RUTHZIL TRATOR COMERCIAL DE PEÇAS LTDA 11 97083-6812 ROLANDO CITRANGULO

IDENTIFICAÇÃO DO TRATOR FORD BRASILEIRO

MARÇO 1976

OS DADOS OE IDENTIFICAÇÃO 00 TRATOR FORD BRASILEIRO SAO ENCONTRADOS NOS PONTOS INDICADOS NAS FIGURAS ABAIXO:



LEVANTADOR HIDRÁULICO → PLACA DE IDENTIFICAÇÃO

4600 4610 5600 5610 6600 6610 7610

SEÇÃO I - PLAOUETA DE IDENTIFICAÇÃO

A - MODELO OA PLAQUETA

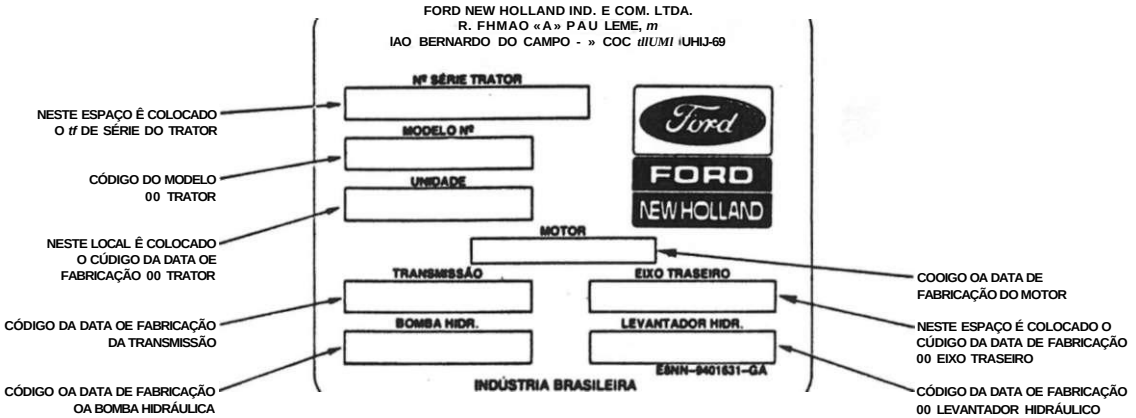

AI. - COOMOS USADOS PARA DATAS

TURNOS	NOTURNO - A
	DIURNO - B
	DA TARDE - C

AI - COOtOO OC MOTOR P/MODELO

VD - 3 CILINDROS DIESEL	63 CV
VL - 4 CILINDROS DIESEL	75 CV
VE - 4 CILINDROS DIESEL	ascv
VF - 4 CILINDROS DIESEL (TURBO)	103 CV

AI. - CÓDIGOS DE MODELO

DB3 - TRATOR 4610
LB3 - TRATOR 5610
EB3 - TRATOR 6610
EJ4 - TRATOR 6610 INDUSTRIAL
FB4 - TRATOR 7610

MÊS	JAN.	FEV.	MAR.	ABR.	MAL	JUN.	JUL.	AQO.	SET.	OUT.	MOV.	DEZ.
CÓDIGO	A	B	C	D	E	F	G	H	J	K	L	M

ANO	1976	1979	1990	1991	1962	1983	1964	1966	1996	1967	1966	196S	1999
CÒUKjO						5		S	6				o

• - PLAQUETA DC IDENTIFICAÇÃO DO TRATOR

EXEMPLO:

SERIE NÚMERO

BRASIL-' ^ N9 DO TRATOR

MOTOR 3 CIL 63 CV
AGRÍCOLA -
N9 DO ESTAGIO -

-CAIXA OE MARCHA 8/2 VELOC.
-TOMADA OE FORCA INOEPENOENTE
-MOIESEL

1976 ' I I L-TURNO DIURNO
MÊS OE MARÇO — ' '—OIA 24

1975-1 LTURNO DA TARDE
MES OE NOVEMBRO—' '—OIA07

SE MB

1976 J [I L-TURNO DIURNO
MÊS DE FEVEREIRO — I I—OIA 14

HIDRÁULICA

SL1JA

1976 J I I I—TURNO f
MÊS OE NOVEMBRO —' '—OIAI1

EIXO TRASEIRO

SLOSC

1976-1 L-TUP.NO OA TARDE
MÊS OE NOVEMBRO—> '—OIA06

LEVANTADOR HIDRÁULICO

SL6S

1976 3C TURNO DIURNO
MÊS OE N0VEM6R0 OIA 06

SEÇÃO II - CÚDIGO DOS COMPONENTES

CADA COMPONENTE DO TRATOR POSSUI UM CÚDIGO OE PRODUÇÃO (DATAI E UM NÚMERO OE SÉRIE. A SEGUIR OESMONTRAMOS OS LOCAIS AONDE SAO ENCONTRADOS TAIS NÚMEROS EM CADA UM DOS COMPONENTES.

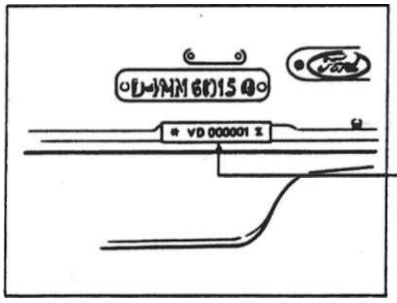

SÉRIE DO MOTOR
" VD 000001. •
I LSÉRIE DO MOTOR
—3 CILINDROS 63 CV DIESEL
—TIPO DE FABRICAÇÃO
(PODE OU N AO SER COLOCADO)

LADO ESQUERDO

	1
— — " \ j	

'TRANSMISSÃO
SÉRIE -6AK023.
SÉRIE
ANO OE FABRICAÇÃO

LADO DIREITO

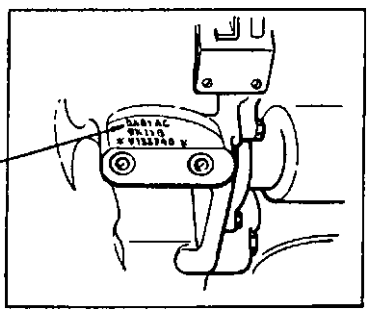

SÉRIE 00 TRATOR.
MODELO 00 TRATOR E
OATAOE FABRICAÇÃO

C - EIXO TRASEIRO

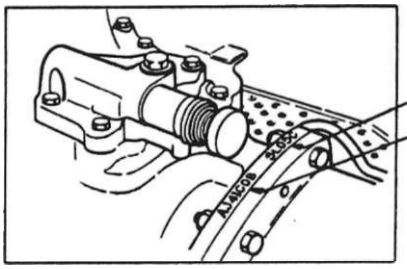

CÚDIGO OA DATA OE FABRICAÇÃO
SÉRIE OA TRANSMISSÃO
EX :AJ4IC08

D - LEVANTADOR HIDRÁULICO

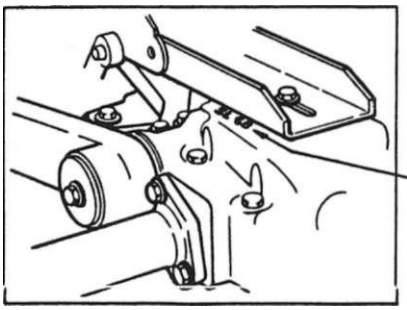

CÚDIGO OE FABRICAÇÃO
00 LEVANTADOR
OA BOMBA HIORAULICA

E - SOUSA HIDRÁULICA

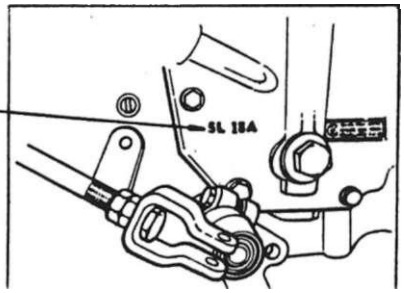

CÓDIGO OA DATA
OE FABRICAÇÃO OA
BOMBA HIDRÁULICA

INFORMAÇÕES GERAIS

Neste catálogo estão mostradas lodas as peças de reposição aplicadas noa Tratores FORD 4600.5600,6600.4610,5610,6610 e 7610.
Estas pecas estão normalmente distribuídas segundo sua localização nos produtos, o que corresponde ao índice de grupos abano:

DESCRIÇÃO DOS GRUPOS	NÚMERO DAS PAGINAS	NÚMERO DA MICROFICHA	NÚMERO DO GRUPO
RODAS E PESOS	1-1/1-11	1	1
FREIOS	2-1/2-12		2
BARRAS DE DIREÇÃO. BOMBA 0A DIREÇÃO HIDRÁULICA E TRAÇÃO DIANTEIRA	3-1 / 3-24		3
	3-25/3-39A 3-40/3-69		3
	4-1/4-20		4
	5-1/5-54	1	S
	6-1/6-10	1	6
	6-11/ 6-34	2	6
	7-1 / 7-43	2	7
	ft-l /8-6	2	e
	9-1 / 9-24	2	9
	10-1 /10-11	2	10
	11-1 /11-24	2	11
	12-1 /12-3	2	12
	13-1 / 13-6	2	13
	14-1/14-12	2	14
	15-1 /15-2	2	15
DECALQUES E IDENTIFICAÇÃO	16-1 /16-2	2	16
TINTAS/ÓLEOS	17-1	2	17

Na pine éuslrabve mosirama». sempre que possível, os conjunto* dispostos por orúam dt montagem, da modo que a identWtcaçáo das peças componenies dos mesmos possa ser facilitada. O número de referência, que apartes ao lado de cada peça austraos lém a hnaMade de lacrtiar a localização, no itxio correspondente, do número da peça que deverá

Inlerp/elamos a s«guir os còdioos ulilMdos em nossos catálogos:

J QN - Ouamtíac* metssina

Todas as riuatraçoea aparecem uma úntea vei, oe modo que a peça procurada estará na pagina do ítalo ao lado ou nas

FORD NEW HOLLAND
CATÁLOGO DE PEÇAS - TRATORES

ÍNDICE DA MICROFICHA

DESCRIÇÃO	PAGINA N°
RODAS DIANTEIRAS/PESOS - 4600/5600/6800/4610/5810/6610/7610	1-1/1-3
ROOA TRASEIRA • 4600/5600/6800/48 10/5810/6610/7610	1-4/1-6
PESOS DAS RODAS TRASEIRAS - «6C0/56O0/66O0/4810/5610/8610/7810	1-6/1-7
PESOS DIANTEIROS - 4600/5600/8600	1-6/1-9
PESOS DIANTEIROS - 4810/5810/6610/7610	1-10/1-11
FREIOS E CONTROLES - 4600/4810	2-1/2-4
FREIOS E CONTROLES - 5600/6600/5610/6810/7810	2-5/2-8
FREIO DE ESTACIONAMENTO -4610/5610/6610/7810	2-9/2-12
EIXO DIANTEIRO, OIREÇAO MECÂNICA E HIDRÁULICA - 4600/4610.	3-1/3-4
EIXO DIANTEIRO E DIREÇÃO MECÂNICA - 5600/6600/5610/6610	3-5/3-7
EIXO DIANTEIRO E DIREÇÃO HIDRÁULICA - 5800/6800/5610/6610	3-8/3-11
CAIXA DE DIREÇÃO MECÂNICA - 4600/4610	3-12/3-14
CAIXA OE DIREÇÃO MECÂNICA - 5600/6600/5610/6610	3-15/3-18
CAIXA OE OIREÇAO HIDRÁULICA - 4800/5600/6600/4610/5610/6610.	3-19/3-24
BARRAS DE OIREÇAO (HIDRÁULICA/MECÂNICA) - EIXO BAIXO/ALTO 4600/4810	3-25 / 3-26
BARRAS DE OIREÇAO (MECÂNICA) - EIXO BAIXO - 5600/6600/5610/6610	3-27 / 3-28
BARRAS DE DIREÇÃO (HIDRÁULICA) - EIXO BAIXO - 6600	3-29/3-30
BARRAS DE DIREÇÃO (HIDRÁULICA) - EIXO ALTO - 6600	3-31 / 3-32
BARRAS DE OIREÇAO IHIORAULICA) - EIXO BAIXO - 5600/6600/5610/6610	3-33 / 3-34
BARRAS OE OIREÇAO (HIDRÁULICA) - EIXO ALTO - 5600/6600/5610/6810	3-35 / 3-36
BOMBA DE OIREÇAO HIDRÁULICA/HIDROSTATICA E RESERVATÓRIO - 4600/5600/6600/4810/5610/6610/7610	3-37 / 3-39A
DIREÇÃO HIDROSTATICA - 5610/6610/7610	3-40 / 3-42
EIXO DIANTEIRO E OIREÇAO HIDROSTATICA - 5610/6610/7610	3-43 / 3-45A
COLUNA OE DIREÇÃO E UNIOADE HIDROSTATICA - 5610/6610/7610	3-46 / 3-49

DESCRIÇÃO	PAGINA N»
EIXO DIANTEIRO E DIFERENCIAL-LADO DIREITO - TRAÇÃO DIANTEIRA - 5610/6610/7610	3-50 / 3-52A
EIXO DIANTEIRO - LADO ESQUERDO - TRAÇÃO DIANTEIRA - 5610/6610/7610	
CILINDRO OA OIREÇAO HIDROSTATICA E COMPONENTES - TRAÇÃO DIANTEIRA - 5810/6610/7810	3-57/3-60
CAIXA OE TRANSFERENCIA - TRAÇÃO DIANTEIRA - 5610/6610/7610	3-61 / 3-64
EIXO DE TRANSMISSÃO E PROTETOR - TRAÇÃO DIANTEIRA - 5610/6610/7610	3-65/3-68
CILINDRO DA DIREÇÃO HIDROSTATICA - 5610/6610/7610	3-67 / 3-68
DIFERENCIAL E EIXO TRASEIRO - 4600/4810	4-1/4-5
DIFERENCIAL E EIXO TRASEIRO - 5600/6600/5610/6610/7810	4-6/4-10
PEDAL E ACIONAMENTO DO DIFERENCIAL TRAVANTE - 4600/4810.	4-11/4-12
CONTROLE DO DIFERENCIAL TRAVANTE - 5600/6600/5610/6610/7610	4-13/4-14
CARCAÇA CENTRAL DO DIFERENCIAL - 4600/4610	4-15/4-17
CARCAÇA CENTRAL DO DIFERENCIAL - 5600/6600/5610/6610/7610	4-18/4-20
TAMPA DO LEVANTADOR HIDRÁULICO - 4600/4610	5-1 / 5-4
TAMPA 00 LEVANTADOR HIDRÁULICO - 5600/6600/5610/6610/7610.	5-5/5-9
EIXO DO LEVANTADOR HIDRÁULICO -4600/4810	5-10/5-13
EIXO LEVANTADOR HIDRÁULICO - 5600/6600/5610/6610/7610	6-14/5-18
VÁLVULA DO LEVANTADOR HIDRÁULICO - 4600/4610	5-19/5-22
VÁLVULA DO LEVANTADOR HIDRÁULICO - 5600/6600	6-23/6-28
VÁLVULA DO LEVANTADOR HIDRÁULICO - 5610/6610/7610	5-29/6-31
VÁLVULA OE DESCARGA - 5610/6610/7610	5-32/5-33

FORD NEW HOLLAND
CATÁLOGO DE PEÇAS - TRATORES

ÍNDICE OA MICROFICHA

MICRO 1

DESCRIÇÃO	PAGINA N?
FILTRO OE OLEO HIDRÁULICO E VÁLVULA AUXILIAR OE RESFRIAMENTO - 5600/8600	5-34 / 5-36
VÁLVULA DE CONTROLE DE FLUXOS - 4600/4610	5-37 / 5-40
ARTICULAÇÃO 00 LEVANTADOR HIDRÁULICO - 4600/4610	5-41 /5-43
ARTICULAÇÃO 00 LEVANTADOR HIDRÁULICO - 5600/6600/5610/6610/7610	5-44 / 5-46A
CORRENTES DA ARTICULAÇÃO DO LEVANTADOR - 4600/5600/6600/4610/5610/6610/7610	5-47 / 5 - 48
SUPORTE OA BARRA OSCILANTE - 4600/4810	5-49 / 5-50
SUPORTE DA BARRA OSCILANTE - 5600/6600/5610/6610/7610	5-51 / 5-52
CONJUNTO DA VÁLVULA SELETORA (ACESSÓRIOS) - 4600/4610	5-53 / 5-54
MOTOR 3 CILINDROS - 4600/4810	6-1 /6-S
MOTOR 4CILIN0R0S - 5600/6600/5610/6610/7610	6-6/6-10
ÍNDICE DA MICROFICHA	M15/M16

o.	PEÇA NUMERO	ANO	MODELOS 4600	S600	6600	4610	5610	6610	7810	NOMENCLATURA
1	9S7E-1139	76/	2			2				BUJAO
1	C5NN-1130-A	76/		2	2		2	2	2	BUJAO
		80/	2			2				BUJÂO (EIXO ALTO)
2	720S4-S8	76/	2	2	2	2	2	2	2	COUPILHA 5/32" x 1.1/4" (3.97 x 31.75 mm)
3	367930-S36	76/	2	2	2	2	2	2	2	PORCA TIPO CASTELO 3/4" - 16 (19.05 mm - 16)
4	957E-1195	76/	2			2				ARRUELA DE RETENÇÃO 00 CUBO
4	CSNN-1N195-A	76/		2	2		2	2	2	ARRUELA 0E RETENÇÃO DO CUBO
		80/	2			2				ARRUELA DE RETENÇÃO DO CUBO (EIXO ALTO)
5	8A-121S-B	76/	2			2				ROLAMENTO EXTERNO COMPLETO
5	C1W-121S-A	76/		2	2		2	2	2	ROLAMENTO EXTERNO COMPLETO
		80/	2			2				ROLAMENTO EXTERNO COMPLETO (EIXO ALTO)
6	CSNN-1012-B	76/	12	12	12	12	12	12	12	PORCA DE FIXAÇÃO OA RODA
7	384677-SB	76/	2	2	2	2	2	2	2	GRAXEIRA 5/16" (7.94 mm)
6	C9NN-1104-0	76/		2	2		2	2	2	CUBO
		60/	2			2				CUBO (EIXO ALTO)
6	C9NN-1104-E	76/	2			2				CUBO
9	CSNN-1107-F	76/	12	12	12	12	12	12	12	PARAFUSO DA RODA DIANTEIRA
10	C1W-1200-A	76/	2			2				ROLAMENTO INTERNO COMPLETO
10	WAA-4220-A	76/		2	2		2	2	2	ROLAMENTO INTERNO COMPLETO
		60/	2			2				ROLAMENTO INTERNO COMPLETO (EIXO ALTO)
11	E2NN-1190-AA	76/		2	2		2	2	2	RETENTOR DE GRAXA
		60/	2			2				RETENTOR DE GRAXA (EIXO ALTO)
11	310195	76/	2			2				RETENTOR DE GRAXA
12	ESNN-1027-AA	65/					2	2	2	DISCO OA RODA - TRAÇÃO DIANTEIRA
13	D4NN-1007-P11G	76/	2			2				ROOA 4.1/2- x 16" (114.X x 406.40 mm)
13	C9NN-1007-C12G	76/	2	2	2	2	2	2		RODA 5.1/2" x 16" (139.70 x 406,40 mm)
13	C7NN-1007-B1IG	76/		2	2		2	2		RODA 5.1/2" x 18" (OPCIONAL) (139,70 x 457,20 mm)
13	E3NN-1007-PA12G	84/					2	2	2	ROOA 6.1/2" x 16" (165,10 x 406,40 mm)
14	33B45-S36	76/	8	8	8	8	8	8	6	PORCA 1/2" - 13 (12,70 mm - 13). dos pvalusos de lixação dos pesos
15	34794-S36	76/	8	8	a	8	6	8	8	ARRUELA 0E PRESSÃO 1/2" (12,70 mm)

M O D E L O S

PEÇA NUMERO ANO

CSNN- 1NO00-A	76/
23108-536	76/
E5NN-1007-LA99G	85/
E5NN-1N012-AA	85/
379224-S36	85/
E5NN-1N059-AA	85/
EONN 1012-AA	85/
EONN- 1A042-AA	85/
E5NN- 1020- AA	85/

NOMENCLATURA

PESO - 19.5 kg

PARAFUSO CABEÇA QUADRADA 1/2" - 13 x 3.75" (12,70 - 13 x 95.25mml de fixação de pesos

ROOA COMPLETA W 12 x 24 - TRAÇÃO DIANTEIRA

PARAFUSO DE FIXAÇÃO DO DISCO AO ARO — TRAÇÃO DIANTEIRA

ARRUELA 5/8" DO DISCO DA RODA - TRAÇÃO DIANTEIRA

PORCA 00 DISCO OA RODA - TRAÇÃO DIANTEIRA

PORCA DE FIXAÇÃO DA RODA - TRAÇÃO DIANTEIRA

ADAPTADOR DA PORCA - TRAÇÃO DIANTEIRA

ARO DA RODA - TRAÇÃO DIANTEIRA

R-06/89

M O D E L O S

o. Z PEÇA NUMERO ANO

PEÇA NUMERO	ANO	NOMENCLATURA
O4NN-1100-S		CONJUNTO COMPLETO DA RODA - 12" x 28" Consiste de: ARO DISCO
D3NN-1050-G D3NN-1036-C		CONJUNTO COMPLETO DA RODA - 12' x 38" Consiste de: ARO DISCO
D5NN-T100-C		CONJUNTO COMPLETO DA ROOA - 14" x 30" Consiste de: ARO DISCO
D5NN-1050-B D5NN-1036-B		CONJUNTO COMPLETO DA RODA - 16" x 30" Consiste de: ARO DISCO
O4NN-1100-P12G		CONJUNTO COMPLETO DA ROOA - 16" x 34" Consiste de: ARO
D4NN-1050-G D3NN-1036-C		DISCO
D4NN-1100-R29G		PARAFUSO de fixação do disco ao aro
O4NN-1050-H D3NN-1036-C .		ARRUELA LISA S/8"
D5NN-1100-D12G		PORCA SEXTAVAOA 6/8" - 18 de f.xaçJo do disco ao aro
D5NN-1050-C 05NN-1036-C		PORCA SEXTA VAOA 3/4" - 16 de fixaçjo da roda ao cubo
69NY-IN012-A	76	RODA - 20" x 26" - ARROZEIRO
379224-S36	76	CONJUNTO COMPLETO OA RODA - 20" x 30"
338S0-S3S	76.	
D3NN-1120-B	76"	
E7NN-1I0Q-CAIIG	81-	
E7NN-1100-AAMG	87'	

M O D E L O S

PEÇA NUMERO		ANO
1	960E-1076-12G	78/
2	33849-S36	78/
3	338S0-S36	76/
4	34796-S36	76/
S	230888	76/
8	04NN-1A002-A	76/
7	D6NN-1045-B	76/
8	304963-S38	76/
9	D6NN-1046-A	76/
10	CSNN-1A002-J	76/
11	371720-S36	76/
12	380301-S36	76/

NOMENCLATURA

PESO-70 LIBRAS 131.7 kg)

PORCA SEXTAVADA 5/8" - 11 I15.88mm- 111 dt lixaçio da pesos

PORCA SEXTAVADA 5/8" - 18 I15.86mm - 181

ARRUELA DE PRESSÃO 5/8" <15.88mm)

ARRUELA RETENTORA

PESO ADICIONAL - 70 LIBRAS 131,7 kgl

ESPAÇAOOR

PARAFUSO 5/8" - 18 «3.3/4" (15.88 - 18 x 95,25mm) de lixaçio dai pesos

PARAFUSO CABEÇA QUADRADA 5/8" - 1 8 x 3 " (15.88 - 18 x 76.20mml d» fixacio doi pesos

PESO ADICIONAL - OPCIONAL - 100 libras (45.3kgl

PARAFUSO 5/8" - 11 x2.25" (15,88 - 11 x57.15mml de fixacio dos pesos

PARAFUSO 5/8" - 1 1 x 2 " (16,88- 11 x 50,80mml de fixaçlo dos pesos

o.

PEÇA NUMERO	MODELOS ANO	NOMENCLATURA
D0NN-3A370-6	76/84	PESO - 60 LIBRAS 127.21 kgl
DONN-3A370- A	76/84	PESO - 75 LIBRAS 134.04 kgl
304806-S36	76/84	PARAFUSO - 3/4" - 10 x 1.3/4" (19.05 - 10 x 44,45mml de fixação do suporte
34S53-S36	76/84	ARRUELA DE PRESSÃO 3/4" (19.05mml
34I01-S36	76/84	PORCA QUADRADA - 5/8" - 11 l15.B8mm - 111
3O4933-S1O0	76/84	PARAFUSO - 5/8" - 11 x 3 1/4" 115,87 - 11 x 82,55mml 8t fixaçlo dos pesos
D6NN-3N058- C	76/84	SUPORTE DOS PESOS
D6NN-3N058- E	76/84	SUPORTE DOS PESOS

R-01/87

M O P E L O S

PEÇA NUMERO		ANO	NOMENCLATURA
	E4NN-3A370-AA2S8	84/	PESO FRONTAL-22kg PESO FRONTAL - 22 kg
'A	E4NN-3A370-BAI28	84/	PESO FRONTAL - 40 kg PESO FRONTAL — 40 kg
2	E0NN-3N236-AA	84/	CONJUNTO PINO RETENÇÃO
3	E0NN-3N243-AA	84/	SUPORTE DO PINO
4	E0NN-3N244-AA	84/	MOLA 00 PINO
:	E0NN-3N242-AA	84/	CONJUNTO CORRENTE E PINO
	E-643262-S	84/	PINO OE FIXAÇÃO
?	E0NN-3N245-AA	84/	PLACA
i	N-801777-S36	84/	PARAFUSO M16 - 20 » 470mm - para 14,pana
	N-S0177B-S36	87/	PARAFUSO MI6 - 20 « 285mm - para Spewf
1	N-80I779-S3S	84/	PARAFUSO M16 - 20 » 385mm - para 10 pesos
'.	M-801778-S36	87/	PARAFUSO MI6 - 20 x 225mm - para 6 pesos
5	E-630038-S71	84/	ARRUELA
	E0NN-3N24I-AA29B	84/	SUPORTE DOS PESOS
	304911-S36	84/	PARAFUSO 3/4" - 10 x 2.3/4"

Ref.Nº.	PEÇA NUMERO	ANO	MODELO 4600	5600	6600	4610		S 5610	S 6610	NOMENCLATURA
i	76240-S36	76/	2			2				PINO 7/16" x 1.17/64" 111.11 x 32.16mml
2	72036-S8	76/	4			4				COUPILHA 1/8" x 1.00"
3	58655-S36	76/	1			1				PARAFUSO 7/16" - 14 x 1.1/2" (11.11 - 14 x 38.10mrrl
4	D2NN-2N5I1-A	76/	1			1				ALAVANCA DE ACIONAMENTO DO FREIO ESQUERDO
5	74181-S	76/	2			1				CHAVETA 1/4" x 7/B" (6.35 x 22.22mml
6	D9NN-2N337-OA	76/84	1							EIXO DO PEDAL
6A	D9NN-2458-BA	84/				1				EIXO 00 PEOAL
7	388919-S	76/	2			2				PINO 00 DISCO
8	377525-S	76'	4			4				PRISIONEIRO 1/2" - 13 - 20 x 7.3/4" (12.70 - 13 - 20 x 196,85mml
9	C5NN- 2N547-B	76/	QN			3				ARRUELA OE ENCOSTO
10	08NN-33846-S36	76'	4			4				PORCA SEXTAVADA 1/2" - 20 112.70 -20mml
11	E 6NN-2N289-AA	76	2			2				VEOAOOR OE OLEO
12	C5NN-2N477-A	76/	2			2				BUCHA - CARCAÇA CENTRAL DO DIFERENCIAL
13	C5NN--2N547 -8	7 6/84	3							ARRUELA DE ENCOSTO
14	C7NN-2N652-A	76/84	1							SUPORTE DE MONTAGEM DO FREIO DE ESTACIONAMENTO
16	D6NN-2795-A	78/84	1							SUPORTE OE CONTROLE DO FREIO OE ESTACIONAMENTO - UuxJo a ptrtir de 0403-78
16	304724-S36	76/84	2							PARAFUSO 7/16"- 14 x 1.1/4" (11.11 - 14 x31,75mml
17	97413-S36	76/84	1							ANEL RETENTOR 3/8" I9.53mm) 00 SUPORTE
18	72O03-S8	76/84	1							COUPILHA 1/16" x 1/2" (1,59 x 12.70mml
19	C6NN-2N430-A	76/84	1							SUPORTE OA ALAVANCA DO FREIO DE ESTACIONAMENTO
20	D9NN-2N10O-BA	76'	1			1				CARCAÇA ESQUERDA INTERNA ICOM DIFERENCIAL AUTO-TRAVANTE! Nota: Usar 2 peças quando o diferencial nio for AUTO-TR AVANTE
21	CSNN-2824-L	76/78	1							HASTE DE CONTROLE DO FREIO DE ESTACIONAMENTO - Usada até 13-03 78
21	D6NN-2824-B	78/84	I							HASTE DE CONTROLE DO FREIO DE ESTACIONAMENTO - Usada a partir de 14-03-7B

Ref.No.	PEÇA NUMERO	ANO	MODELO 4600	5600	6600	4610		5610	S 6610	NOMENCLATURA
22	C7NN-2A1B6-E	76/84	1							PEOAL ESQUERDO
22A	D1NN-2A186-A	84/				1				PEOAL ESQUERDO
23	C7NN-2N145-A	76/	1			1				TRAVA 00 PEDAL
24	30S023-S	76/	1			1				CONTRA PINO 1/8" x 7/16" DO PEOAL
25	C7NN»2455-C	76/84								PEDAL DIREITO
25	C7NN-2455-G	84/				1				PEOAL DIREITO
26	C5NN-2N535-A	76/	2			2				PINO-ANCORA DA MOLA
27	EINN-2472-AA	76/	2			2				MOLA DE RETORNO DO PEDAL
28	02NN-2N520-A	76/	2			2				PORCA DA ALAVANCA DE ACIONAMENTO
29	C5NN-2N710-A	76/	2			2				GARFO OA HASTE
30	97529-S36	76/84								ANEL DE TRAVA 00 EIXO
31	34671-S36	76/	2			2				PORCA SEXTAVADA 7/16" - 20
32	C5NN-2N467-A	76/	2			2				PRENDEDOR OA HASTE
33	C5NN-2N468-A	76/	2			2				ARRUELA DA HASTE 1/2" x 2.1/2" 112.70 x 63,50mml
34	C5NN-2N336-A	76/	2			2				VEOAOOR
35	C5NN-2466-B	76/	2			2				HASTE 00 FREIO
36	87907-S8	76/	1			2				GRAXEIRA 1/4" - 28 x 1/2" (6,35 - 28 x 12,70mml
37	C5NN-2461-A	76/B4	1							BUCHA 00 PEOAL DIREITO
37A	C7NN-2461-C	84/				2				BUCHA DOS PEDAIS
36	C5NN-2N325-A	76/	4			4				BRAÇO OE ARTICULAÇÃO DA HASTE COM 0 DISCO
39	C5NN-2N332-A	76/	4			4				PINO OE ARTICULAÇÃO DO DISCO
40	34690-S36	76/	4			4				PORCA SEXTAVADA 00 PINO 7/18" - 20
41	C5NN-2N320-A	76/	8			8				MOLA OE RETORNO DO DISCO
42	76260-S36	76/	2			2				PINO 5/8" x 1.3/8" 115.88 x 34.93mml

M O D E L O S

PEÇA NUMERO	ANO	NOMENCLATURA
rü		
DSNN-2A098-8A	76/	CARCAÇA EXTERNA
CSNN-2A087-B	76/	DISCO
C5NN-2N315-B	76/	DISCO INTERMEDIÁRIO
D5NN-2N317-A	76/	CONJUNTO 00 DISCO
E94-FB-9	76/	ESFERA DE AJLISTAGEM 00 FREIO
300938-S36	76/	PARAFUSO 1/2" - 13 « 4.1/2" (12.70 - 13 « 114.3mml
D9NN-2N099-AA	76/	CARCAÇA DIREITA INTERNA (COM DIFERENCIAL AUTO-TR AVANTE)

R-OB/69

Ref.NP 1	PEÇA NUMERO	MODELOS ANO	» S 3 3	S 6 0 0	6 6 0 0	4 6 1 0	S 6 1 0	6 6 1 0	7 6 1 0	NOMENCLATURA
1	C7NN-2N511-A	76/		1	1		1	1	1	ALAVANCA OE ACIONAMENTO DO FREIO ESQUERDO
2	D1NN-2N1SS-A	76/		1	1		1	1	1	LUVA DO EIXO
3	74181-S	76/		2	2		2	2	2	CHAVETA 1/4- x 7/T (6.35 x 22.23 mm)
4	D9NN-2N337-EA	76/64		1	1					EIXO DO PEDAL
4A	D9NN-2456-AA	64/					1	1	1	EIXO DO PEDAL
S	C5NN-2NS47-B	76/		2	2		2	2	2	ARRUELA DE ENCOSTO
6	ESNN-2N289-AA	76/		2	2		2	2	2	VEOAOOR DE ÓLEO
7	C5NN-2N477-A	75'		2	2		2	2	2	BUCHA - CARCAÇA CENTRAL DO DIFERENCIAL
e	34793-S36	76.84		2	2					ARRUELA DE PRESSÃO 7/16" (11.11 mm)
9	304796-136	76>84		1	1					PARAFUSO 7/16" - 14 x 1.3/4" (11.11 - 14 > 44.45 mm)
10	C5NN-2766-A	76.84		I	1					LINGUETA
II	72003-S6	76/84		1	1					COUPILHA 1/16" x 1/2" (1,59 x 12.70 mml
12	E0NN-2624-AAI1B	7&64		1	1					ALAVANCA 00 FREIO DE ESTACIONAMENTO
13	E0NN-2A16E-AA	76*1		I	1					PEDAL ESQUERDO
13A	E0NN-2AI66-CA	64					1	1	1	PEDAL ESQUERDO
14	C7NN-2N145-A	76		1	1		1	1	1	TRAVA DO PEDAL
15	30S023-S	75		1	1		1	1	1	CONTRA-PINO 1/8" x 7/16" (3.18 x 11.11 mm|
16	05NN-2455-C	76/84		1	1					PEOAL DIREITO
16	C7NN-2455-M	64					1	1	1	PEDAL DIREITO
17	C5NN-2472-H	75		2	2		2	2	2	MOLA OE RETORNO .
18	C5NN-2N7I0-C	76		2	2		2	2	2	GARFO DA HASTE
19	02NN-2NS20-B	76		2	2		2	2	2	PORCA DA ALAVANCA DE ACIONAMENTO
20	76240-S36	76/64		2	2					PINO 7/16" x 1.17/64" |11.11 x 32.15 mm"

R- 06789

PEÇA NUMERO	MODELOS ANO	NOMENCLATURA
78239-S36	.84/	PINO 7/16" x 1.135" (11.11 X32.15mm)
72035-S8	76/	COUPILHA 1/6- X 1.00" 13,18 x 25.40 mml
OBNN-33646-S36	76/	PORCA 1/2- - 20 (12.70 mm - 201
C5NN-2N467-B	76/	PRENDE DOR DA HASTE
CSNN-2N466-B	76/	ARRUELA 575" DIA INTERNO (14.60 mm)
C5NN-2N336-A	76/	VEDADOS
9752S-S36	76/	ANEL TRAVA
67907-S8	761	GRAXEIRA 1/4" - 28 « I/r (6.35 - 28 x 12.70 mm)
87924-S6	64/	GRAXEIRA 1/4" - 28 x 0.90* (6.35 - 28 x 23.01 mm)
CSNN-2461-0	767	BUCHA DO PEDAL DIREITO.
C7NN-2461-B	84/	BUCHA DO PEDAL ESQUERDO
97522-S36	76/64	ANEL TRAVA
SB655-S36	76.	PARAFUSO 7/16" - 14 X 1.1/2" (11,11 - 14X36.10 mm)
368920	7f>>	PINO DO DISCO
377525-S	76/	PRISIONEIRO 1/2" - 13 - 20 x 7.3/4" (12.70 - 13 - 20 x 196.65 nu
C5NN-2N320-A	781	MOLA 0E RETORNO DO DISCO
33943-S36	767	PORCA DO PINO DE ARTICULAÇÃO 1/2" - 20 (12,70 mm - 20)
C7Wt-2N332-A	767	PINO DE ARTICULAÇÃO
C7NN-2N325-A	761	BRAÇO DE ARTICULAÇÃO DA HASTE COM O DISCO
C7NN-2466-B	761	HASTE DE CONTROLE
76260-S36	761	PINO 5/6" x 1.3/8" (15.88 x 34,93 mm)
351502-S36	76/64	ARRUELA 5/8" (15,87 mm)
C7NN-2N317-A	76/	CONJUNTO OODISCO
E94-FB-9	767	ESFERA DE AJUSTAGEM DO FREIO
C7NN-2A097-B	76/	DISCO

M O D E L O S

PEÇA NUMERO	ANO
C5NN-2N31S-A	76/
300938-S36	767
E4NN-2N099-AA	76/
D2NN-2N870-A	76/84
E4NN-2N100-CA	76/
E4NN-2A098-CA	76/
E4NN-2A098-BA	87/
D5NN-2836-A	76/84
CSNM-2NS47-E	76/
30470S-S36	76/64

NOMENCLATURA

DISCO INTERMEDIÁRIO

PARAFUSO 1/2" - 13 « 4.1/r (12.70 - 1 3 « 114J mm)

CARCAÇA WTERNA DIREITA

EIXO DA CATRACA DO FREIO DE ESTACIONAMENTO

CARCAÇA INTERNA ESQUERDA

CARCAÇA EXTERNA

CARCAÇA EXTERNA

SUPORTE

ARRUELA OO EIXO DO PEDAL 00 FREIO

PARAFUSO 7/16-- 14» 1.1/8 (11.11 - 1 4 « 28,57 mm)

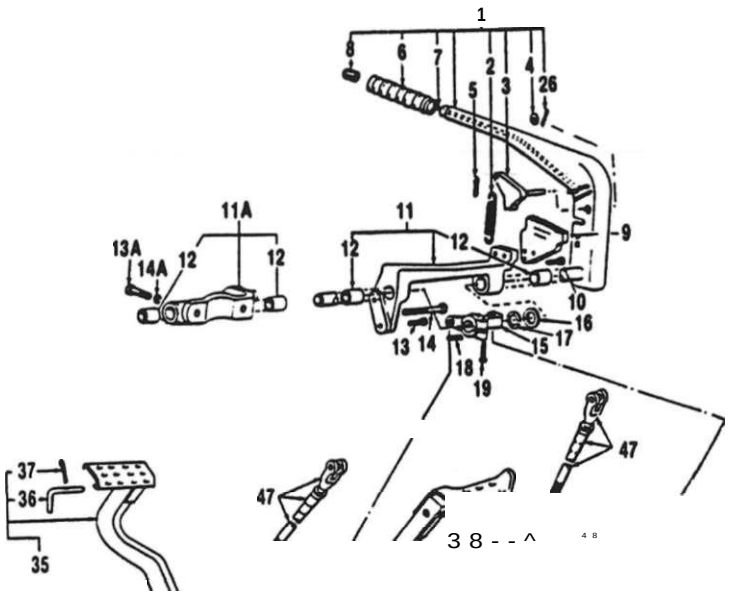

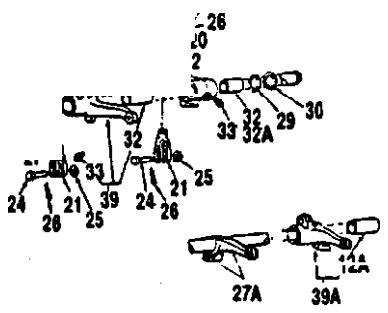

41 50

Ref.No.	PEÇA NUMERO	ANO	MODELOS 4800	5600	8600	46		5810	6610	7610	NOMENCLATURA
i	C7NN-2779-B11B	84/				1					CONJUNTO ALAVANCA E EIXO 00 FREIO 00 ESTACIONAMENTO
i	C7NN-2779-A11B	84/						1	1	1	CONJUNTO ALAVANCA E EIXO DO FREIO DO ESTACIONAMENTO
2	E0A- 2744	64/				1		1	1	1	MOLA
3	C5NN-2N615-B	84/				1		1	1	1	CONJUNTO GARRA E HASTE
4	44726-S36	84/				1		1	1	1	ARRUELA 3/8"
S	72003-S8	84/				1		1	1	1	COUPILHA I/16"x1/2"
6	C7NN-2N672-A	84/				1		1	1	1	MANOPLA DA ALAVANCA
7	C7NN-2N616-E	84/				1					HASTE DA ALAVANCA
7	C7NN-2N616- 0	64/						1	1	1	HASTE DA ALAVANCA
1	C7NN-2N606-B	84/				1		1	1	1	BOTÃO DA ALAVANCA
(	C7NN-2N617-A	84/				1		1	1	1	CONJUNTO SETOR DO FREIO ESTACIONAMENTO
10	304650-536	84/						2	2	2	PARAFUSO 3/8" -16x3/4"
11	C7NN 2N670-B	84/				1					CONJUNTO SUPORTE DO FREIO ESTACIONAMENTO
11A	C7NN-2N670-C	84/						1	1	1	CONJUNTO SUPORTE DO FREIO ESTACIONAMENTO
12	78-2477	84/				2		2	2	2	BUCHA DO EIXO
12A	C9NN-2N514-A	84/						1	1	1	BUCHA 00 BRAÇO DO FREIO - LADO DIREITO
13	304684-S36	84/				1					PARAFUSO 3/8"-16x1"
I3A	304745-S36	84/						2	2	2	PARAFUSO 1/2" - 13x 1.3/8"
14	304813-S36	84/				1					PARAFUSO 3/8" - 16x 1.7/8"
14A	34809 S36	84/						2	2	2	ARRUELA PRESSÃO 1/2"
15	C7NN 2798-B	84/				1		1	1	1	ALAVANCA LIBERAÇÃO FREIO ESTACIONAMENTO
16	354351-536	84/				1					ARRUELA
17	97480-536	84/				1					ANEL TRAVA
18	74181- S	84/				2		2	2	2	CHAVETA 1/4" x 7/8"
19	304760-S36	84/						1	1	1	PARAFUSO 3/8" - 16x 1.1/2"

R-12/88

MODELOS

	PEÇA NUMERO	ANO	NOMENCLATURA
20	C9NN-2B25- A	84/	HASTE
21	C9NN-2855-A	84/	GARFO
22	33925-S36	84/	PORCA 3/8" - 24
23	76204-S36	64/	PINO 3/8" x 1.3/32"
24	73933-S36	84/	PINO 5/16" x 1.17/64"
25	44722-S36	64/	ARRUELA PLANA 5/16"
26	72017-S8	84/	COUPILHA 1/8" x 3/4"
27	09NN-2458-BA	84/	CONJUNTO EIXO DOS PEDAIS
27A	D9NN-2456-AA	84/	CONJUNTO EIXO DOS PEDAIS
26	E5NN 2N289-AA	84/	VEDADOR DO EIXO
29	C5NN 2N547-B	84'	ARRUELA DE ENCOSTO
29	C5NN 2N547-E	84/	ARRUELA DE ENCOSTO
30	E27N 7547	84	ANEL TRAVA
30	97529 S36	84/	ANEL TRAVA
31	C7NN-2455 G	84/	CONJUNTO PEDAL FREIO - LADO DIREITO
31	C7NN-2455-H	84/	CONJUNTO PEDAL FREIO - LADO DIREITO
32	C7NN 2461-C	84/	BUCHA DO PEDAL
32A	C5NN-2461-0	84/	BUCHA DO PEDAL - LADO DIREITO
326	C7NN-2461-8	84/	BUCHA 00 PEDAL - LADO ESQUERDO
33	87907 S8	84/	ENGRAXADEIRA 1/4" - 28
33A	87924- S8	84/	ENGRAXADEIRA 1/4" - 28
34	C5NN-2N535-A	84/	PINO DA MOLA
36	01NN-2A186-A	84/	CONJUNTO 00 PEDAL - LADO ESQUERDO
35	EONN 2A186- CA	84/	CONJUNTO DO PEDAL - LADO ESQUERDO
	L/~NN-^n'l43-À		

Ref.No.	PEÇA NUMERO	ANO	MODELS 4800	5800	8600	4S10		S810	6810	7610	NOMENCLATURA
37	305023-S	84/				1		1	1	1	COUPILHA 1/8"x7/16" 13,18» 11,11mml
38	E1NN-2472-AA	84/				2					MOLA DE RETORNO
38	C5NN-2472-H	84/						2	2	2	MOLA OE RETORNO
38	C7NN-2N610-B	84/				1					CONJUNTO BRAÇO DO FREIO - LADO DIREITO
39A	C7NN-2N610-A	84/						1	1	1	CONJUNTO BRAÇO 00 FREIO - LADO DIREITO
40	02NN-2N511-A	84/				1					CONJUNTO BRAÇO DO FREIO - LADO ESQUERDO
40	C7NN-2N511-A	84/						1	1	1	CONJUNTO BRAÇO 00 FREIO - LADO ESQUERDO
41	58655-S36	84/				1		1	1	1	PARAFUSO 7/16" - 14x 1.1/2"
42	C5NN-2N710-A	84/				2					GARFO
42	C5NN-2N710-C	84/						2	2	2	GARFO
43	76240-S36	84/				2					PINO DO GARFO
43	76239-S36	84/						2	2	2	PINO DO GARFO
44	72035-S8	84/				2		2	2	•2	COUPILHA 1/8" x l " 13.18 x25,4mm)
45	O2NN-2NS20-A	84/				2					PORCA
45	D2NN-2N520-8	84/						2	2	2	PORCA
46	34671-S36	84/				2					PORCA 7/16" - 2 0
46	D8NN-33846-S36	84/						2	2	2	PORCA 1/2" - 20
47	C5NN-2466- 8	84/				2					HASTE DO FREIO
47	C7NIM- 2465-B	84/						2-	2	2	HASTE DO FREIO
48	C5NN-2N468-A	84/				2					ARRUELA
48	C5NN-2N468-B .	84/						2	2	2	ARRUELA .575" DIA. INTERNO (14.6mml
49	C5NN- 2N467-A	84/				2					PRENDE DOR OA HASTE
49	C5NN-2N467-B	84/						2	2	2	PRENDEDOR DA HASTE
50	D1NN-2N155-A	84/						1	1	1	LUVA DO EIXO

Ref.NO.	PEÇA NUMERO	ANO	MODELOS 4600	5600	OOOX»	4610		5610	6610	NOMENCLATURA
i	D4NN-3130-6	76/	1			1				BRAÇO DIREITO
i	D6NN-3130-A	60/	1			1				BRAÇO DIREITO - OIREÇAO HIDRÁULICA - (EIXO ALTO)
2	D5NN-3C739-8	76/	4			4				PORCA SEXTAVADA 1/2" - 20 I12.70mm - 20)
2A	05NN-3C739-B	• 76/82 » 82/	4 2			2				PORCA SEXTAVADA 1/2" - 20 112.70 mm - 201 - DIREÇÃO HIDRÁULICA
2A	D5NN-3C739-C »	82/	2			2				PORCA SEXTAVADA 5/8"- 1BI15,88mm - 181 - DIREÇÃO HIDRÁULICA
3	C5NN-3A443-A	76	1			1				BUCHA DO SUPORTE
4	E1NN-3A042-CA	76	1			1				SUPORTE COMPLETO
S	34674-S36	76				4				PORCA SEXTAVADA 3/4" - 10 119.05mm - 10)
6	304964-S3E	76				4				PARAFUSO 3/4" - 10x4.0" 119.05 - 10 x I2i.60mml de fixação do suporte do eixo
7	C7NN-3B569-E	76	I			1				TUBO DE RETORNO DE 0LE0 - DIREÇÃO HIDRÁULICA
8	C7NN-3A54I-B	76				1				TUBO DE PRESSÃO - OIREÇAO HIDRÁULICA
9	C7NN-3N573-A	76	1			1				BRAÇADEIRA de fixação dos tubos - DIREÇÃO HIDRÁULICA
10	C7NN 3E506-B	76	1			1				BRAÇADEIRA - DIREÇÃO HIDRÁULICA
11	C7NN-3N573-B	76	1			1				BRAÇADEIRA - DIREÇÃO HIDRÁULICA
12	04NN-3131-B	76	1			1				BRAÇO ESQUERDO - DIREÇÃO MECÂNICA
12	D4NN-3I31-C •	76,82	1							BRAÇO ESQUERDO - OIREÇAO HIDRÁULICA
12	E1NN-3131-CA «	82	1			1				BRAÇO ESQUERDO - DIREÇÃO HIDRÁULICA
12	D6NN-3131-B •	80.82	1							BRAÇO ESQUERDO - DIREÇÃO HIDRÁULICA - IEIXO ALTO)
12	E1NN-3131-OA 4	82	1			1				BRAÇO ESQUERDO - DIREÇÃO H1DRAULCA - IEIXO ALTO)
13	E6NN-3107-GA	76	1			1				PONTA DE EIXO DIREITA
13	E5NN-3107-EA	80	1			1				PONTA DE EIXO DIREITA - DIREÇÃO HIDRÁULICA - IEIXO ALTO)
14	D4NN- 3006-A	76'	1			1				EIXO DIREITO
14	D6NN-3006-A	80				1				EIXO DIREITO - DIREÇÃO HIDRÁULICA - IEIXO ALT0I

R-1288

Ref.NP 1	PEÇA NUMERO	ANO	MODELOS 4600	5600	6600	4610		5610	6610	NOMENCLATURA
15	C5NN-3N054-B	76/	1			1				BUJAO DO SUPORTE
16	37075B-S36	76/	4			4				ARRUELA LISA 1/2"
17	C5NN-3N766-B	76/	4			4				PARAFUSO 1/2"- 13 x 1.1/2" 112,70 - 13 x 38.10mm)
18	CSNN-3N050-B	76/	1			1				SUPORTE COM BUCHA
19	C5NN-3N0S2-A	76/	1			1				BUCHA DO SUPORTE
20	C5NN-pN071-B	76/	QN			QN				CALÇO .005" (0,0127mml
20	C5NN-3N071-C	76/	QN			QN				CALÇO .015" (0.3B1mm)
21	CSNN-3A070-A	76/	1			1				ARRUELA 00 PINO
22	C5NN-3010-G	76/	1			1				EIXO CENTRAL
23	33B49-S36	76/	4			4				PORCA SEXTAVADA 5/8" -11115,88mm - 111
24	34796-S36	76/	4			4				ARRUELA DE PRESSÃO - 5/8" I15.88mm)
24	C5NN-3N030-G	80/	4			4				ESPAÇADOR 00 EIXO IEIXO ALTO)
25	C5NN-3A072-A	76/	1							ARRUELA OE ENCOSTO
26	302589-S36	76/	4			4				PARAFUSO 6/8"- 11 x 4.1/2" (15.88 - 11 x 114.30mml
27	04NN-3125-A	76/	2			2				VEOADOR DE PO
27	C0NN-3A208-A*	80/	2			2				VEDADOR OE PO BRAÇO DA OIREÇAO HIDRÁULICA - (EIXO ALTO)
28	B7B01-S8	76/	2			2				GRAXEIRA 1/8" - 27 x 3/4"
29	74195-S	76/	2			2				CHAVETA S/16" x 1.1/2" (7,94 x 38,10mml
30	C5NN-3110-B	76/	4			4				BUCHA INFERIOR DA PONTA DO EIXO
31	C5NN—3A299—A	76/	2			2				ROLAMENTO OA PONTA DE EIXO
31	C0NN-3A29B-A	80/	2							ROLAMENTO OA PONTA DE EIXO - DIREÇÃO HIDRÁULICA - (EIXO ALTO)
32	D4NN-3007-A	76/	1			1				EIXO ESQUERDO
32	D6NN-3O07-A	80/	1			1				EIXO ESQUERDO - OIREÇAO HIDRÁULICA - IEIXO ALTO)
33	ESNN-3108- FA	76/				1				PONTA DE EIXO ESQUERDA

M O D E L O S

PEÇA NUMERO ANO

NOMENCLATURA

E5NN-3108- EA

304693-S36 76/

PONTA OE EIXO ESQUERDA - DIREÇÃO HIDRÁULICA - (EIXO ALTO)

PARAFUSO 1/2" - 20 x 2.1/2"

•USADO ATÉ 31/03/62

• USADO A PARTIR DE 01/04/82

M O P E L O S

PEÇA NUMERO	ANO	NOMENCLATURA
05NN-3C739-C	76/	PORCA SEXTAVADA S/8" - 18 115.88mm - 18)
C5NN-3130-J	76/	BRAÇO DIREITO
304668-S36	76/	PARAFUSO 7/16" - 14» 7/8" 111.11 - 14x22,23mml
CSNN-3N165-A	76/	TRAVA DO PINO
CSNN-3N159-A	76/	PINO DIANTEIRO 00 EIXO
CSNN-3007-A	76/	EIXO DIANTEIRO ESQUERDO
C5NN-3131-J	76/	BRAÇO ESQUERDO
304946-S36	76/	PARAFUSO 3/4"- 10»3.1/2" 119.05- 10 x 88,99mm)
34674-S36	76/	PORCA SEXTAVADA 3/4" - 10 |I9,05mm - 10)
C5NN—3N150—A	76/	CALÇO DE MONTAGEM 00 MOTOR AO SUPORTE - .014" .015" (0,36 - 0,38mml
C5NN-3N150-B	76/	CALÇO OE MONTAGEM 00 MOTOR AO SUPORTE - .017" .018" 10,43 - 0,46mml
CSNN-3N1S0-C	76/	CALÇO DE MONTAGEM DO MOTOR AO SUPORTE - .020" .022" (0.5T-0,56mml
C5NN-3N1SO-D	76/	CALÇO DE MONTAGEM DO MOTOR AO SUPORTE - .023" .025" (0,58-0.64 mm)
CSNN-3N150-E	76/	CALÇO DE MONTAGEM DO MOTOR AO SUPORTE - .026" .028" (0,66-0,71 mml
E1NN-3A042-OA	76/	SUPORTE COMPLETO
C5NN-3N450-A	76/	ARRUELA DE ENCOSTO
302589-S36	76/	PARAFUSO 5/8" - 11x4.1/2" 115,88- 11x114,30mm1
C5NN-3446-A	76/	BUCHA DO TENSOR
E6NN-3N160-AA	76.	PINO TRASEIRO DO EIXO
C8NN-3N169-A	76/	TRAVA DO PINO TRASEIRO
ESNN-3108-DA	76/	PONTA 00 EIXO ESQUERDA
304897-S36	76'	PARAFUSO 5/8" - 18x2.1/2" (15,88 - 18x63.50mml
E5NN-3107-FA	76/	PONTA DO EIXO DIREITA
C5NN-3006-A	76/	EIXO DIANTEIRO DIREITO

Ref.NP 1	PEÇA NUMERO	ANO	M 0 D E L 0 s 4600	5600	6600	4610		S610	6610	NOMENCLATURA
21	C5NN-3153-A	76/		1	1			1	1	BUCHA DO EIXO CENTRAL DIANTEIRO
22	E4NN-3A041-AA	76/		1	1			1	1	EIXO CENTRAL DIANTEIRO COMPLETO
23	33849-S36	76/		4	4			4	4	PORCA SEXTAVADA 5/8" - 11 (15,88mm - 111
24	E4NN-3N400-AA	76/		1	1			.1	1	TAMPÃO DO EIXO CENTRAL
25	C5NN-3N030-G	76/		4	4			4	4	ESPAÇAOOR DOS EIXOS
26	CONN- 3A208-A	76/		2	2			2	2	VEDADOR
27	C5NN-3109-A	76/		2	2			2	2	BUCHA SUPERIOR
28	C5NN 3HO-A	76/		2	2			2	2	BUCHA INFERIOR
29	C0NN-3A299-A	76/		2	2			2	2	ROLAMENTO DE ENCOSTO
30	74195 S	76/		2	2			2	2	CHAVETA 5/16" x 1.1/2" (7,94 x 38.10mm)
31	87901 S8	76/		2	2			2	2	GRAXEIRA 1/8" -27 x 3/4" (3.18 - 27 x 19.05mml
32	DBNN-BN631-AA	82/87		2	2			2	2	DEFLETOROE AR
32A	E6NN 8A634-8A11B	87/						1	1	DEFLETOR DE AR
33	302353-S36	82/87		2	2			2	2	PARAFUSO
33A	E6NN-8N634-AA	87/						2	2	HASTE DO DEFLETOR
34	33797 S36	82/B7		2	2			2	2	PORCA
34A	34986-S36	87/						2	2	PORCA 5/16" - 18 (7,94mm - 181
35	44722-S36	82/		2	2			2	2	ARRUELA LISA 5/16" (7,94mml

Í

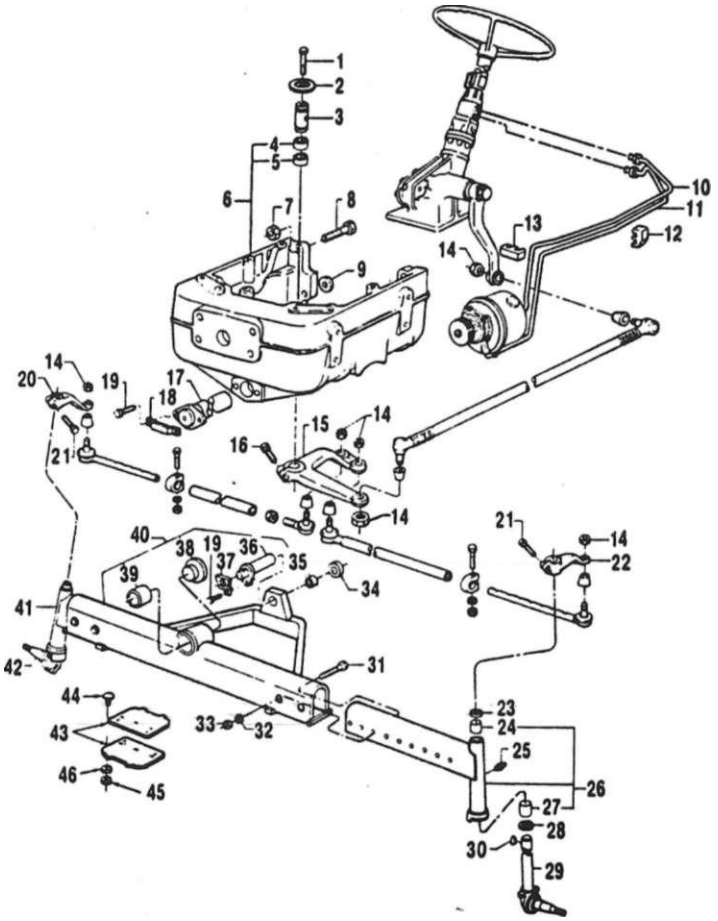

R-09/8I.

M O D E L O S

PEÇA NUMERO	ANO	NOMENCLATURA
381534-S36	76/85 -	PARAFUSO 3/8" - 24 x 1/2" (9.63 - 24 x I2,70mml
C5NN-3N490-8	76/85	ARRUELA DO EIXO CENTRAL DA DIREÇÃO
CSNN-3N703-C	78/85	EIXO CENTRAL DO BRAÇO DE ACIONAMENTO DO MECANISMO OA DIREÇÃO
C5NN-3179-B	76/85	BUCHA SUPERIOR 1.38" (35,05mml
C5NN-3179-A	76/85	BUCHA 1" <25.40mml
É1NN-3A042-0A	76/85	SUPORTE COMPLETO
34674-S36	76/85	PORCA SEXTAVADA 3/4"- 10(19.05mm- 101
304946-536	76/85	PARAFUSO 3/4"- 10 x 3.1/2" (19.05mm - 10x88.90mml
C5NN-3N150-A	76/85	CALÇO DE MONTAGEM DO MOTOR AO SUPORTE - .014" - .016" (0.35 - 0.38.mm)
C5NN-3N150-8	76/85	CALÇO OE MONTAGEM DO MOTOR AO SUPORTE - .017" - .018" (0.43 - 0.46mml
C5NN-3N150-C	76/85	CALÇO DE MONTAGEM DO MOTOR AO SUPORTE - .020" - .022" (0.51 - 0.56mml
CSNN-3N150-D	76/85	CALÇO DE MONTAGEM DO MOTOR AO SUPORTE - .023" - .025" (0,58 - 0,64mml
C5NN-3N150-E	76/85	CALÇO DE MONTAGEM DO MOTOR AO SUPORTE - .026" - .028" (0,66 - 0.71mml
D8NN-3B569-6A	76/85	TUBO DE RETORNO DE OLEO OA BOMBA
D8NN-3A562-AA	76/85	TUBO DE PRESSÃO DA BOMBA
C7NN-3E506-B	76/85	BRAÇADEIRA DOS TUBOS
C7NN-3N573-8	76/85	BRAÇADEIRA DOS TUBOS
D5NN-3C739-C	76/85	PORCA SEXTAVADA DOS TERMINAIS 5/8" - 18
O6NN-3N670-A	76/85	BRAÇO CENTRAL
304896-S36	76/85	PARAFUSO 5/8"- 11 x 2.1/2" 115,88 - 11 x 63,50mml
C5NN-3NI59-A	76/85	PINO DIANTEIRO DO EIXO
C5NN-3N165-A	76/85	TRAVA 00 PINO
304668-S36	76/85	PARAFUSO 7/16" - 14 x 7/8" (11.11 - 14 x 22.23mml

Ref.NO.	PEÇA NUMERO	ANO	MODELOS 4600	5600	6600	4610		5610	6610	NOMENCLATURA
20	C5NN-31X-A	76/85 78/85		1 1	1 1			t 1	1 1	BRAÇO DA PONTA DE E'C DIREITA BRAÇO OA PONTA DE *i-'Z* DIREITA-EIXO BAIXO/ALTO
20	C5NN 31X-T	75/78			1					BRAÇO OA PONTA DE *tl/Z* DIREITA - Usado até 09/05 78 Usar somente com eixo C7V.-3006-E-ALTO
21	X4923-S36	76/85		2	2			2	2	PARAFUSO 5/8" - 18 x 2 '5.86 - 18 x 76.20mml
21	304897 S3Ü	76/85		1	1			1	1	PARAFUSO 5/8" - 18 x 2° 2 115.88 - 18 x 63.5úmm>
22	C5NN-3131 A	76'85 78'85		1 1	1 1			1 1	1 1	BRAÇO DA PONTA OE Ii/C ESQUERDA BRAÇO DA PONTA DE *i.fZ* ESQUERDA - EIXO BAIXO/ALTO
22	C5NN-3131-T	76.78			1					BRAÇO DA PONTA DE £:/- ESQUERDA - Usado até09 05-78 Usar somente com eixo C7V.-3007-E-ALTO
23	CONN-3A208-A	76/85		2	2			2	2	VEOAOOR
24	C5NN-3109-A	76 85		2	2			2	2	BUCHA SUPERIOR DAS PC.TAS DE EIXO
25	87901 -sa	76 85		2	2			2	2	GRAXEIRA 1/8" - 27 . 5 4" (3.18 - 27 x 19.05mml
26	CSNN 3007-A	76/85		1	1			1	1	EIXO DIANTEIRO ESQU= = 30 - BAIXO
26	C7NN 3007-E	76/P5		1	1			1	1	EIXO DIANTEIRO ESQUE = 30-ALTO
27	C5NN-3110-A	7685		2	2			2	2	BUCHA INFERIOR DAS PC.TAS DE EIXO
28	C0NN -3A299-A	76/85		2	2			2	2	ROLAMENTO DE ENCOSTO DAS PONTAS OE EIXO
29	E5NN-3I08-OA	76/85		1	1			1	1	PONTA DE EIXO ESQUERDA
29	CSNN-3106-K	76/78			1					PONTA DE EIXO ESQUERDA - Usada até 09/05.78 - usar somente com eixo C7NN-3007-E-ALTO
29	E5NN-3108-EA	78/85		1	1			1	1	PONTA DE EIXO ESQUERDA - Usada a partir de 10,05 78 - Usar com eixo C7NN-3O07-E-ALTO
X	74195-S	76/85		2	2			2	2	CHAVETA 5/16" x 1.1 2 7,94 x 38.10mm)
31	X2S8S -S36	76.85		4	4			4	4	PARAFUSO S/8" - 11 » 4 1?" 115.88 - 11 » 114.Xmm!
32	C5NN-3N0X-G	76-85		4	4			4	4	ESPAÇAOOR DOS EIXOS
33	33849-S36	76 '85		4	4			4	4	PORCA SEXTAVADA 5 2 - 11 I15,88mm - 111
34	C5NN-3N450-A	76/85		1	1			1	1	ARRUELA DE ENCOSTO 00 PINO TRASEIRO
36	C5NN-3446-A	76-85		1	1			1	1	BUCHA DO TENSOR

MODELOS

PEÇA NUMERO	ANO	NOMENCLATURA
E6NN-3N160-AA	76/65	PINO TRASEIRO DO EIXO
C5NN-3N169-A	76/85	TRAVA DO PINO
E4NN-3N4O0-AA	76/85	BUJAO DO EIXO CENTRAL DIANTEIRO
C5NN-3153-A	76,85	BUCHA DO EIXO CENTRAL DIANTEIRO
E4NN-3A041-AA	76/65	EIXO CENTRAL DIANTEIRO COMPLETO
CSNN-3006-A	76'85	EIXO DIANTEIRO DIREITO-BAIXO \
C7NN-3006-E	76/85	EIXO DIANTEIRO DIREITO - ALTO
ESNN-3107-FA	76/85	PONTA DE EIXO DIREITA
C5NN-3105-N	76/78	PONTA DE EIXO DIREITA - Usada até 09/05/78 - Uar somente com eixo C7NN-3006-E-ALTO
E5NN-3107-EA	78/85	PONTA DE EIXO DIREITA - Usada a partir de 10/05/78 - Usar com eixo C7NM-3O06-E-ALTO
D8NN-8N631-AA	82/85	DEFLETOR DE AR
X2353-S36	82,85	PARAFUSO
33797-S36	82/85	PORCA
44722-536	62/85	ARRUELA

²fir²⁴r²⁷ 28

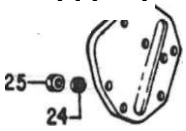

R-05/8»

Ref.NP 1	PEÇA NUMERO	ANO	M 0 D E L 0 S 4600	5600	6600	48		S610	8610	NOMENCLATURA
	E0NN-3SO3-CA	76/	1							CONJUNTO DA CAIXA DA DIREÇÃO MECÂNICA
i	34807-S36	76/	4							ARRUELA DE PRESSÃO 3/8" (9,53mml
:	304684-S36	76/	4							PARAFUSO 3/8" -16x1.00" (9.63- 16 x 25,40mml
3	C7NN-3656-B	76/	1			1				TAMPA 00 CUBO
4	DSNN-3N602-A	76/	1			1				PORCA RETENTORA 00 VOLANTE
6	06NN-3600-B	76/	1			1				VOLANTE
6	8N-3S70	76/78	1							VEOAOOR DE PO - Uudo até 11-09-78
8	D8NN-3N898-AA	78/	1			1				VEDADOR DE PO — Uudo • panir da 12-09-78
7	C5NN-3517-A	76/76	1							BUCHA COM ESTRIAS - Uuda até 12-09-78
7	D5NN-3517-A	76/	1			1				BUCHA COM ESTR IAS - Uuda a partir d» 13-09-76
8	C5NN-3C529-G	76/79	1							COLUNA - Uuda até 21-06-79
8	E0NN-3N884-AA	79/	1			1				CONJUNTO DA COLUNA E BUCHA - Uudo a partir de 22-06-79
9	E1ADKN-3572	76/	1			1				ROLAMENTO PRINCIPAL
10	353076-S	76/	34			34				ESFERA 3/8" DIA. (9.63mml
11	E1AOKN-35E6	76/	2							CAPA DO ROLAMENTO
1?	D2NN-3A710-O	76/	1			1				PORCA E EIXO SEM FIM
13	D6NN-3N85B-A	76/	1			1				ARRUELA
14	34805-S36	78/	2							ARRUELA DE PRESSÃO 1/4" I6.35mml
15	C5NN-3N541-C	76/	2							PARAFUSO 1/4" - 26 x 1/2" de lixaçio da braçadeira
16	C5NN-3N551-A	76/	1			1				ESPAÇADOR DO ROLAMENTO
17	CJPN-3593-A	76/	1			1				JOGO OE JUNTAS .005" 10,127mml Consiste de: 2 juntas
18	C5NN-3595-J	78/	QN			QN				CALÇO DA COLUNA .003" |.0762mml
18	C5NN-3595—H	76/	QN			QN				CALÇO .010" (0,254mml

Ref.Nº.	PEÇA NUMERO	ANO	MODELOS 4600	5600	6600	4610	5610	6610	7610	NOMENCLATURA
19	34694-S36	761	1			1				PORCA 7/8" - 14 (2222 mm - 14) 09 luujçio Co Braço
20	34796-S36	78'	1			1				ARRUELA DE PRESSÃO 7/6* (2222 mm)
21	CSNN-3528-A	76/	2			2				VEDADOR EM PÓ
22	E1AOKN-3556	76/	2			2				BUCHA
23	E1ADKN-33561-A	76/	ON			ON				CALÇO DA TAMPA LATERAL
24	34791-S36	76/	6			6				ARRUELA DE PRESSÃO S/16" (7,94 mm)
25	33798-S36	76<	2			2				PORCA 5/16- - 24 (7.94 mm - 24)
26	304662-S36	76.	4			4				PARAFUSO 5/16" - 18 x 1.00" (7,94 - 16 x 25.40 mml
27	D5NN-3NS63-C	76	1			1				TAMPA LATERAL
26	E1AOKN-3561	76	1			1				JUNTA
29	C9NN-3575-C	76'	1			1				SETOR
30	C5NN-3C765-A	76,89	4			4				PARAFUSO 1/2" - 13 x 1.3/8" (12.70 - 13 x 34.93 mml ae lixaçio oa caixa ae aireçio
30	C7NN-3C76S-A	8»				4				PARAFUSO 1/r - 13 x 1 J/8" (12.70 - 13 x 34.93 mml ce lixaçio oa caixa oe cireção
31	88376-S36	76	1			1				PRISIONEIRO 5/16- - 18 - 24 x 1.5/16" (7.94 - 18 - 24 x 33.34 mmi
32	D5NN-3548-B	76	1			1				CARCAÇA DA CAIXA DE DIREÇÃO
33	E1ADDN-3539	76	1			'				RETENTOR DE ÓLEO
34	C5NN-3590-E	76	1							BRAÇO
35	D6NN-3N531-A	76				1				BUJAO
36	D2NN-3A566-B	76								PASSA-MURO

R-108)

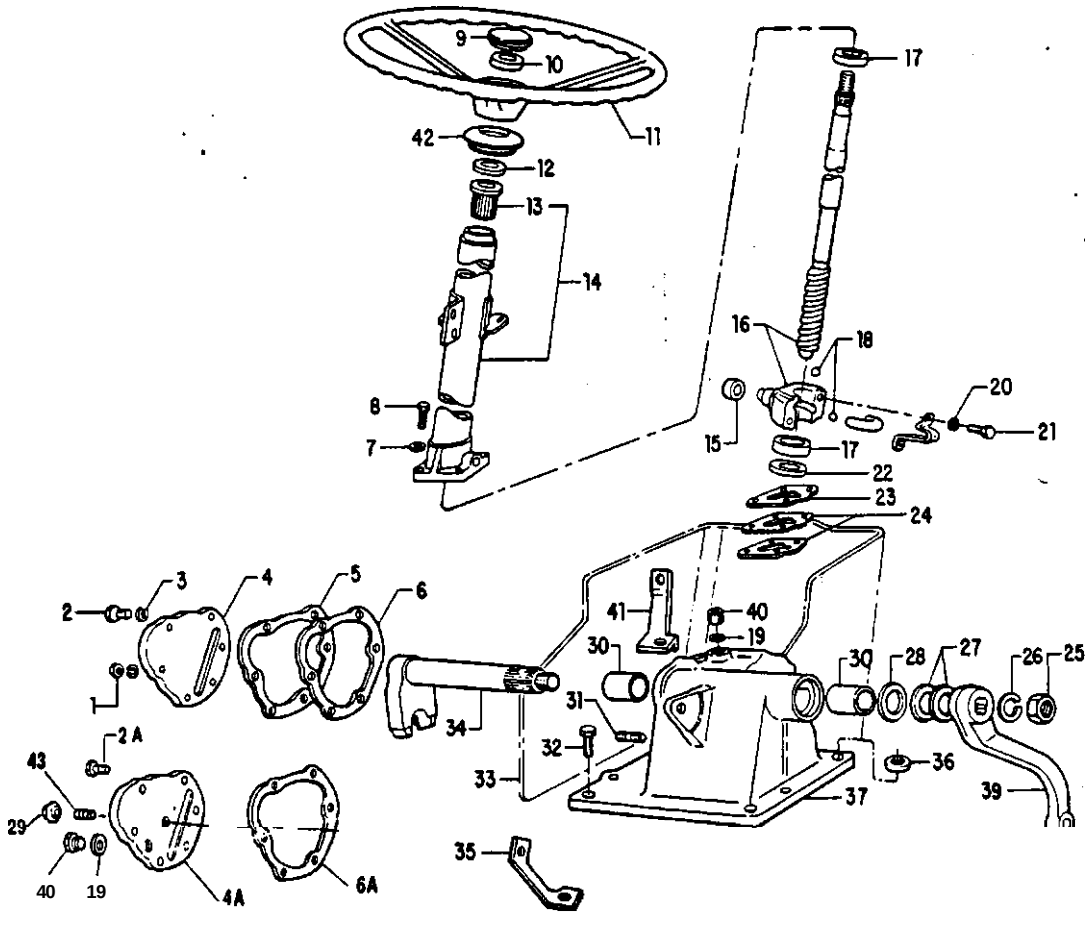

Ref.NP 1	PEÇA NUMERO	ANO	M 0 D E L 0 s 4600	S600	6600	4610		5610	6610	NOMENCLATURA
	D7NN-3503-A	76/		1	1			1	1	CAIXA DE DIREÇÃO COMPLETA
i	33798-S36 •	76/85		2	2			2	2	PORCA SEXTAVAOA 6/16" - 24 |7,94mm - 241
2	304882-S36 *	76/85		4	4			4	4	PARAFUSO 5/16" - 18 x 1" (7,94 - 18 x 25,4mml
2A	E4NN-3N929-CA •	85/						6	6	PARAFUSO 5/16" - 18 x 1" (7,94 - 18 x 25,4mm)
3	34808-S38 •	76/85		6	6			6	6	ARRUELA OE PRESSÃO 5/16" I7.94mml
4/4A	D5NN-3NB83-0	76/		1	1			1	1	TAMPA LATERAL
S	C5NN-3NS97-A *	76/65		QN	QN			QN	QN	CALÇO .005" (0,127mm|
6	C5NN-3N5B7-B •	76/85		QN	QN			QN	QN	CALÇO .010" <0,254mm)
6	C5NN-3N5B8-A *	76/85		1	1			1	1	JUNTA
6A	E4NN-3N598-BA*	85/						1	1	JUNTA
7	34807-538	78/		4	4			4	4	ARRUELA DE PRESSÃO 3/8" (9.53mml
8	304684-S36	76/85		4	4			4	4	PARAFUSO 3/8" - 1 8 x 1 " (9,53 - 16 x 25,40mml
8	D7NN-3N883-A	85/						4	4	PARAFUSO 3/8" - 16 x 1" 19.53 - I6 x 25,40mm)
9	C7NN-3655-B	76/		1	1			1	1	TAMPA DO CU60 OO VOLANTE
10	DSNN-3N602-A	76/		1	1			1	1	PORCA RETENTORA 00 VOLANTE - 11/16" - 20
11	D6NN-3600-B	76/		1	1			1	1	VOLANTE
12	BN-3570	76/78			1					VEOAOOR DE P0 - Uudo ate 11/09/78
12	D8NN-3N888-AA	78/		1	1			1	1	VEDAOOR DE P0 - Uudo • partir de 12/09/78
13	C5NN-3S17-A	76/76			1					BUCHA SUPERIOR - Uuda ata 12/09/76
13	DSNN-3517-A	76/		1	1			1	1	BUCHA SUPERIOR - Uuda a partir da 13/09/76
14	D7NN-3NBB4-0	76/		1	1			1	1	COLUNA OE DIREÇÃO
15	E1ADKN-3572	76/		1	1			1	1	ROLAMENTO PRINCIPAL
18	D2NN-3A710-A	76/		1	1			1	1	PORCA E EIXO SEM FIM
17	E1A0KN-3558	78/		2	2			2	2	CAPA 00 ROLAMENTO OE ESFERAS
18	353075-S •	76/85		34	34			34	34	ESFERA 3/8" 19,53mm) 00 ROLAMENTO E 00 SEM FIM
18	C5NN-3647-B •	85/						34	34	ESFERA 3/8" (9,53mml DO ROLAMENTO E 00 SEM FIM

j

Ref.Nº	PEÇA NUMERO	ANO	M 0 D E L 0 s 4800	5600	6800	4610	5610	6610	7610	NOMENCLATURA
19	06NN-3N656-A	761		1	1		1	1		ARRUELA
20	34806-S36	76/		2	2		2	2		ARRUELA OE RETENÇÃO 1/4' (6,36 mm)
21	C9NN-3N541-C	76/		2	2		2	2		PARAFUSO 1/4" - 26 > 1/2" (635 - 28 x 12,70 mm)
22	C5NN-3N551-8	76/		1	1		1	1		ESPAÇAOOR OA GAXETA DO SEM FIM
23	C5NN-359S-J	76/		ON	ON		ON	ON		CALÇO .003" (.0726 mm)
23	C5NN-3595-H	767		QN	QN		ON	QN		CALÇO .010" (0254 mm)
24	CJPN-3593-A	76/		1	1		1	1		JOGO DE JUNTAS .005" (0.127 mm) - Cortas» de: 2 (untas
25	34686-836	76/		1	1		1	1		PORCA 1.1/8" - 12 (28,58 mm -12)
26	34816-S36	76/		1	1		1	1		ARRUELA DE PRESSÃO 1.1/8" (28,58 mm)
27	C5NN-3S28-A	76/85		2	2		2	2		VEOAOOR DE PÓ
28	C5NN-3C615-B	76/		1	1		1	1		VEOAOOR OE ÓLEO
29	E4NN-3N949-6A •	85					"1	1		PORCA DE TRAVA
30	C5NN-3N654-B	76/		2	2		2	2		BUCHA DO SETOR
31	8B376-S36 •	76/85		1	1		1	1		PRISIONEIRO 5/16" - 18 - 24 » 1.5/16" (7,94 - 18 - 24 » 33,34 mm)
32	304747-S36	76/		4	4		4	4		PARAFUSO 9/18" - 12 x 13/8" (1429 - 12 X 34,93 mm)
33	E0NN-3R654-OC	76/		1	1		1	1		COBERTURA DA CAIXA
34	C5NN-3575-A	76/		1	1		1	1		SETOR
35	D2NN-16N556-A	76/		1	1		1	1		SUPORTE DIANTEIRO DIREITO
36	44738-S36	76/		1	1		1	1		ARRUELA USA 9/16" (1439 mm)
37	D5NN-3S48-A			1	1		1	1		CARCAÇA DA CAIXA
38	EINN-3R653-AA	76		1	1		1	1		SUPORTE TRASEIRO ESQUERDO
39	C5NN-35SO-A	76/		1			1	1		BRAÇO

j

M O D E L O S

PEÇA NUMERO	ANO	NOMENCLATURA
D6NN-3N&31-A	76/	BUJAO 3/8"
EONN—3R6S2—AB	76/	SUPORTE TRASEIRO DIREITO
D2NN-3A566-B	76/	PASSAMURO
E4NN—3CS39-BA •	85/	PARAFUSO DE AJUSTE

* Uudotalé 25/11/85

• Usado! 8 partir do 26/11/85

o. Ref.	PEÇA NUMERO	ANO	MODELOS	NOMENCLATURA
	E1NN—3N603—AC	76/		CONJUNTO DA CAIXA
	EINN-3N503-BC	76/8S		CONJUNTO DA CAIXA
	42997-S3S	76/ 76/85		PARAFUSO 3/8" - 16 x 7/8" (9.63 - 18 x 22.3mml - alternado com C9NN-3E569-C
	C9NN-3N516-A	•76/85		SUPORTE DO CONTROLE DO ACELERADOR
	C9NN-3N616-B	76/85		SUPORTE DO CONTROLE DO ACELERADOR
	C9NN-3NE23-A	•76/85 76785		PARAFUSO da lixaçio do tubo
	E63-GF-9	• 76/85 76/85		VEOAOOR 1/4" I6.35mml
	E0NN-3R663-AA	76/85		PRISIONEIRO 3/8" - 24 x 4.00" (9,53 - 24 X 101.60mml
	E5NN-3R663-AA	••85/		PRISIONEIRO 3/8"-24 x 106mm
	33800-S36	76/^5		PORCA 3/8" - 24 (9.53mm - 24)
	E0NN-3C529-FA	•78/85		COLUNA - Usado a partir da 18/10/78
	E0NN-3C529-FB	••85/		COLUNA
	E0NN-3C529-GA»	78/85		COLUNA - Usada a partir de 19/06/78 - (Vide Notai
	E0NN-3CS29-GB • •	85/85		COLUNA
	C5NN—3517-A	76/76		BUCHA COM ESTRIAS - Usado até 12/09/76
	06NN-3S17-A	76/ 76/85		BUCHA COM ESTRIAS - Usada a partir de 13/09/76
	BN-3570	78/78		VEOAOOR DE PO - Uudo até 11/09/78
	D8NN-3N898-AA	7B/85		VEOAOOR DE PO - Usado a partir de 12/09/78
	D5NN-3N602-A	76/^5		PORCA RETENTORA DO VOLANTE DA DIREÇÃO
	06NN-380O-B	76^5		VOLANTE
	C9NN-3K538-B	76/78		ARRUELA DE ENCOSTO SUPERIOR -Usado até 17/10/78 ARRUELA DE ENCOSTO SUPERIOR -Usado até 18/06/78
	D5NN-3A526-Eee	76/82		EIXO SUPERIOR
	D8NN-3A526—AB * *	•82/85		EIXO SUPERIOR
	D8NN-3A526-AC	o «85/		EIXO SUPERIOR

R - 12/88

Ref.No.	PEÇA NUMERO	ANO	MODELOS 4600	S600	6S00	4810		56	6610	NOMENCLATURA
13	08NN-3A626-OB •	76/85		1	1				1	EIXO SUPERIOR - QUANDO SUBSTITUIR A PEÇA D5NN-3A526-C PELA PEÇA D8NN-3A526-DB,PEDIR TAMBÉM 01 PEÇA E0NN-3C629-GA E 01 PEÇA 08NN-3N917-AA.
13	OBNN-3A526-DC • •	85/85						1	1	EIXO SUPERIOR
14	C9NN-3K570-A	76/78	1.		1					ARRUELA DE ENCOSTO INFERIOR - Uudo até 17/10/78 ARRUELA DE ENCOSTO INFERIOR — Usado até 18/06/78
14	D8NN-3N917-AA	78/ 78/85	1	1	1	1		1	1	ARRUELA DE ENCOSTO INFERIOR - Usado a partir de 18/10/78 ARRUELA DE ENCOSTO INFERIOR - Usado • partir de 19/06/78
15	+	76/ 76/85	1	1	1	1		1	1	VEDADOR
16	+	• 76/81	2	2	2					VEDADOR SUPERIOR DA VÁLVULA
16A	EONN—3A590—AA	• 81/ 81/85	3	3	3	3		3	3	VEDADOR DA VÁLVULA
17	D6NN-3R662-A	• 76/81	1	1	1					BUCHA SUPERIOR DA VÁLVULA
18	• +	• • 76/82 76/81	2	2	2					VEDADOR INFERIOR OA VÁLVULA
19	C6NN-3647-A	76/ 76/85	15	15	15	16		16	15	ESFERA 5/16" DIA. (7 94mm)
20	C9NN-3595-B	76/ 76/75	QN	QN	QN	QN		QN	QN	CALÇO .005" (0.127mml
20	C9NN-3595-C	76/ 76/85	QN	QN	QN	QN		UN	QN	CALÇO .010" (0.254mml
20	C9NN-3S9S-A	76/ 76/85	QN	QN	QN	QN		QN	QN	CALÇO .026" (O.eSSmm)
21	C9NN-3R665-A	• 76/81 • • 76/82	QN	QN	ON					CALÇO .006" (0,127mml
22	C9NN-3C516-A*»	76/B2	1							CARCAÇA OA VÁLVULA
22A	EINN-3C5I6-AA»»	• 82/85	1			1				CARCAÇA OA VÁLVULA
22A	E1NN-3C516-AB	• • 85/				1				CARCAÇA DA VÁLVULA
22	C9NN-3CS16-B •	76/81		1	1					CARCAÇA DA VÁLVULA
22A	E1NN-3CS16-BA4.	81/85		1	1			1	1	CARCAÇA OA VÁLVULA
22A	E1NN-3C516-B8..	85/85						1	1	CARCAÇA OA VÁLVULA
23	C5NN-3647-B	76/ 76/85	1	1	1	1		1	1	ESFERA 3/8" (9,53mm) OA VÁLVULA DE CONTROLE
24	87006-S9S	76/ 76/85	1		1	1			1	VEDADOR DO BUJAO
25	C9NN—3C546-A	76/ 76/85	1.			1				BUJAO
26	+	76/ 76/85	1	1	t	1		1	'	VEDADOR DO ADAPTAOOR

R-0Ê/E9

	M O D E L O S PEÇA NUMERO	ANO		NOMENCLATURA
27		76/ 76/85		VEDADOR DO ADAPTADOR
28	C9NN-3E6I2-A	76/ 76/85		ROLAMENTO
29	E0NN-3R6S4-OC			COBERTURA DA CAIXA
30	C9NN-38541-A	«76/85 76/85		ANEL DO EMBOLO
30	ESNN-3B54I-AA	•* 85/		ANEL DO EMBOLO
SOA	E5NN3R817-AA	••85/		VEDADOR DO EMBOLO
31A	E1NN-3N966-AA ••	76/62		CONJUNTO DA VÁLVULA. ADAPTADOR. PORCA E EIXO SEM FIM
31	E0NN-3A710-AB»»	• 82/85		PORCA E EIXO SEM FIM
31	E0NN-3A710-AC	• • 85/		PORCA E EIXO SEM FIM
31A	E1NN-3N966-BA o	76/81		CONJUNTO DA VÁLVULA. ADAPTADOR. PORCA E EIXO SEM FIM
31	E0NN-3A710-BB» •	81 '85		PORCA E EIXO SEM FIM
31	EONN-3A710-BC»»	85/85		PORCA E EIXO SEM FIM
32	C9NN-3647-A	76/ 76/65	28	ESFERA 5/16" I7.94mml DA ENGRENAGEM DO SEM FIM
33	C9NN-3848-A • •	76/82		CARCAÇA DA CAIXA
33	E0NN-3S48-BA • »	•82/85		CARCAÇA DA CAIXA
33	E0NN-3548-BB	•• 85/		CARCAÇA DA CAIXA
33	E0NN-3548-AA •	76/85		CARCAÇA DA CAIXA
33	E0NN-3548-AB • •	85/85		CARCAÇA DA CAIXA
34	C9NN-3R669-A	• 76/85 76/85		VEDADOR 00 GUIA 00 EMBOLO
38	C9NN-3R661-A	• 76/85 76/85		GUIA DO EMBOLO
35	E5NN-3R661-AA			GUIA DO EMBOLO
36	E0NN-3R652-AB	76/		SUPORTE TRASEIRO DIREITO
37	E1NN-3R653-AA	76/85		SUPORTE TRASEIRO ESQUERDO
38	C7NN-3N070-A	76/		TRAVA
38	C7NN-3N070-B	76/85		TRAVA
39	C5NN-3628-A	76/ 76/85		VEDADOR DE PO
	C9NN-3C615-A	76/		VEDADOR OE PO

FM2/88

f.N.º	PEÇA NUMERO	ANO	M 0 D E L 0 S 4600	5600	6600	4610	5610	6610	7610	NOMENCLATURA
40	C9NN-3C61S-B	76/85		2	2		2	2		VEDADOR DE ÓLEO
41	C9NN-3A614-A	• 76/65 76/85	1	1	1	1	1	1		PINO DO ROLAMENTO DO SETOR
42	C9NN-357S-A •	76/85	1			1				SETOR
42	ESNN-357S-AA • •	85/				1				SETOR
42	C9NN-3S75-B •	76/85		1	1		1	1		SETOR
42	E5NN-357S-BA • •	85/85					1	1		SETOR
43	C9NN-3A536-A	• 76/85 76/65	1	1	1	1	1	1		TUBO DE RETORNO DO ÓLEO
43A	E5NN-3AS36-AA ••	85/				1				CONJUNTO DO TUBO DE RETORNO DO ÓLEO
44	58833-62	76/ 7665	1	1	1	1	1	1		PARAFUSO 3/8" -16x3/4- (9.53 - 16 x 19,05 mml
45	D8NN-3C737-BA	76/ 76/65	1	1	1	1	1	1		ADAPTADOR DA VÁLVULA DA DIREÇÃO
46	C9NN-3NS83-A •	76/85	1			1				TAMPA LATERAL
46A	ESNN-3N583-AA ••	85'				1				TAMPA LATERAL COM SUPORTE 00 CONTROLE DO ACELERADOR
46	C9NN-3N563-B	76.85		1	1		1	1		TAMPA LATERAL
47	C9NN-3C629-D	76' 7685	ON	ON	ON	QN	ON	ON		CALÇO 050" - 055" (1,27- 1.40 mm|
47	C9NN-3C629-C	76' 7685	ON	QN	ON	ON	ON	QN		CALÇO .060" - .065" (1,52 - 1.65 mm)
47	C9NN-3C629-B	76/ 76/85	ON	QN	QN	QN	ON	ON		CALÇO .080" - .085" (2.03 - 2.16 mm)
48	C9NN-3N598-A	76/ 76/85	1	1	1	1	1	1		JUNTA DA TAMPA LATERAL
49	C7NN-3C765-A	76/	4			4				PARAFUSO 1/2" - 13 x 1.3/8" 112.70 - 13 x 34.93 mm)
49	304747-S36	76/85		4	4		4	4		PARAFUSO 9/16" - 12 » 1.3/8" 114.29 - 12 x 34,93 mm)
50	02NN-16NS66-A	76/85		1	1		1	1		SUPORTE DIANTEIRO DIREITO
51	C7NN-3590-A • •	76/82	1							BRAÇO
51	E1NN-3590-CA A A	82/	1			1				BRAÇO
51	C7NN-3590-B	76/85		1	1		1	1		BRAÇO
52	C7NN-3N069-A	76/	1			1				PORCA DE RETENÇÃO 00 BRAÇO
52	C7NN-3N069-B	76/85		1	1		1	1		PORCA DE RETENÇÃO DO BRAÇO
53	C9NN-3K676-A	• 76785 76/85	1	1	1	1	1	1		MOLA

HSSS CATALOGO DE PEÇAS - MOD: L

Ref.No.	PEÇA NUMERO	ANO	4a00	S800	6800	4610		5610	8610	7810	NOMENCLATURA
54	EONN-3R673-AA	76/76/85	7	7	7	7		7	7		PARAFUSO 5/16" -24 x 1.1/8" (9,84 - 24 x 2B,57mml
55	D2NN-3A566-B	76/78/85	1	1	1	1		1	1		PASSA-MURO
56	C9NN-3R857-A	•76/85	2			2					LUVA DA EXTENSÃO DO EIXO
56	C9NN-3R657-B	76/85		2	2			2	2		LUVA DA EXTENSÃO 00 EIXO
57	E0NN-3N956-AA	• 81/8 " 82/ " 82/8!	1	1	1	1		1	1		PINO
56	EGPN—3N503—AA	76/76/85	1	1	1	1		1	1		JOGO DE REPARO

• USADO ATE 29/10/81
USADO ATE 31/03/8?
• USADO A PARTIR DE 30/10/81
" USADO A PARTIR DE 01/04/82
• USADO ATE 25/11/85
•• USADO A PARTIR DE 26/11/85
• USADO ATE 21/02/86
USADO A PARTIR DE 24/02/86
• COMPONENTE DO JOGO DE REPARO (REF. 581

NOTA: QUANDO SUBSTITUIR A PEÇA D5NN-3C529 E PELA PEÇA E0NN-3C529 GA.
PEDIR TAMBÉM 01 PEÇA D8NN3A526 DB E 01 PEÇA D8NN-3N917-AA.
)

R-12/88

Re n z	PEÇA NUMERO	ANO	MODELOS 4600	5600	6600	4610		5610	6610	NOMENCLATURA
i	D5NN-3289-8	76;	1			1				TERMINAL DIREITO
2	20523-S36	76	3			3				PARAFUSO 3'8' - 24 x 1,3 8
3	D6NN-3287-A	76	1			1				BRAÇADEIRA
4	34B07-S36	76	3			3				ARRUELA DE PRESSÃO3 8"
5	338O0-S36	76	3			3				PORCA 3/8" - 24
6	DSNN-3N105- 8	76	1			1				HASTE DE REGULAGEM
7	D5NN-3287-C	76,	2			2				BRAÇADEIRA
8	D5NN-3283-A	76-				1				TUBO DE LIGAÇÃO
S	D6NN -32B3-B	80	'			1				TUBO DE LIGAÇÃO IHIDRAULICAI - EIXO ALTO
9	D5NN-3278-A	76				1				TERMINAL ESQUERDO
10	D5NN-3A300-B	76- 76/82	j			1				TERMINAL DIANTEIRO) TERMINAL DIANTEIRO IHIDRAuLICO' - Usado 111 31 03.82
10	E1NN-3A300-BA	82	1			1				TERMINAL OIANTEIRO (HIDRAULICOi - UsaOo a partir de 01.04,82
11	D5NN-3N804-A	76,	I			1				PARAFUSO
12	D5NN-3N295-A	76	1			1				BRAÇADEIRA
13	D5NN-3N808-A	76	1			1				ARRUELA
14	D5NN-3N806-8	76	1			1				PORCA
16	D5NN-3307-B	76 76 82	!			1 1				TERMINAL DA BARRA CENTRAL TERMINAL DA 3ARRA CENTRAL '.HIDRÁULICA! - Usaao até 31 03 82
16	EINN-3307-BA	82	i			1				TERMINAL OA BARRA CENTRAL 'HIDRÁULICA! - usaao a partir de 01 04,82
16	D5NN-3304-B	76 76 82	j			1				BARRA CENTRAL BARRA CENTRAL (HIDRÁULICA: - usaao até 31.03 82
16	E1NN-3304-CA	82	i			i				BARRA CENTRAL IHIDRAULICAi - Usaao a partir oe 01 04 82
17	D5NN-3280-B	76	i			1				CONJUNTO DA BARRA DE LIGAÇÃO
17	D6NN-3B623-C	80				1				CONJUNTO DA BARRA DE LIGAÇÃO IHIDRAULICAI - EIXO ALTO

R-12/86

Ref.NP	PEÇA NUMERO	ANO	MODELOS 4600	S 6600	6600	4610		5610	6610	NOMENCLATURA
i	DSNN-3289-C	76/		1	1			1	1	TERMINAL DA 8ARRA DIREITA
2	D5NN-3N804-A	76/		2	2			2	2	PARAFUSO
3	DSNN-3287-D	76/		1	1			1	1	BRAÇADEIRA
4	D5NN-3N80B-A	76/		2	2			2	2	ARRUELA
5	DSNN-3NB06-B	76/		2	2			2	2	PORCA
6	O6NN-3NI0S-A	76/		1	1			1	1	HASTE REGULÁVEL
7	D5NN-3N805-A	76/		2	2			2	2	PARAFUSO
8	•6NN-32B7-A	76/		2	2			2	2	BRAÇADEIRA
9	D5NN-3NB09-A	76/		2	2			2	2	ARRUELA
10	D5NN-3NB07-A	76/		2	2			2	2	PORCA
11	D6NN-3283 A	76/		1	1			1	1	TUBO DE LIGAÇÃO
12	O6NN-32B0-A	76/		1	1			1	1	TERMINAL LONGO REGULÁVEL ESQUERDO
13	O5NN-3A30O-A	76/		1	1			1		TERMINAL DIANTEIRO
14	•5NN-3N295-A	76/		1	1			1		BRAÇADEIRA
16	D5NN-3307-A	76/		1	1			1	1	TERMINAL DA BARRA CENTRAL
16	05NN-3X4 A	76/		1	1			1		BARRA CENTRAL
17	06NN-3B623-8	76/						1		CONJUNTO DA BARRA DE LIGAÇÃO

>

R • 10/86

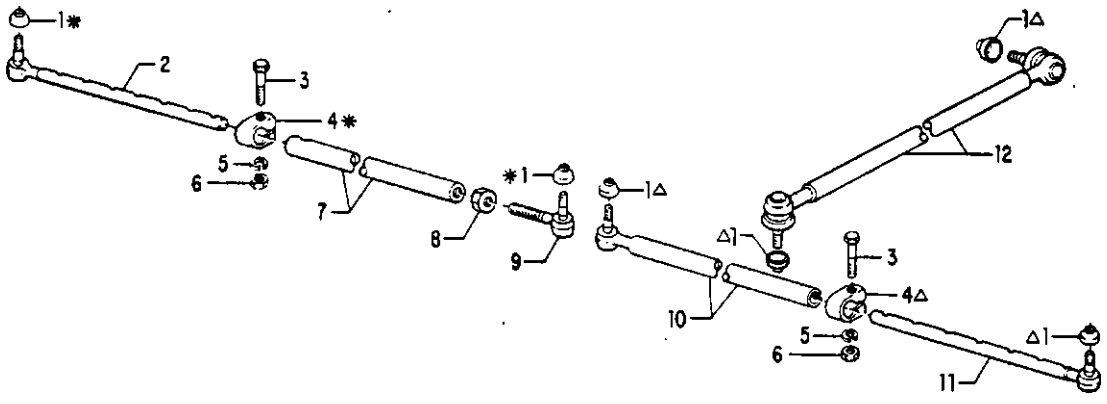

M O D E L O S

PEÇA NUMERO		ANO
1	Ç5NN-3N634-A	76/77
2	C7NN-3280-E	76/77
3	D5NN-3N805-A	76/77
4	C5NN-3287-C	76/77
6	D5NN -3N809-A	76 77
6	D5NN-3N807-A	76 77
7	C7NN-3B624-B	76.77
e	C0NN-3C739-A	76.77
9	C7NN-3289- D "	76 77
10	C7NN-3B161--A	76.77
ii	C7NN 3281-A	76.77
12	D8NN 3304-AB	76 77

NOMENCLATURA

VEDADOR DO P0

BARRA DE CONEXÃO DIREITA - Usada até 04-08 77

PARAFUSO

BRAÇADEIRA

ARRUELA

PORCA

LUVA DE CONEXÃO - Usada até 04-08 77

PORCA - Usada até 04-08-77

TERMINAL OA BARRA - Usada até04-08 77

LUVA E TERMINAL - Usada até 07 10-77

BARRA DE CONEXÃO ESQUERDO - Usada até 07 10 77

ACOPLAMENTO DA BARRA DE DIREÇÃO

• Usada até 04-08 77
£ usada até 07 10-77

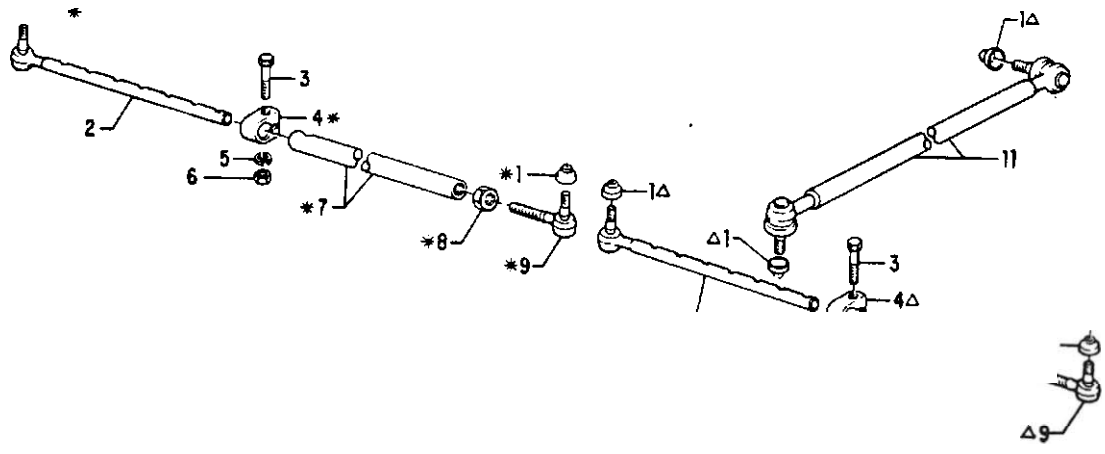

M O D E L O S

	PEÇA NUMERO	ANO	s 6 1 0	6 e i 0	NOMENCLATURA
1	C5NN-3N634-A	78/78			VEDADOR DE PO
2	C7NN-3280-E	76/78			8ARRA REGULÁVEL DIREITA - Uuda ata 09-05-78
3	05NN-3N805-A	76/78			PARAFUSO
4	CSNN-32S7-C	76/78			BRAÇADEIRA
5	05NN-3N809-A	76/78			ARRUELA
«	D5NN—3N807—A	76/78			PORCA
7	C7NN-3A449-A	76/78			LUVA DE CONEXÃO
8	C0NN-3C739-A	76/78			PORCA 00 TERMINAL DO BRAÇO
9	E3NN-3307-AA	76/78			TERMINAL ESQUERDO DA BARRA
10	C7NN-3281-A	76/78			BARRA REGULÁVEL - Uuda até 14-11-78
11	D8NN-3304- A8	76/78			ACOPLAMENTO DA BARRA DE DIREÇÃO

• Usada até 0905-78
a Usada até 14-11-78

R-05/83

Ref.NP	PEÇA NUMERO	ANO	MODELOS 4600	5600	6600	4610		5610	6610	NOMENCLATURA
i	D8NN-3280-GA	77,85		1	1			1	1	BARRA DE CONEXÃO DIREITA - Usada a partir de 04-08 77
2	D5NN-3N805-A	78,85		3	3			3	3	PARAFUSO
3	D6NN-32B7-A	77/85		2	2			2	2	BRAÇADEIRA
4	D5MN-3MB09-A	76/85		3	3			3	3	ARRUELA
s	DSNN-3N807-A	76/85		3	3			3	3	PORCA
6	D8NN-3B624-DA	77 85		1	1			1	1	LUVA DE CONEXÃO -Usada a partir de 04-08 77
7	D8NN-3A452-AA	77/85		I	1			1	1	BRAÇADEIRA - Usada a partir de 04-O8 -77
8	D8NN 3289-EA	77,85		1	1			1	1	TERMINAL DA BARRA - Usada a partir de 04-08 7?
9	D8NN-3B161-AA	77 85		1	1			1	1	LUVA E TERMINAL - Usada a paru de 08 10 77
10	D8NN-32BI- AA	77.85		1	1			1	1	BARRA DE CONEXÃO ESQUERDA - Usada a partir de08 10-77
11	DBNN 3304 A8	76 85		<						ACOPLAMENTO DA BARRA DE DIRECÁO

• Usada a partir de 04 08 77
aUsada a partir de 08-10 77

R - 10/85

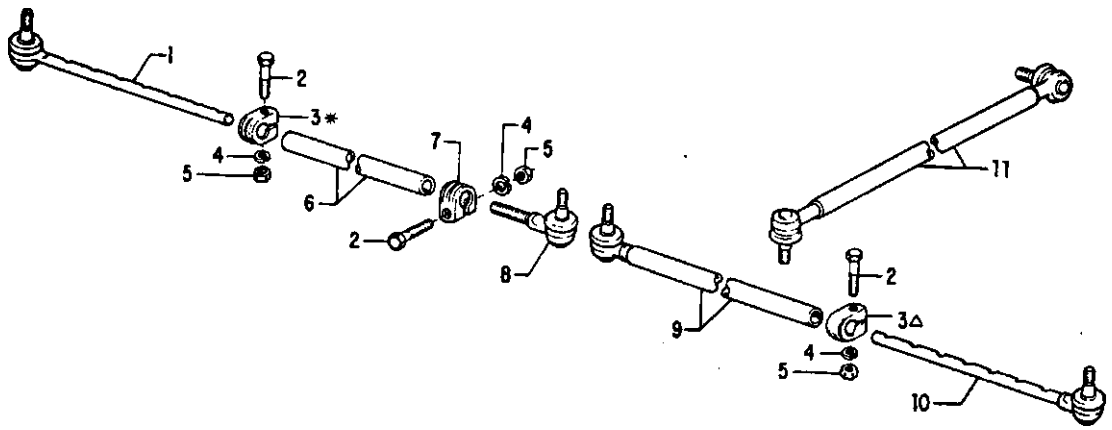

Ref.NP 1	PEÇA NUMERO	ANO	M 0 0 E L 0 s 4600	sa00	6a00	4610		se10	eai0	NOMENCLATURA
i	D8NN-3280-GA	78/85		1	1			i	i	BARRA OE CONEXÃO DIREITA - Uuda • partir dI0906-78
2	D5NN-3N805-A	76785		3	3			3	3	PARAFUSO
3	D6NN-3287-A	78/85		2	2			2	2	BRAÇADEIRA
4	D5NN-3N809-A	76/85		3	3			3	3	ARRUELA
6	05NN-3N807-A	76/85		3	3			3	3	PORCA
6	D8NN-3B624-EA	76/85		1	1			1	1	LUVA DE BARRA - Uuda a partr da 09-05 78
7	08NN-3A452-AA	78/85		1	1			1	1	BRAÇADEIRA - Uuda a partir dt 09436-78
B	D8NN-3289-EA	76/85		1	1			1	1	TERMINAL - Uuda • pana- da 09-05-78
9	D8NN-3B161-8A	78.85		1	1			1	1	LUVA E TERMINAL - Uuda a partir dt 15-11 78
10	D8NN-3281-AA	78.85		1	1			1	1	BARRA DE CONEXÃO ESQUERDA - Uuda a partir d» 15-11 78
11	D8NN-3304- AB	76/85								ACOPLAMENTO DA BARRA DE DIREÇÃO

•Uuda a partir da 9435-78
-HJuda a partir da 15-11-78

Ref.No.	PEÇA NUMERO	ANO	MODELOS 4600	5600	6600	4610		5610	6610	7610	NOMENCLATURA
	E6NN-3K514-EA.	76/85 76/	1	1	1	1		1	.		BOMBA E RESERVATÓRIO DIREÇÃO HIDRÁULICA
	E6NN-3K.514-A811B	• 85						,	1		BOMBA E RESERVATÓRIO DIREÇÃO HIDROSTATICA
i	34690-S36M	76/	1	1	1	1		1	1		PORCA 7/16" - 20 III.IImm - 201 de lixação da engrenagem
2	857E-9946334»	76/	1	1	1	1		1	1		ARRUELA TRAVA
3	C5NN-3A742-A».	76/	1	1	1	1		1	1		ENGRENAGEM
4	379275-S94M	76/	1	1	1	1		1	1		ANEL"0"
5	E98-GF-9»*	76/	1	1	1	1		1	1		ANEL TRAVA
6	E0NN-3N529-AAM	76/	2	2		2					VEDADOR DE OLEO
7	E0NN-3C535-AAM	76	1	1		1					FLANGE i
8	D2NN-3R543-AM	76	1	1	.	1		.	.		ANELVEDADOR
S	D2NN-3R542-A**	76.	1	1	,	1		,	,		ANEL VEDADOR
10	CSNN-3N560-A*»» E6NN-3N560-AA«e*	76'87 87/	2	2		2					MANCAL IPARA JOGO DE ENGRENAGENS DE 9 DENTES) MANCAL IPARA JOGO DE ENGRENAGENS OE 12 DENTESI
11	D7NN-30587-AM	76	1	1	i	1		i	i		ANEL "0"
12	CSNN-3N676-A»	76 85		1	i			i	i		CONEXÃO DE SAIDA
12A	390576-S36»							i	i		CONEXÃO 3/8" DE SAIDA
13	86482-S95**	76	1	1	1	1		1	i		VEDADOR DE BORRACHA
14	C5NN-3N532-A»	76	2	2	2	2		2	2		ANEL VEDADOR DO PINHÃO PROPULSOR
15	34807-S36»	76/	2	2	2	2		2	2		ARRUELA DE PRESSÃO 3/8" I9,53mml
16	300880-S36M	76'	2	2	2	2		2	2		PARAFUSO 3/8" - 16 x 2.1/2" 19.53 - 16 x 63 50mm>
17	74144-S»»	76	1	1	1	1		1	1		CHAVETA - t/8" x 5'B" 13,18 x 15.88mml
18	D2NN-3R656-AM	76	1	1	1	1		1	1		VEDADOR
19	87031-S94M	76	4	4	4	4		4	4		VEDADOR
20	E6NN-3B681-AA»	76/85 76'	1	1	1	1		1	1		TAMPA DA BOM8A
20A	E4NN-3B6B1-BA»	85						1	1	1	TAMPA DA BOMBA

R-10/88

Ref.No.	PEÇA NUMERO	ANO	MODELOS 4600	5600	6600	4610		5610	6610	7810	NOMENCLATURA
21	34827-S36 •	76/85 76/	4	4	4	4		4	4		ARRUELA DE PRESSÃO 3/8" 19.52 mml
21A	34792-S36 •	85/						4	4	4	ARRUELA DE PRESSÃO 3/8" <9.52mml
22	C7NN-3NS33-A •	76/85 76/	4	4	4	4		4	4		PARAFUSO 3/8" - 16x3.3/16"
22A	E4NN-3N533-AA •	85/						4	4	4	PARAFUSO 3/8" -16x3.8"
23	87035-S95 •	76/85 76/		1	1			1	1		ANEL "0" DA VÁLVULA DE ALIVIO 5/8" x .103" 115.875 x2.626mm)
24	C7NN-3D721-A •	76/85 76/		1	1			1	1		ASSENTO DA VÁLVULA
25	C7NN-N626-A •	76/85 76/		1	1			1	1		VÁLVULA DE DESCARGA
26	C7NN-G964-A •	76/85 76/		1	1			1	1		RETENTOR
27	C7NN-G963-A •	76/85 76/		1	1			1	1		GUIA DA MOLA
28	C7NN-3B608-A .	76/85 76/		1	1			1	1		MOLA DA VÁLVULA
29	C7NN-N627-A •	76/85 76/	QN	QN	QN	QN		QN	QN		CALÇO .010" (2.77 mm)
29	C7NN-N627-B •	76/85 76/	QN	QN	ON	QN		QN	QN		CALÇO .015" (3.96mml
30	C7NN-3B604-B •	76/85 76/		1	1						VÁLVULA DE DESCARGA COMPLETA - 1.100 PSI
31	D2NN-3A006-B ••	76/	1	1	1	1		1	1	1	TAMPA DO RESERVATÓRIO
32	D2NN-3R724-A ••	76,	1	1	1	1		1	1 •	1	VÁLVULA DO RESERVATÓRIO
33	D2NN-3R677-A ••	76/	1	1	1	1		1	1	1	VEDADOR DA VÁLVULA
34	D0NN-3R678-A«»	76/	'	1	1	'		1	1	1	MOLA DO RESERVATÓRIO
35	97407-S	76/	1	1	1	1		1	1	1	ANEL RETENTOR 3/16" <4.76mm)
36	E6NN- 3531 GA •	76/85 76/		1	1			1	1		RESERVATÓRIO DE OLEO
36	E4NN-3531-A8 •	85/						1	1	1	RESERVATÓRIO DE OLEO
37	C7NN-3R655-B •	76/85 76/		1	1			1	1		PARAFUSO 5/16" - 18x2.65"
37	E4NN-3R683-AA •	85/						1	1	1	PARAFUSO M8-1.25 xBO
38	EB4-GF-9	76/	1	1	1	1		1	1	1	VEDADOR
39	E0NN-3K758-AA	76/		1	1					1	ELEMENTO

M O D E L O S

PEÇA NUMERO	ANO	NOMENCLATURA
E0NN-3N903-AA •	85/	MOLA
DSNN-3N913-AA •	85/	ARRUELA
E6NN-3N642-AA • • •	87/	ENGRENAGEM PILOTO (12 DENTES)
EONN-3N743-AA • • •	76/87	ENGRENAGEM 19 DENTES)
E6NN-3N743-AA» •	87/	ENGRENAGEM (12 DENTES)
D6NN-3B591 - A »	65/	BUJÃO
D6NN-3N857-A •	85/	VEDADOR
E4NN-3N849-AA •	85/	VEDADOR
D6NN-3N85I-A»	85/	BUJÃO
C5NN-3N741-A •	85/	MOLA
	85/	CARRETEL

- DIREÇÃO HIDRÁULICA
- OIREÇAO HIDROSTATICA
- AO SUBSTITUIR QUALQUER DAS PEÇAS DO CONJUNTO DE ENGRENAGENS (9 DENTES) E MANCAIS, TROCAR TODO O CONJUNTO POR ENGRENAGENS NOVOS (12 DENTES) E MANCAIS.

Ref.NP 1	PEÇA NUMERO	ANO	MODELO 4600	5600	6600	4610	5610	6610	7610	NOMENCLATURA
i		6S		i		[			,	CONJUNTO UNIDADE HIDROSTATICA E COLUNA - v.ae paas 3-4" 6 9 para delalhes
2	E4NN-3A563-CA	ES					i	' 1		TUBO DE RETORNO DA BOMBA
3	E4NN-3A562-CA	65					I	!	1	TUBO DE PRESSÃO
4	E4NN-3A54I-CB	65						!	1	TUBO DO CILINDRO
5	E4NN-3A54I-DE	85					I	1	1	TUBO DO CILINDRO
6	864S2-S9S	35						4	4	ANEL -0-
7	E4NN-380O-DA	85					1	I	1	SUPORTE DE FIXAÇÃO DOS TUBOS
e	DSNN-3N753-A11B	8S	1				i	í		PLACA DO SUPORTE
9	E4NN-3N999-AA20M	6o	!					ã	t)	REFORÇO DO SUPORTA
9	E5NN-3N999-AAMB		1				i	I	1	REFORÇO DO SUPORTE
10	304713-S36	65							*	PARAFUSO 1'4' - 29 x l.l 4 16.35 - 20 • 31.74 mm"
11	E4NN-3C768-AB!!B	6:	)				1	i	1	SUPORTE
12	E4NN-380O-BA	65					2	2	2	SUPORTE DE FIXAÇÃO DOS TUBOS
13	E4NN-3C766-CA11E	65					i	1	1	SUPORTE
14	E3NN-380O-AA						1		1	SUPORTE DE FIXAÇÃO DOS TUBOS
15	304756-S36	65					1	1	1	PARAFUSO 1.4 - 20 x 1 1'2 16.35 - 2C x 38 10 mm.
16	E4NN-3800-CA	65					2	2	2	SUPORTE DE FIXAÇÃO DOS TUBOS
17	E3NN-3N753-AA11B	85					4	4	4	PLACA
16	E6NN-3K514-AB11B	65					1	1	i	BOMBA DA DIREÇÃO HIDROSTATICA - Vide pags 3-35. 3-39 e J-39A oa/a oeiames
19	E4NN-3D746-4B15I.'	8=					1		i	HADIADOR DE OLEO
20	E0NN-3N9S4-AAH9	65						1	1	PLACA DE MONTAGEM
21	E-602166-S72	95			i			1	1	PARAFUSO M6 < 25
22	E4NN-3D74j-AA'IB	õ:		j					í	SUPORTE DO RADIADOR CE O.EC
23	390564-S2	i í					" 1		2	CONEXÃO 9.10 - 37 ' 14 2ô im - 57 dos tuoos
			j 1		1		i !			
			I							

R.I0S9

o. r2 PEÇA NUMERO	ANO	NOMENCLATURA
34791-S36	85/	ARRUELA DE TRAVA B/16"
378339- 536	65/	PARAFUSO COM ARRUELA 5/16" - 18x2.1/8"
B6235-S36	85/	PORCA 9/16" - 18
E4NN-3C768-BA	85.	SUPORTE DOS TUBOS
E3NN-3A540-BA	85'	CILINDRO DA DIREÇÃO HIDROSTATICA IVioe pág. 3-68 para detalhesi
E4NN-3R553-BB	65/	MANGUEIRA DO CILINDRO
E4NN-3R553-AB	85	MANGUEIRA DO CILINDRO
E3NN-3A042-AA	85	SUPORTE DO EIXO DIANTEIRO
C5NN-3N160-A	85.	CALÇO DE MONTAGEM DO MOTOR AO SUPORTE .014" - .015" 10.35 - 0.38mml
C5NN-3N150-B	85'	CALÇO DE MONTAGEM DO MOTOR AO SUPORTE .017" - .018" (0.43 - 0.46mm]
C5NN-3N150-C	85/	CALÇO DE MONTAGEM DO MOTOR AO SUPORTE .020" - .022" 10,51 - 0,56mml
C5NN-3.N160-D	85	CALÇO DE MONTAGEM DO MOTOR AO SUPORTE .023" - .025" (0.58 - 0.64mml
C5NN-3N150-E	85-	CALÇO DE MONTAGEM DO MOTOR AO SUPORTE .026" - .028" 10.66 - OTImml
304946-S36	85.	PARAFUSO 3/4" - 10x3.1/2" I19,05mm - 10x88.9mml
34674-S36	85'	PORCA 3/4' - 10 I19,05mm - 101
39058S-S36	85/	CONEXÃO DO TUBO
390576-S36	85'	CONEXÃO DO TUBO 3/8"

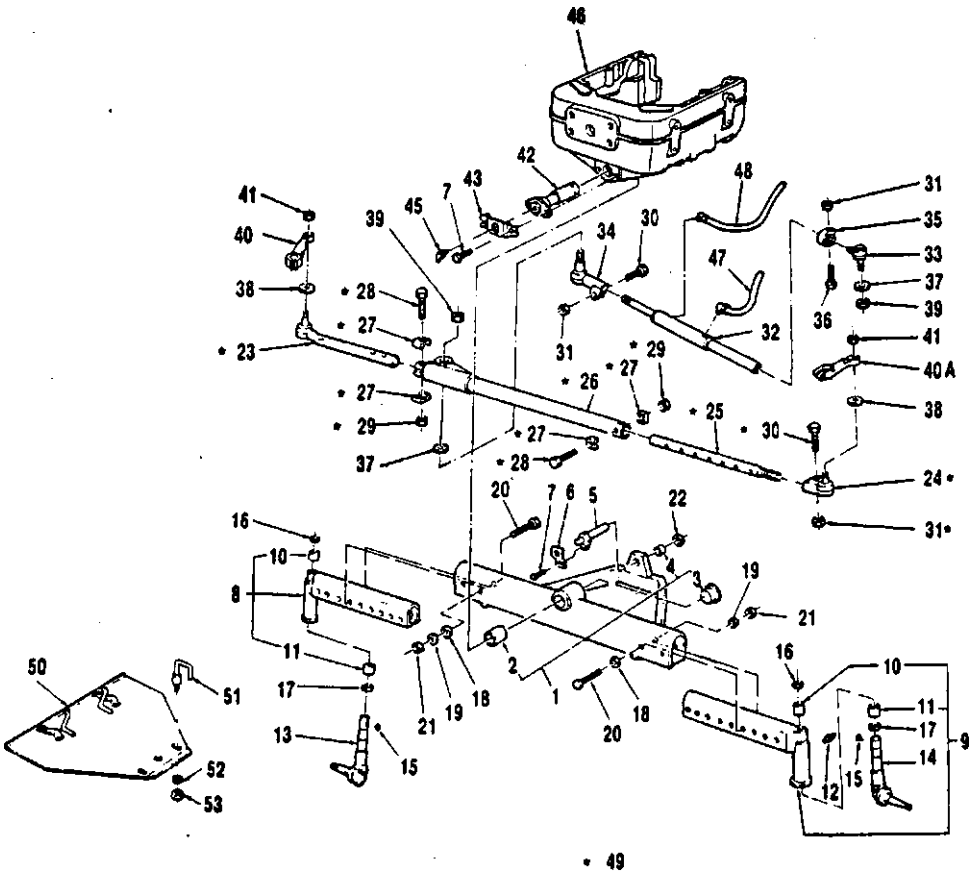

R-10/89

Ref.Nº	PEÇA NUMERO	ANO	M 4800	Cl 5600	C1 6600	E: 4610		L. 58	c1 68	S 7610	NOMENCLATURA
i	E4NN-3A041-AA	85/						1	1	1	EIXO CENTRAL DIANTEIRO COMPLETO
2	CSNN-3163-A	85/						1	1	1	BUCHA
3	E4NN-3N400-AA	85/						1	1	1	TAMPÃO
4	C5NN-3446-A	85/						1	'	1	BUCHA
5	E6NN-3N160-AA	85/							1	1	PINO TRASEIRO
6	E4NN-3N169-AA	85/						'		1	TRAVA DO PINO
7	43040-S38	85/							3	3	PARAFUSO7/16" - 14* 1.00"
8	C5NN-3008-A	88/						1		1	EIXO DIANTEIRO DIREITO - BAIXO
8	C7NN-3006-E	85/							'	1	EIXO DIANTEIRO DIREITO - ALTO
9	C5NN-3O07-A	85/						1	1	1	EIXO DIANTEIRO ESQUERDO - BAIXO
9	C7NN-30O7-E	65/						1	1	1	EIXO DIANTEIRO ESQUERDO - ALTO
10	C5NN-3109-A	85/						2	J	2	BUCHA SUPERIOR
11	C5NN-3110-A	85/						2	2	2	BUCHA INFERIOR
12	B7901-S8	85/						2	2	2	ENGRAXADEIRA 1/8" - 27 x3/4"
13	E5NN-3107-FA	85/						1	1	1	PONTA DO EIXO DIREITA - BAIXO
13	E5NN-3107-EA	85/						1	1	1	PONTA DO EIXO DIREITA - ALTO - Uur com eixo C7NN-3006-E
14	E5NN-3108-DA	85/						1	1	1	PONTA DO EIXO ESQUERDA - BAIXO
14	ESNN-3I08-EA	85/						1	1	1	PONTA DO EIXO ESQUERDA - ALTO - U»r com eixo C7NN-3007-E
15	74195-S	85/						2	2	2	CHAVETA5/16"x 1.1/2"
16	C0NN-3A208-A	85/						2	2	2	VEDADOR DE PO
17	C0NN-3A299-A	85/						2	2	2	ROLAMENTO DE ENCOSTO
18	C5NN-3N030-G	85/						4	4	4	ESPAÇADOR
19	34796-S36	85/						4	4	4	ARRUELA DE PRESSÃO 5/8" (15.88mml

R-10/87

No. Ref.	PEÇA NUMERO	ANO	M 03 EL 05								NOI
			400	S600	6600	4610		S610	6610	7610	
20	302589-S36	85/						4	4	4	PARAFUSO S/8" - 11 «4.1/2" (15,88 -11x114.3mml
21	33849-S36	85/						4	4	4	PORCA S/8"-11 IIS.BBmm- 11)
22	CSNN-3N450-A	85/						1	1	1	ARRUELA DE ENCOSTO
23	E3NN-3278-AA •	85/87						1	1		CONJUNTO TERMINAL DIREITO
23	E3NN-3278-AB •	87/						1	1	1	CONJUNTO TERMINAL DIREITO
24	E3NN-3289-AA	85/						1	1	1	CONJUNTO TERMINAL ESQUERDO
29	E3NN-3282-AA •	65/87						1	1		HASTE OE REGULAGEM
25	E3NN-3282-AB •	87/						1	1	1	HASTE OE REGULAGEM
26	E4NN-3N982-AA •	85/87						1	1		TUBO E SUPORTE
26	E4NN-3N982-AB •	87/						1	1	1	TUBO E SUPORTE
26	E4NN-3N982-OA •	85/87						1	1		TUBO E SUPORTE - EIXO ALTO
26	E4NN-3N9B2-0B •	87/						1	1	1	TUBO E SUPORTE - EIXO ALTO
27	E3NN-3A452-AA •	85/87						4	4		BRAÇADEIRA OE FIXAÇÃO
27	E3NN-3A452-AB •	87/						4	4	4	BRAÇADEIRA DE FIXAÇÃO
28	304903-S36 •	85/87						2	2		PARAFUSO 7/16"- 14x2.3/4" (11,11 - 14x69,85mm)
28	302549-S36 •	87/						2	2	2	PARAFUSO 7/16"- 14x3.00" (11.11 - 14x76,2mm)
29	34670-S36	85/						2	2	2	PORCA 7/16" -14 (11.11mm-14l
30	304800-S36	85'						2	2	2	PARAFUSO 1/2"- 13x1.3/4" 112.7 - 13x44.45mm)
31	33845-S36	85/						3	3	3	PORCA 1/2" - 13 (12.7mm - 131
32	E3NN-3AS40-BA	85/						1	1	1	CILINDRO DA DIREÇÃO HIDROSTATICA (Vide oáa. 3438 p/ detalhai
33	E3NN-3N981-AA	85/						1	1	1	TERMINAL 00 CILINDRO
34	E3NN-3B539-AA	86/						1	1	1	TERMINAL AJUSTAVEL 00 CILINDRO
35	E3NN-3N989-AA	85/						1	1	1	BRAÇADEIRA DE FIXAÇÃO DO TERMINAL
36	304892-S	85/						1	1	1	PARAFUSO 1/2" - 13x2.1/2" DA BRAÇADEIRA 112.7 - 13x63.5mml
37	E3NN-3B303-CA	85/						2	2	2	VEDADOR DE PO DOS TERMINAIS
38	E3NN-3N303-BA	86/						2	2	2	VEDADOR OE PO DOS TERMINAIS
39	378211-S36	85/						2	2	2	PORCA 3/4" - 16 (19,0Smm - 161
40	E3NN-3130-AA	85/						1	1	1	BRAÇO DA PONTA DE EIXO DIREITO
40A	E3NN-3131-AA	85/						1	1	1	BRAÇO OA PONTA DE EIXO ESQUERDO

R-10/B9

No. Ref.	PEÇA NUMERO	ANO	M EL 03								NOMENCLATURA
			S00	5800	6e00	4S10		S610	6810	7610	
41	380038—S36	88/						2	2	2	PORCA 6/8" - 18 (15J37mm - 18)
42	E4NN-3126-AA	85/						1	1	1	CONJUNTO 00 PINO E FLANGE
43	E4NN-3N165-AA	85/						1	1	1	TRAVA DO PINO
45	87916-S8	85/						1	1	1	ENGRAXADEIRA 1/8" - 27 x .88" 13.175 - 27 x 22.35mml
46	E3NN-3A042-AA	85/						1	1	1	SUPORTE DO EIXO DIANTEIRO
47	E4NN-3R553-AB	85/						1	1	1	MANGUEIRA 00 CILINORO
48	E4NN-3R553-BB	85/						1	1	1	MANGUEIRA DO CILINDRO
49	E3NN-3260-A8	85/						1	1	1	CONJUNTO DA BARRA DE CONEXÃO
49	E3NN-3280-BB	85/						1	1	1	CONJUNTO DA BARRA DE CONEXÃO - EIXO ALTO
50	E6NN-8A634-BA118	87-'						1	1	1	DEFLETOR DE AR
51	E6NN-8N634-AA	87'						2	2	2	HASTE DO DEFLETOR
52	44722-S36	87/						2	2	2	ARRUELA LISA S/16"
53	34986-S36	87/						2	2	2	PORCA 5/16"-18

• USADO ATE 18/09/87

• USADO A PARTIR DE 21/09/87

R-12/88 '

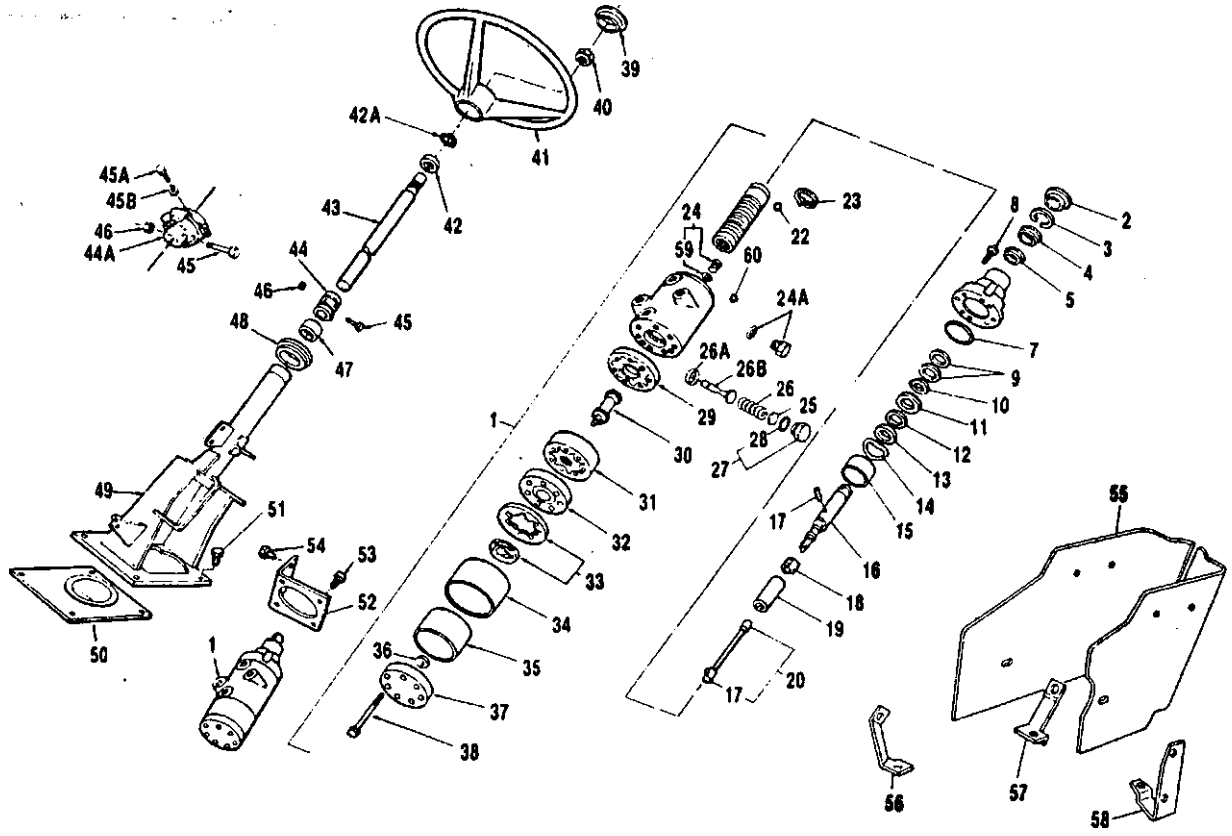

R-10/89

o. PEÇA NUMERO	MOPELOS ANO	NOMENCLATURA
E4NN-3A244-AA	85/	UNIDADE HIDROSTATICA
E4NN-3C758-AA	IAI ; 85/	VEDADOR OE PO
97619-S2	IAI | 85/	ANEL ELÁSTICO
E4NN-36776—AA	IAI 85/	ESPAÇADOR DE VEOAÇAO
E4NN-3564-AA	(AI 85/	RETENTOR
E4NN-3747-AA	IAI 85/	ANEL VEOAOOR
E4NN-36616-AA	IFI 85/	PARAFUSO 5/16" — 18x3/4"
E3NN-3N992-AA	(EI 85/	JOGO DE CALÇOS
E4NN-3757-AA	(EI 85/	ANEL RETENTOR
E4NN-3E575-AA	IEI 85/	ARRUELA DE ENCOSTO
E4NN-3K771-AA	(EI 85/	ROLAMENTO DE ENCOSTO
E4NN-3E575-6A	(EI 85/	ARRUELA DE ENCOSTO
E4NN-3R719-AA	(EI 85/	ARRUELA ONDULADA
E4NN-3A572-BA	ID/EI 85/	ESPAÇADOR
E4NN-3B668-AA	(EI 85/	EIXO OE ENTRADA
E4NN-3R500-AA	(EI 85/	PINO
E4NN—3R6B7-AA	(EI 85/	ANEL PILOTO
E4NN-3A572-AA	(EI 85/	ESPAÇADOR
E4NN-3R686-AA	(EI 85/	CONJUNTO DA BARRA DE TORÇÃO
E4NN-3R578-AA	(EI 85/	ESFERA
E4NN-3R528-BA	(D/EI 85/	ANEL MOLA

O.	PEÇA NUMERO	MODELOS ANO	NOMENCLATURA
24	E4NN-3R684-BA IAI	85/	CONJUNTO BUJAO E ANEL "O"
24A	E4NN-3R684-CA	85/	CONJUNTO BUJAO E ANEL "O"
25	E4NN-3R810-AA (81	85/	CALÇO .010" (0,254mm>
25	E4NN-3R810-BA (BI	85/	CALÇO .005" (0.127mml
25	E4NN-3R810-CA (BI	85/	CALÇO .015" (0,381mm)
26	E4NN-3R80B-AA IBI	85/	MOLA
26A	E4NN-3R809-AA (BI	85/	ESPAÇADOR
26B	E4NN-3R589-AA IBI	85/	HASTE DA VÁLVULA
27	E4NN-3R6S4-OA IBI	85/	CONJUNTO BUJAO E ANEL "O" DA MOLA
28	86483-S95	85	ANEL"0"
29	E4NN-3R691-AA (CI	16/	ESPAÇADOR
30	E4NN-3N571-AA (EI	85/	EIXOOE LIGAÇÃO
31	E4NN-3R508-AA (CI	85	CONJUNTO DO ROTOR
32	E4NN-3N684-BA (CI	86'	COLETOR
33	E4NN-3R690-AA (CI	85/	CONJUNTO ANEL E COMUTADOR
34	E4NN-3D708-BA IFI	85/	LUVA RETENTORA
35	E4NN-3R513-BA IAI	85/	VEDADOR 00 ROTOR
36	E4NN-3R693-AA IFI	85/	ARRUELAPLANA
37	E4NN-3597-AA (F)	65/	CONJUNTO DA TAMPA
38	E4NN-3E569-BA IFI	85/	PARAFUSO 5/16"- 18 x 2.625"
39	C7NN-3655-8	85/	TAMPA DO CU80 DO VOLANTE
40	D5NN-3N602-A	85/	PORCA DO VOLANTE
41	D6NN-360O-8	85/	VOLANTE

R-12/88

O. Ze Re	PEÇA NUMERO	ANO	M 4800	0 S600	D 6600	E 4610	L 50	0 6610	S 7810	NOMENCLATURA
42	D2NN-3O650-A • •	85/874)9/								ROLAMENTO E RETENTOR
42	E6NN-3FS9S-AA •	87/89					1	1	1	ROLAMENTO - (Usado até 04/07/89)
42A	N-661218-S O	67/69					1	1	1	ANEL TRAVA do rotemenlo (externo) - (Usado até 04707/89)
42A	97627-S2 •	87/89					)	1	t	ANEL TRAVA do rolamento (Interno) - (Usado «té 04/07/89)
43	E4NN-3A527-AA •	65/87					1	1		EIXO SUPERIOR DA COLUNA OE OIREÇAO
43	E4NN-3A527-AB • •	87/87439/					1	1		EIXO SUPERIOR DA COLUNA DE DIREÇÃO - (UaarJo até 01/09/67) • Usar tonsmli com • coluna E4NN-3C529-AC •
43	E6NN-3A527-BB	87/89			I				1	EIXO SUPEPJOR DA COLUNA OE DIREÇÃO - (Usado «4 04/07/89) • Uur jomonte com t GOtjra E6NN-3CS29-BD
44	E4NN-3N997-AA • •	85/87439/					]	]	]	ACOPLADOR DO EIXO
44A	D7NN-3A525-A •	87/89								ACOPLADOR E COXIM DO EIXO - (Usado alé 04/07/69)
46	D7NN-7N539-A	85/87					}	J		PARAFUSO 3/8- - 16 x (9.52 mm - 16) DO ACOPLADOR
		87/89								
4SA	304742-S36 •	87/89					t		1	PARAFUSO 3/8" - 14 x 1.3/8" (9,52 - 14 x 34.92 mm) DO ACOPLADOR - (Usado até 04/07/88)
45B	34792-S36*	67/89					1	I	1	ARRUELA DE PRESSÃO 3/8" (9.52 mm) - (Usado alé 04/07/89)
46	34987-S7	85/87								PORCA 3/8" - 18 (9,52 mm r-16)
		87/89					i	1	1	
47	D8NN-3N898-AA	85/					1	1	1	VEDADOR DE PÔ DA COLUNA DE DIREÇÃO
48	D2NN-3A566-B	85/					1	1	1	PASSAMURO DA COLUNA DE DIREÇÃO
49	E4NN-3C529-AA •	85/87					1	t		COLUNA DE DIREÇÃO
49	E4NN-3CS29-AC • •	67/87439/					1	1	1	COLUNA DE DIREÇÃO - (Usado alé 01/09/67) - Usar somente com 0 eixo superior E4NN-3A527-AB
49	E6NN-X529-BO	87/89					1	1	1	COLUNA DE DIREÇÃO - (Usado até 04/07/89) - Usar somente com 0 atxo superior E6NN-3A527-BB
50	E4NN-3N996-AA	85/					1	1	1	VEDADOR DA COLUNA DE DIREÇÃO
51	304747-S36	85/					4	4		PARAFUSO 9/16" - 12 x 1.3/8" (14,28 - 12 x 34,92 mm)
52	E4NN-3N683-AA	85/					1	1	1	SUPORTE DA UNIOADE HIDROSTATICA
53	304634-S36	85/					4	4		PARAFUSO 5/16" - 16 x S/8" (7,93 - 18 x 15,87 mm)
54	E-6O2209-S72	85/								PARAFUSO M10 x 1,50 x 30
55	E0NN-3R6S4-OC	85/								COBERTURA OA CAIXA
56	D2NN-16N566-A	85/					!	J	!	SUPORTE DIANTEIRO DIREITO
57	EONN-3R652-AB	85/					i	t	1	SUPORTE TRASEIRO DIREITO
56	E1NN-3R653-AA	65/					i	1	i	SUPORTE TRASEIRO ESQUERDO
59	E3NN-3N995-AA	85/								ANEL *"CT*
60	E3NN-3R576-AA (A)	65/					i	1	i	ESFERA 1/4" (8,35 mm) DIA
(A)	ECPN-3244-A	65/					i	1	i	JOGO DE REPARO
(BI	ECPN-3244-B	85/					i	1	i	JOGO OE REPARO
(CI	ECPN-3244-C	85/					i	1	1	JOGO DE REPARO
(DI	ECPN-3244-D	65/					i	1	i	JOGO DE REPARO
(EI	ECPN-3244-E	65/					i	1	i	JOGO OE REPARO
(F)	ECPN-3244-F	69/								JOGO DE REPARO

• USADO ATÉ 03/05/87
• USADO A PARTIR DE 04/05/87
a REINTRODUZIDO EM 05/07/89

I

R-1C/C3

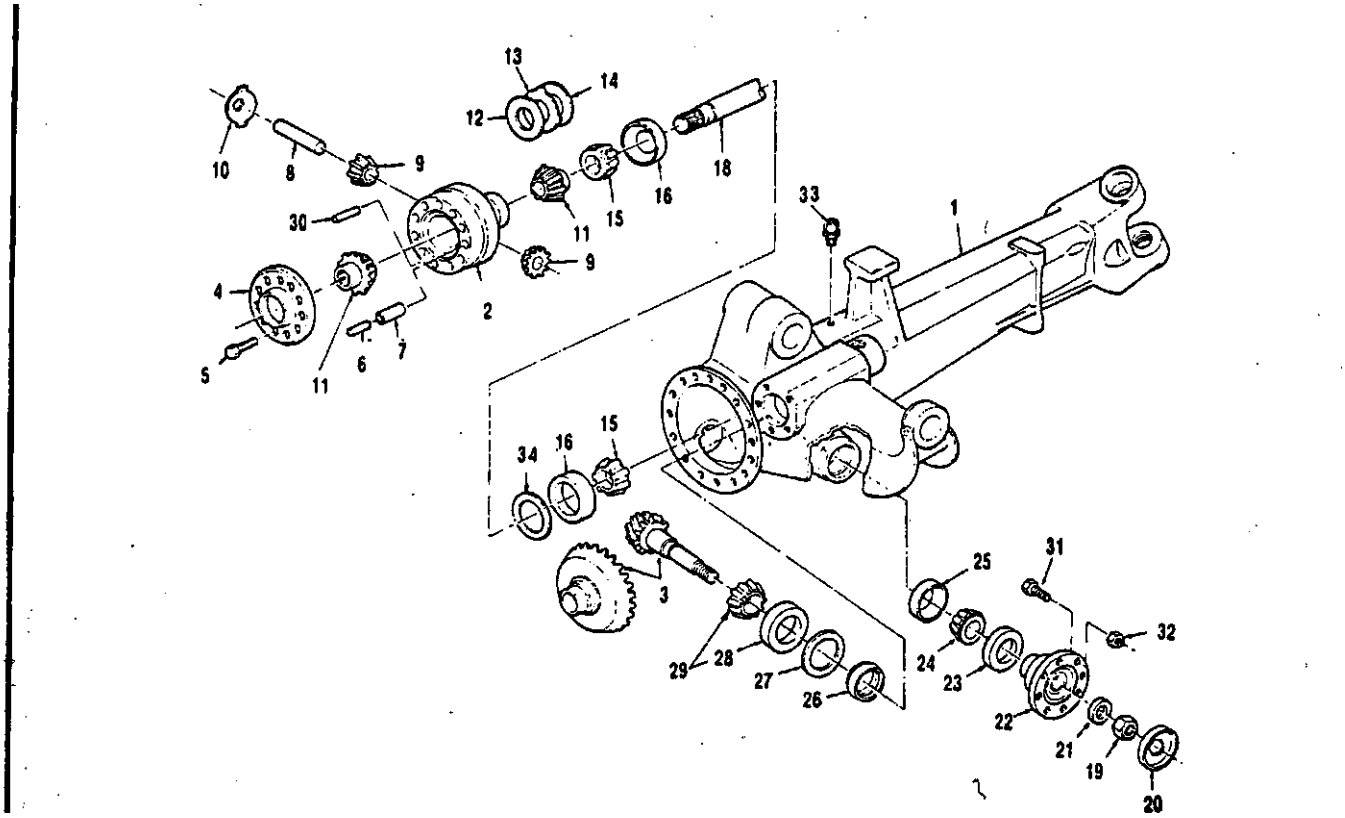

R-06/89

Ref.No.	PEÇA NUMERO	ANO	M 4800	0 5800	D 6600	E 4610	L 5610	O 8610	s 7610	NOMENCLATURA
i	2P-4472352-226	85/					1	1	1	EIXO DIANTEIRO - LADO DIREITO
2	ZP-4131302-031	65/					1	1	1	CAIXA DO DIFERENCIAL - EIXO DIANTEIRO .
3	ZP-4472252-028	85/					1	1	1	COROA E PINHÃO - EIXO DIANTEIRO
4	E1NN-3A394-AA	85/					1	1	1	ARRUELA - TRAVA
9	ZP-0B3601S-12S	85/					10	10	10	PARAFUSO M10 «26
6	E1NN-3N296-AA	85/					5	5	5	PINO DA COROA
7	ZP-0831328-069	85/					5	5	5	PINO DA COROA
a	E1NN-3K168-AB	85/					1	1	1	EIXO DAS ENGRENAGENS
9	ZP-4461333-029	85/					2	2	2	ENGRENAGEM
10	E1NN-3N260-AB	85/					2	2	2	RETENTOR
n	2P-4131302-034	65/					2	2	2	ENGRENAGEM LATERAL
12	2P-4131302-O23	85/					QN	QN	ON	ARRUELA DE ENCOSTO 2.8 mm
12	ZP-4131302-024	35/					QN	QN	ON	ARRUELA DE ENCOSTO 2S mm
12	ZP-4131302-O2S	85/					ON	QN	QN	ARRUELA DE ENCOSTO 3,0 mm
12	ZP-4131302-026	85/					ON	QN	ON	ARRUELA DE ENCOSTO 3.1 mm
12	ZP-4131302-O27	85/					ON	ON	QN	ARRUELA DE ENCOSTO 3.2 mm
12	ZP-4131302-028	85/					ON	ON	QN	ARRUELA DE ENCOSTO 3,3 mm
13	E1NN-3N258-AA	89/					10	10	10	DISCO EXTERNO - DIFERENCIAL
14	E1NN-3N2S9-AB	85/					8	8	8	DISCO INTERNO - DIFERENCIAL
19	ZP-0750117-080	85/					2	2	2	ROLAMENTO DO EIXO INTERNO
16	EINN-3N284-AA	85/					2	2	2	CAPA DO ROLAMENTO
18	ZP-4472392-111	as/as					1	1	1	EIXO INTERNO (DIREITO) - Usado até 27/06/88
ia	ZF-4472352-243	68/					1	1	1	EIXO INTERNO (DIREITO) - Usado a parlir de 28706/88
19	ZP-07370O8-070	85/					1	1	1	PORCA DO EIXO DO PINHÃO
20	ZP-4472352-065	85/					1	1	1	RETENTOR

1
i
li

1

o. Œ i»	PEÇA NUMERO	ANO	MODELOS 4600	5600	6600	4610	5810	6610	7610	NOMENCLATURA
21	E2NN-3A382-SA	89/					,	,	1	ARRUELA
22	ZP-4472392-094	89/					1	1	1	FLANGE DO EIXO 00 PINHÃO
23	ZP-0750110-088	85/					1	1	1	VEOAOOR DE ÓLEO
24	ZP-0635501-81»	85/88					1	1	1	ROLAMENTO TRASEIRO DO EIXO DO PINHÃO
24	ZF-0750117-391	887					1	1	1	ROLAMENTO TRASEIRO DO EIXO 00 PINHÃO
29	WAA-4616-A	85/					1	1	1	CAPA 00 ROLAMENTO TRASEIRO
28	ZP-4472352-083	85/					1	1	1	BUCHA 00 EIXO 00 PINHÃO
27	ZP-0730001-620	85/					1	1	1	ARRUELA DE ENCOSTO 0,9 mm
27	ZP-O7300O1-619	85/					1	1	1	ARRUELA DE ENCOSTO 1,0 mm
27	ZP-O730OO1-92O	85/					1	1	1	ARRUELA DE ENCOSTO 1,1 mm
27	ZP-0730001-618	85/					1	1	1	ARRUELA DE ENCOSTO 1,2 mm
27	ZP-0730001-919	85/					1	1	1	ARRUELA DE ENCOSTO 1,3 mm
27	ZP-0730001-918	85/					1	1	1	ARRUELA OE ENCOSTO 1,4 mm
27	ZP-0730O01-617	85/					1	1	1	ARRUELA DE ENCOSTO 1,5 mm
28	ZP-OS35501-173	85788					1	1	1	CAPA 00 ROLAMENTO
29	ZF-0750117-392	85/					1	1	1	ROLAMENTO DIANTEIRO COMPLETO DO EIXO DO PINHÃO
30	E1NN-3N2S3-AA	89/					1	1	1	PINO DE FIXAÇÃO 00 EIXO DAS ENGRENAGENS
31	5B674-S36	85/						4	4	PARAFUSO 1/2" -1311.1/4" (12,7 - 13131,75 mm)
32	34989-S7	85/					4	4	4	PORCA 1/2" - 13 (12,7 mm - 13)
33	E1NN-3N257-AA	86/					1	1	1	BUJÃO E RESPIRO
34	E3NN-3N158-MA	85/					ON	ON	ON	ARRUELA DE ENCOSTO 0.5 mm
34	E3NN-3N158-AA	85/					ON	QN	ON	ARRUELA OE ENCOSTO 0,6 mm
34	E3NN-3N158-BA	65/					ON	ON	QN	ARRUELA DE ENCOSTO 0,7 mm
34	E3NN-3N158-NA	85/					ON	ON	ON	ARRUELA DE ENCOSTO 0.75 mm
34	E3NN-3N158-CA	85/					ON	ON	ON	ARRUELA DE ENCOSTO 0.8 mm

R - 06/69

Ref.N.o.	PEÇA NUMERO	ANO	MODELOS 4800	S800	6600	4810		5810	6810	7610	NOMENCLATURA
34	E3NN-3N1S8-PA	86/						QN	ON	QN	ARRUELA DE ENCOSTO 0,85mm
34	E3NN-3N 168-OA	85/						QN	QN	QN	ARRUELA DE ENCOSTO 0.9mm
34	E3NN-3N158-EA	85/						ON	QN	QN	ARRUELA DE ENCOSTO I.Omm
34	E3NN—3N15B-TA	85/						QN	QN	QN	ARRUELA OE ENCOSTO 1,05mm
34	E3NN-3NI58-FA	86/						ON	QN	QN	ARRUELA DE ENCOSTO 1,1mm
34	E3NN-3N158-UA	85/						QN	ON	QN	ARRUELA OE ENCOSTO I.ISmm
34	E3NN-3N158-GA	85/						QN	QN	QN	ARRUELA DE ENCOSTO 1.2mm
34	E3NN-3N158-VA	86/						QN	ON	QN	ARRUELA DE ENCOSTO I.25mm
34	E3NN—3N16B-HA	85/						ON	QN	QN	ARRUELA DE ENCOSTO 1,3mm
34	E3NN—3N1S8-XA	867						ON	QN	QN	ARRUELA OE ENCOSTO 1.35mm
34	E3NN-3N158-JA	85/						QN	ON	ON	ARRUELA OE ENCOSTO 1,4mm
34	E3NN-3N158-KA	85/						ON	ON	QN	ARRUELA OE ENCOSTO 1.5mm
34	E3NN-3N158-LA	89/						QN	ON	QN	ARRUELA DE ENCOSTO 1.6mm
34	E1NN-3N158—AA	85/						QN	ON	QN	ARRUELA OE ENCOSTO 1,8mm
34	E3NN-3N158-SA	86/						QN	QN	QN	ARRUELA DE ENCOSTO 1.95mm

I

Ref.No.	PEÇA NUMERO	ANO	MODELOS 4800	5600	6600	4810	5810	8610	7610	NOMENCLATURA
i	ZP-4472352-064	85/					1	1	1	EIXO DIANTEIRO ESQUERDO
2	E1NN-3N2S2-AA	85/					16	16	16	PARAFUSO
3	E1NN-3N288-AA	85/					18	16	16	ARRUELA
4	E1NN-3N267-AA	85/					1	1	1	VEOAOOR
S	ZP-0750117-090	85/88					1	1	1	ROLAMENTO 00 EIXO INTERNO
5	ZF-0750117-323	88/					1	1	1	ROLAMENTO 00 EIXO INTERNO
«	E1NN-3N264-AA	65/					1	1	1	CAPA DO ROLAMENTO
7	ZP-4472352-111	85/88					2	2	2	EIXO INTERNO - Usado até 27/06786
7	2F-44723S2-243	88/					2	2	2	EIXO INTERNO - Usado a partir da 28/06/88
a	ZP-7029910-301	85/86					2	2	2	CRUZETA - Usado at4 27/06788
a	ZF-7029910-311	88/					2	2	2	CRUZETA - Usado a partir dt 28/06/88
9	ZP-4472352-062	85/					4	4	4	ANEL OE TRAVA
10	ZP-073026O-6ia	85/					2	2	2	BUCHA DO EIXO INTERNO
ii	ZP-0750110-134	85/					4	4	4	VEOAOOR OE OLEO
12	ZP-073026O-619	85/					2	2	2	BUCHA
13	ZP-4472352-095	85/					1	1	1	PONTA OE EIXO ESQUERDA
13	ZP-4472352-098	85/					1	1	1	PONTA DE EIXO DIREITA
14	ZP-4472352-162	85/					4	4	4	PINO OA PONTA DE EIXO
li	ZP-4472353-209	85/					ON	ON	ON	ESPAÇADOR 0,4 mm
15	ZP-4472353-083	85/					ON	ON	QN	ESPAÇADOR 0,6 mm
15	ZP-4472353-210	85/					ON	QN	ON	ESPAÇADOR 0,8 mm
15	ZP-4472353-064	85/					ON	QN	QN	ESPAÇADOR 1,0 mm
15	ZP-4472353-065	85/					ON	ON	ON	ESPAÇADOR 1,4 mm
15	ZP-44723S3-088	85/					QN	ON	QN	ESPAÇADOR 1,6 mm
15	ZP-4472353-067	85/					ON	ON	QN	ESPAÇADOR 13 mm
15	ZP-4472353-068	85/					ON	ON	QN	ESPAÇADOR 2.0 mm

MODELOS

PEÇA NUMERO	ANO	NOMENCLATURA
E1NN-1N052-AA	85/	PARAFUSO DE FIXAÇÃO DO PINO
ZP-O632604-514	85/	ENGRAXADEIRA 45?
ZP-0634303-409	85/	VEDADOR DE PO
ZP-4472352-029	85/	RETENTOR DO ROLAMENTO
ZP-0760117-169	85/	CAPA E ROLAMENTO DA PONTA DE EIXO
ZP-44723S2-030	85/	TAMPÃO
ZP-4472352-103	85/	CAIXA OAS ENGRENAGENS PLANETÁRIAS
ZP-4472352-OI4	86/	ENGRENAGEM PLANETÁRIA
E2NN-1N055-AA	85/	ROLAMENTO DA ENGRENAGEM PLANETÁRIA
ZP-0501308-626	85/	RETENTOR DA ENGRENAGEM PLANETÁRIA
E1NN-1N056-AA	85/	ANEL RETENTOR DA ENGRENAGEM PLANETÁRIA
ZP-4472352-168	85/	ENGRENAGEM DAS PLANETÁRIAS
ZP-44 72351-449	85/	CUBO DA RODA DIANTEIRA
ZP-4472351-456	85/	PARAFUSO DO CUBO DA RODA IM18I
E1NN-1N051-AA	85'	PARAFUSO DA CAIXA DAS ENGRENAGENS
ZP-0750117-062	85/	CAPA E ROLAMENTO DO CUBO DA ROOA
ZP-0750110-140	85/	VEDADOR DO CUBO DA RODA
ZP-0734317-062	85/	ANEL DO VEDADOR
ZP-07375O3-O41	85'	PORCA CASTELO
ZP-4472352-167	85/	PLACA OE TRAVA
ZP-0636031-079	85/	PARAFUSO TRAVANTE
E1NN-1214-AC	85/	PROTETOR

MODELOS

PEÇA NUMERO	ANO	NOMENCLATURA
ZP-0730105-150	857	ARRUELA 1JJ mm
ZP-0730104-516	85/	ARRUELA 1,5 mm
ZP-0730105-402	85/	ARRUELA 1.7 mm
ZP-0730104-517	65/	ARRUELA 2,0 mm
ZP-0730105-403	85/	ARRUELA 2J2 mm
ZP-0730104-620	65/	ARRUELA 2,5 mm
ZP-O5O1306-9O5	857	RETENTOR
ZP-44723S2-120	65/	ARRUELA
ZP-0730105-421	85/	ARRUELA DE ENCOSTO
ZP-4472352-074	85/	EIXO EXTERNO
ZP-O5013O6-314	65/	BUJAO OA CAIXA DE ENGRENAGENS
ZP-0634303-266	85/	VEDADOR DO BUJÃO
E0NN-1A042-AA	85/	ADAPTADOR DO PARAFUSO 00 CUBO DA ROOA
E0NN-1012-AA	65/	PORCA DO PARAFUSO DO CUBO DA RODA
ZP-0634303-229	85/	ANEL "O"

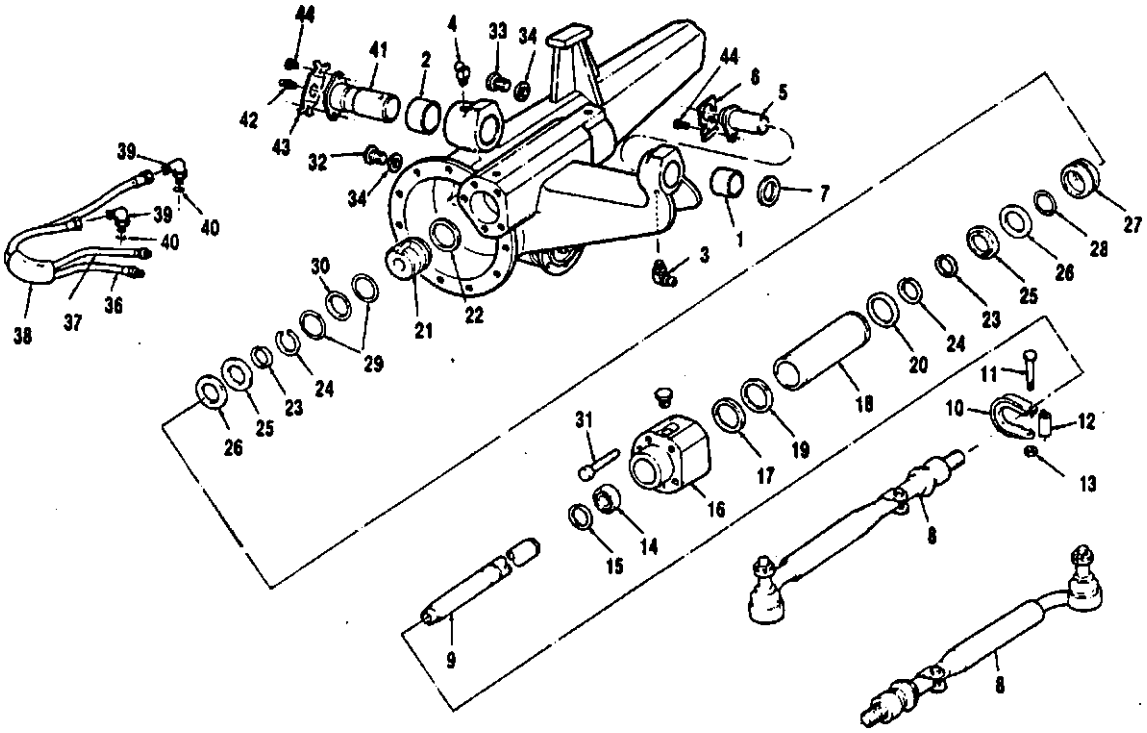

R-10/87

M O D E L O S

PEÇA NUMERO	ANO	NOMENCLATURA
E1NN-3A454-AA	65/	BUCHA DO PINO TRASEIRO
E1NN-3N020-AA	85/	BUCHA 00 PINO DIANTEIRO
ZP-fI632804-009	85/	ENGRAXADEIRA 90*
ZP-0832604-514	85/	ENGRAXADEIRA 45*
E6NN-3N160-AA	85/	PINO TRASEIRO
E4NN-3N169-AA	85/	TRAVA DO PINO
C5NN-3N450-A	85/	ARRUELA OE ENCOSTO
ZP-0S0I2OS-944	85/	CONJUNTO 00 TERMINAL ESQUERDO
ZP-0501206-945	85/	CONJUNTO 00 TERMINAL DIREITO
ZP-4472351-420	85/	HASTE DO CIUNORO HIDRÁULICO
ZP-4472251-047	85/88	LIMITADOR DA HASTE
ZP-4472251-060	86/	LIMITADOR OA HASTE
E-60Q215-S36	85/	PARAFUSO M8 X 50.0 mm
ZP-4472351-179	85/	TUBO DO LIMITADOR
N-620013-S36	85/	PORCA MB
ZF-0750112-098	85/	ANEL PERFURADO
ZF-0750112-023	85/	ANEL VEDADOR
ZP-4472351-360	85/	TAMPA LATERAL 00 CILINDRO HIDRÁULICO
ZP-0730003-748	85/	CALÇO 1,0 mm
ZP-0730003-749	85/	CALÇO 1,1 mm
ZP-O7300O3-7S0	85/	CALÇOU mm
ZP-O7300O3-751	85/	CALÇO 13 mm
ZP-O730O03-752	85/	CALÇ01,4 mm
ZP-O7300O3-753	85/	CALÇO 1.5 mm

1 Ref.NP I	PEÇA NUMERO	ANO	M 13 1D E L <D S 800	8600	6600	4810		5810	6610	7810	NOMENCLATUf
17	ZP-730003-754	85/						QN	ON	QN	CALÇO 1,6mm
17	ZP-73O003-755	85/						QN	QN	QN	CALÇO 1,7 mm
17	ZP-73O0O3-756	85/						ON	QN	QN	CALÇO 1,8 mm
18	E1NN—3A542-AA	85/						1	1	1	TUBO INTERNO DO CILINDRO HIDRÁULICO
18	ZP-0834306-282	85/						1	1	1	VEDADOR 00 TUBO
20	E1NN-3N524-AA	86/						1	1	1	VEDADOR 00 TUBO
21	ZP-4472351-357	85/						1	1	1	GARGULANTE 00 CILINDRO HIDRÁULICO
22	ZP-0634304-402	86/						1	1	1	VEDADOR 00 GARGULANTE
23	ZP-0730104-923	86/						2	2	2	ANEL RETENTOR DO PISTAO 00 CILINDRO HIDRÁULICO
24	ZP-O630513-045	85/						2	2	2	RETENTOR 00 ESPAÇADOR DO PISTAO
25	ZP-4472361-148	85/						2	2	2	ARRUELA RETENTORA 00 VEDADOR DO PISTAO
26	E1NN-3C561-AA	85/						2	2	2	ESPAÇADOR 00 VEDADOR DO PISTAO
27	ZP-4472351-148	85/						1	1	1	PISTAO 00 CILINDRO HIDRÁULICO
26	ZP-O634304-O22	85/						1	1	1	VEDADOR DA HASTE DO CILINDRO HIDRÁULICO
29	E1NN-3B541-AB	85/						2		2	ANEL 00 PISTAO
30	E1NN-3A307-A8	88/						1	1	1	VEDADOR DO TUBO INTERNO DO CILINDRO HIDRÁULICO
31	N-601321-S36	86/						6		5	PARAFUSO MIOxBO.Omm OE FIXAÇÃO OA TAMPA 00 CILINDRO
32	E2NN-3N271-BA	85/						1	1	1	BUJAO DE DRENO DO EIXO DIANTEIRO
33	E1NN-3N271-BA	85/						1	1	1	BUJAO OE ENCHIMENTO 00 EIXO DIANTEIRO
34	E2NN-3N272-AA	86/						2		2	VEDADOR DOS BUJOES
36	E4NN-3R553-CB	85/						1	1	1	MANGUEIRA DO CILINDRO HIDRÁULICO - 15.1/8" Comprimento
37	E4NN-3R653-0B	85/						1		1	MANGUEIRA 00 CILINDRO HIDRÁULICO - 27.1/8" Compnmemo

M O D E L O S

PEÇA NUMERO	ANO	NOMENCLATURA
E4NN-3N998-AA	85/	CURVA OE PROTEÇÃO OAS MANGUEIRAS
B6326-S36	85/	COTOVELO 3/8" DE FIXAÇÃO OAS MANGUEIRAS
86482-S96	85/	ANEL VEDADOR 00 COTOVELO
E4NN-3126-AA	85/	CONJUNTO 00 PINO DIANTEIRO
87916-S8	85/	ENGRAXADEIRA 1/8" - 27 x .88"
E4NN-3N165-AA	85/	TRAVA DO PINO DIANTEIRO
43040-S36	85/	PARAFUSO 7/16" - 14 x 1.00" DE FIXAÇÃO DOS PINOS DIANTEIRO E TRASEIRO

Ref.Nº.	PEÇA NUMERO	ANO	M 4600	S 6000	6600	4610	:	I	C1 5610	6610	S 6	NOMENCLATURA
i	2P-2002246-064	85/							,	,	,	CARCAÇA DA CAIXA DE TRANSFERÊNCIA
2	D9NN-7010-BA	85/							1	i	1	BUJAO MAGNÉTICO
3	EINN-7DI10-AA	85/							1	i		EIXO
4	ZP-2002346-296»	65/86								i		ENGRENAGEM INTERMEDIÁRIA
4	ZP-2002246-087»	86/							1	i	1	ENGRENAGEM INTERMEDIÁRIA
5	ZP-0735358-206	85/							1	i	1	CONJUNTO DO ROLAMENTO NTERNO DA ENGRENAGEM
6	ZP-0730150-498	85/									2	ARRUELA DE ENCOSTO
7	E1NN-7Z116-AA	85/							2		2	ANEL RETENTOR DO EIXO
8	ZP-2002346- 290	85/							1	i	1	TAMPA TRASEIRA DA CAIXA DE TRANSFERENCIA
9	ZP-0636015-125	85/										PARAFUSO MI0x28 DA TAMPA
10	E1NN-7Z119-AA	85/							1	i	1	VEDADOR DA TAMPA
11	ZP-0769120-S55	85/							1	i	1	ARRUELA OE ENCOSTO DO EIXO OE SAIDA
12	ZP-07501 17-194	85/							1	1	1	ROLAMENTO TRASEIRO COMPLETO DO EIXO DE SAÍDA
14	E1NN-7Z112-AA	85/							1	i	1	ESPAÇADOR 2 mm
14	ZP-0730105-626	86/							1	i	1	ESPAÇADOR 3 mm
15	E1NN-7R522-AA	85/							1	i	1	ANEL RETENTOR DAS MOLAS
16	E1NN-7R623-AA	85/										ESPAÇADOR DAS MOLAS
	ZP-0635460-015	85/									'	ESFERA
ia	ZP-2002246-066»	85/86								j		ENGRENAGEM INFERIOR
• 8	ZP-2002246-088»	86/							1			ENGRENAGEM INFERIOR
19	ZP-2002346-319	85/										PISTAO OA EMSREAGEM
20	ZP-07343O7-218	85/							1	i	1	ANEL VEDADOR EXTERNO DO PISTAO
21	ZP-0734307-217	85/										ANEL VEDADOR INTERNO DO PISTAO

Ref.NP 1	PEÇA NUMERO	ANO	MODELOS 4600	5600	6600	4610	5610	6610	7610	NOMENCLATURA
22	ZP-2002346-215	85/					3	3	3	PINO DA PLACA OE PRESSÃO
23	E1NN-7R526-AA	85/					3	3	3	ANEL "O DO PINO
	ZP-0635460-010	65/					3	3	3	ESFERA
24	E2NN-7R516-AA	85/					2	2	2	ANEL RETENTOR DO CUBO DA EMBREAGEM
25	ZP-2002346-119	85/					1	1	1	DISCO
26	ZP-20O22O2-019	85'					12	12	12	DISCO DA EMBREAGEM COM DENTES EXTERNOS
27	ZP-2002346-196	85'					11	11	11	DISCO DA EMBREAGEM COM DENTES INTERNOS
26	E1NN-78500-AA	85'					i	1	1	PLACA DE RETORNO DOS DISCOS DA EMBREAGEM - DENTES EXTERNOS
29	ZP-2002346-293	85					1	1	1	CUBO DOS DISCOS - DENTES INTERNOS
30	EINN-7A292-AA	85					2	2	2	ANEL VEDADOR DE OLEO TRASEIRO DO EIXO DE SAIDA E OA ENGRENAGEM
31	ZP-2002346-287	85/					1	1	1	EIXO DE SAÍDA DA CAIXA DE TRANSFERÊNCIA
33	ZP-0750117-195	85/					1	1	1	ROLAMENTO DIANTEIRO COMPLETO DO EIXO DE SAÍDA
34	E1NN-7A292-8A	85/					2	2	2	ANEL VEDADOR DE OLEO DO CONDUTOR DE OLEO
35	ZP-2002346-269	85/					1	1	1	CONDUTOR DE OLEO
36	E1NN-7049-AA	85/					1	1	1	ANEL RETENTOR DO CONDUTOR DE OLEO E ROLAMENTO
37	E1NN-7A292-CA	85/					1	1	1	VEDADOR DE OLEO DIANTEIRO DO EIXO DE SAÍDA
36	E1NN-7D181-AA	65/					1	1	1	PROTETOR DE PO DO EIXO DE SAÍDA
39	E2NN-7D117-BA	85 "					1	1	1	TAMPA DO SOLENOIDE
40	E2NN-7ZI30-AA	85.					1	1	1	JUNTA DA TAMPA
41	N-602165-S36	85					4	4	4	PARAFUSO M8 x 14 DA TAMPA DO SOLENOIDE
42	E2NN-7R524-AB	85					1	1	1	SOLENOIDE DA EMBREAGEM

R- 06/89

MOPELOS

	PEÇA NUMERO	ANO	NOMENCLATURA
42A	E2NN—7R52B—CA	85/	ANEL "O" DO SOLENOIDE
42B	E2NN-7R528-BA	85/	ANEL "O" DO SOLENOIDE
43	E1NN-7R525-AA	85/	PARAFUSO M5« 10 DO SOLENOIDE
	ZP-OS31306-1S1	85/	PINO GUIA
	E1NN-7Z114-AA	85/	PORCA DO EIXO OE SAIDA
	E0NN-3N253-AB	85/	JUNTA DA CAIXA DE TRANSFERENCIA
	302557-S36	85/	PARAFUSO 7/16" - 14 x 4.0" de fixação da caixa de transferencia
	302565-S36	85/	PARAFUSO 7/16" - 14 x 5.0" de fixação da caixa de transferência
	304832-S36	85/	PARAFUSO 7/16" - 14 x 2.0" de fixaçlo da caixa de transferência
	ZP-20O2246-O49	85/	MOLA OA EMBREAGEM
	E1NN-3N250-AD	85/	CHICOTE E TUBO DO SOLENOIDE
	E1NN-3N273-AA	85/	PRESILHADE FIXAÇÃO
	E0NN-3N254-AA	85/	CONEXÃO DO TUBO OE PRESSÃO
	B6482-S95	85/	ANEL "O"
	86390-536	85/	TAMPA SEXTAVADA 5/16" - 37
	E0NN-3N224-BA	85/	TUBO DE PRESSÃO
	86057-S36	85/	COTOVELO 5/16"-37
	E-864072-S71	87/	PRESILHA DO CHICOTE DO SOLENOIDE OA TRAÇÃO DIANTEIRA

• USADO ATE JANEIRO/66

• USADO A PARTIR DE JANEIRO/86

R-10/87

M O D E L O S

PEÇA NUMERO	ANO	NOMENCLATURA
E4NN-3N278-CB118	85/	PROTETOR DO EIXO DE TRANSMISSÃO
N-630069-S36	85/	ARRUELA M10 LISA
N-602208-S36	85/	PARAFUSO M10 — 1 x 5.25
E2NN-3N281-CA11B	85/	SUPORTE TRASEIRO ESQUERDO DO PROTETOR
E2NN-3N280-CA118	85/	SUPORTE TRASEIRO DIREITO DO PROTETOR
E5NN-3N283-AB	85/	SUPORTE DIANTEIRO ESQUERDO 00 PROTETOR
E5NN-3N282-AB	85/	SUPORTE DIANTEIRO DIREITO DO PROTETOR
E7NN-3A425-CA29B	85/	CONJUNTO DO EIXO DA TRANSMISSÃO
E3NN-4635-AA	B5/	CONJUNTO DA CRUZETA - EIXO DA TRANSMISSÃO
5B674-S36	85/	PARAFUSO 1/2" - I3x 1.1/4"
34989-S7	85/	PORCA 1/2" - 13

M O D E L O S

PEÇA NUMERO	ANO
E3NN—3AS40—BA	85/
E3NN—3B539—AA	85/
E3NN-3N303-CA	85/
3O480O-S36	85/
33846-S3S	85/
E3NN—3N981—AA	85/
E3NN-3N9BB-AA	85/
304B92-S	85/
EOPN-3301-AA	85/

NOMENCLATURA

CILINDRO DA OIREÇAO HIDROSTATICA
CONJUNTO 00 TERMINAL DIREITO 00 CILINDRO
VEDADOR DE PO 00 TERMINAL
PARAFUSO 1/2"-13x1.3/4"
PORCA 1/2" -13
CONJUNTO DO TERMINAL ESQUERDO DO CILINDRO
BRAÇADEIRA
PARAFUSO 1/2" - 13x2.1/2" DA BRAÇADEIRA
JOGO DE REPARO DO CILINDRO

M O P E L O S

	PEÇA NUMERO	ANO	NOMENCLATURA
	8B-4220-B	76/	CAPA E ROLAMENTO CONICO ESQUERDO (Com dif. trevamel
3	380135-S43	76/	PORCA 1/2"-20(12,70mm-20mml
4	34793-S36	76/	ARRUELA DE PRESSÃO 7/16" (11.11mml
5	304686-S36	76/	PARAFUSO - 7/16" - 14x1.00 (11.11 - 14x26.40mml de flxaráo do tu porre de coroa
6	E94-EB-9	76/	PARAFUSO de [inação da coroa
7	960E-4627	76/	ANEL DE TRAVA 00 ROLAMENTO
8	D1NN-4A242-A	76/	ROLAMENTO GUIA 00 PINHÃO
9	C5NN-4209-J	76/	COROA E PINHÃO 3.50:1
10	D8NN-4615-AA	76/	ROLAMENTO CONICO TRASEIRO COMPLETO 00 PINHÃO
II	C5NN-4814-F	76/	RETENTOR DO ROLAMENTO TRASEIRO DO PINHÃO
12	34810-S36	76/	ARRUELA DE PRESSÃO 9/16" (14.29mm|
13	304728-S36	76/	PARAFUSO 9/16" - 12x1.1/4 (14.29 - 12x31,75mml de fixação do mentor do pinhlo
14	01NN-4615-A	76/	ROLAMENTO CONICO DIANTEIRO COMPLETO DO PINHÃO
16	E2NN-4684-AA	76/	LUVA OE ACOPLAMENTO DO EIXO IMPULSOR - 6.30"
17	960E-4634	76/	PORCA OA TRAVA 00 ROLAMENTO 00 PINHÃO
18	960E-4636	76/	TRAVA DO ROLAMENTO DO PINHÃO
19	C5NN-4667-B	76/	ARRUELA DE ENCOSTO OA TRAVA 00 ROLAMENTO
20	C5NN-4204-N	76/	CAIXA DO DIFERENCIAL (Com diferencial travamel
21	E185-EB-9	76/	BUCHA DA CARCAÇA
22	957E-4228	76/	ARRUELA DE ENCOSTO DA PLANETÁRIA
23	C5NN-4236-A	76/	ENGRENAGEM PLANETÁRIA DIREITA
24	508E-4230-A	76/	ARRUELA DE ENCOSTO DO SATÉLITE

Ref.No.	PEÇA NUMERO	ANO	MODELOS 800	8600	6800	4810		S810	8810	7610	NOMENCLATURA
25	967E-4292-B	76/	4			4					ENGRENAGEM SATÉLITE
26	E1NN-4211-AA	76/	1			1					CRUZETA
27	C6NN-423B-A	76/	1			1					ENGRENAGEM PLANETÁRIA ESQUERDA
28	43104-S	76/									PARAFUSO 1/2" - 13 x 2.88" (12,70 - 13 x 73.15mml
29	957E-4220	76/	1			1					CAPA E ROLAMENTO CONICO DIREITO
31	E186-EB-9	76/	1			1					ADAPTADOR
32	E188-EB-B	76/	1			1					MOLA
33	C5NN-4N064-A	76/	1			1					ACOPLAMENTO (Diferencial trevante)
34	E189-EB-8	76/	1			1					ARRUELA DE ENCOSTO
35	E1A00N-42B6	76/	1			1					ANEL OE TRAVA DO ROLAMENTO DO PINHÃO
36	C5NN-4548-A	76/	1			1					CALÇO .038" - .040" (0,985 - 1.016mm| - Alternado com: C5NN-4S4B-S/C/0/E/F/G/H
38	CSNN-4548-B	76/	1			1					CALÇO .044" - .046" 11.118- 1.168mm) - Alternado com: C5NN-4548-A/C/0/E/F/G/H
36	C5NN-4648-C	76/	1			1					CALÇO .060" - .052" 11,270 - 1,321mml - Alternado com: C5NN-4548-A/B/D/E/F/G/H
38	C5NN-4548-0	76/	1			1					CALÇO .066" - .068" 11,422 - 1.473mml - Alternado com: C5NN-4S48-A/B/C/E/F/G/H
36	C5NN-4648-E	76/	1			1					CALÇO .082" - .064" (1,676 - 1,626mml - Alternado com: C5NN-464B-A/B/C/D/F/G/H
38	C5NN-4648-F	76/	1			1					CALÇO .068" - .070" (1.727 - 1,778mm| - Alternado com: C5NN-4548-A/B/C/D/E/G/H
36	C5NN-4S48-G	76/	1			1					CALÇO .074" - .076" (1,880 - 1,861mml - Alternado com: C5NN-4S48-A/B/C/D/E/F/H
36	C5NN-4648-H	76/	1			1					CALÇO J080" - .082" 12.032 - 2,0S3mm) - Alternado com: C5NN-464B-A/B/C/D/E/F/G
37	C5NN—4049—8	76/	2			2					SEMI-EIXO DAS PLANETÁRIAS
38	C5NN-4075-C	76/	2			2					COROA DO REOUTOR
39	C7NN-4N240-B	76/	2			2					TRAVA DO PARAFUSO
40	304792-S36	76/	2			2					PARAFUSO 7/8" - 14x1.5/8" (22,23 - 14x41 JBmml

R-12/88

Ref.No.	PEÇA NUMERO	ANO	MODELOS 4600	5600	8800	4610		5810	6610	NOMENCLATURA
41	CBNN-4N237-B	76/	1			2				ARRUELA Dj RETENÇÃO
42	C5NN-4374-A6	78/	2			2				ESPAÇADOR .049" - .060" 11.246 - 1,270mml Alternado com: C5NN-4374-L/M/N/R/5/T/U/V/Y/Z
42	C5NN-4374-L	76/	2			2				ESPAÇADOR .053"- 4364" 11.36 - 1.37mml Alternado com: C5NN-4374 - AB/M/N/R/S/T/U/V/Y/Z
42	C5NN- 4374-M	76/	2			2				ESPAÇADOR .057"-.058" (1,45 - 1.48mm) Altarnedo com: C6NN-4374-AB/L/N/R/S/T/U/V/Y/Z
42	C5NN-4374- N	76/	2			2				ESPAÇADOR 06I"-.082"(1.55-1.57mm) Alternado com: C5NN-4374 - AB/L/M/R/S/T/U/V/Y/Z
42	CSNN-4374 R	76/	2			2				ESPAÇADOR .066" - .066" 11,66 - 1,68mml Alternado oom: C5NN-4374 - AB/L/M/N/S/T/U/V/Y/Z
42	C5NN-4374-S	76/	2			2				ESPAÇADOR .069" - .070" 11,76-1,78mml Alternado oom: CSNN-4374- AB/L/M/N/R/T/U/V/Y/Z
42	C5NN 4374 T	78/	2			2				ESPAÇADOR J373" - .074" (1.85 - I.BBmml Alternado com: CSNN-4374- A8/L/M/N/R/S/U/V/Y/Z
42	C5NN 4374- U	76/	2			2				ESPAÇADOR .077" - .078" (1,88 - 1,9Bmml Alternado com: CSNN-4374- AB/L/M/N/R/S/T/V/Y/Z
42	C5NN-4374 V	76/	2			2				ESPAÇADOR .081" - .082" 12,06 - 2,08mm) Alternado oom: CSNN-4374- AB/L/M/N/R/S/T/U/V/Z
42	C5NN 4374-Y	76/	2			2				ESPAÇADOR .086" - .086" (2,16 - 2.18mml Alternado oom: C6NN-4374- AB/L/M/N/R/5/T/U/Y/Z
42	C5NN-4374- Z	76/	2			2				ESPAÇAOOR .089" - .090" (2,26 - 2.29mml Alternado oom: C5NN-4374-AB/L/M/N/R/S/T/V/Y/Z
43	C7NN-4N031-B	76/	2			2				ANEL RETENTOR 00 SEMI-EIXO OAS PLANETÁRIAS
44	C5NN-4A007-B	76/	12			12'				ARRUELA DE ENCOSTO
45	C5NN -4044-8	78/	6			6				ENGRENAGEM SATÉLITE
46	CFPN-4013-8	76/	6			6				JOGO DE AGULHAS DO ROLAMENTO
47	C5NN-4A008-B	76/	8			6				ESPAÇAOOR DO ROLAMENTO
48	C7NN-4048-E	76/	8			8				EIXO DA SATÉLITE - 3.66' x 1.29" (92.B6 x 32.76mm)

R-12/C3

	PEÇA NUMERO	ANO	MODELOS 6600	NOMENCLATURA
49	E1A0DN-4220	76/	2	ROLAMENTO CONICO COMPLETO DO DIFERENCIAL
60	379313-S91	76/	2	ANEL"O"
51	377525-S	76/	4	PRISIONEIRO 1/2" - 13 - 20x7.3/4" 112.70 - 13 - 20x 196.85mml
51A	3O0938-S36	76/	12	PARAFUSO 1/2" - 13x4.1/2" (12,70 - 13x 114.3mml
51B	D8NN-33846-S36	76/	4	PORCA SEXTAVADA 1/2" - 20 !12.70mm - 20)
52	D8NN-4010-CB	76/	1	CARCAÇA DIREITA DO EIXO TRASEIRO
52	D8NN-4011-AB	76/	1	CARCAÇA ESQUERDA
53	304838-S38	76/	21	PARAFUSO 5/8" - 11x2" 115,88 - 11 x50.80mm) de fixação da carcaça
53A	33850-S36	76/	4	PORCA SEXTAVAOA 5/8" - 18 (I5,88mm - 18)
54	C5NN-4873-B1	76/	2	ROLAMENTO CONICO EXTERNO COMPLETO DA SEMIARVORE
56	E0NN-49E9-AA	76/	2	RETENTOR E VEDADOR
57	C7NN-4N029-E	76/	2	CONJUNTO - SUPORTE DAS ENGRENAGENS SATÉLITES DO SEMI EIXO TRASEIRO
58	C6NN-1N118-J	76/	12	PARAFUSO 3/4" - 16 x 2.1/16"I19.05 - 16 x 52,38rnml de fixação das rodas
59	C5NN-4244-G	78/	2	SEMIARVORE TRASEIRA COM PARAFUSOS

Ref.NP 1	PEÇA NUMERO	ANO	MODELOS 4800	S600	6600	4610		5610	6810	7610	NOMENCLATURA
i	" E1ADDN-4286	76/		1	1			1	1	1	ANEL TRAVA DO ROLAMENTO (Diferencial Travante)
2	E189-EB-8	76/		1	1			1	1	1	ARRUELA RETENTORA (Diferencial Trevante)
3	C5NN-4N064-A	76/		1	1			1	1	1	ACOPLAMENTO (Diferencial Travante)
4	E188-EB-9	76/		1	1			1	1	1	MOLA DA JUNÇÃO (Diferencial TravanUl
S	E186-EB-9	76/		1	1			1	1	1	ADAPTADOR (Diferencial TravanItl
•	960E-4627	76/		1	1			1	1	1	ANEL TRAVA DO ROLAMENTO
' 7	D1NN-4A242-A	76/		1	1			1	1	1	ROLAMENTO GUIA 00 PINHÃO
8	C8NN-4209-C	76/		1	1			1	1		COROA E PINHÃO 628:1
8	E0NN-4209-CA	87/								1	COROA E PINHÃO 5.28:1 - TRAÇÃO NORMAL/DIANTEIRA
8	E5NN-4209-AA	86/						1	1		COROA E PINHÃO 5.28:1 - TRAÇÃO DIANTEIRA
8	D8NN-46I5-AA	76/		1	1			1	1		ROLAMENTO CONICO TRASEIRO COMPLETO 00 PINHÃO
9	O0NN-4625-A	87/								1	ROLAMENTO CÚNICO TRASEIRO COMPLETO 00 PINHÃO
11	C5NN-46I4-E	76/84		1	1						RETENTOR 00 ROLAMENTO
11	CSNN-46I4-F	84/						1	1		RETENTOR DO ROLAMENTO
11	06NN-4614-A	87/								1	RETENTOR 00 ROLAMENTO
12	34810-S36	76/		4	4			4	4	4	ARRUELA DE PRESSÃO 9/16" (14.29mml
13	30472B-S36	76/		4	4			4	4	4	PARAFUSO 9/16" - 12 » 1.1/4" 11429 - 12 x 31.75mml de lixaçio dn-telentor
14	D1NN-4616-A	76/		1	1			1	1	1	ROLAMENTO CONICO DIANTEIRO COMPLETO DO PINHÃO
16	S60E-4634	76/		2	2			2	2	2	PORCA DA TRAVA
17	E94-EB-9	76/		12	12			12	12	12	PARAFUSO de fixação da coroa
17A	376416-S36	87/								1	PARAFUSO 5/16" - 18 X 1.3/4" 17.93 - I8x44,45mml de fixação da breçadeira
18	CSNN-4687-B	76/		1	1			1	1		ARRUELA OE ENCOSTO DA TRAVA
18A	E6NN-4667-AA	87/								1	ARRUELA DE ENCOSTO DA TRAVA
18	3B0135-S43	76/		12	12			12	12	12	PORCA AUTOTRAVANTE 1/2" - 20 I12.70mm - 20)
18A	376421-S36	87/								1	PORCA AUTOTRAVANTE 5/16" - 18 (7.93mm - 181
20	860E-4636	76/		1	1			1	1	1	TRAVA DO ROLAMENTO 00 PINHÃO
21	C6NN-4684-A	76/		1	1			1	1		LUVA OE ACOPLAMENTO DO EIXO OA TRANSMISSÃO 14.37")
21	D1NN-46B4-B	87/								1	LUVA DE ACOPLAMENTO DO EIXO DA TRANSMISSÃO 15.50")
21	E0NN-4684-AA	86/						1	1	1	LUVA OE ACOPLAMENTO DA ENGRENAGEM - TRAÇÃO DIANTEIRA 14.90")
22	C5NN-4A007-A	76/		12	12			12	12	12	ARRUELA OE ENCOSTO
23	C6NN-4A0O8—A	76/		6	6			6	6	6	ESPAÇADOR

R • 12/88

o. Ref.N	PEÇA NUMERO	ANO	MODELOS 4600	5600	6600	4610		5810	6610	7ei0	NOMENCLATURA
24	C5NN-4044-A	76/		6	6			6	6		ENGRENAGEM SATÉLITE
24	00NN-4044-A	87/								6	ENGRENAGEM SATÉLITE
25	957E-4220	76/		1	1			1	1	1	ROLAMENTO CONICO ESQUERDO COMPLETO
28	B8-4220-B	76/		1	1			1	1	1	ROLAMENTO CONICO DIREITO COMPLETO
27	E185-EB-9	76/							2	2	BUCHA
28	9S7E-422B	76/							2	2	ARRUELA DE ENCOSTO OA PLANETÁRIA
29	C5NN-4236-A	76/		1	1			1	1	1	ENGRENAGEM PLANETÁRIA DIREITA
30	E1NN-4211-AA	76/		1	1			1	1	1	CRUZETA
31	957E-4292-B	76/							4	4	ENGRENAGEM SATÉLITE
32	608E-4230-A	76/							4	4	ARRUELA DE ENCOSTO .
33	C5NN-4239-A	76/		1	1			1	1	1	ENGRENAGEM PLANETÁRIA ESQUERDA
34	CSNN-4204-R	76/		1	1			1	1	1	CAIXA DE ENGRENAGENS
38	43104-S	76/		8	8			8	8	8	PARAFUSO 1/2" - 13 x 2.88" (12.70 - 13 x 73,15mml de fixaçlo da caixa
38	E5NN-4N297-AA	87/						2	2	2	VEOAOOR DE PO
37	08NN-33B48-S38	76/		4	4			4	4	4	PORCA 1/2" - 20 (12.70mm - 20)
38	300838-536	76/		12	12			12	12	12	PARAFUSO 1/2" - 13x4.1/2" (12,70 - I3x 114,3mml
39	C5NN—4049-A	76/87		2	2			2	2		SEMIARVORE OAS PLANETÁRIAS
39	OONN-4049-A	87/						2	2	2	SEMI-ARVORE DAS PLANETÁRIAS
40	304955-S36	76/		6	6			6	6	6	PARAFUSO 5/8" - 11 x 3.3/4" 115,88 - 11 x 92,25mm) de lixaçio da carcaça
40	304838-S36	76/		20	20			20	20	20	PARAFUSO 6/8" - 1 1 x 2 " (16,88 - 11 x 50,80mm) de fixaçlo da carcaça
41	D8NN-407S-CA	78/		2	2			2	2	2	COROA DO REDUTOR
42	CSNN-4N240-8	76/87		2	2			2	2		TRAVA 00 PARAFUSO
42A	O0NN-4N240-A	87/						2	2	2	TRAVA 00 PARAFUSO
43	304767-S36	76/87		6	6			6	6		PARAFUSO 9/16" - 18 x 1.1/2" (14,29 - 18x38.10mml
43	304842-S36	87/						2	2	2	PARAFUSO 7/8" - 9 x 2.00" (22,22 - 9 x 50,8mml
44	C5NN-4N237-A	76/87		2	2			2	2		ARRUELA DE RETENÇÃO (3 FUROS)
								*			«neiici A r>c nr-rr-nr-arv n ci ioni

Ref.N.	PEÇA NUMERO	ANO	4600	S800	6800	4610		8810	6610	7610	NOMENCLATURA
46	C5NN-4374-AC	76/		2	2			2	2		ESPAÇADOR .M9"-.0»T (1,24-1.27mm> Alternado com a peca: CSNN-4374-A/B/C/0/E/F/G/H/J/K
46A	C5NN-4374-AB	87/								2	ESPAÇADOR .049" -.050" (1.24 - 1.27mml Alumado com a peca: CSNN-4374-A/8/C/0/E/F/G/H/J/K
46	CSNN-4374-A	76/		2	2			2	2	2	ESPAÇAOOR .063" - .054" (1.34 - 1.37 mml Alumado com a poça: C6NN-4374-B/C/D/E/F/G/H/J/K/AC
.46	C5NN-4374-8	76/		2	2			2	2	2	ESPAÇADOR .067"-.068" 11,44-1,47mm) Alternado com a poça: CSNN-4374-A/C/D/E/F/G/H/J/K/AC
46	C8NN-4374-C	76/		2	2			2	2	2	ESPAÇADOR .081" - .062" (1.56 - 1,57mml Alternado com a pica: CSNN-4374-A/B/D/E/F/G/H/J/K/AC
46	C5NN-4374-0	76/		2	2			2	2	2	ESPAÇAOOR .065"-.066" (1,66-I.BSmmJ Alternado com» p*ç«s: C5NN-4374-A/B/C/E VH/J/K/AC
46	C5NN-4374-E	76/		2	2			2	2	2	ESPAÇAOOR .089" - .070" (1.75 - 1,78mm) Alumtdo com n peça: C5NN-4374-A/B/C/D/F/G/H/J/K/AC
46	C5NN-4374-F	76/		2	2			2	2	2	ESPAÇADOR .073" - .074" (1.85 - 1,88mml Alternado com a peca: C5NN-4374-A/B/C/0/E/G/H/J/K/AC
49	CSNN-4374-G	76/		2	2			2	2	2	ESPAÇAOOR .074" - .078" (1.88 - I.BBmml Alternado com a peca: CSNN-4374-A/B/C/D/E/F/H/J/K/AC
45	C5NN-4374-H	76/		2	2			2	2	2	ESPAÇADOR .081" - .082" (2.06 - 2.08mm) Alumado com a peca: C6NN-4374-A/B/C/D/E/F/G/J/K/AC
45	C5NN-4374-J	76/		2	2			2	2	2	ESPAÇADOR .085" - .088" (2.16 - 2,18mm) Alumado com a peça: C6NN-4374-A/B/C/D/E/F/G/H/K/AC
45	C5NN-4374-K	76/		2	2			2	2		ESPAÇADOR .089" - .090" (2.28 - 229mml Alumador com a peça: C5NN-4374-A/B/C/0/E/F/G/H/J7AC
46	C7NN-4N03I-C	76/		2	2			2	2	2	ANEL RETENTOR DO SEMI-EIXO OAS PLANETÁRIAS
47	C7NN-4N029-F	76/		2	2			2	2		CONJUNTO SUPORTE DAS ENGRENAGENS SATÉLITES DO SEMI-EIXO TRASEIRO
47	D0NN-4N029-A	87/								2	CONJUNTO-SUPORTE DAS ENGRENAGENS SATÉLITES 00 SEMI-EIXO TRASEIRO
48	CFPN-4013-A	76/		6	6			6	6		JOGO DE ROLETES OE AGULHAS OAS ENGRENAGENS SATÉLITES
48	OAFN-4013-A	87/								6	JOGO OE ROLETES OE AGULHAS OAS ENGRENAGENS SATÉLITES
49	C7NN-4048-D	78/		6	6			6	8		EIXO DA SATÉLITE
49	D0NN-4046-A	87/								6	EIXO DA SATÉLITE
50	TAJAA-1242-A	76/		2	2			2	2	2	ROLAMENTO CONICO COMPLETO 00 DIFERENCIAL
61	304684-S36	87/								1	PARAFUSO 3/8" — 16 x 1.00" (9.62 - 16 x 25.4mml de lixaçio do deniadorda óleo
52	379313-SS	78/		2	2			2	2	2	ANEL"0"

R-12/88

Ref.N.	PEÇA NUMERO	ANO	•S33	S600	6600	4610	5610	6610	7610	NOMENCLATURA
53	377525-S	76/		4	4		4	4	4	PRISIONEIRO 1/2* - 13 - 201 73/4* (12.70 - 13 - 20 x 19635 mm) da fixação da evoca
54	E1NN-4010-CA	76187		1	1		1	1		CARCAÇA DIREITA
54A	OONN-4012-A	87/					1	1	1	CARCAÇA DIREITA
54	E1NN-40I1-CA	76/87		1	1		1	1		CARCAÇA ESQUERDA
54A	OONN-4013-A	87/					1	1	1	CARCAÇA ESQUERDA
59	C7NN-4220-A	76/		2	2		2	2	2	ROLAMENTO CONICO EXTERNO COMPLETO
96	C5NN-4194-8	87/							1	DESVIAOOR DE ÓLEO PARA A ENGRENAGEM 00 PINHÃO
57	E0NN-4969-BA	76/87		2	2		2	2		RETENTOR E VEDADOR DE ÓLEO - (Usar somente c/a semt-arvore antiga)
57	E5NN-4969-AA	87/					2	2	2	RETENTOR E VEOAOOR DE ÓLEO - (Usar somente c/a iami-árvore nova)
96	C5NN-1N116->)	76/87		16	16		18	18		PARAFUSO 3/4* - 16 x 21/16* (19.05 - 161 5230 mm) de fixação das rodas (Usar somente c/e semt-arvore antiga)
58	E4NN-1N116-BA	87/					16	16	16	PARAFUSO 3/4*-1612» (19.05 - 16 x 503 mm) de lixaçio das rodas (Usar somente c/a serra-arvora nova)
99	E6NN-4244-CA a	76/		2	2		2	2		SEMI-ÁRVORE TRASEIRA COM PARAFUSOS
59	E5NN-4244-BA	87/							2	SEMI-ÁRVORE TRASEIRA COM PARAFUSOS
60	34807-S36	87/							1	ARRUELA DE PRESSÃO 3/8* (932 mm)
61	C5NN-4S48-A	76/		1	1		1	1		CALÇO .038* - .040* (0369 - 1,016 mm) Alternado com: C5NN-4548 - B/C/D/E/F/G/H
61	CSNN-4S48-6	76/		1	1		1	1	1	CALÇO .044* - .046* (1,118 - 1,166 mm| Alternado com: C5NN-4548 - A/C/C7E/F/G/H
61	C5NN-4548-C	76/		1	1		1	1	1	CALÇO .050* - .052* (1370 - 1321 mm) Alternado corre C5NN-4548 - A/B/O/E/F/G/H
61	CSNN-4548-0	76/		1	1		1	1	1	CALÇO .056* - .058* (1,422 - 1,473 mm) Alternado com: C5NN-4548 - A/8/C/E/F/G/H
61	C5NN-4S48-E	76/		1	1		1	1	1	CALÇO .062* - .064* (1375-1.626 mm) Alternado corre C5NN-4S48 - A/B/OD/F/G/H
61	C5NN-454B-F	76/		1	1		1	1	1	CALÇO.068"-.070*(1,727-1,778mm) Alternado com: C5NN-4548 - A/B/C/D/E/G/H
61	C5NN-454S-G	76/		1	1		1	1	1	CALÇO .074* - .076* (1,860 - 1,981 mm) Alternado com C5NN-4548 - A/B/OD/E/F/H
61	C5NN-4548-H	76/		1	1		1	1	1	CALÇO 380" - .082* (2,032 - 2.063 mm) Alternado com: C5NN-4548 - A/B/C/D/E/F/G
62	E3NN-3N175-CA •	65/86						1		ENGRENAGEM ACIONADORA DA CAIXA 0E TRANSFERÊNCIA - TRAÇÃO DIANTEIRA
62	E5NN-3N17S-CB0	86/					1	1	1	ENGRENAGEM ACIONADORA 0A CAIXA DE TRANSFERÊNCIA - TRAÇÃO DIANTEIRA
63	97537-S	85/					1	1	1	ANEL RETENTOR DA ENGRENAGEM - TRAÇÃO DIANTEIRA
64	EONN-3N2S2-AB	85/					QN	ON	ON	CALÇO OA ENGRENAGEM - TRAÇÃO DIANTEIRA
65	C5NN-4A053-8	87/							1	BRAÇADEIRA 00 PINHÃO
66	E6NN-4A056-AA	87/							1	ARRUELA DE ENCOSTO DA BRAÇADEIRA

• USADO ATE JANEIRO/86. C/CAIXA 0E TRANSFERENCIA E4NN-3N206-BA
e USADO A PARTIR DE IANFIRO/Sfi C/CAIXA DF TRANSFERÊNCIA E5NN-3N206-CA

a AO SUBSTITUIR EM TRATOR ANTERIOR A 1987. USAR TAMBÉM 1 RETENTOR E5NN-4969-AA E I VEDADOR DE PÓ E5NN-4N297-AA

Ref.No.	PEÇA NUMERO	ANO	MODELOS 4600	5800	6600	46	L	S610	S6610	NOMENCLATURA
i	B57E-7245	76/								PARAFUSO dl fixaçlo do garfo
2	33925-S36	76/				1				CONTRAPORCA SEXTAVADA 3/8" - 24 l9.53mm - 24! do parafuto de fixação do garfo
3	C5NN-4N0S0-B	76/	,			1				GARFO
4	C5NN-4N07B-A	76/	i			1				EIXO
5	E198-EB-8	76/	i			t				VEDADOR
6	608E-S782	76/	i			1				PINO TRAVA
7	C5NN-2N439-A	76/	i			1				ALAVANCA
B	72017-S8	76/				2				COUPILHA 1/8" x3/4" (3,18 x 19,05mml
»	73931-S36	76/	i			1				PINO 6/16" x 1.7/32" (7,94 x 30,96mml
10	C7NN-4N094-A	76/	i			1				TUBO E HASTE
11	73933-S36	76/	i			1				PINO 5/18" x 1.17/64" (7,94 x 32.15mml
12	33923-S36	76/	i			1				PORCA SEXTAVADA 5716" - 24 (7,94mm - 24)
13	C8NN 4N096-A	76/	i			1				GARFO INTERIOR
14	304911-S36	76/	i			1				PARAFUSO 3/4" - 10 x 2,75" (19,05 - 10 x 69,85mml
15	351539-S36	76/	i			1				ARRUELAJ8" x 1.5/8" 119,84 x 41.28mml
16	06NN-4N191-A	76/	i			1				PEOAL DE ACIONAMENTO
17	957E-7513	76/	i			1				BUCHA
18	E212-EB-9	76/								LUVA

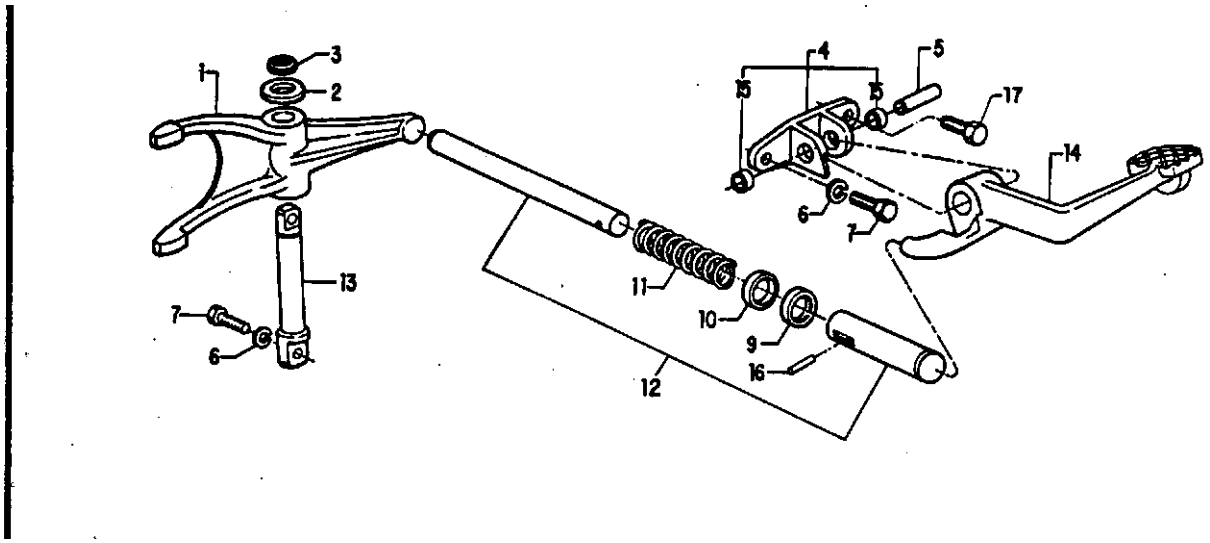

R-10/87

Ref.NP	PEÇA NUMERO	ANO	M c1 C1 E 1 Ci s								NOMENCLATURA
			4600	5600	6800	4810		S8	8610	7810	
i	D4NN-4N060-A	76/		1	1			1	1	1	GARFO
2	372639-535	76/		1	1			1	1	1	ARRUELA3/4" (19.05mm|
3	97524-S36	76/		1	1			1	1	1	ANEL DE RETENÇÃO 3/4" (19,06mm)
4	D9NN-4N060-AA	76/		1	1			1	1	1	CONJUNTO OO SUPORTE
•	C5NN-4N07S-A	76/		1	1			1	1	1	EIXO
6	34793-536	76/		3	3				3	3	ARRUELA DE PRESSÃO 7/16" |11,11mml
7	304724-S36	76/		3	3				3	3	PARAFUSO 7/16"-14x1.1/4" (11,11 - 14x3!,75mml de fixecio do eixo
9	C5NN-4N090-A	76/		1	1			1	1	1	PROTETOR
10	D6NN-4N095-A	76/		1	1			1	1	1	VEDADOR
11	E209-EB-9	76/		1	1			1	1	1	MOLA
12	E0NN-4N080-AA	76/		1	1			«	1	1	EIXO E LUVA
13	CSNN-4N070-A	76/		1	1				1	1	EIXO
14	CSNN-2N4S3-01	76/		1	1			1	1	1	PEDAL
15	C5NN-4N082-A	76/		1	1			2	2	2	BUCHA
16	71764-S8	76/		1	1			1	1	1	PINO
17	304686-S36	76/							1	1	PARAFUSO7/16"- 14x1" (11,11 - 14 x 26,40mml

10 32
25

M O D E L O S

Ref.NP 1	PEÇA NUMERO	ANO
i	CSNN-602-A	76/
2	D8NN-33846-S36	76784
2A	33847-S38	84/
3	3480B-S36	78/84
4	C6NN-4N507-A	76/84
4	E2NN-4N507-AA	84/
6	304816-836	76/84
6A	68698-836	84/
6B	58701-S36	84/
6	304663-S36	76/84
6A	S8678-S38	84/
7	34671-S36	76784
7A	33B46-S36	84/
8	304782-S36	78/84
8A	S8676-S36	84/
9	CSNN-N949-A	76/
10	30466B-S36	76/
10A	304886-S38	87/
11	87708-8	76/
12	D4NN-916-A	76/
13	D3NN-4N143-A	76/
14	C5NN-N851—B	76/
16	03NN-7R280-A	76/
16	C5NN-2N477-A	76/

NOMENCLATURA

JUNTA OA TAMPA 00 LEVANTADOR HIDRÁULICO
PORCA 1/2" - 20 I12,70mm - 201 - Uudo «té 15/04/84
PORCA 9/16" - 12 (14,28mm - 121 - Uudo I partir da 16/04/84
ARRUELA DE PRESSÃO 1/2" (12.70mml - Uudo até 16/04/84
JUNTA - Utado ate 1 S/04/84
JUNTA - Uudo • partir de 16/04/84
PARAFUSO 7/18" - 20x 1.7/8" 122.23 - 20«47.63mml - Uudo ata 15/04/84
PARAFUSO 9/16" - 12 x 2" (14,28 - 12x60,Bmml - Uaado a partir de 16/04/84
PARAFUSO 9/16"- 12x2.1/2" (1428- 12x63.6mm| - Usado a partir da 16/04/84
PARAFUSO 7/16" - 20 x 2.1/4" (11.11 - 14x 57.16mm) - Usado aU 15/04/64
PARAFUSO 1/2" - 13 x 2.1/4" (12.7 - 13 x 67,16mm| - Usado a partir de 16/04/84
PORCA 7/16"-20(11,11mm -201 - Usado at< 16/06/84
PORCA 1/2" - 13 I12.70mm - 131 - Usado a partir de 16/04/84
PARAFUSO 7/16"- 20x1.5/8" (11.11 - 20 x 41.28mml - Usado até 16/04/84
PARAFUSO 1/2" - 13 x 1.3/4" 112.7 - 13 x 44,45mml - Usado a partir de 16/04/84
JUNTA DA VÁLVULA OE CONTROLE OE FLUXOS
PARAFUSO 7/16" - 14 X 7/8" (11.11 - 14 x 22.23mm)
PARAFUSO 7/16" - 14 x 1,00" (11,11 - 14 x 25,40mml
BUJAO 1/4" - 18 [6.35mm - 181
JUNTA OA BOMBA HIDRÁULICA
BUCHA
PINO
TAMPÃO
BUCHA

Ref.No.	PEÇA NUMERO	ANO	MODELO							NOMENCLATURA
17	379313-S91	76/	2			2				ANEL"0"
18	87811-S38	78/	1			1				BUJAO 3/4" - 14 (19.05mm - 141
1»	C6NN-N729-A	78/	1			1				BUCHA
20	68SS6-S38	76/				4				PARAFUSO 7/18" - 14 x 1.1/2" 111.11 - 14x38.10mm)
21	C6NN-747-A	78/	1			1				JUNTA
22	E0NN-4032 CC	'*L	1			1				CARCAÇA CENTRAL DO DIFERENCIAL (Vide NoIII
23	C8NN-N742-A	76/	1			1				JUNTA
26	CSNN-4N020-A	76/	1			1				TAMPA
26	C6NN-N722-B	76/	1			1				JUNTA
27	O9NN-7037-AA	78/82	1							JUNTA - Uuda ata 26/06/82
27	C5NN-7N009-A	82/				2				JUNTA - Uuda a partir de 28/06/82
28	E6NN-7Z166-AA	78/82	1							BUJAO E RESPIRO 1.5/8" - 12 (41.27 mm - 121 - Uudo ata 26/06/82
28	E0NN-4281-AA	82/				2				BUJAO DE 1.3/8" - 12 (34,93mm - 121 - Uudo a partir de 28/06/82
29	304662-S36	78/	1			1				PARAFUSO 7/16" - 14 x 3/4" (11,11 - 14 x I9,05mmI
30	C5NN-N734-A	76/	1			1				8UCHA
31	C6NN-N736-C		1			1				BUCHA
32	E6NN-4N02I-8A	76/	1			1				JUNTA
33	E84- CF-9	78/	1			1				VEDADOR
34	E107-GF-9	76/	2			2				PINO-GUIA
36	E0NN-4N2O8-AA	84/				1				TAMPÃO
36	304724-S38	76/	13			13				PARAFUSO 7/16" - 14 x 1.1/4"
37	87038-S94	84/	1			1				ANEL"0"

Noa: Ao uur em «ubttiluiclo » carcaça E0NN-4032-CA, retrabalhar oi furot da caixa da tremmiuio de 7/16" para 1/2".

R-12/68

33A

5610/6610

	PEÇA NUMERO	MODELOS ANO	NOMENCLATURA
	304763-S36	76/	PARAFUSO 1/2"- 13x1.62" (12,70 - 13x4l.28mml
2	304787-S38	76/	PARAFUSO 5/8" - 11 x 1.62" (15,88 - 11 x41,28mml
3	304835-S36	76/	PARAFUSO I/2"-20x2.0" (12,70 - 20x SO.Bmml
3A	304801-S36	76/	PARAFUSO 1/2" - 20 x 1.3/4" (12.70 - 20 x 44,45mml
4	304821-S36	76/	PARAFUSO 6/8" - 11 x 1JJ7" (15.88 - 11 x 67,49mm1
6	CSNN-488S-B	76/	JUNTA
e	D8NN-33846-S36	76/	PORCA SEXTAVADA 1/2" - 20 112.70mm - 201
7	33890-S36	76/	PORCA SEXTAVADA 6/8" - 18 I15.88mm - 181
e	CSNN-2N477-A	76/	BUCHA DO FREIO
S	304668-S36	76/	PARAFUSO 7/16" - 14 x 7/8" (11,11 - 14 x 22,23mml
9A	34793-S36	76/	ARRUELA PRESSÃO 7/16"
10	D4NN--B483-A	76/84	JUNTA
10A	E0NN-B483-AA	84/	JUNTA
II			CAPA DE ROLAMENTO - Vide pág. 7 28 rei. 26
1 IA			CAPA DE ROLAMENTO - Vide pág. 443 ref. 25
12	C5NN—N780-A	76/	CALÇO 00 ROLAMENTO 00 EIXO DA TOMADA DE FORÇA .002" <0,050Bmm)
12	C5NN-N780-B	76/	CALÇO DO ROLAMENTO DO EIXO DA TOMADA OE FORÇA .003" (0.0762mm)
12	C5NN N780-C	76/	CALÇO 00 ROLAMENTO 00 EIXO DA TOMADA DE FORÇA .010" I0.2540mml
12	CSNN-8732-A •	87/	JUNTA OA TAMPA
12A	C5NN P721-A •	87/	TAMPA
t3	C9NN-798-A	76/	BUCHA
14	03NN-B482-A	76/87	ANEL 00 PINO-GUIA
14	E6NN-B482-AA	87/	ANEL 00 PINO-GUIA
15	O4NN-4032-C	76/84	CARCAÇA CENTRAL DO DIFERENCIAL
15A	E0NN-4032-NA	84/87	CARCAÇA CENTRAL DO DIFERENCIAL
15A	ESNN 4032-EA	87/	CARCAÇA CENTRAL DO DIFERENCIAL
16A	E3NN 4032-DA	85/87	CARCAÇA CENTRAL DO DIFERENCIAL - TRAÇÃO DIANTEIRA
ISA	E5NN 4032-GA	87/	CARCAÇA CENTRAL DO DIFERENCIAL - TRAÇÃO DIANTEIRA
ISA	E5NN- 4032-CA *	87/	CARCAÇA CENTRAL DO DIFERENCIAL
16	02NN-B997-A	76/	VEOAOOR DE OLEO DO ORIFÍCIO DE PRESSÃO
17	E4NN-A967-AA	76/	JUNTA
18	D2NN-4N112-6	76/	TAMPA

	PEÇA NUMERO	MODELOS ANO	NOMENCLATURA
19	D8NN-4N124-AA	76/	VARETA MEOIDORA DO NÍVEL DE OLEO
19	E6NN-4N124-BA	87/.	VARETA MEOIDORA DO NÍVEL OE OLEO
20	E5NN-4N021-BA	76/	JUNTA
21	C5NN-N762-A	76/	JUNTA
22	E107-GF-9	76/	PINO-GUIA
23	87811-536	76/	BUJAO 3/4" - 14 (19.05mm - 14)
•24	379313-S91	76/	ANEL"O"
25	02NN-B799-A	76/84	BUCHA
26	304897-S3S	76/	PARAFUSO 5/8"- 18x2.1/2" 115,88- 18 x 63.50mm)de lixaçio da carcaça
28	376636-S *	84/	BUJAO
29	E0NN-4N206-AA	84/	TAMPÃO
30	E0NN-N772-AB	84/	PINO
		> 84/	PINO
31	378336-S36 •	84/	TAMPÃO
32	C7NN-N732-A	84/	VEOAOOR DO PINO
		' 84/	VEDADOR 00 PINO
33	371433-S38 •	84/	PARAFUSO 6/16" - 18 x .62" (14.28 - 18 x 15.74mml
33A	C5NN-N991-B •	84/	ANELVEDADOR
M	C0NN-B930-C •	84/	BUJAO 9/16" - 18 <14.28mm - 181
35	86482-S9S *	84/	ANEL"O"
36	87709-S •	84/	BUJAO 1/4" - 18 (6.35mm - 181
36	87709-S	87/	BUJAO 1/4" - 18 (6,35mm - 181
37	E0NN-C784-AA	84/	VEDADOR
38	D8NN-N794-AA •	84/	BUJAO
39	E0NN-B83S-OA	84/	TUBO DE ADMISSÃO
40	C9NN-6N609-A	84/	TAMPA de enchimento de óleo
41	352532-S •	84/	BUJAO 3/8" (9,52mm)

* PARA TRATOR SEM SISTEMA HIDRÁULICO E SEM TOMADA DE FORÇA

M O D E L O S

PEÇA NUMERO	ANO	NOMENCLATURA
87044-S95	76/	ANEL"O"
87034-S95	76/	ANEL"0"
870I0-S95	76/	ANEL"O"
87012-S94	76/	ANEL"0"
E1NN-M897-AA	76/	EIXO
87011-SM	78/	ANEL"O"
D3NN-B505--8»	76/82	ALAVANCA OE CONTROLE COM BOTÃO
E0NN-BS06-0A11L i	82/87	ALAVANCA OE CONTROLE (Uudo ata 16/03/871
E5NN-B605-AA	87/	ALAVANCA OE CONTROLE (Usado a partir de 16/03/871
56701-S2	76/	PARAFUSO - GUIA 1/4"-20x1/2" (6,35 - 20x 12.7mml da lixaçio do quedrante da comando
D3NN-A908-A	76/	BOTÃO
D3NN-N625-A	76/	QUADRANTE
34464-S36	76/	PORCA T 1/4" - 20 (6,35mm - 201 da fixaçlo do quedrante
D3NN-516-A	76/	CHAPA OE FRICÇÃO
D3NN-0943-B*	76/82	ALAVANCA DE CONTROLE COM BOTÃO
E0NN-D943-CA11L*	82/87	ALAVANCA DE CONTROLE (Usado até 16/03/87)
E5NN-0943-AA	87/	ALAVANCA DE CONTROLE (Usado a partir de 16/03/87)
C7NN-A6I1-A	76/	ARRUELA
34422-52	76/	PORCA SEXTAVAOA 7/16i-20(1 l.llmm - 20)
304722-S36	76/	PARAFUSO 3/8" - 16x1.1/4" 19,53 - 16x31.75mm) de lixaçio do espaçador do suporte do quedrante
34807-S36	76/	ARRUELA DE PRESSÃO 3/8" (9.53mml
D3NN-J977-A	76/	ESPAÇADOR
D3NN-F982-A	76/	SUPORTE
304686-S36	76/	PARAFUSO OE CABEÇA HEXAGONAL 7/16" - 14x1.00" (11.11 - 14x25,40mml de lixaçio do suporte
34793-S36	76/	ARRUELA OE PRESSÃO 7/16" (ll.llmml
58662-S36	76/	PARAFUSO 7/16" - 14x3.25" (11.11 - 14x82.65mml

Ref.No.	PEÇA NUMERO	ANO	MODELOS 4600	5600	6600	4610		5610	6610	NOMENCLATURA
23	8S7E-532	76/	,			,				JUNTA
24	D3NN-669-A	76/	1			1				PINO 7/16 de fixaçlo do banco ao leventador hidráulico
25	6B663-S3S	76/								PARAFUSO 7/16" - 14 x 3.50" 111.11 - 14 x BB.BOmm)
26	58657-S36	76/	1			1				PARAFUSO 7/16"- 14x2.00" (11.11 - 14 x 50.80mml
.27	586S5-S36	76/								PARAFUSO 7/16" -14x 1.60"(11,11 - 14 x 38,10mml de fixaçlo do leventador hidráulico
28	E0NN-537-CA	76/	1			1				TAMPA
28	DBNN-P9I0-AA	76/	1			1				ASSENTO
30	03NN-NB80-A*	76/82	1							ALOJAMENTO OA MOLA
30	E0NN-N482-AA*	82/	1			1				ALOJAMENTO DA MOLA
31	957E- 832	76/	1			1				BUJAO
32	87035-S86	76/	'			1				ANEL "0" - .625" x .103" (16.875 x 2.616mml
33	03NN-645-A	76/								MOLA
34	351666- S	76/	'I			1				ESFERA 15/32" (11.90mml
35	C5NN-47S-8	76/	1			1				TAMPA
36	304777-S36	76/	1			1				PARAFUSO 5/16" - 18 x 5/8" 17,84 - 18 x IS.SBmm)
37	CSNN-546 C	76/	1			1				GARFO
38	CSNN-N905-B	76/	1			1				COBERTURA
38	D5NN-4N033 -A	76/								PARAFUSO COM RESPIRO 7/16" - 14 x 1.3/4" (11,11 - 14 x 44,45ntml
39A	304798-S35	76/	1			1				PARAFUSO 7/16 - 14 x 1.3/4" (11,11 - 14 x 44.45mml
40	C5NN-A965—B	76/	1			1				ASSENTO
41	C5NN-547-A	76/	1			1				MOLA
42	C5NN-K834- B	76/	1			1				CALÇO 00 CONTROLE DO ARTICULADOR .0145" - .0155" (0.368 - 0.393ntml
42	CSNN-K834- C	76/	1			1				CALÇO 00 CONTROLE 00 ARTICULADOR .0196" - 0.205" (0,495 - 0,520mml
42	C5NN- K834- D	76/								CALÇO DO CONTROLE 00 ARTICULAOOR .0245" - 0.255" (0.622 - 0,647mm)

R-12/88

PEÇA NUMERO	ANO	MODELOS	NOMENCLATURA
C5NN-525-B	76/		ASSENTO
C5NN-S41-A	78/		PISTAO
E1A00N-622-B	76/		ARRUELA
C6NN-S02-A	76/		JUNTA
D4NN-634-A	76/		LIMITADOR
CSNN-N991-B	76/		VEDADOR
379409-S36	76/		PARAFUSO 7/16" - 14 x .1.36"
371433-S36	76/		PARAFUSO DA TAMPA 9/18" - 18 x .68" (1428 - 18 x 17.47mml
D8NN-N895-AA	76/		ASSENTO - NOTA: OUANOO USAR EM SUBSTITUIÇÃO A PEÇA D3NN-997-A. USAR TAMBÉM 1 PEÇA D8NN-P910-AA
379414-S2	76/		PARAFUSO OA TAMPA 7/16" - 20 x 1.76" (11.11 - 20 x 44.46mml AO CILINDRO HIDRÁULICO
C6NN-618-B	76/		DISCO-FRICÇAO 00 LEVANTADOR HIDRÁULICO
E0NN-L892-AA a	82/		BOTÃO OAS ALAVANCAS

a USADO ATE 01/04/82

a USADO A PARTIR DE 01/04/82

M O D E L O S

PEÇA	NUMERO	ANO	NOMENCLATURA
	3047O1-S36	76/84	PARAFUSO 5/16" - 18x1.1/8" 17.94 - 1Sx28.S8mml
2	03NN-476-D	76/84	TAMPA
3	87038-S94	76/84	ANEL "O"
4	C0NN-B930-C	76/	BUJAO 9/18" • 18(14,28mm - 181
5	C5NN-N856-A	76/	BOTÃO
6	57449-S100	76/	PARAFUSO CABEÇA REDONDA 1/4" - 20x62" da lixaçio do botão da válvula seletora da tampa
7	379643-S36	76/84	BUJAO
a	D0NN-N9S2-A	76/84	BOTÃO
9	C5NN-N957-A	76/84	HASTE
10	305088-S2	76/64	PINO ELÁSTICO 3/16"x1.1/8" I4.76x28.57mml
II	B7010-S94	76/84	ANEL"O"
12	35089O-S36	76/	PORCA BORBOLETA 1/4" - 28I6.35mm - 281
13	C7NN-S12-8	76/84	ALAVANCA SELETORA
I3A	E0NN-519-AA116	84/87	ALAVANCA SELETORA
I3A	E0NN-519-A811B	87/	ALAVANCA SELETORA
13B	EONN -L892-AA	84/87	BOTÃO
138	E5NN-L892- BA	67/	BOTÃO
14	C7NN-515-B	76/84	QUADRANTE
14A	E0NN-515-AC11B	84/	QUADRANTE
15	34793-S36	76/	ARRUELA DE PRESSÃO 7/16" (11.1 Imml
16	02NN-B997-A	76/	ANEL"O"
17	870I2-S94	76/	ANEL"O"
18	C5NN-N687-A	76/84	LUVA
18	O0NN-N687- A	84/	LUVA
19	97413-S36	76/	ANEL RETENTOR 3/8" I9.53mml

PEÇA NUMERO	MODELOS ANO	NOMENCLATURA
D4NN-B853-A	76/	TUBO DE PRESSÃO DO OLEO
300386-S2	76/	PINO -GUIA 3/8"x1.00" (9.53x25,40mml
87022-S94	76/	ANEL"O"
D8NN-537-C	76/84	TAMPA DO LEVANTADOR
E0NN-637-EA	84/85	TAMPA DO LEVANTADOR
E0NN-537-EC	••85/	TAMPA DO LEVANTADOR
C5NN-7N009-A •	76/	JUNTA DO BUJAO OE DRENAGEM
C5NN-N901-A o	76/	BUJAO E RESPIRO DA VÁLVULA 1.3/8" - 12 (34,92mm - 121
01A-7034-A.	76/	RESPIRO
304897-S36	76/	PARAFUSO 6/8" - 18x2.1/2" 115,88 - 18x63.50mml de lixaçio do cilindro hidráulico
304923-S36	76/87	PARAFUSO 6/8" - 18x3" 115.88 - 18x76.20mml de lixaçio do cilindro hidráulico
	87/	PARAFUSO 5/8" - 18x3" 115,88 - 18x76,20mml de lixaçio do cilindro hidráulico
D2NN-B48-A	76/	GARFO
CSNN-NS29-A	76/	VEDADOR
C7NN-N550-A	76/	PORCA DE RETENÇÃO
C7NN-A965-A	76/	ASSENTO DA MOLA
C5NN-547-C	76'	MOLA
C9NN-541-A	76/84	PISTAO
E0NN-541-AA	84/	PISTAO
E9N-518	76/84	DISCO OE FRICÇÃO
EONN-518—AA	84/	DISCO OE FRICÇÃO
C7NN-A611-A	76/87	ARRUELA
E1A00N -522-8	76/84	ARRUELA
E0NN-522-AA	84/	ARRUELA
N-804464-S36	87/	ARRUELAPRATO
C5NN-N518-A	76/	JUNTA
E4NN-A967-AA		JUNTA

R-10/89

Ref.Nº.	PEÇA NUMERO	ANO	4600	S600	6e00	4610		5810	8810	7•10	NOMENCLATURA
39	C7NN-617-D	76/84		1	i						EIXO
39	EONN-517-CB	84/87						1	1		EIXO
39	E5NN-517-AA	87/						1	1	1	EIXO
40	C5NN-N991-8	76/84		' 1	i						VEDADOR
41	C5NN—NB57—A	76/		1	1			1	1	1	HASTE
42	C7NN-A953-C	76/		1	i			1	1	1	BATENTE REGULÁVEL
43	C6NN-N963-A	76/84		1	i						RETENTOR
44	34422-S2	87/		1	1			1	1	1	PORCA SEXTAVADA 7/16" - 20 (11.11 mm - 20)
45	87031-S95	84/						1	1	1	ANEL"0"
45	87033-S9S	84/								2	ANEL "0"
45	87034-SBS	76/		4	4			1	1	1	ANEL"0"
45	87043-S95	84/						1	1	1	ANEL"0"
46	86484-S95	78/84		2	2						ANEL"0"
47	304686-S36	76/		2	2			6	6	6	PARAFUSO 7/16" - 14 x 1" 111.11 - 14x25,40mm)
47A	05NN-6658-A	87/						1	1	1	PARAFUSO 5/8" - 11 x2"(15,B7- 11x50,B0mml
48	304724-S36	76/84		4	4						PARAFUSO 7/16" - 14x 1.1/4" (11.11 - 14x31.76mm)
49	371433-S36	76/84		1	1						PARAFUSO 9/16" - 18 x .69" (14,28 - 18 x 17,47mml
80	373300-S	76/87		2	2			2	2		ANEL"0"
50	87014-S95	87/						2	2	2	ANEL"0"
51	301517-S36	76/		1	1			1	1	1	PARAFUSO OE TRAVA 3/8" - 24 x .88" (9,52 - 24 x 22,23 mm)
62	304869-S36	76/		1	1			1	1	1	PARAFUSO 5/8" - 18x2.1/4" (15,88- 18 x 57,15mm) de lixaçio do cilindro hidráulico
53	D4NN-6B6-A	76/84		1	1						ALAVANCA SELETORA DE POSIÇÃO OE CONTROLE
54	44720-S36	76/87		1	1			1	1		ARRUELA LISA 1/4" |6,35mm)
54	44719-S36	87/						1	1	1	ARRUELA LISA 1/4"(6,36mm)
55	43093-S36	76/		15	15			10	10	8	PARAFUSO 1/2" - 13x 1.1/2" 112,70 - 13 x 38,10mm)
55A	43096-S36	82/		3	3			3	3	6	PARAFUSO 1/2" - 13x 1.7/8" - Uudo a partir de 03/08/82
55B	43096-S36	82/		2	2			2	2	2	PARAFUSO 1/2" - 13x2.25" - Uudo e partir de 03/08/82
56	E0NN-B557-AB	84/87						1	1		ALAVANCA PRINCIPAL
56	E0NN-6557-AD118	87/						1	1	1	ALAVANCA PRINCIPAL

R- 06/88

o.

PEÇA NUMERO	MODELOS ANO	NOMENCLATURA
E0NN-A666-B8	84/	SUPORTE DO QUADRANTE
56S18-S2	84/	PARAFUSO
C0NN-B93O-C	84/	BUJAO 9/16" - 18 (14.28mm - 181
8S482-S95	84/	ANEL"O"
E4NN-R947-EA	84/	VÁLVULA DE DESCARGA - (Ver detalhes nas pags. 6 32/331
E1NN-R962-AA	84/	COTOVELO
E0NN-R969-AA	84/	RESPIRO
33797-S36	84/	PORCA
E4NN-N854-AA • •	85/87	TU60 DE RETORNO
E5NN-N8S4-BA	87/	TUBO DE RETORNO
67817-S2	•87/	PINO

• USADO ATE 25/09/85
•* USADO A PARTIR DE 26/09/85
• PARA TAMPA DO LEVANTADOR HIDRÁULICO SEM VÁLVULA DE CONTROLE REMOTO

MODELOS

	PEÇA NUMERO	ANO	NOMENCLATURA
i	D9NN-544-AA	76/	EIXO
2	D3NN-545-A	76/	BRAÇO ACIONADOR
3	D4NN-J970-A	76/	LUVA
4	D3NN-B491-A	76/	MOLA
e	D3NN-531-A	76'	BUCHA
6	03NN-C944-A	76/	VEDADOR DE PO <
7	D3NN-492-A	76/	ARRUELA
8	D3NN-J986-A	76/	BUCHA
8	D3NN-B920-A	76/	BRAÇO DIREITO
9	D3NN-B921-A	76/	BRAÇO ESQUERDO
10	957E-551	76/	ARRUELA
11	957E-550	76/	ARRUELA OE TRAVA
12	304689-S36	76/	PARAFUSO 1/2" - 20 a 1.00" da fixação do eixo
13	97468-S36	76	ANEL TRAVA 3/8" (9,53mm.'
14	D3NN-NS33-8	76/	ARRUELA
15	379276-S36	76/	PINO - 3/8" x 21/32" 19.53 x 16.67mml
16	72017-S8	76/	COUPILHA 1/8" x 5/8" (3,18 x 15,68mm)
17	3050S2-S7	76/	PINO 1/8" x 3/4" (3,18 x 19.05mml
18	D3NN-519-A	76/	ALAVANCA
19	D4NN-B503-B	76/	ALAVANCA
20	97410-S7	76,	ANEL HETENTOR 5/16" (7.94mml
21	B7413-S35	76'	ANEL RETENTOR 3/8" (9.63mml
22	O3NN-B50I-A	76/	ACIONADOR
23	D3NN-F869-D	76/	PINO ACIONAOOR

R-12/88

o. Z

MODELOS

	PEÇA NUMERO	ANO	NOMENCLATURA
24	03NN-517-A	76/	EIXO
26	97470-S36	76/	ANEL TRAVA 7/16" (11.1 lmm)
26	D3NN-J985-A	76/	MOLA
27	D3NN-F869-B	76/	PINO ACIONADOR
28	D5NN-504-A	76/	ALAVANCA ACIONADORA
29	34807-S36	76/	ARRUELA DE PRESSÃO 3/8" (9.53mm)
30	33799-S36	76/	PORCA SEXTAVADA 3/B" - 16 (9,63mm - 161
31	3046SQ-S38 •	76/82	PARAFUSO 3/8" - 16 x 3/4" de lixaçio do defletor
31	EINN-S881-AA a»	82/83	PARAFUSO 3/8" - 16 x .766" de fixação do defletor
31A	66520-S2 *	83/	PARAFUSO 5716" - 18 x 3/4"
32	D6NN-920-A •	76/82	PLACA RETENTORA DIANTEIRA
33	EONN-477-A8	76/	VÁLVULA E CILINDRO HIDRÁULICO OE LEVANTAMENTO
34	03NN-BBU-B	76/	EIXO OE CONTROLE
35	D4NN-J978-A	76/	ALAVANCA ROLANTE
36	O3NN-N970-A	76/	EIXO
37	74142-S	76/	CHAVETA 1/2"(12,7mm)
38	97480-S36	76/	ANEL TRAVA
39	03NN-B485-A	76/	ANEL DO PISTAO
40	B711S-S95	76/	ANEL"O"
41	03NN-530-B	76/	PISTAO
42	03NN-N533-A	76/	ARRUELA
43	03NN-526- A	76/	HASTE
	87006-S95 •	76/82	ANEL"0"
	EONN-N475-AA a	82/	ANEL "O"
45	D3NN-A622-A	76/	PINO RETENTOR

O.	MODELOS PEÇA NUMERO	ANO	NOMENCLATURA
46	04NN-A878-A	76/	ALAVANCA
47	E1NN-M897-AA	76/	EIXO
48	D6NN-848-A •	76/82	DEFLETOR
48<	E0NN-848-AB A	82/	DEFLETOR (Via» Noti l
49	03NN-J835-0	76/	BUCHA-GUIA 00 EIXO 00 LEVANTADOR
60	03NN-J835—C	76/	BUCHA-GUIA 00 EIXO DO LEVANTADOR
61	87012-S85*	76/82	ANEL"O"
52	87010-S95»	76/82	ANEL"0"
51/52	E0NN-N475-8A *	82/	ANEL "0"

• USADO ATE 01/04/82

4 USADO A PARTIR DE 01/04/82

A A USADO OE 01/04/82 À 15/07/83

* USADO A PARTIR DE 15/07/83

Noa: Ao usar «m pibtttltuicld 4 peça E0NN-848-AA. montada da 01/04/82 * 15/07/83. retrabalhar oi furos para 3/8".

R-12/88

Ref.No.	PEÇA NUMERO	ANO	MODELOS 4600	5600	6800	4610		5610	6S10	7810	NOMENCLATURA
i	E3NN-838-AA	76/		1	1			1	1	1	BRAÇO DIREITO
2	E2NN-631-AA •	76/85		4	4			4	4		BUCHA DESLIZANTE
2	E4NN-531-AA»	85/						4	4	4	BUCHA DESLIZANTE
2A	390634-Se	85/						2	2	2	ARRUELA
3	E3NN-S44-AB	76/		1	1			1	1	1	EIXO
4	C7NN-S45-C	76/84		1	1						BRAÇO
4	E4NN-F955-AA	64/						1	1	1	BRAÇO
S	E3NN-839-AA	76/		1	1			1	1	1	BRAÇO ESQUERDO
6	304689-S36	76/		2	2			2	2	2	PARAFUSO 1/9"-20x1" 112,70 - 20 x 25.40mm) de fixação do braço
7	C9NN-A622-A	76/		2	2			2	2	2	PINO OE RETENÇÃO
8	C7NN-526-0	76/		1	1			1	1	1	HASTE DE CONEXÃO
9	C5NN-N694-A	76/84		1	1						BUCHA
10	C5NN-N665-A	76/84		1	1						PINO
11	97413-S36	76/		1	, 1			3	3	3	ANEL RETENTOR 3/8" (9,53mml
11A	44879-S36	84/						1	1	1	ARRUELA LISA 1/2" (12.70mm)
12	C5NN-504-C	76/84		1	1						CONJ. ALAVANCA OE ACIONAMENTO
12A	E0NN-504-AB	84/87						1	1		CONJ. ALAVANCA DE ACIONAMENTO
12A	E5NN-524-BA	87/						1	1	1	CONJ. ALAVANCA OE ACIONAMENTO
13	73399-S18 '	76/84		1	1						PINO-3/8"x2.5" (9.53 x 63.5mml
14	34081-S36	76/		1	1			1	1	1	PORCA SEXTAVADA 1/4" - 28 (6.35mm - 28)
15	C5NN-914-A	76/		1	1			1	1	1	LUVA
16	72035-S8	76/64		1	1						COUPILHA 1/8" x 1.00" (3.18 x 25,40mm)
17	370064 -S36	76/84		1	1						ARRUELA LISA 1/2" (12,70mml
18	74058-536	76/84		1	1						PINO 1/2" x 2.3/4" (12.70 x69,85mm)
19	C5NN-A666-A	76/84		1	1						HASTE
19A	E1NN-J831-AB	84/87						1	1		CONJUNTO DA HASTE
19A	E5NN-J831-AA	87/						1	1	1	CONJUNTO DA HASTE
20	D6NN-N546-A	76/		1	1			1	1	1	MOLA

R-12/88

	PEÇA NUMERO	ANO	MODELOS	NOMENCLATURA
21	C9NN-N548-A	76/64		CONEXÃO
22	C5NN-N667-A	76/84		PINO
22 A	EONN—N667-AA	84/		PINO
23	E141-GF-9	76/84		ANEL ELÁSTICO
24	C5NN-699-C	76/64		BRAÇO DE CONTROLE
25	73870-S36	76/84		PINO 1/4" x 3/4" (6.35 x 19,05mml
26	97411-S36	76/		ANEL OE TRAVA 3/8" I9.53mml
27	C5NN-683-B	76/84		HASTE DE ACIONAMENTO
2B	C5NN-684-B	76/84		MOLA
29	33925-S36	76/84		PORCA SEXTAVADA 3/8" - 24 (9,53mm - 241
30	D6NN-6B0-A	76/84		BRAÇO DE COMANDO
31	C7NN-N954-A	76/84		ACIONADOR DO CONTROLE 00 FLUIDO
32	305085-S	76/84		PINO 5/32" x 1.1/8" 13.97 x 28.58mm)
33	D5NN-N962-A	76.84		EMBOLO DO CONTROLE DA VÁLVULA SELETORA
34	C5NN-N961-A	76.84		GUIA DA VÁLVULA
35	97407-S	76/84		ANEL RETENTOR 3/16" (4,76mm)
36	D0NN-N956-A	76/84		VÁLVULA OE CONTROLE 00 CIRCUITO 00 FLUÍDO .4995" - .4998" DIÂMETRO AZUL E BRANCO 112.687 - 12,694 mml
36	D0NN-N956-6	76/84		VÁLVULA DE CONTROLE DO CIRCUITO DO FLUIOO .4998" - .5001" DIÂMETRO BRANCO 112.694 - 12,702mm)
36	O0NN-N956-C	76/84		VÁLVULA DE CONTROLE DO CIRCUITO DO FLUIOO .5001" - .5004" DIÂMETRO AZUL (12,702 - 12.710mm)
36	D0NN-N956-D	76/84		VÁLVULA OE CONTROLE DO CIRCUITO DO FLUIOO .5004" - .5007" DIÂMETRO AMARELO 112,710 - 12,717mml

K I Ref.N	PEÇA NUMERO	ANO	MODELOS 4600	5600	6600	4610		5610	6610	7610	NOMENCLATURA
36	D0NN-N956-E	76/84		1	1						VÁLVULA DE CONTROLE 00 CIRCUITO 00 FLUIOO .5007" - .6010" DIÂMETRO VERDE (12.717 - 12.725mml
37	C5NN-N959-A	76/84		1	1						MOLA DE ACIONAMENTO
38	CSNN-K.839-A	76/84		1	1						ARTICULAÇÃO
38A	E0NN-K839-BA	84/						t	1	1	ARTICULAÇÃO
388	E0NN-K839-AB	84/						1	i	1	ARTICULAÇÃO
39	E1AODN-912	76/		1	1			1	1	1	ARTICULADOR
40	C7NN-517-D	76/84		1	1						EIXO
40A	E0NN-617-C8	84/87						i	i		EIXO
40A	ESNN-S17-AA	87/						i	i	1	EIXO
41	957E-550	76/		2	2			2	2	2	ARRUELA TRAVA
42	C5NN-C944-A •	76/85		2	2			2	2		VEDADOR
42	390497-S94 •	85/						2	2	2	VEDADOR
43	C5NN-N683-A	76/84		1	1						PARAFUSO AJUSTADOR
44	E1ADDN-994607	76/		2	2			2	2	2	ARRUELA DO EIXO
45	72003-S8	76/		2	2			1	1	1	COUPILHA 1/16" x 1/2"
46	73879-S36	76/84		1	1						PINO 1/4" (6,35mml
47	E0NN-N834-AA	84/						1	1	'	ARRUELA
48	E0NN-J835-AA	84/						1	1	1	BUCHA
49	OONN-J837-A	84/						1	1	1	MOLA
50	E0NN-J838-AA	84/87						1	1		CONEXÃO
50	E5NN-J838-AA	87/						I	1	I	CONEXÃO
51	E3NN-J840-AA	84/						1		1	BRAÇO
52	E0NN-J845-AC	84/						'		1	ARTICULAÇÃO
53	E0NN-R918-AA	84/						1		'	MOLA
54	E0NN-R927-AA	84/						1			ESPAÇAOOR
55	E0NN-R949-AA	84/								1	ESPAÇAOOR
56	E0NN-J981-AA	84/						1			LUVA

R-12/8B

MODELOS

PEÇA NUMERO	ANO	NOMENCLATURA
D0NN-H987-A	84/	PARAFUSO
O0NN-H989-A	84/	SUPORTE DA MOLA
E0NN-H994-AA	84/	ESPAÇADOR
E0NN-H997-AD	84/	EIXO
346B9-S8	84/	PORCA
97410-S7	84/	ANEL TRAVA
34793-S36	84/	ARRUELA TRAVA 7/16"
351502-S36	84/	ARRUELA
73877-S2	84/	PINO
E3NN-T834-AA	76/	VEDADOR
72015-S8	84/	COUPILHA 1/16" x. 75"

• USADO ATE 25/09/85

• USADO A PARTIR DE 26/09/85

Ref.No.	PEÇA NUMERO	ANO	MODELOS 4600	S800	6600	4810		S610	6610	NOMENCLATURA
	E0NN-477-AB	76/	1			1				CONJUNTO VÁLVULA E CILINDRO DO LEVANTADOR HIDRÁULICO
t	9S7E-837	76/	1			1				ANEL GUIA
2	E2NN-S919-CA	76/	1			1				CILINDRO E PLACA RETENTORA TRASEIRA DO LEVANTADOR HIDRÁULICO
3	304650-S36	76/83	3							PARAFUSO 3/8" - 16 x 3/4" (9.63 - 16 x 19.05mml - Uudo ité 15/07/83
3A	88820—S2 •	83/	2			2				PARAFUSO 5/16" - 18 x 3/4"
4	D3NN-92I-8 •	78/82	1							PLACA RETENTORA TRASEIRA
4A	E0NN-921-BA »«	82/83	1							
4A	E0NN-921-BB •	83/	1			1				
S	B770B-S36	76/	3			3				BUJÃO 1/8" - 26 I3.18mm - 261
6	87010-S95 •	76/82	1							ANEL "0" .433" x .103'' 110.998 x 2,6!6mmT
6A	87010-S95*	82/	1			1				ANEL "0" .433" x .103" (10.998 x 2,616mml
7	D3NN-916-J •	76/82	1							BUJÀO
8	D7NN-488-A •	76/82	1							VÁLVULA E LUVA DE CONTROLE - BRANCO 5917" - .5919" DIÂMETRO (16.029 - 16,034mm)
	EONN—48B-CA »	82/	1			1				
8	D7NN-488-B •	76/82	1							VÁLVULA E LUVA DE CONTROLE - AZUL .5919" - 5921" DIÂMETRO (15.034 - 15.039mm)
	EONN—488-BA »	82/	1			1				
8	07NN-4BB-C •	76/82	1							VÁLVULA E LUVA DE CONTROLE - AMARELO .5921" - .5923" DIÂMETRO (15,039 - 15.044mml
	E0NN-488-AA »	82/	1			1				
8	D3NN-488- D •	76/82	1							VÁLVULA E LUVA DE CONTROLE - VERDE .5925" - .5926" DIÂMETRO 115,050 - 15.062mm)
	E0NN-488-OA •	82/	1			1				
8	D3NN-488-E •	76/82	1							VÁLVULA E LUVA OE CONTROLE - LARANJA .5927" - .5928" DIÂMETRO (15,055 - 15.057mml
	E0NN-488-EA «	82/	1			1				
9	03NN-F947-A	76/	1			1				BUJÀO
9A	D3NN-F947-A»	76/82	1							BUJÂO
9B	E0NN-F947-FA*	82/	1			1				BUJÃO
10	87012-595	76/	3			3				ANEL"0"
10A	87012-S95»	76/82	2							ANEL "0"
11	03NN-N95B—B •	76/82	1							MOLA
	EONN—N858—AA »	82/	1			1				

MODELOS

PEÇA NUMERO	ANO	NOMENCLATURA
03NN-482-K • E0NN-482-AB »	76/82 82/	BUCHA TRASEIRA DA VÁLVULA DE DESCARGA - BRANCO 1 0002" - 1.0004" DIÂMETRO (25.405 - 25.410mml
D3NN-482-L • E0NN-482-BB »	76/82 82/	BUCHA TRASEIRA DA VÁLVULA OE DESCARGA - AZUL I 0004" - 1.0006" DIÂMETRO 125.410 - 25,415mml
D3NN-482-M • E0NN-482-CB *	76/82 82/	BUCHA TRASEIRA DA VÁLVULA DE DESCARGA - AMARELO 1.0006" - 1.0008" OIAMETRO 125,415 - 25.420mml
D3NN-482-N • E0NN-482-OB 4	76/82 82/	BUCHA TRASEIRA DA VÁLVULA OE DESCARGA - VERDE 1.0008" - 1.0010" DIÂMETRO (25.420 - 25,425mm|
D3NN-482-R • E0NN-482-EB «	76/82 82/	BUCHA TRASEIRA DA VÁLVULA DE DESCARGA - LARANJA 1.0010" - 1.0012" DIÂMETRO 125,425 - 25.430mm!
03NN-482-S • E0NN-482-FB 4	76/82 82/	BUCHA TRASEIRA DA VÁLVULA DE DESCARGA - AZUL-BRANCO 1.0000" - 1.0002" DIÂMETRO (25,400 - 25.405mml
D3NN-482-T • E0NN-482-GB *	76/82 82/	BUCHA TRASEIRA DA VÁLVULA DE DESCARGA - VERDE-BRANCO 1.0012" - 1.0014" DIÂMETRO 125.430 - 25.435mml
D3NN-482-U • E0NN-482-HB <	/6,82 82/	BUCHA TRASEIRA DA VÁLVULA DE DESCARGA - VERMELHO-BRANCO 1.0014" - 1.00I6" DIÂMETRO 125,435 - 25.440mml
CSNN-N9I7-A	76/	VEDADOR
C5NN-924-A	76/	MOLA
D3NN-J997-A • E0NN-J997-AB »	76/82 82/	BUCHA OA VÁLVULA OE CONTROLE DO FLUXO - AZUL-BRANCO 1.0000" - 1.0002" DIÂMETRO (25,400 - 25.405mml
D3NN-J997-B • E0NN-J997-BB «	76/82 82/	BUCHA DA VÁLVULA DE CONTROLE DO FLUXO - BRANCO 1.0002" - 1.0004" DIÂMETRO 125.405 - 25,410mml
D3NN-J997-C • E0NN-J097-CB »	76/82 82/	BUCHA DA VÁLVULA DE CONTROLE DO FLUXO -A ZUL 1.0004" - 1.0006" DIÂMETRO 125.410 - 25,4I5mml
D3NN-J997-D • E0NN-J997-DB 4	76/82 82/	BUCHA DA VÁLVULA DE CONTROLE DO FLUXO - AMARELO I.0O06" - 1.0008" DIÂMETRO 125.416 - 25,420mml
03NN-J997-E • E0NN-J997-EB •	76/82 82/	BUCHA OA VÁLVULA DE CONTROLE DO FLUXO - VERDE 1.0008" - 1.0010" DIÂMETRO (25,420 - 25,425mml
03NN-J997-F • E0NN-J997-FB»	76/82 82/	BUCHA DA VÁLVULA DE CONTROLE 00 FLUXO - LARANJA 1.0010" - 1 0012" DIÂMETRO 125,425 - 25.430mml

R-12/88

Ref.Nº	PEÇA NUMERO	ANO	MODELOS 4600	S600	6600	4610	5610	6610	7610	NOMENCLATURA
15	D3NN-^J997-G • E0NN-J997-GB *	76782 82/	1 1							BUCHA DA VÁLVULA DE CONTROLE DO FLUXO - VERDE-BRANCO 1.0012" - 1.0014" DIÂMETRO (25.430 - 25,435 mm)
16	D4NN-481-A • E0NN-481-AB A	76/82 82/	1 1							BUCHA DA VÁLVULA DE CONTROLE - AZUL-BRANCO 1.0000" - 1.0002" DIÂMETRO (25.400 - 25.405 mm)
16	D4NN-481-B • E0NN-481-BA A	76/82 82/	1 1			1				BUCHA DA VÁLVULA DE CONTROLE - BRANCO 1.0002" - 1.0004" DIÂMETRO (25.405 - 25.410 mml
16	D4NN-481-C • E0NN-481-CA A	76/62 82/	1 1			1				BUCHA DA VÁLVULA DE CONTROLE - AZUL 1.0004"- 1,0006" DIÂMETRO (25.410-25,415 mml
16	D4NN-461-0 • E0NN-481-OB «	76/82 62/	1 1			1				BUCHA DA VÁLVULA DE CONTROLE - AMARELO 1.0006" - 1.0008" DIÂMETRO (25,415 - 25,420 mmi
16	D4NN-481-E • E0NN-481-EA A	76/82 82/	1 1			1				BUCHA DA VÁLVULA DE CONTROLE - VERDE 1.0008" - 1.0010" DIÂMETRO (25.420 - 25,425 mm|
16	D4NN-481-F» E0NN-481-FA A	76/82 82/	1 1			1				BUCHA DA VÁLVULA OE CONTROLE - LARANJA 1.0010" - 1.0012" DIÂMETRO (25.425 - 25.430 mml
16	D4NN-481G • E0NN-48I-GB A	76/82 82/	1 1			1				BUCHA DA VÁLVULA DE CONTROLE - VERDE-BRANCO UX>12"- 1.0014" DIÂMETRO (25.430 - 25.435 mm)
17	D3NN-K84I-A	76/	1			1				MOLA
18	03NN-925-C • E0NN-925-AA A	76/62 82/	1 1			,				CARRETEL DA VÁLVULA DE DESCARGA
19	D5NN-984-A	76/	1			1				VÁLVULA OE DESCARGA
20	D3NN-9I6-K	76/	1							BUJÃO
21	373300-S	76/	2			2				VEDADOR
22	D3NN-F926-A •	76/82	1							CARRETEL DA VÁLVULA DE CONTROLE DE FLUXO
22	E0NN-F928-BA A	82/	1			1				CARRETEL OA VÁLVULA DE CONTROLE DE FLUXO
										• USADO ATE 01/04/82
										• USADO A PARTIR DE 01/04/82
										• A USADO OE 01/04/82 A 15/07/83
										• USAOO A PARTIR DE 15/07/83

R-1C7E9

Ref.Nº	PEÇA NUMERO	ANO	M 0 D E L 0 S 4600	5600	6600	4810		S810	6610	NOMENCLATURA
	D6NN-477-C	76/84		,	,					VÁLVULA E CILINDHO HIDRÁULICO DE LEVANTAMENTO
i	03NN-N955-A	76/84		1	1					VÁLVULA DE CONTROLE DE FLUXO
2	C5NN-N964—C	76/84		1	1					RETENTOR
3	D5NN-N960-A	76/84		1	1					ASSENTO DA VÁLVULA DE CONTROLE - AZUL-BRANCO .7482"- .7485" DIÂMETRO (19,004- 19,012mml
3	D5NN-N960-8	76/84		1	>					ASSENTO DA VÁLVULA DE CONTROLE - BRANCO .7488" - .7488" DIÂMETRO (19,012 - 19,019mml
3	D5NN-N960-C	76/84		1						ASSENTO DA VÁLVULA DE CONTROLE - AZUL .7488" - .7491" DIÂMETRO (19,019 - I9,027mml
3	DSNN-N960-0	76/84		'	'					ASSENTO DA VÁLVULA DE CONTROLE - AMARELO .7491" - 7.494" DIÂMETRO (19327 - 19,03Smm)
3	O5NN-N960-E	76/84		1	1					ASSENTO DA VÁLVULA DE CONTROLE - VERDE .7494" - .7497" DIÂMETRO (19,035- 19,042mm)
4	D3NN-N958-A	76/64		1	1					MOLA
5	87034- S98	76/84		1	1					ANEL "0" .649" x.103" (13.944 x 2,616mml
6	C5NN-N895-A	76/84		1	1					ASSENTO
7	C5NN-645-A	76/84		1	1					MOLA
8	D3MN-N482-A	76/84								RETENTOR
8	C9NN-H893-A	76/84		1	1					VEDADOR
10	D7NN-92S-B	76/84		1	1					VÁLVULA DE DESCARGA
11	D3NN-482-B	76/84		1						BUCHA TRASEIRA OA VÁLVULA DE DESCARGA - VERMELHO-BRANCO 1.0014" - 1.0016" DIÂMETRO (25.435 - 25.440mml
11	03NN-482-C	76/84								BUCHA TRASEIRA OA VÁLVULA DE DESCARGA - VERDE-BRANCO 1.0012" - 1.0014" DIÂMETRO (25,430 - 25,435mml
11	D3NN-482-D	76/84								BUCHA TRASEIRA DA VÁLVULA DE DESCARGA - LARANJA 1.0010" - 1.0012" DIÂMETRO (25,426 - 25,430mml
11	D3NN-4B2-E	78/84								BUCHA TRASEIRA OA VÁLVULA DE DESCARGA - VERDE 1.0008" - 1.0010" DIÂMETRO 125,420 - 25.425mm)

Ref. Nº.	PEÇA NUMERO	ANO	MODELOS 4600	S600	6600	4610		5610	6610	NOMENCLATURA
n	D3NN-482-F	76/84		▮	<					BUCHA TRASEIRA DA VÁLVULA DE DESCARGA - AMARELO 1.0006" - 1.0008* DIÂMETRO (25,415 - 25,420mm)
ii	D3NN-4B2-G	76/84		1	1					BUCHA TRASEIRA DA VÁLVULA OE DESCARGA - AZUL 1.0004" - 1.0006" DIÂMETRO 126,410 - 25,4!5mml
n	03NN-482-H	76/84		1	1					6UCHA TRASEIRA DA VÁLVULA OE OESCAR GA -BRANCO 1.0002" - 1.0004" DIÂMETRO (26,406 - 25.410mm)
ii	D3NN-482-J	76/84		▮	▮					BUCHA TRASEIRA DA VÁLVULA OE DESCARGA - AZUL-BRANCO 1.0000" - 1.0002" DIÂMETRO (26.400 - 25,405mml
12	D3NN-921-A	76/84								PLACA RETENTORA TRASEIRA
13	X4650-S36	76/84								PARAFUSO 3/8" — 16 x 3/4"
14	C5NN- 6875-D	76/84								LUVA
15	C5NN-924-A	76/84		1	1					MOLA DE ACIONAMENTO
16	C7NN-488-G	76/84								VÁLVULA E LUVA DE CONTROLE - BRANCO .5917" - .5919" DIÂMETRO (15.029 - 16,034mml
16	C7NN-488-J	76/84								VÁLVULA E LUVA DE CONTROLE - AZUL .5919" - .5921" DIÂMETRO (15,034 - 15,039mml
16	C7NN-488-L	76/84			1					VÁLVULA E LUVA DE CONTROLE -AMARELO .5921" - .5923" DIÂMETRO 115,039 - 1S,044mml
16	C7NN-488-M	76/84			1					VÁLVULA E LUVA OE CONTROLE - VER DE .5923" - .5935 "DIÂMETRO (16,044 - 15.050mml
16	C7NN-488-S	76/84		▮	1					VÁLVULA E LUVA OE CONTROLE - LARANJA .5927" - .5928" 01AMETRO 115,055 - 15.0S7mml
17	C7NN-481-C	76/84		1	1					6UCHA DA VÁLVULA OE CONTROLE -AZUL-BRANCO 1.0000" - 1.0002" DIÂMETRO (29.400 - 25.405mml
17	C7NN-48I-0	76/84		1						BUCHA DA VÁLVULA DE CONTROLE - BRANCO 1.0002' - 1.0004" DIÂMETRO 125,405 - 25,41 Omml
17	C7NN-481-E	76/84		1						BUCHA DA VÁLVULA DE CONTROLE - AZUL 1.0004" - 1.0006" DIÂMETRO (26.410 - 25,415mml
17	C7NN-481-F	76/84								BUCHA DA VÁLVULA DE CONTROLE - AMARELO 1.0006" - 1.0008 "DIÂMETRO (26.415- 25,420mml

R-09/84

Ref.Nº.	PEÇA NUMERO	ANO	MODELOS 4600	S600	6600.	4610		5610	6610	NOMENCLATURA
17	C7NN-481-G	76/84			▮					BUCHA OA VÁLVULA OE CONTROLE — VERDE 1.0008" - 1.0010" DIÂMETRO 125,420 - 25,425mml
17	C7NN-481-H	76/84			1					BUCHA OA VÁLVULA DE CONTROLE - LARANJA 1.0010* - 1.0012" DIÂMETRO 125,425 - 25,430mm)
!7	C7NN-481-J	76/84			1					BUCHA DA VÁLVULA DE CONTROLE - VERDE - BRANCO 1.0012" - 1.0014 "DIÂMETRO (25,430 - 25.435mml
17	C7NN-481-K	76/84		1	1					BUCHA OA VÁLVULA OE CONTROLE - VERMELHO - BRANCO 1.0014"- 1.0016" OIAMETRO (25,436- 25,4O0mml
18	87709-S	76/84								BUJAO 1/4" - 18
19	97610-S	76/84		1	i					ANEL OE RETENÇÃO 11/16"
20	D6NN—N846—A	76/84		1	i					VÁLVULA AUXILIAR - BRANCO .6672" - .6674" DIÂMETRO 116,947 - 16.952mml
20	03NN-N846-B	76/84		1	i					VÁLVULA AUXILIAR - AZUL .6674" - .6676" OIAMETRO (16,952 - 16,957mml
20	03NN-N846-C	76/84		1	i					VÁLVULA AUXILIAR - AMARELO .6678" - .6678'- DIÂMETRO (16,967 - 16,962mm)
20	D6NN-N846-D	76/84		1	i					VÁLVULA AUXILIAR - VERDE .6678" - .6860" DIÂMETRO (16,962 - I6.967mml
20	D3NN-N846-E	76/84		1	i					VÁLVULA AUXILIAR - AZUL E BRANCO .6670" - .6672" DIÂMETRO (18,942 - 16.947mm)
21	D3NN- J974-A	76/84		1	i					MOLA
22	D3NN-837-A	76/84								ANEL
23	359071-S36	76/84		1	i					BUJAO 5/8" - 18
24	D5NN-530-A	76/84		1	i					EMBOLO
25	03NN-473-A	76/84		1	i					ANELVEDADOR
26	D6NN-478-D	76/84		1	i					CORPO OE VÁLVULA
27	C5NN-N917-A	76/84		1	i					VEOAOOR
28	87033-S95	76/84		9	9					ANEL VEDADOR .489" x .103"
29	D3NN-J973-A	76/84		1	1					ESPAÇADOR DA VÁLVULA DE DESCARGA
X	87707-S2	76/84		3	3					BUJAO t/18" - 27
31	87708-S36	76/84		5	5					BUJAO t/8" - 26

1

R-10/37

	MODELOS		NOMENCLATURA
	PEÇA NUMERO	ANO	
32	C7NN-440-A	76784	BUCHA DIANTEIRA DA VÁLVULA DE DESCARGA - BRANCO 1.0X2" - 1.0004" DIÂMETRO (25,405 - 25,410mm!
32	C7NN-440-B	76/64	BUCHA DIANTEIRA DA VÁLVULA DE DESCARGA - AZUL 1.0004" - 1.0008" DIÂMETRO (25.410 - 2S,415mml
32	C7NN—440—C	76/84	BUCHA DIANTEIRA DA VÁLVULA DE DESCARGA - AMARELO 143006" - 1.0008" DIÂMETRO 125,415 - 25.420mml I
32	C7NN-440-D	76/84	BUCHA DIANTEIRA DA VÁLVULA DE DESCARGA - VERDE 1.0008" - 1.0010" DIÂMETRO (25,420 - 25,425mml
32	C7NN-440-E	76/84	BUCHA DIANTEIRA DA VÁLVULA DE DESCARGA - LARANJA 1.0010" - 1.0012" DIÂMETRO 125.426 - 25,430mml
32	C7NN-440-F	76/64	BUCHA DIANTEIRA DA VÁLVULA DE DESCARGA - AZUL-BRANCO 1.0000"- 1.0002" OIAMETRO 125,400 - 2S,405mm)
32	C7NN-440-G	76/84	BUCHA DIANTEIRA DA VÁLVULA DE DESCARGA -VERDE-BRANCO 1.0012" - 1.0014" OIAMETRO 125,4% - 25,435mml
32	C7NN-440-H	76/84	BUCHA DIANTEIRA DA VÁLVULA DE DESCARGA -VERMELHO-BRANCO 1.0014" - 1.0016" DIÂMETRO (25,435 - 25,440mml
33	D3NN-8I6-A	76/84	BUJAO DA VÁLVULA DE DESCARGA - VERMELHO—BRANCO 10014" - 1.0015" DIÂMETRO 125,435 - 25.438.mml
33	03NN-9I6-B	76/84	BUJAO DA VÁLVULA DE DESCARGA - VERDE-BRANCO 1.0012" - 1.0014" -OIAMETRO (25,430 - 25,435mml
33	D3NN-916-C	76/84	BUJAO DA VÁLVULA DE DESCARGA - LARANJA 1.0010" - 1.0012" DIÂMETRO (25,425 - 25,430mm)
33	D3NN-916-D	76/84	BUJAO DA VÁLVULA DE DESCARGA - VERDE 1.0008" - 1.0010" (DIÂMETRO 125,420 - 25,425mml
33	03NN-916-E	76/84	BUJAO DA VÁLVULA DE DESCARGA - AMARELO 1.0006" - 1.0008" DIÂMETRO (25.415 - 25.420mml
33	D3NN-916-F	76/84	BUJAO DA VÁLVULA DE DESCARGA - AZUL 1.0004" - 1.0006" OIAMETRO 125,410 - 25,415mml
33	03NN-916-G	76/84	BUJAO DA VÁLVULA DE DESCARGA - BRANCO 1.0002"- 1.0004" OIAMETRO (25.405- 25,410mml
33	D3NN-916-H	76/84	BUJAO OA VÁLVULA OE DESCARGA - AZUL-BRANCO 1.0000" - 1.0002" OIAMETRO (26,400 - 25,405mml

R 09/84

	MODELOS		NOMENCLATURA
	PEÇA NUMERO	ANO	
34	C7NN-G997-A	78/84	VEOAOOR
35	D3NN-920-A	76784	PLACA RETENTORA DIANTEIRA
36	370922-S	76/84	ESFERA 250" (6JSmml DIÂMETRO
37	C5NH- D968-A	76/84	PARAFUSO RETENTOR DA ESFERA
38	C6NN-N8SS—A	76/84	MOLA
39	C5NN-N858—A	76/84	VÁLVULA SELETORA -AZUL-BRANCO .6232" -.6235" (15.829 - 15,837rim)
39	CSNN-N858-B	76/84	VÁLVULA SELETORA - BRANCO .6235" - .6238" (15,837 - 15,B45mm)
38	C5NN-NB5B—C	76/B4	VÁLVULA SELETORA - AZUL .6238" - .6241" (16.845 - 15,852mml
39	C&NN-N658—D	76/84	VÁLVULA SELETORA-AMARELO .6241"-.6244" 115,852 - 15.86TJmm)
39	CSNN—N85B-E	76/84	VÁLVULA SELETORA - VERDE .6244" - 4247" (15.880 - 1S,887mml
40	87036-S96	76/84	ANEL"O"
41	D5NN-984-A	76/84	VÁLVULA DE SEGURANÇA
42	D5NN-L973-A	76/84	VEDADOR
43	87120-S9S	76/84	ANEL"O"
44	379441-S	76/84	ESFERA .50" I12.70mml OIAMETRO
45	8Í038-S8S	76/84	ANEL"0"
48	&64S4-S95	76/84	ANEL"O"

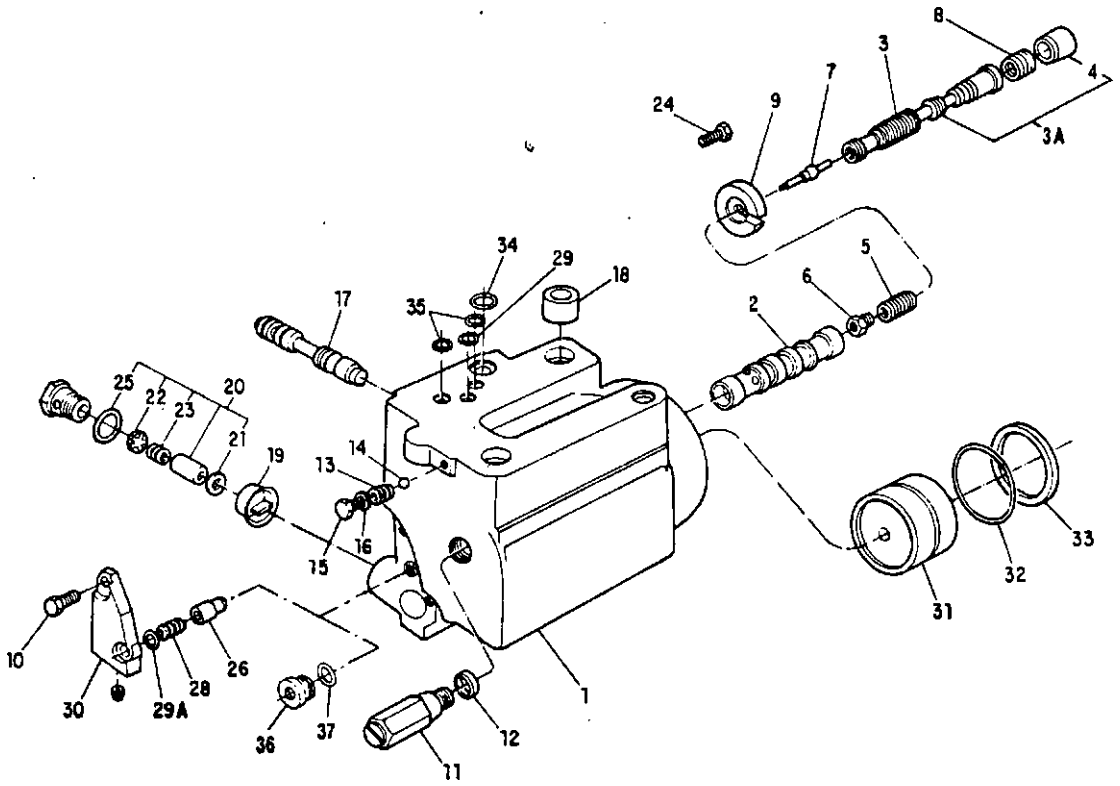

BBÈ CATÁLOGO DE PEÇAS -

Ref.No.	PEÇA NUMERO	ANO	MODELOS 4800	5600	6600	4610	SL 6610	6610	7610	NOMENCLATURA
i	EONN-477-OD • .	84/68					,			VÁLVULA E CILINDRO HIORÁUUCO
i	EBNN—477-AA •	88/					1	1	1	VÁLVULA E CIUNORO HIDRÁULICO
2	EONN—481-HA	84/					1	1	1	BUCHA DA VÁLVULA OE CONTROLE - AZUL/BRANCO 1.0000- - 1.0002T •
2	E0NN-481^JA	64/						1	1	BUCHA DA VÁLVULA DE CONTROLE - BRANCO 1.0002" - 1.0004"
2	E0NN-181-KA	64/					1	1	1	BUCHA DA VÁLVULA DE CONTROLE - AZUL 1.0004" - 1.0006"
2	E0NN-481-LA	64/					1	1	1	BUCHA DA VÁLVULA DE CONTROLE - AMARELO 1.0006- - 1.0008"
2	E0NN-481-MA	84/					1	1	1	BUCHA DA VÁLVULA DE CONTROLE - VERDE 1.0008' - 1.0010'
2	E0NN-481-NA	84/					1	1	1	BUCHA OA VÁLVULA DE CONTROLE - LARANJA 1.0010" - 1.0012"
2	E0NN-48I-PA	84/					1	1	1	BUCHA OA VÁLVULA DE CONTROLE - VERDE/BRANCO 1.0012" - 1.0014"
3	E0NN-R921-AB»	84/68					1	1	1	VÁLVULA DE CONTROLE - BRANCO
3	E0NN-R921-68 •	84/88					1	1	1	VÁLVULA DE CONTROLE - AZUL
3	EONN-R921-CB»	84/68					1	1	1	VÁLVULA DE CONTROLE - AMARELO
3	EONN-R921-OB»	84/88					1	1	1	VÁLVULA DE CONTROLE - VERDE
3	EONN-R921-EAC.	64/68					1	1	1	VÁLVULA OE CONTROLE - LARANJA
3A	E6NN-48B-AA •	88/					1	1	1	VÁLVULA E LUVA DE CONTROLE (inclui 4)
4	E0NN-B87S-BC	84/					1	1	1	LUVA
5	EONN-924-AA •	84/88						1		MOLA OA VÁLVULA
6	E0NN-R915-AA •	84/68							,	BUCHA OA VÁLVULA
7	E0NN-R906-AA •	84/88						1	1	VÁLVULA DE CONTROLE
8	E4NN-924-BA	84/								MOLA
9	E0NN-921-CA	84/					1	1	1	PLACA RETENTORA TRASEIRA
10	304650-336»	84/88								PARAFUSO 3/8" - 16 x 3/4" 19.53 -16 x 19.05 mm)
11	D5NN-984-A	84/					1	1	1	VÁLVULA DE SEGURANÇA
12	C5NN-N917-A	84/					1	1	1	VEDADOR DA VÁLVULA
13	C5NN-N855-A	84/					1	1	1	MOLA
14	370922-S	84/								ESFERA 1/4" DIA. (6.35 mm|

Ref.NP IL	PEÇA NUMERO	ANO	M0D EL0S 4600	5600	6600	4610	5610	6610	7610	NOMENCLATURA
16	E0NN-F947-BA	64/					,	1	1	BUJÃO 5/16' - 24 (7.93 mm - 24)
16	86478-S95	84/					1	1	1	ANEL'0'
17	C5NN-N858-A	84/					1	1	1	VÁLVULA SELETORA - AZUL/BRANCO
17	C5NN-N858-B	84/					1	1	1	VÁLVULA SELETORA - BRANCO
17	C5NN-N856-C	84/					1	1	1	VÁLVULA SELETORA - AZUL
17	CSNN-N858-D	84/					1	1	1	VÁLVULA SELETORA - AMARELO
17	C5NN-NB58-E	84/					1	1	1	VÁLVULA SELETORA - VERDE
16	03NN-637-A	64/								ANEL FIXADOR
19	E0NN-R916-AA	84/					1	1	1	DIFUSOR
20	E0NN-R922-AA	64/					1	1	1	CONJ. DA VÁLVULA DE EXAUSTÃO
21	97606-S	64/					1	1	1	ANEL DE RETENÇÃO
22	E0NN-R940-AA	84/					1	1	1	ESPAÇADOR
23	E0NN-F936-AA	84/					1	1	1	MOLA
24	56538-S36	64/					1	1	1	PARAFUSO 3/8" - 16 x 3/4" (9,52 - 16 x 19,05 mm)
26	86464-S95	64/					1	1	1	ANEL "0"
26	EONN-f940-AB •	64/86					1	1	1	VÁLVULA DE SEGURANÇA
	E1NN-S864-AB •	84/88					i	1	1	FILTRO DA VÁLVULA
28	É0NN-F941-AA •	84/88					i	1	1	MOLA
29	67036-S95	84/					1	1	1	ANEL-O"
29A	E0NN-R647-8A •	87/88					1	1	1	ANEL"O"
30	E0NN-R924-AB •	84/88					1	1	1	PLACA RETENTORA DIANTEIRA DA VÁLVULA DE CONTROLE
31	D5NN-530-A	84/					1	1	1	PISTÃO DO LEVANTADOR HIDRÁULICO
32	87120-S95	84/					1	1	1	ANEL '0'
33	D3NN-473-A	84/					1	1	1	ANEL
34	67031-S95	64/					i	1	1	ANEL '0'
35	87033-S95	84/								ANEL"O
36	CONN-B930-C •	66/					1	1	1	BUJÃO 9/16'-16
37	86482-S95 •	88/						1		ANEL"0"

• USADO ATÉ 29/09/88

• USADO A PARTIR DE 29/09/88

R - 06/89

o.

M O P E L O S

PEÇA NUMERO	ANO	NOMENCLATURA
E4NN-R947-EA	84/	CONJUNTO DA VÁLVULA DE DESCARGA
E0NN-R844-AB	84/	BUJÃO
C7NN-F947-A		8UJAO
E0NN-R923-AA	84/	LIMITADOR DA ESFERA
EINN-R846-AA	84/	MOLA
3S2299-S	84/	ESFERA9/16" DIA. ll4.28mml
86483-S95	84/	ANEL"O"
C7NN-F9I7-A	84/	BUJAO
E0NN-F947-DA	84/	BUJAO
8S48S-S9S	84/	ANEL"O"
E0NN-K841-BA	84/	MOLA
E0NN-925-BA	84/	VÁLVULA DE DESCARGA
E5NN-H893-AA	84/	ANEL"0"
E0NN-F947-EA	84/	BUJAO
8648Q-S95	84/	ANEL"0"
E0NN-N955-AA	84/	VÁLVULA DE CONTROLE DE FLUXO
E0NN-924-CA	84/	MOLA
86484-S95	84/	ANEL"0"
E0NN-O843-AA	84/	GAIOLA DA ESFERA
E0NN-924-BA	84/	MOLA
354069-S	84/	ESFERA 7/16" DIA. III.Hmml
E4NN—N895-AA	84/	SEDE DA ESFERA
87008-S95	84/	ANEL"O"

MODELOS

PEÇA NUMERO	ANO	NOMENCLATURA
D6NN-K8I0-B	76/84	VÁLVULA DE RESFRIAMENTO COMPLETA - NOTA: QUANDO USAR EM SUBSTITUIÇÃO A VÁLVULA D6NN-KB10-A. USAR TAMBÉM UM TUBO D6NN-KB18-A
3 EIOS-GF-9	76/84	VEOAOOR
4 D5NN-H97S-A	76/84	PORCA DO FILTRO 13/16" - 20 I20.63mm -201
4A 87653-S36	76/84	- NOTA: AO SUBSTITUIR A PEÇA DONN-H975-A. USAR TAMBÉM V87653-S36
6 304624-S3E	76/79	BUJAO 1/2" - 14 {12.7mm - 14) DA PORCA
5 304646-S36	79/84	PARAFUSO 1/4" - 20 x 1/2" 16,35 - 20 x 12.70mm) de lixeçio da placa - Uuda até 14 10-79
6 34805-S38	76/84	PARAFUSO 1/4" - 20 x 3/4" 16.35 - 20 x 19.05mml - Uuda a partir de 15-10-79
7 D3NN-K913-B	76/79	ARRUELA DE PRESSÃO 1/4" I6.35mm)
8 D0NN-H982—A	79/84	JUNTA - Uuda até 14-10-79
9 354547-S	76/79	MOLA
10 B7024-S94	76/79	PINO DE TRAVA 1/8" x 1.00" (3.18 x 25.40mm) - Uteda até 14-10-79
11 87709-S	76/84	ANEL "O" 1.000" x 0.70" 125.40 x 1,77mm1 - Uuda até 14-10-79
12 D4NN-K925-A	76/84	BUJAO 1/4" - 18 (6,35mm - 18)
13 87132-S94	76/84	ESPAÇADOR DO SUPORTE
14 06NN-K921-A	76/84	ANEL "O" 1.68" x,103" (17,27 x 2,61mm)
15 87016-S95	76/84	SUPORTE E ADAPTADOR
16 04NN-H978 -8	76/84	ANEL "O" .614" x .070" (15.60 x 1,78mml
17 D4NN-K913-A	76/84	LUVA DO FILTRO
18 87041-SB4	76/84	JUNTA DA VÁLVULA AUXILIAR
19 08NN-L845-AA	76/84	ANEL "O" 1.00" x .103" (25.40 x 2.61mm)
20 87020-S94	76/84	TUBO E COTOVELO
21 D4NN-K918-C	76/79	ANEL "O" .737" x .070" 118.72 x 1,77mm)
21 DENN-K918-A	79/84	TUBO DE RETORNO DO ÚLEO - Uuda até 14-10-79
22 D8NN-B486-DA	76/84	TUBO DE RETORNO DO OLEO - Usada a partir de 15-10-79
		FILTRO DE ÚLEO

R • 12/88

MODELOS

o. PEÇA NUMERO	ANO	NOMENCLATURA
24 D6NN-K912-A	79/84	PLACA - Usada a partir de 15-10-79
28 D3NN-K915-A	76/79	LUVA - Uuda até 14-10-79
26 D5NN-K916-A	76/79	CARRETEL DA VÁLVULA DE RESFRIAMENTO - Usada até 14-10-79
26 D6NN-K9I6-A	79/64	CARRETEL DA VÁLVULA DE RESFRIAMENTO - Uuda a partir de 15-10-79

Ref.No.	PECA NUMERO	ANO	MODELOS 4600	5000	8600	48		5810	6810	NOMENCLATURA
	06NN-N982-AC	76/	1							VÁLVULA COMPLETA (COM TOMADA DE FORÇA INDEPENDENTE)
2	97408-538	76/	2							ANEL TRAVA
3	04NN-N844-A	76/	1			1				ARTICULAÇÃO OE REGULAGEM DA VÁLVULA
4	87411-S38	76/	1			1				ANEL DE TRAVA 3/8" I9,53mm>
I	C5NN-N722-B	78/	1			1				JUNTA
e	34793-536	76/	3							ARRUELA DEPRESSÃO 7/16" 111.1 Imml
7	304686-S38	76/	7			7				PARAFUSO 7/16"- 14 x 1" (11,11 - 14 x 26,40mm|
8	87711-538	76/	2							BUJAO 1/2"-14(12,70mrnl-l4)
9	04NN-K904-A	76/	1			1				SUPORTE DO FILTRO
10	03NN-B863-B	76/	1			1				TUBO DE PRESSÃO
11	87062-S94	76/	1			1				ANEL "0" .937" x .103" (23,81 x 2,6lmm)
12	08NN-N941-BA	76/	1			1				TIRANTE AJUSTADOP. OA VÁLVULA
13	09NN-P944-AA	84/				1				BRAÇADEIRA
14	09NN-22B-AA	84/				1				MANGUEIRA
16	D4NN-JS37-A	76/	1			1				MOLA
18	87838-S 36	76/	1			1				BUJAO 3/8" - 18 [9.53mm - 181
17	CSNN-N951-B	76/	1			1				PINO
19	C5NN—N918—A	78/	1			1				BUJAO
20	CSNN—N917—A	76/	1			1				VEDADOR
21	E68-WP-9	76/	1			1				MOLA DO EMBOLO
22	03NN-971-BRE	76/	1			1				EMBOLO .6670" - .6672" (16,942 - 16,947mml VERMELHO
22	D3NN-B7L BYE	76/	1			1				EMBOLO .6672" - .6674" (16,947 - 163J62mml AMARELO
22	03NN-971-BBL	76/	1							EMBOLO .6674" - .6676" (16,952 - 16,S57mml AZUL

Ref.No.	PEÇA NUMERO	ANO	MODELOS 4600	S600	6600	46		S610	6610	NOMENCLATURA
22	D3NN-971-BGR	76/	,			,				EMBOLO .6S76" - .6678" 116,957 - 16.962mm> VERDE
22	D3NN-671-BWH	76/	1			1				EMBOLO .6678" - .6680" 116,962 - 16,967mm! BRANCO
23	87007-S94	76/	1			1				ANEL"0"
24	E20B-WP-9	76/	1			1				VEDADOR
26	C5NN-N942-A	76.	1							AGULHA RETENTORA DO REGULADOR DA VÁLVULA
26	03NN-N918-A	76,	1			1				BUJAO
27	E80-Wt>-9	76/								VEDADOR
28	44732-S36	76/	1			1				ARRUELA 7/16" 111,11 mm)
29	D6NN-K936-B	76,	1			1				BOTÃO OE REGULAGEM
30	D3NN-G931-A	76'	2			2				BUJAO
31	E1A0KN-994570	76.	2			2				VEDADOR
32	87709-S	76.	2			2				BUJAO 1/4" — 18 16,35mm - 18)
34	I13875-ES36	76/	1			1				PARAFUSO N.o 10 - 32 x 1/4" IN.» 10 - 32 x 6,35mml de lixaçio da válvula
35	04NN-L863-A	76,	1			1				CONJUNTO OA ALAVANCA OE CONTROLE
36	373573-S36	76/	2							ARRUELA ESPAÇADORA
37	E84-GF-9	76/	1			1				VEDADOR
38	D8NN-8486-0A	76.	1			1				FILTRO DE OLEO
39	D4NN-8S3S-A	76'	1			1				TUBO OE ENTRADA
40	87063-S94	76,	1			1				ANEL"0"
41	C5NN-N859-C	76/	1			1				ANEL TRAVA
42	C5NN-B853-A	76/	2			2				TUBO SUPERIOR DE PRESSÃO
43	87012-S95	76/	4							VEDADOR DO TUBO DE PRESSÃO
44	D3NN-B500-A	76/	2			2				ARRUELA
46	03NN-N838-B	76/	1							ESPAÇADOR

R-12/881

o. SE	PEÇA NUMERO	ANO	MODELOS	NOMENCLATURA
	D9NN- K928—AA			TUBO - NOTA: QUANDO USAR EM SUBSTITUIÇÃO A PEÇA D3NN-K928-A, USAR TAMBÉM 1 PEÇA D9NN—228—AA E 1 PEÇA D9NN-P944-AA
47	D3NN-K931-A	76/		VEDADOR
48	D3NN-K935-A	76/		EIXO
46	E1ADKN-994567	76/		VEDAOOR
50	C5NN-N949-A	76/		JUNTA
51	D3NN-N938-AR	76/		REGULADOR - VERMELHO .6276" - .6278"
51	D3NN-N938-AY	76/		REGULADOR - AMARELO .5278" - .6280"
51	D3NN- N938-AB	76/		REGULADOR - AZUL .6280" - .5282"
51	D3NN-N938-AG	76/		REGULADOR - VERDE .8282" - 5284"
51	D3NN-N938-AW	76/		REGULADOR - BRANCO .5284" - .5288"
51	D3NN-N938-AO	76/		REGULADOR - LARANJA .5268" - .5288"'

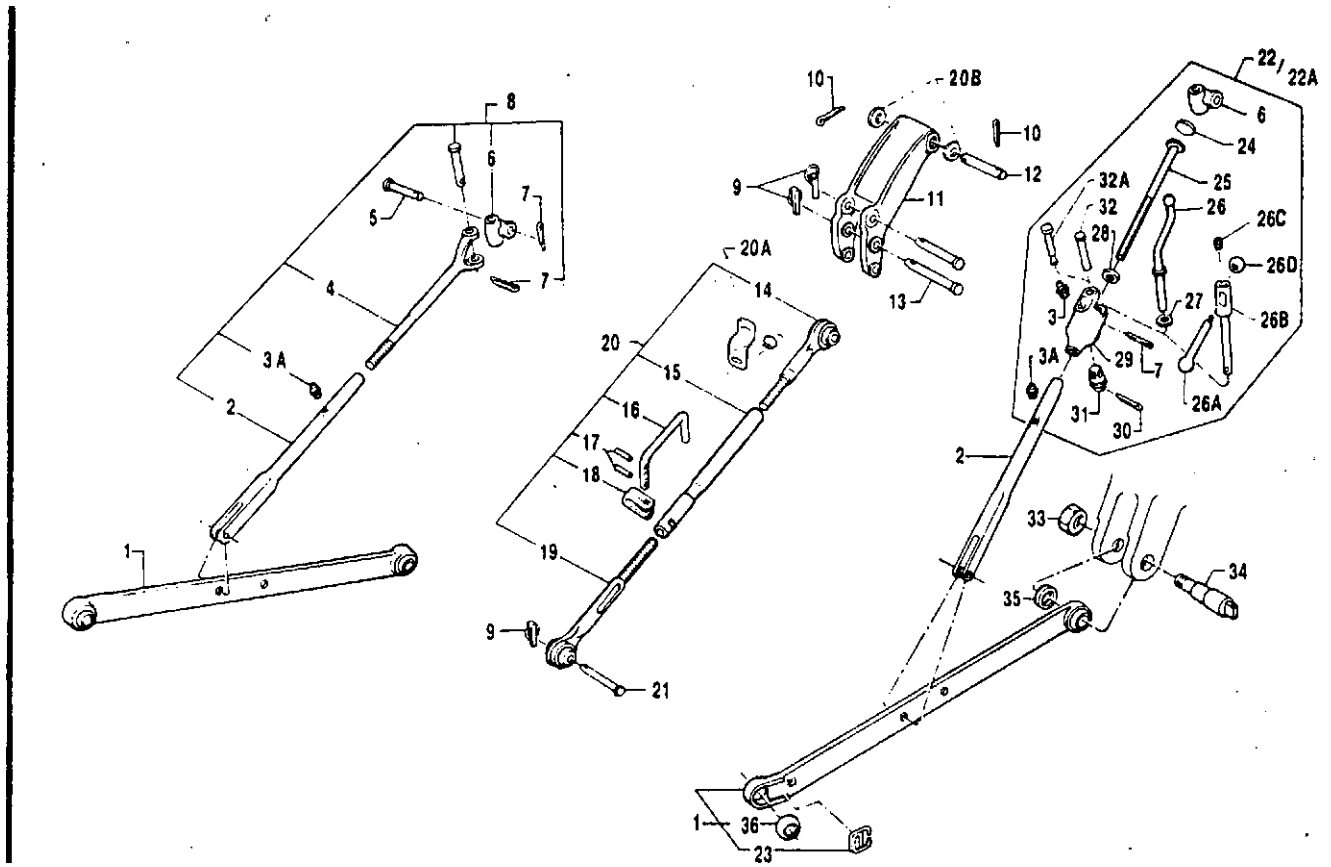

R - 08/85

Ref.Nº	PEÇA NUMERO	ANO	MODELOS 4600	5600	6600	4610		5610	6610	NOMENCLATURA
i	D6NN-555-B	76/	2			2				BARRA INFERIOR 00 LEVANTADOR HIDRÁULICO
2	D3NN-585-A	76/	2			2				GARFO INFERIOR DO BRAÇO DE LIGAÇÃO
3	87907-S8	76/	1			1				ENGRAXADEIRA 1/4" -28 x 1/2" 16,35 - 28x 12,70mmi
3A	384677 S8	76/	2			2				GRAXEIRA 5/16" (7.94mml
4	D3NN-N673- A	76/	1			1				GARFO AJUSTAVEL SUPERIOR ESQUERDO
5	385895- S36	76/	2			2				PINO
6	D3NN-6480-A	76/	2			2				ARTICULAÇÃO
7	72035• 58	76/	3			3				COUPILHA 1/8" x 1.00" 13,18 x 25,40mml
B	03NN- 8484-D	76/	1			1				BRAÇO DE LIGAÇÃO ESQUERDO
9	DBNN P884-AA	76/	3			3				PINO E ANEL
10	72055-S8	76/	2			2				COUPILHA 3/16" x 1.25" 14,76 x 31.75mml
II	E2NN 535 BA	76/	1			1				CAVALETE
12	C5NN K840-A	76/	1			1				PINO
13	E1NN-486-AA	76/	1			1				PINO DOPIVO
14	D0NN- A9II- A	76/	1			1				HASTE DIANTEIRA E ESFERA DO 3? BRAÇO
15	DONN-A908-A	76/	1			1				TUBO CENTRAL OE AJUSTE DO 3? BRAÇO
16	D0NN-A910-A	76/	1			1				TRAVA
17	305078 S2	76/								PINO
18	D0NN-F992-A	76/	1			1				GRAMPO
19	D0NN-A914-B	76/	1			1				HASTE TRASEIRA E ESFERA DO 39 BRAÇO
19	D0NN-A914-A	76/84	1							HASTE TRASEIRA E ESFERA DO 3? BRAÇO
20	E0NN-576-FC	76/	1			1				BRAÇO DE LIGAÇÃO SUPERIOR 13? BRAÇOI
20A	E3NN-M929-AB	84/				1				RETENTOR
20B	351531-S36	84/				2				ARRUELA LISA

R-12/83

Ref.No.	PEÇA NUMERO	ANO	MODELOS 4600	5600	6600	46		S610	6610	NOMENCLATURA
21	C5NN-F847-A	76/	1			1				PINOTR-SEIRO
21	957E-580	76/84	1							PINO TRASEIRO
22		76/85	1			1				NIVELADOR E EIXO DE AJUSTE - Usado até 23/05/85
22A	E4NN-569 AA	76/				1				NIVELADOR E EIXO OE AJUSTE - Usado a partir da 24/05/85
23	C5NN-N5S7- B	76/	2							MOLA
. 24	74127-S	76/	1			1				BUJAO DE EXPANSÃO 1.3/4" I44,45mml
25	E2NN-579-AA	76/77	1							EIXO DO NIVELADOR - Usado até 21/11/77
25	D6NN-579-A	77/	1			1				EIXO DO NIVELADOR - Usado a partir de 22/11/77
26	C5NN-594-E	,76/77	1							ALAVANCA - Usada até 21/11/77
26	D6NN-594-A	77/85	1			1				ALAVANCA - Usada de 22/11/77 4 23/05/85
26A	D5NN- 594-A	85/				1				ALAVANCA - Usada a partir de 24/05/85
26B	E4NN-L940-AA	85/				1				EIXO OA ALAVANCA - Usado a partir de 24/05/85
26C	D5NN-L941-A	85/				1				MOLA - Usada a partir de 24/05/85
26D	D5NN-L939-A	85/				1				MANOPLA DA ALAVANCA - Usada a partir de 24/05/85
27	383904- S36	76/	1			1				ARRUELA 1/2" I12,70mml - Usada até 23/05/85
28	D9NN-554-AA	76/	1			1				ROLAMENTO
29	03NN-565- A	76/77	1							CAIXA — Usada até 21/11/77
29	D6NN-565-A	77/	1			1				CAIXA - Usada a partir da 22/11/77
30	305061-S2	76/	1			1				PINO 3/16" « 13/16" 14.76 x 20.64mml
31	C7NN-568-C	76/77	1							ENGRENAGEM DO NIVELAOOR - Usado até 21/11 77
31	D6NN-568-A	77/	1			1				ENGRENAGEM DO NIVELADOR - Usado a partir de 22 11 77
32	E27N-995282	76/85	1			1				PINO 5/8" a 3.3/16" - Usado até 23/05/85
32A	D8NN-083I-AA	86/				1				PINO - Usado a partir de 24/05/85
33	55708-S36	76/	2			2				PORCA 1" - 12 (25.40mm - 121
34	E0NN-563-CB	76/	2			2				EIXO DA BARRA INFERIOR
35	D0NN-D849-C	76/	2			2				ESPAÇADOR
36	C5NN-657-A	76/	2			2				ESFERA

Ref.N.º	CATÁLOGO DE PEÇAS-TRATORES PEÇA NUMERO	ANO	MODEL 4600	5600	6600	4610		5610	6610	7610	5 1 Sgg Mil. 5"45 NOMENCLATURA
i	D2NN-A935-A	76/		2	2			2	2	2	GARFO INFERIOR DO BRAÇO DE LIGAÇÃO
2	87901-S8	76/87		2	2			2	2		GRAXEIRA 1/8" - 27x3/4" 13.18 - 27x 19.05mm>
2A	384677-S8	87/						2	2	2	GRAXEIRA 6/16" -
3	C5NN-B863-C	76/		1	1			1	1	1	GARFO AJUSTAVEL SUPERIOR ESQUERDO
4	72091-S8	76/		1	1			1	1	1	COUPILHA 3/16" x 1.75" 14.76x 44,45mml
I	C5NN-N936-A	76/87		2	2			2	2		PINO DE ARTICULAÇÃO 3.79" (96,20mml
5A	É0NN-N936-AA	87/ 87/						1 1	1 1	1 1	PINO DE ARTICULAÇÃO
6	C5NN-P929-A	76/		2	2			2	2	2	ARTICULAÇÃO
7	C5NN-N935-A	76/		2	2			2	2	2	BUCHA
8	C5NN-N932-A	76/		2	2			2	2	2	PINO
8A	72073-S8	76/		2	2			2	2	2	COUPILHA 3/16" x 1 1/2" 14,76 x 38.10mml
9	D2NN-A937-A	76/		1	1			1	1	1	BRAÇO OE LIGAÇÃO ESQUERDO
10	D8NN-486-88	76/		1	1			1	1	1	PINO DE LIGAÇÃO
11	D8NN-486-AB	76/		1	1			1	1	1	PINOPIVO
12	305078-S2	76/		3	3			3	3	3	PINO DE TRAVA 3/16"x 1.00" 14,76x2S.40mmi
13	D9NN-N983-BA	76/87		1	1			1	1		NIVELADOR E EIXO DE AJUSTE
13A	E0NN-N983-BA	87/						1	1	1	NIVELADOR E EIXO DE AJUSTE
14	CSNN-C999-A	76/87		1	1			1	1		ALAVANCA DO NIVELADOR
15	C5NN-3A299-A	76/87		1	1			1	1		ROLAMENTO
16	304862-S36	76/87		3	3,			3	3		PARAFUSO 7/16" - 14-2.1/4" 111.11 - I4x57.I5mml de lixação da tampa
17	34793-S36	76/87		3	3			3	3		ARRUELA OE PRESSÃO 7/16" 111.11 mml
18	E0NN-576-BB	76/		1	1			1	1	I	BRAÇO DE LIGAÇÃO SUPERIOR 13? BRAÇOI
19	352345-S36	76/		6	6			6	6	6	ANEL RETENTOR 1.00" I25.40mml
19A	3S6550-S36	76/		2	2			2	2	2	ARRUELA LISA 1.00"

fl-06789

MODELOS

PECA NUMERO	ANO	NOMENCLATURA
20 O0NN-A911-A.	76/	HASTE DIANTEIRA 00 39 BRAÇO
21 O0NN-A908-A	76/	TUBO CENTRAL DE AJUSTE DO 39 BRAÇO
22 D0NN-A910-A	76/	TRINCO
23 390767 S36	76/	PORCA 1" - 12 I25.40mm - 121
24 D0NN-F992-A	76/	GRAMPO
25 D0NN-A914-B	76/	HASTE TRASEIRA DO 39 BRAÇO
25A E0NN-M865-AB	84/	CHAPA RETENTORA
26 C5NN-F847-A	76/	PINO
28 C5NN-D849-A	76/87	ESPAÇADOR
2SA 390403 S	87/	ESPAÇADOR
288 390404S	87/	ESPAÇADOR
29A E4NN-F537-AA	76/	EIXO COM PLACA DE TRAVA DA BARRA INFERIOR
30 02NN-N939-A	76/84	PINO
30 D5NN-N939-A	84/	PINO
31 C5NN-N868-A	76/87	JUNTA
32 C5NN- 557-A	76/	ESFERA
32A C5.NN- 557-8	76/	ESFERA
33 D6NN •555-A	76/	BARRA INFERIOR DO LEVANTADOR HIDRÁULICO
34 D8NN- P884-AA	76/	PINO E ANEL
35 EONN- 535-CA	76/	CAVALETE
35A EONN- 635-DA	87/	CAVALETE
36 C7NN- 56B-B	76/87	ENGRENAGEM DO NIVELADOR
37 C7NN- A928-B	76/87	TAMPA DO NIVELADOR
38 D2NN- A954-D	76/	CONJUNTO DO BRAÇO OE LIGAÇÃO DIREITO
39 C5NN- N579-C	76/87	EIXO DO NIVELADOR
40 C7NN- A927-8	76/87	CAIXA DE ENGRENAGENS DO NIVELADOR

O. Z "3	MODELOS PEÇA NUMERO ANO	NOMENCLATURA
41	E0NN-569-KA	CAIXA 00 NIVELADOR
42	EONN-B865-AA	GARFO 00 NIVELADOR
43	E0NN-6866-AA	ENGRENAGEM
44	E0NN-A927-AA	CAIXA DE ENGRENAGENS
'45	EONN-S860-AA	ARRUELA
46	376291-S2	TAMPÃO
47	97619-S2	ANEL ELÁSTICO
48	E1NN-F504-AA	ENGRENAGEM IMPULSORA
49	E0NN-B864-AA	EIXO OE AJUSTE
50	301700-S100	PARAFUSO TRAVA
51	EONN-594- AA11B	ALAVANCA OE NIVELAÇAO
52	E0NN-S858-AA	CONEXÃO DO ARTICULADOR
53	738B6-S36	PINO 3/16" x 7/8" 14,76 x22,22mm) DE ENGATE 00 ARTICULADOR
53A	72003-S8	COUPILHA 1/16" x 1/2" (1,58 x 12,7mml
64	E0NN-S854-AA	ARTICULADOR
55	305073-S2	PINOMOLA3/16" x 5/16" (4,76 x 7,93mm)

R-10/87

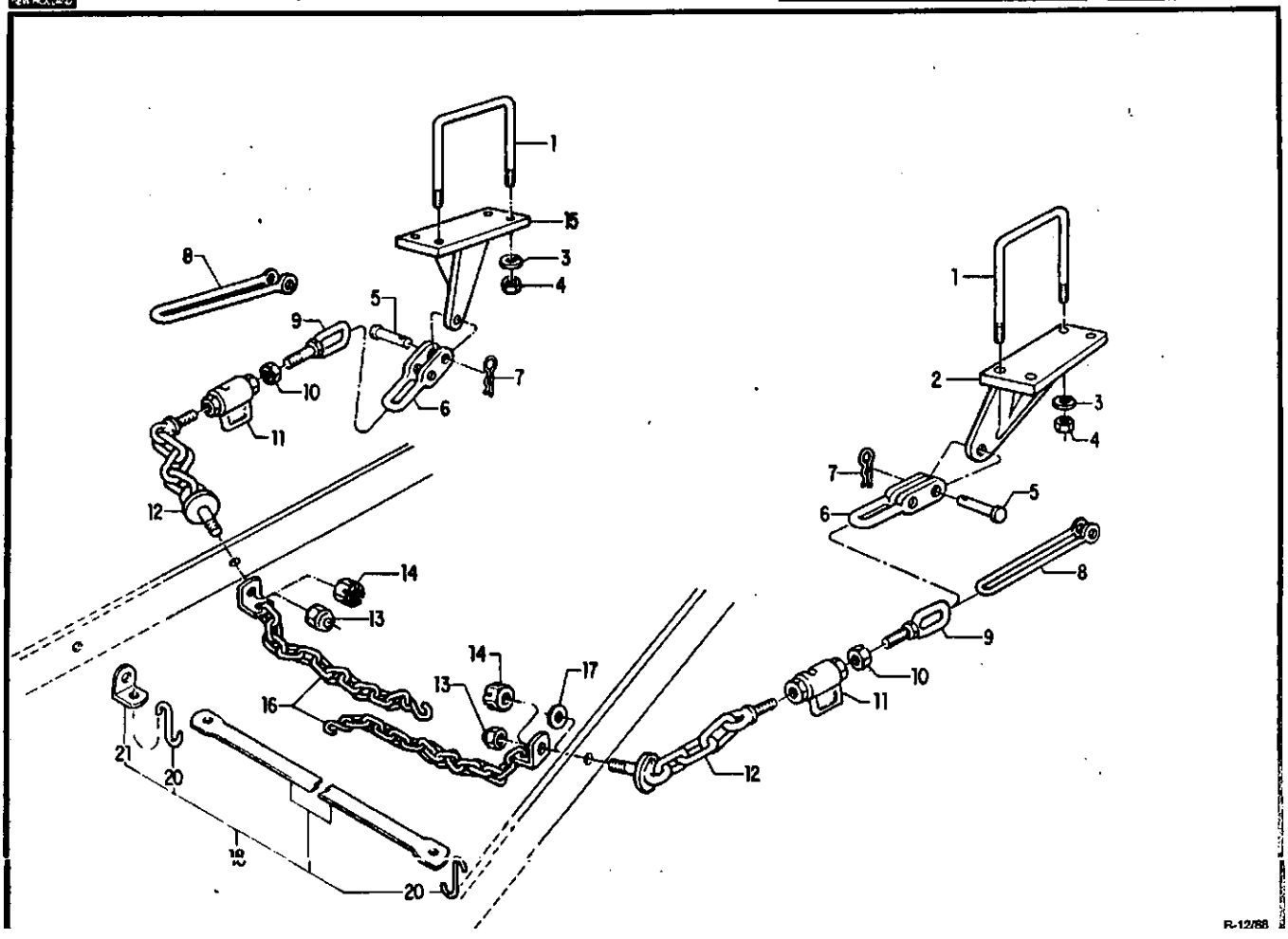

R-12/88

O. PEÇA NUMERO	MODELOS ANO	NOMENCLATURA
388S38-S36	76/	PARAFUSO "U" oi lixaçio do supor» d» corrente
C5NN-I6N321—A	76/	PARAFUSO "U" da fixaçlo do suporta da corrente
C7NN-D933-A	76/	SUPORTE OIREITO
C7NN-0933-B	76/	SUPORTE DIREITO
34796-S36	76/	ARRUELA OE PRESSÃO 6/8" (16,88mml
33850-S36	76/	PORCA SEXTAVADA 6/8" - 18 (15,8Bmm - 181
35S278-S36	76/	PINO 5/8" x 2.38" (16.88 x 60,33mml
00NN-HB46-A	76/	ALGEMA
377361-S36	76/	GRAMPO
D2NN-H846-B	76/	ALGEMA
C5NN-A867-B	76/	PARAFUSO OLHAL
34691-S36	78/	PORCA SEXTAVADA 3/4" - 10 (19.05mm - 101
E1NN-RB37-AA	76/	CONEXÃO
D3NN-A946-A	76/	CONJUNTO OA CORRENTE
C5NN-A946-T	76/	CONJUNTO OA CORRENTE
380038-S36	76/	PORCA de lixaçio da corrente da segurança da uniio inferior
34379-S36	76/	PORCA CASTELO 3/4" - 10 |19,05mm - 19)
C7NN-D932-B	76/	SUPORTE ESQUERDO
C7NN-0932-A	76/	SUPORTE ESQUERDO
D3NN-N848-A	76/	CORRENTE DE SEGURANÇA
C5NN-NB48-D	76/87	CORRENTE DE SEGURANÇA— Usado até 30/04/87
C5NN-D853-B	76/	ARRUELA de lixaçio da corrente de segurança
E5NN-F562-CA	87/	CONJUNTO DO TIRANTE - Usado a partir de 01/05/87
E6NN-F564-AA	67/	GANCHO
E5NN-T9I8-AA	87/	SUPORTE

R-12/88

Ref.NP I	PEÇA NUMERO	ANO	M 0 D E L O S 4600	5600	6600	4610	S610	6610	7810	NOMENCLATURA j
i	E3NN-809-BC	767	1			1				SUPORTE DA BARRA OSCILANTE
2	C5NN-NB26-A	767	6			6				ARRUELA ESPECIAL
3	380664-S36	76787	6			6				PARAFUSO 5/6*- 11 x 1 J/8' (15,68 - 11 x 34,93 mm) de lixaçio do suporia da barra oscilante •
3	390139-S36	87/	6			6				PARAFUSO 5/8" - 11 x 13/8'(15,88- 11 x 34,93 mm| da lixaçio do suporta da barra oscilania
4	311920	76/	1			1				GRAMPO
5	C5NN-607-D	76787	1			1				PINO DE CONEXÃO - 2.90'
S	E4NN-807-AA	87/	1			1				PINO DE CONEXÃO - 3.28"
6	E10O-GD-9	76/	2			2				GRAMPO
7	CSNN-B05-J	76/	1			1				BARRA OSCILANTE
6	CSNN-N819-G	76/	1			1				CALÇO DE REFORÇO DA BARRA OSCILANTE
9	55722-S36	76/68	2			2				PORCA 5/8" - 18 (15.88 mm - 18)
10	34796-S36	76/88	2			2				ARRUELA OE PRESSÃO 5/8" 115.68 mm)
11	C5NN-A828-C	76/88	1			1				SUPORTE
11	E7NN-A628-AA	88/				1				SUPORTE
12	379977-S36	76/88	2			2				PARAFUSO 5/8' - 1 6 x 3.1/4" (15,88 - 16 x 82,55 mm| da lixaçio do suporta da barra oscilania
12A	58722-S36	88/				2				PARAFUSO S/6" - 18 x 2.1/4' (15.88 x 57,15 mm) da lixaçao do suporta da barra oadianta
13	C5NN-N823-G	76/	2			2				PINO
14	351502-S36	76/	4			4				ARRUELA 5/8' da lixaçio do suporia

R-06/89

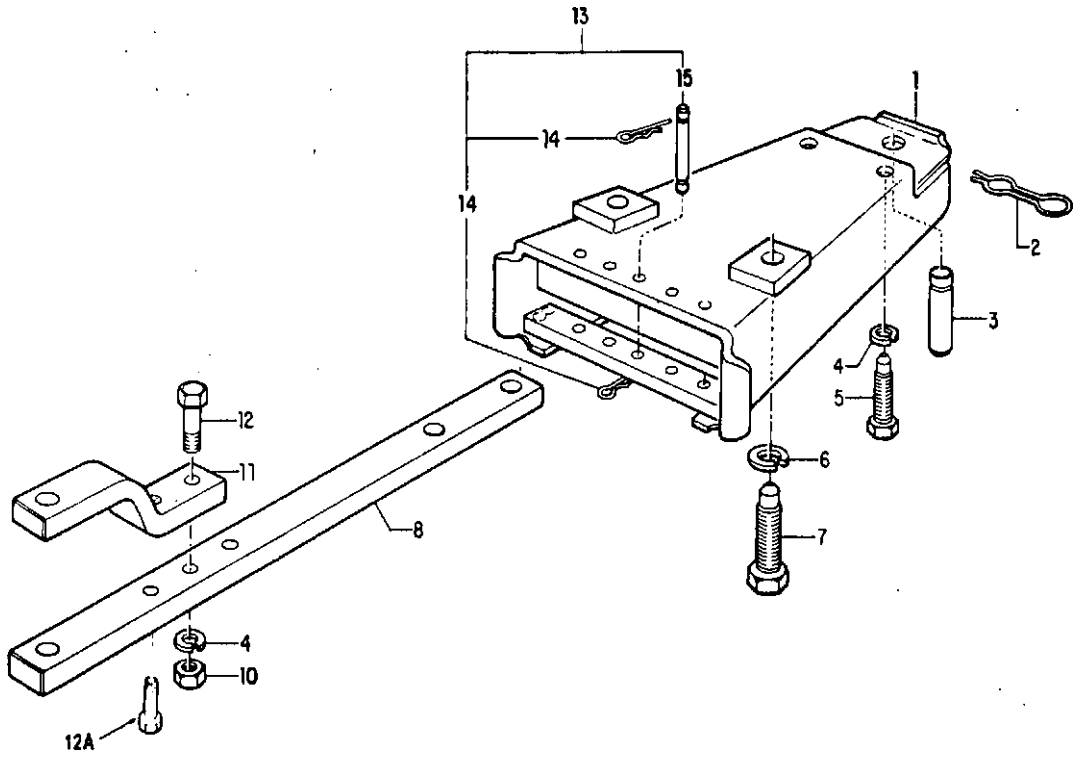

CATÁLOGO DE PEÇAS -

Ref. No.	PEÇA NUMERO	ANO	MODELS 4800	5800	6600	4810		5610	8610	7610	NO *
i	C7NN-809-0	76/		1	1			1	1	1	SUPORTE OA BARRA OSCILANTE
2	311920	76/		1	1			1	1	1	GRAMPO
3	C7NN-807-C	76/		1	1			1	1	1	PINO DE CONEXÃO
4	34796-S36	76/88		4	4			4	4	4	ARRUELA OE PRESSÃO 5/8" (15,BBmml
6	304804-S36	76/		2	2			2	2	2	PARAFUSO 5/8" - 11x1.3/4" 116.88 - 11x44.45mml da lixaçio do suporta da barra otcilanta
S	34798-S38	76/		2	2			2	2	2	ARRUELA OE PRESSÃO 7/8" (22.22mml
7	3048B7-S36	76/		2	2			2	2	2	PARAFUSO 7/8" - 9x2.3/8" (22,23 - 8x60,33mml dl lixaçio do suporta da barra otcilanta
8	D2NN-805-A	76/		1	1			1	1	1	BARRA OSCILANTE
10	55722-S38	78/88		2	2			2	2	2	PORCA SEXTAVADA 5/8" - 18(15.88mm - IBl
11	C5NN-A828 C	76/88		1	1			1	1	1	SUPORTE
11	E7NN-A828-AA	88/						1	1	1	SUPORTE
12	379977-S36	76/88		2	2			2	2	2	PARAFUSO 5/8" - 18x3.1/4" (16.88 - 18x82.5Smml da fixação do suporta superior da barra oscilania
12A	58722-S38	88/						2	2	2	PARAFUSO 5/8" - 18x2.1/4" (16,88 - 18x57.1Smml de fixação do suporte superior da barra oscilante
13	CFPN-815-C	76/		1	1			1	1	1	JOGO DO PINO E GRAMPO DA BARRA OSCILANTE
14	377381-S36	76/		4	4			4	4	4	GRAMPO
15	C5NN-N823-0	76/		2	2			2	2	2	PINO

R- 08/88

o.

M O D E L O S

PEÇA NUMERO	ANO	NOMENCLATURA
E0NN-D660-AA	76/	VÁLVULA SELETORA
87711-S36	76/	BUJAO
S8682-S36	76/	PARAFUSO 7/16"- l4x3.1/4"(11,11 - 14 x 82,S6mml de lixaçio dl vaTvula
371433-S36	' 76/	PARAFUSO OA VÁLVULA SELETORA 9/16" - 18 x 5/8'" 14,29 - 18 x 15.87mml
C5NN-N981-6	76/	VEDADOR
38066O-S36	76/	PARAFUSO 7/16" - 14x2.3/4" 111,11 - 14 x 69,85mm) de fixaçioda vírvula
870IO-S94	76/	ANEL"0"
370922-S	76/	ESFERA
291269	76/	MOLA
CSNH-D969-A	76/	BUJAO DE REGULAGEM
381707-S3S	76/	BRAÇADEIRA
CSNH-096I-A	76/	VEDADOR DEPÚ
C6NH-N5I3-A	76/	CONJUNTO 00 BOTÃO

R-12/88

Ref.No. *	PEÇA NUMERO	ANO	M 4600	O 5600	O 6600	E o	L 5610	O 6610	S 7610	NOMENCLATURA
	E6NN-6007-DC8	76/	1							MOTOR COMPLETO 33
	E6NN-6009-ACB	76/89	1			1				MOTOR PARCIAL 3J -(Usado ale 20/06/69)
	E6NN-6009-ACC	89/				1				MOTOR PARCIAL 3 J -(Usado a partir de 21/06/89)
										(MOTOR PARCIAL BLOCO. ÁRVORE DE MANIVELAS, COMANDO DE VÁLVULAS. BIELAS, PISTÚES. ANÉIS, ENGRENAGENS)- Vida Nota 1
i	EBPN-6010-BB	76/89	1			1				CONJUNTO BLOCO DO CIUNDROS, PISTÚES E PINOS *STD" - (Usado alé 20/06789) - Vida Nota II
i	EGPN-601O-BA	89/				1				CONJUNTO BLOCO DO CIUNDROS. PISTÚES E PINOS "STD" - (Usado a partir da 21/06789)
2	E3HN-D852-AB • •	76/81437/	1			1				TAMPA 00 FLANGE
3	304650-S36	76/	3			3				PARAFUSO 3/8" - 16 x 3/4" (9,52 - 16 x 19,05 mm) da lixaçio da placa traseira do motor
3A	302216-S36 • •	76/81-87/	4			4				PARAFUSO 3/8" - 16 x 3/4' (9,52 - 16 x 19.05 mm) da lixação da tampa do llange
3B	304662-S36 •	66/								PARAFUSO S/16* - 1 8 x 1 " (7,93 - 18 x 25.4 mm) de lixaçio da placa relsntora
4	34792-S36	76/	5			3				ARRUELA DE PRESSÃO 3/8" (9.53 mm|
6	E5NN-6A373-AB	76/	1			1				PLACA TRASEIRA
6	C7NN-6N0OS-A • •	76/86	1			1				JUNTA DA PLACA TRASEIRA
6A	E5HN-6N305-AB •	86/88				1				JUNTA OA PLACA TRASEIRA - Usado até 06/07/68
6A	E5HN-6N305-AC	88/				ı				JUNTA DA PLACA TRASEIRA - Usaoo a partir de 07/07/88
68	ESHN-6N306-AB •	86/								PLACA RETENTORA DO VEDADOR DE ÚLEO TRASEIRO
6C	E4HN-6701-AA4	76/	1			1				VEDADOR OE OLEO
7	D5NN-67S0-A	76/	1			1				VARETA INDICADORA DO NIVEL DE ÚLEO
9	C5NE-6438-A	76/	1			1				TAMPA
9	87708-S36 •	76/86	1			1				BUJÃO 1/8" - 26 (3.17 mm - 261
9A	876S0-S36 •	86/				1				BUJÃO 1/8* - 27 (3,17 mm - 27)
10	43392-S38	76/	1			1				PARAFUSO COM ARRUELA 5/16"- 18 x 5/8" (7.93 - 18 x 15.87 mm) de lixaçio da tampa dianteira
11	385456-S	76/	2							PINO GUIA
12	87838-S36	76/	1			1				BUJÃO 3/8" - 18 (9,53 mm - 18)
12A	67B38-S36 •	76/86	2							BUJÃO 3/8" - 18 (9.53 mm - 18)
12B	87652-S36 •	86/				1				BUJÃO 3/8" - 18 (9,53 mm - 18)
12C	390488-S36 •	86/				1				BUJÃO 1/2" - 14 (12.7 mm - 14)
13	C5NE-6C044-A •	76/86	1			1				PLACA DIANTEIRA
13	E5NN-6C044-AA •	86/				1				PLACA DIANTEIRA
14	ESHN-6C045-AB •	76/	1			. 1				JUNTA DA PLACA DIANTEIRA
15	33799-S36	76/	2							PORCA SEXTAVADA 3/8" - 16 (9.53 mm - 16)
16	C5NE-3B681-A	76/	1			1				TAMPA (PARA TRATOR SEM BOMBA DE DIREÇÃO HIDRÁULICA)
16A	87709-S •	64/86				1				BUJÃO 1/4" - 18 (6,35 mm - 18) (.447.471
I6A	87651-S36 •	86/				2				BUJÃO 1/4" - 18 (6.35 mm - 18) (.56")

R-10/89

Ref.No.	PEÇA NUMERO	ANO	M 4600	O 5600	D 6S00	E 4810	L S810	O 6610	S 7610	NOMENCLATURA
17	379275-S94 a	76/	1			1				ANEL "O"
18	37S339-S36 >	76/86	12			12				PARAFUSO COM ARRUELA 5/16" - 18 x 2.12* (7,93 - 18 x 53.97 mm) da lixaçio da tampa dianteira
18	57640-S36 a	86/				4				PARAFUSÚ COM ARRUELA S/tF - 18 x 2.1/4" (7,93 - 18 x 57,15 mm) da lixaçio da tampa dianteira
18	S76S1-S36 a	86/				8				PARAFUSO COM ARRUELA 3/8' - 16x2.1/4" (9.53- 16 x 57,15 mm| de lixação da tampa dianteira
18	57641-S36	76/	2			2				PARAFUSO COM ARRUELA S/16 - 18 x 2.1/2" (7,93 - 16 x 63.50 mm) de lixaçio da tampa dianteira
19	C5NN-8N631-A	76/	1			1				DEFLETOR DE AR ESQUERDO
20	300880-S36	76/	2			2				PARAFUSO 3/8' - 16 x 2.1/2* (9.53 - 16 x 63,50 mml de lixaçio da tampa dianteira
21	304648-S36	76/	5			5				PARAFUSO 9/16" - 18 x 3/4" (7,94 - 18 x 19,05 mml ae lixação oa tampa de distribuição
21A	34791-S36	76/	5			13				ARRUELAS 0E TRAVA 5/16" (7.93 mm)
22	C7NN-9GS24-A	76/	1			1				TAMPA
23	E7NN-9F59B-AA •	76/	1			1				JUNTA
24	371014-S36 •	76/86	1			1				PARAFUSO COM ARRUELA 5/16" - 18 x 1.3/8' (7,93 - 18 x 34,92 mm) de lixação da tampa dianteira
24	57648-S36 a	86/				1				PARAFUSO COM ARRUELA 3'8" -- 16 x 1.1/2* (9,52 - 16 x 38,10 mm) de lixação da tampa dianteira
25	C9NN-6N609-A	76/	1			1				TAMPA DE ENCHIMENTO DE ÚLEO
26	ESNN-6059-AA a	76/	1			1				TAMPA 0IANTEIRA 00 MOTOR
27	CSNE-602O-A a a	76/86	1			1				JUNTA
27	E6NN-602O-BB a a	86/				1				JUNTA
28	46964-S2	767	4			4				PARAFUSO S/16" - 18 x 3/4" (7.94 - 18 x 19,05 mm) de lixação da placa dianteira
29	E5NN-6714-AA	76/	1			1				FILTRO DE ÚLEÚ
30	D0NN-689O-A	76/	1			1				NIPLE
31	07NN-60S5-A	76/	3			3				CAMISA
32	73329-S	76/	2			2				PINO-GUIA 3/8" x 1.1/8" (9,53 x 38.58 mm)
33	37954B-S36	76/	8			a				PARAFUSO 9/16" - 12ı 4.45" 114.29 - 12 x 113,1 mm) da lixaçio dos mancais da arvore de manivelas
34	C5NE-6261-B	76/	4			4				CASOUILHO DA ÁRVORE DE COMANDO DAS VÁLVULAS
35	376336-S36 •	76/86	1			1				TAMPÃO 5/8" (0.63570.6371
35	376049-S36 a	66/				1				TAMPÃO .824"
36	9N-8115-B	76/	1			1				TORNEIRA DE DRENAGEM
37	E7NN-6AX8-AA	76/	2			2				ANEL-GUIA
38	D3NN-6057-JJ	76/	3			3				SEDE DA VÁLVULA 0E ESCAPAMENTO "STD"
	nasati n e m	7C/	t			•»				e.rrr> m n > i n n c j ^

1

R-107C9 j

Ref.No.	PEÇA NUMERO	ANO	MODELOS 4600	tOOOO	6600	4610	5610	6610	7610	NOMENCLATURA
38	D4NN-60S7-C	76/	3			3				SEDE OA VÁLVULA DE ESCAPAMENTO .020" (0.508 mm)
38	O4NN-6057-O	76/	3			3				SEDE DA VÁLVULA DE ESCAPAMENTO 030" (0.762 mm)
39	C2DE-8255-A a	76/	1			1				JUNTA
40	42967-S36	76/	2			2				PARAFUSO 5/16* - 18 x 2J/8" (7,94 - 18 x 60,33 mm) de lixaçio da conexão de saída dágua
41	C7NN-8594-A	76/	1			1				CONEXÃO OE SAÍDA DÁGUA
42	D8NN-10884-AA	87/				1				BULBO DO INDICADOR OE TEMPERATURA (Usado após 14/09/87)
42	E1NN-10884-AA	76/87	1			1				BULBO DO INDICADOR DE TEMPERATURA (Usado alé 11/OS7S7)
43	D5NN-8575-A	76/	1			1				TERMOSTATO - 76.6*C
44	E1NN-6065-AA	76/89	10			10				PARAFUSO t/2 - 13 x 4,3/4* (12,70 - 13 x 120.65 mm) de lixaçio do caoeçoie - (Usado alé 20/06/89)
44	E3MN-6065-AA	697				10				PARAFUSO 6/16* - 12 x 5" (14.26 - 12 < 12? mml ae lixaçio do caoeçote - (Usado a pann de 21/06/89)
45	390624-S	76/	3			3				TAMPÃ01,13" (1.13671.137*)
45A	390625-S	76/	ON			ON				TAMPÃO PARA SERVIÇO 1.18* (1.19071.192*1
46	39062B-S	76/	1			1				TAMPÃO 13/4* (1.780*71.762*)
46A	390629-S	767	QN			ON				TAMPÃO PARA SERVIÇO 1.81* (1.B2071.822")
47	E1NN-6049-AA	76/69	1			1				CABEÇOTE (Usado até 20/06789)
47	E1NN-6049-AB	89/				1				CABEÇOTE (Usado a partir de 21/05789)
48	D3NN-6056-E	767	3			3				SEDE DA VÁLVULA DE ADMISSÃO "STD"
48	D4NN-6056-B	76/	3			3				SEDE DA VÁLVULA DE ADMISSÃO .010" (0,254 mm]
48	D4NN-6056-C	76/	3			3				SEDE DA VÁLVULA DE ADMISSÃO .020" (0.508 mm)
48	D3NN-6056-H	76/	3			3				SEDE DA VÁLVULA DE ADMISSÃO .030" (0.762 mm)
49	E0NN-6051-AC	76/89	1			1				JUNTA DO CABEÇOTE (Usado até 20/06/89)
49	E7NN-6051-EA	89/				1				JUNTA DO CABEÇOTE (Usado a partir de 21/06/891
50	390628-S	76'	2			2				TAMPÃO 1J3/4" (1.76071.762*)
SOA	390629-S	76/	QN			ON				TAMPÃO PARA SERVIÇO - 1.81" (1.82071822*)

R-10/69

PEÇA NUMERO	ANO (MODELOS)	NOMENCLATURA
390626-S	76/	TAMPÃO 1.1/2* (1.51571.5171
390627-S	.76/	TAMPÃO PARA SERVIÇO - 1.56* (1.57171.573*)
00NN-H9IB-A a • *	76/61-87/	JUNTA DA TAMPA
C5NN-6N630-C	76/	DEFLETOR - LADO DIREITO
D3NN-6784-B	76/87	TUBO DA VARETA INDICADORA DO NÍVEL DE ÓLEO - LADO ESQUERDO
E2NN-6784-AA	67/	TUBO DA VARETA INDICADORA DO NÍVEL DE OLEO - LADO DIREITO
33797-S36	76/	PORCA 5/16* - 18 (7,94 mm -18)
34791-S36	76/	ARRUELA 0E PRESSÃO 5/16' (7,94 mm)
EFPN-6016-A	76/	JOGO DE CONVERSÃO PARA MOTOR PARCIAL
EFPN-60I7-A	76/	JOGO DE CONVERSÃO PARA BLOCO (Inclui rei. 56)
CFPN-6A00B-B e	76/86	JOGO PARCIAL DE JUNTAS INFERIORES DO MOTOR
EBPN-600B-A a	86/	JOGO PARCIAL DE JUNTAS INFERIORES DO MOTOR
EHPN-6008-BB	76/66	JOGO COMPLETO DE JUNTAS DO MOTOR
EHPN-600S-CC	66/	JOGO COMPLETO DE JUNTAS DO MOTOR

a COMPONENTE DO JOGO PARCIAL DE JUNTAS INFERIORES

a COMPONENTE 00 JOGO DE JUNTAS SUPERIORES - VIDE PÁG. 6-19

• USADO ATÉ 27/03/86

a USADO Á PARTIR DE ABRIL/86

• • USADO ATÉ 1981 E REINTROOUZIDO EM 24/02/87
(PARA TRATOR SEM BOMBA HIDRÁULICA AUXILAR)

NOTA I - Ao usar o motor parcial em modelo anterior i Março/66, usar também 1 jogo de conversão EFPN43016-A

NOTA II - Ao usar o bloco em modelo antenor é Merço/86, usar lambem 1 fogo de conversão tFPN-OUI /—A

Ref.Nº	PEÇA NUMERO	ANO	MODELO 4600	5600	6600	4610	5610	6610	S 7610
	E6NN-6007-EDA	76/81			1				
		81/		1			1		
	XN-379S07-EDA	84/					1		
	E6NN-6007-OEA	81/			1			1	
	XN-379506-DEA	84/						1	
	E6NN-60O7-ECA	87/							1
	E5NN-60TJ8-EA	76/81			1				
		81/86		1			i		
		66/86							
		86/87							
	E6NN-6009-ANB	86/87							
		87/68					!		
	E6NN-6009-AJB	88/					i		
	E5NN-6009-CA	81/86			1				
		86/66						J	
		86/87							
	E6NN-6009-APB	86/87							
		87/88						!	
	E6NN-6009-AEB	88/						i	
	E6NN-6009-AHB	87/							1
i	EBPN-6010-CC	76/81			1				
		81/88		1			i		
i	EEPN-6010-DB	68/					i		
t	EBPN-60I0-AB	81/88			I			i	
i	EEPN-6010-EB	66/						i	
1	EJPN-6010-DE	67/							1
2	E3HN-D852-AB • »	76/81-87/		1	1		i	i	1
3	30465O-S36	76/		3	3		3	3	3
3A	302216-S36 • •	76/81-87/		4	4		4	4	4
38	304682-S36 •	86/66-87/					8	8	8
4	34792-S36	76/		8	S		2	2	2
5	E5NN-6A373-AB	76/		1	1		1	1	1
6	C7NN-6N006-A • •	76/66-86/87		1	1		1	1	
6A	E5HN-6N306-AB •	86/86-87/88						1	1
	ESHN-6N305-AC	88/						1	1
68	E5HN-6N306--AB •	86/86-87/						1	1
6C	E4HN-6701-AA»	76/		1	1			1	1
7	D5NN-6750-A	76/		1	1		1	1	1

NOMENCLATURA

MOTOR COMPLETO 42 - Usaao alé 31/03/61
MOTOR COMPLETO 42
MOTOR PARA SERVIÇO 42 - Vido Nota III
MOTOR COMPLETO 4.4. - Usaao a paru 00 01/04/81
MOTOR PARA SERVIÇO 4.4 - Vida Nota III
MOTOR COMPLETO 4.4 COM TURBO - AUMENTADOR
MOTOR PARCIAL 42. - Usado até 31/03/81 - Vida Nota I
MOTOR PARCIAL 42 - Usado até 17/02/86 - Vide Nota I
MOTOR PARCIAL 42 - Usado ds 18702/86 a 04/09/66
MOTOR PARCIAL 42 - Usado ds 06/09/86 é 19/01/87 - Vida Nota I
MOTOR PARCIAL 42 - Usado da 20/01/87 i 23/02/67 - Vida Nota I
MOTOR PARCIAL 42 - Usado ds 24/02/87 a 01/06/88
MOTOR PARCIAL 42 - Usado a parta da 02/08/88
MOTOR PARCIAL 4.4 - Usado da 01/04/81 < 12/02/86 - Vido Nota I
MOTOR PARCIAL 4.4 - Usado da 12/02/86 é 04/09/86
MOTOR PARCIAL 4.4 - Usado de 05/03/86 i 19/01/87 - Vida Nota 1
MOTOR PARCIAL 4.4 - Usado de 20/01/87123/02/87 - Vide Nota I
MOTOR PARCIAL 4.4 - Usaao de 24/02/87 a 01/06/88
MOTOR PARCIAL 4.4 - Usado a partir ds 02/06788
MOTOR PARCIAL 4.4
(MOTOR PARCIAL; BLOCO, ÁRVORE DE MANIVELAS. COMANDO DE VÁLVULAS, BIELAS, PISTÚES, ANÉIS, ENGRENAGENS)
CONJUNTO BLOCÚ DOS CIUNDROS. PISTÚES E PINOS "STD" 42 - Usado até 31/03/81
CONJUNTO BLOCO DOS CIUNDROS, PISTÚES E PINOS -STD" 42 - Usado até 01/06788 - Vida Nota II
CONJUNTO BLOCO DOS CIUNDROS, PISTÚES E PINOS •STD" 42 - Usado a parti- da 02/06788 - Vide Nota IV
CONJUNTO BLOCÚ DOS CIUNDROS, PISTÚES E PINOS "STD" 4.4 - Usado de 01/04/81 101/06/88 - Vide Nota II
CONJUNTO BLOCO DOS CIUNDROS. PISTÚES E PINOS "STD" 4.4 - Usado a pari» ds 02705788 - Vida Nota IV
CDNJUNTO BLOCO DOS CIUNDROS, PISTÚES E PINOS "STO" 4.4
TAMPA DO FLANGE (DA BOMBA HIDRÁULICA AUXILIAR)
PARAFUSO 3/8* - 16 « 3/4' (9,52 - 16 x 19,05 mml da lixaçio da placa traseira do motor
PARAFUSO 3/8" - 16 13/4" (9,52 - 16 x 19,05 mm) de lixaçio da tampa do llanoo
PARAFUSO 5/16" - 18 x 1" (7.93 - 18 x 25.4 mm) de lixaçio da placa relontora
ARRUELA DE PRESSÁO 3/8" (9,53 mm)
PLACA TRASEIRA
JUNTA DA PLACA TRASEIRA
JUNTA DA PLACA TRASEIRA - Usado até 06/07/88
JUNTA OA PLACA TRASEIRA - Usado a partir de 07/07/88
PLACA RETENTORA 00 VEDADOR DE OLEO TRASEIRO
VEDADOR DE OLEO

VARETA INDICADORA 00 NÍVEL DE OLEO

Ref.NP 1	PEÇA NUMERO	ANO	MODELOS 4600	S6000	60000	48100	5	6eI0	76100	NOMENCLATURA
8	C5NE-6436-A	76/		1	4		,	i	1	TAMPA
9	87708-S36	78/86436/		1	1		1	i	1	BUJAO 1/8" - 26 (3.18 mm - 26)
8A	87850-S36e	65786						2		BUJAO *VIT* - 27 (3,16 mm - 27)
10	433S2-S36	76/		1	1		1	1	1	PARAFUSO COM ARRUELA 9/16" - 18 x 5/8' (7,93 - 18 x 15,87 mm) da fixação da tampa
11	389496-S	76/		2	2			2	2	PINO-GUIA
12	87836-S36	78/		1	1		1	1	1	BUJÃO 3/8* - ia (9J53 mm - 18)
12A	87838-S36 •	76/86-66/		1	1		1	1	1	IJUJAO 3/8" - 18 (9.53 mm - H)
12S	67652-S36	767		1	1			2	2	BUJAO 3/8" - 18 (9,53 mm - 18)
12C	390488-S36 •	6678687/					1	1	1	BUJAO 1/2"-14 (12,7 mm-14)
13	CSNE-6C044-A •	76/86436/		1	1		1	1		PLACA DIANTEIRA
13	E5NN 60041 AA •	86/86-87/					1	1	1	PLACA DIANTEIRA
14	E5HN-6C045-AB •	76/		1	1		1	1	1	JUNTA DA PLACA DIANTEIRA
14A	67709-S.	647684)6/					3	3	3	BUJAO 1/4" - 18 (6/35 mm - 18)
14A	8769I-S36 •	86/						3	3	BUJÃO 1/4' - 18 (635 mm - 18)
14B	87851-536 •	68/					1	1	1	BUJAO 1/4' - 18 (649 mm - 18)
19	33799-836	76/		2	2			2	2	PORCA 3/8" - 16 (9.53 mm - 16)
16	C9NE-3B681-A	76/		1	1		1	1	1	TAMPA (PARA TRATOR SEM BOMBA DE DIREÇÃO HIDRÁULICA)
17	379275-S94»	76/		1	1		1	1	1	ANEL "O*
19	37B338-S36 •	78/86-86/87		12	12		12	12		PARAFUSO COM ARRUELA 5/16" - 18x212" (7,93 - 18x53.97 nvn) c< lixaçio da lamru duxntsn °
16	57640-536 •	68/86-87/					4	4	4	PARAFUSO COM ARRUELA 5/16* - 18 > 21/4* (7,93 - 18 x 97.19 mm) da lixaçio da tampa diantera
18	87691-536 •	66/86-67/					8	a	6	PARAFUSO COM ARRUELA 3/8' - 16 x 21/4' (9,52 - 16 x 57,15 mm) da lixaçio da tampa Oiamaka
18	37841-S39	76/		2	2			2	2	PARAFUSO COM ARRUELA 5/16" - 18 x 2.1/2" (7.94 - 18 x 63.50 mm) da lixaçio da tampa aamaira
19	CSNN-8N631-A	76/		1	1		1	1	1	DEFLETOR DE AR ESQUERDO
20	30068O-S36	76/		2	2			2	2	PARAFUSO 3/8*-16x21/2" (9,53- 16 x 63,50 mm) da fixação da tampa dianteira
21	304646-536	76/		9	5		5	5	5	PARAFUSO 9716* - 18 x 3/4* (7,94 - 18 x 19,05 mm) da lixaçio da tampa oa distribuição
21A	34791-536	76/		5	5		13	13	13	ARRUELA DE TRAVA 5/16' (7JH mm)
22	C7NN-9G924-A	76/		1	1		1	1	1	TAMPA
23	E7NN-8F598-AA •	78/		1	1		1	1	1	JUNTA
24	371014-836 •	76/86-88/87		1	1		1	1		PARAFUSO COM ARRUELA 5/16* - 18 x 1.3/8* (733 - 18 x 34.92 mm) da lixaçio da tampa diantaira
24	57646 -S36 «	8606437/					1	1	1	PARAFUSO COM ARRUELA 3/8* - 16 x 1.1/2* (9,52 - 16 x 36,10 mm) da fixação oa tampa dujntava
29	C9NN-6N609-A	76/		1	1		1	1	1	TAMPA DE ENCHIMENTO DE OLEO
26	E5NN-60S9-AA	78/		1	1		i	1	1	TAMPA DIANTEIRA DO MOTOR
27	C5NE-6020-A a •	76/86-66/87		1	1		t	1		JUNTA
27	E6NN-6020-88 a a	86/86-67					1	1	1	JUNTA
28	45964-S2	76/		4	4		4	4	4	PARAFUSO 5/15" - 18 x 3/4* (7,84 - 18 x 19,05 mm) da fixação da placa diamatra
29	ESNN-6714-AA	76/		1	1		1	1	1	FLTRO DE OLEO
30	D0NN-6890-A	76/		1	1		1	1	1	NtPLE
31	D7NN-6055-A	78/		4	4		4	4	4	CAMISA
32	73329-S	78/		2	2		2	2	2	PINO-GUIA 3/8-x 1.1/8* (9.53 x 30/38 mm)
33	379546-S	78/		10	10		1	10	10	PARAFUSO 9/16* - 12 x 4.49* (1429 - 12 x 113.11 mm) oa fixação da capai doa mancaa

R-10789

Ref.NP 1	PEÇA NUMERO	ANO	MODELOS 46000	O5600	D66000	E46100	L56100	O66100	s76100	NOMENCLATURA
34	CSNE-6261-8	767		5	5		5	5	5	CASQUILHO DA ÁRVORE DE COMANDO
35	378336-536 •	76/66-86/		1	1		1	1	1	TAMPÃO 5/8* (0,635'/0.637*)
35	376049-S36 a	86/86					1	1		TAMPÃO 0.824*
36	9N-8II5-B	76/		1	1		1	1	1	TORNEIRA DE DRENAGEM
37	E7NN-6A0O8-AA	76/		2	2				2	ANEL-GUIA
38	C9NN-6057-J	76/		4	4		4	4	4	SEDE DA VÁLVULA DE ESCAPAMENTO 'STD*
38	C9NN-6057-K	76/		4	4		4	4	4	SEDE DA VÁLVULA DE ESCAPAMENTO .010" (0254 mm)
38	C9NN-6057-L	76/		4	4		4	4	4	SEOE DA VÁLVULA DE ESCAPAMENTO .020" (aSOBmm)
38	C9NN-6057-M	76/		4	4		4	4	4	SEDE DA VÁLVULA DE ESCAPAMENTO .030" (0.762 mml
39	C2DE-8255-A a	76/86		1	1		1	1		JUNTA OA CONEXÃO DE SAÍDA DÁGUA - Usado ali 01/06/68 - VIDE PÁG. 8-2.
40	42967-S36	76/		2	2					PARAFUSO 5/16' - 18 x 2.3/6' (7.94 - 18 x 6033 mm) da lixaçio da conexão ds salda de égua
41	C7NN-B594-A	76/88		1	1		1	1		CONEXÃO DE SAÍDA DÁGUA - Usado até 01/06788 - VIDE PÃG. 82
42	E1NN-10884-AA	76/87		1	1		1	1		BULBO 00 INDICADOR DE TEMPERATURA DÁGUA - (Usado até 11/09/87)
42	DeNN-10884-AA	87/					1	1	1	BULBO DO INDICADOR DE TEMPERATURA DÁGUA - (Usado após 14/09/87)
43	D5NN-8575-A	76/87		1	1		1	1		TERMOSTATO 76,6*C
43	E6HN-8575-AA	87/					1	1	1	TERMOSTATO 82*C
44	E1NN-6065-AA	76/88		13	13		13	13		PARAFUSO 1/2" - 13 » 4.3/4' (12.70 - 13 x 120,65 mm) de lixaçio do cabeçote - Usado até 01/06788
44	E3HN-6065-AA	87/					13	13	13	PARAFUSO 9/16* - 12 x 5' (1428 - 12 x Í27 mm) ds lixaçio do caDeçote
45	390624-S	76/		4	4		4	4	4	TAMPÃO 1.13* (1.13571.1371
45A	390625-S	76/		QN	QN		ON	QN	ON	TAMPÃO PARA SERVIÇO 1.18* (1.19071.1921
46	390628-S	76/		1	1		1	1	1	TAMPÃO 1 *aif* (1.76071.7621
46A	390629-S	76/		ON	ON		ON	ON	ON	TAMPÃO PARA SERVIÇO IJM" (1.82071.8221
47	D9NN-6049-EA	76/88		1	1		1	1		CABEÇOTE - Usado até 01/05788
47	E7NN-6049-AB	87/					1	1	1	CABEÇOTE
48	D3NN-6056-E	76/88		4	4		4	4		SEDE OA VÁLVULA DE ADMISSÃO 'STD" - Usado alé 01/06788
48	E7NN-6E067-AA	87/					4	4	4	SEOE DA VÁLVULA 0E ADMISSÃO "STD"
48	D4NN-6056-B	76/88		4	4		4	4		SEDE DA VÁLVULA DE ADMISSÃO 810" (0254 mm) - Usado até 01/06/88
48	E7NN-6E087-BA	87/					4		4	SEDE DA VÁLVULA DE ADMISSÃO O10" (0254 mm)
48	O4NN-6056-C	76/86		4	4		4	4		SEOE DA VÁLVULA DE ADMISSÃO .020' (0,508) - Usado alé 01/06788
48	E7NN-6E067-CA	87/					4	4	4	SEDE DA VÁLVULA DE ADMISSÃO .020* (0.508 mm)
48	D3NN-6056-H	76766		4	4		4	4		SEOE DA VÁLVULA DE ADMISSÃO .030" (0,762) - Usado até 01/05788
48	E7NN-6E087-DA	67/					4	4	4	SEDE DA VÁLVULA DE ADMISSÃO *SOtT* (0,762 mm)
49	E0NN-6051-FD	76/88		1	1		1	1		JUNTA DO CABEÇOTE - Usado alé 01/06/86
49	E7NN-6051-BA	87/					1	1	1	JUNTA DO CABEÇOTE
50	390627-S	87/					1			TAMPÃO 1.56* (INDUSTRIAL)
50	390628-S	76/		2	2		2	2	2	TAMPÃO 13/4* (1.76071.7621
SOA	390629-S	76/		QN	ON		ON	ON	ON	TAMPÃO PARA SERVIÇO 1.81* (1,82071.8221

o.	PEÇA NUMERO	ANO	NOMENCLATURA
	MODELOS		
s0e		76/	TAMPÃO 1.1/2- (1.51571.5171
50C	390627-S	76/	TAMPÃO PARA SERVIÇO IJxT (1.571716731
51	DONN-H918-A • • .	76/81437/	JUNTA OA TAMPA
52	CSNN-6N630-C	76/	DEFLETOR LADO DIREITO
53	D3NN-6784-B	76/87	TUBO DA VARETA INDICADORA DO NÍVEL DO ÚLEO (4.461
53	E2NN-67B4-AA	87/	TUBO OA VARETA INDICADORA DO NÍVEL DO ÚLEO (4.041 - LADO DIREITO
54	33797-S36	76/	PORCA SEXTAVADA 5/16* - 18 (7,94 mm - 16)
55	34806-S36	76/87	ARRUELA DE PRESSÃO 5/16" (7JJ4 mm)
55	34791-S36	87/	ARRUELA DE PRESSÃO S/18-(7,94 mm)
56	EFPN-6016-A	76/86	JOGO OE CONVERSÃO PARA MOTOR PARCIAL
57	EFPN-6017-A	76/86	JOGO DE CONVERSÃO PARA BLOCO (Inclui mI. 56)
	CFPN-6A0O8-C •	76/86-86/87	JOGO PARCIAL OE JUNTAS INFERIORES DO MOTOR
	EBPN-6008-fl •	66/66-87/	JOGO PARCIAL OE JUNTAS INFERIORES DO MOTOR
	ELPÜ-6003-A	87/	JOGO PARCIAL DE JUNTAS INFERIORES 00 MOTOR
	EHPN-6Ü08-D0	76/66	JOGO COMPLETO DE JUNTAS DO MOTOR
	EHPN-6008-EE		JOGO COMPLETO DE JUNTAS DO MOTOR
	EHPN-60O8-FF		JOGO COMPLETO DE JUNTAS DO MOTOR
	EHPN-6008-AA		JOGO COMPLETO DE JUNTAS DO MOTOR

• COMPONENTE DO JOGO PARCIAL DE JUNTAS INFERIORES
A COMPONENTE 00 JOGO OE JUNTAS SUPERIORES - VIDE PÁG. 6-22
• USADO ATÉ FEVJ86 (5610 ATÉ 17/02/86:6610 ATÉ 12/02766) E DE 05/08/86 Á 23/02/87
• USADO DE FEV788 ATÉ 04/09/86 E REINTRODUZIDO EM 24/02/87
•• USADO ATÉ 1981 E REINTRODUZIDO EM 24/02/87 (PARA TRATOR SEM BOMBA HIDRÁULICA AUXILIAR)

NOTA I - Ao usar o motor parcial em modelo anterior á Fevoreiro/66, a da 05/09/86 i 23/02/87. usar lambam 1 jogo de conversão EFPN-6016-A

NOTA II - Ao usar o bloco em modelo anterior a Feverero/86, a da 05/09/86 a 23/02/87. usar lambem 1 jogo da conversão EFPN-6017-A

NOTA III - Motor sem as seguintes peças: C5NN-N779-6 (Rolamento Piloto); E1NN-N777-AB (Suporte oo Rolamento); E0NN-6375-KA (Votante): 43172-S36 (Parafuso 00 Volante): E5NN-6A373-AB (Placa Traseira); 304650-S36 (Parafuso da Placa): 34792-S36 (Arruela do Paratuao).

NOTA IV - Ao usar em substituição aos blocos EEPN-6010-OA/EA, montar 1 buiáo 876S4-S36 no luro do tubo de retomo a 1 bu|ão 87652-S36 no furo do tubo do suprimento da óleo.

DESCRIÇÃO	PAGINA Nº
ARVORE DE MANIVELAS E VOLANTE - MOTOR 3 CILINDROS - 4800/4810	6-11 /6-13
ARVORE DE MANIVELAS E VOLANTE - MOTOR 4 CILINDROS - 6600/6600/5610/6610/7610	6-14/6-16
ARVORE DE COMANDO DAS VÁLVULAS, BALANCINS E VÁLVULAS - MOTOR 3 CILINDROS - 4600/4610	6-17/6-19
ARVORE DE COMANDO DAS VÁLVULAS. BALANCINS E VÁLVULAS - MOTOR 4 CILINDROS • 5600/6600/5610/6610/7610	6-20/6-22
EMBOLOS E 8IELAS - 460O/560O/66OO/46I0/5610/66I0/76I0	6-23/6-25
BOM8A DE OLEO E CARTER - 4600/5600/6600/4610/5610/6610/7610	6-26/6-28
COLETOR OE ADMISSÃO E SISTEMA OE ESCAPE - MOTOR 3 E 4 CILINDROS • 464)0/5600/6600/4610/5610/6610	6-29/6-31
COLETOR OE ADMISSÃO, TURBO ALIMENTADOR E SISTEMA DE ESCAPE - 7610	6-32 / 6-34
CAIXA DE TRANSMISSÃO DE 8 VELOCIDADES E ALAVANCAS DE MUDANÇAS - 4600/4610	7-1 /7-4
CAIXA DE TRANSMISSÃO DE 8 VELOCIDADES E ALAVANCAS DE MUDANÇAS 560O/660O/56I0/6610/7610	7-5/7-8
ENGRENAGENS DA TRANSMISSÃO OE 8 VELOCIDADES COM CAPACIDADE OUPLA - 4600/4610	7-9/7-12
ENGRENAGENS DA TRANSMISSÃO DE 8 VELOCIDADES COM CAPACIDADE DUPLA - 5600/6600/5610/6610/7610	7-13/7-16
SISTEMA DE REFRIGERAÇÃO DO OLEO DA TRANSMISSÃO - 5600/6600/5610/8610/7610	7-17/7-19
CONJUNTO DA TOMADA OE FORÇA OE 8 VELOCIDADES E REVERSÃO MANUAL - 4600/4610	7-20/7-25
CONJUNTO OA TOMADA DE FORÇA VELOCIDADE SIMPLES - 5600/6600/5610/6610/7610	7-26/7-31
ACIONAMENTO DA POLIA DA TOMADA DE FORÇA COM COBERTURA DE PROTEÇÃO E COMPONENTES IACESSORIOSI - 4600/5600/6600/4610/5610/6610/7610	7-32/7-33
CONTROLES DA EMBREAGEM -4600/4610	7-34/7-35
CONTROLES DA EMBREAGEM - 5600/6600/5610/6610/7610	7-36/7-37
CONJUNTO DA EMBREAGEM SIMPLES - t2" E 13" - 4600/5600/6600/4610/5810/6610/7610	7-38/7-39
TRANSMISSÃO "FORÇA DUPLA" {DUAL POVVERI -6610/7610	7-40/ 7-43
RAOIADOR - 4800/5600/6600/4610/5610/6610/7610	8-1/8-3

DESCRIÇÃO	PAGINA Nº
BOMBA D'AGUA VENTILADOR E CORREIA - 4600/5600/6600/4610/5610/6810/7610	
SISTEMA DE ALIMENTAÇÃO - 4600/5600/6600/4610/5610/6610/7610	9-1/9-5
TANQUE OE COMBUSTÍVEL AUXILIAR - 6610/7610	9-6/9-8
SEPARADOR OE AGUA E FILTRO DUPLO DE OLEO - 4800/5600/6600/4610/5610/6610/7610	9-9 / 9-11
ACELERADOR DE PE/MANUAL - 4600/5600/6600/4610/5610/6610/7610	9-12/9-15
BOMBA OE INJEÇÃO DE COMBUSTÍVEL - 4600/5600/6600/4610/5610/6610/7610	9-16/9-17
CONJUNTO DO INJETOR -4600/5600/6600/4610/5610/6610/7610	9-18/9-20
CONJUNTO DO FILTRO DE AR TIPO BANHO OE OLEO - 4600/5600/6600	9-21 Z9-22
CONJUNTO 00 FILTRO DE AH TIPO SECO -4610/5610/6610/7610	9-23/9-24
BOMBA HIORAULICA - 4600/5600/6600/4810	10-1/10-3
BOMBA HIDRÁULICA - 5610/6610/7610	10-4/10-7
80MBA HIDRÁULICA AUXILIAR - 7610	10-8/10-11
SISTEMA ELÉTRICO - 4600/5600/6600/4610/5610/6610/7610	11-1 /11-3A
FAROL LATERAL - 4600/5600/6600/4610/5610/6610/7610	11-4/11-5
FAROL EMBUTIDO - 4610/5610/6610/7610	11-6/11-7
CHICOTE TRASEIRO - 4600/4610	11-8/11-9
CHICOTE TRASEIRO - 5600/6600/5610/6610/7610	11-10/11-11
LANTERNA TRASEIRA - 4600/5600/6600/4810/5610/6610/7610	11-12/11-13
BATERIA E SUPORTE - 4600/5600/6600/4610/5610/6810/7610	11-14/11-16
MOTOR DE PARTIDA - 4600/56CO/6600/4610/5610/6810/7610	11-17/11-19
ALTERNAOOR -4600/5800/6600/4610/5610/6610/7610	11-20/11-22
FAROL AUXILIAR TRASEIRO - 4600/5600/6800/4610/5610/6610/7610	11-23/11-24

DESCRIÇÃO	PAGINA Nº
PAINEL DE INSTRUMENTOS - 4600<56CO'6600-'4610.5610,'6610/7610	12-1/12-3
BANCO E COMPONENTES - 4600-5600-6600	13-1 .' 13-3
BANCO E COMPONENTES - 4610-5610 6610 7610	13-4/13-6
PARA LAMAS, PLATAFORMAS E CAIXA DE FERRAMENTAS - 4600-5600 6600/46IO'5610'66IO.-7610	14-1 ' 14-3
COBERTURA DO MOTOR E GRADE - 4600 4610	14-4 14-8
COBERTURA DO MOTOR E GRADE - 5600 6600 5610,6610 7610	14-9•14-12
CAPOTA -4610 5610/6610.7610	15-1 15-2
DECALQUES - 4600/5600/6600-'46IO'56IO 6610 7610	16-1 • 16-2
TINTAS/OLEOS - 4600/5600 6600,4610 5610 6610-7610	17-1
ÍNDICE NUMÉRICO	L-1 .' L-16
IDENTIFICAÇÃO DOS TRATORES	M10/MI3
'NFORMAÇOES GERAIS	M14
ÍNDICE DA MICROFICHA	M1S/M16

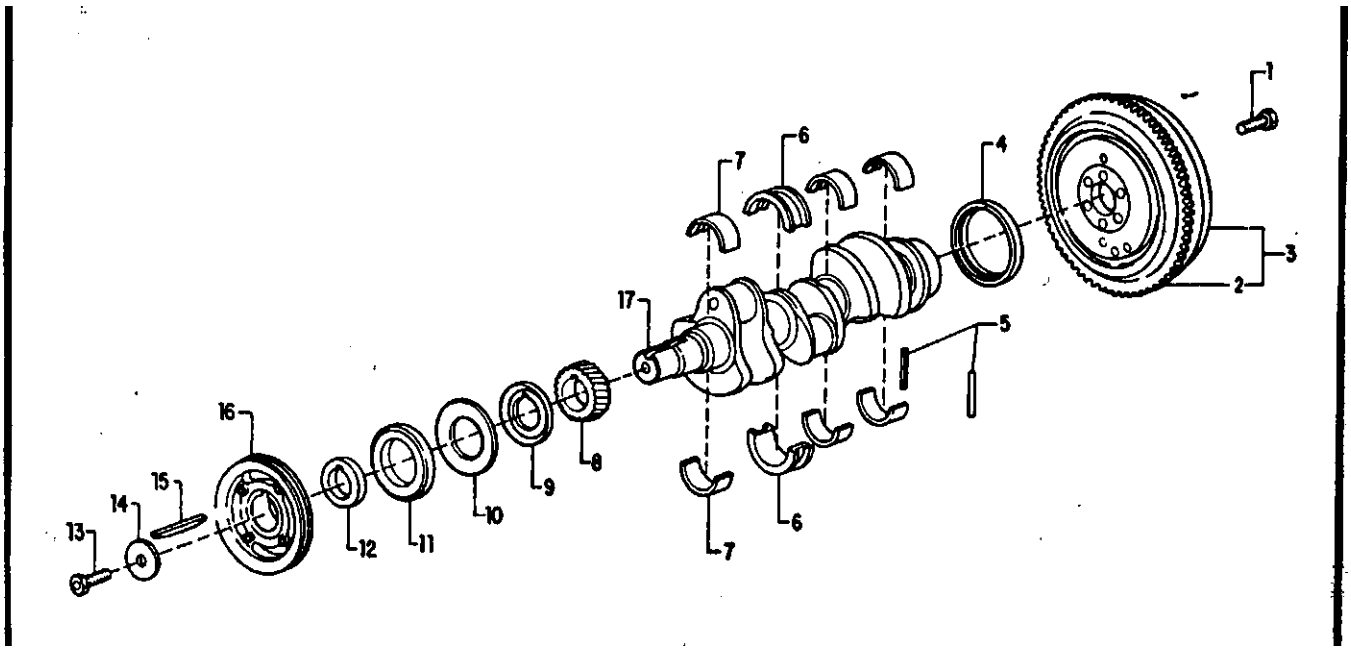

R-12/88

Ref.No.	PEÇA NUMERO	ANO	MODELOS 4600	5600	6800	4810		S810	6610	NOMENCLATURA
i	43164-S36	76/	6			6				PARAFUSO 9/16" - 18 > 1.6/8" dl fixiçfo do volinti
2	E2NN-6384-8A	76/	1			1				CREMALHEIRA DO VOLANTE - 128 DENTES
3	06NN-637S-C	76/	I'			1				VOLANTE E CREMALHEIRA - 12" (304.8minl
4	E4HN-6701-AA •	76/	1			1				VEDADOR DE OLEO
6	E4NN-6336-AB •	76786								VEDADOR DOS MANCAIS -Uudo «té 03/86 • nimroduiido im 06/09/86
6	CFPN-6337-A	76/	I			1				JOGO OE CASQUILHOS DE ENCOSTO STD - VERMELHO
6	CFPN-6337-8	76/	1			1				JOGO OE CASQUILHOS OE ENCOSTO STD —AZUL
6	CFPN--6337-C	76/				1				JOGO OE CASQUILHOS DE ENCOSTO .002" I.OSOSmml
6	CFPN-6337-D	76/				1				JOGO DE CASQUILHOS DE ENCOSTO .010" I.2S4mml
6	CFPN-6337-E	76/	1			1				JOGO OE CASQUILHOS OE ENCOSTO .020" I.SOBmml
6	CFPN-6337-F	76/	I			1				JOGO OE CASQUILHOS OE ENCOSTO .OX" I.762mml
6	CFPN-6337-G	76/	1			1				JOGO DE CASQUILHOS DE ENCOSTO .040" II,016nvnl
7	CFPN-6333-A	76/	3			3				JOGO OE CASQUILHOS STD - VERMELHO
7	CFPN-6333-B	76/	3			3				JOGO DE CASQUILHOS STD - AZUL
7	CFPN-6333-C	76/	3			3				JOGO DE CASQUILHOS .002" I.OSBOmml
7	CFPN-6333-0	76/	3			3				JOGO OE CASQUILHOS .010" I.2S4mml
7	CFPN-6333-E	76/	3			3				JOGO DE CASQUILHOS .020" I.508mml
7	CFPN-8333-F	76/	3			3				JOGO DE CASQUILHOS .030" I.762mml
7	CFPN-6333-G	76/	3			3				JOGO OE CASQUILHOS .040" I!.016mm)
8	C6NE-6306-A	76/	I			1				ENGRENAGEM
8	C5NE-8310-B	76/	1			1				DEFLETOR DE OLEO
10	C6NE-6B30S-A •	76/	1			1				VEOAOOR
11	E3HN-870O-AA •	76/	1			1				VEDADOR
12	CSNE-68306-A	76/								ESPAÇADOR DA POLIA

»

M O P E L O S

PEÇA NUMERO	ANO
3O4S07-S2	76/
382675-S	76/
C9NN-6N250-A	76/
D5NN-6A312-A	76/
E5NN-6303-AA	76/

NOMENCLATURA

PARAFUSO CABEÇA HEXAGONAL 3/4" - 18 « 1.75" de fi»açk> da polia

ARRUELA 3/4" I19.05mml

CHAVETA 5/18" - 3/8" « 2.86" 17.938 - 9,525 « 64,I35mml

POLIA DA ARVORE DE MANIVELAS

ARVORE DE MANIVELAS

• COMPONENTE DO JOGO PARCIAL DE JUNTAS INFERIORES - VIDE PAG. 6-5

R-12/88

MODELOS

PECA NUMERO	ANO	NOMENCLATURA
43172-S36	76/	PARAFUSO 9/16" - 18x2.5/8" (14,28 - 18x66.67mm] de fixação do volante e do suporte do rolamento
C2NN-63B4-BA	76/	CREMALHEIRA DO VOLANTE - 128 DENTES
D5NN-6375-D	76/B7	VOLANTE E CREMALHEIRA - 13" (330.20mml
E0NN-6375-KA	87/	VOLANTE E CREMALHEIRA - 13" I330,20mml
305125-S	76/	PINO 5/16"x 1.3/4" (7.94x44,45mmi
C5NN-6A305-A	76/	CONJUNTO DO EIXO
C5NE-6A323-A	76'	ARRUELA DE ENCOSTO
D9NN-6B302-AB •	76/87	ENGRENAGEM ESQUERDA MOTRIZ DO CONTRA PESO
E5NN-6B302-AA •	37/	ENGRENAGEM ESQUERDA MOTRIZ DO CONTRA PESO
C5NE-6B305-A»	76/88	JUNTA DO BALANCEADOR DINÂMICO - Usado até 01/06'88
379B47-S •	87/	ANEL "O" DO BALANCEADOR DINÂMICO
D9NN-6B303-AB •	76/87	ENGRENAGEM DIREITA IMPULSORA DO CONTRA PESO
E5NN-6B303-AA •	87/	ENGRENAGEM DIREITA IMPULSORA DO CONTRAPESO
E7NN-6A0O8-AA	76/	ANEL - GUIA
09NN-6A311-AO •	76/87	CONJUNTO COMPLETO DO BALANCEADOR DINÂMICO
E6NN-6A311-AA»	87/	CONJUNTO COMPLETO DO BALANCEADOR DINÂMICO
304892-S	76/	PARAFUSO 1/2" - 13x2.1/2" (12.70 - 13x63,S0mml de fixação do suporte do balanceador dinâmico
34794 -S36	76,	ARRUELA DE PRESSÃO 1/2" I12.70mml
87707--S2	76'	BUJAO 1/16" - 27 (1.59mm - 271
E4NN--6336-AB •	76/86-8	VEDADOR DOS MANCAIS - Usado até 03/86 e reintrodundo de 05/09-86 até 24/02/87
E4HN--6701—AA<	76/	VEDADOR DE OLEO
CFPN- 6337—A	76/	JOGO DE CASOUILHOS DE ENCOSTO STD - VERMELHO
CFPN- 6337-B	76;	JOGO DE CASQUILHOS DE ENCOSTO STD - AZUL
CFPN- 6337-C	76	JOGO DE CASQUILHOS DE ENCOSTO .002" I.0S08mml
CFPN- 6337 -0	76	JOGO DE CASQUILHOS DE ENCOSTO .010" I.254mm|
CFPN- 6337-E	76/	JOGO DE CASQUILHOS DE ENCOSTO .020" (.508mml
CFPN- 6337-F	76/	JOGO DE CASQUILHOS DE ENCOSTO .030" I.762mm]
CFPN- 6337-G	76.	JOGO DE CASQUILHOS DE ENCOSTO .040" (1,OI6mml

MODELOS

PEÇA NUMERO	ANO	NOMENCLATURA
CFPN-6333-A	76/	JOGO DE CASQUILHOS STD - VERMELHO
CFPN-6333-B	76/	JOGO DE CASQUILHOS STD - AZUL
CFPN-6333-C	76/	JOGO DE CASQUILHOS .002" (0.508mm)
CFPN-6333-D	76/	JOGO DE CASQUILHOS .010" (.254mml
CFPN-6333-E	76/	JOGO OE CASQUILHOS .020" I.SOBmml
CFPN-6333-F	76/	JOGO DE CASQUILHOS .030" I.762mm)
CFPN-6333-G	76/	JOGO DE CASQUILHOS .040" (1.016mml
C5NE-6306-A	76/	ENGRENAGEM
C5NE-6310-B	76/	DEFLETOR DE OLEO
C6NE-6B309-A.	76/	VEDADOR
E3HN-6700-AA.	76/	VEDADOR
C5NE-6B306-A	76/	ESPAÇADOR DA POLIA
304807-S2	76/	PARAFUSO 3/4" - 16 x 1.3/4" 119.05- 16x44,45mml de lixaçio da polia
382675-S	76/	ARRUELA 3/4" (19.05mml
C9NN-6N250-A	76/	CHAVETA 5/16" - 3/8" x 2.86" (7,938 - 9,525 x 64,135mml
D5NN-6A312-A	76/	POLIA DA ARVORE DE MANIVELAS
E5NN-6303-CB *	76/81 81/87	ARVORE DE MANIVELAS 4.2 - Usado até 31/03/81 ARVORE DE MANIVELAS 4.2 - Usado a partir de 01/04/81
E5NN-6303-GA •	87/	ARVORE DE MANIVELAS4.2
E5NN-6303-BA •	81/87	ARVORE DE MANIVELAS 4 4 - Usado a partir de 01/04/81
E5NN-6303-FA •	87/	ARVORE DE MANIVELAS4.4
E115-GC-9	87/	PINO-GUIA DO VOLANTE
E116-GC-9	87/	PINO GUIA DO VOLANTE

• COMPONENTE DO JOGO PARCIAL DE JUNTAS INFERIORES -VIDE PAG. 6 10
USADO ATE 19/01/B7
USADO A PARTIR DE 20/01/87

M O D E L O S

PEÇA NUMERO	ANO	NOMENCLATURA
E5NN-6582-CA	76	TAMPA DAS VÁLVULAS
C7NN-6564-B A	76	JUNTA DA TAMPA DAS VÁLVULAS
C5NN-D851-B	76	TAMPA TRASEIRA
304724-636	76	PARAFUSO - 7/16"- 14» 1.1/4" (11.11 - 14x31.75 mm) de lixação da engrenagem da arvore de comando das válvulas
34793-636	76	ARRUELA DE PRESSÁO 7/16" (11.11 mm)
C5NE-627B-A	76	ARRUELA DE ENCOSTO
43122-S .	7686	PARAFUSO 1/2" - 20 x 2.12" (12.70 - 20 x 53.65 mm| de lixação oo adapiaoor
43191-S2 • •	86	PARAFUSO 5/8"- 11 x 2.1/8" (15,87 - II x 53.97 mml de lixação oo adaplador
C5NE-6A255-A .	7886	ADAPTADOR
E8HN-6A255-AAS	86	ADAPTADOR
C5NE-6A2S3-A	767	ENGRENAGEM INTERMEDIÁRIA
74178-S	76	CHAVETA 3/16" x 3/4" (4,76 x 19.05 mm)
EBNN-6250-AA	76	ÁRVORE DE COMANDO DAS VÁLVULAS
C5NE-626I-B	76	CASOUILHO DA ÁRVORE DE COMANDO DAS VÁLVULAS
C5NE-6265-A	76	ESPAÇADOR
06NN-6269-BA •	7686	PLACA DE ENCOSTO
E5HN-6269-AA •	86	PLACA DE ENCOSTO
3722B7-S36 •	7886	PARAFUSO E ARRUELA DE PRESSÁO 5/16" - 18 X 3/4" (7.94 - 18 < 19.05 mmi de Inação da placa de encosto
56633-S2 •	86	PARAFUSO 3/8" - 16 x 3/4" (9.52 - 16 x 19.05 mm) de lixação da placa de encoslo
34792-S36 •	86	ARRUELA 3/8" (9,52 mm)
C5NE-6256-A	76	ENGRENAGEM
D3NN-6S05-A	76	VÁLVULA DE ESCAPAMENTO - STD
03NN-6505-8	76	VÁLVULA DE ESCAPAMENTO .003" (0.0762 mm)
D3NN-6505-C	76	VÁLVULA DE ESCAPAMENTO .015' (0.381 mm|
D3NN-6S06-D	76	VÁLVULA OE ESCAPAMENTO .030" (0.762 mmi
C5NE-65I3-A1	76	MOLA DAS VÁLVULAS
C5NE-6571-B A	76	VEDADOR DA HASTE DAS VÁLVULAS
C5NE-6A5I6-A	76	RETENTOR DA MOLA DAS VÁLVULAS

No. Ref.	PEÇA NUMERO	ANO	MODELOS 4600	5600	6600	4610	5610	6610	7610	NOMENCLATURA
21	EDC-6518-B	76/	12			12				TRAVA DAS VÁLVULAS
22	C5NE-6500-C2	76/	6			6				TUCHO DAS VÁLVULAS
23	D6NN-6507-A	76/	3			3				VÁLVULA OE ADMISSÁO - 'STD'
23	D6NN-6507-B	76'	3			3				VÁLVULA DE A0MISSÁO.003' (0.0762mm|
23	D6NN-6507-C	76/	3			3				VÁLVULA DE ADMISSÃO.015" I0,38Imm|
23	D6NN-6507-D	76.	3			3				VÁLVULA DE AOMISSÁO.030' (0.762mm)
24	C5NE-6567-B	76.	6			6				VARETA DO TUCHO DAS VÁLVULAS
25	C2NE-657I-A »	76'	3			3				VEDADOR DA HASTE DAS VÁLVULAS
26	C5NE-65I4-A2	76.	3			3				RETENTOR DA MOLA DAS VÁLVULAS
27	E1NN-6065-BA	76/89	4			A				PARAFUSO 1/2' - 13*7 80" (12.70 - 13x198.04mm) ce lixação 00 suporte Oo eixo 005 oalancins e oo cabeçote. - (usado alé 20/06/89]
27	E3MN-6065-BA	89/				4				PARAFUSO 9/16" - 12x8' (14.28 - !2x2032mml de lixação 00 suporte 00 eixo aos oaiancms e do cabeçote. - (Usado a partir de 21/06/89]
29	E4NN-6531-AA	76'89	4			4				SUPORTE DO EIXO DOS BALANCINS - (Usaoo ale 20.06 891
29	D5NN-6531-A	89'				4				SUPORTE DO EIXO DOS BALANCINS - lusaoo a partir oe 21.0689)
30	C5NE-6529-A	76	3			3				BALANCIM - ESCAPE
30	D9NN-6529-AB	76/	3			3				BALANCIM - ADMISSÃO
31	C5NE-6587-A	76	3 .			3				MOLA DE LOCALIZAÇÃO DOS BALANCINS
32	C7NN-6590-A	76	3			3				ESPAÇADOR DOS BALANCINS
33	376099-S	76/	2			2				TAMPÁO.760" 1.762- (19.30xT9.3Smm|
34	C5NE-6563-A2	76/89	1			1				EIXO DOS BALANCINS (usado alé 20/06/89)
34	E7NN-6563-AA	89.				1				EIXO DOS BALANCINS (Usado a partir de 2I/06/89i
35	E6NN-6758-BA	76	1			1				TUBO OE VENTILAÇÃO
36	C5NE-6853-A	76	1			1				MANGUEIRA
37	5651S-S36	76V	8			8				PARAFUSO 5/16' - 18x1/2' (7,93 - 16x12.7mm| de l.xação oa lampa das válvulas
38	C2DE-6549-A1	76/8?	6			6				PARAFUSO OE AJUSTE DOS BALANCINS ISTDI
38	E7NN-6549-AA	87.	6			6				PARAFUSO DE AJUSTE DOS BALANCINS (STDI
38	E7NN-6549-BA	76	6			6				PARAFUSO DE AJUSTE DOS BALANCINS iSERVIÇOI
	CFPN-6006-B	76	1			1				JOGO DE JUNTAS SUPERIORES DO MOTOR

» COMPONENTES 00 JOGO DE JUNTAS SUPERIORES
. USADO ATE 27/03/86
e USADO A PARTIR DE ABRIL/86
e COMPONENTE DO JOGO DE CONVERSÃO EFPN - 6017 - A iVIDE PÁG 6-51

Ref.NP	PEÇA NUMERO	ANO	MODELOS « 5330	5600	6600	4610	5610	6610	7610	NOMENCLATURA
1	E5NN-6S82-DA	76/69		I	1		1			TAMPA DAS VÁLVULAS - (Usado até 04/06/69)
t	E1NN-6S62-6A	87/89						,	1	TAMPA DAS VÁLVULAS - (Usado até 24/07/89)
1A	E7NN-6582-CA	69/					1	1	1	TAMPA OAS VÁLVULAS
2	C7NN-6585-C *	76/		1	1		1	1	1	JUNTA DA TAMPA DAS VÁLVULAS
3	C5NN-0851-B	76/		1	1		t	1	1	TAMPA TRASEIRA
4	E6TN-6250-AA	76/		1	1		1	1	1	ÁRVORE DE COMANDO DAS VÁLVULAS
5	74178-S	76/		1	1		1	1	1	CHAVETA 3/16" x 3/4" (4,76 x 19.05 mm)
6	43122-S «	'6/86-66/87		1	1		1	1		PARAFUSO 1/2* - 20 x 2.1/8* (12.7 - 20 x 53,97 mm) de lixação 00 aaaplaflot de engrenagem
6	43191-S2 • a	66/86-67/					1	1	1	PARAFUSO 5/8"- 11 x 2.1/8* (15.87- 11 x 53.97 mm) de lixação do aoaptador do engrenagem
7	C5NE-6A255-A •	'6/66-66/87		1	1		1	1		ADAPTADOR
7	E8HN-6A25S-AA • •	86/86-87/					1	1	1	ADAPTADOR
8	C5NE-6A253-A	76/		1	1		1	1	1	ENGRENAGEM INTERMEDIÁRIA
9	C5NE-6261-B	76/		5	5				5	CASQUILHO OA ÁRVORE DE COMANDO
10	C5NE-6265-A	76/		1	1		1	1	1	ESPAÇADOR
11	08NN-6269-BA •	76/66-66/87		1	1		1	1		PLACA DE ENCOSTO
11	E5HN-6269-AA •	66/66437/					1	1	1	PLACA DE ENCOSTO
12	372287-S36 «	76/86-86/87		2	2		2	2		PARAFUSO E ARRUELA DE PRESSÃO 5/16" - 18 x 3/4" (7.93 - 18 x 19.05 mm) de lixação de placa de encosto
12	S8633-S2 •	86/86437/					2	2	2	PARAFUSO 3/8" - 16 x 3/4" (9,52 - 16 x 19,05 mm) de lixação da placa de encosto
12	34792-S36 •	86/86437/					2	2	2	ARRUELA 3/8' (9,52 mm)
13	C5NE-6256-A	76/		1	1		1	1	1	ENGRENAGEM
14	C5NE-6276-A	76/		1	1		1	1	2	ARRUELA DE ENCOSTO
15	34793-S36	76/		1	1		1	1	2	ARRUELA DE PRESSÁO 7/16" (11,11 mm)
16	304724-S36	76/		1	1		1	1	2	PARAFUSO 7/16" - 14 x 1.1/4" (11.11 - 14 x 31.75 mm) de lixação de engrenagem da árvore de comando
17	D6NN-6507-A	76/88		4	4		4	4		VÁLVULA OE ADMISSÁO (STD) - (Usado alé 01/06/86)
17	E2TN-6507-AA	87/					4	4	4	VÁLVULA DE ADMISSÃO (STD)
17	D6NN-6507-a	76/88		4	4		4	4		VÁLVULA DE ADMISSÃO .003" (0.0762 mm) - (Usadd alé 01/06/88)
17	E2TN-6507-BA	87/					4	4	4	VÁLVULA DE AOMISSÁO .003" (0.0762 mm|
17	D6NN-6507-C	76/68		4	4		4	4		VÁLVULA DE ADMISSÃO .015" (0.381 mm) - (Usado alé 01/06/68)
17	E2TN-6507-CA	87/					4	4	4	VÁLVULA DE ADMISSÃO .015" (0.381 mm)
17	D3NN-6507-O	76/88		4	4		4	4		VÁLVULA DE ADMISSÃO .030" (0,762 mm) - (Usado até 01/06/68)
17	E2TN-6507-OA	87/					4	4	4	VÁLVULA DE ADMISSÃO .030" 10.762 mm)
16	D6NN-6505-A	76/88		4	4		4	4		VÁLVULA OE ESCAPAMENTO "STD" - (Usado alé 01/06/881
18	E1TN-650S-AB	87/					4	4	4	VÁLVULA DE ESCAPAMENTO "STD*
18	D6NN-6505-B	76/88		4	4		4	4		VÁLVULA DE ESCAPAMENTO .003" (0.0762 mm) - (Usado até 01/067881
18	E1TN-6505-BB	87/					4	4	4	VÁLVULA DE ESCAPAMENTO .003" (0,0762 mm)
18	D6NN-6S05-C	76/68		4	4		4	4		VÁLVULA DE ESCAPAMENTO .015" (0.361 mm| - (Usado alé 01/06768)
18	E1TN-6505-CB	87/					4	4	4	VÁLVULA DE ESCAPAMENTO .015" (0,381 mm)
18	E1TN-6505-OB	87/					4	4	4	VÁLVULA OE ESCAPAMENTO .030" (0.762 mm)
19	C5NE-6500-C2	76/		8	8		8	8	6	TUCHO DAS VÁLVULAS
20	CSNE-6513-A1	76/		6	8		8	8	8	MOLA DAS VÁLVULAS

R-10/69

Ref.NP	PEÇA NUMERO	ANO	MODELOS 4600	5600	6600	4610	5610	6610	7610	NOMENCLATURA
21	C5NE-6571-A a	76/		4	4		4	4	4	VEDADOR DA HASTE DAS VÁLVULAS DE ADMISSÁO
22	CSNE-6567-8	76/		3	8		6	8	8	VARETA DOS TUCHOS
23	C5NE-6S71-B *	76/		4	4		4	4	4	VEDADOR DA HASTE DAS VÁLVULAS DE ESCAPE
24	C5NE-6514-A2	76/		4	4		4	4	4	RETENTOR DA MOLA DAS VÁLVULAS DE ADMISSÁO
25	C5NE-6A516-A	76/		4	4		4	4	4	RETENTOR DA MOLA DAS VÁLVULAS DE ESCAPE
26	EDC-6518-B	76/		16	16		16	16	16.	TRAVA DAS VÁLVULAS
27	E4NN-6531-AA	76/66		5	5		5	5		SUPORTE DO EIXO DOS BALANCINS - (Usado ale 01/1)6,88)
27	D5NN-6S31-A	87/-					5	5	5	SUPORTE DO EIXO DOS BALANCINS
28	E3NN-D8S5-AA	87/							1	ENGRENAGEM DA BOMBA HIDRÁULICA AUXIUAR
26A	382015-S	67/							1	PINO GUIA 5/16" X 5/8" (7.93 x 15.87 mm)
29	E1NN-6065-BA	76/68		5	5		5	5		PARAFUSO 1/2" - 13 x 7.80" (12.70 - 13 x 198.04 mm) de lixação oo suporte do eixo aos oalancins e do cabeçole - (Usado alé 01/06788)
29	E3HN-6065-BA	87/					S	5	5	PARAFUSO 9716" - 12 x 8" (1428 - 12 x 2032 mm) oe lixação oo suporte do eixo aos balancms a caoeçole
30	C5NE-6529-A	76/		4	4		4	4		BALANCIM - ESCAPE (inclui rei. 38)
30	C7NN-6529-A	87/							4	BALANCIM - ESCAPE (inclui rei. 38)
30	D9NN-6529-AB	76/		4	4		4	4		BALANCIM - ADMISSÁO (inclui rei. 381
30	E5NN-6529-AA	87/							4	BALANCIM - ADMISSÃO (inclui rei. 381
31	CSNE-6587-A	76/		4	4		4	4	4	MOLA DE LOCALIZAÇÃO DOS BALANCINS
32	C7NN-6590-A	76/		4	4		4	4	4	ESPAÇADOR DOS BALANCINS
33	376099-S	76/		2	2		2		2	TAMPÃO .760" X .762" (19.30 x 19.35 mm|
34	C5NE-6563-82	76/68		1	1		1	1		EIXO DOS BALANCINS - (Usado alé 01/06/881
34	E6NN-6563-AA	87/					1	1	1	EIXO DOS BALANCINS
35	E6NN-6758-8A	76/89		1	1		1	1		TUBO DE VENTILAÇÃO - (Usado alé 04/08/891
35	E4NN-6756-AA	87/89							1	TUBO DE VENTILAÇÃO - (Usado alé 24707/89)
35A	E7NN-6758-BA	89/					1	1	1	TUBO DE VENTILAÇÃO
36	C5NE-6853-A	79789		1	1		1	1	1	MANGUEIRA - (Usado alé 24/07/89 (7610) e 04/08/8915610/6610))
36A	97248-S35	87/							2	8RAÇAD1RA i .3/8" (34.92 mm) - (Usado até 24/07/89)
37	56518-S36	76/		10	10		10	10	10	PARAFUSO 5/16" - 18 x 1/2" (7,94 - 18 x 12,70 mm) de lixação da tampa das válvulas
38	C2DE-6549-A1	76/87		8	6		6	8	8	PARAFUSO DE AJUSTE DOS BALANCINS (STD)
38	E7NN-6549-AA	87/					8	8	8	PARAFUSO DE AJUSTE DOS BALANCINS (STD)
38	E7NN-6549-BA	76/		8	a		8	8	8	PARAFUSO DE AJUSTE DOS BALANCINS (SERVIÇO)
39	E4HN-6A811-AB	89/					1	1	1	FILTRO DO TUBO DE VENTILAÇÃO - (Usaoo a partir de 25/07/69 (76101 e 07/08/89 (5610/661011
40	390812-S	89/					1	1	1	PASSAMURO 00 TUBO DE VENTILAÇÃO - IUsaoo a partir oe 25/07/89 (7610) e 07/08/89 (5610766101)
	CFPN-6008-C	76/88		1	i		1	1		JOGO DE JUNTAS SUPERIORES DO MOTOR - Usado alé 01/06/68
	EHPN-6008-A	88/					1	1		JOGO DE JUNTAS SUPERIORES DO MOTOR - Usaoo a partir oe 02/06/88
	ELPN-6008-B	87/							1	JOGO DE JUNTAS SUPERIORES DO MOTOR

a COMPONENTE DO JOGO DE JUNTAS SUPERIORES
• USADO ATE FEV766 (5610 ATÉ 17/02/86 - 6610 ATÉ 12/02/66) E DE 05/09/66 A 23/02/87
a USAOO DE FEV786 ATÉ 04/09786 E REINTRODUZIDO EM 24/02/87
• COMPONENTE DO JOGO DE CONVERSÃO EFPN - 6017 - A IVIDE PAG. 6-10]

R-IO/89

Ref.	PEÇA NUMERO	ANO	MODELO 4600	5600	6600	4610		5610	6610	7610	NOI
i	D4NN-6108-AA	.76/81 81/88		4	4			4			EMBOLO. PINO E ANEL TRAVA "STD" EMBOLO, PINO E ANEL TRAVA "STD" - Usado alé 01/06.88
•	E8NN-6108-LA	88						4			EMBOLO. PINO E ANEL TRAVA "STD" - Usado a partir de 02.'06,'88
1	E0NN-6108-AA	76/ •81/88	3		4	3			4		EMBOLO. PINO E ANEL TRAVA "STD" EMBOLO, PINO E ANEL TRAVA "STD" - Usado até 01/06/88
¡	E8NN-6108-FA	88/							4		EMBOLO, PINO E ANEL TRAVA "STD" - Usaoo a partir de 02 06/B8
	E5HN-6108-AA	87/								4	EMBOLO. PINO E ANEL TRAVA "STD"
1	D4NN-6108-AB	•76/81 81/88		4	4			4			EMBOLO, PINO E ANEL TRAVA - .004" I.10l6mmi EMBOLO, PINO E ANEL TRAVA - .004" (.10l6mml - Usado jté 01/06/88
	E8NN-6108-MA	88/						4			EMBOLO, PINO E ANEL TRAVA - .004" I.1016mml - Usaoo a partir de 02/06/88
1	E0NN-6108-BA	76' •81/88	3		4	3			4		EMBOLO, PINO E ANEL TRAVA - ,004" i.ioi6mmi EMBOLO, PINO E ANEL TRAVA - .004" I.l016mml - Usado até01/06/88
	E6NN-610B-GA	88/							4		EMBOLO, PINO E ANEL TRAVA - .004" I.10t6mml - Usado a partir de 02/06/88
	E5HN-6108-BA	87/								4	EMBOLO, PINO E ANEL TRAVA - .004" I.1016mml
	D4NN-6108-AC	• 76/81 81/88		4	4			4			EMBOLO, PINO E ANEL TRAVA - .020" I.508mml EMBOLO, PINO E ANEL TRAVA - .020" I.508mm] - Usado até 01/06/88
i	E8NN-6I08-NA	88/						4			EMBOLO. PINO E ANEL TRAVA - .020" I.508mml - Usado a partir de 02/06/88
	E0NN-6108-CA	76/ •81/88	3		4	3			4		EMBOLO, PINO E ANEL TRAVA - .020" (.508mm| EMBOLO, PINO E ANEL TRAVA -.020" I.508mml - Usado até 01/06/88
¡	.E8NN-6108-HA	88/							4		EMBOLO. PINO E ANEL TRAVA - .020" (.SOBmml - Usado a partir de 02/06/88
i	ÍHN-6108-CA	87/								4	EMBOLO. PINO E ANEL TRAVA - .020" I.508mml
I	D4NN-6108-AD	• 76/81 81/88		4	4			4			EMBOLO, PINO E ANEL TRAVA - .030" (.762mml EMBOLO, PINO E ANEL TRAVA
¡	E8NN-6108-PA	88/						4			EMBOLO. PINO E ANEL TRAVA - .030" I.762mml - Usado até 01/06/88 EMBOLO. PINO E ANEL TRAVA - .030" I.762mml - Usado a partir de 02/06/88
1	E0NN-6I08-OA	76/ •81/88	3		4	3			4		EMBOLO, PINO E ANEL TRAVA - .030" I.762mml EMBOLO. PINO E ANEL TRAVA - .030" I.762mml - Usado até 01/06/88
i	E8NN-6108-JA	88/							4		EMBOLO, PINO E ANEL TRAVA - .030" (.762mml - Usado a partir de 02/06/88
i	E5HN-6108-DA	87/								4	EMBOLO, PINO E ANEL TRAVA - .030" I.762mml
1	D4NN-6108-AE	.76/81 81/88		4	4			4			EMBOLO. PINO E ANEL TRAVA - .040" (I.016mml EMBOLO, PINO E ANEL TRAVA
i	E8NN-6108-RA	as/						4			EMBOLO, PINO E ANEL TRAVA - .040" (1.016mml - Usado até 01/06/88 EMBOLO, PINO E ANEL TRAVA - .040" (1.016mm) - Usado a partir de 02/06/88
	E0NN-6108-EA	76. •81/88	3		4	3			4		EMBOLO, PINO E ANEL TRAVA - .040" (1.016mml EMBOLO. PINO E ANEL TRAVA
i	E8NN-6108-KA	88/							4		EMBOLO, PINO E ANEL TRAVA - .040" (1.016mm) - Usado até 01/06/88 EMBOLO, PINO E ANEL TRAVA - .040" (1.016mm) - Usado a partir de 02/06/88
	E5HN-6108-EA	87/								4	EMBOLO. PINO E ANEL TRAVA - .040" 11.016mrnl

M O P E L O S

PECA NUMERO	ANO	
C5NE-613S-A	767	3
E4HN-6135-AA	87/	
97623-S36	76/	6
97625-S	87/	
EFPN-6149-A	76/	3
E5HN-6149-AB	87/	
DJPN-6149-)(«	76/89	3
EFPN-6149-B •	89/	
E5HN-6149-BB	87/	
0JPN-6I49-Y a	76/89	3
EFPN-6I49-C •	89/	
E5HN-6149-CB	87/	
DJPN-6I49-Z A	76/89	3
EFPN-6149-0 •	39'	
ESHN-6149-DB	87/	
E4NN-6200-AB	76/	3
C4HN-620O-AC	87/	
E6NN-6207-AA	76/	3
E6NN-6207-BA	87/	
E8NN-62I4-AA	761	6
39065S-S2	761	6
CFPN-6211-A	761	3
EHPN-62U-AA	87/	
CFPN-621I-B	76'	3
EHPN-6211-BA	87/	
CFPN-621I-C	761	3
EHPN-62I1-CA	87/	
CFPN-6211-D	761	3
EHPN-621I-OA	87'	
CFPN-62I1-E	76/	3
EHPN-6211-EA	87/	
CFPN-6211-F	761	3
EHPN-6211-FA	87/	
CFPN-62I1-G	761	3
EHPN-6211-GA	87/	

NOMENCLATURA

PINO DO EMBOLO - Fornecido tamDém nos [Ogos EBPN - 6010 - A8/8B'CC.'DD
PINO DO EMBOLO - Fornecido lamDôm no 1090 EJPN - 6010 - DD
ANEL TRAVA
ANEL TRAVA
JOGO DE ANÉIS - "STD"
JOGO DE ANÉIS - "STD"
JOGO DE ANÉIS - .020" (0.S08 mmi
JOGO DE ANÉIS - .020" 10.508 mm)
JOGO DE ANÉIS - .020" (0.508 mmi
JOGO DE ANÉIS - .030" (0.762 mml
JOGO DE ANÉIS - ,030" [0.762 mm|
JOGO DE ANÉIS - 030" (0.762 mm)
JOGO DE ANÉIS - 040" (1.016 mm)
JOGO DE ANÉIS - 040" 11.016 mmi
JOGO DE ANEIS - 040" 11,016 mml
BIELA COMPLETA
BIELA COMPLETA
BUCHA DA BIELA
BUCHA DA BIELA

PARAFUSO 7/16" - 2 0 (11,11 mm - 20) DA BIELA
PORCA 7/16" - 20(11,11 mm - 20) DA BIELA
JOGO DE CASQUILHOS DE BIELA - "STD" - VERMELHO
JOGO DE CASQUILHOS DE BIELA - • STD" - VERMELHO
JOGO DE CASOUILHOS DA BIELA - "STD" - AZUL
JOGO DE CASQUILHOS DA BIELA - • "STD" - AZUL
JOGO DE CASQUILHOS DA BIELA - 002' 10.0506 mmi
JOGO DE CASQUILHOS DA BIELA - • 002" 10.0508 mmi
JOGO OE CASQUILHOS DA BIELA - 010" (0.254 mm)
JOGO OE CASQUILHOS DA BIELA - 010" [0.254 mm)
JOGO DE CASQUILHOS DA BIELA - 020" [0.508 mm)
JOGO DE CASQUILHOS DA BIELA - .020" (0.508 mm]
JOGO DE CASQUILHOS DA BIELA - 030" (0.762 mm)
JOGO DE CASQUILHOS DA BIELA - • 030" 10.762 mm)
JOGO DE CASQUILHOS DA BIELA - .040" 11.016 mm|
JOGO DE CASQUILHOS DA BIELA - - .040" 11.016 mml

• USADO ATÉ 31/03/81
» USADO ATE 06/06/89
• USAOO A PARTIR DE 01/04,81
• USAOO A PARTIR DE 07.'06/89

Ref.No.	PEÇA NUMERO	ANO	MODELOS 4600	5600	6600	4610	5610	6610	7610	NOMENCLATURA
i	D4NN-6710-Ae	76/		1	I		1	1	1	JUNTA DO CÁRTER
2	E2NN-6676-AA	76/		1	1		1	1	1	CÁRTER
3	304722-S36	76/		24	24		24	24	24	PARAFUSO 3/8" - 16 » 1.1/4" (9.53 - 16 x 31,75 mml de lixaçio 00 caner
4	C9NN-6675-AS	76/	1			1				CÁRTER
, 5	C9NN-6734-A •	76/	I	1	t	1	1	1	1	JUNTA DO BUJÃO DE DRENAGEM
6	C9NN-6730-8	76/	1	1	1	1	1	1	1	BUJÃO DE DRENAGEM 7/6" - 1612222 mm - 16)
7	S7723-S36	76/	22			22				PARAFUSO 3/8" - 16 x 3/4" (9.53 - 16 x 19.05 mm) Oo lixaçio 00 cartor
8	34607-S36	76/		24	24		24	24	24	ARRUELA DE PRESSÁO 3/6" (9.53 mm)
9	D0NN-6710-B a	76/	1			1				JUNTA DO CÁRTER
10	E1NN-6600-DC	76/87						1		BOMBA DE OLEO (CP - Gravaoo no corpo de tx/moai
		76/	1	1	1	1	1			
10	E1NN-6600-CC	87/						1	1	BOMBA DE OLEO
11	373742-S	76/	4	4	4	4	4	4	4	PARAFUSO COM ARRUELA t/4 - 20 xJM" (6,35 - 20 < 22.23 mm) oe lixaçio oa oomoa Oe óleo
12	C5NE-6626-A	76/	1	1	1	1	1	1	1	MOLA RETENTORA DA TELA FILTRANTE
13	C7NN-6623-A •	76/84	1	1	1					• TELA FILTRANTE
13	DSNN-6623-A	76/	1	1	1	1	1	1	1	TELA FILTRANTE
14	C5NE-6611-B .	76/64	1	1	1					• TAMPA EXTERNA
15	C5NE-6616-A .	76/84	1	1	1					• TAMPA INTERNA
16	DONN-6608-B •	76/84	1	1	1					• ROTOR E EIXO DA BOMBA DE ÚLEO
16	D5NN-6608-C	76/	1	1	1	1	1	1	1	ROTOR E EIXO DA BOMBA DE ÚLEO
17	D1NN-6674-A •	76/64	1	1	1					• TAMPÃO DA VÁLVULA DE ALIVIO
17	E4NN-6A616-AA	76/65	1	1	1	1	1	1		TAMPÃO DA VÁLVULA DE ALÍVIO - (Usaoo alé 31/07/85)
17	E4NN-6A616-AB	65/				1	1	1	1	TAMPÃO DA VÁLVULA OE ALÍVIO - (Usaoo a pamr oe 01/06/851
16	01NN-6670-A •	76/64	1	1	1					• MOLA DA VÁLVULA OE ALÍVIO
16	E4NN-6670-AA	76/				1	1	1	1	MOLA DA VÁLVULA DE ALÍVIO
19	D1NN-6A609-A •	76/84	1	1	1					• EMBOLO DA VÁLVULA DE ALÍVIO

H-10/89

MODELOS

PECA NUMERO	ANO	NOMENCLATURA
D8NN—6A809-AB	76/	EMBOLO DA VÁLVULA DE ALIVIO
C7NN-6659-A»	76/	JUNTA OA BOMBA DE OLEO
378310-S	76/	PARAFUSO 3/8" - 16 x 1.3/8" 19,53 - 16 x 34.93mml oe lixação do corpo da bomba de Oleo
3B05I5-S	87/	ARRUELA DE PRESSÃO 3/8" I9,53mml
D3NN-6A820-F	76/	CONJUNTO DO EIXO COM ENGRENAGEM
C7NN-6A605-A	76/	EIXO INTERMEDIÁRIO

• USAR SOMENTE COM O1NN-6600-D (HE - gravado no corpo da Bombal

• COMPONENTE DO JOGO PARCIAL DE JUNTAS INFERIORES - VIDE PAGS. 6 5 E 6 10

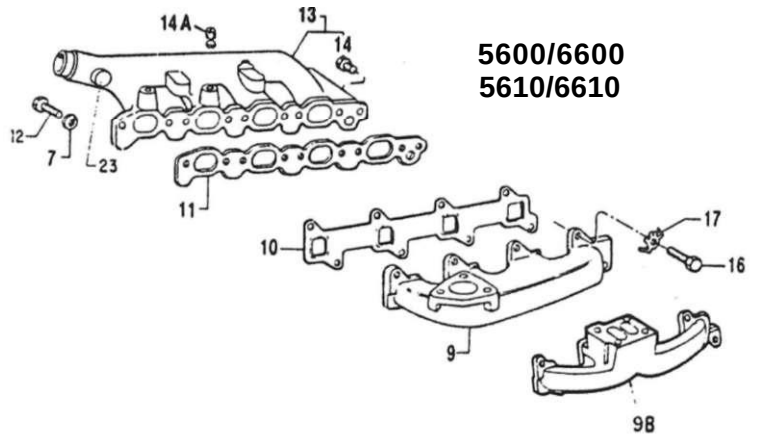

5600/6600
5610/6610

|C3)

<Oi

15 A —

u u u

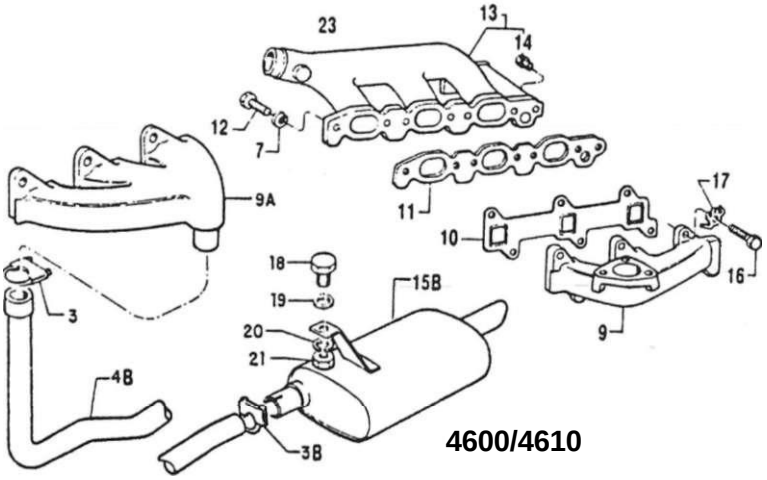

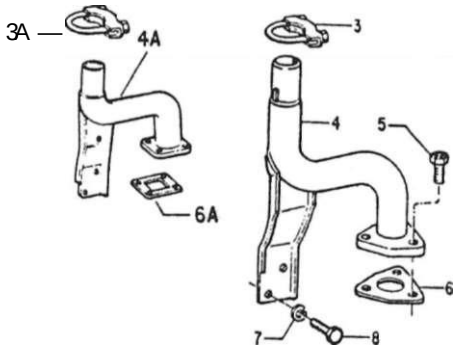

4600/4610

B|B| CATÁLOGO DE PEÇAS • TRATORES

Ref.N°	PEÇA NUMERO	ANO	M C) c E t. cl S 4600	5600	6600	4610		5610	6610	; NOMENCLATURA
i	C7NN-5C208-D	76/87	1	1	1	1		1	1	PROTETOR CONTRA CHUVA
2	40923-S36	76/87	2	2	2	2		2	2	PARAFUSO 5/16" - 18x1/2" 17.93 - 18xl2.70mml de lixação do protelo/ contra chuva
3	D9NN-5252-A	76/	1			1				BRAÇADEIRA
3	D9NN-5252-AA	76/87		1	1			1	1	BRAÇADEIRA
3A	D6NN-5252-A	87/						1	1	BRAÇADEIRA
38	D6NN-5252-E •	82/	1			1				BRAÇADEIRA OO ESCAPAMENTO HORIZONTAL
4	D6NN-S246-N	76/	1			1				TUBO DO SILENCIOSO
4	D6NN-5246-N	76/87		1	1			1	1	TUBO DO SILENCIOSO
4A	E4NN-5246-8A12B	87/						1	1	TUBO DO SILENCIOSO
4B	D9NN-5245-AA •	82/	1			1				TUBO DO SILENCIOSO HORIZONTAL
6	46008-S36	76/	3			3		4	4	PARAFUSO 3/8" - 16x1.00" 19,53 - 16x25.40mm| de fixação do tudo do silencioso
5	46O0B-S36	76/87		3	3			3	3	PARAFUSO 3/8" - 16x1.00" (9.53 - 16x25,40mm) de fixação do tubo do silencioso
6	E0NN-5C250-8A	76/	1			1				JUNTA
6	E0NN-5C250-BA	76/87		1	1			1	1	JUNTA
6A	E2MN-5C250-AA	87/						1	1	JUNTA
7	34807-S36	76/	9	11	11	9		11	11	ARRUELA DE PRESSÃO 3.8" I9.53mml
3	304650-S36	76/	2	2	2	2		2	2	PARAFUSO 3/8" - 16x3/4" 19,53 - I6x19.05mml de fixaçàd do tubo oo silencioso
9	D3NN-9430-A	76/	1			1				COLETOR DE ESCAPAMENTO
9	D3NN-9430-B	76/87		1	1			1	1	COLETOR DE ESCAPAMENTO
9A	C5NE-9430-A •	82/	1			1				COLETOR DE ESCAPAMENTO HORIZONTAL
9B	E6NN-9430-AA	87/						1	1	COLETOR DE ESCAPAMENTO
10	C5NE-9448-A «	76/	1			1				JUNTA OO COLETOR DE ESCAPAMENTO
10	C5NE-9448-B »	76/		1	1			1	1	JUNTA DO COLETOR DE ESCAPAMENTO
11	D3NN-9439-A A	76/	1			1				JUNTA DO COLETOR DE ADMISSÃO
11	D9NN-9439-AA A	81/88		1	1			1	1	JUNTA DO COLETOR DE ADMISSÃO - Usadd de 01/04/81 a 01/06/88
11	E7NN-9439-BA A	88/						1	1	JUNTA DO COLETOR OE AOMISSAO - Usado a partir de 02/06/88
	JU4/22-Sdb	76/	/	9	9	7		9	9	PARAFUSO 3/8" - 16x1.1/4" 19.53 - 16x31.76mml de lixação do coletor de admissão

8

M O D E L O S

PEÇA	NUMERO	ANO	NOMENCLATURA
13	D5NN-9425-K	76/	COLETOR DE ADMISSÃO
13	D5NN-9425-M	76/87	COLETOR DE ADMISSÃO
13	E0NN-9424-BB	87/88	COLETOR DE AOMISSAO - Uudo até 01/06/88
13	E6NN-9425-BB	88/	COLETOR DE ADMISSÃO - Usado i partir ds 02/06/88
14	87652-S3E	76/	BUJAO 3/8" - 18 I9,53mm - 181
14A	87650-S36	76/	BUJAO 1/8" - 27 (3.17mm - 271
15	D8NN-5230-FA	76/87	SILENCIOSO VERTICAL REDONDO
15	D6NN-5230-J17M	76/87	SILENCIOSO VERTICAL OVAL
15A	E6NN-5230-FA17M	87/	SILENCIOSO VERTICAL OVAL
15A	E6NN-5230-AA17M	87/	SILENCIOSO VERTICAL OVAL
156	D9NN-5230-AA •	82/	SILENCIOSO HORIZONTAL
16	304760-S36	76/	PARAFUSO 3/8" - 16x1.1/3" (8.53 - 16»38.10mml ds lixaçio do coleto/ de escjpamento
17	378881-S	76/	ARRUELA DE TRAVA 3/8" I9.53mml
18	304682-S36	82/	PARAFUSO 5/16" - 18x1" (7.93 - 18x25,4mml
19	44722-S36	82/	ARRUE'JV LISA 5/16" (7.93mm|
20	34791-S36	82/	ARRUELA DE PRESSÃO 5/16" (7.93mml
21	33797-S36	82/	PORCA 5/16" - 18 (7,93mm - 181
23	379643-S36	76/	BUJAO 7/8" - 14 (22,22mm - 141

• USADO A PARTIR DE 01/04/82
A COMPONENTE DO JOGO DE JUNTAS SUPERIORES - VIDE PAG. 6-19/6 22

NOMENCLATURA

PEÇA NUMERO	ANO	
D9NN-6N812-8A	87/	BRAÇADEIRA DO TURBO
E6NN-6K733-AB	87/	DEFLETOR DE CALOR
304650-S36	87/	PARAFUSO 3/8- - 16 x 3/4' (9.52 - 16 x 19,05 mm| ae lixação oo oellelor e luoo
E3NN-S246-BC	87/89	TUBO DO SILENCIOSO
E3NN-5246-BD11B	89/	TUBO DO SILENCIOSO
D6NN-5252-A	87/	BRAÇADEIRA DO SILENCIOSO
E6NN-5230-AA17M	87/	SILENCIOSO VERTICAL OVAL
ESNN-6K682-AA	87/	TURBO AUMENTADOR
EÕNN-9430-AA	67/	COLETOR DE ESCAPAMENTO
D6NN-6N640-A •	87/	JUNTA DO TURBO AO COLETOR
38407-S36	87/	PRISIONEIRO 3/8" - 16 - 24 x I 11/16" 19.52- 16 - 24 x 42.86 mm) oe lixação 00 luroo ao colelof
33800-S36	87/	PORCA 3/8" - 24 (9.52 mm - 241
376881-S	87,	ARRUELA DE TRAVA 3/8' (9.52 mml
304760-S36	87/	PARAFUSO 3/8" - 16 x 1.1/2" (9.52- 16 x 38.10 mm) oe lixaçáo oo colelor oe escaoamenlo
C5NE-9448-B •	87/	JUNTA 00 COLETOR DE ESCAPAMENTO
E0NN-6N626-AB	87/	TUBO DE RETORNO DE OLEO DO TURBO
E7HN-6N652-AA •	87/	JUNTA 00 TUBO OE RETORNO
E0NN-6N639-AA	37/	TUBO DE ENTRADA DE OLEO AO TURBO
E7HN-6N653-AA •	87/	JUNTA DO TUBO DE ENTRADA
304664-S36	87/	PARAFUSO 5/16" - 18 x 7/6" (7.93 - 18 x 22,22 mm)
E0NN-6N694-AA	87/	COTOVELO DO TUBO DE RETORNO
60NN-6N69S-AA	87/	COTOVELO DO TUBO OE ENTRADA
E6NN-6N696-BA	87/	TUBO DO TURBO AO COLETOR DE ADMISSÃO
D4NN-6N697-C	87/	SUPORTE DO TUBO
D4NN-6N651-A	87/	MANGUEIRA DO TUBO AO TURBO
D8NM-6N650-AA	87/	MANGUEIRA DO TUBO AO COLETOR DE ADMISSÃO

R-10/89

NOMENCLATURA

PEÇA NUMERO	ANO	
E7NN-9439-BA e	87/	JUNTA DO COLETOR DE ADMISSÃO
E6NN-9425-B8	87/	COLETOR DE ADMISSÃO
87652-S36	87/	BUJÃO 3/8" - 18 (9,52 mm - 18)
87650-S36	87/	BUJÃO 1/8" - 27 (3,17 mm - 27)
379643-S36	87/	BUJÃO 7/8" - 14 (7,94 mm - 14)
E-863034-S71	87/	BRAÇADEIRA
304684-S36	87/	PARAFUSO 3/8" - 16 x 1.00* (9.52 - 16 x 25.4 mm| de Inação do tubo oe relomo
34807-S36	87/	ARRUELA DE PRESSÃO 3/8" (9.52 mm)
34791-S36	87/	ARRUELA DE PRESSÃO 5/16" (7,93 mm|
304648-S36	87/	PARAFUSO 5/16* - 18 x 3/4" (7,93 - 18 x 19,05 mm| de lixaçio Oo sxxpone
33797-S36	87/	PORCA 5/16" - 18 (7,93 - 18 mm|

• COMPONENTE DO JOGO DE JUNTAS SUPERIORES (VIDE PÁG. 6-22)

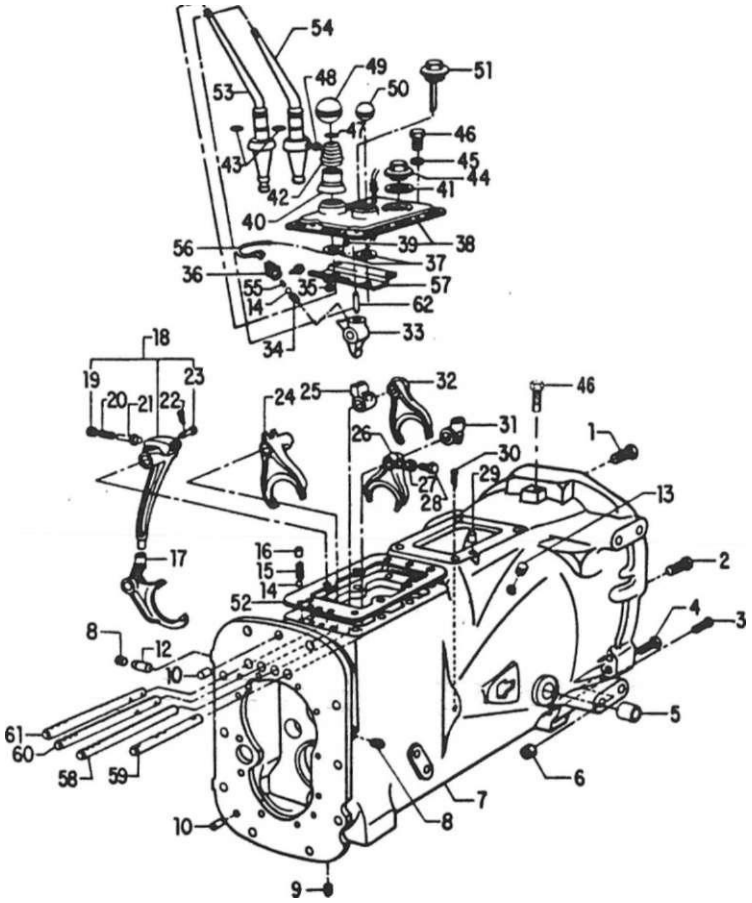

R. 10/87

REF.NO.	PEÇA NUMERO	ANO	MODELOS 4600	5600	CO	4610		5610	6610	NOMENCLATURA
	E1NN-7N007-AB	76/	1			1				TRANSMISSÃO COMPLETA S/ALAVANCAS 0E MUDANÇA
1	304912-S36	'76/	2			2				PARAFUSO 3/4" - 16 x 2.3/4" 119.05 - 16 x 69.85mml de fixação da carcaça
2	304883-S36	76/	2			2				PARAFUSO 5/8" - 11 x 2.38" 115.88 - 11 x 60.33mml de fixação da caixa de transmissão
3	304652-S36	76/	2			2				PARAFUSO 7/16" - 14 x 3/4" 111,11 - H. 19.05mm) de lixaçio da placa traseira
4	304963-S36	76/	2			2				PARAFUSO 5/8" - 18 x 4.00" 115,88 - 18 x 101.6mml de fixação da caixa de transmissão
5	C5NN-7A615-A	76/	2			2				BUCHA
6	33850-S36	76/	2			2				PORCA SEXTAVADA 5/8" - 18 I15.88mm - 181
7	D9NN-7O05-DB	76/	1			1				CAIXA DA TRANSMISSÃO
8	87709-S	76/	2			2				BUJAO 1/4" - 18 (6,35mm - 181
9	87811-S36	76/	1			1				BUJAO 3/4" - 14 (19.05mm - 14)
10	379304-S	76/	3			3				PINO 1/2" x 13/16" 112,70 x 20.64mm)
12	C5NN-7229-B	76/	2			2				PINO 3/8" x 23/32"
13	74212-S2	76/	1			1				BUJAO
14	353075-S	76/	5			5				ESFERA 3/B" DIÂMETRO I9.53mml
15	BB-7234	76/	4			4				MOLA
16	C7NN-7N442-A	76/	1			1				PINO
16	379678-S	76/	3			3				PINO 3/8" x 1.26"/!.27" (9,53 x 32,00/32,15mml
17	C5NN-7231-E	76/	1			1				GARFO DE ENGATE DA 4,a,BAIXA E 84 VELOCIDADES
18	C7NN-7302-A	76/	1			1				BRAÇO SELETOR DE ENGATE DAS MARCHAS
19	C5NN-7N456-A	76/	1			1				RETENTOR
20	C7NN-7N45B-A	76/	1			1				MOLA
21	D7NN-7R427-A	76/	1			1				IMPULSOR
22	72003-S8	76/	1			1				COUPILHA 1/16" xJiO" (1,59 x 12,70mml

Ref.No.	PEÇA NUMERO	ANO	MODELOS 4600	5600	6600	46		5610	6610	NOMENCLATURA
23	76237-S36	76/	1			,				PINO 3/16*x 1.219" 14,76 x 30.96mml
24	C5NN-7231-S	76/	1			1				GARFO OE ENGATE . OA 2.4, E.a VELOCIDADES E RE
25	C5NN-7N103-8	76/	1			1				GUIA DO GARFO DE ENGATE
26	C5NN-7231-C	76/	1			1				GARFO OE ENGATE, OA ALTA E BAIXA VELOCIOAOES
27	33925-S36	76/	6			6				PORCASEXTAVADA 3/8" - 24 (9,53mm - 241
28	957E-7245	76/	6			6				PARAFUSO de fixação do garfo de engate
29	73269-S	76/	2			2				PINO 3/8" x 11/18" 19.53 x 17.46mml
30	72036-S8	76/	1			1				COUPILHA 5/32" x 1.0013.96 x 25.40mml
31	C5NN-7279-A	76/	1			1				GUIA DO GARFO DE ENGATE
32	C5NN-7231-A	76/	1			1				GARFO DE ENGATE. DA l.t, 3.a. 5.4 E 7a VELOCIDADES
33	E1NN-11N002-AA	76/	1			1				RETENTOR DO INTERRUPTOR DE SEGURANÇA
34	C5NN-11N0O3-B	76/	1			1				MOLA
35	55712-S7	76/	3							PORCA SEXTAVADA 5/16" - 24 (7,94mm - 241
36	D5NN-7A247-A	76/	1			1				INTERRUPTOR DE SEGURANÇA DA PARTIDA
37	375217-S36	76/	2			2				ARRUELA LISA .76" x 1.72" (19.05 x 43.66mml
38	D3NN-7211-A	76/	1			1				TAMPA DA CAIXA DA TRANSMISSÃO
39	C5NN-7N181-A	76/	1			1				PINO GUIA
40	C5NN-7N309-A	76/	2			2				RETENTOR
41	D9NN-7037-AA	76/	1			1				JUNTA
42	C7NN-7227-A	76/	1			1				MOLA DE RETENÇÃO
43	87016-S94	76/	2			2				ANEL "0"
44	E6NN-7Z165 -AA	76/	1			1				BUJAO E RESPIRO 1.5/8" - 12 (41,27mm - 12)
45	34807-S36	76/	9			9				ARRUELA DE PRESSÃO 3/8" I9,53mml
46	304650-S36	76/	9			9				PARAFUSO 3/8" - 16 x 3/4" (9.53 - 16 x 19.05mml de fixação da tampa da caixa de trantmisião

R-12/88

MODELOS

PEÇA NUMERO	ANO	NOMENCLATURA
N-7228		ANEL OE TRAVA
C7NN-7N441-A		PINO
07NN-7C402-A		PINO
CSNN-7213-A	76/	MANOPLA
E440-GB-9	76/	MANOPLA
E1NN-7A020-6A	76/	CONJUNTO DO INDICADOR DE NÍVEL DE OLEO
D5NN-7223-B	76/	JUNTA
C7NN-7210-AG	76/	ALAVANCA PRINCIPAL DE MUDANÇA
C7NN-7210-AC	76/	ALAVANCA DE ALTA E BAIXA VELOCIOAOES
C5NN-11467-R	76/	IMPULSOR 00 INTERRUPTOR DE SEGURANÇA
D4NN-7A486-A	76/	CHICOTE DO INTERRUPTOR DE SEGURANÇA
353673-S	76/	PASSAMURO DO CHICOTE
D9NN-7B226-FA	76/	LIMITADOR
C5NN-7240-A	76/	EIXO DO GARFO DE MUDANÇAS DAS 7* / 3* e 5 " / 1 ' VELOCIDADES
C5NN-7240-AD	767	EIXO DO GARFO DE MUDANÇAS DA ALTA E BAIXA VELOCIOAOES
C5NN-724Ü-B	76/	EIXO DO GARFO DE MUDANÇAS DAS 2* / 6' VELOCIDADES E RÉ
C5NN-7240-L	76/	EIXO DO BRAÇO SELETOR DE ENGATE DAS MARCHAS
C5NN-I1N001-6	767	PINO

R-10789

Ref.No.	PEÇA NUMERO	ANO	MODELO 4600	5600	6600	4610	S6100	6610	7610	NOMENCLATURA
	E6NN-7001-BA	767		1	1		1	1	1	TRANSMISSÃO COMPLETA (8x21 SEM ALAVANCAS DE MUDANÇA E COM TOMADA DE FORÇA
	E6NN-7001-AA	87/					1			TRANSMISSÃO COMPLETA SEM ALAVANCAS DE MUDANÇA E SEM TOMADA DE FORÇA
	E4NN-70O1-DB	89/89						1	1	TRANSMISSÃO COMPLETA COM FORÇA DUPLA (DUAL POWER) (16x4) SEM ALAVANCAS DE MUDANÇA E COM TOMADA OE FORÇA - Usaoo até 11/10/89 - VxJe Nou
	E4NN-7001-EA	89/						1	1	TRANSMISSÃO COMPLETA COM FORÇA DUPLA (DUAL POWER) (16x4) SEM ALAVANCAS DE MUDANÇA E COM TOMADA DE FORÇA - Usado a partir da 12710/89 - voe Nou
1	C7NN-7231-A	76/		1	1		1	1	1	GARFO DO ENGATE DA 1</5' E 3«/7» VELOCIDADES
2	304912-S36	76/		2	2		2	2	2	PARAFUSO 3/4" - 16x 2-3/4" (19,05 - 16x69.85rnrn| oa lixaçáo da carcaça
3	304883-S36	76/		2	2		2	2	2	PARAFUSO 5/8" - 11 x 23/8" (15,88 - 11 x60,33mm) ds lixaçáo da caixa de mudanças
4	304963-S36	76/		2	2		2	2	2	PARAFUSO 5/8" - 18X 3.3/4" (15.68 - 18x95J25mm) de lixaçio da caixa ds mudanças
5	30O997-S36	76/		2	2		2	2	2	PARAFUSO 3/4' - 16x 5.1/2* (19,05 - 16x139,70mm) de lixaçio oa carcaça de enweaoem
6	C5NN-7A615-A	76/82		2	2					BUCHA - Usado alé 31/03/82
6	E0NN-7A615-AA	82/		2	2		2	2	2	BUCHA
7	33850-S36	76/		2	2		2	2	2	PORCA SEXTAVADA 5/8" - 18 (15,88mm - 18)
8	E0NM-7OO6-FA	76/		1	1		1	1	1	CAIXA DE TRANSMISSÃO - 8 VELOCIDADES
9	67709-S	76/		2	2		2	2	2	BUJÀO 1/4" - 16 (6J5mm - 18)
10	87811-S36	76/		1	1		1	1	1	BUJÃO 3/4" - 14 (19,05mm - 14)
11	C5NN-7240-E	761		1	1		1	1	1	EIXO INFERIOR DO GARFO DE ENGATE DA *2>I6>* E MARCHA-À-RÉ
12	379304-S	76/							2	PINO 1/2" x 13/16* (12,70x20.64mm)
13	D9NN-7240-DA	76/		1	1		1	1	1	EIXO DO GARFO DE ENGATE, DA ALTA E BAIXA VELOCIDADES
14	C5NN-7240-J	76/87		1	1		1	1		EIXO DO GUIA E DO GARFO DE ENGATE. DA 1W E 3V71 VELOCIDADES
14	E5NN-7240-EA	87/					1	1	1	EIXO DO GUIA E DO GARFO DE ENGATE, DA I«VS* E 3<I7> VELOCIDADES
15	D9NN-7240-CA	76/		1	1		1	1	1	EIXO SUPERIOR DO GARFO DE ENGATE. DA 2*/6* E MARCHA-A-RE
16	D9NN-7240-EA	76/		1	1		1	1	1	EIXO DO GARFO DE ENGATE, DA 4'/8' VELOCIDADES
17	C5NN-7229-6	76/							2	PINO TRAVA 3/6* x 23/3T(9,53x18,25mm)
19	E5NN-7223-AA	76/		1	1		1	1	1	JUNTA DA TAMPA
20	C5NN-7279-E	76/87		1	1		1	1		GUIA DO GARFO DE ENGATE A IW E 3'/7* VELOCIDADES
20	E5NN-7N103-AA	87/					1	1	1	GUIA DO GARFO DE ENGATE A 1*751 E *3<I7'* VELOCIOAOES
21	353075-S	76/		5	5		5	5	5	ESFERA 3/8* OIAMETRO (9.53mm)

Ref.No.	PEÇA NUMERO	ANO	M () (J E . 0 S 4600	5600	6600	4610		5610	6610	7610	NOMENCLATURA
22	BB-7234	76/		4	4			4	4	4	MOLA
23	C7NN-7N442-A	76/		1	1			1	1	I	PINO 3/8" x .965" (9,53 x 24.51 mml
23	379678-S	76/		3	3			3	3	3	PINO 3/8" x 1.26'71.27" (9,53 x 32.00/32.15mml
24	73269-S	76/		2	2			2	2	2	PINO 3/8"x 11/16" I9,53x 17.46mml
26	72036-S8	76/		1	.1			1	1	1	COUPILHA 5/32" x 1" 13,97 x 25,40mml
26	34683-S36	76/		QN	QN			QN	QN	QN	PORCA SEXTAVADA 3/4" - 16 I19.05mm - 161
27	33925-S36	76/		6	6			6	6	6	PORCA SEXTAVADA 3/8" - 24 (9,S3mm - 241
28	957E-7245	76/		4	4			4	4	4	PARAFUSO de lixaçáo do garfo de acionamento da mudança de velocidade
23	C5NN-7B360-A	76/		1	1			1	1	1	PARAFUSO ESPECIAL DE TRAVA
30	C5NN-723I-B	76/		1	1			1	1	1	GARFO DE ENGATE DA 2*. 6Í E MARCHAARE
31	E5NN-7346-AA	76/		1	1			1	1	1	BRAÇO SELETOR DE ENGATE DAS MARCHAS
32	C7NN-7230-A	76/87		1	1			1	t		GARFO DE ENGATE DA 4* E 8? VELOCIDADES
32	E5NN-7230-AA	87/						1	1	1	GARFO DE ENGATE DA 4'. E 8' VELOCIDADES
33	C5NN-7N466- A	76/		1	1			1	1	.1	RETENTOR
34	C7NN-7N458-A	76/		1	1			1	1	1	MOLA
35	D7NN-7R427-A	76/		1	1			1	1	I	IMPULSOR
36	76255-S36	76/		1	1			1	1	1	PINO 3/16" X 1.312" (4,76 x 33,34mml
37	72O03-S8	76/		1	1			1	1	1	COUPILHA 1/16"x 1/2" II,59x I2,70mm)
38	D5NN-7A247-A	76/		1	1			1	1	1	INTERRUPTOR DE SEGURANÇA DA PARTIDA
39	44744-S36	76/		1	1			1	1	I	ARRUELA 5/8" I15,88mml
40	C5NN-11N003-B	76/		1	1			1	1	1	MOLA
41	C5NN-7N181-A	76/		1	1			1	1	1	PINO-GUIA
42	45962-S36	76/									PARAFUSO 5/16" - 16 x 1/2" 17,94 - 18 x !2,70mml de lixaçio da placa interna da alavanca de mudança
43	E1NN-UNO02-AA	76/		1	1			1	1		RETENTOR DO INTERRUPTOR OE SEGURANÇA
44	C5NN-11N001-A	76/									PINO

R-06/88

Ref.No.	PEÇA NUMERO	ANO	M 0 D E L 0 S 4600	5600	6600	4610	5610	6610	7610	NOMENCLATURA
45	E4NN-7222-AA	76/		1	1		1	,	I	TAMPA DA CAIXA DA TRANSMISSÃO (SEM SISTEMA HIORÁULICOI
45A	E4NN-7222-CA	81/		1	1		1	1	1	TAMPA DA CAIXA DA TRANSMISSÃO - (Usado a pamr ae 29/10/61) nos modelos com Sistema Hidráulico
46	D4NN-7A488-8	76/		t	1		1	1	1	CHICOTE DO INTERRUPTOR DE SEGURANÇA DA PARTIDA
	353873-S	76/		1	1		1		1	PASSAMURO DO CHICOTE
47	34793-S36	76/		11	11		11	II	11	ARRUELA DE PRESSÁO 7/16" (11.11 mmi
48	304705-S36	76/		11	II		11	11	11	PARAFUSO 7/16"- 14 x 1.1/8" 111,11 - 14 x 28.58 mm| de lixaçáo da lâmpada caixa de transmissão
49	D9NN-7037-AA	76/		1	1		1	1	1	JUNTA
50	E6NN-72165-AA	76/		1	I		1	1	I	BUJÃO E RESPIRO 1.5/8" - 12 (41,27 mm - 12) TAMPA DA TRANSMISSÃO - SEM SISTEMA HIDRÁULICO
51	C7NN-7N441-A	76/69		1	1		1	1	1	PINO
51	D7NN-7C402-A	69/					1	1	1	PINO
52	87016-S94	76/		2	2		2		2	ANEL "O"
53	C5NN-7N309-A	76/		2	2		2		2	RETENTOR
54	C5NN-7B226-N	76/		1	1		1	1	1	PLACA INTERNA DAS ALAVANCAS DE MUDANÇA
55	C7NN-7227-A	76/		1	1		1	1	1	MOLA DE RETENÇÃO
56	N-7228	76/							2	ANEL DE TRAVA
57	E440-GB-9	76/		1	1		1	1	1	MANOPLA
56	C5NN-7213-A	76/		1	1		1	1	1	MANOPLA
59	C7NN-72IO-AB	76/		1	1		1	1	1	ALAVANCA DA ALTA E BAIXA VELOCIDADE
60	C7NN-7210-AE	76/		1	1		1	1	1	ALAVANCA PRINCIPAL DE MUDANÇA
61	C5NN-11467-R	76/		1	1		1	1	1	IMPULSOR DO INTERRUPTOR DE SEGURANÇA
62	376479-S36	76/		1	1		1	1	1	ARRUELA
63	C7NN-7231-B	76/		1	1		1	1	1	GARFO DE MUDANÇA 0E ALTA E BAIXA VELOCIDADES
64	72024-S8	76/		1	1		1	1	1	COUPILHA 1/16'X 7/8" DO EIXO DO GARFO DE ENGATE DA ALTA E BAIXA VELOCIDADES
65	74212-S2	76/		1	1		I	1	1	TAMPÃO 13/32" (10.32 mml
66	E0NN-7R444-AC	82/							1	TAMPA DA JANELA DE INSPEÇÃO - [Usado a panir de 02/08/82)

NOTA: Ver oetalhes oo coniunto 'Força Dupla' nas pags. 7-40 a 7-43.

R-IO/89 j!

| ? 3 4

Ref.Nº.	PEÇA NUMERO	ANO	MODELOS 4600	5600	6600	46		5610	6610	NOMENCLATURA
i	D5NN-70S0-A	76:	1			,				FLANGE RETENTORA DO ROLAMENTO
2	46007-S36	76	9							PARAFUSO 3/B" - 16 xJJ75" (9,53 - 16 x 22,23mml de lixação do retentor do rolamento
3	C5NN-7N05I-B	76.	1			1				JUNTA
4	46009-S36	76:	17			17				PARAFUSO 3/8" - 16 x 1.125" (9.53 - 16 x 28,58mml de lixação da placa do suporte e da tampa
S	C7NN-7N054-C	76/	1							PLACA SUPORTE
6	C5NN-7N057-A	76	1							JUNTA
7	D6NN-C728-A	76/	1							RETENTOR
8	957E-732	76,	1							ANEL DE TRAVA
9	N-115069-B1	76'	2							ROLAMENTO
10	C5NN-7N064-A	76'	2			2				ANEL DE TRAVA
11	D1NN-772-B	76/	1			1				EIXO
12	73269-S	76.'	2							PINO 3/8" x 11/16" 19.53 x 17,46mm1
13	957E-727-A3	76/	I			1				VEDADOR
14	508E-7064-A	76/	1			1				ANEL
15	C5NN-7140-B	76/	1			1				EIXO DA MARCHA-A RÉ
16	C5NN-7A452-A	76/	1			1				ROLAMENTO
17	C5NN-7N053-A	76'	1			I				PLACA RETENTORA
18	C7NN-7017-AD	76/	1			1				EIXO PRINCIPAL DIANTEIRO
19	C5NN-7064-B	76/	1			1				ANEL DE TRAVA
20	C5NN-7N034-B	76/	1			I				ARRUELA DE APOIO
21	C5NN-7N045-A	76/	1			1				ROLAMENTO
22	C5NN-7N339-D	76/	1			1				ENGRENAGEM - 3» VELOCIDADE
23	E4NN-7N072-BA	76/	1							CONECTOR E ACOPLADOR

Ref.No.	PEÇA NUMERO	ANO	MOD 4609	MOD 5600	MOD 6600	ELO 46	ELO	ELO 5610	ELO 6610	NOMENCLATURA
24	C5NN-7N100-C	76/	i			,				ENGRENAGEM DA 11 VELOCIDADE
25	C5NN-7033-A	76/	2							ARRUELA
26	C5NN-7N0I2-B	76/	1			1				ENGRENAGEM DA MARCHA-A-RE
27	E4NN- 7N072-AA	76/	1			1				CONECTOR E ACOPLAOOR
28	C5NN-7NI01-D	76/	1			1				ENGRENAGEM DA 2.4 VELOCIDADE
29	C7NN-4874-B	76/	1			1				CAPA - Usar somente com C7NN-7N431-8
30	C7NN-7N431-B	76/	1			1				ROLAMENTO - Usar somente com C7NN-4874-B
31	E1ADDN-7025-A	76/	1			1				ROLAMENTO
32	C5NN-71II-N	76/	1			1				CONTRAEIXO - 18 OENTES
33	C5NN-7113-J	76/	1			1				ENGRENAGEM
34	C5NN-7N011-B	76/	1			1				PARAFUSO 3/8" - 16 (9.53mm - 16] do eixo da marcha á-ré
35	DINN-79I-A	76/	1			1				CONJUNTO DA ENGRENAGEM
36	C7NN-B781-A	76/	1			1				ANEL DE TRAVA
3?	C7NN-B777-B	76/	1			1				ARRUELA
38	E52-GE-9	76/	1			1				ROLAMENTO
39	C9NN-7N071-A	76/	1			1				EIXO
40	C5NN-7N044-A	76/	1			1				CONJUNTO ROLAMENTO
42	C5NN-7C095-S	76/	1			1				EIXO PRINCIPAL TRASEIRO
43	E1ADKN-77014	76/	1			1				ANEL TRAVA
44	E0NN-71O6-BA	76/	1			I				ACOPLAMENTO
45	C5NN-7N160-A	76/	1			1				ANEL TRAVA
46	C5NN-7127-8	76/	1			1				ROLAMENTO
47	C5NN-7113-B	76/	1			1				CARRETEL
48	C7NN-702-A	76/								CONTRA-EIXO DA TOMADA OE FORÇA

R-12/88

Ref.No.	PEÇA NUMERO	ANO	MOD 4600	MOD 5600	MOD 6600	ELO 46	ELO	ELO 5610	ELO 6610	NO
49	C5NN-7145-A	76/	1			1				ENGRENAGEM
50	C9NN-7A385-A	76/	1			1				ARRUELA
51	WAA-4220-A	76/	1			1				ROLAMENTO CONICO COMPLETO
53	379304-S	76/	2							PINO 1/2" x 13/16" 112.70 x 20.64mml
54	C5NN-7086-A	76/	1			1				JUNTA
55	C5NN-7127-A	76/	1			1				ROLAMENTO
56	C5NN-7049-E	76/	1			1				TAMPA
67	E62-GE-9	76/	1			1				VEDADOR
58	957E-790	76/	2			2				ANEL TRAVA
59	D6NN-7048-C	76/	1			1				VEDADOR
60	C5NN-7N135-A	76/	QN			QN				CALÇO .003" (0.0762mml
60	C5NN-7NI35-8	76/	QN			QN				CALÇO .005"(0.127mml
60	C5NN-7NI35-C	76/	QN			QN				CALÇO .012" (0,3O4mml
61	D6NN-70S5-B	76/	1			1				CONJUNTO DO RETENTOR
62	E75-GE-9	76/	1			1				ROLAMENTO
63	C5NN-866-8	76/	I			1				ENGRENAGEM - BOMBA HIDRÁULICA
64	E1ADKN-7256	76/	1			1				ANEL DE TRAVA
65	D2NN- 7141-A	76/	1							ENGRENAGEM INTERMEDIÁRIA DA MARCHA-A-RE - 31 DENTES



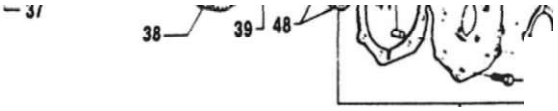

Ref.NP 1	PEÇA NUMERO	ANO	M 0 4600	D 5600	D 6600	E 4610	L 0 5610	L 0 6610	S 7610	NOMENCLATURA
i	C5NN-N777-A	76/87		1	,		,			SUPORTE DO ROLAMENTO - 15 ESTRIAS
i	E1NN-N777-AB	87			,		1	1	1	SUPORTE DO ROLAMENTO - 20 ESTRIAS
2	C5NN-N779-B	76		1	1		1	1	1	ROLAMENTO PILOTO
3	43172-S36	76		6						PARAFUSO 9/16" - 16 x 2.5/8" 114.29 - 18 x 66.23 mm- ce inação oo suoorle 00 rolamento
4	D6NN-7R414-A	87/					1	1	1	RETENTOR DO TUBO DE ENCHIMENTO
5	C5NN-7N54I-B	7687		1	1		1	1		SUPORTE
5	E0NN-7N541-BB	87.					1	1	1	SUPORTE
5A	46051-S36	87-								PARAFUSO 7/16"- 14 x 1.1/1*(11.11 - 14 i 26.57 -rir-.
6	CSNN-7N051-A	76		1	1		1	1	1	JUNTA
7	D8NN-7N054-AA	76		1	1		1	1	1	CONJUNTO DA PLACA DO SUPORTE
e	73269-S	76/		2						PINO 3/8" < 11/16" (19.53 > 17,46 mml
9	CSNN-7N057-A	76'		1	1		I	1	1	JUNTA
10	C5NN-7N064-C	76'		1	1		1	1	1	ANEL TRAVA
ii	C5NN-7017-A	76/87		1	1		1	1		ARVORE PRIMÁRIA
ii	E2NN-70I7-EA	87.					1	1	1	ÁRVORE PRIMÁRIA
n	D2NN-7017-A	89'						1	1	ARVORE PRIMARIA – FORÇA DUPLA (DUAL POWER,
12	C5NN-799-A	76/		1	1		1	1	1	VEDADOR DE ÓLEO
13	46009-S36	76/		17	17		17	17	17	PARAFUSO 3/8" - 16 x 1.1/8" (9,5: - 16 x 28.58 mm, oa lixação oa olaca oo supone e aa tampa traseira
14	D8NN-N755-A2A	76/		1	1		1	1	1	ROLAMENTO
15	C5NN-7064-B	76'		1	1		1	1	1	ANEL TRAVA
16	C5NN-7N034-B	76/		1	1		1	1	1	ARRUELA DE APOIO
17	D6NN-7N3I5-A	76/		1	1		1	1	1	ENGRENAGEM DA 3< VELOCIDADE
17	E6NN-7N315-BA •	69'						1	1	ENGRENAGEM DA 3' VELOCIDADE – FORÇA DUPLA (DUAL POWER)
16	E4NN-7N072-AA	76/		1	1		1	1	1	CONECTOR E ACOPLADOR
18	E6NN-7N072-AA •	69/						1	1	CONECTOR E ACOPLADOR – FORCA DUPLA [DUAL POWERI
19	C5NN-7N100-C	76/		1	1		1	1	1	ENGRENAGEM DA 1« VELOCIDADE
19	E6NN-7N100-BA .	89/						1	1	ENGRENAGEM DA 1< VELOCIDADE - FORÇA DUPLA (DUAL POWER)
20	C5NN-7N046-A	76/		1	1		1		1	ROLAMENTO DO EIXO PRINCIPAL
21	E2NN-7C094-DA	76/		1	I		,		,	EIXO PRINCIPAL - 30 E 18 DENTES
22	E1ADKN-77014	76/		1	1		1	1	1	ANEL TRAVA
23	E0NN-7106-BA	76/		1	1		1	1	1	ACOPLAMENTO DA ENGRENAGEM
23	E6NN-7106-AA •	89/						1	1	ACOPLAMENTO DA ENGRENAGEM - FORÇA DUPLA [DUAL POWER)
24	CSNN-7033-A	76/		2	2		2			ARRUELA
25	CSNN-7N012-B	76/		1	1		1	1	1	ENGRENAGEM DA MARCHA-A-RÊ
25	E6NN-7N012-BA •	89/								ENGRENAGEM DA MARCHA-A-RE - FORÇA DUPLA (DUAL POWER)

Ref.NP 1	PEÇA NUMERO	ANO	MODELOS 4600	5600	6600	4610	L6	6610	7610	NOMENCLATURA
26	E4NN-7N072-BA	76/		,	,		,	,	1	CONECTOR E ACOPLADOR
26	E6NN-7N072-BA •	89/						1	1	CONECTOR E ACOPLADOR - FORÇA DUPLA (DUAL POWER)
27	C5NN-7N101-D	76/		1	1		1	1	1	ENGRENAGEM DA 2= VELOCIDADE
27	E6NN-7N101-BA «	89/						1	1	ENGRENAGEM DA 24 VELOCIDADE - FORÇA DUPLA (DUAL POWER)
28	C7NN-4874-B	76/		t	1		1	1	1	CAPA DO ROLAMENTO - Usar somente com C7NN-7N431-B
29	C7NN-7N431-B	76/			1		1	1	1	ROLAMENTO - Usar somente com C7NN-4874-B
• 30	C5NN-7N160-A	767		1	1		1	1	1	ANEL TRAVA
31	C5NN-7127-B	76/		1	1		1	1	1	ROLAMENTO
32	C9NN-7113-B	76/		t	1		1	1	1	CARRETEL
33	C5NN-7A684-A	76/67		1	1		1	1		EIXO DIANTEIRO DA TOMADA DE FORÇA - 15 ESTRIAS
33	E4NN-7A684-AA	87/					1	1	1	EIXO DIANTEIRO DA TOMADA DE FORÇA - 20 ESTRIAS
34	C9NN-7111-B	76/		,	1		1	1	1	CONTRA-EIXO
34	E6NN-7111-AA •	69/						1	1	CONTRA-EIXO - FORÇA DUPLA (DUAL POWER)
36	C5NN-7N044-A	76/		1	1		1	1	1	CONJUNTO ROLAMENTO
37	C9NN-7N071-8	76/		1	1		1	1	1	CONJUNTO EIXO E ACOPLADOR
37	E6NN-7N071-BA .	89/						.1	. 1	CONJUNTO EIXO E ACOPLADOR - FORÇA DUPLA (DUAL POWER)
38	C5NN-7145-A	76/		1	1		1	1	1	ENGRENAGEM
38	E6NN-7145-BA •	89/						1	1	ENGRENAGEM - FORÇA DUPLA (DUAL POWER)
39	C9NN-7A385-A	76/		1	1		1	1	1	ARRUELA 1 J/4 (44,45 mm)
40	C5NN-7127-A	76/		1	1		1	1	1	ROLAMENTO
41	379304-S	76/								PINO 1/2" x 13/16" (12,70 x 20,64 mm)
42	C5NN-7086-A	76/		1	1		1	1	1	JUNTA
43	D3NN-7049-B	76/		1	1		1	1	1	TAMPA TRASEIRA
44	E62-GE-9	76/87		1	1		1	1		VEDADOR
45	957E-790	76/								ANEL DE TRAVA
46	E75-GE-9	76/		1	1		1	1	1	ROLAMENTO
47	C5NN-7261-A	76/		1	1		1	1	1	ANEL DE TRAVA
48	WAA-4220-A	76/		1	1		1	1	1	ROLAMENTO CÕNCO COMPLETO
50	E1ADDN-7025-A	76/		1	1		1	1	1	ROLAMENTO
51	C5NN-7N135-A	76/		QN	QN		QN	QN	QN	CALÇO .003" (0,076 mm)

R-10/89

Ref.Nº.	PEÇA NUMERO	ANO	MODELOS 4600	S6000	6600	4610	5610	6610	7610	NOMENCLATURA
51	C5NN-7N135-B	76/		QN	QN		QN	QN	QN	CALÇO .005" (0.126 mm)
51	C5NN-7N135-C	76/		QN	QN		QN	QN	QN	CALÇO .012" (0,304 mm)
52	46008-S36	76/		4	4		4	4	4	PARAFUSO 3/8* - 16 x 1.00" (9.53 - 16 x 25.40 mm) oe lixaçio do retenlor do rolamento
53	09NN-N883-AA	76/		1	1		1	1	1	ENGRENAGEM (COM BUCHA) INTERMEDIÁRIA da tomoa hidráulica
54	97720-S36	76/		1	1		1	1	1	ANEL RETENTOR EXTERNO
56	D2NN-7141-A	76/		1	1		1	1	1	ENGRENAGEM INTERMEDIÁRIA DA MARCHA-Á-RÉ - 31 DENTES
56	C7NN-7140-C	76/		1	1		1	1	1	EIXO DA MARCHA-Á-RÉ
57	C5NN-7N010-A	76/		1	1		1	1	1	TRAVA
58	C5NN-7N011-B	76/		1	1		1	1	1	PARAFUSO 3/8" - 16 (9,53 mm - 16) da lixaçio do eixo da marcna-a-re
59	D9NN-N637-AA	76/		1	1		1	1	1	ARRUELA RETENTORA
60	C5NN-77047-A	76/			1					VEOAOOR
61	C5NN-7N052-A	76/		,						BUJÁO
62	D3NN-7N460-B	76/82		1	1					TUBO DE ENCHIMENTO - Usado alô 01/06782
62	E0NN-7N46O-BA	62/		1	1		1	1	1	TUBO DE ENCHIMENTO - Usado a partir de 02/08762
62A	86482-S95	82/		1	1		1	1	1	ANEL "O" - Usado a parar da 02/08782
62B	385363-S36	82/		1	1		1	1	1	CONEXÃO - Usado a parar de 02/08/62
63	87018-S94	76/		1	1		1	1	1	ANEL "O".687* x.073"
64	C9NN-7N087-B	76/								RETENTOR E CAPA 00 ROLAMENTO DO EIXO DE SAÍDA DA TRANSMISSÃO

• USADO A PARTIR DE 12/10/89

j

R-10/69

R-10/87

7-18

Ref. No.	PEÇA NUMERO	ANO	MODELOS 4600	5600	6600	4610	5610	6610	7610	NOMENCLATURA
1	É4NN-7A09Í-AA	76/87		1	1		1	1		RADIADOR DE ÓLEO
1	E7NN-7A095-AB	87/69					1	1	1	RADIADOR OE ÓLEO - (Usado até 02/04/891
1	E8NN-7A095-BA	69/					1	1	1	RADIADOR DE ÓLEO
2	3791S5-S2	76/		2	2		2	2	2	PORCA RETENTOR 5/16" - 18 (7.94 mm - 181
3	C5NN-3N573-A	75'		1	1		1	1	1	BRAÇADEIRA de lixaçáo dos IUDOS
4	44721-S36	76/		2	2		2	2	2	ARRUELA LISA 16
4A	34791-S36	75/		2	2		2	2	2	ARRUELA DE PRESSÃO 5/16" (7,94 mm)
5	3046B2-S36	76/		2	2		2	2	2	PARAFUSO S/16" - 18 x 1.00" (7.94 - 18 x 25.4 mmi
6	D5NN-7R377-B	76/87		4	4		4	4		BRAÇADEIRA
6	D9NN-P944-AA	87,					4	4	4	BRAÇADEIRA
7	34975-S7	76/		3	3		3	3	3	PORCA 1/4" - 20 (6.35 mm - 20)
B	D2NN-7BI47-A	76'		1	1		-1	1	1	SUPORTE DO TUBO
9	304680-S36	76/		3	3		3	3	3	PARAFUSO 1/4" - 20 x 1.00" (6,35 - 20 x 25.40 mml de lixaçáo dos tubos
10	D2NN-7A03I-B»	76/82		1	1					TUBO DE SAÍDA
10A	E6NN-7A031-AA â	82'87		1	1		1	1		TUBO DE SAÍDA
10A	E6NN-7A031-AC	87/					1	1	1	TUBO DE SAÍDA
11	C5NN-3N573-B	76/		2	2		2	2	2	BRAÇADEIRA de tixação dos IUDOS
12	385375-S36 •	76/82		1	1					CONEXÃO 1/2" x 1/4" (12.70 x 6,36 mmi
13	385374-S36 •	76/82		1	1					COTOVELO 1/4" x 1.1/2" (6.35 x 38.10 mm)
14	304230*	76/82		1	1					CONEXÃO 1/4" x 2,00" (6.35 x 50,80 mml
15	385381-S2	76/84		1	1					BRAÇADEIRA 1/2" (12,70 mm)
15	N-801806-S2	84/					2	2	2	BRAÇADEIRA t/r (12.70 mm)
15A	44734-S36	87/					4	4	4	ARRUELA USA 1/2" (12.70 mm)
16	D6NN-7A03O-B	76/84		1	1					TUBO DE ENTRADA
16A	E6NN-7A030-BA	84/67					1	1	1	TUBO DE ENTRADA - DIANTEIRO (Nola. ao usar em substituição a pç E3NN-7A030-AA, usar também 1 pç E6NN-7B028-AA e 1 pç 86033-S36)
16A	E6NN-7A03O-BC	87/					1	1	1	TUBO DE ENTRADA - DIANTEIRO
16B	E6NN-7B028-AA	84/87					1	1	1	TUBO DE ENTRADA - TRASEIRO
16B	E6NN-7B028-AB	87/					1	1	1	TUBO DE ENTRADA - TRASEIRO
16C	S6033-S36	84/					1	1	1	UNIÃO *MT-37* (12.7 mm - 371

M O D E L O S

PECA NUMERO	ANO	NOMENCLATURA
D2NN-H863-A	76/87	MANGUEIRA
E7NN-H863-AA	87/	MANGUEIRA DE ENTRAOA
E7NN-H863-BA	87/	MANGUEIRA DE SAÍDA
D3NN-7BI47-B	82/	SUPORTE
313675	84/	ANEL DE VEDAÇÃO
87032-S94	84/	ANEL DE VEDAÇÃO
311113	84/	PARAFUSO
E0NN-7R444-AC»	82/	TAMPA DA JANELA DE INSPEÇÃO
D2NN-18K293-A	82/	PASSA-MURO

• USADO ATE 01/08/82
» USADO A PARTIR DE 02/08/82

R • 10/87

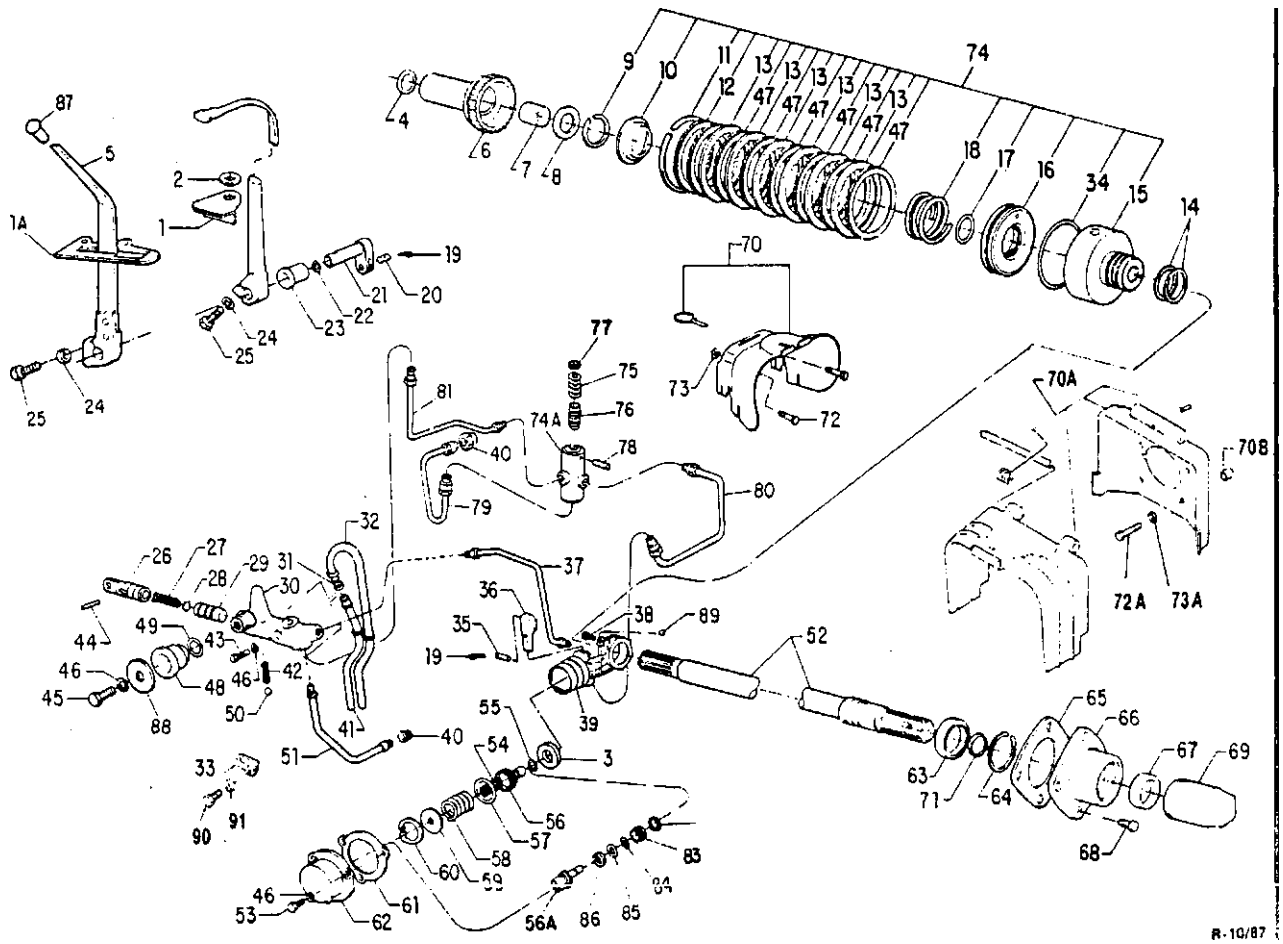

R-10/87

Ref.NP 1	PEÇA NUMERO	ANO	MODEL 4600	5600	6600	4610		S610	6610	NOMENCLATURA
i	C5NN-P744-A	76/84	1							LIMITADOR DA ALAVANCA
IA	E1NN-C767-AA	84/				1				LIMITADOR DA ALAVANCA
2	44878-S36	76/84	1							ARRUELA LISA 7/16" 111.1 Imml
3	372639-S36	76/	1			1				ARRUELA 3/4" DO EMBOLO DO SUPORTE DA CAIXA DE EMBREAGEM
4	C5NN-7N509-A	76/	QN			QN				ARRUELA .030" (0.762mml
4	C5NN-7N509-B	76/	QN			QN				ARRUELA .010" I0.254mml
5	E0NN-L909-EB	76/	,			,				ALAVANCA DE ACIONAMENTO DA VÁLVULA
6	C5NN-N739-A	76/	1			1				EIXO E BUCHA
7	C5NN-N709-B	76/	1			1				BUCHA
8	C5NN-N783-B	76/	1			1				ARRUELA DE ENCOSTO
9	C5NN-N754-A	76/	1			1				ANEL ELÁSTICO
10	C5NN-N757-A	76/	1			1				ARRUELA DE RETENÇÃO DA MOLA
11	1P-77523-A	76/	1			1				ANEL ELÁSTICO
12	C4TP-7B437-A	76/	1			1				ANEL COM DENTES EXTERNOS
13	C5NN-P743-B	76/84	6							ANEL COM DENTES INTERNOS
13	EONN-P743-AA	84/				7				ANEL COM DENTES INTERNOS
14	313283	76/	2			2				VEDADOR DE OLEO
15	C5NN-N708-C	76/84	1							CARCAÇA DA EMBREAGEM
16	E0NN-N708-AB	84/				1				CARCAÇA DA EMBREAGEM
16	C5NN-N786-B	76/	1			1				EMBOLO
17	87137-S94	76'	1			1				ANEL "O" - 2.O0" x 1.00" (50,80 x 25.40mm>
18	1P-77515-B	76/	1			1				MOLA
19	72003-S8	76/	2			2				COUPILHA 1/16" x 1/2" (1,59 x 12,70mml

R-12/88

Ref.No.	PEÇA NUMERO	ANO	MODEL 4600	500	6600	46		S610	6610	NOMENCLATURA
20	73879-S36	76/	1			1				PINO 1/4" (6,35mm)
21	C5NN-N728-C	' 76/	1			1				UNIAO DA ALAVANCA
22	87012-S94	76/	1			1				ANEL"0"
23	C5NN-N735-C	76/	1			1				BUCHA
24	34792-S36	76/	1			1				ARRUELA DE PRESSÃO 3/8" (9,52mml
25	304685-S36	76/	1			1				PARAFUSO 3/8" - 24 x 1.00" 19.53 - 24 x 25,40fnml de fixação da alavanca
26	C5NN-N717-B	76/	1			1				EMBOLO
27	D8NN-N775-AA	76/	1			1				MOLA
28	C5NN-N767-A	76/	1			1				CALÇO
28	D8NN-N767-AA	76/	1			1				CALÇO
29	C5NN-N791-A	76/	1			1				EMBOLO
30	D8NN-N797-AA	76/	'							VÁLVULA DA EMBREAGEM - Quando usar em substituição i C5NN-N797-C, usar também 1 calco C5NN-N767-A
31	C5NN-N790-A	76/				2				VEDADOR
32	E1NN-N769-AA	76/	1			1				TUBO SUPERIOR DA VÁLVULA
33	C5NN-N789-B	76/	1			1				SUPORTE
34	C0NN-7COOO-A	76/	1			1				VEDADOR EXTERNO DO PISTAO
35	76250-S36	76/	1			1				PINO 1/4" x 1.3/16" (6,35 x 30,16mml
36	C9NN-N747-A	76/	1			1				BRAÇO DO FREIO DA EMBREAGEM
37	C5NN-N798-A	76/	1			1				TUBO DA VÁLVULA
38	87972-S	76/	1							CONECTOR 1/2" - 20 x 5/16" (12,70 - 20 x 7.94mml
39	D8NN-N704-AA	76/84	1							SUPORTE DA CAIXA DO FREIO DA EMBREAGEM
39	E0NN-C765-AB	B4/				1				SUPORTE DA CAIXA DO FREIO DA EMBREAGEM
40	D3NN-N731-A	76/	1							CONECTOR

O. Ref.N.	PEÇA NUMERO	ANO	MODELOS 4600	S600	6600	4610		5610	6610	NOMENCLATURA
41	E1NN-N770-AA	76/	1			1				TUBO INFERIOR OA VÁLVULA
42	C5NN-N781-A	76/	1			1				MOLA DE RETENÇÃO
43	C5NN-N792-A	76/	1			1				PARAFUSO DE ENCAIXE DO CORPO DA VÁLVULA
44	305064-S	76/	1			1				PINO 1/8" » 7/8" 13.18 a 22,23mm|
.45	304668-S36	76/	1			1				PARAFUSO 7/16"- 14 « 7/8" 111,11 - 14 x 22.23mm) da fixação da butjtl
46	34793-S36	76/	5			5				ARRUELA OE PRESSÃO 7/16" 111,llmml
47	C8AP-7B442-A	76/	6			7				ANEL COM DENTES EXTERNOS
48	C5NN-N734-A	76/	1			1				BUCHA DE ENCAIXE
49	87037-S94	76/	1			1				ANEL "0" .75" x .103" 119,05 x 2.61 mml
50	C9NN-3647-A	76/	1			1				ESFERA 5/16" I7,93mml DE MONTAGEM OA MOLA
51	D3NN-N788-A	76/84	1							TUBO DA BOMBA DE OLEO
52	D3NN-710-0	76/	1			1				EIXO
53	304/05-S36	76/				3				PARAFUSO 7/16" - 14 x 1.12" 111,11 - 14 x 28.6mml fixação da lampa
54	C5NN-B716-B	76/84	1							MOLA INTERNA DO FREIO
55	87004-S94	76/	1			1				ANEL "0" 1/4" x .067" 16.35 x I,70mml
56	D8NN-N787-BA	76/84	1							EMBOLO
56A	EONN-N787-AA	84/				1				EMBOLO
57	87129-S94	76/84	1							ANEL "0" 1.1/2" x 07" 138,10 x I,77mml
56	C5NN-N785-0	76/84	1							MOLA EXTERNA DO FREIO
59	C5NN-N784-B	76/84	1							ARRUELA
60	C5NN-N716-A	76/84	1							ANEL ELÁSTICO
61	C5NN-N742-A	76/	1			1				JUNTA
62	C5NN-N706-8	76/84	1							TAMPA
62	E0NN-N706-BA	84/				1				TAMPA

R-12/88

MODELOS

PEÇA NUMERO	ANO	NOMENCLATURA
D8NN-7A693-AA	76/	ROLAMENTO
C5NN-732-A	76/	ANEL ELÁSTICO
C5NN-747-A	76/	JUNTA
C5NN-733-F	76/	COBERTURA OA TOMADA DE FORÇA
D6NN-703-A	76/	VEDADOR OE OLEO
58655-S36	76/	PARAFUSO 7/16" - 14x1.1/2' 111,11 - 14x38,10mml de fixação da cobertura
C5NN-726-B	76/	CAPA
34805-S36	76/	ARRUELA DE PRESSÃO 1/4" de fixação do lupone do tubo de exaustão
DCPN-7470-A	76/87	CONJUNTO PROTETOR DA TOMADA OE FORÇA
E8NN-P792-AA	87/	CONJUNTO PROTETOR OA TOMADA DE FORÇA
390500-S36	87/	ESPAÇAOOR
03NN-7R259-A	76/88	ANEL TRAVA - Usado até 14:07/88
E7NN-7R259-AA	88/	ANEL TRAVA-Usado a partir Oe 15/07/88
375893-S36	76/87	PARAFUSO 5/8" - 11x1.7.8" [15.88 - 1 !x47.63mml de fixação da cobertura
304903-S26	87/	PARAFUSO 7/16" - 14x2.3/4" 111.11- 14x69,85mml de fixação da cobertura
34796-S36	76/87	ARRUELA DE PRESSÃO 5/8" I15.88mml
44730-S36	87/	ARRUELA LISA 7/16" [II.IImml
E0NN-N75I-A8	84/	EMBREAGEM COMPLETA
E0NN-C768-AA	84/	CONJUNTO VÁLVULA OE REGULAGEM OE PRESSÃO
EONN-N721-AA	84/	MOLA
E0NN-C776-AA	84/	VÁLVULA
447I0-S36	84/	ARRUELA
72053-S8	84/	PINO 1/8"xI.I/4" 13.176x31.75mml
E0NN-N798-CA	84	TUBO DA BOMBA DE OLEO PARA A VÁLVULA
E0NN-N798-BA	84/	TUBO DA VÁLVULA
E0NN-N798-AA	84/	TUBO DA VÁLVULA
87029-S94	84/	VEDADOR
E0NN-C764-AA	84/	RETENTOR
87021-S94	84/	VEOAOOR

M O P E L O S

PEÇA NUMERO	ANO	NOMENCLATURA
87128-S94	a4	VEDADOR
N-660236-S36	84	ANEL DE RETENÇÃO
EONN-C771-AA	84/87	BOTÃO DA ALAVANCA - usado até 20/07/87
E5NN-L892-CA	B7	BOTÃO DA ALAVANCA - usado í pariu de 21/07/87
C5NN-N793-A	84.	ARRUELA
378082-S	84	ESFERA 7/64"
304663-S36	76	PARAFUSO 1/4" - 28 x 7/8" de fixação do suporte do tubo
34790-S36	76'	ARRUELA DEPRESSÃO 1/4"

1Ref.NP 1	PEÇA NUMERO	ANO	MODELOS 4600	5600	6600	4610		5610	6610	7610	NOMENCLATURA
i	72035-S8	76/		2	2			S	5	5	COUPILHA 1/8" x 1" 13.18 x25.40mml
2	447I0-S36	76/		2	2			2	2	2	ARRUELA LISA
3	C9NN-N72I-A	76/84		2	2						MOLA DA VÁLVULA REGULAOORA
3A	EONN-N721-B8	84/87						1	1		MOLA DA VÁLVULA REGULADORA
3A	E0NN-N72I-BC	87/						1	1	1	MOLA OA VÁLVULA REGULADORA
30	E0NN-R864-AA	84/						1	1	1	MOLA DA VÁLVULA REGULAOORA
4	D2NN-7N488-A	76/		2	2			2	2	2	VÁLVULA REGULADORA DA PRESSÃO
4A	EONN-C776-AA	84/						1	1	1	VÁLVULA REGULAOORA DA PRESSÃO
5	D5NN-N700-A	76/84		1	1						CONJ. VÁLVULA DA EMBREAGEM OA TOMADA DE FORÇA
5A	EONN N700-AD	84/						1	1	1	CONJ. VÁLVULA DA EMBREAGEM DA TOMADA DE FORÇA
6	02NN-N720-A	76/84		1	1						VÁLVULA DE CONTROLE DA EMBREAGEM
6A	E0NN-C778-AB	84/						1	1	1	VÁLVULA DE CONTROLE DA EMBREAGEM
7	72003-S8	76/		1	1			1	1	1	COUPILHA I/16"x 1/2" (1.59 x 12.70mmi
8	73870-S36	76/		1	1			1	1	1	PINO 1/4"x3/4" I6.35x 19,05mml
9	D4NN-K9S2-A	76/84		1	1						CONEXÃO
10	D4NN-C7IO-B	76/84		1	1						TUBO
10A	E0NN-N798-DC	84/						1	1	1	TUBO
1 1	03NN-N731-A	76/84		1	1						CONEXÃO
12	313283	76/		3	3			3	3	3	ANEL VEDADOR
13	EONN- 8726-AB	76/		1	1			1	1	1	CINTA DO FREIO OA EMBREAGEM
14	72829-S	76/		1	1			1	1	1	PINO 3/16"x.625" (4.76x 15.88mml
15	C7NN-8752-A	76/		1	1			1	1	1	PINO - ANCORA
16	304686-S36	76/		4	4			4	4	4	PARAFUSO 7/16" - 14x 1.00" 111,11 - 14 x 25,40mml de fixaçio da tampa
17	34793-S36	76/		8	8			8	B	8	ARRUELA DE PRESSÃO 7/16" 111,1 lmml
18	C5NN-726-A	76/		1	1			1	1	1	CAPA PROTETORA

R-06/89

MODELOS

PECA NUMERO	ANO	NOMENCLATURA
304724-S36	76/	PARAFUSO 7/16" - 14 x 1.1/4" (11,11 - 14x31,75mml de lixaçáo do relentor do rolamento
304877-S36	76/	PARAFUSO de fixação do retentor do rolamento
D3NN-P733-A	76/	MOLA
D6NN-N765-A	76/	RETENTOR DO ROLAMENTO
C5NN-N780-A	76/	CALÇO DO ROLAMENTO .002' (0,0508mml
C5NN-N780-B	76/	CALÇO DO ROLAMENTO .003" (0,0762mml
C5NN-N780-C	76/	CALÇO DO ROLAMENTO .010" (0,254mml
'.VAA-4220-A	76/	ROLAMENTO CONICO COMPLETO
E4NN-N752-AA	76/	EIXO DE SAÍDA OA TDF
91D-1242-A	76/	ROLAMENTO CONICO COMPLETO
C5NN-A726 A	76-'	ENGRENAGEM INFERIOR DA TDF
C5NN N730-A	76<	ARRUELA RETENTORA DA ENGRENAGEM
35I159-S36	76	PORCA CASTELO 7/8" - 20 I22.23mm - 201
72089-S	87'	COUPILHA 1/8"x 1.3/4" (3,17 X 44.45mml
D2NN-N776-A	76-	SUPORTE DA VÁLVULA
C5NN-798-A	76/	BUCHA
C5NN-A701-A	76.'	EIXO SUPERIOR TRASEIRO DA TDF
D7NN-745-C	76'	ENGRENAGEM SUPERIOR DA TDF
OINN-745-B	87	ENGRENAGEM SUPERIOR DA TDF
D8NN-N755-A2A	76/	ROLAMENTO
C5NN N762-A	76/	JUNTA
C5NN- N760-A	76/	TAMPA DO ROLAMENTO
D5NN--N707-A	76/84	CARCAÇA COM BUCHA
E0NN-N707-AA	84/	CARCAÇA COM BUCHA
C0NN-7A548-A	76/	VEDADOR

MODELOS

PEÇA NUMERO	ANO	NOMENCLATURA
D3NN-N786-A	76	EMBOLO DA EMBREAGEM
373227-S	767	ANEL "O" 2.12" x .139- 153.96 x 3.53 mml
C0NN-7C151-A	76	MOLA DO EMBOLO
PBB-77573-A	76	ANEL COM DENTES EXTERNOS
D3NN-P743-A	76/84	ANEL COM DENTES INTERNOS
C9NN-P743-D	84.	ANEL DE FRICÇÃO COM DENTES INTERNOS
E3NN-7RC07-AA	76'	ANEL COM DENTES EXTERNOS
C0NN-7B421-A	76-	ANEL DC PRESSÃO
C3NN-7D21I-A	76	ASSENTO DA MOLA
PBB-77517-A	76	ANEL RETENTOR
C5NN-N783-A	76	ARRUELA DE ENCOSTO
D2NN-N750-A	76.84	CUBO DE COMANDO DA EMBREAGEM
E0NN-N75C-AA	84.	CUBO DE COMANDO DA EMBREAGEM
D3NN-N748-A	7684	ALAVANCA SELETORA DA TDF
E0NN-L9O9-FD	8J	ALAVANCA SELETORA DA TDF
305095-S2	76	PINO 1/4' x 1.1/4" (6.35 i 31.75 mml
C5NN-N715-A	76'	VEDADOR DO EIXO
D8NN-B742-BA	76,84	BRAÇO DE ACIONAMENTO
D4NN-B742-A	84	BRAÇO DE ACIONAMENTO
87006-S94	7684	ANEL"O"
3O2210-S36	76	PARAFUSO 5/16" - 18 x 1.00" (7,94 - 16 i 25,40 mm, oe l.xacáo oa vâ *„.a oa emoreaoem
D2NN-N713-A	76/64	MOLA DA VÁLVULA
EONN-N703-AA	64.	MOLA DA VÁLVULA
C9NN-3647-A	76/84	ESFERA DE MONTAGEM DA MOLA 5/16" ,7.93 mm
33924-S36	76	PORCA 3/8" - 16 (9,53 mm - 16l

F - 06789

Ref.No.	PEÇA NUMERO	ANO	MODf: 1 O; 4600 O	5600	6600	4610		5610	666	7610	NOMENCLATURA
60	C7NN-N732-A	76/		1	1			2		2	VEDADOR DO PINO
61	97413-S36	76,		1	1			1	1	1	ANEL RETENTOR 3/8" (9.53mm)
62	D2NN-N787-A	76/84		1	1						EMBOLO
62A	EONN-N787-BA	84/						1	1	1	EMBOLO
63	87022-S94	76/		1	1			1	1	1	ANEL"O"
64	C7NN-N785-A	76/		1	1			1	1	1	MOLA
65	976I6-S2	76/		1	1			1	1	1	ANEL RETENTOR 1.5/16" (33.35mml
66	76250-S36	76/		1	1			1	1	1	PINO I/4"x 1.3/16" (6.35 x 30,16mml
67	720O3-S8	76/		1	I					1	COUPILHA 1/16"x 1/2" (1,59x 12.70mml
68	72833-S	76/								1	PINO 5/16" x 5/8" (7,94 x 15,88mml
69	501BG-S36	76/		1	1			1	1	1	PARAFUSO N° 10 - 32 x 7/8" I22,23mml Oe fixação Oo grampo
70	34079-S36	76/84		1	1						PORCA SEXTAVADA N° 10 - 32
70	55732-S36	84/						1	1	1	PORCA SEXTAVADA N° 10 - 32
71	C7NN-B753-A	76/87		1	1			1	1		GRAMPO EM "U"
71	E5NN-B753-AA	87/						1	1	1	GRAMPO EM "U"
72	C7NN-N745-B	76/		1	1			1	1	1	BRAÇO DE ACIONAMENTO
73	DCPN-7470-A	76/87		1	1			1	1		CONJUNTO PROTETOR OA TOMADA DE FORÇA
73A	E8NN-P792-AA	87/						1	1	1	CONJUNTO PROTETOR DA TOMADA DE FORÇA
738	390499-S3E	87/						3	3	3	ESPAÇADOR
74	D6NN-N710-B	76/		1	1			1	1	1	VEDADOR DE OLEO
75	375893-S36	76/87		2	2			2	2		PARAFUSO 5/8"- 11 x 1.7/8" (15,88 - 11 x 47,63mml de fixação da cobertura
75A	302549-S36	87/						3	3	3	PARAFUSO 7/16" - 14x3.00" (11.11 - 14x76.2mml de lixaçio da cobertura
76	34796-S36	76/87		2	2			2	2		ARRUELA DE PRESSÃO 5/8" I15,88mml
76A	44730-S36	87/						3	3	3	ARRUELA LISA 7/16" 111,11 mml
77	D5NN-N772-B	76/		1	1			i	1	1	PINO
78	D5NN-N772-A	76/84		1	1						PINO - Usado após 10/08/76
78A	E0NN-N772-A8	84/						1	1	1	PINO
79	D5NN-N751-A	76/84		1	1						EMBREAGEM COMPLETA
79	E0NN-N751-8A	84/						1	1	1	EMBREAGEM COMPLETA
79A	EONN-C771-AA	84/87						1	1		BOTÃO DA ALAVANCA - Usadd até 20/07/87
79A	E5NN- L892-CA	87/						1	1	1	BOTÃO DA ALAVANCA - Usado a partir de 21/07/87

1

1

U CATÁLOGO DE PEÇAS -

Ref.Nº	PEÇA NUMERO	ANO	M 0 D E I. C> s 4600	5600	6600	4610		S 6	66	76	NOMENCLATURA
80	E0NNC784AA	84/						1	,	1	VEDADOR
81	87033S95	84/						1	1	1	ANEL'0'
82	C7NNB747A	76/		1	1			1	1	1	GUIA DO PISTAO
83	E0NNC767C3	84/						1	1	1	LIMITADOR DA ALAVANCA
84	C5NNN781A	84/						1	1	'	MOLA
85	E0NNC770AA	84/						1	1	1	PRESENTOR
86	87008S94	84/						1	'	1	ANEL'O'
87	E0NNC777AA	84/						1	t	1	TUBO
88	72036S3	84/									COUPILHA 5/32" x 1" 1396 x 254mm

i

R 10/87

Ref.No.	PEÇA NUMERO	ANO	MODELOS 4600	5600	6600	4610		5610	6610	7610	NOMENCLATURA
1	34793-S36	76'	8	8	8	8		8	8	a	ARRUELA DE PRESSÃO 7/16" I11.11mm)
2	304686-S36	76/	4	4	4	4		4	4	4	PARAFUSO 7/16" - 14 x 1.00" (11.11 - 14 x 25.40mm] de fixaçio da polia
3	957E-740-B	76/	1			1					POLIA 10.1/4" (260,35mml
3	C5NN-P766-A	76/		1	1			1	1	i	POLIA 11.00" (279.40mm)
' 4	C5NN-P779-A	76'	1	1	1	1		1	1	í	RETENTOR DA POLIA
5	C5NN-P785-A	76/	1	1	1	1		1	1	í	VEDADOR DO RETENTOR OE OLEO
6	C5NN-P799-A	76'	1	1	1	1		1	1	í	ANEL DE VEDAÇÃO
7	C5NN-P775-A	76/	2	2	2	2		2	2	2	ROLAMENTO CONICO
8	304724-S36	76/	4	4	4	4		4	4	4	PARAFUSO 7/16" - 14 x 1.1/4" (11.11 - 14x31.75mm> de fixaçio da carcaça
9	C5NN-P776-A	76/	2	2	2	2		2	2	2	CAPA DO ROLAMENTO
12	304705-S36	76'	4	4	4	4		4	4	4	PARAFUSO 7/16" - 14 x 1.1/8" (11.11 - 14 x28.5Bmml de lixaçáo da cobertura
13	E18-EB-9	76/	1	1	1	1		1	1	1	ROLAMENTO CONICO
14	C5NN-P777-A	76.	1	1	1	1		1	1	1	CAPA DO ROLAMENTO
16	87811-S36	76/	1	1	1	1		1	1	1	BUJAO 3/4"- 14 (I9.05mm - 141
17	C5NN-P768-B	76/	ON	QN	QN	QN		QN	QN	QN	JUNTA .005" 10,127 mml
18	304911-S36	76/		4	4			4	4	4	PARAFUSO 3/4" - 10 x 2.76" 119.06 - 10 x 69.85mml
19	304838-S36	76/	4			4					PARAFUSO 5/8" - 1 1 x 2 " (15.88 - 11 x 50,80mm> de fixacSo da carcaça

i

R-06/89

Ref.No.	PEÇA NUMERO	ANO	MODELOS 4600	S600	6600	46		S610	6610	NOMENCLATURA
i	08NN-7D082-EA	76/	1			1				HASTE DE ACIONAMENTO
2	33926-S36	76/	1			1				PORCA SEXTAVADA 3/8" - 24 (9.53 mm - 24)
3	73919-S36	76/								PINO 3/8" x 1.14" (9.53x28.95mm)
4	3854B6-S36	76/	1			1				GARFO DE REGULAGEM
5	72017-S8	76/	1			1				COUPILHA 1/8"x5/8" I3,18x 15,88mml
6	C7NN-7N598-A	76/				1				MOLA
7	E1NN-7503-BB	76/				,				EIXO
8	C6NN-7A615-A	76/								BUCHA
9	D7NN-7N539-A	76/	1			1				PARAFUSO 3/8" - 10x2" 19.52 - 10x50.8mm) de lixação do garfo
10	C7NN-7N5I5-K	76/	1			1				GARFO
11	390748-S36	76/	1			1				PORCA SEXTAVADA 3/8" - 16 I9.53mm - 161
12	304724-S36	76/								PARAFUSO 7/16" - 14 x 1.1/4" 111.11 - 14x31,75mml de fixação do supone do pedal
13	34793-S36	76/								ARRUELA DE PRESSÃO 7/16" Ilt.ltmml
14	E0NN-7N617-AA	76/	1			1				SUPORTE DO PEDAL
16	E0NN-7619-8A	76/	1			1				PEDAL
16	C5NN-7A678-A	76/								BUCHA
17	87907-S8	76/	1			1				ENGRAXADEIRA 1/4" - 28x 1/2" (6.35 - 2Bx 12,70mml
18	72016-S8	76/	1			1				COUPILHA 3/32"x5/8" I2,38x !5,S8mml
19	44728-S38	76/								ARRUELA 3/8" (9.53mrnl

Ref.No.	PEÇA NUMERO	ANO	M 4600	S600	6600	4610		. C) S 56	66	7610	NOMENCLATURA
i	D8NN-7D082-EA	76/		1	1				1	1	HASTE DA EMBREAGEM
2	33925-S36	76'		1	1			1	1	1	PORCA SEXTAVADA 3/8" - 24 (9.53mm - 24]
3	73919-S36	76/		2	2					2	PINO 3/8"xI.I4" 19,53 x28.95mm>
4	385486-536	76/		1	1			1	1	1	GARFO DE REGULAGEM DA HASTE 3/8" I9.53mm>
5	C7NN-7N598-A	76/87		1	1			1	f		MOLA
5	E4NN-7N598-AA	87'						1	1	1	MOLA
6	72017-S8	76/		2	2					2	COUPILHA I/8"x3/4" I3.18x 19.05mm)
7	E1NN-7503-B8	76/87		1	1			1	1		EIXO
7	E5NN-7503-BA	87.								1	EIXO
8	C5NN-7A615-A	7 6'82		2	2						BUCHA - Usado *até* 31/03/82
8	E0NN-7A615-AA	82		2	2					2	BUCHA
9	390748-S36	76		1	1			1	1	1	PORCA TRAVA 3/8" - 16 I9.53mm - 161
10	C7NN-7N515-H	76.		1	1			1	1	1	GARFO DO EIXO
10	E5NN-7N515-AA	89'							1	1	GARFO DO EIXO - FORÇA DUPLA
11	D7NN-7N539-A	76/		1	1			1	1	1	PARAFUSO 3/8" - 16x2" 19,52 - 16 x 50.8mml de lixação do rjarlo de emoreagem
12	C7NN-7506-D	76		1	1			1	1	1	EIXO DO PEDAL
13	351539-S36	76/		1	1			r	1	1	ARRUELA LISA 25/32"x 1.5/8" I19,84 x 41.28mml
14	E0NN-7N5O0-AA	76		1	1			i	1	1	PARAFUSO DO PEDAL
15	C7NN-7N593-A	76		1	1				I	1	SUPORTE DA MOLA
18	E0NN-7519-AA	76		1	1				1	1	PEDAL
17	C6NN-7A578-A	76		2	2					2	BUCHA
18	87907-S8	76. 76/87		1	1					3	GRAXEIRA 1/4" -2Bx 1/2" (6,35 - 28x 12.70mm)

R-12/88

M O D E L O S

PEÇA NUMERO	ANO	NOMENCLATURA
C5NN-7600-A	76/	ROLAMENTO PILOTO
C5NN-7609-B	76/	RETENTOR DO ROLAMENTO
E4NN-7550-AA	76/	DISCO DA EMBREAGEM
D5NN-7563-A	76/	PLATO DA EMBREAGEM 12" (304.8mml
E4NN-7580-AA	76/	ROLAMENTO OE DESENGATE DA EMBREAGEM
D2NN-7571-8	76/	CUBO DE ACIONAMENTO
355705-S36	76/	PARAFUSO 3/8" - 16 x .96" (9,53 - 16 x 24,38 mml o» lixaçio do plato
	76/87	
304666-S36	87/	PARAFUSO 3/8" - 16x.B8" (9,53- 16 x 22,35 mml d< lixaçio do platò
34807-S36	76/	ARRUELA DE PRESSÃO 3/8" (9,53mml
	76/87	
34792-S36	87/	ARRUELA DE PRESSÃO 3/8" 19,53mml
C5NN-7571-H	76/87	CUBO DE ACIONAMENTO
E1NN-7S71-BA	87/	CUBO DE ACIONAMENTO
E4NN- 7S63-AA	76/87	PLATO DA EMBREAGEM 13" (330,20 mml - (Tipo "chapéu chinéj")
E6NN- 7563-AA	87/	PLATO DA EMBREAGEM 13" (330,20mml - (Tipo "chapéu chinês"!
E4NN- 7550-BA	76/87	OISCO DA EMBREAGEM
E6NN- 7550-AB	87/	DISCO DA EMBREAGEM
C5NN- N779-B	76/	ROLAMENTO PILOTO
43172- S36	76/	PARAFUSO 9/16" - 18 x 2.5/8" (14.29 - 18 x 66.28 mml de lixaçio do suporte e do volante
C5NN- N777-A	76/87	SUPORTE DO ROLAMENTO - 15 ESTRIAS
E1NN- N777-AB	87/	SUPORTE DO ROLAMENTO - 20 ESTRIAS

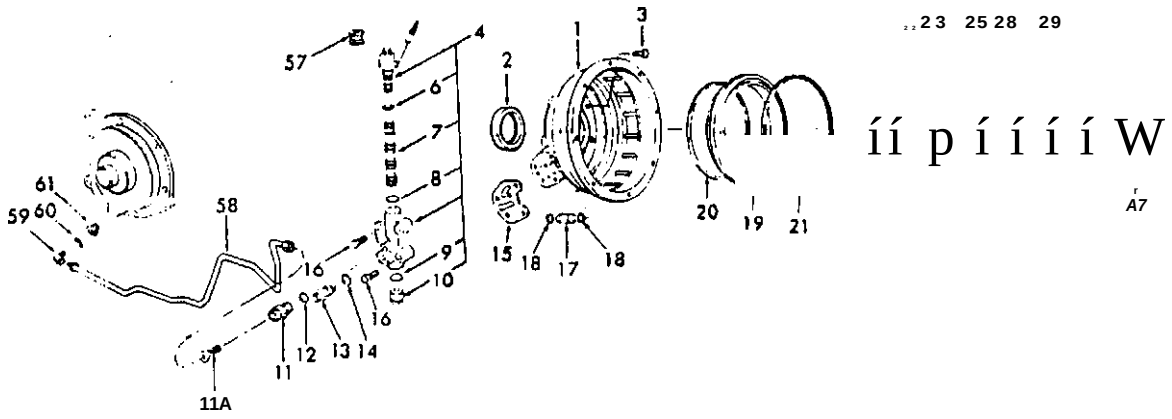

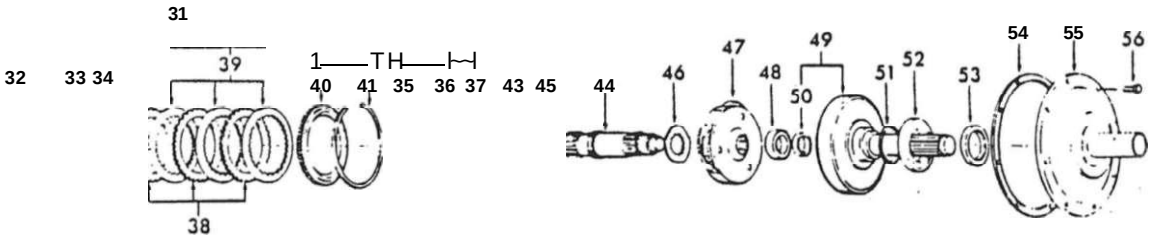

M O D E L O S

PEÇA NUMERO	ANO	NOMENCLATURA
EONN-7N477-BB	89/	CARCAÇA DA TRANSMISSÃO "FORÇA DUPLA ' . D u A l POvlER
C5NN-7N046-A	89/	ROLAMENTO DIANTEIRO DO EIXO PRINCIPAL
43044-S36	89/	PARAFUSO 7/16" - 14x1.1/2" (11.11- 14x38.lOmml de Inácio da carcaça
E5NN-7Z028-AA	89/	VÁLVULA DE CONTROLE DA TRANSMISSÃO "FORCA DUPLA tInclu. 6. 7, 8 9, 10)
01NN -B997-A	89,	ANEL"O"
	89/	VÁLVULA
87008-S95	89'	ANEL "0"
86480-S95	89,	ANEL"O"
D9NN-359-AA	89'	BUJÃO 7/16 -20(11.1 lmm - 20 I
86299-S36	89	CONEXÃO t/2" - 20 |12.7mm - 201 PARA TUBO 5 16 17 93mnn
E1NN-7Z086-AA	89'	FILTRO
86481-S95	89-	ANEL"O"
385383-S36	89/	CONEXÃO
86482-S95	89/	ANEL"O"
E0NN-7R032-A8	89	JUNTA DA VÁLVULA DE CONTROLE
3O4760-S36	89/	PARAFUSO 3/8" - 16x1.1/2" 19 52 - 16«38.l0mmi de l.xacãoaj válvula
D6NN-7A208-B	89	TUBO DO OLEO DA TRANSMISSÃO
87035-S94	89/	ANEL "O" 5/8" DO TU80
C9NN-7R029-A	89	PISTAO DA EMBREAGEM DA TRANSMISSÃO REDUZIDA ITRI
C9NN-7N947-A	89.	ANEL TRASEIRO DO PISTÃO ITRI
C9NN-7N948-A	89-	ANEL DIANTEIRO DO PISTAO ITRI
C9NN-7R025-A	89,	PLACA TRASEIRA DA EMBREAGEM ITRI
E0NN-7R000-A8	89/	DISCO DE FRICÇÃO DA EMBREAGEM ITRI - Dentes internos
E0NN-7R0O3-AA	89/	DISCO DE PRESSÃO DA EMBREAGEM ITR]
D8NN-7R006-AA	89	PINO (TR)

M O D E L O S

Ref.NP 1	PEÇA NUMERO	ANO	NOMENCLATURA
27	C9NN-7R008-A	89/	MOI O PISTAO ITRI
2B	C9NN-7R024-B	89/	PLACA DIANTEIRA DA EMBREAGEM (TR)
29	C9NN-7N496-A	89/	ANEL DE RETENÇÃO DA PLACA DIANTEIRA (TRI
30	C9NN-7R00S-A	89/	ARRUELA PILOTO DA CARCAÇA (TDI
31	E0NN-7RO36-AB	89/	CONJUNTO DA EMBREAGEM DA TRANSMISSÃO DIRETA ITOI (inclui 32 a 41)
32	D6NN-7R014-A	89/	PISTAO DA EMBREAGEM (TDI
33	C0NN-7A548-A	89/	ANEL EXTERNO DO PISTAO (TDI
34	372261-S	89/	ANEL INTERNO DO PISTAO (TDI
35	D2NN-7R060-A	89/	MOLA DO PISTAO ITD).
36	D2NN-7R061-A	89/	ASSENTO DA MOLA (TDI
37	312204	89/	ANEL RETENTOR DO ASSENTO (TD)
38	C0NN-7B442-A	89/	DISCO DA EMBREAGEM - Dentes externos ITDI
39	EONN-7Z031-AA	89/	DISCO DE FRICÇÃO DA EMBREAGEM - Dentes internos ITDI
40	E3NN-7R007-AA	89/	DISCO DE PRESSÃO DA EMBREAGEM - Dentes externos (TD)
41	C0NN-7B421-A	89/	ANEL RETENTOR DO DISCO OE PRESSÃO (TDI
42	D8NN-7N499-AA	89/	ANEL VEDADOR DA CARCAÇA DA EMBREAGEM (TDI
43	C9NN-7R010-A	89/	ENGRENAGEM PLANETÁRIA
44	D2NN-7017-A	89/	ARVORE PRIMARIA
46	B7133-S94	89/	ANEL "O"
46	C9NN-7R002-B	89/	ARRUELA DE ENCOSTO DO SUPORTE
47	C9NN-7R035-A	89/	SUPORTE DAS ENGRENAGENS SATÉLITES
48	C9NN-7R023-A	89/	ROLAMENTO INTERNO
49	D2NN-7R042-A	89/	CONJUNTO EIXO E ENGRENAGEM (Inclui ret. 501
50	D6NN-7N839-A	89/	VEDADOR DE OLEO TRASEIRO
51	C9NN-7R013-A	89/	CALÇO 0,013" |0.33mml DO EIXO
61	C9NN-7R013-B	89/	CALÇO 0,032" (0.81mml DO EIXO

M O P E L O S

PECA NUMERO ANO

NOMENCLATURA

62	C9NN-7R022-A	ROLAMENTO EXTERNO
53	D6NN-7N838-A	VEDADOR DE OLEO DIANTEIRO
54	E6NN-7R019-AA	JUNTA DA TAMPA
55	D2NN-7N481-A	TAMPA
56	46008-S36	PARAFUSO 3/8" - 16x1.00" 19,52 - 16x25,4mml de fixaçio da tampa
57	E0NN-7Z030-AA	PASSAMURO DA VÁLVULA DE CONTROLE
58	E0NN-7R471-B6	TU80 DA VÁLVULA DE CONTROLE
58	E0NN-7R471-C8	TUBO DA VÁLVULA OE CONTROLE - TRAÇÃO DIANTEIRA
59	E0NN-3N254-AA	CONEXÃO DO TUBO - TRAÇÃO DIANTEIRA
59	87516-S	COTOVELO
60	86482-S95	ANEL "O" DE VEDAÇÃO DO TUBO
61	389338-S36	BUCHA DE CONEXÃO DO TUBO A 80MBA HIDRÁULICA

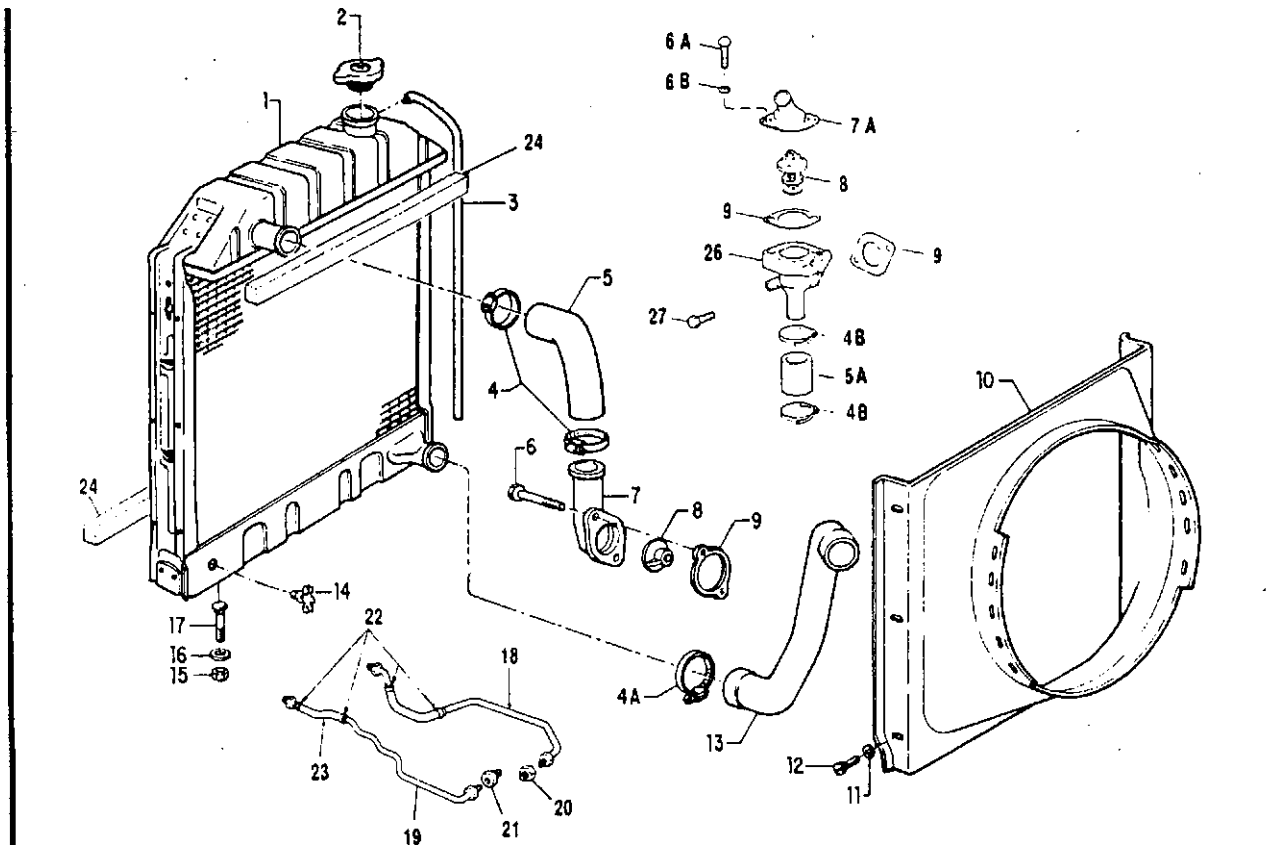

PEÇA NUMERO	MODELOS ANO			NOMENCLATURA
C7NN-8005-H	76,			RADIADOR - COM 7 ALETAS'POL
E7NN-8005-AA	81			RADIADOR - COM 9 ALETAS'POL
E7NN-8005-AA	76 87			RADIADOR - COM 9 ALETAS/POL.
E6NN-8005-AA15M	87			RADIADOR - COM 9 ALETAS/POL. E TANQUE RESFRIADOR DE OLEO INFERIOR CONJUGADO
Z7AU-8100-A1	76			TAMPA 00 RADIADOR
CSNN-8075-A	76			MANGUEIRA - TRANSBORDAMENTO DO RADIADOR
E-863031-S71	76			BRAÇADEIRA
E-863035-S7I	76			BRAÇADEIRA
E-863034-S71	87'			BRAÇADEIRA
O5NN-8260-D	76			MANGUEIRA SUPERIOR DO RADIADOR
	76 88	1	1	MANGUEIRA SUPERIOR DO RADIADOR - Usado ali 01/06/88
E6NN-8260-CA	87			MANGUEIRA SUPERIOR DO RADIADOR
E1TN-B548-AA	87			MANGUEIRA INFERIOR - CONEXÃO DA SAIDA D'AGUA
42967-S36	76			PARAFUSO 5/16" - 18x2.3/8" 17.94 - 18x60.33mm) de lixação da conexão de salda de agua
358720-S36	87			PARAFUSO 5/16" - 18x1.1/8" 17.94 - I8x28.57mml de fixação da conexão de salda de água
304664-S36	87			PARAFUSO 5/16" - 18x7:8" (7.937 - 18x22.2 mm) de fixação da conexão de salda de égua
34791-S36	87			ARRUELA DE TRAVA 5/16" (7,937mml
C7NN-8594-A	76'			CONEXÃO DA SAIDA D'AGUA
	76 88			CONEXÃO DA SAIDA D'AGUA - Usado ali 01/06/88
E6NN-8594-AA	87			CONEXÃO DA SAIDA 0'AGUA
D5NN-8575-A	76'			TERMOSTATO - 76°C
D5NN-8575-A	76.87			TERMOSTATO - 76°C
E6HN-8575-AA	87			TERMOSTATO-820C
C2DE-8255-A »	76,			JUNTA DA CONEXÃO DE SAIDA 0'AGUA
DSNN-8146-AA	81.87			DEFLETOR DO VENTILADOR
E0NN-8146-EC	87'			DEFLETOR 00 VENTILADOR
E0NN-8146-GC	87/			DEFLETOR DO VENTILADOR
	76'81			DEFLETOR DO VENTILADOR Usado até 31/03/81
D6NN-8146-C	76/			DEFLETOR DO VENTILADOR
E2NN-8146-BB				DEFLETOR DO VENTILADOR

0. PEÇA NUMERO	MODELOS ANO	NOMENCLATURA
11	447I0-S36	76/	ARRUELA LISA N9 8
	34938-S36	87/	ARRUELA DENTADA N9 6
12	40943-S2	76/	PARAFUSO 8-32x3/4" (8 - 32x19.05mm) de fixação do dellelor
13	C5NN-8286-B	76/	MANGUEIRA INFERIOR DO RADIADOR
13	C5NN-8286-C	76/	MANGUEIRA INFERIOR DO RADIADOR
13	D6NN-8286-F	87'	MANGUEIRA INFERIOR DO RADIADOR
14	9N-81 15-B	76	TORNEIRA DE DRENAGEM
15	34978-S7	76,	PORCA 7/16" - 14 (II.IImm - 141
16	C5NN-8125-A	76'	COXIM
17	23472-S36	76/	PARAFUSO 7/16" - I4xI'.I/2" (11,11 - 14x38,10mml de fixação do radiador
17	23607-S36	76/	PARAFUSO 7/16" - 14x3.50" 111.11 - 14x86,90mm| de fixação do ladiador
18	E3NN-6N600-AC	87/	CONJUNTOTUBOSIANTERIOR *t* POSTERIOR1E MANGUEIRA OE SAIDA 00 TANQUE INFERIOR DO RADIADOR
19	E4NN-6N601-AB	87/	TUBO POSTERIOR DE ENTRADA 00 TANQUE INFERIOR DO RADIADOR
20	87534-S	87/	CONEXÃO 3/8" I9.52mml
20	353777-S	87/	CONEXÃO 3/8" I9,52mm)
21	E2NN-6N617-ÃA	B7/	VÁLVULA DE ALIVIO
22	D9NN-P944-AA	87/	BRAÇADEIRA DAS MANGUEIRAS
23	E3NN-6N601-BB	87/	CONJUNTO TUBO (ANTERIOR) E MANGUEIRA DE ENTRADA » BRAÇADEIRA
24	D0NN-BN606-A	B7/	VEDADOR (DIANTEIRO INFERIOR E TRASEIRO SUPERIORI DO RADIADOR
	D0NN-8N607-A	87/	VEDADOR (LATERAL INFERIOR! DO RADIADOR
26	E1TN-9K457-AB	87/	CARCAÇA DO TERMOSTATO
27	42971-S36	87/	PARAFUSO 5/16" - 18x2.7/8" (7.93 - 18x73.02mm| de fixação da carcaça

«COMPONENTE DO JOGO DE JUNTAS SUPERIORES - VIDE PAG. 6 22

• Usado a panir de 02/06/88

PHTjA CATÁLOGO DE PEÇAS - TRATORES

REF. NO.	PEÇA NUMERO		ANO	MODELOS 4600	S600	6S<00	4610		5610	6610	7610	NOMENCLATURA
i	D8NN-8501-NA	*	•76/86 »86/87	1	1	I	1		j	J		BOMBA 0'AGUA BOMBA D'AGUA
í	E6NN-8501-DA		• 86/ 86.86 8	/aa			1					BOMBA D'AGUA BOMBA 0'AGUA - Usado alé 01/06/88
i	E6NN-850I-HB		88/						1	1		BOMBA D'AGUA - Usadd a partir de 02/06/88
i	E6NN-8501-GB		87/								1	BOMBA D'AGUA
IA	E6NN-8505-BA		87/ 87/88				1			,		CARCAÇA DA BOMBA - Usado a partir de 16.-05/87 CARCAÇA DA BOMBA - Usadd de 16/05,87 á 01.-06/88
1B	E5TN-8505-AA		87/						1	1	1	CARCAÇA DA BOM8A
2	D6NN-8513-A	* *	76/86 86/87	í	1	1	1		1	I		JUNTA OA TAMPA JUNTA DA TAMPA
2	E5NN-8513-AA		• 86/ 86/86-8	.'88			1		,	,		JUNTA DA TAMPA - Usado até 01/06/88 JUNTA DA TAMPA - Usado até 01/06,88
2	E6NN-8513-AA		87/				1		1	1	1	JUNTA DA TAMPA
3	C7NN-85I6-A		76/87	1	1	1	1		1	1		ROTOR - Usado até 15/05/87
3	D8NN-8SI2-AA		87/				1		1	1	1	ROTOR - Usado a partir de 16/06/87
4,	C3AE-8564-A		76/87	1	1	1	1		1	1		VEDADOR - Usado até 15/05/87
4	E5HN- 8A559-BA		87/				1		1	1	1	VEDADOR - Usado a partir de 16/05/87
5	C5NE-8578-B		76/87	1	1	1	1		1	1		ROLAMENTO E DEFLETOR - Usado até 15/05 87
5	C5NE-8530-B		87/				1		1	1		ROLAMENTO - Usado a partir de 16/05/87
5	D8NN-8530-AB		87/								1	ROLAMENTO
6	34791-S36		76/	a	8	8	8		8	8	8	ARRUELA DE PRESSÃO 5/16" I7.94mml
7	304758-S36		76/	4	4	4	4		4	4	4	PARAFUSO 5/16" - 18x1 .1,7" (7,94 - 18x38,lOmmi de fixação da tampa
a	C5NE-8509-A		76/	í	1	1	1		1	1		POLIA SIMPLES - BOMBA D'AGUA
8	D5NN-8A528-A		87/								1	POLIA DUPLA - BOMBA DÁGUA
9	300892 -S36	•	76/86 86/87	4	4	4	4		4 4	4 4		PARAFUSO 3.-8" - 16x3" 19.53 - 16x76.20mmi de lixação da bomba PARAFUSO 3,8" - 16x3" 19,53 - 16x76.20mmi de lixação da bomba
9	302549-S36		• 86/ 16/86-87				4		4	4	4	PARAFUSO 7,T6" - 14x3" 111,11 - 14x76.2mmIde fixaçãoOa bomba PARAFUSO 7/16" - 14x3" 111,11 - 14x76.2mmi de lixação da bomba
10	34807-S36	» • *	76/86 86/87	4	4	4	4		4 4	4 4		ARRUELA DE PRESSÃO 3;B" I9.53mml ARRUELA DE PRESSÃO 3/8" (9,53mml
10	34793-S36		• 86/ 86/86 8	/			4		4	4	4	ARRUELA DE PRESSÃO 7/16" (II.IImml ARRUELA DE PRESSÃO 7/18"(II.IImml
11	87652-S36		76/	1	1	1	1		1	1	1	BUJAO 3/8" - 18 I9.53mm - 181
12	E5NN-8507-AA»		76/	1	1	1	1		1	1	1	JUNTA
13	D7NN-10C318-B		76/	1	1	1	1		1	1		CORREIA (bomba d'àgua e alternadorl
13A	D6NN-8620-A		87/								1	CORREIA 1 polia bomba ú'agua)

M O D E L O S

PECA NUMERO	ANO	NOMENCLATURA
D7NN-86O0-A13L	76/	VENTILADOR 6 PAS - 16" (406mm,
D7NN-86O0-A13L	76/81	VENTILADOR 6 PAS - 16" l406mmi - UsaOO ali 31'03.'81
D7NN-6600-A13L	87/	VENTILADOR 6 PÁS - 16' l406mmi
D3NN-8600-A13L	81/87	VENTILADOR 7 PAS - 17 l432mml - Usado a pari" de 01/04'8'
D3NN-6600-AI3L	81	VENTILADOR 7 PAS - ir |432mmi
E6NN-860O-BAI3L	87'	VENTILADOR 7 PAS - 17.1/2" l443mm|
304649-S36	76-	PARAFUSO 5/16" - 24x3/4" ;6.35 - 24xt9.05mm) de lixação 00 venlilaoor ac cuDO
EIPN-8591-A •	76 7688	JOGO DE REPARO DA BOMBA DÁGUA - Consisle de 2-Juntas l-Seio 1-Tampa l-Ro.amento e deiielor l-Ro:or
		(Usar lambem 4 pç. 44726-S36 Anuela lisa 3/8"l
EGPN-859'-A •		JOGO DE REPARO DA BOMBA DÁGUA - Consisle de 2-Junias 1-Seio l-Rolamento e delletor t-Rotcr
ELPN-8591-AAe	87	JOGO DE REPARO DA BOMBA DÁGUA - Consiste de. 2-Juntas l-Seio t-Ro.amento e delletor t-RoiO'
304795-S36	87	PARAFUSO 5/16" - 24x1.3/4" 17.94 - 24x44.45mmi ae tixação 00 ventilador e espaçador
D6NN-8546-A		ESPAÇADOR
E6NN-8A6I0-AA		SUPORTE DA POLIA DE AJUSTE
E6NN-8A618-AA		POLIA DE AJUSTE
34976-S7		PORCA 5/16" - 18 (7.94mm - 181 de lixação oo suporte
35I555-S36		ARRUELA LISA S/16" (7,94mml oe lixação do supone
D6NN-8N608-A	87.	PRISIONEIRO de lixação oo supone
387185-S36	67/	ANEL TRAVA
97624-S36	87.	ANEL TRAVA
E0NN-2A898-AA	87.	ROLAMENTO D/ TUA DE AJUSTE
E6NN-8N635-BA	87/	TAMPA ANTI-POv. ,A
E6NN-8A614-AA	67/	CONJUNTO SUPORTE E POLIA DE AJUSTE

• Usado: 4610 até 26/03/86 - 5610 até 17 02 86 - 6610 até 12C2 6í
• Usado a oanir de Fev. e MaTaySõ
• • Reintroduiido de 05/0986 á 23.02'87 14 eu ,
• • UsaOO oe Fevereiro/86 até 04.09/86 e remtrodui.do em 24 02 67 14 CiLi
• Componente do jogo oe |untas - voe págs. 65 e 6-1C
A Componente do fooo oe conversão - vioe págs. 65 e 6-10

• NOTA DE SEGURANÇA: A SUBSTITUIÇÃO DO REPARO IMPLICA NA TROCA DA POLIA. REF. N« 8

	PEÇA NUMERO	ANO		NOMENCLATURA
		MODELOS		
	C5NN-S002-AE	76787		TANQUE DE COMBUSTÍVEL
	E6NN-9002-DA	87/		TANQUE DE COMBUSTÍVEL
	E0NN-90O2-OA	76'87		TANQUE DE COMBUSTÍVEL
	E8NN-9002-AA	87/		TANQUE DE COMBUSTÍVEL
		87/89		TANQUE DE COMBUSTÍVEL
2	D5NN-903O-A	767		TAMPA 00 TANQUE DE COMBUSTÍVEL
3	E2NN-9N836-AA	76/		BRAÇADEIRA 3/8' (9.53 mml
3A	E7NN-9N836-AA	87/		BRAÇADEIRA
4	E3NN-9N035-BA	76/		MANGUEIRA DE RETORNO
4A	E3NN-9A563-AA	76/		MANGUEIRA DE RETORNO
S	C7NN-9A337-C	76/		TU80 DE RETORNO
5	C5NN-9A337-H	767		TUBO DE RETORNO
SA	374079-S100	87/		PRESILHA da lixação do luto de retomo
6	C5NN-9N340-C	76/		SUPORTE DO TUBO DE RETORNO
7	C5NE-9G546-A o	76/		JUNTA DO PARAFUSO DO TUBO DE RETORNO
a	D1NN-9R523-A	76/		PARAFUSO TIPO BANJO 5716" - 24 x 18.5 mm DO TUBO DE RETORNO
		76/81		PARAFUSO TIPO BANJO 5/16" - 24 x 18.5 mm 00 TUBO DE RETORNO (Usaoo ais 31/03/81)
		81/81		PARAFUSO TIPO BANJO 5/16" - 24 x 18.5 mm DO TUBO DE RETORNO - (Usado ate 11/09/81)
8	DBNN-9R523-AA	81/		PARAFUSO TIPO BANJO 5/16' - 24 x 22.5 mm DO TUBO DE RETORNO - (Usaoo a partir oe 01/04/81)
				PARAFUSO TIPO BANJO 5/16" - 24 x 22,5 mm DO TUBO DE RETORNO - (Usado a paru da 14/09/81)
9	D9NN-9A564-EB	76781		TUBO DE RETORNO - (Usado ali 31/03/81)
		81/81		TUBO DE RETORNO - (Usado ali 11/09/811
9A	E0NN-9A564-AA •	81/87		TUBO OE RETORNO - (Usado a partir de 01/04/81)
9A	E4NN-9A564-CA •	87/68		TUBO DE RETORNO - (Usaoo alé 01/06/681
9S	D9NN-9A564-GB <	76/87	1	TUBO DE RETORNO
9C	E4NN-9A564-OA •	87/		TUBO DE RETORNO
9C	E7NN-9A564-AB	87/		TUBO DE RETORNO
10	33797-S36	76/	5	PORCA 5/16" - 18 (7,94 mm - 18) de lixaçio ao lanque
10	33799-S36 • •	87/		PORCA 3/8* - 16 (9.S2 mm - 16) de lixação do tanque - (com tanque auxiliar)
11	3494I-S36	76/	S	ARRUELA DENTADA EXTERNA 5/16* (7,94 mm)
	34792-S36 • «	87/		ARRUELA DE PRESSÃO 3/8* (9,52 mm) - (com tanque auxiliar)
12	44724-S36	76/	4	ARRUELA PLANA 5/16* (7,94 mm) de lixaçio dianteira a traseira do lanque
13	C5NN-9N071-A	76/	1	ESPAÇADOR de lixaçio intenor do tanque
14	304662-S36	76/	3	PARAFUSO S/16" - 1 8 x 1 ' (7,94 - 18 x 25.40 mm) da lixaçio traseira do tanque
14A	304720-S36	86/		PARAFUSO 5/16" - 18 x 1.1/1* (7,94 - 18 x 31,75 mm| da lixaçio mlenor do lanque
14B	304634-S36	76/	2	PARAFUSO 5/16* - 18 x 5/8* (7,94 - 18 x 15,88 mm) da lixaçio dianteira do tanque
15				CONJUNTO DO INJETOR - Vida pág. 9r19

H-10789

Ref.No.	PEÇA NUMERO	ANO	M0D 4600	M0D 5600	M0D 6600	EL 4610	EL S610	EL 6610	S 7610	NOMENCLATURA
16	D9NN-9A557-AA	76/	1			1				TUBO DE INJEÇÃO DO CILINDRO N» 3
16	D9NN-9A557-BA	76/88		1	I		1	1		TUBO DE INJEÇÃO DO CILINDRO N» 3 - Usado alé 01/06/88
16	E8NN-9A557-AA	87/					1	1	1	TUBO DE INJEÇÃO DO CIUNORO N» 3
17	D9NN-9A556-AA	76/	1			1				TUBO DE INJEÇÃO DO CILINDRO N< 2
17	D9NN-9A556-BA	76/88		1	1		1	1		TUBO DE INJEÇÃO DO CILINDRO N» 2 - Usado alé 01/06788
17	E8NN-9A556-AA	87/					1	I	1	TUBO DE INJEÇÃO DO CIUNDRO N» 2
16	E0NN-9A555-AA	76/	1			1				TUBO DE INJEÇÃO DO CILINDRO N» 1
18	D9NN-9A555-BA	76/88		1	1		1	1		TUBO DE INJEÇÃO 00 CIUNDRO N» 1 - Usaoo alé 01/06/88
18	E8NN-9A555-AA	87/					1	1	1	TUBO DE INJEÇÃO DO CIUNDRO N» 1
19	D9NN-9A558-AA	76/68		1	1		1	1		TUBO DE INJEÇÃO 00 CIUNORO N« 4 - Usado alé 01/06/88
19	E8NN-9AS58-AA	87/					1	1	1	TUBO DE INJEÇÃO 00 CIUNDRO N' 4
	E8NN-9N653-AA	87/					t		1	CONJUNTO DA BRAÇADEIRA para lixação aos 4 tubos
	E6HN-9N653-JA	87/					1	1	1	CONJUNTO DA BRAÇADEIRA para lixação oos 2 tubos
19A	C5NE-9A593-A	76/82	1							TUBO DE RETORNO - Usaoo até 23/04/82
20	304758-S36	76/	6	8	8	6	8	8	8	PARAFUSO 5/16" - 18 x 1.1/2* (7.93 - 18x38.10 mm|
21	C5NE-9C333-A	76/	1			1				PLACA OA BRAÇADEIRA DO TUBO DE ENCHIMENTO
21	D2NN-X333-A	76/88		1	1		1	1		PLACA DA BRAÇADEIRA DO TUBO DE ENCHIMENTO - Usado até 01/06788
22	C5NE-9F596-A A	767	3	4	4	3	4	4	4	VEDADOR DO INJETOR
23	C5NE-9E 529-A A	76/	3	4	4	3	4	4	4	ARRUELA VEDADORA DO INJETOR
24	C5NE-9E320-B	76/	1			1				INSERTO DA BRAÇADEIRA
24	02NN-9E320-A	76/88		1	1		1	1		INSERTO DA BRAÇADEIRA - Usado alé 01/06/86
25	D3NN-9E299-A	76/	1			1				SUPOHTE DO INSERTO
26	44722-S36	76/	1			1				ARRUELA de lixação Oo inserto
27	34791-S36	76/	7	8	8	7	8	8		ARRUELA
28	304646-S36	76/	QN			QN				PARAFUSO 5/16" - 18 x 3/4" (7.93 - 18 x 19.05 mm) de lixação oo suporte do silencioso ao coletor
29	377502-S43	76/	1			1				PARAFUSO M 10 x 38,10 mm x 19 mm
		76/81		1	1					PARAFUSO M 10 x 38,10 mm x 19 mm - Usaoo alé 31/03/81
30	DINN-9N025-A	76/	2			2				ARRUELA PLANA
		76/81		2	2					ARRUELA PLANA - Usado até 31/03/81
31	D2NN-9C334-A	76/88		1	t		1	1		BRAÇADEIRA SUPERIOR DO TUBO DE ENCHIMENTO - Usado alé 01/06/68
31	C5NE-9C344-0	76/	1			1				BRAÇADEIRA SUPERIOR DO TUBO DE ENCHIMENTO
32	355122-S36	76/	2			2				PARAFUSO C/ ARRUELA 10 - 32 x 1.10* (10 - 32 x 27.94 mm)
		76/88		2	2		2	2		PARAFUSO C/ ARRUELA 10 - 32 x 1 10* 110 - 32 x 27,94 mm) - Usado alé 01/06788

Ref.NP	PEÇA NUMERO	ANO	MODELOS 4600	5600	6600	4610	s610	6610	7610	NOMENCLATURA
33	119987-ES	76/76	2		2					VIROLA DO TUBO DO FILTRO DE COMBUSTÍVEL - UsaOO alê 30/07/76
34	C7NN-9323-A	76/76	1							TUBO DO TANOUE AO FILTRO - Usaoo ale 30/07/76
34	D2NN-9323-A	76/76			1					TUBO DO TANOUE AO FILTRO Usado alé 19/07/76
35	D2NN-9C330-D .	76/87	1			1				TUBO DO FILTRO Ã BOMBA
35A	E7NN-9C330-BA •	87/				1				TUBO DO FILTRO A BOMBA
35	D2NN-9N575-A •	76/87		1	1		1	1		TUBO DO FILTRO A BOMBA
35A	E3NN-9N575-AB •	87/88					1	1		TUBO DO FILTRO A BOMBA - UsaOO alé 01/06/88
35A	E7NN-9N575-AA	87/					1	1	1	TUBO DO FILTRO A BOMBA
36	387349-S	76'	1	1	1	1	1	1	1	PINO - GUIA 1/4' x 5/16" (6,35 x 7,94 mm)
36A	67071-S92e	76/	1	1	1	1	1	1	1	ANEL "O"
37	D6NN-9F588-C	76/	1	1	1	1	1	1	1	ENGRENAGEM DA BOMBA INJETORA
38	42974-S36	76/	3	3	3	3	3	3	3	PARAFUSO 5/16" - 24 x S/8 (7.94 - 24 > 15.88 mm|
39	C5NE 9A274-C	76/80			1					TUBO DE SAIDA - Usado alé 12/06/80
40	44726-S36	76/	2	2	2	2	2	2	2	ARRUELA 3/8" (9,53 mm)
41	34807-S36	76/	4	6	6	4	6	6	6	ARRUELA DE PRESSÃO 3/8" (9,53 mm)
42	304722-S36	76/	2	2	2	1	1	1	1	PARAFUSO 3/8" - 16 x 1.1/4" (9,53 - 16 x 31,75 mm| de lixação inlenor do lanque e dd lillro duplo
42A	304779-S36	87/				2	2	2	2	PARAFUSO 3/IT - 16 x 1 5/8 (9.53 - 16 x 41.27 mm) de lixação 0O filtro duplo
43	380201-S36	76/	3	3	3	3	3	3	3	ARRUELA USA 5/16" (7,94 mm)
44	380203-S36	76/	3	3	3	3	3	3	3	PARAFUSO 5/16" - 24 x .96' (7,94 - 24 x 24.38 mm)
45	30476O-S36	76/		2	2		2	2	2	PARAFUSO 3/8" - 16 x 1.1/2" (9.53 - 16 x 38.10 mm)
46	C5NE-9266-C	76/80			1					MANGUEIRA DE UGAÇÃO DO FILTRO A BOMBA - 2 I/r (63.500 mmi - Usado alé 12/08/60
47	D9NN-9N187-AA	76/	1	1	1	1	1	1	1	FILTRO DA TORNEIRA DO TANOUE
48	E7NN-9N024-AA	76/	1	1	1	1	1	1	1	TORNEIRA
49	D5NN-9N317-A •	76/87	1			1				TUBO DO TANQUE AO SEPARADOR DE ÁGUA
49A	E6NN-9N317-CA •	87/				1				TUBO DO TANOUE AO SEPARADOR DE ÁGUA
49	D5NN-9N317-B •	76/87		1	1		1	1		TUBO DO TANQUE AO SEPARADOR DE ÁGUA
49A	E6NN-9N317-DA •	67/					1	1	1	TUBO DO TANQUE AO SEPARADOR DE ÁGUA
50	DSNN-9180-A	76/87	1	1	1	1	1	1		SUPORTE DO SEPARADOR DE ÁGUA
50	E6NN-9180-AA	87/	1	1	1	1	1	1	1	SUPORTE DO SEPARADOR DE ÁGUA
51	44726-S36	76/	2	2	2	2	2	2	2	ARRUELA USA DE 3/8" (9.52 mm]

R • 06/89

Ref.N.º	PEÇA NUMERO	ANO	MODELOS 4600	5600	6600	4610	5610	6610	7610	NOMENCLATURA
52	304684-S36	76	2	2	2	2	6	6	6	PARAFUSO 38" - 16 x 1" (9.52 - 16 x 25.40 mm) de lixação do separado/ oe água e lixação Oianleira e traseira do lanque
53	D5NN-9N318-A •	76.87	1	1	1	1	1	1		TUBO DO SEPARADOR AO FILTRO
53A	E7NN-9N31B-AA * •	87 67 88				1	 1	 1		TUBO DO SEPARADOR AO FILTRO TUBO DO SEPARADOR AO FILTRO - Usaoo alé 01/0686
53A	E7NN-9N31B-BA	87' 88'					 1		1	TUBO DO SEPARADOR AO FILTRO TUBO DO SEPARADOR AO FILTRO - Usaoo a oan.r 020688
54	D8NN-9NS76-AA •	76 87		1	1		1	1		TUBO DO FILTRO A BOMBA
54A	E3NN-9N576-AB •	87/88					1	1		TUBO DO FILTRO A BOMBA - Usaoo ale 01 06 88
54A	E7NN-9N576-AA	87'					1	1	1	TUBO DO FILTRO A BOMBA
54	D2NN-9B273-B •	76.87	1			1				TUBO DO FILTRO A BOMBA
5<-A	E3NN-9B273-CB •	87.-				1				TUBO DO FILTRO A BOMBA
55	DINN-9N085-A	76/	2	2	2	2	4	4	2	ARRUELA LISA DE 1.2" 112.70 mmi
56	377503-S43	7687	I	1	1	1				PARAFUSO SANGRADOR
57	D5NN-9N152-A	76/	2			2				PRISIONEIRO DE FIXAÇÃO DO SUPORTE
58	33799-S3Ô	76-	2			2				PORCA 3/8" - 16 x 1 1-2" 19.52 - 16 x 38.10 mmj
59	390025-S •	87/				1	1	1	1	COTOVELO 5/16" - 20 (7.93 mm - 20i
60	390003-S •	87/				8	8	8	8	CONEXÃO 5'16" x 1'2" - 20 (7,93 > 12.70 mm - 20) dos lurjos
61	870I0-S94 •	87.				8	8	8	8	ANEL-O"
62	E5NN-9A384-AA	87/				1	1	1	1	SANGRADOR MANUAL
63	383520-S	87/				ON	ON	QN	QN	BRAÇADEIRA
64	D8NN-9N908-BB • •	67/					1	1	1	TUBO Icom tanque auxiliar)
64A	D5NN-9A034-A	87/					1	1	1	LUVA DO TUBO DE RESPIRO
65	D8NN-9P766-AA • •	87.					1	1	1	VÁLVULA DE RETORNO - (com tanque auxiliar)
66	N-600900-S • •	87/					1	1	1	ARRUELA LISA 7 15 - (com lanque auxiliar)
67	N-800901-S"»	87/					1	1	1	PRESILHA - (com tanque auxiliar)
68	D8NN-9A564-EC • •	87/					1	1	1	TUBO DE RETORNO - (com tanque auxiliar) (inclui 69,
69	E6NN-9N035-AA • •	87/					1	1	1	MANGUEIRA DO TUBO - (oom tanque auxiliar)

• COMPONENTE DO JOGO PARCIAL DE JUNTAS INFERIORES - VIDE PAGS 65, 6-10
A COMPONENTE DO JOGO PARCIAL DE JUNTAS SUPERIORES - VIDE PÁGS. 619. 6-22
• TRATOR 4610 - USADO ATE 23/06/87
TRATORES 5610/6610 - USADO ATÉ 08/07/87
• TRATOR 4610 - USADO A PARTIR DE 24/06/87
TRATORES 5610/6610 - USADO A PARTIR DE 09/07/87
• • PARA TRATOR COM TANQIIF AUXILIAR

R • 06/89

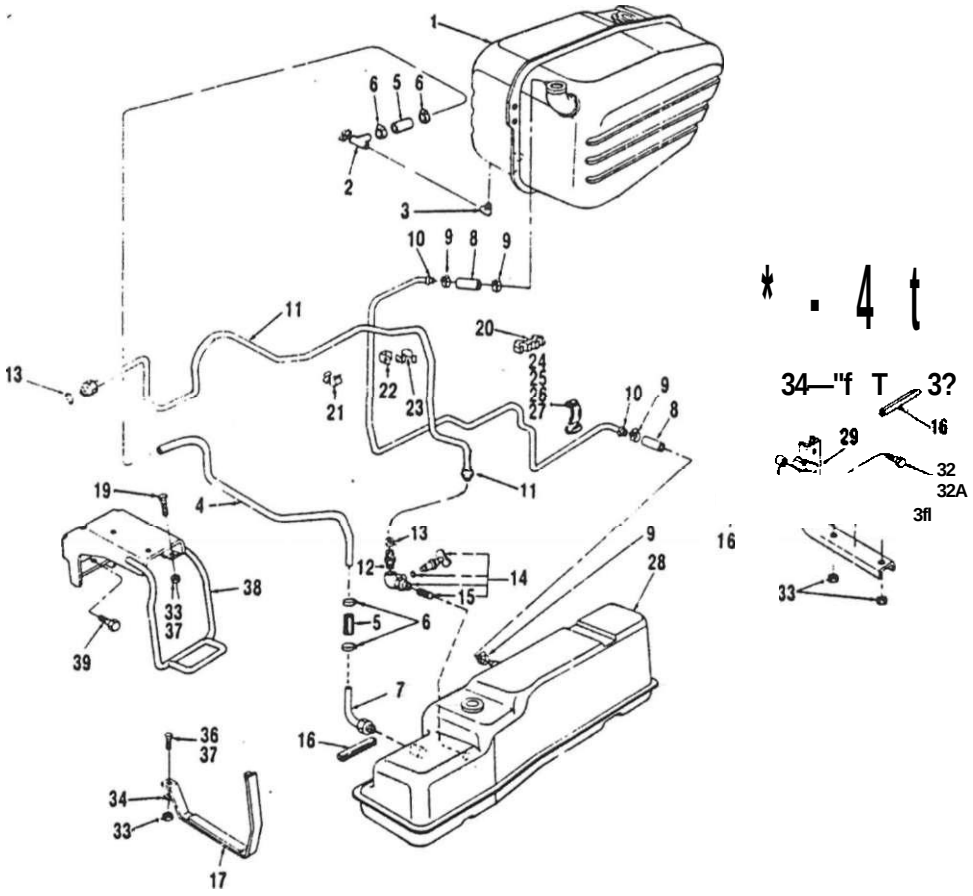

Ref.N.	PEÇA NUMERO	ANO	MODELO 4600	5600	6600	4610	SL610	6610	76	NOMENCLATURA
i	E7NN-9002-AB	87/					1	1	1	TANQUE DE COMBUSTÍVEL (VIDE TAMBÉM PÁGS. 9-1/9-5)
	D5NN-9030-A	87/					1	1	1	TAMPA DO TANQUE AUXILIAR
2	D5NN-9192-A	87/					1	1	1	TORNEIRA
3	304504	87/					1	1	1	COTOVELO DA TORNEIRA
4	E0NN-9N13O-AA	87/					1	1	1	TUBO DO TANQUE AO TANQUE AUXILIAR
5	D5NN-9N109-A	87/					2	2		MANGUEIRA
6	376091-S	87/					4	4	*	BRAÇADEIRA
7	DSNN-9N319-A	87/					1	1	1	COTOVELO DO TUBO DE ENTRADA NO TANOUE AUXILIAR
8	E3NN-92B8-CA	87/					2	2		MANGUEIRA DO TUBO DE RESPIRO
9	E2NN-9N836-AA	87/					4	4	«	BRAÇADEIRA
10	E4NN-9049-AA '	87/					1	1		TUBO DE RESPIRO
11	E7NN-9323-DA	87/					1	1		TUBO DO TANQUE AUXILIAR AO SEPARADOR DE AGUA
12	390003-S	87/					2	2		CONETOR
13	87010-S94	87/					2	2		ANEL "0"
14	E7NN-9N024-AA	87/					1	1	1	TORNEIRA
15	D9NN-9NI87-AA	87/					1	1	1	FILTRO DA TORNEIRA
16	D5NN-9N128-B	87/					ON	QN	QN	CANALETA DO TANQUE - 5.1/2" (139.70 mm|
17	D6NN-9NO30-A	87/					1	1		CINTO DE FIXAÇÃO - SUPORTE DIANTEIRO - TANQUE AUXILIAR
18	D5NN-9N043-A	87/					1	1	'	CINTO DE FIXAÇÃO - SUPORTE TRASEIRO
19	373310-S36	87/					1	1	1	PARAFUSO 3/8" - 16 i 15/8" (9.52 - 16 « 41,27) DE FIXAÇÃO DA CINTA DIANTEIRA
20	D5NN-9N148-A	87/					1	1	1	PRESILHA DE FIXAÇÃO DOS TUBOS
21	D5NN-9031-A	87/					2	2	2	PRESILHA DE FIXAÇÃO DO TUBO OE RESPIRO
22	D5NN-9N138-A	87/					1	1	1	SUPORTE DE FIXAÇÃO SUPERIOR DO TUBO DE RESPIRO

Ref.NP	PEÇA NUMERO	ANO	M 4600	0 5600	D 6600	E 4610	L 5610	0 6610	S 7610	N(DMENCLATURA
23	D5NN-9N143-A	87/					,	,	,	PRESILHA 00 TUBO
24	D6NN-9N138-A	87/					1	1	1	SUPORTE DE FIXAÇÃO INFERIOR DO TUBO DE RESPIRO
25	378691-S100	87/					.	t	1	PRESILHA DE FIXAÇÃO INFERIOR DO TUBO DE RESPIRO
26	34779-S36	87/					1	1	1	ARRUELA DE PRESSÃO N' 10
27	54652-S36	87/					1		1	PARAFUSO N' 10 - 24 i 1/2"
28	D6NN-9O02-E	87/					.	1	.	TANQUE AUXIUAR
29	D5NN-9097-B	87/					.	.	1	SUPORTE TRASEIRO DO TANQUE
30	05NN-9N029-A	87/					1	1	1	ALMOFADA DE ENCOSTO
31	D5NN-9N133-A	87/					2	2	2	ESPAÇADOR DO SUPORTE TRASEIRO
32	304796-S36	S7/					2	2	2	PARAFUSO 7/16" - 14 x 1.34 (11.11 - 14 x 44.45 mm) oe lixação oo suporte traseiro
32A	34793-S36	87/					2	2	2	ARRUELA DE PRESSÃO 7/16" (11.11 mm)
33	33924-S36	87/					5	5	5	PORCA 3/8" - 16 (9.52 mm - 16)
34	D5NN-9N135-A	87/					2	2	2	PLACA DO SUPORTE
35	304650-S36	67/ •					1	1	I	PARAFUSO 3/8" - 16 i 3/4" (9.52 - 16x19.05 mm) 06 lixação oa anta traseira
36	304684-336	87/					1	1	1	PARAFUSO 3/6' - 16 X 1.00" (9.52 - 16 x 25.4 mm) de ilação oa cinta dianteira
37	34792-S36	87/					3	3	3	ARRUELA DE PRESSÃO 3/8" (9.52 mm)
36	O6NN-9053-A	87/					1	t	1	SUPORTE DIANTEIRO DO TANQUE
39	304770-S36	87/					2	2	2	PARAFUSO 3/4" - 10 x 1.1/2" (19.05 - 10 x 38.10 mmj oe fixação oo sooone canteiro

R - 06-89

0

SEPARADOR DE ACUA

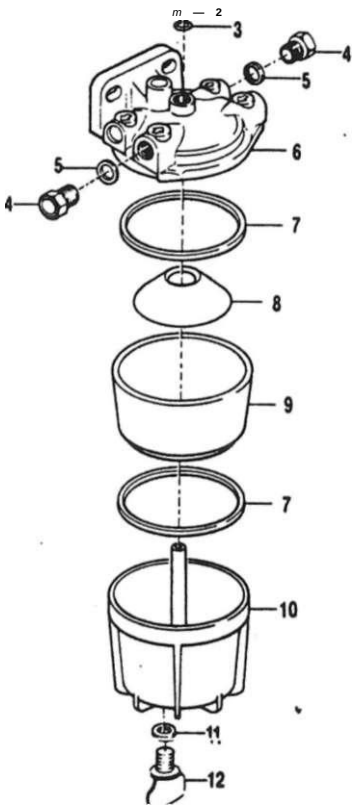

FILTRO DUPLO OE OLEO

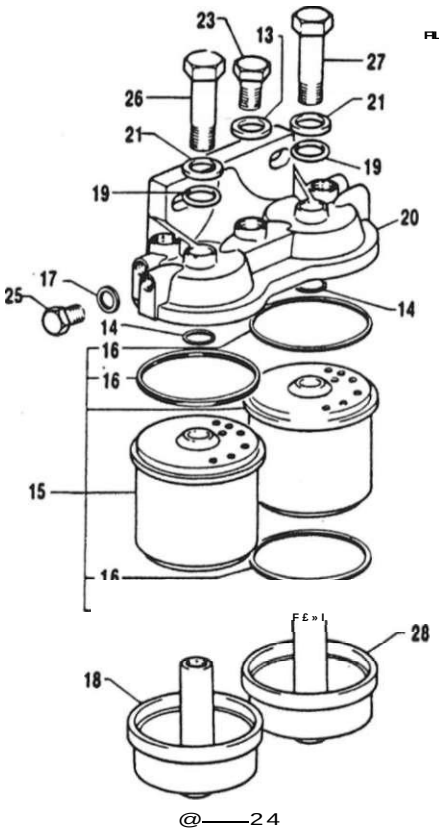

M O D E L O S

PEÇA NUMERO	ANO	NOMENCLATURA
•SNN-9B328-A •	76/87	SEPARADOR DE AGUA
E6NN-9B328-AB.	87/	SEPARADOR DE AGUA
D3NN-9N090-A	76/	PARAFUSO DE FIXAÇÃO DA TAMPA
D3NN-9F278-A	76/	ARRUELA
87004-S94	76/	ANEL"O"
D1NN-9N086-A	76/	BUJAO
D1NN-9N085-A	76/	ARRUELA PLANA DE 1/2" H2.70mml
D8NN-9165-AA	76/	TAMPA
D8NN-9D325-AA	76/	ANEL DE VEDAÇÃO
D8NN-9N327-AA	76/	ELEMENTO
D8NN-9C317-AA	76/	CORPO DO SEPARADOR DE AGUA
D8NN-9162-AA	76/	BASE DO SEPARADOR DE AGUA
D1NN-9N083-A	76/	ARRUELA
C7NN-9K024-F	76/	BUJAO DE DRENAGEM
D2NN-9155-D •	76/87	FILTRO DUPLO DE OLEO
E5NN-9155-CA»	87/	FILTRO DUPLO DE OLEO
D1NN-9N025-A	76/	ARRUELA PLANA
87034-S95	76/	ANEL VEDADOR .549"».103" 113.94 • 2.61 mml
D0NN-9N074-B	76/	CONJUNTO DO ELEMENTO OO FILTRO DE OLEO
D8NN-9D325-AA	76/	JUNTA
01NN-9N0B5-A	76/	ARRUELA PLANA DE 1/2" I12,70mml
C7NN-9162-8	76/	COPO
87004-S94	76/	ANEL"O"
D2NN-9I65-C	76/	TAMPA
D3NN-9F278-A	76/	ARRUELA
C7NN-9K024-F	76/	BUJAO DE DRENAGEM

R-10/87

Ref.No.	PEÇA NUMERO	ANO	MODELOS 4600	5600	6600	46		S6	66	76	NOMENCLATURA
23	D1NN-9N026-A	76/	1	1	1	I		1	1	1	PARAFUSO DE SANGRIA
24	D1NN-9N083-A	76/	1	1	1	1		1	1	1	ARRUELA
25	D1NN-9N086-A	76/	1	1	1	1		1	1	1	BUJAO
26	D3NN-9N090-A	76/	1	1	1	1		1	1	1	PARAFUSO DE FIXAÇÃO DA TAMPA
27	D3NN-9N090-8	76/	1	1	1	1		1	1	1	PARAFUSO DE FIXAÇÃO DA TAMPA
28	D3NN-9162-A	76/		1		1		1	1		COPO DE SEDIMENTAÇÃO

• TRATOR 4810 - USADO ATE 23/06/87
TRATORES 5610/6610 - USADO ATE 08/07/87

. TRATOR 4610 - USADO A PARTIR DE 24/06/87
TRATORES 5610/6610 - USAOO A PARTIR DE 09/07/87

*

M O D E L O S

NOMENCLATURA

O. Z IX	PEÇA NUMERO	ANO	
'	C5NN-9805-A	7684	ALAVANCA DE CONTROLE
1	E0NN-9805 EA	84.'	ALAVANCA DE CONTROLE
1	C5NN-9A794-A	76/84	ALAVANCA DE CONTROLE
1	E3NN-9805-BA	84/	ALAVANCA DE CONTROLE
2	353873-S	76/	PASSA MURO .37" x .12"
3	E2NN-9C33I-BA	76'	CABO DO ESTRANGUIADOR
3	E2NN-9C331-AA	76'	CABO DO ESTRANGULADOR
4	C7NN-9A722-R	76/84	HASTE DO CONTROLE DIANTEIRO
4A	E5NN-9779-BA	84/	CONJUNTO DA HASTE DE CONTROLE DIANTEIRO
4B	D6NN-9A722-F	76.84	CONJUNTO DA HASTE DE CONTROLE DIANTEIRO
4C	E5NN-9779-CA	84'	CONJUNTO DA HASTE DE CONTROLE DIANTEIRO
5	C5NE-9A792-A	76/	PRESILHA
6	C5NN-9A760-B	76/	SUPORTE DO CABO
7	350028-536	76/	PARAFUSO CABEÇA OVAL 5 - 40x5/16" 15 - 40x7.94mml
8	74272-S36	76/	RETENTOR
9	D0NN-9C320-A	76/	JUNÇÃO DESLIZANTE
10	64652-S36	76/	PARAFUSO N9 10 - 24x1/2" 110 - 24x12,700mml de lixacão do conector do estranqulador
11	34803-S3E	76/	ARRUELA DE PRESSÃO N9 10
12	EOTA-9792	76/	PRESILHA
13	D1NN-14N204-A	84/	PRESILHA
14	390323-S3E	76/	PORCA SEXTAVADA 5'16" - 24 I7.94mm - 241

o. Ref.N.	PEÇA NUMERO	ANO	MODELOS 4600	5600	6600	4610		5610	6610	7610	NOMENCLATURA
15	352321-S36	76/	1	1	1	1		1	1	1	ARRUELA .328" (8.33mml
16	55694-S7	76/	1	1	1	1		1	1	1	PORCA 3/8" - 24 I9.53mm - 24I
17	44728-S36	76/	1	1	1	1		1	1	1	ARRUELA 3/8" (9.53mml
17A	44727-S36	85/				1		1	1	1	ARRUELA 3/8" (9,53mml
18	E1AOKN-19243	76/84	1								MOLA
19	D5NN-9B746-A	76/84	1	1	1						DISCO DE FRICÇÃO
19	E0NN-9B746-BA	84/				1		1	1	1	DISCO OE FRICÇÃO
20	C7NN-9B737-J	76/84	1	1	1						PLACA DO DISCO DE FRICÇÃO
20A	EONN-9N720-DA	84/				1					PLACA DO DISCO DE FRICÇÃO
20A	E0NN-9N720-CA	84/						1	1	1	PLACA DO DISCO DE FRICÇÃO
21	C5NN-9807-C	76/84	1								BRAÇO DA ALAVANCA
21A	C5NN-9807-A	76/84		1	1						BRAÇO DA ALAVANCA
218	E0NN-9807-CC	84/				1		1	1	• 1	BRAÇO DA ALAVANCA
22	379586-S36	76/	1	'	1	1		1	1	1	PARAFUSO CABEÇA QUADRADA 5/16" - 24 x 1.1/4" 17,93 - 24x31.75mml de lixação da alavanca de controle
23	351452-S36	76/	1	1	1	1		1	1	1	ARRUELA DE TRAVA 1/2" (12,70mml
24	33943-S36	76/	1	1	1	1		1	1	1	PORCA SEXTAVADA 1/2" - 20 (12.70mm - 201
25	D0NN-9A791-A	76/84	1	1	1						PRESILHA
25A	B9NN-9A791-AI	84/				2		2	2	2	PRESILHA
26	D6NN-9B755-A	76/84	1	1	1						CONEXÃO
27	34081-S36	76/	1	1	1	2		2	2	2	PORCA SEXTAVADA 1/4" - 28 16,35mm - 281
28	E3NN-9825-AA	76/	1			1					RETENTOR OA HASTE
29	390050-S36	76/		1	1	1		1	1	1	ARRUELA ELÁSTICA
30	C5NN-9740-A	84/				2		2	2	2	CONJUNTO CONEXÃO
31	C5NN-9B829-A	84/				1		1	1	1	LIMITADOR
31A	89403-S3E	84/				1		1	1	1	PARAFUSO DO LIMITADOR

R-10/89

	PEÇA NUMERO	ANO	NOMENCLATURA
		MODELOS	
34	E1NN-9779-AA	84/87	HASTE DE CONTROLE TRASEIRO - ACELERADOR DE PÉ
34	E5NN-9779-KA	87/	HASTE OE CONTROLE TRASEIRO - ACELERADOR DE PE
34A	E0NN-9779-YB	84/	HASTE DE CONTROLE TRASEIRO - ACELERADOR DE PE
35	E0NN-9735-CA	84/	SUPORTE DO PEDAL DO ACELERADOR OE PE
37	E3NN-9N719-AA	84/	BRAÇO DO ACELERADOR DE PÉ
37A	E0NN-9N719-DA	84	BRAÇO DO ACELERADOR DE PE
38	E0NN-9N933-AA	84/	SUPORTE DO BRAÇO
39	E0NN-9737-BC	84/	MOLA OE RETRAÇÃO 00 PEDAL
39	E2NN-9737-AB	B4/	MOLA DE RETRAÇÃO 00 PEDAL
40	E0NN-9N859-AA	84/	PEDAL DO ACELERADOR OE PÉ
41	E-646566-S76	84/	PINO ELÁSTICO DO PEOAL
42	E-643475-S	84/	PINO ELÁSTICO DO BRAÇO
43	72016-S8	84/	COUPILHA 3/32 " x 3/4" DA HASTE DO ACELERADOR DE PE
44	E-663207-S	84/	ANEL RETENTOR DA HASTE 00 ACELERADOR DE PÉ
48	E-602165-S72	84/	PARAFUSO M6x14 de lixaçio do suporte do braço ao estribo
49	E-630024-S71	84/	ARRUELA PLANA
50	E-620012-S72	84/	PORCA M6

Ref.NO.	PEÇA NUMERO	ANO	MODELO 4600	MODELO S600	MODELO 6600	MODELO 4610		MODELO 5610	MODELO 6610	MODELO 7610	NOMENCLATURA
	E2NN-9A543-HA»»	76/87	1			1					BOMBA INJETORA - Note: quando u» em substituição a peca 06NN-9A543-D. tubstliuir lambem oi bicot injatom peça D4NN-9E527-B por peça 08NN-5E527-B8.
	E2NN-9A543-HC	87/87				1					BOMBA INJETORA - Uiado até 11/09/87
	E6NN—9A543—ACA	87/				1					BOMBA INJETORA - Usado • partir de 14/09/87
	D6NN-9A543-AC»	76/81			1						BOMBA INJETORA
	E1NN-9A543-JB««	81/87		1	• 1			1	1		BOMBA INJETORA
	E1NN-9A543-JC»»	87/87						1	1		BOMBA INJETORA - Usado alé 11/09/87
	E6NN-9A543-ABA	87/88						1	1		BOMBA INJETORA - Usado de 14/09/87 1 01/06/88
	E7NN-9A543-DA	88/							1		BOMBA INJETORA - Usado a partir de 02/06/88
	E7NN-9A543-EA	88/						1			BOMBA INJETORA - Usado *i* partir de 02/06/88
	E7NN-9A543-CA	87/								1	BOMBA INJETORA
1	87004-S94	76/	4	4	4	4		4	4	4	ANEL"0"
2	O1NN-9N026-A	76/	2	• 2	• 2	2					ARRUELA LISA
3	377502-S43	76/	1	• 1	• 1	1					PARAFUSO MIO de fixaçio da tampa
4	377517-S16	76/	3	4	4	3		4	4	4	CONEXÃO 00 INJETOR
5	C5NE-9G5B5-A	76/	1	1	1	1		1	1	1	BUJAO
6	377503-S43	76/	1	1	1	1		1	1	1	PARAFUSO SANGRADOR
7	C9NN-9E529-A	76/	6	8	8	6		8	8	8	ARRUELA PLANA DE 3/8" l9.52mml
a	87010-S94	76/	2	2	2	2		2	2	2	ANEL"0"
9	D1NN-9N085-A	76/	2	2	2	2		2	2	2	ARRUELA PLANA DE 1/2" (12,70mml
10	D4NN-9N022-A	76/	3	4	4	3		4	4	4	VÁLVULA DO INJETOR

• USADO ATE 31/03/81

• USADO A PARTIR DI 01/04/81

• • TRATOR 4610 - USADO ATE 23/06/87
TRATORES 5610/6610 - USAOO ATE 08/07/87

*« TRATOR 4610 - USADO A PARTIR DE 24/06/67
TRATORES 5610/6610 - USADO A PARTIR DE 09/07/87

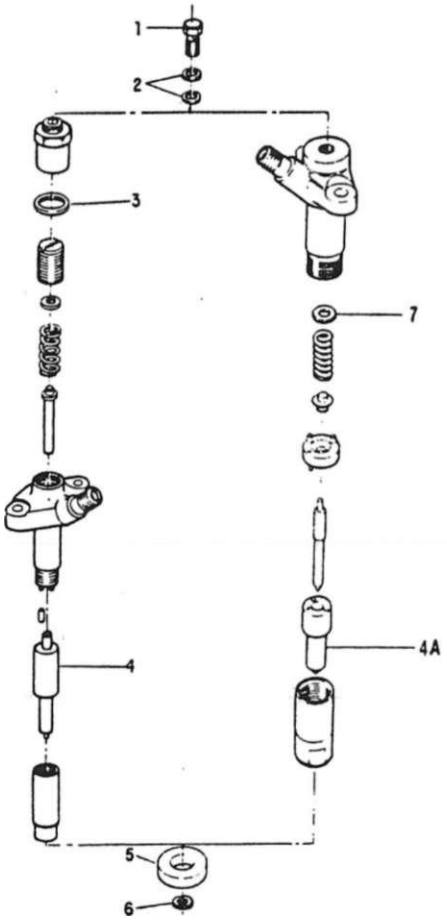

R-12'88

0. Ref.N.	PEÇA NUMERO	ANO	M 0 4600	S 600	D 6600	E 4610	L 0 5610	6610	S 7610	NOMENCLATURA
	D4NN-9F593-B .	76/83 76/61	3		4					CONJUNTO 00 INJETOR - Usado ale 06/09/83 CONJUNTO 00 INJETOR - Usaoo alé 31/03/81
	D8NN-9F593-DB	81/88 • 83/	3		4	3		4		CONJUNTO 00 INJETOR - usaoo a paiw oa 01/04/81 a 01/06/86 CONJUNTO 00 INJETOR - Usaoo a panir de 06/09/83
	09NN-9F593-BA	81/88		4			4			CONJUNTO 00 INJETOR - Usado ale 01/06/88
	E7NN-9F593-AA	88/					4			CONJUNTO DO INJETOR - usaoo a paww oe 02/05/88
	E6NN-9FS93-OA	87/ 88/						4	4	CONJUNTO DO INJETOR CONJUNTO DO INJETOR - Usado a pann oe 02/05/88
i	01NN-9R523-A	76/ 76/61 81/61	3	4	4	3				PARAFUSO DO TUBO DE RETORNO PARAFUSO DO TUBO DE RETORNO - Usaoo ale 31/03/81 PARAFUSO DO TUBO DE RETORNO - Usado alé 11/09/81
i	08NN-9R523-AA	81/		4	4		4	4	4	PARAFUSO DO TUBO DE RETORNO - Usaoo a pa/tir oe 01/04/81 PARAFUSO DO TUBO DE RETORNO - Usaoo a panií de 14/09/81
2	C5NE-9G546-A •	76/	6	8	8	6	8	8	8	ARRUELA DO PARAFUSO DO TUBO DE RETORNO
3	01NN-9R524-A	76/ 76/88	3	4	4	3	4	4		ARRUELA 13/16' (20.64 mml ARRUELA 13/16' (20.64 mmi - Usaoo alé 01/06/88
4	D4NN-9E527-B	76/83 78/81	3		4					BICO INJETOR - Usaoo alé 06/09/83 BICO INJETOR - Usaoo ale 31/03/8!
4	08NN-9E527-BB	81/88 83/	3		4	3		4		BICO INJETOR - Usaoo a panir oe 01/04/81 a 01/06.88 BICO INJETOR - Usaoo a panir oe 06/09/83
i	09NN-9E527-BA	31/88		4			4			BICO INJETOR - Usaoo ale 01/06/88
4A	E7NN-9E5267-8A	87/ 88/						4	4	BICO INJETOR BICO INJETOR - Usado a panir oe 02/06/88
4A	E8NN-9E527-AA	38/					4			BICO INJETOR - usaoo a panir oe 02/06/88
5	CSNE-9F596-A •	76/	3	4	4	3	4	4	4	VEDADOR 00 INJETOR
6	C5NE-9E529-A •	76/	3	4	4	3	4	4	4	ARRUELA VEOADORA

R-06789

Ref.N	PEÇA NUMERO	ANO	MODELO 4600	5600	6600	4610	5610	6610	7610	NOMENCLATURA
7	E7NN-9N519-AA	87/					,	,		CALÇO DA MOLA 0,30 mm
7	E7NN-9N519-BA	87/					1	1	1	CALÇO DA MOLA 0.42 mm
7	E7NN-9N519-CA	87/					1	1	1	CALÇO DA MOLA 0.44 mm
7	E7NN-9N519-DA	87/					1	1	t	CALÇO DA MOLA 0.46 mm
7	E7NN-9N519-EA	87/					1	1	1	CALÇO DA MOLA 0,48 mm
7	E7NN-9N5I9-fA	87/					1	1	1	CALÇO OA MOLA 0.60 mm
7	E7NN-9N519-GA	87/					1	1	1	CALÇO DA MOLA 0,52 mm
7	E7NN-9N519-HA	87/					1	1	1	CALÇO DA MOLA 0.54 mm
7	E7NN-9N519-^JA	87/					1	1	1	CALÇO DA MOLA 0.56 mm
7	E7NN-9N519-KA	87/					1	1	1	CALÇO DA MOLA 0.58 mm
7	E7NN-9N5I9-LA	87/					1	<	1	CALÇO DA MOLA 0,60 mm
7	E7NN-9N5I9-MA	87/					1	1	1	CALÇO DA MOLA 0,62 mm
7	E7NN-9N519-NA	87/					1	1	1	CALÇO DA MOLA 0,64 mm
7	E7NN-9N519-PA	87/					1	1	1	CALÇO DA MOLA 0.66 mm
7	E7NN-9N519-SA	87/					1	1	1	CALÇO DA MOLA 0,68 mm
7	E7NN-9N519-TA	87/					1	1	1	CALÇO DA MOLA 0.70 mm
7	E7NN-9N519-UA	87/					1	1	1	CALÇO DA MOLA 1,00 mm
7	E7NN-9N519-XA	87/					1	1	1	CALÇO DA MOLA 1.28 mm
	E7NN-9N519-VA	87/								CALÇO DA MOLA 1.56 mm

- COMPONENTES DO JOGO PARCIAL DE JUNTAS SUPERIORES - VIDE PÁGS. 6-19 E 6-22
- NOS TRATORES MONTADOS DE 06709/83 alô 23/06/87. usa/ lamoem 1 paraluso 01NN-9R523-A

R - 06/89

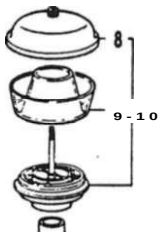

Ref.NP 1	PEÇA NUMERO	ANO	MODELOS 4600	5600	6600	4610		5610	6610	NOMENCLATURA
i	05NN-9600-J	76/84	,	,	,					CONJUNTO DO FILTRO DE AR TIPO BANHO DE OLEO - 7.3/4" (I96.85mml
2	D3NN-9N623-A	76/84	1	1	1					MANGUEIRA
4	O3NN-9B640-B	76/B4	1	1	1					MANGUEIRA DE SAIDA
5	D4NN-9B642-N	76/84	1	1	1					TUüO DE SAIDA
i 6	375075-S	76/84	1	1	1					PASSAMURO
7	D5NN-9N832-A	76/B4	1	1	1					BRAÇADEIRA
a	C0NN-9A664-A	76/84	1	1	1					TAMPA 00 PRÉ FILTRO DE AR
9	D6NN-9A663-A	76/84	1		,					CORPO DO PRÉFILTRO DE AR
10	D6NN-9A660-A	76/84	1	1	1					CONJUNTO 00 PRÉ FILTRO DE AR
11	04NN-5N 204-B12M	76/84	1	1	1					EXTENSÃO
12	44724-S36	76/84	4	4	4					ARRUELA LISA 5/16" I7.94mml
13	34806-S36	76/84	4	4	4					ARRUELA DE PRESSÃO 5/16" I7.94mml
14	304648-S36	76/84	4	4	4					PARAFUSO 5/16" - 18 x 3/4" 17.94 - 18 x 19.05mml de fixação do filtro de ar
15	251138	76/84	2	2	2					JUNTA
16	04NN-9628-A	76/84	1	1	1					CONJUNTO DA BRAÇADEIRA - 7.3/4" I196.85mml
17	D5NN-9A638-A	76/84	1	1	1					COPO INTERNO - 7.3/4" I196.85mml
18	D4NN-9658-A	76/84	1	1	1					COPO EXTERNO - 7.3/4" I196.85mml

Ref.No.	PEÇA NUMERO	ANO	MODELO 3 4600	5600	6600	4610		s610	6610	7610	NOMENCLATURA
1	E4NN-9A664-AA	84/				,		,	1	,	TAMPA DOPRE FILTRO DE AR
2	E4NN -9A663- AA	84/				1		1	1	1	CORPO DO PREFILTRO DE AR
3	E3NN-9A660--8A	84/				1		1	1	1	CONJUNTO DO PREFILTRO DE AR
4	E4NN-9N972-AA	84/				1		1	1	1	PORCA BORBOLETA
5	E6NN -960O-EAI2M	84/				1		1	1	1	CONJUNTO DO FILTRO DE AR TIPO SECO
6	E4NN -960I-BA	84.				1		1	1	1	ELEMENTO EXTERNOIPRIMARIQIDO FILTRO DE AR
7	E4NN 9R500 8A	84/							1		ELEMENTO INTERNOCSECUNDARIQ)DO FILTRO DE AR
8	E4NN 9N644 AA	84/				,		,	1	1	PORCA 7/16" - 14 lll.llmm - 141
9	E4NN-9N641-AA	84/				1		1	1	1	PORCA BORBOLETA
10	E4NN 9C673- AA	84/				1		1	1	1	COLETOR DE PO
11	E-630031-S71	84/				4		4	4	4	ARRUELA
12	E-630174-S71	84/				4		4	4	4	ARRUELA DE TRAVA
13	E-602208 -S72	84.				2		2	2	2	PARAFUSO M 10x26
14	E- 620014- S72	84/				2		2	2	2	PORCA M10
15	3835E9 - S	84/				1		• 1	• 1	2	BRAÇADEIRA
16	E0NN-9B639-AA	88, 84/				1		• 3 1	• 3 1	1	MANGUEIRA
17	373138-A100	84				2		•2	•2	2	BRAÇADEIRA
18	E1NN-9C602-BA12M	88. 84/				1		• 1	• 1		TUBO DE SAIDA DO FILTRO DE AR
18	E0NN-9C602-FA12M •	84.88						1	1		TUBO DE SAÍDA DO FILTRO DE AR - Uiado ate 01'06.88
18	E6NN-9C602 -DA12MH	88/						1	1		TUBO DE SAÍDA DO FILTRO DE Afl - Usado a partir de 02 06.88
18A	E0NN-9C602-EB12M	87/								1	TUBO DE SAÍDA DO FILTRO DE AR - TURBO
19	E1NN-9B640-AA	84/				1					MANGUEIRA DE SAÍDA DO TUBO
19	09NN—98640- AA •	84/88						1	1		MANGUEIRA DE SAIDA DO TUBO - Usado até 01/06/88
19A	E6NN -98640-AA •	88/						1	1		MANGUEIRA DE SAÍDA DO TU60 - Usado a partir de 02/06'88
20	D5NN-9N832-A •	84/				1		1	1		BRAÇADEIRA
21	E0NN-9K644-AB	84/				1		1	1	1	INTERRUPTOR DO INDICADOR DE RESTRIÇÃO
22	D9NN-9C622-BB	87/								1	MANGUEIRA - TURBO
23	304650-S36	67/								2	PARAFUSO 3/8" - 16x3/4" de fixação do tubo de saída - TURBO

• Usado até 01/06/88

• Usado a panir de 02/06/88

R-06/89

Ref.NO.	PEÇA NUMERO	ANO	MODELOS 4600	5600	6600	4610		S610	6610	NOMENCLATURA
	D8NN-600-LB	76/	1			1				BOMBA HIDRÁULICA
	D8NN-600-KB	76/84		1	1					BOMBA HIDRÁULICA
i	74145-S	76/ 76/84	1	1	1	1				CHAVETA
2	87054-S94	76/84	1	1	1					ANEL"0"
' 3	34807-S36	76/ 76/84	8	a	8	3				ARRUELA DE PRESSÃO 3/8" I8,53mml
4	04NN-E867-A	76/ 76/84	1	i	1	1				PLACA DE PRESSÃO
5	E0NN-G978-AA	76/ 76/84	1	i	1	I				VEDADOR EXTERNO 2" DIÂMETRO
6	04NN-A574-A	76/ 76/84	2	2	2	2				BUJAO
7	E3NN-K986-AA	76/81	1							TAMPA TRASEIRA - Lltedo *Má* 3006 81
7	E3NN-K986-CA	76/81		1	1					TAMPA TRASEIRA - Usado alé 29/05/81
		81/	1			1				TAMPA TRASEIRA - Usada a partir da 01/07/81
7	E3NN-K986-8A	81/84			1					TAMPA TRASEIRA — Usada a partir de 01/06/81
8	D4NN-K987-A	76/ 76/84	1	1	1	1				ARRUELA TRAVA
9	304634-S36	76/ 76/84	2	2	2	2				PARAFUSO 5/16" - 18 x 5/8" (7.94 - 18 x 15,88mml
10	304648-S36	76/ 76/84	2	2	2	' 2				PARAFUSO 5/16" - 18 x 3/4" 17.94 - 18 x 19.05mml
11	34806-S36	76/ 76/84	4	4	4	4				ARRUELA DE PRESSÃO 5/16" (7,94mml
12	D3NN-K920-A	76/84		1	1					FLANGE

R-12/88

O.	PEÇA NUMERO	ANO	MOPELOS	NOMENCLATURA
	D4NN-K992-A	76/ 76/84		VEDADOR
	D4NN-G962-B	76/ 76/84		VEDADOR
	04NN-974-B	76/		TAMPA DIANTEIRA
	D4NN-974-C	76/84		TAMPA DIANTEIRA
	04NN-983-A	76/ 76/84		VEDADOR
	D4NN-908-B	76/		ENGRENAGEM
	04NN-908-A	76/84		ENGRENAGEM
	304722-S36	76/ 76/84		PARAFUSO 3/8" - 16 x 1.1/4" (9,53 - 16 x 31.75mml
	D4NN-638-A	76/ 76/84		VÁLVULA OE SEGURANÇA
	D4NN-N629-A	76/ 76/84		ANEL DE VEDAÇÃO
	D4NN-N629-B	76/ 76/84		ANEL DE VEDAÇÃO
	3O4705-S36	76/ 76/84		PARAFUSO 7/18" - 14 x 1.12"
		76/ 76/84		PORCA SEXTAVADA - 1/2" - 20 (12.70rrim - 20)

MODELOS

NOMENCLATURA

Ref.NP	PEÇA NUMERO	ANO	NOMENCLATURA
	EONN-600-AC	84/	BOMBA HIDRÁULICA
1	E0NN-965-AA	84/	CORPO FRONTAL
2	E0NN-N610-AA	84/	CORPO POSTERIOR
3	D4NN-638-A	84/	VÁLVULA DE ALIVIO
3A	D4NN-N629-B	84/	ANEL DE VEDAÇÃO
3B	D4NN-N629-A	84/	ANEL DE VEDAÇÃO
3C	D4NN—K998—A	84/	ANEL
4	CONN-B930-C	84/	BUJAO 9/16"- 18
5	86482-S95	84/	ANEL"O"
6	D4NN-H972-A	84/	ADAPTADOR DO FILTRO
7	E0NN-S833-AB	84/	FILTRO DE TELA
8	E0NN-S835-AA	84/	VEDADOR DO FILTRO DE TELA
9	E0NN-SB36-AA	84/	TUBO OE ENTRADA POSTERIOR
10	E0NN-S837-AA	84/	VEDADOR
11	E0NN-M971-AA	84/	TUBO DE PRESSÃO POSTERIOR
12	E0NN-S839-AA	84/	VEDADOR
13	EONN-B500-BA	84/	ANEL
14	E0NN-S838-AA	84/	VEDADOR
15	E0NN-H867-AA	84/	TUBO DE PRESSÃO FRONTAL
16	33943-S36	64/	PORCA 1/2" - 20
17	D4NN-K987-A	84/	ARRUELA DE ABA
18	E0NN-908-AA	84/	ENGRENAGEM
19	74145-S	84/	CHAVETA
20	E-630174-S71	84/	ARRUELA DE PRESSÃO MIO

Ref.Nº	PEÇA NUMERO	ANO	MODELOS 4600	5600	6600	4610		S610	66	7610	NOMENCLATURA
21	E0NN-O931-8A	84/								4	PARAFUSO M 10 «90 mm
22	E0NN-D931-AA	84/								2	PARAFUSO M 10 x 105 mm
23	E0NN-A600-AA	B4/								2	ANELVEDADOR
24	E0NN-974-AA	84/								1	TAMPA FRONTAL
25	E0NN-983-AA	84/								1	VEDADOR DE OLEO
26	E0NN-K992-AA	84/								2	ANEL VEDADOR
26A	87140-S94	87/								1	ANELVEDADOR INTERNO
27	E0NN-G962-AA	84/								2	VEDADOR
27A	87150-S	87/								1	ANEL VEDADOREXTERNO
28	E0NN-N612-AA	84/								2	MANCAL DA ENGRENAGEM FRONTAL ,
29	E0NN-866-BA	84/								1	ENGRENAGEM FRONTAL
30	E0NN-N692-AA	84/								1	ENGRENAGEM POSTEIROR
31	E0NN-N660-AA	84/								1	ENGRENAGEM FRONTAL
32	E0NN-N691-AA	84/								1	ENGRENAGEM POSTERIOR
33	E0NN-S831-AA	84/								1	EIXO TRASEIRO
34	E0NN-S832-AA	84/								2	TRAVA DO EIXO
35	E0NN-N614-AA	84/								1	MANCAL DA ENGRENAGEM POSTERIOR
36	E0NN-N619-A8	84/								1	TAMPA TRASEIRA
37		84/								2	ARRUELA DE PRESSÃO M8
38	E-602188-S72	84/87									PARAFUSO M8x25mm
38	E-602048-S	87/								2	PARAFUSOM8x25mm
39	D8NN-B486-DA	84/								1	FILTRO DE OLEO
40	E0NN-E897-JA	84/								1	TU80 DE PRESSÃO
41	EONN- 8500-AA	84/								1	ARRUELA
42	87033-S95	84/								1	ANEL"0"
43	87127-S94	84/								1	ANEL "0"
44	E0NN-R953-AA	84/								1	ARRUELA

R • 10/87

Ref.Nº	PEÇA NUMERO	ANO	MC)CIELCS 4600	5600	6600	4610		S610	66	6	NOMENCLATURA
45	N-60I756-S36	84/						I	I	1	ANEL RETENTOR
46	E0NN-R903-AA	84/						1		'	CONEXÃO
j;	304724-S36	84/						6			PARAFUSO 7-16" - 14 , 1 1 4'
48	E0NN-3N254-AA	85.						1	1	1	CONEXÃO DO TU80 OA CAIXA DE TRANSFERENCIA - TRAÇÃO DIANTEIRA
49	86390-S36	85.						1	1	1	TAMPA SEXTAVADA 5-I6" •- 37 DO CONETOR - TRAÇÃO DIANTEIRA
60	E0NN-3N224-BA	85/						1	1	1	TUBO DE PRESSÃO DA CAIXA DE TRANSFERENCIA - TRAÇÃO DIANTEIRA
51	86057-S36	85,						1			COTOVELO 5 16" - 37 DO TU80 DE PRESSÃO PARA A CAIXA DE TRANSFERENCIA

R-10/B7 jj

MODELOS

2

PEÇA NUMERO		ANO	NOMENCLATURA
	E1NN-600-AA	87/	BOMBA HIDRÁULICA COMPLETA
	D4NN-965-C	87/	CORPO DA BOMBA
	D4NN-877-A	87/	CARCAÇA DA BOMBA
		87/	BUCHA DA CARCAÇA
	D4NN-N612-6	87/	MANCAL OAS ENGRENAGENS
	74144-S	87/	CHAVETA 1/8'x5/8" DOEIXO DA ENGRENAGEM
	EAPN—N660—A	87/	JOGO DE ENGRENAGENS
	C7NN-3R642-A	87/	ANEL VEDADOR EXTERNO
	C7NN-3R643-A	87/	ANEL VEDADOR INTERNO
	D4NN-L833-A	87/	TIRA DO ANEL VEDADOR INTERNO
10	E0NN-3N529—AA	87/	VEDADOR DE OLEO
11	04NN-908-C	87/	ENGRENAGEM
11A	957 E-994633	87/	ARRUELATRAVA
116	34690-S36	87/	PORCA 7/16" - 20
12	D4NN-L830-A	87/	ANEL DE TRAVA
13	E3NN-636-AA	87/	TAMPÃO
14	D4NN-872-A	87/	EIXO DA ENGRENAGEM INTERMEDIÁRIA
15	D4NN-673-A	87/	ENGRENAGEM INTERMEDIÁRIA
16	E3NN-K991-AA	87/	TAMPÃO OO EIXO
16A	E3NN-T837-AA	87/	ANEL "O" DO TAMPÃO
166	D8NN—K990—AA	87/	ANEL DE TRAVA DO TAMPÃO
17	D4NN-N618-B	87/	TAMPA TRASEIRA DA BOMBA
18	C5NN-3N532-A	87/	ANEL VEDADOR

M O D E L O S

PEÇA NUMERO	ANO	NOMENCLATURA
D4NN-0931-A	87/	PARAFUSO 3/8" - 16x4.35" DE FIXAÇÃO DA TAMPA
34B07-S36	87/	ARRUELA DE PRESSÃO DE 3/8"
D4NN-H972-A	87/	ADAPTADOR DO FILTRO DE OLEO
B7055-S94	87/	ANEL "0" - ENTRADA
E4NN-9U-AA	87/	JUNTA DA BOMBA
04NN-K994-A	87/	ARRUELA DE ENCOSTO
304760-S36	87/	PARAFUSO 3/8" - 16x 1.1/2" DE FIXAÇÃO DA BOMBA
385B94-S36	87/	PARAFUSO 3/8" - 16x 1.1/2" DE FIXAÇÃO DA BOMBA
353374-S36	87/	PARAFUSO 3/8" - 16x2.3/8" DE FIXAÇÃO DA BOMBA
D8NN-B486-DA	87/	FILTRO DE OLEO
E3NN-T838-AA	87/	ANEL "0" DO TAMPÃO
86483-S95	67/	ANEL "O" - TUBO DE PRESSÃO
E4NN-E897-CA	87/	TUBO DE PRESSÃO DA BOMBA A VÁLVULA DE DESCARGA
86327-S36	87/	COTOVELO
N-801760-S2	87/	PRESILHA DO TUBO
N-801755-S	87/	PASSAMURO DO TUBO
8630I-S36	87/	CONEXÃO 1/2"x3/4" - 16 DO TUBO
E0NN-J870-HA	87/	TUBO DE ENTRADA INFERIOR - TRAÇÃO DIANTEIRA
E0NN-M924-CA	87/	SUPORTE DO TUBO INFERIOR
E0NN-E885-AA	87/	MANGUEIRA
E-863034-S71	87/	BRAÇADEIRA DA MANGUEIRA
N-801758-S2	87/	PRESILHA DO TUBO DE ENTRADA SUPERIOR

M O D E L O S

PECA NUMERO	ANO	NOMENCLATURA
44746-S36	87/	ARRUELA LISA 3/4"
304770-S36	87/	PARAFUSO 3/4" - IOx 1.1/2" DE FIXAÇÃO DA PRESILHA
EONN-J870-AA	87/	TU80 DE ENTRADA SUPERIOR
E0NN-B839-AA	87/	BRAÇADEIRA DOS TUBOS
E0NN-B839-BA	87/	BRAÇADEIRA DOS TUBOS
30O858-S36	87/	PARAFUSO 1/4" -20x 1.3/4" DE FIXAÇÃO DAS BRAÇADEIRAS
34975-S7	87/	PORCA 1/4" - 20
E0NN-R914-AA	87/	TUBO DE ENTRADA TRASEIRO
87063-S9S	87/	ANEL "0" DO TUBO A CARCAÇA
EIMN-S376-AA21B	87/	PROTETOR DO TU80 DE PRESSÃO
304743-S36	87/	PARAFUSO 7/16" - 14x 1.3.8" DE FIXAÇÃO DO PROTETOR

O. Z	M O D E L O S PECA NUMERO	ANO	NOMENCLATURA
tr			
	C5NN-11603-B	76/	CHAVE DE IGNIÇÃO
	D4NN-11N496-B	76/	PORCA de lixação do interruptor de partida
	E6NN-11N501-AA	76/	INTERRUPTOR DE PARTIDA
	95873-S	76/	TIRA DE RETENÇÃO DOS CABOS DA BATERIA E DO CHICOTE DO FAROL
	376S07-S100	87/	PRESILHA de fixação do chicote do laroí com filtro oe ar tipo seco
5	D6NN-927B-A	76	BULBO DA PRESSÃO DO ÚLEO
SA	E-864072-S71	76	PRESILHA DO CHICOTE DO BULBO
7	D4NN-116S4-C	76/84	INTERRUPTOR DAS LUZES
7A	DSNN-1I6S4-B	84/	INTERRUPTOR DAS LUZES
6	CSNN-11662-A	76/	PORCA DO INTERRUPTOR DAS LUZES
10	CSNN-11666-B	76/84	BOTÃO DO INTERHUPTOR DAS LUZES
10	E1NN-11667-AA	84'	BOTÃO DO INTERRUPTOR DAS LUZES
11	D4NN-14301-C	76/	CABO MASSA BATERIA - 80 A
11	E6NN-14301-AA	67/	CABO MASSA DA BATERIA - 126 A
12	D6NN-14N330-B	76/	CABO POSITIVO BATERIA - 80 A
12	E0NN-14N33O-BA	67/	CABO POSITIVO BATERIA - 128 A
13	D5NN-14A103-AV	76/84	CHICOTE PRINCIPAL DIANTEIRO

M O D E L O S

PEÇA	NUMERO	ANO	NOMENCLATURA
13	E3NN-14A103-DC	84/87	CHICOTE PRINCIPAL DIANTEIRO
13	E6NN-14A103-CA	87/	CHICOTE PRINCIPAL DIANTEIRO
13	O5NN-14A103-AU	76/84	CHICOTE PRINCIPAL DIANTEIRO
13	E3NN-14A103-EC	84/87	CHICOTE PRINCIPAL DIANTEIRO
13	E6NN-14A103-FA	37/	CHICOTE PRINCIPAL DIANTEIRO
13A	OSNN-14N104-Z	76/84	CHICOTE PRINCIPAL TRASEIRO
13A	E5NN-14N104-JA	84/	CHICOTE PRINCIPAL TRASEIRO
	51A-I4526-BA	76/	FUSÍVEL-3 AMPERES
14	3841BS100	76/84	BRAÇADEIRA
14	D6NN-14197-A	84/	BRAÇADEIRA
15	304648-S36	76/	PARAFUSO - 5/16" - 18x3/4" 17.94 - 18x19.05mm) de lixaçio do do cabo da bateria ao motor de partida
15A	E5NN-10316-AA	76/87	REGULADOR DE VOLTAGEM ELETRÔNICO
16	C9NN-14N10S-A	76/B4	CONJUNTO DE CHICOTE DOS FARÚIS LATERAIS
16	E6NN-13A0O6-AB	87/	CHICOTE INTERMEDIÁRIO DOS FARÓIS LATERAIS
16A	C6NN-14N437-C	76/	CHICOTE DA BOIA DE COMBUSTÍVEL
16A	D5NN-14406-A.	87/	CHICOTE DA BOIA DE COMBUSTÍVEL
	E7NN-14N125-AA»	87/	CHICOTE DO PAINEL AO TANQUE AUXILIAR
	D5NN-14K03O-A»	87/	FIO TERRA OO TANQUE AUXILIAR
	57448-S36 •	87/	PARAFUSO 1/4" - 20x1/2" (6,36 - 20xl2,7mm) de lixaçio do lio terra ao «tribo esquerdo

M O D E L O S

PEÇA	NUMERO	ANO	NOMENCLATURA
	370972-S2••	87/	PRESILHA DO CHICOTE DA BOIA
	E6NN-13A0O6-8A	87/	CHICOTE E SOQUETE DO FAROL LATERAL
	34806-S36	76/	ARRUELA DE PRESSÃO 5/16" I7,94mm)
	33797-S36	76/	PORCA 5/16" - 18I7,94mm - 181
	23017-S16	76/	PARAFUSO CABEÇA QUADRADA 5/16" - 18x1.1/4" (7,93 - 18x31,75mm) de lixação do terminal do cabo
	D4NN -14277-A	76/	COBERTURA PROTETORA
	C5NN- -14277-D	76/	COBERTURA PROTETORA
	51765 -S36	76/87	PARAFUSO de fixação do regulador de volteoam
	E2NN- -7D244-AB	85/	INTERRUPTOR DE CONTROLE DA TRAÇÃO DIANTEIRA
	E2NN- -7Z155-CA	89/	INTERRUPTOR DE CONTROLE DA FORÇA DUPLA (DUAL POWER}
	E2NN- • 7Z237-BA	85/	CHICOTE DO INTERRUPTOR - TRAÇÃO DIANTEIRA
	34791 -S36	85/	ARRUELA OE PRESSÃO 5/16" I7.93MMI
	95875 -S	87/	TIRA DE RETENÇÃO DOS CABOS DA BATERIA
	C7NN' -14N199-D	87/	PRESILHA DOS CABOS DA BATERIA
	72GB- 13464-BA1	87/	LÂMPADA DOS INTERRUPTORES
	95873 -S	87/	CINTA DE RETENÇÃO DOS CHICOTES
	D1NN -14N204-A	76/	PRESILHA INFERIOR DO CHICOTE DO MOTOR DE PARTIDA

. PARA TRATOR COM TANQUE AUXILIAR



6A 11A

Ref.NP	PEÇA NUMERO	ANO	MODELOS 4600	5600	6600	4610	5610	6610	7610	NOMENCLATURA
	D4NN-I30O5-K	76/84	1	1	1					FAROL LATERAL DIREITO (COR AZUL)
	E6NN-13005-AA99B .	87/89				1	1	1	1	FAROL LATERAL DIREITO (COR AZUL)
	E6NN-13005-AA99L	89/				1	1	1	1	FAROL LATERAL DIREITO (COR PRETA)
	D4NN-13006-C	76/84	1	1	1					FAROL LATERAL ESQUERDO (COR AZUL)
	E6NN-13006-AA99B •	87/89				1	1	1	1	FAROL LATERAL ESQUERDO (COR AZUL)
	E6NN-13006-AA99L	69/				1	1	1	1	FAROL LATERAL ESQUERDO (COR PRETA)
i	D8NN-33846-S36	76/	2	2	2	2	2	2	2	PORCA 1/2' - 20 (12.70 mm - 20]
2	34794-S36	76/	2	2	2	2	2	2	2	ARRUELA DE PRESSÃO 1/2" (12.70 mm)
3	C5NN-13N104-A	76/	2	2	2	2	2	2	2	REFORÇO EXTERNO DO FAROL
4	04NN-13132-A	76/	2	2	2	2	2	2	2	BASE DE SUSTENTAÇÃO
5	D4NN-13N057-B	76/	2	2	2	2	2	2	2	PARAFUSO
6	D9NN-13465-CA	76/84	2	2	2					LÂMPADA - 12 VOLTS
6A	73EG-13009-AAB	87/				2	2	2	2	LÂMPADA HALÔGENA - 12V - 60/55 W
7	D4NN-13N060-A	76/84	2	2	2					GRAMPO de Inação da làmpaoa
8	D4NN-13N04O-A	76/	8	8	8	8	8	8	8	GRAMPO de lixaçáo da leme
9	O4NN-13KO05-A	76/84	2	2	2					CÉLULA ÓTICA
9	E6NN-13KO05-AA	87/				2	2	2	2	CÉLULA ÓTICA
10	D4NN-13045-A	76/	2	2	2	2	2	2	2	ARO DO FAROL
11	08NN-13A006-BA	76/84	2	2	2					CHICOTE DO FAROL LATERAL
1 IA	E6NN-13A006-BA	87/				2	2	2	2	CHICOTE DO FAROL LATERAL
	376507-S1O0	87/				2	2	2	2	PRESILHA DE FIXAÇÃO DO CHICOTE - PARA FILTRO DE AR TIPO SECO
	95873-S	87/				2	1	1	1	TIRA DE RETENÇÃO DO CHICOTE

* Usado ali 02/04/89

o.

MODELOS		
PEÇA NUMERO	ANO	NOMENCLATURA
E6NN-13N176-AA99B <	84/89	FAROL DIANTEIRO COMPLETO - DIREITO (COR BRANCA)
E6NN-I3N176-AA99L	89/	FAROL DIANTEIRO COMPLETO - DIREITO (COR PRETA)
E6NN-13N177-AA99B <	84/89	FAROL DIANTEIRO COMPLETO - ESQUERDO (COR BRANCA)
E5NN-I3N177-AA99L	89/	FAROL DIANTEIRO COMPLETO - ESQUEROO (COR PRETA)
E6NN-I3007-CA	84/87	BLOCO ÓTICO COMPLETO
E6NN-13007-8A	87/	BLOCO ÓTICO COMPLETO
E6NN-13009-AA	84/87	LÀMPAOA - 12V - 40/45W
73EG-13009-AAB	67/	LÀMPAOA HALOGENA - 12V - 60/S5W
E6NN-13N168-AA	64/	PROTETOR DE PO
E0NN-13O48-AC	84/	MOLDURA - LADO OIREITO
E0NN-13O49-AC	84/	MOLDURA - LADO ESQUERDO
N-80I932-S36	84/	PARAFUSO
E2NN-I303Í-AA	84/	MOLA DE AJUSTE
E6NN-13N0S8-AA	m	PORCA DE NYLON - AJUSTE
356955-S8	87/	PRESILHA DE FIXAÇÀO DO CHICOTE
E-53O023-S7I	84/	ARRUELA LISA
E-630O21-S71	84	ARRUELA LISA
E-630171-S71	84/	ARRUELA DE PRESSÃO
E-62O011-S72	84	PORCA M5
E0NN-13N054-BA		CHICOTE DO FAROL DIANTEIRO

- Usaoo ale 02/04/89

o. z I	PEÇA NUMERO	MODELOS ANO	NOMENCLATURA
	D4NN-13N484- B	76/	CHICOTE E TUBO 00 FAROL AUXILIAR TRASEIRO
	D4NN-13N484- A	76/	CHICOTE E TUBO DA LANTERNA TRASEIRA
	372302-S100	76/	PRESILHA da lixaçio do chicote
	372047-S100	76/	PRESI LHA de fixaçlo do chicote
	C5NN-13N448- E	76/	PRESILHA de fixação do tubo do chicote
	D4NN-13N483- A	76/	CHICOTE E CONDUTOR
	354295-S100	76/	PRESILHA

M O D E L O S

PEÇA NUMERO	ANO	NOMENCLATURA
D4NN- 13N484-D	76/	CHICOTE E TUBO DO FAROL AUXILIAR TRASEIRO
D4NN-13N484-C	76/	CHICOTE E TUBO DA LANTERNA TRASEIRA
D3NN-I3A449-A	87/	CHICOTE DA LANTERNA TRASEIRA (COM TANQUE AUXILIAR).
372302-S100	86/	PRESILHA DE FIXAÇÃO DO CHICOTE
372047-S101	76/	PRESILHA DE FIXAÇÃO DO CHICOTE
CSNN-13N448-E	76/	PRESILHA DE FIXAÇÃO DO TUBO DO CHICOTE
04NN 13N484-E	76/	CHICOTE E TUBO
E1NN-3N250-AD	85/	CHICOTE E TUBO DO SOLENOIDE - TRAÇÃO DIANTEIRA
E1NN-3N273-AA	85/	PRESILHA DE FIXAÇÃO DO TUBO DO CHICOTE - TRAÇÃO DIANTEIRA
E 364072 S71	67/	PRESILHA DE FIXAÇÃO DO CHICOTE DO SOLENOIDE - TRAÇÃO DIANTEIRA

M O D E L O S

PECA NUMERO	ANO	NOMENCLATURA
D4NN-13404-B12L	76/	LANTERNA TRASEIRA
57442-S36	76/	PARAFUSO PHILLIPS 18 - 7.62 x 22,23mml de fixação da lanterna
04NN-13444-B	76/	LENTE
D4NN-13461-A	76/	GUARNIÇAO
D4NN-13465-B	76/	LÂMPADA 12 VOLTS
34942-S35	76/	ARRUELA DENTADA DE TRAVA 3/8" I9.53mm]
44728-S36	76/	ARRUELA 3/8" (9,53mml
34807-S36	76/	ARRUELA DE PRESSÃO 3/8" I9.53mml
33799-S36	76/	PORCA SEXTAVADA 3/8" - 16 (9,53mm - 161
372302-SI 00	76/	GRAMPO

Ref.No.	PEÇA NUMERO	ANO	MODE 10 4600	S600	6600	4610		5610	6610	7610	NOMENCLATURA
i	383705-S36	76/	2	2	2	2		2	2	2	PORCA 5/16" - 18 I7,94mm - 18)
2	44724-S36	76/	1	1	1	1		1	1	1	ARRUELA LISA 5/16" I7.94mml
3	D6NN-10716-D11B	76/	1	1	1	1		1	1		ARMAÇÃO de fixação da bateria -SOA
3A	O6NN-10716-C30M	87/						1	1	1	ARMAÇÃO da fixação da bateria - 128 A
4	E3NN-10657-AA	76/	1	1	1	1		1	1		BATERIA SECO CARREGADA - 12V- 80A
4	E6NN-I0657-AA	87/						1	1	1	BATERIA SECO CARREGADA -12V - 128A
5	D6NN-10720-A	76/	QN	QN	QN	QN		QN	QN	QN	BUJAO DE ENCHIMENTO DA BATERIA
6	C5NN-5161-C	76/	1	1	1	1		1	1		TIRANTE de fixação da bateria - 80 A
6A	C5NN-5161-C	87/						2	2	2	TIRANTE de fixaçãd da bateria - 128A
7	304686-S36	76/		2	2			2	2	2	PARAFUSO 7/16" - 14x1.00" 111.11 - 14x25,40mm| de fixação do suporte da bandeia
8	34793-S36	76/	6	a	8	6		8	8	8	ARRUELA DE PRESSÃO 7 16" 11.1 Imml
8A	33797-S36	76/	4	4	4	4		4	4	4	PORCA 5/16" - 1B I7.94mm - 181
8B	44722-S36	76/	6	6	6	6		6	6	6	ARRUELA LISA 5/16" I7.94mml
9	C5NN-5171-E	76/88		1	1			1	1		SUPORTE INFERIOR OA BANDEJA - Usado ate 01/06/88
9	E6NN-5171-AA	87/						1	1	1	SUPORTE INFERIOR DA BANDEJA
10	380173-S36	76/	1	1	1	1		1	1	1	PORCA BORBOLETA 5/16" - 18I7,94mm - 181
11	C5NN-10N768-B	76/	1	1	1	1		1	1	1	PARAFUSO 5/16" - 18 I7.94mm - 181 de lixaçáo da bandeia
12	D0NN-8N096-C	76/	1			1					SUPORTE DIANTEIRO SUPERIOR DA COBERTURA 00 RAOIADOR
12	E0NN-BN096-AA11B	76/88		1	1			1	1		SUPORTE DIANTEIRO SUPERIOR DA COBERTURA DO RAOIADOR
12	E6NN-8N096—AA	88/						1	1		SUPORTE DIANTEIRO SUPERIOR DA COBERTURA DO RAOIADOR
12	E6NN-8N096-CA	87/								1	SUPORTE DIANTEIRO SUPERIOR DA C08ERTURA 00 RAOIADOR
13	D8NN-10769-EA	76/		1	1			1	1	1	SUPORTE TRASEIRO DA BANDEJA
13	D8NN-10769-FA	76/	1			1					SUPORTE TRASEIRO DA BANDEJA
13A	4094» 838	87/						2	2	2	PARAFUSO 5/16" - 18x3/4" 17.93 - 18x19.OSmml de lixação direita do suporte

M O P E L O S

PEÇA NUMERO	ANO	NOMENCLATURA
CSNN-2B1B4-A	76/	BATENTE DA BANOEJA
720S4-S8	76/	COUPILHA S/32- « 1.1/4" (3.97 x 31.7S mm)
C5NN-10N68O-B	76/	PINO
304652-S36	76/	PARAFUSO 7/16" - 14 x 3/4" (11,11 - 14 x 19.0S mm) oe tixaçao oo suporte traseiro • do suporte dianteiro superior
56663-S36		PARAFUSO 7/16"- 14 x 3.1/2" (11.11 - 14 x 88,9 mm) de lixação 00 supone dianteiro supeoor da cobertura do radiadçc
304648-S36		PARAFUSO 5/16" - 18 x 3/4* (7.93 - 18 x 19.05 mm) de Inação do suporte traseiro PARAFUSO 5/16" - 18 x 3/4" (7.93 - 18 x 19,05 mm) de lixação oo suporte traseiro
304682-S36	89	PARAFUSO 5/16" - 18 x 1.00" (7,93 - 18 x 25,40 mmI de lixação 00 suporte traseiro e delletor de calor
D4NN-10723-B	76/	BANDEJA-BATERIA <
D6NN-500565-A	76/	SOLUÇÃO PARA BATERIA - ELETRO-VITA
D4NN-5I61-A	76/	TIRANTE de Inação da balena - 80A

M O D E L O S

PEÇA NUMERO	ANO	NOMENCLATURA
E6NN- -11000-AA	76/	MOTOR OE PARTIDA - 12 VOLTS
D5NN -11391-A	76/87	SOLENOIOE S/NÜCLEO
E6NN- •II391-AA	87/	SOLENOIOE S/NÚCLEO
E6NN- •11102-AA	76/	TERMINAL DE LIGAÇÃO
D5NN- -11K010-A	76/	ANEL DE VEDAÇÃO DO SOLENOLDE
E6NN- •11K18S-AA	76/	JOGO DE REPARO 00 MOTOR DE PARTIDA
D5NN- •11399-A	76/	MOLA 00 SOLENOIDE
D5NN- -11393-A	78/	NÚCLEO 00 SOLENOIDE
D5NN- -11K010-B	76/	ANEL DE VEDAÇÃO DO NÚCLEO DO SOLENOIOE
D5NN- •UN059-A	76/	ILHOS DO TERMINAL DE LIGAÇÃO
D5NN- •11130-A	76/	CARCAÇA
E6NN- 11448-AA	76/	BUCHA DA CARCAÇA
D5NN- •11N044-A	76/	ARRUELAPLANA
E6NN- 11W350-AA	76/	JOGO DE REPARO DO PINHÃO
E2NN- 11350-AA	76/	PINHÃO
D5NN- 11139-8	76/	PINO DA ALAVANCA
E6NN- 11067-AA	76/	ALAVANCA DE ACIONAMENTO
E6NN- 11472-AA	77/	BOBINA DE CAMPO - Usado a panir de Janeiro/77
D5NN- I10B2-B	76/76	BOBINA DE CAMPO - Usado até Oe-embro/76
D5NN- 11005-A	76/	ROTOR
D5NN- 11N043-C	76/	ARRUELA ESPECIAL
E2NN- 11N043-BA	76/	ARRUELAPLANA
E2NN- 11N043-AA	76/	ARRUELAPLANA
D5NN- 11006-A	77/	SUPORTE PARA PORTAESCOVAS - Usado a partir de Janeiro/77
05NN- 11006-B	76/76	SUPOHTE PARA PORTAESCOVAS - Usadd ate De-embro/76

R-12/88

M O D E L O S

PECA NUMERO	ANO	NOMENCLATURA
E6NN-110S9-AA	77/	MOLA - Usada a partir de Janeiro/77
D5NN-11059-B	76/76	MOLA - Usada até Dezembro/76
E6NN-11392-AA	77/	JOGO DE ESCOVAS - Usado a panir de Janeiro/77
D5NN-11066-B	76/76	JOGO DE ESCOVAS - Usado até Dejembro/76
D5NN-UK032-A	76/	TAMPA 00 LADO DO COLETOR
E6NN-11052-AA	76/	BUCHA DA TAMPA 00 COLETOR
D5NN-11091-A	76/	PARAFUSO DAS TAMPAS
304722-S36	76/	PARAFUSO 3/8" - 16 x 1.1/4" de fixação do motor oe partida
34792-S36	76/	ARRUELA DE PRESSÃO 3/8"
E6NN-11K140-AA	76/	PARAFUSO DA SAPATA
E6NN-11N087-DA	87/	COBERTURA DO TERMINAL 00 SOLENOIOE

19

- FORNECIDO SOMENTE NO CONJUNTO REF. 20
A FORNECIDO TAMBÉM NO CONJUNTO REF. 21
* FORNECIDO TAMBÉM NO CONJUNTO REF. 22
- FORNECIDO TAMBÉM NO CONJUNTO REF. 23

M O D E L O S

PEÇA NUMERO	ANO	NOMENCLATURA
D7NN-10300-A	76/87	ALTERNADOR - 32 A (CÓDIGO WAPSA AR-T-13027I
E6NN-10B376-AA	87/	CONJUNTO ALTERNADOR E REGULADOR DE VOLTAGEM - SSA
E7NN-1014S-AA	76/	BRAÇO DE REGULAGEM
D8NN-10239-6B	76/	SUPORTE
E6NN-10239-AC	87/69	SUPORTE COM BRAÇO OE REGULAGEM - (Usaoo alé 24/07/891
E9NN-10239-AA	89/	SUPORTE COM BRAÇO DE REGULAGEM - (Usaoo a partir oe 25/07/891
51765-S36	76/87	PARAFUSO de lixação oo regulado/ oe voltagem
08NN-10335-AA .	76/83	ROTOR
E3NN-10335-CA •	83/87	ROTOR
E6NN-10335-AA	87/	ROTOR
D8NN-10323-AA	87/	TAMPA DO ROLAMENTO
D8NN-10A303-AA	76	JOGO DE ROLAMENTOS.
D8NN-10A351-AA	76/	TAMPA DIANTEIRA
D8NN-10343-AA	76/	ESPAÇADOR DA POLIA
D8NN-10380-AA	76/	VENTILADOR
P7NIM-10C318-6	76/	CORREIA 00 ALTERNADOR E BOMBA DÁGUA
E7NN-10C318-AA	87/	CORREIA DO ALTERNADOR
D8NN-10344-AA	76/	POLIA
E3N|\M0B363-BA	76/87	SUPORTE COM ESCOVAS
E3NN-10347-AA	76/	ESCOVA
D8NN-10A349-AA	76/67	TAMPA TRASEIRA
E6NN-10A349-AA	87/	TAMPA TRASEIRA
E5NN-10316-AA	76/87	REGULADOR DE VOLTAGEM ELETRÔNICO
E6NN-10316-AA	67/	CONJUNTO REGULADOR DE VOLTAGEM ELETRÔNICO E ESCOVAS
D8NN-10374-AA •	76/63	DIODO DE EXCITAÇÁO

M O P E L O S

PEÇA NUMERO	ANO	NOMENCLATURA
E3NN-I0374-AA •	83/	OIODO DE EXCITAÇAO
D8NN-10A37S-AA •	76/83	DIODO NEGATIVO
E3NN-10A378-AA •	83/	OIODO NEGATIVO
E3NN-IOA377-AA •	*tal*	DIODO POSITIVO
D8NN-I03Ò8-AA •	76/83	ESTATOR E BOBINA
E3NN-I006B-CA •	83/87	ESTATOR E BOBINA
E6NN-10368-AA	87/	ESTATOR E BOBINA
E6NN-10B304-AA	76/	JOGO DE REPARO
D8NN-I0AS92-AA •	76/83	DISSIPADOR TÉRMICO COM DIODOS
E3NN-10A592-AA o	83/	CISSIPADOR TÉRMICO COM DIODOS
D8NM-10334-AA •	76/83	TAMPA TRASEIRA COMPLETA
E3NN-10334-AA •	83/87	TAMPA TRASEIRA COMPLETA
E6NN-I0034-AA	87/	TAMPA TPiASEIRA COMPLETA
DBNN-1035S-AA	76/	TAMPA TRASEIRA COMPLETA
300962-S36	*731*	PARAFUSO 1/2- - 13 x 5.00" 112.7 - 13 x 127 mm) oe lixaçáo oo ailemaoor no supone
58663-S36	87/	PARAFUSO 7/16" - 14 x 3.1/2 (11.11 - H i 88.9 mml de lixaçáo 00 supone
42956-S36	76/	PARAFUSO 5/6- - 18 x 1.00* (7.93 - 18 x 25.40 mm) oe lixaçáo 00 oraço oe regulagem
351555-S36	76/	ARRUELA USA 5/16- (7,93 mm)
34793-S36	87/	ARRUELA DE PRESSÃO 7/16" (11.11 mm)
34794-S36	76/	ARRUELA DE PRESSÃO 1/2 (127 mm|
D8NN-10A333-AA	76/	FORCA DA POLIA
E6NN-10B38I-AB11B	87/	PROTETOR 00 VENTILADOR

. USADO ATE OUTUBRO/83 COM ALTERNADOR WAPSA CÓDIGO AG-B-38
e USADO A PARTIR DE OUTUBRO/83 COM ALTERNADOR WAPSA CÓDIGO AR-T-13027

R-10/89

M O D E L O S

PECA NUMERO	ANO	NOMENCLATURA
D6NN-1SA309-B12L	76787	FAROL AUXILIAR TRASEIRO
E6NN-15A309-AA12L	67/	FAROL AUXILIAR TRASEIRO
D4NN-13N060-A	76/	PRESILHA
D4NN-13N484-B	767	CHICOTE E TUBO
D4NN-13N484-D	76/	CHICOTE E TUBO
D4NN-15N550-A	76/87	INTERRUPTOR DO FAROL AUXILIAR TRASEIRO
D6NN-15N550-A	67/	INTERRUPTOR DO FAROL AUXILIAR TRASEIRO
D4NN-13N437-A	76/	CHICOTE
D9NN-1346S-CA	76/	LÂMPADA 12 VOLTS - 46W
D4NN-15R559-A	76/	CÉLULA ÓTICA
O4NN-13N040-A	76/	PRESILHA
D4NN-15326-A12L	76/	ARO DO FAROL
33799-S36	76/	PORCA 3/8' - 16 (9,53 mm - 161
34607-S36	76/	ARRUELA DE PRESSÁO 3/8" (9.53 mm)
D4NN-15N307-A	76/	ALOJAMENTO
D4NN-15N306-A	767	MOLA
44728-S36	767	ARRUELA USA 3/8' (9.53 mm)
D4NN-15N302-A	76/	SUPORTE DO FAROL
D4J<N-15N308-A	76/	ESPAÇADOR
D6NN-I5N3I2-A	76/	PROTETOR DO INTERRUPTOR
D4NN-I3N02B-A	76/	CHICOTE DO INTERRUPTOR
D4NN-15N555-A	76/	PASSA-MURO 00 FAROL
3723Q2-S100	767	PRESILHA
30O892-S36	76/	PARAFUSO 3/8' - 161 3.00' (9.52 - 16 1 76.2 mm)
E1ADKM-16751	76/	PASSA-MURO DO PARALAMA

Ref.No.	PEÇA NUMERO	ANO	MODELOS 4600	5600	6600	4610		5610	6610	7610	NOMENCLATL
i	E3NN-10849-AA	76/87	1	1	1	1		1	1		PAINEL COMPLETO
IA	E7NN-10849-CA	87/				1		1	1	1	PAINEL COMPLETO
IA	E7NN-10S49-OA •	87/						1	1	1	PAINEL COMPLETO
2	CSNN-10N849-A	76/	4	4	4	4		4	4	4	PORCA ESPECIAL
3	05NN-14N341-A	76/	1	1	1	1		1	1		CHICOTE 00 ESTABILIZADOR DE VOLTAGEM
3A	E6NN-14N097-AA	87/				1		1	1	1	CHICOTE DO ESTABILIZADOR DE VOLTAGEM
4	D5NN-1ON507-A	76/	1	1	1	1		1	1		ESTABILIZADOR DE VOLTAGEM
4A	E6NN-9N316-AA.	87/						1	1	1	ESTABILIZADOR DE VOLTAGEM
5	42352-S38	76/	2	2	2	2		2	2	2	PARAFUSO DE FIXAÇÃO DO ESTABILIZADOR DE VOLTAGEM
6	06NN-173SE-A	76/	1			1					CABO DO TACOMETRO
6	D6NN-17365-8	76/		1	1			1	1	1	CABO DO TACOMETRO
7	C7NN-10N863-A	76/87	4	4	4	4		4	4		PARAFUSO OE FIXAÇÃO DO PAINEL DE INSTRUMENTOS
7A	E6NN-10N913-AA	87/				4		4	4	4	PARAFUSO DE FIXAÇÃO DO PAINEL DE INSTRUMENTOS
8	05NN-17360-D	76/84	1	1	1						TACOMETRO
8	E4NN-17380-AA	84/87				1		1	1		TACOMETRO
8A	E6NN-17360-AA	87/				1		1	1	1	TACOMETRO
8	05NN-8207-C	76/84	1	1	1						INDICADOR DE COMBUSTÍVEL
9	E4NN-B207-AA	84/87						,	,		INDICADOR OE COMBUSTÍVEL
9A	E6NN-9207-AA	87/				1		1	1	1	INDICADOR DE COMBUSTÍVEL
9A	E6NN-9207-BA.	87/						1	1	1	INDICADOR DE COMBUSTÍVEL
10	D5NN-10883-8	76/84	1	1	1						INDICADOR DE TEMPERATURA
1C	E4NN-10883-AA	84/87				1		1	1		INDICADOR DE TEMPERATURA
10A	E6NN-10883-AA	87/				1		1	1	1	INDICADOR DE TEMPERATURA
11	CENN-9N283-A	76/	1	1	1	1		1	1		ANEL DA JUNTA DA BOIA OE COMBUSTÍVEL
12	E2NN-9278-AA	76/87	1	1	1	1		1	1		JUNTA DA BOIA
12	DSNN-9276-8	87/				1		1	1	1	JUNTA OA BOIA
12	•6NN-9276-A.	87/						1	1	1	JUNTA DA BOIA
13	D5NN—BA316—G	76/87	1			1					BOIA DE COMBUSTÍVEL
13	E6NN-9A318-CA	87/									BOIA DE COMBUSTÍVEL

Ref.No.	PEÇA NUMERO	ANO	MODELOS 4600	5600	6600	4010		5610	6610	7610	NOMENCLATURA
13	D5NN-9A316-P	76767		1	1			1	1		BOIA DE COMBUSTÍVEL
13	E6NN-9A316-AA	87/						1	1	1	BÓIA DE COMBUSTÍVEL
13	E6NN-9A316-88 •	87/						1	1	1	BOIA DE COMBUSTÍVEL
	54677-S100	87/				5		5	5	5	PARAFUSO E ARRUELA N* 10 - 32 x 62 mm de lixação da bota
	D8NN-SN179-AB	87/				1		1	1	1	PRESfc-HA DA BOIA
	34079-S36*	87/						6	6	6	PORCA N» 10 - 32 de lixação da boi*, do tarxjo-auxmar
	34779-S36*	87/						6	6	6	ARRUELA DE PRESSÃO *H>* 10
14	E5NN-10A949-AA	76/	1	1	1	1		1	1	1	JUNTA DE BORRACHA DE MONTAGEM DO PAINEL
19	D5NN-I0A883-O	76/84	1	1	1						MOLDURA
15A	E4NN-I0A8S3-AA	84/87				1		1	1		MOLDURA
158	E6NN-10AS83-AA	67/				1		1	1	r	MOLDURA
16	E4NN-17N2SH-AA	76/	1	1	1	1		1	1	i	CONJUNTO DO ADAPTADOR DO CABO DO TACOMETRO
17	D3NN-17N269-A	76/	1	1	1	1		1	1	i	ANEL DO ADAPTADOR
18	87067-S94	76/	1	1	1	1		1	1	1	ANEL "O"
19	03NN-17N268-A	76/	1	1	1	1		1	1	i	MANCAL
20	D3NN-17N271-A	76/	1	1	1	1		1	1	1	VEDADOR
21	D6NN-17N275-8	76/	1	1	1	1		1	1	i	EIXO E CABO
22	E6NN-14N096-AA	87/				1		1	1	i	CHICOTE TERRA DO PAINEL
23	3046B3-S36	76/	1	1	1	1		1	1	i	PARAFUSO 5/16* - 241 1.00* (7,93 - 24 x 25.4 mm) de fixação do adapux»
24	D5NN-1346S-B	76/	4	4	4	5		5	5	4	LÂMPADA - 12 VOLTS
25	53073-S36	76/	4	4	4	4		4	4	4	PARAFUSO de lixação da moldura
26	E2NN-I0A949-AA	82/87	1	1	1	1		1	1		JUNTA INTERMEDIÁRIA DO PAINEL
27	E6NN-I08885-AA	87/				1		1	1	1	LENTE DE COBERTURA DO PAINEL
28	E6NN-10836-AA	87/				1		1	1	1	MOSTRADOR
29	E6NN-10838-AA	87/				1		1	1	1	CARCAÇA DO PAMEL
30	E6NN-10843-AA	87/				1		1	1	1	PLACA TRASEIRA DO PAINEL
31	E2NN-7Z236-CA	89/							1	1	CHICOTE DO SOLENOIDE DA VÁLVULA DE CONTROLE - TORÇA DUPLA* ("OUAL POWEFT)
31	E2NN-7Z236-DA	69/							1	1	CHCOTE DO SOLENOVOE OA VÁLVULA DE CONTROLE - TORÇA DUPLA" ("OUAL POWER*} -TRAÇÃO DIANTEIRA

* PARA TRATOR COM TANOUE AUXILIAR

Ref.Nº.	PEÇA NUMERO	ANO	MODELOS 4600	5600	6600	4610		5e10	6610	NOMENCLATURA
i	D6NN-A405-A	76/84	1	1	1					BANCO
2	D5NN-427-C	76/84	1	1	1					SUPORTE DIREITO
3	D5NN-N459-A	76/84	1	1	1					EIXO DE ARTICULAÇÃO
4	D5NN-C453-A	76/84	2	2	2					ROLDANA
5	D5NN-A40O-C	76/84	1	1	1					ARMAÇÃO
6	D5NN-A452-A	76/64	4	4	4					PINO
7	C5NN-C471-A	76/84	2	2	2					ANEL DE TRAVA
8	D5NN-C472-A	76/84	2	2	2					ARTICULAÇÃO
9	D5NN-A403-A	76/84	1	1	1					SUPORTE ESQUERDO
10	E1NN-B453-AA	76/84	2	2	2					MOLA
11	D5NN-N440-A	76/84	1	1						RETENTOR DO ESTABILIZADOR
12	D5NN-B426-A	76/84	1							AMORTECEDOR
13	D5NN-C404-A	76/84	1		1					PIVO
14	D5NN-C473-A	78/84	1	1	1					PINO
15	D6NN-N406-A	76/84								COXIM
16	D5NN-462-A	76/84	1	1	1					REGULADOR
17	D5NN-B435-E	76/84	1	1	1					SUPORTE DE MONTAGEM DA SUSPENSÃO
18	D5NN-N408-A	76/84								BUCHA
19	D5NN-N403-C	76/84	1	1	1					ALAVANCA
20	D5NN-N409-A	76/84	1	1	1					BATENTE
V	D6NN-B445-A	76/84	1	1	1					PINO
22	34690-S36	76/84	1							PORCA 7/18" -20 ae lixiçlo do twnco «o ltwrrudor hidráulico
23	34793-S36	76/84	2	2	2					ARRUELA 7/16" ae lix»cio do tunco to ltwinudor hidráulico

M O P E L O S

PEÇA NUMERO	ANO
356420-S36	76/84
304686-S36	76/84
03NN-669-A	76/84

NOMENCLATURA

ARRUELA LISA 7/16" de lixação do banco ao levintftdor hidráulico

PARAFUSO CABEÇA HEXAGONAL 7/16" - 14 x 1.00" de lixação do banco ao levantaddr hidráulico

PINO 7/16" da fixação do banco ao levantador hidráulica

R • 09/84

M O D E L O S

PEÇA NUMERO	ANO	NOMENCLATURA
D9NN-400-0B	76/	BANCO COMPLETO
E1NN-A402-AA	84/	ASSENTO
E1NN-B416-AA	84/	ENCOSTO
E1NN-A400-AA	84/	ARMAÇÃO DE BANCO
E-602184-S72	84/	PARAFUSO MB x 12mm DE FIXAÇÃO DO ASSENTO E ENCOSTO
E1NN-B426-AA	84/	BUCHA
E1NN-N441-AA	84/	PINO DA ARMAÇÃO
D6NN-B425-F	84/	AMORTECEDOR DA SUSPENSÃO
E1NN-B453-AA	84/	MOLA DA SUSPENSÃO
E1NN--N403-AA	84,	ALAVANCA DA SUSPENSÃO
D2NN-N416-A	84/	BUCHA
E1NN-B435-AA	84,	QUADRO DA SUSPENSÃO
E1NN-B445-AA	84	PINO OA SUSPENSÃO
E-630034-S71	84.	ARRUELA LISA DO PINO DA SUSPENSÃO
E-620434-S5	84/	PORCA MIO DO PINO DA SUSPENSÃO
E1NN-A430-AB	84/	ALAVANCA OE REGULAGEM HORIZONTAL
E1NN-B438-AA	84,	CONJUNTO OE DESENGATE DA ALAVANCA DE REGULAGEM
E1NN-C400-AA	84'	MOLA DA SUSPENSÃO
E1NN-B422-AA	84'	BOTÃO DA ALAVANCA DE REGULAGEM
E1NN-N439-AA	B4,	MANCAL DESLIGADOR DO ESTABILIZADOR DA SUSPENSÃO
E-602186-S72	84/	PARAFUSO M8x 16mm DE FIXAÇÃO DO QUADRO DA SUSPENSÃO
E-630153-S71	84/	ARRUELA DE PRESSÃO IN? 8)
E1NN-411-AA	84/	BASE 00 BANCO
E1NN-B429-AA	84/	SUPORTE DA SUSPENSÃO

R-12/68

M O D E L O S

PEÇA NUMERO	ANO	NOMENCLATURA
E1NN-N436-AA	84/	PROTETOR DA SUSPENSÃO
E-606254-S72	84/	PARAFUSO MS x 90 mm SUPORTE DA SUSPENSÃO
E-606264-S72	84,	PARAFUSO MIO x 35 mm SUPORTE DA SUSPENSÃO
D6NN-N440-B	84/	RETENTOR DO ESTABILIZADOR DA SUSPENSÃO
E1NN-462-AA	84/	AJUSTADOR OA SUSPENSÃO
E1NN-N409-AA	84/	COXIM DA SUSPENSÃO
E-610269-S71	84/	PARAFUSO 10 x 22 mm DO COXIM
304724-S36	84/	PARAFUSO 7/18-- 14 x 1.1/4: (11,11 - 14 x 31,75 mm) oe fixação do Danço w xjvantador hidráulico
34690-S36	64/	PORCA 7/16' - 20 (11,11 - 20) de fixação 00 banco ao levantador hidráulico
D3NN-669-A	84/	PINO 7/16' (11,11 mm) de lixaçáo do banco ao levantador hidráulico
68423-S36	84/	PRISIONEIRO 7/16' x 1.7/8' (11.11 x 47,62 mm)
34793-S36	84/	ARRUELA OE PRESSÃO 7/16" (11,11 mm)
356420-S36	84/	ARRUELA USA 7/16" (11.11 mm)
E7NN-94610N02-AA	87/	CONJUNTO DO CINTO OE SEGURANÇA
304663-S36	67/	PARAFUSO 7/16"-20x3/4-(11.11 - 20 x 19.05 mm) de lixaçáo do cinto de eegurartça
44732-S36	87/	ARRUELA USA 7/16' (11.11 mm)

5600/6600
5610/6610/7610



4600/4610

R-12/68

Ref.No.	PEÇA NUMERO	ANO	MODEL 4600	5600	6600	4610		5610	6610	7610	NOMENCLATURA
i	33845-S36	76/	QN	QN	QN	QN		QN	QN	QN	PORCA SEXTAVADA 1/2" - 13 de lixaçio do suporte
2	118226 ES36	76/	QN	QN	QN	QN		QN	QN	QN	ARRUELA
3	D5NN 16N319-A	76/	2	2	2	2		2	2	2	CONJUNTO 00 SUPORTE E REFORÇO
4	E6NN •16N392-BA	76/	1			1					PARA-LAMA DIREITO COMPLETO
4	E6NN 16N392-AB	76/		1	1			1	1	1	PARA-LAMA DIREITO COMPLETO
5	58851 S36	76/	QN	QN	QN	QN		QN	QN	QN	PARAFUSO 1/2" - 13x1.1/4" de lixaçio do suporte do para lama
A	D3NN-17005- A11M	76/	1	1	1	1		1	1	1	CAIXA DE FERRAMENTAS
7	E6NN- 16N393 6A	76/	1			1					PARA-LAMA ESQUERDO COMPLETO
7	E6NN-16N393-AC	76/		1	1			1	1	1	PARA-LAMA ESQUERDO COMPLETO
8	304622 -S36	76/	3	3	3	3		3	3	3	PARAFUSO de fixação da caixa de ferramentas
9	34S41-S36	76/	3	3	3	3		3	3	3	ARRUELA DENTADA EXTERNA 5/16" de fixação da caixa de ferramentas
10	33850-S36	76/	4	4	4	4		4	4	4	PORCA DO PARAFUSO "U" de fixação do para lama
11	C5NN N826 A	76/	6	6	6	6		6	6	6	ARRUELA
12	C5NN-16N321-A	76/87	4			4					PARAFUSO "U" de fixação do para-lama
12	388838-S36	76/		4	4			4	4	4	PARAFUSO "U" de fixação do para-lama
13	33798-S36	76/	QN	QN	QN	QN		QN	QN	QN	PORCA SEXTAVADA 5/16" - 24
14	34806- S36	76/	QN	QN	QN	QN		QN	QN	QN	ARRUELA DE PRESSÃO 5/16"
15	44722-S36	76/	QN	QN	QN	QN		QN	QN	QN	ARRUELA LISA 5/16"
16	304724-S36	76/	2			2					PARAFUSO 7/16" - 14x1.1/4" de fixação ao suporte
17	34793-S36	76/	QN	QN	QN	QN		QN	QN	QN	ARRUELA DE PRESSÃO 7/16"
18	C5NN -16474-L	76/	1			1					SUPORTE DO ESTRIBO ESQUERDO
20	03NN-16473 -G	76/	1			1					ESTRIBO ESQUERDO
21	350483--S36	76/	6			6					PARAFUSO 5/16" - 24x1" de fixação do estribo
22	C5NN--I6N477-B	76/	1			1					SOLEIRADO ESTRIBO ESQUERDO
23	304804-S36	87/				4		4	4	4	PARAFUSO 6/8" - 11x1.3/4" 115,87 - 11x44,45mml de fixação do para-lama
24	34796 -S36	87/				4		4	4	4	ARRUELA DE PRESSÃO 5/8" (15,87mml

R-10/89

Ref.Nº.	PEÇA NUMERO	ANO	M 4600	5600	6600	4610		> í S610	6610	7610	NOMENCLATURA
24A	C7NN-16N476-A	76/	1			1					SUPORTE DO ESTRIBO ESQUERDO
24B	304670-836	76/		8	8			8 • 6	8 • 6	• 6	PARAFUSO 1/2" - 13 x 7/8" de lixaçio do ettribo
26	E0NN-I6450-HB	76/		1	1			1	1	1	ESTRIBO DIREITO
26	304764-S36	76/		2	2			2 * 1	2 • 1	• 1	PARAFUSO 1/2"-13x1.1/2" de fixação do eitrlbo
27	C5NN-16N500-A	76/		2	2			2 * 1	2 • 1	* 1	ESPAÇADOR .68" (17.27 mml
26	D0NN-I6N499-B	76/84	1								ESPAÇADOR DO SUPORTE DO ESTRIBO DIREITO
29	44726-S36	76/	1			1					ARRUELA LISA DO PARAFUSO de (macio do eilribo direito
30	34807-S36	76/	3			3					ARRUELA DE PRESSÃO DO PARAFUSO de lixaçio do estrido direito
31	3046E6-S36	76/	3			3					PARAFUSO 3/8" - 16 x 7/8" de fixação do estnbo
32	C5NN-2B184-B	76/	1			1					BATENTE DO PEDAL
32A	C5NN-2B184-A •	87/						2	2	2	BATENTE DO PEDAL
33	EONN -16450-GA	76'	1			1					ESTRIBO DIREITO
34	304684' 838	76/	2			2					PARAFUSO de fixaçio do ettribo direito
36	C5NN-16486-E	76/84	1								SUPORTE DO ESTRIBO DIREITO
35	C7NN-164B6-A	84/				1					SUPORTE DO ESTRIBO DIREITO
37	EONN- 16451-BA	76/		1	1			1	1		ESTRIBO ESQUERDO
38	C7IMN-16N500-A	76/		2	2			2	2	2	ESPAÇADOR .43" 110.92 mml
39	D8NN-I6450-BB •	e7/						1	1	1	CONJUNTO DO ESTRIBO ESQUERDO
40	C5NN-16N485-A	87,						3 * 6	3 • 6	3 • 6	PORCA ESPECIAL de fixaçio do! enribol not pira lama!
41	44721-S36	B7,						6	6	6	ARRUELA LISA N? 16 de fixaçio doieilribo! nolpira lamas
42	304624-S36	87/						4 • 6	4 • 6	• 6	PARAFUSO 1/4" - 20 x 0.50 de fixaçio do! eüribol noi pira lamaa
42	304646-S36	87/						2	2		PARAFUSO 1/4" - 20x0.75de fixaçio doiesiriboinoi piralamü
43	44734-S36	87/						1	1		ARRUELA LISA 1/2"
44	DSNN-16R468-A .	87/						1	1	1	SUPORTE DO ESTRIBO ESQUERDO
	3046B8-S36 •	87/						1	1	1	PARAFUSO 1/2" - 13x 1,00" de fix«lo da mole do pedal de embreaKn

• Usado com tanque auxiliar

R-OSI69

MODELOS

PEÇA NUMERO	ANO	NOMENCLATURA
E5NN-16B815-BA	78/	SUPORTE
C7NN-16N65B-A	76/	PRESILHA
E6NN-1694B-CA	76/	COBERTURA TRASEIRA
C5NN-I6N655-A	76/	BATENTE
C5NN-16N573-B	76/	BUJAO
C7NN-16N691-D	78/	SUPORTE OA COBERTURA TRASEIRA IPARA OIREÇAO HIDRÁULICA)
C9NN-16N591-A	76/	SUPORTE OA COBERTURA TRASEIRA
44724-S36	76/	ARRUELA LISA 5/16" I7,94mm)
33797-S36	76/	PORCA 5/16" - 18 (7,94mrn - 181
3046B2-S3S	76/	PARAFUSO 5/18" - 18 X 1" 17.94 - 18 x 25,40miti)
E0NN-3R6S4-AB	76/	COBERTURA DA CAIXA DE DIREÇÃO MECÂNICA - quando substituir a peça C7NN-16NS57-A. pedir também 01 peça E0NN-ISN55I-AA
57448-S36	76/	PARAFUSO CABEÇA PANELA 1/4" - 20 x 1/2" 16,36 - 20 x 12.70mml de lixaçio da cobertura da caixa de direção
378737-S	84/	BATENTE
E0NN-8N341-AA	84/	VEDADOR LATERAL
C7NN-16N551-B	76/84	SUPORTE TRASEIRO ESQUERDO
E0NW.-16N55I-AA	84/	SUPORTE TRASEIRO ESQUERDO
C7NN-16N551-A	76/	SUPORTE TRASEIRO DIREITO
C7NN-16N550-A	76/	SUPORTE DIANTEIRO DIREITO
C5NN-8348-A	76/84	VEDADOR LATERAL
3046B2-S38	76/84	PARAFUSO 6718" - 18 x 1" 17,84 - 18 x 26,4mml da lixaçio do suporte do radiador

Ref.NP 1	PEÇA NUMERO	ANO	MODELOS 4800	5800	6600	4610	S610	6610	7610	NOMENCLATURA
16	34S06-S36	76784	4							ARRUELA OE PRESSÃO 5716* (7,94 mm)
17	44728-S36	76/84	4							ARRUELA DE PRESSÃO - 30* (9.53 mm)
18	304650-S36	76784	4							PARAFUSO 3/r-16x3/4" (9.53- 16 x 19.05 mm)
19	379155-S2	76/64	2							PORCA SEXTAVADA 5/16* - 18 (7,94 mm - 18)
20	D4NN-8N213-A	76/84	2							PARAFUSO 5/16* - 18 (7.94 mm - 18) da lixaçio da grade do radiador
21	DSNN-8200-A	76/64	1							GRADE DO RADIADOR - COM FARÓIS LATERAIS (COR BRANCA)
21A	E1NN-8200-AA27G a	84/89				1				GRADE DO RADIADOR - COM FARÓIS EMBUTIDOS (COR BRANCA)
21A	E1NN-8200-AA27M	89/				1				GRADE DO RAOIADOR - COM FARÓIS EMBUTIDOS (COR PRETA)
21A	E0NN-820O-AA27Q •	87/89				1				GRADE DO RAOIADOR - COM FARÓIS LATERAIS (COR BRANCA)
21A	E0NN-8200-AA27M	69/				1				GRADE DO RADIADOR - COM FARÓIS LATERAIS (COR PRETA)
22	O4NN-8N202-LS	76/84	1							COBERTURA DO RAOIADOR
22A	E0NN-8N202-CF	84/				1				COBERTURA DO RADIADOR
23	C5NN-8A256-A	76/84	1							VEOAOOR SUPERIOR
24	304652-S36	76/	2			2				PARAFUSO 7/16" - 14 x 3/4" (11,11 - 14 x 19.05 mm) da lixaçio do suporte superior
25	C5NN-16N485-A	78/	6			6				PORCA ESPECIAL
26	D0NN-6N098-C	76/	1			1				SUPORTE SUPERIOR
27	34793-S36	76/	2			2				ARRUELA OE PRESSÃO 7/16" (11.11 mm)
28	D3NN-16628-L	76/	1			1				COBERTURA ESQUERDA
29	354177-S	78/	4			4				COXIM
30	C7NN-8042-A	76/	1			1				HASTE OA COBERTURA DIREITA
31	C5NN-16N757-C	76/	1			1				SUPORTE 00 FECHO DIANTEIRO
	33798-S36	76/	•2			2				PORCA 5/16- - 24 (7,94 mm - 24)
32	E1AOKN-16658	76/	2			2				TRINCO OA COBERTURA DIREITA
33	C5NN-16N644-8	76/	2			2				MAÇANETA OA COBERTURA DIREITA
	55690-S7	76/	2			2				PORCA 1/4" - 28 (635 mm - 28)

Ref.NP 1	PEÇA NUMERO	ANO	MODELOS 4600	5600	6600	4610	5610	6610	7610	NOMENCLATURA
34	C7NN-16625-M	76/	1			1				COBERTURA DIREITA
35	E1ADKN-16751	76/	2			2				PASSA-MURO
36	C5NN-16N773-A	76/	1			1				SUPORTE TRASEIRO
	44720-S36	76/	4			4				ARRUELA USA 1/4' (6.35 mm)
	3379S-S36	767	2			2				PORCA 1/4' - 20 (6,35 mm - 20)
	304632-S36	76/	2			2				PARAFUSO 1/4' - 20x S/S (6.35 - 20 x 1S.88 mm] de lixação 00 suporte do Innoo
	S0310-S36	76/	2			2				PARAFUSO CABEÇA REDONDA 1/4' - 20x1' (6,35 - 20x25.40mm) de l.xação da cooertura
37	C5NN-16N647-A	767	2			2				ARRUELA ESPECIAL
	44720-S36	76/	8			8				ARRUELA USA 1/4' (6,35 mm)
	50528-S36	76/	ON			ON				PARAFUSO CABEÇA REDONDA 1/4' - 28x5/6" (6,35 - 28x15.86mml de lixação da oooertura
36	CSNN-16N631-B	76/	1			1				DOBRADIÇA TRASEIRA
	D4NN-9401631-K	76/87	1			1				PLACA DE IOENTIFICAÇÃO
	E7NM-9401631-6A	87/89				1				PLACA DE IDENTIFICAÇÃO
	E8NN-9401631-GA	89/				1				PLACA DE IDENTIFICAÇÃO
39	D6NN-8N093-EA	76/89	1			1				DEFLETOR INFERIOR DO RADIADOR
39	D8NN-8N093-EA20M	89/	1			1				DEFLETOR INFERIOR DO RADIADOR
40	352114-S2	82/	1			1				TAMPA PARA ESCAPAMENTO HORIZONTAL
41	E4NN-16A858-AA18B	64/				1				PAINEL FRONTAL
42	E0NN-16N900-AB	64/				1				BATENTE
43	E0NN-16700-B8	84/								FECHO
44	E0NN-ÔN036-AA	84/				1				VEDADOR INFERIOR
45	E0NN-16N9O6-AA	84/				1				DOBRADIÇA DO PAINEL FRONTAL
	M-605770-S36	84/				2				PARAFUSO M6112 de lixaçio da dooradiça
	N-620480-S50	64/				2				PORCA M6
46	E0NN-16N906-AB	84/				1				HASTE DO PAINEL

R-10789

	PEÇA NUMERO	ANO	MODELOS	NOMENCLATURA
47	EONN—8N301-AA	84/		VEDADOR SUPERIOR
46	E1NN-S88I-AA	76/		PARAFUSO 3/8' - 16 x .765' (9,53 - 16 x 19.43 mm] de lixação do delletor
	44726-S36	76/		ARRUELA USA 3/6* (9,53 mm)
49	E2NN-11N690-BA	65/		TAMPÃO
50	E27B-8C020-AA	85/		EMBLEMA 'FORD' FRONTAL
51	E4NN-8N162-AA	85/		JUNTA DO EMBLEMA 'FORD' FRONTAL
52	N-800488-S100			PORCA M5 de lixação do emblema ironlal

USADOS ATE 02/04/89

Ref.NP 1	PEÇA NUMERO	ANO	MODELS 4600	5600	6600	4610	S 6110	6610	7610	NOMENCLATURA
i	E6NN-16948-CA	76/		1	1		1	1	1	COBERTURA TRASEIRA
2	C5NN-16N655-A	76/		14	14		12	12	12	BATENTE
	N-800784-S100	87/					2	2	2	TAMPÃO DA COBERTURA DO RADIADOR
3	E5NN-16B8I5-AA	76/		1	1		1	1	1	SUPORTE TRASEIRO
4	C9NN-16N591-A	76/		1	1		1	.1	1	SUPORTE DA COBERTURA TRASEIRA
4A	33797-S36	76/		2	2		2	2	2	PORCA 5/16" - 18 (7.94 mm - IB| de lixaçio 00 supone
4B	44722-S36	76/		2	2		2	2	2	ARRUELA LISA 5/16" (7,94 mm)
5	E0NN-3R6S4-DC	76/		1	1		1	1	1	COBERTURA OA CAIXA DE DIREÇÃO
6	E1NN-3R653-AA	76/		1	1		1	1	1	SUPORTE TRASEIRO ESQUERDO
6A	E0NN-3R6S2-AB	76/		1	1		1	1	1	SUPORTE TRASEIRO DIREITO
7	D2NN-16N566-A	76/		1	1		1	1	1	SUPORTE DIANTEIRO DIREITO
7A	57448-S36	76/		3	3		3	3	3	PARAFUSO 1/4" - 20 x 1/2" (6,35 - 20 x 12.7 mm) de lixaçio da cooertura da caixa de direção
e	E1NN-S881-AA	76/		4	4		4	4	4	PARAFUSO 3/8" - 16 x .765" (9,53 - 16 x 19.43 mm) oe lixaçio do dellelor
9	44726-S36	76/		4	4		4	4	4	ARRUELA USA 3/8' (9,53 mml
10	CSNN-16N48S-A	76/		6	6		6	6	6	PORCA ESPECIAL
11	37B737-S	84/					2	2	2	BATENTE
12	D8NN-8N093-CA	76/87		1	1		1	1		DEFLETOR INFERIOR DO RADIADOR
12	D8NN-8N093-EA	87/					1			DEFLETOR INFERIOR DO RADIADOR
12	D8NN-8N093-DA12B	87/						1	1	DEFLETOR INFERIOR DO RADIADOR
12A	D2NN-18K293-A	76/		2	2		2	2	2	PASSAMURO
13	C5NM-834B-A	76/84		2	2					VEDADOR LATERAL
14	C5NN-8A256-A	76/84		1	1					VEDADOR SUPERIOR
15	E0NN-BN09E-AA	76/68		1	1		1	1		SUPORTE DIANTEIRO SUPERIOR DA COBERTURA DO RADIADOR - (Usaoo alé 01/06/88)
15	E6NN-8N096-AA	88/					1	I		SUPORTE DIANTEIRO SUPERIOR DA COBERTURA DO RADIADOR - (Usaoo a partir de 02/06/681
15	E6NN-8N096-CA	87/							1	SUPORTE DIANTEIRO SUPERIOR DA COBERTURA DO RADIADOR
16	3791S5-S2	76/84		2	2					POHCA RETENTORA S/16' - 18 [7.94 mm - 18)
17	O5NN-820O-A	76/84		2	2					GRADE DO RADIADOR - COM FARÓIS LATERAIS
17A	E1NN-B200-AA27G •	84/89					1	I	1	GRADE DO RADIADOR - COM FARÓIS EMBUTIDOS (COR BRANCA)
17A	E1NN-B2O0-AA27M	89/					1	I	1	GRADE DO RADIADOR - COM FARÓIS EMBUTIDOS (COR PRETA)
17A	E0NN-8200-AA27G •	87/89					1	i	1	GRADE DO RADIADOR - COM FARÓIS LATERAIS (COR BRANCA)
17A	E0NN-82O0-AA27M	89/					1	1	1	GRADE DO RADIADOR - COM FARÓIS LATERAIS (COR PRETA)
ia	D4NN-8N213-A	76/84		2	2					PARAFUSO 5/16' - 18 (7.94 mm - 18) de lixação da grade oo radiador
19	D4NN-8N202-LS	76/84		1	1					COBERTURA 00 RADIADOR
19A	E0NN-6N202-CF	64/					1	1	1	COBERTURA DO RADIADOR

Ref.No.	PEÇA NUMERO	ANO	MODELS 4600	5600	6600	4610	5610	6610	7610	NOMENCLATURA
20	D3NN-16626-K •	76/82		1	1					COBERTURA ESQUERDA
20	D5NN-16626-B A	82/		.	1		1	1	1	COBERTURA ESQUERDA
21	354177-S	76.		4	4		4	4	4	COXIM
22	C7NN-8042-A	76/		1	1		1	1	1	HASTE DA COBERTURA DIREITA
23	C7NN-16N658-A	76/		1	1		1	1	1	PRESILHA
24	C5NN-I6N647-A	76/		2	2		2	2	2	ARRUELA ESPECIAL
25	C5NN-16N757-C	76/		1	I		1	1	1	SUPORTE DO FECHO DIANTEIRO
26	E1ADK.N-16658	76/		2	2		2	2	2	TRINCO DA COBERTURA DIREITA
27	C5NN-16N644-B	76'		2	2		2	2	2	MAÇANETA DA COBERTURA DIREITA
28	C7NN-1662S-L •	76/62		1	1					COBERTURA DIREITA
26	D5NN-16A724-B A	82/		1	1		1	1	1	COBERTURA DIREITA
29	EtADKN-16751	76/		2	2		2	2	2	PASSA-MURO
30	C5NM-16N775-A	76/		1	1		1	1	1	PRISIONEIRO
30A	33798-S36	87/					3	3	3	PORCA 5/16" - 24 (7,93 mm - 24) de Inação oo prisioneiro e oo suporte suoenor
30B	44723-S36	87,					1	1		ARRUELA oe lixação do prisioneiro e oo suporte supenor
30B	44722-S36	87/					3	3	3	ARRUELA 5/16" (7,93 mml de lixaçáo do prisioneiro e 00 suporte superior
31	C5NN-16N573-B	76/		1	1		1	1	1	BUJÃO
32	304663-S36	76,		2	2		2	2	2	PARAFUSO 5/16" - 24 x 1.00" (7,93 - 24 x 25.4 mmi de lixaçád 00 suporte supenor a cobertura 00 radiador
32A	304652-S36	76,		2	2		4	4	4	PARAFUSO 7/16" - 14 x 3/4" (11,11 - 14 x 19,05 mm) oe lixaçáo oo suporte supenor
32B	34793-S36	76,		2	2		2	2	2	ARRUELA DE PRESSÁO 7/16™ (11.11 mm)
32C	56663-S36	67/							2	PARAFUSO 7/16" - 14 x 3.1/2" (11,11 - 14 x 68.9 mm] oe lixaçáo 00 suporte supenor
33	D4NN-16N631-A	76/		1	1		1	1	1	DOBRADIÇA TRASEIRA
	44724-S36	76'		2	2		2	2	2	ARRUELA LISA 5/16" (7,94 mm)
	44720-S36	76/		12	12		12	12	ON	ARRUELA LISA 1/4" (6.35 mm)
	60310-S36	76/		2	2		2	2	2	PARAFUSO CABEÇA REDONDA 1/4" - 20 x 1" (6.35 - 20 x 25.4 mm) de lixaçáo da COOertura

R -06789

Ref.NP 1	PEÇA NUMERO	ANO	MODELS 4600	S600	6600	4610	5610	6610	7610	NOMENCLATURA
	5052S-S36	76/		ON	ON		ON	ON	ON	PARAFUSO CABEÇA REDONDA 1/4" - 28 x S/B" (6,35 - 28 x 15.87 mm) da lixaçio da rxtxsrtura
	33796-S36	76/		3	3		3	3	3	PORCA 5/16" - 24 (7.94 mm - 24)
	D4NN-9401631-K	76/87		1	1		1	1		PLACA DE IDENT1FK3AÇÃO
	E7NN-9401631-BA	67/89					1	1	1	PLACA 0E IDENTIFICAÇÃO
	E8NN-9401631-GA	89/					1	1	1	PLACA DE IDENTIFICAÇÃO
34	E4NN-16A8S8-AA186	84/					1	1	1	PAINEL FRONTAL
35	E0NN-16N9O0-AB	84/					1	1	1	BATENTE
36	E0NN-167OO-BB	84/					2	2	2	FECHO
37	E0NN-Í1N036-AA	84/					1	1	1	ESPUMA INFERIOR
38	E0NN-16N9O6-AA	84/					1	1	1	DOBRADIÇA DO PAINEL FRONTAL
	N-605770-S36	84/					2	2	2	PARAFUSO M6 x 12 de lixaçáo da dooradiça
	N-6204B0-S50	84/					2	2	2	PORCA M6
39	EONN-16N908-AB	84/					1	1	1	HASTE DO PAINEL
40	E0NN-6N3O1-AA	84/					2	2	2	ESPUMA SUPERIOR - RADIADOR
		69/					1	1	1	ESPUMA SUPERIOR - DEFLETOR DE CALOR
41	E0NN-8N341-AA	84/					2	2	2	ESPUMA LATERAL
42	E2NN-11N690-BA	85/					1	1	1	TAMPÃO DOS INTERRUPTORES DA TRAÇÃO DIANTEIRA E "FORÇA DUPLA" (DUAL POVYER)
43	E27B-BC020-AA	85/					1	1	1	EMBLEMA "FORD" FRONTAL
44	E4NN-6N162-AA	85/					1	1	1	JUNTA DO EMBLEMA "FORD" FRONTAL
45	N-6CO488-SI00	85'					2	2	2	PORCA M5 de lixaçio do emblema frontal
46	40949-S36	87/					3	3	3	PARAFUSO 5716* - 16 x 3/4' (7,94 - 18 x 19,05 mm) de lixaçio do suporta traseiro
47	304632-S36	76/					4	4	4	PARAFUSO 1/4' - 20 x 5/6" (6,35 - 20 x 15,87 mm) da lixaçio do suporta traseiro
48	44719-S36	87/					4	4	4	ARRUELA USA 1/4" (635 mm)
49	EBNN-8B384-AA	89/					1	1	1	DEFLETOR DE CALOR
50	304662-S36	89/					2	2	2	PARAFUSO 5/16" - 18 x 1.00* de lixaçio do oeflelcr de calor
51	E8NN-S8294-AA	86/					1	1		PLACA - ISOLANTE TÉRMICO

a USADO ATÉ 31/03/82
• USADO ATÉ 02/04/89
a USADO A PARTIR DE 01/04/82

fl-10/89

Ref.No.	PEÇA NUMERO	ANO	MODELOS 4600	5600	6600	4610	5610	6610	7610	NOMENCLATURA
i	E6NN-94SI86S-GA30M	87/				1				BARRA DE SEGURANÇA (SANTO ANTÔNIO)
i	E6NN-9451868-HA30M	87/					1	t	1	BARRA DE SEGURANÇA (SANTO ANTÔNIO)
2	C9NN- 94S18N16-F12M	87/89				1				SUPORTE INFERIOR DIREITO da lixaçáo dl barra da segurança ao eixo traseiro
2	C9NN-94518N16-E99M	87/89					1	1	1	SUPORTE INFERIOR DIREITO da lixaçáo da barra da segurança ao eixo Iraseiro
3	C9NN-94S18N17-D12M	87/89				1				SUPORTE INFERIOR ESQUERDO da lixação da barra da segurança ao eixo traseiro
3	C9NN-945I8N17-C99M	87/89					1	1	1	SUPORTE INFERIOR ESQUERDO da lixação da barra de segurança ao eixo traseiro
3A	C9NN-94518N12-AI2M	89/					2	2	2	SUPORTE INFERIOR da lixação da barra de segurança ao eixo Iraseiro
3A	C9NN-4518N12-C12M	89/				2				SUPORTE INFERIOR de lixação da barra de segurança ao eixo Iraseiro
4	C9NN-94518N15-A	87/				8				PARAFUSO OE FIXAÇÃO DO SUPORTE
4	O0NN-94518NI5-6	87/					8	8	8	PARAFUSO DE FIXAÇÃO DO SUPORTE
5	E6NN-94516N19-AA12G	87/				1	1	1	1	CAPOTA
6	E6NN-94518N20-CA12M	87/				1	1	1	1	SUPORTE DIREITO DA CAPOTA
7	E6NN-94518N21-BA12M	87/				1	1	1	1	SUPORTE ESQUERDO DA CAPOTA
6	390769-S36	87/				4	4	4	4	PARAFUSO "U"1/2" - 13 x 3.1/4" x 5.82" de lixaçáo inlenor do supone da capota
9	390775-S36	87/				4	4	4	4	ESPAÇADOR DO PARAFUSO "U"
10	34979-S36	87/				8	8	a	8	PORCA DE TRAVA 1/2" - 13 (12.70 mm - 131
11	304764-S36	87/				6	6	6	6	PARAFUSO 1/2" - 13 x 1.1/2" (12.70 - 13 x 38.10 mm) de lixaçáo supenor do suporte da capota
12	E6NN-9458R6I-AA	87/				1	1	i	1	DECALQUE DA CAPOTA

fl-io/i;)

PEÇA NUMERO	ANO	NOMENCLATURA
D5NN-16N682-C	76'84	DECALOUE "FORD 4600" - LADO DIREITO - CENTRO
D5NN-16N682-F	76/84	DECALQUE "FORD 6600 - LADO DIREITO - CENTRO
05NN-16N 682-E	81/84	DECALOUE "FORD 5600 - LADO DIREITO - CENTRO
E0NN-I6N662-YA	8485	DECALQUE AZUL "FORD - LADO DIREITO - CENTRO
E0NN-16N682-XA	64'85	DECALOUE AZUL "FORD" - LADO DIREITO - CENTRO
E4NN-16N662-BA	65'	DECALQUE PRETO "FORD" - LADO DIREITO - CENTRO
E4NN-16N682-GA	65	DECALOUE PRETO "FORD" - LADO DIREITO - CENTRO
D5NN-16N683-C	76'84	DECALQUE "FORD 4600" - LADO ESQUERDO - CENTRO
D5NN-16N683-F	7664	DECALOUE "FORD 6600" - LADO ESQUERDO - CENTRO
D5NN-16N683-E	61 84	DECALQUE "FORD 5600" - LADO ESQUERDO - CENTRO
E0NN-16N683-TA	84/85	DECALQUE AZUL "FORD" - LADO ESOUERDO - CENTRO
E0NN-16N683-UA	84/85	DECALQUE AZUL "FORD" - LADO ESQUERDO - CENTRO
E4NN-16N6B3-AA	85/	DECALQUE PRETO "FORD" - LADO ESQUERDO - CENTRO
E4NN-16N6B3-DA	85	DECALOUE PRETO "FORD" - LADO ESQUERDO - CENTRO
DSNN-16N686-B	76/84	DECALQUE LADO DIREITO - DIANTEIRO
E0NN-16N686-GA	84/85	DECALOUE AZUL FRONTAL - "4610" COM OVAL FORD
E0NN-16N666-HA	84/65	DECALQUE AZUL FRONTAL - "5610" COM OVAL FORD
E0NN-16N686-OA	84/85	DECALOUE AZUL FRONTAL - "6610- COM OVAL FORO

R • 12/88

Ref.No.	PEÇA NUMERO	ANO	MODELOS 4600	5600	6600	4610	5610	6610	7610	NOMENCLATURA
	E4NN-16N686-BA	87/							1	DECALQUE PRETO FRONTAL - "7610" COM OVAL FORD
	E4NN-16N686- CA	85/						1		DECALQUE PRETO FRONTAL - "6610" COM OVAL FORD
	E4NN-I6N686-DA	85'					1			DECALOUE PRETO FRONTAL - "5610" COM OVAL FORD
	E4NN-I6N686-VA	85/				1				DECALQUE PRETO FRONTAL - "4610" COM OVAL FORD
	D5NN-16N6B7-A	76/64	1	1	t					DECALQUE LADO ESQUERDO - DIANTEIRO
	D5NN-16N6B8-A	76/84	1	1	1					DECALOUE LADO DIREITO - TRASEIRO
	E0NN-16N688-AA	84/85				1	1	1		DECALQUE AZUL - LADO DIREITO - TRASEIRO
	E4NN-16N688-AA	65/				1	1	1	1	DECALQUE PRETO - LADO DIREITO - TRASEIRO
	D5NN- I6N689-A	76/84	1	1	1					DECALQUE - LADO ESQUERDO - TRASEIRO
	E0NN-16N589-AA	84/85				1	1	1		DECALOUE AZUL - LADO ESOUERDO - TRASEIRO
	E4NN-I6N689-CA	85/				1	1	1	1	DECALQUE PRETO - LADO ESQUERDO - TRASEIRO
	D4NN-16A901-H	76'	1	1	1	1	1	1	1	DECALQUE DE INSTRUÇÕES DE OPERAÇÃO
	E6NN-16A901-BA	87/							1	DECALQUE - INSTRUÇÕES DE OPERAÇÃO DO TURBO
	E6NN-16A901-CA	89'						1	1	DECALOUE - INSTRUÇÕES DE OPERAÇÃO - FORÇA DUPLA ("OUAL POWER")
	E5NN-16N6SO-AA •	87/89				2	2	2	2	DECALQUE - IDENTIFICAÇÃO DA SÉRIE (LINHA) DO VEICULO (FORÇA m
	EBNN-16N6S0-HA	89/				2	2	2	2	DECALQUE - IDENTIFICAÇÃO DA SERIE (LINHA) DO VEICULO (GERAÇÃO III)
	D5NN-NS15-B	76/	1			1				DECALQUE - BOMBA HIDRÁULICA E LEVANTADOR HIDRÁULICO
	D5NN-7B292-A	76/		1	1		1	1	1	DECALQUE - SISTEMA DE MUDANÇA DA TRANSMISSÃO - 8 12
	D5NN-7B292-AP	89/						1	1	DECALQUE - SISTEMA DE MUDANÇA DA TRANSMISSÃO - 16 > 4 "FORÇA DUPLA" [OUAL POWERi
	C5NN-7B292-FS	76/	1			1				DECALQUE - SISTEMA DE TRANSMISSÃO
	E0NN-B710-AA	84/				1	1	1	t	DECALOUE - CONTROLE DA TOMAOA DE FORÇA
	E3NN-SB45-AA	84/					1	1	I	DECALQUE - SELETOR DE PROFUNDIOADE OO LEVANTADOR HIDRÁULICO
	E3NN-0879-AA	84/					I	1	1	DECALOUE - SISTEMA DO LEVANTADOR HIDRÁUUCO
	E7NN-6653-AA	87/				1	1	1	1	DECALQUE - AVISO DA HÉUCE DO VENTILADOR
	C9NN-7N468-A •	89/						1	1	DECALOUE - "FORÇA DUPLA" ("DUAL POWER") - LADO DIREITO
	C9NN-7N469-A •	89/						1	1	OECALQUE - "FORÇA DUPLA" ("DUAL POWER") - LADO ESQUERDO
	E8NN-6K683-AA	87/							2	DECALOUE - TURBO"

1

• USADO ATÉ 02/04/89

• USADO A PARTIR DE 02/04/89

R-06/89

M O D E L O S

PEÇA NUMERO	ANO	NOMENCLATURA
LCI-111-B	76/	TINTA CINZA - 1/4 GALÃO
LAZ-135-B	76/	TINTA AZUL - 1/4 GALÃO
B-0T9-G	76/	ÓLEO PARA TRANSMISSÃO E SISTEMA HIDRÁULICO - SAE 20 - 20 LITROS
B-OT9-X	76/	ÓLEO PARA TRANSMISSÃO E SISTEMA HIDRÁULICO - SAE 20 - 200 LITROS
B-OM1-G	76/	ÓLEO LUBHIFtCANTE PARA MOTOR - SAE 30-20 LITROS
B-OM1-X	76/	ÓLEO LUBRIFICANTE PARA MOTOR - SAE 30 - 200 LITROS
ESN-M99B169-A	76/	ADITIVO ANTI-CORROSIVO PARA RAOIADOR (0,51 caoal