RUTHZIL TRATOR COMERCIAL DE PEÇAS LTDA 11 97083-6812 ROLANDO CITRANGULO

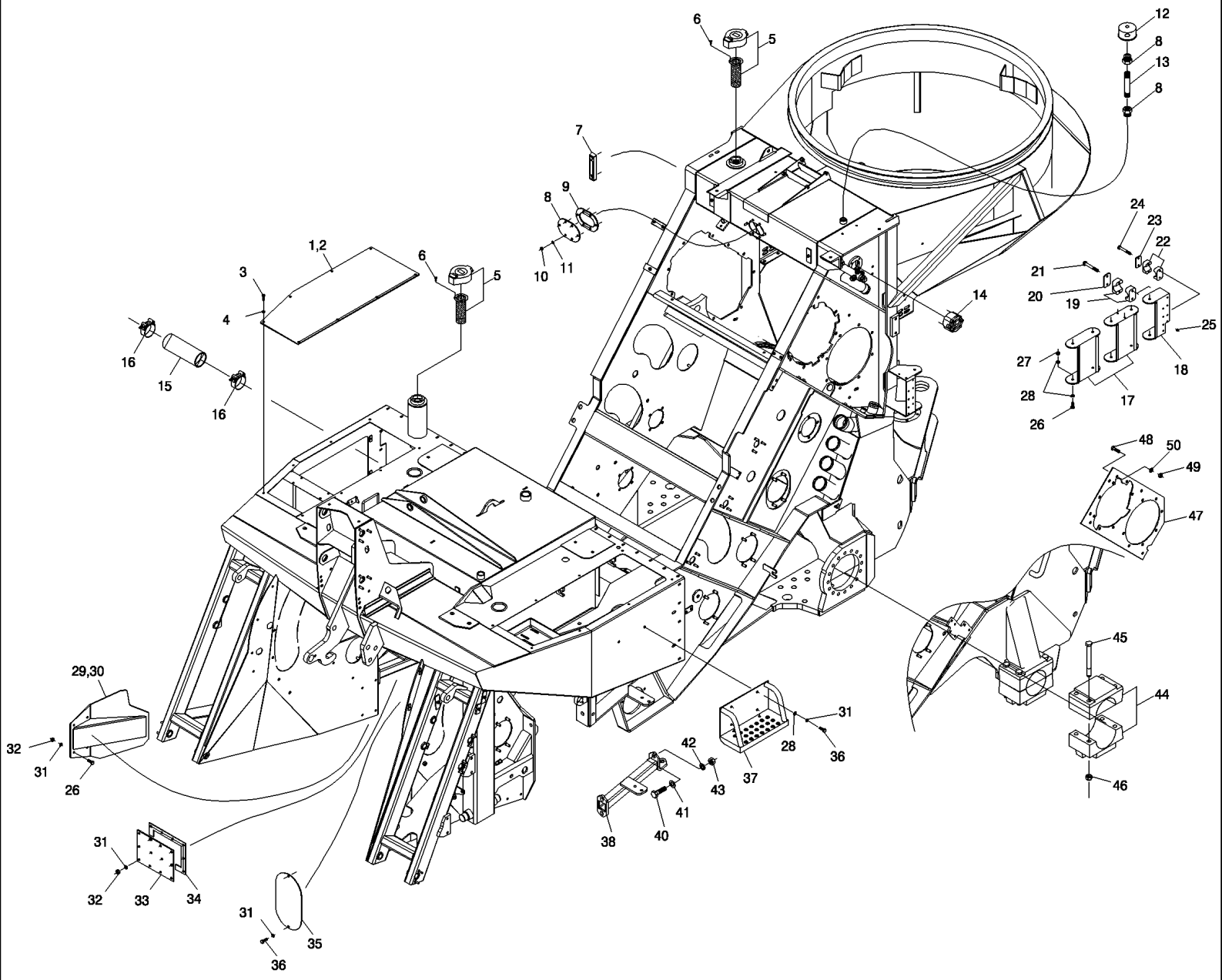

7700 SUGAR CANE HARVESTER (CHASSIS START NUMBER 0001534) (1/07-)

A01.01(01) Chassis

Ref	Numero de Peça	Qtd	Descrição
1	443031A1	01	PLACA, LH
2	392711A1	01	PLACA, RH
3	FA108016	16	PARAFUSO,
4	WA080000	16	ARRUELA PLANA,
5	00408555	02	TAMPA RESERVATORIO,
6	00605328	06	PARAFUSO,
7	00101646	01	COMANDO INDICADOR NÍVEL,
8	87239697	01	TAMPA CONJUNTO,
9	87247334	01	JUNTA,
10	NA108000	06	PORCA,
11	WB080000	06	ARRUELA PLANA,
12	00408554	01	ELEMENTO,
13	87234260	01	TUBO DE INTRODUÇÃO,
14	00136076	01	COMANDO INDICADOR NÍVEL,
15	87218869	01	MANGUEIRA CONJUNTO,
16	00908884	02	COLAR SUPORTE,
17	87234470	02	ELO DE UNIÃO,
18	87234471	01	ELO DE UNIÃO,
19	00408313	04	PRENDEDOR,
20	00408315	04	PLAQUETA,
21	FA106075	08	PARAFUSO,
22	00408314	02	PRENDEDOR,
23	00408316	02	PLAQUETA,
24	FA106065	04	PARAFUSO,
25	NC106000	12	CONTRA PORCA,
26	FA110025	14	PARAFUSO,
27	NC110000	06	CONTRA PORCA,
28	WA100000	20	ARRUELA PLANA,
29	87416258	01	GUIA, LH
30	87416259	01	GUIA, RH
31	WB100000	22	ARRUELA PLANA,
32	NA110000	18	PORCA,
33	445209A1	01	COBERTURA,
34	445208A1	01	JUNTA,
35	87253871	02	PLACA,
36	FA110020	12	PARAFUSO,
37	87251407	02	ESTRIBO,
38	87423720	02	BASE PARA CILINDRO,
40	FA120045	08	PARAFUSO,
41	WA200000	08	ARRUELA PLANA,
42	WB200000	08	ARRUELA MOLA,
43	NA120000	08	PORCA,
44	412589A1	02	BRACADEIRA, , 7700

7700 SUGAR CANE HARVESTER (CHASSIS START NUMBER 0001534) (1/07-)

A01.01(01) Chassis

Ref	Numero de Peça	Qtd	Descrição
45	FX120200	08	PARAFUSO,
46	NC120000	08	CONTRA PORCA,
47	87253151	01	PLACA,
48	FA112035	06	PARAFUSO,
49	NA112000	06	PORCA,
50	WA120000	06	ARRUELA PLANA,

7700 SUGAR CANE HARVESTER (CHASSIS START NUMBER 0001534) (1/07-)

A01.03(01) Guard-rail e Escada {7700}

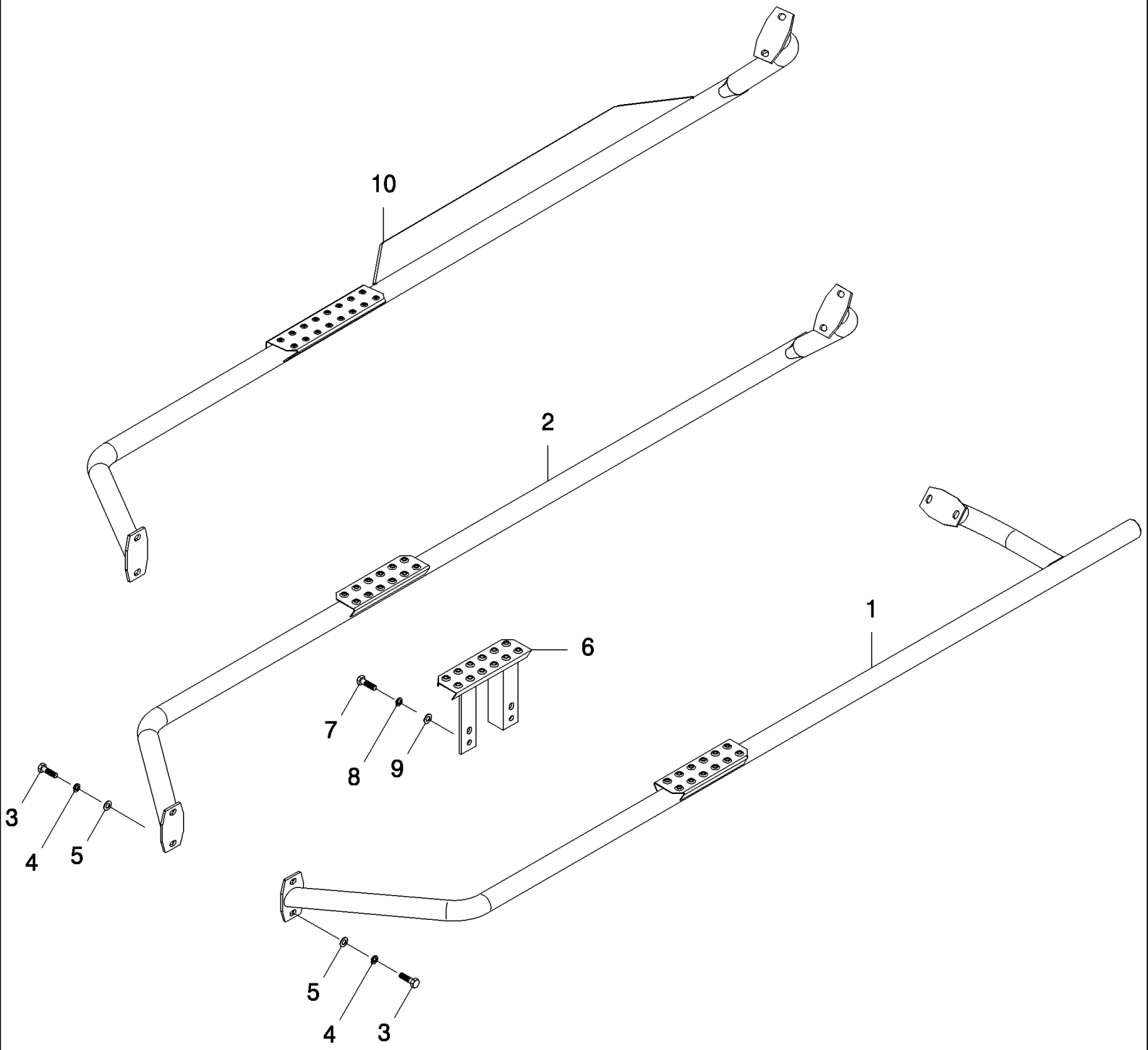

7700 SUGAR CANE HARVESTER (CHASSIS START NUMBER 0001534) (1/07-)

A01.03(01) Guard-rail e Escada {7700}

Ref	Numero de Peça	Qtd	Descrição
1	87400050	01	CENTRADOR, LH
2	87400051	01	CENTRADOR, RH
3	FA112025	08	PARAFUSO,
4	WB120000	08	ARRUELA PLANA,
5	WA120000	08	ARRUELA PLANA,
6	87248508	01	ESTRIBO,
7	00601523	04	PARAFUSO,
8	00605829	04	ARRUELA PLANA,
9	00605810	04	ARRUELA PLANA,
10	87429230	01	RH, 10.3L

7700 SUGAR CANE HARVESTER (CHASSIS START NUMBER 0001534) (1/07-)

A01.04(01) Proteção Frontal

Ref	Numero de Peça	Qtd	Descrição
1	370836A1	1	SUPORTE,
2	370833A1	1	PLACA,
3	FA110120	4	PARAFUSO,
4	WB100000	6	ARRUELA PLANA,
5	NA110000	4	PORCA,
6	375717A1	1	PROTEÇÃO,
7	FA110055	2	PARAFUSO,
8	WA100000	2	ARRUELA PLANA,

7700 SUGAR CANE HARVESTER (CHASSIS START NUMBER 0001534) (1/07-)

A01.05(01) Proteção Frontal - Tela

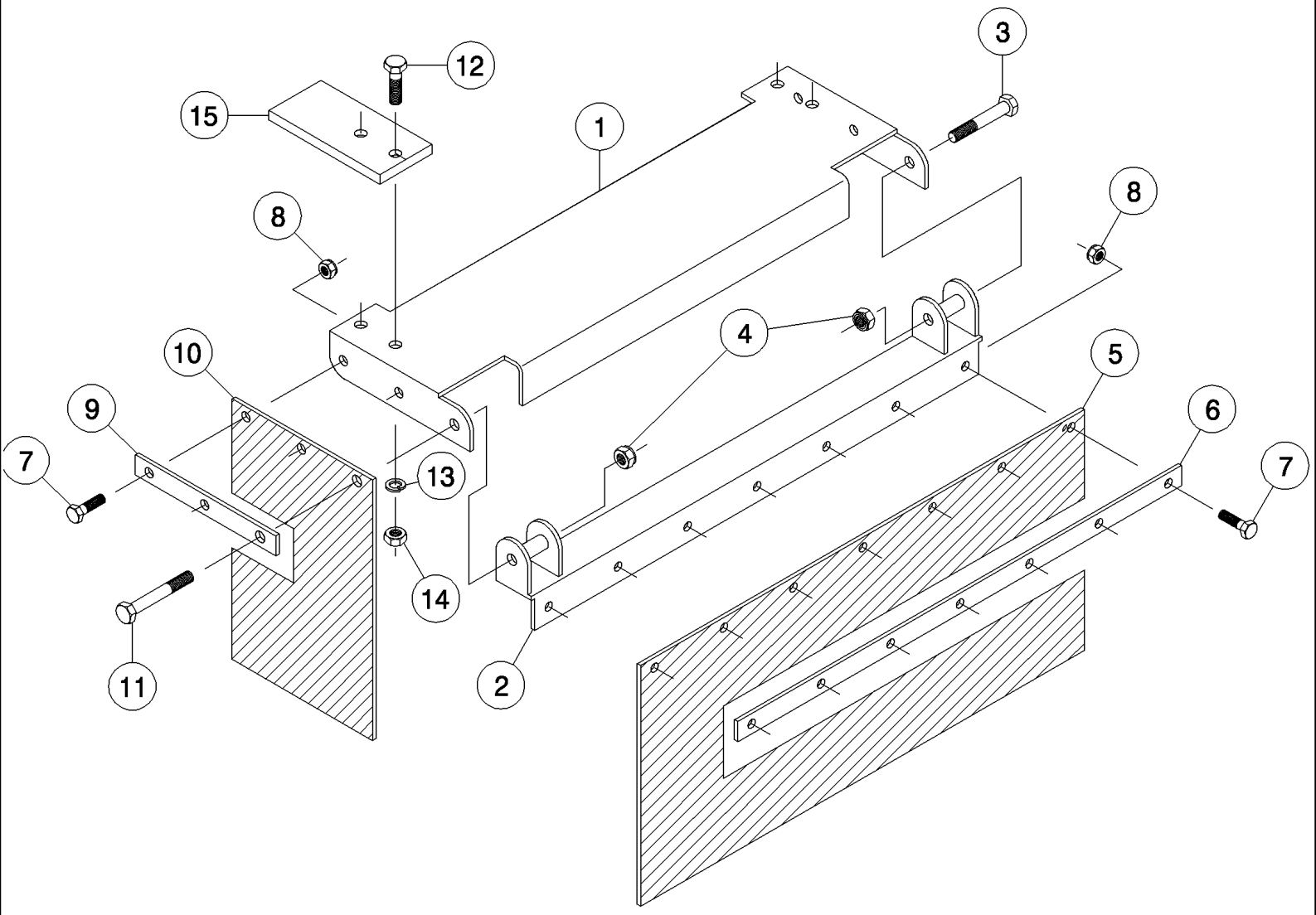

7700 SUGAR CANE HARVESTER (CHASSIS START NUMBER 0001534) (1/07-)

A01.05(01) Proteção Frontal - Tela

Ref	Numero de Peça	Qtd	Descrição
1	370836A1	1	SUPORTE,
2	370833A1	1	PLACA,
3	FA110120	4	PARAFUSO,
4	WB100000	4	ARRUELA PLANA,
5	NA110000	4	PORCA,
6	88109411	1	PROTEÇÃO,
7	WA100000	2	ARRUELA PLANA,
8	WB100000	2	ARRUELA PLANA,
9	FA110055	2	PARAFUSO,
10	88109413	2	
11	WB080000	4	ARRUELA PLANA,
12	NA108000	4	PORCA,
13	WA080000	4	ARRUELA PLANA,
14	FA108025	2	PARAFUSO,
15	FA108055	2	PARAFUSO,

7700 SUGAR CANE HARVESTER (CHASSIS START NUMBER 0001534) (1/07-)

A02.01(01) Braço do Cortador de Pontas

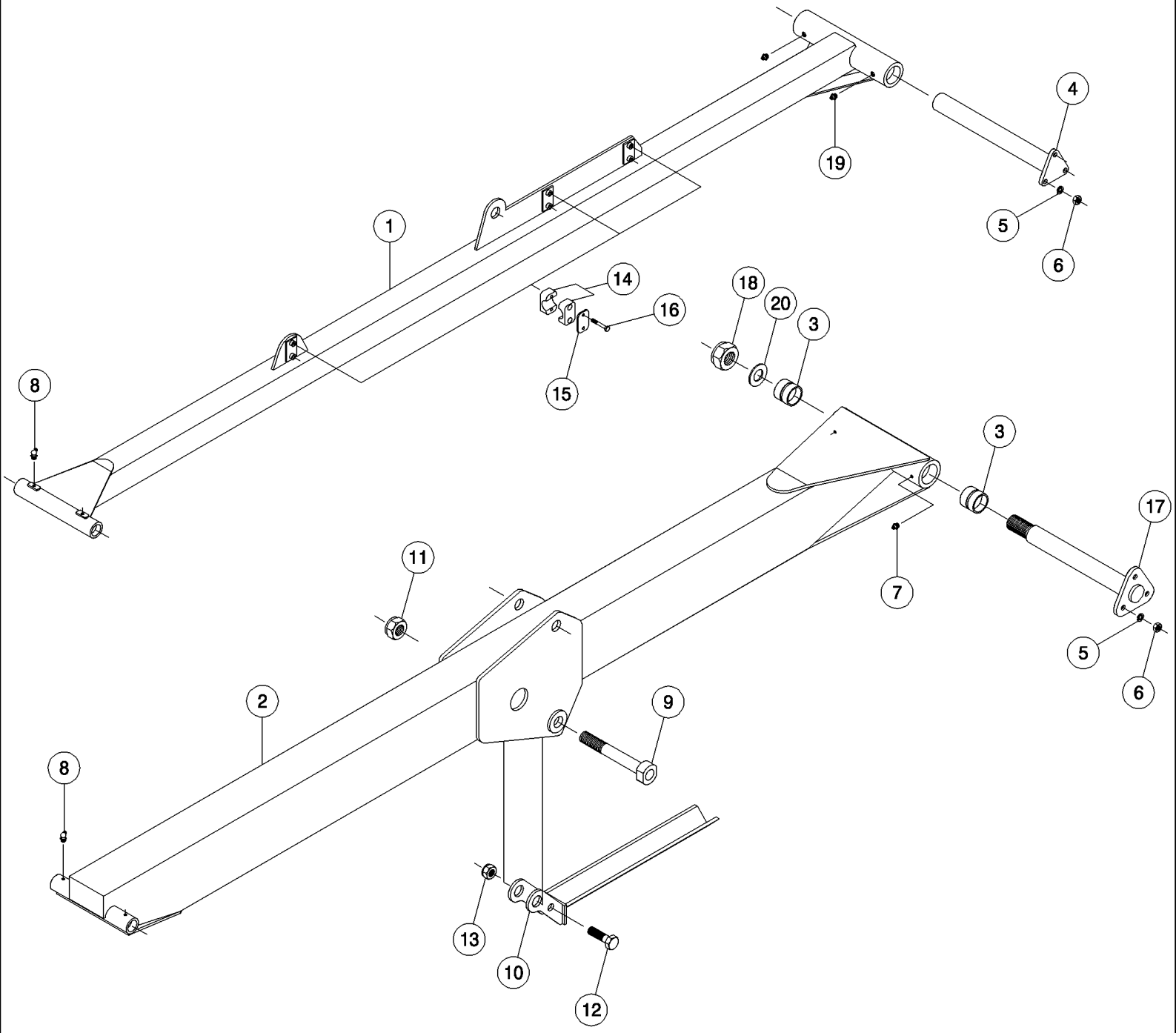

7700 SUGAR CANE HARVESTER (CHASSIS START NUMBER 0001534) (1/07-)

A02.01(01) Braço do Cortador de Pontas

Ref	Numero de Peça	Qtd	Descrição
1	87254952	01	CHASSI, UPPER, STD
1	87254955	01	CHASSI, UPPER, EXTENDED
2	87249232	01	CHASSI, LOWER, STD
2	87253288	01	CHASSI, LOWER, EXTENDED
3	87255100	02	BUCHA,
4	88108722	01	PINO,
5	WA100000	06	ARRUELA PLANA,
6	NA110000	06	PORCA,
7	00138722	02	GRAXEIRA,
8	00180940	04	GRAXEIRA,
9	87255666	01	PINO,
10	87251825	01	BATENTE,
11	NC124000	01	CONTRA PORCA,
12	FA116085	01	PARAFUSO,
13	NC116000	01	CONTRA PORCA,
14	00405071	06	PRENDEDOR,
15	00409572	06	PLAQUETA,
16	FA106040	12	PARAFUSO,
17	88108720	01	PINO,
18	00606022	01	CONTRA PORCA,
19	00152827	02	GRAXEIRA,
20	00606154	01	ARRUELA PLANA,

7700 SUGAR CANE HARVESTER (CHASSIS START NUMBER 0001534) (1/07-)

A02.02(01) Cortador de Pontas

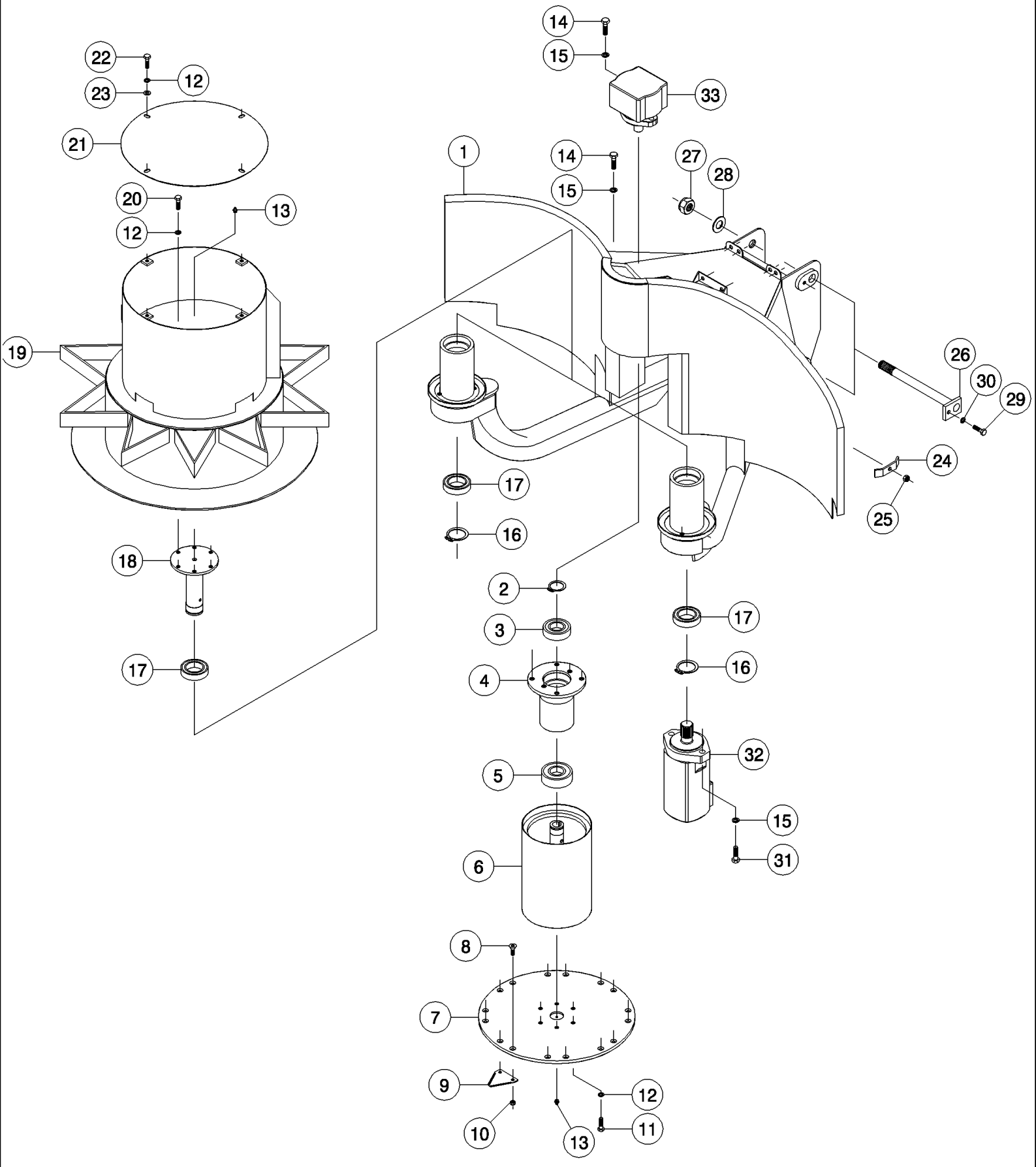

7700 SUGAR CANE HARVESTER (CHASSIS START NUMBER 0001534) (1/07-)

A02.02(01) Cortador de Pontas

Ref	Numero de Peça	Qtd	Descrição
1	54000444	1	ESTRUTURA CONJUNTO,
2	CE040000	1	ANEL-ELÁSTICO,
3	144080	1	
4	87229324	1	CAIXA DO ROLAMENTO,
5	144124	1	CONEXÃO, 1 1/16"-12, 37º x 7/8"-14, O-Ring,
6	87220349	1	TAMBOR,
7	87054700	1	DISCO,
8	605373	16	
9	87255696	8	LAMINA,
10	605998	16	
11	601504	6	
12	605827	26	
13	152827	3	
14	601506	6	
15	605829	10	
16	CE050000	2	ANEL-ELÁSTICO,
17	144079	4	
18	86405400	2	ROLAMENTO,
19	54000004	2	TAMBOR,
20	601499	12	SUPORTE,
21	87234739	2	PLACA,
22	601495	8	
23	608041	8	
24	82029900	2	SUPORTE,
25	605999	2	
26	83048300	2	PINO,
27	606020	2	
28	605814	2	
29	FA110020	2	PARAFUSO,
30	WB100000	2	ARRUELA PLANA,
31	604535	4	
32	REF		INSTRUCAO, MOTOR, HYDRAULIC, SEE PAG. B03.05
33	REF		INSTRUCAO, MOTOR, HYDRAULIC, SEE PAG. B03.10

7700 SUGAR CANE HARVESTER (CHASSIS START NUMBER 0001534) (1/07-)

A02.03(01) Triturador de pontas

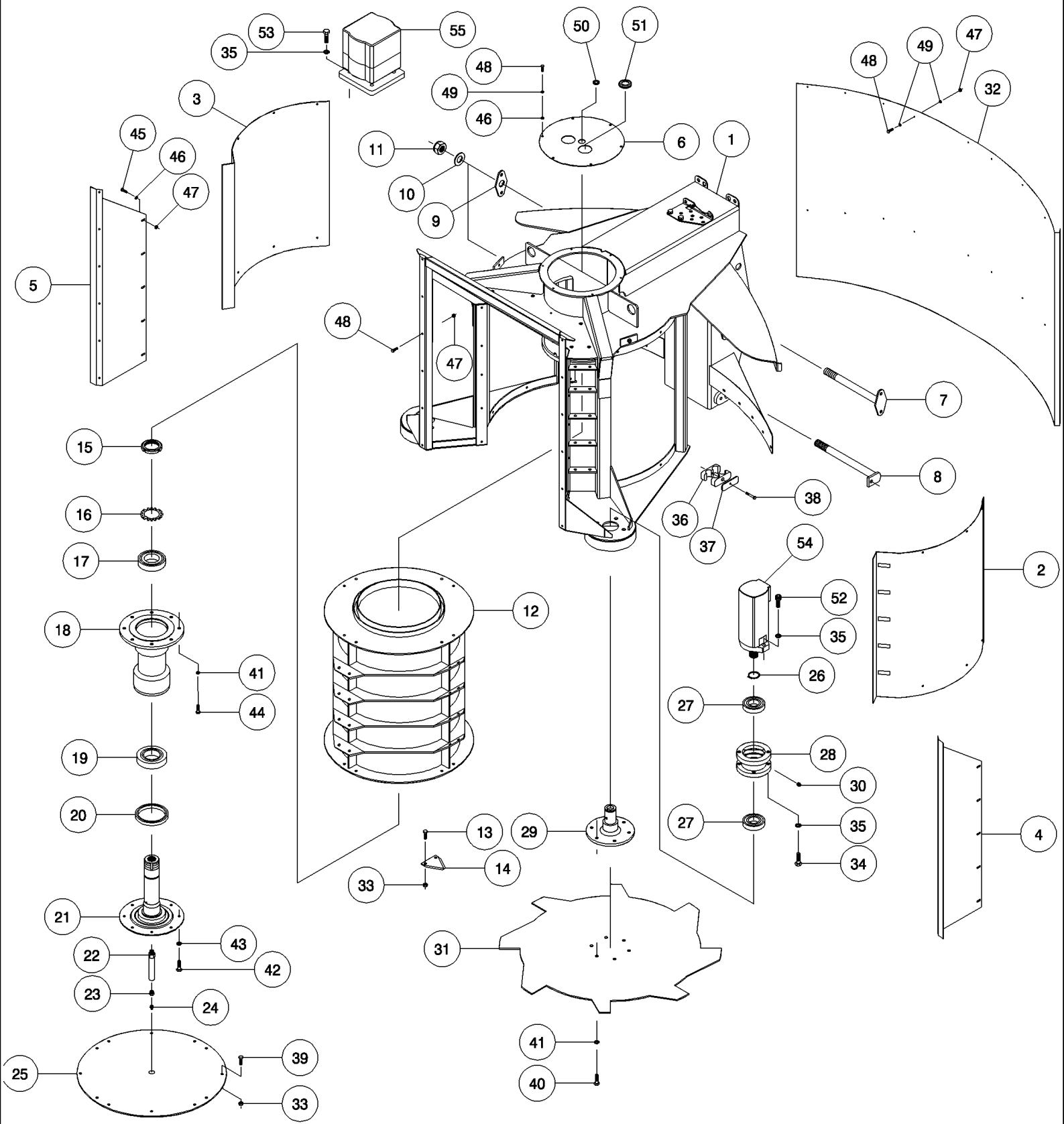

7700 SUGAR CANE HARVESTER (CHASSIS START NUMBER 0001534) (1/07-)

A02.03(01) Triturador de pontas

Ref	Numero de Peça	Qtd	Descrição
1	87255695	1	ESTRUTURA CONJUNTO,
2	87254380	1	PLACA DE DESGASTE, LH
3	87254381	1	PLACA DE DESGASTE, RH
4	87254383	1	PLACA DE DESGASTE, LH
5	87254384	1	PLACA DE DESGASTE, RH
6	87244962	1	JANELA (TAMPA),
7	87244967	1	PINO,
8	83048300	1	PINO,
9	87244969	1	CABECA,
10	605814	2	
11	606020	2	
12	406108A1	1	TAMBOR,
13	FA108020	68	PARAFUSO,
14	87255696	34	LAMINA,
15	146590	1	
16	146591	1	
17	146533	1	
18	87244610	1	CARCAÇA CONJUNTO,
19	146637	1	
20	100821	1	SELETOR,
21	87251066	1	EIXO,
22	87251051	1	GRAXEIRA,
23	400138	1	
24	152827	1	
25	87250989	1	PROTEÇÃO,
26	CE040000	2	ANEL-ELÁSTICO,
27	144080	4	
28	87244618	2	ALOJAMENTO,
29	370300A1	2	EIXO,
30	138722	2	CALCO DE AFINACAO,
31	369876A1	2	DISCO,
32	87256074	1	PLACA DE DESGASTE,
32	377361A1	1	PAINEL,
33	NC108000	72	CONTRA PORCA,
34	FA112025	8	PARAFUSO,
35	WB120000	16	ARRUELA PLANA,
36	405072	2	FECHADURA,
37	405228	2	PLACA,
38	FA108045	2	PARAFUSO,
39	FA108016	4	PARAFUSO,
40	FA110020	12	PARAFUSO,
41	WB100000	20	ARRUELA PLANA,
42	FA108025	8	PARAFUSO,

A02.03(01) Triturador de pontas

Ref	Numero de Peça	Qtd	Descrição
43	WB080000	8	ARRUELA PLANA,
44	FA110025	8	PARAFUSO,
45	FA106020	10	PARAFUSO,
46	WA060000	50	ARRUELA PLANA,
47	NC106000	56	CONTRA PORCA,
48	FA106012	56	PARAFUSO,
49	WB060000	6	ARRUELA MOLA,
50	153805	1	
51	180793	2	
52	FC112035	4	PARAFUSO,
53	FA112035	4	PARAFUSO,
54	REF		INSTRUCAO, MOTOR, HYDRAULIC, SEE PAG. B03.05
55	REF		INSTRUCAO, MOTOR, HYDRAULIC, SEE PAG. B03.11

7700 SUGAR CANE HARVESTER (CHASSIS START NUMBER 0001534) (1/07-)

A03.01(01) Divisores de Linha

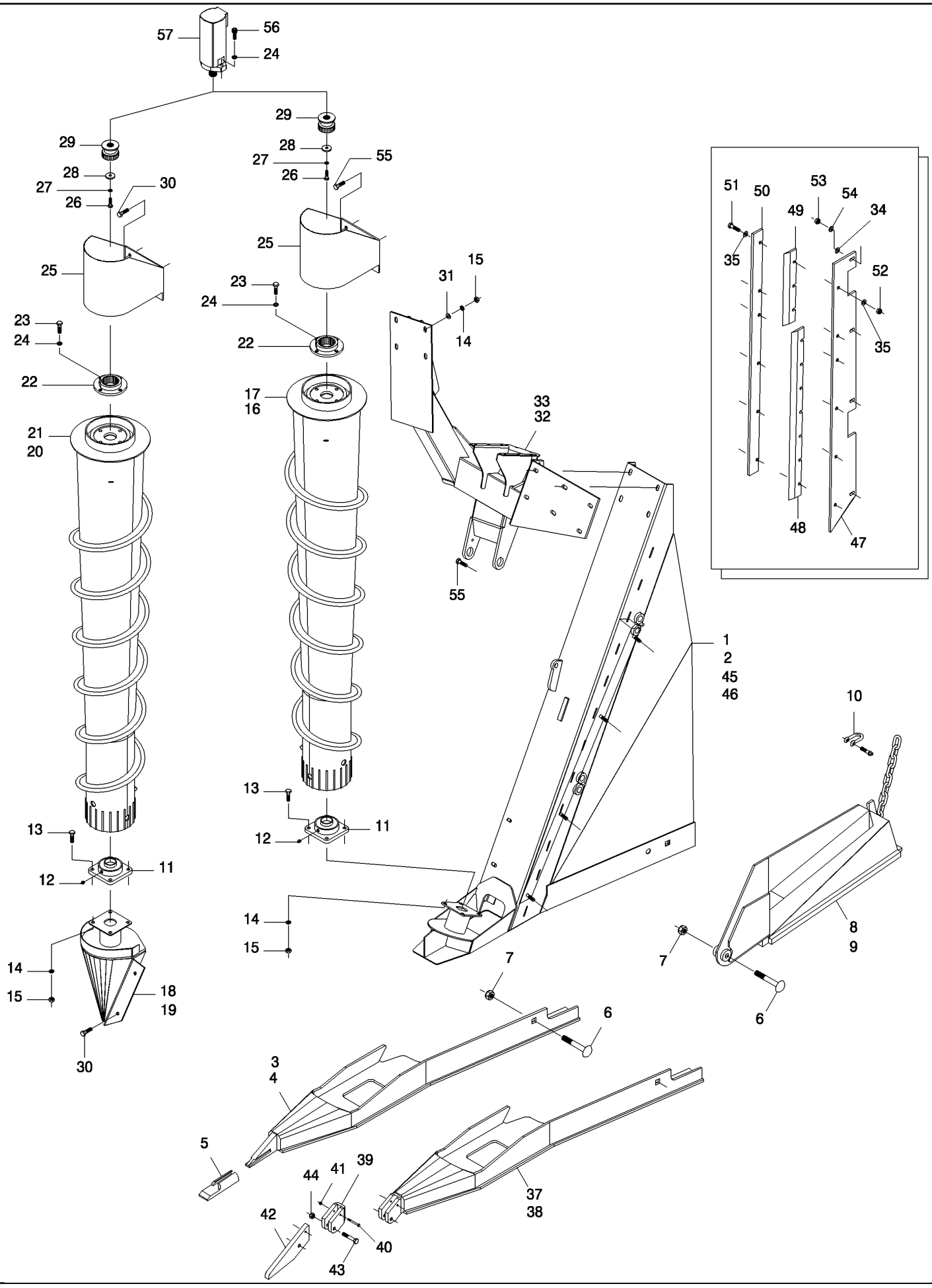

7700 SUGAR CANE HARVESTER (CHASSIS START NUMBER 0001534) (1/07-)

A03.01(01) Divisores de Linha

Ref	Numero de Peça	Qtd	Descrição
1	86983868	1	DIVISOR, LH
2	86983869	1	DIVISOR, RH
3	390484A1	1	SAPATA CONJUNTO, LH, DUAL BASE
3	87251185	1	SAPATA CONJUNTO, LH, STD
4	390483A1	1	SAPATA CONJUNTO, RH, DUAL BASE
4	87251186	1	SAPATA CONJUNTO, RH, STD
5	700265	2	
6	FG120120	4	PARAFUSO,
7	NC120000	4	CONTRA PORCA,
8	432720A1	1	PAREDE LATERAL, LH
8	87452681	1	LH, LOUISIANA
9	432719A1	1	PAREDE LATERAL, RH
9	87452682	1	RH, LOUISIANA
10	700180	2	
11	140519	4	
11	140826	4	TRIPLE SEAL
12	138722	4	CALCO DE AFINACAO,
13	FA112040	16	PARAFUSO,
14	WB120000	32	ARRUELA PLANA,
15	NA112000	32	PORCA,
16	87236905	1	SEM FIM, LH
17	87236963	1	SEM FIM, RH
18	87253276	1	PIEZAS DE FIJACIÓN, LH
19	87253287	1	PIEZAS DE FIJACIÓN, RH
20	87236905	1	SEM FIM, LH, LONG
20	86967600	1	SEM FIM, LH, SHORT
21	87236963	1	SEM FIM, RH, LONG
21	86967700	1	SEM FIM, RH, SHORT
22	86700800	4	ADAPTADOR,
23	601506	16	
24	605829	24	
25	86955200	4	PIEZAS DE FIJACIÓN,
26	601499	4	SUPORTE,
27	605827	4	
28	86778400	4	PLACA,
29	86701200	4	ENGRENAGEM,
30	FA112030	16	PARAFUSO,
31	WA120000	16	ARRUELA PLANA,
32	86988766	1	PIEZAS DE FIJACIÓN, LH
33	86988767	1	PIEZAS DE FIJACIÓN, RH
34	87223441	8	ARRUELA PLANA,
35	87249196	24	ARRUELA PLANA,
37	87251303	1	SAPATA CONJUNTO, LH, OPTIONAL

Ref	Numero de Peça	Qtd	Descrição
37	87457245	1	ZAPATA, LH, DUAL BASE
38	87251304	1	SAPATA CONJUNTO, RH, OPTIONAL
38	87457246	1	ZAPATA, RH, DUAL BASE
39	87226683	2	PIEZAS DE FIJACIÓN,
40	601531	2	
41	605997	2	
42	87226686	2	PONTA DENTE DE CAÇAMBA,
43	601544	2	
44	606001	2	
45	87256901	1	PIEZAS DE FIJACIÓN,
46	87256902	1	PIEZAS DE FIJACIÓN,
47	87229395	2	PLACA,
48	87214899	2	LAMINA,
49	87229401	2	LAMINA,
50	87229398	2	PRENDEDOR,
51	FA112045	12	PARAFUSO,
52	NC112000	12	CONTRA PORCA,
53	NC110000	8	CONTRA PORCA,
54	WB100000	8	ARRUELA PLANA,
55	FA112035	12	PARAFUSO,
56	604536	8	
57	REF		INSTRUCAO, MOTOR, HYDRAULIC, SEE PAG. B03.03

7700 SUGAR CANE HARVESTER (CHASSIS START NUMBER 0001534) (1/07-)

A03.02(01) Divisor de Linha 45°

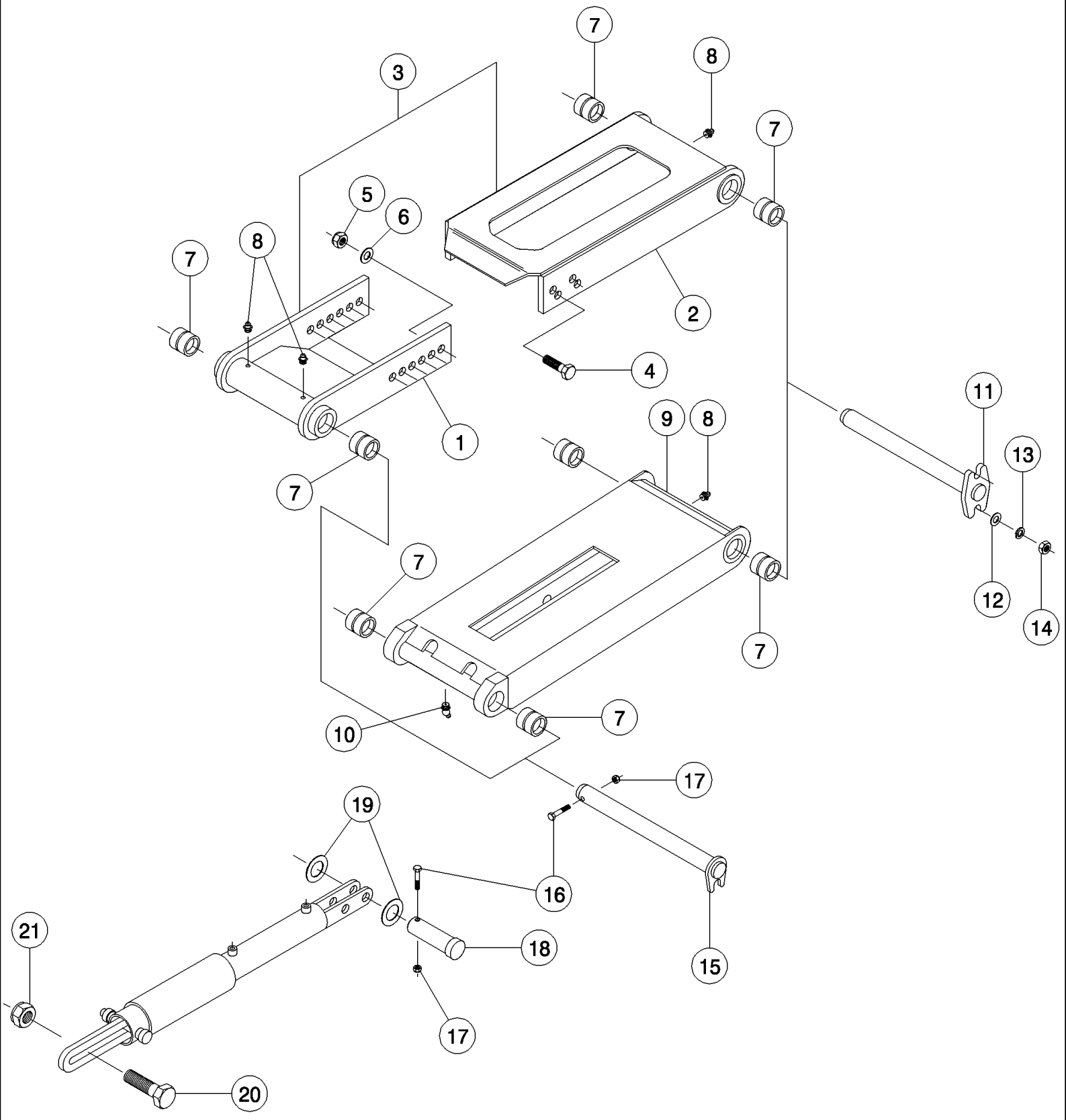

7700 SUGAR CANE HARVESTER (CHASSIS START NUMBER 0001534) (1/07-)

A03.02(01) Divisor de Linha 45°

Ref	Numero de Peça	Qtd	Descrição
1	87417872	1	DIVISOR, LH, 45°
1	87417873	1	DIVISOR, RH, 45°
2	FA112025	4	PARAFUSO,
3	87438700	2	PONTA DENTE DE CAÇAMBA,
4	87438699	2	PINO,
5	NC112000	2	CONTRA PORCA,
6	FG120120	2	PARAFUSO,
7	NC120000	2	CONTRA PORCA,
8	432720A1	1	PAREDE LATERAL, LH,
8	87452681	1	LH, LOUISIANA
9	462719A1	1	RH
9	87452682	1	RH, LOUISIANA
10	700180	2	
11	87463581	4	ROLAMENTO,
12	132752	4	
13	FA112060	16	PARAFUSO,
14	WB120000	44	ARRUELA PLANA,
15	NA112000	32	PORCA,
16	87417881	2	SEM FIM,
17	87417882	2	SEM FIM,
18	87435257	1	PIEZAS DE FIJACIÓN, LH
19	87435258	1	PIEZAS DE FIJACIÓN, RH
20	FA112080	2	PARAFUSO,
21	87422528		ESPAÇADOR,
22	86700800	04	ADAPTADOR,
23	FA112025	16	PARAFUSO,
24	WB120000	36	ARRUELA PLANA,
25	87417897	04	PIEZAS DE FIJACIÓN,
26	00601499	04	PARAFUSO,
27	00605827	04	ARRUELA PLANA,
28	86778400	04	PLACA,
29	86701200	04	ENGRENAGEM,
30	87410456	04	EIXO COMANDO,
31	WA120000	24	ARRUELA PLANA,
32	87417887	01	PIEZAS DE FIJACIÓN, LH
33	87417888	01	PIEZAS DE FIJACIÓN, RH
34	87096600	04	ALOJAMENTO,
35	87404112	01	SEM FIM, LH
36	87404113	01	SEM FIM, RH
37	87214899	02	LAMINA,
38	87229401	02	LAMINA,
39	87229398	02	PRENDEDOR,
40	FA112035	12	PARAFUSO,

A03.02(01) Divisor de Linha 45°

Ref	Numero de Peça	Qtd	Descrição
41	00604538	08	PARAFUSO,
42	FA112035	08	PARAFUSO,
43	FA112030	42	PARAFUSO,
44	REF		INSTRUCAO, MOTOR, HYDRAULIC, SEE PAG. B03.02
45	87431246	04	ESPAÇADOR,

7700 SUGAR CANE HARVESTER (CHASSIS START NUMBER 0001534) (1/07-)

A03.03(01) Braço de Elevação do Divisor de Linha

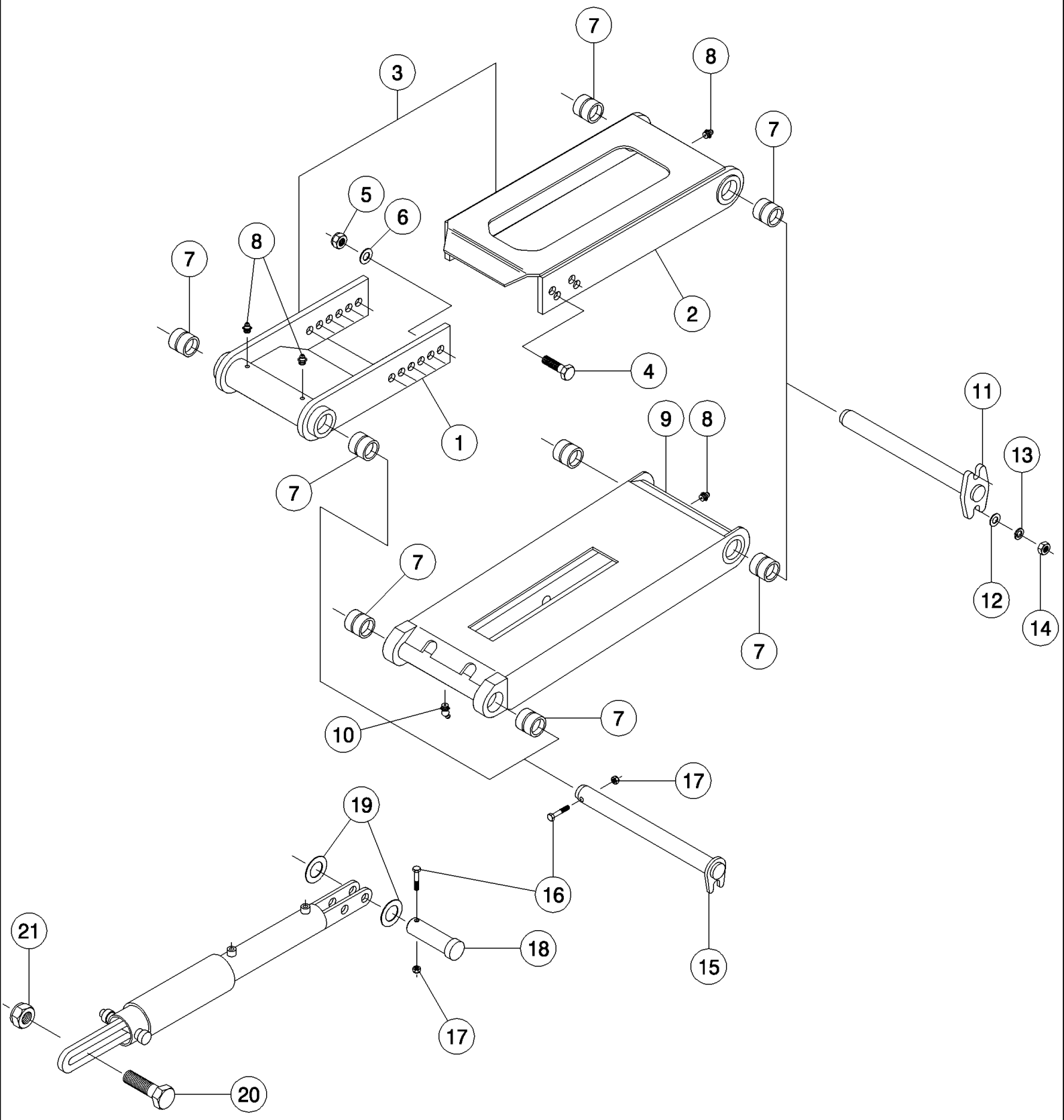

7700 SUGAR CANE HARVESTER (CHASSIS START NUMBER 0001534) (1/07-)

A03.03(01) Braço de Elevação do Divisor de Linha

Ref	Numero de Peça	Qtd	Descrição
1	87254779	2	BRAÇO DE SUPORTE, UPPER
2	87237007	2	BRAÇO DE SUPORTE,
3	87255541	2	BRAÇO DE SUPORTE, ASSY, UPPER
4	FA112035	8	PARAFUSO,
5	NC112000	8	CONTRA PORCA,
6	WA120000	8	ARRUELA PLANA,
7	87255101	8	BUCHA,
8	138722	8	CALCO DE AFINACAO,
9	87254780	2	BRAÇO DE SUPORTE, LOWER
10	180940	2	
11	87254796	4	PINO,
12	WA100000	8	ARRUELA PLANA,
13	WB100000	8	ARRUELA PLANA,
14	NA110000	8	PORCA,
15	87254790	4	PINO,
16	FA106035	6	PARAFUSO,
17	NC106000	4	CONTRA PORCA,
18	87230605	2	PINO,
19	605814	4	
20	606694	2	
21	606004	2	

A03.04(01) Braço Elevação Divisor Linha {Opcional}

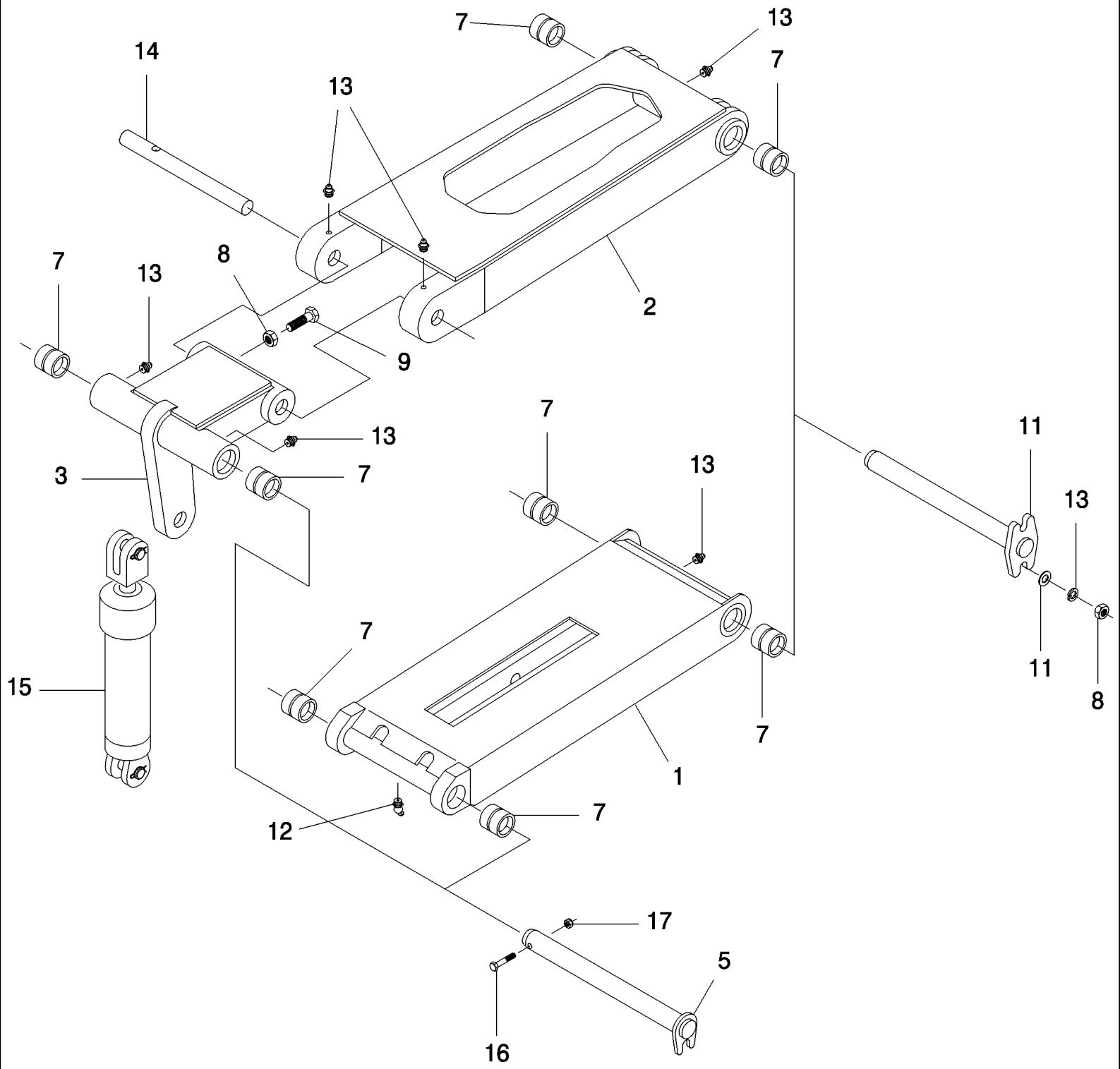

7700 SUGAR CANE HARVESTER (CHASSIS START NUMBER 0001534) (1/07-)

A03.04(01) Braço Elevação Divisor Linha {Opcional}

Ref	Numero de Peça	Qtd	Descrição
1	87254780	2	BRAÇO DE SUPORTE, UPPER
2	87254776	2	BRAÇO DE SUPORTE, UPPER
3	87254793	2	CODO DE PALANCA,
5	87254790	4	PINO,
6	87254796	4	PINO,
7	87255101	8	BUCHA,
8	NA110000	10	PORCA,
9	FA110030	2	PARAFUSO,
10	WB100000	8	ARRUELA PLANA,
11	WA100000	8	ARRUELA PLANA,
12	180940	2	
13	138722	12	CALCO DE AFINACAO,
14	87255126	2	PINO,
15	409866	2	
16	FA106035	4	PARAFUSO,
17	NC106000	4	CONTRA PORCA,

A03.05(01) Braço Elevação Div. Linha 45° {Opcional}

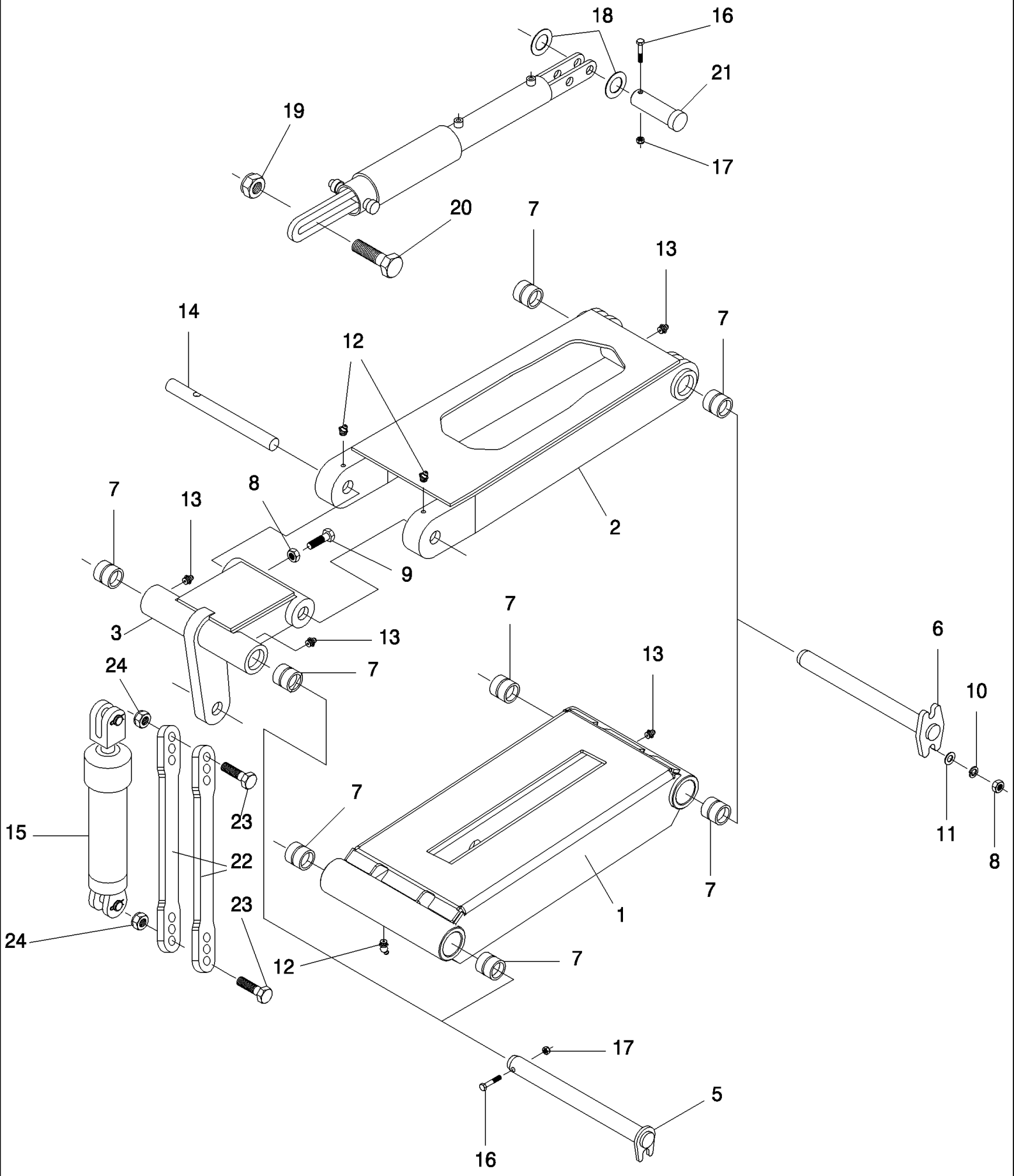

7700 SUGAR CANE HARVESTER (CHASSIS START NUMBER 0001534) (1/07-)

A03.05(01) Braço Elevação Div. Linha 45° {Opcional}

Ref	Numero de Peça	Qtd	Descrição
1	87404864	2	BRAÇO DE SUPORTE, LOWER
2	87404865	2	BRAÇO DE SUPORTE, UPPER
3	87254793	2	CODO DE PALANCA,
5	87254790	4	PINO,
6	87254796	4	PINO,
7	87255101	16	BUCHA,
8	NA110000	10	PORCA,
9	FA110030	14	PARAFUSO,
10	WB100000	20	ARRUELA PLANA,
11	WA100000	8	ARRUELA PLANA,
12	180940	6	
13	138722	8	CALCO DE AFINACAO,
14	87255126	2	PINO,
15	87422608	2	CILINDRO, OPTIONAL
16	FA106035	8	PARAFUSO,
17	NC106000	8	CONTRA PORCA,
18	605814	4	
19	606004	2	
20	606694	2	
21	87230605	2	PINO,
22	87429791	4	BRAÇO,
23	FA120080	4	
24	NC120000	4	CONTRA PORCA,

7700 SUGAR CANE HARVESTER (CHASSIS START NUMBER 0001534) (1/07-)

A03.06(01) Disco Corte Lateral {Ajustável}

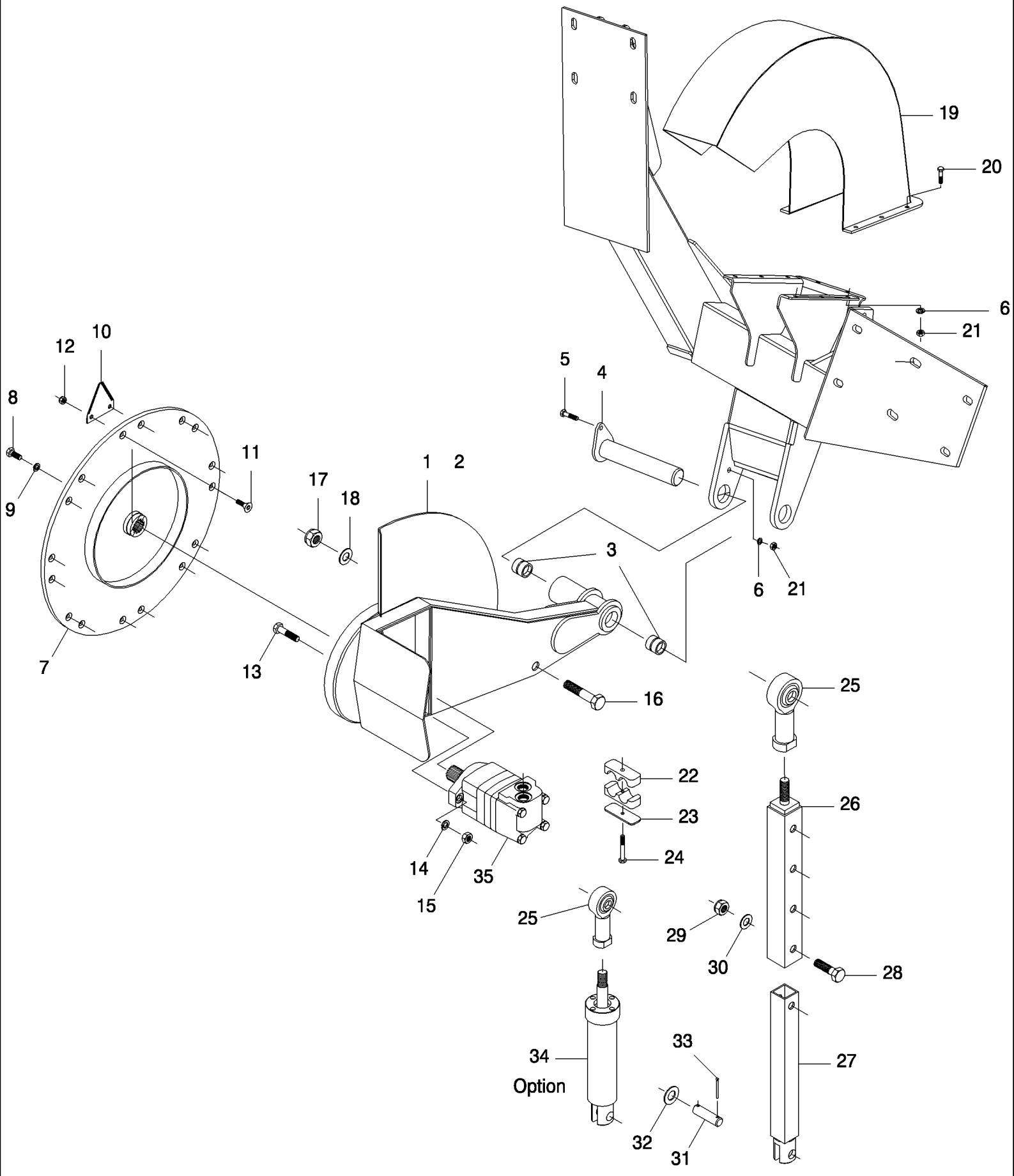

7700 SUGAR CANE HARVESTER (CHASSIS START NUMBER 0001534) (1/07-)

A03.06(01) Disco Corte Lateral {Ajustável}

Ref	Numero de Peça	Qtd	Descrição
1	376468A1	1	BRAÇO DE SUPORTE, LH
2	376467A1	1	BRAÇO DE SUPORTE, RH
3	87255100	4	BUCHA,
4	376569A1	2	PINO,
5	FA108030	2	PARAFUSO,
6	WB080000	18	ARRUELA PLANA,
7	87217492	2	CUBO,
8	601499	2	SUPORTE,
9	605827	2	
10	87255696	16	LAMINA,
11	605373	32	
12	605998	32	
13	FC112045	4	PARAFUSO,
14	WB120000	4	ARRUELA PLANA,
15	NA112000	4	PORCA,
16	606695	2	
17	606004	2	
18	605812	2	
19	87242527	2	PROTEÇÃO,
20	FA108020	16	PARAFUSO,
21	NA108000	18	PORCA,
22	405072	2	FECHADURA,
23	405228	2	PLACA,
24	FA108045	2	PARAFUSO,
25	141656	2	
26	87254863	2	PIEZAS DE FIJACIÓN, UPPER
27	87254867	2	PIEZAS DE FIJACIÓN, LOWER
28	FA116075	2	PARAFUSO,
29	NC116000	2	CONTRA PORCA,
30	WA160000	2	ARRUELA PLANA,
31	87250196	2	PINO,
32	WA200000	4	ARRUELA PLANA,
33	SA040040	4	GRAMPO,
34	REF		INSTRUCAO, HYDRAULIC CYLINDER, SEE PAG. B02.03
35	REF		INSTRUCAO, MOTOR, HYDRAULIC, SEE PAG. B03.01

7700 SUGAR CANE HARVESTER (CHASSIS START NUMBER 0001534) (1/07-)

A03.07(01) Disco de Corte Lateral 45°

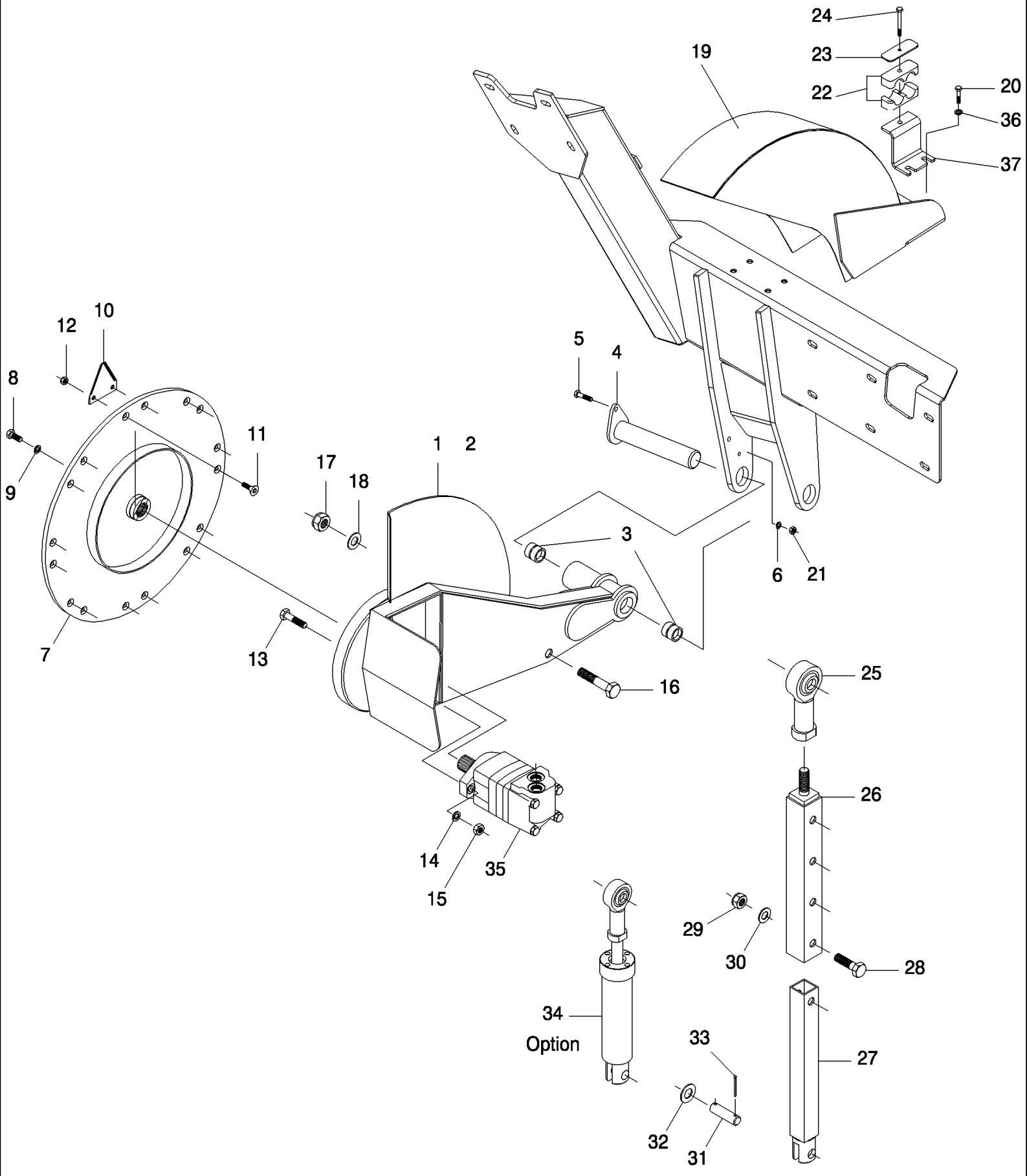

7700 SUGAR CANE HARVESTER (CHASSIS START NUMBER 0001534) (1/07-)

A03.07(01) Disco de Corte Lateral 45°

Ref	Numero de Peça	Qtd	Descrição
1	376468A1	1	BRAÇO DE SUPORTE, LH
2	376467A1	1	BRAÇO DE SUPORTE, RH
3	87255100	4	BUCHA,
4	376569A1	2	PINO,
5	FA108016	2	PARAFUSO,
6	WB080000	18	ARRUELA PLANA,
7	87217492	2	CUBO,
8	601499	2	SUPORTE,
9	605827	2	
10	87213869	16	LAMINA,
11	605373	32	
12	605998	32	
13	FC112045	4	PARAFUSO,
14	WB120000	4	ARRUELA PLANA,
15	NA112000	4	PORCA,
16	606695	2	
17	606004	2	
18	605812	2	
19	87417961	1	TAMPA CONJUNTO, LH
19	87417962	1	TAMPA CONJUNTO, RH
20	FA112025	16	PARAFUSO,
21	NA108000	18	PORCA,
22	405072	2	FECHADURA,
23	405228	2	PLACA,
24	FA108045	2	PARAFUSO,
25	141656	2	
26	87449045	2	UPPER
27	87449047	2	LOWER
28	FA116075	2	PARAFUSO,
29	NC116000	2	CONTRA PORCA,
30	WA160000	2	ARRUELA PLANA,
31	87250196	2	PINO,
32	WA200000	4	ARRUELA PLANA,
33	REF		INSTRUCAO, HYDRAULIC CYLINDER, SEE PAG. B02.03
35	REF		INSTRUCAO, MOTOR, HYDRAULIC, SEE PAG. B03.01
36	WB120000	8	ARRUELA PLANA,
37	87429231	2	PIEZAS DE FIJACIÓN,

7700 SUGAR CANE HARVESTER (CHASSIS START NUMBER 0001534) (1/07-)

A04.01(01) Cortador de Base

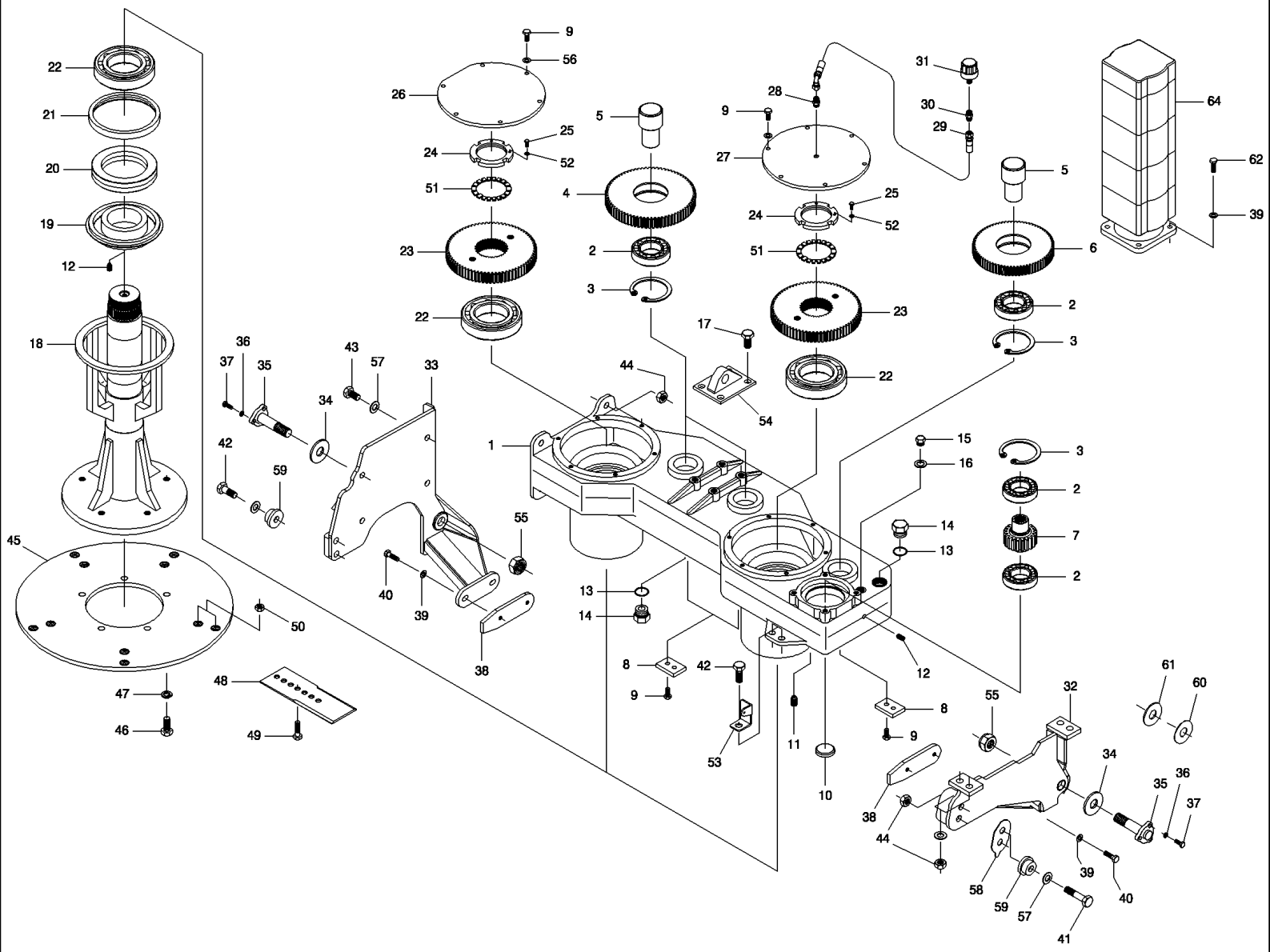

7700 SUGAR CANE HARVESTER (CHASSIS START NUMBER 0001534) (1/07-)

A04.01(01) Cortador de Base

Ref	Numero de Peça	Qtd	Descrição
1	87255059	01	CAIXA DE MUDANÇA,
2	00140427	05	ROLAMENTO,
3	CI100000	04	ANEL-ELÁSTICO,
4	87191200	02	ENGRENAGEM INTERMEDIÁRIA, 52 TEETH
5	87223565	03	PINO,
6	87191100	01	ENGRENAGEM INTERMEDIÁRIA, 41 TEETH
7	87223444	01	ENGRENAGEM, 20 TEETH
8	87213745	03	PLACA,
9	FA110025	18	PARAFUSO,
10	00132515	01	BUJÃO,
11	00605619	02	BUJÃO,
12	00605618	03	BUJÃO,
13	00103025	02	ANEL "O",
14	86377100	02	BUJÃO,
15	00400106	01	CONEXÃO,
16	00133193	01	ARRUELA PLANA,
17	FA116030	04	PARAFUSO,
18	87255393	02	EIXO,
19	87240137	02	ANEL DE VEDACAO,
20	378761A1	02	ANEL DE VEDACAO,
21	87240136	02	INSERTO,
22	00146641	04	ROLAMENTO,
23	87223442	02	ENGRENAGEM, 53 TEETH
24	87255391	02	PORCA,
25	FA106020	02	PARAFUSO,
26	87254988	01	PLACA,
27	87254989	01	PLACA,
28	00400162	01	CONEXÃO,
29	86306891	01	MANGUEIRA CONJUNTO,
30	00400160	01	CONEXÃO,
31	00407924	01	TAMPA RESERVATORIO,
32	87412609	01	PIEZAS DE FIJACIÓN, LH
33	87412612	01	PIEZAS DE FIJACIÓN, RH
34	87253941	02	ARRUELA PLANA,
35	87256248	02	PINO,
36	WB080000	06	ARRUELA PLANA,
37	FA108020	06	PARAFUSO,
38	378219A1	02	PLACA,
39	WA120000	04	ARRUELA PLANA,
40	FA112025	04	PARAFUSO,
41	FA116070	02	PARAFUSO,
42	FA116040	06	PARAFUSO,
43	FA116025	01	PARAFUSO,

7700 SUGAR CANE HARVESTER (CHASSIS START NUMBER 0001534) (1/07-)

A04.01(01) Cortador de Base

Ref	Numero de Peça	Qtd	Descrição
44	NA116000	08	PORCA,
45	87239448	02	DISCO,
46	FA116035	10	PARAFUSO,
47	WB160000	10	ARRUELA MOLA,
48	86902700	10	LAMINA, 4 MM
48	86902900	10	LAMINA, 6 MM
49	FA212025	20	PARAFUSO,
50	00943179	20	PORCA,
51	87255392	02	BLOQUEIO,
52	WA060000	02	ARRUELA PLANA,
53	87255080	01	SUPORTE,
54	87253173	01	SUPORTE,
55	NC124000	02	CONTRA PORCA,
56	WA100000	12	ARRUELA PLANA,
57	WA160000	07	ARRUELA PLANA,
58	87414050	01	ESPAÇADOR,
59	87413655	02	ESPAÇADOR,
60	87407106	02	ESPAÇADOR,
61	87407107	02	ESPAÇADOR, 3 MM
62	FA112030	04	PARAFUSO,
63	87255396	01	CAIXA DE MUDANÇA, ASSY
64	REF		INSTRUCAO, MOTOR, HYDRAULIC, SEE PAG. B03.14

A05.01(01) Rolo Tombador {STD}

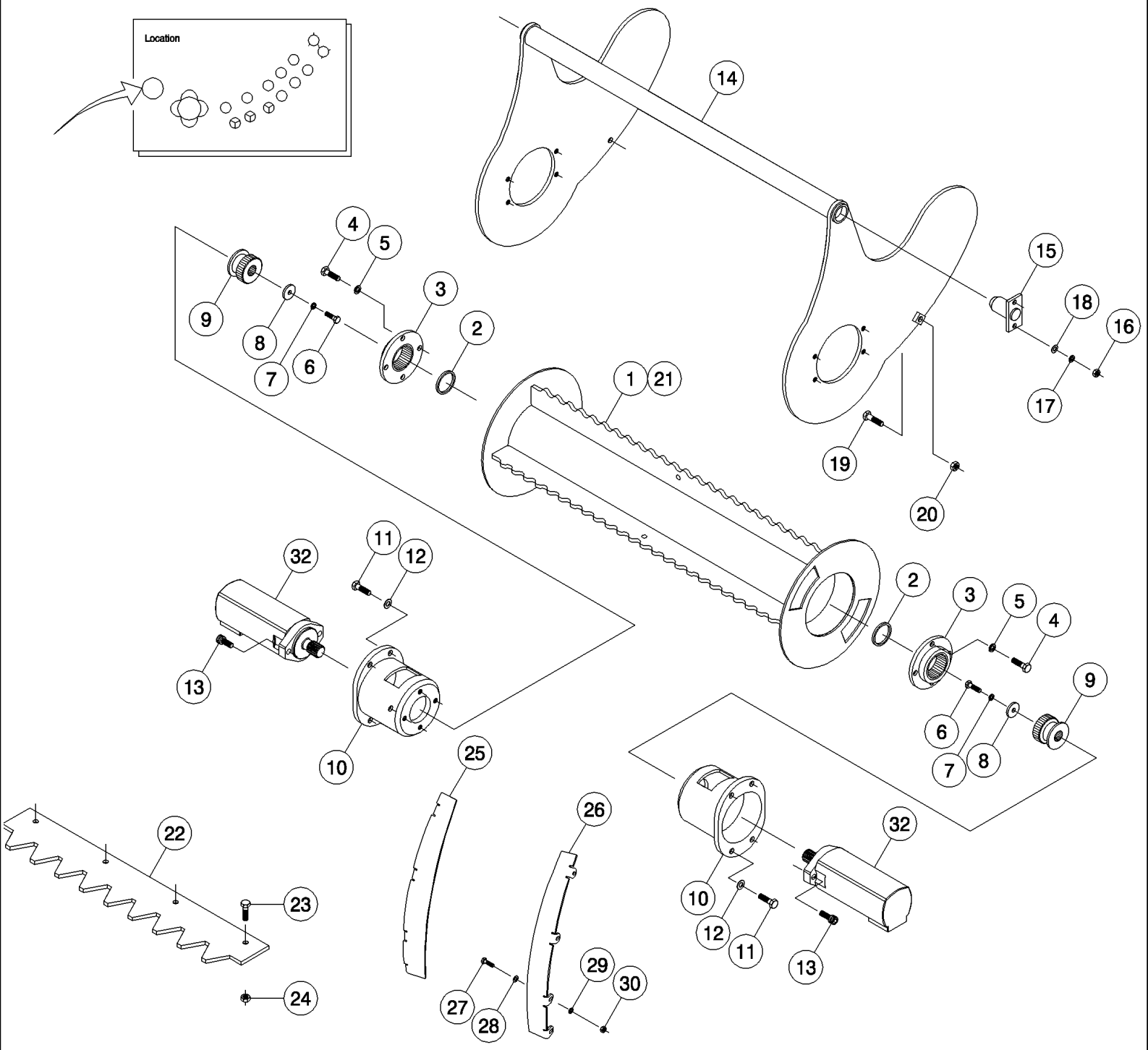

7700 SUGAR CANE HARVESTER (CHASSIS START NUMBER 0001534) (1/07-)

A05.01(01) Rolo Tombador {STD}

Ref	Numero de Peça	Qtd	Descrição
1	379609A1	1	ROLO,
2	86701900	AR	ESPAÇADOR, IF NECESSARY
3	86700800	2	ADAPTADOR,
4	FA112025	8	PARAFUSO,
5	WB120000	8	ARRUELA PLANA,
6	601499	2	SUPORTE,
7	605827	6	
8	86778400	2	PLACA,
9	86701200	2	ENGRENAGEM,
10	87217094	2	ALOJAMENTO,
11	601501	8	
12	605829	8	
13	604538	4	
14	379617A1	1	EMPACOTAR,
15	86965900	2	PIVOTE,
16	NA110000	4	PORCA,
17	WB100000	4	ARRUELA PLANA,
18	WA100000	4	ARRUELA PLANA,
19	FA112050	2	PARAFUSO,
20	NA112000	2	PORCA,
21	450954A1	1	ROLO, OPTIONAL
22	87242294	4	SLAT, OPTIONAL
23	FA112040	16	PARAFUSO,
24	NC112000	16	CONTRA PORCA,
25	363733A1	1	TAMPA CONJUNTO, RH, OPTIONAL
26	363739A1	1	TAMPA CONJUNTO, LH, OPTIONAL
27	FA108020	8	PARAFUSO,
28	WA080000	8	ARRUELA PLANA,
29	WB080000	8	ARRUELA PLANA,
30	NA108000	8	PORCA,
31	87253635	1	ASSY, STD
31	451044A1	1	ROLO, ASSY, OPTIONAL
32	REF		INSTRUCAO, MOTOR, HYDRAULIC, SEE PAG. B03.03

7700 SUGAR CANE HARVESTER (CHASSIS START NUMBER 0001534) (1/07-)

A05.02(01) Rolo Tombador {Ajustável}

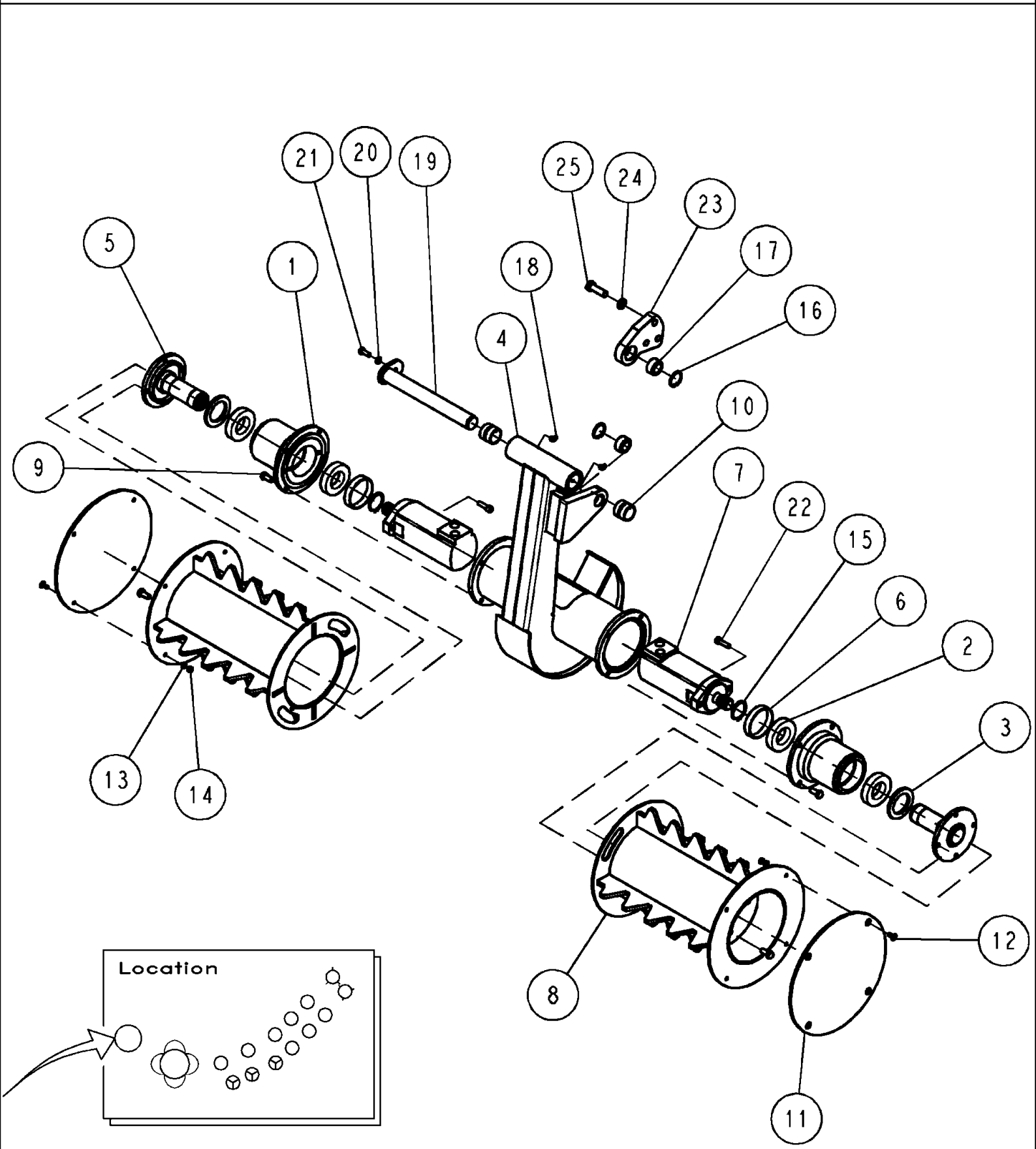

7700 SUGAR CANE HARVESTER (CHASSIS START NUMBER 0001534) (1/07-)

A05.02(01) Rolo Tombador {Ajustável}

Ref	Numero de Peça	Qtd	Descrição
1	86984761	02	ALOJAMENTO,
2	00144141	04	ROLAMENTO,
3	00100726	02	VEDADOR DE OLEO,
4	87432517	01	PIEZAS DE FIJACIÓN,
5	86984764	02	EIXO COMANDO,
6	87422205	02	BUCHA,
7	REF		INSTRUCAO, MOTOR, HYDRAULIC, SEE PAG. B03.03
8	86984759	02	ROLO,
9	FA112025	16	PARAFUSO,
10	87255100	02	BUCHA,
11	379343A1	02	PLACA,
12	FD108020	08	PARAFUSO,
13	WB080000	08	ARRUELA PLANA,
14	NA108000	08	PORCA,
15	CE050000	02	ANEL-ELÁSTICO,
16	CI042000	02	ANEL-ELÁSTICO,
17	00141710	02	ROLAMENTO,
18	00138637	02	GRAXEIRA,
19	87412514	01	PINO,
20	WB100000	01	ARRUELA PLANA,
21	FA110025	01	PARAFUSO,
22	FC110035	04	PARAFUSO,
23	385872A1	01	PIEZAS DE FIJACIÓN,
24	WB160000	03	ARRUELA MOLA,
25	FA116050	03	PARAFUSO,
	86993513	08	SLAT,
	87432581	01	ROLO ALIMENTADOR COMPL., ASSY

A05.04(01) Rolo Alimentador

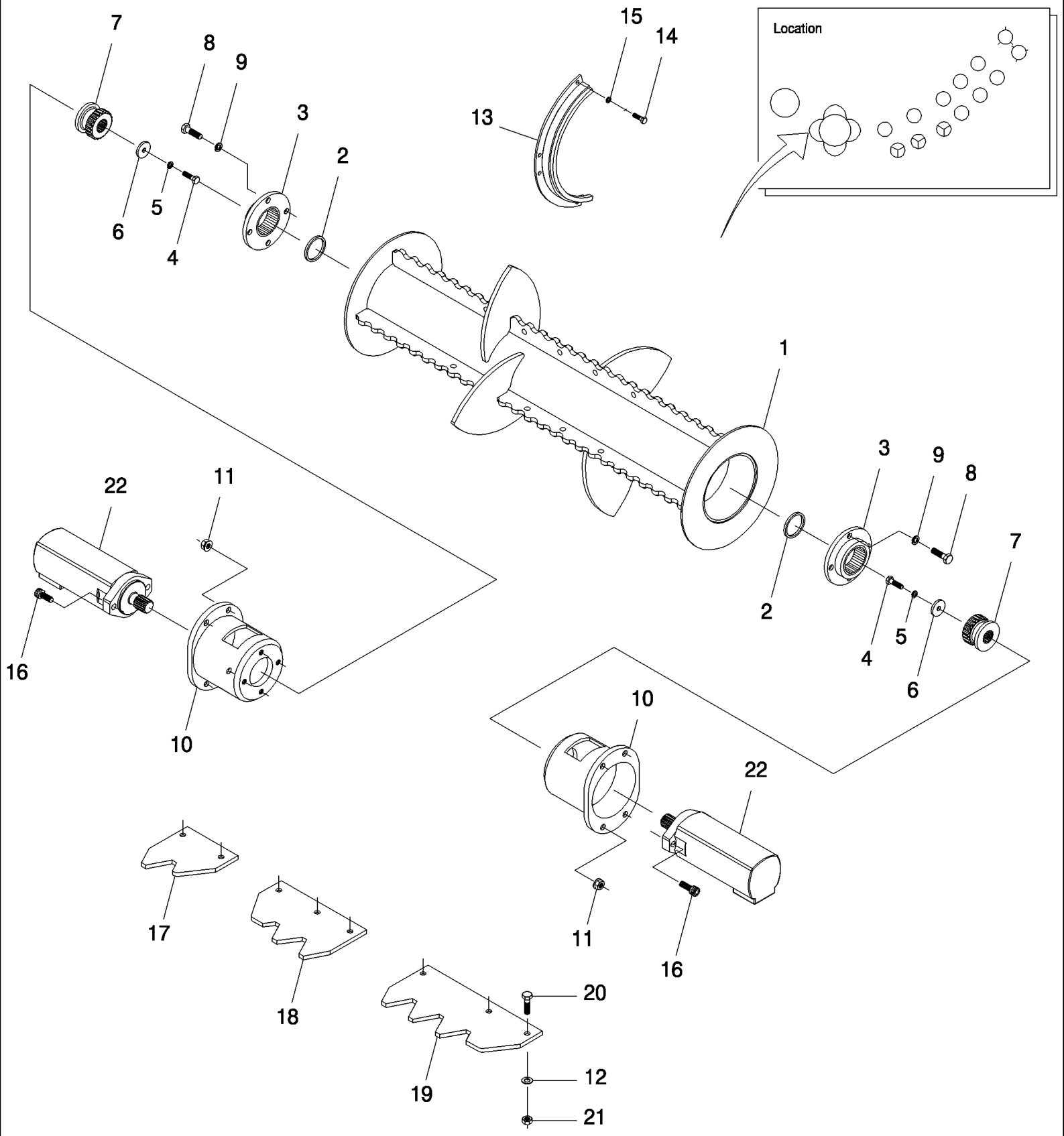

7700 SUGAR CANE HARVESTER (CHASSIS START NUMBER 0001534) (1/07-)

A05.04(01) Rolo Alimentador

Ref	Numero de Peça	Qtd	Descrição
1	397894A1	1	ROLO,
2	86701900	AR	ESPAÇADOR, IF NECESSARY
3	86700800	2	ADAPTADOR,
4	601499	2	SUPORTE,
5	605827	2	
6	86778400	2	PLACA,
7	86701200	2	ENGRENAGEM,
8	FA112025	8	PARAFUSO,
9	WB120000	8	ARRUELA PLANA,
10	87096600	2	ALOJAMENTO,
11	825-51412	8	PORCA, M12, Flg Ser,
12	WA120000	16	ARRUELA PLANA,
13	86990989	2	DEFLETOR,
14	FC108020	6	PARAFUSO,
15	WB080000	6	ARRUELA PLANA,
16	604538	4	
17	86983624	2	SLAT, SHORT
18	86983622	2	SLAT, MIDDLE
19	86983623	2	SLAT, LONG
20	FA112035	16	PARAFUSO,
21	NC112000	16	CONTRA PORCA,
22	REF		INSTRUCAO, MOTOR, HYDRAULIC, SEE PAG. B03.03

A05.05(01) Rolo levantador

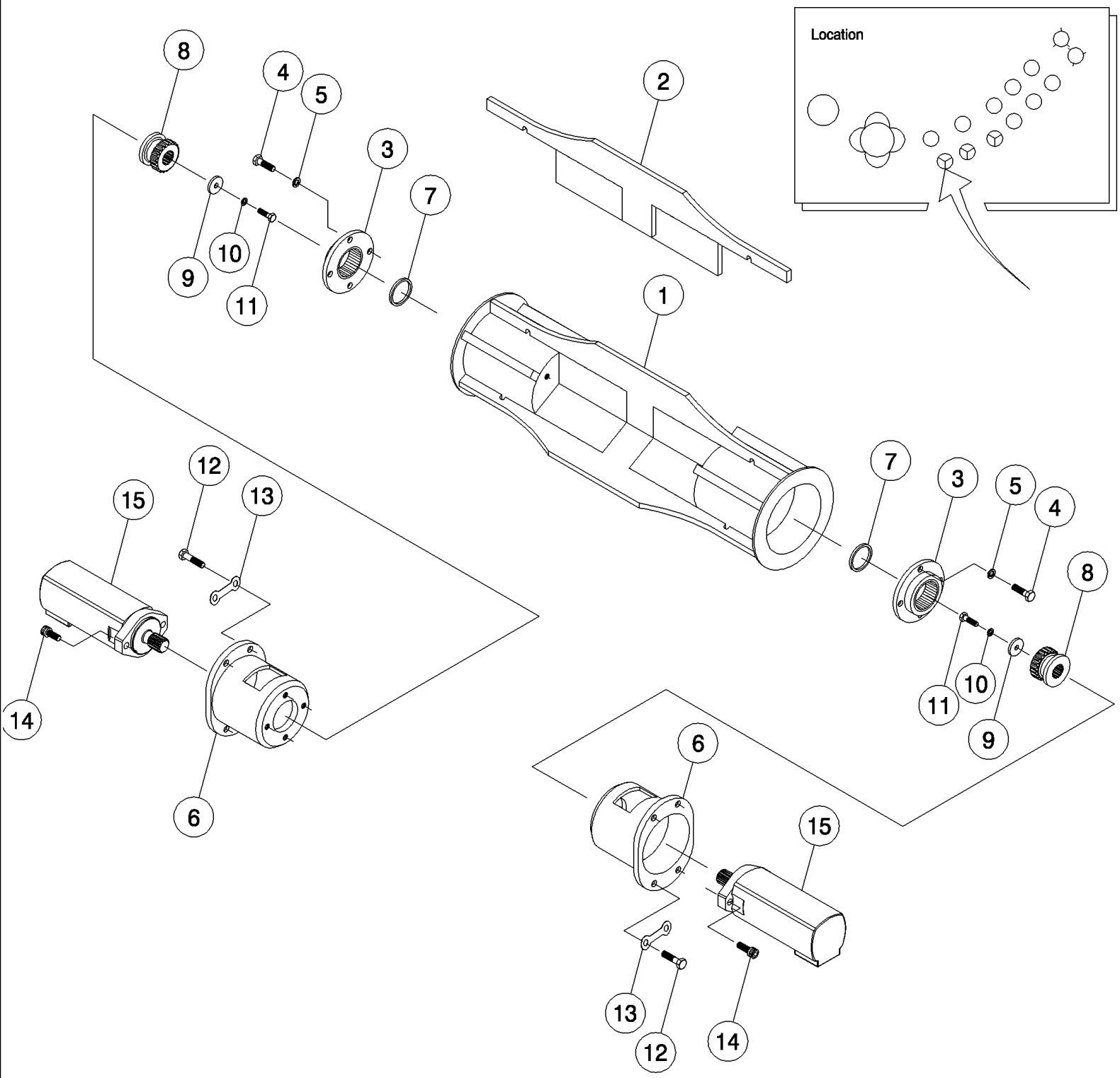

7700 SUGAR CANE HARVESTER (CHASSIS START NUMBER 0001534) (1/07-)

A05.05(01) Rolo levantador

Ref	Numero de Peça	Qtd	Descrição
1	87254288	1	ROLO ALIMENTADOR COMPL.,
1	88108601	1	ROLO,
2	87254290	3	SLAT,
3	86700800	2	ADAPTADOR,
4	FA112025	8	PARAFUSO,
5	WB120000	8	ARRUELA PLANA,
6	87598567	2	ALOJAMENTO,
7	86701900	AR	ESPAÇADOR, IF NECESSARY
8	87599055	2	DIA KIT,,
9	86778400	2	PLACA,
10	605827	2	
11	601499	2	SUPORTE,
12	FA112030	8	PARAFUSO,
13	87405804	4	
14	604538	4	
15	REF		INSTRUCAO, MOTOR, HYDRAULIC, SEE PAG. B03.03
16	87254297	1	ROLO CONJUNTO, ASSY

A05.06(01) Rolos Superiores {A,C1,C2 e D}

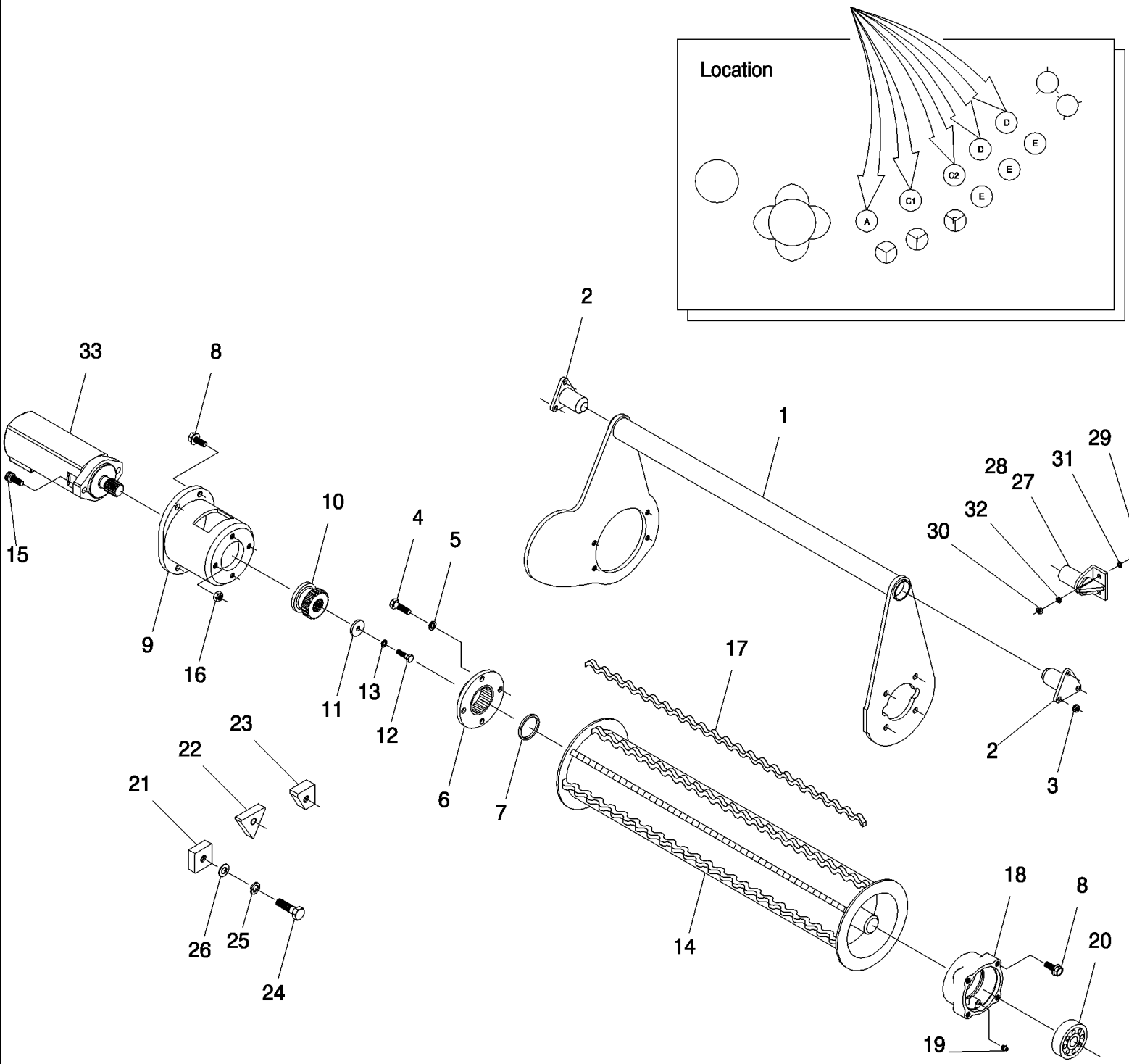

7700 SUGAR CANE HARVESTER (CHASSIS START NUMBER 0001534) (1/07-)

A05.06(01) Rolos Superiores {A,C1,C2 e D}

Ref	Numero de Peça	Qtd	Descrição
1	87463348	01	BRAÇO, A
1	87240288	01	BERCO, C1
1	87240292	01	BERCO, C2
1	87240293	02	BERCO, D
2	86698700	10	PINO,
3	825-51410	30	PORCA, M10, Flg Ser,
4	FA112025	20	PARAFUSO,
5	WB120000	20	ARRUELA PLANA,
6	86700800	05	ADAPTADOR,
7	86701900	AR	ESPAÇADOR, IF NECESSARY
8	00605426	40	PARAFUSO,
9	87217094	05	ALOJAMENTO,
10	86701200	05	ENGRENAGEM,
11	86778400	05	PLACA,
12	00601499	05	PARAFUSO,
13	00605827	05	ARRUELA PLANA,
14	87232660	05	ROLO,
15	00604538	10	PARAFUSO,
16	00605797	10	PORCA,
17	87118600	32	SLAT,
18	87213555	05	CAIXA DO ROLAMENTO,
19	00153751	05	GRAXEIRA,
20	00140493	05	ROLAMENTO,
21	385332A1	AR	BATENTE,
22	86990925	AR	BATENTE,
23	381075A1	AR	BATENTE,
24	FA116040	09	PARAFUSO,
25	WB160000	09	ARRUELA MOLA,
26	WA160000	09	ARRUELA PLANA,
27	87245596	01	PINO, LH
28	87245599	01	PINO, RH
29	FA112035	04	PARAFUSO,
30	NC112000	04	CONTRA PORCA,
31	00135789	04	ARRUELA PLANA,
32	WA120000	04	ARRUELA PLANA,
33	REF		INSTRUCAO, MOTOR, HYDRAULIC, SEE PAG. B03.02

A05.07(01) Rolo inferior {I}

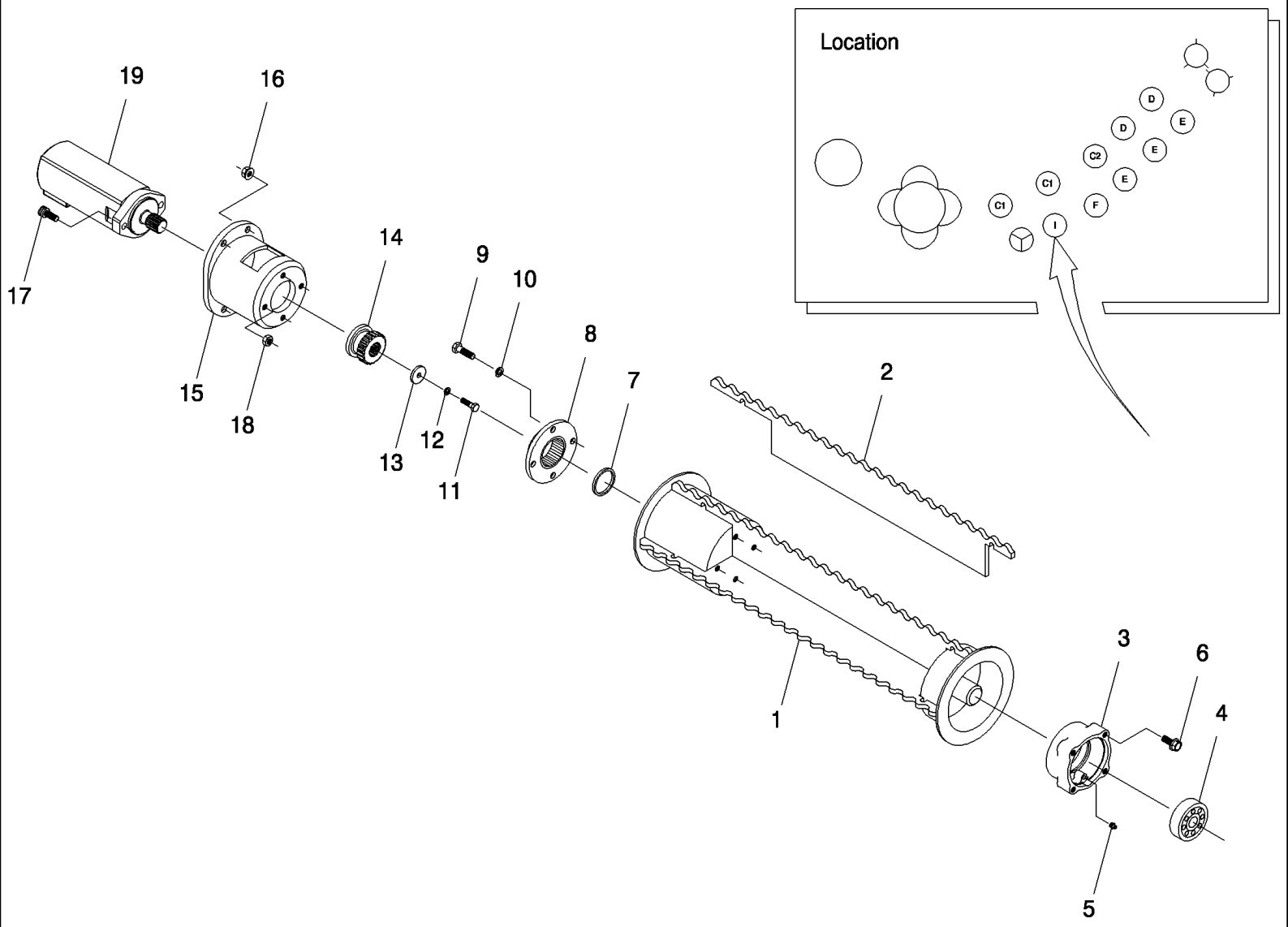

7700 SUGAR CANE HARVESTER (CHASSIS START NUMBER 0001534) (1/07-)

A05.07(01) Rolo inferior {I}

Ref	Numero de Peça	Qtd	Descrição
1	87242145	1	ROLO,
2	87242146	3	SLAT,
3	87213555	1	CAIXA DO ROLAMENTO,
4	140493	1	POLIA 1 CANAL,
5	153751	1	
6	409-7820	4	PARAFUSO, Hex Flg, 1/2"-13 x 1 1/4", Serr,
7	86701900	AR	ESPAÇADOR, IF NECESSARY
8	86700800	1	ADAPTADOR,
9	FA112025	4	PARAFUSO,
10	WB120000	4	ARRUELA PLANA,
11	601499	1	SUPORTE,
12	605827	1	
13	86778400	1	PLACA,
14	86701200	1	ENGRENAGEM,
15	87217094	1	ALOJAMENTO,
16	825-51412	4	PORCA, M12, Flg Ser,
17	604538	2	
18	605797	2	
19	REF		INSTRUCAO, MOTOR, HYDRAULIC, SEE PAG. B03.03

A05.08(01) Rolo inferior {F}

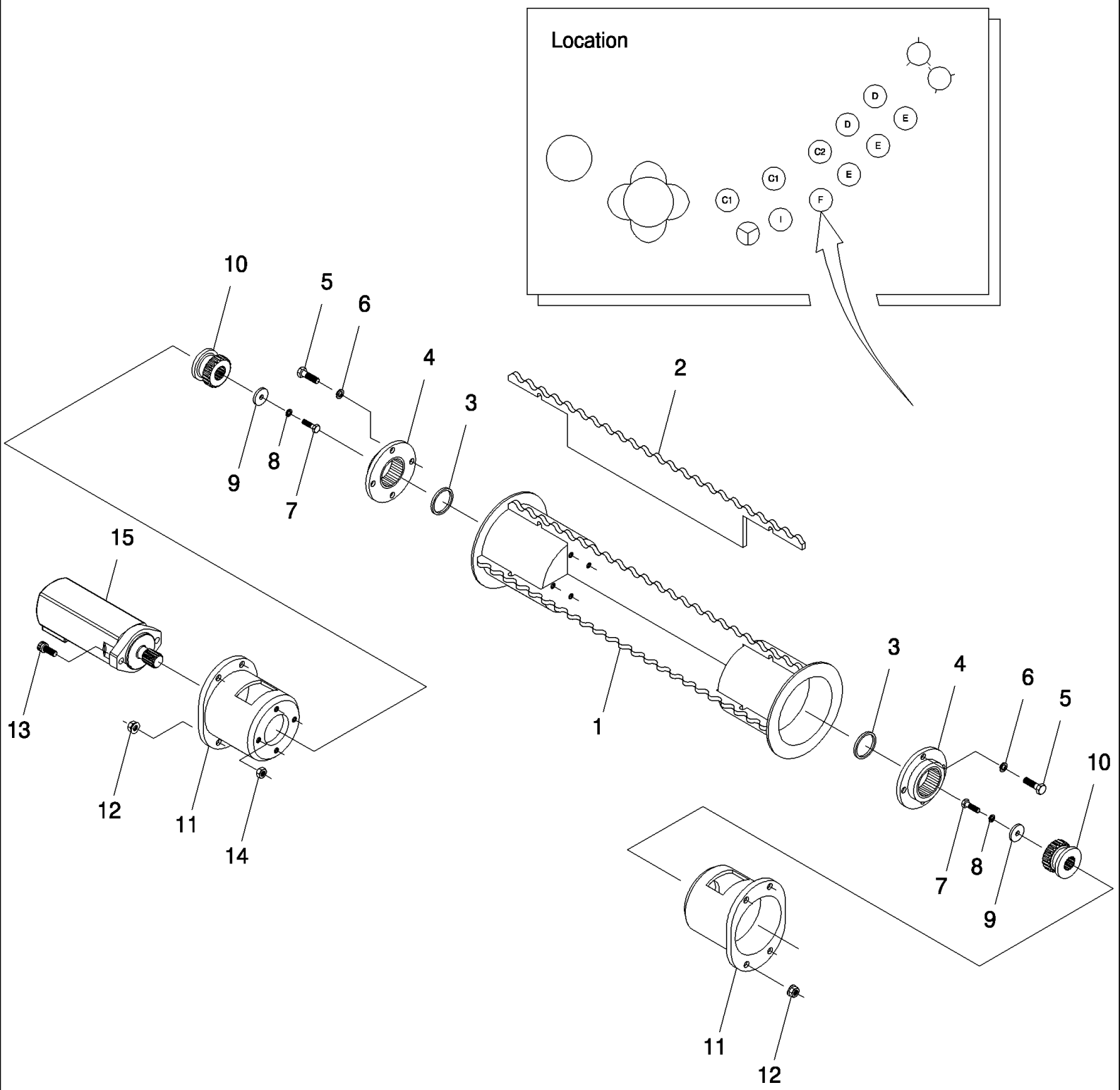

7700 SUGAR CANE HARVESTER (CHASSIS START NUMBER 0001534) (1/07-)

A05.08(01) Rolo inferior {F}

Ref	Numero de Peça	Qtd	Descrição
1	86701601	01	ROLO,
2	86927900	03	SLAT,
3	86701900	AR	ESPAÇADOR, IF NECESSARY
4	86700800	02	ADAPTADOR,
5	FA112025	08	PARAFUSO,
6	WB120000	08	ARRUELA PLANA,
7	00601499	02	PARAFUSO,
8	00605827	02	ARRUELA PLANA,
9	86778400	02	PLACA,
10	86701200	02	ENGRENAGEM,
11	87217094	01	ALOJAMENTO,
12	825-51412	08	PORCA, M12, Flg Ser,
13	00604538	04	PARAFUSO,
14	00605797	04	PORCA,
15	REF		INSTRUCAO, MOTOR, HYDRAULIC, SEE PAG. B03.02

A05.09(01) Rolo inferior {E}

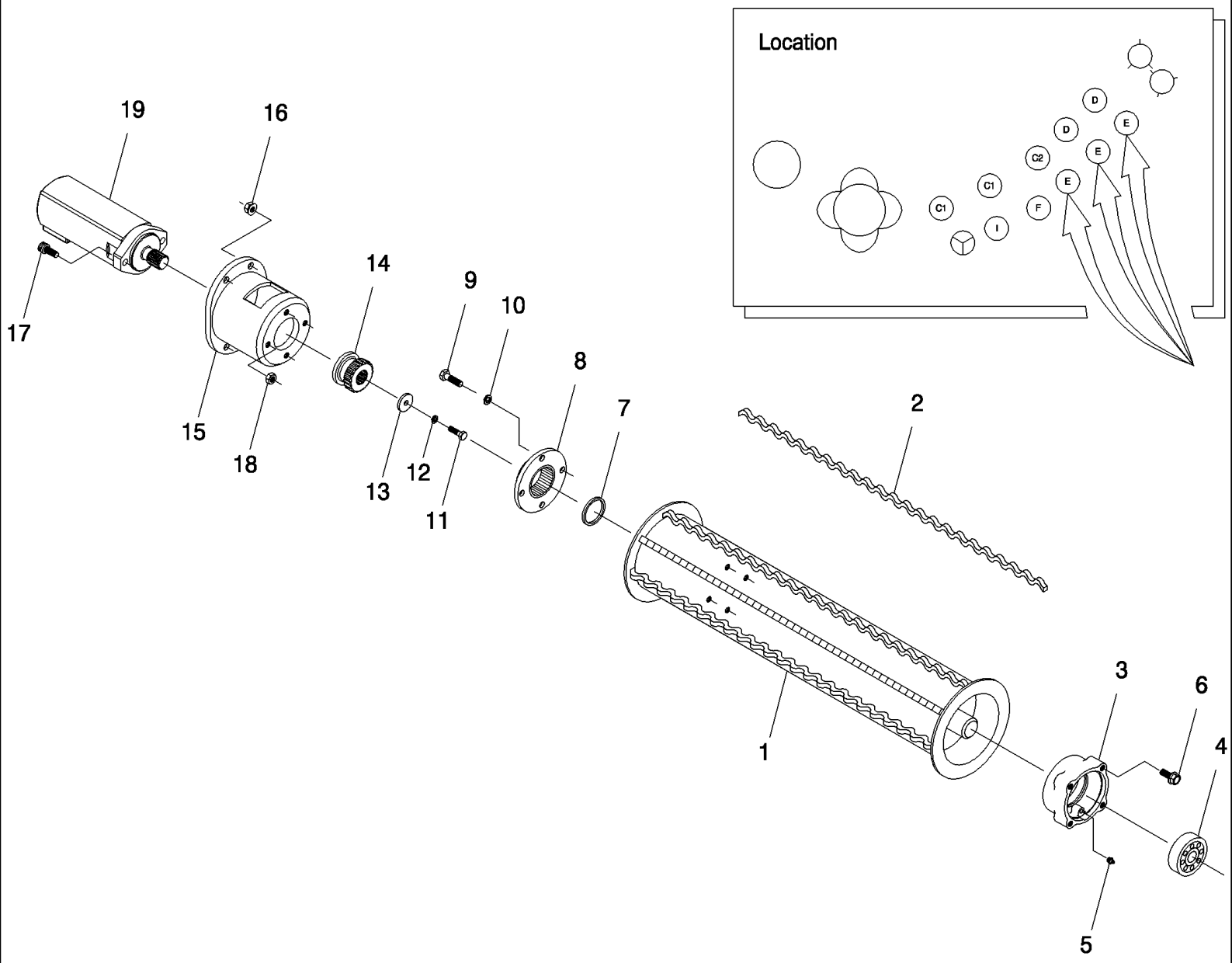

7700 SUGAR CANE HARVESTER (CHASSIS START NUMBER 0001534) (1/07-)

A05.09(01) Rolo inferior {E}

Ref	Numero de Peça	Qtd	Descrição
1	86702001	03	ROLO,
2	87116500	24	SLAT,
3	87213555	03	CAIXA DO ROLAMENTO,
4	00140493	03	ROLAMENTO,
5	00153751	03	GRAXEIRA,
6	409-7820	12	PARAFUSO, Hex Flg, 1/2"-13 x 1 1/4", Serr,
7	86701900	AR	ESPAÇADOR, IF NECESSARY
8	86700800	03	ADAPTADOR,
9	FA112025	12	PARAFUSO,
10	WB120000	12	ARRUELA PLANA,
11	00601499	03	PARAFUSO,
12	00605827	03	ARRUELA PLANA,
13	86778400	03	PLACA,
14	86701200	03	ENGRENAGEM,
15	87217094	03	ALOJAMENTO,
16	825-51412	12	PORCA, M12, Flg Ser,
17	00604538	06	PARAFUSO,
18	00605797	06	PORCA,
19	REF		INSTRUCAO, MOTOR, HYDRAULIC, SEE PAG. B03.02

A06.01(01) Rolo Picador

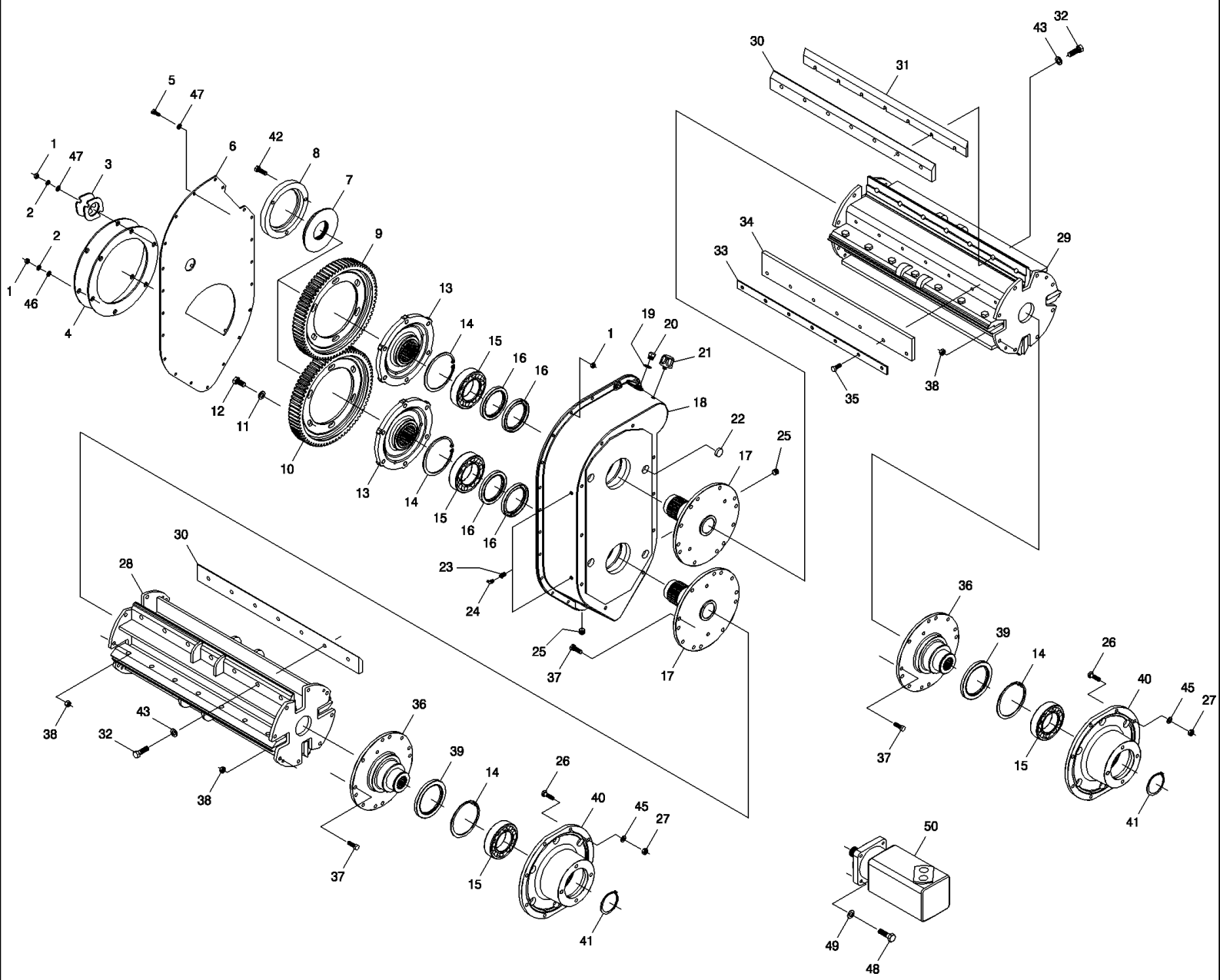

7700 SUGAR CANE HARVESTER (CHASSIS START NUMBER 0001534) (1/07-)

A06.01(01) Rolo Picador

Ref	Numero de Peça	Qtd	Descrição
1	NA110000	27	PORCA,
2	WB100000	27	ARRUELA PLANA,
3	87235128	01	TAMPA CONJUNTO,
3	87235129	01	JUNTA,
4	87239602	01	COBERTURA,
4	87247440	01	JUNTA,
5	FA110025	21	PARAFUSO,
6	87239600	01	PLAQUETA,
7	87254871	02	PORCA,
8	87254887	02	PLACA,
9	87239608	01	ENGRENAGEM, UPPER
10	87239615	01	ENGRENAGEM, LOWER
11	00131382	12	ARRUELA PLANA,
12	FP116035	12	PARAFUSO,
13	87254870	02	ACOPLAMENTO DISTRIBU,
14	CI150000	04	ANEL-ELÁSTICO,
15	00144104	04	ROLAMENTO,
16	00100816	04	VEDADOR DE OLEO,
17	87239604	02	EIXO COMANDO,
18	87238452	01	CAIXA DE MUDANÇA,
19	00133193	01	ARRUELA PLANA,
20	00400106	01	CONEXÃO,
21	00407924	01	TAMPA RESERVATORIO,
22	00152220	04	BUJÃO,
23	00400138	02	CONEXÃO,
24	00152827	02	GRAXEIRA,
25	00605620	02	BUJÃO,
26	FA112045	16	PARAFUSO,
27	NA112000	16	PORCA,
28	87251378	01	TAMBOR, LOWER, 3 BLADES
28	87252078	01	TAMBOR, LOWER, 4 BLADES
29	87251376	01	TAMBOR, LOWER, 3 BLADES
29	87252076	01	TAMBOR, LOWER, 4 BLADES
30	87251636	AR	BRACADEIRA,
31	87214899	AR	LAMINA,
32	FX116050	AR	PARAFUSO,
33	87251638	AR	BRACADEIRA,
34	87251637	AR	VISEIRA,
35	FA112035	AR	PARAFUSO,
36	87239618	02	ACOPLAMENTO DISTRIBU,
37	00601584	32	PARAFUSO,
38	00605803	32	PORCA,
39	00100815	02	VEDADOR DE OLEO,

A06.01(01) Rolo Picador

Ref	Numero de Peça	Qtd	Descrição
40	87239622	02	ACOPLAMENTO DISTRIBU,
41	CE085000	02	ANEL-ELÁSTICO,
42	FP112040	06	PARAFUSO,
43	WB160000	AR	ARRUELA MOLA,
45	WA120000	16	ARRUELA PLANA,
47	WA100000	27	ARRUELA PLANA,
48	FA116050	08	PARAFUSO,
49	WA160000	08	ARRUELA PLANA,
50	REF		INSTRUCAO, MOTOR, HYDRAULIC, SEE PAG. B03.08

A06.02(01) Volante do Rolo Picador

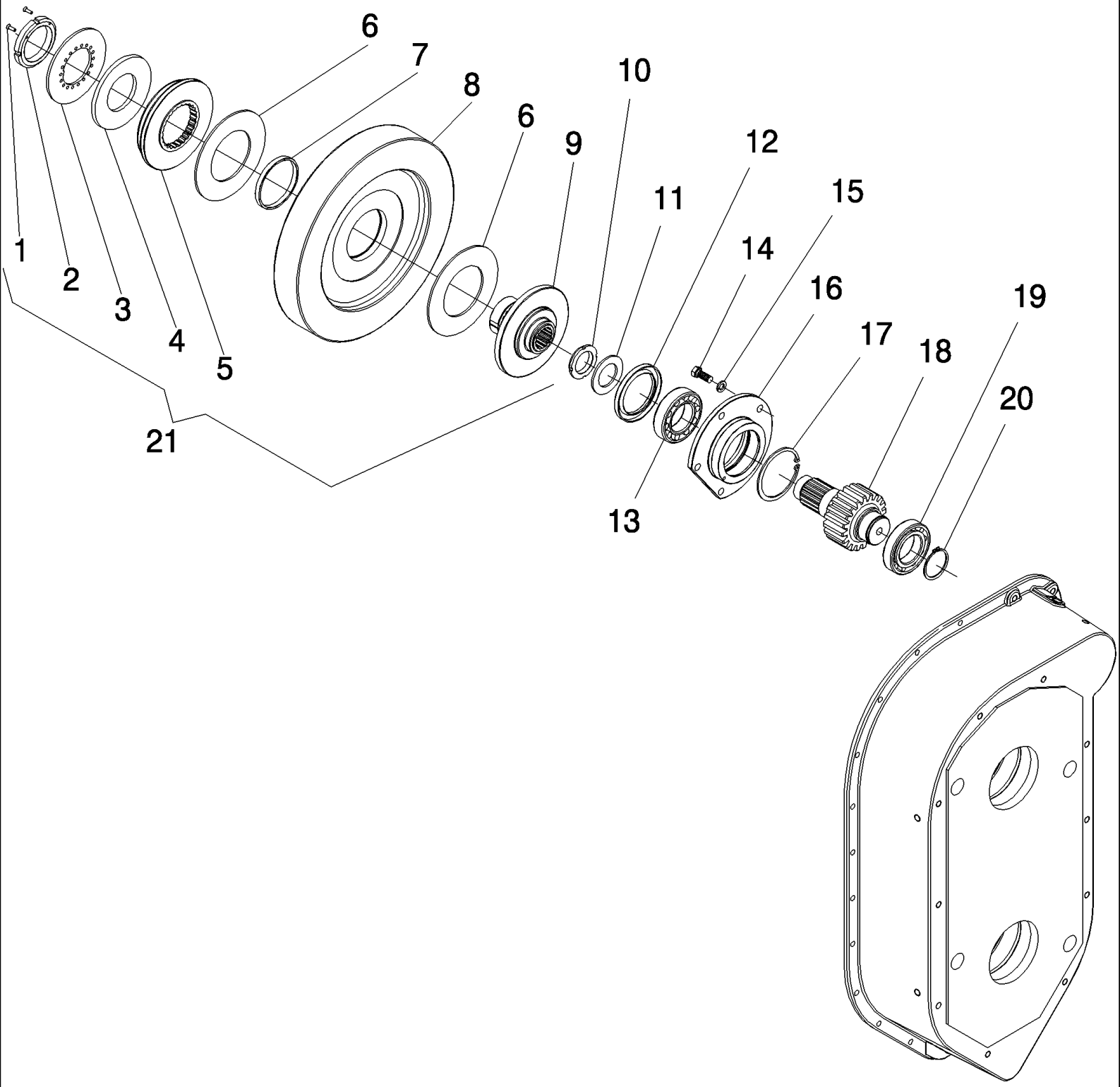

7700 SUGAR CANE HARVESTER (CHASSIS START NUMBER 0001534) (1/07-)

A06.02(01) Volante do Rolo Picador

Ref	Numero de Peça	Qtd	Descrição
1	FD106020	2	PARAFUSO,
2	87408432	1	PORCA,
3	87408132	1	ARRUELA PLANA,
4	87408129	1	ARRUELA PLANA,
5	87408130	1	PLACA,
6	87220475	2	DISCO,
7	87220477	1	ESCOVA DE BRONZE,
8	87564075	1	VOLANTE,
9	87408131	1	ADAPTADOR,
10	141225	1	
11	87229334	1	ARRUELA PLANA,
12	100717	1	ROLAMENTO,
13	140425	1	
14	FA112030	6	PARAFUSO,
15	WB120000	6	ARRUELA PLANA,
16	87239617	1	CAIXA DO ROLAMENTO,
17	CI100000	1	ANEL-ELÁSTICO,
18	87217726	1	ENGRENAGEM,
19	140497	1	
20	CE055000	1	ANEL-ELÁSTICO,
21	87408128	1	VOLANTE, ASSY, (1-8)

A07.01(01) Alojamento Extrator Primário

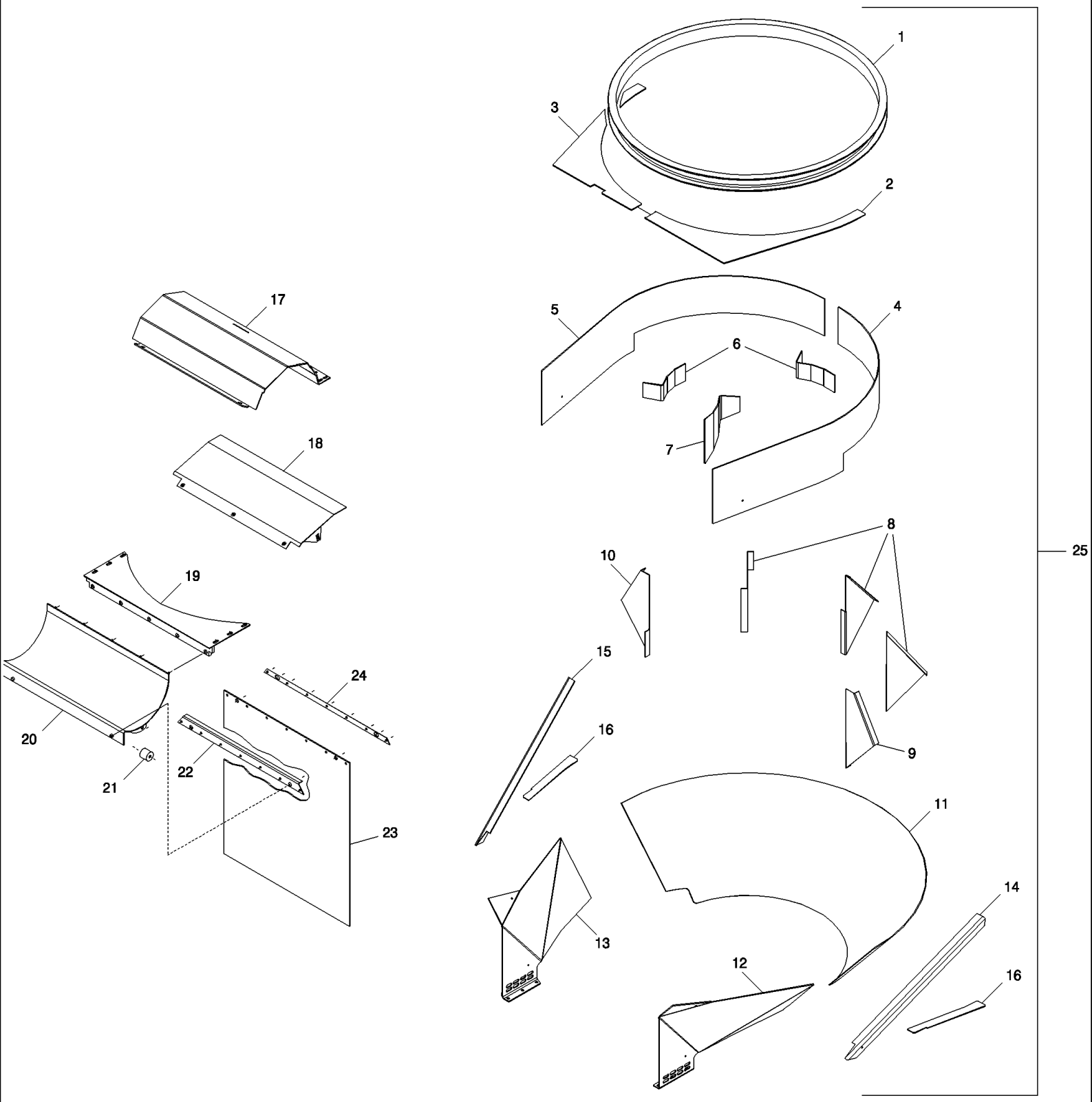

7700 SUGAR CANE HARVESTER (CHASSIS START NUMBER 0001534) (1/07-)

A07.01(01) Alojamento Extrator Primário

Ref	Numero de Peça	Qtd	Descrição
1	87255169	1	ANEL,
2	87243399	1	PLACA CONJUNTO, UPPER, LH
3	440902A1	1	TAMPA, UPPER, RH
4	87250585	1	PLACA CONJUNTO, LH
5	87250586	1	PLACA CONJUNTO, RH
6	87241050	2	PLACA,
7	87214032	1	PLACA,
8	87246196	3	ESQUADRO DE REFORCO, REAR
9	87246194	1	ESQUADRO DE REFORCO, LH
10	87246193	1	ESQUADRO DE REFORCO, RH
11	87246195	1	CONE,
12	87243412	1	PLACA, LH
13	87244061	1	PLACA, RH
14	87243413	1	SUPORTE, LH
15	87251069	1	SUPORTE, RH
16	87243417	2	ESQUADRO DE REFORCO,
17	363725A1	1	PLACA,
18	87251098	1	DEFLETOR,
19	87254898	1	PLACA CONJUNTO,
20	87413915	1	PLACA CONJUNTO,
21	87422539	2	ESPAÇADOR,
22	87255691	1	SUPORTE,
23	86972600	1	BORRACHA,
24	87254298	1	PIEZAS DE FIJACIÓN,
25	87246191	1	CAMARA, ASSY, (1-16)

A07.02(01) Capuz Extrator Primario

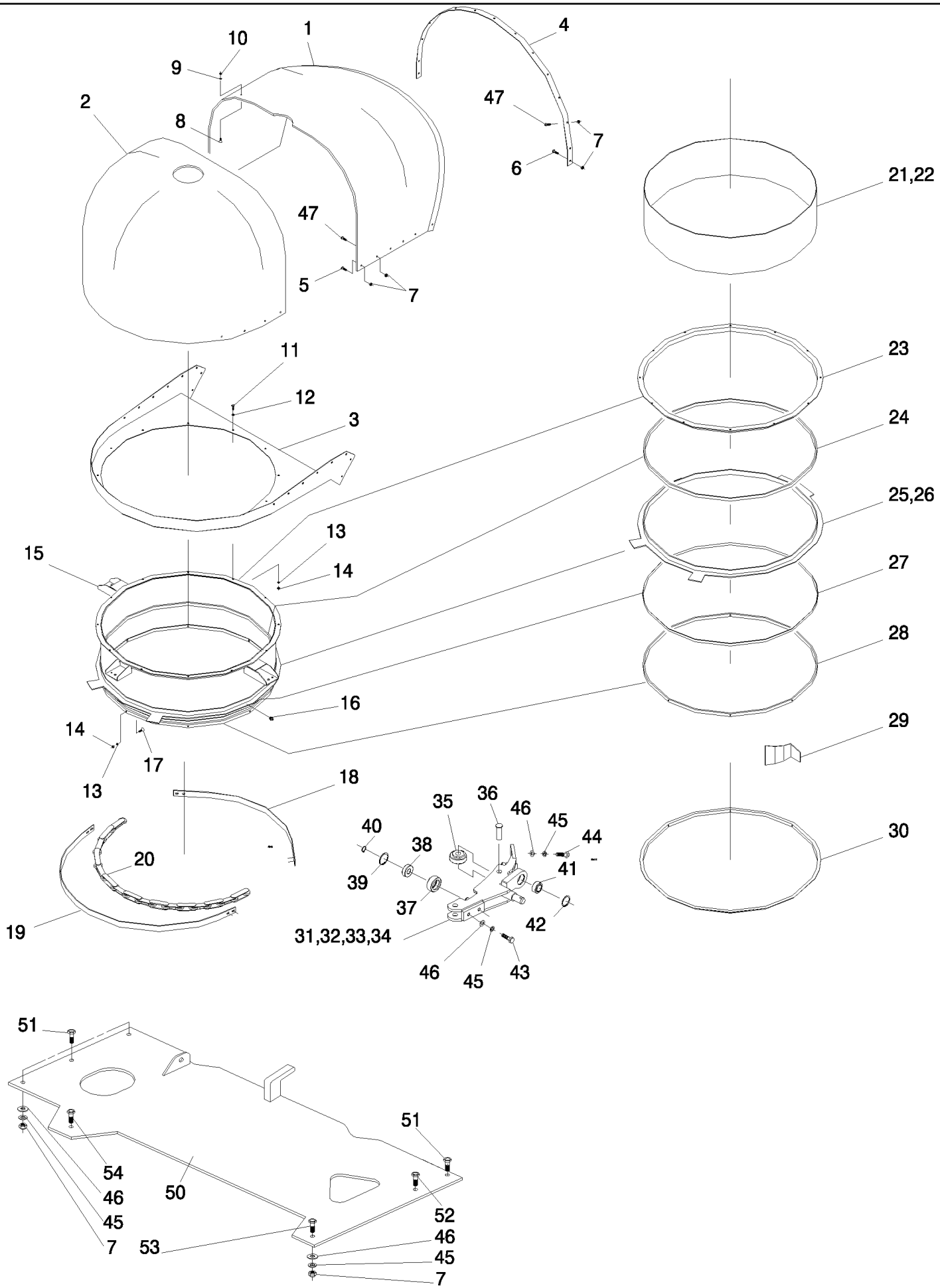

7700 SUGAR CANE HARVESTER (CHASSIS START NUMBER 0001534) (1/07-)

A07.02(01) Capuz Extrator Primario

Ref	Numero de Peça	Qtd	Descrição
1	87590626	01	PAINEL, EXIT
2	87590624	01	PAINEL, FRONT
3	87248392	01	ESTRUTURA CONJUNTO,
4	87607338	01	TIRA,
5	FG112050	02	PARAFUSO,
6	FA112020	02	PARAFUSO,
7	NC112000	50	CONTRA PORCA,
8	FD108040	18	PARAFUSO,
9	00608223	18	ARRUELA PLANA,
10	NC108000	18	CONTRA PORCA,
11	FA110025	12	PARAFUSO,
12	WA100000	12	ARRUELA PLANA,
13	WB100000	20	ARRUELA PLANA,
14	NA110000	20	PORCA,
15	379823A1	01	CORPO DE CILINDRO, , HYDRAULIC SLEW, DURA PLATE
15	379824A1	01	CORPO DE CILINDRO, , DURA PLATE, MECHANICAL SLEW
15	87250473	01	CORPO DE CILINDRO, STD, HYDRAULIC SLEW
15	87250817	01	CORPO DE CILINDRO, STD, MECHANICAL SLEW
16	00153751	02	GRAXEIRA,
17	FA110020	08	PARAFUSO,
18	87244536	01	TIRA,
19	87244537	01	TIRA,
20	70014527	01	CORRENTE,
21	87246778	01	PLACA DE DESGASTE, STD
22	87251590	01	PLACA DE DESGASTE,
23	87243108	01	PIEZAS DE FIJACIÓN,
24	87244791	01	PIEZAS DE FIJACIÓN,
25	87243121	01	PIEZAS DE FIJACIÓN, , HYDRAULIC SLEW
26	87243110	01	PIEZAS DE FIJACIÓN, , MECHANICAL SLEW
27	87243111	01	PLACA DE DESGASTE,
28	87243112	01	SEMI-ANEL,
29	87251837	04	DEFLETOR,
30	87244992	01	PIEZAS DE FIJACIÓN,
31	87255177	01	ELO DE UNIÃO, , HYDRAULIC SLEW
32	87255178	01	ELO DE UNIÃO, RH, HYDRAULIC SLEW
33	87255179	01	ELO DE UNIÃO, RH, MECHANICAL SLEW
34	87255180	01	ELO DE UNIÃO, , MECHANICAL SLEW
35	00181719	04	ROLO,
36	82085300	04	PINO,
37	87255168	04	ROLO,
38	00140217	04	ROLAMENTO,
39	CI047000	01	ANEL-ELÁSTICO,
40	CE020000	04	ANEL-ELÁSTICO,

7700 SUGAR CANE HARVESTER (CHASSIS START NUMBER 0001534) (1/07-)

A07.02(01) Capuz Extrator Primario

Ref	Numero de Peça	Qtd	Descrição
41	00141584	02	ROLAMENTO,
42	CI042000	02	ANEL-ELÁSTICO,
43	FA112020	02	PARAFUSO,
45	WB120000	14	ARRUELA PLANA,
46	WA120000	18	ARRUELA PLANA,
47	FG112030	22	PARAFUSO,
50	88109521	01	MECHANICAL
50	88108744	01	SUPORTE, HYDRAULIC
51	FA112050	04	PARAFUSO,
52	FA112055	01	PARAFUSO,
53	FA112060	01	PARAFUSO,
54	FA112035	01	PARAFUSO,
55	87552566	01	DIA KIT,, ASSY, (15,21)
56	87552567		DIA KIT,, ASSY, (15,22)

A07.03(01) Giro Hidráulico Capuz Extrator Primário

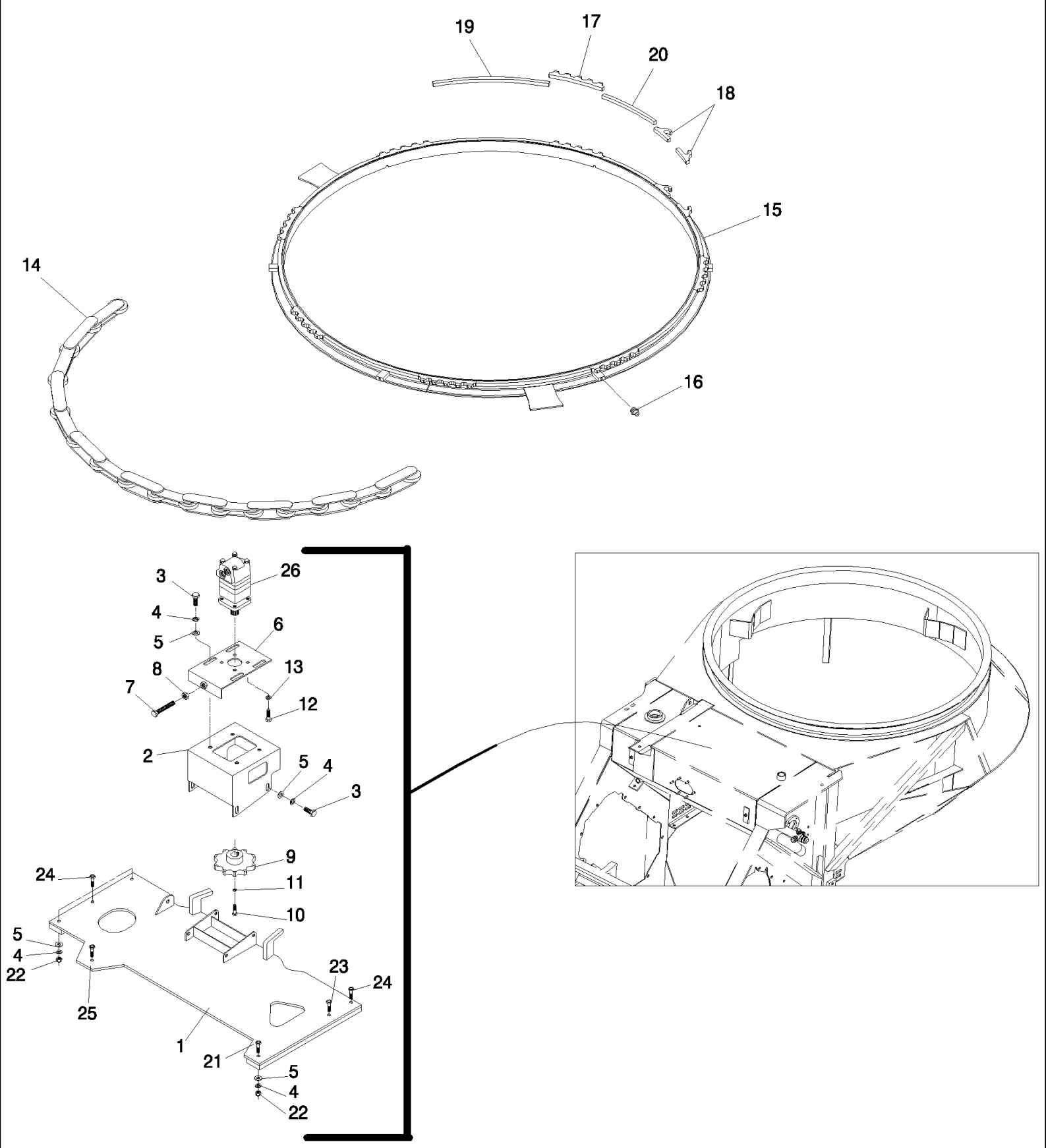

A07.03(01) Giro Hidráulico Capuz Extrator Primário

Ref	Numero de Peça	Qtd	Descrição
1	88108744	1	SUPORTE,
2	88108761	1	SUPORTE,
3	FA112025	8	PARAFUSO,
4	WB120000	8	ARRUELA PLANA,
5	WA120000	8	ARRUELA PLANA,
6	87236837	1	PLACA,
7	FB112100	1	PARAFUSO,
8	NA112000	1	PORCA,
9	87150500	1	RODA DENTADA CONJUNT,
10	601497	1	
11	605825	1	
12	601495	4	
13	605827	4	
14	87246665	1	CORRENTE,
15	87243121	1	PIEZAS DE FIJACIÓN,
16	153751	6	
17	87243127	7	RODA DENTADA CONJUNT,
18	87237529	2	CORRENTE,
19	87243129	6	GUIA, LONG
20	87243128	2	GUIA, SHORT
21	FA112000	1	
22	NC112000	7	CONTRA PORCA,
23	FA112055	1	PARAFUSO,
24	FA112050	4	PARAFUSO,
25	FA112035	1	PARAFUSO,
26	REF		INSTRUCAO, MOTOR, HYDRAULIC, SEE PAG. B03.06

A07.04(01) Ventilador e Braço Extrator Primário

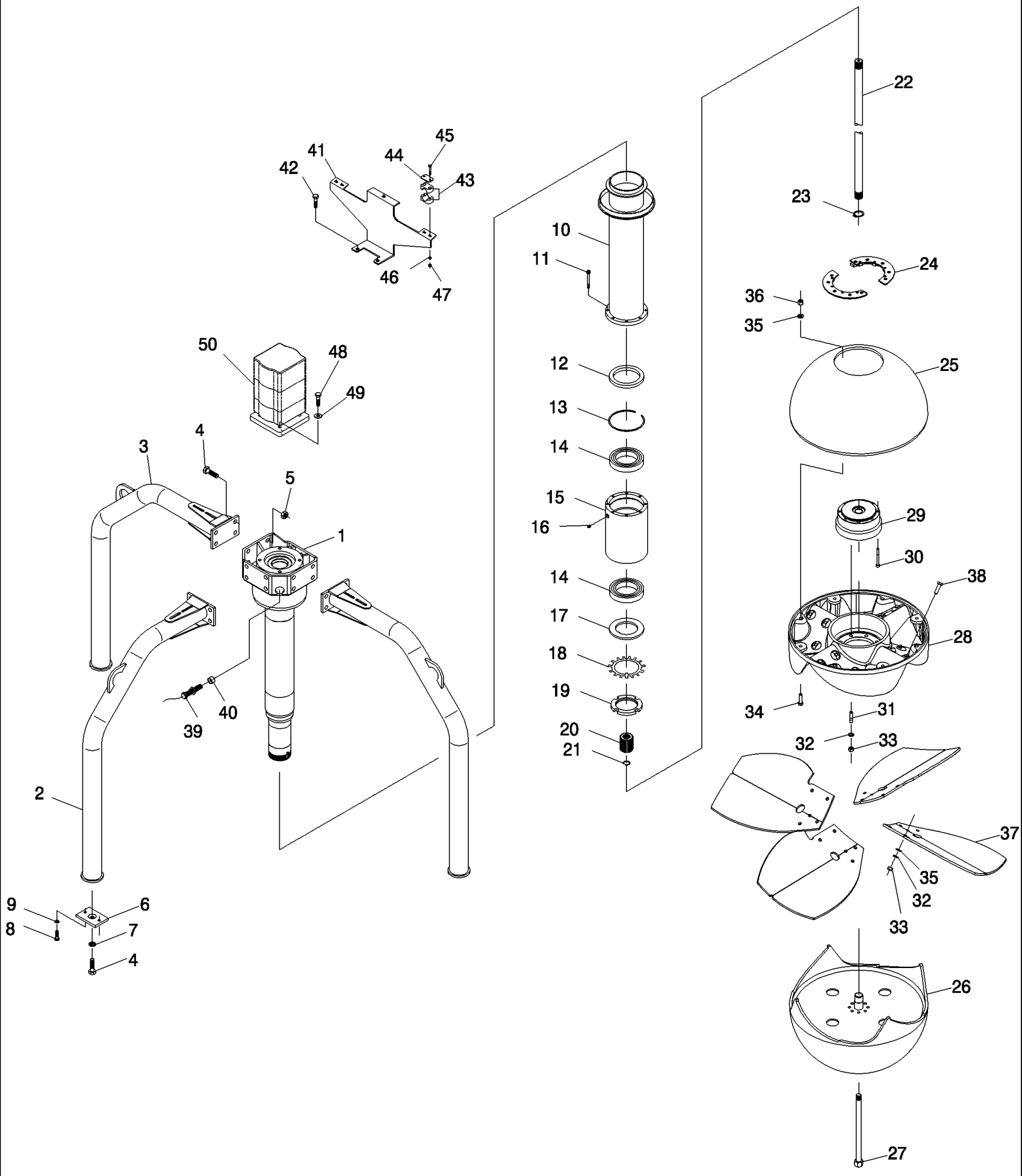

7700 SUGAR CANE HARVESTER (CHASSIS START NUMBER 0001534) (1/07-)

A07.04(01) Ventilador e Braço Extrator Primário

Ref	Numero de Peça	Qtd	Descrição
1	87253933	1	PIEZAS DE FIJACIÓN,
2	87253927	1	BRAÇO DE SUPORTE, FRONT
3	87253929	2	BRAÇO DE SUPORTE, LATERAL
4	FA116045	15	PARAFUSO,
5	NA116000	12	PORCA,
6	87250612	3	PLACA,
7	WB160000	3	ARRUELA MOLA,
8	FA110020	6	PARAFUSO,
9	WB100000	6	ARRUELA PLANA,
10	87248284	1	MANGUEIRA RÍGIDA,
11	FC108040	8	PARAFUSO,
12	100824	1	UNIDADE,
13	CI140000	1	ANEL-ELÁSTICO,
14	146532	2	
15	87230229	1	CAIXA DO ROLAMENTO,
16	943542	1	
17	87230348	1	ARRUELA PLANA,
18	146523	1	
19	146524	1	
20	87232884	1	ACOPLAMENTO DISTRIBU,
21	CI028000	1	ANEL-ELÁSTICO,
22	87246767	1	EIXO,
23	CE032000	1	ANEL-ELÁSTICO,
24	443515A1	2	PIEZAS DE FIJACIÓN,
25	443520A1	1	CHAPELETA, UPPER
26	438390A1	1	CHAPELETA, LOWER
27	438396A1	1	PRISIONEIRO,
28	437812A1	1	CUBO CONJUNTO,
29	443351A1	1	ADAPTADOR,
30	FC108080	8	PARAFUSO,
31	87237823	8	PRISIONEIRO,
32	WB120000	24	ARRUELA PLANA,
33	NA112000	24	PORCA,
34	FA112040	8	PARAFUSO,
35	WA120000	24	ARRUELA PLANA,
36	NC112000	8	CONTRA PORCA,
37	444825A1	1	JOGO LAMINAS, ASSY 4
38	FP112040	16	PARAFUSO,
39	908453	1	
40	88106611	1	ESPAÇADOR,
41	87254127	1	PLACA,
42	FA112045	2	PARAFUSO,
43	405071	2	

A07.04(01) Ventilador e Braço Extrator Primário

Ref	Numero de Peça	Qtd	Descrição
44	409572	2	
45	FA106055	4	PARAFUSO,
46	WA060000	4	ARRUELA PLANA,
47	NC106000	4	CONTRA PORCA,
48	FA112040	2	PARAFUSO,
49	WA120000	8	ARRUELA PLANA,
50	REF		INSTRUCAO, MOTOR, HYDRAULIC, SEE PAG. B03.15

7700 SUGAR CANE HARVESTER (CHASSIS START NUMBER 0001534) (1/07-)

A08.01(01) Mecanismo de giro do elevador

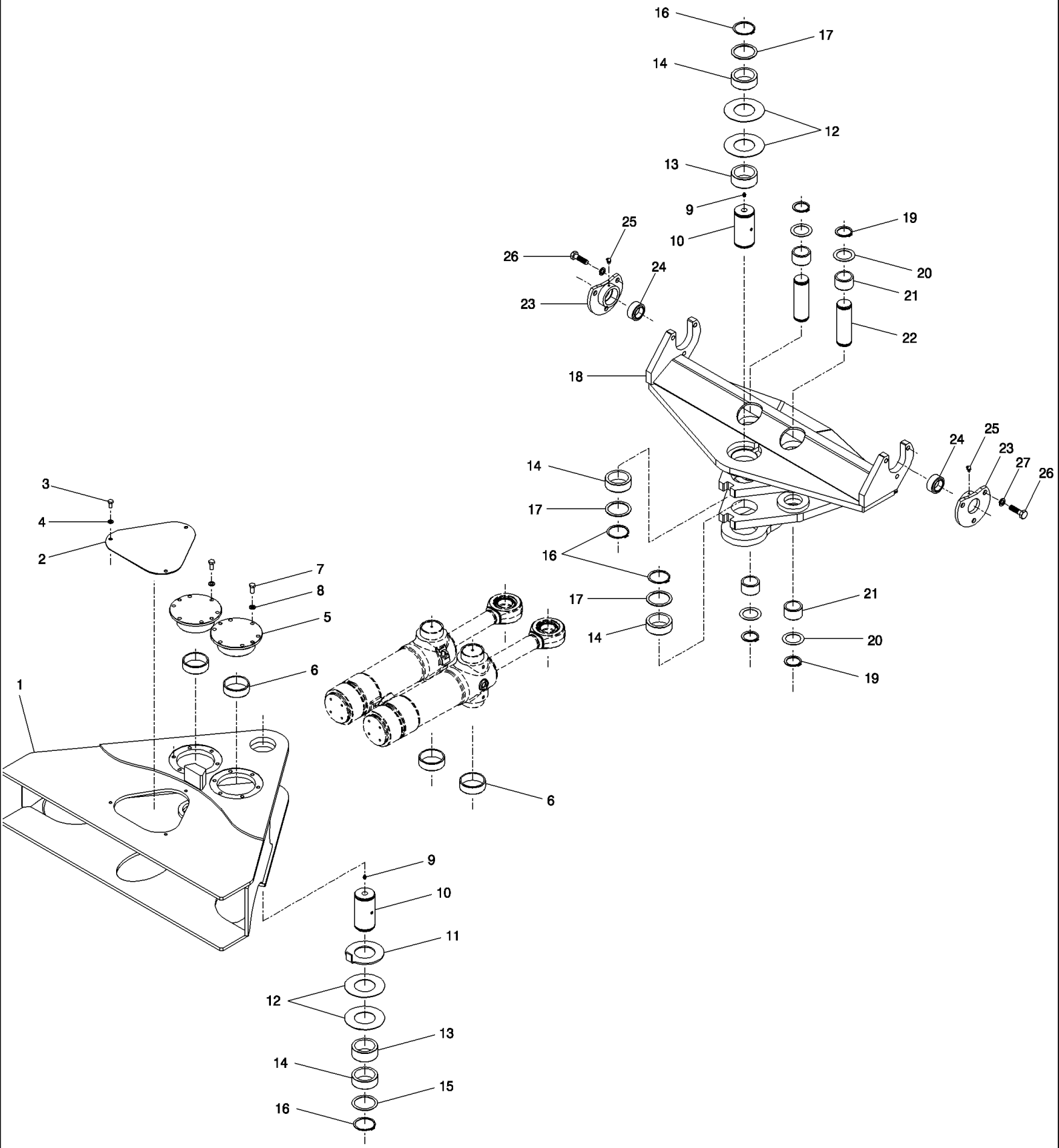

7700 SUGAR CANE HARVESTER (CHASSIS START NUMBER 0001534) (1/07-)

A08.01(01) Mecanismo de giro do elevador

Ref	Numero de Peça	Qtd	Descrição
1	399583A1	1	CHASSI,
2	399610A1	1	PLAQUETA,
3	FA110020	3	PARAFUSO,
4	WB100000	3	ARRUELA PLANA,
5	399594A1	2	RESSALTO,
6	114318A1	4	BUCHA,
7	FA112025	12	PARAFUSO,
8	WB120000	12	ARRUELA PLANA,
9	138637	2	GRAXEIRA,
10	399606A1	2	PINO,
11	243084A1	1	ARRUELA PLANA,
12	134167A1	4	CALCO DE AFINACAO,
13	D151070	2	BUCHA, UPPER
14	D151069	4	BUCHA, LOWER
15	D136391	1	CALCO DE AFINACAO, 1.5 MM
16	CE070000	4	ANEL-ELÁSTICO,
17	D136392	3	CALCO DE AFINACAO, 3 MM
18	399595A1	1	MESA,
19	CE050000	4	ANEL-ELÁSTICO,
20	495-81227	4	ARRUELA PLANA, 2 1/16" x 2 15/16" x .060",
21	135248A1	4	BUCHA,
22	399607A1	2	PINO,
23	87244744	2	PIEZAS DE FIJACIÓN,
24	141399	2	
25	180940	2	
26	FA116040	6	PARAFUSO,
27	WB160000	6	ARRUELA MOLA,

A08.02(01) Acionamento do Elevador

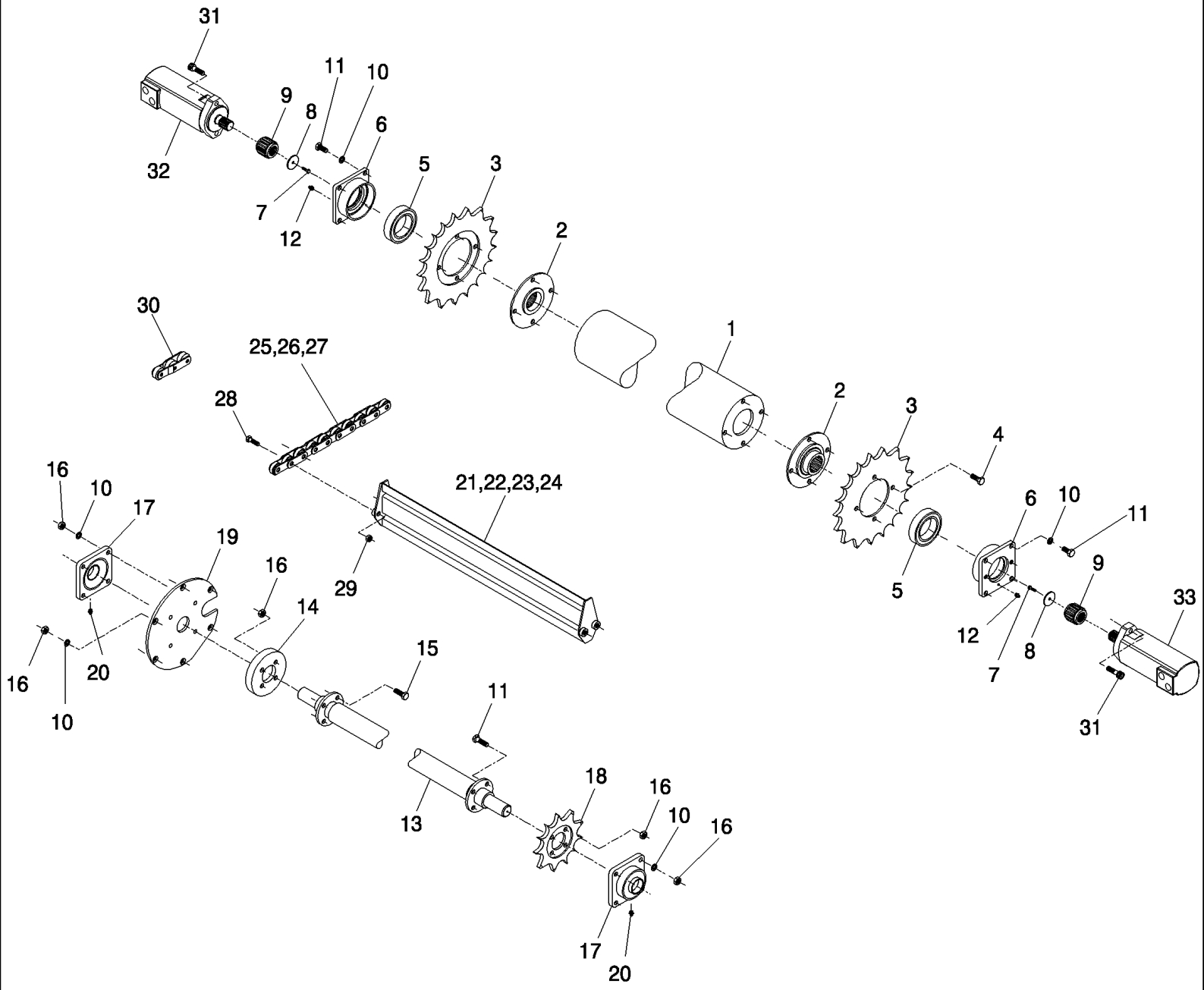

7700 SUGAR CANE HARVESTER (CHASSIS START NUMBER 0001534) (1/07-)

A08.02(01) Acionamento do Elevador

Ref	Numero de Peça	Qtd	Descrição
1	87213267	1	ROLO,
2	87241854	2	RESSALTO,
3	87241797	2	RODA DENTADA CONJUNT,
4	601506	8	
5	144060	2	
6	87213269	2	CAIXA DO ROLAMENTO,
7	601499	2	SUPORTE,
8	87223441	2	ARRUELA PLANA,
9	87223440	2	ACOPLAMENTO DISTRIBU,
10	WB120000	22	ARRUELA PLANA,
11	FA112030	12	PARAFUSO,
12	132752	2	
13	87236369	1	EIXO,
14	87233602	1	ADIAMENTO,
15	FA112035	4	PARAFUSO,
16	NA112000	22	PORCA,
17	140519	2	
18	87233603	1	RODA DENTADA CONJUNT,
19	87256409	1	SUPORTE,
20	153751	2	
21	87236234	AR	PALHETA ACO, , EXTENDED ELEVATOR + 250 - 20, ELEVATOR STD - 18, EXTENDED ELEVATOR - 19
22	87244916	1	PALHETA ACO, LH, SCRAPER
23	87244918	1	PALHETA ACO, CENTRAL, SCRAPER
24	87244920	1	PALHETA ACO, RH, SCRAPER
25	70010205	2	CORRENTE, , ELEVATOR STD
26	70010217	2	CORRENTE, , EXTENDED ELEVATOR
27	87618887	2	CORRENTE, , EXTENDED ELEVATOR +250
28	601606	AR	
29	606013	AR	
30	700162	2	ELO,
31	604535	4	
32	70010241	2	CORRENTE, , EXT. 900
33	REF		INSTRUCAO, MOTOR, HYDRAULIC, SEE PAG. B03.03
34	REF		INSTRUCAO, MOTOR, HYDRAULIC, SEE PAG. B03.04

7700 SUGAR CANE HARVESTER (CHASSIS START NUMBER 0001534) (1/07-)

A08.03(01) Elevador

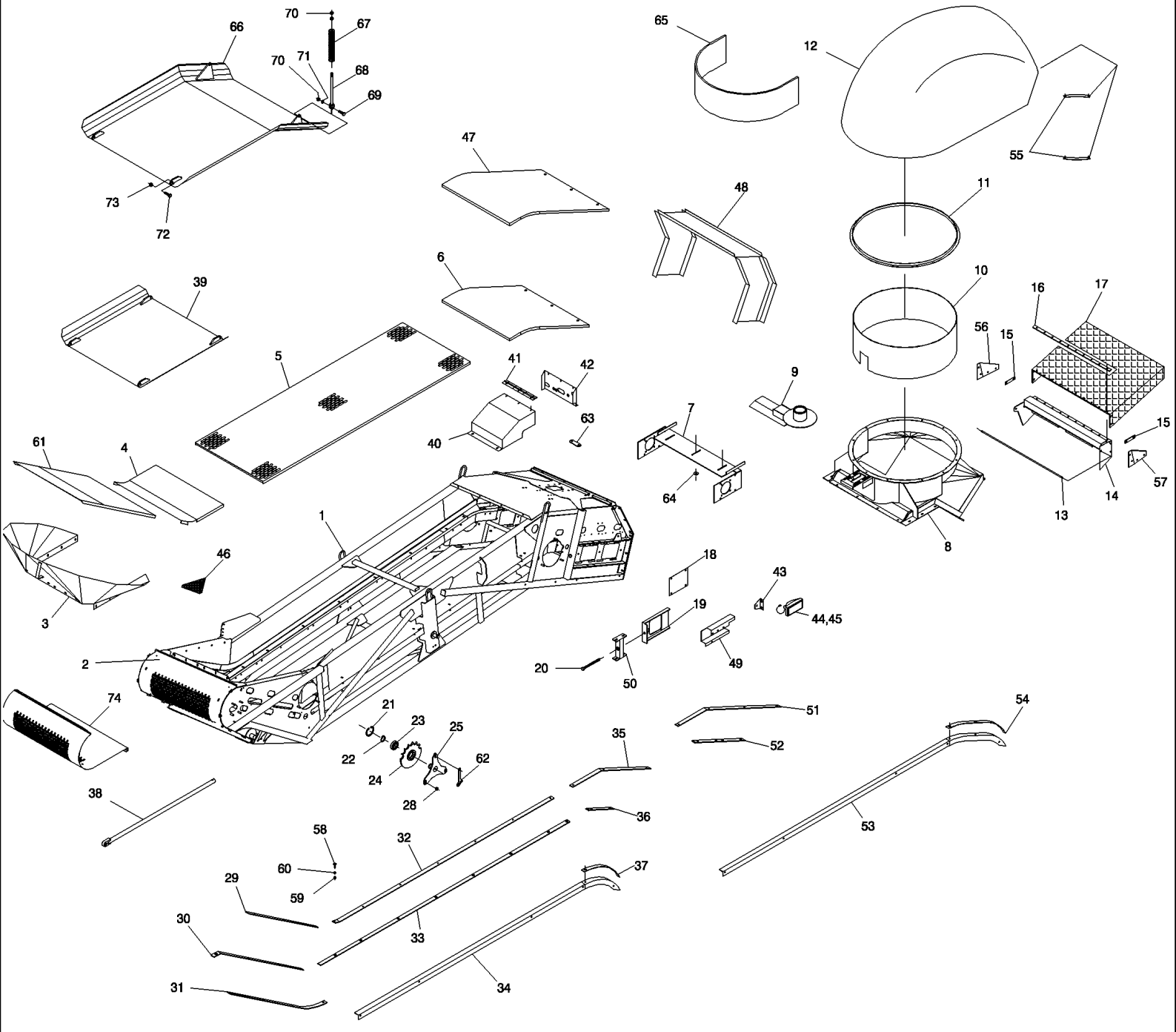

7700 SUGAR CANE HARVESTER (CHASSIS START NUMBER 0001534) (1/07-)

A08.03(01) Elevador

Ref	Numero de Peça	Qtd	Descrição
1	54000365	1	ELEVADOR, STD & 300
1	87611840	1	ELEVADOR, 300 + 250
2	87242838	1	COIFA,
3	87242856	1	BOTE,
3	FA110025	10	PARAFUSO,
3	WA100000	22	ARRUELA PLANA,
3	WB100000	16	ARRUELA PLANA,
3	NA110000	6	PORCA,
3	FL110025	6	PARAFUSO,
4	87254614	1	PISO, BENT
5	87250041	1	PISO, CENTRAL, STD & 300
5	87242951	1	PISO, CENTRAL, 300 + 250
6	87237118	1	PISO, UPPER, STD
7	87237067	1	PISO,
8	54000200	1	
9	87241702	1	BRAÇO DE SUPORTE,
10	87241695	1	PLACA DE DESGASTE,
11	86569800	1	PIEZAS DE FIJACIÓN,
12	87590627	1	PAINEL,
13	86937500	1	HASTE,
14	87229056	1	VISEIRA,
15	87229054	2	CINTA,
16	87229053	1	CINTA,
17	87229055	1	BORRACHA,
18	87237319	2	PLAQUETA,
19	87214036	2	PLACA,
20	87214043	2	PARAFUSO,
21	CI080000	4	ANEL-ELÁSTICO,
22	CE040000	4	ANEL-ELÁSTICO,
23	144081	4	TAMPA,
24	87242847	4	RODA DENTADA,
25	87250979	4	SUPORTE,
28	825-51412	12	PORCA, M12, Flg Ser,
29	87243873	2	PLACA DE DESGASTE,
30	87235158	2	PLACA DE DESGASTE,
31	87237313	2	PLACA DE DESGASTE,
32	87243874	2	PLACA DE DESGASTE, STD & 300
32	87247427	2	PLACA DE DESGASTE, 300 + 250
33	87242851	2	PLACA DE DESGASTE, STD & 300
33	87247428	2	PLACA DE DESGASTE, 300 + 250
34	87237315	1	PLACA DE DESGASTE, LH, STD
34	87237316	1	PLACA DE DESGASTE, RH, STD
35	87227544	2	PLACA DE DESGASTE, STD

7700 SUGAR CANE HARVESTER (CHASSIS START NUMBER 0001534) (1/07-)

A08.03(01) Elevador

Ref	Numero de Peça	Qtd	Descrição
36	87242850	2	PLACA DE DESGASTE, STD
37	87235298	1	PLACA DE DESGASTE, LH, STD
37	87235297	1	PLACA DE DESGASTE, RH, STD
38	87236365	2	APOIO,
39	87239320	1	PROTEÇÃO,
40	87251842	1	TAMPA,
41	87246787	1	DOBRADICA,
42	87251843	1	PIEZAS DE FIJACIÓN,
43	87256342	2	SUPORTE,
44	198194	2	
45	198219	3	
46	87241776	2	BORRACHA,
47	87236359	1	PISO, UPPER, 300 + 250
47	87249502	1	PISO, UPPER, 900
48	87236375	1	EXTENSÃO, 300+250
48	87249521	1	EXTENSÃO, 900
49	87236935	1	ESPAÇADOR, LH, 300 + 250
49	87236936	1	ESPAÇADOR, RH, 300 + 250
49	87249507	1	ESPAÇADOR, LH, 900
49	87249509	1	ESPAÇADOR, RH, 900
50	87250281	2	VIGA, 300 + 250
51	87439546	2	SUPORTE, 300 + 250
51	87249512	2	PLACA DE DESGASTE, 900
52	87242849	2	PLACA DE DESGASTE, 300 + 250
52	87249519	2	PLACA DE DESGASTE, 900
53	87237061	1	PLACA DE DESGASTE, LH, 300
53	87243009	1	PLACA DE DESGASTE, LH, 300 + 250
53	87249513	1	PLACA DE DESGASTE, LH, 900
53	87237062	1	PLACA DE DESGASTE, RH, 300
53	87243010	1	PLACA DE DESGASTE, RH, 300 + 250
53	87249515	1	PLACA DE DESGASTE, RH, 900
54	87237065	1	PLACA DE DESGASTE, LH, 300 + 250
54	87237066	1	PLACA DE DESGASTE, RH, 300 + 250
54	87249517	1	PLACA DE DESGASTE, LH, 900
54	87249518	1	PLACA DE DESGASTE, RH, 900
55	87250294	6	PIEZAS DE FIJACIÓN,
56	87231907	1	PLACA TRASEIRA, RH
57	87231906	1	PLACA TRASEIRA, LH
58	FD110025	AR	PARAFUSO,
59	NC110000	AR	CONTRA PORCA,
60	WA100000	AR	ARRUELA PLANA,
61	87254612	1	PISO, LOWER
62	87255685	4	BLOQUEIO,

7700 SUGAR CANE HARVESTER (CHASSIS START NUMBER 0001534) (1/07-)

A08.03(01) Elevador

Ref	Numero de Peça	Qtd	Descrição
62	WB120000	4	ARRUELA PLANA,
62	NA112000	4	PORCA,
63	87255819	1	PLACA, SHORT
64	86778400	3	PLACA,
65	443727A1	1	TUBO ISOLANTE,
66	87244771	1	PROTECTOR CONJUNTO,
67	130091	2	
68	87244898	2	HASTE,
69	FA116045	2	PARAFUSO,
70	NA116000	6	PORCA,
71	WB160000	2	ARRUELA MOLA,
72	FA116040	2	PARAFUSO,
73	NC116000	2	CONTRA PORCA,
74	87249475	1	PLACA,

A08.04(01) Giro do Capuz Extrator Secundário

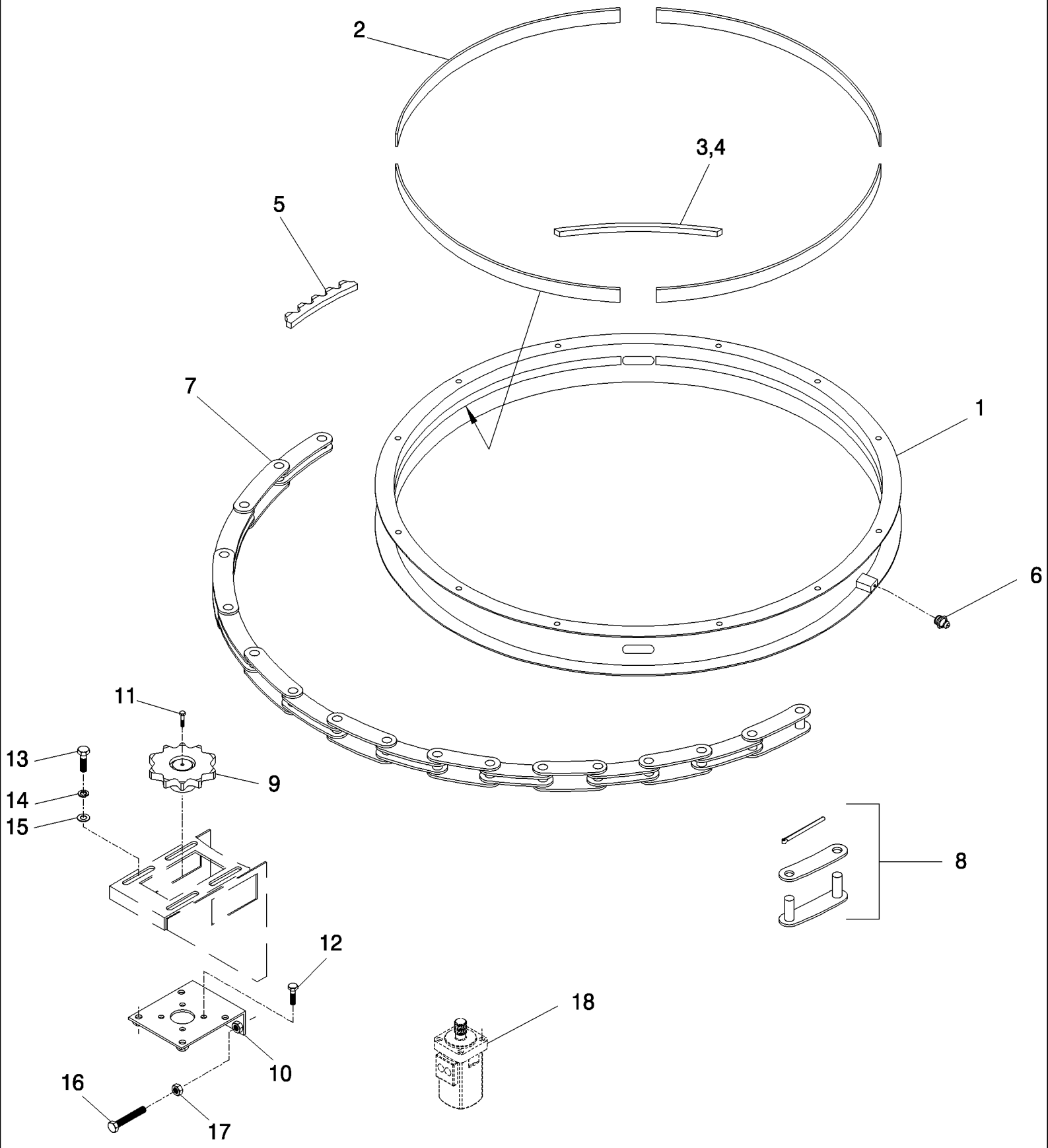

7700 SUGAR CANE HARVESTER (CHASSIS START NUMBER 0001534) (1/07-)

A08.04(01) Giro do Capuz Extrator Secundário

Ref	Numero de Peça	Qtd	Descrição
1	87150900	1	CANAL, ASSY
2	87224575	4	PIEZAS DE FIJACIÓN,
3	87151100	2	BARRA, SHORT
4	87151200	2	BARRA, LONG
5	87151300	4	RODA DENTADA CONJUNT,
6	152827	4	
7	87159600	1	CORRENTE,
8	700096	1	
9	87150500	1	RODA DENTADA CONJUNT,
10	87251500	1	
11	601497	1	
12	601495	4	
13	FA112030	4	PARAFUSO,
14	WB120000	4	ARRUELA PLANA,
15	WA120000	4	ARRUELA PLANA,
16	608142	2	
17	NA112000	2	PORCA,
18	REF		INSTRUCAO, MOTOR, HYDRAULIC, SEE PAG. B03.06

A08.05(01) Ventilador do Extrator Secundário

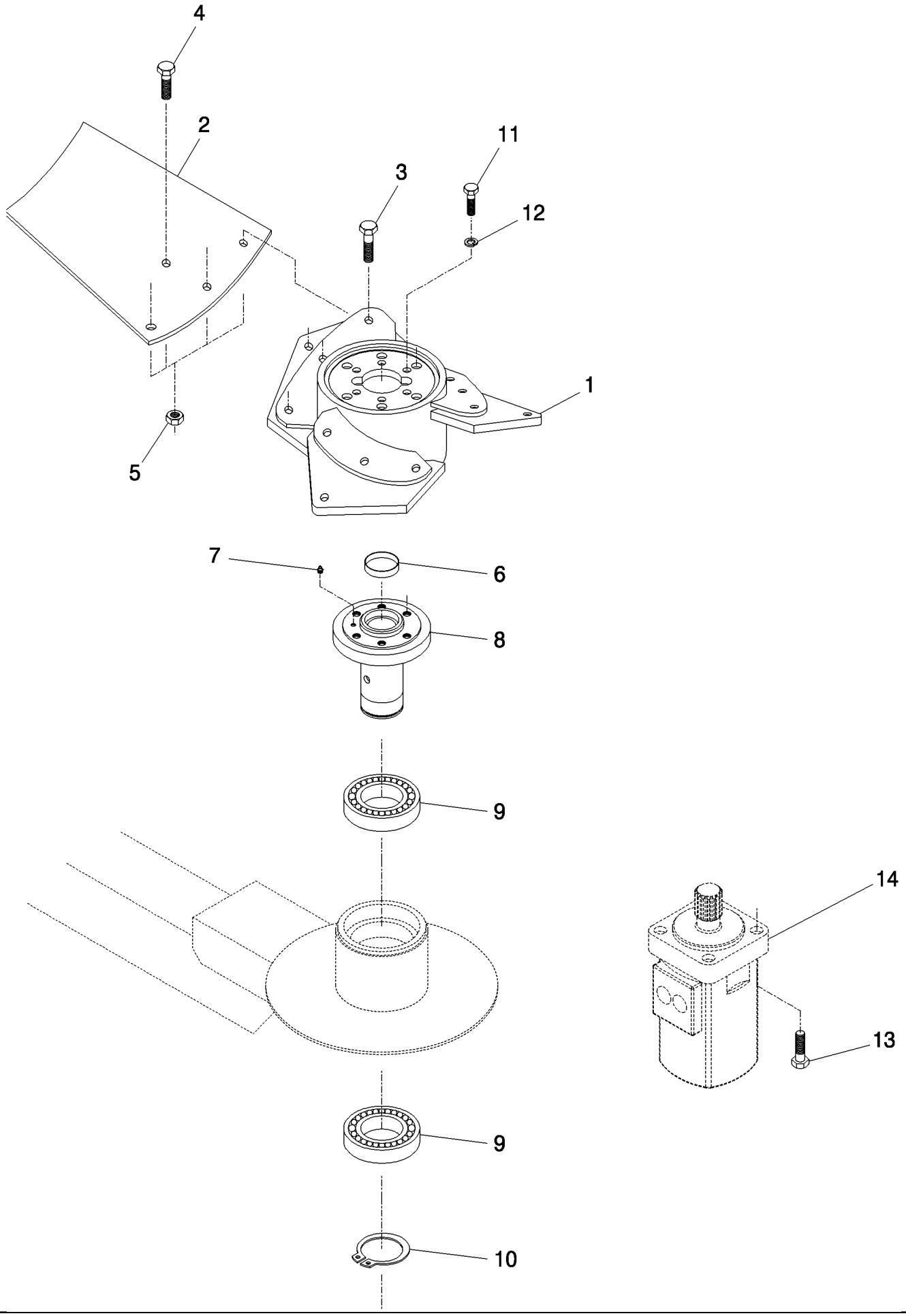

7700 SUGAR CANE HARVESTER (CHASSIS START NUMBER 0001534) (1/07-)

A08.05(01) Ventilador do Extrator Secundário

Ref	Numero de Peça	Qtd	Descrição
1	87240269	1	CUBO,
2	87231810	1	JOGO LAMINAS,
3	601584	9	
4	601579	3	
5	605803	12	
6	132819	1	
7	153751	1	
8	86304126	1	ACOPLAMENTO DISTRIBU,
9	140309	2	
10	CE055000	1	ANEL-ELÁSTICO,
11	601499	6	SUPORTE,
12	605827	6	
13	601511	4	
14	REF		INSTRUCAO, MOTOR, HYDRAULIC, SEE PAG. B03.12

A09.01(01) Direção e Suspensão Dianteira

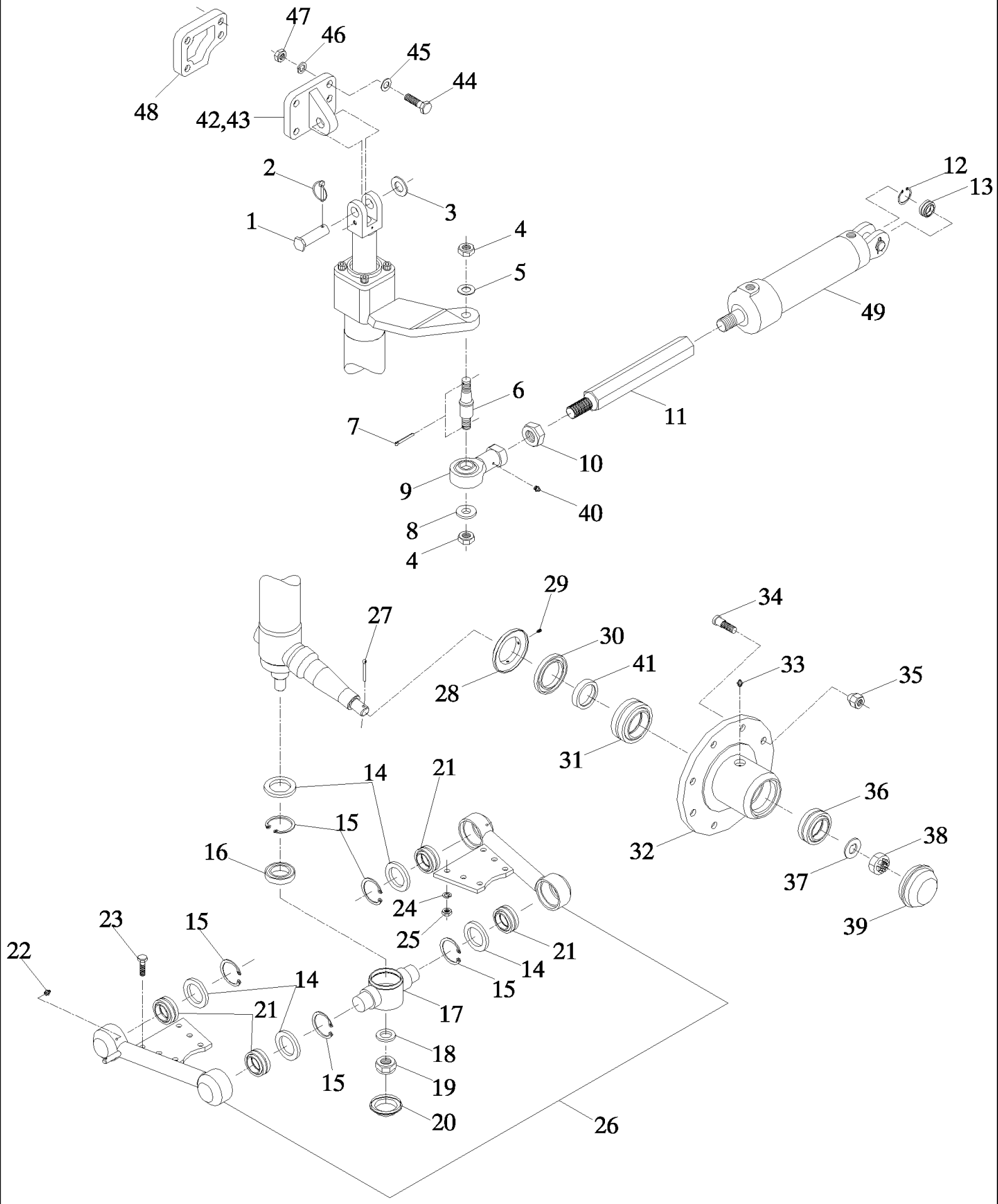

7700 SUGAR CANE HARVESTER (CHASSIS START NUMBER 0001534) (1/07-)

A09.01(01) Direção e Suspensão Dianteira

Ref	Numero de Peça	Qtd	Descrição
1	87230605	2	PINO,
2	606627	2	
3	605814	2	
4	ND220000	4	PORCA,
5	WA200000	2	ARRUELA PLANA,
6	87248792	2	ADAPTADOR,
7	SA032032	4	GRAMPO,
8	88109734	2	ARRUELA PLANA,
9	87237378	2	TENSOR,
10	87229688	2	PORCA,
11	432700A1	2	HASTE,
12	CI042000	2	ANEL-ELÁSTICO,
13	141584	2	SUPORTE,
14	100712	10	ANEL,
15	CI068000	10	ANEL-ELÁSTICO,
16	140263	2	
17	87213990	2	PIVOTE,
18	86979200	2	MANGUEIRA RÍGIDA,
19	606020	2	
20	140983	2	
21	141399	8	
22	138722	8	CALCO DE AFINACAO,
23	FA112035	12	PARAFUSO,
24	WB120000	12	ARRUELA PLANA,
25	NA112000	12	PORCA,
26	86983800	1	DIRECAO CONJUNTO, ASSY, LH
26	86758000	1	DIRECAO CONJUNTO, ASSY, RH
27	SA063050	2	GRAMPO,
28	87237471	2	PIEZAS DE FIJACIÓN,
29	605057	4	POLIA,
30	391172A1	2	VEDADOR DE OLEO,
31	140734	2	
32	87241643	2	CUBO,
33	138637	2	GRAXEIRA,
34	608020	16	
35	607915	16	
36	146636	2	CANAL,
37	87213993	2	ARRUELA PLANA,
38	87217685	2	PORCA,
39	140982	2	
40	180934	2	
41	389567A1	2	ESPAÇADOR,
42	404551A1	1	PIEZAS DE FIJACIÓN, LH

Ref	Numero de Peça	Qtd	Descrição
43	404552A1	1	PIEZAS DE FIJACIÓN, RH
44	FA116070	8	PARAFUSO,
45	WA160000	8	ARRUELA PLANA,
46	WB160000	8	ARRUELA MOLA,
47	NA116000	8	PORCA,
48	404556A1	AR	ESPAÇADOR,
49	REF		INSTRUCAO, HYDRAULIC CYLINDER, SEE PAG. B02.13

A09.02(01) Cubo Planetario, Wet Brake SER40-B {A7000}

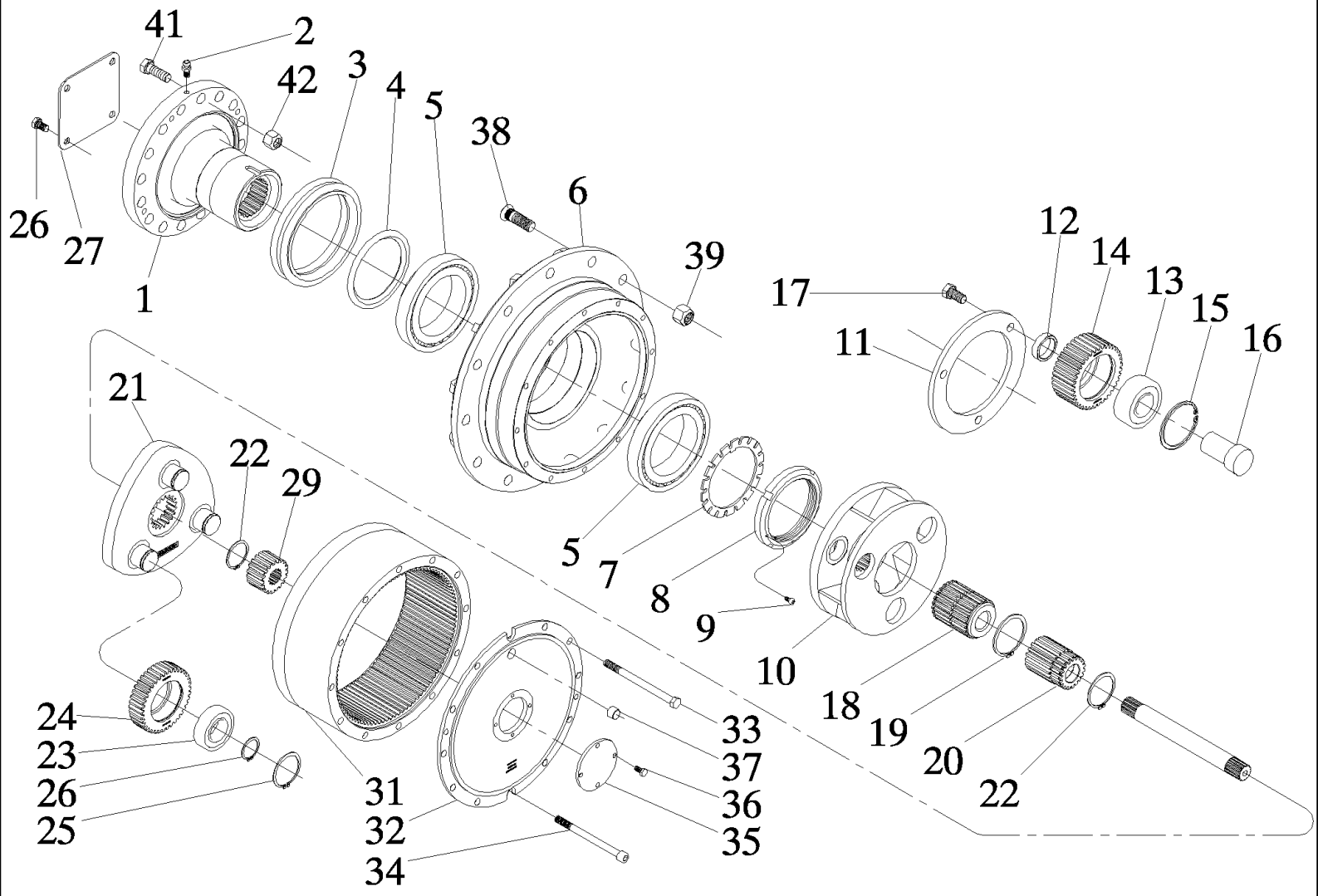

7700 SUGAR CANE HARVESTER (CHASSIS START NUMBER 0001534) (1/07-)

A09.02(01) Cubo Planetario, Wet Brake SER40-B {A7000}

Ref	Numero de Peça	Qtd	Descrição
1	401380A1	1	MANGA DE EIXO, 40-B
2	400160	1	
3	401878A1	1	ANEL DE VEDACAO,
4	402514A1	1	ESPAÇADOR,
5	401880A1	2	ROLAMENTO,
6	87441653	1	CUBO,
7	402109A1	1	PLAQUETA DE TRAVA,
8	401881A1	1	ROLAMENTO,
9	864-6012	1	PARAFUSO, Hex Soc Hd, M6 x 12, 8.8,
10	403262A1	1	PORTA-SATÉLITE,
11	403335A1	1	ANEL-TRAVA,
12	403336A1	3	ESPAÇADOR,
13	140515	3	PECA DE SUBSTITUICAO,
14	403337A1	3	PLANETÁRIO, SECONDARY
15	800-2190	3	ANEL, M90, Int,
16	403261A1	3	PINO ESPECIAL, SECONDARY
17	614-16030	3	PARAFUSO, Hex, M16 x 30, 8.8, Full Thd,
18	401379A1	1	ACOPLAMENTO DISTRIBU,
19	800-1175	1	ANEL, M75, Ext,
20	443663A1	1	BANDEJA, SECONDARY
21	443661A1	1	PORTA-SATÉLITE,
22	800-1163	2	ANEL, M63, Ext,
23	140516	3	
24	87215720	3	ENGRENAGEM, PRIMARY
25	800-2180	3	ANEL, M80, Int,
26	800-1140	3	ANEL, M40, Ext,
27	86314484	1	TAMPA,
28	614-12020	4	PARAFUSO, Hex, M12 x 20, 8.8, Full Thd,
29	443659A1	1	ENGRENAGEM CONDUTORA,
30	87215723	1	EIXO ENTRADA EMBREAGEM,
31	87237088	1	COROA DENTADA,
32	87223910	1	CHAPELETA,
33	814-12170	10	PARAFUSO, Hex, M12 x 170, 8.8,
34	863-12160	2	PARAFUSO, Hex Soc Hd, M12 x 160, 12.9,
35	87215722	1	PLACA ENCOSTO,
36	614-8016	4	PARAFUSO, Hex, M8 x 16, 8.8,
37	605620	1	
38	87441736	12	PRISIONEIRO,
39	87441738	12	PORCA,
40	443660A1	1	CUBO, ASSY
41	FP120170	30	PARAFUSO,
42	NA120000	30	PORCA,

A09.03(01) Cubo Planetário {7700} *Series 60 39:1

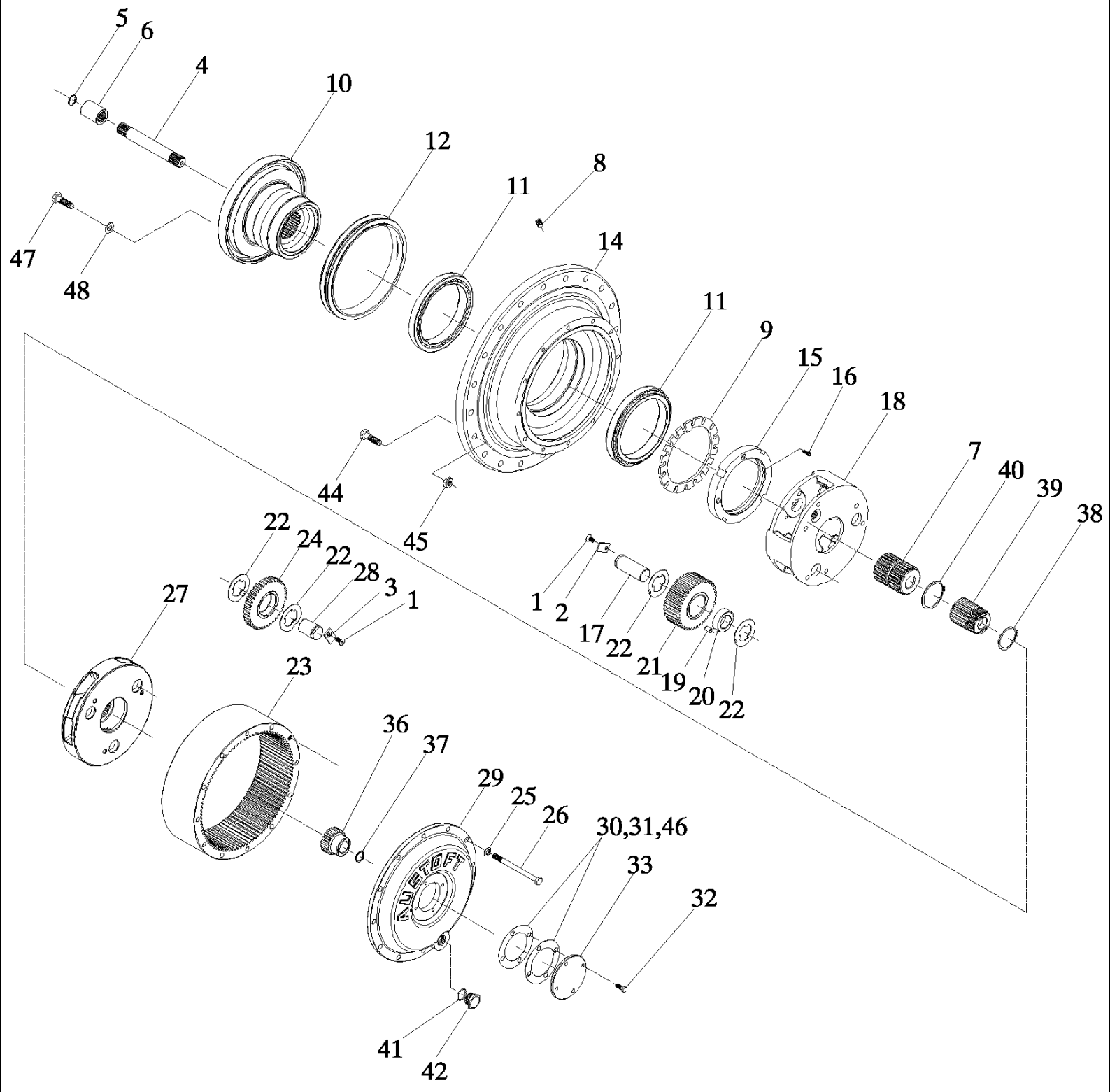

7700 SUGAR CANE HARVESTER (CHASSIS START NUMBER 0001534) (1/07-)

A09.03(01) Cubo Planetário {7700} *Series 60 39:1

Ref	Numero de Peça	Qtd	Descrição
1	605395	6	
2	86901300	3	PLACA, SECONDARY
3	86309567	3	PLACA, PRIMARY
4	86376600	1	EIXO, INLET
5	CI028000	1	ANEL-ELÁSTICO,
6	87233322	1	ACOPLAMENTO DISTRIBU,
7	86624900	1	ACOPLAMENTO DISTRIBU,
8	605620	1	
9	87255401	1	BLOQUEIO,
10	87255402	1	MANGA DE EIXO,
11	146557	2	
12	131826	1	
14	86624500	1	MOTOR HIDRÁULICO,
15	87255400	1	PORCA,
16	FC106020	2	PARAFUSO,
17	86901200	3	PINO, SECONDARY
18	86372400	1	CUBO EIXO, SECONDARY
19	141546	117	
20	86377000	3	ESPAÇADOR,
21	86376700	3	PLANETÁRIO, SECONDARY
22	87250531	12	ROL. ENCOSTO,
23	86372000	1	COROA DENTADA,
24	86376800	3	PLANETÁRIO, PRIMARY
25	130076	12	
26	607097	12	
27	86372200	1	CUBO EIXO, PRIMARY
28	81234900	3	PINO, PRIMARY
29	86376100	1	TAMPA CONJUNTO,
30	86377500	1	CALCO DE AFINACAO, WHITE
31	86377600	1	CALCO DE AFINACAO, BROWN
32	601499	4	SUPORTE,
33	86356400	1	BUJÃO,
36	86376400	1	ENGRENAGEM, INLET
37	CI032000	1	ANEL-ELÁSTICO,
38	CE062000	1	ANEL-ELÁSTICO,
39	86376500	1	ENGRENAGEM, OUTLET
40	140052	1	
41	100021	1	
42	86377100	1	BUJÃO,
44	136030	10	
45	136031	10	DECALCOMANIA,
46	87242649	1	CALCO DE AFINACAO, 2.0 MM
47	601603	16	

7700 SUGAR CANE HARVESTER (CHASSIS START NUMBER 0001534) (1/07-)

A09.03(01) Cubo Planetário {7700} *Series 60 39:1

Ref	Numero de Peça	Qtd	Descrição
48	131382	16	
49	87255399	1	CUBO CONJUNTO, ASSY

A09.04(01) Wet Brake {7000}

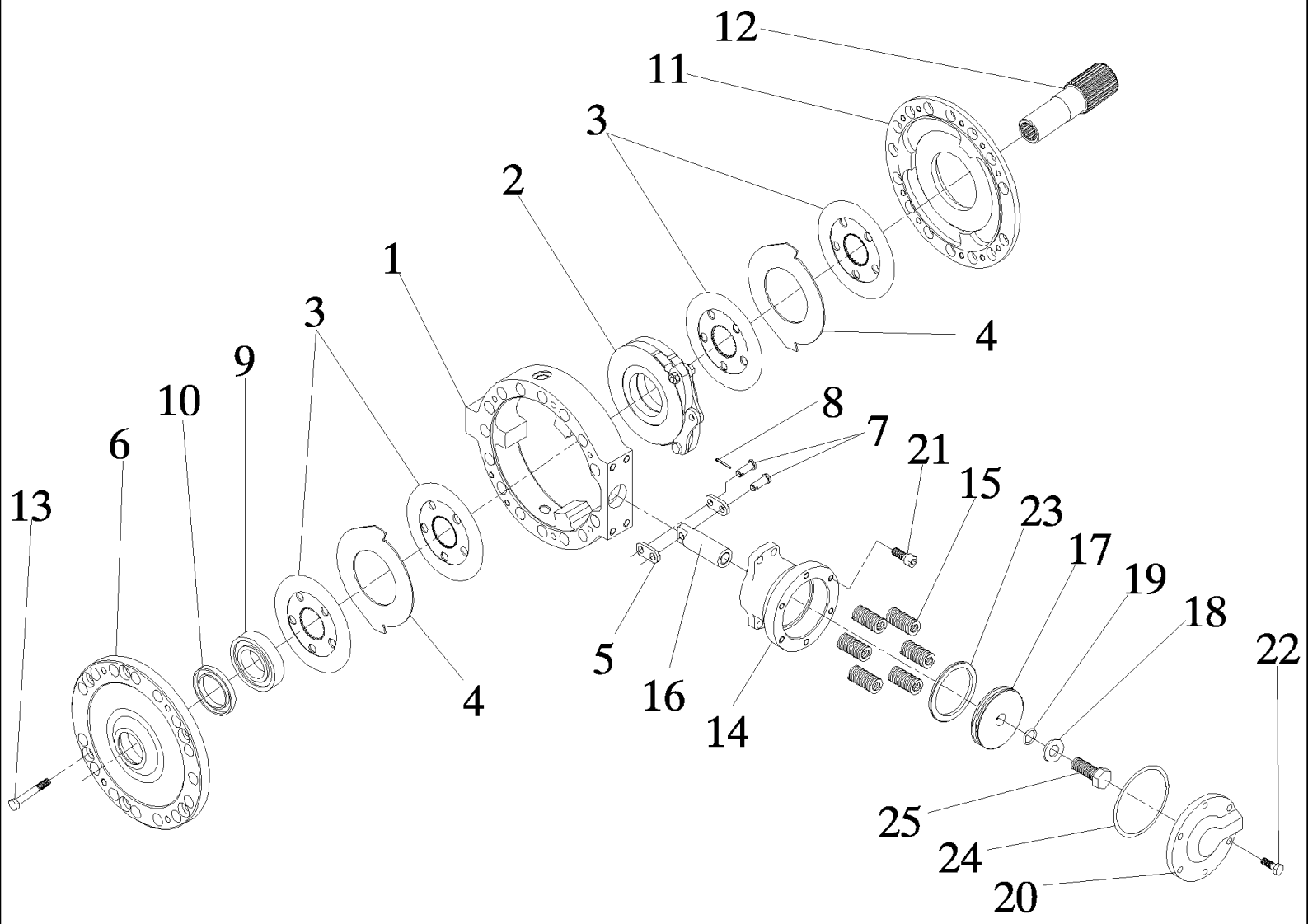

7700 SUGAR CANE HARVESTER (CHASSIS START NUMBER 0001534) (1/07-)

A09.04(01) Wet Brake {7000}

Ref	Numero de Peça	Qtd	Descrição
1	446833A1	1	ALOJAMENTO,
2	182153	1	FREIO AUXILIAR,
3	182154	4	DISCO,
4	398412A1	2	ESPAÇADOR,
5	398407A1	2	ELO,
6	446834A1	1	PLACA FREIO, OUTER
7	446835A1	2	ELO,
8	733-3220	2	GRAMPO, M3.2 x 20,
9	144118	1	SUPORTE,
10	446784A1	1	VEDADOR DE OLEO,
11	446836A1	1	PLACA FREIO,
12	446837A1	1	ACOPLAMENTO DISTRIBU,
13	814-10075	6	PARAFUSO, Hex, M10 x 75, 8.8,
14	446840A1	1	ALOJAMENTO,
15	446842A1	6	MOLA,
16	446841A1	1	ROLAMENTO,
17	446839A1	1	PISTÃO,
18	896-12020	1	ARRUELA PLANA, M20 x 37.5 x 4, HT,
19	238-6211	1	ANEL "O", -211, 90 Duro, .796" ID x .139" Thk,
20	446838A1	1	TAMPA,
21	864-12030	4	PARAFUSO, Hex Soc Hd, M12 x 30, 8.8,
22	627-10030	6	PARAFUSO, Hex, M10 x 30, 10.9, Full Thd,
23	100721	1	PIVO,
24	86988165	1	ANEL "O",
25	614-20050	1	PARAFUSO, Hex, M20 x 50, 8.8,
26	446832A1	1	FREIO CONJUNTO, ASSY

7700 SUGAR CANE HARVESTER (CHASSIS START NUMBER 0001534) (1/07-)

A09.06(01) Pedais, Wet Brake {7000}

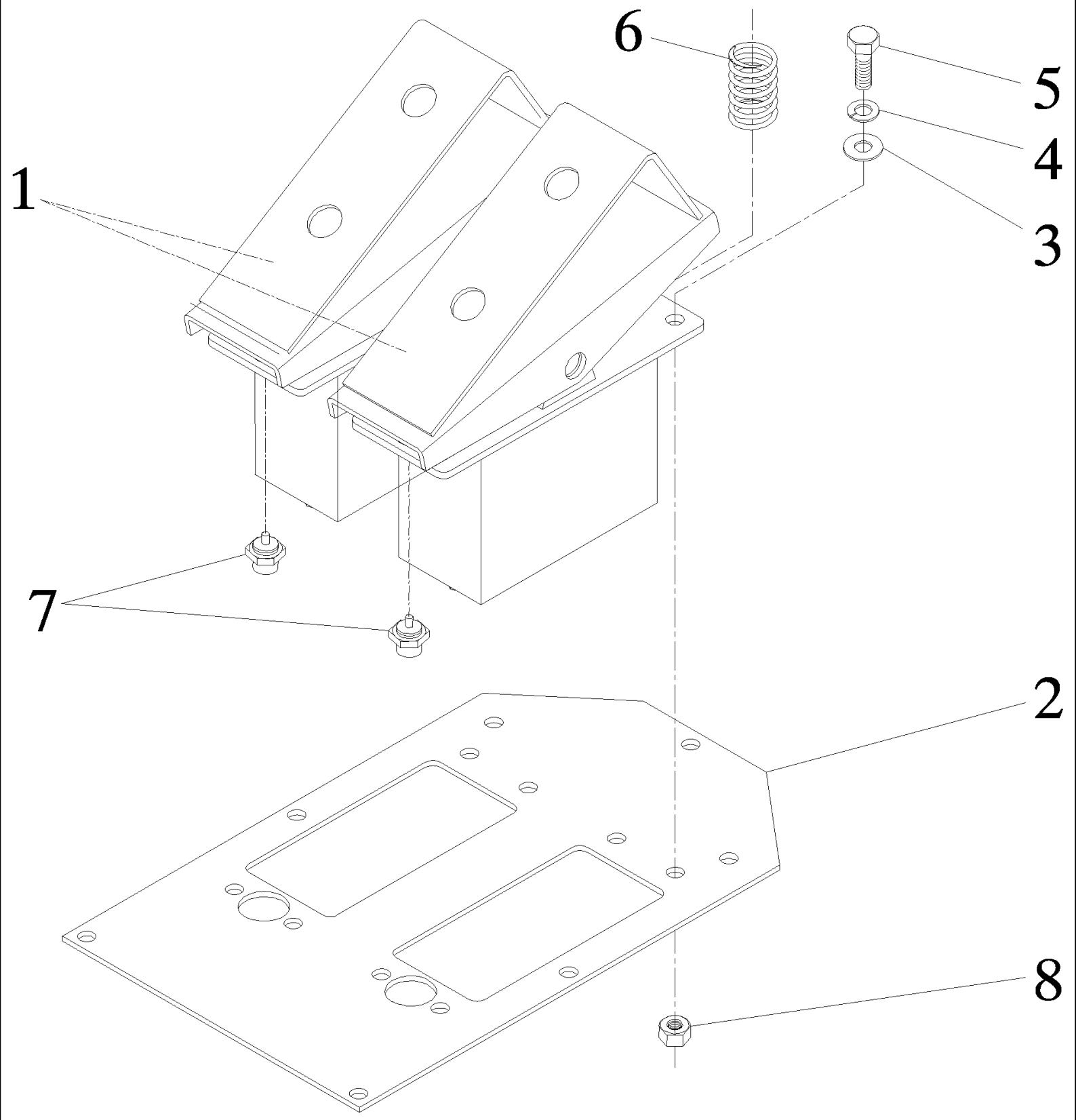

7700 SUGAR CANE HARVESTER (CHASSIS START NUMBER 0001534) (1/07-)

A09.06(01) Pedais, Wet Brake {7000}

Ref	Numero de Peça	Qtd	Descrição
1	448937A1	2	VÁLVULA DE FREIO,
2	449009A1	1	PLACA FREIO,
3	895-11008	8	ARRUELA PLANA, M8 x 16 x 1.6,
4	892-11008	8	ARRUELA-TRAVA, M8,
5	614-8020	8	PARAFUSO, Hex, M8 x 20, 8.8,
6	412364A1	2	MUELLE DE FRENADO,
7	154536	2	
8	824-1408	8	PORCA, M8 x 1.25, Cl 10,
9	448936A1	1	PEDAL, ASSY

A09.09(01) Freio de Segurança {7700}

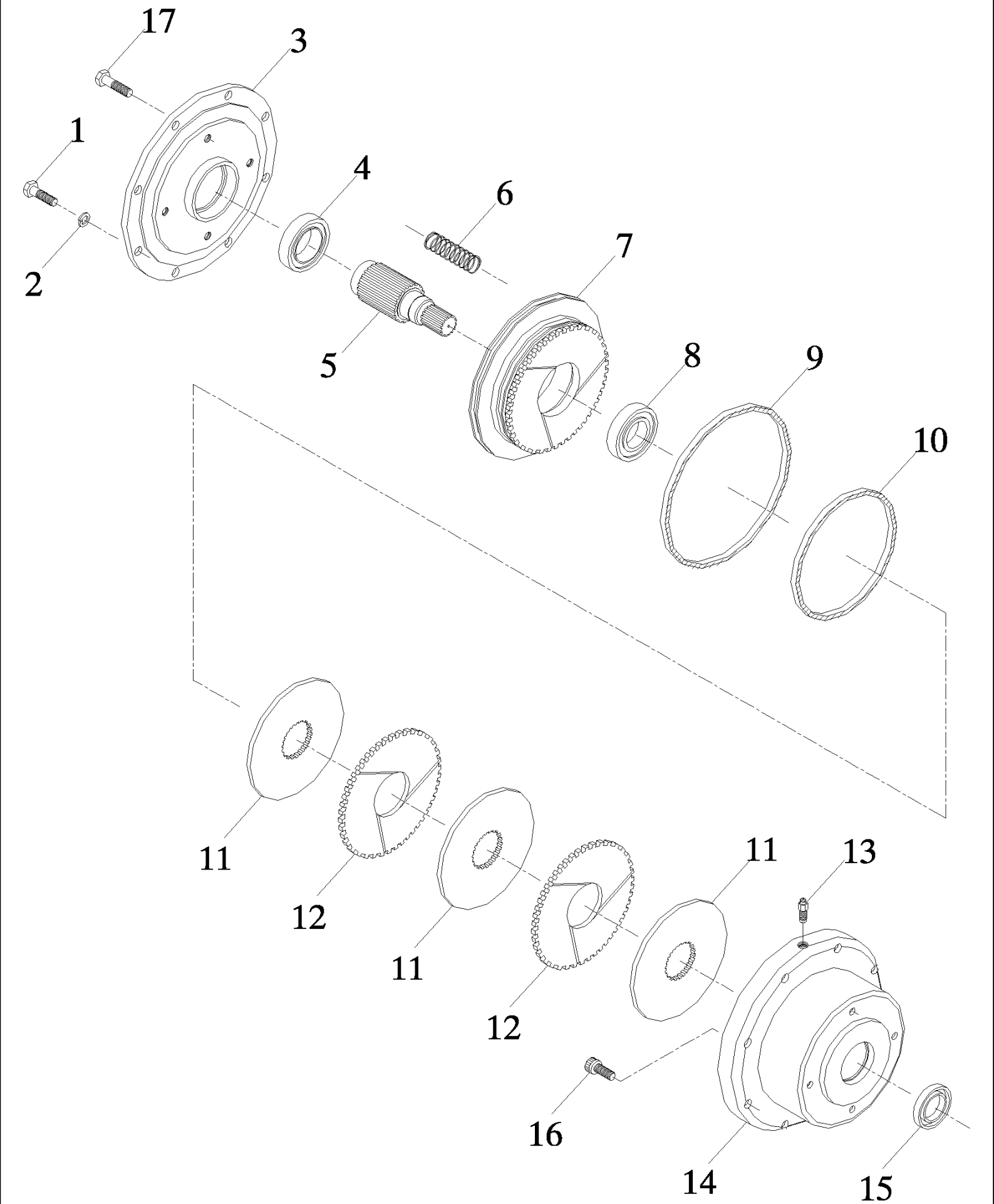

7700 SUGAR CANE HARVESTER (CHASSIS START NUMBER 0001534) (1/07-)

A09.09(01) Freio de Segurança {7700}

Ref	Numero de Peça	Qtd	Descrição
1	00601506	08	PARAFUSO,
2	00605829	08	ARRUELA PLANA,
3	86308776	01	TAMPA CONJUNTO,
4	00144071	01	ROLAMENTO,
5	86308773	01	EIXO,
6	00130063	10	MOLA,
7	86308778	01	PISTÃO,
8	00140263	01	ROLAMENTO,
9	431501A1	01	ANEL "O",
10	431502A1	01	ANEL "O",
11	86308782	03	PLACA,
12	86308780	02	PLACA,
13	00132629	01	PARAFUSO,
14	86308774	01	CORPO,
15	00100691	01	VEDADOR DE OLEO,
16	00604550	04	PARAFUSO,
17	00601511	04	PARAFUSO,
18	86308824	01	FREIO COMPLETO, ASSY



9,10,11

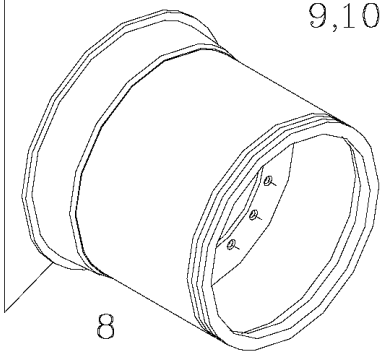

8



5,6,7

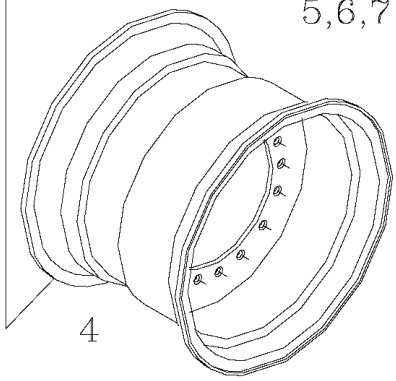

4



2,3

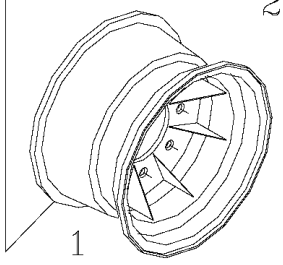

1

7700 SUGAR CANE HARVESTER (CHASSIS START NUMBER 0001534) (1/07-)

A09.10(01) Rodas {7000}

Ref	Numero de Peça	Qtd	Descrição
1	87590209	2	ARO, FRONT
2	87590208	2	PNEU, FRONT
3	87590172	2	RODA COMPLETA, FRONT, RH
3	87590175	2	RODA COMPLETA, FRONT, LH
4	87457555	2	RODA VEICULAR, REAR
5	87590213	2	PNEU, REAR
6	87590233	1	REAR, RH
7	87590232	1	REAR, LH
8	87457549	2	ARO, REAR
9	181122	2	INDUSTRIAL
10	87457558	1	RODA VEICULAR, ASSY, RH, INDUSTRIAL
11	87457554	1	RODA VEICULAR, ASSY, LH, INDUSTRIAL
12	907885	2	

7700 SUGAR CANE HARVESTER (CHASSIS START NUMBER 0001534) (1/07-)

A10.01(01) Esteira Completa {7700}

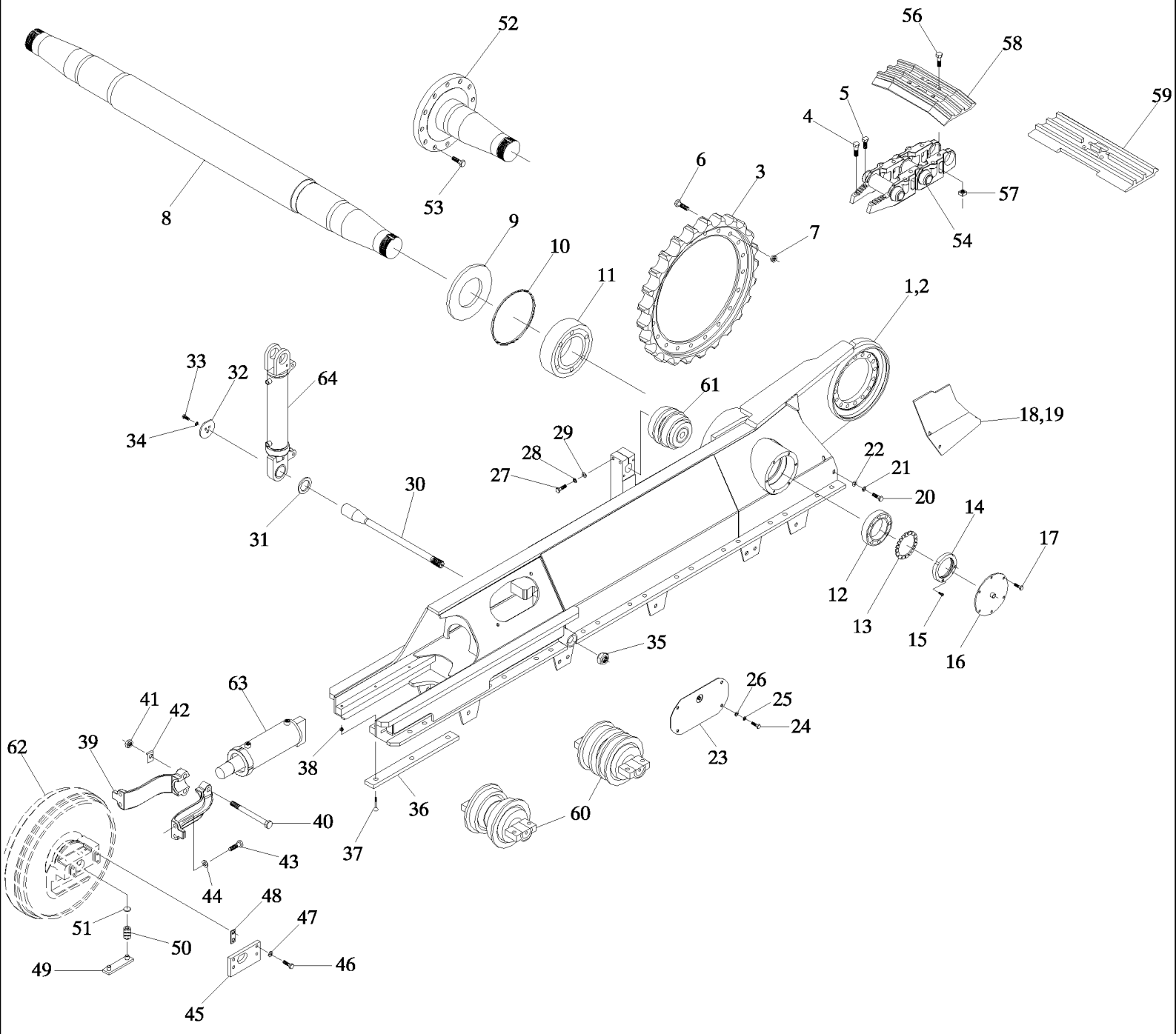

7700 SUGAR CANE HARVESTER (CHASSIS START NUMBER 0001534) (1/07-)

A10.01(01) Esteira Completa {7700}

Ref	Numero de Peça	Qtd	Descrição
1	449237A1	1	ESTRUTURA CONJUNTO, LH, LONG
1	87443121	1	ESTRUTURA, LH, SHORT
2	449238A1	1	ESTRUTURA CONJUNTO, RH, LONG
2	87443122	1	ESTRUTURA, RH, SHORT
3	87574039	2	RODA MOTRIZ,
4	87578477	4	PARAFUSO,
5	87578478	4	PARAFUSO,
6	136030	20	
7	136031	20	DECALCOMANIA,
8	87463236	1	SEMIEIXO ARTICULADO, LONG
8	87463235	1	SEMIEIXO ARTICULADO, SHORT
9	87254662	2	PLACA,
10	100074	2	
11	146531	2	
12	146556	2	
13	87245816	2	PLACA,
14	87254514	2	PORCA,
15	FC106025	2	PARAFUSO,
16	87242108	2	COBERTURA,
17	601499	6	SUPORTE,
18	87217925	1	CHASSI, LH
19	87217926	1	CHASSI, RH
20	FA112030	4	PARAFUSO,
21	WB120000	4	ARRUELA PLANA,
22	WA120000	4	ARRUELA PLANA,
23	87256137	2	TAMPA CONJUNTO,
24	FA110020	4	PARAFUSO,
25	WB100000	4	ARRUELA PLANA,
26	WA100000	4	ARRUELA PLANA,
27	601535	4	
28	605829	4	
29	605810	4	EIXO,
30	450666A1	2	PINO, LONG
30	87443401		PINO, SHORT
31	450674A1	AR	ESPAÇADOR,
32	449258A1	2	PRENDEDOR,
33	FA110020	6	PARAFUSO,
34	WB100000	6	ARRUELA PLANA,
35	449257A1	2	PORCA,
36	87226275	4	PLACA DE DESGASTE,
37	FD108050	12	PARAFUSO,
38	NC108000	12	CONTRA PORCA,
39	131447	4	

7700 SUGAR CANE HARVESTER (CHASSIS START NUMBER 0001534) (1/07-)

A10.01(01) Esteira Completa {7700}

Ref	Numero de Peça	Qtd	Descrição
40	607865	4	
41	605804	4	EIXO,
42	135806	4	
43	601518	8	SEM-FIM,
44	131382	8	
45	87229548	4	PLACA DE FIXAÇÃO,
46	606802	16	
47	608066	16	CÂMARA DE AR,
48	131465	8	RODA DENTADA,
49	86641500	4	PLACA,
50	131475	8	
51	87254226	8	PLACA,
52	392000A1	2	MANGA DE EIXO,
53	FA120070	24	PARAFUSO,
54	87578469	2	CORRENTE, 48 LINK,TOP
56	87578475	376	PARAFUSO,
57	131437	376	
58	87578429	94	ZAPATA, 16” BENT
58	87578427	94	SAPATA, 18” BENT
58	87578430	94	SAPATA, 20” BENT
58	87578431	94	SAPATA, 22” BENT
59	87599221	94	SAPATA, 18" STRAIGHT
59	87599223	94	SAPATA, 20" STRAIGH
59	87599225	94	PLACA, 22" STRAIGH
60	00131407B	8	SINGLE
60	00131408B	8	DOUBLE
61	00131399B	2	
62	00135832B	1	FRONT
63	REF		INSTRUCAO, HYDRAULIC CYLINDER, SEE PAG. B02.14
64	REF		INSTRUCAO, HYDRAULIC CYLINDER, SEE PAG. B02.10

A10.02(01) Guia das Correntes e Proteções {Esteira 7700}

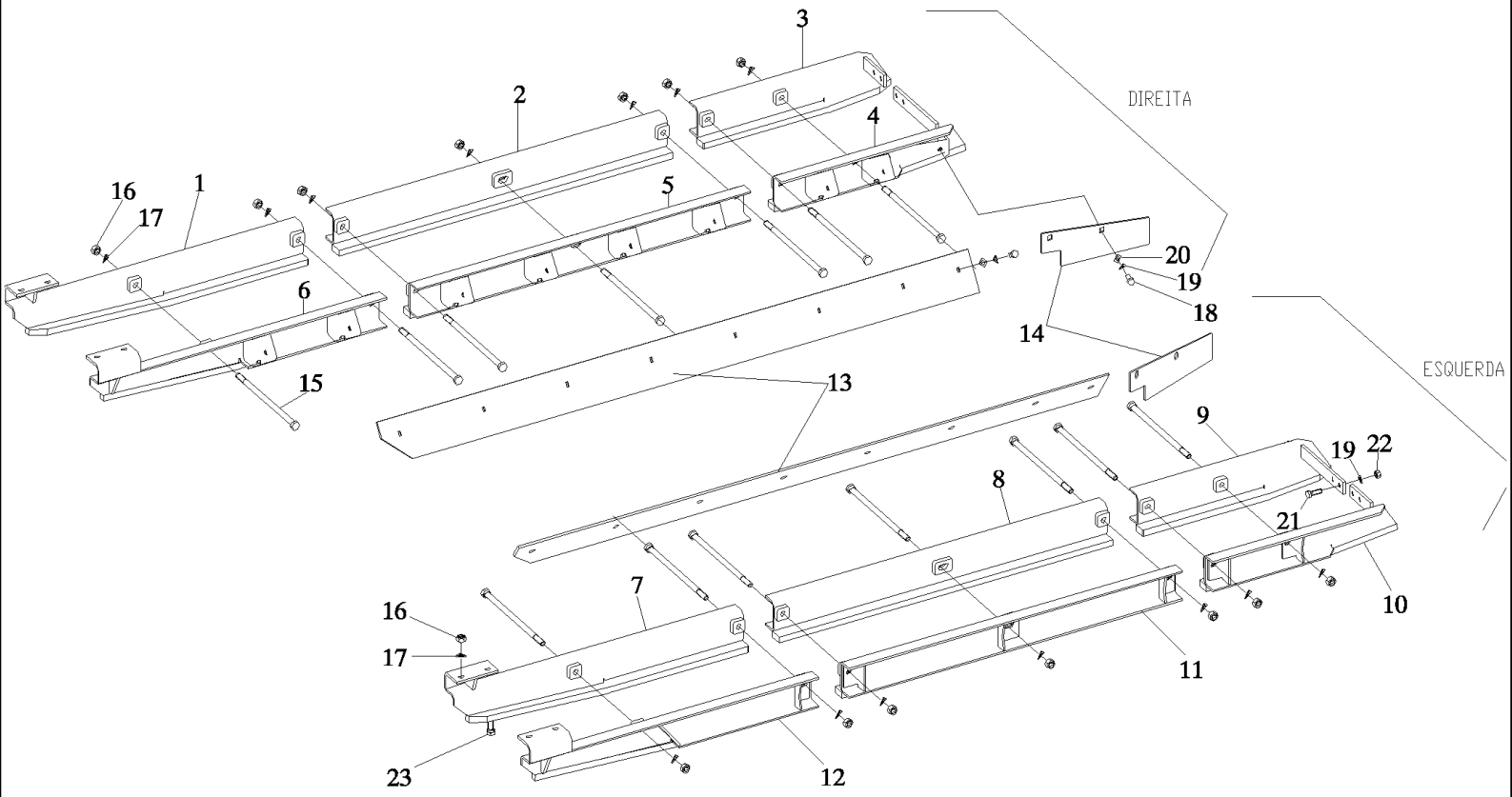

7700 SUGAR CANE HARVESTER (CHASSIS START NUMBER 0001534) (1/07-)

A10.02(01) Guia das Correntes e Proteções {Esteira 7700}

Ref	Numero de Peça	Qtd	Descrição
1	87580921	1	GUIA, FRONT, RH
2	87580922	1	GUIA, CENTRAL, RH
3	87580923	1	GUIA, REAR, RH
4	87580924	1	GUIA, REAR, RH
5	87580925	1	GUIA, CENTRAL, RH
6	87580926	1	GUIA, FRONT, RH
7	87580927	1	GUIA, FRONT, LH
8	87580928	1	GUIA, CENTRAL
9	87580929	1	GUIA, CENTRAL, LH
10	87580930	1	GUIA, REAR, LH
11	87580922	1	GUIA, CENTRAL, LH
12	87580931	1	GUIA, FRONT, LH
13	87241191	2	PROTEÇÃO,
14	87108300	2	PLACA,
15	87579312	14	PARAFUSO,
16	605798	22	
17	605831	22	ARRUELA DE PRESSAO,
18	601506	20	
19	605829	24	
20	605810	20	EIXO,
21	FA112040	4	PARAFUSO,
22	NA112000	4	PORCA,
23	601524	8	

7700 SUGAR CANE HARVESTER (CHASSIS START NUMBER 0001534) (1/07-)

A10.03(01) Kit Estabilidade {7700}

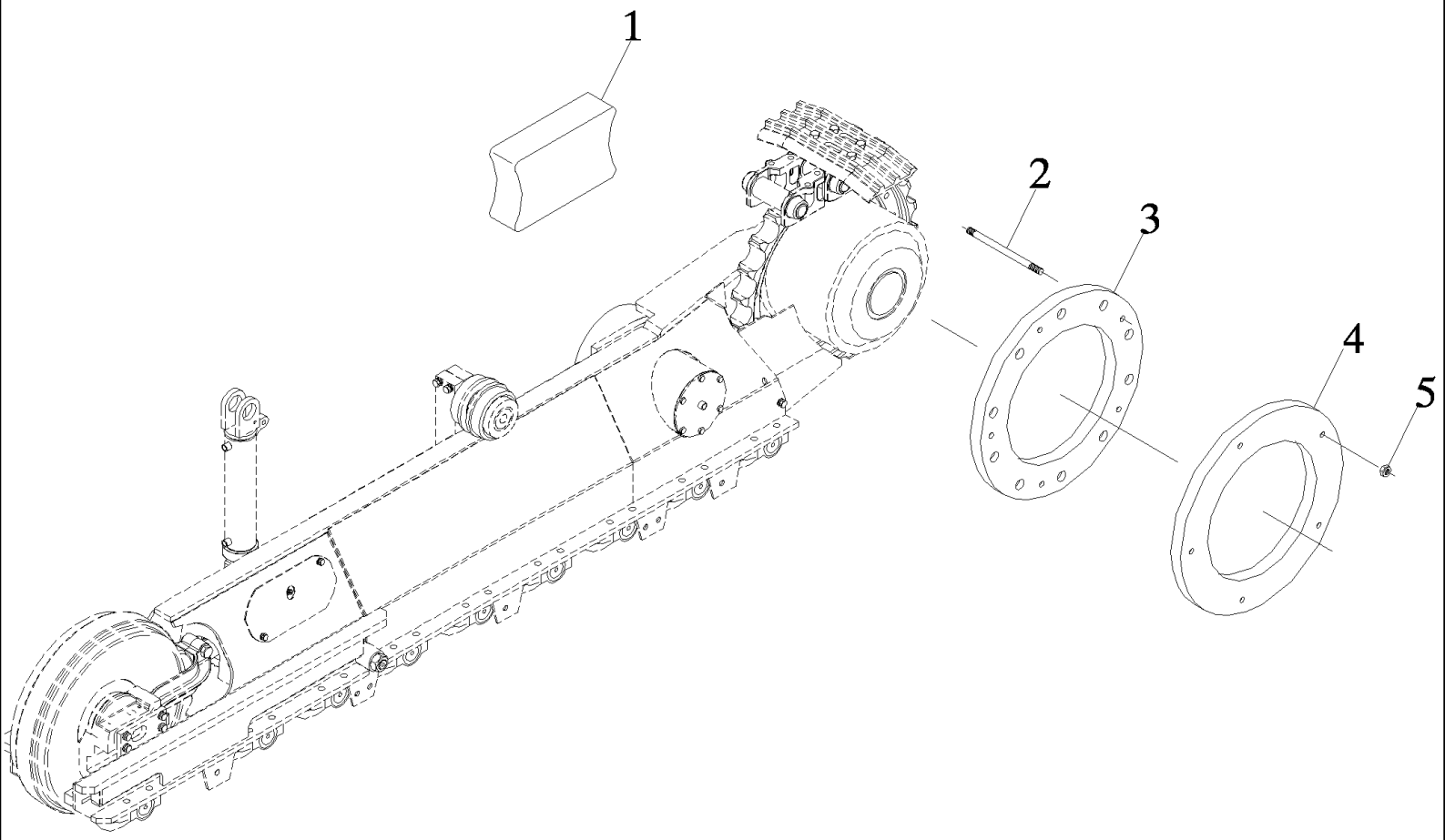

7700 SUGAR CANE HARVESTER (CHASSIS START NUMBER 0001534) (1/07-)

A10.03(01) Kit Estabilidade {7700}

Ref	Numero de Peça	Qtd	Descrição
1	87222549	2	LASTRO, INNER
2	87222559	10	PRISIONEIRO,
3	87222558	2	LASTRO, CENTRAL, INNER
4	87222548	8	LASTRO, OUTER
5	136031	20	DECALCOMANIA,

7700 SUGAR CANE HARVESTER (CHASSIS START NUMBER 0001534) (1/07-)

A11.01(01) Cabina, Vidros, Portas, Borrachas e Retrovisores

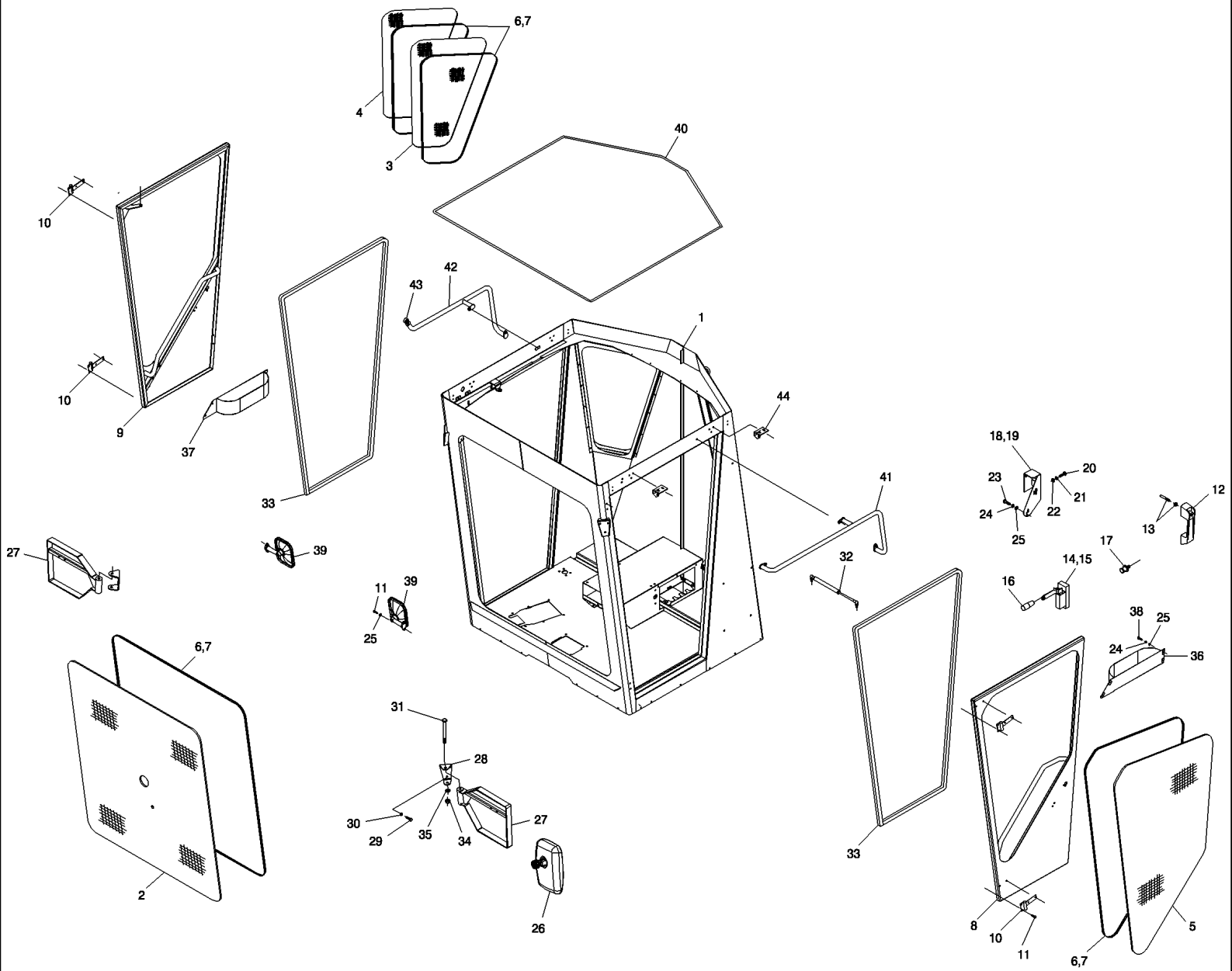

7700 SUGAR CANE HARVESTER (CHASSIS START NUMBER 0001534) (1/07-)

A11.01(01) Cabina, Vidros, Portas, Borrachas e Retrovisores

Ref	Numero de Peça	Qtd	Descrição
1	376911A1	1	CONJUNTO,
2	365907A1	1	JANELA,
3	365909A1	2	JANELA, INNER
4	365908A1	2	JANELA, OUTER
5	365910A1	2	JANELA,
6	134800	AR	
7	131730	AR	TUBO RÍGIDO,
8	362064A1	1	PORTA CONJUNTO, LH
9	362061A1	1	PORTA CONJUNTO, RH
10	377069A1	4	DOBRADICA,
11	FW106016	20	PARAFUSO,
12	181041	2	
13	87252492	2	PINO,
14	181040	1	RH
15	181039	1	LH
16	404670	2	
17	181042	2	
18	363106A1	1	PLACA, LH
19	363105A1	1	PLACA, RH
20	601493	8	PRENDEDOR,
21	605825	8	
22	605806	8	EIXO,
23	FA106020	8	PARAFUSO,
24	WB060000	16	ARRUELA MOLA,
25	WA060000	20	ARRUELA PLANA,
26	297017A1	2	ESPELHO,
27	379346A1	2	PIEZAS DE FIJACIÓN,
28	379345A1	2	PIEZAS DE FIJACIÓN,
29	FA108020	6	PARAFUSO,
30	WB080000	6	ARRUELA PLANA,
31	FA112130	2	PARAFUSO,
32	182161	2	
33	135872	AR	
34	NC112000	2	CONTRA PORCA,
35	WA120000	2	ARRUELA PLANA,
36	377933A1	1	PACOTE, LH
37	377935A1	1	PORTA DE CABINA, DIREITA, RH
38	FL106010	8	PARAFUSO,
39	235992A1	2	ESPELHO,
40	377083A1	1	ANEL DE VEDACAO,
41	908868	1	LH
42	411684A1	1	CORRIMÃO, RH
43	413210A1	1	CONJUNTO,

7700 SUGAR CANE HARVESTER (CHASSIS START NUMBER 0001534) (1/07-)

A11.01(01) Cabina, Vidros, Portas, Borrachas e Retrovisores

Ref	Numero de Peça	Qtd	Descrição
44	87405261	2	SUPORTE,
45	88109415	2	

A11.02(01) Proteções e Acabamentos da Cabina

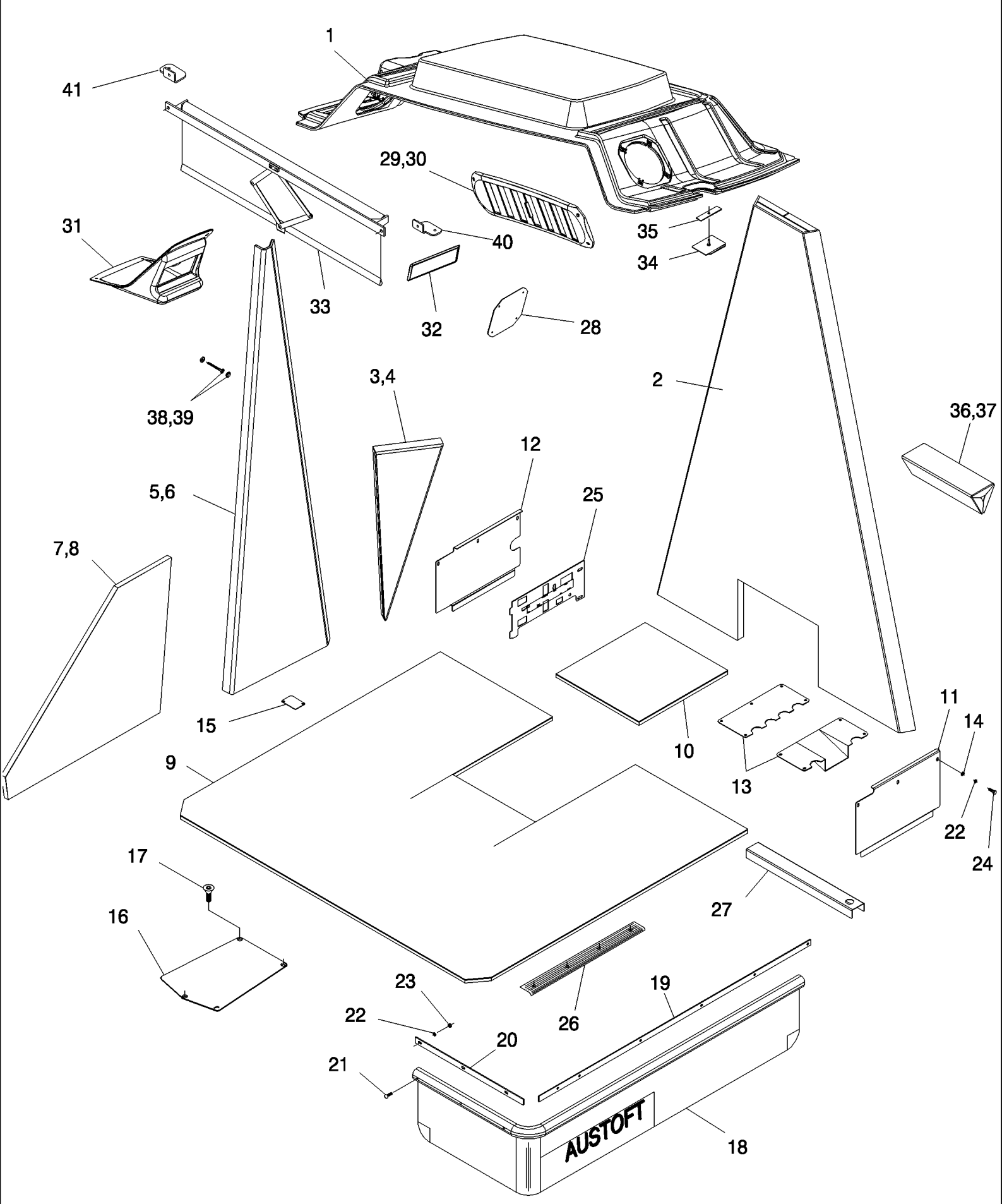

7700 SUGAR CANE HARVESTER (CHASSIS START NUMBER 0001534) (1/07-)

A11.02(01) Proteções e Acabamentos da Cabina

Ref	Numero de Peça	Qtd	Descrição
1	305606A2	1	REVESTIMENTO,
2	377074A1	1	TAPECARIA, REAR
3	377075A1	1	TAPECARIA, RH
4	377076A1	1	TAPECARIA, LH
5	377077A1	1	TAPECARIA, RH, POST
6	377078A1	1	TAPECARIA, LH, POST
7	377623A1	1	TAPECARIA, RH
8	377624A1	1	TAPECARIA, LH
9	377079A1	1	PISO DA CABINA,
10	377080A1	1	PECA DE SUBSTITUICAO, REAR
11	400518A1	1	COBERTURA,
12	400519A1	1	COBERTURA,
13	376457A1	1	COBERTURA,
14	WA060000	8	ARRUELA PLANA,
15	379620A1	1	COBERTURA, , 7700
16	379619A1	1	COBERTURA, , 7700
17	FV108020	3	PARAFUSO,
18	87410270	2	BORDA,
19	87420902	2	BRACADEIRA,
20	87420903	2	BRACADEIRA,
21	FL106016	18	PARAFUSO,
22	WB060000	33	ARRUELA MOLA,
23	NA106000	18	PORCA,
24	FA106012	15	PARAFUSO,
25	390662A1	1	SUPORTE,
26	369608A1	2	TAPECARIA,
26	608248	8	
27	377253A1	1	COBERTURA,
28	389440A1	2	COBERTURA,
29	195282A4	1	GRADE CONJUNTO,
30	253210A1	1	FILTRO,
31	196097A2	1	BRACADEIRA,
32	1535219C1	1	TAMPA,
33	87461588	1	DIVISOR,
34	390481A1	1	LIMA,
35	390480A1	1	BRACADEIRA,
36	444344A1	1	ANEL DE VEDACAO, REAR, RH
37	444345A1	1	ELEMENTO TRANSPARENT, REAR, LH
38	387118A1	10	PARAFUSO,
39	387119A1	10	PRENDEDOR,
40	87461587	1	SUPORTE, LH
41	87461603	1	SUPORTE, RH

A11.03(01) Teto e Faróis da Cabina

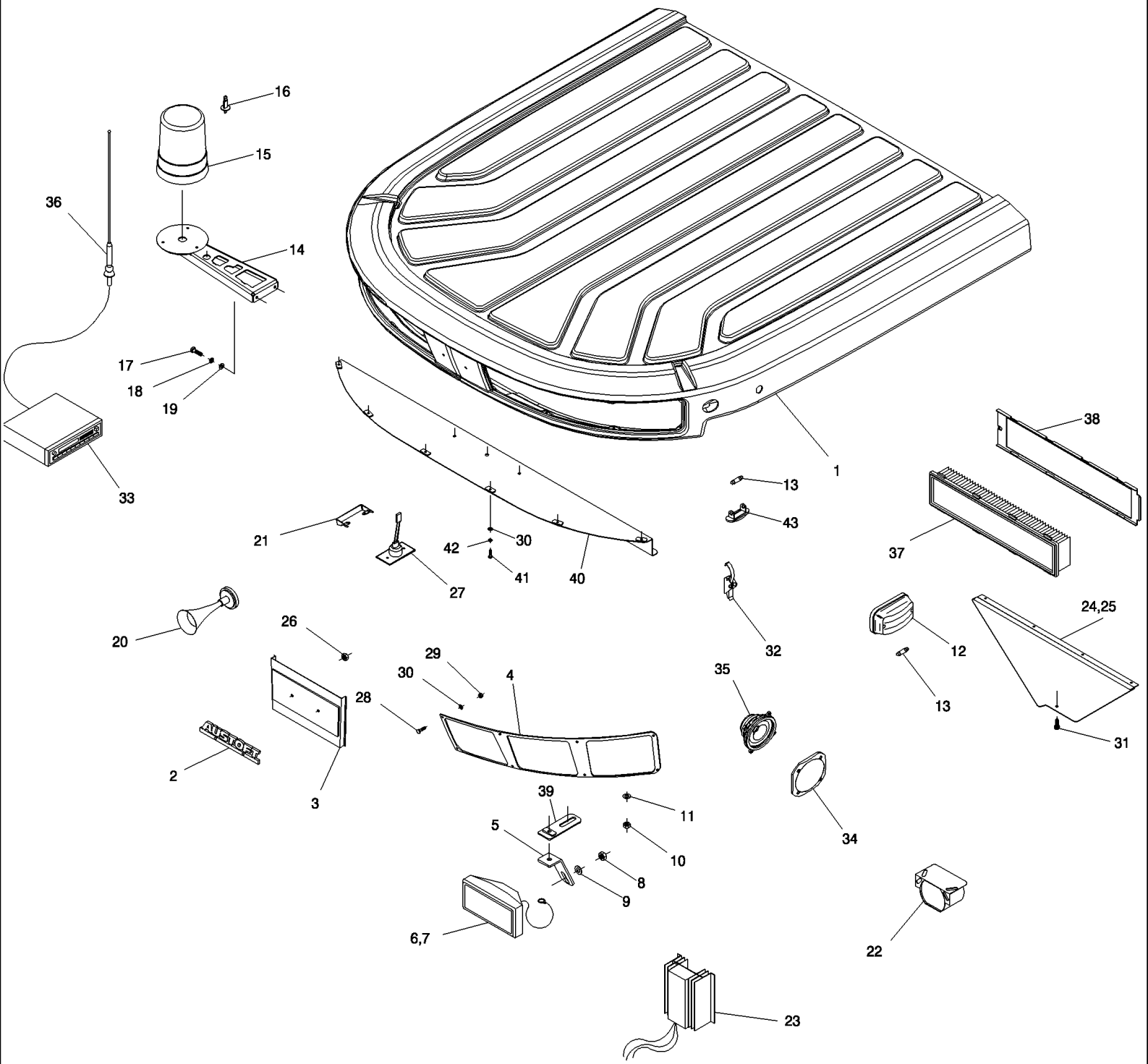

7700 SUGAR CANE HARVESTER (CHASSIS START NUMBER 0001534) (1/07-)

A11.03(01) Teto e Faróis da Cabina

Ref	Numero de Peça	Qtd	Descrição
1	375826A1	1	TETO RÍGIDO,
2	186882A1	1	EMBLEMA CASE/IH,
3	232846A2	1	TAMPA,
4	367025A1	2	AMOSTRA (PLACA),
5	444571A1	6	PIEZAS DE FIJACIÓN,
6	198194	6	
7	198219	6	
8	605797	6	
9	605810	6	EIXO,
10	NA110000	6	PORCA,
11	WA100000	6	ARRUELA PLANA,
12	138850	2	
13	134285	4	PECA DE SUBSTITUICAO,
14	411688A1	1	SUPORTE,
15	138687	1	
15	180799	1	FAROL,
16	139759	1	TAMPA,
17	FA108020	2	PARAFUSO,
18	WB080000	2	ARRUELA PLANA,
19	WA080000	2	ARRUELA PLANA,
20	135986	1	
21	87257222	1	PIEZAS DE FIJACIÓN,
22	180885	1	
23	180803	1	OPTIONAL
24	87410609	1	COBERTURA, LH
25	87410608	1	COBERTURA, RH
26	131-431	2	CONTRA PORCA, Self, Threading, 1/4",
27	83882C91	1	FAROL,
27	198163	1	PECA DE SUBSTITUICAO,
28	FA106020	16	PARAFUSO,
29	NC106000	16	CONTRA PORCA,
30	WA060000	19	ARRUELA PLANA,
31	409200A1	2	PARAFUSO,
31	377122A1	2	PRENDEDOR,
31	409201A1	2	SOQUETE,
32	377081A1	4	TRINCO,
33	87463463	1	
34	87455377	2	TELA,
35	87455376	2	ALTO-FALANTE,
36	87455378	1	ANTENA ELÉTRICA,
36	87455380	1	ADAPTADOR,
36	87455379	1	EXTENSÃO,
37	248124A1	2	DEPURADOR,

7700 SUGAR CANE HARVESTER (CHASSIS START NUMBER 0001534) (1/07-)

A11.03(01) Teto e Faróis da Cabina

Ref	Numero de Peça	Qtd	Descrição
38	408612A1	2	SUPORTE,
38	409200A1	2	PARAFUSO,
38	377122A1	2	PRENDEDOR,
38	377127A1	2	RESERVATORIO,
39	444570A1	6	AJUSTADOR,
40	444469A1	1	SUPORTE,
41	FL106016	3	PARAFUSO,
42	WB060000	3	ARRUELA MOLA,
43	1983391C1	2	FAROL,

7700 SUGAR CANE HARVESTER (CHASSIS START NUMBER 0001534) (1/07-)

A11.04(01) Console da Cabina

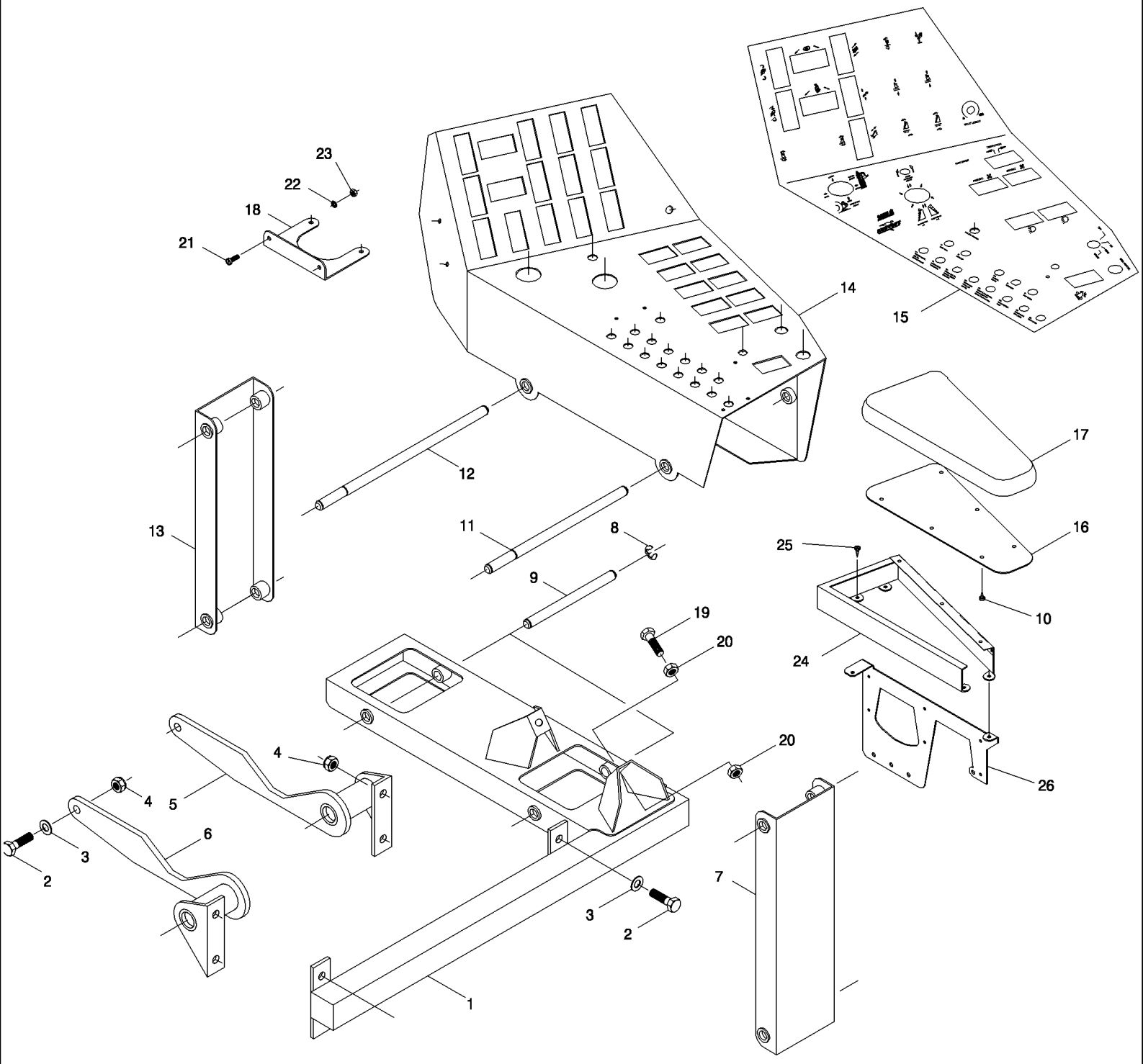

7700 SUGAR CANE HARVESTER (CHASSIS START NUMBER 0001534) (1/07-)

A11.04(01) Console da Cabina

Ref	Numero de Peça	Qtd	Descrição
1	87256560	01	SUPORTE,
2	FA110025	06	PARAFUSO,
3	WA100000	06	ARRUELA PLANA,
4	NC110000	06	CONTRA PORCA,
5	87251959	01	SUPORTE, RH
5	88109499	01	RH, STD
6	87251964	01	LH,
6	88109500	01	LH, STD
7	87256552	01	BRACO CONJUNTO, REAR
8	00182148	10	PIEZAS DE FIJACIÓN,
9	87256556	02	PINO,
10	00605961	12	PARAFUSO,
11	87256555	01	PINO, REAR
12	87256554	01	PINO, FRONT
13	87256550	01	BRACO CONJUNTO, FRONT
14	87256541	01	PRATELEIRA, RH
14	87461225	01	RH, 10.3L
15	377084A1	01	DECALCOMANIA, ENGLISH
15	87461222	01	ENGLISH, 10.3L
15	88108611	01	PORTUGUESE
15	87461221	01	PORTUGUESE, 10.3L
15	88108714	01	SPANISH
15	87461223	01	SPANISH, 10.3L
16	87256547	01	PLACA,
17	87256548	01	APOIA-BRAÇO,
18	87602166	01	SUPORTE,
19	FA110050	02	PARAFUSO,
20	NA110000	04	PORCA,
21	FT105016	04	PARAFUSO,
22	WB050000	04	ARRUELA PLANA,
23	NA105000	04	PORCA,
24	377616A1	01	SUPORTE,
25	00608217	04	PARAFUSO,
26	430447A1	01	PIEZAS DE FIJACIÓN,

A11.05(01) Controles da Cabina

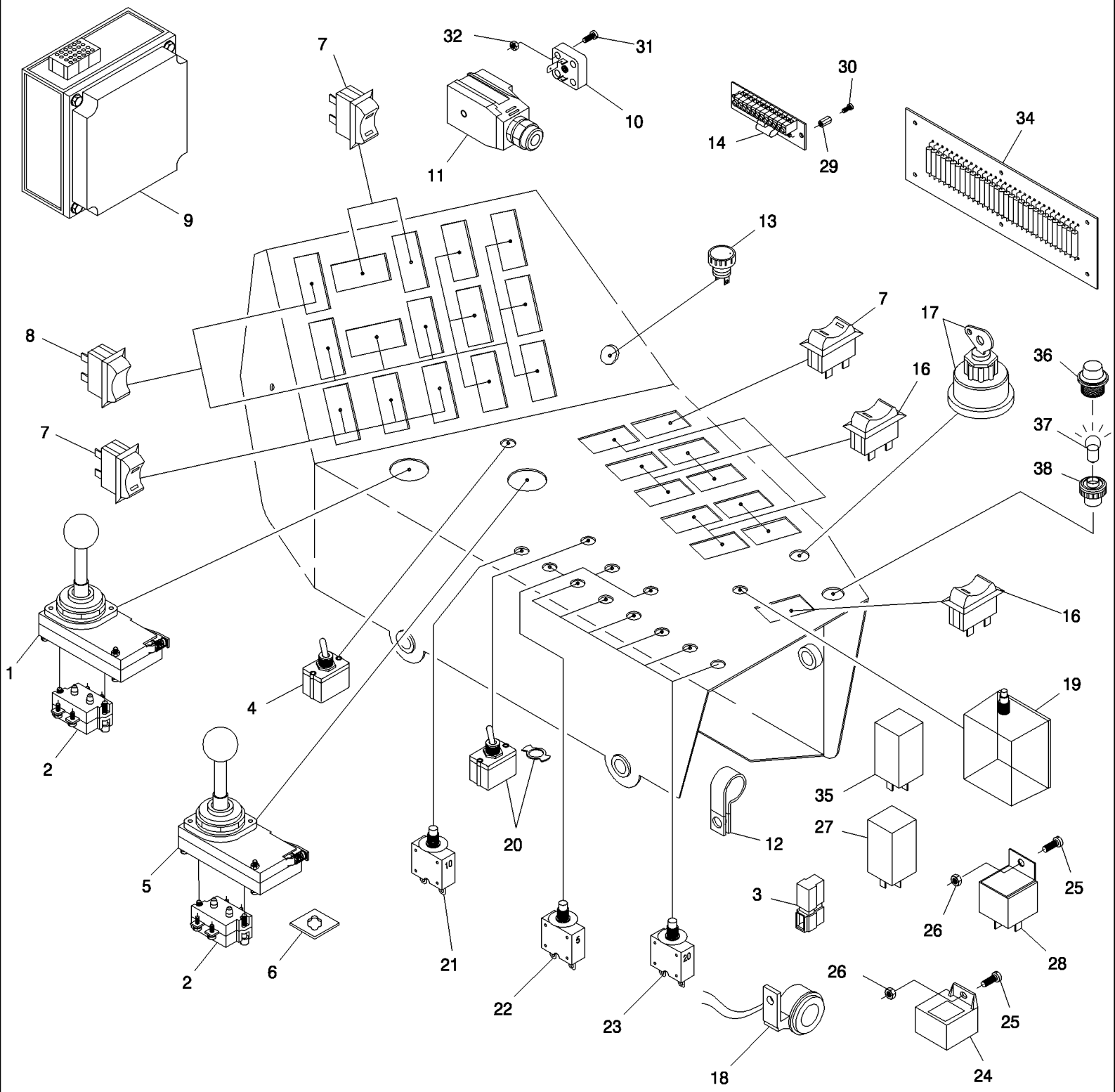

7700 SUGAR CANE HARVESTER (CHASSIS START NUMBER 0001534) (1/07-)

A11.05(01) Controles da Cabina

Ref	Numero de Peça	Qtd	Descrição
1	137573	1	SUPORTE,
2	137577	4	CANAL,
3	198128	4	
4	198162	1	
5	87246940	1	JOYSTICK,
6	87243868	1	PLACA CONJUNTO,
7	373784A1	AR	INTERRUPTOR,
8	373787A1	AR	INTERRUPTOR,
9	87602164	1	CAIXA DE FUSÍVEL,
9	605961	4	
10	198131	1	PECA DE SUBSTITUICAO,
11	409548	1	
12	134542	3	
13	198064	1	
14	87254015	1	REGULADOR,
16	373786A1	AR	INTERRUPTOR,
17	132820	1	
17	392389A1	1	CHAVE DE PARTIDA,
18	87410296	1	ALARME,
19	131363	1	
20	198014	1	
20	198141	1	
21	198189	1	10 AMP
22	180869	3	5 AMP
23	180870	6	20 AMP
24	137416	6	MOLA,
25	FT105010	4	PARAFUSO,
26	NC105000	4	CONTRA PORCA,
27	137331	1	
28	198028	7	
29	198164	2	
30	FL103006	2	PARAFUSO,
31	608188	2	
32	608189	2	
34	86990928	1	CENTRAL ELETRÔNICA,
35	908240	6	
36	139761	1	10.3L
37	180710	1	10.3L
38	180531	1	10.3L

A11.07(01) Coluna de Controle da Tração {7700}

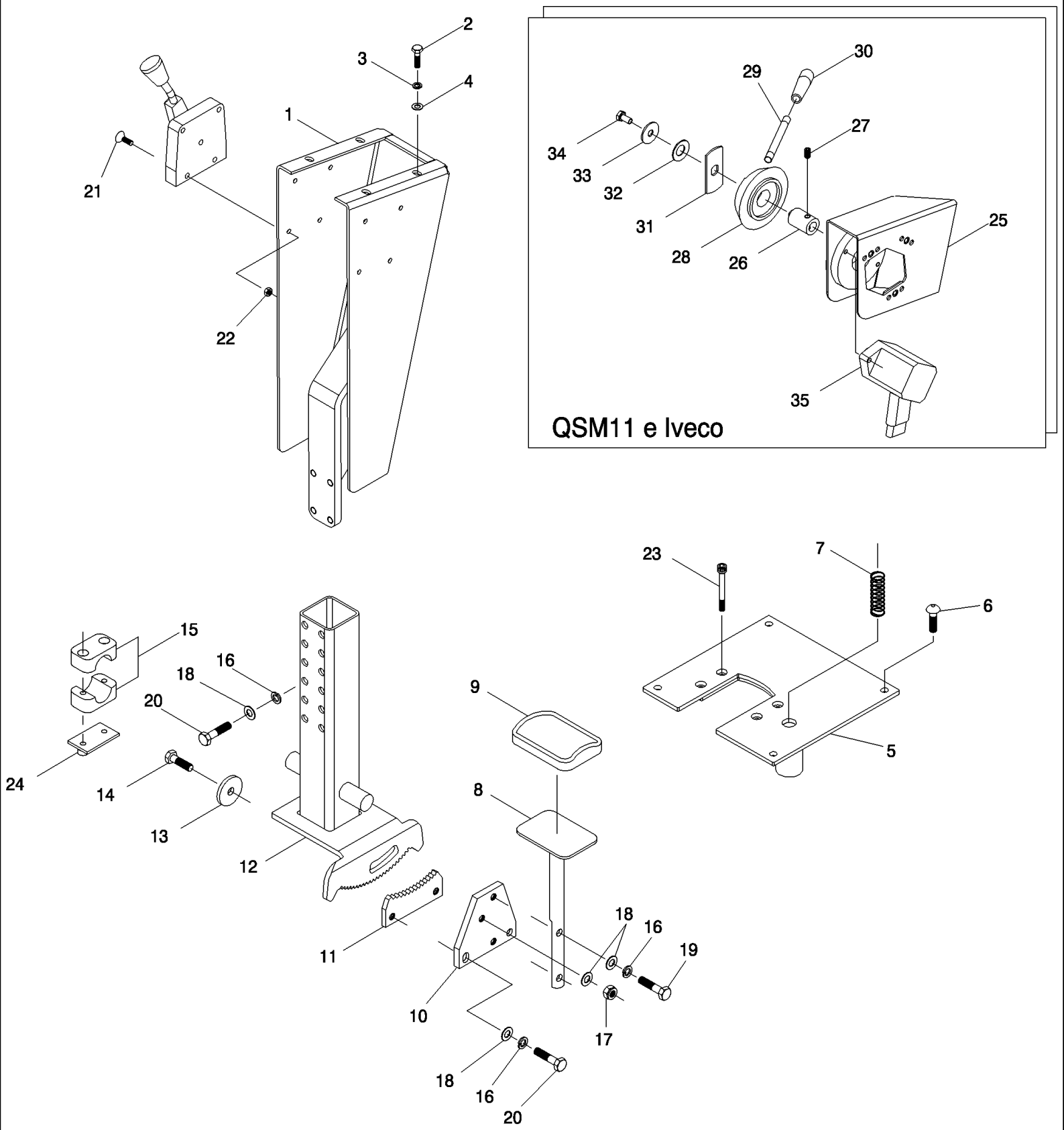

7700 SUGAR CANE HARVESTER (CHASSIS START NUMBER 0001534) (1/07-)

A11.07(01) Coluna de Controle da Tração {7700}

Ref	Numero de Peça	Qtd	Descrição
1	378112A1	1	PIEZAS DE FIJACIÓN,
2	FA106016	4	PARAFUSO,
3	WB060000	4	ARRUELA MOLA,
4	WA060000	4	ARRUELA PLANA,
5	378017A1	1	PLACA,
6	FV108020	4	PARAFUSO,
7	130071	1	
8	87239874	1	PEDAL CONJUNTO,
9	134596	1	
10	87240005	1	PLACA TRASEIRA,
11	87240004	1	BLOQUEIO,
12	378110A1	1	ALAVANCA DE CONTROLE,
13	87241199	1	ARRUELA PLANA,
14	FA108030	1	PARAFUSO,
15	410206	2	
16	WB080000	8	ARRUELA PLANA,
17	NC108000	1	CONTRA PORCA,
18	WA080000	8	ARRUELA PLANA,
19	FA108016	2	PARAFUSO,
20	FA108020	6	PARAFUSO,
21	608213	4	
22	606630	4	
23	FC106050	4	PARAFUSO,
24	405111	2	CAIXA DE FUSÍVEL,
25	430756A1	1	PIEZAS DE FIJACIÓN, QSM11, IVECO
26	430757A1	1	MANGUEIRA RÍGIDA, QSM11, IVECO
27	FE106006	1	PARAFUSO, QSM11, IVECO
28	430758A1	1	PLACA CONJUNTO, QSM11, IVECO
29	430759A1	1	MANILHA, QSM11, IVECO
30	440056A1	1	PLACA, QSM11, IVECO
31	430760A1	1	ARRUELA PLANA, QSM11, IVECO
32	130076	1	QSM11, IVECO
33	608223	1	QSM11, IVECO
34	FA106012	1	PARAFUSO, QSM11, IVECO
35	430937A1	1	SENSOR, QSM11, IVECO

A11.09(01) Coluna de Controle {7700}

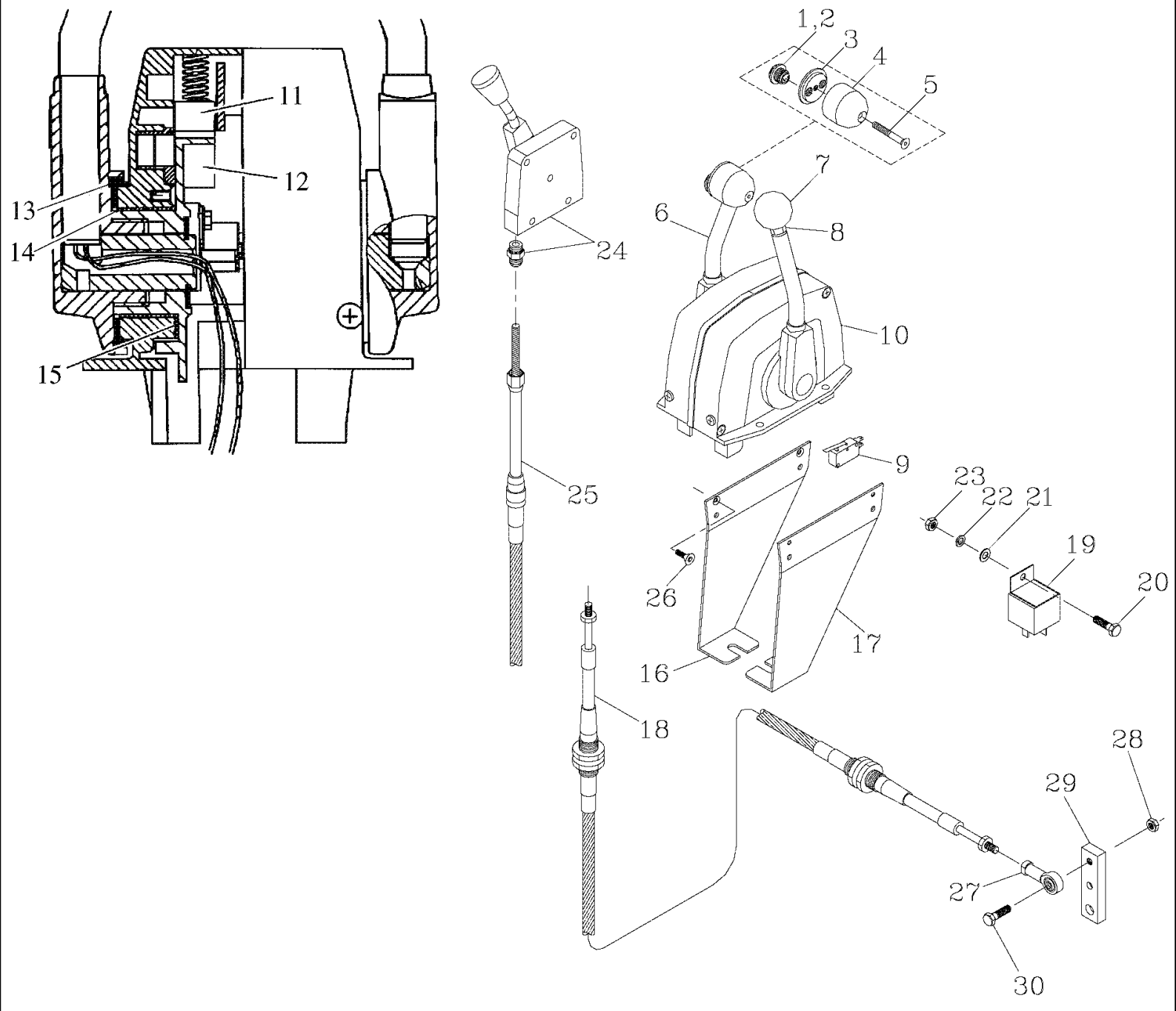

7700 SUGAR CANE HARVESTER (CHASSIS START NUMBER 0001534) (1/07-)

A11.09(01) Coluna de Controle {7700}

Ref	Numero de Peça	Qtd	Descrição
1	198056	1	PARAFUSO, BLACK
2	198057	1	RED
3	182011	1	
4	182009	1	
5	182010	1	
6	182008	1	
7	182001	1	SUPORTE,
8	182002	1	
9	182007	1	
10	182015	1	
11	182000	2	
12	182004	2	
13	182005	2	
14	182003	2	
15	182006	4	
16	87251701	1	ANCORGEM, RH
17	87251349	1	ANCORGEM, LH
18	181993	2	
19	198058	1	
20	FA106012	1	PARAFUSO,
21	WA060000	1	ARRUELA PLANA,
22	WB060000	1	ARRUELA MOLA,
23	NA106000	1	PORCA,
24	137244	1	
25	181789	1	RODA MOTRIZ,
26	FD104010	4	PARAFUSO,
27	141661	2	
28	605793	2	
29	87253810	2	ALAVANCA DE CONTROLE,
30	601497	2	

A11.10(01) Painel de Instrumentos da Cabina

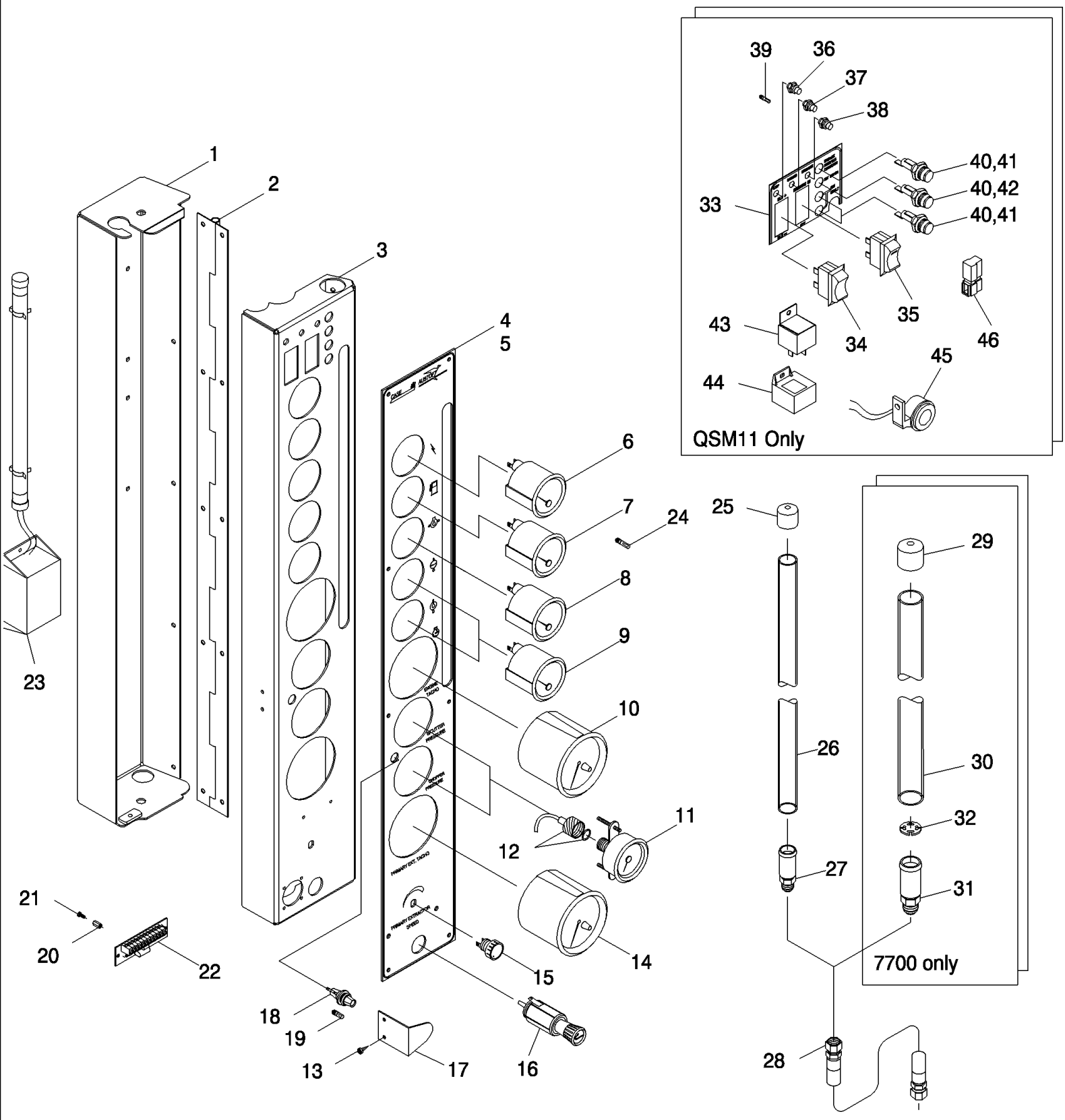

7700 SUGAR CANE HARVESTER (CHASSIS START NUMBER 0001534) (1/07-)

A11.10(01) Painel de Instrumentos da Cabina

Ref	Numero de Peça	Qtd	Descrição
1	372143A1	1	PAINEL, REAR
2	87250591	1	DOBRADICA,
3	372141A1	1	PAINEL, FRONT
3	87459522	1	FRONT, 10.3L
4	88108287	1	PORTUGUESE
4	87255713	1	DECALCOMANIA,
4	88108715	1	
6	136934	1	SUPORTE,
7	436635A1	1	INDICADOR ELECTRICO,
8	180678	1	M11
8	908512	1	DS11
8	135833	2	
9	134514	2	
10	88109303	1	VELOCÍMETRO, DS11
10	87253585	1	VELOCÍMETRO, M11
10	87417004	1	VELOCÍMETRO, QSM11
10	87461800	1	10.3L
11	137028	2	GABARITO,
12	408921	1	BASECUTTER
12	409463	1	CHOPPER
13	608217	2	
14	180618	1	
15	198064	1	
16	198120	1	
16	87458689	1	CONJUNTO, 10.3L
17	380230A1	1	TAMPA,
18	198123	1	
19	198122	1	
20	198164	2	
21	FL103006	4	PARAFUSO,
22	87412848	1	COMANDO,
23	908489	1	
23	908490	2	
23	908491	1	
23	908492	2	
24	198163	AR	PECA DE SUBSTITUICAO,
25	435514A1	1	TAMPA DO RESERVATÓRIO, 7000
26	87236723	1	TUBO, 7000
27	87024100	1	CONEXÃO, 7000
28	82713100	1	MANGUEIRA CONJUNTO,
29	435513A1	1	TAMPA DO RESERVATÓRIO, 7700
30	87406315	1	TUBO, 7700
31	435515A1	1	ADAPTADOR, 7700

7700 SUGAR CANE HARVESTER (CHASSIS START NUMBER 0001534) (1/07-)

A11.10(01) Painel de Instrumentos da Cabina

Ref	Numero de Peça	Qtd	Descrição
32	87405492	1	DIFUSOR, 7700
33	431085A1	1	DECALCOMANIA, QSM11
34	373787A1	1	INTERRUPTOR, QSM11
35	373786A1	1	INTERRUPTOR, QSM11
36	440054A1	1	FAROL, RED, QSM11
37	440052A1	1	FAROL, AMBER, QSM11
38	440053A1	1	FAROL, GREEN, QSM11
39	440055A1	3	LÂMPADA, QSM11
40	430932A1	4	FUSÍVEL, QSM11
41	436442A1	3	FUSÍVEL, 10 AMP, QSM11
42	436443A1	1	FUSÍVEL, 5 AMP, QSM11
43	198028	1	87AMP, QSM11
44	137416	1	MOLA, QSM11
45	87410296	1	ALARME, QSM11
46	198128	1	QSM11

7700 SUGAR CANE HARVESTER (CHASSIS START NUMBER 0001534) (1/07-)

A11.11(01) Painel do Teto

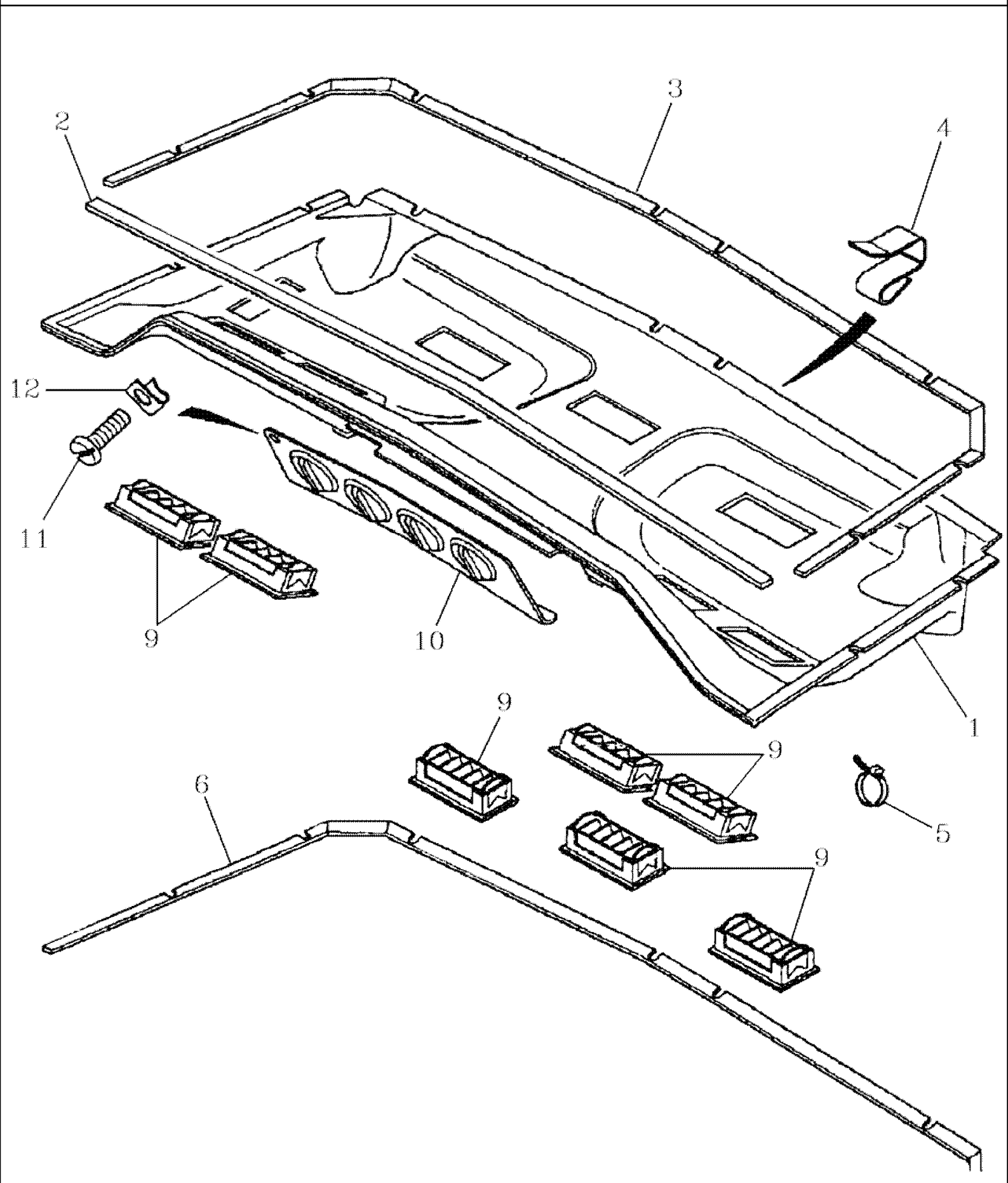

7700 SUGAR CANE HARVESTER (CHASSIS START NUMBER 0001534) (1/07-)

A11.11(01) Painel do Teto

Ref	Numero de Peça	Qtd	Descrição
1	299387A1	1	ALOJAMENTO,
2	307161A1	1	ANEL DE VEDAÇÃO,
3	194034A3	1	ANEL DE VEDAÇÃO,
4	251193A1	6	GRAMPO,
5	22-824	5	TIRA DE CABO, 3/16" x 7 1/4",
6	194035A2	1	ANEL DE VEDAÇÃO,
9	1958752C1	7	ORIFICIO,
10	222388A3	1	PAINEL CONJUNTO,
11	540-710	5	PARAFUSO, Cross Pan Hd, M6 x 16,
12	833-40306	5	PORCA, M6, U,

A11.12(01) Painel

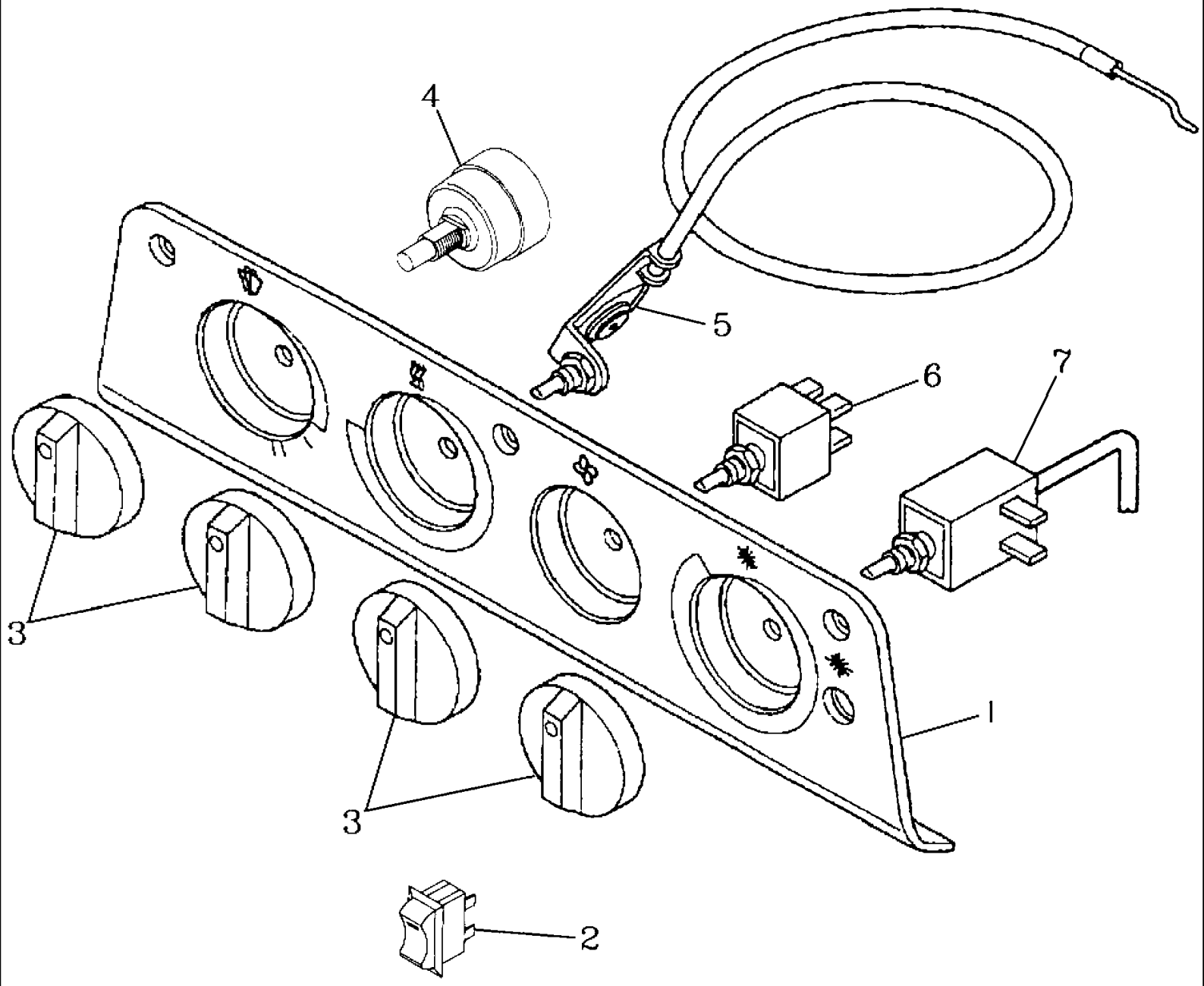

7700 SUGAR CANE HARVESTER (CHASSIS START NUMBER 0001534) (1/07-)

A11.12(01) Painel

Ref	Numero de Peça	Qtd	Descrição
1	222482A3	1	PAINEL,
2	373786A1	1	INTERRUPTOR,
3	96893C1	4	PLACA,
4	138855	1	
5	251192A1	1	COMANDO,
6	168822C2	1	INTERRUPTOR,
7	92101C1	1	INTERRUPTOR,

A11.13(01) Pedal Controle Giro do Elevador

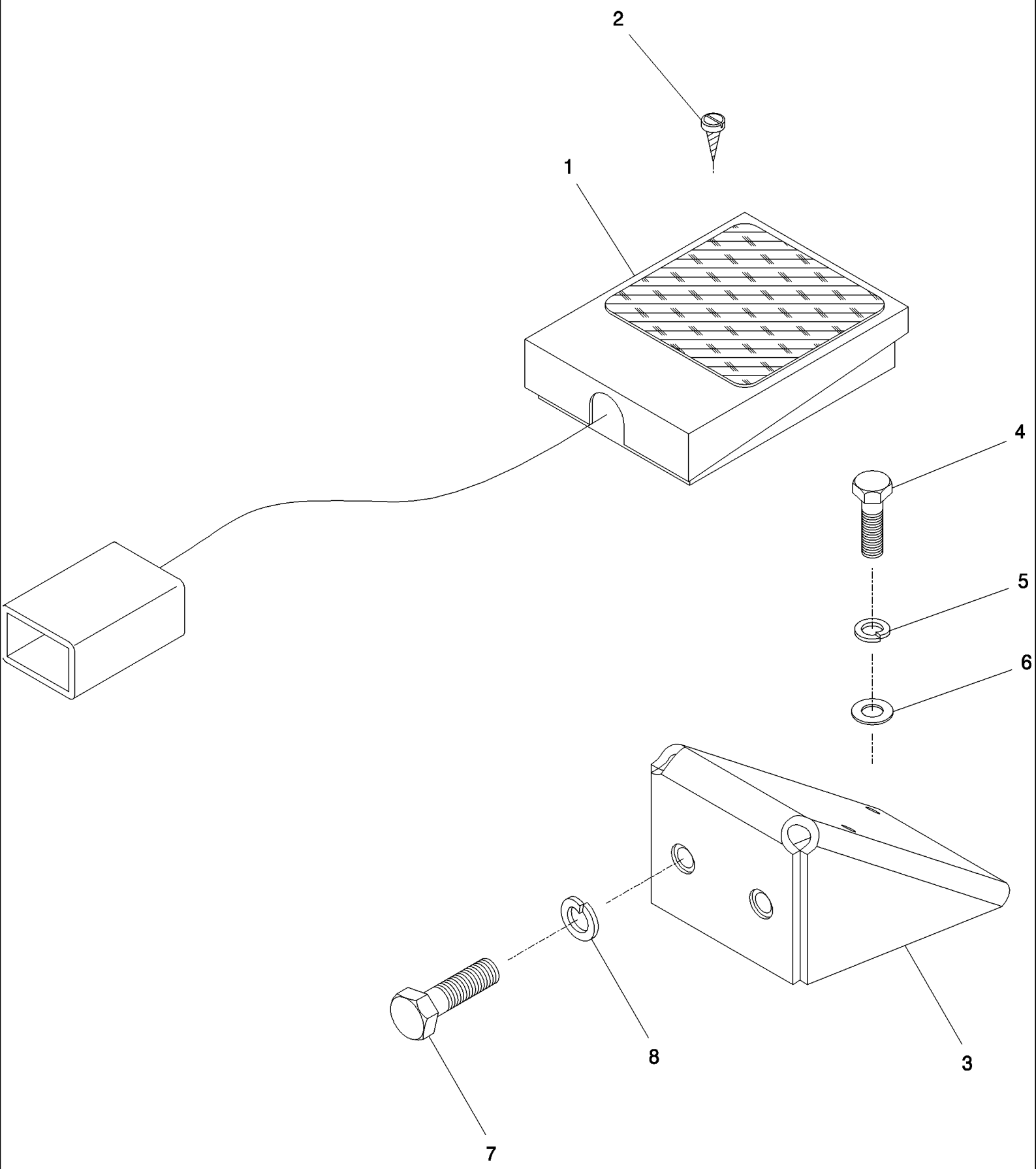

7700 SUGAR CANE HARVESTER (CHASSIS START NUMBER 0001534) (1/07-)

A11.13(01) Pedal Controle Giro do Elevador

Ref	Numero de Peça	Qtd	Descrição
1	908476	2	ASSY
2	605961	2	
3	400847A1	2	PIEZAS DE FIJACIÓN,
4	FA106025	8	PARAFUSO,
5	WB060000	2	ARRUELA MOLA,
6	WA060000	2	ARRUELA PLANA,
7	FA108020	4	PARAFUSO,
8	WB080000	4	ARRUELA PLANA,

A11.14(01) Acento

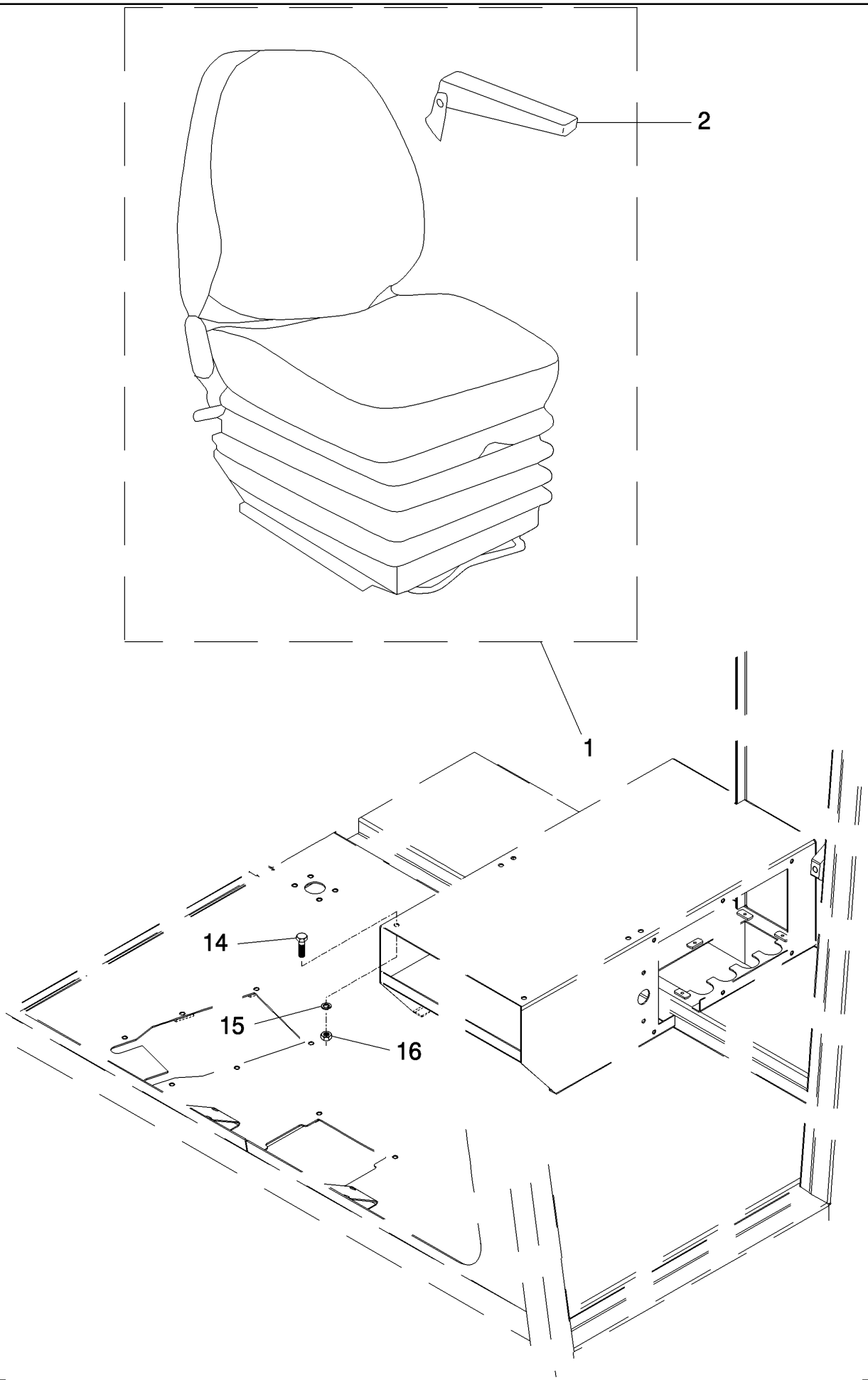

7700 SUGAR CANE HARVESTER (CHASSIS START NUMBER 0001534) (1/07-)

A11.14(01) Acento

Ref	Numero de Peça	Qtd	Descrição
1	182081	1	(3,13)
1	88109501	1	ASSENTO/POLTRONA, STD
2	378238A1	1	DESCANCA BRACO CONJU, LH
3	182038	1	
4	182039	1	
5	182082	1	CONEXÃO,
6	182040	1	FILTRO DE AR,
7	182041	1	SUPORTE,
8	87418122	1	INTERRUPTOR,
9	87418123	1	INTERRUPTOR,
10	87418124	1	INTERRUPTOR,
11	182113	1	
12	408386A1	1	CONJUNTO,
13	408389A1	1	KIT,
14	FA108025	6	PARAFUSO,
15	WB080000	6	ARRUELA PLANA,
16	NA108000	6	PORCA,

A11.15(01) Inclinação da Cabina e Conjuntos

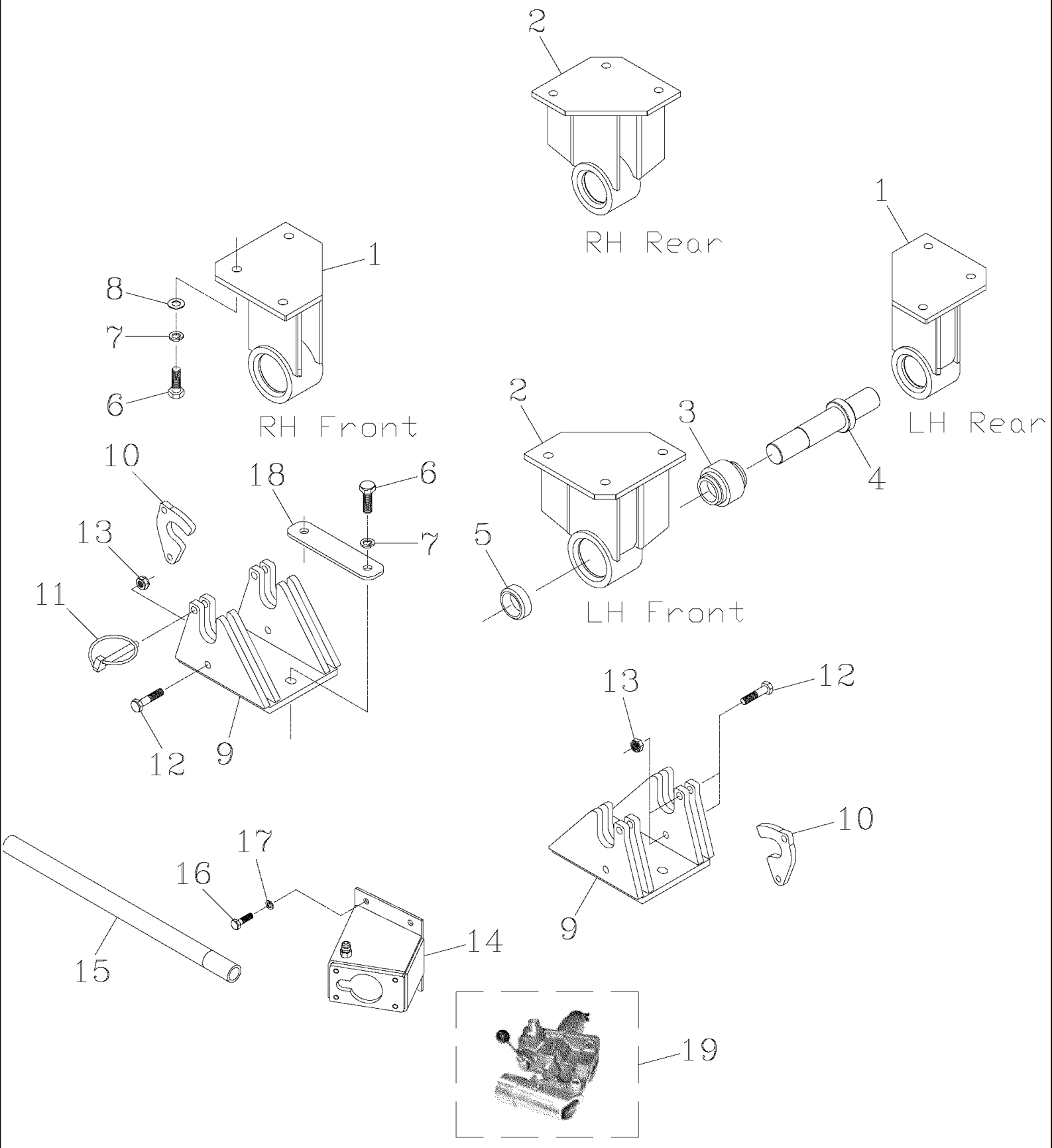

7700 SUGAR CANE HARVESTER (CHASSIS START NUMBER 0001534) (1/07-)

A11.15(01) Inclinação da Cabina e Conjuntos

Ref	Numero de Peça	Qtd	Descrição
1	377236A1	2	SUPORTE, FRONT LH, REAR RH
2	377235A1	2	SUPORTE, FRONT RH, REAR LH
3	377085A1	4	PIEZAS DE FIJACIÓN, ASSY, KARMAN
4	377353A1	4	PINO,
5	377467A1	4	PIEZAS DE FIJACIÓN,
6	FA112035	20	PARAFUSO,
7	WB120000	20	ARRUELA PLANA,
8	WA120000	20	ARRUELA PLANA,
9	377349A1	4	MONTAGEM DE BORRACHA,
10	377352A1	8	TRINCO,
11	606626	2	
12	FA110045	6	PARAFUSO,
13	NC110000	6	CONTRA PORCA,
14	378228A1	1	RESERVATORIO,
15	379350A1	1	MANILHA,
16	FA108020	4	PARAFUSO,
17	WB080000	4	ARRUELA PLANA,
18	430981A1	4	PLACA,
19	REF		INSTRUCAO, HAND PUMP, SEE PAG. B04.08

A11.16(01) Extintor

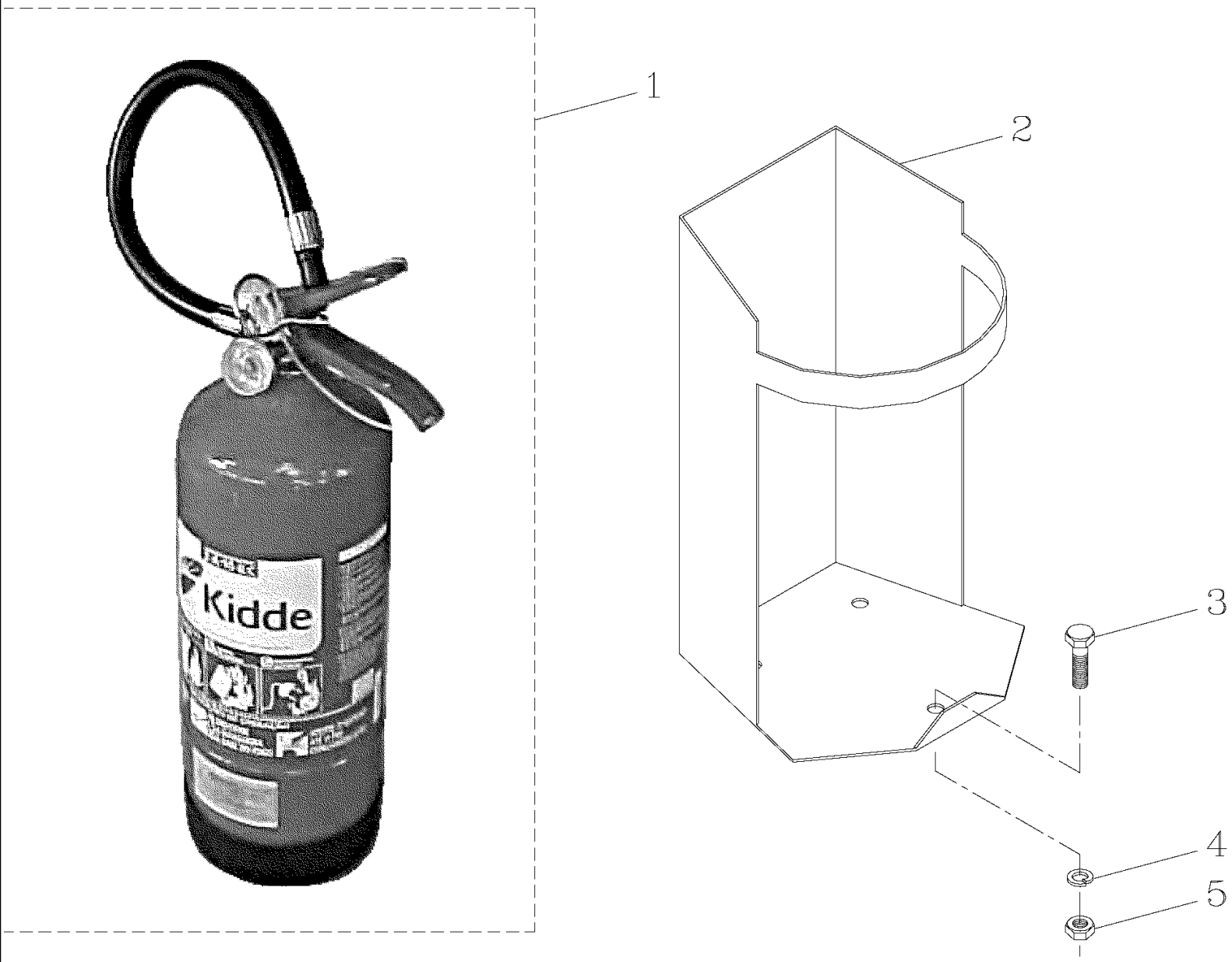

7700 SUGAR CANE HARVESTER (CHASSIS START NUMBER 0001534) (1/07-)

A11.16(01) Extintor

Ref	Numero de Peça	Qtd	Descrição
1	943470	1	
2	943471	1	
3	FD108020	2	PARAFUSO,
4	WB100000	3	ARRUELA PLANA,
5	NA110000	3	PORCA,
6	87160700	1	KIT REVISAO, (1,5)

A11.17(01) Limpador do Parabrisas

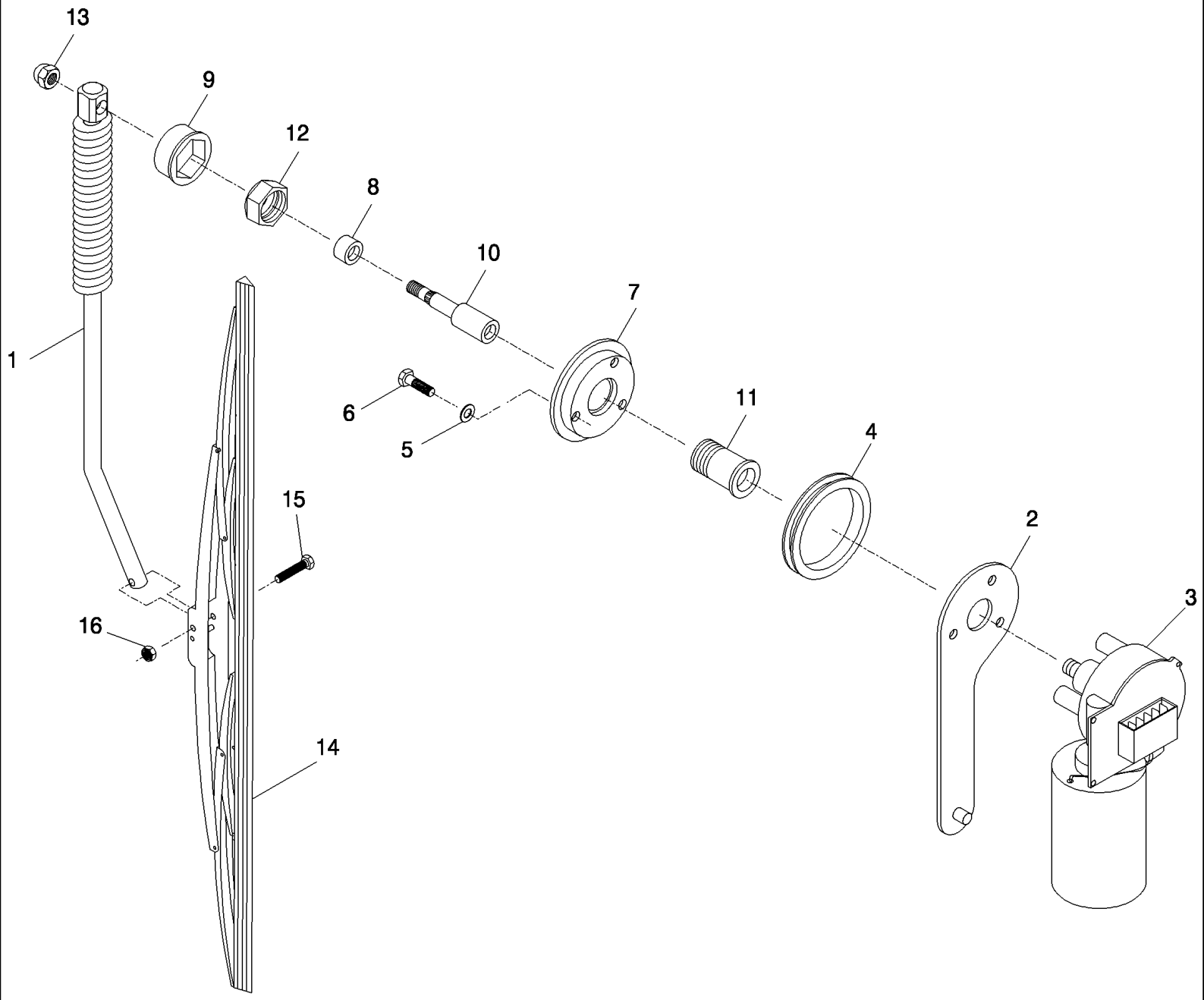

7700 SUGAR CANE HARVESTER (CHASSIS START NUMBER 0001534) (1/07-)

A11.17(01) Limpador do Parabrisas

Ref	Numero de Peça	Qtd	Descrição
1	87414810	1	LIMPADOR,
2	181683	1	PARAFUSO, Hex, 1/2"-20 x 1/2", G5, Full Thd,
3	198140	1	
4	181686	1	
5	605806	3	EIXO,
6	601570	3	
7	181685	1	
8	181691	1	
9	181682	1	BOLT/Retired,
10	181690	1	
11	181688	1	
12	181684	1	
13	181692	1	PECA DE SUBSTITUICAO,
14	181687	1	SUPORTE,
15	FA105025	1	PARAFUSO,
16	NC105000	1	CONTRA PORCA,

A11.18(01) Lavador do Parabrisas

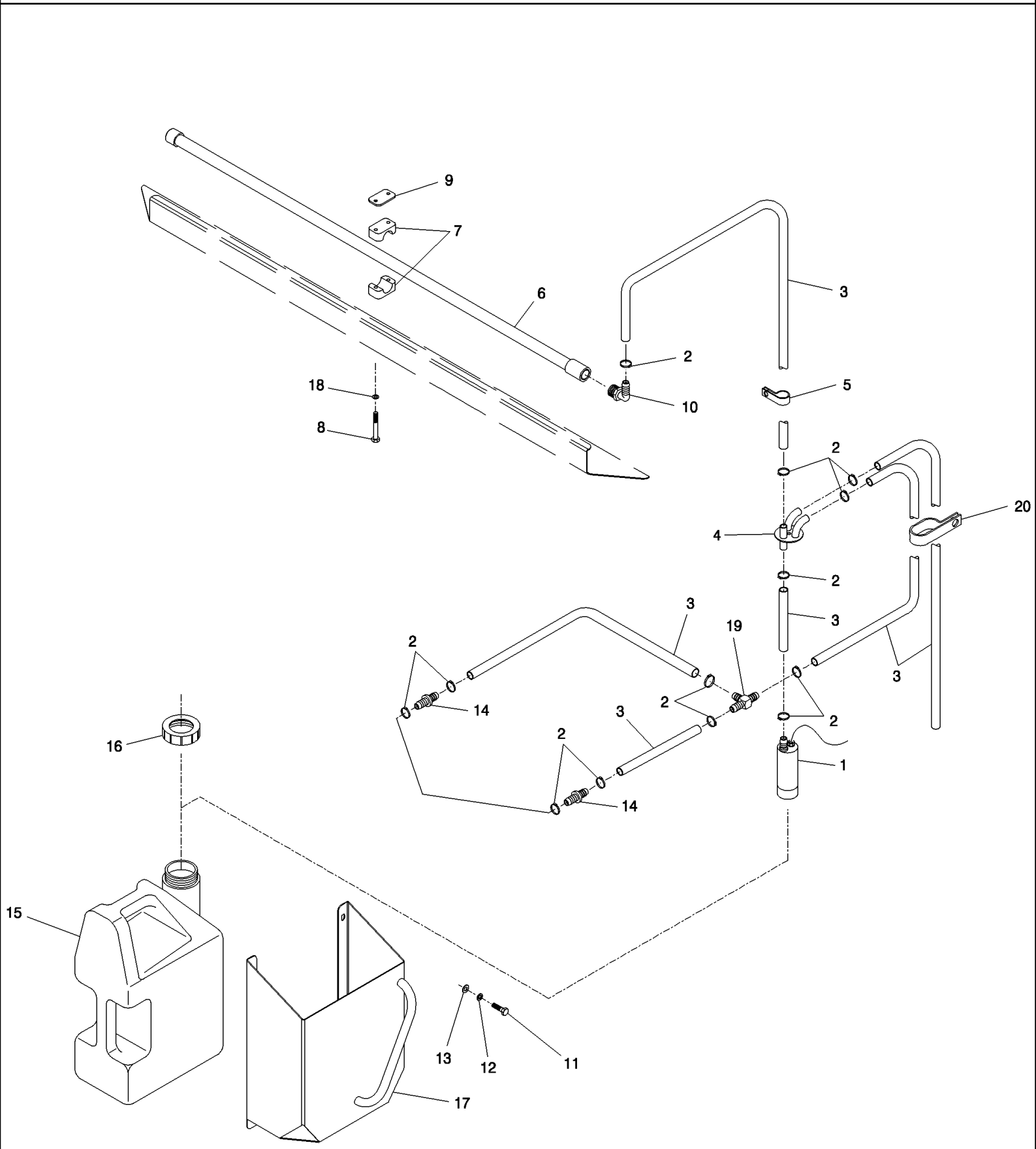

7700 SUGAR CANE HARVESTER (CHASSIS START NUMBER 0001534) (1/07-)

A11.18(01) Lavador do Parabrisas

Ref	Numero de Peça	Qtd	Descrição
1	139837	1	
2	139959	13	PLAQUETA,
3	180720	AR	
4	390373A1	1	COLETOR CONJUNTO,
5	134541	2	
6	449080A1	1	TUBO, ASSY
7	409573	3	PRENDEDOR,
8	FA106040	6	PARAFUSO,
9	405111	3	CAIXA DE FUSÍVEL,
10	139799	1	SUPORTE,
11	FA108016	4	PARAFUSO,
12	WB080000	4	ARRUELA PLANA,
13	WA080000	4	ARRUELA PLANA,
14	392475A1	2	BOCAL TUBO,
15	87572646	1	GARRAFA,
16	87224350	1	TAMPA DO RESERVATÓRIO,
17	378237A1	1	SUPORTE,
18	WA060000	6	ARRUELA PLANA,
19	392474A1	1	BOCAL TUBO,
20	134542	2	

A12.01(01) Air Condicionado

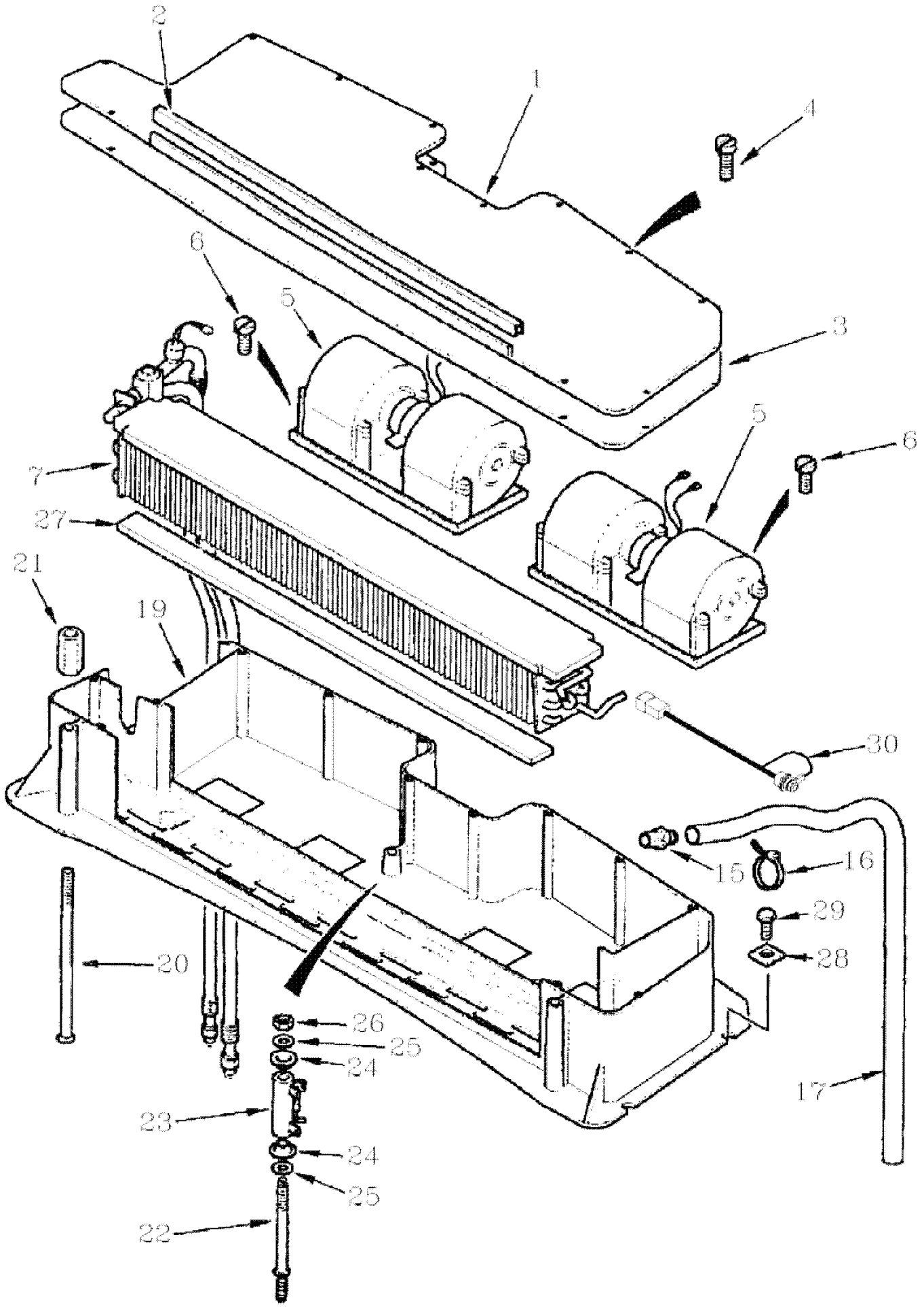

7700 SUGAR CANE HARVESTER (CHASSIS START NUMBER 0001534) (1/07-)

A12.01(01) Air Condicionado

Ref	Numero de Peça	Qtd	Descrição
1	222386A2	1	TAMPA CONJUNTO,
2	236759A2	1	JUNTA,
3	222494A2	1	ANEL DE VEDAÇÃO,
4	840-2410	13	PARAFUSO, Cross Pan Hd, M4 x 10,
5	394064A1	2	VENTILADOR, ASSY
6	758-1	12	PARAFUSO, Pan Hd, M4.2 x 16,
7	251389A1	1	RADIADOR ARREFECIMENTO,
15	1250522C3	2	COTOVELO,
16	22-824	3	TIRA DE CABO, 3/16" x 7 1/4",
17	222647A1	2	MANGOTE,
19	181061A4	1	ESTOJO,
20	222384A2	2	PARAFUSO,
21	307164A1	2	ESPAÇADOR,
22	236817A1	1	PRISIONEIRO,
23	394065A1	1	RESISTÊNCIA,
24	307155A1	2	ARRUELA PLANA,
25	307154A1	2	ARRUELA PLANA,
26	829-1406	1	PORCA, M6, Cl 10,
27	255538A1	1	ANEL DE VEDAÇÃO,
28	3402978R1	6	PLACA,
29	780-14625	6	PARAFUSO, Hex Hd, M6.3 x 25,
30	410496A1	1	DIODO, DIODE STUD MOUNT

7700 SUGAR CANE HARVESTER (CHASSIS START NUMBER 0001534) (1/07-)

A12.02(01) Condensador do Ar Condicionado

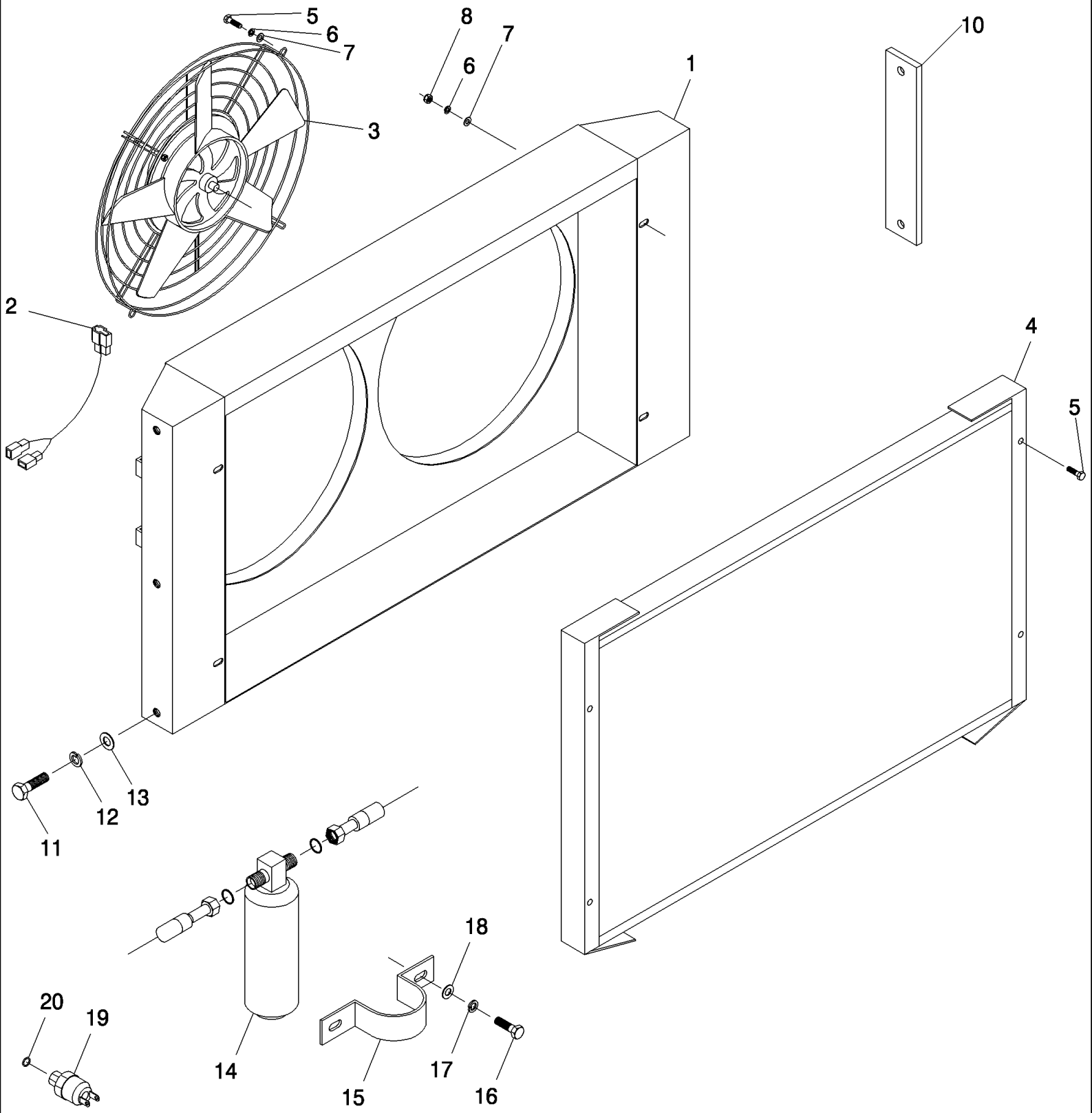

7700 SUGAR CANE HARVESTER (CHASSIS START NUMBER 0001534) (1/07-)

A12.02(01) Condensador do Ar Condicionado

Ref	Numero de Peça	Qtd	Descrição
1	87459291	1	COBERTURA CONJUNTO,
2	87259292	1	
3	87459290	2	VENTILADOR,
4	87459289	1	CONDENSADOR,
5	FA106016	12	PARAFUSO,
6	WA060000	12	ARRUELA PLANA,
7	WB060000	12	ARRUELA MOLA,
8	NA106000	4	PORCA,
10	88106574	2	
11	FA110025	4	PARAFUSO,
12	WB100000	4	ARRUELA PLANA,
13	WA100000	4	ARRUELA PLANA,
14	86992915	1	DESIDRATADOR,
15	87235223	1	PRENDEDOR,
16	FA108020	2	PARAFUSO,
17	WB080000	2	ARRUELA PLANA,
18	WA080000	2	ARRUELA PLANA,
19	181084	1	
20	181114	1	PARAFUSO,
21	87459288	1	COBERTURA CONJUNTO, ASSY (1-8)

A12.03(01) Mont. Compressor Ar Condicionado [DS11]

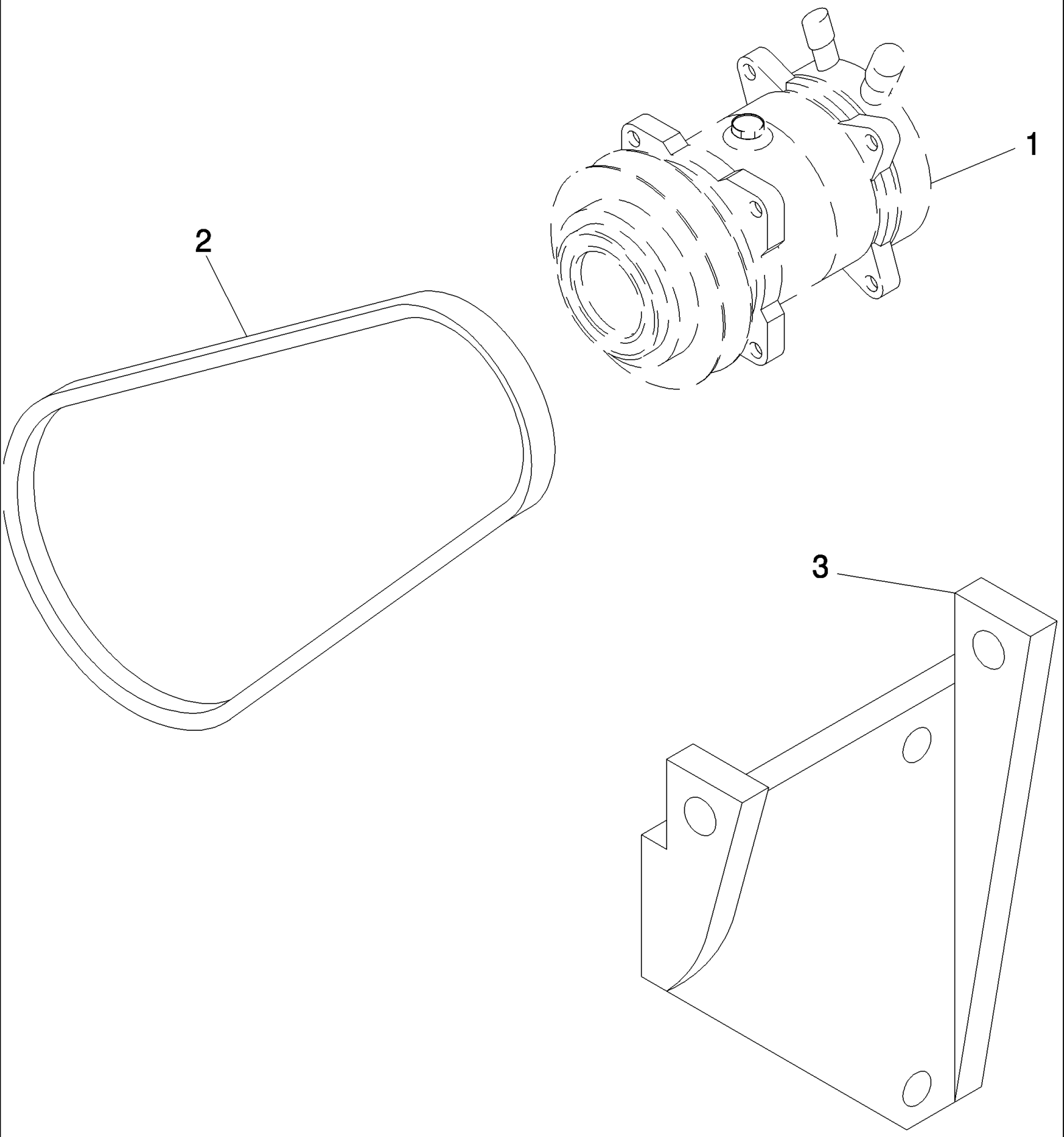

7700 SUGAR CANE HARVESTER (CHASSIS START NUMBER 0001534) (1/07-)

A12.03(01) Mont. Compressor Ar Condicionado [DS11]

Ref	Numero de Peça	Qtd	Descrição
1	908554	1	
2	908590	1	
3	908553	1	

7700 SUGAR CANE HARVESTER (CHASSIS START NUMBER 0001534) (1/07-)

A12.04(01) Mont. Compressor Ar Condicionado {M11/QSM11}

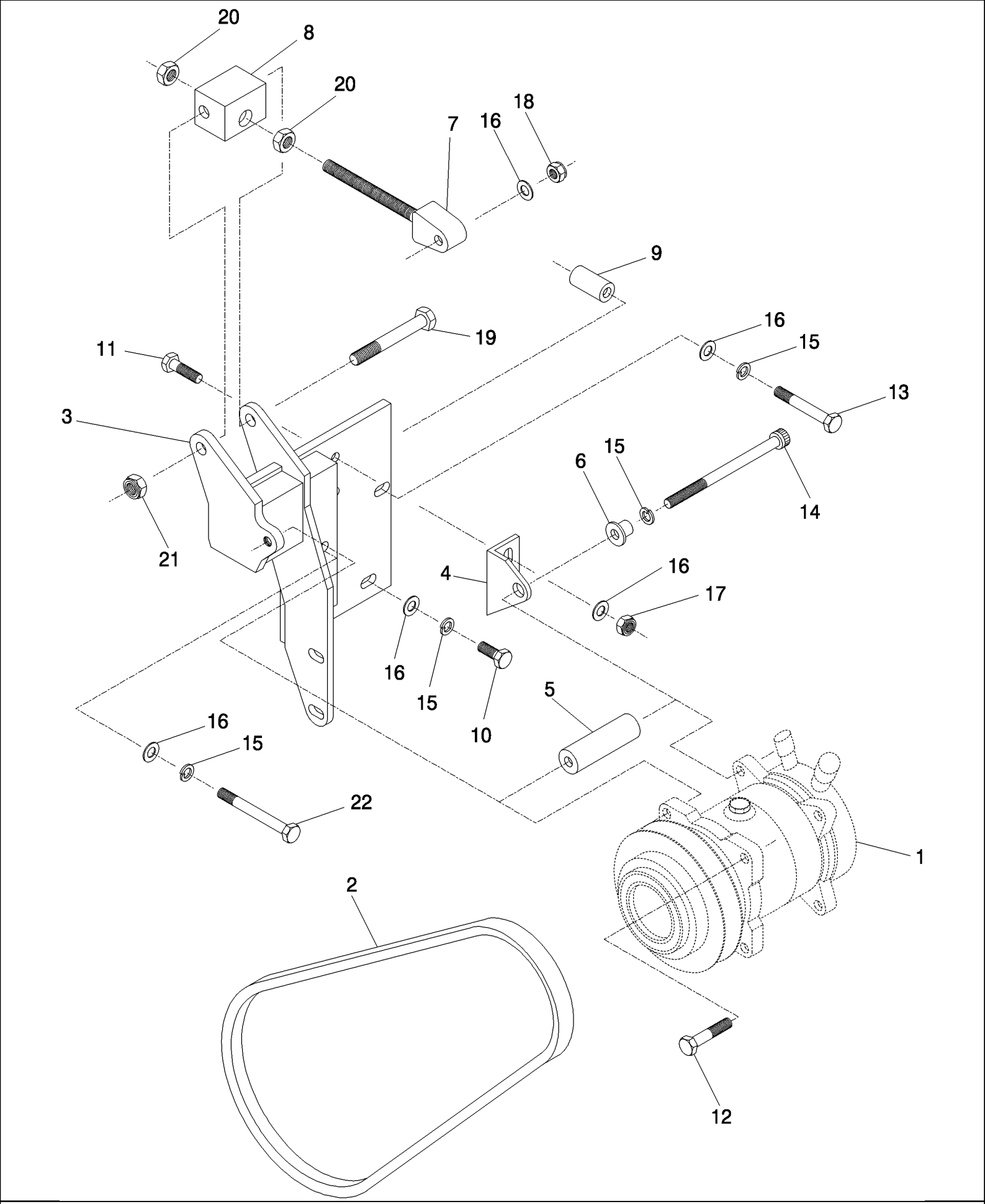

7700 SUGAR CANE HARVESTER (CHASSIS START NUMBER 0001534) (1/07-)

A12.04(01) Mont. Compressor Ar Condicionado {M11/QSM11}

Ref	Numero de Peça	Qtd	Descrição
1	181083	1	
2	87461470	1	CORREIA,
3	87235920	1	SUPORTE,
4	87235955	1	DENTE,
5	87235497	1	BUCHA,
6	87235498	1	ESPAÇADOR,
7	87237012	1	PARAFUSO DE REGULAGEM,
8	87237015	1	BLOCO,
9	87232007	1	ESPAÇADOR,
10	FA110025	4	PARAFUSO,
11	FA110030	2	PARAFUSO,
12	FA110040	1	PARAFUSO,
13	FA110065	2	PARAFUSO,
14	FC110140	1	PARAFUSO,
15	WB100000	9	ARRUELA PLANA,
16	WA100000	9	ARRUELA PLANA,
17	NC110000	2	CONTRA PORCA,
18	NA110000	2	PORCA,
19	FA112090	1	PARAFUSO,
20	NA116000	2	PORCA,
21	NC112000	1	CONTRA PORCA,
22	FA110100	1	PARAFUSO,

7700 SUGAR CANE HARVESTER (CHASSIS START NUMBER 0001534) (1/07-)

A12.05(01) Compressor de Ar Condicionado {M11-QSM11}

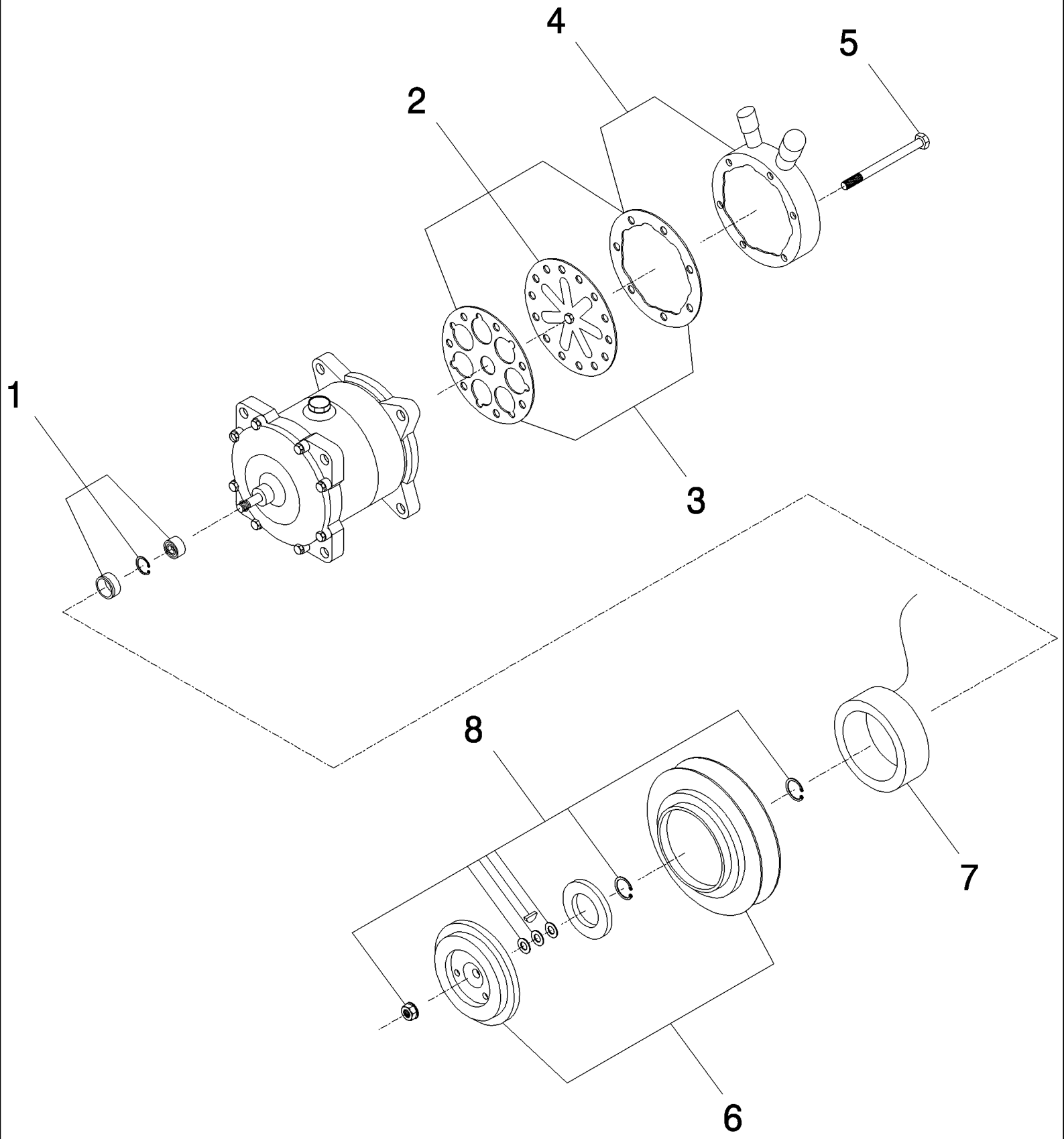

7700 SUGAR CANE HARVESTER (CHASSIS START NUMBER 0001534) (1/07-)

A12.05(01) Compressor de Ar Condicionado {M11-QSM11}

Ref	Numero de Peça	Qtd	Descrição
1	403677A1	1	ANEL DE VEDACAO,
2	181912	1	
3	181913	1	
4	181914	1	
5	181915	6	
6	181916	1	ASSY
7	181918	1	
8	181919	1	
9	181920	1	
10	181921	1	ASSY
11	181083	1	COMPLETE, ASSY

A13.01(01) Baterias e Cabos {DS11/M11}

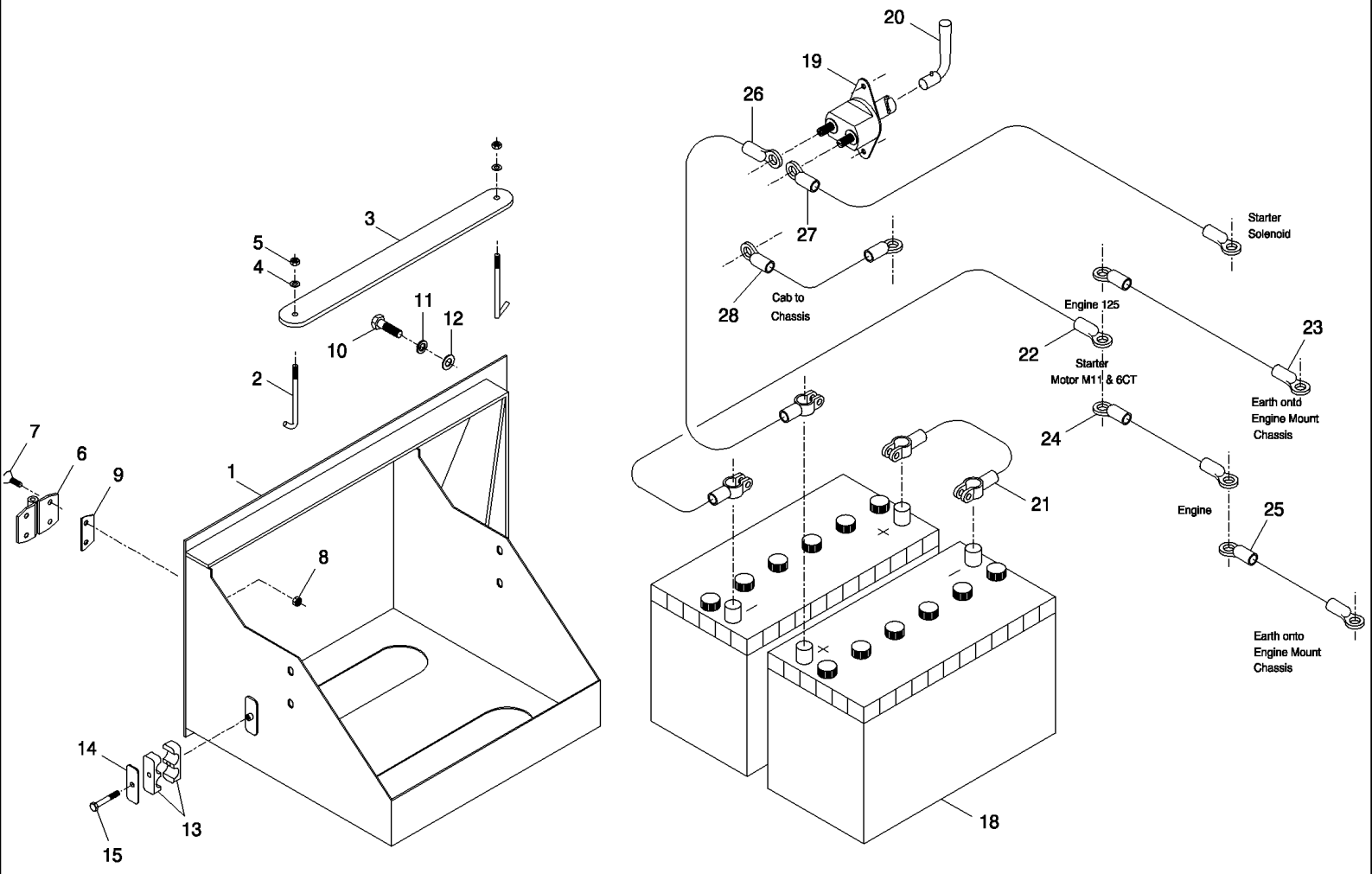

7700 SUGAR CANE HARVESTER (CHASSIS START NUMBER 0001534) (1/07-)

A13.01(01) Baterias e Cabos {DS11/M11}

Ref	Numero de Peça	Qtd	Descrição
1	87251299	1	PORTA CONJUNTO,
2	87229672	2	HASTE,
3	87229674	1	BRACADEIRA,
4	WB060000	2	ARRUELA MOLA,
5	NA106000	2	PORCA,
6	377362A1	2	DOBRADICA,
7	943272	8	
8	NC106000	8	CONTRA PORCA,
9	87402784	6	ESPAÇADOR,
10	FA110020	2	PARAFUSO,
11	WB100000	4	ARRUELA PLANA,
12	WA100000	2	ARRUELA PLANA,
13	405073	1	PRENDEDOR,
14	405221	1	
15	FA108035	1	PARAFUSO,
18	134298	2	BARRA SPARGIPAGLIA,
19	136176	1	FACA,
20	137068	1	CHAVETA,
21	87256389	1	CABO CONJUNTO,
22	87256682	1	CABO CONJUNTO, M11/DS11
23	87237214	1	CABO CONJUNTO, DS11
24	87256686	1	CABO CONJUNTO, M11
25	87252192	1	CABO ELÉTRICO, M11
26	87256685	1	CABO CONJUNTO,
27	87256683	1	CABO CONJUNTO, M11/DS11
28	87256684	1	CABO CONJUNTO,

7700 SUGAR CANE HARVESTER (CHASSIS START NUMBER 0001534) (1/07-)

A13.02(01) Baterias e Cabos {QSM11}

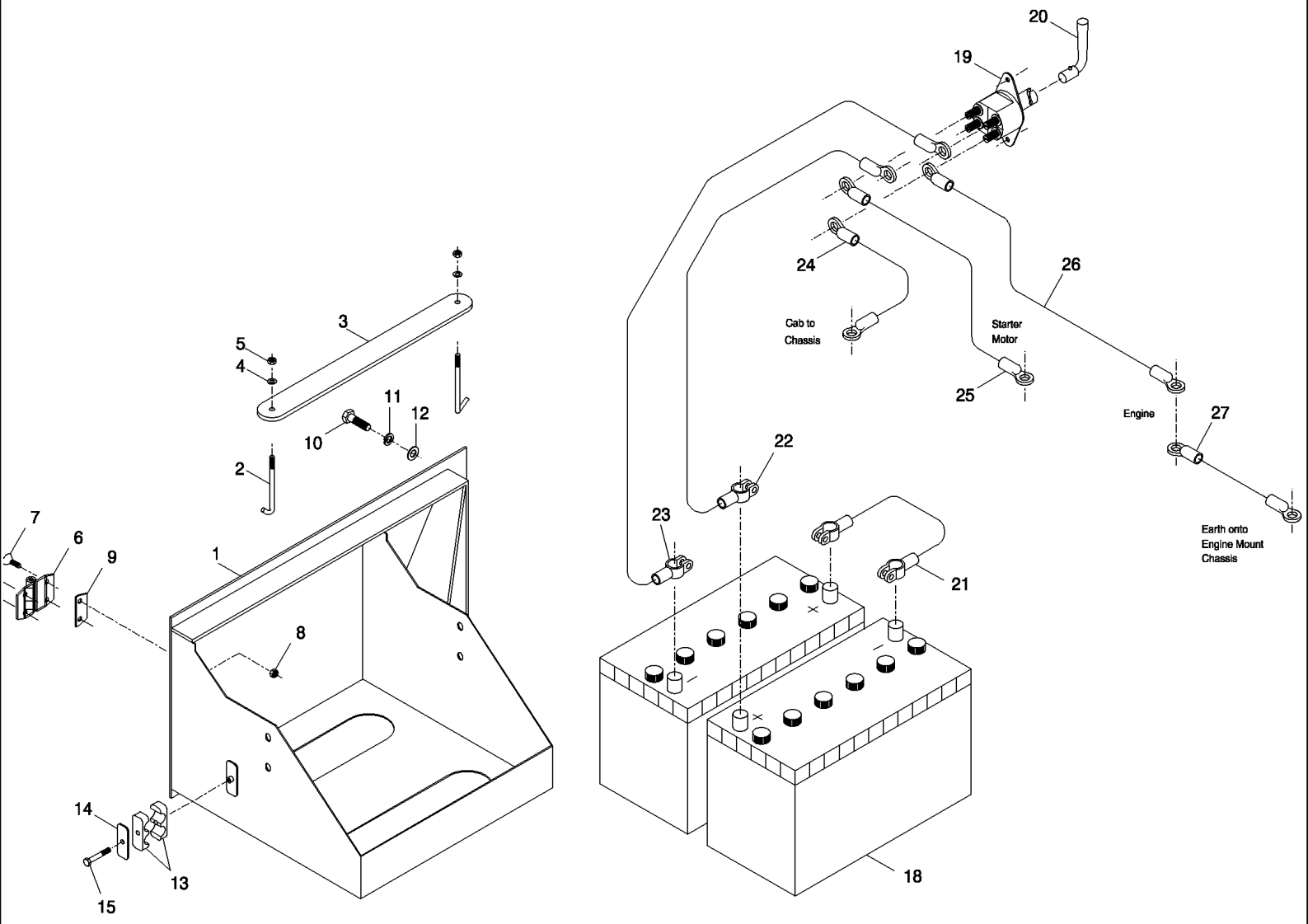

7700 SUGAR CANE HARVESTER (CHASSIS START NUMBER 0001534) (1/07-)

A13.02(01) Baterias e Cabos {QSM11}

Ref	Numero de Peça	Qtd	Descrição
1	87251299	1	PORTA CONJUNTO,
2	87229672	2	HASTE,
3	87229674	1	BRACADEIRA,
4	WB060000	2	ARRUELA MOLA,
5	NA106000	2	PORCA,
6	377362A1	2	DOBRADICA,
7	FD106020	8	PARAFUSO,
8	NC106000	8	CONTRA PORCA,
9	87402784	6	ESPAÇADOR,
10	FA110020	2	PARAFUSO,
11	WB100000	2	ARRUELA PLANA,
12	WA100000	2	ARRUELA PLANA,
13	405073	1	PRENDEDOR,
14	405221	1	
15	FA108035	1	PARAFUSO,
18	134298	2	BARRA SPARGIPAGLIA,
19	435326A1	1	INTERRUPTOR,
20	137068	1	CHAVETA,
21	87256389	1	CABO CONJUNTO,
22	87256685	1	CABO CONJUNTO,
23	435943A1	1	CABO CONJUNTO,
24	87256684	1	CABO CONJUNTO,
25	440153A1	1	CABO CONJUNTO,
26	440152A1	1	CABO CONJUNTO,
27	87252192	1	CABO ELÉTRICO,
28	87256686	1	CABO CONJUNTO,

7700 SUGAR CANE HARVESTER (CHASSIS START NUMBER 0001534) (1/07-)

A13.03(01) Baterias e Cabos {CASE IH 10.3L}

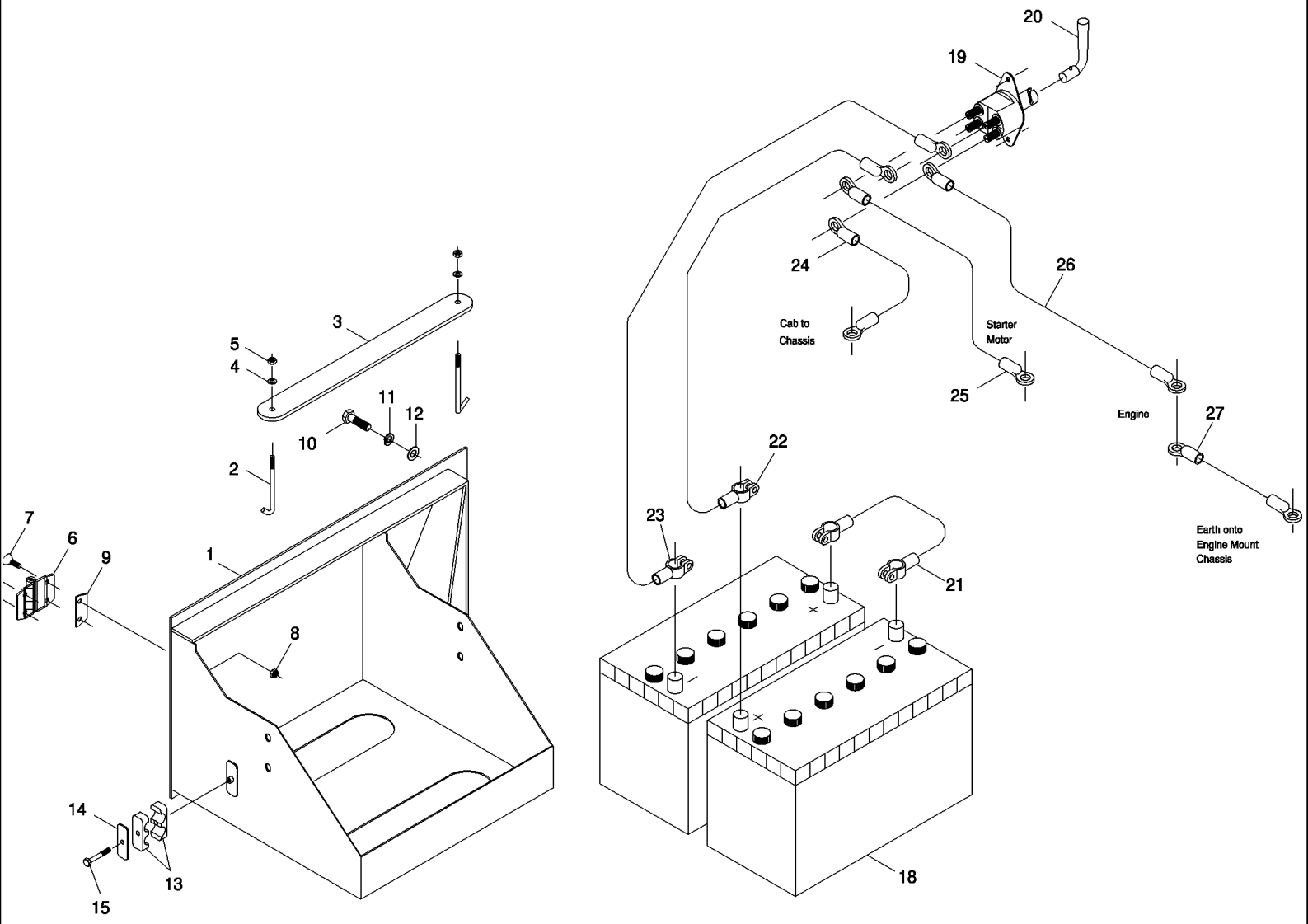

7700 SUGAR CANE HARVESTER (CHASSIS START NUMBER 0001534) (1/07-)

A13.03(01) Baterias e Cabos {CASE IH 10.3L}

Ref	Numero de Peça	Qtd	Descrição
1	87251299	1	PORTA CONJUNTO,
2	87229672	2	HASTE,
3	87229674	1	BRACADEIRA,
4	WB060000	2	ARRUELA MOLA,
5	NA106000	2	PORCA,
6	377362A1	2	DOBRADICA,
7	FD106020	8	PARAFUSO,
8	NC106000	8	CONTRA PORCA,
9	87402784	6	ESPAÇADOR,
10	FA110020	2	PARAFUSO,
11	WB100000	2	ARRUELA PLANA,
12	WA100000	2	ARRUELA PLANA,
13	405073	1	PRENDEDOR,
14	405221	1	
15	FA108035	1	PARAFUSO,
18	134298	2	BARRA SPARGIPAGLIA,
19	435326A1	1	INTERRUPTOR,
20	137068	1	CHAVETA,
21	87256389	1	CABO CONJUNTO,
22	87256685	1	CABO CONJUNTO,
23	435943A1	1	CABO CONJUNTO,
24	87256684	1	CABO CONJUNTO,
25	87461298	1	
26	87461297	1	
27	87461296	1	

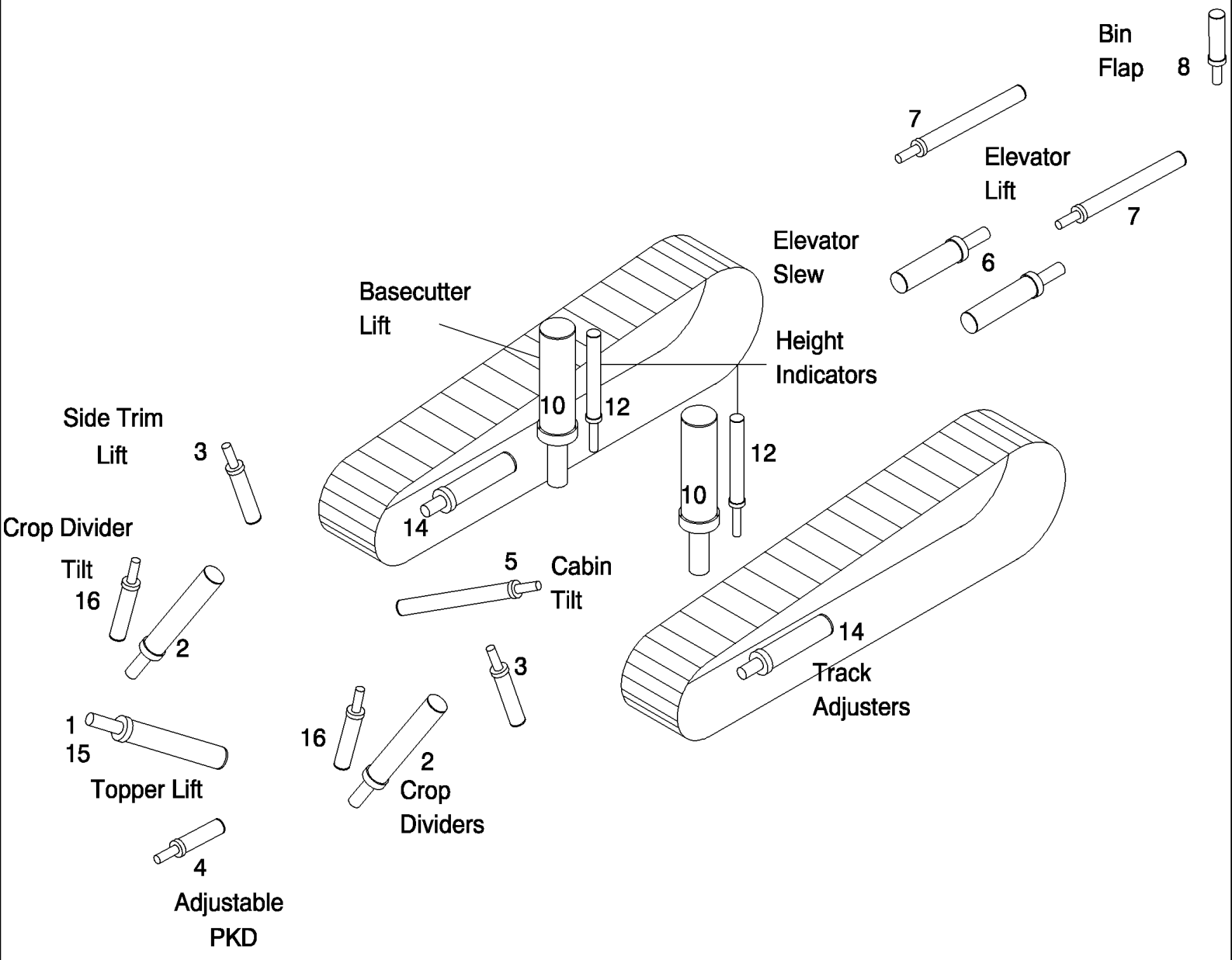
Bin
Flap
8
7
Elevator
Lift
7
Elevator
Slew
6
Basecutter
Lift
Height
Indicators
10
12
12
10
14
Side Trim
Lift
3
Crop Divider
Tilt
16
2
5
Cabin
Tilt
3
14
Track
Adjusters
1
15
Topper Lift
16
2
Crop
Dividers
4
Adjustable
PKD

7700 SUGAR CANE HARVESTER (CHASSIS START NUMBER 0001534) (1/07-)

B01.02(01) Localização Cilindros Hidráulicos {7700}

Ref	Numero de Peça	Qtd	Descrição
1	REF		INSTRUCAO, HYDRAULIC CYLINDER, SEE PAG. B02.01
2	REF		INSTRUCAO, HYDRAULIC CYLINDER, SEE PAG. B02.02
3	REF		INSTRUCAO, HYDRAULIC CYLINDER, SEE PAG. B02.03
4	REF		INSTRUCAO, HYDRAULIC CYLINDER, SEE PAG. B02.04
5	REF		INSTRUCAO, HYDRAULIC CYLINDER, SEE PAG. B02.05
6	REF		INSTRUCAO, HYDRAULIC CYLINDER, SEE PAG. B02.06
7	REF		INSTRUCAO, HYDRAULIC CYLINDER, SEE PAG. B02.07
8	REF		INSTRUCAO, HYDRAULIC CYLINDER, SEE PAG. B02.08
10	REF		INSTRUCAO, HYDRAULIC CYLINDER, SEE PAG. B02.10
12	REF		INSTRUCAO, HYDRAULIC CYLINDER, SEE PAG. B02.12
14	REF		INSTRUCAO, HYDRAULIC CYLINDER, SEE PAG. B02.14
15	REF		INSTRUCAO, HYDRAULIC CYLINDER, SEE PAG. B02.15
16	REF		INSTRUCAO, HYDRAULIC CYLINDER, SEE PAG. B02.16/17

B01.03(01) Localização dos Motores Hidr.{Rolos e Picador}

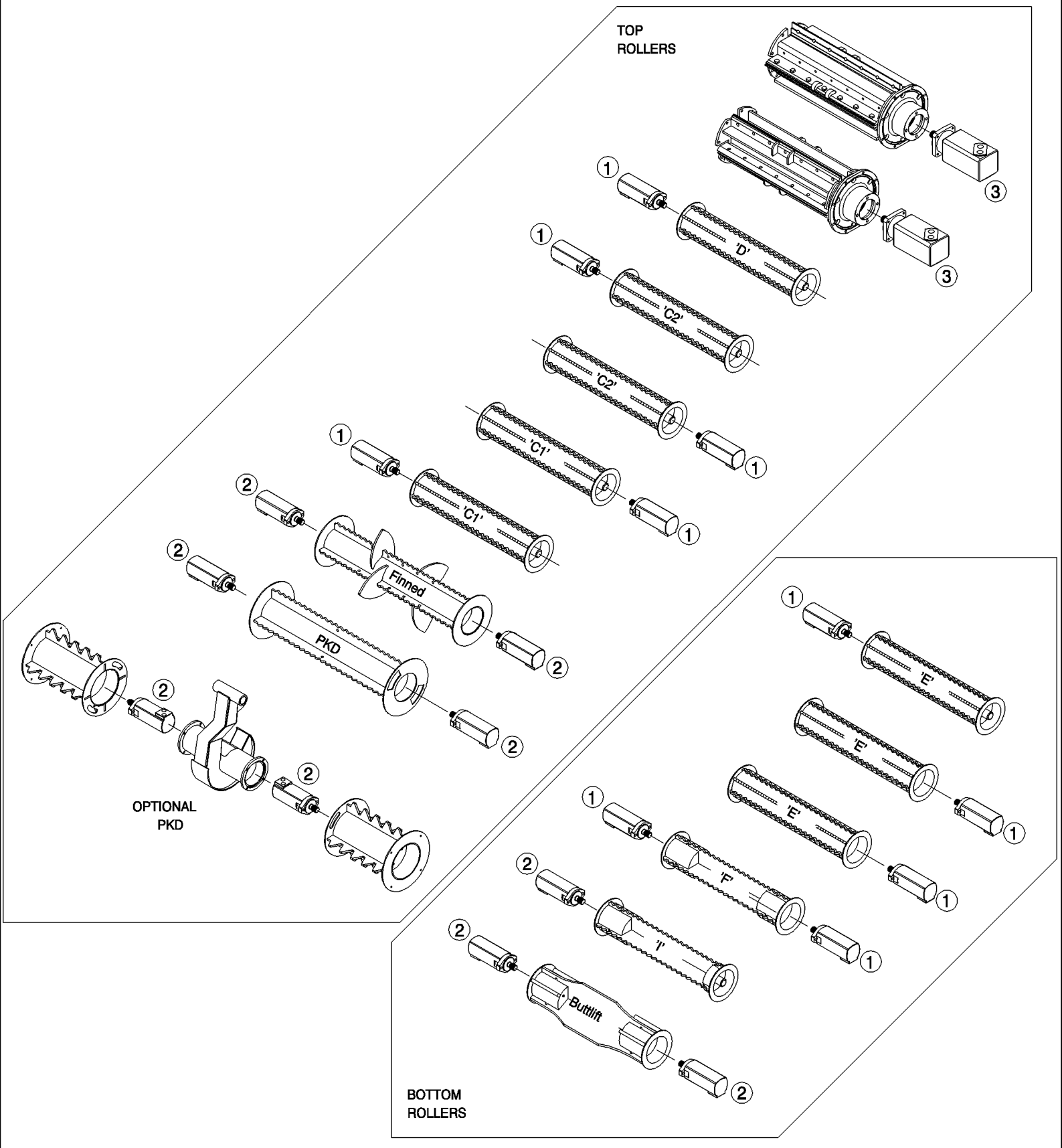

7700 SUGAR CANE HARVESTER (CHASSIS START NUMBER 0001534) (1/07-)

B01.03(01) Localização dos Motores Hidr.{Rolos e Picador}

Ref	Numero de Peça	Qtd	Descrição
1	REF		INSTRUCAO, MOTOR, HYDRAULIC, SEE PAG. B03.02
2	REF		INSTRUCAO, MOTOR, HYDRAULIC, SEE PAG. B03.03
3	REF		INSTRUCAO, MOTOR, HYDRAULIC, SEE PAG. B03.08

B01.04(01) Localização dos Motores Hidráulicos

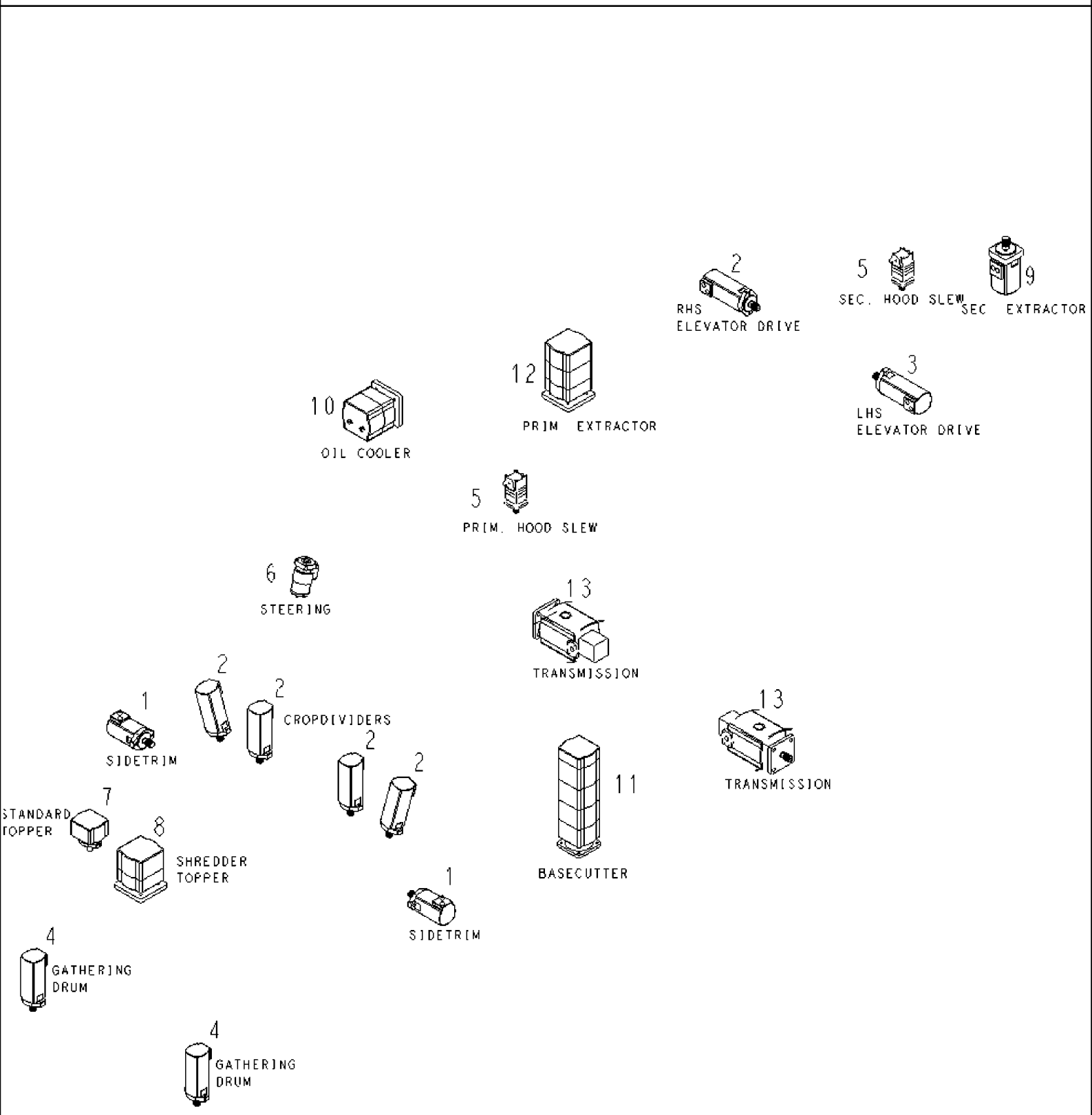

7700 SUGAR CANE HARVESTER (CHASSIS START NUMBER 0001534) (1/07-)

B01.04(01) Localização dos Motores Hidráulicos

Ref	Numero de Peça	Qtd	Descrição
1	REF		INSTRUCAO, MOTOR, HYDRAULIC, SEE PAG. B03.01
2	REF		INSTRUCAO, MOTOR, HYDRAULIC, SEE PAG. B03.03
3	REF		INSTRUCAO, MOTOR, HYDRAULIC, SEE PAG. B03.04
4	REF		INSTRUCAO, MOTOR, HYDRAULIC, SEE PAG. B03.05
5	REF		INSTRUCAO, MOTOR, HYDRAULIC, SEE PAG. B03.06
6	REF		INSTRUCAO, MOTOR, HYDRAULIC, SEE PAG. B03.09
7	REF		INSTRUCAO, MOTOR, HYDRAULIC, SEE PAG. B03.10
8	REF		INSTRUCAO, MOTOR, HYDRAULIC, SEE PAG. B03.11
9	REF		INSTRUCAO, MOTOR, HYDRAULIC, SEE PAG. B03.12
10	REF		INSTRUCAO, MOTOR, HYDRAULIC, SEE PAG. B03.13
11	REF		INSTRUCAO, MOTOR, HYDRAULIC, SEE PAG. B03.14
12	REF		INSTRUCAO, MOTOR, HYDRAULIC, SEE PAG. B03.15
13	REF		INSTRUCAO, MOTOR, HYDRAULIC, SEE PAG. B03.16

B01.05(01) Localização das Bombas Hidráulicas

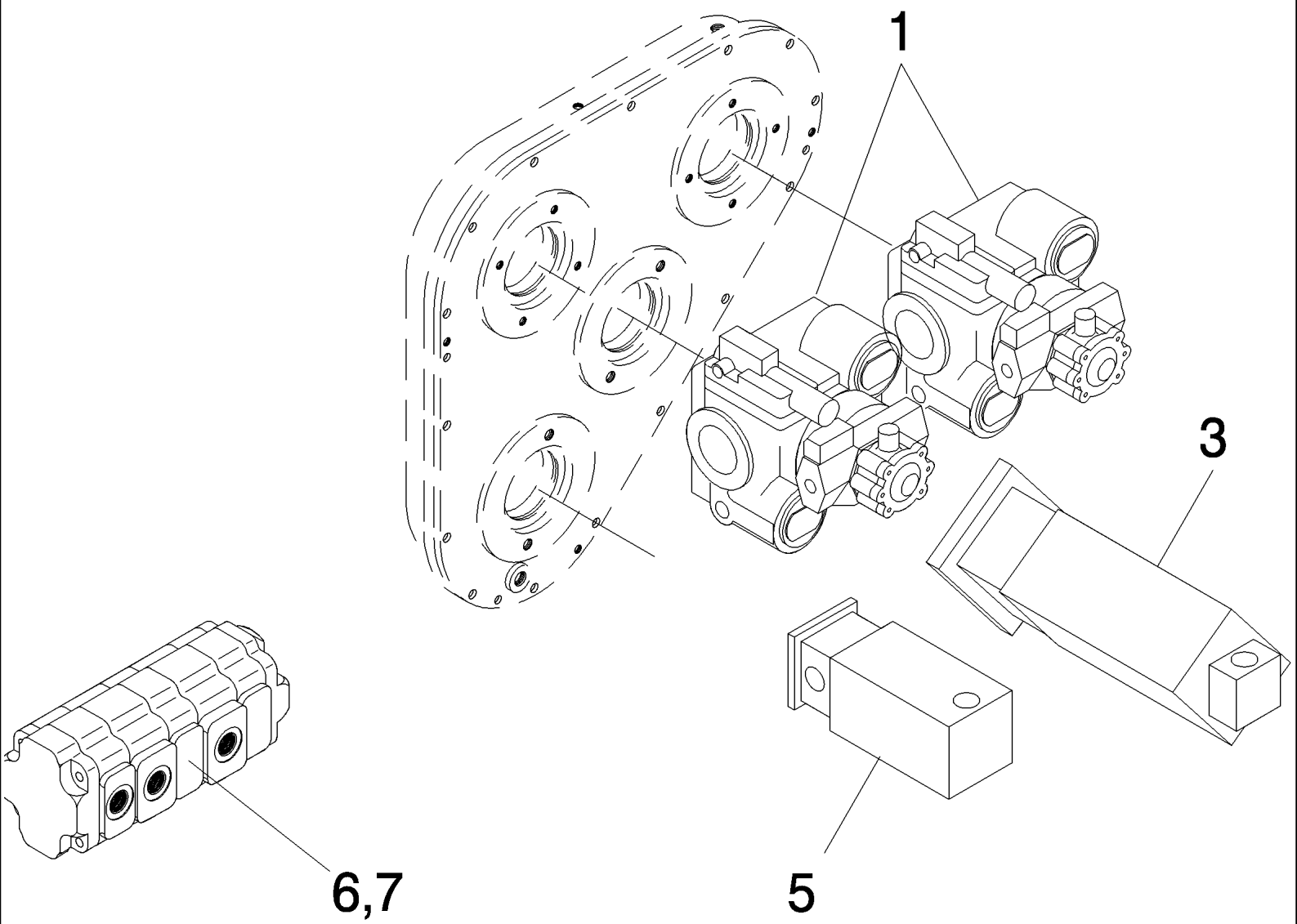

7700 SUGAR CANE HARVESTER (CHASSIS START NUMBER 0001534) (1/07-)

B01.05(01) Localização das Bombas Hidráulicas

Ref	Numero de Peça	Qtd	Descrição
1	REF		INSTRUCAO, PUMP, HYDRAULIC, SEE PAG. B04.01
2	REF		INSTRUCAO,
3	REF		INSTRUCAO, PUMP, HYDRAULIC, SEE PAG. B04.05
4	REF		INSTRUCAO,
5	REF		INSTRUCAO, PUMP, HYDRAULIC, SEE PAG. B04.07
6	REF		INSTRUCAO, HYDRAULIC FLOW DIVIDER, SEE PAG. B04.09
7	REF		INSTRUCAO, HYDRAULIC FLOW DIVIDER, SEE PAG. B04.10

B01.06(01) Localização das Válvulas Hidráulicas

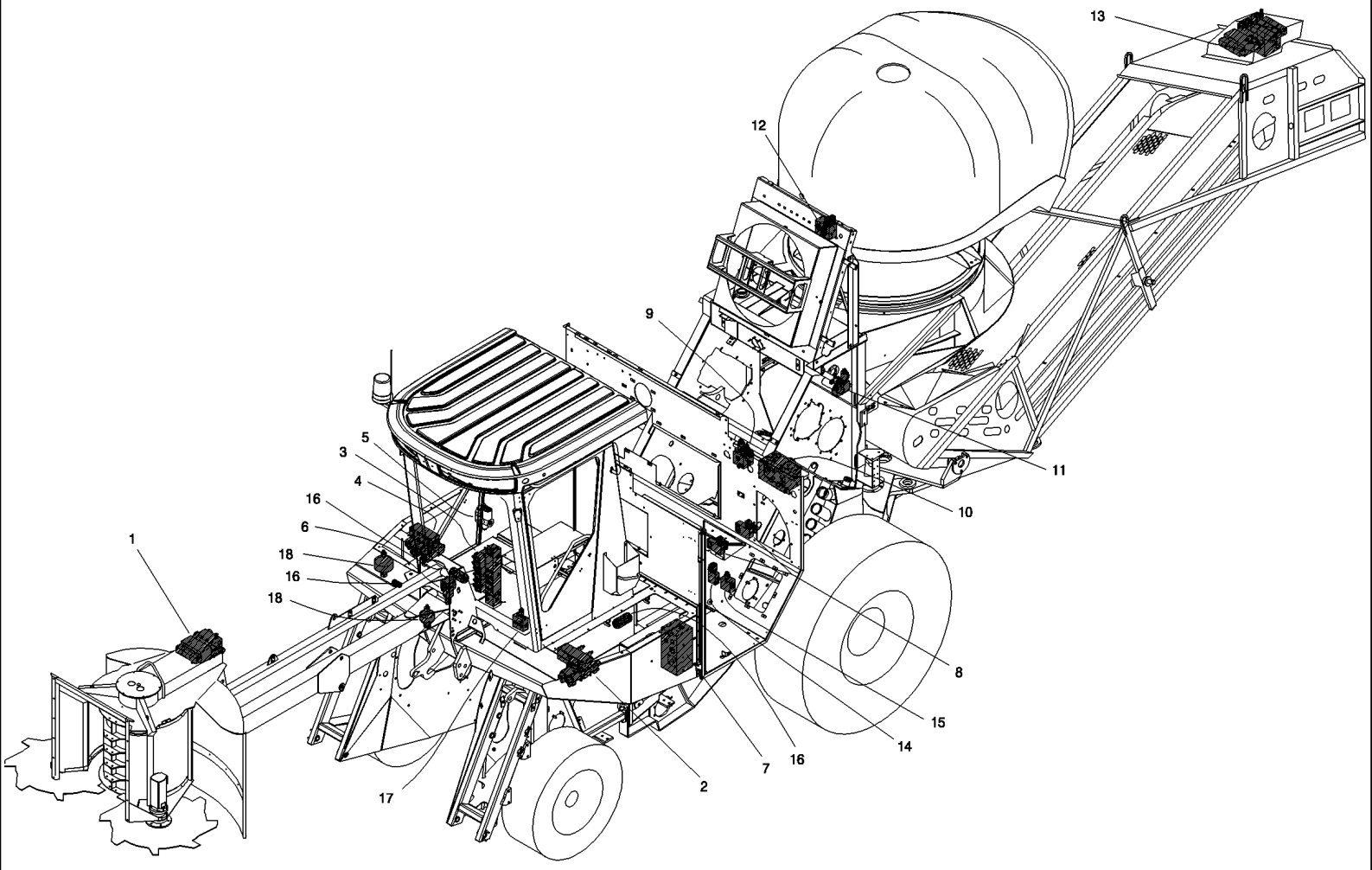

7700 SUGAR CANE HARVESTER (CHASSIS START NUMBER 0001534) (1/07-)

B01.06(01) Localização das Válvulas Hidráulicas

Ref	Numero de Peça	Qtd	Descrição
1	REF		INSTRUCAO, VALVE, HYDRAULIC, SEE PAG. B05.01
2	REF		INSTRUCAO, VALVE, HYDRAULIC, SEE PAG. B05.02
3	REF		INSTRUCAO, VALVE, HYDRAULIC, SEE PAG. B05.03
4	REF		INSTRUCAO, VALVE, HYDRAULIC, SEE PAG. B05.04
5	REF		INSTRUCAO, VALVE, HYDRAULIC, SEE PAG. B05.05
6	REF		INSTRUCAO, VALVE, HYDRAULIC, SEE PAG. B05.06
7	REF		INSTRUCAO, VALVE, HYDRAULIC, SEE PAG. B05.07
8	REF		INSTRUCAO, VALVE, HYDRAULIC, SEE PAG. B05.08
9	REF		INSTRUCAO, VALVE, HYDRAULIC, SEE PAG. B05.09
10	REF		INSTRUCAO, VALVE, HYDRAULIC, SEE PAG. B05.10
11	REF		INSTRUCAO, VALVE, HYDRAULIC, SEE PAG. B05.11
12	REF		INSTRUCAO, VALVE, HYDRAULIC, SEE PAG. B05.12
13	REF		INSTRUCAO, VALVE, HYDRAULIC, SEE PAG. B05.13
14	REF		INSTRUCAO, VALVE, HYDRAULIC, SEE PAG. B05.14
15	REF		INSTRUCAO, VALVE, HYDRAULIC, SEE PAG. B05.15
16	REF		INSTRUCAO, VALVE, HYDRAULIC, SEE PAG. B05.16
17	REF		INSTRUCAO, VALVE, HYDRAULIC, SEE PAG. B05.17
18	REF		INSTRUCAO, VALVE, HYDRAULIC, SEE PAG. B05.18

7700 SUGAR CANE HARVESTER (CHASSIS START NUMBER 0001534) (1/07-)

B02.01(01) Cilindro Hidráulico {Braço Cortador Pontas}

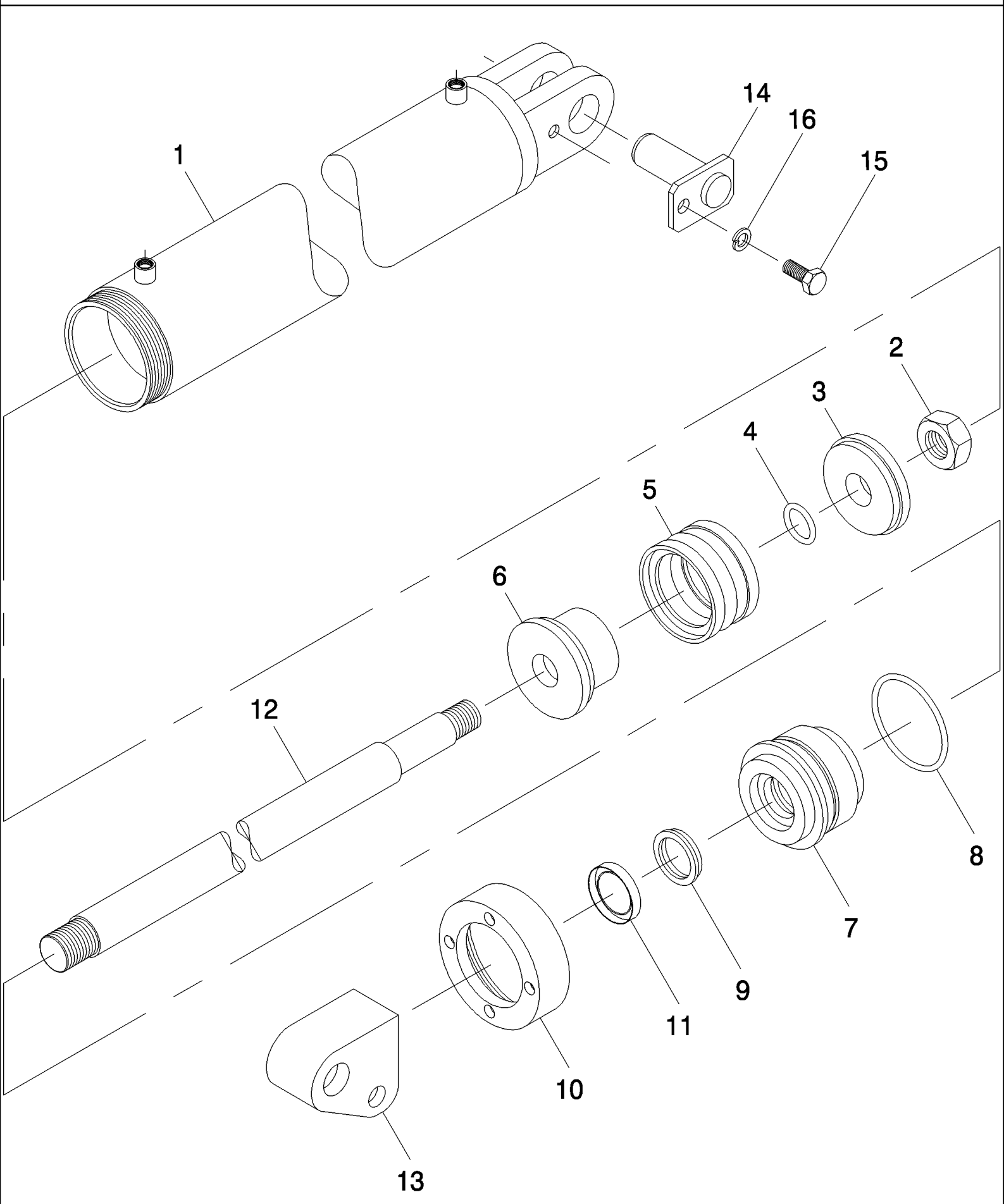

7700 SUGAR CANE HARVESTER (CHASSIS START NUMBER 0001534) (1/07-)

B02.01(01) Cilindro Hidráulico {Braço Cortador Pontas}

Ref	Numero de Peça	Qtd	Descrição
1	87446628	1	CORPO DE CILINDRO,
2	606612	1	
3	86787100	1	PISTÃO,
4	100019	1	PORCA, M14, Cl 8,
5	100715	1	PORCA,
6	86787200	1	CILINDRO,
7	87560316	1	PISTÃO,
8	100110	1	EIXO COMANDO,
9	87561643	1	ANEL DE VEDACAO,
10	87045700	1	PORCA ESPECIAL,
11	100722	1	PROTETOR DE MANGUEIR,
12	87045500	1	EIXO,
13	87249248	1	CILINDRO,
14	86788000	1	PINO,
15	601495	1	
16	605827	1	
17	948960	1	
18	87446627	1	CILINDRO, ASSY

7700 SUGAR CANE HARVESTER (CHASSIS START NUMBER 0001534) (1/07-)

B02.02(01) Cilindro Hidr. {Braços Divisor Linha Std/45°}

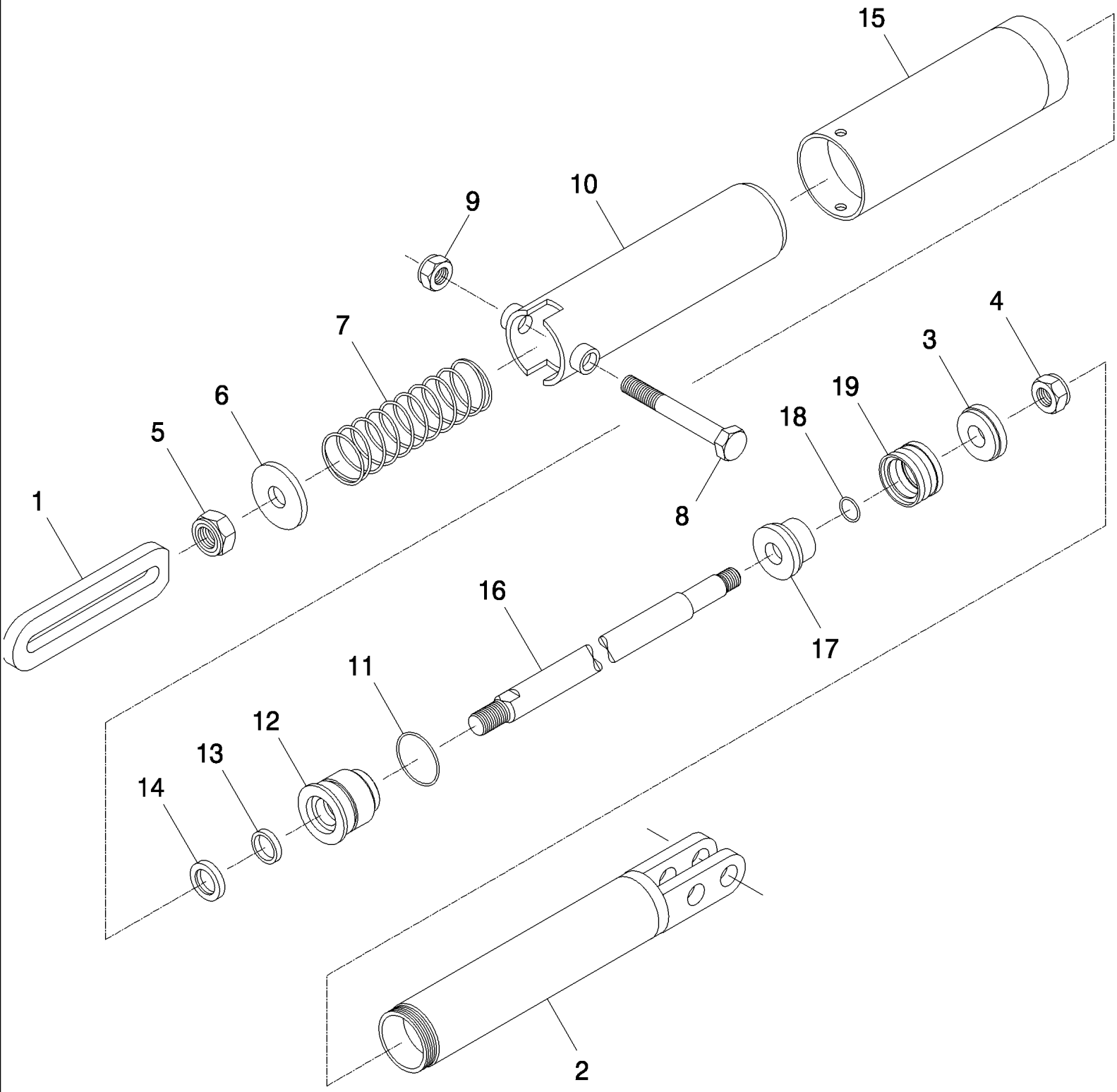

7700 SUGAR CANE HARVESTER (CHASSIS START NUMBER 0001534) (1/07-)

B02.02(01) Cilindro Hidr. {Braços Divisor Linha Std/45°}

Ref	Numero de Peça	Qtd	Descrição
1	87254262	1	PLACA,
1	87422609	1	GARFO, 45°
2	87446631	1	CAMISA,
3	86787900	1	PISTÃO,
4	606612	1	
5	606020	1	
6	87239942	1	ARRUELA PLANA,
7	87239933	1	MOLA,
8	FA120150	1	PARAFUSO,
9	NC120000	1	CONTRA PORCA,
10	87239934	1	MOLA,
11	100106	1	
12	87560339	1	GUIA,
13	87562277	1	ANEL DE VEDACAO,
14	100675	1	CONECTOR,
15	87239938	1	PACOTE DE ESTOPA, ASSY, WELDED
16	87240097	1	EIXO,
17	86787800	1	PISTÃO,
18	100019	1	PORCA, M14, Cl 8,
19	100716	1	RESPIRO,
20	948959	1	
21	87446630	2	CILINDRO, ASSY
21	87461900	2	CILINDRO, ASSY 45°

7700 SUGAR CANE HARVESTER (CHASSIS START NUMBER 0001534) (1/07-)

B02.03(01) Cilindro Hidr. {Discos Corte Lateral Std/45°}

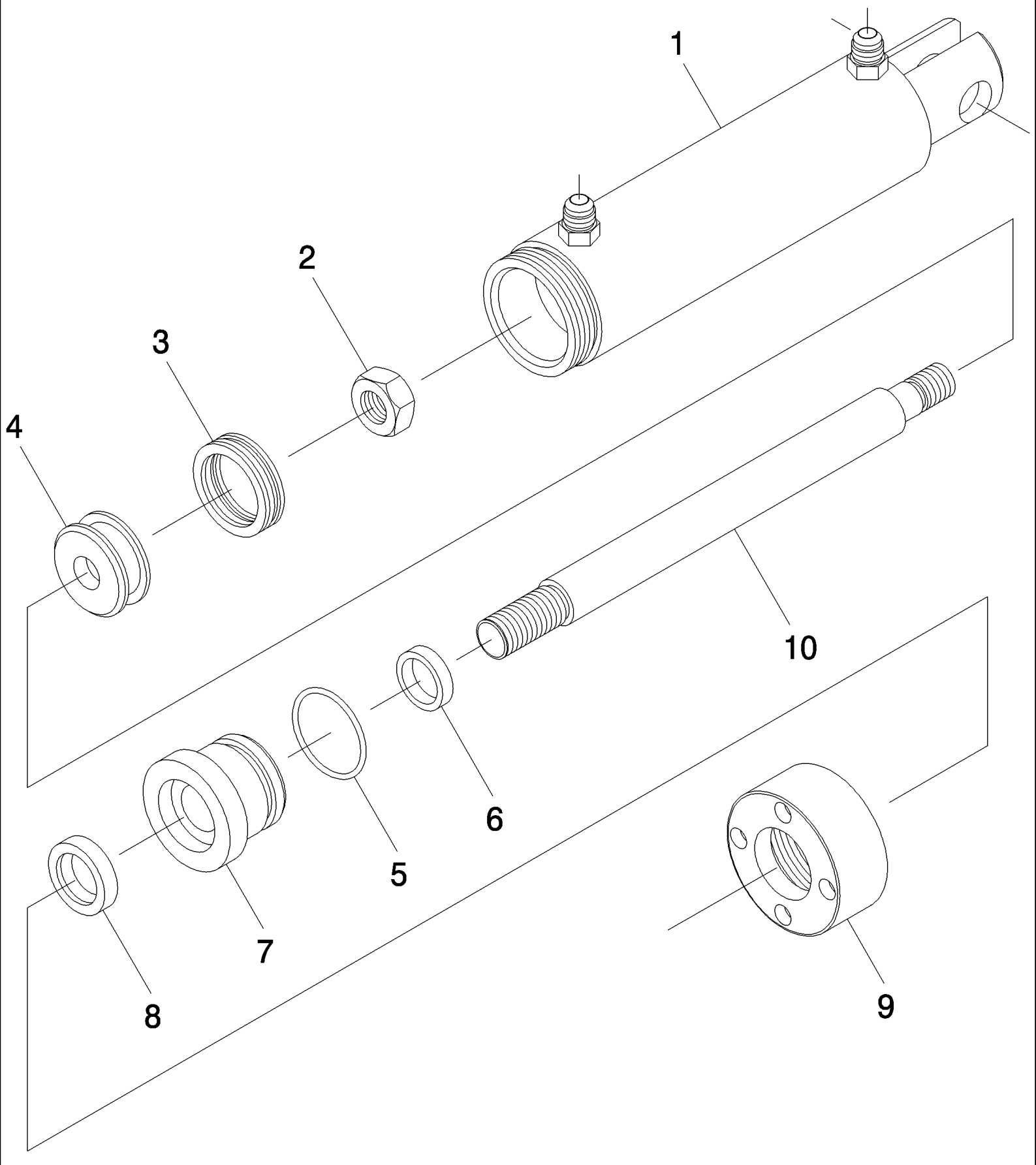

7700 SUGAR CANE HARVESTER (CHASSIS START NUMBER 0001534) (1/07-)

B02.03(01) Cilindro Hidr. {Discos Corte Lateral Std/45°}

Ref	Numero de Peça	Qtd	Descrição
1	87255087	1	CORPO DE CILINDRO, LH
1	87254853	1	CORPO DE CILINDRO, RH
1	87404770	1	CILINDRO, LH, 45°
1	87404771	1	CILINDRO, RH, 45°
2	605804	1	EIXO,
3	100728	1	FLANGE,
4	87231206	1	PISTÃO,
5	100027	1	
6	87463205	1	ANEL DE VEDACAO,
7	87463203	1	PISTÃO,
8	100552	1	
9	87213507	1	PORCA ESPECIAL,
10	87451120	1	HASTE PISTÃO,
10	87404773	1	EIXO, 45°
11	948956	1	
12	87451116	1	CILINDRO, ASSY, LH
12	87451119	1	CILINDRO, ASSY, RH
12	87463166	1	CILINDRO HIDRÁULICO, ASSY, LH, 45°
12	87463165	1	CILINDRO HIDRÁULICO, ASSY, RH, 45°

B02.04(01) Cilindro Hidráulico {Rolo Tombador}

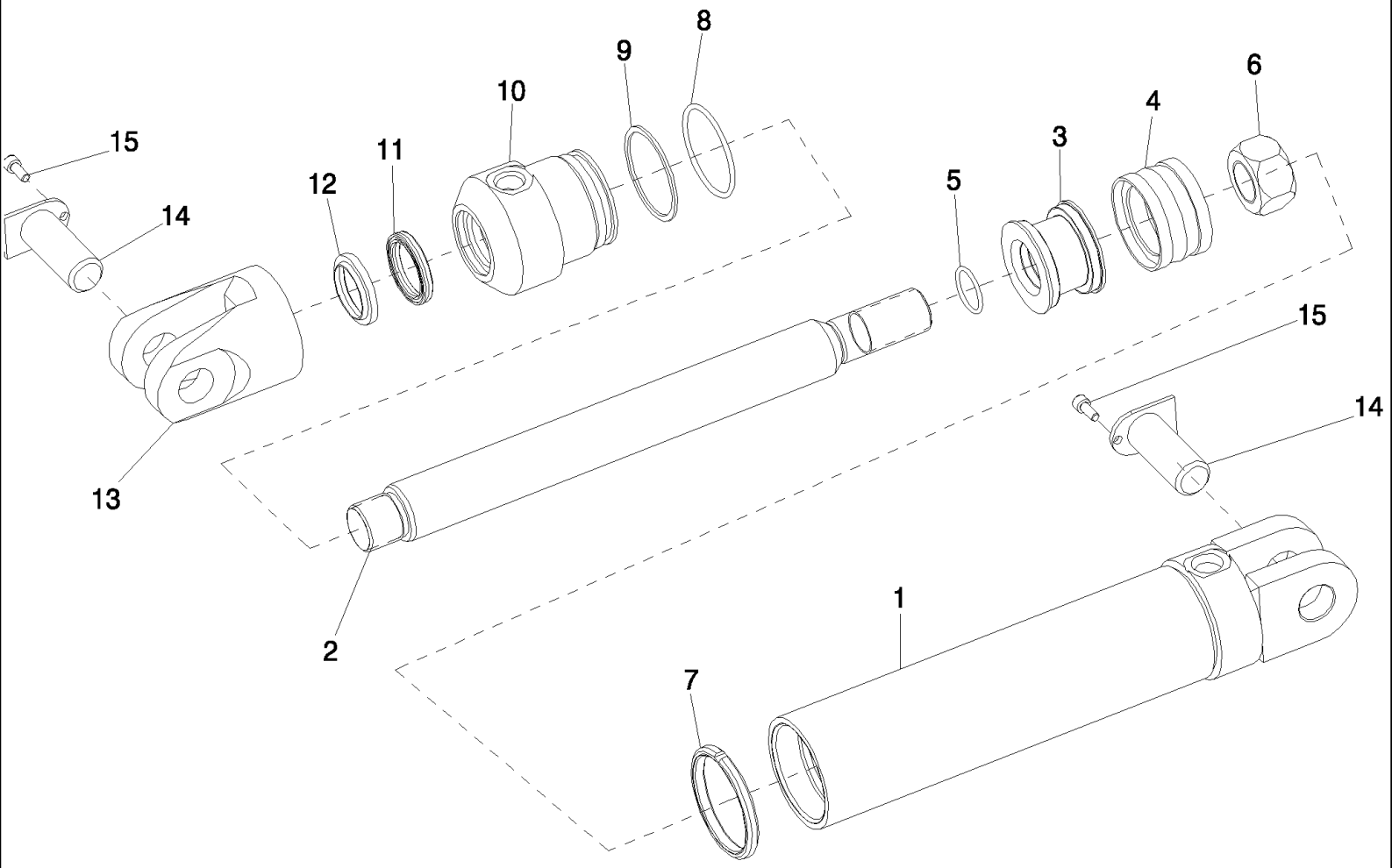

7700 SUGAR CANE HARVESTER (CHASSIS START NUMBER 0001534) (1/07-)

B02.04(01) Cilindro Hidráulico {Rolo Tombador}

Ref	Numero de Peça	Qtd	Descrição
1	87572117	1	CILINDRO HIDRÁULICO,
2	87572119	1	EIXO,
3	87572120	1	SUPORTE,
4	100716	1	RESPIRO,
5	900030	1	
6	603124	1	
7	87565785	1	CONTRA PORCA,
8	100106	1	
9	87463595	1	VEDADOR CILINDRO,
10	87572121	1	
11	87463593	1	VEDADOR CILINDRO,
12	87463592	1	LIMPADOR,
13	87463590	1	GARFO,
14	87565786	2	PINO,
15	FC106015	2	PARAFUSO,
16	87463597	1	JOGO DE JUNTAS,
17	87463598	1	CILINDRO, ASSY

B02.05(01) Cilindro Hidráulico {inclinação da Cabina}

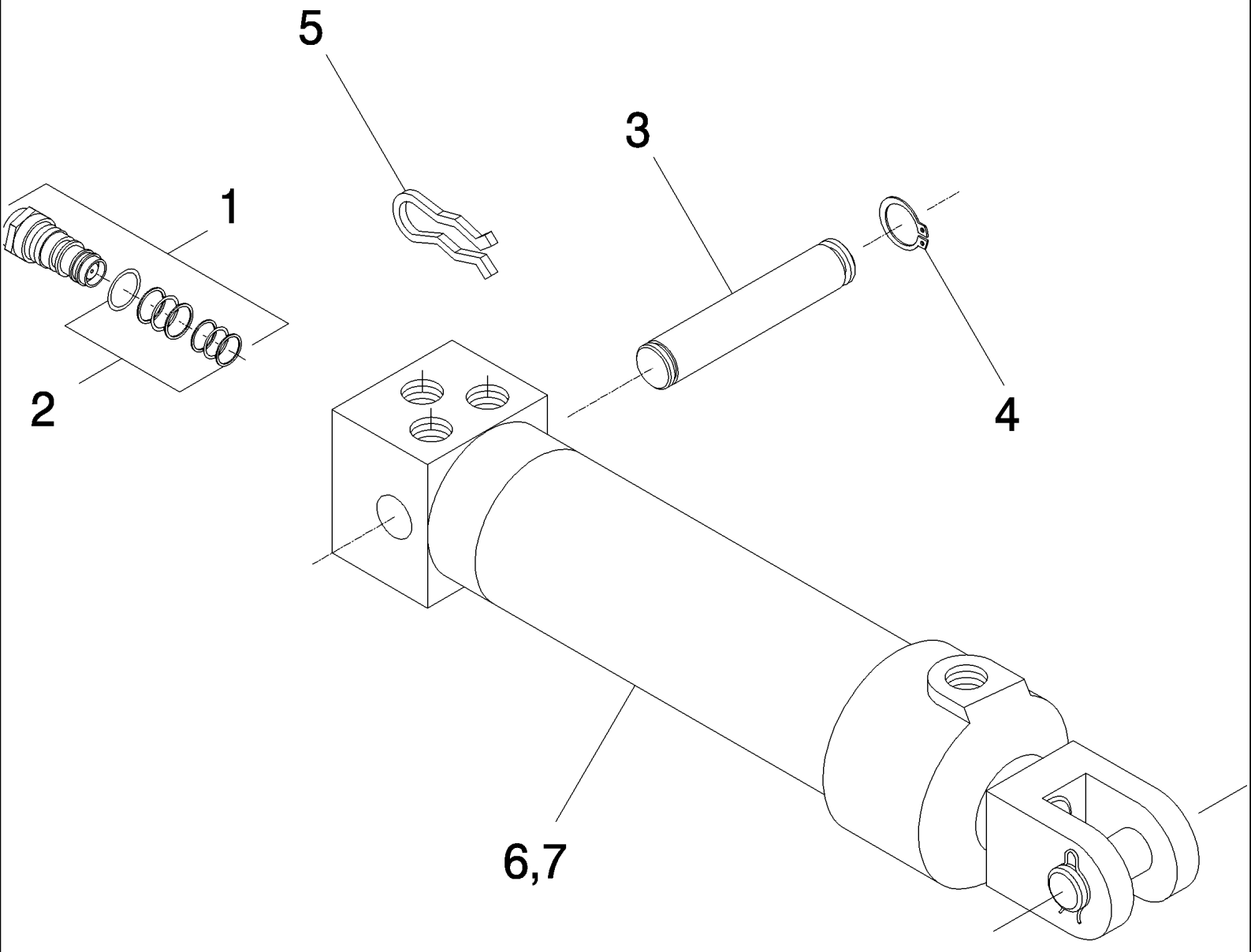

7700 SUGAR CANE HARVESTER (CHASSIS START NUMBER 0001534) (1/07-)

B02.05(01) Cilindro Hidráulico {inclinação da Cabina}

Ref	Numero de Peça	Qtd	Descrição
1	395125A1	2	VALVULA,
2	410163	2	
3	379352A1	1	PINO,
4	CE022000	1	ANEL-ELÁSTICO,
5	943257	1	
6	395124A1	1	JOGO DE JUNTAS,
7	377072A1	1	CILINDRO, ASSY

B02.06(01) Cilindro Hidráulico {Giro do Elevador}

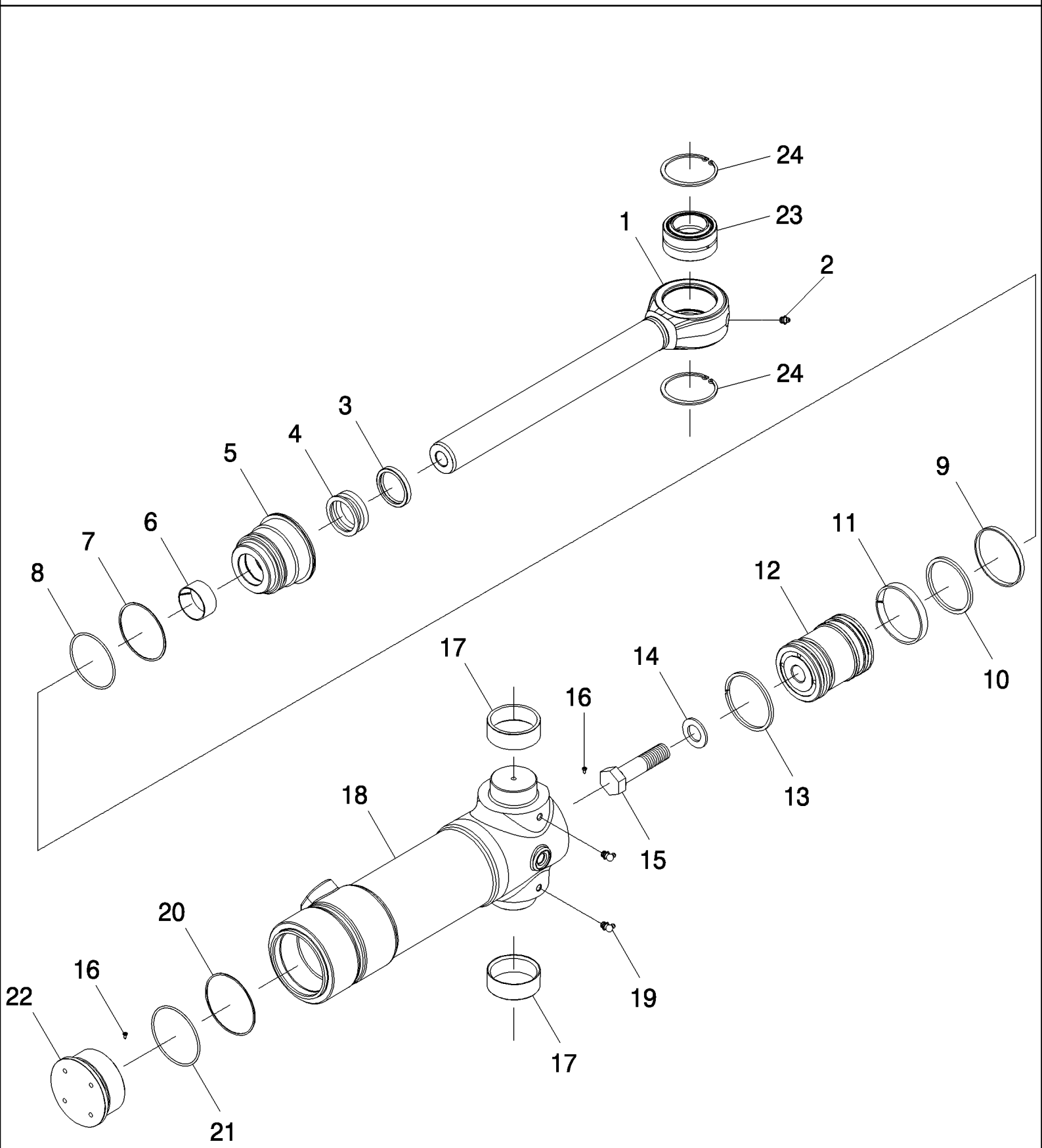

7700 SUGAR CANE HARVESTER (CHASSIS START NUMBER 0001534) (1/07-)

B02.06(01) Cilindro Hidráulico {Giro do Elevador}

Ref	Numero de Peça	Qtd	Descrição
1	177518A1	1	HASTE CILINDRO, ASSY
2	219-1	1	GRAXEIRA, 1/8"-27 x .66 lg,
3	D95144	1	ANEL VEDADOR,
4	122535A1	1	JOGO DE JUNTAS,
5	188032A2	1	PACOTE DE ESTOPA,
6	G101533	1	ANILLO DE DESGASTE,
7	G32126	1	ANEL,
8	238-5237	1	ANEL "O", -237, 70 Duro, 3.359" ID x .139" Thk,
9	1340764C1	1	VEDADOR CONJUNTO,
10	1340763C1	1	ANEL,
11	1980245C1	1	VEDADOR DE OLEO,
12	188034A2	1	PISTÃO,
13	191252A1	1	VEDADOR DE OLEO,
14	G32303	1	ARRUELA PLANA,
15	28-1664	1	PARAFUSO, Hex, 1"-14 x 4", G8,
16	276-2446	2	PARAFUSO, Hex Hd, #8 x 3/8",
17	124568A2	2	ANEL,
18	188028A2	1	TUBO CONJUNTO,
19	219-55	2	GRAXEIRA, 90º, 1/8" NPT x .84" lg,
20	G109299	1	ANEL,
21	238-5239	1	ANEL "O", -239, 70 Duro, 3.609" ID x .139" Thk,
22	188036A1	1	TAMPA DO RESERVATÓRIO,
23	137248A1	1	ANEL,
24	100-21315	2	ANEL, 3.156", Int, #315,
25	191747A1	1	ANEL DE VEDAÇÃO,
26	188027A2	1	CILINDRO CONJUNTO, ASSY

7700 SUGAR CANE HARVESTER (CHASSIS START NUMBER 0001534) (1/07-)

B02.07(01) Cilindro Hidráulico {Subir Elevador}

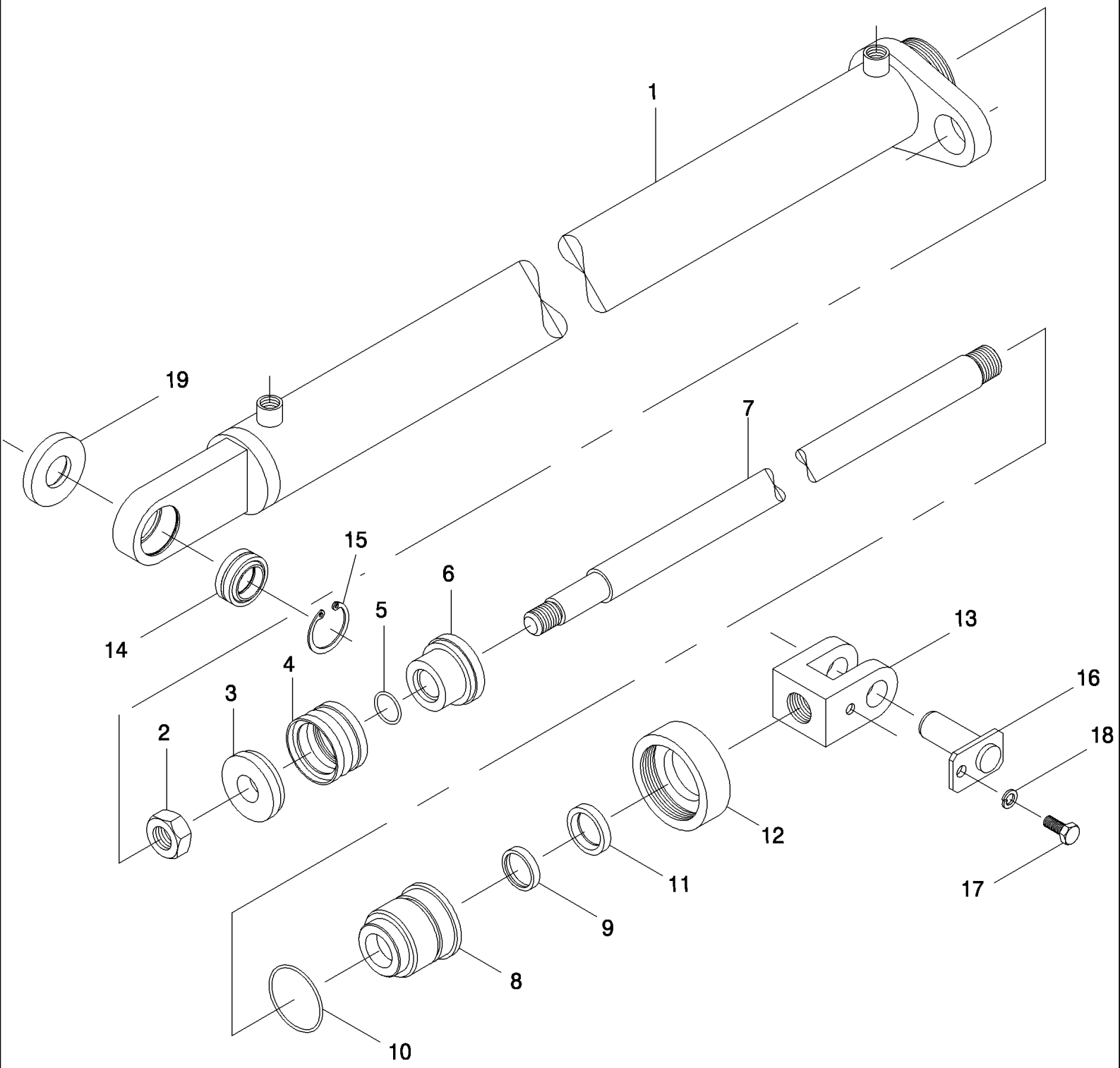

7700 SUGAR CANE HARVESTER (CHASSIS START NUMBER 0001534) (1/07-)

B02.07(01) Cilindro Hidráulico {Subir Elevador}

Ref	Numero de Peça	Qtd	Descrição
1	87446625	1	CAMISA, LH
1	87446626	1	CAMISA, RH
2	606612	1	
3	86787900	1	PISTÃO,
4	100716	1	RESPIRO,
5	100019	1	PORCA, M14, Cl 8,
6	86787800	1	PISTÃO,
7	87236364	1	EIXO,
8	87560339	1	GUIA,
9	87562277	1	ANEL DE VEDACAO,
10	100106	1	
11	100675	1	CONECTOR,
12	86930200	1	PORCA,
13	87244758	01	CILINDRO,
14	00141400	01	ROLAMENTO,
15	CI047000	01	ANEL-ELÁSTICO,
16	87237362	01	PINO,
17	00601495	01	PARAFUSO,
18	00605827	01	ARRUELA PLANA,
19	87231581	01	ESPAÇADOR,
20	00948959	01	JOGO DE JUNTAS,
21	87446623	01	CILINDRO, ASSY, LH, EXCLUDES 16-19
21	87446624	01	COLECTOR, ASSY, RH, EXCLUDES 16-19

B02.08(01) Cilindro Hidráulico {Flap do Extrator}

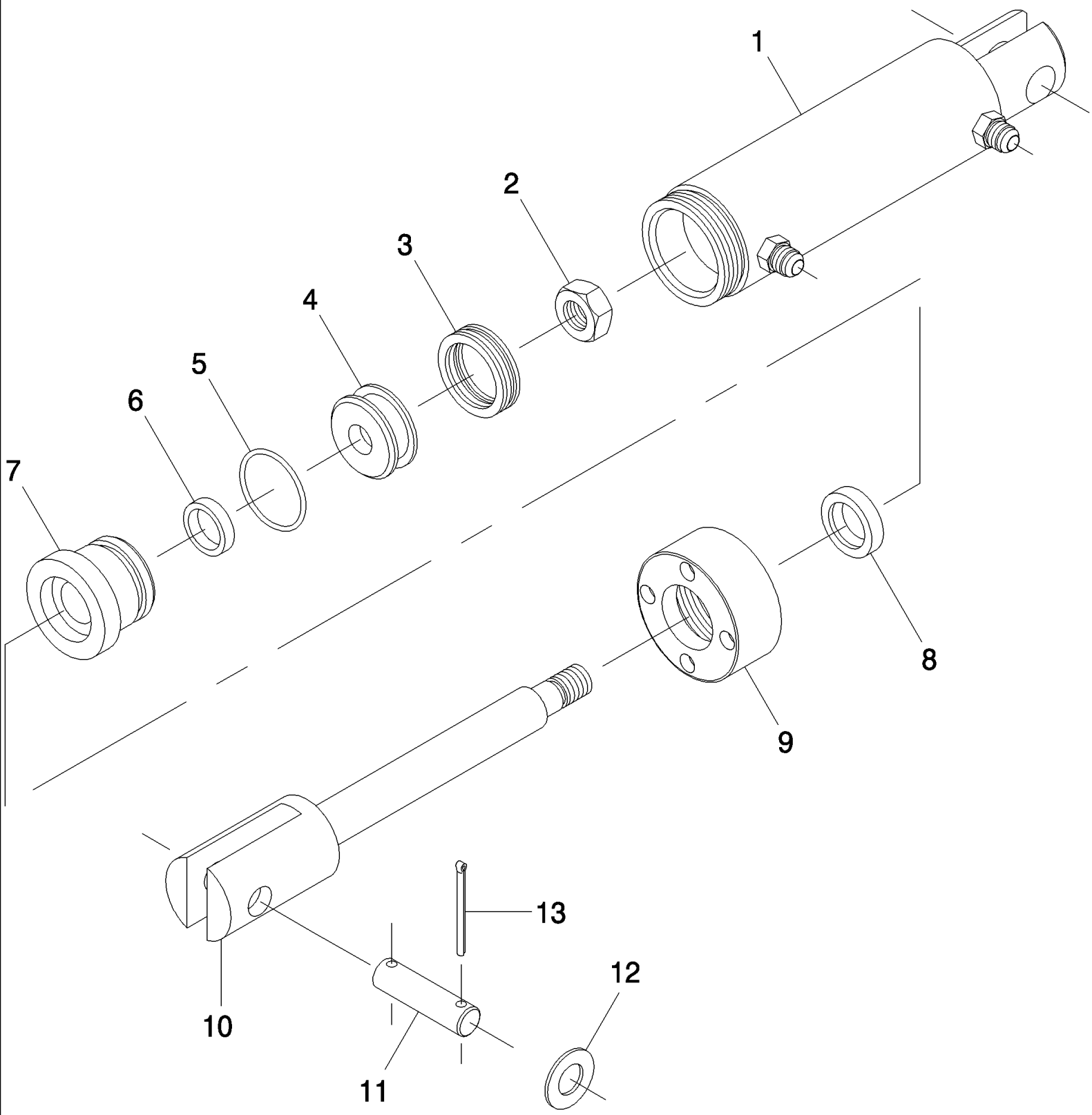

7700 SUGAR CANE HARVESTER (CHASSIS START NUMBER 0001534) (1/07-)

B02.08(01) Cilindro Hidráulico {Flap do Extrator}

Ref	Numero de Peça	Qtd	Descrição
1	87231204	1	CILINDRO,
2	605804	1	EIXO,
3	100728	1	FLANGE,
4	87231206	1	PISTÃO,
5	100027	1	
6	100759	1	Slotted Rd Hd, #8-32 x 1 1/2",
7	87463203	1	PISTÃO,
8	100552	1	
9	87213507	1	PORCA ESPECIAL,
10	87231205	1	EIXO,
11	82087400	2	PINO,
12	WA160000	4	ARRUELA PLANA,
13	SA050050	4	GRAMPO,
14	948956	1	
15	87231203	1	CILINDRO, ASSY, EXCLUDES 11-13

7700 SUGAR CANE HARVESTER (CHASSIS START NUMBER 0001534) (1/07-)

B02.09(01) Cilindro Hidr. {elevação cortador base 7000}

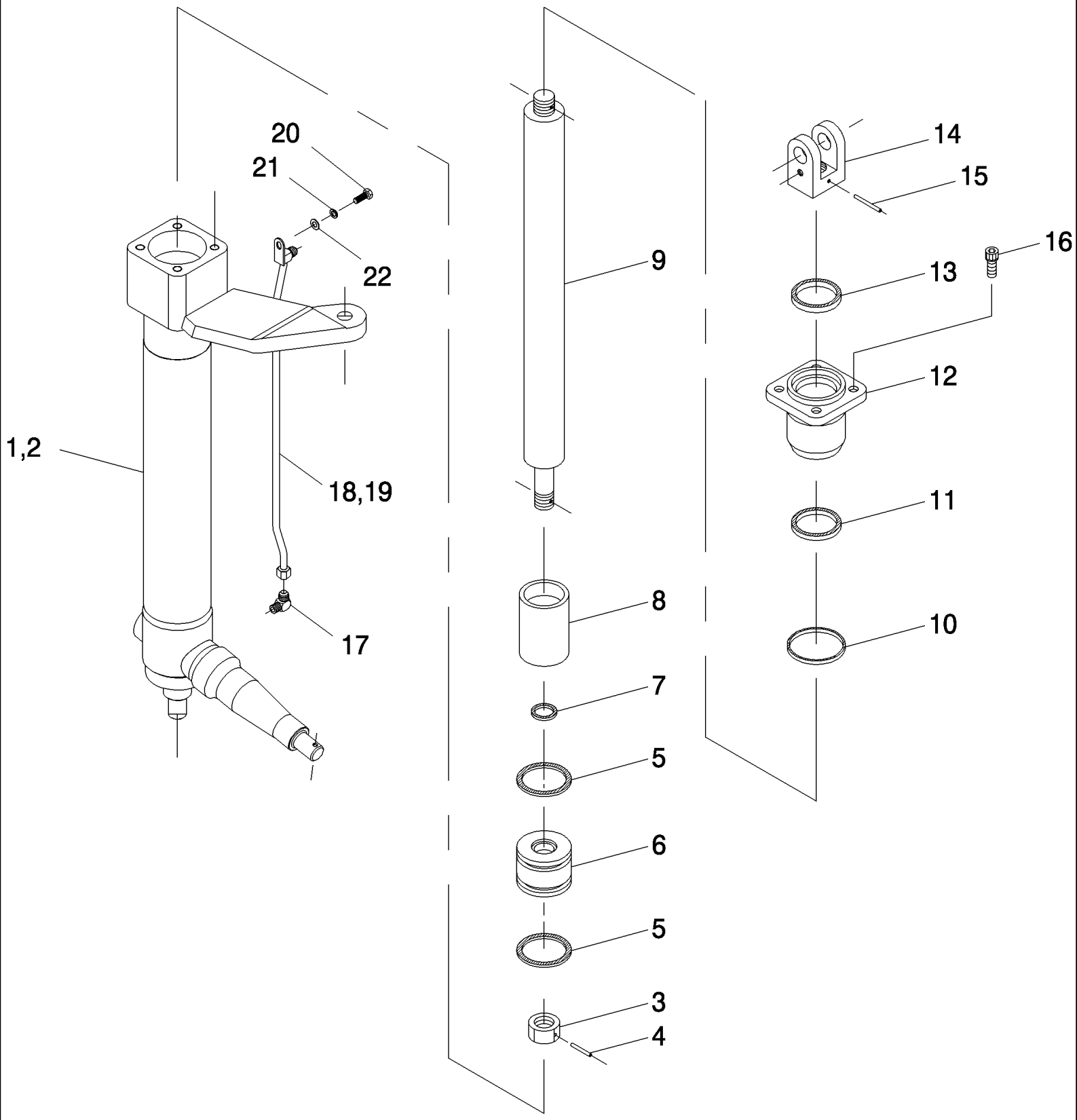

7700 SUGAR CANE HARVESTER (CHASSIS START NUMBER 0001534) (1/07-)

B02.09(01) Cilindro Hidr. {elevação cortador base 7000}

Ref	Numero de Peça	Qtd	Descrição
1	87446472	1	CORPO DE CILINDRO, LH, ASSY WELDED
2	87446486	1	CORPO DE CILINDRO, RH, ASSY WELDED
3	606613	1	
4	608214	1	
5	100710	2	EIXO,
6	86742100	1	CILINDRO,
7	100019	1	PORCA, M14, Cl 8,
8	86854200	1	ESPAÇADOR,
9	86854500	1	EIXO,
10	100112	1	EIXO COMANDO,
11	100718	1	FERRAMENTA,
12	87213959	1	EXTREMIDADE SOLDADA,
13	100719	1	BRAÇO,
14	86786800	1	GARFO,
15	606412	1	
16	FC112035	4	PARAFUSO,
17	400188	1	
18	87251287	1	TUBO, LH, ASSY WELDED
19	87251288	1	TUBO, RH, ASSY WELDED
20	FA110020	1	PARAFUSO,
21	WB100000	1	ARRUELA PLANA,
22	WA100000	1	ARRUELA PLANA,
23	948963	1	
24	87446406	1	CILINDRO, ASSY, LH
25	87446407	1	CILINDRO, ASSY, RH

7700 SUGAR CANE HARVESTER (CHASSIS START NUMBER 0001534) (1/07-)

B02.10(01) Cilindro Hidráulico {levantar Corte Base 7700}

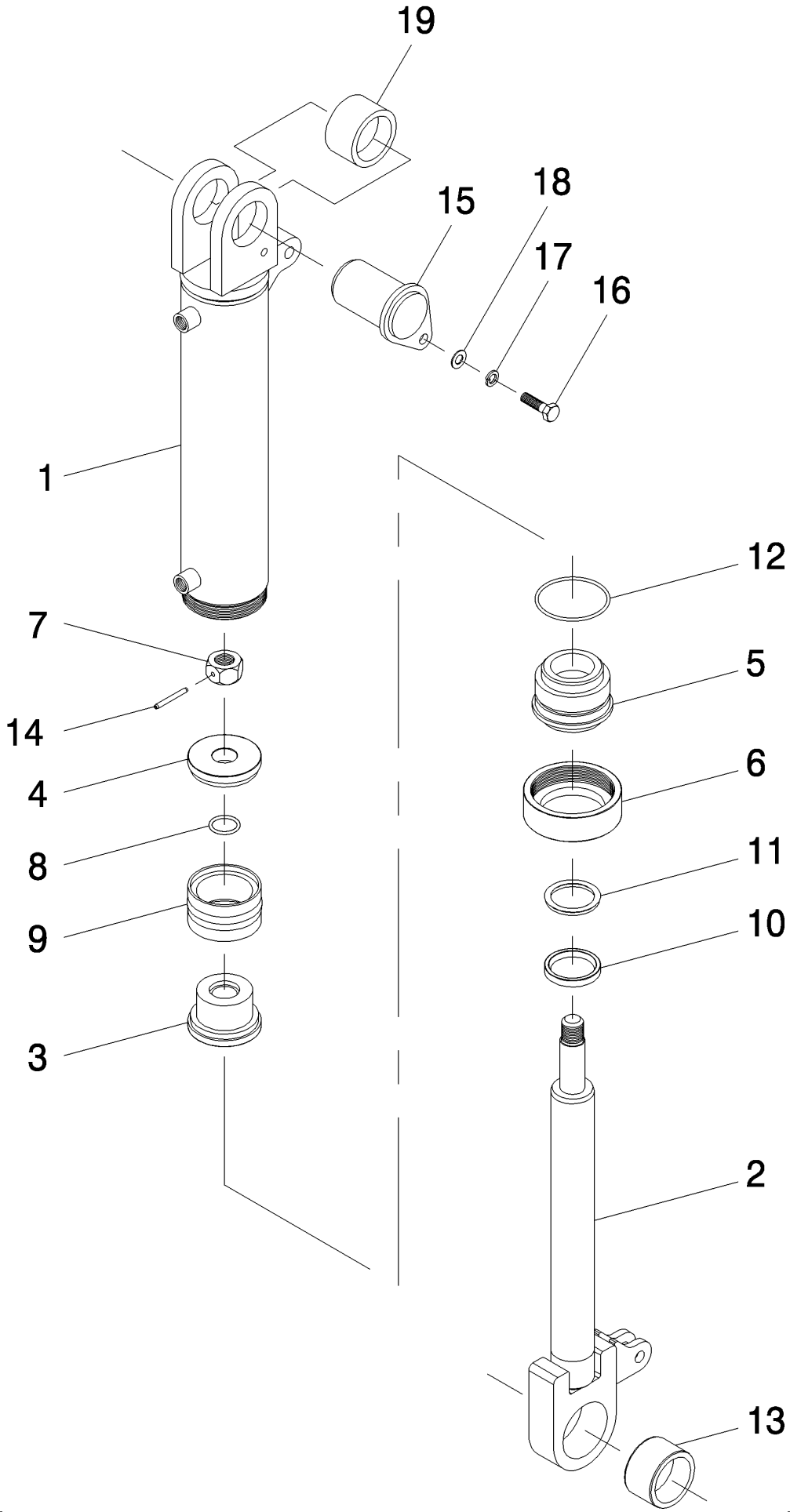

7700 SUGAR CANE HARVESTER (CHASSIS START NUMBER 0001534) (1/07-)

B02.10(01) Cilindro Hidráulico {levantar Corte Base 7700}

Ref	Numero de Peça	Qtd	Descrição
1	87446563	1	CORPO DE CILINDRO, ASSY WELDED
1	87414285	1	CAMISA, ASSY WELDED, +150 MM HIGT.
2	450608A1	1	EIXO, ASSY WELDED
3	86787200	1	CILINDRO,
4	86787100	1	PISTÃO,
5	87214804	1	CABEÇOTE,
6	87045700	1	PORCA ESPECIAL,
7	606612	1	
8	100019	1	PORCA, M14, Cl 8,
9	100715	1	PORCA,
10	100722	1	PROTETOR DE MANGUEIR,
11	100711	1	
12	100110	1	EIXO COMANDO,
13	135248A1	1	BUCHA,
14	608214	1	
15	450670A1	1	PINO,
16	FA110020	1	PARAFUSO,
17	WB100000	1	ARRUELA PLANA,
18	WA100000	1	ARRUELA PLANA,
19	135248A1	1	BUCHA,
20	87446564	1	CILINDRO, ASSY, EXCLUDES 15-18
21	87446620		CILINDRO, ASSY, EXCLUDES 15-18, +150 MM HIGT.

7700 SUGAR CANE HARVESTER (CHASSIS START NUMBER 0001534) (1/07-)

B02.11(01) Cilindro Hidráulico {Indicador de altura 7000}

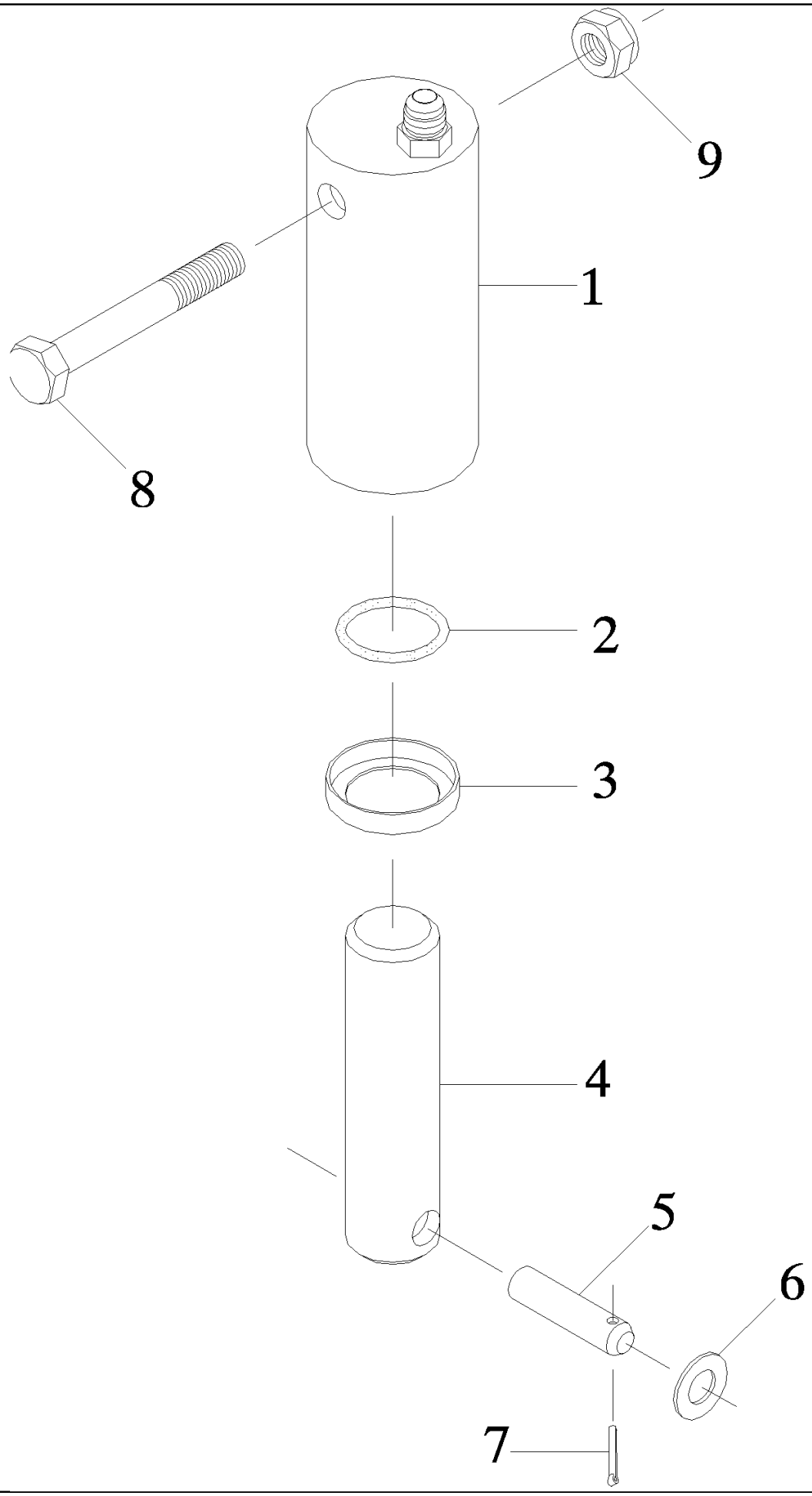

7700 SUGAR CANE HARVESTER (CHASSIS START NUMBER 0001534) (1/07-)

B02.11(01) Cilindro Hidráulico {Indicador de altura 7000}

Ref	Numero de Peça	Qtd	Descrição
1	87024400	1	CILINDRO,
2	100023	1	PORCA, M20, Cl 8,
3	100675	1	CONECTOR,
4	83156102	1	EIXO,
5	86981600	1	PINO,
6	WA120000	2	ARRUELA PLANA,
7	SA032032	1	GRAMPO,
8	FA112090	1	PARAFUSO,
9	NC112000	1	CONTRA PORCA,
10	87214847	2	CILINDRO CONJUNTO, ASSY, EXCLUDES 5-9

B02.12(01) Cilindro Hidráulico {Indicador de Altura 7700}

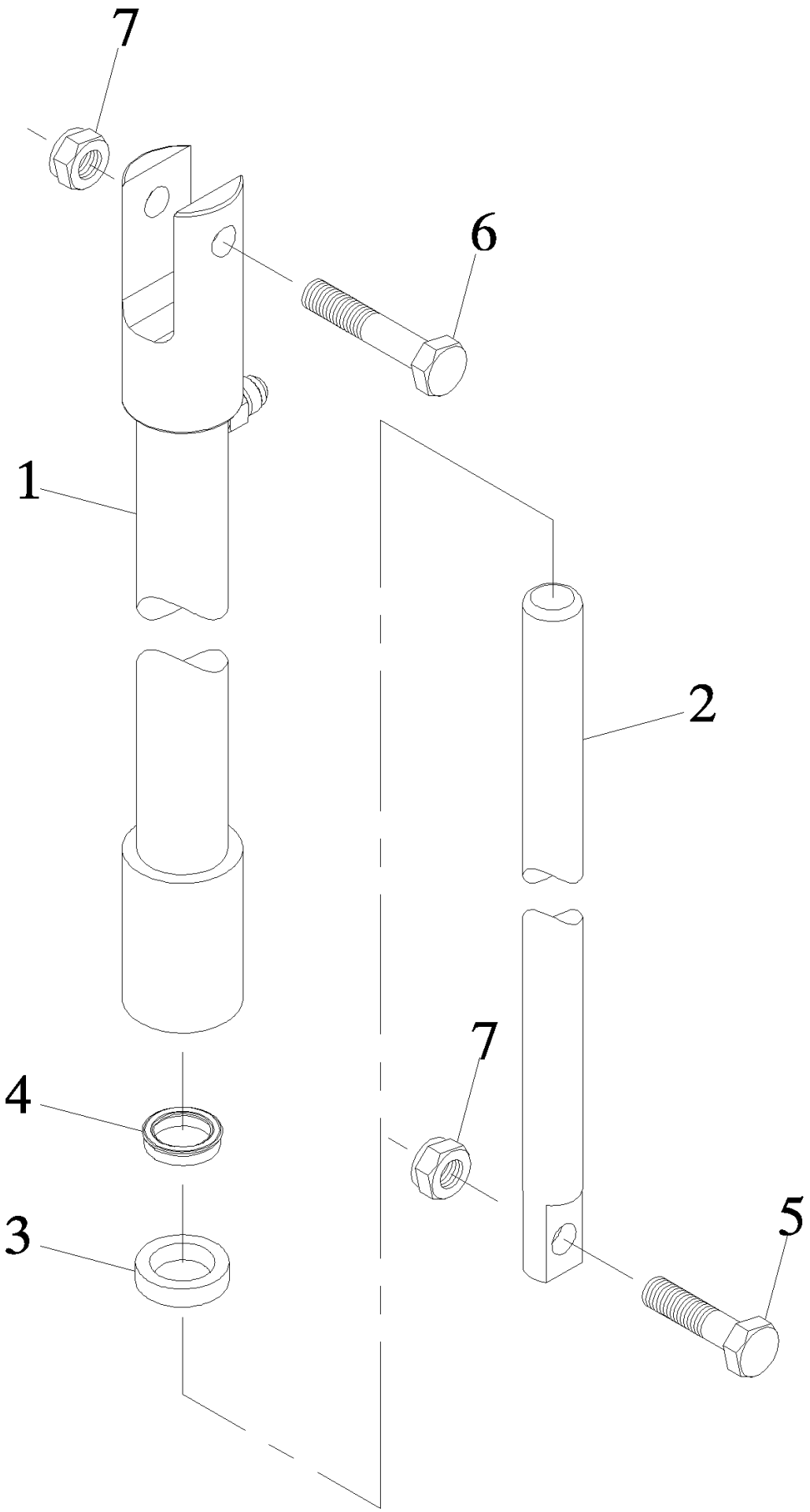

7700 SUGAR CANE HARVESTER (CHASSIS START NUMBER 0001534) (1/07-)

B02.12(01) Cilindro Hidráulico {Indicador de Altura 7700}

Ref	Numero de Peça	Qtd	Descrição
1	450593A1	1	CILINDRO,
2	450594A1	1	CILINDRO,
3	100552	1	
4	100759	1	Slotted Rd Hd, #8-32 x 1 1/2",
5	FA112045	1	PARAFUSO,
6	FA112060	1	PARAFUSO,
7	NC112000	2	CONTRA PORCA,
8	450592A1	1	CILINDRO, ASSY, EXCLUDES 5-7

B02.13(01) Cilindro Hidráulico {Direção 7000}

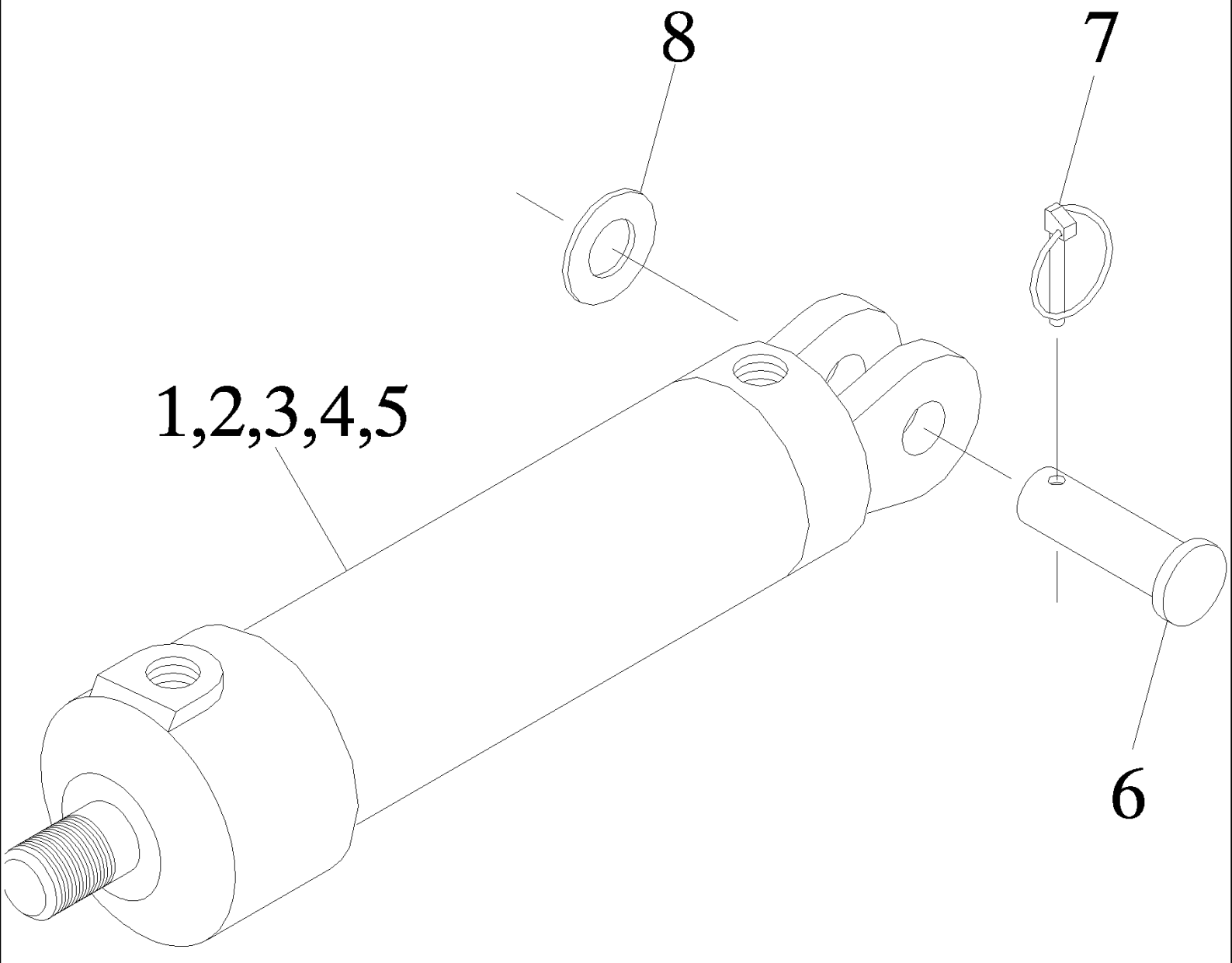

7700 SUGAR CANE HARVESTER (CHASSIS START NUMBER 0001534) (1/07-)

B02.13(01) Cilindro Hidráulico {Direção 7000}

Ref	Numero de Peça	Qtd	Descrição
1	00409605	01	EIXO,
2	00409646	01	TAMPA CONJUNTO,
3	00409647	01	BUCHA,
4	00409648	01	PISTÃO,
5	00409649	01	CILINDRO,
6	87248174	01	PINO,
7	00606627	01	PINO,
8	00605814	01	ARRUELA PLANA,
9	00409591	01	JOGO DE JUNTAS,
10	00409530	01	CILINDRO, ASSY, EXCLUDES 6-8

B02.14(01) Cilindro Hidráulico {Ajuste da Esteira}

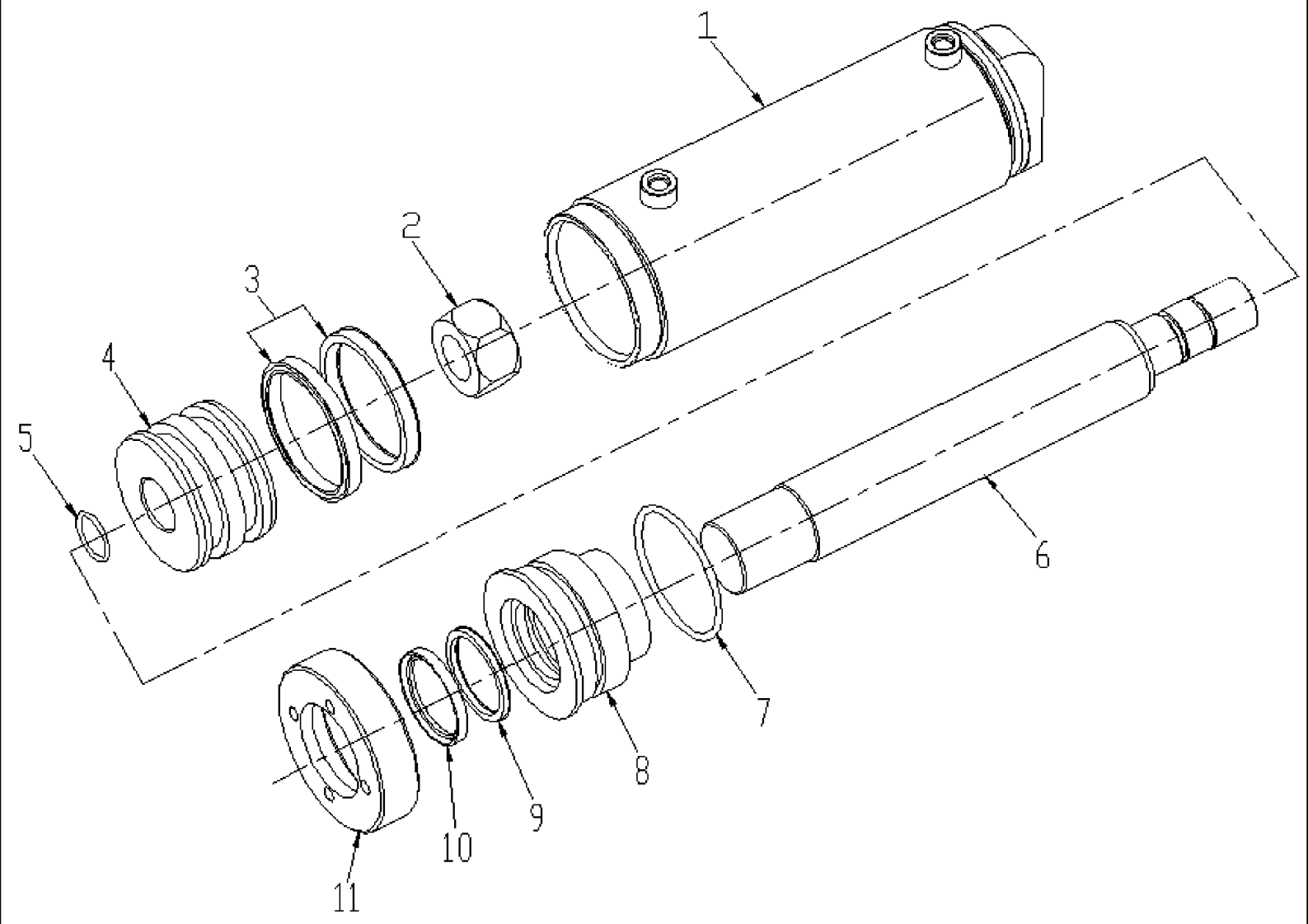

7700 SUGAR CANE HARVESTER (CHASSIS START NUMBER 0001534) (1/07-)

B02.14(01) Cilindro Hidráulico {Ajuste da Esteira}

Ref	Numero de Peça	Qtd	Descrição
1	87423545	1	CORPO DE CILINDRO,
2	603133	1	
3	100788	2	
4	87223207	1	PISTÃO,
5	100023	1	PORCA, M20, Cl 8,
6	87255841	1	EIXO,
7	100045	1	
8	87560343	1	
9	100718	1	FERRAMENTA,
10	100719	1	BRAÇO,
11	87113600	1	PORCA,
12	948966	1	
13	87423544	1	CILINDRO, ASSY

7700 SUGAR CANE HARVESTER (CHASSIS START NUMBER 0001534) (1/07-)

B02.15(01) Cilindro Hidr. {Ajuste Cort. Pontas EEC}

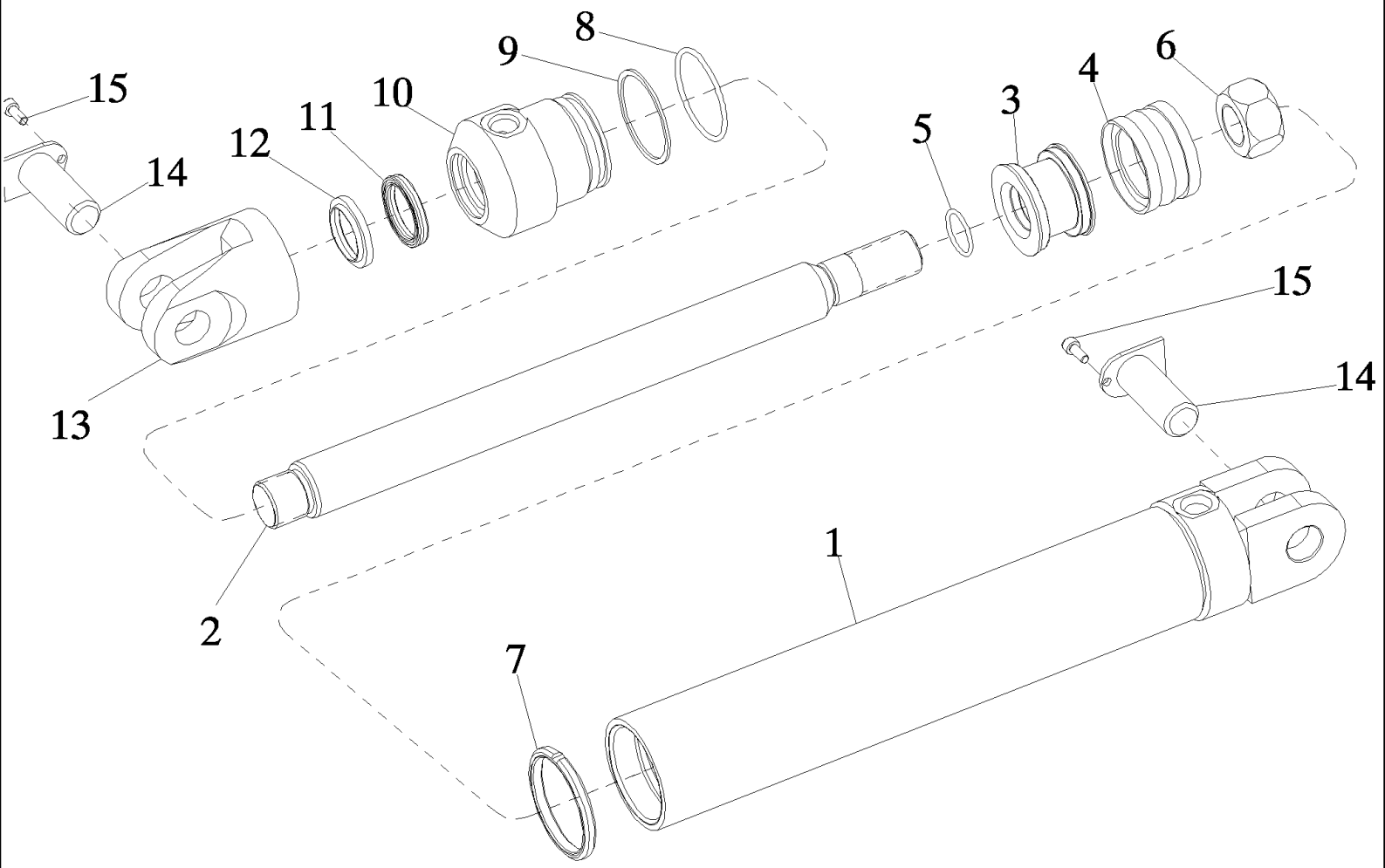

7700 SUGAR CANE HARVESTER (CHASSIS START NUMBER 0001534) (1/07-)

B02.15(01) Cilindro Hidr. {Ajuste Cort. Pontas EEC}

Ref	Numero de Peça	Qtd	Descrição
1	87565652	01	CORPO DE CILINDRO,
2	87565782	01	EIXO,
3	87565783	01	PISTAO DO CILINDRO,
4	00100716	01	VEDADOR DE OLEO,
5	00900030	01	
6	00603124	01	PORCA,
7	87565785	01	CONTRA PORCA,
8	00100106	01	ANEL "O",
9	87463595	01	VEDADOR CILINDRO,
10	87565781	01	CABEÇOTE,
11	87463593	01	VEDADOR CILINDRO,
12	87463592	01	LIMPADOR,
13	87463590	01	GARFO,
14	87565786	02	PINO,
15	FC106015	02	PARAFUSO,
16	87463597	01	JOGO DE JUNTAS,
17	87552618	01	CILINDRO HIDRÁULICO, ASSY

B02.16(01) Cilindro Hidr. {Ajuste Divisor de Linha}

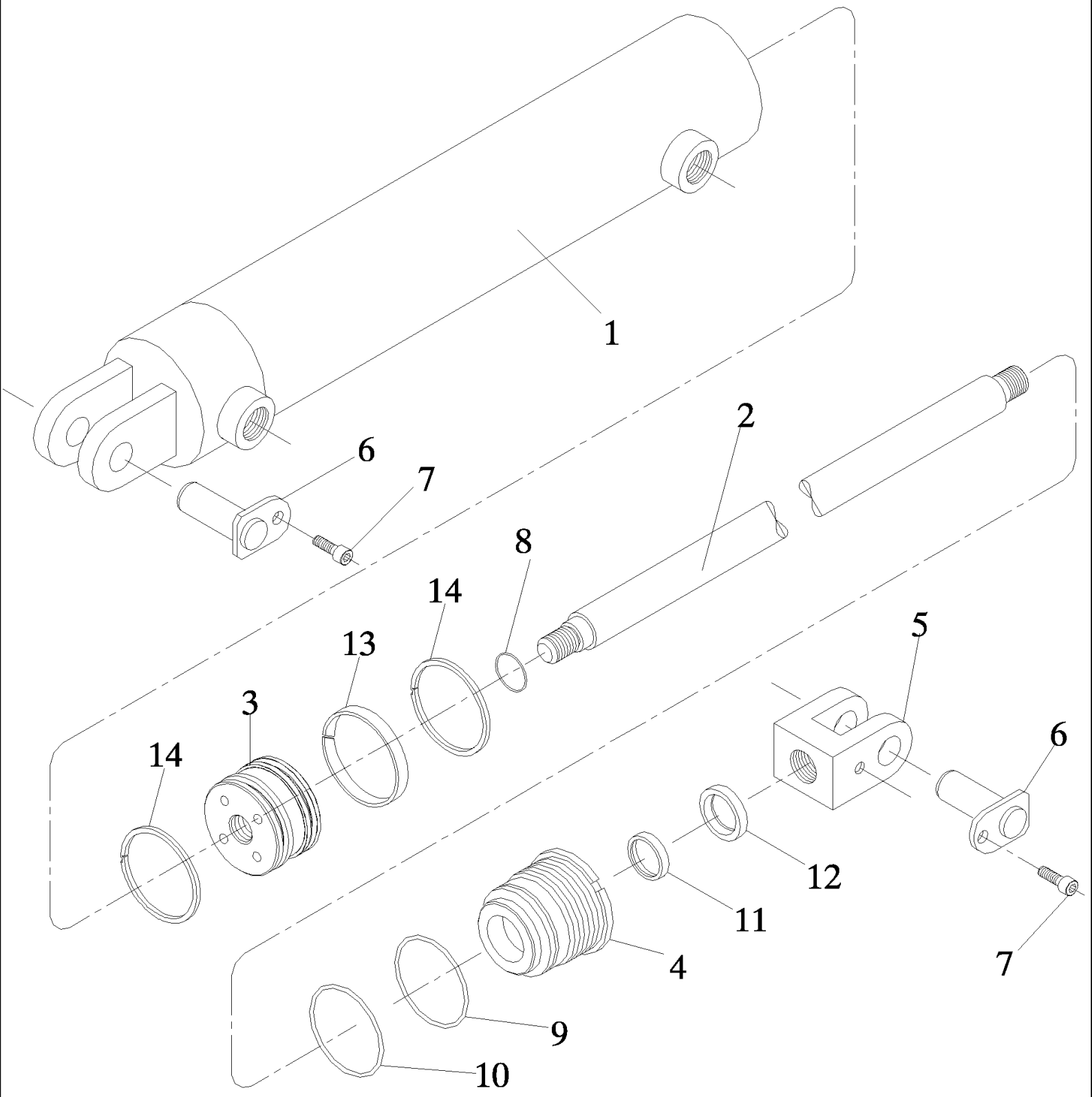

7700 SUGAR CANE HARVESTER (CHASSIS START NUMBER 0001534) (1/07-)

B02.16(01) Cilindro Hidr. {Ajuste Divisor de Linha}

Ref	Numero de Peça	Qtd	Descrição
1	87616632	1	
2	87616633	1	EIXO,
3	87616634	1	SUPORTE,
4	87616635	1	GUIA,
5	87616636	1	GARFO,
6	87616637	2	PINO DE FIXAÇÃO,
7	87616638	2	PARAFUSO,
8	87616639	1	ANEL "O",
9	100102	1	JOGO,
10	87616640	1	ANEL DE VEDACAO,
11	87616641	1	ANEL DE VEDACAO,
12	87616642	1	ANEL DE VEDACAO,
13	87616643	1	ANEL DE VEDACAO,
14	87616644	2	ANEL DE VEDACAO,
15	948927	1	
16	87451123	1	COLECTOR, ASSY

7700 SUGAR CANE HARVESTER (CHASSIS START NUMBER 0001534) (1/07-)

B02.17(01) Cilindro Hidr. {Ajuste Divisor de Linha 45°}

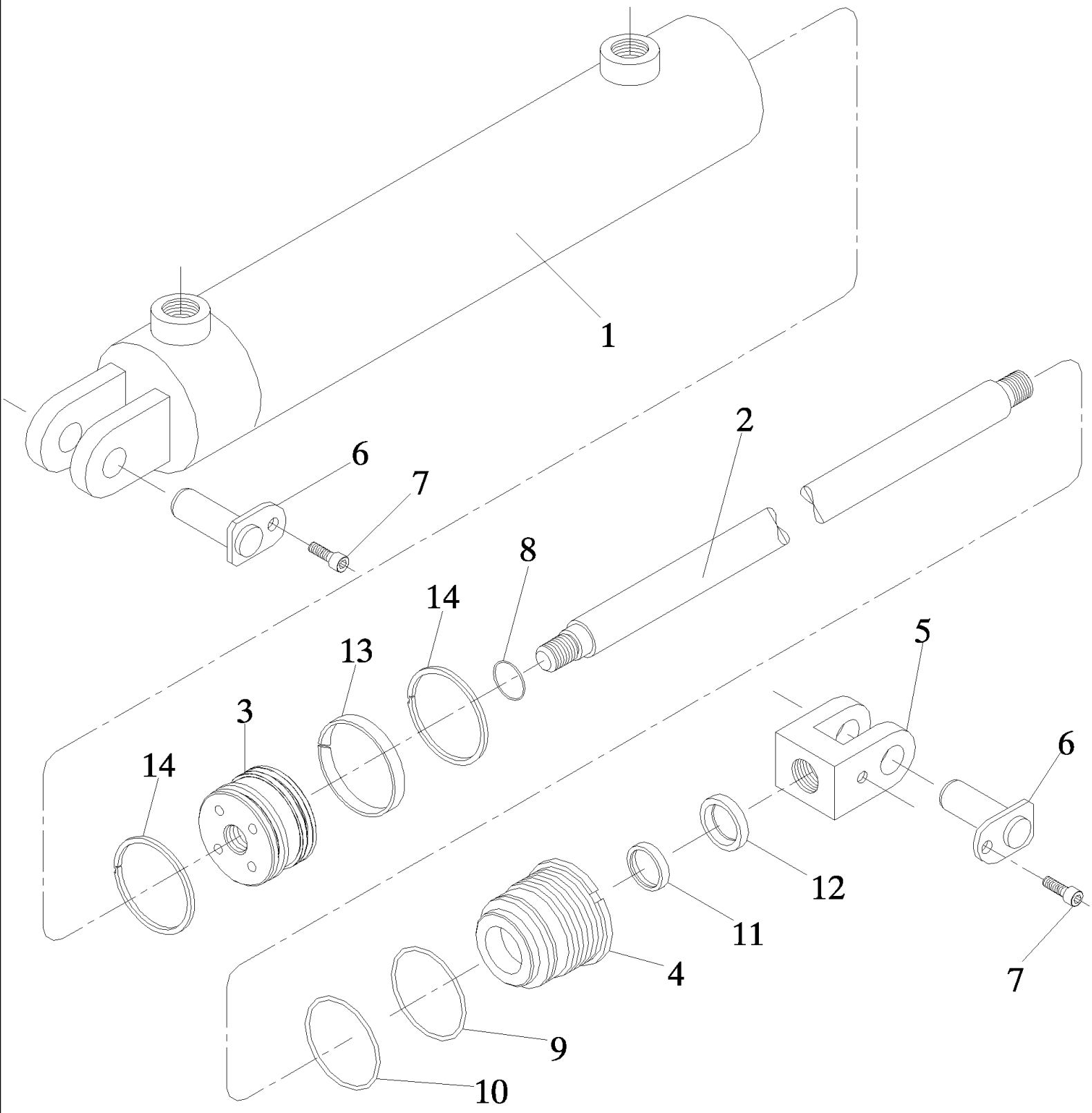

7700 SUGAR CANE HARVESTER (CHASSIS START NUMBER 0001534) (1/07-)

B02.17(01) Cilindro Hidr. {Ajuste Divisor de Linha 45°}

Ref	Numero de Peça	Qtd	Descrição
1	87616631	1	CAMISA,
2	87616633	1	EIXO,
3	87616634	1	SUPORTE,
4	87616635	1	GUIA,
5	87616636	1	GARFO,
6	87616637	2	PINO DE FIXAÇÃO,
7	87616638	2	PARAFUSO,
8	87616639	1	ANEL "O",
9	100102	1	JOGO,
10	87616640	1	ANEL DE VEDACAO,
11	87616641	1	ANEL DE VEDACAO,
12	87616642	1	ANEL DE VEDACAO,
13	87616643	1	ANEL DE VEDACAO,
14	87616644	2	ANEL DE VEDACAO,
15	948927	1	
16	87463185	1	CILINDRO HIDRÁULICO, ASSY

B03.01(01) Motor Hidráulico {2000 Char-lynn: 4.9 cu.in.}

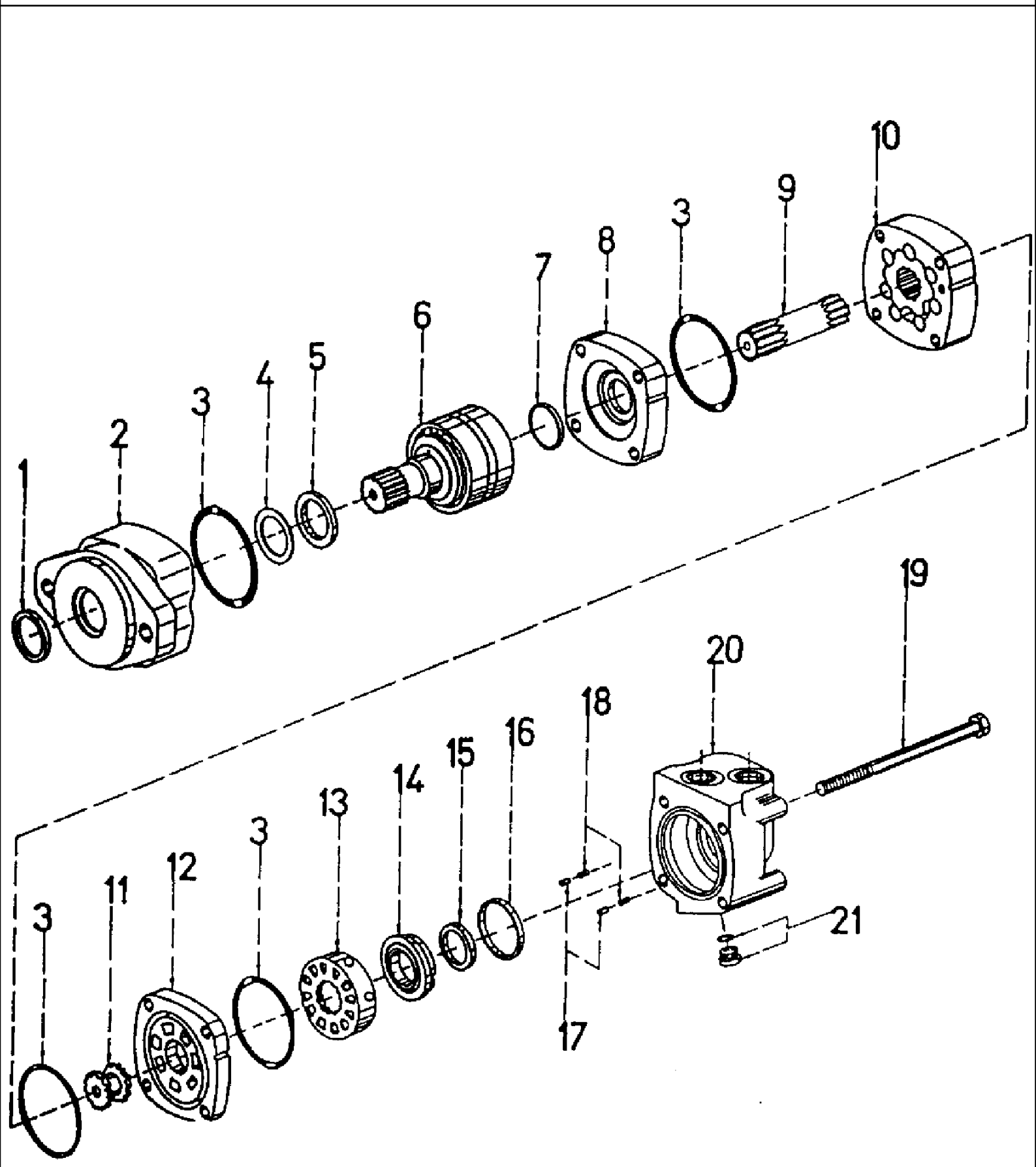

7700 SUGAR CANE HARVESTER (CHASSIS START NUMBER 0001534) (1/07-)

B03.01(01) Motor Hidráulico {2000 Char-lynn: 4.9 cu.in.}

Ref	Numero de Peça	Qtd	Descrição
1	404881	1	
2	407253	1	FLANGE,
3	404403	4	
4	407252	1	
5	404404	1	
6	407250	1	EIXO,
7	404406	1	
8	406207	1	
9	407585	1	
10	407586	1	
11	404410	1	
12	406210	1	
13	406211	1	
14	404414	1	
15	404415	1	INNER
16	406212	1	OUTER
17	404417	2	
18	404418	2	
19	407587	4	
20	406214	1	
21	404175	1	
22	405835	1	KIT DE REVISÃO,
23	405517	1	ASSY

B03.02(01) Motor Hidráulico {2000 Char-lynn: 18.7 cu.in.}

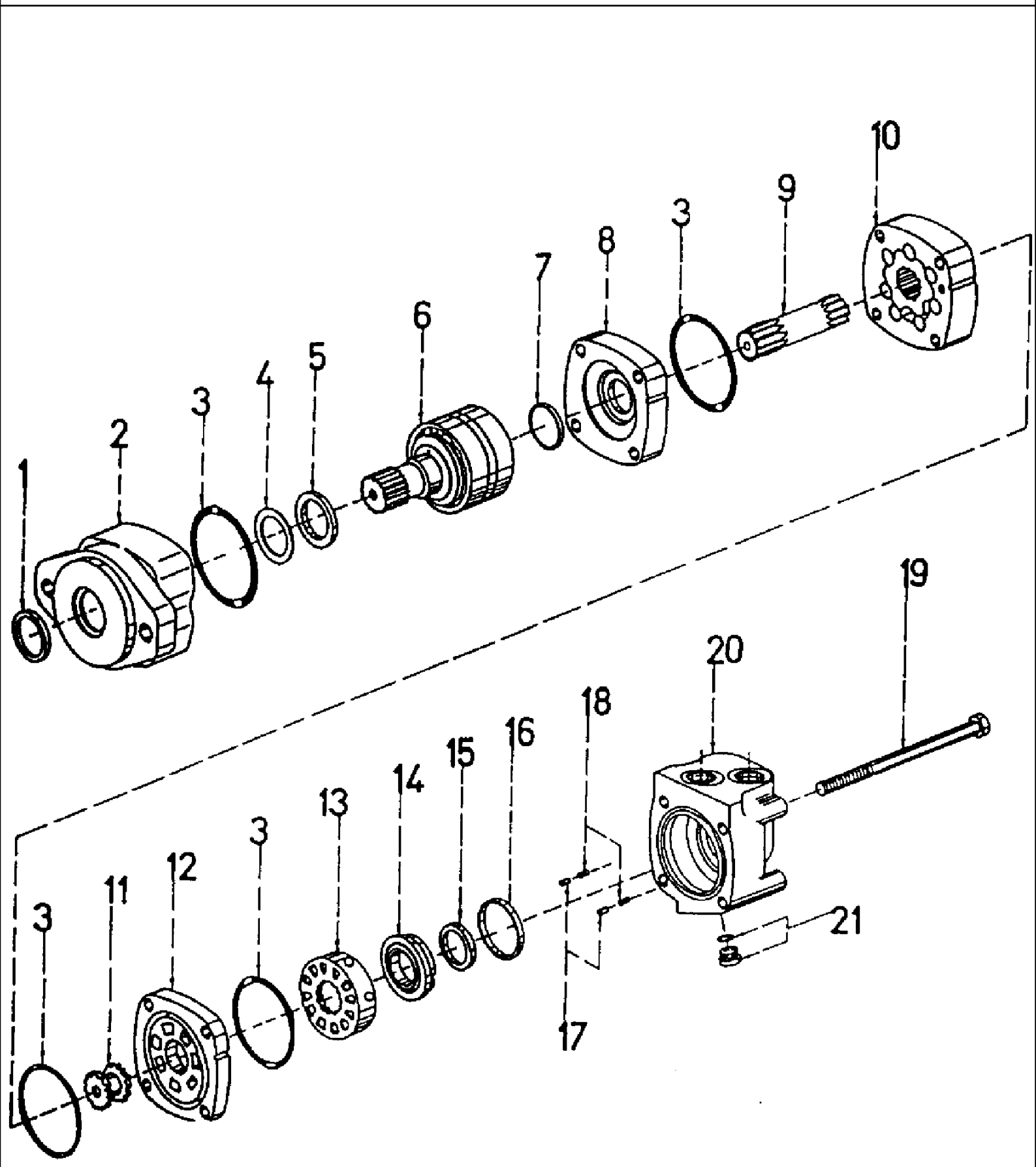

7700 SUGAR CANE HARVESTER (CHASSIS START NUMBER 0001534) (1/07-)

B03.02(01) Motor Hidráulico {2000 Char-lynn: 18.7 cu.in.}

Ref	Numero de Peça	Qtd	Descrição
1	404881	1	
2	407253	1	FLANGE,
3	404403	1	
4	407252	3	
5	404404	1	
6	407250	1	EIXO,
7	404406	1	
8	406207	1	
9	408871	1	
10	408870	1	
11	404410	1	
12	406210	1	
13	406211	1	
14	404414	1	
15	404415	1	INNER
16	406212	1	OUTER
17	404417	2	
18	404418	2	
19	408872	4	
20	406214	1	
21	404175	1	
22	405835	1	KIT DE REVISÃO,
23	408848	1	ASSY

B03.03(01) Motor Hidráulico {2000 Char-lynn: 24 cu.in.}

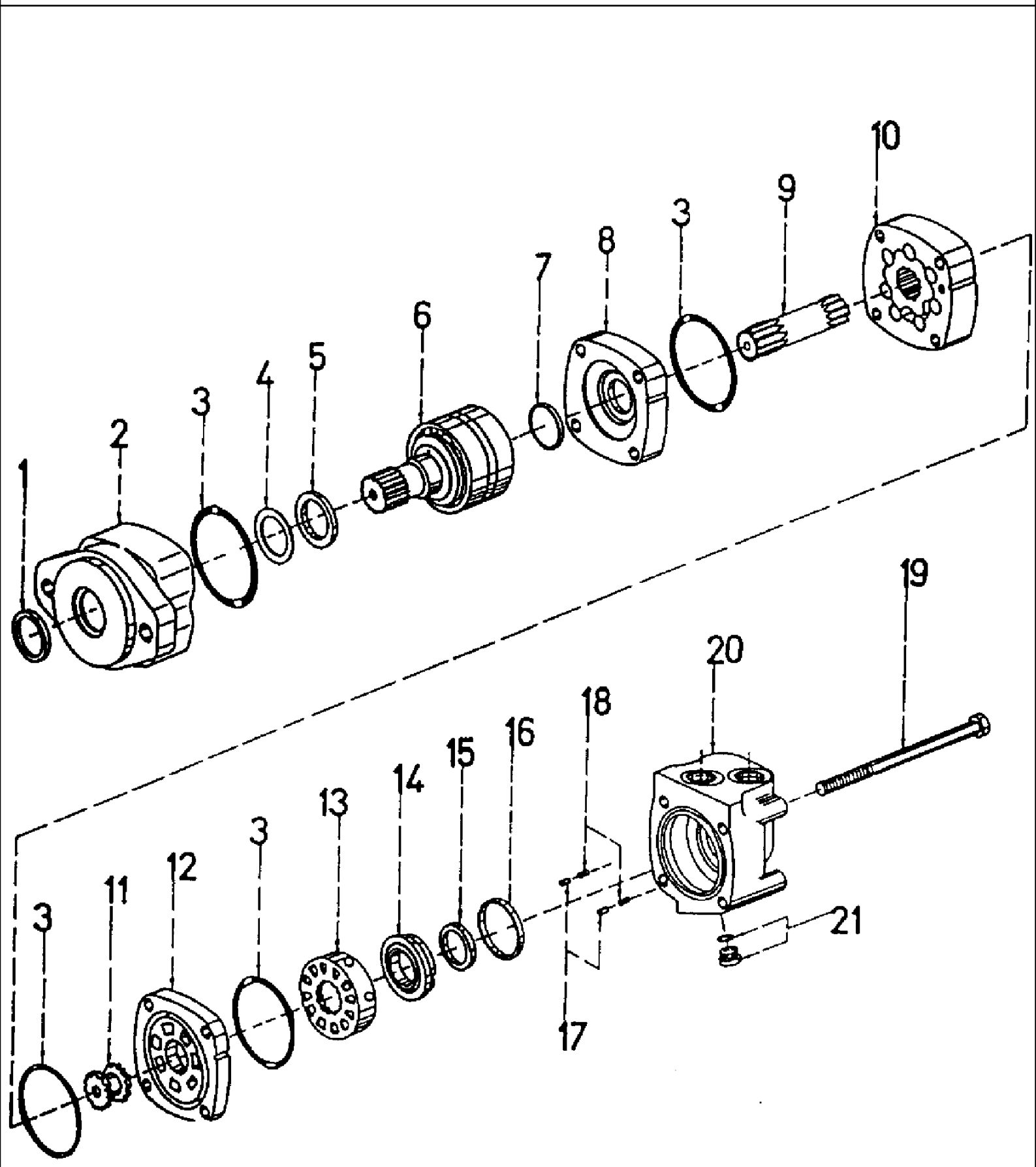

7700 SUGAR CANE HARVESTER (CHASSIS START NUMBER 0001534) (1/07-)

B03.03(01) Motor Hidráulico {2000 Char-lynn: 24 cu.in.}

Ref	Numero de Peça	Qtd	Descrição
1	404881	1	
2	407253	1	FLANGE,
3	404403	1	
4	407252	3	
5	404404	1	
6	407250	1	EIXO,
7	404406	1	
8	406207	1	
9	404421	1	
10	407846	1	
11	404410	1	
12	406210	1	
13	406211	1	
14	404414	1	
15	404415	1	INNER
16	406212	1	OUTER
17	404417	2	
18	404418	2	
19	407847	4	
20	406214	1	
21	404175	1	
22	405835	1	KIT DE REVISÃO,
23	404335	1	ASSY

B03.04(01) Motor Hidráulico {2000 Char-lynn: 30 cu.in.}

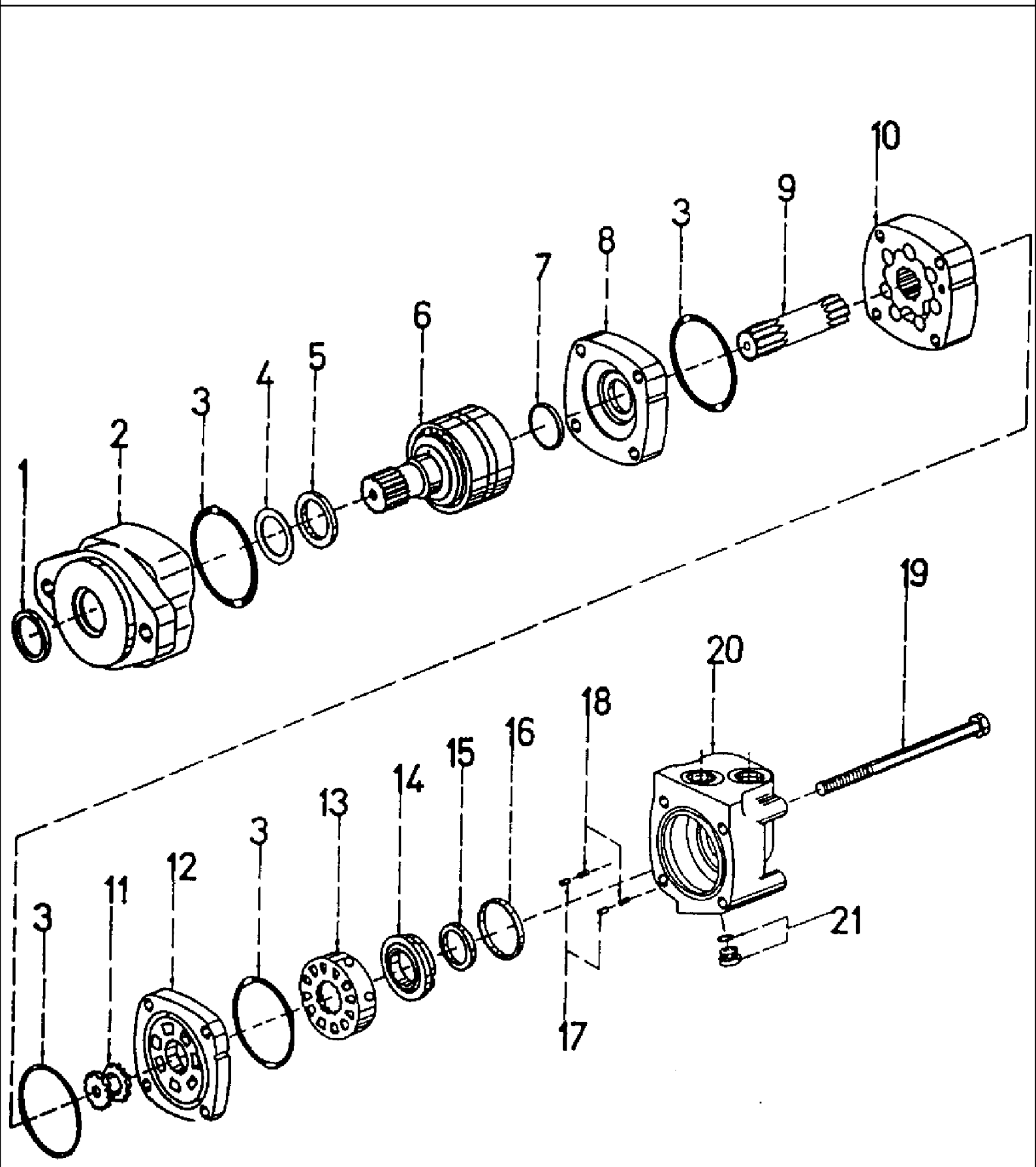

7700 SUGAR CANE HARVESTER (CHASSIS START NUMBER 0001534) (1/07-)

B03.04(01) Motor Hidráulico {2000 Char-lynn: 30 cu.in.}

Ref	Numero de Peça	Qtd	Descrição
1	404881	1	
2	407253	1	FLANGE,
3	404403	1	
4	407252	3	
5	404404	1	
6	407250	1	EIXO,
7	404406	1	
8	406207	1	
9	408868	1	ATIVADOR,
10	408867	1	IMPULSOR,
11	404410	1	
12	406210	1	
13	406211	1	
14	404414	1	
15	404415	1	INNER
16	406212	1	OUTER
17	404417	2	
18	404418	2	
19	408869	4	PARAFUSO,
20	406214	1	
21	404175	1	
22	405835	1	KIT DE REVISÃO,
23	408849	1	ASSY

B03.05(01) Motor Hidráulico {S Char-lynn: 14 cu.in.}

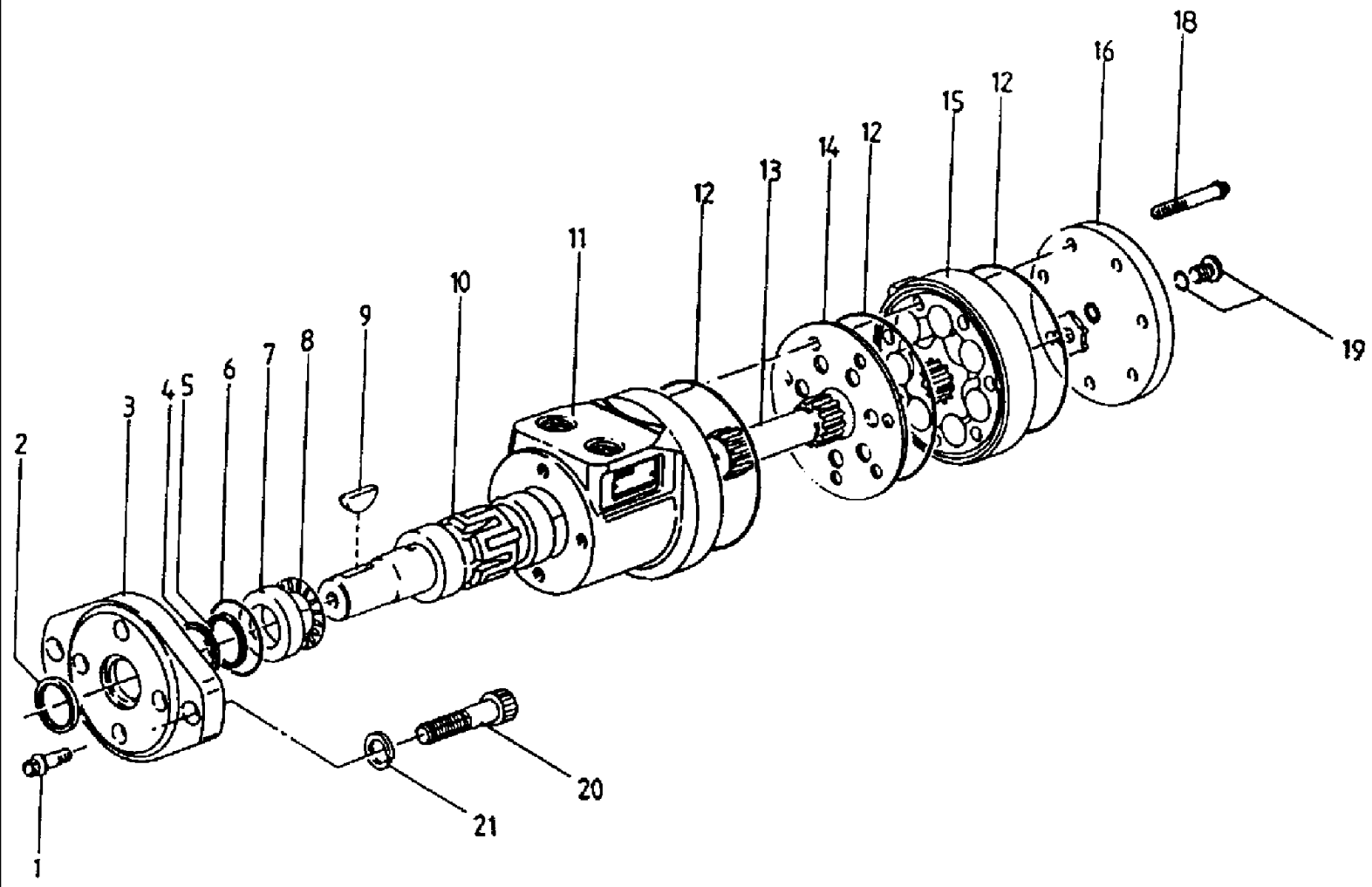

7700 SUGAR CANE HARVESTER (CHASSIS START NUMBER 0001534) (1/07-)

B03.05(01) Motor Hidráulico {S Char-lynn: 14 cu.in.}

Ref	Numero de Peça	Qtd	Descrição
1	101603	4	
2	403595	1	
3	407068	1	
4	407078	1	
5	407070	1	
6	404158	1	
7	403598	1	
8	403599	1	
9	101389	1	
10	403600	1	
11	404159	1	
12	404161	3	
13	407739	1	
14	404160	1	
15	407740	1	
16	404174	1	REAR
18	101732	7	ORELHA,
19	404175	1	
20	FC112035	2	PARAFUSO,
21	WB100000	2	ARRUELA PLANA,
22	407738	1	
23	404353	1	ASSY

B03.06(01) Motor Hidráulico {S Char-lynn: 22.6 cu.in.}

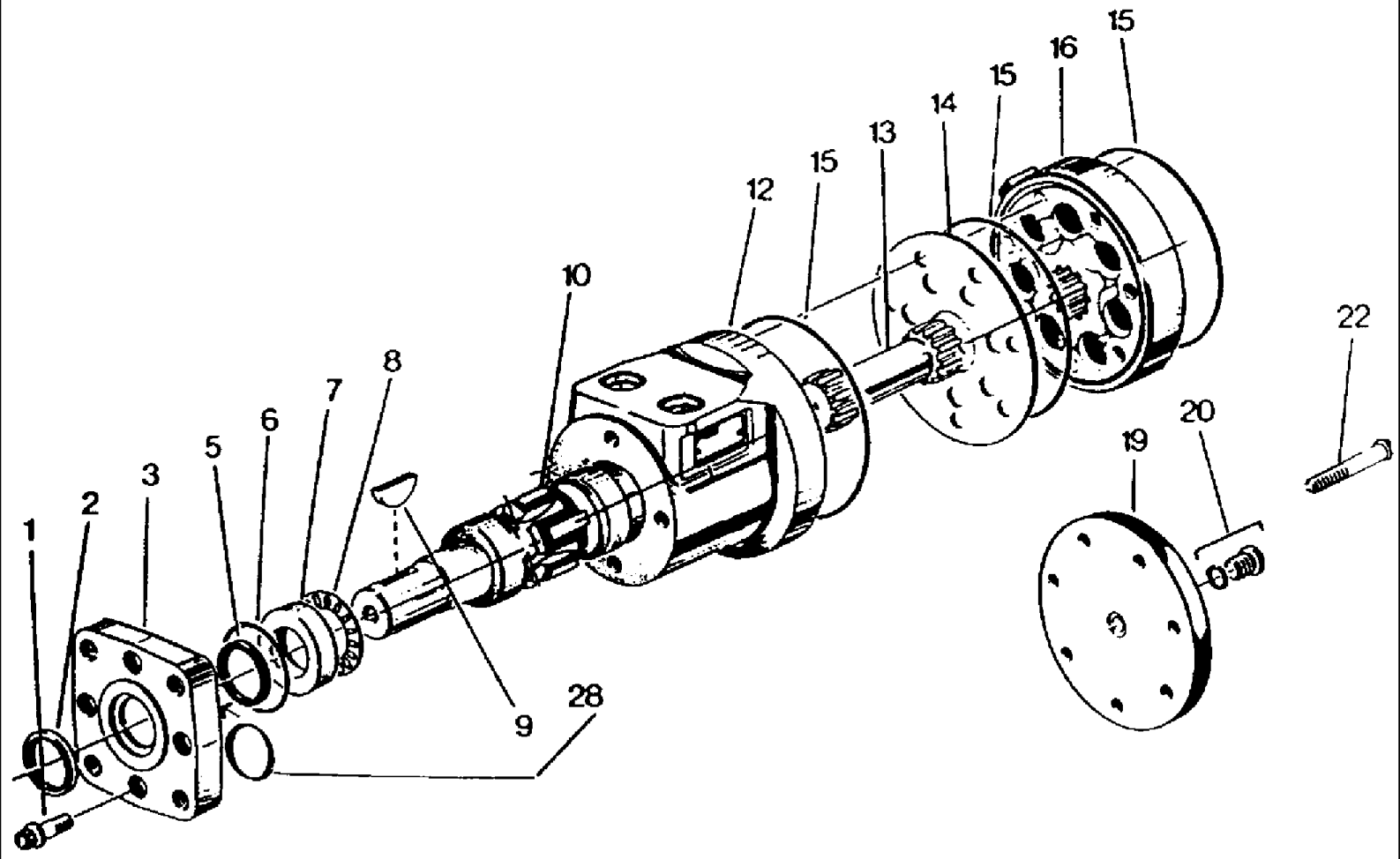

7700 SUGAR CANE HARVESTER (CHASSIS START NUMBER 0001534) (1/07-)

B03.06(01) Motor Hidráulico {S Char-lynn: 22.6 cu.in.}

Ref	Numero de Peça	Qtd	Descrição
1	101603	4	
2	403595	1	
3	407069	1	
5	407070	1	
6	404158	1	
7	403598	1	
8	403599	1	
9	101389	1	
10	403600	1	
12	404159	1	
13	407742	1	
14	404160	1	
15	404161	3	
16	407743	1	
19	404174	1	REAR
20	404175	1	
22	404179	7	
28	407078	1	
29	407738	1	
30	404187	1	ASSY

B03.07(01) Motor Hidráulico {6000 Char-lynn: 59.9 cu.in.}

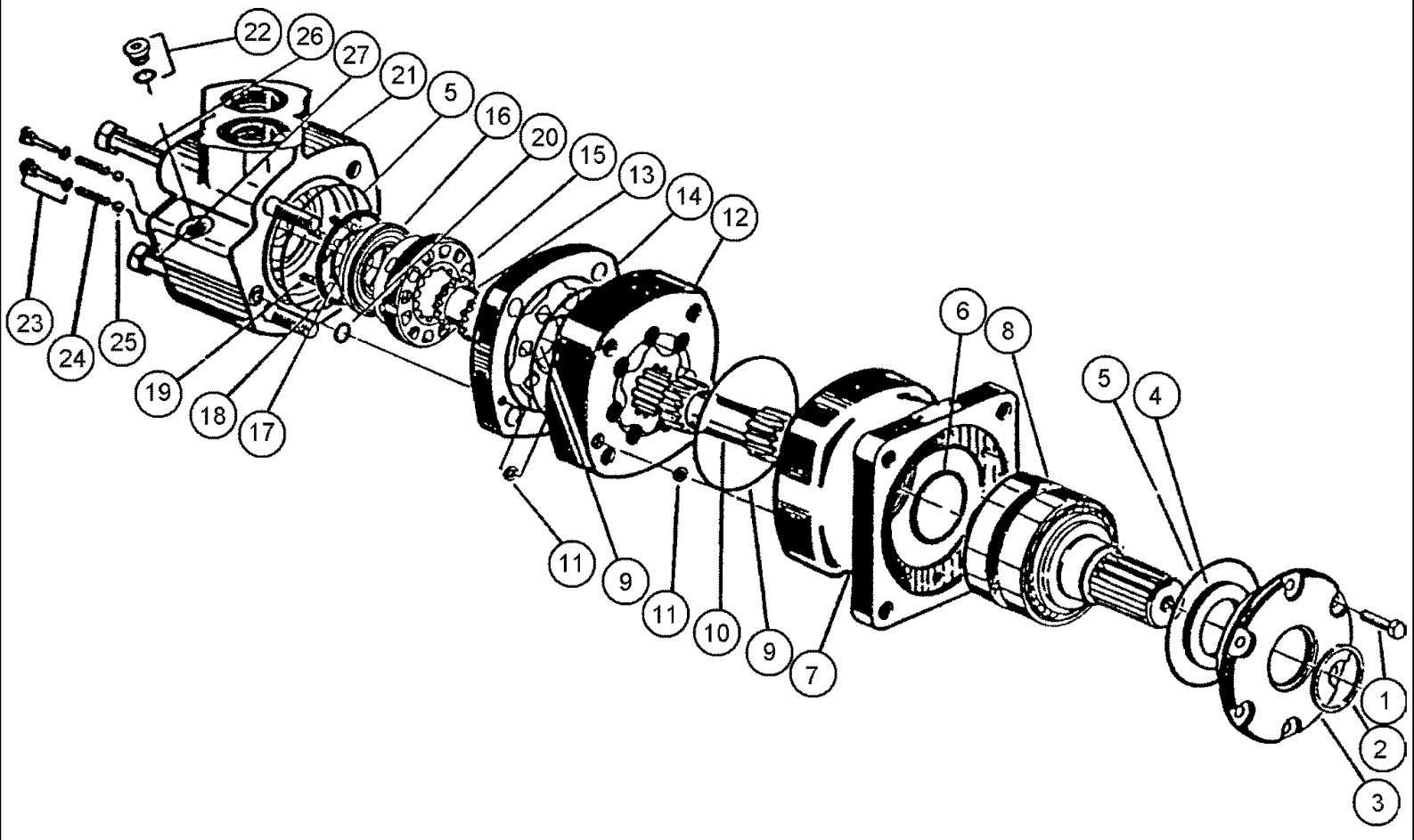

7700 SUGAR CANE HARVESTER (CHASSIS START NUMBER 0001534) (1/07-)

B03.07(01) Motor Hidráulico {6000 Char-lynn: 59.9 cu.in.}

Ref	Numero de Peça	Qtd	Descrição
1	404374	6	
2	404375	1	
3	404376	1	
4	404377	1	
5	101739	2	
6	404379	1	
7	404380	1	
8	404378	1	
9	404381	1	
10	404730	1	
11	404383	2	
12	404731	1	
13	404385	1	
14	404386	1	
15	404387	1	
16	404388	1	
17	404389	1	
18	404390	1	
19	404391	3	
20	401008	1	
21	404392	1	
22	404175	1	
23	404393	2	
24	404394	2	
25	403442	2	
26	404732	2	
27	404733	2	
28	404358	1	REAR
29	404359	1	KIT DE REVISÃO,
30	404699	1	ASSY

B03.08(01) Motor Hidráulico {10000 Char-lynn: 40 cu.in.}

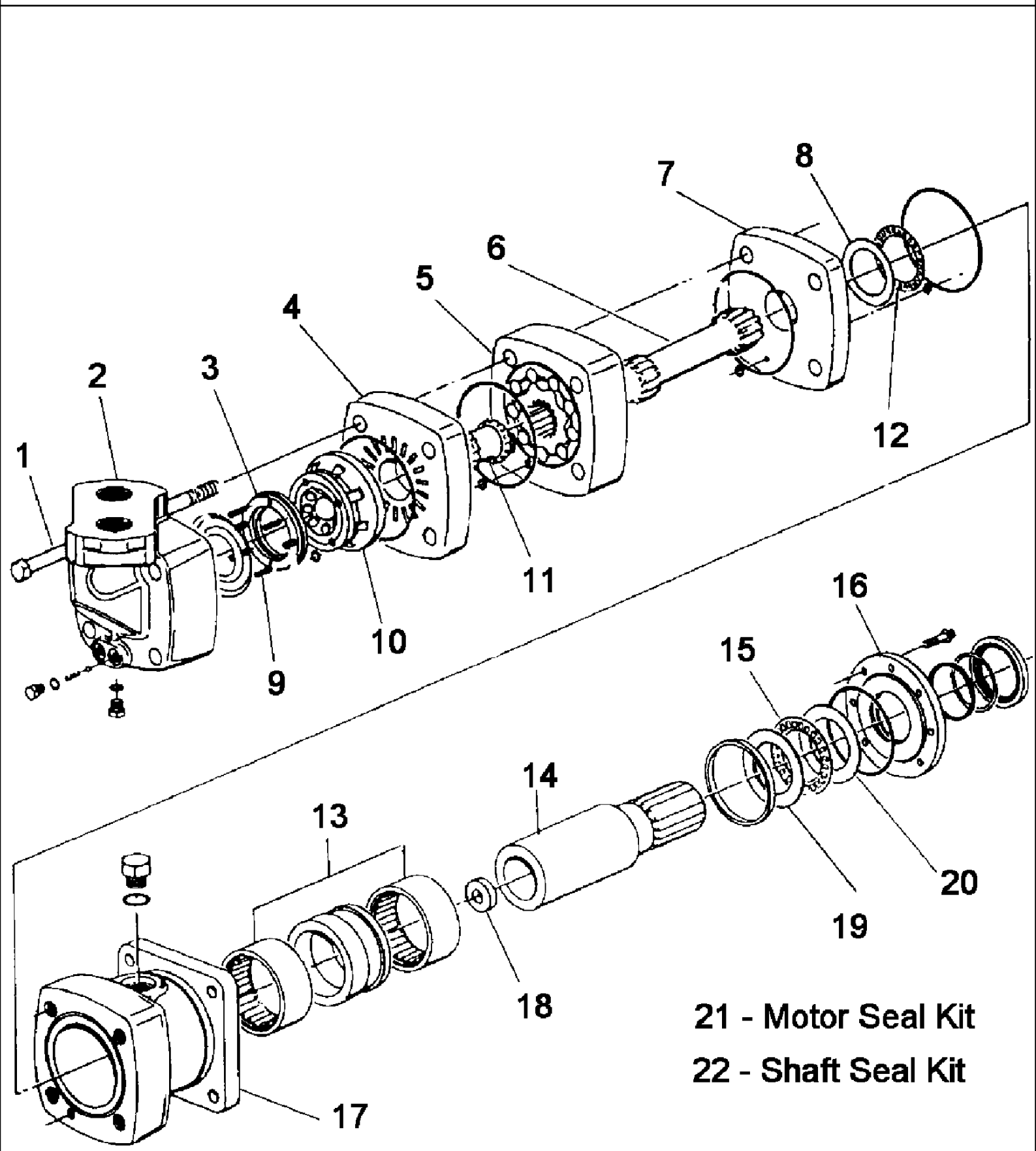

7700 SUGAR CANE HARVESTER (CHASSIS START NUMBER 0001534) (1/07-)

B03.08(01) Motor Hidráulico {10000 Char-lynn: 40 cu.in.}

Ref	Numero de Peça	Qtd	Descrição
1	409519	4	
2	410253	1	
3	410252	1	
4	410208	1	
5	409517	1	
6	409518	1	
7	410207	1	
8	409599	1	
9	410254	4	
10	410255	1	
11	410251	1	
12	409627	1	
13	409601	2	
14	409623	1	
15	409625	1	
16	410258	1	EIXO,
17	410256	1	
18	410257	AR	
19	409624	1	
20	409626	1	
21	409596	1	
22	409597	1	
23	429530A1	1	JOGO DE JUNTAS, REAR
24	409513	1	ASSY

B03.09(01) Motor Hidráulico {Orbital Char-lynn: 22.6 cu.in.}

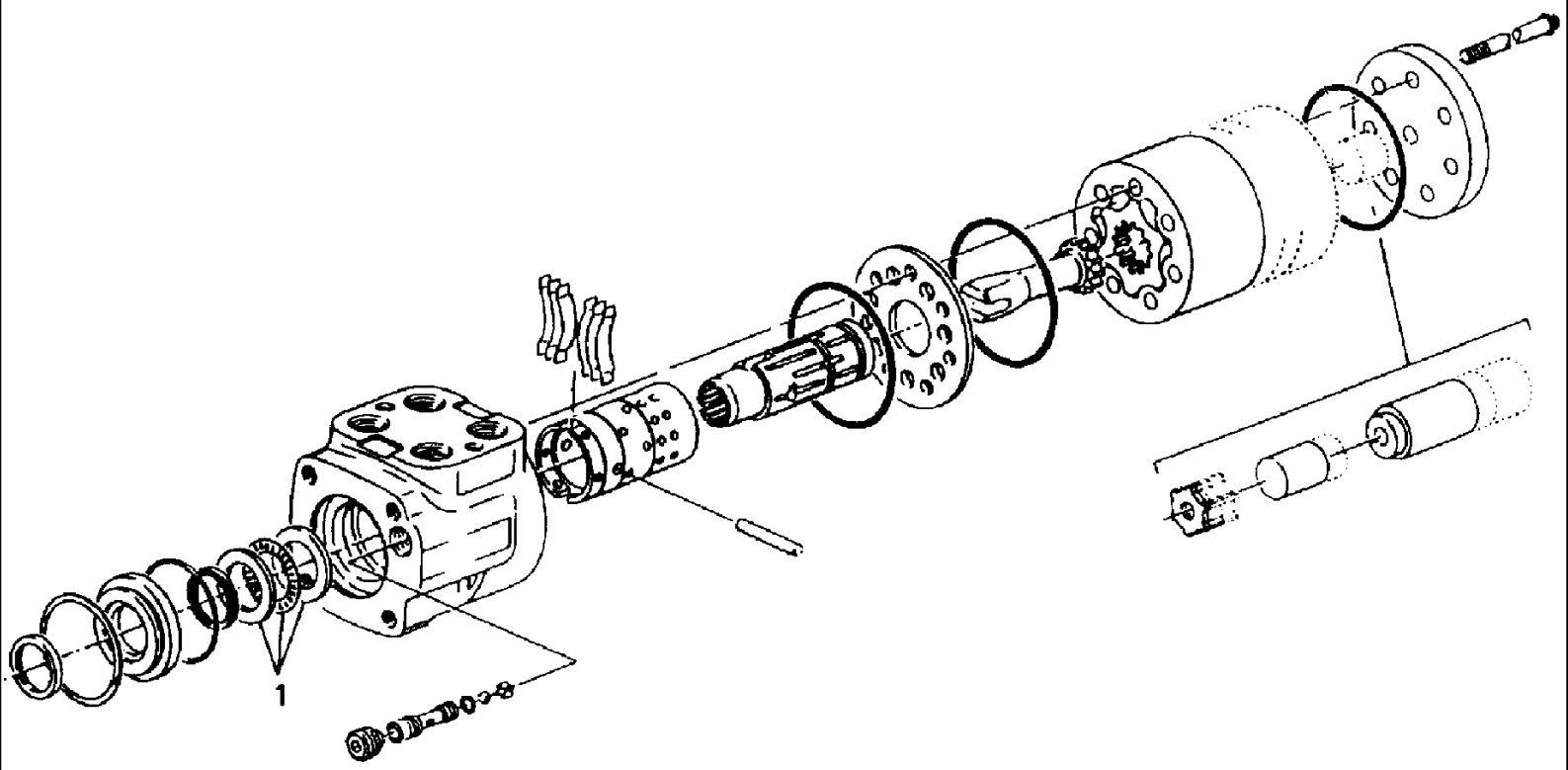

7700 SUGAR CANE HARVESTER (CHASSIS START NUMBER 0001534) (1/07-)

B03.09(01) Motor Hidráulico {Orbital Char-lynn: 22.6 cu.in.}

Ref	Numero de Peça	Qtd	Descrição
1	404313	1	
2	409402	1	
3	409528	1	ASSY

B03.10(01) Motor Hidráulico {M30A}

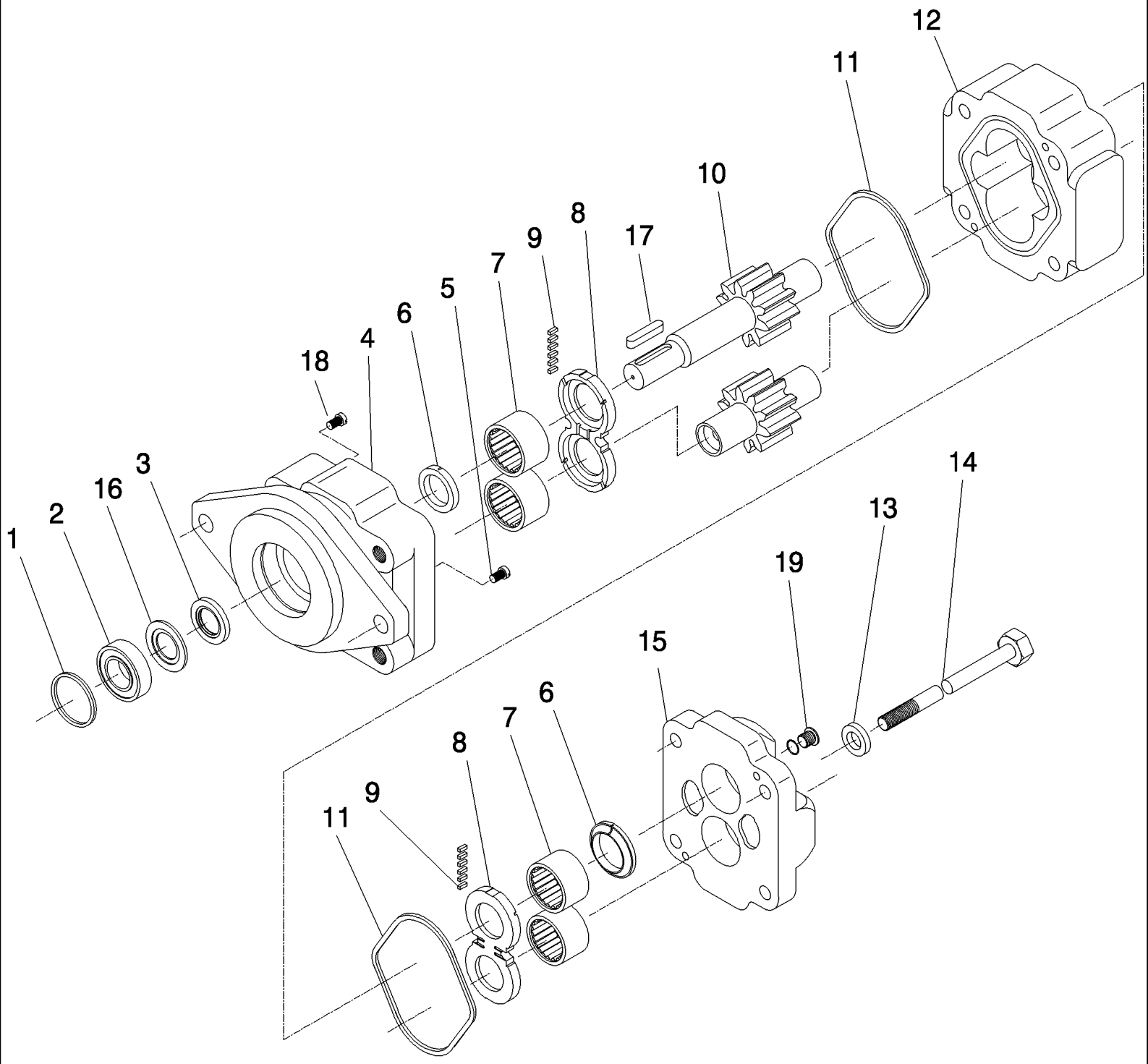

7700 SUGAR CANE HARVESTER (CHASSIS START NUMBER 0001534) (1/07-)

B03.10(01) Motor Hidráulico {M30A}

Ref	Numero de Peça	Qtd	Descrição
1	400511	1	PRENDEDOR,
2	144115	1	TUBO FLEXÍVEL,
3	400510	1	
4	407441	1	FRONT
5	400608	2	
6	400507	2	ARRUELA PLANA,
7	400508	4	
8	400516	2	COTOVELO,
9	400517	2	
10	402924	1	
11	400518	2	
12	400572	1	
13	400531	4	
14	407522	4	
15	400514	1	REAR
16	400549	1	TENSOR,
17	400547	1	
18	407395	1	
19	403767	1	
20	407800	1	
21	407535	1	241S5QT/Retired, ASSY

B03.11(01) Motor Hidráulico {M50A}

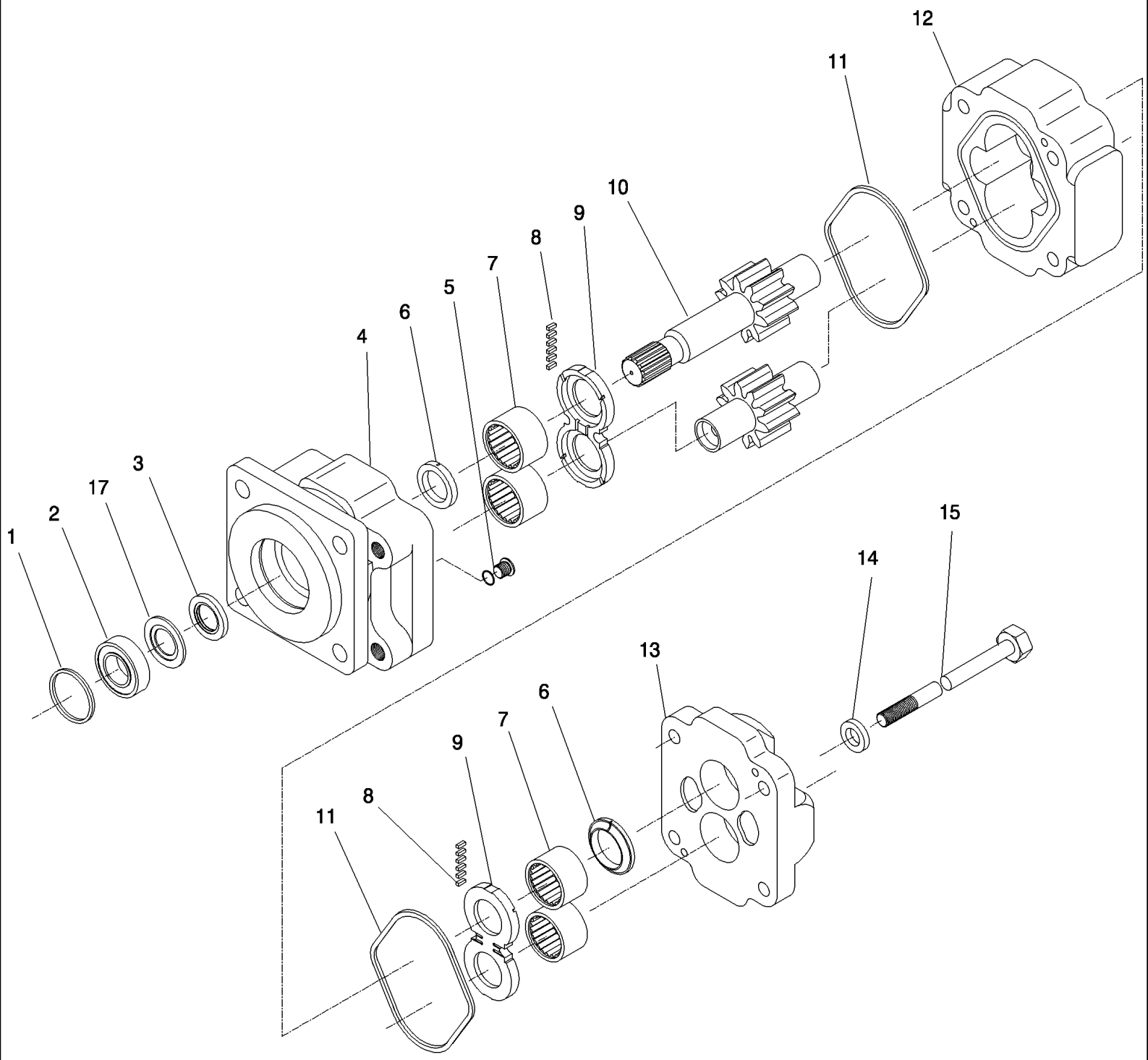

7700 SUGAR CANE HARVESTER (CHASSIS START NUMBER 0001534) (1/07-)

B03.11(01) Motor Hidráulico {M50A}

Ref	Numero de Peça	Qtd	Descrição
1	400581	1	
2	144114	1	ROLAMENTO,
3	400621	1	
4	408384	1	FRONT
5	400608	2	
6	400576	2	
7	400577	4	CHAVETA,
8	409503	2	
9	400589	2	
10	409380	1	
11	400590	2	
12	409372	1	
13	409408	1	REAR
14	400531	4	
15	409393	4	
17	407689	1	
18	409692	1	
19	409101	1	ASSY

B03.12(01) Motor Hidráulico {M50A}

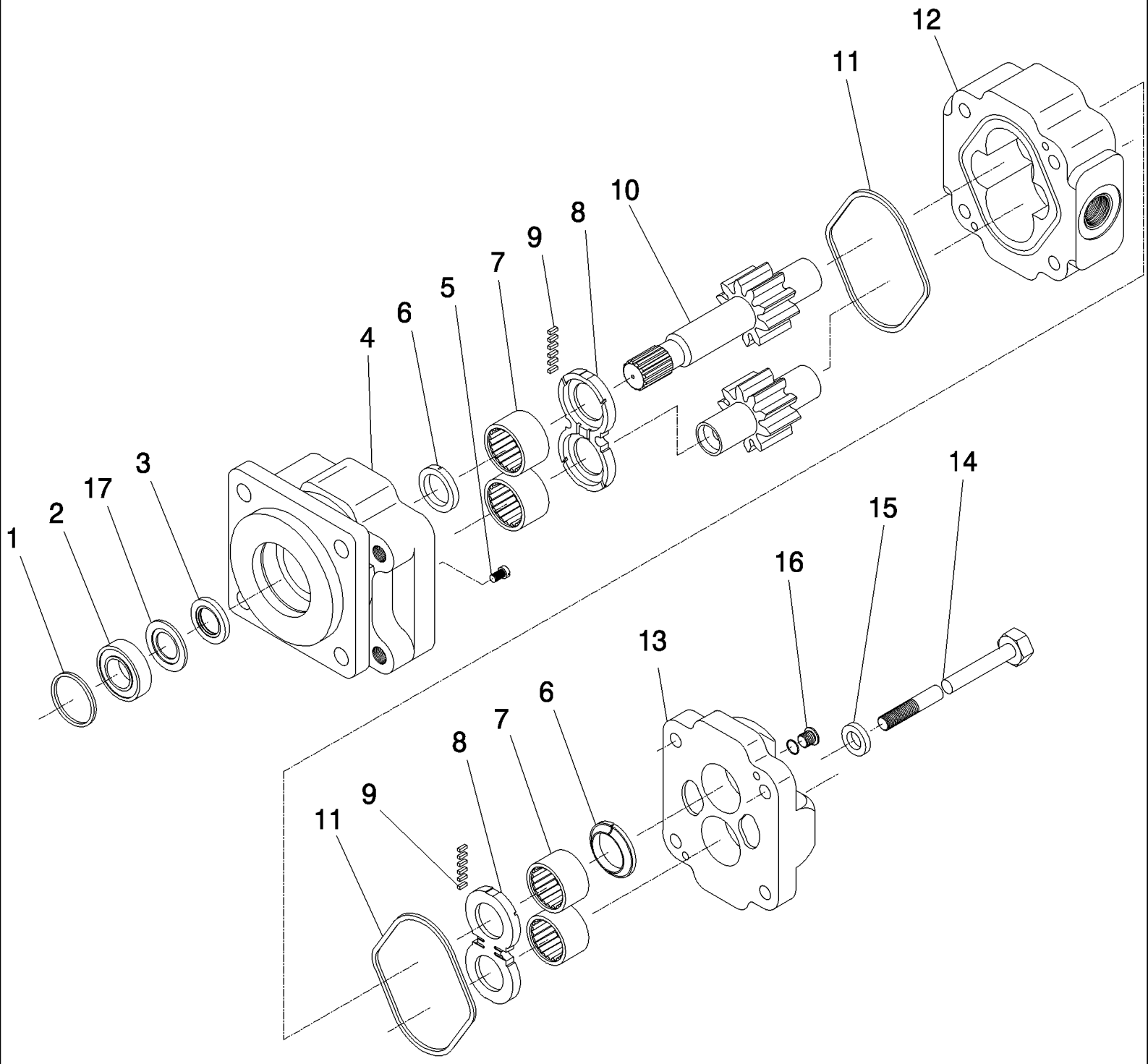

7700 SUGAR CANE HARVESTER (CHASSIS START NUMBER 0001534) (1/07-)

B03.12(01) Motor Hidráulico {M50A}

Ref	Numero de Peça	Qtd	Descrição
1	400581	1	
2	144114	1	ROLAMENTO,
3	400621	1	
4	408384	1	FRONT
5	403767	1	
6	400576	2	
7	400577	4	CHAVETA,
8	400589	2	
9	400517	2	
10	403695	1	
11	400590	2	
12	408385	1	
13	400582	1	
14	408386	4	
15	400531	4	
16	400608	2	
17	400622	1	
18	407796	1	
19	408383	1	ASSY

B03.13(01) Motor Hidráulico {M50A}

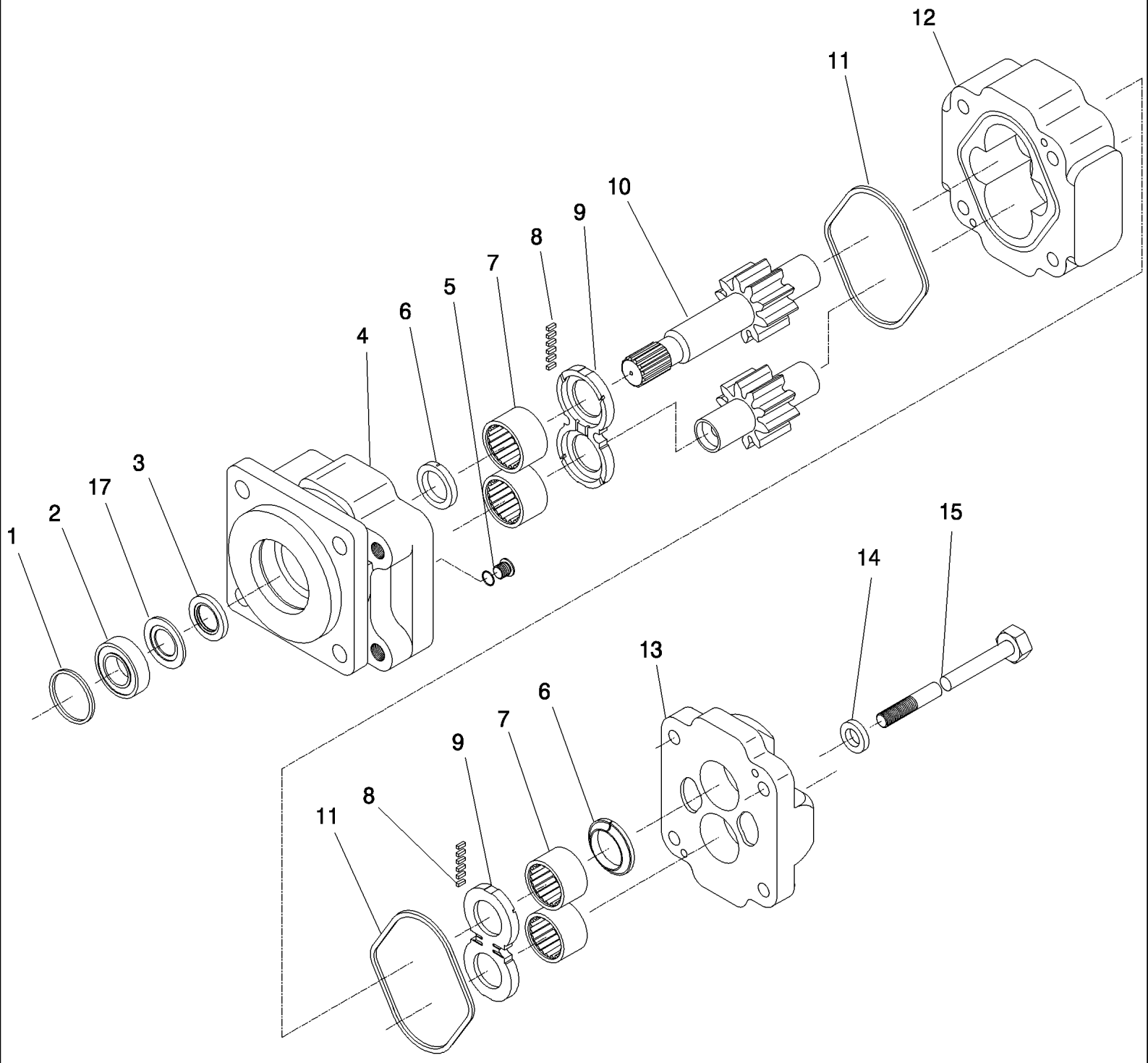

7700 SUGAR CANE HARVESTER (CHASSIS START NUMBER 0001534) (1/07-)

B03.13(01) Motor Hidráulico {M50A}

Ref	Numero de Peça	Qtd	Descrição
1	400581	1	
2	144114	1	ROLAMENTO,
3	400621	1	
4	400725	1	FRONT
5	400608	2	
6	400576	2	
7	408586	4	
8	409503	2	
9	400589	2	
10	409761	1	
11	400590	2	
12	402632	1	
13	409408	1	REAR
14	400531	4	
15	400548	4	TENSOR,
17	400622	1	
18	409692	1	
19	409411	1	ASSY

B03.14(01) Motor Hidráulico {M51B}

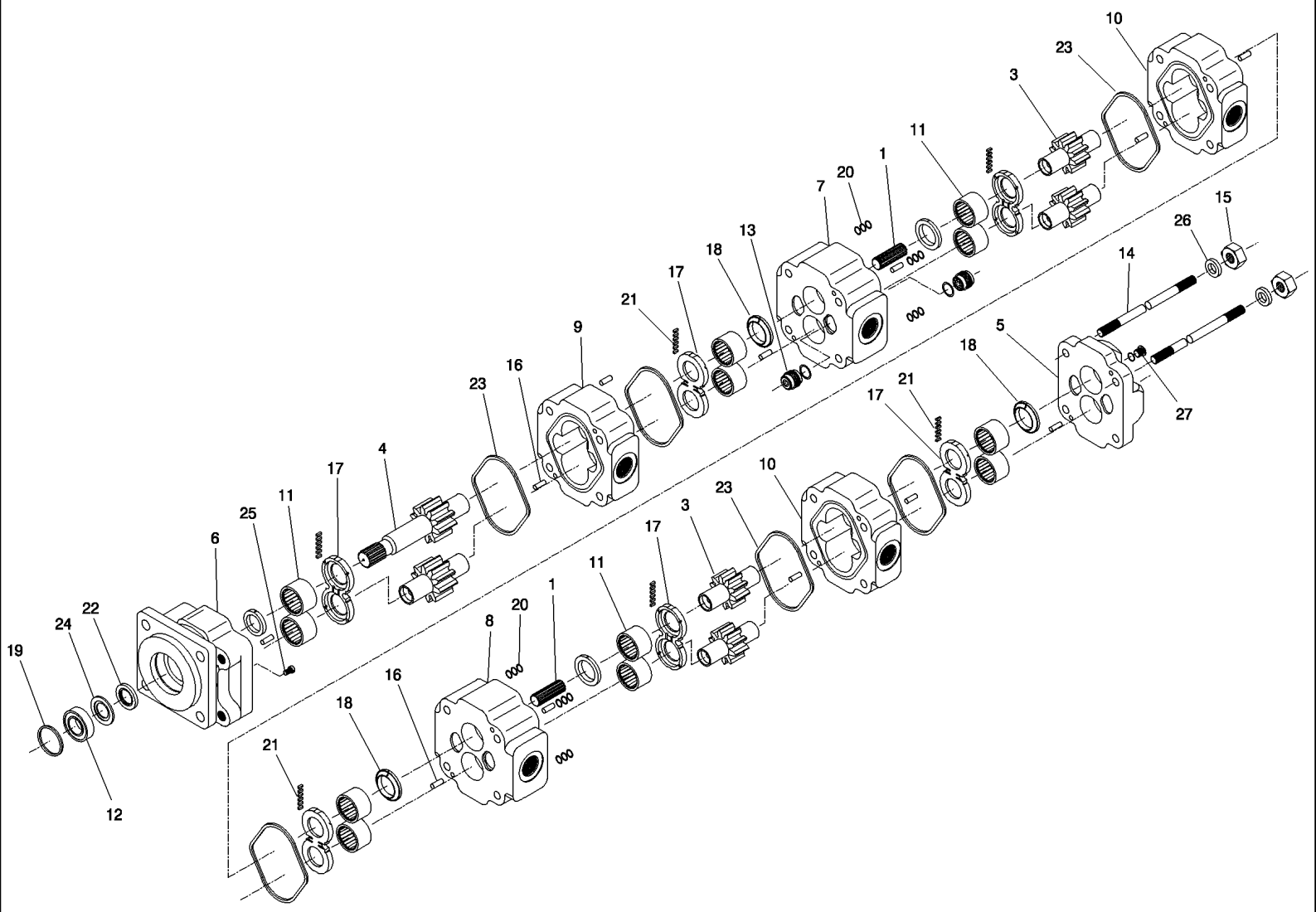

7700 SUGAR CANE HARVESTER (CHASSIS START NUMBER 0001534) (1/07-)

B03.14(01) Motor Hidráulico {M51B}

Ref	Numero de Peça	Qtd	Descrição
1	400598	2	
3	400604	2	
4	409899	1	
5	409900	1	REAR
6	409980	1	FRONT
7	408715	1	
8	409902	1	
9	409901	1	
10	405460	1	
11	408586	12	
12	144114	1	ROLAMENTO,
13	408685	2	
14	400653	4	
15	400532	4	
16	404710	12	
17	400589	6	
18	400576	6	
19	400581	1	
20	409312	24	
21	409503	6	
22	400621	1	
23	400590	6	
24	400622	1	
25	400608	2	
26	400531	4	
27	409756	1	
28	407763	1	
29	409815	1	ASSY

B03.15(01) Motor Hidráulico {M365A}

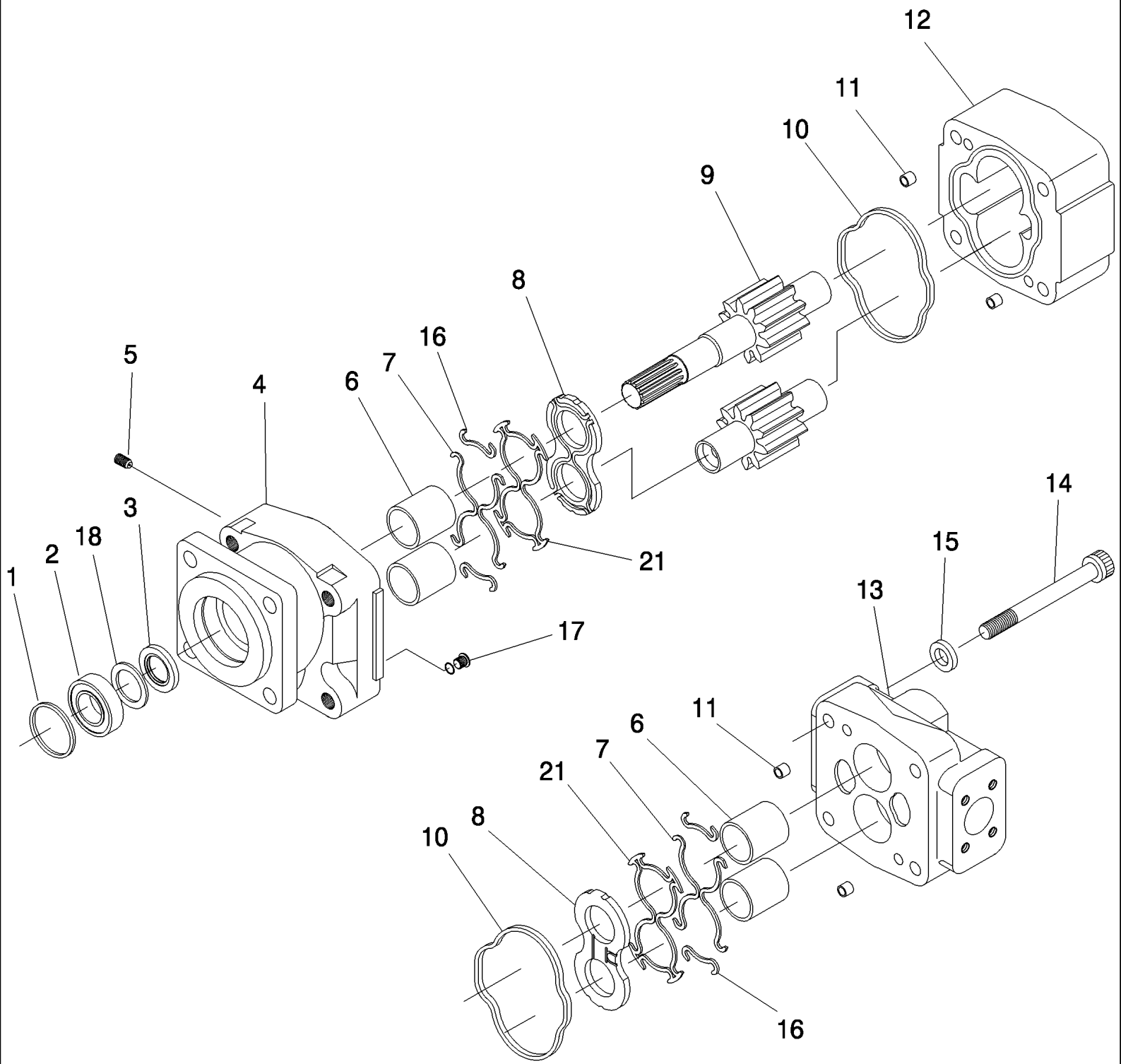

7700 SUGAR CANE HARVESTER (CHASSIS START NUMBER 0001534) (1/07-)

B03.15(01) Motor Hidráulico {M365A}

Ref	Numero de Peça	Qtd	Descrição
1	400629	1	NECK/Retired,
2	408709	1	
3	400676	1	
4	409835	1	FRONT
5	407022	1	
6	407034	4	
7	407398	4	
8	407394	2	
9	407645	1	
10	407397	2	
11	407393	4	
12	410280	1	
13	410132	1	REAR
14	409838	4	
15	408634	4	
16	407399	4	
17	400608	2	
18	407396	1	
21	407400	2	
22	410000	1	
23	410027	1	PARAFUSO, ASSY

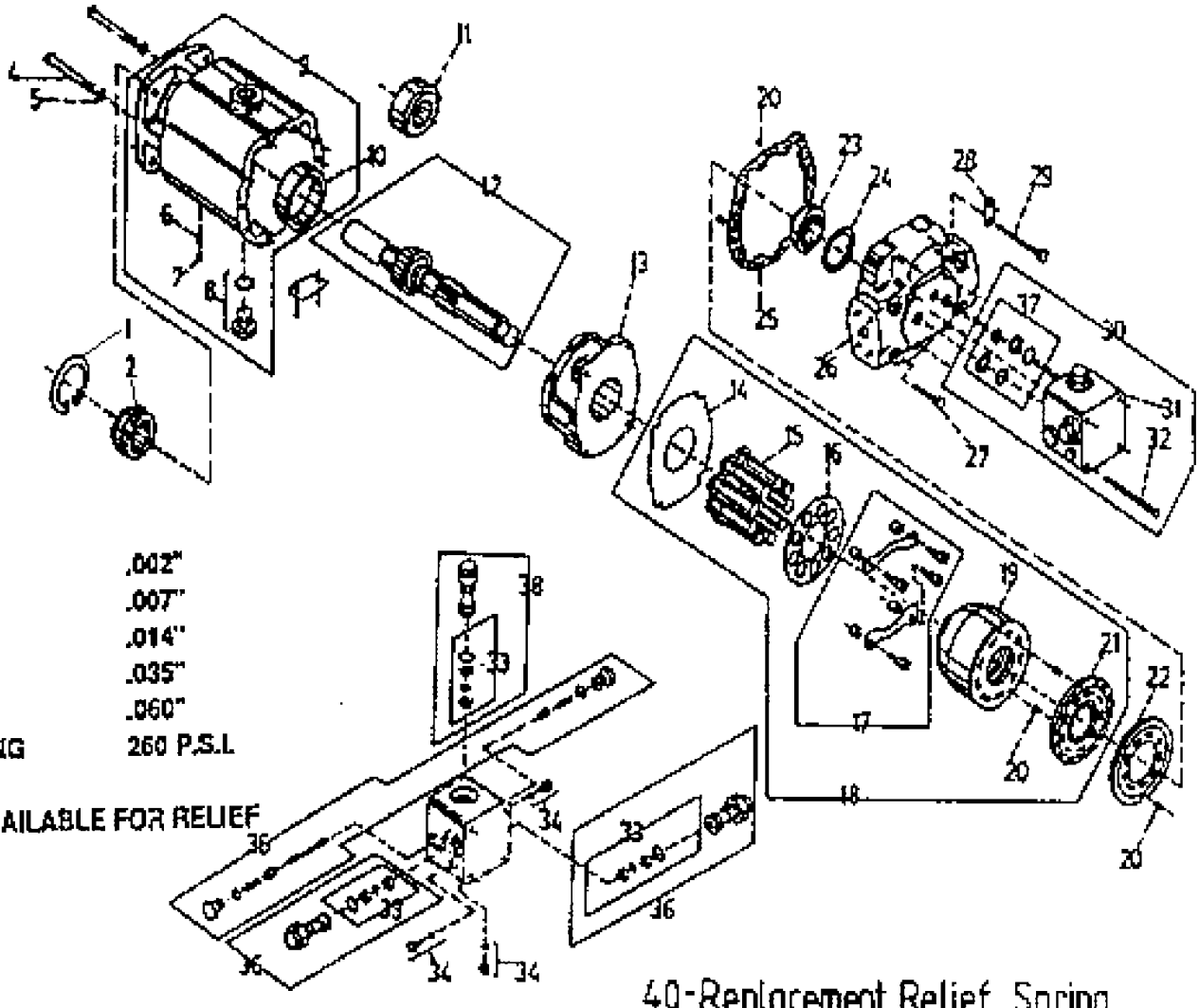

004.075.48	SHIM	.002"
004.075.49	SHIM	.007"
004.075.50	SHIM	.014"
004.075.51	SHIM	.035"
004.075.52	SHIM	.060"
004.075.54	SPRING	260 P.S.I.

SPRING AND SHIMS AVAILABLE FOR RELIEF VALVE SETTINGS

40-Replacement Relief Spring In Forward Circuit *7700*

7700 SUGAR CANE HARVESTER (CHASSIS START NUMBER 0001534) (1/07-)

B03.16(01) Motor Hidráulico {Tração}

Ref	Numero de Peça	Qtd	Descrição
1	87461724	1	
2	87422210	1	ANEL DE VEDACAO,
4	407164	2	
5	407165	2	
6	407131	1	
7	407132	1	
8	407135	1	
9	407130	1	
10	407133	1	
11	407137	1	
12	87437015	1	EIXO,
13	407138	1	
14	407139	1	
15	407141	9	
16	407142	1	
17	407143	1	
18	407140	1	
19	407144	1	
20	407134	5	
21	407145	1	
22	407146	1	
23	407148	1	
24	407149	1	
25	407147	1	
26	389982A1	1	EXTREMIDADE, REAR
27	407154	2	
28	407152	2	
29	407153	6	
30	407155	1	
31	407156	1	
32	407158	4	
33	407161	3	
34	407163	3	
35	407162	1	
36	407189	2	87SUPGRCRT/Retired,
37	407157	2	
38	407159	1	
39	407166	1	
40	408923	1	
41	432973A1	2	MOTOR HIDRÁULICO, ASSY, 7000
42	87256911	1	MOTOR HIDRÁULICO, ASSY, LH, 7700
42	87256910	1	MOTOR HIDRÁULICO, ASSY, RH, 7700

7700 SUGAR CANE HARVESTER (CHASSIS START NUMBER 0001534) (1/07-)

B04.01(01) Bomba Hidráulica {Transmissão}

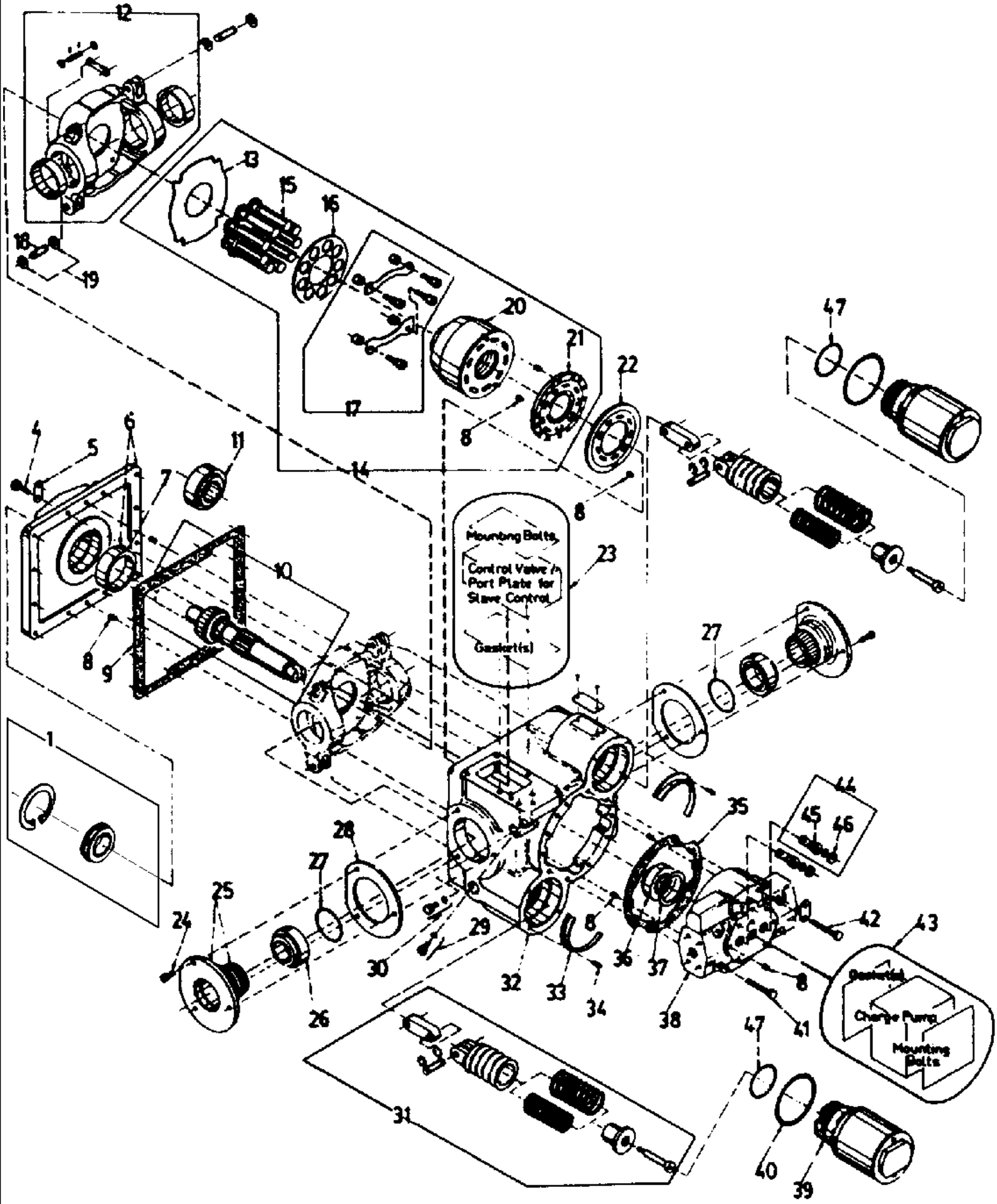

7700 SUGAR CANE HARVESTER (CHASSIS START NUMBER 0001534) (1/07-)

B04.01(01) Bomba Hidráulica {Transmissão}

Ref	Numero de Peça	Qtd	Descrição
1	87422210	1	ANEL DE VEDACAO,
4	407200	12	
5	407201	2	
6	87436251	1	FLANGE,
7	407133	1	
8	407134	7	
9	407203	1	
10	87436253	1	EIXO,
11	407137	1	
12	407205	1	
13	407139	1	
14	407140	1	
15	407141	9	
16	407142	1	
17	407143	1	
18	407216	2	
19	407215	4	
20	407144	1	
21	407145	1	
22	407206	1	
23	407207	1	
24	407208	6	
25	407209	2	
26	407210	2	
27	407235	2	
28	407211	2	
29	407212	1	
30	407163	1	
31	407214	2	
32	407213	1	
33	407219	2	
34	407220	6	
35	407221	1	
36	407148	1	
37	407149	1	
38	390478A1	1	TAMPA, REAR
39	407218	2	
40	407217	2	
41	407229	2	
42	407228	6	
43	NSS		BOLETIM INFORMATIVO, CHARGE PUMP, SEE PAG. B04.03
44	407225	2	
45	407226	2	

7700 SUGAR CANE HARVESTER (CHASSIS START NUMBER 0001534) (1/07-)

B04.01(01) Bomba Hidráulica {Transmissão}

Ref	Numero de Peça	Qtd	Descrição
46	407227	2	
47	407235	2	
48	407234	1	
49	432972A1	2	BOMBA HIDRÁULICA, ASSY

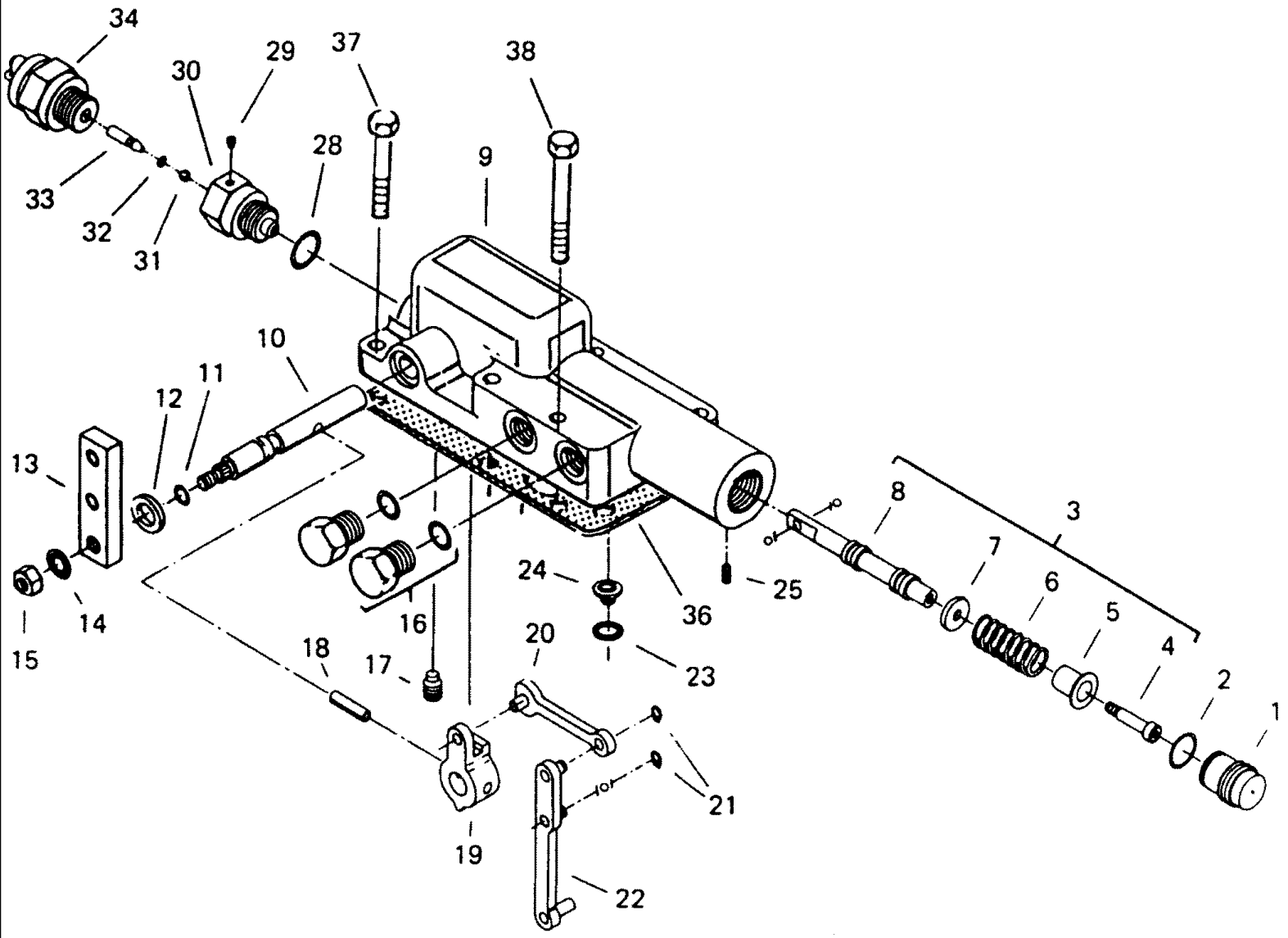
34
29
37
38
30
28
9
33
32
31
10
11
12
13
8
3
7
6
5
4
2
1
24
25
36
14
15
16
20
18
17
23
21
19
22

7700 SUGAR CANE HARVESTER (CHASSIS START NUMBER 0001534) (1/07-)

B04.02(01) Controle da Transmissão Hidráulica

Ref	Numero de Peça	Qtd	Descrição
1	407406	1	
2	407407	1	
3	407408	1	ASSY
4	407409	1	
5	407410	1	49D15W401T/Retired,
6	407411	1	
7	407412	1	50D15W405Q/Retired,
8	407413	1	
9	407414	1	51D15W405G/Retired,
10	407418	1	
11	407419	1	
12	407404	1	
13	87253810	1	ALAVANCA DE CONTROLE,
14	407421	1	
15	407422	1	
16	407423	2	
16	407424	2	
17	407555	1	
18	407556	1	
19	407557	1	
20	407558	1	
21	407559	2	
22	407561	1	
23	407563	1	
24	407564	1	
25	407565	1	
28	407568	1	
29	407569	1	
30	407570	1	
31	407571	1	
32	407572	1	
33	407573	1	
34	407405	1	
36	407576	1	
37	407577	4	
38	407579	2	
39	407581	1	
40	407207	1	ASSY, (1,9,19,28,34)

B04.03(01) Bomba Hidráulica de Carga

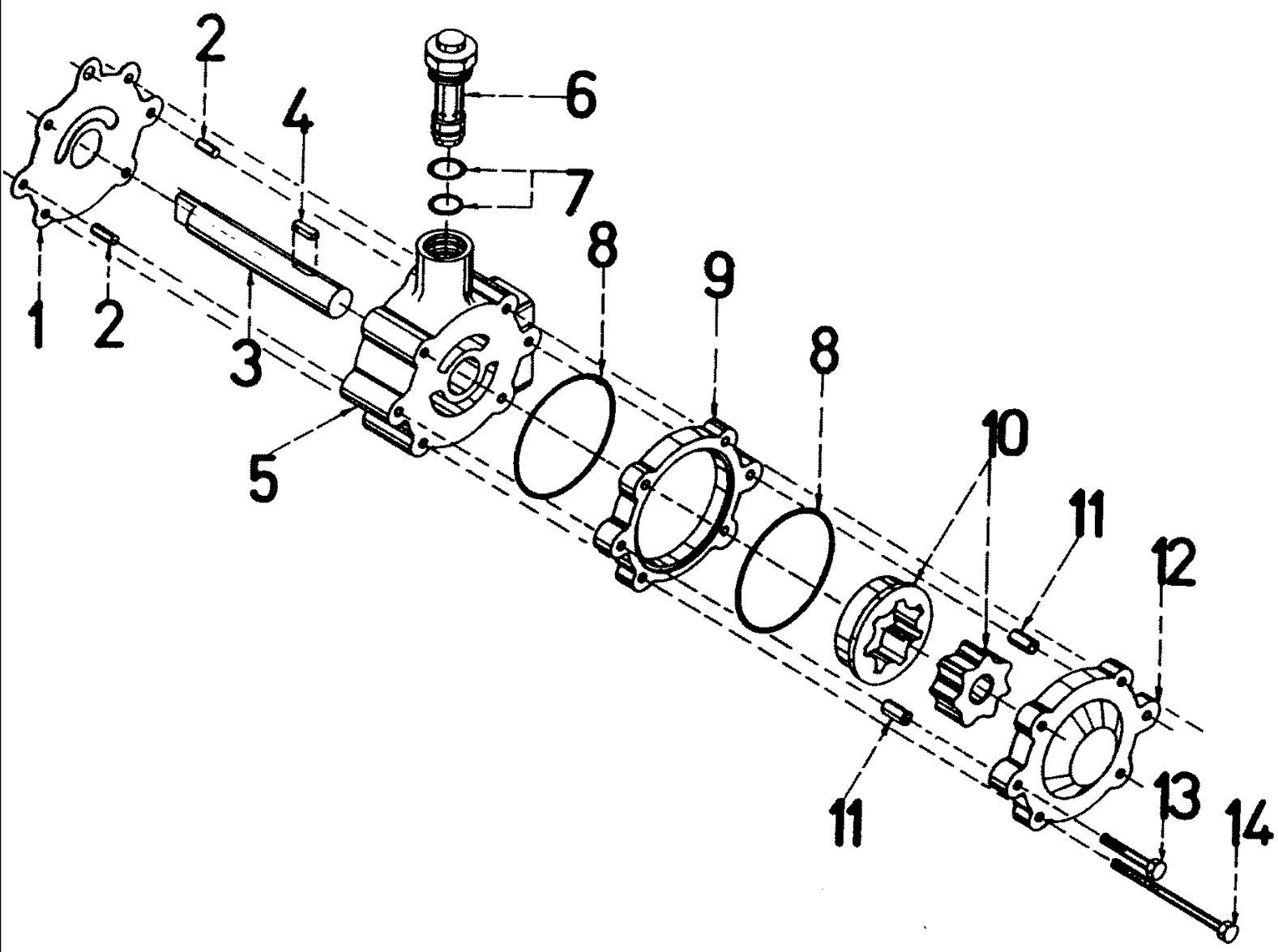

7700 SUGAR CANE HARVESTER (CHASSIS START NUMBER 0001534) (1/07-)

B04.03(01) Bomba Hidráulica de Carga

Ref	Numero de Peça	Qtd	Descrição
1	407458	1	
2	407459	2	
3	407908	1	
4	407909	1	
5	407462	1	
6	407915	1	
7	407161	1	
8	407465	2	
9	407910	1	
10	407911	1	
11	407912	2	
12	407469	1	REAR
13	407913	2	
14	407914	4	
15	407906	1	ASSY

7700 SUGAR CANE HARVESTER (CHASSIS START NUMBER 0001534) (1/07-)

B04.04(01) Bomba Hidráulica {alta potência}

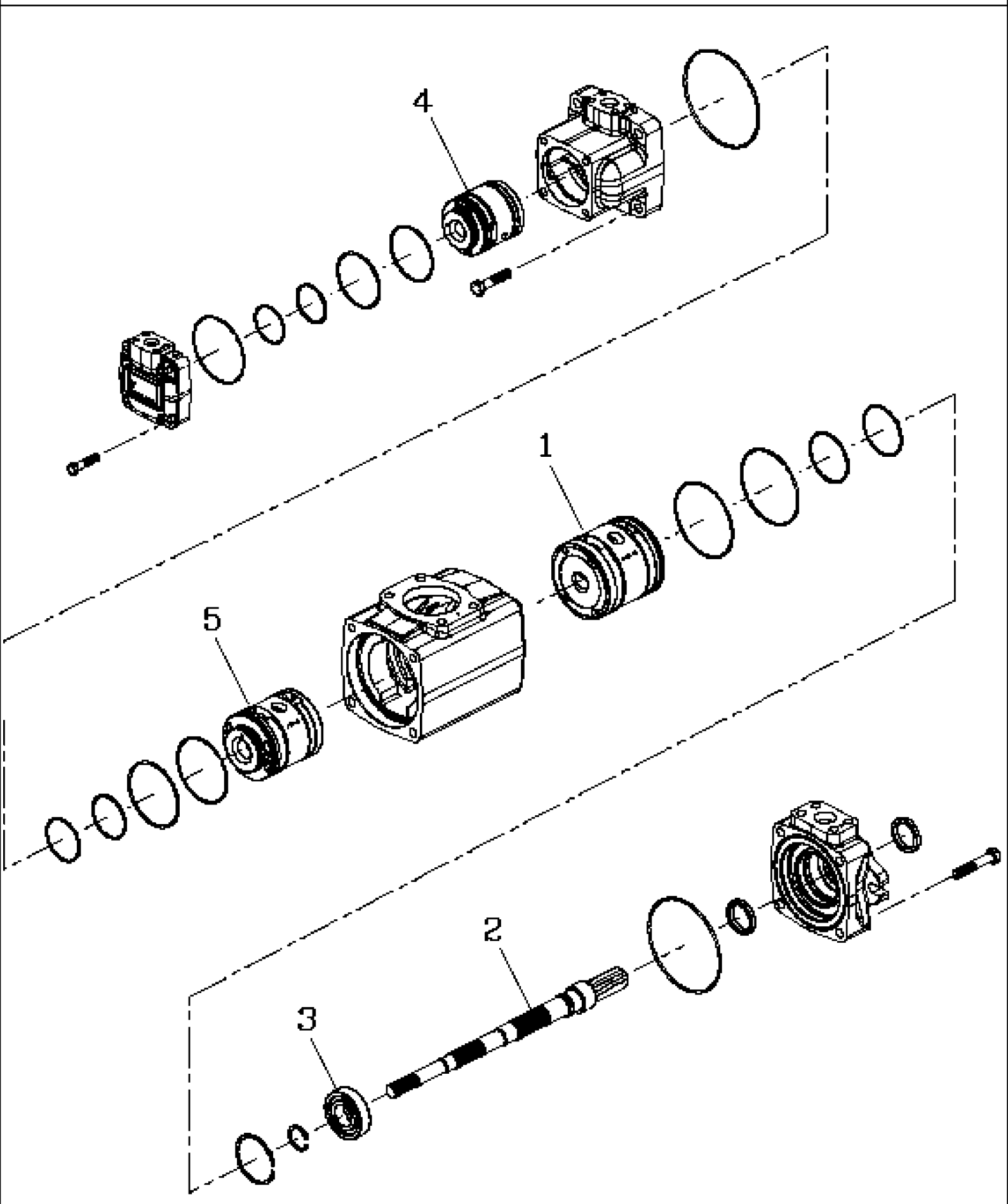

7700 SUGAR CANE HARVESTER (CHASSIS START NUMBER 0001534) (1/07-)

B04.04(01) Bomba Hidráulica {alta potência}

Ref	Numero de Peça	Qtd	Descrição
1	87414291	1	KIT REP. BOMBA HIDR., FRONT
2	87414292	1	EIXO,
3	87414293	1	ROLAMENTO,
4	87414294	1	KIT REP. BOMBA HIDR., REAR
5	87414295	1	KIT REP. BOMBA HIDR., CENTRAL
6	87414296	1	JOGO DE JUNTAS,
7	87405799	1	BOMBA HIDRÁULICA, ASSY

7700 SUGAR CANE HARVESTER (CHASSIS START NUMBER 0001534) (1/07-)

B04.05(01) Bomba Hidr. *Commercial {Alta Potência}*

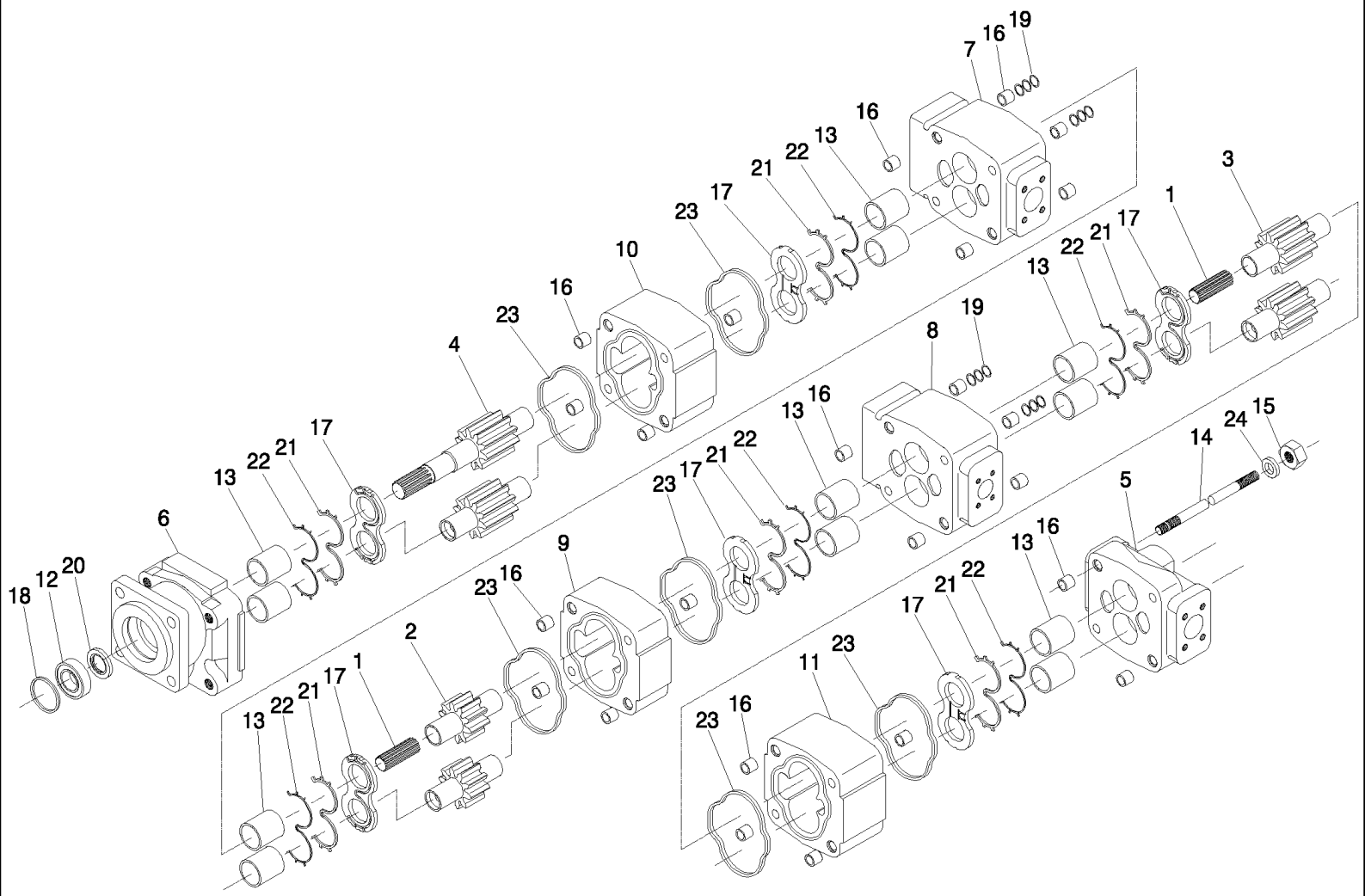

7700 SUGAR CANE HARVESTER (CHASSIS START NUMBER 0001534) (1/07-)

B04.05(01) Bomba Hidr. *Commercial {Alta Potência}*

Ref	Numero de Peça	Qtd	Descrição
1	407693	2	
2	408702	1	
3	409540	1	
4	410050	1	
5	410183	1	REAR
6	408705	1	FRONT
7	410051	1	BEARING, THRUST
8	410054	1	BEARING, THRUST
9	408706	1	MIDDLE
10	408690	1	MIDDLE
11	409467	1	MIDDLE
12	408709	1	
13	407034	12	
14	407246	4	
15	400532	4	
16	407701	24	
17	407033	6	
18	400629	1	NECK/Retired,
19	409312	24	
20	400631	1	
21	409792	6	
22	409793	6	
23	407038	6	
24	400531	4	
25	408493	1	
26	409934	1	ASSY

7700 SUGAR CANE HARVESTER (CHASSIS START NUMBER 0001534) (1/07-)

B04.06(01) Bomba Hidráulica {alta potência}

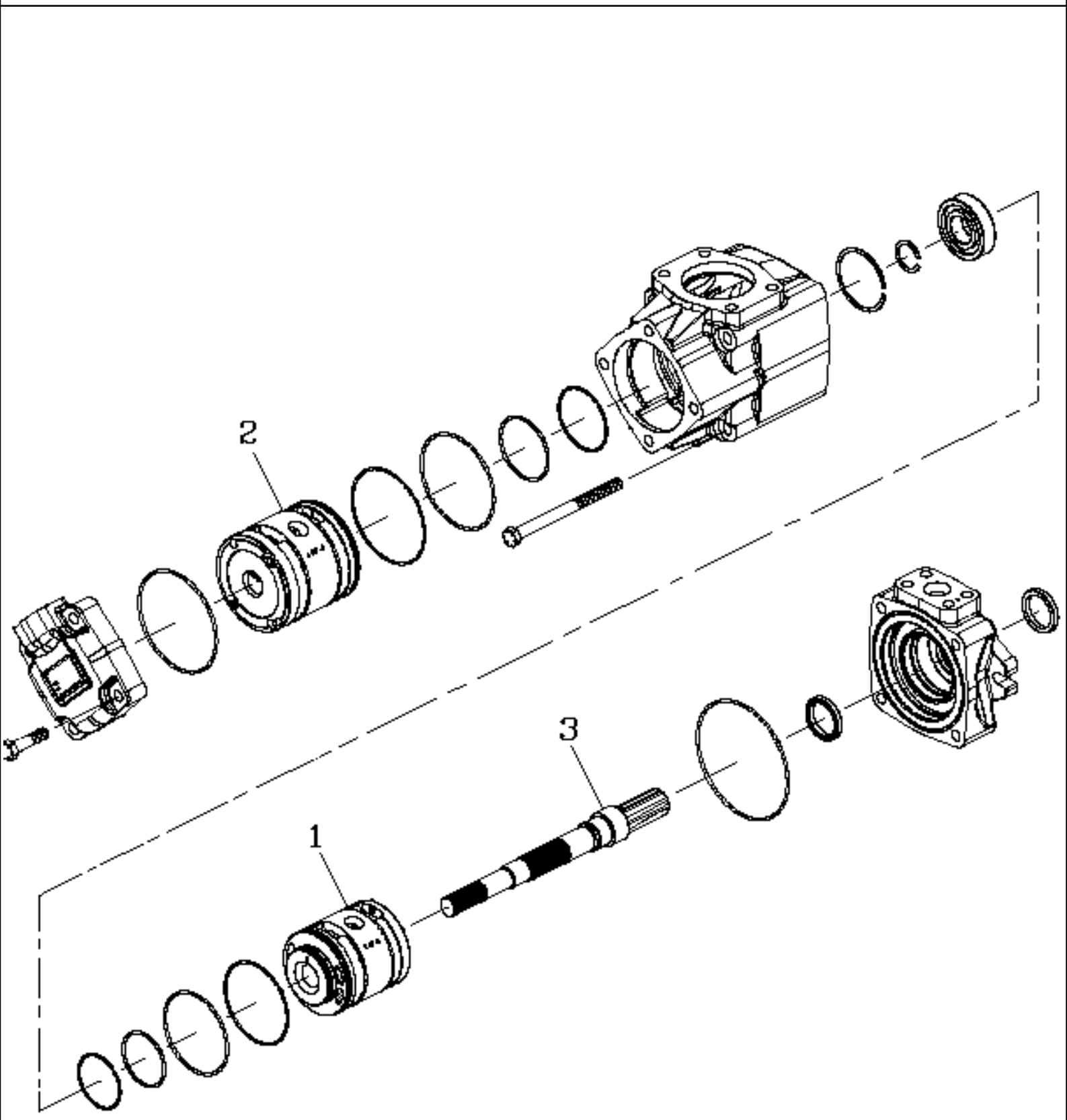

7700 SUGAR CANE HARVESTER (CHASSIS START NUMBER 0001534) (1/07-)

B04.06(01) Bomba Hidráulica {alta potência}

Ref	Numero de Peça	Qtd	Descrição
1	87414298	1	KIT REP. BOMBA HIDR., FRONT
2	87414300	1	KIT REP. BOMBA HIDR., REAR
3	87426833	1	EIXO,
4	87414297	1	JOGO DE JUNTAS,
5	87405800	1	BOMBA HIDRÁULICA, ASSY

7700 SUGAR CANE HARVESTER (CHASSIS START NUMBER 0001534) (1/07-)

B04.07(01) Bomba Hidr. - Commercial {Alta Potência}

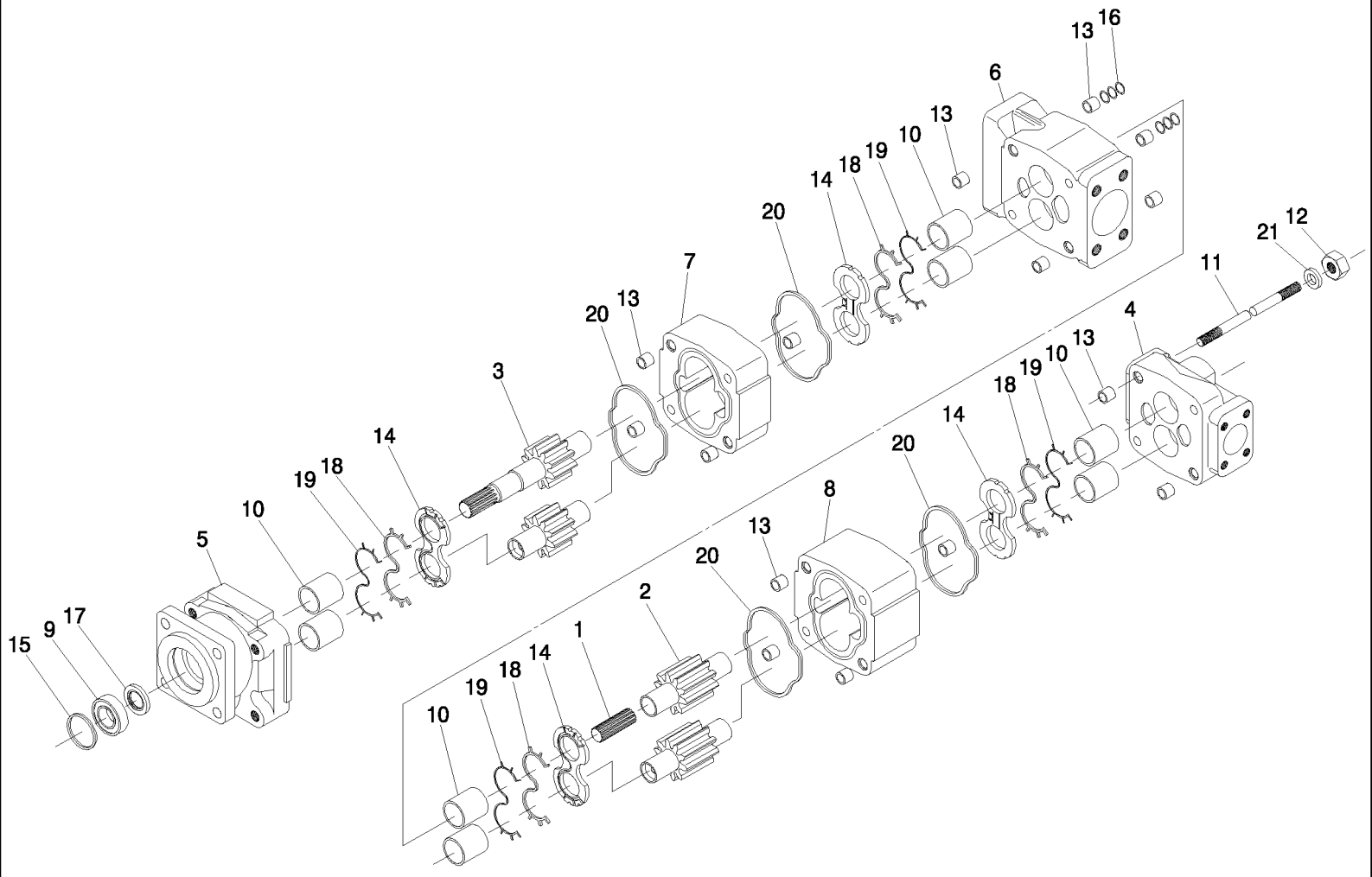

7700 SUGAR CANE HARVESTER (CHASSIS START NUMBER 0001534) (1/07-)

B04.07(01) Bomba Hidr. - Commercial {Alta Potência}

Ref	Numero de Peça	Qtd	Descrição
1	407693	1	
2	407695	1	
3	408704	1	
4	410052	1	REAR
5	408705	1	FRONT
6	410193	1	BEARING, THRUST
7	408707	1	MIDDLE
8	407698	1	MIDDLE
9	408709	1	
10	407034	8	
11	402033	4	
12	400532	4	
13	407701	16	
14	407033	4	
15	400629	1	NECK/Retired,
16	409312	12	
17	400631	1	
18	409792	4	
19	409793	4	
20	407038	4	
21	400531	4	
22	408713	1	
23	409935	1	ASSY

B04.08(01) Bomba Hidráulica {inclinação da cabina}

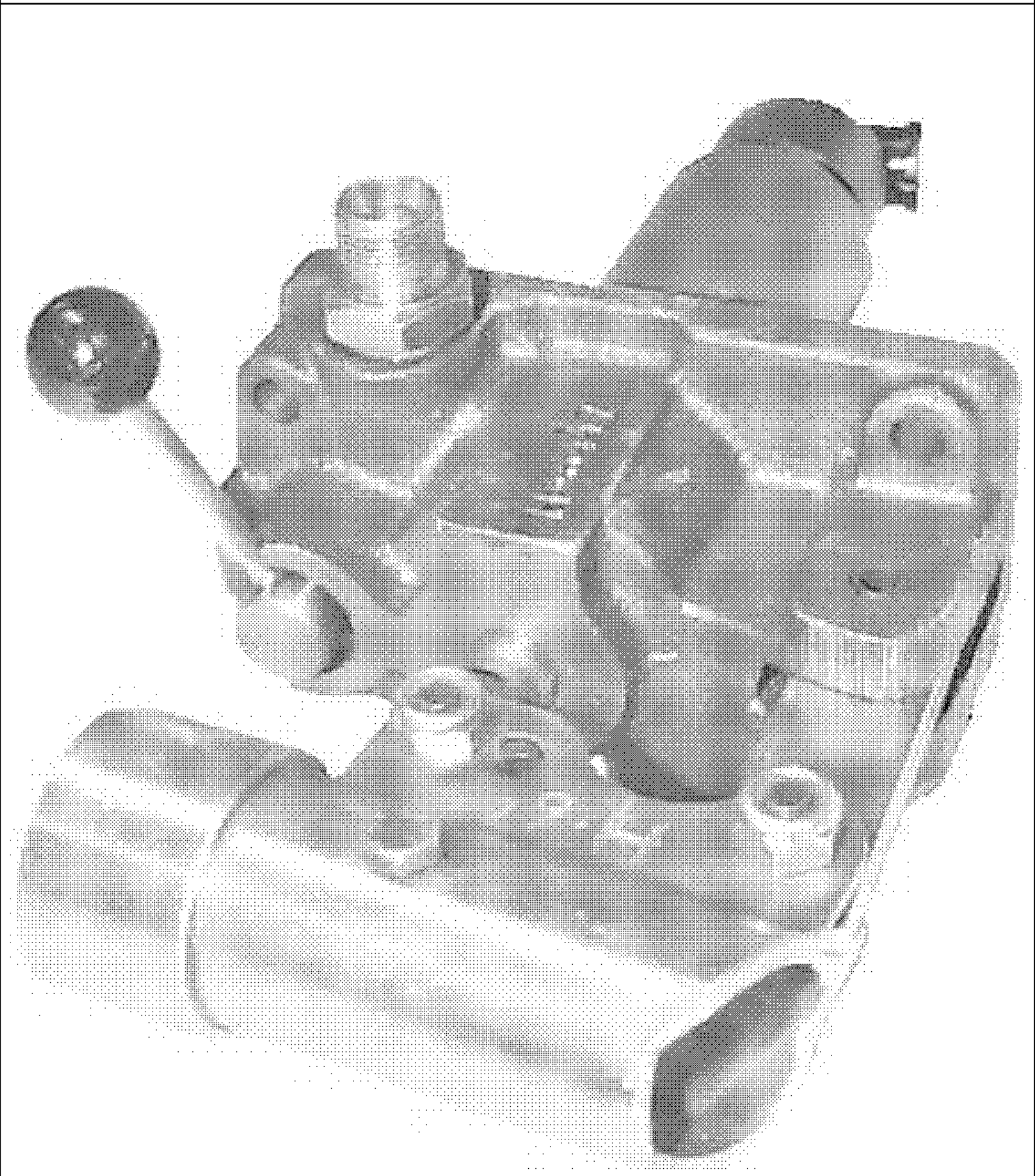

7700 SUGAR CANE HARVESTER (CHASSIS START NUMBER 0001534) (1/07-)

B04.08(01) Bomba Hidráulica {inclinação da cabina}

Ref	Numero de Peça	Qtd	Descrição
1	395126A1	1	JOGO DE JUNTAS,
2	377082A1	1	BOMBA HIDRÁULICA, ASSY

B04.09(01) Divisor de fluxo {alta potência}

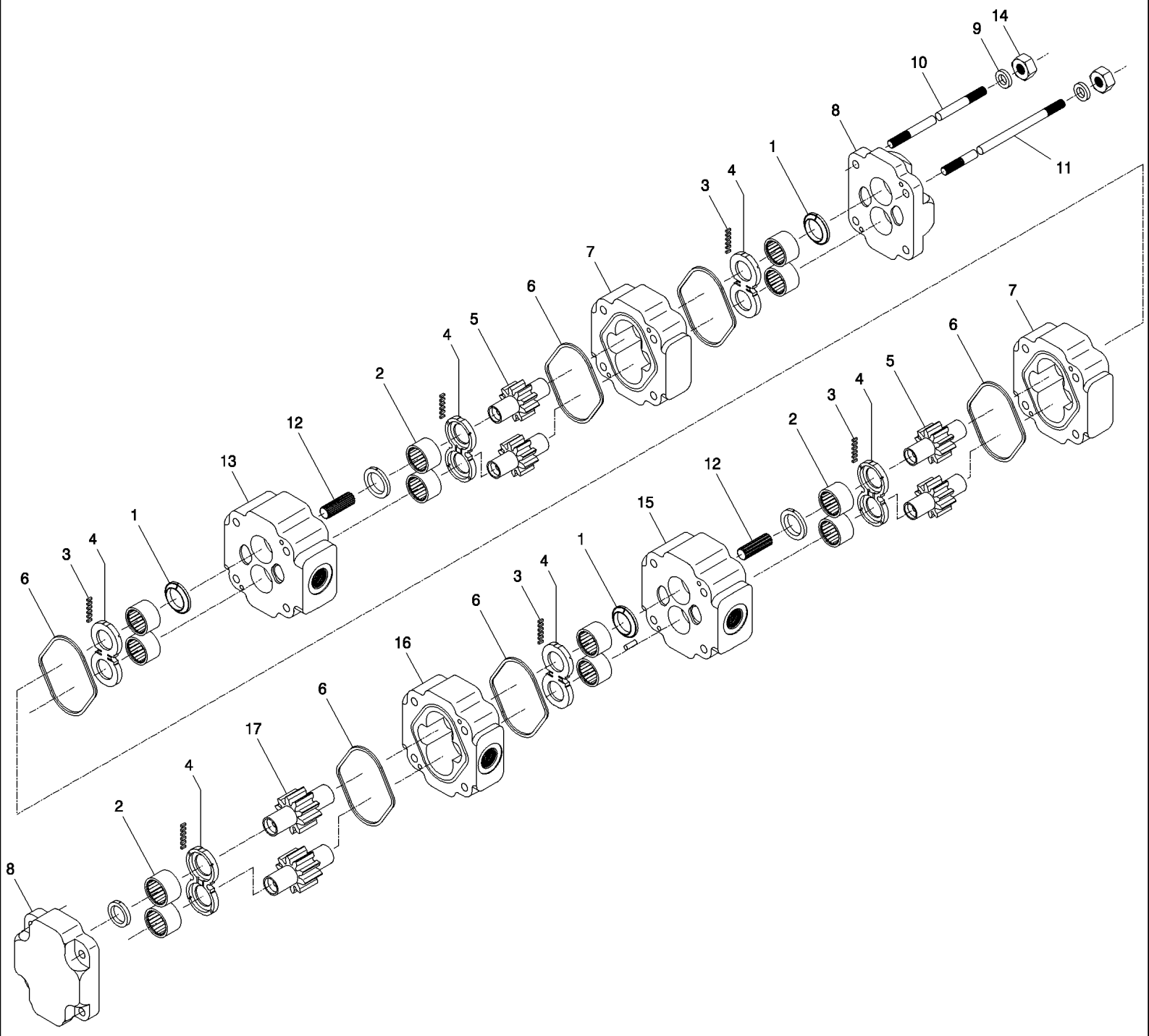

7700 SUGAR CANE HARVESTER (CHASSIS START NUMBER 0001534) (1/07-)

B04.09(01) Divisor de fluxo {alta potência}

Ref	Numero de Peça	Qtd	Descrição
1	400507	6	ARRUELA PLANA,
2	400508	12	
3	409760	6	
4	400516	6	COTOVELO,
5	400536	2	
6	400518	6	
7	400572	2	MIDDLE
8	407886	2	REAR
9	400531	8	
10	400668	2	MOLA, SHORT
11	400686	2	RAQUETE, LONG
12	400527	2	
13	409905	1	CORPO, BEARING ASSY
14	400532	8	
15	409904	1	CORPO, BEARING ASSY
16	409903	1	MIDDLE
17	402877	1	
18	409827	1	ASSY

7700 SUGAR CANE HARVESTER (CHASSIS START NUMBER 0001534) (1/07-)

B05.01(01) Válvula Bloqueio Hidr. {Cortador Pontas}

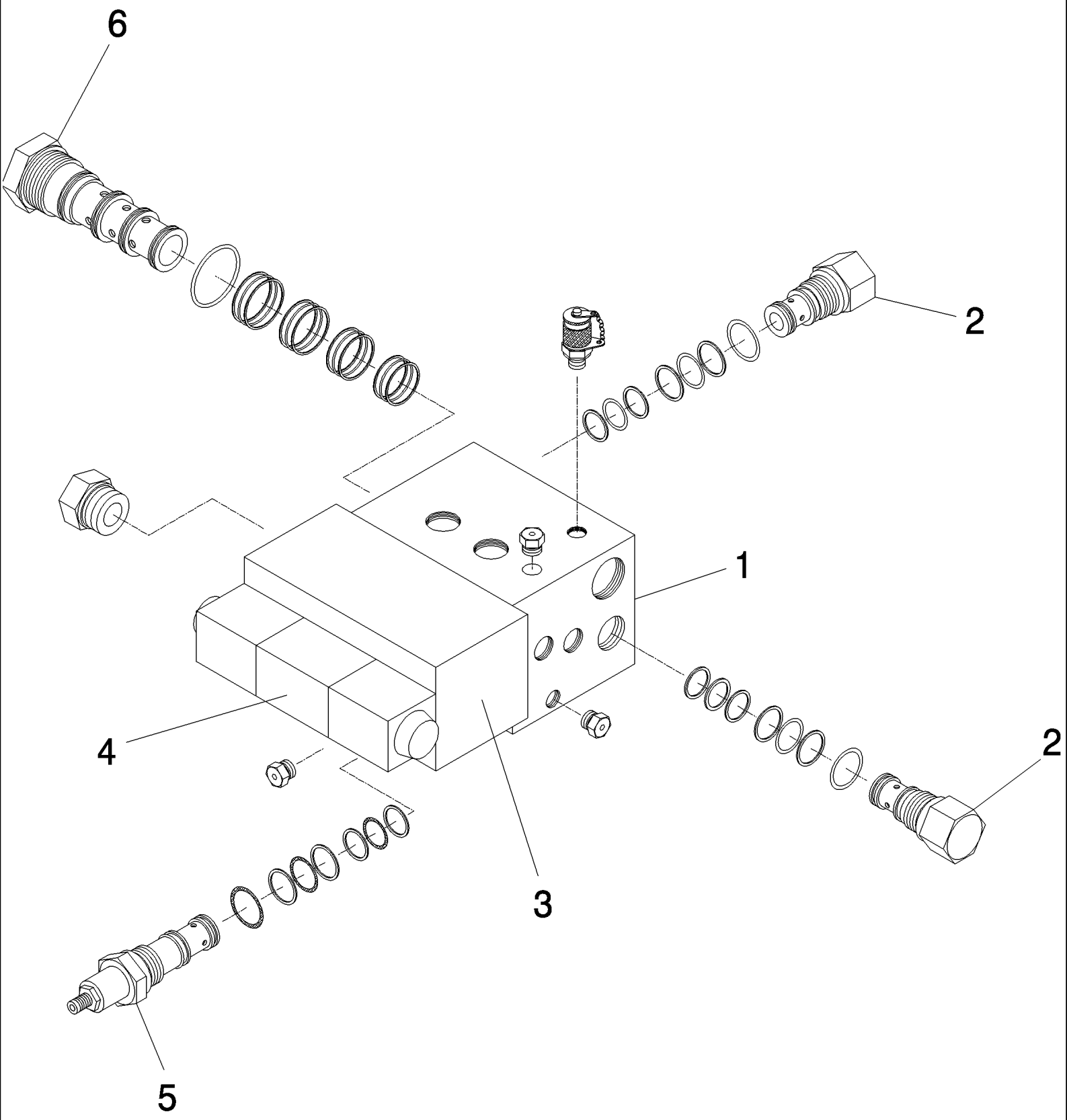

7700 SUGAR CANE HARVESTER (CHASSIS START NUMBER 0001534) (1/07-)

B05.01(01) Válvula Bloqueio Hidr. {Cortador Pontas}

Ref	Numero de Peça	Qtd	Descrição
1	411960A1	1	VALVULA, ASSY, (2-5)
2	393660A1	2	VÁLVULA HYDRAULICA,
2	410175	2	EIXO,
3	393659A1	1	VÁLVULA HYDRAULICA,
3	87407449	1	JOGO DE JUNTAS,
4	393663A1	1	VÁLVULA HYDRAULICA,
4	409929	1	
5	409851	1	
5	87407266	1	JOGO DE JUNTAS,
6	412137A1	1	VÁLVULA HYDRAULICA, , ONLY FOR SHREDDER TOPPER
6	87407450	1	JOGO DE JUNTAS, , ONLY FOR SHREDDER TOPPER

7700 SUGAR CANE HARVESTER (CHASSIS START NUMBER 0001534) (1/07-)

B05.02(01) Válvula Hidráulica {Disco corte lateral}

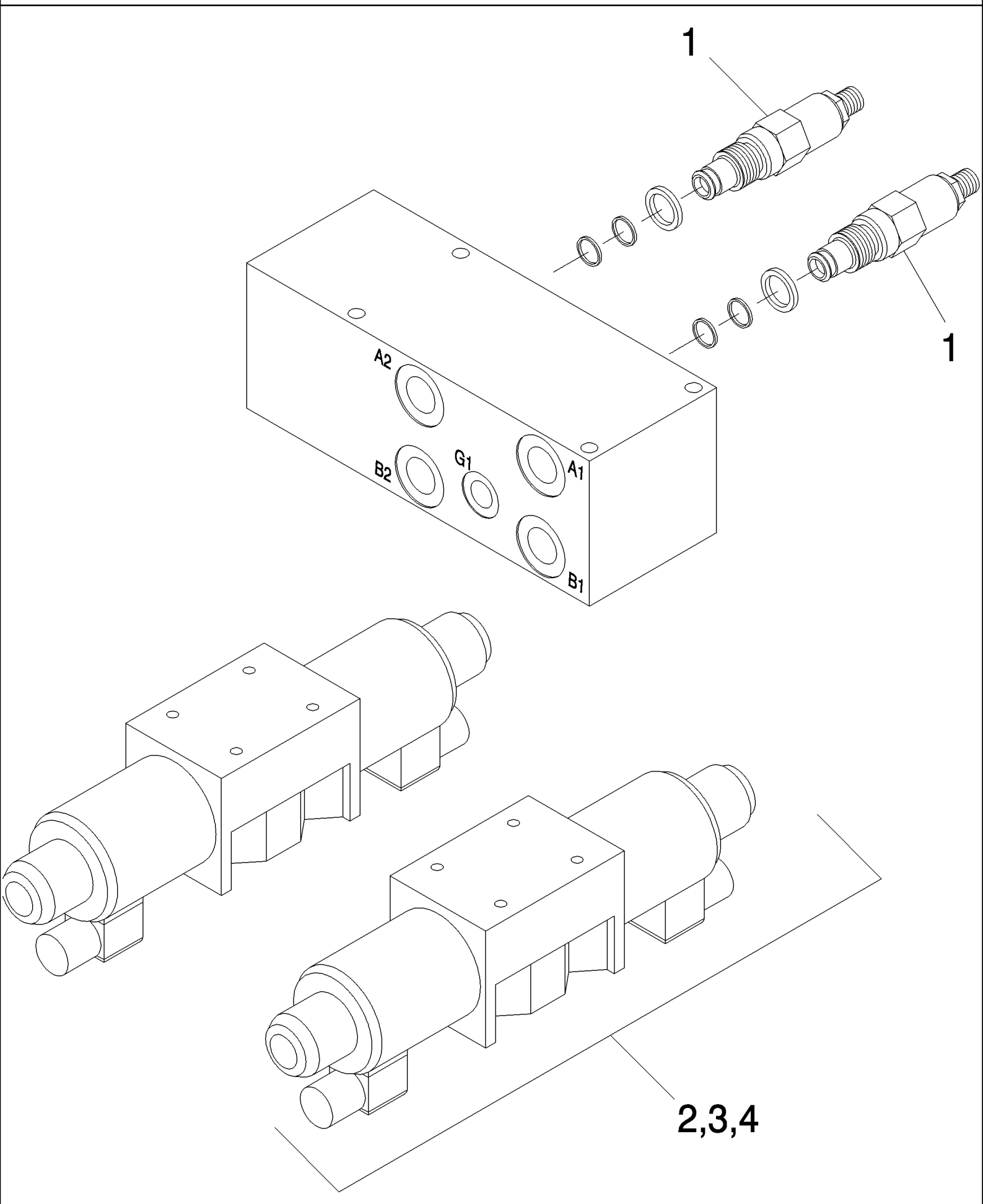

7700 SUGAR CANE HARVESTER (CHASSIS START NUMBER 0001534) (1/07-)

B05.02(01) Válvula Hidráulica {Disco corte lateral}

Ref	Numero de Peça	Qtd	Descrição
1	87427062	2	VALVULA,
2	87427065	2	CONJUNTO,
3	87427063	4	SOLEMOID,
4	87427064	1	JOGO DE JUNTAS,
5	87414431	1	VALVULA, ASSY

B05.03(01) Válvula Hidráulica {6 Seções}

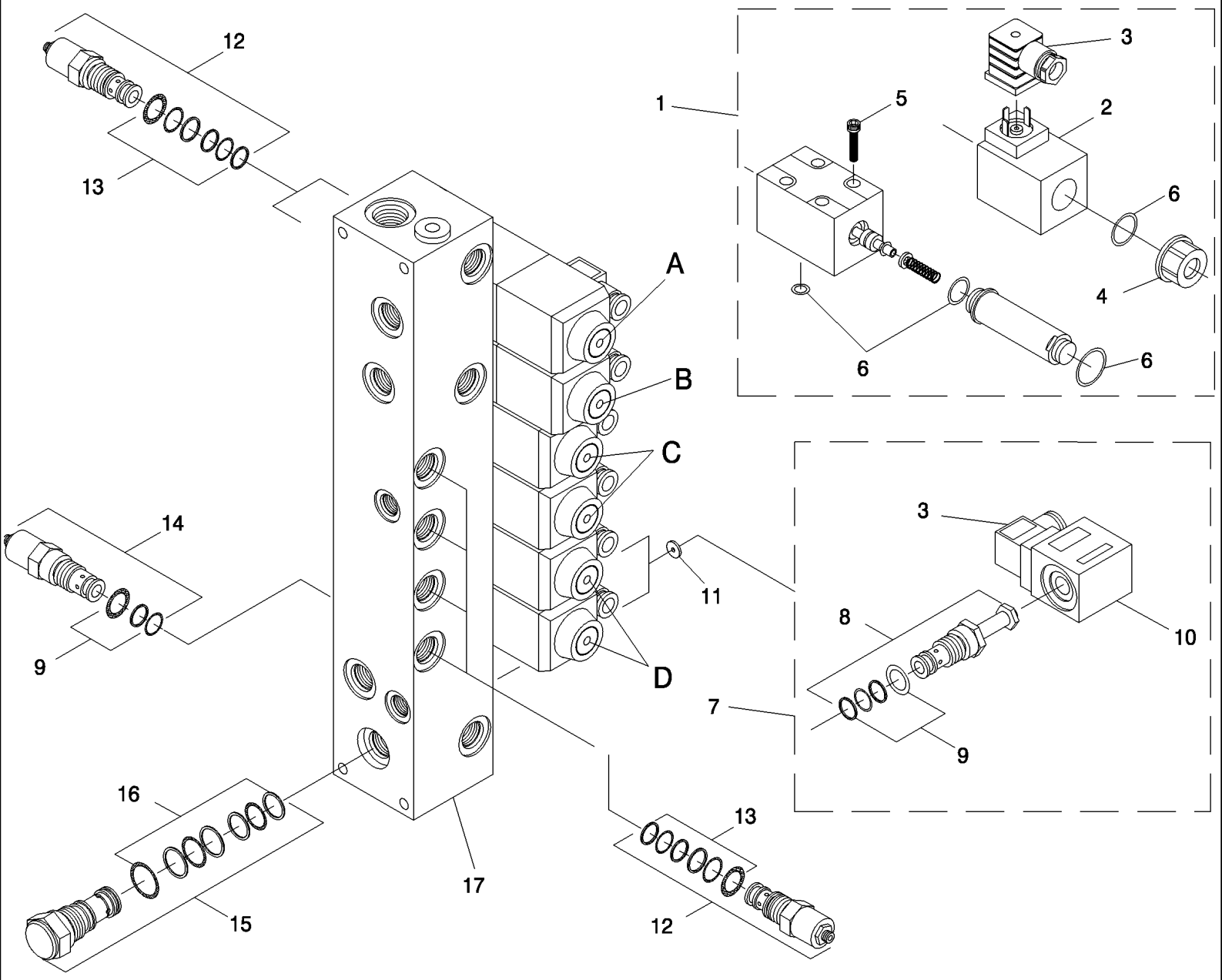

7700 SUGAR CANE HARVESTER (CHASSIS START NUMBER 0001534) (1/07-)

B05.03(01) Válvula Hidráulica {6 Seções}

Ref	Numero de Peça	Qtd	Descrição
1	410126	1	ASSY, A
1	410121	1	ASSY, B
1	410122	2	ASSY, C
1	410127	2	ASSY, D
2	410160	6	ASSY, A/D
2	409922	6	ASSY, B/C
3	409524	14	
4	409924	12	
5	409891	6	
6	409929	6	
7	410161	2	
8	410162	2	
9	408151	3	
10	409848	2	
11	410164	2	
12	410165	6	
13	410166	6	
14	410167	1	
15	410168	1	
16	410163	1	
17	410222	1	
18	410205	1	PINO, ASSY

B05.04(01) Válvula Hidráulica {4 Seções}

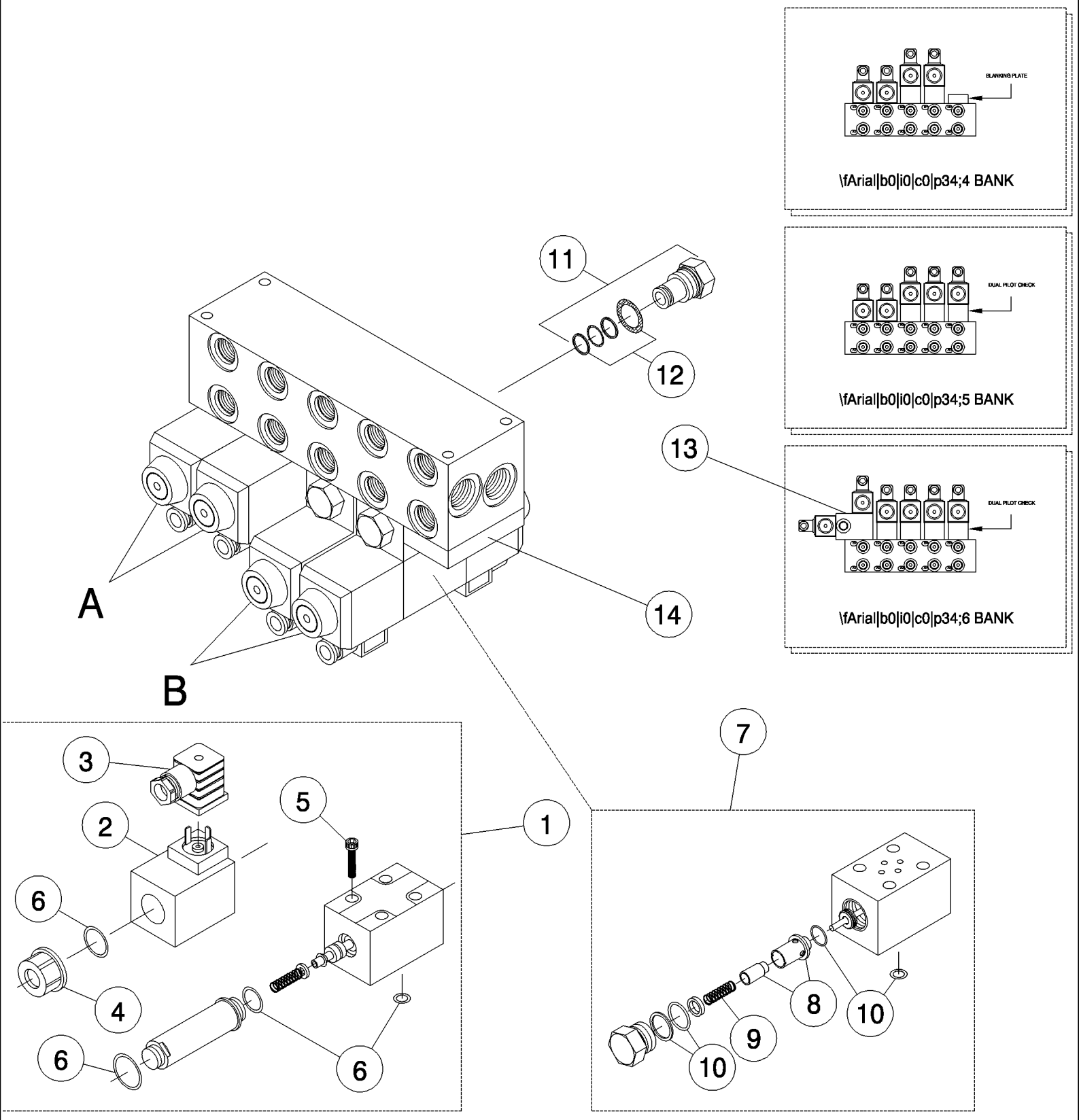

7700 SUGAR CANE HARVESTER (CHASSIS START NUMBER 0001534) (1/07-)

B05.04(01) Válvula Hidráulica {4 Seções}

Ref	Numero de Peça	Qtd	Descrição
1	410121	2	ASSY, A
1	410212	2	ASSY, B
2	409922	2	
3	409524	2	
4	409924	2	
5	409891	1	ASSY, A
5	410117	1	JOGO DE JUNTAS, ASSY, B
5	87414306	1	
6	409929	1	
7	410116	2	
8	410169	AR	
9	410170	1	
10	410171	1	
11	409847	1	
12	408151	1	
13	87414289	1	VÁLVULA HYDRAULICA, 3
14	401119	1	
15	87414288	1	VÁLVULA HYDRAULICA, ASSY, 4 SECTIONS
16	NSS	1	BOLETIM INFORMATIVO, ASSY, 5 SECTIONS
17	NSS	1	BOLETIM INFORMATIVO, ASSY, 6 SECTIONS

B05.05(01) Válvula Prioritária {Direção}

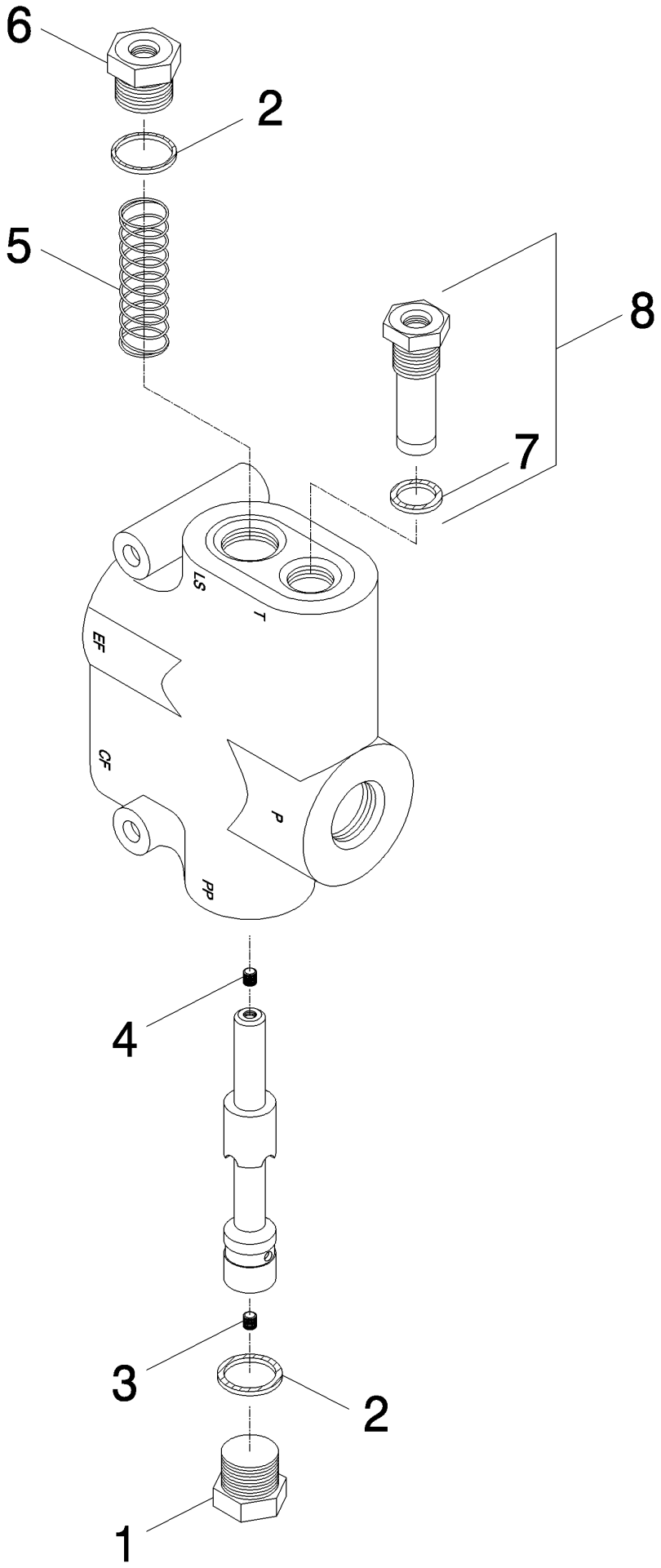

7700 SUGAR CANE HARVESTER (CHASSIS START NUMBER 0001534) (1/07-)

B05.05(01) Válvula Prioritária {Direção}

Ref	Numero de Peça	Qtd	Descrição
1	409429	1	
2	409428	2	
3	409431	1	
4	409430	1	
5	409543	1	
6	409427	1	
7	409426	1	
8	409425	1	
9	409501	1	ASSY

B05.06(01) Válvula de Alívio Hidráulica

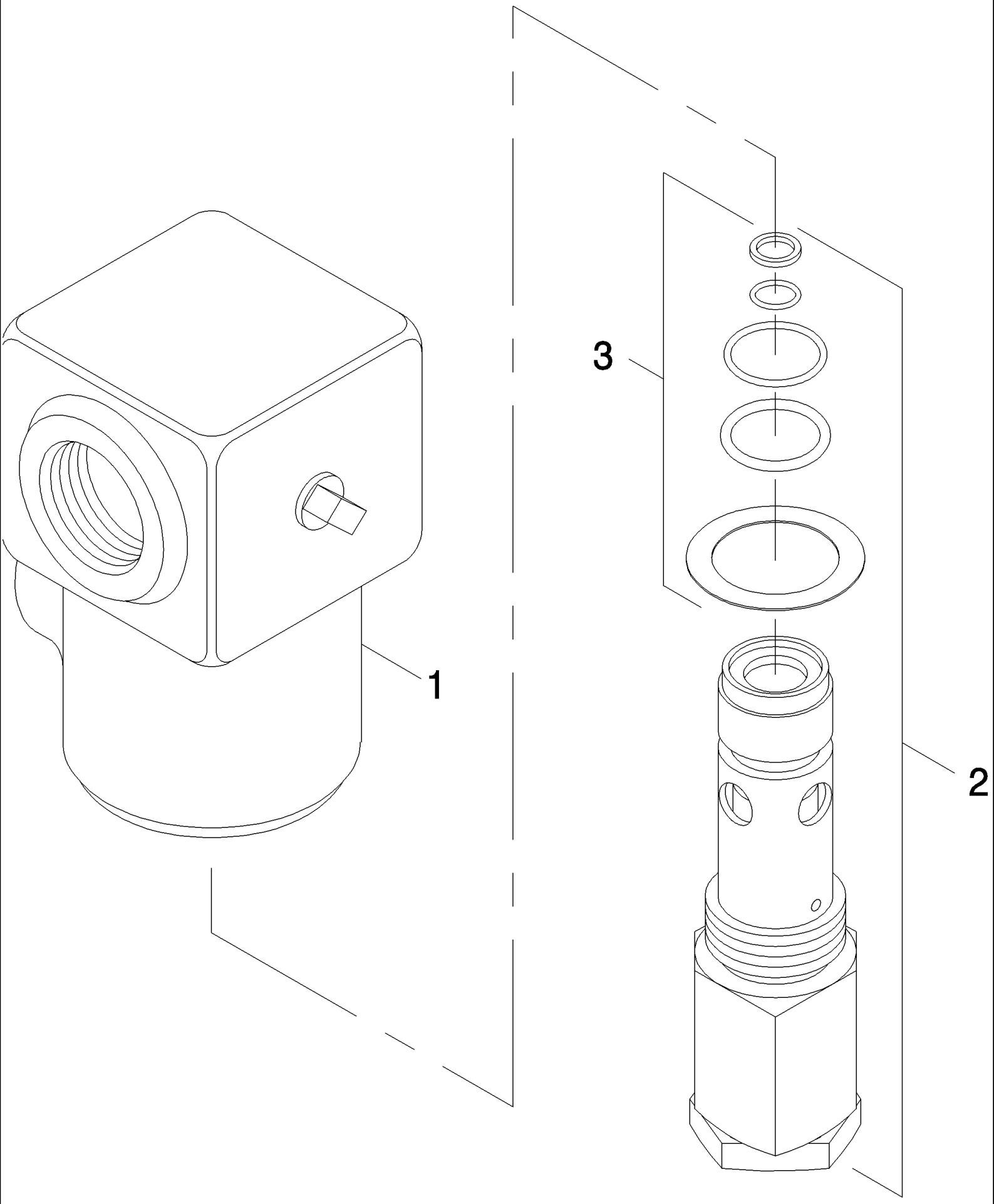

7700 SUGAR CANE HARVESTER (CHASSIS START NUMBER 0001534) (1/07-)

B05.06(01) Válvula de Alívio Hidráulica

Ref	Numero de Peça	Qtd	Descrição
1	400677	1	
1	401165	1	
2	401166	1	BRACADEIRA,
3	402614	1	
4	400078	1	VALVULA, ASSY

B05.07(01) Válvula Hidráulica {Corte de Base}

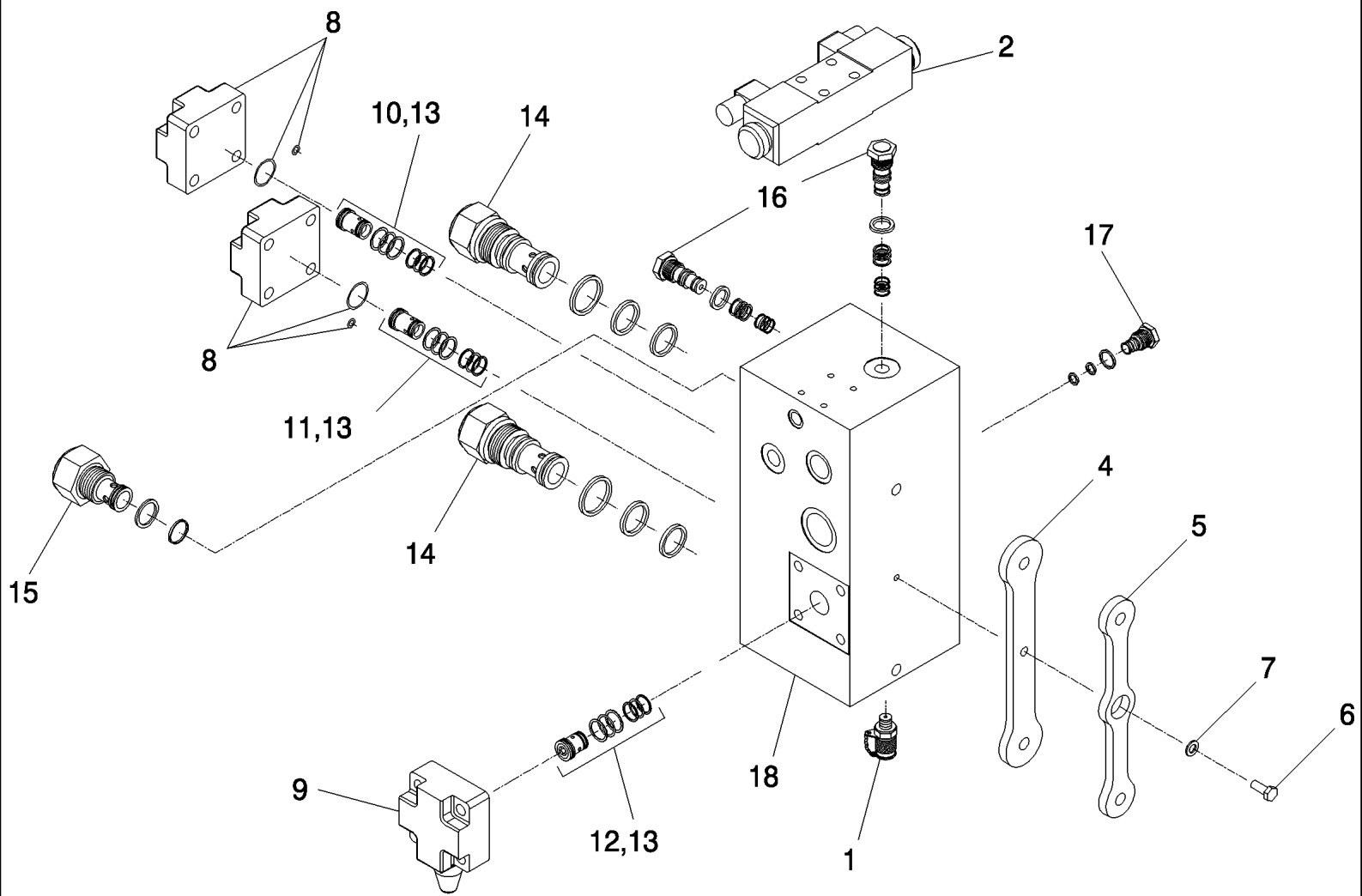

7700 SUGAR CANE HARVESTER (CHASSIS START NUMBER 0001534) (1/07-)

B05.07(01) Válvula Hidráulica {Corte de Base}

Ref	Numero de Peça	Qtd	Descrição
1	405498	1	
2	410212	1	
4	442998A1	1	ESPAÇADOR,
5	442999A1	1	ESPAÇADOR,
6	FA108020	1	PARAFUSO,
7	WB080000	1	ARRUELA PLANA,
8	400430A1	2	PROTETOR DE BUJÃO,
8	400429A1	2	JOGO DE JUNTAS,
9	87404045	1	PROTETOR DE BUJÃO,
9	87403917	1	JOGO DE JUNTAS,
10	87404044	1	VÁLVULA HYDRAULICA,
11	87404043	1	VÁLVULA HYDRAULICA,
12	400428A1	1	VÁLVULA HYDRAULICA,
13	400429A1	3	JOGO DE JUNTAS,
14	87404046	2	VÁLVULA HYDRAULICA,
14	87403918	2	JOGO DE JUNTAS,
15	87404051	1	VÁLVULA HYDRAULICA,
15	400260A1	1	JOGO DE JUNTAS,
16	399136A1	2	VÁLVULA HYDRAULICA,
16	400261A1	2	JOGO DE JUNTAS,
17	87404050	1	VÁLVULA HYDRAULICA,
17	400262A1	1	JOGO DE JUNTAS,
18	443004A1	1	VALVULA, ASSY

7700 SUGAR CANE HARVESTER (CHASSIS START NUMBER 0001534) (1/07-)

B05.08(01) Válvula solenoide {direção positiva}

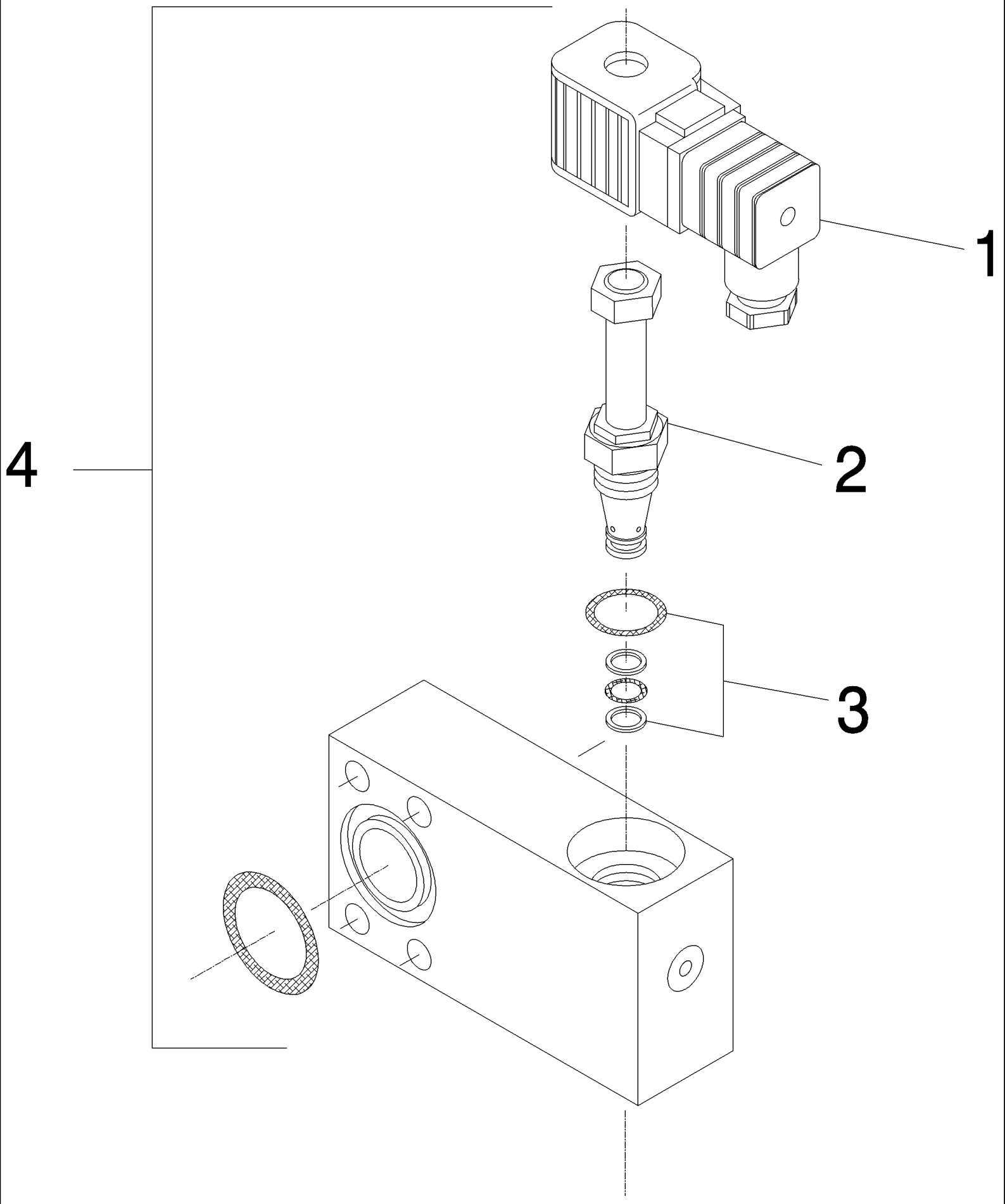

7700 SUGAR CANE HARVESTER (CHASSIS START NUMBER 0001534) (1/07-)

B05.08(01) Válvula solenoide {direção positiva}

Ref	Numero de Peça	Qtd	Descrição
1	409527	1	
2	409526	1	
3	409564	1	
4	410311	1	ASSY

7700 SUGAR CANE HARVESTER (CHASSIS START NUMBER 0001534) (1/07-)

B05.09(01) Válvula solenóide de alivio {Extrator Prim.}

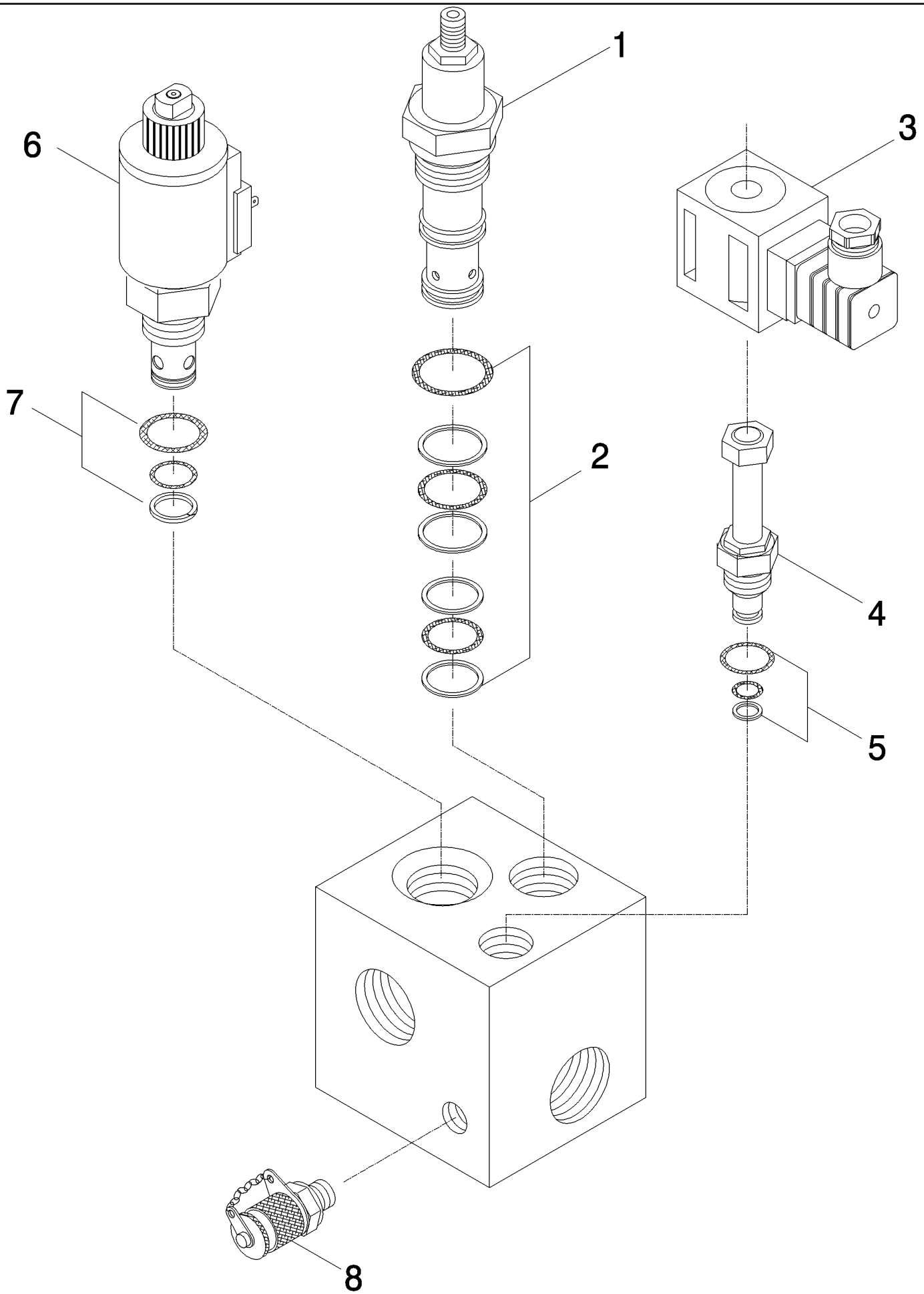

7700 SUGAR CANE HARVESTER (CHASSIS START NUMBER 0001534) (1/07-)

B05.09(01) Válvula solenóide de alivio {Extrator Prim.}

Ref	Numero de Peça	Qtd	Descrição
1	409851	1	
2	409631	1	
3	409848	1	
4	409849	1	
5	409850	1	
6	409959	1	
6	410173	1	
7	409960	1	
8	405498	1	
9	409949	1	ASSY, EXCLUDES 8

B05.10(01) Válvula Hidráulica {Picador}

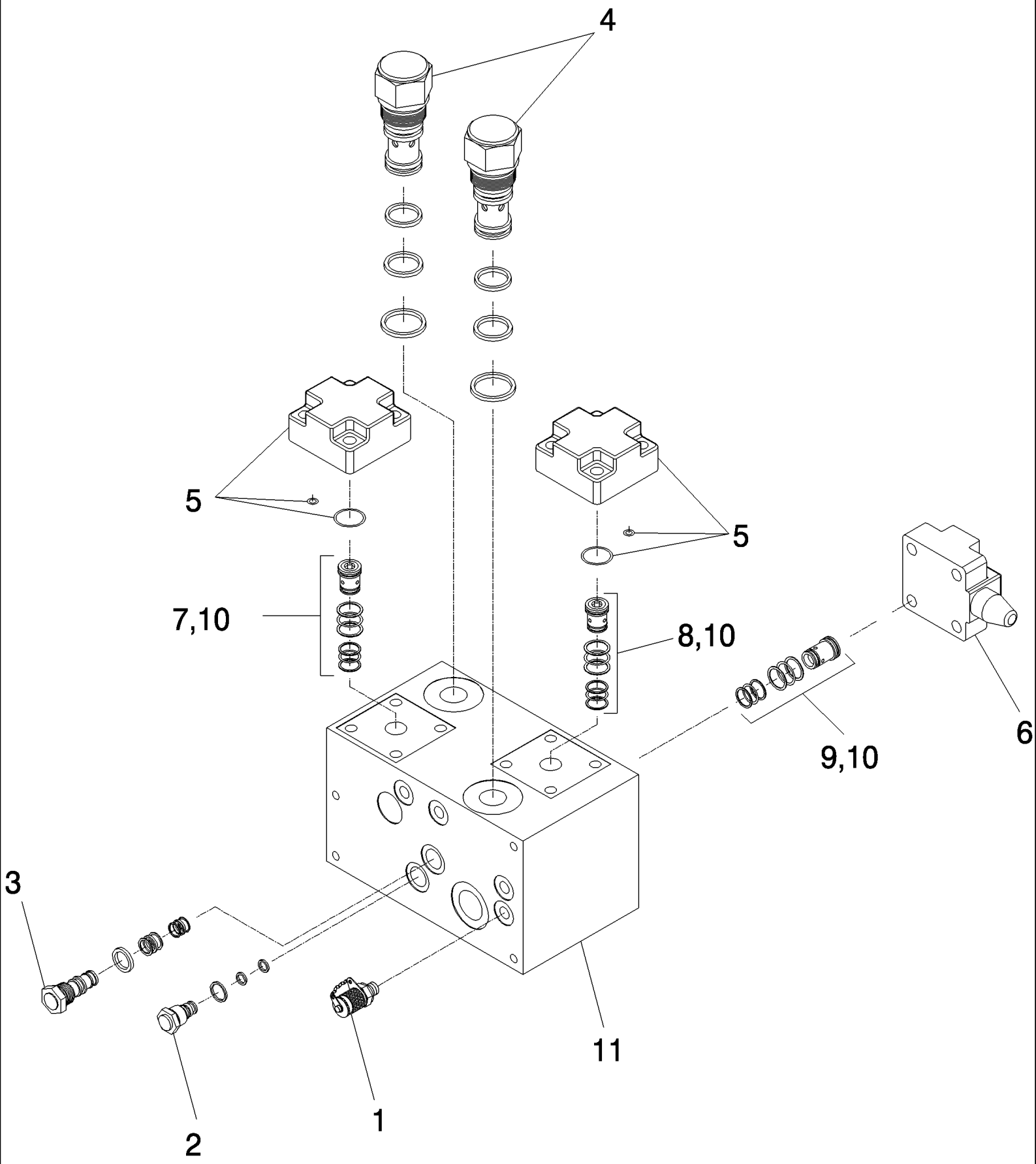

7700 SUGAR CANE HARVESTER (CHASSIS START NUMBER 0001534) (1/07-)

B05.10(01) Válvula Hidráulica {Picador}

Ref	Numero de Peça	Qtd	Descrição
1	405498	1	
2	87404050	1	VÁLVULA HYDRAULICA,
2	400262A1	1	JOGO DE JUNTAS,
3	399136A1	1	VÁLVULA HYDRAULICA,
3	400261A1	1	JOGO DE JUNTAS,
4	87404046	2	VÁLVULA HYDRAULICA,
4	87403918	2	JOGO DE JUNTAS,
5	400430A1	2	PROTETOR DE BUJÃO,
5	400431A1	2	JOGO DE JUNTAS,
6	87404045	1	PROTETOR DE BUJÃO,
6	87403917	1	JOGO DE JUNTAS,
7	87404044	1	VÁLVULA HYDRAULICA,
8	87404043	1	VÁLVULA HYDRAULICA,
9	400428A1	1	VÁLVULA HYDRAULICA,
10	400429A1	3	JOGO DE JUNTAS,
11	443005A1	1	VALVULA, ASSY

B05.11(01) Válvula solenoide {Rolos}

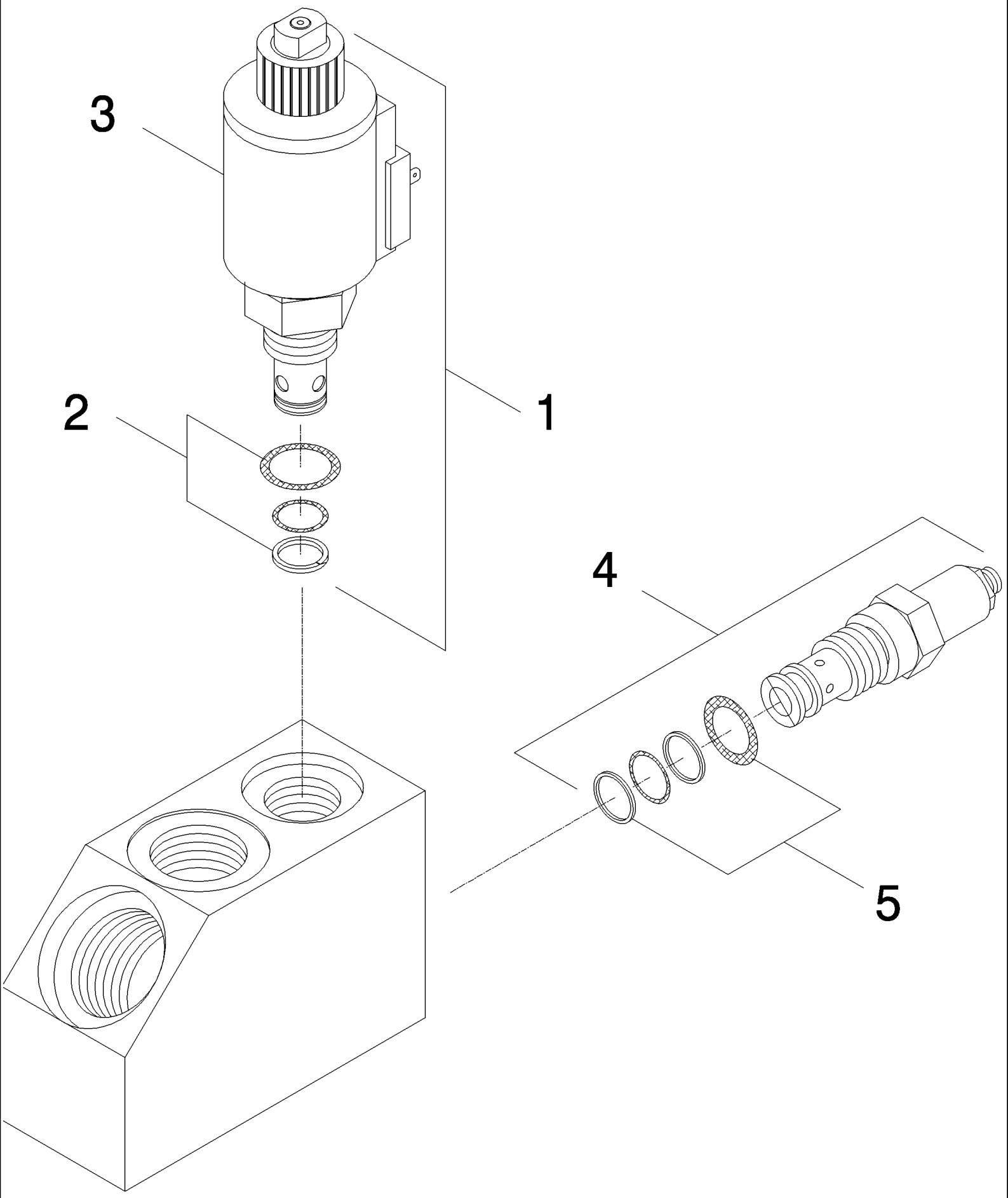

7700 SUGAR CANE HARVESTER (CHASSIS START NUMBER 0001534) (1/07-)

B05.11(01) Válvula solenoide {Rolos}

Ref	Numero de Peça	Qtd	Descrição
1	409547	1	
2	409631	1	
3	410173	1	
4	410174	1	ESPAÇADOR,
5	410175	1	EIXO,
6	409990	1	ASSY

B05.12(01) Válvula solenoide {resfriamento de óleo}

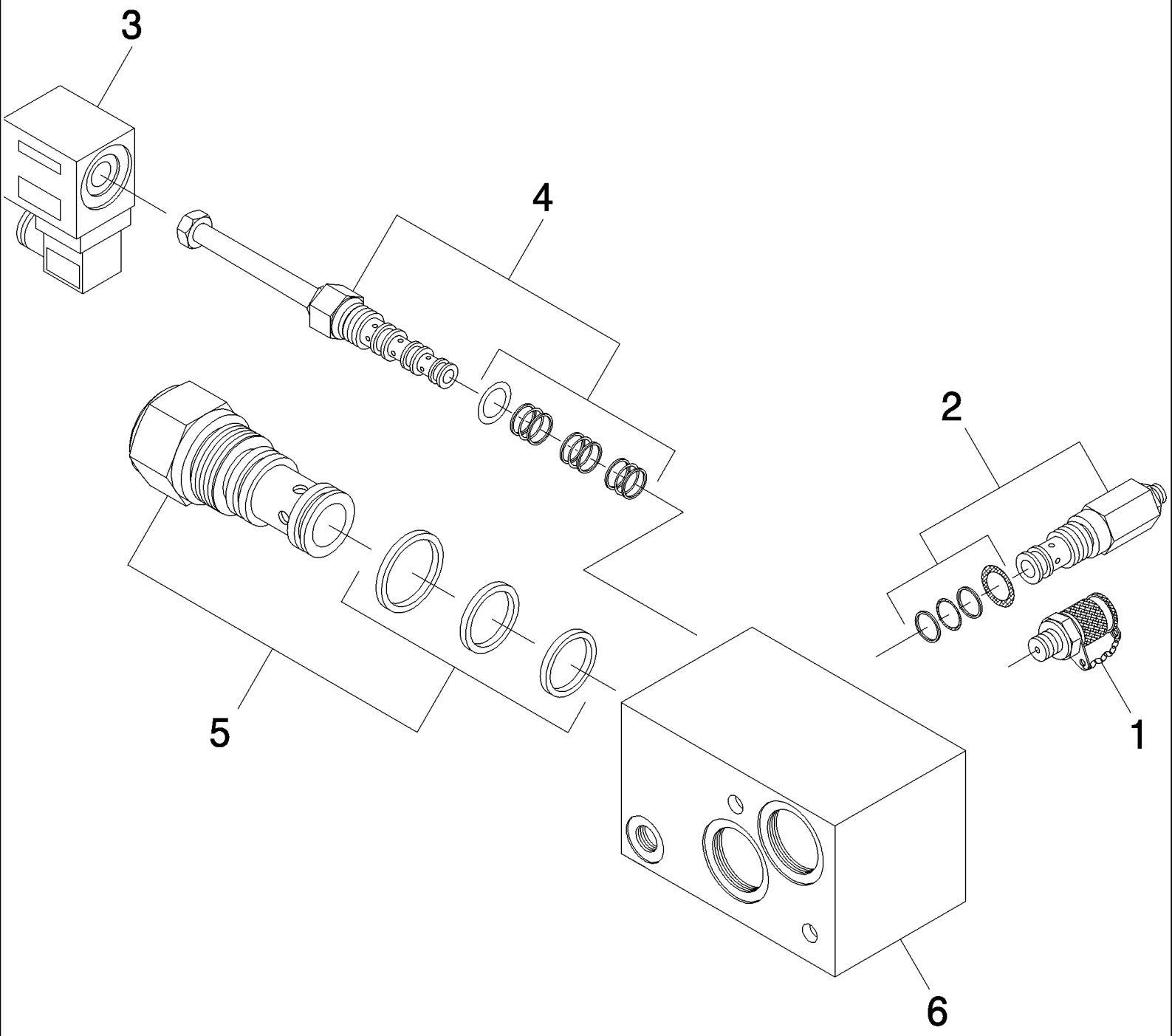

7700 SUGAR CANE HARVESTER (CHASSIS START NUMBER 0001534) (1/07-)

B05.12(01) Válvula solenoide {resfriamento de óleo}

Ref	Numero de Peça	Qtd	Descrição
1	405498	1	
2	394619A1	1	VÁLVULA DE SOBRE-PRESSÃO,
2	87407265	1	JOGO DE JUNTAS,
3	410172	1	
4	393673A1	1	VÁLVULA HYDRAULICA,
4	87407265	1	JOGO DE JUNTAS,
5	393672A1	1	VÁLVULA DE SOBRE-PRESSÃO,
5	87407264	1	JOGO DE JUNTAS,
6	87414222	1	COLECTOR,
7	385424A1	1	VALVULA, ASSY

B05.13(01) Válvula Hidráulica {Elevador}

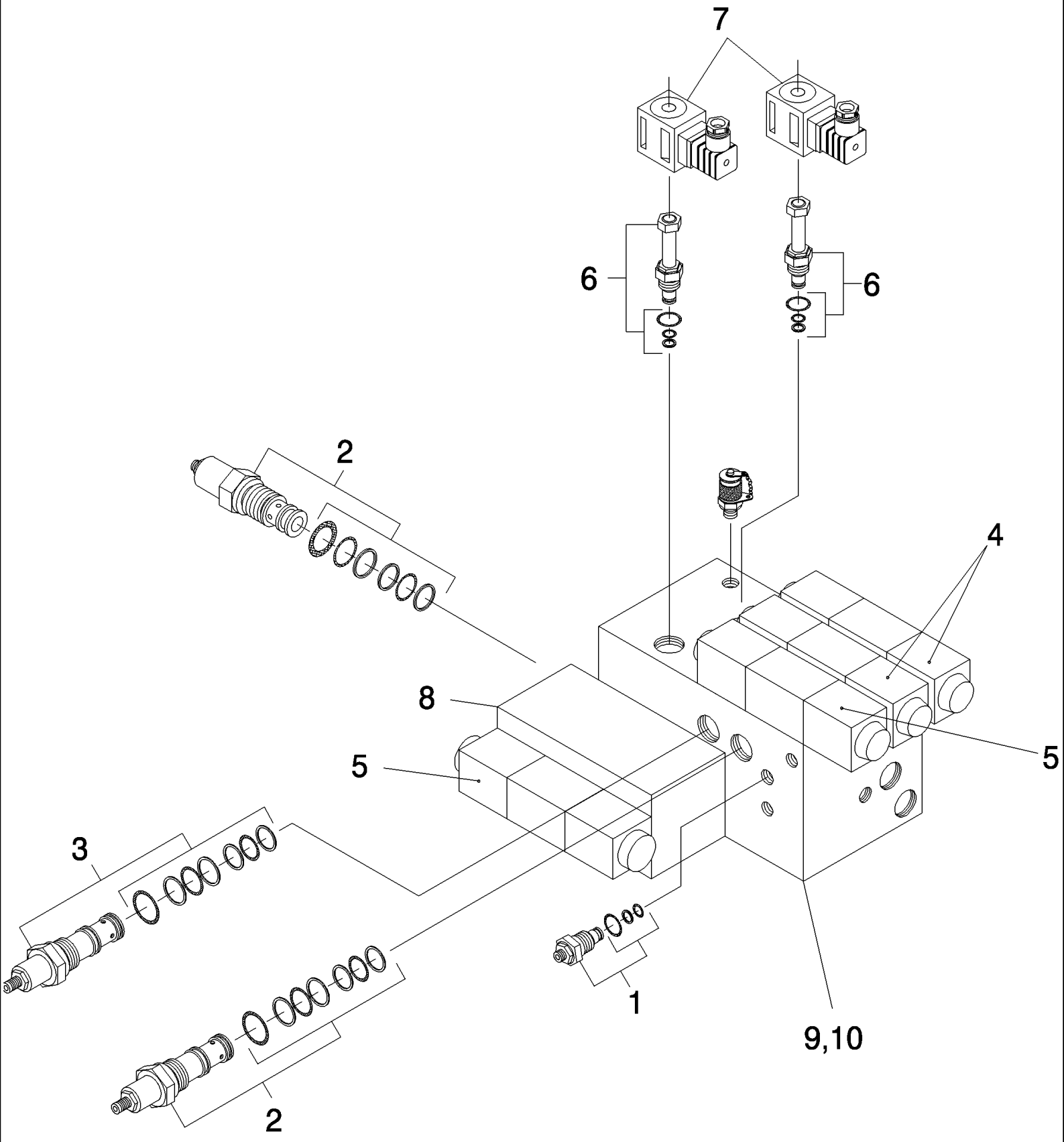

7700 SUGAR CANE HARVESTER (CHASSIS START NUMBER 0001534) (1/07-)

B05.13(01) Válvula Hidráulica {Elevador}

Ref	Numero de Peça	Qtd	Descrição
1	395125A1	1	VALVULA,
1	410163	1	
2	394617A1	2	VÁLVULA DE SOBRE-PRESSÃO,
2	410175	2	EIXO,
3	393666A1	1	VÁLVULA HYDRAULICA,
3	87407266	1	JOGO DE JUNTAS,
4	410121	2	
4	393671A1	2	ORIFICIO, 1 MM
4	409922	2	
4	409929	2	
5	410212	2	
5	393670A1	2	ORIFICIO, 2 MM
5	409922	2	
5	409929	2	
6	393667A1	2	SOLEMOID,
6	87407437	2	JOGO DE JUNTAS,
7	409848	2	
8	393665A1	1	VÁLVULA HYDRAULICA,
8	87406674	1	JOGO DE JUNTAS,
9	87402686	1	VALVULA,
10	385712A1	1	VALVULA, ASSY

7700 SUGAR CANE HARVESTER (CHASSIS START NUMBER 0001534) (1/07-)

B05.14(01) Válvula solenóide 7700

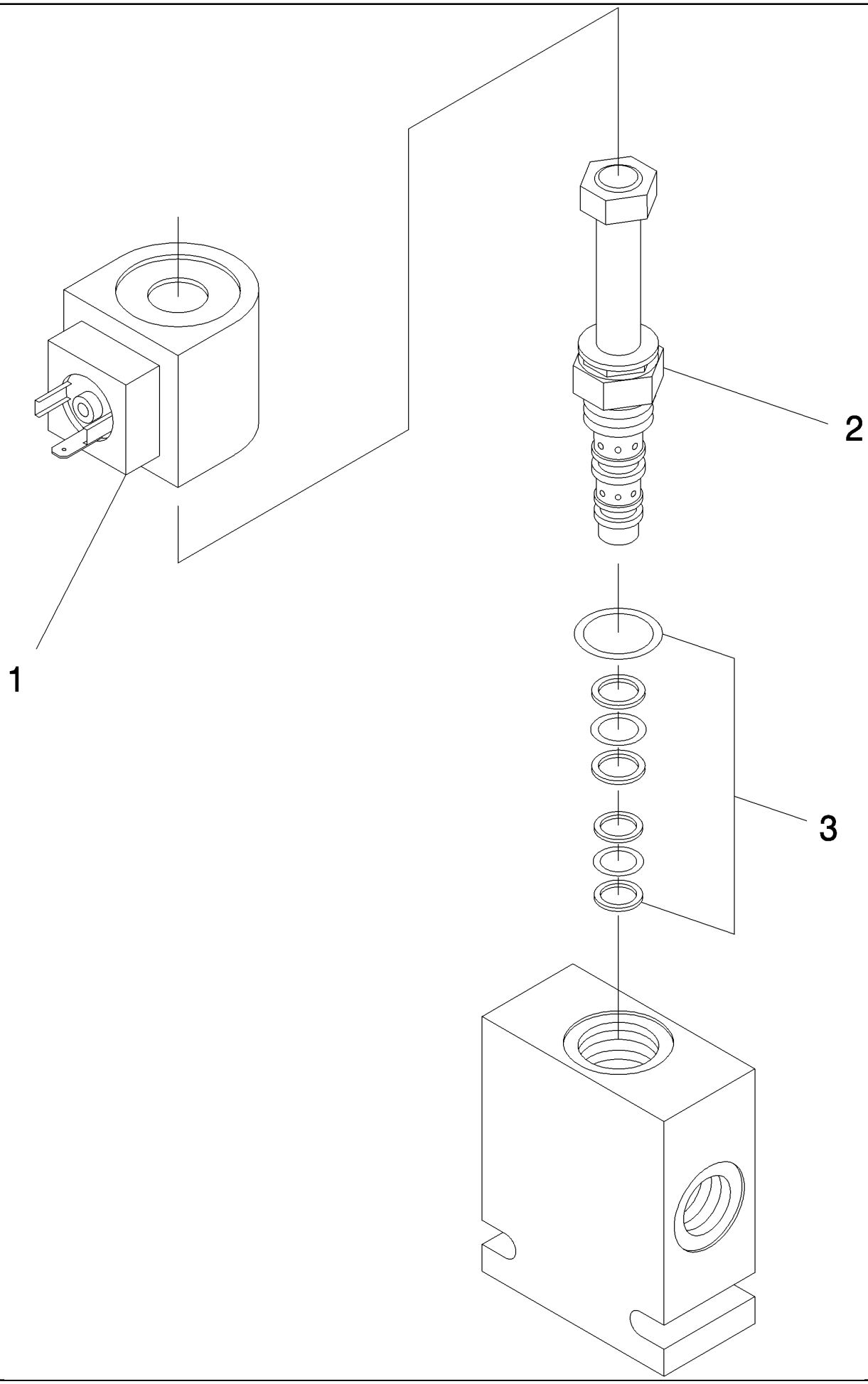

7700 SUGAR CANE HARVESTER (CHASSIS START NUMBER 0001534) (1/07-)

B05.14(01) Válvula solenóide 7700

Ref	Numero de Peça	Qtd	Descrição
1	408839	1	
2	409642	1	
3	408841	1	
4	408548	1	ASSY

7700 SUGAR CANE HARVESTER (CHASSIS START NUMBER 0001534) (1/07-)

B05.15(01) Válvula de alívio Hidr. 7700

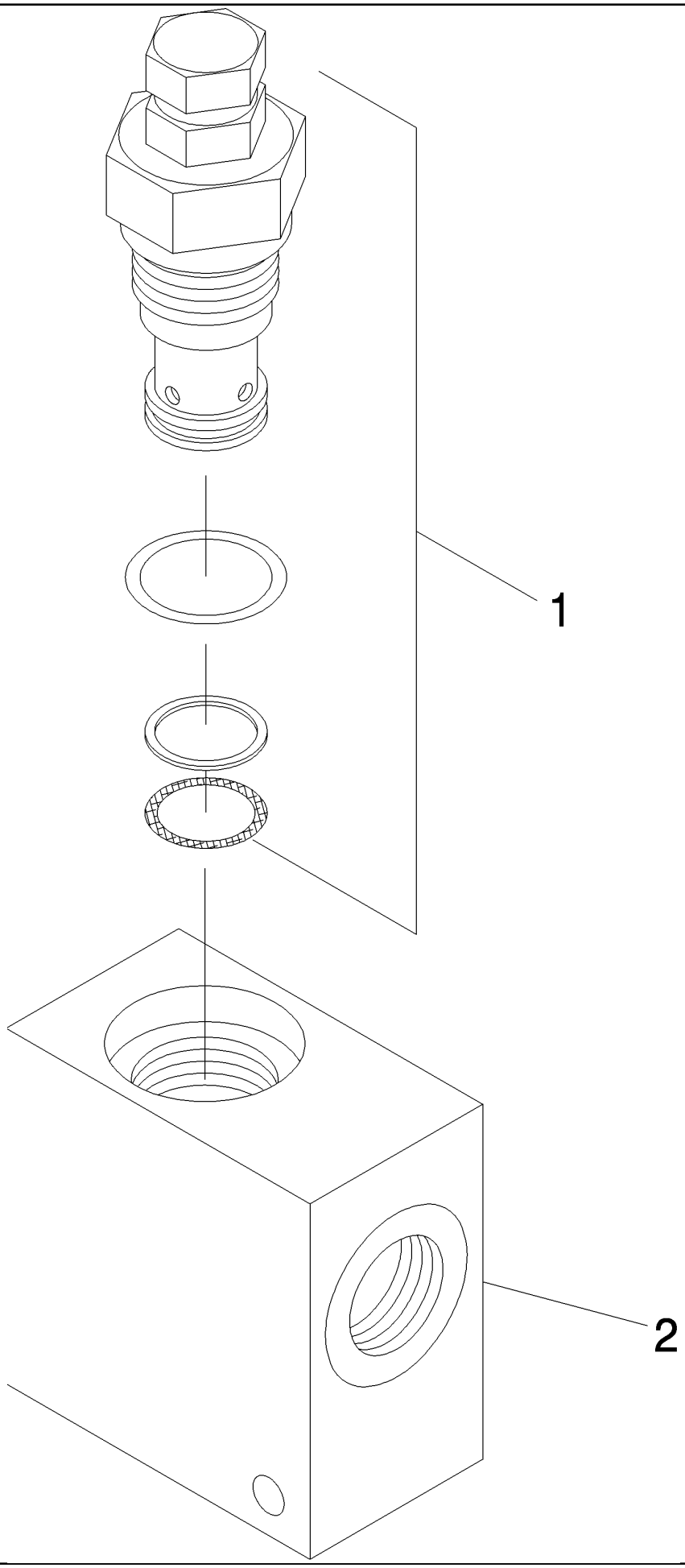

7700 SUGAR CANE HARVESTER (CHASSIS START NUMBER 0001534) (1/07-)

B05.15(01) Válvula de alívio Hidr. 7700

Ref	Numero de Peça	Qtd	Descrição
1	407821	1	
2	407822	1	
3	87223879	1	VÁLVULA DE SOBRE-PRESSÃO, ASSY

B05.16(01) Válvula check hidráulica

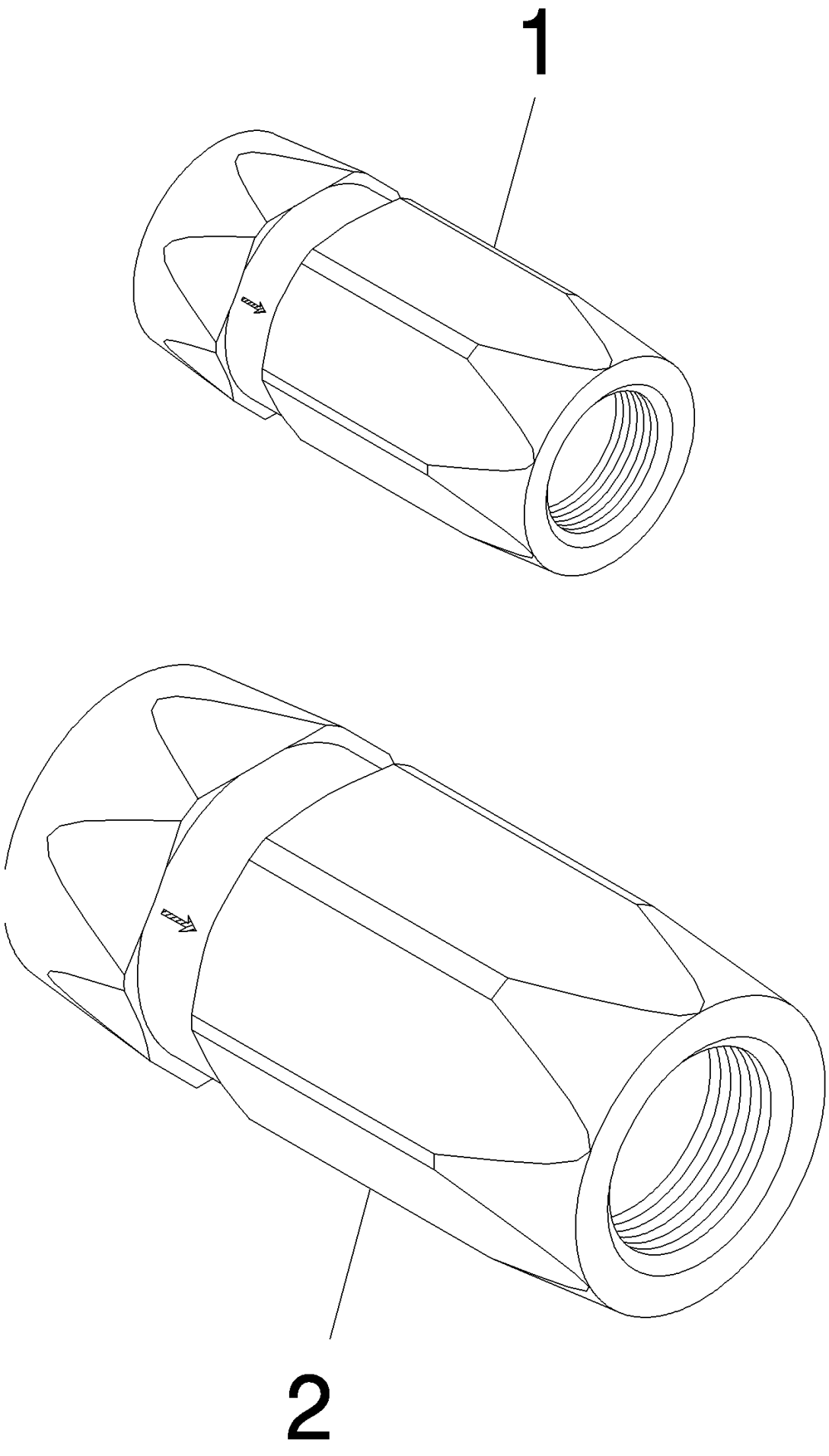

7700 SUGAR CANE HARVESTER (CHASSIS START NUMBER 0001534) (1/07-)

B05.16(01) Válvula check hidráulica

Ref	Numero de Peça	Qtd	Descrição
1	402736	1	3/8"
2	101300	1	3/4"

B05.17(01) Válvula Hidráulica {contra balanço}

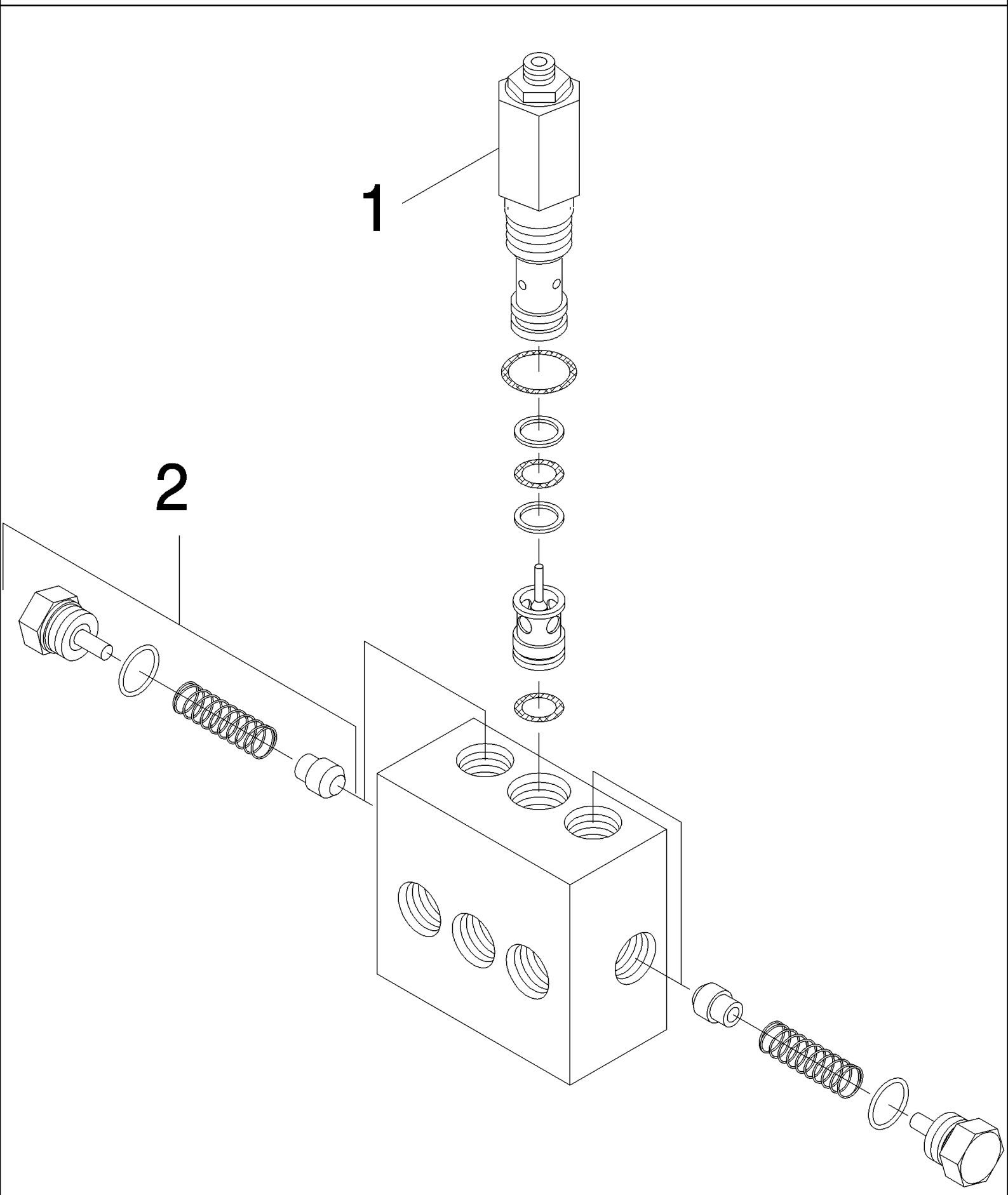

7700 SUGAR CANE HARVESTER (CHASSIS START NUMBER 0001534) (1/07-)

B05.17(01) Válvula Hidráulica {contra balanço}

Ref	Numero de Peça	Qtd	Descrição
1	407817	1	
2	407818	4	
3	408420	1	
4	405468	1	ASSY

B05.18(01) Acumulador Hidráulico

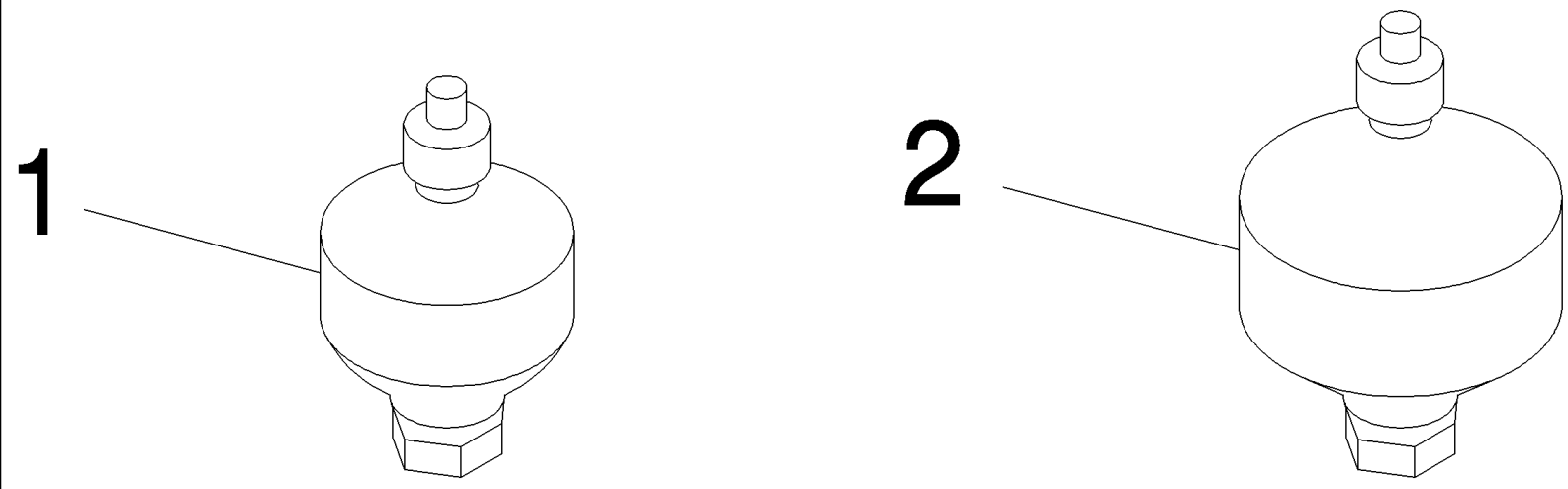

7700 SUGAR CANE HARVESTER (CHASSIS START NUMBER 0001534) (1/07-)

B05.18(01) Acumulador Hidráulico

Ref	Numero de Peça	Qtd	Descrição
1	87460431	1	ACUMULADOR, , TOPPER LIFT
1	87462133	1	BRAÇADEIRA,
2	87454560	1	ACUMULADOR, , BASECUTTER LIFT 7700
2	429890A1	1	PRENDEDOR,

7700 SUGAR CANE HARVESTER (CHASSIS START NUMBER 0001534) (1/07-)

B06.01(01) Linhas Hidráulicas de sucção

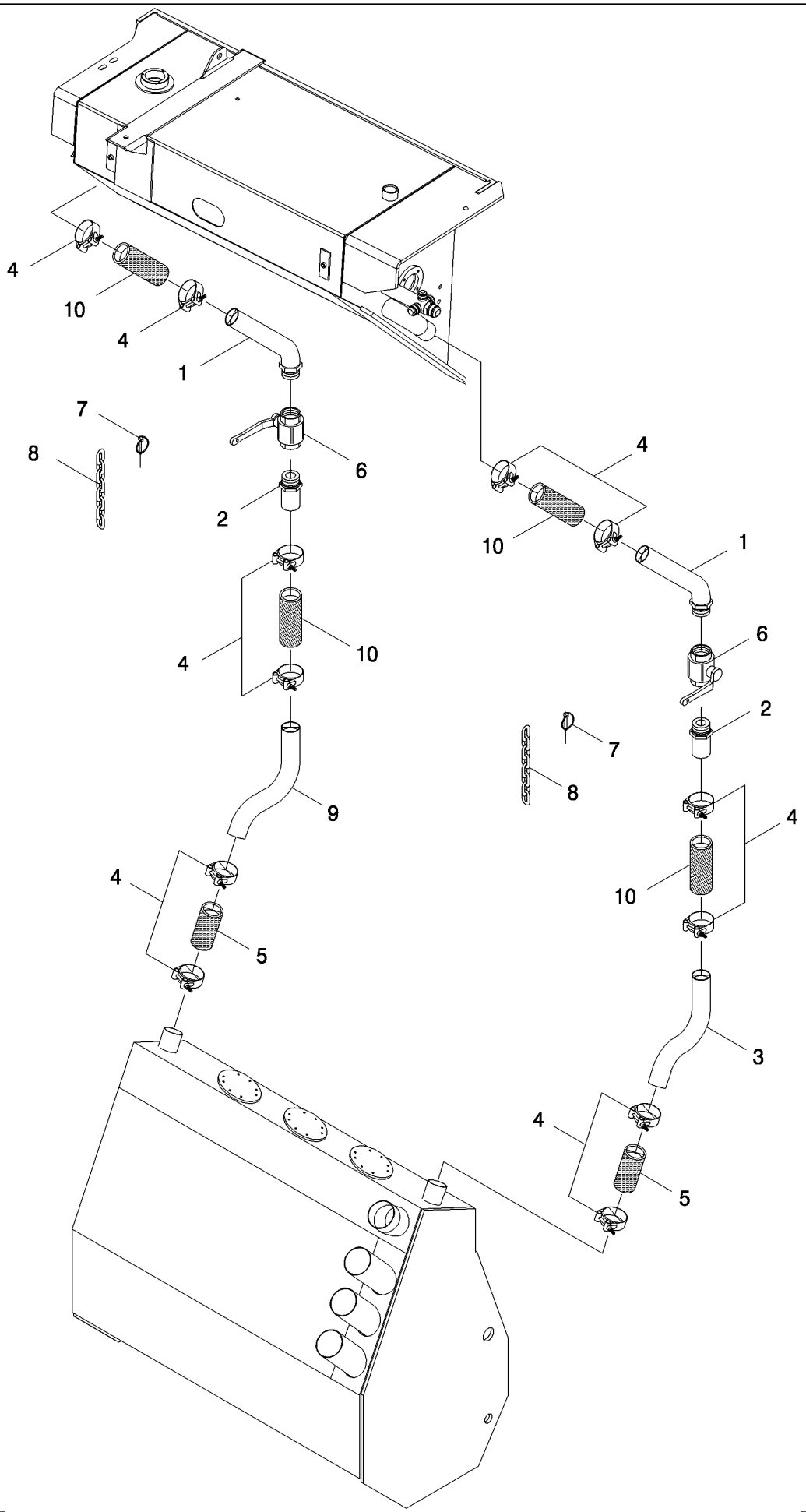

7700 SUGAR CANE HARVESTER (CHASSIS START NUMBER 0001534) (1/07-)

B06.01(01) Linhas Hidráulicas de sucção

Ref	Numero de Peça	Qtd	Descrição
1	87240492	2	TUBO,
2	86314466	2	CONEXÃO,
3	441987A1	1	TUBO, LH
4	908888	12	
5	82204300	2	MANGUEIRA,
6	87240531	2	VÁLVULA HYDRAULICA,
7	606627	2	
8	87240807	2	CORRENTE,
9	441986A1	1	TUBO, RH
10	83130600	4	MANGUEIRA,

7700 SUGAR CANE HARVESTER (CHASSIS START NUMBER 0001534) (1/07-)

B06.02(01) Linhas Hidráulicas de Sucção

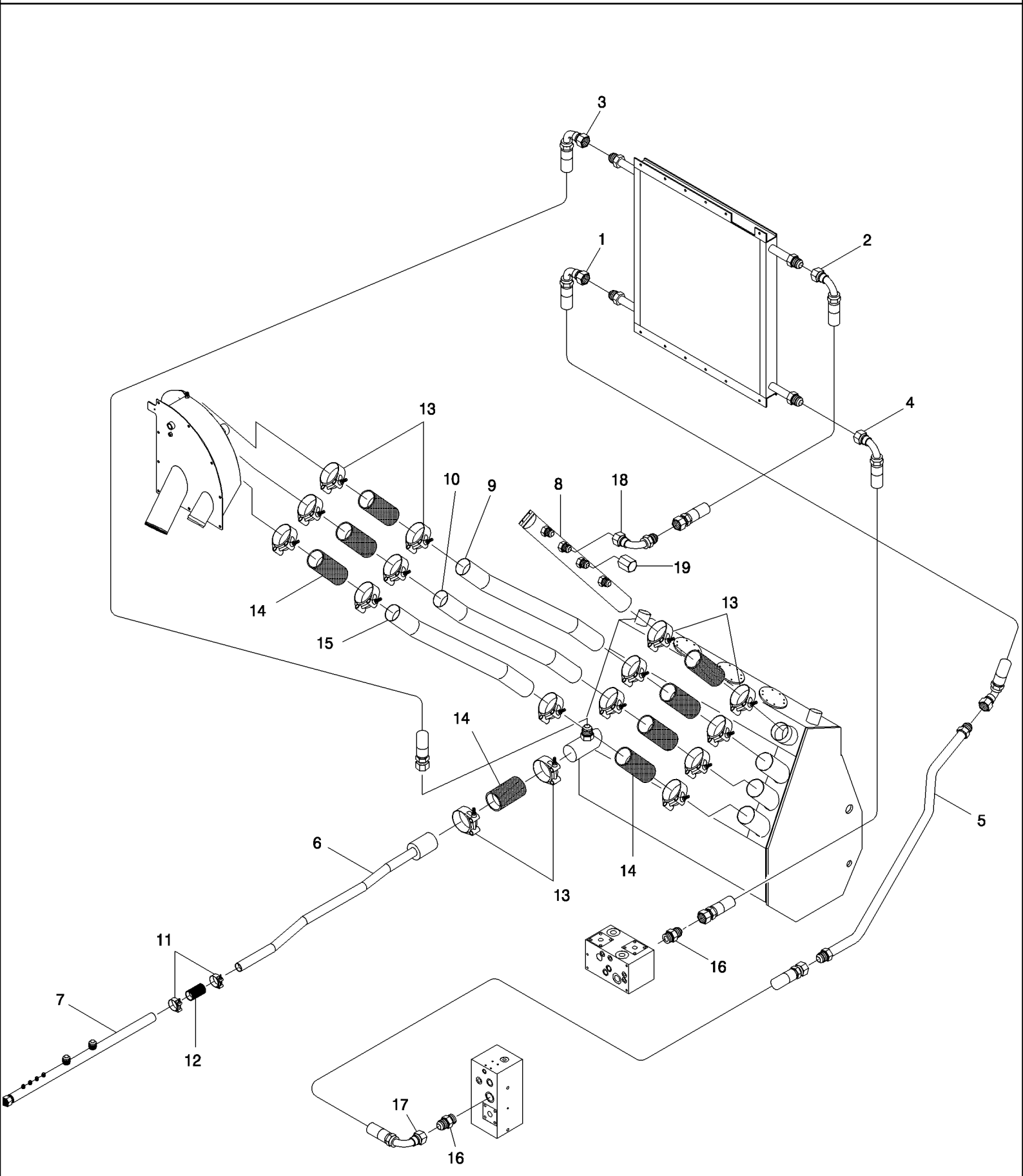

7700 SUGAR CANE HARVESTER (CHASSIS START NUMBER 0001534) (1/07-)

B06.02(01) Linhas Hidráulicas de Sucção

Ref	Numero de Peça	Qtd	Descrição
1	87247172	1	MANGUEIRA,
2	87251596	1	MANGUEIRA,
3	87423029	1	MANGUEIRA,
4	87254530	1	MANGUEIRA CONJUNTO,
5	87247752	1	TUBO,
6	87247352	1	TUBO DE RETORNO,
7	87247350	1	TUBO DE RETORNO,
8	87249496	1	TUBO DE RETORNO,
9	87256523	1	TUBO, UPPER
10	87256524	1	TUBO, MIDDLE
11	908887	2	
12	87461649	1	
13	908884	16	
14	86475800	8	MANGUEIRA,
15	87256525	1	TUBO, LOWER
16	400237	2	
17	87247500	1	MANGUEIRA,
18	408451	1	
19	400150	1	

7700 SUGAR CANE HARVESTER (CHASSIS START NUMBER 0001534) (1/07-)

B06.03(01) Linhas de sucção Hidr. {bombas}

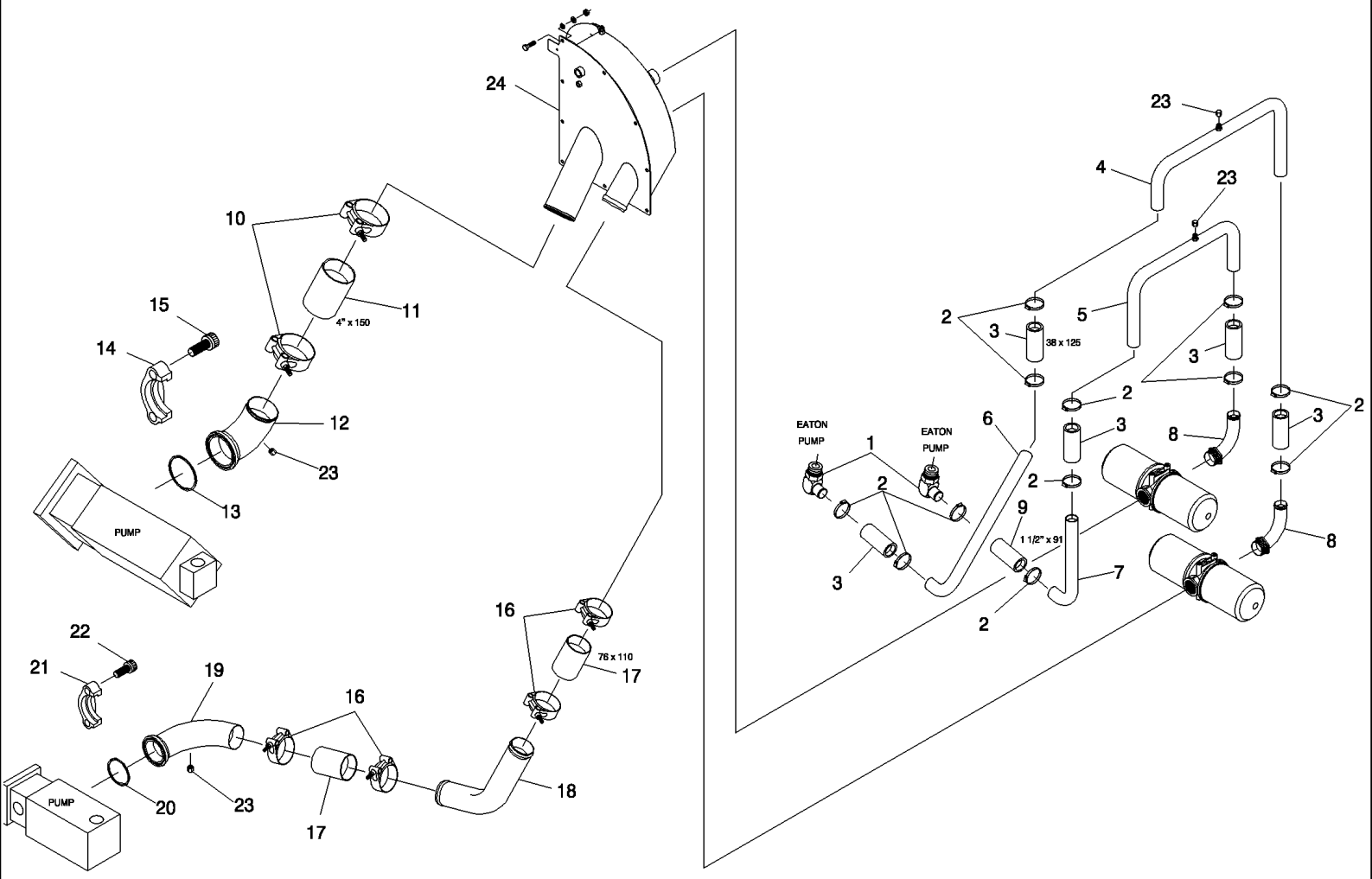

7700 SUGAR CANE HARVESTER (CHASSIS START NUMBER 0001534) (1/07-)

B06.03(01) Linhas de sucção Hidr. {bombas}

Ref	Numero de Peça	Qtd	Descrição
1	409553	2	
2	908887	12	
3	87222587	4	MANGUEIRA CONJUNTO,
4	87256532	1	TUBO,
5	87256534	1	TUBO,
6	87256538	1	TUBO,
7	379118A1	1	TUBO,
8	87247662	2	TUBO,
9	82217600	2	MANGUEIRA CONJUNTO,
10	87459406	2	COLAR SUPORTE,
11	378026A1	1	MANGUEIRA,
12	87256456	1	TUBO,
13	100123	1	
14	410302	1	
15	604581	4	COTOVELO,
16	446616A1	4	PRENDEDOR,
17	86475900	2	MANGUEIRA CONJUNTO,
18	87409727	1	TUBO,
19	396871A1	1	TUBO,
20	408918	1	
21	408917	1	
22	604580	4	
23	400143	4	FERRAMENTA,
24	87409724	1	COLECTOR,
24	87405674	1	COLECTOR, 10.3L

7700 SUGAR CANE HARVESTER (CHASSIS START NUMBER 0001534) (1/07-)

B06.04(01) Linhas de Sucção Hidr. {Bombas Commercial}

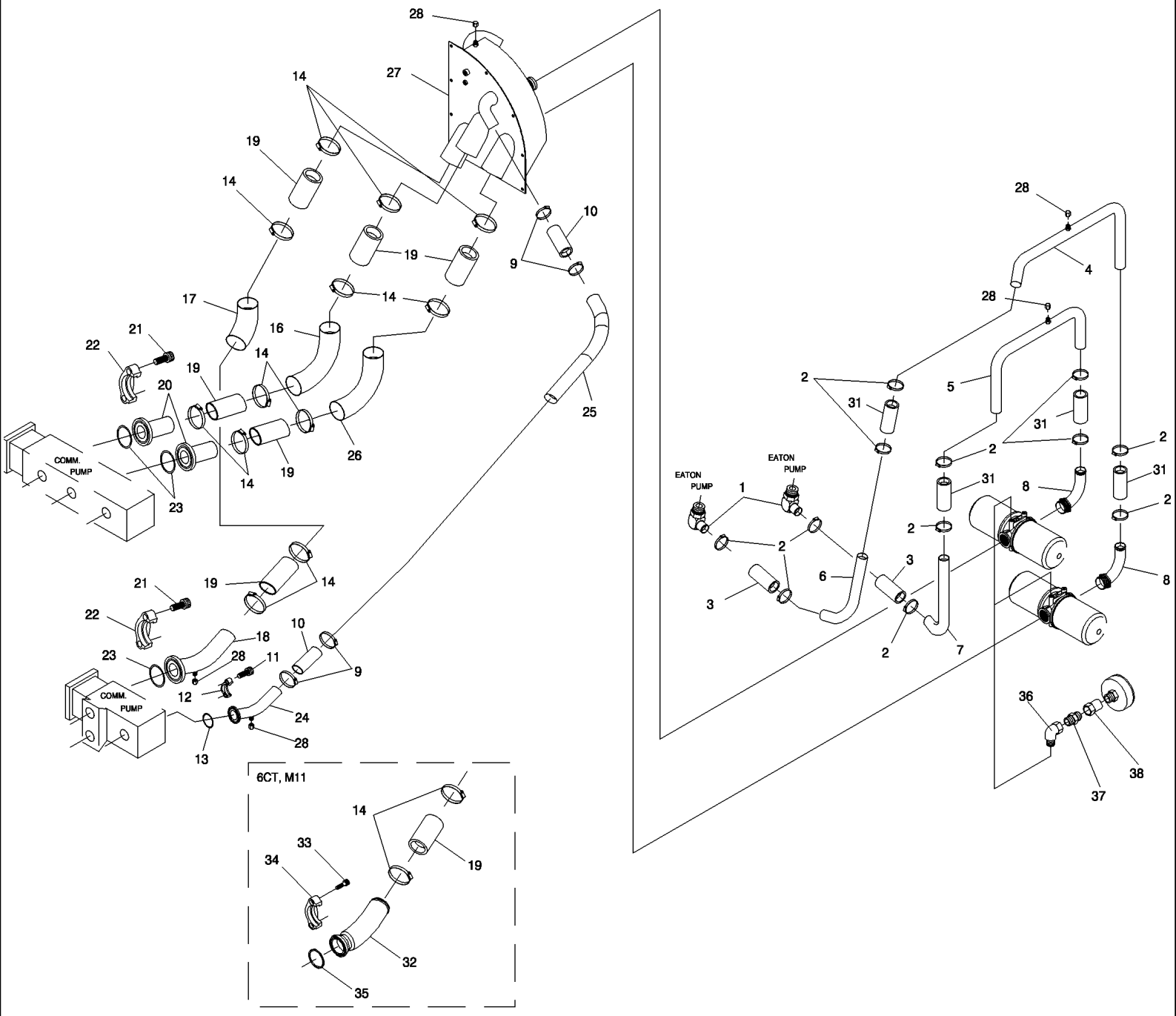

7700 SUGAR CANE HARVESTER (CHASSIS START NUMBER 0001534) (1/07-)

B06.04(01) Linhas de Sucção Hidr. {Bombas Commercial}

Ref	Numero de Peça	Qtd	Descrição
1	409553	2	
2	908887	12	
3	82217600	2	MANGUEIRA CONJUNTO,
4	87256532	1	TUBO,
5	87256534	1	TUBO,
6	87256538	1	TUBO,
7	379118A1	1	TUBO,
8	87247662	2	TUBO,
9	908888	4	
10	87217697	1	MANGUEIRA,
11	604535	4	
12	400267	1	
13	100106	1	
14	908884	12	
16	382411A1	1	TUBO,
17	382409A1	1	TUBO,
18	382417A1	1	ADAPTADOR,
19	86475900	6	MANGUEIRA CONJUNTO,
20	87227238	2	ADAPTADOR,
21	604580	12	
22	408917	3	
23	100115	3	
24	87252436	1	TUBO CONJUNTO,
25	382415A1	1	TUBO,
26	382413A1	1	TUBO,
27	382316A1	1	COLECTOR,
28	400143	7	FERRAMENTA,
29	86315149	1	MANGUEIRA CONJUNTO,
31	87222587	4	MANGUEIRA CONJUNTO,
36	417994	2	
37	153966	2	
38	154669	2	

B07.01(01) Circuito Hidr. {Corte Base}{Bomba Commercial}

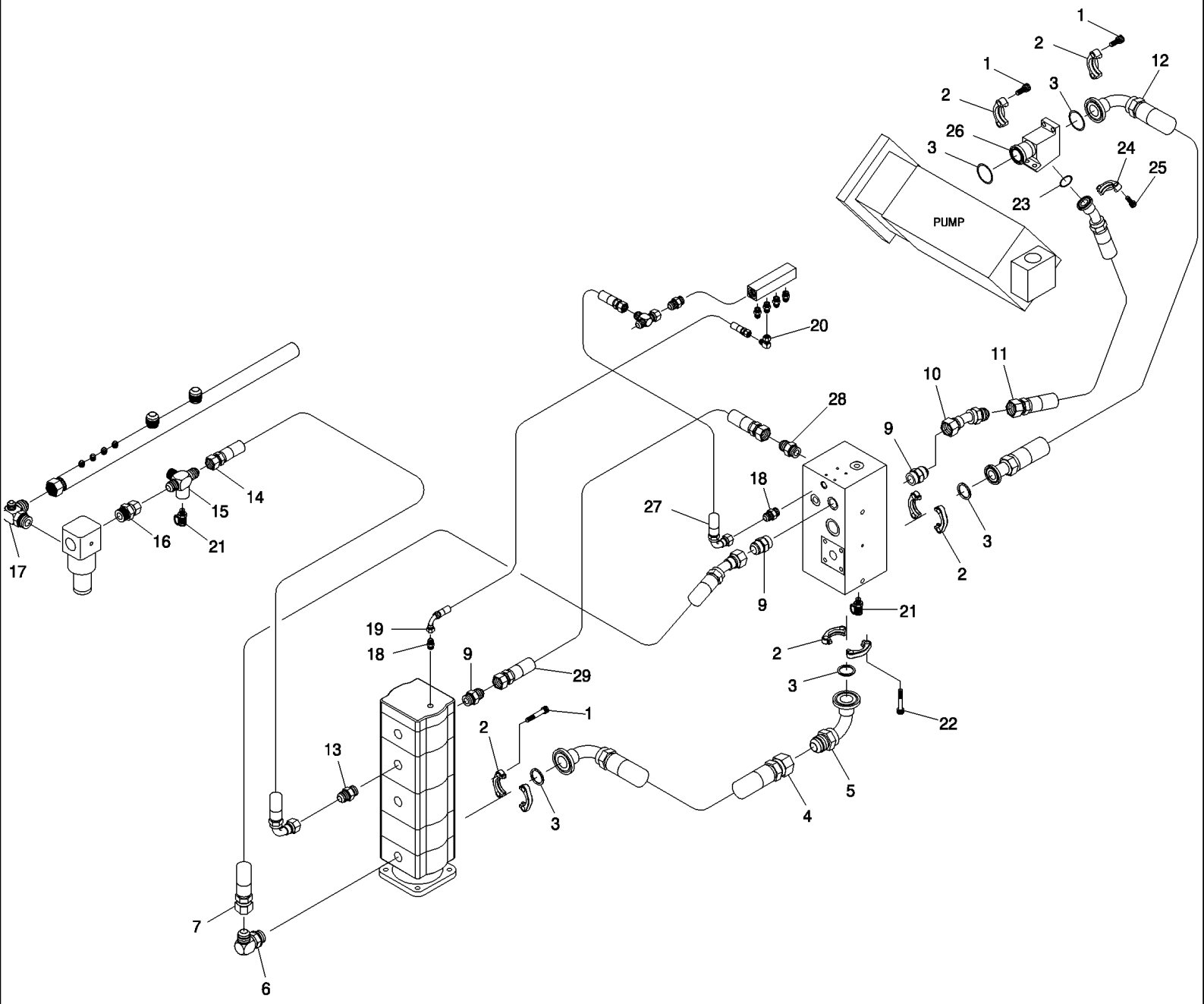

7700 SUGAR CANE HARVESTER (CHASSIS START NUMBER 0001534) (1/07-)

B07.01(01) Circuito Hidr. {Corte Base}{Bomba Commercial}

Ref	Numero de Peça	Qtd	Descrição
1	604498	8	
2	400266	4	
3	100026	4	
4	86987001	1	MANGUEIRA CONJUNTO,
5	409933	2	
6	400097	2	
7	83129000	1	MANGUEIRA CONJUNTO,
9	400234	3	
10	407240	1	
11	87218954	1	MANGUEIRA CONJUNTO,
12	86988360	1	MANGUEIRA CONJUNTO,
13	400231	1	MANGUEIRA RÍGIDA,
14	87218997	1	MANGUEIRA CONJUNTO,
15	410248	1	
16	410246	1	
17	86310816	1	CONEXÃO,
18	400223	1	ADAPTADOR,
19	86306891	1	MANGUEIRA CONJUNTO,
20	402879	1	COTOVELO,
21	405879	2	
22	FC110030	8	PARAFUSO,
23	86988562	1	
24	86310227	1	MANGUEIRA CONJUNTO,
25	409816	1	

B07.02(01) Circuito Hidr. {Corte de Base Bomba Vickers}

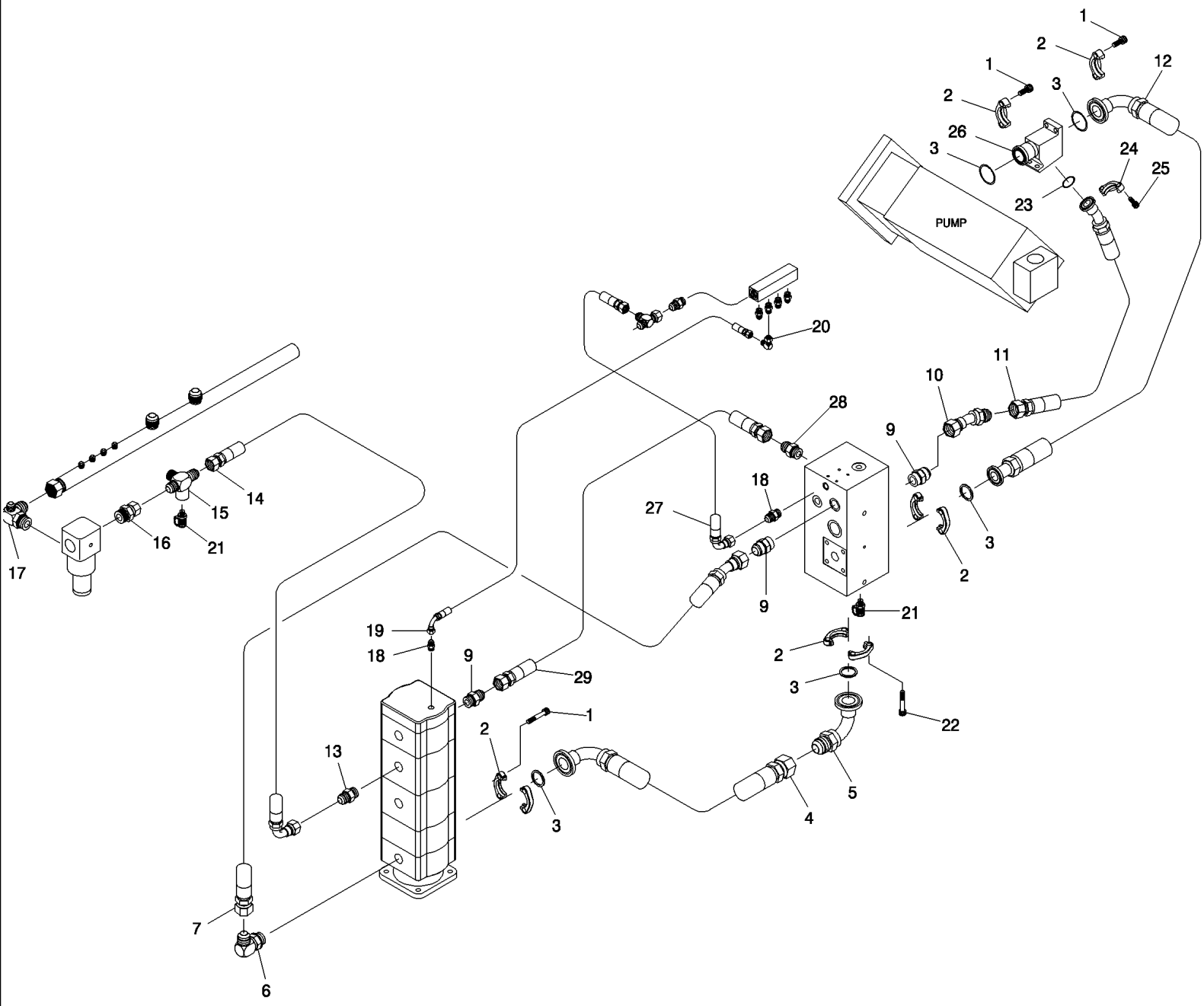

7700 SUGAR CANE HARVESTER (CHASSIS START NUMBER 0001534) (1/07-)

B07.02(01) Circuito Hidr. {Corte de Base Bomba Vickers}

Ref	Numero de Peça	Qtd	Descrição
1	604498	12	
2	400266	5	
3	100026	5	
4	86987001	1	MANGUEIRA CONJUNTO,
5	409933	2	
6	400097	2	
7	83129000	1	MANGUEIRA CONJUNTO,
9	400234	2	
10	407240	1	
11	86988884	1	MANGUEIRA CONJUNTO,
12	86988885	1	MANGUEIRA CONJUNTO,
13	400231	1	MANGUEIRA RÍGIDA,
14	87218997	1	MANGUEIRA CONJUNTO,
15	410248	1	
16	410246	1	
17	86310816	1	CONEXÃO,
18	400223	1	ADAPTADOR,
19	86306891	1	MANGUEIRA CONJUNTO,
20	402879	1	COTOVELO,
21	405879	2	
22	FC110030	8	PARAFUSO,
23	100024	1	PORCA, M24 x 1.5, Cl 8,
24	400151	1	
25	604461	4	
26	87251520	1	BLOCK JUNCAO,
27	86310227	1	MANGUEIRA CONJUNTO,
28	409816	1	
29	86988562	1	

B07.03(01) Circuito Hidráulico {linhas piloto}

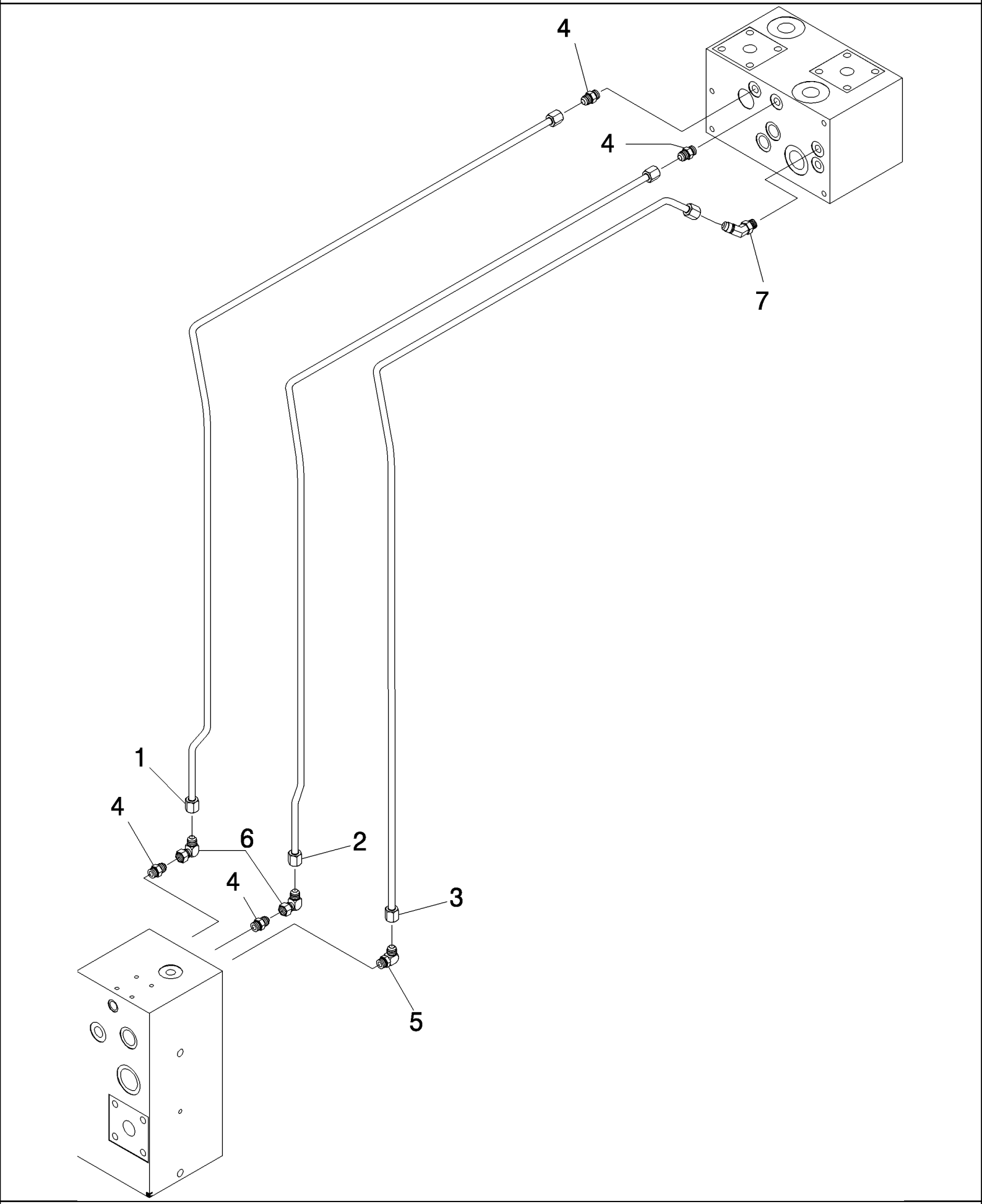

7700 SUGAR CANE HARVESTER (CHASSIS START NUMBER 0001534) (1/07-)

B07.03(01) Circuito Hidráulico {linhas piloto}

Ref	Numero de Peça	Qtd	Descrição
1	442995A1	1	TUBO,
2	442996A1	1	TUBO,
3	442997A1	1	TUBO,
4	400223	4	ADAPTADOR,
5	400238	1	COTOVELO,
6	402879	1	COTOVELO,
7	445054A1	1	CONEXÃO,

7700 SUGAR CANE HARVESTER (CHASSIS START NUMBER 0001534) (1/07-)

B08.01(01) Circuito Hidr. {PKD/Aletado/1º & 2º rolo flutuante}

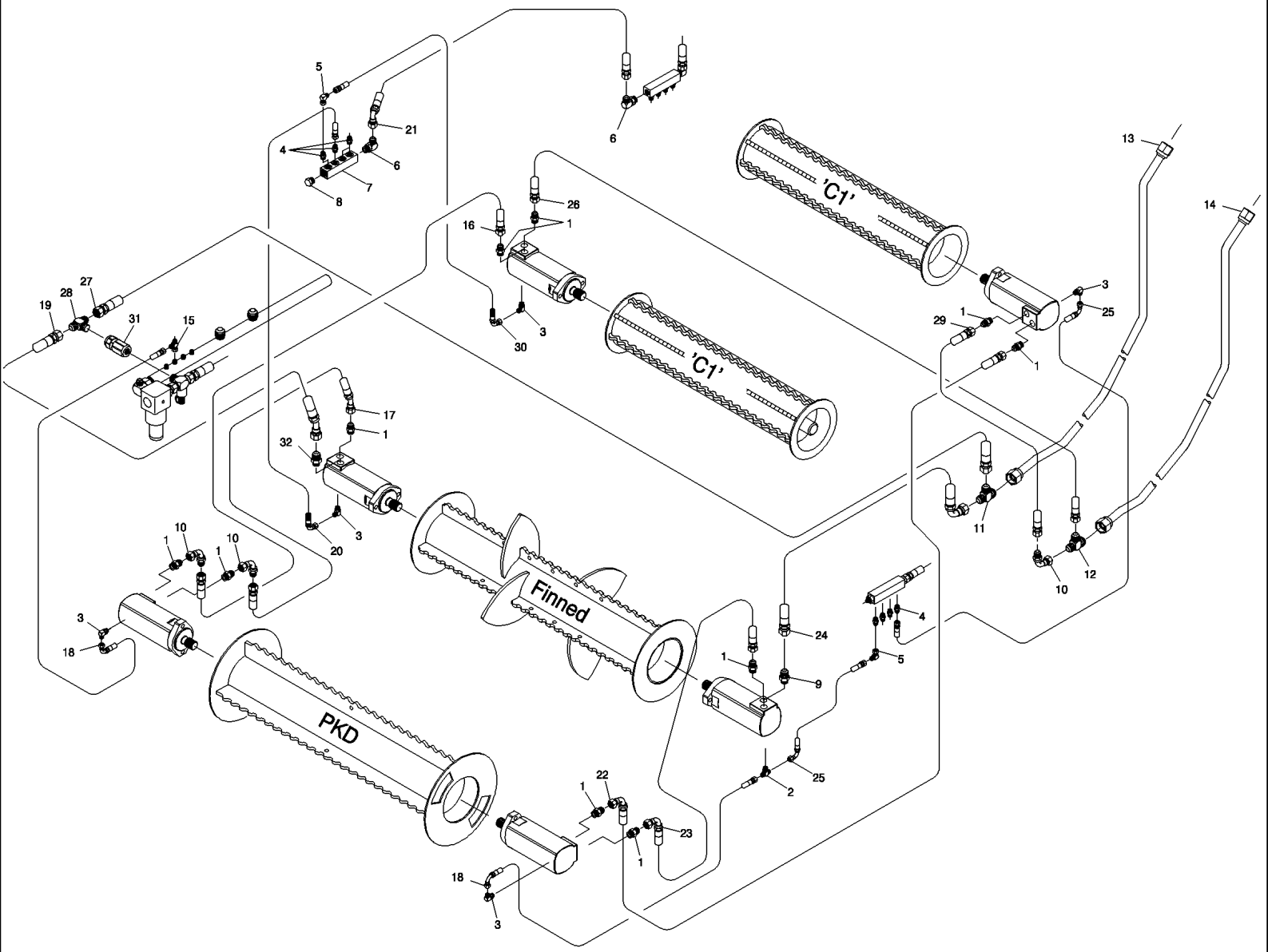

7700 SUGAR CANE HARVESTER (CHASSIS START NUMBER 0001534) (1/07-)

B08.01(01) Circuito Hidr. {PKD/Aletado/1º & 2º rolo flutuante}

Ref	Numero de Peça	Qtd	Descrição
1	400228	8	ADAPTADOR,
2	403925	1	
3	405242	4	
4	400223	4	ADAPTADOR,
5	402879	2	COTOVELO,
6	407832	2	COTOVELO,
7	409953	1	
8	400106	1	FILTRO,
9	400229	1	ADAPTADOR,
10	407516	3	
11	87226946	1	TEE,
12	86983880	1	TEE,
13	442993A1	1	TUBO,
14	442994A1	1	TUBO,
15	404677	1	
16	87421989	1	
17	86312387	1	MANGUEIRA CONJUNTO,
18	87216749	2	MANGUEIRA CONJUNTO,
19	86308610	1	MANGUEIRA CONJUNTO,
20	82702100	1	MANGUEIRA CONJUNTO,
21	87247531	1	MANGUEIRA CONJUNTO,
22	87412284	1	MANGUEIRA,
23	82760400	1	MANGUEIRA CONJUNTO,
24	87255572	1	MANGUEIRA,
25	86302756	2	MANGUEIRA CONJUNTO,
26	87421990	1	MANGUEIRA,
27	86313007	1	MANGUEIRA CONJUNTO,
28	407003	1	
29	86303537	1	MANGUEIRA CONJUNTO,
30	86312263	1	MANGUEIRA CONJUNTO,

7700 SUGAR CANE HARVESTER (CHASSIS START NUMBER 0001534) (1/07-)

B08.02(01) Círcuito Hidr. {PKD ajustável/aletado/1º & 2º rolo flutuante}

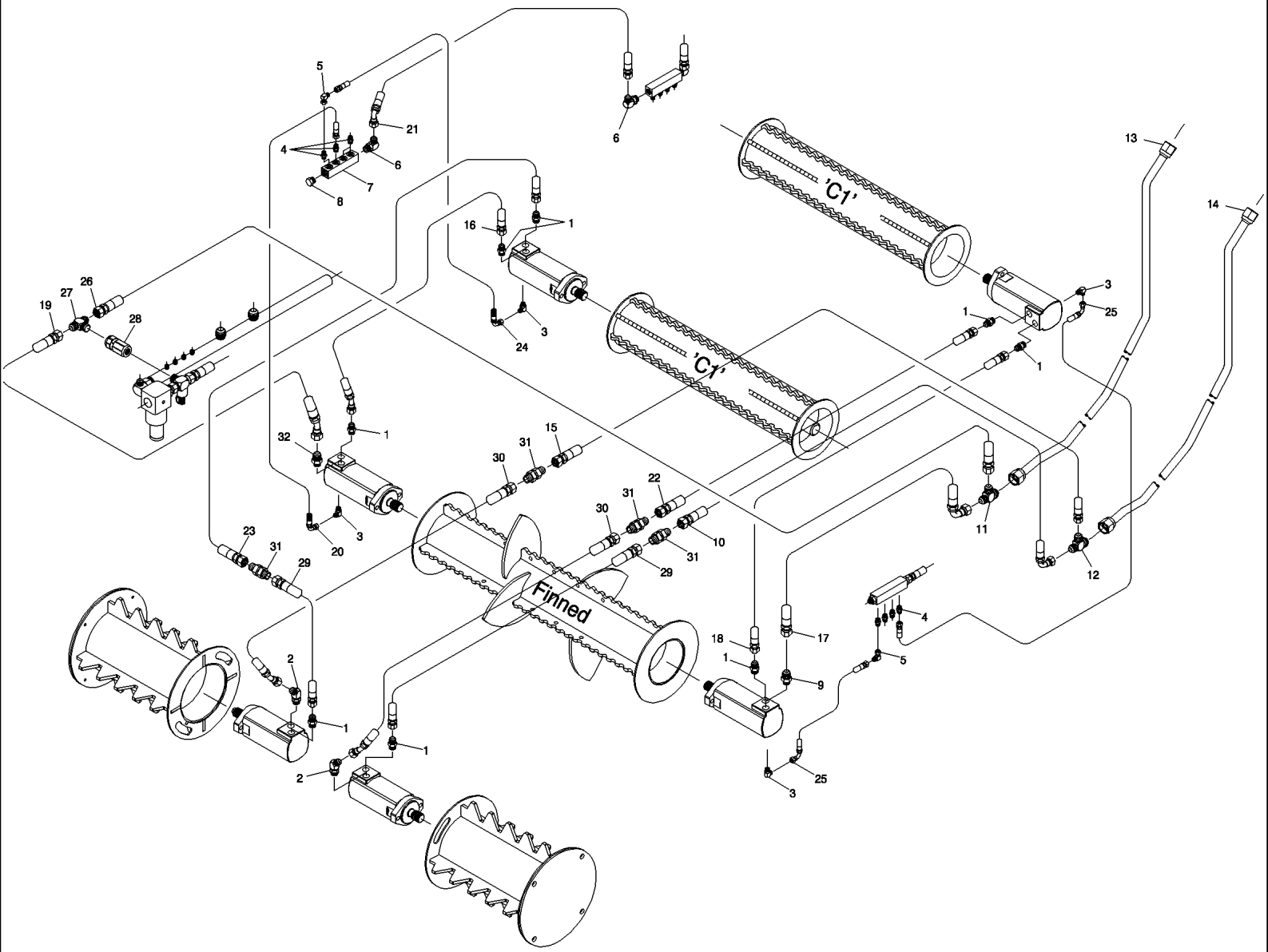

7700 SUGAR CANE HARVESTER (CHASSIS START NUMBER 0001534) (1/07-)

B08.02(01) Círcuito Hidr. {PKD ajustável/aletado/1º & 2º rolo flutuante}

Ref	Numero de Peça	Qtd	Descrição
1	400228	8	ADAPTADOR,
2	404791	2	COTOVELO,
3	405242	4	
4	400223	8	ADAPTADOR,
5	402879	2	COTOVELO,
6	407832	1	COTOVELO,
7	409953	1	
8	400106	1	FILTRO,
9	400229	1	ADAPTADOR,
10	83129800	1	BOCAL TUBO,
11	87226946	1	TEE,
12	86983880	1	TEE,
13	442993A1	1	TUBO,
14	442994A1	1	TUBO,
15	86308517	1	BOCAL TUBO,
16	86308196	1	MANGUEIRA,
17	87255572	1	MANGUEIRA,
18	82728700	1	MANGUEIRA,
19	86308610	1	MANGUEIRA CONJUNTO,
20	82702100	1	MANGUEIRA CONJUNTO,
21	87247531	1	MANGUEIRA CONJUNTO,
22	82728700	1	MANGUEIRA,
23	87256250	1	
24	86312263	1	MANGUEIRA CONJUNTO,
25	86302756	2	MANGUEIRA CONJUNTO,
26	86313007	1	MANGUEIRA CONJUNTO,
27	407003	1	
28	REF		INSTRUCAO, HYDRAULIC CHECK VALVE, SEE PAG. B05.16
29	82757800	2	MANGUEIRA CONJUNTO,
30	87236682	2	MANGUEIRA,
31	400069	4	LONG
32	87463316		CONEXÃO, LONG

7700 SUGAR CANE HARVESTER (CHASSIS START NUMBER 0001534) (1/07-)

B08.03(01) Circuito Hidráulico {rolos LD}

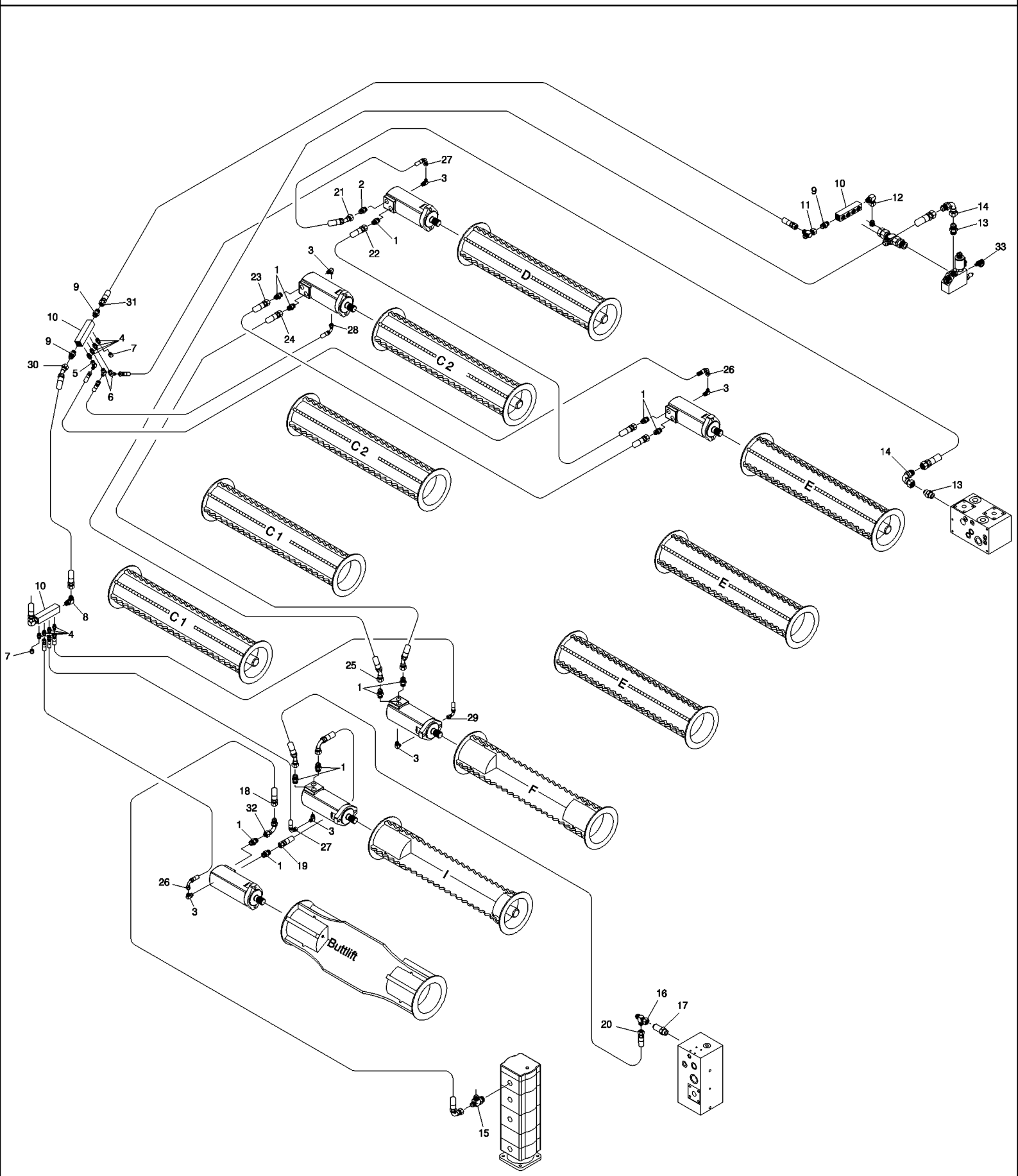

7700 SUGAR CANE HARVESTER (CHASSIS START NUMBER 0001534) (1/07-)

B08.03(01) Circuito Hidráulico {rolos LD}

Ref	Numero de Peça	Qtd	Descrição
1	00400228	10	CONEXÃO,
2	00400229	02	CONEXÃO,
3	00405242	06	CONEXÃO,
4	00400223	08	CONEXÃO,
5	00402879	02	CONEXÃO,
6	00405173	02	CONEXÃO,
7	00400143	02	CONEXÃO,
8	00407832	01	CONEXÃO,
9	00400226	03	CONEXÃO,
10	00409953	03	TUBO DE RETORNO,
11	00404679	01	TEE,
12	00409957	01	COTOVELO,
13	00400231	02	CONEXÃO,
14	00407045	02	CONEXÃO,
15	00409237	01	TEE,
16	87217877	01	TEE,
17	00408732	01	CONEXÃO,
18	87032600	01	
19	86300987	01	MANGUEIRA CONJUNTO,
20	87255985	01	MANGUEIRA CONJUNTO,
21	87247533	01	MANGUEIRA CONJUNTO,
22	86313518	01	MANGUEIRA,
23	86306229	01	MANGUEIRA,
24	86306229	01	MANGUEIRA,
25	87247532	01	MANGUEIRA CONJUNTO,
26	86310227	02	MANGUEIRA CONJUNTO,
27	87225586	02	MANGUEIRA CONJUNTO,
28	86302756	01	MANGUEIRA CONJUNTO,
29	86306891	01	MANGUEIRA CONJUNTO,
30	87172700	01	MANGUEIRA CONJUNTO,
31	82754200	01	MANGUEIRA,
32	00407516	01	CONEXÃO,
33	00405498	01	ACOPLAMENTO,

7700 SUGAR CANE HARVESTER (CHASSIS START NUMBER 0001534) (1/07-)

B08.04(01) Circuito Hidráulico {Rolos LE}

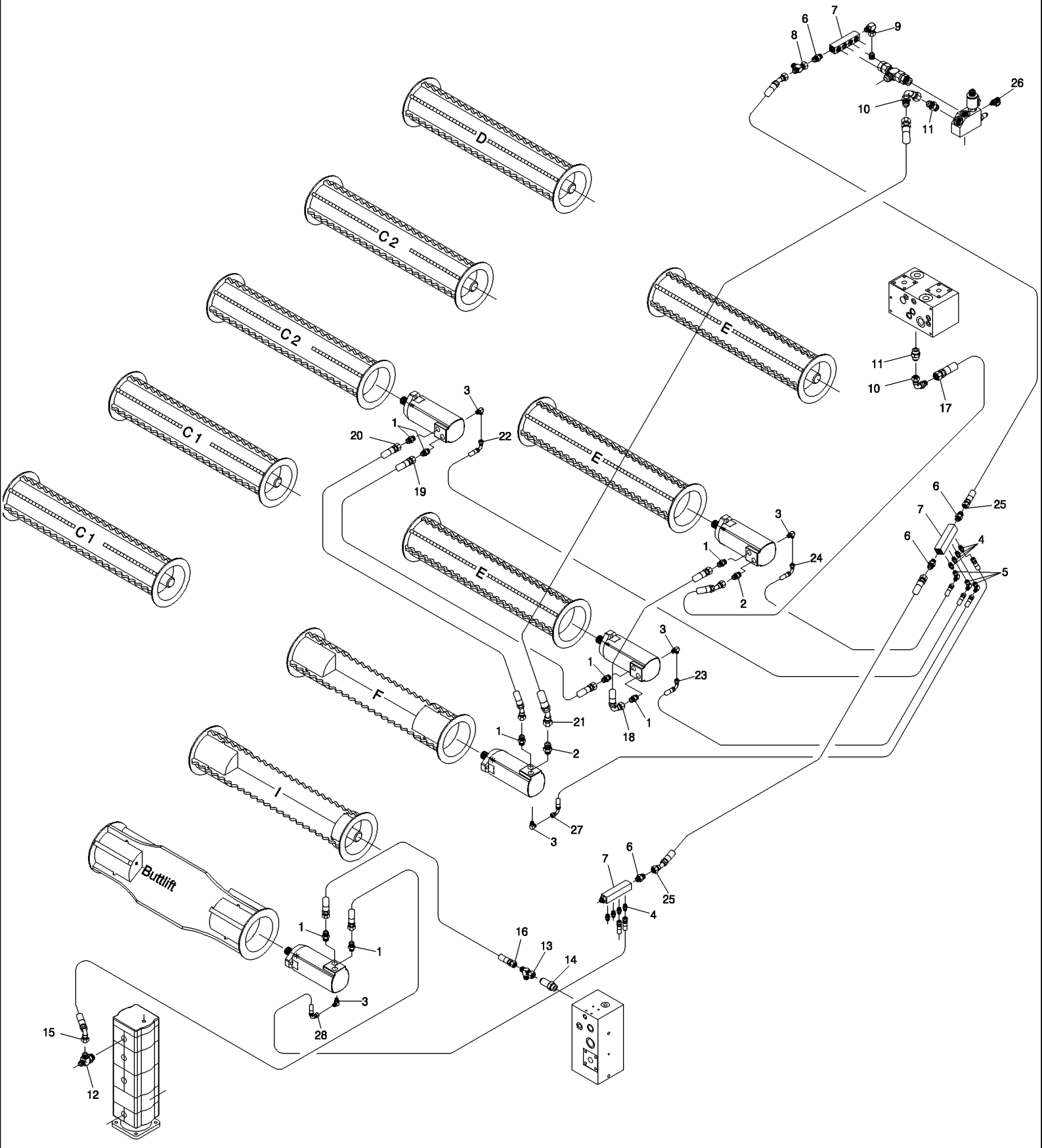

7700 SUGAR CANE HARVESTER (CHASSIS START NUMBER 0001534) (1/07-)

B08.04(01) Circuito Hidráulico {Rolos LE}

Ref	Numero de Peça	Qtd	Descrição
1	400228	8	ADAPTADOR,
2	400229	2	ADAPTADOR,
3	405242	5	
4	400223	8	ADAPTADOR,
5	402879	1	COTOVELO,
6	400226	4	
7	409953	3	
8	404679	1	
9	409957	1	
10	407045	2	
11	400231	2	MANGUEIRA RÍGIDA,
12	409237	1	
13	87217877	1	TEE,
14	408732	1	
15	86308196	1	MANGUEIRA,
16	86303161	1	MANGUEIRA,
17	82718600	1	MANGUEIRA CONJUNTO,
18	86313520	1	MANGUEIRA CONJUNTO,
19	86300986	1	TUBO FLEXÍVEL,
20	86308392	1	MANGUEIRA CONJUNTO,
21	87032300	1	MANGUEIRA CONJUNTO,
22	87225584	1	MANGUEIRA CONJUNTO,
23	86306891	1	MANGUEIRA CONJUNTO,
24	82704900	1	MANGUEIRA,
25	86315170	2	MANGUEIRA CONJUNTO,
26	405498	1	
27	86327600	1	MANGUEIRA CONJUNTO,
28	82702100	1	MANGUEIRA CONJUNTO,

B08.05(01) Circuito Hidráulico {Picador}

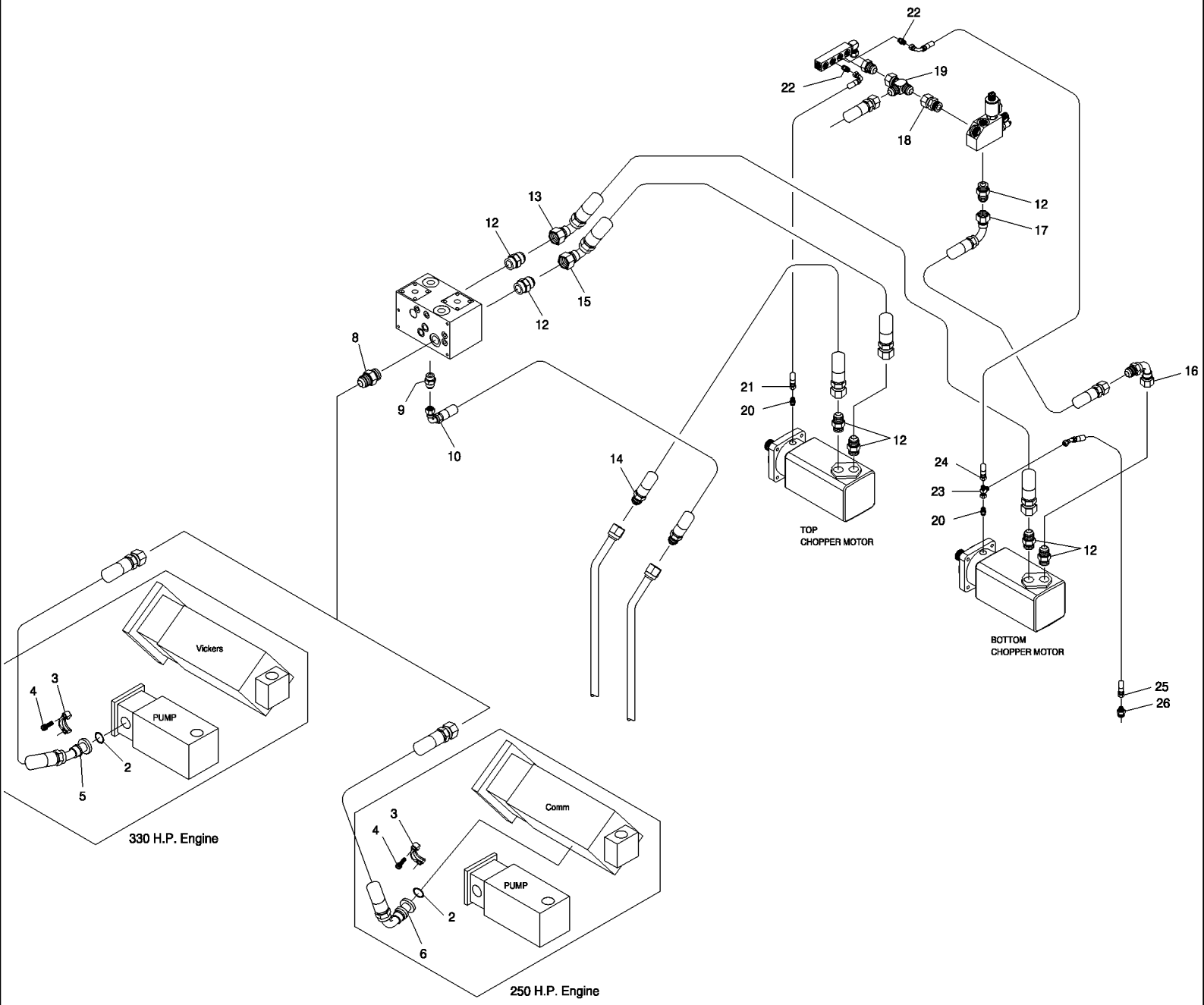

7700 SUGAR CANE HARVESTER (CHASSIS START NUMBER 0001534) (1/07-)

B08.05(01) Circuito Hidráulico {Picador}

Ref	Numero de Peça	Qtd	Descrição
2	100026	1	
3	400266	1	
4	604498	4	
5	393578A1	1	MANGUEIRA CONJUNTO,
6	398244A1	1	MANGUEIRA CONJUNTO,
8	400235	1	COTOVELO,
9	400231	1	MANGUEIRA RÍGIDA,
10	86987003	1	MANGUEIRA,
12	400234	7	
13	87401085	1	MANGUEIRA CONJUNTO,
14	86987002	1	MANGUEIRA,
15	87401086	1	MANGUEIRA CONJUNTO,
16	403944	1	
17	81966700	1	MANGUEIRA,
18	410043	1	
19	405811	1	
20	400074	2	
21	86302754	1	MANGUEIRA,
22	400223	2	ADAPTADOR,
23	404677	1	
24	86306891	1	MANGUEIRA CONJUNTO,
25	87256634	1	MANGUEIRA CONJUNTO,
26	412122A1	1	CONEXÃO,

B09.01(01) Circuito Hidráulico {Cortador Pontas STD}

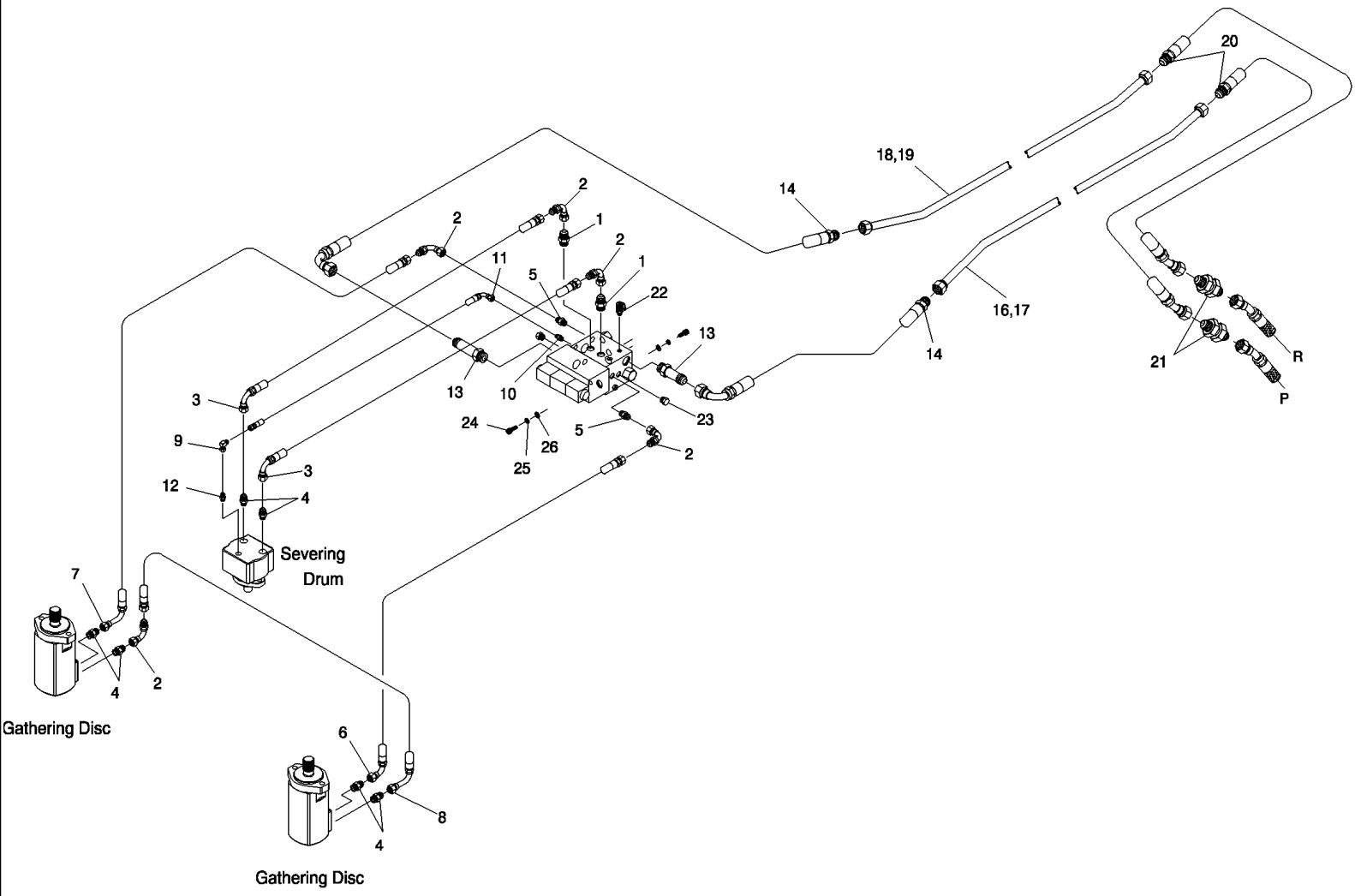

7700 SUGAR CANE HARVESTER (CHASSIS START NUMBER 0001534) (1/07-)

B09.01(01) Circuito Hidráulico {Cortador Pontas STD}

Ref	Numero de Peça	Qtd	Descrição
1	400230	2	
2	407516	5	
3	82755700	2	MANGUEIRA CONJUNTO,
4	400228	6	ADAPTADOR,
5	400226	2	
6	86303537	1	MANGUEIRA CONJUNTO,
7	87214349	1	MANGUEIRA,
8	87067400	1	MANGUEIRA CONJUNTO,
9	402879	1	COTOVELO,
10	400223	1	ADAPTADOR,
11	86302754	1	MANGUEIRA,
12	402235	1	
13	409816	2	
14	87252510	2	MANGUEIRA CONJUNTO,
16	87254264	1	TUBO, LH
17	87254293	1	TUBO, LH, OUTER
18	87254265	1	TUBO, RH
19	87254294	1	TUBO, RH, OUTER
20	87256259	2	MANGUEIRA CONJUNTO,
21	400067	2	
22	405498	1	
23	400106	1	FILTRO,
24	FC110020	3	PARAFUSO,
25	WB100000	3	ARRUELA PLANA,
26	WA100000	3	ARRUELA PLANA,

B09.02(01) Circuito Hidráulico {Triturador}

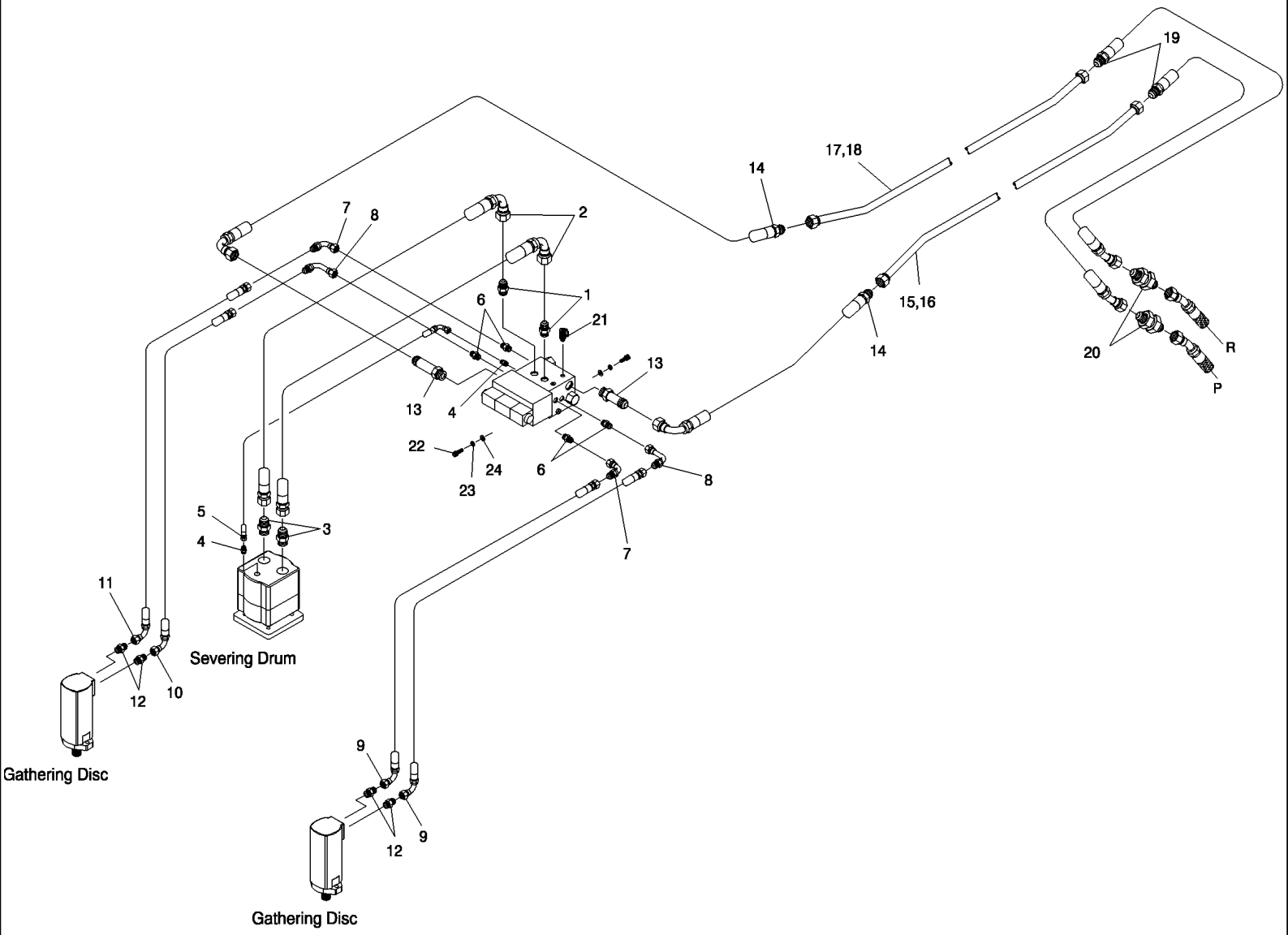

7700 SUGAR CANE HARVESTER (CHASSIS START NUMBER 0001534) (1/07-)

B09.02(01) Circuito Hidráulico {Triturador}

Ref	Numero de Peça	Qtd	Descrição
1	400232	2	
2	82703800	2	MANGUEIRA CONJUNTO,
3	400234	2	
4	400223	2	ADAPTADOR,
5	86313828	1	MANGUEIRA CONJUNTO,
6	400226	4	
7	407516	2	
8	86333900	2	ADAPTADOR,
9	87225804	4	
12	400228	4	ADAPTADOR,
13	409816	2	
14	87254005	2	MANGUEIRA CONJUNTO,
15	87254264	1	TUBO, LH
16	87254293	1	TUBO, LH, OUTER
17	87254265	1	TUBO, RH
18	87254294	1	TUBO, RH, OUTER
19	87256259	2	MANGUEIRA CONJUNTO,
20	400067	2	
21	405498	1	
22	FC110020	3	PARAFUSO,
23	WB100000	3	ARRUELA PLANA,
24	WA100000	3	ARRUELA PLANA,

B09.03(01) Circuito Hidr.{Corte pontas c/ discos laterais}

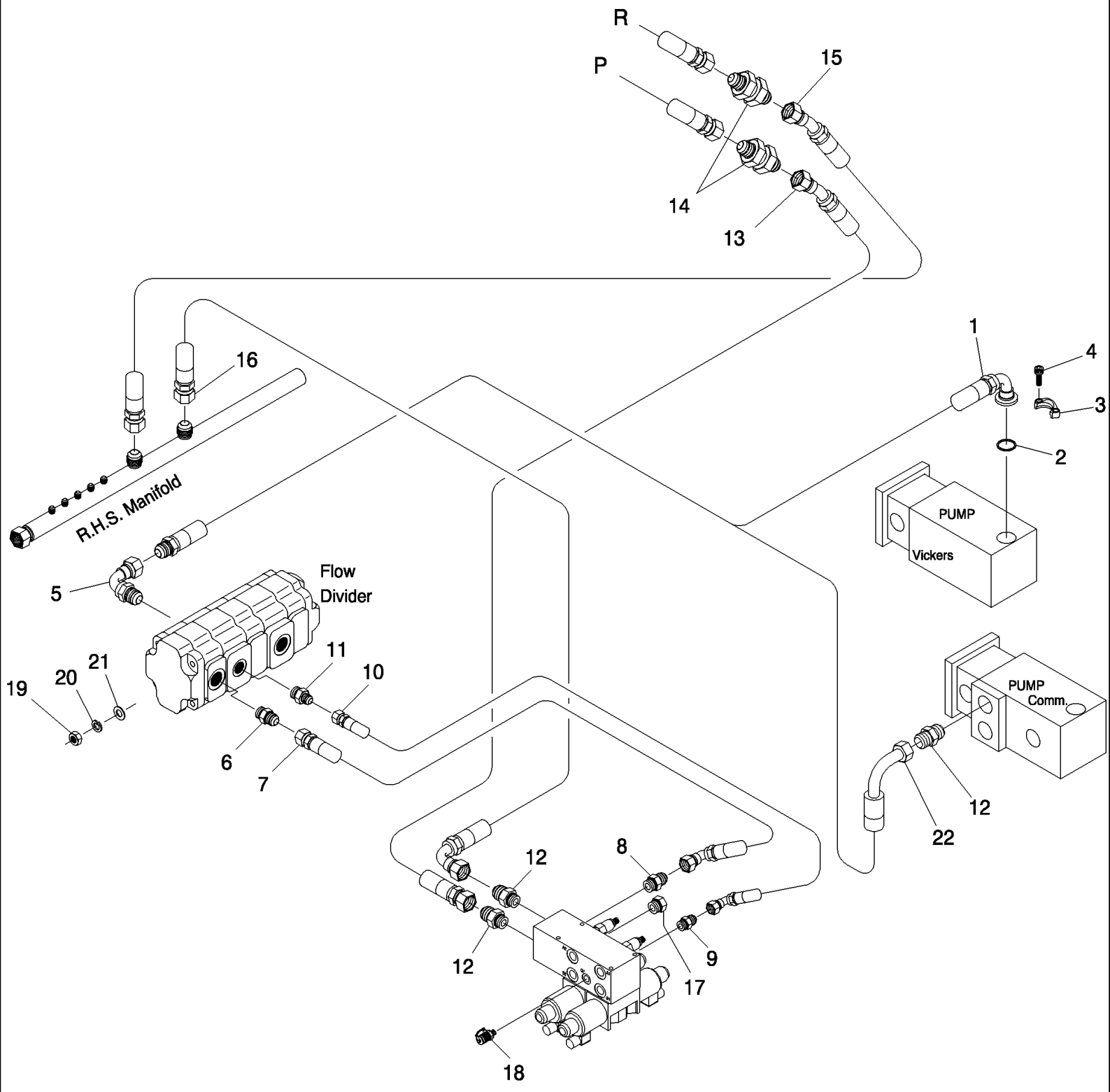

7700 SUGAR CANE HARVESTER (CHASSIS START NUMBER 0001534) (1/07-)

B09.03(01) Circuito Hidr.{Corte pontas c/ discos laterais}

Ref	Numero de Peça	Qtd	Descrição
1	87421570	1	MANGUEIRA,
2	100024	1	PORCA, M24 x 1.5, Cl 8,
3	400151	1	
4	604462	4	
5	409889	1	
6	400233	1	
7	82711600	1	MANGUEIRA,
8	400231	1	MANGUEIRA RÍGIDA,
9	400228	1	ADAPTADOR,
10	86310712	1	MANGUEIRA CONJUNTO,
11	400230	1	
12	400234	2	
13	87423010	1	MANGUEIRA,
14	400067	2	LONG
15	87254533	1	MANGUEIRA,
16	87423009	1	MANGUEIRA,
17	401873	1	
18	405498	1	
19	605798	4	
20	605831	4	ARRUELA DE PRESSAO,
21	605811	4	MOLA,
22	87252510	1	MANGUEIRA CONJUNTO,

7700 SUGAR CANE HARVESTER (CHASSIS START NUMBER 0001534) (1/07-)

B09.04(01) Circuito Hidr. {Cortador pontas sem discos laterais}

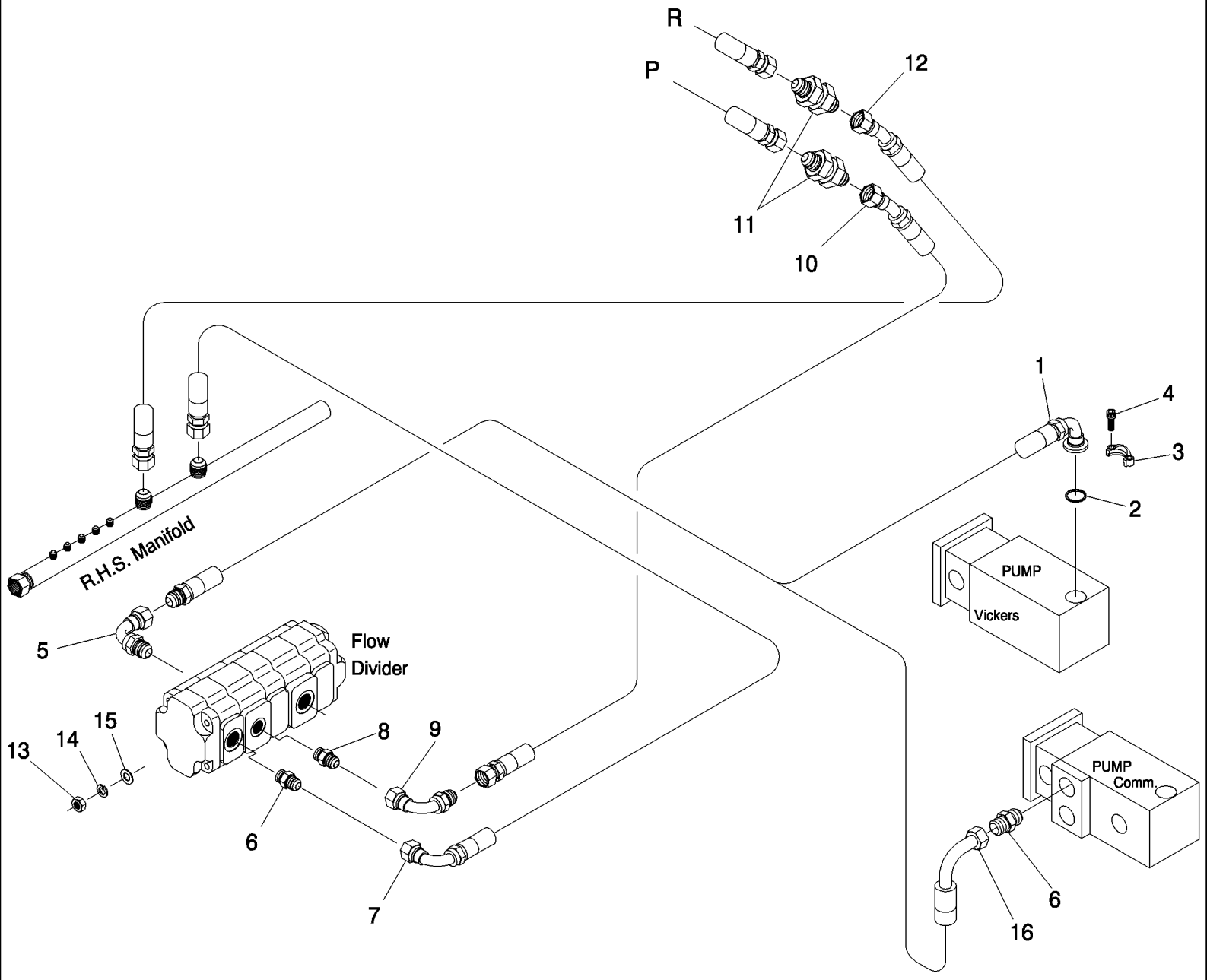

7700 SUGAR CANE HARVESTER (CHASSIS START NUMBER 0001534) (1/07-)

B09.04(01) Circuito Hidr. {Cortador pontas sem discos laterais}

Ref	Numero de Peça	Qtd	Descrição
1	87421570	1	MANGUEIRA,
2	100024	1	PORCA, M24 x 1.5, Cl 8,
3	400151	1	
4	604462	4	
5	409889	1	
6	400234	1	
7	82765500	1	MANGUEIRA,
8	400232	1	
9	403944	1	
10	82720600	1	MANGUEIRA,
11	400067	2	LONG
12	87254533	1	MANGUEIRA,
13	605798	4	
14	605831	4	ARRUELA DE PRESSAO,
15	605811	4	MOLA,
16	87252510	1	MANGUEIRA CONJUNTO,

B09.05(01) Circuito Hidr. {Triturador sem discos Laterais}

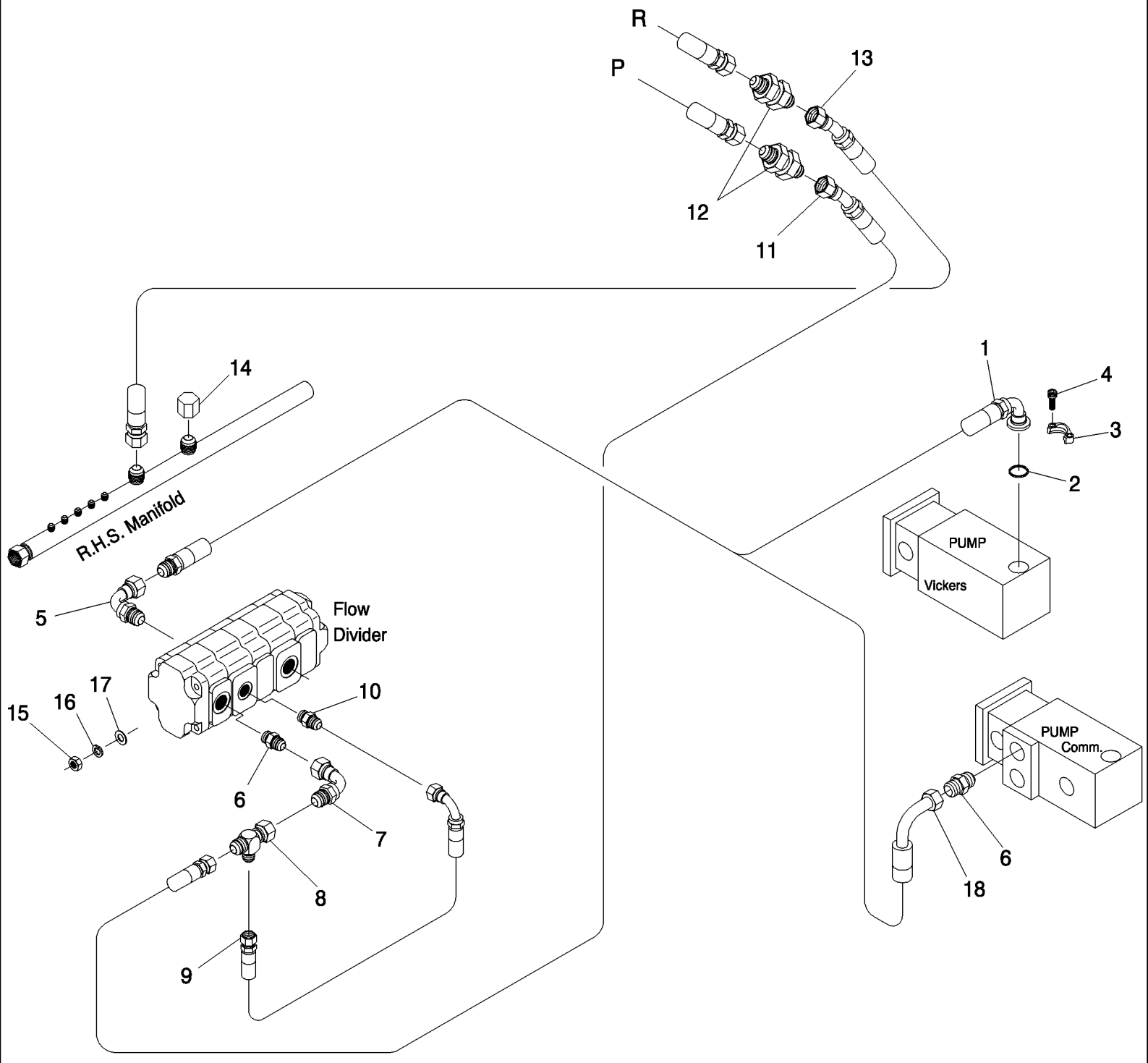

7700 SUGAR CANE HARVESTER (CHASSIS START NUMBER 0001534) (1/07-)

B09.05(01) Circuito Hidr. {Triturador sem discos Laterais}

Ref	Numero de Peça	Qtd	Descrição
1	87421570	1	MANGUEIRA,
2	100024	1	PORCA, M24 x 1.5, Cl 8,
3	400151	1	
4	604462	4	
5	409889	1	
6	400234	1	
7	403944	1	
8	87221699	1	TEE,
9	87219055	1	MANGUEIRA CONJUNTO,
10	400231	1	MANGUEIRA RÍGIDA,
11	83129000	1	MANGUEIRA CONJUNTO,
12	400067	2	LONG
13	87254533	1	MANGUEIRA,
14	400150	1	
15	605798	4	
16	605831	4	ARRUELA DE PRESSAO,
17	605811	4	MOLA,
18	87252510	1	MANGUEIRA CONJUNTO,

B09.06(01) Circuito Hidr. {Discos cortador laterais}

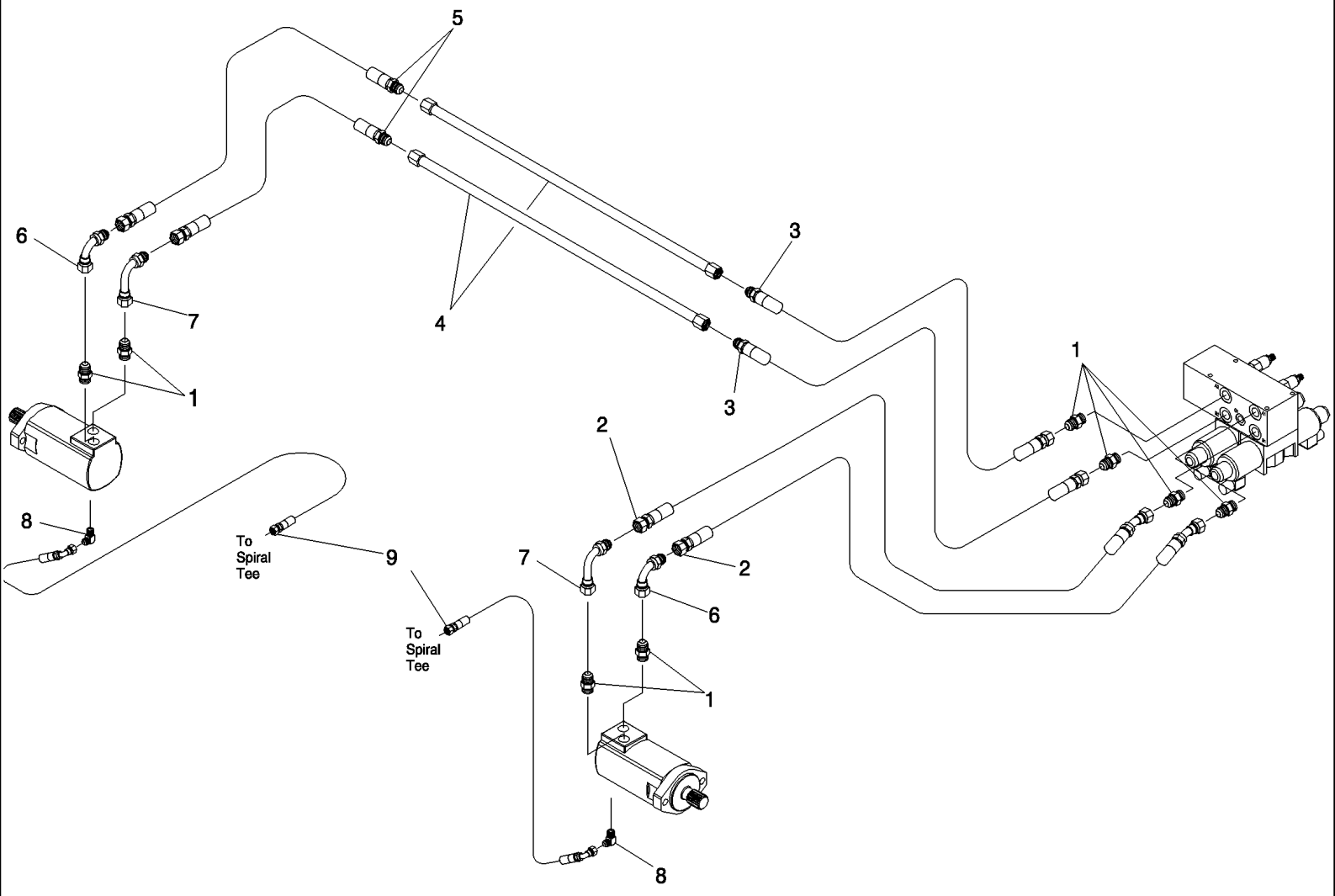

7700 SUGAR CANE HARVESTER (CHASSIS START NUMBER 0001534) (1/07-)

B09.06(01) Circuito Hidr. {Discos cortador laterais}

Ref	Numero de Peça	Qtd	Descrição
1	400228	8	ADAPTADOR,
2	87217618	2	MANGUEIRA, DIV. 45°
2	86312387	2	MANGUEIRA CONJUNTO, STD
3	87423021	2	MANGUEIRA,
4	87423726	2	TUBO,
5	87423027	2	MANGUEIRA,
5	87431158	2	MANGUEIRA EM METRO, DIV. 45°
6	407516	2	
7	86333900	2	ADAPTADOR,
8	405242	2	
9	87255998	2	MANGUEIRA,

B09.07(01) Circuito Hidr. {Divisores de Linhas Std}

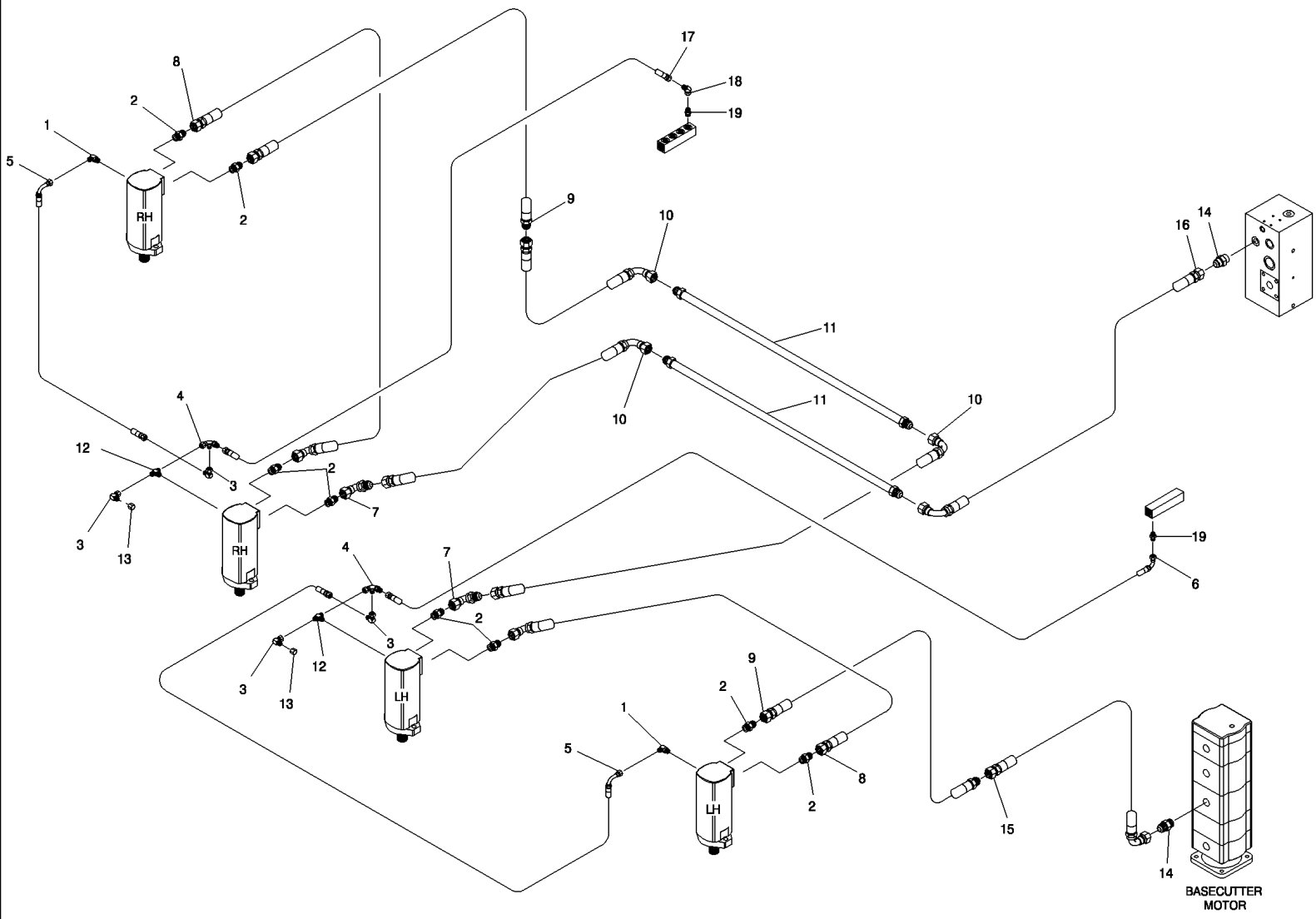

7700 SUGAR CANE HARVESTER (CHASSIS START NUMBER 0001534) (1/07-)

B09.07(01) Circuito Hidr. {Divisores de Linhas Std}

Ref	Numero de Peça	Qtd	Descrição
1	405242	2	
2	400229	8	ADAPTADOR,
3	402879	4	COTOVELO,
4	87219738	2	ADAPTADOR,
5	87253835	2	MANGUEIRA CONJUNTO, SHORT SPIRAL
5	87038600	2	MANGUEIRA, LONG SPIRAL
5	86300927	1	MANGUEIRA CONJUNTO, 10.3L
6	86315420	1	MANGUEIRA CONJUNTO,
6	87216402	1	MANGUEIRA RÍGIDA, 10.3L
7	408418	2	
8	86832900	2	MANGUEIRA CONJUNTO, SHORT SPIRAL
8	87255990	2	MANGUEIRA, LONG SPIRAL
8	87236502		MANGUEIRA CONJUNTO, 10.3L
9	87244019		SHORT SPIRAL
9	81673700	2	MANGUEIRA, LONG SPIRAL
9	87461154	2	10.3L
10	87247511	3	MANGUEIRA CONJUNTO,
10	86330600	3	MANGUEIRA CONJUNTO, 10.3L
11	385633A1	2	TUBO,
12	403925	2	
13	400143	2	FERRAMENTA,
14	400231	2	MANGUEIRA RÍGIDA,
15	86330600	1	MANGUEIRA CONJUNTO,
15	88103170	1	MANGUEIRA, 10.3L
16	82730400	1	MANGUEIRA CONJUNTO,
17	82713700	1	MANGUEIRA,
17	87224713	1	10.3L
18	405173	1	
19	400223	2	ADAPTADOR,

B09.08(01) Circuito Hidr. {Divisores de Linhas 45°}

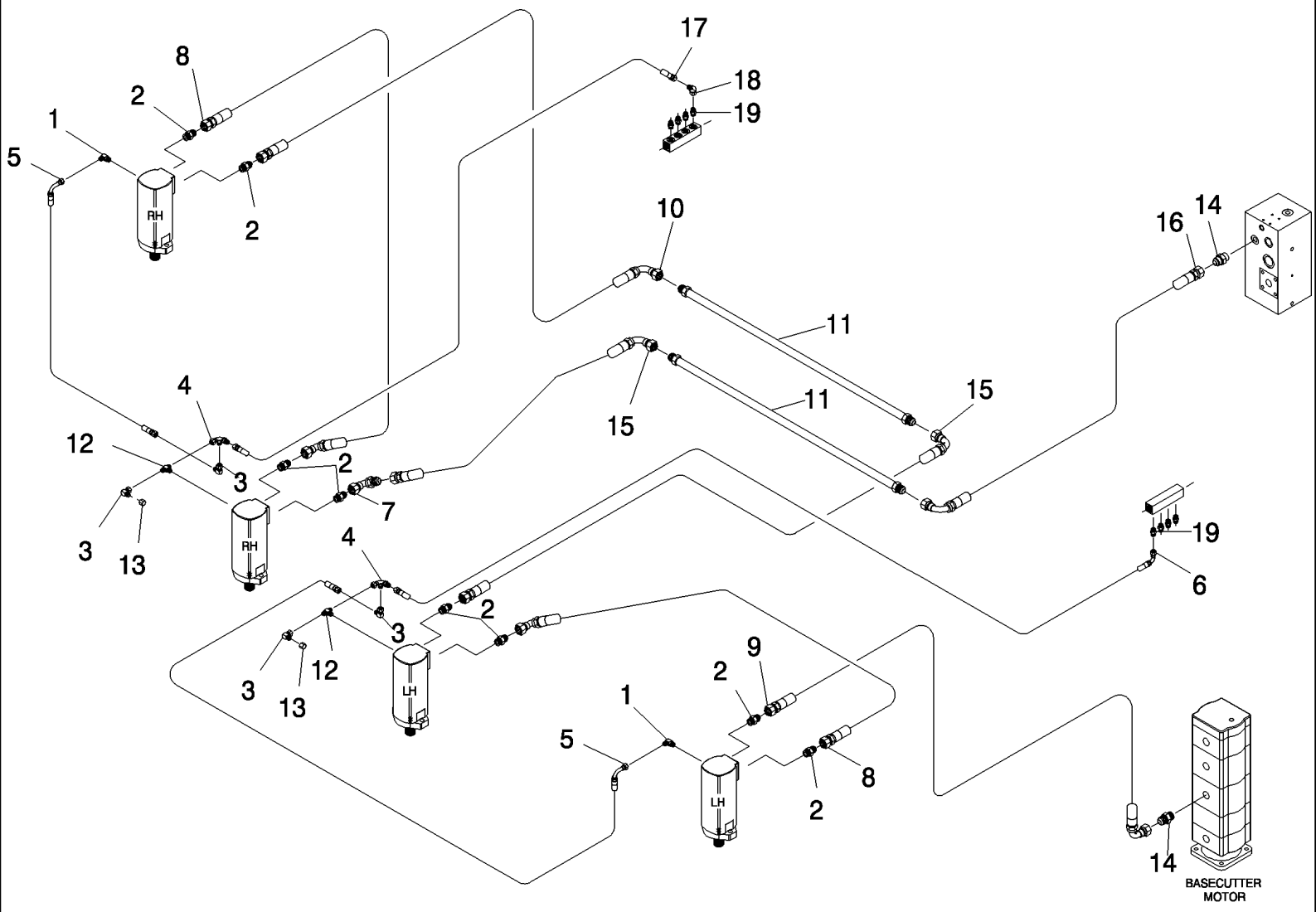

7700 SUGAR CANE HARVESTER (CHASSIS START NUMBER 0001534) (1/07-)

B09.08(01) Circuito Hidr. {Divisores de Linhas 45°}

Ref	Numero de Peça	Qtd	Descrição
1	405242	2	
2	400229	8	ADAPTADOR,
3	402879	4	COTOVELO,
4	87219738	2	ADAPTADOR,
5	87253835	2	MANGUEIRA CONJUNTO, SHORT SPIRAL
5	87038600	2	MANGUEIRA, LONG SPIRAL
5	86300927	1	MANGUEIRA CONJUNTO, 10.3L
6	86315420	1	MANGUEIRA CONJUNTO,
6	87216402	1	MANGUEIRA RÍGIDA,
7	408418	2	
8	86832900	2	MANGUEIRA CONJUNTO, SHORT SPIRAL
8	87255990	2	MANGUEIRA, LONG SPIRAL
8	87236502		MANGUEIRA CONJUNTO, 10.3L
9	87244019		SHORT SPIRAL
9	81673700	2	MANGUEIRA, LONG SPIRAL
9	87461154	2	10.3L
10	87247511	3	MANGUEIRA CONJUNTO,
10	86330600	3	MANGUEIRA CONJUNTO, 10.3L
11	385633A1	2	TUBO,
12	403925	2	
13	400143	2	FERRAMENTA,
14	400231	2	MANGUEIRA RÍGIDA,
15	86330600	1	MANGUEIRA CONJUNTO,
15	88103170	1	MANGUEIRA, 10.3L
16	82730400	1	MANGUEIRA CONJUNTO,
17	82713700	1	MANGUEIRA,
17	87224713	1	10.3L
18	405173	1	
19	400223	2	ADAPTADOR,

B10.01(01) Circuito Hidr. {Resfriador de óleo remoto}

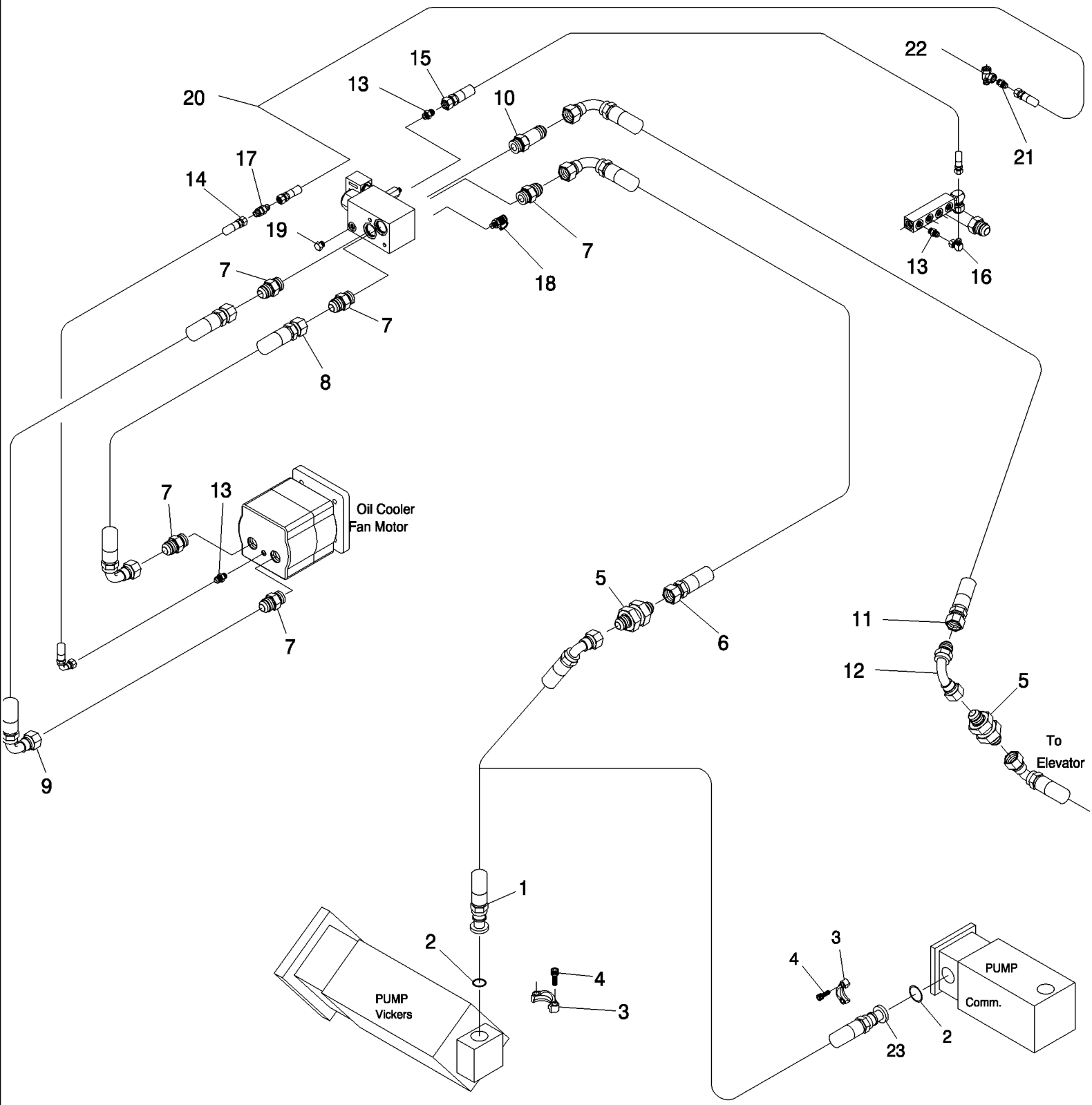

7700 SUGAR CANE HARVESTER (CHASSIS START NUMBER 0001534) (1/07-)

B10.01(01) Circuito Hidr. {Resfriador de óleo remoto}

Ref	Numero de Peça	Qtd	Descrição
1	395836A1	1	MANGUEIRA,
2	100024	1	PORCA, M24 x 1.5, Cl 8,
3	400151	1	
4	604462	4	
5	400067	2	LONG
6	86310296	1	MANGUEIRA CONJUNTO,
7	400234	5	
8	87254573	1	MANGUEIRA,
9	86301847	1	MANGUEIRA CONJUNTO,
10	409816	1	
11	82765500	1	MANGUEIRA,
12	403944	1	
13	400225	3	
14	87254135	1	
15	82747300	1	MANGUEIRA,
16	405078	1	
17	400268	1	
18	405498	1	
19	400095	3	
20	82382400	1	
21	87433843	1	CONEXAO,
22	87433844	1	ADAPTADOR,
23	87252561	1	MANGUEIRA CONJUNTO,

B10.02(01) Circuito Hidráulico {Extrator Primário}

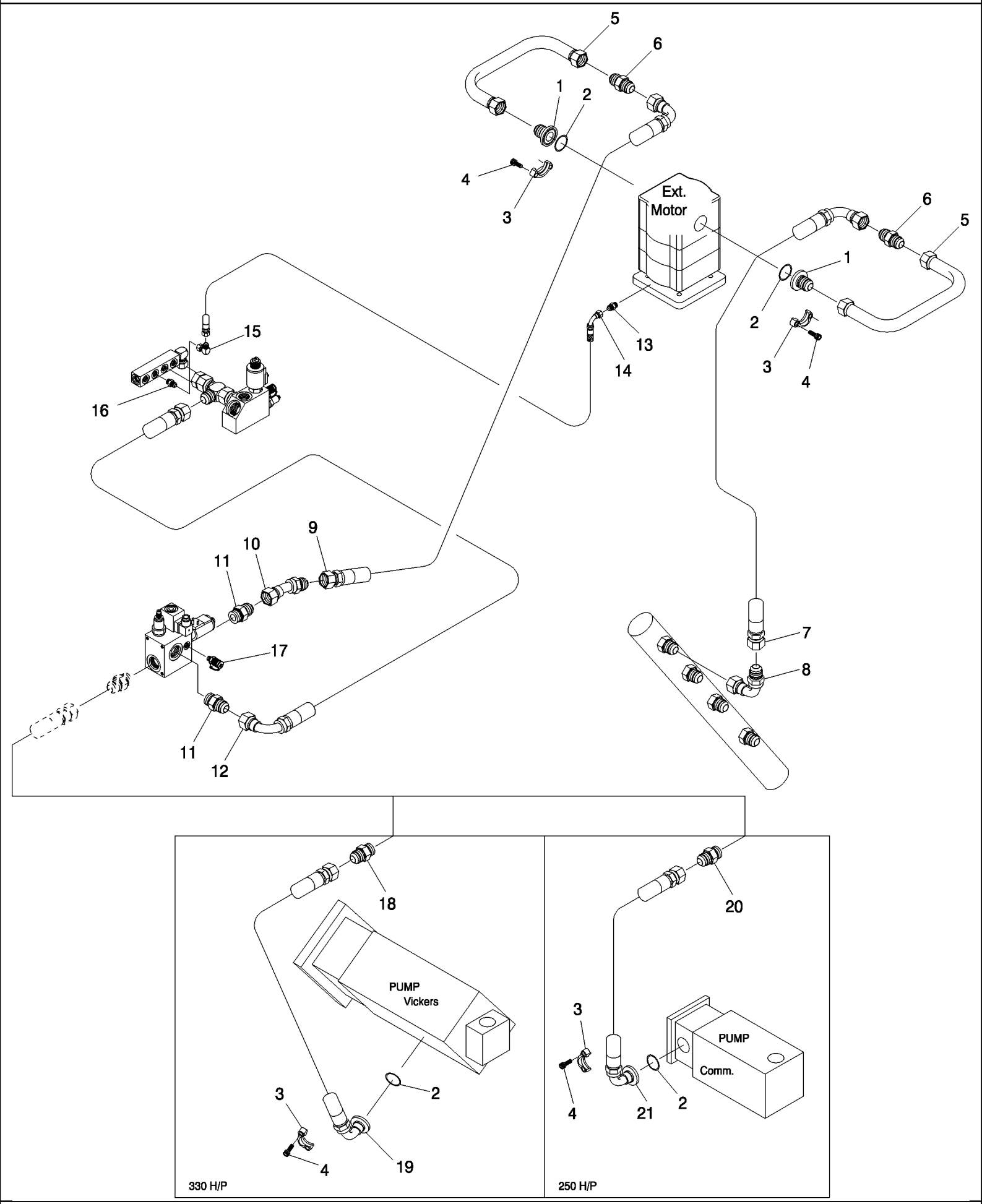

7700 SUGAR CANE HARVESTER (CHASSIS START NUMBER 0001534) (1/07-)

B10.02(01) Circuito Hidráulico {Extrator Primário}

Ref	Numero de Peça	Qtd	Descrição
1	87249554	2	CONEXÃO,
2	100026	3	
3	400266	3	
4	604498	12	
5	87254126	2	TUBO,
6	400184	2	
7	87032800	1	MANGUEIRA CONJUNTO,
8	403944	1	
9	87254844	1	MANGUEIRA CONJUNTO,
10	407240	1	
11	400234	1	
12	81680400	1	MANGUEIRA CONJUNTO,
13	402235	1	
14	86315420	1	MANGUEIRA CONJUNTO,
15	402879	1	COTOVELO,
16	400223	1	ADAPTADOR,
17	405498	1	
18	400234	1	
19	87411332	1	MANGUEIRA,
20	400235	1	COTOVELO,
21	386122A1	1	MANGUEIRA CONJUNTO,

B10.03(01) Circuito Hidráulico {Giro do capuz primário}

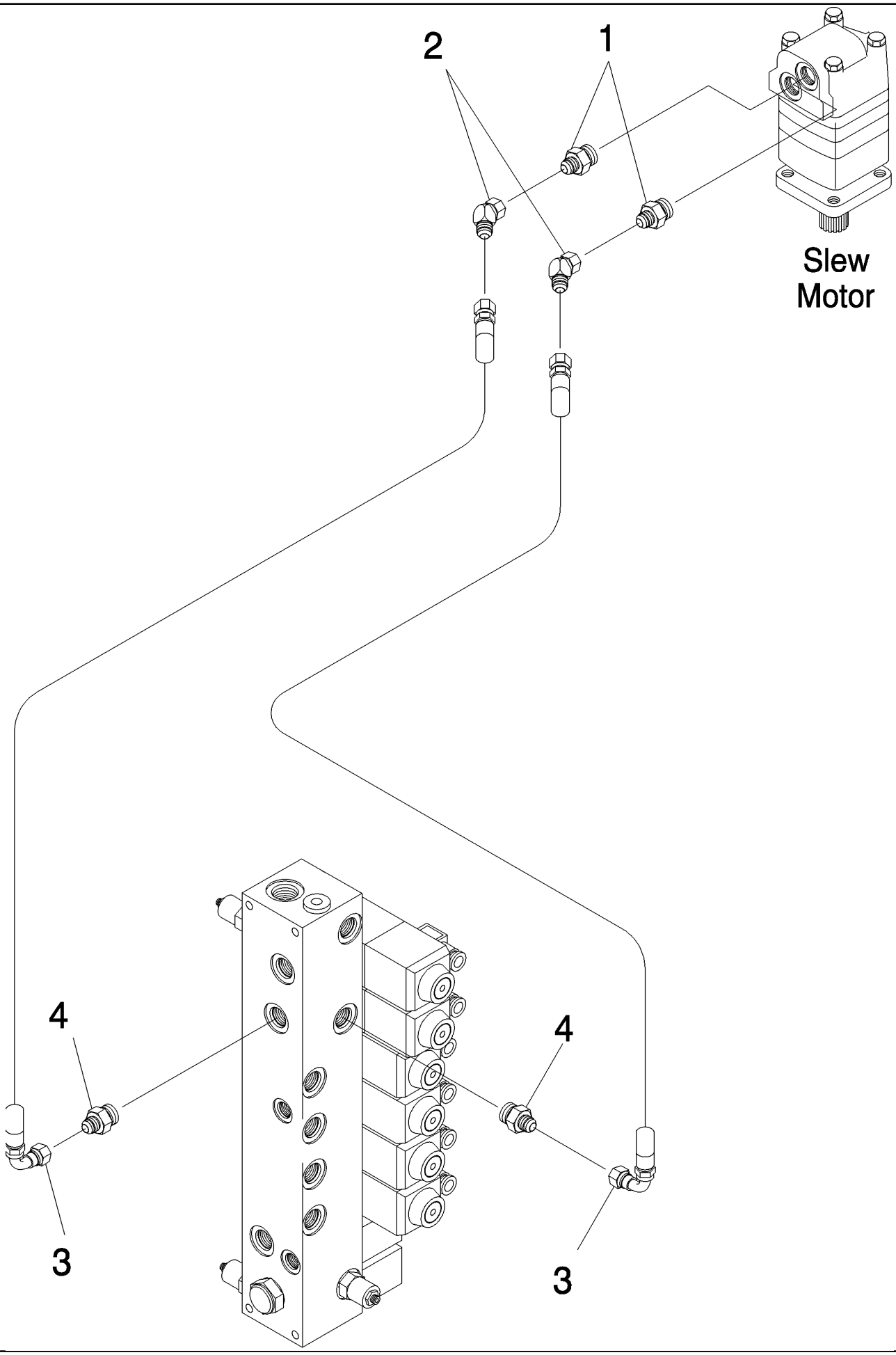

7700 SUGAR CANE HARVESTER (CHASSIS START NUMBER 0001534) (1/07-)

B10.03(01) Circuito Hidráulico {Giro do capuz primário}

Ref	Numero de Peça	Qtd	Descrição
1	400074	3	
2	405173	2	
3	82710800	2	MANGUEIRA,
4	400224	2	COTOVELO,

B10.04(01) Circuito Hidráulico {Giro do Elevador}

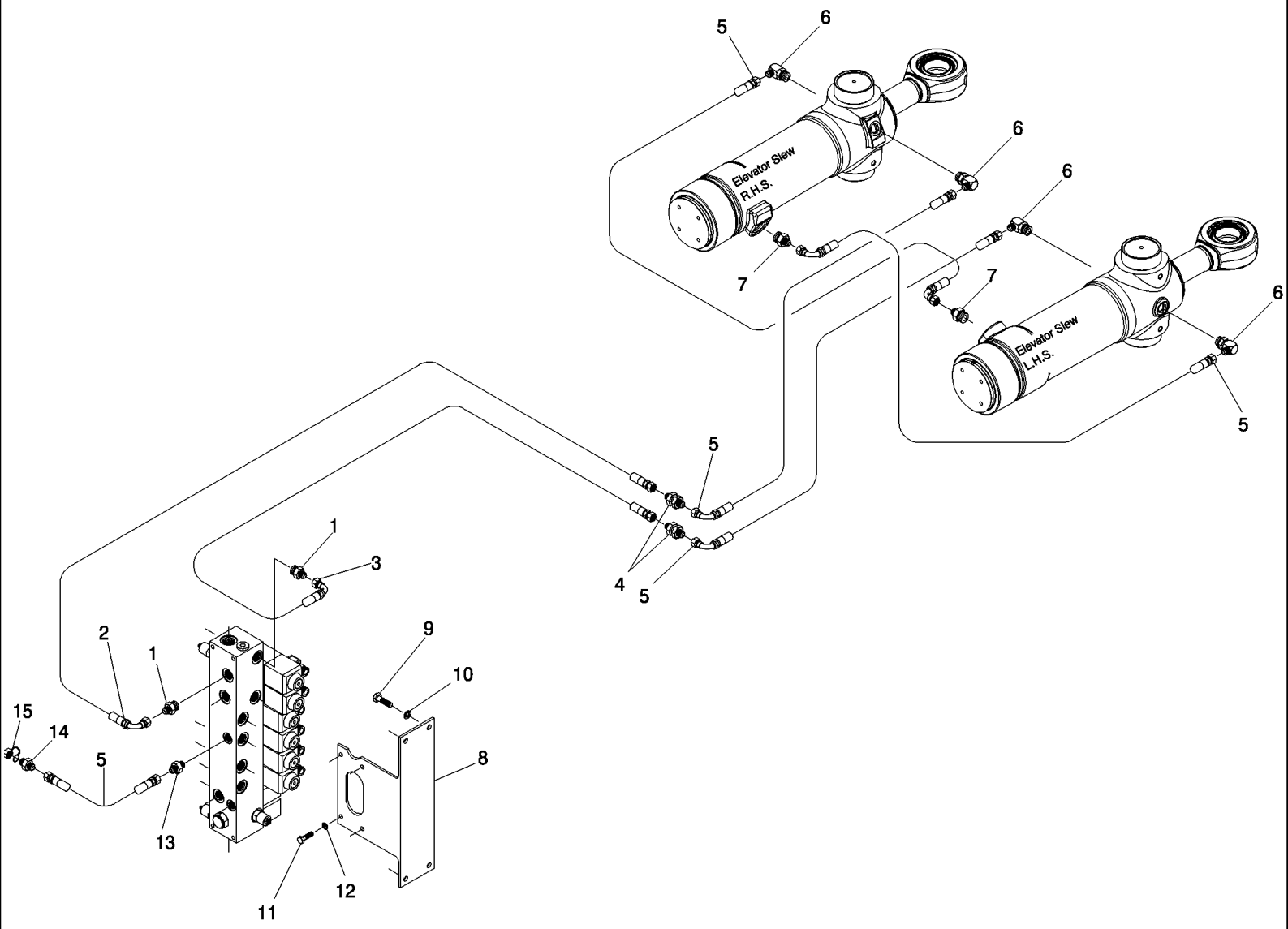

7700 SUGAR CANE HARVESTER (CHASSIS START NUMBER 0001534) (1/07-)

B10.04(01) Circuito Hidráulico {Giro do Elevador}

Ref	Numero de Peça	Qtd	Descrição
1	400224	2	COTOVELO,
2	82710800	1	MANGUEIRA,
3	86327800	1	MANGUEIRA,
4	400070	2	
5	82704900	5	MANGUEIRA,
6	402475	4	
7	401868	2	
8	88109710	1	
9	FA110020	4	PARAFUSO,
10	WB100000	4	ARRUELA PLANA,
11	FA108016	4	PARAFUSO,
12	WB080000	4	ARRUELA PLANA,
13	404763	1	
14	400162	1	
15	405498	1	

B10.05(01) Circuito Hidráulico {Elevador}

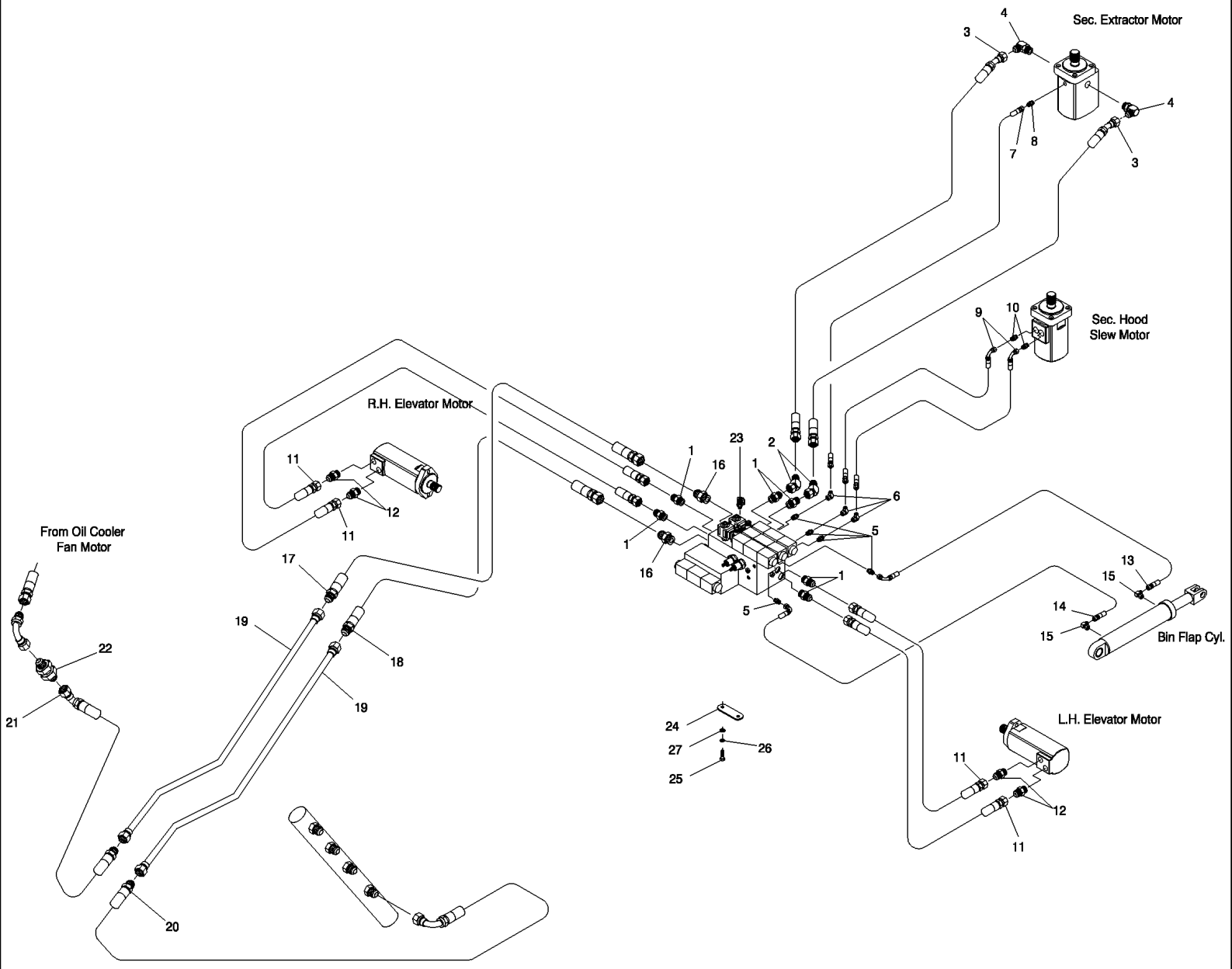

7700 SUGAR CANE HARVESTER (CHASSIS START NUMBER 0001534) (1/07-)

B10.05(01) Circuito Hidráulico {Elevador}

Ref	Numero de Peça	Qtd	Descrição
1	400231	6	MANGUEIRA RÍGIDA,
2	404300	2	, ELEVATOR STD
3	87121700	2	MANGUEIRA CONJUNTO, , ELEVATOR STD
3	87236502	2	MANGUEIRA CONJUNTO, , EXTENDED ELEVATOR
3	87235711	2	MANGUEIRA CONJUNTO, , EXTENDED 900
4	400246	2	
5	400223	5	ADAPTADOR,
6	405173	3	, ELEVATOR STD
7	87248824	1	MANGUEIRA CONJUNTO, , ELEVATOR STD
7	82713500	1	MANGUEIRA CONJUNTO, , EXTENDED/ +250
7	87247522	1	MANGUEIRA CONJUNTO, , EXTENDED 900
8	400162	1	
9	87236500	2	MANGUEIRA, , ELEVATOR STD
9	86327400	2	MANGUEIRA CONJUNTO, , EXTENDED/ +250
9	86327600	2	MANGUEIRA CONJUNTO, , EXTENDED 900
10	400074	2	
11	81965200	4	MANGUEIRA, , ELEVATOR STD
11	82714600	4	MANGUEIRA CONJUNTO, , EXTENDED/ +250
11	82709800	4	MANGUEIRA RÍGIDA, , EXTENDED 900
12	400229	4	ADAPTADOR,
13	87217477	1	MANGUEIRA CONJUNTO, , ELEVATOR STD
13	86300927	1	MANGUEIRA CONJUNTO, , EXTENDED/ +250
13	87454120	1	ANEL "O", , EXTENDED 900
14	86300927	1	MANGUEIRA CONJUNTO, , ELEVATOR STD
14	87234593	1	MANGUEIRA, , EXTENDED/ +250
14	87216402	1	MANGUEIRA RÍGIDA, , EXTENDED 900
15	402879	2	COTOVELO,
16	400234	2	
17	87255996	1	MANGUEIRA CONJUNTO, , STD/EXTENDED/+250
17	87255994	1	, EXTENDED +250
18	87250079	1	MANGUEIRA CONJUNTO, , STD & EXTENDED
18	419702A1	1	MANGUEIRA, , EXTENDED 900
19	87247175	2	TUBO,
20	87247906	1	MANGUEIRA CONJUNTO,
21	87252188	1	MANGUEIRA CONJUNTO,
22	400067	1	LONG
23	405498	1	
24	87255819	2	PLACA,
25	FA110030	4	PARAFUSO,
26	WB100000	4	ARRUELA PLANA,
27	WA100000	4	ARRUELA PLANA,

B10.06(01) Circuito Hidráulico {Subir Elevador}

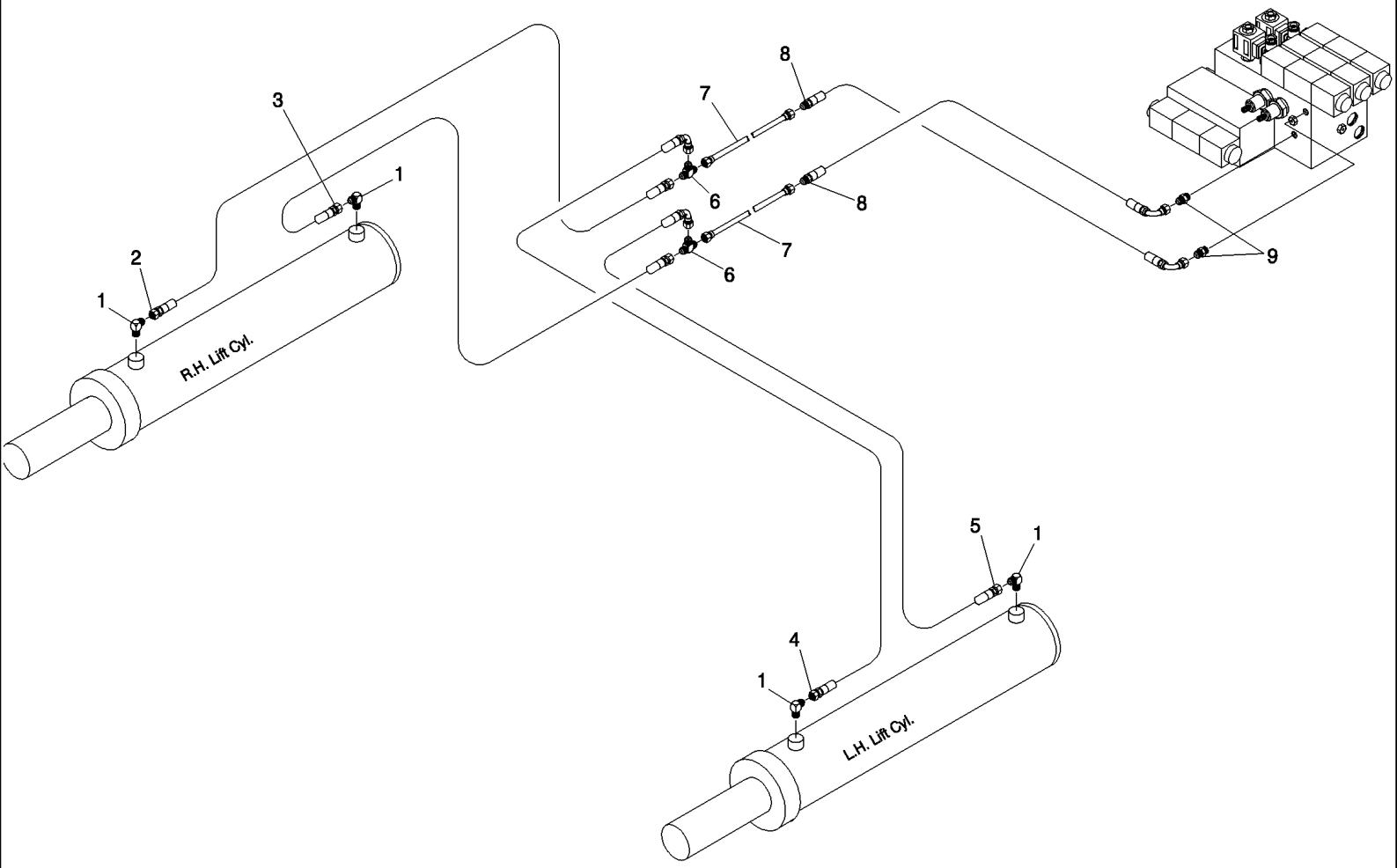

7700 SUGAR CANE HARVESTER (CHASSIS START NUMBER 0001534) (1/07-)

B10.06(01) Circuito Hidráulico {Subir Elevador}

Ref	Numero de Peça	Qtd	Descrição
1	402475	4	
2	87222449	1	MANGUEIRA CONJUNTO, , ELEVATOR STD/EXTENDED
2	82721300	1	MANGUEIRA, , EXTENDED/+250
3	87237582	1	MANGUEIRA CONJUNTO, , ELEVATOR STD/EXTENDED
3	87235847	1	MANGUEIRA, , EXTENDED/+250
4	82725000	1	MANGUEIRA CONJUNTO, , ELEVATOR STD/EXTENDED
4	86837700	1	MANGUEIRA, , EXTENDED/+250
5	87237583	1	MANGUEIRA CONJUNTO, , ELEVATOR STD/EXTENDED
5	82731200	1	MANGUEIRA, , EXTENDED/+250
6	400207	2	
7	87247176	2	TUBO,
8	419700A1	2	MANGUEIRA,
9	400223	2	ADAPTADOR,

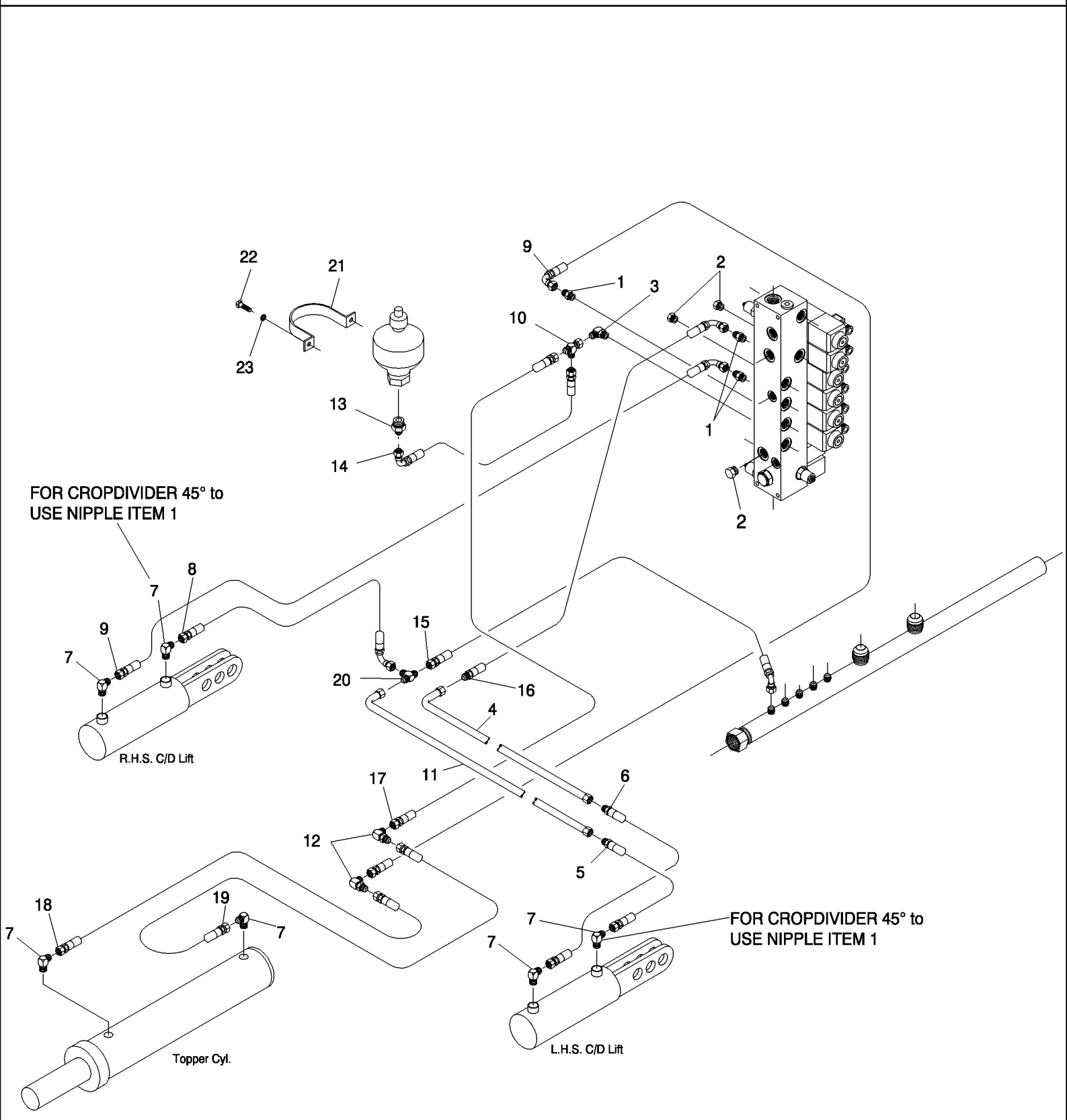
22
21
23
9
1
3
2
10
13
14
1
2
FOR CROPDIVIDER 45° to
USE NIPPLE ITEM 1
7
8
9
7
15
20
16
4
R.H.S. C/D Lift
17
11
6
12
5
18
19
7
7
7
7
FOR CROPDIVIDER 45° to
USE NIPPLE ITEM 1
Topper Cyl.
L.H.S. C/D Lift

7700 SUGAR CANE HARVESTER (CHASSIS START NUMBER 0001534) (1/07-)

B11.01(01) Circuito Hidráulico [Cortador de pontas e Div Linha]

Ref	Numero de Peça	Qtd	Descrição
1	400224	3	COTOVELO, + 02 FOR DIV. 45°
2	400106	3	FILTRO,
3	402475	1	
4	87423733	1	TUBO,
5	87423014	1	MANGUEIRA,
6	87233551	1	MANGUEIRA,
6	87247137	1	MANGUEIRA CONJUNTO, DIV 45°
7	402475	6	- 02 FOR DIV. 45°
9	87217477	2	MANGUEIRA CONJUNTO,
10	404677	1	
11	87423730	1	TUBO,
12	404781	2	LONG
13	404765	1	
14	86327600	1	MANGUEIRA CONJUNTO,
15	87256634	1	MANGUEIRA CONJUNTO,
16	451180A1	1	MANGUEIRA,
17	86306167	1	MANGUEIRA,
18	86310227	1	MANGUEIRA CONJUNTO,
19	81678000	1	MANGUEIRA CONJUNTO,
20	400207	1	
21	87462133	1	BRAÇADEIRA,
22	FA108016	2	PARAFUSO,
23	WB080000	2	ARRUELA PLANA,

7700 SUGAR CANE HARVESTER (CHASSIS START NUMBER 0001534) (1/07-)

B11.02(01) Circuito Hidráulico {Rolos PKD/Div. linha e Disco corte lateral}

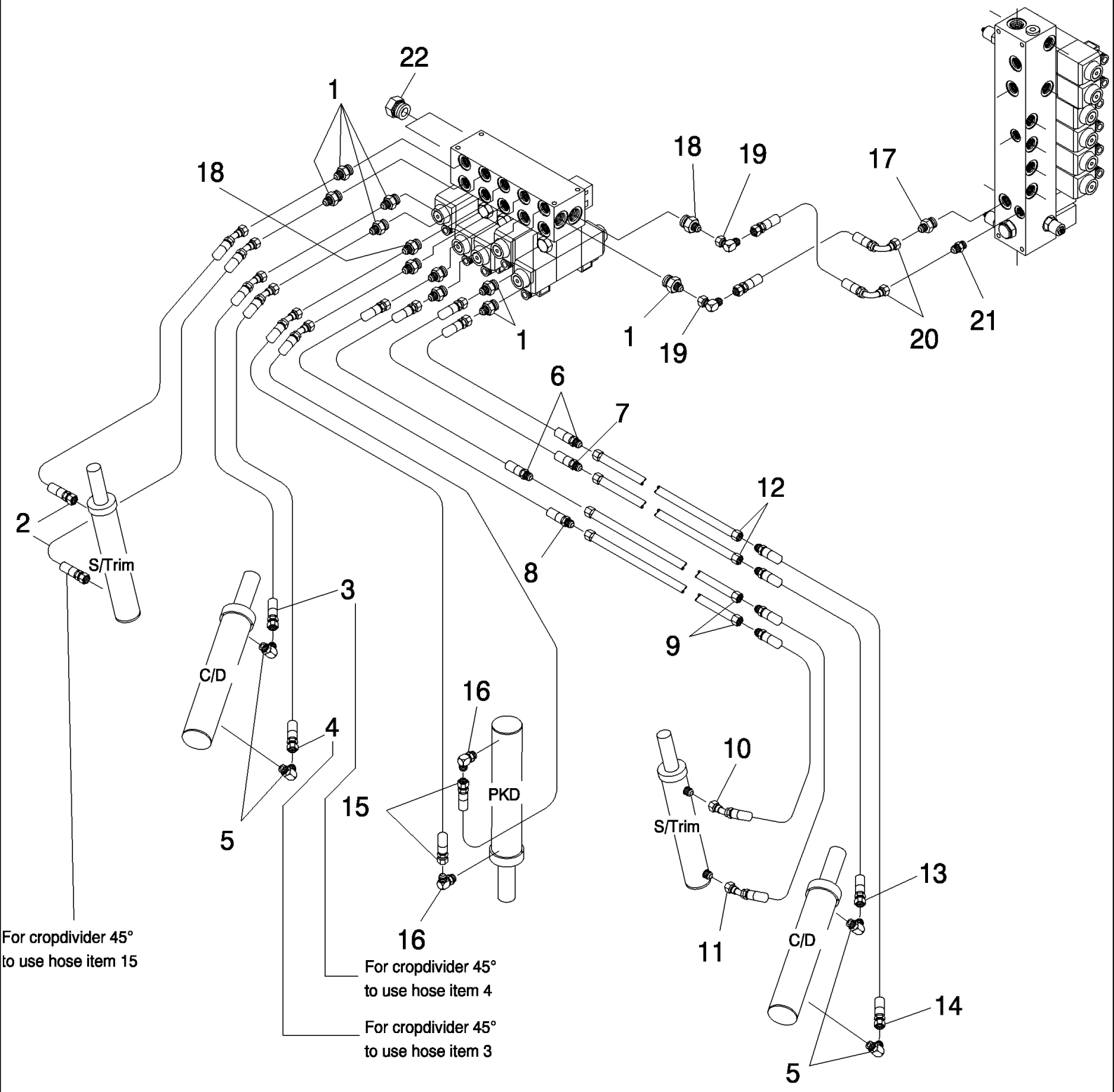

7700 SUGAR CANE HARVESTER (CHASSIS START NUMBER 0001534) (1/07-)

B11.02(01) Circuito Hidráulico {Rolos PKD/Div. linha e Disco corte lateral}

Ref	Numero de Peça	Qtd	Descrição
1	400224	10	COTOVELO,
2	87256265	2	MANGUEIRA CONJUNTO,
2	87261157	2	DIV. 45°
3	86988676	1	MANGUEIRA,
4	87255998	1	MANGUEIRA,
5	400238	4	COTOVELO,
6	87423020	2	MANGUEIRA,
7	87423019	1	MANGUEIRA,
8	87238307	1	MANGUEIRA,
9	87423825	2	TUBO,
10	87423017	1	MANGUEIRA,
10	87461155	1	DIV. 45°
11	87423018	1	MANGUEIRA,
11	87461156	1	DIV. 45°
12	87423827	2	TUBO,
13	87423015	1	MANGUEIRA,
14	87423016	1	MANGUEIRA,
15	86988883	2	MANGUEIRA,
16	402475	2	
17	400224	2	COTOVELO,
18	444074A1	1	CONEXÃO,
19	402879	2	COTOVELO,
20	86310227	2	MANGUEIRA CONJUNTO,
21	400223	1	ADAPTADOR,
22	400106	2	FILTRO,

7700 SUGAR CANE HARVESTER (CHASSIS START NUMBER 0001534) (1/07-)

B11.03(01) Circuito Hidráulico {Direção}

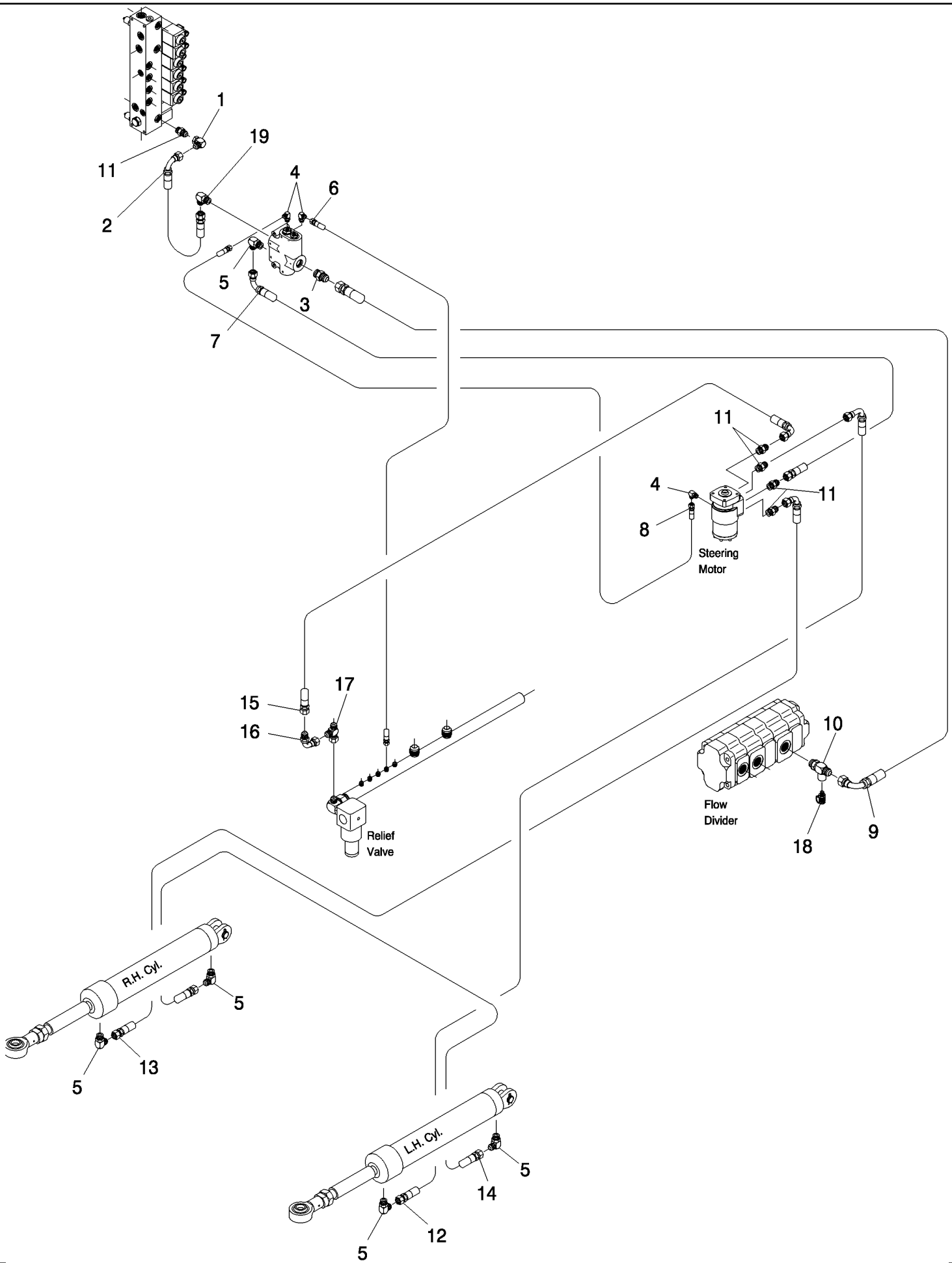

7700 SUGAR CANE HARVESTER (CHASSIS START NUMBER 0001534) (1/07-)

B11.03(01) Circuito Hidráulico {Direção}

Ref	Numero de Peça	Qtd	Descrição
1	407516	1	
2	86300987	1	MANGUEIRA CONJUNTO,
3	400230	1	
4	405242	3	
5	407832	5	COTOVELO,
6	87229622	1	MANGUEIRA CONJUNTO,
7	87223856	1	MANGUEIRA,
8	82713700	1	MANGUEIRA,
9	86308256	1	
10	87421572	1	TEE,
11	400226	5	
12	87234094	1	MANGUEIRA CONJUNTO,
13	398249A1	1	MANGUEIRA,
14	81964300	1	MANGUEIRA,
15	398247A1	1	MANGUEIRA CONJUNTO,
16	407516	1	
17	404679	1	
18	405498	1	
19	400224	1	COTOVELO,

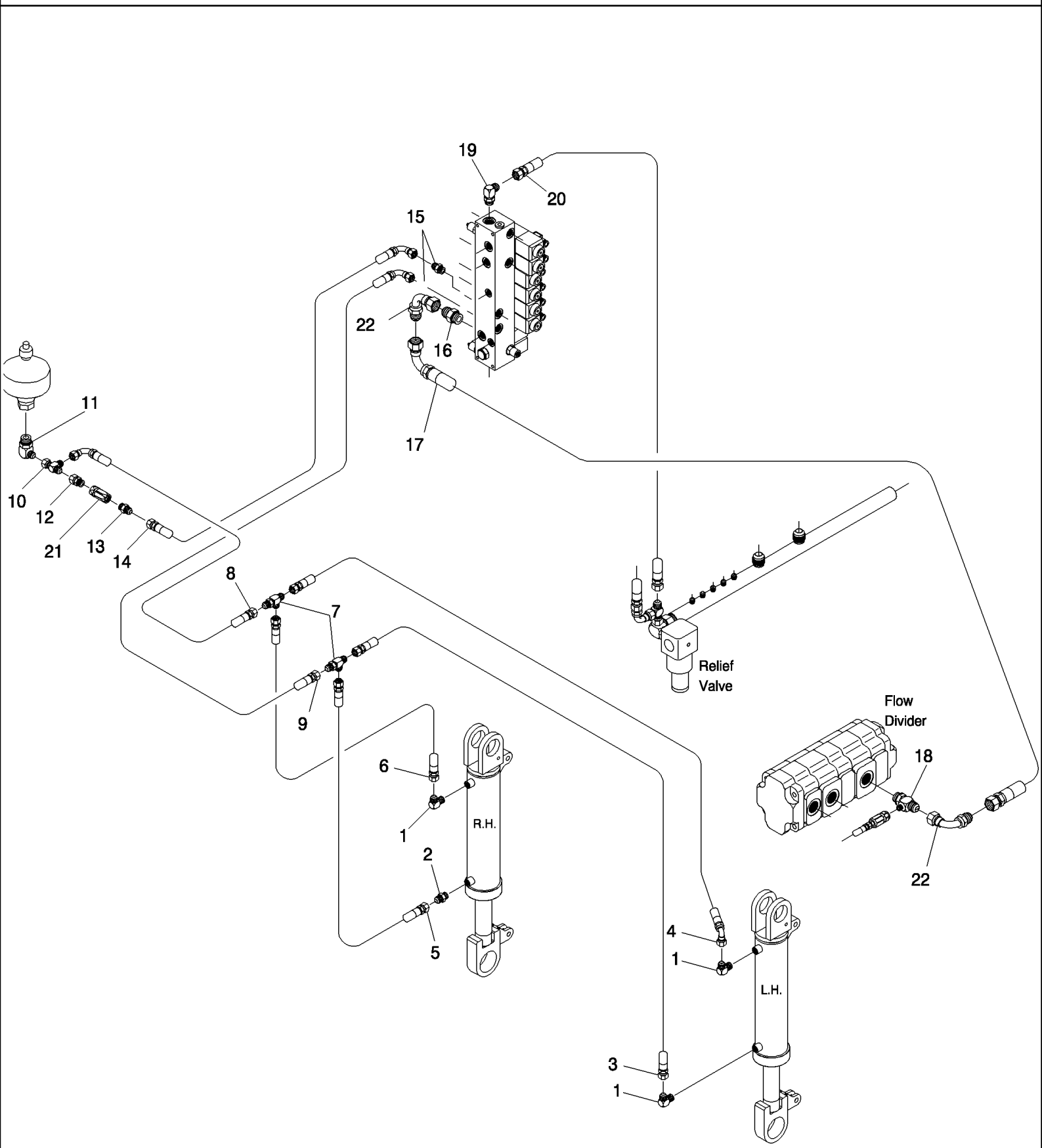
19
20
15
22
16
17
11
10
12
21
13
14
8
7
9
Relief
Valve
Flow
Divider
18
22
6
1
R.H.
2
5
4
1
L.H.
3
1

7700 SUGAR CANE HARVESTER (CHASSIS START NUMBER 0001534) (1/07-)

B11.05(01) Circuito Hidráulico {Suspensão 7700}

Ref	Numero de Peça	Qtd	Descrição
1	400240	3	
2	400093	1	BASCULHADOR,
3	87401092	1	MANGUEIRA,
3	87424964	1	MANGUEIRA, LOUISIANA
4	87401091	1	MANGUEIRA,
4	87424963	1	MANGUEIRA, LOUISIANA
5	87401090	1	MANGUEIRA,
5	87424962	1	MANGUEIRA, LOUISIANA
6	87401089	1	MANGUEIRA,
6	87247518	1	MANGUEIRA CONJUNTO, LOUISIANA
7	408876	2	
8	374256A1	1	MANGUEIRA,
9	87401088	1	MANGUEIRA,
10	404787	1	
11	404772	1	CONECTOR,
12	87422020	1	CONEXÃO,
13	404766	1	
14	87256256	1	MANGUEIRA CONJUNTO,
15	400093	2	BASCULHADOR,
16	400227	1	
17	86330600	1	MANGUEIRA CONJUNTO,
18	408639	1	
19	400242	1	COTOVELO,
20	87242175	1	MANGUEIRA,
21	87236579	1	VALVULA CHECAGEM,
22	407045	2	

B11.06(01) Circuito Hidráulico {Suspensão 7700/kit estabilidade 7700}

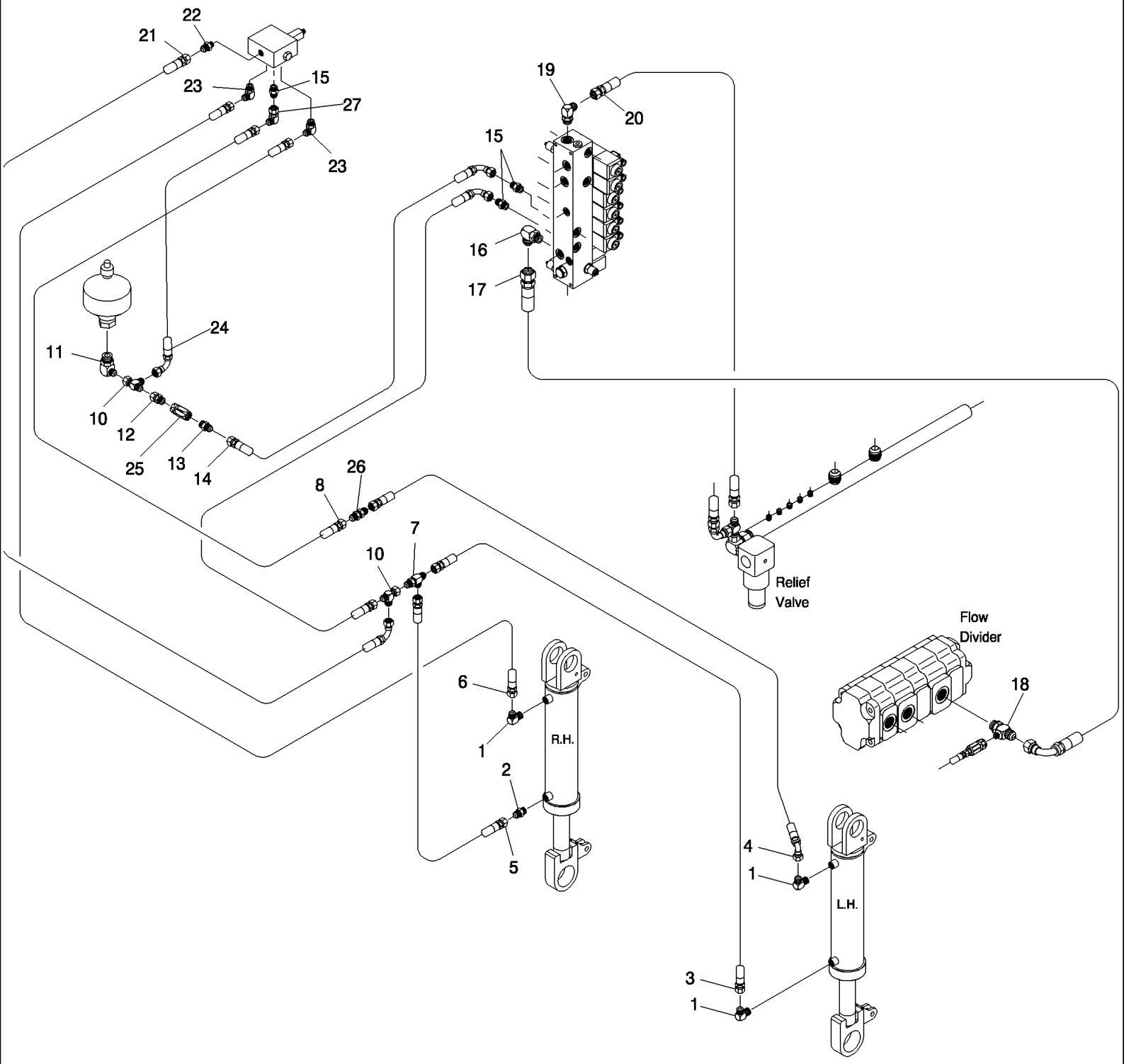

7700 SUGAR CANE HARVESTER (CHASSIS START NUMBER 0001534) (1/07-)

B11.06(01) Circuito Hidráulico {Suspensão 7700/kit estabilidade 7700}

Ref	Numero de Peça	Qtd	Descrição
1	400192	3	TUBO DE INTRODUÇÃO,
2	400165	1	
3	87401092	1	MANGUEIRA,
4	87401091	1	MANGUEIRA,
5	87401090	1	MANGUEIRA,
6	87223865	1	
7	408876	1	
8	87247518	1	MANGUEIRA CONJUNTO,
9	87401088	1	MANGUEIRA,
10	404787	2	
11	404772	1	CONECTOR,
12	87422020	1	CONEXÃO,
13	404766	1	
14	87256256	1	MANGUEIRA CONJUNTO,
15	400093	3	BASCULHADOR,
16	400227	1	
17	86330600	1	MANGUEIRA CONJUNTO,
18	87421571	1	TEE,
19	400242	1	COTOVELO,
20	87242175	1	MANGUEIRA,
21	86313244	1	MANGUEIRA,
22	400225	1	
23	400240	2	
24	87256256	1	MANGUEIRA CONJUNTO,
25	87236579	1	VALVULA CHECAGEM,
26	400268	1	LONG
27	405078	1	

B11.07(01) Circuito Hidráulico {Indicador de altura}

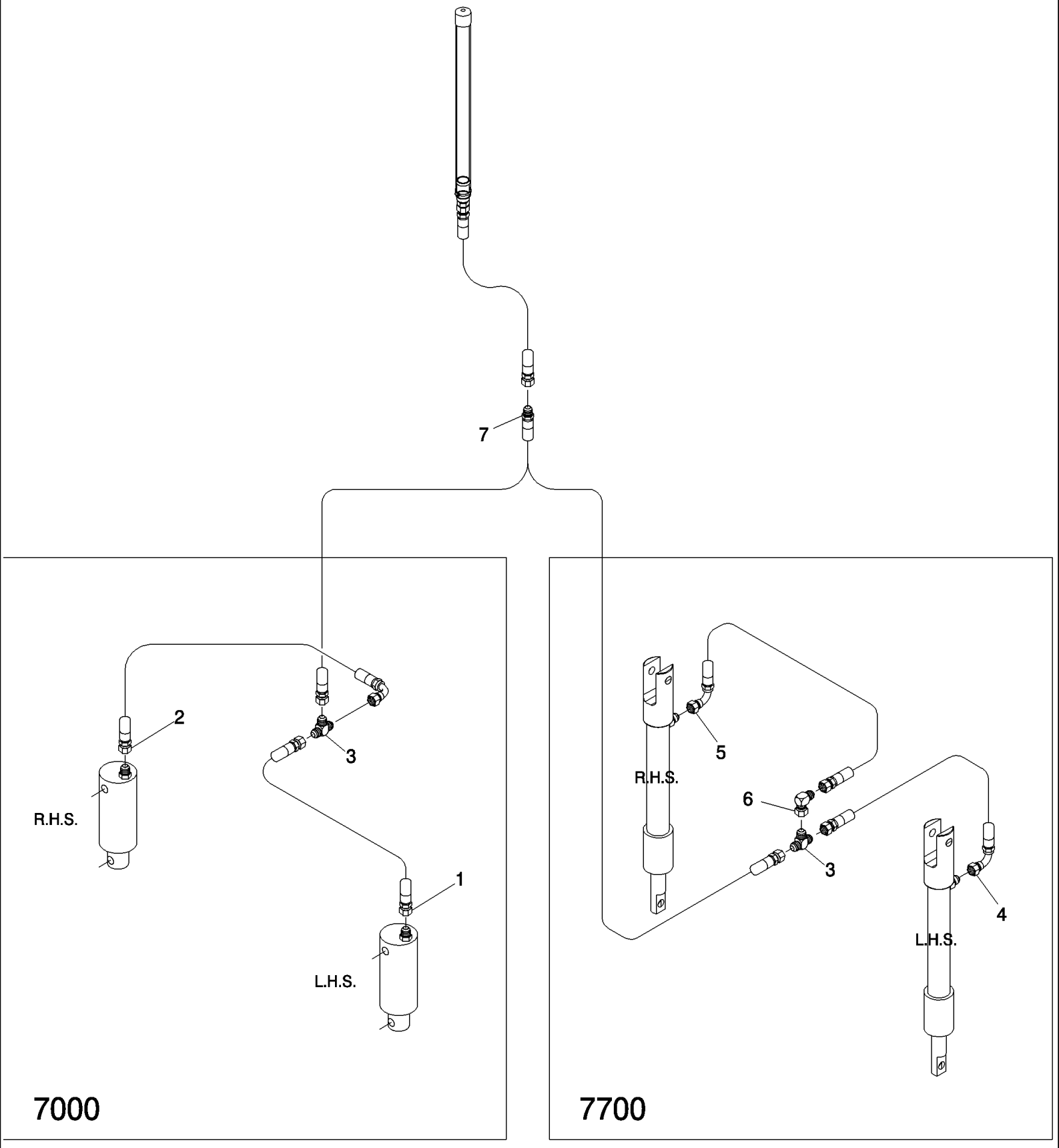

7700 SUGAR CANE HARVESTER (CHASSIS START NUMBER 0001534) (1/07-)

B11.07(01) Circuito Hidráulico {Indicador de altura}

Ref	Numero de Peça	Qtd	Descrição
1	82711400	1	MANGUEIRA, , 7000
2	87254120	1	MANGUEIRA, , 7000
3	400207	1	
4	82743200	1	MANGUEIRA CONJUNTO, , 7700
5	87234593	1	MANGUEIRA, , 7700
6	402879	1	COTOVELO,
7	393594A1	1	MANGUEIRA, , 7000
7	87423014	1	MANGUEIRA, , 7700

B12.02(01) Circuito Hidráulico {Transmissão 7700}

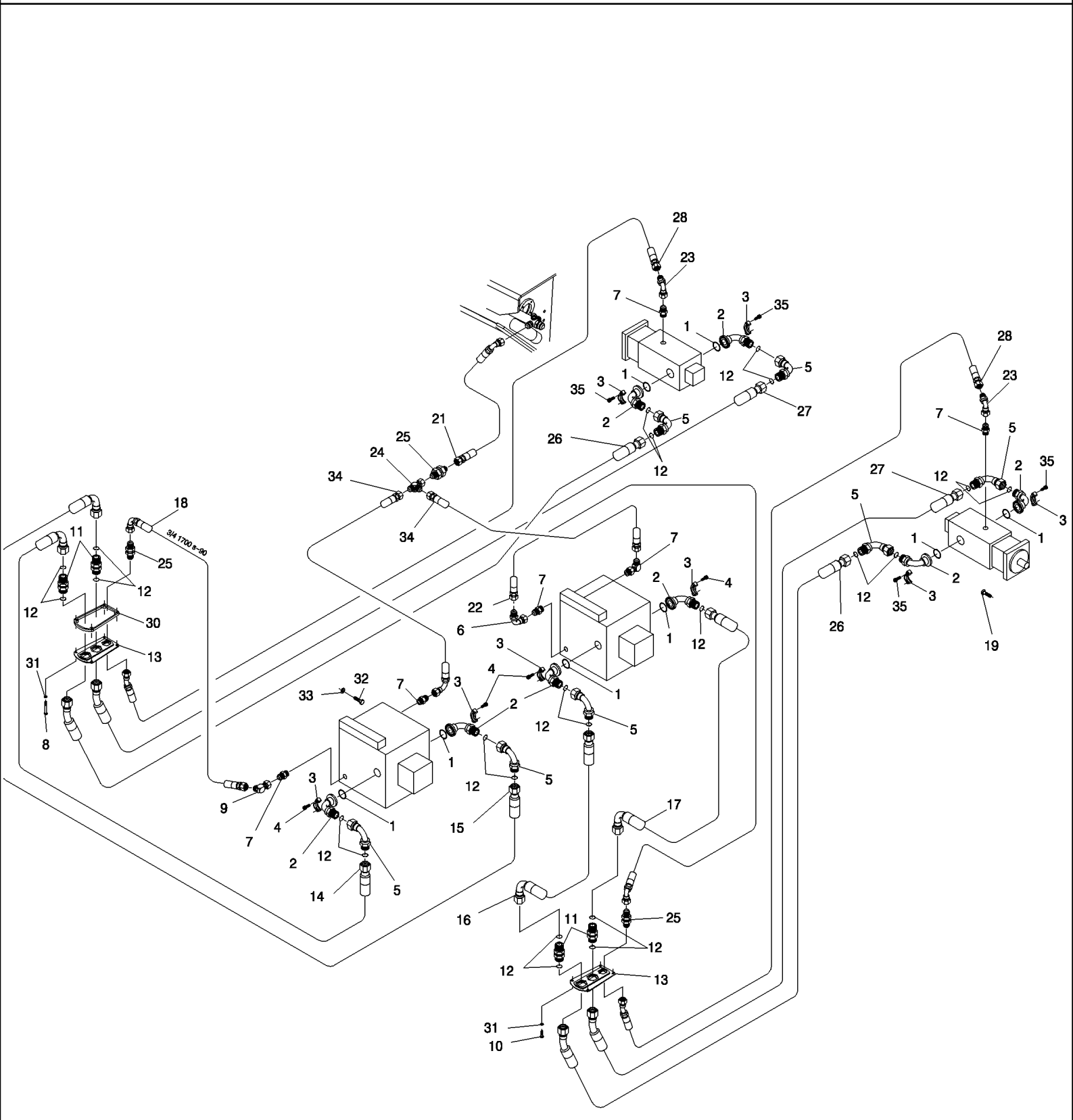

7700 SUGAR CANE HARVESTER (CHASSIS START NUMBER 0001534) (1/07-)

B12.02(01) Circuito Hidráulico {Transmissão 7700}

Ref	Numero de Peça	Qtd	Descrição
1	100024	10	PORCA, M24 x 1.5, Cl 8,
2	410305	8	
3	407679	8	
4	943176	8	
5	410306	7	
6	407045	1	
7	400231	6	MANGUEIRA RÍGIDA,
8	FA108040	4	PARAFUSO,
9	404300	1	
10	FA108020	4	PARAFUSO,
11	410307	4	
12	410312	23	
13	86994435	2	PLACA,
14	86988361	1	MANGUEIRA CONJUNTO,
14	88109534	1	MANGUEIRA CONJUNTO, M11
15	395850A1	1	MANGUEIRA CONJUNTO,
15	88109535	1	M11
16	386144A1	1	MANGUEIRA CONJUNTO,
17	395846A1	1	MANGUEIRA CONJUNTO,
18	82733500	1	MANGUEIRA,
18	87235711	1	MANGUEIRA CONJUNTO, M11
19	FA112030	8	PARAFUSO,
21	86301002	1	MANGUEIRA CONJUNTO,
22	87236508	1	MANGUEIRA CONJUNTO,
23	408418	2	
24	404678	1	
25	400068	3	
26	377831A1	2	MANGUEIRA,
27	377749A1	2	MANGUEIRA,
28	87235711	2	MANGUEIRA CONJUNTO,
30	86994437	2	ESPAÇADOR,
31	WB080000	8	ARRUELA PLANA,
32	601511	8	
33	135789	8	EIXO,
34	82755600	2	MANGUEIRA,
35	426-724	16	PARAFUSO, Hex, 7/16"-14 x 1 1/2", G8,

B12.04(01) Circuito Hidráulico {Freio de Segurança 7700}

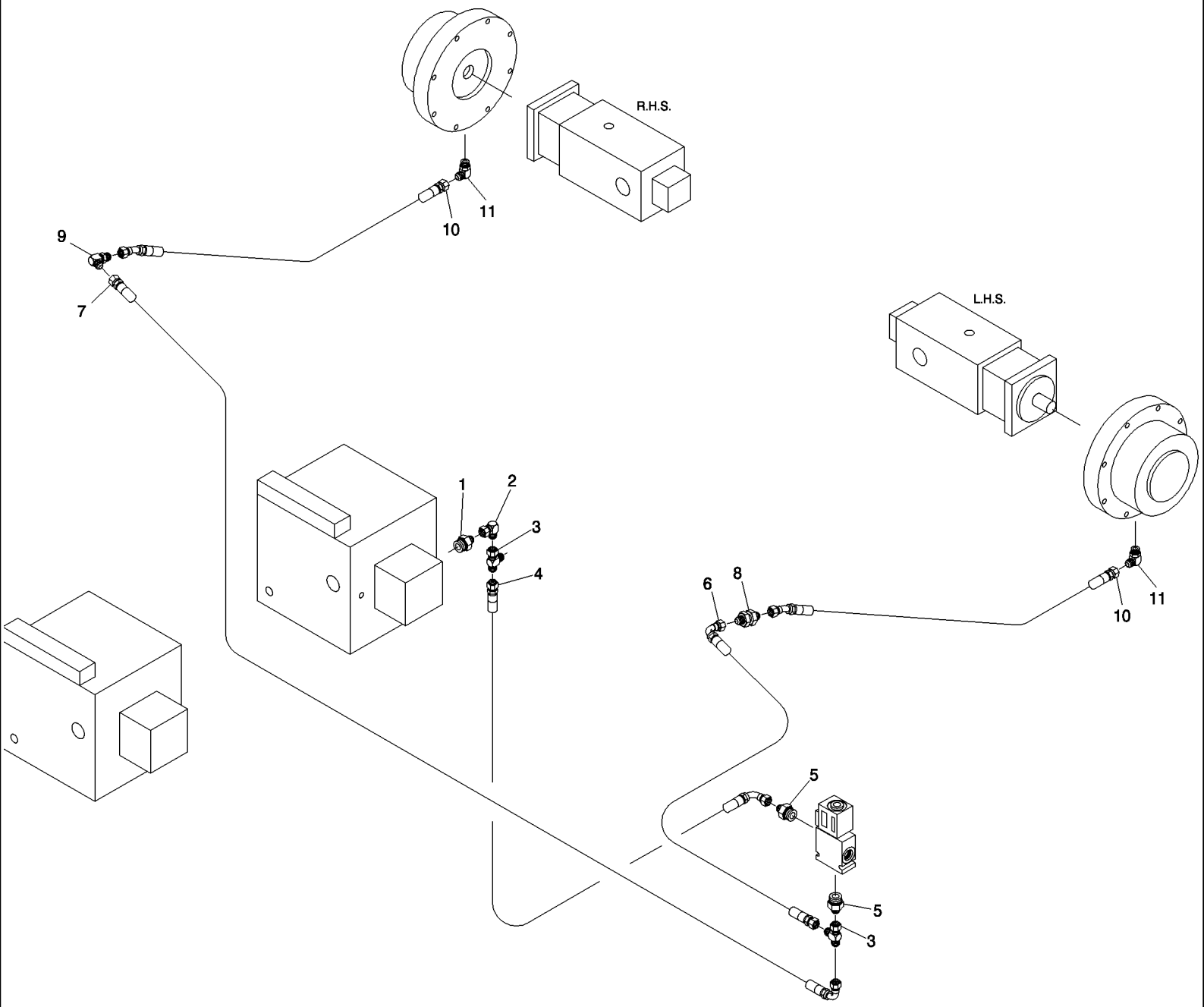

7700 SUGAR CANE HARVESTER (CHASSIS START NUMBER 0001534) (1/07-)

B12.04(01) Circuito Hidráulico {Freio de Segurança 7700}

Ref	Numero de Peça	Qtd	Descrição
1	400074	1	
2	402879	1	COTOVELO,
3	404677	2	
4	82704900	1	MANGUEIRA,
5	400224	2	COTOVELO,
6	82743100	1	MANGUEIRA,
7	86306167	1	MANGUEIRA,
8	400070	1	
9	404781	1	
10	87256266	2	
11	405242	2	

B12.05(01) Circuito Hidráulico {Ajuste da Esteira 7700}

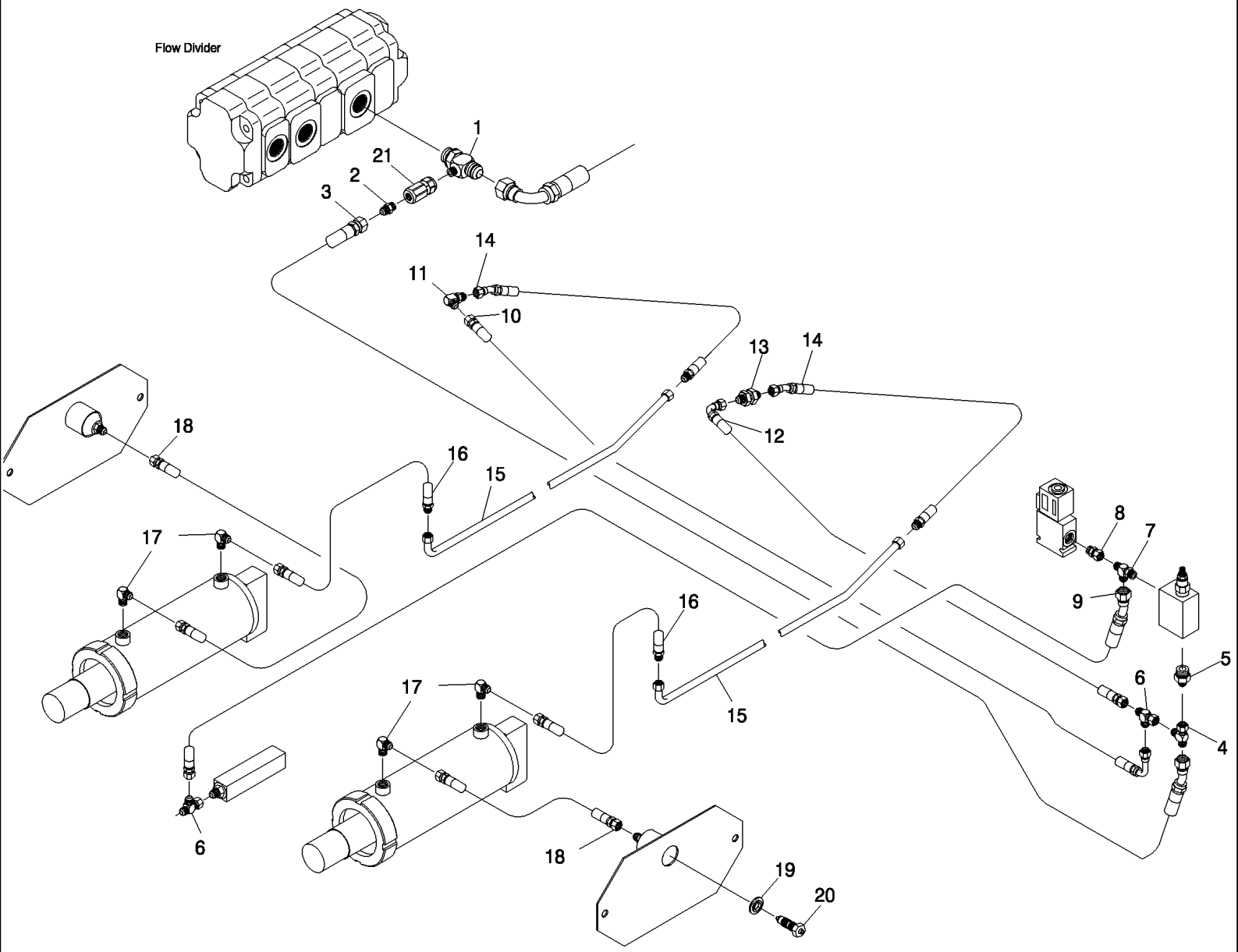

7700 SUGAR CANE HARVESTER (CHASSIS START NUMBER 0001534) (1/07-)

B12.05(01) Circuito Hidráulico {Ajuste da Esteira 7700}

Ref	Numero de Peça	Qtd	Descrição
1	87421571	1	TEE,
2	404766	1	
3	86992151	1	MANGUEIRA,
4	408682	1	
5	400073	1	CORREIAS,
6	404677	2	
7	408455	1	
8	409421	1	
9	86992152	1	MANGUEIRA,
10	84004000	1	MANGUEIRA,
11	404781	1	LONG
12	87225584	1	MANGUEIRA CONJUNTO,
13	400070	1	LONG
14	87421694	2	MANGUEIRA,
15	87421693	2	TUBO,
16	87421695	2	MANGUEIRA,
17	400238	4	COTOVELO,
18	87216984	2	
19	131478	2	
20	131479	2	
21	402736	1	

7700 SUGAR CANE HARVESTER (CHASSIS START NUMBER 0001534) (1/07-)

B13.01(01) Circuito Hidráulico {Basculando Cabina}

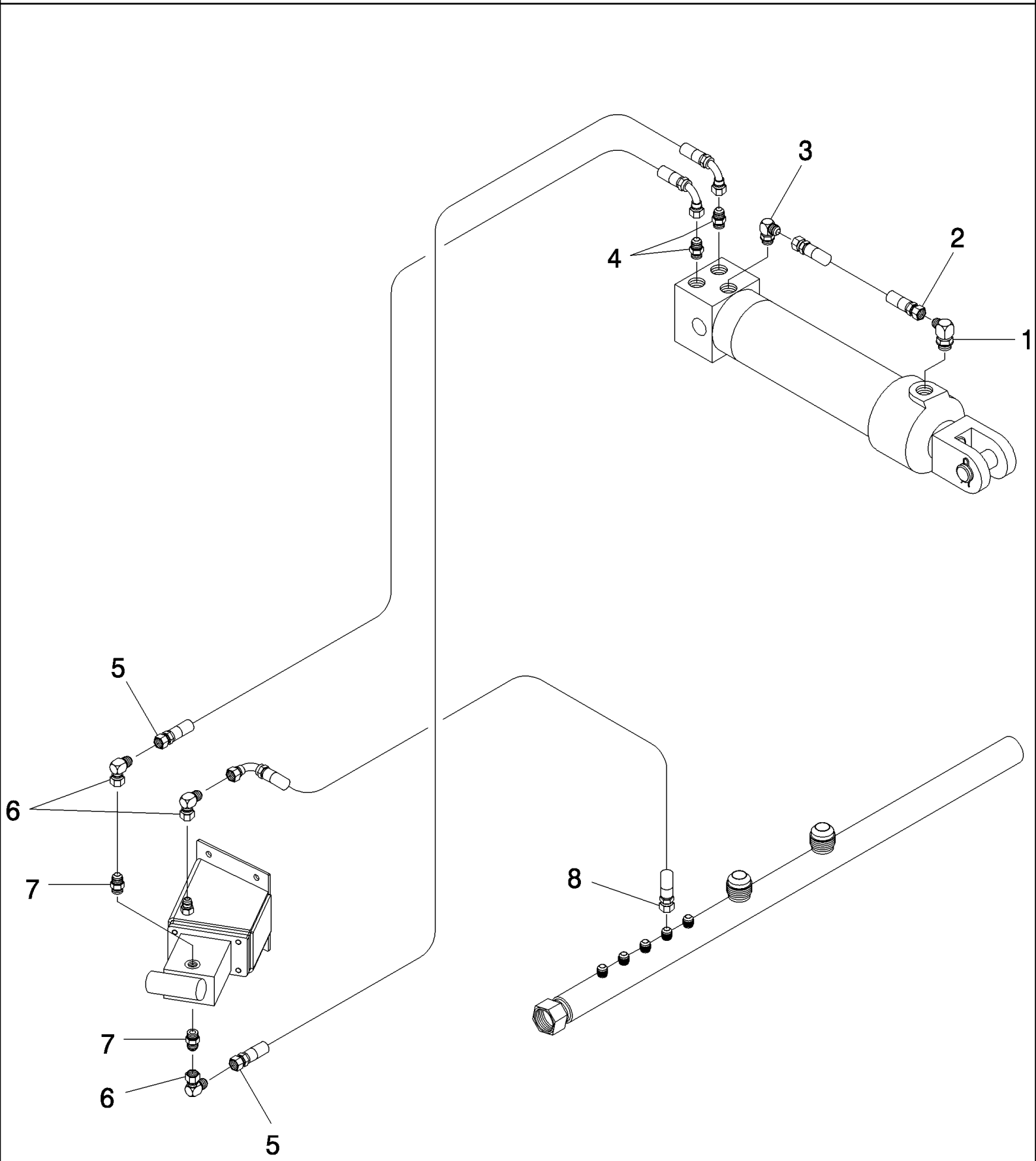

7700 SUGAR CANE HARVESTER (CHASSIS START NUMBER 0001534) (1/07-)

B13.01(01) Circuito Hidráulico {Basculando Cabina}

Ref	Numero de Peça	Qtd	Descrição
1	400239	1	
2	86315450	1	MANGUEIRA,
3	405503	1	
4	404764	2	
5	82382300	2	MANGUEIRA CONJUNTO,
6	402879	2	COTOVELO,
7	404763	2	
8	86302756	1	MANGUEIRA CONJUNTO,

B13.02(01) Circuito Hidráulico {Ar condicionado da Cabina}

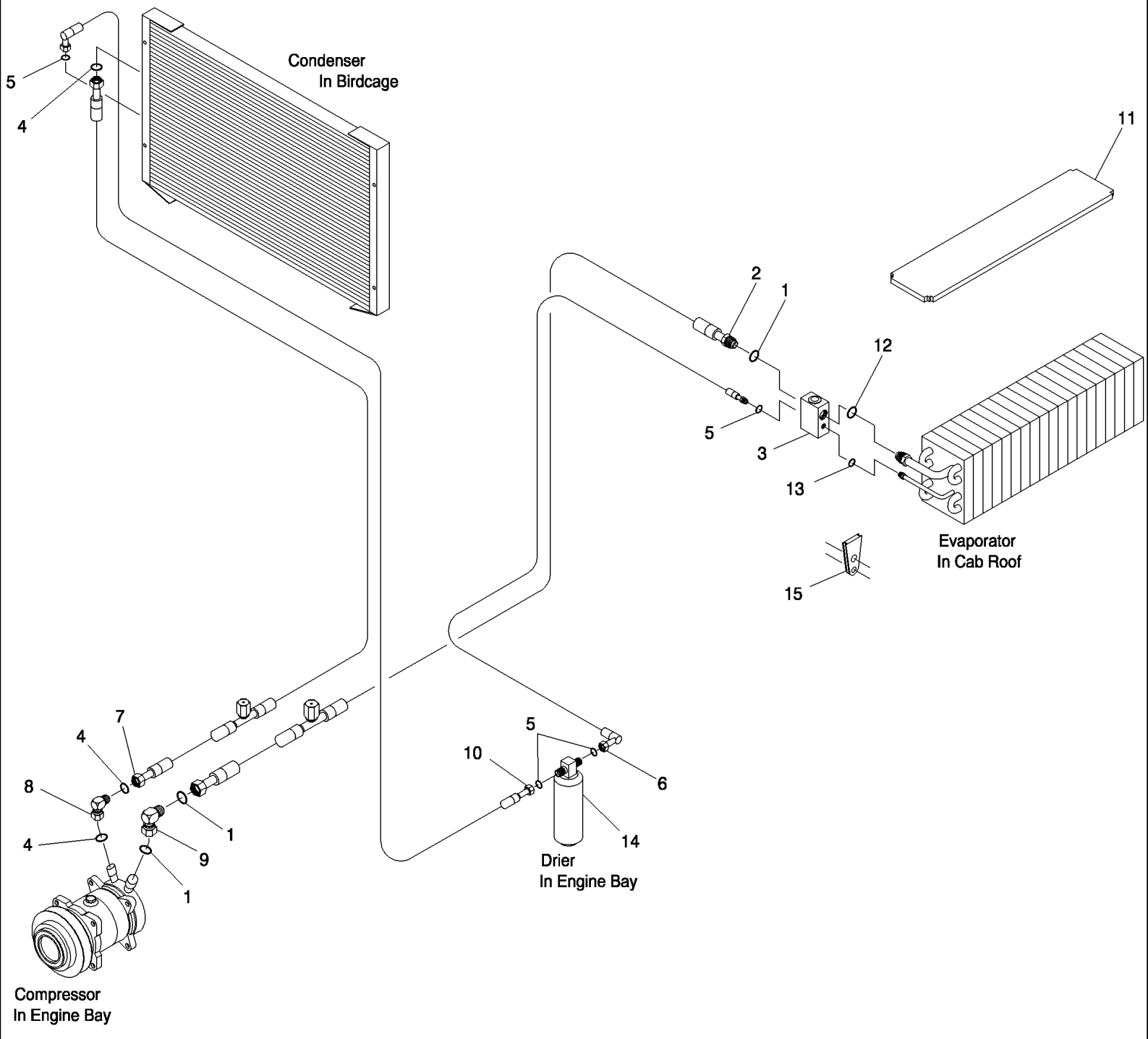

7700 SUGAR CANE HARVESTER (CHASSIS START NUMBER 0001534) (1/07-)

B13.02(01) Circuito Hidráulico {Ar condicionado da Cabina}

Ref	Numero de Peça	Qtd	Descrição
1	181115	3	PARAFUSO,
2	395839A1	1	MANGUEIRA,
3	1990756C2	1	VALVULA,
4	181114	3	PARAFUSO,
5	181089	4	PARAFUSO, Hex, 5/16"-18 x 1 1/8", G5, Full Thd,
6	395841A1	1	MANGUEIRA,
7	87243308	1	MANGUEIRA CONJUNTO,
8	409297	1	
9	409298	1	
10	87242711	1	MANGUEIRA CONJUNTO,
11	222385A1	1	ANEL DE VEDAÇÃO,
12	128485A1	1	ANEL "O",
13	128484A1	1	ANEL "O",
14	86992915	1	DESIDRATADOR,
15	193111A2	1	CASQUILHO ISOLADOR,

B13.03(01) Circuito Hidr. {Ar Condicionado, motor 10,3L}

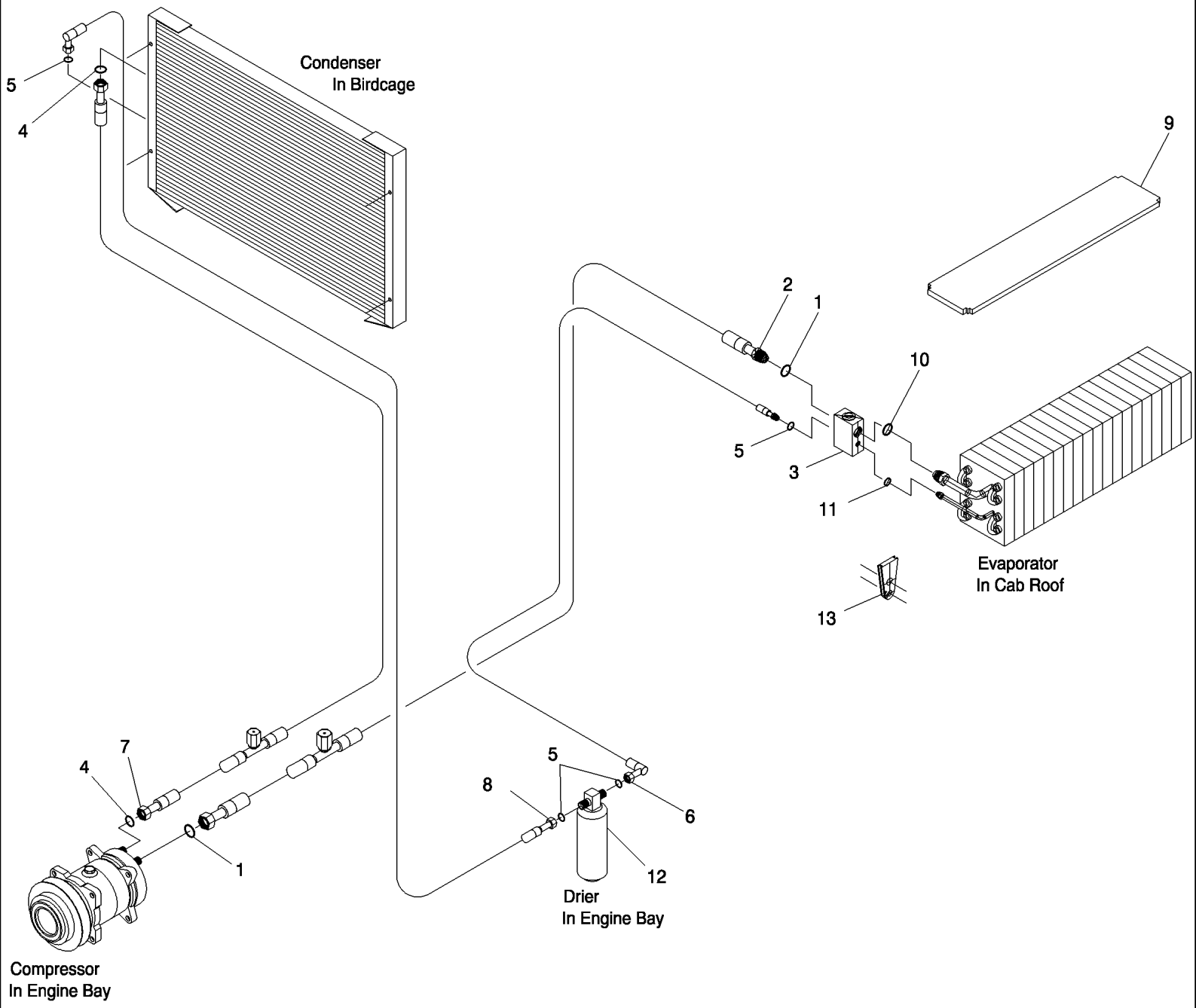

7700 SUGAR CANE HARVESTER (CHASSIS START NUMBER 0001534) (1/07-)

B13.03(01) Circuito Hidr. {Ar Condicionado, motor 10,3L}

Ref	Numero de Peça	Qtd	Descrição
1	181115	2	PARAFUSO,
2	87461529	1	
3	1990756C2	1	VALVULA,
4	181114	2	PARAFUSO,
5	181089	4	PARAFUSO, Hex, 5/16"-18 x 1 1/8", G5, Full Thd,
6	87461526	1	
7	87461528	1	MANGUEIRA RÍGIDA,
8	87461527	1	
9	222385A1	1	ANEL DE VEDAÇÃO,
10	128485A1	1	ANEL "O",
11	128484A1	1	ANEL "O",
12	86992915	1	DESIDRATADOR,
13	193111A2	1	CASQUILHO ISOLADOR,

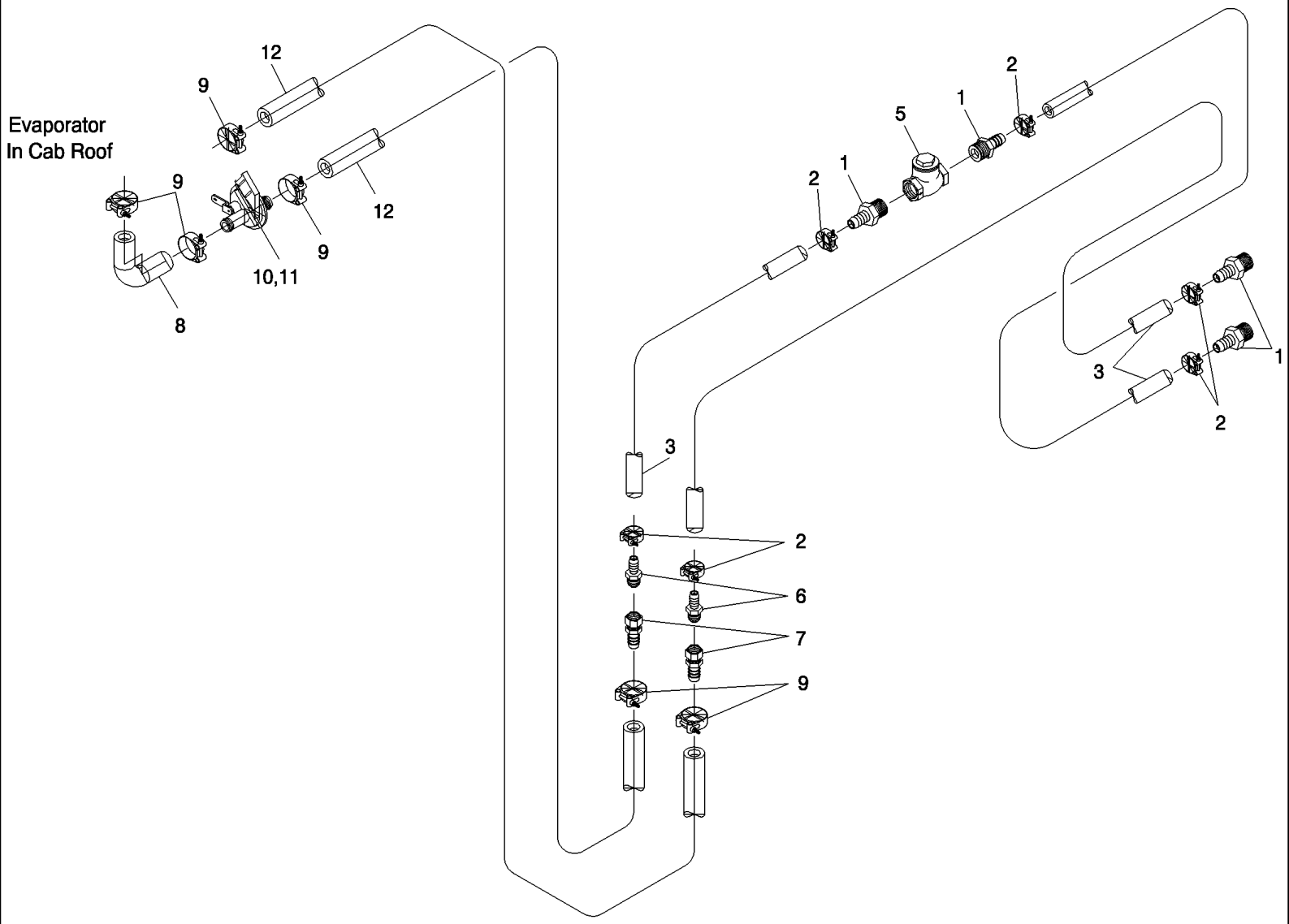
Evaporator
In Cab Roof
12
9
9
12
9
10,11
8
2
1
5
1
2
1
2
3
2
3
2
6
7
9

7700 SUGAR CANE HARVESTER (CHASSIS START NUMBER 0001534) (1/07-)

B13.04(01) Circuito Hidráulico {Aquecedor da Cabina}

Ref	Numero de Peça	Qtd	Descrição
1	408569	4	
2	139959	8	PLAQUETA,
3	180720	AR	
4	180719	1	
5	180722	1	
6	408571	2	
7	392384A1	2	EXTREMIDADE FINAL,
8	181072A1	1	MANGUEIRA,
9	430683A1	6	BRACADEIRA,
10	1331087C1	1	DISTRIBUIDOR,
11	1954626C1	1	BRACADEIRA,
12	395589A1	2	MANGUEIRA,

7700 SUGAR CANE HARVESTER (CHASSIS START NUMBER 0001534) (1/07-)

B13.05(01) Circuito Hidr. {Aquecedor Cabina, 10,3L}

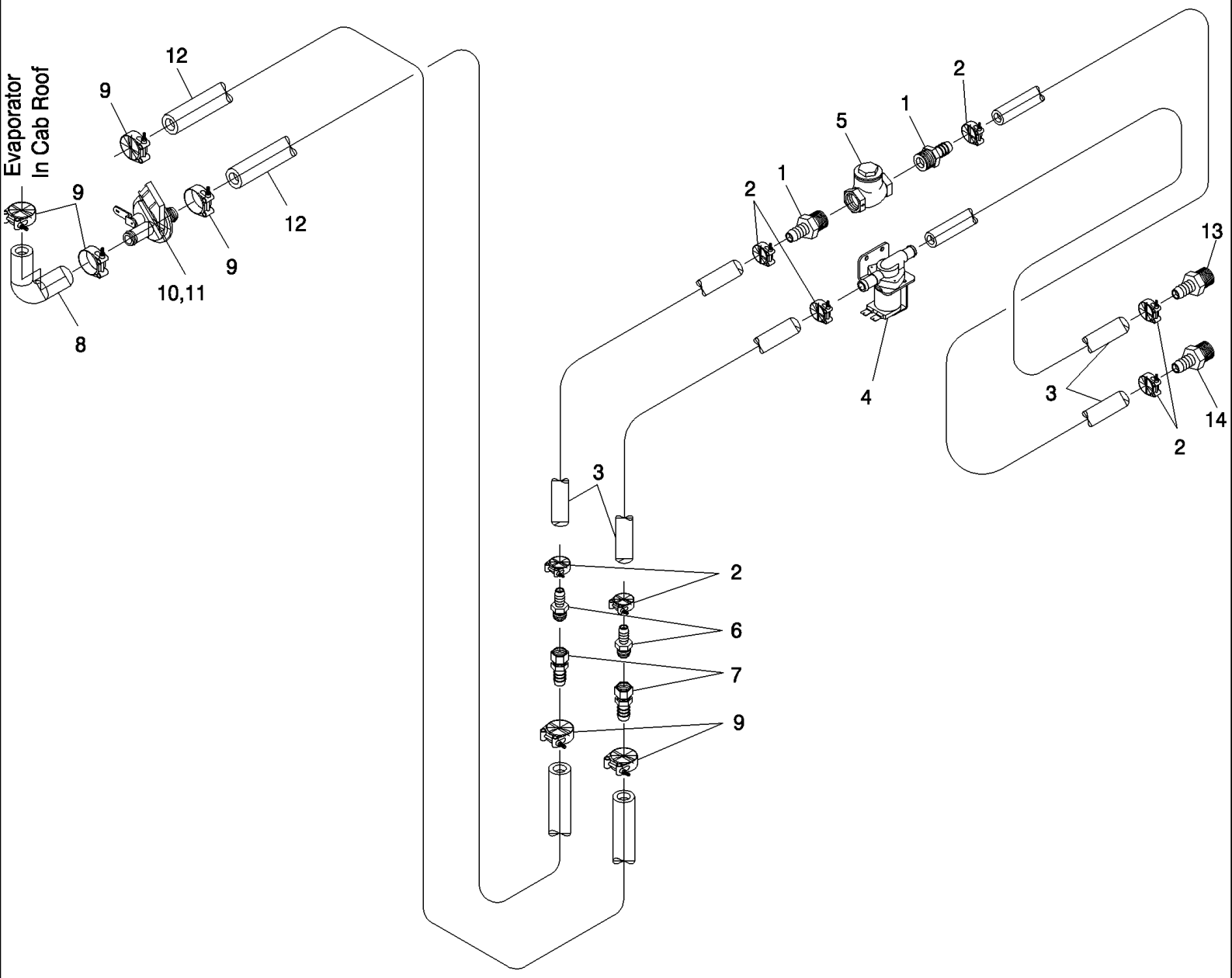

7700 SUGAR CANE HARVESTER (CHASSIS START NUMBER 0001534) (1/07-)

B13.05(01) Circuito Hidr. {Aquecedor Cabina, 10,3L}

Ref	Numero de Peça	Qtd	Descrição
1	408569	2	
2	139959	8	PLAQUETA,
3	180720	AR	
4	180719	1	
5	180722	1	
6	408571	2	
7	392384A1	2	EXTREMIDADE FINAL,
8	181072A1	1	MANGUEIRA,
9	430683A1	6	BRACADEIRA,
10	1331087C1	1	DISTRIBUIDOR,
11	1954626C1	1	BRACADEIRA,
12	395589A1	2	MANGUEIRA,
13	87461667	1	
14	87461725	1	

B14.01(01) Filtro de Sucção

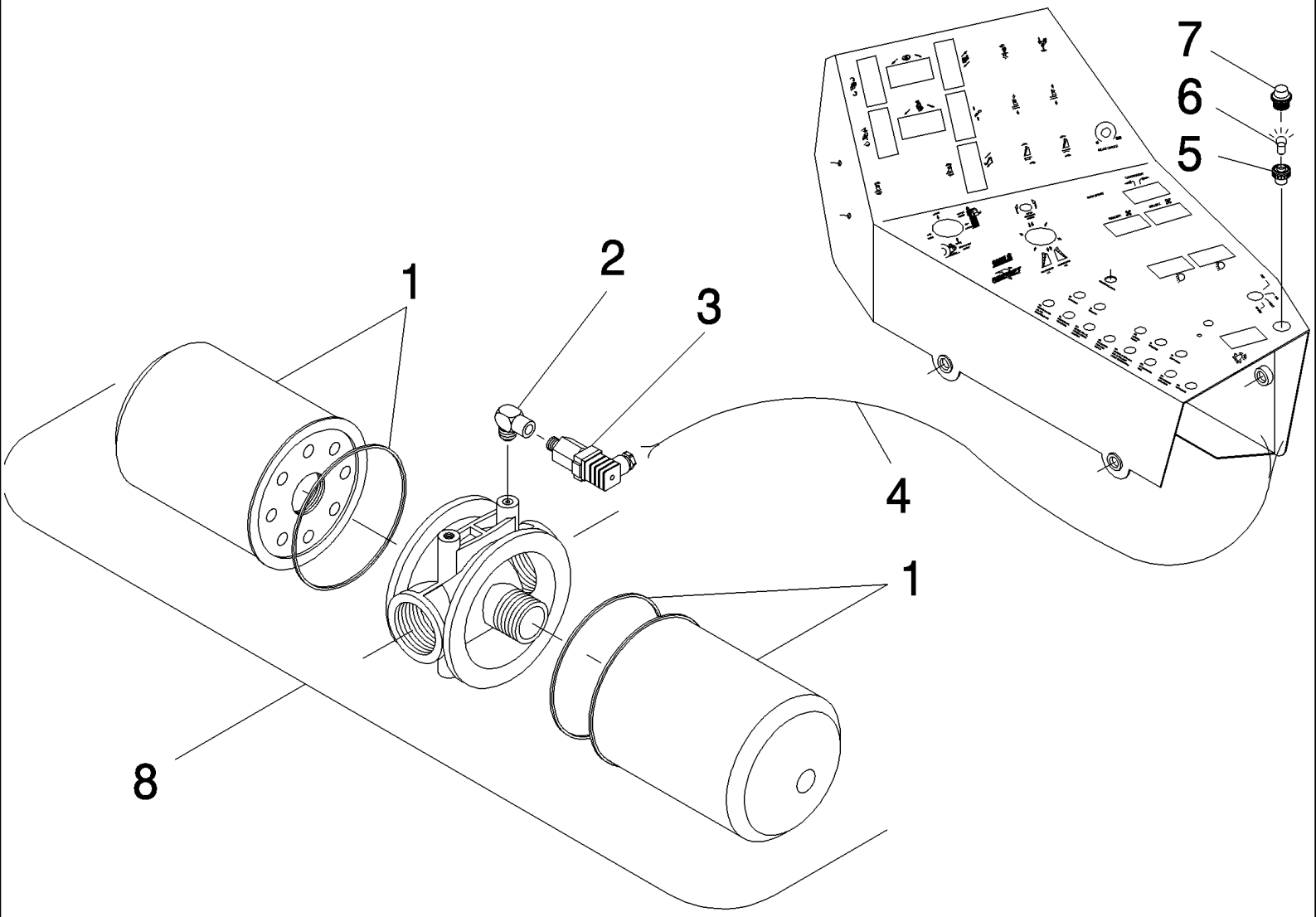

7700 SUGAR CANE HARVESTER (CHASSIS START NUMBER 0001534) (1/07-)

B14.01(01) Filtro de Sucção

Ref	Numero de Peça	Qtd	Descrição
1	402146	4	
2	409235	2	
3	87562355	2	AJUSTADOR,
4	180531	2	
5	132795	2	
6	139761	2	RED
7	402121	2	ASSY

7700 SUGAR CANE HARVESTER (CHASSIS START NUMBER 0001534) (1/07-)

B14.02(01) Filtro de Sucção 10.3L

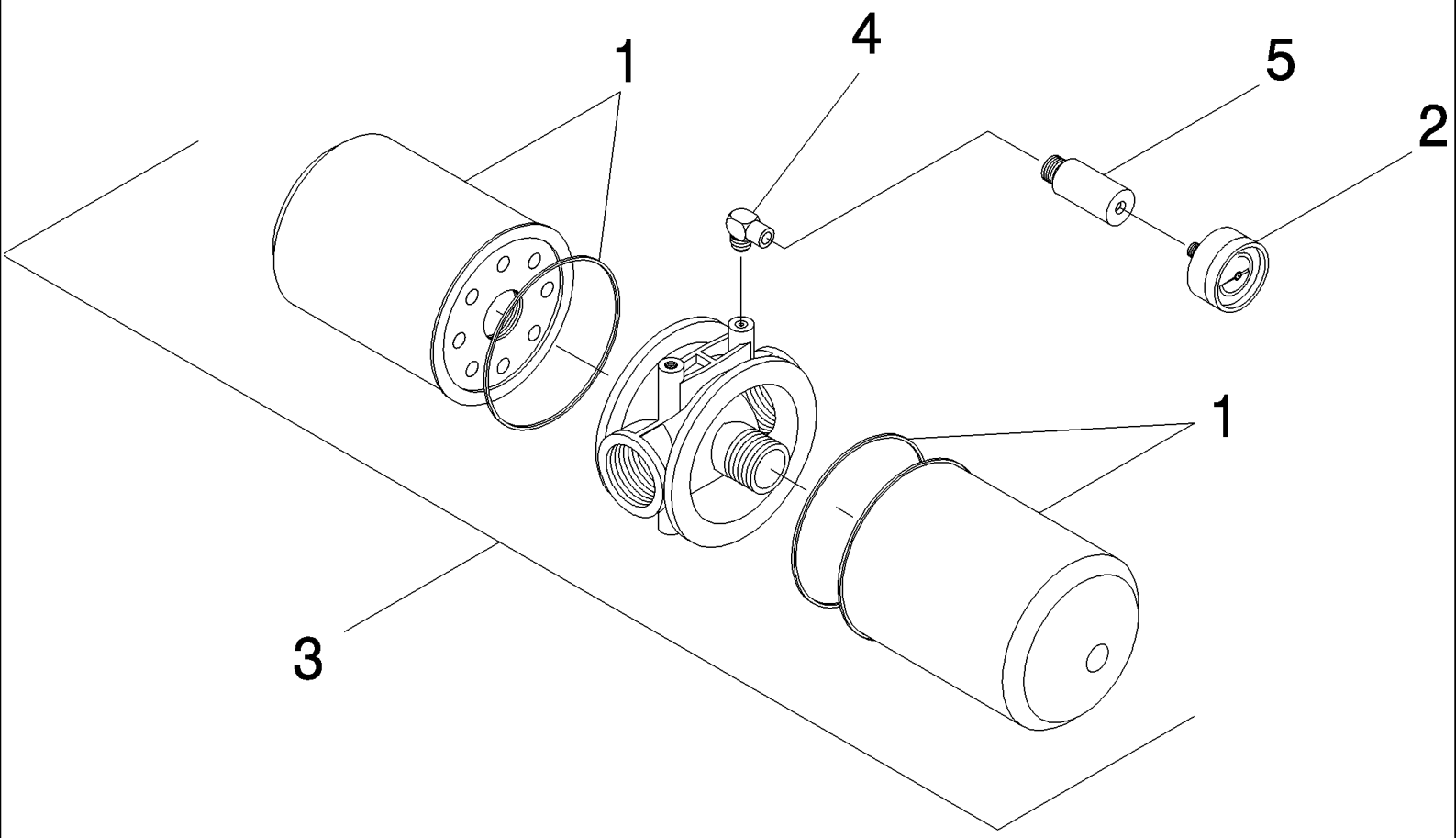

7700 SUGAR CANE HARVESTER (CHASSIS START NUMBER 0001534) (1/07-)

B14.02(01) Filtro de Sucção 10.3L

Ref	Numero de Peça	Qtd	Descrição
1	402146	4	
2	402169	2	
3	402121	2	ASSY, (1,2)
4	407994	2	
5	180534	2	

B14.03(01) Filtros de óleo

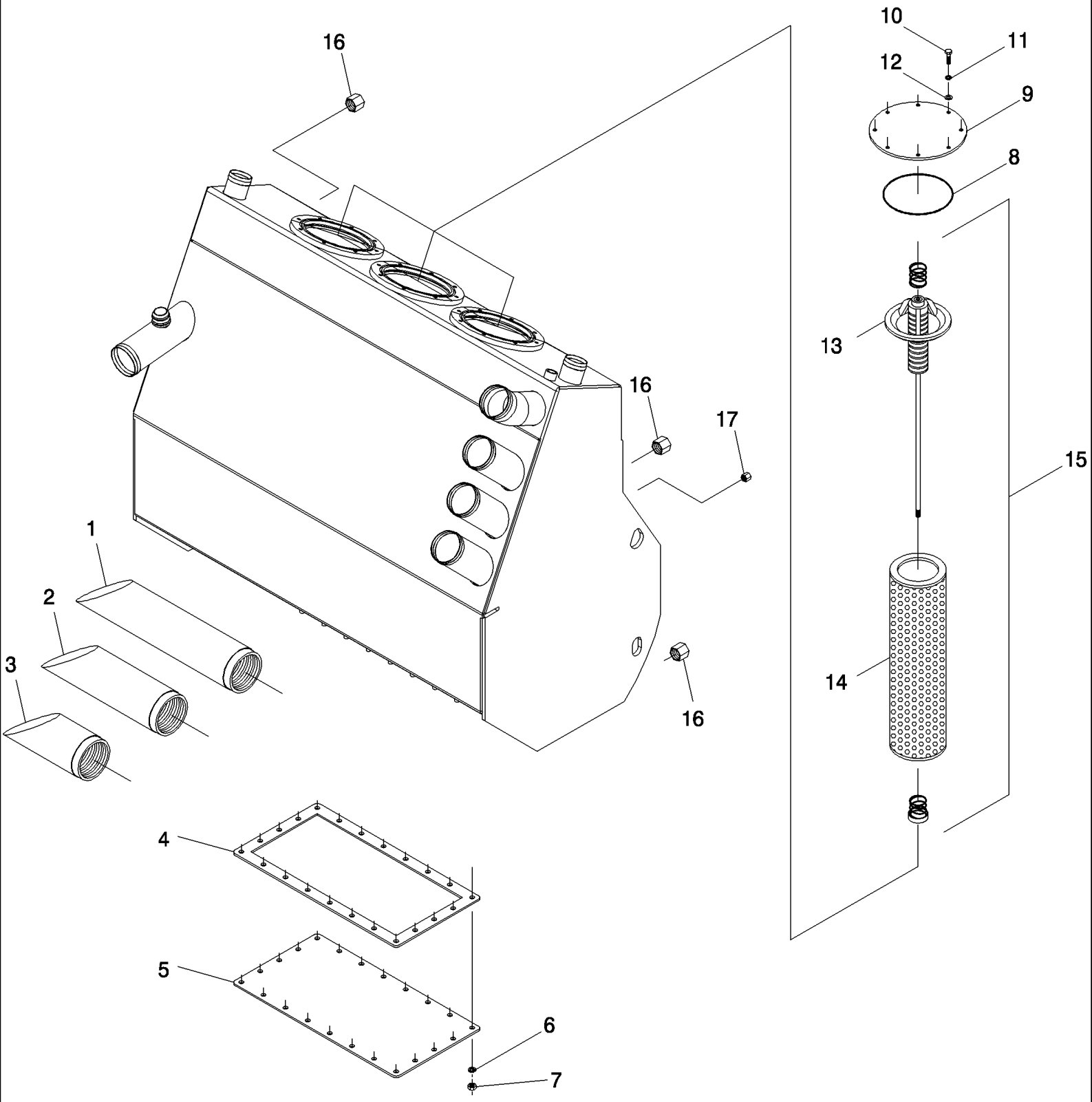

7700 SUGAR CANE HARVESTER (CHASSIS START NUMBER 0001534) (1/07-)

B14.03(01) Filtros de óleo

Ref	Numero de Peça	Qtd	Descrição
1	949062	3	COMMERCIAL
2	88108981	1	
3	87232852	1	CONJUNTO,
4	445206A1	1	JUNTA,
5	445207A1	1	PLACA,
6	WA120000	22	ARRUELA PLANA,
7	NA112000	22	PORCA,
8	100139	3	
9	87231716	3	TAMPA CONJUNTO,
10	WB080000	24	ARRUELA PLANA,
11	FA108020	24	PARAFUSO,
12	408454	3	
13	409952	3	
14	408861	1	
14	408862	1	
14	408453	3	ASSY
15	87255264	1	TUBO, VICKERS
16	87255267	1	TUBO, VICKERS
17	87255269	1	TUBO, VICKERS
18	WA080000	24	ARRUELA PLANA,
19	400143	1	FERRAMENTA,
20	400145	3	

C01.01(01) Filtros do Motor {M11, QSM11}

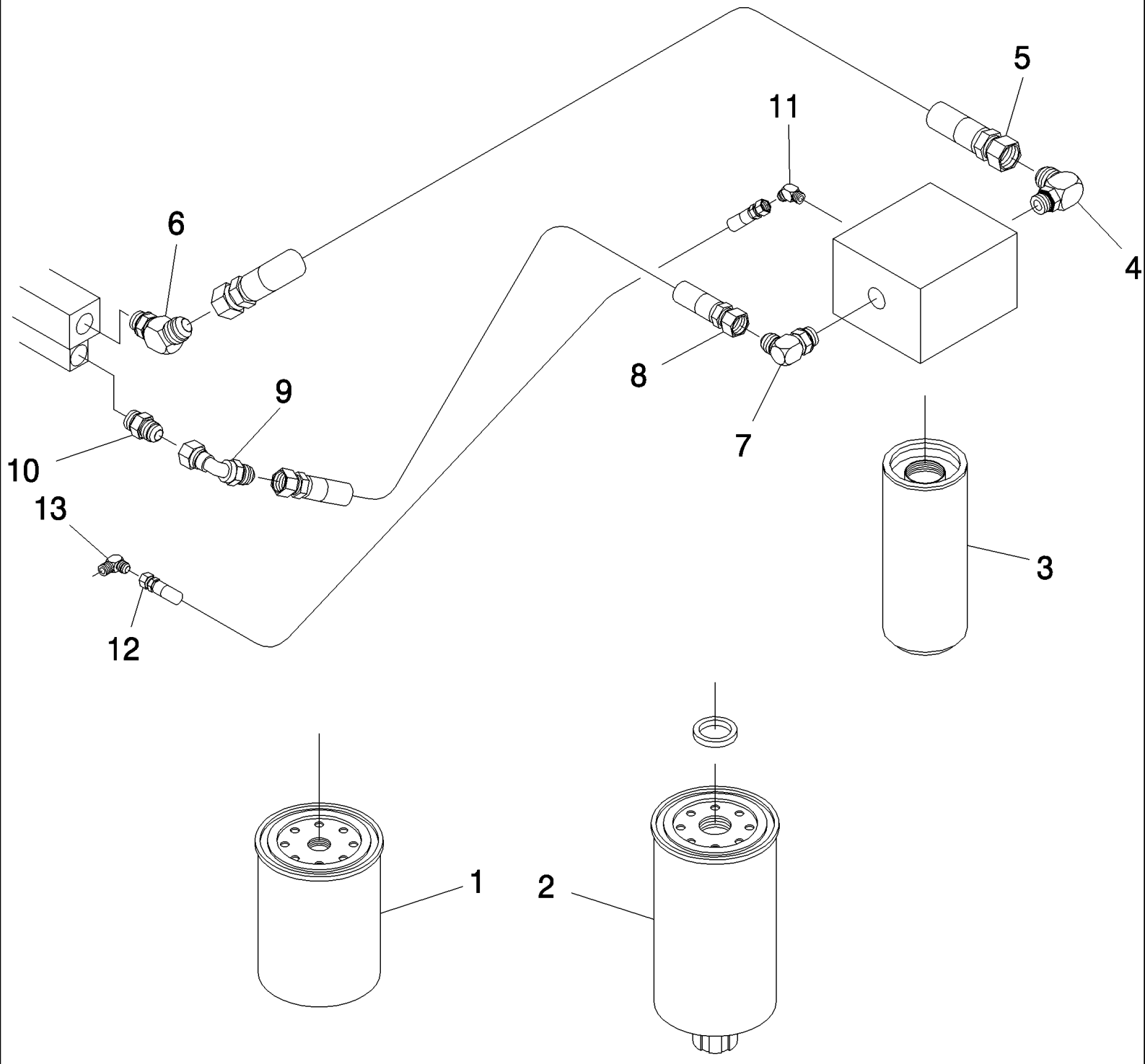

7700 SUGAR CANE HARVESTER (CHASSIS START NUMBER 0001534) (1/07-)

C01.01(01) Filtros do Motor {M11, QSM11}

Ref	Numero de Peça	Qtd	Descrição
1	00180655	01	FILTRO,
2	00181925	01	FILTRO DE COMBUSTÍVEL,
3	00180654	01	ELEMENTO FILTRANTE, M11
3	87422505	01	ELEMENTO FILTRANTE, QSM11
4	398335A1	01	CONEXÃO,
5	87255052	01	MANGUEIRA CONJUNTO,
6	00410134	01	CONEXÃO,
7	00400097	01	CONEXÃO,
8	430042A1	01	MANGUEIRA,
9	00407240	01	CONEXÃO,
10	00400234	01	CONEXÃO,
11	00410143	01	COTOVELO, M11
12	00410197	01	MANGUEIRA CONJUNTO, M11
13	00410144	01	COTOVELO, M11

C01.02(01) Filtros do motor {DS11}

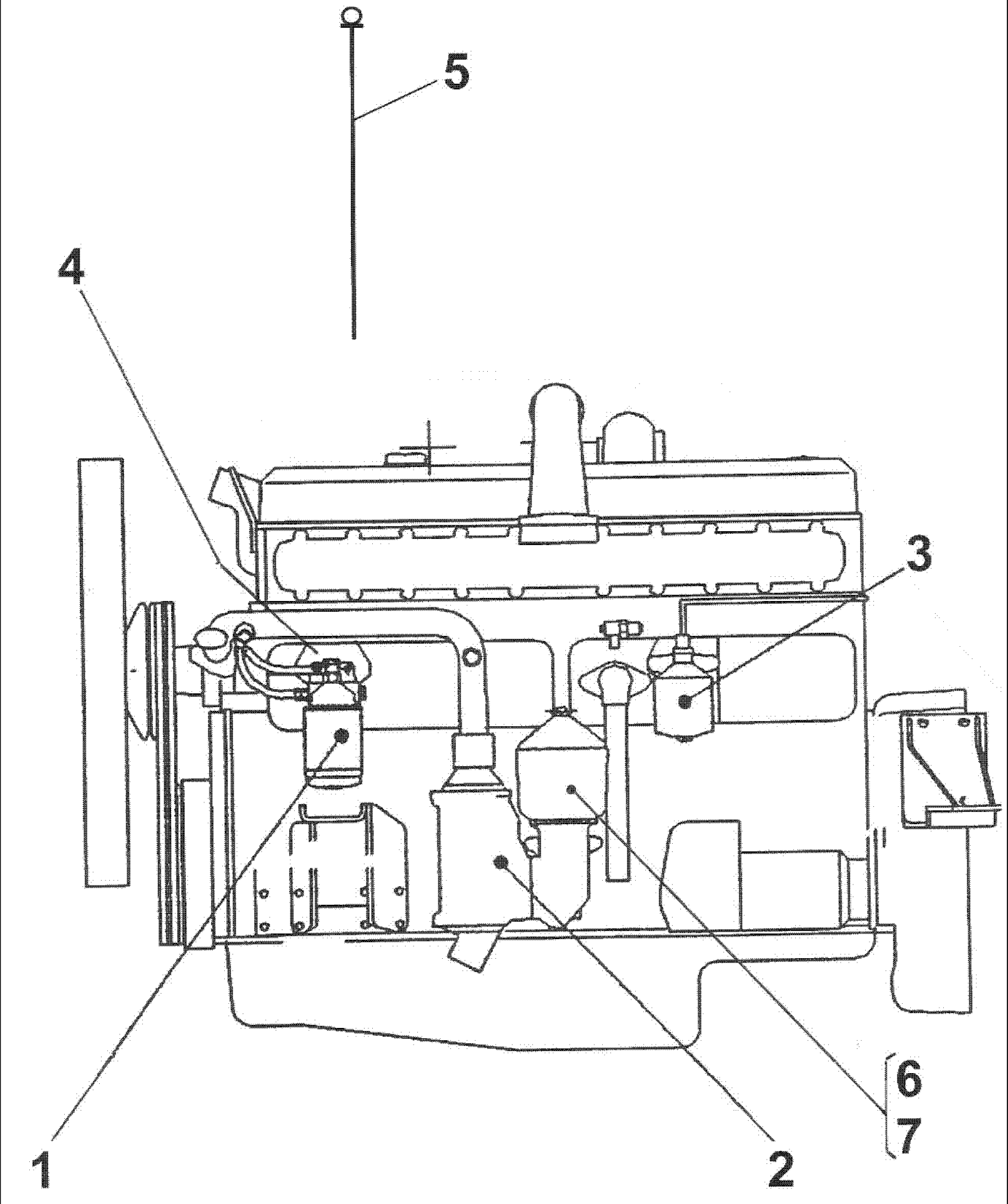

7700 SUGAR CANE HARVESTER (CHASSIS START NUMBER 0001534) (1/07-)

C01.02(01) Filtros do motor {DS11}

Ref	Numero de Peça	Qtd	Descrição
1	00908567	01	
2	00908701	01	
3	00908568	01	
4	00908549	01	
5	00908548	01	
6	00908704	01	
7	00908705	01	

C01.03(01) Separador de Água e Combustível {10.3 L}

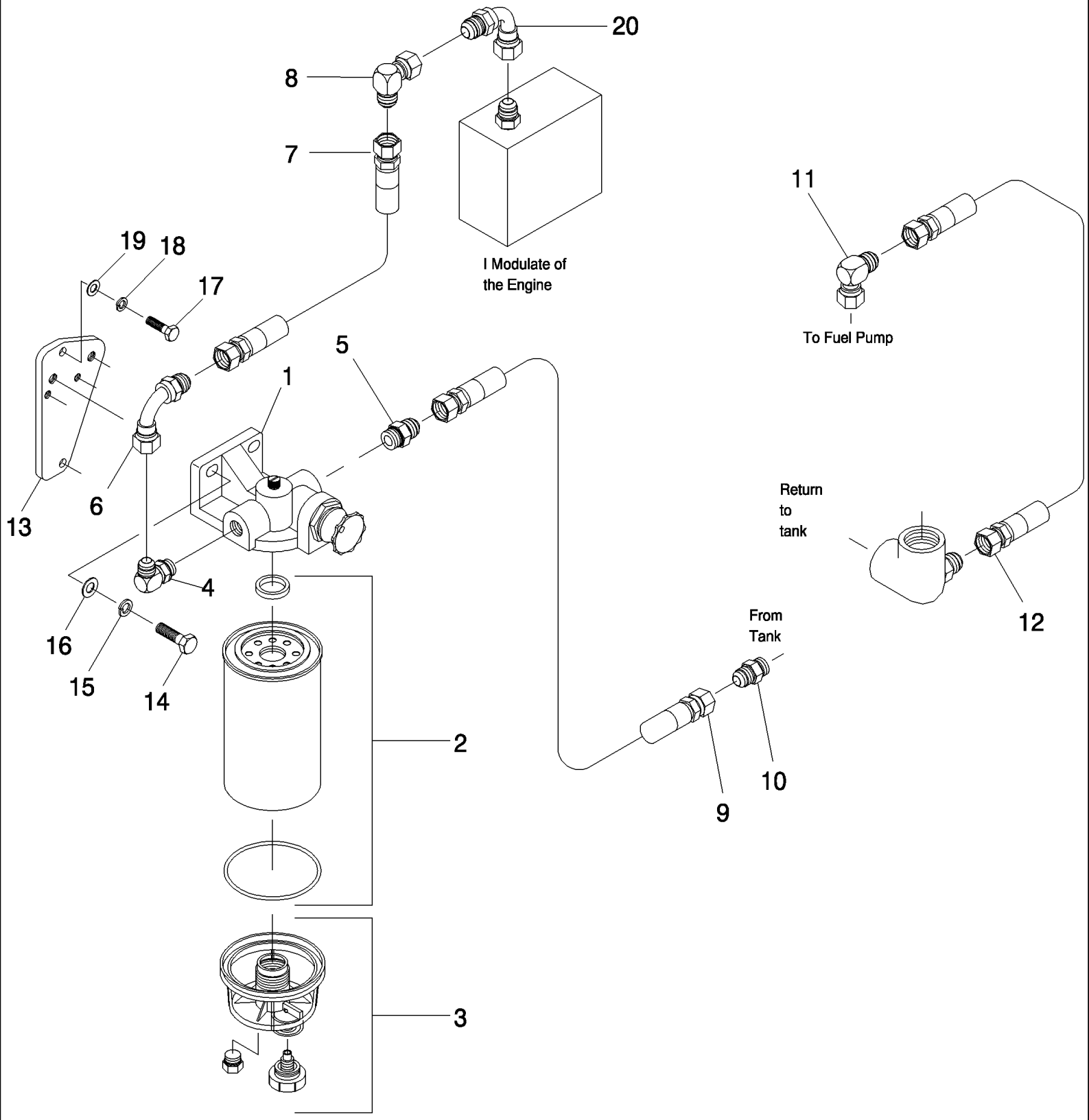

7700 SUGAR CANE HARVESTER (CHASSIS START NUMBER 0001534) (1/07-)

C01.03(01) Separador de Água e Combustível {10.3 L}

Ref	Numero de Peça	Qtd	Descrição
1	87463396	1	CABEZA DE FILTRO,
2	180873	1	ELEMENTO FILTRANTE,
3	139820	1	
4	87463395	1	
5	87463394	1	
6	407516	1	
7	87421990	1	MANGUEIRA,
8	405078	1	
9	87463416	1	
10	400165	1	
11	87461739	1	
12	87247928	1	
13	87251879	1	PIEZAS DE FIJACIÓN,
14	FA110025	2	PARAFUSO,
15	WB100000	2	ARRUELA PLANA,
16	WA100000	2	ARRUELA PLANA,
17	FA108090	2	PARAFUSO, , 7000
17	FA108025	2	PARAFUSO, , 7700
18	WB080000	2	ARRUELA PLANA,
19	WA080000	2	ARRUELA PLANA,
20	88107904	1	

C01.04(01) Separador de Água e Combustível {DS11}

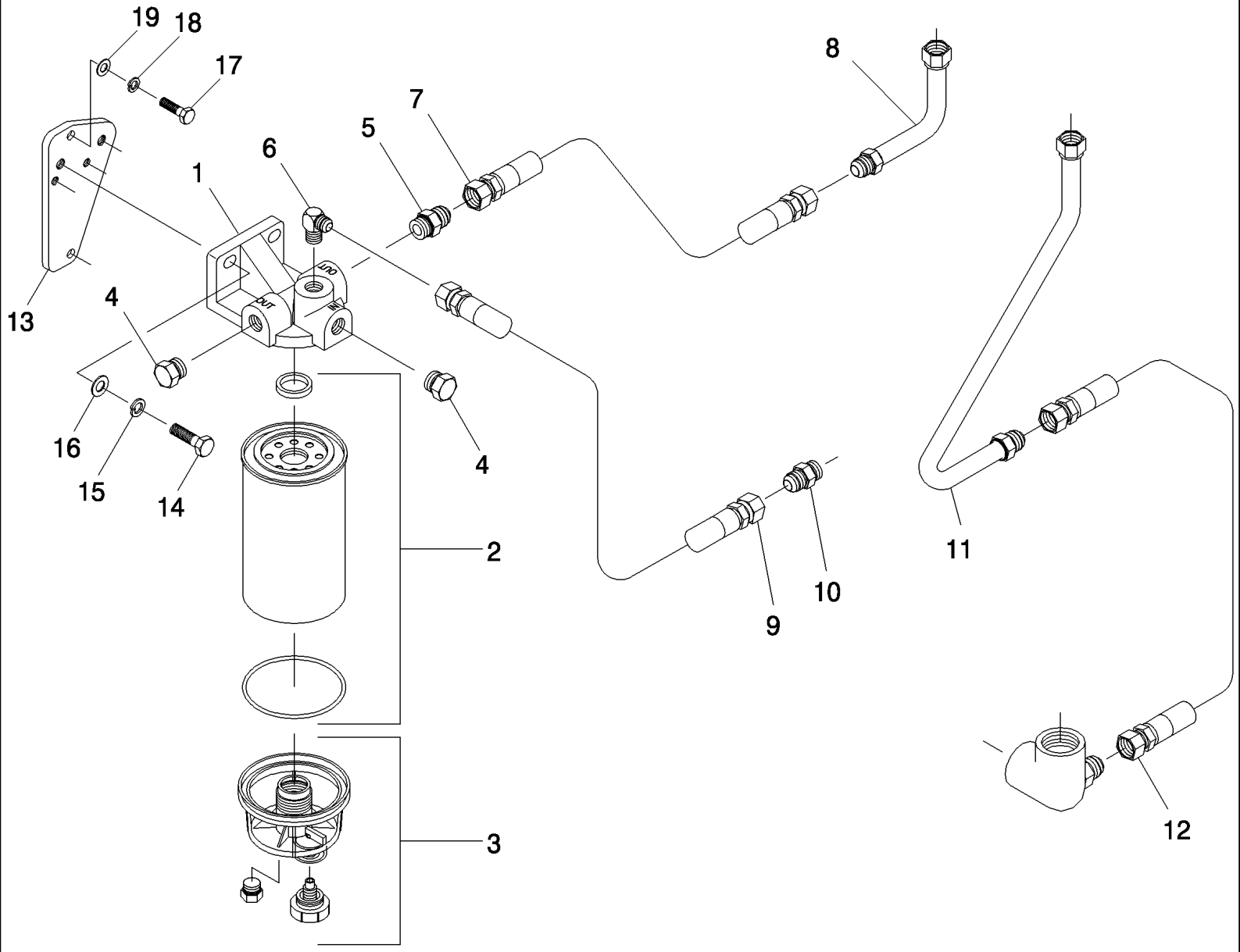

7700 SUGAR CANE HARVESTER (CHASSIS START NUMBER 0001534) (1/07-)

C01.04(01) Separador de Água e Combustível {DS11}

Ref	Numero de Peça	Qtd	Descrição
1	180872	1	
2	180873	1	ELEMENTO FILTRANTE,
3	139820	1	
4	605619	2	RESERVATÓRIO COMBUSTÍVEL,
5	400166	1	
6	400192	1	TUBO DE INTRODUÇÃO,
7	87223853	1	
8	88107904	1	
9	87220567	1	MANGUEIRA,
10	400165	1	
11	88107906	1	
12	88106996	1	
13	87251879	1	PIEZAS DE FIJACIÓN, UPPER
14	FA110025	2	PARAFUSO,
15	WB100000	2	ARRUELA PLANA,
16	WA100000	2	ARRUELA PLANA,
17	FA108090	2	PARAFUSO, , 7000
17	FA108025	2	PARAFUSO, , 7700
18	WB080000	2	ARRUELA PLANA,
19	WA080000	2	ARRUELA PLANA,

7700 SUGAR CANE HARVESTER (CHASSIS START NUMBER 0001534) (1/07-)

C01.05(01) Separador de agua e combustível {M11 e QSM11}

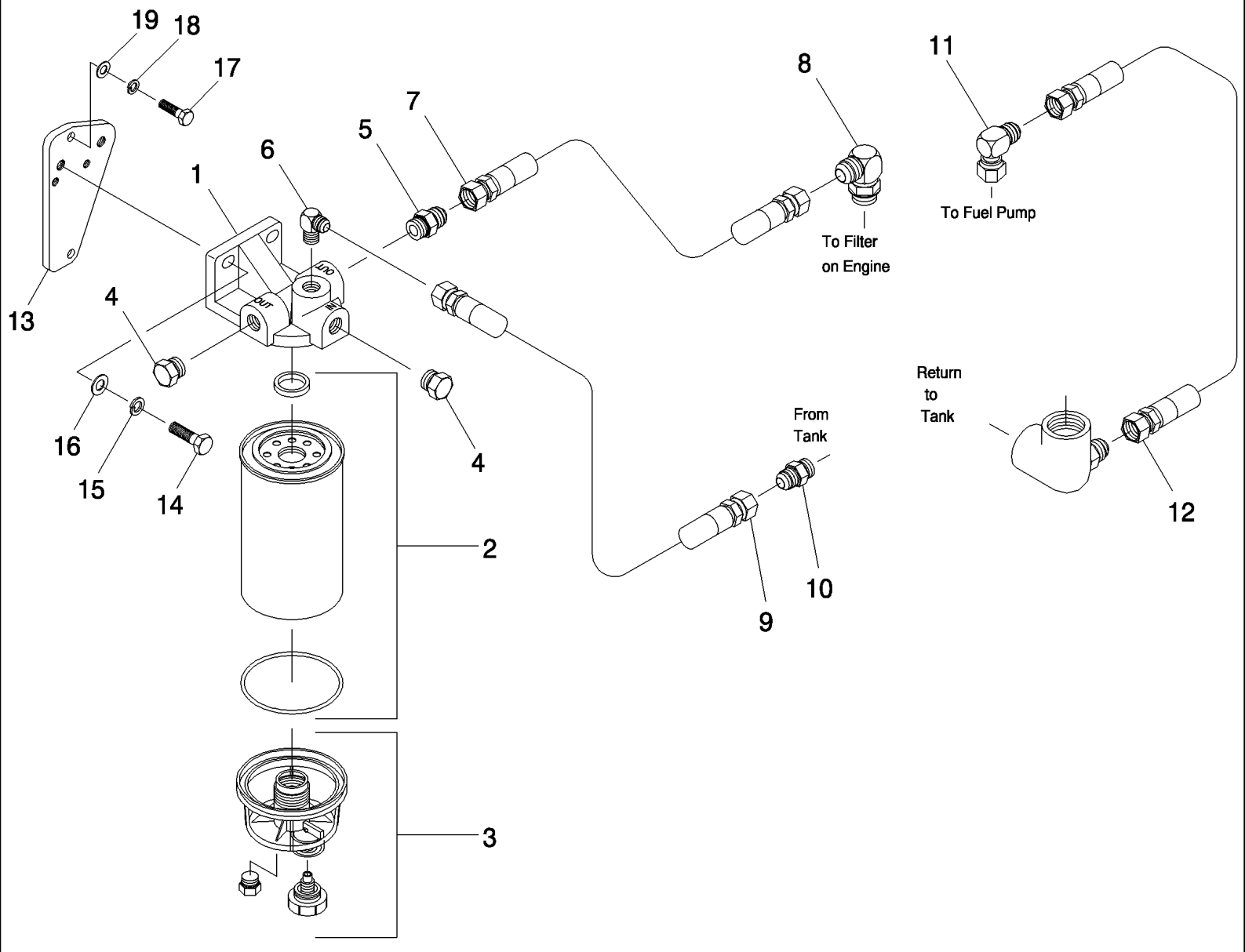

7700 SUGAR CANE HARVESTER (CHASSIS START NUMBER 0001534) (1/07-)

C01.05(01) Separador de agua e combustível {M11 e QSM11}

Ref	Numero de Peça	Qtd	Descrição
1	180872	1	
2	180873	1	ELEMENTO FILTRANTE,
3	139820	1	
4	605619	2	RESERVATÓRIO COMBUSTÍVEL,
5	400166	1	
6	400192	1	TUBO DE INTRODUÇÃO,
7	82754200	1	MANGUEIRA,
8	400242	1	COTOVELO,
9	87220567	1	MANGUEIRA,
10	400165	1	
11	405078	1	
12	87235536	1	MANGUEIRA,
13	87251879	1	PIEZAS DE FIJACIÓN,
14	FA110025	2	PARAFUSO,
15	WB100000	2	ARRUELA PLANA,
16	WA100000	2	ARRUELA PLANA,
17	FA108090	2	PARAFUSO, , 7000
17	FA108025	2	PARAFUSO, , 7700
18	WB080000	2	ARRUELA PLANA,
19	WA080000	2	ARRUELA PLANA,

7700 SUGAR CANE HARVESTER (CHASSIS START NUMBER 0001534) (1/07-)

C01.06(01) Respiro do Tanque de combustível

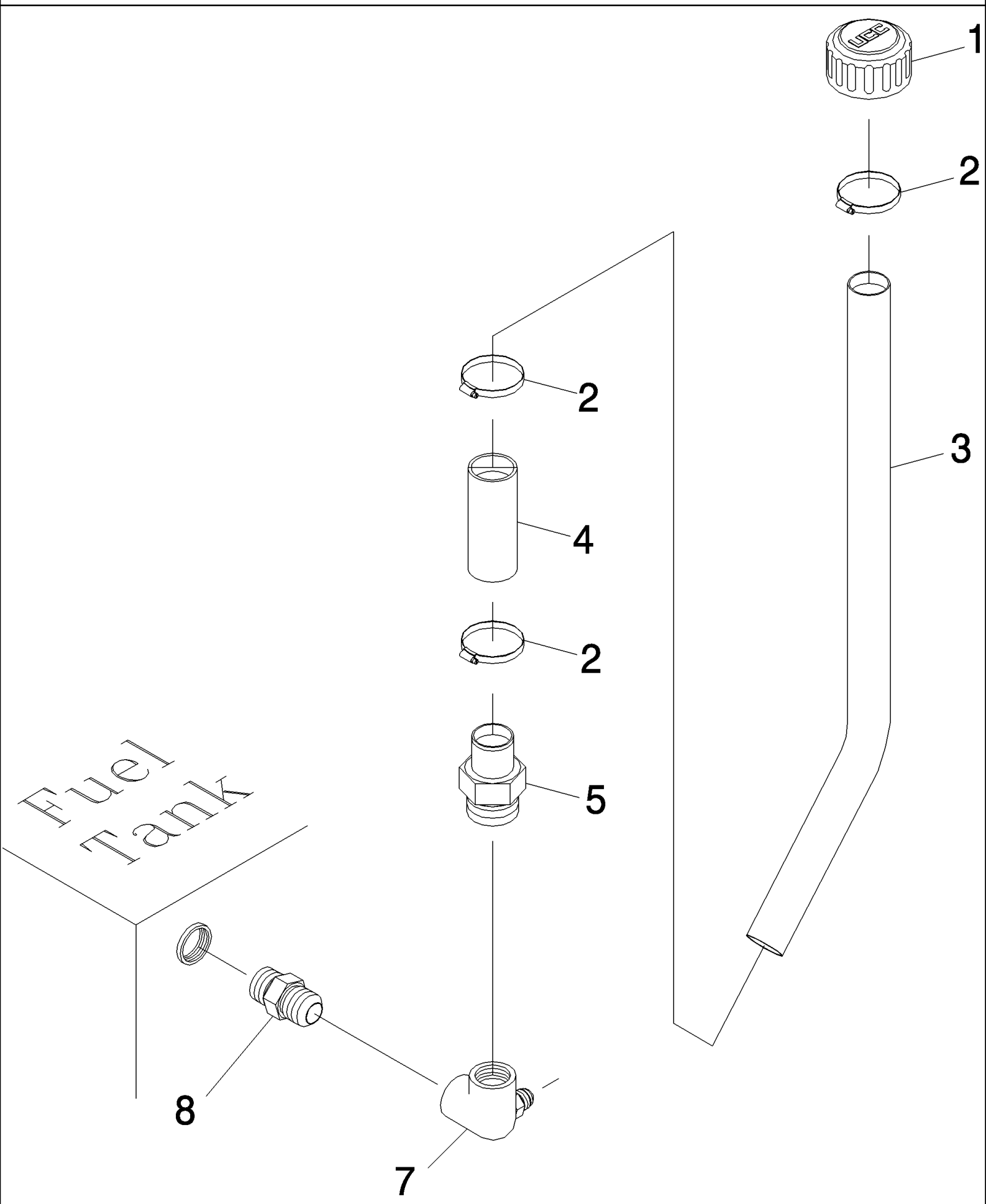

7700 SUGAR CANE HARVESTER (CHASSIS START NUMBER 0001534) (1/07-)

C01.06(01) Respiro do Tanque de combustível

Ref	Numero de Peça	Qtd	Descrição
1	401607	1	
2	152128	3	
3	87243286	1	TUBO,
4	87235399	1	MANGUEIRA,
5	408560	1	
7	87247927	1	COTOVELO, M11, QSM11
8	400122	1	

C01.07(01) Dreno do Motor {10,3L}

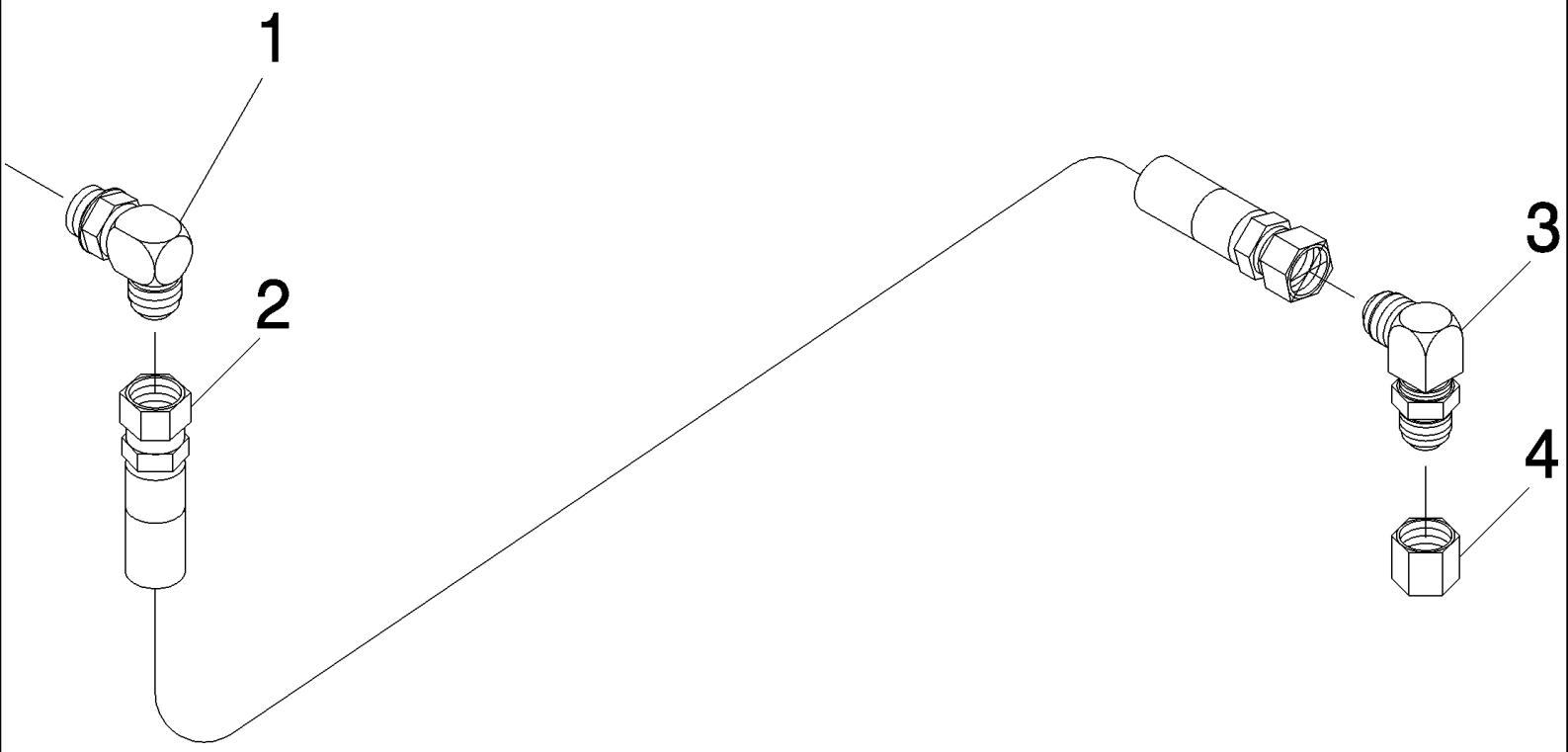

7700 SUGAR CANE HARVESTER (CHASSIS START NUMBER 0001534) (1/07-)

C01.07(01) Dreno do Motor {10,3L}

Ref	Numero de Peça	Qtd	Descrição
1	87406525	1	COTOVELO,
2	86303161	1	MANGUEIRA,
3	00409554	1	CONEXÃO,
4	00400144	1	CONEXÃO,

DS11

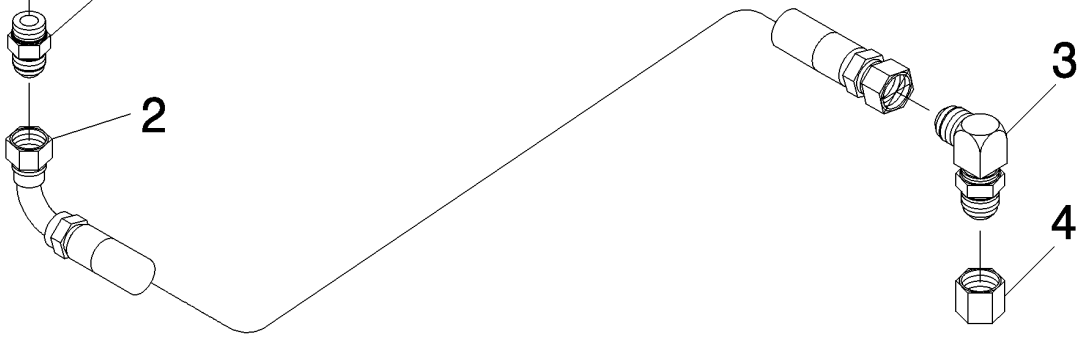

M11/QSM11

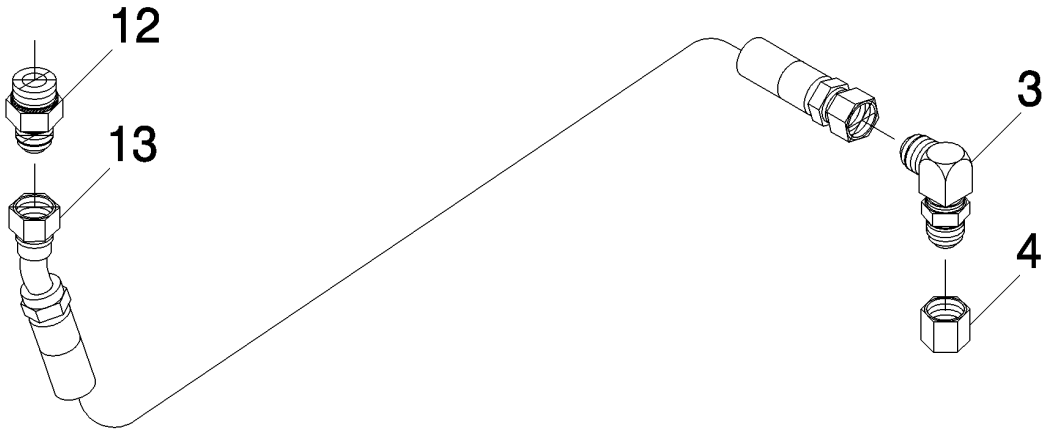

QSM11

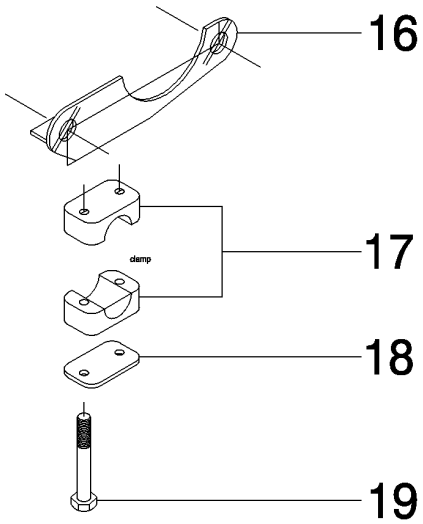

7700 SUGAR CANE HARVESTER (CHASSIS START NUMBER 0001534) (1/07-)

C01.08(01) Dreno do Motor

Ref	Numero de Peça	Qtd	Descrição
1	88047734	1	
2	86302643	1	MANGUEIRA,
3	00409554	1	CONEXÃO,
4	00400144	2	CONEXÃO,
5	00948054	1	
12	87255084	1	CONJUNTO,
13	86304041	1	MANGUEIRA, M11
13	87255163	1	MANGUEIRA, QSM11
16	87255616	1	PIEZAS DE FIJACIÓN,
17	00409573	1	PRENDEDOR,
18	00409572	1	PLAQUETA,
19	FA106045	2	PARAFUSO,

7700 SUGAR CANE HARVESTER (CHASSIS START NUMBER 0001534) (1/07-)

C01.09(01) Filtros e Vareta de Nível do Motor {10,3L}

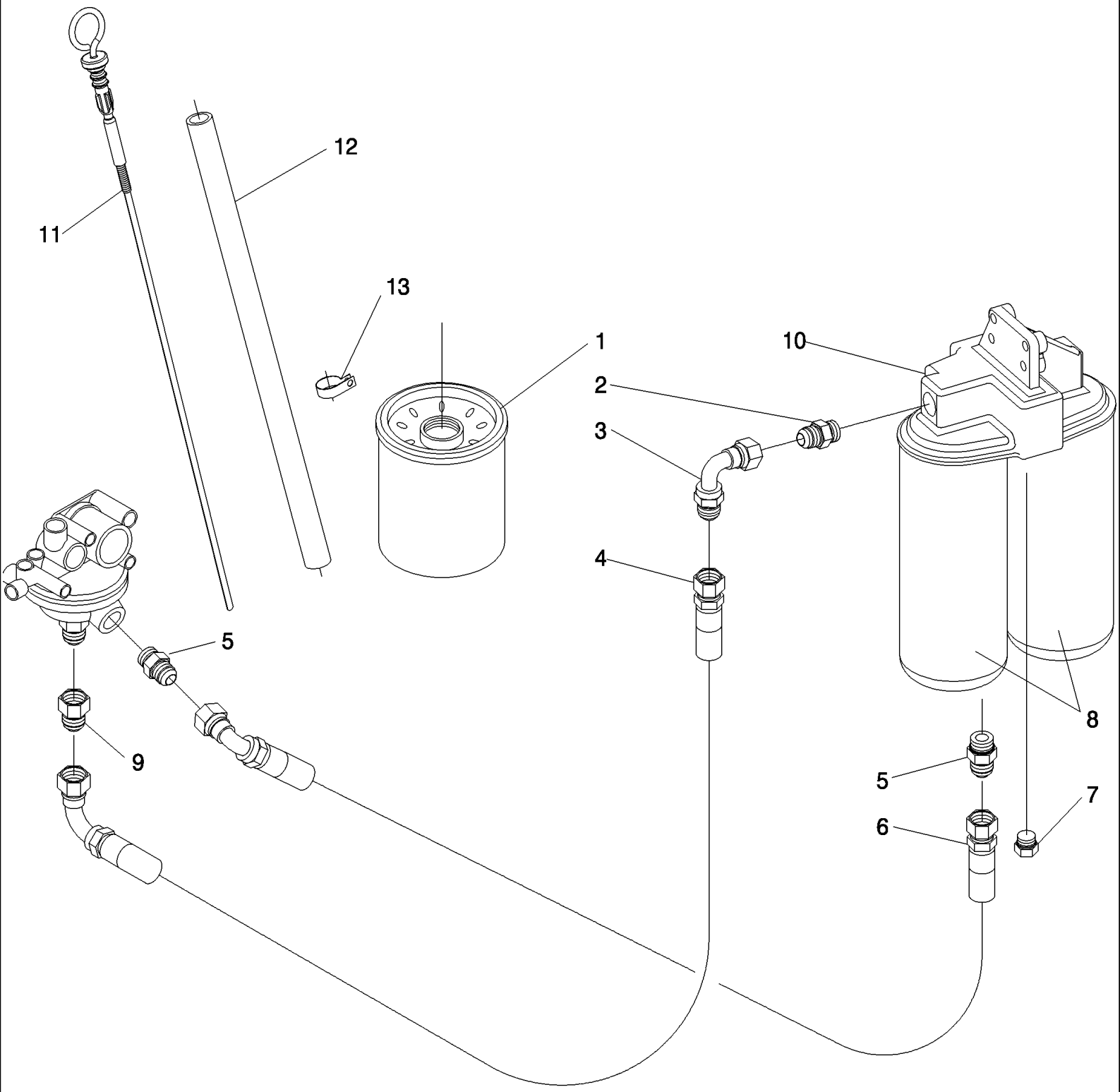

7700 SUGAR CANE HARVESTER (CHASSIS START NUMBER 0001534) (1/07-)

C01.09(01) Filtros e Vareta de Nível do Motor {10,3L}

Ref	Numero de Peça	Qtd	Descrição
1	504082384	1	ELEMENTO FILTRANTE, IVECO
2	87463209	1	
3	407045	1	
4	87430232	1	MANGUEIRA,
5	87430231	2	
6	87430233	1	MANGUEIRA,
7	87463211	1	
8	99445200	2	ELEMENTO FILTRANTE, IVECO
9	87463210	1	
10	87429703	1	
11	87429667	1	HASTE DE NÍVEL,
12	87429496	1	
13	134540	1	PORCA,

7700 SUGAR CANE HARVESTER (CHASSIS START NUMBER 0001534) (1/07-)

C02.01(01) Coifa/Hélice e Correias do Radiador {DS11}

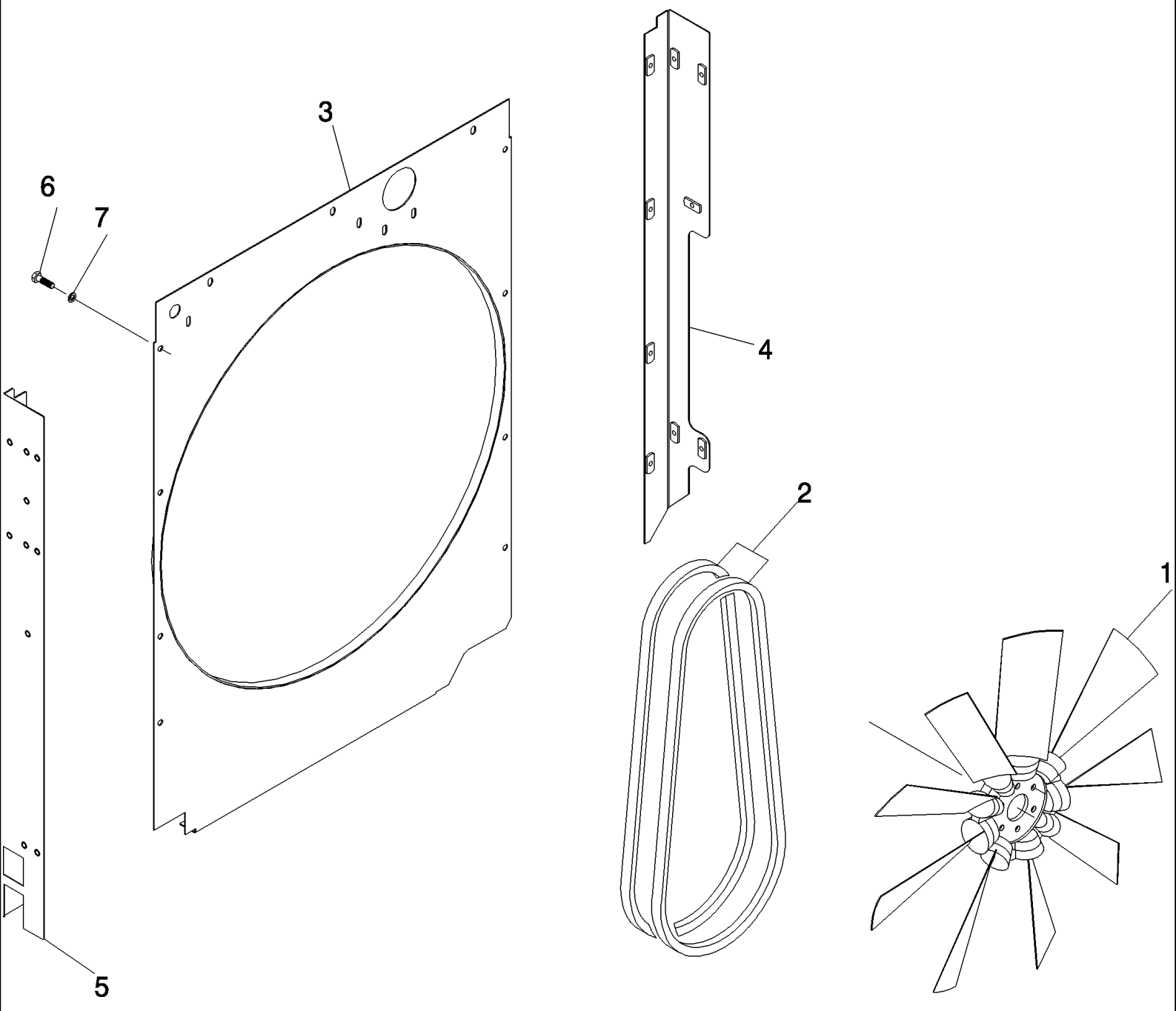

7700 SUGAR CANE HARVESTER (CHASSIS START NUMBER 0001534) (1/07-)

C02.01(01) Coifa/Hélice e Correias do Radiador {DS11}

Ref	Numero de Peça	Qtd	Descrição
1	908589	1	
2	908544	2	
3	88109465	1	
4	88109464	1	REAR
5	88106861	1	FRONT
6	FA110016	11	PARAFUSO,
7	WB100000	11	ARRUELA PLANA,

7700 SUGAR CANE HARVESTER (CHASSIS START NUMBER 0001534) (1/07-)

C02.02(01) Radiador de Agua {DS11}

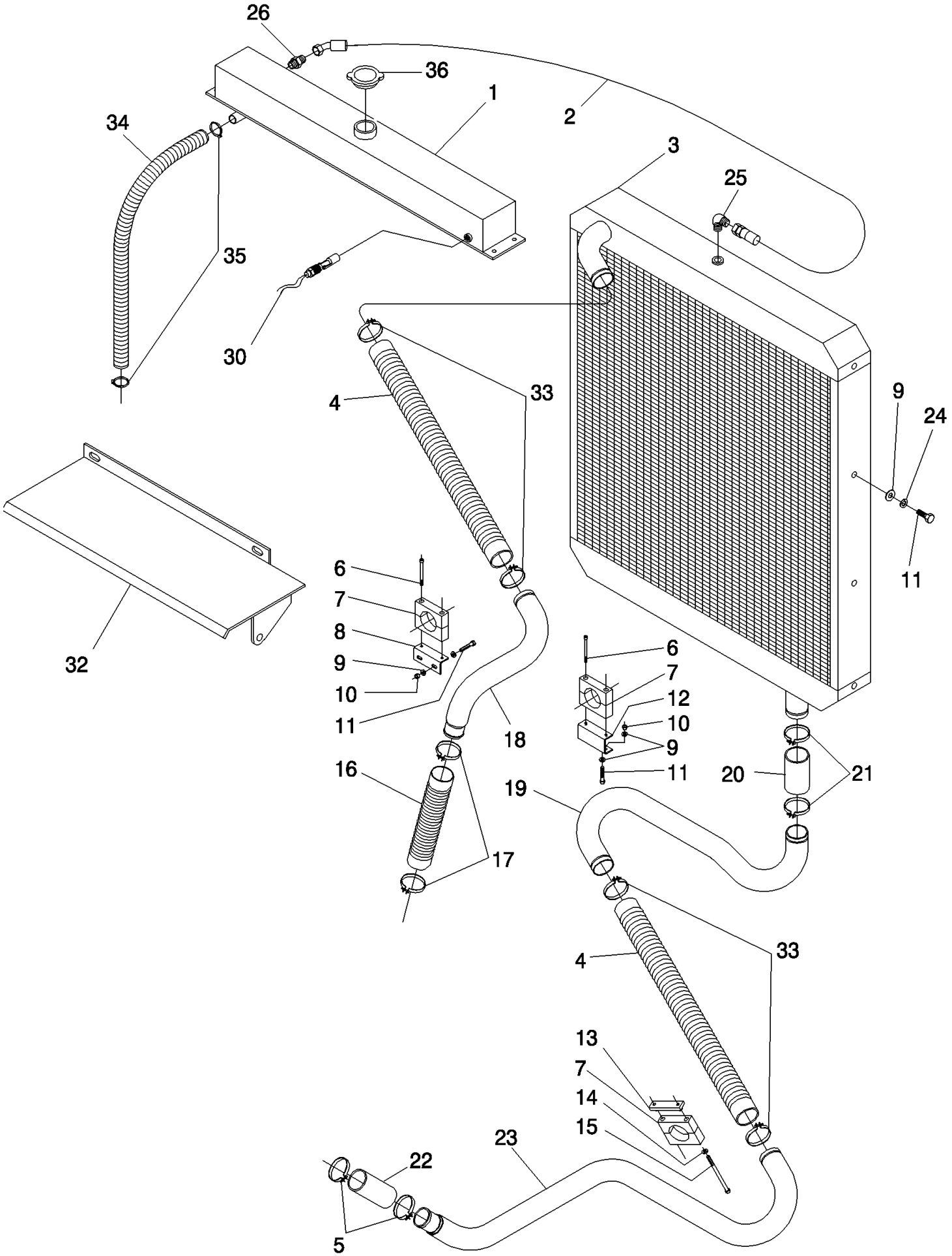

7700 SUGAR CANE HARVESTER (CHASSIS START NUMBER 0001534) (1/07-)

C02.02(01) Radiador de Agua {DS11}

Ref	Numero de Peça	Qtd	Descrição
1	88109472	1	
2	87226058	1	
3	87461041	1	RADIADOR ARREFECIMENTO,
4	434927A1	2	MANGUEIRA, 600
5	908885	2	
6	FC106090	4	PARAFUSO,
7	434095A1	3	PRENDEDOR,
8	434188A1	1	PIEZAS DE FIJACIÓN,
9	WA080000	20	ARRUELA PLANA,
10	NC108000	4	CONTRA PORCA,
11	FA108016	12	PARAFUSO,
12	434190A1	1	PIEZAS DE FIJACIÓN,
13	943525	1	
14	WA060000	2	ARRUELA PLANA,
15	FA106100	2	PARAFUSO,
16	908822	1	200
17	180629	2	
18	88109467	1	UPPER
19	431077A1	1	TUBO, LOWER
20	87242726	1	MANGUEIRA CONJUNTO, 110
21	908886	2	
22	82349500	1	MANGUEIRA CONJUNTO, 100
23	88109513	1	LOWER
24	WB080000	8	ARRUELA PLANA,
25	401860	1	
26	400162	1	
27	FA108025	3	PARAFUSO,
28	134540	3	PORCA,
29	86308718	1	TUBO,
30	908239	1	
32	88109483	1	
33	908885	4	
34	908699	1	
35	152127	2	
36	180923	1	

C02.03(01) Coifa/Hélice e Correias do Radiador {M11/QSM11}

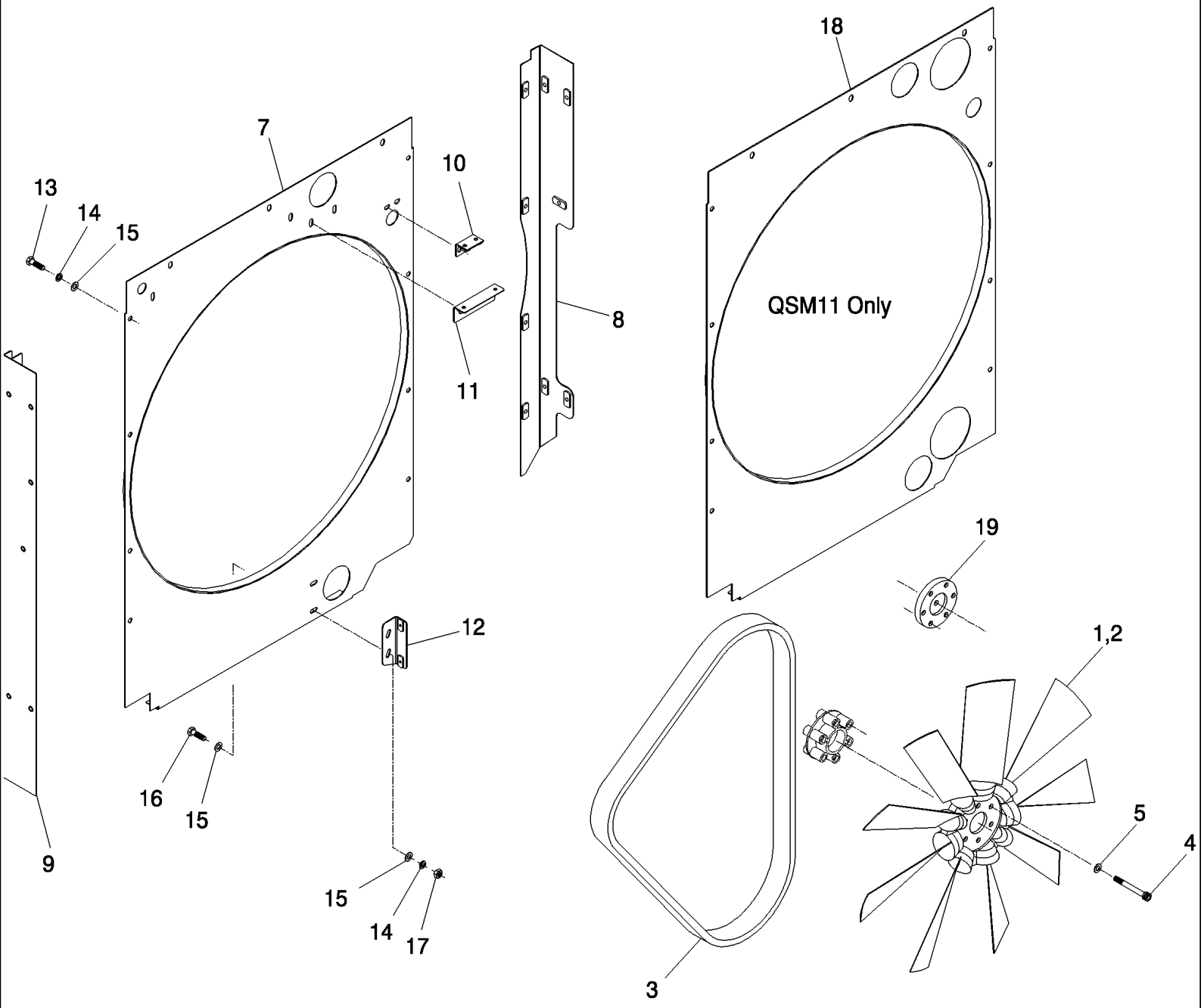

7700 SUGAR CANE HARVESTER (CHASSIS START NUMBER 0001534) (1/07-)

C02.03(01) Coifa/Hélice e Correias do Radiador {M11/QSM11}

Ref	Numero de Peça	Qtd	Descrição
1	87232782	1	VENTILADOR,
2	180477	12	
3	181971	1	M11
3	448495A1	1	CORREIA, QSM11
4	608234	6	PARAFUSO,
5	605827	6	
7	435051A1	1	COBERTURA, M11
8	398492A1	1	SUPORTE, REAR
9	398490A1	1	SUPORTE, FRONT
10	435053A1	1	PIEZAS DE FIJACIÓN, SHUNT LINE
11	434188A1	1	PIEZAS DE FIJACIÓN, TOP TUBE
12	434189A1	1	PIEZAS DE FIJACIÓN, BOTTOM TUBE
13	FA110016	19	PARAFUSO,
14	WB100000	25	ARRUELA PLANA,
15	WA100000	31	ARRUELA PLANA,
16	FA110025	6	PARAFUSO,
17	NA110000	6	PORCA,
18	398488A1	1	COBERTURA, QSM11
19	87231787	2	VENTILADOR, QSM11

7700 SUGAR CANE HARVESTER (CHASSIS START NUMBER 0001534) (1/07-)

C02.04(01) Coifa/Hélice e Correias do Radiador {10.3L}

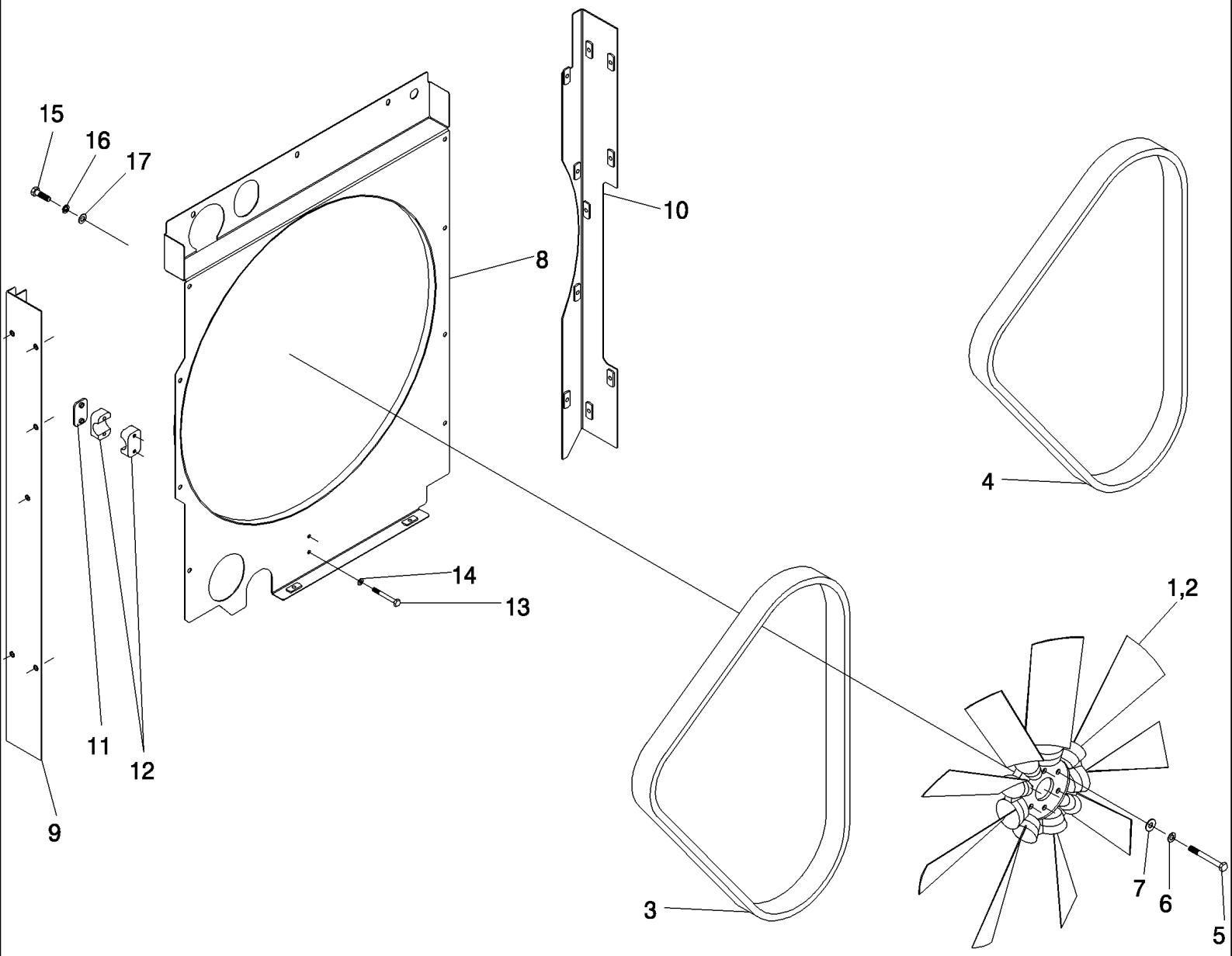

7700 SUGAR CANE HARVESTER (CHASSIS START NUMBER 0001534) (1/07-)

C02.04(01) Coifa/Hélice e Correias do Radiador {10.3L}

Ref	Numero de Peça	Qtd	Descrição
1	87426416	1	VENTILADOR, ASSY
2	87427066	12	VENTILADOR,
3	504078068	1	CORREIA,
4	504078066	1	CORREIA,
5	FA110030	6	PARAFUSO,
6	WB100000	6	ARRUELA PLANA,
7	WA100000	1	ARRUELA PLANA,
8	87423538	1	
9	87423539	1	FRONT
10	87423541	1	REAR
11	943525	1	
12	434095A1	1	PRENDEDOR,
13	FA106100	2	PARAFUSO,
14	WA060000	2	ARRUELA PLANA,
15	FA110016	8	PARAFUSO,
16	WB100000	8	ARRUELA PLANA,
17	WA100000	8	ARRUELA PLANA,

7700 SUGAR CANE HARVESTER (CHASSIS START NUMBER 0001534) (1/07-)

C02.05(01) Radiador de agua {M11/QSM11}

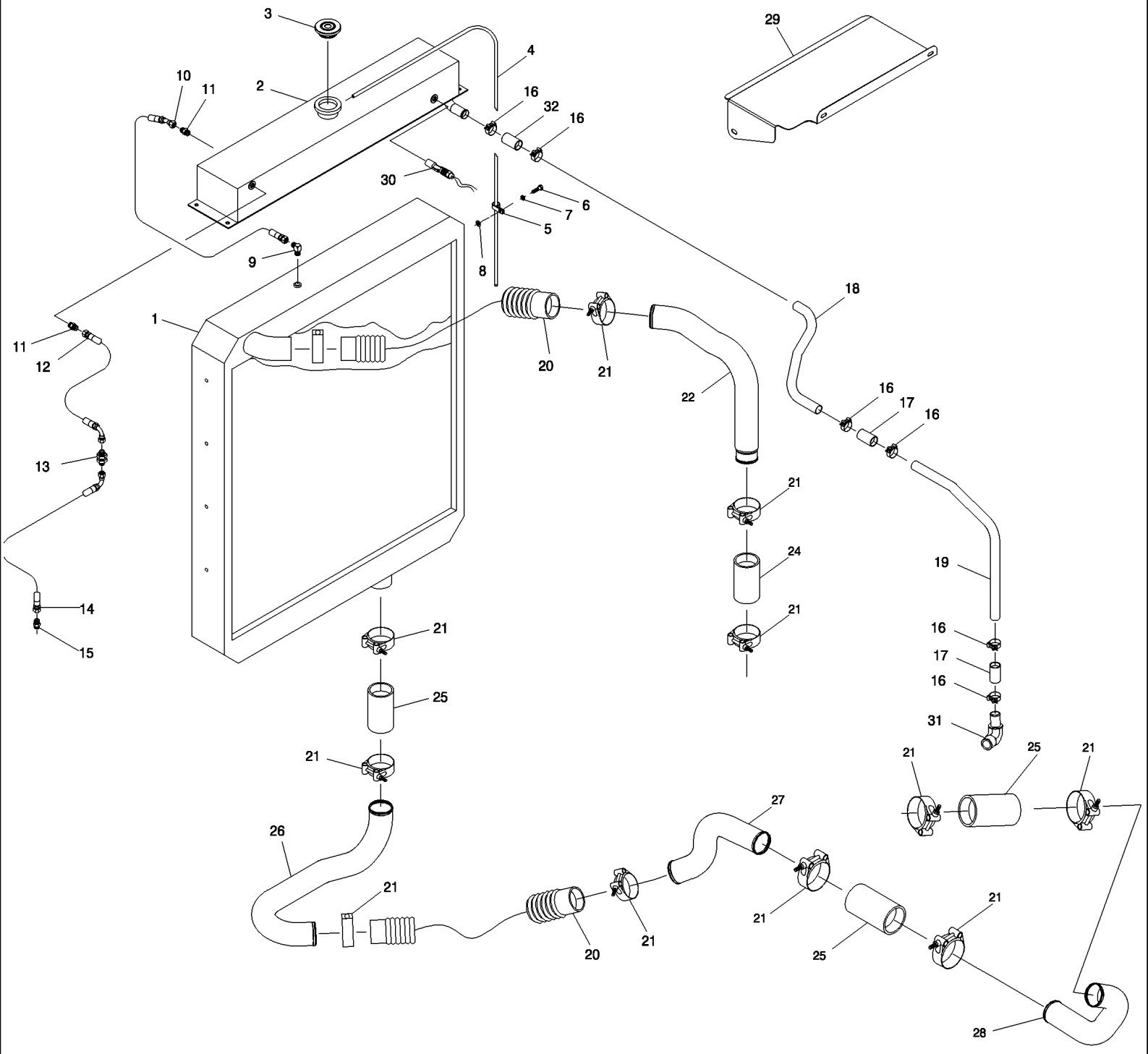

7700 SUGAR CANE HARVESTER (CHASSIS START NUMBER 0001534) (1/07-)

C02.05(01) Radiador de agua {M11/QSM11}

Ref	Numero de Peça	Qtd	Descrição
1	432880A1	01	RADIADOR ARREFECIMENTO,
2	432882A1	01	DEPOSITO,
3	00180923	01	TAMPAO,
4	86308718	01	TUBO,
5	00134540	04	BRACADEIRA,
6	FA108025	08	PARAFUSO,
7	WB080000	08	ARRUELA PLANA,
8	WA080000	08	ARRUELA PLANA,
9	00400188	01	CONEXÃO,
10	87226058	01	
11	00400162	02	CONEXÃO,
12	86327400	01	MANGUEIRA CONJUNTO,
13	00400070	01	CONEXÃO,
14	82743100	01	MANGUEIRA,
15	00400160	01	CONEXÃO,
16	00152127	06	BRACADEIRA MANGUEIRA,
17	87213418	02	KIT REP. BOMBA AGUA,
18	432875A1	01	MANGUEIRA CONJUNTO, TOP SHUNT
19	432877A1	01	MANGUEIRA CONJUNTO, BOTTON SHUNT
20	434927A1	02	MANGUEIRA,
21	00908886	06	PRENDEDOR,
22	432714A1	01	TUBO, UPPER
24	84016500	01	MANGUEIRA CONJUNTO,
25	87242726	03	MANGUEIRA CONJUNTO,
26	431077A1	01	TUBO, BOTTOM
27	432709A1	01	TUBO, MIDDLE BOTTOM
28	432716A1	01	TUBO,
29	435052A1	01	PLACA,
30	00908239	01	SENSOR, M11
30	402114A1	01	TRANSMISSOR, QSM11
31	00908885	06	PRENDEDOR,
32	86311310	01	MANGUEIRA CONJUNTO,

7700 SUGAR CANE HARVESTER (CHASSIS START NUMBER 0001534) (1/07-)

C02.06(01) Radiador de Água {10.3 L}

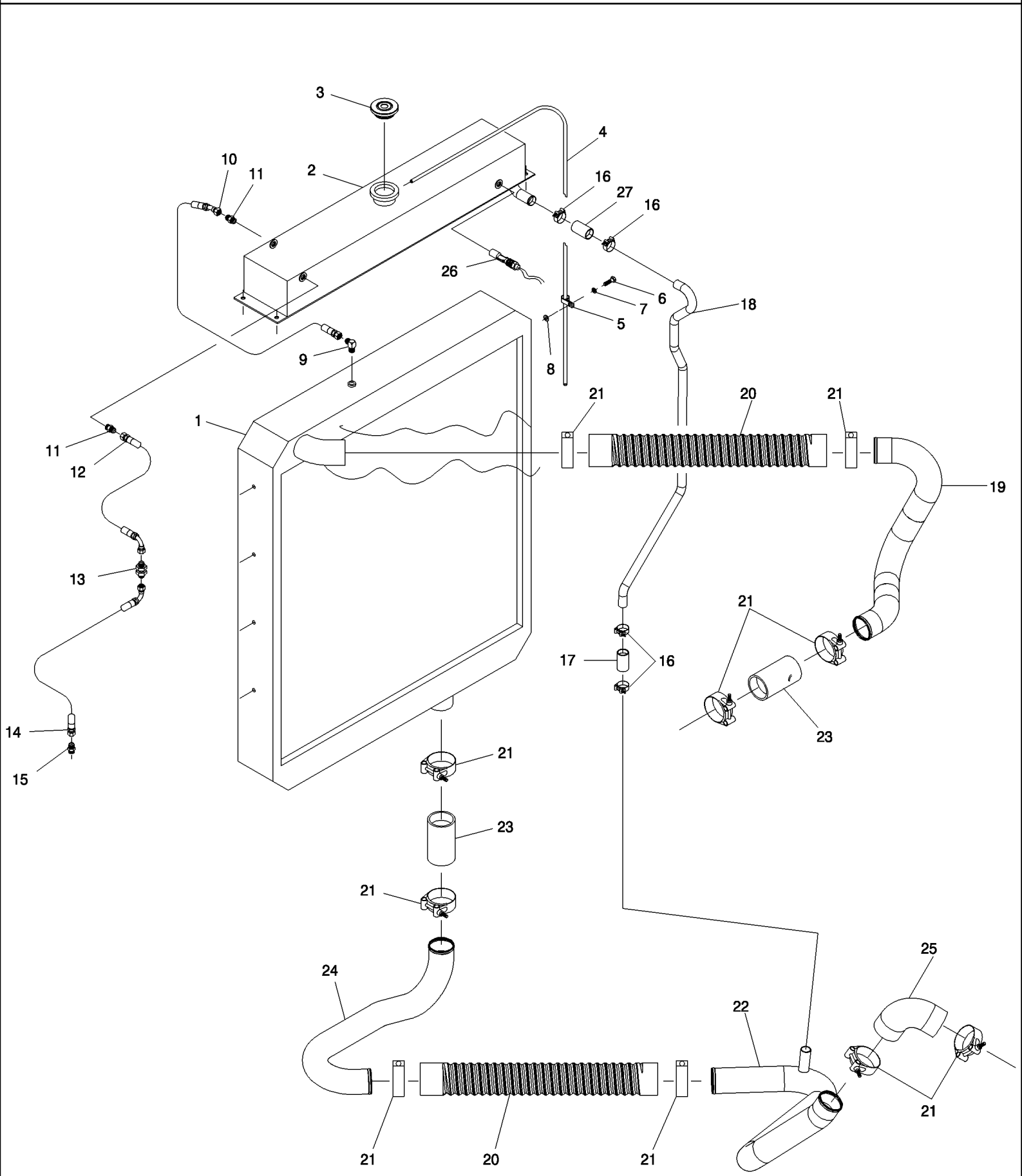

7700 SUGAR CANE HARVESTER (CHASSIS START NUMBER 0001534) (1/07-)

C02.06(01) Radiador de Água {10.3 L}

Ref	Numero de Peça	Qtd	Descrição
1	432880A1	1	RADIADOR ARREFECIMENTO,
2	432882A1	1	DEPOSITO,
3	180923	1	
4	86308718	1	TUBO,
5	134540	4	PORCA,
6	FA108025	8	PARAFUSO,
7	WB080000	8	ARRUELA PLANA,
8	WA080000	8	ARRUELA PLANA,
9	400188	1	
10	86988431	1	MANGUEIRA,
11	400162	2	
12	82704900	1	MANGUEIRA,
13	400070	1	
14	82743100	1	MANGUEIRA,
15	400160	1	
16	152127	6	
17	87213418	1	KIT REP. BOMBA AGUA,
18	87423536	1	TUBO,
19	87404955	1	TUBO, UPPER
20	434927A1	2	MANGUEIRA,
21	86987516	10	BRACADEIRA MANGUEIRA,
22	87423534	1	TUBO, LOWER
23	87242726	2	MANGUEIRA CONJUNTO,
24	431077A1	1	TUBO, LOWER
25	87461672	1	MANGUEIRA, 90°
26	448862A1	1	INTERRUPTOR,
27	86311310	1	MANGUEIRA CONJUNTO,

C02.07(01) Intercooler {QSM11}

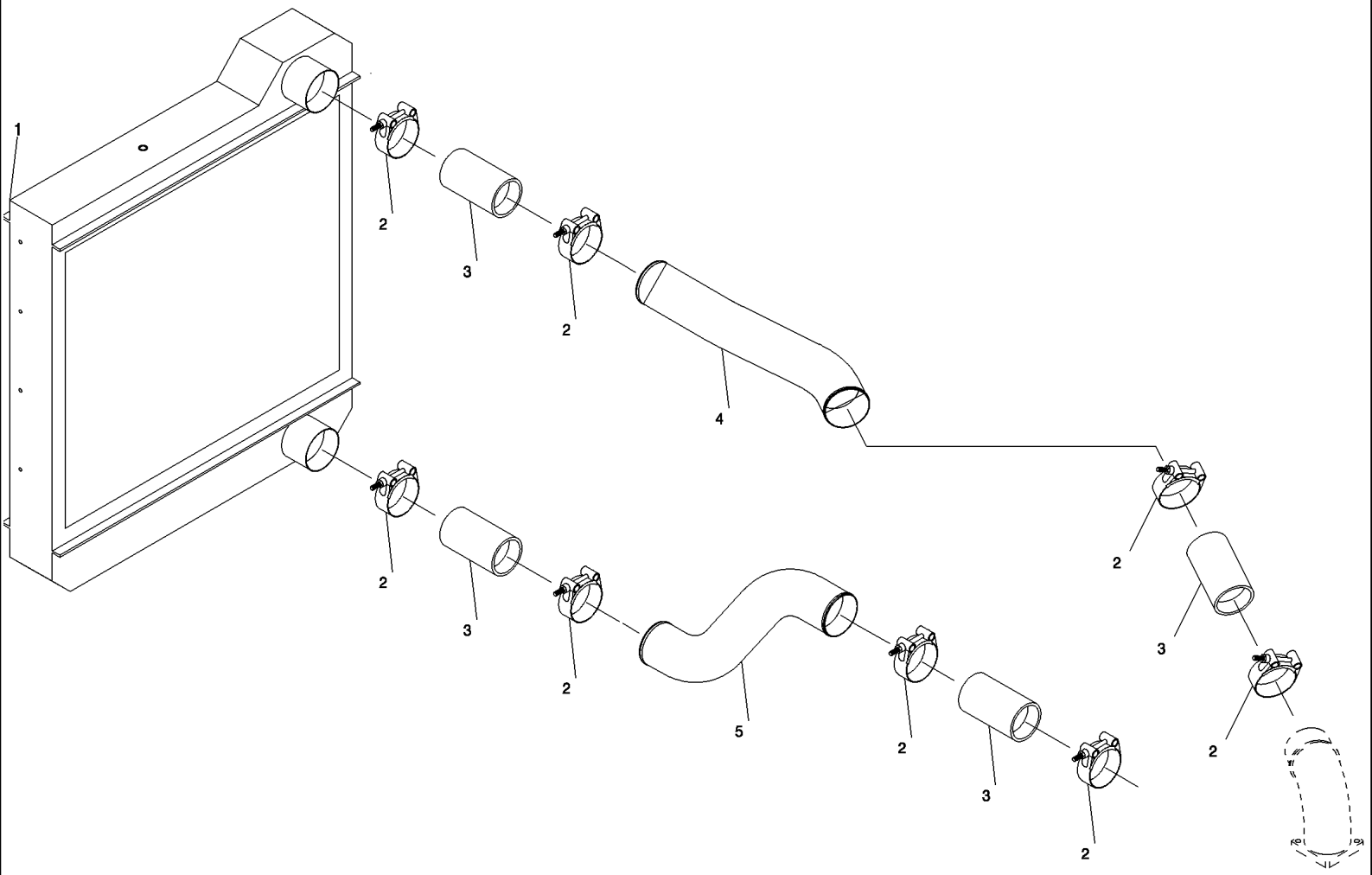

7700 SUGAR CANE HARVESTER (CHASSIS START NUMBER 0001534) (1/07-)

C02.07(01) Intercooler {QSM11}

Ref	Numero de Peça	Qtd	Descrição
1	432881A1	1	RADIADOR ARREFECIMENTO,
2	402111A1	8	BRACADEIRA,
3	87463349	4	MANGUEIRA,
4	430680A1	1	TUBO, UPPER
5	430681A1	1	TUBO, LOWER

7700 SUGAR CANE HARVESTER (CHASSIS START NUMBER 0001534) (1/07-)

C02.08(01) Intercooler {10.3 L}

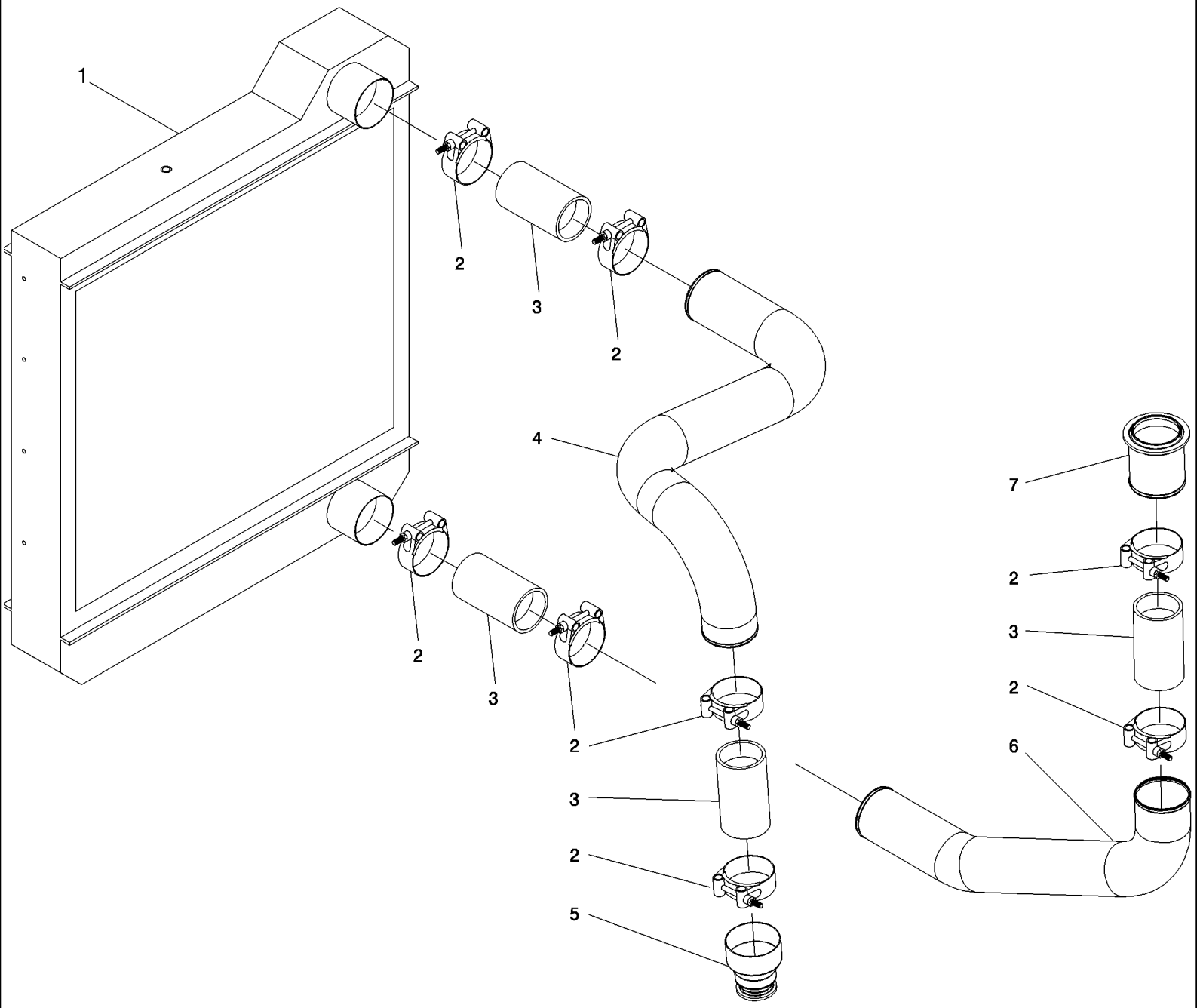

7700 SUGAR CANE HARVESTER (CHASSIS START NUMBER 0001534) (1/07-)

C02.08(01) Intercooler {10.3 L}

Ref	Numero de Peça	Qtd	Descrição
1	432881A1	1	RADIADOR ARREFECIMENTO,
2	402111A1	8	BRACADEIRA,
3	87463349	2	MANGUEIRA,
4	87420932	1	
5	87404169	1	
6	87420935	1	
7	87461862	1	
8	87463286	2	MANGUEIRA,

7700 SUGAR CANE HARVESTER (CHASSIS START NUMBER 0001534) (1/07-)

C02.09(01) Protetor do Radiador de Óleo Remoto

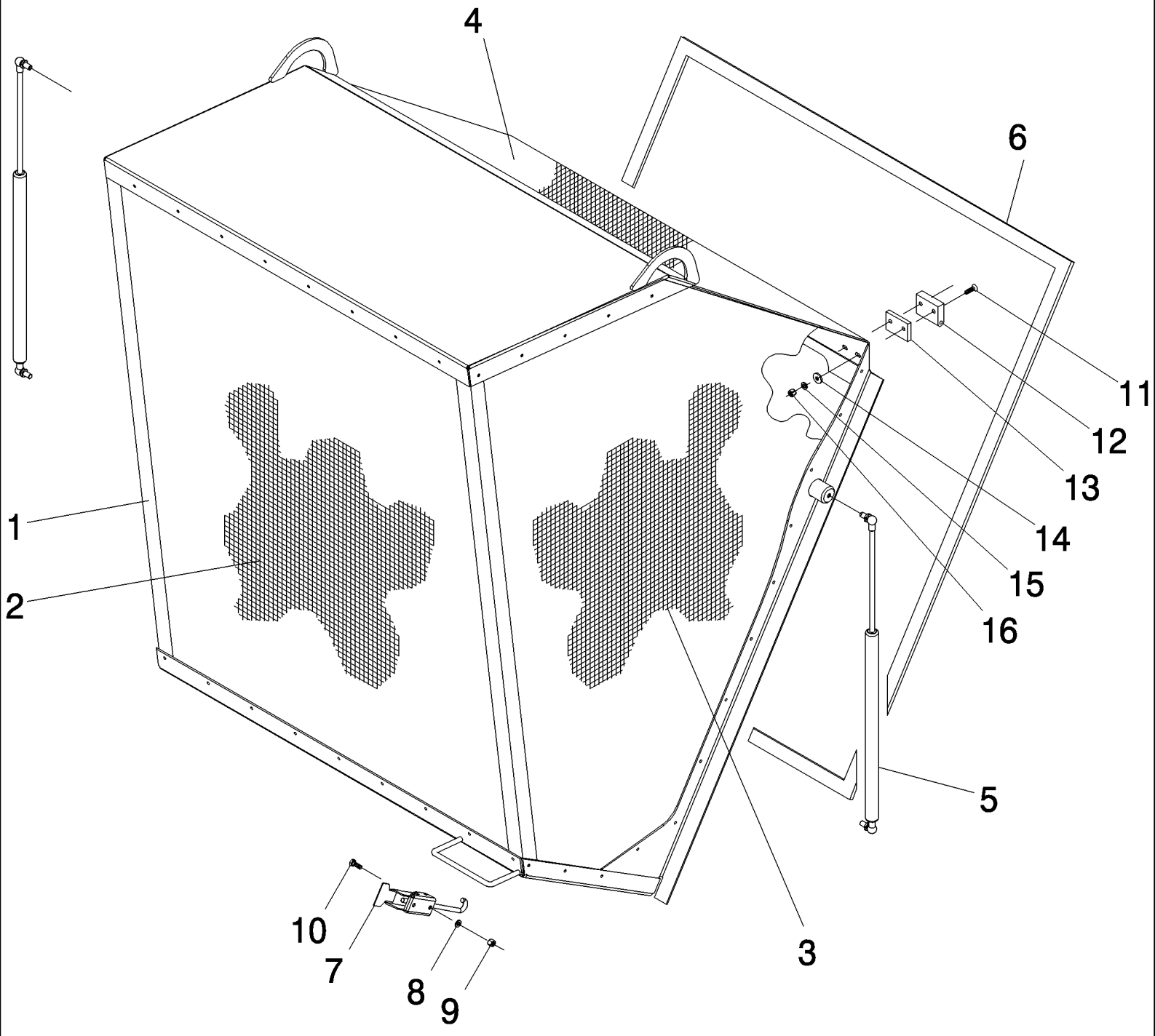

7700 SUGAR CANE HARVESTER (CHASSIS START NUMBER 0001534) (1/07-)

C02.09(01) Protetor do Radiador de Óleo Remoto

Ref	Numero de Peça	Qtd	Descrição
1	88106709	1	ASSY
2	88106711	1	FRONT
3	88106710	2	LATERAL
4	88106712	1	UPPER
5	181851	2	AMORTECEDOR,
6	180492	AR	
7	608187	1	RESERVATÓRIO COMBUSTÍVEL,
8	WA060000	2	ARRUELA PLANA,
9	NC106000	2	CONTRA PORCA,
10	FA106020	2	PARAFUSO,
11	FA110040	4	PARAFUSO,
12	87229919	2	DENTE,
13	87237480	6	ESPAÇADOR,
14	WA100000	4	ARRUELA PLANA,
15	WB100000	4	ARRUELA PLANA,
16	NA110000	4	PORCA,

C02.10(01) Radiador de Óleo Remoto

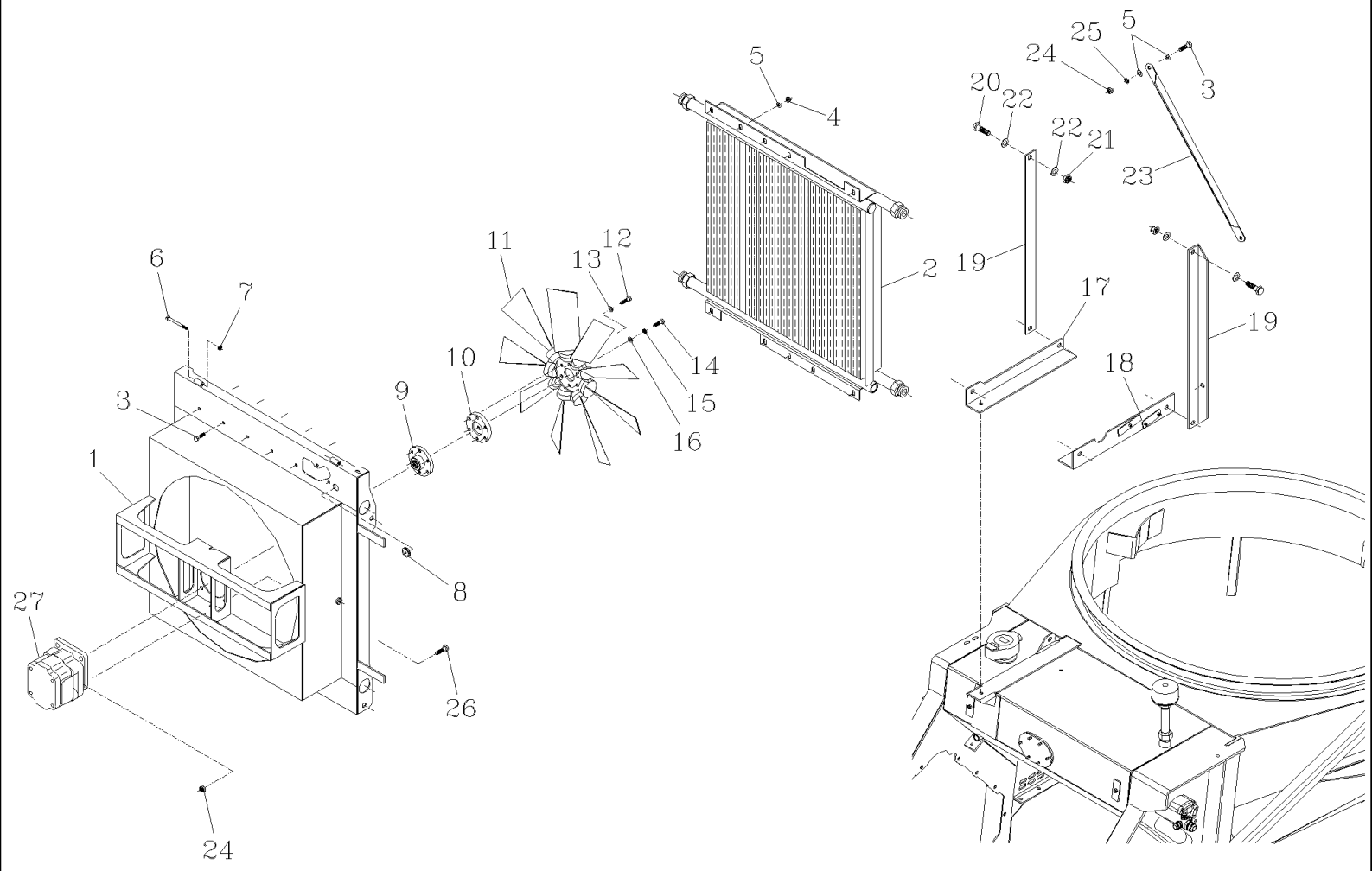

7700 SUGAR CANE HARVESTER (CHASSIS START NUMBER 0001534) (1/07-)

C02.10(01) Radiador de Óleo Remoto

Ref	Numero de Peça	Qtd	Descrição
1	87250677	1	ARREFECEDOR,
2	908820	1	
3	FA110025	12	PARAFUSO,
4	NC110000	10	CONTRA PORCA,
5	WB110000	14	CONJUNTO,
6	FA108090	2	PARAFUSO,
7	NA108000	2	PORCA,
8	139952	1	CASQUILHO ISOLADOR,
9	87221347	1	FLANGE CONJUNTO,
10	87231787	1	VENTILADOR,
11	181015	1	
12	FA110035	6	PARAFUSO,
13	WA100000	6	ARRUELA PLANA,
14	601509	1	
15	605827	1	
16	608041	1	
17	87458628	1	CANTONEIRA, RH
18	87251790	1	CANTONEIRA, LH
19	87247332	2	CANTONEIRA,
20	FA116035	6	PARAFUSO,
21	NC116000	6	CONTRA PORCA,
22	WA160000	12	ARRUELA PLANA,
23	380573A1	1	TENSOR,
24	NJ112000	6	PORCA,
25	WB120000	2	ARRUELA PLANA,
26	FA112035	4	PARAFUSO,
27	REF		INSTRUCAO, MOTOR, HYDRAULIC, SEE PAG. B03.13

7700 SUGAR CANE HARVESTER (CHASSIS START NUMBER 0001534) (1/07-)

C03.01(01) Compartimento do Motor

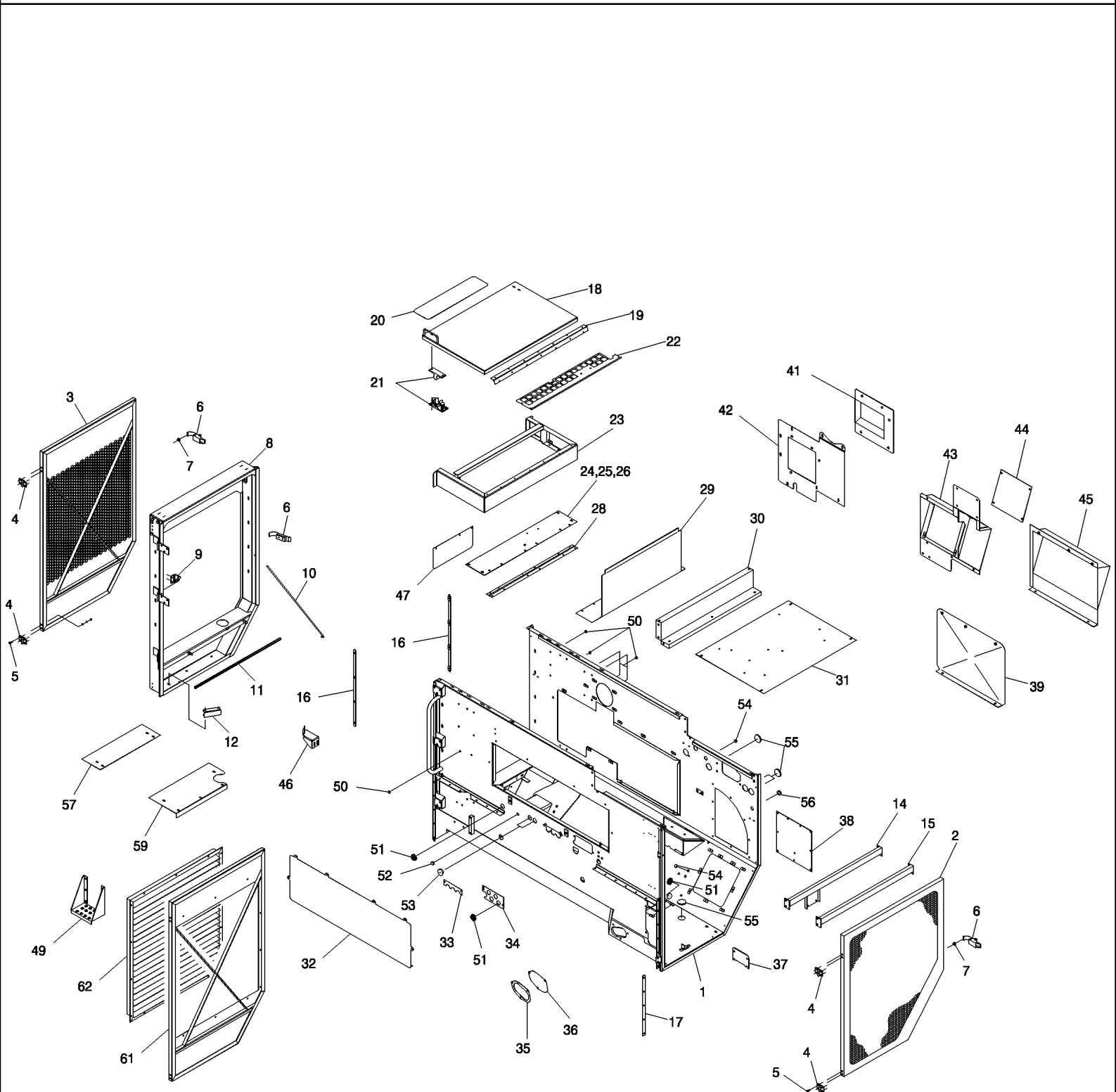

7700 SUGAR CANE HARVESTER (CHASSIS START NUMBER 0001534) (1/07-)

C03.01(01) Compartimento do Motor

Ref	Numero de Peça	Qtd	Descrição
1	88109473	1	DS11
1	431080A1	1	MOTOR, M11/QSM11
2	433218A1	1	PORTA CONJUNTO,
2	180492	A/R	
3	430445A1	1	PORTA CONJUNTO,
3	180492	AR	
4	377362A1	4	DOBRADICA,
5	FD106025	16	PARAFUSO,
5	NA106000	16	PORCA,
6	181880	5	
7	181881	2	
8	430417A1	1	PORTA,
9	436043A1	1	SUPORTE DE BRACADEIR,
10	436042A1	1	BARRA,
11	180492	AR	
12	434190A1	1	PIEZAS DE FIJACIÓN,
14	87249841	1	REFORCO, M11/QSM11
15	87232171	1	REFORCO, DS11
16	435321A1	2	TAMPA CONJUNTO,
17	443014A1	1	COBERTURA,
18	431071A1	1	TAMPA,
19	86958200	1	DOBRADICA,
20	154740	2	
21	607939	2	
22	431073A1	1	PLAQUETA,
23	433219A1	1	PIEZAS DE FIJACIÓN,
26	435765A1	1	DOBRADICA, M11/QSM11
28	87242089	1	DOBRADICA,
29	87242090	1	PLACA,
30	87242289	1	SUPORTE,
31	369268A1	1	JOGO FERRAMENTAS,
32	367702A1	1	PLACA,
33	87243296	1	PLACA,
34	381444A1	1	COBERTURA,
35	417806A1	1	TAMPA CONJUNTO,
36	87247978	1	ANEL DE VEDACAO,
37	443945A1	1	COBERTURA,
38	87254374	1	TAMPA,
39	87231867	1	TAMPA CONJUNTO,
41	88109844	1	DS11
42	88109281	1	DS11
43	376677A1	1	PIEZAS DE FIJACIÓN, M11/QSM11
44	376679A1	1	PLAQUETA, M11/QSM11

7700 SUGAR CANE HARVESTER (CHASSIS START NUMBER 0001534) (1/07-)

C03.01(01) Compartimento do Motor

Ref	Numero de Peça	Qtd	Descrição
45	87231847	1	TAMPA CONJUNTO, M11/QSM11
46	87414500	1	BATENTE,
47	440901A1	1	PROTEÇÃO, M11/QSM11
49	398480A1	1	ESTRIBO,
50	180666	6	
51	137164	7	
52	134275	1	
53	135280	2	PORTA,
54	180794	2	
55	180793	4	
56	153805	3	
57	88109482	1	LOWER, DS11
59	430982A1	1	TAMPA CONJUNTO, LOWER, M11
61	86984572	1	PORTA, EEC
62	86984562	1	PORTA CONJUNTO, EEC
63	86984571	1	PORTA CONJUNTO, ASSY, EEC, RADIATOR SIDE

7700 SUGAR CANE HARVESTER (CHASSIS START NUMBER 0001534) (1/07-)

C03.02(01) Compartimento do Motor {10.3L}

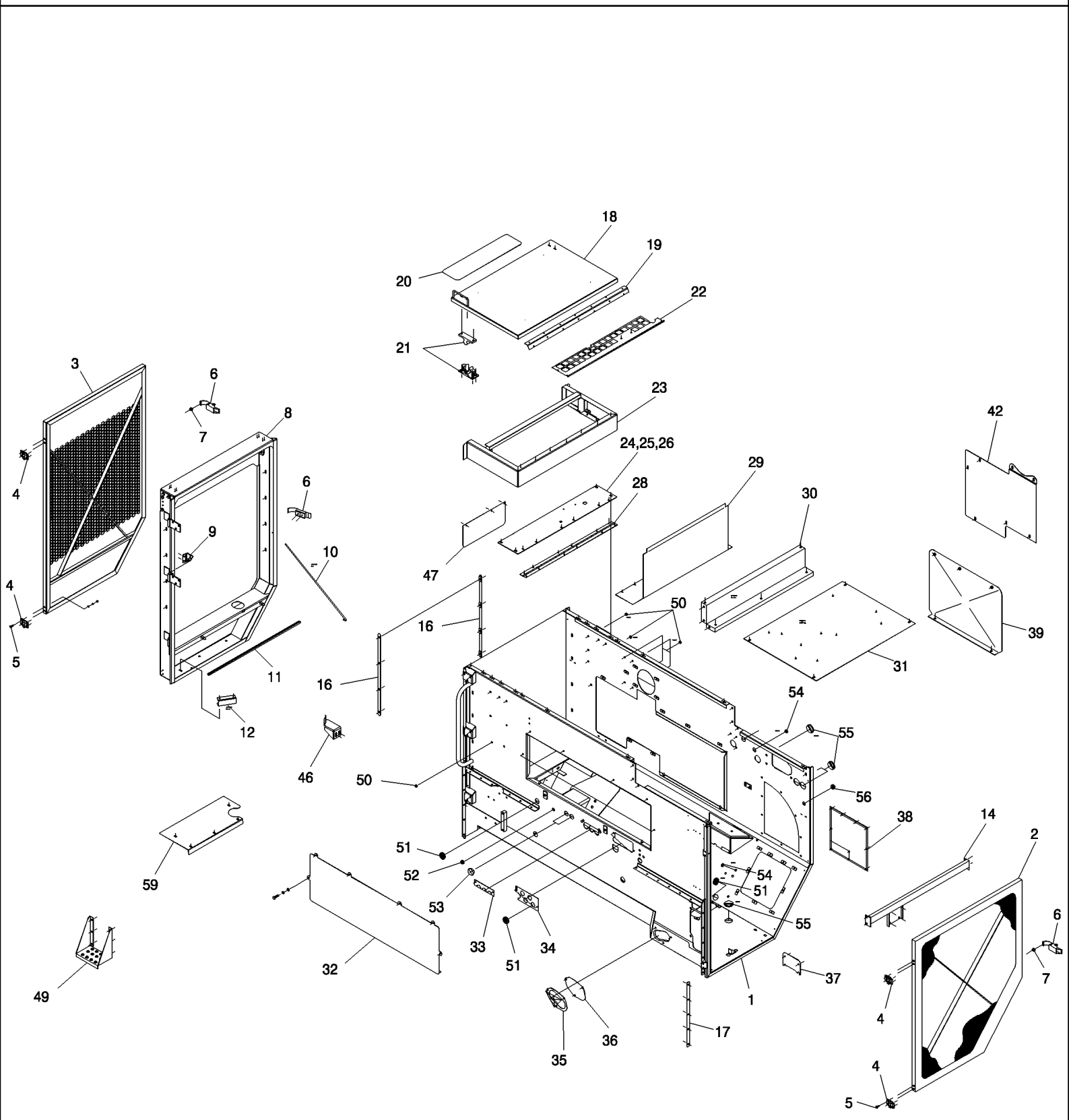

7700 SUGAR CANE HARVESTER (CHASSIS START NUMBER 0001534) (1/07-)

C03.02(01) Compartimento do Motor {10.3L}

Ref	Numero de Peça	Qtd	Descrição
1	87422792	1	
2	433218A1	1	PORTA CONJUNTO, , PUMP SIDE
2	180492	AR	
3	430445A1	1	PORTA CONJUNTO, , RADIATOR SIDE
3	180492	AR	
4	377362A1	4	DOBRADICA,
5	FD106025	16	PARAFUSO,
5	NA106000	16	PORCA,
6	181880	5	
7	181881	2	
8	87404758	1	PORTA,
9	436043A1	1	SUPORTE DE BRACADEIR,
10	436042A1	1	BARRA,
11	180492	AR	
12	434190A1	1	PIEZAS DE FIJACIÓN,
14	87428877	1	
16	435321A1	2	TAMPA CONJUNTO,
17	443014A1	1	COBERTURA,
18	87405166	1	
19	86958200	1	DOBRADICA,
20	154740	2	
21	607939	2	
22	431073A1	1	PLAQUETA,
23	433219A1	1	PIEZAS DE FIJACIÓN,
26	435765A1	1	DOBRADICA,
28	87242089	1	DOBRADICA,
29	87242090	1	PLACA,
30	87242289	1	SUPORTE,
31	369268A1	1	JOGO FERRAMENTAS,
32	367702A1	1	PLACA,
33	87243296	1	PLACA,
34	381444A1	1	COBERTURA,
35	417806A1	1	TAMPA CONJUNTO,
36	87247978	1	ANEL DE VEDACAO,
37	443945A1	1	COBERTURA,
38	87254374	1	TAMPA,
39	87231867	1	TAMPA CONJUNTO,
42	376680A1	1	COBERTURA,
46	87414500	1	BATENTE,
47	440901A1	1	PROTEÇÃO,
49	398480A1	1	ESTRIBO,
50	180666	6	
51	137164	7	

7700 SUGAR CANE HARVESTER (CHASSIS START NUMBER 0001534) (1/07-)

C03.02(01) Compartimento do Motor {10.3L}

Ref	Numero de Peça	Qtd	Descrição
52	134275	1	
53	135280	2	PORTA,
54	180794	2	
55	180793	4	
56	153805	3	
59	87430093	1	LOWER

7700 SUGAR CANE HARVESTER (CHASSIS START NUMBER 0001534) (1/07-)

C03.03(01) Filtro de Ar {M11/QSM11/DS11}

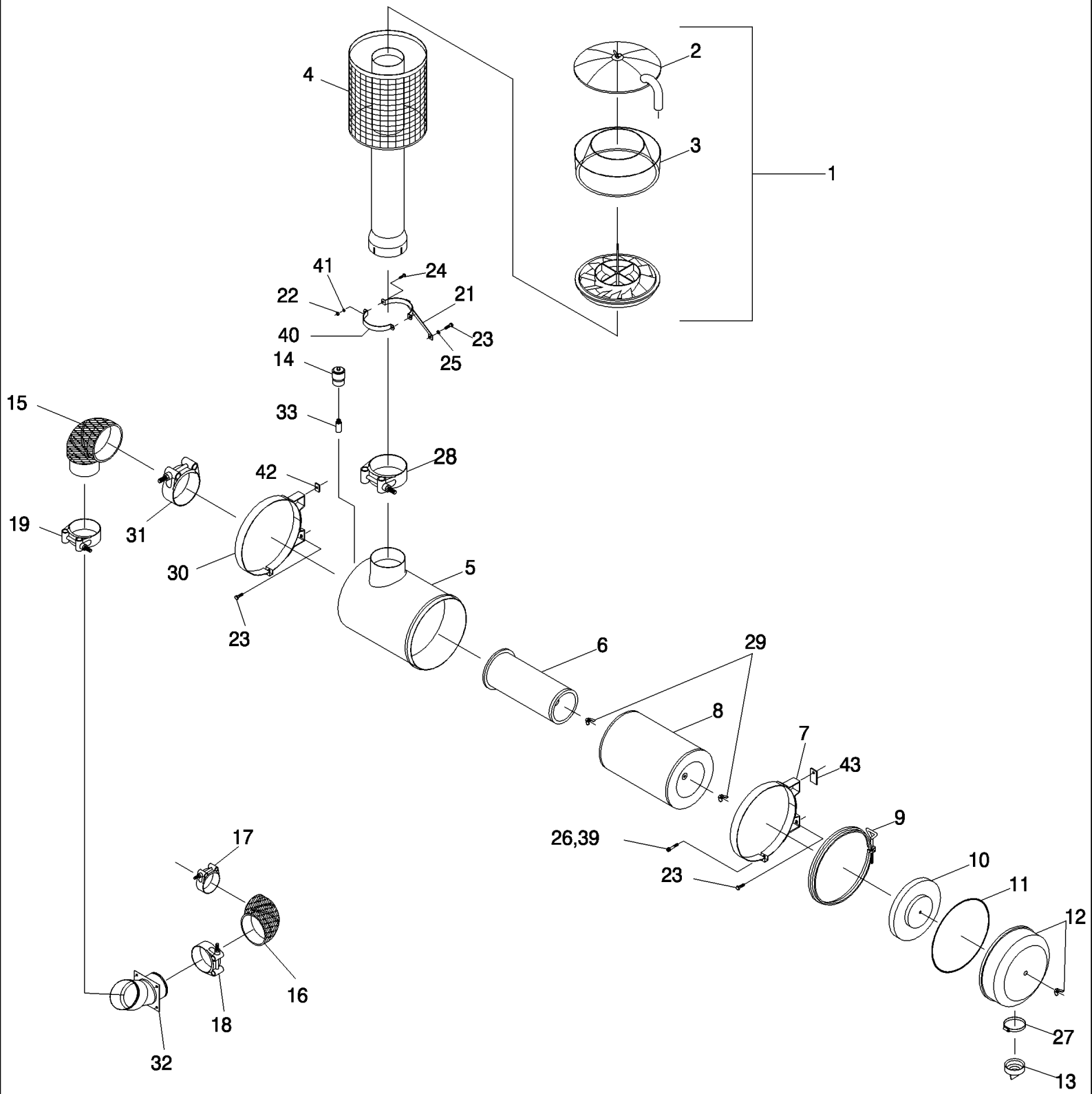

7700 SUGAR CANE HARVESTER (CHASSIS START NUMBER 0001534) (1/07-)

C03.03(01) Filtro de Ar {M11/QSM11/DS11}

Ref	Numero de Peça	Qtd	Descrição
1	133299	1	SUPORTE, ASSY
2	137165	1	
3	135975	1	
4	87236757	1	PRE FILTRO,
5	180863	1	
6	180936	1	
7	180865	1	
8	180935	1	
9	181025	1	
10	181027	1	HASTE,
11	181026	1	
12	181028	1	
12	181171	1	
13	131232	1	
14	132790	1	
15	180864	1	
15	180864	1	M11/QSM11
16	180661	1	
16	88106854	1	DS11
17	607783	AR	CHAPA,
18	87459405	AR	COLAR SUPORTE,
19	180893	1	
21	87255707	1	SUPORTE,
22	NC108000	2	CONTRA PORCA,
23	FA110025	5	PARAFUSO,
24	FA108025	1	PARAFUSO,
25	WB100000	1	ARRUELA PLANA,
26	FC110050	2	PARAFUSO,
27	152132	1	
28	180886	1	
29	138862	2	
30	87237033	1	PIEZAS DE FIJACIÓN,
31	180894	1	
32	87236750	1	ADAPTADOR,
32	88109277	1	DS11
33	180534	1	
39	NC110000	2	CONTRA PORCA,
40	87255708	1	PRENDEDOR,
41	WB080000	2	ARRUELA PLANA,
42	87255789	1	ANEL ESPACADOR,
43	87255788	3	ANEL ESPACADOR,

7700 SUGAR CANE HARVESTER (CHASSIS START NUMBER 0001534) (1/07-)

C03.04(01) Filtro de Ar {10.3 L}

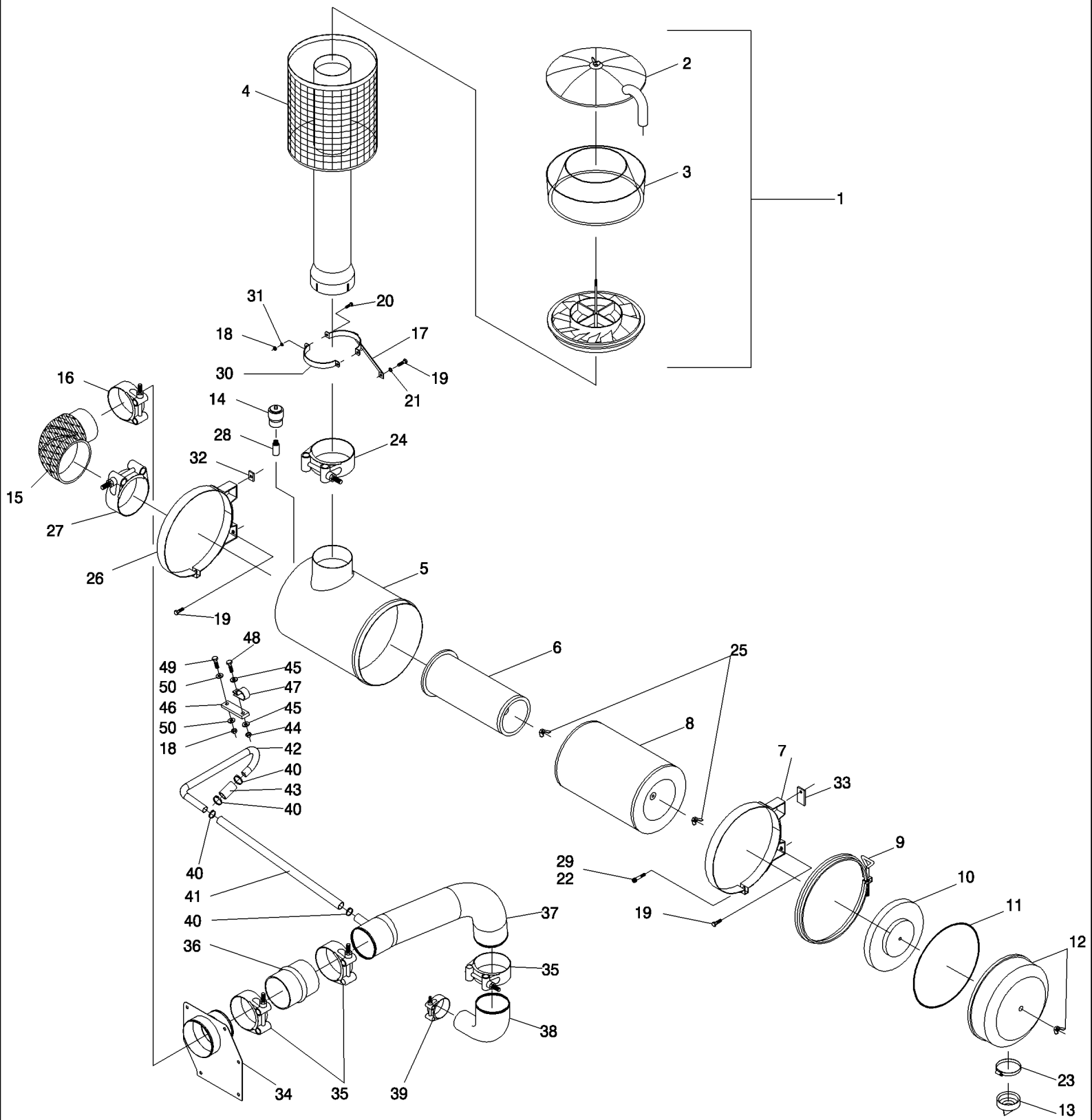

7700 SUGAR CANE HARVESTER (CHASSIS START NUMBER 0001534) (1/07-)

C03.04(01) Filtro de Ar {10.3 L}

Ref	Numero de Peça	Qtd	Descrição
1	133299	1	SUPORTE, ASSY
2	87256382	1	TAMPA DO RESERVATÓRIO,
3	135975	1	
4	87256170	1	PRE FILTRO,
5	87404269	1	DEPURADOR,
6	87404271	1	ELEMENTO,
7	87443573	1	COLAR SUPORTE,
8	87404270	1	ELEMENTO,
9	87443572	1	ANEL-ELÁSTICO,
10	87443574	1	
11	87443571	1	PORCA BORBOLETA,
14	132790	1	
15	180864	1	
16	180893	1	
17	87255707	1	SUPORTE,
18	NC108000	3	CONTRA PORCA,
19	FA110025	5	PARAFUSO,
20	FA108025	1	PARAFUSO,
21	WB100000	1	ARRUELA PLANA,
22	FC110050	2	PARAFUSO,
24	180886	1	
26	87237033	1	PIEZAS DE FIJACIÓN,
27	180894	1	
28	180534	1	
29	NC110000	2	CONTRA PORCA,
30	449413A1	1	BRACADEIRA MANGUEIRA,
31	WB080000	2	ARRUELA PLANA,
32	87255789	1	ANEL ESPACADOR,
33	87255788	3	ANEL ESPACADOR,
34	87420901	1	TUBO,
35	607784	3	COBERTURA,
36	87461484	1	MANGUEIRA,
37	87404038	1	TUBO,
38	180661	1	
39	607783	1	CHAPA,
40	152127	4	
41	87405892	1	
42	87405891	1	
43	87213418	1	KIT REP. BOMBA AGUA,
44	NC106000	1	CONTRA PORCA,
45	WA060000	2	ARRUELA PLANA,
46	87461742	1	
47	180427	1	

7700 SUGAR CANE HARVESTER (CHASSIS START NUMBER 0001534) (1/07-)

C03.04(01) Filtro de Ar {10.3 L}

Ref	Numero de Peça	Qtd	Descrição
48	FA106020	1	PARAFUSO,
49	FA108016	1	PARAFUSO,
50	WA080000	2	ARRUELA PLANA,

C03.05(01) Tela Entrada de Ar e Escapamento

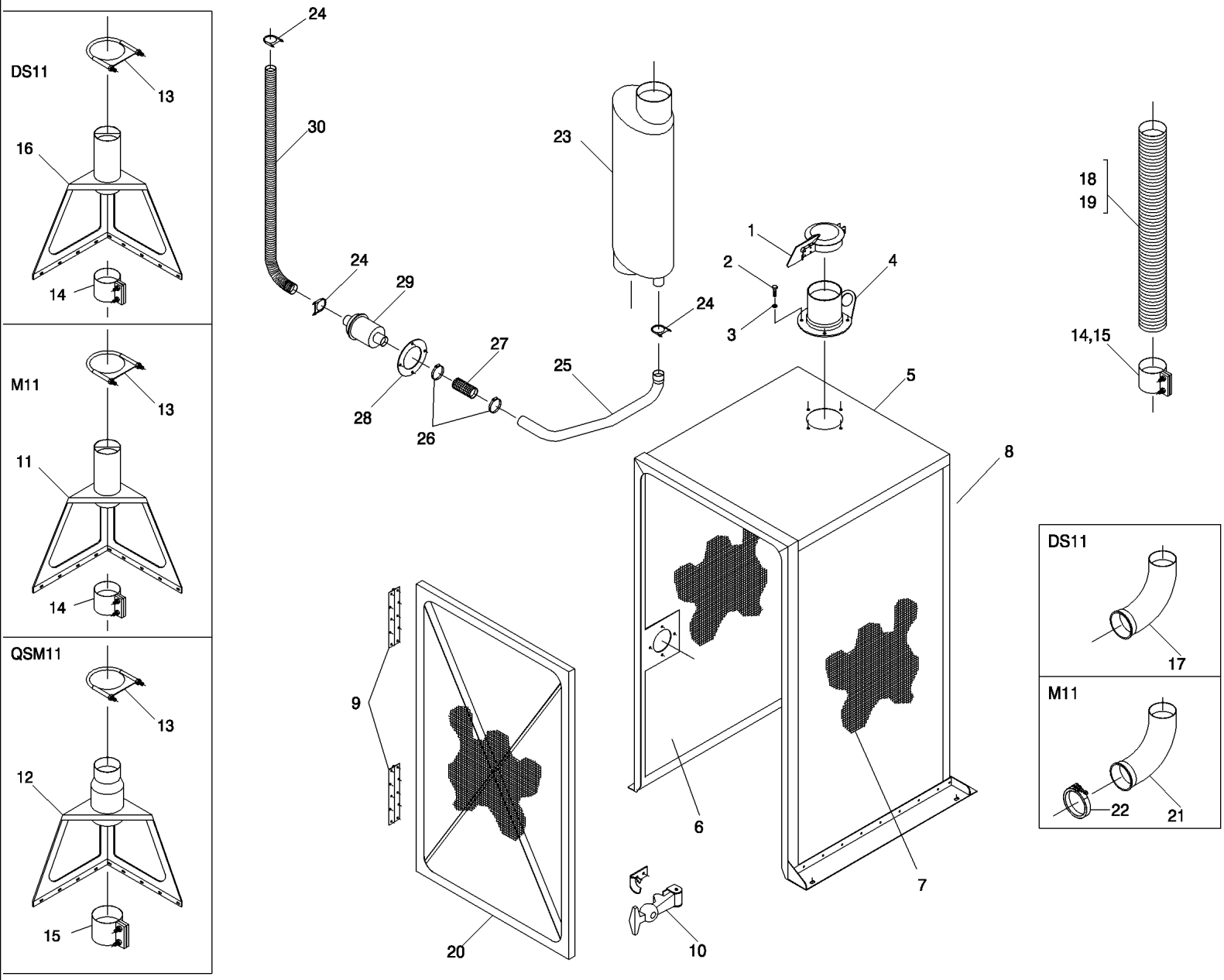

7700 SUGAR CANE HARVESTER (CHASSIS START NUMBER 0001534) (1/07-)

C03.05(01) Tela Entrada de Ar e Escapamento

Ref	Numero de Peça	Qtd	Descrição
1	181056	1	BATEDOR,
2	FA110016	4	PARAFUSO,
3	WB100000	4	ARRUELA PLANA,
4	87240654	1	EXTENSÃO,
5	88108738	1	ASSY
6	88107415	1	REDE, REAR
7	88106807	1	REDE, FRONT
8	88106808	1	REDE, LH
9	87240652	2	DOBRADICA,
10	139549	2	
11	380489A1	1	PLACA, M11, DS11
12	380499A1	1	PLACA, QSM11
13	131539	1	
14	181118	2	PARAFUSO,
15	180345	2	QSM11
16	87251517	1	SUPORTE, DS11
17	88106965	1	DS11
18	87242249	1	TUBO ESCAPE, M11
19	87410681	1	TUBO, QSM11
20	87240662	1	PORTA CONJUNTO,
21	180560	1	M11
22	181711	1	PARAFUSO, M11
23	182167	1	
24	180344	3	
25	380321A1	1	TUBO,
26	908274	2	
27	87235399	1	MANGUEIRA,
28	87251505	1	FLANGE,
29	181996	1	
30	87251756	1	TUBO,

7700 SUGAR CANE HARVESTER (CHASSIS START NUMBER 0001534) (1/07-)

C03.06(01) Tela entrada de Ar e Escapamento {10.3L}

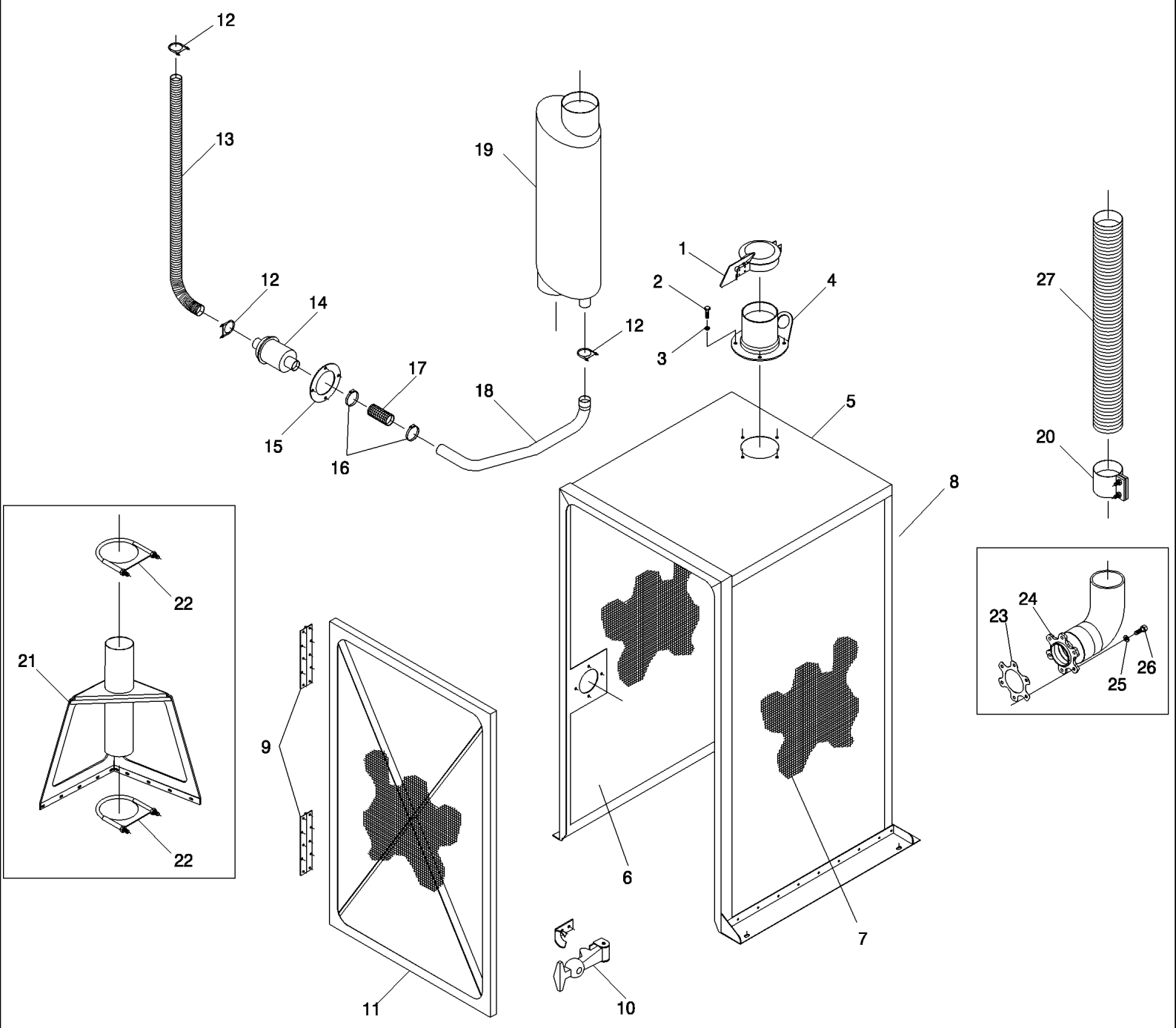

7700 SUGAR CANE HARVESTER (CHASSIS START NUMBER 0001534) (1/07-)

C03.06(01) Tela entrada de Ar e Escapamento {10.3L}

Ref	Numero de Peça	Qtd	Descrição
1	181056	1	BATEDOR,
2	FA110016	4	PARAFUSO,
3	WB100000	4	ARRUELA PLANA,
4	87240654	1	EXTENSÃO,
5	88108738	1	ASSY
6	88107415	1	REDE, REAR
7	88106807	1	REDE, FRONT
8	88106808	1	REDE, LH
9	87240652	2	DOBRADICA,
10	139549	2	
11	87240662	1	PORTA CONJUNTO,
12	180344	3	
13	87251756	1	TUBO,
14	181996	1	
15	87251505	1	FLANGE,
16	446615A1	2	PRENDEDOR,
17	87235399	1	MANGUEIRA,
18	87405493	1	
19	182167	1	
20	181118	1	PARAFUSO,
21	87404655	1	PIEZAS DE FIJACIÓN,
22	131539	2	
23	87461415	1	JUNTA,
24	87404871	1	TUBO,
25	WB080000	6	ARRUELA PLANA,
26	FA108025	6	PARAFUSO,
27	87242249	1	TUBO ESCAPE,

7700 SUGAR CANE HARVESTER (CHASSIS START NUMBER 0001534) (1/07-)

C03.07(01) Caixa de Ferramentas

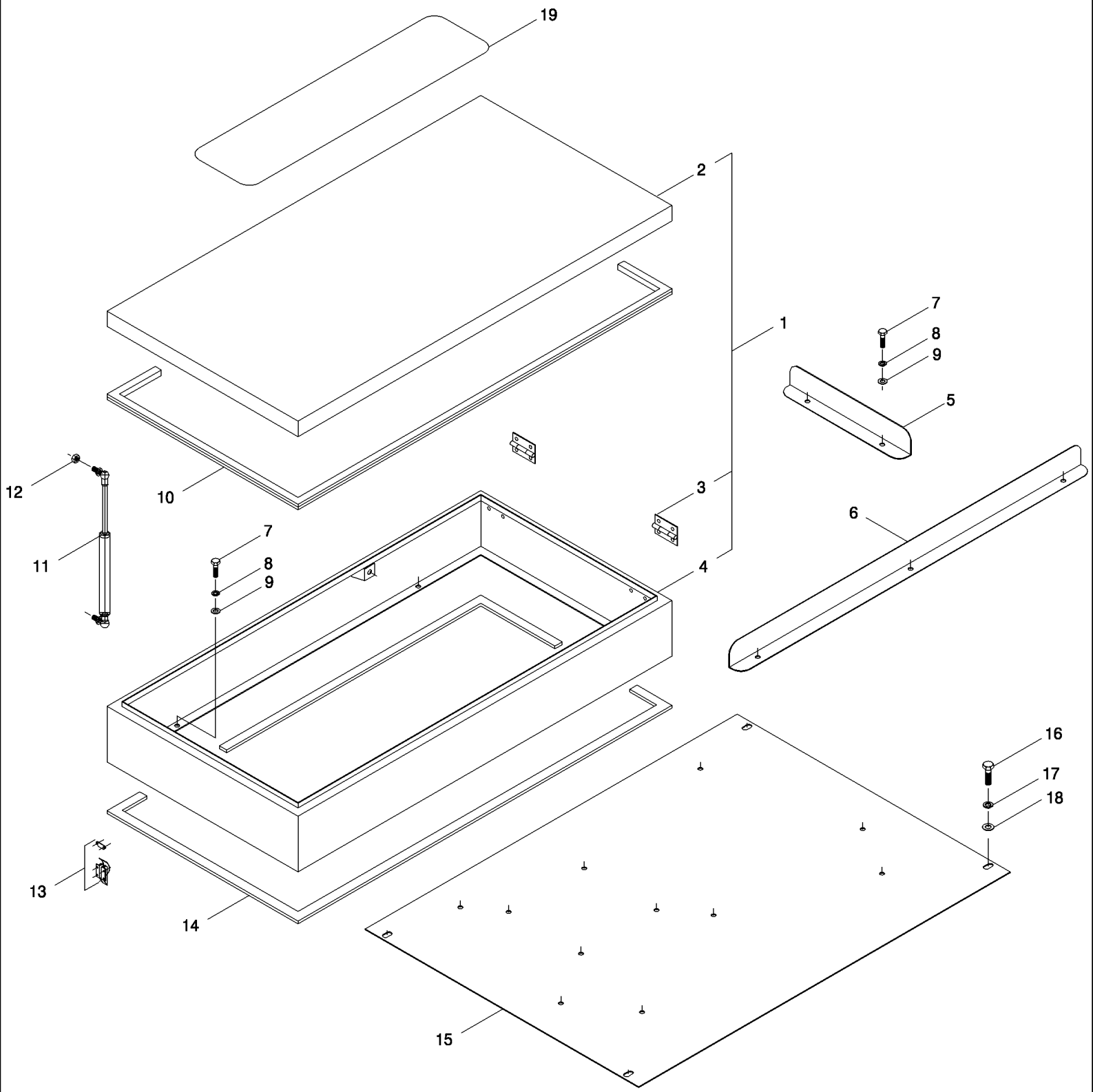

7700 SUGAR CANE HARVESTER (CHASSIS START NUMBER 0001534) (1/07-)

C03.07(01) Caixa de Ferramentas

Ref	Numero de Peça	Qtd	Descrição
1	369386A1	1	JOGO FERRAMENTAS, ASSY
2	87429713	1	JOGO FERRAMENTAS,
3	377362A1	2	DOBRADICA,
4	369267A1	1	JOGO FERRAMENTAS,
5	369271A1	2	JOGO FERRAMENTAS,
6	369270A1	1	JOGO FERRAMENTAS,
7	FA108020	11	PARAFUSO,
8	WB080000	11	ARRUELA PLANA,
9	WA080000	11	ARRUELA PLANA,
10	180492	Cr	
11	182161	2	
12	NA108000	2	PORCA,
13	182162	1	
14	154278	Cr	
15	369268A1	1	JOGO FERRAMENTAS,
16	FA110020	4	PARAFUSO,
17	WB100000	4	ARRUELA PLANA,
18	WA100000	4	ARRUELA PLANA,
19	154740	2	

C04.01(01) Acelerador {DS11}

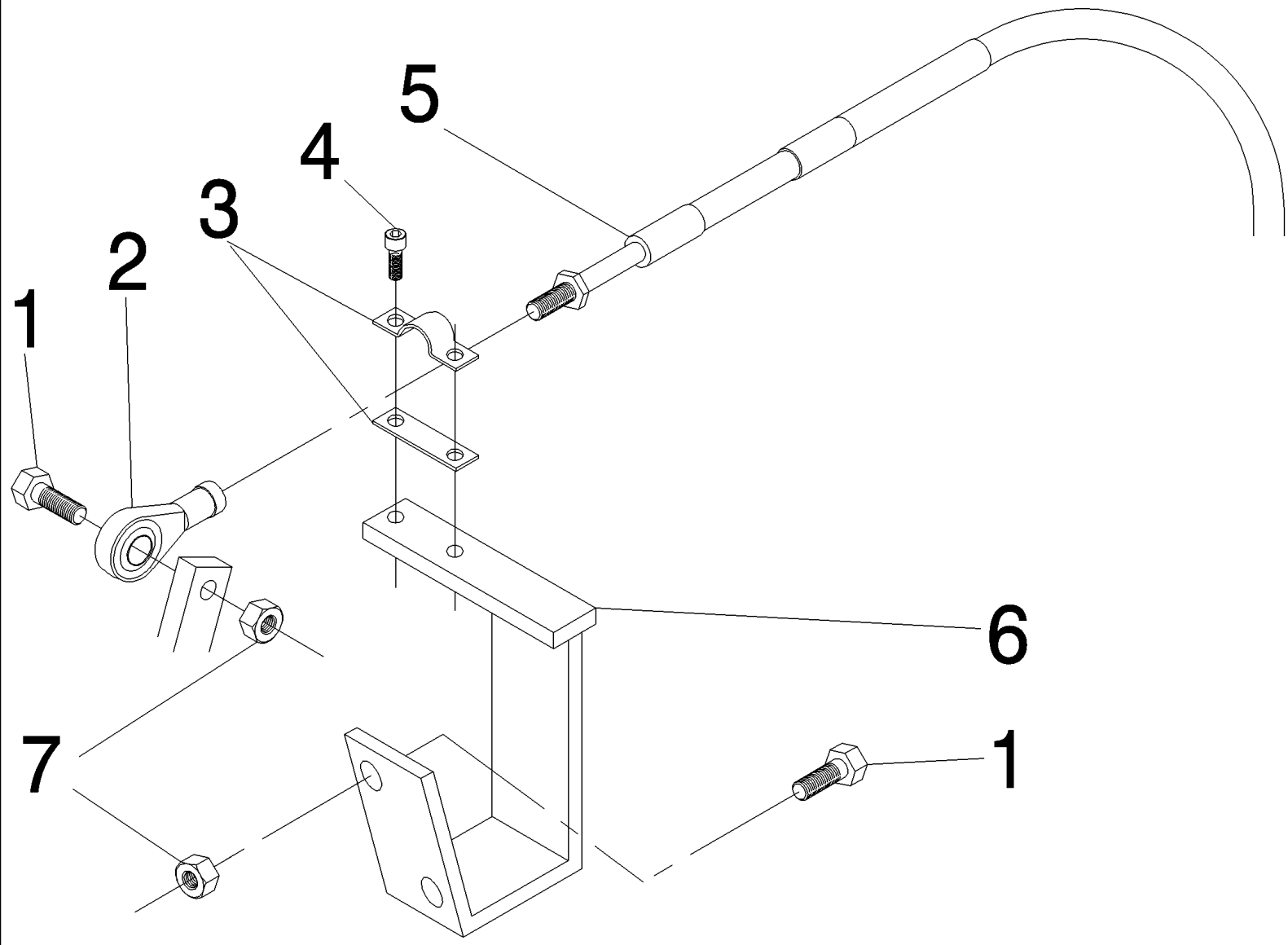

7700 SUGAR CANE HARVESTER (CHASSIS START NUMBER 0001534) (1/07-)

C04.01(01) Acelerador {DS11}

Ref	Numero de Peça	Qtd	Descrição
1	FA106020	3	PARAFUSO,
2	141661	1	
3	181791	1	PECA DE SUBSTITUICAO,
4	943175	2	
5	181789	1	RODA MOTRIZ,
6	88106928	1	
7	NC106000	3	CONTRA PORCA,

7700 SUGAR CANE HARVESTER (CHASSIS START NUMBER 0001534) (1/07-)

C04.02(01) Acelerador {M11}

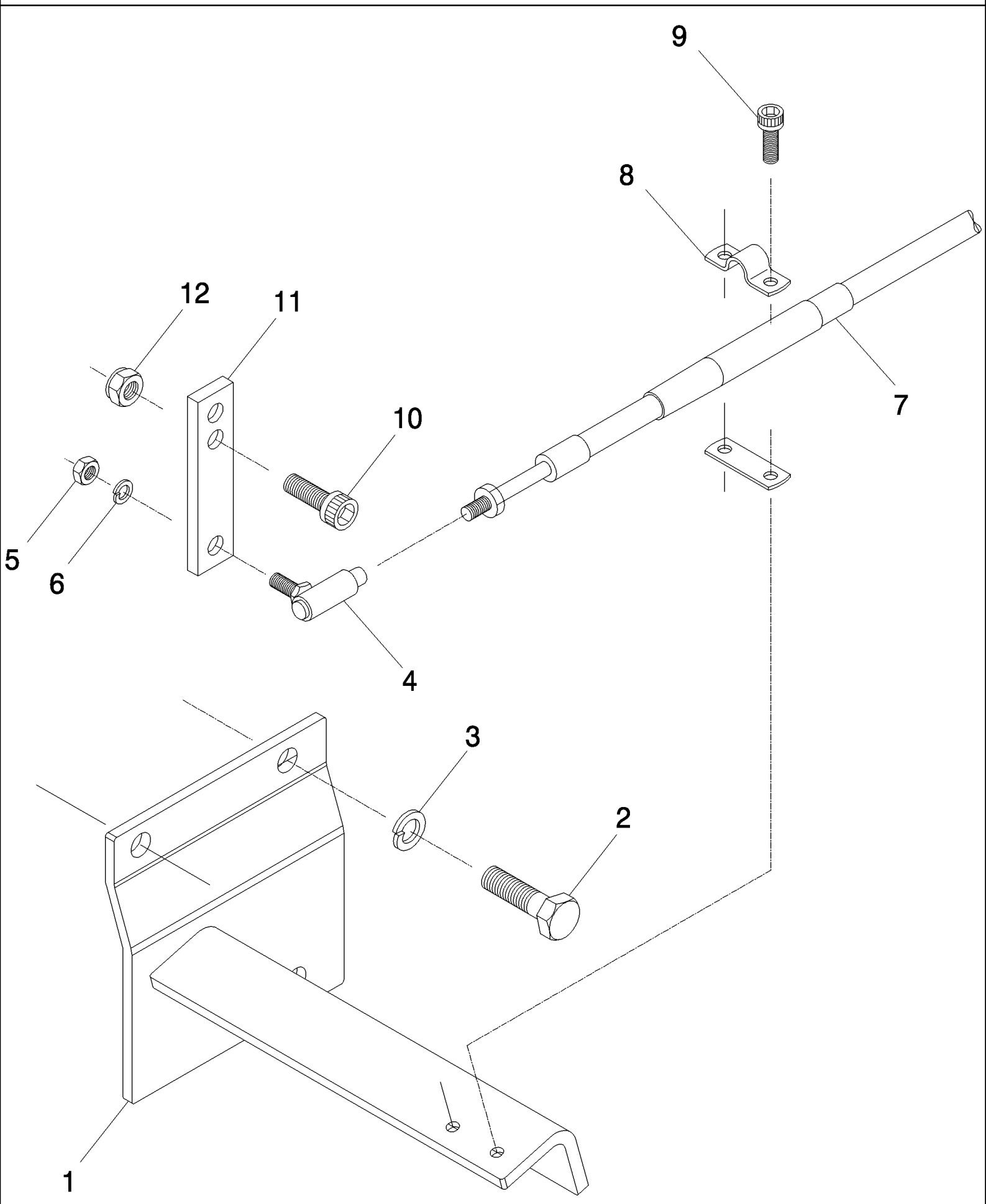

7700 SUGAR CANE HARVESTER (CHASSIS START NUMBER 0001534) (1/07-)

C04.02(01) Acelerador {M11}

Ref	Numero de Peça	Qtd	Descrição
1	390261A1	1	PIEZAS DE FIJACIÓN,
2	FA110020	3	PARAFUSO,
3	WB100000	3	ARRUELA PLANA,
4	181790	1	SUPORTE,
5	605799	1	
6	605825	1	
7	181789	1	RODA MOTRIZ,
8	181791	1	PECA DE SUBSTITUICAO,
9	FC106016	2	PARAFUSO,
10	FC108020	2	PARAFUSO,
11	87237508	1	EXTENSÃO,
12	NC108000	2	CONTRA PORCA,

7700 SUGAR CANE HARVESTER (CHASSIS START NUMBER 0001534) (1/07-)

C05.01(01) Suporte do Motor {10.3L}

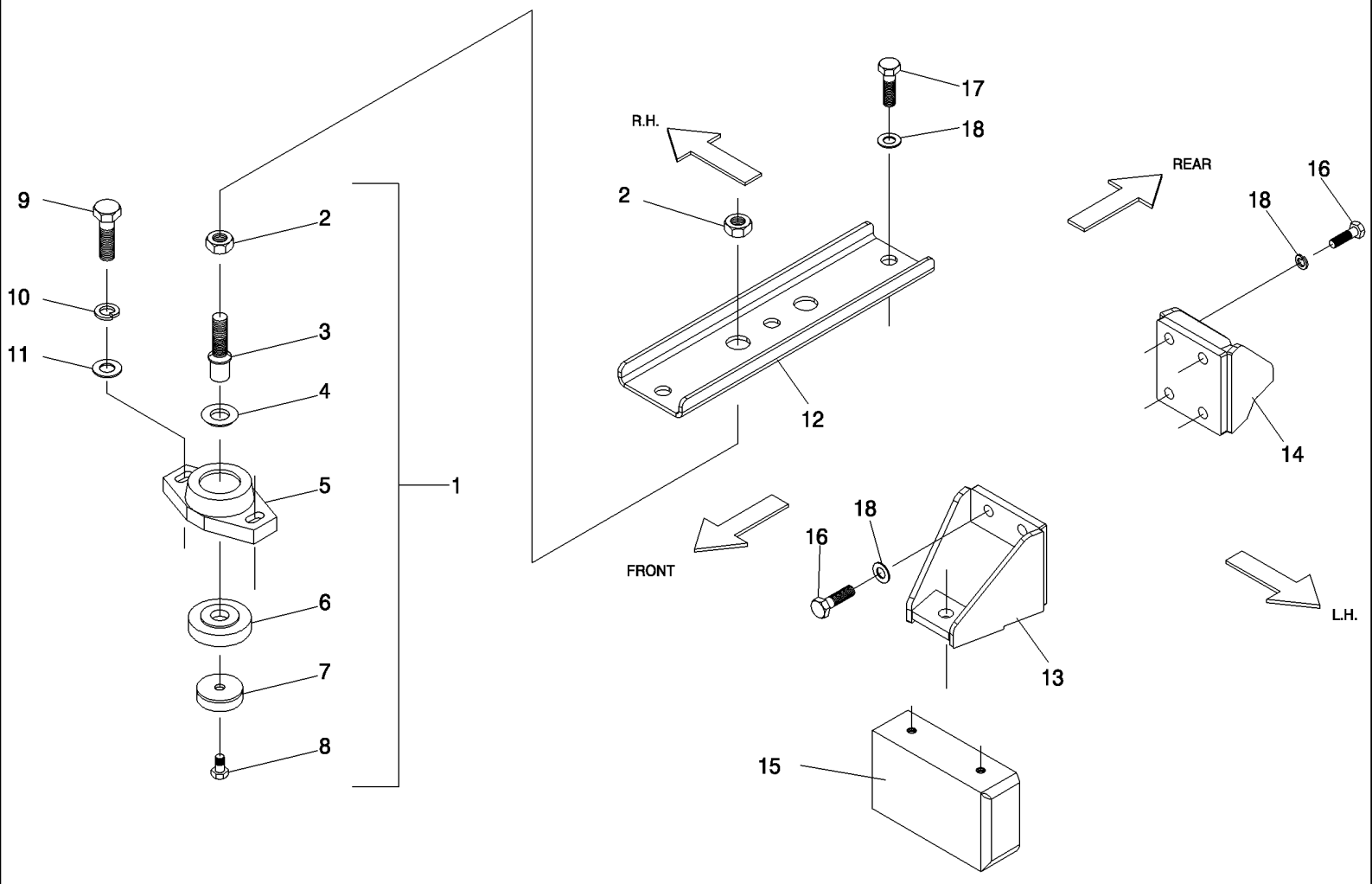

7700 SUGAR CANE HARVESTER (CHASSIS START NUMBER 0001534) (1/07-)

C05.01(01) Suporte do Motor {10.3L}

Ref	Numero de Peça	Qtd	Descrição
1	87217404	4	PIEZAS DE FIJACIÓN, ASSY
2	606250	8	
3	87217397	4	PINO,
4	87217400	4	ARRUELA PLANA,
5	87217410	4	ALOJAMENTO,
6	87217403	4	DISCO,
7	87217402	4	ARRUELA PLANA,
8	606755	4	
9	FA112045	8	PARAFUSO,
10	WB120000	8	ARRUELA PLANA,
11	135789	8	EIXO,
12	87430401	1	RH
13	87404637	1	SUPORTE, FRONT, LH
14	87404640	1	SUPORTE, REAR, LH
15	87232150	1	SUPORTE DO MOTOR,
16	FA116035	8	PARAFUSO,
17	FA116090	2	
18	WA160000	10	ARRUELA PLANA,

C05.02(01) Suportes do Motor {DS11}

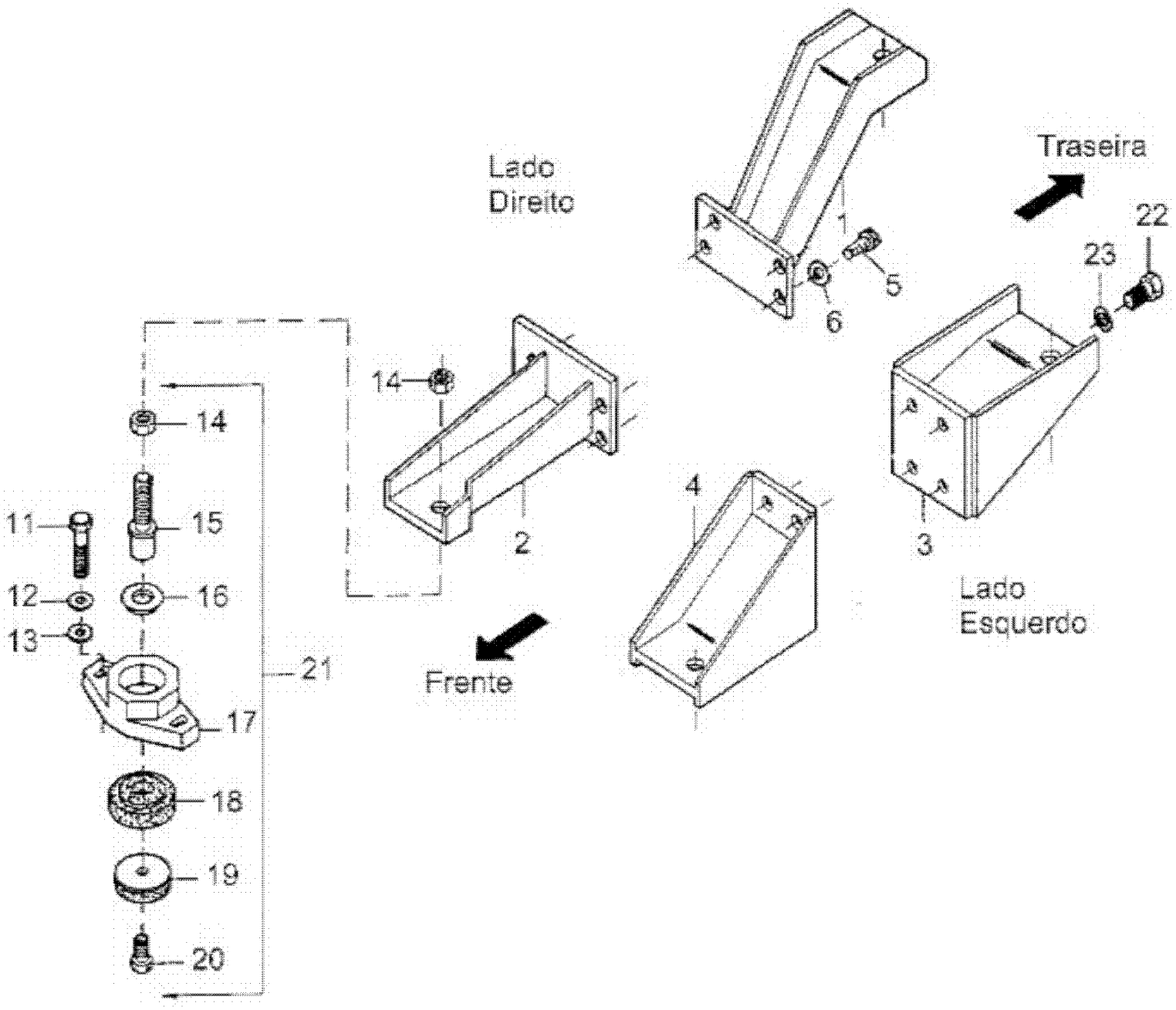

7700 SUGAR CANE HARVESTER (CHASSIS START NUMBER 0001534) (1/07-)

C05.02(01) Suportes do Motor {DS11}

Ref	Numero de Peça	Qtd	Descrição
1	88106963	1	LH
2	88106961	1	LH
3	88106964	1	REAR
4	88106962	1	FRONT
5	FP112035	8	PARAFUSO,
6	WB120000	8	ARRUELA PLANA,
11	FA112050	8	PARAFUSO,
12	WB120000	8	ARRUELA PLANA,
13	135789	8	EIXO,
14	606250	8	
15	87217397	4	PINO,
16	87217400	4	ARRUELA PLANA,
17	87217410	4	ALOJAMENTO,
18	87217403	4	DISCO,
19	87217402	4	ARRUELA PLANA,
20	606755	4	
21	87217404	4	PIEZAS DE FIJACIÓN, ASSY
22	FA114035	8	
23	942383	8	

7700 SUGAR CANE HARVESTER (CHASSIS START NUMBER 0001534) (1/07-)

C05.03(01) Suporte do Motor {M11/QSM11}

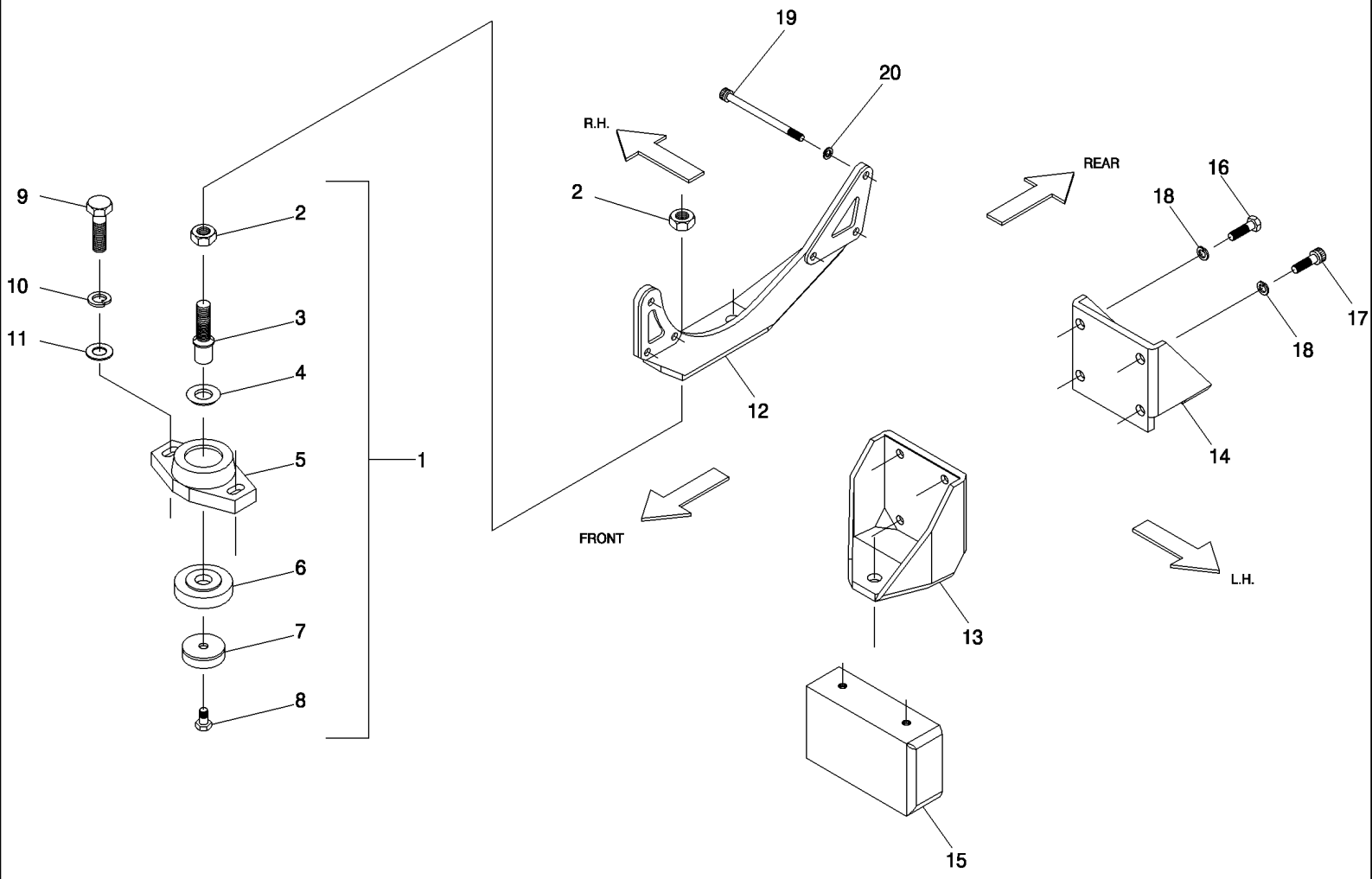

7700 SUGAR CANE HARVESTER (CHASSIS START NUMBER 0001534) (1/07-)

C05.03(01) Suporte do Motor {M11/QSM11}

Ref	Numero de Peça	Qtd	Descrição
1	87217404	4	PIEZAS DE FIJACIÓN, ASSY
2	606250	8	
3	87217397	4	PINO,
4	87217400	4	ARRUELA PLANA,
5	87217410	4	ALOJAMENTO,
6	87217403	4	DISCO,
7	87217402	4	ARRUELA PLANA,
8	606755	4	
9	FA112045	8	PARAFUSO,
10	WB120000	8	ARRUELA PLANA,
11	135789	8	EIXO,
12	398504A1	1	PIEZAS DE FIJACIÓN, RH
13	87230181	1	SUPORTE DO MOTOR, FRONT, LH
14	87242659	1	SUPORTE DO MOTOR, REAR, LH
15	87232150	1	SUPORTE DO MOTOR,
16	601512	6	
17	604580	2	
18	605831	8	ARRUELA DE PRESSAO,
19	FC110140	2	PARAFUSO,
20	605827	6	

7700 SUGAR CANE HARVESTER (CHASSIS START NUMBER 0001534) (1/07-)

C06.01(01) Cx Engr. {DS11/M11/QSM11} Commercial

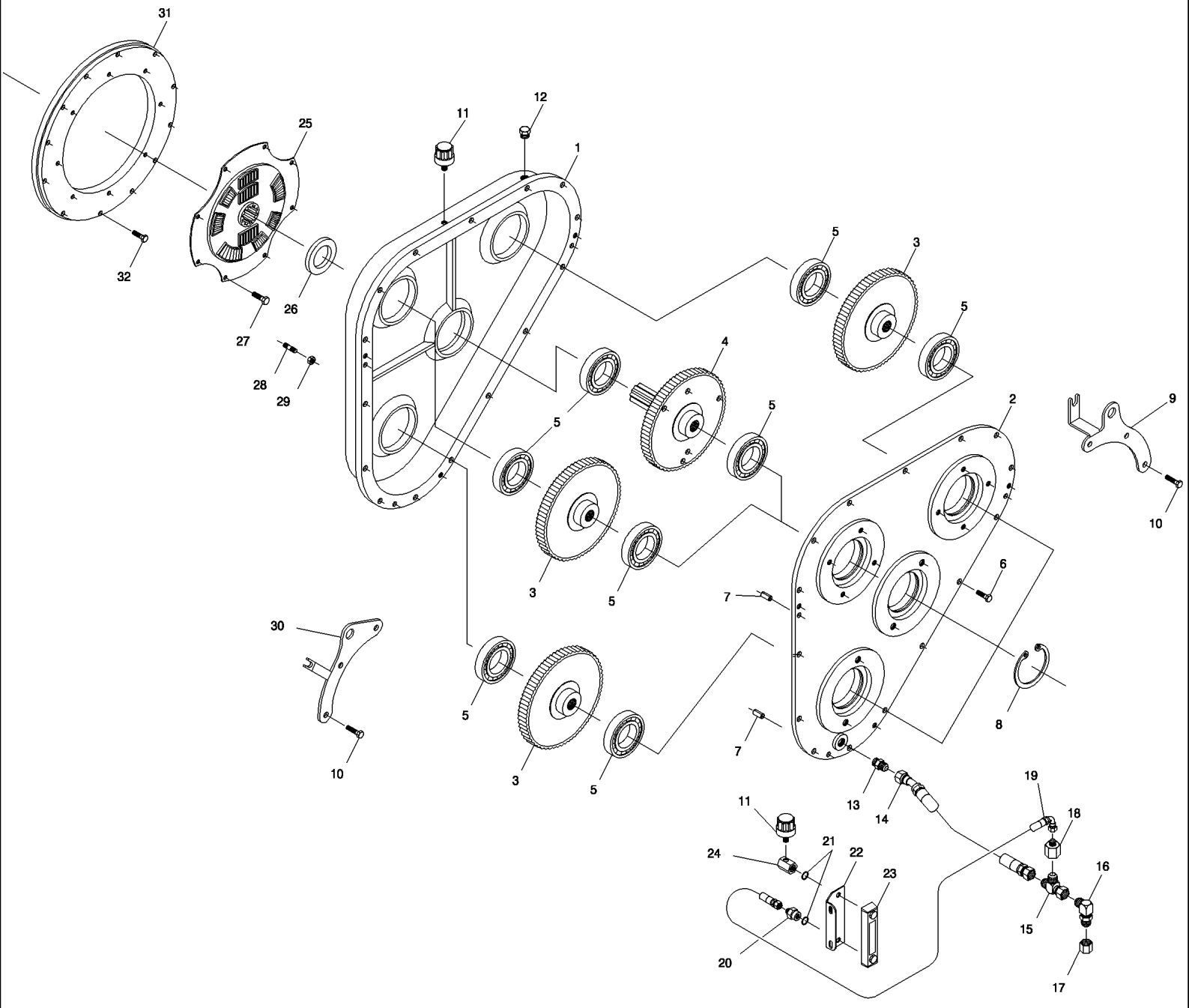

7700 SUGAR CANE HARVESTER (CHASSIS START NUMBER 0001534) (1/07-)

C06.01(01) Cx Engr. {DS11/M11/QSM11} Commercial

Ref	Numero de Peça	Qtd	Descrição
1	87237513	1	CAIXA DE MUDANÇA,
2	382326A1	1	COBERTURA,
3	87232772	3	ENGRENAGEM CONDUZIDA, 65 THEETH
4	87252422	1	ENGRENAGEM CONDUTORA, 76 THEETH
5	140224	8	
6	601501	12	
7	605682	3	SUPORTE,
8	CI110000	4	ANEL-ELÁSTICO,
9	87256455	1	DENTE, REAR
10	606790	3	TAMPA,
11	407924	2	
12	400106	1	FILTRO,
13	400226	1	
14	87216420	1	MANGUEIRA CONJUNTO,
15	404679	1	
16	943054	1	
17	400144	1	
18	404798	1	
19	82704900	1	MANGUEIRA,
20	87242103	1	ADAPTADOR,
21	100010	2	
22	443002A1	1	PIEZAS DE FIJACIÓN,
23	101646	1	
24	87243672	1	ADAPTADOR,
25	180520	1	
26	100791	1	
27	604461	8	QSM11
27	FC110020	8	PARAFUSO, DS11,M11
28	607959	12	DS11
28	87241858	12	PRISIONEIRO, M11,QSM11
29	NA110000	12	PORCA, DS11
29	605796	12	M11,QSM11
30	87256454	1	DENTE, FRONT
31	87230177	1	ADAPTADOR, M11
32	608235	12	M11
33	382325A1	1	CAIXA DE MARCHAS, ASSY

7700 SUGAR CANE HARVESTER (CHASSIS START NUMBER 0001534) (1/07-)

C06.02(01) Cx. Engr. {DS11/M11/QSM11} Vickers

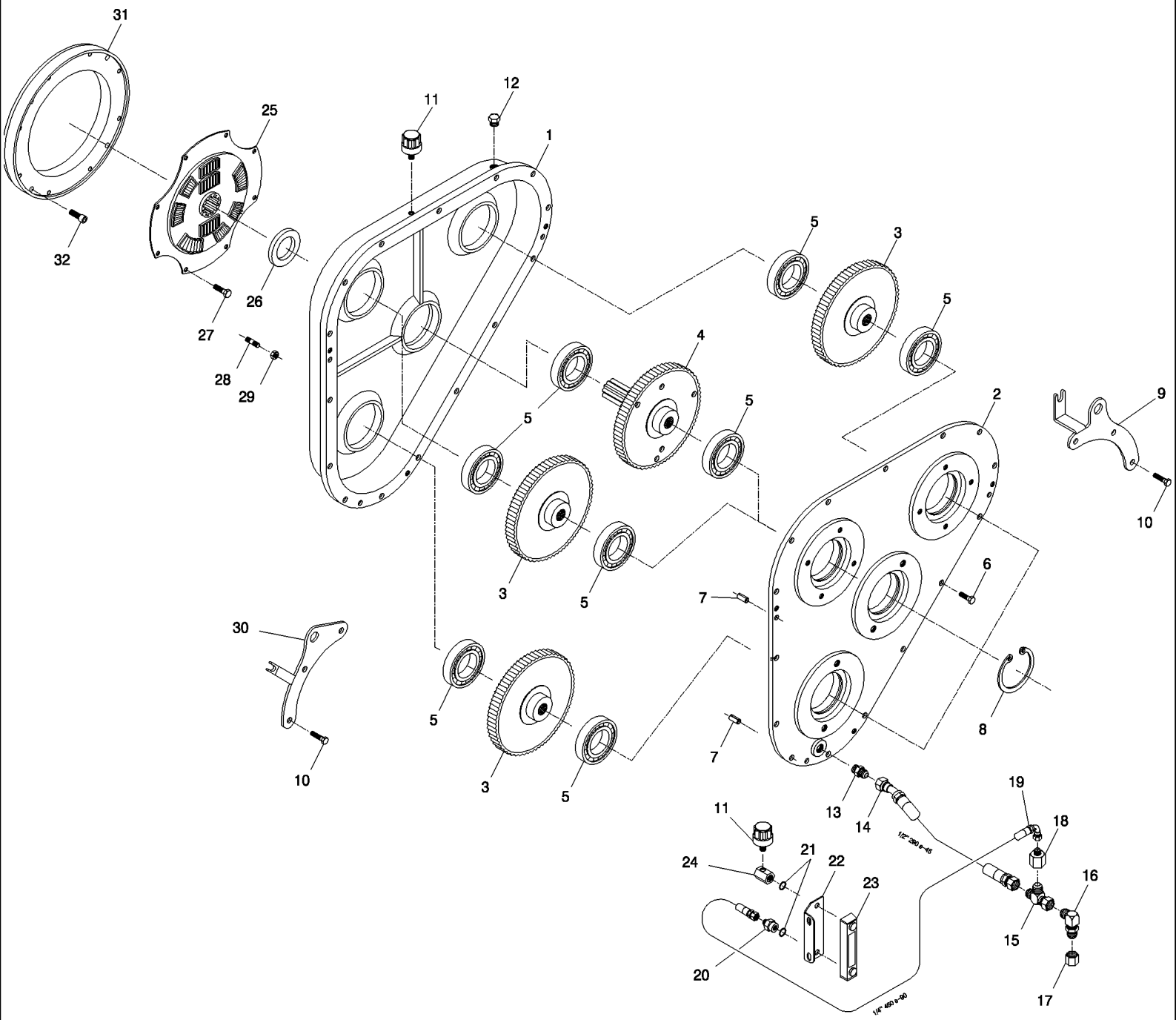

7700 SUGAR CANE HARVESTER (CHASSIS START NUMBER 0001534) (1/07-)

C06.02(01) Cx. Engr. {DS11/M11/QSM11} Vickers

Ref	Numero de Peça	Qtd	Descrição
1	87237513	1	CAIXA DE MUDANÇA,
2	87256450	1	TAMPA,
3	87232772	3	ENGRENAGEM CONDUZIDA, 65 THEETH
4	87232771	1	ENGRENAGEM CONDUTORA, 76 THEETH
5	140224	8	
6	601501	12	
7	605682	3	SUPORTE,
8	CI110000	4	ANEL-ELÁSTICO,
9	87256455	1	DENTE, REAR
10	606790	3	TAMPA,
11	407924	2	
12	400106	1	FILTRO,
13	400226	1	
14	87216420	1	MANGUEIRA CONJUNTO,
15	404679	1	
16	409554	1	
17	400144	1	
18	404798	1	
19	82704900	1	MANGUEIRA,
20	87242103	1	ADAPTADOR,
21	100010	2	
22	443002A1	1	PIEZAS DE FIJACIÓN,
23	101646	1	
24	87243672	1	ADAPTADOR,
25	180520	1	
26	100791	1	
27	604461	8	QSM11
27	FC110020	8	PARAFUSO, M11,DS11
28	87241858	12	PRISIONEIRO, M11,QSM11
29	605796	12	M11,QSM11
29	NA110000		PORCA, DS11
30	87256454	1	DENTE, FRONT
31	87230177	1	ADAPTADOR, M11
32	608235	12	M11
33	87256514	1	CAIXA DE MARCHAS, ASSY

7700 SUGAR CANE HARVESTER (CHASSIS START NUMBER 0001534) (1/07-)

C06.03(01) Caixa Engrenagem {10.3L} VICKERS

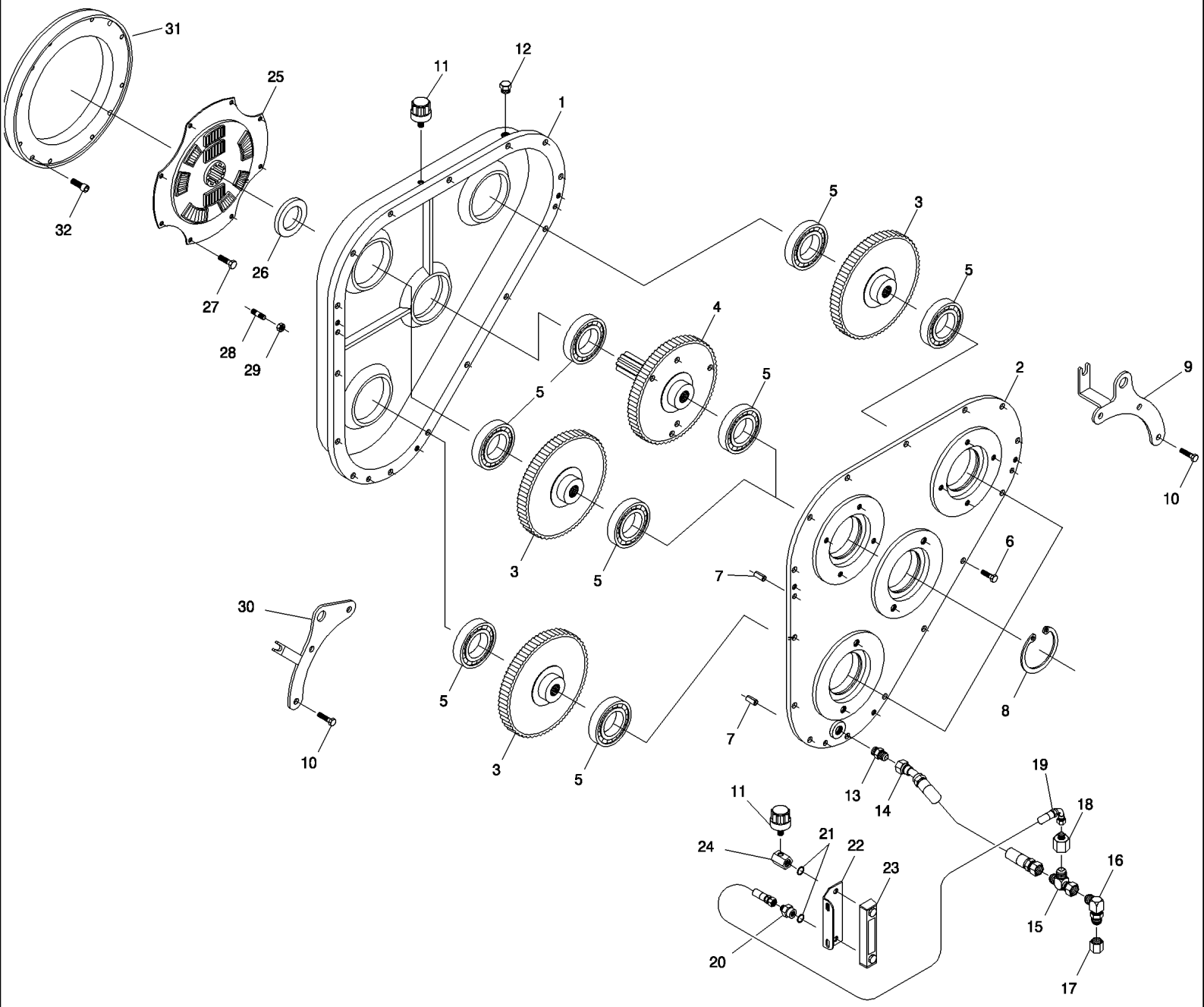

7700 SUGAR CANE HARVESTER (CHASSIS START NUMBER 0001534) (1/07-)

C06.03(01) Caixa Engrenagem {10.3L} VICKERS

Ref	Numero de Peça	Qtd	Descrição
1	87403440	1	ALOJAMENTO,
2	87256450	1	TAMPA,
3	87232772	3	ENGRENAGEM CONDUZIDA, 65 THEETH
4	87403439	1	ENGRENAGEM, 76 THEETH
5	140224	8	
6	601501	12	
7	605682	3	SUPORTE,
8	CI110000	4	ANEL-ELÁSTICO,
9	87461530	1	PLACA TRASEIRA, REAR
10	606790	3	TAMPA,
11	407924	2	
12	400106	1	FILTRO,
13	400226	1	
14	87216420	1	MANGUEIRA CONJUNTO,
15	404679	1	
16	409554	1	
17	400144	1	
18	404798	1	
19	82704900	1	MANGUEIRA,
20	87242103	1	ADAPTADOR,
21	100010	2	
22	443002A1	1	PIEZAS DE FIJACIÓN,
23	101646	1	
24	87243672	1	ADAPTADOR,
25	180520	1	
26	100791	1	
27	FC112035	8	PARAFUSO,
28	87461481	12	PRISIONEIRO,
29	NA110000	12	PORCA,
30	87461531	1	PLACA DIANTEIRA, FRONT
31	87403438	1	ADAPTADOR,
32	608235	12	
33	87403437	1	CAIXA DE MUDANÇA, ASSY

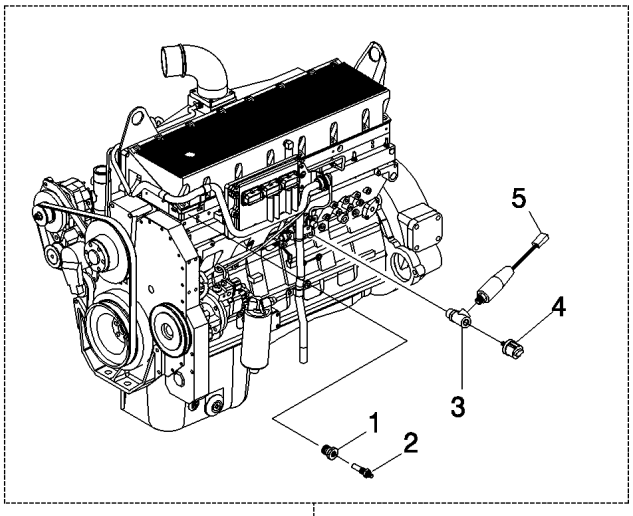
5
4
3
1
2

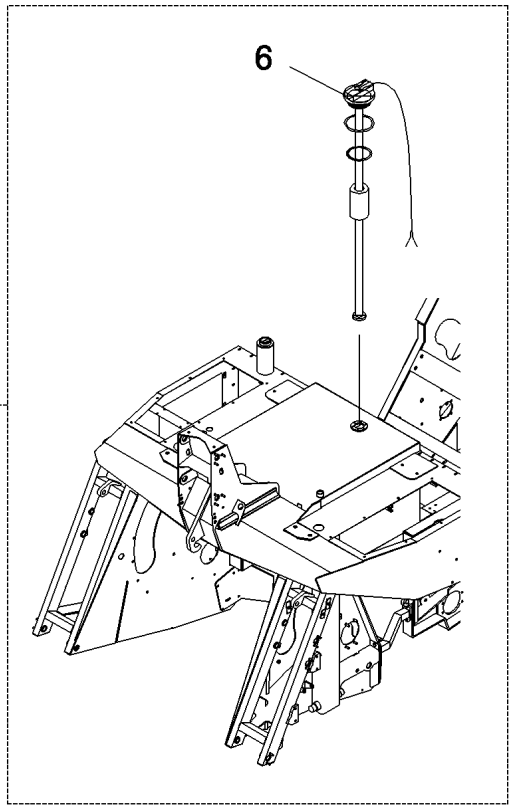
6

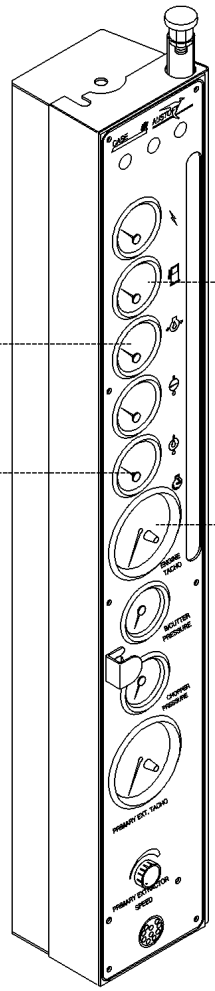

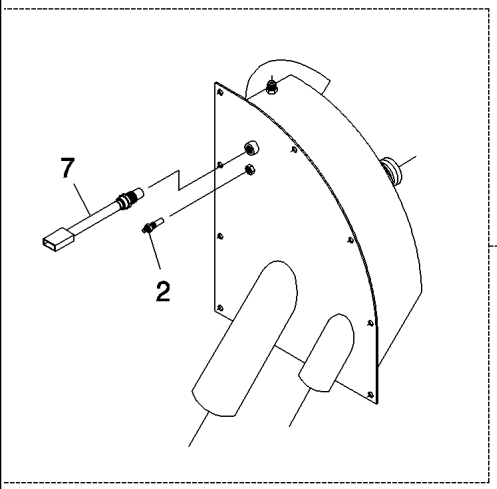
7
2

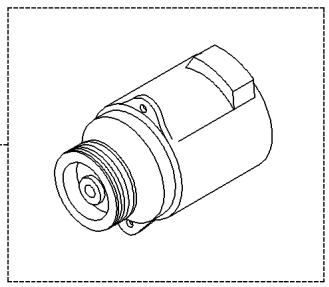

7700 SUGAR CANE HARVESTER (CHASSIS START NUMBER 0001534) (1/07-)

C07.01(01) Interruptores e Sensores {10.3L}

Ref	Numero de Peça	Qtd	Descrição
1	87461294	1	ADAPTADOR,
2	134483	2	
3	87463429	1	ADAPTADOR,
4	87463428	1	TRANSMISSOR,
5	87406896	1	INTERRUPTOR,
6	87412622	1	TRANSMISSOR,
7	198136	1	PECA DE SUBSTITUICAO,

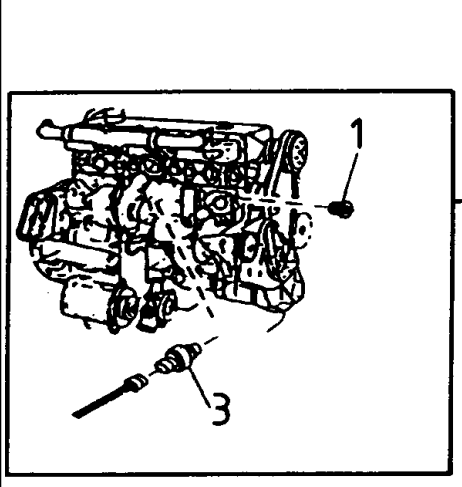

WATER TEMP.

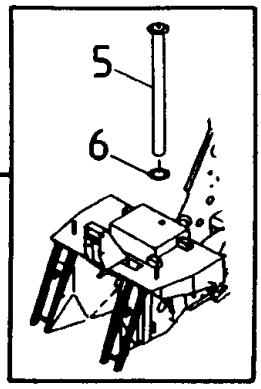

FUEL

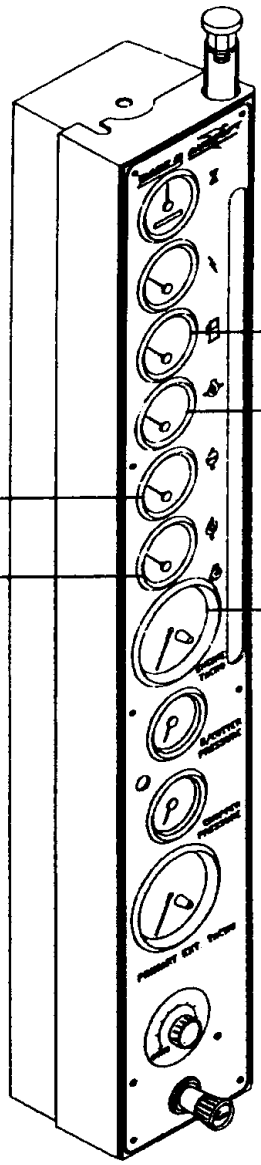

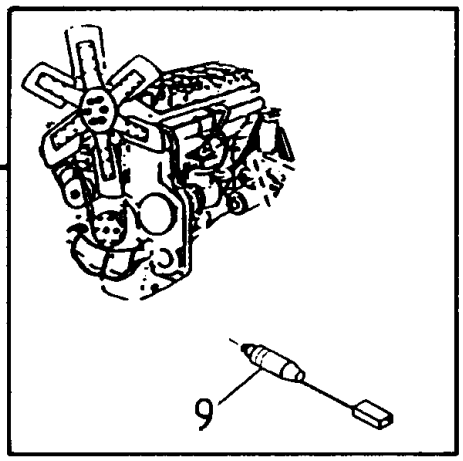

OIL PRESSURE

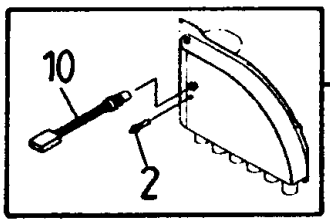

OIL TEMP.

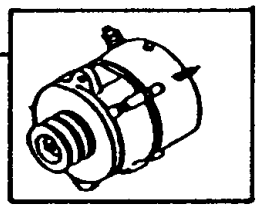

TACHO

7700 SUGAR CANE HARVESTER (CHASSIS START NUMBER 0001534) (1/07-)

C07.02(01) Interruptores e Sensores {DS11}

Ref	Numero de Peça	Qtd	Descrição
1	908592	1	
2	134483	2	
3	907877	1	
4	908869	1	ALTERNADOR,
5	87412622	1	TRANSMISSOR, FUEL
9	908876	1	
10	198136	1	PECA DE SUBSTITUICAO,

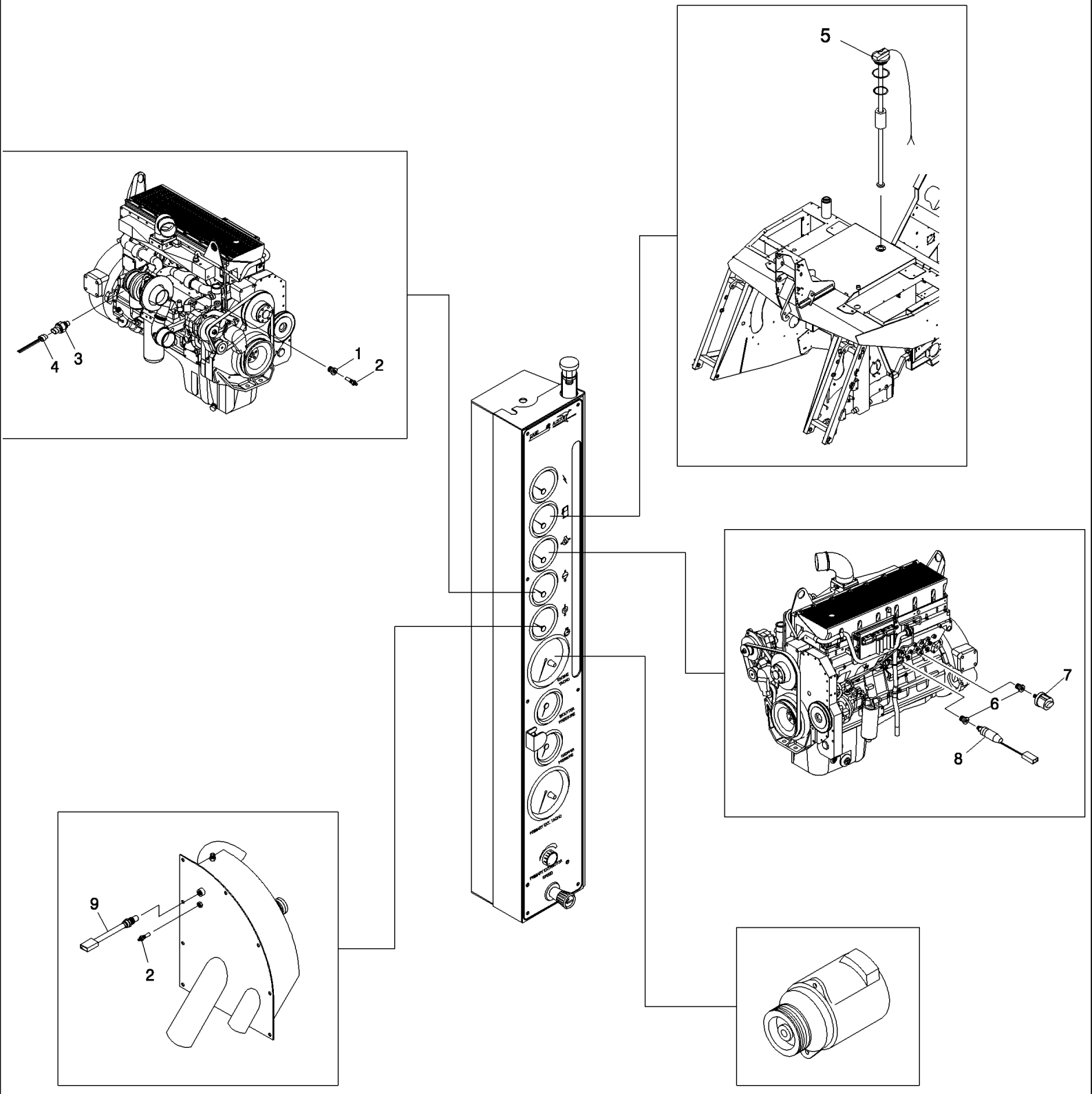
5
1
2
3
4
6
7
8
9
2

7700 SUGAR CANE HARVESTER (CHASSIS START NUMBER 0001534) (1/07-)

C07.03(01) Interruptores e Sensores {M11/QSM11}

Ref	Numero de Peça	Qtd	Descrição
1	400217	1	
2	134483	2	
3	180686	1	M11
4	180687	1	M11
5	87412622	1	TRANSMISSOR,
6	400216	2	
7	134484	1	
8	87406896	1	INTERRUPTOR, M11
9	198136	1	PECA DE SUBSTITUICAO,

7700 SUGAR CANE HARVESTER (CHASSIS START NUMBER 0001534) (1/07-)

C07.04(01) Sensor do Radiador basculante

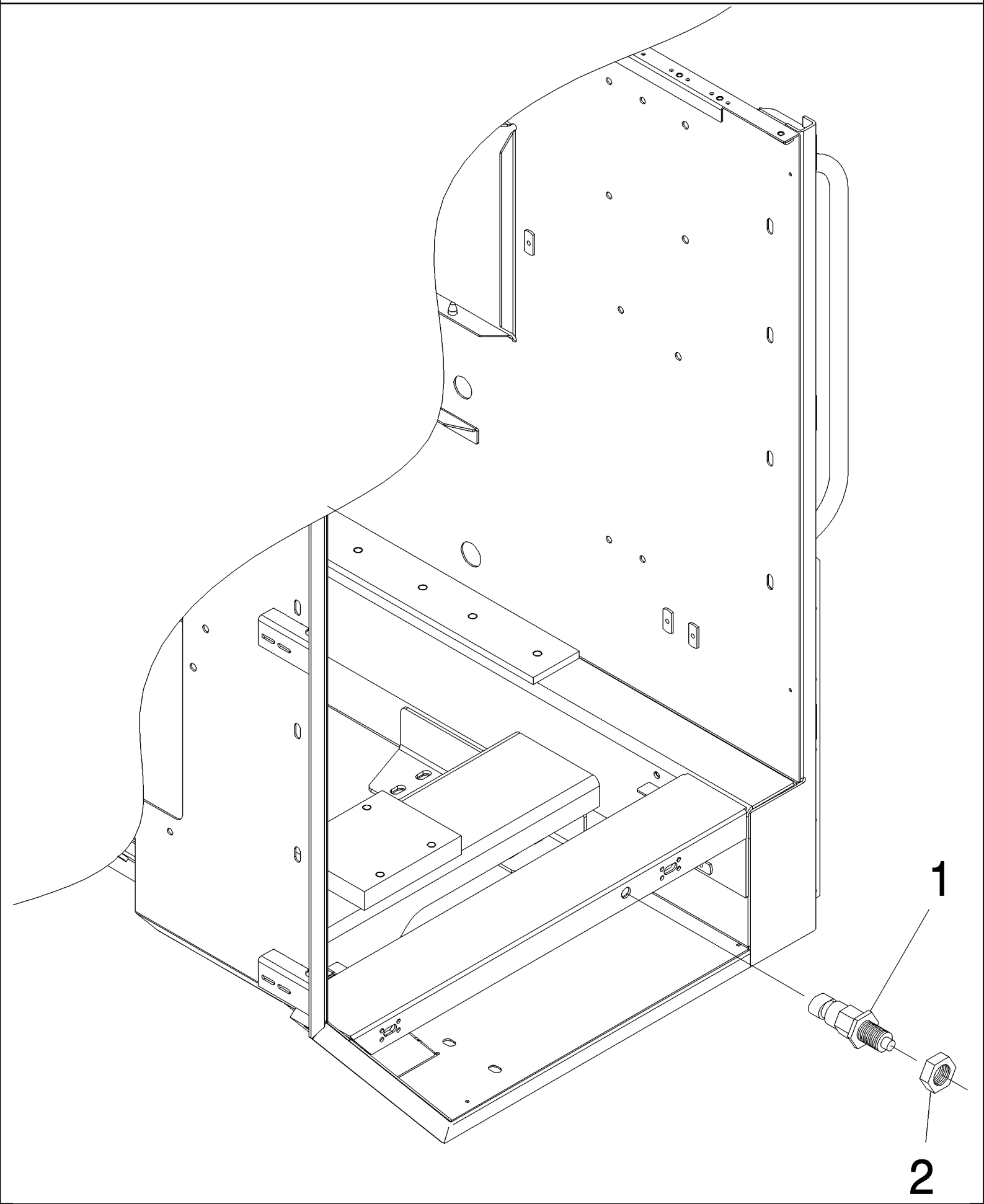

7700 SUGAR CANE HARVESTER (CHASSIS START NUMBER 0001534) (1/07-)

C07.04(01) Sensor do Radiador basculante

Ref	Numero de Peça	Qtd	Descrição
1	908829	1	
2	908829	1	
3	88109525	1	INTERRUPTOR, ASSY

NOT ILLUSTRATED

7700 SUGAR CANE HARVESTER (CHASSIS START NUMBER 0001534) (1/07-)

C08.01(01) Chicote de Condutores elétricos

Ref	Numero de Peça	Qtd	Descrição
1	87457996	1	CHICOTE DE FIOS, DS11, SCANIA
2	87256689	1	CHICOTE, M11
3	434391A1	1	CHICOTE, QSM11
4	87256695	1	CHICOTE, , CABIN FLOOR TO TOPPER
5	434395A1	1	CHICOTE, , CABIN FLOOR QSM11
6	87257047	1	CHICOTE, , CABIN ROOF
7	87256692	1	CHICOTE, , CABIN FLOOR TO ROOF
8	434392A1	1	CHICOTE, , CABIN FLOOR TO ROOF QSM11
9	87256694	1	CHICOTE, , SEAT CONSOLE RHS
10	385887A1	1	CHICOTE, , GAUGE PANEL
11	434394A1	1	CHICOTE, , GAUGE PANEL QSM11
12	87251595	1	CHICOTE, , STEERING COLUMN
13	385888A1	1	CHICOTE, , TOPPER
14	87256052	1	CHICOTE, , ELEVATOR
15	409880A1	1	CHICOTE, , ELEVATOR JUNCTION BOX / WIRES
16	445056A1	1	CHICOTE, , BASECUTTER MANIFOLD
17	87248832	1	CHICOTE, , AIR CONDITIONER CONDENSER
18	386593A1	1	CHICOTE, , NEUTRAL SWITCH - POSITIVE DRIVE 7000
19	385885A1	1	CHICOTE, , NEUTRAL SWITCH - FAIL SAFE BREAK 7700
20	385886A1	1	CHICOTE, , 4/5 BANK VICKERS VALVE
21	87256696	1	CHICOTE, , 6 BANK VICKERS VALVE
22	86984708	1	CHICOTE, , PRIMARY EXTRACTOR / CANE LOSS MONITOR
23	87247930	1	CHICOTE, , PRIMARY EXTRACTOR / CANE LOSS MONITOR STEEL HOOD

NOT ILLUSTRATED

7700 SUGAR CANE HARVESTER (CHASSIS START NUMBER 0001534) (1/07-)

C08.02(01) Chicotes Elétricos {10.3L}

Ref	Numero de Peça	Qtd	Descrição
1	87459525	1	, FLOOR TO ROOF
2	87459526	1	, GAUGE PANEL
3	87459527	1	LONGARINA, , SEAT CONSOLE LHS
4	87461488	1	, CABIN FLOOR
5	87406323	1	CHICOTE DE FIOS, , ENGINE
6	87257047	1	CHICOTE, , CABIN ROOF
7	87251595	1	CHICOTE, , STEERING COLUMN
8	385888A1	1	CHICOTE, , TOPPER
9	87256052	1	CHICOTE, , ELEVATOR
10	409880A1	1	CHICOTE, , ELEVATOR JUNCTION BOX / WIRES
11	445056A1	1	CHICOTE, , MANIFORD BASECUTTER
12	87248832	1	CHICOTE, , AIR CONDITIONER CONDENSER
13	386593A1	1	CHICOTE, , NEUTRAL SWITCH - POSITIVE DRIVE 7000
14	385885A1	1	CHICOTE, , NEUTRAL SWITCH - FAIL SAFE BREAK 7700
15	87429370	1	, 4/5 BANK VICKERS VALVE
16	87256696	1	CHICOTE, , 6 BANK VICKERS VALVE
17	86984708	1	CHICOTE, , PRIMARY EXTRACTOR / CANE LOSS MONITOR

CASE IH

1

CASE IH

2

7000

3

7700

4

CAUTION

RADIATOR FILL

PROCEDURE

MACHINES FITTED WITH CABIN HEATER

AT INITIAL FILL OR AFTER DRAINING
RADIATOR FILL AND BLEED HEATER COIL
IN CAB ROOF WITH ENGINE RUNNING
TO REMOVE AIR FROM SYSTEM

87290580

5

RAISE BASECUTTER AND LOWER CROP DIVIDERS

BEFORE TILTING CABIN

P/No 365597A1

6

THROTTLE

7

ATTENTION

THIS AIRCONDITIONING
SYSTEM USES ONLY
PAG OIL AND R134A GAS

8

IMPORTANT LOWER BASECUTTERS WHEN PARKING MACHINE.

ATENCION BAJAR CORTADORAS DE BASE AL ESTACIONAR LA MAQUINA.

P/N 87264723

9

CAUTION

- This equipment is fitted with Electronic Engine Controls.
- Serious Damage to these components may result from incorrect welding practices.
- Consult Cummins Operation & Maintenance manual prior to welding on this equipment.

23000617

10

WARNING

RUN ENGINE AT LOW IDLE FOR 60 SECONDS BEFORE FINAL WATER LEVEL CHECK

11

WATER

12

DIESEL

13

TYRE PRESSURE

REAR	FRONT
23.1X26-14 PLY	14.5X18-12 PLY
250-280 KPA	400-410 KPA
(36-40 PS1)	(58-60 PSI)

14

PROTECTED UNDER AUSTRALIAN AND
FOREIGN PATENTS AND PATENTS PENDING

Australia:	539552	619967
	590402	599244
	571725	600410
	599795	635438
	639579	
U S A:	4555896	5013207
	4896442	5129219
	4890399	5191759
New Zealand:	229269	
West Germany:	P3240954	

15

7700 SUGAR CANE HARVESTER (CHASSIS START NUMBER 0001534) (1/07-)

C09.03(01) Adesivos {Inglês}

Ref	Numero de Peça	Qtd	Descrição
1	87250992	1	DECALCOMANIA,
2	87250993	1	DECALCOMANIA,
3	87252034	1	DECALCOMANIA,
4	87252035	1	DECALCOMANIA,
5	87235680	1	DECALCOMANIA,
6	395597A1	1	DECALCOMANIA,
7	87240981	1	DECALCOMANIA,
8	87246631	1	DECALCOMANIA,
9	87254723	1	DECALCOMANIA,
10	434192A1	1	DECALCOMANIA,
11	86306964	1	DECALCOMANIA,
12	87201500	1	DECALCOMANIA,
13	87201400	1	DECALCOMANIA,
14	87247338	1	DECALCOMANIA,
15	87251594	1	DECALCOMANIA,

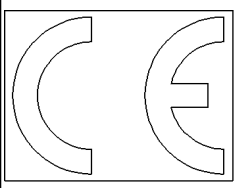

1

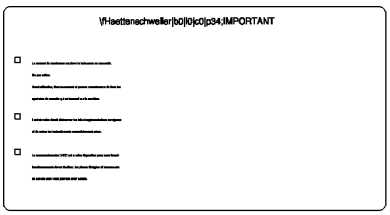

2



3

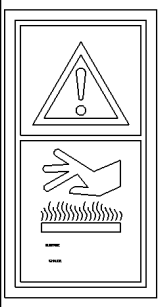

4



5

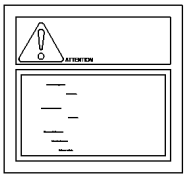

6

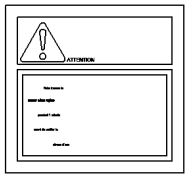

7



8

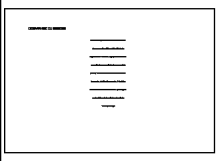

9

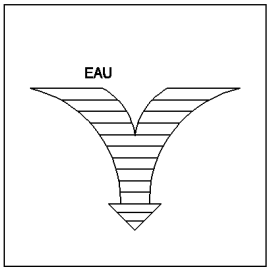

10

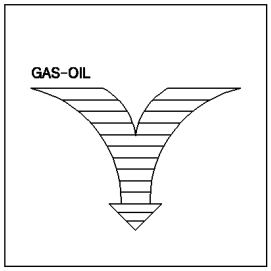

11

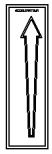

12

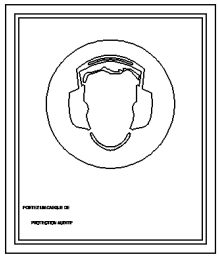

13

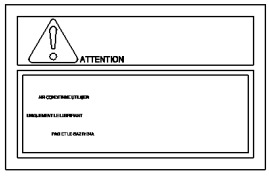

14

7700 SUGAR CANE HARVESTER (CHASSIS START NUMBER 0001534) (1/07-)

C09.04(01) Adesivos {Francês}

Ref	Numero de Peça	Qtd	Descrição
1	176262A1	1	DECALCOMANIA,
2	229733A1	1	ADESIVO,
3	429893A1	1	DECALCOMANIA,
4	87254408	1	
5	87254409	1	
6	87254410	1	
7	87254411	1	
8	87254416	1	
9	87254417	1	
10	87254418	1	
11	87254419	1	
12	87254420	1	
13	87254421	1	
14	87254422	1	