Motoniveladora 770G/770GP

RUTHZIL TRATOR COMERCIAL DE PEÇAS LTDA 11 97083-6812 ROLANDO CITRANGULO

ABRIL 2010

JOHN DEERE

CATÁLOGO DE PIEZAS

Motoniveladora 770G/770GP

PC10102 (Abr-10) Español

Worldwide Construction and Forestry Division
Litho. in U.S.A. (Revised)
COPYRIGHT © 2010
DEERE & COMPANY
Moline, Illinois
All rights reserved

770G/770GP Motor Grader

TX1069861A A.1



770G/770GP Motor Grader

(Fabricación 2006â)

(Las especificaciones y el diseño están sujetos a cambios sin previo aviso.)

Al cliente

Los números de pieza en este catálogo de piezas eran correctos al momento de la publicación del catálogo. Es nuestra política mejorar continuamente nuestras máquinas y, por lo tanto, los números de pieza están sujetos a cambios. Al pedir las piezas, consultar al concesionario para verificar los números de pieza.

Unidades de medida SI

Siempre que sea aplicable, en todo este catálogo de piezas las dimensiones se indican en el sistema métrico.

Identificación de resistencia de pernos y tornillos

En este catálogo, los pernos y tornillos que deben tener características de resistencia alta equivalentes al grado 8 de SAE se identifican con la descripción HS SAE 8 (valor de sistema métrico 10.9). Todos los pernos y tornillos estándar son de grado 5 SAE (valor de sistema métrico 8.8) o inferior.

Información de lista de número de serie

La información de número de serie se lista para indicar la máquina en la cual se puede usar la pieza; por ejemplo:

	–		**La pieza puede usarse en todos los productos.**
000000	–		**La pieza puede usarse en los productos a partir del número de serie listado.**
	–	**000000**	**La pieza puede usarse en los productos hasta e inclusive el número de serie listado.**
000000	–	**000000**	**La pieza puede usarse en los productos entre e inclusive el número de serie listado.**

Cuando aparece XXXXXX en vez de un número de serie, se modificó el número de serie, pero el número de serie preciso no se tenía disponible en el momento de producción del catálogo.

Si se requieren números de identificación de producto o números de serie para reclamaciones de garantía o la correspondencia acerca de este producto, es muy importante suministrar todos los caracteres. No es posible sobreenfatizar este punto.

Flecha de sentido

Las flechas se emplean en las ilustraciones para indicar la parte delantera de la unidad. Los lados derecho e izquierdo se determinan mirando en el sentido de avance de la máquina.

Ilustraciones encerradas en cuadros

Al cuadro que encierra todas las piezas vendidas como un conjunto, se asigna un número de referencia que se emplea en la lista de piezas. Un cuadro sin número de referencia incluye piezas no actuales.

Conjuntos completos

Los conjuntos completos se listan en negritas. Pedir por separado. No incluir en el pedido de piezas de repuesto.

Orientación del motor

Los lados derecho e izquierdo se determinan al pararse junto al volante del motor y mirar hacia el motor.

Componentes John Deere Reman

Las piezas de repuesto listadas en este catálogo son para la reparación del equipo original. A pesar de que la mayoría de las piezas de repuesto puedan servir para reparar los componentes reconstruidos, en el proceso de reconstrucción se puede modificar los componentes de modo que las piezas de repuesto no sean adecuadas para usar.

Ubicación del número de serie

Cada motoniveladora 770G puede tener hasta cinco placas de números de serie: una para el número de identificación del producto, una para el motor, una para la transmisión, una para la bomba hidráulica y una para el diferencial.
La placa con el número de identificación del producto se halla debajo de la plataforma del operador, en el costado derecho del chasis. Este es el número de serie que se utiliza en la columna correspondiente del presente catálogo salvo indicación contraria.
La placa de número de serie del motor está en el lado izquierdo del bloque de cilindros, sobre el arrancador.
La placa de número de serie de la transmisión está ubicada en el lado izquierdo inferior de la caja.
El número de serie de la bomba hidráulica está ubicado en la superficie inferior de la bomba.
La placa del número de serie del diferencial está ubicado en la tapa, en el lado derecho inferior, debajo del eje de entrada.
Nota: En la sección de la transmisión, el número de serie aparece de la manera siguiente: (1) Cuando se indican asteriscos (******) en lugar de un número, ha habido un cambio en números de serie y el número correspondiente se encuentra en la columna de observaciones de la publicación. Cuando aparece XXXXXX en vez de un número de serie, se modificó el número de serie, pero el número de serie preciso no se tenía disponible en el momento de producción del catálogo.

Número de identificación de producto

TX1069864 A.1



TX1069864

Primer renglón	**Designa**
DW	Fabricante â John Deere Davenport Works
770G	Modelo
X â Controles estándar P â Controles Grade Pro	Configuración
123456	Número de serie (ejemplo)
Segundo renglón	**Designa**
MOTONIVELADORA	Tipo de unidad

Chapa de número de serie del motor

RGP11387 A.1



RGP11387

El número de serie del motor consta de 13 caracteres	
Primer renglón	Designa
1 — Dos letras para la designación de la fábrica del motor	RG: Waterloo, EE.UU.
2 — Un dígito para la cantidad de cilindros	6 cilindros
3 — Tres dígitos para la cilindrada en litros	090: nueve litros
4 — Una letra para el tipo de aspiración o el nivel de emisiones	D= Motor atmosférico T= Turboalimentado H= Turboalimentado con posenfriador de aire-aire A= Turboalimentado con posenfriador de aire-aire B= Sin certificación C= Nivel de emisiones Tier1/Fase I G= Nivel de emisiones Tier 2/Fase II L= Nivel de emisiones Tier 3/Fase IIIA R= Nivel de emisiones provisional Tier 4/Fase IIIB
5 — Seis dígitos	123456= Número secuencial de fabricación del motor. Los números secuenciales empiezan en 001
El tipo de motor se defina con 9 caracteres alfanuméricos	
6 — Cuatro dígitos	Igual a los puntos 2 y 3 de arriba
7 — Una letra para el tipo de aspiración	Igual al punto 4 de arriba
8 — Una o dos letras para el usuario	F= OEM, FM=marino
9 — Dos o tres dígitos para la versión	485

Transmission Serial Number Plate

SERIALNUMBERTAG A.1



YZTAGS2 A.1

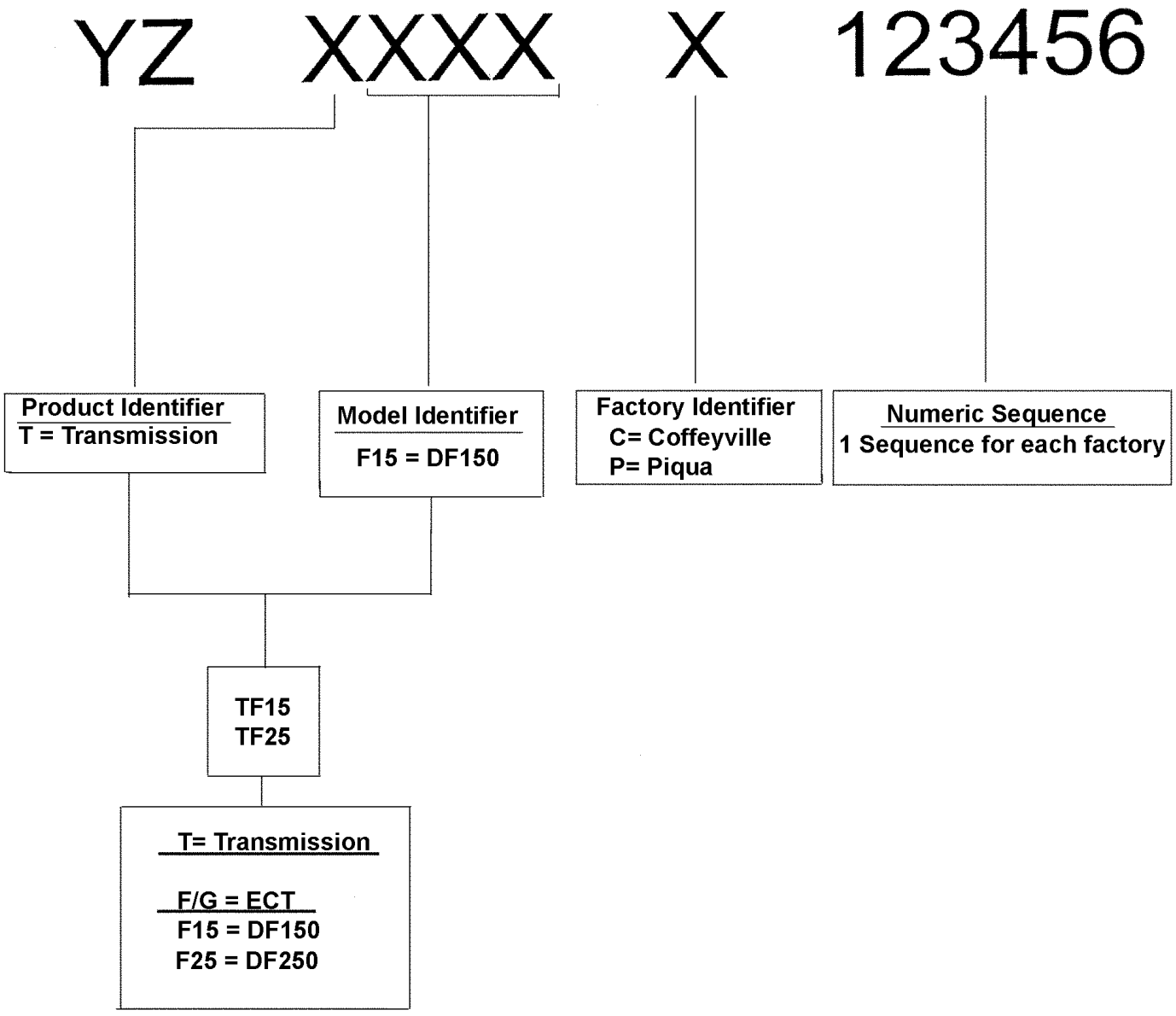

Axle Serial Number Plate 1200 Series

YZAX A.1

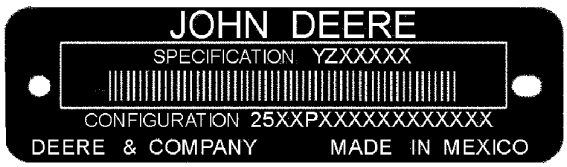

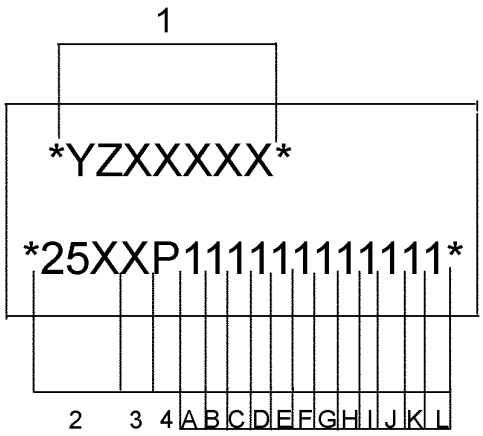

1 - Specification Number - YZXXXXX
2 - Master Machine Code; 250 = 1200 Series
3 - Family Code; 5= TeamMate (TM) IV Axle
4 - Manufacturing Unit; P= Motores John Deere
A - Input Rotation; 1 = Clockwise; 2 = Clockwise; 3 = Counterclockwise; 4 = Counterclockwise
B - Spiral Bevel Reduction; 1 = 4.444:1; 2 = 4.778:1; 3 = 5.571:1; 4 = 4.778 Premium Material
C - Input Yoke - 1 = 1480 w/slinger; 2 = 1550 w/slinger; 3 = 6C
D - Axle Housing Flange-to-Flange Width and Wheel Mounting; 1 = None(no axle shafts and housing); 2 = 1953 mm(76.9 in); M20 Threads; 3 = 1953 mm (76.9 in.); 7/8 in Threads.
E - Input Housing; 1 = Oscillating, Left hand Gear; 2 = Oscillating, Right Hand Gear; 3 =Fixed Mounting
F - Mounting Type; 1 = Fixed Mounting; 2 = Oscillation - Center Pivot, No Thrust Washer, No Oscillating Bracket; 3 = Oscillation -Center Pivot, with Oscillating Brackets; 4 = Oscillation-Center Pivot, with Oscillating Brackets, with Mounting Holes.
G - Brake Type; 1 = Dual Brakes
H - Differential Type; 1 =Standard; 2=Closed Circuit Hydraulic Differential Lock, Gear on Left; 3= Closed Circuit Hydraulic Differential Lock, Gear Gear on Right
I - 1= Differential Case, Gear on Left; 2= Differential Case, Gear on Right
J - Final Drive Reduction; 1 = None(NoFinal Drive); 2= 4.800:1; 3 = 5.500:1 4= 6.000:1
K - Trim; 1 = Nothing(No Paint); 2 = Industrial Yellow Paint; 3 = Low Gloss Black Paint
L - Misc. Parts; 1 = ID Tag

YZAX

Marcas comerciales

En este catálogo de piezas pueden aparecer las siguientes marcas comerciales de Deere and Company:

Best Bid™	CounterParts™	DEERE™ (Deere™)
Dura-Trax™	Fanggs™	Guardian™
HTH™	Jagz™	JDLink™
MARKS™	MIC™ [Centro de información de máquina]	MTH™
Power Curve™	PowerIlel™	PowerShift Plus™
Powerwize™	POWR SAVR™	PowrShift™
ProPath™	Quad-Cool™	Quik-Tatch™
SC-2™	Side-Tracker™	Stinger™
StructureALL™	Swamper™	TMC™ [Control total de la máquina]
ValueSelect™	Waratah™	Worksite Pro™
FlexBox™	Funk™	iTorque™
Phoenix™	Phoenix International™	PowerTech
PowerTech™ E	PowerTech™ M	PowerTech™ Plus
Precision Joint™	SHIFT-O-MATIC™	SWEDA™ (eje doble extremo súper ancho)
TeamMate™	TeamMate™II	TeamMate™ IV
TMII™	TMIII™	

Comentarios y abreviaturas

Los comentarios y abreviaturas siguientes pueden aparecer en este catálogo de piezas. Consultar la tabla siguiente para las traducciones.

Frase	Significado	Frase	Significado
ALSO ORDER, ORD W/	Pedir también	MFWD	Tracción delantera mecánica
AMP	Amperio	NA, NOT USED THIS APPL	No se usa para esta aplicación
APPL, APPL ONLY	Sólo esta aplicación	NLA	Ya no se encuentra disponible
AR	Según se requiera	NSEP	No disponible por separado
ASSY	Conjunto completo	OD	Diámetro exterior
BOAC	Borde cortante empernado	OPTIONAL	Opcional
CCW	En sentido contrahorario	OR	O
COMPLETE	Completo	ORD, ORDER	Pedir
COMPLETE GOODS	Mercancía completa	OS	Sobretamaño
CONVENIENCE ASSY, CA	Conjunto de comodidad	OUTER	Exterior
CTL, CUT TO LENGTH	Cortar según se requiera	PKG, PACKG	Paquete, paquete de
CW	Sentido horario	PTO	Toma de fuerza
ENGINE	Motor	RATIO	Relación
FOR	Para	REAR	Trasero
FRONT	Delantero	REMAN	Reconstruido
GAS	Gasolina	REPL	Sustituye
HFWD	Tracción delantera hidráulica	RH	Lado derecho
HP	Caballos de fuerza	SN	Número de serie
HS, HEAD MARKED	Resistencia alta, cabeza marcada	STD	Estándar
ID	Diámetro interior	SUB	Sustituido por
INCH	in.	SUB COMPONENTS	Sustituir componentes (del juego o conjunto)
INCL KEYS	Incluye los elementos…	SUB FOR	Sustitución para
INCL, INCLUDES	Incluye…	TEETH, Z	Número de dientes de engranaje
INCLUDES PARTS/ ITEMS MARKED	Incluye las piezas/elementos marcados…	TK	Espesor
INNER	Interior	UP, UPPER	Superior
KIT	Juego	US	Subtamaño
L	Número de eslabones	USE UNTIL EXHAUSTED	Usar hasta que se acabe
LF, LINE FILL	Llenado de línea	USE WITH	Usar con
LGP	Baja presión sobre suelo	VEC	Controlador electrónico de vehículo
LGTH	Largo	VLC	Centro eléctrico del vehículo
LH	Lado izquierdo	W/	Con
LOW, LOWER	Inferior	W/O	Sin
LT	Cadena de oruga larga	WHOLE GOODS	Mercancía completa
MAKE FROM, MF	Fabricar de	WT	Cadena de oruga ancha
MARKED	Marcado	XLT	Cadena de oruga extra larga
MATCHED SET	Conjunto apareado		

770G/770GP Motor Grader

TX1069861A A.1



770G/770GP Motor Grader

(Manufactured 2009–)

(Specifications and design subject to change without notice)

To the Customer

The part numbers in this parts catalog were correct at the time your catalog was published. It is our policy to constantly improve our machines, and therefore, part numbers may change. When ordering parts, verify part numbers through your dealer.

SI Units of Measure

Metric dimensions are given, where applicable, throughout this parts catalog.

Bolt and Cap Screw Strength Identification

Bolts and cap screws required to have high-strength qualities equivalent to SAE grade 8 are identified throughout this catalog by the description HS SAE 8 (10.9 for metric). All standard bolts and cap screws are SAE grade 5 (metric 8.8) or lower.

Serial Number Listing Information

Serial number information is listed to show on which machines each part can be used; for example:

	–		**The part can be used on all products.**
000000	–		**The part can be used on products beginning with the serial number listed.**
	–	**000000**	**The part can be used on products up to and including the serial number listed.**
000000	–	**000000**	**The part can be used on products between and including the serial number listed.**

When XXXXXX's are listed in place of a serial number, a serial number change was made, but the exact serial number was not available when the catalog was produced.

If product identification numbers or serial numbers are required for warranty claims or correspondence pertaining to this product, it is extremely important that all characters be furnished. This point cannot be overemphasized.

Direction Arrow

Arrows are used with illustrations to indicate the front of the unit. "Right-Hand" and "Left-Hand" sides are determined by facing in direction of machine forward travel.

Box-enclosed Illustrations

A key number, shown in the parts list, is assigned to a box enclosing all parts sold as a service assembly. A box not keyed includes non-current parts.

Complete Goods Listings

Complete Goods are listed in bold face type. Order separately. Do not include on replacement part order.

Orientation of Engine

"Right Hand" and "Left Hand" sides are determined by standing at the flywheel and facing the engine.

John Deere Reman Components

The service parts listed in this catalog are intended for the repair of original equipment components. Although most service parts may be used to repair remanufactured components, the remanufacturing process may change parts sufficiently so that service parts are inadequate or not usable.

Serial Number Location

Each 770G motor grader may have five serial number plates: one for the product identification number, one for the engine, one for the transmission, one for the hydraulic pump and one for the differential.
The product identification number plate is located below the operator's platform on the left-hand side of the main frame. This is the serial number used in this catalog unless otherwise noted in the serial number column.
The engine serial number plate is located on the left-hand side of the cylinder block above the starting motor.
The transmission serial number plate is located on the lower left of the transmission housing.
The hydraulic pump serial number plate is located on the bottom of the pump.
The differential serial number plate is located on the cover, right lower, below the driveshaft input.
Note: in the transmission section, transmission serial number information is provided as follows: (1) when asterisks (******) are listed in place of a serial number, a serial number change was made and "it" can be found in the remarks column in the publication. (2) when x's (XXXXXX) are listed in place of a serial number, a serial number change was not available at time of publication.

Product Identification Number

TX1069864 A.1



TX1069864

First Line	**Designates**
DW	Manufacturer — John Deere Davenport Works
770G	Model
X — Standard Controls P — Grade Pro Controls	Configuration
123456	Serial Number (Example)
Second Line	**Designates**
MOTOR GRADER	Unit Type

Engine Serial Number Plate

RGP11387 A.1



RGP11387

Engine Serial Number is Defined by 13 Characters	
First Line	Designates
1 — Two letters for engine factory designation	RG: Waterloo, USA
2 — One digit for number of cylinders.	6 Cylinder
3 — Three digits for displacement in liters	090: nine liter
4 — One letter for aspiration type or emission level	D= Naturally Aspirated T= Turbocharged H= Turbocharged with air-to-air aftercooler A= Turbocharged with air-to-air aftercooler B= Non-Certified C= Tier1/Stage I emission level G= Tier 2/Stage II emission level L= Tier 3/Stage IIIA emission level R= Interim Tier 4/Stage IIIB emission level
5 — Six digits	123456= Engine build sequence number. Sequence numbers start at 000001
Engine Type is Defined by 9 Alpha-Numerical Characters	
6 — Four digits	Same as items 2 and 3 above
7 — One letter for aspiration type	Same as item 4 above
8 — One or two letters for user	F= OEM, FM=Marine
9 — Two or three digits for version	485

Transmission Serial Number Plate

SERIALNUMBERTAG A.1



YZTAGS2 A.1

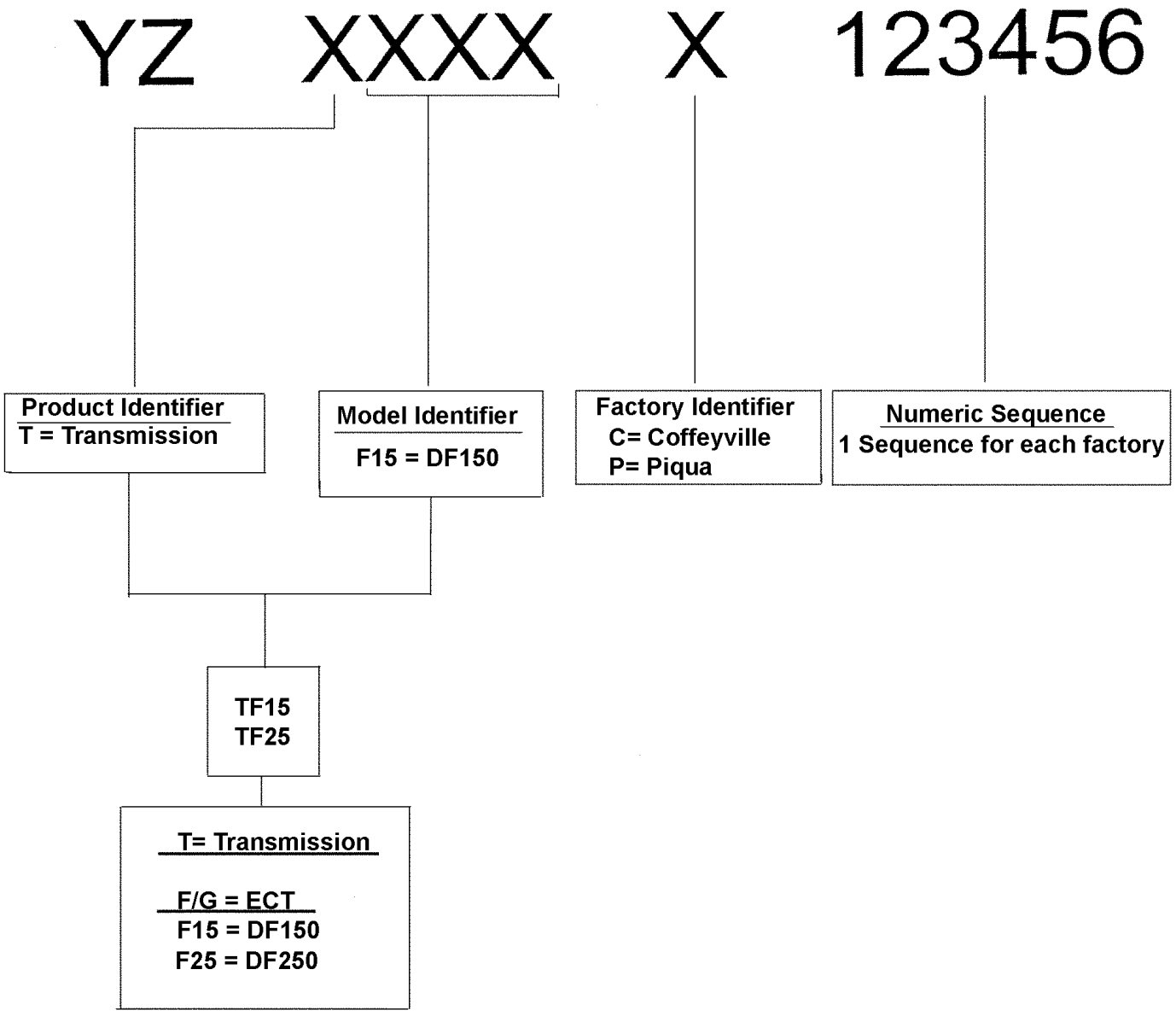

Axle Serial Number Plate 1200 Series

YZAX A.1

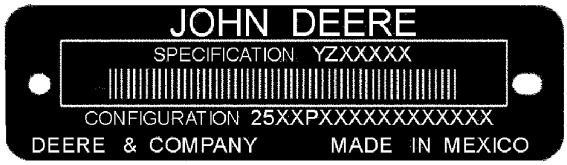

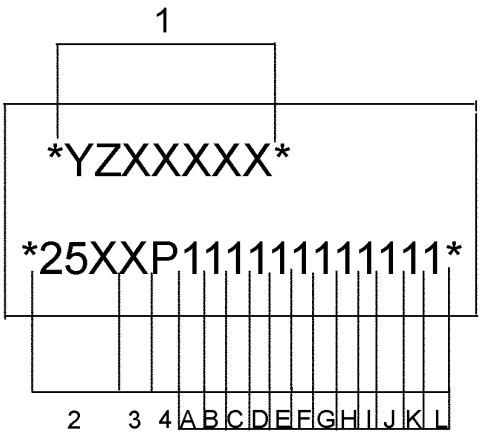

1 - Specification Number - YZXXXXX
2 - Master Machine Code; 250 = 1200 Series
3 - Family Code; 5= TeamMate (TM) IV Axle
4 - Manufacturing Unit; P= Motores John Deere
A - Input Rotation; 1 = Clockwise; 2 = Clockwise; 3 = Counterclockwise; 4 = Counterclockwise
B - Spiral Bevel Reduction; 1 = 4.444:1; 2 = 4.778:1; 3 = 5.571:1; 4 = 4.778 Premium Material
C - Input Yoke - 1 = 1480 w/slinger; 2 = 1550 w/slinger; 3 = 6C
D - Axle Housing Flange-to-Flange Width and Wheel Mounting; 1 = None(no axle shafts and housing); 2 = 1953 mm(76.9 in); M20 Threads; 3 = 1953 mm (76.9 in.); 7/8 in Threads.
E - Input Housing; 1 = Oscillating, Left hand Gear; 2 = Oscillating, Right Hand Gear; 3 =Fixed Mounting
F - Mounting Type; 1 = Fixed Mounting; 2 = Oscillation - Center Pivot, No Thrust Washer, No Oscillating Bracket; 3 = Oscillation -Center Pivot, with Oscillating Brackets; 4 = Oscillation-Center Pivot, with Oscillating Brackets, with Mounting Holes.
G - Brake Type; 1 = Dual Brakes
H - Differential Type; 1 =Standard; 2=Closed Circuit Hydraulic Differential Lock, Gear on Left; 3= Closed Circuit Hydraulic Differential Lock, Gear Gear on Right
I - 1= Differential Case, Gear on Left; 2= Differential Case, Gear on Right
J - Final Drive Reduction; 1 = None(NoFinal Drive); 2= 4.800:1; 3 = 5.500:1 4= 6.000:1
K - Trim; 1 = Nothing(No Paint); 2 = Industrial Yellow Paint; 3 = Low Gloss Black Paint
L - Misc. Parts; 1 = ID Tag

YZAX

Trademarks

Throughout this parts catalog, you may find the following Deere and Company trademarks:

Best Bid™	CounterParts™	DEERE™ (Deere™)
Dura-Trax™	Fanggs™	Guardian™
HTH™	Jagz™	JDLink™
MARKS™	MIC™ [Machine Information Center]	MTH™
Power Curve™	Powerllel™	PowerShift Plus™
Powerwize™	POWR SAVR™	PowrShift™
ProPath™	Quad-Cool™	Quik-Tatch™
SC-2™	Side-Tracker™	Stinger™
StructureALL™	Swamper™	TMC™ [Total Machine Control]
ValueSelect™	Waratah™	Worksite Pro™
FlexBox™	Funk™	iTorque™
Phoenix™	Phoenix International™	PowerTech™
PowerTech™ E	PowerTech™ M	PowerTech™ Plus
Precision Joint™	SHIFT-O-MATIC™	SWEDA™ (Super Wide Extreme Dual Axle)
TeamMate™	TeamMate™II	TeamMate™ IV
TMII™	TMIII™	

Remarks and Abbreviations

The following remarks and abbreviations may appear throughout this parts catalog. Refer to the following table for translations.

Phrase	Meaning	Phrase	Meaning
ALSO ORDER, ORD W/	Also Order	MFWD	Mechanical Front Wheel Drive
AMP	Ampere	NA, NOT USED THIS APPL	Not used in this application
APPL, APPL ONLY	This application only	NLA	No longer available
AR	As required	NSEP	Not available separately
ASSY	Complete assembly	OD	Outside diameter
BOAC	Bolt-on cutting edge	OPTIONAL	Optional
CCW	Counterclockwise	OR	Or
COMPLETE	Complete	ORD, ORDER	Order
COMPLETE GOODS	Complete goods	OS	Oversize
CONVENIENCE ASSY, CA	Convenience assembly	OUTER	Outer
CTL, CUT TO LENGTH	Cut to length	PKG, PACKG	Package, Packet of
CW	Clockwise	PTO	Power Take Off
ENGINE	Engine	RATIO	Ratio
FOR	For	REAR	Rear
FRONT	Front	REMAN	Remanufactured
GAS	Gasoline	REPL	Replaces
HFWD	Hydraulic Front-Wheel Drive	RH	Right-hand
HP	Horsepower	SN	Serial number
HS, HEAD MARKED	High Strength, head marked	STD	Standard
ID	Inside diameter	SUB	Replaced by
INCH	Inch	SUB COMPONENTS	Substitute components (of the kit or assy)
INCL KEYS	Includes keys…	SUB FOR	Substitutes for
INCL, INCLUDES	Includes…	TEETH, Z	Number of gear teeth
INCLUDES PARTS/ ITEMS MARKED	Includes parts/items marked…	TK	Thickness
INNER	Inner	UP, UPPER	Upper
KIT	Kit	US	Undersize
L	Number of links	USE UNTIL EXHAUSTED	Use until exhausted
LF, LINE FILL	Line Fill	USE WITH	Use with
LGP	Low Ground Pressure	VEC	Vehicle Electronic Controller
LGTH	Length	VLC	Vehicle Load Center
LH	Left-hand	W/	With
LOW, LOWER	Lower	W/O	Without
LT	Long Track	WHOLE GOODS	Whole Goods
MAKE FROM, MF	Make from	WT	Wide Track
MARKED	Marked	XLT	Extra Long Track
MATCHED SET	Matched set		

Índice

01 Ruedas, neumáticos y orugas
0111 Ruedas motrices, aros ... 52
02 Ejes, diferenciales y sistemas de suspensión hidr.
0201 Caja de puente motriz y soporte (incluye mandos finales) ... 62
0225 Ejes impulsores de entrada y juntas universales ... 74
0240 Puente (incluye tracción delantera) ... 76
0261 Bomba de difer. ... 86
0263 Líneas, mangueras y adaptadores ... 88
02A Axle
0200A Axle yz18885 ... 92
03 Transmisión
0315 Controles ... 112
0325 Ejes impulsores de entrada y juntas universales ... 118
0341 Caja y cubiertas ... 120
0342 Piezas de montaje de transmisión ... 122
0363 Líneas de aceite de transmisión ... 124
0364 Filtro de transmisión, enfriador y deposito auxiliar ... 130
03A Transmisión
0300A Transmisión yz19237, yz19238 ... 132
04A Motor
0400A Motor 6090HDW01 ... 176
04B Motor
0400B Motor 6090HDW04 ... 290
05 Sistema auxiliar del motor
0505 Auxiliares de arranque para tiempo frío ... 354
0510 Sistemas de enfriamiento del motor ... 362
0512 Ventilador ... 376
0515 Controles de velocidad del motor ... 386
0521 Filtro de aire y tubería ... 392
0531 Silenciador y tubo de escape ... 396
0540 Montaje del motor ... 398
0563 Líneas y adaptadores de combustible ... 400
0564 Tanque de combustible ... 406
0575 Circuitos de control automáticos ... 410
07 Embragues de tracción (motor) y desembrague
0715 Controles del embrague ... 414
09 Sistema de dirección
0930 Dirección de emergencia ... 416
0962 Válvula de dirección y control ... 422
0963 Líneas de dirección, mangueras y adaptadores ... 428
0965 Cilindros de la dirección ... 444
10 Frenos de servicio
1062 Válvula de frenos de servicio ... 456
1063 Varillaje, mangueras y adaptadores de frenos de servicio ... 458
1064 Depósito y acumulador ... 460
1064 Depósito y acumulador ... 460
11 Frenos de estacionamiento
1100 Frenos de estacionamiento ... 462
13 Varios – vehículo
1322 Etiquetas y marcas comerciales ... 464
1369 Grasas, aceites, combustibles y refrigerantes ... 474
1370 Sistemas de lubricación ... 478

Índice, continuación

15 Fijación del equipo
16 Sistemas eléctricos del vehículo
1661 Baterías, soporte y cables ... 482
1672 Alambrado del alternador, regulador y sistema de carga ... 486
1673 Sistema de alumbrado del vehículo ... 494
1674 Grupos de cables e interruptores ... 512
1675 Controles de sistemas ... 584
1676 Instrumentos e indicadores ... 596
17 Bastidor, chasis o estructura de apoyo
1741 Bastidor de motor o principal ... 606
1746 Protectores inferiores del chasis ... 610
1747 Parachoques del vehículo ... 612
1749 Pesos del chasis ... 614
18 Puesto del operador
1811 Rops, fops, ops o marco de carrocería ... 618
1812 Plataforma ... 630
1813 Costados, puertas, escudos y vidriado de carrocería ... 642
1814 Parabrisas y limpiaparabrisas ... 656
1816 Estructura de montaje de instrumentos y controles ... 668
1821 Asiento y cinturón de seguridad ... 704
1822 Peldaños y asideros ... 718
1831 Calefactor, mangueras y controles ... 720
1832 Compresor y mando de sistema de acond. de aire ... 732
19 Chapa metálica y styling
1911 Capó y soportes ... 742
1912 Escudos laterales del motor ... 744
1913 Varios escudos ... 746
1927 Guardabarros ... 760
20 Seguridad, comodidad y varios
2001 Radio ... 766
2002 Espejo ... 768
2003 Extinguidor de incendios ... 774
2004 Dispositivos de aviso incl. Bocina y alarma de retroceso ... 776
2005 Caja de herramientas ... 782
2005 Caja de herramientas ... 782
2007 Visera ... 784
2008 Reflectores y emblema de VML ... 788
21 Sistema hidráulico principal
2161 Bombas y mandos hidráulicos ... 790
2162 Válvulas de control selectivo y retención hidráulicas ... 792
2163 Líneas y mangueras hidráulicas ... 910
2164 Depósito hidráulicos, filtro y enfriador ... 924
26 Comunicación global de vehículo
2601 Controlador de comunicaciones ... 928
34 Dispositivo de explanación
3401 Hoja ... 932
3402 Extensión de hoja ... 966
3441 Bastidor principal (bastidor de tiro) ... 970
3442 Subbastidor (caballete) ... 972
3443 Bastidor móvil (circulo) ... 974
3450 Mecanismo de círculo ... 986
3460 Sistema hidráulico ... 990

Índice, continuación

3463 Líneas, mangueras y adaptadores 1004
3465 Cilindros hidráulicos 1028
3467 Motor hidráulico 1038
42 Herramienta de preparación de tierra
4243 Bastidor móvil 1040
4263 Líneas, mangueras y adaptadores 1058
4265 Cilindro hidráulico 1084

Índice alfabético

Página

A

ACCUMULATOR LABEL (FRENCH) ... 470
ACCUMULATOR LABEL (SPANISH) ... 472
ACCUMULATOR, A/C (6068HDW75) ... 738
ACCUMULATOR, A/C (6090HDW01 / 6090HDW04) ... 736
ACCUMULATOR, BLADE IMPACT ... 1024
ACCUMULATOR, BRAKE ... 460
ACCUMULATOR, SECONDARY STEERING ... 420
ACCUMULATOR, SECONDARY STEERING (FIELD KIT) ... 418
ACCUMULATOR, SECONDARY STEERING (GRADE PRO) ... 416
ACTUATOR 6511 ... 232
ACTUATOR, BLADE SIDE SHIFT VALVE SECTION (EH) (GRADE PRO) ... 896
ACTUATOR, BLADE SIDE SHIFT VALVE SECTION (STD) ... 822
ACTUATOR, BLADE TILT VALVE SECTION (STD) ... 826
ACTUATOR, CIRCLE ROTATE VALVE SECTION (STD) ... 824
ACTUATOR, CIRCLE SIDE SHIFT VALVE SECTION (EH) (GRADE PRO) ... 900
ACTUATOR, CIRCLE SIDE SHIFT VALVE SECTION (STD) ... 820
ACTUATOR, LEFT AUXILIARY VALVE SECTION (WITHOUT FLOAT) (STD) ... 844
ACTUATOR, LEFT AUX VALVE WITH FLOAT(STD) ... 840
ACTUATOR, LEFT BLADE LIFT VALVE SECTION (STD) ... 814
ACTUATOR, MID MOUNTED SCARIFIER VALVE SECTION (STD) ... 834
ACTUATOR, REAR STEERING VALVE SECTION (STD) ... 816
ACTUATOR, RIGHT AUXILIARY VALVE SECTION (WITHOUT FLOAT) (STD) ... 842
ACTUATOR, RIGHT AUX VALVE WITH FLOAT (STD) ... 838
ACTUATOR, RIGHT BLADE LIFT VALVE SECTION (STD) (BREAKDOWN) ... 812
ACTUATOR, RIPPER VALVE SECTION (STD) ... 836
ACTUATOR, SCARIFIER VALVE SECTION (STD) ... 832
ACTUATOR, WHEEL LEAN VALVE SECTION (EH) (GRADE PRO) ... 898
ACTUATOR, WHEEL LEAN VALVE SECTION (STD) ... 818
Additional Fuel and Water Separator Kit ... 404
Additional Fuel And Water Separator (Engines 6090HDW01 / 6090HDW04) ... 402
ADU (GRADE PRO) ... 592
ADU (STD CONTROLS) ... 590
AIR BAG KIT (GRADE PRO SEAT) ... 714
AIR BAG KIT (PREMIUM SEAT) ... 710
AIR BAG KIT (STANDARD SEAT) ... 706
AIR CLEANER LABEL (ENGLISH) ... 464
AIR CLEANER LABEL (FRENCH) ... 470
AIR CLEANER LABEL (SPANISH) ... 472
Air Cleaner (Engines 6090HDW01 / 6090HDW04) ... 392
Air Compressor Mounting - Plug ... 236
AIR COMPRESSOR MOUNTING (7899) ... 344
AIR COMPRESSOR (GRADE PRO SEAT) ... 714
AIR COMPRESSOR (PREMIUM SEAT) ... 710
AIR COMPRESSOR (STANDARD SEAT) ... 706
AIR COMPRESSOR (9901) ... 267
AIR CONDITIONER AND HEATER COVER ... 728
AIR CONDITIONER AND HEATER DUCTS ... 726
Air Conditioning Compressor, Pulley and Service Kits ... 740
Air Conditioning Hoses (Engine 6068HDW75) ... 738
Air Conditioning Hoses (6090HDW01 / 6090HDW04) ... 736
AIR COOLER HOSES (6090HDW01 / 6090HDW04) ... 372, 374
AIR FILTER, CAB FRESH ... 728
AIR HEATER, ENGINE ... 354
AIR INLET (1701) ... 184
AIR INLET (1707) ... 298
AIR INTAKE (1701) ... 184
AIR INTAKE (1707) ... 298
Air Seat Suspension Components (Grade Pro) ... 714
Air Seat Suspension Components (Premium) ... 710
Air Seat Suspension Components (Standard) ... 706
Alarm, Backup ... 778
ALTERNATOR MOUNTING, WITHOUT ... 338
Alternator (100 Amp) (6090HDW01 / 6090HDW04) ... 486
Alternator (130 Amp) (6090HDW01 / 6090HDW04) ... 488
ANTENNA, JD LINK™ ... 928
ANTENNA, RADIO ... 766
Armrests (Grade Pro) ... 716
ARMRESTS, SEAT (GRADE PRO) ... 716
ARMREST WIRING HARNESSES (GRADE PRO) ... 556
ARMREST WIRING HARNESSES, LEFT (GRADE PRO) (CONNECTORS) ... 564
ARMREST WIRING HARNESSES, RIGHT (GRADE PRO) (CONNECTORS) ... 562
ARM REST (DELUXE) ... 708
ARM REST (STD) ... 704
Articulation Cylinder ... 450
ARTICULATION CYLINDER COMPONENTS ... 450
ARTICULATION CYLINDER HOSES (STANDARD CONTROLS) ... 432
ARTICULATION CYLINDER PIN ... 606
Articulation Cylinder Pins ... 448
ARTICULATION LOCK LABEL ... 464
ARTICULATION PIN ... 606
ARTICULATION SENSOR (GRADE PRO) ... 602
ARTICULATION SENSOR (STD CONTROLS) ... 600
ARTICULATION VALVE SECTION (EH) (GRADE PRO) (BREAKDOWN) ... 886
ARTICULATION VALVE SECTION (STD) (BREAKDOWN) ... 816
ARTICULATION WARNING LABEL (ENGLISH) ... 464
ARTICULATION WARNING LABEL (FRENCH) ... 470
ASSEMBLY, BRAKE- W/O FINAL DRIVE ... 100
ASSEMBLY, FIFTH STAGE SHAFT DF180 ... 142
ASSEMBLY, FIRST STAGE SHAFT DF180 ... 134
ASSEMBLY, FOURTH STAGE SHAFT DF180 ... 140
ASSEMBLY, OUTPUT GROUP DF180 ... 146
ASSEMBLY, SECOND STAGE SHAFT DF180 ... 136
ASSEMBLY, SIXTH STAGE SHAFT DF180 ... 144
ASSEMBLY, SPIRAL BEVEL 4.364 ... 92
ASSEMBLY, THIRD STAGE SHAFT DF180 ... 138
ASSEMBLY, VALVE DF180 ... 156
ASSEMBLY, VLV BODY ... 110
AUXILIARY CONTROLS, EH (GRADE PRO) ... 702
AUXILIARY CONTROL VALVE KIT, EH (GRADE PRO) ... 908
AUXILIARY DRIVE COVER (5299) ... 334
AUXILIARY DRIVE COVER 5299 ... 226
AUXILIARY DRIVE, MAIN HYDRAULIC PUMP ... 790
AUXILIARY DRIVE, PLUG (5299) ... 334
AUXILIARY HOSES, REAR (SIXTH FUNCTION) (STANDARD CONTROLS) ... 1080
AUXILIARY PLUMBING, REAR (GRADE PRO) (FIFTH FUNCTION) ... 1078
AUXILIARY PLUMBING, REAR (SIXTH FUNCTION) (GRADE PRO) ... 1082
AUXILIARY REAR HOSES (STANDARD) ... 1076
AUXILIARY VALVE CONTROLLER, EH (GRADE PRO) ... 588
Auxiliary Valve Section (Grade Pro) ... 906
AUXILIARY VALVE SECTION, LEFT (WITHOUT FLOAT) (STD) (BREAKDOWN) ... 844
AUXILIARY VALVE SECTION, RIGHT (WITHOUT FLOAT) (STD) (BREAKDOWN) ... 842
AUX CONTROL VALVE KIT W/O FLOAT (SEVENTH FUNCTION LH) ... 856
AUX CONTROL VALVE KIT W/O FLOAT (SEVENTH FUNCTION RH) ... 854
AUX CONTROL VALVE KIT W/ FLOAT (SIXTH FUNCTION LH) ... 852
AUX W/O FLOAT CONTROL LINKAGE (SEVENTH FUNCTION LEFT) ... 688
AUX W/ FLOAT CONTROL LINKAGE (SEVENTH FUNCTION RIGHT) ... 686
AUX W/ FLOAT CONTROL LINKAGE (SIXTH FUNCTION LEFT) ... 684
AUX W/ FLOAT CONTROL LINKAGE (SIXTH FUNCTION RIGHT) ... 682
Axle and Drive Chain ... 70
AXLE BEARING ... 70
AXLE COOLER HOSES ... 362
AXLE DRIVESHAFT ... 74
AXLE DRIVE SHAFT ... 66
AXLE DRIVE SPROCKET ... 70
AXLE HOUSING ... 70
AXLE HOUSING AND SHAFT (RE44158) ... 96
AXLE HOUSING OIL SEAL ... 70
AXLE/GEARBOX OIL LABEL ... 464
AXLE, FRONT ... 76
AXLE, FRONT, TIE ROD ... 80
A/C AND HEATER CONTROL CABLE ... 732
A/C AND HEATER CONTROL KNOB ... 732
A/C AND HEATER THERMOSTAT SWITCH ... 734
A/C AND HEATER WIRING HARNESS ... 732
A/C AND HEAT TEMPERATURE CONTROL SWITCH ... 732
A/C BLOWER MOTOR AND SWITCH ... 734
A/C COMPRESSOR (COMPLETE) (6068HDW75) ... 738
A/C COMPRESSOR (COMPLETE) (6090HDW01 / 6090HDW04) ... 736
A/C COMPRESSOR (COMPONENTS) ... 740
A/C CONDENSER (6090HDW01 / 6090HDW04) (SN 626426-) ... 370
A/C CONDENSER (6090HDW01 / 6090HDW04) (SN-626425) ... 368

Índice alfabético, continuación

Página

A/C CONTROL SWITCH ... 732
A/C HOSES (6068HDW75) ... 738
A/C HOSES (6090HDW01 / 6090HDW04) ... 736
A/C MANIFOLD ... 740
A/C PRESSURE SWITCH ... 732
A/C PULLEY KIT ... 740

B

BACKREST CUSHION (DELUXE) ... 708
BACKREST CUSHION (GRADE PRO) ... 712
BACKREST CUSHION (STD) ... 704
Backup Alarm ... 778
BAFFLE, RADIATOR (6090HDW01 / 6090HDW04) (SN 626426-) ... 370
BAFFLE, RADIATOR (6090HDW01 / 6090HDW04) (SN-626425) ... 368
BAG, OPERATORS MANUAL (GRADE PRO) ... 632
BALL RETAINER, DRAFT FRAME ... 970
Batteries and Battery Cables (1000 CCA) (6090HDW01 / 6090HDW04) ... 482
Batteries and Battery Cables (1400 CCA) (6090HDW01 / 6090HDW04) ... 484
BATTERY BOX ... 926
BATTERY COVERS ... 744
BATTERY DISCONNECT LABEL (FRENCH) ... 470
BATTERY DISCONNECT LABEL (SPANISH) ... 472
BATTERY DISCONNECT SWITCH BRACKET ... 926
Beacon Light Bracket ... 508
BEARINGS AND CONNECTING ROD (4801) ... 326
BEARINGS, CONNECTING ROD (4801) ... 218
BEARINGS, MAIN (4701) ... 216, 324
BEARING KIT, CONNECTING ROD (9901) ... 248
BEARING KIT, MAIN (9901) ... 247
BEARING KIT, THRUST (9901) ... 249
BEARING, AXLE ... 70
BEARING, CIRCLE DRIVE GEARBOX ... 986
BEARING, CIRCLE DRIVE GEARBOX WITH SLIP CLUTCH ... 988
BEARING, CRANKSHAFT THRUST (4701) ... 216, 324
BEARING, MANUAL CONTROL LEVER SHAFT ... 674
BELT, ENGINE W/ 100A ALTERNATOR (6090HDW01 / 6090HDW04) ... 486
BELT, ENGINE W/ 130A ALTERNATOR (6090HDW01 / 6090HDW04) ... 488
BINARY PRESSURE SWITCH, A/C ... 732
Bit, End (12 ft. X 24 in. X 7/8 in. Moldboard With 5/8 in. X 6 in. Cutting Edge) ... 932
Bit, End (12 ft. X 24 in. X 7/8 in. Moldboard With 5/8 in. X 8 in. Cutting Edge) ... 934
Bit, End (12 ft. X 27 in. X 1 in. Moldboard With 5/8 in. X 8 in. Cutting Edge) ... 936
Bit, End (13 ft. X 27 in. X 1 in. Moldboard With 5/8 in. X 8 in. Cutting Edge) ... 938
Bit, End (14 ft. X 24 in. X 7/8 in. Moldboard With 5/8 in. X 6 in. Cutting Edge) ... 940
Bit, End (14 ft. X 24 in. X 7/8 in. Moldboard With 5/8 in. X 8 in. Cutting Edge) ... 942
Bit, End (14 ft. X 27 in. X 1 in. Moldboard With 5/8 in. X 8 in. Cutting Edge) ... 944
Bit, End (14 ft. X 27 in. X 1 in. Moldboard With 5/8 in. X 8 in. Cutting Edge) (3/4 in. Hardware) ... 946
Blade Impact Switch (Grade Pro) ... 1002
Blade Impact Switch (Standard Controls) ... 1000
Blade Impact System Accumulator ... 1024
Blade Impact System Field Kit (Grade Pro) ... 996
Blade Impact System Field Kit (Standard Controls) ... 994
Blade Impact System Hoses (Grade Pro) ... 1022
Blade Impact System Hoses (Standard Controls) ... 1020
Blade Impact Valve ... 998
Blade Impact Valve Wiring Harness ... 578
BLADE INSERTS (STANDARD) ... 984
BLADE LIFT ARM AND BUSHINGS ... 972
Blade Lift Cylinder ... 1028
Blade Lift Cylinder Hydraulic Hoses (Grade Pro) ... 1006
Blade Lift Cylinder Hydraulic Hoses (Standard Controls) ... 1004
BLADE LIFT VALVE RELIEF VALVE, RIGHT (STD) (BREAKDOWN) ... 812
Blade Lift Valve Section (Grade Pro) ... 890
BLADE LIFT VALVE SECTION, LEFT (STD) (BREAKDOWN) ... 814
BLADE LIFT VALVE SECTION, RIGHT (STD) (BREAKDOWN) ... 812
BLADE ROTATION SENSOR ... 604
BLADE SIDE SHIFT CONTROL LINKAGE ... 676
BLADE SIDE SHIFT CONTROL, LEFT 4 FUNCTION (EH) (GRADE PRO) ... 696
BLADE SIDE SHIFT CONTROL, LEFT 5 FUNCTION (EH) (GRADE PRO) ... 700
BLADE SIDE SHIFT CYLINDER HOSES (GRADE PRO) ... 1010
BLADE SIDE SHIFT CYLINDER HOSES (STANDARD CONTROLS) ... 1008
Blade Side Shift Valve Section (Grade Pro) ... 896
Blade Side Shift Valve Section (Standard Controls) ... 822
Blade Slide Cylinder ... 1030
Blade Tilt and Side Shift Hydraulic Hoses (Grade Pro) ... 1010
Blade Tilt and Side Shift Hydraulic Hoses (Standard Controls) ... 1008
BLADE TILT CONTROL LINKAGE ... 676
BLADE TILT CONTROL, LEFT 4 FUNCTION (EH) (GRADE PRO) ... 696
BLADE TILT CONTROL, LEFT 5 FUNCTION (EH) (GRADE PRO) ... 700
Blade Tilt Cylinder ... 1032
Blade Tilt Frame ... 974
Blade Tilt Valve Section (Grade Pro) ... 892
Blade Tilt Valve Section (Standard Controls) ... 826
BLADE, FRONT MOUNTED DOZER ... 1056
BLADE, FRONT WINDSHIELD WIPER (FULL HEIGHT CAB) ... 658
BLADE, FRONT WINDSHIELD WIPER (LOW PROFILE CAB) ... 656
BLADE, REAR WINDSHIELD WIPER (FULL HEIGHT CAB) ... 662
BLADE, REAR WINDSHIELD WIPER (LOW PROFILE CAB) ... 660
BLOCK ASSEMBLY, COMPLETE (9901) ... 254
Block, Cylinder ... 322
BLOCK, CYLINDER (4601) ... 212
BLOCK, CYLINDER (4606) ... 214
BLOCK, PUSH ... 614
BLOCK, SHORT (9901) ... 252, 256
BLOWER MOTOR AND SWITCH, HEATER AND A/C ... 734
BOLT KIT, CYLINDER HEAD (9901) ... 260
BOLT, HOOK (1000 CCA BATTERIES) (6090HDW01 / 6090HDW04) ... 482
BOLT, HOOK (1400 CCA BATTERIES) (6090HDW01 / 6090HDW04) ... 484
BOOM SCARIFIER, LIFT (FIELD KIT) ... 1050
BOTTOM GUARD KIT ... 610
BOTTOM GUARD (FUEL TANK) ... 610
BOX, BATTERY ... 926
BRACKETS, ENGINE MOUNTING (6090HDW01 / 6090HDW04) ... 398
BRACKETS, SEAT (DELUXE) ... 708
BRACKETS, SEAT (GRADE PRO) ... 712
BRACKETS, SEAT (STD) ... 704
BRACKETS, SNOW LIGHTS ... 506
Brackets, Wiring Harness ... 242
BRACKETS, WIRING HARNESS (8499) ... 346
BRACKET, AIR CLEANER (6090HDW01 / 6090HDW04) ... 392
BRACKET, ALTERNATOR, 100AMP (6090HDW01 / 6090HDW04) ... 486
BRACKET, ALTERNATOR, 130AMP (6090HDW01 / 6090HDW04) ... 488
BRACKET, BATTERY DISCONNECT SWITCH ... 926
BRACKET, BATTERY (1000 CCA) (6090HDW01 / 6090HDW04) ... 482
BRACKET, BATTERY (1400 CCA) (6090HDW01 / 6090HDW04) ... 484
BRACKET, BEACON LIGHT ... 508
BRACKET, BLADE IMPACT ACCUMULATOR ... 1024
BRACKET, BOTTOM GUARD ... 610
BRACKET, BRAKE VALVE/PEDAL MOUNTING ... 456
BRACKET, CAB STEP ... 718
BRACKET, COOLANT HEATER (120V) (6090HDW01 / 6090HDW04) ... 358
BRACKET, COOLANT HEATER, DIESEL FIRED (6090HDW01 / 6090HDW04) ... 360
BRACKET, DISPLAY MONITOR (GRADE PRO) ... 592
BRACKET, DISPLAY MONITOR (STD CONTROLS) ... 590
BRACKET, DISPLAY MONITOR, ALTERNATE MOUN MOUNTING (IGC) ... 594
BRACKET, EH CONTROLLER MOUNTING (GRADE PRO) ... 588
BRACKET, EH VALVE HARNESS BULKHEAD (GRADE PRO) ... 566
BRACKET, ENGINE COMPARTMENT WORK LIGHTS ... 504
BRACKET, ETHER START AID ... 356
BRACKET, EXTERIOR MIRROR ... 770
BRACKET, EXTERIOR MIRROR (HEATED) ... 772
BRACKET, FIRE EXTINGUISHER ... 774
BRACKET, FLC MOUNTING (GRADE PRO) ... 672
BRACKET, FLC MOUNTING (STD CONTROLS) ... 670
BRACKET, FRONT EH VALVE MOUNT (GRADE PRO) ... 866
BRACKET, FRONT FENDERS ... 760
BRACKET, FRONT MOUNTED SCARIFIER ... 1040
BRACKET, HVAC MODE ACTUATOR ... 726
Bracket, IGC Mast Mounts (3/4 in. Hardware) ... 968
Bracket, IGC Mast Mounts (5/8 in. Hardware) ... 966
Bracket, Left Moldboard Extension (24 in. With 5/8 in. Hardware) ... 956
Bracket, Left Moldboard Extension (27 in. With 3/4 in. Hardware) ... 964
Bracket, Left Moldboard Extension (27 in. With 5/8 in. Hardware) ... 960
BRACKET, MACHINE INFORMATION GATEWAY (MIG) ... 930

Índice alfabético, continuación

Página

BRACKET, MAIN CONTROL VALVE MOUNTING ... 792
BRACKET, MAIN MANIFOLD VALVE (W/O SEC. STEERING) ... 862
BRACKET, MAIN MANIFOLD VALVE (W/ SEC. STEERING) ... 860
BRACKET, MID MOUNTED SCARIFIER ... 1052
BRACKET, POWER CONVERTER (15 AMP) ... 490
BRACKET, POWER CONVERTER (25 AMP) ... 492
BRACKET, RADIO ... 766
BRACKET, REAR EH VALVE MOUNT (GRADE PRO) ... 868
BRACKET, REAR WORK LIGHTS ... 498
Bracket, Right Moldboard Extension (24 in. With 5/8 in. Hardware) ... 954
Bracket, Right Moldboard Extension (27 in. With 3/4 in. Hardware) ... 962
Bracket, Right Moldboard Extension (27 in. With 5/8 in. Hardware) ... 958
BRACKET, SADDLE LOCK PIN ... 972
BRACKET, STEERING TILT (GRADE PRO) ... 692
BRACKET, STEERING TILT (STD CONTROLS) ... 674
BRACKET, TRANSMISSION CONTROL UNIT MOUNTING ... 116
BRACKET, TRANSMISSION GEAR SELECTOR (GRADE PRO) ... 114
BRACKET, TRANSMISSION GEAR SELECTOR (STANDARD CONTROLS) ... 112
BRACKET, TRANSMISSION WIRING HARNESS ... 538
BRAKCET, FRONT MOUNTED DOZER BLADE ... 1056
BRAKES, SERVICE ... 68
Brake Accumulator ... 460
BRAKE ACCUMULATOR HOSES ... 458
BRAKE ACCUMULATOR PRESSURE SWITCH ... 456
BRAKE ASSEMBLY WITHOUT FINAL DRIVE (RE65559) ... 100
BRAKE COVER LABEL (ENGLISH) ... 464
BRAKE COVER LABEL (FRENCH) ... 470
BRAKE COVER (SPANISH) ... 472
BRAKE DISK ... 68
BRAKE LIGHTS, LED ... 496
BRAKE LIGHT SWITCH ... 456
BRAKE PEDAL ... 456
BRAKE VALVE HOSES ... 458
BRAKE VALVE/PEDAL MOUNTING BRACKET ... 456
BRAKE VALVE, SERVICE ... 456
BREAKER, CIRCUIT, ENGINE AIR HEATER (120A) ... 354
BREATHER FILTER, HYDRAULIC RESERVOIR ... 926
BREATHER, FAST FILL FUEL SYSTEM ... 408
BREATHER, FUEL TANK ... 406
BREATHER, TANDEM HOUSING ... 62
BULB, FRONT AND REAR CAB WORK LIGHTS ... 500
BULB, FRONT AND REAR WORK LIGHT ... 498
BULB, FRONT DRIVING LIGHTS ... 494
BULB, FRONT SIGNAL LIGHT ... 494
BULB, INTERIOR DOME ... 510
BULB, SIDE CAB WORK LIGHTS ... 502
BUMPER, DOOR, SERVICE ... 744
BUSHING, BLADE LIFT CYLINDER ... 972
BUSHING, BLADE TILT FRAME ... 974
BUSHING, CIRCLE FRAME ... 976
BUSHING, FRONT MOUNTED DOZER BLADE ... 1056
BUSHING, MID MOUNTED SCARIFIER HYDRAULIC CYLINDER ... 1088
BUSHING, RIPPER CYLINDER ... 1086
BUSHING, SADDLE FRAME ... 972
BUTTON, HORN ... 596
BUTTON, HORN (GRADE PRO) ... 556
BUZZER, PRIMARY WARNING ... 596
BUZZER, PRIMARY WARNING (GRADE PRO) ... 598
B-POST CAB DISPLAY MOUNTING BRACKET ... 594

C

CABLE, A/C AND HEATER CONTROL ... 732
CABLE, BATTERY GROUND (1000 CCA) (6090HDW01 / 6090HDW04) ... 482
CABLE, BATTERY GROUND (1400 CCA) (6090HDW01 / 6090HDW04) ... 484
CABLE, BATTERY TO BATTERY (1000 CCA BATTERIES) (6090HDW01 / 6090HDW04) ... 482
CABLE, BATTERY TO BATTERY (1400 CCA BATTERIES) (6090HDW01 / 6090HDW04) ... 484
CABLE, BATTERY TO DISCONNECT (1000 CCA BATTERIES) (6090HDW01 / 6090HDW04) ... 482
CABLE, BATTERY TO DISCONNECT (1400 CCA BATTERIES) (6090HDW01 / 6090HDW04) ... 484
CABLE, BATTERY TO STARTER (1000 CCA BATTERIES) (6090HDW01 / 6090HDW04) ... 482
CABLE, BATTERY TO STARTER (1400 CCA BATTERIES) (6090HDW01 / 6090HDW04) ... 484
CABLE, BATTERY (1000 CCA) (6090HDW01 / 6090HDW04) ... 482
CABLE, BATTERY (1400 CCA) (6090HDW01 / 6090HDW04) ... 484
CABLE, DISCONNECT TO GROUND (1000 CCA BATTERIES) (6090HDW01 / 6090HDW04) ... 482
CABLE, DISCONNECT TO GROUND (1400 CCA BATTERIES) (6090HDW01 / 6090HDW04) ... 484
CABLE, GROUND, FRAME TO FRAME (1000 CCA BATTERIES) (6090HDW01 / 6090HDW04) ... 482
CABLE, GROUND, FRAME TO FRAME (1400 CCA BATTERIES) (6090HDW01 / 6090HDW04) ... 484
CABLE, RADIO ANTENNA ... 766
Cab Decals and Labels ... 466
Cab Decals and Labels (Grade Pro) ... 468
Cab Display Monitor Alternate Mounting Bracket ... 594
Cab Display Monitor (Grade Pro) ... 592
Cab Display Monitor (Standard Controls) ... 590
Cab Doors (Full Height Cab) ... 646
Cab Doors (Low Profile Cab) ... 644
CAB ENCLOSURE, GRADE PRO W/ AND OPENING WINDOWS (COMPLETE) ... 624
CAB ENCLOSURE, LOW PROFILE W/ DOORS AND FIXED WINDOWS (COMPLETE) ... 618
CAB ENCLOSURE, LOW PROFILE W/ DOORS AND OPENING WINDOWS (COMPLETE) ... 620
Cab Floormat (Grade Pro) ... 638
Cab Floormat (Standard Controls) ... 636
CAB FRESH AIR FILTER ... 728
CAB FRESH AIR FILTER HOUSING ... 728
CAB FRONT CONSOLE (GRADE PRO) ... 692
CAB FRONT CONSOLE (STD CONTROLS) ... 674
Cab Heater Hoses (Engine 6068HDW75) ... 724
Cab Heater Hoses (6090HDW01 / 6090HDW04) (Without Coolant Heater) ... 720
Cab Heater Hoses (6090HDW01 / 6090HDW04)(With Coolant Heater) ... 722
Cab Interior Wiring Harness ... 542
Cab Interior Wiring Harness (Connectors) ... 544, 546, 548
Cab Isolators ... 628
CAB LABELS, ENGLISH (STD CAB) ... 466
CAB LIGHTS, FRONT AND REAR ... 500
CAB POWER WIRING HARNESS (FLC) ... 542
CAB POWER WIRING HARNESS (FLC) (CONNECTORS) ... 552
Cab Rear Interior Panels ... 640
CAB REAR WIRING HARNESS CONNECTOR COVER ... 512
Cab Roof ... 642
Cab Roof Wiring Harness ... 572
Cab Side Console (Grade Pro) ... 672
Cab Side Console (Standard Console) ... 670
Cab Side Work Lights ... 502
Cab Stationary Front Console ... 668
Cab Steps ... 718
Cab Tilt Console Wiring Harness (Grade Pro) ... 576
Cab Tilt Console Wiring Harness (Standard Controls) ... 574
CAB TRAY ... 728
Cab Trim Panels and Headliner (Full Height Cab) ... 634
Cab Trim Panels and Headliner (Grade Pro) ... 632
Cab Trim Panels and Headliner (Low Profile) (Standard Controls) ... 630
Cab Wiring Harness (Grade Pro) ... 556, 558
CAB WORK LIGHTS, LOWER ... 498
CAB, FULL HEIGHT W/ DOORS AND OPENING WINDOWS (COMPLETE) ... 626
CAB, LOW PROFILE W/ DOORS AND OPENING SIDE/FIXED FRONT WINDOWS (COMPLETE) ... 622
CAMERA ... 780
CAMSHAFT KIT (9901) ... 262
Cam Follower ... 322
CAM FOLLOWER (4606) ... 214
CAN TERMINATOR (ENGINE FRAME HARNESS) ... 536
CAP, FUEL TANK ... 406
CAP, HYDRAULIC RESERVOIR ... 926
Cap, Main Bearing ... 322
CAP, TRANSMISSION DIAGNOSTIC FITTINGS ... 128
CARGO NET (FULL HEIGHT CAB) ... 634
CARGO NET (GRADE PRO) ... 632
CARGO NET (LOW PROFILE CAB - STD) ... 630
CARRIER, PLANET PINION ... 64
CARTRIDGE, PRESSURE REDUCING MAIN MANIFOLD VALVE (W/O SEC. STEERING) ... 862
CARTRIDGE, PRESSURE REDUCING MAIN MANIFOLD VALVE (W/ SEC. STEERING) ... 860
CASE, DIFFERENTIAL ... 102
CD PLAYER ... 766
CENTER COVER, STEERING WHEEL ... 422
CENTER COVER, STEERING WHEEL (GRADE PRO) ... 424

Índice alfabético, continuación

Página

CENTRAL LUBRICATION, FRAME HINGE ... 478
CHAIN CASE DEBRIS MAGNET ... 70
CHAIN, TANDEM DRIVE ... 70
CHARGE AIR COOLER HOSES (6090HDW01 / 6090HDW04)(SN 626426-) ... 374
CHARGE AIR COOLER HOSES (6090HDW01 / 6090HDW04)(SN-626425) ... 372
CHARGE AIR COOLER (6090HDW01 / 6090HDW04) ... 370
CHARGE AIR COOLER (6090HDW01 / 6090HDW04)(SN-626425) ... 368
CHECK VALVE (REVERSING FAN) ... 384
CHECK VALVE, AUX/RIPPER/SCAIFIER VALVE SECTION (EH) (GRADE PRO) ... 906
CHECK VALVE, A/C EVAPORATION (6068HDW75) ... 738
CHECK VALVE, A/C EVAPORATION (6090HDW01 / 6090HDW04) ... 736
CHECK VALVE, BLADE SIDE SHIFT VALVE SECTION (EH) (GRADE PRO) ... 896
CHECK VALVE, BLADE SIDE SHIFT VALVE SECTION (STD) ... 822
CHECK VALVE, BLADE TILT VALVE SECTION (EH) (GRADE PRO) ... 892
CHECK VALVE, BLADE TILT VALVE SECTION (STD) ... 826
CHECK VALVE, BRAKE ACCUMULATOR ... 460
CHECK VALVE, CIRCLE SIDE SHIFT VALVE SECTION (EH) (GRADE PRO) ... 900
CHECK VALVE, CIRCLE SIDE SHIFT VALVE SECTION (STD) ... 820
CHECK VALVE, HYDRAULIC OIL COOLER BYPASS ... 864
CHECK VALVE, LEFT AUX VALVE WITH FLOAT (STD) ... 840
CHECK VALVE, MAIN MANIFOLD VALVE (W/O SEC. STEERING) ... 862
CHECK VALVE, MAIN MANIFOLD VALVE (W/ SEC. STEERING) ... 860
CHECK VALVE, MID MOUNTED SCARIFIER VALVE SECTION (STD) ... 834
CHECK VALVE, REAR STEERING VALVE SECTION (EH) (GRADE PRO) (BREAKDOWN) ... 886
CHECK VALVE, REAR STEERING VALVE SECTION (STD) ... 816
CHECK VALVE, RIGHT AUX VALVE WITH FLOAT (STD) ... 838
CHECK VALVE, SCARIFIER VALVE SECTION (STD) ... 832
CHECK VALVE, STEERING VALVE SECTION (EH) (GRADE PRO) (BREAKDOWN) ... 888
CHECK VALVE, WHEEL LEAN VALVE SECTION (EH) (GRADE PRO) ... 898
CHECK VALVE, WHEEL LEAN VALVE SECTION (STD) ... 818
Circle Drive Gearbox ... 986
Circle Drive Gearbox (w/ Slip Clutch) ... 988
Circle Frame ... 976
CIRCLE INSERTS (EXTENDED LIFE) ... 982
CIRCLE INSERTS (STANDARD) (WITHOUT SLIP CLUTCH) ... 978
CIRCLE INSERTS, (STANDARD) (WITH SLIP CLUTCH) ... 980
CIRCLE ROTATE CONTROLS, LEFT 4 FUNCTION (EH) (GRADE PRO) ... 696
CIRCLE ROTATE CONTROLS, LEFT 5 FUNCTION (EH) (GRADE PRO) ... 700
CIRCLE ROTATE CONTROL LINKAGE ... 676
Circle Rotate Motor ... 1038
Circle Rotate Motor and Rotary Manifold Hoses (Grade Pro) ... 1014
Circle Rotate Motor Hoses (Standard Controls) ... 1012
Circle Rotate Valve Section (Grade Pro) ... 894
Circle Rotate Valve Section (Standard Controls) ... 824
CIRCLE SIDE SHIFT CONTROLS, RIGHT 4 FUNCTION (EH) (GRADE PRO) ... 694
CIRCLE SIDE SHIFT CONTROLS, RIGHT 5 FUNCTION (EH) (GRADE PRO) ... 698
CIRCLE SIDE SHIFT CONTROL LINKAGE ... 676
Circle Side Shift Cylinder ... 1034
Circle Side Shift Cylinder Hoses (Grade Pro) ... 1018
Circle Side Shift Cylinder Hoses (Standard Controls) ... 1016
Circle Side Shift Valve Section (Grade Pro) ... 900
Circle Side Shift Valve Section (Standard Controls) ... 820
CIRCUIT BREAKER LABEL (ENGLISH) ... 464
CIRCUIT BREAKER LABEL (FRENCH) ... 470
CIRCUIT BREAKER LABEL (SPANISH) ... 472
CIRCUIT BREAKER, ENGINE AIR HEATER (120A) ... 354
CLAMP, FRONT FENDERS ... 760
CLAMP, REAR FENDER ... 764
CLEANER, AIR (6090HDW01 / 6090HDW04) ... 392
CLEANOUT COVER LABEL (ENGLISH) ... 464
CLEANOUT COVER LABEL (FRENCH) ... 470
CLEANOUT COVER LABEL (SPANISH) ... 472
CLUTCH PEDAL COVER (FULL HEIGHT CAB) ... 634
CLUTCH PEDAL COVER (GRADE PRO) ... 632
CLUTCH PEDAL COVER (LOW PROFILE CAB - STD) ... 630
CLUTCH, SLIP, CIRCLE DRIVE GEARBOX ... 988
COAT HOOK (FULL HEIGHT CAB) ... 634
COAT HOOK (GRADE PRO) ... 632

Página

COAT HOOK (LOW PROFILE CAB - STD) ... 630
CODE 1102 ROCKER ARM COVER ... 176, 290
CODE 1346 CRANKSHAFT PULLEY ... 178, 292
CODE 1412 FLYWHEEL HOUSING ... 179, 293
CODE 1520 FLYWHEEL ... 180, 294
CODE 1601 FUEL SYSTEM UNIT PUMP ... 296
CODE 1603 FUEL INJECTION PUMP ... 182
CODE 1701 AIR INTAKE ... 184
CODE 1707 AIR INTAKE ... 298
CODE 1909 OIL PAN ... 186, 300
CODE 2001 WATER PUMP ... 188, 302
CODE 2107 THERMOSTAT COVER ... 189, 303
CODE 2201 THERMOSTAT ... 304
CODE 2201 - THERMOSTAT (HDW01) ... 190
CODE 2310 FAN DRIVE ... 191, 305
CODE 2697 ENGINE HEATER ... 192, 306
CODE 2699 COOLANT HEATER PLUG ... 193
CODE 2802 EXHAUST MANIFOLD ... 194
CODE 2814 EXHAUST MANIFOLD ... 308
CODE 2901 VENTILATING HOSE ... 310
CODE 2901 VENTILATING SYSTEM ... 196
CODE 3005 STARTER, 24V ... 198, 312
CODE 3008 STARTER MOTOR ... 199, 313
CODE 3502 FUEL FILTER ... 200
CODE 3508 FUEL FILTER ... 202, 314
CODE 3903 THERMOSTAT HOUSING ... 204, 316
CODE 4018 ENGINE OIL DIPSTICK ... 206, 318
CODE 4301 STARTING AID ... 208
CODE 4397 STARTING AID ... 210, 320
CODE 4601 CYLINDER BLOCK ... 212
CODE 4606 CYLINDER BLOCK ... 214
CODE 4701 - CRANKSHAFT AND BEARINGS ... 216, 324
CODE 4801 CONNECTING ROD, PISTON ... 218
CODE 4801 CONNECTION ROD AND PISTON ... 326
CODE 4901 ROCKER ARMS (HDW01) ... 220
CODE 4901 VALVE ACTUATING MECHANISM ... 328
CODE 5001 OIL PUMP ... 222, 330
CODE 5101 CYLINDER HEAD ... 224
CODE 5101 CYLINDER HEAD AND VALVES ... 332
CODE 5299 AUXILIARY DRIVE COVER ... 226, 334
Code 5701 Water Pump Inlet ... 227
CODE 5708 WATER PUMP INLET ... 335
CODE 5912 OIL COOLER ... 228
CODE 5929 OIL COOLER AND FILTER ... 336
CODE 6298 NO ALTERNATOR MOUNTING, WITHOU ... 338
CODE 6401 EXHAUST ELBOW ... 339
CODE 6401, EXHAUST ELBOW ... 230
CODE 6511 TURBOCHARGER ... 232
CODE 6540 TURBOCHARGER ... 340
CODE 7701 TIMING GEAR COVER ... 234, 342
CODE 7899 AIR COMPRESSOR MOUNTING ... 344
Code 7899 Air Compressor Mounting - Plug ... 236
CODE 8497 WIRING HARNESS, ECU ... 238
CODE 8499 WIRING HARNESS ... 346
Code 8499 Wiring Harness Mounting ... 242
CODE 8902 EXHAUST GAS RECIRCULATION ... 240
CODE 8997 NO EXHAUST GAS RECIRCULATION (EGR) ... 348
CODE 9801 LIFT STRAPS ... 243
CODE 9807 LIFT STRAP ... 350
CODE 9807 LIFT STRAPS ... 244
CODE 9901 AIR COMPRESSOR ... 267
CODE 9901 CAMSHAFT KIT ... 262
CODE 9901 COMPLETE BLOCK ASSEMBLY ... 254
CODE 9901 CONNECTING ROD BEARINGS ... 248
CODE 9901 CYLINDER HEAD ... 352
CODE 9901 CYLINDER HEAD BOLT KIT (HDW01) ... 260
CODE 9901 CYLINDER HEAD KIT ... 264
CODE 9901 CYLINDER HEAD REMOVAL GASKET KIT ... 274
CODE 9901 CYLINDER LINER PACKING KIT ... 261
CODE 9901 EGR SERVICE KIT ... 272
CODE 9901 EGR VALVE GASKET KIT ... 270
CODE 9901 ENGINE GASKET KIT, LONG BLOCK ... 282
CODE 9901 ENGINE REBUILD GASKET KIT ... 276
CODE 9901 ENGINE SHORT BLOCK ... 252
CODE 9901 EXHAUST MANIFOLD REMOVAL KIT ... 269
CODE 9901 FUEL FILTER ELEMENT ... 251
CODE 9901 FUEL FILTER ELEMENT KIT ... 266
CODE 9901 MAIN BEARING KIT ... 247
CODE 9901 PISTON RING KIT ... 268
CODE 9901 PISTON-LINER KIT (HDW01) ... 258
CODE 9901 PRIMARY FUEL FILTER ... 245
CODE 9901 REPLACEMENT ENGINE ... 351
CODE 9901 REPLACEMENT ENGINE (TN054) ... 284

Índice alfabético, continuación

Página

CODE 9901 SEAL KIT, FUEL INJ CONNECTOR (HDW01) 259
CODE 9901 SHORT BLOCK 256
CODE 9901 STARTER MOTOR KIT 280
CODE 9901 SUCTION CONTROL VALVE 250
CODE 9901 THRUST BEARING KIT 249
CODE 9902 ENGINE OVERHAUL KIT 278
CODE-9901 WATER PUMP KIT 246
COIL, SOLENOID VALVE, MAIN MANIFOLD VALVE (W/O SEC. STEERING) 862
COIL, SOLENOID VALVE, MAIN MANIFOLD VALVE (W/ SEC. STEERING) 860
COIL, SOLENOID, BLADE IMPACT VALVE 998
COIL, SOLENOID, HYDRAULIC PUMP DISCONNECT, COLD START (BREAKDOWN) 916
COIL, SOLENOID, REVERSING FAN VALVE 384
Cold Start Disconnect Hoses and Fittings 914
Cold Start Disconnect Solenoid Valve 916
COLD WEATHER STARTING AID (4397) 210, 320
COLD WEATHER STARTING AID 4301 208
COLD WEATHER START AID, ETHER 356
COLUMN, STEERING 422
COLUMN, STEERING (GRADE PRO) 424
Communication Controller 928
COMPARTMENT LIGHTS, ENGINE 504
COMPLETE BLOCK ASSEMBLY (9901) 254
COMPONENTS, HVAC MODULE 734
COMPRESSOR AIR (9901) 267
COMPRESSOR, AIR (GRADE PRO SEAT) 714
COMPRESSOR, AIR (PREMIUM SEAT) 710
COMPRESSOR, AIR (STANDARD SEAT) 706
COMPRESSOR, A/C (COMPLETE) (6068HDW75) 738
COMPRESSOR, A/C (COMPLETE) (6090HDW01 / 6090HDW04) 736
COMPRESSOR, A/C (COMPONENTS) 740
CONDENSER HOSES, A/C (6068HDW75) 738
CONDENSER HOSES, A/C (6090HDW01 / 6090HDW04) 736
CONDENSER, A/C (6090HDW01 / 6090HDW04) (SN 626426-) 370
CONDENSER, A/C (6090HDW01 / 6090HDW04) (SN-626425) 368
CONNECTING ROD AND BEARINGS (4801) 326
CONNECTING ROD BEARING KIT (9901) 248
CONNECTING ROD, BEARINGS (4801) 218
CONNECTOR, ACCELERATOR PEDAL 544
CONNECTOR, ADU 544
CONNECTOR, AIR FILTER RESTRICTION SWITCH (6090HDW01) 526
CONNECTOR, AIR FILTER RESTRICTION SWITCH (6090HDW04) 532
CONNECTOR, AIR HEATER COILS 536
CONNECTOR, ALTERNATOR EXCITATION (6090HDW01) 528
CONNECTOR, ALTERNATOR EXCITATION (6090HDW04) 534
CONNECTOR, ALTERNATOR GROUND AND OUTPUT (6090HDW04) 532
CONNECTOR, ALTERNATOR GROUND (6090HDW01) 526
CONNECTOR, ARTICULATION ANGLE SENSOR 514
CONNECTOR, AUXILIARY GRADE PRO CONTROLS 562
CONNECTOR, A/C COMPRESSOR CLUTCH SOLENOID (6090HDW04) 532
CONNECTOR, BATTERY DISCONNECT 516
CONNECTOR, BEACON LIGHTS 572
CONNECTOR, BLADE IMPACT SOLENOID 578
CONNECTOR, BLADE IMPACT SWITCH (GRADE PRO) 576
CONNECTOR, BLADE IMPACT SWITCH (STANDARD CONTROLS) 574
CONNECTOR, BLADE IMPACT VALVE HARNESS (FRONT PLATFORM HARNESS) 514
CONNECTOR, BLADE ROTATION SENSOR 570
CONNECTOR, BRAKE ACCUMULATOR PRESSURE SWITCH 514
CONNECTOR, BRAKE LIGHT SWITCH 514
CONNECTOR, BRAKE/TAIL LIGHT 496
CONNECTOR, BUS FAN MOTOR 546
CONNECTOR, CAB DIAGNOSTIC 546
CONNECTOR, CAB DISPLAY MONITOR 544
CONNECTOR, CAB FUSES 544
CONNECTOR, CAB GRADE PRO HARNESS (REAR GRADE PRO VALVE HARNESS) 568
CONNECTOR, CAB HARNESS (CAB ROOF HARNESS) 572
CONNECTOR, CAB HARNESS (FRONT TILT CONSOLE HARNESS) (GRADE PRO) 576
CONNECTOR, CAB HARNESS (FRONT TILT CONSOLE HARNESS) (STANDARD CONTROLS) 574
CONNECTOR, CAB HARNESS, GRADE PRO (CAB INTERIOR HARNESS) 546
CONNECTOR, CAB INTERIOR HARNESS (ENGINE FRAME HARNESS) 536
CONNECTOR, CAB INTERIOR HARNESS (FRONT PLATFORM HARNESS) 514
CONNECTOR, CAB INTERIOR HARNESS (RADIO HARNESS) 554
CONNECTOR, CAB INTERIOR HARNESS (REAR PLATFORM HARNESS) 516
CONNECTOR, CAB ROOF HARNESS (CAB INTERIOR HARNESS) 548
CONNECTOR, CAB ROOF LIGHTS 572
CONNECTOR, CAB WORK LIGHTS, LOWER 514
CONNECTOR, CAMSHAFT SPEED SENSOR (6090HDW01) 526
CONNECTOR, CAMSHAFT SPEED SENSOR (6090HDW04) 532
CONNECTOR, CAN BUS (LEFT GRADE PRO ARMREST HARNESS) 564
CONNECTOR, CAN BUS (RIGHT GRADE PRO ARMREST HARNESS) 562
CONNECTOR, CAN TERMINATOR (CAB INTERIOR HARNESS) 546
CONNECTOR, CAN TERMINATOR (ENGINE FRAME HARNESS) 536
CONNECTOR, CAN TERMINATOR (GRADE PRO IGC HARNESS) 560
CONNECTOR, CAN TO JDLINK™ SYSTEM (MIG HARNESS 930
CONNECTOR, CICUIT BREAKER, CAB POWER 536
CONNECTOR, CIRCUIT BREAKER, CAB POWER 516
CONNECTOR, COMPRESSOR CLUTCH SOLENOID (6090HDW01) 526
CONNECTOR, COMPRESSOR CLUTCH SOLENOID (6090HDW04) 534
CONNECTOR, COMPRESSOR INLET TEMP SENSOR (6090HDW01) 526
CONNECTOR, COMPRESSOR INLET TEMP SENSOR (6090HDW04) 532
CONNECTOR, CONTROLLERS, GRADE PRO VALVE 568
CONNECTOR, CONVERTOR, 12V/15A 548
CONNECTOR, COOLANT TEMPERATURE SENSOR (6090HDW01) 526
CONNECTOR, COOLANT TEMPERATURE SENSOR (6090HDW04) 532
CONNECTOR, CRANKSHAFT SPEED SENSOR (6090HDW01) 526
CONNECTOR, CRANKSHAFT SPEED SENSOR (6090HDW04) 532
CONNECTOR, CYLINDER SHAFT SPEED SENSOR 516
CONNECTOR, DECCELERATOR PEDAL 544
CONNECTOR, DIAGNOSTIC, CAB 546
CONNECTOR, DIFFERENTIAL FILTER RESTRICTION SWITCH 518
CONNECTOR, DIFFERENTIAL LOCK SOLENOID 516
CONNECTOR, DIFFERENTIAL LOCK SWITCH 562, 574
CONNECTOR, DIODE, SOFT START 518
CONNECTOR, DOME LIGHT 554
CONNECTOR, DRAFT FRAME PITCH/ROLL INCLINOMETER 570
CONNECTOR, DRIVE LIGHTS 572
CONNECTOR, DRIVING LIGHTS 522
CONNECTOR, ECU FUSE 536
CONNECTOR, EGR MANIFOLD AIR TEMP SENSOR (6090HDW01) 526
CONNECTOR, EGR MANIFOLD AIR TEMP SENSOR (6090HDW04) 532
CONNECTOR, EGR VALVE (6090HDW01) 528
CONNECTOR, ELECTROHYDRAULIC VALVE CONTROLLERS (GRADE PRO) 568
CONNECTOR, ELECTROHYDRAULIC VALVE, FRONT (GRADE PRO) 570
CONNECTOR, ELECTROHYDRAULIC VALVE, REAR (GRADE PRO) 568
CONNECTOR, ENGINE COMPARTMENT WORK LIGHTS 504
CONNECTOR, ENGINE COMPARTMENT WORK LIGHTS SWITCH 504
CONNECTOR, ENGINE CONTROLLER (BROWN) 536
CONNECTOR, ENGINE CONTROLLER (ECU) (BLUE AND BLACK) (6090HDW01) 528
CONNECTOR, ENGINE CONTROLLER (ECU) (BLUE AND BLACK) (6090HDW04) 534
CONNECTOR, ENGINE FRAME GROUND 536
CONNECTOR, ENGINE FRAME HARNESS (CAB INTERIOR HARNESS) 548
CONNECTOR, ENGINE FRAME HARNESS (ENGINE HARNESS 6090HDW01) 528
CONNECTOR, ENGINE FRAME HARNESS (ENGINE HARNESS 6090HDW04) 534
CONNECTOR, ENGINE HARNESS (ENGINE FRAME HARNESS) 536
CONNECTOR, ENGINE OIL PRESSURE SENSOR (6090HDW01) 526
CONNECTOR, ENGINE OIL PRESSURE SENSOR (6090HDW04) 532
CONNECTOR, ENGINE SPEED CONTROL MODE SWITCH 548

Índice alfabético, continuación

Página

CONNECTOR, ENGINE SPEED CONTROL SET SWITCH..... 546
CONNECTOR, ENGINE WORK LIGHT HARNESS (MIDSTRUCTURE HARNESS)..... 518
CONNECTOR, ETHERNET..... 930
CONNECTOR, ETHER START AID SOLENOID (6090HDW01)..... 526
CONNECTOR, ETHER START AID (6090HDW04)..... 532
CONNECTOR, EXHAUST AIR TEMP SENSOR (6090HDW01)..... 526
CONNECTOR, FAN DIRECTION SOLENOID..... 518
CONNECTOR, FAN DOOR HARNESS (REAR PLATFORM HARNESS)..... 516
CONNECTOR, FAN DOOR HARNESS (TAIL LIGHT HARNESS)... 496
CONNECTOR, FAN MOTOR, BUS..... 546
CONNECTOR, FAN PRESSURE SENSOR..... 518
CONNECTOR, FAN SPEED SOLENOID..... 518
CONNECTOR, FLEX LOAD CONTROLLER..... 546
CONNECTOR, FLEX LOAD CONTROLLER POWER..... 552
CONNECTOR, FLOAT SWITCH..... 564
CONNECTOR, FORWARD/REVERSE MODULE..... 544
CONNECTOR, FRESH AIR TEMP SENSOR (6090HDW01)..... 526
CONNECTOR, FRONT AND REAR CAB WORK LIGHTS..... 500
CONNECTOR, FRONT DRIVE LIGHTS..... 514
CONNECTOR, FRONT DRIVING LIGHTS..... 494
CONNECTOR, FRONT GRADE PRO VALVE..... 570
CONNECTOR, FRONT GRADE PRO VALVE HARNESS (REAR GRADE PRO VALVE HARNESS)..... 568
CONNECTOR, FRONT LOWER WIPER..... 514
CONNECTOR, FRONT PLATFORM HARNESS (CAB INTERIOR HARNESS)..... 548
CONNECTOR, FRONT PLATFORM HARNESS (FRONT LIGHT HARNESS)..... 522
CONNECTOR, FRONT PLATFORM HARNESS (WHEEL LEAN SENSOR HARNESS)..... 520
CONNECTOR, FRONT PLATFORM (BLADE IMPACT HARNESS).. 578
CONNECTOR, FRONT SIGNAL LIGHTS..... 494
CONNECTOR, FRONT TILT CONSOLE (CAB INTERIOR HARNESS)..... 546
CONNECTOR, FRONT WIPER MOTOR..... 554
CONNECTOR, FUEL INJECTORS (6090HDW01)..... 526
CONNECTOR, FUEL INJECTORS (6090HDW04)..... 532
CONNECTOR, FUEL LEVEL SENSOR..... 516
CONNECTOR, FUEL PRESSURE SENSOR (6090HDW01)..... 526
CONNECTOR, FUEL PRESSURE SENSOR (6090HDW04)..... 532
CONNECTOR, FUEL RAIL PRESSURE SENSOR (6090HDW01).. 526
CONNECTOR, FUEL RAIL PRESSURE SENSOR (6090HDW04).. 534
CONNECTOR, FUEL TEMPERATURE SENSOR (6090HDW01).... 526
CONNECTOR, FUEL TEMPERATURE SENSOR (6090HDW04).... 534
CONNECTOR, FUEL TRANSFER PUMP (6090HDW01)..... 528
CONNECTOR, FUEL TRANSFER PUMP (6090HDW04)..... 534
CONNECTOR, FUSES, CAB..... 544
CONNECTOR, GEAR POSITION MODULE..... 544
CONNECTOR, GLOW PLUG COILS..... 536
CONNECTOR, GRADE PRO CAB HARNESS (CAB INTERIOR HARNESS)..... 546
CONNECTOR, GRADE PRO CAB HARNESS (GRADE PRO IGC HARNESS)..... 560
CONNECTOR, GRADE PRO CAB HARNESS (LEFT GRADE PRO ARMREST HARNESS)..... 564
CONNECTOR, GRADE PRO CAB HARNESS (RIGHT GRADE PRO ARMREST HARNESS)..... 562
CONNECTOR, GRADE PRO JOYSTICKS, LEFT..... 564
CONNECTOR, GRADE PRO JOYSTICKS, RIGHT..... 562
CONNECTOR, GRADE PRO VALVE CONTROLLERS..... 568
CONNECTOR, GRADE PRO VALVE, FRONT..... 570
CONNECTOR, GRADE PRO VALVE, REAR..... 568
CONNECTOR, GROUND, FRONT PLATFORM WIRING HARNESS..... 514
CONNECTOR, GROUND, REAR PLATFORM HARNESS..... 516
CONNECTOR, GTT DIAGNOSTIC (RS232)..... 928
CONNECTOR, HEATED MIRRORS..... 572
CONNECTOR, HEATED SEAT..... 546
CONNECTOR, HEATED SEAT SWITCH..... 548
CONNECTOR, HFWD FRONT HARNESS (REAR PLATFORM HARNESS)..... 516
CONNECTOR, HI/LOW BEAM SWITCH (GRADE PRO)..... 576
CONNECTOR, HI/LOW BEAM SWITCH (STANDARD CONTROLS)..... 574
CONNECTOR, HORN..... 514, 574
CONNECTOR, HORN SWITCH (GRADE PRO)..... 564
CONNECTOR, HVAC HARNESS (CAB INTERIOR HARNESS)..... 544
CONNECTOR, HVAC POWERED PRECLEANER..... 572
CONNECTOR, HYDRAULIC FILTER RESTRICTION SWITCH..... 518
CONNECTOR, HYDRAULIC OIL TEMPERATURE SENSOR..... 518

Página

CONNECTOR, HYDRAULIC PUMP PRESSURE SENSOR JUMPER..... 514
CONNECTOR, IGC HARNESS (CAB INTERIOR HARNESS)..... 546
CONNECTOR, INCHING PEDAL..... 544
CONNECTOR, INCLINOMETER, DRAFT FRAME PITCH/ROLL.... 570
CONNECTOR, INCLINOMETER, MAINFALL ANGLE..... 568
CONNECTOR, INPUT SHAFT SPEED SENSOR..... 540
CONNECTOR, JOYSTICKS, LEFT (GRADE PRO)..... 564
CONNECTOR, JOYSTICKS, RIGHT (GRADE PRO)..... 562
CONNECTOR, LEFT BLADE IMPACT SOLENOID..... 578
CONNECTOR, LEFT JOYSTICKS (GRADE PRO)..... 564
CONNECTOR, LICENSE PLATE HARNESS (TAIL LIGHT HARNESS)..... 496
CONNECTOR, LIGHTS, FRONT DRIVE..... 514
CONNECTOR, LIGHTS, FRONT DRIVING..... 522
CONNECTOR, LIGHT, DOME..... 554
CONNECTOR, LOWER WIPER DISABLE SWITCH..... 514
CONNECTOR, MACHINE INFORMATION GATEWAY (MIG)..... 930
CONNECTOR, MAINFALL ANGLE INCLINOMETER..... 568
CONNECTOR, MAIN HARNESS (ENGINE WORK LIGHT HARNESS)..... 504
CONNECTOR, MAIN HARNESS (FAN DOOR HARNESS)..... 496
CONNECTOR, MANIFOLD AIR PRESSURE SENSOR (6090HDW01)..... 526
CONNECTOR, MIDFRAME WORK LIGHTS..... 514
CONNECTOR, MIDSTRUCTURE HARNESS (REAR PLATFORM HARNESS)..... 516
CONNECTOR, MIG HARNESS (CAB INTERIOR HARNESS)..... 548
CONNECTOR, MIG HARNESS (GTT HARNESS)..... 928
CONNECTOR, MIG POWER..... 930
CONNECTOR, MONITOR, CAB DISPLAY..... 544
CONNECTOR, MOTOR, REAR WIPER..... 548
CONNECTOR, OUTPUT SHAFT SPEED SENSOR..... 540
CONNECTOR, PARK BRAKE PRESSURE SWITCH..... 540
CONNECTOR, PARK BRAKE SOLENOID..... 540
CONNECTOR, PARK/NEUTRAL MODULE..... 544
CONNECTOR, POWER PORT..... 546
CONNECTOR, POWER TO GTT HARNESS (MIG HARNESS)..... 930
CONNECTOR, POWER, FLEX LOAD CONTROLLER..... 552
CONNECTOR, POWER, GTT..... 928
CONNECTOR, POWER, 12V SWITCHED..... 544
CONNECTOR, POWER, 24 VOLT (SWITCHED AND UNSWITCHED)..... 546
CONNECTOR, PUMP, WINDSHIELD WASHER FLUID..... 546
CONNECTOR, RADIO..... 554
CONNECTOR, RADIO HARNESS (CAB INTERIOR HARNESS).... 546
CONNECTOR, REAR CAMERA HARNESS (REAR PLATFORM HARNESS)..... 516
CONNECTOR, REAR DEFROST..... 546
CONNECTOR, REAR GRADE PRO VALVE..... 568
CONNECTOR, REAR GRADE PRO VALVE HARNESS (FRONT GRADE PRO VALVE HARNESS)..... 570
CONNECTOR, REAR PLATFORM HARNESS (CAB INTERIOR HARNESS)..... 548
CONNECTOR, REAR PLATFORM HARNESS (MIDSTRUCTURE HARNESS)..... 518
CONNECTOR, REAR WIPER MOTOR..... 548
CONNECTOR, REAR WORK LIGHTS..... 496
CONNECTOR, RETURN TO STRAIGHT SWITCH..... 568
CONNECTOR, REVERSE WARNING ALARM..... 496
CONNECTOR, RIGHT BLADE IMPACT SOLENOID..... 578
CONNECTOR, RIGHT JOYSTICKS (GRADE PRO)..... 562
CONNECTOR, ROTARY MANIFOLD SENSOR..... 570
CONNECTOR, RS232..... 928
CONNECTOR, SADDLE LOCK PIN SOLENOID..... 514
CONNECTOR, SADDLE LOCK PIN SWITCH..... 514
CONNECTOR, SEALED SWITCH MODULE..... 548
CONNECTOR, SEAT AIR COMPRESSOR..... 544
CONNECTOR, SEAT HEATER..... 546
CONNECTOR, SENSOR, ROTARY MANIFOLD..... 570
CONNECTOR, SIDE CAB WORK LIGHTS..... 502
CONNECTOR, SLEEVE FRONT GRADE PRO VALVE..... 570
CONNECTOR, SNOW LIGHT..... 506
CONNECTOR, SOFT START SOLENOID AND DIODE..... 518
CONNECTOR, SOLENOID, BLADE IMPACT..... 578
CONNECTOR, SOLENOID, TRANSMISSION..... 540
CONNECTOR, SPEAKER..... 554
CONNECTOR, SSM..... 548
CONNECTOR, STARTER GROUND (6090HDW01)..... 526
CONNECTOR, STARTER GROUND (6090HDW04)..... 532
CONNECTOR, STARTER RELAY..... 536
CONNECTOR, STARTER SOLENOID..... 536
CONNECTOR, SWITCH, ENGINE SPEED CONTROL MODE..... 548

Índice alfabético, continuación

Página

CONNECTOR, SWITCH, ENGINE SPEED CONTROL SET 546
CONNECTOR, SWITCH, HEATED SEAT 548
CONNECTOR, SWITCH, RETURN TO STRAIGHT 568
CONNECTOR, TAIL LIGHT HARNESS (FAN DOOR HARNESS) ... 496
CONNECTOR, TO GTT HARNESS (MIG HARNESS) 930
CONNECTOR, TRANMISSION RUN/CAL 546
CONNECTOR, TRANSMISSION AND SOLENOIDS 540
CONNECTOR, TRANSMISSION CAL MODE 548
CONNECTOR, TRANSMISSION CONTROLLER 544
CONNECTOR, TRANSMISSION FILTER RESTRICTION SWITCH 518
CONNECTOR, TRANSMISSION HARNESS (REAR PLATFORM HARNESS) 516
CONNECTOR, TRANSMISSION OIL SENSOR 540
CONNECTOR, TRANSMISSION RUN MODE 548
CONNECTOR, TURBO INLET TEMP SENSOR (6090HDW01) 526
CONNECTOR, TURBO INLET TEMP SENSOR (6090HDW04) 532
CONNECTOR, TURN SIGNAL 522
CONNECTOR, TURN SIGNAL LIGHT 496
CONNECTOR, TURN SIGNAL SWITCH (GRADE PRO) 576
CONNECTOR, TURN SIGNAL SWITCH (STANDARD CONTROLS) 574
CONNECTOR, VTG SPEED SENSOR AND ACTUATOR (6090HDW01) 528
CONNECTOR, WARNING BUZZER (GRADE PRO) 576
CONNECTOR, WARNING BUZZER (STANDARD CONTROLS) 574
CONNECTOR, WATER IN FUEL SENSOR (6090HDW01) 526
CONNECTOR, WATER IN FUEL SENSOR (6090HDW04) 532
CONNECTOR, WATER IN FUEL SEPARATOR (6090HDW01 / 6090HDW04) 402
CONNECTOR, WHEEL ANGLE SENSOR 520
CONNECTOR, WHEEL LEAN SENSOR HARNESS 514
CONNECTOR, WINDSHIELD WASHER PUMP 546
CONNECTOR, WIPER DISABLE SENSOR 666
CONNECTOR, WIPER MOTOR, FRONT 554
CONNECTOR, WIPER, FRONT LOWER 514
CONNECTOR, WORK LIGHTS, CAB 572
CONNECTOR, WORK LIGHTS, CAB, LOWER 514
CONNECTOR, WORK LIGHTS, MIDFRAME 514
CONNECTOR, WORK LIGHT, ENGINE COMPARTMENT 504
CONNECTOR, 12V SWITCHED POWER 544
CONNECTOR, 24 VOLT POWER (SWITCHED AND UNSWITCHED) 546
CONSOLE COVER, FRONT (FULL HEIGHT CAB) 634
CONSOLE COVER, FRONT (GRADE PRO) 632
CONSOLE COVER, FRONT (LOW PROFILE CAB - STD) 630
CONSOLE WIRING HARNESS, FRONT TILT (GRADE PRO) 576
CONSOLE WIRING HARNESS, FRONT TILT (STANDARD CONTROLS) 574
CONSOLE, CAB FRONT (STATIONARY) 668
CONSOLE, CAB FRONT (TILT) (GRADE PRO) 692
CONSOLE, CAB FRONT (TILT) (STD CONTROLS) 674
CONSOLE, CAB SIDE (GRADE PRO) 672
CONSOLE, CAB SIDE (STD CONTROLS) 670
CONTROLLER MOUNTING BRACKET, FLEX LOAD (GRADE PRO) 672
CONTROLLER MOUNTING BRACKET, FLEX LOAD (STD CONTROLS) 670
CONTROLLER, COMMUNICATION (GLOBALTRACS™ TERMINAL (GTT)) 928
CONTROLLER, ELECTROHYDRAULIC VALVE (GRADE PRO) 588
CONTROLLER, ENGINE (6090HDW01) 410
CONTROLLER, ENGINE (8497) 238
CONTROLLER, FLEX LOAD (WITHOUT AUTOSHIFT) 584
CONTROLLER, FLEX LOAD (WITH AUTOSHIFT) 586
CONTROLLER, MIG 930
CONTROLLER, TRANSMISSION 116
CONTROLS, EH AUXILIARY (GRADE PRO) 702
CONTROLS, LEFT FIVE FUNCTION (EH) (GRADE PRO) 700
CONTROLS, LEFT FOUR FUNCTION (EH) (GRADE PRO) 696
CONTROLS, RIGHT FIVE FUNCTION (EH) (GRADE PRO) 698
CONTROLS, RIGHT FOUR FUNCTION (EH) (GRADE PRO) 694
CONTROL KIT, ONE HAND BLADE LIFT 690
CONTROL LINKAGES, STANDARD 676
CONTROL LINKAGE, AUX W/O FLOAT (SEVENTH FUNCTION LH) 688
CONTROL LINKAGE, AUX W/O FLOAT (SEVENTH FUNCTION RH) 686
CONTROL LINKAGE, AUX W/ FLOAT (SIXTH FUNCTION LH) 684
CONTROL LINKAGE, AUX W/ FLOAT (SIXTH FUNCTION RH) 682
CONTROL LINKAGE, RIPPER (FIFTH FUNCTION LH) 680
CONTROL LINKAGE, SCARIFIER (FIFTH FUNCTION RH) 678
CONTROL UNIT, ENGINE (6090HDW01) 410

Página

CONTROL UNIT, ENGINE (6090HDW04) 412
CONTROL UNIT, FLEX LOAD (WITHOUT AUTOSHIFT) 584
CONTROL UNIT, FLEX LOAD (WITH AUTOSHIFT) 586
CONTROL VALVE 422
Control Valve Covers (Standard Controls) 750
Control Valve Cover (Front) (Grade Pro) 754
Control Valve Cover (Rear) (Grade Pro) 752
CONTROL VALVE COVER, REAR (GRADE PRO) 752
CONTROL VALVE KIT, AUX W/O FLOAT (SEVENTH FUNCTION LEFT) 856
CONTROL VALVE KIT, AUX W/O FLOAT (SEVENTH FUNCTION RIGHT) 854
CONTROL VALVE KIT, AUX W/ FLOAT (SIXTH FUNCTION LH) 852
CONTROL VALVE KIT, AUX W/ FLOAT (SIXTH FUNCTION RH) 850
CONTROL VALVE KIT, ELECTROHYDRAULIC AUXILIARY (GRADE PRO) 908
CONTROL VALVE KIT, ONE HAND BLADE LIFT 858
CONTROL VALVE KIT, RIPPER (FIFTH FUNCTION LH) 848
CONTROL VALVE KIT, SCARIFIER (FIFTH FUNCTION RH) 846
CONTROL VALVE MOUNTING BRACKETS 792
CONTROL VALVE (GRADE PRO) 424
CONTROL VALVE, EH FRONT (5 FUNCTION) (GRADE PRO) 872
CONTROL VALVE, EH FRONT (6 FUNCTION MMS) (GRADE PRO) 878
CONTROL VALVE, EH FRONT (6 FUNCTION) (GRADE PRO) 876
CONTROL VALVE, EH FRONT (8 FUNCTION) (GRADE PRO) 884
CONTROL VALVE, EH REAR (4 FUNCTION) (GRADE PRO) 870
CONTROL VALVE, EH REAR (5 FUNCTION) (GRADE PRO) 874
CONTROL VALVE, EH REAR (6 FUNCTION) (GRADE PRO) 880
CONTROL VALVE, EH REAR (7 FUNCTION) (GRADE PRO) 882
CONTROL VALVE, HEATER 734
CONTROL VALVE, LEFT (4 FUNCTION) 796
CONTROL VALVE, LEFT (5 FUNCTION) 802
CONTROL VALVE, LEFT (6 FUNCTION) 806
CONTROL VALVE, LEFT (7 FUNCTION) 810
CONTROL VALVE, RIGHT (4 FUNCTION) 794
CONTROL VALVE, RIGHT (5 FUNCTION) 798
CONTROL VALVE, RIGHT (5 FUNCTION) (MID MOUNTED SCARIFIER) 800
CONTROL VALVE, RIGHT (6 FUNCTION) 804
CONTROL VALVE, RIGHT (7 FUNCTION) 808
CONTROL VALVE, SUCTION (9901) 250
CONTROL, MAIN HYDRAULIC PUMP 790
CONVERTER, 15 AMP POWER 490
CONVERTER, 25 AMP POWER 492
COOLANT DIAGNOSTIC FITTING, ENGINE (6090HDW01 / 6090HDW04) 476
COOLANT HEATER PLUG (2699) 193
COOLANT HEATER (120V) (6090HDW01 / 6090HDW04) 358
COOLANT HEATER, DIESEL FIRED (6090HDW01 / 6090HDW04) 360
COOLANT OVERFLOW TANK (6090HDW01 / 6090HDW04)(SN 626426-) 374
COOLANT OVERFLOW TANK (6090HDW01 / 6090HDW04)(SN-626425) 372
COOLER HOSES, DIFFERENTIAL 362
COOLER HOSES, HYDRAULIC OIL 364
COOLER HOSES, TRANSMISSION 366
COOLER, AIR (6090HDW01 / 6090HDW04) (SN 626426-) 370
COOLER, AIR (6090HDW01 / 6090HDW04) (SN-626425) 368
COOLER, DIFFERENTIAL OIL (6090HDW01 / 6090HDW04)(SN 626426-) 370
COOLER, DIFFERENTIAL OIL (6090HDW01 / 6090HDW04)(SN-626425) 368
COOLER, FUEL (6090HDW01 / 6090HDW04) (SN 626426-) 370
COOLER, FUEL (6090HDW01 / 6090HDW04) (SN-626425) 368
COOLER, OIL (5912) 228
COOLER, OIL (5929) 336
COOLER, TRANSMISSION OIL (6090HDW01 / 6090HDW04)(SN 626426-) 370
COOLER, TRANSMISSION OIL (6090HDW01 / 6090HDW04)(SN-626425) 368
Cooling System Hoses and Fittings (6090HDW01 / 6090HDW04) (- 626425) 372
Cooling System Hoses and Fittings (6090HDW01 / 6090HDW04) (626426 -) 374
Cooling System (6090HDW01 / 6090HDW04) (- 626425) 368
Cooling System (6090HDW01 / 6090HDW04) (626426 -) 370
CORE, RADIATOR (6090HDW01 / 6090HDW04) (SN 626426-) 370
CORE, RADIATOR (6090HDW01 / 6090HDW04) (SN-626425) 368
COUNTERWEIGHT (FIELD KIT), REAR 616
COUPLING, DIFF LOCK PUMP TO TRANS 86
COVERS, BATTERY 744

Índice alfabético, continuación

Página

COVERS, CONTROL VALVE (STANDARD) ... 750
COVERS, FRONT CONTROL VALVE (GRADE PRO) ... 754
COVERS, FRONT FRAME ... 746
COVERS, REAR CONTROL VALVE (GRADE PRO) ... 752
COVERS, TANDEM HOUSING ... 62
COVER, AIR CONDITIONER AND HEATER ... 728
COVER, AUXILIARY DRIVE (5299) ... 226, 334
COVER, BATTERY TERMINAL (1000 CCA) (6090HDW01 / 6090HDW04) ... 482
COVER, BATTERY TERMINAL (1400 CCA) (6090HDW01 / 6090HDW04) ... 484
COVER, CAB REAR ... 640
COVER, CAB REAR WIRING HARNESS CONNECTOR ... 512
COVER, CIRCLE DRIVE GEARBOX ... 986
COVER, CIRCLE DRIVE GEARBOX WITH SLIP CLUTCH ... 988
COVER, CLUTCH PEDAL (FULL HEIGHT CAB) ... 634
COVER, CLUTCH PEDAL (GRADE PRO) ... 632
COVER, CLUTCH PEDAL (LOW PROFILE CAB - STD) ... 630
COVER, FRONT CONSOLE (FULL HEIGHT CAB) ... 634
COVER, FRONT CONSOLE (GRADE PRO) ... 632, 692
COVER, FRONT CONSOLE (LOW PROFILE CAB - STD) ... 630
COVER, FRONT WIPER (FULL HEIGHT CAB) ... 634
COVER, FRONT WIPER (GRADE PRO) ... 632
COVER, FRONT WIPER (LOW PROFILE CAB - STD) ... 630
COVER, HEATER AND AIR CONDITIONER ... 728
COVER, HYDRAULIC RESERVOIR CLEAN OUT ... 926
COVER, INCHING PEDAL ... 414
COVER, INTEGRATED GRADE CONTROL (IGC) (FULL HEIGHT CAB) ... 634
COVER, INTEGRATED GRADE CONTROL (IGC) (GRADE PRO) ... 632
COVER, INTEGRATED GRADE CONTROL (IGC) (LOW PROFILE CAB - STD) ... 630
COVER, LOWER FRONT WINDSHIELD WIPER ... 664
COVER, MAIN FRAME SIDE ... 748
COVER, REAR WIPER (FULL HEIGHT CAB) ... 634
COVER, REAR WIPER (GRADE PRO) ... 632
COVER, REAR WIPER (LOW PROFILE CAB - STD) ... 630
COVER, ROCKER ARM ... 176, 290
COVER, STEERING WHEEL CENTER (GRADE PRO) ... 424
COVER, THERMOSTAT (2107) ... 303
COVER, THERMOSTAT 2107 ... 189
COVER, TIMING GEAR (7701) ... 234, 342
COVER, TRANSMISSION DIAGNOSTIC FITTINGS ... 128
COVER, VALVE (1102) ... 176, 290
COVER, W/O RADIO (FULL HEIGHT CAB) ... 634
COVER, W/O RADIO (GRADE PRO) ... 632
COVER, W/O RADIO (LOW PROFILE CAB - STD) ... 630
CRANKSHAFT AND BEARING (4701) ... 216, 324
CRANKSHAFT DAMPER (1346) ... 178, 292
CRANKSHAFT POSITION SENSOR (4601) ... 212
CRANKSHAFT PULLEY (1346) ... 178, 292
CRANKSHAFT THRUST BEARING (4701) ... 216, 324
CRANKSHAFT / BEARINGS (4701) ... 216, 324
CROSS OVER TUBE, OIL (5912) ... 228
CUSHION, SEAT (DELUXE) ... 708
CUSHION, SEAT (GRADE PRO) ... 712
CUSHION, SEAT (STD) ... 704
CUTTING EDGE, FRONT MOUNTED DOZER BLADE ... 1056
Cutting Edge, 5/8 in. X 6 in. (Use With 12 ft. X 24 in. X 7/8 in. Moldboard) ... 932
Cutting Edge, 5/8 in. X 6 in. (Use With 14 ft. X 24 in. X 7/8 in. Moldboard) ... 940
Cutting Edge, 5/8 in. X 8 in. (Use With 12 ft. X 24 in. X 7/8 in. Moldboard) ... 934
Cutting Edge, 5/8 in. X 8 in. (Use With 12 ft. X 27 in. X 1 in. Moldboard) ... 936
Cutting Edge, 5/8 in. X 8 in. (Use With 13 ft. X 27 in. X 1 in. Moldboard) ... 938
Cutting Edge, 5/8 in. X 8 in. (Use With 14 ft. X 24 in. X 7/8 in. Moldboard) ... 942
Cutting Edge, 5/8 in. X 8 in. (Use With 14 ft. X 27 in. X 1 in. Moldboard) ... 944
Cutting Edge, 5/8 in. X 8 in. (Use With 14 ft. X 27 in. X 1 in. Moldboard) (3/4 in. Hardware) ... 946
Cylinder Block ... 322
CYLINDER BLOCK (4606) ... 214
CYLINDER HEAD ... 352
CYLINDER HEAD AND VALVES(5101) ... 332
CYLINDER HEAD GASKET (5101) ... 224
CYLINDER HEAD KIT (9901) ... 264
CYLINDER HEAD REMOVAL KIT (9901) ... 274
CYLINDER HEAD (5101) ... 224
CYLINDER HOSES, ARTICULATION (STANDARD CONTROLS) ... 432

Página

CYLINDER HOSES, BLADE LIFT (GRADE PRO) ... 1006
CYLINDER HOSES, BLADE LIFT (STANDARD CONTROLS) ... 1004
CYLINDER HOSES, BLADE SIDE SHIFT (GRADE PRO) ... 1010
CYLINDER HOSES, BLADE SIDE SHIFT (STANDARD CONTROLS) ... 1008
CYLINDER HOSES, BLADE TILT (GRADE PRO) ... 1010
CYLINDER HOSES, BLADE TILT (STANDARD CONTROLS) ... 1008
CYLINDER HOSES, CIRCLE SIDE SHIFT (GRADE PRO) ... 1018
CYLINDER HOSES, CIRCLE SIDE SHIFT (STANDARD CONTROLS) ... 1016
CYLINDER HOSE, WHEEL LEAN (GRADE PRO) ... 442
CYLINDER HOSE, WHEEL LEAN (STANDARD CONTROLS) ... 440
CYLINDER LINER AND PISTON KIT (9901) ... 258
CYLINDER LINER PACKING KIT (9901) ... 261
CYLINDER LINER (4601) ... 212
CYLINDER, ARTICULATION COMPONENTS ... 450
CYLINDER, ARTICULATION PINS ... 448
CYLINDER, BLADE LIFT ... 1028
CYLINDER, BLADE SLIDE ... 1030
CYLINDER, BLADE TILT ... 1032
CYLINDER, CIRCLE SIDE SHIFT ... 1034
CYLINDER, ETHER ... 356
CYLINDER, FRONT MOUNTED DOZER BLADE (BREAKDOWN) ... 1084
CYLINDER, FRONT MOUNTED DOZER BLADE (COMPLETE) ... 1056
CYLINDER, FRONT STEERING ... 444
CYLINDER, FRONT STEERING, COMPONENTS ... 446
CYLINDER, MID MOUNTED SCARIFIER ... 1088
CYLINDER, PARALLEL LIFT GROUP(BREAKDOWN) ... 1084
CYLINDER, REAR RIPPER/SCARIFIER ... 1086
CYLINDER, REAR STEERING COMPONENTS ... 450
CYLINDER, REAR STEERING PINS ... 448
CYLINDER, SCARIFIER (BREAKDOWN) ... 1084
CYLINDER, WHEEL LEAN ... 452
CYLINDER, WHEEL LEAN COMPONENTS ... 454

D

DAMPENER, TORSIONAL ... 118
DAMPER (1346) ... 178
DAMPER, CRANKSHAFT (1346) ... 292
DEBRIS MAGNET, CHAIN CASE ... 70
DECALS, ENGLISH ... 464
DECALS, ENGLISH (GRADE PRO CAB) ... 468
DECALS, ENGLISH (STANDARD CAB) ... 466
DECALS, FRENCH ... 470
DECALS, SPANISH ... 472
DECAL, BATTERY DISCONNECT (1000 CCA) (6090HDW01 / 6090HDW04) ... 482
DECAL, BATTERY DISCONNECT (1400 CCA) (6090HDW01 / 6090HDW04) ... 484
DECAL, BRAKE ACCUMULATOR ... 460
DECAL, DIFFERENTIAL LOCK SWITCH ... 596
DECAL, ENGINE COMPARTMENT WORK LIGHTS SWITCH ... 504
DECAL, FUSE PANEL ... 542
DECAL, GRAY CIRCLE (FULL HEIGHT CAB) ... 634
DECAL, GRAY CIRCLE (LOW PROFILE CAB - STD) ... 630
DECELERATOR PEDAL ... 390
DEFLECTOR (1102) ... 176, 290
DEFROST DUCT, CENTER CAB ... 668
DIAGNOSTIC FITTINGS, TRANSMISSION ... 128
DIAGNOSTIC FITTING, DIFFERENTIAL ... 72
DIAGNOSTIC FITTING, FLUIDS (6090HDW01 / 6090HDW04) ... 476
Diesel Fired Engine Coolant Heater Kit (6090HDW01 / 6090HDW04) ... 360
DIFFERENTIAL CASE- 1400 SERIES (YZ120521) ... 102
Differential Cooler Hoses ... 362
DIFFERENTIAL FILTER LABEL (ENGLISH) ... 464
DIFFERENTIAL FILTER LABEL (FRENCH) ... 470
DIFFERENTIAL FILTER LABEL (SPANISH) ... 472
Differential Fittings ... 72
Differential Lock Filter ... 90
Differential Lock Hydraulic Lines ... 88
DIFFERENTIAL LOCK LABEL (ENGLISH, GRADE PRO) ... 468
Differential Lock Pump, Hydraulic Fittings and Mounting ... 86
DIFFERENTIAL LOCK SWITCH AND LABEL ... 596
DIFFERENTIAL LOCK SWITCH (GRADE PRO) ... 556
DIFFERENTIAL LOCK W. VALVE(YZ120521) ... 106
DIFFERENTIAL OIL COOLER HOSES (6090HDW01 / 6090HDW04) (SN-626425) ... 372
DIFFERENTIAL OIL COOLER HOSES (6090HDW01 / 6090HDW04)(SN 626426-) ... 374

Índice alfabético, continuación

Página

DIFFERENTIAL OIL COOLER (6090HDW01 / 6090HDW04)(SN 626426-) ... 370
DIFFERENTIAL OIL COOLER (6090HDW01 / 6090HDW04)(SN-626425) ... 368
DIFFERENTIAL - LOW PRESSURE ... 104
DIFF CASE, MULT DISK BRAKE ... 108
DIFF LOCK PUMP ... 86
Diodes, Fuse Panel ... 550
DIODE, A/C COMPRESSOR CLUTCH SOLENOID (6090HDW01) ... 528
DIODE, A/C COMPRESSOR CLUTCH SOLENOID (6090HDW04) ... 534
DIODE, ENGINE AIR HEATER ... 536
DIODE, GLOW PLUGS ... 536
DIODE, PARK BRAKE SOLENOID ... 540
DIODE, SOFT START ... 518
DIODE, STARTER RELAY AND MOTOR ... 536
DIPSTICK, OIL (4018) ... 318
DIPSTICK, OIL, ENGINE 4018 ... 206
DIPSTICK, TRANSMISSION OIL ... 122
DIRECTIONAL VALVE (REVERSING FAN) ... 384
DISCONNECT SWITCH, BATTERY (1000 CCA BATTERIES) (6090HDW01 / 6090HDW04) ... 482
DISCONNECT SWITCH, BATTERY (1400 CCA BATTERIES) (6090HDW01 / 6090HDW04) ... 484
DISCONNECT, MAIN HYD PUMP COLD START ... 914
DISK, BRAKE ... 68
DISPLAY MONITOR, CAB (GRADE PRO) ... 592
DISPLAY MONITOR, CAB (STD CONTROLS) ... 590
DISPLAY MONITOR, CAB, ALTERNATE MOUNTING BRACKET (ICG) ... 594
DOMELIGHT HOUSING (FULL HEIGHT CAB) ... 634
DOMELIGHT HOUSING (GRADE PRO) ... 632
DOMELIGHT HOUSING (LOW PROFILE CAB - STD) ... 630
Dome Light ... 510
DOORS, ENGINE ... 744
DOORS, FULL HEIGHT CAB ... 646
DOORS, LOW PROFILE CAB ... 644
DOORS, SERVICE ... 744
DOOR BUMPER, SERVICE ... 744
DOOR HINGE, SERVICE ... 744
DOOR LATCH (FULL HEIGHT CAB) ... 646
DOOR LATCH (LOW PROFILE CAB) ... 644
DOOR, FAN ... 376
DOOR, HVAC MODE ... 726
DOZER BLADE, FRONT MOUNTED ... 1056
Draft Frame ... 970
Draft Frame Sensors ... 604
DRAFT FRAME WORK LIGHTS ... 498
DRAIN, FLYWHEEL HOUSING (6090HDW01 / 6090HDW04) ... 126
Driveshaft ... 74
DRIVE CHAIN, TANDEM ... 70
DRIVE COVER, AUXILIARY ... 226
DRIVE LIGHTS WIRING HARNESS, FRONT ... 512
DRIVE LIGHTS WIRING HARNESS, FRONT (CONNECTORS) ... 522
DRIVE MOTOR, FAN ... 380
DRIVE SHAFT, FINAL DRIVE AND TANDEM PIVOT ... 66
DRIVE SPROCKET ... 66
DRIVE, AUXILIARY, MAIN HYDRAULIC PUMP ... 790
DRIVE, FAN (2310) ... 191, 305
DRIVE, TANDEM ... 64
DRIVING LIGHTS, FRONT ... 494
DUCT, DEFROST, CENTER CAB ... 668

E

ECU (6090HDW01) ... 410
ECU (6090HDW04) ... 412
ECU (8497) ... 238
Edge, Cutting, 5/8 in. X 6 in. (Use With 12 ft. X 24 in. X 7/8 in. Moldboard) ... 932
Edge, Cutting, 5/8 in. X 6 in. (Use With 14 ft. X 24 in. X 7/8 in. Moldboard) ... 940
Edge, Cutting, 5/8 in. X 8 in. (Use With 12 ft. X 24 in. X 7/8 in. Moldboard) ... 934
Edge, Cutting, 5/8 in. X 8 in. (Use With 12 ft. X 27 in. X 1 in. Moldboard) ... 936
Edge, Cutting, 5/8 in. X 8 in. (Use With 13 ft. X 27 in. X 1 in. Moldboard) ... 938
Edge, Cutting, 5/8 in. X 8 in. (Use With 14 ft. X 24 in. X 7/8 in. Moldboard) ... 942
Edge, Cutting, 5/8 in. X 8 in. (Use With 14 ft. X 27 in. X 1 in. Moldboard) ... 944

Página

Edge, Cutting, 5/8 in. X 8 in. (Use With 14 ft. X 27 in. X 1 in. Moldboard) (3/4 in. Hardware) ... 946
EGR SERVICE KIT (9901) ... 272
EGR VALVE GASKET KIT (9901) ... 270
EGR (8902) ... 240
EH STEERING HYDRAULIC HOSES (GRADE PRO) ... 430
EH STEERING PLUMBING (GRADE PRO) ... 430
EH VALVE COVER, FRONT (GRADE PRO) ... 754
EH VALVE COVER, REAR (GRADE PRO) ... 752
EH VALVE COVER, (GRADE PRO) ... 752
EIGHT FUNCTION CONTROL VALVE, FRONT (EH) (GRADE PRO) ... 884
ELBOW, EXHAUST(6401) ... 230, 339
ELECTROHYDRAULIC ARMREST WIRING HARNESS (GRADE PRO) ... 556
ELECTROHYDRAULIC ARMREST WIRING HARNESS, LEFT (GRADE PRO) (CONNECTORS) ... 564
ELECTROHYDRAULIC ARMREST WIRING HARNESS, RIGHT (GRADE PRO) (CONNECTORS) ... 562
Electrohydraulic Auxiliary Control Valve Kit (Grade Pro) ... 908
ELECTROHYDRAULIC AUX/RIPPER/SCAIFIER VALVE SECTION (GRADE PRO) (BREAKDOWN) ... 906
ELECTROHYDRAULIC BLADE LIFT VALVE SECTION (GRADE PRO) (BREAKDOWN) ... 890
ELECTROHYDRAULIC BLADE SIDE SHIFT VALVE SECTION (GRADE PRO) (BREAKDOWN) ... 896
ELECTROHYDRAULIC BLADE TILT VALVE SECTION (BREAKDOWN) (GRADE PRO) ... 892
ELECTROHYDRAULIC CAB WIRING HARNESS (GRADE PRO) ... 556
ELECTROHYDRAULIC CAB WIRING HARNESS (GRADE PRO) (CONNECTORS) ... 558
ELECTROHYDRAULIC CIRCLE ROTATE VALVE SECTION (GRADE PRO) (BREAKDOWN) ... 894
ELECTROHYDRAULIC CIRCLE SIDE SHIFT VALVE SECTION (GRADE PRO) (BREAKDOWN) ... 900
ELECTROHYDRAULIC IGC WIRING HARNESS (GRADE PRO) ... 556
ELECTROHYDRAULIC IGC WIRING HARNESS (GRADE PRO) (CONNECTORS) ... 560
Electrohydraulic Inlet Valve Section (Front) (Grade Pro) ... 904
Electrohydraulic Inlet Valve Section (Rear) (Grade Pro) ... 902
ELECTROHYDRAULIC REAR STEERING VALVE SECTION (GRADE PRO) (BREAKDOWN) ... 886
ELECTROHYDRAULIC STEERING VALVE SECTION (GRADE PRO) (BREAKDOWN) ... 888
Electrohydraulic Valve Controllers (Grade Pro) ... 588
Electrohydraulic Valve Mount (Front) (Grade Pro) ... 866
Electrohydraulic Valve Mount (Rear) (Grade Pro) ... 868
Electrohydraulic Valve Wiring Harnesses (Grade Pro) ... 566
ELECTROHYDRAULIC VALVE WIRING HARNESSES, FRONT (GRADE PRO) (CONNECTORS) ... 570
ELECTROHYDRAULIC VALVE WIRING HARNESSES, REAR (GRADE PRO) (CONNECTORS) ... 568
ELECTROHYDRAULIC WHEEL LEAN VALVE SECTION (GRADE PRO) (BREAKDOWN) ... 898
ELECTROHYDRAULIC 4 FUNCTION CONTROLS (LH) (GRADE PRO) ... 696
ELECTROHYDRAULIC 4 FUNCTION CONTROLS (RH) (GRADE PRO) ... 694
Electrohydraulic 4 Function Valve (Rear) (Grade Pro) ... 870
ELECTROHYDRAULIC 5 FUNCTION CONTROLS (LH) (GRADE PRO) ... 700
ELECTROHYDRAULIC 5 FUNCTION CONTROLS (RH) (GRADE PRO) ... 698
Electrohydraulic 5 Function Valve (Front) (Grade Pro) ... 872
Electrohydraulic 5 Function Valve (Rear) (Grade Pro) ... 874
Electrohydraulic 6 Function Valve (Front) (Grade Pro) ... 876
Electrohydraulic 6 Function Valve (Front) (Mid Mounted Scarifier) (Grade Pro) ... 878
Electrohydraulic 6 Function Valve (Rear) (Grade Pro) ... 880
Electrohydraulic 7 Function Valve (Rear) (Grade Pro) ... 882
Electrohydraulic 8 Function Valve (Front) (Grade Pro) ... 884
ELEMENT, FUEL FILTER/HEATER, ADDITIONAL (6090HDW01 / 6090HDW04) ... 402
ELEMENT, TRANSMISSION FILTER ... 130
ENCLOSURE, FULL HEIGHT W/ DOORS AND OPENING WINDOWS (COMPLETE) ... 626
ENCLOSURE, GRADE PRO CAB W/ DOORS AND OPENING FIXED WINDOWS (COMPLETE) ... 624
ENCLOSURE, LOW PROFILE CAB W/ DOORS AND FIXED WINDOWS (COMPLETE) ... 618
ENCLOSURE, LOW PROFILE CAB W/ DOORS AND OPENING FIXED WINDOWS (COMPLETE) ... 620

Índice alfabético, continuación

Página

ENCLOSURE, LOW PROFILE W/ DOORS AND OPEN SIDE/FIXED FRONT WINDOWS (COMPLETE) ... 622
End Bit Overlays For 6 in. Cutting Edge (5/8 in. Hardware) ... 948
End Bit Overlays For 8 in. Cutting Edge (3/4 in. Hardware) ... 952
End Bit Overlays For 8 in. Cutting Edge (5/8 in. Hardware) ... 950
End Bit (12 ft. X 24 in. X 7/8 in. Moldboard With 5/8 in. X 6 in. Cutting Edges) ... 932
End Bit (12 ft. X 24 in. X 7/8 in. Moldboard With 5/8 in. X 8 in. Cutting Edges) ... 934
End Bit (12 ft. X 27 in. X 1 in. Moldboard With 5/8 in. X 8 in. Cutting Edges) ... 936
End Bit (13 ft. X 27 in. X 1 in. Moldboard With 5/8 in. X 8 in. Cutting Edges) ... 938
End Bit (14 ft. X 24 in. X 7/8 in. Moldboard With 5/8 in. X 6 in. Cutting Edges) ... 940
End Bit (14 ft. X 24 in. X 7/8 in. Moldboard With 5/8 in. X 8 in. Cutting Edges) ... 942
End Bit (14 ft. X 27 in. X 1 in. Moldboard With 5/8 in. X 8 in. Cutting Edges) ... 944
End Bit (14 ft. X 27 in. X 1 in. Moldboard With 5/8 in. X 8 in. Cutting Edges) (3/4 in. Hardware) ... 946
END, TIE ROD, FRONT AXLE ... 80
ENGINE AIR CLEANER AND FILTERS (6090HDW01 / 6090HDW04) ... 392
Engine Air Heater ... 354
ENGINE AIR HEATER WIRING HARNESS ... 354
ENGINE BELT, W/ 100A ALTERNATOR (6090HDW01 / 6090HDW04) ... 486
ENGINE BELT, W/ 130A ALTERNATOR (6090HDW01 / 6090HDW04) ... 488
Engine Compartment Work Lights ... 504
Engine Control Unit (ECU) (Engine 6090HDW01) ... 410
Engine Control Unit (ECU) (Engine 6090HDW04) ... 412
ENGINE CONTROL UNIT (8497) ... 238
ENGINE COOLANT DIAGNOSTIC FITTING (6090HDW01 / 6090HDW04) ... 476
Engine Coolant Heater (120V) (Engines 6090HDW01 / 6090HDW04) ... 358
ENGINE COOLANT HEATER, DIESEL FIRED (6090HDW01 / 6090HDW04) ... 360
ENGINE COOLANT LABEL (6090HDW01 / 6090HDW04)(SN 626426-) ... 374
ENGINE COOLANT LABEL (6090HDW01 / 6090HDW04)(SN-626425) ... 372
ENGINE DOORS ... 744
Engine Frame ... 608
Engine Frame Harness ... 536
ENGINE GASKET KIT, CYLINDER HEAD REMOVAL (9901) ... 274
ENGINE GASKET KIT, LONG BLOCK (9901) ... 282
ENGINE HEATER (2697) ... 192, 306
Engine Mounting Brackets and Isolators (Engines 6090HDW01 / 6090HDW04) ... 398
Engine Oil By-Pass Valve ... 322
ENGINE OIL BY-PASS VALVE (4606) ... 214
ENGINE OIL DIAGNOSTIC FITTING (6090HDW01 / 6090HDW04) ... 476
ENGINE OIL DIPSTICK ... 206
ENGINE OIL DIPSTICK (4018) ... 318
Engine Oil Drain Line (Engines 6090HDW01 / 6090HDW04) ... 474
ENGINE OVERHAUL KIT (9902) ... 278
ENGINE REBUILD GASKET KIT (9901) ... 276
Engine Sound Absorption ... 756
ENGINE SPEED CONTROL ON/OFF SWITCH (GRADE PRO) ... 388
ENGINE SPEED CONTROL ON/OFF SWITCH (STANDARD) ... 386
Engine Speed Control Pedal and Switches (Grade Pro) ... 388
Engine Speed Control Pedal and Switches (Standard Controls) ... 386
Engine Speed Decelerator Pedal ... 390
Engine Wiring Harnesses (6090HDW01) ... 524, 526, 528
Engine Wiring Harnesses (6090HDW04) ... 530, 532, 534
ENGINE WIRING HARNESS (CONNECTORS) (6090HDW01) ... 528
ENGINE, REPLACEMENT ... 351
ENGINE, SERVICE ... 351
ENGLISH LABELS AND TRADEMARKS (STD CAB) ... 466
ENGLISH TRADEMARKS AND LABELS (GRADE PRO CAB) ... 468
Ether Starting Aid ... 356
EVAPORATION CHECK VALVE, A/C (6068HDW75) ... 738
EVAPORATION CHECK VALVE, A/C (6090HDW01 / 6090HDW04) ... 736
EXHAUST ELBOW (6401) ... 230, 339
EXHAUST GAS RECIRCULATION (8902) ... 240
EXHAUST MANIFOLD ... 308
EXHAUST MANIFOLD REMOVAL KIT (9901) ... 269
EXHAUST MANIFOLD 2802 ... 194
EXHAUST MUFFLER AND CLAMPS (6090HDW01 / 6090HDW04) ... 396

Página

EXHAUST VALVE (5101) ... 224
EXPANSION VALVE WITH TEMP SWITCH ... 734
Extended Life Circle Inserts ... 982
EXTENSIONS, SNOW LIGHT ... 506
EXTENSION, CAB FLOOR MAT (GRADE PRO) ... 638
Extension, Left Moldboard (24 in. WITH 5/8 in. Hardware) ... 956
Extension, Left Moldboard (27 in. With 3/4 in. Hardware) ... 964
Extension, Left Moldboard (27 in. WITH 5/8 in. Hardware) ... 960
Extension, Right Moldboard (24 in. WITH 5/8 in. Hardware) ... 954
Extension, Right Moldboard (27 in. With 3/4 in. Hardware) ... 962
Extension, Right Moldboard (27 in. WITH 5/8 in. Hardware) ... 958
Exterior Mirror ... 770
EXTERIOR MIRROR (HEATED) ... 772
EXTINGUISHER, FIRE ... 774

F

FACTORY, REAR RIPPER/SCARIFIER ... 1042
FAN DOOR WIRING HARNESS ... 496
FAN DRIVE HOSES ... 382
Fan Drive Motor Hoses ... 382
Fan Drive Pump ... 378
FAN DRIVE VALVE, REVERSING ... 384
FAN DRIVE (2310) ... 305
FAN DRIVE 2310 ... 191
FAN SHROUD (6090HDW01 / 6090HDW04) (SN 626426-) ... 370
FAN SHROUD (6090HDW01 / 6090HDW04) (SN-626425) ... 368
Fan, Fan Door and Fan Guard ... 376
Fast Fill Fuel System ... 408
FENDERS, FRONT ... 760
FENDERS, FRONT FIELD KIT ... 762
FENDERS, REAR ... 764
FIELD KIT, BEACON BRACKET ... 508
FIELD KIT, BLADE IMPACT SYSTEM (GRADE PRO) ... 996
FIELD KIT, BLADE IMPACT SYSTEM (STANDARD CONTROLS) ... 994
FIELD KIT, DIESEL FIRED COOLANT HEATER (6090HDW01 / 6090HDW04) ... 360
FIELD KIT, FAST FILL FUEL SYSTEM ... 408
FIELD KIT, FRONT FENDERS ... 762
FIELD KIT, FRONT MOUNTED DOZER BLADE ... 1056
FIELD KIT, HYDRAULIC WARMUP CIRCUIT ... 922
FIELD KIT, PUSH BLOCK ... 614
FIELD KIT, REAR FENDERS ... 764
FIELD KIT, REAR HITCH ... 480
FIELD KIT, REAR RIPPER/SCARIFIER ... 1044
FIFTH FUNCTION CONTROL LINKAGE (LEFT) (SCARIFIER) ... 680
FIFTH FUNCTION CONTROL LINKAGE (RIGHT) (SCARIFIER) ... 678
FIFTH FUNCTION CONTROL VALVE KIT (LEFT) (RIPPER) ... 848
FIFTH FUNCTION CONTROL VALVE KIT (RIGHT) (SCARIFIER) ... 846
FIFTH FUNCTION HYDRAULICS (GRADE PRO) ... 1070
FIFTH FUNCTION HYDRAULICS (STANDARD) ... 1068, 1076
FIFTH FUNCTION PLUMBING (GRADE PRO) ... 1070
FIFTH FUNCTION PLUMBING (STANDARD) ... 1068, 1076
FIFTH FUNCTION REAR AUXILIARY HOSES (GRADE PRO) (FIFTH FUNCTION) ... 1078
FIFTH FUNCTION REAR AUXILIARY PLUMBING (GRADE PRO) (FIFTH FUNCTION) ... 1078
FIFTH STAGE SHAFT ASSEMBLY (YZ106564) ... 142
FILTER ELEMENT SERVICE KIT, FUEL (9901) ... 266
FILTER ELEMENT, FUEL (9901) ... 251
FILTER RESTRICTION SWITCH, MAIN HYDRAULIC FILTER ... 924
FILTER, CAB FRESH AIR ... 728
FILTER, DIFFERENTIAL LOCK ... 90
FILTER, ENGINE AIR (6090HDW01 / 6090HDW04) ... 392
FILTER, FUEL (3502) ... 200
FILTER, FUEL (3508) ... 202, 314
FILTER, FUEL, INLINE (6090HDW01 / 6090HDW04) ... 400
FILTER, HYDRAULIC ... 924
FILTER, OIL (5912) ... 228
FILTER, OIL (5929) ... 336
FILTER, PRIMARY FUEL (9901) ... 245
FILTER, TRANSMISSION ... 130
Final Drive and Tandem Pivot ... 66
FINAL DRIVE HOUSING ... 66
Fire Extinguisher and Bracket ... 774
FIRST STAGE SHAFT ASSEMBLY (YZ106678) ... 134
FITTINGS, ARTICULATION CYLINDER HOSE (STANDARD CONTROLS) ... 432
FITTINGS, PARK BRAKE VALVE ... 462
FITTINGS, RIPPER CYLINDER ... 1062, 1064
FITTINGS, SCARIFIER CYLINDER (REAR) ... 1062, 1064
FITTINGS, TRANSMISSION DIAGNOSTIC ... 128

Índice alfabético, continuación

Página

FITTING, DIFFERENTIAL BREATHER ... 72
FITTING, DIFFERENTIAL DIAGNOSTIC ... 72
FIVE FUNCTION CONTROLS, LEFT (EH) (GRADE PRO) ... 700
FIVE FUNCTION CONTROLS, RIGHT (EH) (GRADE PRO) ... 698
FIVE FUNCTION CONTROL VALVE, FRONT (EH) (GRADE PRO) ... 872
FIVE FUNCTION CONTROL VALVE, LEFT ... 802
FIVE FUNCTION CONTROL VALVE, REAR (EH) (GRADE PRO) ... 874
FIVE FUNCTION CONTROL VALVE, RIGHT ... 798
FIVE FUNCTION CONTROL VALVE, RIGHT (MID MOUNTED SCARIFIER) ... 800
Fixed Windows (Low Profile Cab) ... 648
FLC MOUNTING BRACKET (GRADE PRO) ... 672
FLC MOUNTING BRACKET (STD CONTROLS) ... 670
FLC (WITHOUT AUTOSHIFT) ... 584
FLC (WITH AUTOSHIFT) ... 586
FLEX LOAD CONTROLLER MOUNTING BRACKET (GRADE PRO) ... 672
FLEX LOAD CONTROLLER MOUNTING BRACKET (STD CONTROLS) ... 670
Flex Load Controller Power Cable ... 552
FLEX LOAD CONTROLLER POWER CABLE ... 542
Flex Load Controller (FLC) (Without Autoshift) ... 584
Flex Load Controller (FLC) (With Autoshift) ... 586
FLOAT SWITCH (GRADE PRO) ... 556
FLOORMAT, CAB (GRADE PRO) ... 638
FLOORMAT, CAB (STD CONTROLS) ... 636
Flywheel Housing Drain (Engines 6090HDW01 / 6090HDW04) ... 126
FLYWHEEL HOUSING (1412) ... 179, 293
FLYWHEEL (1520) ... 294
FLYWHEEL 1520 ... 180
Follower, Cam ... 322
FOURTH STAGE SHAFT ASSEMBLY (YZ106665) ... 140
FOUR FUNCTION CONTROLS, LEFT (EH) (GRADE PRO) ... 696
FOUR FUNCTION CONTROLS, RIGHT (EH) (GRADE PRO) ... 694
FOUR FUNCTION CONTROL VALVE, LEFT ... 796
FOUR FUNCTION CONTROL VALVE, REAR (EH) (GRADE PRO) ... 870
FOUR FUNCTION CONTROL VALVE, RIGHT ... 794
FOUR WHEEL DRIVE INSTRUMENT PANEL LABEL (ENGLISH, GRADE PRO) ... 468
FOUR WHEEL DRIVE INSTRUMENT PANEL LABEL (FRENCH) ... 470
FOUR WHEEL DRIVE INSTRUMENT PANEL LABEL (SPANISH) ... 472
FRAME ARTICULATION SENSOR (GRADE PRO) ... 602
FRAME ARTICULATION SENSOR (STD CONTROLS) ... 600
FRAME BRIDGE, GROUND CABLE (1000 CCA BATTERIES) (6090HDW01 / 6090HDW04) ... 482
FRAME BRIDGE, GROUND CABLE (1400 CCA BATTERIES) (6090HDW01 / 6090HDW04) ... 484
Frame Hinge Central Lubrication Lines and Fittings ... 478
FRAME SHIELDS ... 746
FRAME, CIRCLE ... 976
FRAME, DRAFT ... 970
FRAME, ENGINE ... 608
FRAME, MAIN ... 606
FRAME, REAR RIPPER/SCARIFIER ... 1042
FRAME, SADDLE ... 972
FRAME, TILT, BLADE ... 974
FRENCH LABELS AND TRADEMARKS ... 470
FRESH AIR FILTER, CAB ... 728
FRESH AIR INTAKE PLATE (CAB ROOF) ... 642
Front and Rear Cab Lights ... 500
FRONT ASSEMBLY HOUSING ... 164
Front Attachment Cylinder ... 1084
Front Auxiliary Hoses (Fifth Function) (Grade Pro) ... 1070
Front Auxiliary Hoses (Fifth Function) (Standard Controls) ... 1068
Front Auxiliary Hoses (Sixth Function) (Grade Pro) ... 1074
Front Auxiliary Hoses (Sixth Function) (Standard Controls) ... 1072
Front Axle and Mounting Pin ... 76
FRONT AXLE GUARD ... 76
FRONT AXLE PIVOT PIN ... 76
Front Axle Tie Rod ... 80
FRONT CONSOLE COVER (FULL HEIGHT CAB) ... 634
FRONT CONSOLE COVER (GRADE PRO) ... 632
FRONT CONSOLE COVER (LOW PROFILE CAB - STD) ... 630
Front Console Switches (Grade Pro) ... 598
Front Console Switches (Standard Controls) ... 596
Front Console (Grade Pro) ... 692
Front Console (Standard Controls) ... 674
FRONT DRIVE/TURN LIGHTS WIRING HARNESS ... 512
FRONT DRIVE/TURN LIGHTS WIRING HARNESS (CONNECTORS) ... 522
Front Driving and Signal Lights ... 494
FRONT EH VALVE HARNESS (GRADE PRO) ... 566
FRONT EH VALVE MOUNT (GRADE PRO) ... 866

Página

FRONT EIGHT FUNCTION CONTROL VALVE (EH) (GRADE PRO) ... 884
FRONT ELECTROHYDRAULIC CONTROL VALVE INLET SECTION (GRADE PRO) (BREAKDOWN) ... 904
Front Fenders ... 760
Front Fenders Kit ... 762
FRONT FIVE FUNCTION CONTROL VALVE (EH) (GRADE PRO) ... 872
Front Frame Covers and Shields ... 746
Front Grade Pro Valve Harness ... 570
Front Light Harness ... 522
Front Mounted Dozer Blade ... 1056
FRONT MOUNTED DOZER BLADE CYLINDER (BREAKDOWN) ... 1084
FRONT MOUNTED DOZER BLADE CYLINDER (COMPLETE) ... 1056
Front Mounted Scarifier Field Kit ... 1040
FRONT MOUNTED SCARIFIER KIT ... 1040
FRONT MOUNTED SCARIFIER MOUNTING BRACKET ... 1040
Front Platform Harness ... 514
FRONT PLATFORM WIRING HARNESS ... 512
FRONT SCARIFIER FIELD KIT ... 1058
Front Scarifier Hydraulic Hoses ... 1058
Front Scarifier Hydraulic Hoses (Field Kit) ... 1060
FRONT SIX FUNCTION CONTROL VALVE W/MID MOUNTED SCARIFIER (GRADE PRO) ... 878
FRONT SIX FUNCTION CONTROL VALVE (EH) (GRADE PRO) ... 876
Front Steering Cylinder ... 446
Front Steering Cylinder Pins ... 444
Front Steering Plumbing (Grade Pro) ... 430
Front Steering Plumbing (Standard Controls) ... 428
FRONT TILT CONSOLE WIRING HARNESS (GRADE PRO) ... 576
FRONT TILT CONSOLE WIRING HARNESS (STANDARD CONTROLS) ... 574
FRONT VALVE COVER (GRADE PRO) ... 754
FRONT WHEEL BEARING (LEFT) ... 84
FRONT WHEEL BEARING (RIGHT) ... 82
FRONT WHEEL DRIVE HOSES (GRADE PRO) ... 442
FRONT WHEEL HUB (LEFT) ... 84
FRONT WINDOWS, LOWER FIXED W/ OPENING (LOW PROFILE CAB) ... 652
FRONT WINDOWS, LOWER FIXED (LOW PROFILE CAB) ... 648
FRONT WINDOWS, LOWER OPENING (FULL HEIGHT CAB) ... 654
FRONT WINDOWS, LOWER OPENING (LOW PROFILE CAB) ... 650
Front Window Sun Visor ... 784
Front Windshield Wiper (Full Height Cab) ... 658
Front Windshield Wiper (Low Profile Cab) ... 656
FRONT WIPER HOUSING (FULL HEIGHT CAB) ... 634
FRONT WIPER HOUSING (GRADE PRO) ... 632
FRONT WIPER HOUSING (LOW PROFILE CAB - STD) ... 630
FRONT WORK LIGHTS ... 498
FUEL AND WATER SEPARATOR (3508) ... 202, 314
FUEL AND WATER SEPARATOR, ADDITIONAL (FIELD KIT) ... 404
FUEL AND WATER SEPARATOR, ADDITIONAL (6090HDW01 / 6090HDW04) ... 402
FUEL COOLER (6090HDW01 / 6090HDW04) (SN 626426-) ... 370
FUEL COOLER (6090HDW01 / 6090HDW04) (SN-626425) ... 368
FUEL FILTER ELEMENT SERVICE KIT (9901) ... 266
FUEL FILTER ELEMENT (9901) ... 251
FUEL FILTER (3502) ... 200
FUEL FILTER (3508) ... 202, 314
FUEL FILTER, ADDITIONAL (FIELD KIT) ... 404
FUEL FILTER, ADDITIONAL (6090HDW01 / 6090HDW04) ... 402
FUEL FILTER, IN-LINE (6090HDW01 / 6090HDW04) ... 400
FUEL FILTER, PRIMARY (9901) ... 245
Fuel Hoses and Fittings (Engines 6090HDW01 / 6090HDW04) ... 400
FUEL INJECTION LINES (1603) ... 182
FUEL INJECTION NOZZLE (1603) ... 182
FUEL INJECTION PUMP (1601) ... 296
FUEL INJECTION PUMP (1603) ... 182
FUEL INJECTOR CONNECTOR SEAL KIT (9901) (HDW01 ... 259
FUEL PUMP, DIESEL FIRED COOLANT HEATER (6090HDW01 / 6090HDW04) ... 360
FUEL SYSTEM UNIT PUMP (1603) ... 182
Fuel Tank ... 406
Fuel Tank Bottom Guard ... 610
FUEL, FAST FILL SYSTEM ... 408
FULL HEIGHT CAB DOORS ... 646
Full Height Cab With Doors And Opening Windows ... 626
Fuses, Fuse Panel ... 550
Fuse Panel ... 550
FUSE PANEL DECAL ... 542
FUSE PANEL LABEL (ENGLISH, GRADE PRO) ... 468
FUSE PANEL LABEL (ENGLISH, STD CAB) ... 466
FUSE PANEL LABEL (FRENCH) ... 470
FUSE PANEL LABEL (SPANISH) ... 472

Índice alfabético, continuación

Página

FUSE, ECU 536

G

GASKET KIT, CYLINDER HEAD REMOVAL (9901) 274
GASKET KIT, EGR VALVE (9901) 270
GASKET KIT, ENGINE LONG BLOCK (9901) 282
GASKET KIT, REBUILD ENGINE (9901) 276
GASKET, CYLINDER HEAD (5101) 224, 332
GASKET, DOOR LATCH (FULL HEIGHT CAB) 646
GASKET, DOOR LATCH (LOW PROFILE CAB) 644
GASKET, ENGINE AIR HEATER 354
GASKET, HYDRAULIC RESERVOIR CLEAN OUT GASKET 926
GASKET, ROTARY EJECTOR PRECLEANER (6090HDW01 / 6090HDW04) 394
GASKET, TURBOCHARGER (6540) 340
GAS VALVE, BLADE IMPACT ACCUMULATOR 1024
GAUGE, SIGHT, HYDRAULIC RESERVOIR 926
GEARBOX, CIRCLE DRIVE 986
GEARBOX, CIRCLE DRIVE WITH SLIP CLUTCH 988
GEAR SELECTOR, TRANSMISSION (GRADE PRO) 114
GEAR SELECTOR, TRANSMISSION (STANDARD CONTROLS) 112
GEAR, COVER, TIMING (7701) 342
GEAR, CRANKSHAFT (4701) 216, 324
GEAR, OIL PUMP (5001) 222, 330
GLASS, DOOR (FULL HEIGHT CAB) 646
GLASS, DOOR (LOW PROFILE CAB) 644
GLOBALTRACS™ TERMINAL (GTT) 928
GRADE CONTROL WIRING HARNESS (GRADE PRO) 556
GRADE CONTROL WIRING HARNESS (GRADE PRO) (CONNECTORS) 560
GRADE CONTROL (IGC) COVER (FULL HEIGHT CAB) 634
GRADE CONTROL (IGC) COVER (GRADE PRO) 632
GRADE CONTROL (IGC) COVER (LOW PROFILE CAB - STD) 630
Grade Pro Auxiliary Controls 702
GRADE PRO CAB ENCLOSURE W/ DOORS AND OPENING WINDOWS (COMPLETE) 624
Grade Pro Controls (Left 4 Function) 696
Grade Pro Controls (Left 5 Function) 700
Grade Pro Controls (Right 4 Function) 694
Grade Pro Controls (Right 5 Function) 698
GRAY CIRCLE DECAL (FULL HEIGHT CAB) 634
GRAY CIRCLE DECAL (LOW PROFILE CAB - STD) 630
GREASE FITTINGS, FRAME HINGE CENTRAL LUBRICATION 478
Grille Housing 612
GRILLE, FAN 376
GRILLE, SPEAKER (FULL HEIGHT CAB) 634
GRILLE, SPEAKER (GRADE PRO) 632
GRILLE, SPEAKER (LOW PROFILE CAB - STD) 630
GROMMET, TAIL AND SIGNAL LAMPS 496
GROUND CABLE, BATTERY (1000 CCA) (6090HDW01 / 6090HDW04) 482
GROUND CABLE, BATTERY (1400 CCA) (6090HDW01 / 6090HDW04) 484
GROUND CABLE, FRAME TO FRAME (1000 CCA BATTERIES) (6090HDW01 / 6090HDW04) 482
GROUND CABLE, FRAME TO FRAME (1400 CCA BATTERIES) (6090HDW01 / 6090HDW04) 484
GROUND TERMINAL, FRONT PLATFORM WIRING HARNESS 514
GROUND TERMINAL, REAR PLATFORM HARNESS 516
GROUND, CAB 544
GROUP, CHARGE PUMP DF180 160
GROUP, HOSE AND FITTING -DF180 162
GROUP, INPUT -DF180 132
GROUP, MAIN CASE DF180 ..... 150, 152
GROUP, VALVE CONTROL DF180 154
GROUP, WET BRAKE DF180 148
GROUP, YOKE 7C DF180 158
GUARD, AUXILIARY CONTROLS (GRADE PRO) 702
GUARD, BOTTOM 610
GUARD, FAN 376
GUARD, FRONT AXLE 76
GUARD, VALVE, TRANSMISSION 758

H

HARNESS, A/C AND HEATER WIRING 732
HARNESS, BLADE IMPACT 578
HARNESS, CAB INTERIOR WIRING 542
HARNESS, CAB INTERIOR WIRING (CONNECTORS) 544, 546, 548
HARNESS, CAB ROOF WIRING 572

Página

HARNESS, DIESEL FIRED COOLANT HEATER (6090HDW01 / 6090HDW04) 360
HARNESS, EH VALVE FRONT (GRADE PRO) (CONNECTORS) 570
HARNESS, EH VALVE REAR AND FRONT (GRADE PRO) 566
HARNESS, EH VALVE REAR (GRADE PRO) (CONNECTORS) 568
HARNESS, ENGINE COMPARTMENT WORK LIGHTS 504
HARNESS, ENGINE FRAME (CONNECTORS) 536
HARNESS, ENGINE WIRING (CONNECTORS) (6090HDW01) 526, 528
HARNESS, ENGINE WIRING (CONNECTORS) (6090HDW04) 532, 534
HARNESS, ENGINE WIRING (6090HDW01) 524
HARNESS, ENGINE WIRING (6090HDW04) 530
HARNESS, FAN DOOR WIRING 496
HARNESS, FLEX LOAD CONTROLLER POWER 542
HARNESS, FLEX LOAD CONTROLLER POWER (CONNECTORS) 552
HARNESS, FRONT DRIVE/TURN LIGHTS WIRING 512
HARNESS, FRONT DRIVE/TURN LIGHTS WIRING (CONNECTORS) 522
HARNESS, FRONT PLATFORM 512
HARNESS, FRONT PLATFORM (CONNECTORS) 514
HARNESS, FRONT TILT CONSOLE WIRING (GRADE PRO) 576
HARNESS, FRONT TILT CONSOLE WIRING (STANDARD CONTROLS) 574
HARNESS, GRADE PRO ARMREST WIRING 556
HARNESS, GRADE PRO ARMREST WIRING, LEFT (CONNECTORS) 564
HARNESS, GRADE PRO ARMREST WIRING, RIGHT (CONNECTORS) 562
HARNESS, GRADE PRO CAB WIRING 556
HARNESS, GRADE PRO CAB WIRING (CONNECTORS) 558
HARNESS, HYDRAULIC WARMUP CIRCUIT 922
HARNESS, HYDRUALIC PUMP PRESSURE SENSOR JUMPER 420
HARNESS, IGC (GRADE PRO) 556
HARNESS, IGC (GRADE PRO) (CONNECTORS) 560
HARNESS, JD LINK™ COMMUNICATION CONTROLLER 928
HARNESS, MACHINE INFORMATION GATEWAY (MIG) 930
HARNESS, MIDSTRUCTURE 512
HARNESS, MIDSTRUCTURE (CONNECTORS) 518
HARNESS, REAR PLATFORM 512
HARNESS, REAR PLATFORM (CONNECTORS) 516
HARNESS, SNOW LIGHT WIRING 506
HARNESS, STARTER JUMPER (6090HDW01) 524
HARNESS, STARTER JUMPER (6090HDW04 ENGINE) 530
HARNESS, TAIL LIGHT WIRING 496
HARNESS, TRANSMISSION WIRING 538
HARNESS, TRANSMISSION WIRING (CONNECTORS) 540
HARNESS, WHEEL LEAN SENSOR 512
HARNESS, WHEEL LEAN SENSOR (CONNECTORS) 520
HARNESS, WIRING - ECU (8497) 238
HARNESS, WIRING (8499) 346
HEADLINER (FULL HEIGHT CAB) 634
HEADLINER (GRADE PRO) 632
HEADLINER (LOW PROFILE CAB - STD) 630
HEADREST (DELUXE) 708
HEADREST (GRADE PRO) 712
HEADREST (STD) 704
HEAD BOLT KIT, CYLINDER (9901) 260
HEAD KIT, CYLINDER (9901) 264
HEAD REMOVAL GASKET KIT, CYLINDER (9901) 274
HEAD, HYDRAULIC FILTER 924
HEAD, TRANSMISSION FILTER 130
Heated Mirror 772
HEATED SEAT SWITCH (DELUXE) 708
HEATED SEAT SWITCH (GRADE PRO) 712
Heater and Air Conditioner Filter, Filter Housing, and Cover 728
Heater and Air Conditioning Ducting 726
HEATER BLOWER MOTOR AND SWITCH 734
HEATER CONTROL CABLE 732
HEATER CONTROL VALVE 734
HEATER HOSES, CAB (6068HDW75) 724
HEATER HOSES, CAB (6090HDW01/6090HDW04) W/O COOLANT HEATER) 720
HEATER HOSES, CAB (6090HDW01/6090HDW04) (W COOLANT HEATER) 722
HEATER PLUG (2699) 193
HEATER, COOLANT (120V) (6090HDW01 / 6090HDW04) 358
HEATER, COOLANT, DIESEL FIRED (6090HDW01 / 6090HDW04) 360
HEATER, ENGINE AIR 354
HEATER, ENGINE (2697) 192, 306
Heating and Air Conditioning Lines and Controls 732

Índice alfabético, continuación

Página

HINGE, DOOR, SERVICE ... 744
HITCH COUPLING ... 1048
HITCH, REAR ... 480
HI-LOW BEAM SWITCH ... 596
HI-LOW BEAM SWITCH (GRADE PRO) ... 598
HOLDER, OPERATORS MANUAL (GRADE PRO) ... 632
HOLD OPEN ROD, FAN DOOR ... 376
Hood and Hood Supports (6090HDW01 / 6090HDW04) ... 742
HOOK BOLT, BATTERY (1000 CCA) (6090HDW01 / 6090HDW04) ... 482
HOOK BOLT, BATTERY (1400 CCA) (6090HDW01 / 6090HDW04) ... 484
HOOK, COAT (FULL HEIGHT CAB) ... 634
HOOK, COAT (GRADE PRO) ... 632
HOOK, COAT (LOW PROFILE CAB - STD) ... 630
Horn ... 776
HORN SWITCH ... 596
HORN SWITCH (GRADE PRO) ... 556
HOSES, AIR CONDITIONING (6068HDW75) ... 738
HOSES, AIR CONDITIONING (6090HDW01 / 6090HDW04) ... 736
HOSES, AIR COOLER (6090HDW01 / 6090HDW04)(SN 626426-) ... 374
HOSES, AIR COOLER (6090HDW01 / 6090HDW04)(SN-626425) ... 372
HOSES, ARTICULATION CYLINDER (STANDARD CONTROLS) ... 432
HOSES, BLADE IMPACT (GRADE PRO) ... 1022
HOSES, BLADE IMPACT (STANDARD CONTROLS) ... 1020
HOSES, BLADE LIFT CYLINDER (GRADE PRO) ... 1006
HOSES, BLADE LIFT CYLINDER (STANDARD CONTROLS) ... 1004
HOSES, BLADE SIDE SHIFT CYLINDER (GRADE PRO) ... 1010
HOSES, BLADE SIDE SHIFT CYLINDER (STANDARD CONTROLS) ... 1008
HOSES, BLADE TILT CYLINDER (GRADE PRO) ... 1010
HOSES, BLADE TILT CYLINDER (STANDARD CONTROLS) ... 1008
HOSES, BRAKE ACCUMULATOR ... 458
HOSES, BRAKE VALVE ... 458
HOSES, CAB HEATER (6068HDW75) ... 724
HOSES, CAB HEATER (6090HDW01/6090HDW04) (W COOLANT HEATER) ... 722
HOSES, CAB HEATER (6090HDW01/6090HDW04) (W/O COOLANT HEATER) ... 720
HOSES, CIRCLE SIDE SHIFT CYLINDER (GRADE PRO) ... 1018
HOSES, CIRCLE SIDE SHIFT CYLINDER (STANDARD CONTROLS) ... 1016
HOSES, DIFFERENTIAL COOLER ... 362
HOSES, DIFFERENTIAL LOCK PUMP ... 88
HOSES, DIFFERENTIAL OIL COOLER (6090HDW01 / 6090HDW04)(SN 626426-) ... 374
HOSES, DIFFERENTIAL OIL COOLER (6090HDW01 / 6090HDW04)(SN-626425) ... 372
HOSES, ENGINE OIL DRAIN (6090HDW01 / 6090HDW04) ... 474
HOSES, FAN DRIVE ... 382
HOSES, FRONT SCARIFIER ... 1058, 1060
HOSES, FUEL (6090HDW01 / 6090HDW04) ... 400
HOSES, HYDRAULIC OIL COOLER ... 364
HOSES, MID-SCARIFIER ... 1066
HOSES, PARK BRAKE ... 462
HOSES, RADIATOR (6090HDW01 / 6090HDW04) (SN 626426-) ... 374
HOSES, RADIATOR (6090HDW01 / 6090HDW04) (SN-626425) ... 372
HOSES, SCARIFIER (FRONT) ... 1058, 1060
HOSES, SCARIFIER (MIDDLE) ... 1066
HOSES, SERVICE BRAKE ... 458
HOSES, STEERING VALVE (GRADE PRO) ... 438
HOSES, STEERING VALVE (STANDARD CONTROLS) ... 436
HOSES, TRANSMISSION ... 124
HOSES, TRANSMISSION COOLING ... 366
HOSES, TRANSMISSION OIL COOLER (6090HDW01 / 6090HDW04)(SN 626426-) ... 374
HOSES, TRANSMISSION OIL COOLER (6090HDW01 / 6090HDW04)(SN-626425) ... 372
HOSES, WHEEL LEAN CYLINDER (GRADE PRO) ... 442
HOSES, WHEEL LEAN CYLINDER (STANDARD CONTROLS) ... 440
HOSE, CIRCLE ROTATE MOTOR (GRADE PRO) ... 1014
HOSE, CIRCLE ROTATE MOTOR (STANDARD CONTROLS) ... 1012
HOSE, DIFFERENTIAL LOCK FILTER TO DIFFERENTIAL LOCK VALVE ... 88
HOSE, DIFFERENTIAL LOCK PUMP TO DIFFERENTIAL LOCK VALVE ... 88
HOSE, FAST FILL FUEL TANK BREATHER ... 408
HOSE, FUEL TANK BREATHER ... 406
HOSE, HYDRAULIC LOAD SENSE (GRADE PRO) ... 920
HOSE, HYDRAULIC LOAD SENSE (STD CONTROLS) ... 918
HOSE, HYDRAULIC, MAIN HYD COLD START DISCONNECT ... 914
HOSE, MAIN HYDRAULIC PUMP LOAD SENSE (GRADE PRO) ... 920
HOSE, MAIN HYDRAULIC PUMP LOAD SENSE (STD CONTROLS) ... 918
HOSE, PARK BRAKE VALVE TO TRANSMISSION ... 462

Página

HOSE, REAR SCARIFIER ... 1062, 1064
HOSE, RIPPER ... 1062, 1064
HOSE, ROTARY MANIFOLD (GRADE PRO) ... 1014
HOSE, SADDLE LOCK PIN ... 1026
HOSE, SECONDARY STEERING ... 420
HOSE. VENTILATING (2901) ... 310
HOSE, VENT (2901) ... 196
HOUSING COVER, FRONT (FULL HEIGHT CAB) ... 634
HOUSING COVER, FRONT (GRADE PRO) ... 632
HOUSING COVER, FRONT (LOW PROFILE CAB - STD) ... 630
HOUSING COVER, REAR (FULL HEIGHT CAB) ... 634
HOUSING COVER, REAR (GRADE PRO) ... 632
HOUSING COVER, REAR (LOW PROFILE CAB - STD) ... 630
HOUSING, AXLE ... 70
HOUSING, CAB FRESH AIR FILTER ... 728
HOUSING, CIRCLE DRIVE MOTOR ... 1038
HOUSING, FINAL DRIVE ... 66
HOUSING, FLYWHEEL (1412) ... 179, 293
HOUSING, FRONT ASSEMBLY ... 164
HOUSING, GRILLE ... 612
HOUSING, HVAC ... 734
HOUSING, INPUT ... 98
HOUSING, OIL FILTER (5912) ... 228
HOUSING, OIL PUMP (5001) ... 222, 330
HOUSING, PIVOT ... 66
HOUSING, RADIO/DOMELIGHT (FULL HEIGHT CAB) ... 634
HOUSING, RADIO/DOMELIGHT (GRADE PRO) ... 632
HOUSING, RADIO/DOMELIGHT (LOW PROFILE CAB - STD) ... 630
HOUSING, REAR ASSEMBLY ... 166
HOUSING, REAR GRILLE ... 612
HOUSING, SIDE CONSOLE (GRADE PRO) ... 672
HOUSING, SIDE CONSOLE (STD CONTROLS) ... 670
HOUSING, TANDEM ... 62
HOUSING, THERMOSTAT (3903) ... 204, 316
HUB, FRONT WHEEL (LEFT) ... 84
HUB, FRONT WHEEL (RIGHT) ... 82
HVAC DUCTS ... 726
HVAC Module Components ... 734
HVAC Powered Precleaner ... 730
HYDRAULICS, REAR STEERING (GRADE PRO) ... 434
HYDRAULICS, STEERING (STANDARD CONTROLS) ... 428
HYDRAULIC CYLINDER, ARTICULATION COMPONENTS ... 450
HYDRAULIC CYLINDER, ARTICULATION PINS ... 448
HYDRAULIC CYLINDER, BLADE LIFT ... 1028
HYDRAULIC CYLINDER, BLADE SLIDE ... 1030
HYDRAULIC CYLINDER, BLADE TILT ... 1032
HYDRAULIC CYLINDER, CIRCLE SIDE SHIFT ... 1034
HYDRAULIC CYLINDER, MID MOUNTED SCARIFIER ... 1088
HYDRAULIC CYLINDER, REAR RIPPER/ SCARIFIER ... 1086
HYDRAULIC CYLINDER, SCARIFIER (BREAKDOWN) ... 1084
HYDRAULIC CYLINDER, STEERING ... 444
HYDRAULIC CYLINDER, STEERING, COMPONENTS ... 446
HYDRAULIC CYLINDER, WHEEL LEAN ... 452
HYDRAULIC CYLINDER, WHEEL LEAN COMPONENTS ... 454
Hydraulic Fan Drive Motor ... 380
HYDRAULIC FILTER LABEL (ENGLISH) ... 464
HYDRAULIC FILTER LABEL (FRENCH) ... 470
HYDRAULIC FILTER LABEL (SPANISH) ... 472
HYDRAULIC HOSES, AUX FIFTH FUNCTION, (GRADE PRO) ... 1070
HYDRAULIC HOSES, AUX FIFTH FUNCTION, (STANDARD) ... 1068
HYDRAULIC HOSES, AUX SIXTH FUNCTION, (GRADE PRO) ... 1074
HYDRAULIC HOSES, AUX SIXTH FUNCTION, (STANDARD) ... 1072
HYDRAULIC HOSES, FIFTH FUNCTION AUX, (GRADE PRO) ... 1070
HYDRAULIC HOSES, FIFTH FUNCTION AUX, (STANDARD) ... 1068
HYDRAULIC HOSES, REAR AUX (SIXTH FUNCTION) (GRADE PRO) ... 1082
HYDRAULIC HOSES, REAR AUX (SIXTH FUNCTION) (STANDARD CONTROLS) ... 1080
HYDRAULIC HOSES, SIXTH FUNCTION AUX, (GRADE PRO) ... 1074
HYDRAULIC HOSES, SIXTH FUNCTION AUX, (STANDARD) ... 1072
Hydraulic Load Sense Hoses (Grade Pro) ... 920
Hydraulic Load Sense Hoses (Standard Controls) ... 918
Hydraulic Oil Cooler Bypass Valve ... 864
Hydraulic Oil Cooler Hoses ... 364
HYDRAULIC OIL DIAGNOSTIC FITTING (6090HDW01 / 6090HDW04) ... 476
HYDRAULIC OIL LABEL ... 464
HYDRAULIC OIL LEVEL LABEL (ENGLISH) ... 464
HYDRAULIC OIL LEVEL LABEL (FRENCH) ... 470
HYDRAULIC OIL LEVEL LABEL (SPANISH) ... 472
HYDRAULIC PLUMBING, MAIN (GRADE PRO) ... 912
HYDRAULIC PLUMBING, MAIN (STD CONTROLS) ... 910
HYDRAULIC PUMP DISCONNECT, COLD START ... 914

Índice alfabético, continuación

Página

HYDRAULIC PUMP, MAIN ... 790
Hydraulic Reservoir ... 926
HYDRAULIC WARMUP CIRCUIT ... 922
HYDRUALIC PUMP PRESSURE SENSOR ... 420
HYDRUALIC PUMP PRESSURE SENSOR JUMPER HARNESS ... 420

I

IGC ALTERNATE MOUNTING BRACKET FOR CAB DISPLAY MONITOR ... 594
IGC CONTROLS, LEFT 4 FUNCTION (EH) (GRADE PRO) ... 696
IGC CONTROLS, LEFT 5 FUNCTION (EH) (GRADE PRO) ... 700
IGC CONTROLS, RIGHT 4 FUNCTION (EH) (GRADE PRO) ... 694
IGC CONTROLS, RIGHT 5 FUNCTION (EH) (GRADE PRO) ... 698
IGNITION RELAY ... 542
Inching Pedal ... 414
INDICATOR SWITCH, SADDLE LOCKING PIN ... 1036
INJECTOR, FUEL (1601) ... 296
INLET SECTION, FRONT ELECTROHYDRAULIC CONTROL VALVE (GRADE PRO) ... 904
INLET SECTION, LEFT MAIN HYDRAULIC CONTROL VALVE (STD) ... 830
INLET SECTION, REAR ELECTROHYDRAULIC CONTROL VALVE (GRADE PRO) (BREAKDOWN) ... 902
INLET SECTION, RIGHT MAIN HYDRAULIC CONTROL VALVE (STD) ... 828
Inlet, Water Pump ... 227
INLET, WATER PUMP (5708) ... 335
INPUT GROUP (YZ103439) ... 132
INPUT HOUSING WITH PARK BRAKE COVER (RE46977) ... 98
INPUT YOKE 7C (RE35714) ... 94
INSERTS, BLADE (STANDARD) ... 984
INSERTS, CIRCLE (EXTENDED LIFE) ... 982
INSERTS, CIRCLE (STANDARD) (WITHOUT SLIP CLUTCH) ... 978
INSERTS, CIRCLE (STANDARD) (WITH SLIP CLUTCH) ... 980
INSTRUMENT PANEL, SIDE CONSOLE 4WD (STD CONTROLS) ... 670
INTAKE VALVE (5101) ... 224
INTAKE, AIR (1701) ... 184
INTAKE, AIR (1707) ... 298
INTAKE, OIL PUMP (1909) ... 186
Integrated Grade Control Cab Harness ... 560
Integrated Grade Control Mast Mounts (3/4 in. Hardware) ... 968
Integrated Grade Control Mast Mounts (5/8 in. Hardware) ... 966
INTEGRATED GRADE CONTROL WIRING HARNESS (GRADE PRO) ... 556
INTEGRATED GRADE CONTROL (IGC) COVER (FULL HEIGHT CAB) ... 634
INTEGRATED GRADE CONTROL (IGC) COVER (GRADE PRO) ... 632
INTEGRATED GRADE CONTROL (IGC) COVER (LOW PROFILE CAB - STD) ... 630
Interior Dome Light ... 510
Interior Rear View Mirror ... 768
IN-LINE FUEL FILTER (6090HDW01 / 6090HDW04) ... 400
ISOLATORS, CAB ... 628
ISOLATORS, ENGINE MOUNTING (6090HDW01 / 6090HDW04) ... 398
ISOLATOR, TORSIONAL ... 118
ISO 9001 LABEL ... 464

J

JD LINK™ COMMUNICATION CONTROLLER ... 928
JOINT, DRIVESHAFT ... 74
JOYSTICKS, LEFT 4 FUNCTION (EH) (GRADE PRO) ... 696
JOYSTICKS, LEFT 5 FUNCTION (EH) (GRADE PRO) ... 700
JOYSTICKS, RIGHT 4 FUNCTION (EH) (GRADE PRO) ... 694
JOYSTICKS, RIGHT 5 FUNCTION (EH) (GRADE PRO) ... 698
JOYSTICK ARMREST ADJUSTMENT LABEL (ENGLISH, GRADE PRO) ... 468
JOYSTICK ARMREST ADJUSTMENT LABEL (FRENCH) ... 470
JOYSTICK ARMREST ADJUSTMENT LABEL (SPANISH) ... 472
JOYSTICK FUNCTIONS LABEL (ENGLISH, GRADE PRO) ... 468
JOYSTICK STEERING LABEL (ENGLISH, GRADE PRO) ... 468
JUMPER HARNESS, STARTER (6090HDW01) ... 524
JUMPER HARNESS, STARTER (6090HDW04 ENGINE) ... 530
JUMPER, HYDRUALIC PUMP PRESSURE SENSOR ... 420
JUMPER, SNOW LIGHT WIRING HARNESS ... 506

K

KEY (ENGLISH, GRADE PRO) ... 468
KEY (STD CAB) ... 466
KEY, DOOR (ENGLISH, GRADE PRO) ... 468
KEY, DOOR (STD CAB) ... 466
KEY, FAN DRIVE MOTOR ... 380
KIT SEAL, REVERSING FAN VALVE ... 384
KIT, AUX CONTROL VALVE KIT W/O FLOAT (SEVENTH FUNCTION LH) ... 856
KIT, AUX CONTROL VALVE KIT W/O FLOAT (SEVENTH FUNCTION RH) ... 854
KIT, AUX CONTROL VALVE KIT W/ FLOAT (SIXTH FUNCTION LH) ... 852
KIT, AUX CONTROL VALVE KIT W/ FLOAT (SIXTH FUNCTION RH) ... 850
KIT, A/C PULLEY ... 740
KIT, A/C SERVICE ... 740
KIT, A/C SHAFT SEAL ... 740
KIT, BEACON BRACKET ... 508
KIT, BLADE IMPACT SYSTEM (GRADE PRO) ... 996
KIT, BLADE IMPACT SYSTEM (STANDARD CONTROLS) ... 994
KIT, BLADE LIFT CYLINDER SEAL ... 1028
KIT, BLADE SLIDE CYLINDER SEAL ... 1030
KIT, BLADE TILT CYLINDER SEAL ... 1032
KIT, BOTTOM GUARD ... 610
KIT, CAMSHAFT (9901) ... 262
KIT, CIRCLE DRIVE MOTOR SEAL ... 1038
KIT, CIRCLE SIDE SHIFT CYLINDER SEAL ... 1034
KIT, CONNECTING ROD BEARING (9901) ... 248
KIT, CYLINDER HEAD BOLT (9901) ... 260
KIT, CYLINDER HEAD (9901) ... 264
KIT, CYLINDER LINER PACKING (9901) ... 261
KIT, DIESEL FIRED COOLANT HEATER (6090HDW01 / 6090HDW04) ... 360
KIT, EGR SERVICE (9901) ... 272
KIT, EGR VALVE GASKET (9901) ... 270
KIT, ELECTROHYDRAULIC AUXILIARY CONTROL VALVE (GRADE PRO) ... 908
KIT, ENGINE LONG BLOCK GASKET (9901) ... 282
KIT, ENGINE OVERHAUL (9902) ... 278
KIT, EXHAUST MANIFOLD REMOVAL (9901) ... 269
KIT, FAST FILL FUEL SYSTEM ... 408
KIT, FRONT FENDERS FIELD ... 762
KIT, FRONT MOUNTED DOZER BLADE ... 1056
KIT, FRONT MOUNTED SCARIFIER ... 1040
KIT, FRONT STEERING CYLINDER SEAL ... 446
KIT, FUEL FILTER ELEMENT SERVICE (9901) ... 266
KIT, HYDRAULIC WARMUP CIRCUIT ... 922
Kit, Left Moldboard Extension (24 in. With 5/8 in. Hardware) ... 956
Kit, Left Moldboard Extension (27 in. With 3/4 in. Hardware) ... 964
Kit, Left Moldboard Extension (27 in. With 5/8 in. Hardware) ... 960
KIT, MAIN BEARING (9901) ... 247
KIT, MID MOUNTED SCARIFIER CYLINDER SEAL ... 1088
KIT, ONE HAND BLADE LIFT CONTROL ... 690
KIT, ONE HAND BLADE LIFT CONTROL AND VALVE ... 858
KIT, PISTON RING (9901) ... 268
KIT, PISTON-LINER (9901) ... 258
KIT, REAR FENDERS ... 764
KIT, REAR HITCH ... 480
KIT, REAR RIPPER/SCARIFIER ... 1044
KIT, REAR RIPPER/SCARIFIER CYLINDER SEAL ... 1086
Kit, Right Moldboard Extension (24 in. With 5/8 in. Hardware) ... 954
Kit, Right Moldboard Extension (27 in. With 3/4 in. Hardware) ... 962
Kit, Right Moldboard Extension (27 in. With 5/8 in. Hardware) ... 958
KIT, RIPPER CONTROL VALVE KIT (FIFTH FUNCTION LH) ... 848
KIT, RIPPER/REAR SCARIFIER HYDRAULIC HOSES ... 1064
KIT, SCARIFIER CONTROL VALVE KIT (FIFTH FUNCTION RH) ... 846
KIT, SCARIFIER CYLINDER SEAL ... 1084
KIT, SCARIFIER HYDRAULIC HOSE (FRONT) ... 1060
KIT, SEAL - FUEL INJECTOR CONNECTOR 9901 (HDW01) ... 259
KIT, SEAL, ARTICULATION CYLINDER ... 450
KIT, SEAL, MAIN HYDRAULIC PUMP ... 790
KIT, SECONDARY STEERING ... 418
KIT, SERVICE BRAKE VALVE SEAL ... 456
KIT, STARTER MOTOR (9901) ... 280
KIT, STEERING VALVE SEAL (STANDARD CONTROLS) ... 436
KNOB, AUX W/O FLOAT CONTROL LINKAGE (SEVENTH FUNCTION LEFT) ... 688
KNOB, AUX W/ FLOAT CONTROL LINKAGE (SIXTH FUNCTION LEFT) ... 684
KNOB, AUX W/ FLOAT CONTROL LINKAGE (SIXTH FUNCTION RH) ... 682
KNOB, RIPPER CONTROL LINKAGE (FIFTH FUNCTION LH) ... 680
KNOB, SCARIFIER CONTROL LINKAGE (FIFTH FUNCTION RIGHT) ... 678

Índice alfabético, continuación

Página

KNOB, SEVENTH FUNCTION CONTROL LINKAGE (RIGHT) (AUX W/O FLOAT) 686
KNOB, STANDARD CONTROL LINKAGES 676
KNOB, TRANSMISSION GEAR SELECTOR (GRADE PRO) 114
KNOB, TRANSMISSION GEAR SELECTOR (STANDARD CONTROLS) 112

L

LABELS AND TRADEMARKS, ENGLISH 464
LABELS AND TRADEMARKS, ENGLISH (GRADE PRO CAB) 468
LABELS AND TRADEMARKS, ENGLISH (STANDARD CAB) 466
LABELS AND TRADEMARKS, FRENCH 470
LABELS AND TRADEMARKS, SPANISH 472
LABEL, ACCUMULATOR (FRENCH) 470
LABEL, ACCUMULATOR (SPANISH) 472
LABEL, AIR CLEANER (ENGLISH) 464
LABEL, AIR CLEANER (FRENCH) 470
LABEL, AIR CLEANER (SPANISH) 472
LABEL, ARTICULATION LOCK 464
LABEL, AXLE/GEARBOX OIL 464
LABEL, BATTERY DISCONNECT (FRENCH) 470
LABEL, BATTERY DISCONNECT (SPANISH) 472
LABEL, BATTERY DISCONNECT (1000 CCA) (6090HDW01 / 6090HDW04) 482
LABEL, BATTERY DISCONNECT (1400 CCA) (6090HDW01 / 6090HDW04) 484
LABEL, BLADE IMPACT ACCUMULATOR 1024
LABEL, BLADE IMPACT ACCUMULATOR (GRADE PRO FIELD KIT) 996
LABEL, BLADE IMPACT ACCUMULATOR (STANDARD CONTROLS FIELD KIT) 994
LABEL, BRAKE ACCUMULATOR 460
LABEL, BRAKE COVER (ENGLISH) 464
LABEL, BRAKE COVER (FRENCH) 470
LABEL, BRAKE COVER (SPANISH) 472
LABEL, CAUTION SHUTDOWN (ENGLISH, GRADE PRO) 468
LABEL, CAUTION SHUTDOWN (ENGLISH, STD CAB) 466
LABEL, CAUTION SHUTDOWN (FRENCH) 470
LABEL, CAUTION SHUTDOWN (SPANISH) 472
LABEL, CIRCUIT BREAKER (ENGLISH) 464
LABEL, CIRCUIT BREAKER (FRENCH) 470
LABEL, CIRCUIT BREAKER (SPANISH) 472
LABEL, CLEANOUT COVER (ENGLISH) 464
LABEL, CLEANOUT COVER (FRENCH) 470
LABEL, CLEANOUT COVER (SPANISH) 472
LABEL, DIFFERENTIAL FILTER (ENGLISH) 464
LABEL, DIFFERENTIAL FILTER (FRENCH) 470
LABEL, DIFFERENTIAL FILTER (SPANISH) 472
LABEL, DIFFERENTIAL LOCK SWITCH 596
LABEL, DIFFERENTIAL LOCK (ENGLISH, GRADE PRO) 468
LABEL, ENGINE COMPARTMENT WORK LIGHTS SWITCH 504
LABEL, ENGINE COOLANT (6090HDW01 / 6090HDW04)(SN 626426-) 374
LABEL, ENGINE COOLANT (6090HDW01 / 6090HDW04)(SN-626425) 372
LABEL, FUSE PANEL 542
LABEL, FUSE PANEL (ENGLISH, GRADE PRO) 468
LABEL, FUSE PANEL (ENGLISH, STD CAB) 466
LABEL, FUSE PANEL (FRENCH) 470
LABEL, FUSE PANEL (SPANISH) 472
LABEL, GRAY CIRCLE (FULL HEIGHT CAB) 634
LABEL, HVAC CONTROLS 732
LABEL, HYDRAULIC FILTER (ENGLISH) 464
LABEL, HYDRAULIC FILTER (FRENCH) 470
LABEL, HYDRAULIC FILTER (SPANISH) 472
LABEL, HYDRAULIC OIL 464
LABEL, HYDRAULIC OIL LEVEL (ENGLISH) 464
LABEL, HYDRAULIC OIL LEVEL (FRENCH) 470
LABEL, HYDRAULIC OIL LEVEL (SPANISH) 472
LABEL, ISO 9001 REGISTERED 464
LABEL, JOYSTICK ARMREST ADJUSTMENT (ENGLISH, GRADE PRO) 468
LABEL, JOYSTICK ARMREST ADJUSTMENT (FRENCH) 470
LABEL, JOYSTICK ARMREST ADJUSTMENT (SPANISH) 472
LABEL, JOYSTICK FUNCTIONS (ENGLISH, GRADE PRO) 468
LABEL, JOYSTICK STEERING (ENGLISH, GRADE PRO) 468
LABEL, JOYSTICK STEERING (GRADE PRO) 696
LABEL, JOYSTICK STEERING 5 FUNCTION (GRADE PRO) 700
LABEL, LEAPING DEER 464
LABEL, MODEL DESIGNATION 464
LABEL, OIL DESCRIPTION (ENGLISH) 464
LABEL, OIL DESCRIPTION (FRENCH) 470
LABEL, OIL DESCRIPTION (SPANISH) 472
LABEL, PARK BRAKE RELEASE (ENGLISH) 464
LABEL, PARK BRAKE RELEASE (FRENCH) 470
LABEL, PARK BRAKE RELEASE (SPANISH) 472
LABEL, PERIODIC MAINTENANCE (ENGLISH) 464
LABEL, PERIODIC MAINTENANCE (FRENCH) 470
LABEL, PERIODIC MAINTENANCE (SPANISH) 472
LABEL, QUICK SERVICE (6090HDW01 / 6090HDW04) 476
LABEL, RECEIVER/DRIER (6068HDW75) 738
LABEL, RECEIVER/DRIER (6090HDW01 / 6090HDW04) 736
LABEL, RECEIVER/DRYER (FRENCH) 470
LABEL, RECEIVER/DRYER (SPANISH) 472
LABEL, REFLECTIVE RED 464
LABEL, REFLECTIVE YELLOW 464
LABEL, ROPS (ENGLISH, GRADE PRO) 468
LABEL, ROPS (ENGLISH, STD CAB) 466
LABEL, ROPS (FRENCH) 470
LABEL, ROPS (SPANISH) 472
LABEL, SECONDARY STEERING ACCUMULATOR WARNING (FIELD KIT) 418
LABEL, SECONDARY STEERING ACCUMULATOR WARNING (GRADE PRO) 416
LABEL, SHIFTER (ENGLISH, GRADE PRO) 468
LABEL, SHIFTER (ENGLISH, STD CAB) 466
LABEL, SSM ICON DESCRIPTION (ENGLISH, GRADE PRO) 468
LABEL, SSM ICON DESCRIPTION (ENGLISH, STD CAB) 466
LABEL, SSM ICON DESCRIPTION (FRENCH) 470
LABEL, SSM ICON DESCRIPTION (SPANISH) 472
LABEL, STARTER BY-PASS (FRENCH) 470
LABEL, STARTER BY-PASS (SPANISH) 472
LABEL, STARTER (3005) 198, 312
LABEL, START AND STOP PROCEDURE (ENGLISH, GRADE PRO) 468
LABEL, START AND STOP PROCEDURE (ENGLISH, STD CAB) 466
LABEL, START/STOP PROCEDURE (FRENCH) 470
LABEL, START/STOP PROCEDURE (SPANISH) 472
LABEL, TIE DOWN 464
LABEL, TRANSMISSION FILTER (ENGLISH) 464
LABEL, TRANSMISSION FILTER (FRENCH) 470
LABEL, TRANSMISSION FILTER (SPANISH) 472
LABEL, TRANSMISSION OIL 464
LABEL, TRANSMISSION OIL LEVEL (ENGLISH) 464
LABEL, TRANSMISSION OIL LEVEL (FRENCH) 470
LABEL, TRANSMISSION OIL LEVEL (SPANISH) 472
LABEL, WARNING ARTICULATION (ENGLISH) 464
LABEL, WARNING ARTICULATION (FRENCH) 470
LABEL, WARNING ARTICULATION (SPANISH) 472
LABEL, WARNING SEAT BELT (ENGLISH, GRADE PRO) 468
LABEL, WARNING SEAT BELT (ENGLISH, STD CAB) 466
LABEL, WARNING SEAT BELT (FRENCH) 470
LABEL, WARNING SEAT BELT (SPANISH) 472
LABEL, 4WD INSTRUMENT PANEL (ENGLISH, GRADE PRO) 468
LABEL, 4WD INSTRUMENT PANEL (FRENCH) 470
LABEL, 4WD INSTRUMENT PANEL (SPANISH) 472
LABEL, 4WD INSTRUMENT PANEL, SIDE CONSOLE (STD CONTROLS) 670
LABEL, 6WD INSTRUMENT PANEL (FRENCH) 470
LABEL, 6WD INSTRUMENT PANEL (SPANISH) 472
LAMPS, LED TAIL AND SIGNAL 496
LATCH, DOOR (FULL HEIGHT CAB) 646
LATCH, DOOR (LOW PROFILE CAB) 644
LATCH, ENGINE DOOR 744
LATCH, REAR CAB PANEL DOOR 640
LATCH, SERVICE DOORS 744
LATCH, TOOLBOX SPRING HOOK 782
LEAN BAR LINK 78
LEAN CYLINDER PINS 452
LEAN CYLINDER, WHEEL 452
LEAN CYLINDER, WHEEL COMPONENTS 454
LEAN SENSOR WIRING HARNESS, WHEEL 512
LEAN SENSOR WIRING HARNESS, WHEEL (CONNECTORS) 520
LEAPING DEERE LABEL 464
LED FRONT SIGNAL LIGHT 494
LED TAIL AND SIGNAL LAMPS 496
Left Armrest Harness 564
Left Auxiliary Valve Section Without Float (Standard Controls) 844
Left Auxiliary Valve Section With Float (Standard Controls) 840
LEFT BLADE LIFT CONTROL LINKAGE 676
LEFT BLADE LIFT CONTROL, 4 FUNCTION (EH) (GRADE PRO) 696
LEFT BLADE LIFT CONTROL, 5 FUNCTION (EH) (GRADE PRO) 700
Left Blade Lift Valve Section (Standard Controls) 814
LEFT CAB DOOR (FULL HEIGHT CAB) 646

Índice alfabético, continuación

Página

LEFT CAB DOOR (LOW PROFILE CAB) ... 644
LEFT FIVE FUNCTION CONTROLS (EH) (GRADE PRO) ... 700
LEFT FOUR FUNCTION CONTROLS (EH) (GRADE PRO) ... 696
Left Front Wheel Hub ... 84
LEFT GRADE PRO ARMREST WIRING HARNESS ... 556
Left Main Hydraulic Control Valve Inlet and Outlet Sections (Standard Controls) ... 830
Left Moldboard Extension (24 in. With 5/8 in. Hardware) ... 956
Left Moldboard Extension (27 in. With 3/4 in. Hardware) ... 964
Left Moldboard Extension (27 in. With 5/8 in. Hardware) ... 960
LEFT STANDARD CONTROL LINKAGES ... 676
Left 4 Function Control Valve ... 796
Left 5 Function Control Linkage ... 680
Left 5 Function Control Valve ... 802
Left 5 Function Control Valve Kit ... 848
Left 6 Function Control Linkage ... 684
Left 6 Function Control Valve ... 806
Left 6 Function Control Valve Kit ... 852
Left 7 Function Control Linkage ... 688
Left 7 Function Control Valve ... 810
Left 7 Function Control Valve Kit ... 856
LEVER, DOOR LATCH (FULL HEIGHT CAB) ... 646
LEVER, DOOR LATCH (LOW PROFILE CAB) ... 644
LEVER, SEAT ARMRESTS (GRADE PRO) ... 716
LEVER, STEERING TILT (GRADE PRO) ... 692
LEVER, STEERING TILT (STD CONTROLS) ... 674
LEVER, TRANSMISSION GEAR SELECTOR (GRADE PRO) ... 114
LEVER, TRANSMISSION GEAR SELECTOR (STANDARD CONTROLS) ... 112
LIFT ARM, BLADE ... 972
LIFT CYLINDER HOSES, BLADE (GRADE PRO) ... 1006
LIFT CYLINDER HOSES, BLADE (STANDARD CONTROLS) ... 1004
LIFT CYLINDER, BLADE ... 1028
LIFT GROUP ... 1048
LIFT GROUP (FIELD KIT) ... 1050
LIFT STRAPS (9801) ... 243
LIFT STRAPS (9807) ... 244
LIFT STRAP (9807) ... 350
LIGHTS, CAB, FRONT AND REAR ... 500
LIGHTS, CAB, SIDE ... 502
LIGHTS, DRAFT FRAME WORK ... 498
LIGHTS, ENGINE COMPARTMENT ... 504
LIGHTS, FRONT AND REAR WORK ... 498
LIGHTS, FRONT DRIVING ... 494
LIGHTS, FRONT SIGNAL ... 494
LIGHTS, HI-LOW BEAM SWITCH ... 596
LIGHTS, HI-LOW BEAM SWITCH (GRADE PRO) ... 598
LIGHTS, LED TAIL AND SIGNAL ... 496
LIGHT BRACKET, BEACON ... 508
LIGHT PANEL, REAR ... 612
LIGHT WIRING HARNESS, FRONT DRIVE/TURN ... 512
LIGHT WIRING HARNESS, FRONT DRIVE/TURN (CONNECTORS) ... 522
LIGHT, INTERIOR DOME ... 510
LINER KIT, PISTON AND CYLINDER (9901) ... 258
LINER PACKING KIT, CYLINDER (9901) ... 261
LINER, CYLINDER (4601) ... 212
LINES AND FITTINGS, FRAME HINGE CENTRAL LUBRICATION ... 478
LINES, FUEL INJECTION (1603) ... 182
LINES, TURBOCHARGER OIL 6511 ... 232
LINE, HVAC ... 732
LINKAGE 6511 ... 232
LINKAGE, AUX W/O FLOAT CONTROL (SEVENTH FUNCTION LEFT) ... 688
LINKAGE, AUX W/O FLOAT CONTROL (SEVENTH FUNCTION RIGHT) ... 686
LINKAGE, AUX W/ FLOAT CONTROL (SIXTH FUNCTION LEFT) ... 684
LINKAGE, AUX W/ FLOAT CONTROL (SIXTH FUNCTION RIGHT) ... 682
LINKAGE, FRONT MOUNTED DOZER BLADE ... 1056
LINKAGE, LEFT AND RIGHT STANDARD CONTROL VALVES ... 676
LINKAGE, REAR STEERING SENSOR (GRADE PRO) ... 602
LINKAGE, REAR STEERING SENSOR (STD CONTROLS) ... 600
LINKAGE, RIPPER CONTROL (FIFTH FUNCTION LH) ... 680
LINKAGE, SCARIFIER CONTROL (FIFTH FUNCTION RH) ... 678
LINK SCARIFIER, LIFT (FIELD KIT) ... 1050
LINK, LEAN BAR ... 78
LINK, WHEEL LEAN BAR ... 78
LOAD CENTER (WITHOUT AUTOSHIFT) ... 584
LOAD CENTER (WITH AUTOSHIFT) ... 586
LOAD SENSE HOSES, HYDRAULIC (GRADE PRO) ... 920
LOAD SENSE HOSES, HYDRAULIC (STD CONTROLS) ... 918

Página

LOCKOUT VALVE, BLADE LIFT VALVE SECTION (EH) (GRADE PRO) (BREAKDOWN) ... 890
LOCKOUT VALVE, BLADE TILT VALVE SECTION (EH) (GRADE PRO) ... 892
LOCKOUT VALVE, BLADE TILT VALVE SECTION (STD) ... 826
LOCKOUT VALVE, CIRCLE SIDE SHIFT VALVE SECTION (EH) (GRADE PRO) ... 900
LOCKOUT VALVE, CIRCLE SIDE SHIFT VALVE SECTION (STD) ... 820
LOCKOUT VALVE, LEFT AUXILIARY VALVE SECTION (WITHOUT FLOAT) (STD) ... 844
LOCKOUT VALVE, LEFT AUX VALVE WITH FLOAT (STD) ... 840
LOCKOUT VALVE, LEFT BLADE LIFT VALVE SECTION (STD) ... 814
LOCKOUT VALVE, MID MOUNTED SCARIFIER VALVE SECTION (STD) ... 834
LOCKOUT VALVE, REAR STEER VALVE SECTION (EH) (GRADE PRO) (BREAKDOWN) ... 886
LOCKOUT VALVE, REAR STEER VALVE SECTION (STD) ... 816
LOCKOUT VALVE, RIGHT AUXILIARY VALVE SECTION (WITHOUT FLOAT) (STD) ... 842
LOCKOUT VALVE, RIGHT AUX VALVE WITH FLOAT (STD) ... 838
LOCKOUT VALVE, RIGHT BLADE LIFT VALVE SECTION (STD) (BREAKDOWN) ... 812
LOCKOUT VALVE, RIPPER VALVE SECTION (STD) ... 836
LOCKOUT VALVE, SCARIFIER VALVE SECTION (STD) ... 832
LOCKOUT VALVE, STEERING VALVE SECTION (EH) (GRADE PRO) (BREAKDOWN) ... 888
LOCKOUT VALVE, WHEEL LEAN VALVE SECTION (EH) (GRADE PRO) ... 898
LOCKOUT VALVE, WHEEL LEAN VALVE SECTION (STD) ... 818
LOCK PIN, SADDLE ... 1036
LOCK W/VAVLE, DIFF ... 106
LOCK, SERVICE DOORS ... 744
LONG BLOCK GASKET KIT (9901) ... 282
LOUVERS, HVAC ... 726
Lower Front Windshield Wiper ... 664
Lower Wiper Disable Sensor ... 666
LOW PROFILE CAB DOORS ... 644
Low Profile Cab With Doors And Fixed Windows ... 618
Low Profile Cab With Doors And Opening Windows ... 620
Low Profile Cab With Doors And Opening Windows (Grade Pro) ... 624
Low Profile Cab With Doors, Opening Side And Fixed Front Windows ... 622
LUBRICATION LINES, FRAME HINGE ... 478
LUBRICATION, CENTRAL, FRAME HINGE ... 478
Lug Bolt, Front Wheel (10 in. X 24 in.) (For 14X24 or 14R24 Tires) (Split Rim) ... 54
Lug Bolt, Front Wheel (17 in. X 25 in.) (For 550/65R25 Tires) ... 60
Lug Bolt, Front Wheel (9 in. X 24 in.) (For 14X24 or 14R24 Tires) (One Piece) ... 52
Lug Bolt, Wheel (13 in. X 25 in.) (For 17.5X25 or 17.5R25 Tires) ... 56
Lug Bolt, Wheel (14 in. X 25 in.) (For 17.5X25 or 17.5R25 Tires) (Split Rim) ... 58
LUMBAR KIT (DELUXE SEAT) ... 708
LUMBAR KIT (GRADE PRO SEAT) ... 712
LUMBAR KIT (STANDARD SEAT) ... 704

M

Machine Information Gateway ... 930
MAGNET, A/C COMPRESSOR ... 740
MAGNET, CHAIN CASE DEBRIS ... 70
MAINFALL ANGLE SENSOR ... 604
MAIN BEARINGS (4701) ... 216, 324
Main Bearing Cap ... 322
MAIN BEARING CAP (4606) ... 214
MAIN BEARING KIT (9901) ... 247
MAIN CASE GROUP - YZ106537 ... 150
MAIN CASE GROUP - YZ106540 ... 152
Main Control Valve Mounting Brackets ... 792
MAIN DRIVE AXLE HOUSING ... 66
Main Frame ... 606
Main Frame Front Side Covers ... 748
MAIN FRAME, SHIELDS ... 746
MAIN HYDRAULIC CONTROL VALVE INLET SECTI ON (FRONT EH) (GRADE PRO) (BREAKDOWN) ... 904
MAIN HYDRAULIC CONTROL VALVE INLET SECTI ON (REAR EH) (GRADE PRO) (BREAKDOWN) ... 902
MAIN HYDRAULIC CONTROL VALVE OUTLET AND INLET SECTION (LEFT) (STD) ... 828, 830
Main Hydraulic Filter ... 924
Main Hydraulic Manifold Valve (Without Secondary Steering) ... 862
Main Hydraulic Manifold Valve (With Secondary Steering) ... 860

Índice alfabético, continuación

Página

Main Hydraulic Plumbing (Grade Pro) ... 912
Main Hydraulic Plumbing (Standard Controls) ... 910
Main Hydraulic Pump ... 790
MAIN HYDRAULIC PUMP LOAD SENSE HOSE (GRADE PRO) ... 920
MAIN HYDRAULIC PUMP LOAD SENSE HOSE (STD CONTROLS) ... 918
Main Manifold Valve ... 426
Main Wiring Harnesses ... 512
MAIN WIRING HARNESS, FRONT ... 512
MAIN WIRING HARNESS, FRONT (CONNECTORS) ... 514
MAIN WIRING HARNESS, REAR (CONNECTORS) ... 516
MANIFOLD REMOVAL KIT, EXHAUST (9901) ... 269
MANIFOLD VALVE, HYDRAULIC WARMUP CIRCUIT ... 922
Manifold Valve, Main ... 426
MANIFOLD VALVE, MAIN (W/O SEC. STEERING) ... 862
MANIFOLD VALVE, MAIN (W/ SEC. STEERING) ... 860
MANIFOLD, A/C ... 740
MANIFOLD, EXHAUST (2802) ... 194
MANIFOLD, EXHAUST (2814) ... 308
MANIFOLD, HYDRAULIC OIL COOLER BYPASS ... 864
MANIFOLD, ROTARY (GRADE PRO) ... 992
MANIFOLD, ROTARY (STD CONTROLS) ... 990
MAP SENSOR (1701) ... 184
MAP SENSOR (4397) ... 320
MAT, FLOOR (GRADE PRO) ... 638
MAT, FLOOR (STD CONTROLS) ... 636
Midstructure Harness ... 518
MIDSTRUCTURE WIRING HARNESS ... 512
Mid Mounted Scarifier ... 1052
Mid Mounted Scarifier Hydraulic Hoses ... 1066
Mid Mounted Scarifier Valve Section (Standard Controls) ... 834
Mid Mounted Scarifier (Field Kit) ... 1054
Mid Mounted Scarifier (Hydraulic Cylinder) ... 1088
Mid Mounted Scarifier 6 Function Control Valve (Grade Pro) ... 878
MID-SCARIFIER HOSE KIT ... 1066
MID-SCARIFIER HYDRAULIC HOSES ... 1066
MID-SCARIFIER PLUMBING KIT ... 1066
MIRROR BRACKET, EXTERIOR ... 770
MIRROR BRACKET, EXTERIOR (HEATED) ... 772
MIRROR, EXTERIOR ... 770
MIRROR, EXTERIOR HEATED ... 772
MIRROR, EXTERIOR (HEATED) ... 772
MIRROR, INTERIOR REARVIEW ... 768
MODEL DESIGNATION LABEL ... 464
MODULE, HVAC ... 734
MODULE, SSM (GRADE PRO) ... 582
MODULE, SSM (STD CONTROLS) ... 580
Moldboard Extension, Left (24 in. With 5/8 in. Hardware) ... 956
Moldboard Extension, Left (27 in. With 3/4 in. Hardware) ... 964
Moldboard Extension, Left (27 in. With 5/8 in. Hardware) ... 960
Moldboard Extension, Right (24 in. With 5/8 in. Hardware) ... 954
Moldboard Extension, Right (27 in. With 3/4 in. Hardware) ... 962
Moldboard Extension, Right (27 in. With 5/8 in. Hardware) ... 958
Moldboard Overlays (6 in. Cutting Edge) (5/8 in. Hardware) ... 948
Moldboard Overlays (8 in. Cutting Edge) (3/4 in. Hardware) ... 952
Moldboard Overlays (8 in. Cutting Edge) (5/8 in. Hardware) ... 950
Moldboard (12 ft. X 24 in. X 7/8 in. With 5/8 in. X 6 in. Cutting Edges) ... 932
Moldboard (12 ft. X 24 in. X 7/8 in. With 5/8 in. X 8 in. Cutting Edges) ... 934
Moldboard (12 ft. X 27 in. X 1 in. With 5/8 in. X 8 in. Cutting Edges) ... 936
Moldboard (13 ft. X 27 in. X 1 in. With 5/8 in. X 8 in. Cutting Edges) ... 938
Moldboard (14 ft. X 24 in. X 7/8 in. With 5/8 in. X 6 in. Cutting Edges) ... 940
Moldboard (14 ft. X 24 in. X 7/8 in. With 5/8 in. X 8 in. Cutting Edges) ... 942
Moldboard (14 ft. X 27 in. X 1 in. With 5/8 in. X 8 in. Cutting Edges) ... 944
Moldboard (14 ft. X 27 in. X 1 in. With 5/8 in. X 8 in. Cutting Edges) (3/4 in. Hardware) ... 946
MONITOR, CAB DISPLAY (GRADE PRO) ... 592
MONITOR, CAB DISPLAY (STD CONTROLS) ... 590
MONITOR, CAB DISPLAY, ALTERNATE MOUNTING BRACKET (IGC) ... 594
MOTOR AND SWITCH, HEATER AND A/C BLOWER ... 734
MOTOR KIT, STARTER (9901) ... 280
MOTOR, CIRCLE DRIVE ... 1038
MOTOR, FAN DRIVE ... 380
MOTOR, FRONT WINDSHIELD WIPER (FULL HEIGHT CAB) ... 658
MOTOR, FRONT WINDSHIELD WIPER (LOW PROFILE CAB) ... 656
MOTOR, LOWER FRONT WINDSHIELD WIPER ... 664
MOTOR, REAR WINDSHIELD WIPER (FULL HEIGHT CAB) ... 662
MOTOR, REAR WINDSHIELD WIPER (LOW PROFILE CAB) ... 660
MOTOR, STARTER (3008) ... 199, 313
MOTOR, STARTING (3005) ... 198
MOUNTING BOLTS, TRANSMISSION ... 122
MOUNTING BRACKETS, MAIN CONTROL VALVE ... 792
Mounting Brackets, Wiring Harness ... 242
MOUNTING BRACKET, TCU ... 116
MOUNTING, AIR COMPRESSOR (7899) ... 344
MOUNTING, DIFF LOCK PUMP ... 86
MOUNTING, ENGINE (6090HDW01 / 6090HDW04) ... 398
Mounts, IGC Mast (3/4 in. Hardware) ... 968
Mounts, IGC Mast (5/8 in. Hardware) ... 966
MOUNT ISOLATORS, CAB ... 628
MOUNT, COOLING SYSTEM (6090HDW01 / 6090HDW04)(SN 626426-) ... 370
MOUNT, COOLING SYSTEM (6090HDW01 / 6090HDW04)(SN-626425) ... 368
MOUNT, FRONT EH VALVE (GRADE PRO) ... 866
MOUNT, FRONT FENDERS ... 760
MOUNT, JD LINK™ COMMUNICATION CONTROLLER ... 928
MOUNT, REAR EH VALVE (GRADE PRO) ... 868
MOUNT, REAR FENDER ... 764
Muffler (Engines 6090HDW01 / 6090HDW04) ... 396
MULTIPLE DISK BRAKE DIFFERENTIAL CASE (RE65558) ... 108

N

NET, CARGO (FULL HEIGHT CAB) ... 634
NET, CARGO (GRADE PRO) ... 632
NET, CARGO (LOW PROFILE CAB - STD) ... 630
NOZZLE AND PUMP SEAL KIT (1601) ... 296
NOZZLE, FUEL INJECTION (1601) ... 296
NO EXHAUST GAS RECIRCULATION (8997) ... 348

O

OIL COOLER BYPASS VALVE, HYDRAULIC ... 864
OIL COOLER HOSES, HYDRAULIC ... 364
OIL COOLER (5912) ... 228
OIL COOLER (5929) ... 336
OIL COOLER, DIFFERENTIAL (6090HDW01 / 6090HDW04)(SN 626426-) ... 370
OIL COOLER, DIFFERENTIAL (6090HDW01 / 6090HDW04)(SN-626425) ... 368
OIL COOLER, TRANSMISSION (6090HDW01 / 6090HDW04)(SN 626426-) ... 370
OIL COOLER, TRANSMISSION (6090HDW01 / 6090HDW04)(SN-626425) ... 368
OIL DESCRIPTION LABEL (ENGLISH) ... 464
OIL DESCRIPTION LABEL (FRENCH) ... 470
OIL DESCRIPTION LABEL (SPANISH) ... 472
OIL DIAGNOSTIC FITTING, ENGINE (6090HDW01 / 6090HDW04) ... 476
OIL DIAGNOSTIC FITTING, HYDRAULIC (6090HDW01 / 6090HDW04) ... 476
OIL DIAGNOSTIC FITTING, TRANSMISSION (6090HDW01 / 6090HDW04) ... 476
OIL DIPSTICK (4018) ... 318
OIL DIPSTICK, ENGINE 4018 ... 206
OIL FILTER HOUSING ... 228
OIL FILTER (5929) ... 336
OIL LINES, TURBOCHARGER 6511 ... 232
OIL PAN (1909) ... 186, 300
OIL PUMP INTAKE (1909) ... 186
OIL PUMP (5001) ... 222, 330
OIL SEAL, AXLE HOUSING ... 70
One Hand Blade Lift Control Lever and Valve Kit ... 858
One Hand Blade Lift Control Lever Kit ... 690
Opening Side And Fixed Front Windows (Low Profile Cab) ... 652
Opening Windows (Full Height Cab) ... 654
Opening Windows (Low Profile Cab) ... 650
OPERATORS STATION, FULL HEIGHT W/ DOORS AND OPENING WINDOWS (COMPLETE) ... 626
OPERATORS STATION, GRADE PRO W/ DOORS AND OPENING WINDOWS (COMPLETE) ... 624
OPERATORS STATION, LOW PROFILE W/ DOORS AND FIXED WINDOWS (COMPLETE) ... 618
OPERATORS STATION, LOW PROFILE W/ DOORS AND OPENING SIDE WINDOWS (COMPLETE) ... 622

Índice alfabético, continuación

Página

OPERATORS STATION, LOW PROFILE W/ DOORS AND OPENING WINDOWS (COMPLETE)... 620
Orifice, Piston Cooling... 322
OUTLET SECTION, LEFT MAIN HYDRAULIC CONTROL VALVE (STD)... 830
OUTLET SECTION, RIGHT MAIN HYDRAULIC CONTROL VALVE (STD)... 828
OUTLET, 12V POWER... 542
OVERFLOW TANK, COOLANT (6090HDW01 / 6090HDW04)(SN 626426-)... 374
OVERFLOW TANK, COOLANT (6090HDW01 / 6090HDW04)(SN-626425)... 372
OVERHAUL KIT, ENGINE (9902)... 278
Overlays, Moldboard (6 in. Cutting Edge) (5/8 in. Hardware)... 948
Overlays, Moldboard (8 in. Cutting Edge) (3/4 in. Hardware)... 952
Overlays, Moldboard (8 in. Cutting Edge) (5/8 in. Hardware)... 950
OVERLOAD PROTECTION DEVICE (GRADE PRO)... 556

P

PAD, SEAT ARMRESTS (GRADE PRO)... 716
PANELS, CAB REAR INTERIOR... 640
Panel, Fuse... 550
PANEL, REAR LIGHT... 612
PANEL, SIDE (FULL HEIGHT CAB)... 634
PANEL, SIDE (GRADE PRO)... 632
PANEL, SIDE (LOW PROFILE CAB - STD)... 630
PANEL, 4WD INSTRUMENT (STD CONTROLS)... 670
PAN, OIL (1909)... 186, 300
Parallel Lift Group... 1048, 1050
PARALLEL LIFT GROUP CYLINDER (BREAKDOWN)... 1084
PARALLEL LIFT GROUP (FIELD KIT)... 1050
Park Brake Hydraulic Hoses... 462
PARK BRAKE RELEASE LABEL (ENGLISH)... 464
PARK BRAKE RELEASE LABEL (FRENCH)... 470
PARK BRAKE RELEASE LABEL (SPANISH)... 472
PARK BRAKE VALVE FITTINGS... 462
PEDAL, BRAKE... 456
PEDAL, DECELERATOR... 390
PEDAL, ENGINE SPEED CONTROL (GRADE PRO)... 388
PEDAL, ENGINE SPEED CONTROL (STANDARD)... 386
PEDAL, INCHING... 414
PEDAL, SERVICE BRAKE... 456
PEDAL, STEERING TILT (GRADE PRO)... 692
PEDAL, STEERING TILT (STD CONTROLS)... 674
PERIODIC MAINTENANCE LABEL (ENGLISH)... 464
PERIODIC MAINTENANCE LABEL (FRENCH)... 470
PERIODIC MAINTENANCE LABEL (SPANISH)... 472
PINS, HYDRAULIC CYLINDER... 452
PINS, STEERING CYLINDER... 444, 446
PINS, WHEEL LEAN CYLINDER... 452
PIN, ARTICULATION CYLINDER... 606
PIN, BLADE SLIDE CYLINDER... 1030
PIN, BLADE TILT CYLINDER... 1032
PIN, CIRCLE FRAME TILT/PIVOT... 976
PIN, FRONT AXLE PIVOT... 76
PIN, FRONT MOUNTED DOZER BLADE... 1056
PIN, HITCH... 480
PIN, PIVOT... 66
PIN, PIVOT, MAIN FRAME... 606
PIN, SADDLE... 972
PIN, WHEEL LEAN BAR LINK... 78
Piston Cooling Orifice... 322
PISTON COOLING ORIFICE (4606)... 214
PISTON RING KIT (9901)... 268
PISTON (4801)... 218, 326
PISTON-LINER KIT (9901)... 258
PISTON, TILT STEERING (GRADE PRO)... 692
PISTON, TILT STEERING (STD CONTROLS)... 674
PIVOT HOUSING... 66
PIVOT PIN... 66
PIVOT PIN, MAIN FRAME... 606
PIVOT, DRAFT FRAME BALL... 970
PIVOT, TANDEM... 66
PLANETARY, TANDEM DRIVE... 64
PLANET PINION CARRIER... 64
PLATE, CAB ROOF... 642
PLATE, FRESH AIR INTAKE (CAB ROOF)... 642
PLATE, FRONT SWITCHES (GRADE PRO)... 692
PLATE, FRONT SWITCHES (STD CONTROLS)... 674
PLATE, INTERIOR DOME LIGHT... 510
PLATE, REAR MOUNTED WEIGHT... 616

Página

PLATE, SEPARATOR, BRAKE... 68
PLATE, TRANSMISSION COOLING HOSE BULKHEAD... 366
PLATFORM, TANDEM HOUSING... 62
PLUG,COOLANT HEATER (2699)... 193
PLUG, MAIN MANIFOLD VALVE (W/O SEC. STEERING)... 862
PLUG, MAIN MANIFOLD VALVE (W/ SEC. STEERING)... 860
PLUMBING, BLADE IMPACT SYSTEM (GRADE PRO)... 1022
PLUMBING, BLADE IMPACT SYSTEM (STANDARD CONTROLS)... 1020
PLUMBING, BLADE LIFT CYLINDER (GRADE PRO)... 1006
PLUMBING, BLADE LIFT CYLINDER (STANDARD CONTROLS)... 1004
PLUMBING, BLADE SIDE SHIFT CYLINDER (GRADE PRO)... 1010
PLUMBING, BLADE SIDE SHIFT CYLINDER (STANDARD CONTROLS)... 1008
PLUMBING, BLADE TILT CYLINDER (GRADE PRO)... 1010
PLUMBING, BLADE TILT CYLINDER (STANDARD CONTROLS)... 1008
PLUMBING, CIRCLE ROTATE MOTOR (GRADE PRO)... 1014
PLUMBING, CIRCLE ROTATE MOTOR (STANDARD CONTROLS)... 1012
PLUMBING, CIRCLE SIDE SHIFT CYLINDER (GRADE PRO)... 1018
PLUMBING, CIRCLE SIDE SHIFT CYLINDER (STANDARD CONTROLS)... 1016
PLUMBING, DIFFERENTIAL COOLER... 362
PLUMBING, FAN... 382
PLUMBING, HYDRAULIC OIL COOLER... 364
PLUMBING, MAIN HYDRAULIC (GRADE PRO)... 912
PLUMBING, MAIN HYDRAULIC (STD CONTROLS)... 910
PLUMBING, ROTARY MANIFOLD (GRADE PRO)... 1014
PLUMBING, SADDLE LOCK PIN... 1026
PLUMBING, STEERING (STANDARD CONTROLS)... 428
PLUMBING, TRANSMISSION... 124
POWERED PRECLEANER, HVAC... 730
POWER CONNECTOR, GTT... 928
POWER CONVERTER, 15 AMP... 490
POWER CONVERTER, 25 AMP... 492
POWER OUTLET (12V)... 542
PRECLEANER, HVAC POWERED... 730
PRECLEANER, ROTARY EJECTOR (6090HDW01 / 6090HDW04)... 394
PRESSURE REDUCING CARTRIDGE, MAIN MANIFOLD VALVE (W/O SEC. STEERING)... 862
PRESSURE REDUCING CARTRIDGE, MAIN MANIFOLD VALVE (W/ SEC. STEERING)... 860
PRESSURE RELIEF VALVE (MID MOUNTED SCARIFIER VALVE SECTION)... 800
PRESSURE RELIEF VALVE, MID MOUNTED SCARIFIER VALVE SECTION (STD)... 834
PRESSURE SENSOR, FAN PRESSURE... 384
PRESSURE SENSOR, HYDRAULIC PUMP... 420
PRESSURE SWITCH, BRAKE ACCUMULATOR... 456
PRESSURE SWITCH, DIFFERENTIAL LOCK FILTER... 90
PRESSURE SWITCH, MAIN HYDRAULIC... 924
PRESSURE SWITCH, TRANSMISSION FILTER... 130
PRIMARY FUEL FILTER (9901)... 245
PRIMARY WARNING ALARM... 596
PRIMARY WARNING ALARM (GRADE PRO)... 598
Priority Valve, Steering... 426
PROP ROD, FAN DOOR... 376
PULLEY, ALTERNATOR, 100AMP (6090HDW01 / 6090HDW04)... 486
PULLEY, ALTERNATOR, 130AMP (6090HDW01 / 6090HDW04)... 488
PULLEY, CRANKSHAFT (1346)... 178, 292
Pump Inlet, Water... 227
PUMP PLUMBING, HYDRAULIC (GRADE PRO)... 912
PUMP PLUMBING, HYDRAULIC (STD CONTROLS)... 910
PUMP WATER KIT (9901)... 246
PUMP, DIFFERENTIAL LOCK... 86
PUMP, DIFF LOCK... 86
PUMP, FAN... 378
PUMP, FRONT WINDSHIELD WASHER (FULL HEIGHT CAB)... 658
PUMP, FRONT WINDSHIELD WASHER (LOW PROFILE CAB)... 656
PUMP, FUEL INJECTION (1601)... 296
PUMP, FUEL INJECTION (1603)... 182
PUMP, FUEL, DIESEL FIRED COOLANT HEATER (6090HDW01 / 6090HDW04)... 360
PUMP, INTAKE OIL (1909)... 186
PUMP, LOWER FRONT WINDSHIELD WIPER... 664
PUMP, MAIN HYDRAULIC... 790
PUMP, OIL (5001)... 222, 330
PUMP, REAR WINDSHIELD WASHER (FULL HEIGHT CAB)... 662
PUMP, REAR WINDSHIELD WASHER (LOW PROFILE CAB)... 660
PUMP, WATER (2001)... 302
PUMP, WATER 2001... 188
Push Block... 614
PUSH ROD (4901)... 328

Índice alfabético, continuación

Página

PUSH ROD (4901) (HDW01) ... 220

Q

Quick Service (Engines 6090HDW01 / 6090HDW04) ... 476
QUICK SERVICE, LABEL (6090HDW01 / 6090HDW04) ... 476

R

RADIATOR HOSES (6090HDW01 / 6090HDW04) ... 374
RADIATOR HOSES (6090HDW01 / 6090HDW04) (SN-626425) ... 372
RADIATOR (6090HDW01 / 6090HDW04) (SN 626426-) ... 370
RADIATOR (6090HDW01 / 6090HDW04) (SN-626425) ... 368
Radio and Speakers Field Kit ... 766
RADIO HOUSING (FULL HEIGHT CAB) ... 634
RADIO HOUSING (GRADE PRO) ... 632
RADIO HOUSING (LOW PROFILE CAB - STD) ... 630
RADIO SPEAKER WIRING HARNESS ... 542
Radio Wiring Harness ... 554
REARVIEW MIRROR, INTERIOR ... 768
REAR ASSEMBLY HOUSING ... 166
Rear Auxiliary Hoses (Fifth Function) (Grade Pro) ... 1078
Rear Auxiliary Hoses (Fifth Function) (Standard Controls) ... 1076
Rear Auxiliary Hoses (Sixth Function) (Grade Pro) ... 1082
Rear Auxiliary Hoses (Sixth Function) (Standard Controls) ... 1080
Rear Camera ... 780
Rear Counterweight ... 616
REAR CRANKSHAFT SEAL (1412) ... 179, 293
REAR EH VALVE HARNESS (GRADE PRO) ... 566
REAR EH VALVE MOUNT (GRADE PRO) ... 868
REAR ELECTROHYDRAULIC CONTROL VALVE INLET SECTION (GRADE PRO) (BREAKDOWN) ... 902
Rear Fenders ... 764
REAR FIVE FUNCTION CONTROL VALVE (EH) (GRADE PRO) ... 874
REAR FOUR FUNCTION CONTROL VALVE (EH) (GRADE PRO) ... 870
Rear Grade Pro Valve Harness ... 568
REAR GRILLE ... 612
REAR GRILLE HOUSING ... 612
Rear Hitch ... 480
REAR LIGHT PANEL ... 612
Rear Platform Harness ... 516
REAR PLATFORM WIRING HARNESS ... 512
REAR PTO (1412) ... 179, 293
REAR RIPPER SHANK ... 1042
Rear Ripper /Scarifier (Factory) ... 1042
Rear Ripper /Scarifier (Field Kit) ... 1044
Rear Ripper / Rear Scarifier Hydraulic Hoses ... 1062
Rear Ripper / Rear Scarifier Hydraulic Hoses (Field Kit) ... 1064
Rear Ripper / Scarifier Cylinder ... 1086
REAR RIPPER/SCARIFIER FACTORY ... 1042
REAR RIPPER, FIELD KIT ... 1042
REAR SCARIFIER FIELD KIT ... 1042
REAR SCARIFIER SHANK ... 1046
Rear Scarifier Shanks and Teeth ... 1046
REAR SEVEN FUNCTION CONTROL VALVE (EH) (GRADE PRO) ... 882
REAR SIX FUNCTION CONTROL VALVE (EH) (GRADE PRO) ... 880
REAR STEERING CYLINDER COMPONENTS ... 450
REAR STEERING CYLINDER PINS ... 448
REAR STEERING HYDRAULICS (GRADE PRO) ... 434
Rear Steering Plumbing (Grade Pro) ... 434
Rear Steering Plumbing (Standard Controls) ... 432
Rear Steering Sensor (Grade Pro) ... 602
Rear Steering Sensor (Standard Controls) ... 600
Rear Steering Valve Section (Grade Pro) ... 886
Rear Steering Valve Section (Standard Controls) ... 816
REAR STEER CONTROL LINKAGE ... 676
REAR STEER CONTROL, RIGHT 4 FUNCTION (EH) (GRADE PRO) ... 694
REAR STEER CONTROL, RIGHT 5 FUNCTION (EH) (GRADE PRO) ... 698
REAR VALVE COVER (GRADE PRO) ... 752
Rear Window Sun Visor ... 786
REAR WINDOW (FULL HEIGHT CAB W/ OPENING WINDOWS) ... 654
REAR WINDOW (LOW PROFILE CAB W/ FIXED WINDOWS) ... 648
REAR WINDOW (LOW PROFILE CAB W/ OPENING SIDE AND FIXED FRONT WINDOWS) ... 652
REAR WINDOW (LOW PROFILE CAB W/ OPENING WINDOWS) ... 650
Rear Windshield Wiper (Full Height Cab) ... 662
Rear Windshield Wiper (Low Profile Cab) ... 660
REAR WIPER HOUSING (FULL HEIGHT CAB) ... 634
REAR WIPER HOUSING (GRADE PRO) ... 632
REAR WIPER HOUSING (LOW PROFILE CAB - STD) ... 630
Rear, Mid-Frame, and Under Cab Work Lights ... 498
REBUILD ENGINE GASKET KIT (9901) ... 276
RECEIVER/DRIER, A/C (6068HDW75) ... 738
RECEIVER/DRIER, A/C (6090HDW01 / 6090HDW04) ... 736
RECEIVER/DRYER LABEL (FRENCH) ... 470
RECEIVER/DRYER LABEL (SPANISH) ... 472
RECIRCULATION (8997) ... 348
REFLECTIVE LABELS, RED AND YELLOW ... 464
REFRIGERANT LINES, A/C (6068HDW75) ... 738
REFRIGERANT LINES, A/C (6090HDW01 / 6090HDW04) ... 736
Relays, Fuse Panel ... 550
RELAY, ENGINE AIR HEATER START ... 354
RELAY, IGNITION ... 542
RELAY, STARTER (24V/100A) (6090HDW01) ... 524
RELAY, STARTER (24V/100A) (6090HDW04 ENGINE) ... 530
RELIEF VALVE (MID MOUNTED SCARIFIER VALVE SECTION) ... 800
RELIEF VALVE (REVERSING FAN) ... 384
RELIEF VALVE, BLADE LIFT VALVE SECTION (EH) (GRADE PRO) (BREAKDOWN) ... 890
RELIEF VALVE, HYDRAULIC WARMUP CIRCUIT ... 922
RELIEF VALVE, LEFT BLADE LIFT VALVE SECTION (STD) ... 814
RELIEF VALVE, MAIN MANIFOLD VALVE (W/O SEC. STEERING) ... 862
RELIEF VALVE, MAIN MANIFOLD VALVE (W/ SEC. STEERING) ... 860
RELIEF VALVE, MID MOUNTED SCARIFIER VALVE SECTION (STD) ... 834
RELIEF VALVE, RIGHT BLADE LIFT VALVE SECTION (STD) (BREAKDOWN) ... 812
REMANUFACTURED TRANSMISSION ... 120
Reman Turbocharger ... 340
REPLACEMENT ENGINE ... 351
RESERVOIR, HYDRAULIC ... 926
RESERVOIR, WINDSHIELD WASHER (FULL HEIGHT CAB) ... 658
RESERVOIR, WINDSHIELD WASHER (LOW PROFILE CAB) ... 656
RESTRICTION SWITCH, DIFFERENTIAL LOCK FILTER ... 90
RESTRICTION SWITCH, TRANSMISSION FILTER ... 130
RETAINER, CIRCLE FRAME SUPPORT ... 976
RETAINER, DRAFT FRAME BALL ... 970
Reverse Fan Drive Solenoid Valve ... 384
RE35708 SPIRAL BEVEL ASSEMBLY 4.364 ... 92
RE35714 INPUT YOKE 7C ... 94
RE44158 AXLE HOUSING AND SHAFT ... 96
RE46977 INPUT HOUSING WITH PARK BRAKE COVER ... 98
RE65558 MULTIPLE DISK BRAKE DIFF CASE ... 108
RE65559 BRAKE ASSEMBLY WITHOUT FINAL DRIVE ... 100
Right Armrest Harness ... 562
Right Auxiliary Valve Section Without Float (Standard Controls) ... 842
Right Auxiliary Valve Section With Float (Standard Controls) ... 838
RIGHT BLADE LIFT CONTROL LINKAGE ... 676
RIGHT BLADE LIFT CONTROL, 4 FUNCTION (EH) (GRADE PRO) ... 694
RIGHT BLADE LIFT CONTROL, 5 FUNCTION (EH) (GRADE PRO) ... 698
Right Blade Lift Valve Section (Standard Controls) ... 812
RIGHT CAB DOOR (FULL HEIGHT CAB) ... 646
RIGHT CAB DOOR (LOW PROFILE CAB) ... 644
RIGHT FIVE FUNCTION CONTROLS (EH) (GRADE PRO) ... 698
RIGHT FOUR FUNCTION CONTROLS (EH) (GRADE PRO) ... 694
Right Front Wheel Hub ... 82
RIGHT GRADE PRO ARMREST WIRING HARNESS ... 556
Right Main Hydraulic Control Valve Inlet and Outlet Sections (Standard Controls) ... 828
Right Moldboard Extension (24 in. With 5/8 in. Hardware) ... 954
Right Moldboard Extension (27 in. With 3/4 in. Hardware) ... 962
Right Moldboard Extension (27 in. With 5/8 in. Hardware) ... 958
RIGHT STANDARD CONTROL LINKAGES ... 676
Right 4 Function Control Valve ... 794
Right 5 Function Control Linkage ... 678
Right 5 Function Control Valve ... 798
Right 5 Function Control Valve Kit ... 846
Right 5 Function Control Valve (Mid Mounted Scarifier) ... 800
Right 6 Function Control Linkage ... 682
Right 6 Function Control Valve ... 804
Right 6 Function Control Valve Kit ... 850
Right 7 Function Control Linkage ... 686
Right 7 Function Control Valve ... 808
Right 7 Function Control Valve Kit ... 854
Rim, Wheel (10 in. X 24 in.) (For 14X24 or 14R24 Tires) (Split Rim) ... 54
Rim, Wheel (13 in. X 25 in.) (For 17.5X25 or 17.5R25 Tires) ... 56
Rim, Wheel (14 in. X 25 in.) (For 17.5 X 25 or 17.5R25 Tires) (Split Rim) ... 58
Rim, Wheel (17 in. X 25 in.) (For 550/65R25 Tires) ... 60

Índice alfabético, continuación

Página

Rim, Wheel (9 in. X 24 in.) (For 14X24 or 14R24 Tires) (One Piece).. 52
RING GEAR, FLYWHEEL (1520)..... 294
RING GEAR, FLYWHEEL 1520 180
RING KIT, PISTON (4801)..... 218, 326
RING KIT, PISTON (9901)..... 268
RIPPER CONTROLS, LEFT 5 FUNCTION (EH) (GRADE PRO) 700
RIPPER CONTROL LINKAGE (FIFTH FUNCTION LH) 680
RIPPER CONTROL VALVE KIT..... 848
RIPPER FIELD KIT, REAR..... 1042
RIPPER HYDRAULIC HOSES..... 1062, 1064
RIPPER PLUMBING FIELD KIT..... 1062
RIPPER TEETH 1042
RIPPER VALVE SECTION (EH) (BREAKDOWN) (GRADE PRO).... 906
Ripper Valve Section (Standard Controls)..... 836
RIPPER/REAR SCARIFIER HYDRAULIC HOSE KIT 1064
RIPPER/SCARIFIER CYLINDER, REAR..... 1086
RIPPER, REAR 1042
ROCKER ARM COVER 290
ROCKER ARM COVER (1102) 176
ROCKER ARM SHAFT (4901)..... 328
ROCKER ARM (4901)..... 328
ROCKER ARM (4901) (HDW01)..... 220
ROD BEARINGS, CONNECTING (4801) 218
ROD BEARING KIT, CONNECTING (9901)..... 248
ROD, DOOR LATCH (FULL HEIGHT CAB)..... 646
ROD, DOOR LATCH (LOW PROFILE CAB)..... 644
ROD, FAN DOOR HOLD OPEN..... 376
ROD, PUSH (4901) HDW01..... 220
ROD, TIE, FRONT EH EIGHT FUNCTION CONTROL VALVE (GRADE PRO)..... 884
ROD, TIE, FRONT EH FIVE FUNCTION CONTROL VALVE (GRADE PRO)..... 872
ROD, TIE, FRONT EH SIX FUNCTION CONTROL VALVE (GRADE PRO)..... 876
ROD, TIE, LEFT FIVE FUNCTION CONTROL VALVE..... 802
ROD, TIE, LEFT FOUR FUNCTION CONTROL VALVE..... 796
ROD, TIE, LEFT SEVEN FUNCTION CONTROL VALVE..... 810
ROD, TIE, LEFT SIX FUNCTION CONTROL VALVE 806
ROD, TIE, REAR EH FIVE FUNCTION CONTROL VALVE (GRADE PRO)..... 874
ROD, TIE, REAR EH FOUR FUNCTION CONTROL VALVE (GRADE PRO)..... 870
ROD, TIE, REAR EH SEVEN FUNCTION CONTROL VALVE (GRADE PRO)..... 882
ROD, TIE, REAR EH SIX FUNCTION CONTROL VALVE (GRADE PRO)..... 880
ROD, TIE, RIGHT FIVE FUNCTION CONTROL VALVE 798
ROD, TIE, RIGHT FIVE FUNCTION CONTROL VALVE (MID MOUNTED SCARIFIER)..... 800
ROD, TIE, RIGHT FOUR FUNCTION CONTROL VALVE 794
ROD, TIE, RIGHT SEVEN FUNCTION CONTROL VALVE 808
ROD, TIE, RIGHT SIX FUNCTION CONTROL VALVE..... 804
ROOF WIRING HARNESS 572
ROOF WORK LIGHTS, FRONT AND REAR..... 500
ROOF WORK LIGHTS, SIDE..... 502
ROOF, CAB 642
ROPS LABEL (ENGLISH, GRADE PRO) 468
ROPS LABEL (ENGLISH, STD CAB) 466
ROPS LABEL (FRENCH)..... 470
ROPS LABEL (SPANISH)..... 472
ROPS, FULL HEIGHT W/ DOORS AND OPENING WINDOWS (COMPLETE)..... 626
ROPS, GRADE PRO ENCLOSURE W/ DOORS AND OPENING WINDOWS (COMPLETE)..... 624
ROPS, LOW PROFILE ENCLOSURE W/ DOORS AND FIXED WINDOWS (COMPLETE)..... 618
ROPS, LOW PROFILE ENCLOSURE W/ DOORS AND OPENING WINDOWS (COMPLETE)..... 620
ROPS, LOW PROFILE W/ DOORS AND OPENING SIDE/FIXED FRONT WINDOWS (COMPLETE) 622
ROTARY ACTUATOR, BLADE SIDE SHIFT VALVE SECTION (EH) (GRADE PRO)..... 896
ROTARY ACTUATOR, BLADE SIDE SHIFT VALVE SECTION (STD)..... 822
ROTARY ACTUATOR, BLADE TILT VALVE SECTION (STD)..... 826
ROTARY ACTUATOR, CIRCLE ROTATE VALVE SECTION (STD).. 824
ROTARY ACTUATOR, CIRCLE SIDE SHIFT VALVE SECTION (EH) (GRADE PRO)..... 900
ROTARY ACTUATOR, CIRCLE SIDE SHIFT VALVE SECTION (STD)..... 820
ROTARY ACTUATOR, LEFT AUXILIARY VALVE SECTION (WITHOUT FLOAT) (STD)..... 844
ROTARY ACTUATOR, LEFT AUX VALVE WITH FLOAT (STD)..... 840

Página

ROTARY ACTUATOR, LEFT BLADE LIFT VALVE SECTION (STD)..... 814
ROTARY ACTUATOR, MID MOUNTED SCARIFIER VALVE SECTION (STD)..... 834
ROTARY ACTUATOR, REAR STEER VALVE SECTION (STD)..... 816
ROTARY ACTUATOR, RIGHT AUXILIARY VALVE SECTION (WITHOUT FLOAT) (STD)..... 842
ROTARY ACTUATOR, RIGHT AUX VALVE WITH FLOAT (STD)..... 838
ROTARY ACTUATOR, RIGHT BLADE LIFT VALVE SECTION (STD) (BREAKDOWN) 812
ROTARY ACTUATOR, RIPPER VALVE SECTION (STD) 836
ROTARY ACTUATOR, SCARIFIER VALVE SECTION (STD)..... 832
ROTARY ACTUATOR, WHEEL LEAN VALVE SECTION (EH) (GRADE PRO)..... 898
ROTARY ACTUATOR, WHEEL LEAN VALVE SECTION (STD)..... 818
Rotary Ejector Precleaner (Engines 6090HDW01 / 6090HDW04).... 394
ROTARY MANIFOLD HYDRAULIC HOSES (GRADE PRO)..... 1014
ROTARY MANIFOLD SENSOR..... 604
Rotary Manifold (Grade Pro) 992
Rotary Manifold (Standard Controls)..... 990

S

Saddle Frame..... 972
Saddle Lock Pin..... 1036
Saddle Lock Pin Hoses 1026
SCARIFIER BOOM 1048
SCARIFIER CONTROL LINKAGE (FIFTH FUNCTION RIGHT)..... 678
SCARIFIER CONTROL VALVE KIT..... 846
SCARIFIER CONTROL, RIGHT 5 FUNCTION (EH) (GRADE PRO)..... 698
SCARIFIER CYLINDER (BREAKDOWN) 1084
SCARIFIER FIELD KIT, REAR..... 1042
SCARIFIER HOSES, FRONT 1058, 1060
SCARIFIER HOSES, MIDDLE 1066
SCARIFIER HYDRAULIC HOSES (REAR)..... 1062, 1064
SCARIFIER HYDRAULIC HOSE KIT (FRONT)..... 1060
SCARIFIER PLUMBING KIT 1062
SCARIFIER TEETH, REAR..... 1046
SCARIFIER VALVE SECTION (EH) (BREAKDOWN) (GRADE PRO)..... 906
Scarifier Valve Section (Standard Controls) 832
SCARIFIER, FRONT MOUNTED..... 1040
SCARIFIER, MID MOUNTED..... 1052
SCARIFIER, MID MOUNTED HYDRAULIC CYLINDER..... 1088
SCARIFIER, MID MOUNTED (FIELD KIT) 1054
SCARIFIER, REAR 1042
Sealed Switch Module (Grade Pro) 582
Sealed Switch Module (Standard Controls)..... 580
SEAL KIT, ARTICULATION CYLINDER..... 450
SEAL KIT, BLADE IMPACT VALVE..... 998
SEAL KIT, BLADE LIFT CYLINDER..... 1028
SEAL KIT, BLADE SLIDE CYLINDER..... 1030
SEAL KIT, BLADE TILT CYLINDER..... 1032
SEAL KIT, CHECK VALVE MAIN MANIFOLD VALVE (W/O SEC. STEERING)..... 862
SEAL KIT, CHECK VALVE MAIN MANIFOLD VALVE (W/ SEC. STEERING)..... 860
SEAL KIT, CIRCLE DRIVE MOTOR..... 1038
SEAL KIT, CIRCLE SIDE SHIFT CYLINDER..... 1034
SEAL KIT, FRONT STEERING CYLINDER 446
SEAL KIT, FUEL INJECTOR CONNECTOR (9901) (HDW01) 259
SEAL KIT, HYDRAULIC OIL COOLER BYPASS VALVE 864
SEAL KIT, HYDRAULIC PUMP DISCONNECT VALVE, COLD START (BREAKDOWN) 916
SEAL KIT, MAIN HYDRAULIC PUMP..... 790
SEAL KIT, MID MOUNTED SCARIFIER CYLINDER..... 1088
SEAL KIT, NOZZLE AND PUMP(1601)..... 296
SEAL KIT, REAR RIPPER/SCARIFIER CYLINDER 1086
SEAL KIT, RELIEF VALVE MAIN MANIFOLD VALVE (W/O SEC. STEERING)..... 862
SEAL KIT, RELIEF VALVE MAIN MANIFOLD VALVE (W/ SEC. STEERING)..... 860
SEAL KIT, REVERSING FAN VALVE..... 384
SEAL KIT, SCARIFIER CYLINDER..... 1084
SEAL KIT, SERVICE BRAKE VALVE 456
SEAL KIT, SOLENOID VALVE, MAIN MANIFOLD VALVE (W/O SEC. STEERING)..... 862
SEAL KIT, SOLENOID VALVE, MAIN MANIFOLD VALVE (W/ SEC. STEERING)..... 860
SEAL KIT, STEERING VALVE (STANDARD CONTROLS)..... 436
SEAL, AXLE HOUSING OIL..... 70

Índice alfabético, continuación

Página

SEAL, DOOR (FULL HEIGHT CAB) ... 646
SEAL, DOOR (LOW PROFILE CAB) ... 644
SEAL, HVAC DUCTING ... 726
SEAT ARMRESTS (GRADE PRO) ... 716
SEAT BELT WARNING LABEL (ENGLISH, GRADE PRO) ... 468
SEAT BELT WARNING LABEL (ENGLISH, STD CAB) ... 466
SEAT BELT WARNING LABEL (FRENCH) ... 470
SEAT BELT WARNING LABEL (SPANISH) ... 472
SEAT SUSPENSION (GRADE PRO) ... 714
SEAT SUSPENSION (PREMIUM) ... 710
SEAT SUSPENSION (STANDARD) ... 706
Seat (Grade Pro) ... 712
Seat (Premium) ... 708
Seat (Standard) ... 704
Secondary Steering ... 420
SECONDARY STEERING ACCUMULATOR ... 420
SECONDARY STEERING ACCUMULATOR (GRADE PRO) ... 416
SECONDARY STEERING HOSE ... 420
Secondary Steering (Field Kit) ... 418
Secondary Steering (Grade Pro) ... 416
SELECTOR, TRANSMISSION GEAR (GRADE PRO) ... 114
SELECTOR, TRANSMISSION GEAR (STANDARD CONTROLS) ... 112
SENDING UNIT, FUEL TANK ... 406
SENSOR, AIR FILTER RESTRICTION (6090HDW01 / 6090HDW04) ... 392
Sensor, Crankshaft Position ... 322
SENSOR, CRANKSHAFT POSITION (4601) ... 212
SENSOR, CRANKSHAFT POSITION (4606) ... 214
SENSOR, DRAFT FRAME PITCH AND ROLL ... 604
SENSOR, FAN PRESSURE ... 384
SENSOR, HYDRUALIC PUMP PRESSURE ... 420
SENSOR, MAINFALL ANGLE ... 604
SENSOR, MAP (1701) ... 184
SENSOR, REAR STEERING (GRADE PRO) ... 602
SENSOR, REAR STEERING (STD CONTROLS) ... 600
SENSOR, ROTARY MANIFOLD ... 604
SENSOR, TEMPERATURE (1701) ... 184
SENSOR, TRANSMISSION ... 120
SENSOR, WATER IN FUEL, ADDITIONAL (6090HDW01 / 6090HDW04) ... 402
SENSOR, WHEEL LEAN ... 82
SEPARATOR PLATE, BRAKE ... 68
Service Brakes ... 68
Service Brake Accumulator and Hoses ... 458
Service Brake Pedal and Valve ... 456
Service Doors ... 744
SERVICE ENGINE ... 351
SERVICE ENGINE (9901) (TN054) ... 284
SEVENTH FUNCTION CONTROL LINKAGE (LEFT) (AUX W/O FLOAT) ... 688
SEVENTH FUNCTION CONTROL LINKAGE (RIGHT) (AUX W/O FLOAT) ... 686
SEVENTH FUNCTION CONTROL VALVE KIT (LEFT) (AUX W/O FLOAT) ... 856
SEVENTH FUNCTION CONTROL VALVE KIT (RIGHT) (AUX W/O FLOAT) ... 854
SEVEN FUNCTION CONTROL VALVE, LEFT ... 810
SEVEN FUNCTION CONTROL VALVE, REAR (EH) (GRADE PRO) ... 882
SEVEN FUNCTION CONTROL VALVE, RIGHT ... 808
SHAFT, AND AXLE HOUSING ... 96
SHAFT, DRIVE, FINAL DRIVE AND TANDEM PIVOT ... 66
SHAFT, ROCKER ARM (4901) ... 328
SHAFT, ROCKER ARM (4901) (HDW01) ... 220
SHANK, FRONT MOUNTED SCARIFIER ... 1040
SHANK, MID MOUNTED SCARIFIER ... 1052
SHANK, REAR RIPPER ... 1042
SHANK, REAR SCARIFIER ... 1046
SHIELDS, FRONT FRAME ... 746
SHIFTER LABEL (ENGLISH, GRADE PRO) ... 468
SHIFTER LABEL (ENGLISH, STD CAB) ... 466
SHIFTER, TRANSMISSION GEAR (GRADE PRO) ... 114
SHIFTER, TRANSMISSION GEAR (STANDARD CONTROLS) ... 112
SHIFT CYLINDER HOSES, BLADE (GRADE PRO) ... 1010
SHIFT CYLINDER HOSES, BLADE (STANDARD CONTROLS) ... 1008
SHIM, BLADE LIFT CYLINDER ... 1028
SHIM, CIRCLE FRAME ... 976
SHIM, CIRCLE SIDE SHIFT CYLINDER ... 1034
SHIM, DRAFT FRAME ... 976
SHOCK ABSORBER KIT (GRADE PRO SEAT) ... 714
SHOCK ABSORBER KIT (PREMIUM SEAT) ... 710
SHOCK ABSORBER KIT (STANDARD SEAT) ... 706
SHORT BLOCK (9901) ... 252, 256

Página

SHROUD, FAN ... 376
SHROUD, FAN (6090HDW01 / 6090HDW04) (SN 626426-) ... 370
SHROUD, FAN (6090HDW01 / 6090HDW04) (SN-626425) ... 368
SHUTDOWN CAUTION LABEL (ENGLISH, GRADE PRO) ... 468
SHUTDOWN CAUTION LABEL (ENGLISH, STD CAB) ... 466
SHUTDOWN CAUTION LABEL (FRENCH) ... 470
SHUTDOWN CAUTION LABEL (SPANISH) ... 472
SIDE CAB WORK LIGHTS ... 502
SIDE COVERS, MAIN FRAME ... 748
SIDE PANEL (FULL HEIGHT CAB) ... 634
SIDE PANEL (GRADE PRO) ... 632
SIDE PANEL (LOW PROFILE CAB - STD) ... 630
SIDE SHIFT CYLINDER HOSES, CIRCLE (GRADE PRO) ... 1018
SIDE SHIFT CYLINDER HOSES, CIRCLE (STANDARD CONTROLS) ... 1016
SIDE SHIFT CYLINDER, CIRCLE ... 1034
SIGHT GAUGE, HYDRAULIC RESERVOIR ... 926
SIGNAL LIGHTS, FRONT ... 494
SIXTH FUNCTION CONTROL LINKAGE (LEFT) (AUX W/ FLOAT) ... 684
SIXTH FUNCTION CONTROL LINKAGE (RIGHT) (AUX W/ FLOAT) ... 682
SIXTH FUNCTION CONTROL VALVE KIT (LEFT) (AUX W/ FLOAT) ... 852
SIXTH FUNCTION CONTROL VALVE KIT (RIGHT) (AUX W/ FLOAT) ... 850
SIXTH FUNCTION HYDRAULICS (GRADE PRO) ... 1074
SIXTH FUNCTION HYDRAULICS (STANDARD) ... 1072
SIXTH FUNCTION PLUMBING (GRADE PRO) ... 1074
SIXTH FUNCTION PLUMBING (STANDARD) ... 1072
SIXTH FUNCTION REAR AUXILIARY HOSES (SIXTH FUNCTION) (GRADE PRO) ... 1082
SIXTH FUNCTION REAR AUX HOSES (STANDARD CONTROLS) ... 1080
SIXTH FUNCTION (GRADE PRO) ... 1074
SIXTH FUNCTION (STANDARD CONTROLS) ... 1072
SIXTH FUNCTION, REAR AUXILIARY HOSES (SIXTH FUNCTION) (GRADE PRO) ... 1082
SIXTH FUNCTION, REAR AUXILIARY HOSES (STANDARD CONTROLS) ... 1080
SIXTH STAGE SHAFT ASSEMBLY (YZ106680) ... 144
SIX FUNCTION CONTROL VALVE, FRONT W/ MID MOUNTED SCARIFIER (GRADE PRO) ... 878
SIX FUNCTION CONTROL VALVE, FRONT (EH) (GRADE PRO) ... 876
SIX FUNCTION CONTROL VALVE, LEFT ... 806
SIX FUNCTION CONTROL VALVE, REAR (EH) (GRADE PRO)_ ... 880
SIX FUNCTION CONTROL VALVE, RIGHT ... 804
SIX WHEEL DRIVE INSTRUMENT PANEL LABEL (FRENCH) ... 470
SLEEVE, FRONT GRADE PRO VALVE CONNECTORS ... 570
SLEEVE, FUEL HOSE (6090HDW01 / 6090HDW04) ... 400
SLEEVE, SHIFTER LOCK (GRADE PRO) ... 114
SLEEVE, SHIFTER LOCK (STANDARD CONTROLS) ... 112
SLIDE CONTROL KIT (DELUXE SEAT) ... 708
SLIDE CONTROL KIT (GRADE PRO SEAT) ... 712
SLIDE CONTROL KIT (STANDARD SEAT) ... 704
SLIDE CYLINDER, BLADE ... 1030
SLIDE PUCK KIT (DELUXE SEAT) ... 708
SLIDE PUCK KIT (GRADE PRO SEAT) ... 712
SLIDE PUCK KIT (STANDARD SEAT) ... 704
SLIDE SPRING KIT (DELUXE SEAT) ... 708
SLIDE SPRING KIT (GRADE PRO SEAT) ... 712
SLIDE SPRING KIT (STANDARD SEAT) ... 704
SLIP CLUTCH, CIRCLE DRIVE GEARBOX ... 988
Slow Moving Vehicle Sign ... 788
SMV SIGN ... 788
Snow Light Brackets ... 506
SNOW LIGHT BRACKET WIRING HARNESS ... 506
SOLENOID VALVE (REVERSING FAN) ... 384
SOLENOID VALVE 24V ... 168
SOLENOID VALVE, ETHER START AID ... 356
SOLENOID VALVE, HYDRAULIC PUMP DISCONNECT, COLD START (BREAKDOWN) ... 916
SOLENOID VALVE, HYDRAULIC PUMP DISCONNECT, COLD START (COMPLETE) ... 914
SOLENOID VALVE, HYDRAULIC WARMUP CIRCUIT ... 922
SOLENOID VALVE, MAIN MANIFOLD VALVE (W/O SEC. STEERING) ... 862
SOLENOID VALVE, MAIN MANIFOLD VALVE (W/ SEC. STEERING) ... 860
SOLENOID, A/C COMPRESSOR ... 740
SOLENOID, BLADE IMPACT VALVE ... 998
Sound Absorption (Engine) ... 756
SPACER, FAN ... 376
SPANISH LABELS AND TRADEMARKS ... 472

Índice alfabético, continuación

Página

SPEAKERS 766
SPEAKER GRILLE (FULL HEIGHT CAB) 634
SPEAKER GRILLE (GRADE PRO) 632
SPEAKER GRILLE (LOW PROFILE CAB - STD) 630
SPEED CONTROL PEDAL, ENGINE (GRADE PRO) 388
SPEED CONTROL PEDAL, ENGINE (STANDARD) 386
SPINDLE, STEERING (LEFT) 84
SPINDLE, STEERING (RIGHT) 82
SPIRAL BEVEL ASSEMBLY 4.364 (RE35708) 92
SPRING, DOOR LATCH (FULL HEIGHT CAB) 646
SPRING, DOOR LATCH (LOW PROFILE CAB) 644
SPROCKET, AXLE DRIVE 70
SPROCKET, DRIVE 66
SSM ICON DESCRIPTION LABEL (ENGLISH, GRADE PRO) 468
SSM ICON DESCRIPTION LABEL (ENGLISH, STD CAB) 466
SSM ICON DESCRIPTION LABEL (FRENCH) 470
SSM ICON DESCRIPTION LABEL (SPANISH) 472
Standard Blade Inserts 984
Standard Circle Inserts (Without Slip Clutch) 978
Standard Circle Inserts (With Slip Clutch) 980
Standard Control Linkages 676
STARTER BY-PASS LABEL (FRENCH) 470
STARTER BY-PASS LABEL (SPANISH) 472
STARTER JUMPER WIRING HARNESS (6090HDW01) 524
STARTER JUMPER WIRING HARNESS (6090HDW04 ENGINE) 530
STARTER MOTOR KIT 9901 280
STARTER MOTOR (3008) 199, 313
STARTER RELAY (24V/100A) (6090HDW01) 524
STARTER RELAY (24V/100A) (6090HDW04 ENGINE) 530
STARTER (3005) 24V 198, 312
STARTER (3008) 199, 313
STARTING AID (4397) 210, 320
STARTING AID 4301 208
STARTING MOTOR (3005) 198
START AID, EITHER 356
START AND STOP PROCEDURE LABEL (ENGLISH, GRADE PRO) 468
START AND STOP PROCEDURE LABEL (ENGLISH, STD CAB) 466
START/STOP PROCEDURE LABEL (FRENCH) 470
START/STOP PROCEDURE LABEL (SPANISH) 472
STATIONARY CONSOLE, CAB FRONT 668
STATIONARY WINDOWS (LOW PROFILE CAB) 648
STEERING COLUMN STANDARD 422
STEERING COLUMN (GRADE PRO) 424
STEERING CYLINDER, FRONT 444
STEERING CYLINDER, FRONT, COMPONENTS 446
STEERING CYLINDER, REAR COMPONENTS 450
STEERING CYLINDER, REAR PINS 448
Steering Hoses (Grade Pro) 438
Steering Hoses (Standard Controls) 436
STEERING JOYSTICK, LEFT 4 FUNCTION (EH) (GRADE PRO) 696
STEERING JOYSTICK, LEFT 5 FUNCTION (EH) (GRADE PRO) 700
Steering Priority Valve 426
STEERING SENSOR, REAR (GRADE PRO) 602
STEERING SENSOR, REAR (STD CONTROLS) 600
STEERING SPINDLE (LEFT) 84
STEERING SPINDLE (RIGHT) 82
Steering System (Grade Pro) 424
Steering System (Standard) 422
STEERING VALVE 422
STEERING VALVE HOSES (STANDARD CONTROLS) 436
STEERING VALVE SEAL KIT (STANDARD CONTROLS) 436
Steering Valve Section (Grade Pro) 888
STEERING VALVE (STANDARD CONTROLS) 436
STEERING WHEEL 422
STEERING WHEEL CENTER COVER 422
STEERING WHEEL CENTER COVER (GRADE PRO) 424
STEERING WHEEL (GRADE PRO) 424
Stem, Valve, Wheel (10 in. X 24 in.) (For 14X24 or 14R24 Tires) (Split Rim) 54
Stem, Valve, Wheel (13 in. X 25 in.) (For 17.5X25 or 17.5R25 Tires) 56
Stem, Valve, Wheel (14 in. X 25 in.) (For 17.5X25 or 17.5R25 Tires) (Split Rim) 58
Stem, Valve, Wheel (17 in. X 25 in.) (For 550/65R25 Tires) 60
Stem, Valve, Wheel (9 in. X 24 in.) (FOR 14X24 OR 14R24 TIRES) (One Piece) 52
STEPS, CAB 718
STEP, BOTTOM GUARD 610
STEP, TANDEM HOUSING 62
STRAINER, HYDRAULIC RESERVOIR 926
STRAPS, LIFT (9801) 243
STRAPS, LIFT (9807) 244
STRAP, ALTERNATOR, 100AMP (6090HDW01 / 6090HDW04) 486

Página

STRAP, ALTERNATOR, 130AMP (6090HDW01 / 6090HDW04) 488
STRAP, CAB STEPS 718
STRIKER, DOOR (FULL HEIGHT CAB) 646
STRIKER, DOOR (LOW PROFILE CAB) 644
STUD, FRONT EH EIGHT FUNCTION CONTROL VALVE (GRADE PRO) 884
STUD, FRONT EH FIVE FUNCTION CONTROL VALVE (GRADE PRO) 872
STUD, FRONT EH SIX FUNCTION CONTROL VALVE W/ MMS (GRADE PRO) 878
STUD, FRONT EH SIX FUNCTION CONTROL VALVE (GRADE PRO) 876
STUD, LEFT FIVE FUNCTION CONTROL VALVE 802
STUD, LEFT FOUR FUNCTION CONTROL VALVE 796
STUD, LEFT SEVEN FUNCTION CONTROL VALVE 810
STUD, LEFT SIX FUNCTION CONTROL VALVE 806
STUD, REAR EH FIVE FUNCTION CONTROL VALVE (GRADE PRO) 874
STUD, REAR EH FOUR FUNCTION CONTROL VALVE (GRADE PRO) 870
STUD, REAR EH SEVEN FUNCTION CONTROL VALVE (GRADE PRO) 882
STUD, REAR EH SIX FUNCTION CONTROL VALVE (GRADE PRO) 880
STUD, RIGHT FIVE FUNCTION CONTROL VALVE 798
STUD, RIGHT FIVE FUNCTION CONTROL VALVE (MID MOUNTED SCARIFIER) 800
STUD, RIGHT FOUR FUNCTION CONTROL VALVE 794
STUD, RIGHT SEVEN FUNCTION CONTROL VALVE 808
STUD, RIGHT SIX FUNCTION CONTROL VALVE 804
SUCTION CONTROL VALVE (9901) 250
SUNSCREEN (FULL HEIGHT CAB) 634
SUNSCREEN (GRADE PRO) 632
SUNSCREEN (LOW PROFILE CAB - STD) 630
SUNSHADE, FRONT WINDOW 784
SUNSHADE, REAR WINDOW 786
SUNVISOR, FRONT WINDOW 784
SUNVISOR, REAR WINDOW 786
SUPPORTS, ENGINE MOUNTING (6090HDW01 / 6090HDW04) 398
SUPPORT, CIRCLE FRAME 976
SUPPORT, DEFROST HOSES 726
SUPPORT, HOOD (6090HDW01 / 6090HDW04) 742
SURGE TANK (6090HDW01 / 6090HDW04) 374
SURGE TANK (6090HDW01 / 6090HDW04) (SN-626425) 372
SUSPENSION SEAT (GRADE PRO) 714
SUSPENSION SEAT (PREMIUM) 710
SUSPENSION SEAT (STANDARD) 706
SUSPENSION, SEAT (DELUXE) 708
SUSPENSION, SEAT (GRADE PRO) 712
SUSPENSION, SEAT (STD) 704
SWASHPLATE, MAIN HYDRAULIC PUMP 790
SWITCH MODULE, SEALED (GRADE PRO) 582
SWITCH MODULE, SEALED (STD CONTROLS) 580
SWITCH, A/C AND HEATER FAN SPEED 732
SWITCH, A/C AND HEATER ON/OFF 732
SWITCH, A/C AND HEATER THERMOSTAT 734
SWITCH, A/C AND HEAT TEMPERATURE CONTROL 732
SWITCH, BATTERY DISCONNECT (1000 CCA BATTERIES) (6090HDW01 / 6090HDW04) 482
SWITCH, BATTERY DISCONNECT (1400 CCA BATTERIES) (6090HDW01 / 6090HDW04) 484
SWITCH, BLADE IMPACT (GRADE PRO) 1002
SWITCH, BLADE IMPACT (STD CONTROLS) 1000
SWITCH, BRAKE ACCUMULATOR PRESSURE 456
SWITCH, BRAKE LIGHT 456
SWITCH, DIFFERENTIAL LOCK 596
SWITCH, DIFFERENTIAL LOCK (GRADE PRO) 556
SWITCH, EH AUXILIARY CONTROLS (GRADE PRO) 702
SWITCH, ENGINE COMPARTMENT WORK LIGHTS 504
SWITCH, ENGINE SPEED CONTROL ON/OFF (GRADE PRO) 388
SWITCH, ENGINE SPEED CONTROL ON/OFF (STANDARD) 386
SWITCH, ENGINE SPEED CONTROL SET (GRADE PRO) 388
SWITCH, ENGINE SPEED CONTROL SET (STANDARD) 386
SWITCH, FILTER RESTRICTION, MAIN HYDRAULIC FILTER 924
SWITCH, FLOAT (GRADE PRO) 556
SWITCH, HEATED SEAT (DELUXE) 708
SWITCH, HEATED SEAT (GRADE PRO) 712
SWITCH, HEATER AND A/C BLOWER MOTOR 734
SWITCH, HI-LOW BEAM 596
SWITCH, HI-LOW BEAM (GRADE PRO) 598
SWITCH, HORN 596
SWITCH, HORN (GRADE PRO) 556
SWITCH, HYDRAULIC WARMUP CIRCUIT 922

Índice alfabético, continuación

Página

SWITCH, MAIN HYD FILTER PRESSURE ... 924
SWITCH, RESTRICTION, DIFFERENTIAL LOCK FILTER ... 90
SWITCH, RESTRICTION, TRANSMISSION FILTER ... 130
SWITCH, SADDLE LOCKING PIN INDICATOR ... 1036
SWITCH, SEALED (GRADE PRO) ... 582
SWITCH, SEALED (STD CONTROLS) ... 580
SWITCH, TURN SIGNAL ... 596
SWITCH, TURN SIGNAL (GRADE PRO) ... 598
SWIVEL (GRADE PRO) ... 992
SWIVEL (STD CONTROLS) ... 990

T

Tail Lights ... 496
TAIL LIGHT WIRING HARNESS ... 496
Tandem Drive and Planetary ... 64
TANDEM DRIVE CHAIN ... 70
Tandem Housing ... 62
TANDEM PIVOT ... 66
TANK, COOLANT HEATER (120V) (6090HDW01 / 6090HDW04) ... 358
TANK, COOLANT HEATER, DIESEL FIRED (6090HDW01 / 6090HDW04) ... 360
TANK, FUEL ... 406
TANK, SURGE (6090HDW01 / 6090HDW04) (SN 626426-) ... 374
TANK, SURGE (6090HDW01 / 6090HDW04) (SN-626425) ... 372
TANK, WINDSHIELD WASHER (FULL HEIGHT CAB) ... 658
TANK, WINDSHIELD WASHER (LOW PROFILE CAB) ... 656
TAPPET (4901) ... 328
TAPPET (4901) (HDW01) ... 220
TCU ... 116
TEETH, FRONT MOUNTED SCARIFIER ... 1040
TEETH, MID MOUNTED SCARIFIER ... 1052
TEETH, REAR SCARIFIER ... 1046
TEETH, RIPPER ... 1042
TEMPERATURE SENSOR (1701) ... 184
TEMP SENSOR (4397) ... 320
TERMINAL, CAB GROUND ... 544
TERMINAL, REAR DEFROST ... 546
TERMINATOR, CAN (GRADE PRO IGC HARNESS) ... 560
THERMOSTAT COVER (2107) ... 189, 303
THERMOSTAT HOUSING (3903) ... 204, 316
THERMOSTAT (2201) ... 304
THERMOSTAT (2201) (HDW01) ... 190
THERMOSTAT, A/C AND HEATER SWITCH ... 734
THIRD STAGE SHAFT ASSEMBLY (YZ106563) ... 138
THRUST BEARING KIT (9901) ... 249
THRUST BEARING , CRANKSHAFT (4701) ... 216, 324
TIE DOWN, LABEL ... 464
TIE ROD END, FRONT AXLE ... 80
TIE ROD, FRONT AXLE ... 80
TIE ROD, FRONT EH EIGHT FUNCTION CONTROL VALVE (GRADE PRO) ... 884
TIE ROD, FRONT EH FIVE FUNCTION CONTROL VALVE (GRADE PRO) ... 872
TIE ROD, FRONT EH SIX FUNCTION CONTROL VALVE W/ MMS (GRADE PRO) ... 878
TIE ROD, FRONT EH SIX FUNCTION CONTROL VALVE (GRADE PRO) ... 876
TIE ROD, LEFT FIVE FUNCTION CONTROL VALVE ... 802
TIE ROD, LEFT FOUR FUNCTION CONTROL VALVE ... 796
TIE ROD, LEFT SEVEN FUNCTION CONTROL VALVE ... 810
TIE ROD, LEFT SIX FUNCTION CONTROL VALVE ... 806
TIE ROD, REAR EH FIVE FUNCTION CONTROL VALVE (GRADE PRO) ... 874
TIE ROD, REAR EH FOUR FUNCTION CONTROL VALVE (GRADE PRO) ... 870
TIE ROD, REAR EH SEVEN FUNCTION CONTROL VALVE (GRADE PRO) ... 882
TIE ROD, REAR EH SIX FUNCTION CONTROL VALVE (GRADE PRO) ... 880
TIE ROD, RIGHT FIVE FUNCTION CONTROL VALVE ... 798
TIE ROD, RIGHT FIVE FUNCTION CONTROL VALVE (MID MOUNTED SCARIFIER) ... 800
TIE ROD, RIGHT FOUR FUNCTION CONTROL VALVE ... 794
TIE ROD, RIGHT SEVEN FUNCTION CONTROL VALVE ... 808
TIE ROD, RIGHT SIX FUNCTION CONTROL VALVE ... 804
TILT CONSOLE WIRING HARNESS, FRONT (GRADE PRO) ... 576
TILT CONSOLE WIRING HARNESS, FRONT (STANDARD CONTROLS) ... 574
TILT CYLINDER HOSES, BLADE (GRADE PRO) ... 1010
TILT CYLINDER HOSES, BLADE (STANDARD CONTROLS) ... 1008
TILT CYLINDER, BLADE ... 1032

Página

TILT FRAME, BLADE ... 974
TILT STEERING CONSOLE (GRADE PRO) ... 692
TILT STEERING CONSOLE (STD CONTROLS) ... 674
TIMER, DIESEL FIRED COOLANT HEATER (6090HDW01 / 6090HDW04) ... 360
TIMING GEAR COVER (7701) ... 234
TIMING GEAR COVER(7701) ... 342
Tool Box ... 782
Torsional Isolator ... 118
Trademarks and Labels (English) ... 464
Trademarks and Labels (French) ... 470
Trademarks and Labels (Spanish) ... 472
TRADEMARKS AND LABELS, ENGLISH (GRADE PRO CAB) ... 468
TRADEMARKS AND LABELS, ENGLISH (STANDARD CAB) ... 466
Transmission ... 120
TRANSMISSION CHARGE PUMP GROUP (YZ106549) ... 160
Transmission Control Unit ... 116
Transmission Cooler Hoses ... 366
Transmission Diagnostic Fittings ... 128
TRANSMISSION DIPSTICK AND TUBE ... 122
Transmission Filter ... 130
TRANSMISSION FILTER LABEL (ENGLISH) ... 464
TRANSMISSION FILTER LABEL (FRENCH) ... 470
TRANSMISSION FILTER LABEL (SPANISH) ... 472
TRANSMISSION FRONT HSG ... 164
Transmission Gear Selector (Grade Pro) ... 114
Transmission Gear Selector (Standard Controls) ... 112
TRANSMISSION HOSE FITTING (YZ106766) ... 162
Transmission Lines and Fittings ... 124
Transmission Mounting Parts ... 122
TRANSMISSION OIL COOLER HOSES (6090HDW01 / 6090HDW04)(SN 626426-) ... 374
TRANSMISSION OIL COOLER HOSES (6090HDW01 / 6090HDW04)(SN-626425) ... 372
TRANSMISSION OIL COOLER (6090HDW01 / 6090HDW04)(SN 626426-) ... 370
TRANSMISSION OIL COOLER (6090HDW01 / 6090HDW04)(SN-626425) ... 368
TRANSMISSION OIL DIAGNOSTIC FITTING (6090HDW01 / 6090HDW04) ... 476
TRANSMISSION OIL LABEL ... 464
TRANSMISSION OIL LEVEL LABEL (ENGLISH) ... 464
TRANSMISSION OIL LEVEL LABEL (FRENCH) ... 470
TRANSMISSION OIL LEVEL (SPANISH) ... 472
TRANSMISSION OUTPUT GROUP(YZ106448) ... 146
TRANSMISSION REAR HSG ... 166
TRANSMISSION SECOND STAGE ASSEMBLY (YZ106765) ... 136
TRANSMISSION SENSOR ... 120
Transmission Valve Guards ... 758
Transmission Wiring Harness ... 538, 540
TRAVEL ALARM ... 778
TRAY, CAB ... 728
TRAY, TOOLBOX ... 782
TRIM, CAB (FULL HEIGHT CAB) ... 634
TRIM, CAB (GRADE PRO) ... 632
TRIM, CAB (LOW PROFILE - STD) ... 630
TUBE, ROTARY EJECTOR PRECLEANER (6090HDW01 / 6090HDW04) ... 394
TUBE, TRANSMISSION OIL DIPSTICK ... 122
TUBE, WATER PUMP BYPASS (2107) ... 303
TUBE, WATER PUMP BYPASS 2107 ... 189
TURBOCHARGER (6540) ... 340
TURBOCHARGER 6511 ... 232
TURBO OIL SUPPLY LINE (5912) ... 228
TURN LIGHT WIRING HARNESS, FRONT ... 512
TURN LIGHT WIRING HARNESS, FRONT (CONNECTORS) ... 522
TURN SIGNAL LIGHTS, LED ... 496
TURN SIGNAL SWITCH ... 596
TURN SIGNAL SWITCH (GRADE PRO) ... 598

U

UNIVERSAL JOINT, DRIVESHAFT ... 74

V

VALVES, INTAKE AND EXHAUST (5101) ... 332
VALVE ACTUATING MECHANISM ... 328
VALVE ASSEMBLY (YZ106602) ... 156
VALVE BODY ASSEMBLY (YZ120442) ... 110
VALVE CONTROL GROUP (YZ106603) ... 154

Índice alfabético, continuación

Página

VALVE COVER (1102) ... 176, 290
VALVE COVER, FRONT (GRADE PRO) (EH) ... 754
VALVE GUARD, TRANSMISSION ... 758
VALVE HOSES, FAN ... 382
VALVE KIT, AUX W/O FLOAT (SEVENTH FUNCTION LEFT) ... 856
VALVE KIT, AUX W/O FLOAT (SEVENTH FUNCTION RIGHT) ... 854
VALVE KIT, AUX W/ FLOAT (SIXTH FUNCTION LH) ... 852
VALVE KIT, AUX W/ FLOAT (SIXTH FUNCTION RH) ... 850
VALVE KIT, ELECTROHYDRAULIC AUXILIARY (GRADE PRO) ... 908
VALVE KIT, ONE HAND BLADE LIFT KIT ... 858
VALVE KIT, RIPPER (FIFTH FUNCTION LH) ... 848
VALVE KIT, SCARIFIER (FIFTH FUNCTION RH) ... 846
VALVE MOUNTING BRACKETS, MAIN CONTROL ... 792
VALVE MOUNT, FRONT EH (GRADE PRO) ... 866
VALVE MOUNT, REAR EH (GRADE PRO) ... 868
VALVE RELIEF, MID MOUNTED SCARIFIER VALVE SECTION (STD) ... 834
VALVE SECTION, AUXILIARY (EH) (GRADE PRO) (BREAKDOWN) ... 906
VALVE SECTION, BLADE LIFT (EH) (GRADE PRO) (BREAKDOWN) ... 890
VALVE SECTION, BLADE SIDE SHIFT (EH) (GRADE PRO) (BREAKDOWN) ... 896
VALVE SECTION, BLADE SIDE SHIFT (STD) (BREAKDOWN) ... 822
VALVE SECTION, BLADE TILT (EH) (BREAKDOWN) (GRADE PRO) ... 892
VALVE SECTION, BLADE TILT (STD) (BREAKDOWN) ... 826
VALVE SECTION, CIRCLE ROTATE (EH) (GRADE PRO) (BREAKDOWN) ... 894
VALVE SECTION, CIRCLE ROTATE (STD) (BREAKDOWN) ... 824
VALVE SECTION, CIRCLE SIDE SHIFT (EH) (BREAKDOWN) (GRADE PRO) ... 900
VALVE SECTION, CIRCLE SIDE SHIFT (STD) (BREAKDOWN) ... 820
VALVE SECTION, INLET AND OUTLET (LEFT) (STD) ... 830
VALVE SECTION, INLET AND OUTLET (RIGHT) (STD) ... 828
VALVE SECTION, INLET (FRONT EH) (GRADE PRO) (BREAKDOWN) ... 904
VALVE SECTION, INLET (REAR EH) (GRADE PRO) (BREAKDOWN) ... 902
VALVE SECTION, LEFT AUXILIARY (WITHOUT FLOAT) (STD) (BREAKDOWN) ... 844
VALVE SECTION, LEFT AUX VALVE WITH FLOAT (STD) (BREAKDOWN) ... 840
VALVE SECTION, LEFT BLADE LIFT (STD) (BREAKDOWN) ... 814
VALVE SECTION, MID MOUNTED SCARIFIER (STD) (BREAKDOWN) ... 834
VALVE SECTION, REAR STEER (EH) (GRADE PRO) (BREAKDOWN) ... 886
VALVE SECTION, REAR STEER (STD) (BREAKDOWN) ... 816
VALVE SECTION, RIGHT AUXILIARY (WITHOUT FLOAT) (STD) (BREAKDOWN) ... 842
VALVE SECTION, RIGHT AUX VALVE WITH FLOAT (STD) (BREAKDOWN) ... 838
VALVE SECTION, RIGHT BLADE LIFT (STD) (BREAKDOWN) ... 812
VALVE SECTION, RIPPER (EH) (BREAKDOWN) (GRADE PRO) ... 906
VALVE SECTION, RIPPER (STD) (BREAKDOWN) ... 836
VALVE SECTION, SCARIFIER (EH) (GRADE PRO) (BREAKDOWN) ... 906
VALVE SECTION, SCARIFIER (STD) (BREAKDOWN) ... 832
VALVE SECTION, STEERING (EH) (GRADE PRO) (BREAKDOWN) ... 888
VALVE SECTION, WHEEL LEAN (EH) (GRADE PRO) (BREAKDOWN) ... 898
VALVE SECTION, WHEEL LEAN (STD) (BREAKDOWN) ... 818
Valve Stem, Wheel (10 in. X 24 in.) (For 14X24 or 14R24 Tires) (Split Rim) ... 54
Valve Stem, Wheel (13 in. X 25 in.) (For 17.5X25 or 17.5R25 Tires) ... 56
Valve Stem, Wheel (14 in. X 25 in.) (For 17.5X25 or 17.5R25 Tires) (Split Rim) ... 58
Valve Stem, Wheel (17 in. X 25 in.) (For 550/65R25 Tires) ... 60
Valve Stem, Wheel (9 in. X 24 in.) (FOR 14X24 OR 14R24 TIRES) (One Piece) ... 52
VALVE, BLADE IMPACT ... 998
VALVE, BLADE LIFT (EH) (BREAKDOWN) (GRADE PRO) ... 890
VALVE, BRAKE ... 456
VALVE, CHECK (REVERSING FAN) ... 384
VALVE, CHECK, A/C EVAPORATION (6068HDW75) ... 738
VALVE, CHECK, A/C EVAPORATION (6090HDW01 / 6090HDW04) ... 736
VALVE, CONTROL COVERS (STANDARD) ... 750
VALVE, DIRECTIONAL (REVERSING FAN) ... 384
VALVE, EH FRONT CONTROL (6 FUNCTION MMS) (GRADE PRO) ... 878

Página

VALVE, EH FRONT, CONTROL (5 FUNCTION) (GRADE PRO) ... 872
VALVE, EH FRONT, CONTROL (6 FUNCTION) (GRADE PRO) ... 876
VALVE, EH FRONT, CONTROL (8 FUNCTION) (GRADE PRO) ... 884
VALVE, EH REAR, CONTROL (4 FUNCTION) (GRADE PRO) ... 870
VALVE, EH REAR, CONTROL (5 FUNCTION) (GRADE PRO) ... 874
VALVE, EH REAR, CONTROL (6 FUNCTION) (GRADE PRO) ... 880
VALVE, EH REAR, CONTROL (7 FUNCTION) (GRADE PRO) ... 882
Valve, Engine Oil By-pass ... 322
VALVE, ENGINE OIL BY-PASS (4601) ... 212
VALVE, ENGINE OIL BY-PASS (4606) ... 214
VALVE, EXHAUST (5101) ... 224
VALVE, EXPANSION, WITH TEMP SWITCH ... 734
VALVE, FAST FILL INLET ... 408
VALVE, HEATER CONTROL ... 734
VALVE, HYDRAULIC OIL COOLER BYPASS ... 864
VALVE, HYDRAULIC PUMP DISCONNECT, COLD START (BREAKDOWN) ... 916
VALVE, HYDRAULIC PUMP DISCONNECT, COLD START (COMPLETE) ... 914
VALVE, HYDRAULIC WARMUP CIRCUIT ... 922
VALVE, INTAKE (5101) ... 224
VALVE, LEFT BLADE LIFT (STD) (BREAKDOWN) ... 814
VALVE, LEFT CONTROL (4 FUNCTION) ... 796
VALVE, LEFT CONTROL (5 FUNCTION) ... 802
VALVE, LEFT CONTROL (6 FUNCTION) ... 806
VALVE, LEFT CONTROL (7 FUNCTION) ... 810
VALVE, LOCKOUT, BLADE LIFT VALVE SECTION (EH) (GRADE PRO) (BREAKDOWN) ... 890
VALVE, LOCKOUT, LEFT BLADE LIFT VALVE SECTION (STD) ... 814
VALVE, LOCKOUT, RIGHT BLADE LIFT VALVE SECTION (STD) (BREAKDOWN) ... 812
VALVE, MAIN MANIFOLD (W/O SEC. STEERING) ... 862
VALVE, MAIN MANIFOLD (W/ SEC. STEERING) ... 860
Valve, Manifold ... 426
VALVE, RELIEF (REVERSING FAN) ... 384
VALVE, RELIEF, BLADE LIFT VALVE SECTION (EH) (GRADE PRO) (BREAKDOWN) ... 890
VALVE, RELIEF, LEFT BLADE LIFT VALVE SECTION (STD) ... 814
VALVE, RELIEF, RIGHT BLADE LIFT VALVE SECTION (STD) (BREAKDOWN) ... 812
VALVE, REVERSING FAN DRIVE ... 384
VALVE, RIGHT BLADE LIFT (STD)(BREAKDOWN) ... 812
VALVE, RIGHT CONTROL (4 FUNCTION) ... 794
VALVE, RIGHT CONTROL (5 FUNCTION) ... 798
VALVE, RIGHT CONTROL (5 FUNCTION) (MID MOUNTED SCARIFIER) ... 800
VALVE, RIGHT CONTROL (6 FUNCTION) ... 804
VALVE, RIGHT CONTROL (7 FUNCTION) ... 808
VALVE, SERVICE BRAKE ... 456
VALVE, SOLENOID (REVERSING FAN) ... 384
Valve, Steering Priority ... 426
VALVE, STEERING (STANDARD CONTROLS) ... 436
VALVE, SUCTION CONTROL (9901) ... 250
VALVE, WATER ... 734
VENTILATING HOSE (2901) ... 196
VENTILATING SYSTEM ... 196
VENTILATING SYSTEM (2901) ... 310
VGT 6511 ... 232
VIBRATION DAMPER (1346) ... 178, 292
VLV, SOLENOID ... 168

W

Warm-Up Circuit ... 922
WARNING ALARM ... 596
WARNING ALARM (GRADE PRO) ... 598
WARNING ARTICULATION LABEL (SPANISH) ... 472
WATER IN FUEL SENSOR, ADDITIONAL (6090HDW01 / 6090HDW04) ... 402
WATER IN FUEL SEPARATOR, ADDITIONAL (FIELD KIT) ... 404
WATER PUMP BYPASS TUBE (2107) ... 303
WATER PUMP BYPASS TUBE 2107 ... 189
Water Pump Inlet ... 227
WATER PUMP INLET (5708) ... 335
WATER PUMP KIT (9901) ... 246
WATER PUMP (2001) ... 302
WATER PUMP 2001 ... 188
WATER VALVE ... 734
WEIGHT, REAR MOUNTED ... 616
WET BRAKE GROUP (YZ104053) ... 148
Wheels (Front 10 in. X 24 in.) (Rear 9 in. X 24 in.) (Split Rim) ... 54
WHEEL BEARING, FRONT (LEFT) ... 84

Índice alfabético, continuación

Página

WHEEL BEARING, FRONT (RIGHT)... 82
WHEEL HUB, FRONT (LEFT)... 84
WHEEL HUB, FRONT (RIGHT)... 82
Wheel Lean Bar... 78
WHEEL LEAN CONTROL LINKAGE... 676
WHEEL LEAN CONTROL, RIGHT 4 FUNCTION (EH) (GRADE PRO)... 694
WHEEL LEAN CONTROL, RIGHT 5 FUNCTION (EH) (GRADE PRO)... 698
Wheel Lean Cylinder... 454
WHEEL LEAN CYLINDER COMPONENTS... 454
Wheel Lean Cylinder Hoses (Grade Pro)... 442
Wheel Lean Cylinder Hoses (Standard Controls)... 440
Wheel Lean Cylinder Pins... 452
WHEEL LEAN SENSOR... 82
WHEEL LEAN SENSOR HARNESS... 520
WHEEL LEAN SENSOR WIRING HARNESS... 512
Wheel Lean Valve Section (Grade Pro)... 898
Wheel Lean Valve Section (Standard Controls)... 818
Wheel (10 in. X 24 in.) (For 14X24 or 14R24 Tires) (Split Rim)... 54
Wheel (13 in. X 25 in.)... 56
Wheel (13 in. X 25 in.) (For 17.5X25 or 17.5R25 Tires)... 56
Wheel (14 in. X 25 in. Split Rim)... 58
Wheel (14 in. X 25 in.) (For 17.5X25 or 17.5R25 Tires) (Split Rim)... 58
Wheel (17 in. X 25 in.)... 60
Wheel (9 in. X 24 in. One Piece)... 52
Wheel (9 in. X 24 in.) (For 14X24 or 14R24 Tires) (One Piece)... 52
WHEEL, STEERING... 422
WHEEL, STEERING (GRADE PRO)... 424
WINDOWS, OPENING SIDE AND FIXED FRONT (LOW PROFILE CAB)... 652
WINDOWS, OPENING (FULL HEIGHT CAB)... 654
WINDOWS, OPENING (LOW PROFILE CAB)... 650
WINDOWS, STATIONARY (LOW PROFILE CAB)... 648
WINDOW SHADE, REAR... 786
WINDOW, DOOR (FULL HEIGHT CAB)... 646
WINDOW, DOOR (LOW PROFILE CAB)... 644
WINDSHIELD WASHER RESERVOIR (FULL HEIGHT CAB)... 658
WINDSHIELD WASHER RESERVOIR (LOW PROFILE CAB)... 656
WINDSHIELD WIPER DISABLE SENSOR, LOWER... 666
WINDSHIELD WIPER, FRONT (FULL HEIGHT CAB)... 658
WINDSHIELD WIPER, FRONT (LOW PROFILE CAB)... 656
WINDSHIELD WIPER, LOWER FRONT... 664
WINDSHIELD WIPER, REAR (FULL HEIGHT CAB)... 662
WINDSHIELD WIPER, REAR (LOW PROFILE CAB)... 660
WIPER BLADE, FRONT WINDSHIELD (FULL HEIGHT CAB)... 658
WIPER BLADE, FRONT WINDSHIELD (LOW PROFILE CAB)... 656
WIPER BLADE, REAR WINDSHIELD (FULL HEIGHT CAB)... 662
WIPER BLADE, REAR WINDSHIELD (LOW PROFILE CAB)... 660
WIPER COVER, FRONT (FULL HEIGHT CAB)... 634
WIPER COVER, FRONT (GRADE PRO)... 632
WIPER COVER, FRONT (LOW PROFILE CAB - STD)... 630
WIPER DISABLE SENSOR, LOWER WINDSHIELD... 666
WIPER HOUSING, REAR (FULL HEIGHT CAB)... 634
WIPER HOUSING, REAR (GRADE PRO)... 632
WIPER HOUSING, REAR (LOW PROFILE CAB - STD)... 630
WIPER, LOWER FRONT WINDSHIELD... 664
WIRING HARNESSES, ENGINE (6090HDW01)... 524
WIRING HARNESSES, ENGINE (6090HDW04)... 530
Wiring Harness Mounting - Brackets... 242
WIRING HARNESS (8489)... 346
WIRING HARNESS, A/C AND HEATER... 732
WIRING HARNESS, BLADE IMPACT... 578
WIRING HARNESS, CAB INTERIOR... 542
WIRING HARNESS, CAB INTERIOR (CONNECTORS)... 544, 546, 548
WIRING HARNESS, CAB ROOF... 572
WIRING HARNESS, DIESEL FIRED COOLANT HEATER (6090HDW01 / 6090HDW04)... 360
WIRING HARNESS, ECU (8497)... 238
WIRING HARNESS, ENGINE AIR HEATER... 354
WIRING HARNESS, ENGINE COMPARTMENT WORK LIGHTS... 504
WIRING HARNESS, ENGINE FRAME (CONNECTORS)... 536
WIRING HARNESS, ENGINE (CONNECTORS) (6090HDW01)... 526, 528
WIRING HARNESS, ENGINE (CONNECTORS) (6090HDW04)... 532, 534
WIRING HARNESS, FAN DOOR... 496
WIRING HARNESS, FLEX LOAD CONTROLLER POWER... 542
WIRING HARNESS, FLEX LOAD CONTROLLER POWER (CONNECTORS)... 552
WIRING HARNESS, FRONT DRIVE/TURN LIGHTS... 512
WIRING HARNESS, FRONT DRIVE/TURN LIGHTS (CONNECTORS)... 522
WIRING HARNESS, FRONT EH VALVE (GRADE PRO)... 566
WIRING HARNESS, FRONT EH VALVE (GRADE PRO) (CONNECTORS)... 570
WIRING HARNESS, FRONT PLATFORM... 512
WIRING HARNESS, FRONT PLATFORM (CONNECTORS)... 514
WIRING HARNESS, FRONT TILT CONSOLE (GRADE PRO)... 576
WIRING HARNESS, FRONT TILT CONSOLE (STANDARD CONTROLS)... 574
WIRING HARNESS, GRADE PRO ARMREST... 556
WIRING HARNESS, GRADE PRO ARMREST, LEFT (CONNECTORS)... 564
WIRING HARNESS, GRADE PRO ARMREST, RIGHT (CONNECTORS)... 562
WIRING HARNESS, GRADE PRO CAB... 556
WIRING HARNESS, GRADE PRO CAB (CONNECTORS)... 558
WIRING HARNESS, HYDRAULIC WARMUP CIRCUIT... 922
WIRING HARNESS, IGC (GRADE PRO)... 556
WIRING HARNESS, IGC (GRADE PRO) (CONNECTORS)... 560
WIRING HARNESS, JD LINK™ COMMUNICATION CONTROLLER... 928
WIRING HARNESS, MACHINE INFORMATION GATEWAY (MIG)... 930
WIRING HARNESS, MIDSTRUCTURE... 512
WIRING HARNESS, MIDSTRUCTURE (CONNECTORS)... 518
WIRING HARNESS, RADIO SPEAKER... 542
WIRING HARNESS, RADIO SPEAKER (CONNECTORS)... 554
WIRING HARNESS, REAR EH VALVE (GRADE PRO)... 566
WIRING HARNESS, REAR EH VALVE (GRADE PRO) (CONNECTORS)... 568
WIRING HARNESS, REAR PLATFORM... 512
WIRING HARNESS, REAR PLATFORM (CONNECTORS)... 516
WIRING HARNESS, SNOW LIGHT... 506
WIRING HARNESS, STARTER JUMPER (6090HDW01)... 524
WIRING HARNESS, STARTER JUMPER (6090HDW04 ENGINE)... 530
WIRING HARNESS, TAIL LIGHT... 496
WIRING HARNESS, TRANSMISSION... 538
WIRING HARNESS, TRANSMISSION (CONNECTORS)... 540
WIRING HARNESS, WHEEL LEAN SENSOR... 512
WIRING HARNESS, WHEEL LEAN SENSOR (CONNECTORS)... 520

Y

YOKE GROUP 7C (YZ106449)... 158
YOKE, DRIVESHAFT... 74
YOKE, INPUT... 94
YZ103439 INPUT GROUP... 132
YZ104053 WET BRAKE GROUP... 148
YZ106448 TRANSMISSION OUTPUT GROUP... 146
YZ106449 YOKE GROUP 7C... 158
YZ106536 TRANSMISSION REAR HOUSING... 166
YZ106537 MAIN CASE GROUP... 150
YZ106539 TRANSMISSION FRONT HOUSING... 164
YZ106540 MAIN CASE GROUP... 152
YZ106549 TRANSMISSION CHARGE PUMP GROUP... 160
YZ106563 THIRD STAGE SHAFT ASSEMBLY... 138
YZ106564 FIFTH STAGE SHAFT ASSEMBLY... 142
YZ106602 VALVE ASSEMBLY... 156
YZ106603 VALVE CONTROL GROUP... 154
YZ106665 FOURTH STAGE SHAFT ASSEMBLY... 140
YZ106678 FIRST STAGE SHAFT ASSEMBLY... 134
YZ106680 SIXTH STAGE SHAFT ASSEMBLY... 144
YZ106765 TRANSMISSION SECOND STAGE ASSEMBLY... 136
YZ106766 TRANSMISSION HOSE FITTING... 162
YZ120442 VALVE ASSEMBLY... 110
YZ120521 DIFFERENTIAL CASE- 1400 SERIES AXLE... 102
YZ120521 DIFFERENTIAL LOCK W. VALVE... 106
YZ120521 DIFFERENTIAL - LOW PRESSURE (S.N.XXXX-)... 104
YZ501988 24V SOLENOID VALVE... 168

#

1102 (ROCKER ARM COVER)... 176, 290
12 ft. X 24 in. X 7/8 in. Moldboard (5/8 in. X 6 in. Cutting Edges)... 932
12 ft. X 24 in. X 7/8 in. Moldboard (5/8 in. X 8 in. Cutting Edges)... 934
12 ft. X 27 in. X 1 in. Moldboard (5/8 in. X 8 in. Cutting Edges)... 936
13 ft. X 27 in. X 1 in. Moldboard (5/8 in. X 8 in. Cutting Edges)... 938
1346 (CRANKSHAFT PULLEY)... 178, 292
14 ft. X 24 in. X 7/8 in. Moldboard (5/8 in. X 6 in. Cutting Edges)... 940
14 ft. X 24 in. X 7/8 in. Moldboard (5/8 in. X 8 in. Cutting Edges)... 942
14 ft. X 27 in. X 1 in. Moldboard (3/4 in. X 8 in. Cutting Edges) (3/4 in. HARDWARE)... 946
14 ft. X 27 in. X 1 in. Moldboard (5/8 in. X 8 in. Cutting Edges)... 944
1412 (FLYWHEEL HOUSING)... 179, 293
15 Amp Power Converter (24 Volt to 12 Volt)... 490

Índice alfabético, continuación

Página

1520 (FLYWHEEL) ... 180, 294
1601 (FUEL INJECTION PUMP) ... 296
1603 (FUEL INJECTION PUMP) ... 182
1701 (AIR INTAKE) ... 184
1707 (AIR INTAKE) ... 298
1909 (OIL PAN) ... 186, 300
2001 (WATER PUMP) ... 188, 302
2107 (THERMOSTAT COVER) ... 189, 303
2201 (THERMOSTAT) ... 190, 304
2310 (FAN DRIVE) ... 191, 305
25 Amp Power Converter (24 Volt to 12 Volt) ... 492
2697 (ENGINE HEATER) ... 192, 306
2699 (NO ENGINE HEATER) ... 193
2802 (EXHAUST MANIFOLD) ... 194
2814 (EXHAUST MANIFOLD) ... 308
2901 (VENTILATING SYSTEM) ... 196, 310
3005 (STARTING MOTOR) ... 198, 312
3008 (STARTER MOTOR) ... 199, 313
3502 (FUEL FILTER) ... 200
3508 (FUEL FILTER) ... 202, 314
3903 (THERMOSTAT HOUSING / BY PASS TUBE TO WATER PUMP) ... 204, 316
4018 (ENGINE OIL DIPSTICK) ... 206, 318
4301 (STARTING AID) ... 208
4397 (STARTING AID) ... 210, 320
4601 (CYLINDER BLOCK) ... 212
4606 (CYLINDER BLOCK) ... 214
4701 (CRANKSHAFT / BEARINGS) ... 216, 324
4801 (CONNECTING RODS AND PISTONS) ... 218, 326
4901 (ROCKER ARM, SHAFT, TAPPET, PUSH ROD) ... 220, 328
5001 (OIL PUMP) ... 222, 330
5101 (CYLINDER HEAD WITH VALVES) ... 224, 332
5299 (AUXILIARY DRIVE) ... 226, 334
5701 (WATER PUMP INLET) ... 227
5708 (WATER PUMP INLET) ... 335
5912 (OIL COOLER) ... 228
5929 (OIL FILTER, OIL COOLER) ... 336
6298 (WITHOUT ALTERNATOR MOUNTING) ... 338
6401 (EXHAUST ELBOW) ... 230, 339
6511 (TURBOCHARGER) ... 232
6540 (TURBOCHARGER) ... 340
7701 (TIMING GEAR COVER) ... 234, 342
7899 (AIR COMPRESSOR MOUNTING) ... 344
8497 (ENGINE WIRING HARNESS) ... 238
8499 WIRING HARNESS ... 346
8902 (EXHAUST GAS RECIRCULATION (EGR)) ... 240
8997 (NO EXHAUST GAS RECIRCULATION) ... 348
9801 (LIFT STRAPS) ... 243
9807 (LIFT STRAPS) ... 244, 350
9901 ENGINE GASKET KIT FOR LONG BLOCK ... 282
9901 ENGINE OVERHAUL KIT ... 278
9901 GASKET KIT - CYLINDER HEAD REMOVAL ... 274
9901 PISTON-LINER KIT ... 258
9901 REPLACEMENT ENGINE ... 351
9901 (AIR COMPRESSOR KIT) ... 267
9901 (CAMSHAFT KIT) ... 262
9901 (COMPLETE BLOCK ASSEMBLY) ... 254
9901 (CONNECTING ROD BEARINGS) ... 248
9901 (CYLINDER HEAD KIT) ... 264
9901 (CYLINDER HEAD) ... 352
9901 (CYLINDER LINER PACKING) ... 261
9901 (EGR VALVE GASKET KIT) ... 270
9901 (ENGINE GASKET KIT) ... 276
9901 (ENGINE SHORT BLOCK) ... 252, 256
9901 (EXHAUST MANIFOLD REMOVAL) ... 269
9901 (FUEL FILTER ELEMENT SERVICE KIT) ... 251, 266
9901 (MAIN BEARING) ... 247
9901 (PISTON RING PACK) ... 268
9901 (PRIMARY FUEL FILTER SEAL KIT) ... 245
9901 (REPLACEMENT ENGINE) ... 284
9901 (SEAL KIT) ... 259
9901 (SERVICE KIT CYLINDER HEAD BOLTS) ... 260
9901 (SERVICE KIT - EGR) ... 272
9901 (STARTER MOTOR KIT) ... 280
9901 (SUCTION CONTROL VALVE) ... 250
9901 (THRUST BEARING) ... 249
9901 (WATER PUMP KIT) ... 246

Página

Wheel (9 in. X 24 in. One Piece)
Wheel (9 in. X 24 in. One Piece)
Wheel (9 in. X 24 in. One Piece)
Wheel (9 in. X 24 in. One Piece)

TX1048526 A.1

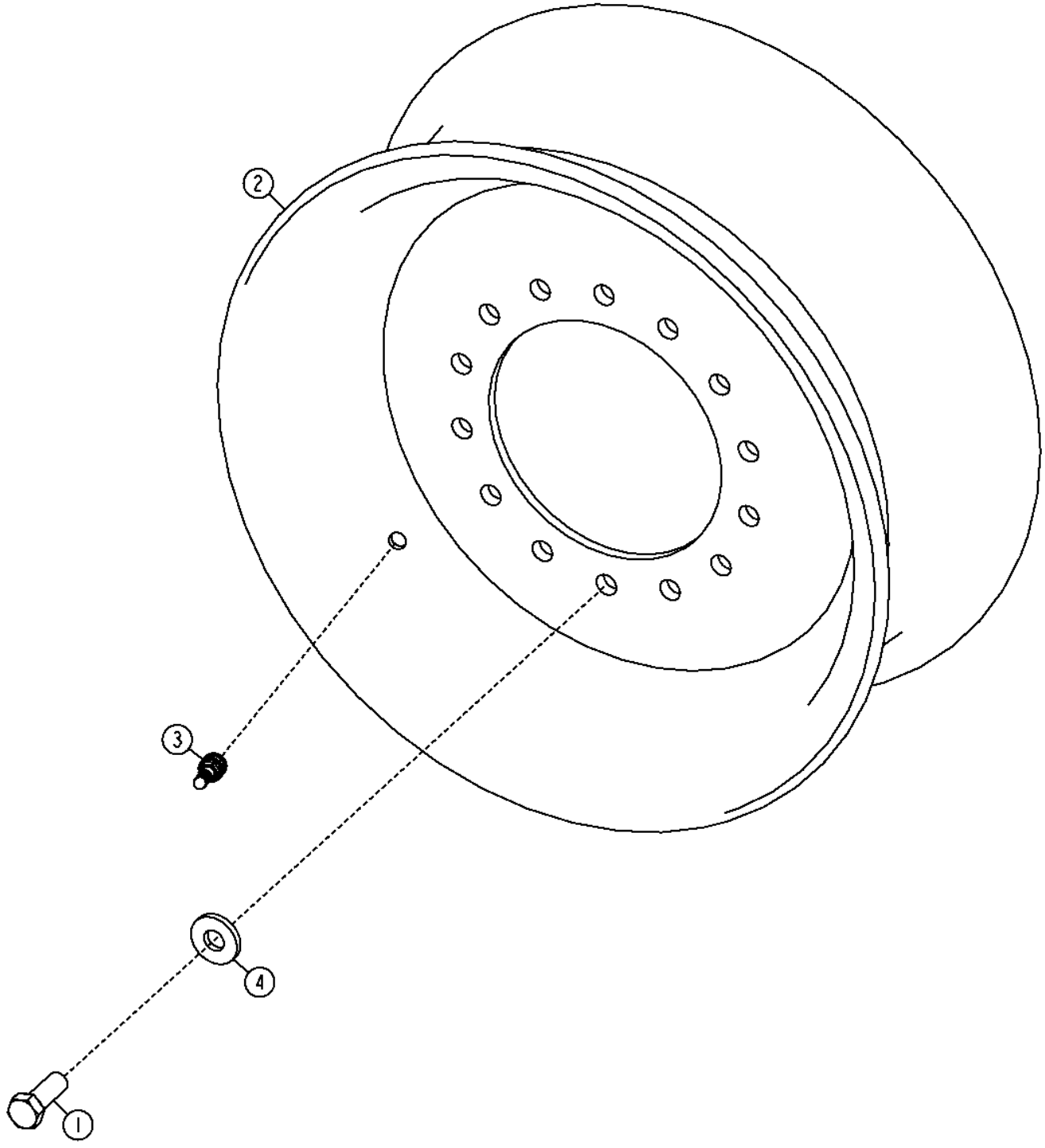

Pos.	*Ref.*	*Descripción*	*Cant.*	*Núm. de serie*	*Notas*
1	19H3158	Tornillo	14		3/4" X 2"
2	AT103567	Rueda	1		Para neumático 14 x 24, Para neumático 14R24
3	AT25226	Válvula de neumático	1		
4	T151797	Arandela	14		

Wheels (Front 10 in. X 24 in.) (Rear 9 in. X 24 in.) (Split Rim)
Wheels (Front 10 in. X 24 in.) (Rear 9 in. X 24 in.) (Split Rim)
Wheels (Front 10 in. X 24 in.) (Rear 9 in. X 24 in.) (Split Rim)
Wheels (Front 10 in. X 24 in.) (Rear 9 in. X 24 in.) (Split Rim)

TX1048529 A.1

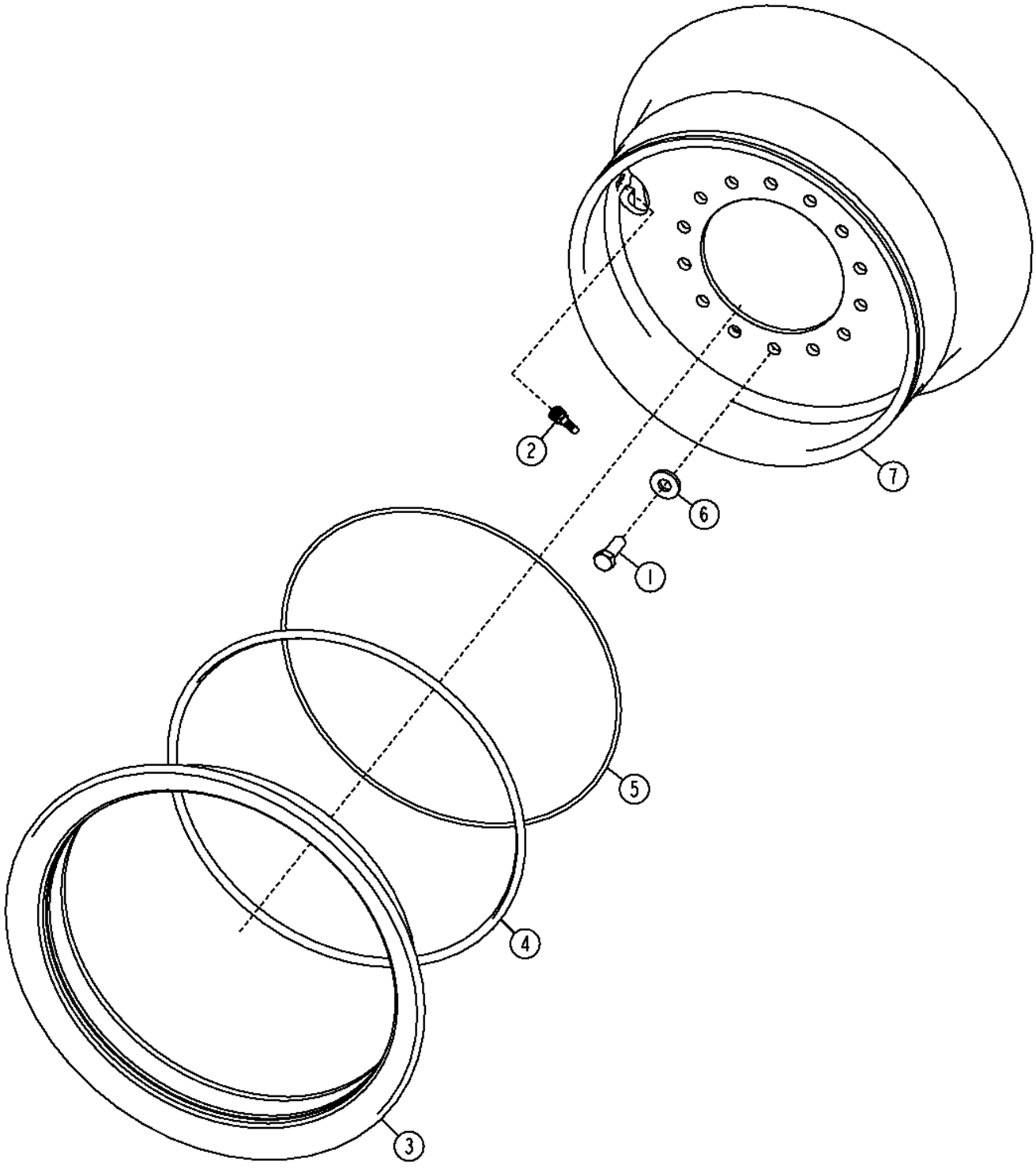

Pos.	*Ref.*	*Descripción*	*Cant.*	*Núm. de serie*	*Notas*
1	19H3158	Tornillo	14		3/4" X 2"
2	AT25226	Válvula de neumático	1		
3	T27183	Aro de llanta	1		
4	T27184	Aro de llanta	1		
5	T59932	Anillo tórico	1		
6	T151797	Arandela	14		
7	AT43231	Llanta	1		Para neumático 14 x 24, Para neumático 14R24

Wheel (13 in. X 25 in.)
Roue (13 in. X 25 in.)
Колесо (13 X 25 дюймов)
Rueda (13 X 25 in.)

TX1048527 A.1

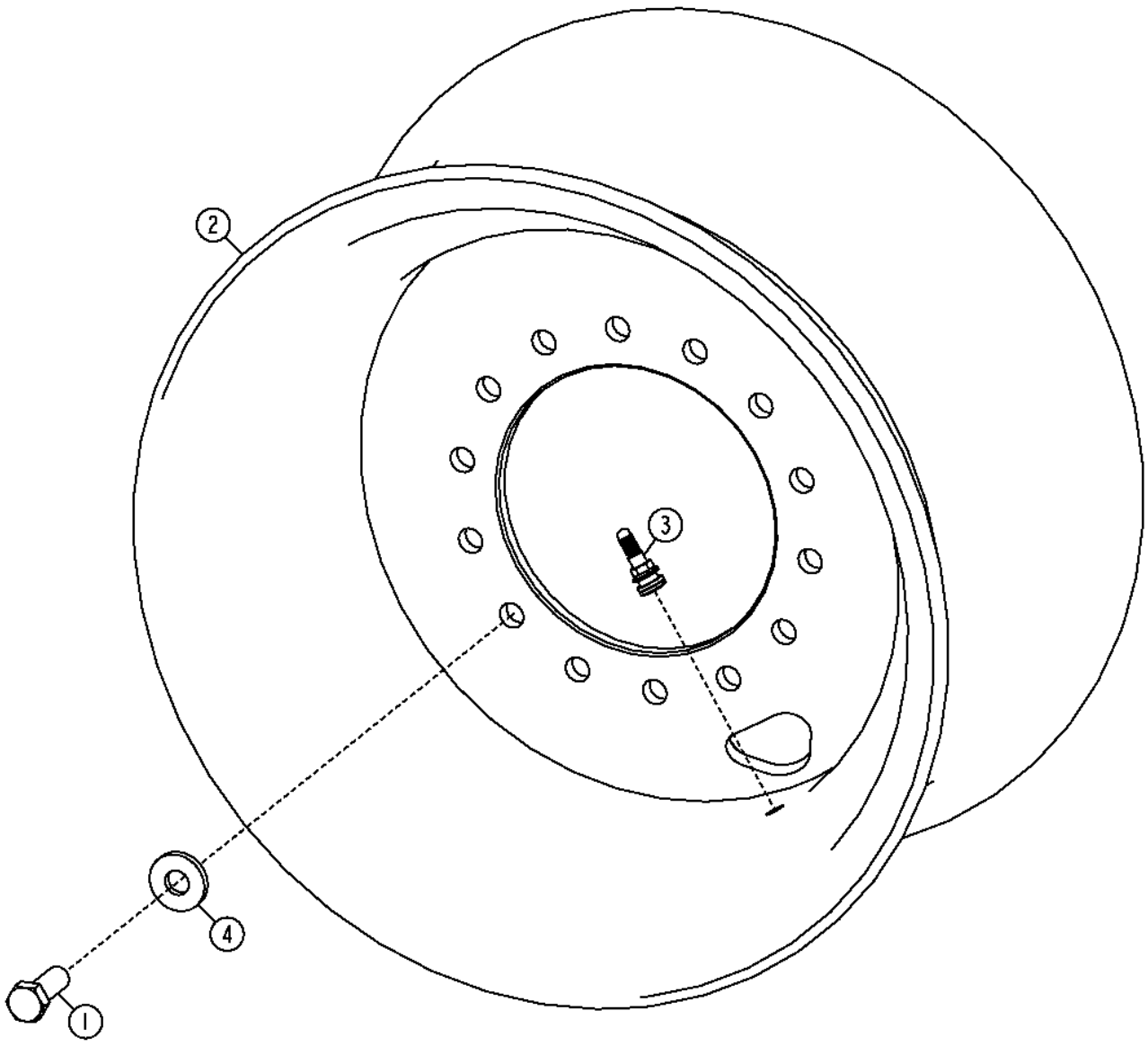

TX1048527

Pos.	*Ref.*	*Descripción*	*Cant.*	*Núm. de serie*	*Notas*
1	19H3158	Tornillo	14		3/4" X 2"
2	AT105608	Rueda	1		Para neumático 17.5 x 25, Para neumático 17.5R25
3	AT25226	Válvula de neumático	1		
4	T151797	Arandela	14		

Wheel (14 in. X 25 in. Split Rim)
Wheel (14 in. X 25 in. Split Rim)
Wheel (14 in. X 25 in. Split Rim)
Wheel (14 in. X 25 in. Split Rim)

TX1048528 A.1

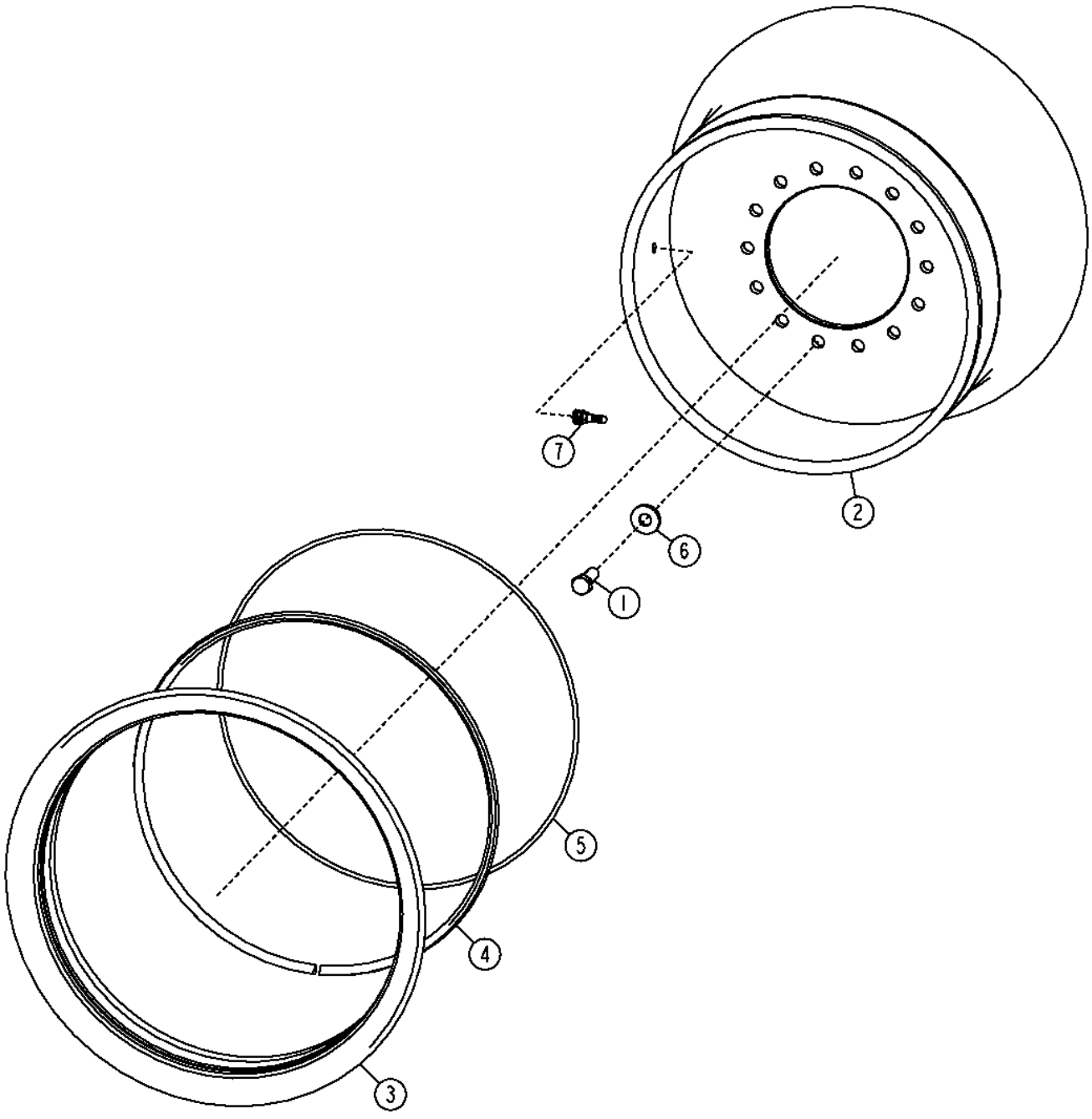

TX1048528

Pos.	*Ref.*	*Descripción*	*Cant.*	*Núm. de serie*	*Notas*
1	19H3158	Tornillo	14		3/4" X 2"
2	AT68940	Rueda	1		Para neumático 17.5 x 25, Para neumático 17.5R25
3	T27193	Aro de llanta	1		
4	T27194	Aro de llanta	1		
5	T59933	Anillo tórico	1		
6	T151797	Arandela	14		
7	AT25226	Válvula de neumático	1		

Wheel (17 in. X 25 in.)
Roue (17 in. X 25 in.)
Колесо (17 X 25 дюймов)
Rueda (17 X 25 in.)

AT377737_TX1069935 A.2

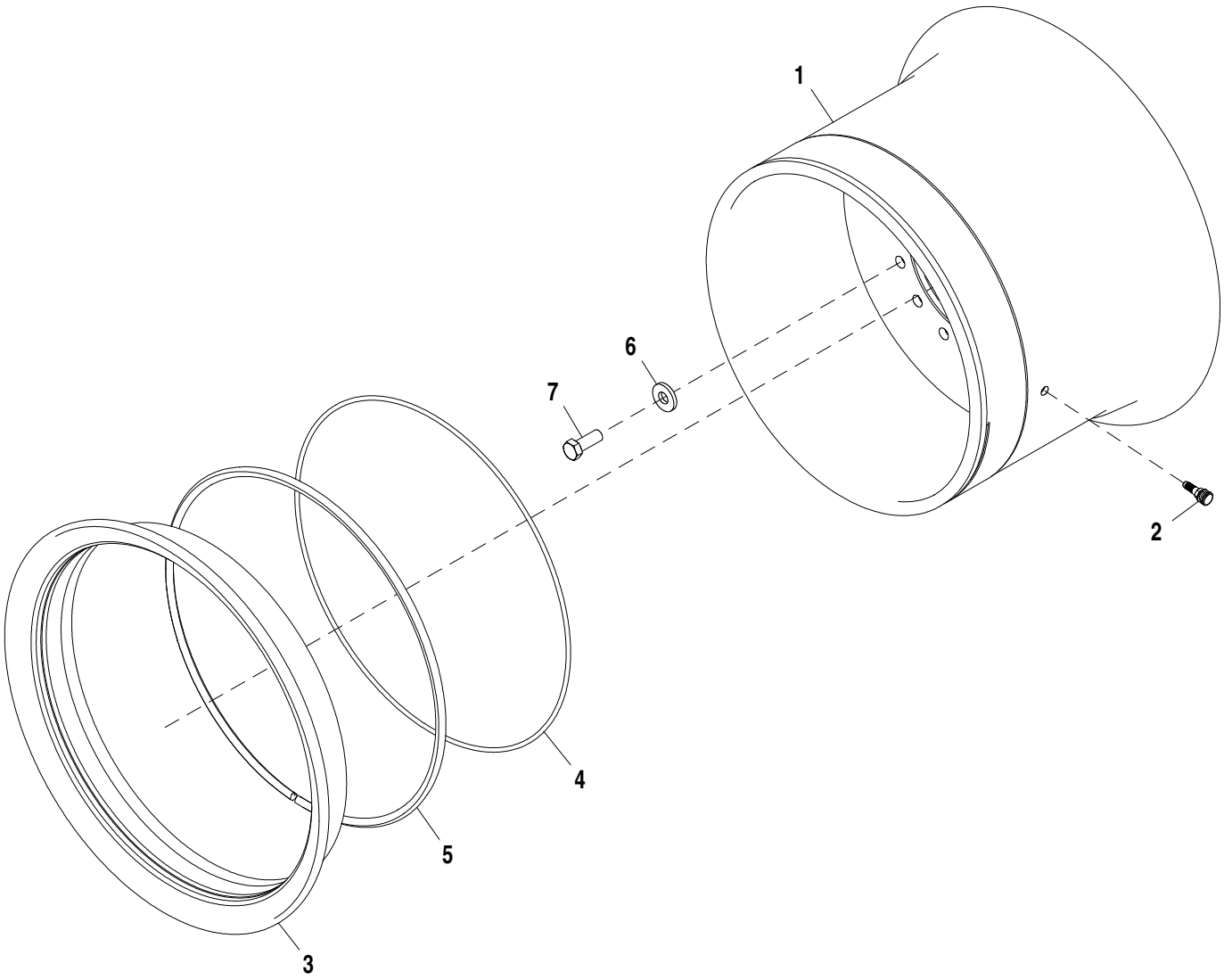

AT377737_TX1069935

Pos.	*Ref.*	*Descripción*	*Cant.*	*Núm. de serie*	*Notas*
1	AT182580	Llanta	1		Para neumáticos 550/65R25
2	AT25226	Válvula de neumático	1		
3	T27193	Aro de llanta	1		
4	T59933	Anillo tórico	1		
5	T27194	Aro de llanta	1		
6	T151797	Arandela	14		
7	19H3158	Tornillo	14		3/4" X 2"

Tandem Housing
Carter tandem
Сдвоенный корпус
Caja de tándem

TX1051757 A.1

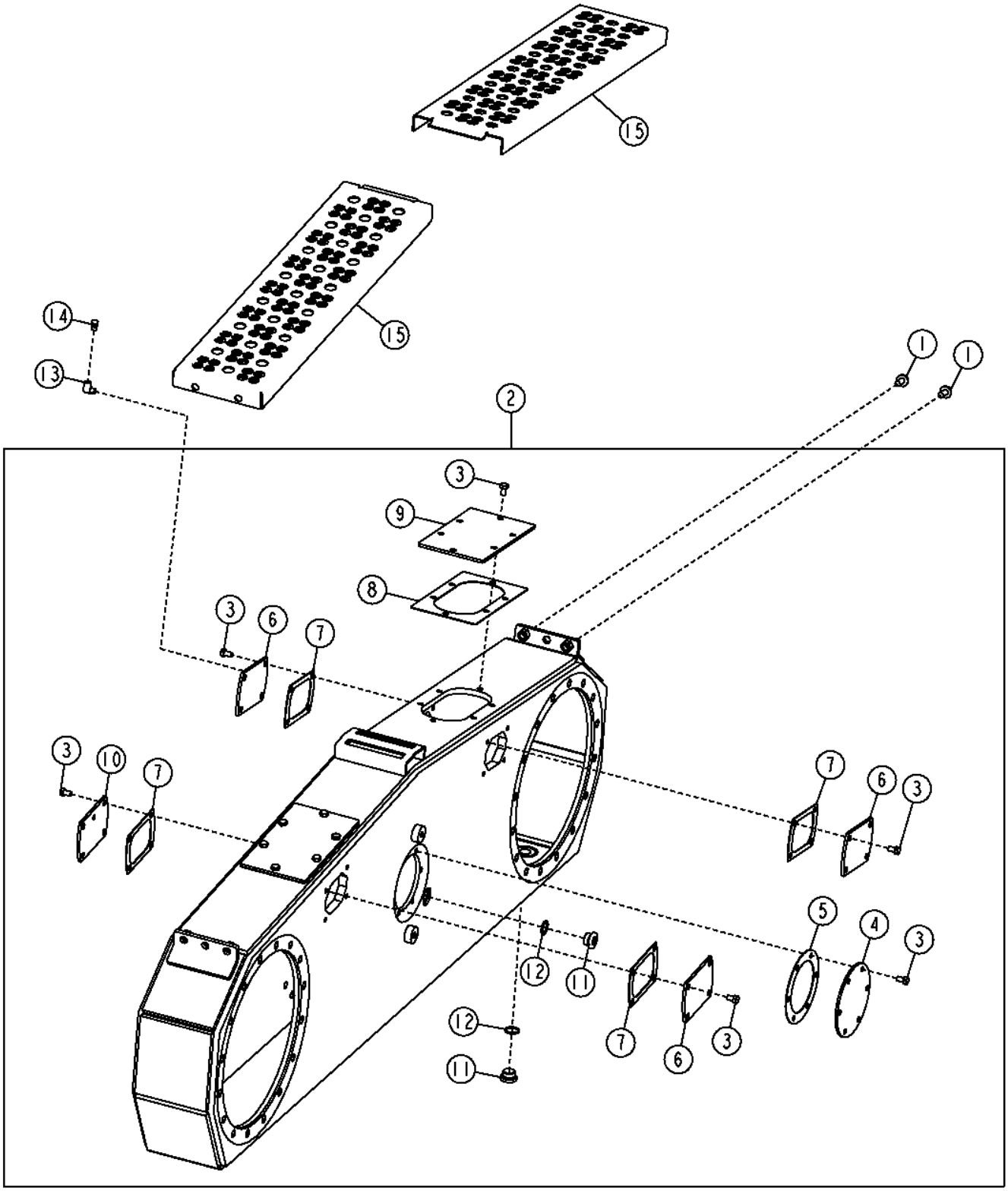

TX1051757

Pos.	*Ref.*	*Descripción*	*Cant.*	*Núm. de serie*	*Notas*
1	19M7788	Tornillo	8		M12 X 25
2	**AT345242**	**Carcasa**	**1**		**(CA)**
3	H150941	Tornillo	34		M10 X 16
4	T158338	Tapadera	1		
5	T158340	Junta	1		
6	T158509	Tapadera	3		
7	T158511	Junta	4		
8	T233898	Junta	2		
9	T233899	Placa	2		
10	T251312	Tapadera	1		
11	T78662	Tapón de vaciado	2		
12	U17409	Anillo tórico	2		
13	T56112	Racor acodado	2		
14	U14273	Respiradero	2		
15	T246935	Plataforma	4		

Tandem Drive and Planetary
Entraînement tandem et train planétaires
Сдвоенный привод и планетарн. прив.
Mando tándem y planetarios

TX1058258 A.1

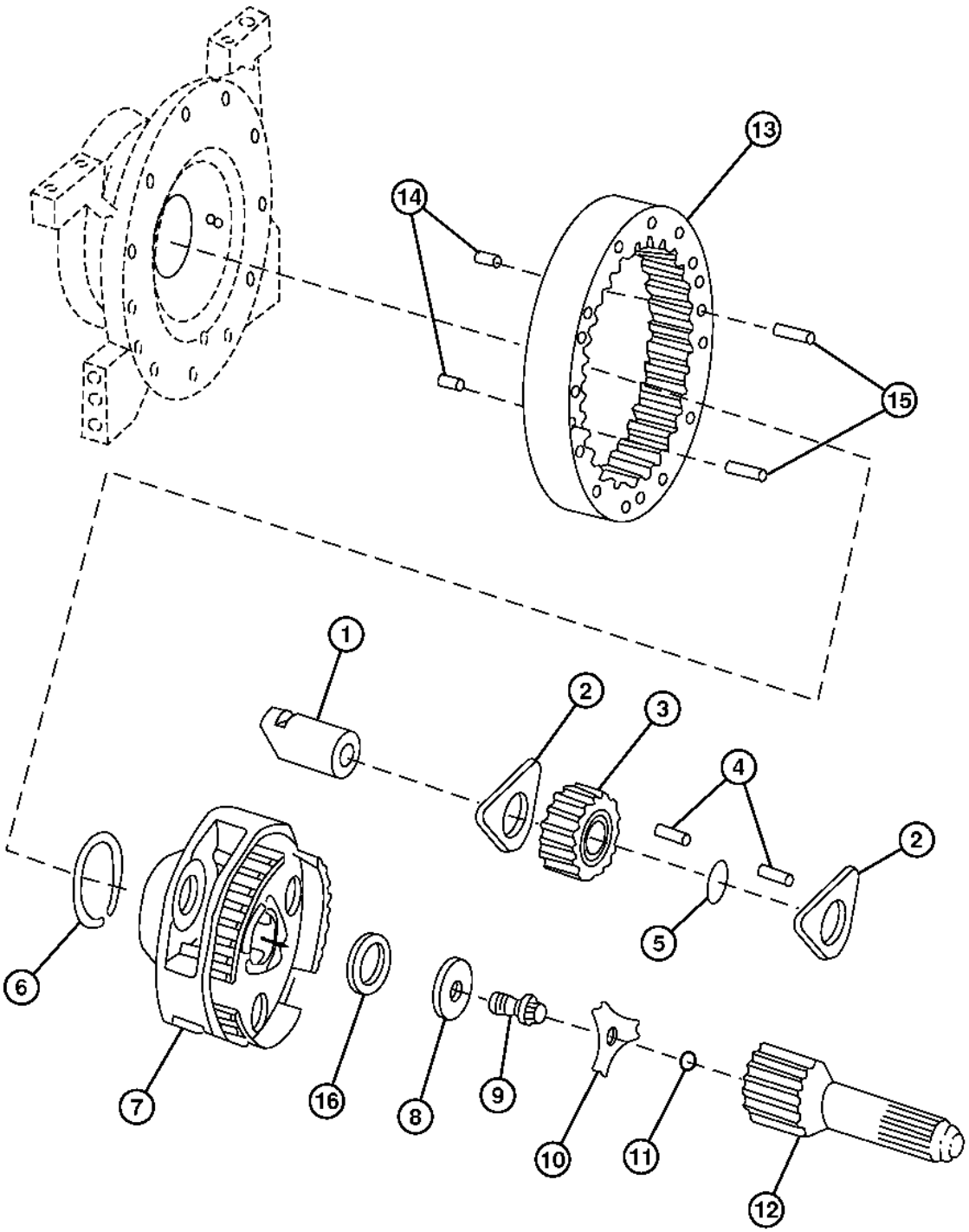

TX1058258

Pos.	*Ref.*	*Descripción*	*Cant.*	*Núm. de serie*	*Notas*
1	R77664	Eje con piñón	3		
2	R112079	Arandela de empuje	6		
3	R108997	Piñón	3		
4	R63575	Aguja de rodamiento	144		
5	R71929	Arandela	3		
6	R72430	Anillo elástico	1		
7	R131113	Portaplanetarios	1		
8	R94546	Espaciador	1		
9	R81162	Tornillo	1		
10	R94545	Chapa de seguridad	1		
11	F3171R	Anillo tórico	3		
12	R131114	Eje con piñón	1		
13	R165474	Corona de tren planetario	1		
14	R54380	Pasador de centraje	2		
15	R27315	Pasador de centraje	2		
16	R52389	Suplemento	1		

Final Drive and Tandem Pivot
Réduction finale et pivot de tandem
Главная передача и спаренный шарнир
Mando final y pivote en tándem

TX1057155 A.1

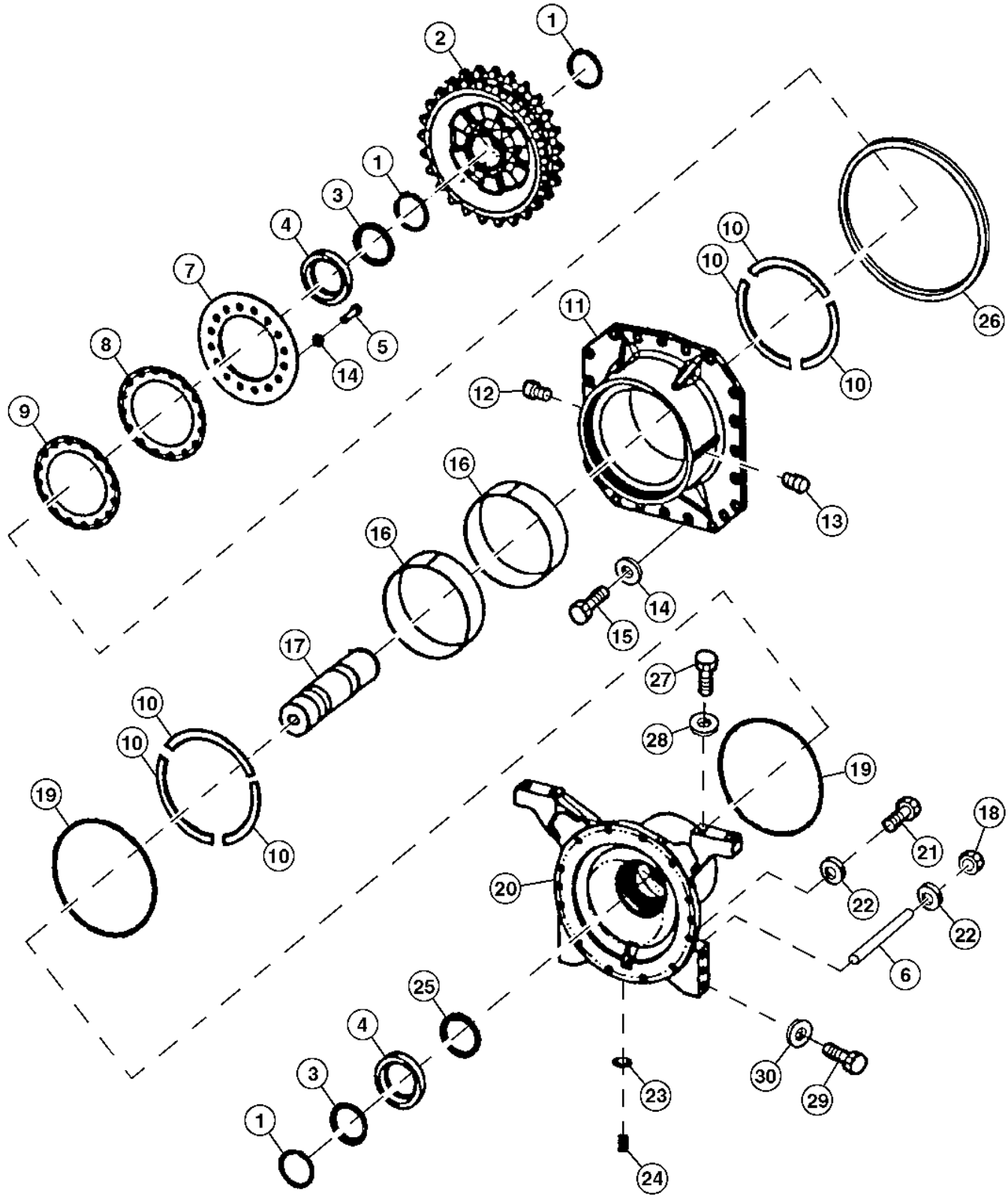

TX1057155

Pos.	*Ref.*	*Descripción*	*Cant.*	*Núm. de serie*	*Notas*
1	T157952	Anillo elástico	3		
2	T157945	Rueda dentada	1		
3	JD8989	Cono del cojinete	2		
4	JD8272	Pista ext. de rodamiento	2		
5	19M7417	Tornillo	16		M16 X 65
6	T241241	Vástago	8		
7	T157944	Retenedor	1		
8	T158335	Suplemento	AR		(.07 mm)
9	T158334	Suplemento	AR		(.2 mm)
10	T215516	Arandela de empuje	6		
11	T157943	Pivote	1		Tándem
12	T71306	Obturador	1		
13	JD7781	Engrasador	1		
14	R135543	Arandela	22		
15	19M7488	Tornillo	22		M16 X 40
16	T215515	Anillo anti-desgaste	2		
17	T157942	Eje de mando	1		Tándem
18	14M7398	Tuerca	8		M16
19	T158580	Anillo tórico	2		
20	T229191	Carcasa	1		Eje de mando final
21	19M8190	Tornillo	12		M16 X 180
22	R135543	Arandela	12		
23	U17409	Anillo tórico	1		
24	T78662	Tapón de vaciado	1		
25	AR75527	Retén	1		
26	T41677	Anillo tórico	1		
27	19M7889	Tornillo	4		M24 X 80
28	24M7294	Arandela	4		26 X 39 X 4 MM
29	19M7892	Tornillo	3		M20 X 80
30	24M7242	Arandela	3		21.400 X 42 X 5 MM

Service Brakes
Freins de service
Рабочие тормоза
Frenos de servicio

TX1058662 A.1

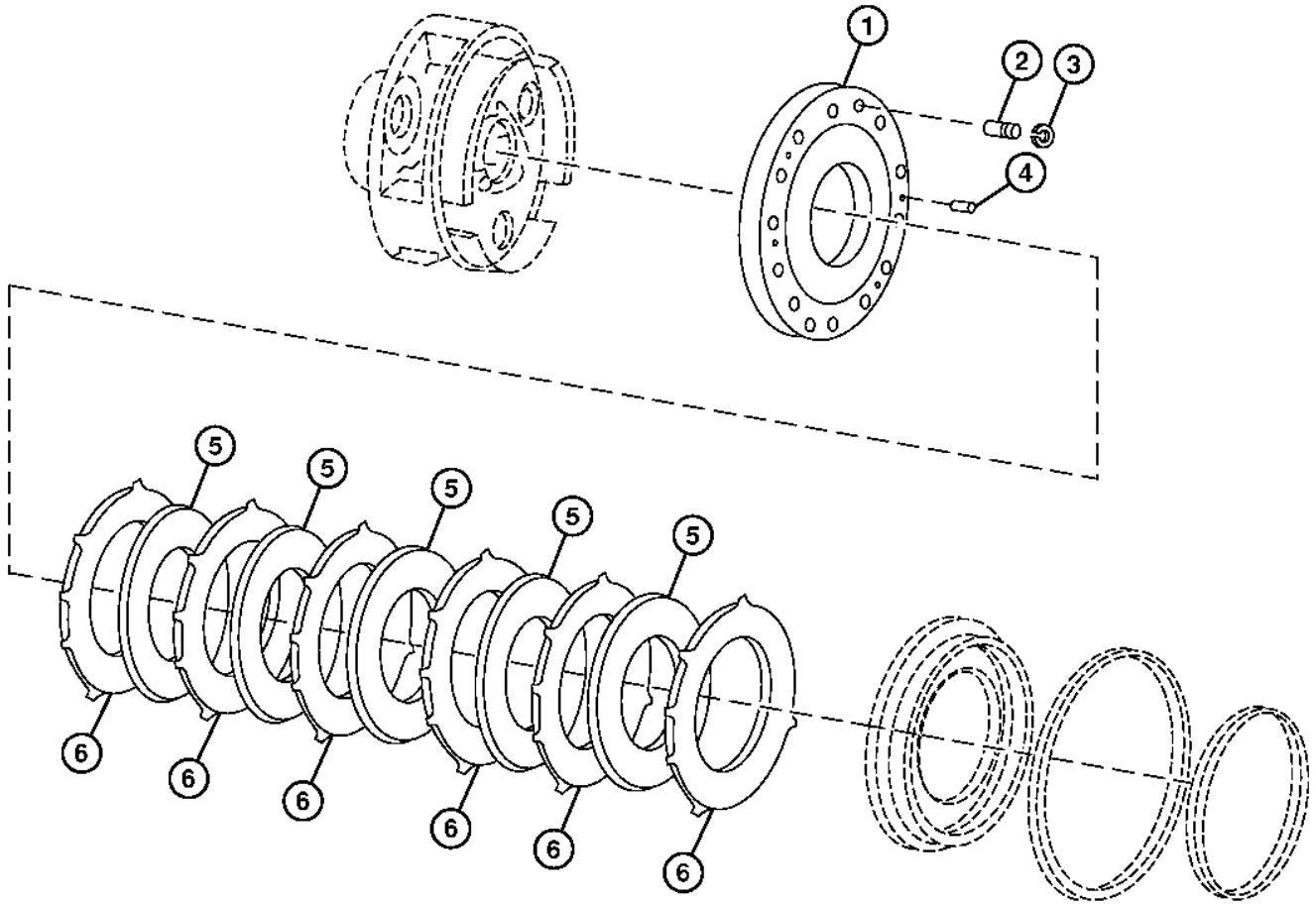

TX1058662

Pos.	*Ref.*	*Descripción*	*Cant.*	*Núm. de serie*	*Notas*
1	R131225	Placa	1		
2	R129628	Pasador de centraje	2		
3	40M7042	Anillo elástico	2		
4	R27315	Pasador de centraje	2		15.875 X 28.575 MM (5/8" X 1-1/8")
5	RE65008	Disco de freno	5		
6	R150895	Placa	6		Separador

Axle and Drive Chain
Essieu et chaîne d'entraînement
Мост и приводная цепь
Cadena de mando y eje

TX1058282 A.1

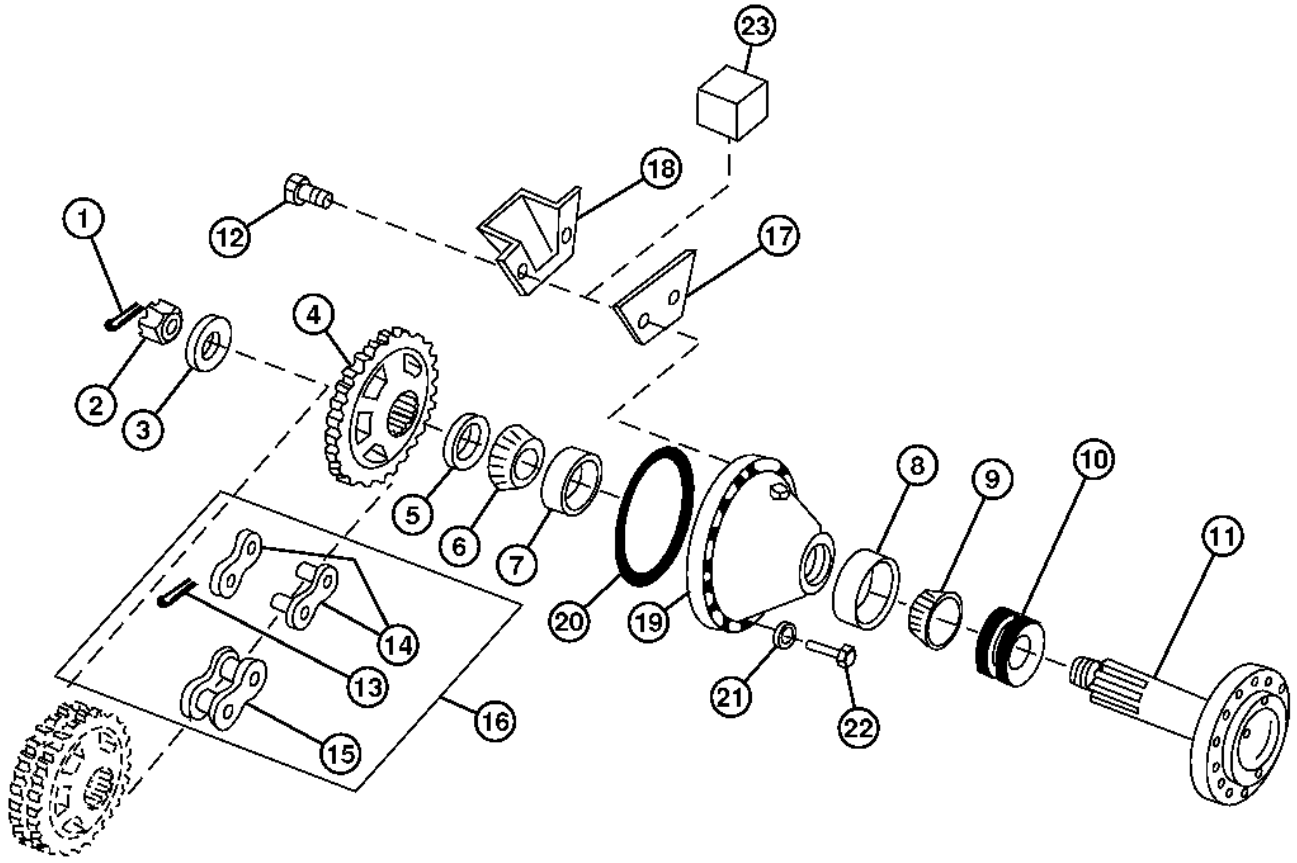

TX1058282

Pos.	*Ref.*	*Descripción*	*Cant.*	*Núm. de serie*	*Notas*
1	11M7085	Pasador de aletas	1		6.300 X 63 MM
2	CE19711	Tuerca	1		
3	T158599	Espaciador	1		
4	T158248	Rueda dentada	1		
5	R48437	Suplemento	1		(.202 mm, .008 in.)
6	JD9080	Cono del cojinete	1		
7	JD9138	Pista ext. de rodamiento	1		
8	JD9120	Pista ext. de rodamiento	1		
9	JD8962	Cono del cojinete	1		
10	AT362293	Retén	1		
11	CE19992	Palier	1		(ALSO ORDER CE19711)
12	19M7300	Tornillo	1		M6 X 10
13	11M7021	Pasador de aletas	2		4 X 25 MM
14	AT334299	Articulación	4		Conectando
15	AT44583	Eslabón de cadena	AR		Rodillo
16	AT334298	Cadena de rodillos	1		
17	T159985	Placa	1		Usar solamente en el eje delantero
18	T159984	Taza de aceite	1		Usar solamente en el eje trasero
19	T158249	Carcasa	1		
20	T158339	Anillo tórico	1		
21	R135543	Arandela	16		
22	19M7489	Tornillo	16		M16 X 45
23	KV26460	Imán	4		

Differential Fittings
Raccords de différentiel
Фитинги дифференциала
Adaptadores de diferencial

TX1051765 A.1

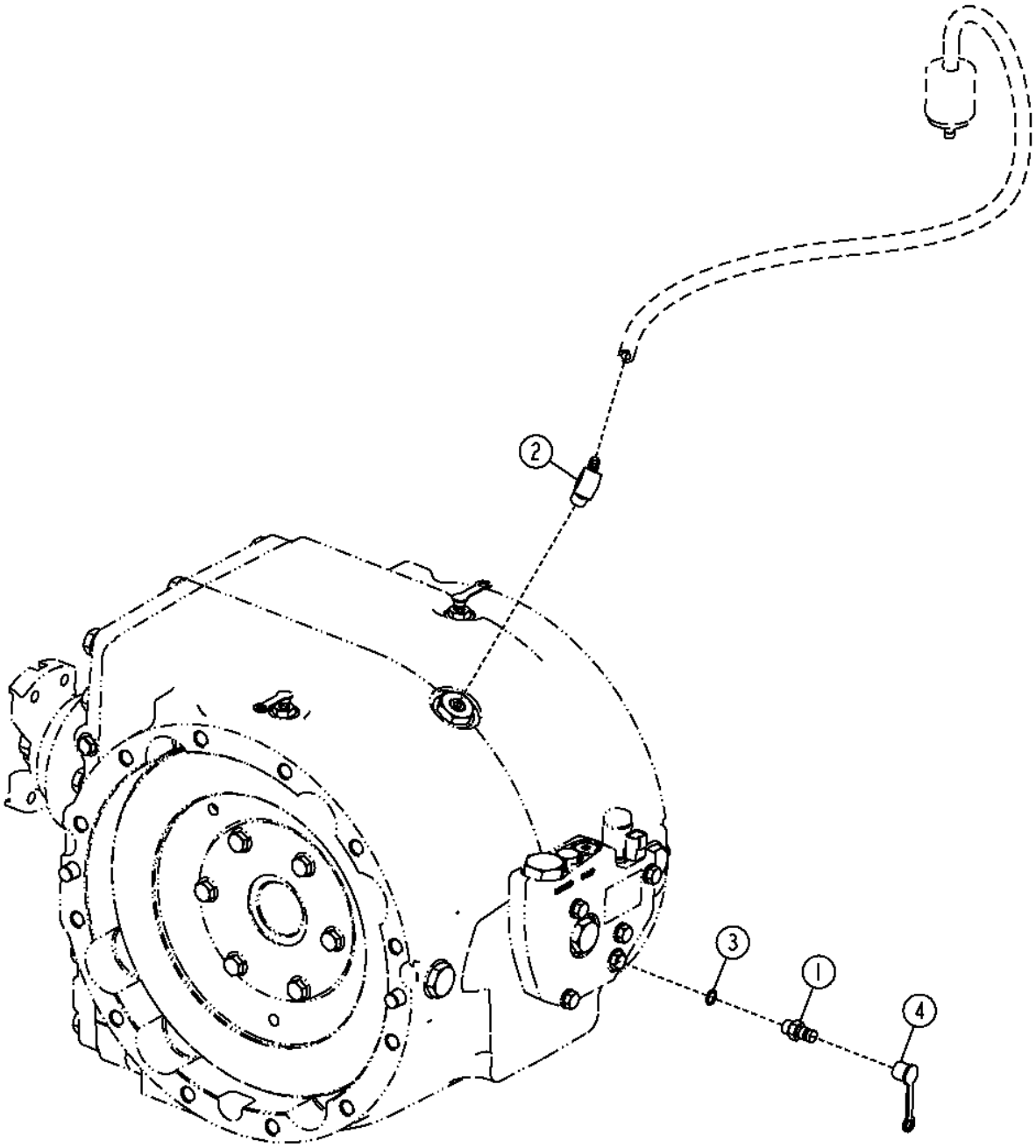

TX1051765

Pos.	*Ref.*	*Descripción*	*Cant.*	*Núm. de serie*	*Notas*
1	AH125760	Acoplamiento hidr. rápido	1		
2	R132115	Racor acodado	1		
3	R26448	Anillo tórico	1		
4	R77175	Tapadera	1		

Driveshaft
Arbre d'entraînement
Ведущий вал
Eje de transmisión

TX1048682 A.1

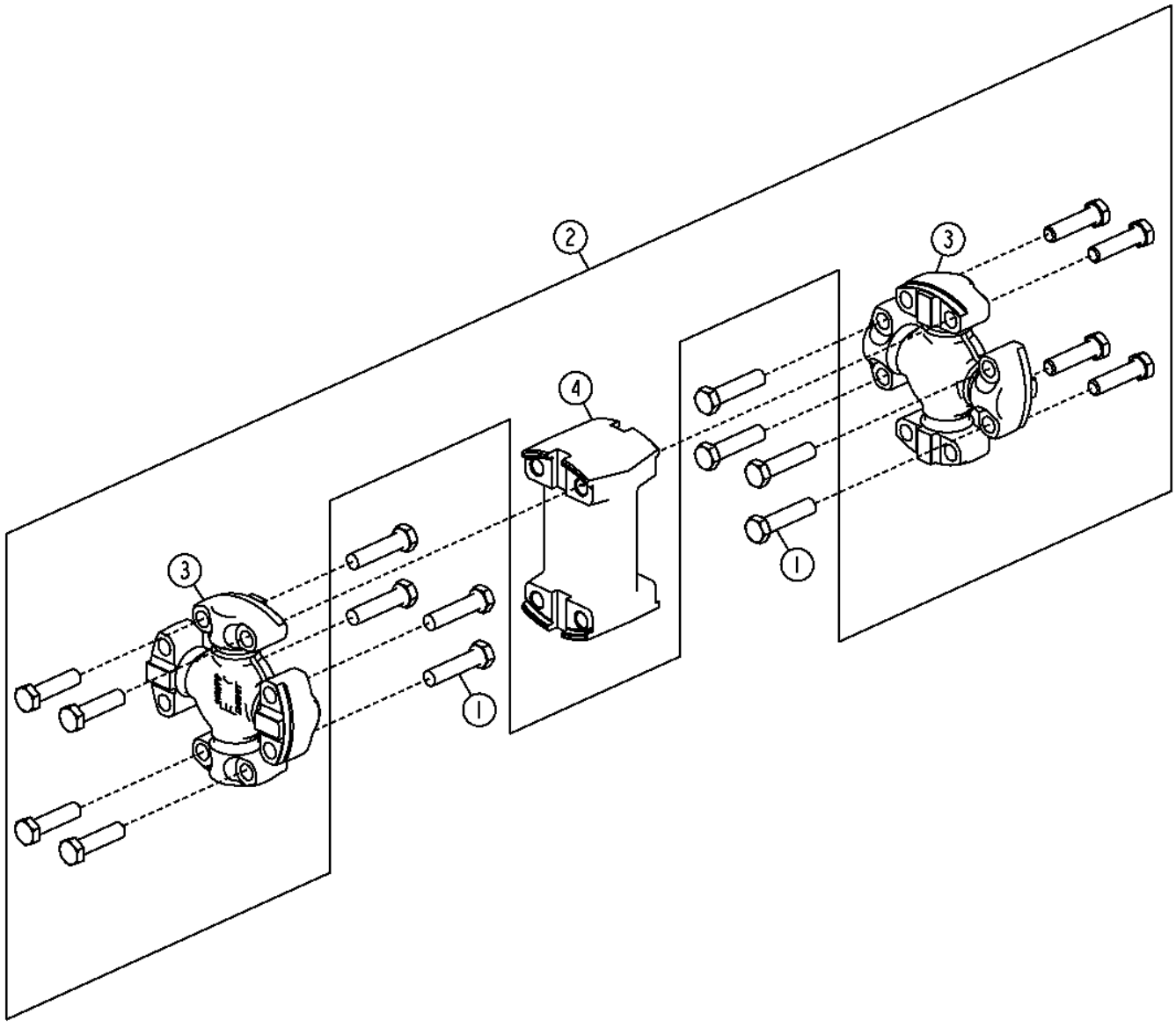

TX1048682

Pos.	*Ref.*	*Descripción*	*Cant.*	*Núm. de serie*	*Notas*
1	19H3752	Tornillo	8		1/2" X 2-1/8"
2	AT199661	Eje cardán	1		
3	AT199084	Cruceta con rodamientos	2		
4	T191021	Horquilla	1		

Front Axle and Mounting Pin
Essieu avant et axe de montage
Пер. мост и монт. штифт
Eje delantero y pasador de montaje

TX1061221 A.1

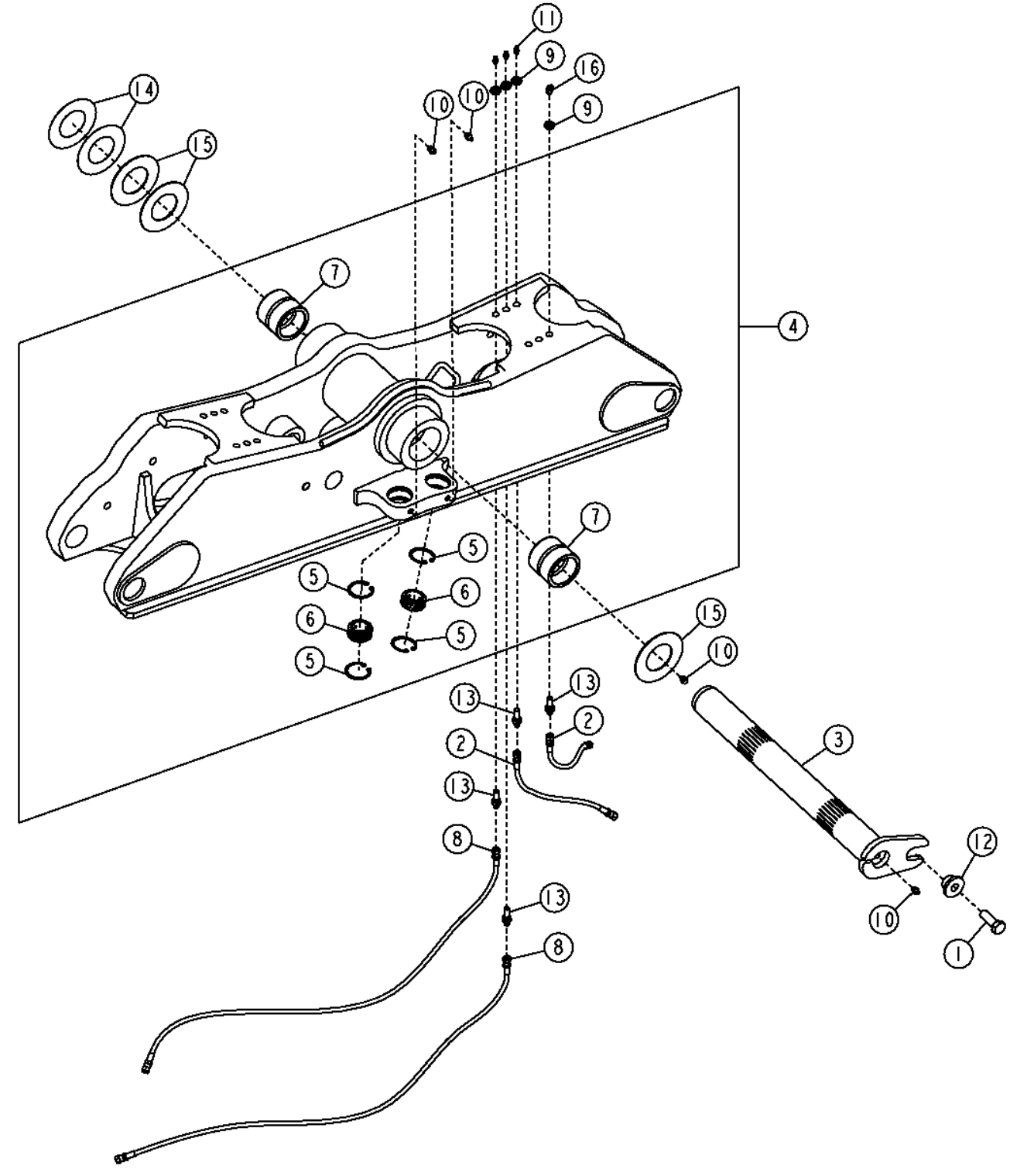

Pos.	*Ref.*	*Descripción*	*Cant.*	*Núm. de serie*	*Notas*
1	19M7489	Tornillo	1		M16 X 45
2	AT194405	Manguera hidráulica	2		
3	AT367506	Pasador	1		
4	AT345539	Eje	1		
5	40M1863	Anillo elástico	4		
6	AT101224	Casquillo	2		
7	T205219	Casquillo	2		
8	AT57326	Manguera hidráulica	2		
9	E12379	Tuerca	2		
10	JD7759	Engrasador	4		
11	JD7797	Engrasador	3		
12	T176064	Casquillo	1		
13	T252675	Racor adaptador	4		
14	T253341	Arandela	2		
15	T253342	Arandela	3		
16	JD7788	Engrasador	1		

Wheel Lean Bar
Barre d'inclinaison des roues
Наклонный стержень колеса
Barra de inclinación de ruedas

T145721 A.1

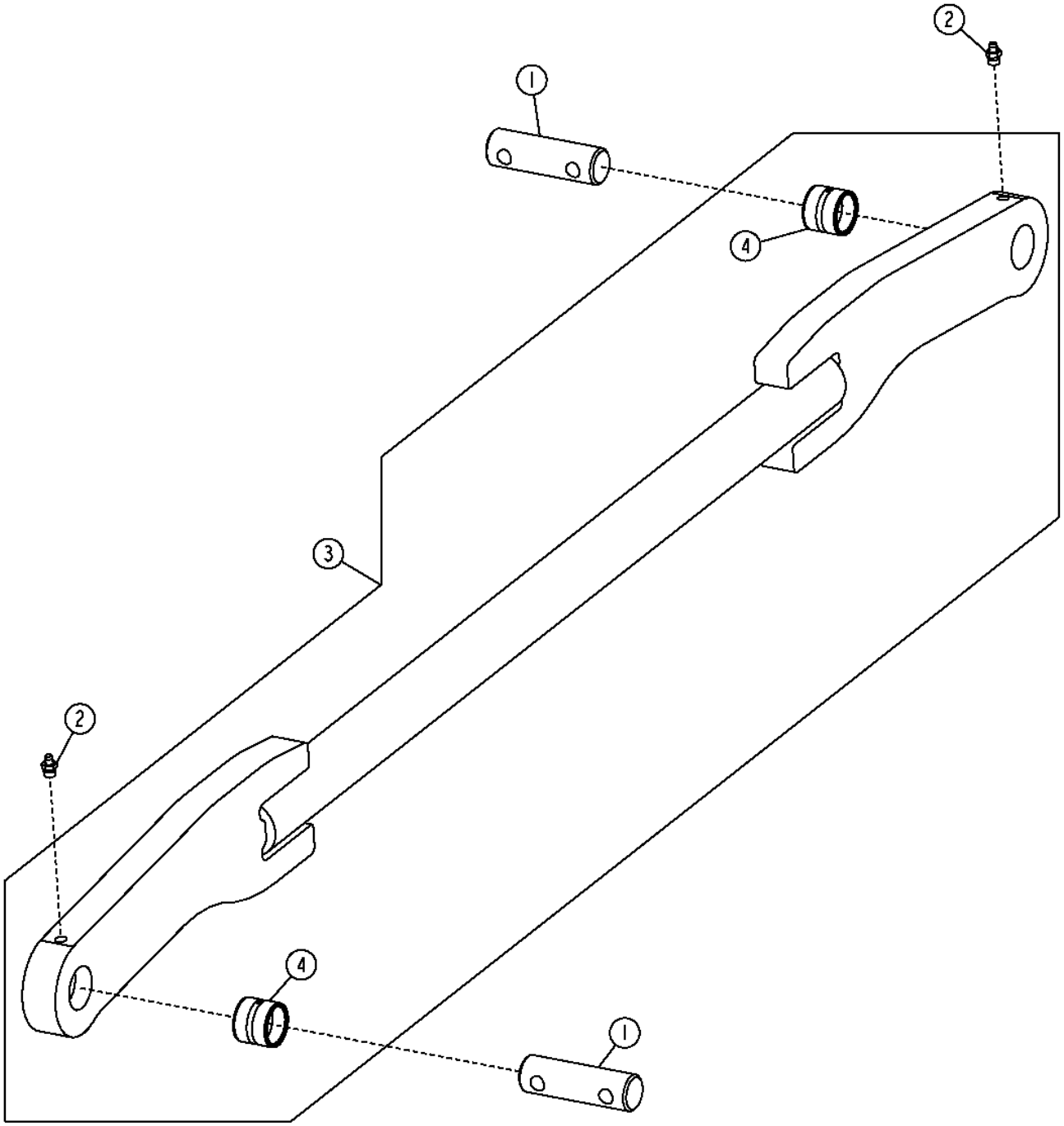

T145721

Pos.	*Ref.*	*Descripción*	*Cant.*	*Núm. de serie*	*Notas*
1	T187561	Pasador	2		
2	JD7759	Engrasador	2		
3	AT195880	Articulación	1		Barra de inclinación
4	T187566	Casquillo	2		

Front Axle Tie Rod
Barre d'accouplement de l'essieu avant
Рул. тяга пер. моста
Barra de acoplamiento de eje delantero

TX1048692 A.1

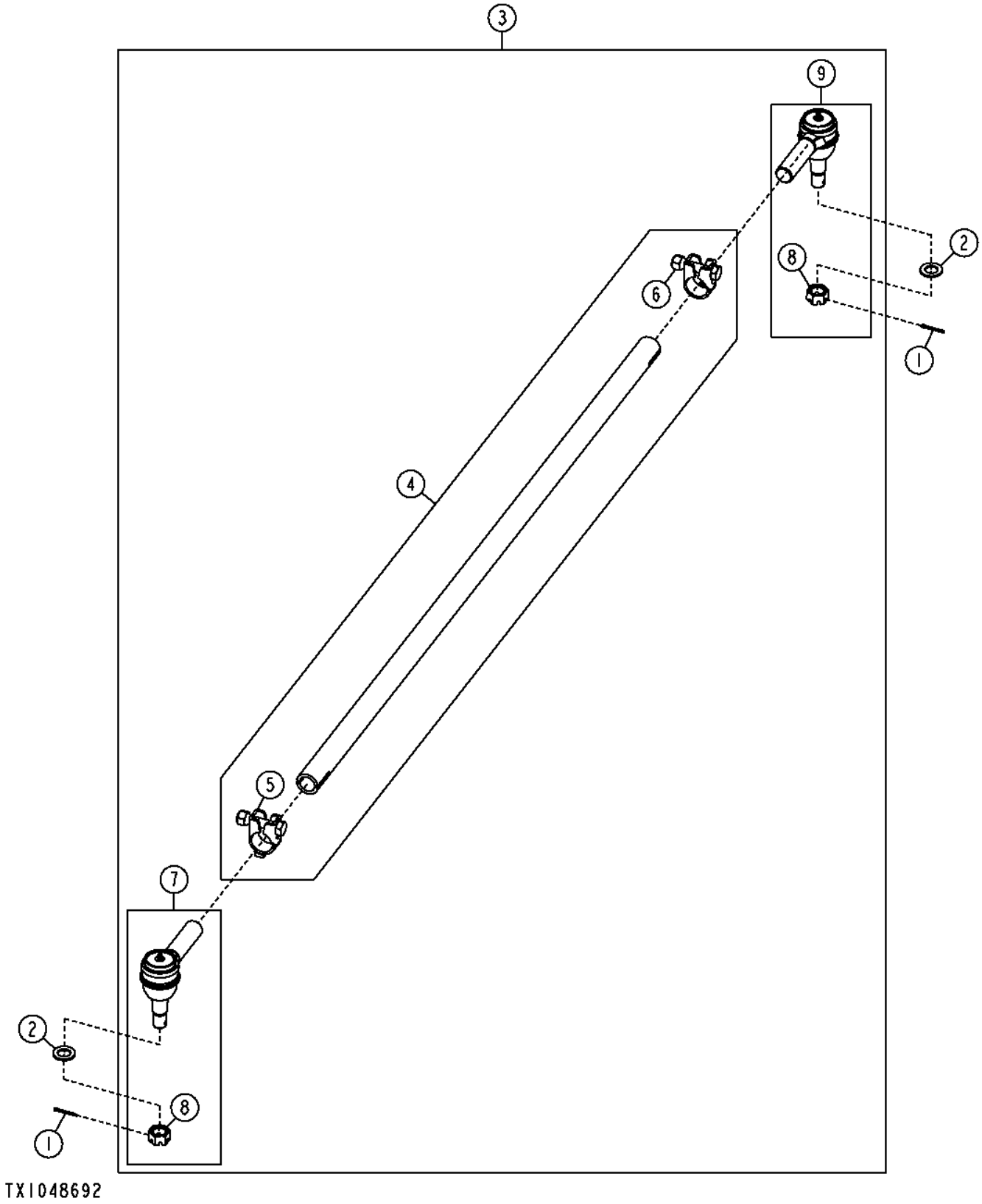

Pos.	*Ref.*	*Descripción*	*Cant.*	*Núm. de serie*	*Notas*
1	11M7023	Pasador de aletas	2		4 X 32 MM
2	24M7359	Arandela	2		23 X 39 X 3 MM
3	AT345656	Conjunto de barra de acople	1		
4	AT336461	Tensor	1		
5	AT191299	Abrazadera	1		(RH)
6	AT191739	Abrazadera	1		(LH)
7	AT349128	Extremo barra dirección	1		(RH)
8	14H875	Tuerca	2		7/8"
9	AT349129	Extremo barra dirección	1		(LH)

Right Front Wheel Hub
Moyeu de la roue avant droite
Ступица переднего правого колеса
Cubo de rueda delantera derecha

TX1054060 A.1

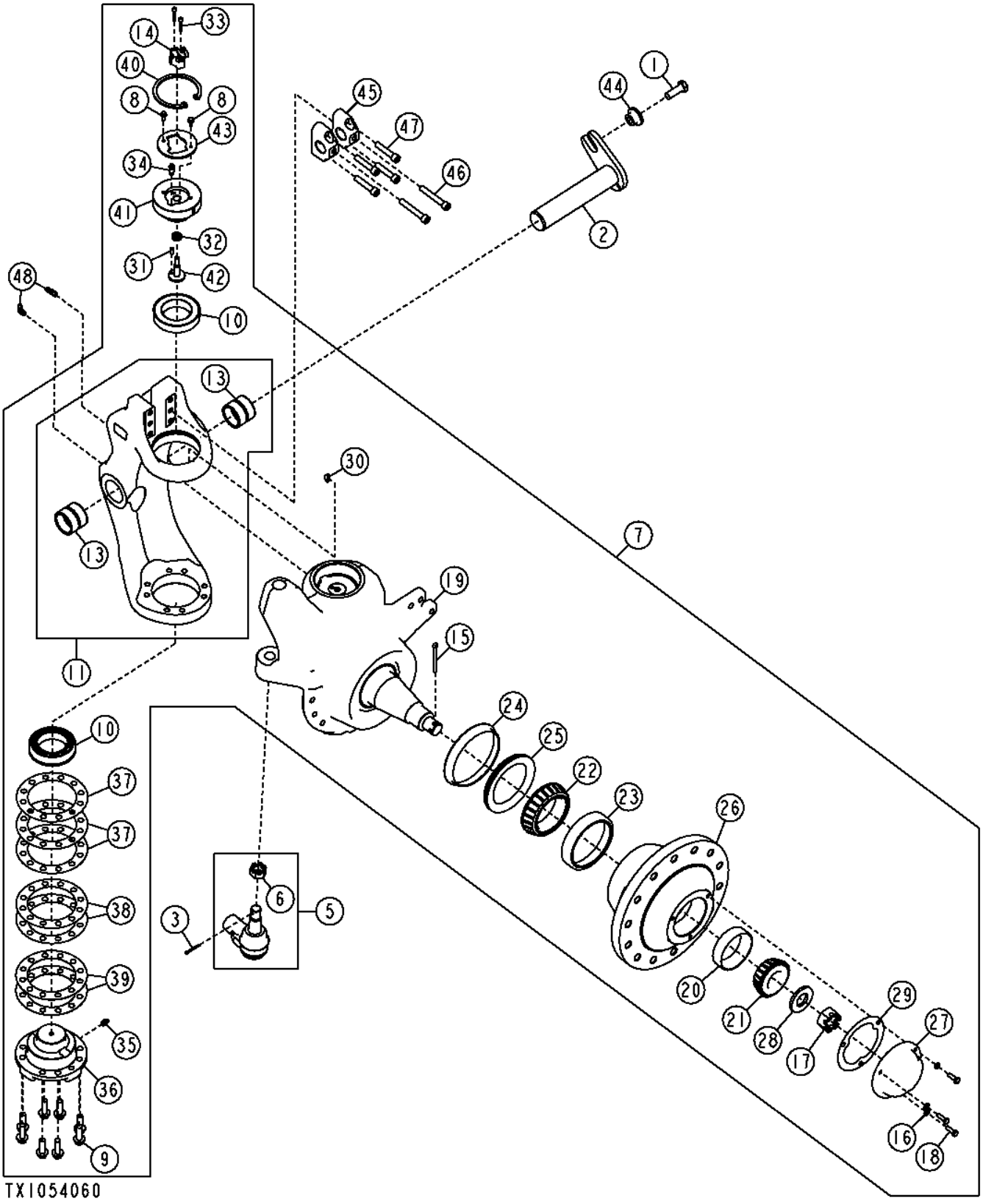

Pos.	*Ref.*	*Descripción*	*Cant.*	*Núm. de serie*	*Notas*
1	19M7489	Tornillo	1		M16 X 45
2	AT198517	Bulón	1		
3	11M7023	Pasador de aletas	1		4 X 32 MM
5	AT169864	Extremo barra dirección	1		
6	14H875	Tuerca	1		7/8"
7	**AT345337**	**Rueda**	**1**		**(CA)**
8	19M7775	Tornillo	2		M6 X 16
9	19M7791	Tornillo	8		M12 X 40
10	AT188662	Rodamiento rodillos cónicos	2		
11	**AT333590**	**Horquilla**	**1**		**(CA)**
13	T41953	Casquillo	2		
14	AT333680	Sensor	1		Inclinación de ruedas
15	11M7100	Pasador de aletas	1		6.300 X 80 MM
16	12M7065	Arandela de seguridad	3		8 MM
17	14H927	Tuerca	1		1-1/4"
18	19M7407	Tornillo	3		M8 X 25
19	AT345525	Eje delantero	1		
20	JD8255	Pista ext. de rodamiento	1		
21	JD8997	Cono del cojinete	1		
22	JD9082	Cono del cojinete	1		
23	JD9141	Pista ext. de rodamiento	1		
24	R59074	Taza de aceite	1		
25	RE31702	Retén	1		
26	T234170	Cubo	1		
27	T234171	Tapa	1		
28	T234321	Arandela	1		
29	T234549	Junta	1		
30	CE17368	Chaveta	1		
31	CE19646	Aguja de rodamiento	1		
32	CE19663	Retén	1		
33	CE19678	Tornillo	2		
34	JD7783	Engrasador	1		(SUB FOR JD7771, THIS APPLICATION)
35	JD7798	Engrasador	1		
36	T183817	Pivote principal	1		
37	T183818	Suplemento	AR		(0.1 mm)
38	T183819	Suplemento	AR		(0.15 mm)
39	T183820	Suplemento	AR		(0.5 mm)
40	T183822	Anillo anti-desgaste	1		
41	T224469	Pasador	1		
42	T224470	Vástago	1		
43	T224471	Arandela	1		
44	T176064	Casquillo	1		
45	T187196	Retenedor	2		
46	T188856	Tornillo	2		
47	T188857	Tornillo	4		
48	T75447	Racor acodado	2		

Left Front Wheel Hub
Moyeu de la roue avant gauche
Ступица переднего левого колеса
Cubo de rueda delantera izquierda

TX1062990 A.1

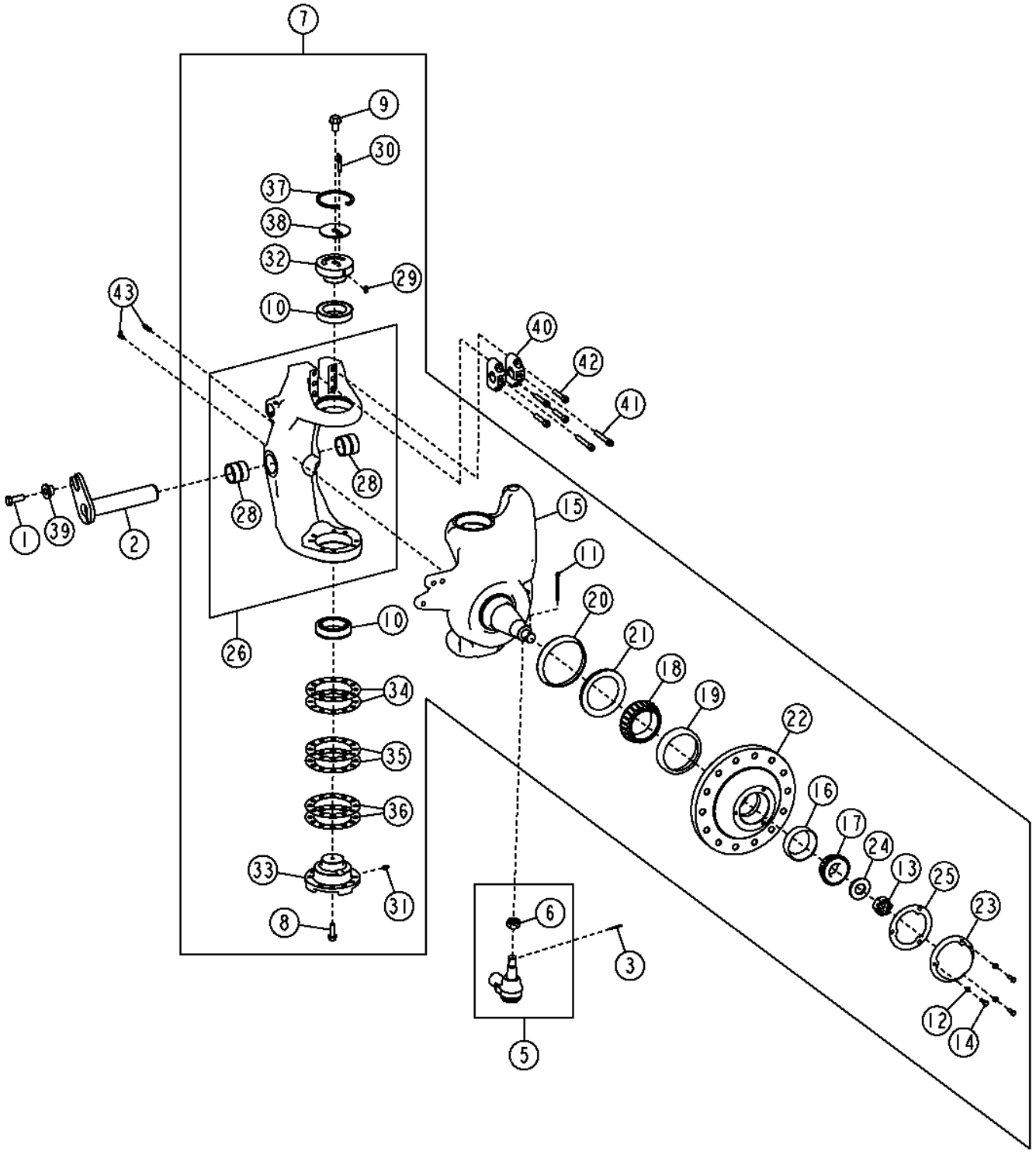

Pos.	*Ref.*	*Descripción*	*Cant.*	*Núm. de serie*	*Notas*
1	19M7489	Tornillo	1		M16 X 45
2	AT198517	Bulón	1		
3	11M7023	Pasador de aletas	1		4 X 32 MM
5	AT169864	Extremo barra dirección	1		
6	14H875	Tuerca	1		7/8"
7	**AT345338**	**Rueda**	**1**		**(CA)**
8	19M7791	Tornillo	8		M12 X 40
9	19M7792	Tornillo	1		M16 X 30
10	AT188662	Rodamiento rodillos cónicos	2		
11	11M7100	Pasador de aletas	1		6.300 X 80 MM
12	12M7065	Arandela de seguridad	3		8 MM
13	14H927	Tuerca	1		1-1/4"
14	19M7407	Tornillo	3		M8 X 25
15	AT345527	Eje	1		
16	JD8255	Pista ext. de rodamiento	1		
17	JD8997	Cono del cojinete	1		
18	JD9082	Cono del cojinete	1		
19	JD9141	Pista ext. de rodamiento	1		
20	R59074	Taza de aceite	1		
21	RE31702	Retén	1		
22	T234170	Cubo	1		
23	T234171	Tapa	1		
24	T234321	Arandela	1		
25	T234549	Cubo	1		
26	**AT348629**	**Kit de horquillas**	**1**		**(CA)**
28	T41953	Casquillo	2		
29	CE17368	Chaveta	1		
30	JD7783	Engrasador	1		(SUB FOR JD7771, THIS APPLICATION)
31	JD7798	Engrasador	1		
32	T183816	Pivote principal	1		
33	T183817	Pivote principal	1		
34	T183818	Suplemento	AR		(0.10 mm)
35	T183819	Suplemento	AR		(0.15 mm)
36	T183820	Suplemento	AR		(0.5 mm)
37	T183822	Anillo anti-desgaste	1		
38	T184460	Placa	1		
39	T176064	Casquillo	1		
40	T187196	Retenedor	2		
41	T188856	Tornillo	2		
42	T188857	Tornillo	4		
43	T75447	Racor acodado	2		

Differential Lock Pump, Hydraulic Fittings and Mounting
Pompe de blocage de différentiel, raccords et montage
Насос блок. дифф., гидравл. фитинги и крепл.
Bomba de traba de diferencial, adaptadores y montaje

TX1048719 A.1

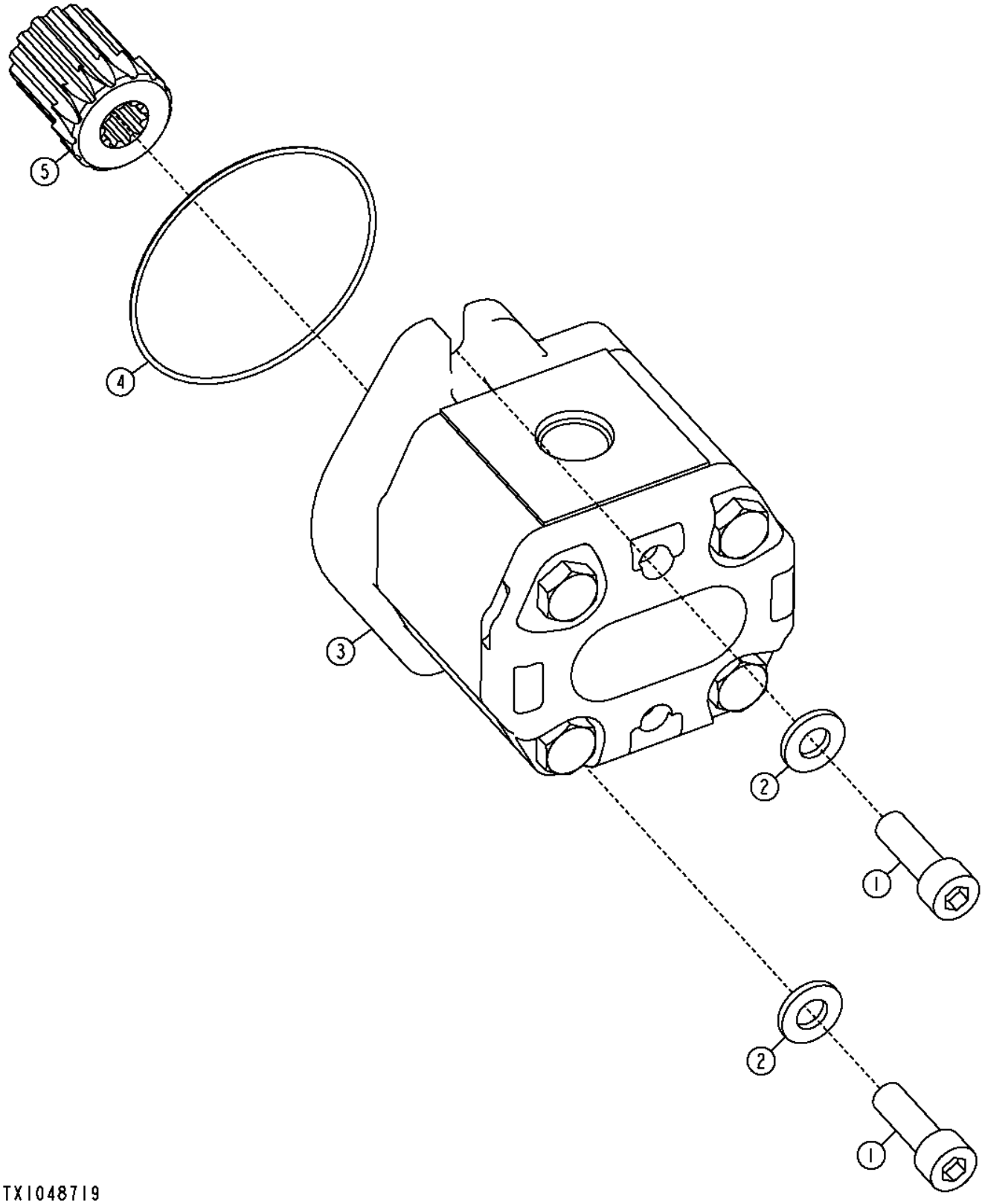

Pos.	*Ref.*	*Descripción*	*Cant.*	*Núm. de serie*	*Notas*
1	19M7576	Tornillo	2		M10 X 30
2	24M7239	Arandela	2		10.700 X 21 X 2.500 MM
3	AT191095	Bomba	1		
4	T160541	Anillo tórico	1		
5	YZ103042	Manguito	1		

Differential Lock Hydraulic Lines
Conduites hydrauliques de blocage du différentiel
Гидравл. линии блокировки дифференциала
Líneas hidráulicas de traba de diferencial

TX1048733 A.1

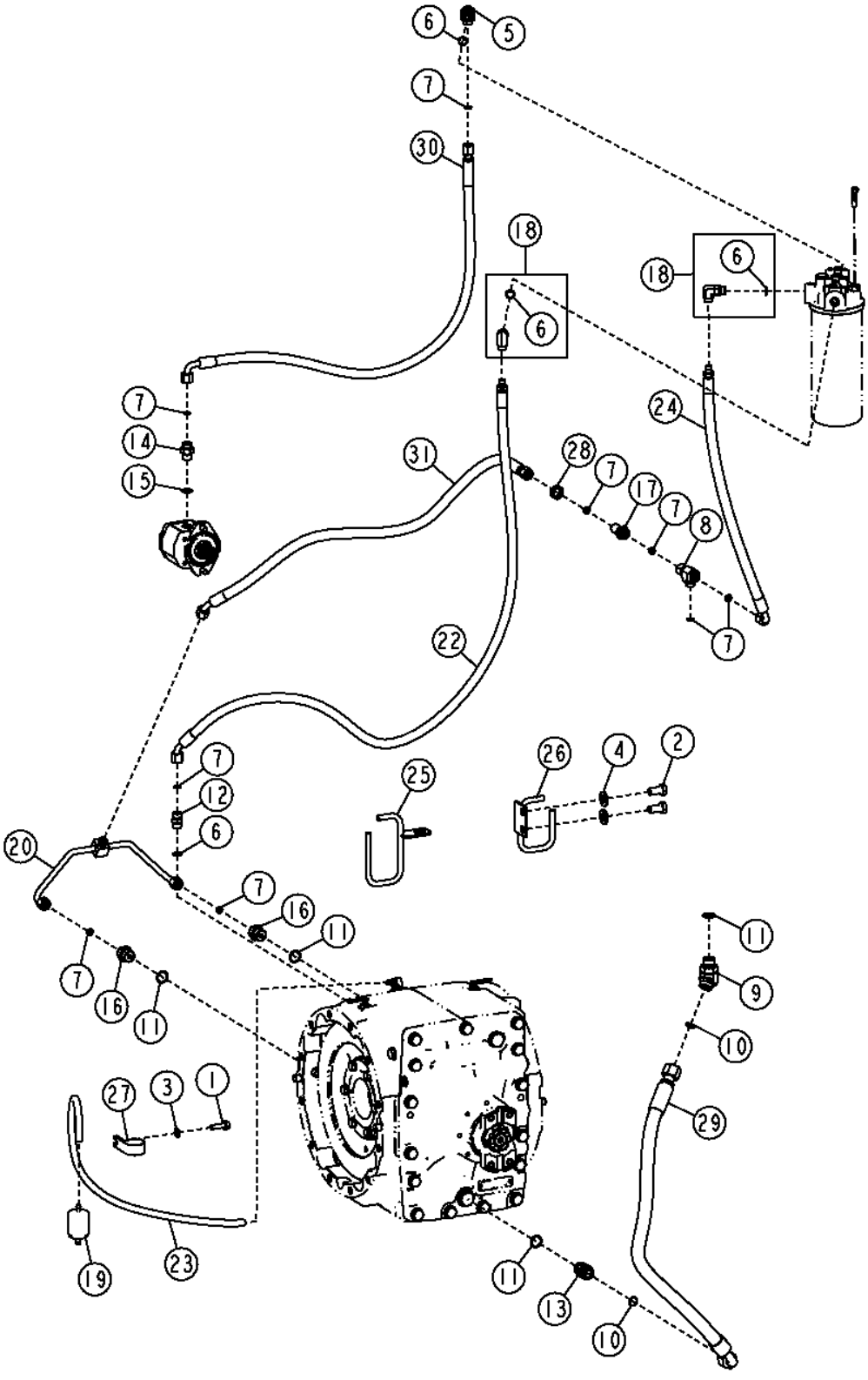

Pos.	*Ref.*	*Descripción*	*Cant.*	*Núm. de serie*	*Notas*
1	19M7835	Tornillo	1		M10 X 35
2	19M8029	Tornillo	2		M16 X 30
3	24M7239	Arandela	1		10.700 X 21 X 2.500 MM
4	24M7241	Arandela	2		17 X 34 X 4 MM
5	38H1005	Racor acodado	1		
6	R26375	Anillo tórico	3		
7	T77857	Anillo tórico	9		
8	38H1031	Conexión en t	1		
9	38H1048	Racor acodado	1		
10	T77858	Anillo tórico	2		
11	U12547	Anillo tórico	4		
12	38H1161	Racor adaptador	1		
13	38H1163	Racor adaptador	1		
14	38H1174	Racor adaptador	1		
15	R26906	Anillo tórico	1		
16	38H1175	Racor adaptador	2		
17	38H1275	Racor adaptador	1		
18	62H1012	Racor adaptador	2		
19	AT101565	Filtro de aire	1		
20	AT305833	Tubería de aceite	1		
22	AT317643	Manguera hidráulica	1		
23	.....	Manguera a Granel	1		(MAKE FROM TY22503) (CTL 2.8 ft.)
24	AT337794	Manguera hidr. - confección	1		
25	AT351895	Soporte de manguera	1		
26	AT357294	Tira	1		
27	E69975	Abrazadera	1		
28	T78716	Tuerca	1		
29	AT317573	Manguera hidráulica	1		
30	AT317575	Manguera hidráulica	1		
31	AT335270	Manguera hidráulica	1		

Differential Lock Filter
Filtre de blocage de différentiel
Фильтр блокировки дифференциала
Filtro de la traba del diferencial

TX1051233 A.1

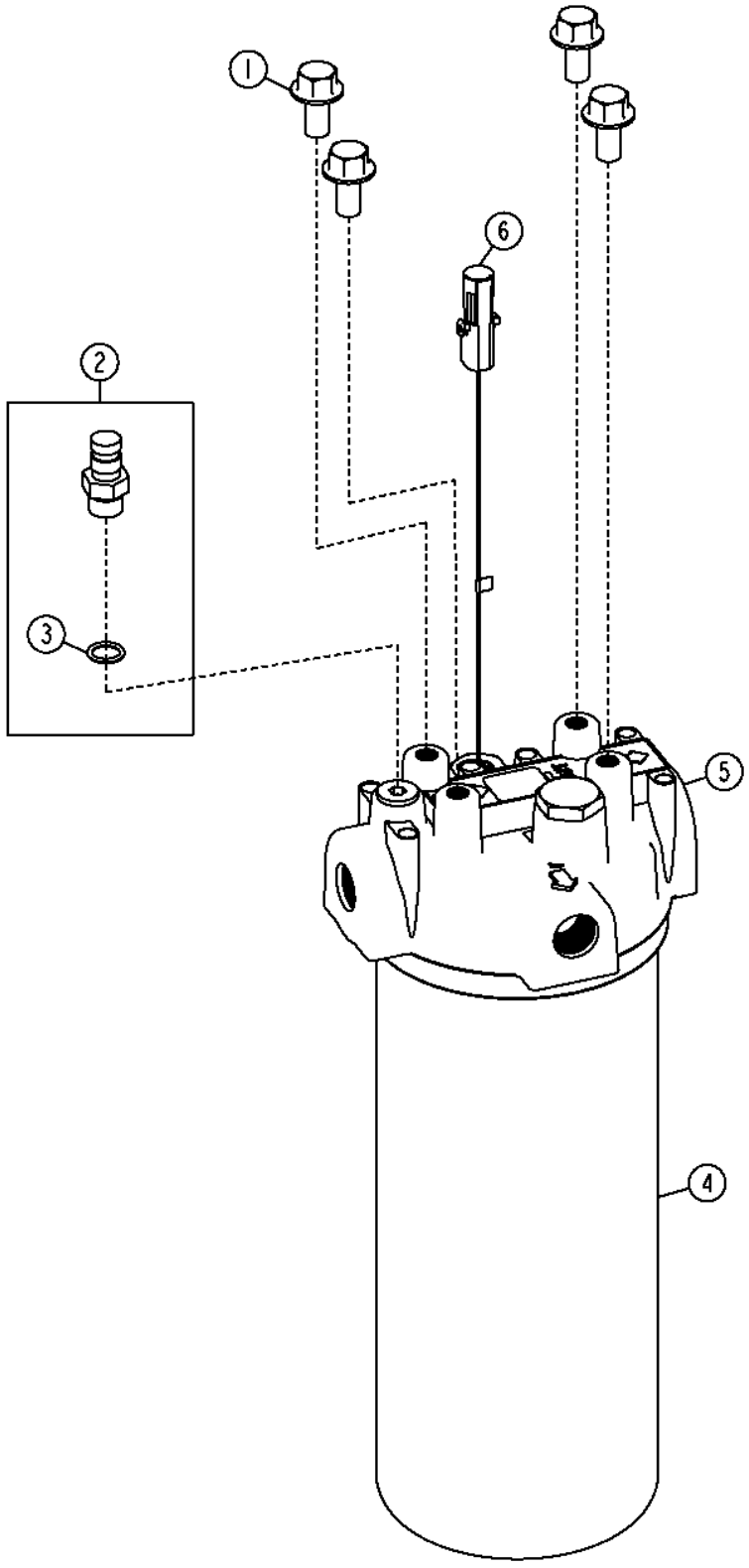

Pos.	*Ref.*	*Descripción*	*Cant.*	*Núm. de serie*	*Notas*
1	19M7784	Tornillo	4		M10 X 20
2	AT306111	Conexión	1		
3	R26448	Anillo tórico	1		
4	AT335492	Filtro hidráulico	1		
5	AT341088	Cabeza de filtro	1		
	P46051	Anillo tórico	1		No se ilustra
6	AT307045	Manocontacto	1		Interruptor de restricción del filtro del diferencial

RE35708 SPIRAL BEVEL ASSEMBLY 4.364
RE35708 ENSEMBLE DE PIGNONS CONIQUES 4.364
RE35708 SPIRAL BEVEL ASSEMBLY 4.364
RE35708 CONJUNTO DE PINON CONICO 4.364

RE35708PCD A.1

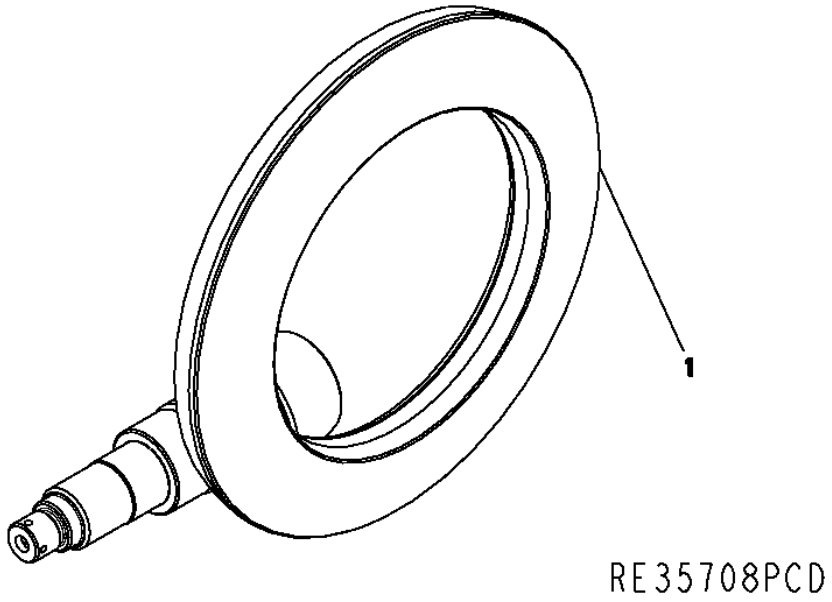

Pos.	Ref.	Descripción	Cant.	Núm. de serie	Notas
1	YZ120662	Grupo cónico	1		

RE35714 INPUT YOKE 7C
RE35714 CHAPE D'ENTREE
RE35714 INPUT YOKE 7C
RE35714 HORQUILLA DE ENTRADA

RE35714APCD A.1

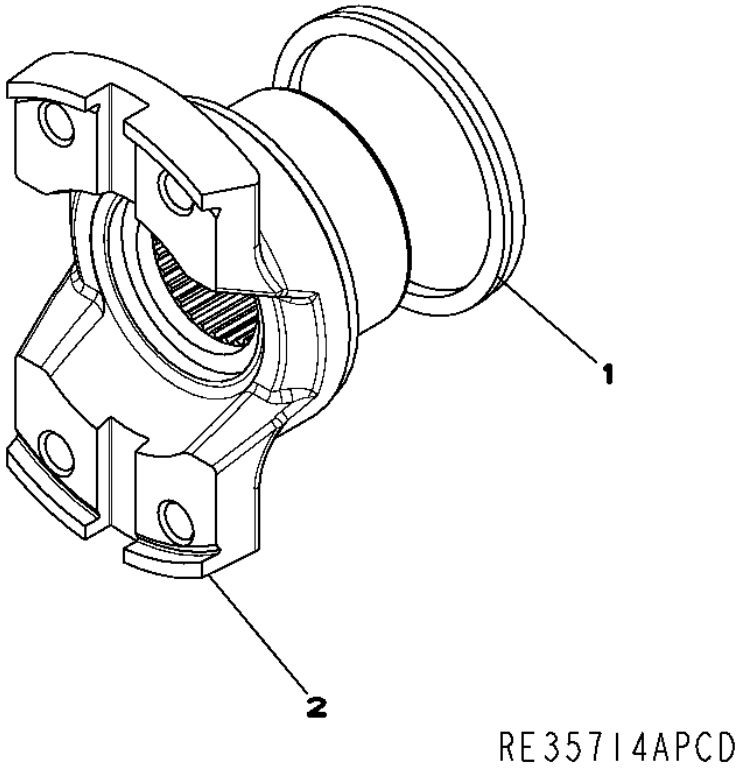

Pos.	*Ref.*	*Descripción*	*Cant.*	*Núm. de serie*	*Notas*
1	R100500	Retén	1		
2	R107600	Horquilla de cardán	1		

RE44158 AXLE HOUSING AND SHAFT
RE44158 CORPS DE PONT ET ARBRE
RE44158 AXLE HOUSING AND SHAFT
RE44158 CARCASA DEL EJE Y EJE

RE44158PCD A.1

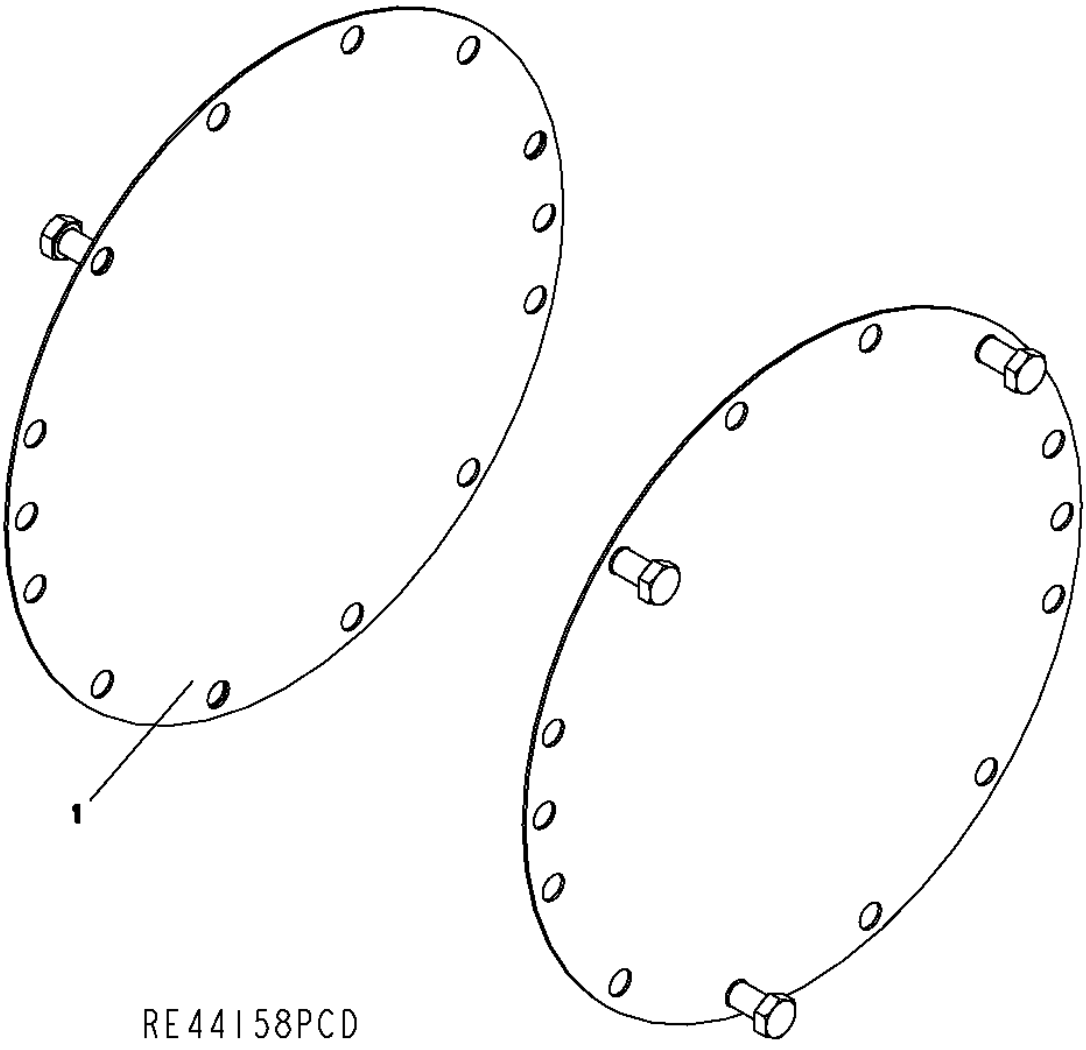

Pos.	Ref.	Descripción	Cant.	Núm. de serie	Notas
1	19M7394	Tornillo	6		M16 X 25

RE46977 INPUT HOUSING WITH PARK BRAKE COVER
RE46977 INPUT HOUSING WITH PARK BRAKE COVER
RE46977 INPUT HOUSING WITH PARK BRAKE COVER
RE46977 INPUT HOUSING WITH PARK BRAKE COVER

RE46977PCD1 A.1

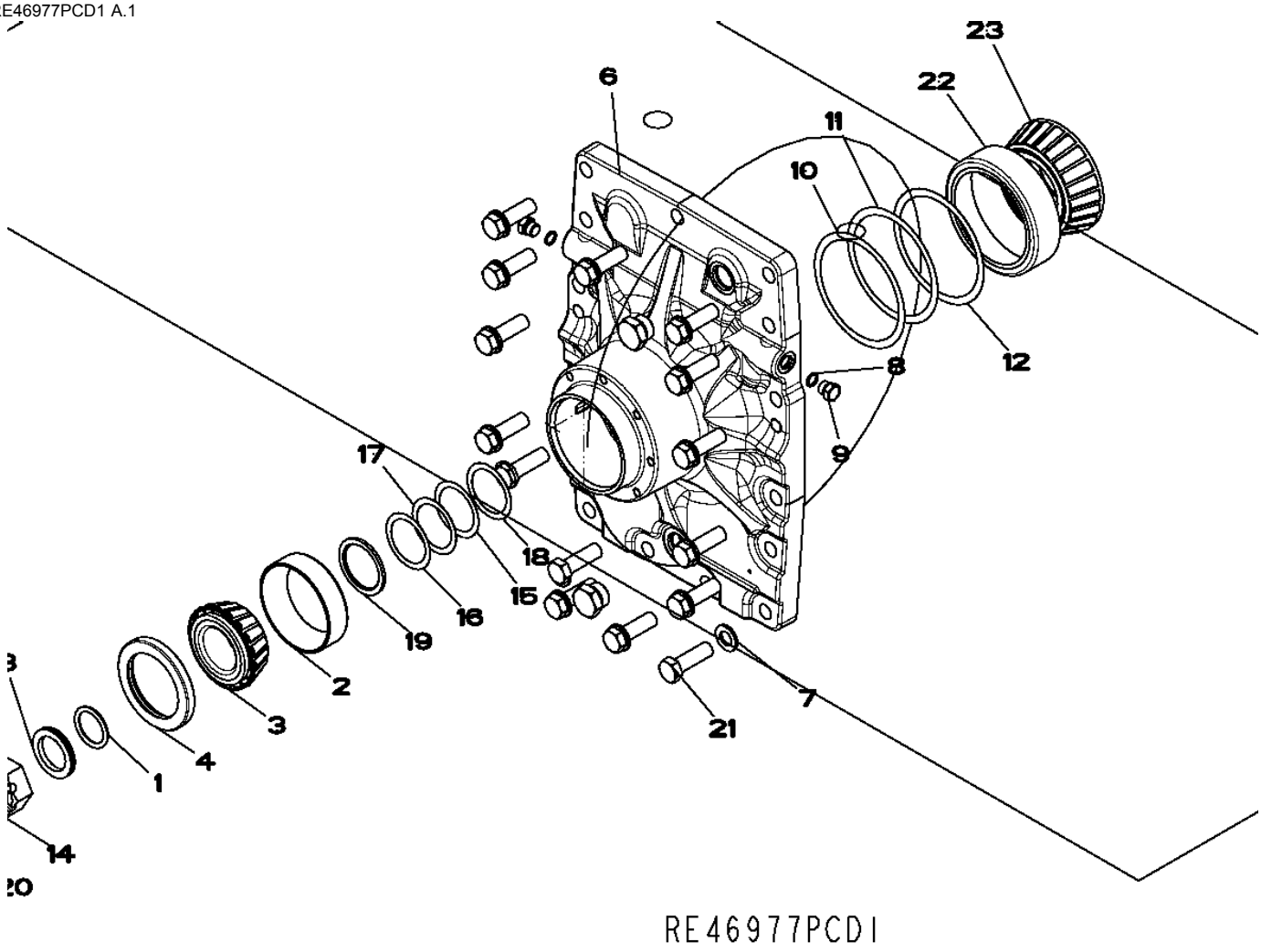

Pos.	*Ref.*	*Descripción*	*Cant.*	*Núm. de serie*	*Notas*
1	A4540R	Anillo tórico	1		
2	JD8255	Pista ext. de rodamiento	1		
3	JD9078	Cono del cojinete	1		
4	RE33887	Retén	1		
5	RE58664	Conexión	2		
	R27175	Tapón de vaciado	2		
	F3171R	Anillo tórico	2		
6	R126117	Tapadera	1		
7	R135543	Arandela	15		
8	R26448	Anillo tórico	2		
9	R27218	Tapón hermético	2		
10	R35365	Suplemento	2		
11	R35366	Suplemento	2		
12	R35367	Suplemento	1		
13	YZ120167	Arandela	1		
14	R48776	Tuerca	1		
15	R51196	Suplemento	1		
16	R51197	Suplemento	1		
17	R51198	Suplemento	1		
18	R51199	Suplemento	1		
19	R56308	Arandela	1		
20	11M7032	Pasador de aletas	1		5 X 50 MM
21	19M7409	Tornillo	15		M16 X 50
22	RE49486	Rodamiento rodillos cónicos	1		(SUB FOR R115216)
23	RE49486	Rodamiento rodillos cónicos	1		(SUB FOR R115217)

RE65559 BRAKE ASSEMBLY WITHOUT FINAL DRIVE
RE65559 FREINS - ELEMENTS
RE65559 BRAKE ASSEMBLY WITHOUT FINAL DRIVE
RE65559 CONJUNTO DE FRENO MONTADO

RE65559APCD A.1

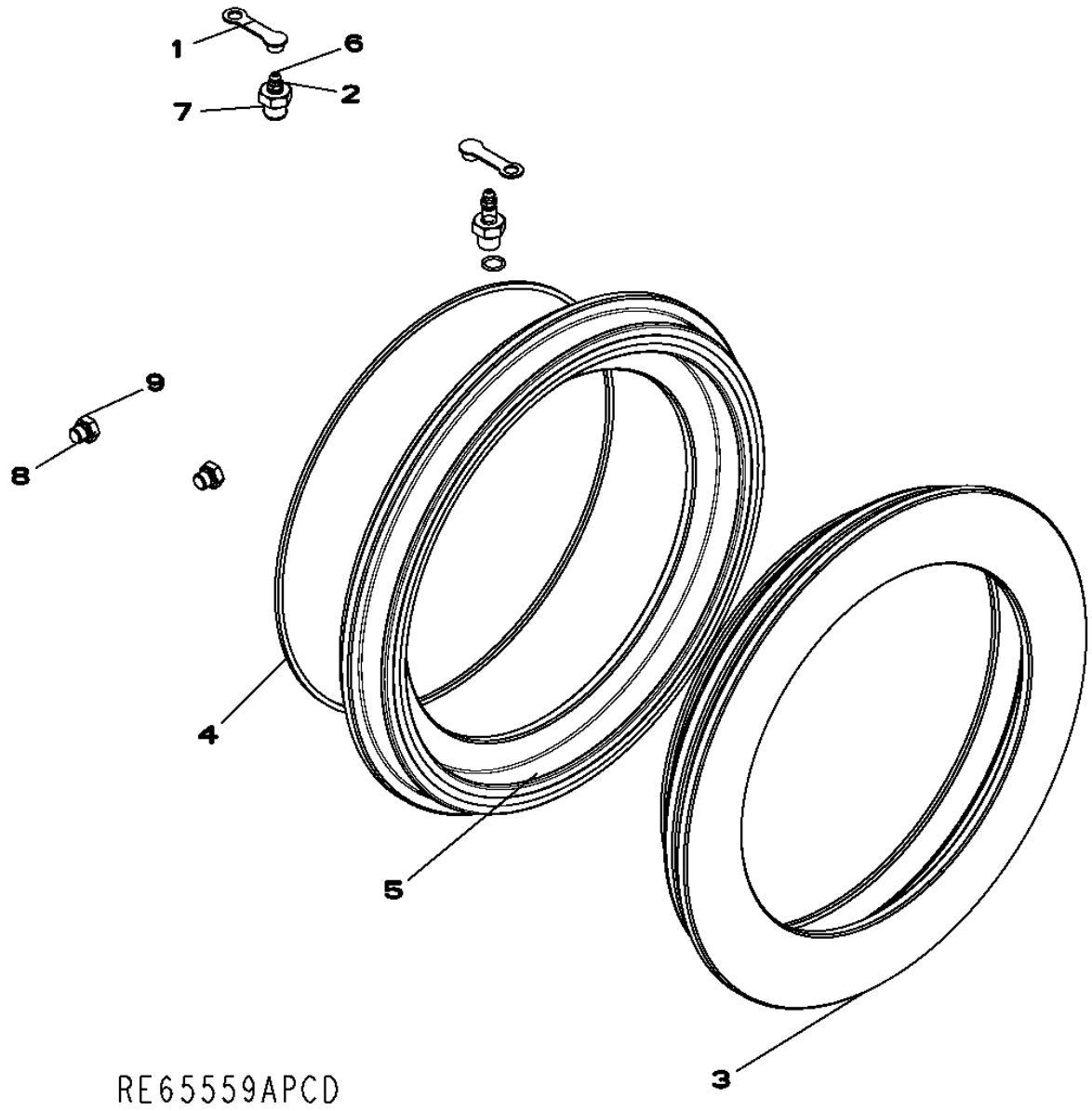

Pos.	*Ref.*	*Descripción*	*Cant.*	*Núm. de serie*	*Notas*
1	YZ120455	Tapón	2		
2	R106789	Casquillo roscado	2		
3	R129458	Pistón	2		
4	R131477	Retén	2		
5	R131478	Retén	2		
6	R21612	Válvula de purga	2		
7	R26448	Anillo tórico	2		
8	R28782	Anillo tórico	2		
9	R51031	Conexión	2		

YZ120521 DIFFERENTIAL CASE- 1400 SERIES AXLE
YZ120521 DIFFERENTIAL CASE- 1400 SERIES AXLE
YZ120521 DIFFERENTIAL CASE- 1400 SERIES AXLE
YZ120521 CAJA DEL DIFERENCIAL ESTANDAR

RXP021560 A.1

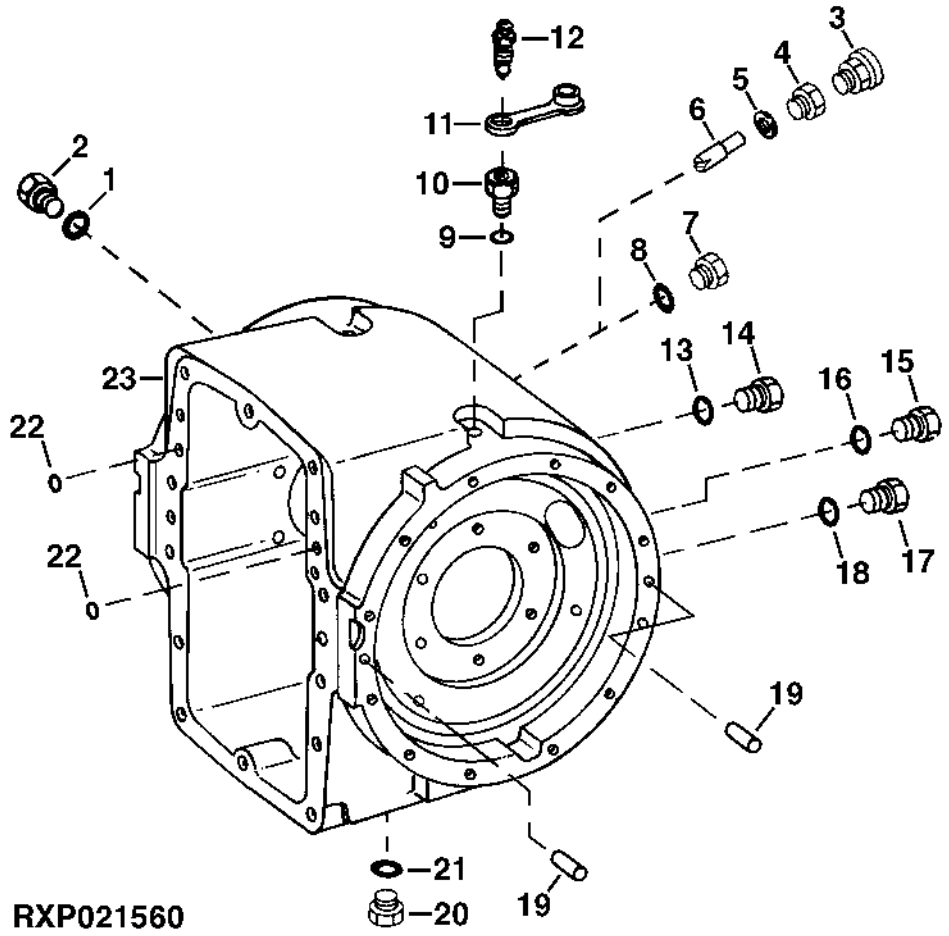

Pos.	*Ref.*	*Descripción*	*Cant.*	*Núm. de serie*	*Notas*
1	R26375	Anillo tórico	1		
2	R39112	Conexión	1		
3	RE62981	Válvula descarga de presión	1		
4	R112210	Racor adaptador	1		
5	U17409	Anillo tórico	1		
6	R132574	Perfil estructural	1		
7	15H666	Tapón roscado	1		3/8"
8	U17409	Anillo tórico	1		
9	R26448	Anillo tórico	2		
10	R106789	Casquillo roscado	2		
11	YZ120455	Tapón	2		
12	R21612	Válvula de purga	2		
13	F3171R	Anillo tórico	1		
14	R116801	Tapón roscado	1		
15	R27175	Tapón de vaciado	1		
16	F3171R	Anillo tórico	1		
17	R116801	Tapón roscado	1		
18	F3171R	Anillo tórico	1		
19	R27315	Pasador de centraje	4		
20	R84262	Tapón hermético	1		
21	F3171R	Anillo tórico	1		
22	R375R	Anillo tórico	2		
23	R129464	Caja	1	-XXXX	
	YZ120522	Caja	1	XXXX-	

YZ120521 DIFFERENTIAL - LOW PRESSURE (S.N.XXXX-)
YZ120521 DIFFERENTIAL - LOW PRESSURE (S.N.XXXX-)
YZ120521 DIFFERENTIAL - LOW PRESSURE (S.N.XXXX-)
YZ120521 DIFERENCIAL - BAJA PRESION (N.S.XXXX-)

YZ120521PCD3 A.1

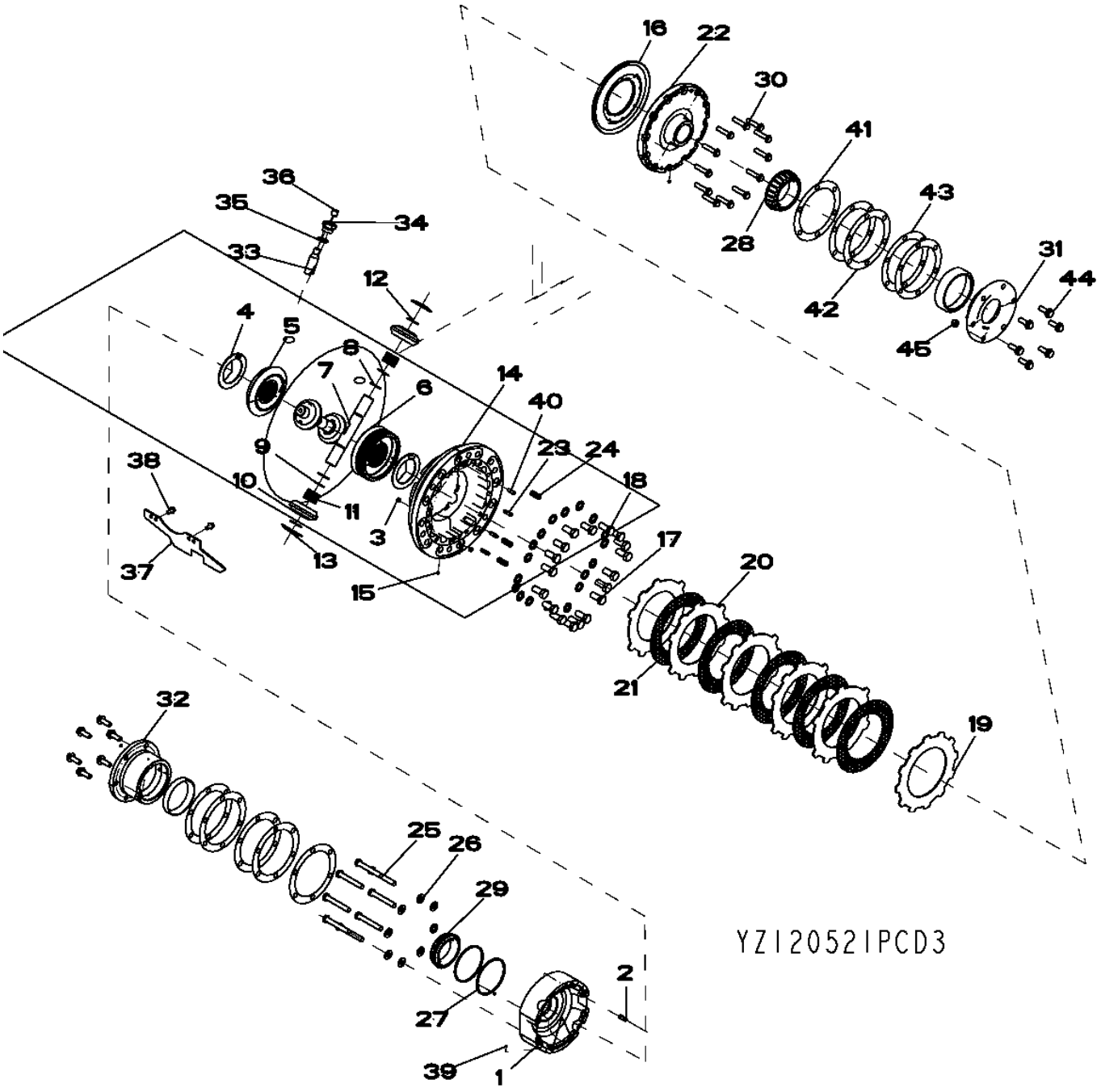

Pos.	Ref.	Descripción	Cant.	Núm. de serie	Notas
1	YZ120690	Carcasa	1		(MARKED YZ120503)
2	34H348	Pasador elástico	1		3/8" X 1"
3	R60038	Empaquetadura	2		
4	R93623	Arandela de empuje	2		
5	YZ121133	Engranaje cónico	1		(SUB FOR R59289)
6	YZ121134	Engranaje cónico	1		(SUB FOR YZ120386)
7	R70111	Eje con piñón	2		
8	YZ120471	Anillo	4		(SUB FOR R70114)
9	R70113	Arandela de empuje	4		
10	R134726	Piñón	1		
11	R70115	Aguja de rodamiento	104		
12	R70112	Arandela de empuje	4		
13	R59460	Arandela de empuje	4		
14	YZ120691	Carcasa	1	212960-XXXX	(MARKED YZ120390)
	YZ120913	Carcasa	1	XXXXX-	(ALSO ORDER 34M7224) (MARKED YZ120859)
15	400R	Bola	2		
16	R95116	Pistón	1		
17	19H3718	Tornillo	12		5/8" X 1-3/8"
18	R85226	Arandela	12		
19	R34857	Plato de embrague	1		
20	R34858	Plato de embrague	5		
21	RE53823	Disco de freno	5		
22	YZ120692	Tapadera	1	212960-XXXX	(SUB YZ120912)
	YZ120913	Carcasa	1	XXXX-	(MARKED YZ120858)
23	34H328	Pasador elástico	3		5/16" X 1-1/8"
24	YZ120398	Muelle de compresión	3		
25	19H2668	Tornillo	8		1/2" X 3-1/2"
26	24H1111	Arandela	8		17/32" X 1-1/16" X 0.090"
27	R34513	Anillo	2		
28	JD9601	Cono del cojinete	1		
29	JD8159	Cono del cojinete	1		
30	R116214	Tornillo	12		
31	JD9156	Pista ext. de rodamiento	1		
	YZ120389	Soporte rodamiento sin rod.	1		
32	YZ120507	Soporte rodamiento sin rod.	1		
	JD8210	Pista ext. de rodamiento	1		
	R81353	Soporte rodamiento sin rod.	1		
33	R132574	Perfil estructural	1		
34	R112210	Racor adaptador	1		
35	U17409	Anillo tórico	1		
36	15H563	Tapón roscado	1		3/8", (SUB R116373)
	15H666	Tapón roscado	1		3/8"
37	R130036	Deflector	1		
38	T106596	Tornillo	2		
39	H871R	Bola	2		(ALSO ORDER 34H171)
40	34M7059	Pasador elástico	1	212960-XXXX	6 X 12 MM, (USE WITH YZ120391 AND YZ120390)
	34M7224	Pasador elástico	1	XXXX-	8 X 26 MM, (USE WITH YZ120858 AND YZ120859)
41	R46323	Suplemento	2		
42	R46324	Suplemento	4		
43	R46325	Suplemento	4		
44	R120194	Tornillo	12		
45	14M7295	Tuerca	2		M12

YZ120521 DIFFERENTIAL LOCK W. VALVE
YZ120521 DIFFERENTIAL LOCK W. VALVE
YZ120521 DIFFERENTIAL LOCK W. VALVE
YZ120521 BLOQUEO DEL DIFERENCIAL CON VALVULA

YZ120521A A.1

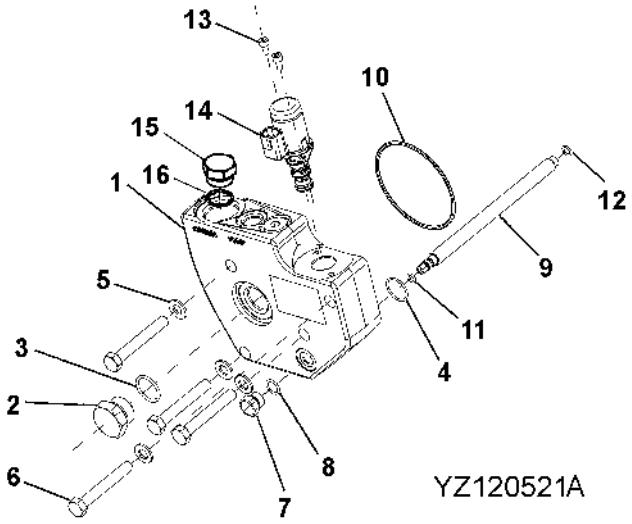

Pos.	*Ref.*	*Descripción*	*Cant.*	*Núm. de serie*	*Notas*
1	YZ120442	Válvula	1		
2	R27175	Tapón de vaciado	1		
3	F3171R	Anillo tórico	1		
4	F37010020	Anillo tórico	1		
5	24M7028	Arandela	4		10.500 X 20 X 2 MM
6	19M7328	Tornillo	4		M10 X 70
7	R27218	Tapón hermético	1		
8	R26448	Anillo tórico	1		
9	YZ120826	Tubería	1		
10	F37020153	Anillo tórico	1		
11	F37010010	Anillo tórico	1		
12	R26287	Anillo tórico	1		
13	19M7887	Tornillo	2		M5 X 10
14	AT303799	Válvula	1		
	AT224873	Juego de retenes	1		
15	R36636	Tapón hermético	1		
16	R29936	Anillo tórico	1		

RE65558 MULTIPLE DISK BRAKE DIFF CASE
RE65558 MULTIPLE DISK BRAKE DIFF CASE
RE65558 MULTIPLE DISK BRAKE DIFF CASE
RE65558 MULTIPLE DISK BRAKE DIFF CASE

RE65558PCD A.1

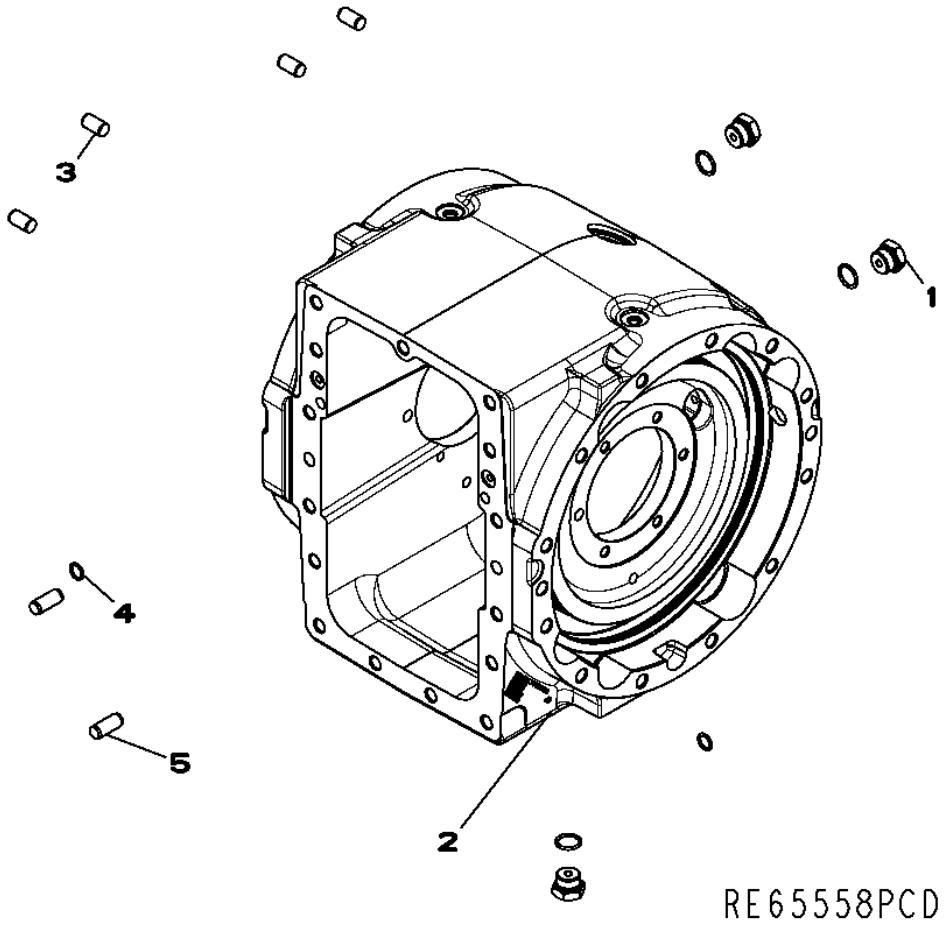

Pos.	*Ref.*	*Descripción*	*Cant.*	*Núm. de serie*	*Notas*
1	RE58664	Conexión	4		
	R27175	Tapón de vaciado	4		
	F3171R	Anillo tórico	4		
2	YZ120522	Caja	1		
3	R27315	Pasador de centraje	4		
4	R375R	Anillo tórico	2		
5	R54380	Pasador de centraje	2		

YZ120442 VALVE ASSEMBLY
YZ120442 ENSEMBLE DE SOUPAPES
YZ120442 VALVE ASSEMBLY
YZ120442 CONJUNTO DE VALVULA

YZ120442PCD A.1

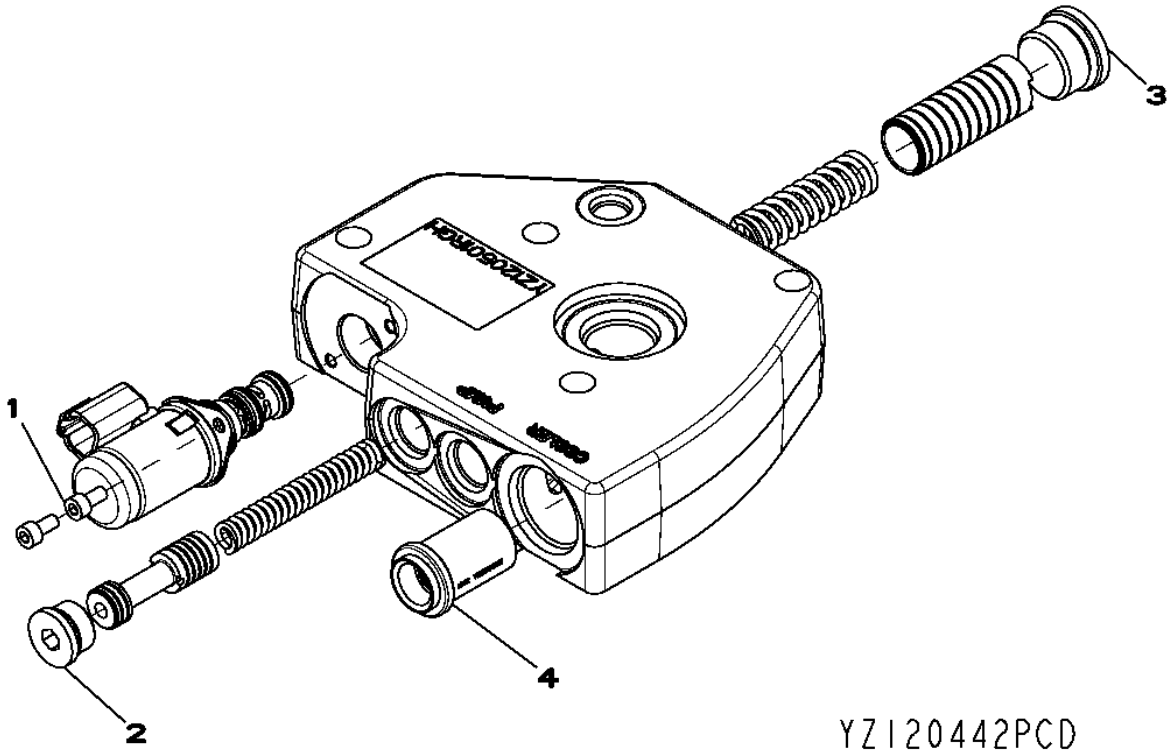

Pos.	*Ref.*	*Descripción*	*Cant.*	*Núm. de serie*	*Notas*
1	19M7887	Tornillo	2		M5 X 10
2	F85108	Tapón hermético	1		
3	F85112	Tapón de vaciado	1		
4	YZ250263	Válvula descarga de presión	1		

Transmission Gear Selector (Standard Controls)
Sélecteur de rapport de transmission (commandes standard)
Рычаг переключения трансмиссии (стандартные органы управления)
Selector de marchas de la transmisión (controles estándar)

TX1049867 A.1

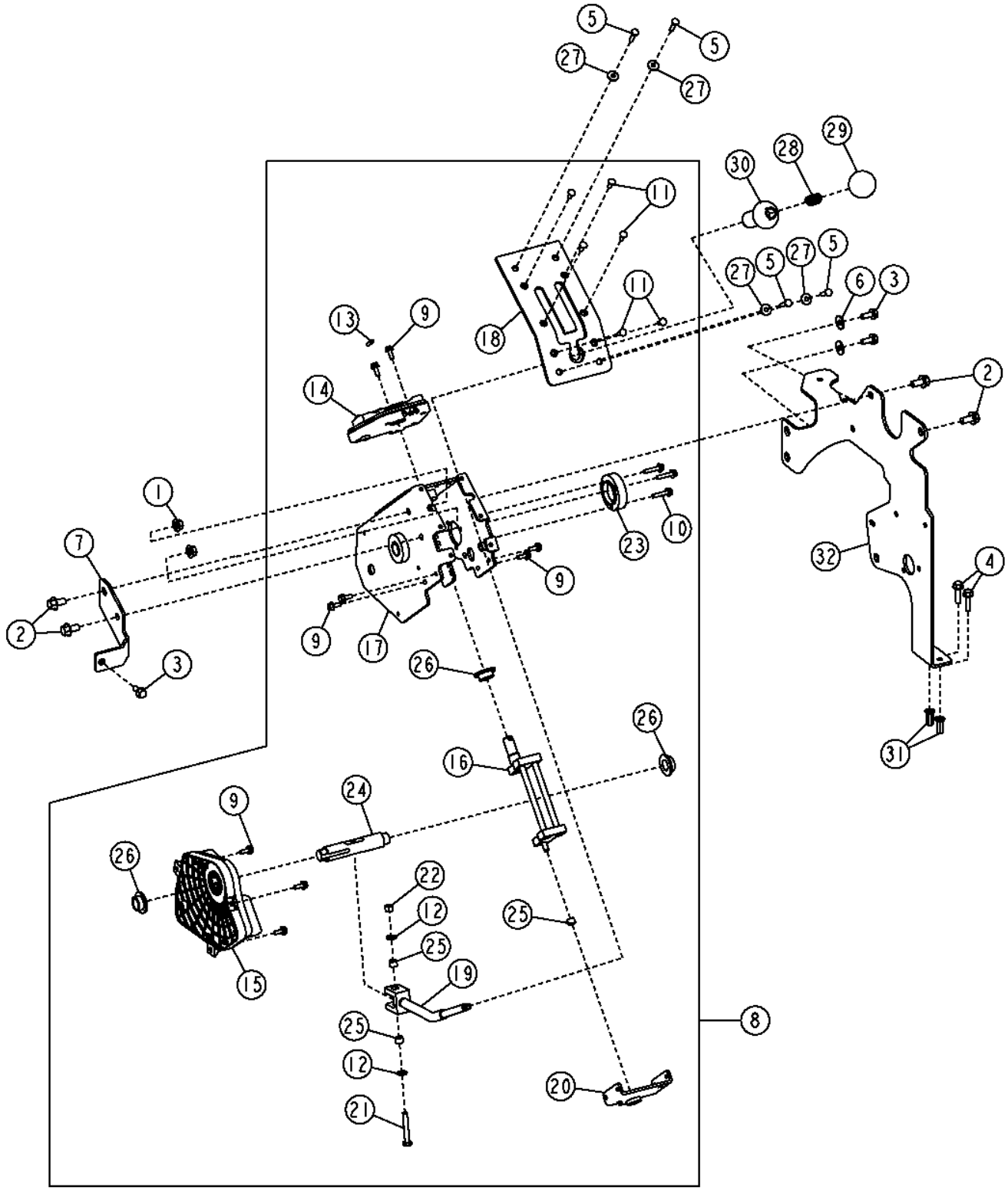

Pos.	*Ref.*	*Descripción*	*Cant.*	*Núm. de serie*	*Notas*
1	14M7296	Tuerca con brida	2		M10
2	19M7784	Tornillo	4		M10 X 20
3	19M7866	Tornillo	3		M8 X 20
4	19M7868	Tornillo	2		M8 X 30
5	21M7310	Tornillo	4		M6 X 25
6	24M7298	Arandela	2		8.400 X 25 X 2 MM
7	AT305433	Soporte	1		
8	AT360391	Cambiador	1		
9	19M7775	Tornillo	9		M6 X 16
10	19M7796	Tornillo	3		M6 X 30
11	21M7399	Tornillo	6		M6 X 16
12	24M7238	Arandela	2		8.700 X 17 X 2 MM
13	34H280	Pasador elástico	1		3/16" X 7/8"
14	AT174935	Módulo	1		
15	AT353911	Interruptor	1		(SUB FOR AT184684)
16	AT360390	Basamento	1		
17	AT360392	Bastidor	1		
18	AT360393	Placa	1		
19	AT360394	Palanca de cambio	1		
20	AT360395	Soporte	1		
21	T163333	Tornillo	1		
22	T16464	Tuerca de seguridad	1		
23	T250916	Casquillo	1		
24	T250917	Árbol	1		
25	T250918	Casquillo	3		
26	T250919	Casquillo	3		
27	24H1821	Arandela	4		9/32" X 47/64" X 1/16"
28	T140922	Muelle de compresión	1		
29	T162876	Empuñadura	1		
30	T164264	Collar	1		
31	T196079	Tuerca	2		
32	T231568	Placa	1		

Transmission Gear Selector (Grade Pro)
Sélecteur de rapport de transmission (Grade Pro)
Рычаг переключения трансмиссии (Grade Pro)
Selector de marchas de la transmisión (Grade Pro)

TX1049874 A.1

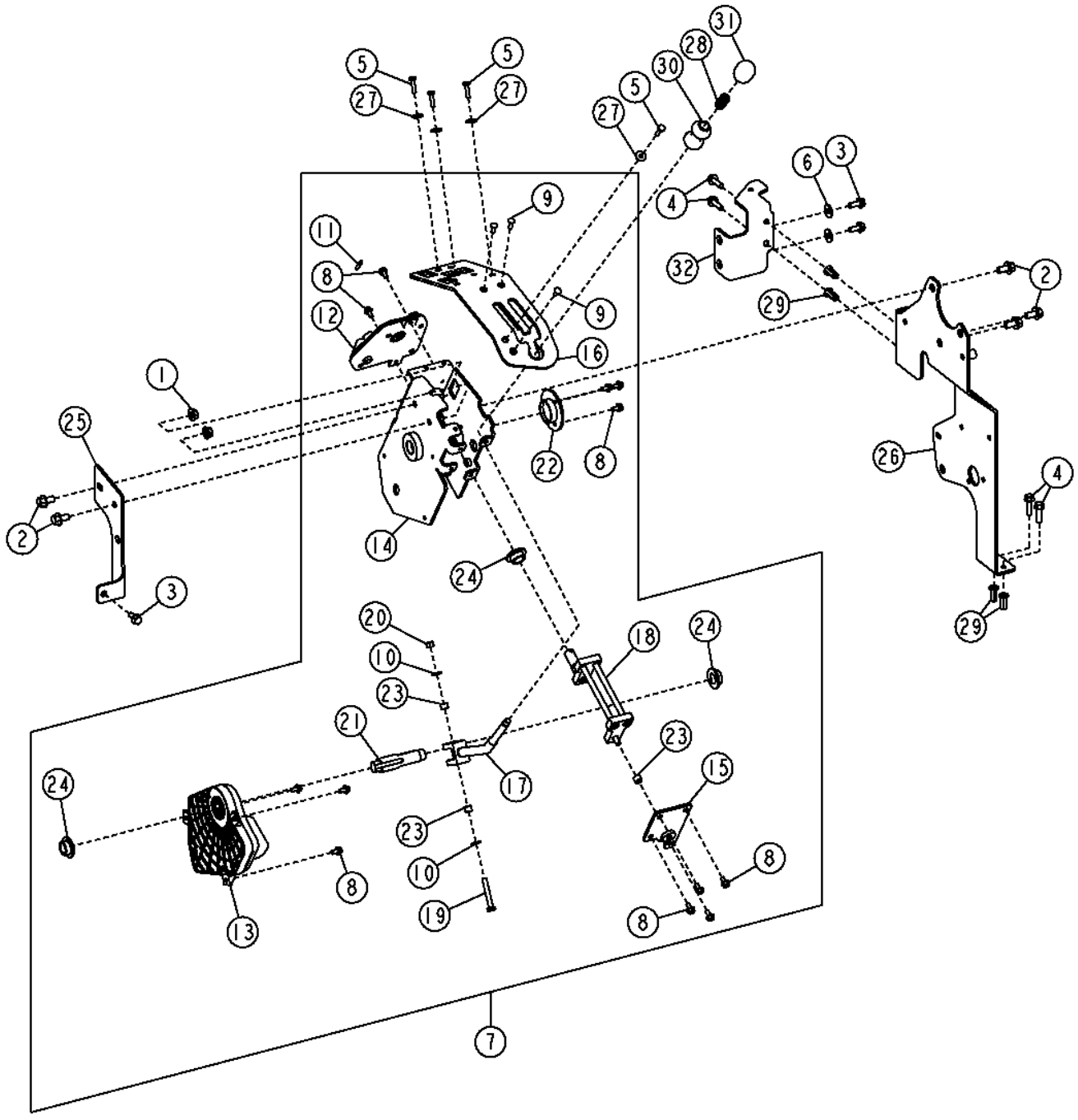

Pos.	*Ref.*	*Descripción*	*Cant.*	*Núm. de serie*	*Notas*
1	14M7296	Tuerca con brida	2		M10
2	19M7784	Tornillo	5		M10 X 20
3	19M7866	Tornillo	3		M8 X 20
4	19M7868	Tornillo	4		M8 X 30
5	21M7310	Tornillo	4		M6 X 25
6	24M7298	Arandela	2		8.400 X 25 X 2 MM
7	AT353903	Desplazador eléctrico	1		
8	19M7774	Tornillo	12		M6 X 12
9	21M7399	Tornillo	3		M6 X 16
10	24M7238	Arandela	2		8.700 X 17 X 2 MM
11	34H280	Pasador elástico	1		3/16" X 7/8"
12	AT174935	Módulo	1		
13	AT353911	Interruptor	1		(SUB FOR AT184684)
14	AT353904	Bastidor	1		
15	AT353908	Pivote	1		
16	AT353909	Tapadera	1		
17	AT353910	Palanca de cambio	1		
18	AT353999	Basamento	1		
19	T163333	Tornillo	1		
20	T16464	Tuerca de seguridad	1		
21	T242284	Árbol	1		
22	T242452	Casquillo	1		
23	T250918	Casquillo	3		
24	T250919	Casquillo	3		
25	AT354176	Soporte	1		
26	AT357388	Soporte	1		
27	24H1821	Arandela	4		9/32" X 47/64" X 1/16"
28	T140922	Muelle de compresión	1		
29	T196079	Tuerca	4		
30	T241401	Palanca de cambio	1		
31	T241913	Empuñadura	1		
32	T242506	Placa	1		

Transmission Control Unit
Unité de commande de transmission
Блок управления коробкой передач
Unidad de control de transmisión

TX1048421 A.1

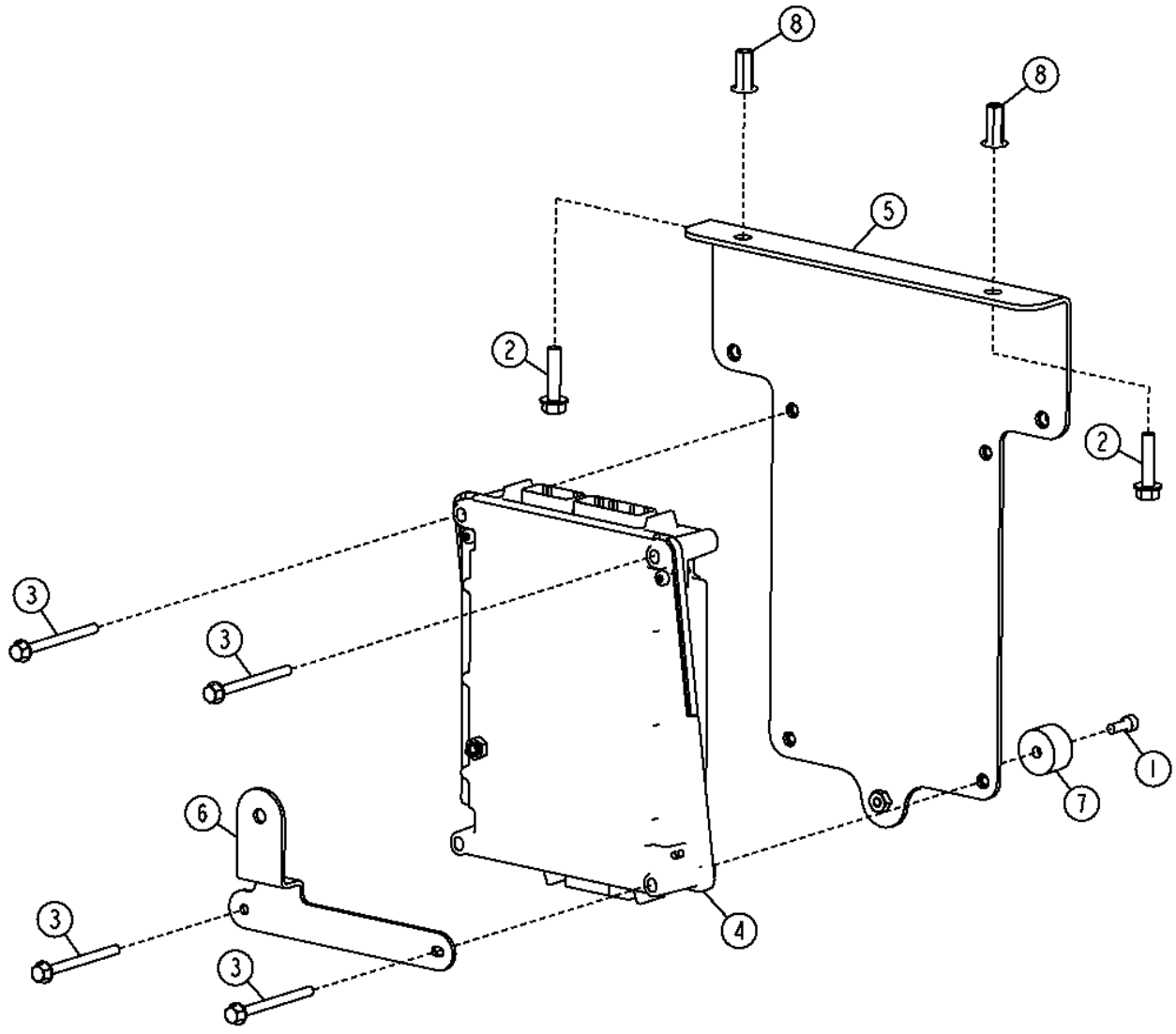

TX1048421

Pos.	*Ref.*	*Descripción*	*Cant.*	*Núm. de serie*	*Notas*
1	19M7768	Tornillo	1		M6 X 16
2	19M7897	Tornillo	2		M8 X 35
3	19M8484	Tornillo	4		M6 X 75
4	YZ106685	Controldr electrón.d.transm	1		
5	AT346415	Soporte	1		
6	AT362128	Soporte	1		Soporte de tapa trasera
7	T184135	Paragolpes	1		
8	T196079	Tuerca	2		

Torsional Isolator
Isolateur de torsion
Торсионный изолятор
Amortiguador de torsión

TX1048218 A.1

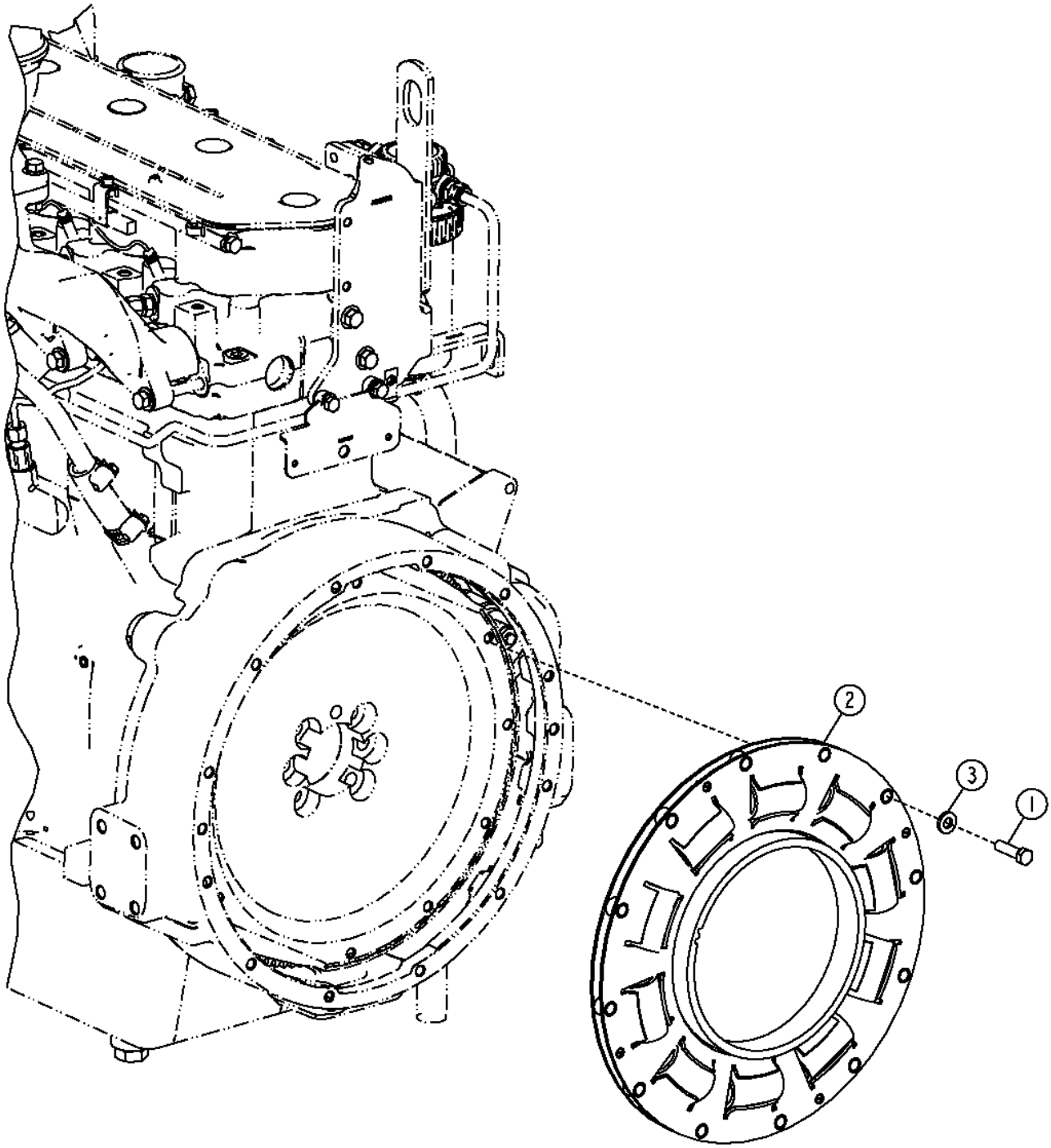

TX1048218

Pos.	*Ref.*	*Descripción*	*Cant.*	*Núm. de serie*	*Notas*
1	19H3219	Tornillo	12		3/8" X 1-3/8"
2	AT328374	Amortiguador	1		
3	T185424	Arandela	12		

Transmission
Boîte de vitesses
Трансмиссия
Transmisión

TX1054082 A.1

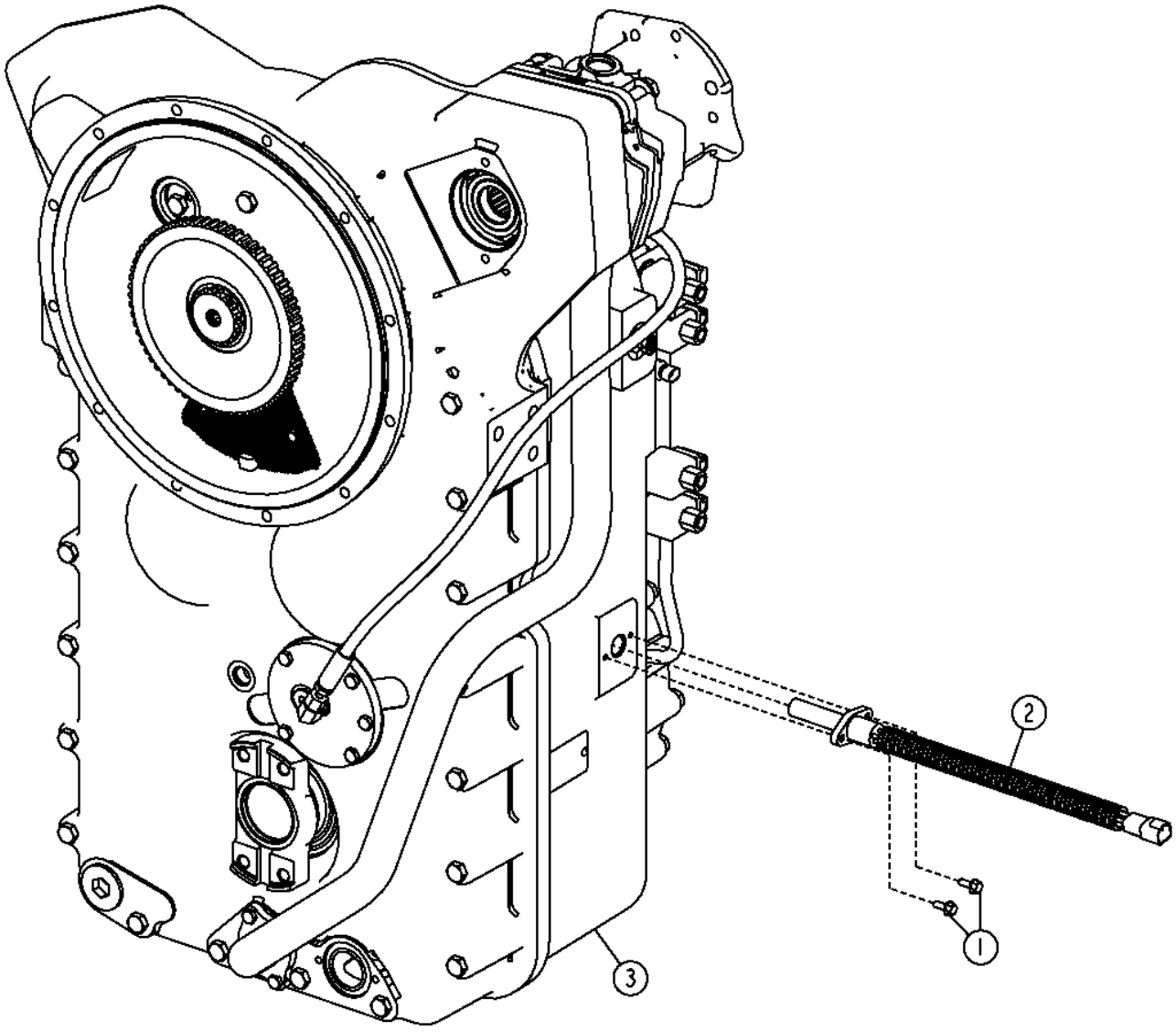

TX1054082

Pos.	*Ref.*	*Descripción*	*Cant.*	*Núm. de serie*	*Notas*
1	19M7775	Tornillo	2		M6 X 16
2	YZ106512	Sensor	1		
3	**YZ19238**	**Transmisión**	**1**		**Componentes en páginas separadas, (CA)**
	PG200717	Transmisión reman.	1		(REMAN)

Transmission Mounting Parts
Pièces de montage de trans.
Крепежные детали трансмиссии
Piezas de montaje de transmisión

TX1048811 A.1

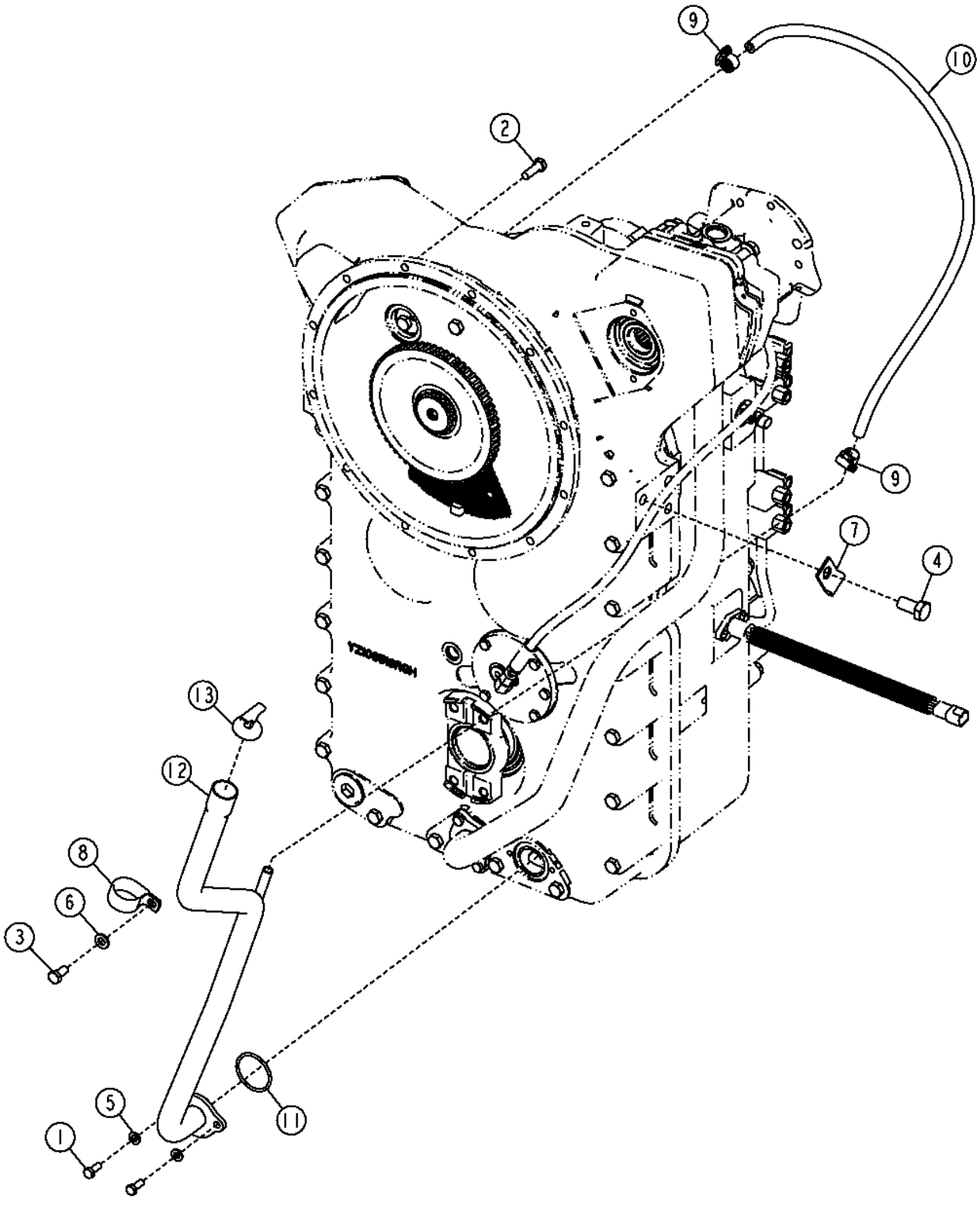

Pos.	*Ref.*	*Descripción*	*Cant.*	*Núm. de serie*	*Notas*
1	19M7881	Tornillo	2		M8 X 20
2	19M7662	Tornillo	12		M10 X 30
3	19M7938	Tornillo	1		M10 X 20
4	19M8029	Tornillo	1		M16 X 30
5	24M7238	Arandela	2		8.700 X 17 X 2 MM
6	24M7239	Arandela	1		10.700 X 21 X 2.500 MM
7	AA31281	Abrazadera	1		
8	AH77714	Presilla	1		
9	TY22464	Abrazadera	2		
10	.....	Manguera a Granel	1		(MAKE FROM T168383)
11	P50631	Anillo tórico	1		
12	YZ104048	Perfil estructural	1		
13	YZ105042	Aspilla	1		

Transmission Lines and Fittings
Conduites de transmission et raccords
Линии и фитинги трансмиссии
Líneas de la transmisión y adaptadores

TX1050013 A.1

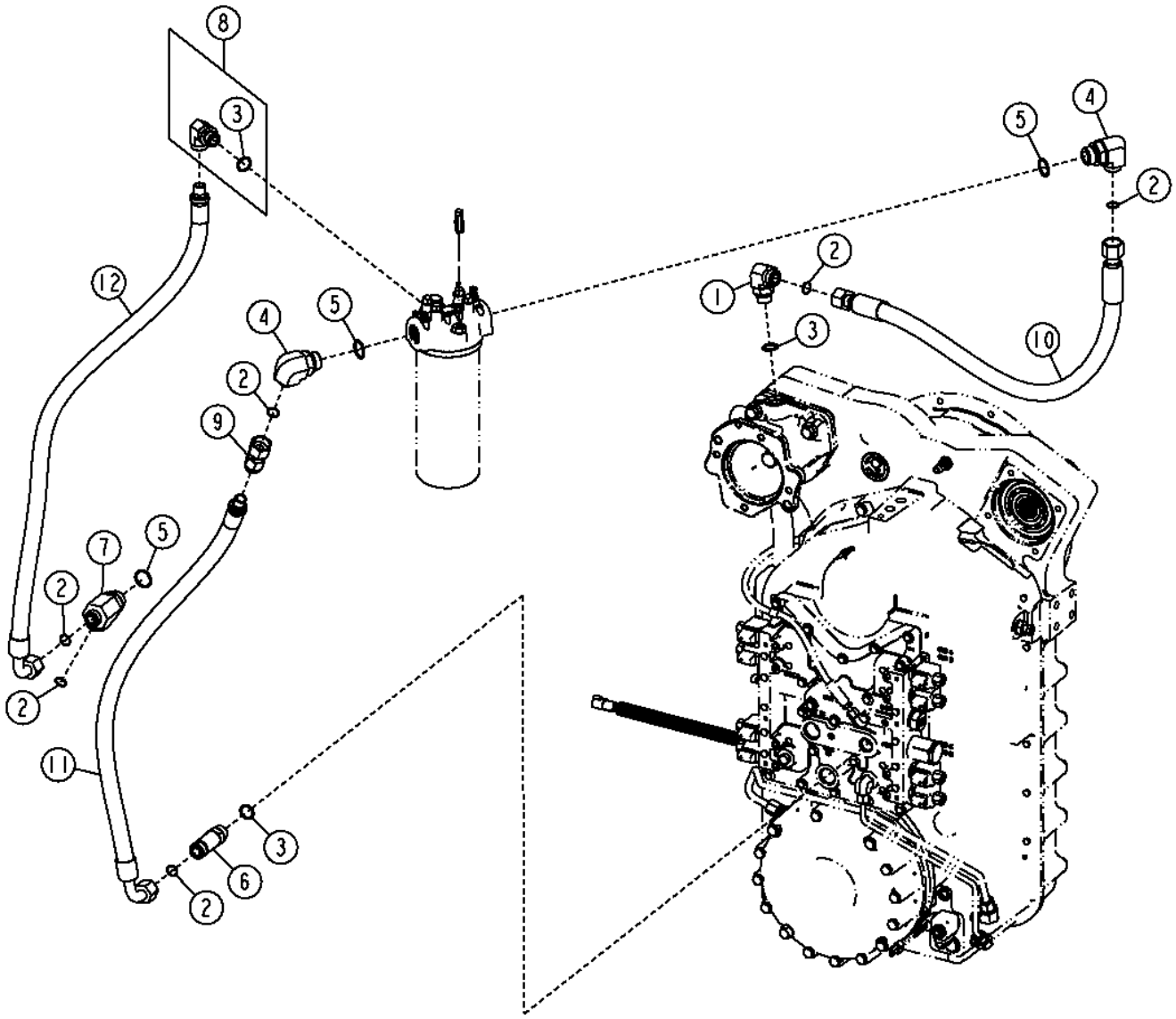

Pos.	*Ref.*	*Descripción*	*Cant.*	*Núm. serie transmisión*	*Notas*
1	38H1007	Racor acodado	1		
2	T77858	Anillo tórico	6		
3	U12547	Anillo tórico	3		
4	38H1052	Racor acodado	2		
5	R29936	Anillo tórico	3		
6	38H1215	Racor adaptador	1		
7	38H1438	Conexión en t	1		
8	62H1014	Racor adaptador	1		
9	62H1065	Racor adaptador	1		
10	AT317690	Manguera hidr. - confección	1		
11	AT317691	Manguera hidr. - confección	1		
12	AT317692	Manguera hidr. - confección	1		

Flywheel Housing Drain (Engines 6090HDW01 / 6090HDW04)
Vidange du volant-moteur (moteurs 6090HDW01 / 6090HDW04)
Слив картера маховика (двигатели 6090HDW01 / 6090HDW04)
Conducto de vaciado de caja del volante (Motores 6090HDW01 / 6090HDW04)

TX1048221 A.1

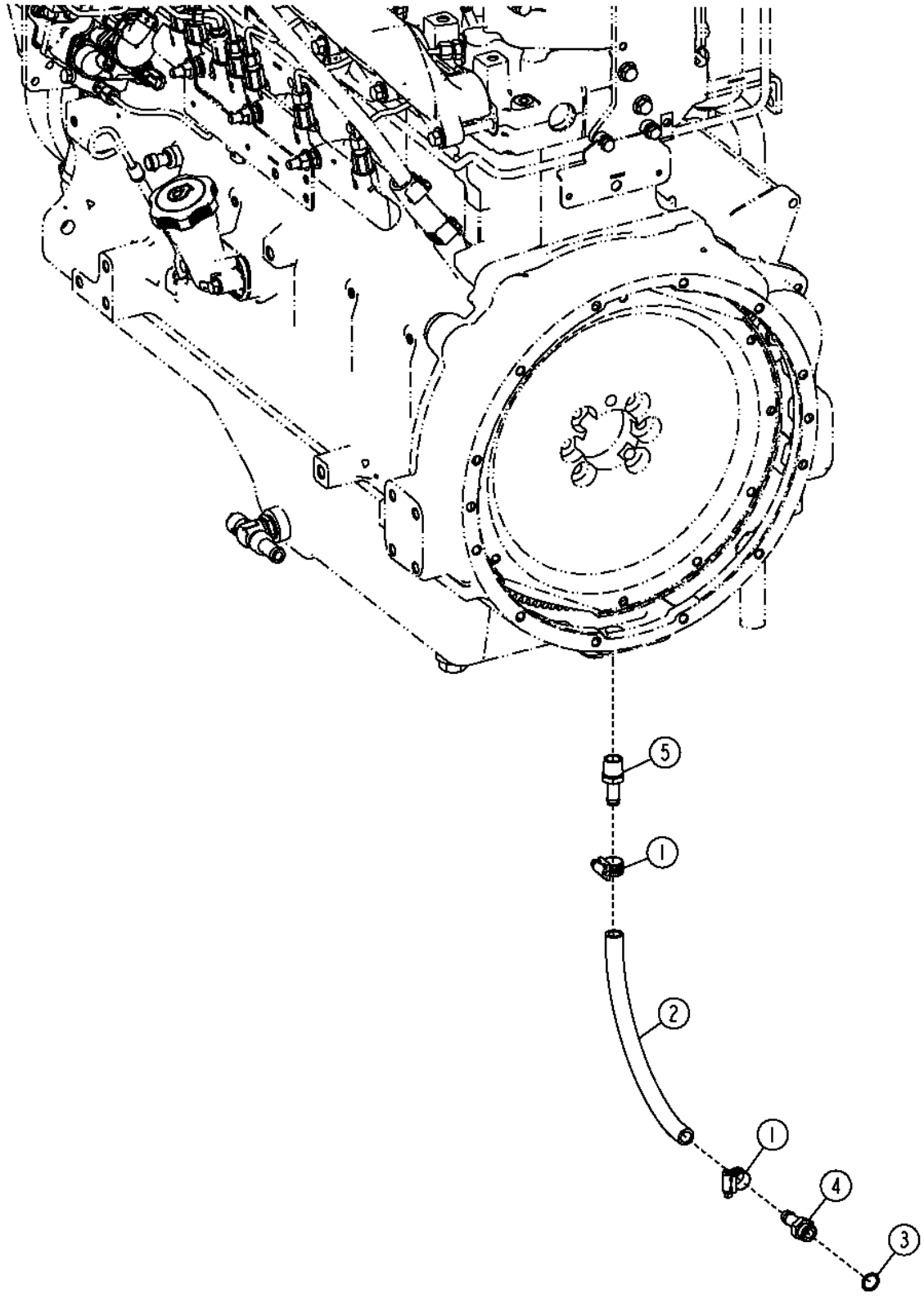

Pos.	*Ref.*	*Descripción*	*Cant.*	*Núm. de serie*	*Notas*
1	TY22464	Abrazadera	2		
2	.....	Manguera a Granel	1		(MAKE FROM T168383)(CTL)
3	R26375	Anillo tórico	1		
4	T38282	Conexión de manguera	1		
5	R112291	Conexión	1		

Transmission Diagnostic Fittings
Transmission Diagnostic Fittings
Фитинги диагностики трансмиссии
Adaptadores de diagnóstico de transmisión

TX1048224 A.1

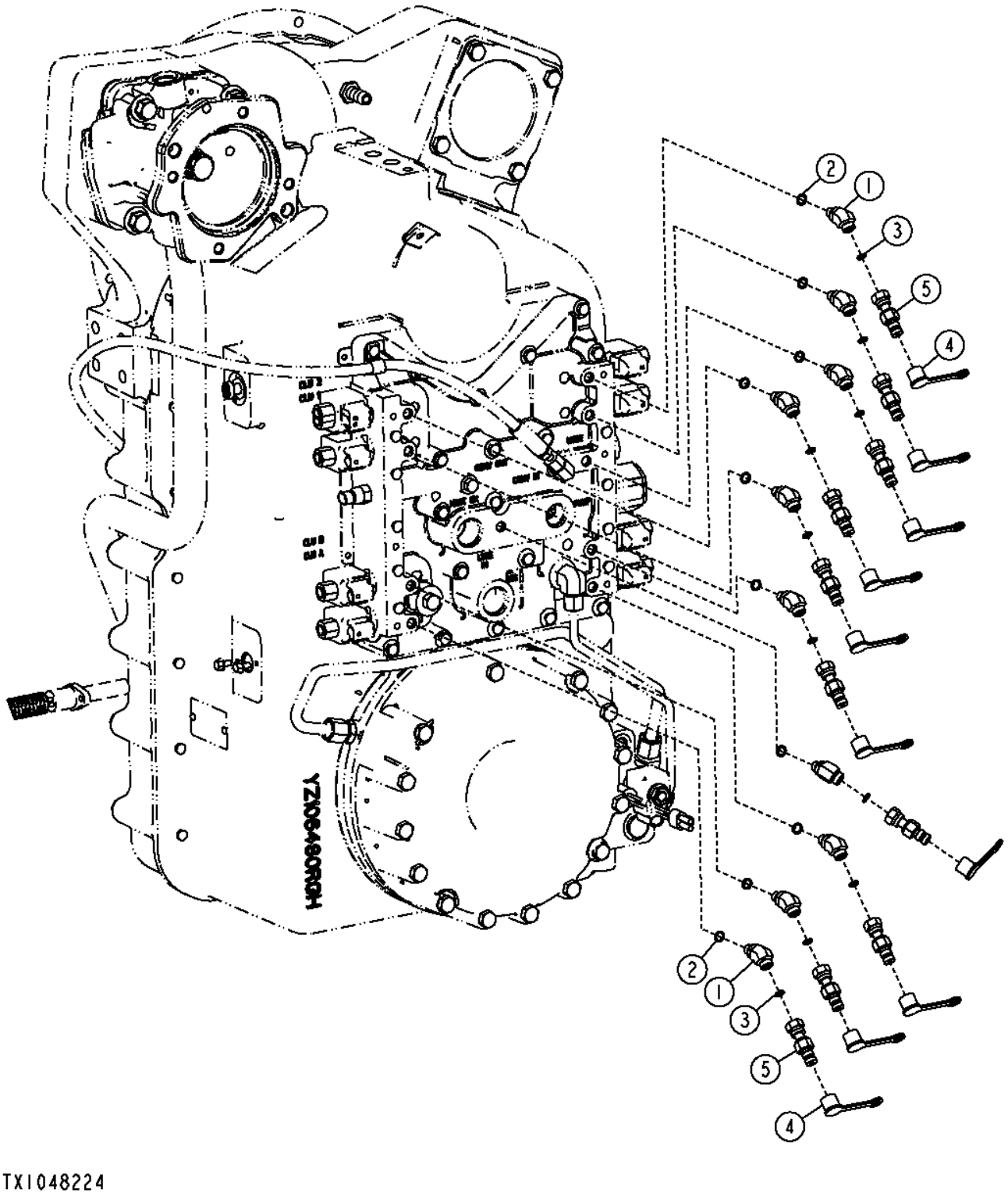

Pos.	*Ref.*	*Descripción*	*Cant.*	*Núm. de serie*	*Notas*
1	38H1044	Racor acodado	10		
2	R28782	Anillo tórico	10		
3	T77814	Anillo tórico	10		
4	R77175	Tapadera	10		
5	RE60700	Acople para diagnóstico	10		

Transmission Filter
Filtre à huile de transmission
Фильтр коробки передач
Filtro de la transmisión

TX1057050 A.1

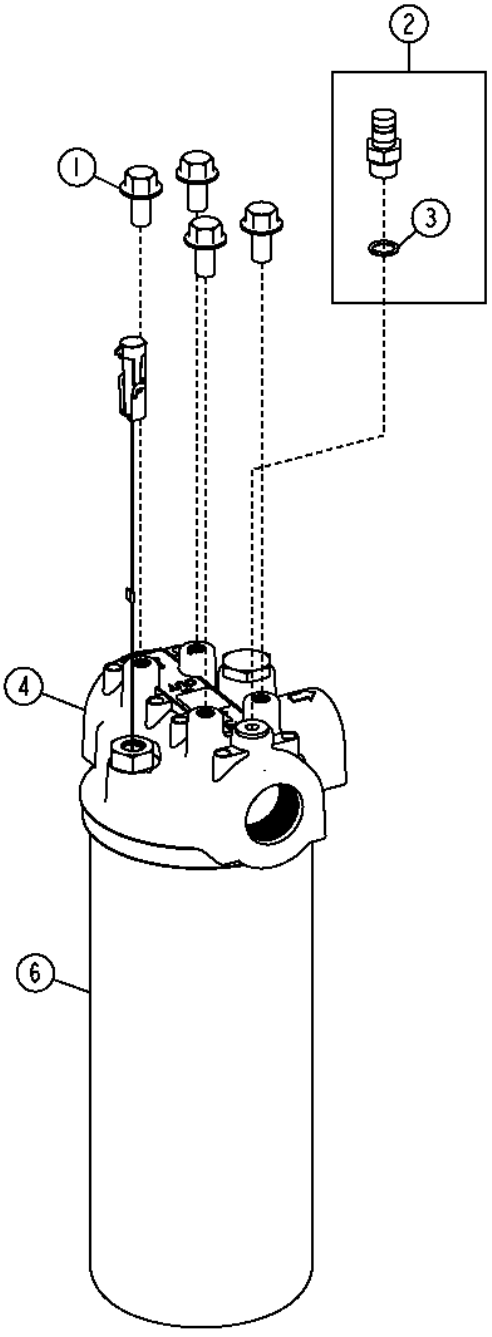

TX1057050

Pos.	*Ref.*	*Descripción*	*Cant.*	*Núm. de serie*	*Notas*
1	19M7784	Tornillo	4		M10 X 20
2	AT306111	Conexión	1		
3	R26448	Anillo tórico	1		
4	AT305048	Cabeza de filtro	1		(INCLUDES AT307045 AND P46051)
	AT307045	Manocontacto	1		(INCLUDES P46051), Int. de restricción de filtro de transmisión
	P46051	Anillo tórico	1		
6	AT335492	Filtro hidráulico	1		Elemento

YZ103439 INPUT GROUP
YZ103439 GROUPE D'ENTREE
YZ103439 INPUT GROUP
YZ103439 GRUPO DE ENTRADA

YZ104174APCD A.1

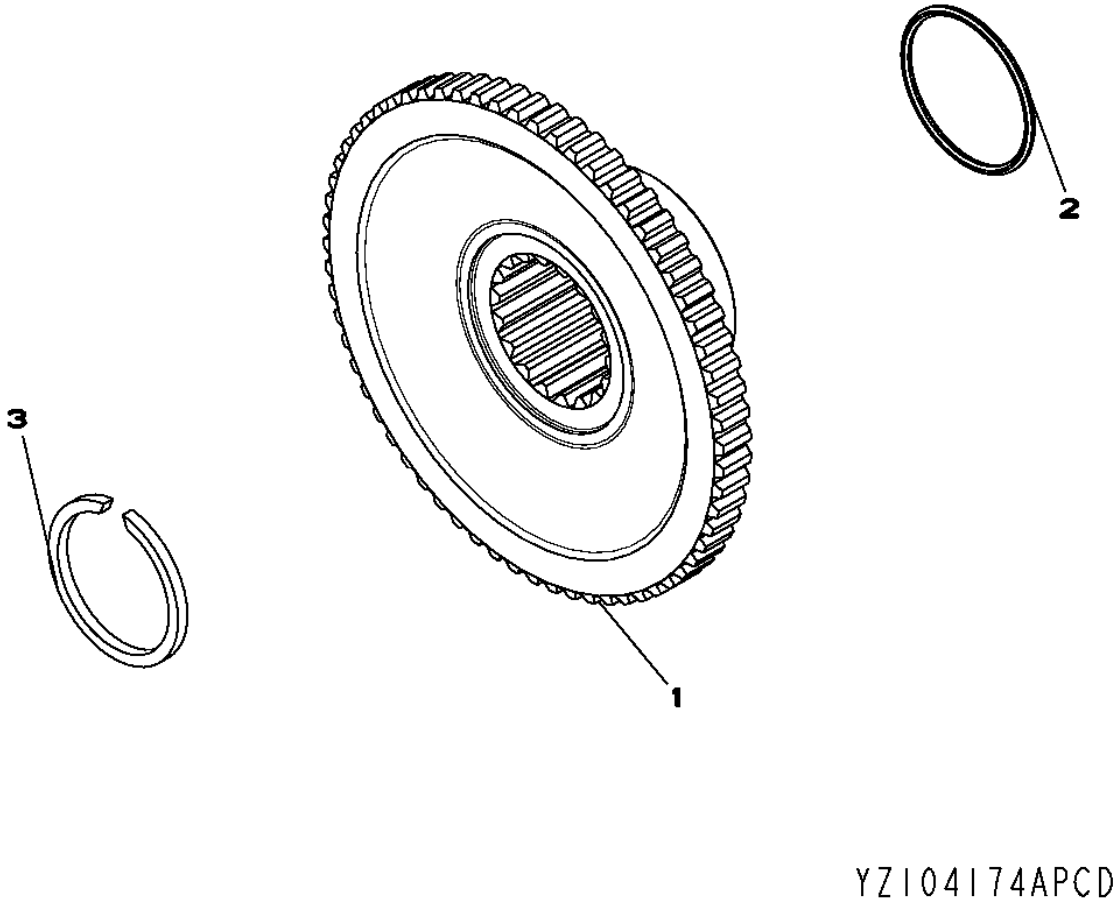

Pos.	*Ref.*	*Descripción*	*Cant.*	*Núm. de serie*	*Notas*
1	YZ104151	Cubo	1		
2	F37030229	Anillo tórico	1		
3	R26264	Anillo elástico	1		

YZ106678 FIRST STAGE SHAFT ASSEMBLY
YZ106678 ENSEMBLE ARBRE DE PREMIER NIVEAU
YZ106678 FIRST STAGE SHAFT ASSEMBLY
YZ106678 CONJUNTO DEL EJE DE PRIMER NIVEL

YZ106678PCD A.1

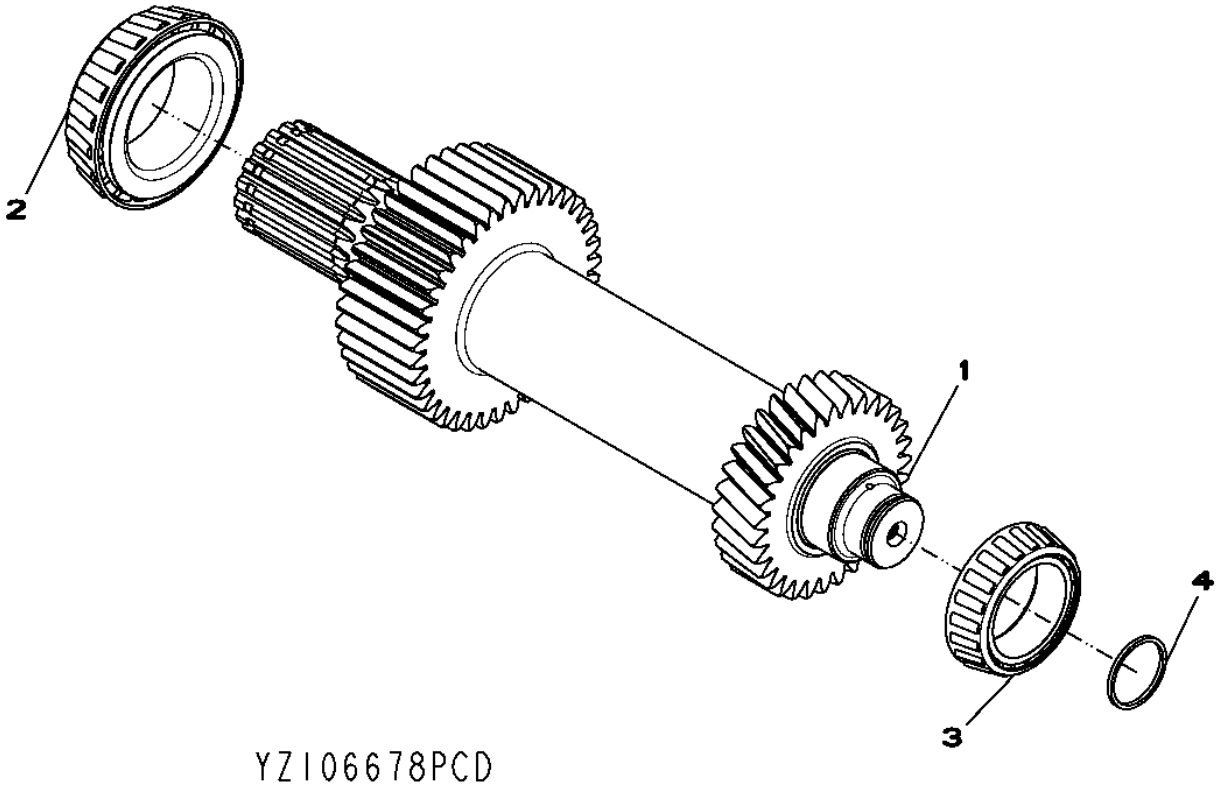

Pos.	*Ref.*	*Descripción*	*Cant.*	*Núm. de serie*	*Notas*
1	YZ106677	Árbol	1		
2	YZ103188	Cono del cojinete	1		
3	YZ104281	Cono del cojinete	1		
4	YZ250161	Retén	1		

YZ106765 TRANSMISSION SECOND STAGE ASSEMBLY
YZ106765 TRANSMISSION, DEUXIEME ETAGE
YZ106765 TRANSMISSION SECOND STAGE ASSEMBLY
YZ106765 TRANSMISION, CONJUNTO DE SEGUNDA ETAPA

YZ106765PCD A.1

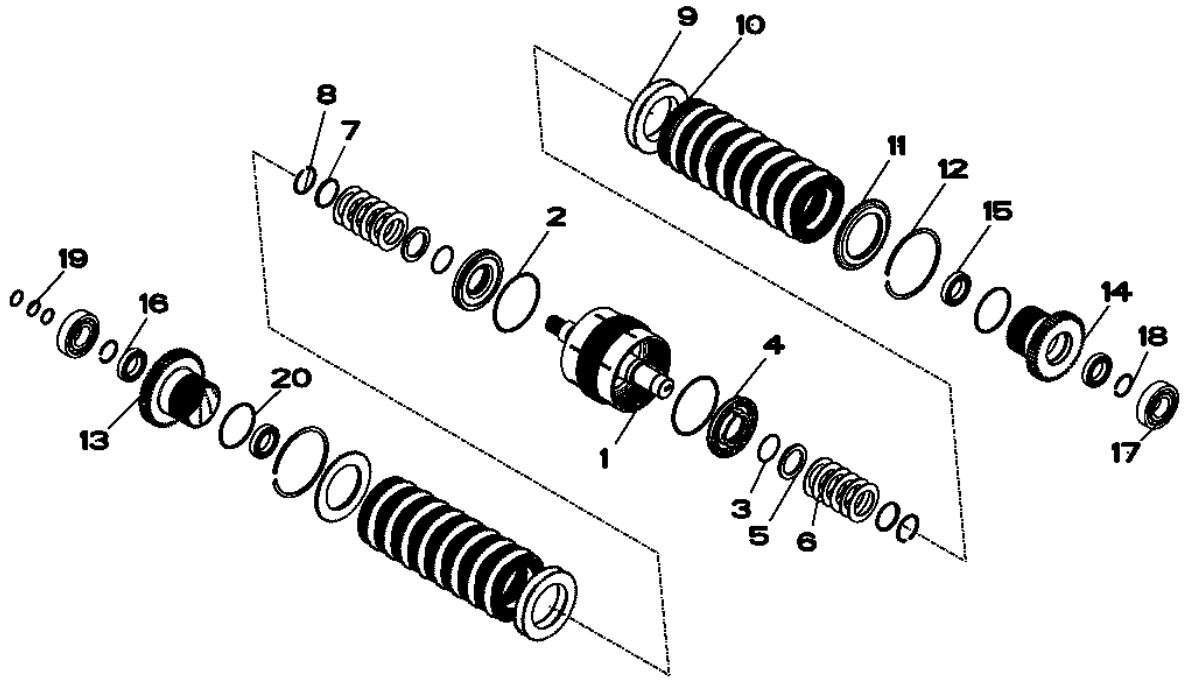

YZ106765PCD

Pos.	*Ref.*	*Descripción*	*Cant.*	*Núm. de serie*	*Notas*
1	YZ105508	Árbol	1		
2	YZ150119	Retén	2		
3	F37020144	Anillo tórico	2		
4	YZ105689	Pistón	2		
5	4008521	Arandela	2		
6	4003725	Muelle de disco	12		
7	4009711	Retenedor	2		
8	F81743	Anillo elástico	2		
9	YZ106211	Placa	20		
10	YZ105493	Plato de embrague	18		
11	YZ105454	Manguito	2		
12	YZ105465	Anillo elástico	2		
13	YZ106565	Engranaje	1		
14	YZ103113	Engranaje	1		
15	YZ105415	Rodamiento de bolas	2		
16	YZ106078	Rodamiento de bolas	2		
17	YZ106184	Rodamiento de bolas	2		
18	YZ105485	Anillo elástico	2		
19	YZ250161	Retén	3		
20	F37030244G	Anillo tórico	2		

YZ106563 THIRD STAGE SHAFT ASSEMBLY
YZ106563 GROUPE DE TROISIEME PALIER
YZ106563 THIRD STAGE SHAFT ASSEMBLY
YZ106563 GRUPO DE TERCER NIVEL

YZ106563PCD A.1

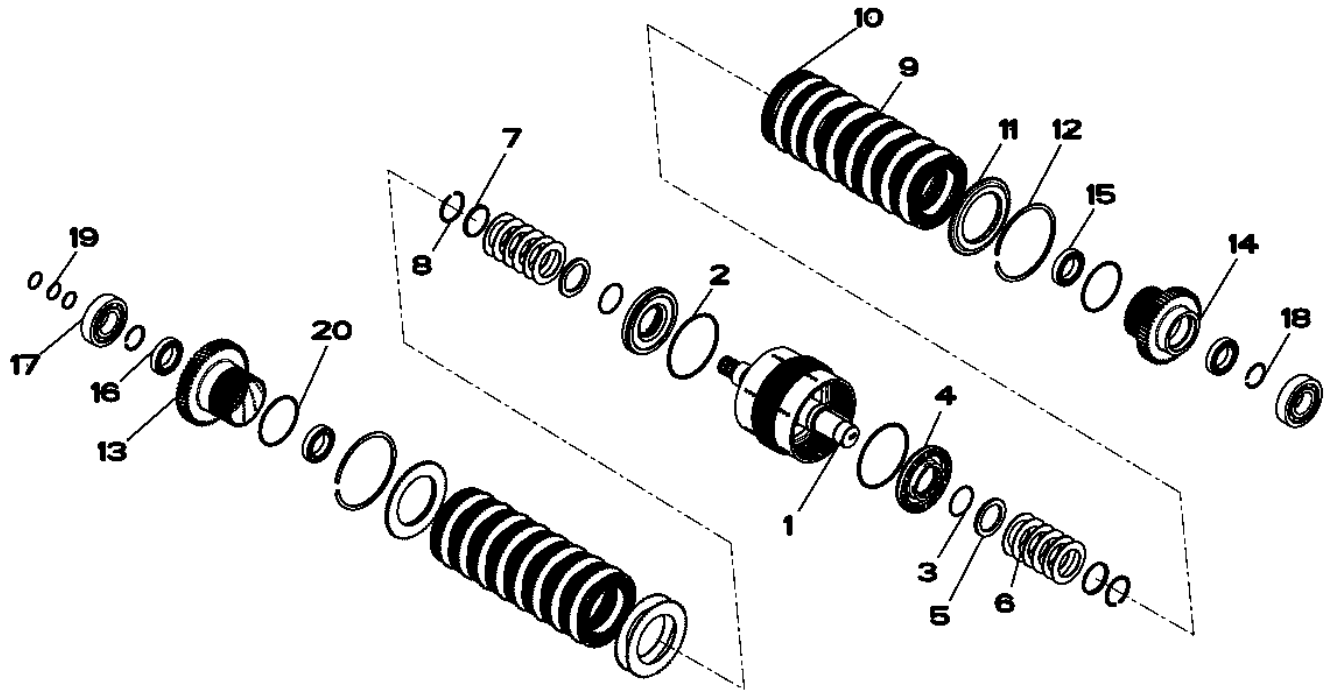

YZ106563PCD

Pos.	*Ref.*	*Descripción*	*Cant.*	*Núm. de serie*	*Notas*
1	YZ105509	Árbol	1		
2	YZ150119	Retén	2		
3	F37020144	Anillo tórico	2		
4	YZ105689	Pistón	2		
5	4008521	Arandela	2		
6	4003725	Muelle de disco	12		
7	4009711	Retenedor	2		
8	F81743	Anillo elástico	2		
9	YZ106211	Placa	20		
10	YZ105493	Plato de embrague	18		
11	YZ105454	Manguito	2		
12	YZ105465	Anillo elástico	2		
13	YZ106565	Engranaje	1		
14	YZ103112	Engranaje	1		
15	YZ105415	Rodamiento de bolas	2		
16	YZ106078	Rodamiento de bolas	2		
17	YZ106184	Rodamiento de bolas	2		
18	YZ105485	Anillo elástico	2		
19	YZ250161	Retén	3		
20	F37030244G	Anillo tórico	2		

YZ106665 FOURTH STAGE SHAFT ASSEMBLY
YZ106665 ENSEMBLE EMBRAYAGE DE QUATRIEME NIVEAU
YZ106665 FOURTH STAGE SHAFT ASSEMBLY
YZ106665 CONJUNTO DEL EMBRAGUE DE CUARTO NIVEL

YZ106665PCD A.1

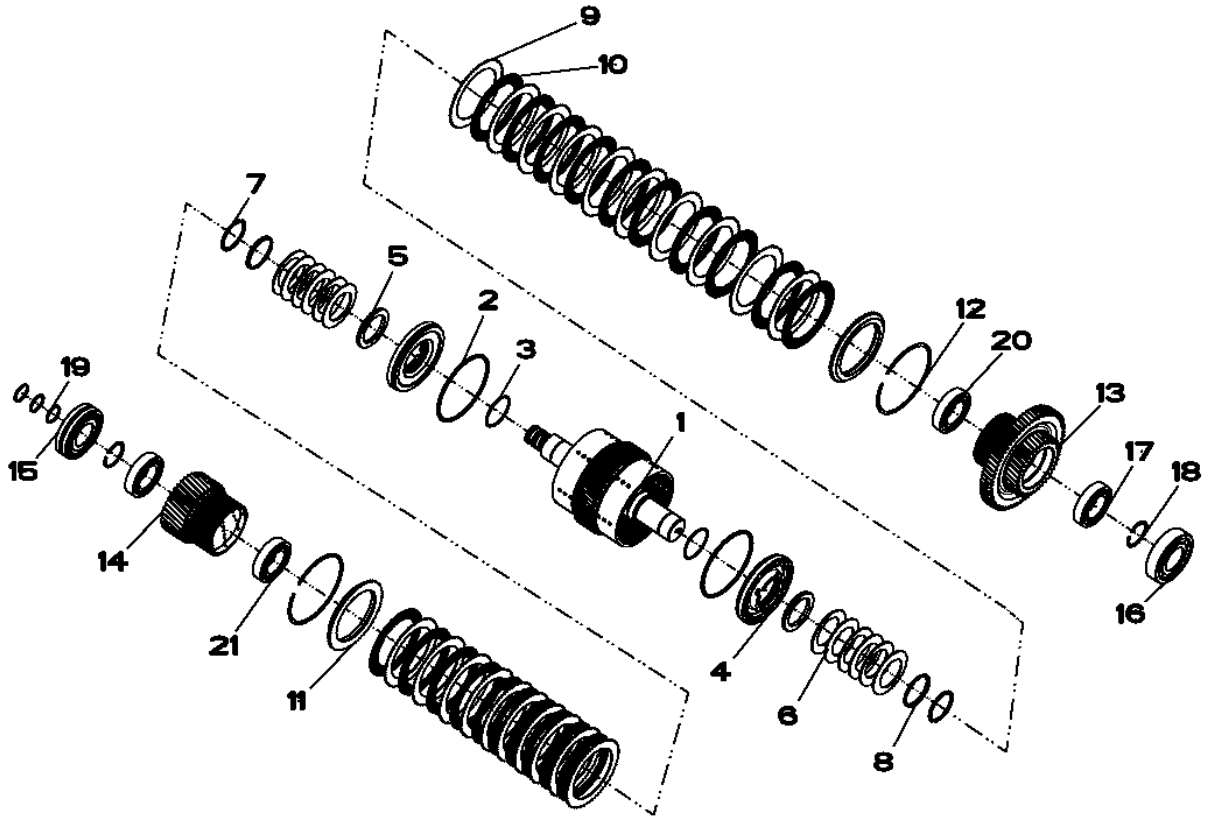

YZ106665PCD

Pos.	*Ref.*	*Descripción*	*Cant.*	*Núm. de serie*	*Notas*
1	YZ106664	Árbol	1		
2	YZ150119	Retén	2		
3	F37020144	Anillo tórico	2		
4	YZ105689	Pistón	2		
5	4008521	Arandela	2		
6	4003725	Muelle de disco	12		
7	F81743	Anillo elástico	2		
8	4009711	Retenedor	2		
9	YZ106212	Placa	20		
10	YZ105494	Plato de embrague	20		
11	YZ150217	Retenedor	2		
12	YZ105982	Anillo elástico	2		
13	YZ106734	Engranaje	1		
14	YZ103100	Engranaje	1		
15	YZ106492	Rodamiento rodillos esfér.	1		
16	YZ106163	Rodamiento de bolas	1		
17	YZ103875	Rodamiento de bolas	1		
18	YZ105485	Anillo elástico	2		
19	YZ250161	Retén	3		
20	YZ103144	Rodamiento de bolas	1		
21	YZ104733	Rodamiento de bolas	2		

YZ106564 FIFTH STAGE SHAFT ASSEMBLY
YZ106564 ENSEMBLE EMBRAYAGE DE CINQUIEME NIVEAU
YZ106564 FIFTH STAGE SHAFT ASSEMBLY
YZ106564 CONJUNTO DEL EMBRAGUE DE QUINTO NIVEL

YZ106564PCD A.1

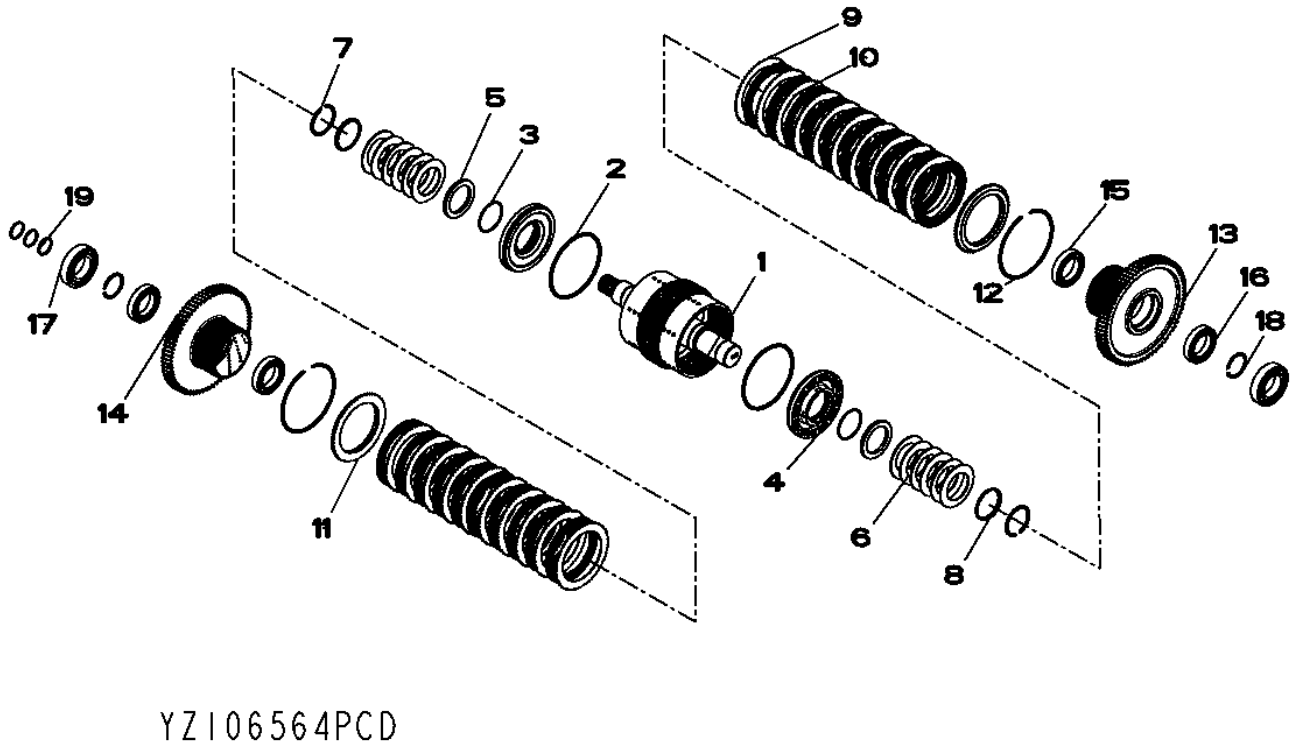

YZ106564PCD

Pos.	*Ref.*	*Descripción*	*Cant.*	*Núm. de serie*	*Notas*
1	YZ105463	Árbol	1		
2	YZ150119	Retén	2		
3	F37020144	Anillo tórico	2		
4	YZ105689	Pistón	2		
5	4008521	Arandela	2		
6	4003725	Muelle de disco	12		
7	F81743	Anillo elástico	2		
8	4009711	Retenedor	2		
9	YZ106212	Placa	20		
10	YZ105494	Plato de embrague	20		
11	YZ150217	Retenedor	2		
12	YZ105982	Anillo elástico	2		
13	YZ103102	Engranaje	1		
14	YZ106562	Engranaje	1		
15	YZ105415	Rodamiento de bolas	2		
16	YZ106078	Rodamiento de bolas	2		
17	YZ106185	Rodamiento de bolas	2		
18	YZ105485	Anillo elástico	2		
19	YZ250161	Retén	3		

YZ106680 SIXTH STAGE SHAFT ASSEMBLY
YZ106680 ENSEMBLE ARBRE DE SIXIEME NIVEAU
YZ106680 SIXTH STAGE SHAFT ASSEMBLY
YZ106680 CONJUNTO DEL EJE PARA SEXTO NIVEL

YZ106680PCD A.1

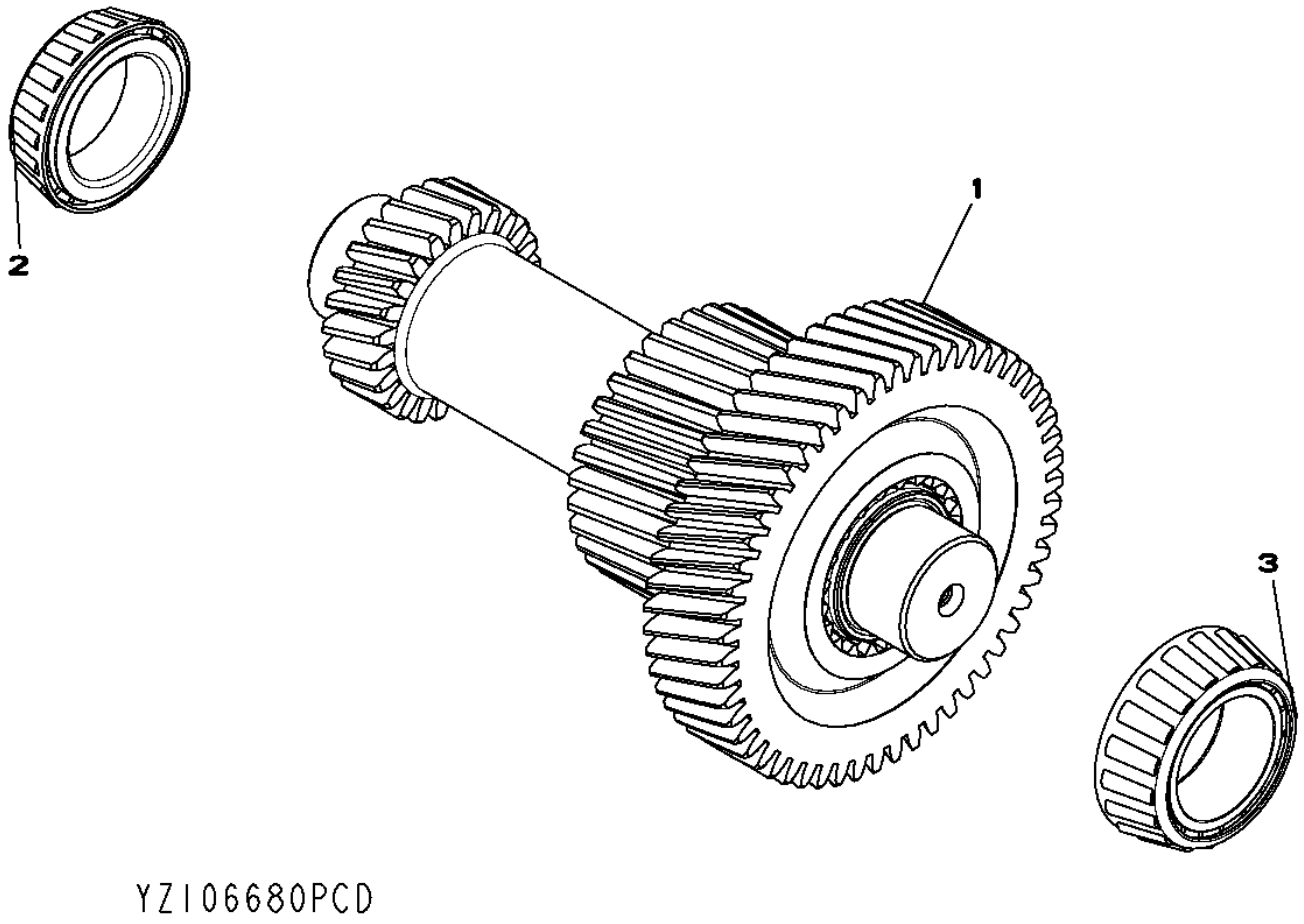

Pos.	*Ref.*	*Descripción*	*Cant.*	*Núm. de serie*	*Notas*
1	YZ106679	Eje con piñón	1		
2	YZ104281	Cono del cojinete	1		
3	YZ104088	Cono del cojinete	1		

YZ106448 TRANSMISSION OUTPUT GROUP
YZ106448 ENSEMBLE DE SORTIE DE LA TRANSMISSION
YZ106448 TRANSMISSION OUTPUT GROUP
YZ106448 GRUPO DE SALIDA DE TRANSMISION

YZ106448PCD A.1

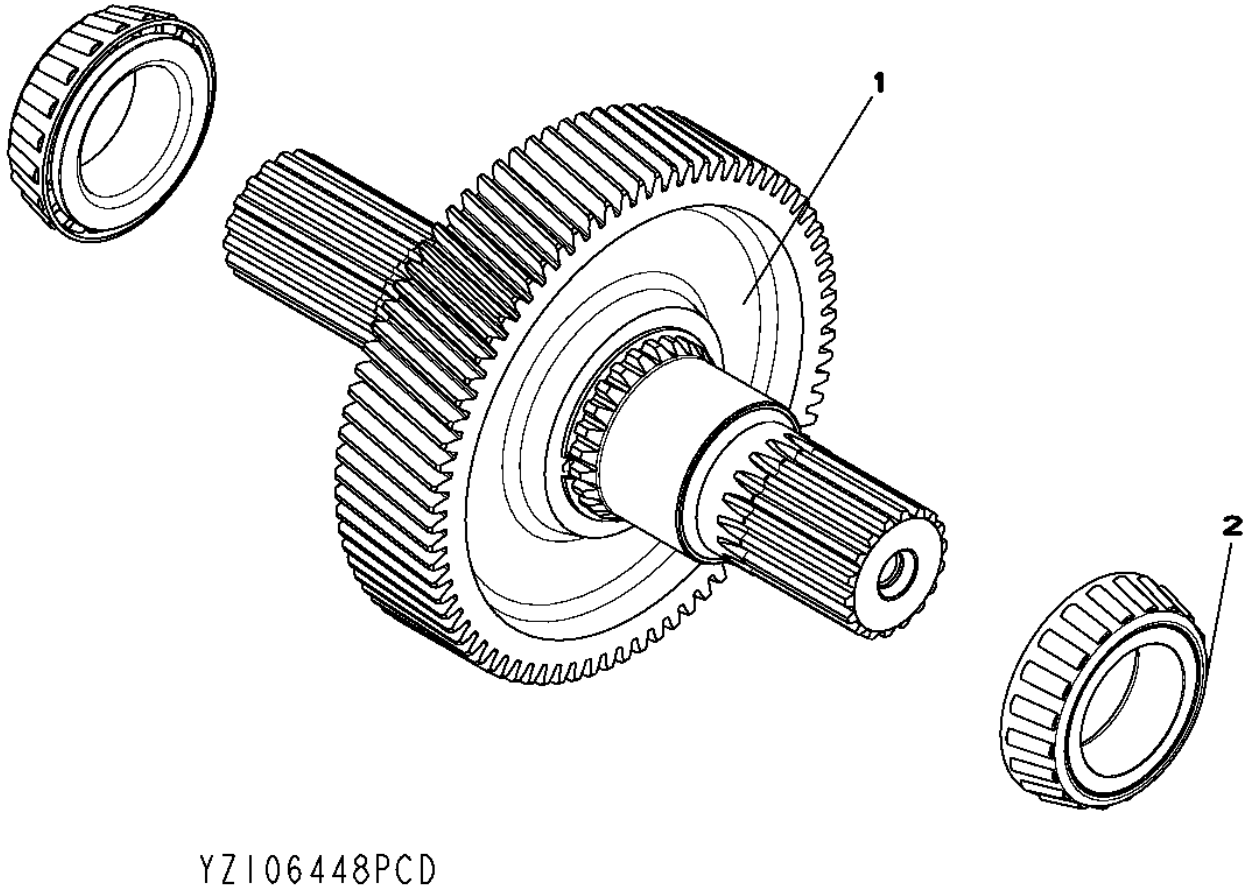

Pos.	*Ref.*	*Descripción*	*Cant.*	*Núm. de serie*	*Notas*
1	YZ106447	Árbol	1		
2	YZ103188	Cono del cojinete	2		

YZ104053 WET BRAKE GROUP
YZ104053 GROUPE FREIN A BAIN D'HUILE
YZ104053 WET BRAKE GROUP
YZ104053 GRUPO DE FRENO HIDRAULICO

YZ104055PCD A.1

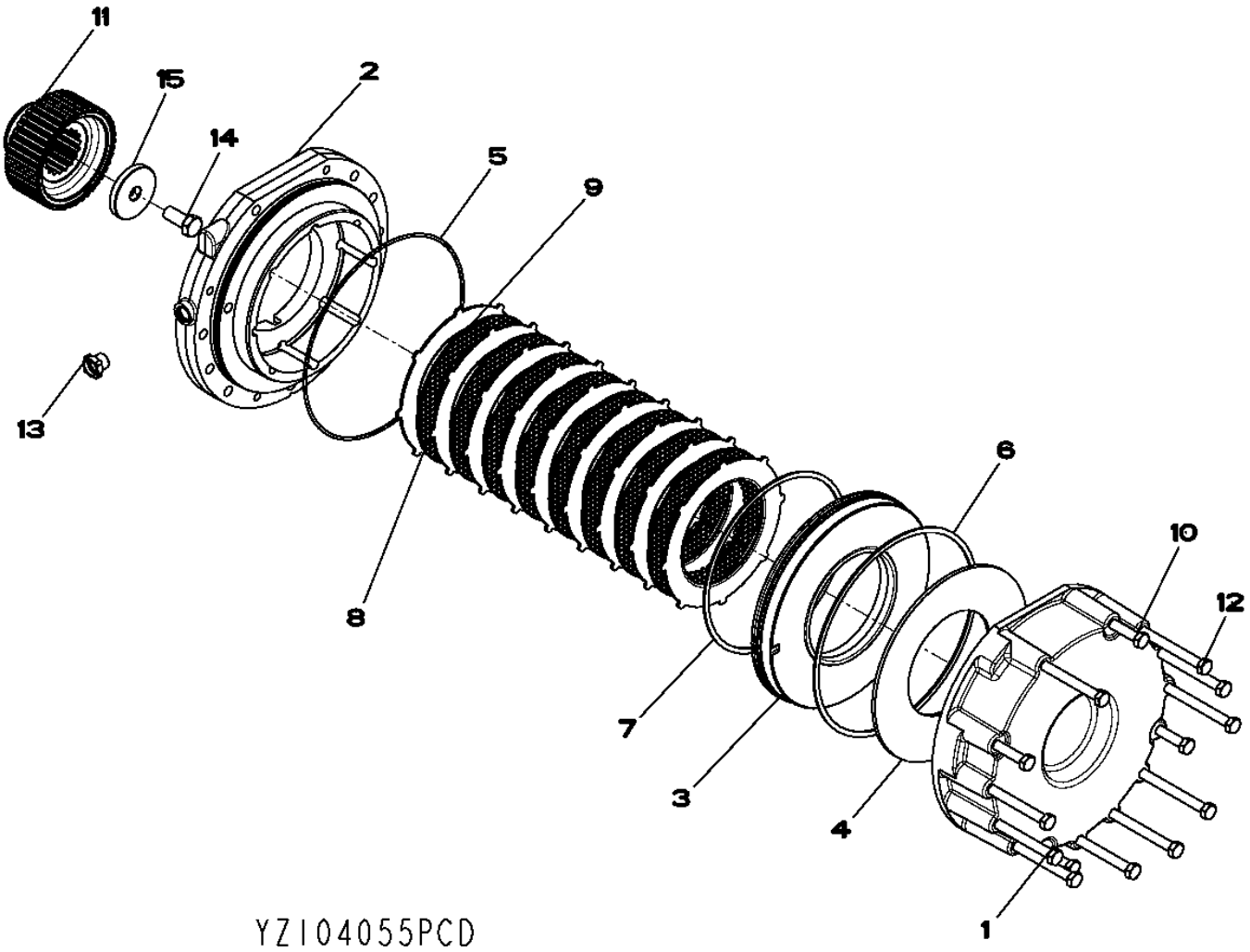

Pos.	*Ref.*	*Descripción*	*Cant.*	*Núm. de serie*	*Notas*
1	YZ104052	Tapadera	1		
2	YZ103067	Carcasa	1		
3	YZ106498	Pistón	1		
4	YZ103115	Disco	1		
5	F37030275	Anillo tórico	1		
6	YZ101349	Retén	1		
7	YZ101350	Retén	1		
8	YZ100952	Plato de embrague	9		
9	RE234261	Disco de freno	8		
10	19M2903	Tornillo	4		M12 X 110
11	YZ105386	Manguito acanalado	1		
12	19M7716	Tornillo	10		M12 X 140
13	R66405	Tapón	1		
14	19M7283	Tornillo	1		M16 X 35
15	4005234	Espaciador	1		

YZ106537 MAIN CASE GROUP
YZ106537 GROUPE CARTER PRINCIPAL
YZ106537 MAIN CASE GROUP
YZ106537 GRUPO DE CAJA PRINCIPAL

YZ106537PCD A.1

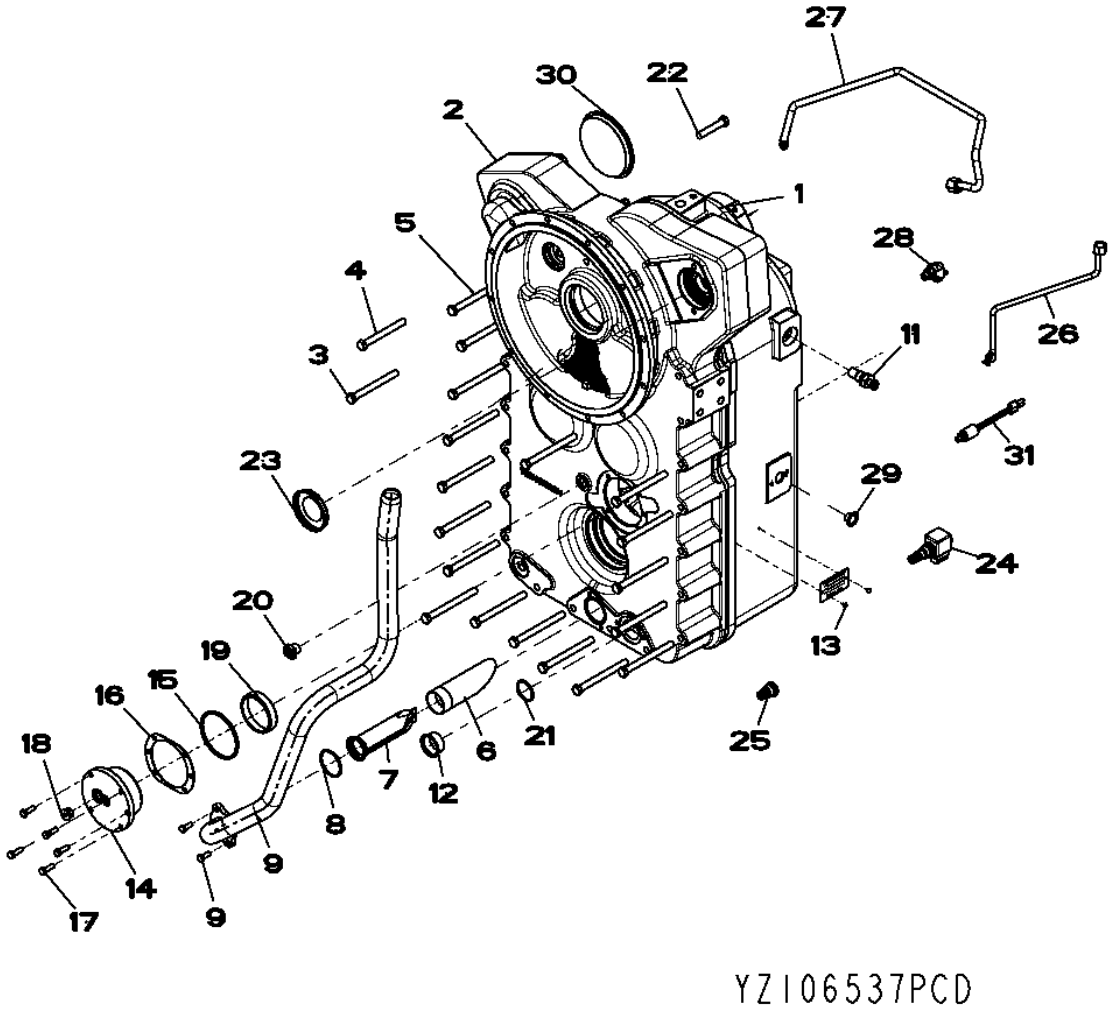

Pos.	*Ref.*	*Descripción*	*Cant.*	*Núm. de serie*	*Notas*
1	YZ106980	Carcasa	1		
2	YZ106981	Carcasa	1		
3	19M2905	Tornillo	1		M12 X 120
4	19M2903	Tornillo	1		M12 X 110
5	19M2906	Tornillo	18		M12 X 130
6	YZ102234	Tubo	1		
7	YZ104125	Malla	1		
8	P50631	Anillo tórico	1		
9	YZ106475	Tubería de aceite	1		
10	19M3129	Tornillo	2		M8 X 20
11	RE519144	Sensor	2		
12	F2310039	Tapón	1		
13	F310063	Tornillo	2		
14	YZ104140	Soporte rodamiento sin rod.	1		
15	F37030239	Anillo tórico	1		
16	YZ104736	Juego de suplementos	1		
17	19M3131	Tornillo	5		M8 X 25
18	F85108	Tapón hermético	1		
	R26375	Anillo tórico	1		
19	YZ104280	Pista ext. de rodamiento	1		
20	R66405	Tapón	1		
21	F37030222	Anillo tórico	1		
22	19M6458	Tornillo	1		M12 X 65
23	F23303	Tapón	1		
24	YZ501988	Electroválvula	1		
	YZ501919	Juego	1		
25	YZ501855	Válvula	1		
	YZ501921	Juego	1		
26	YZ106505	Tubo de aceite	1		
27	YZ106876	Tubo de aceite	1		
28	38H1004	Racor acodado	1		
	R26448	Anillo tórico	1		
	T77613	Anillo tórico	1		
29	F2310022	Tapón	1		
30	F23048	Tapón	1		
31	AT223537	Manocontacto	1		

YZ106540 MAIN CASE GROUP
YZ106540 GROUPE CARTER PRINCIPAL
YZ106540 MAIN CASE GROUP
YZ106540 GRUPO DE CAJA PRINCIPAL

YZ106540PCD A.1

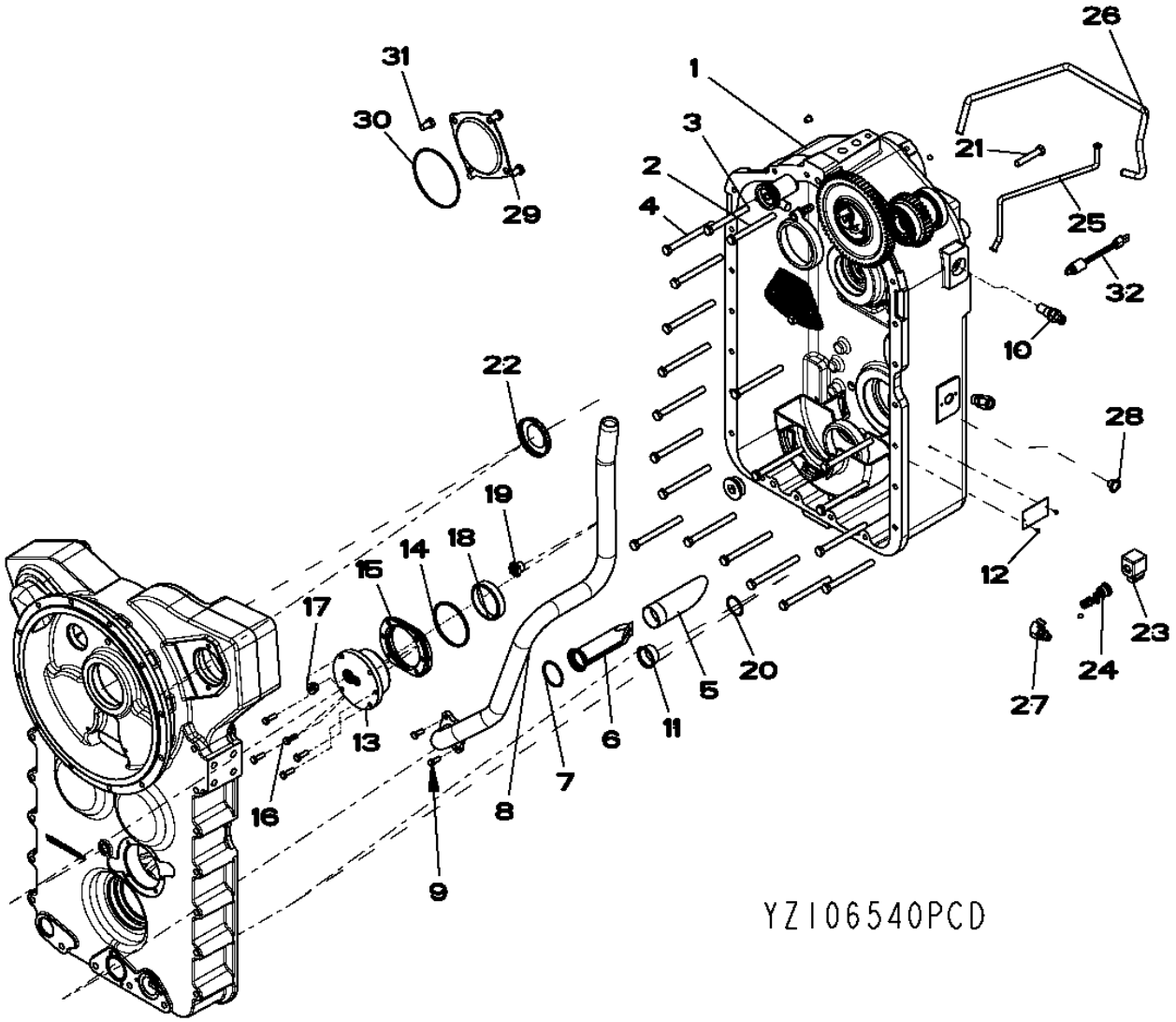

Pos.	*Ref.*	*Descripción*	*Cant.*	*Núm. de serie*	*Notas*
1	YZ106981	Carcasa	1		
2	19M2905	Tornillo	1		M12 X 120
3	19M2903	Tornillo	1		M12 X 110
4	19M2906	Tornillo	18		M12 X 130
5	YZ102234	Tubo	1		
6	YZ104125	Malla	1		
7	P50631	Anillo tórico	1		
8	YZ106475	Tubería de aceite	1		
9	19M3129	Tornillo	2		M8 X 20
10	RE519144	Sensor	2		
11	F2310039	Tapón	1		
12	F310063	Tornillo	2		
13	YZ104140	Soporte rodamiento sin rod.	1		
14	F37030239	Anillo tórico	1		
15	YZ104736	Juego de suplementos	1		
16	19M3131	Tornillo	5		M8 X 25
17	F85108	Tapón hermético	1		
	R26375	Anillo tórico	1		
18	YZ104280	Pista ext. de rodamiento	1		
19	R66405	Tapón	1		
20	F37030222	Anillo tórico	1		
21	19M6458	Tornillo	1		M12 X 65
22	F23303	Tapón	1		
23	YZ501988	Electroválvula	1		
	YZ501919	Juego	1		
24	YZ501855	Válvula	1		
	YZ501921	Juego	1		
25	YZ106505	Tubo de aceite	1		
26	YZ106876	Tubo de aceite	1		
27	38H1004	Racor acodado	1		
	R26448	Anillo tórico	1		
	T77613	Anillo tórico	1		
28	F2310022	Tapón	1		
29	YZ105724	Tapadera	1		
30	F37030250	Anillo tórico	1		
31	19M3160	Tornillo	4		M12 X 20
32	AT223537	Manocontacto	1		

YZ106603 VALVE CONTROL GROUP
YZ106603 COMMANDE DU DISTRIBUTEUR
YZ106603 VALVE CONTROL GROUP
YZ106603 CONTROL DE VALVULA GRUPO

YZ106603PCD A.1

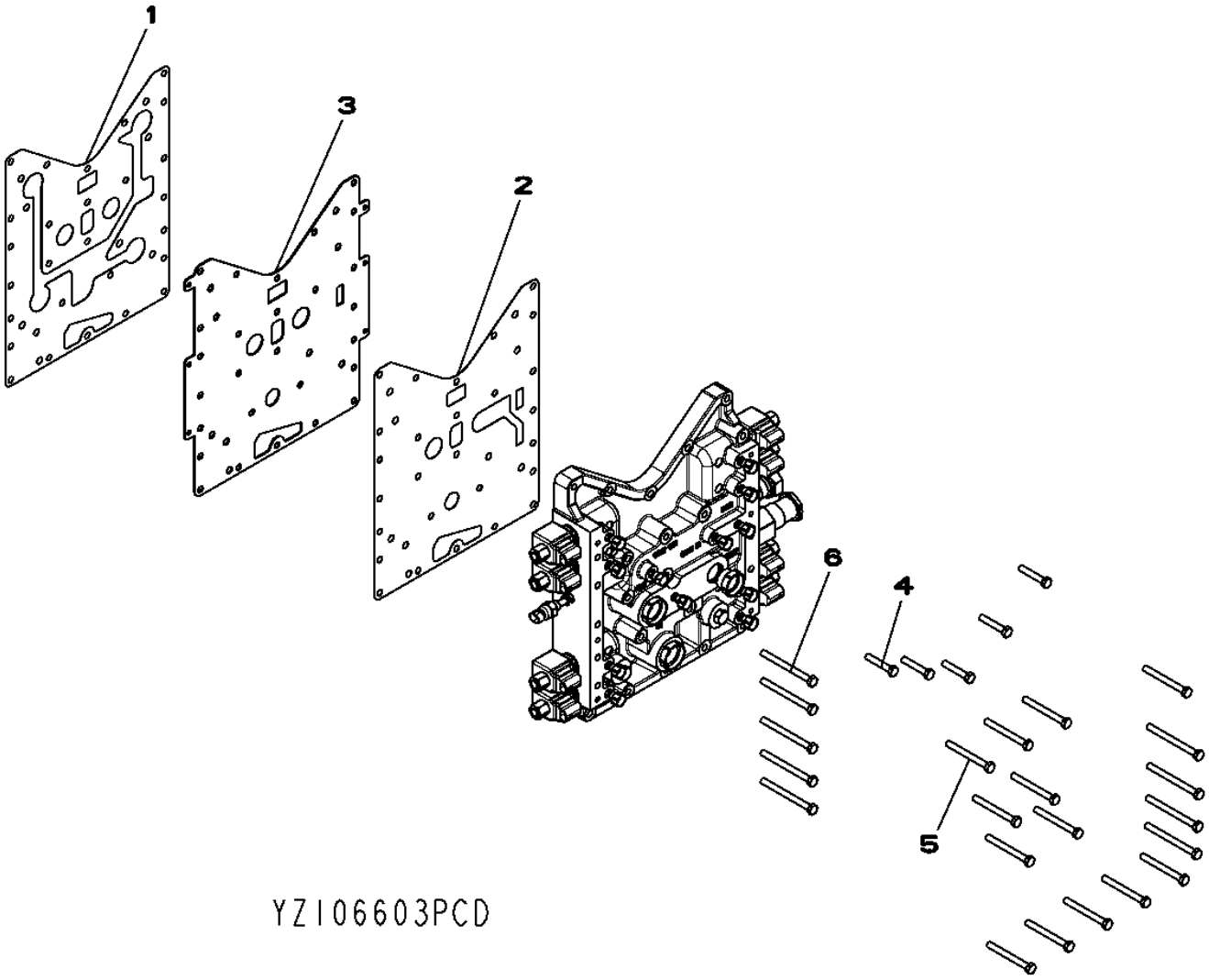

Pos.	*Ref.*	*Descripción*	*Cant.*	*Núm. de serie*	*Notas*
1	YZ104179	Junta	1		
2	YZ104180	Junta	1		
3	YZ104959	Placa	1		
4	19M2972	Tornillo	5		M8 X 45
5	19M9050	Tornillo	13		M8 X 75
6	19M9066	Tornillo	9		M8 X 90

YZ106602 VALVE ASSEMBLY
YZ106602 ENSEMBLE DE SOUPAPES
YZ106602 VALVE ASSEMBLY
YZ106602 CONJUNTO DE VALVULA

YZ106602PCD A.1

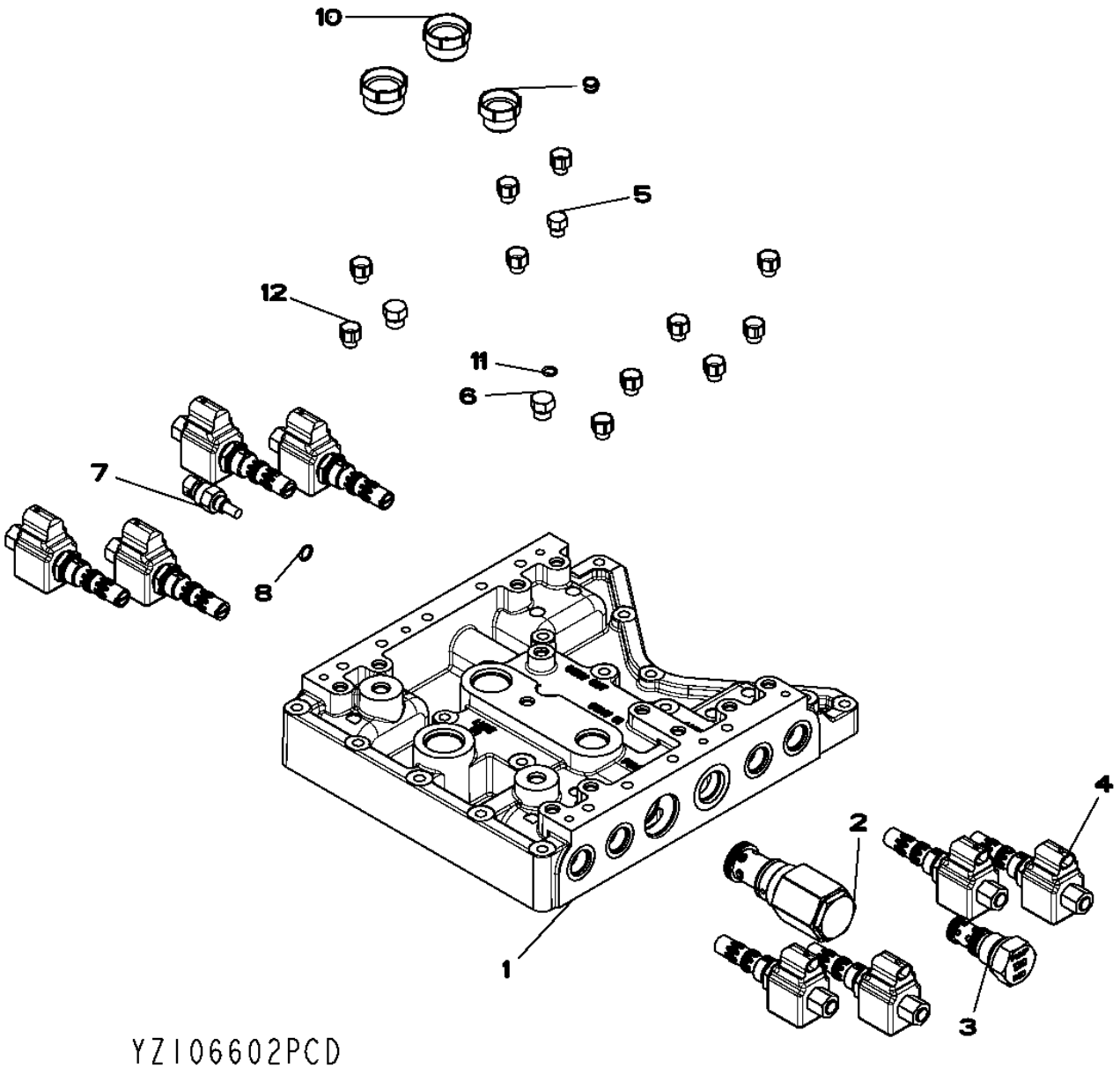

Pos.	*Ref.*	*Descripción*	*Cant.*	*Núm. de serie*	*Notas*
1	YZ106786	Carcasa	1		
2	YZ250249	Regulador	1		
	YZ502366	Retén	1		
3	YZ106316	Válvula descarga de presión	1		
4	YZ501931SA	Kit de válvulas	8		
5	U44115	Tapón hermético	1		
6	F85006	Tapón hermético	2		
	F37060906	Anillo tórico	2		
7	RE38310	Sensor	1		
8	R26286	Anillo tórico	1		
9	R66407	Tapón	1		
10	R66408	Tapón	2		
11	R28782	Anillo tórico	1		
12	YZ106424	Tapón	1		

YZ106449 YOKE GROUP 7C
YZ106449 GROUPE CHAPE
YZ106449 YOKE GROUP 7C
YZ106449 GRUPO DE HORQUILLA

YZ106449PCD A.1

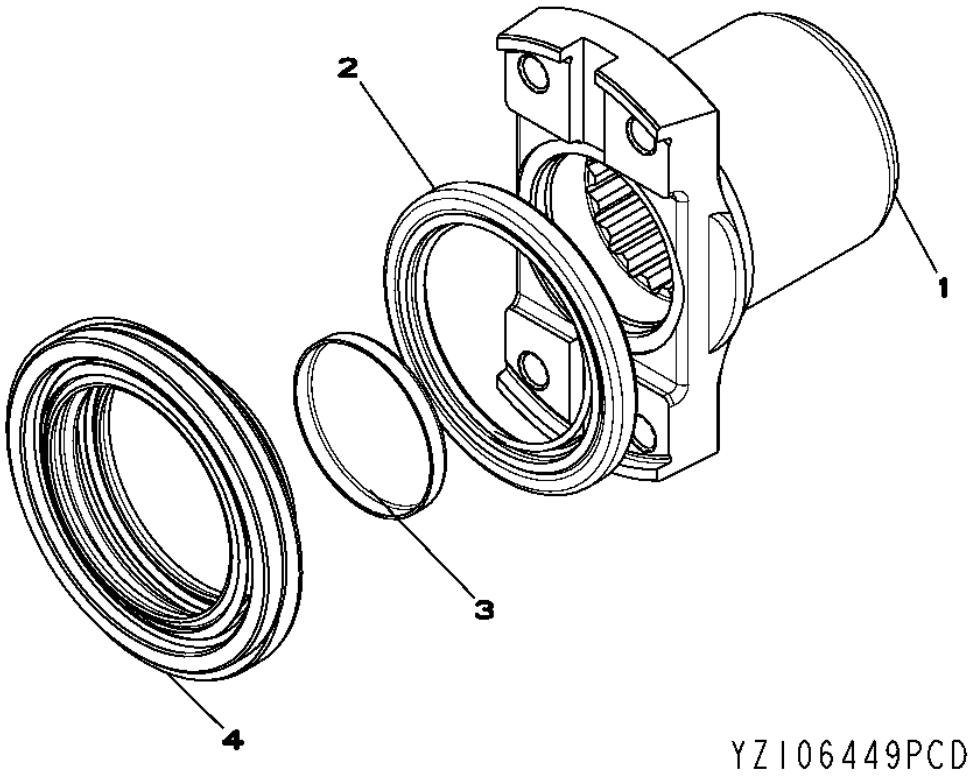

Pos.	*Ref.*	*Descripción*	*Cant.*	*Núm. de serie*	*Notas*
1	YZ106979	Horquilla	1		(INCLUDES YZ106444 AND YZ101905)
2	YZ106948	Retén	1		
3	YZ101905	Tapa	1		
4	YZ105893	Retén	1		

YZ106549 TRANSMISSION CHARGE PUMP GROUP
YZ106549 GROUPE POMPE DE GAVAGE DE LA TRANSMISSION
YZ106549 TRANSMISSION CHARGE PUMP GROUP
YZ106549 GRUPO DE LA BOMBA DE CARGA DE TRANSMISION

YZ106549PCD A.1

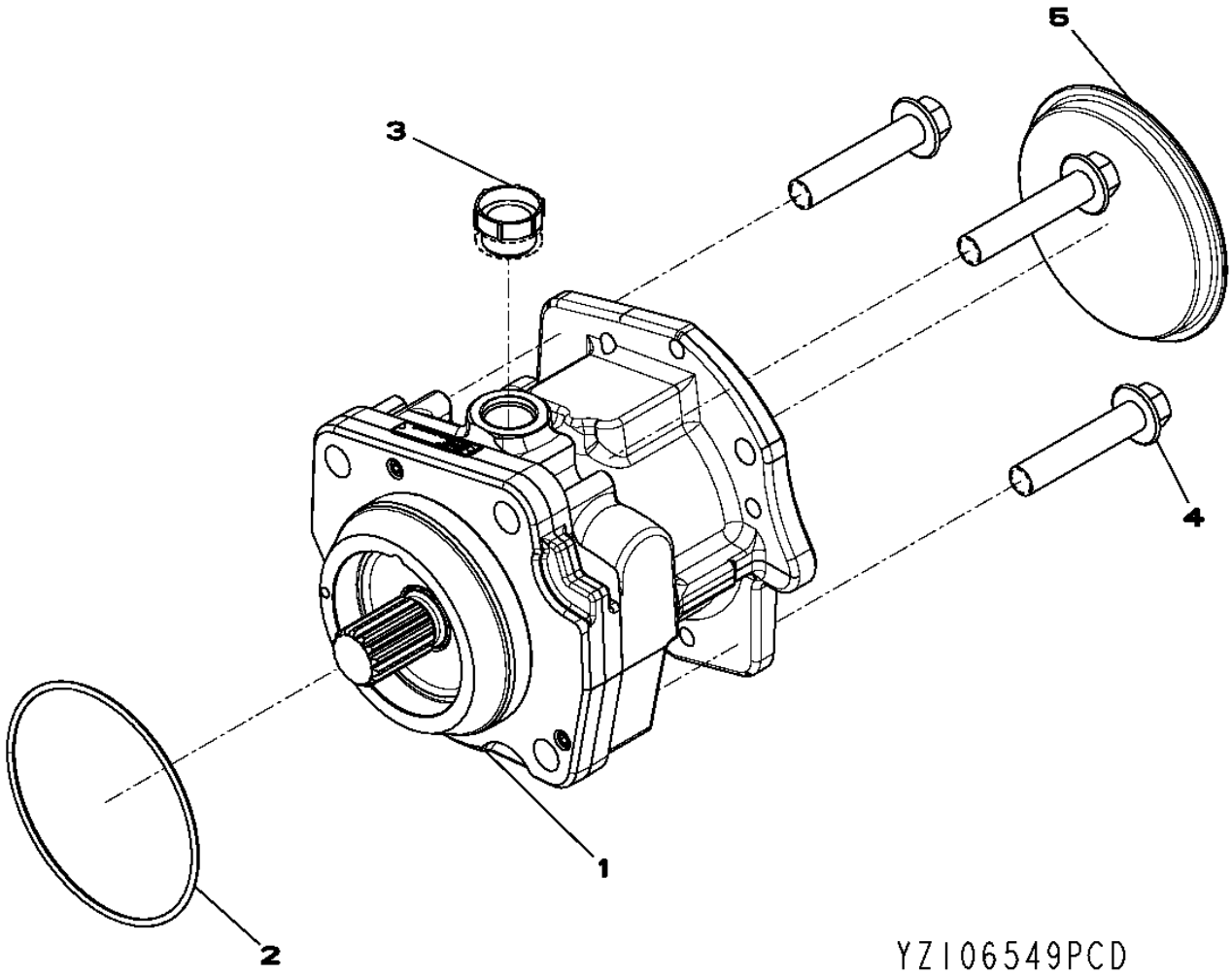

Pos.	*Ref.*	*Descripción*	*Cant.*	*Núm. de serie*	*Notas*
1	YZ106839	Bomba de aceite	1		(SUB YZ106838)
2	F37030250	Anillo tórico	1		
3	R66407	Tapón	1		
4	YZ106581	Tornillo	3		
5	F23048	Tapón	1		

YZ106766 TRANSMISSION HOSE FITTING
YZ106766 RACCORD DE FLEXIBLE DE TRANSMISSION
YZ106766 TRANSMISSION HOSE FITTING
YZ106766 RACOR DE MANGUERA DE TRANSMISION

YZ106766PCD A.1

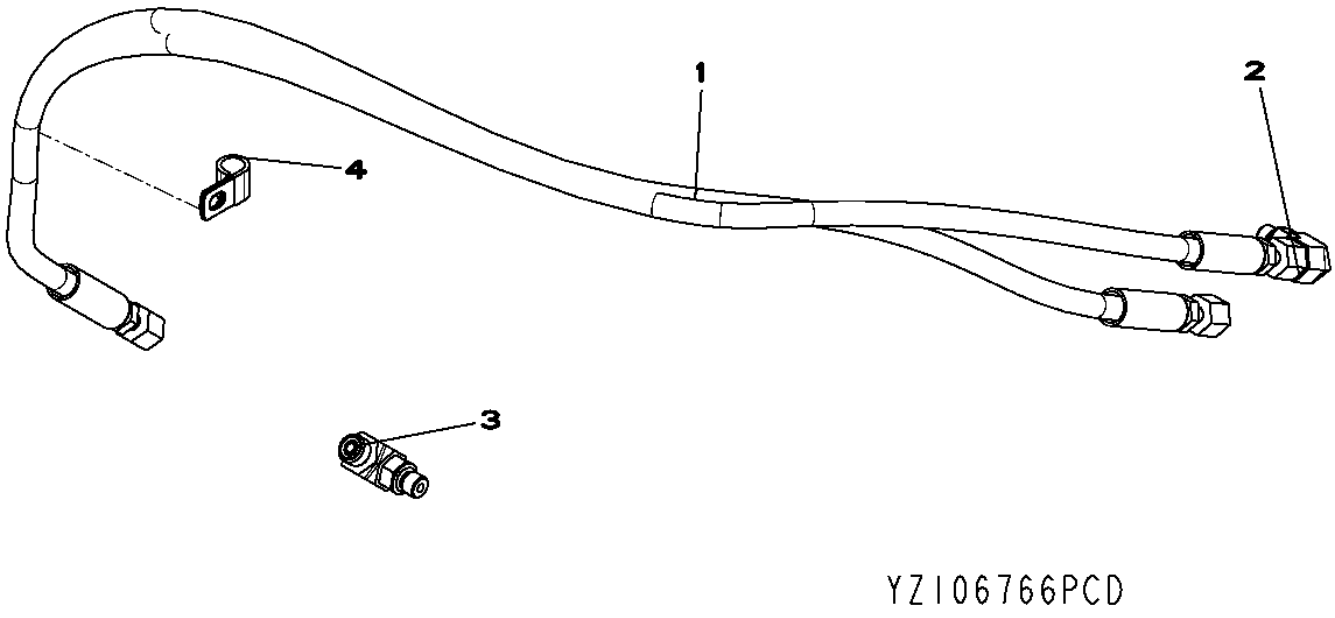

Pos.	*Ref.*	*Descripción*	*Cant.*	*Núm. de serie*	*Notas*
1	YZ105581	Manguera hidráulica	1		
2	YZ105343	Racor acodado	1		
3	38H1003	Racor acodado	1		
	R28782	Anillo tórico	1		
	T77814	Anillo tórico	1		
4	YZ105419	Abrazadera	1		

YZ106539 TRANSMISSION FRONT HOUSING
YZ106539 TRANSMISSION, CARTER AVANT
YZ106539 TRANSMISSION FRONT HOUSING
YZ106539 CAJA FRONTAL DE TRANSMISION

YZ106539PCD A.1

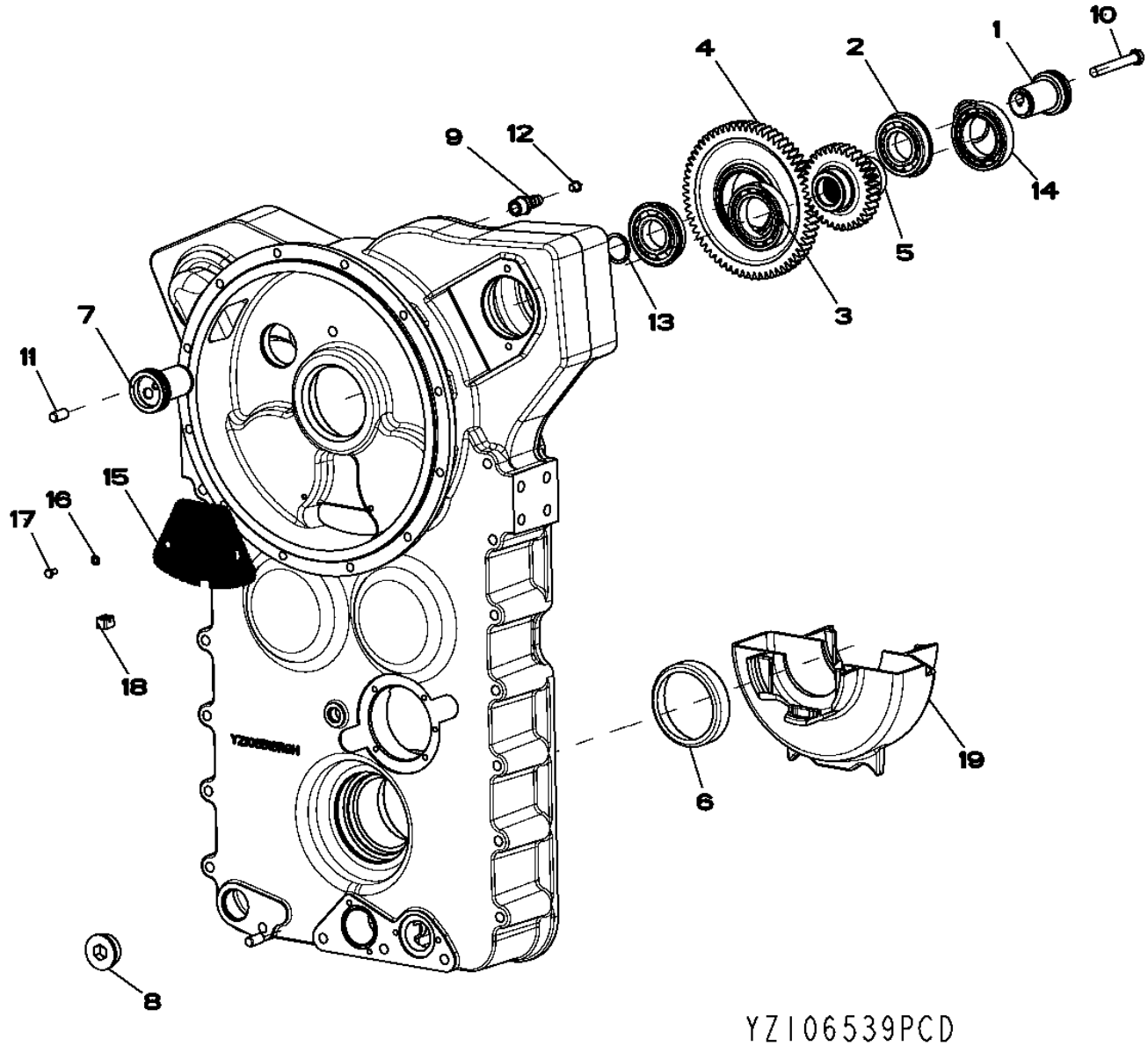

Pos.	*Ref.*	*Descripción*	*Cant.*	*Núm. de serie*	*Notas*
1	YZ101474	Árbol	2		
2	YZ103148	Rodamiento de bolas	2		
3	F40111	Rodamiento de bolas	1		
4	YZ105096	Engranaje recto cilíndrico	1		
5	YZ105097	Engranaje	1		
6	YZ103146	Pista ext. de rodamiento	2		
7	P50631	Anillo tórico	2		
8	F85120	Tapón hermético	1		
	F37060920	Anillo tórico	1		
9	F3310305	Conexión de manguera	1		
10	19M2900	Tornillo	1		M12 X 90
11	F2710616	Pasador de centraje	2		
12	F2310018	Tapón	1		
13	F37030219	Anillo tórico	2		
14	YZ100100	Rodamiento de bolas	1		
15	YZ105538	Malla	1		
16	24M1604	Arandela	2		6.600 X 12 X 1.600 MM
17	19M3115	Tornillo	2		M6 X 12
18	YZ105539	Imán	1		
19	YZ106443	Canaleta	1		

YZ106536 TRANSMISSION REAR HOUSING
YZ106536 TRANSMISSION, CARTER ARRIERE
YZ106536 TRANSMISSION REAR HOUSING
YZ106536 TRANSMISION, CAJA TRASERA

YZ106536PCD A.1

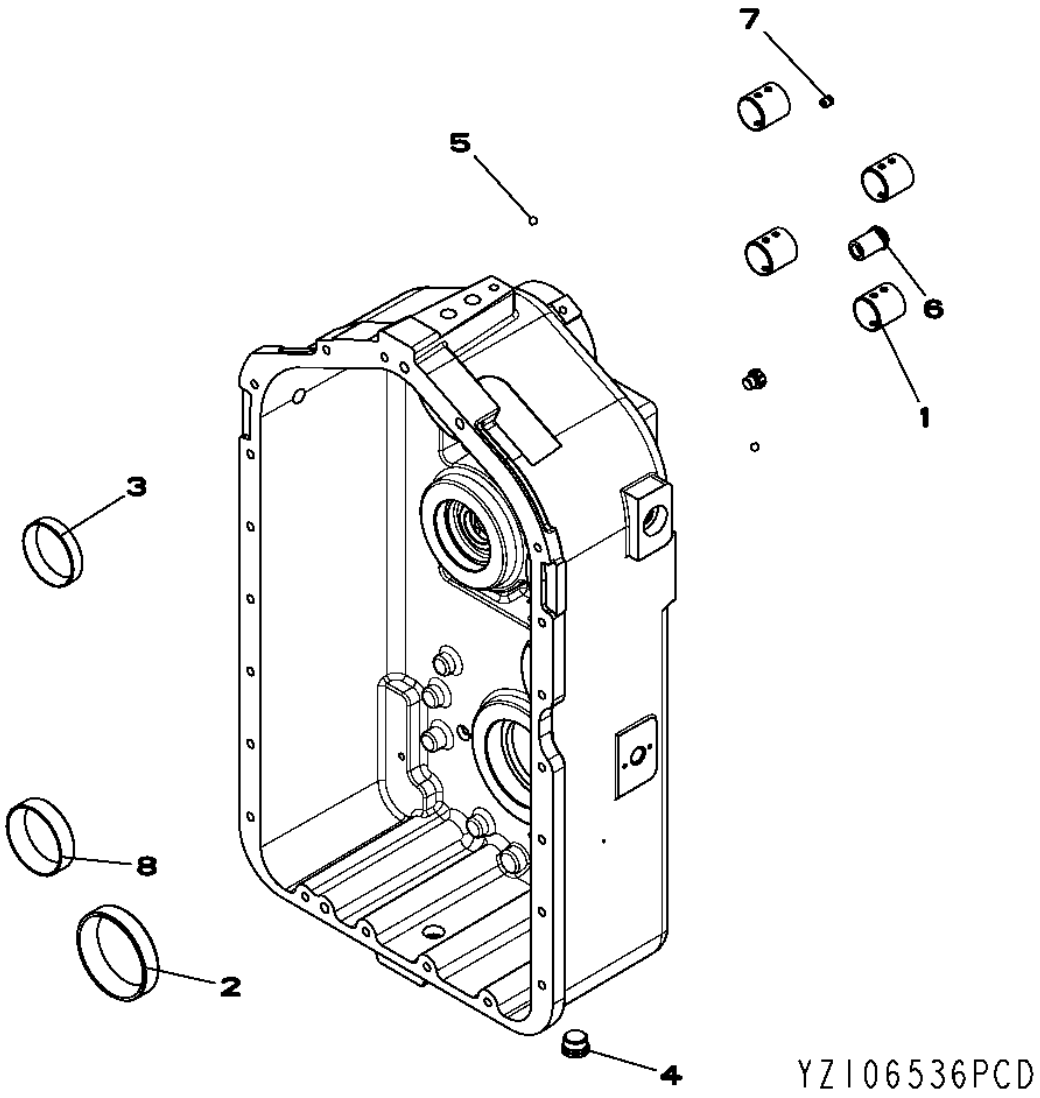

Pos.	*Ref.*	*Descripción*	*Cant.*	*Núm. de serie*	*Notas*
1	4008023	Manguito	4		
2	YZ103146	Pista ext. de rodamiento	1		
3	YZ104280	Pista ext. de rodamiento	1		
4	F85112	Tapón de vaciado	1		
5	F7400011D	Bola	5		
6	YZ250262	Válvula descarga de presión	1		
7	YZ101353	Diafragma	1		
8	YZ104087	Pista ext. de rodamiento	1		
9	YZ106981	Carcasa	1		

YZ501988 24V SOLENOID VALVE
YZ501988 24V ELECTROVANNE
YZ501988 24V SOLENOID VALVE
YZ501988 24V ELECTROVALVULA

YZ501988PCD A.1

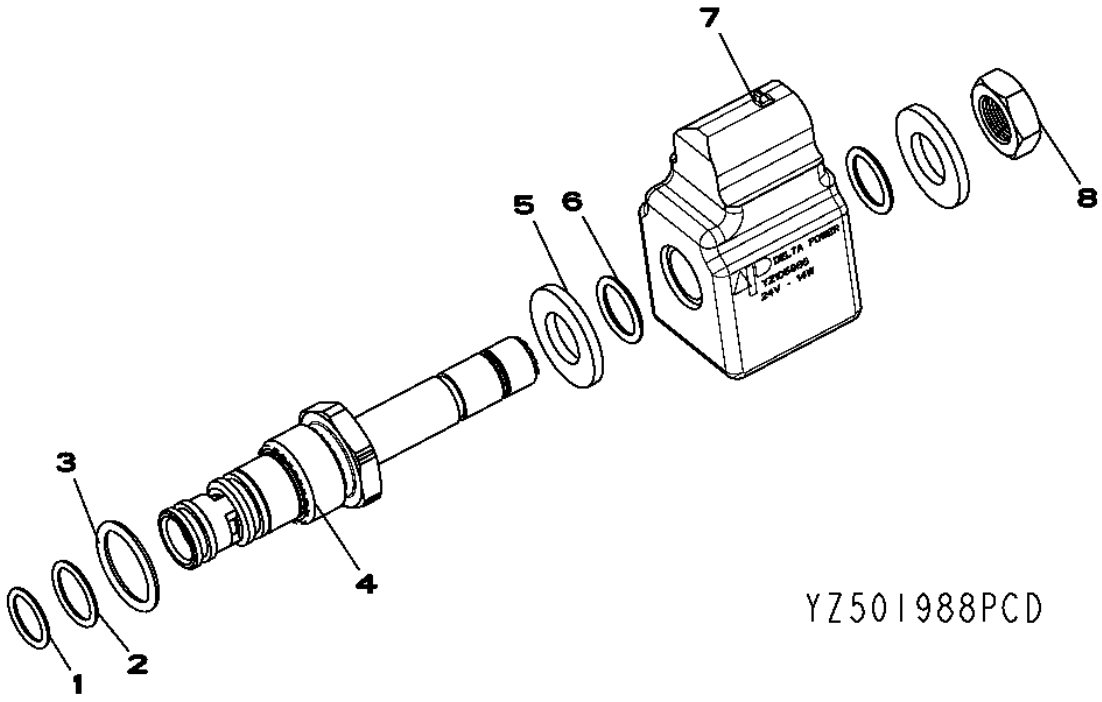

Pos.	*Ref.*	*Descripción*	*Cant.*	*Núm. de serie*	*Notas*
1	R28776	Anillo tórico	1		
2	R33259	Anillo tórico	1		
3	R26906	Anillo tórico	1		
4	YZ502360	Electroválvula	1		
5	YZ501919	Juego	2		(USE WITH YZ502227)
6	YZ501929	Juego de retenes	1		
7	YZ105886	Electroválvula	1		
8	YZ501919	Juego	1		(USE WITH YZ502170)

Sectional Pictorial Index
Index d'illustrations par sections.
Иллюстрированный указатель секции
Índice de ilustraciones por secciones

RGP12894 A.1

6090HDW01

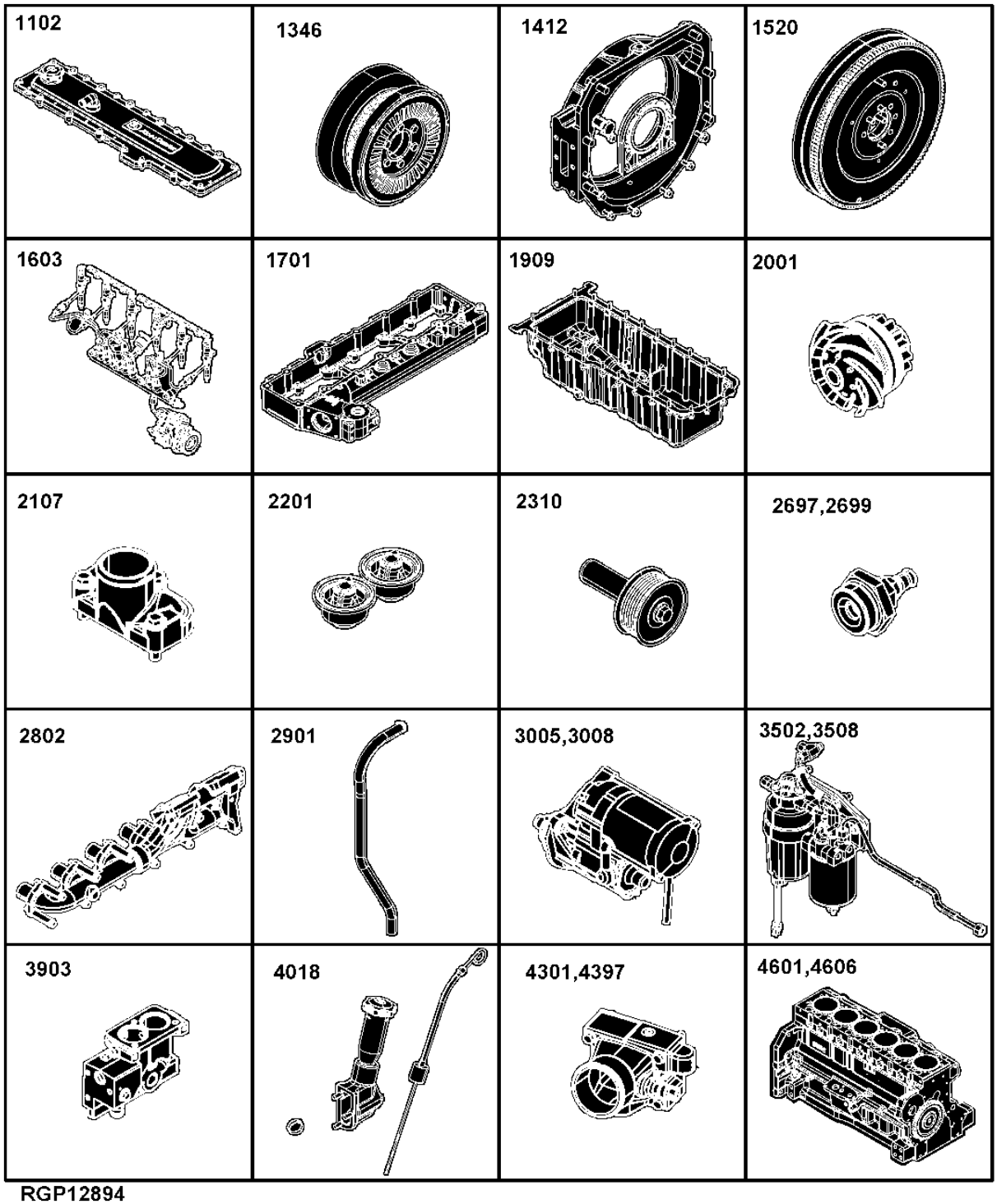

RGP12894

1102- 176
1346- 178
1412- 179
1520- 180
1603- 182
1701- 184
1909- 186
2001- 188
2107- 189
2201- 190
2301- 191
2697- 192
2699- 193
2802- 194
2901- 196
3005- 198
3008- 313
3502- 200
3508- 314
3903- 316
4018- 206
4301- 208
4397- 210
4601- 212
4606- 214

Sectional Pictorial Index
Index d'illustrations par sections.
Иллюстрированный указатель секции
Índice de ilustraciones por secciones

RGP12895 A.1

4701-	324
4801-	218
4901-	220
5001-	330
5101-	224
5299-	226
5701-	227
5912-	228
6401-	230
6511-	232
7701-	234
7899-	236
8497-	238
8902-	240
8499-	242
9801-	243
9807-	244

6090HDW01

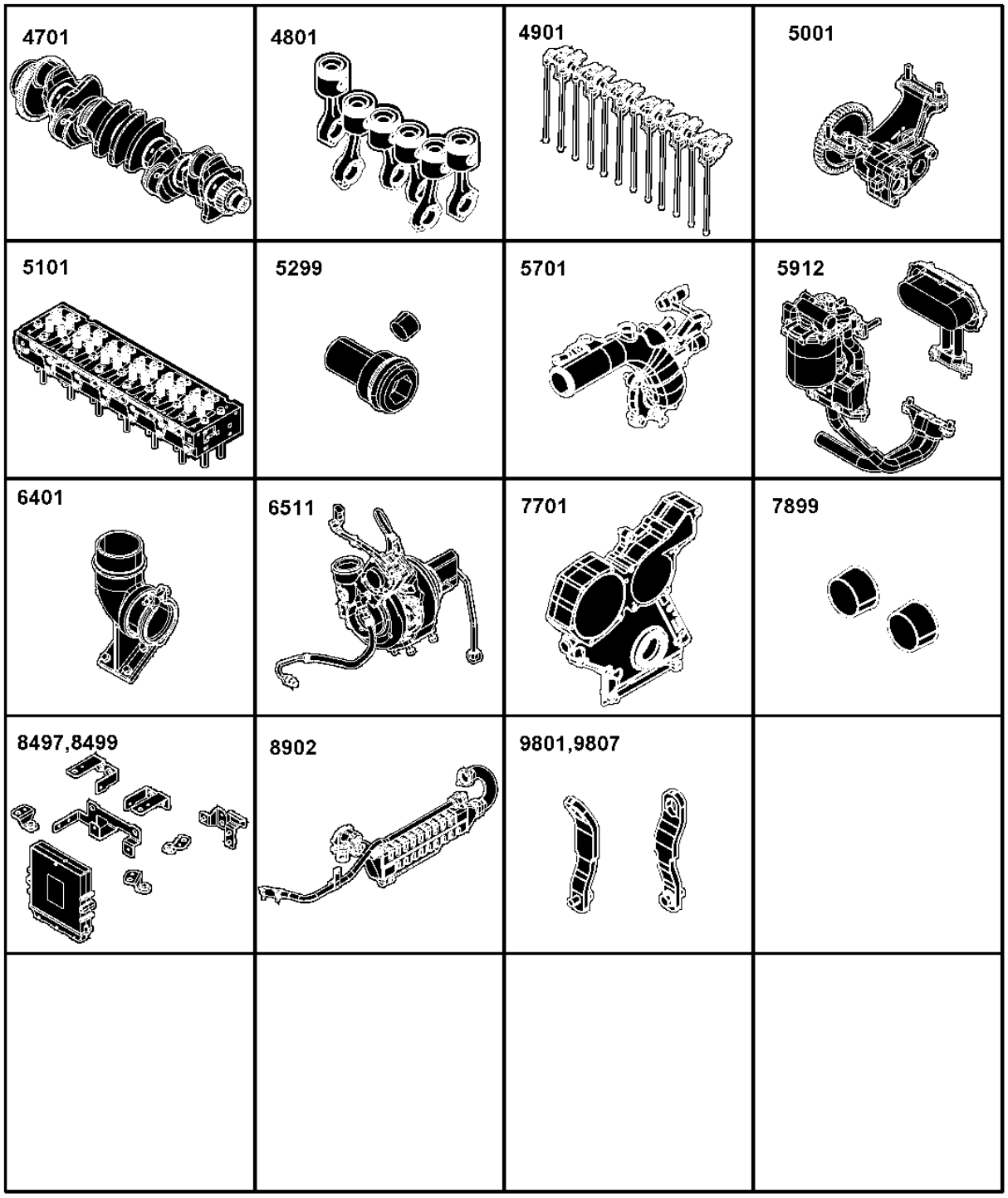

RGP12895

Sectional Pictorial Index
Index d'illustrations par sections.
Иллюстрированный указатель секции
Índice de ilustraciones por secciones

RGP12796 A.1

1-	245
2-	246
3-	247
4-	248
5-	249
6-	250
7-	251
8-	252
9-	254
10-	256
11-	258
12-	259
13-	260
14-	261
15-	262

6090HDW01

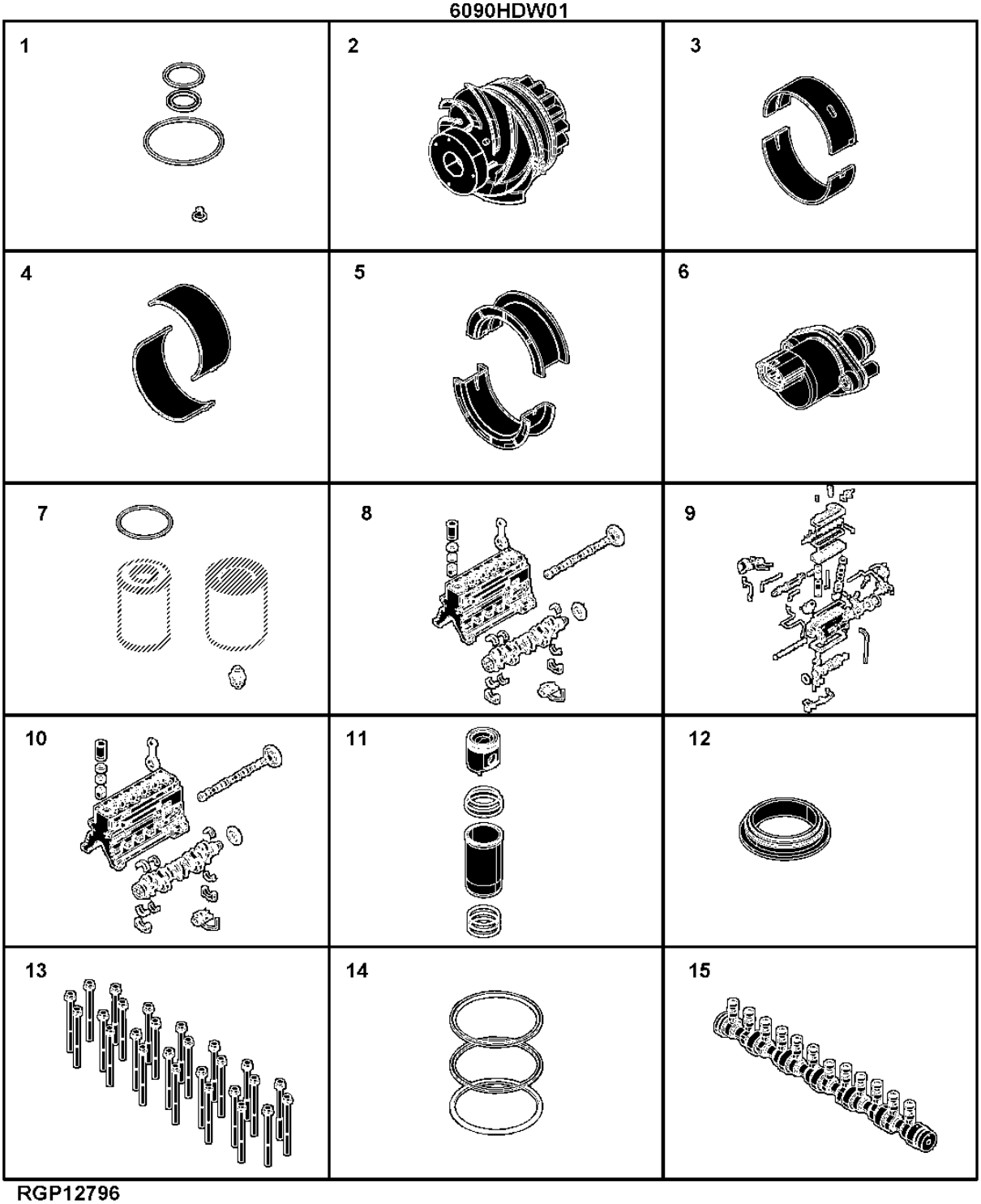

RGP12796

Sectional Pictorial Index
Index d'illustrations par sections.
Иллюстрированный указатель секции
Índice de ilustraciones por secciones

RGP12942 A.1

16-	264
17-	266
18-	267
19-	268
20-	269
21-	270
22-	272
23-	274
24-	276
25-	278
26-	280
27-	282
28-	284

6090HDW01

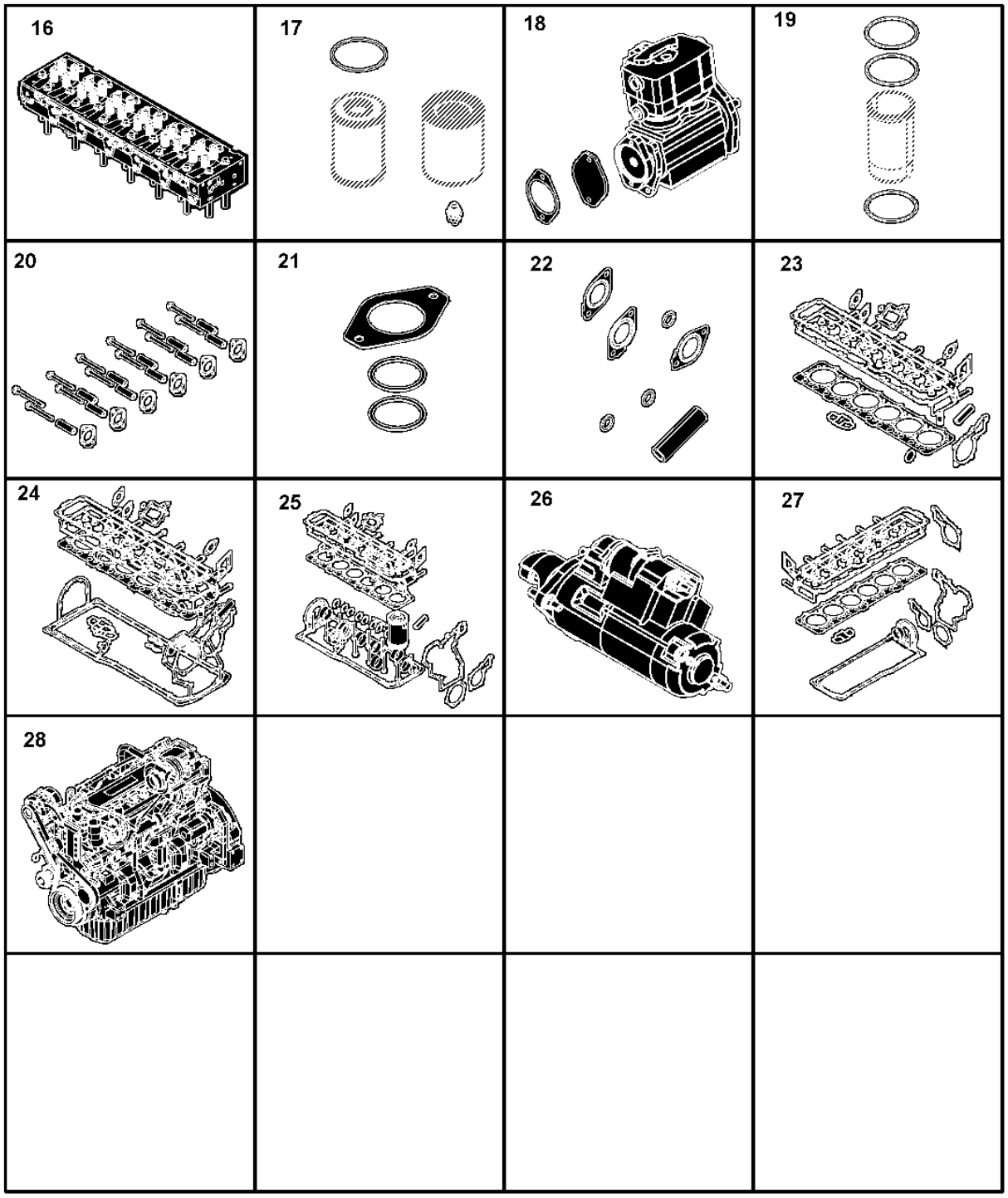

RGP12942

1102 (ROCKER ARM COVER)
1102 (CULBUTEURS)
1102 (КРЫШКА КЛАПАННОГО МЕХАНИЗМА)
1102 (TAPA DE BALANCINES)

RE523109PCDE02 A.1

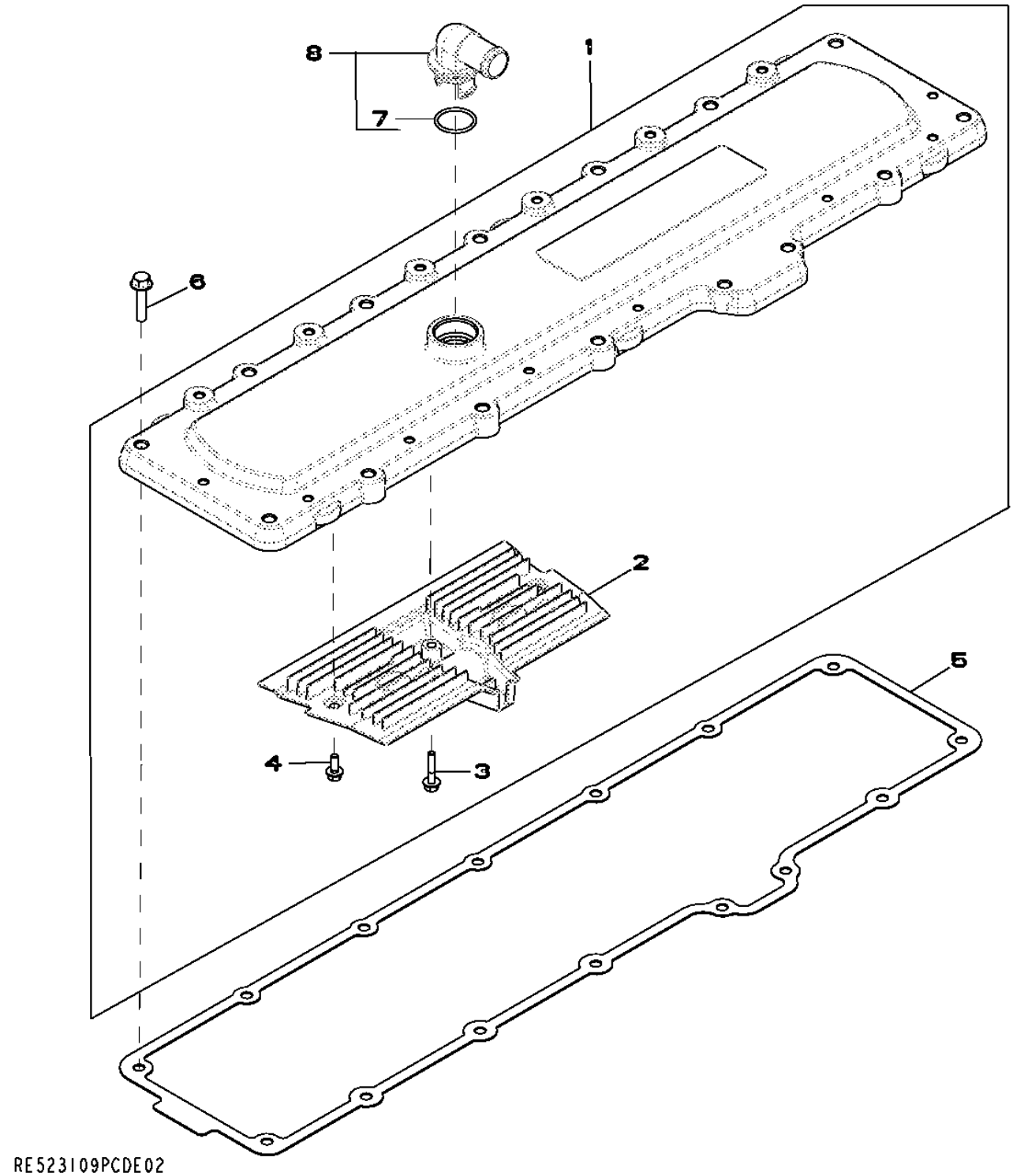

Pos.	Ref.	Descripción	Cant.	Núm. de serie motor	Notas
1	RE536705	Tapadera	1		(SUB FOR RE529972)
	RE529972	Tapadera	1		
2	R523317	Respiradero	1		
3	19M7796	Tornillo	1		M6 X 30
4	19M7775	Tornillo	2		M6 X 16
5	R526607	Retén	1		(USE WITH RE536705)
	R527884	Junta	1		(SUB FOR R518263) (USE WITH RE529972)
6	19M8291	Tornillo	15		M8 X 35
7	T122075	Anillo tórico	1		
8	RE529871	Racor acodado	1		(SUB FOR RE527976)

1346 (CRANKSHAFT PULLEY)
1346 (POULIE DU VILEBREQUIN)
1346 (ШКИВ КОЛЕНЧАТОГО ВАЛА)
1346 (POLEA DEL CIGUENAL)

RE523605PCDE02 A.1

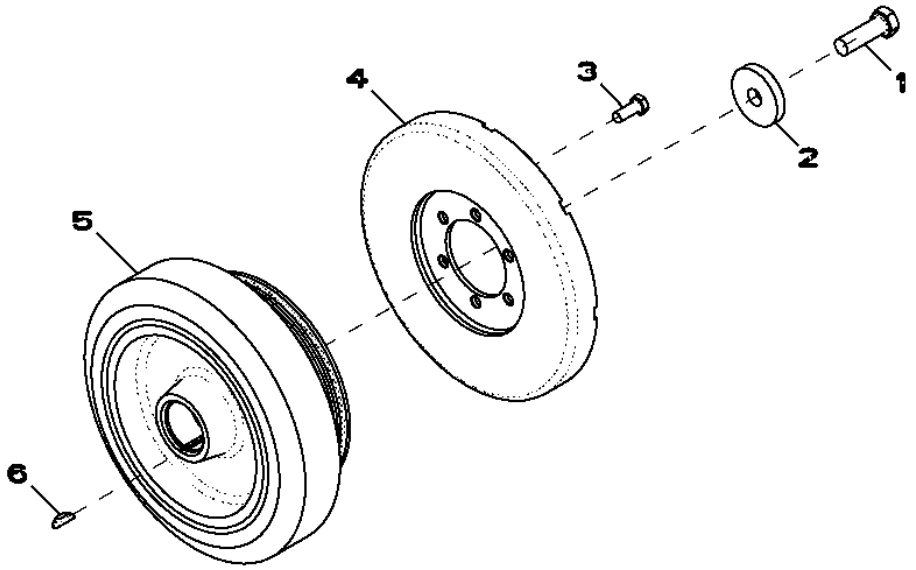

RE523605PCDE02

Pos.	*Ref.*	*Descripción*	*Cant.*	*Núm. de serie motor*	*Notas*
1	19M8889	Tornillo	1		M16 X 50
2	R26333	Arandela	1		
3	19M7402	Tornillo	6		M10 X 25
4	RE57604	Amortiguador de torsión	1		
5	RE522932	Amortiguador de torsión	1		
6	R523306	Llave	1		

1412 (FLYWHEEL HOUSING)
1412 (CARTER VOLANT)
1412 (КОРПУС МАХОВИКА)
1412 (CARCASAVOLANTE)

RE529056PCDE02 A.1

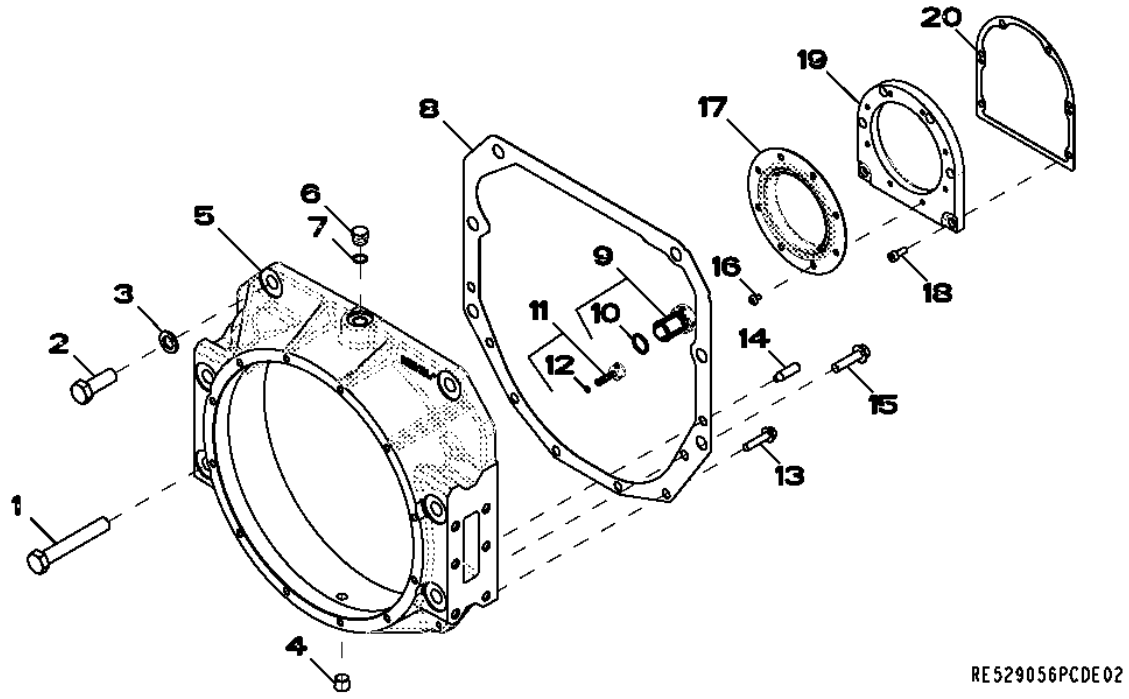

Pos.	*Ref.*	*Descripción*	*Cant.*	*Núm. de serie motor*	*Notas*
1	19M7968	Tornillo	4		M20 X 130
2	19M8002	Tornillo	2		M20 X 55
3	24M7353	Arandela	6		20 X 34 X 3 MM
4	RE57836	Tapón roscado	1		
5	R520219	Carcasa	1		
6	R39112	Conexión	1		
7	R47150	Anillo tórico	1		
8	R518995	Junta	1		
9	AR61533	Tapón	1		
10	R27149	Anillo tórico	1		
11	AR61589	Tapón	1		(INCLUDES A4365R)WITH PACKING
12	A4365R	Anillo tórico	1		
13	19M7805	Tornillo	4		M10 X 45
14	H79910	Pasador de centraje	2		
15	19M8306	Tornillo	2		M12 X 50
16	R522160	Tornillo	8		
17	RE530121	Retén	1		
18	19M8446	Tornillo	6		M8 X 20
19	R530233	Carcasa	1		
20	R522768	Junta	1		

1520 (FLYWHEEL)
1520 (VOLANT)
1520 (МАХОВИК)
1520 (VOLANTE)

RE525463PCDB02 A.1

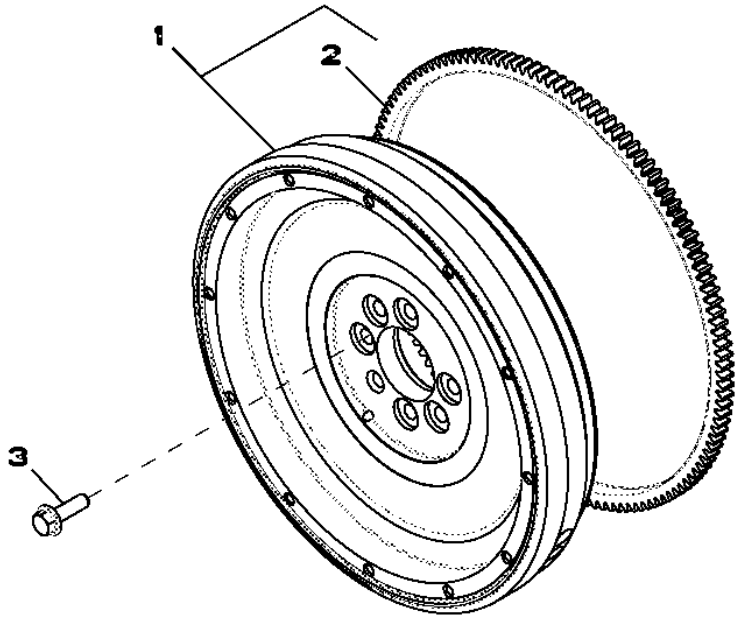

RE525463PCDB02

Pos.	*Ref.*	*Descripción*	*Cant.*	*Núm. de serie motor*	*Notas*
1	AR68167	Volante	1		(SUB FOR RE505428)
2	R28811	Corona de tren planetario	1		
3	R521465	Tornillo	6		

1603 (FUEL INJECTION PUMP)
1603 (POMPE D'INJECTION)
1603 (НАСОС ДЛЯ ВПРЫСКА ТОПЛИВА)
1603 (BOMBA DE INYECCION)

RE524203PCDK02 A.1

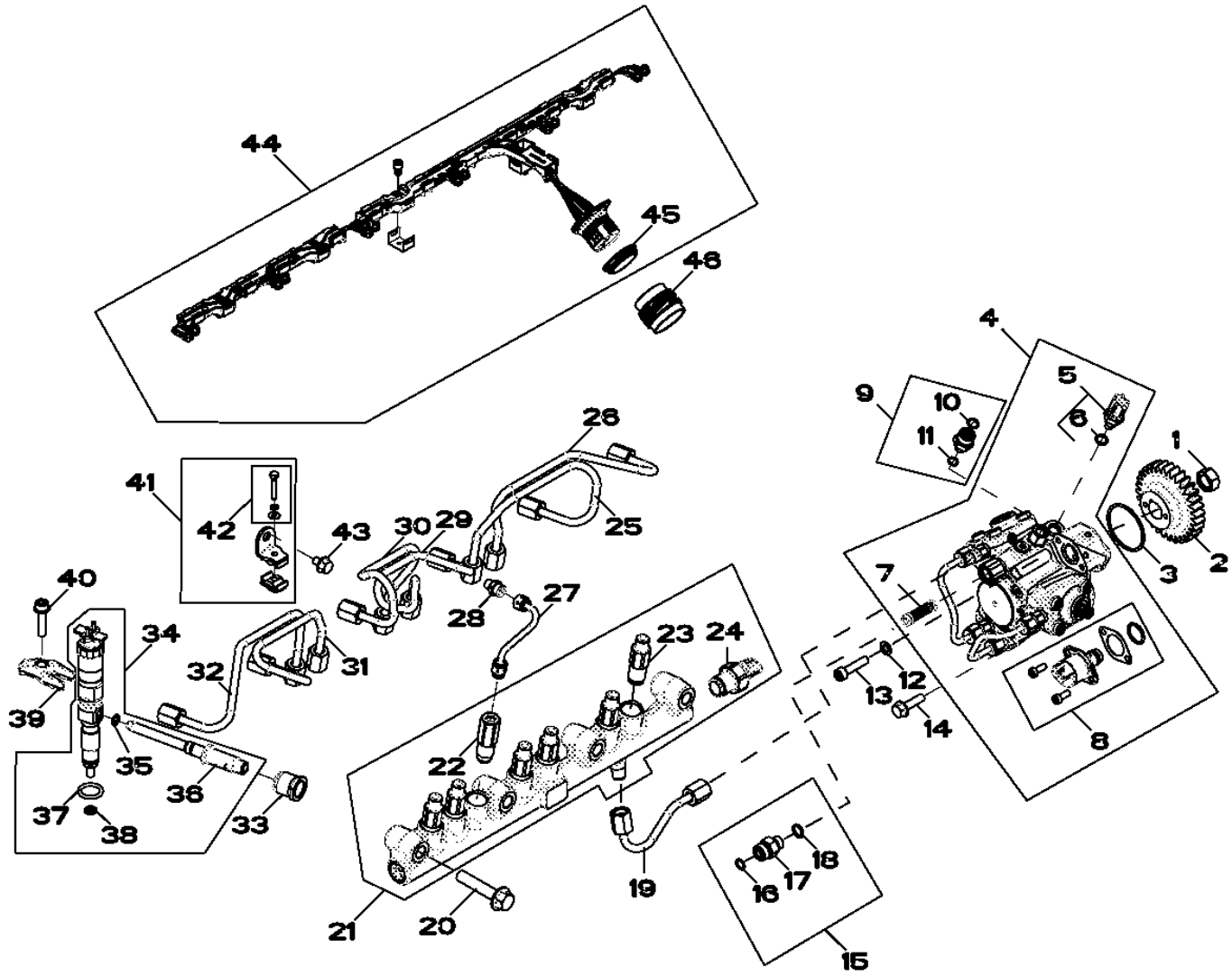

RE524203PCDK02

Pos.	Ref.	Descripción	Cant.	Núm. de serie motor	Notas
1	R91360	Tuerca	1		
2	R518254	Engranaje	1		
3	R521040	Anillo tórico	1		
4	RE534156	Bomba de inyección	1		
	SE501922	Bomba de inyección reman.	1		(SUB FOR RE534156)
5	RE516336	Sensor temp. combustible	1		
6	R524234	Anillo tórico	1		
7	RE524528	Juego	1		
8	RE534733	Distribuidor	1		
9	RE524399	Racor adaptador	1		
10	T77613	Anillo tórico	1		
11	51M7039	Anillo tórico	1		8.100 X 1.600 MM
12	24M7095	Arandela	1		8.400 X 15 X 1.600 MM
13	R504781	Tornillo	1		
14	19M7868	Tornillo	2		M8 X 30
15	RE522616	Conexión	1		
16	R63548	Anillo tórico	1		
17	38H5002	Racor adaptador	1		
18	51M7095	Anillo tórico	1		11.300 X 2.200 MM
19	RE520030	Tubería de combustible	1		
20	19M7815	Tornillo	4		M12 X 60
21	RE521599	Barandilla	1		
22	RE524529	Válvula descarga de presión	1		
23	RE515636	Limitador	6		
24	RE523811	Sensor	1		
25	RE525514	Tubería de combustible	1		
26	RE525513	Tubería de combustible	1		
27	RE520032	Tubería	1		
28	RE506624	Racor adaptador	2		
29	RE525515	Tubería de combustible	1		
30	RE525516	Tubería de combustible	1		
31	RE525517	Tubería de combustible	1		
32	RE525518	Tubería de combustible	1		
33	R518871	Tuerca de unión	6		
34	RE528408	Inyector	6		(INCLUDES RE531195, RE529151, R505452, R63548, R131051 AND RE527756)
	SE501948	Inyector reman.	6		(SUB FOR RE528408)
35	R63548	Anillo tórico	1		
36	RE531195	Conexión	1		
37	R505452	Anillo tórico	1		
38	R131051	Arandela	1		
39	R518345	Abrazadera	6		
40	RE528096	Tornillo con arandela	6		
41	RE525519	Abrazadera	3		
42	RE527756	Tornillo con arandela	1		
43	RE524730	Tornillo	3		
44	RE535070	Grupo de cables	1		
45	R526154	Anillo de sellado	1		
46	R520441	Accesorio de conector eléc.	1		

1701 (AIR INTAKE)
1701 (ADMISSION D'AIR)
1701 (ВОЗДУХОЗАБОРНИК)
1701 (ENTRADA DE AIRE)

RE523114PCDG02 A.1

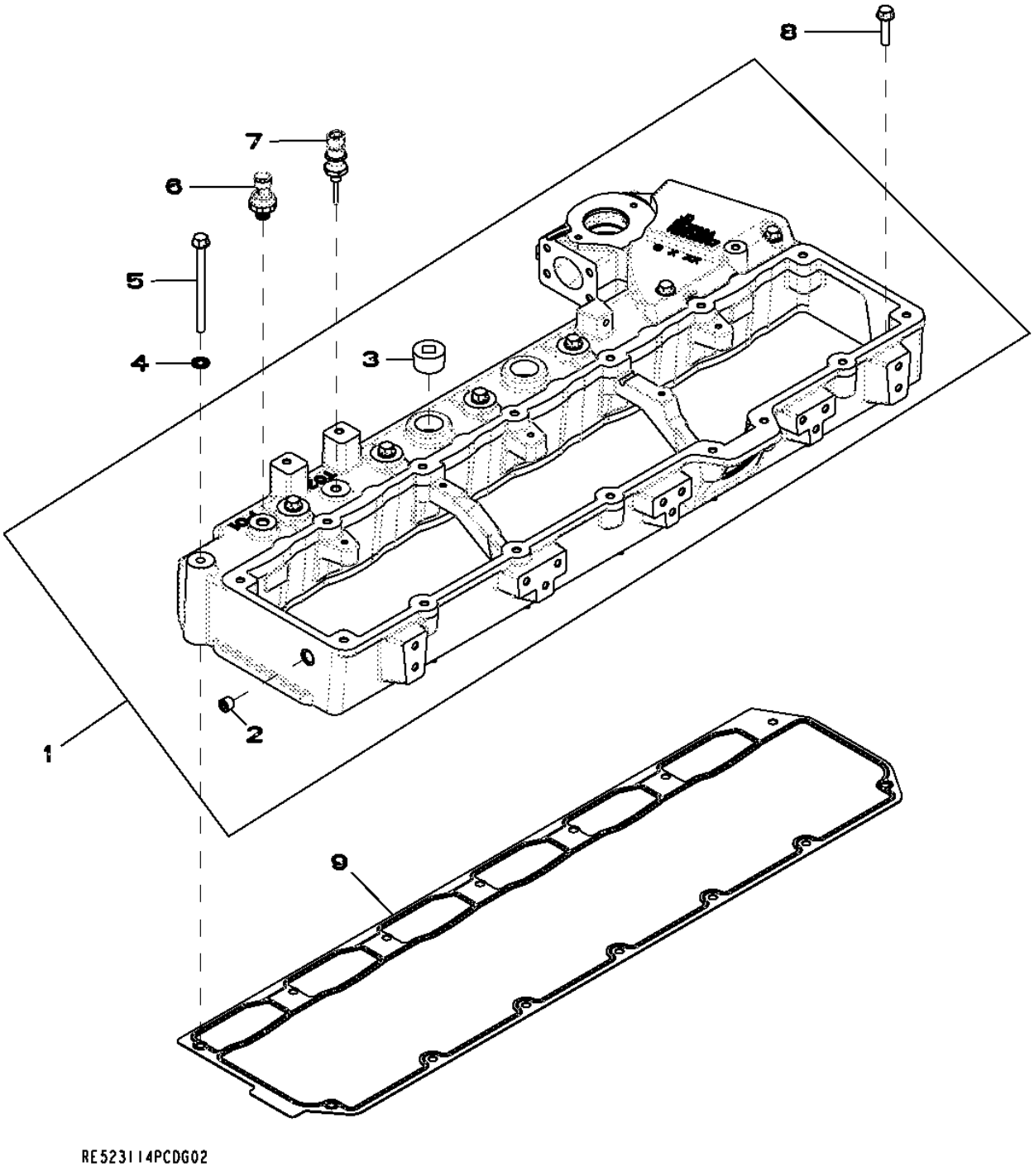

Pos.	Ref.	Descripción	Cant.	Núm. de serie motor	Notas
1	RE520442	Colector de adm. de aire	1	--XXXXX	(MARKED R518132) (USE WITH R527884) (SUB RE536258)
	RE536258	Colector de adm. de aire	1	XXXXX--	(MARKED R527004) (USE WITH R526607 OR R527884 OR R518263) (SUB FOR RE520442)
2	15H685	Tapón roscado	1		1/4"
3	15H686	Tapón roscado	2		1"
4	R520424	Arandela de guarnición	7		
5	19M7873	Tornillo	7		M8 X 110
6	RE522723	Sensor presión de admisión	1		
7	RE522823	Sensor de temperatura	1		
8	R527684	Tornillo	7		
9	R518260	Junta	1		

1909 (OIL PAN)
1909 (CARTER D'HUILE)
1909 (МАСЛЯНЫЙ ПОДДОН)
1909 (CARTER DE ACEITE)

RE524889PCDH02 A.1

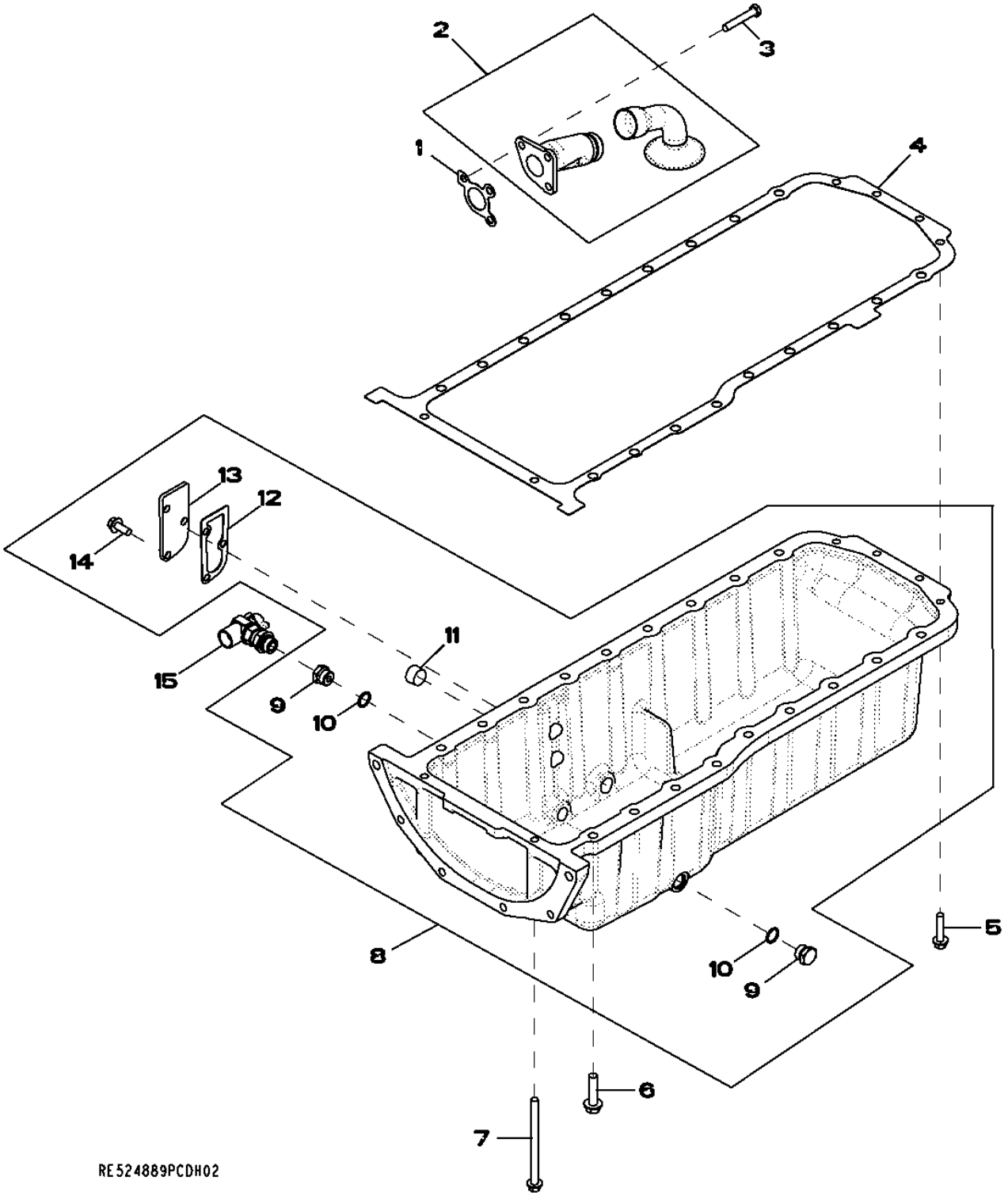

Pos.	*Ref.*	*Descripción*	*Cant.*	*Núm. de serie motor*	*Notas*
1	R100569	Junta	1		
2	RE520585	Entrada bomba aceite	1		
3	19M9399	Tornillo	3		M10 X 60
4	R523503	Junta	1		
5	19M7805	Tornillo	8		M10 X 45
6	19M8306	Tornillo	20		M12 X 50
7	19M7958	Tornillo	2		M10 X 150
8	RE525915	Cárter de aceite	1		
9	R27474	Tapón de vaciado	2		
10	R47151	Anillo tórico	2		
11	15H690	Tapón roscado	1		3/4"
12	RE63439	Junta	1		
13	R519285	Tapadera	1		
14	19M7785	Tornillo	3		M10 X 25
15	RE509097	Grifo de vaciado	1		

2001 (WATER PUMP)
2001 (POMPE A EAU)
2001 (ВОДЯНОЙ НАСОС)
2001 (BOMBA DE AGUA)

RE523116PCDC03 A.1

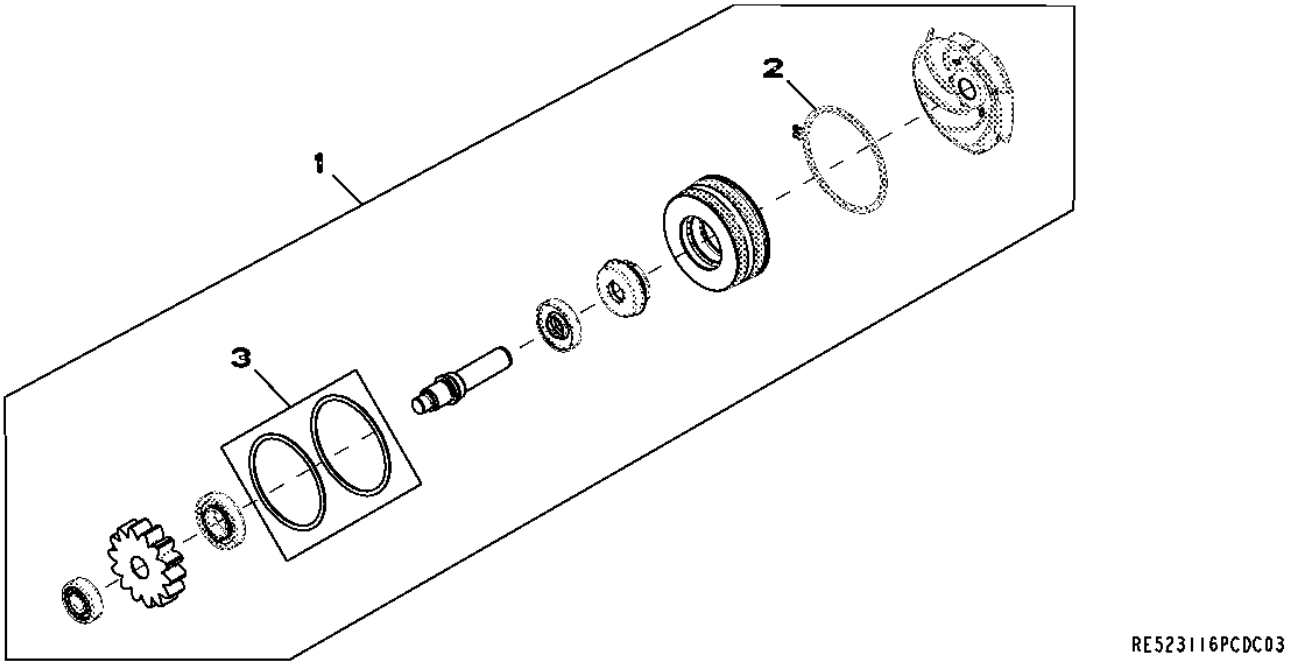

Pos.	*Ref.*	*Descripción*	*Cant.*	*Núm. de serie motor*	*Notas*
1	RE530194	Bomba de agua	1		(SUB FOR RE523828)
	SE501228	Bomba de agua reman.	1		
2	R520701	Anillo elástico	1		
3	RE509463	Juego	1		

2107 (THERMOSTAT COVER)
2107 (COUVERCLE DE THERMOSTAT)
2107 (КРЫШКА ТЕРМОСТАТА)
2107 (TAPADERA TERMOSTATO)

RE527033PCDA01 A.1

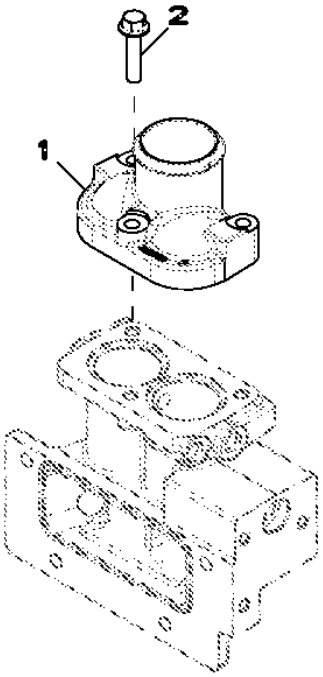

RE527033PCDA01

Pos.	*Ref.*	*Descripción*	*Cant.*	*Núm. de serie motor*	*Notas*
1	R522011	Carcasa	1		
2	19M8320	Tornillo	3		M10 X 45

2201 (THERMOSTAT)
2201 (THERMOSTAT)
2201 (TEPMOCTAT)
2201 (TERMOSTATO)

RE522968PCDE02 A.1

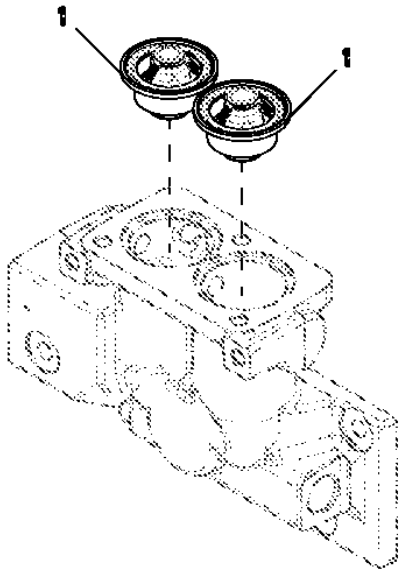

RE522968PCDE02

Pos.	*Ref.*	*Descripción*	*Cant.*	*Núm. de serie motor*	*Notas*
1	RE540550	Termostato	2		(SUB FOR RE528652, OR RE535274THIS APPLICATION)

2310 (FAN DRIVE)
2310 (ENTRAINEMENT DU VENTILATEUR)
2310 (ПРИВОД ВЕНТИЛЯТОРА)
2310 (TRANSMISION DEL VENTILADOR)

RE527587PCDA01 A.1

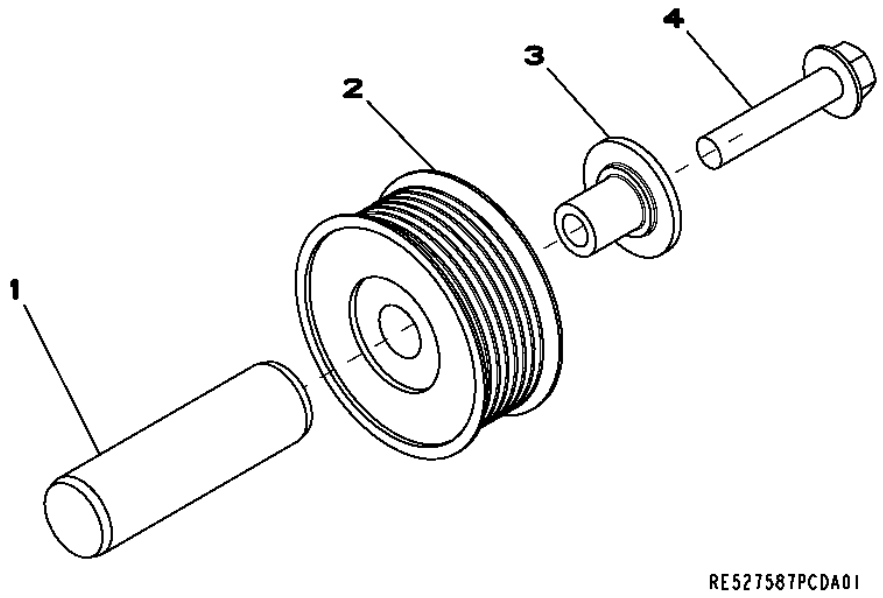

Pos.	*Ref.*	*Descripción*	*Cant.*	*Núm. de serie motor*	*Notas*
1	R131001	Árbol	1		
2	AT211041	Polea	1		
3	R502079	Manguito	1		
4	19M8292	Tornillo	1		M10 X 50

2697 (ENGINE HEATER)
2697 (MOTEUR)
2697 (ПОДОГРЕВАТЕЛЬ ДВИГАТЕЛЯ)
2697 (CALEFACTOR DE MOTOR)

RE536289PCDA01 A.1

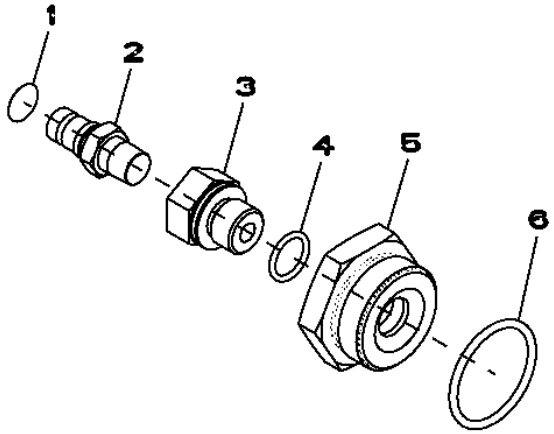

RE536289PCDA01

Pos.	*Ref.*	*Descripción*	*Cant.*	*Núm. de serie motor*	*Notas*
1	T217789	Etiqueta adhesiva	1		
2	AT318950	Conexión	1		
3	R113419	Racor adaptador	1		
4	51M7043	Anillo tórico	1		15.300 X 2.200 MM
5	R123616	Tapón	1		
6	U13639	Anillo tórico	1		

2699 (NO ENGINE HEATER)
2699 (SANS PRECHAUFFAGE DU MOTEUR)
2699 (БЕЗ ПОДОГРЕВАТЕЛЯ ДВИГАТЕЛЯ)
2699 (SIN CALEFACTOR DE MOTOR)

RE523120PCDB02 A.1

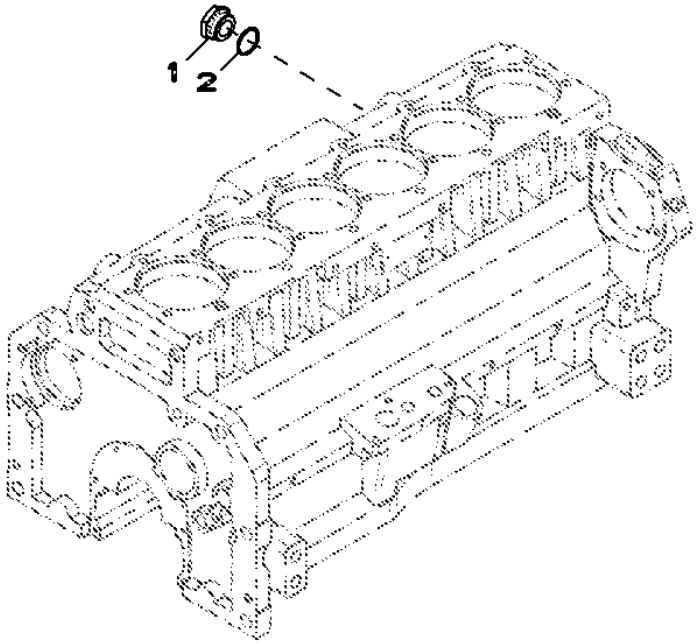

RE523120PCDB02

Pos.	*Ref.*	*Descripción*	*Cant.*	*Núm. de serie motor*	*Notas*
1	R39741	Tapón de vaciado	1		
2	U13639	Anillo tórico	1		

2802 (EXHAUST MANIFOLD)
2802 (COLLECTEUR D'ECHAPPEMENT)
2802 (ВЫХЛОПНОЙ КОЛЛЕКТОР)
2802 (COLECTOR DE ESCAPE)

RE523121PCDG02 A.1

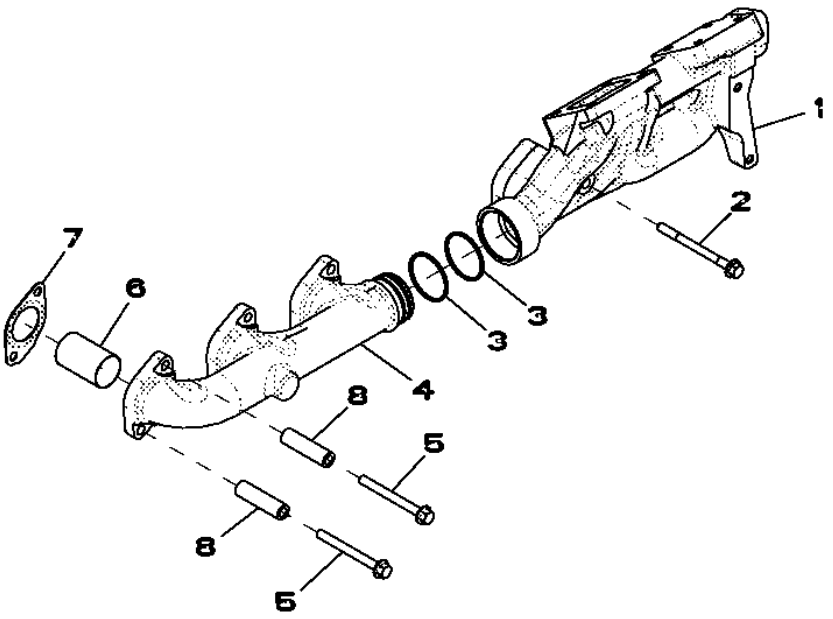

Pos.	*Ref.*	*Descripción*	*Cant.*	*Núm. de serie motor*	*Notas*
1	R518851	Colector de escape	1		
2	R520410	Tornillo	1		
3	R135482	Anillo	1		
4	R518852	Colector de escape	1		
5	R521323	Tornillo	11		
6	R522574	Manguito	6		
7	R519361	Junta	6		
8	R520632	Espaciador	11		

2901 (VENTILATING SYSTEM)
2901 (SYSTEME DE VENTILATION)
2901 (СИСТЕМА ВЕНТИЛЯЦИИ)
2901 (SISTEMA DE VENTILACION)

RE523122PCDC02 A.1

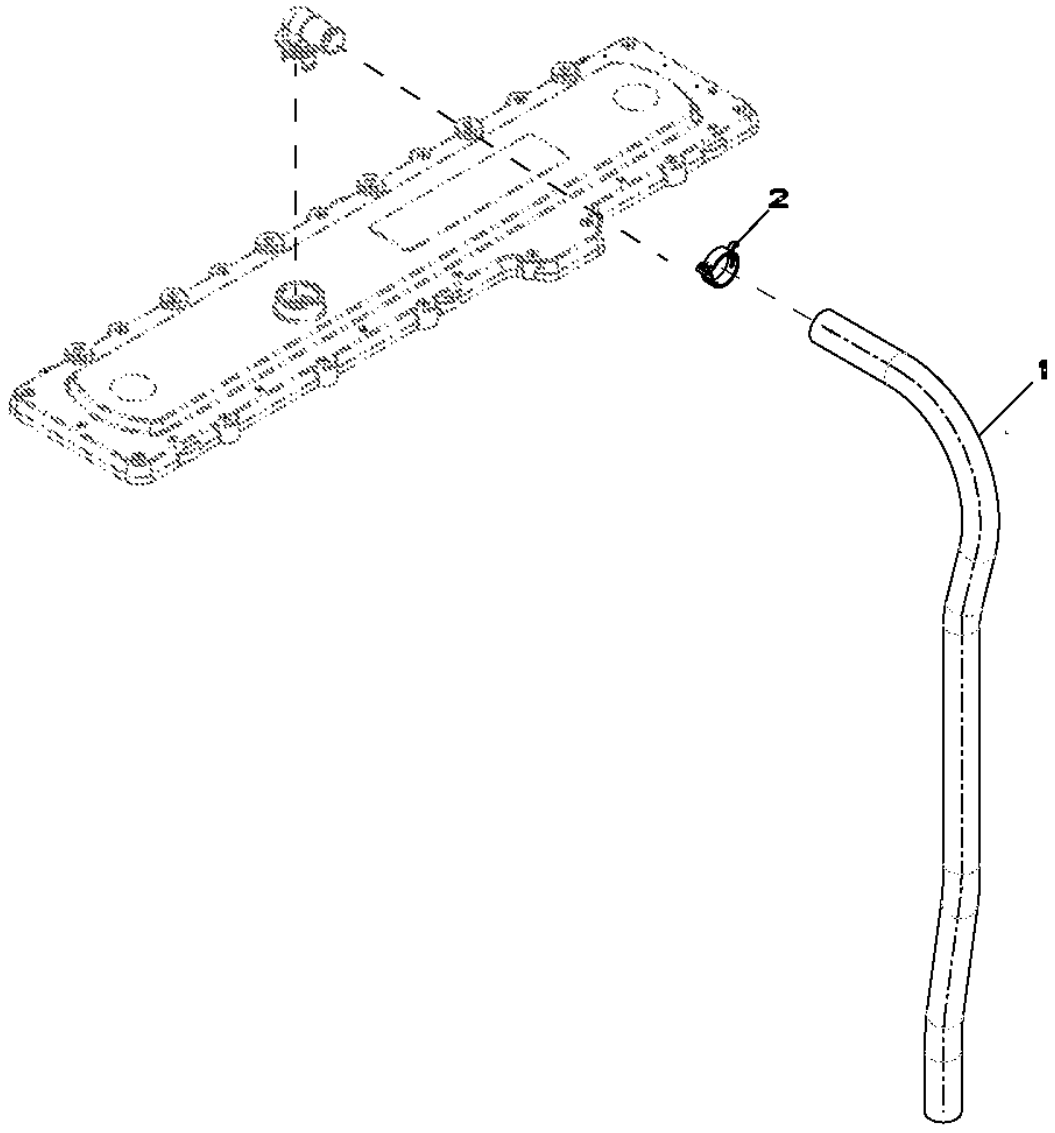

RE523122PCDC02

Pos.	Ref.	Descripción	Cant.	Núm. de serie motor	Notas
1	R522948	Manguera	1		1100 MM LGTH, (SUB FOR R522347)
2	RE528750	Abrazadera	1		

3005 (STARTING MOTOR)
3005 (DEMARREUR)
3005 (СТАРТЕР)
3005 (MOTOR DA ARRANQUE)

RE525528PCDA03 A.1

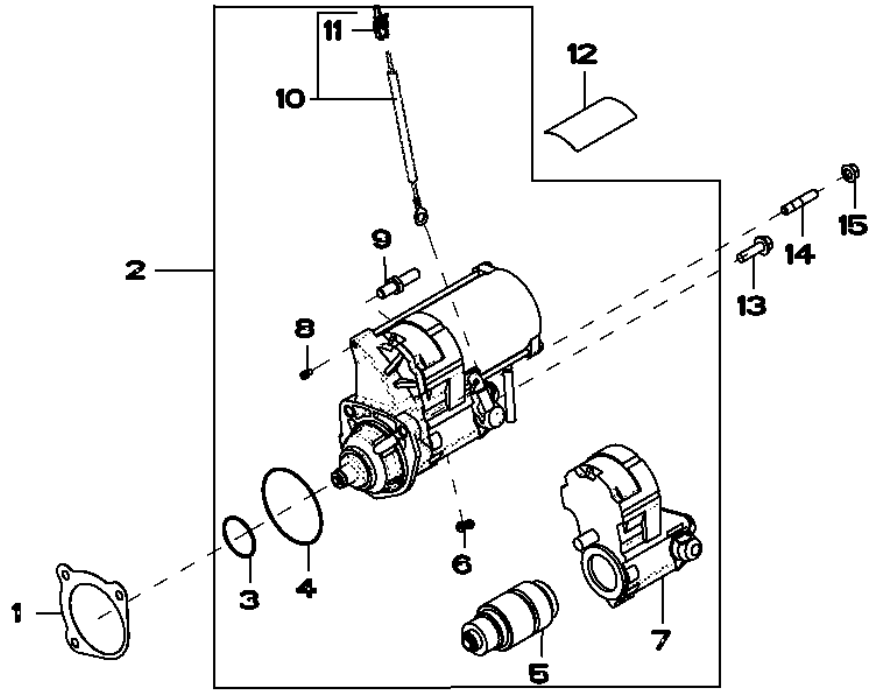

Pos.	*Ref.*	*Descripción*	*Cant.*	*Núm. de serie motor*	*Notas*
1	R53108	Junta	1		
2	RE506103	Juego p. motor de arranque	1		(MARKED RE504245) (INCLUDES T146102 AND R53108)
	SE501866	Motor de arranque reman.	1		(A)
3	R135510	Anillo tórico	1		
4	R135509	Retén	1		
5	RE70682	Embrague	1		
6	RE70756	Juego p. motor de arranque	1		(INCLUDES T146102)
7	RE70678	Interruptor	1		
8	RE71256	Tornillo con arandela	1		
9	R516315	Espárrago	1		
10	RE505399	Conductor eléctrico	1		
11	RE12362	Conjunto de conector eléc.	1		
12	T146102	Etiqueta adhesiva	1		
13	19M7835	Tornillo	2		M10 X 35
14	42M7036	Espárrago	1		
15	14M7296	Tuerca con brida	1		M10

(A) REMANUFACTURED
RECONDITIONNE
ВОССТАНОВЛЕННЫЙ
REACONDICIONADO

3008 (STARTER MOTOR)
3008 (DEMARREUR)
3008 (ПУСКОВОЙ ДВИГАТЕЛЬ)
3008 (MOTOR DE ARRANQUE)

RE539700PCDA02 A.1

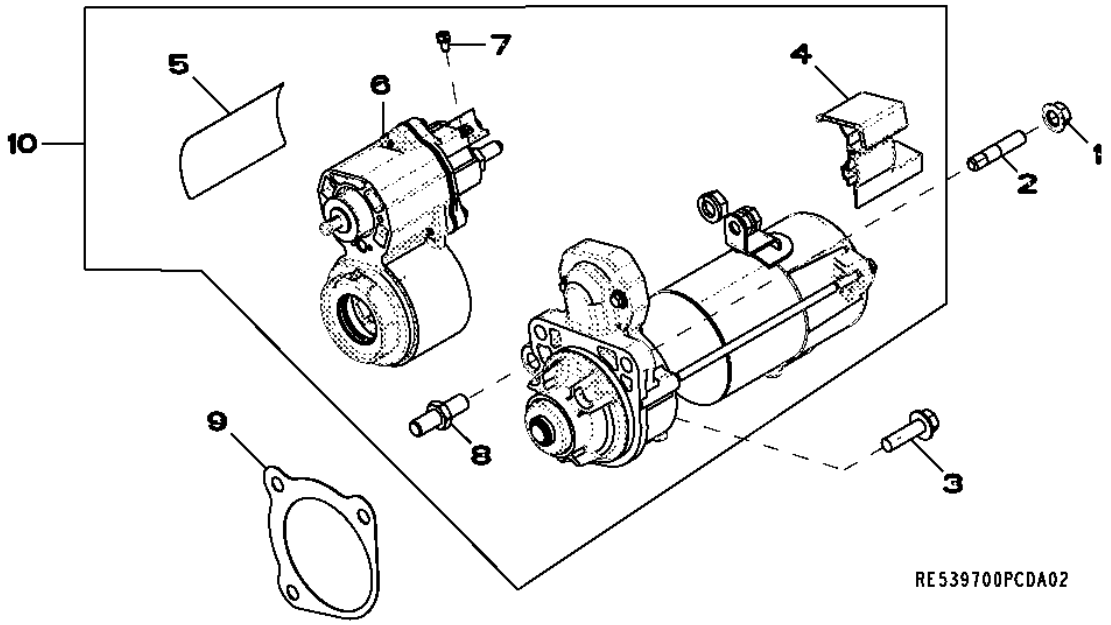

Pos.	*Ref.*	*Descripción*	*Cant.*	*Núm. de serie motor*	*Notas*
1	14M7296	Tuerca con brida	1		M10
2	42M7036	Espárrago	1		
3	19M7835	Tornillo	2		M10 X 35
4	R528715	Tapadera	1		
5	T146102	Etiqueta adhesiva	1		
6	RE539701	Solenoide	1		
7	RE71256	Tornillo con arandela	1		
8	R136052	Espárrago	1		
9	R53108	Junta	1		
10	RE539695	Juego p. motor de arranque	1		

3502 (FUEL FILTER)
3502 (FILTRE A COMBUSTIBLE)
3502 (ТОПЛИВНЫЙ ФИЛЬТР)
3502 (FILTRO DE COMBUSTIBLE)

RE523904PCDF02 A.1

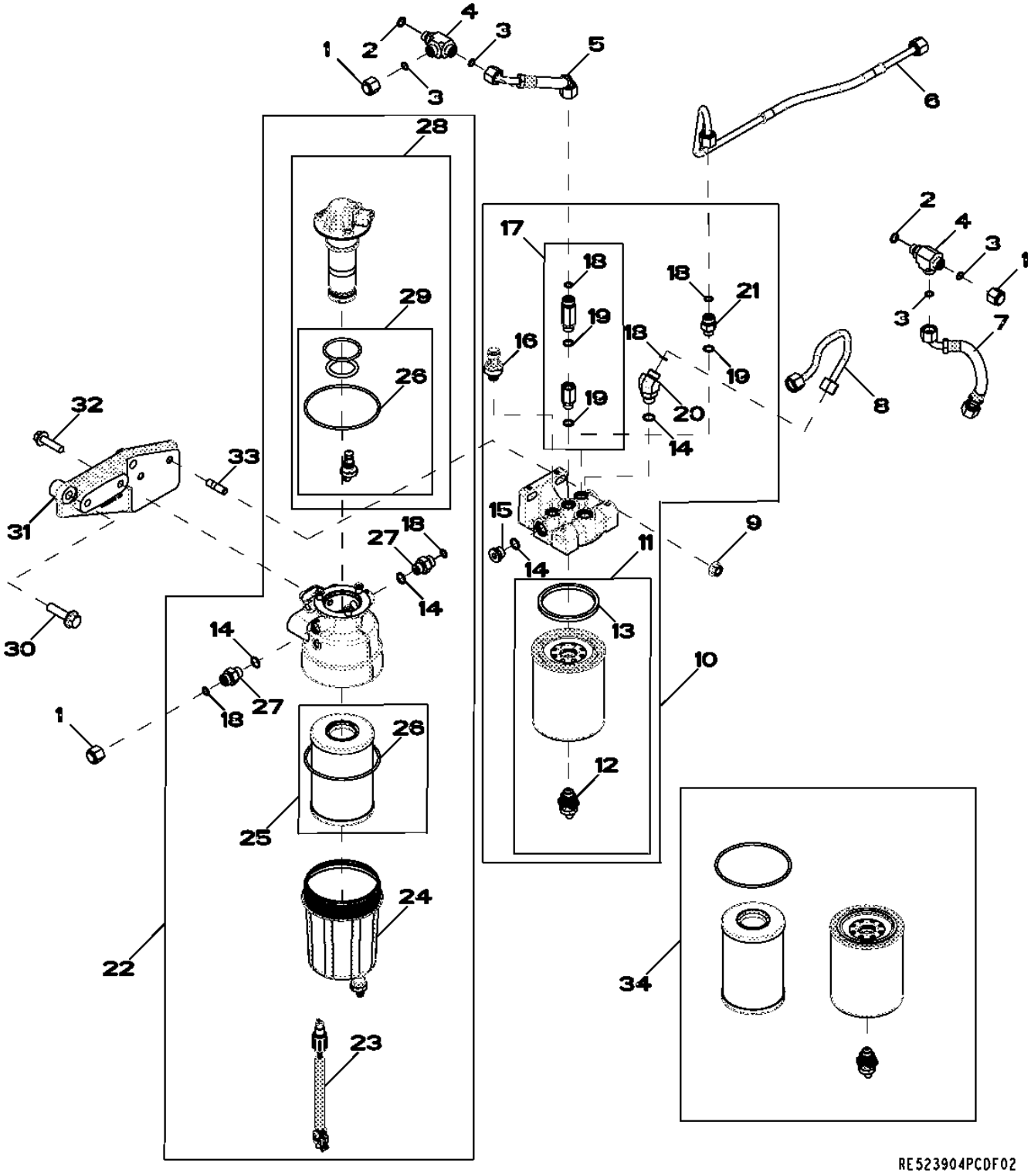

Pos.	Ref.	Descripción	Cant.	Núm. de serie motor	Notas
1	38H1415	Conexión	3		
2	51M7041	Anillo tórico	2		11.300 X 2.200 MM
3	T77613	Anillo tórico	4		
4	38H5067	Conexión en t	2		
5	RE531700	Tubería de combustible	1		
6	RE520044	Tubería de combustible	1		
7	RE525509	Tubería de combustible	1		
8	RE523346	Tubería de combustible	1		
9	14M7296	Tuerca con brida	2		M10
10	RE528865	Filtro	1		
11	.....	Cartucho de filtro	1		(Order RE525523)
12	RE523787	Grifo de vaciado	1		
13	R501388	Empaquetadura	1		
14	51M7096	Anillo tórico	4		13.300 X 2.200 MM
15	T122803	Tapón hermético	1		
16	RE522794	Sensor	1		
17	RE528864	Válvula de purga	1		
18	R63548	Anillo tórico	5		
19	51M7095	Anillo tórico	3		11.300 X 2.200 MM
20	38H5154	Racor acodado	1		
21	38H5002	Racor adaptador	1		
22	RE539765	Filtro de combustible	1		
23	RE503590	Sensor de humedad	1		
24	RE523785	Vaso	1		
25	.....	Cartucho de filtro	1		(Order RE525523)
26	R522921	Anillo tórico	2		
27	38H5037	Racor adaptador	2		
28	RE539764	Bomba de alimentación	1		
29	RE523784	Juego de retenes	1		
30	19M7813	Tornillo	2		M12 X 45
31	R520102	Soporte	1		
32	19M7804	Tornillo	2		M10 X 40
33	42M7089	Espárrago	2		
34	RE525523	Cartucho de filtro	1		(A) (Includes R501388, RE523787 and R522921)

(A) Includes Primary and Final Fuel Filter Element
Includes Primary and Final Fuel Filter Element
Includes Primary and Final Fuel Filter Element
Includes Primary and Final Fuel Filter Element

3508 (FUEL FILTER)
3508 (FILTRE A COMBUSTIBLE)
3508 (ТОПЛИВНЫЙ ФИЛЬТР)
3508 (FILTRO DE COMBUSTIBLE)

RE527355PCDG02 A.1

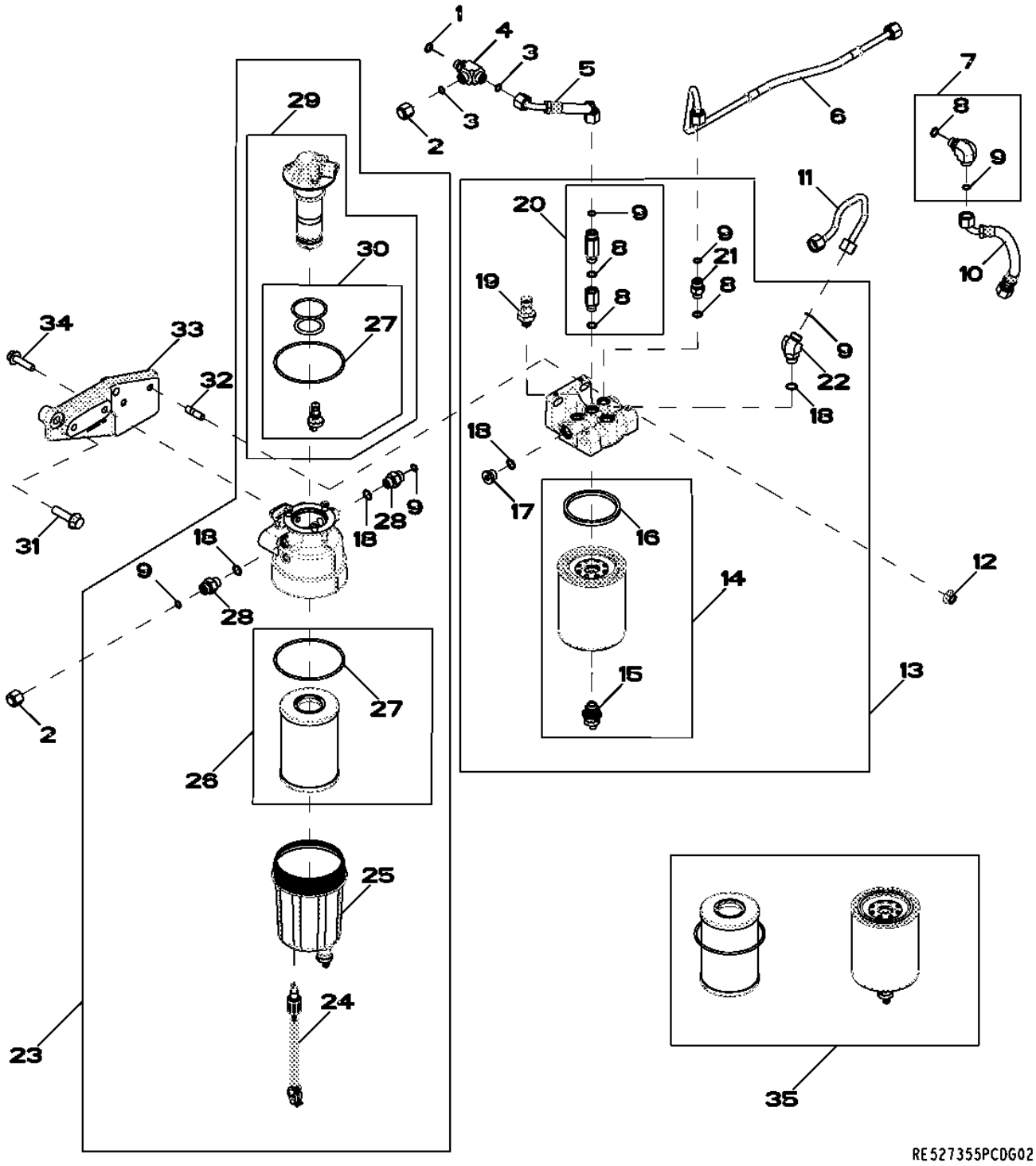

Pos.	Ref.	Descripción	Cant.	Núm. de serie motor	Notas
1	51M7041	Anillo tórico	1		11.300 X 2.200 MM
2	38H1415	Conexión	2		
3	T77613	Anillo tórico	2		
4	38H5067	Conexión en t	1		
5	RE531700	Tubería de combustible	1		
6	RE520044	Tubería de combustible	1		
7	RE532429	Racor acodado	1		(INCLUDES 51M7095, R63548)
8	51M7095	Anillo tórico	4		11.300 X 2.200 MM
9	R63548	Anillo tórico	6		
10	RE525509	Tubería de combustible	1		
11	RE523346	Tubería de combustible	1		
12	14M7296	Tuerca con brida	2		M10
13	RE528865	Filtro	1		
14	.....	Cartucho de filtro	1		(ORDER RE525523)NSEP
15	RE523787	Grifo de vaciado	1		
16	R501388	Empaquetadura	1		
17	T122803	Tapón hermético	1		
18	51M7096	Anillo tórico	4		13.300 X 2.200 MM
19	RE522794	Sensor	1		
20	RE528864	Válvula de purga	1		
21	38H5002	Racor adaptador	1		
22	38H5154	Racor acodado	1		
23	RE539765	Filtro de combustible	1		
24	RE503590	Sensor de humedad	1		
25	RE523785	Vaso	1		
26	.....	Cartucho de filtro	1		(ORDER RE525523)NSEP
27	R522921	Anillo tórico	2		
28	38H5037	Racor adaptador	2		
29	RE539764	Bomba de alimentación	1		
30	RE523784	Juego de retenes	1		
31	19M7813	Tornillo	2		M12 X 45
32	42M7089	Espárrago	2		
33	R520102	Soporte	1		
34	19M7804	Tornillo	2		M10 X 40
35	RE525523	Cartucho de filtro	1		(SUB FOR RE520906 AND RE523236) (INCLUDES RE520906, R522921, RE523236, RE523787, R501388)

3903 (THERMOSTAT HOUSING / BY PASS TUBE TO WATER PUMP)
3903 (BOITIER DE THERMOSTAT / TUBE DE DERIVATION A LA POMPE A EAU)
3903 (КОРПУС ТЕРМОСТАТА / ПЕРЕПУСКНАЯ ТРУБКА В ВОДЯНОМУ НАСОСУ)
3903 (CARCASA DEL TERMOSTATO / TUBO DE DERIVACION A LA BOMBA DE AGUA)

RE524179PCDA02 A.1

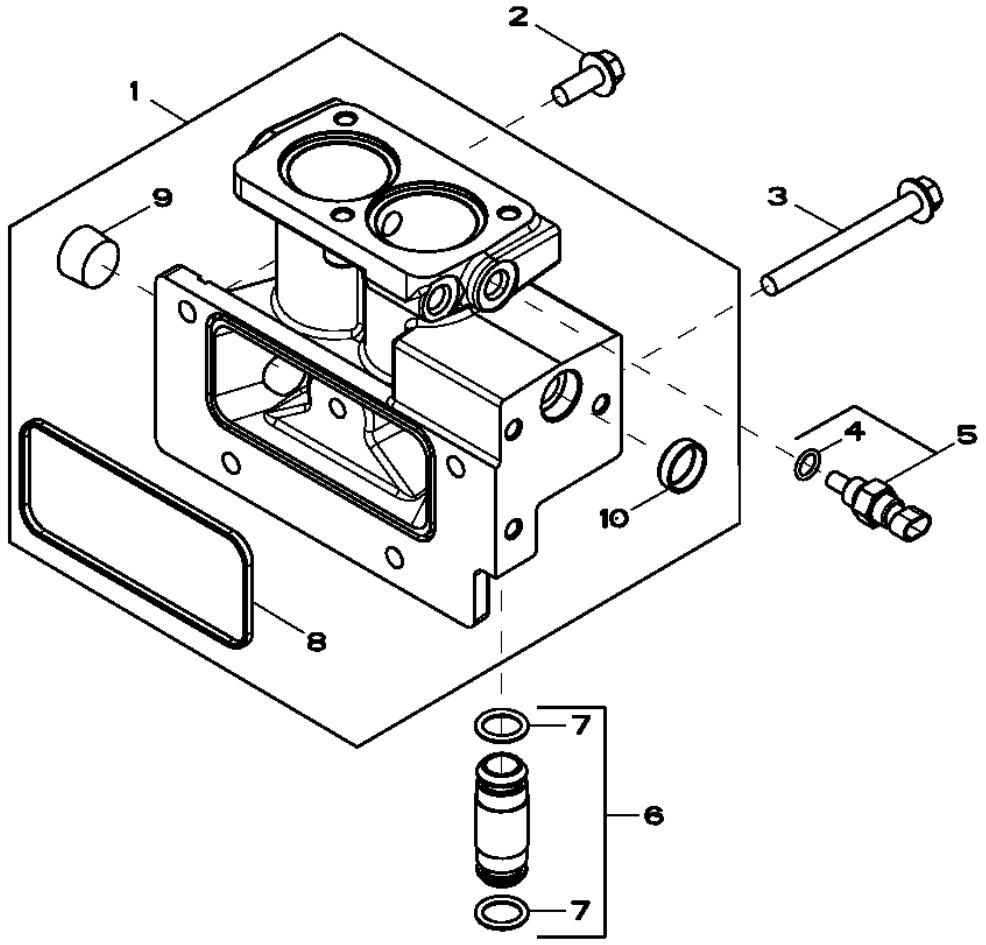

RE524179PCDA02

Pos.	*Ref.*	*Descripción*	*Cant.*	*Núm. de serie motor*	*Notas*
1	RE523818	Carcasa	1		
2	19M7785	Tornillo	3		M10 X 25
3	19M7812	Tornillo	1		M10 X 100
4	51M7041	Anillo tórico	1		11.300 X 2.200 MM
5	RE48419	Sensor	1		
6	RE508648	Tubo	1		
7	R504810	Anillo tórico	2		
8	R527592	Junta	1		
9	15H690	Tapón roscado	1		(A) 3/4"
10	N102039	Tapón	1		

(A) THREADS WITH PRE-APPLIED SEALANT
FILETS ENDUITS DE PRODUIT D'ETANCHEITE
РЕЗЬБА С ПРЕДВАРИТЕЛЬНО НАНЕСЕННЫМ ГЕРМЕТИКОМ
CON SELLADOR

4018 (ENGINE OIL DIPSTICK)
4018 (JAUGE A HUILE MOTEUR)
4018 (ЩУП ДЛЯ ИЗМЕРЕНИЯ УРОВНЯ МАСЛА В ДВИГАТЕЛЕ)
4018 (ASPILLA PARA MEDIR EL NIVEL DE ACEITE DEL MOTOR)

RE527117PCDC02 A.1

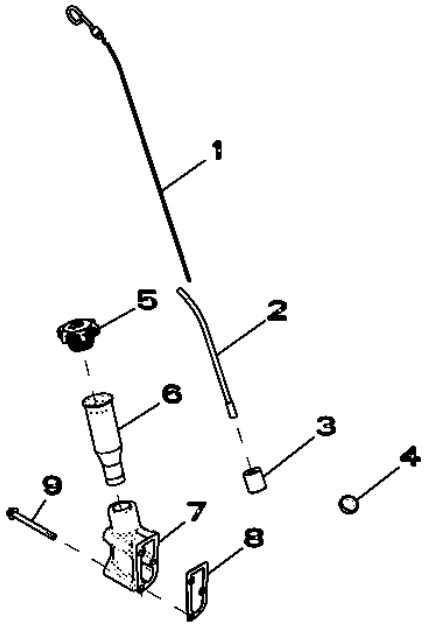

Pos.	*Ref.*	*Descripción*	*Cant.*	*Núm. de serie motor*	*Notas*
1	RE531616	Aspilla	1		
2	RE526432	Tubo de aspilla de nivel	1		
3	R107623	Espaciador	1		
4	T35390	Tapón	1		
5	RE535517	Tapón de llenado	1		
6	R126352	Tubo	1		
7	R521258	Carcasa	1		
8	RE63439	Junta	1		
9	19M7836	Tornillo	3		M10 X 110

4301 (STARTING AID)
4301 (AIDE AU DEMARRAGE)
4301 (СРЕДСТВО ОБЛЕГЧЕНИЯ ПУСКА)
4301 (TERMOARRANQUE)

RE523313PCDC02 A.1

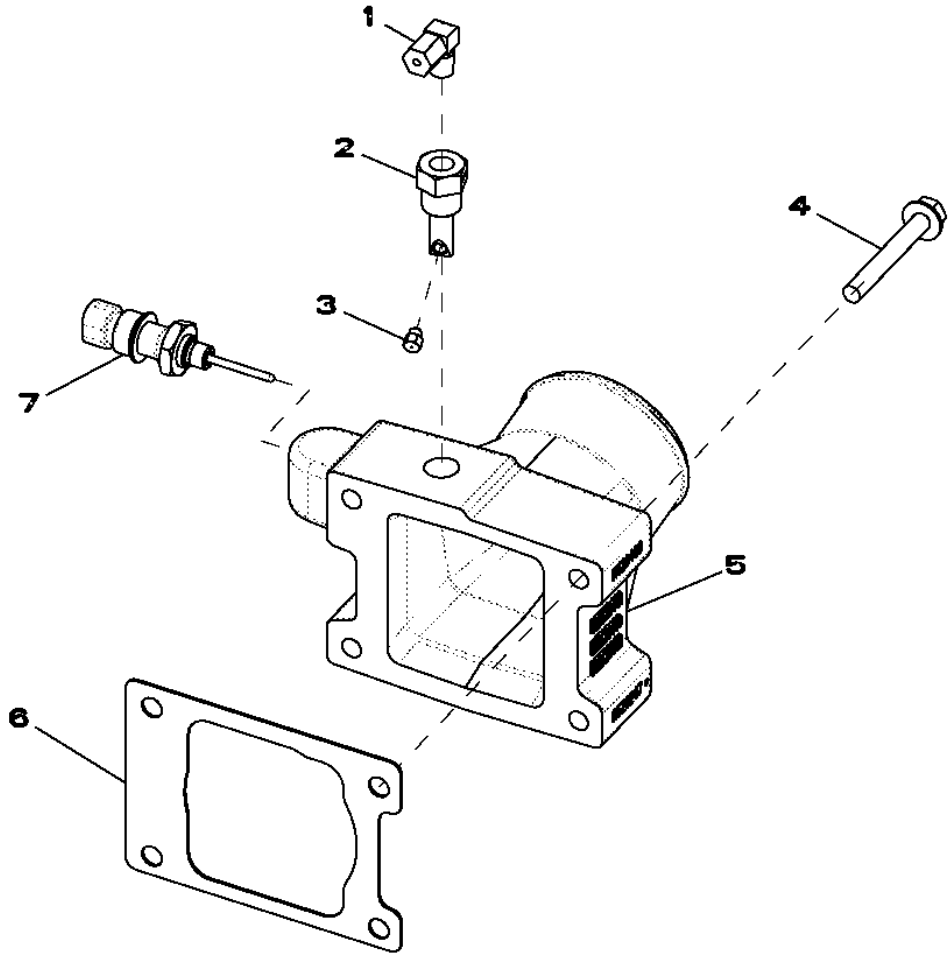

RE523313PCDC02

Pos.	*Ref.*	*Descripción*	*Cant.*	*Núm. de serie motor*	*Notas*
1	RE21790	Racor acodado	1		
2	R47160	Portainyector	1		
3	R28583	Tobera	1		
4	19M7801	Tornillo	4		M8 X 60
5	R520247	Admisión de aire	1		
6	R519414	Junta	1		
7	RE522823	Sensor de temperatura	1		

4397 (STARTING AID)
4397 (AIDE AU DEMARRAGE)
4397 (СРЕДСТВО ОБЛЕГЧЕНИЯ ПУСКА)
4397 (TERMOARRANQUE)

RE523304PCDC03 A.1

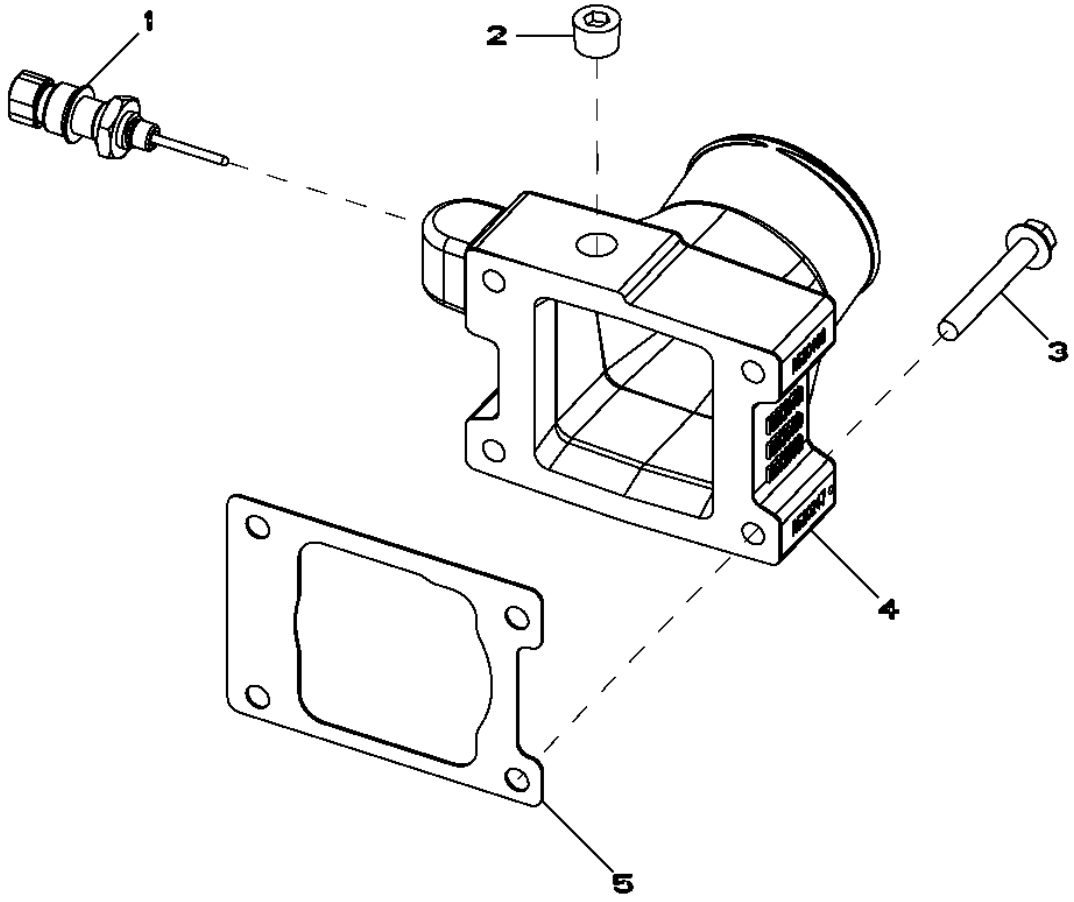

RE523304PCDC03

Pos.	*Ref.*	*Descripción*	*Cant.*	*Núm. de serie motor*	*Notas*
1	RE522823	Sensor de temperatura	1		
2	15H666	Tapón roscado	1		3/8"
3	19M7801	Tornillo	4		M8 X 60
4	R520247	Admisión de aire	1		
5	R519414	Junta	1		

4601 (CYLINDER BLOCK)
4601 (BLOC-CYLINDRES)
4601 (БЛОК ЦИЛИНДРОВ)
4601 (BLOQUE DE CILINDROS)

RE523129PCDG06 A.1

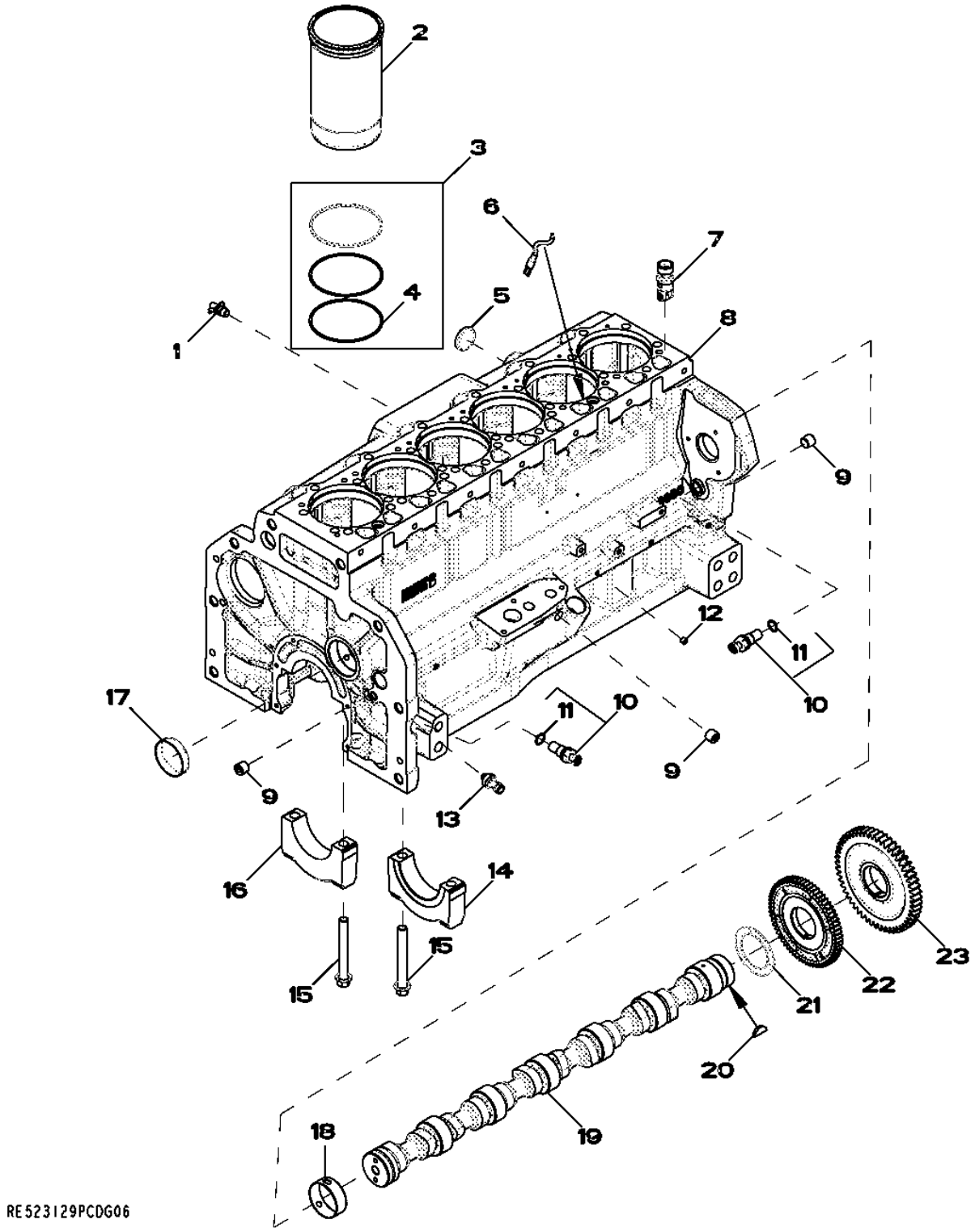

Pos.	Ref.	Descripción	Cant.	Núm. de serie motor	Notas
1	AT13740	Grifo de vaciado	1		
2	.....	Camisa de cilindro	6		(ORDER RE531072)
3	AR98850	Juego de anillos tóricos	6		
4	R54326	Anillo tórico	1		
5	R43409	Tapón	1		
6	RE522991	Obturador	6		
7	RE535576	Seguidor de leva	12		
8	.....	Bloque de cilindros	1		(MARKED R518738 OR R502997) (ORDER RE531095)
9	RE57836	Tapón roscado	3		
10	RE519144	Sensor	2		
11	51M7044	Anillo tórico	1		17.300 X 2.200 MM
12	RE71255	Tapón roscado	5		
13	RE167207	Sensor de presión	1		
14	R120954	Tapa de cojinete	1		
15	R519287	Tornillo	14		
16	R120953	Tapa de cojinete	6		
17	R82007	Tapón	1		
18	R527877	Casquillo	6		
19	R522884	Árbol de levas	1		
20	26H91	Chaveta	1		3/16" X 1-1/4"
21	R504811	Arandela	1		
22	R518255	Engranaje	1		
23	R518212	Engranaje	1		

4606 (CYLINDER BLOCK)
4606 (BLOC-CYLINDRES)
4606 (БЛОК ЦИЛИНДРОВ)
4606 (BLOQUE DE CILINDROS)

RE529567PCDD03 A.1

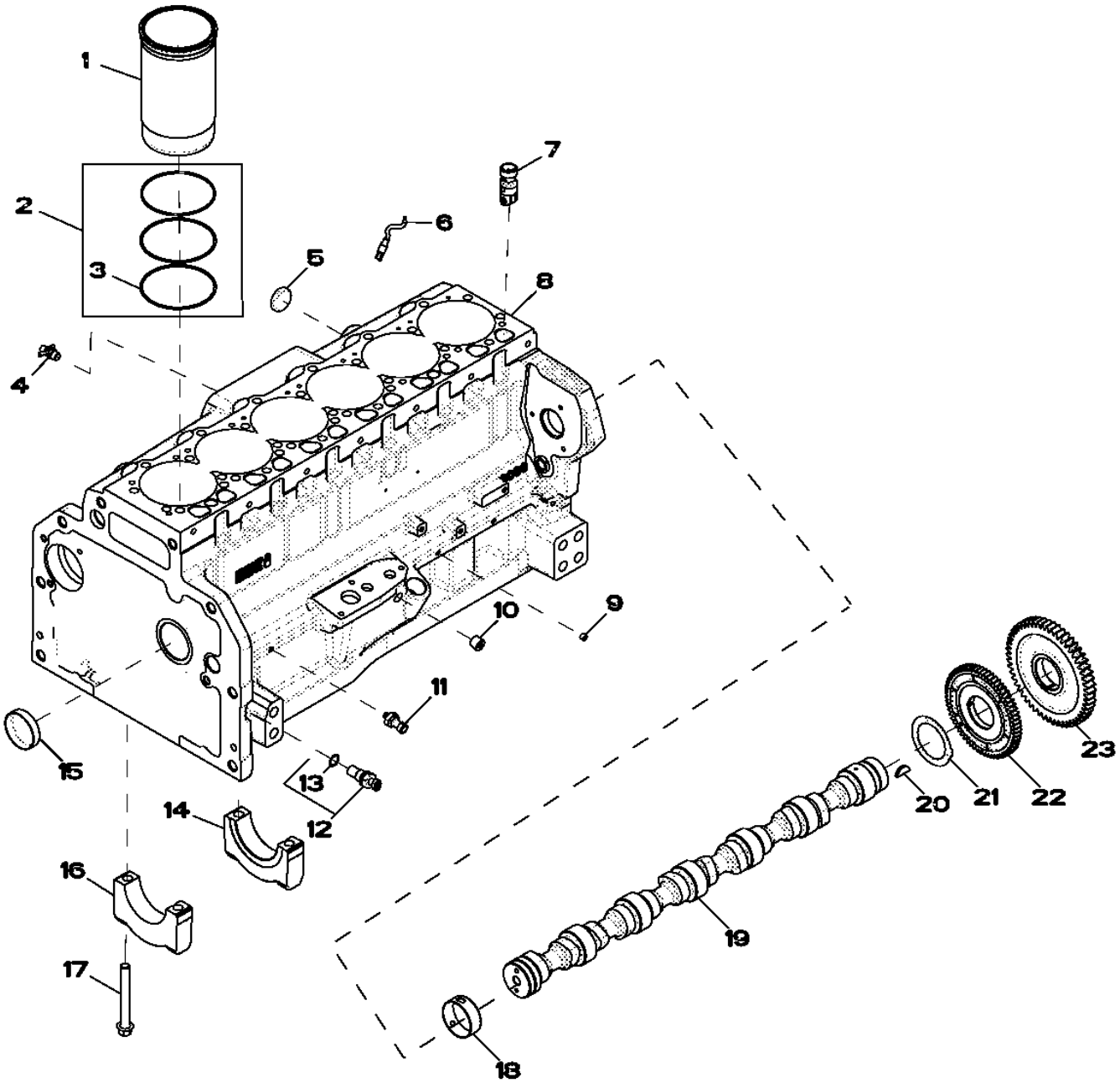

Pos.	Ref.	Descripción	Cant.	Núm. de serie motor	Notas
1	.....	Camisa de cilindro	6		(ORDER RE531072)NSEP
2	AR98850	Juego de anillos tóricos	6		
3	R54326	Anillo tórico	6		
4	AT13740	Grifo de vaciado	1		
5	R43409	Tapón	1		
6	RE522991	Obturador	6		
7	RE535576	Seguidor de leva	12		(SUB FOR RE519889)
8	.....	Bloque de cilindros	1		(MARKED R502997) (ORDER RE531095)NSEP
9	RE71255	Tapón roscado	5		
10	RE57836	Tapón roscado	3		
11	RE167207	Sensor de presión	1		
12	RE519144	Sensor	2		
13	51M7044	Anillo tórico	1		17.300 X 2.200 MM
14	R120954	Tapa de cojinete	1		THRUST BEARING CAP
15	R82007	Tapón	1		
16	R120953	Tapa de cojinete	6		MAIN BEARING CAP
17	R519287	Tornillo	14		
18	R527877	Casquillo	6		
19	R522884	Árbol de levas	1		
20	26H91	Chaveta	1		3/16" X 1-1/4"
21	R504811	Arandela	1		
22	R518255	Engranaje	1		
23	R518212	Engranaje	1		

4701 (CRANKSHAFT / BEARINGS)
4701 (VILEBREQUIN / COUSSINETS)
4701 (КОЛЕНЧАТЫЙ ВАЛ / ПОДШИПНИКИ)
4701 (CIGUENAL / COJINETE)

RE523130PCDE05 A.1

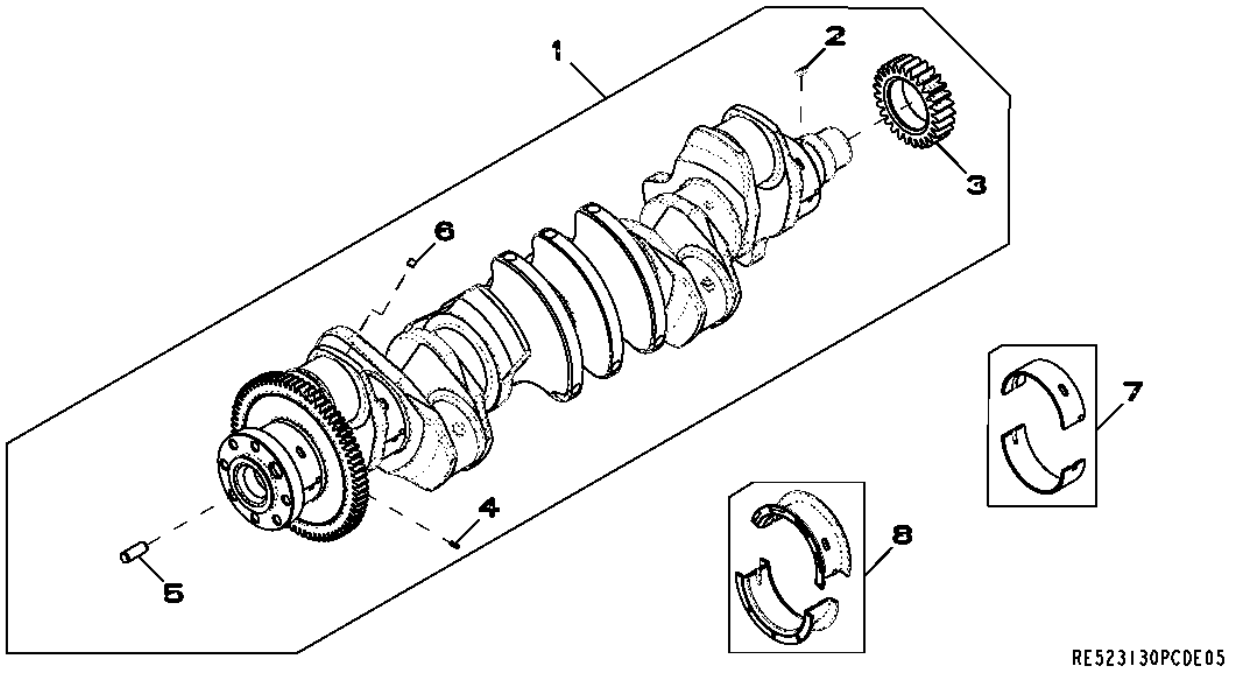

Pos.	*Ref.*	*Descripción*	*Cant.*	*Núm. de serie motor*	*Notas*
1	RE534315	Cigüeñal	1		(MARKED R525976) (ALSO ORDERRE529775)
2	R120752	Llave	1		
3	R104587	Engranaje	1		
4	34M7089	Pasador elástico	1		
5	R41934	Pasador de centraje	1		
6	AT107510	Tapón	1		
7	RE529319	Cojinete	6		(KIT R519427 AND R519428)
8	RE529320	Rodamiento axial	1		(KIT R519429 AND R519430)

4801 (CONNECTING RODS AND PISTONS)
4801 (BIELLES ET PISTONS)
4801 (ШАТУНЫ И ПОРШНИ)
4801 (BIELA Y PISTONES)

RE523131PCDG01 A.1

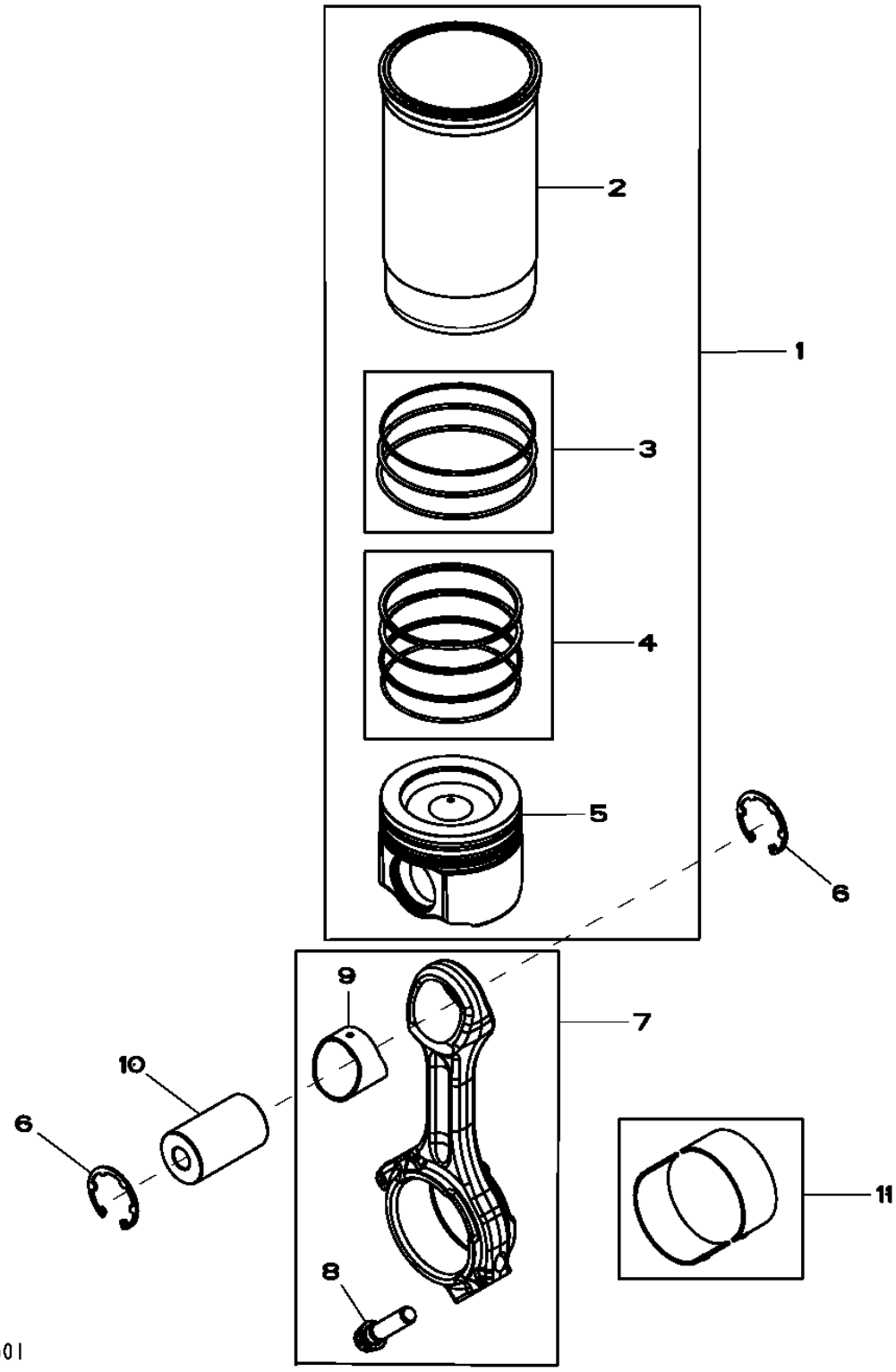

Pos.	Ref.	Descripción	Cant.	Núm. de serie motor	Notas
1	RE531072	Juego de pistón y camisa	6		
2	.....	Camisa de cilindro	1		(ORDER RE531072)NSEP
3	AR98850	Juego de anillos tóricos	1		PKG 3
4	RE531077	Juego segmentos de pistón	1		PKG 3
5	.....	Pistón	1		(MARKED RE529264) (ORDER RE531072)NSEP
6	R519640	Anillo elástico	12		
7	RE535554	Biela	6		(SUB FOR RE517436)
	SE501759	Biela reman.	6		
8	R501035	Tornillo	2		
9	R74008	Casquillo	1		
10	R517073	Eje del pistón	6		OD 47MM, LGTH 79MM
11	RE529318	Cojinete	6		

4901 (ROCKER ARM, SHAFT, TAPPET, PUSH ROD)
4901 (CULBUTEUR, ARBRE, POUSSOIR DE SOUPAPE, TIGE)
4901 (КОРОМЫСЛО, ОСЬ, КУЛАЧОК, ТОЛКАТЕЛЬ)
4901 (BALANCIN, ARBOL, BOTADOR, VARILLA DE EMPUJE)

RE523132PCDC02 A.1

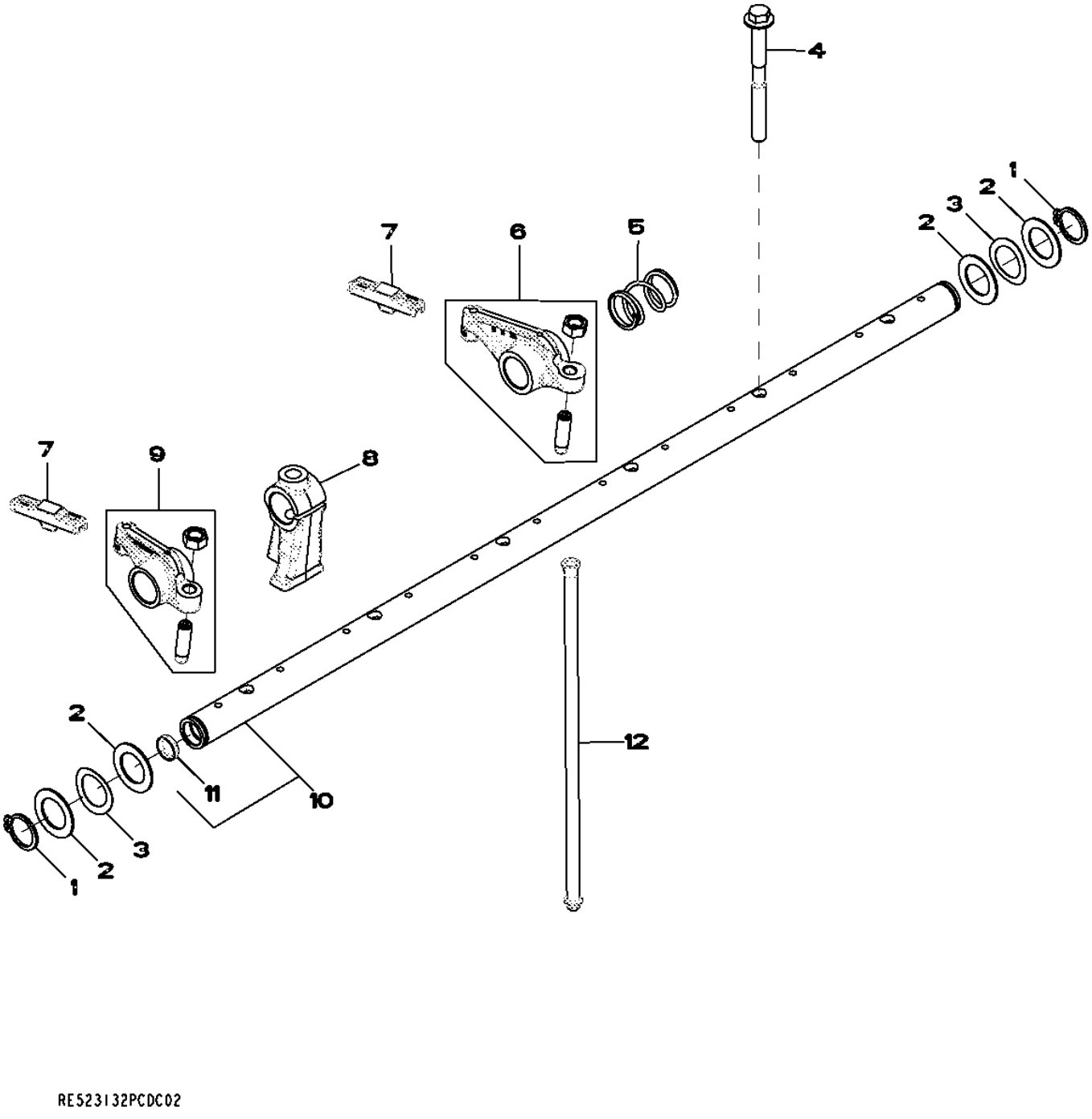

RE523132PCDC02

Pos.	*Ref.*	*Descripción*	*Cant.*	*Núm. de serie motor*	*Notas*
1	40M7259	Anillo elástico	2		
2	R521316	Arandela	4		
3	R35022	Arandela	2		
4	R521261	Tornillo	6		
5	R517522	Muelle	5		
6	RE519802	Balancín	6		
7	R526781	Guía	12		
8	R518087	Pedestal	6		
9	RE519803	Balancín	6		
10	RE519810	Eje de balancines	1		
11	30M7024	Tapón	2		
12	R85027	Varilla de empuje	12		

5001 (OIL PUMP)
5001 (POMPE A HUILE)
5001 (МАСЛЯНЫЙ НАСОС)
5001 (BOMBA DE ACEITE)

RE523133PCDB03 A.1

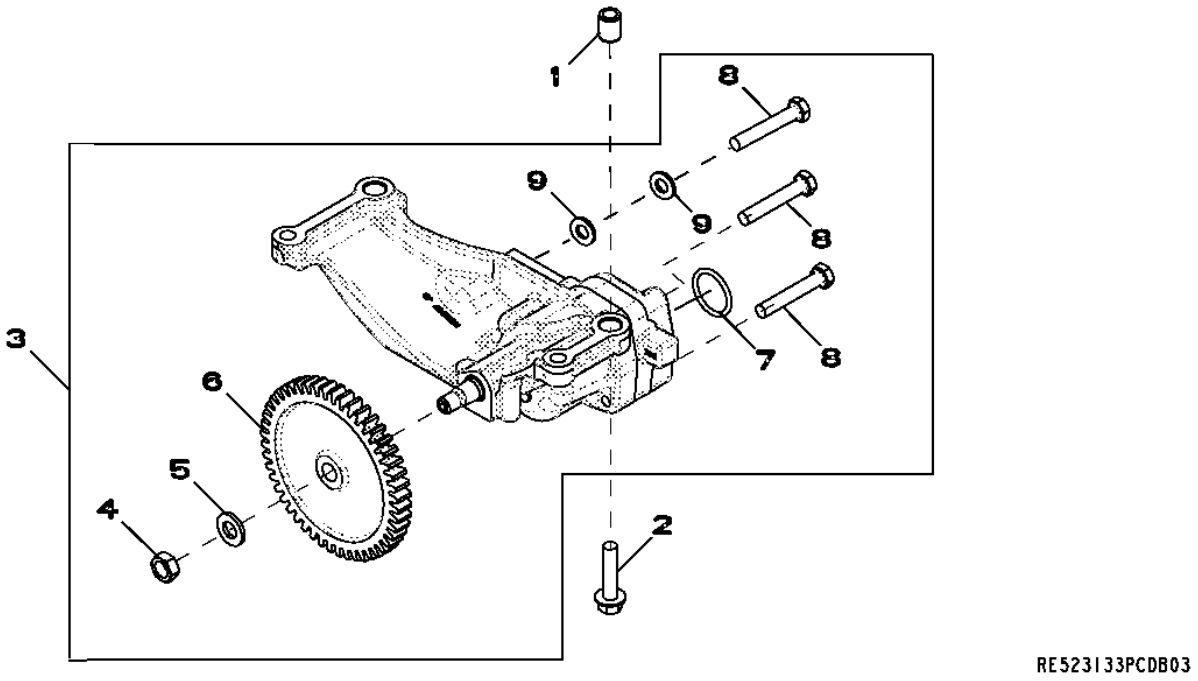

Pos.	*Ref.*	*Descripción*	*Cant.*	*Núm. de serie motor*	*Notas*
1	R500642	Casquillo	2		
2	19M9766	Tornillo	4		M10 X 45
3	RE533975	Bomba de aceite	1		
	SE501270	Bomba de aceite reman.	1		(JOHN DEERE REMAN)
4	14H826	Tuerca	1		1/2"
5	T21242	Arandela	1		
6	R526290	Engranaje	1		
7	R71732	Anillo tórico	1		
8	19M9399	Tornillo	3		M10 X 60
9	24M7239	Arandela	2		10.700 X 21 X 2.500 MM

5101 (CYLINDER HEAD WITH VALVES)
5101 (CULASSE)
5101 (ГОЛОВКА БЛОКА ЦИЛИНДРОВ С КЛАПАНАМИ)
5101 (CULATA)

RE523134PCDE07 A.1

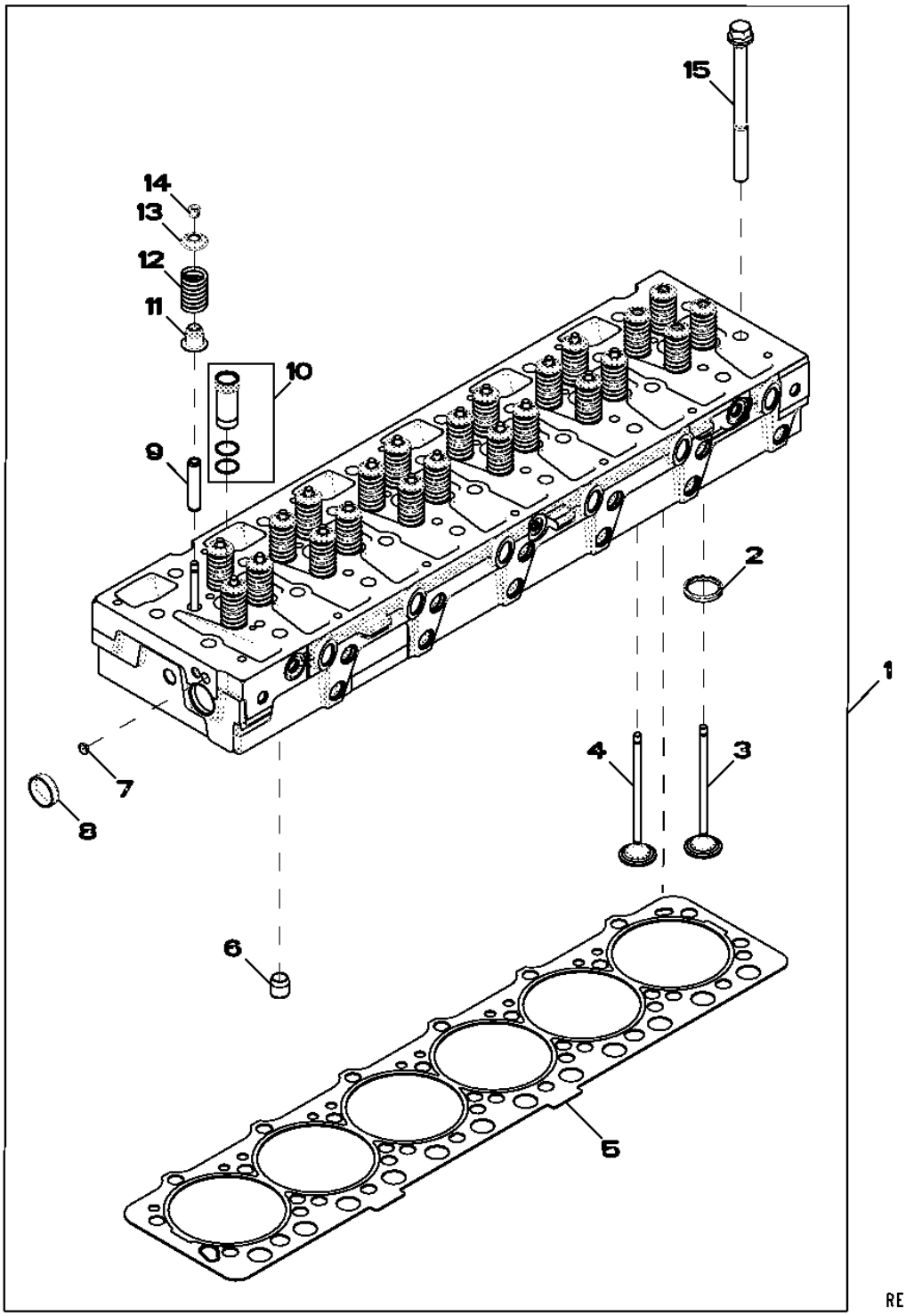

Pos.	Ref.	Descripción	Cant.	Núm. de serie motor	Notas
1	RE530370	Culata	1		(INCLUDES R525541, R42340 AND R121322)
2	R527285	Anillo asiento de válvula	24		(SUB FOR R522049)
3	R520224	Válvula de escape	12		
4	R520223	Válvula de admisión	12		
5	R525541	Junta de culata	1		
6	R42340	Casquillo	2		
7	30M7029	Tapón	3		
8	T13519	Tapón	1		
9	R527286	Guía	24		
10	RE517435	Manguito	6		
11	RE529187	Retén	24		
12	R504235	Muelle	24		
13	R518233	Retenedor	24		
14	R520798	Retenedor	48		
15	R121322	Tornillo	26		

5299 (AUXILIARY DRIVE)
5299 (ENTRAINEMENT AUXILIAIRE)
5299 (ВСПОМОГАТЕЛЬНЫЙ ПРИВОД)
5299 (TRANSMISION ADICIONAL)

RE525552PCDC04 A.1

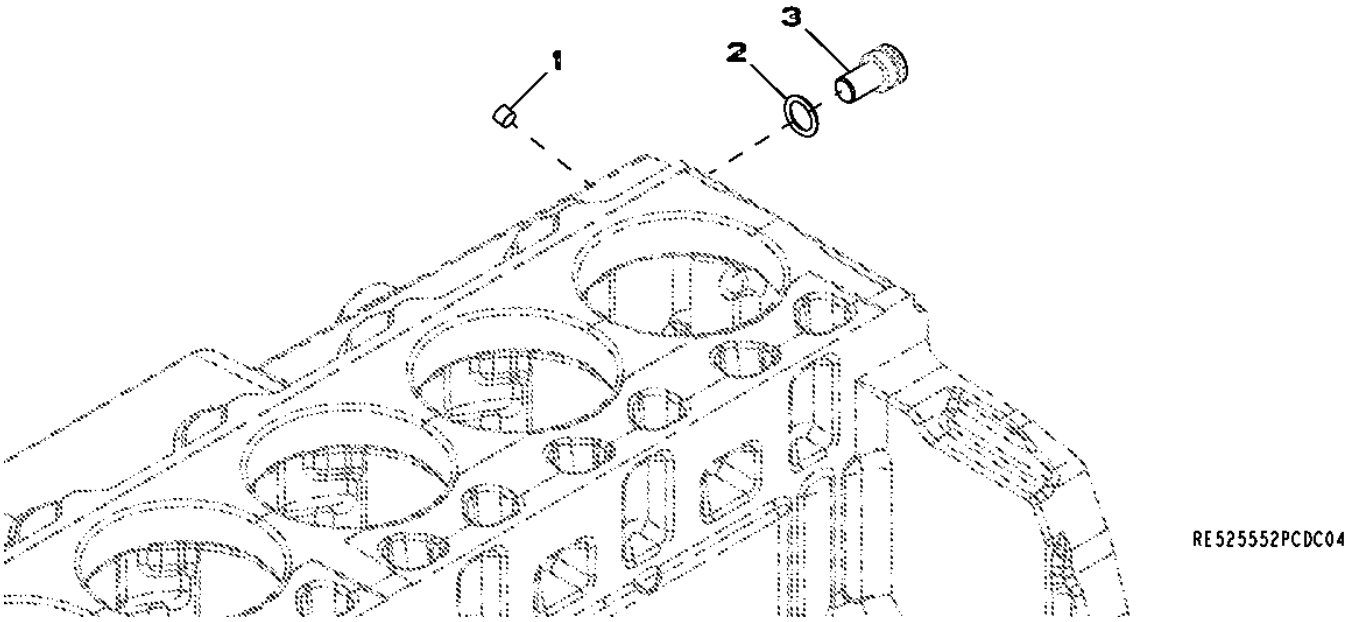

Pos.	*Ref.*	*Descripción*	*Cant.*	*Núm. de serie motor*	*Notas*
1	RE71255	Tapón roscado	1		
2	R522412	Anillo tórico	1		
3	R128670	Tornillo	1		

5701 (WATER PUMP INLET)
5701 (ENTREE DE LA POMPE A EAU)
5701 (ВХОДНОЙ КАНАЛ ВОДЯНОГО НАСОСА)
5701 (ENTRADA DE BOMBA DE AGUA)

RE523138PCDC03 A.1

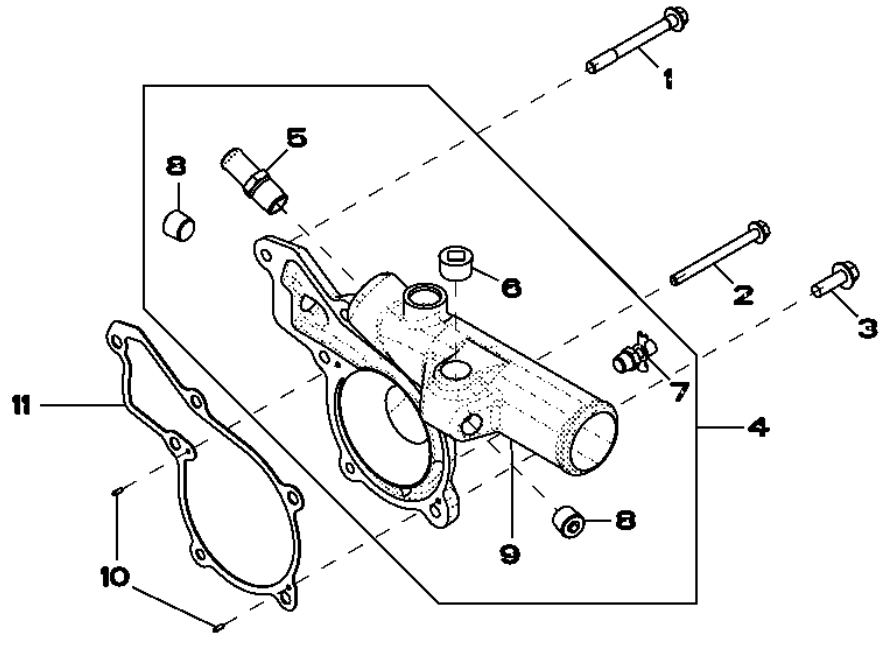

Pos.	*Ref.*	*Descripción*	*Cant.*	*Núm. de serie motor*	*Notas*
1	R134414	Tornillo	3		
2	R504604	Tornillo	1		
3	19M7786	Tornillo	2		M10 X 30
4	RE523340	Toma de bomba de agua	1		
5	R39503	Conexión	1		
6	15H690	Tapón roscado	1		3/4"
7	AT13740	Grifo de vaciado	1		
8	RE57836	Tapón roscado	2		
9	R518239	Tapadera	1		
10	R11086	Pasador de centraje	2		
11	R119383	Junta	1		

5912 (OIL COOLER)
5912 (REFROIDISSEUR D'HUILE)
5912 (МАСЛООХЛАДИТЕЛЬ)
5912 (REFRIGERADOR DE ACEITE)

RE524890PCDL03 A.1

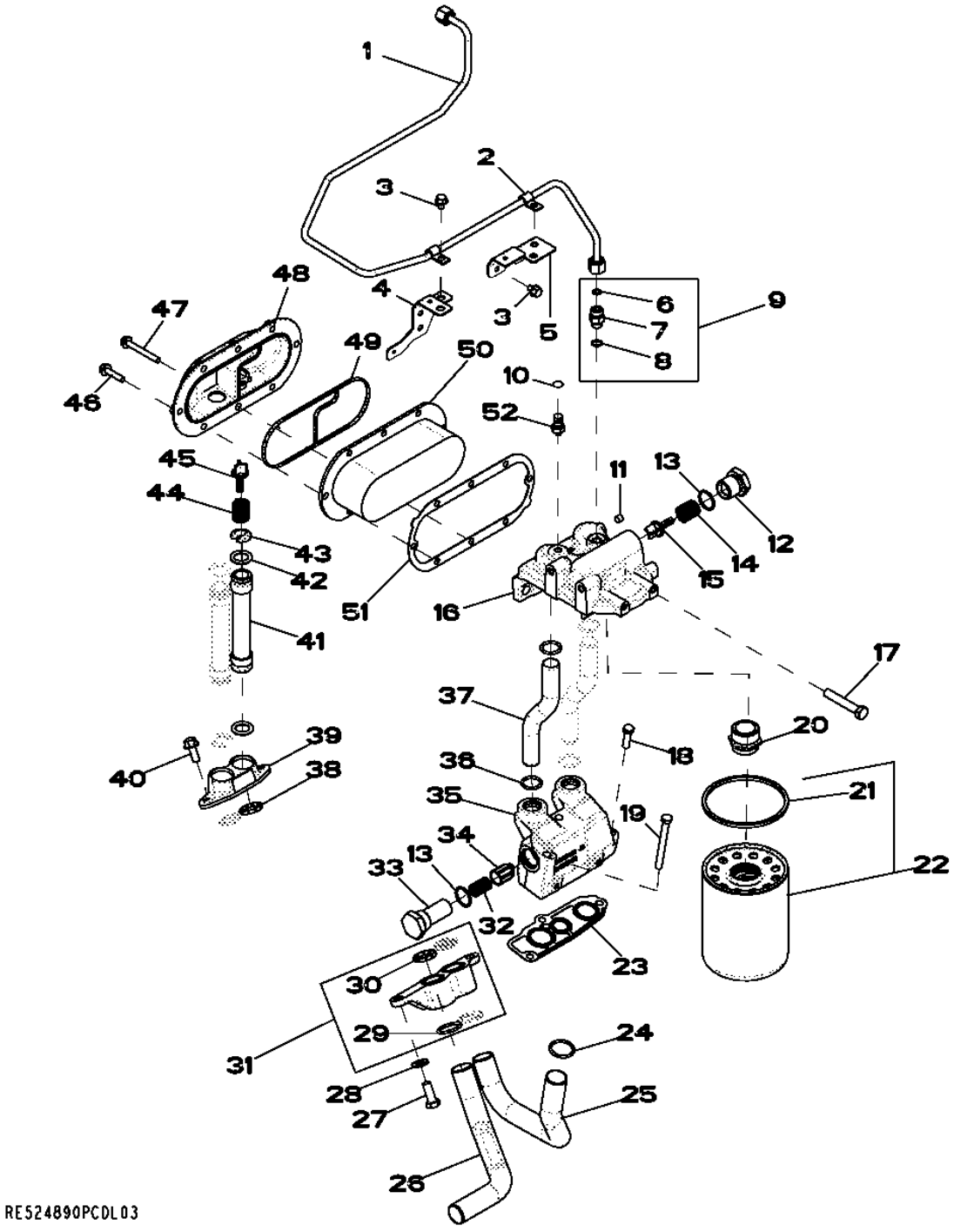

Pos.	Ref.	Descripción	Cant.	Núm. de serie motor	Notas
1	RE531863	Tubería de aceite	1		
2	T13814	Abrazadera	2		
3	RE524730	Tornillo	6		
4	RE529920	Soporte	1		
5	RE525963	Soporte	1		
6	R63548	Anillo tórico	1		
7	38H5002	Racor adaptador	1		
8	51M7095	Anillo tórico	1		11.300 X 2.200 MM
9	RE522616	Conexión	1		
10	T217790	Etiqueta adhesiva	1		
11	RE71255	Tapón roscado	1		
12	R117073	Tapón hermético	1		
13	U17409	Anillo tórico	2		
14	R98064	Muelle	1		
15	R500055	Válvula	1		
16	R526836	Zócalo	1		
17	19M7753	Tornillo	2		M12 X 70
18	19H3239	Tornillo	1		3/8" X 1-1/4"
19	19H3445	Tornillo	2		3/8" X 3-3/4"
20	R518382	Racor adaptador	1		
21	R43660	Empaquetadura	1		
22	RE521420	Filtro de aceite	1		
23	R119847	Junta	1		
24	R71732	Anillo tórico	1		
25	R518376	Tubo de aceite	1		
26	R524512	Tubo de aceite	1		
27	19M3205	Tornillo	2		M12 X 30
28	24M7240	Arandela	2		13 X 25 X 3 MM
29	R71732	Anillo tórico	2		
30	R504669	Retén	2		
31	RE524007	Racor adaptador	1		
32	R500330	Muelle de compresión	1		
33	R129821	Tapón hermético	1		
34	R124186	Válvula descarga de presión	1		
35	R520912	Carcasa	1		
36	R47153	Anillo tórico	4		
37	R520869	Tubo	2		
38	R504669	Retén	2		
39	R518353	Racor adaptador	1		
40	19M7785	Tornillo	2		M10 X 25
41	RE515781	Tubo de aceite	2		
42	R505146	Anillo tórico	4		
43	R504670	Retenedor	1		
44	R98064	Muelle	1		
45	R500055	Válvula	1		
46	19M7897	Tornillo	7		M8 X 35
47	19M7802	Tornillo	1		M8 X 65
48	R504289	Tapadera	1		
49	R526807	Retén	1		
50	AR55394	Refrigerador de aceite	1		
51	RE524105	Junta	1		
52	AT306133	Conexión	1		

6401 (EXHAUST ELBOW)
6401 (COUDE D'ECHAPPEMENT)
6401 (КОЛЕНО ВЫХЛОПНОГО КОЛЛЕКТОРА)
6401 (CODO DE ESCAPE)

RE523141PCDB03 A.1

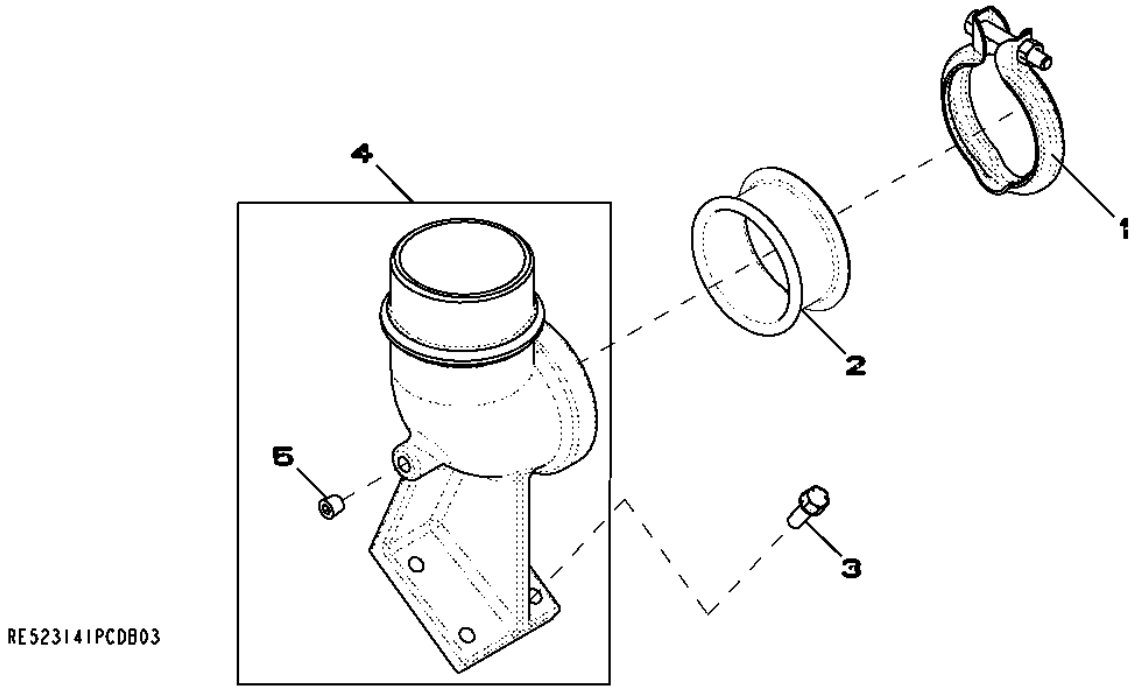

Pos.	*Ref.*	*Descripción*	*Cant.*	*Núm. de serie motor*	*Notas*
1	RE40048	Abrazadera	1		
2	R87732	Racor adaptador	1		
3	R520121	Tornillo	4		
4	RE526481	Tubo acodado	1		(INCLUDES 15H685)
5	15H685	Tapón roscado	1		1/4"

6511 (TURBOCHARGER)
6511 (TURBOCOMPRESSEUR)
6511 (ТУРБОНАГНЕТАТЕЛЬ)
6511 (TURBOCARGADOR)

RE524862PCDF02 A.1

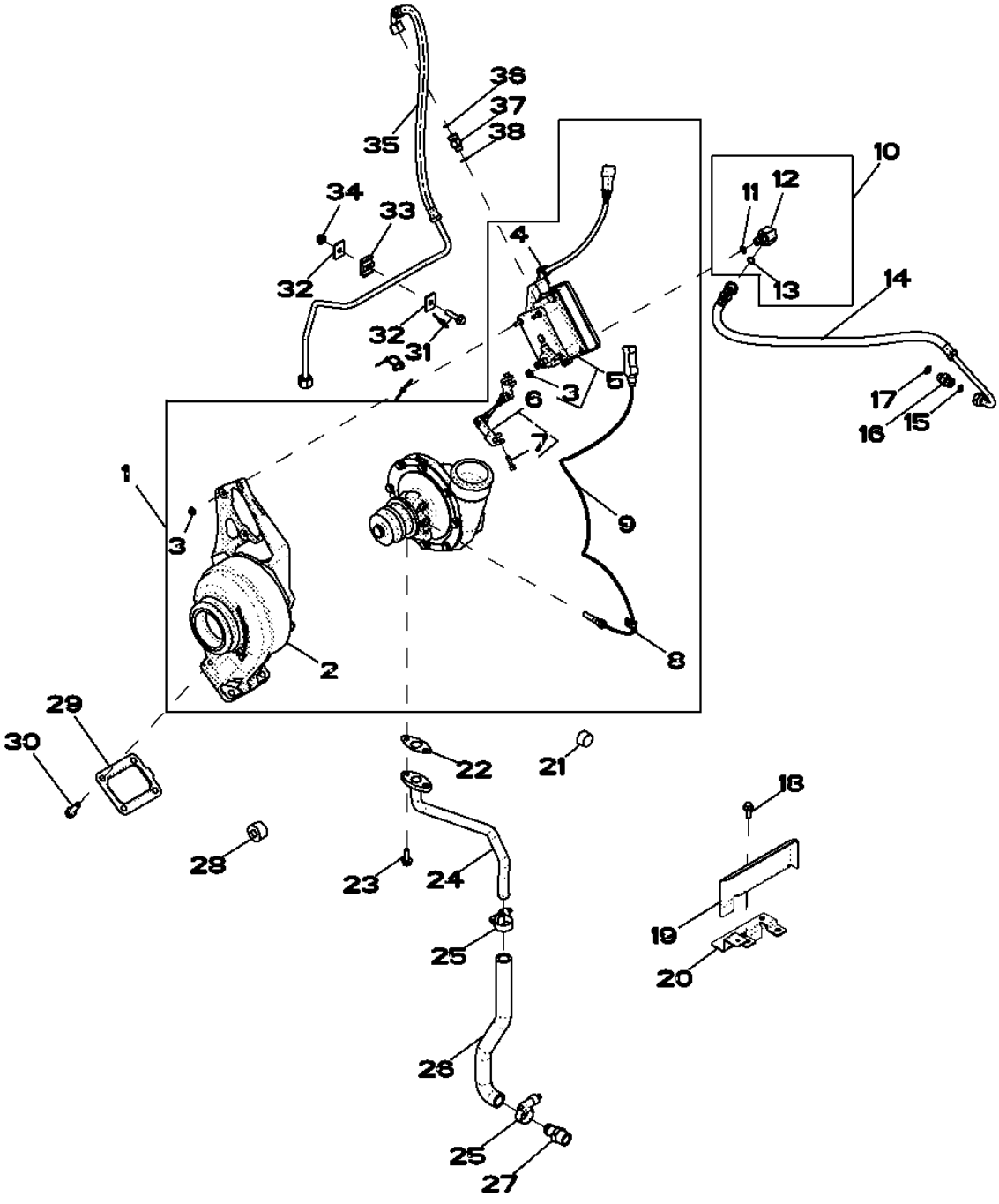

Pos.	Ref.	Descripción	Cant.	Núm. de serie motor	Notas
1	RE535699	Turbocargador	1		(INCLUDES RE535990) (SUB FOR RE534537)
	RE534537	Turbocargador	1		(INCLUDES RE523819) (SUB RE535699)
2	RE538116	Kit de turbocompresor	1		(USE WITH RE535990)
3	E63524	Tuerca	4		
4	R521407	Abrazadera	1		
5	RE523491	Accionador	1		
6	RE535990	Varillaje	1		(A) (USE WITH RE535699 AND RE538116) (MARKED 177665)
	RE523819	Varillaje	1		(B) (USE WITH RE534537) (MARKED 175505 AND 175506)
7	RE528219	Tornillo con arandela	2		
8	R524453	Abrazadera	2		
9	RE523319	Sensor	1		
10	61M5022	Racor acodado	1		
11	51M7040	Anillo tórico	1		9.300 X 2.200 MM
12	38H5022	Racor acodado	1		
13	T77613	Anillo tórico	1		
14	RE523699	Tubería	1		
15	T77613	Anillo tórico	1		
16	38H5002	Racor adaptador	1		
17	51M7041	Anillo tórico	1		11.300 X 2.200 MM
18	19M7866	Tornillo	2		M8 X 20
19	R520786	Protección antitérmica	1		
20	RE528831	Soporte	1		
21	15H690	Tapón roscado	1		3/4"
22	R521158	Junta	1		
23	N275830	Tornillo	2		
24	RE526518	Tubería	1		
25	R524513	Abrazadera para mangueras	2		
26	R521379	Manguera	1		
27	RE524539	Conexión	1		
28	15H686	Tapón roscado	1		1"
29	R92097	Junta	1		
30	R520121	Tornillo	4		
31	19M8291	Tornillo	1		M8 X 35
32	H121163	Tira	2		
33	H128515	Abrazadera	2		
34	14M7298	Tuerca con brida	1		M8
35	RE531836	Tubería	1		
36	T77613	Anillo tórico	1		
37	38H5008	Racor adaptador	1		
38	51M7040	Anillo tórico	1		9.300 X 2.200 MM

(A) BALL JOINT STYLE
VERSION AVEC ARTICULATION A ROTULE
ШАРОВОЙ ШАРНИР
ARTICULACION CON ROTULA

(B) PIN JOINT STYLE
VERSION AVEC ARTICULATION A AXE
БОЛТОВОЙ ШАРНИР
ARTICULACION CON PASADOR

7701 (TIMING GEAR COVER)
7701 (COUVERCLE DE DISTRIBUTION)
7701 (КРЫШКА РАСПРЕДЕЛИТЕЛЬНЫХ ШЕСТЕРЕН)
7701 (TAPA DE LA DISTRIBUCION)

RE523149PCDE02 A.1

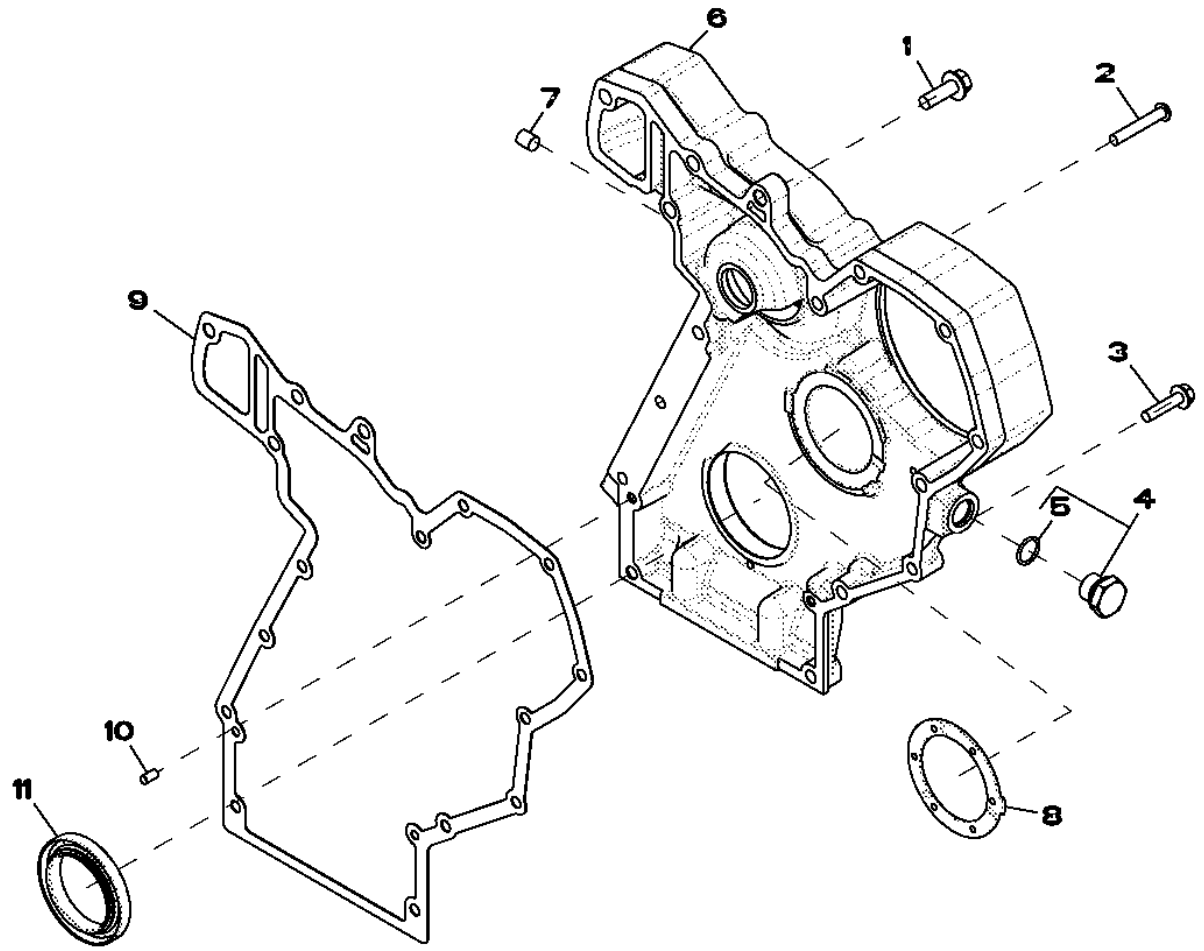

RE523149PCDE02

Pos.	*Ref.*	*Descripción*	*Cant.*	*Núm. de serie motor*	*Notas*
1	19M7786	Tornillo	1		M10 X 30
2	21M7473	Tornillo	3		M8 X 50
3	19M8291	Tornillo	3		M8 X 35
4	RE517370	Conexión	1		
5	51M7044	Anillo tórico	1		17.300 X 2.200 MM
6	R518319	Tapadera	1		
7	R98527	Filtro	1		
8	R504811	Arandela	1		
9	R119384	Junta	1		
10	F1743R	Pasador de centraje	2		
11	RE529775	Retén	1		(USE WITH RE534315)

Air Compressor Mounting - Plug
Air Compressor Mounting - Plug
Air Compressor Mounting - Plug
Air Compressor Mounting - Plug

RE523150PCDB03 A.1

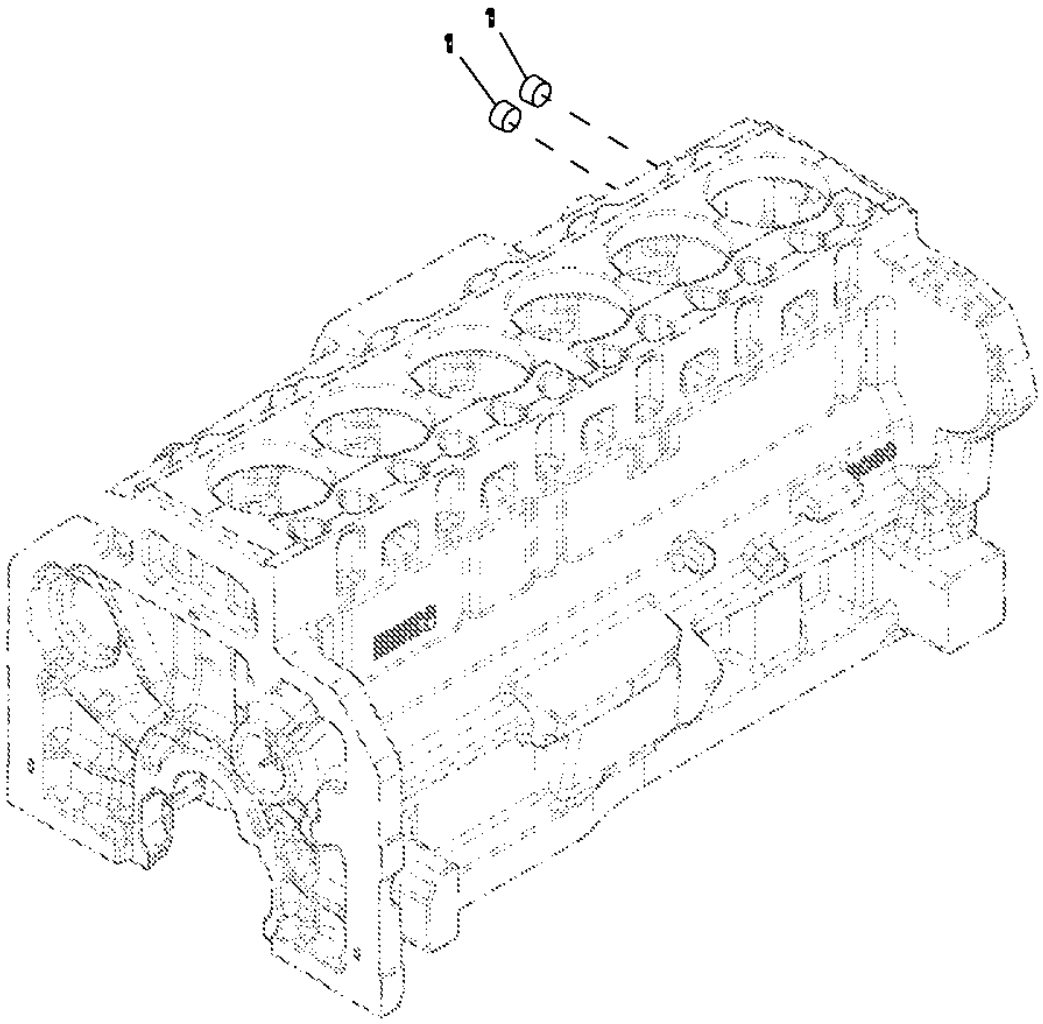

Pos.	Ref.	Descripción	Cant.	Núm. de serie motor	Notas
1	15H690	Tapón roscado	2		3/4"

8497 (ENGINE WIRING HARNESS)
8497 (FAISCEAU MOTEUR)
8497 (ЖГУТ ПРОВОДОВ ДВИГАТЕЛЯ)
8497 (GRUPO DE CABLES DEL MOTOR)

RE526434PCDB02 A.1

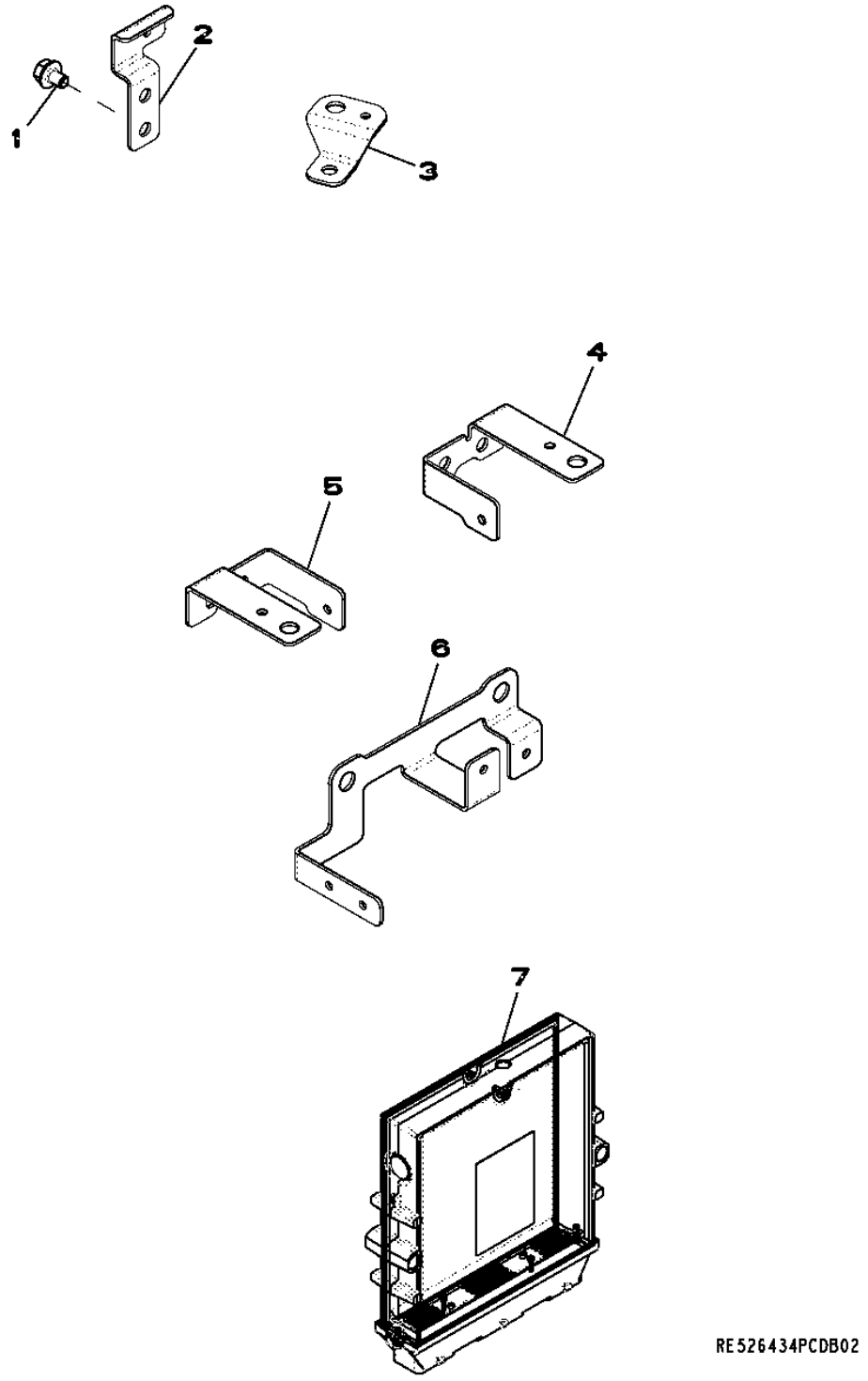

Pos.	Ref.	Descripción	Cant.	Núm. de serie motor	HF475	Notas
1	RE524730	Tornillo	10			
2	R521288	Soporte	1			
3	R522798	Soporte	4			
4	R522799	Soporte	1			(SUB FOR R521269)
5	R522797	Soporte	1			(SUB FOR R521067)
6	R522014	Soporte	1			
7	RE520953	Controlador elect.del motor	1			

8902 (EXHAUST GAS RECIRCULATION (EGR))
8902 (RECIRCULATION DES GAZ D'ECHAPPEMENT (EGR))
8902 (СИСТЕМА РЕЦИРКУЛЯЦИИ ВЫХЛОПНЫХ ГАЗОВ, EGR)
8902 (RECIRCULACISN DEL GAS DE ESCAPE (EGR))

RE523152PCDN02 A.1

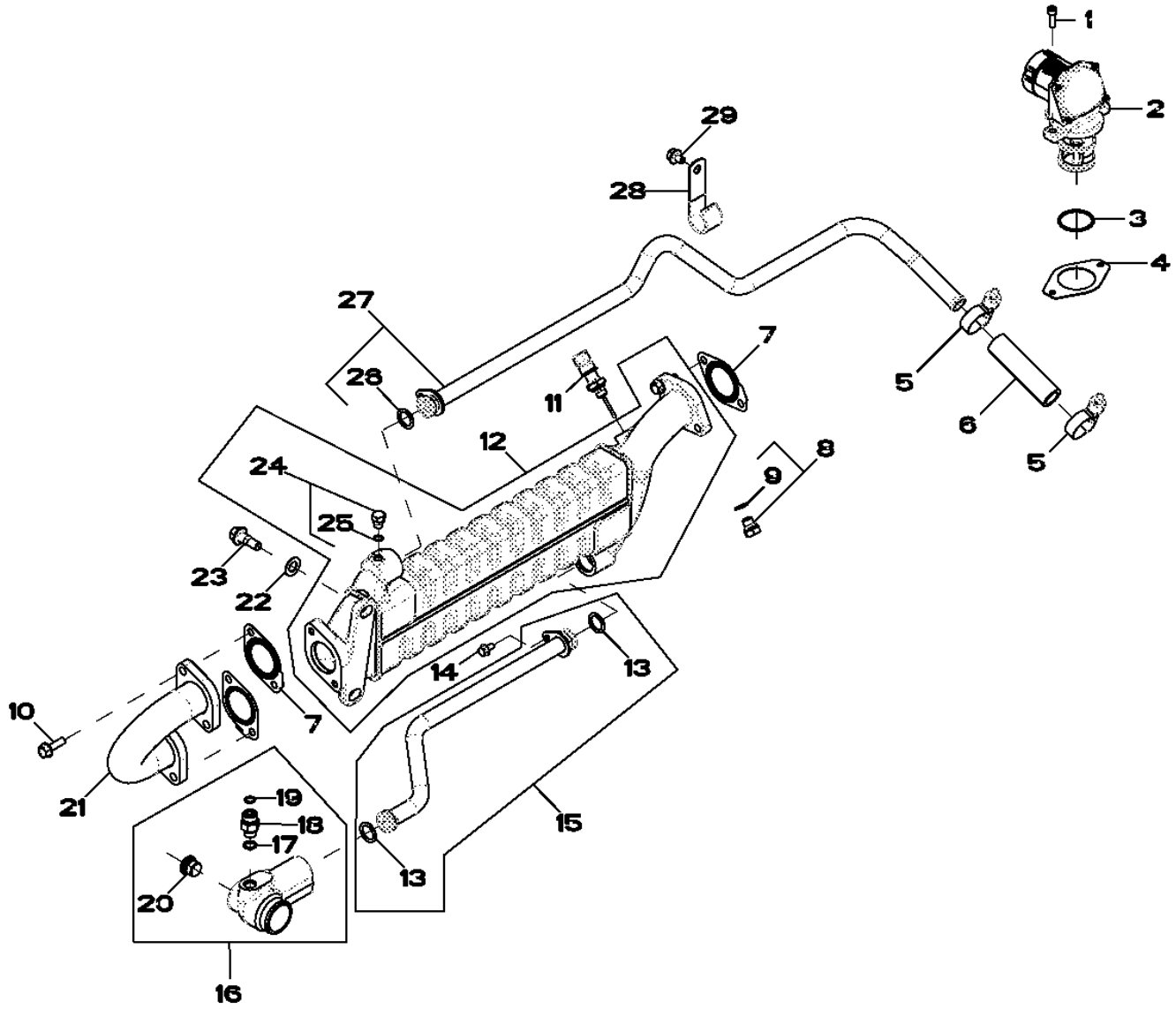

RE523152PCDN02

Pos.	Ref.	Descripción	Cant.	Núm. de serie motor HT003	Notas
1	19M8627	Tornillo	2		M6 X 20
2	RE537144	Válvula rec. gas de escape	1		(SUB FOR RE535294)
	SE502281	Válvula EGR remanufacturada	1		
3	R519989	Anillo tórico	2		
4	R519398	Junta	1		
5	R524513	Abrazadera para mangueras	2		
6	R528286	Manguito de radiador	1		(SUB FOR R519344)
7	R518619	Junta	3		
8	RE528232	Tapón hermético	1		
9	.....	Arandela	1		(ORDER RE528232)
10	R519439	Tornillo	6		
11	RE522824	Sensor de temperatura	1		
12	RE522210	Intercambiador de calor	1		
13	R504810	Anillo tórico	2		
14	19M7774	Tornillo	2		M6 X 12
15	RE526287	Tubería	1		
16	RE526285	Colector de agua	1		
17	51M7041	Anillo tórico	1		11.300 X 2.200 MM
18	38H5002	Racor adaptador	1		
19	T77613	Anillo tórico	1		
20	RE63751	Tapón roscado	2		
21	RE523377	Manguera	1		
22	12M1646	Arandela	2		13 X 24 X 1.200 MM
23	R519426	Tornillo	2		
24	RE60071	Conexión	1		
25	51M7039	Anillo tórico	1		8.100 X 1.600 MM
26	R504810	Anillo tórico	1		
27	RE522368	Tubo	1		
28	R42045	Presilla	1		
29	RE524730	Tornillo	1		

Wiring Harness Mounting - Brackets
Wiring Harness Mounting - Brackets
Wiring Harness Mounting - Brackets
Wiring Harness Mounting - Brackets

RE525372PCDC04 A.1

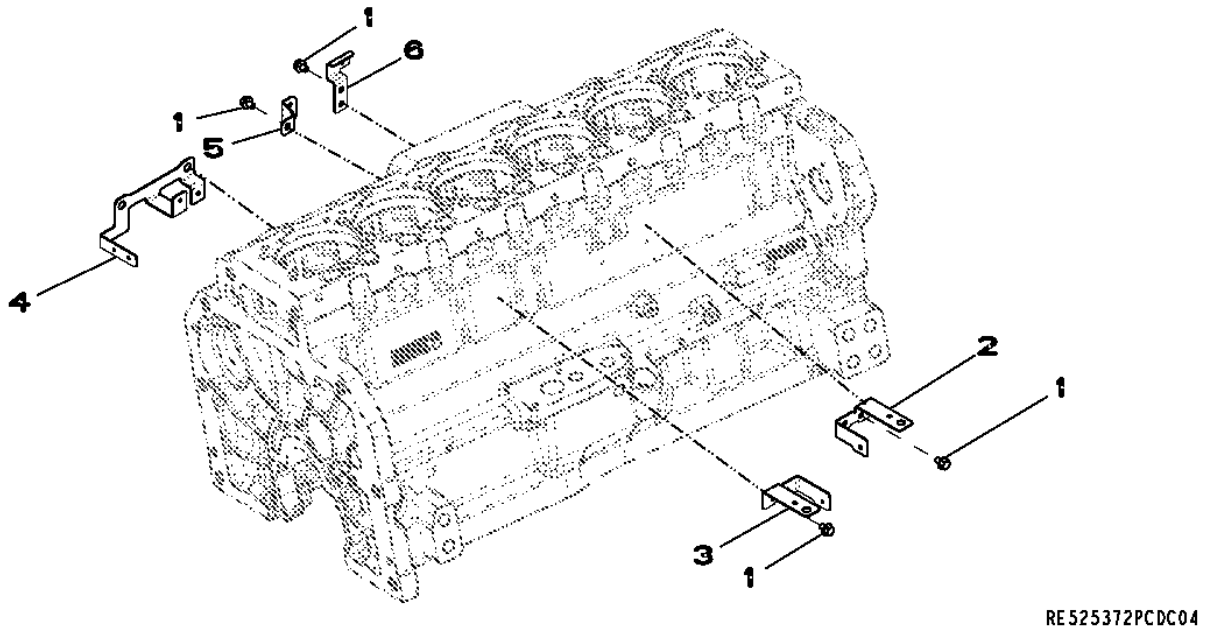

Pos.	*Ref.*	*Descripción*	*Cant.*	*Núm. de serie motor*	*Notas*
1	RE524730	Tornillo	10		
2	R522799	Soporte	1		
3	R522797	Soporte	1		
4	R522014	Soporte	1		
5	R522798	Soporte	4		
6	R521288	Soporte	1		

9801 (LIFT STRAPS)
9801 (OEILLETS DE LEVAGE)
9801 ПОДЪЕМНЫЕ СТРОПЫ
9801 (CINTAS DE ELEVACION)

RE523156PCDC03 A.1

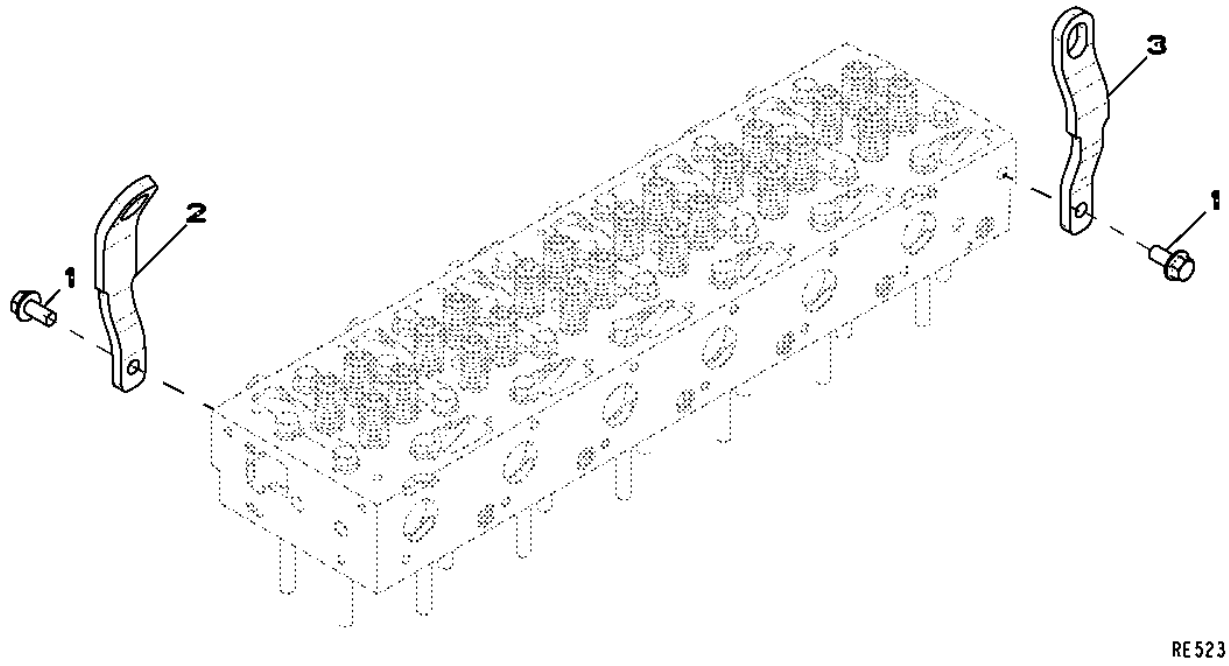

Pos.	*Ref.*	*Descripción*	*Cant.*	*Núm. de serie motor*	*Notas*
1	19M8832	Tornillo	2		M14 X 30
2	R520718	Tira	1		
3	R504016	Tira	1		

9807 (LIFT STRAPS)
9807 (OEILLETS DE LEVAGE)
9807 (ПОДЪЕМНЫЕ СТРОПЫ)
9807 (CINTAS DE ELEVACION)

RE537549PCDA01 A.1



Pos.	*Ref.*	*Descripción*	*Cant.*	*Núm. de serie motor*	*Notas*
1	R520755	Tira	1		
2	19M8832	Tornillo	2		M14 X 30
3	R504016	Tira	1		

9901 (PRIMARY FUEL FILTER SEAL KIT)
9901(JEU DE PIECES, FILTRE A COMBUSTIBLE PRIMAIRE)
9901 (КОМПЛЕКТ УПЛОТНЕНИЙ ТОПЛИВНОГО ФИЛЬТРА ГРУБОЙ ОЧИСТКИ)
9901(JUEGO, FILTRO PRIMARIO DE COMBUSTIBLE)

RE523784PCDA02 A.1

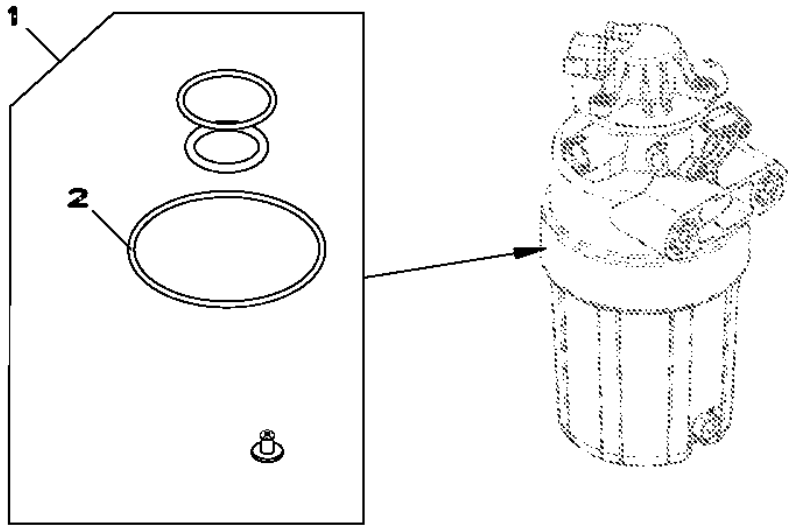

RE523784PCDA02

Pos.	*Ref.*	*Descripción*	*Cant.*	*Núm. de serie motor*	*Notas*
1	RE523784	Juego de retenes	1		
2	R522921	Anillo tórico	1		

9901 (WATER PUMP KIT)
9901 (POMPE A EAU JEU DE PIECES)
9901 (РЕМОНТНЫЙ КОМПЛЕКТ ВОДЯНОГО НАСОСА)
9901 (BOMBA DE AGUA JUEGO)

RE530194PCDA03 A.1

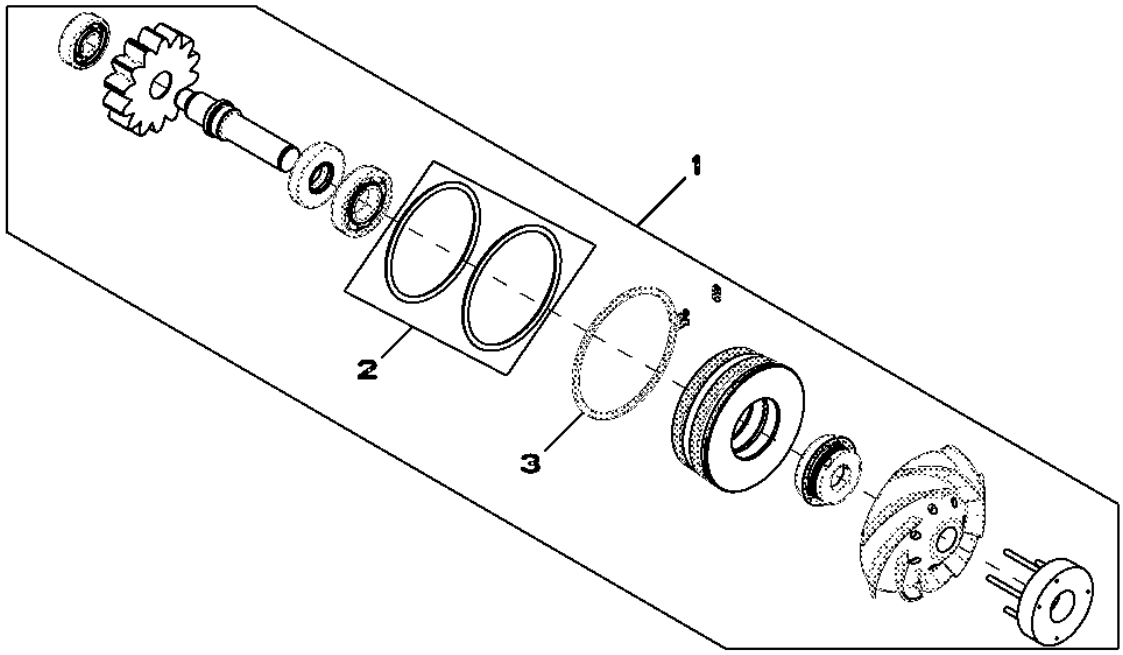

Pos.	*Ref.*	*Descripción*	*Cant.*	*Núm. de serie motor*	*Notas*
1	RE530194	Bomba de agua	1		
	SE501228	Bomba de agua reman.	1		CALL 1-888-697-3626
2	RE509463	Juego	1		
3	R520701	Anillo elástico	1		

9901 (MAIN BEARING)
9901 (PALIER PRINCIPAL)
9901 (КОРЕННОЙ ПОДШИПНИК)
9901 (COJINETE PRINCIPAL)

RE529319PCDA01 A.1

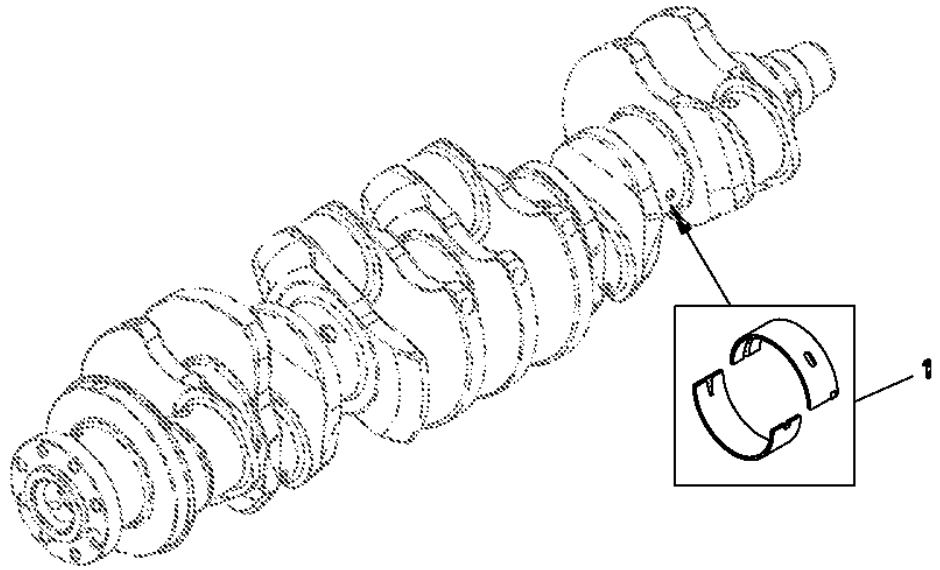

Pos.	*Ref.*	*Descripción*	*Cant.*	*Núm. de serie motor*	*Notas*
1	RE529319	Cojinete	1		MAIN ASSEMBLY

9901 (CONNECTING ROD BEARINGS)
9901 (BIELLE COUSSINETS)
9901 (ПОДШИПНИКИ ШАТУНА)
9901 (BIELA COJINETES)

RE529318PCDA01 A.1

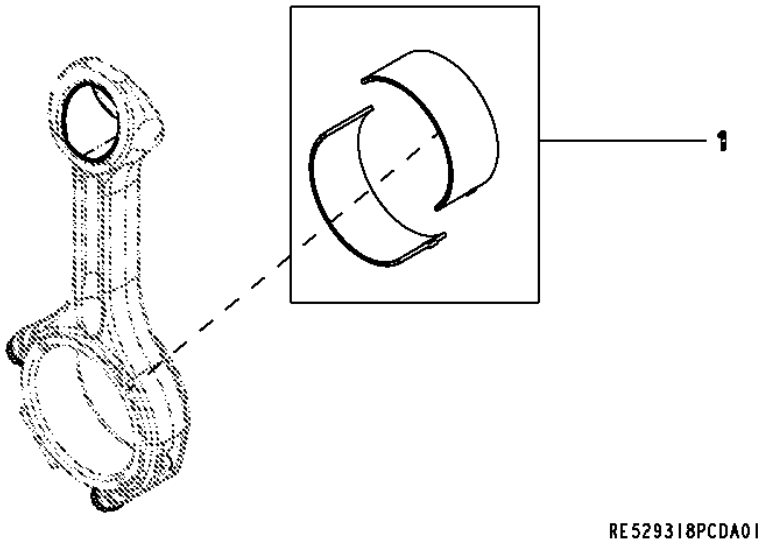

Pos.	*Ref.*	*Descripción*	*Cant.*	*Núm. de serie motor*	*Notas*
1	RE529318	Cojinete	1		ROD

9901 (THRUST BEARING)
9901 (COUSSINETS DE BUTTE)
9901 (УПОРНЫЙ ПОДШИПНИК)
9901 (COJINETE DE EMPUJE)

RE529320PCDA01 A.1

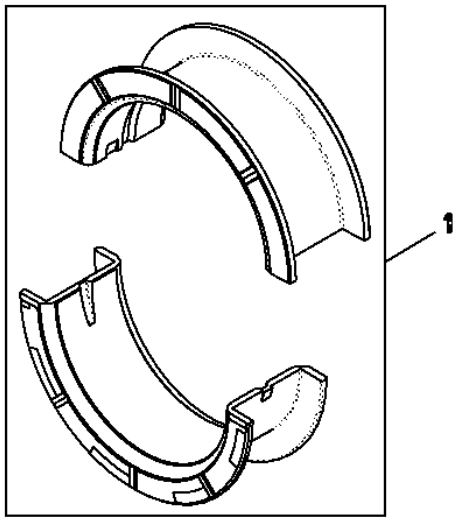

Pos.	*Ref.*	*Descripción*	*Cant.*	*Núm. de serie motor*	*Notas*
1	RE529320	Rodamiento axial	1		

9901 (SUCTION CONTROL VALVE)
9901 CLAPET DOSEUR DE CARBURANT
9901 (КЛАПАН УПРАВЛЕНИЯ ВСАСЫВАНИЕМ)
9901 AOADUCCION NO DISPONIBLE

RE532171PCDA01 A.1

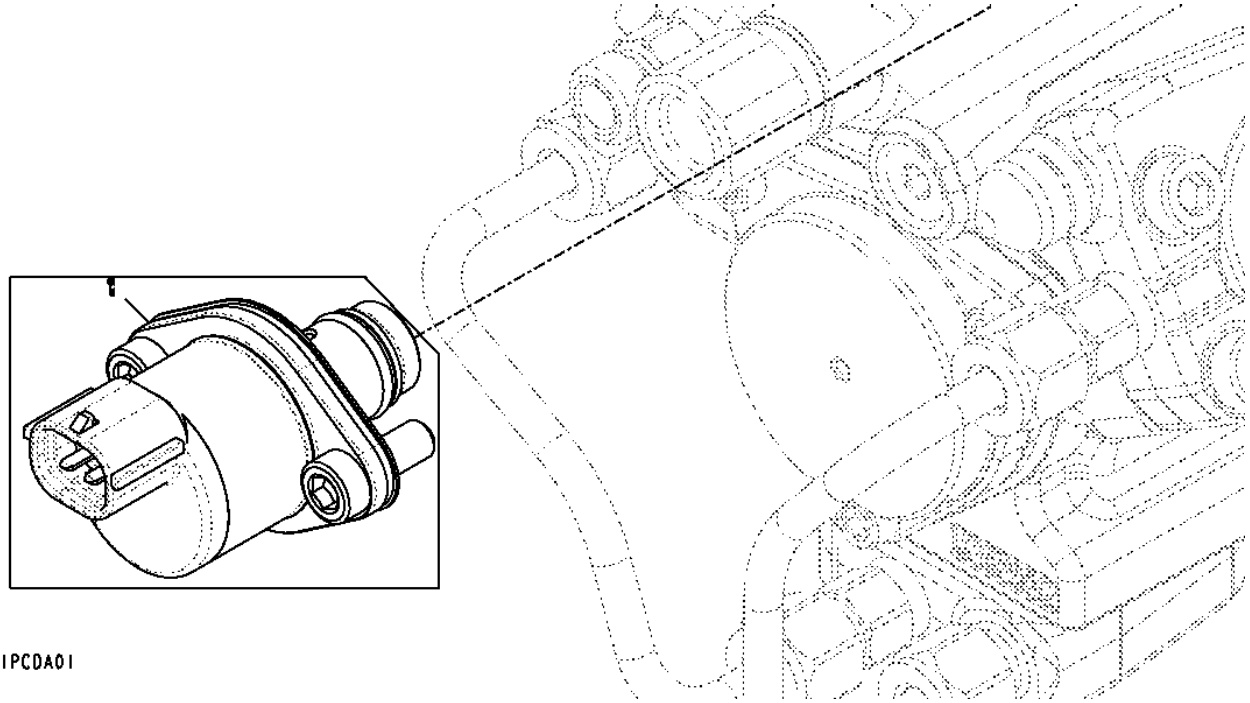

Pos.	*Ref.*	*Descripción*	*Cant.*	*Núm. de serie motor*	*Notas*
1	RE532171	Distribuidor	1		

9901 (FUEL FILTER ELEMENT SERVICE KIT)
9901 (JEU D'ENTRETIEN POUR ELEMENT DU FILTRE A COMBUSTIBLE)
9901 (КОМПЛЕКТ ДЛЯ ОБСЛУЖИВАНИЯ ТОПЛИВНОГО ФИЛЬТРА ГРУБОЙ ОЧИСТКИ)
9901 (CONJUNTO DE MANTENIMIENTO DEL ELEMENTO DEL FILTRO DE COMBUSTIBLE)

RE525523PCDA01 A.1

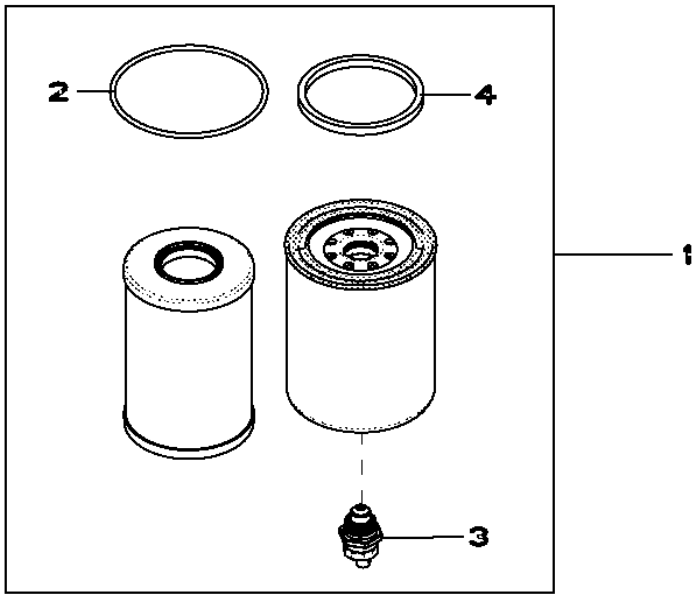

RE525523PCDA01

Pos.	*Ref.*	*Descripción*	*Cant.*	*Núm. de serie motor*	*Notas*
1	RE525523	Cartucho de filtro	1		
2	R522921	Anillo tórico	1		
3	RE523787	Grifo de vaciado	1		
4	R501388	Empaquetadura	1		

9901 (ENGINE SHORT BLOCK)
9901 (MONTEUR DEPOUILLE POUR RECHANGE)
9901 (УКОРОЧЕННЫЙ БЛОК ДВИГАТЕЛЯ)
9901 (MOTOR BASICO)

RGP4577 A.1

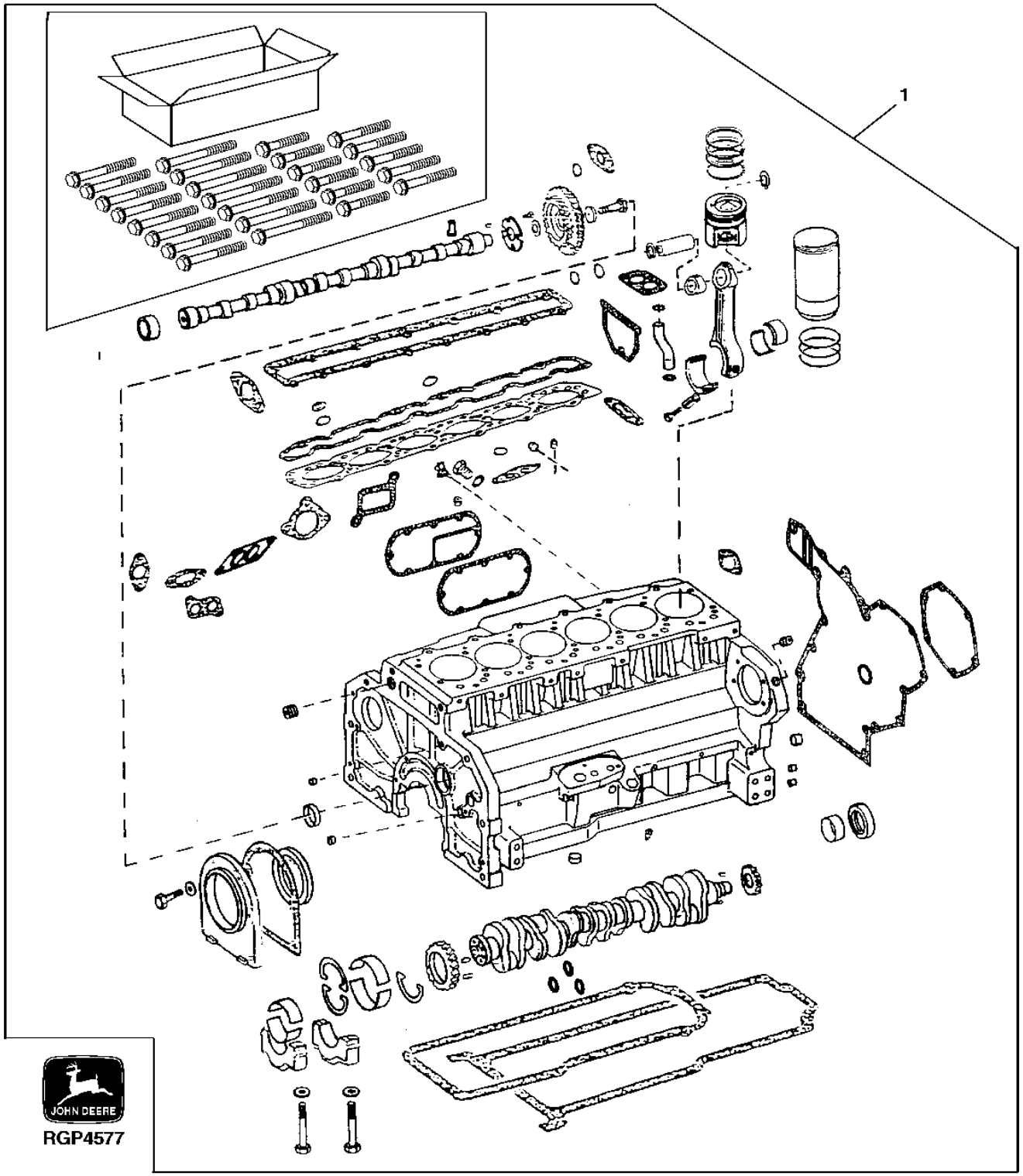

Pos.	*Ref.*	*Descripción*	*Cant.*	*Núm. de serie motor*	*Notas*
1	RE531095	Bloque de cil.con piez.mov.	1		

9901 (COMPLETE BLOCK ASSEMBLY)
9901 (ENSEMBLE BLOC-CYL.COMPLET)
9901 (ПОЛНЫЙ БЛОК В СБОРЕ)
9901 (BLOQUE MOTOR COMPLETO)

RE531096PCDD01 A.1

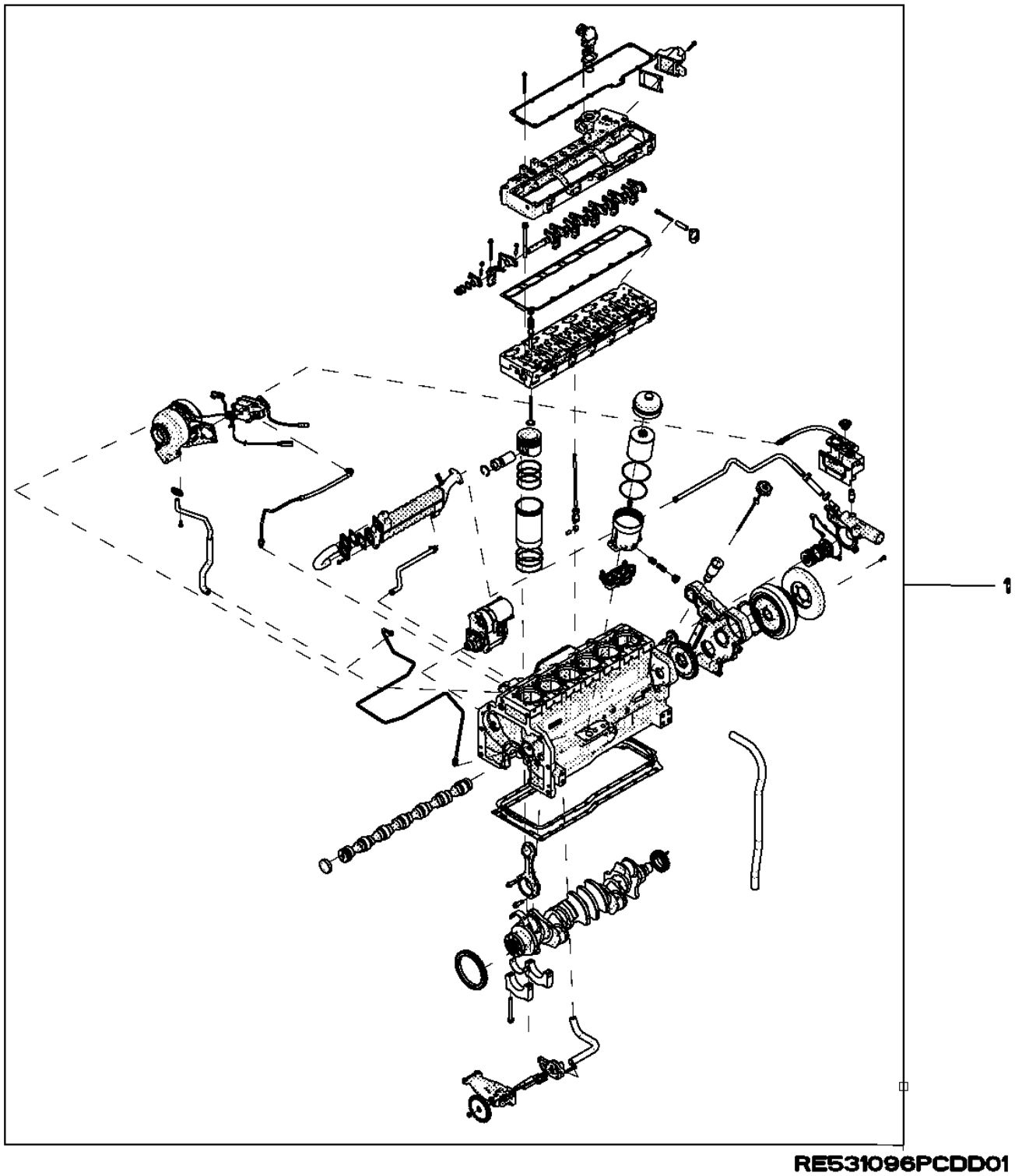

Pos.	*Ref.*	*Descripción*	*Cant.*	*Núm. de serie motor*	*Notas*
1	SE501746	Bloque completo reman.	1		

9901 (ENGINE SHORT BLOCK)
9901 (MONTEUR DEPOUILLE POUR RECHANGE)
9901 (УКОРОЧЕННЫЙ БЛОК ДВИГАТЕЛЯ)
9901 (MOTOR BASICO)

RE531095PCDD01 A.1

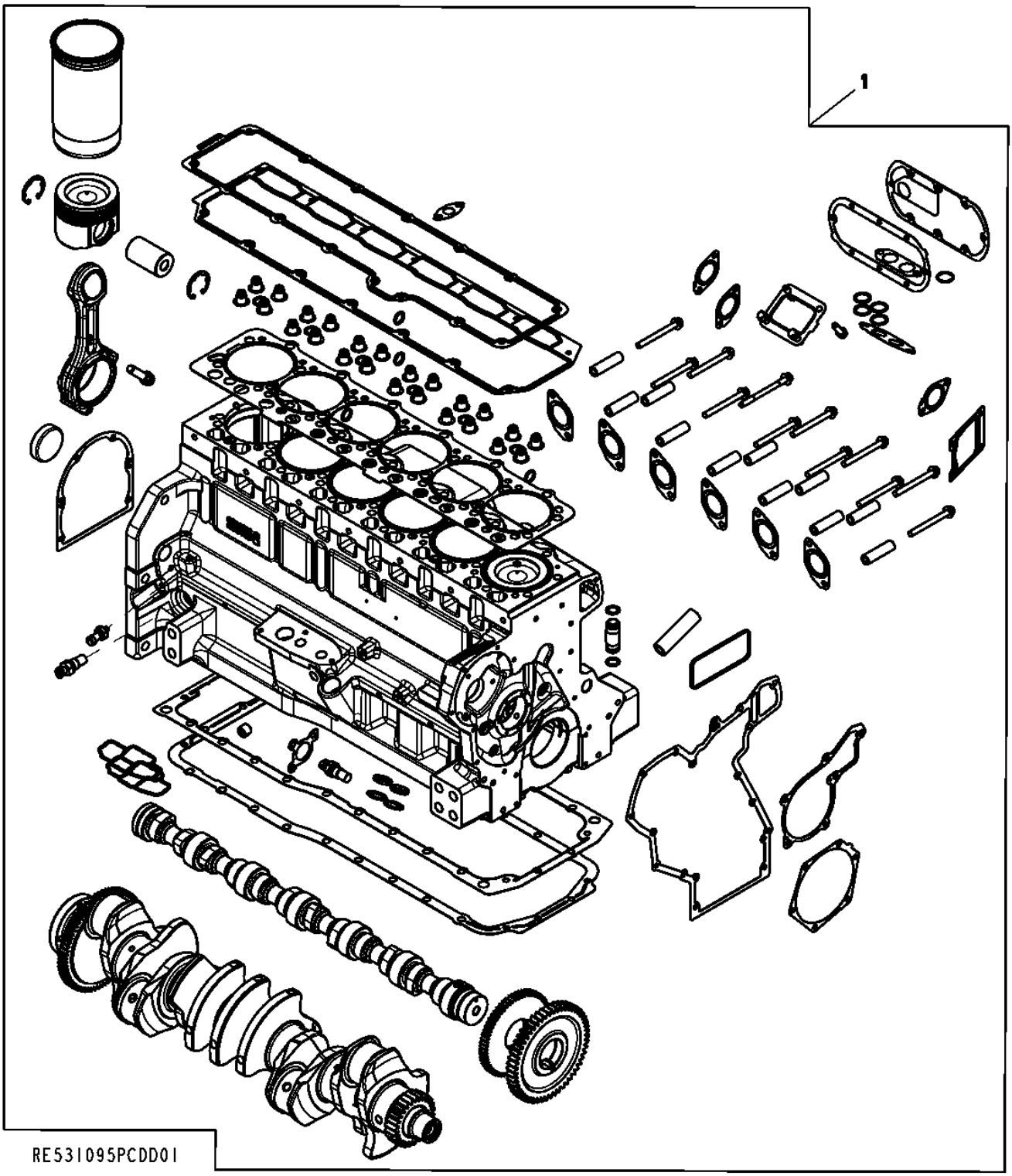

Pos.	*Ref.*	*Descripción*	*Cant.*	*Núm. de serie motor*	*Notas*
1	RE531095	Bloque de cil.con piez.mov.	1		

9901 PISTON-LINER KIT
9901 ENSEMBLE PISTON/CHEMISE
9901 (КОМПЛЕКТ ПОРШНЯ/ГИЛЬЗЫ)
9901 JUEGO DE PISTON Y CAMISA

RE530459PCDA01 A.1

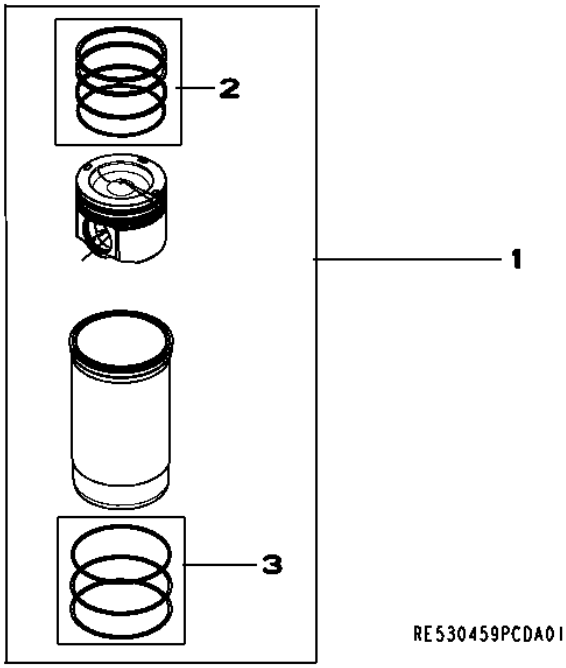

Pos.	*Ref.*	*Descripción*	*Cant.*	*Núm. de serie motor*	*Notas*
1	RE530459	Juego de pistón y camisa	1		
2	RE531077	Juego segmentos de pistón	1		
3	AR98850	Juego de anillos tóricos	1		

9901 (SEAL KIT)
9901 (JEU D'ETANCHEITE)
9901 (КОМПЛЕКТ УПЛОТНЕНИЙ)
9901 (JUEGO DE JUNTAS)

R526154PCDA01 A.1

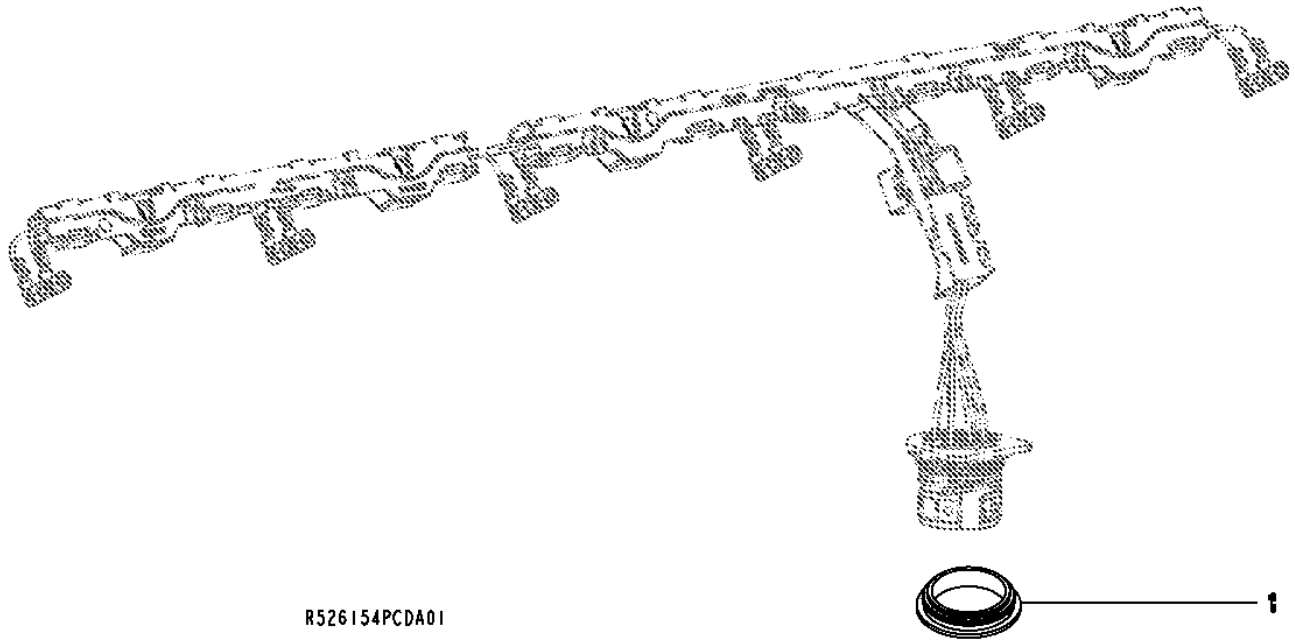

Pos.	*Ref.*	*Descripción*	*Cant.*	*Núm. de serie motor*	*Notas*
1	R526154	Anillo de sellado	1		

9901 (SERVICE KIT CYLINDER HEAD BOLTS)
9901 (JEU D'ENTRETIEN, VIS DE CULASSE)
9901 (КОМПЛЕКТ ДЛЯ ОБСЛУЖИВАНИЯ — БОЛТЫ ГОЛОВКИ БЛОКА ЦИЛИНДРОВ)
9901 (CONJUNTO DE SERVICIO PARA TORNILLOS DE LA CULATA DEL CILINDRO)

RE528399PCDC03 A.1

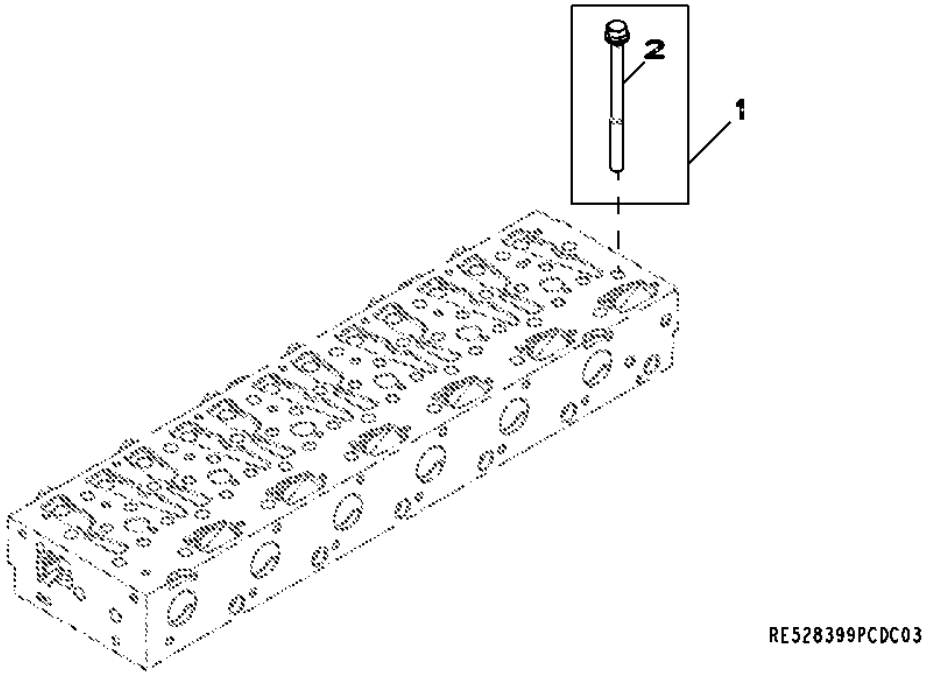

Pos.	*Ref.*	*Descripción*	*Cant.*	*Núm. de serie motor*	*Notas*
1	RE528399	Juego	1		
2	R121322	Tornillo	26		

9901 (CYLINDER LINER PACKING)
9901 (JOINT DE CHEMISE)
9901 (УПЛОТНИТЕЛЬНАЯ ПРОКЛАДКА ГИЛЬЗЫ ЦИЛИНДРА)
9901 (CAMISAS DE SELLADO DEL CILINDRO)

AR98850PCDA02 A.1

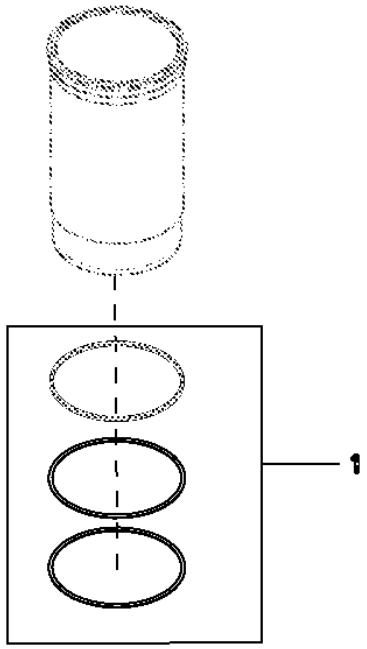

Pos.	*Ref.*	*Descripción*	*Cant.*	*Núm. de serie motor*	*Notas*
1	AR98850	Juego de anillos tóricos	1		

9901 (CAMSHAFT KIT)
9901 (JEU POUR ARBRE A CAMES)
9901 (КОМПЛЕКТ РАСПРЕДЕЛИТЕЛЬНОГО ВАЛА)
9901 (CONJUNTO DEL ARBOL DE LEVAS)

RE530594PCDA01 A.1

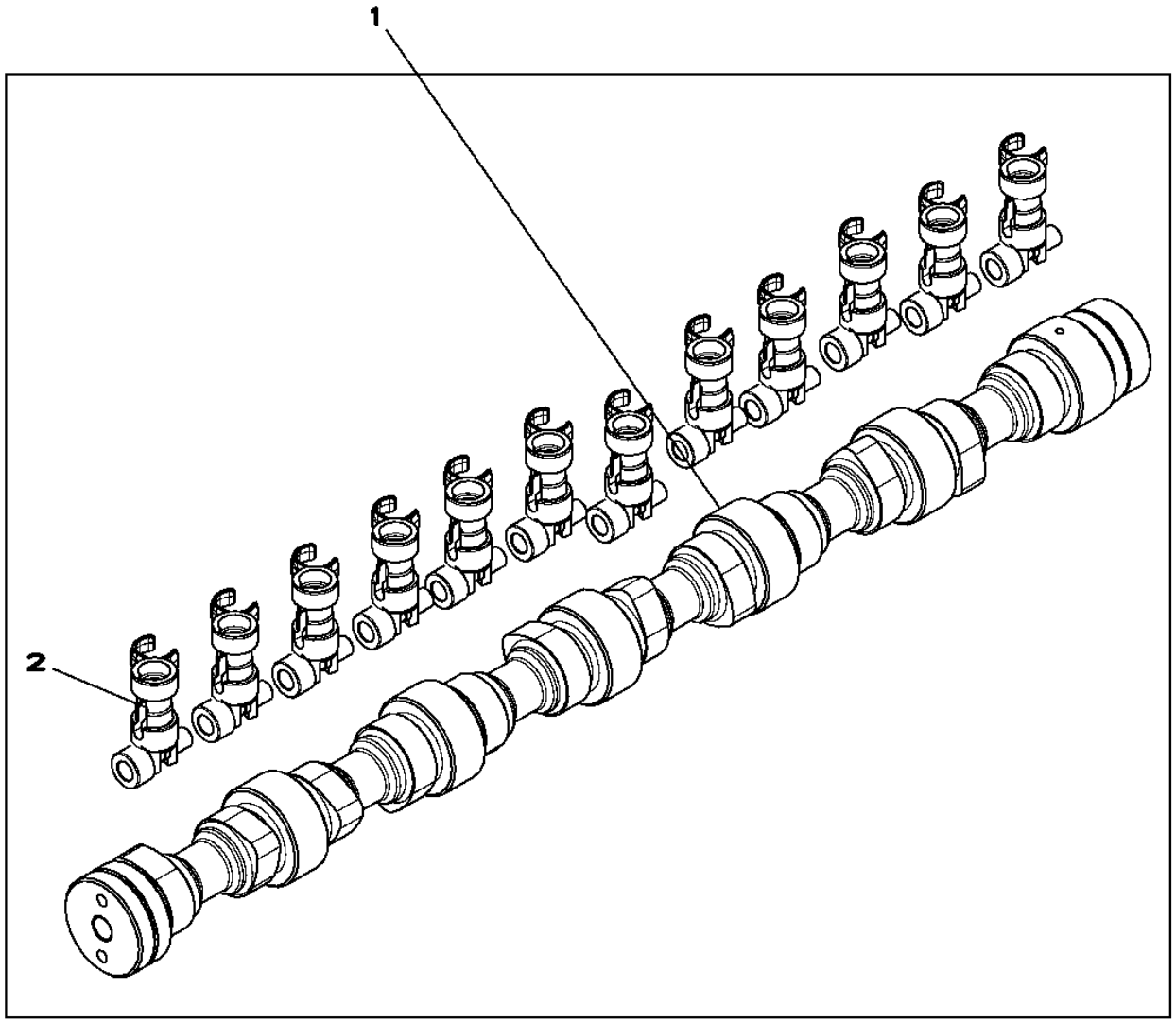

Pos.	Ref.	Descripción	Cant.	Núm. de serie motor	Notas
1	RE530594	Juego	1		(SUB (12) RE519889 AND R520366)
2	RE519889	Rodillo del seg. d. leva	12		

9901 (CYLINDER HEAD KIT)
9901 (JEU DE PIECES POUR CULASSE)
9901 (КОМПЛЕКТ ГОЛОВКИ БЛОКА ЦИЛИНДРОВ)
9901 (CONJUNTO DE PIEZAS DE CULATA DEL CILINDRO)

RE530370PCDA01 A.1

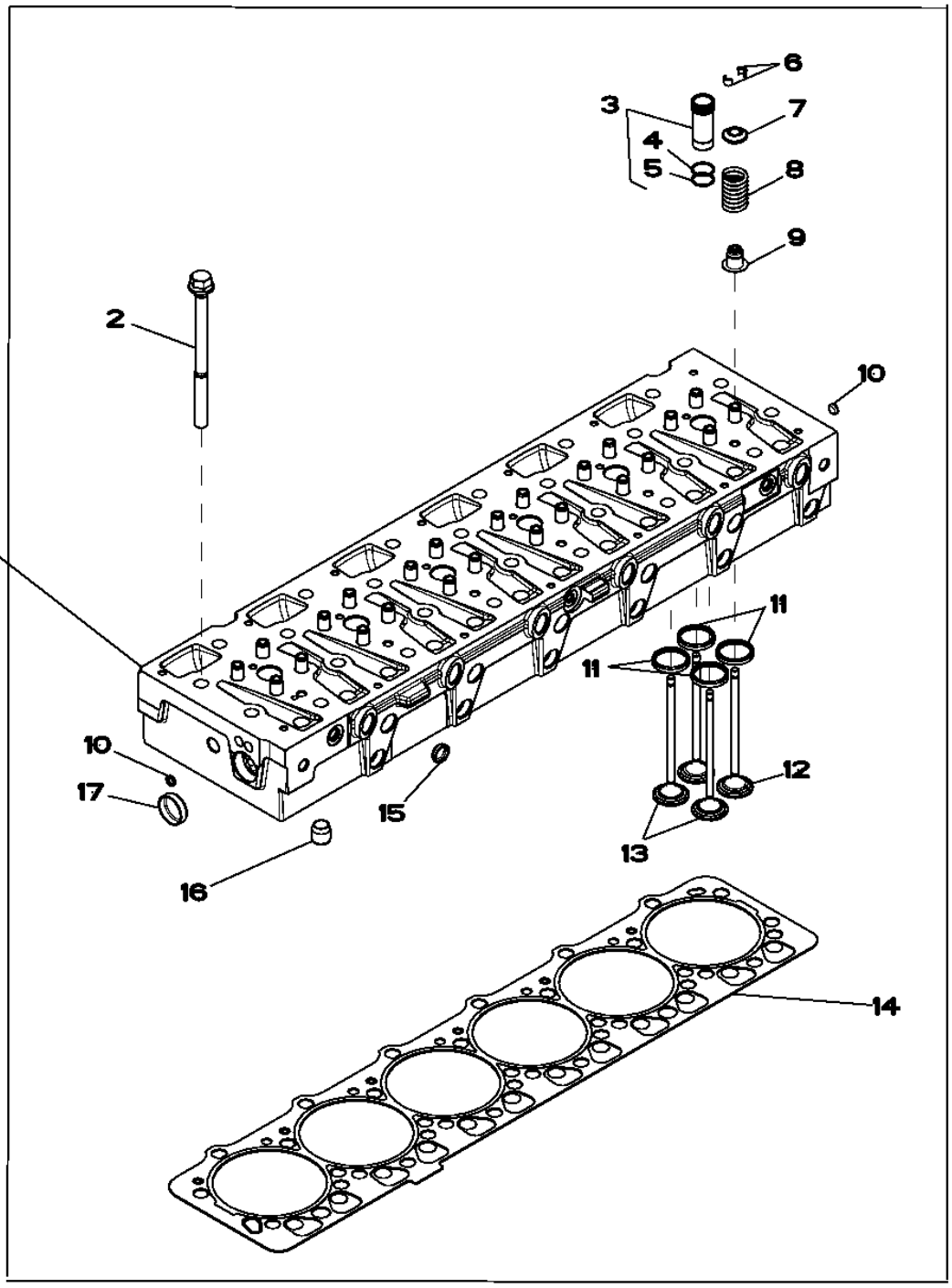

Pos.	Ref.	Descripción	Cant.	Núm. de serie motor	Notas
1	RE530370	Culata	1		
2	R121322	Tornillo	26		
3	RE517435	Manguito	6		
4	.....	Anillo tórico	1		(ORDER RE517435)NSEP
5	.....	Anillo tórico	1		(ORDER RE517435)NSEP
6	R520798	Retenedor	48		
7	R518233	Retenedor	24		
8	R504235	Muelle	24		
9	RE529187	Retén	24		
10	30M7029	Tapón	3		
11	R522049	Anillo asiento de válvula	24		
12	R520224	Válvula de escape	12		
13	R520223	Válvula de admisión	12		
14	R525541	Junta de culata	1		
15	30M5581	Tapón	17		
16	R42340	Casquillo	2		
17	T13519	Tapón	1		

9901 (FUEL FILTER ELEMENT SERVICE KIT)
9901 (JEU D'ENTRETIEN POUR ELEMENT DU FILTRE A COMBUSTIBLE)
9901 (КОМПЛЕКТ ДЛЯ ОБСЛУЖИВАНИЯ ТОПЛИВНОГО ФИЛЬТРА ГРУБОЙ ОЧИСТКИ)
9901 (CONJUNTO DE MANTENIMIENTO DEL ELEMENTO DEL FILTRO DE COMBUSTIBLE)

RE525523PCDA02 A.1

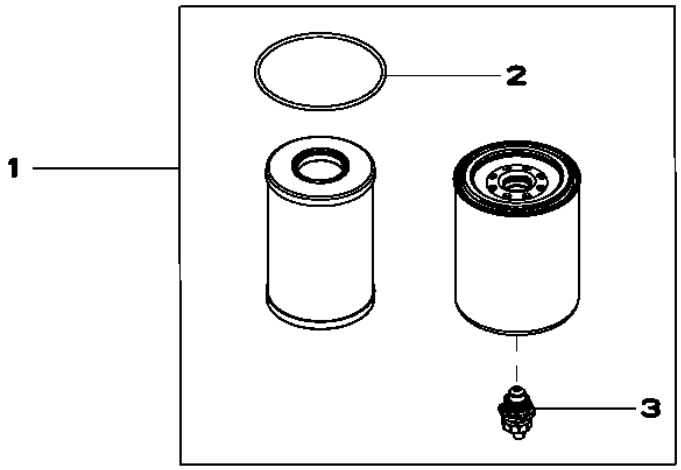

RE525523PCDA02

Pos.	*Ref.*	*Descripción*	*Cant.*	*Núm. de serie motor*	*Notas*
1	RE525523	Cartucho de filtro	1		(CONTAINS RE520906 AND R522921 AND RE523236 AND RE523787 AND R501388)
2	R522921	Anillo tórico	1		
3	RE523787	Grifo de vaciado	1		

9901 (AIR COMPRESSOR KIT)
9901 (JEU DE COMPRESSEUR D'AIR)
9901 (КОМПЛЕКТ ВОЗДУШНОГО КОМПРЕССОРА)
9901 (CONJUNTO DEL COMPRESOR DE AIRE)

RE70987PCDA01 A.1

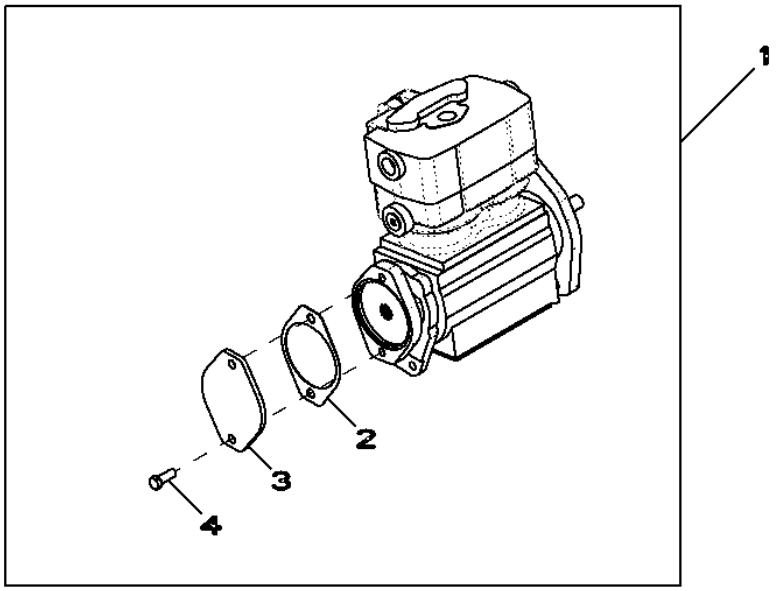

RE70987PCDA01

Pos.	*Ref.*	*Descripción*	*Cant.*	*Núm. de serie motor*	*Notas*
1	RE70987	Compresor	1		
2	R96935	Junta	1		
3	R85145	Tapadera	1		
4	R46567	Tornillo	2		(SUB FOR 19H1731)

9901 (PISTON RING PACK)
9901 (JEU DE SEGMENTS DE PISTON)
9901 (КОМПЛЕКТ ПОРШНЕВЫХ КОЛЕЦ)
9901 (ANILLO RETEN DEL EMBOLO)

RE523781PCDA01 A.1

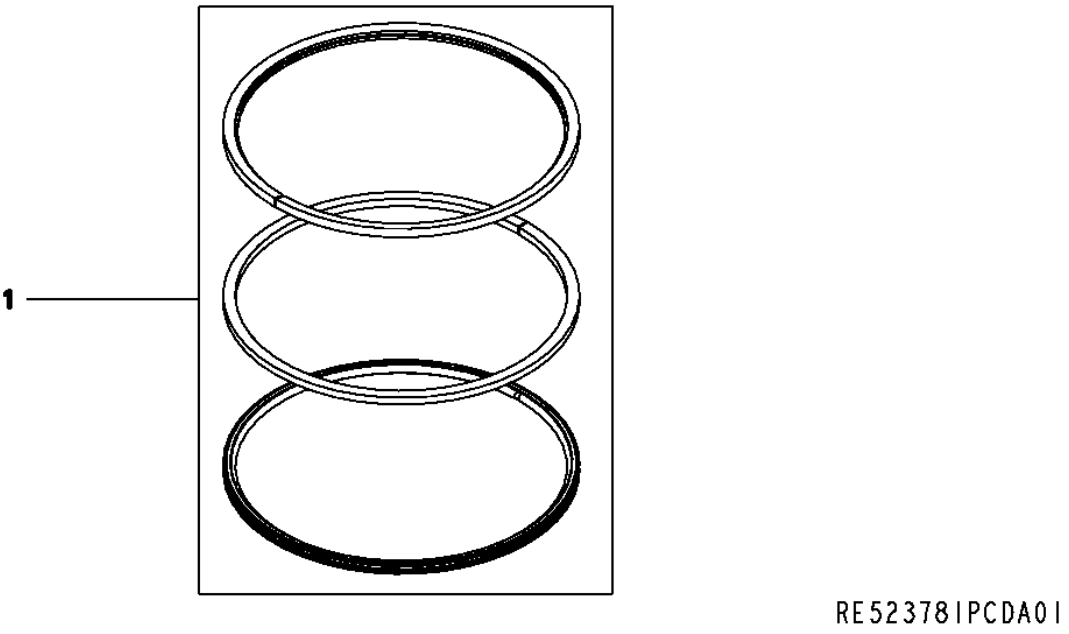

Pos.	*Ref.*	*Descripción*	*Cant.*	*Núm. de serie motor*	*Notas*
1	RE531077	Juego segmentos de pistón	1		

9901 (EXHAUST MANIFOLD REMOVAL)
9901 (DEPOSE DU COLLECTEUR D'ECHAPPEMENT)
9901 (ДЕМОНТАЖ ВЫХЛОПНОГО КОЛЛЕКТОРА)
9901 (SEPARACION DEL COLECTOR DE ESCAPE)

RE528413PCDC02 A.1

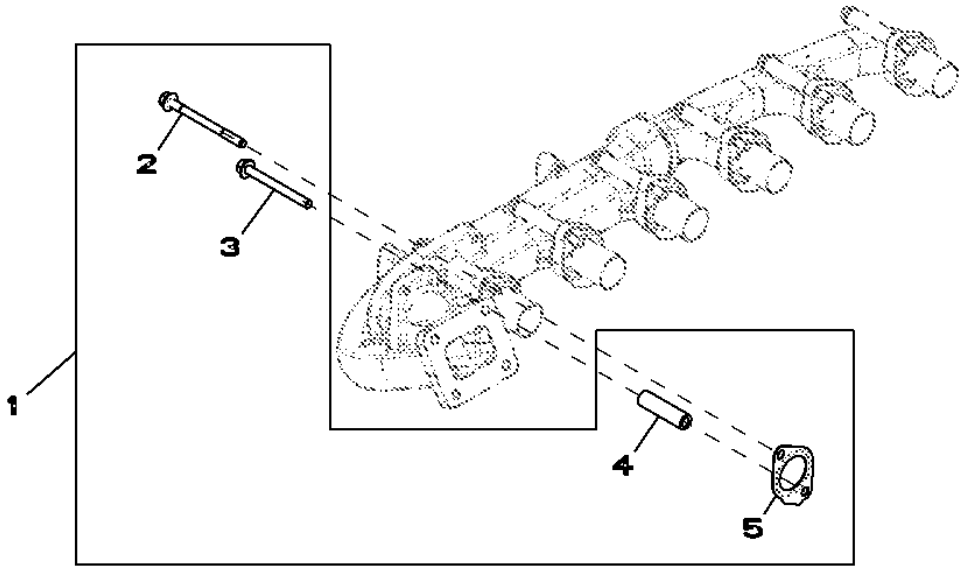

RE528413PCDC02

Pos.	*Ref.*	*Descripción*	*Cant.*	*Núm. de serie motor*	*Notas*
1	RE528413	Juego	1		
2	R520410	Tornillo	1		
3	R521323	Tornillo	11		
4	R520632	Espaciador	11		
5	R519361	Junta	6		

9901 (EGR VALVE GASKET KIT)
9901 (JEU DE JOINTS DE SOUPAPE POUR RETOUR DES GAZ D'ECHAPPEMENT)
9901 (КОМПЛЕКТ ПРОКЛАДОК КЛАПАНОВ ДВИГАТЕЛЯ)
9901 (CONJUNTO DE EMPAQUETADURAS DE LA VALVULA PARA RETORNO DE GASES DE ESCAPE)

RE528207PCDA02 A.1

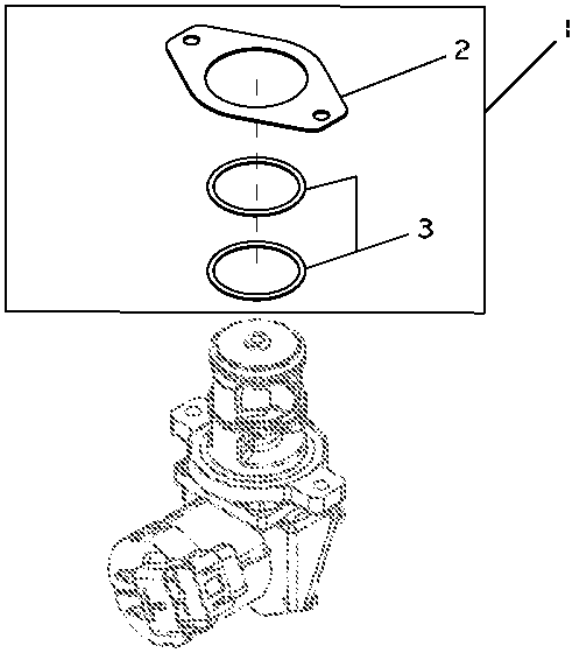

Pos.	*Ref.*	*Descripción*	*Cant.*	*Núm. de serie motor*	*Notas*
1	RE528207	Juego de juntas	1		
2	R519398	Junta	1		
3	R519989	Anillo tórico	2		

9901 (SERVICE KIT - EGR)
9901 (JEU D'ENTRETIEN - EGR)
9901 (КОМПЛЕКТ ДЛЯ ОБСЛУЖИВАНИЯ — EGR)
9901 (CONJUNTO MANTENIMIENTO - EGR)

RE528410PCDB02 A.1

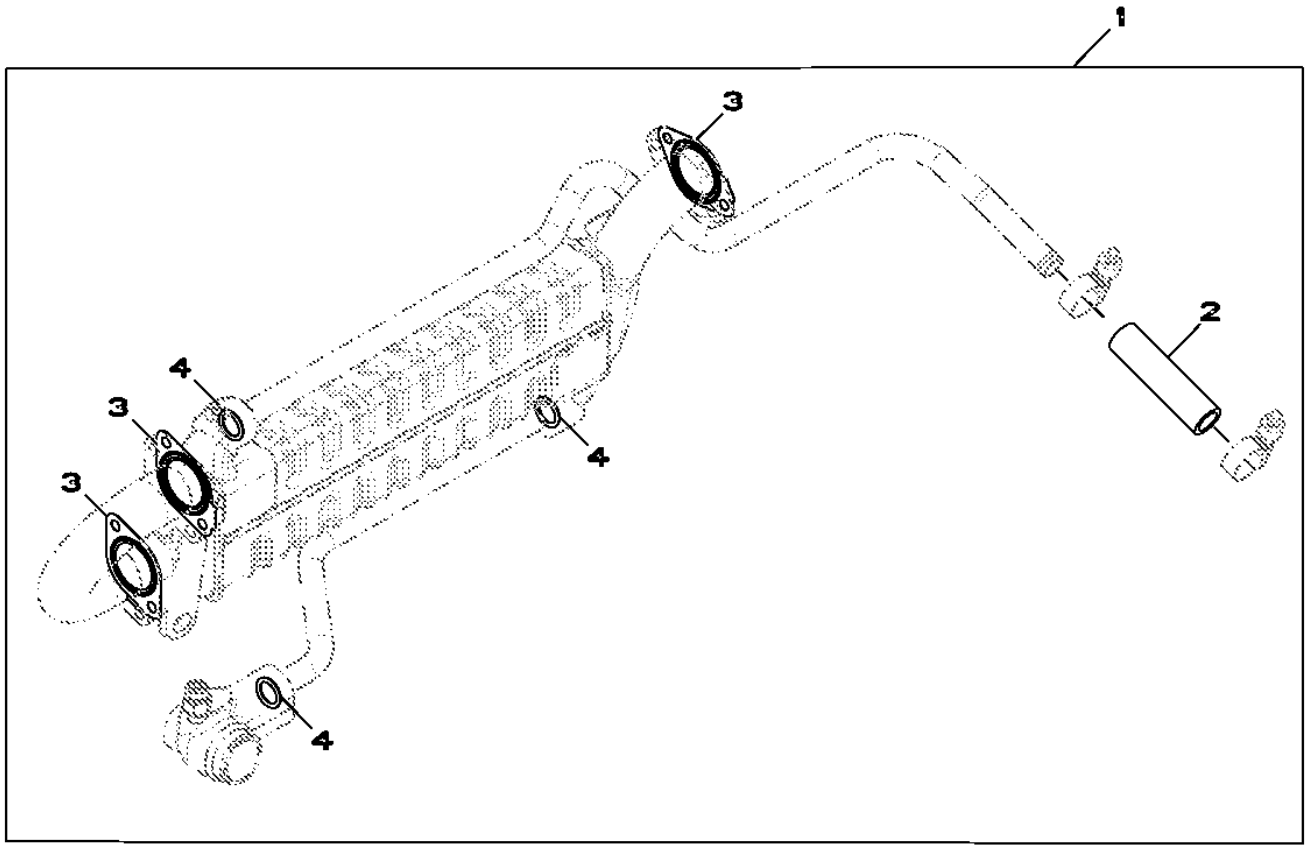

RE528410PCDB02

Pos.	*Ref.*	*Descripción*	*Cant.*	*Núm. de serie motor*	*Notas*
1	RE528410	Juego de juntas	1		
2	R519344	Manguito de radiador	1		
3	R518619	Junta	3		
4	R504810	Anillo tórico	3		

9901 GASKET KIT - CYLINDER HEAD REMOVAL
9901 JEU DE JOINTS PLATS - JEU DE PIECES POUR CULASSE
9901 КОМПЛЕКТ ПРОКЛАДОК — ДЕМОНТАЖ ГОЛОВКИ БЛОКА ЦИЛИНДРОВ
9901 JUEGO DE JUNTAS - CONJUNTO DE PIEZAS DE CULATA DEL CILINDRO

RE528402PCDG02 A.1

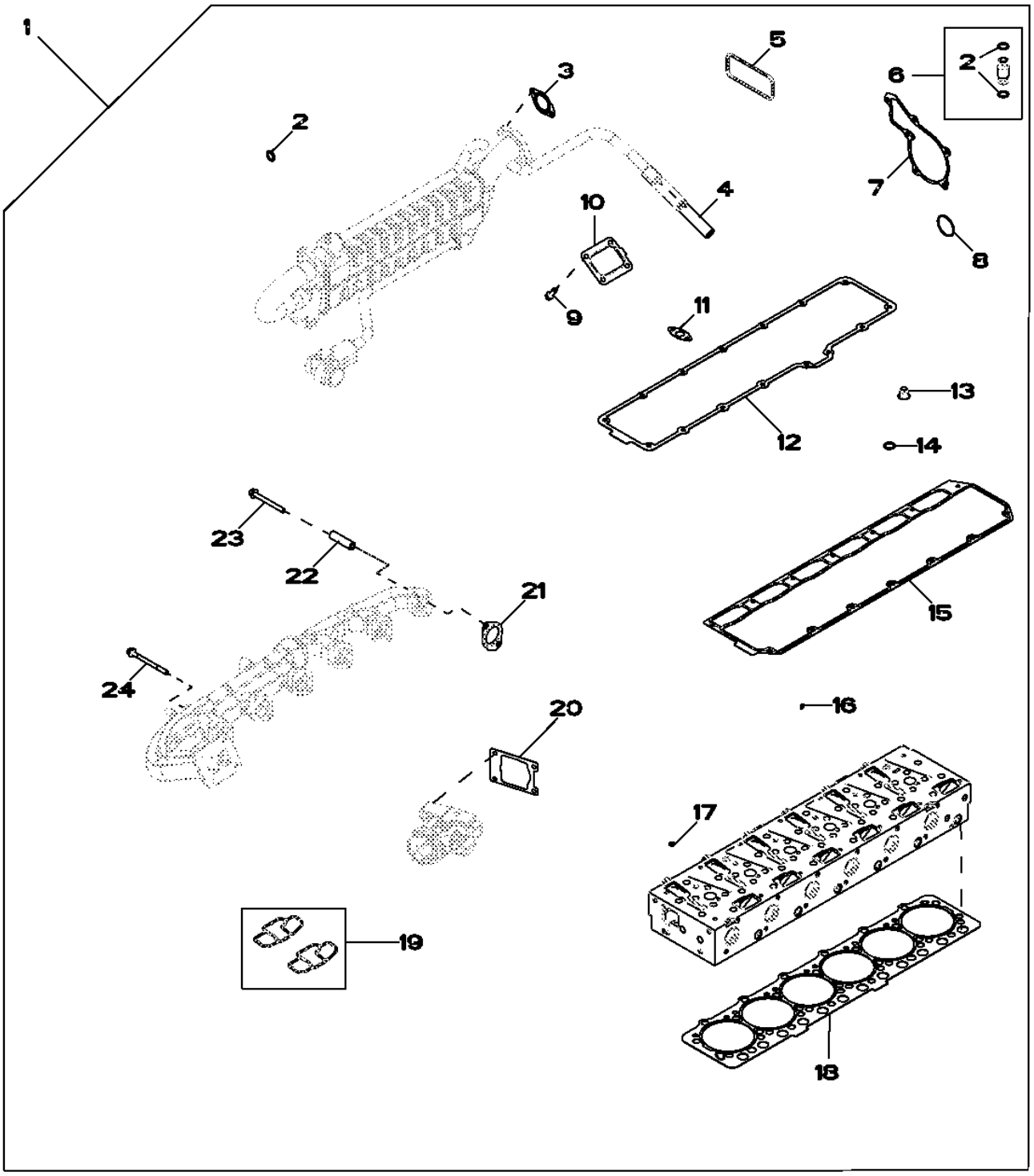

RE528402PCDG02

Pos.	Ref.	Descripción	Cant.	Núm. de serie motor	Notas
1	RE528402	Juego de juntas	1		
2	R504810	Anillo tórico	5		
3	R518619	Junta	3		
4	R528286	Manguito de radiador	1		
5	R527592	Junta	1		
6	RE508648	Tubo	1		(INCLUDES R504810)
7	R119383	Junta	1		
8	R521040	Anillo tórico	1		
9	R520121	Tornillo	4		
10	R92097	Junta	1		
11	R521158	Junta	1		
12	R527884	Junta	1		
13	RE529187	Retén	24		
14	R505452	Anillo tórico	6		
15	R518260	Junta	1		
16	R63548	Anillo tórico	6		
17	R131051	Arandela	6		
18	R525541	Junta de culata	1		
19	RE516171	Juego de retenes	2		
20	R519414	Junta	1		
21	R519361	Junta	6		
22	R520632	Espaciador	11		
23	R521323	Tornillo	11		
24	R520410	Tornillo	1		

9901 (ENGINE GASKET KIT)
9901 (JEU DE JOINTS DE MOTEUR)
9901 (КОМПЛЕКТ ПРОКЛАДОК ДВИГАТЕЛЯ)
9901 (CONJUNTO PARA JUNTA DE MOTOR)

RE528400PCDJ02 A.1

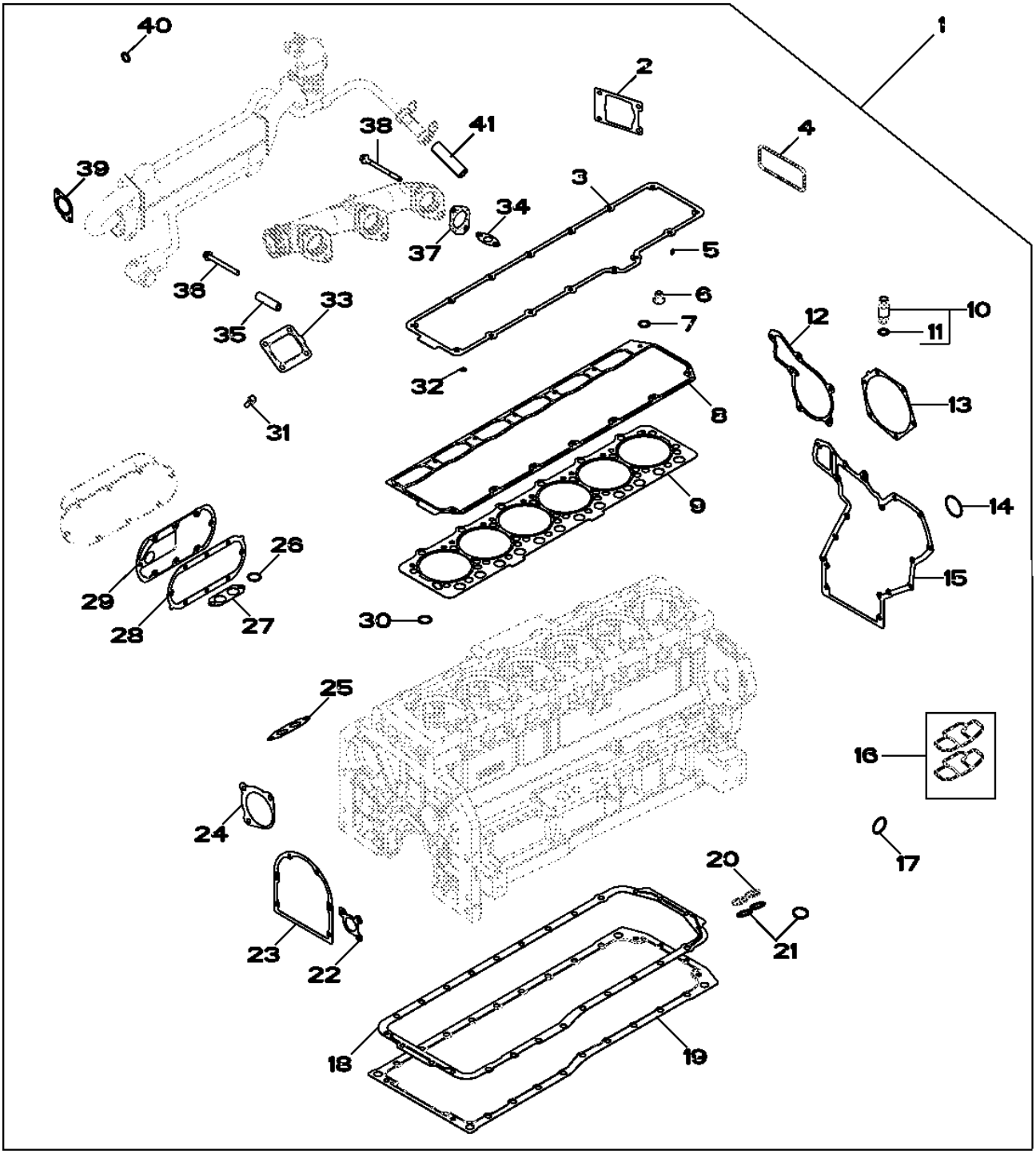

RE528400PCDJ02

Pos.	Ref.	Descripción	Cant.	Núm. de serie motor	Notas
1	RE528400	Juego de juntas	1		
2	R519414	Junta	1		
3	R527884	Junta	1		
4	R527592	Junta	1		
5	R63548	Anillo tórico	6		
6	RE529187	Retén	24		
7	R505452	Anillo tórico	6		
8	R518260	Junta	1		
9	R525541	Junta de culata	1		
10	RE508648	Tubo	1		(INCLUDES (2) R504810)
11	R504810	Anillo tórico	2		
12	R119383	Junta	1		
13	R502011	Junta	1		
14	R521040	Anillo tórico	1		
15	R119384	Junta	1		
16	RE516171	Juego de retenes	2		
17	U13639	Anillo tórico	1		
18	RE520777	Junta	1		
19	R520844	Junta	1		
20	R504669	Retén	2		
21	R71732	Anillo tórico	4		
22	R100569	Junta	1		
23	R522768	Junta	1		
24	R53108	Junta	1		
25	R520547	Junta	1		
26	U17409	Anillo tórico	1		
27	R520091	Junta	1		
28	RE524105	Junta	1		(SUB FOR AR58952)
29	R132396	Junta	1		
30	R47153	Anillo tórico	4		
31	R520121	Tornillo	4		
32	R131051	Arandela	6		
33	R92097	Junta	1		
34	R521158	Junta	1		
35	R520632	Espaciador	11		
36	R521323	Tornillo	11		
37	R519361	Junta	6		
38	R520410	Tornillo	1		
39	R518619	Junta	3		
40	R504810	Anillo tórico	5		
41	R528286	Manguito de radiador	1		(SUB FOR R519344)

9901 ENGINE OVERHAUL KIT
9901 JEU DE REMISE EN ETAT MOTEUR
9901 КОМПЛЕКТ ДЛЯ КАПИТАЛЬНОГО РЕМОНТА ДВИГАТЕЛЯ
9901 CONJUNTO REPARACION MOTOR

RE528398PCDC05 A.1

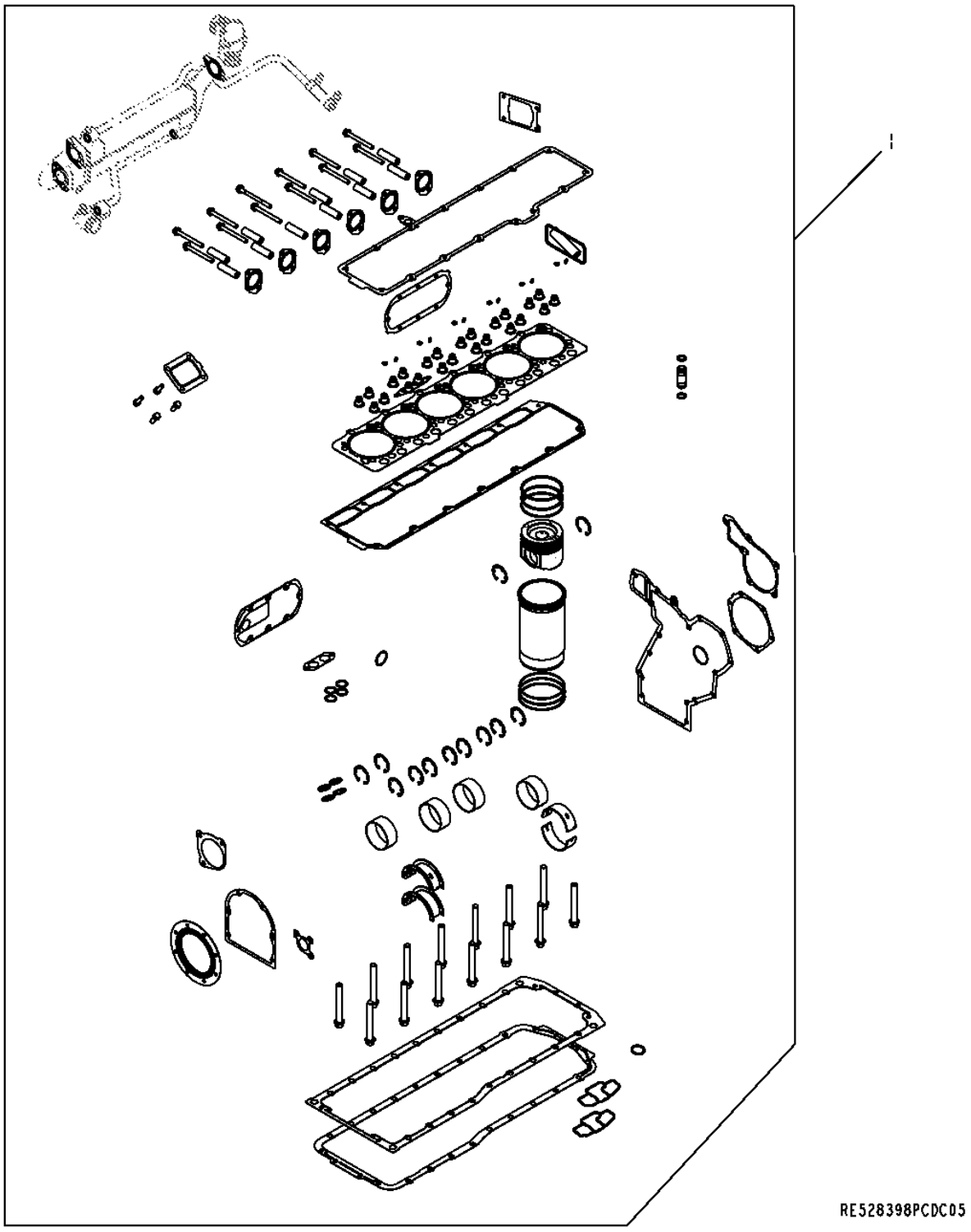

Pos.	*Ref.*	*Descripción*	*Cant.*	*Núm. de serie motor*	*Notas*
1	RE531100	Juego reparación motor	1		

9901 (STARTER MOTOR KIT)
9901 (DEMARREUR)
9901 (КОМПЛЕКТ ПУСКОВОГО ДВИГАТЕЛЯ)
9901 (MOTOR DA ARRANQUE)

RE529661PCDA02 A.1

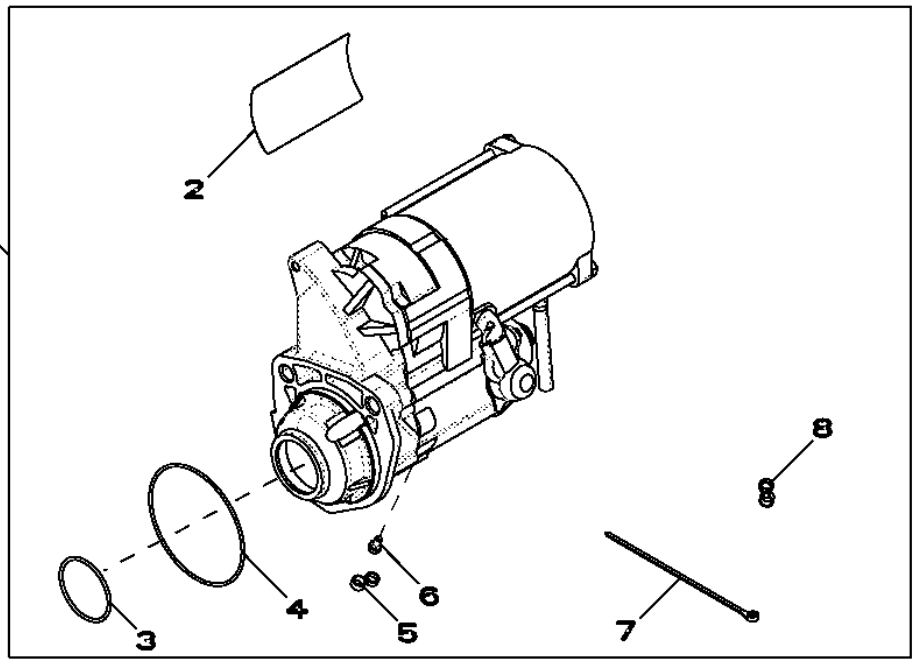

Pos.	*Ref.*	*Descripción*	*Cant.*	*Núm. de serie motor*	*Notas*
1	RE529661	Motor de arranque	1		(MARKED RE528619 OR RE520634)
2	T146102	Etiqueta adhesiva	1		
3	R135510	Anillo tórico	1		
4	R135509	Retén	1		
5	.....	Tapadera	1		(ORDER RE70756)NSEP
6	RE71256	Tornillo con arandela	1		
7	R96703	Cinta de atar	1		
8	.....	Tapadera	1		(ORDER RE70756)NSEP

9901 ENGINE GASKET KIT FOR LONG BLOCK
9901 JEU DE JOINTS DE MOTEUR POUR BLOC LONG
9901 КОМПЛЕКТ ПРОКЛАДОК ДЛЯ ДЛИННОГО БЛОКА
9901 CONJUNTO PARA JUNTA DE MOTOR PARA BLOQUE LARGO

RE528725PCDF03 A.1

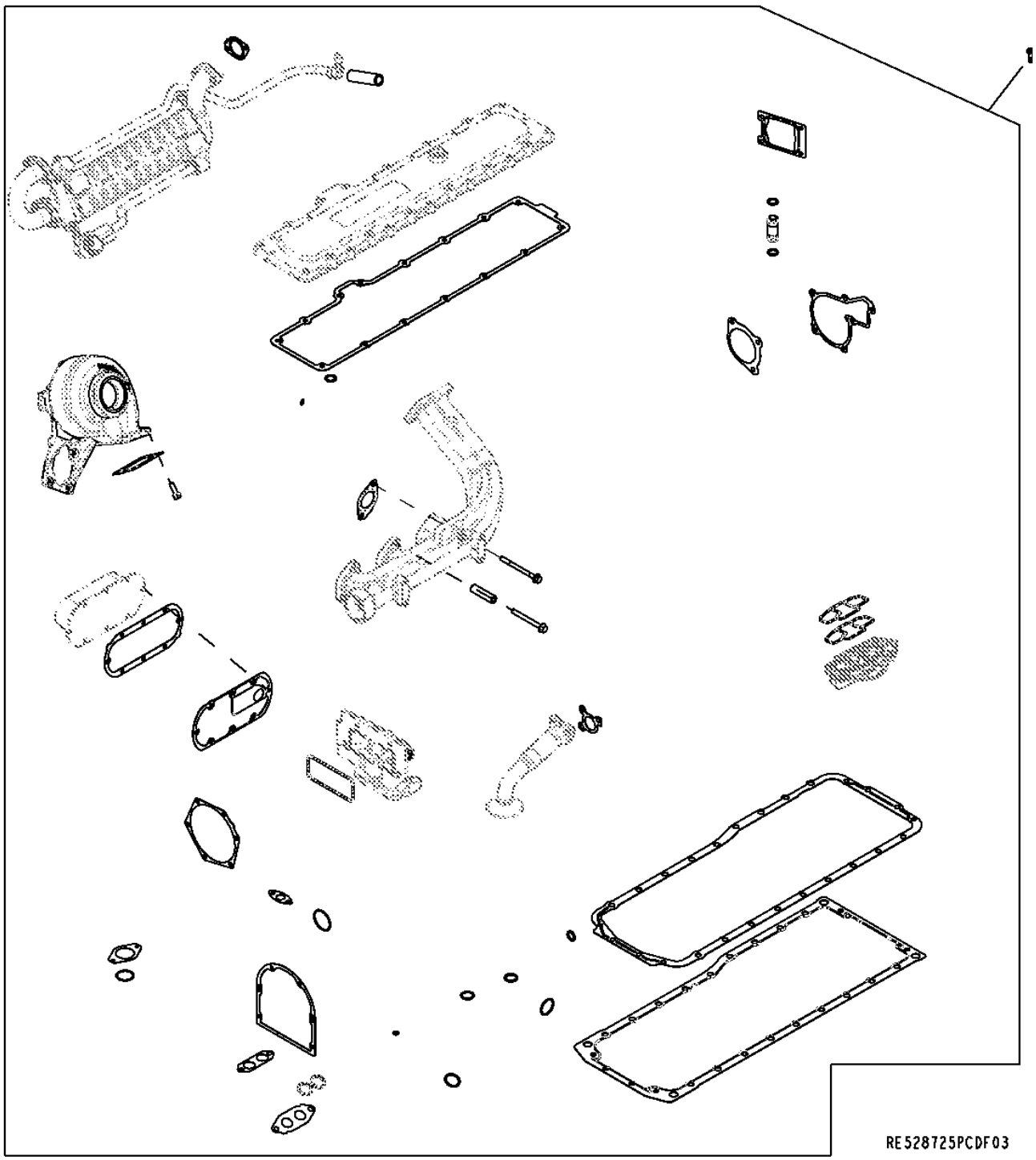

Pos.	Ref.	Descripción	Cant.	Núm. de serie motor	Notas
1	RE528725	Juego de juntas	1		

9901 (REPLACEMENT ENGINE)
9901 (MOTEUR DE RECHANGE)
9901 СМЕННЫЙ ДВИГАТЕЛЬ
9901 (MOTOR DE RECAMBIO)

RGP13289 A.1

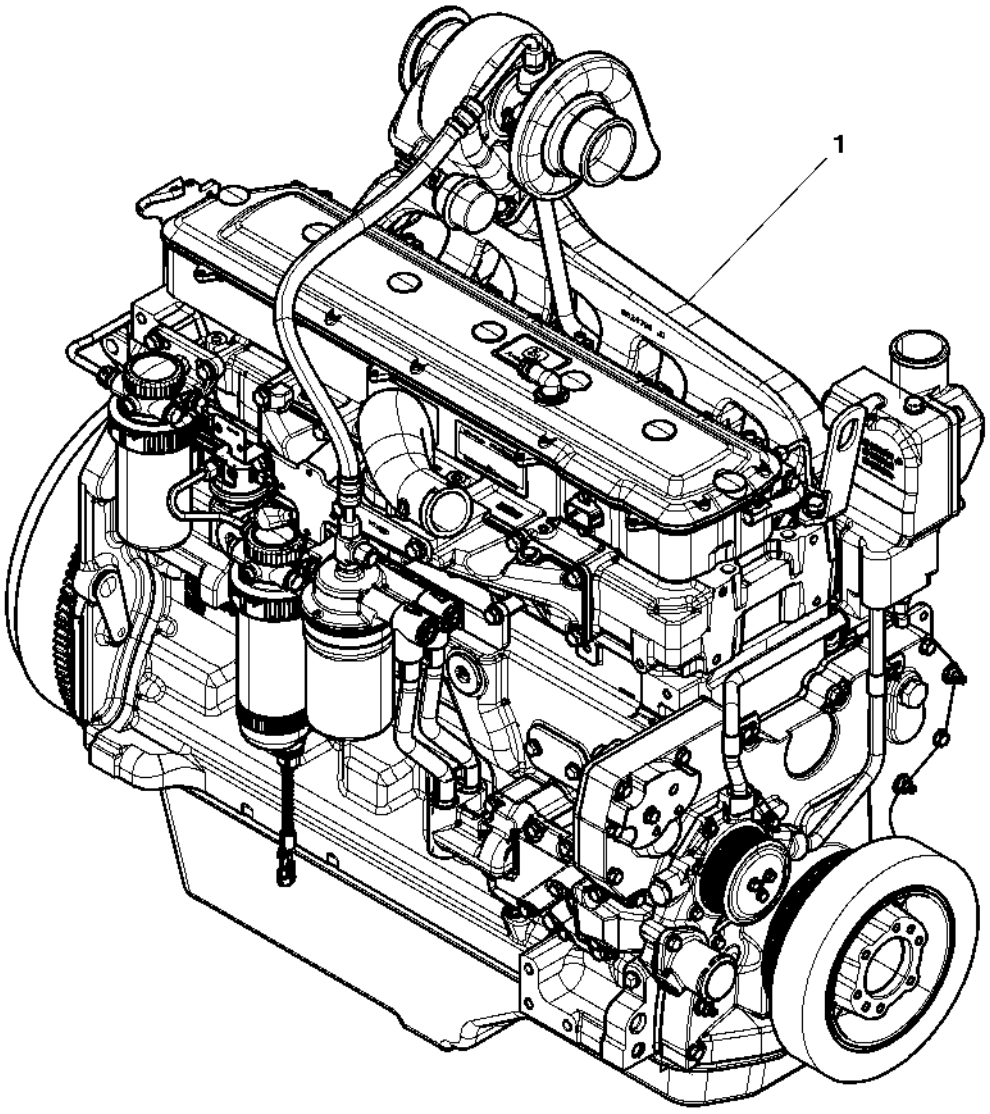

RGP13289

Pos.	*Ref.*	*Descripción*	*Cant.*	*Núm. de serie motor*	*Notas*
1	RG37929	Motor diesel	1		

Sectional Pictorial Index
Index d'illustrations par sections.
Иллюстрированный указатель секции
Índice de ilustraciones por secciones

RGP12939 A.1

1102-	290
1346-	292
1412-	293
1520-	294
1601-	296
1707-	298
1909-	300
2001-	302
2107-	303
2201-	304
2310-	305
2697-	306
2814-	308
2901-	310
3005-	312
3008-	313
3508-	314
3903-	316
4018-	318
4397-	320
4606-	322

6090HDW04

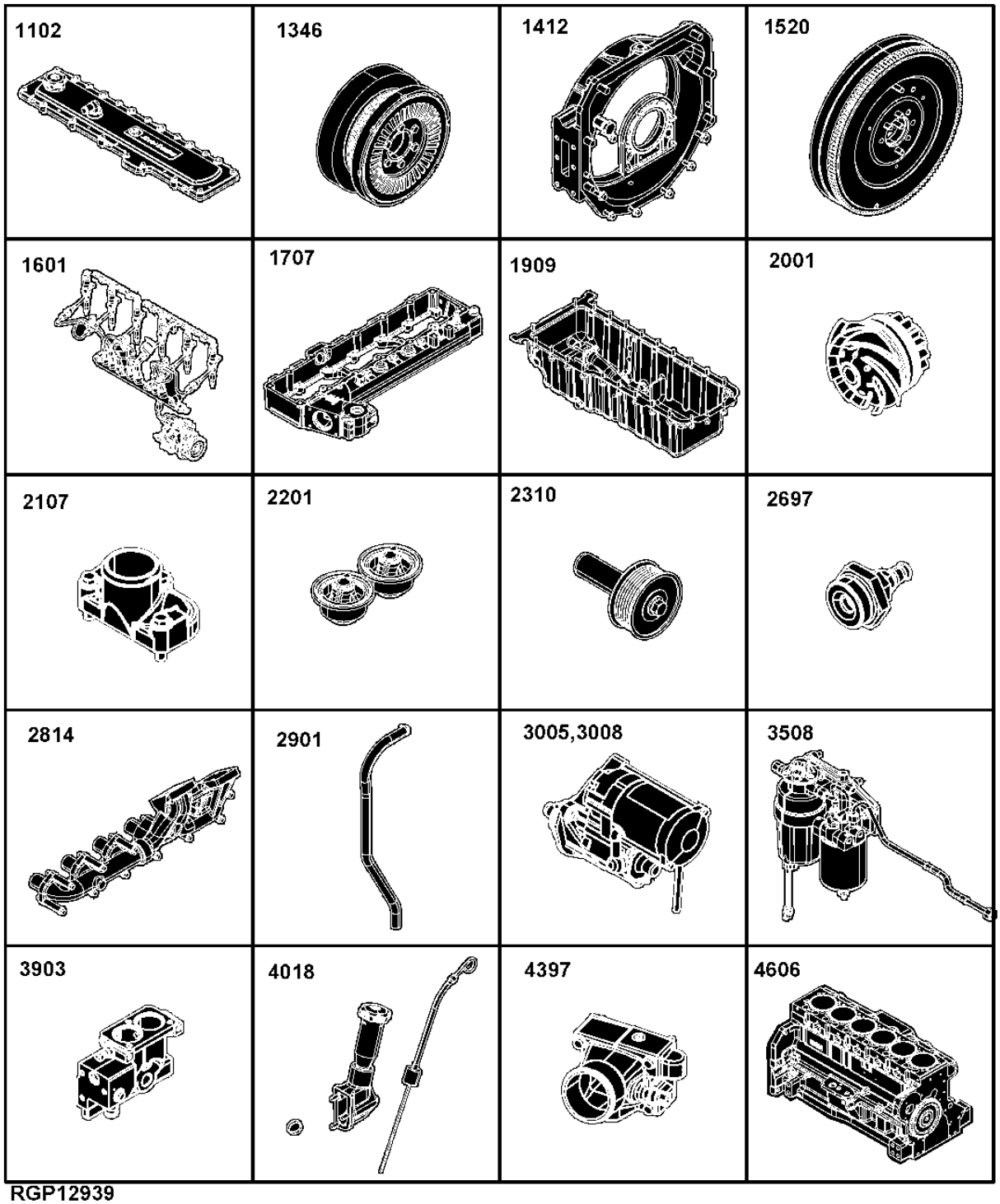

RGP12939

Sectional Pictorial Index
Index d'illustrations par sections.
Иллюстрированный указатель секции
Índice de ilustraciones por secciones

RGP12940 A.1

4701-	324
4801-	326
4901-	328
5001-	330
5101-	332
5299-	334
5708-	335
5929-	336
6298-	338
6401-	339
6540-	340
7701-	342
7899-	344
8499-	346
8997-	348
9807-	350
9901A-	351
9901B-	352

6090HDW04

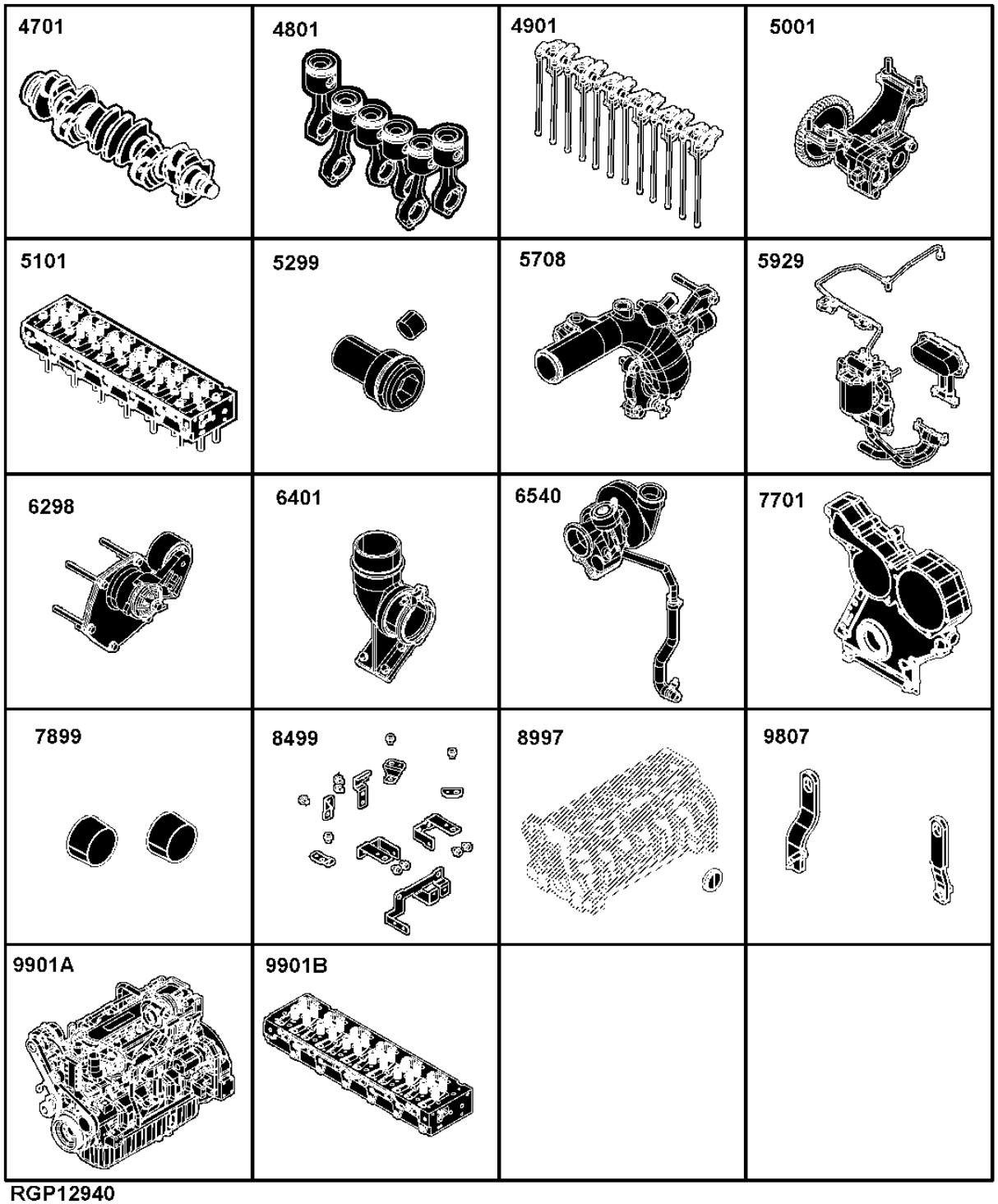

RGP12940

1102 (ROCKER ARM COVER)
1102 (CULBUTEURS)
1102 (КРЫШКА КЛАПАННОГО МЕХАНИЗМА)
1102 (TAPA DE BALANCINES)

RE523109PCDE02 A.1

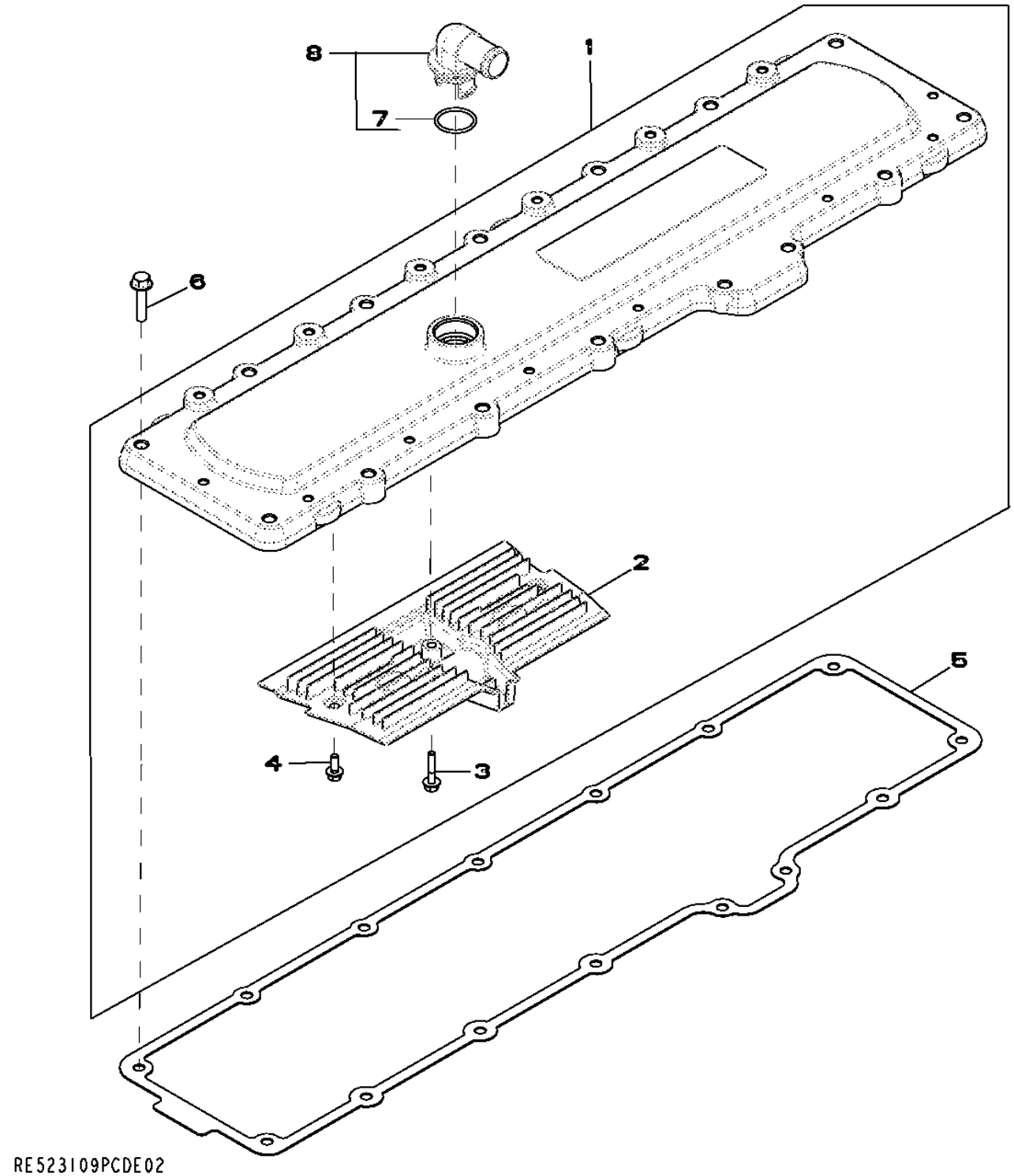

Pos.	Ref.	Descripción	Cant.	Núm. de serie motor	Notas
1	RE536705	Tapadera	1		(SUB FOR RE529972)
	RE529972	Tapadera	1		
2	R523317	Respiradero	1		
3	19M7796	Tornillo	1		M6 X 30
4	19M7775	Tornillo	2		M6 X 16
5	R526607	Retén	1		(USE WITH RE536705)
	R527884	Junta	1		(SUB FOR R518263) (USE WITH RE529972)
6	19M8291	Tornillo	15		M8 X 35
7	T122075	Anillo tórico	1		
8	RE529871	Racor acodado	1		(SUB FOR RE527976)

1346 (CRANKSHAFT PULLEY)
1346 (POULIE DU VILEBREQUIN)
1346 (ШКИВ КОЛЕНЧАТОГО ВАЛА)
1346 (POLEA DEL CIGUENAL)

RE523605PCDE02 A.1

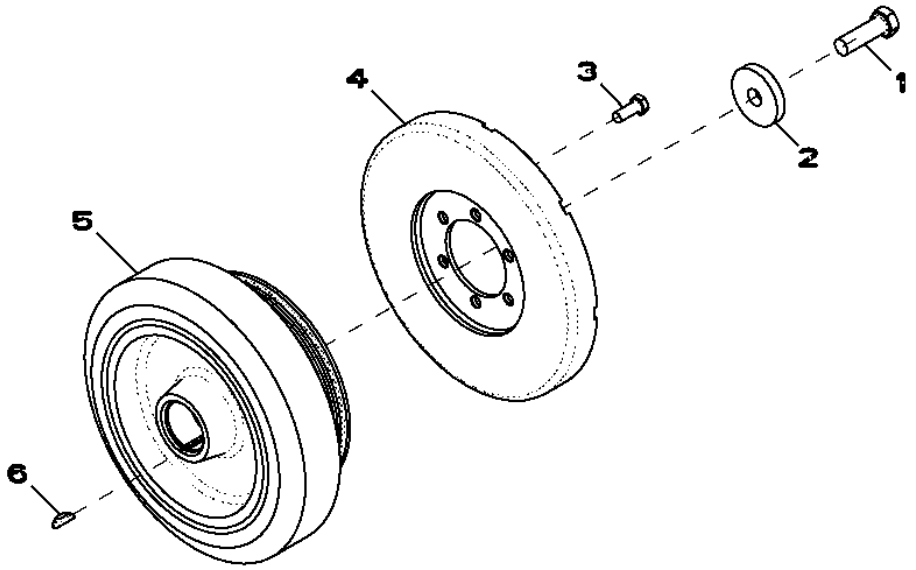

RE523605PCDE02

Pos.	*Ref.*	*Descripción*	*Cant.*	*Núm. de serie motor*	*Notas*
1	19M8889	Tornillo	1		M16 X 50
2	R26333	Arandela	1		
3	19M7402	Tornillo	6		M10 X 25
4	RE57604	Amortiguador de torsión	1		
5	RE522932	Amortiguador de torsión	1		
6	R523306	Llave	1		

1412 (FLYWHEEL HOUSING)
1412 (CARTER VOLANT)
1412 (КОРПУС МАХОВИКА)
1412 (CARCASAVOLANTE)

RE529056PCDE02 A.1

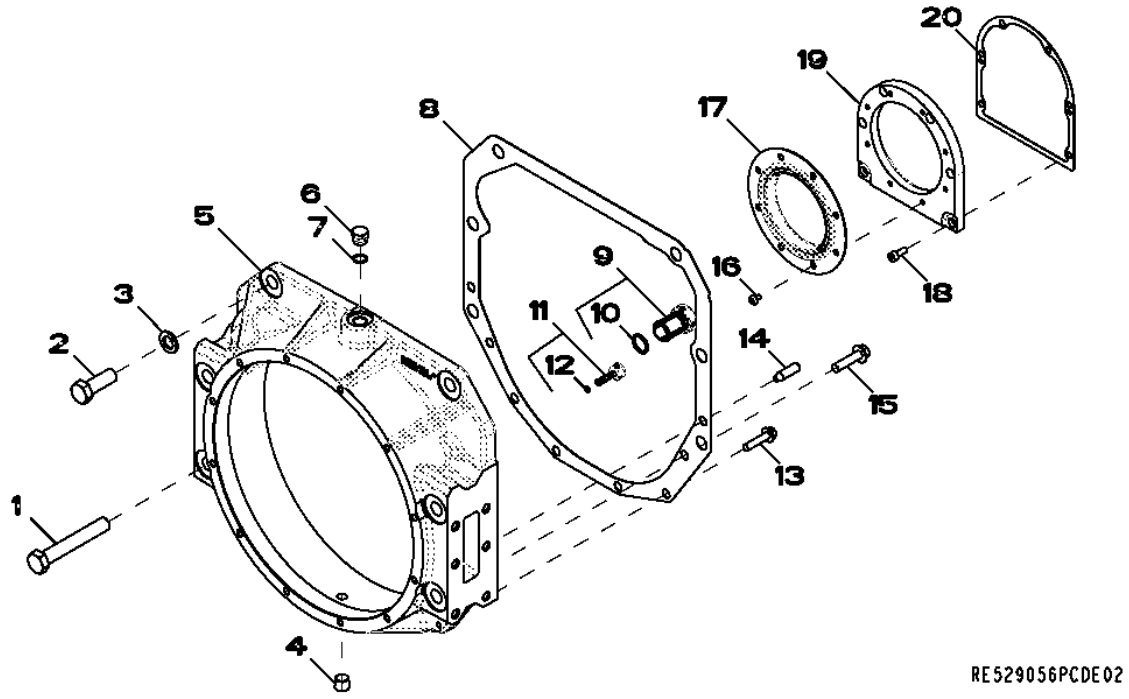

Pos.	*Ref.*	*Descripción*	*Cant.*	*Núm. de serie motor*	*Notas*
1	19M7968	Tornillo	4		M20 X 130
2	19M8002	Tornillo	2		M20 X 55
3	24M7353	Arandela	6		20 X 34 X 3 MM
4	RE57836	Tapón roscado	1		
5	R520219	Carcasa	1		
6	R39112	Conexión	1		
7	R47150	Anillo tórico	1		
8	R518995	Junta	1		
9	AR61533	Tapón	1		
10	R27149	Anillo tórico	1		
11	AR61589	Tapón	1		(INCLUDES A4365R)
12	A4365R	Anillo tórico	1		
13	19M7805	Tornillo	4		M10 X 45
14	H79910	Pasador de centraje	2		
15	19M8306	Tornillo	2		M12 X 50
16	R522160	Tornillo	8		
17	RE530121	Retén	1		
18	19M8446	Tornillo	6		M8 X 20
19	R530233	Carcasa	1		
20	R522768	Junta	1		

1520 (FLYWHEEL)
1520 (VOLANT)
1520 (МАХОВИК)
1520 (VOLANTE)

RE525463PCDB02 A.1

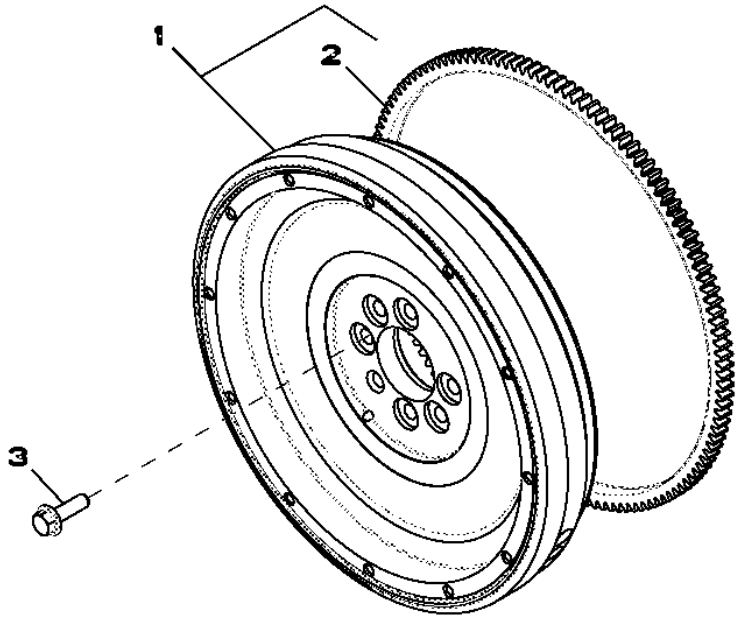

Pos.	*Ref.*	*Descripción*	*Cant.*	*Núm. de serie motor*	*Notas*
1	AR68167	Volante	1		(SUB FOR RE505428)
2	R28811	Corona de tren planetario	1		
3	R521465	Tornillo	6		

1601 (FUEL INJECTION PUMP)
1601 (POMPE D'INJECTION)
1601 (НАСОС ДЛЯ ВПРЫСКА ТОПЛИВА)
1601 (BOMBA DE INYECCION)

RE523113PCDK02 A.1

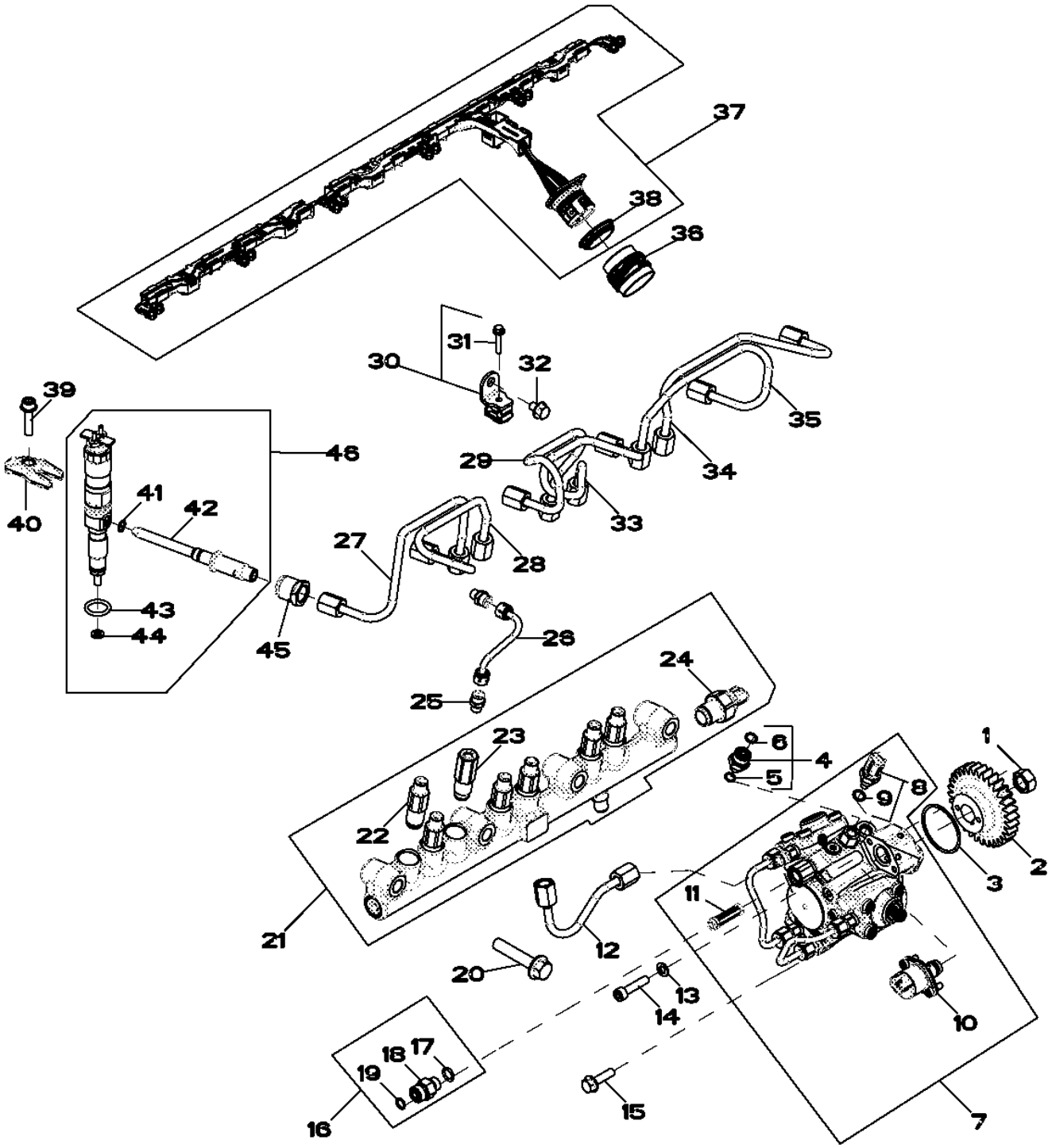

RE523113PCDK02

Pos.	Ref.	Descripción	Cant.	Núm. de serie motor	Notas
1	R91360	Tuerca	1		
2	R518254	Engranaje	1		
3	R521040	Anillo tórico	1		
4	RE524399	Racor adaptador	1		
5	51M7039	Anillo tórico	1		8.100 X 1.600 MM
6	T77613	Anillo tórico	1		
7	RE534156	Bomba de inyección	1		
	SE501922	Bomba de inyección reman.	1		
8	RE516336	Sensor temp. combustible	1		
9	R524234	Anillo tórico	1		
10	RE534733	Distribuidor	1		(ORDER RE532171)
11	RE524528	Juego	1		
12	RE520030	Tubería de combustible	1		
13	24M7095	Arandela	1		8.400 X 15 X 1.600 MM
14	R504781	Tornillo	1		
15	19M7868	Tornillo	2		M8 X 30
16	RE522616	Conexión	1		
17	51M7095	Anillo tórico	1		11.300 X 2.200 MM
18	38H5002	Racor adaptador	1		
19	R63548	Anillo tórico	1		
20	19M7815	Tornillo	4		M12 X 60
21	RE521599	Barandilla	1		
22	RE515636	Limitador	6		
23	RE524529	Válvula descarga de presión	1		
24	RE523811	Sensor	1		
25	RE506624	Racor adaptador	2		
26	RE520032	Tubería	1		
27	RE525518	Tubería de combustible	1		LINE 6
28	RE525517	Tubería de combustible	1		LINE 5
29	RE525516	Tubería de combustible	1		LINE 4
30	RE525519	Abrazadera	3		
31	RE527756	Tornillo con arandela	1		
32	RE524730	Tornillo	3		
33	RE525515	Tubería de combustible	1		LINE 3
34	RE525513	Tubería de combustible	1		LINE 1
35	RE525514	Tubería de combustible	1		LINE 2
36	R520441	Accesorio de conector eléc.	1		
37	RE522672	Grupo de cables	1		(ORDER RE535070)
	RE535070	Grupo de cables	1		
38	R526154	Anillo de sellado	1		
39	RE528096	Tornillo con arandela	6		
40	R522417	Abrazadera	6		(SUB FOR R518345)
41	R63548	Anillo tórico	6		
42	RE521635	Conexión	6		(ORDER RE531195)
	RE531195	Conexión	6		
43	R505452	Anillo tórico	6		
44	R131051	Arandela	6		
45	R518871	Tuerca de unión	6		
46	RE528407	Inyector	1		
	SE501947	Inyector reman.	1		(SUB FOR RE528407)

1707 (AIR INTAKE)
1707 (ADMISSION D'AIR)
1707 (ВОЗДУХОЗАБОРНИК)
1707 (ENTRADA DE AIRE)

RE528856PCDC02 A.1

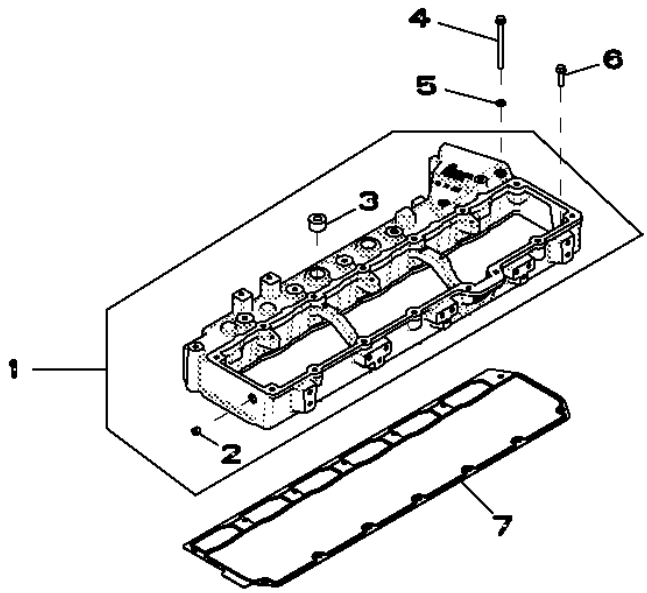

RE528856PCDC02

Pos.	*Ref.*	*Descripción*	*Cant.*	*Núm. de serie motor*	*Notas*
1	RE536485	Colector de adm. de aire	1		
2	15H685	Tapón roscado	1		1/4"
3	15H686	Tapón roscado	2		1"
4	19M7873	Tornillo	7		M8 X 110
5	R520424	Arandela de guarnición	7		
6	R527684	Tornillo	7		
7	R518260	Junta	1		

1909 (OIL PAN)
1909 (CARTER D'HUILE)
1909 (МАСЛЯНЫЙ ПОДДОН)
1909 (CARTER DE ACEITE)

RE524889PCDH02 A.1

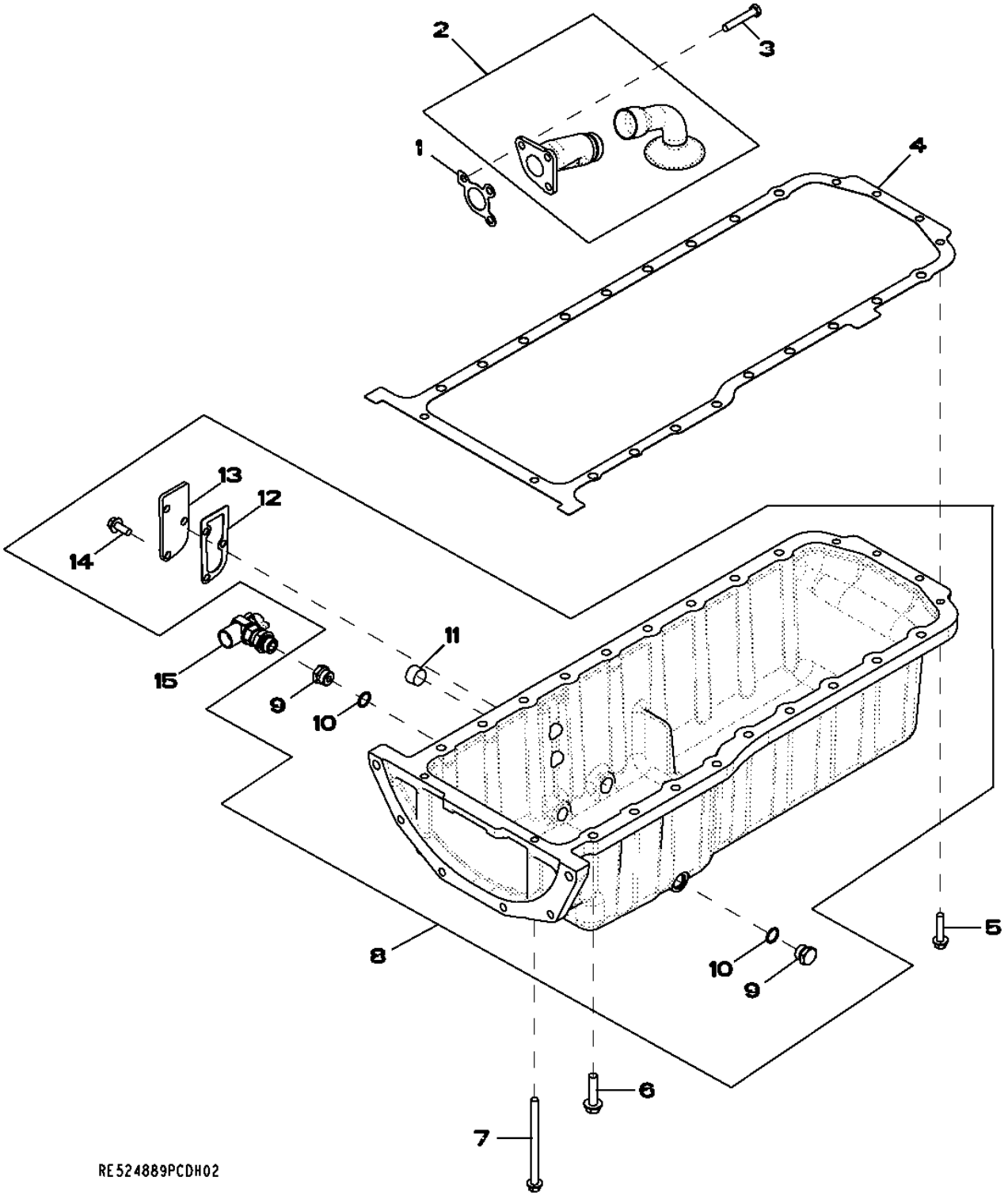

Pos.	*Ref.*	*Descripción*	*Cant.*	*Núm. de serie motor*	*Notas*
1	R100569	Junta	1		
2	RE520585	Entrada bomba aceite	1		
3	19M9399	Tornillo	3		M10 X 60
4	R523503	Junta	1		
5	19M7805	Tornillo	8		M10 X 45
6	19M8306	Tornillo	20		M12 X 50
7	19M7958	Tornillo	2		M10 X 150
8	RE525915	Cárter de aceite	1		
9	R27474	Tapón de vaciado	2		
10	R47151	Anillo tórico	2		
11	15H690	Tapón roscado	1		3/4"
12	RE63439	Junta	1		
13	R519285	Tapadera	1		
14	19M7785	Tornillo	3		M10 X 25
15	RE509097	Grifo de vaciado	1		

2001 (WATER PUMP)
2001 (POMPE A EAU)
2001 (ВОДЯНОЙ НАСОС)
2001 (BOMBA DE AGUA)

RE523116PCDC03 A.1

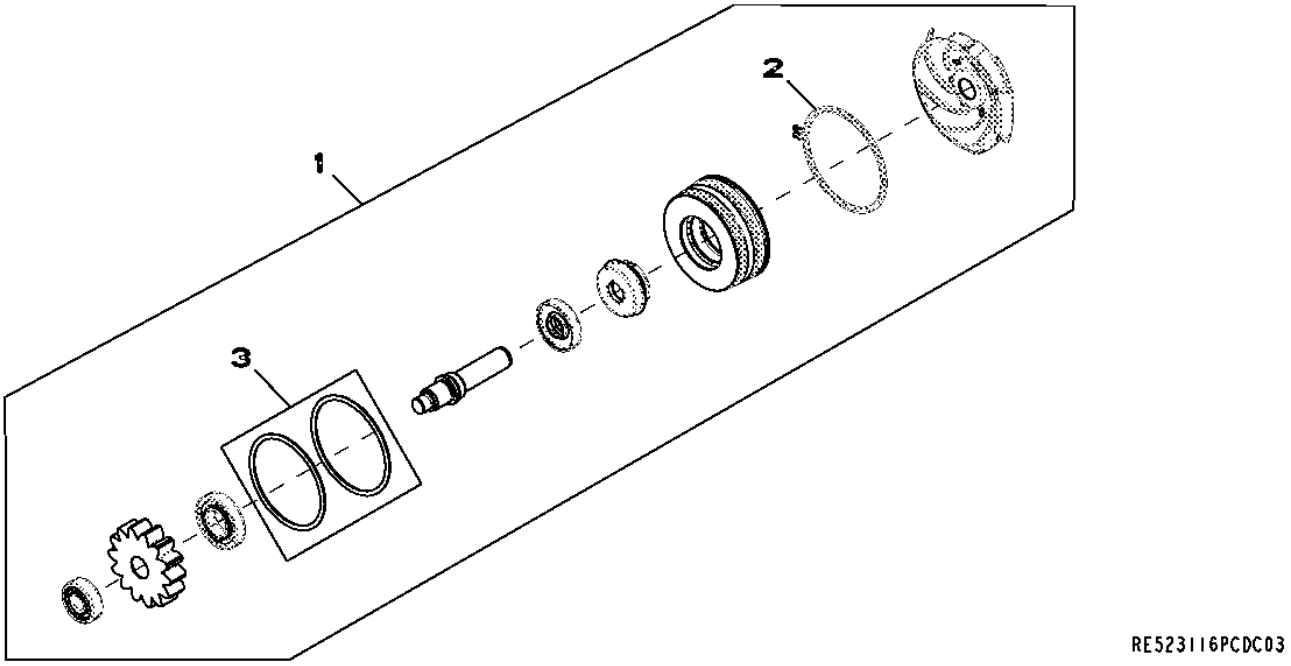

Pos.	*Ref.*	*Descripción*	*Cant.*	*Núm. de serie motor*	*Notas*
1	RE530194	Bomba de agua	1		(SUB FOR RE529251)
2	R520701	Anillo elástico	1		
3	RE509463	Juego	1		

2107 (THERMOSTAT COVER)
2107 (COUVERCLE DE THERMOSTAT)
2107 (КРЫШКА ТЕРМОСТАТА)
2107 (TAPADERA TERMOSTATO)

RE527033PCDA01 A.1

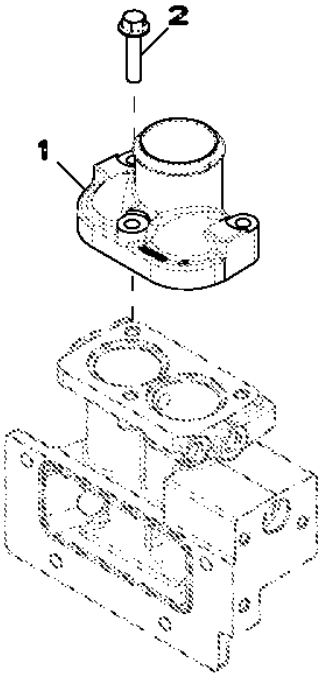

RE527033PCDA01

Pos.	*Ref.*	*Descripción*	*Cant.*	*Núm. de serie motor*	*Notas*
1	R522011	Carcasa	1		
2	19M8320	Tornillo	3		M10 X 45

2201 (THERMOSTAT)
2201 (THERMOSTAT)
2201 (TEPMOCTAT)
2201 (TERMOSTATO)

RE522968PCDE02 A.1

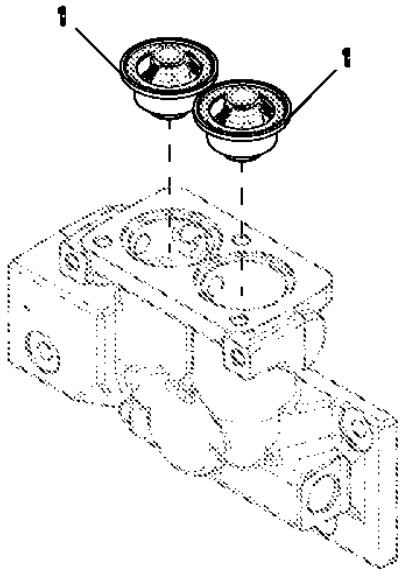

RE522968PCDE02

Pos.	*Ref.*	*Descripción*	*Cant.*	*Núm. de serie motor*	*Notas*
1	RE540550	Termostato	2		(SUB FOR RE528652, OR RE535274THIS APPLICATION)

2310 (FAN DRIVE)
2310 (ENTRAINEMENT DU VENTILATEUR)
2310 (ПРИВОД ВЕНТИЛЯТОРА)
2310 (TRANSMISION DEL VENTILADOR)

RE527587PCDA01 A.1

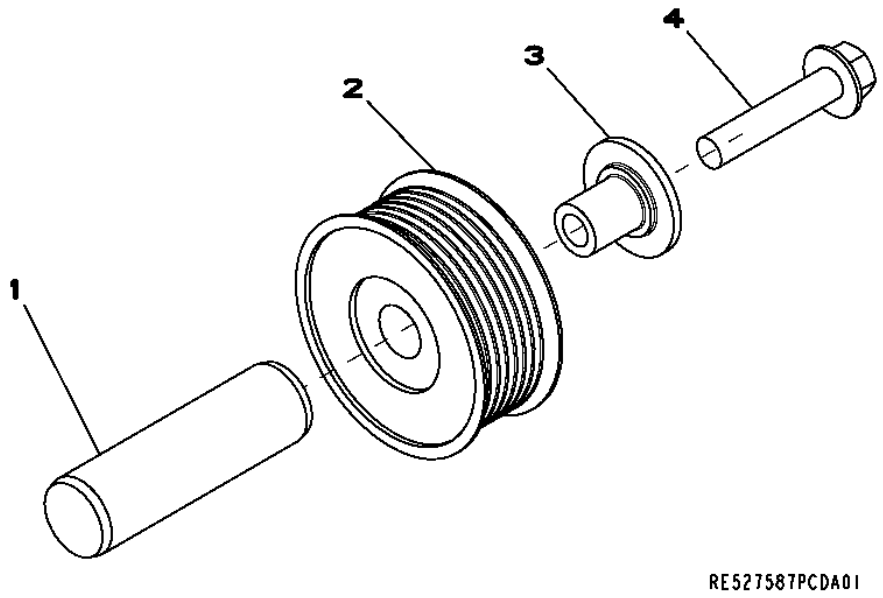

Pos.	*Ref.*	*Descripción*	*Cant.*	*Núm. de serie motor*	*Notas*
1	R131001	Árbol	1		
2	AT211041	Polea	1		
3	R502079	Manguito	1		
4	19M8292	Tornillo	1		M10 X 50

2697 (ENGINE HEATER)
2697 (MOTEUR)
2697 (ПОДОГРЕВАТЕЛЬ ДВИГАТЕЛЯ)
2697 (CALEFACTOR DE MOTOR)

RE536289PCDA01 A.1

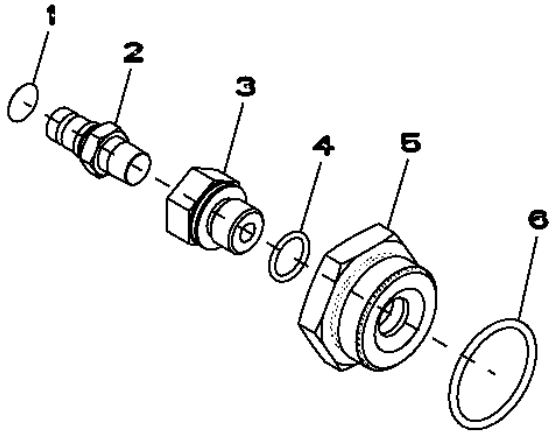

RE536289PCDA01

Pos.	*Ref.*	*Descripción*	*Cant.*	*Núm. de serie motor*	*Notas*
1	T217789	Etiqueta adhesiva	1		
2	AT318950	Conexión	1		
3	R113419	Racor adaptador	1		
4	51M7043	Anillo tórico	1		15.300 X 2.200 MM
5	R123616	Tapón	1		
6	U13639	Anillo tórico	1		

2814 (EXHAUST MANIFOLD)
2814 (COLLECTEUR D'ECHAPPEMENT)
2814 (ВЫХЛОПНОЙ КОЛЛЕКТОР)
2814 (COLECTOR DE ESCAPE)

RE532843PCDB02 A.1

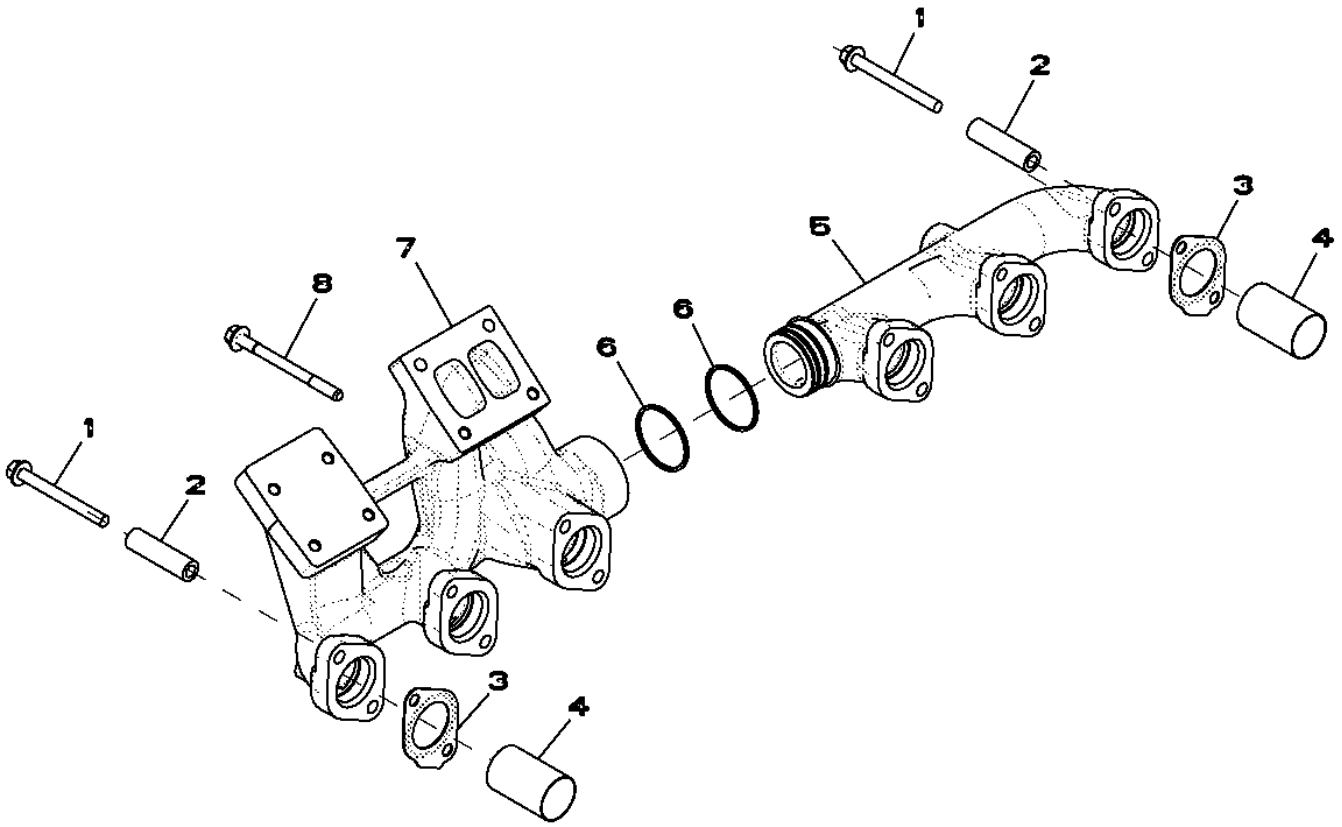

RE532843PCDB02

Pos.	Ref.	Descripción	Cant.	Núm. de serie motor	Notas
1	R521323	Tornillo	11		
2	R520632	Espaciador	11		
3	R519361	Junta	6		
4	R522574	Manguito	6		
5	R518852	Colector de escape	1		
6	R135482	Anillo	2		
7	R525081	Colector de escape	1		
8	R520410	Tornillo	1		

2901 (VENTILATING SYSTEM)
2901 (SYSTEME DE VENTILATION)
2901 (СИСТЕМА ВЕНТИЛЯЦИИ)
2901 (SISTEMA DE VENTILACION)

RE523122PCDC02 A.1

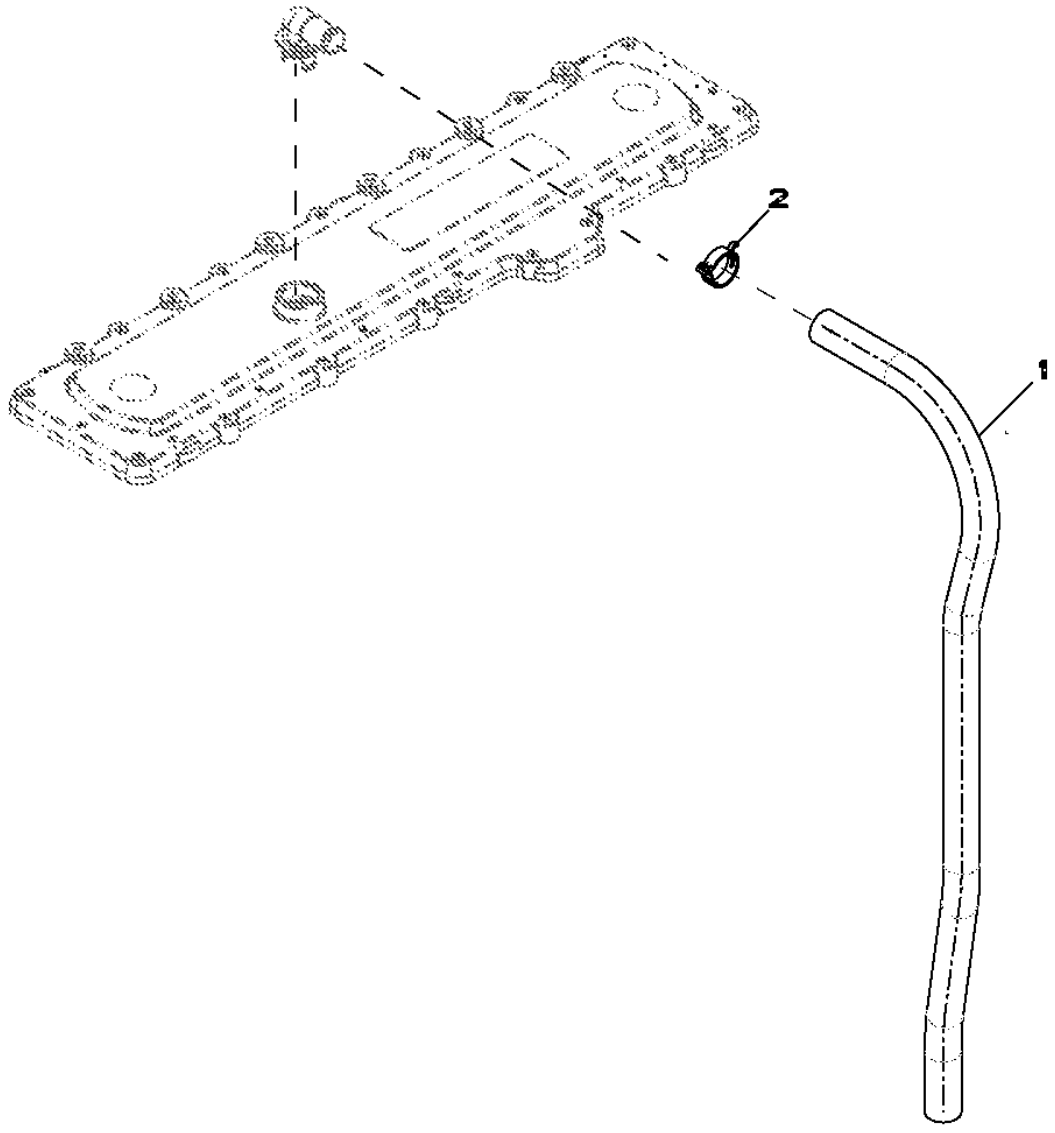

RE523122PCDC02

Pos.	*Ref.*	*Descripción*	*Cant.*	*Núm. de serie motor*	*Notas*
1	R522948	Manguera	1		
2	RE528750	Abrazadera	1		

3005 (STARTING MOTOR)
3005 (DEMARREUR)
3005 (CTAPTEP)
3005 (MOTOR DA ARRANQUE)

RE525528PCDA03 A.1

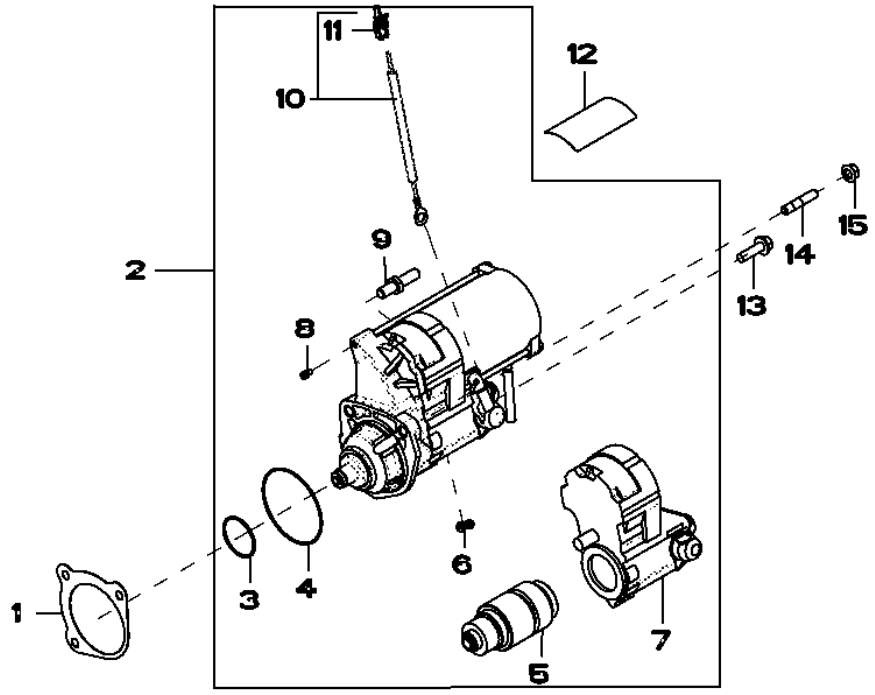

Pos.	*Ref.*	*Descripción*	*Cant.*	*Núm. de serie motor*	*Notas*
1	R53108	Junta	1		
2	RE506103	Juego p. motor de arranque	1		(MARKED RE504245) (INCLUDES T146102 AND R53108)
3	R135510	Anillo tórico	1		
4	R135509	Retén	1		
5	RE70682	Embrague	1		
6	RE70756	Casquillo	1		(INCLUDES T146102)
7	RE70678	Interruptor	1		
8	RE71256	Tornillo con arandela	1		
9	R516315	Espárrago	1		
10	RE505399	Conductor eléctrico	1		
11	RE12362	Conjunto de conector eléc.	1		
12	T146102	Etiqueta adhesiva	1		
13	19M7835	Tornillo	2		M10 X 35
14	42M7036	Espárrago	1		
15	14M7296	Tuerca con brida	1		M10

3008 (STARTER MOTOR)
3008 (DEMARREUR)
3008 (ПУСКОВОЙ ДВИГАТЕЛЬ)
3008 (MOTOR DE ARRANQUE)

RE539700PCDA02 A.1

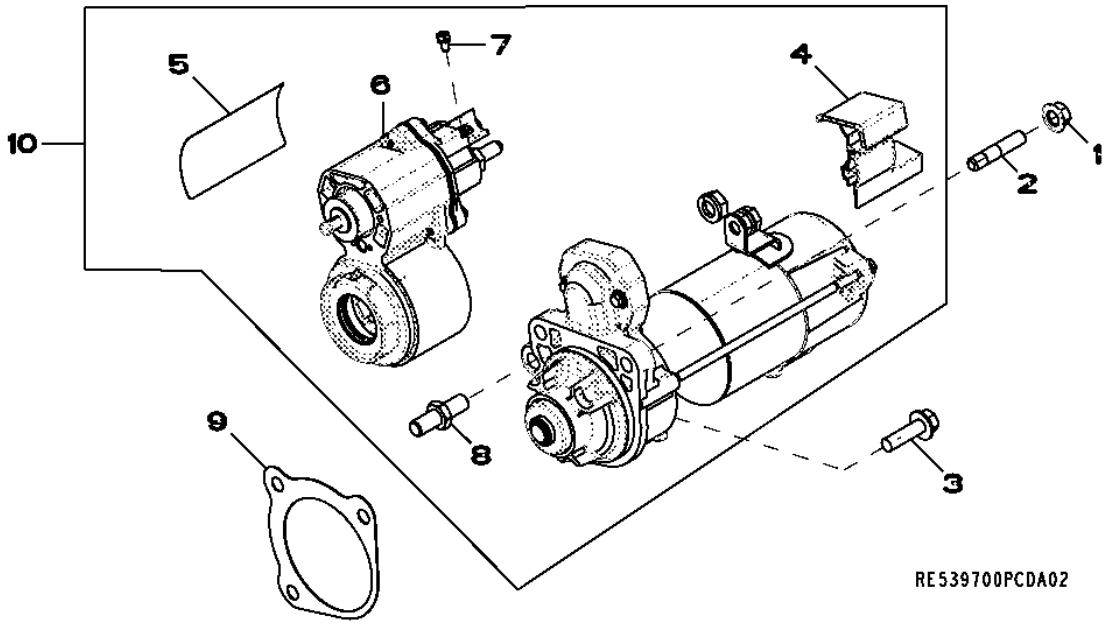

Pos.	*Ref.*	*Descripción*	*Cant.*	*Núm. de serie motor*	*Notas*
1	14M7296	Tuerca con brida	1		M10
2	42M7036	Espárrago	1		
3	19M7835	Tornillo	2		M10 X 35
4	R528715	Tapadera	1		
5	T146102	Etiqueta adhesiva	1		
6	RE539701	Solenoide	1		
7	RE71256	Tornillo con arandela	1		
8	R136052	Espárrago	1		
9	R53108	Junta	1		
10	RE539695	Juego p. motor de arranque	1		

3508 (FUEL FILTER)
3508 (FILTRE A COMBUSTIBLE)
3508 (ТОПЛИВНЫЙ ФИЛЬТР)
3508 (FILTRO DE COMBUSTIBLE)

RE527355PCDG02 A.1

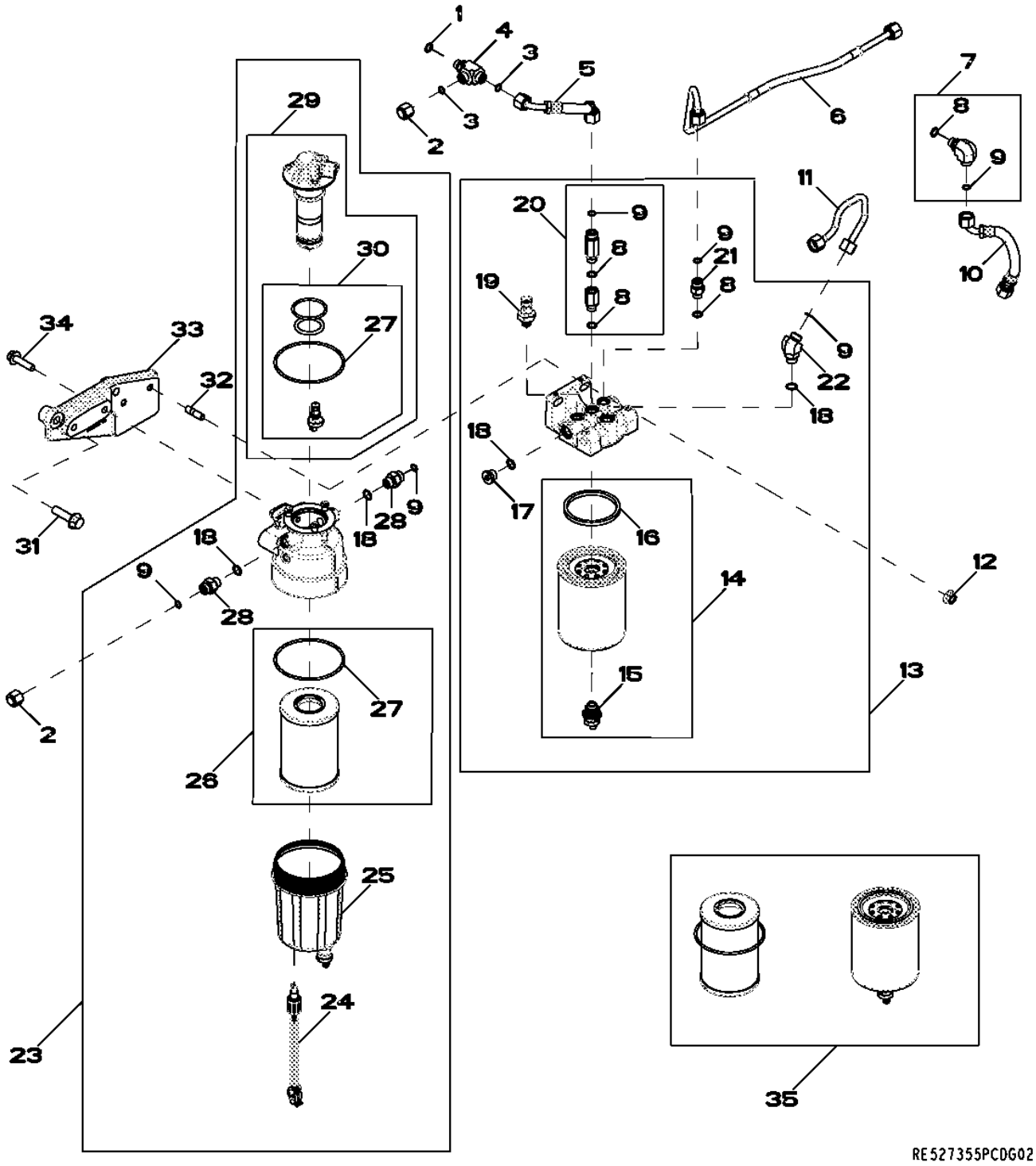

Pos.	Ref.	Descripción	Cant.	Núm. de serie motor	Notas
1	51M7041	Anillo tórico	1		11.300 X 2.200 MM
2	38H1415	Conexión	2		
3	T77613	Anillo tórico	2		
4	38H5067	Conexión en t	1		
5	RE531700	Tubería de combustible	1		
6	RE520044	Tubería de combustible	1		
7	RE532429	Racor acodado	1		(INCLUDES 51M7095, R63548)
8	51M7095	Anillo tórico	4		11.300 X 2.200 MM
9	R63548	Anillo tórico	6		
10	RE525509	Tubería de combustible	1		
11	RE523346	Tubería de combustible	1		
12	14M7296	Tuerca con brida	2		M10
13	RE528865	Filtro	1		
14	.....	Cartucho de filtro	1		(ORDER RE525523)NSEP
15	RE523787	Grifo de vaciado	1		
16	R501388	Empaquetadura	1		
17	T122803	Tapón hermético	1		
18	51M7096	Anillo tórico	4		13.300 X 2.200 MM
19	RE522794	Sensor	1		
20	RE528864	Válvula de purga	1		
21	38H5002	Racor adaptador	1		
22	38H5154	Racor acodado	1		
23	RE539765	Filtro de combustible	1		
24	RE503590	Sensor de humedad	1		
25	RE523785	Vaso	1		
26	.....	Cartucho de filtro	1		(ORDER RE525523)NSEP
27	R522921	Anillo tórico	2		
28	38H5037	Racor adaptador	2		
29	RE539764	Bomba de alimentación	1		
30	RE523784	Juego de retenes	1		
31	19M7813	Tornillo	2		M12 X 45
32	42M7089	Espárrago	2		
33	R520102	Soporte	1		
34	19M7804	Tornillo	2		M10 X 40
35	RE525523	Cartucho de filtro	1		(SUB FOR RE520906 AND RE523236) (INCLUDES RE520906, R522921, RE523236, RE523787, R501388)

3903 (THERMOSTAT HOUSING / BY PASS TUBE TO WATER PUMP)
3903 (BOITIER DE THERMOSTAT / TUBE DE DERIVATION A LA POMPE A EAU)
3903 (КОРПУС ТЕРМОСТАТА / ПЕРЕПУСКНАЯ ТРУБКА В ВОДЯНОМУ НАСОСУ)
3903 (CARCASA DEL TERMOSTATO / TUBO DE DERIVACION A LA BOMBA DE AGUA)

RE524179PCDA02 A.1

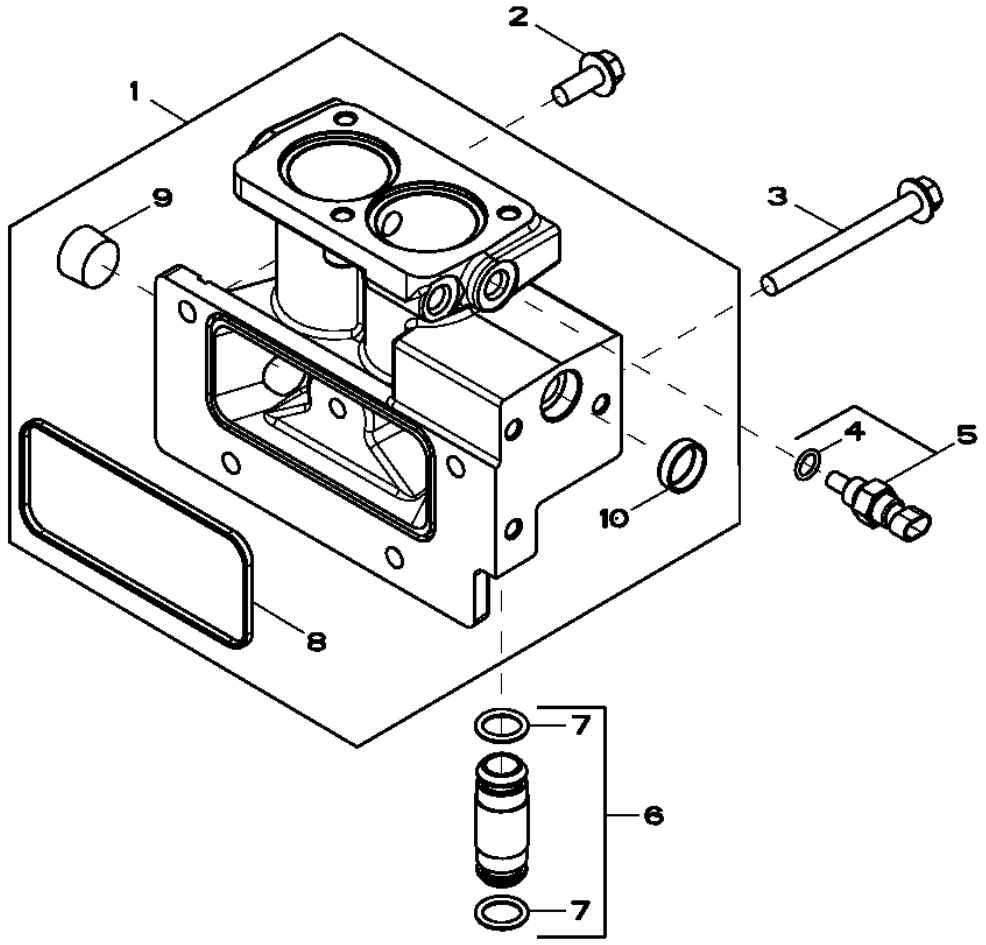

RE524179PCDA02

Pos.	*Ref.*	*Descripción*	*Cant.*	*Núm. de serie motor*	*Notas*
1	RE523818	Carcasa	1		
2	19M7785	Tornillo	3		M10 X 25
3	19M7812	Tornillo	1		M10 X 100
4	51M7041	Anillo tórico	1		11.300 X 2.200 MM
5	RE48419	Sensor	1		
6	RE508648	Tubo	1		
7	R504810	Anillo tórico	2		
8	R527592	Junta	1		
9	15H690	Tapón roscado	1		(A) 3/4"
10	N102039	Tapón	1		

(A) THREADS WITH PRE-APPLIED SEALANT
FILETS ENDUITS DE PRODUIT D'ETANCHEITE
РЕЗЬБА С ПРЕДВАРИТЕЛЬНО НАНЕСЕННЫМ ГЕРМЕТИКОМ
CON SELLADOR

4018 (ENGINE OIL DIPSTICK)
4018 (JAUGE A HUILE MOTEUR)
4018 (ЩУП ДЛЯ ИЗМЕРЕНИЯ УРОВНЯ МАСЛА В ДВИГАТЕЛЕ)
4018 (ASPILLA PARA MEDIR EL NIVEL DE ACEITE DEL MOTOR)

RE527117PCDC02 A.1

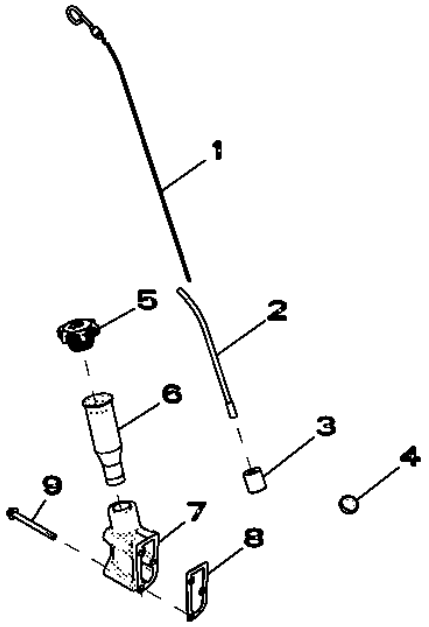

Pos.	*Ref.*	*Descripción*	*Cant.*	*Núm. de serie motor*	*Notas*
1	RE531616	Aspilla	1		
2	RE526432	Tubo de aspilla de nivel	1		
3	R107623	Espaciador	1		
4	T35390	Tapón	1		
5	RE535517	Tapón de llenado	1		
6	R126352	Tubo	1		
7	R521258	Carcasa	1		
8	RE63439	Junta	1		
9	19M7836	Tornillo	3		M10 X 110

4397 (STARTING AID)
4397 (AIDE AU DEMARRAGE)
4397 (СРЕДСТВО ОБЛЕГЧЕНИЯ ПУСКА)
4397 (TERMOARRANQUE)

RE523304PCDC03 A.1

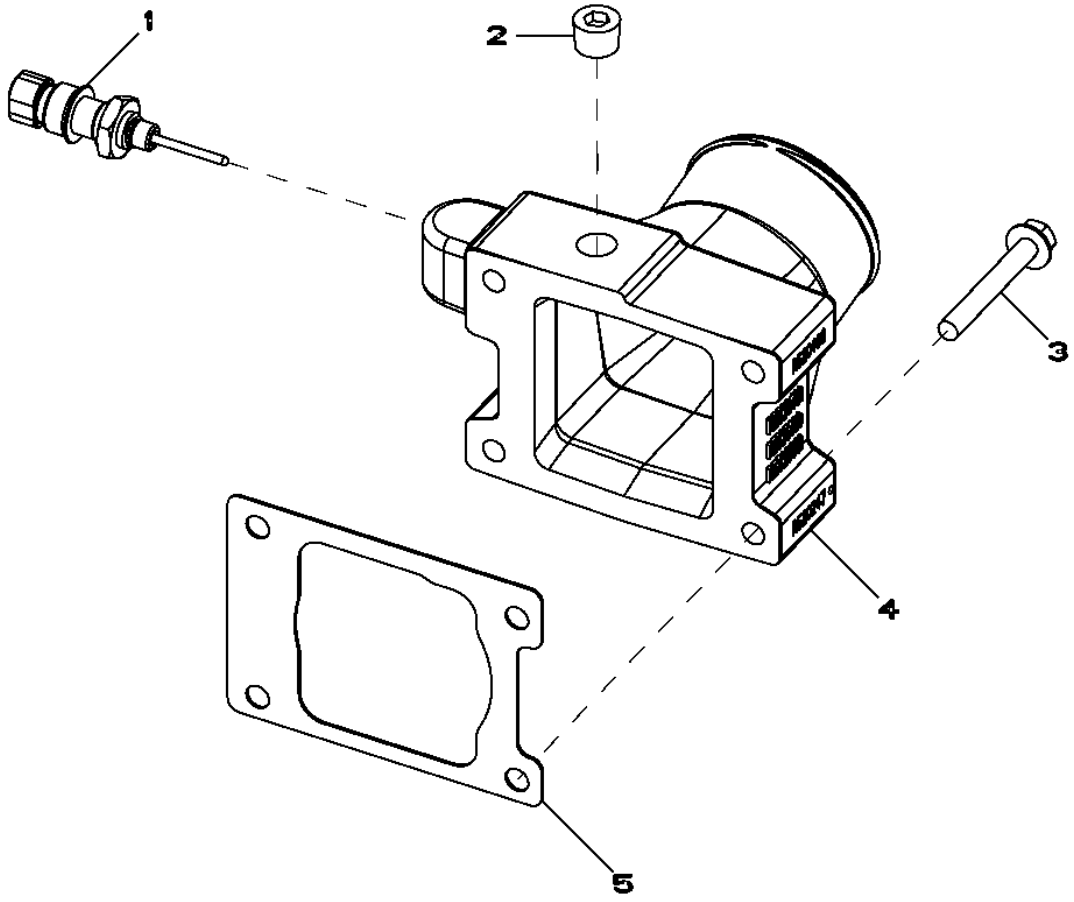

RE523304PCDC03

Pos.	*Ref.*	*Descripción*	*Cant.*	*Núm. de serie motor*	*Notas*
1	RE522823	Sensor de temperatura	1		
2	15H666	Tapón roscado	1		3/8"
3	19M7801	Tornillo	4		M8 X 60
4	R520247	Admisión de aire	1		
5	R519414	Junta	1		

Cylinder Block
Bloc-cylindres
Блок цилиндров
Bloque de cilindros

RE529567PCDD03 A.1

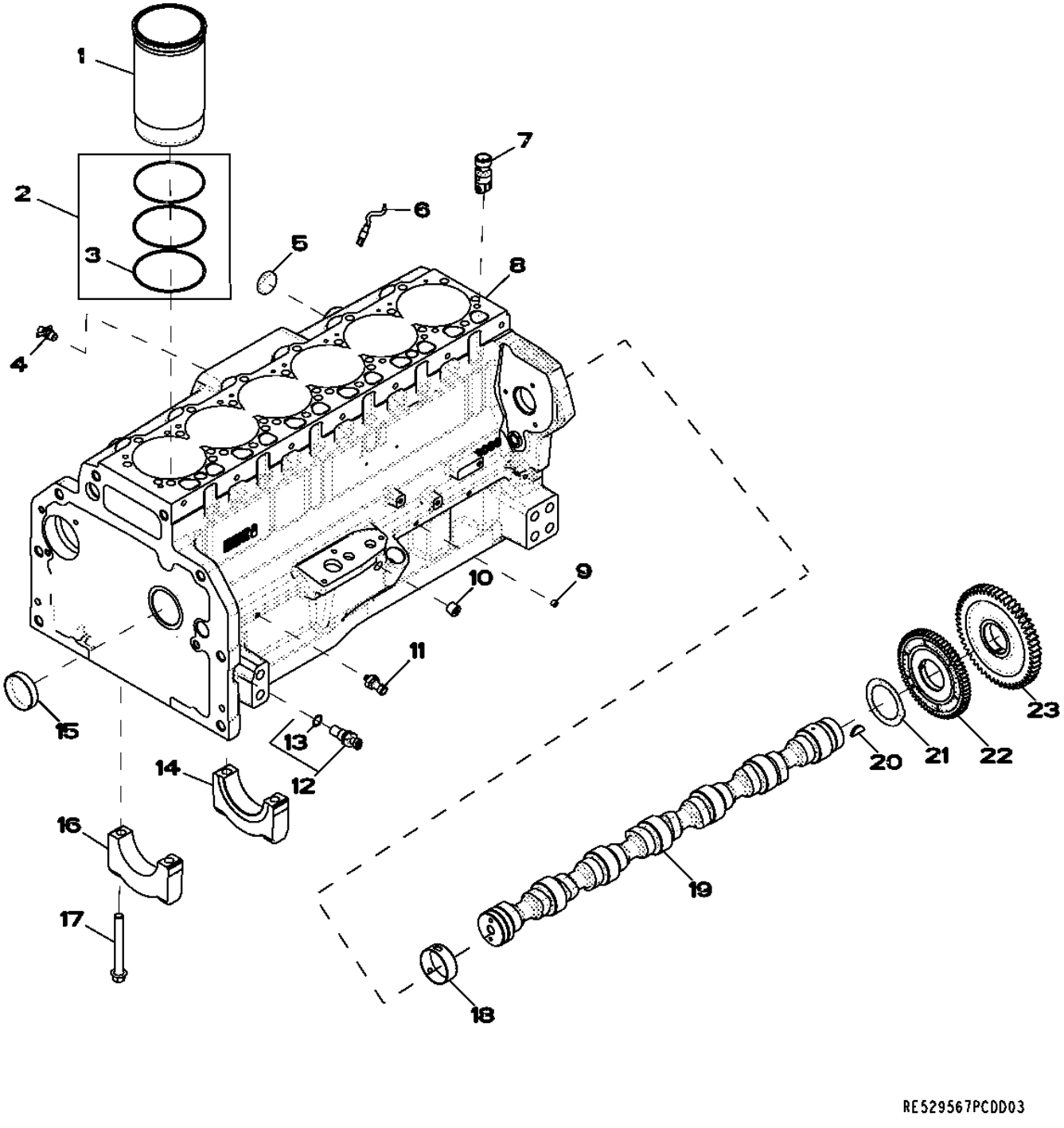

Pos.	Ref.	Descripción	Cant.	Núm. de serie motor	Notas
1	.....	Camisa de cilindro	6		(Order RE531072)
2	AR98850	Juego de anillos tóricos	6		
3	R54326	Anillo tórico	6		
4	AT13740	Grifo de vaciado	1		
5	R43409	Tapón	1		
6	RE522991	Obturador	6		
7	RE535576	Seguidor de leva	12		
8	.....	Bloque de cilindros	1		(Marked R502997) (Order RE531095)
9	RE71255	Tapón roscado	5		
10	RE57836	Tapón roscado	3		
11	RE167207	Sensor de presión	1		
12	RE519144	Sensor	2		
13	51M7044	Anillo tórico	1		17.300 X 2.200 MM
14	R120954	Tapa de cojinete	1		Thrust Bearing Cap
15	R82007	Tapón	1		
16	R120953	Tapa de cojinete	6		Main Bearing Cap
17	R519287	Tornillo	14		
18	R527877	Casquillo	6		
19	R522884	Árbol de levas	1		
20	26H91	Chaveta	1		3/16" X 1-1/4"
21	R504811	Arandela	1		
22	R518255	Engranaje	1		
23	R518212	Engranaje	1		

4701 (CRANKSHAFT / BEARINGS)
4701 (VILEBREQUIN / COUSSINETS)
4701 (КОЛЕНЧАТЫЙ ВАЛ / ПОДШИПНИКИ)
4701 (CIGUENAL / COJINETE)

RE523130PCDE05 A.1

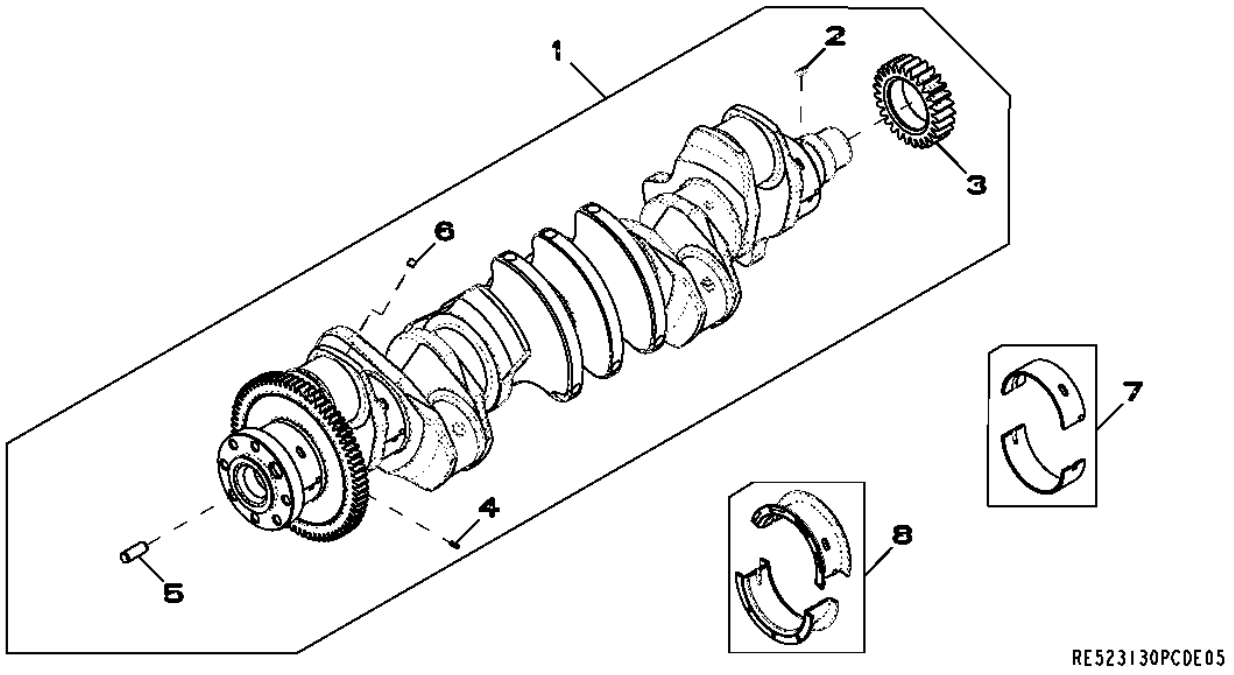

Pos.	*Ref.*	*Descripción*	*Cant.*	*Núm. de serie motor*	*Notas*
1	RE534315	Cigüeñal	1		(MARKED R525976) (ALSO ORDERRE529775)
2	R120752	Llave	1		
3	R104587	Engranaje	1		
4	34M7089	Pasador elástico	1		
5	R41934	Pasador de centraje	1		
6	AT107510	Tapón	1		
7	RE529319	Cojinete	6		(KIT R519427 AND R519428)
8	RE529320	Rodamiento axial	1		(KIT R519429 AND R519430)

4801 (CONNECTING RODS AND PISTONS)
4801 (BIELLES ET PISTONS)
4801 (ШАТУНЫ И ПОРШНИ)
4801 (BIELA Y PISTONES)

RE523131PCDG01 A.1

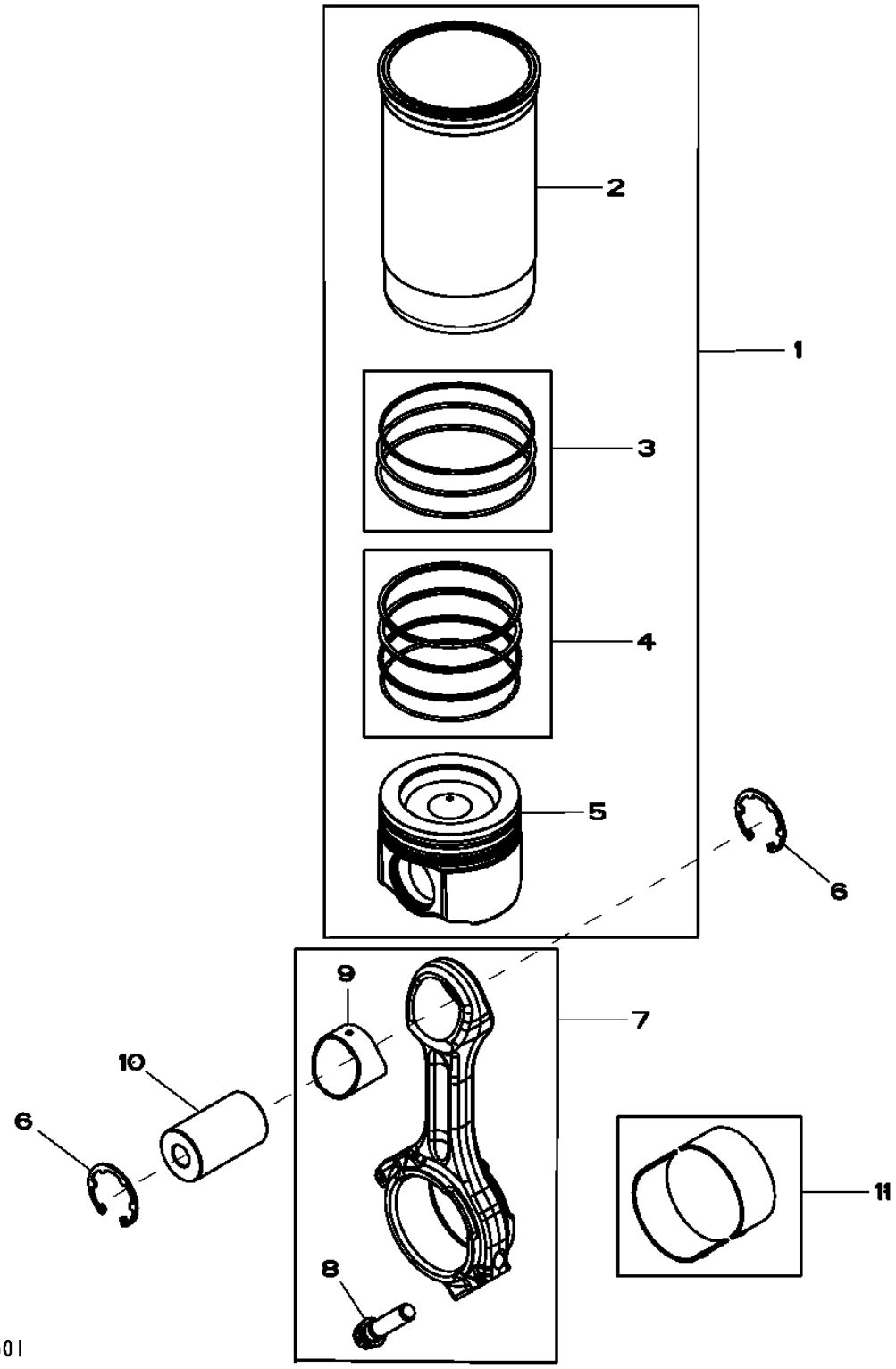

Pos.	Ref.	Descripción	Cant.	Núm. de serie motor	Notas
1	RE531072	Juego de pistón y camisa	6		
2	.....	Camisa de cilindro	1		(ORDER RE531072)
3	AR98850	Juego de anillos tóricos	1		PACKG (3)
4	RE531077	Juego segmentos de pistón	1		PACKG (3)
5	.....	Pistón	1		(MARKED RE529264) (ORDER RE531072)
6	R519640	Anillo elástico	12		
7	RE535554	Biela	6		(MARKED R526569)
	SE501759	Biela reman.	6		
8	R501035	Tornillo	2		
9	R74008	Casquillo	1		
10	R517073	Eje del pistón	6		
11	RE529318	Cojinete	6		

4901 (ROCKER ARM, SHAFT, TAPPET, PUSH ROD)
4901 (CULBUTEUR, ARBRE, POUSSOIR DE SOUPAPE, TIGE)
4901 (КОРОМЫСЛО, ОСЬ, КУЛАЧОК, ТОЛКАТЕЛЬ)
4901 (BALANCIN, ARBOL, BOTADOR, VARILLA DE EMPUJE)

RE523132PCDC02 A.1

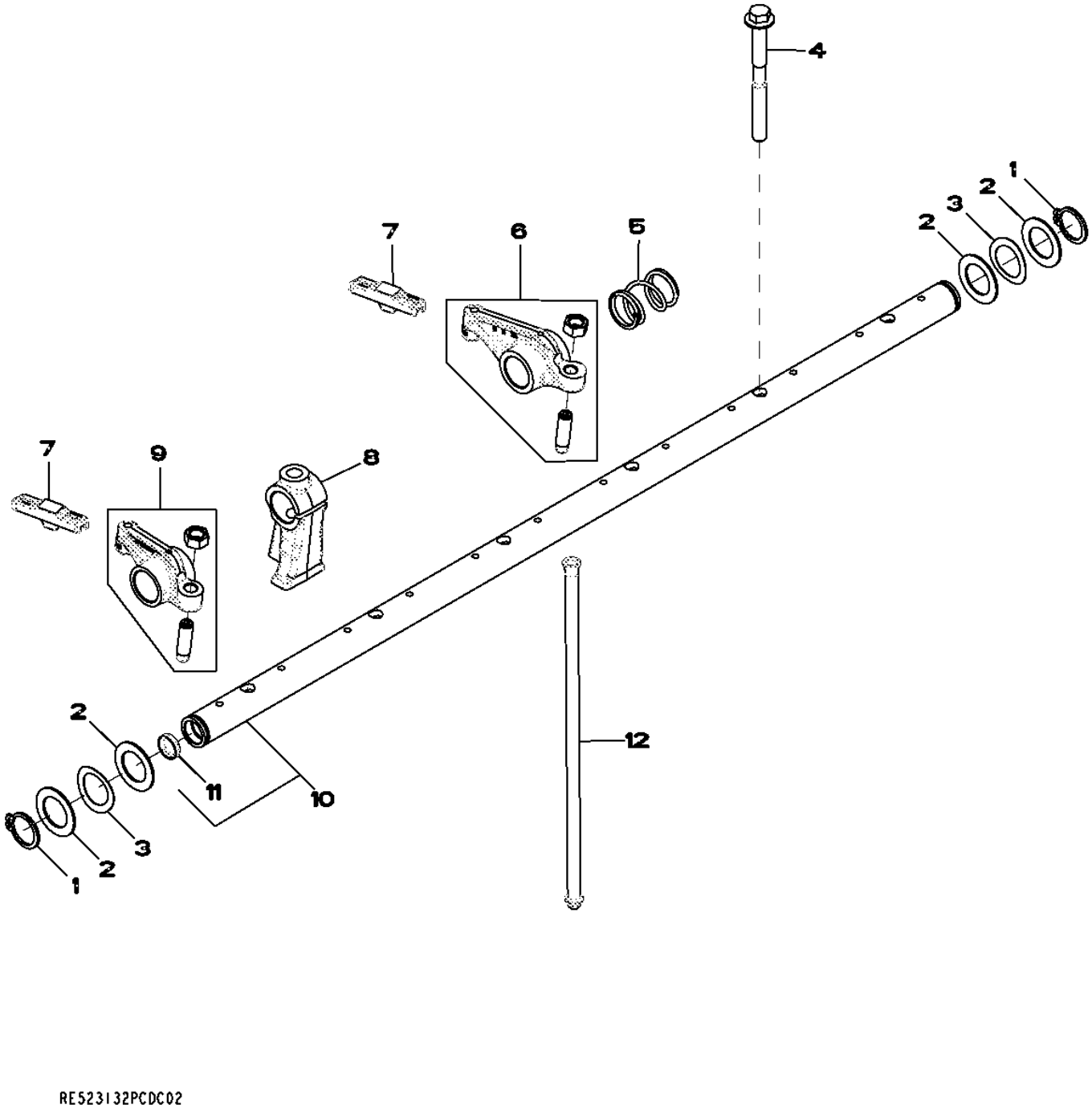

RE523132PCDC02

Pos.	*Ref.*	*Descripción*	*Cant.*	*Núm. de serie motor*	*Notas*
1	40M7259	Anillo elástico	2		
2	R521316	Arandela	4		
3	R35022	Arandela	2		
4	R521261	Tornillo	6		
5	R517522	Muelle	5		
6	RE519802	Balancín	6		
7	R526781	Guía	12		
8	R518087	Pedestal	6		
9	RE519803	Balancín	6		
10	RE519810	Eje de balancines	1		
11	30M7024	Tapón	2		
12	R85027	Varilla de empuje	12		

5001 (OIL PUMP)
5001 (POMPE A HUILE)
5001 (МАСЛЯНЫЙ НАСОС)
5001 (BOMBA DE ACEITE)

RE523133PCDB03 A.1

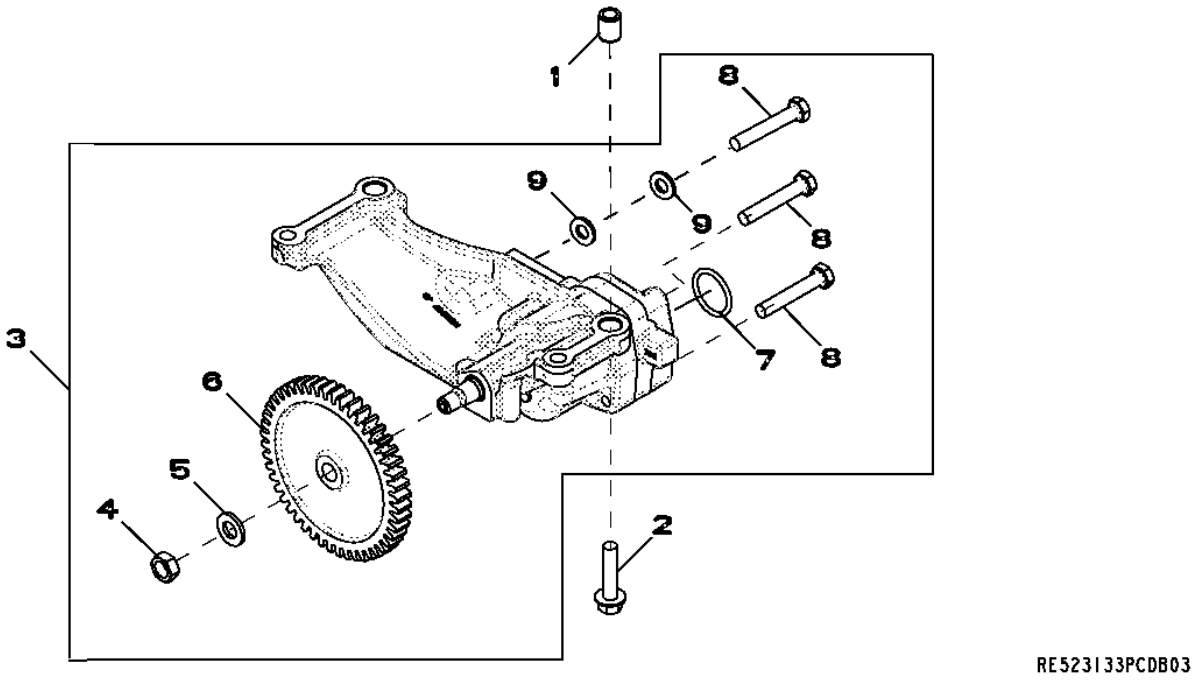

Pos.	*Ref.*	*Descripción*	*Cant.*	*Núm. de serie motor*	*Notas*
1	R500642	Casquillo	2		
2	19M9766	Tornillo	4		M10 X 45
3	RE533975	Bomba de aceite	1		
	SE501270	Bomba de aceite reman.	1		(JOHN DEERE REMAN)
4	14H826	Tuerca	1		1/2"
5	T21242	Arandela	1		
6	R526290	Engranaje	1		
7	R71732	Anillo tórico	1		
8	19M9399	Tornillo	3		M10 X 60
9	24M7239	Arandela	2		10.700 X 21 X 2.500 MM

5101 (CYLINDER HEAD WITH VALVES)
5101 (CULASSE)
5101 (ГОЛОВКА БЛОКА ЦИЛИНДРОВ С КЛАПАНАМИ)
5101 (CULATA)

RE523134PCDE08 A.1

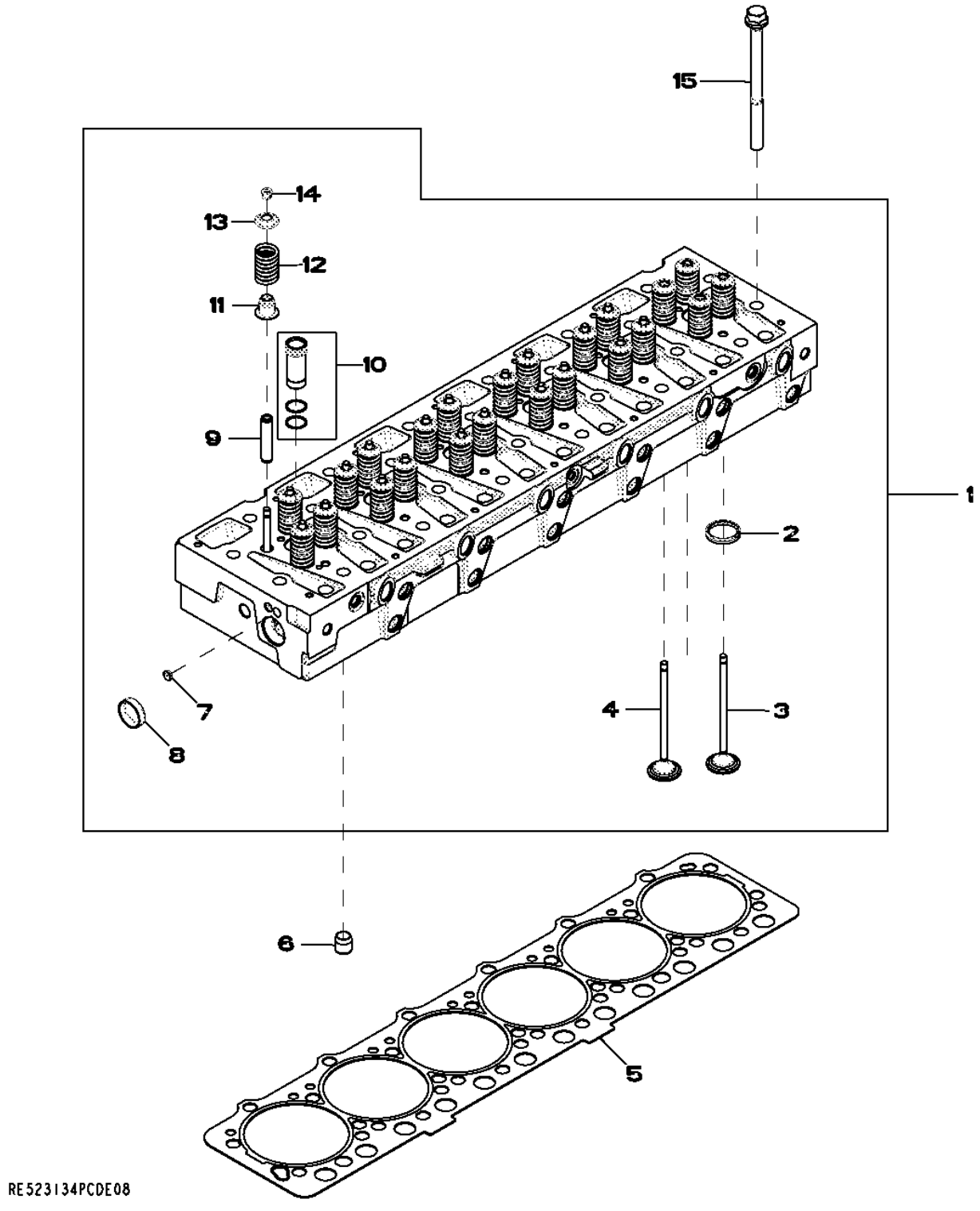

Pos.	Ref.	Descripción	Cant.	Núm. de serie motor	Notas
1	RE530370	Culata	1		(INCLUDES R525541, R42340 AND R121322)
2	R527285	Anillo asiento de válvula	24		(SUB FOR R522049)
3	R520224	Válvula de escape	12		
4	R520223	Válvula de admisión	12		
5	R525541	Junta de culata	1		
6	R42340	Casquillo	2		
7	30M7029	Tapón	3		
8	T13519	Tapón	1		
9	R527286	Guía	24		
10	RE517435	Manguito	6		
11	RE529187	Retén	24		
12	R504235	Muelle	24		
13	R518233	Retenedor	24		
14	R520798	Retenedor	48		
15	R121322	Tornillo	26		

5299 (AUXILIARY DRIVE)
5299 (ENTRAINEMENT AUXILIAIRE)
5299 (ВСПОМОГАТЕЛЬНЫЙ ПРИВОД)
5299 (TRANSMISION ADICIONAL)

RE525552PCDC04 A.1

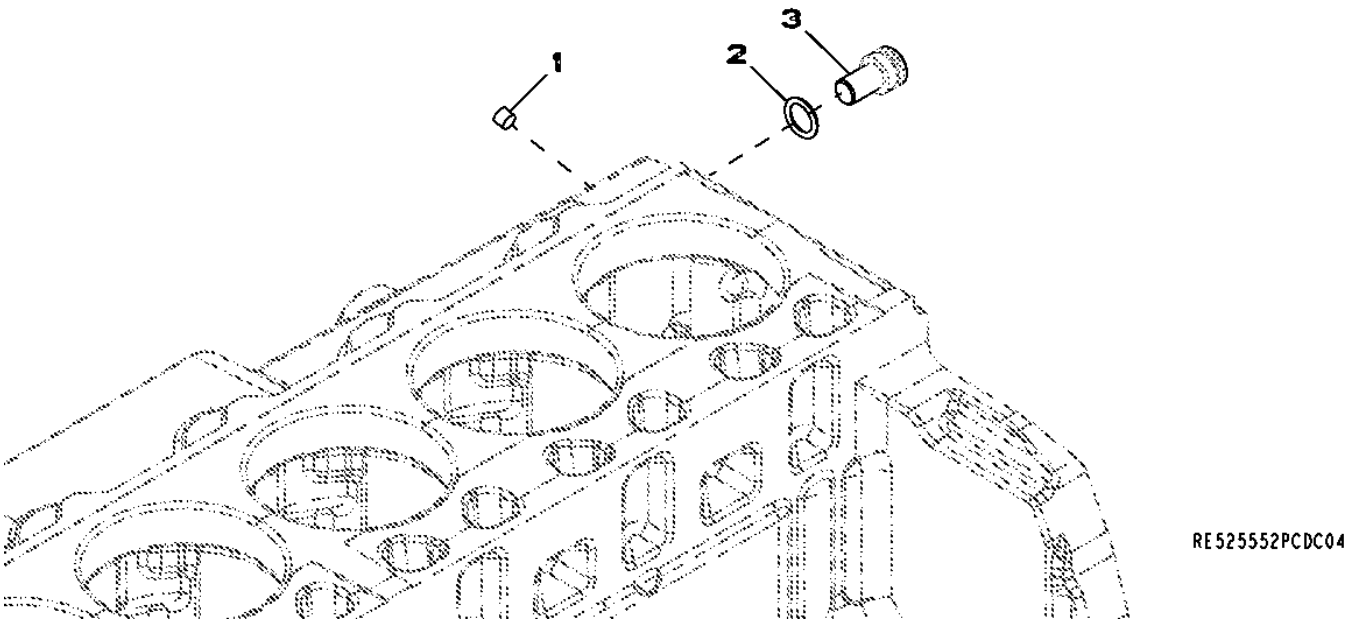

Pos.	*Ref.*	*Descripción*	*Cant.*	*Núm. de serie motor*	*Notas*
1	RE71255	Tapón roscado	1		
2	R522412	Anillo tórico	1		
3	R128670	Tornillo	1		

5708 (WATER PUMP INLET)
5708 (ENTREE DE LA POMPE A EAU)
5708 (ВХОДНОЙ КАНАЛ ВОДЯНОГО НАСОСА)
5708 (ENTRADA DE BOMBA DE AGUA)

RE532489PCDA02 A.1

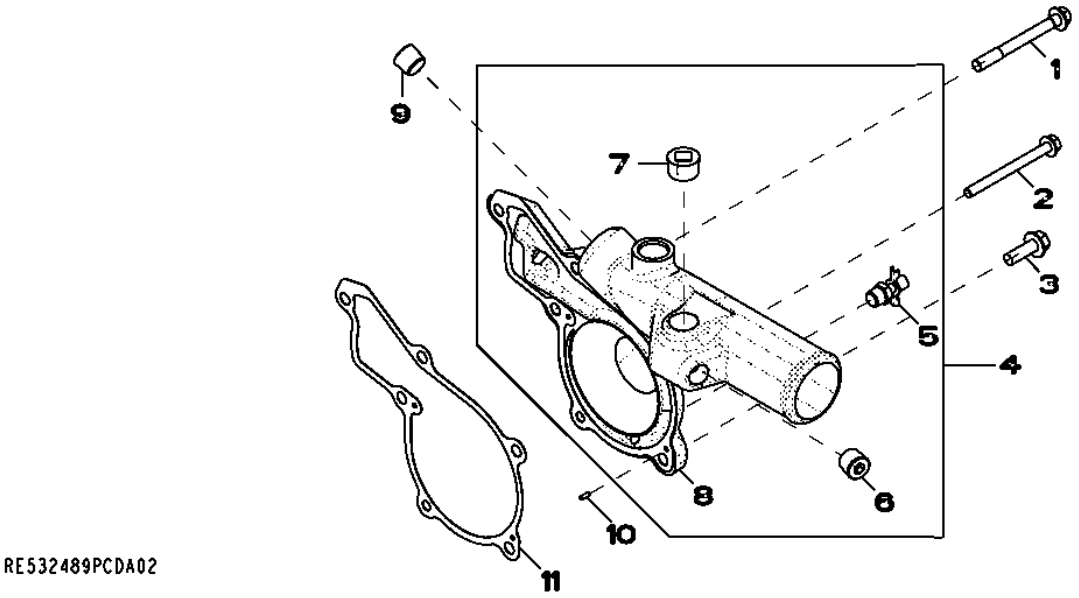

Pos.	*Ref.*	*Descripción*	*Cant.*	*Núm. de serie motor*	*Notas*
1	R134414	Tornillo	3		
2	R504604	Tornillo	1		
3	19M7786	Tornillo	2		M10 X 30
4	RE523340	Toma de bomba de agua	1		
5	AT13740	Grifo de vaciado	1		
6	RE57836	Tapón roscado	2		
7	15H690	Tapón roscado	1		3/4"
8	R518239	Tapadera	1		
9	RE57836	Tapón roscado	1		
10	R11086	Pasador de centraje	2		
11	R119383	Junta	1		

5929 (OIL FILTER, OIL COOLER)
5929 (FILTRE A HUILE, REFROIDISSEUR D'HUILE)
5929 (МАСЛЯНЫЙ ФИЛЬТР, МАСЛООХЛАДИТЕЛЬ)
5929 (FILTRO DE ACEITE, REFRIGERADOR DE ACEITE)

RE534459PCDA01 A.1

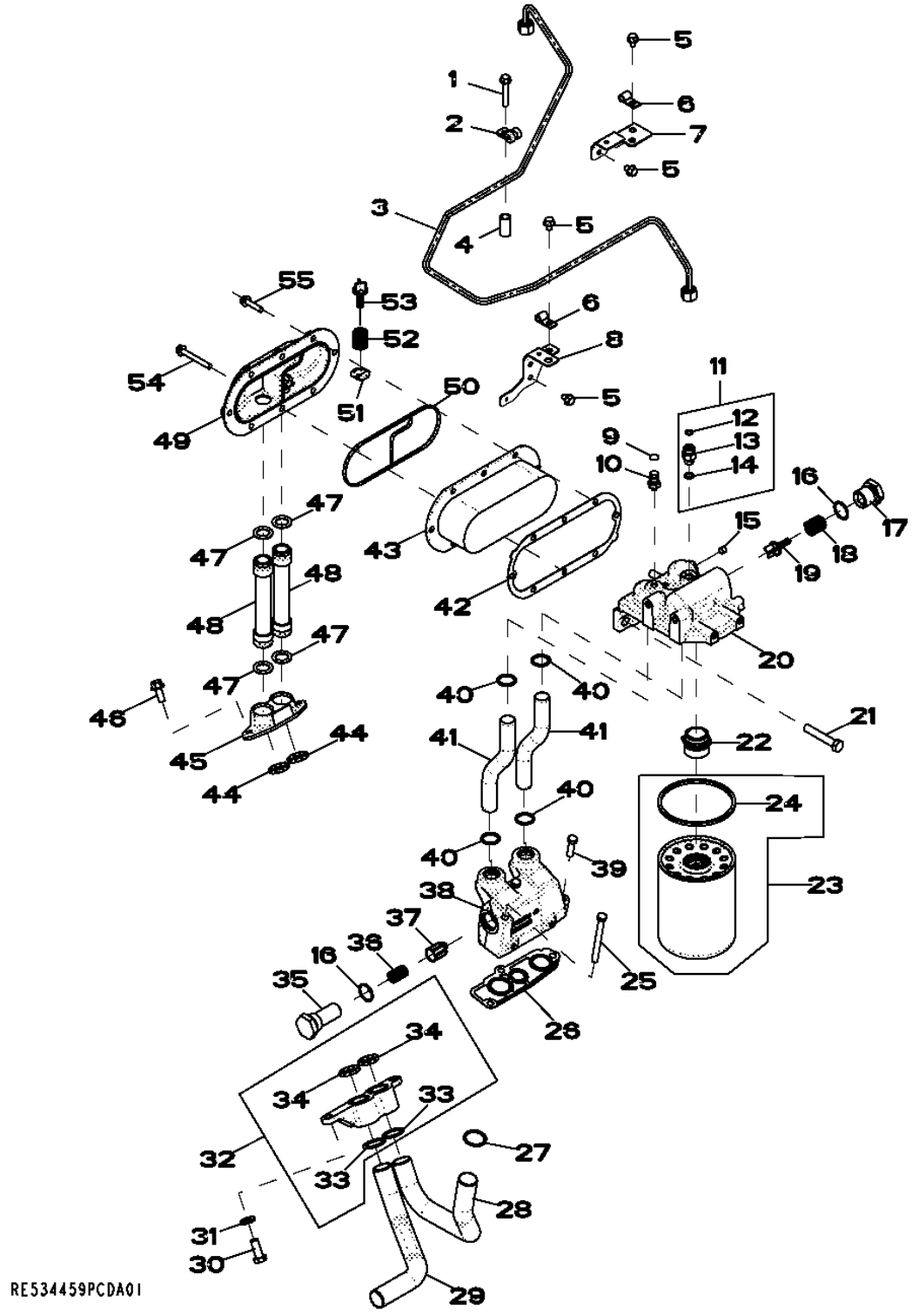

Pos.	Ref.	Descripción	Cant.	Núm. de serie motor	Notas
1	19M8319	Tornillo	1		M8 X 50
2	T78974	Abrazadera	1		
3	RE534452	Tubería de aceite	1		
4	28H1527	Espaciador	1		0.493" X 0.675" X 1-3/8"
5	RE524730	Tornillo	6		
6	T13814	Abrazadera	2		
7	RE525963	Soporte	1		
8	RE529920	Soporte	1		
9	T217790	Etiqueta adhesiva	1		
10	AT306133	Conexión	1		
11	RE522616	Conexión	1		
12	R63548	Anillo tórico	1		
13	38H5002	Racor adaptador	1		
14	51M7095	Anillo tórico	1		11.300 X 2.200 MM
15	RE71255	Tapón roscado	1		
16	U17409	Anillo tórico	2		
17	R117073	Tapón hermético	1		
18	R98064	Muelle	1		
19	R500055	Válvula	1		
20	R526836	Zócalo	1		
21	19M7753	Tornillo	2		M12 X 70
22	R518382	Racor adaptador	1		
23	RE521420	Filtro de aceite	1		
24	R43660	Empaquetadura	1		
25	19H3445	Tornillo	2		3/8" X 3-3/4"
26	R119847	Junta	1		
27	R71732	Anillo tórico	1		
28	R518376	Tubo de aceite	1		
29	R524512	Tubo de aceite	1		
30	19M3205	Tornillo	2		M12 X 30
31	24M7240	Arandela	2		13 X 25 X 3 MM
32	RE524007	Racor adaptador	1		
33	R71732	Anillo tórico	2		
34	R504669	Retén	2		
35	R129821	Tapón hermético	1		
36	R500330	Muelle de compresión	1		
37	R124186	Válvula descarga de presión	1		
38	R520912	Carcasa	1		
39	19H3239	Tornillo	1		3/8" X 1-1/4"
40	R47153	Anillo tórico	4		
41	R520869	Tubo	2		
42	RE524105	Junta	1		
43	AR55394	Refrigerador de aceite	1		
44	R504669	Retén	2		
45	R518353	Racor adaptador	1		
46	19M7785	Tornillo	2		M10 X 25
47	R505146	Anillo tórico	4		
48	RE515781	Tubo de aceite	2		
49	R504289	Tapadera	1		
50	R526807	Retén	1		
51	R504670	Retenedor	1		
52	R98064	Muelle	1		
53	R500055	Válvula	1		
54	19M7802	Tornillo	1		M8 X 65
55	19M7897	Tornillo	7		M8 X 35

6298 (WITHOUT ALTERNATOR MOUNTING)
6298 (SANS SUPPORT DE L'ALTERNATEUR)
6298 (БЕЗ КРЕПЛЕНИЯ ГЕНЕРАТОРА ПЕРЕМЕННОГО ТОКА)
6298 (SIN SOPORTE DEL ALTERNADOR)

RE524690PCDA01 A.1

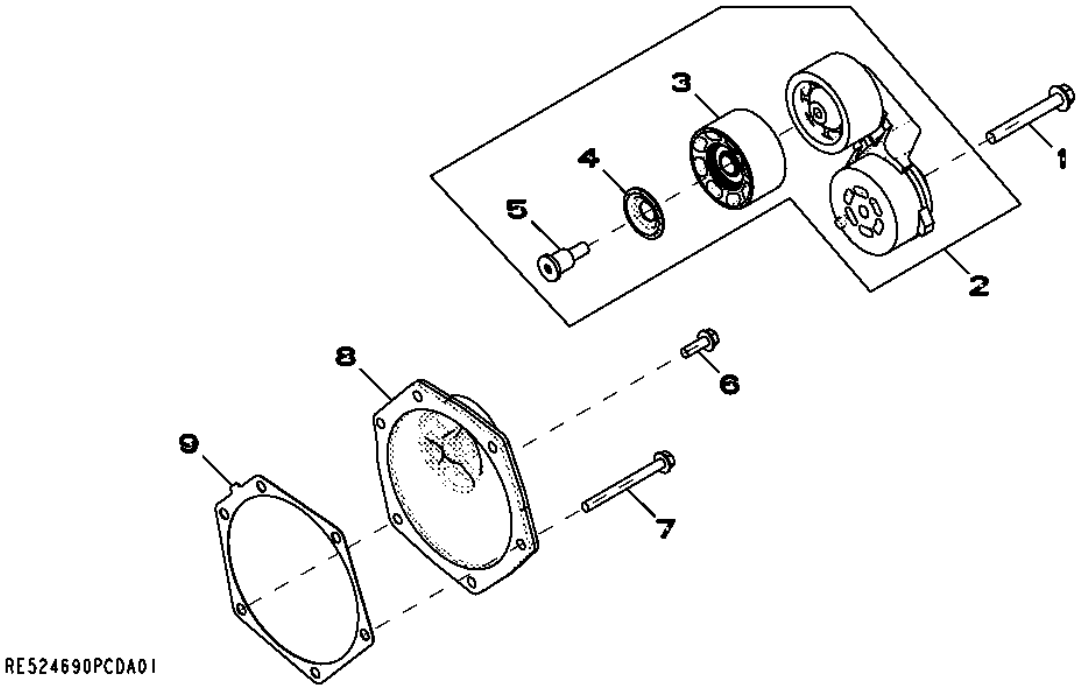

Pos.	*Ref.*	*Descripción*	*Cant.*	*Núm. de serie motor*	*Notas*
1	19M7810	Tornillo	1		M10 X 80
2	RE68715	Tensor de correa	1		
3	RE505264	Polea	1		
4	R114837	Guardapolvo	1		
5	R98250	Tornillo	1		
6	19M7867	Tornillo	1		M8 X 25
7	19M7913	Tornillo	5		M8 X 90
8	R520266	Tapadera	1		
9	R502011	Junta	1		

6401 (EXHAUST ELBOW)
6401 (COUDE D'ECHAPPEMENT)
6401 (КОЛЕНО ВЫХЛОПНОГО КОЛЛЕКТОРА)
6401 (CODO DE ESCAPE)

RE523141PCDB03 A.1

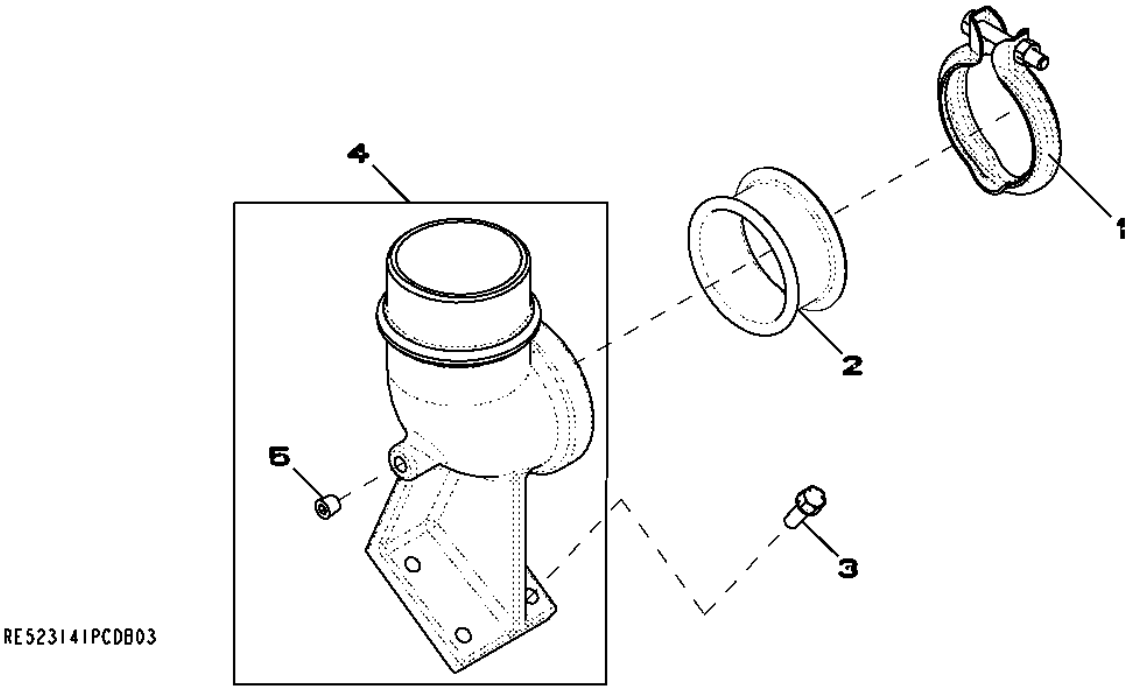

Pos.	*Ref.*	*Descripción*	*Cant.*	*Núm. de serie motor*	*Notas*
1	RE40048	Abrazadera	1		
2	R87732	Racor adaptador	1		
3	R520121	Tornillo	4		
4	RE526481	Tubo acodado	1		(INCLUDES 15H685)
5	15H685	Tapón roscado	1		1/4"

6540 (TURBOCHARGER)
6540 (TURBOCOMPRESSEUR)
6540 (ТУРБОНАГНЕТАТЕЛЬ)
6540 (TURBOCARGADOR)

RE532845PCDA02 A.1

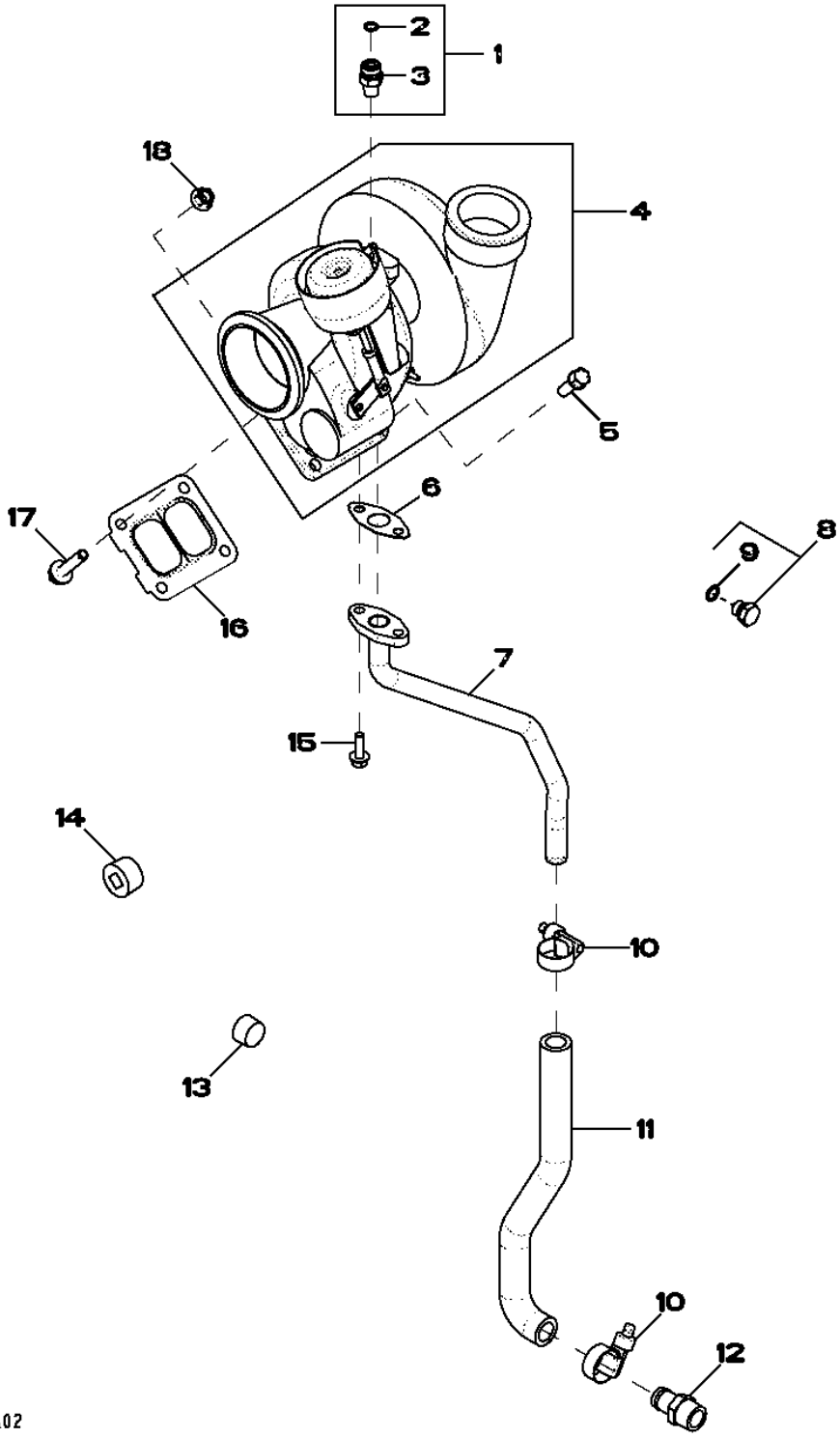

Pos.	Ref.	Descripción	Cant.	Núm. de serie motor	Notas
1	RE532539	Conexión	1		
2	R63548	Anillo tórico	1		
3	M87733	Racor adaptador	1		
4	RE532866	Turbocargador	1		(SUB FOR RE538930)
	SE502420	Turbocompresor reman.	1		(REMAN FOR RE532866)
5	R520121	Tornillo	2		
6	R521158	Junta	1		
7	RE526518	Tubería	1		
8	RE46684	Tapón hermético	1		
9	51M7041	Anillo tórico	1		11.300 X 2.200 MM
10	R524513	Abrazadera para mangueras	2		
11	R521379	Manguera	1		
12	RE524539	Conexión	1		
13	15H690	Tapón roscado	1		3/4"
14	15H686	Tapón roscado	1		1"
15	19M8063	Tornillo	2		M8 X 25
16	R89879	Junta	1		
17	R519484	Tornillo	2		
18	14M7296	Tuerca con brida	2		M10

7701 (TIMING GEAR COVER)
7701 (COUVERCLE DE DISTRIBUTION)
7701 (КРЫШКА РАСПРЕДЕЛИТЕЛЬНЫХ ШЕСТЕРЕН)
7701 (TAPA DE LA DISTRIBUCION)

RE523149PCDE02 A.1

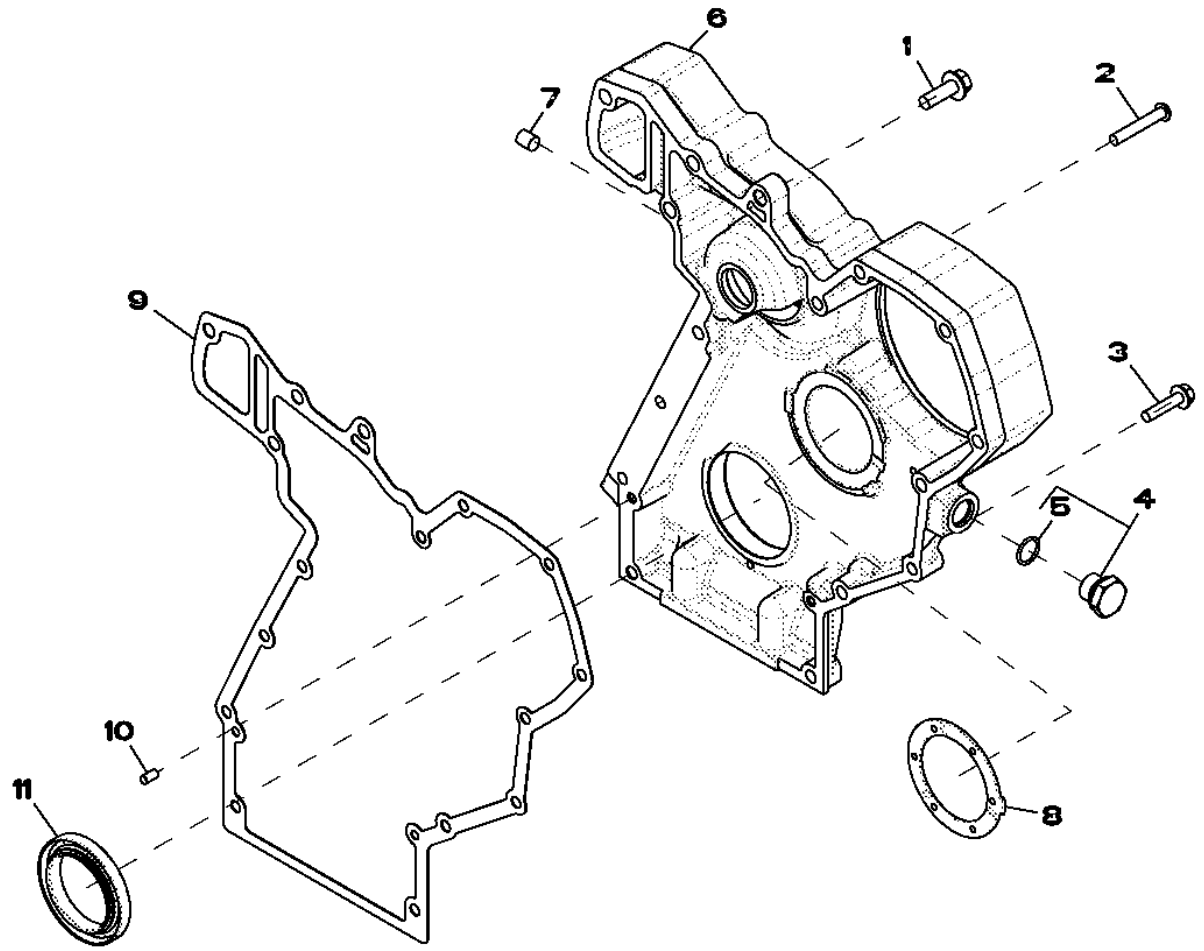

RE523149PCDE02

Pos.	*Ref.*	*Descripción*	*Cant.*	*Núm. de serie motor*	*Notas*
1	19M7786	Tornillo	1		M10 X 30
2	21M7473	Tornillo	3		M8 X 50
3	19M8291	Tornillo	3		M8 X 35
4	RE517370	Conexión	1		
5	51M7044	Anillo tórico	1		17.300 X 2.200 MM
6	R518319	Tapadera	1		
7	R98527	Filtro	1		
8	R504811	Arandela	1		
9	R119384	Junta	1		
10	F1743R	Pasador de centraje	2		
11	RE529775	Retén	1		(USE WITH RE534315)

7899 (AIR COMPRESSOR MOUNTING)
7899 (SUPPORT DU COMPRESSEUR D'AIR)
7899 (КРЕПЛЕНИЕ ВОЗДУШНОГО КОМПРЕССОРА)
7899 (SOPORTE DEL COMPRESOR DE AIRE)

RE523150PCDB03 A.1

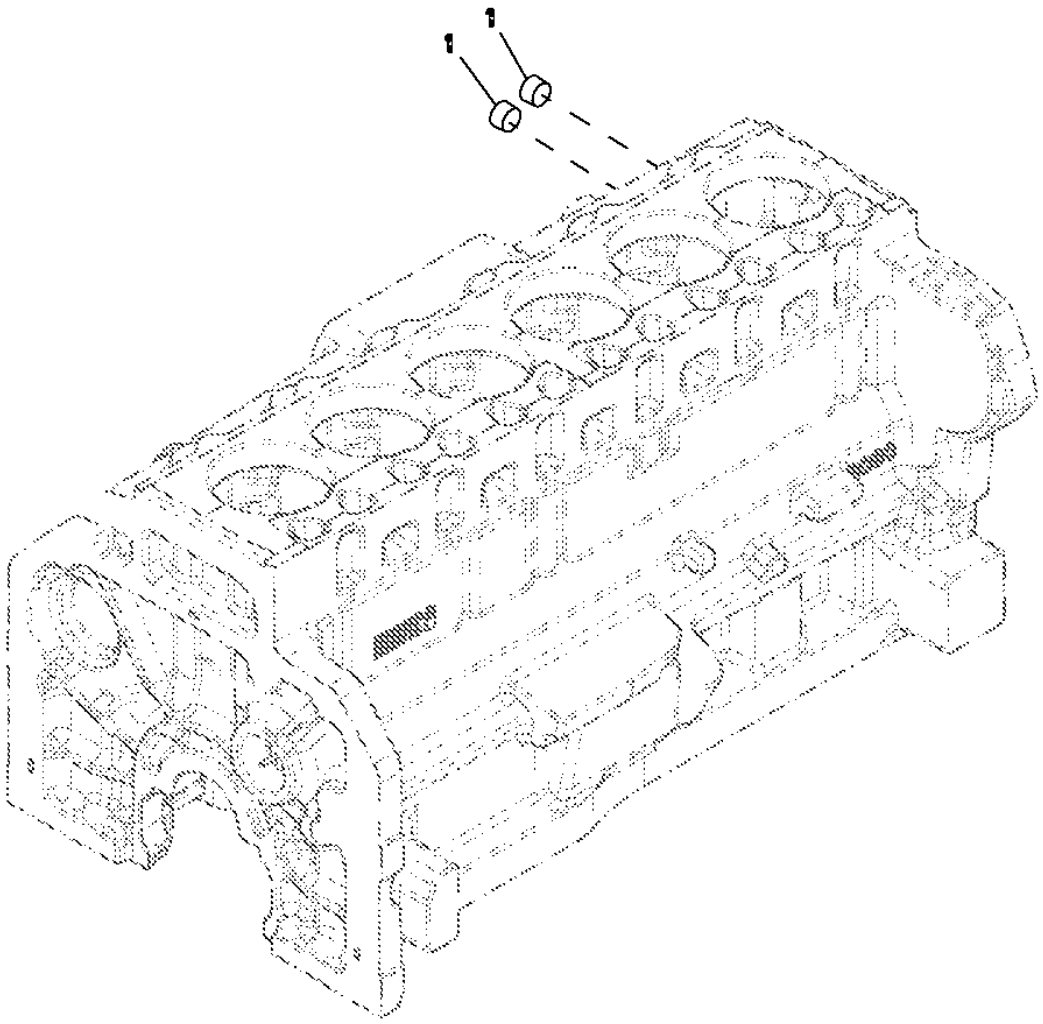

RE523150PCDB03

Pos.	Ref.	Descripción	Cant.	Núm. de serie motor	Notas
1	15H690	Tapón roscado	2		3/4"

8499 WIRING HARNESS
8499 FAISCEAU DE CABLES
8499 ЖГУТ ПРОВОДОВ
8499 GRUPO DE CABLES

RE525372PCDC04 A.1

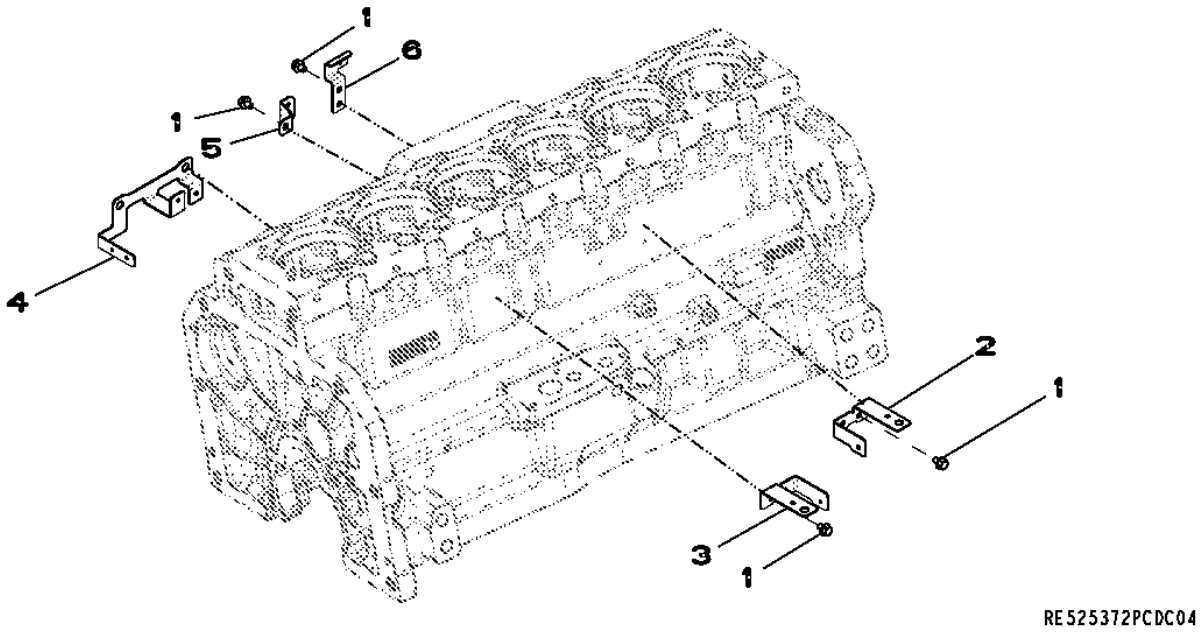

Pos.	*Ref.*	*Descripción*	*Cant.*	*Núm. de serie motor*	*Notas*
1	RE524730	Tornillo	10		
2	R522799	Soporte	1		
3	R522797	Soporte	1		
4	R522014	Soporte	1		
5	R522798	Soporte	4		
6	R521288	Soporte	1		

8997 (NO EXHAUST GAS RECIRCULATION)
8997 (NO RECIRCULATION DES GAZ D'ECHAPPEMENT
8997 (БЕЗ СИСТЕМЫ РЕЦИРКУЛЯЦИИ ВЫХЛОПНЫХ ГАЗОВ)
8997 (NO RECIRCULACISN DEL GAS DE ESCAPE

RE532635PCDA03 A.1

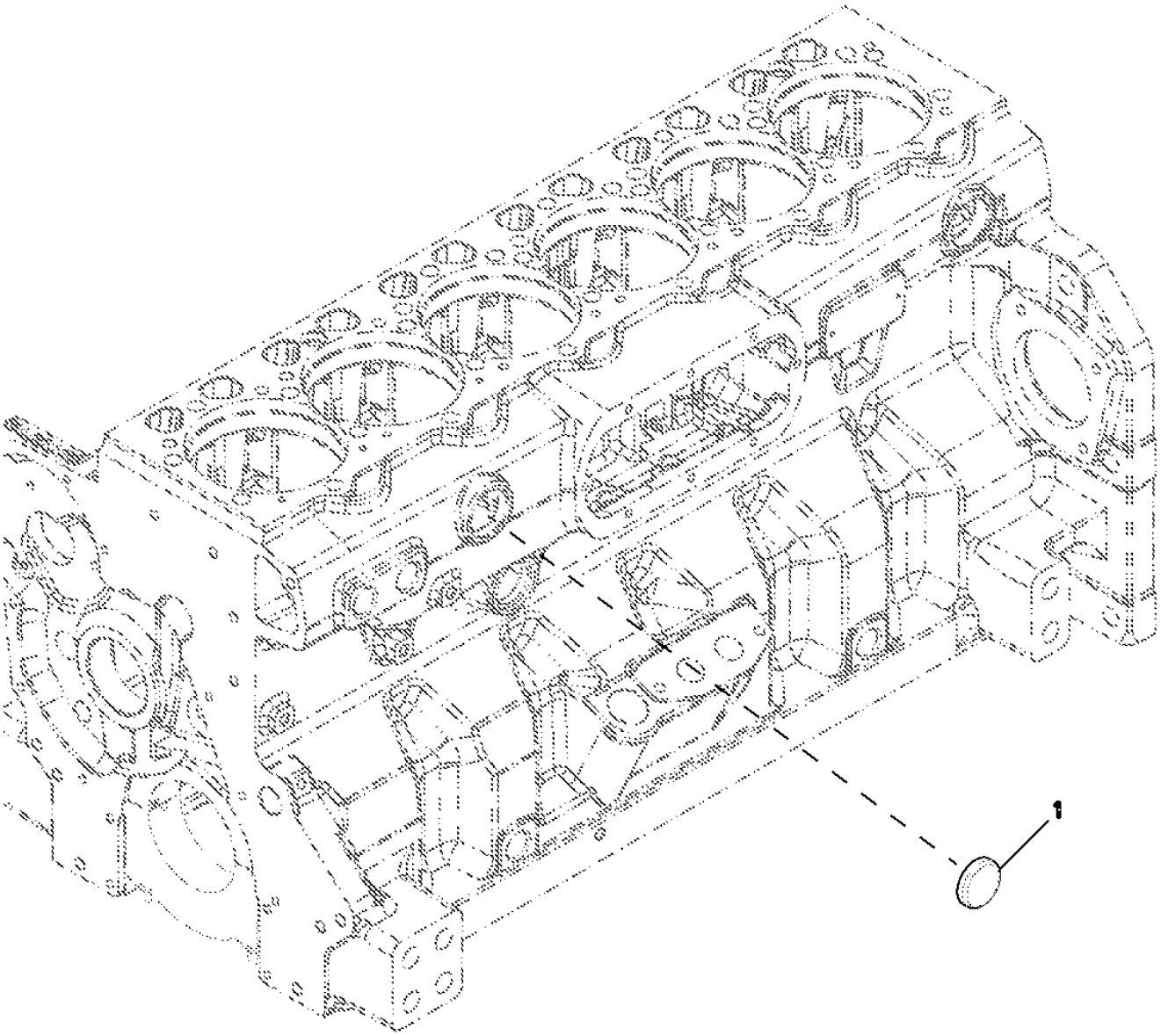

RE532635PCDA03

Pos.	*Ref.*	*Descripción*	*Cant.*	*Núm. de serie motor*	*Notas*
1	R43409	Tapón	1		

9807 (LIFT STRAPS)
9807 (OEILLETS DE LEVAGE)
9807 (ПОДЪЕМНЫЕ СТРОПЫ)
9807 (CINTAS DE ELEVACION)

RE537549PCDA01 A.1



Pos.	*Ref.*	*Descripción*	*Cant.*	*Núm. de serie motor*	*Notas*
1	R520755	Tira	1		
2	19M8832	Tornillo	2		M14 X 30
3	R504016	Tira	1		

9901 REPLACEMENT ENGINE
9901 MOTEUR DE RECHANGE
9901 СМЕННЫЙ ДВИГАТЕЛЬ
9901 MOTOR DE RECAMBIO

RGP12673 A.1

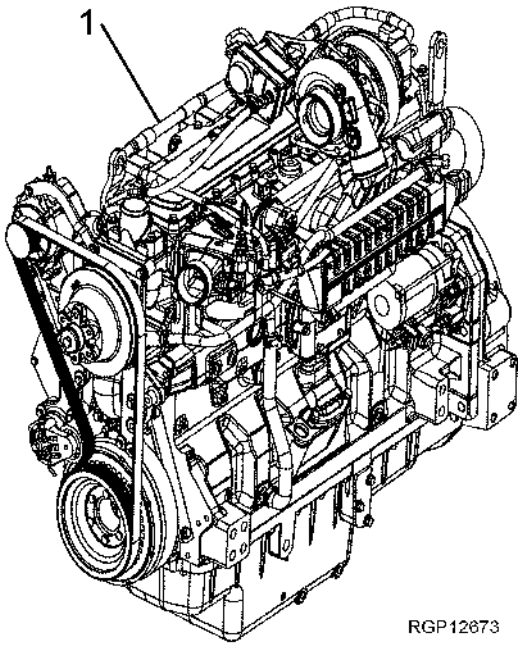

Pos.	*Ref.*	*Descripción*	*Cant.*	*Núm. de serie motor*	*Notas*
1	RG37954	Motor diesel	1		(SUB FOR RE532889)

9901 (CYLINDER HEAD)
9901 (CULASSE)
9901 (ГОЛОВКА БЛОКА ЦИЛИНДРОВ)
9901 (CULATA)

RE523680PCDC03 A.1

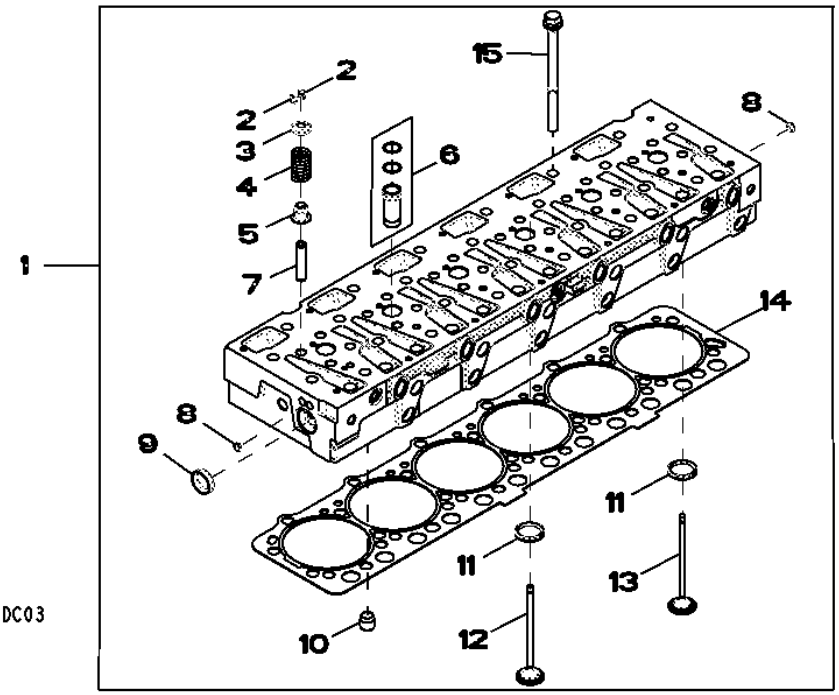

Pos.	*Ref.*	*Descripción*	*Cant.*	*Núm. de serie motor*	*Notas*
1	RE530370	Culata	1		
2	R520798	Retenedor	48		
3	R518233	Retenedor	24		
4	R504235	Muelle	24		
5	RE529187	Retén	24		
6	RE517435	Manguito	6		
7	R527286	Guía	24		
8	30M7029	Tapón	3		
9	T13519	Tapón	1		
10	R42340	Casquillo	2		
11	R527285	Anillo asiento de válvula	24		
12	R520223	Válvula de admisión	12		
13	R520224	Válvula de escape	12		
14	R525541	Junta de culata	1		
15	R121322	Tornillo	26		

Engine Air Heater
Chauffage d'air du moteur
Нагреватель воздуха двигателя
Calefactor de aire de motor

TX1057312 A.1

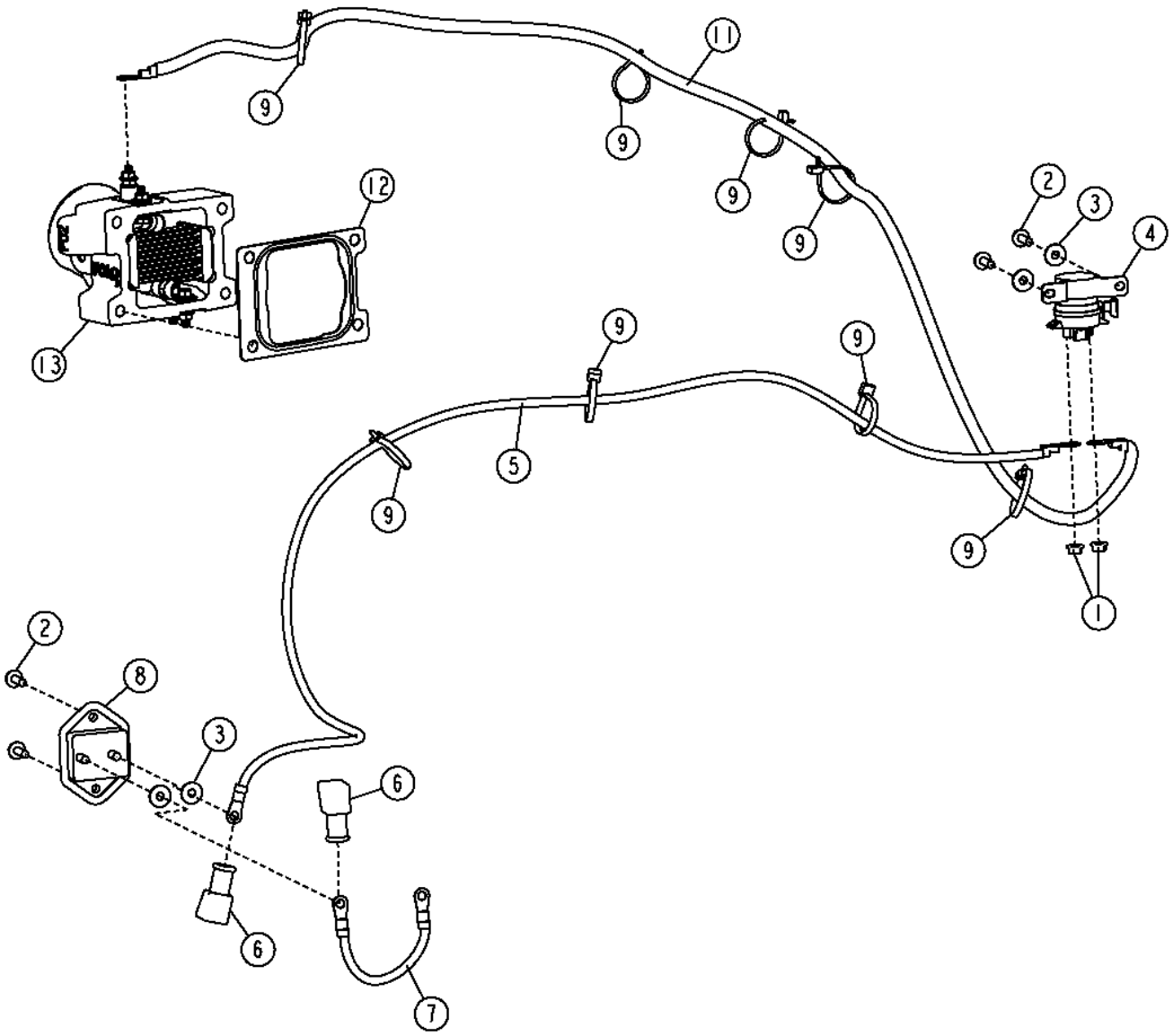

Pos.	*Ref.*	*Descripción*	*Cant.*	*Núm. de serie*	*Notas*
1	14M7303	Tuerca con brida	2		M6
2	19M7862	Tornillo	4		M6 X 20
3	24M7139	Arandela	4		6.400 X 18 X 1.600 MM
4	AT145341	Relé	1		
5	AT337324	Alambre	1		Disyuntor a relé
6	M135512	Envoltura	2		
7	AT341756	Alambre	1		Disyuntor a disyuntor
8	F125640	Ruptor de circuito	1		
9	R44302	Cinta de atar	7		
11	AT337259	Alambre	1		Calefactor de aire a relé
12	R519414	Junta	1		
13	RE525480	Admisión de aire	1		

Ether Starting Aid
Aide au démarrage à l'éther
Вспомогательное устройство пуска с эфиром
Fluido auxiliar de arranque

TX1054329 A.1

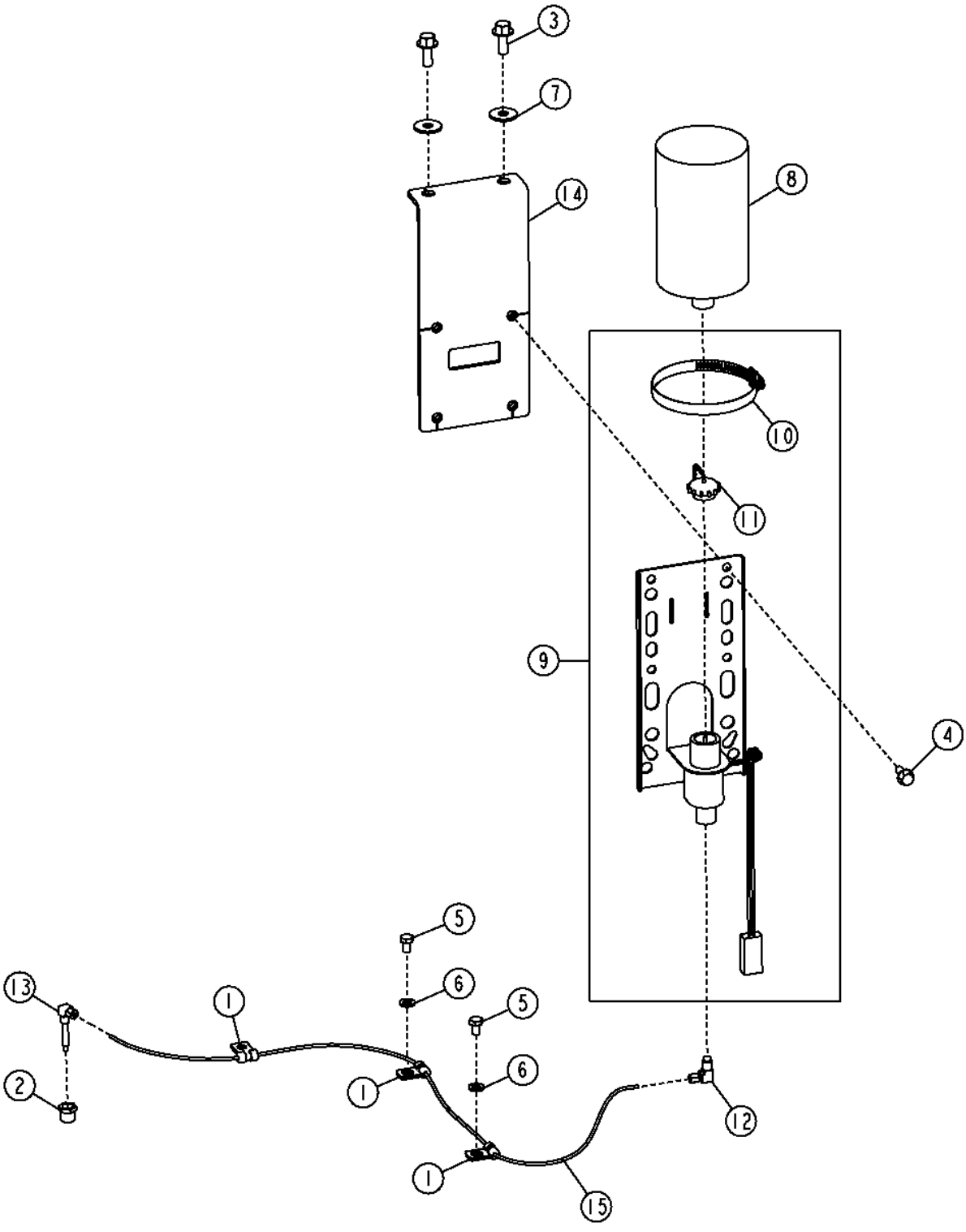

Pos.	*Ref.*	*Descripción*	*Cant.*	*Núm. de serie*	*Notas*
1	T74410	Abrazadera	3		
2	15H511	Casquillo roscado	1		1/8"
3	19M7785	Tornillo	2		M10 X 25
4	19M7866	Tornillo	4		M8 X 20
5	19M7964	Tornillo	2		M8 X 12
6	24M7238	Arandela	2		8.700 X 17 X 2 MM
7	24M7296	Arandela	2		10.500 X 30 X 2.500 MM
8	AT183423	Líquido para arranque	1		
9	AT358073	Termoarranque	1		
10	AR21842	Abrazadera	1		
11	AT171539	Tapa	1		
12	AT367911	Racor acodado	1		
13	AT359344	Tobera	1		
14	AT364181	Soporte	1		
15	.....	Manguera a Granel	1		(MAKE FROM T78593) (CTL 2.75 ft.)

Engine Coolant Heater (120V) (Engines 6090HDW01 / 6090HDW04)
Réchauffeur de liquide de refroidissement (120 V) (moteurs 6090HDW01 / 6090HDW04)
Нагреватель охлаждающей жидкости двигателя (120 В) (двигатель 6090HDW01 / 6090HDW04)
Calentador de refrigerante del motor (6090HDW01 / 6090HDW04)

TX1065075 A.1

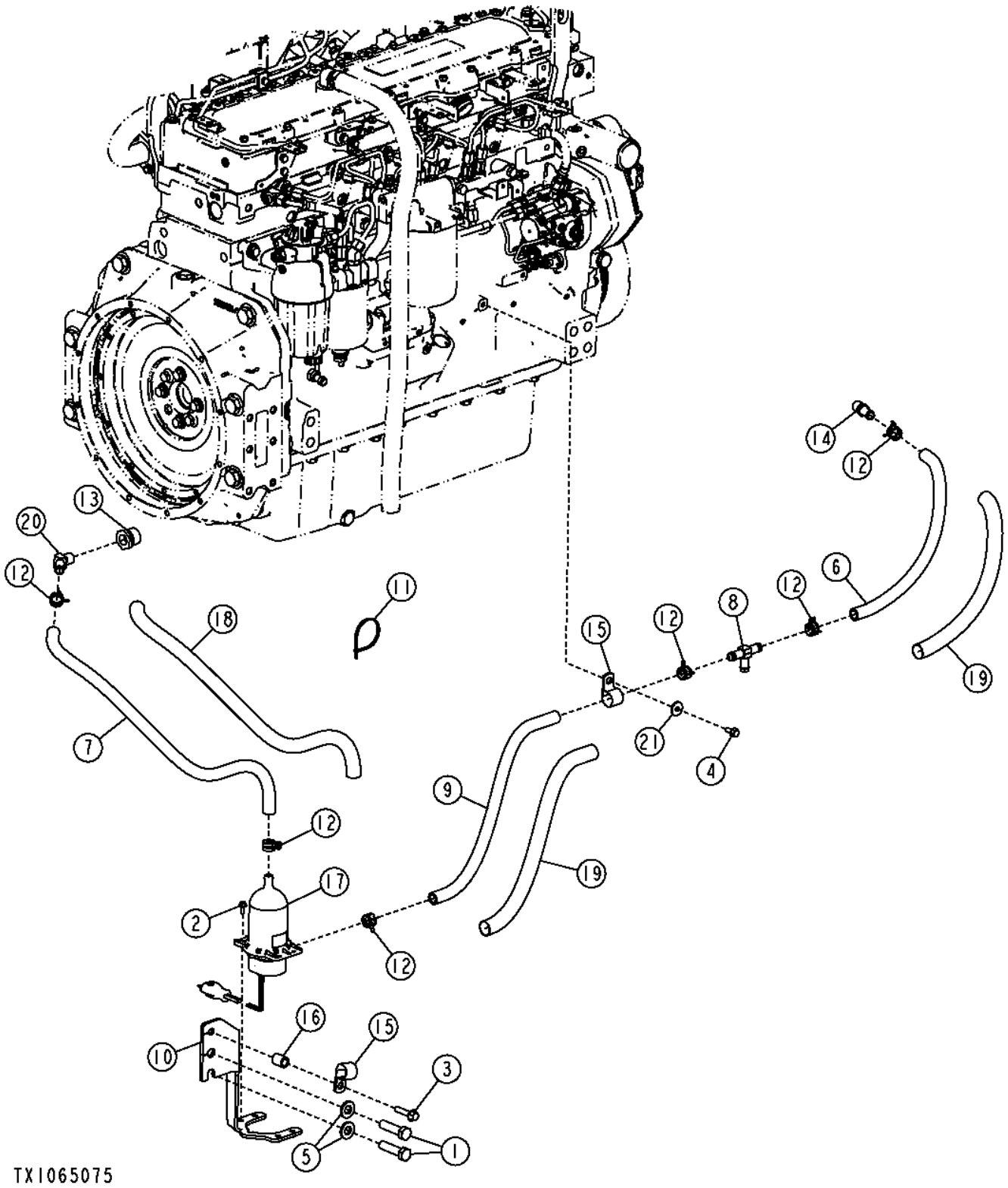

Pos.	*Ref.*	*Descripción*	*Cant.*	*Núm. de serie*	*Notas*
1	19M7759	Tornillo	2		M16 X 60
2	19M7775	Tornillo	4		M6 X 16
3	19M7805	Tornillo	1		M10 X 45
4	19M7866	Tornillo	1		M8 X 20
5	24M7241	Arandela	2		17 X 34 X 4 MM
6	.....	Manguera a Granel	1		(MAKE FROM TY22328) (CTL 1.52 ft.)
7	.....	Manguera a Granel	1		(MAKE FROM TY22328) (CTL 2.71 ft.)
8	AT357999	Válvula de retención	1		
9	.....	Manguera a Granel	1		(MAKE FROM TY22328) (CTL 1.71 ft.)
10	AT360965	Soporte	1		
11	H77698	Cinta de atar	1		
12	T184924	Abrazadera para mangueras	6		
13	R128400	Casquillo roscado	1		
14	R41985	Conexión	1		
15	R46667	Abrazadera	2		
16	T139939	Espaciador	1		
17	TT10004	Precalentador del agua	1		
18	T256241	Protección de manguera	1		
19	T256242	Protección de manguera	2		
20	T27077	Conexión de manguera	1		
21	24M7024	Arandela	1		9 X 28 X 3 MM

Diesel Fired Engine Coolant Heater Kit (6090HDW01 / 6090HDW04)
Kit de chauffe-bloc alimenté par diesel (6090HDW01 / 6090HDW04)
Дизельный обогреватель охлаждающей жидкости двигателя (6090HDW01/6090HDW04)
Calentador de refrigerante del motor, encendido por diesel (6090HDW01 / 6090HDW04)

TX1060596 A.1

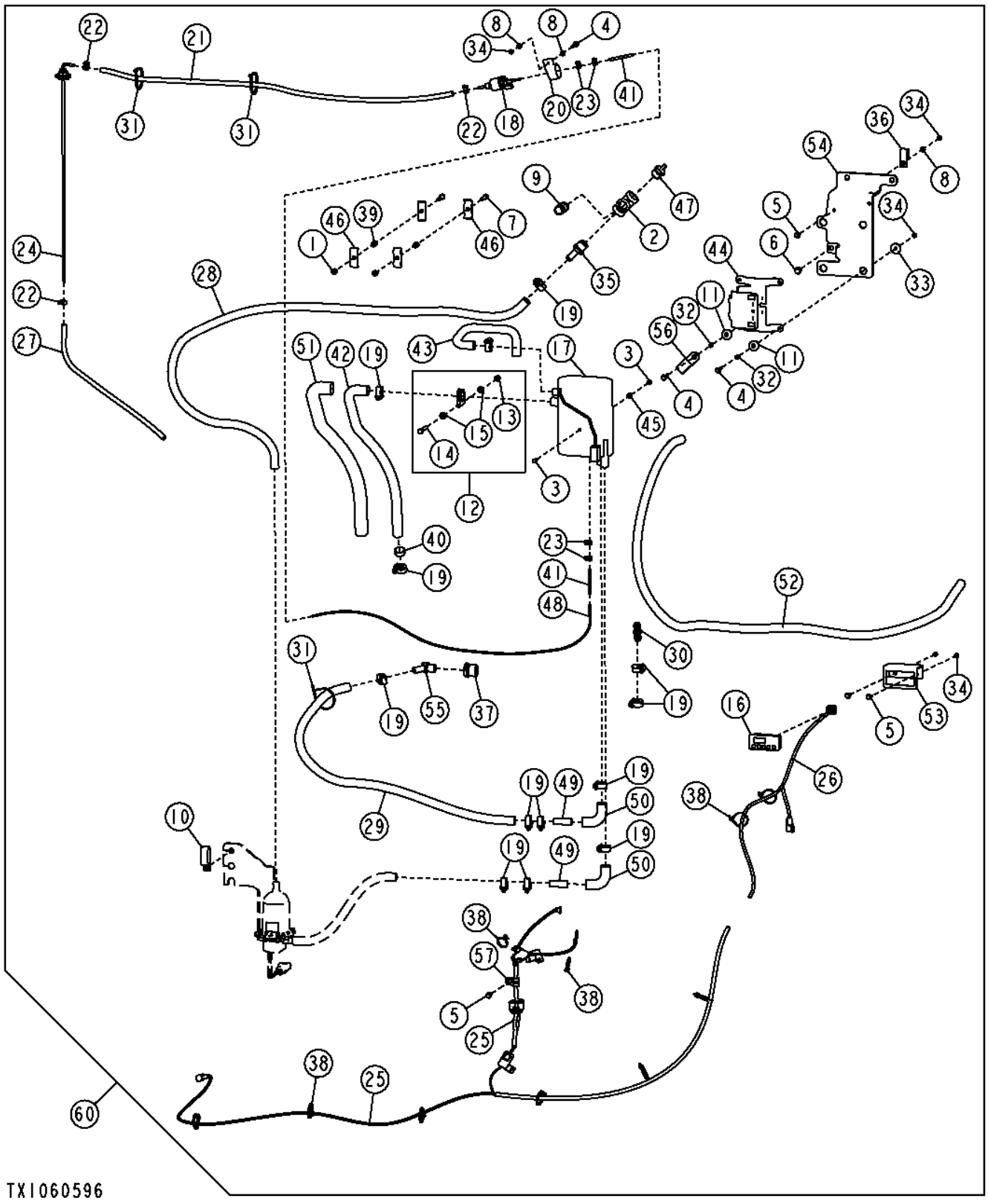

Pos.	*Ref.*	*Descripción*	*Cant.*	*Núm. de serie*	*Notas*
1	14M7426	Tuerca de seguridad	2		M8
2	15H599	Conexión en t	1		3/4"
3	19M7560	Tornillo	2		M6 X 16
4	19M7833	Tornillo	5		M6 X 35
5	19M7862	Tornillo	4		M6 X 20
6	19M7866	Tornillo	1		M8 X 20
7	19M8008	Tornillo	2		M8 X 35
8	24M7293	Arandela	3		6.500 X 13 X 1.600 MM
9	29H658	Conexión	1		3/4"
10	AH77869	Presilla	1		
11	AT116162	Aislante	4		
12	AT221605	Abrazadera	1		
13	14M7273	Tuerca	1		M8
14	19M7981	Tornillo	1		M8 X 55
15	24M7238	Arandela	2		8.700 X 17 X 2 MM
16	AT221990	Pantalla digital	1		
17	AT222697	Precalentador del agua	1		
18	AT223099	Bomba de alimentación	1		
19	AT301917	Abrazadera para mangueras	13		
20	AT307815	Aislante	1		
21	AT307816	Manguera	1		
22	AT353137	Abrazadera	3		
23	AT353138	Abrazadera	4		
24	AT368317	Toma de combustible	1		
25	AT369047	Grupo de cables	1		
26	AT369198	Grupo de cables	1		
27	AT371857	Manguera	1		
28	.....	Manguito de radiador	1		(MAKE FROM TY22328) (CTL 7.50 ft.)
29	.....	Manguito de radiador	1		(MAKE FROM TY22328) (CTL 3.60 ft.)
30	H153721	Acoplamiento	1		
31	H77698	Cinta de atar	4		
32	L101283	Espaciador	4		
33	M142541	Arandela	4		
34	N207956	Tuerca de seguridad	9		
35	N306191	Conexión de manguera	1		
36	R114103	Abrazadera	1		
37	R128400	Casquillo roscado	1		
38	R44302	Cinta de atar	9		
39	R53393	Manguito	2		
40	T177575	Tapa para lluvia	1		
41	T177580	Manguera	2		
42	T206126	Tubo de escape	1		
43	T206127	Manguera a Granel	1		
44	T208733	Soporte	1		
45	T213517	Arandela	1		
46	T21367	Abrazadera	4		
47	T222360	Conexión de manguera	1		
48	T224416	Tubería de combustible	1		
49	T227059	Tubo	2		
50	T22960	Manguera	2		
51	T229769	Protección de manguera	1		
52	.....	Manguito de radiador	1		(MAKE FROM TY22328) (CTL 5.90 ft.)
53	T255203	Soporte	1		
54	T255623	Soporte	1		
55	T27077	Conexión de manguera	1		
56	T70694	Abrazadera	1		
57	T74412	Abrazadera	1		
60	**AT367470**	**Precalentador del agua**	**1**		**(WHOLE GOODS)**

Differential Cooler Hoses
Flexibles de refroidisseur de différentiel
Шланги охладителя дифференциала
Mangueras de enfriador del diferencial

TX1050019 A.1

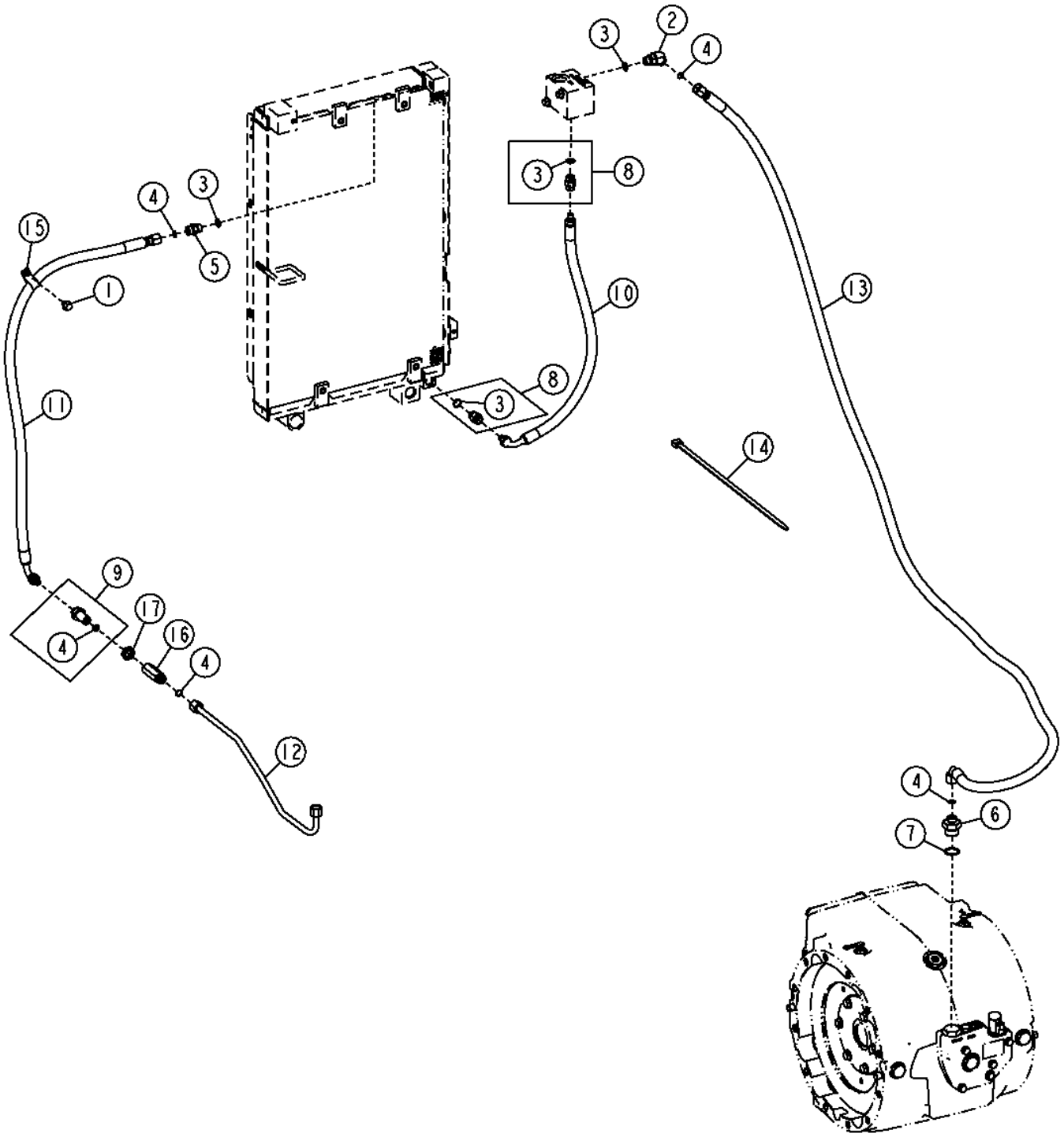

Pos.	*Ref.*	*Descripción*	*Cant.*	*Núm. de serie*	*Notas*
1	19M7783	Tornillo	1		M10 X 16
2	38H1046	Racor acodado	1		
3	R26375	Anillo tórico	4		
4	T77857	Anillo tórico	5		
5	38H1161	Racor adaptador	1		
6	38H1176	Racor adaptador	1		
7	R29936	Anillo tórico	1		
8	62H1002	Racor adaptador	2		
9	62H1066	Racor adaptador	1		
10	AT326392	Manguera hidráulica	1		
11	AT326393	Manguera hidráulica	1		
12	AT337829	Tubería	1		
13	AT338500	Manguera hidr. - confección	1		
14	N189220	Cinta de atar	1		
15	T102934	Abrazadera	1		
16	T238922	Adaptador	1		
17	T78716	Tuerca	1		

Hydraulic Oil Cooler Hoses
Flexibles du refroidisseur d'huile hydraulique
Шланги охл. гидравл. масла
Mangueras de enfriador de aceite hidráulico

TX1050023 A.1

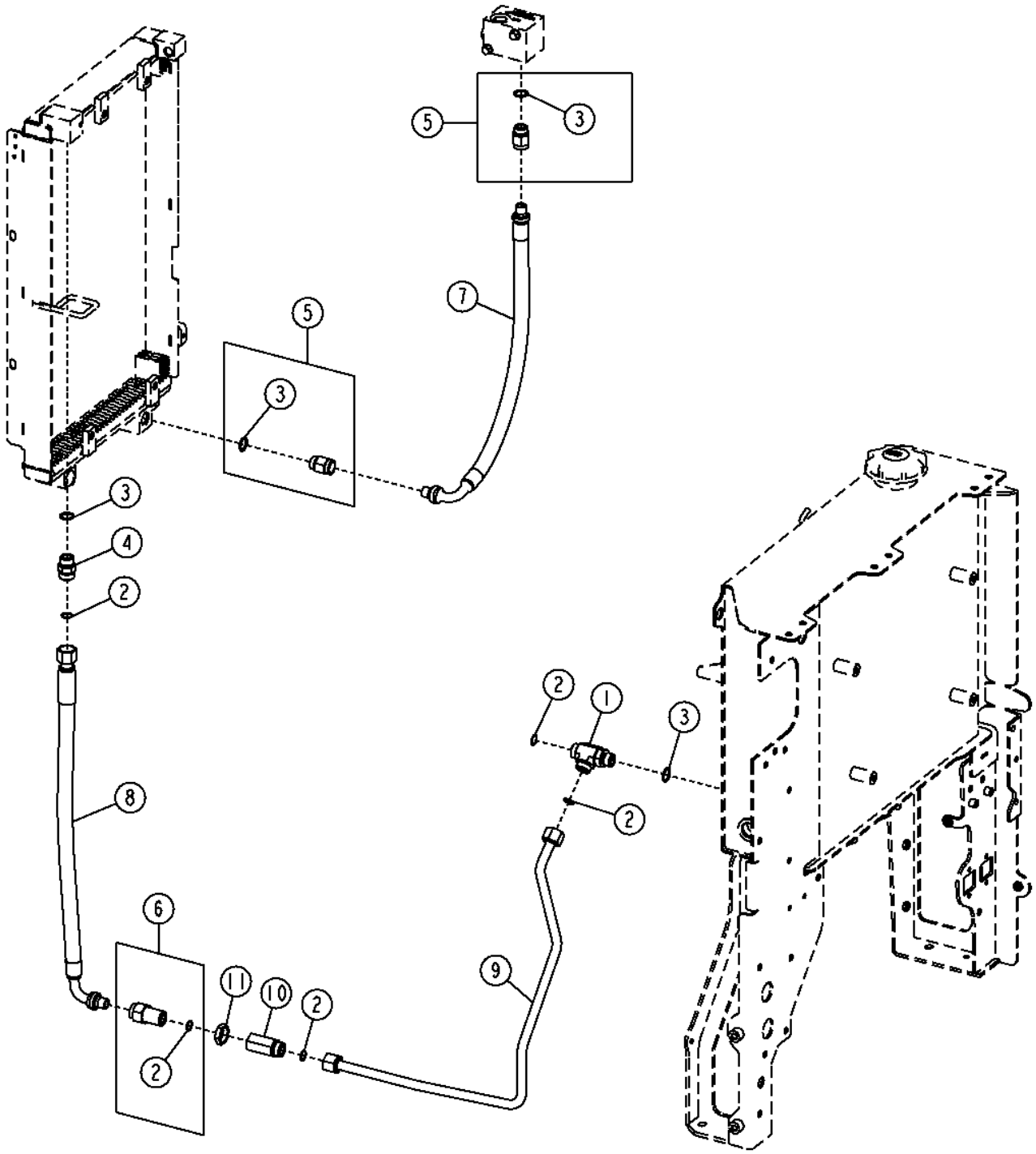

Pos.	*Ref.*	*Descripción*	*Cant.*	*Núm. de serie*	*Notas*
1	38H1026	Conexión en t	1		
2	T77858	Anillo tórico	5		
3	U12547	Anillo tórico	4		
4	38H1163	Racor adaptador	1		
5	62H1004	Racor adaptador	2		
6	62H1067	Racor adaptador	1		
7	AT326396	Manguera hidráulica	1		
8	AT336296	Manguera hidráulica	1		
9	AT357548	Tubería de aceite	1		
10	T238914	Adaptador	1		
11	T78707	Tuerca	1		

Transmission Cooler Hoses
Flexibles du refroidisseur d'huile de transmission
Шланги охладителя трансмиссии
Mangueras de enfriador de transmisión

TX1049577 A.1

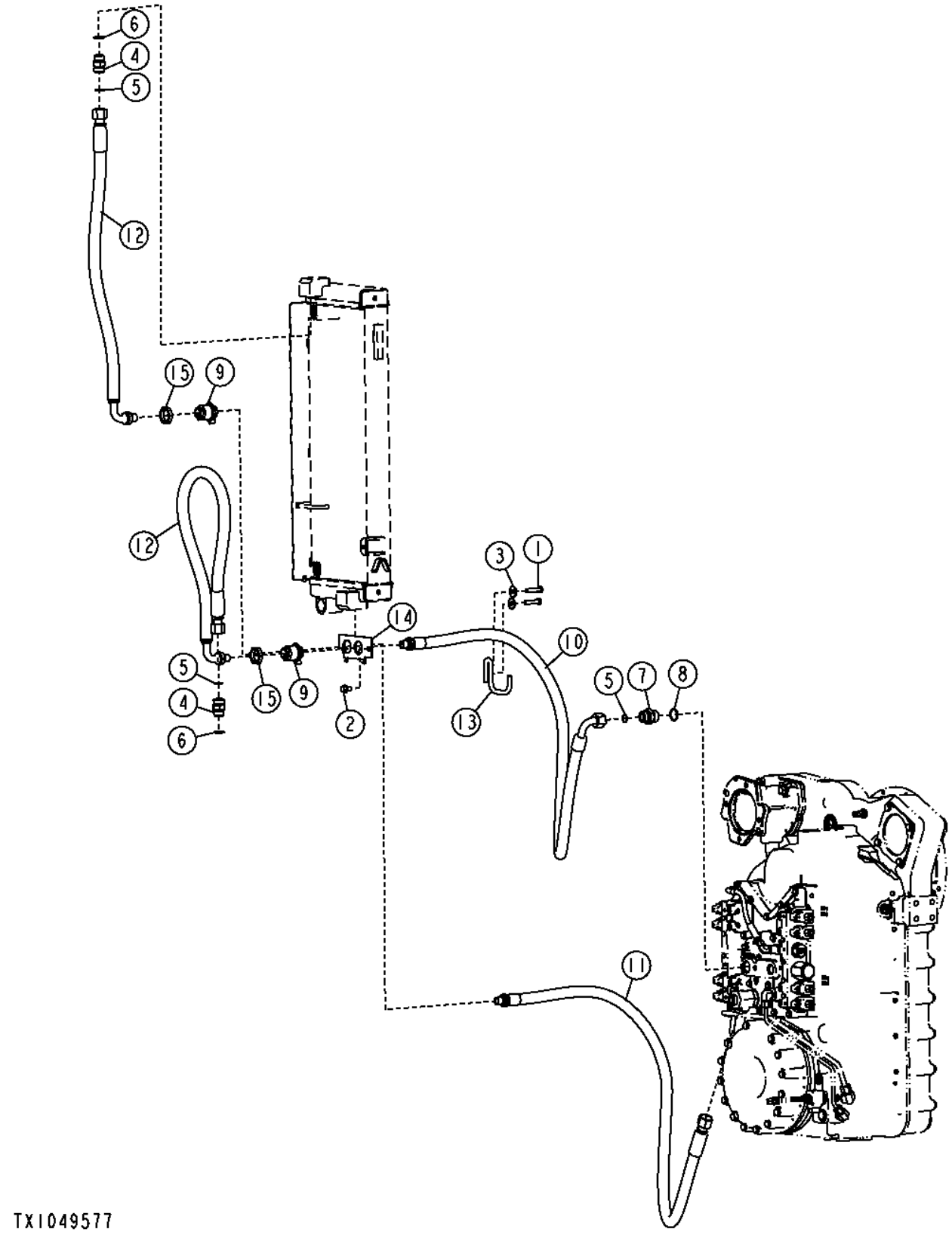

Pos.	*Ref.*	*Descripción*	*Cant.*	*Núm. de serie*	*Notas*
1	19M7572	Tornillo	2		M10 X 45
2	19M7784	Tornillo	1		M10 X 20
3	24M7296	Arandela	2		10.500 X 30 X 2.500 MM
4	38H1163	Racor adaptador	2		
5	T77858	Anillo tórico	3		
6	U12547	Anillo tórico	2		
7	38H1194	Racor adaptador	1		
8	R29936	Anillo tórico	1		
9	62H1061	Racor adaptador	2		
10	AT326390	Manguera hidr. - confección	1		
11	AT326391	Manguera hidr. - confección	1		
12	AT335697	Manguera hidráulica	2		
13	T230016	Soporte de manguera	1		
14	T251169	Placa	1		
15	T78715	Tuerca	2		

Cooling System (6090HDW01 / 6090HDW04) (- 626425)
Cooling System (6090HDW01 / 6090HDW04) (- 626425)
Система охлаждения (6090HDW01 / 6090HDW04) (- 626425)
Sistema de enfriamiento (6090HDW01 / 6090HDW04) (- 626425)

TX1055872 A.1

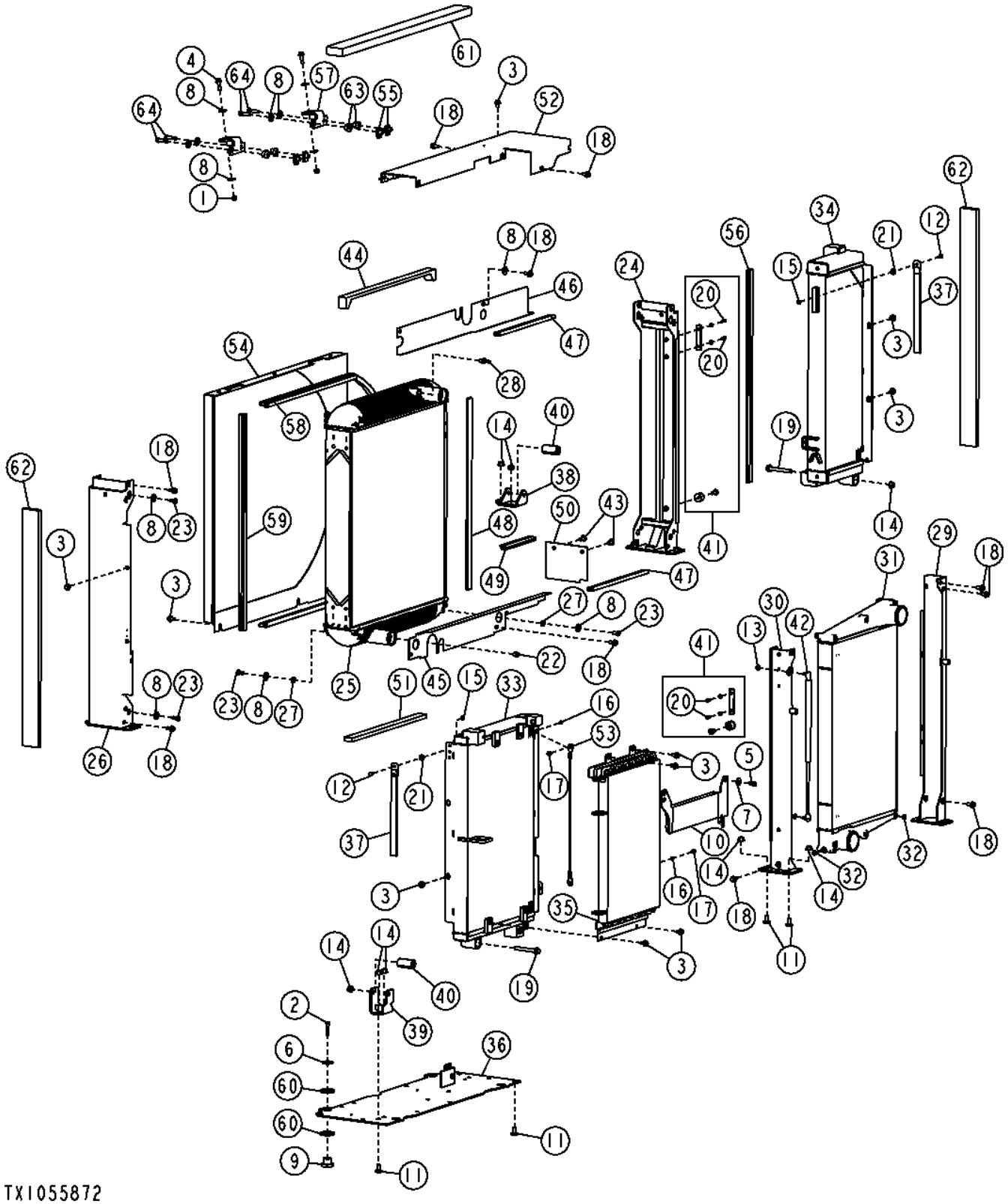

Pos.	*Ref.*	*Descripción*	*Cant.*	*Núm. de serie*	*Notas*
1	14M7517	Tuerca de seguridad	2		M10
2	19M7572	Tornillo	4		M10 X 45
3	19M7783	Tornillo	14		M10 X 16
4	19M7835	Tornillo	2		M10 X 35
5	19M7866	Tornillo	2		M8 X 20
6	24H1718	Arandela	4		13/32" X 1-5/8" X 0.134"
7	24M7024	Arandela	2		9 X 28 X 3 MM
8	24M7296	Arandela	17		10.500 X 30 X 2.500 MM
9	AT139776	Aislante	4		
10	AT199908	Enfriador de combustible	1		
11	03M7197	Tornillo	12		M12 X 25
12	03M7221	Tornillo	2		M6 X 16
13	14M7298	Tuerca con brida	4		M8
14	14M7299	Tuerca con brida	14		M12
15	14M7303	Tuerca con brida	2		M6
16	14M7528	Tuerca de seguridad	2		M6
17	19M7775	Tornillo	2		M6 X 16
18	19M7784	Tornillo	16		M10 X 20
19	19M7820	Tornillo	2		M12 X 100
20	19M8406	Tornillo	4		M6 X 20
21	24M7404	Arandela	2		12 X 20 X 3 MM
22	15H623	Tapón roscado	1		3/8"
23	19M7938	Tornillo	8		M10 X 20
24	AT336096	Perfil en u	1		
25	AT336097	Intercambiador de calor	1		Radiador
26	AT336103	Perfil en u	1		
27	N100859	Arandela	8		
28	T229658	Conexión de manguera	1		
29	AT336131	Perfil en u	1		
30	AT336135	Perfil en u	1		
31	AT365067	Intercooler	1		Enfriador de aire de carga
32	N276750	Arandela	3		
33	AT314925	Refrigerador de aceite	1		Aceite del diferencial
34	AT314926	Refrigerador de aceite	1		Transmisión
35	AT314928	Condensador de vapor	1		Condensador de acondicionador de aire
36	AT336117	Placa	1		
37	AT338717	Tira	2		
38	AT359887	Soporte	1		
39	AT359888	Soporte	1		
40	AT363573	Casquillo	2		
41	AT363574	Kit de aislantes	2		
42	AT365393	Cilindro de gas	2		
43	MT2485	Tapón	2		
44	T227197	Aislante	1		
45	T227198	Deflector	1		
46	T227199	Deflector	1		
47	.....	Aislante	2		(ORDER T227216) (CTL)
48	T227216	Aislante	1		
49	T227234	Aislante	1		
50	T228059	Deflector	1		
51	T231664	Aislante	1		
52	T235943	Bastidor	1		
53	T251394	Cable	1		
54	AT342108	Coraza	1		
55	H146457	Tuerca	4		
56	T203495	Aislante	1		
57	T225892	Ángulo	2		
58	T227451	Aislante	1		
59	.....	Aislante	1		(ORDER T227451) (CTL)
60	24M7455	Arandela	8		31 X 56 X 5 MM
61	T254010	Deflector	1		
62	T259827	Deflector	2		(SUB FOR T254061)
63	U42208	Aislante	4		
64	19M8637	Tornillo	4		M10 X 40

Cooling System (6090HDW01 / 6090HDW04) (626426 -)
Cooling System (6090HDW01 / 6090HDW04) (626426 -)
Система охлаждения (6090HDW01 / 6090HDW04) (626426 -)
Sistema de enfriamiento (6090HDW01 / 6090HDW04) (626426 -)

TX1065299 A.1

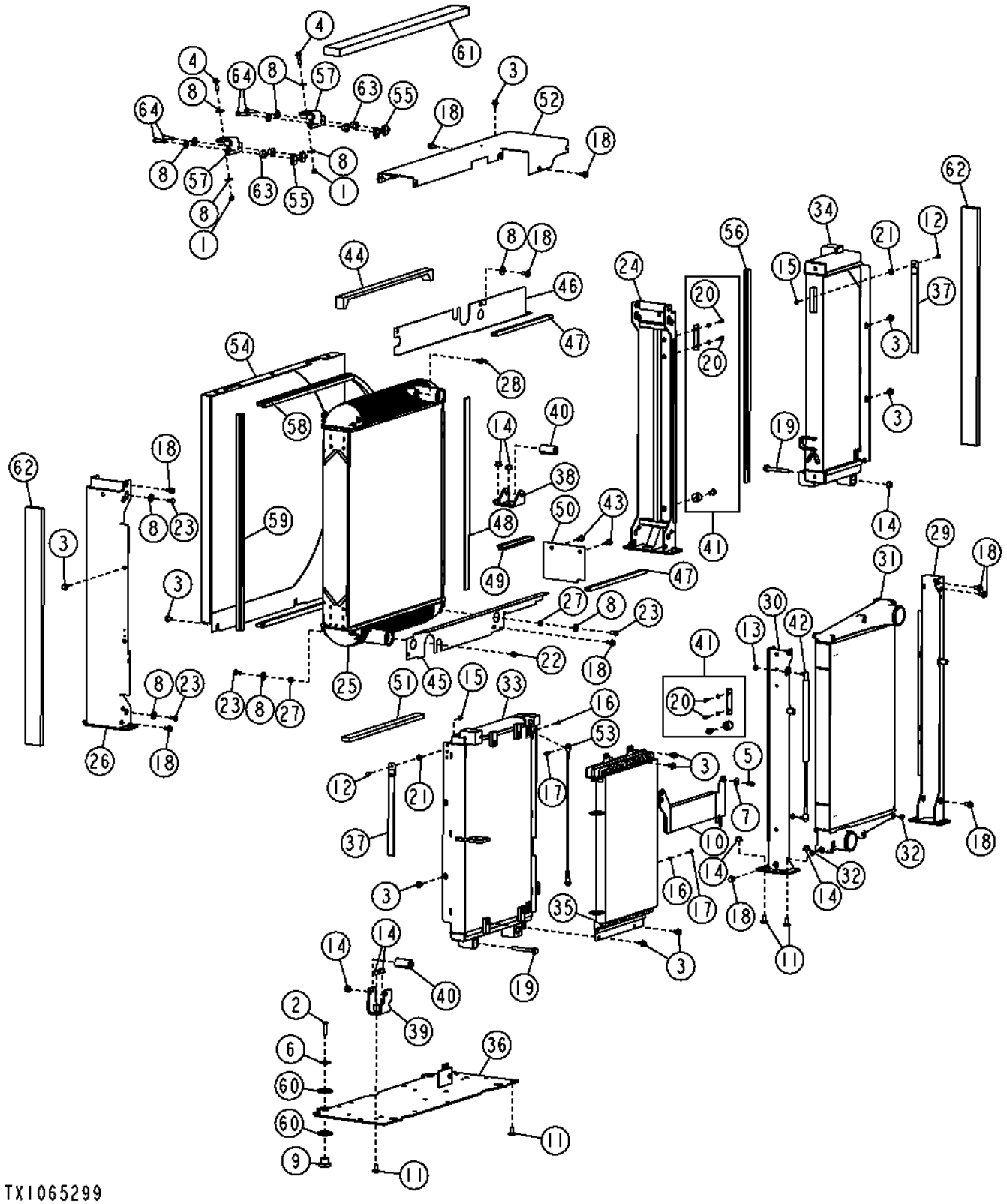

Pos.	*Ref.*	*Descripción*	*Cant.*	*Núm. de serie*	*Notas*
1	14M7517	Tuerca de seguridad	2		M10
2	19M7572	Tornillo	4		M10 X 45
3	19M7783	Tornillo	14		M10 X 16
4	19M7835	Tornillo	2		M10 X 35
5	19M7866	Tornillo	2		M8 X 20
6	24H1718	Arandela	4		13/32" X 1-5/8" X 0.134"
7	24M7024	Arandela	2		9 X 28 X 3 MM
8	24M7296	Arandela	17		10.500 X 30 X 2.500 MM
9	AT139776	Aislante	4		
10	AT199908	Enfriador de combustible	1		
11	03M7197	Tornillo	12		M12 X 25
12	03M7221	Tornillo	2		M6 X 16
13	14M7298	Tuerca con brida	4		M8
14	14M7299	Tuerca con brida	14		M12
15	14M7303	Tuerca con brida	2		M6
16	14M7528	Tuerca de seguridad	2		M6
17	19M7775	Tornillo	2		M6 X 16
18	19M7784	Tornillo	16		M10 X 20
19	19M7820	Tornillo	2		M12 X 100
20	19M8406	Tornillo	4		M6 X 20
21	24M7404	Arandela	2		12 X 20 X 3 MM
22	15H623	Tapón roscado	1		3/8"
23	19M7938	Tornillo	8		M10 X 20
24	AT336096	Perfil en u	1		
25	AT336097	Intercambiador de calor	1		Radiador
26	AT336103	Perfil en u	1		
27	N100859	Arandela	8		
28	T229658	Conexión de manguera	1		
29	AT336131	Perfil en u	1		
30	AT336135	Perfil en u	1		
31	AT365067	Intercooler	1		Enfriador de aire de carga
32	N276750	Arandela	3		
33	AT314925	Refrigerador de aceite	1		Aceite del diferencial
34	AT314926	Refrigerador de aceite	1		Transmisión
35	AT314928	Condensador de vapor	1		Condensador de acondicionador de aire
36	AT336117	Placa	1		
37	AT338717	Tira	2		
38	AT359887	Soporte	1		
39	AT359888	Soporte	1		
40	AT363573	Casquillo	2		
41	AT363574	Kit de aislantes	2		
42	AT365393	Cilindro de gas	2		
43	MT2485	Tapón	2		
44	T227197	Aislante	1		
45	T227198	Deflector	1		
46	T227199	Deflector	1		
47	.....	Aislante	2		(ORDER T227216) (CTL)
48	T227216	Aislante	1		
49	T227234	Aislante	1		
50	T228059	Deflector	1		
51	T231664	Aislante	1		
52	T235943	Bastidor	1		
53	T251394	Cable	1		
54	AT342108	Coraza	1		
55	H146457	Tuerca	4		
56	T203495	Aislante	1		
57	T225892	Ángulo	2		
58	T227451	Aislante	1		
59	.....	Aislante	1		(ORDER T227451) (CTL)
60	24M7455	Arandela	8		31 X 56 X 5 MM
61	T254010	Deflector	1		
62	T259827	Deflector	2		(SUB FOR T254061)
63	U42208	Aislante	4		
64	19M8637	Tornillo	4		M10 X 40

Cooling System Hoses and Fittings (6090HDW01 / 6090HDW04) (- 626425)
Flexibles et raccords du circuit de refroidissement (6090HDW01 / 6090HDW04) (- 626425)
Шланги и фитинги системы охлаждения (6090HDW01 / 6090HDW04) (- 626425)
Mangueras y adaptadores de sistema de enfriamiento (6090HDW01 / 6090HDW04) (- 626425)

TX1054315 A.1

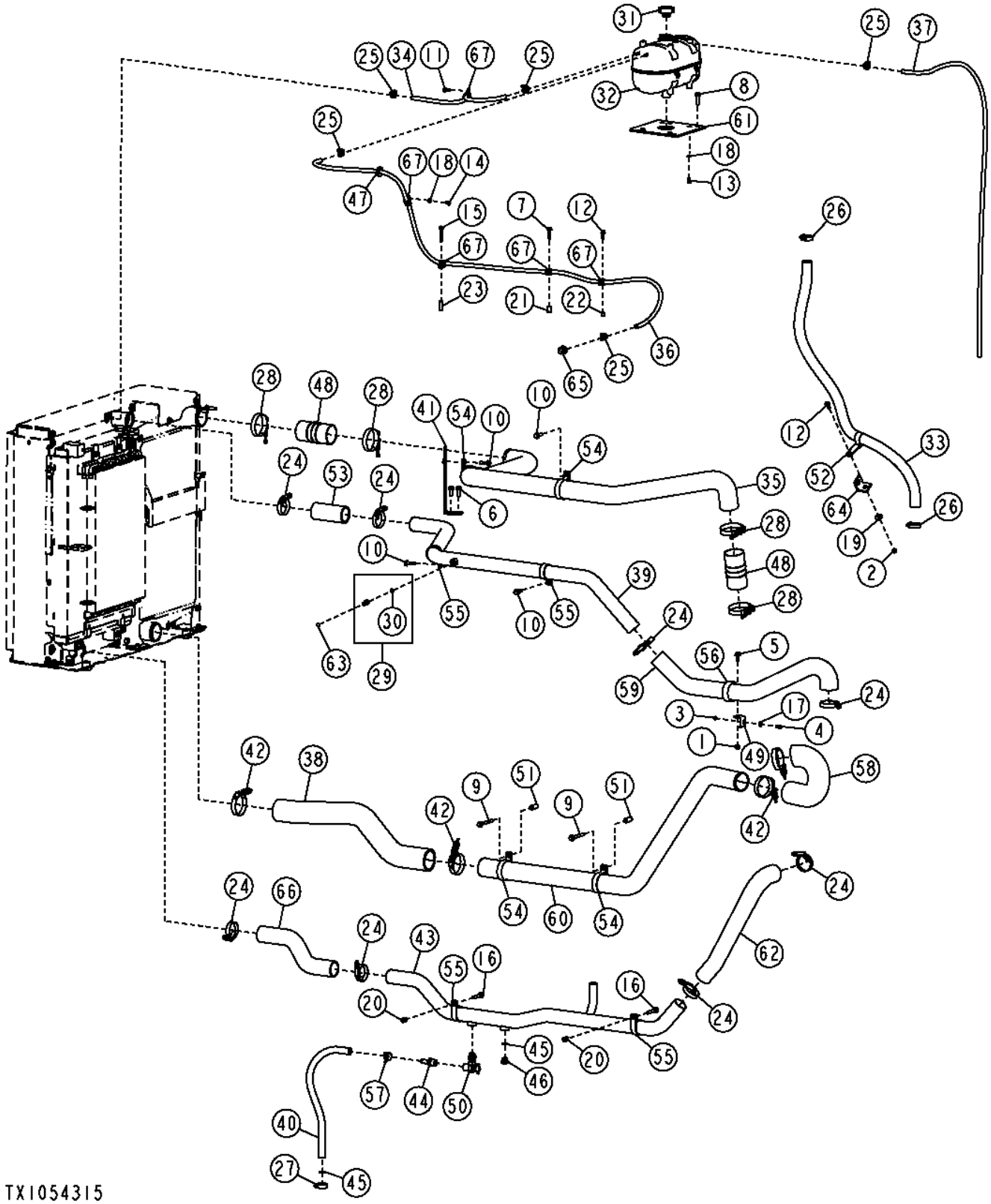

Pos.	*Ref.*	*Descripción*	*Cant.*	*Núm. de serie*	*Notas*
1	14M7296	Tuerca con brida	1		M10
2	14M7298	Tuerca con brida	1		M8
3	14M7303	Tuerca con brida	1		M6
4	19M7775	Tornillo	1		M6 X 16
5	19M7785	Tornillo	1		M10 X 25
6	19M7786	Tornillo	2		M10 X 30
7	19M7798	Tornillo	1		M8 X 40
8	19M7804	Tornillo	2		M10 X 40
9	19M7811	Tornillo	2		M10 X 90
10	19M7835	Tornillo	4		M10 X 35
11	19M7866	Tornillo	1		M8 X 20
12	19M7867	Tornillo	2		M8 X 25
13	19M7932	Tornillo	4		M8 X 16
14	19M7964	Tornillo	1		M8 X 12
15	19M7979	Tornillo	1		M8 X 55
16	19M7807	Tornillo	2		M10 X 60
17	24M7139	Arandela	1		6.400 X 18 X 1.600 MM
18	24M7238	Arandela	5		8.700 X 17 X 2 MM
19	24M7296	Arandela	1		10.500 X 30 X 2.500 MM
20	28H3383	Casquillo	2		0.493" X 0.675" X 3/4"
21	28H3390	Espaciador	1		0.364" X 0.540" X 1"
22	28H3450	Espaciador	1		0.364" X 0.540" X 1/2"
23	28H3461	Espaciador	1		0.364" X 0.540" X 1-1/2"
24	AH170895	Abrazadera	8		
25	TY22464	Abrazadera	5		
26	AR21839	Abrazadera	2		
27	TY22539	Abrazadera para mangueras	1		
28	AT301456	Abrazadera	4		
29	AT306111	Conexión	1		
30	R26448	Anillo tórico	1		
31	AT310335	Tapón de llenado	1		
32	AT326151	Tanque	1		
33	.....	PART MISSING IN WISE	1		(MAKE FROM T260246) (CTL 4.8 ft.) (SUB FOR AT328414)
34	.....	Manguera a Granel	1		(MAKE FROM TY22324) (CTL 2.75 ft.)
35	AT335579	Tubo	1		Enfriador de aire de carga
36	.....	Manguera a Granel	1		(MAKE FROM TY22324) (CTL 6.90 ft.)
37	.....	Manguera a Granel	1		(MAKE FROM TY22324) (CTL 6.00 ft.)
38	AT335686	Manguera	1		Enfriador de aire de carga
39	AT335797	Tubo	1		Refrigerante de motor
40	.....	Manguera a Granel	1		(MAKE FROM TY22328) (CTL 2.00 ft.)
41	AT343237	Soporte	1		
42	AT359297	Abrazadera	4		
43	AT362877	Tubo	1		Refrigerante de motor
44	N306191	Conexión de manguera	1		
45	R26906	Anillo tórico	2		
46	R27474	Tapón de vaciado	1		
47	R38454	Pasamuros	1		
48	R500494	Manguera	2		
49	R500597	Soporte	1		
50	RE509097	Grifo de vaciado	1		
51	28H1497	Casquillo	2		0.493" X 0.675" X 1-1/2"
52	T153064	Abrazadera	1		
53	T160183	Manguito de radiador	1		
54	T160608	Abrazadera	4		
55	T160609	Abrazadera	4		
56	T162575	Abrazadera	1		
57	T185826	Abrazadera	1		
58	T210630	Manguera	1		Enfriador de aire de carga
59	T210636	Manguera	1		Refrigerante de motor
60	T210963	Tubo	1		Enfriador de aire de carga
61	T213722	Placa	1		
62	T214537	Manguera	1		Refrigerante de motor
63	T217789	Etiqueta adhesiva	1		
64	T219261	Ángulo	1		
65	T222360	Conexión de manguera	1		
66	T250441	Manguera	1		Refrigerante de motor
67	T76252	Abrazadera	5		

Cooling System Hoses and Fittings (6090HDW01 / 6090HDW04) (626426 -)
Flexibles et raccords du circuit de refroidissement (6090HDW01 / 6090HDW04) (626426 -)
Шланги и фитинги системы охлаждения (6090HDW01 / 6090HDW04) (626426 -)
Mangueras y adaptadores de sistema de enfriamiento (6090HDW01 / 6090HDW04) (626426 -)

TX1064778 A.1

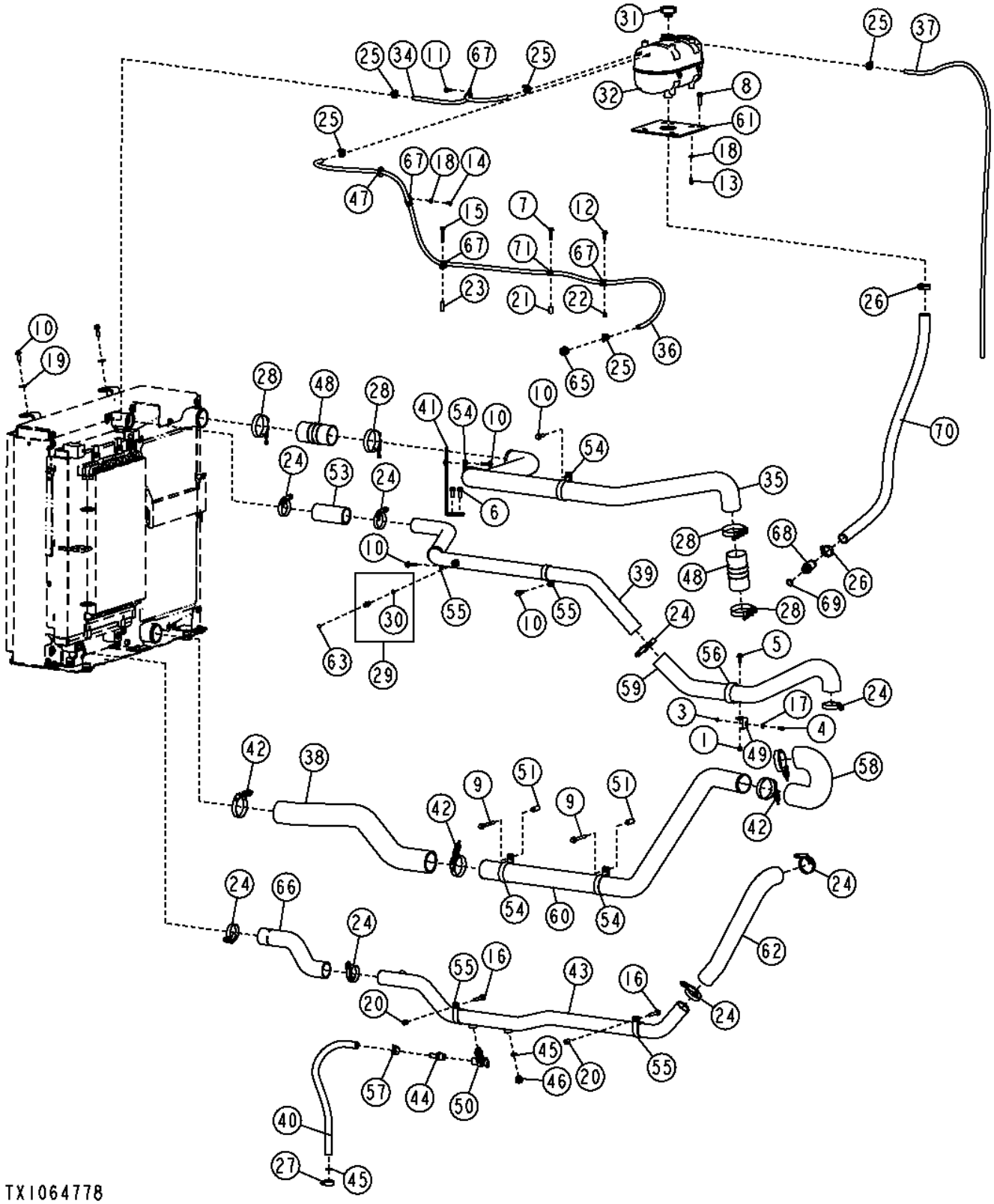

Pos.	*Ref.*	*Descripción*	*Cant.*	*Núm. de serie*	*Notas*
1	14M7296	Tuerca con brida	1		M10
3	14M7303	Tuerca con brida	1		M6
4	19M7775	Tornillo	1		M6 X 16
5	19M7785	Tornillo	1		M10 X 25
6	19M7786	Tornillo	2		M10 X 30
7	19M7798	Tornillo	1		M8 X 40
8	19M7804	Tornillo	2		M10 X 40
9	19M7811	Tornillo	2		M10 X 90
10	19M7835	Tornillo	6		M10 X 35
11	19M7866	Tornillo	3		M8 X 20
12	19M7867	Tornillo	1		M8 X 25
13	19M7932	Tornillo	4		M8 X 16
14	19M7964	Tornillo	1		M8 X 12
15	19M7979	Tornillo	1		M8 X 55
16	19M7807	Tornillo	2		M10 X 60
17	24M7139	Arandela	1		6.400 X 18 X 1.600 MM
18	24M7238	Arandela	5		8.700 X 17 X 2 MM
19	24M7296	Arandela	1		10.500 X 30 X 2.500 MM
20	28H3383	Casquillo	2		0.493" X 0.675" X 3/4"
21	28H3390	Espaciador	1		0.364" X 0.540" X 1"
22	28H3450	Espaciador	1		0.364" X 0.540" X 1/2"
23	28H3461	Espaciador	1		0.364" X 0.540" X 1-1/2"
24	AH170895	Abrazadera	8		
25	AR21836	Abrazadera	5		
26	AR21839	Abrazadera	2		
27	TY22539	Abrazadera para mangueras	1		
28	AT301456	Abrazadera	4		
29	AT306111	Conexión	1		
30	R26448	Anillo tórico	1		
31	AT310335	Tapón de llenado	1		
32	AT326151	Tanque	1		
34	.....	Manguera a Granel	1		(MAKE FROM TY22324) (CTL 2.75 ft.)
35	AT335579	Tubo	1		Enfriador de aire de carga
36	.....	Manguera a Granel	1		(MAKE FROM TY22324) (CTL 6.90 ft.)
37	.....	Manguera a Granel	1		(MAKE FROM TY22324)(CTL 6.00 ft.)
38	AT335686	Manguera	1		Enfriador de aire de carga
39	AT335797	Tubo	1		Refrigerante de motor
40	.....	Manguera a Granel	1		(MAKE FROM TY22328) (CTL 2.00 ft.)
41	AT343237	Soporte	1		
42	AT359297	Abrazadera	4		
43	AT371017	Tubo	1		Refrigerante de motor
44	N306191	Conexión de manguera	1		
45	R26906	Anillo tórico	2		
46	R27474	Tapón de vaciado	1		
47	R38454	Pasamuros	1		
48	R500494	Manguera	2		
49	R500597	Soporte	1		
50	RE509097	Grifo de vaciado	1		
51	T143534	Espaciador	2		12.522 X 17.145 X 38.100 MM (0.493" X 0.675" X 1-1/2")
53	T160183	Manguito de radiador	1		
54	T160608	Abrazadera	4		
55	T160609	Abrazadera	4		
56	T162575	Abrazadera	1		
57	T185826	Abrazadera	1		
58	T210630	Manguera	1		Enfriador de aire de carga
59	T210636	Manguera	1		Refrigerante de motor
60	T210963	Tubo	1		Enfriador de aire de carga
61	T213722	Placa	1		
62	T214537	Manguera	1		Refrigerante de motor
63	T217789	Etiqueta adhesiva	1		
65	T222360	Conexión de manguera	1		
66	T261292	Manguera	1		Refrigerante de motor
67	T76252	Abrazadera	5		
68	T259693	Conexión de manguera	1		
69	U12547	Anillo tórico	1		
70	.....	Manguera a Granel	1		(MAKE FROM T260246) (CTL 10 ft.)
71	T74412	Abrazadera	1		

Fan, Fan Door and Fan Guard
Ventilateur, portière avec ventilateur et protection ventilateur
Вентилятор, дверца вентилятора и щиток вентилятора
Ventilador, puerta de ventilador y protector de ventilador

TX1057028 A.1

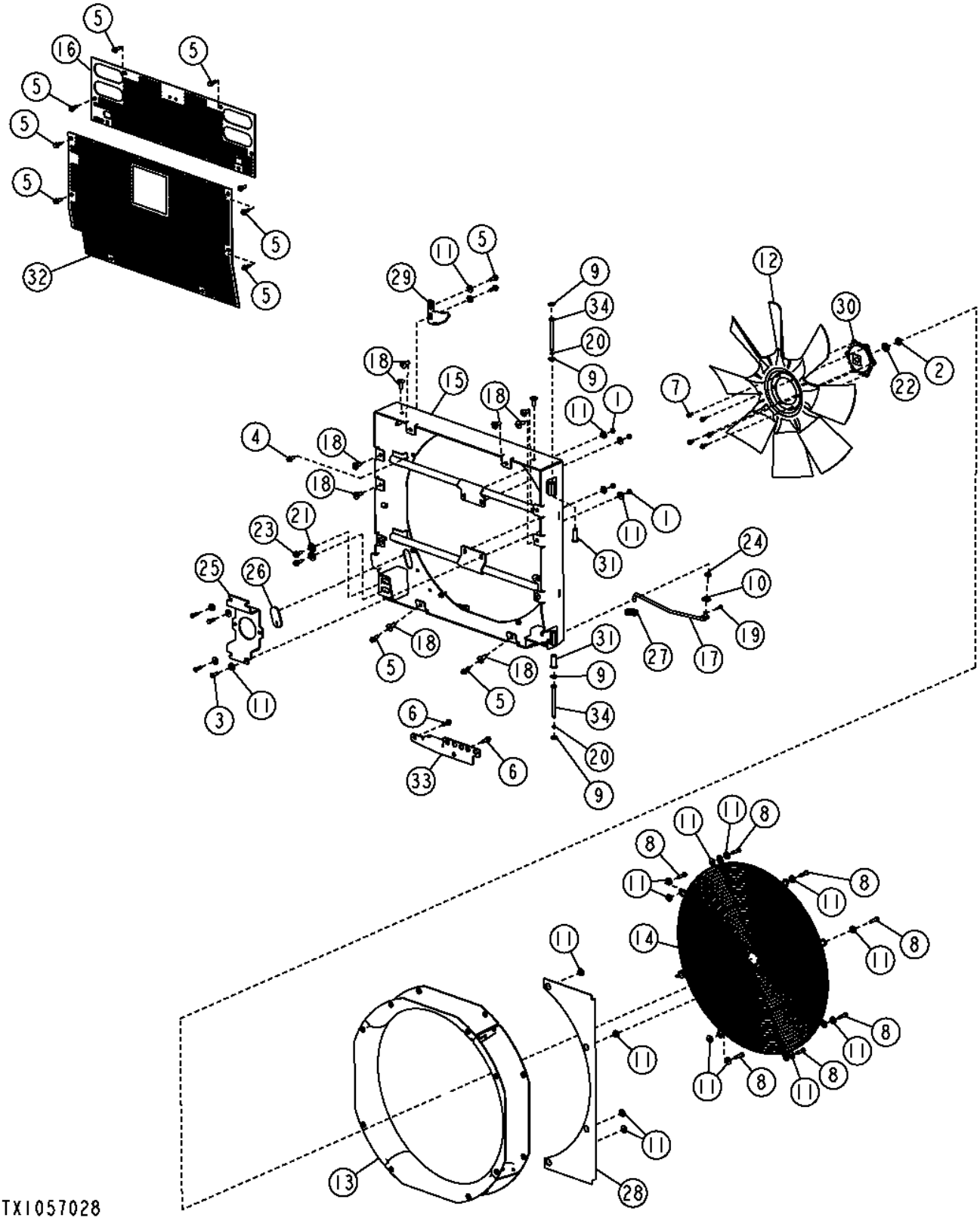

Pos.	*Ref.*	*Descripción*	*Cant.*	*Núm. de serie*	*Notas*
1	14M7274	Tuerca	4		M10
2	14H1041	Tuerca	1		5/8"
3	19M7662	Tornillo	4		M10 X 30
4	19M7785	Tornillo	8		M10 X 25
5	19M7786	Tornillo	12		M10 X 30
6	19M7835	Tornillo	2		M10 X 35
7	19M7866	Tornillo	6		M8 X 20
8	19M8637	Tornillo	8		M10 X 40
9	24H1111	Arandela	4		17/32" X 1-1/16" X 0.090"
10	24H1330	Arandela	1		15/32" X 1-3/8" X 7/64"
11	24M7296	Arandela	26		10.500 X 30 X 2.500 MM
12	AT208006	Ventilador	1		
13	AT334407	Coraza	1		
14	AT335245	Revestimiento	1		
15	AT378802	Puerta	1		(SUB FOR AT363161)
16	AT363166	Enrejado	1		
17	AT369363	Vástago	1		
18	H173411	Tuerca	14		M10
19	J16931	Pasador	1		
20	M43940	Anillo elástico	2		
21	M88385	Arandela de empuje	2		19.505 X 38.100 X 2.275 MM (0.768" X 1-1/2" X 0.090")
22	24M7090	Arandela	1		22 X 37 X 3 MM
23	R281148	Tornillo	2		
24	T162238	Pasamuros	1		
25	T254997	Apoyo	1		
26	T201546	Pasamuros	1		
27	T206435	Pasamuros	1		
28	T226425	Placa	1		
29	T226561	Placa	1		
30	T254979	Espaciador	1		
31	T231380	Casquillo	2		
32	T250777	Enrejado	1		
33	T260544	Placa	1		(SUB FOR T252217)
34	T253652	Pasador	2		

Fan Drive Pump
Pompe d'entraînement de ventilateur
Насос привода вентилятора
Bomba de mando de ventilador

TX1050646 A.1

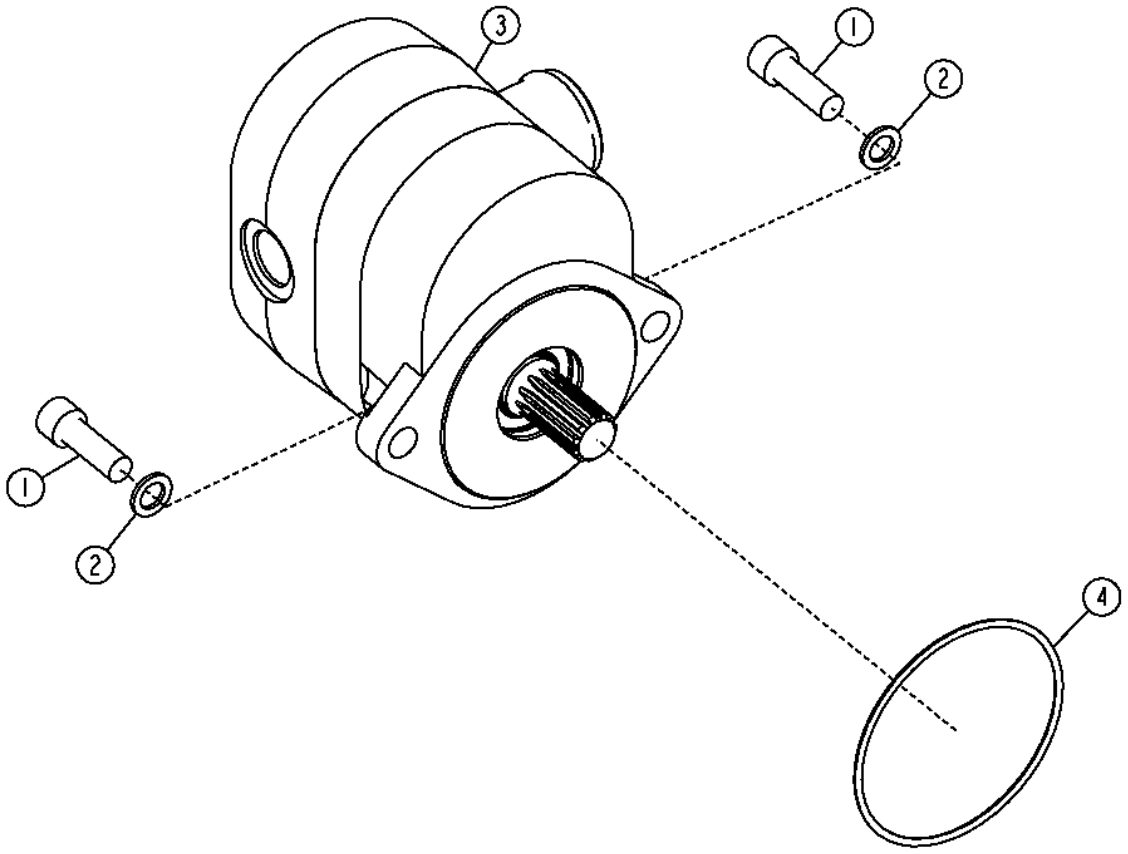

TX1050646

Pos.	*Ref.*	*Descripción*	*Cant.*	*Núm. de serie*	*Notas*
1	19H2929	Tornillo	2		3/8" X 1.120"
2	24M7346	Arandela	2		11 X 20 X 2 MM
3	AT364474	Bomba hidráulica	1		
	AT317388	Juego de retenes	1		
4	U42702	Anillo tórico	1		

Hydraulic Fan Drive Motor
Moteur d'entraînement de ventilateur hydraulique
Двигат. привода гидравл. вент.
Motor hidráulico impulsor de ventilador

TX1054171 A.1

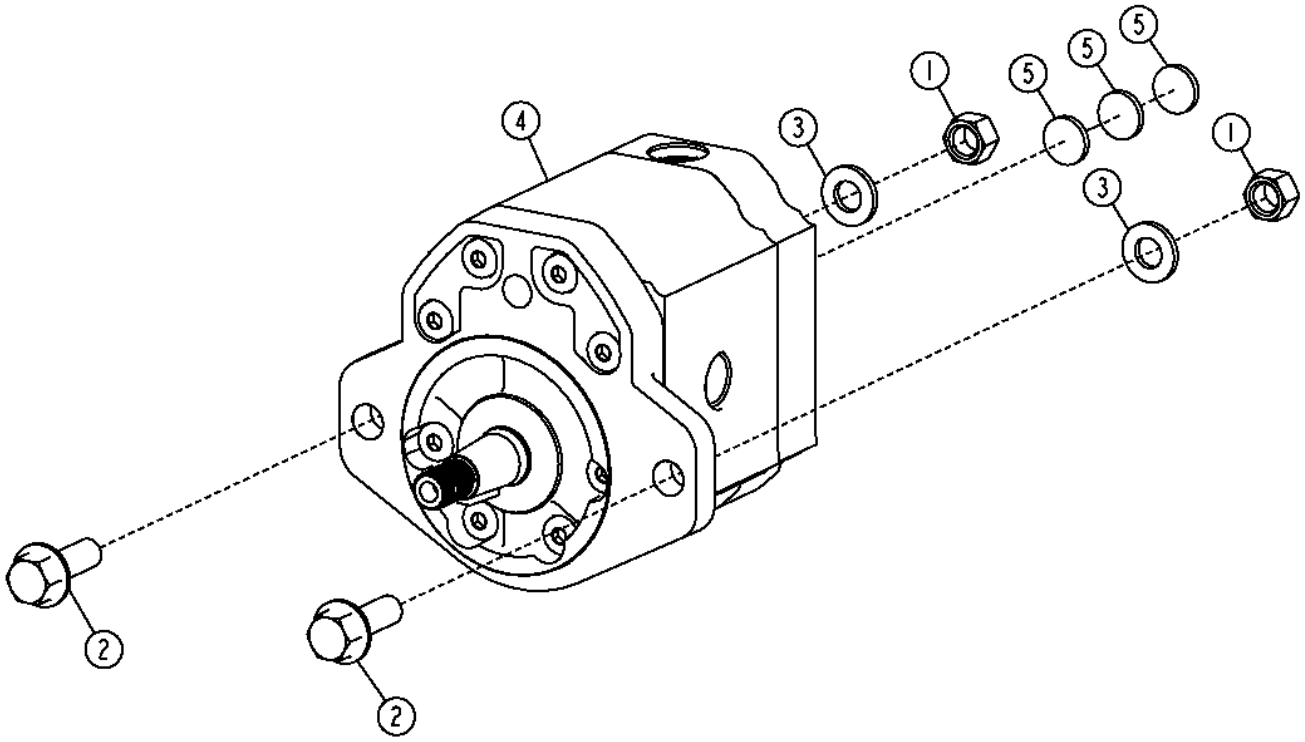

TX1054171

Pos.	*Ref.*	*Descripción*	*Cant.*	*Núm. de serie*	*Notas*
1	14M7275	Tuerca	2		M12
2	19M7790	Tornillo	2		M12 X 35
3	24M7240	Arandela	2		13 X 25 X 3 MM
4	AT366546	Motor hidráulico	1		
	26H103	Chaveta	1		1/4" X 2-1/8"
	AT366958	Juego de retenes	1		
5	T173591	Aislante	3		

Fan Drive Motor Hoses
Flexibles de moteur d'entraînement de ventilateur
Шланги мотора привода вентилятора
Mangueras de motor de mando de ventilador

TX1055995 A.1

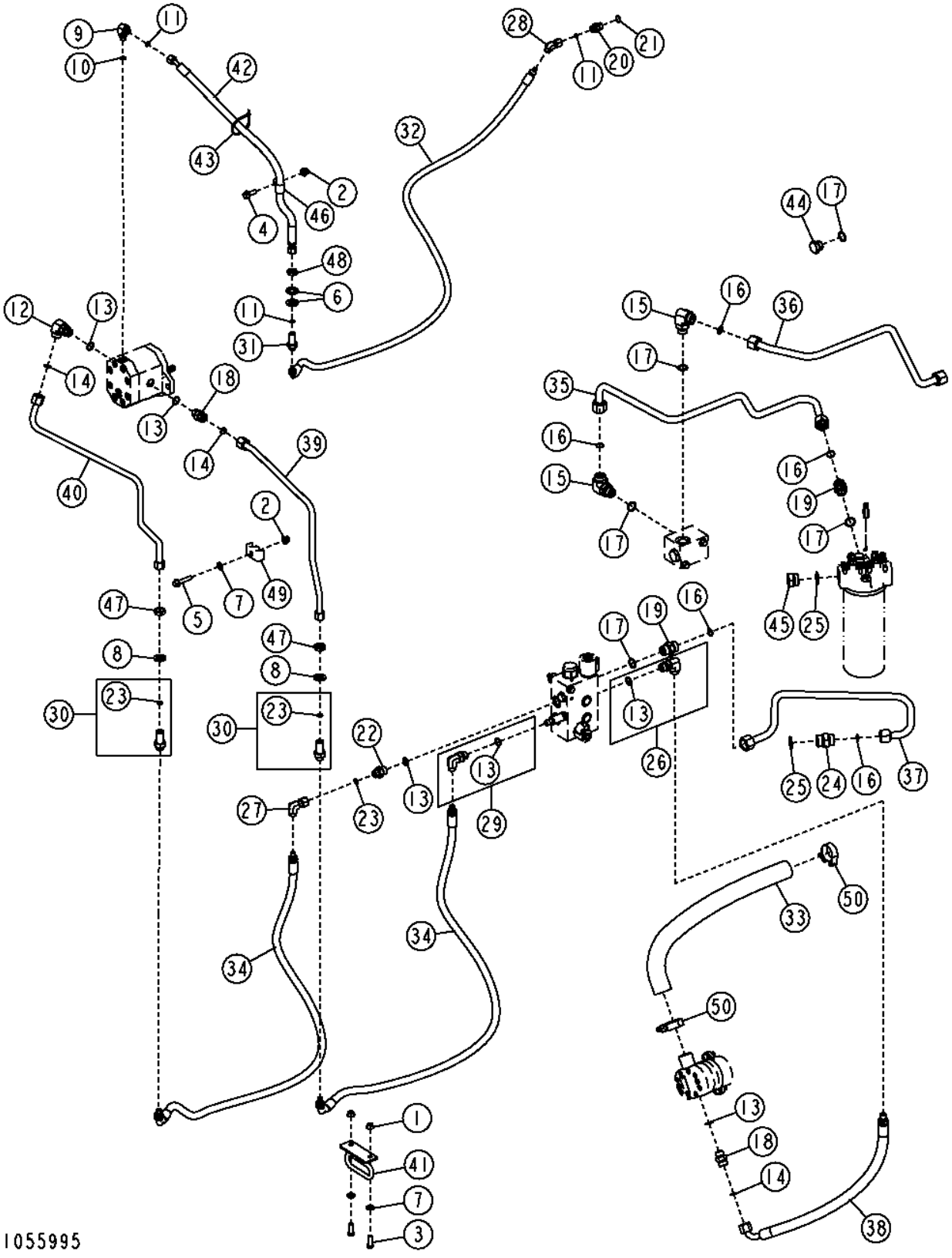

Pos.	*Ref.*	*Descripción*	*Cant.*	*Núm. de serie*	*Notas*
1	14M7296	Tuerca con brida	2		M10
2	14M7400	Tuerca de seguridad	2		M10
3	19M7662	Tornillo	2		M10 X 30
4	19M7786	Tornillo	1		M10 X 30
5	19M7806	Tornillo	1		M10 X 50
6	24M7361	Arandela	2		19 X 34 X 3 MM
7	24M7239	Arandela	3		10.700 X 21 X 2.500 MM
8	24M7396	Arandela	2		21 X 34 X 3 MM
9	38H1004	Racor acodado	1		
10	R26448	Anillo tórico	1		
11	T77613	Anillo tórico	3		
12	38H1006	Racor acodado	1		
13	R26906	Anillo tórico	6		
14	T77932	Anillo tórico	3		
15	38H1007	Racor acodado	2		
16	T77858	Anillo tórico	5		
17	U12547	Anillo tórico	5		
18	38H1162	Racor adaptador	2		
19	38H1163	Racor adaptador	2		
20	38H1171	Racor adaptador	1		
21	R26375	Anillo tórico	1		
22	38H1174	Racor adaptador	1		
23	T77857	Anillo tórico	3		
24	38H1194	Racor adaptador	1		
25	R29936	Anillo tórico	2		
26	62H1013	Racor adaptador	1		
27	62H1022	Racor adaptador	1		
28	62H1052	Racor adaptador	1		
29	62H1059	Racor adaptador	1		
30	62H1066	Racor adaptador	2		
31	AT199495	Conexión	1		
32	AT325991	Manguera hidráulica	1		
33	AT326548	Manguera hidr. - confección	1		
34	AT335726	Manguera hidráulica	2		
35	AT337756	Tubería de aceite	1		
36	AT337763	Tubería	1		
37	AT341622	Tubería de aceite	1		
38	AT341625	Manguera hidr. - confección	1		
39	AT363239	Tubería de aceite	1		
40	AT363264	Tubería de aceite	1		
41	AT364100	Soporte de manguera	1		
42	AT367789	Manguera hidr. - confección	1		
43	H77698	Cinta de atar	1		
44	R27175	Tapón de vaciado	1		
45	R36636	Tapón hermético	1		
46	T70659	Abrazadera	1		
47	T78716	Tuerca	2		20.625 MM (13/16")
48	T81029	Tuerca	1		17.475 MM (11/16")
49	W34896	Abrazadera	1		
50	RE25110	Abrazadera	2		

Reverse Fan Drive Solenoid Valve
Électrovanne de commande d'inversion de sens du ventilateur
Соленоидный клапан привода реверс. вент.
Válvula de solenoide de inversión de sentido de ventilador

TX1054172 A.1

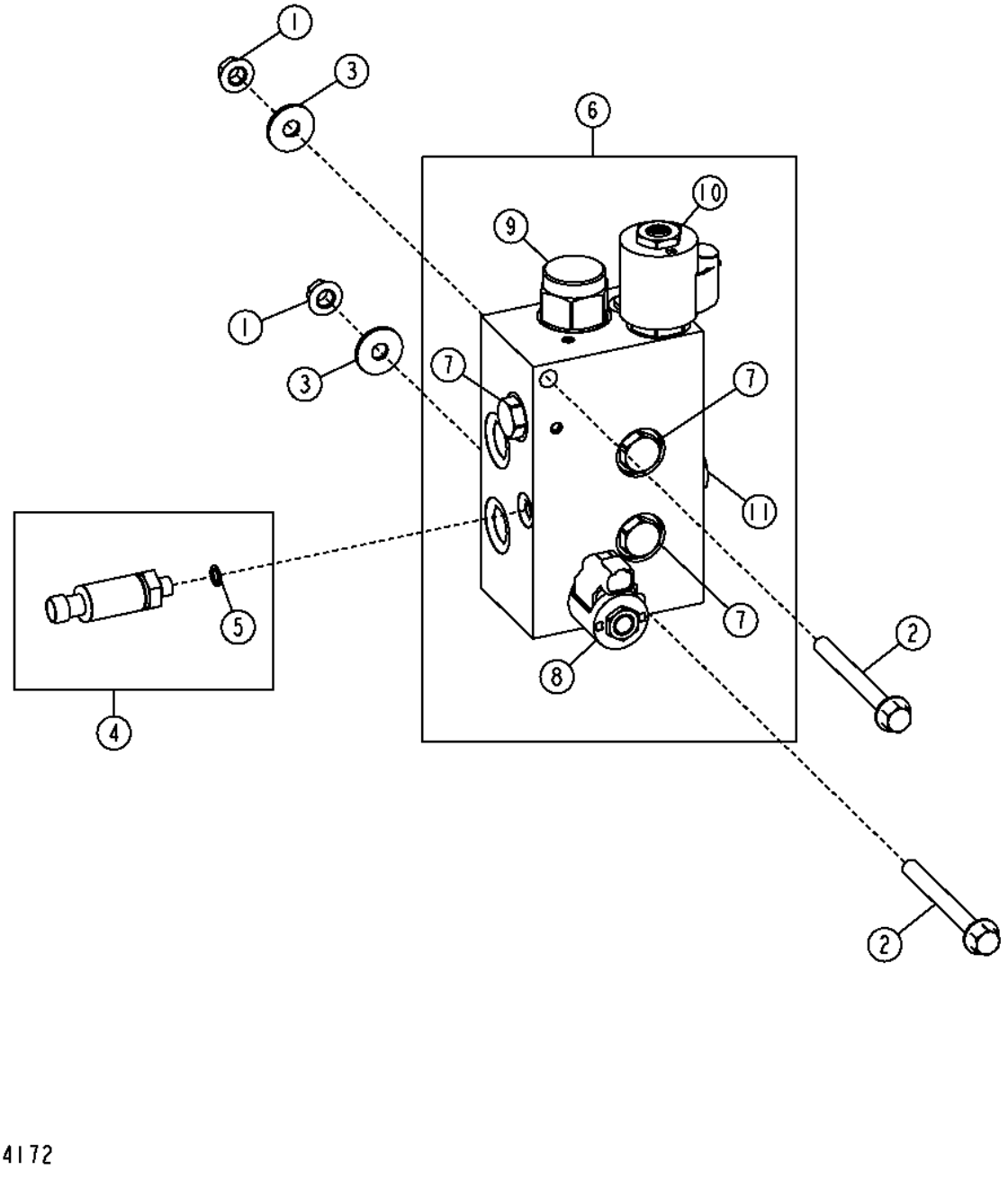

TX1054172

Pos.	*Ref.*	*Descripción*	*Cant.*	*Núm. de serie*	*Notas*
1	14M7296	Tuerca con brida	2		M10
2	19M7812	Tornillo	2		M10 X 100
3	24M7296	Arandela	2		10.500 X 30 X 2.500 MM
4	AT322982	Transductor	1		Sensor de presión del ventilador
5	R28782	Anillo tórico	1		
6	AT366516	Electroválvula	1		
7	AT224570	Válvula de retención	4		
	AT224862	Juego de retenes	1		
8	AT224866	Electroválvula	1		Solenoide de ventilador reversible
	AT224706	Juego de retenes	1		
	AT333811	Bobina de electroválvula	1		
	T225291	Tuerca	1		
9	AT226109	Electroválvula hidráulica	1		
	AT226110	Juego de retenes	1		
10	AT366515	Válvula descarga de presión	1		Solenoide de velocidad de ventilador
	AN207423	Juego de retenes	1		
	AT333810	Bobina de electroválvula	1		
	T225294	Tuerca	1		
11	AT224863	Válvula de retención	1		
	AT224864	Juego de retenes	1		

Engine Speed Control Pedal and Switches (Standard Controls)
Pédale et interrupteurs de commande du régime moteur (commandes standard)
Педаль и переключатели регулировки оборотов двигателя (стандартные органы управления)
Interruptores y pedal de control de velocidad de motor (controles estándar)

TX1048201 A.1

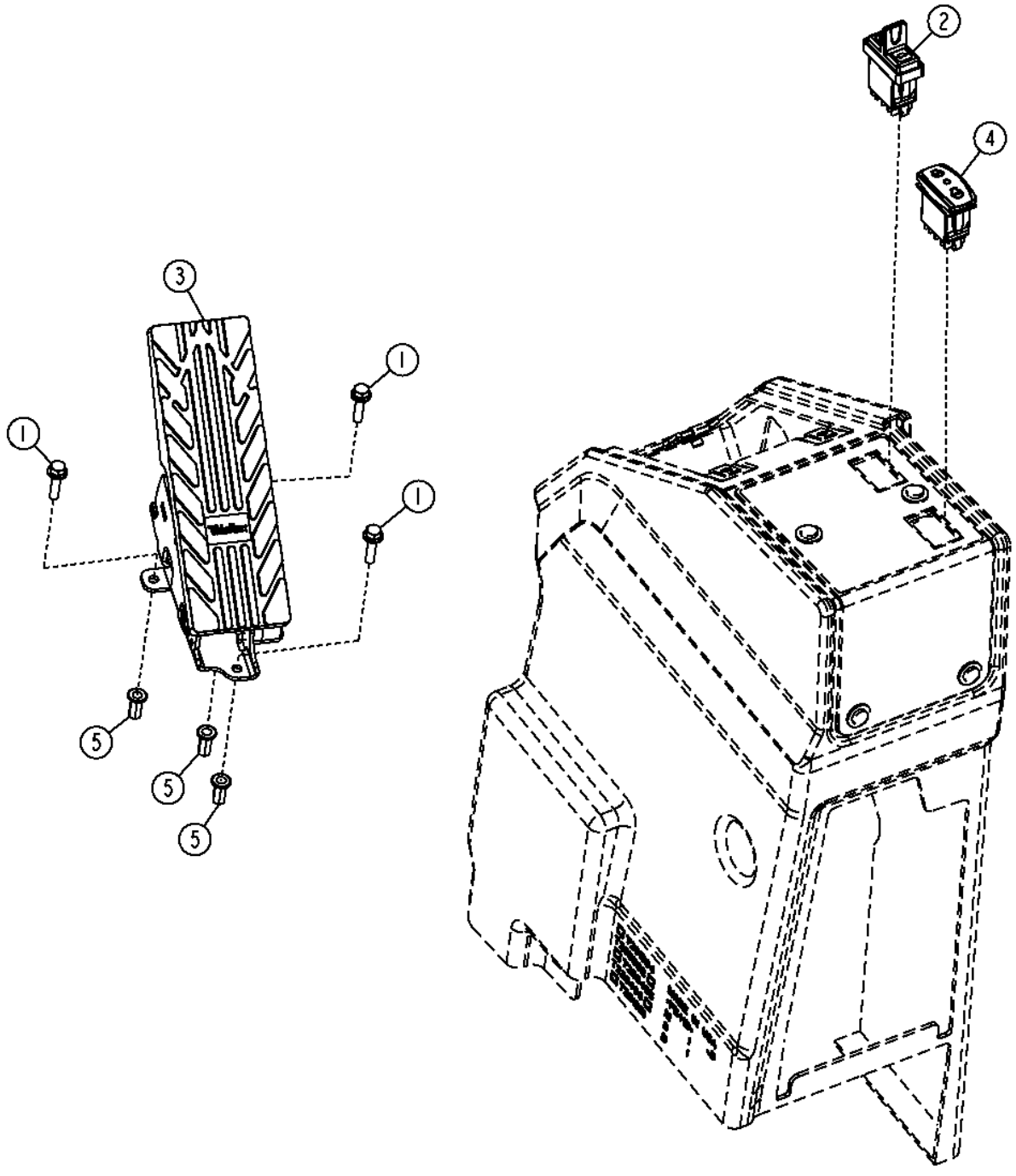

TX1048201

Pos.	*Ref.*	*Descripción*	*Cant.*	*Núm. de serie*	*Notas*
1	19M7863	Tornillo	3		M6 X 25
2	AT302731	Interruptor	1		
3	AT332120	Acelerador	1		
4	AT335712	Int. alternante/basculante	1		
5	T196077	Tuerca	3		M6

Engine Speed Control Pedal and Switches (Grade Pro)
Pédale et interrupteurs de commande du régime moteur (Grade Pro)
Педаль и выключатели управления скоростью вращения двигателя (Grade Pro)
Interruptores y pedal de control de velocidad de motor (Grade Pro)

TX1048202 A.1

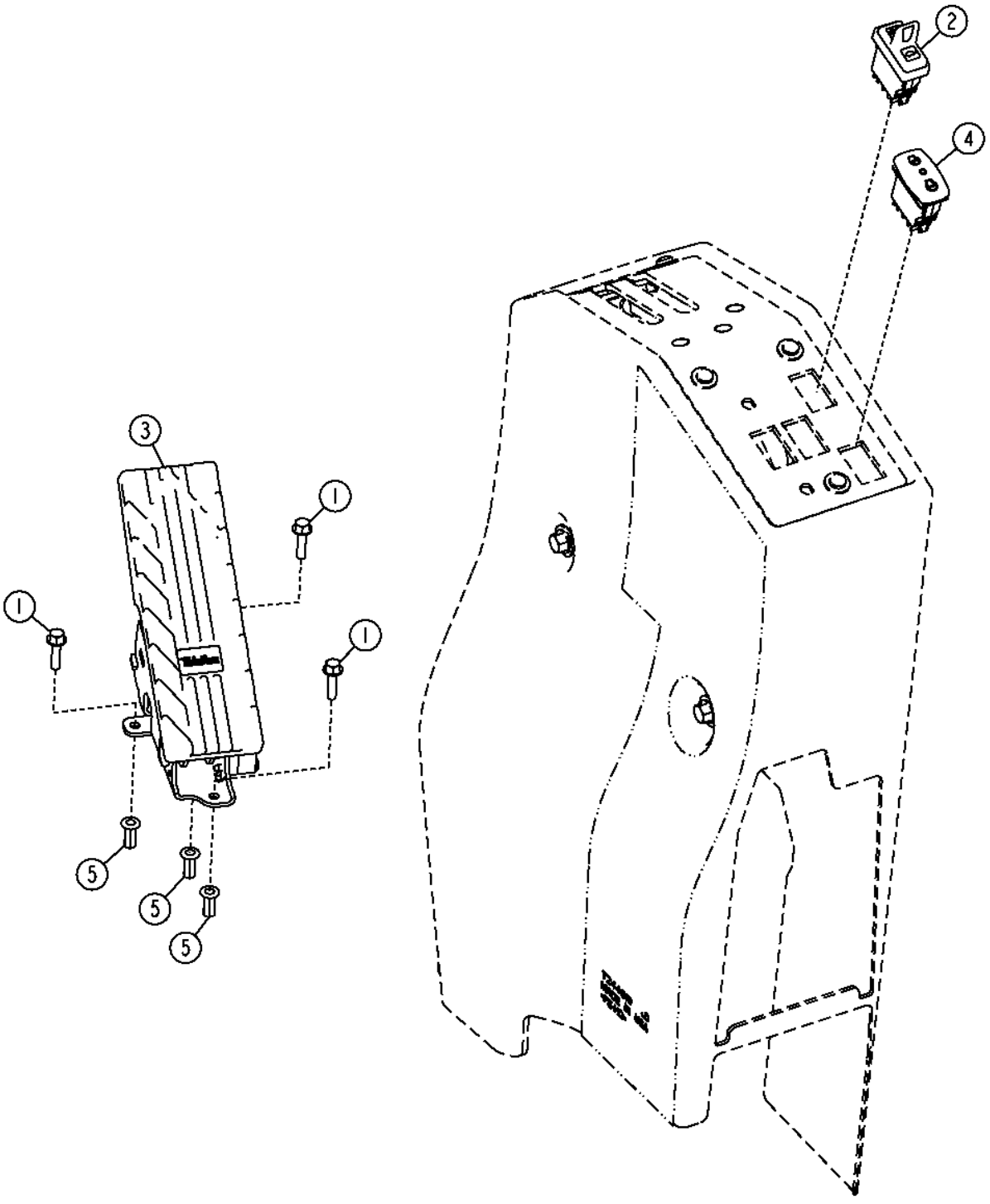

TX1048202

Pos.	*Ref.*	*Descripción*	*Cant.*	*Núm. de serie*	*Notas*
1	19M7863	Tornillo	3		M6 X 25
2	AT302731	Interruptor	1		
3	AT332120	Acelerador	1		
4	AT335712	Int. alternante/basculante	1		
5	T196077	Tuerca	3		M6

Engine Speed Decelerator Pedal
Pédale du décélérateur de régime du moteur
Педаль замедлителя скорости вращения двиг.
Pedal de desacelerador de velocidad de motor

T203067 A.1

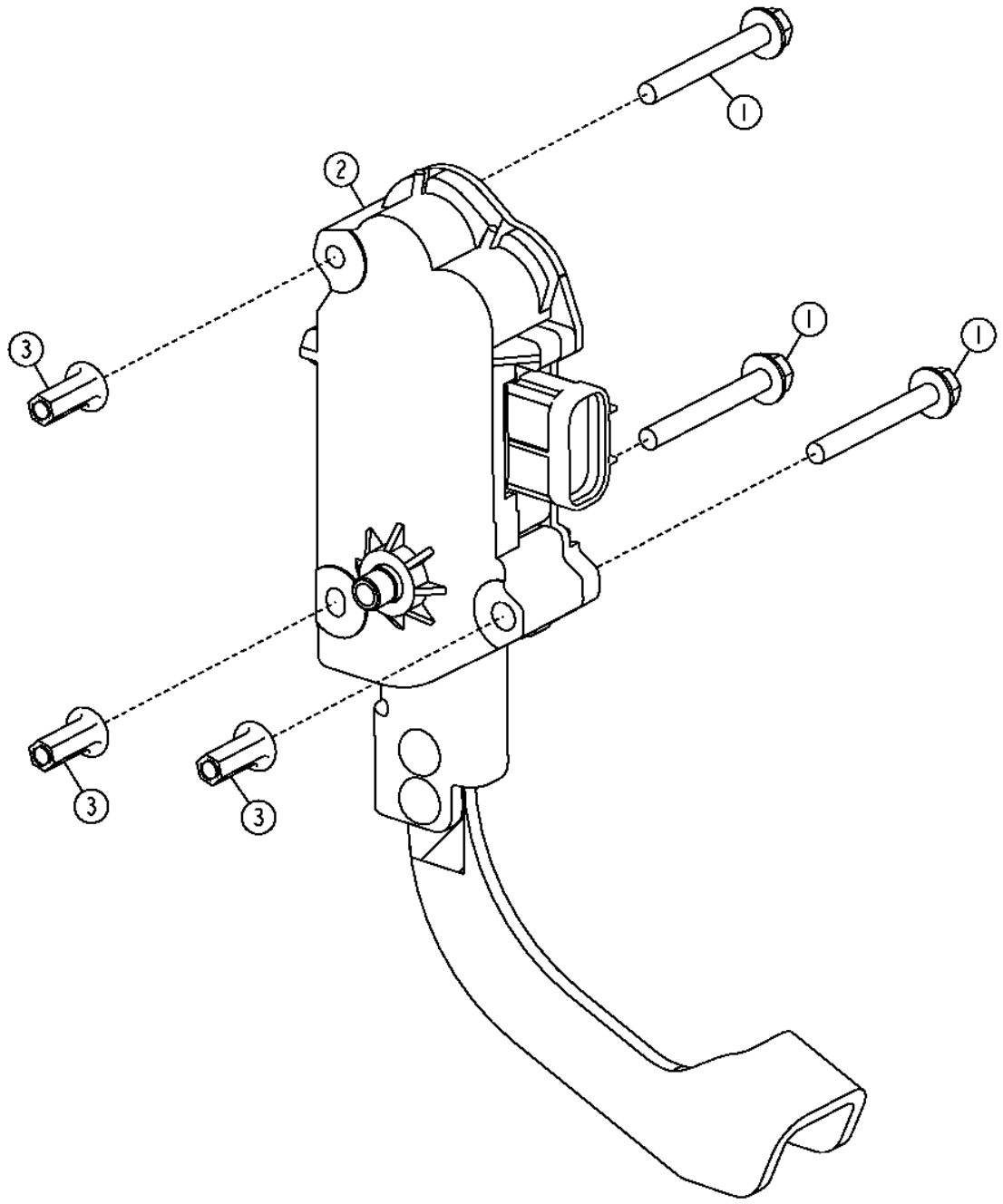

T203067

Pos.	*Ref.*	*Descripción*	*Cant.*	*Núm. de serie*	*Notas*
1	19M8092	Tornillo	3		M6 X 50
2	AT314814	Pedal	1		
3	T196077	Tuerca	3		M6

Air Cleaner (Engines 6090HDW01 / 6090HDW04)
Filtre à air (moteurs 6090HDW01 / 6090HDW04)
Воздухоочиститель (двигатели 6090HDW01 / 6090HDW04)
Filtro de aire (Motores 6090HDW01 / 6090HDW04)

TX1050565 A.1

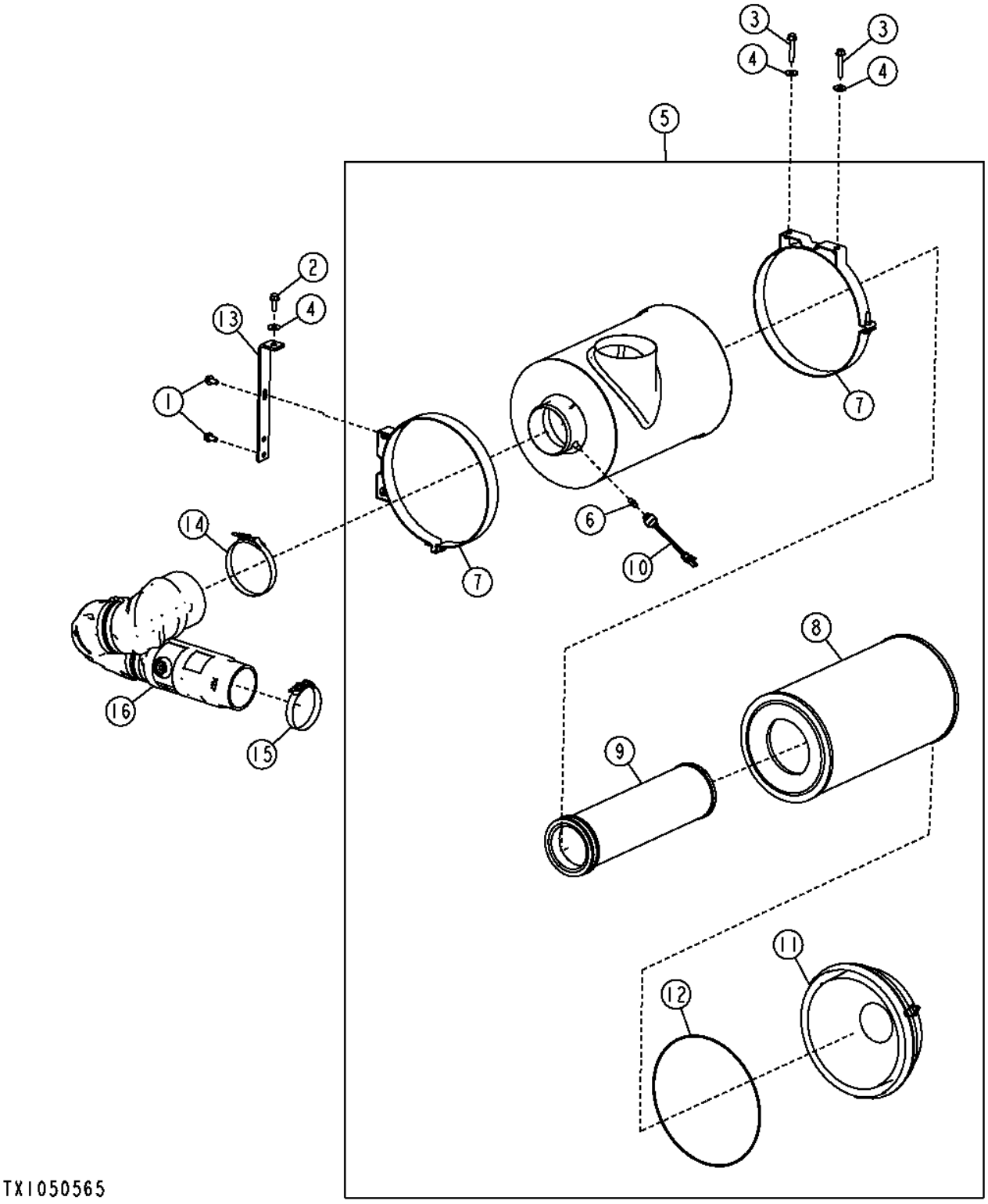

Pos.	*Ref.*	*Descripción*	*Cant.*	*Núm. de serie*	*Notas*
1	19M7784	Tornillo	2		M10 X 20
2	19M7786	Tornillo	1		M10 X 30
3	19M7807	Tornillo	2		M10 X 60
4	24M7296	Arandela	3		10.500 X 30 X 2.500 MM
5	AT336496	Filtro de aire	1		
6	AR44361	Conexión	1		
7	AT136715	Abrazadera	2		
8	AT175223	Cartucho de filtro	1		
9	AT175224	Cartucho de filtro	1		
10	AT178542	Sensor restricción de aire	1		
11	F436210	Tapadera	1		
12	T161929	Anillo tórico	1		
13	AT339619	Soporte	1		
14	AT53439	Abrazadera para mangueras	1		
15	RE19429	Abrazadera	1		
16	T229810	Manguera de aspiración	1		

Rotary Ejector Precleaner (Engines 6090HDW01 / 6090HDW04)
Préfiltre d'éjecteur rotatif (moteurs 6090HDW01 / 6090HDW04)
Вращающийся предварительный очиститель эжектора (двигатели 6090HDW01 / 6090HDW04)
Prefiltro de eyector giratorio (Motores 6090HDW01 / 6090HDW04)

TX1050365 A.1

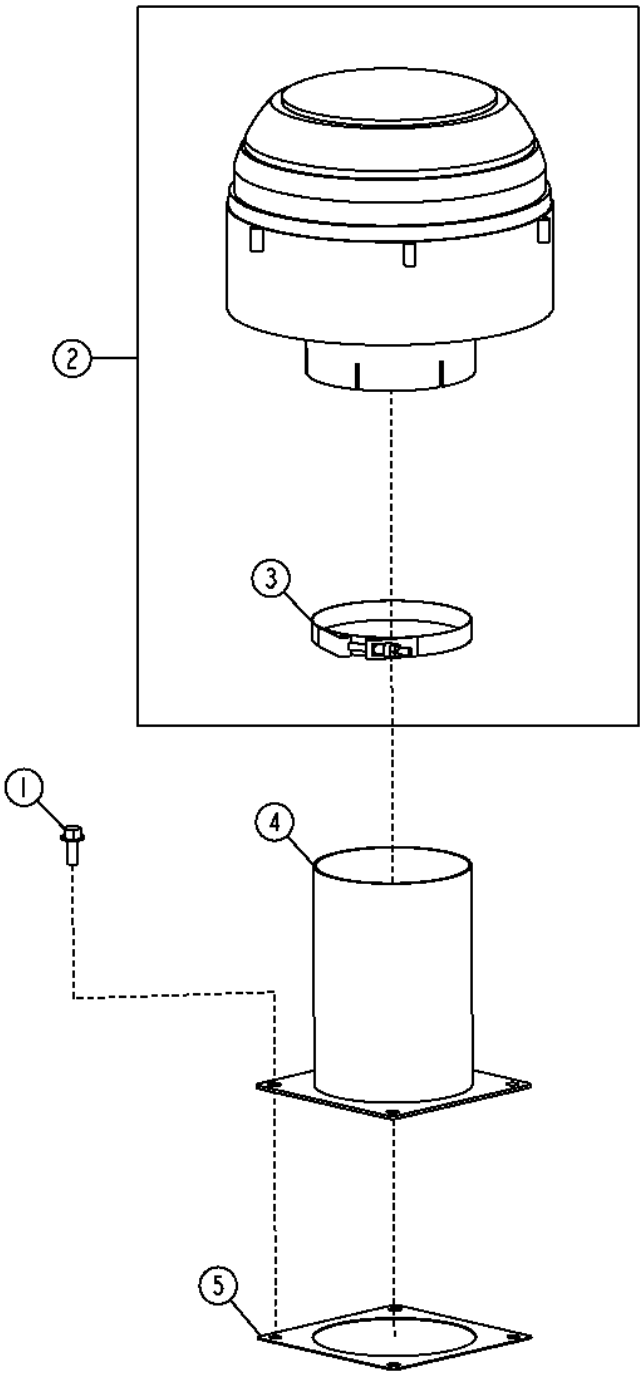

TX1050365

Pos.	*Ref.*	*Descripción*	*Cant.*	*Núm. de serie*	*Notas*
1	19M7785	Tornillo	4		M10 X 25
2	AT184015	Prefiltro	1		
3	AT53440	Abrazadera	1		
4	AT340099	Tubo del prefiltro de aire	1		
5	T231185	Junta	1		

Muffler (Engines 6090HDW01 / 6090HDW04)
Silencieux (moteurs 6090HDW01 / 6090HDW04)
Глушитель (двигатели 6090HDW01 / 6090HDW04)
Silenciador (Motores 6090HDW01 / 6090HDW04)

TX1050794 A.1

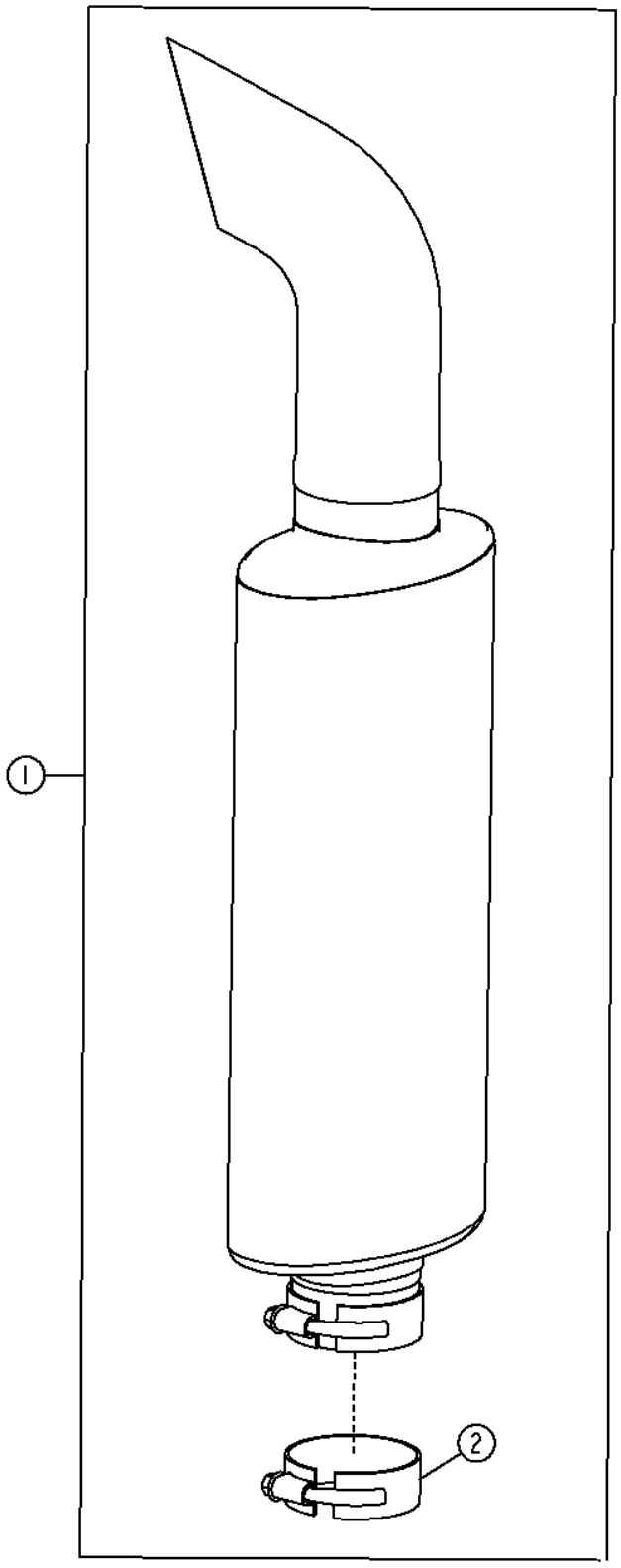

TX1050794

Pos.	*Ref.*	*Descripción*	*Cant.*	*Núm. de serie*	*Notas*
1	AT339275	Silenciador	1		
2	RE20223	Abrazadera	1		

Engine Mounting Brackets and Isolators (Engines 6090HDW01 / 6090HDW04)
Supports de montage du moteur et isolateurs (moteurs 6090HDW01 / 6090HDW04)
Монтажные кронштейны и изоляторы двигателя (двигатели 6090HDW01 / 6090HDW04)
Escuadras de montaje de motor y amortiguadores (Motores 6090HDW01 / 6090HDW04)

TX1061214 A.1

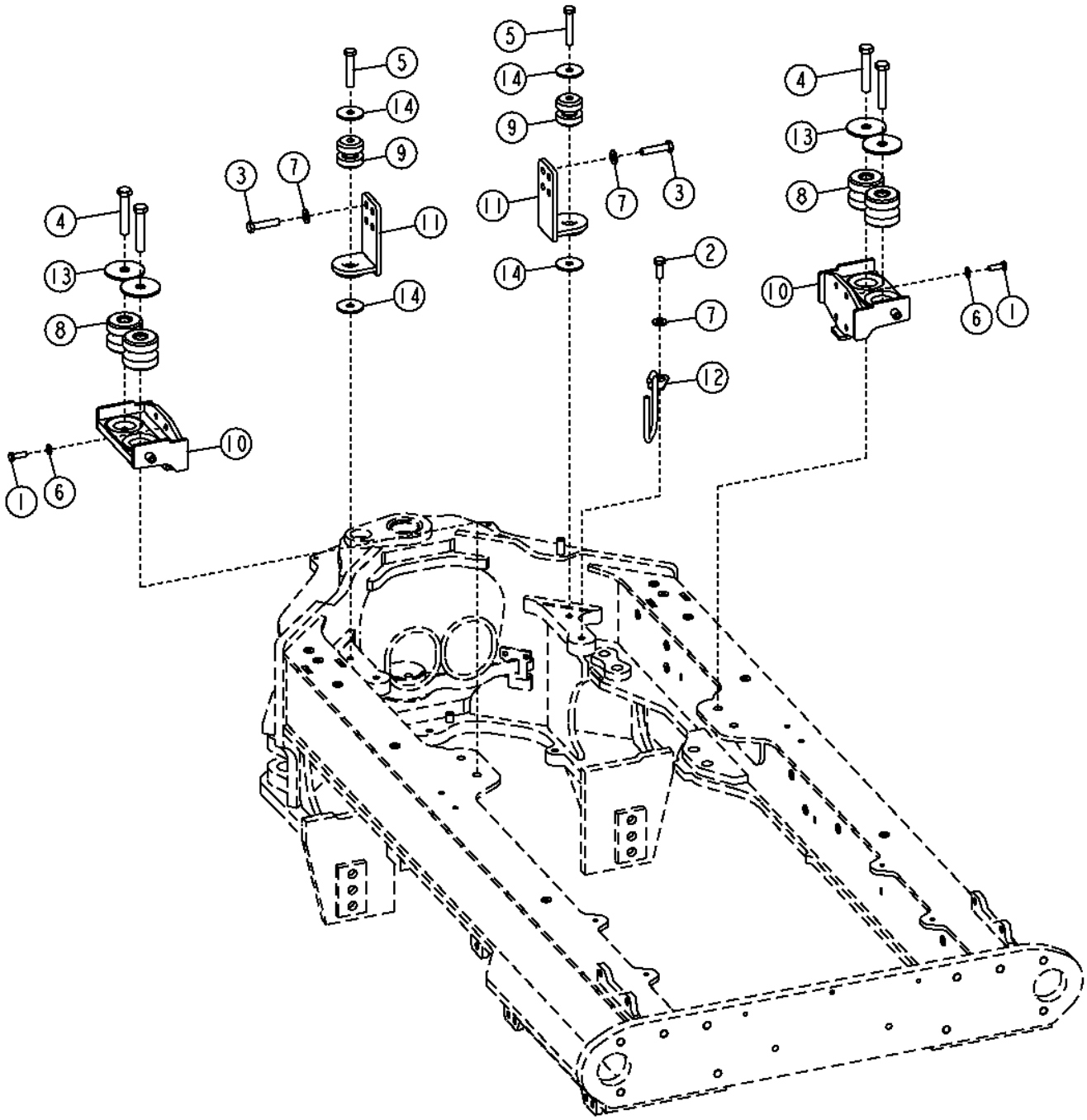

Pos.	*Ref.*	*Descripción*	*Cant.*	*Núm. de serie*	*Notas*
1	19M7403	Tornillo	8		M12 X 35
2	19M7488	Tornillo	1		M16 X 40
3	19M7719	Tornillo	8		M16 X 70
4	19M7969	Tornillo	4		M20 X 110
5	19M8485	Tornillo	2		M16 X 90
6	24M7240	Arandela	8		13 X 25 X 3 MM
7	24M7241	Arandela	9		17 X 34 X 4 MM
8	AT223527	Aislante	4		(SUB FOR AT107738, THIS APPLICATION)
9	AT170854	Aislante	2		
10	AT335624	Soporte	2		
11	AT335625	Apoyo	2		
12	AT351895	Soporte de manguera	1		
13	T158949	Arandela	4		22.631 X 98.552 X 6 MM (57/64" X 3.880" X 0.236")
14	T179952	Arandela	4		16.700 X 66.700 X 5 MM (0.658" X 2.626" X 0.197")

Fuel Hoses and Fittings (Engines 6090HDW01 / 6090HDW04)
Fuel Hoses and Fittings (Engines 6090HDW01 / 6090HDW04)
Топливные шланги и фитинги (двигатели 6090HDW01 / 6090HDW04)
Mangueras de combustible y adaptadores (6090HDW01 / 6090HDW04)

TX1050805 A.1

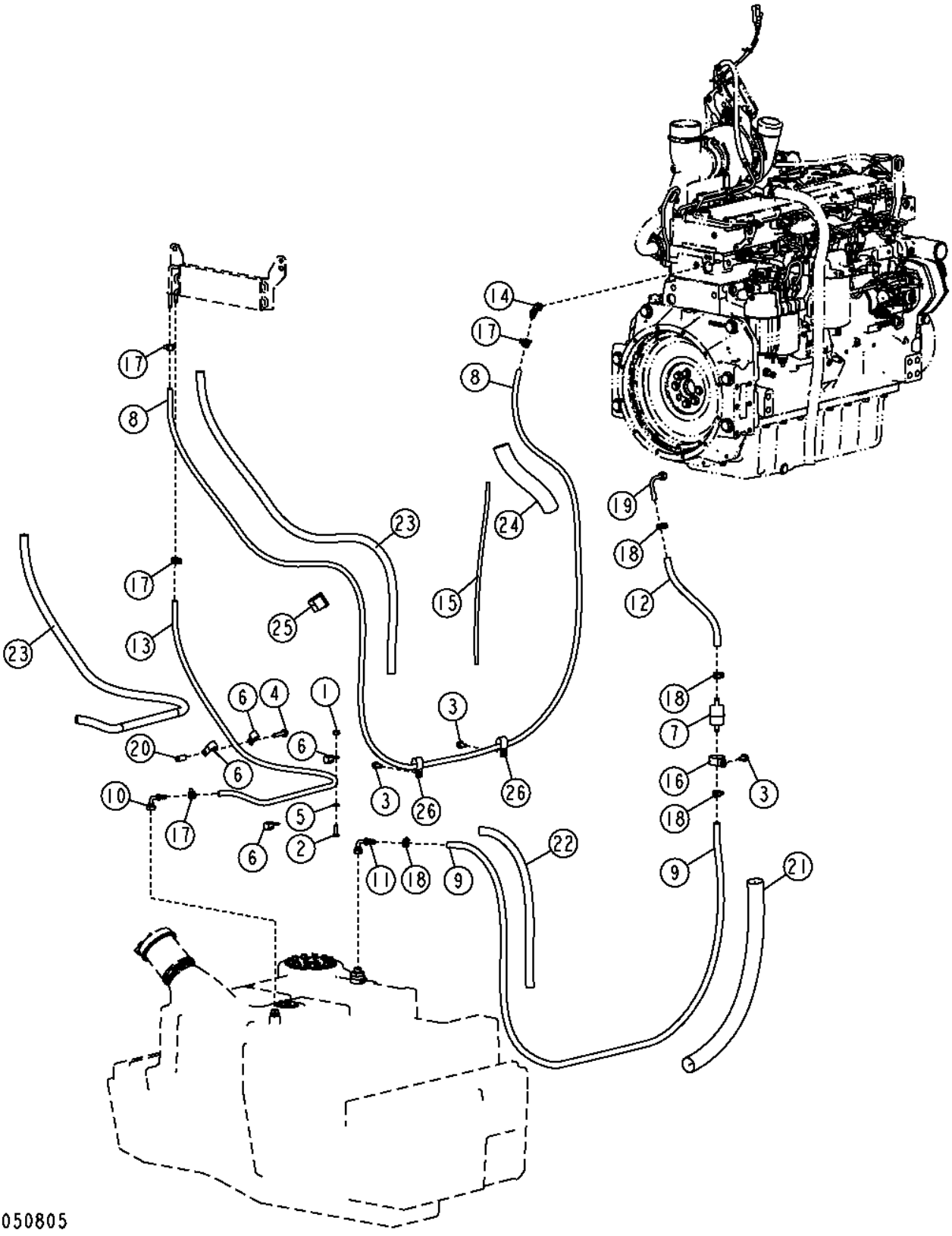

Pos.	*Ref.*	*Descripción*	*Cant.*	*Núm. de serie*	*Notas*
1	14M7296	Tuerca con brida	1		M10
2	19M7662	Tornillo	1		M10 X 30
3	19M7784	Tornillo	3		M10 X 20
4	19M7806	Tornillo	1		M10 X 50
5	24M7239	Arandela	1		10.700 X 21 X 2.500 MM
6	AH89486	Presilla	4		
7	AT223493	Filtro de combustible	1		
8	.....	Manguera	1		(MAKE FROM TY22503) (CTL 12.20 ft.)
9	.....	Manguera	1		(MAKE FROM TY22504) (CTL 7.45 ft.)
10	AT345971	Conexión de manguera	1		
11	AT345972	Conexión de manguera	1		
12	.....	Manguera	1		(MAKE FROM TY22504) (CTL 1.22 ft.)
13	.....	Manguera	1		(MAKE FROM TY22503) (CTL 5.00 ft.)
14	X3J782-6-6	Racor acodado	1		
15	.....	Manguera	1		(MAKE FROM T79477) (CTL 2.00 ft.)
16	N205415	Abrazadera	1		
17	R133839	Abrazadera	4		
18	R184863	Abrazadera para mangueras	4		
19	RE523322	Racor adaptador	1		
20	T24359	Espaciador	1		
21	T246159	Protección de manguera	1		
22	T246493	Protección de manguera	1		
23	T258561	Protección de manguera	2		
24	T253246	Protección de manguera	1		
25	T253535	Pletina de ajuste	1		
26	T32854	Abrazadera	2		

Additional Fuel And Water Separator (Engines 6090HDW01 / 6090HDW04)
Séparateur carburant/eau supplémentaire (moteurs 6090HDW01 / 6090HDW04)
Дополнительный водоотделитель (двигатели 6090HDW01 / 6090HDW04)
Filtro de combustible y separador de agua adicional (motores 6090HDW01 / 6090HDW04)

TX1058393 A.1

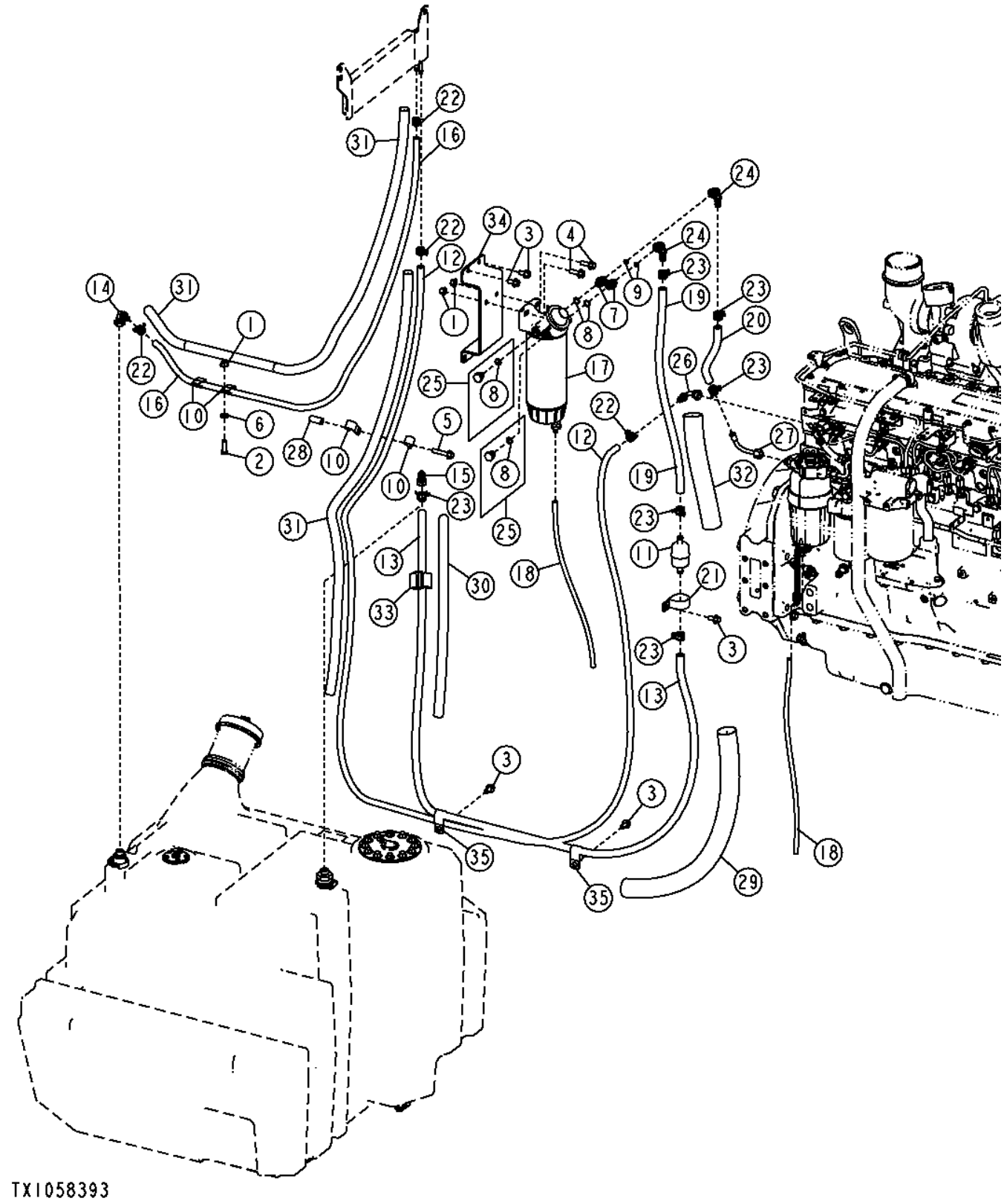

Pos.	*Ref.*	*Descripción*	*Cant.*	*Núm. de serie*	*Notas*
1	14M7296	Tuerca con brida	3		M10
2	19M7662	Tornillo	1		M10 X 30
3	19M7784	Tornillo	7		M10 X 20
4	19M7786	Tornillo	2		M10 X 30
5	19M7806	Tornillo	1		M10 X 50
6	24M7239	Arandela	1		10.700 X 21 X 2.500 MM
7	38H5037	Racor adaptador	2		
8	51M7042	Anillo tórico	2		13.300 X 2.200 MM
9	T77613	Anillo tórico	2		
10	AH89486	Presilla	4		
11	AT223493	Filtro de combustible	1		
12	.....	Manguera	1		(MAKE FROM TY22503) (CTL 12.20 ft.)
13	.....	Manguera	1		(MAKE FROM TY22504) (CTL 7.45 ft.)
14	AT345971	Conexión de manguera	1		
15	AT345972	Conexión de manguera	1		
16	.....	Manguera	1		(MAKE FROM TY22503) (CTL 5.00 ft.)
17	AT370487	Filtro	1		(INCLUDES AT365869, AT366927, AT366928 AND 57M7304)
	AT365869	Filtro de combustible	1		Elemento
	AT370480	Vaso de decantación	1		
	AT366928	Sensor químico	1		Agua en combustible
18	.....	Manguera	2		(MAKE FROM T79477) (CTL 2.00 ft.)
19	.....	Manguera	1		(MAKE FROM TY22504) (CTL)
20	.....	Manguera	1		(MAKE FROM TY22504) (CTL)
21	N205415	Abrazadera	1		
22	R133839	Abrazadera	4		
23	R184863	Abrazadera para mangueras	6		
24	R505357	Racor acodado	2		
25	RE46716	Conexión	2		
26	RE502954	Racor acodado	1		
27	RE523322	Racor adaptador	1		
28	T24359	Espaciador	1		
29	T246159	Protección de manguera	1		
30	T246493	Protección de manguera	1		
31	T258561	Protección de manguera	2		
32	T253246	Protección de manguera	1		
33	T253535	Pletina de ajuste	1		
34	T255468	Soporte	1		
35	T32854	Abrazadera	2		

Additional Fuel and Water Separator Kit
Kit de séparateur carburant/eau supplémentaire
Дополнительный комплект водоотделителей
Kit de separador de agua y combustible adicional

TX1060202 A.1

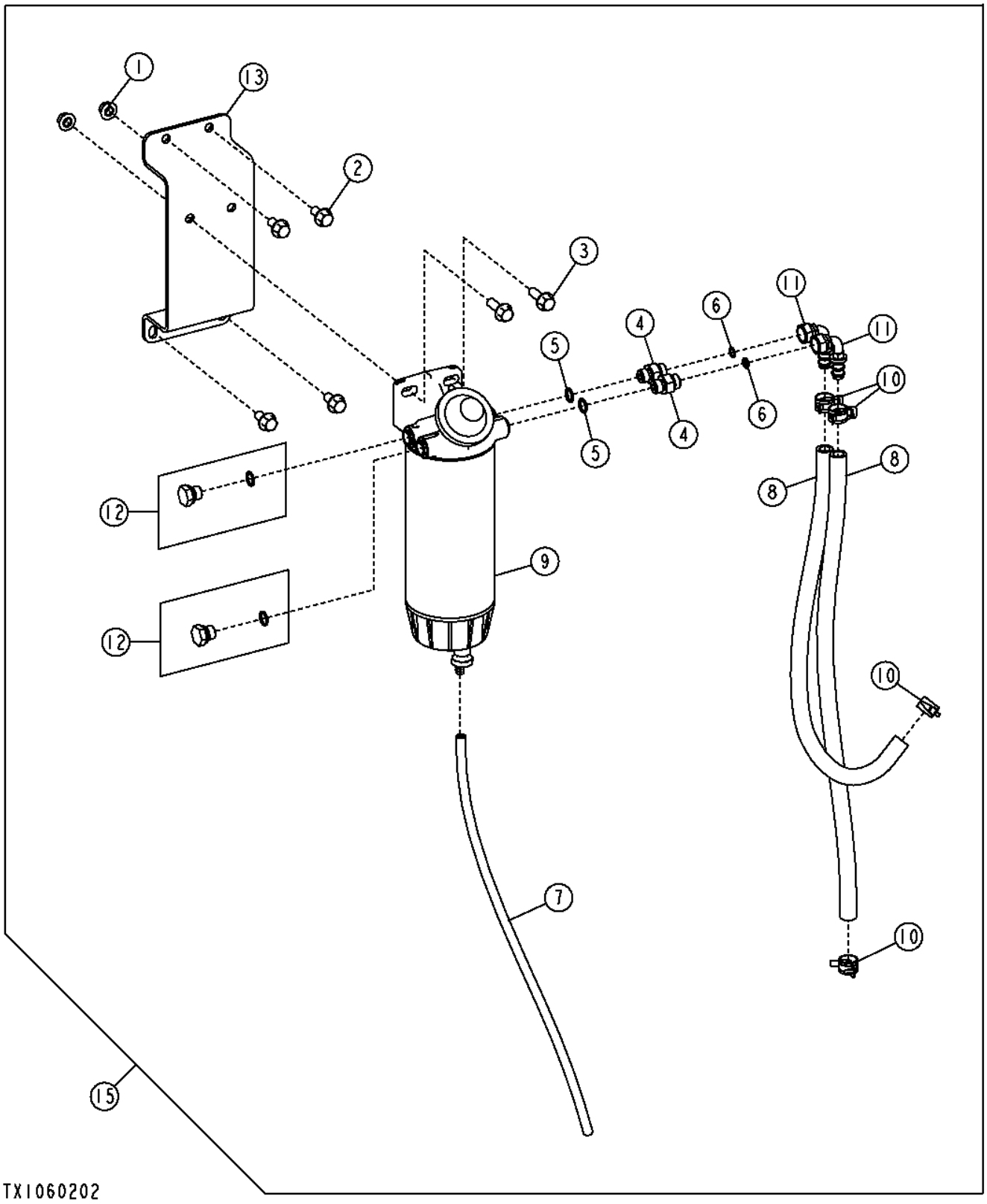

Pos.	*Ref.*	*Descripción*	*Cant.*	*Núm. de serie*	*Notas*
1	14M7296	Tuerca con brida	2		M10
2	19M7784	Tornillo	4		M10 X 20
3	19M7786	Tornillo	2		M10 X 30
4	38H5037	Racor adaptador	2		
5	51M7042	Anillo tórico	2		13.300 X 2.200 MM
6	T77613	Anillo tórico	2		
7	.....	Manguera	1		(MAKE FROM T79477) (CTL 2.00 ft.)
8	.....	Manguera	2		(MAKE FROM T168383) (CTL 1.96 ft.)
9	AT370487	Filtro	1		(INCLUDES AT365869, AT366928 AND AT370480)(COMPLETE ASSEMBLY)
	AT365869	Filtro de combustible	1		Elemento solamente
	AT366928	Sensor químico	1		Agua en combustible
	AT370480	Vaso de decantación	1		
10	R184863	Abrazadera para mangueras	4		
11	R505357	Racor acodado	2		
12	RE46716	Conexión	2		
13	T255468	Soporte	1		
15	**AT371007**	**Kit de filtros**	**1**		**(WHOLE GOODS)**

Fuel Tank
Réservoir à combustible
Топливный бак
Tanque de combustible

TX1050402 A.1

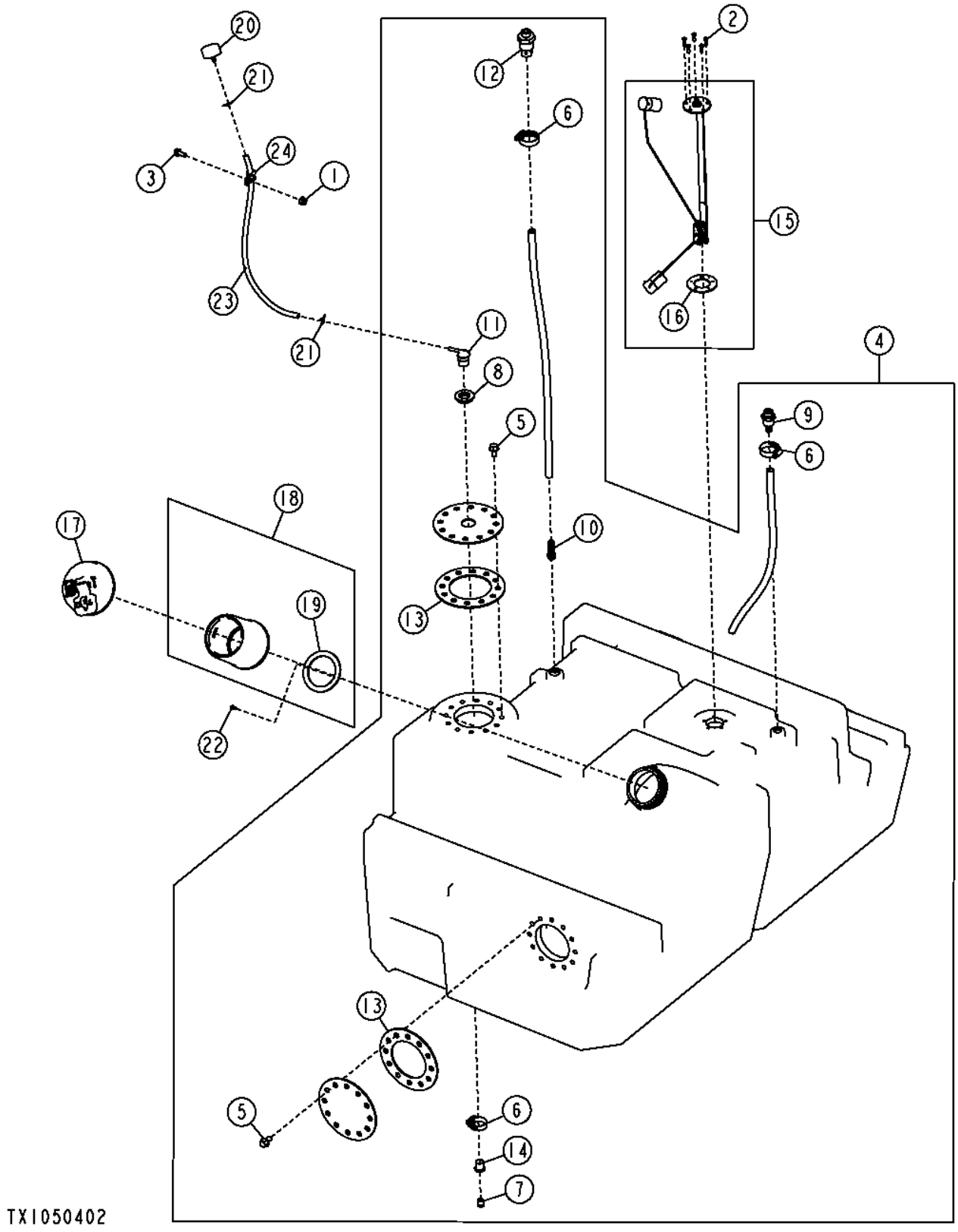

Pos.	*Ref.*	*Descripción*	*Cant.*	*Núm. de serie*	*Notas*
1	14M7396	Tuerca de seguridad	1		M8
2	19M7372	Tornillo	5		M5 X 16
3	19M7866	Tornillo	1		M8 X 20
4	AT317471	Tanque de combustible	1		
5	19M7784	Tornillo	24		M10 X 20
6	AR21839	Abrazadera	3		
7	H26723	Tapón de vaciado	1		
8	R114023	Pasamuros	1		
9	R193666	Conexión	1		
10	R194311	Muelle de compresión	1		
11	R237815	Respiradero	1		
12	RE194040	Conexión	1		
13	T212430	Junta	2		
14	T236498	Casquillo roscado	1		
15	AT321041	Aforador de combustible	1		
16	R81596	Junta	1		
17	AT346094	Tapa	1		
18	AT364054	Racor adaptador	1		
19	H172014	Junta	1		
20	RE52504	Respiradero	1		
21	T13254	Abrazadera	2		
22	T164203	Tornillo	1		
23	.....	Manguera a Granel	1		(MAKE FROM T79477) (CTL)
24	T75276	Abrazadera	1		

Fast Fill Fuel System
Circuit de remplissage rapide de carburant
Система быстрой подачи топлива
Sistema de combustible de llenado rápido

TX1051245 A.1

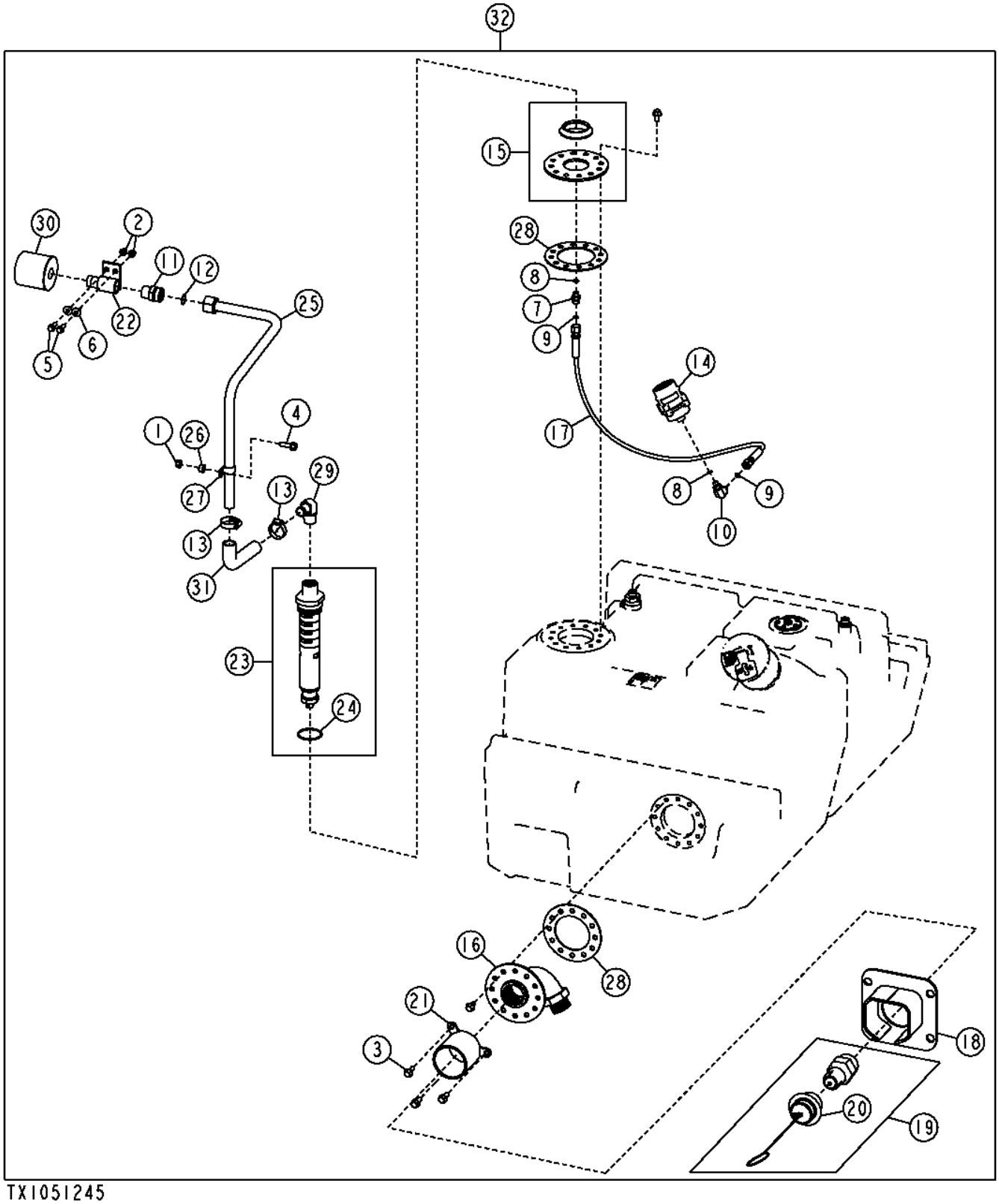

TX1051245

Pos.	*Ref.*	*Descripción*	*Cant.*	*Núm. de serie*	*Notas*
1	14M7296	Tuerca con brida	1		M10
2	14M7396	Tuerca de seguridad	2		M8
3	19M7786	Tornillo	3		M10 X 30
4	19M7835	Tornillo	1		M10 X 35
5	19M7867	Tornillo	2		M8 X 25
6	24M7298	Arandela	2		8.400 X 25 X 2 MM
7	38H1170	Racor adaptador	1		
8	R26286	Anillo tórico	2		
9	T77613	Anillo tórico	2		
10	38H1430	Racor acodado	1		
11	38H1620	Racor adaptador	1		
12	T76938	Anillo tórico	1		
13	AR21839	Abrazadera	2		
14	AT316520	Válvula	1		
15	AT318277	Placa	1		
16	AT369169	Racor adaptador	1		
17	AT336110	Manguera	1		
18	AT339552	Tapadera	1		
19	AT341423	Válvula	1		
20	AT341422	Tapa	1		
21	AT342609	Protección	1		
22	AT343114	Soporte	1		
23	AT347525	Válvula	1		
24	R43750	Anillo tórico	1		
25	AT357536	Tubería de aceite	1		
26	H165237	Espaciador	1		
27	T102934	Abrazadera	1		
28	T212430	Junta	2		
29	T214877	Conexión de manguera	1		
30	T225008	Respiradero	1		
31	T247566	Manguera	1		
32	**AT367522**	**Conjunto de modificación**	**1**		**(WHOLE GOODS)**

Engine Control Unit (ECU) (Engine 6090HDW01)
Contrôleur du moteur (ECU) (moteur 6090HDW01)
Блок управления двигателем (БУД) (двигатель 6090HDW01)
Unidad de control de motor (ECU) (Motor 6090HDW01)

TX1048428 A.1

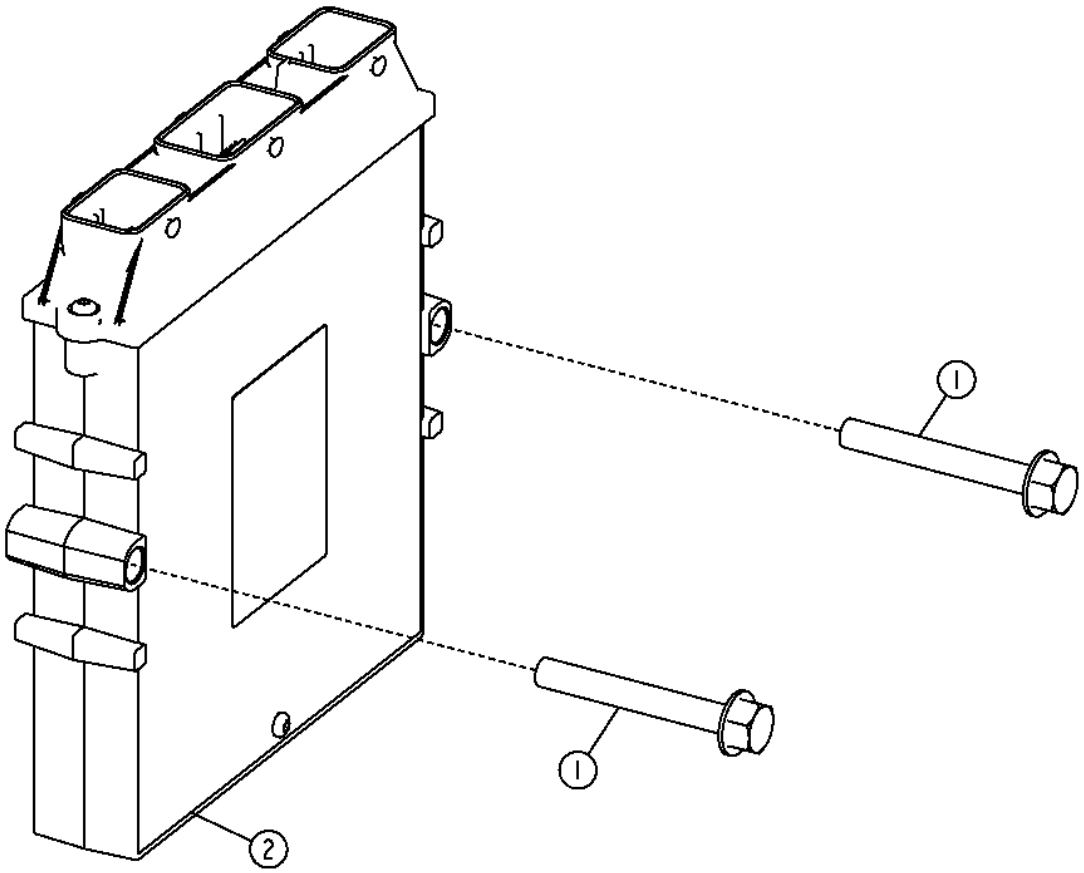

TX1048428

Pos.	*Ref.*	*Descripción*	*Cant.*	*Núm. de serie*	*Notas*
1	19M7801	Tornillo	2		M8 X 60
2	RE531808	Unidad de control electrón.	1		

Engine Control Unit (ECU) (Engine 6090HDW04)
Engine Control Unit (ECU) (Engine 6090HDW04)
Блок управления двигателем (БУД) (двигатель 6090HDW04)
Unidad de control de motor (ECU) (Motor 6090HDW04)

TX1048430 A.1

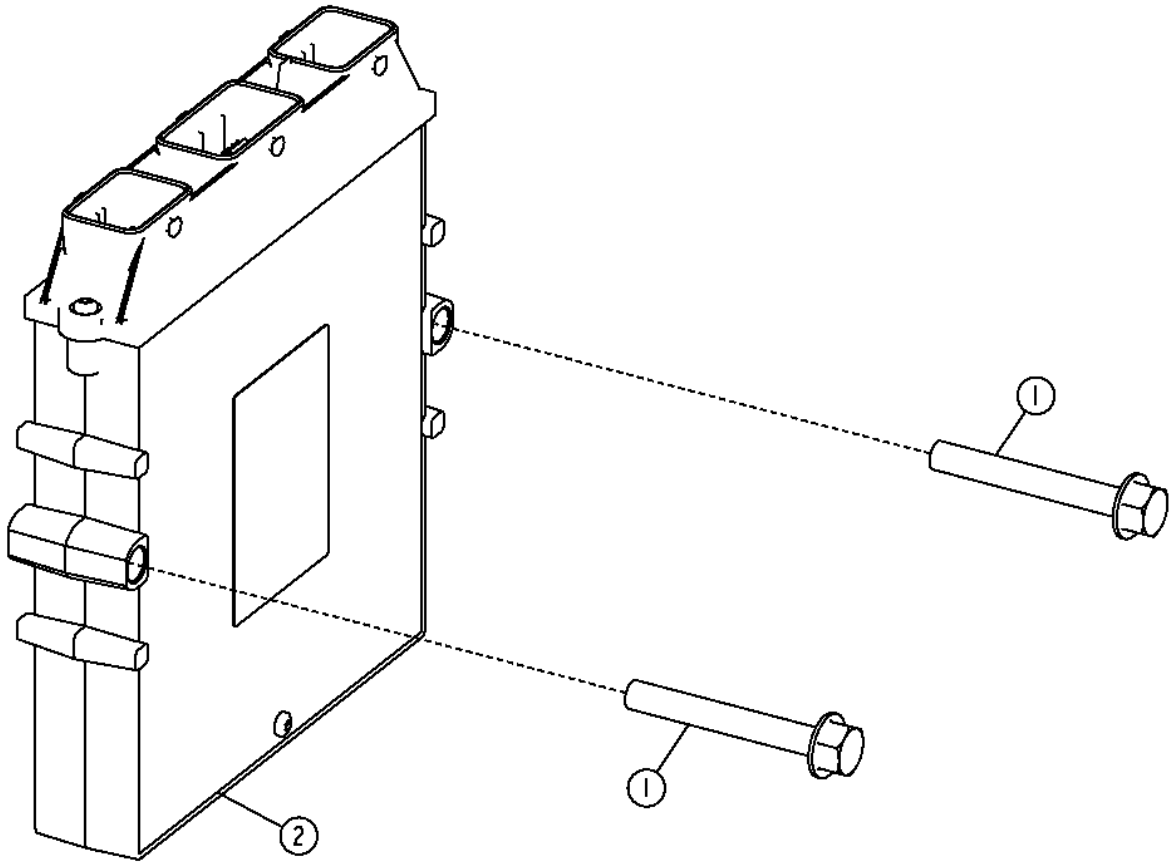

TX1048430

Pos.	*Ref.*	*Descripción*	*Cant.*	*Núm. de serie*	*Notas*
1	19M7801	Tornillo	2		M8 X 60
2	RE531808	Unidad de control electrón.	1		

Inching Pedal
Pédale d'approche lente
Педаль толчковой подачи
Pedal de avance lento

TX1048594 A.1

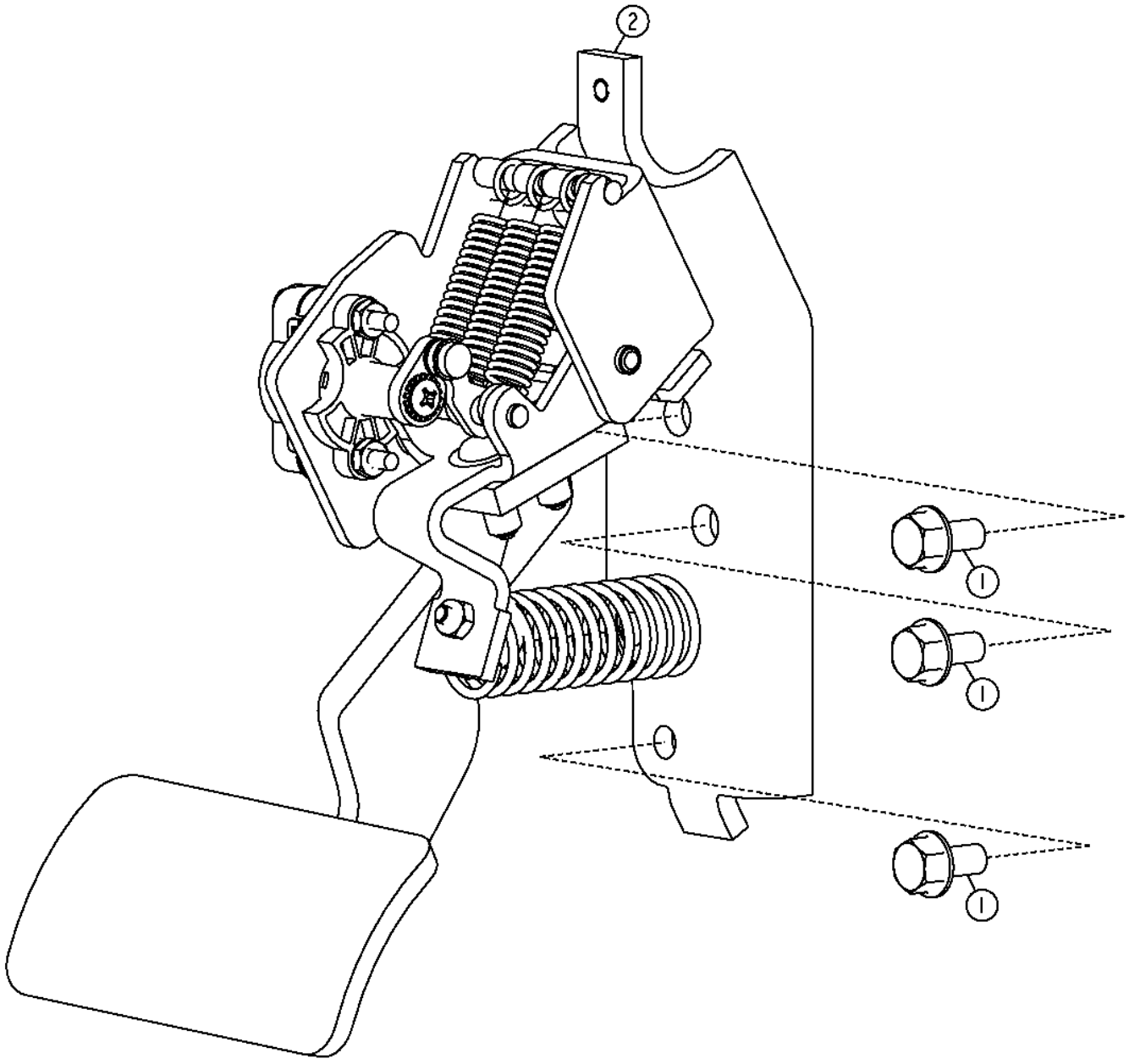

TX1048594

Pos.	*Ref.*	*Descripción*	*Cant.*	*Núm. de serie*	*Notas*
1	19M7865	Tornillo	3		M8 X 16
2	AT307200	Pedal	1		

Secondary Steering (Grade Pro)
Direction auxiliaire (Grade Pro)
Вспомогательная система рулевого управления (Grade Pro)
Dirección auxiliar (Grade Pro)

TX1056905 A.1

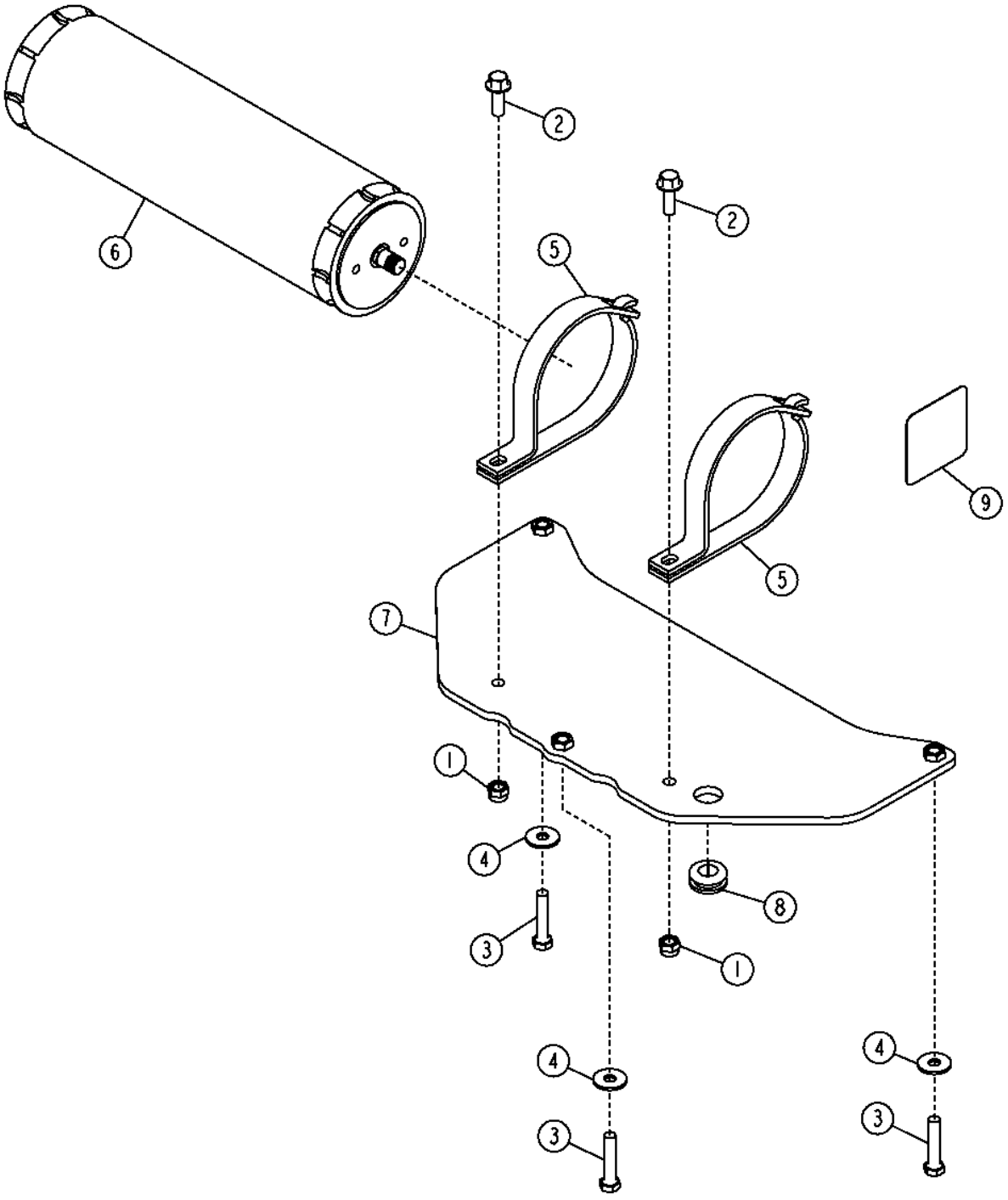

TX1056905

Pos.	*Ref.*	*Descripción*	*Cant.*	*Núm. de serie*	*Notas*
1	14M7517	Tuerca de seguridad	2		M10
2	19M7786	Tornillo	2		M10 X 30
3	19M8600	Tornillo	3		M10 X 50
4	24M7296	Arandela	3		10.500 X 30 X 2.500 MM
5	AT186653	Abrazadera	2		
6	AT368028	Acumulador hidráulico	1		(INCLUDES AT196760)
	AT196760	Kit de válvulas	1		Válvula de gas de acumulador
7	AT367467	Soporte	1		
8	R36235	Pasamuros	1		
9	T225374	Etiqueta adhesiva	1		Advertencia de acumulador

Secondary Steering (Field Kit)
Direction auxiliaire (kit sur site)
Вспом. сист. рул. упр. (полев. компл.)
Dirección auxiliar (kit de campo)

TX1056908 A.1

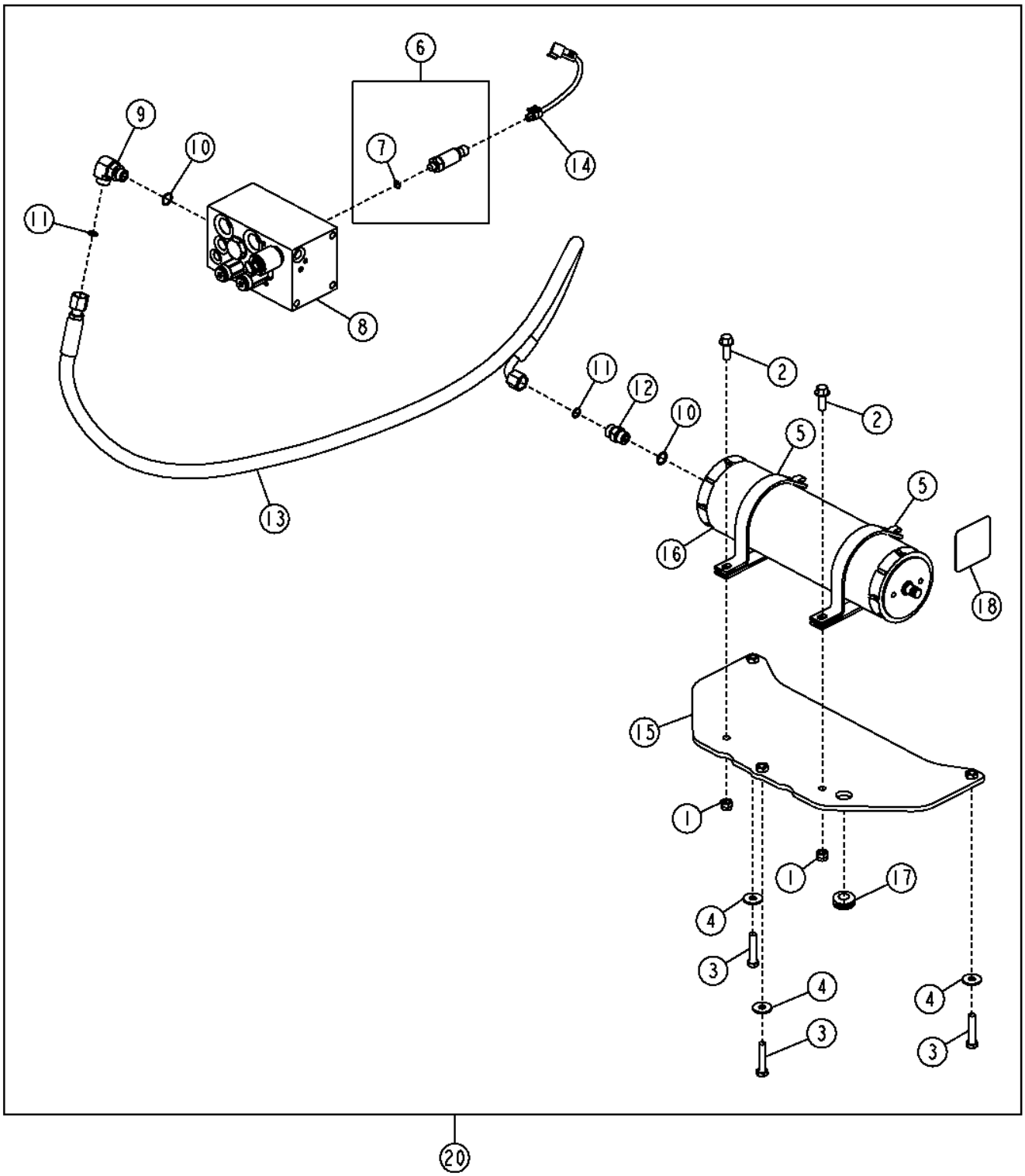

TX1056908

Pos.	*Ref.*	*Descripción*	*Cant.*	*Núm. de serie*	*Notas*
1	14M7517	Tuerca de seguridad	2		M10
2	19M7786	Tornillo	2		M10 X 30
3	19M8600	Tornillo	3		M10 X 50
4	24M7296	Arandela	3		10.500 X 30 X 2.500 MM
5	AT186653	Abrazadera	2		
6	AT322982	Transductor	1		Sensores de presión de bomba
7	R28782	Anillo tórico	1		
8	AT343839	Colector	1		Componentes en páginas aparte
9	38H1005	Racor acodado	1		
10	R26375	Anillo tórico	2		
11	T77857	Anillo tórico	2		
12	38H1161	Racor adaptador	1		
13	AT345549	Manguera hidr. - confección	1		
14	AT365350	Grupo de cables	1		
15	AT367467	Soporte	1		
16	AT368028	Acumulador hidráulico	1		(INCLUDES AT196760)
	AT196760	Kit de válvulas	1		Válvula de gas de acumulador
17	R36235	Pasamuros	1		
18	T225374	Etiqueta adhesiva	1		Advertencia de acumulador
20	**AT367585**	**Conjunto de modificación**	**1**		**(WHOLE GOODS)**

Secondary Steering
Direction auxiliaire
Вспомогательная система рулевого управления
Dirección auxiliar

TX1053504 A.1

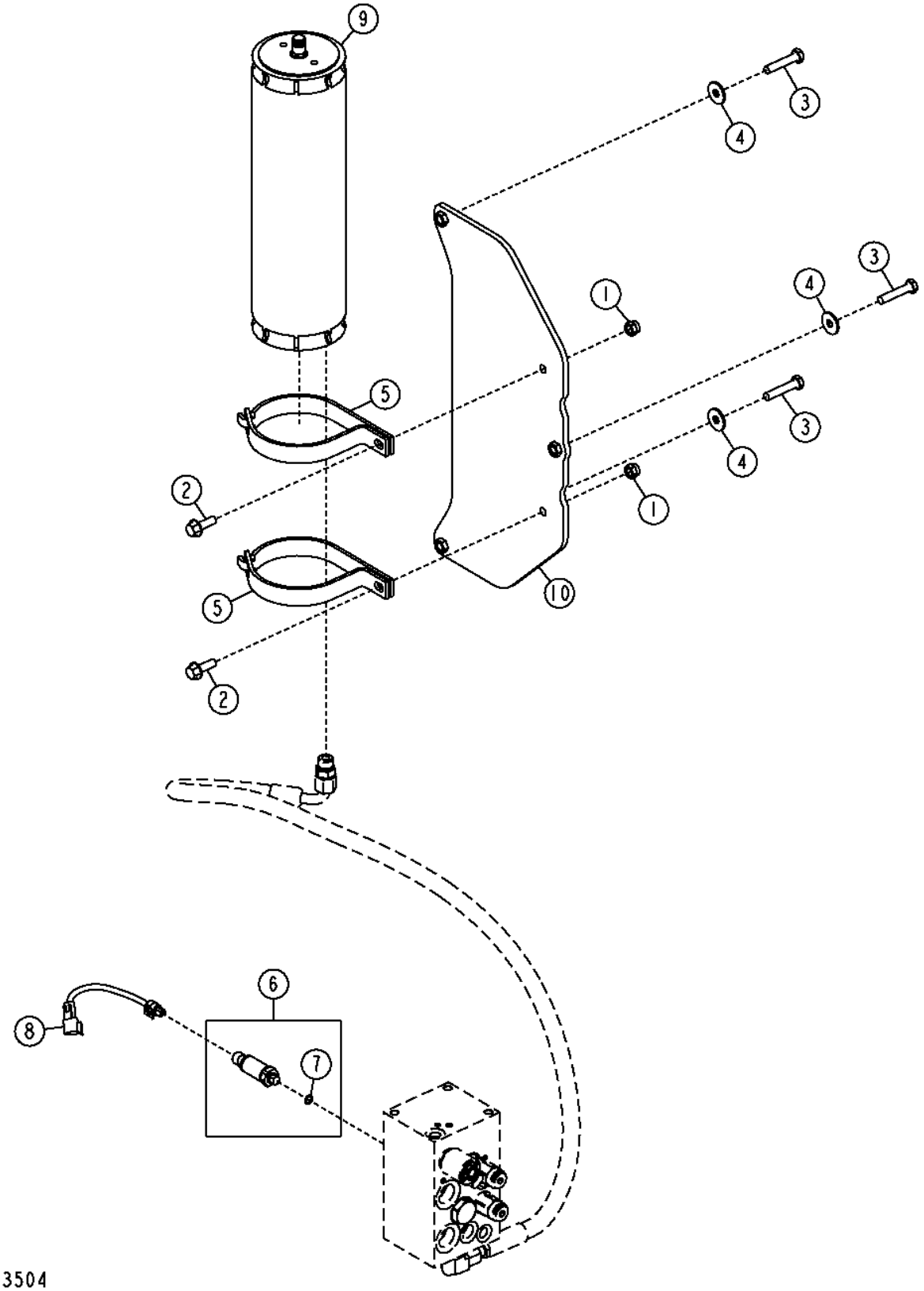

Pos.	*Ref.*	*Descripción*	*Cant.*	*Núm. de serie*	*Notas*
1	14M7517	Tuerca de seguridad	2		M10
2	19M7786	Tornillo	2		M10 X 30
3	19M8600	Tornillo	3		M10 X 50
4	24M7296	Arandela	3		10.500 X 30 X 2.500 MM
5	AT186653	Abrazadera	2		
6	AT322982	Transductor	1		Sensores de presión de bomba
7	R28782	Anillo tórico	1		
8	AT365350	Grupo de cables	1		
9	AT368028	Kit de acumuladores	1		(INCLUDES AT196760)
10	AT367467	Soporte	1		

Steering System (Standard)
Système de direction (standard)
Система рулевого управления (стандартная)
Sistema de la dirección (estándar)

TX1050731 A.1

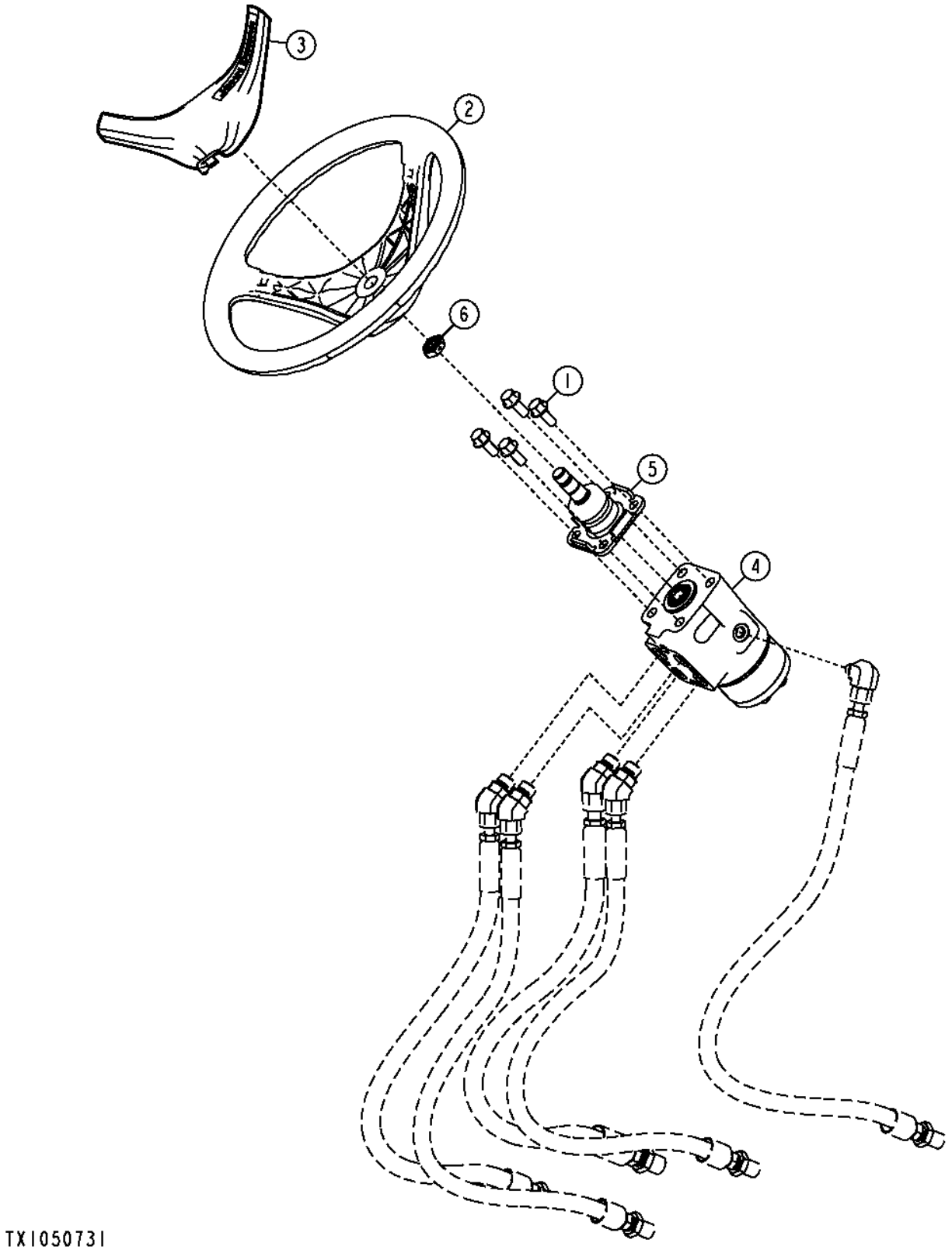

Pos.	*Ref.*	*Descripción*	*Cant.*	*Núm. de serie*	*Notas*
1	19M7785	Tornillo	4		M10 X 25
2	M142218	Volante de dirección	1		
3	M142219	Tapadera	1		
4	AT303489	Distribuidor	1		
5	AT322881	Columna de dirección	1		
6	T213896	Tuerca	1		

Steering System (Grade Pro)
Système de direction (Grade Pro)
Система рулевого управления (Grade Pro)
Sistema de dirección (Grade Pro)

TX1051181 A.1

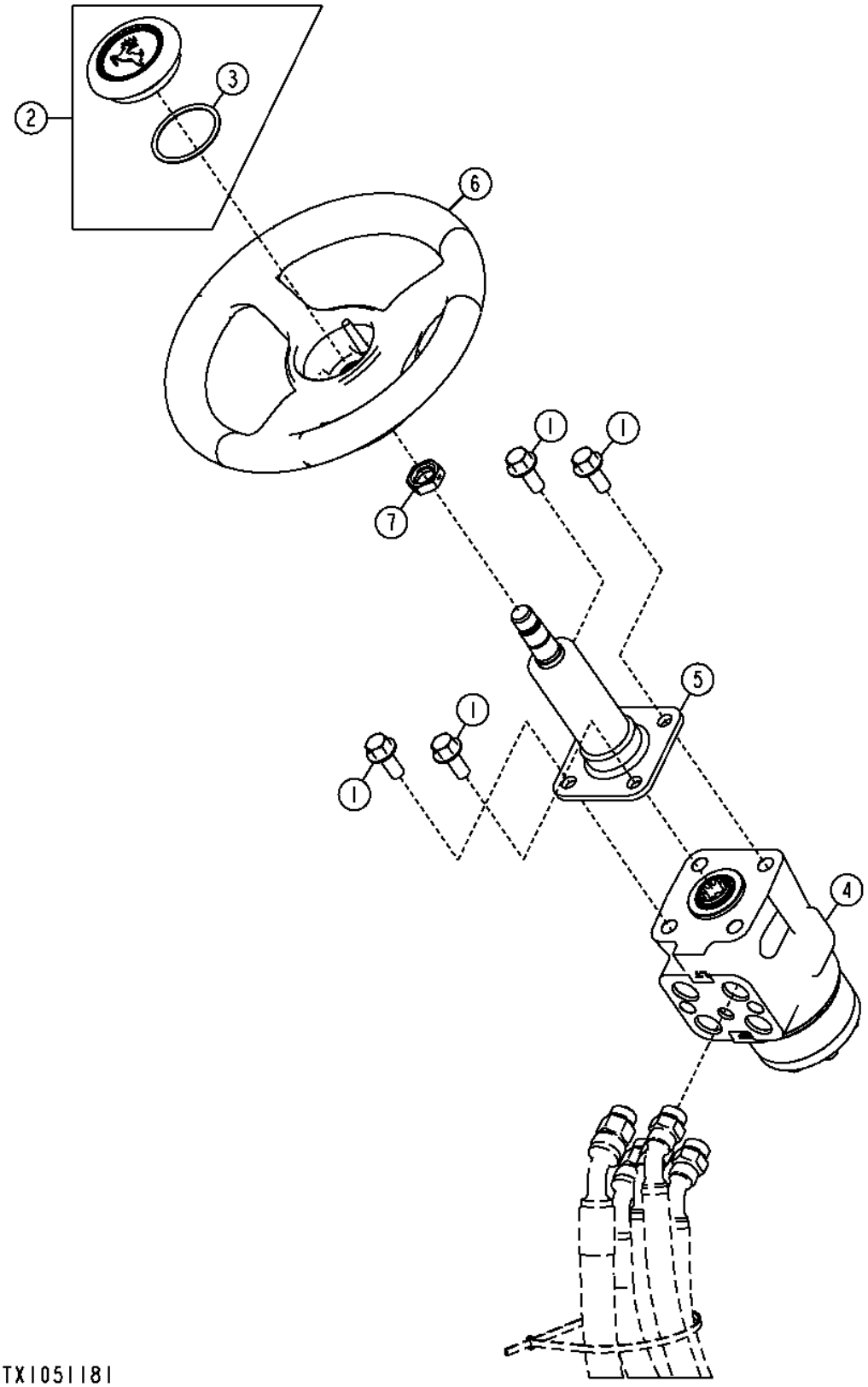

Pos.	*Ref.*	*Descripción*	*Cant.*	*Núm. de serie*	*Notas*
1	19M7785	Tornillo	4		M10 X 25
2	AL155227	Tapadera	1		
3	B3690R	Anillo tórico	1		
4	AT347655	Distribuidor	1		
5	AT347656	Columna de dirección	1		
6	AT351880	Rueda	1		
7	T213896	Tuerca	1		

Main Manifold Valve
Distributeur de collecteur principal
Главный клапан коллектора
Válvula de colector principal

AT343841_TX1069150 A.1

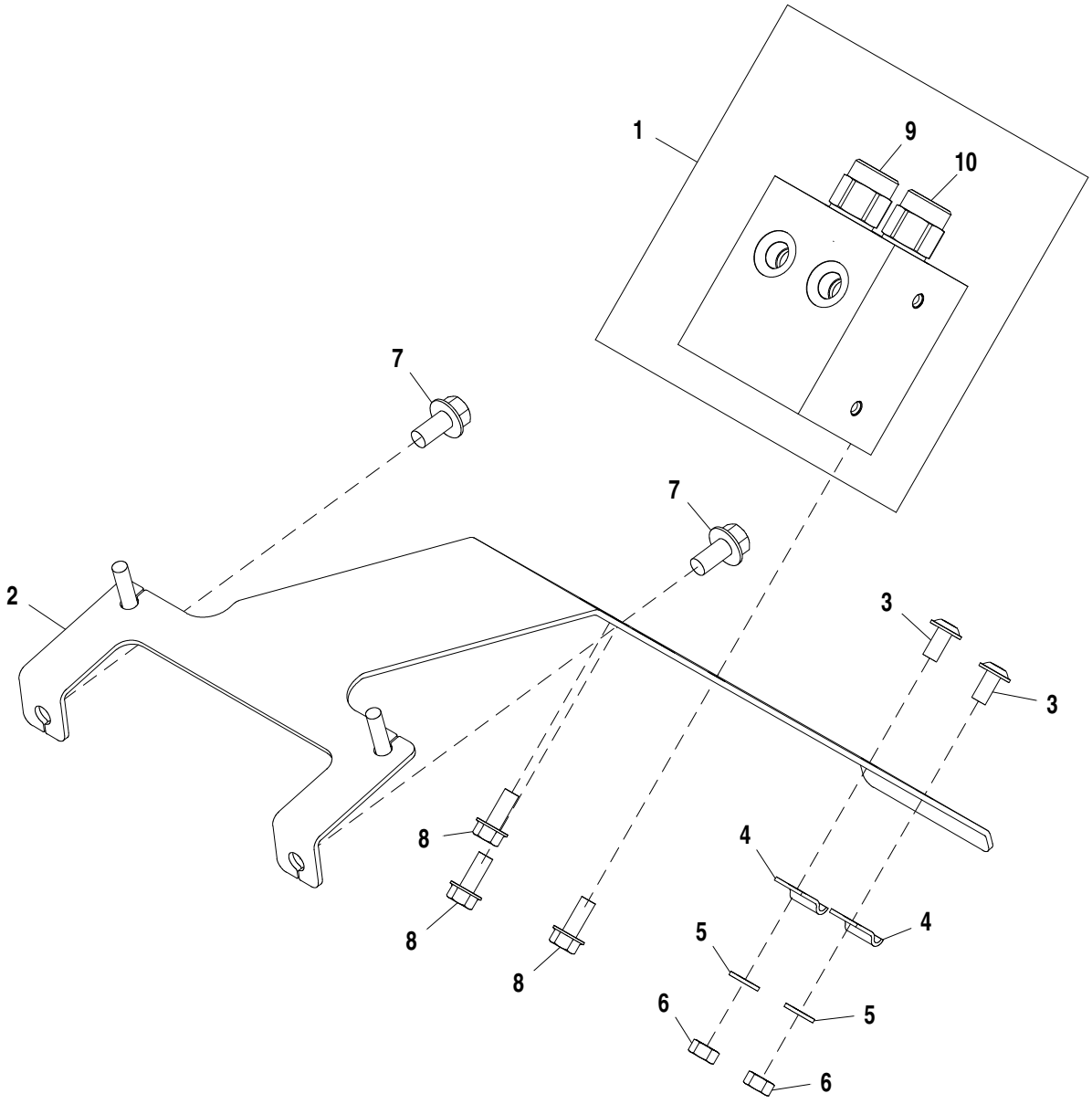

AT343841_TX1069150

Pos.	*Ref.*	*Descripción*	*Cant.*	*Núm. de serie*	*Notas*
1	AT343842	Colector	1		
2	AT345787	Soporte	1		
3	19M8675	Tornillo	2		M8 X 16
4	R27528	Abrazadera	2		
5	24M7238	Arandela	2		8.700 X 17 X 2 MM
6	14M7273	Tuerca	2		M8
7	19M7784	Tornillo	2		M10 X 20
8	19M7866	Tornillo	3		M8 X 20
9	AT349523	Válvula de control hidrául.	1		
	F433299	Juego de retenes	1		
10	AT371178	Válvula de control hidrául.	1		
	F433299	Juego de retenes	1		

Front Steering Plumbing (Standard Controls)
Tuyauterie de direction avant (commandes standard)
Передний трубопровод рулевого управления (стандартные органы управления)
Tubería de dirección delantera (controles estándar)

TX1050315 A.1

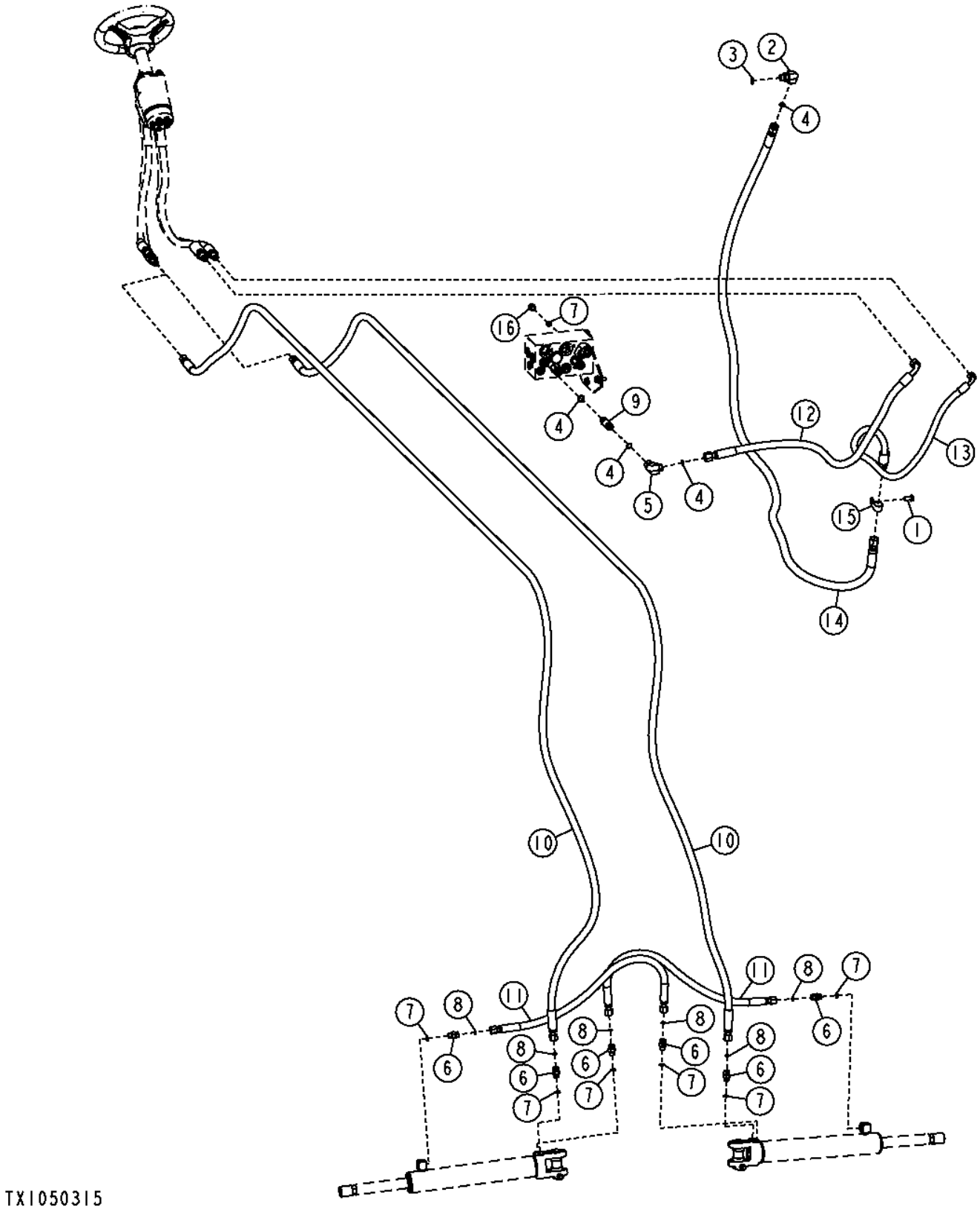

Pos.	*Ref.*	*Descripción*	*Cant.*	*Núm. de serie*	*Notas*
1	19M7784	Tornillo	1		M10 X 20
2	38H1005	Racor acodado	1		
3	R26375	Anillo tórico	1		
4	T77857	Anillo tórico	4		
5	38H1095	Racor acodado	1		
6	38H1160	Racor adaptador	6		
7	R26448	Anillo tórico	6		
8	T77613	Anillo tórico	6		
9	38H1213	Racor adaptador	1		
10	AT340911	Manguera hidr. - confección	2		
11	AT351568	Manguera hidr. - confección	2		
12	AT352505	Manguera hidr. - confección	1		
13	AT352506	Manguera hidr. - confección	1		
14	AT353308	Manguera hidr. - confección	1		
15	T74416	Abrazadera	1		
16	R27218	Tapón hermético	1		

Front Steering Plumbing (Grade Pro)
Tuyauterie de direction avant (Grade Pro)
Передний трубопровод рулевого управления (Grade Pro)
Tubería de dirección delantera (Grade Pro)

TX1051242 A.1

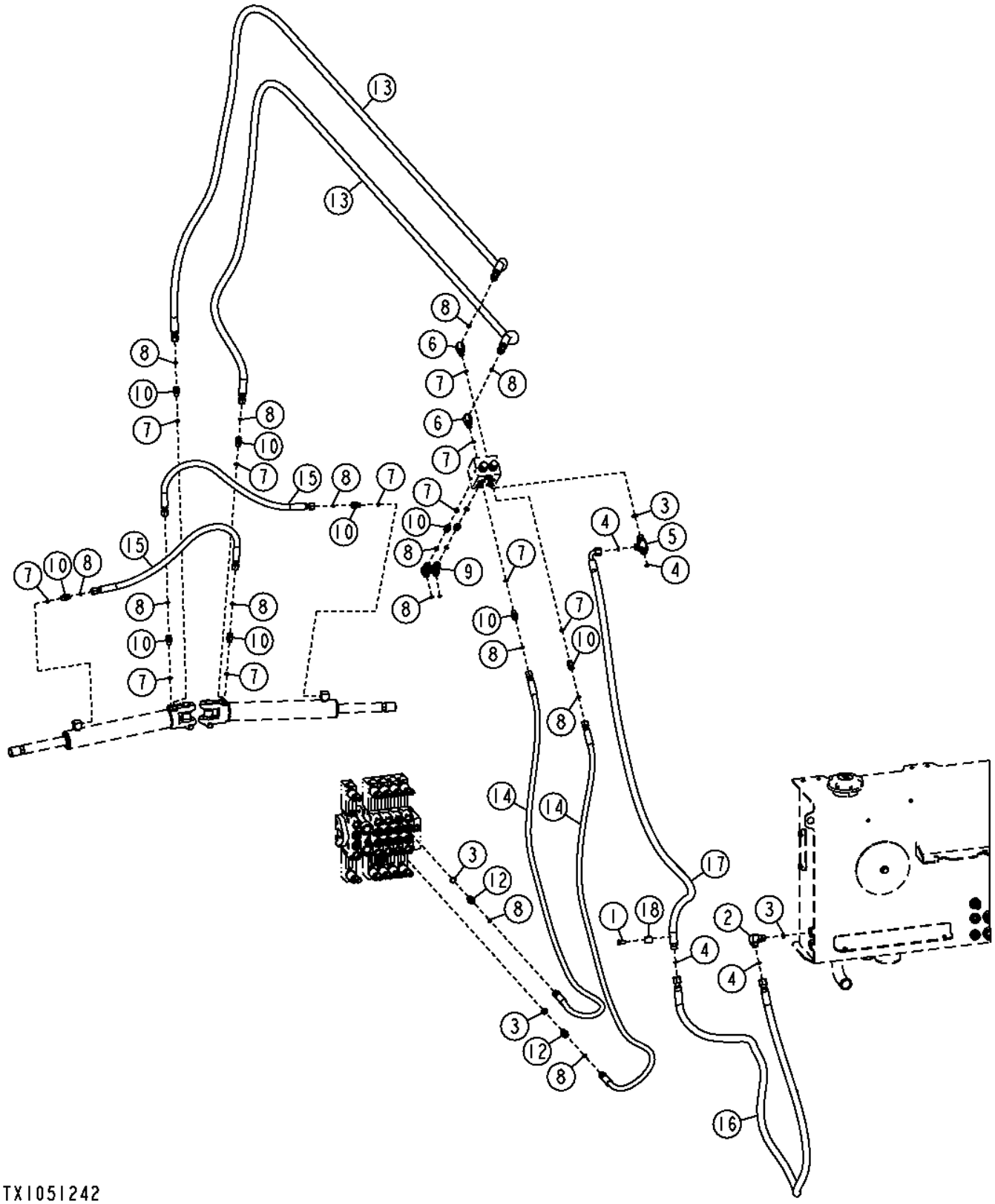

Pos.	*Ref.*	*Descripción*	*Cant.*	*Núm. de serie*	*Notas*
1	19M7784	Tornillo	1		M10 X 20
2	38H1005	Racor acodado	1		
3	R26375	Anillo tórico	4		
4	T77857	Anillo tórico	4		
5	38H1024	Conexión en t	1		
6	38H1045	Racor acodado	2		
7	R26448	Anillo tórico	12		
8	T77613	Anillo tórico	17		
9	38H1094	Racor acodado	2		
10	38H1160	Racor adaptador	10		
12	38H1171	Racor adaptador	2		
13	AT341171	Manguera hidr. - confección	2		
14	AT341178	Manguera hidr. - confección	2		
15	AT351568	Manguera hidr. - confección	2		
16	AT353308	Manguera hidr. - confección	1		
17	AT364968	Manguera hidr. - confección	1		
18	R114103	Abrazadera	1		

Rear Steering Plumbing (Standard Controls)
Tuyauterie de direction arrière (commandes standard)
Задний трубопровод рулевого управления (стандартные органы управления)
Tubería de dirección trasera (controles estándar)

TX1050012 A.1

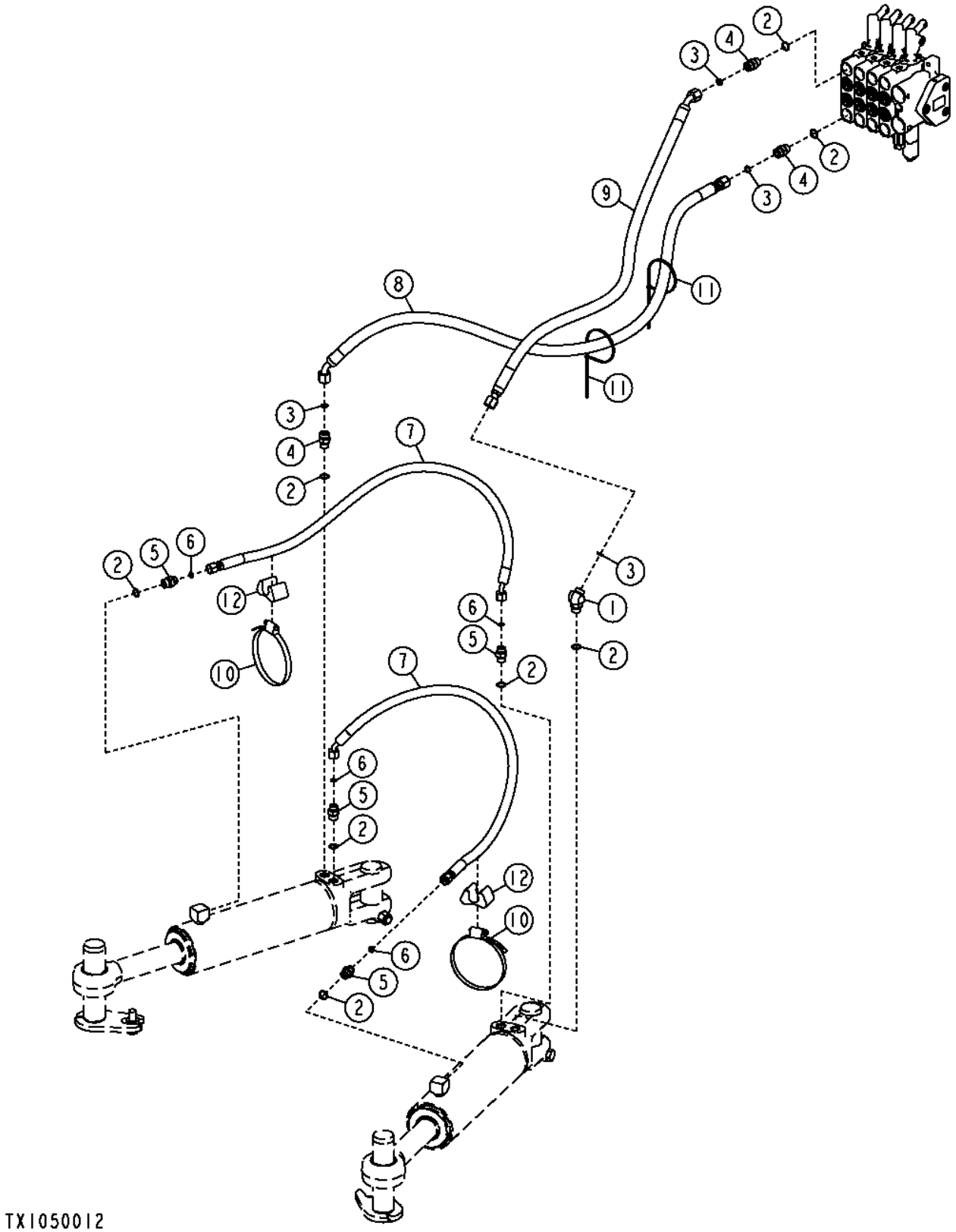

Pos.	*Ref.*	*Descripción*	*Cant.*	*Núm. de serie*	*Notas*
1	38H1046	Racor acodado	1		
2	R26375	Anillo tórico	8		
3	T77857	Anillo tórico	4		
4	38H1161	Racor adaptador	3		
5	38H1171	Racor adaptador	4		
6	T77613	Anillo tórico	4		
7	AT341723	Manguera hidr. - confección	2		
8	AT341724	Manguera hidr. - confección	1		
9	AT341725	Manguera hidr. - confección	1		
10	C16054	Abrazadera	2		
11	H77698	Cinta de atar	2		
12	T105773	Guía	2		

Rear Steering Plumbing (Grade Pro)
Tuyauterie de direction arrière (Grade Pro)
Задний трубопровод рулевого управления (Grade Pro)
Tubería de dirección trasera (Grade Pro)

TX1051323 A.1

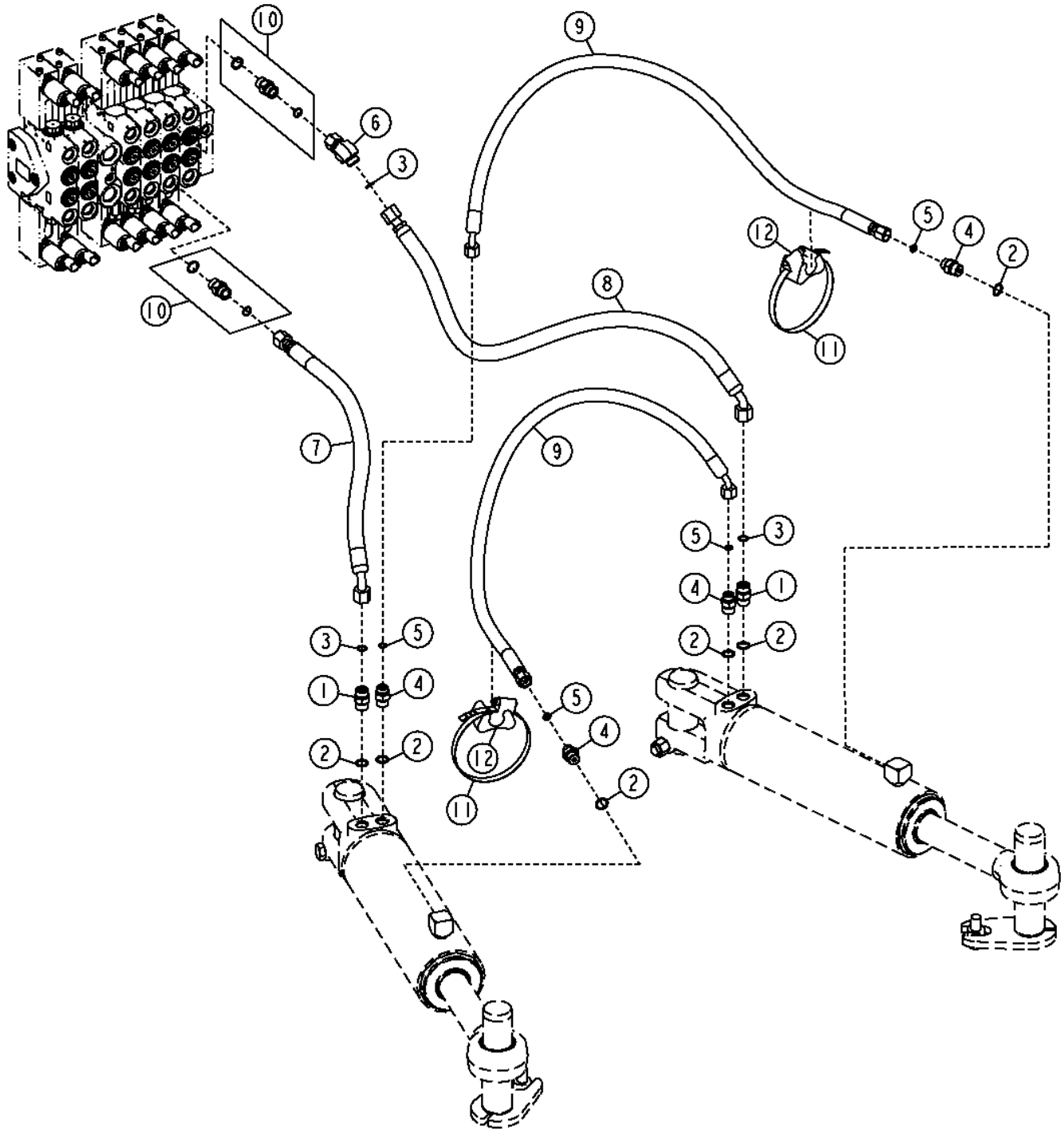

Pos.	*Ref.*	*Descripción*	*Cant.*	*Núm. de serie*	*Notas*
1	38H1161	Racor adaptador	2		(ALSO ORDER R26375 AND T77857)
2	R26375	Anillo tórico	6		
3	T77857	Anillo tórico	3		
4	38H1171	Racor adaptador	4		(ALSO ORDER R26375 AND T77613)
5	T77613	Anillo tórico	4		
6	38H1603	Racor acodado	1		(ALSO ORDER T77857)
7	AT341212	Manguera hidr. - confección	1		
8	AT341213	Manguera hidr. - confección	1		
9	AT341723	Manguera hidr. - confección	2		
10	AT365104	Válvula de retención	2		
11	C16054	Abrazadera	2		
12	T105773	Guía	2		

Steering Hoses (Standard Controls)
Flexibles de direction (commandes standard)
Шланги рулевого управления (стандартные органы управления)
Mangueras de la dirección (controles estándar)

T203906 A.1

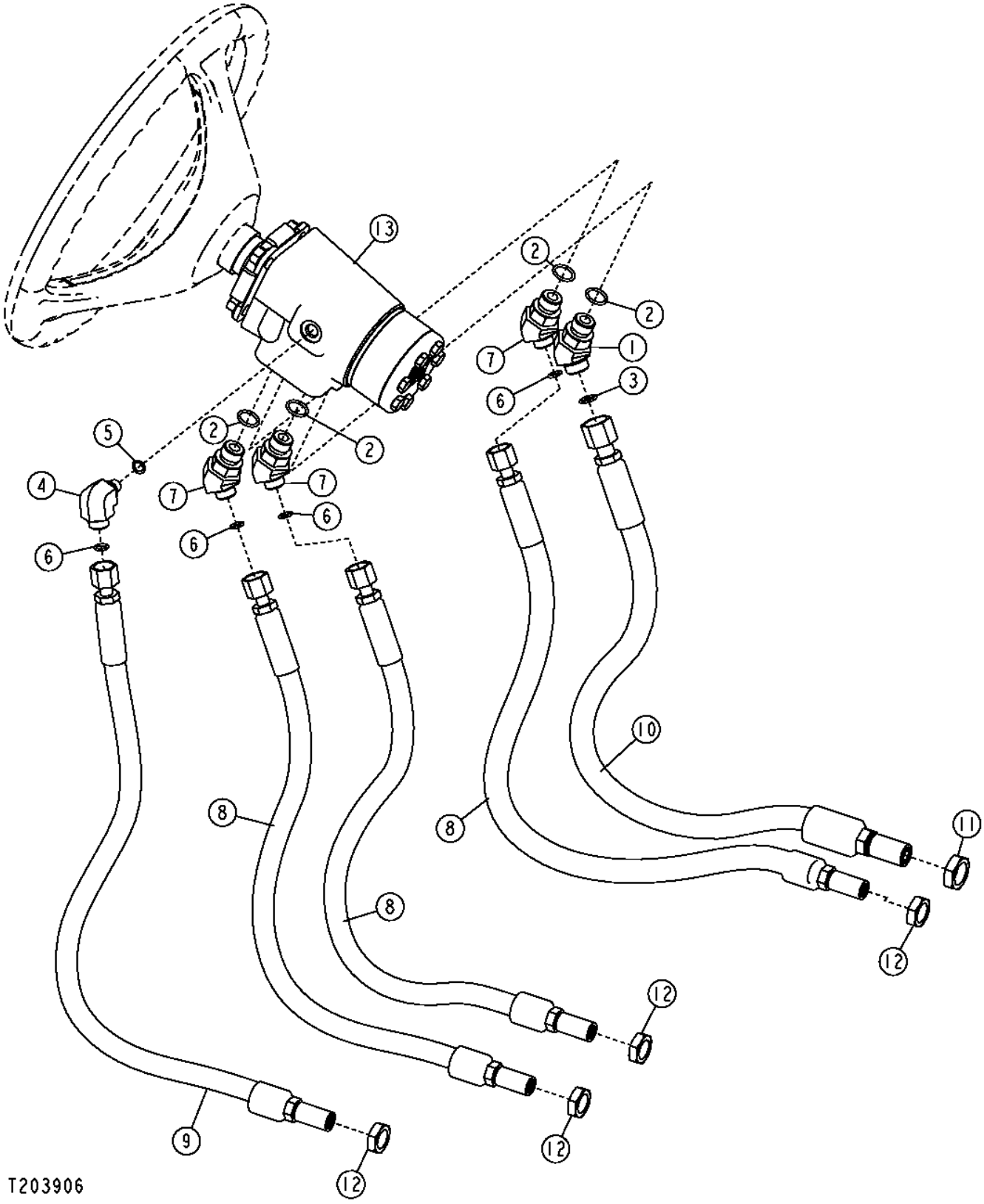

Pos.	*Ref.*	*Descripción*	*Cant.*	*Núm. de serie*	*Notas*
1	38H1046	Racor acodado	1		
2	R26375	Anillo tórico	4		
3	T77857	Anillo tórico	1		
4	38H1435	Racor acodado	1		
5	R28782	Anillo tórico	1		
6	T77613	Anillo tórico	4		
7	38H1522	Racor acodado	3		
8	AT302166	Manguera hidr. - confección	3		
9	AT302175	Manguera hidr. - confección	1		
10	AT309953	Manguera hidr. - confección	1		
11	T78716	Tuerca	1		
12	T81029	Tuerca	4		
13	AT303489	Distribuidor	1		Dirección
	AT316249	Juego de retenes	1		Válvula de la dirección

Steering Hoses (Grade Pro)
Steering Hoses (Grade Pro)
Шланги рулевого управления (Grade Pro)
Mangueras de dirección (Grade Pro)

TX1056865 A.1

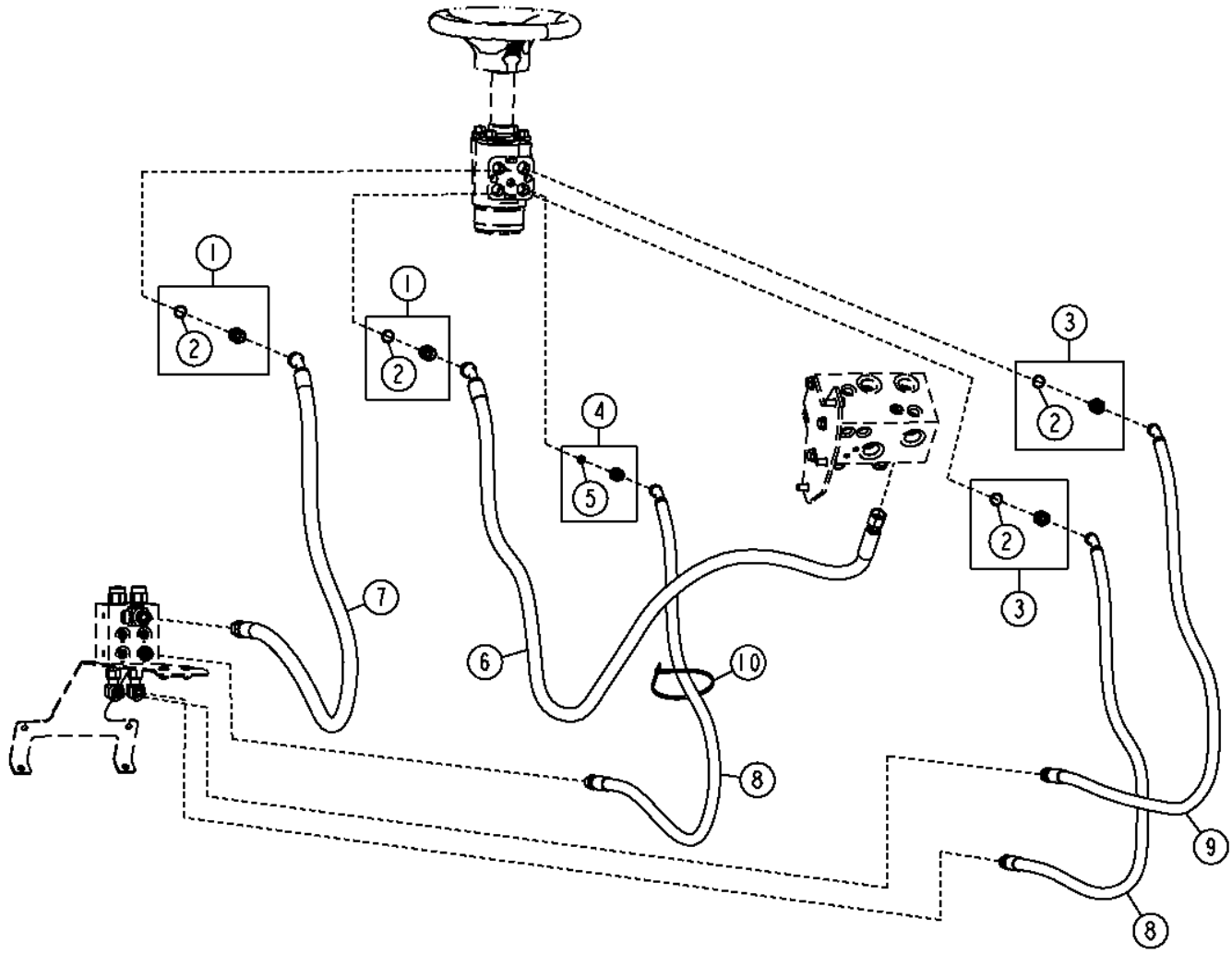

TX1056865

Pos.	*Ref.*	*Descripción*	*Cant.*	*Núm. de serie*	*Notas*
1	62H1002	Racor adaptador	2		
2	R26375	Anillo tórico	1		
3	62H1008	Racor adaptador	2		
4	62H1058	Racor adaptador	1		
5	R28782	Anillo tórico	1		
6	AT353174	Manguera hidr. - confección	1		
7	AT353175	Manguera hidráulica	1		
8	AT353176	Manguera hidr. - confección	2		
9	AT353177	Manguera hidr. - confección	1		
10	N189220	Cinta de atar	2		

Wheel Lean Cylinder Hoses (Standard Controls)
Flexibles de vérin d'inclinaison des roues (commandes standard)
Шланги цилиндра наклона колеса (стандартные органы управления)
Mangueras de cilindro de inclinación de ruedas (controles estándar)

TX1048797 A.1

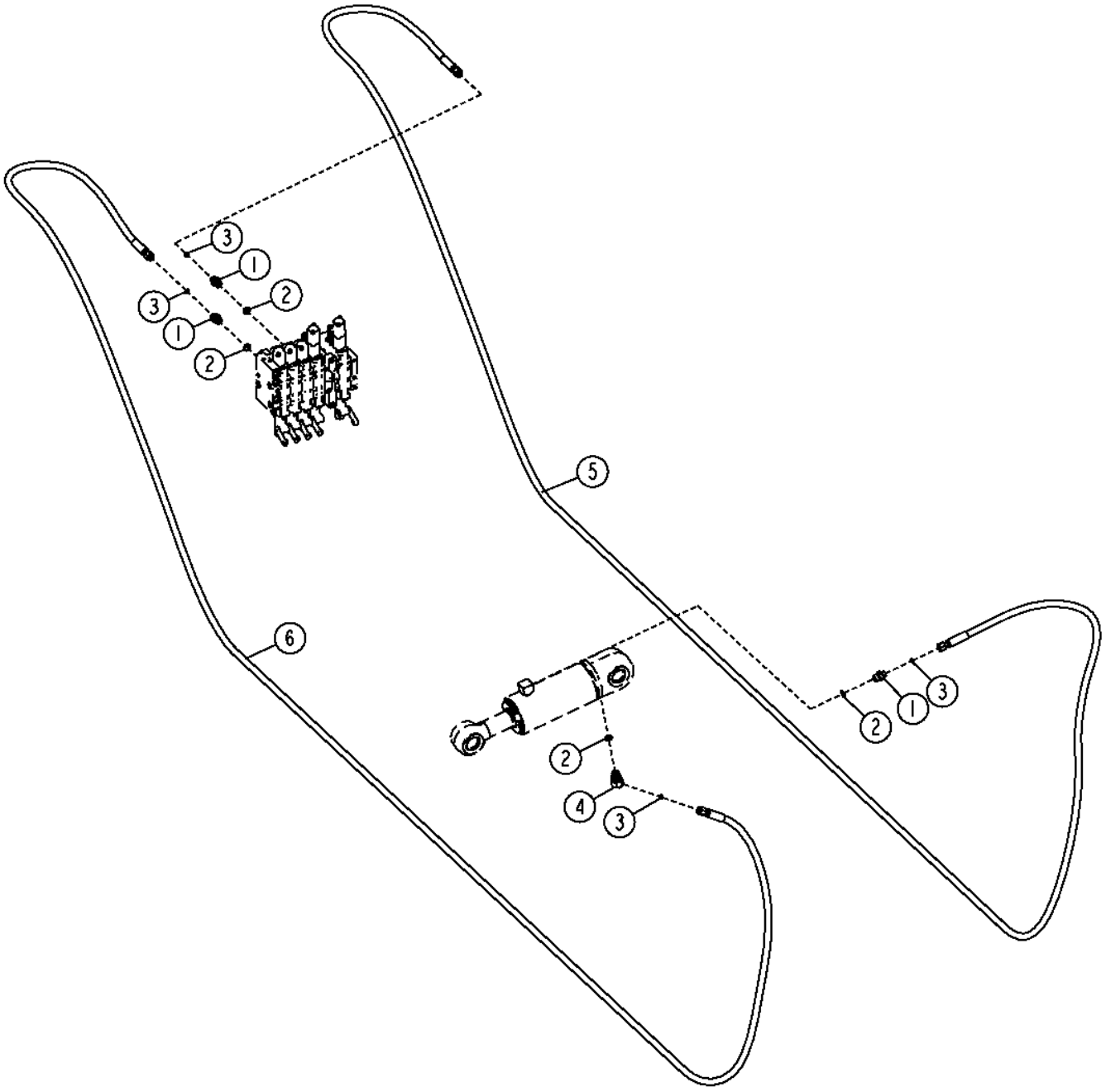

TX1048797

Pos.	*Ref.*	*Descripción*	*Cant.*	*Núm. de serie*	*Notas*
1	38H1171	Racor adaptador	3		
2	R26375	Anillo tórico	4		
3	T77613	Anillo tórico	4		
4	38H1522	Racor acodado	1		
5	AT340920	Manguera hidr. - confección	1		
6	AT340921	Manguera hidr. - confección	1		

Wheel Lean Cylinder Hoses (Grade Pro)
Flexibles de vérin d'inclinaison des roues (Grade Pro)
Шланги цилиндра наклона колеса (Grade Pro)
Mangueras de cilindro de inclinación de ruedas (Grade Pro)

TX1050078 A.1

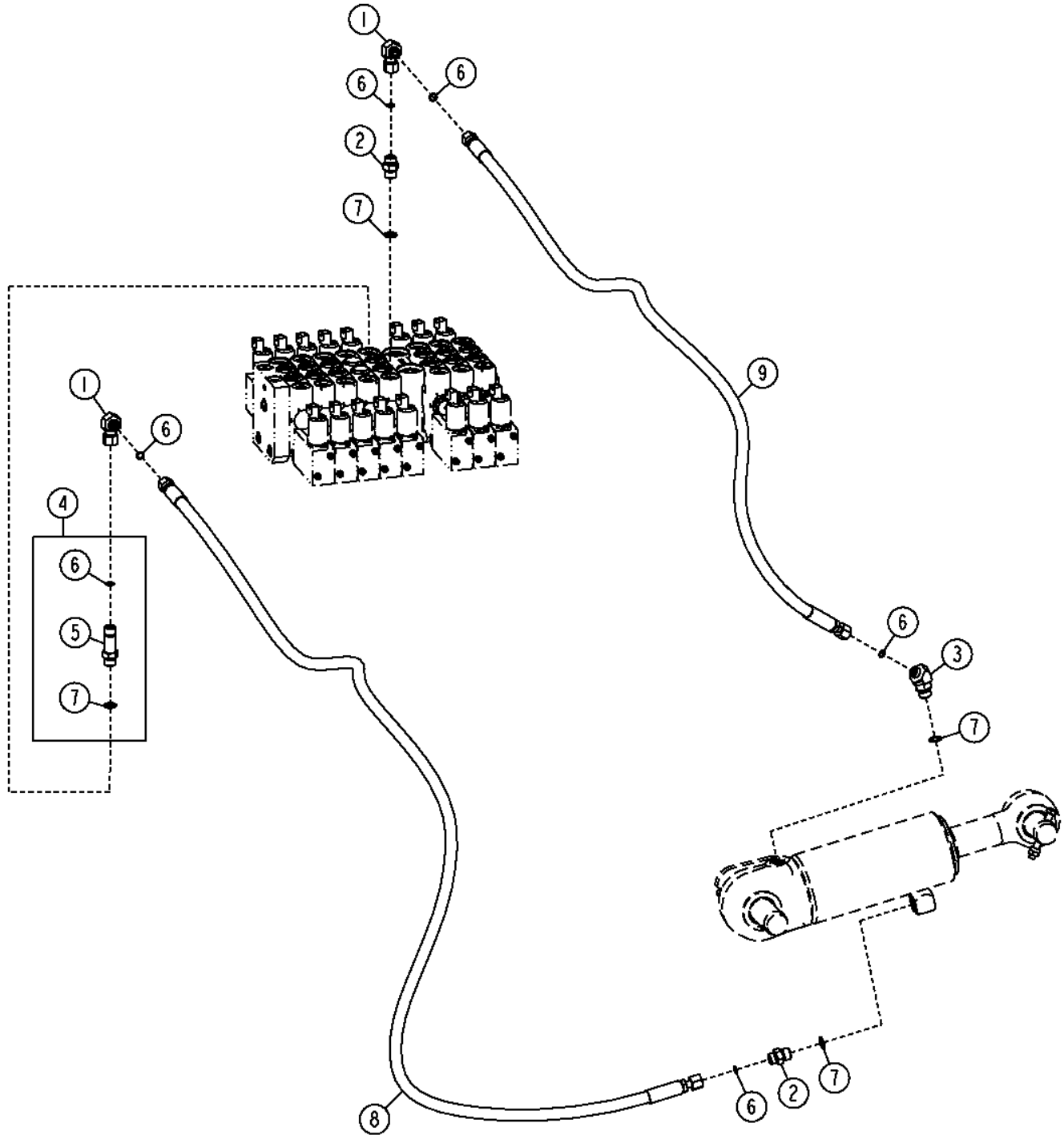

TX1050078

Pos.	*Ref.*	*Descripción*	*Cant.*	*Núm. de serie*	*Notas*
1	38H1094	Racor acodado	2		
2	38H1171	Racor adaptador	2		
3	38H1522	Racor acodado	1		
4	61H1578	Racor adaptador	1		
5	38H1578	Racor adaptador	1		
6	T77613	Anillo tórico	6		
7	R26375	Anillo tórico	4		
8	AT341163	Manguera hidr. - confección	1		
9	AT341164	Manguera hidr. - confección	1		

Front Steering Cylinder Pins
Axes de vérin de direction avant
Передние штифты рулевого управления
Pasadores del cilindro de dirección delantera

TX1048826 A.1

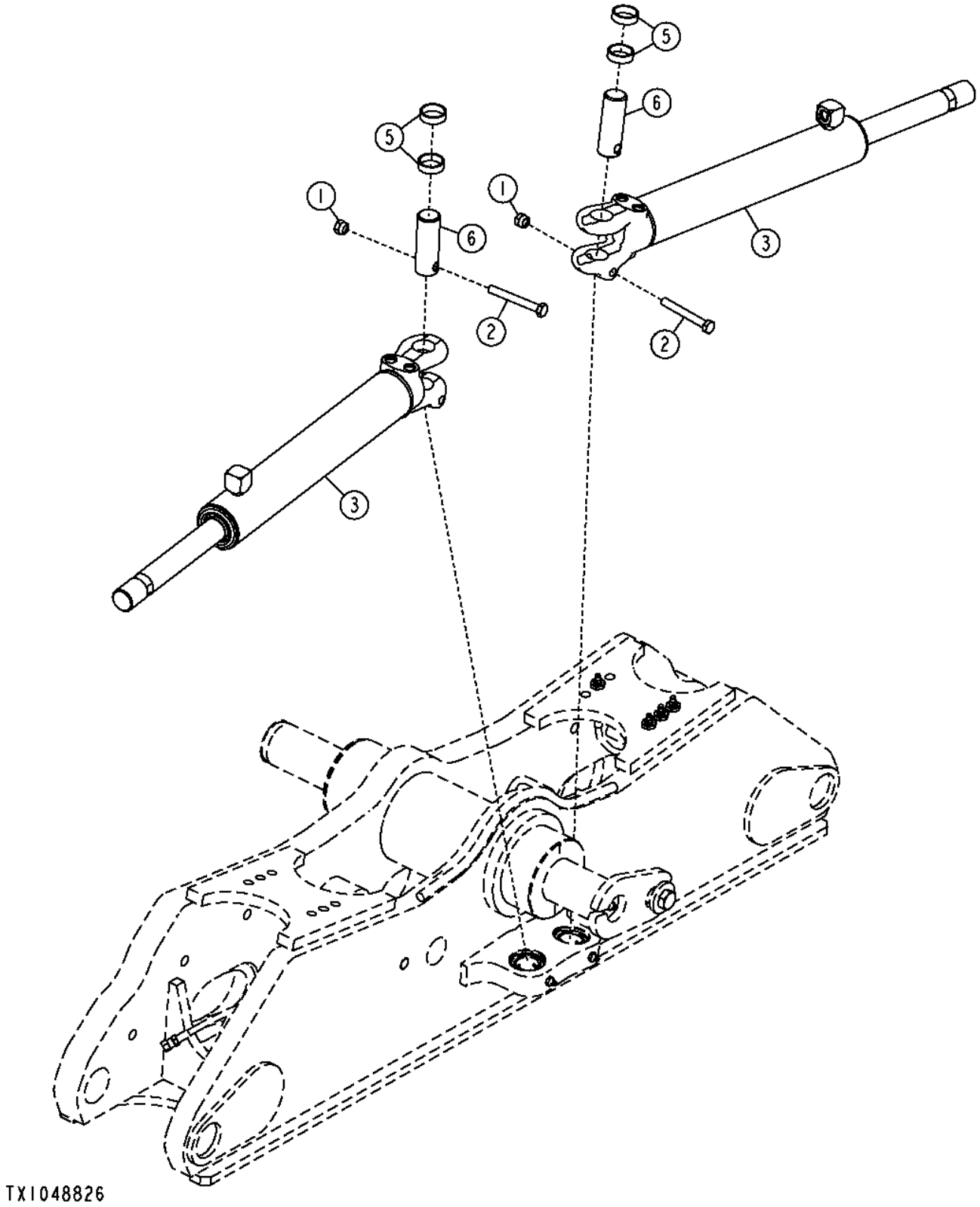

Pos.	*Ref.*	*Descripción*	*Cant.*	*Núm. de serie*	*Notas*
1	14M7517	Tuerca de seguridad	2		M10
2	19M8081	Tornillo	2		M10 X 80
3	AH229006	Cilindro hidráulico	2		Componentes en páginas aparte
5	T184629	Espaciador	4		
6	T204711	Bulón	2		

Front Steering Cylinder
Vérin de direction avant
Пер. цилиндр рул. упр.
Cilindro de dirección delantera

TX1048865 A.1

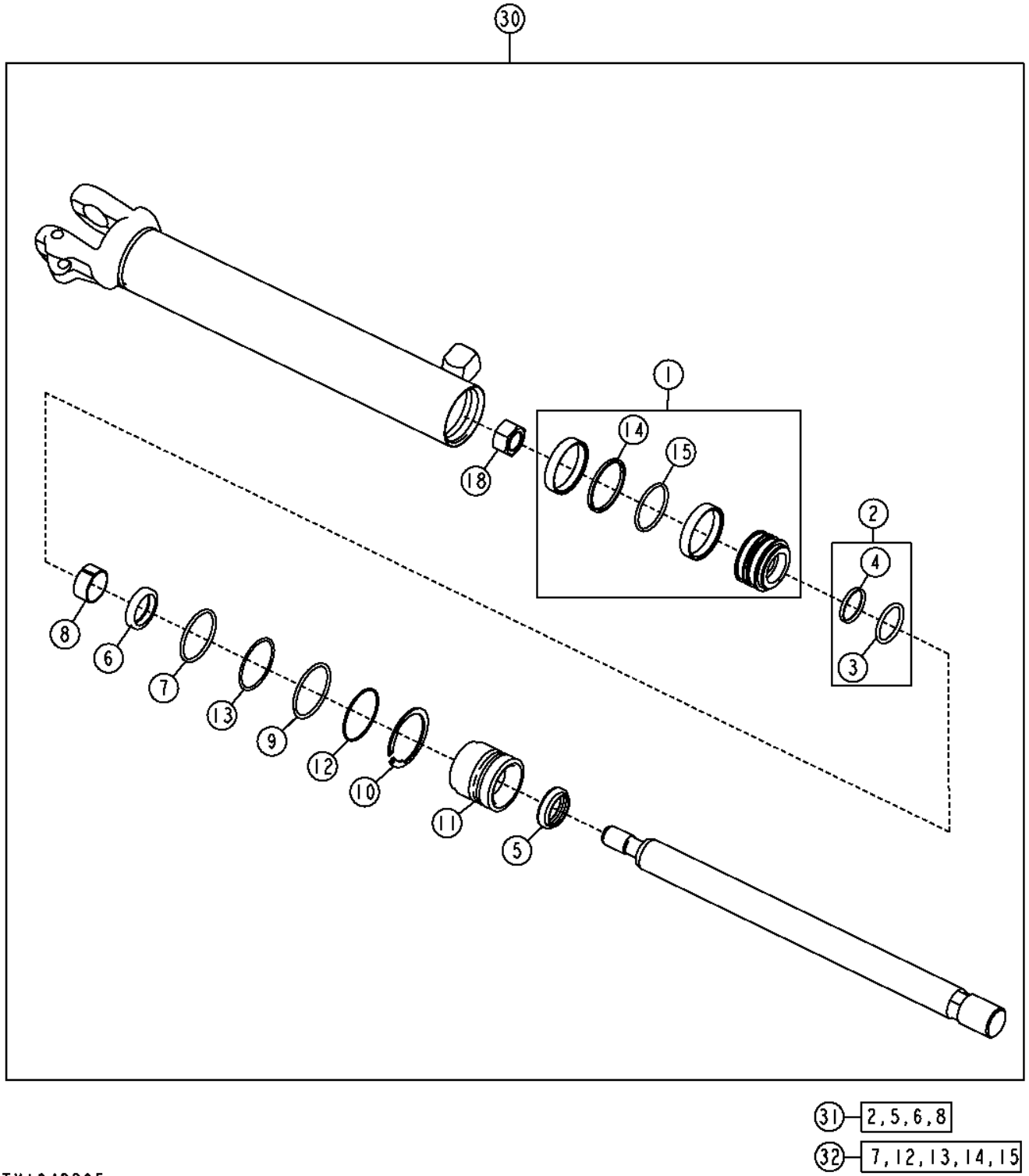

Pos.	*Ref.*	*Descripción*	*Cant.*	*Núm. de serie*	*Notas*
1	AH140072	Pistón	1		
2	AH147976	Retén	1		
3	H155666	Anillo tórico	1		
4	H155667	Anillo de sellado	1		
5	AH150452	Retén	1		
6	H154514	Retén	1		
7	H155964	Anillo tórico	1		
8	H156058	Anillo anti-desgaste	1		
9	H164204	Anillo elástico	1		
10	H164205	Anillo elástico	1		
11	H171332	Guía vástago cilindro hidr.	1		
12	M44162	Anillo tórico	1		
13	R78393	Anillo reforzador	1		
14	R92208	Empaquetadura	1		
15	R30200	Anillo tórico	1		
18	H170535	Tuerca	1		
30	AH229006	Cilindro hidráulico	1		
31	AH161589	Juego para cilindr.hidrául.	1		
32	AH164325	Juego para cilindr.hidrául.	1		

Articulation Cylinder Pins
Axes de vérin d'articulation
Штифты цилиндра сочленений
Pasadores de cilindro de articulación

TX1048824 A.1

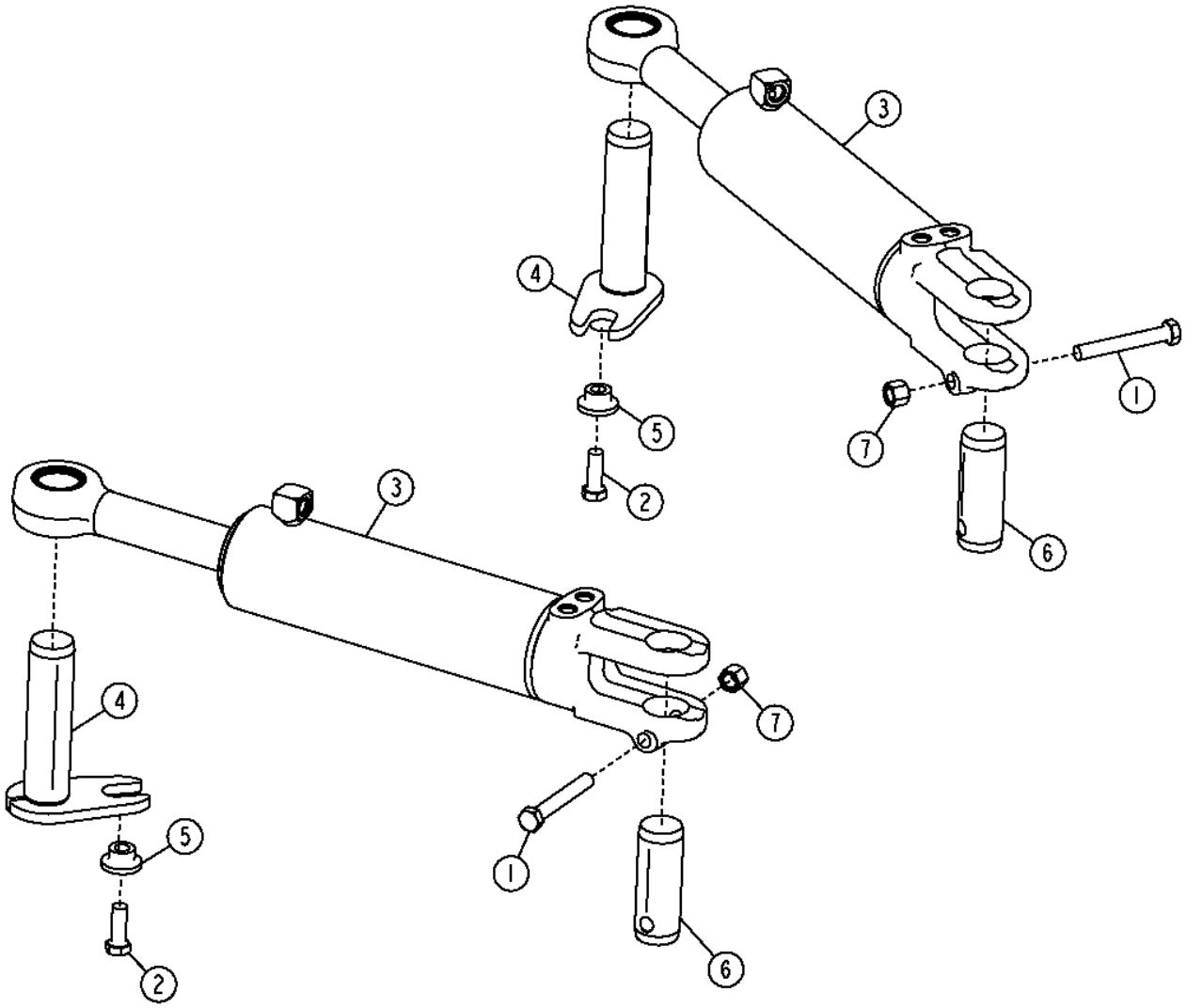

TX1048824

Pos.	*Ref.*	*Descripción*	*Cant.*	*Núm. de serie*	*Notas*
1	19H2133	Tornillo	2		5/8" X 4-1/2"
2	19M7489	Tornillo	2		M16 X 45
3	AH229589	Cilindro hidráulico	2		Componentes en páginas aparte
4	AT345033	Pasador	2		
5	T176064	Casquillo	2		
6	T233681	Pasador	2		
7	U44915	Tuerca de seguridad	2		

Articulation Cylinder
Vérin d'articulation
Цилиндр сочленения
Cilindro de articulación

TX1048854 A.1

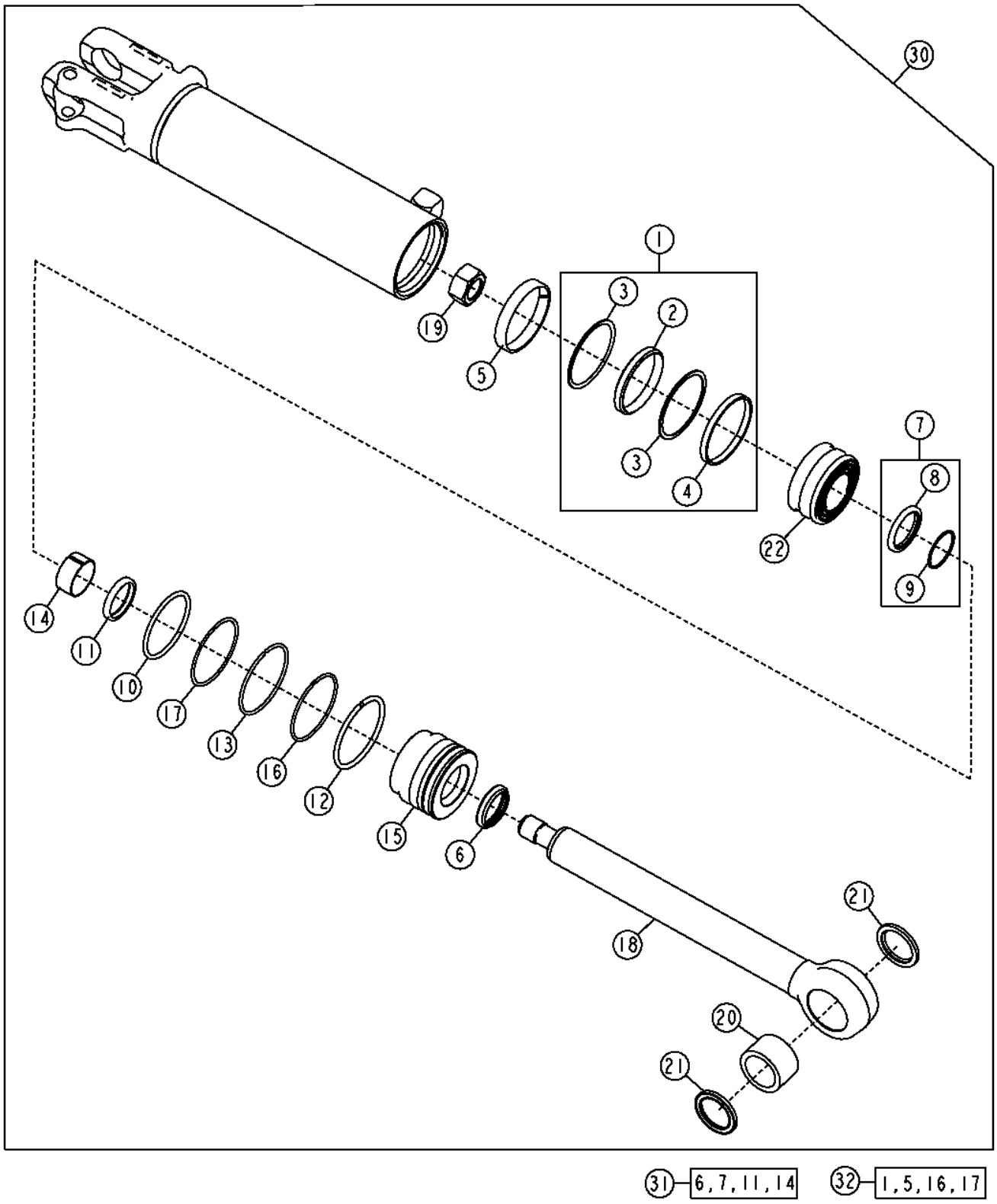

TX1048854

Pos.	*Ref.*	*Descripción*	*Cant.*	*Núm. de serie*	*Notas*
1	RE20343	Retén	1		
2	.....	Retén	1		
3	.....	Anillo de sellado	2		
4	.....	Retén	1		
5	R81775	Anillo anti-desgaste	1		
6	AH146557	Retén	1		
7	AH146561	Retén	1		
8	H154335	Retén	1		
9	H154337	Retén	1		
10	F950R	Anillo tórico	1		
11	H152203	Retén	1		
12	H180080	Anillo elástico	1		
13	F180094	Anillo elástico	1		
14	H208987	Anillo anti-desgaste	1		
15	H208995	Guía vástago cilindro hidr.	1		
16	H210686	Anillo tórico	1		
17	R81862	Anillo reforzador	1		
18	AH230415	Kit de vástagos	1		
19	H170539	Tuerca	1		
20	H232246	Casquillo	1		
21	T225566	Retén	2		
22	H174616	Pistón	1		
30	AH230581	Kit de cilindros	1		
31	AH210484	Juego de retenes	1		
32	AH212101	Kit de cilindros	1		

Wheel Lean Cylinder Pins
Wheel Lean Cylinder Pins
Штифты цилиндра наклона колеса
Pasadores de cilindro de inclinación de ruedas

TX1048825 A.1

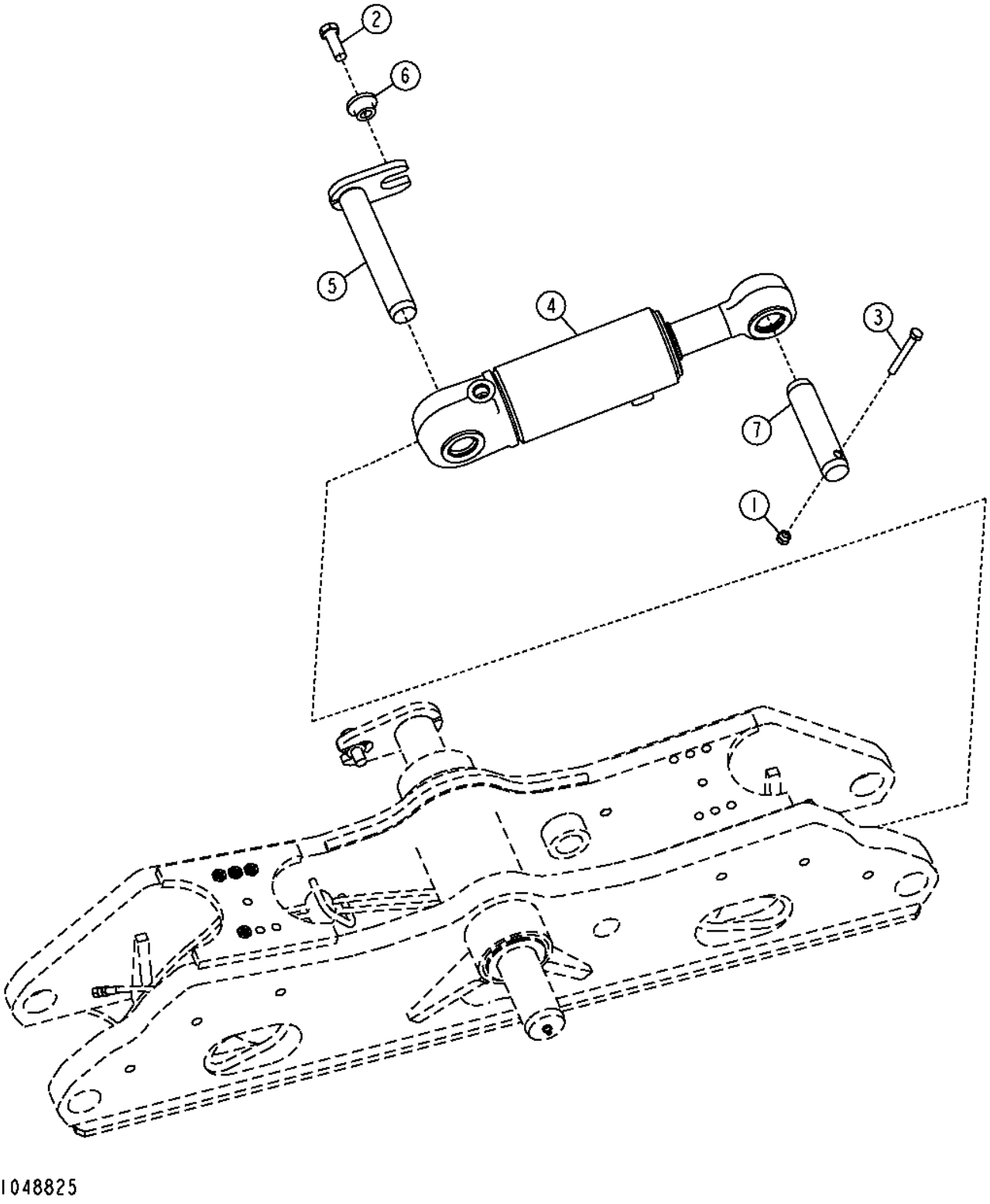

Pos.	*Ref.*	*Descripción*	*Cant.*	*Núm. de serie*	*Notas*
1	14M7517	Tuerca de seguridad	1		M10
2	19M7489	Tornillo	1		M16 X 45
3	19M8081	Tornillo	1		M10 X 80
4	AH229593	Cilindro hidráulico	1		Componentes en páginas aparte
5	AT345981	Pasador	1		
6	T176064	Casquillo	1		
7	T234807	Bulón	1		

Wheel Lean Cylinder
Vérin d'inclinaison des roues
Цилиндр наклона колеса
Cilindro de inclinación de ruedas

TX1048897 A.1

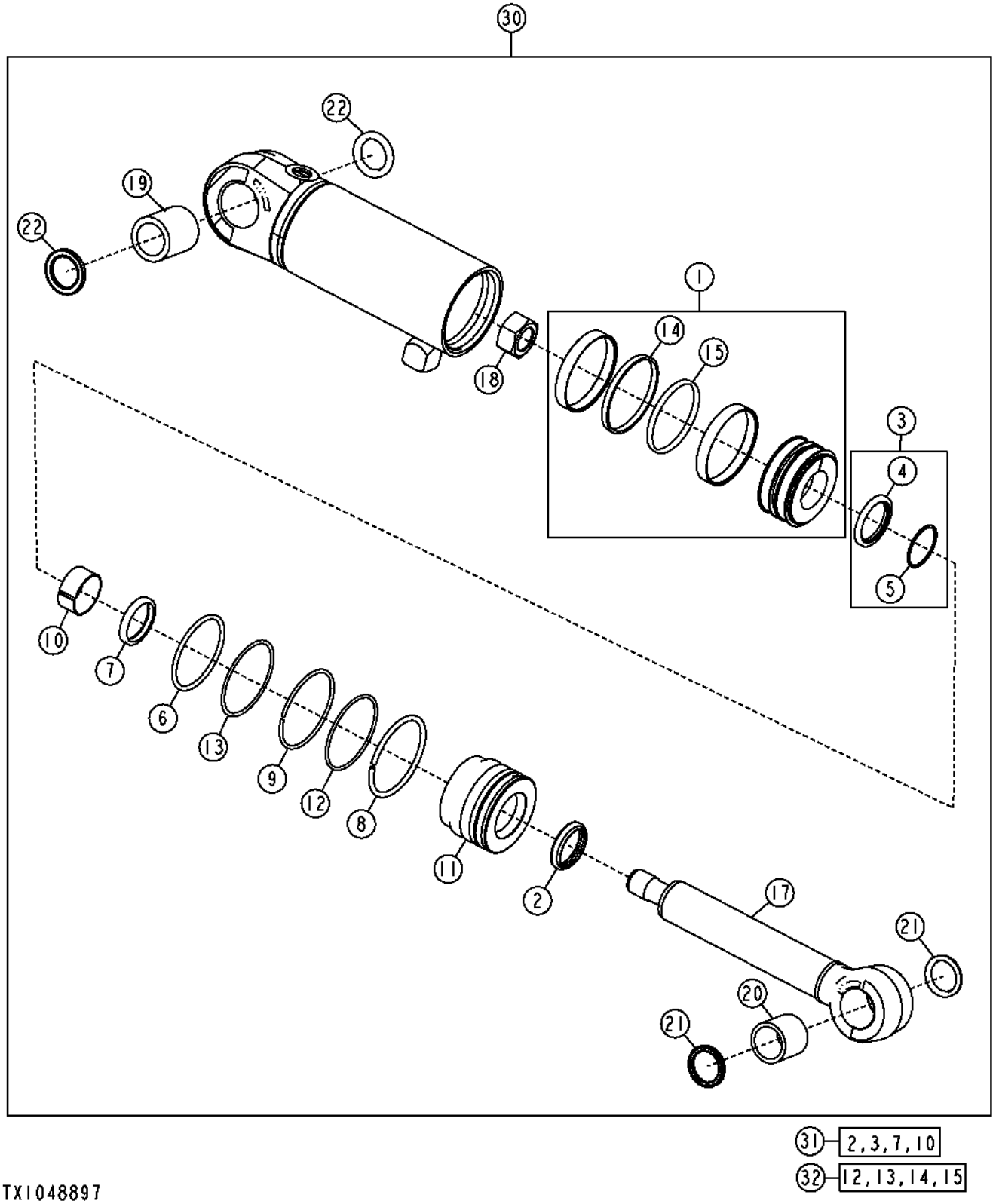

Pos.	*Ref.*	*Descripción*	*Cant.*	*Núm. de serie*	*Notas*
1	AH205062	Pistón	1		
2	AH146557	Retén	1		
3	AH146561	Retén	1		
4	H154335	Retén	1		
5	H154337	Anillo reforzador	1		
6	F950R	Anillo tórico	1		
7	H152203	Retén	1		
8	H180080	Anillo elástico	1		
9	H180094	Anillo elástico	1		
10	H208987	Anillo anti-desgaste	1		
11	H208995	Guía vástago cilindro hidr.	1		
12	H210686	Anillo tórico	1		
13	R81862	Anillo reforzador	1		
14	H168248	Arandela	1		
15	H168249	Arandela	1		
17	AH236359	Vástago	1		
18	H170539	Tuerca	1		
19	H232254	Casquillo	1		
20	H232256	Casquillo	1		
21	T225564	Retén	2		
22	T225565	Retén	2		
30	AH229593	Cilindro hidráulico	1		
31	AH210484	Juego para cilindr.hidrául.	1		
32	AH212102	Juego para cilindr.hidrául.	1		

Service Brake Pedal and Valve
Pédale de frein de service et distributeur
Педаль и клапан рабочего тормоза
Pedal de frenos de servicio y válvula

T201823 A.1

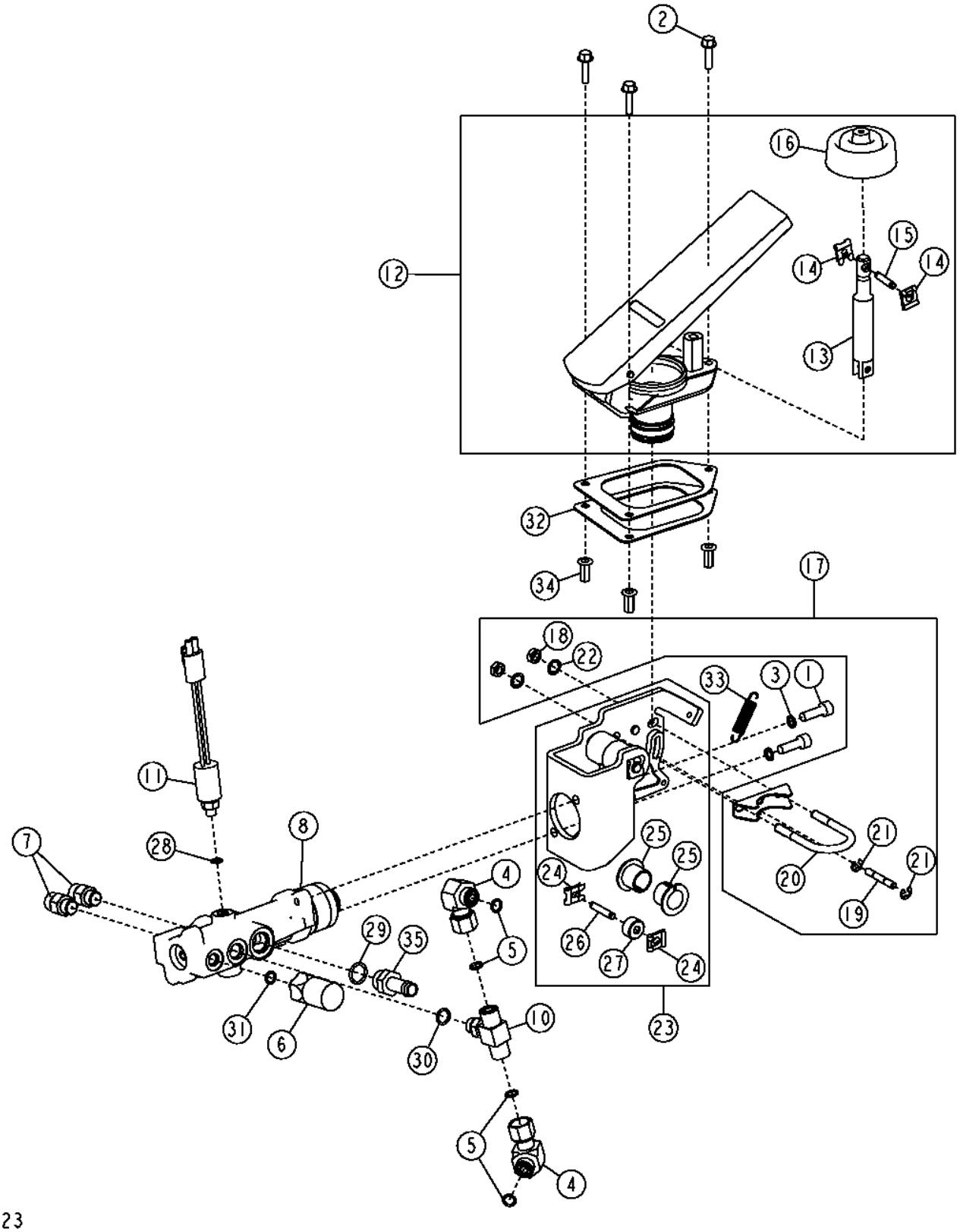

Pos.	*Ref.*	*Descripción*	*Cant.*	*Núm. de serie*	*Notas*
1	19M7657	Tornillo	2		M8 X 25
2	19M7863	Tornillo	3		M6 X 25
3	24M7313	Arandela	2		8.100 X 12 X 1.200 MM
4	38H1094	Racor acodado	2		
5	T77613	Anillo tórico	4		
6	AT150024	Interruptor	1		Interruptor de presión de acumulador de frenos
7	AT181313	Válvula de retención	2		
8	AT329753	Válvula hidráulica manual	1		
	AT150112	Juego de retenes	1		Kit sellos de válvula frenos de servicio
10	AT207529	Válvula de retención	1		
11	AT314827	Interruptor	1		Luces de freno
12	AT317654	Pedal	1		
13	AT317655	Varilla de empuje	1		
14	T157212	Presilla	2		
15	T157258	Pasador	1		
16	T174634	Envoltura	1		
17	AT304479	Embalaje con piezas	1		
18	R53317	Tuerca de seguridad	2		
19	T157211	Pasador	1		
20	T157220	Abrazadera	1		
21	T170180	Anillo elástico	2		
22	T170181	Arandela de seguridad	2		
23	AT304480	Juego	1		
24	T157212	Presilla	2		
25	T157223	Cojinete	2		
26	T157257	Pasador	1		
27	T175236	Rodillo	1		
28	R26287	Anillo tórico	1		
29	R26375	Anillo tórico	1		
30	R26448	Anillo tórico	1		
31	R28782	Anillo tórico	1		
32	T172927	Junta	2		
33	T176108	Muelle	1		
34	T196077	Tuerca	3		
35	T38282	Conexión de manguera	1		

Service Brake Accumulator and Hoses
Accumulateur de frein de service et flexibles
Гидроаккумулятор и шланги рабочего тормоза
Acumulador de frenos de servicio y mangueras

TX1066124 A.1

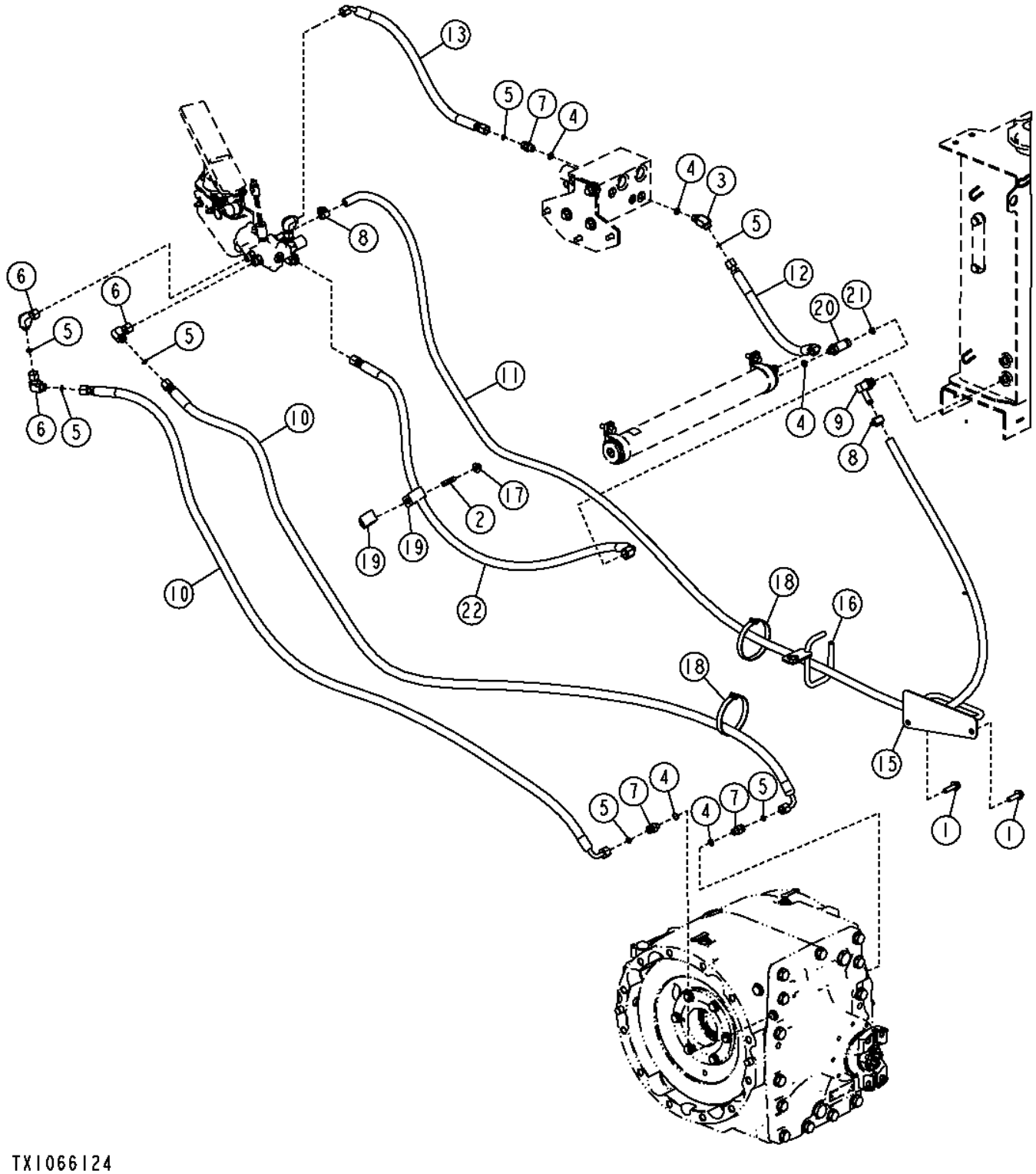

Pos.	*Ref.*	*Descripción*	*Cant.*	*Núm. de serie*	*Notas*
1	19M7835	Tornillo	2		M10 X 35
2	42M7115	Perno soldable	1		
3	38H1045	Racor acodado	1		
4	R26448	Anillo tórico	5		
5	T77613	Anillo tórico	7		
6	38H1094	Racor acodado	3		
7	38H1160	Racor adaptador	3		
8	TY22464	Abrazadera	2		
9	AR90369	Racor acodado	1		
10	AT305741	Manguera hidr. - confección	2		
..	TY22504	Manguera hidráulica	1		(MAKE FROM TY22504) (CTL 12.5 ft.)
12	AT344704	Manguera hidr. - confección	1		
13	AT344705	Manguera hidr. - confección	1		
14	AT345275	Manguera hidr. - confección	1		
15	AT358812	Soporte de manguera	1		
16	AT360850	Soporte de manguera	1		
17	M142955	Tuerca de seguridad	1		
18	N189220	Cinta de atar	2		
19	T32854	Abrazadera	2		
20	38H1625	Racor adaptador	1		
21	T77857	Anillo tórico	1		
22	AT374763	Manguera hidr. - confección	1		

Brake Accumulator
Accumulateur de frein
Гидроаккумулятор тормоза
Acumulador de freno

TX1055499 A.1

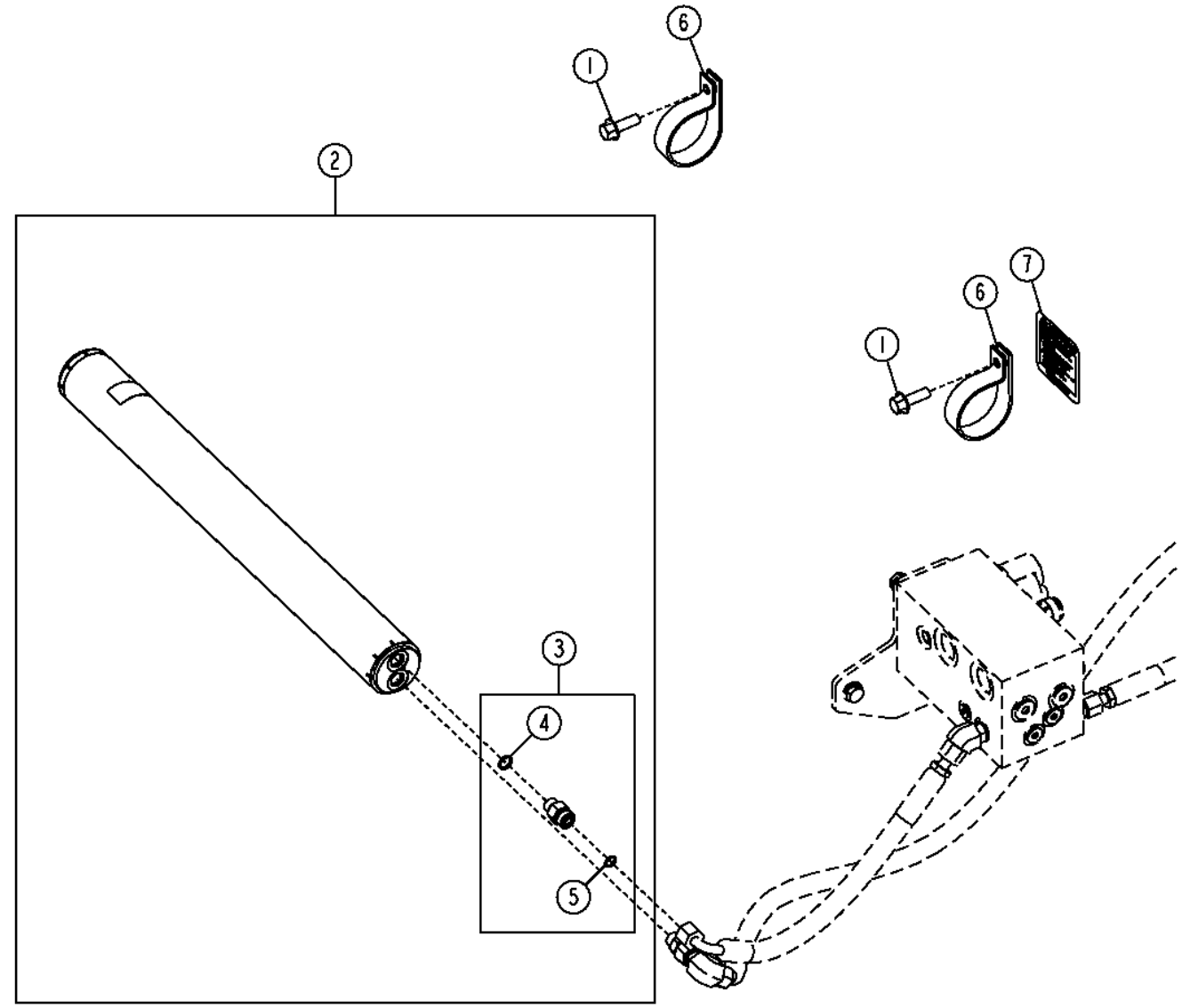

TX1055499

Pos.	*Ref.*	*Descripción*	*Cant.*	*Núm. de serie*	*Notas*
1	19M7786	Tornillo	2		M10 X 30
2	AT306749	Acumulador hidráulico	1		
	T155579	Adhesivo de seguridad	1		Español
	T155581	Adhesivo de seguridad	1		Francés
3	AT225573	Válvula de retención	1		
4	R26448	Anillo tórico	1		
5	T77613	Anillo tórico	1		
6	T126204	Abrazadera	2		
7	T225384	Adhesivo de seguridad	1		Advertencia - acumulador

Park Brake Hydraulic Hoses
Flexibles hydrauliques de frein de stationnement
Гидравл. шланги стояночного тормоза
Mangueras hidráulicas de freno de estacionamiento

TX1050091 A.1

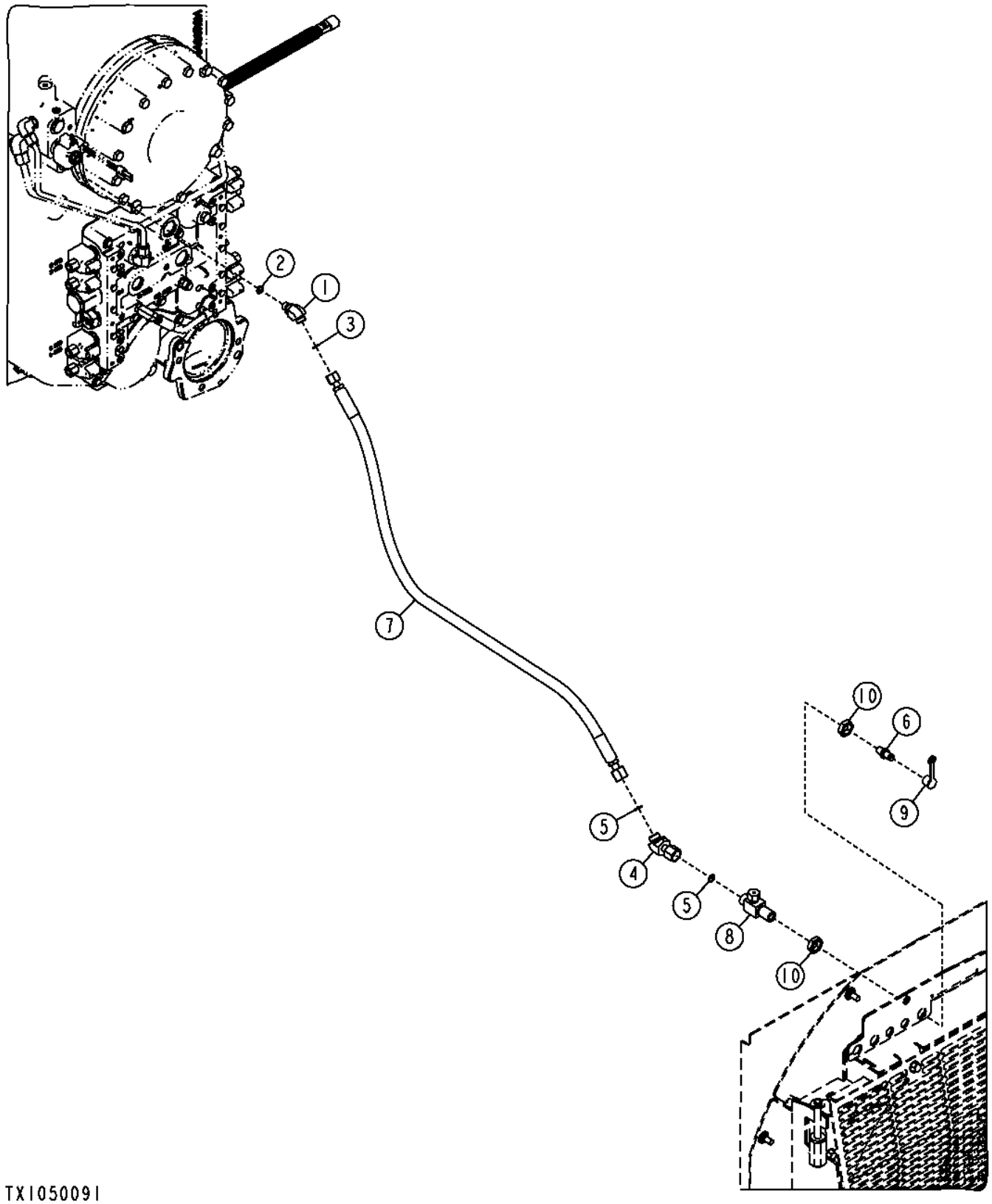

Pos.	*Ref.*	*Descripción*	*Cant.*	*Núm. de serie*	*Notas*
1	38H1045	Racor acodado	1		
2	R26448	Anillo tórico	1		
3	T77613	Anillo tórico	1		
4	38H1603	Racor acodado	1		
5	T77857	Anillo tórico	2		
6	AT177142	Conexión	1		
7	AT344763	Manguera hidráulica	1		
8	AT183612	Válvula descarga de presión	1		
9	R77175	Tapadera	1		
10	T78716	Tuerca	2		

Trademarks and Labels (English)
Marques déposées et étiquettes (anglais)
Товарные знаки и накл. (английский)
Marcas comerciales y etiquetas (inglés)

TX1057019 A.1

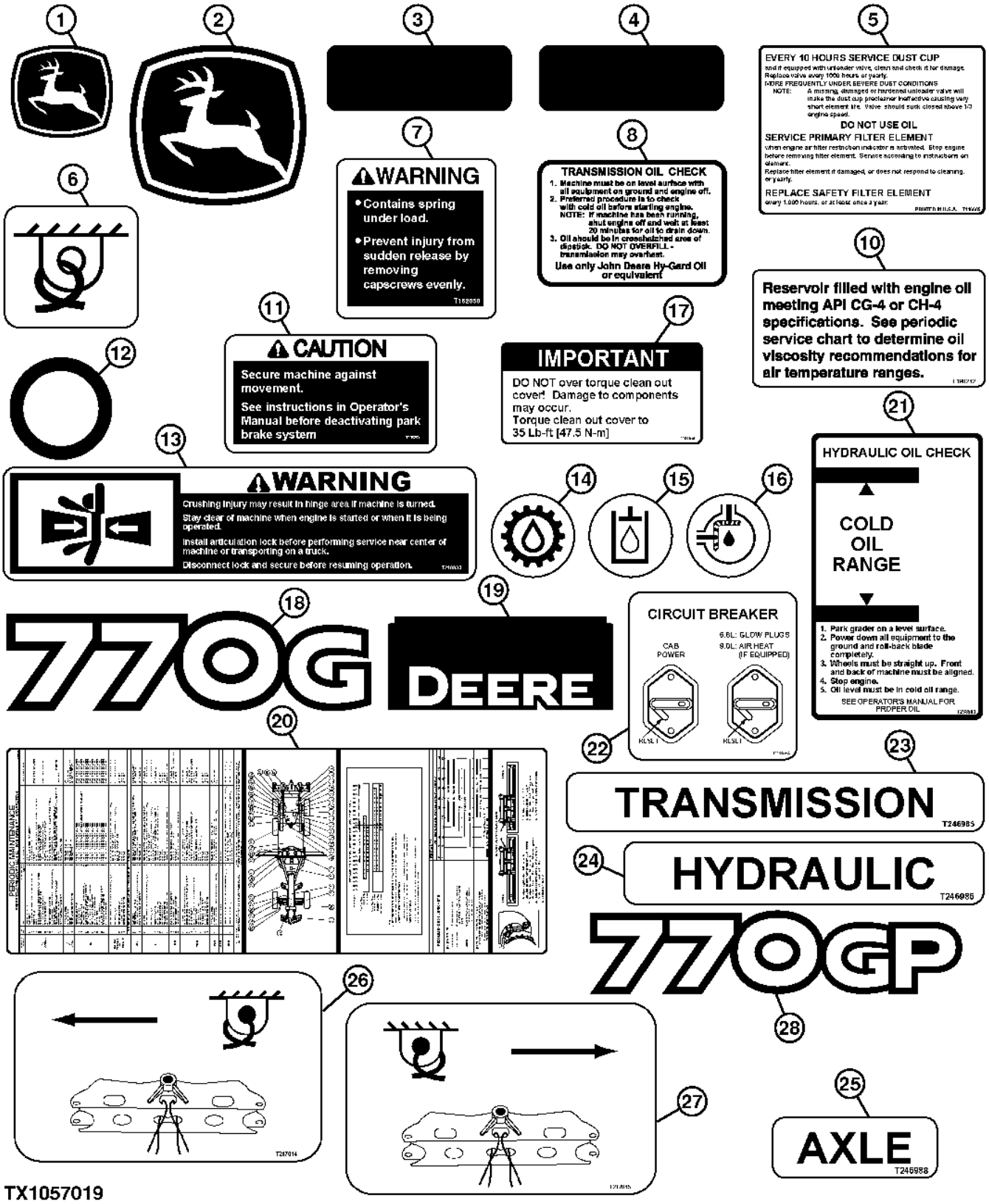

TX1057019

Pos.	*Ref.*	*Descripción*	*Cant.*	*Núm. de serie*	*Notas*
1	JD5756	Etiqueta adhesiva	1		Ciervo saltando
2	JD5822	Etiqueta adhesiva	2		Ciervo saltando
3	JD5920	Catadióptrico	2		Roja
4	JD5921	Catadióptrico	6		Amarillo
5	T146605	Etiqueta adhesiva	1		FILTRO DE AIRE
6	T153680	Etiqueta adhesiva	4		Amarre
7	T162050	Etiqueta adhesiva	1		Cubierta de frenos
8	T163658	Etiqueta adhesiva	1		Medidor de nivel de aceite de la transmisión
10	T190212	Etiqueta adhesiva	1		Descripción aceite
11	T206289	Adhesivo de seguridad	1		Liberación freno estacionamiento
12	T210871	Adhesivo de seguridad	1		Traba de articulación
13	T210933	Adhesivo de seguridad	2		Advertencia-articulación
14	T217791	Etiqueta adhesiva	1		Aceite de transmisión
15	T217792	Etiqueta adhesiva	1		Aceite hidráulico
16	T218003	Etiqueta adhesiva	1		Aceite de eje/mecanismo
17	T218154	Etiqueta adhesiva	1		Cubierta de limpieza
18	T238560	Etiqueta adhesiva	2		770G
19	T238580	Etiqueta adhesiva	2		Deere
20	T258894	Etiqueta adhesiva	1		Mantenimiento periódico, (SUB FOR T238582)
21	T238583	Etiqueta adhesiva	1		Nivel de aceite hidráulico
22	T238584	Etiqueta adhesiva	1		Disyuntor
23	T246985	Etiqueta adhesiva	1		Filtro de la transmisión
24	T246986	Etiqueta adhesiva	1		Filtro de aceite hidráulico
25	T246988	Etiqueta adhesiva	1		Filtro del diferencial
26	T247014	Etiqueta adhesiva	1		Amarre
27	T247015	Etiqueta adhesiva	1		Amarre
28	T255464	Etiqueta adhesiva	1		770GP

Cab Decals and Labels
Autocollants et étiquettes cabine
Таблички и этикетки в кабине
Etiquetas y calcomanías de la cabina

TX1054510 A.1

1



2

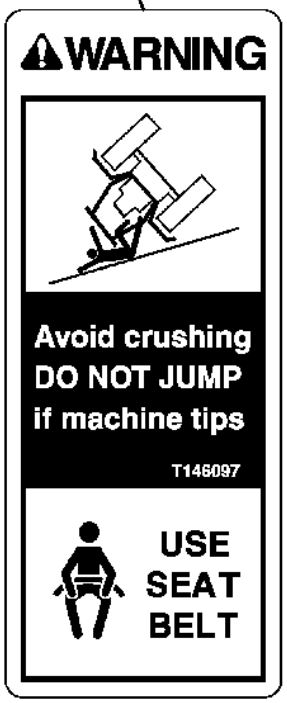

3



4

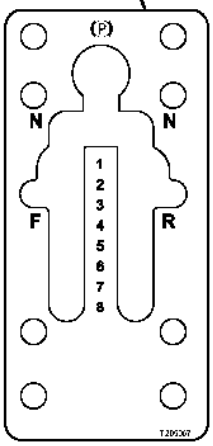

8

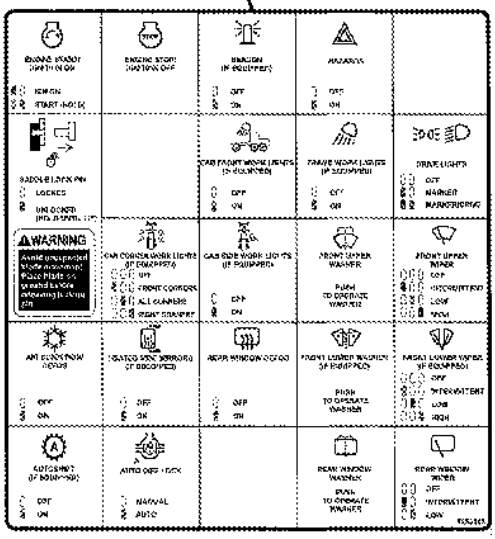

7

TOP FUSE / RELAY BOX

	SPARE	SPARE
		SPARE
K08	SOFT START RELAY	SPARE
		SPARE
K07	BEACON RELAY	SPARE
		V03 (5A) ALTERNATOR EXCITATION DIODE
K06	REAR DEFOG RELAY	V04 (5A) IGNITION RELAY #1 DIODE
		V05 (5A) IGNITION RELAY #2 DIODE
	SPARE	SPARE
		SPARE

MIDDLE FUSE BOX

F30 (5A)	JD LINK (SW PWR)	F40 (10A)	IDC (UNSW PWR)
	SPARE	F41 (10A)	IDC (UNSW PWR)
F32 (10A)	ACCESSORY (SW PWR)	F42 (10A)	IDC (UNSW PWR)
F33 (10A)	BUS FAN (SW PWR)	F43 (10A)	IDC (SW PWR)
F34 (20A)	HVAC SYSTEM (SW PWR)		SPARE
	SPARE	F45 (10A)	RADIO MEMORY (12V UNSW PWR)
	SPARE	F46 (15A)	RADIO, TOP POWER PORT (12V SW PWR)
F37 (10A)	TMC JOYSTICK CONTROLS (SW PWR)	F47 (15A)	CAMERA, BOTTOM POWER PORT (12V SW PWR)
F38 (10A)	HVC (SW PWR)	F48 (10A)	ACCESSORY (12V SW PWR)
F39 (10A)	AVC (SW PWR)	F49 (5A)	JD LINK (UNSW GROUND)

BOTTOM FUSE BOX

F10 (10A)	SSM FLC (UNSW PWR)	F20 (5A)	ALTERNATOR EXCITATION (SW PWR)
F11 (10A)	DOME, ENGINE COMPARTMENT LIGHT (UNSW PWR)		SPARE
F12 (5A)	TCU, 6WD (UNSW PWR)	F22 (10A)	SOFT START (SW PWR)
F13 (10A)	ACCESSORY (UNSW PWR)	F23 (5A)	ECU, ENGINE PRE-CLEANER (SW PWR)
F14 (10A)	BEACON LIGHT (UNSW PWR)	F24 (10A)	TCU, SHIFTER (SW PWR)
F15 (25A)	CONVERTER INPUT (UNSW PWR)	F25 (10A)	5WD (SW PWR)
F16 (10A)	MONITOR, HORN, SERVICE ADVISOR (UNSW PWR)	F26 (15A)	REAR DEFOG (SW PWR)
F17 (10A)	HVC, AVC (UNSW PWR)	F27 (10A)	FRONT (LOWER-UPPER), REAR WIPER (SW PWR)
F18 (10A)	JD LINK (UNSW PWR)	F28 (10A)	MONITOR, TURN SIGNAL, HIGH BEAM, DIFF LOCK (SW PWR)
	SPARE	F29 (10A)	CONVERTER INPUT, AIR-HEATED SEAT (SW PWR)

TZ09961

5

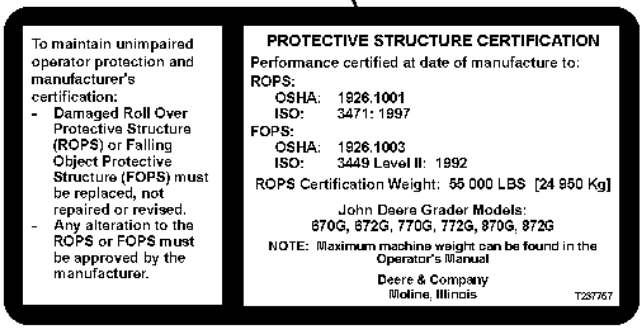

6

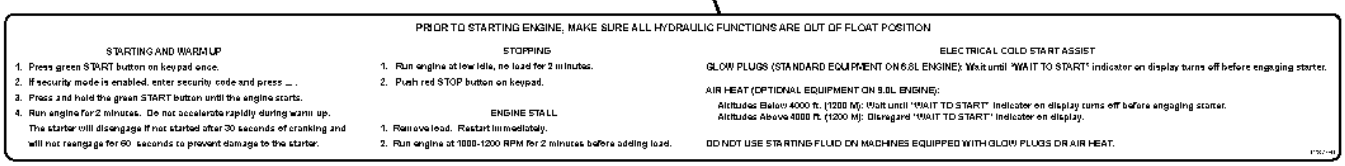

TX1054510

Pos.	*Ref.*	*Descripción*	*Cant.*	*Núm. de serie*	*Notas*
1	AT195302	Llave	1		Llave de contacto
2	T146097	Etiqueta adhesiva	1		Advertencia-cinturón seguridad
3	T160152	Etiqueta adhesiva	1		Atención - Parada
4	T205367	Etiqueta adhesiva	1		Palanca de cambios de transmisión
5	T237757	Etiqueta adhesiva	1		ROPS
6	T237760	Etiqueta adhesiva	1		Procedimiento de arranque y parada
7	T259760	Etiqueta adhesiva	1		Tablero de fusibles
8	T256143	Etiqueta adhesiva	1		Descripción de icono de SSM

Cab Decals and Labels (Grade Pro)
Cab Decals and Labels (Grade Pro)
Наклейки и таблички в кабине (Grade Pro)
Etiquetas y calcomanías de la cabina (Grade Pro)

TX1059203 A.1

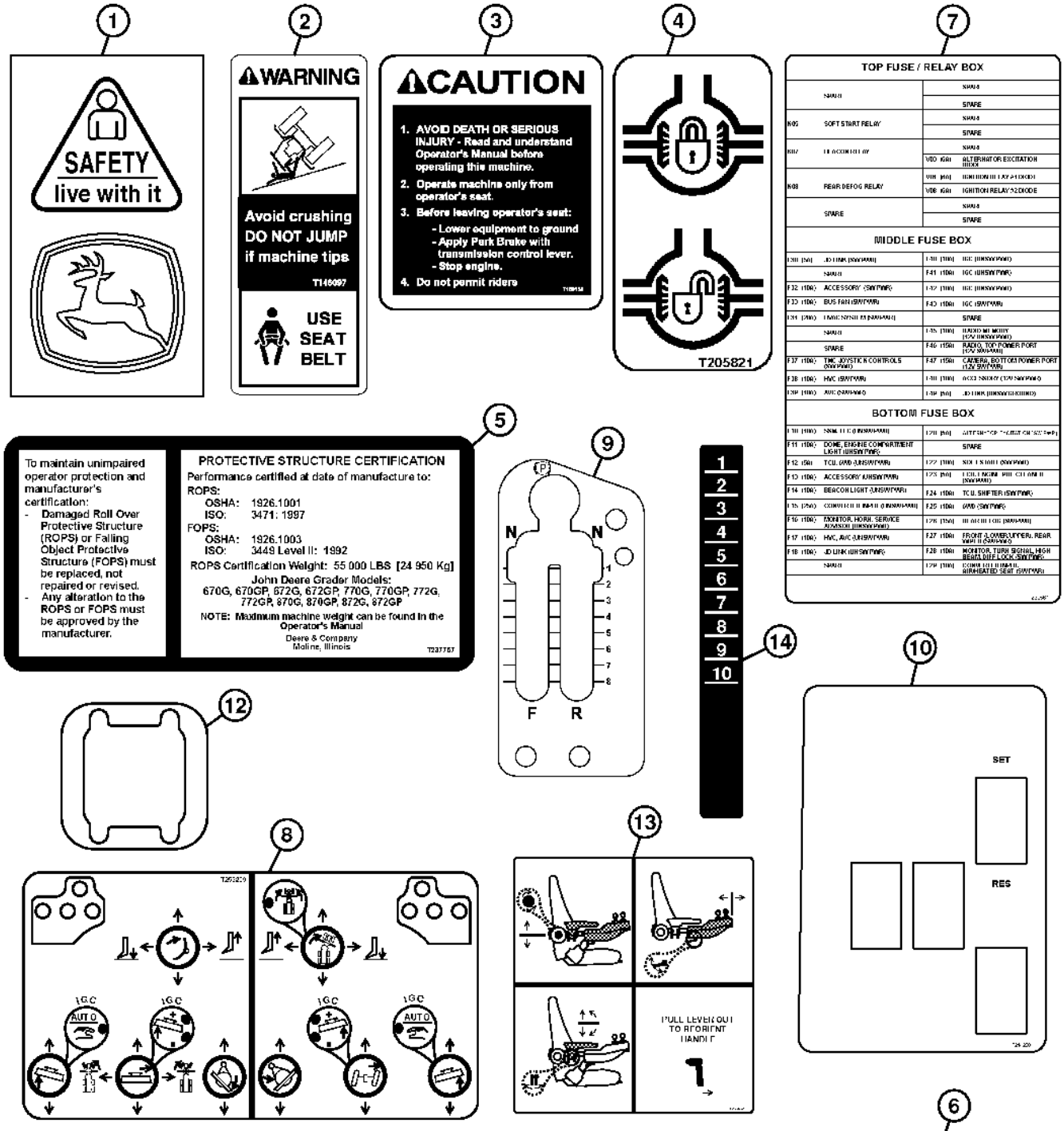

TX1059203

Pos.	*Ref.*	*Descripción*	*Cant.*	*Núm. de serie*	*Notas*
1	AT195302	Llave	1		Llave de contacto
2	T146097	Etiqueta adhesiva	1		Advertencia-cinturón seguridad
3	T160152	Etiqueta adhesiva	1		Atención - Parada
4	T205821	Etiqueta adhesiva	1		Traba de diferencial
5	T237757	Etiqueta adhesiva	1		ROPS
6	T237760	Etiqueta adhesiva	1		Procedimiento de arranque y parada
7	T259760	Etiqueta adhesiva	1		Tablero de fusibles
8	T259209	Etiqueta adhesiva	2		Controles de palanca
9	T243626	Etiqueta adhesiva	1		Palanca de cambios de transmisión
10	T244268	Etiqueta adhesiva	1		Tablero de instrumentos con tracción en 4 ruedas
11	T256039	Etiqueta adhesiva	1		Descripción de icono de SSM
12	T252368	Etiqueta adhesiva	1		Dirección
13	T256462	Etiqueta adhesiva	1		Ajuste de brazo
14	T257348	Etiqueta adhesiva	1		Extensión de módulo

Trademarks and Labels (French)
Marques déposées et étiquettes (français)
Товарные знаки и накл. (французский)
Marcas comerciales y etiquetas (francés)

TX1055980 A.1

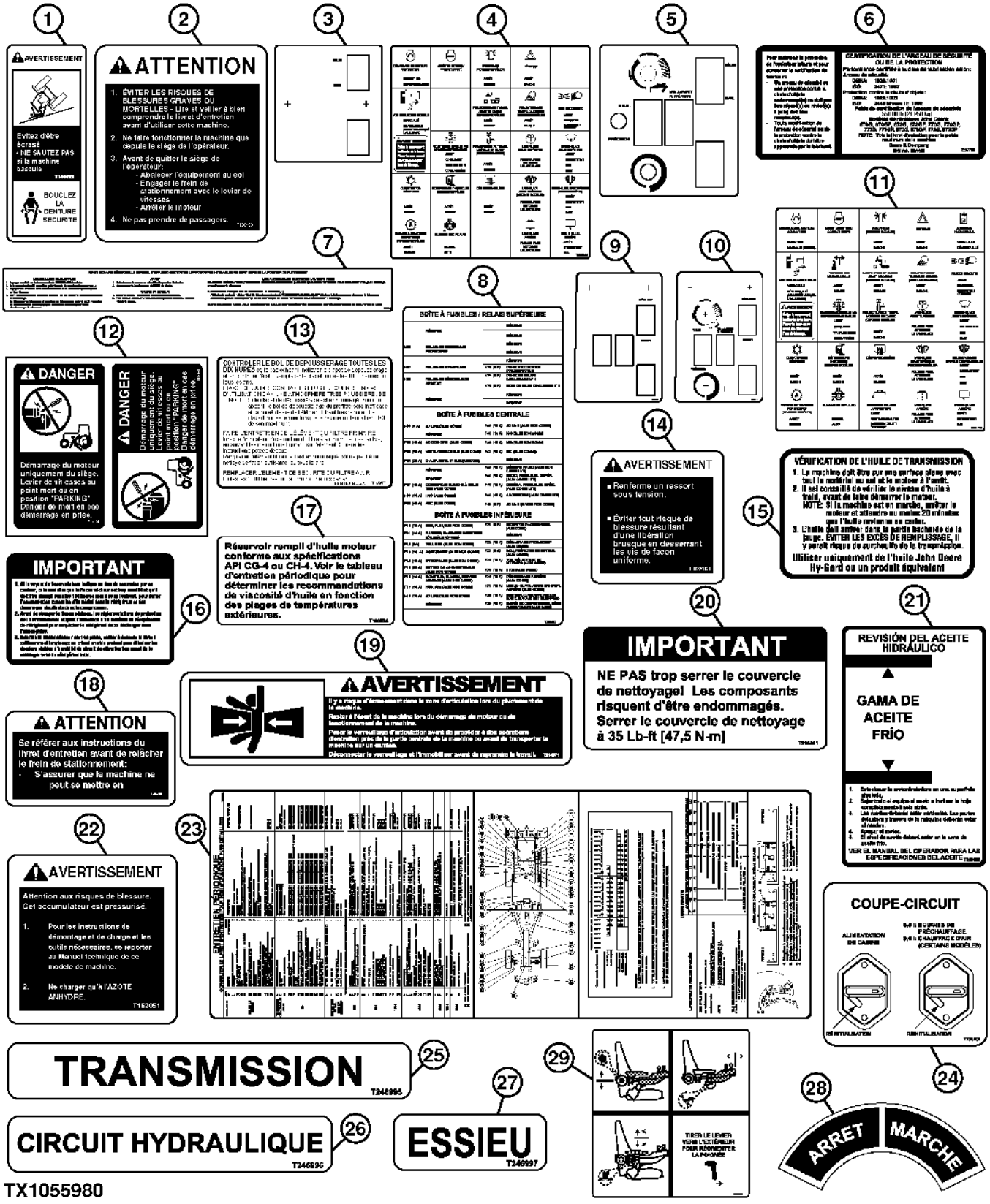

TX1055980

Pos.	*Ref.*	*Descripción*	*Cant.*	*Núm. de serie*	*Notas*
1	T146099	Adhesivo de seguridad	1		Advertencia-cinturón seguridad
2	T160153	Etiqueta adhesiva	1		Atención - Parada
3	T213210	Etiqueta adhesiva	1		Tablero de instrumentos con tracción en 4 ruedas, controles estándar
4	T256153	Etiqueta adhesiva	1		Descripción de iconos del módulo de teclado (SSM), controles estándar
5	T227589	Etiqueta adhesiva	1		Tablero de instrumentos con tracción en 6 ruedas, controles estándar
6	T237758	Etiqueta adhesiva	1		ROPS
7	T237761	Etiqueta adhesiva	1		Procedimiento de arranque y parada
8	T259762	Etiqueta adhesiva	1		Tablero de fusibles
9	T244275	Etiqueta adhesiva	1		Tablero de instrumentos con tracción en 4 ruedas, controles Grade Pro
10	T244276	Etiqueta adhesiva	1		Tablero de instrumentos con tracción en 6 ruedas, controles Grade Pro
11	T256041	Etiqueta adhesiva	1		Descripción de iconos del módulo de teclado (SSM), controles Grade Pro
12	T146104	Adhesivo de seguridad	1		Peligro-arranque de derivación
13	T146607	Etiqueta adhesiva	1		FILTRO DE AIRE
14	T162051	Etiqueta adhesiva	1		Cubierta de frenos
15	T163659	Etiqueta adhesiva	1		Medidor de nivel de aceite de la transmisión
16	T164691	Etiqueta adhesiva	1		Secador
17	T190534	Etiqueta adhesiva	1		Descripción aceite
18	T206290	Etiqueta adhesiva	3		Liberación freno estacionamiento
19	T214971	Adhesivo de seguridad	2		Advertencia-articulación
20	T218581	Etiqueta adhesiva	1		Cubierta de limpieza
21	T238601	Etiqueta adhesiva	1		Nivel de aceite hidráulico
22	T225375	Etiqueta adhesiva	4		Advertencia - acumulador
23	T258896	Etiqueta adhesiva	1		(SUB FOR T238600), Mantenimiento periódico
24	T238604	Etiqueta adhesiva	1		Disyuntor
25	T246995	Etiqueta adhesiva	1		Filtro de la transmisión
26	T246996	Etiqueta adhesiva	1		Filtro de aceite hidráulico
27	T246997	Etiqueta adhesiva	1		Filtro del diferencial
28	T63224	Etiqueta adhesiva	1		Desconectar
29	T256463	Etiqueta adhesiva	1		Ajuste de brazo

Trademarks and Labels (Spanish)
Marques déposées et étiquettes (espagnol)
Товарные знаки и накл. (испанский)
Marcas comerciales y etiquetas (español)

TX1055981 A.1

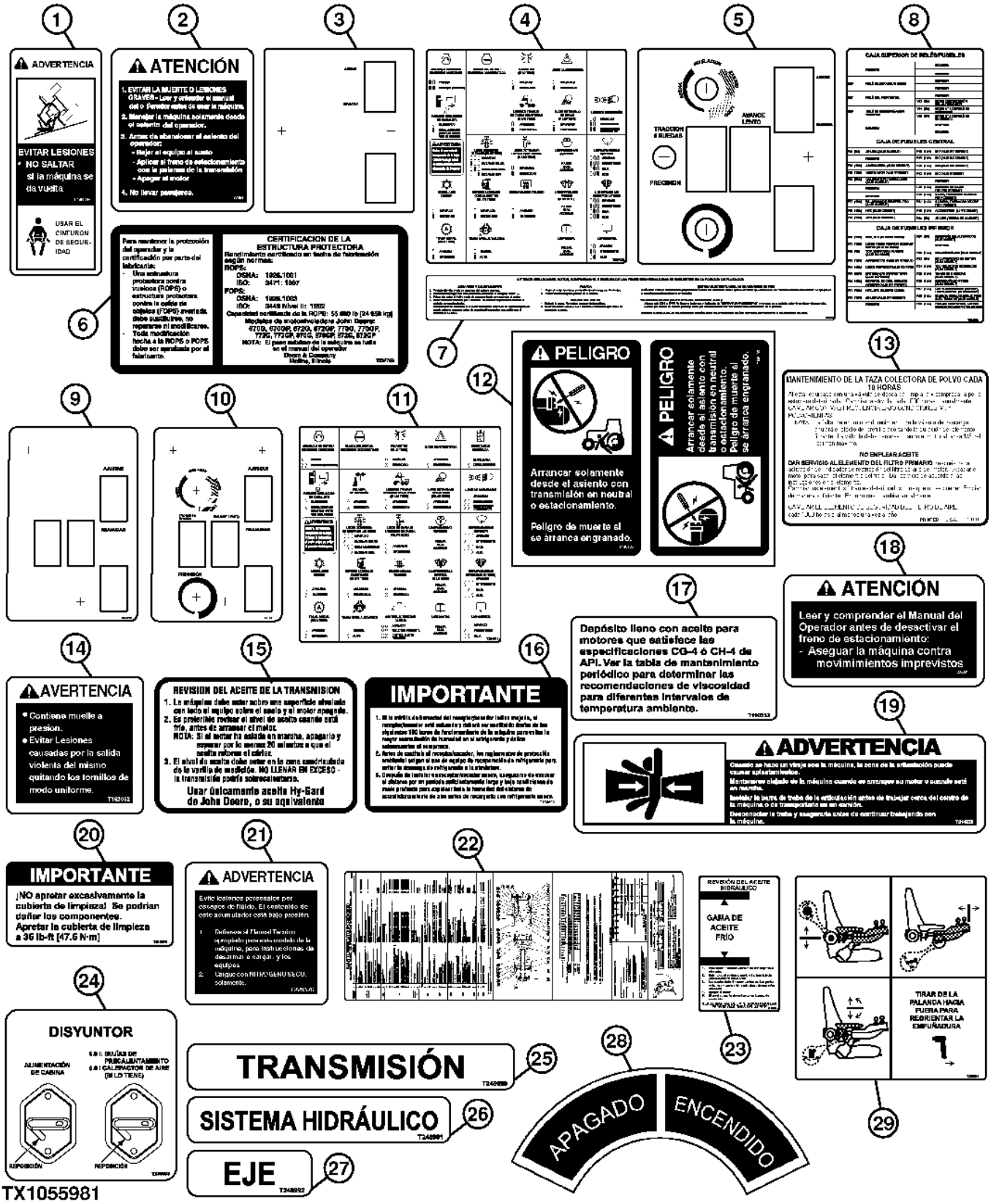

Pos.	*Ref.*	*Descripción*	*Cant.*	*Núm. de serie*	*Notas*
1	T146098	Adhesivo de seguridad	1		Advertencia-cinturón seguridad
2	T160154	Etiqueta adhesiva	1		Atención - Parada
3	T213215	Etiqueta adhesiva	1		Tablero de instrumentos con tracción en 4 ruedas, controles estándar
4	T256154	Etiqueta adhesiva	1		Descripción de iconos del módulo de teclado (SSM), controles estándar
5	T227590	Etiqueta adhesiva	1		Tablero de instrumentos con tracción en 6 ruedas, controles estándar
6	T237759	Etiqueta adhesiva	1		ROPS
7	T237762	Etiqueta adhesiva	1		Procedimiento de arranque y parada
8	T259763	Etiqueta adhesiva	1		Tablero de fusibles
9	T244274	Etiqueta adhesiva	1		Tablero de instrumentos con tracción en 4 ruedas, controles Grade Pro
10	T244277	Etiqueta adhesiva	1		Tablero de instrumentos con tracción en 6 ruedas, controles Grade Pro
11	T256042	Etiqueta adhesiva	1		Descripción de iconos del módulo de teclado (SSM), controles Grade Pro
12	T146106	Adhesivo de seguridad	1		Peligro-arranque de derivación
13	T146606	Etiqueta adhesiva	1		FILTRO DE AIRE
14	T162052	Etiqueta adhesiva	1		Cubierta de frenos
15	T163660	Etiqueta adhesiva	1		Medidor de nivel de aceite de la transmisión
16	T164692	Etiqueta adhesiva	1		Secador
17	T190533	Etiqueta adhesiva	1		Descripción aceite
18	T206291	Adhesivo de seguridad	3		Liberación freno estacionamiento
19	T214972	Adhesivo de seguridad	2		Advertencia-articulación
20	T218579	Etiqueta adhesiva	1		Cubierta de limpieza
21	T238602	Etiqueta adhesiva	1		Nivel de aceite hidráulico
22	T225376	Etiqueta adhesiva	4		Advertencia - acumulador
23	T258895	Etiqueta adhesiva	1		(SUB FOR T238599), Mantenimiento periódico
24	T238603	Etiqueta adhesiva	1		Disyuntor
25	T246990	Etiqueta adhesiva	1		Filtro de la transmisión
26	T246991	Etiqueta adhesiva	1		Filtro de aceite hidráulico
27	T246992	Etiqueta adhesiva	1		Filtro del diferencial
28	T63225	Etiqueta adhesiva	1		Desconectar
29	T256464	Etiqueta adhesiva	1		Ajuste de brazo

Engine Oil Drain Line (Engines 6090HDW01 / 6090HDW04)
Engine Oil Drain Line (Engines 6090HDW01 / 6090HDW04)
Сливная линия моторного масла (двигатели 6090HDW01 / 6090HDW04)
Conducto de vaciado de aceite del motor (6090HDW01 / 6090HDW04)

TX1065082 A.1

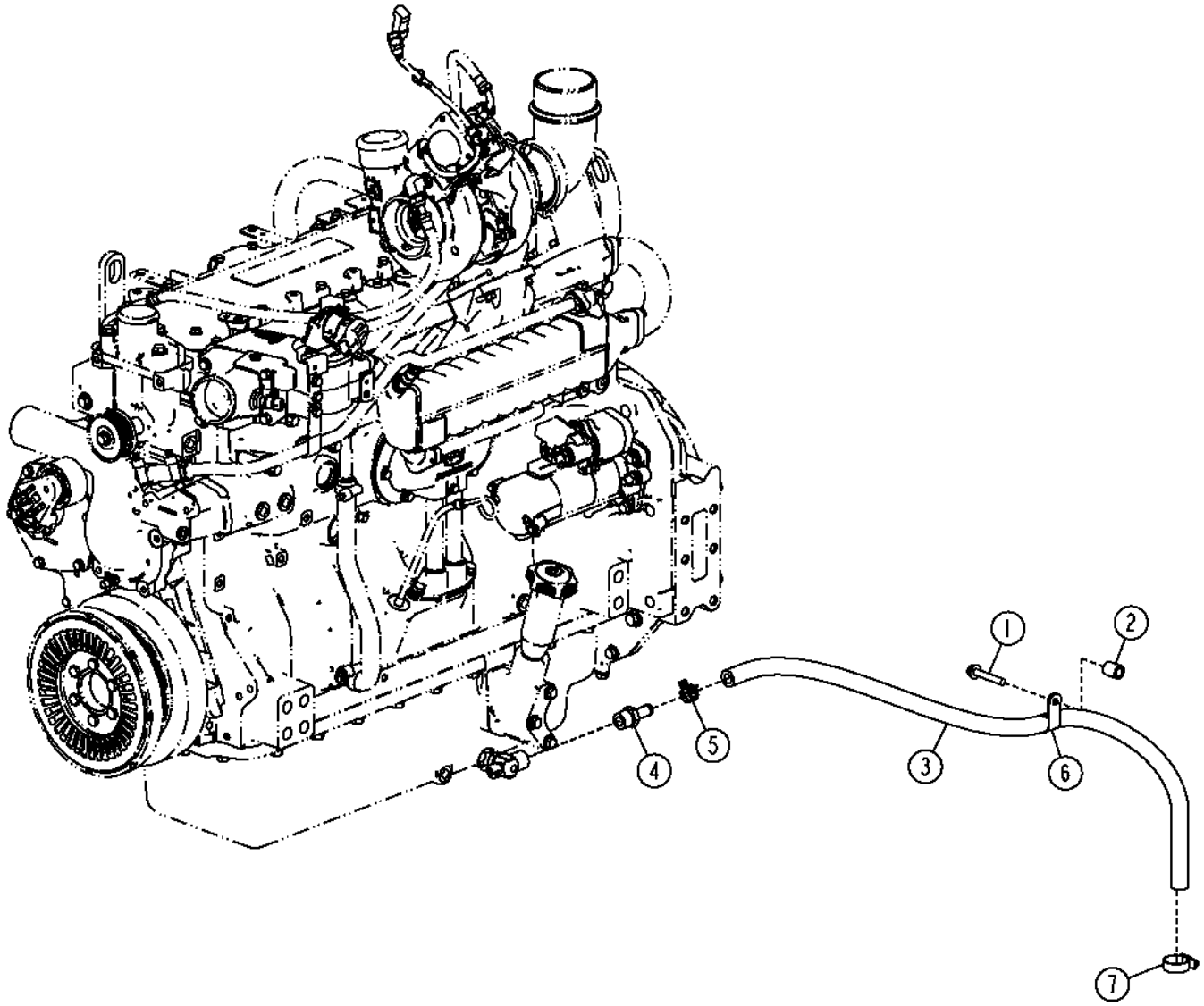

TX1065082

Pos.	*Ref.*	*Descripción*	*Cant.*	*Núm. de serie*	*Notas*
1	19M7807	Tornillo	1		M10 X 60
2	28H1600	Espaciador	1		0.546" X 0.840" X 1"
3	.....	Manguera a Granel	1		(MAKE FROM TY22328) (CTL 3.42 ft.)
4	N306191	Conexión de manguera	1		
5	T184924	Abrazadera para mangueras	1		
6	T140924	Abrazadera	1		
7	TY22539	Abrazadera para mangueras	1		

Quick Service (Engines 6090HDW01 / 6090HDW04)
Quick Service (Engines 6090HDW01 / 6090HDW04)
Быстрое техобслуживание (двигатели 6090HDW01 / 6090HDW04)
Servicio rápido (Motores 6090HDW01 / 6090HDW04)

TX1064707 A.1

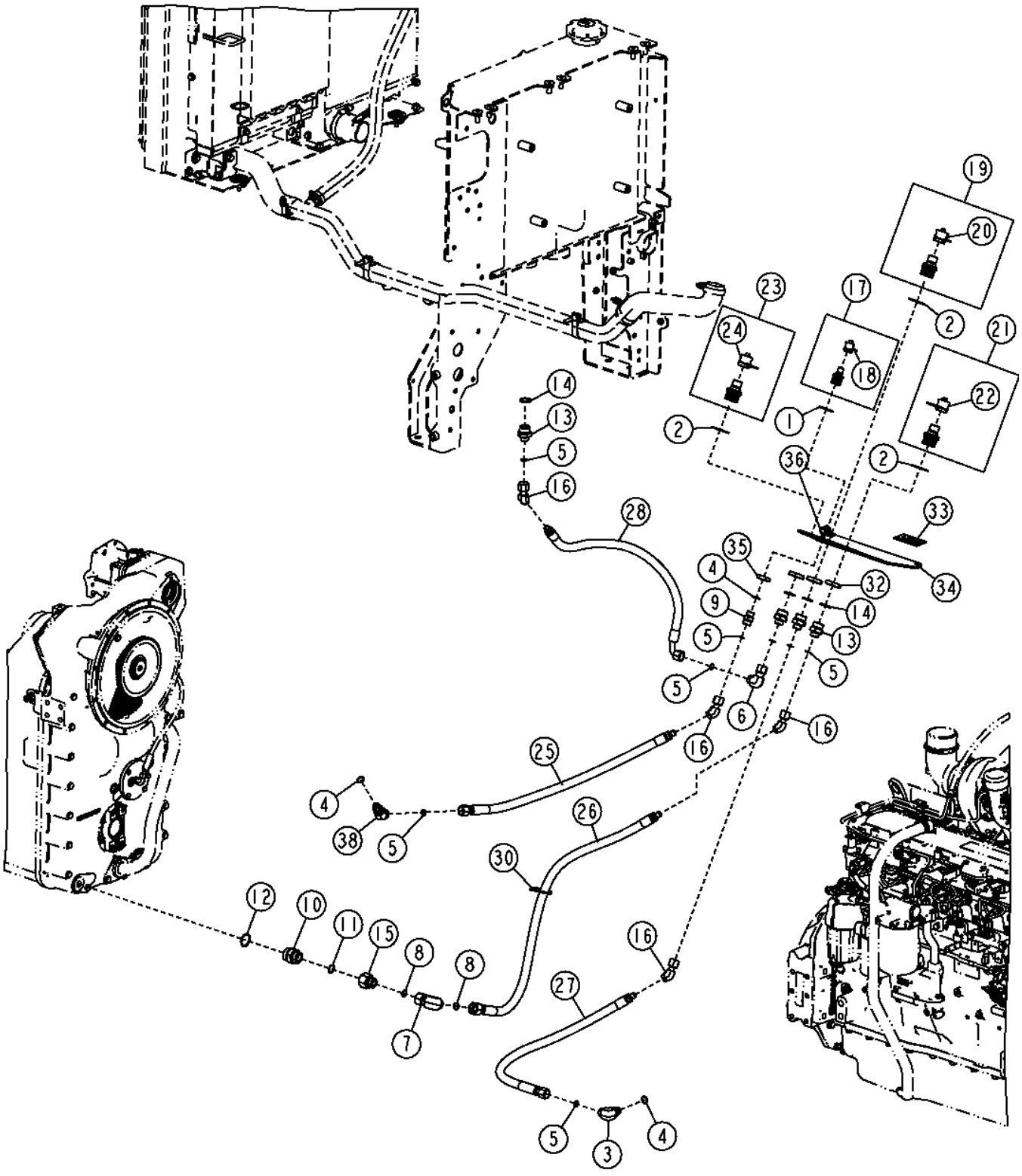

Pos.	Ref.	Descripción	Cant.	Núm. de serie	Notas
1	24H1263	Arandela	1		1-1/4" X 2" X 0.060"
2	24H1559	Arandela	3		1-11/16" X 2-5/16" X 0.048"
3	38H1006	Racor acodado	2	-626425	
	38H1006	Racor acodado	1	626426-	
4	R26906	Anillo tórico	3		
5	T77932	Anillo tórico	8	-626425	
	T77932	Anillo tórico	6	626426-	
6	38H1096	Racor acodado	1		
7	38H1097	Racor acodado	1		
8	T77858	Anillo tórico	2		
9	38H1162	Racor adaptador	1		
10	38H1180	Racor adaptador	1		
11	T76938	Anillo tórico	1		
12	U13639	Anillo tórico	1		
13	38H1447	Racor adaptador	4		
14	R29936	Anillo tórico	4		
15	38H1483	Reductor	1		
16	62H1074	Racor adaptador	4		
17	AT319067	Conexión	1		Refrigerante de motor
18	AT319069	Tapa	1		
19	AT319079	Conexión	1		Aceite de motor
20	AT319081	Tapa	1		
21	AT325195	Conexión	1		Aceite de transmisión
22	AT325197	Tapa	1		
23	AT325198	Conexión	1		Aceite hidráulico
24	AT325200	Tapa	1		
25	AT336499	Manguera hidr. - confección	1		
26	AT340626	Manguera hidr. - confección	1		
27	AT340625	Manguera hidr. - confección	1		
28	AT358382	Manguera hidr. - confección	1		
30	H77698	Cinta de atar	1		
32	R32295	Tuerca	3		
33	T218153	Etiqueta adhesiva	3		Servicio rápido, Inglés
	T218580	Etiqueta adhesiva	3		Servicio rápido, Francés
	T218578	Etiqueta adhesiva	3		Servicio rápido, Español
34	T258154	Soporte	1		
35	T78707	Tuerca	1		
36	T74416	Abrazadera	1		
38	38H1047	Racor acodado	1	626426-	

Frame Hinge Central Lubrication Lines and Fittings
Conduites et raccords de lubrification centrale de charnière du châssis
Центр. маслопр. и фитинги скобы рамы
Adaptadores y líneas de lubricación central de articulación de bastidor

TX1052655 A.1

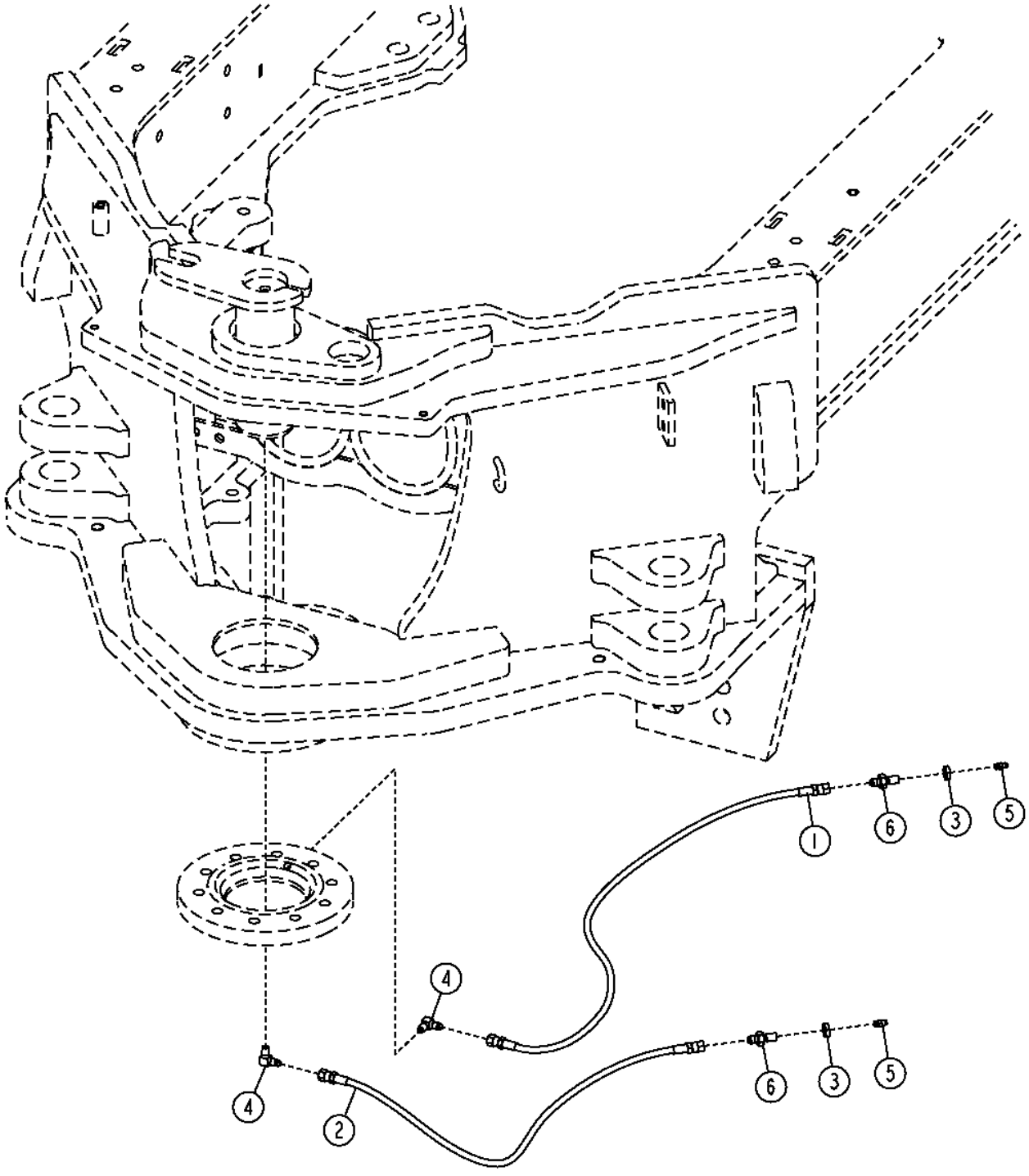

TX1052655

Pos.	*Ref.*	*Descripción*	*Cant.*	*Núm. de serie*	*Notas*
1	AT112769	Manguera hidráulica	1		
2	AT62699	Manguera hidráulica	1		
3	E12379	Tuerca	2		
4	H80936	Racor acodado	2		
5	JD7797	Engrasador	2		
6	T75644	Racor adaptador	2		

Rear Hitch
Attelage arrière
Задняя сцепка
Enganche trasero

TX1049528 A.1

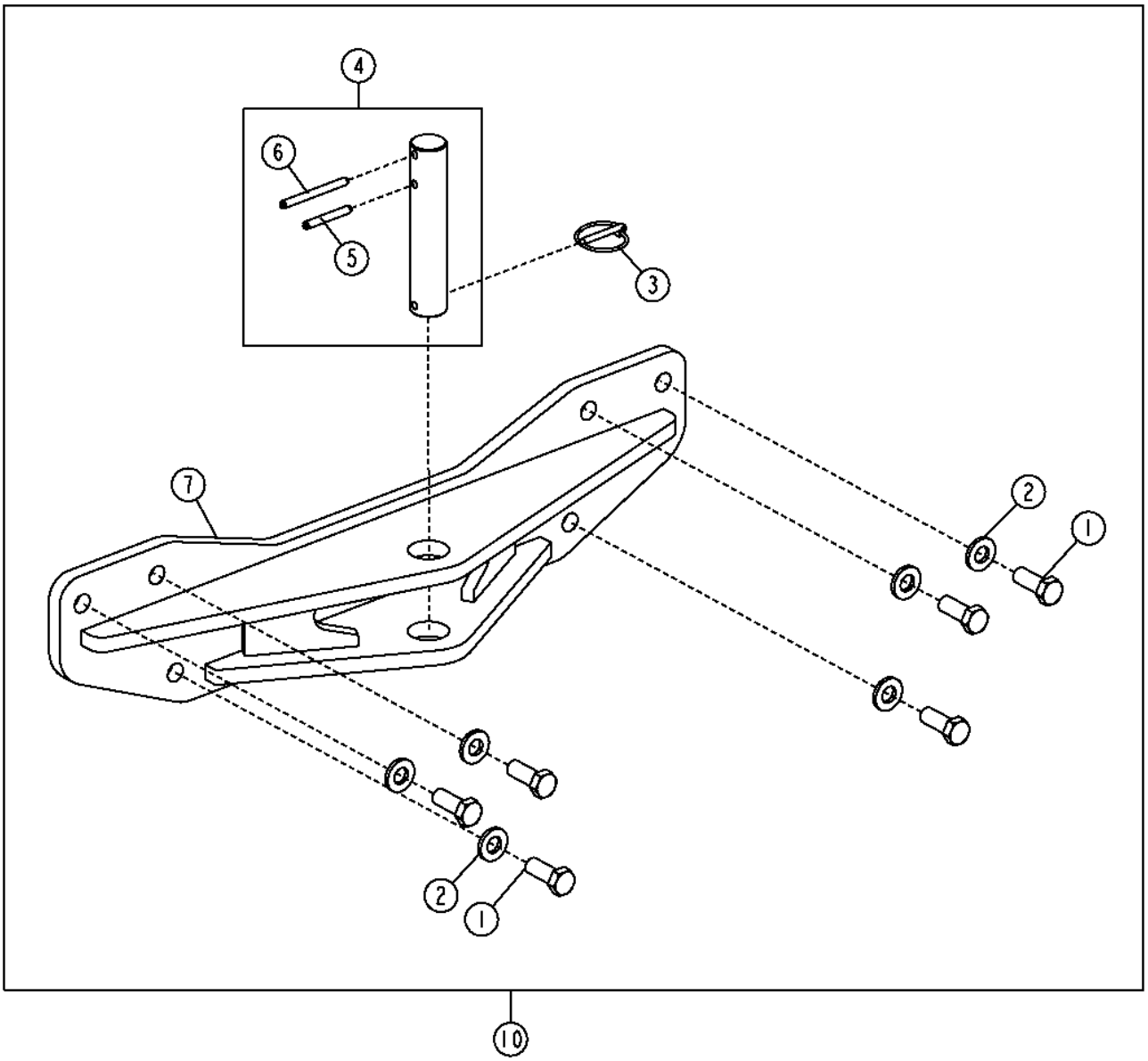

TX1049528

Pos.	*Ref.*	*Descripción*	*Cant.*	*Núm. de serie*	*Notas*
1	19M7597	Tornillo	6		M20 X 50
2	24M7242	Arandela	6		21.400 X 42 X 5 MM
3	AR83396	Pasador de fijación rápida	1		
4	AT349029	Bulón	1		
5	34H358	Pasador elástico	1		3/8" X 2-3/4"
6	34H363	Pasador elástico	1		3/8" X 4"
7	AT343823	Enganche	1		
10	**AT339398**	**Kit del enganche**	**1**		**(WHOLE GOODS)**

Batteries and Battery Cables (1000 CCA) (6090HDW01 / 6090HDW04)
Batteries et câbles de batterie (1000 A démarrage à froid) (6090HDW01 / 6090HDW04)
Батареи и кабели батарей (1000 А (ток холодного запуска)) (6090HDW01 / 6090HDW04)
Baterías y cables (1000 A arranque en frío) (6090HDW01 / 6090HDW04)

TX1048193 A.1

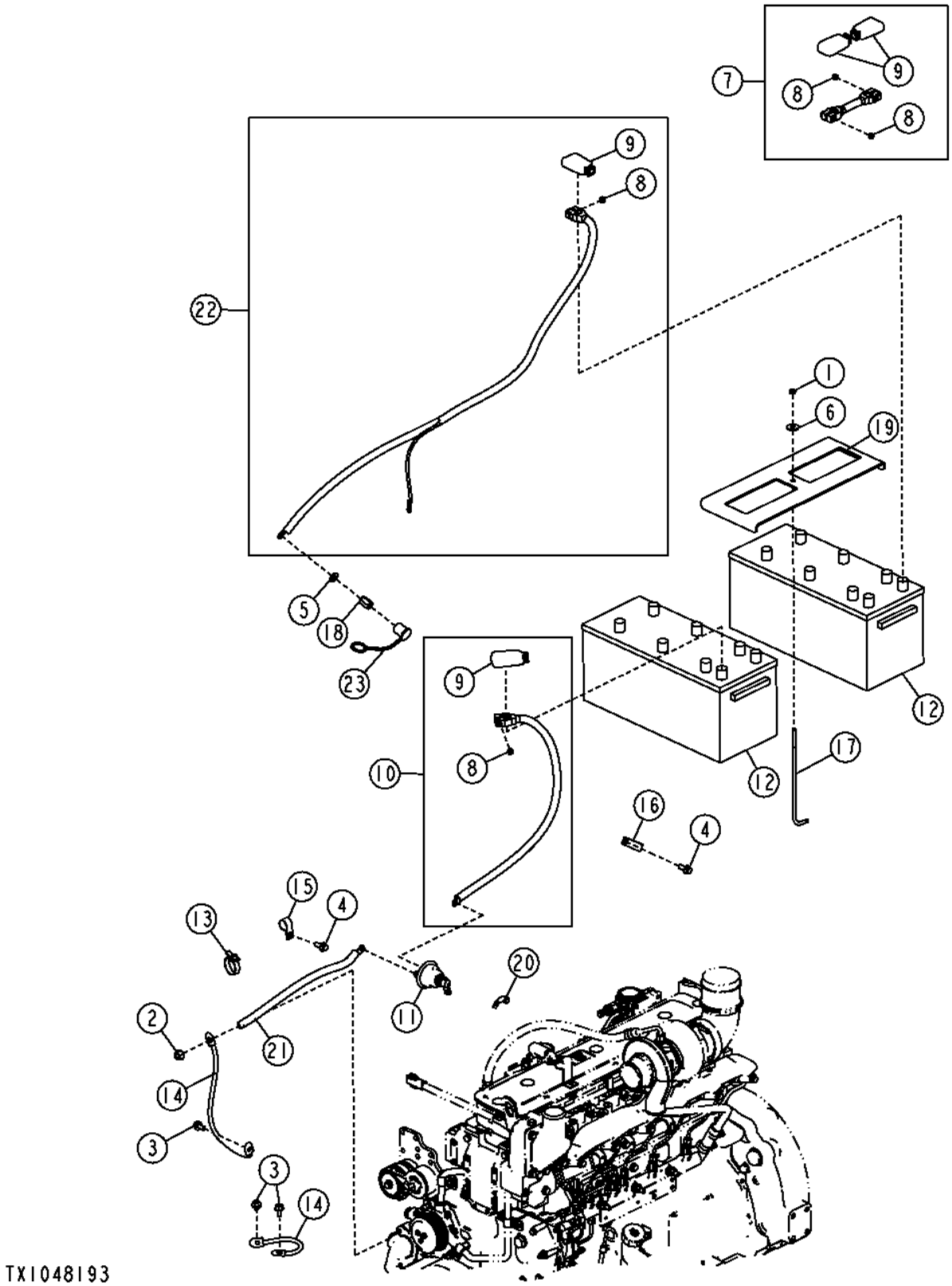

Pos.	*Ref.*	*Descripción*	*Cant.*	*Núm. de serie*	*Notas*
1	14M7273	Tuerca	1		M8
2	14M7299	Tuerca con brida	1		M12
3	19M7784	Tornillo	3		M10 X 20
4	19M7785	Tornillo	2		M10 X 25
5	24M7240	Arandela	1		13 X 25 X 3 MM
6	24M7296	Arandela	1		10.500 X 30 X 2.500 MM
7	AT323194	Cable de batería	1		Batería a batería
8	14H785	Tuerca	4		5/16"
9	T107117	Tapadera	4		
10	AT323197	Cable de batería	1		Batería a desconexión
11	AT41188	Interruptor	1		Interruptor desconexión batería
12	TY21754	Batería con carga seca	2		1000 Intensidad en A de arranque en frío a 0°F (-18°C), 320-Capacidad de reserva por minuto a 25 A, (SUB FOR F120914)
13	N189220	Cinta de atar	1		
14	R36545	Cable de masa	2		
15	T102934	Abrazadera	1		
16	T120536	Abrazadera	1		
17	T141123	Tornillo	1		
18	E64052	Tuerca	1		(SUB FOR T174530, THIS APPLICATION)
19	T232498	Soporte	1		
20	T42199	Etiqueta adhesiva	1		
21	AT323078	Cable	1		Interruptor a punto de puesta a tierra
22	AT323077	Cable de batería	1		Batería al arrancador
23	T134104	Tapadera	1		

Batteries and Battery Cables (1400 CCA) (6090HDW01 / 6090HDW04)
Batteries et câbles de batterie (1400 A démarrage à froid) (6090HDW01 / 6090HDW04)
Батареи и кабели батарей (1400 А (ток холодного запуска)) (6090HDW01 / 6090HDW04)
Baterías y cables (1400 A arranque en frío) (6090HDW01 / 6090HDW04)

TX1049915 A.1

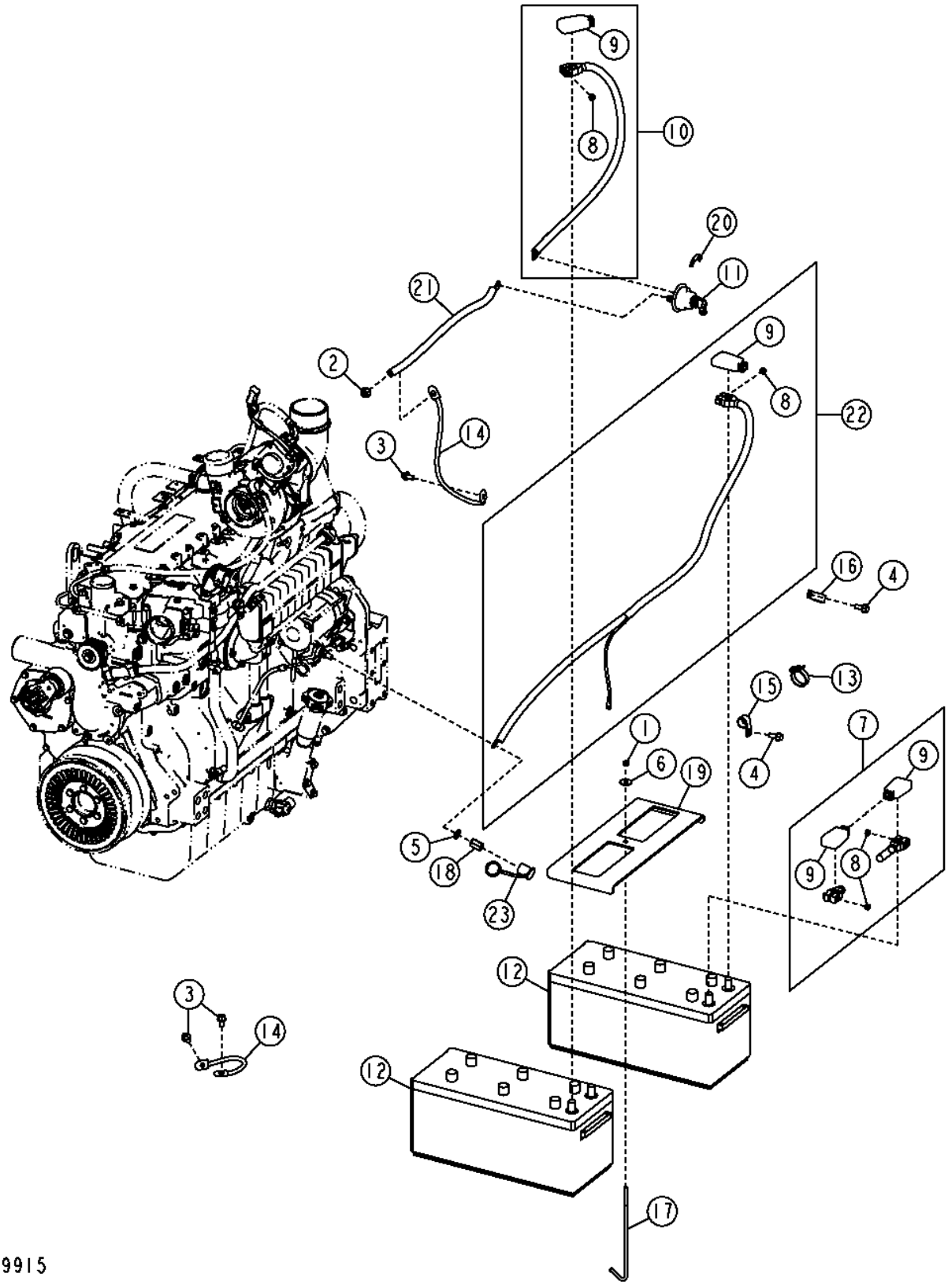

Pos.	*Ref.*	*Descripción*	*Cant.*	*Núm. de serie*	*Notas*
1	14M7273	Tuerca	1		M8
2	14M7299	Tuerca con brida	1		M12
3	19M7784	Tornillo	3		M10 X 20
4	19M7785	Tornillo	2		M10 X 25
5	24M7240	Arandela	1		13 X 25 X 3 MM
6	24M7296	Arandela	1		10.500 X 30 X 2.500 MM
7	AT323194	Cable de batería	1		Batería a batería
8	14H785	Tuerca	4		5/16"
9	T107117	Tapadera	4		
10	AT323197	Cable de batería	1		Batería a desconexión
11	AT41188	Interruptor	1		Interruptor desconexión batería
12	TY23020	Batería con carga seca	2		1400 Intensidad en A de arranque en frío a 0°F (-18°C), 440-Capacidad de reserva por minuto a 25 A, (SUB FOR AT175966)
13	N189220	Cinta de atar	1		
14	R36545	Cable de masa	2		
15	T102934	Abrazadera	1		
16	T120536	Abrazadera	1		
17	T141123	Tornillo	1		
18	E64052	Tuerca	1		(SUB FOR T174530, THIS APPLICATION)
19	T232498	Soporte	1		
20	T42199	Etiqueta adhesiva	1		
21	AT323078	Cable	1		Interruptor a punto de puesta a tierra
22	AT323077	Cable de batería	1		Batería al arrancador
23	T134104	Tapadera	1		

Alternator (100 Amp) (6090HDW01 / 6090HDW04)
Alternateur (100 A) (6090HDW01 / 6090HDW04)
Генератор переменного тока (100 A) (6090HDW01 / 6090HDW04)
Alternador (100 A) (6090HDW01 / 6090HDW04)

TX1051130 A.1

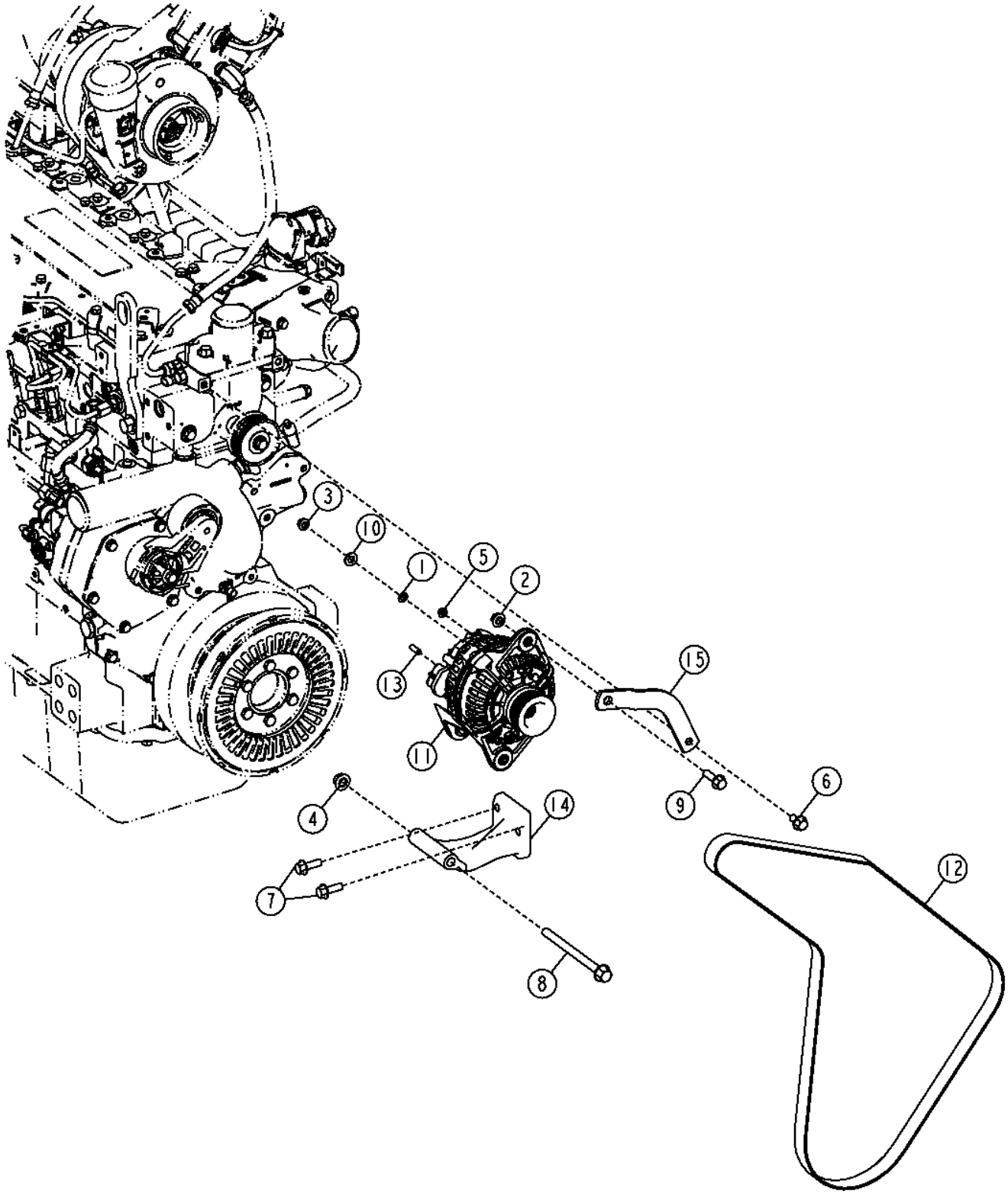

Pos.	*Ref.*	*Descripción*	*Cant.*	*Núm. de serie*	*Notas*
1	12M7032	Arandela de seguridad	1		8.400 MM
2	14M7296	Tuerca con brida	1		M10
3	14M7298	Tuerca con brida	1		M8
4	14M7299	Tuerca con brida	1		M12
5	14M7303	Tuerca con brida	1		M6
6	19M7784	Tornillo	1		M10 X 20
7	19M7786	Tornillo	2		M10 X 30
8	19M7822	Tornillo	1		M12 X 160
9	19M7835	Tornillo	1		M10 X 35
10	24M7239	Arandela	1		10.700 X 21 X 2.500 MM
11	AT300167	Alternador	1		
	T201538	Polea	1		
	SE501838	Alternador reman.	1		(SUB FOR AT300167) (REMAN)
12	R135600	Correa trapezoidal	1		
13	T201537	Tapa	1		
14	T224351	Soporte	1		
15	T252524	Tira	1		

Alternator (130 Amp) (6090HDW01 / 6090HDW04)
Alternator (130 Amp) (6090HDW01 / 6090HDW04)
Генератор переменного тока (130 A) (6090HDW01 / 6090HDW04)
Alternador (130 A) (6090HDW01 / 6090HDW04)

TX1065782 A.1

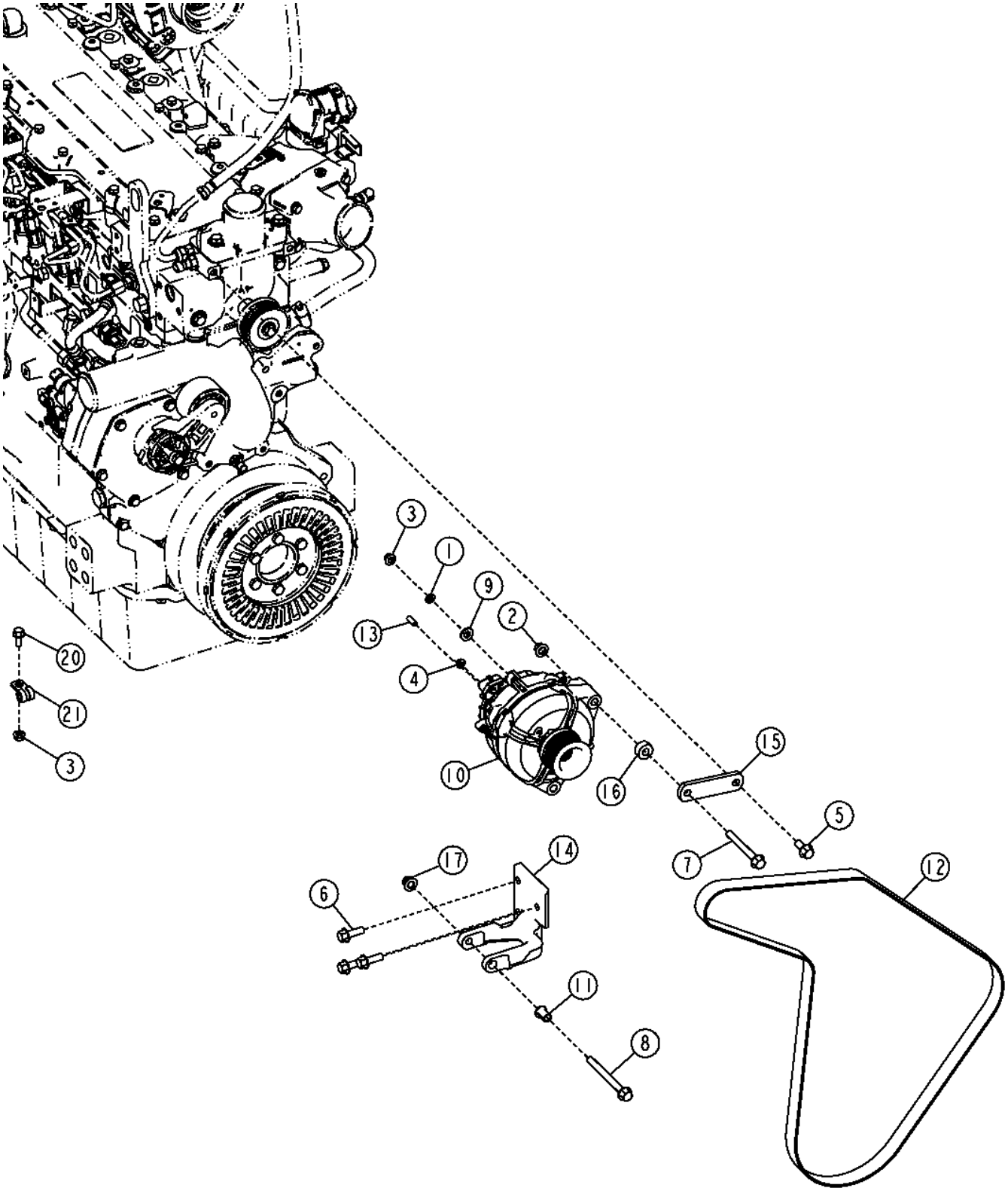

Pos.	*Ref.*	*Descripción*	*Cant.*	*Núm. de serie*	*Notas*
1	12H291	Arandela de seguridad	1		5/16"
2	14M7296	Tuerca con brida	2		M10
3	14M7298	Tuerca con brida	1		M8
4	14M7303	Tuerca con brida	1		M6
5	19M7785	Tornillo	1		M10 X 25
6	19M7786	Tornillo	3		M10 X 30
7	19M7811	Tornillo	1		M10 X 90
8	19M7836	Tornillo	1		M10 X 110
9	24M7239	Arandela	1		10.700 X 21 X 2.500 MM
10	FF101774	Alternador	1		
	T201538	Polea	1		
11	R100377	Casquillo	1		
12	R135595	Correa trapezoidal	1		
13	T201537	Tapa	1		
14	T251895	Soporte	1		
15	T257737	Tira	1		(SUB FOR T252254)
16	T254495	Casquillo	1		
17	14M7400	Tuerca de seguridad	1		M10
20	19M7866	Tornillo	1		M8 X 20
21	T74412	Abrazadera	1		

15 Amp Power Converter (24 Volt to 12 Volt)
15 Amp Power Converter (24 Volt to 12 Volt)
Силовой преобразователь 15 А (24/12 В)
Convertidor de alimentación de 15 A (24 V a 12 V)

TX1061227 A.1

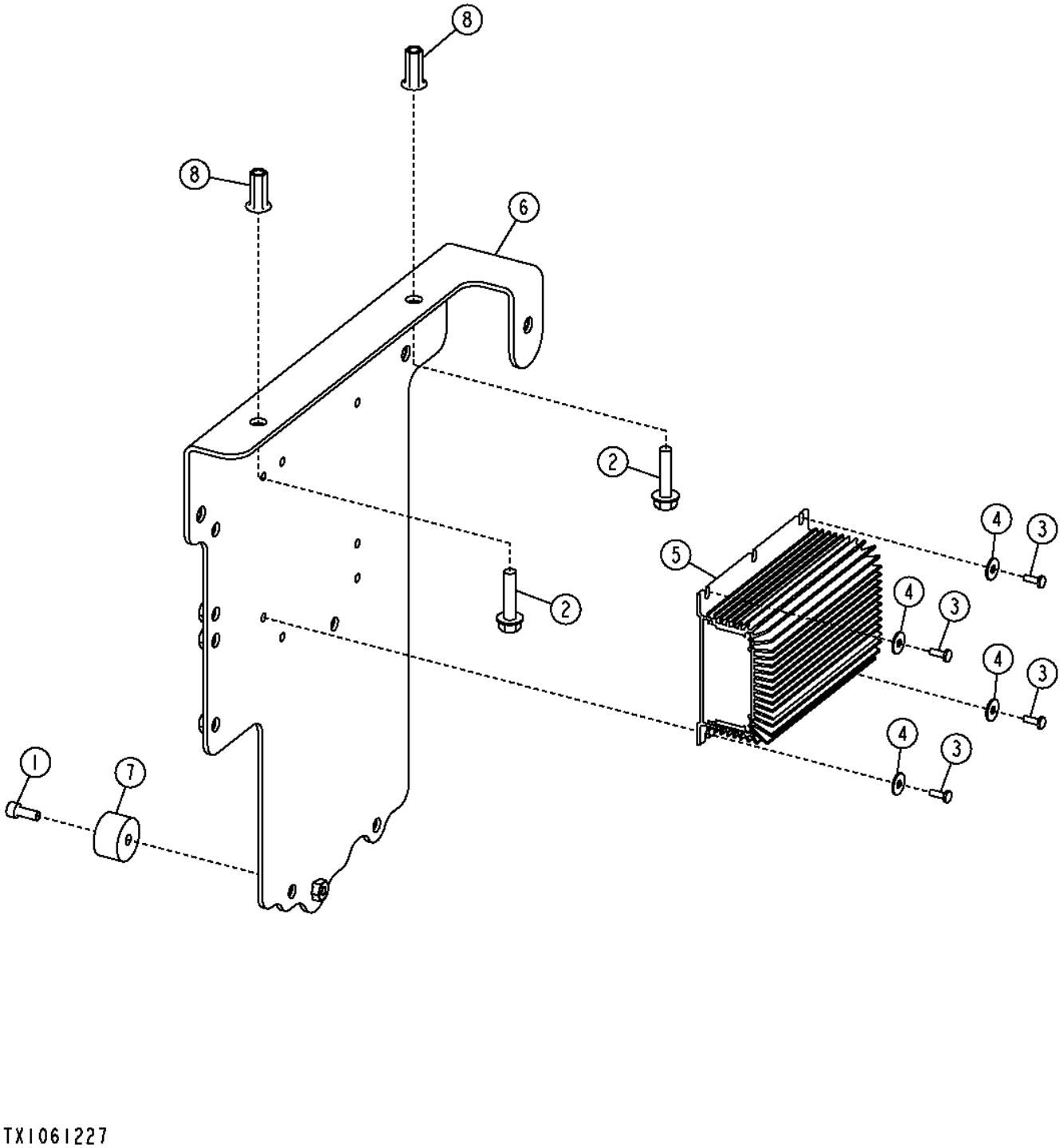

Pos.	*Ref.*	*Descripción*	*Cant.*	*Núm. de serie*	*Notas*
1	19M7768	Tornillo	1		M6 X 16
2	19M7897	Tornillo	2		M8 X 35
3	21M7250	Tornillo	4		M4 X 12, (SUB FOR 19M9224, THIS APPLICATION)
4	24M7138	Arandela	4		5.300 X 15 X 1.200 MM
5	AT224894	Convertidor	1		
6	AT343850	Soporte	1		
7	T184135	Paragolpes	1		
8	T196079	Tuerca	2		

25 Amp Power Converter (24 Volt to 12 Volt)
Convertisseur d'alimentation 25 A (24 volts à 12 volts)
Силовой преобразователь 25 A (24/12 В)
Convertidor de alimentación de 25 A (24 V a 12 V)

TX1061228 A.1

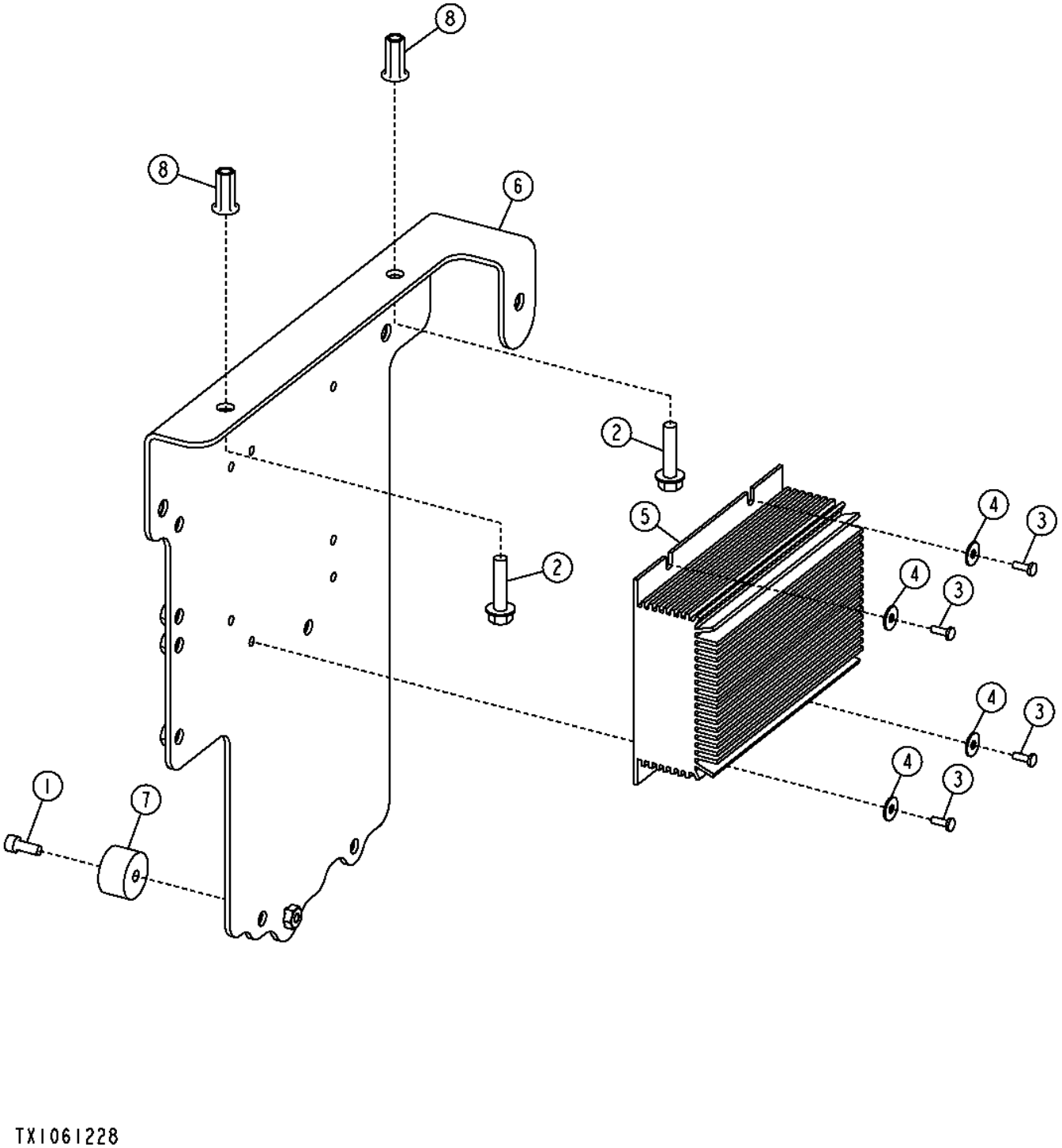

Pos.	*Ref.*	*Descripción*	*Cant.*	*Núm. de serie*	*Notas*
1	19M7768	Tornillo	1		M6 X 16
2	19M7897	Tornillo	2		M8 X 35
3	21M7250	Tornillo	4		M4 X 12, (SUB FOR 19M9224, THIS APPLICATION)
4	24M7138	Arandela	4		5.300 X 15 X 1.200 MM
5	AT302797	Convertidor	1		
6	AT343850	Soporte	1		
7	T184135	Paragolpes	1		
8	T196079	Tuerca	2		

Front Driving and Signal Lights
Front Driving and Signal Lights
Ходовые фары и сигнальные фонари
Luces de conducción y señalizadoras delanteras

TX1048262 A.1

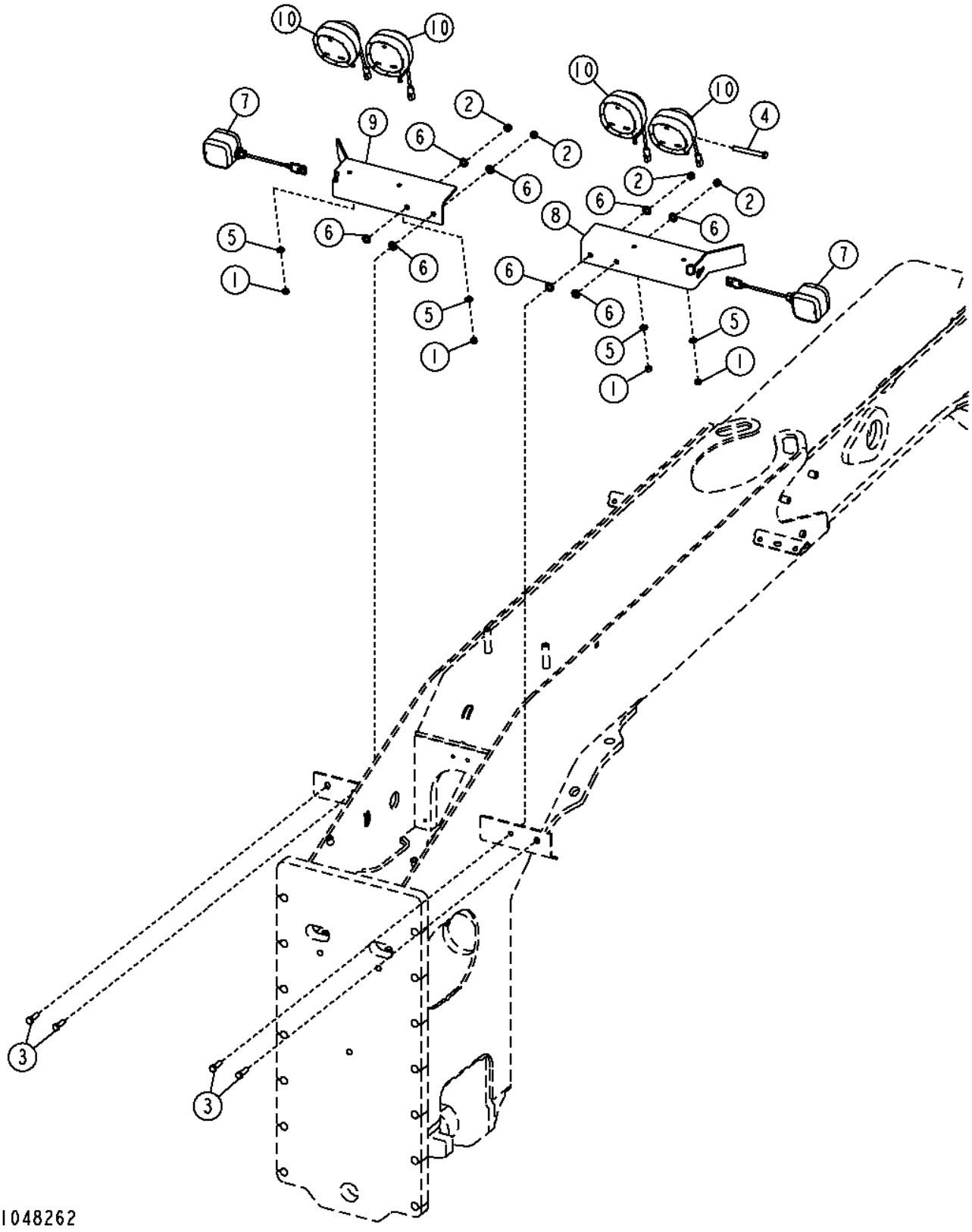

Pos.	*Ref.*	*Descripción*	*Cant.*	*Núm. de serie*	*Notas*
1	14M7274	Tuerca	4		M10
2	14M7275	Tuerca	4		M12
3	19M7493	Tornillo	4		M12 X 40
4	19M7949	Tornillo	1		M12 X 100
5	24M7239	Arandela	4		10.700 X 21 X 2.500 MM
6	24M7240	Arandela	8		13 X 25 X 3 MM
7	AT307090	Faro	2		
	R78054	Conjunto de conector eléc.	1		
	R78061	Terminal eléctrico	3		
	R78063	Sellador de conect. eléc.	3		
8	AT315249	Soporte	1		
9	AT315250	Soporte	1		
10	AT324486	Faro de labor	4		
	19M8011	Tornillo	1		M12 X 30, Tornillos escuadra de montaje
	AT135758	Lámpara	1		
	T80394	Tornillo	4		Cubierta de la luz
	57M7533	Caja de conectores eléc.	1		

Tail Lights
Feux arrière
Габаритные огни
Luces traseras

TX1056960 A.1

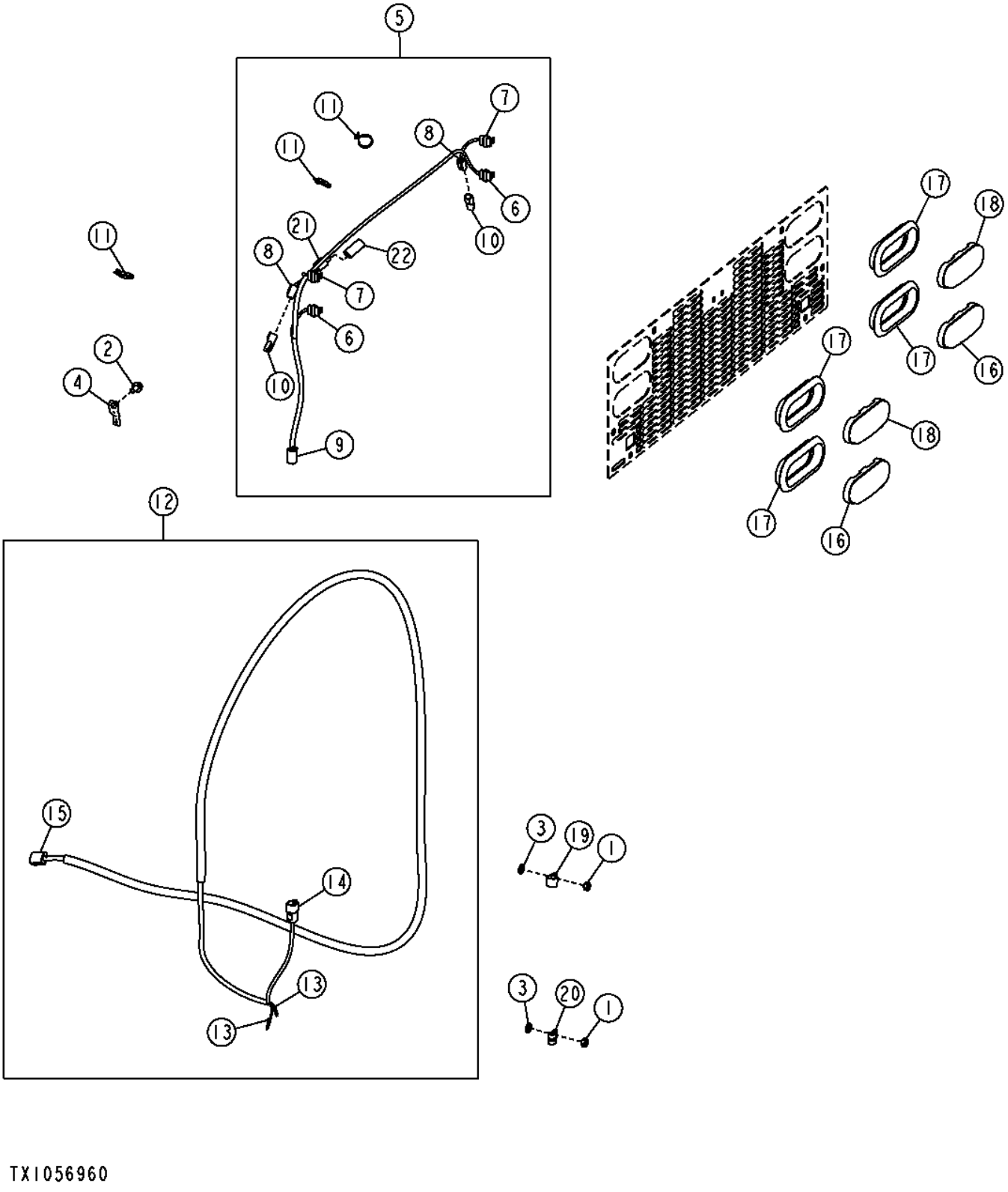

Pos.	*Ref.*	*Descripción*	*Cant.*	*Núm. de serie*	*Notas*
1	14M7274	Tuerca	2		M10
2	19M7784	Tornillo	1		M10 X 20
3	24M7239	Arandela	2		10.700 X 21 X 2.500 MM
4	57M8736	Accesorio de conector eléc.	1		
5	AT367472	Grupo de cables	1		Luces traseras
6	57M8542	Caja de conectores eléc.	4		Luces traseras
	57M8571	Terminal eléctrico	3		
	57M9911	Sellador de cable eléctrico	3		
7	57M8542	Caja de conectores eléc.	4		Señalizador de viraje
	57M8571	Terminal eléctrico	2		
	57M9911	Sellador de cable eléctrico	2		
	57M7743	Tapón para cavidad eléc.	1		
8	57M8021	Conjunto de conector eléc.	2		Luces traseras de trabajo
	.....	Terminal eléctrico	2		
	57M8022	Dispositivo de bloqueo eléc	1		
9	57M8015	Conjunto de conector eléc.	1		Grupo de cables de plataforma
	.....	Terminal eléctrico	6		
	57M8013	Dispositivo de bloqueo eléc	1		
10	57M7533	Caja de conectores eléc.	2		Tapa
11	R44302	Cinta de atar	7		
12	AT343900	Grupo de cables	1		Grupo de cables de puerta de ventilador
13	.....	Terminal eléctrico	2		Alarma de retroceso
14	57M8014	Caja de conectores eléc.	1		Grupo de cables de luz de cola
	.....	Terminal eléctrico	6		
	57M7678	Dispositivo de bloqueo eléc	1		
15	.....	Caja de conectores eléc.	1		Grupo de cables principal
	.....	Terminal eléctrico	7		
	R78069	Tapón para cavidad eléc.	1		
	57M8011	Dispositivo de bloqueo eléc	1		
16	T246237	Luz trasera	2		
17	T246238	Pasamuros	4		
18	T246236	Bombilla de intermitencias	2		
19	T78787	Abrazadera	1		
20	T78974	Abrazadera	1		
21	RE12363	Conjunto de conector eléc.	1		Grupo de cables de matrícula
	R78060	Terminal eléctrico	2		
	R78059	Sellador de conect. eléc.	2		
22	R78053	Conjunto de conector eléc.	1		Tapa

Rear, Mid-Frame, and Under Cab Work Lights
Projecteurs de travail arrière, de châssis médian et de dessous de cabine
Осв. задн. и средн. рамы и раб. осв. под каб.
Luces de trabajo traseras, intermedias y de debajo de cabina

TX1051876 A.1

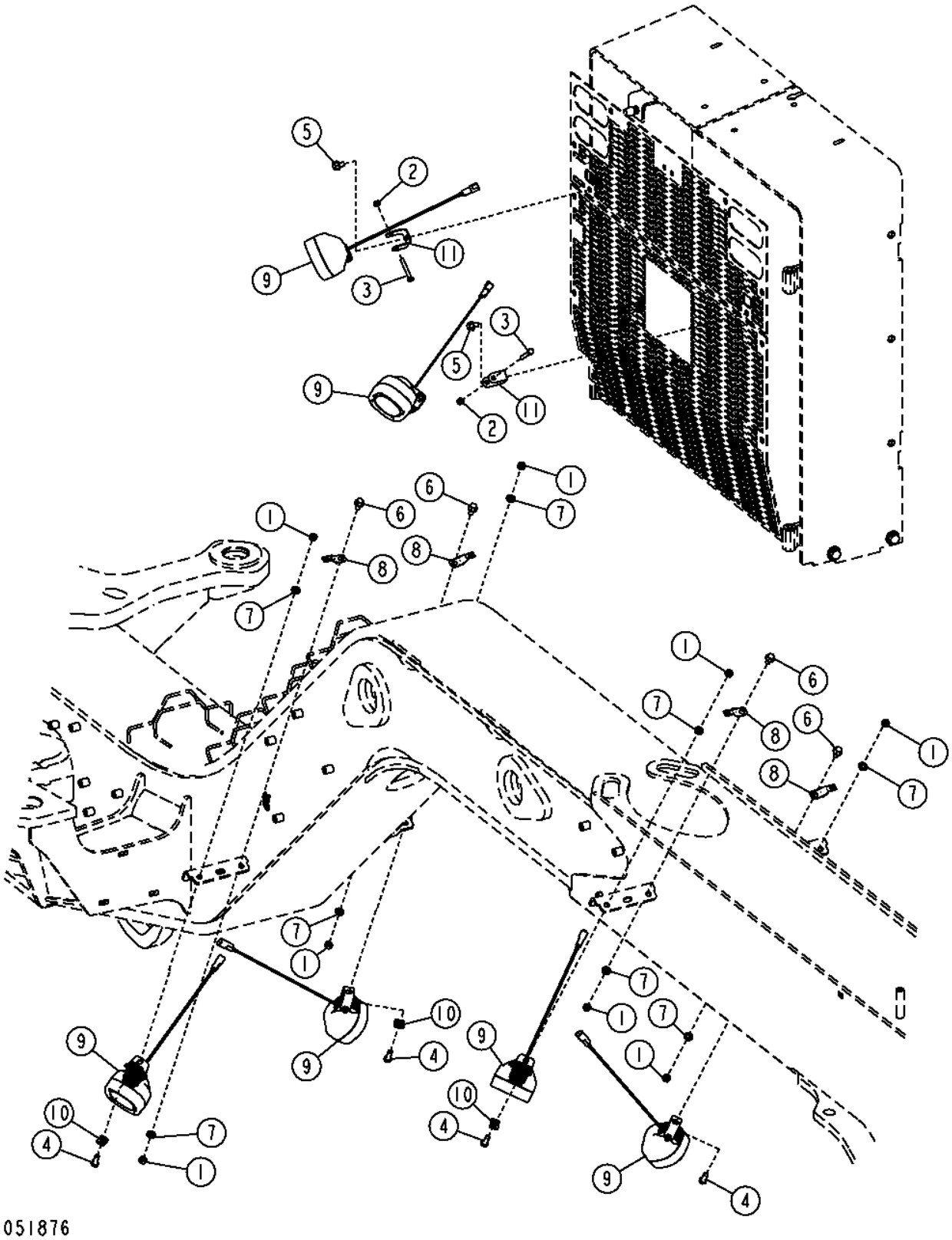

Pos.	*Ref.*	*Descripción*	*Cant.*	*Núm. de serie*	*Notas*
1	14M7274	Tuerca	8		M10
2	14M7426	Tuerca de seguridad	2		M8
3	19M7165	Tornillo	2		M8 X 55
4	19M7402	Tornillo	4		M10 X 25
5	19M7783	Tornillo	2		M10 X 16
6	19M7784	Tornillo	4		M10 X 20
7	24M7239	Arandela	8		10.700 X 21 X 2.500 MM
8	57M8736	Accesorio de conector eléc.	4		
9	AT305931	Faro de labor	6		
	AT135758	Lámpara	1		
	57M7533	Caja de conectores eléc.	1		
	57M7621	Dispositivo de bloqueo eléc	1		
10	T213426	Arandela de seguridad	3		
11	T216731	Soporte	2		

Front and Rear Cab Lights
Projecteurs de cabine avant et arrière
Переднее и заднее освещение в кабине
Luces delanteras y traseras de cabina

TX1048275 A.1

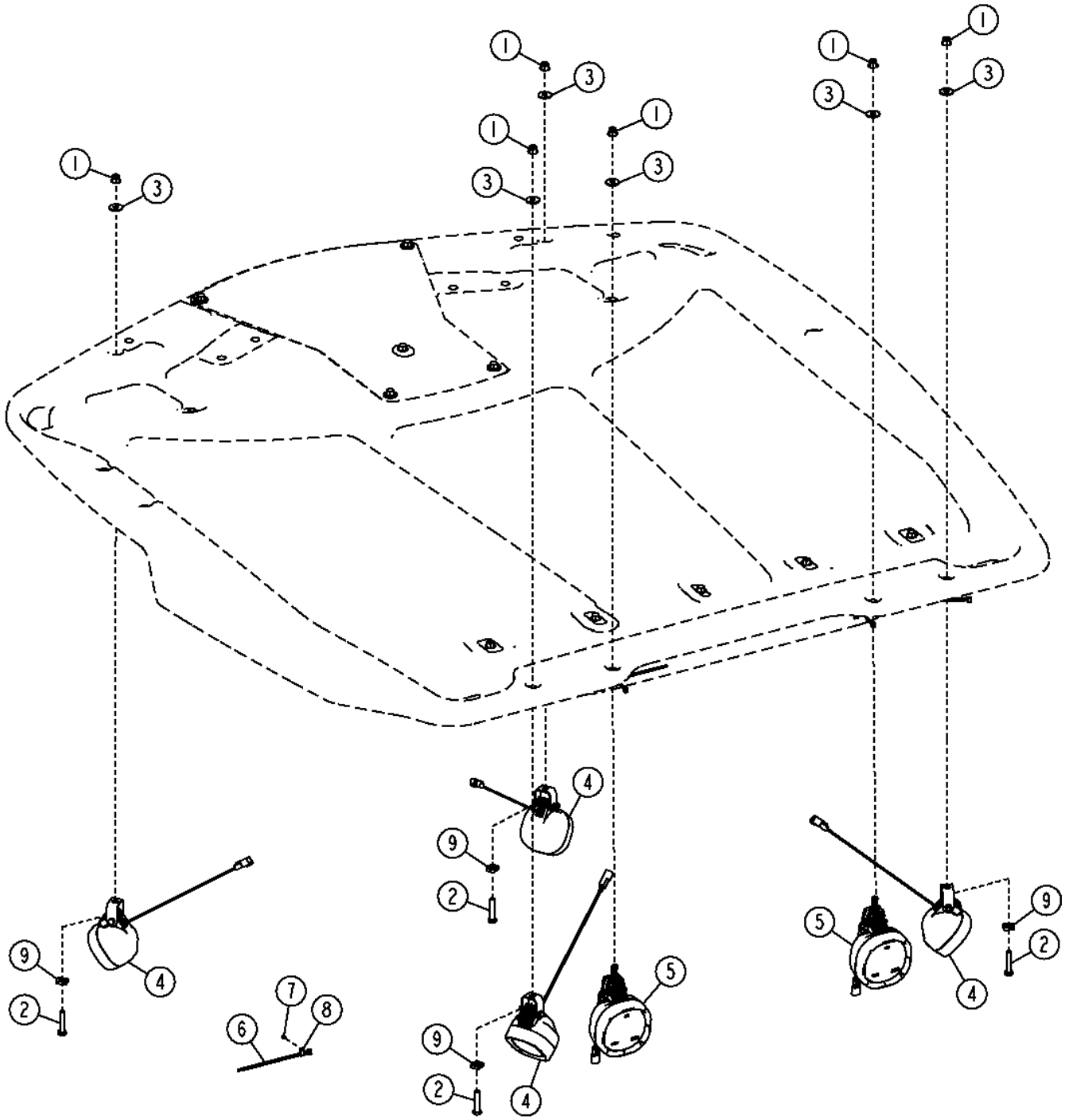

TX1048275

Pos.	*Ref.*	*Descripción*	*Cant.*	*Núm. de serie*	*Notas*
1	14M7400	Tuerca de seguridad	6		M10
2	19M8600	Tornillo	4		M10 X 50
3	24M7296	Arandela	6		10.500 X 30 X 2.500 MM
4	AT305931	Faro de labor	4		
	AT135758	Lámpara	1		
	57M7533	Caja de conectores eléc.	1		
	N282069	Terminal eléctrico	2		
	57M7621	Dispositivo de bloqueo eléc	1		
5	AT324487	Faro de labor	2		
	AT135758	Lámpara	1		
	T80394	Tornillo	4		Cubierta de la luz
	57M7533	Caja de conectores eléc.	1		
6	R44302	Cinta de atar	16		
7	T185769	Tornillo	10		
8	T187394	Anclaje	10		
9	T213426	Arandela de seguridad	4		

Cab Side Work Lights
Cab Side Work Lights
Боковые рабочие фары кабины
Luces de trabajo laterales montadas en cabina

TX1048278 A.1

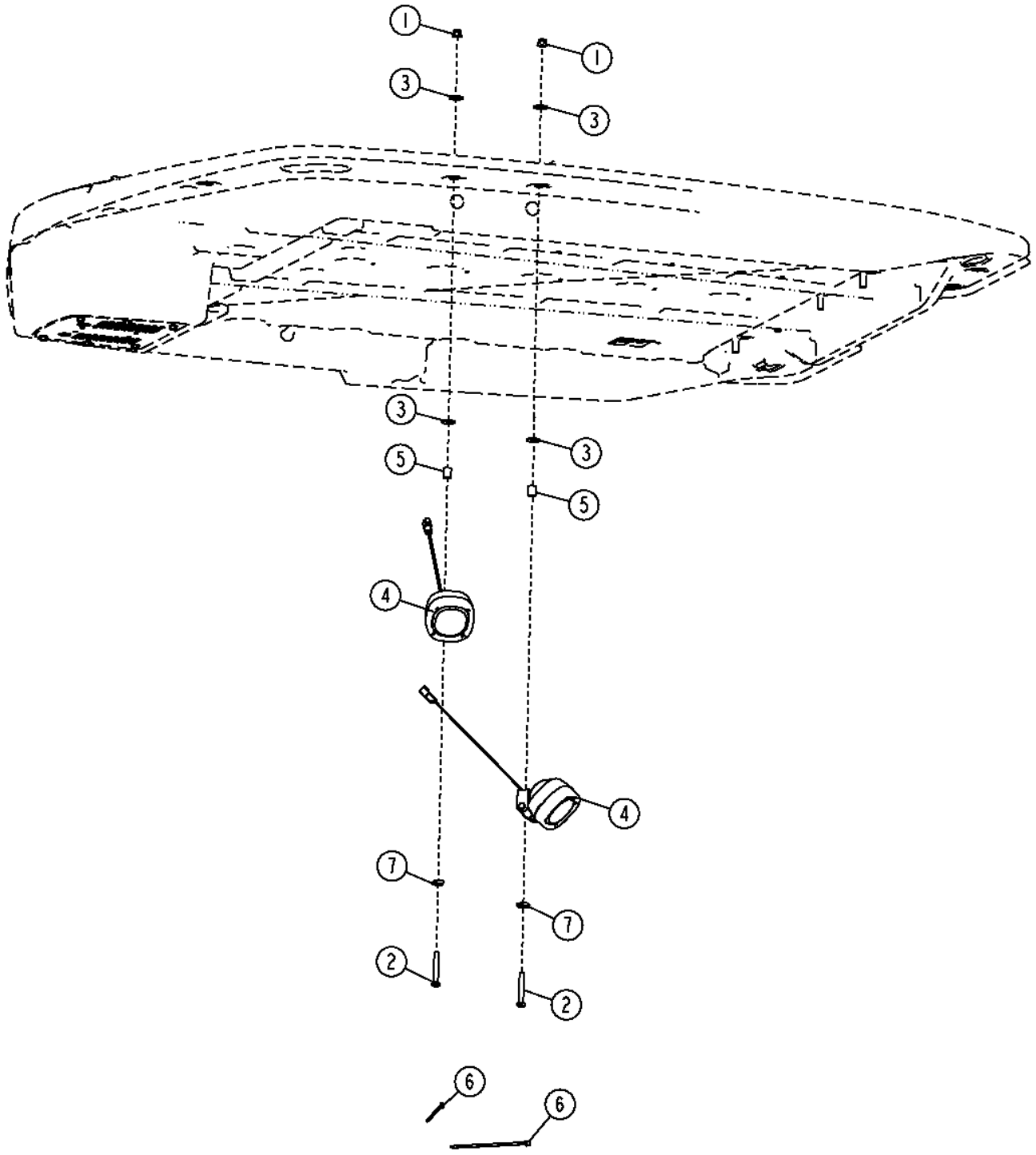

TX1048278

Pos.	*Ref.*	*Descripción*	*Cant.*	*Núm. de serie*	*Notas*
1	14M7400	Tuerca de seguridad	2		M10
2	19M7875	Tornillo	2		M10 X 70
3	24M7296	Arandela	4		10.500 X 30 X 2.500 MM
4	AT305931	Faro de labor	2		
	AT135758	Lámpara	1		
	57M7533	Caja de conectores eléc.	1		
	N282069	Terminal eléctrico	2		
	57M7621	Dispositivo de bloqueo eléc	1		
5	H140461	Casquillo	2		
6	R44302	Cinta de atar	2		
7	T213426	Arandela de seguridad	2		

Engine Compartment Work Lights
Engine Compartment Work Lights
Рабочее освещение двигательного отсека
Faros de trabajo del compartimiento del motor

TX1048329 A.1

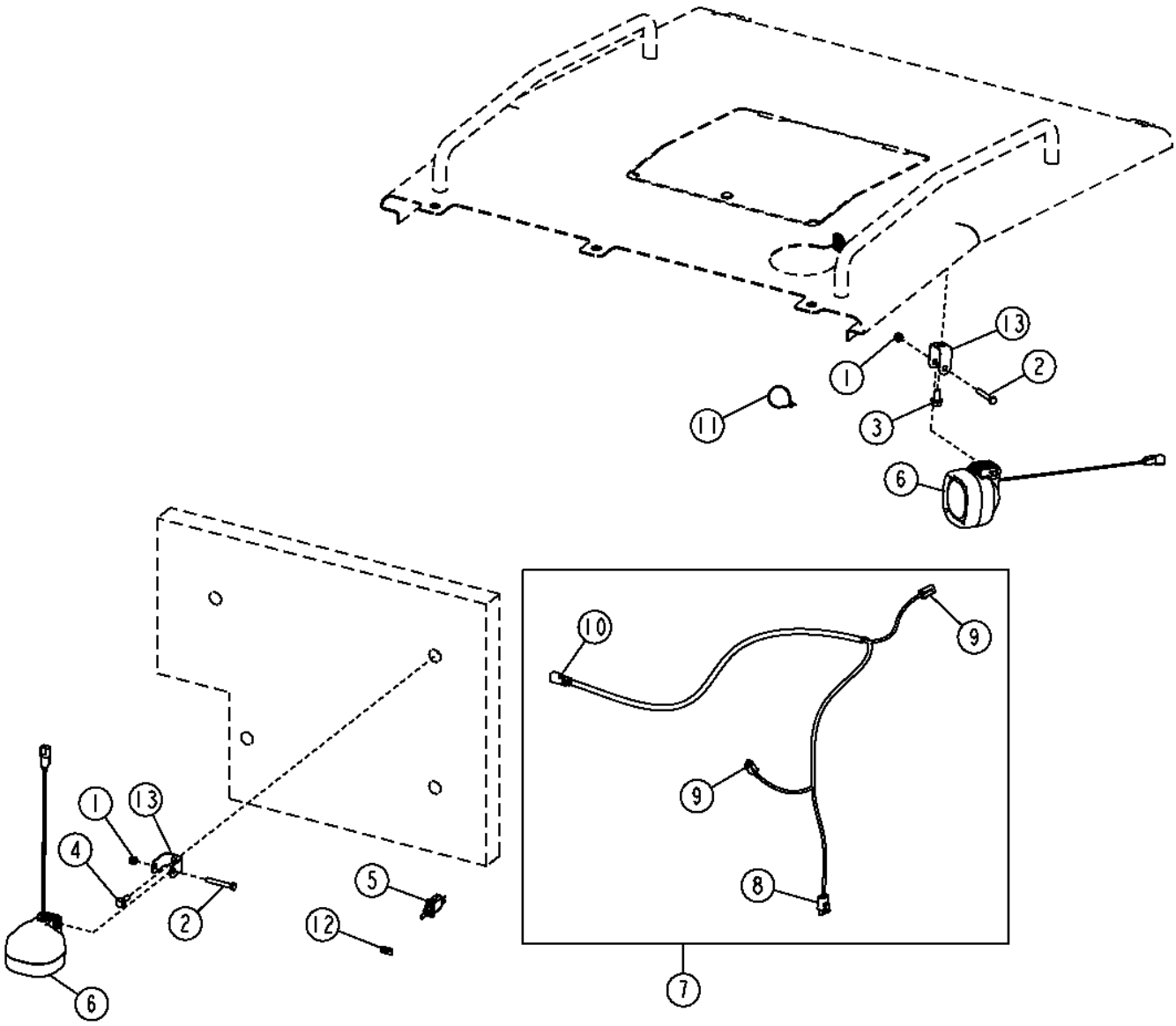

Pos.	*Ref.*	*Descripción*	*Cant.*	*Núm. de serie*	*Notas*
1	14M7426	Tuerca de seguridad	2		M8
2	19M7165	Tornillo	2		M8 X 55
3	19M7784	Tornillo	1		M10 X 20
4	19M7784	Tornillo	1		M10 X 20
5	AH158310	Int. alternante/basculante	1		
6	AT305931	Faro de labor	2		
	57M7533	Caja de conectores eléc.	1		
	N282069	Terminal eléctrico	2		
7	AT344614	Grupo de cables	1		
8	RE12363	Conjunto de conector eléc.	1		Control de luces de trabajo
9	57M8021	Conjunto de conector eléc.	2		Luz de trabajo
	57M8022	Dispositivo de bloqueo eléc	2		
10	57M8023	Caja de conectores eléc.	1		Grupo de cables principal
	57M7621	Dispositivo de bloqueo eléc	1		
11	R44302	Cinta de atar	7		
12	T153611	Etiqueta adhesiva	1		
13	T216731	Soporte	2		

Snow Light Brackets
Supports d'éclairage pour la neige
Кронштейны противоснежн. фар
Escuadras para luces de nieve

TX1048311 A.1

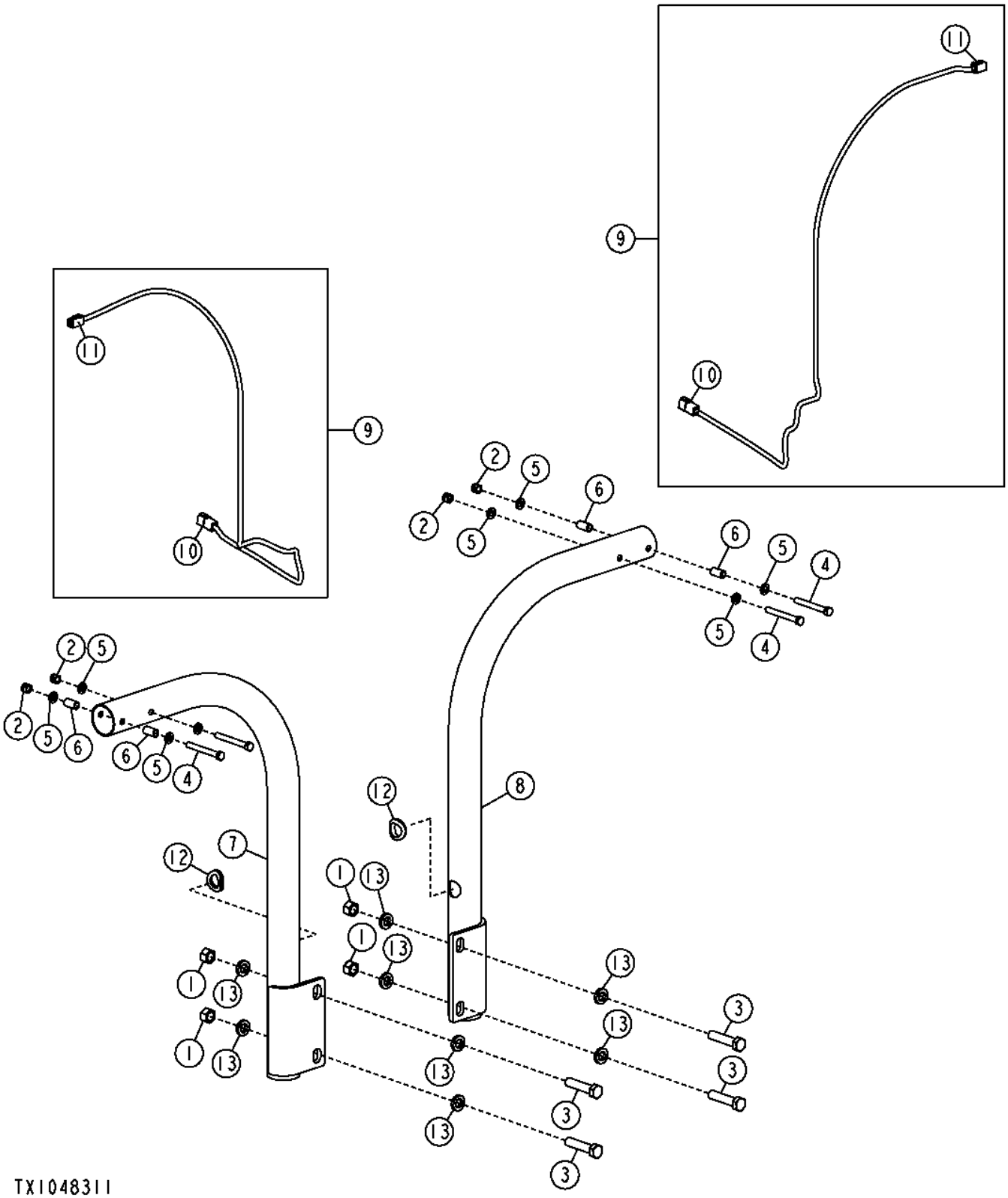

Pos.	*Ref.*	*Descripción*	*Cant.*	*Núm. de serie*	*Notas*
1	14H1058	Tuerca	4		3/4"
2	14M7313	Tuerca de seguridad	4		M12
3	19H3167	Tornillo	4		3/4" X 3-1/4"
4	19M7949	Tornillo	4		M12 X 100
5	24M7047	Arandela	8		13 X 24 X 2.500 MM
6	28H3387	Casquillo	4		0.493" X 0.675" X 1-1/4"
7	AT306612	Soporte	1		
8	AT306632	Soporte	1		
9	AT364356	Grupo de cables	2		
10	57M8014	Caja de conectores eléc.	1		
	R78066	Terminal eléctrico	5		
	R78069	Tapón para cavidad eléc.	1		
	57M7678	Terminal eléctrico	1		
11	57M8012	Conjunto de conector eléc.	1		
	R75065	Terminal eléctrico	5		
	R78069	Tapón para cavidad eléc.	1		
	57M8013	Dispositivo de bloqueo eléc	1		
12	M86690	Pasamuros	2		
13	T83426	Arandela	8		

Beacon Light Bracket
Support de gyrophare
Кронштейн проблескового маячка
Escuadra de proyector

TX1048341 A.1

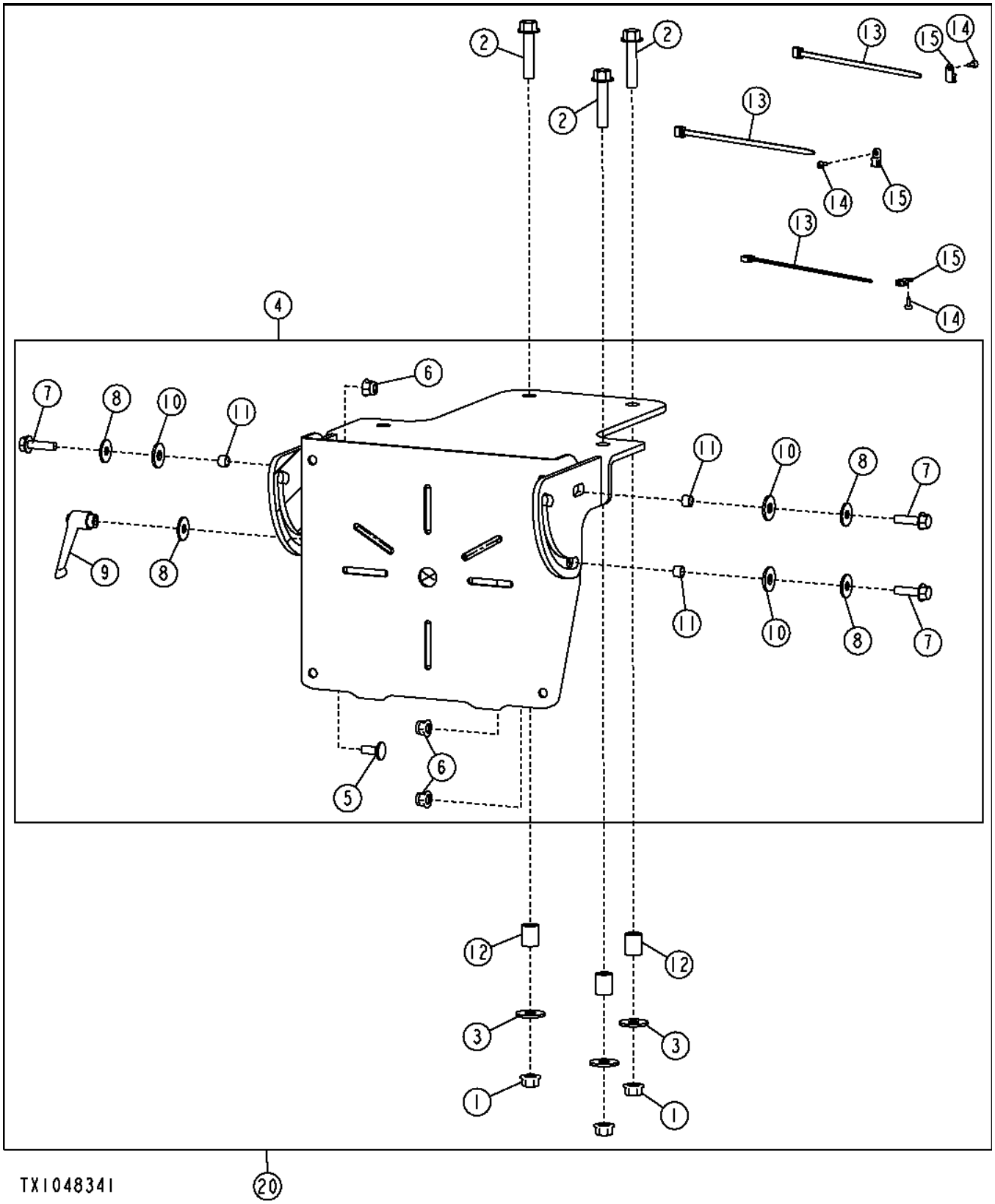

Pos.	*Ref.*	*Descripción*	*Cant.*	*Núm. de serie*	*Notas*
1	14M7296	Tuerca con brida	3		M10
2	19M7806	Tornillo	3		M10 X 50
3	24M7296	Arandela	3		10.500 X 30 X 2.500 MM
4	AT304295	Soporte	1		
5	03M7184	Tornillo	1		M8 X 20
6	14M7396	Tuerca de seguridad	3		M8
7	19M7868	Tornillo	3		M8 X 30
8	24M7298	Arandela	4		8.400 X 25 X 2 MM
9	AT227063	Palanca	1		
10	R52921	Arandela	3		
11	T131169	Arandela	3		
12	H140461	Casquillo	3		
13	R44302	Cinta de atar	3		
14	T185769	Tornillo	3		
15	T187394	Anclaje	3		
20	**AT318620**	**Soporte**	**1**		**(WHOLE GOODS)**

Dome Light
Plafonnier
Потолочная лампа
Luz de la cabina

TX1048345 A.1

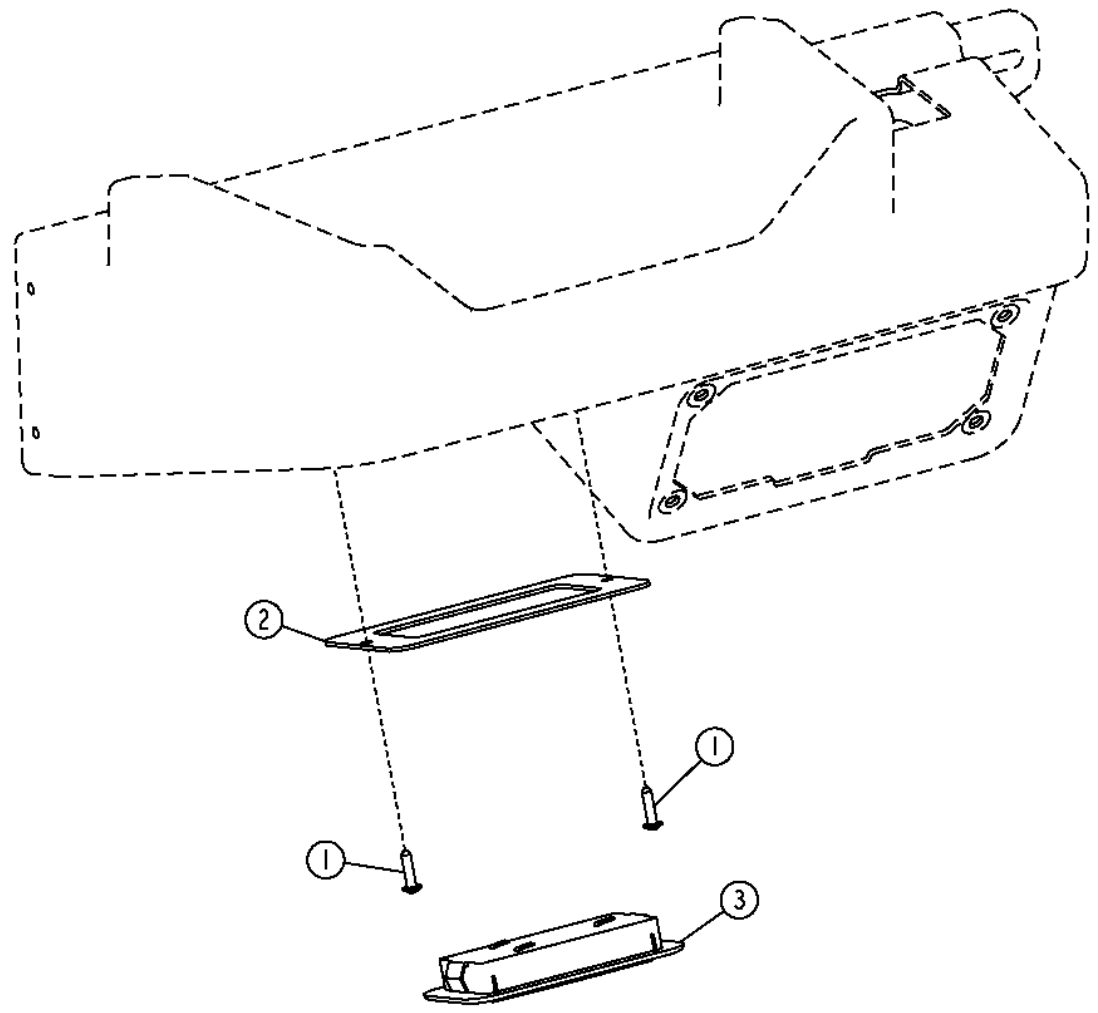

TX1048345

Pos.	*Ref.*	*Descripción*	*Cant.*	*Núm. de serie*	*Notas*
1	37M7218	Tornillo	2		
2	T212073	Placa	1		
3	TT206940	Faro	1		
	TT207136	Lámpara	1		

Main Wiring Harnesses
Main Wiring Harnesses
Главный жгут проводов
Grupos de cables principales

TX1050076 A.1

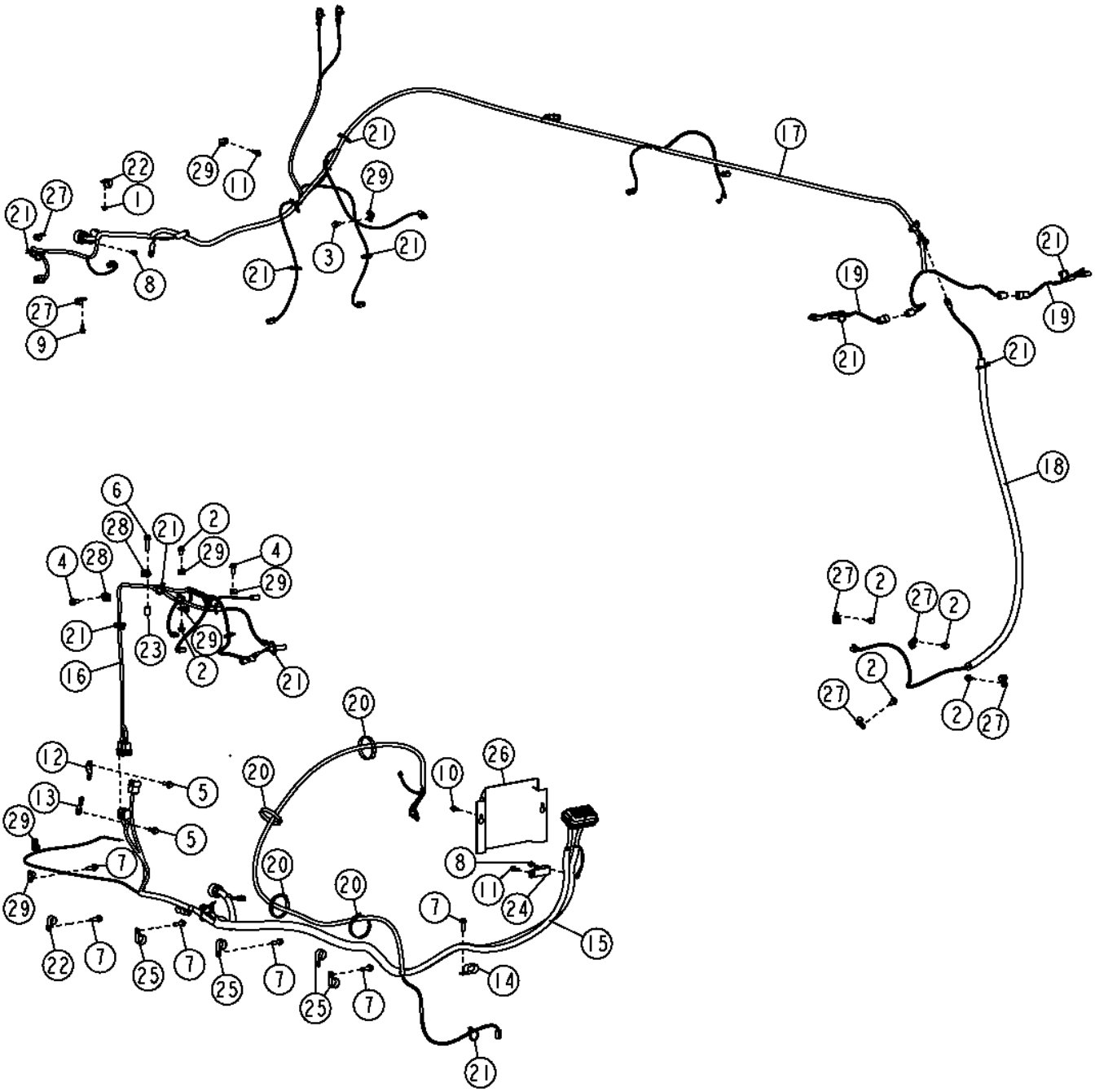

Pos.	*Ref.*	*Descripción*	*Cant.*	*Núm. de serie*	*Notas*
1	14M7298	Tuerca con brida	1		M8
2	19M7783	Tornillo	6		M10 X 16
3	19M7784	Tornillo	1		M10 X 20
4	19M7785	Tornillo	2		M10 X 25
5	19M7786	Tornillo	2		M10 X 30
6	19M7805	Tornillo	1		M10 X 45
7	19M7835	Tornillo	6		M10 X 35
8	19M7865	Tornillo	2		M8 X 16
9	19M7866	Tornillo	1		M8 X 20
10	19M7867	Tornillo	2		M8 X 25
11	19M7868	Tornillo	2		M8 X 30
12	57M8736	Accesorio de conector eléc.	1		
13	57M9649	Accesorio de conector eléc.	1		
14	AH77869	Presilla	1		
15	AT325676	Grupo de cables	1		Grupo de cables de plataforma trasero
16	AT342805	Grupo de cables	1		Grupo de cables de estructura intermedia
17	AT344337	Grupo de cables	1		Cables de plataforma delantera
18	AT347793	Grupo de cables	1		Grupo de cables de sensor de inclinación de ruedas
19	AT365343	Grupo de cables	2		Grupo de cables de luz delantera
20	N189220	Cinta de atar	4		
21	R44302	Cinta de atar	38		
22	T102934	Abrazadera	2		
23	T147891	Casquillo	1		
24	T149597	Abrazadera	1		
25	T162675	Abrazadera	4		
26	T209889	Tapadera	1		
27	T75276	Abrazadera	6		
28	T76252	Abrazadera	2		
29	T78974	Abrazadera	7		

Front Platform Harness
Faisceau de plate-forme avant
Жгут проводов передней платформы
Cables de plataforma delantera

TX1057745 A.1

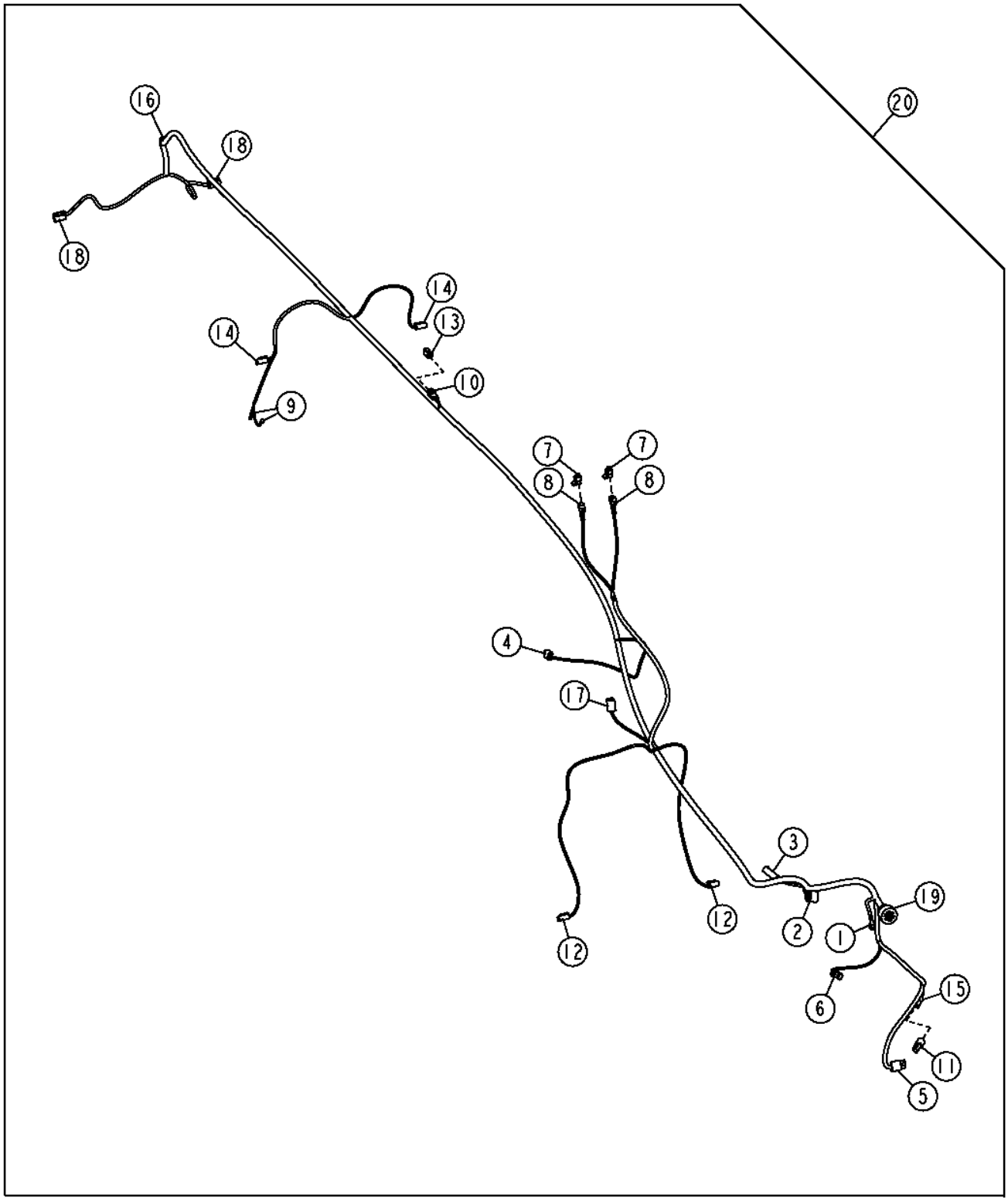

TX1057745

Pos.	*Ref.*	*Descripción*	*Cant.*	*Núm. de serie*	*Notas*
1	.....	Terminal eléctrico	1		Tierra
2	R78054	Conjunto de conector eléc.	1		Interruptor de presión de acumulador de frenos
	R78061	Terminal eléctrico	2		
	R78059	Sellador de conect. eléc.	1		
3	R78053	Conjunto de conector eléc.	1		Interruptor de luz de freno
	R78061	Terminal eléctrico	2		
	R78059	Sellador de conect. eléc.	2		
4	RE12363	Conjunto de conector eléc.	1		Interruptor de pasador de traba de caballete
	R78060	Terminal eléctrico	2		
	R78059	Sellador de conect. eléc.	2		
5	RE12364	Conjunto de conector eléc.	1		Sensor de articulación
	R78061	Terminal eléctrico	3		
	R78059	Sellador de conect. eléc.	3		
6	57M7254	Conjunto de conector eléc.	1		Solenoide pasador bloqueo caballete
	R104846	Terminal eléctrico	2		
	57M9883	Sellador de cable eléctrico	2		
	57M7289	Dispositivo de bloqueo eléc	1		
7	57M7254	Conjunto de conector eléc.	2		Sensor de desactivación de limpiaparabrisas inferior
	R104846	Terminal eléctrico	2		
	57M9883	Sellador de cable eléctrico	2		
	57M7289	Dispositivo de bloqueo eléc	1		
8	57M7256	Conjunto de conector eléc.	2		Sensor de desactivación de limpiaparabrisas inferior
	R104919	Terminal eléctrico	2		
	57M9883	Sellador de cable eléctrico	2		
	57M7289	Dispositivo de bloqueo eléc	1		
9	57M9451	Terminal eléctrico	2		BOCINA
10	57M8023	Caja de conectores eléc.	1		Grupo de cables válvula impacto hoja
	R78066	Terminal eléctrico	2		
	57M7621	Dispositivo de bloqueo eléc	1		
11	57M8020	Terminal eléctrico	1		Tapa
12	57M8021	Conjunto de conector eléc.	2		Luces de trabajo debajo de cabina
	R78065	Terminal eléctrico	2		
	57M8022	Dispositivo de bloqueo eléc	1		
13	57M8021	Conjunto de conector eléc.	1		Tapa
14	57M8021	Conjunto de conector eléc.	2		Luces de trabajo centrales
	R78065	Terminal eléctrico	2		
	57M8022	Dispositivo de bloqueo eléc	1		
15	57M8018	Conjunto de conector eléc.	1		Sensores de presión de bomba
	R78066	Terminal eléctrico	3		
	57M8019	Terminal eléctrico	1		
16	57M8018	Conjunto de conector eléc.	1		Grupo de cables de sensor de inclinación de ruedas
	R78065	Terminal eléctrico	3		
	57M8019	Terminal eléctrico	1		
17	57M8012	Conjunto de conector eléc.	1		Limpiaparabrisas inferior delantero
	R78065	Terminal eléctrico	5		
	R78069	Tapón para cavidad eléc.	1		
	57M8013	Dispositivo de bloqueo eléc	1		
18	57M8012	Conjunto de conector eléc.	2		Luces de conducción
	R78065	Terminal eléctrico	5		
	R78069	Tapón para cavidad eléc.	1		
	57M8013	Dispositivo de bloqueo eléc	1		
19	57M8468	Conjunto de conector eléc.	1		Grupos de cables de interior de cabina
	R78066	Terminal eléctrico	23		
	R78069	Tapón para cavidad eléc.	8		
20	AT344337	Grupo de cables	1		

Rear Platform Harness
Rear Platform Harness
Жгут проводов задней платформы
Grupo de cables de plataforma trasero

TX1057740 A.1

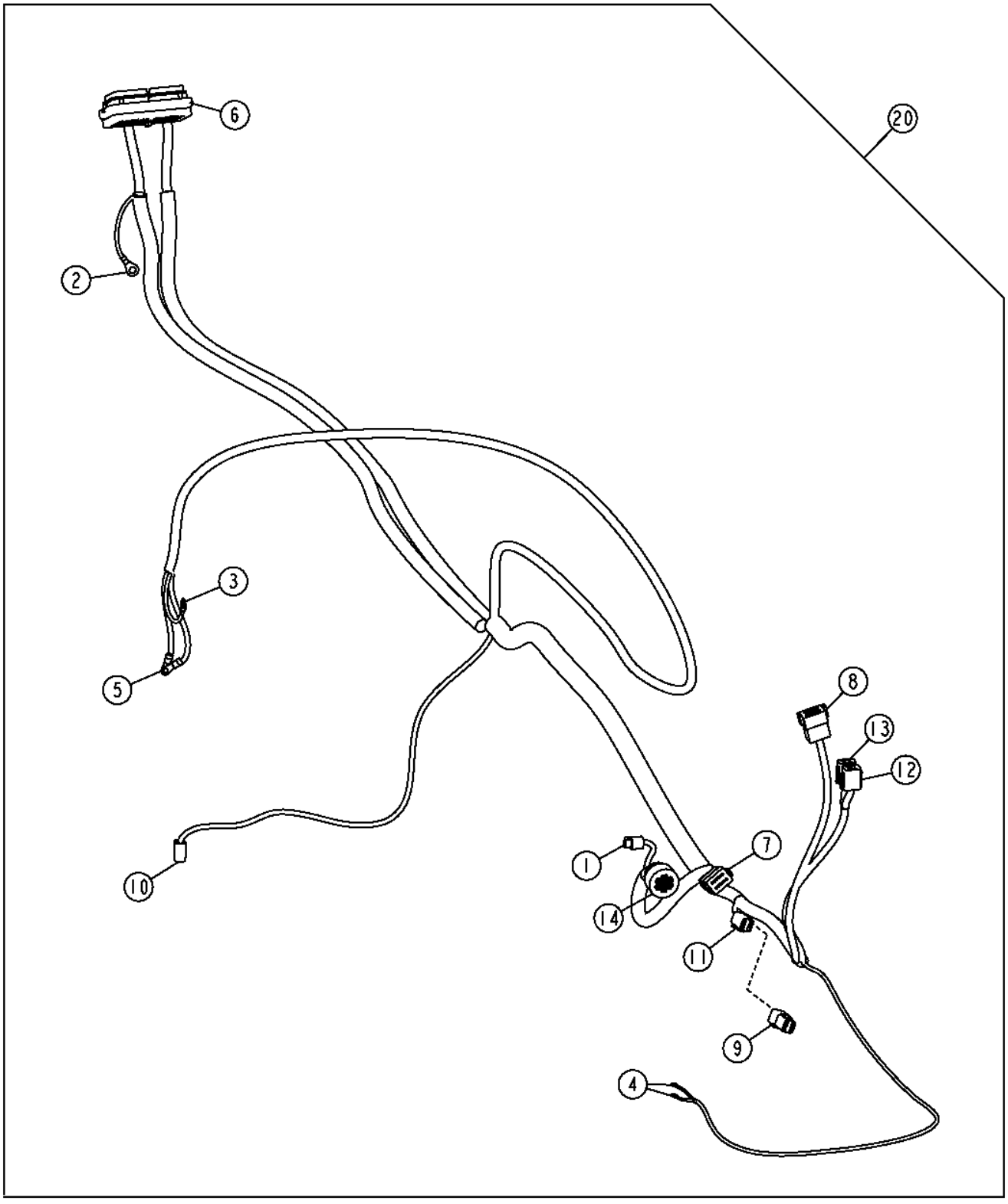

TX1057740

Pos.	*Ref.*	*Descripción*	*Cant.*	*Núm. de serie*	*Notas*
1	57M7850	Caja de conectores eléc.	1		Sensor de velocidad de eje de cilindro
	57M7829	Terminal eléctrico	2		
2	.....	Terminal eléctrico	1		Tierra
3	.....	Terminal eléctrico	1		INTERRUPTOR DE BATERÍA
4	.....	Terminal eléctrico	2		Sensor de nivel de combustible
5	.....	Terminal eléctrico	2		Disyuntor
6	.....	Caja de conectores eléc.	1		Grupos de cables de interior de cabina
	R78065	Terminal eléctrico	64		
	57M7536	Terminal eléctrico	2		
	57M7905	Conjunto de conector eléc.	4		
	R78069	Tapón para cavidad eléc.	16		
	Z78008	Sellador de conect. eléc.	16		
7	57M7633	Conjunto de conector eléc.	1		Grupo de cables de puerta de ventilador
	R78066	Terminal eléctrico	7		
	R78069	Tapón para cavidad eléc.	1		
	57M7680	Terminal eléctrico	1		
8	57M7633	Conjunto de conector eléc.	1		Grupo de cables delantero de TDH
	R78066	Terminal eléctrico	10		
	R78069	Tapón para cavidad eléc.	2		
	57M7682	Dispositivo de bloqueo eléc	1		
9	57M8014	Caja de conectores eléc.	1		Tapa
10	57M8021	Conjunto de conector eléc.	1		Solenoide de traba de diferencial
	R78065	Terminal eléctrico	2		
	57M8022	Dispositivo de bloqueo eléc	1		
11	57M8012	Conjunto de conector eléc.	1		Cable de cámara trasera
	R78065	Terminal eléctrico	5		
	R78069	Tapón para cavidad eléc.	1		
	57M8013	Dispositivo de bloqueo eléc	1		
12	.....	Caja de conectores eléc.	1		Grupo de cables de estructura intermedia
	R78065	Terminal eléctrico	8		
	57M8011	Dispositivo de bloqueo eléc	1		
13	.....	Caja de conectores eléc.	1		Grupo de cables de estructura intermedia
	R78065	Terminal eléctrico	7		
	R78069	Tapón para cavidad eléc.	1		
	57M8011	Dispositivo de bloqueo eléc	1		
14	57M7667	Conjunto de conector eléc.	1		Grupo de cables de la transmisión
	R78065	Terminal eléctrico	28		
	R78069	Tapón para cavidad eléc.	3		
20	AT325676	Grupo de cables	1		

Midstructure Harness
Faisceau de structure intermédiaire
Жгут проводов средн. констр.
Grupo de cables de estructura intermedia

TX1057751 A.1

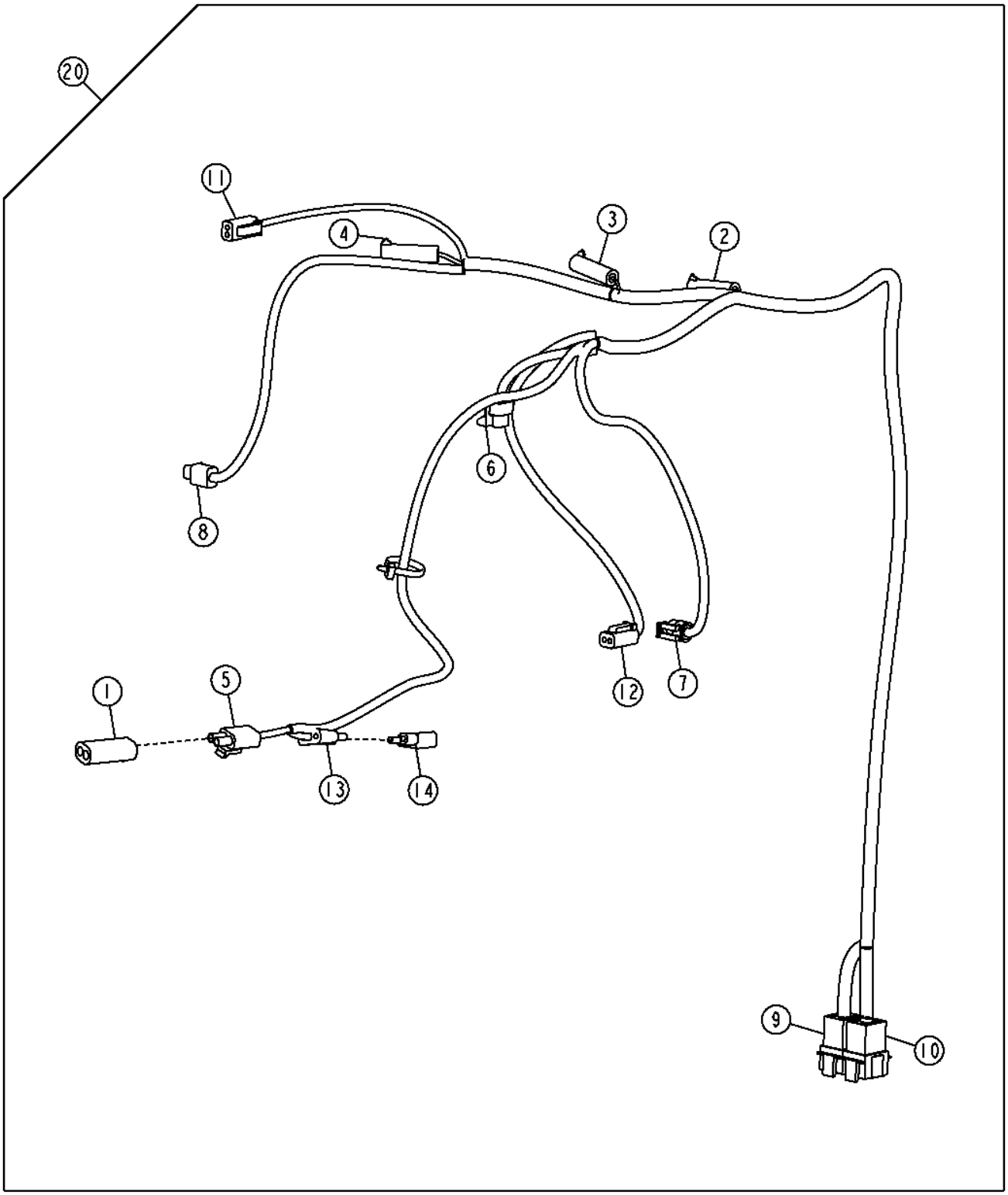

TX1057751

Pos.	*Ref.*	*Descripción*	*Cant.*	*Núm. de serie*	*Notas*
1	R78053	Conjunto de conector eléc.	1		Tapa
2	R78052	Conjunto de conector eléc.	1		Int. de restricción de filtro de transmisión
	R78060	Terminal eléctrico	1		
	R78059	Sellador de conect. eléc.	1		
3	R78052	Conjunto de conector eléc.	1		Interruptor de restricción del filtro hidráulico
	R78060	Terminal eléctrico	1		
	R78059	Sellador de conect. eléc.	1		
4	R78052	Conjunto de conector eléc.	1		Interruptor de restricción del filtro del diferencial
	R78060	Terminal eléctrico	1		
	R78059	Sellador de conect. eléc.	1		
5	RE12363	Conjunto de conector eléc.	1		Válvula de desconexión para arranque en frío
	R78060	Terminal eléctrico	2		
	R78059	Sellador de conect. eléc.	2		
6	57M7254	Conjunto de conector eléc.	1		Solenoide de velocidad de ventilador
	R104846	Terminal eléctrico	2		
	57M7289	Dispositivo de bloqueo eléc	1		
7	57M7796	Caja de conectores eléc.	1		Sensor de presión del ventilador
	R104701	Terminal eléctrico	3		
8	57M7850	Caja de conectores eléc.	1		Sensor, Temperatura de aceite hidráulico
	57M7829	Terminal eléctrico	2		
9	.....	Caja de conectores eléc.	1		Grupo de cables de plataforma trasero
	R78066	Terminal eléctrico	8		
	57M7680	Terminal eléctrico	1		
10	.....	Caja de conectores eléc.	1		Grupo de cables de plataforma trasero
	R78066	Terminal eléctrico	7		
	R78069	Tapón para cavidad eléc.	1		
	57M7680	Terminal eléctrico	1		
11	57M8021	Conjunto de conector eléc.	1		Arnés de luces del compartimiento del motor
	R78065	Terminal eléctrico	2		
	57M8022	Dispositivo de bloqueo eléc	1		
12	57M8021	Conjunto de conector eléc.	1		Solenoide de ventilador reversible
	R78065	Terminal eléctrico	2		
	57M8022	Dispositivo de bloqueo eléc	1		
13	.....	Caja de conectores eléc.	1		
14	AT103399	Diodo	1		
20	AT342805	Grupo de cables	1		

WHEEL LEAN SENSOR HARNESS
FAISCEAU DE CAPTEUR D'INCLINAISON DE ROUE
WHEEL LEAN SENSOR HARNESS
ARNES DE SENSOR DE INCLINACION DE RUEDAS

TX1057748 A.1

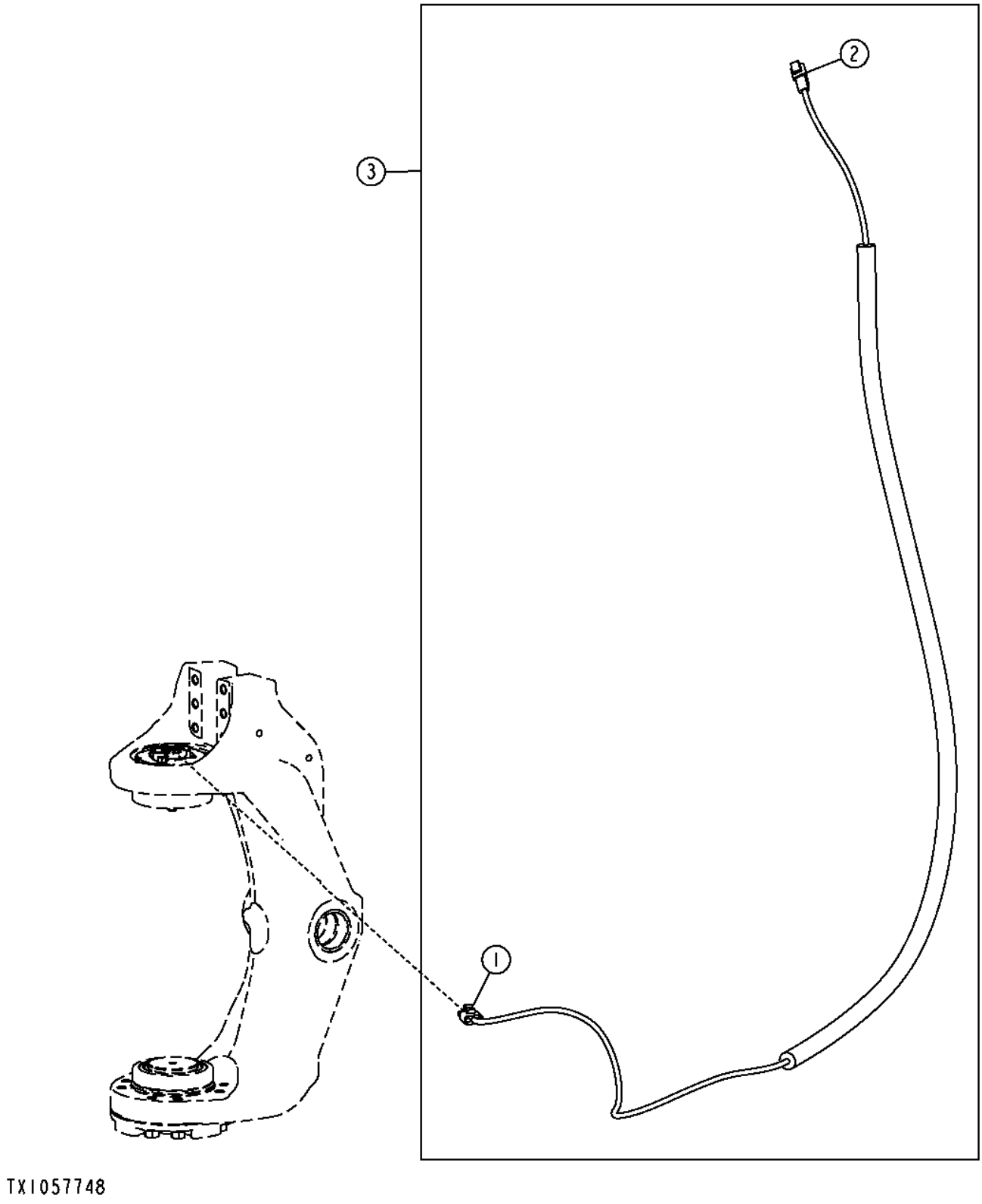

Pos.	*Ref.*	*Descripción*	*Cant.*	*Núm. de serie*	*Notas*
1	RE12364	Conjunto de conector eléc.	1		
	R78058	Terminal eléctrico	3		
	.....	Sellador de conect. eléc.	3		
2	57M8020	Terminal eléctrico	1		Cables de plataforma delantera
	R78066	Terminal eléctrico	3		
	57M7676	Terminal eléctrico	1		
3	AT347793	Grupo de cables	1		

Front Light Harness
Faisceau de feux avant
Жгут проводов передних фар
Grupo de cables de luces delanteras

TX1057756 A.1

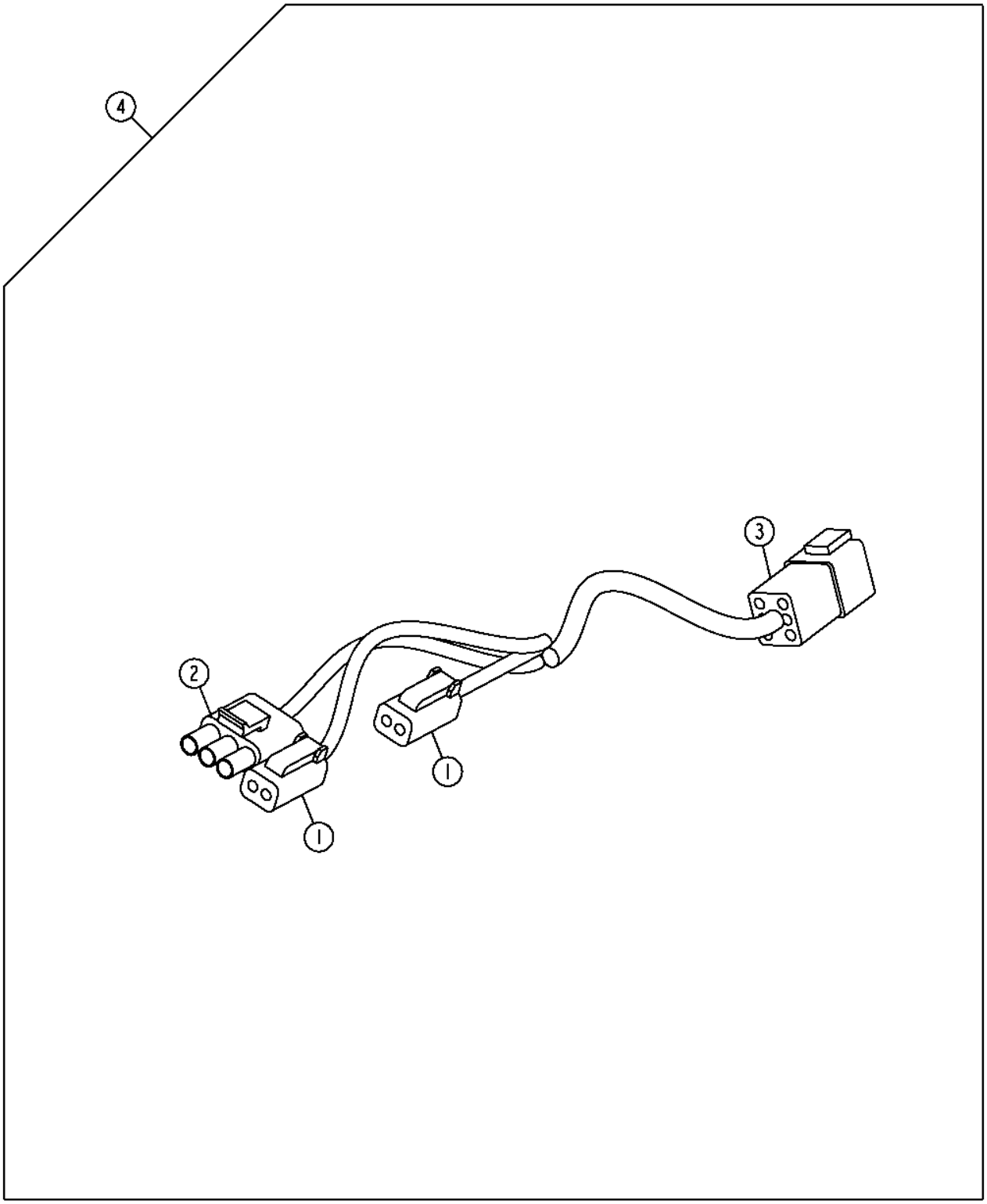

TX1057756

Pos.	*Ref.*	*Descripción*	*Cant.*	*Núm. de serie*	*Notas*
1	57M8021	Conjunto de conector eléc.	2		Luces de conducción delanteras
	R78065	Terminal eléctrico	2		
	57M8022	Dispositivo de bloqueo eléc	1		
2	RE12364	Conjunto de conector eléc.	1		Señalizador de viraje
	R78060	Terminal eléctrico	3		
	R78059	Sellador de conect. eléc.	3		
3	57M8014	Caja de conectores eléc.	1		Cables de plataforma delantera
	R78066	Terminal eléctrico	5		
	R78069	Tapón para cavidad eléc.	1		
	57M7678	Terminal eléctrico	1		
4	AT365343	Grupo de cables	1		

Engine Wiring Harnesses (6090HDW01)
Faisceaux de fils du moteur (6090hdw01)
Жгуты проводов двигателя (6090hdw01)
Arnés de cables del motor (6090hdw01)

TX1065776 A.1

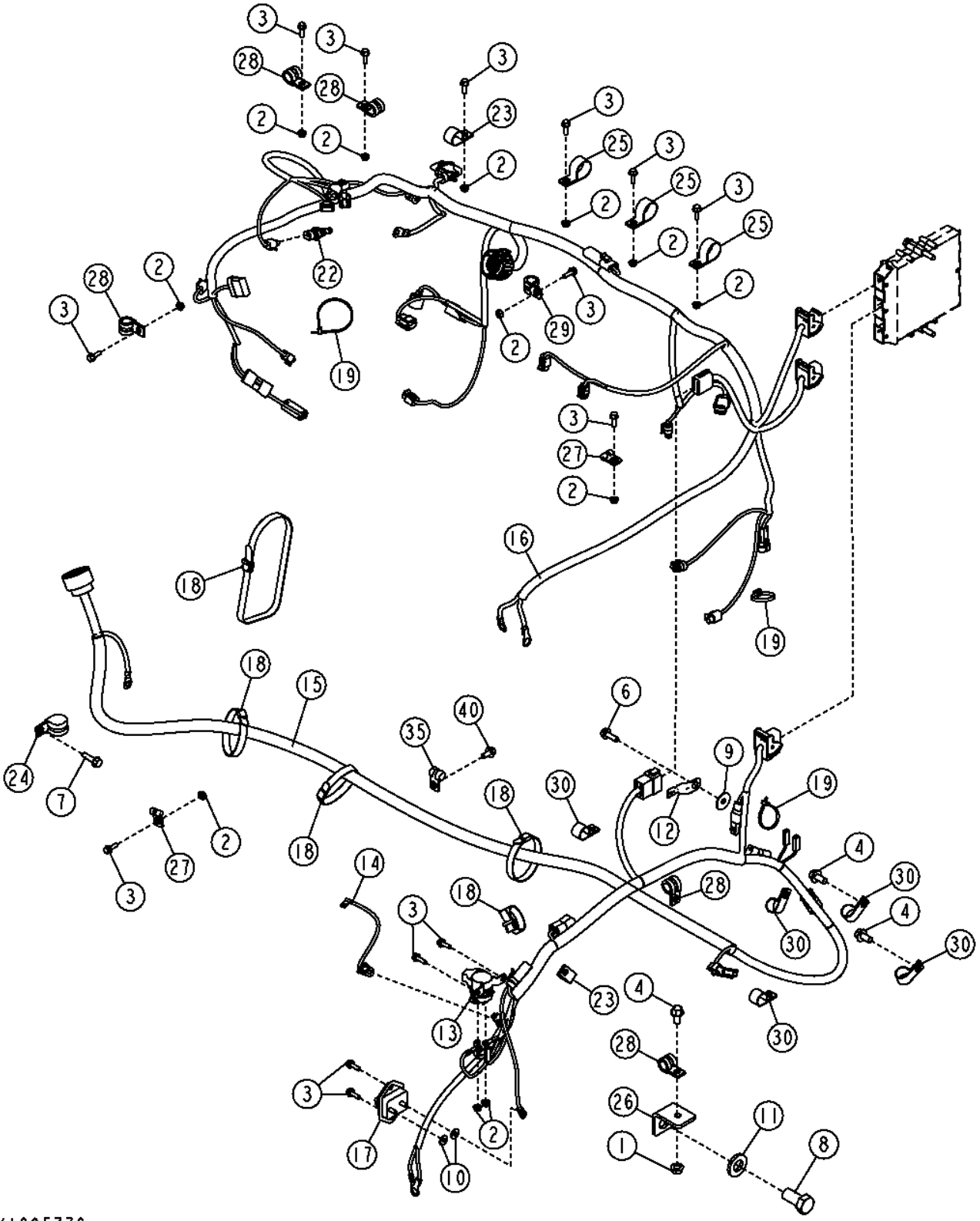

Pos.	*Ref.*	*Descripción*	*Cant.*	*Núm. de serie*	*Notas*
1	14M7296	Tuerca con brida	1		M10
2	14M7303	Tuerca con brida	12		M6
3	19M7862	Tornillo	14		M6 X 20
4	19M7784	Tornillo	3		M10 X 20
6	19M7867	Tornillo	1		M8 X 25
7	19M7868	Tornillo	1		M8 X 30
8	19M7946	Tornillo	1		M20 X 40
9	24H1299	Arandela	1		3/8" X 1-1/4" X 0.065"
10	24M7139	Arandela	2		6.400 X 18 X 1.600 MM
11	24M7242	Arandela	1		21.400 X 42 X 5 MM
12	57M8736	Accesorio de conector eléc.	1		
13	AT145341	Relé	1		ARRANCADOR
14	AT368272	Grupo de cables	1		Cables de puente de arrancador
15	AT367511	Grupo de cables	1		Grupo de cables de bastidor de motor
16	AT341938	Grupo de cables	1		Motor
17	F125640	Ruptor de circuito	1		
18	N189220	Cinta de atar	6		
19	R44302	Cinta de atar	6		
22	RE525016	Termopar	1		
23	T102934	Abrazadera	2		
24	T120536	Abrazadera	1		
25	T162675	Abrazadera	3		
26	T230055	Ángulo	1		
27	T74410	Abrazadera	2		
28	T74416	Abrazadera	5		
29	T76252	Abrazadera	1		
30	T78787	Abrazadera	5		
35	T78974	Abrazadera	1		
40	19M7865	Tornillo	1		M8 X 16

Engine Wiring Harnesses (6090HDW01)
Faisceaux de fils du moteur (6090hdw01)
Жгуты проводов двигателя (6090hdw01)
Arnés de cables del motor (6090hdw01)

TX1057779 A.1

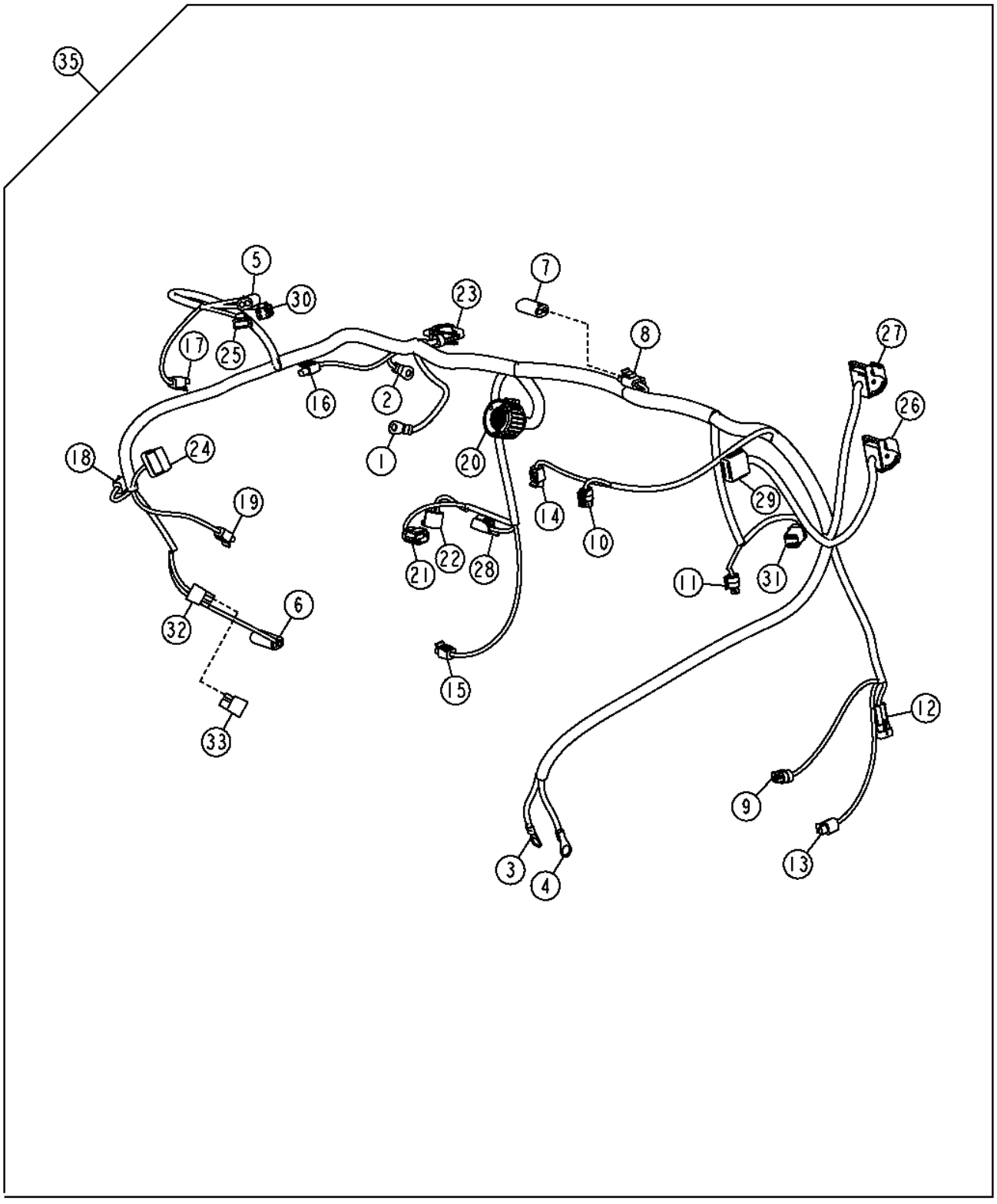

TX1057779

Pos.	*Ref.*	*Descripción*	*Cant.*	*Núm. de serie*	*Notas*
1	.....	Terminal eléctrico	1		Borne de tierra de alternador
2	.....	Terminal eléctrico	1		Salida
3	.....	Terminal eléctrico	1		ARRANCADOR
4	.....	Terminal eléctrico	1		ARRANCADOR
5	R78053	Conjunto de conector eléc.	1		Interruptor de restricción de filtro de aire
	R78058	Terminal eléctrico	2		
	R78059	Sellador de conect. eléc.	2		
6	RE12364	Conjunto de conector eléc.	1		Embrague de compresor de acond. aire
	R78058	Terminal eléctrico	2		
	R78059	Sellador de conect. eléc.	2		
7	R78053	Conjunto de conector eléc.	1		Tapa
8	RE12363	Conjunto de conector eléc.	1		Solenoide de fluido auxiliar de arranque
	R78060	Terminal eléctrico	2		
	R78059	Sellador de conect. eléc.	2		
9	57M7796	Caja de conectores eléc.	1		Sensor de presión de aceite de motor
	R104701	Terminal eléctrico	3		
10	57M7796	Caja de conectores eléc.	1		Presión de aire de colector
	57M9006	Terminal eléctrico	3		
11	57M7796	Caja de conectores eléc.	1		Sensor de presión combustible
	57M9006	Terminal eléctrico	3		
12	57M7256	Conjunto de conector eléc.	1		Agua en combustible
	R104919	Terminal eléctrico	2		
	.....	Sellador de conect. eléc.	2		
	57M7289	Dispositivo de bloqueo eléc	1		
13	57M7850	Caja de conectores eléc.	1		Velocidad de cigüeñal
	57M7829	Terminal eléctrico	2		
14	57M7850	Caja de conectores eléc.	1		Sensor de temperatura de aire de colector
	57M9572	Terminal eléctrico	3		
15	57M7850	Caja de conectores eléc.	1		Velocidad de árbol de levas
	57M7829	Terminal eléctrico	2		
16	57M7850	Caja de conectores eléc.	1		Sensor de temperatura de refrigerante
	57M7829	Terminal eléctrico	2		
17	57M7850	Caja de conectores eléc.	1		Temperatura admisión comprimida
	57M7829	Terminal eléctrico	2		
18	57M7850	Caja de conectores eléc.	1		Temp. aire fresco de EGR
	57M9572	Terminal eléctrico	3		
19	57M7813	Terminal eléctrico	1		Temp. escape de EGRTemp. escape de EGR
	57M9572	Terminal eléctrico	3		
20	57M8581	Caja de conectores eléc.	1		Inyectores de combustible
	57M8991	Terminal eléctrico	8		
	57M8515	Sellador de conect. eléc.	8		
21	57M8407	Caja de conectores eléc.	1		Presión de riel de combustible
	57M8135	Terminal eléctrico	3		
	57M7833	Sellador de conect. eléc.	3		
	57M8417	Dispositivo de bloqueo eléc	1		
22	57M8400	Conjunto de conector eléc.	1		Sensor temperatura combustible
	57M8402	Terminal eléctrico	2		
	.....	Sellador de conect. eléc.	2		

Engine Wiring Harnesses (6090HDW01)
Faisceaux de fils du moteur (6090hdw01)
Жгуты проводов двигателя (6090hdw01)
Arnés de cables del motor (6090hdw01)

TX1057779 A.1

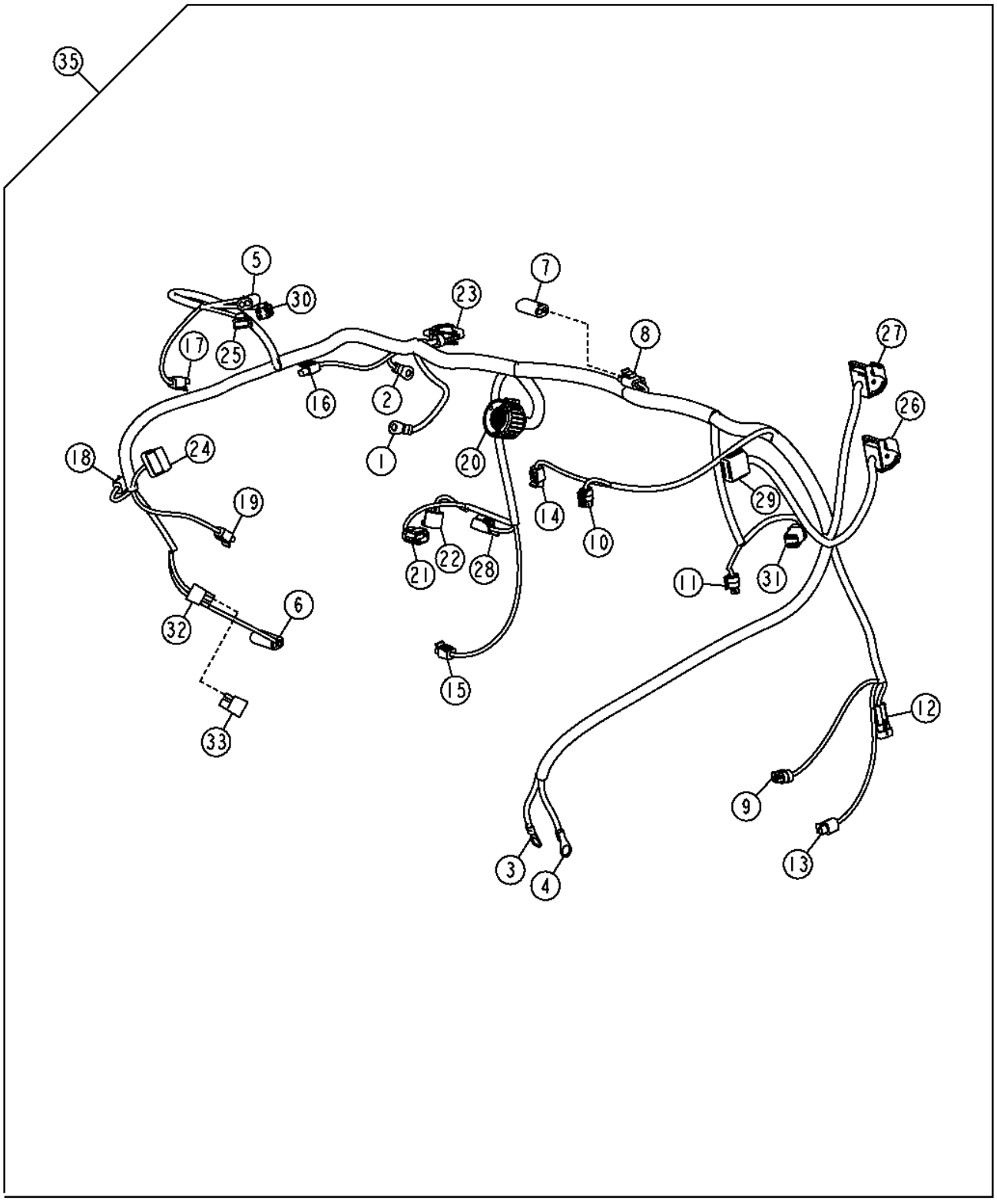

TX1057779

Pos.	Ref.	Descripción	Cant.	Núm. de serie	Notas
23	57M8960	Caja de conectores eléc.	1		Excitación de alternador
	57M9721	Terminal eléctrico	2		
	57M9883	Sellador de cable eléctrico	2		
	57M7259	Tapón para cavidad eléc.	3		
24	.....	Caja de conectores eléc.	1		Sistema de EGR
	57M8598	Terminal eléctrico	5		
	.....	Tapón para cavidad eléc.	1		
25	57M8542	Caja de conectores eléc.	1		Sensor de VTG
	57M8571	Terminal eléctrico	2		
	.....	Sellador de conect. eléc.	2		
	.....	Tapón para cavidad eléc.	1		
	57M8559	Terminal eléctrico	1		
26	57M8519	Caja de conectores eléc.	1		Unidad de control de motor (ECU), Negro
	57M9184	Terminal eléctrico	14		
	57M8530	Terminal eléctrico	8		
	57M8605	Sellador de conect. eléc.	10		
27	57M8523	Caja de conectores eléc.	1		Unidad de control de motor (ECU), Azul
	57M9184	Terminal eléctrico	18		
	57M8530	Terminal eléctrico	6		
	57M8605	Sellador de conect. eléc.	8		
28	57M8403	Caja de conectores eléc.	1		Válvula control bomba
	57M8404	Terminal eléctrico	2		
	57M8405	Terminal eléctrico	2		
29	57M8008	Conjunto de conector eléc.	1		Grupo de cables de bastidor de motor
	57M9184	Terminal eléctrico	1		
	.....	Terminal eléctrico	6		
	R78069	Tapón para cavidad eléc.	5		
	57M8009	Dispositivo de bloqueo eléc	1		
30	57M8635	Caja de conectores eléc.	1		Accionador de VTG
	.....	Terminal eléctrico	3		
	R78069	Tapón para cavidad eléc.	1		
	57M8016	Dispositivo de bloqueo eléc	1		
31	57M8634	Caja de conectores eléc.	1		BOMBA DE ALIMENTACIÓN DE COMBUSTIBLE
	.....	Terminal eléctrico	6		
	57M8013	Dispositivo de bloqueo eléc	1		
32	.....	Caja de conectores eléc.	1		
33	AT103399	Diodo	1		
35	AT341938	Grupo de cables	1		

Engine Wiring Harnesses (6090HDW04)
Faisceaux de fils du moteur (6090hdw04)
Жгуты проводов двигателя (6090hdw04)
Arnés de cables del motor (6090hdw04)

TX1065781 A.1

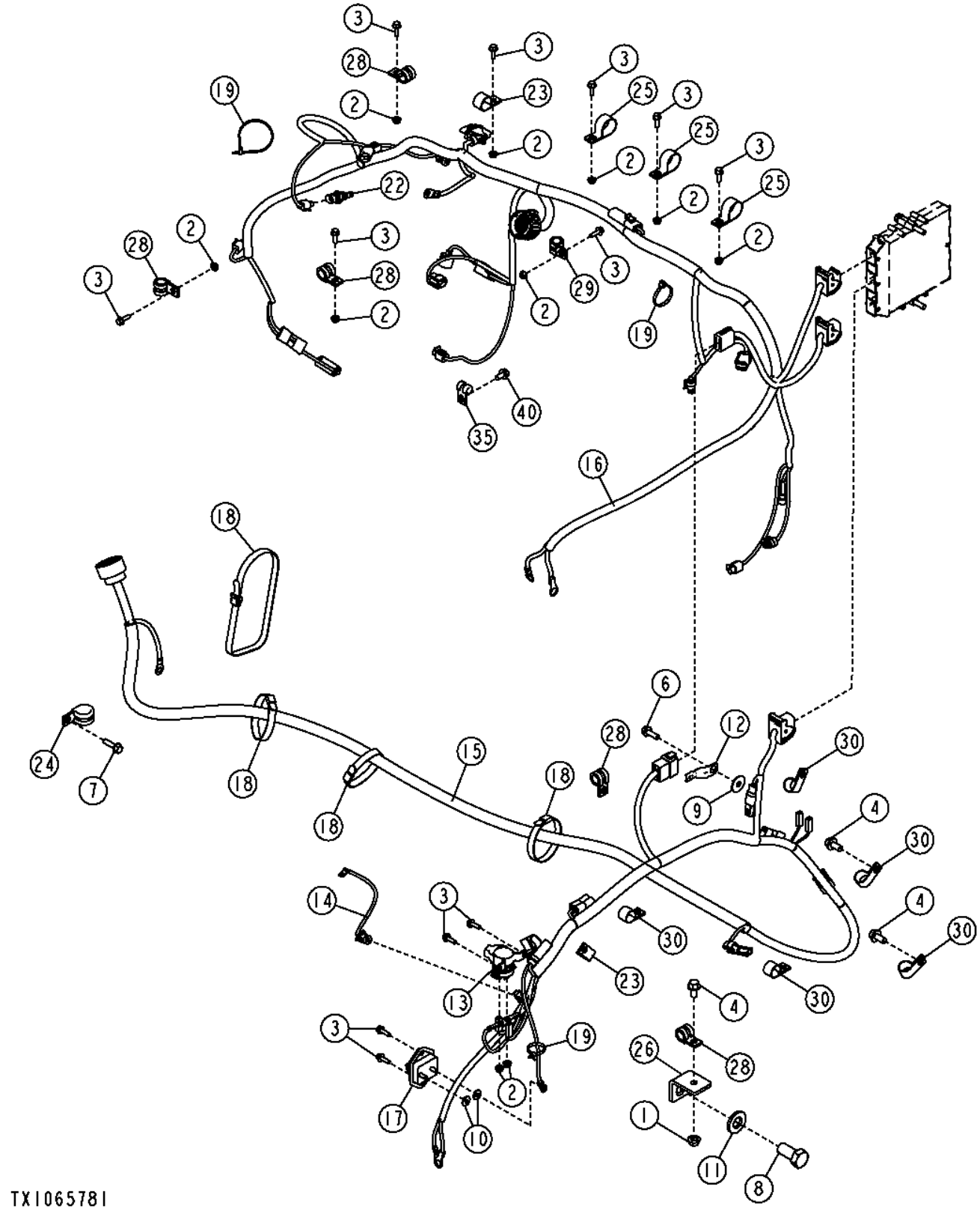

Pos.	*Ref.*	*Descripción*	*Cant.*	*Núm. de serie*	*Notas*
1	14M7296	Tuerca con brida	1		M10
2	14M7303	Tuerca con brida	10		M6
3	19M7862	Tornillo	12		M6 X 20
4	19M7784	Tornillo	3		M10 X 20
6	19M7867	Tornillo	1		M8 X 25
7	19M7868	Tornillo	1		M8 X 30
8	19M7946	Tornillo	1		M20 X 40
9	24H1299	Arandela	1		3/8" X 1-1/4" X 0.065"
10	24M7139	Arandela	2		6.400 X 18 X 1.600 MM
11	24M7242	Arandela	1		21.400 X 42 X 5 MM
12	57M8736	Accesorio de conector eléc.	1		
13	AT145341	Relé	1		ARRANCADOR
14	AT368272	Grupo de cables	1		Cables de puente de arrancador
15	AT367511	Grupo de cables	1		Grupo de cables de bastidor de motor
16	AT345736	Grupo de cables	1		Motor
17	F125640	Ruptor de circuito	1		
18	N189220	Cinta de atar	6		
19	R44302	Cinta de atar	6		
22	RE525016	Termopar	1		
23	T102934	Abrazadera	2		
24	T120536	Abrazadera	1		
25	T162675	Abrazadera	3		
26	T230055	Ángulo	1		
28	T74416	Abrazadera	5		
29	T76252	Abrazadera	1		
30	T78787	Abrazadera	5		
40	19M7865	Tornillo	1		M8 X 16

Engine Wiring Harnesses (6090HDW04)
Faisceaux de fils du moteur (6090hdw04)
Жгуты проводов двигателя (6090hdw04)
Arnés de cables del motor (6090hdw04)

TX1057954 A.1

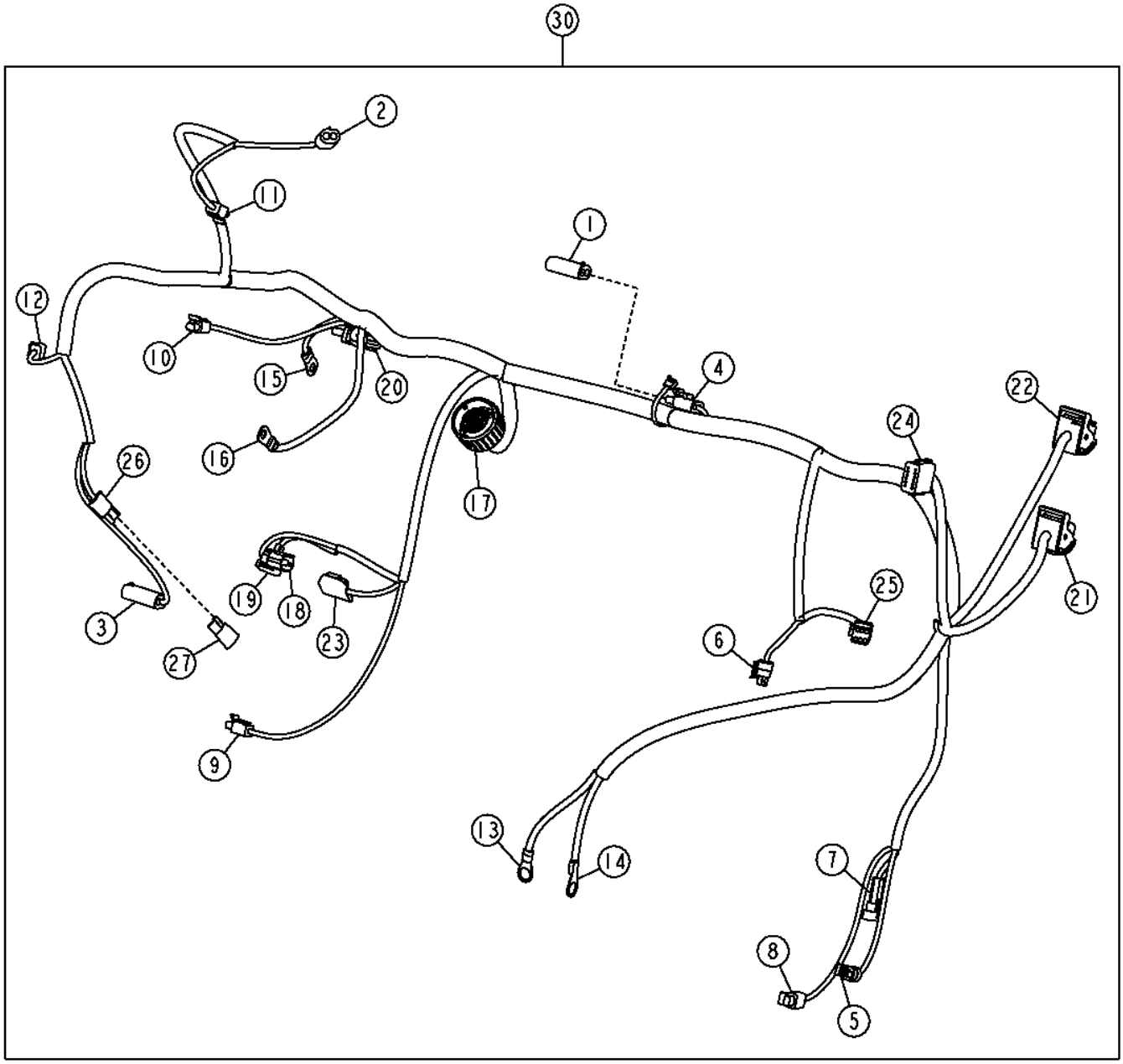

TX1057954

Pos.	*Ref.*	*Descripción*	*Cant.*	*Núm. de serie*	*Notas*
1	R78053	Conjunto de conector eléc.	1		Tapa
2	R78053	Conjunto de conector eléc.	1		Interruptor de restricción de filtro de aire
	R78058	Terminal eléctrico	2		
	R78059	Sellador de conect. eléc.	2		
3	R78053	Conjunto de conector eléc.	1		Embrague de compresor de acond. aire
	R78058	Terminal eléctrico	2		
	R78059	Sellador de conect. eléc.	2		
4	RE12363	Conjunto de conector eléc.	1		Solenoide de fluido auxiliar de arranque
	R78060	Terminal eléctrico	2		
	R78059	Sellador de conect. eléc.	2		
5	57M7796	Caja de conectores eléc.	1		Sensor de presión de aceite de motor
	R104701	Terminal eléctrico	3		
6	57M7796	Caja de conectores eléc.	1		Sensor de presión combustible
	57M9006	Terminal eléctrico	3		
7	57M7256	Conjunto de conector eléc.	1		Agua en combustible
	R104919	Terminal eléctrico	2		
	.....	Sellador de conect. eléc.	2		
	57M7289	Dispositivo de bloqueo eléc	1		
8	57M7850	Caja de conectores eléc.	1		Velocidad de cigüeñal
	57M7829	Terminal eléctrico	2		
9	57M7850	Caja de conectores eléc.	1		Velocidad de árbol de levas
	57M7829	Terminal eléctrico	2		
10	57M7850	Caja de conectores eléc.	1		Sensor de temperatura de refrigerante
	57M7829	Terminal eléctrico	2		
11	57M7850	Caja de conectores eléc.	1		Temperatura admisión comprimida
	57M7829	Terminal eléctrico	2		
12	57M7850	Caja de conectores eléc.	1		Temp. aire fresco de EGR
	57M9572	Terminal eléctrico	2		
13	.....	Terminal eléctrico	1		ARRANCADOR
14	.....	Terminal eléctrico	1		ARRANCADOR
15	.....	Terminal eléctrico	1		Salida
	M135512	Envoltura	1		
16	.....	Terminal eléctrico	1		Borne de tierra de alternador
17	57M8581	Caja de conectores eléc.	1		Inyectores de combustible
	57M8991	Terminal eléctrico	8		
	57M8515	Sellador de conect. eléc.	8		

Engine Wiring Harnesses (6090HDW04)
Faisceaux de fils du moteur (6090hdw04)
Жгуты проводов двигателя (6090hdw04)
Arnés de cables del motor (6090hdw04)

TX1057954 A.1

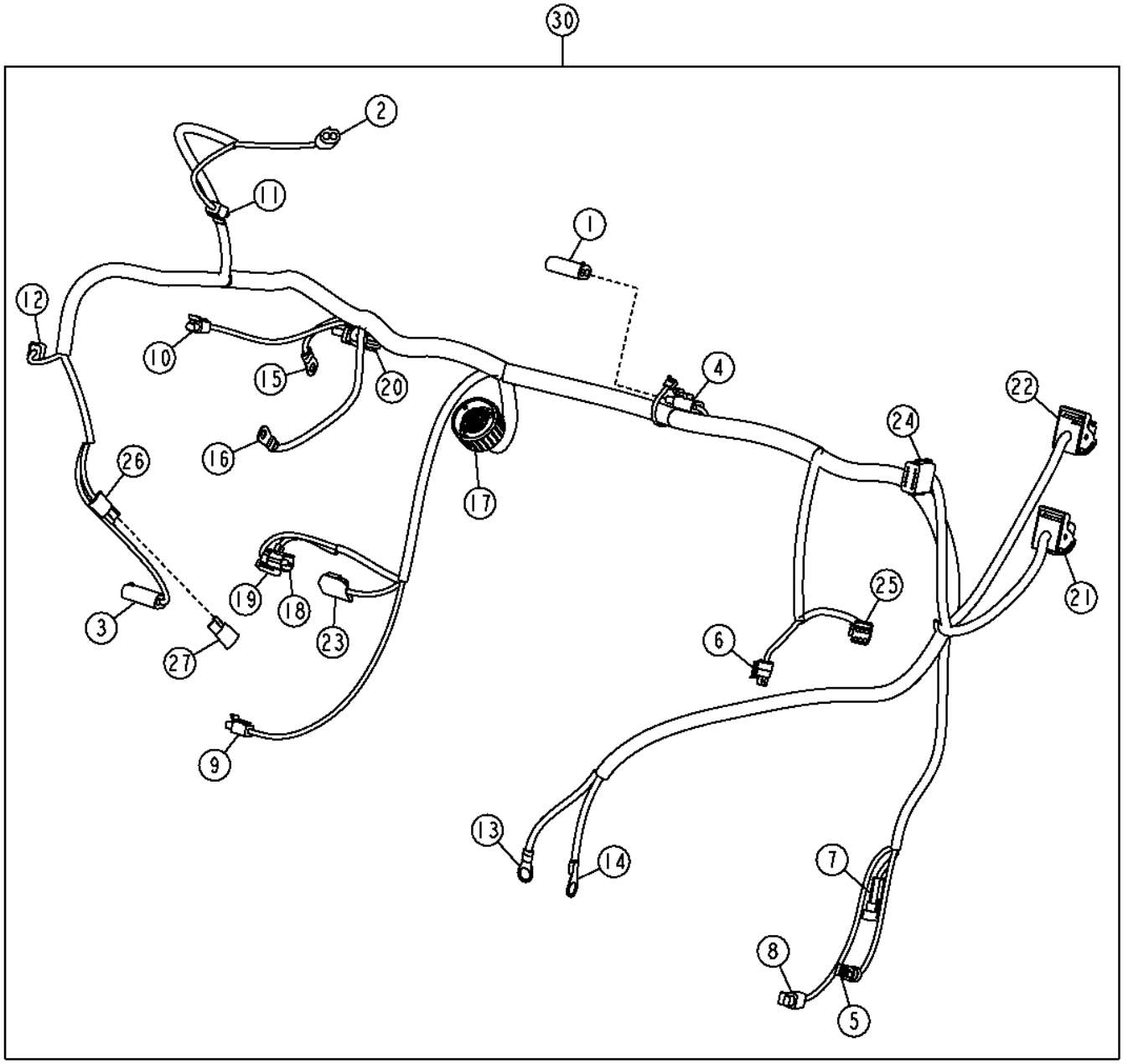

TX1057954

Pos.	*Ref.*	*Descripción*	*Cant.*	*Núm. de serie*	*Notas*
18	57M8407	Caja de conectores eléc.	1		Presión de riel de combustible
	57M8135	Terminal eléctrico	3		
	57M7833	Sellador de conect. eléc.	3		
	57M8417	Dispositivo de bloqueo eléc	1		
19	57M8400	Conjunto de conector eléc.	1		Sensor temperatura combustible
	57M8402	Terminal eléctrico	2		
	57M7833	Sellador de conect. eléc.	2		
20	57M8960	Caja de conectores eléc.	1		Excitación de alternador
	57M9721	Terminal eléctrico	2		
	57M9883	Sellador de cable eléctrico	2		
	57M7259	Tapón para cavidad eléc.	3		
21	57M8519	Caja de conectores eléc.	1		Unidad de control de motor (ECU), Negro
	57M8530	Terminal eléctrico	14		
	57M9184	Terminal eléctrico	8		
	57M8604	Sellador de conect. eléc.	10		
22	57M8523	Caja de conectores eléc.	1		Unidad de control de motor (ECU), Azul
	57M8530	Terminal eléctrico	18		
	57M9184	Terminal eléctrico	6		
	57M8604	Sellador de conect. eléc.	8		
23	57M8403	Caja de conectores eléc.	1		
	57M8404	Terminal eléctrico	2		
	57M8405	Terminal eléctrico	2		
24	57M8008	Conjunto de conector eléc.	1		Grupo de cables de bastidor de motor
	.....	Terminal eléctrico	6		
	57M9184	Terminal eléctrico	1		
	R78069	Tapón para cavidad eléc.	5		
	57M8009	Dispositivo de bloqueo eléc	1		
25	57M8634	Caja de conectores eléc.	1		BOMBA DE ALIMENTACIÓN DE COMBUSTIBLE
	.....	Terminal eléctrico	6		
	57M8013	Dispositivo de bloqueo eléc	1		
26	.....	Caja de conectores eléc.	1		
27	AT103399	Diodo	1		
30	AT345736	Grupo de cables	1		

Engine Frame Harness
Engine Frame Harness
Жгут проводов рамы двигателя
Grupo de cables de bastidor de motor

TX1058208 A.1

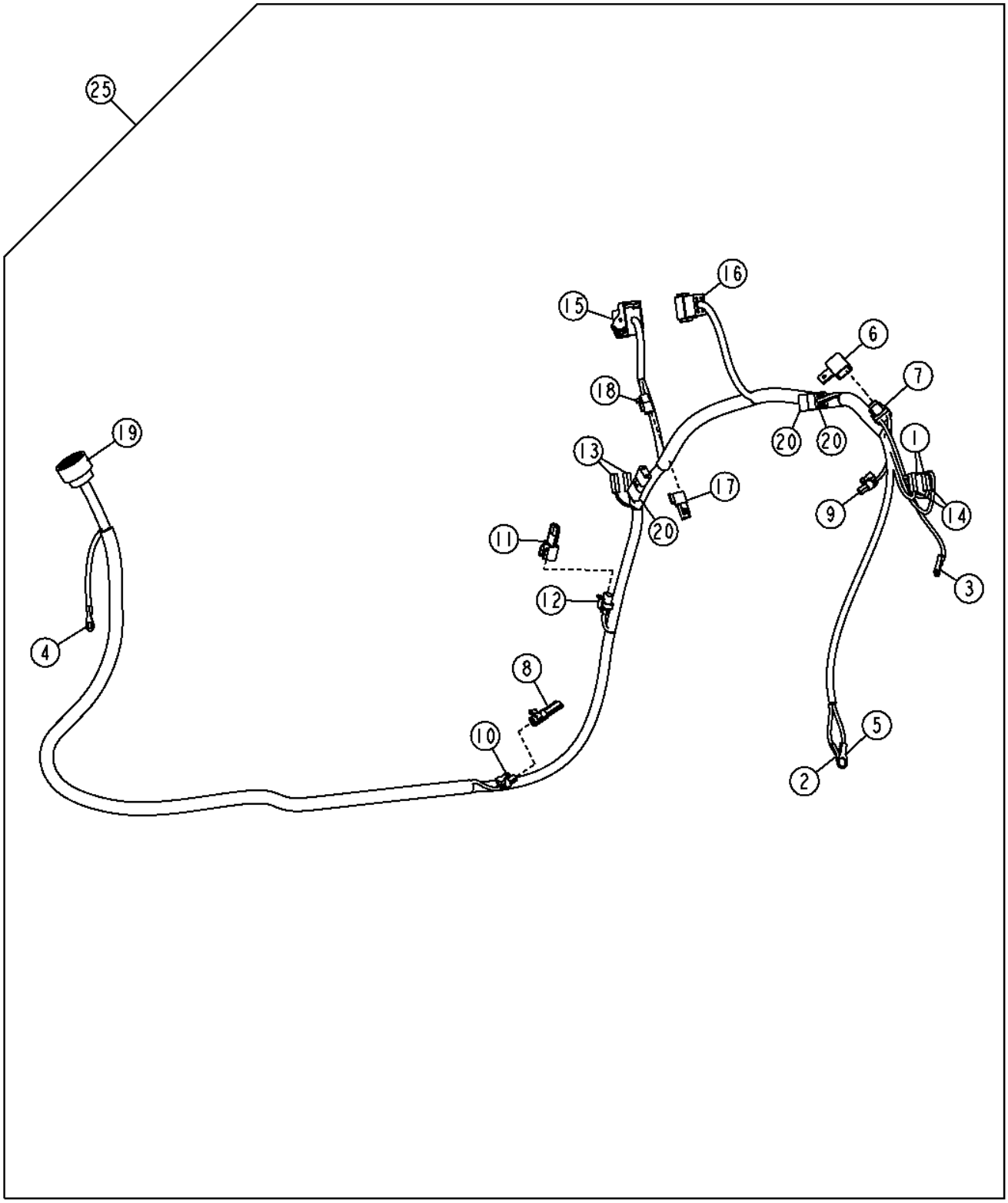

TX1058208

Pos.	*Ref.*	*Descripción*	*Cant.*	*Núm. de serie*	*Notas*
1	.....	Terminal eléctrico	2		Relé de arrancador
2	.....	Terminal eléctrico	1		Tierra
3	.....	Terminal eléctrico	1		Disyuntor
4	.....	Terminal eléctrico	1		Tierra
5	57M9952	Terminal eléctrico	1		Tierra
6	57M8487	Capuchón de conector eléc.	1		
7	R104929	Conjunto de conector eléc.	1		Fusible
	R104571	Terminal eléctrico	2		
	57M7120	Fusible	1		
8	57M7293	Conjunto de conector eléc.	1		Tapa
9	57M7294	Conjunto de conector eléc.	1		Solenoide de arrancador
	57M7299	Terminal eléctrico	1		
	R78062	Sellador de conect. eléc.	1		
	57M7295	Dispositivo de bloqueo eléc	1		
10	57M7294	Conjunto de conector eléc.	1		Solenoide de arrancador
	57M7299	Terminal eléctrico	1		
	R78062	Sellador de conect. eléc.	1		
	57M7295	Dispositivo de bloqueo eléc	1		
11	57M7304	Conjunto de conector eléc.	1		Tapa
12	57M7309	Caja de conectores eléc.	1		
	57M7297	Terminal eléctrico	2		
	R78063	Sellador de conect. eléc.	2		
	57M7306	Dispositivo de bloqueo eléc	1		
13	57M9454	Terminal eléctrico	2		Bujías de precalentamiento, CALEFACTOR DE AIRE DEL MOTOR
14	57M9454	Terminal eléctrico	2		Relé de arrancador
15	57M8527	Caja de conectores eléc.	1		Unidad de control de motor (ECU), Marrón
	57M8530	Terminal eléctrico	17		
	57M9469	Terminal eléctrico	8		
	57M8605	Sellador de conect. eléc.	23		
16	.....	Caja de conectores eléc.	1		Grupo de cables del motor
	R78066	Terminal eléctrico	7		
	R78069	Tapón para cavidad eléc.	5		
	57M7682	Dispositivo de bloqueo eléc	1		
17	57M8131	Terminador electrónico	1		Terminador CAN
18	57M8018	Conjunto de conector eléc.	1		Terminador CAN
	R78065	Terminal eléctrico	3		
19	57M7543	Conjunto de conector eléc.	1		Grupos de cables de interior de cabina
	R78065	Terminal eléctrico	21		
	R78069	Tapón para cavidad eléc.	2		
20	AT103399	Diodo	1		Relé de arrancador, Motor de arranque, Bujías de precalentamiento, CALEFACTOR DE AIRE DEL MOTOR
25	AT367511	Grupo de cables	1		

Transmission Wiring Harness
Faisceau de fils de transmission
Жгут проводов трансмиссии
Grupo de cables de transmisión

TX1049328 A.1

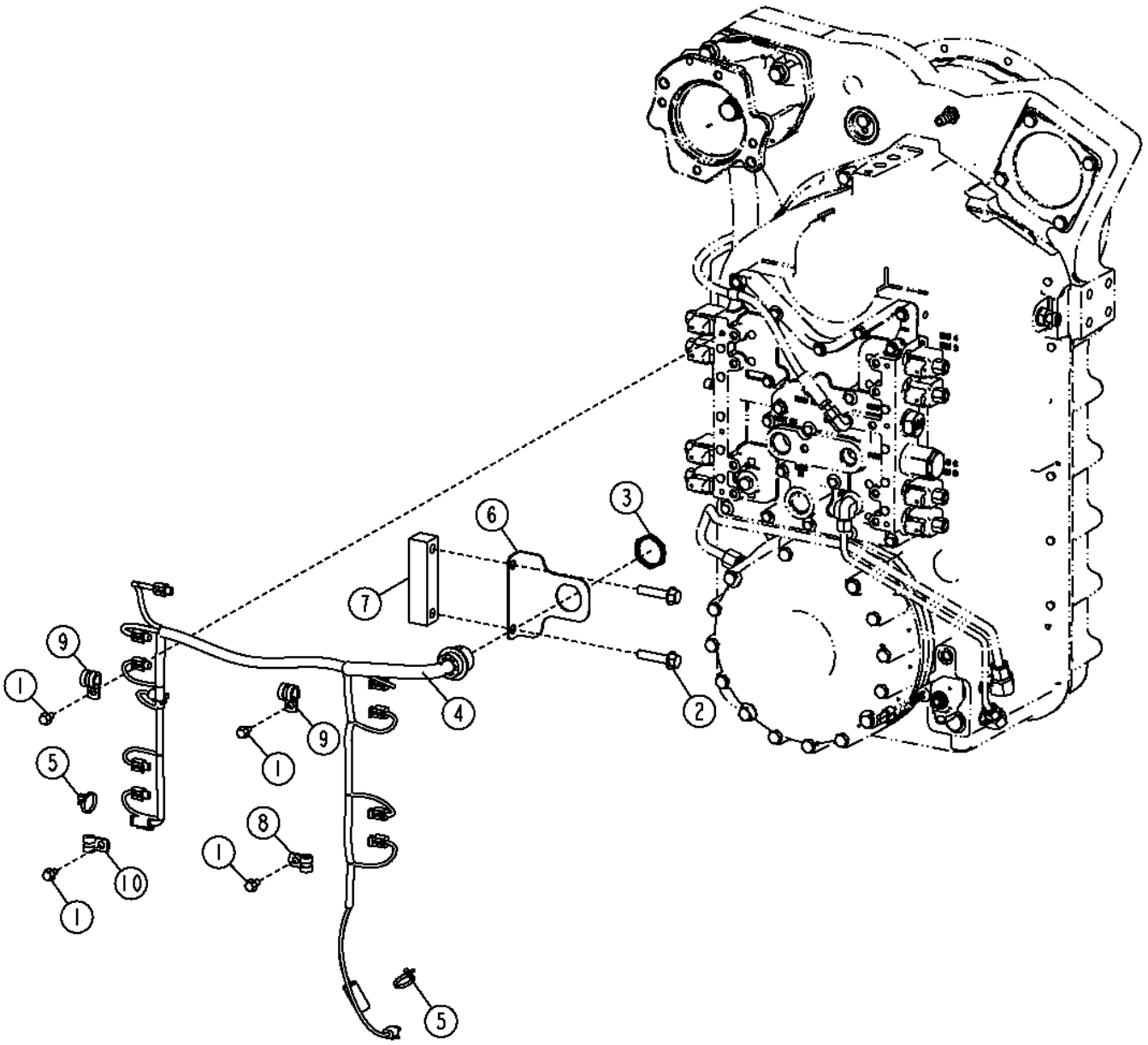

TX1049328

Pos.	*Ref.*	*Descripción*	*Cant.*	*Núm. de serie*	*Notas*
1	19M7865	Tornillo	4		M8 X 16
2	19M8112	Tornillo	2		M12 X 55
3	57M8035	Tuerca	1		
4	AT339495	Grupo de cables	1		
5	R44302	Cinta de atar	2		
6	T232119	Soporte	1		
7	T232492	Tira	1		
8	T74412	Abrazadera	1		
9	T76252	Abrazadera	2		
10	T78974	Abrazadera	1		

Transmission Wiring Harness
Faisceau de fils de transmission
Жгут проводов трансмиссии
Grupo de cables de transmisión

TX1057773 A.1

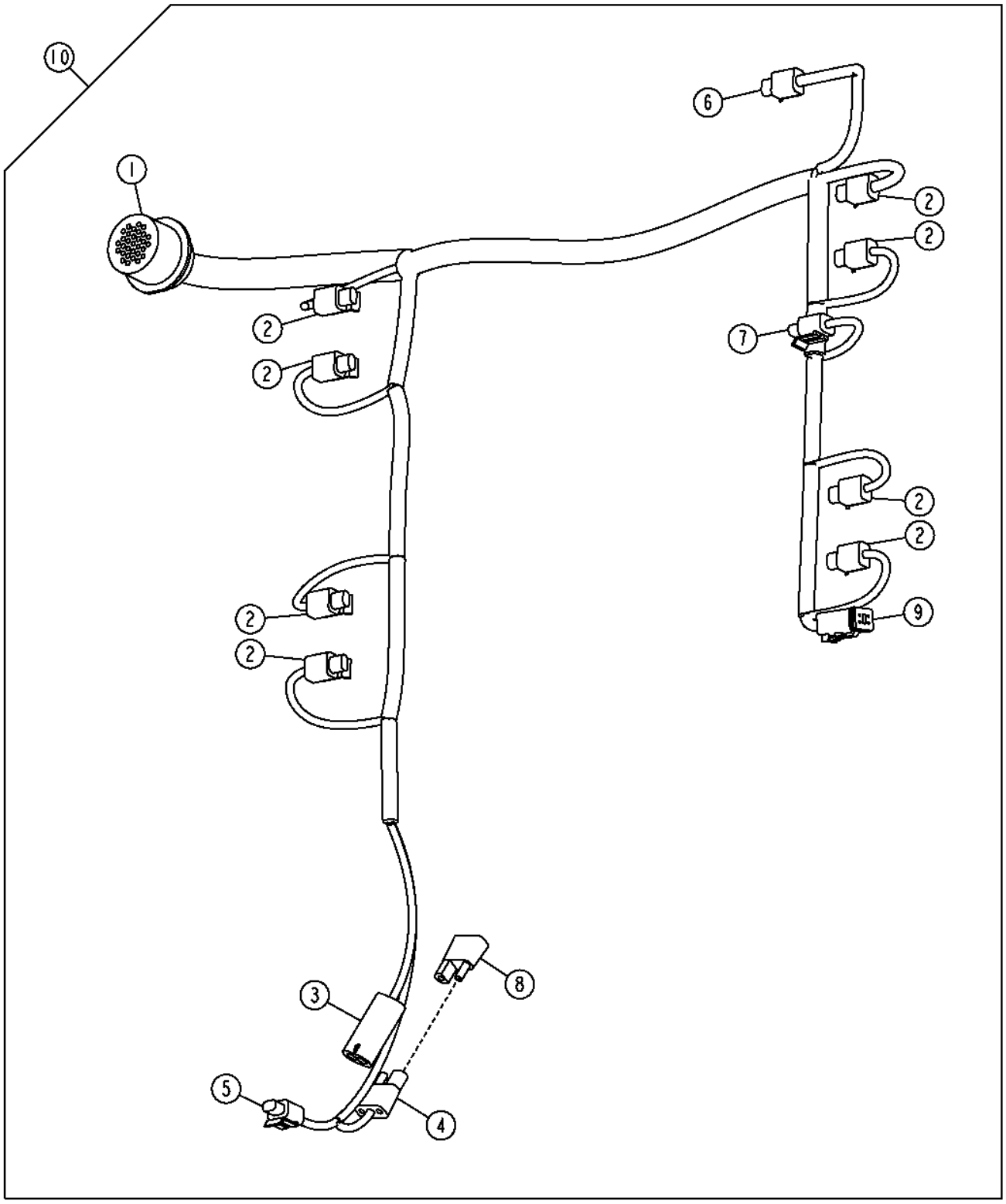

TX1057773

Pos.	*Ref.*	*Descripción*	*Cant.*	*Núm. de serie*	*Notas*
1	57M7666	Terminal eléctrico	1		Transmisión
	R78066	Terminal eléctrico	28		
	R78069	Tapón para cavidad eléc.	3		
2	57M7850	Caja de conectores eléc.	8		Solenoide de transmisión
	57M7829	Terminal eléctrico	2		
3	R78053	Conjunto de conector eléc.	1		Interr. presión freno estacionamiento
	R78061	Terminal eléctrico	2		
	R78059	Sellador de conect. eléc.	2		
4	.....	Caja de conectores eléc.	1		
5	57M7850	Caja de conectores eléc.	1		Solenoide de freno de estacionamiento
	57M7829	Terminal eléctrico	2		
6	57M7850	Caja de conectores eléc.	1		Eje de entrada
	57M7829	Terminal eléctrico	2		
7	57M7850	Caja de conectores eléc.	1		Aceite de transmisión
	57M7829	Terminal eléctrico	2		
8	AT103399	Diodo	1		Solenoide de freno de estacionamiento
9	57M8015	Conjunto de conector eléc.	1		Eje de salida
	R78065	Terminal eléctrico	4		
	57M8016	Dispositivo de bloqueo eléc	1		
10	AT339495	Grupo de cables	1		

Cab Interior Wiring Harness
Faisceau de fils intérieurs de cabine
Жгут проводов внутри кабины
Grupo de cables interior de la cabina

TX1050882 A.1

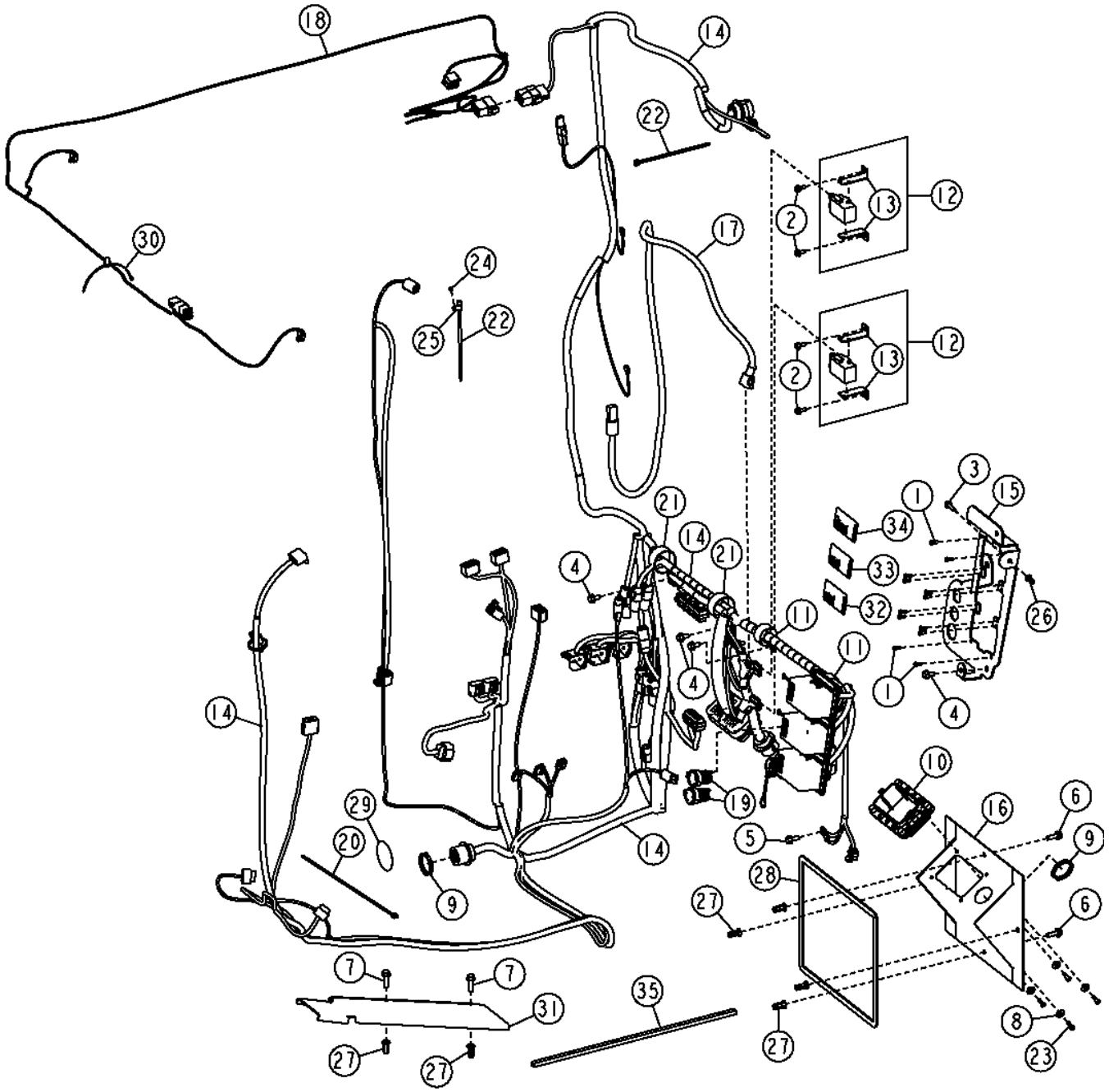

Pos.	*Ref.*	*Descripción*	*Cant.*	*Núm. de serie*	*Notas*
1	19H3072	Tornillo	12		0.190" X 1/2"
2	19M7775	Tornillo	4		M6 X 16
3	19M7863	Tornillo	1		M6 X 25
4	19M7865	Tornillo	7		M8 X 16
5	19M7866	Tornillo	1		M8 X 20
6	19M7867	Tornillo	2		M8 X 25
7	19M7868	Tornillo	2		M8 X 30
8	24M7139	Arandela	4		6.400 X 18 X 1.600 MM
9	57M8035	Tuerca	2		
10	57M9690	Terminal eléctrico	1		
11	AH77714	Presilla	2		
12	AT317063	Relé	2		
13	T200363	Ángulo	2		
14	AT328872	Grupo de cables de cabina	1		Interior de cabina
15	AT346023	Soporte	1		
16	AT346499	Soporte	1		
17	AT350214	Grupo de cables	1		Cable de alimentación de controlador de carga flexible
18	AT363999	Grupo de cables altavoz	1		
19	GY20126	Base	2		
20	H77698	Cinta de atar	1		
21	N198631	Abrazadera	2		
22	R44302	Cinta de atar	9		
23	R80979	Tornillo	4		
24	T185769	Tornillo	1		
25	T187394	Anclaje	1		
26	T196077	Tuerca	1		
27	T196079	Tuerca	6		
28	.....	Aislante	1		(MAKE FROM T59938) (CTL 3.90 ft.)
29	T206106	Etiqueta adhesiva	2		
30	T209627	Abrazadera	5		
31	T227257	Tapadera	1		
32	T239804	Etiqueta adhesiva	1		
33	T239805	Etiqueta adhesiva	1		
34	T239806	Etiqueta adhesiva	1		
35	.....	Aislante	1		(MAKE FROM T58056) (CTL 512 mm)

Cab Interior Wiring Harness (Connectors)
Faisceau d'intérieur de cabine (connecteurs)
Жгут проводов внутри кабины (разъемы)
Grupo de cables interior de la cabina (enchufes)

TX1058299 A.1

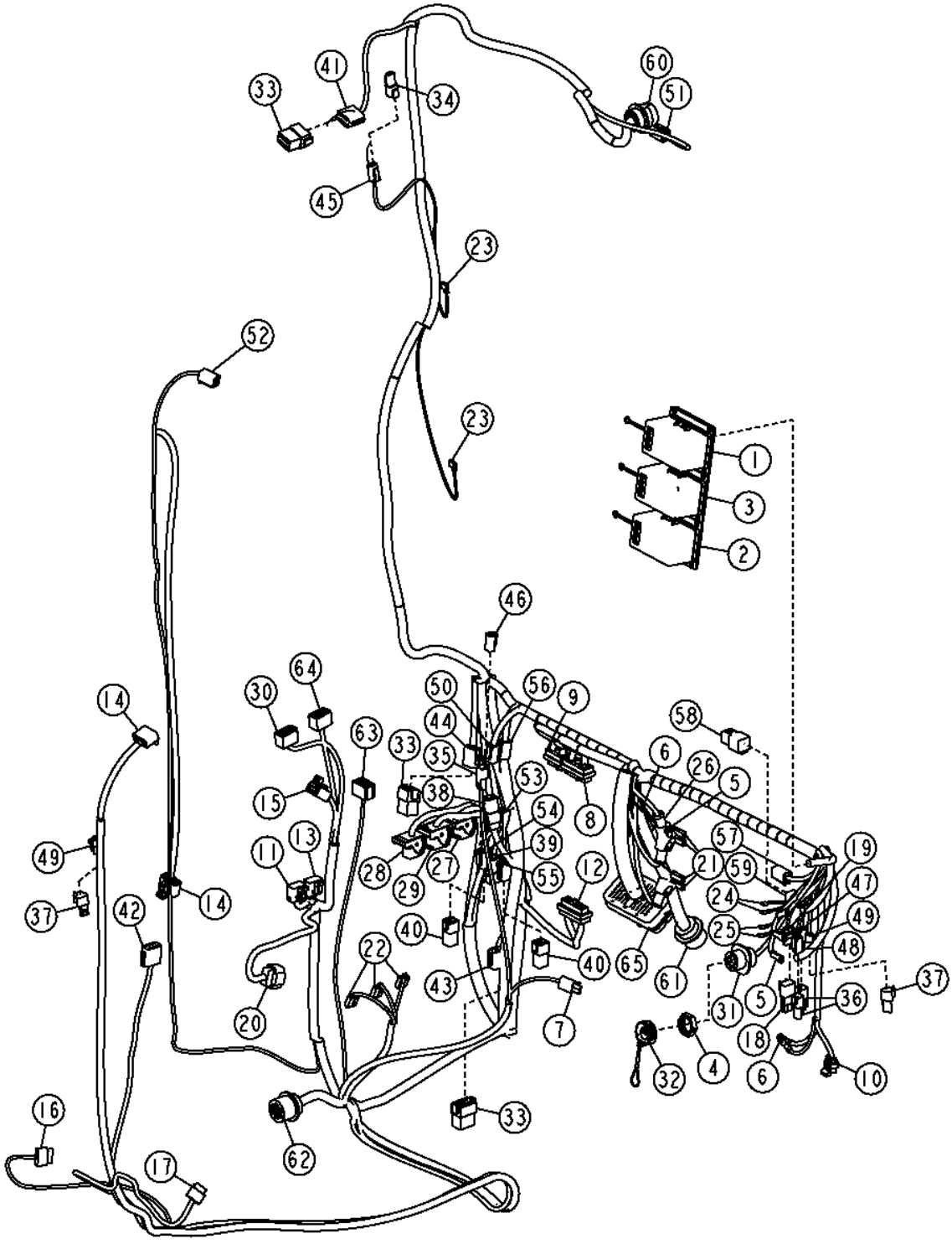

Pos.	*Ref.*	*Descripción*	*Cant.*	*Núm. de serie*	*Notas*
1	AT346012	Caja de fusibles	1		
	57M7707	Terminal eléctrico	24		
	R78059	Sellador de conect. eléc.	24		
	R78064	Tapón para cavidad eléc.	26		
2	AT346013	Caja de fusibles	1		
	57M7707	Terminal eléctrico	13		
	57M8892	Terminal eléctrico	4		
	57M8297	Terminal eléctrico	1		
	R78059	Sellador de conect. eléc.	13		
	R78063	Sellador de conect. eléc.	4		
	57M8967	Sellador de conect. eléc.	1		
	R78064	Tapón para cavidad eléc.	2		
3	AT351872	Caja de fusibles	1		
	57M7707	Terminal eléctrico	18		
	57M8892	Terminal eléctrico	5		
	57M8297	Terminal eléctrico	2		
	R78059	Sellador de conect. eléc.	18		
	R78063	Sellador de conect. eléc.	5		
	57M8967	Sellador de conect. eléc.	2		
	R78064	Tapón para cavidad eléc.	15		
4	57M9182	Tuerca	1		Conector de diagnóstico
5	.....	Terminal eléctrico	6		Caja de fusibles, Relé
6	.....	Terminal eléctrico	6		Tierra
7	RE12363	Conjunto de conector eléc.	1		Asiento neumático
	R78060	Terminal eléctrico	2		
8	57M9171	Conjunto de conector eléc.	1		Controlador de transmisión
	R104701	Terminal eléctrico	22		
	57M7741	Terminal eléctrico	8		
9	57M9174	Conjunto de conector eléc.	1		Controlador de transmisión
	R104701	Terminal eléctrico	10		
	57M7741	Terminal eléctrico	8		
10	57M7280	Conjunto de conector eléc.	1		Cableado de climatización
	57M7297	Terminal eléctrico	2		
	57M7491	Terminal eléctrico	1		
	57M7274	Accesorio de conector eléc.	1		
11	57M7261	Caja de conectores eléc.	1		Control selector de marchas
	R104846	Terminal eléctrico	7		
	57M7259	Tapón para cavidad eléc.	1		
	57M7296	Accesorio de conector eléc.	1		
12	57M9168	Conjunto de conector eléc.	1		Controlador de transmisión
	R104701	Terminal eléctrico	18		
	57M7741	Terminal eléctrico	11		
13	57M7288	Conjunto de conector eléc.	1		Interruptor de arranque neutro
	R104846	Terminal eléctrico	3		
	57M7259	Tapón para cavidad eléc.	5		
	57M7296	Accesorio de conector eléc.	1		
14	57M7262	Caja de conectores eléc.	2		Pantalla en la cabina
	R104846	Terminal eléctrico	7		
	57M7259	Tapón para cavidad eléc.	3		
	57M7281	Dispositivo de bloqueo eléc	1		
15	57M7262	Caja de conectores eléc.	1		Sensor de sentido de marcha
	R104846	Terminal eléctrico	3		
	57M7259	Tapón para cavidad eléc.	7		
	57M8907	Dispositivo de bloqueo eléc	1		
16	57M9207	Caja de conectores eléc.	1		Pedal de acelerador
	57M9572	Terminal eléctrico	3		
	57M7259	Tapón para cavidad eléc.	3		
17	57M9207	Caja de conectores eléc.	1		PEDAL DE AVANCE LENTO
	R104846	Terminal eléctrico	6		
18	57M7304	Conjunto de conector eléc.	1		Fuente de alimentación de 12V, Tapa
19	57M7309	Caja de conectores eléc.	1		Fuente de alimentación de 12V
	57M7299	Terminal eléctrico	2		
	57M7306	Dispositivo de bloqueo eléc	1		
20	57M8916	Conjunto de conector eléc.	1		Pedal desacelerador
	57M8300	Terminal eléctrico	3		
	57M9446	Sellador de conect. eléc.	7		
	57M8231	Conjunto de conector eléc.	1		
21	57M9452	Caja de conectores eléc.	4		Relé

Cab Interior Wiring Harness (Connectors)
Faisceau d'intérieur de cabine (connecteurs)
Жгут проводов внутри кабины (разъемы)
Grupo de cables interior de la cabina (enchufes)

TX1058299 A.1

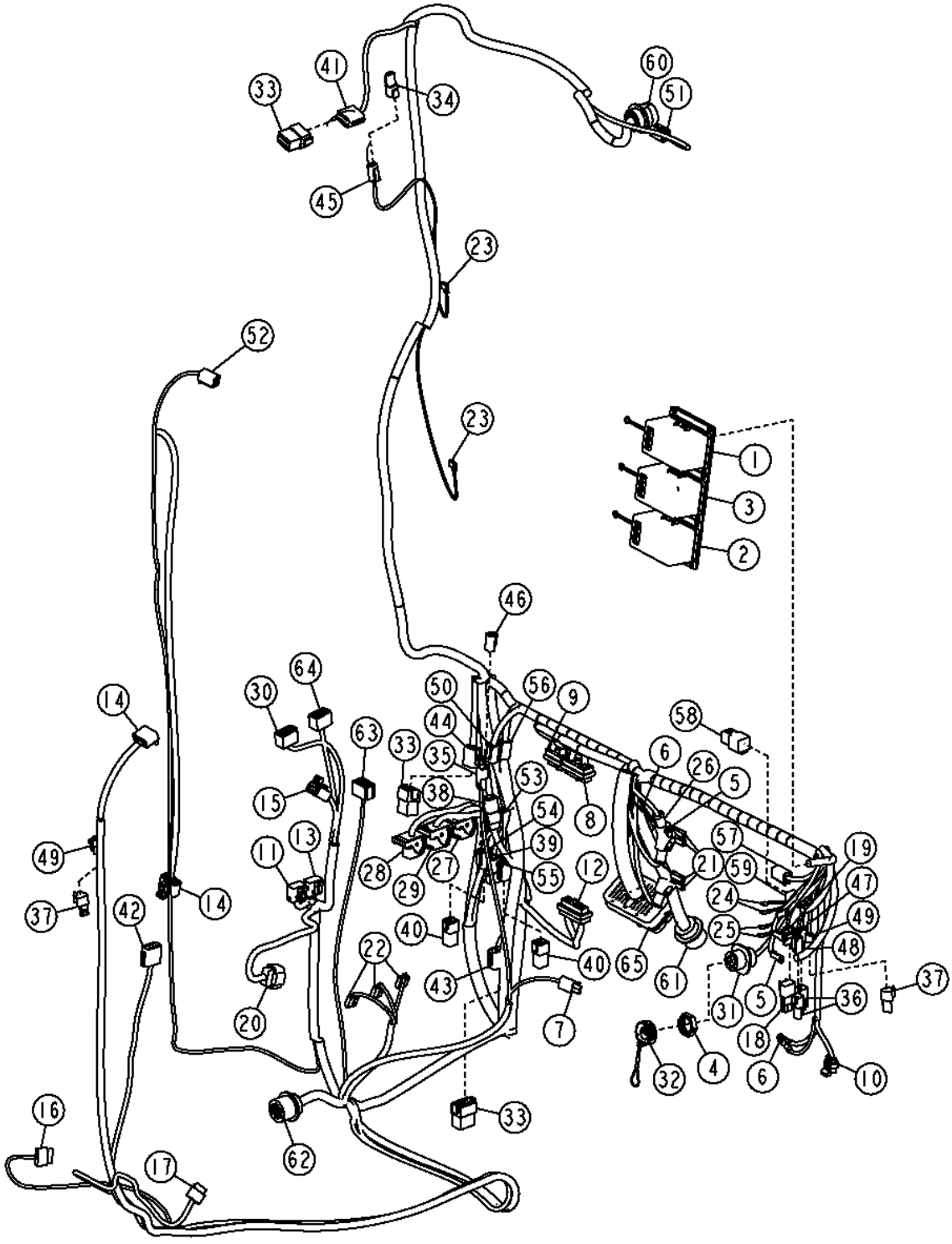

Pos.	*Ref.*	*Descripción*	*Cant.*	*Núm. de serie*	*Notas*
22	T107135	Conjunto de conector eléc.	3		Depósito de lavaparabrisas y bomba
	57M7172	Terminal eléctrico	2		
23	.....	Caja de conectores eléc.	2		Descongelador ventana trasera
24	57M9451	Terminal eléctrico	2		Tomacorriente de 12V
25	57M9453	Terminal eléctrico	2		Tomacorriente de 12V
26	M135512	Envoltura	3		
27	57M8524	Caja de conectores eléc.	1		Controlador de carga flexible, Marrón
	57M8530	Terminal eléctrico	16		
	57M9184	Terminal eléctrico	5		
	57M8605	Sellador de conect. eléc.	8		
	57M8604	Sellador de conect. eléc.	3		
28	57M8525	Caja de conectores eléc.	1		Controlador de carga flexible, Azul
	57M8530	Terminal eléctrico	13		
	57M9184	Terminal eléctrico	8		
	57M8605	Sellador de conect. eléc.	10		
	57M8604	Sellador de conect. eléc.	1		
29	57M8526	Caja de conectores eléc.	1		Controlador de carga flexible, Marrón
	57M8530	Terminal eléctrico	20		
	57M9184	Terminal eléctrico	7		
	57M8605	Sellador de conect. eléc.	20		
	57M8604	Sellador de conect. eléc.	1		
30	T210282	Caja de conectores eléc.	1		Ajuste control velocidad de motor
	57M7511	Terminal eléctrico	5		
31	57M9183	Caja de conectores eléc.	1		Conector de diagnóstico
	R78066	Terminal eléctrico	6		
	R78069	Tapón para cavidad eléc.	3		
32	57M7477	Capuchón de conector eléc.	1		
33	57M7633	Conjunto de conector eléc.	3		
34	57M7533	Terminal eléctrico	1		
35	57M8023	Caja de conectores eléc.	1		Calefactor debajo de asiento
	R78066	Terminal eléctrico	2		
	57M7621	Dispositivo de bloqueo eléc	1		
36	57M8023	Caja de conectores eléc.	1		24V, Tapa
37	57M8131	Terminador electrónico	2		Terminador CAN
38	57M8014	Caja de conectores eléc.	1		
	R78066	Terminal eléctrico	6		
	57M7678	Terminal eléctrico	1		
39	57M8014	Caja de conectores eléc.	1		Prueba de transmisión
	R78066	Terminal eléctrico	6		
	57M7678	Terminal eléctrico	1		
40	57M8014	Caja de conectores eléc.	2		Tapa
41	57M8008	Conjunto de conector eléc.	1		Al grupo de cables de la radio
	R78065	Terminal eléctrico	12		
	57M8009	Dispositivo de bloqueo eléc	1		
42	57M8008	Conjunto de conector eléc.	1		Grupo de cables consola de inclinación de cabina
	R78065	Terminal eléctrico	11		
	R78069	Tapón para cavidad eléc.	1		
	57M8009	Dispositivo de bloqueo eléc	1		
43	57M8008	Conjunto de conector eléc.	1		IGC Cab Harness
	R78065	Terminal eléctrico	10		
	R78069	Tapón para cavidad eléc.	2		
	57M8009	Dispositivo de bloqueo eléc	1		
44	57M8008	Conjunto de conector eléc.	1		Grupo de cables de cabina (Grade Pro)
	R78065	Terminal eléctrico	12		
	57M8009	Dispositivo de bloqueo eléc	1		
45	57M8021	Conjunto de conector eléc.	1		Motor de ventilador
	R78065	Terminal eléctrico	2		
	57M8022	Dispositivo de bloqueo eléc	1		
46	57M8021	Conjunto de conector eléc.	1		Tapa
47	57M8021	Conjunto de conector eléc.	1		24V
	R78065	Terminal eléctrico	2		
	57M8022	Dispositivo de bloqueo eléc	1		
48	57M8021	Conjunto de conector eléc.	1		24V
	R78065	Terminal eléctrico	2		
	57M8022	Dispositivo de bloqueo eléc	1		
49	57M8018	Conjunto de conector eléc.	2		Terminador CAN
	R78065	Terminal eléctrico	3		

Cab Interior Wiring Harness (Connectors)
Faisceau d'intérieur de cabine (connecteurs)
Жгут проводов внутри кабины (разъемы)
Grupo de cables interior de la cabina (enchufes)

TX1058299 A.1

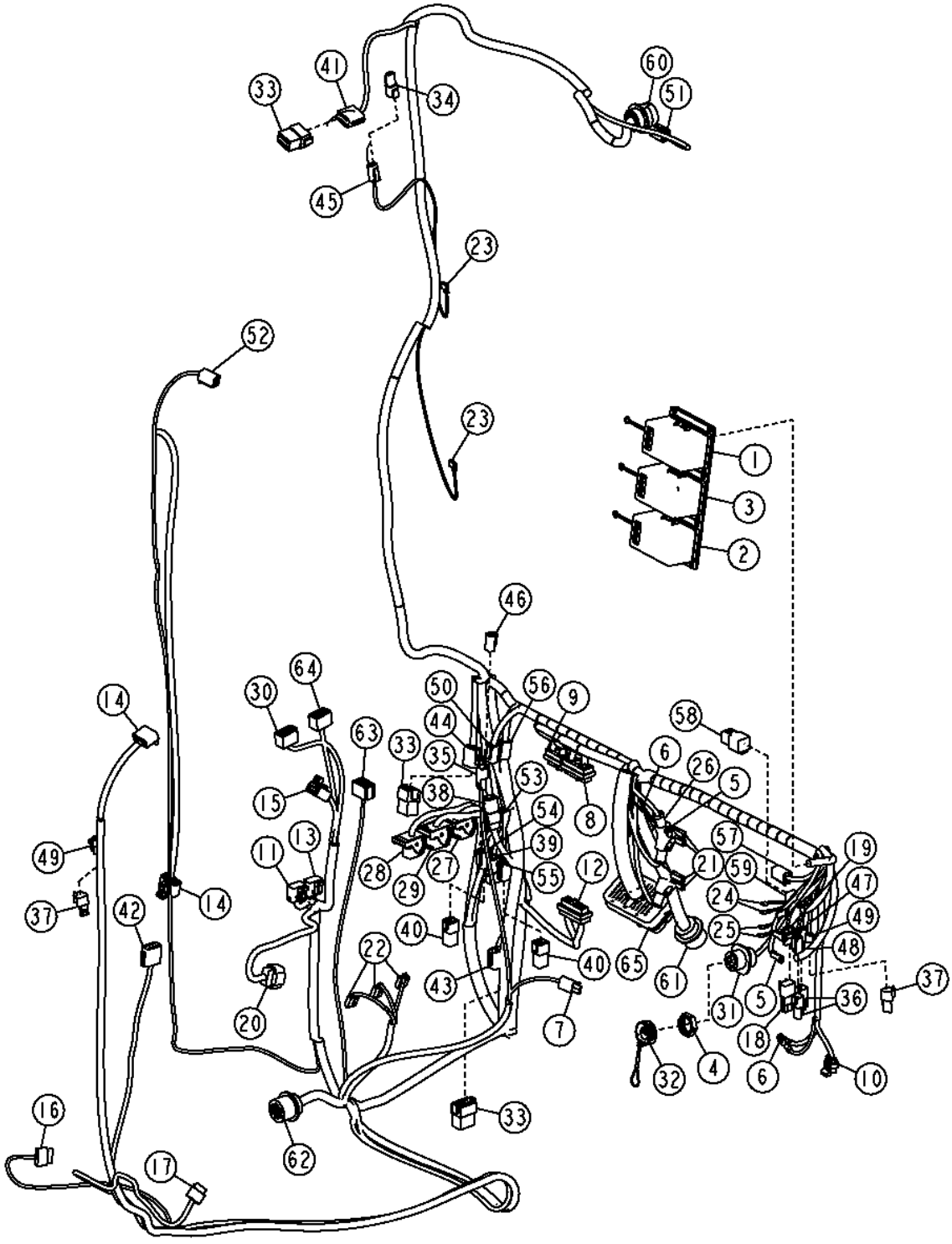

Pos.	Ref.	Descripción	Cant.	Núm. de serie	Notas
50	57M9130	Conjunto de conector eléc.	1		Portal de información de máquina
	57M8430	Terminal eléctrico	5		
	R78065	Terminal eléctrico	1		
	R78069	Tapón para cavidad eléc.	1		
	57M9132	Dispositivo de bloqueo eléc	1		
51	57M8012	Conjunto de conector eléc.	1		LIMPIAPARABRISAS TRASERO
	R78065	Terminal eléctrico	4		
	R78069	Tapón para cavidad eléc.	2		
	57M8013	Dispositivo de bloqueo eléc	1		
52	57M8012	Conjunto de conector eléc.	1		Módulo de teclado (SSM)
	R78065	Terminal eléctrico	6		
	57M8013	Dispositivo de bloqueo eléc	1		
53	57M8012	Conjunto de conector eléc.	1		
	R78065	Terminal eléctrico	3		
	R78069	Tapón para cavidad eléc.	3		
	57M8013	Dispositivo de bloqueo eléc	1		
54	57M8012	Conjunto de conector eléc.	1		Prueba de transmisión
	R78065	Terminal eléctrico	4		
	R78069	Tapón para cavidad eléc.	2		
	57M8013	Dispositivo de bloqueo eléc	1		
55	57M8012	Conjunto de conector eléc.	1		Prueba de transmisión
	R78065	Terminal eléctrico	4		
	R78069	Tapón para cavidad eléc.	2		
	57M8013	Dispositivo de bloqueo eléc	1		
56	57M8012	Conjunto de conector eléc.	1		Portal de información de máquina
	R78065	Terminal eléctrico	6		
	57M8013	Dispositivo de bloqueo eléc	1		
57	57M8012	Conjunto de conector eléc.	1		Convertidor de alimentación de 12V
	R78065	Terminal eléctrico	6		
	57M8013	Dispositivo de bloqueo eléc	1		
58	.....	Capuchón de conector eléc.	1		
59	57M9131	Terminal eléctrico	1		Convertidor de alimentación de 12V
	R78065	Terminal eléctrico	3		
	R78069	Tapón para cavidad eléc.	1		
	.....	Dispositivo de bloqueo eléc	1		
60	57M7750	Terminal eléctrico	1		Grupo de cables de techo de cabina
	R78066	Terminal eléctrico	18		
	R78069	Tapón para cavidad eléc.	5		
61	57M7544	Terminal eléctrico	1		Grupo de cables de bastidor de motor
	R78066	Terminal eléctrico	21		
	R78069	Tapón para cavidad eléc.	2		
62	57M8467	Terminal eléctrico	1		Cables de plataforma delantera
	R78065	Terminal eléctrico	23		
	R78069	Tapón para cavidad eléc.	8		
63	T210282	Caja de conectores eléc.	1		Interruptor de calefacción del asiento
	57M7511	Terminal eléctrico	3		
64	T210282	Caja de conectores eléc.	1		Control de velocidad de motor
	57M7511	Terminal eléctrico	8		
65	.....	Caja de conectores eléc.	1		Grupo de cables de plataforma trasero
	R78066	Terminal eléctrico	55		
	57M7537	Terminal eléctrico	2		
	.....	Tapón para cavidad eléc.	16		
	57M7905	Conjunto de conector eléc.	4		
	R78069	Tapón para cavidad eléc.	25		
	.....	Dispositivo de bloqueo eléc	1		
	.....	Dispositivo de bloqueo eléc	1		
80	AT367891	Grupo de cables de cabina	1		

Fuse Panel
Panneau de fusibles
Панель предохранителей
Tablero de fusibles

TX1069074 A.1

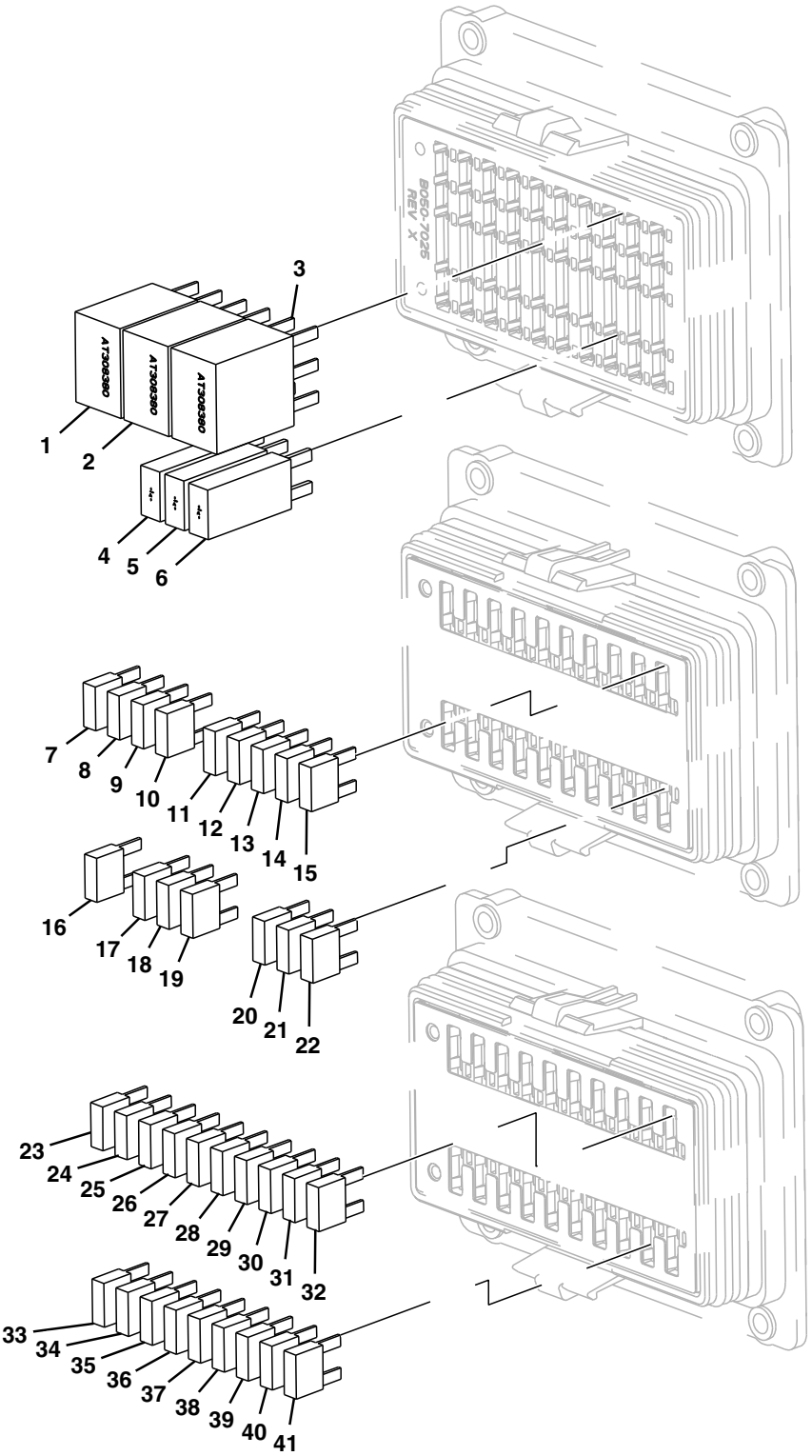

TX1069074

Pos.	*Ref.*	*Descripción*	*Cant.*	*Núm. de serie*	*Notas*
1	AT305389	Relé	1		Descongelador trasero
2	AT305389	Relé	1		Proyector
3	AT305389	Relé	1		Arranque suave
4	57M8641	Diodo	1		Relé de encendido
5	57M8641	Diodo	1		Relé de encendido
6	57M8641	Diodo	1		Excitación de alternador
7	57M7689	Fusible	1		Control integrado de pendiente, Alimentación sin conmutar
8	57M7689	Fusible	1		Control integrado de pendiente, Alimentación sin conmutar
9	57M7689	Fusible	1		Control integrado de pendiente, Alimentación sin conmutar
10	57M7689	Fusible	1		Control integrado de pendiente, Alimentación conmutada
11	57M7689	Fusible	1		Memoria de radio, Alimentación sin conmutar de 12 V
12	57M7690	Fusible	1		Radio, Tomacorriente superior solamente, Alimentación conmutada 12 V
13	57M7690	Fusible	1		Cámara, Tomacorriente inferior, Alimentación conmutada 12 V
14	57M8623	Fusible	1		Accesorio, Alimentación conmutada 12 V
15	57M7688	Fusible	1		JDLink™, Puesta a tierra sin conmutar
16	57M7688	Fusible	1		JDLink™, Alimentación conmutada
17	57M7689	Fusible	1		Accesorio, Alimentación conmutada
18	57M7689	Fusible	1		Ventilador de bus, Alimentación conmutada
19	57M7691	Fusible	1		Climatización, Alimentación conmutada
20	57M7688	Fusible	1		Palanca de control, Alimentación conmutada
21	57M7689	Fusible	1		HVC, Alimentación conmutada
22	57M7689	Fusible	1		AVC, Alimentación conmutada
23	57M7688	Fusible	1		Excitación de alternador, Alimentación conmutada
24	57M7689	Fusible	1		Calentador de combustible, Alimentación conmutada
25	57M7689	Fusible	1		Arranque suave, Alimentación conmutada
26	57M7688	Fusible	1		Unidad de control de motor (ECU), Prefiltro, Alimentación conmutada
27	57M7689	Fusible	1		Unidad de control de la transmisión (TCU), Palanca de cambios, Alimentación conmutada
28	57M7689	Fusible	1		TDH, Alimentación conmutada
29	57M7690	Fusible	1		Descongelador trasero, Alimentación conmutada
30	57M7689	Fusible	1		Limpiador de parabrisas, Alimentación conmutada
31	57M7689	Fusible	1		Unidad de pantalla de monitor, Señalizador de viraje, Foco alto, Traba de diferencial, Alimentación conmutada
32	57M7689	Fusible	1		Entrada de convertidor, Asiento con calefacción, Alimentación conmutada
33	57M7689	Fusible	1		Módulo de teclado (SSM), Controlador de carga flexible, Alimentación sin conmutar
34	57M7689	Fusible	1		Luz de techo, Luz de compartimiento de motor, Alimentación sin conmutar
35	57M7688	Fusible	1		Unidad de control de la transmisión (TCU), TDH, Alimentación sin conmutar
36	57M7689	Fusible	1		Accesorio, Alimentación sin conmutar
37	57M7689	Fusible	1		Proyector, Alimentación sin conmutar
38	57M8623	Fusible	1		Entrada de convertidor, Alimentación sin conmutar
39	57M7689	Fusible	1		Unidad de pantalla de monitor, BOCINA, Service Advisor, Alimentación sin conmutar
40	57M7689	Fusible	1		HVC, AVC, Alimentación sin conmutar
41	57M7689	Fusible	1		JDLink™, Alimentación sin conmutar

Flex Load Controller Power Cable
Alimentation du Flex Load Controller
Кабель питания программируемого контроллера нагрузки
Cable de alimentación de controlador de carga flexible

TX1057815 A.1

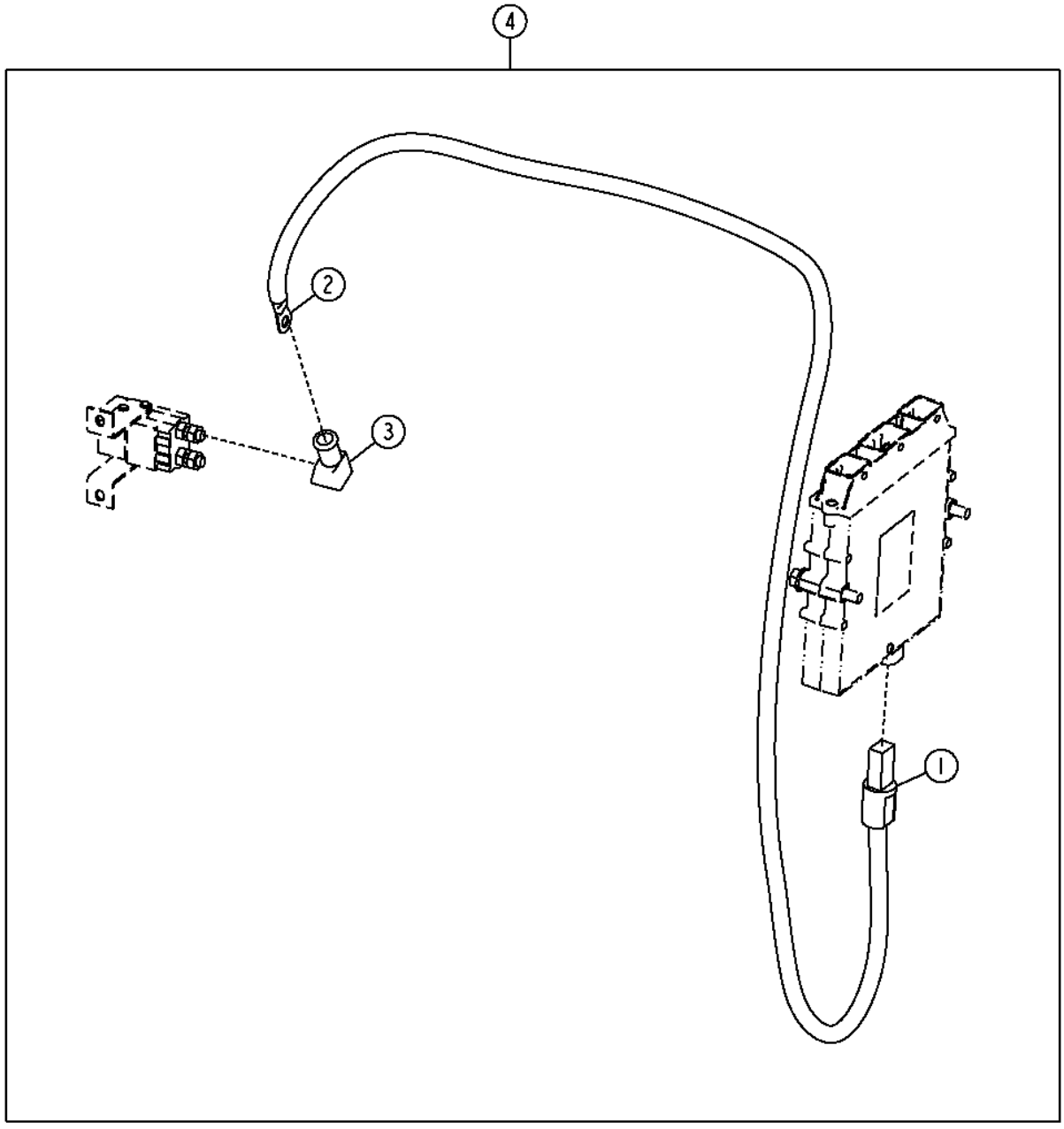

TX1057815

Pos.	*Ref.*	*Descripción*	*Cant.*	*Núm. de serie*	*Notas*
1	57M9710	Caja de conectores eléc.	1		
	57M9720	Terminal eléctrico	1		
2	.....	Terminal eléctrico	1		
3	M135512	Envoltura	1		
4	AT350214	Grupo de cables	1		

Radio Wiring Harness
Faisceau de radio
Жгут проводов радиоприемника
Grupo de cables de radio

TX1057823 A.1

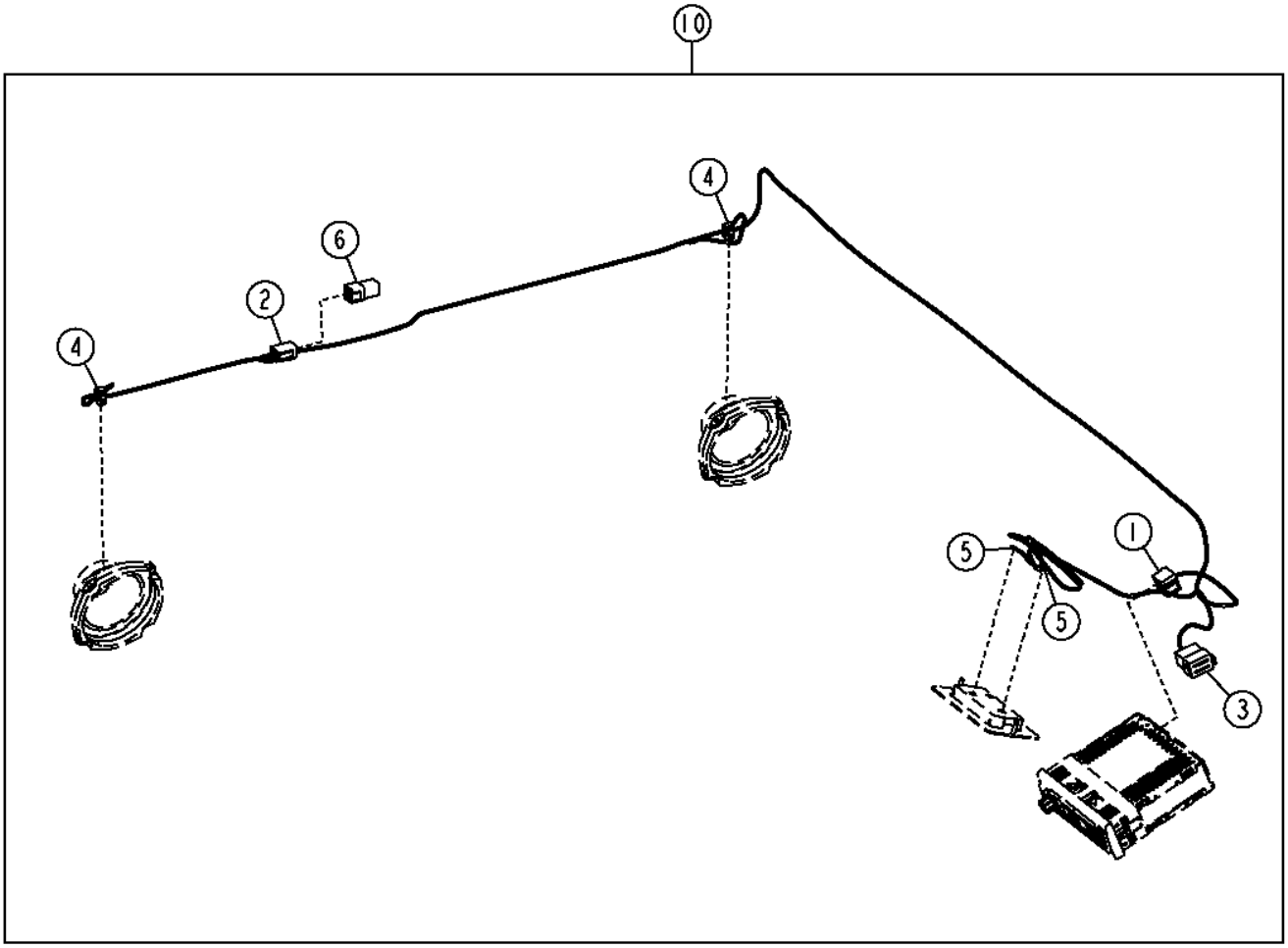

TX1057823

Pos.	*Ref.*	*Descripción*	*Cant.*	*Núm. de serie*	*Notas*
1	57M8781	Conjunto de conector eléc.	1		Radio
	.....	Terminal eléctrico	8		
2	57M8012	Conjunto de conector eléc.	1		Motor de limpiaparabrisas
	.....	Terminal eléctrico	5		
	R78069	Tapón para cavidad eléc.	1		
	57M8013	Dispositivo de bloqueo eléc	1		
3	57M7633	Conjunto de conector eléc.	1		Grupos de cables de interior de cabina
	.....	Terminal eléctrico	12		
	.....	Dispositivo de bloqueo eléc	1		
4	57M8174	Terminal eléctrico	2		Altavoces
	57M7501	Terminal eléctrico	2		
	57M7724	Conjunto de conector eléc.	1		
5	57M9453	Terminal eléctrico	2		Luz de techo
6	57M8014	Caja de conectores eléc.	1		Tapa
10	AT363999	Grupo de cables altavoz	1		

Cab Wiring Harness (Grade Pro)
Faisceau de cabine (Grade Pro)
Жгут проводов кабины (Grade Pro)
Grupo de cables de cabina (Grade Pro)

TX1059229 A.1

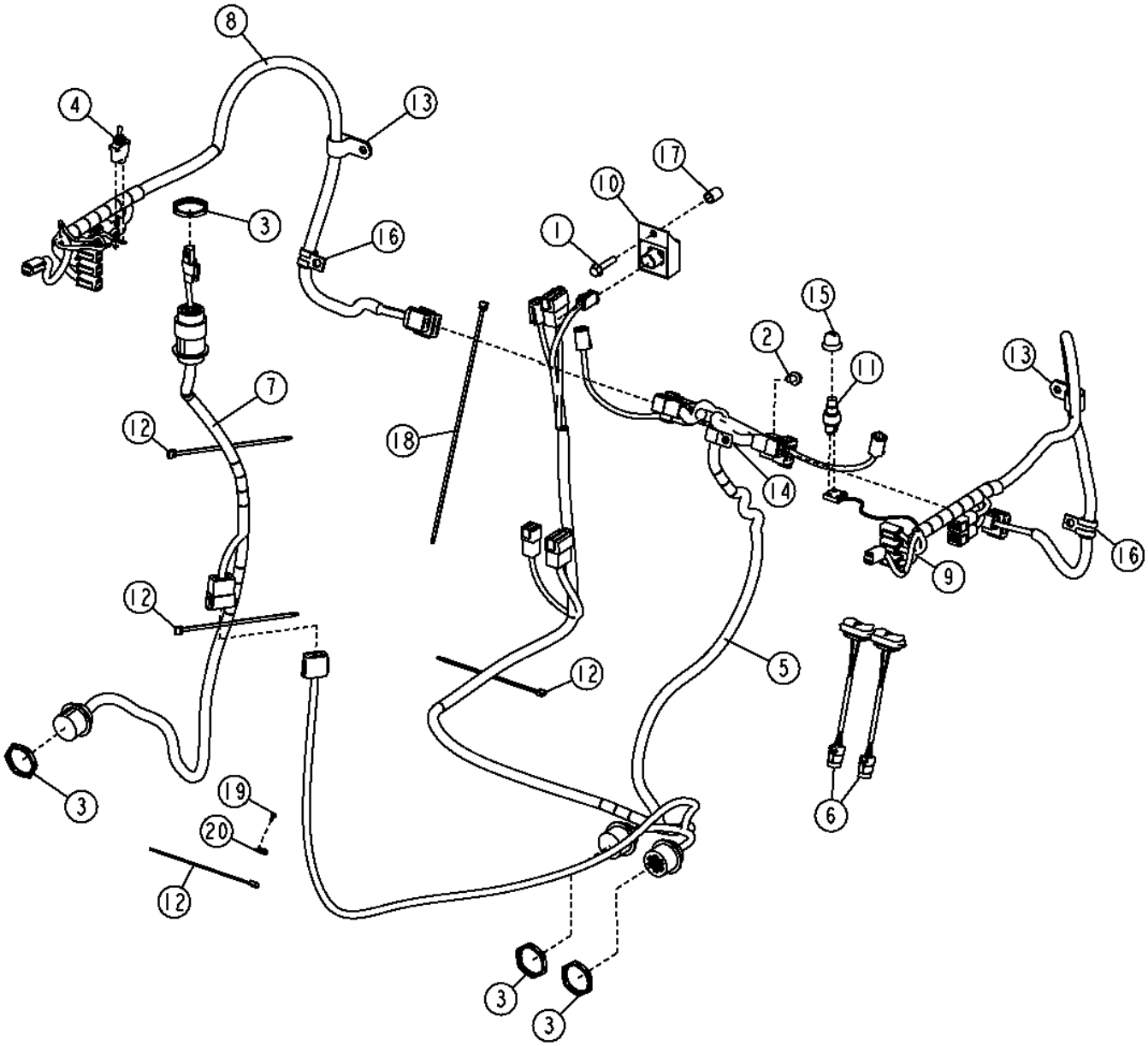

TX1059229

Pos.	*Ref.*	*Descripción*	*Cant.*	*Núm. de serie*	*Notas*
1	19M7798	Tornillo	1		M8 X 40
2	19M7865	Tornillo	1		M8 X 16
3	57M8035	Tuerca	4		
4	AT106154	Int. alternante/basculante	1		Traba de diferencial, (INCLUDES 12H292, (3) 12H321, (3) 21H1309, R44096 AND (2) R44097)
	12H292	Arandela de seguridad	1		1/2"
	12H321	Arandela	3		0.138"
	21H1309	Tornillo	3		0.138" X 1/4"
	R44096	Chapa de seguridad	1		
	R44097	Tuerca	2		11.913 MM (15/32")
5	AT348577	Grupo de cables de cabina	1		Electrohidráulico
6	AT349016	Interruptor a presión	2		Flotación
7	AT354908	Grupo de cables de cabina	1		Control integrado de pendiente
8	AT354909	Grupo de cables de cabina	1		Apoyabrazos derecho
9	AT354910	Grupo de cables de cabina	1		Apoyabrazos izquierdo
10	AT362538	Interruptor	1		Dispositivo protector contra sobrecargas
11	R39554	Interruptor	1		BOCINA
12	R44302	Cinta de atar	19		
13	T140924	Abrazadera	2		
14	T27550	Presilla	1		
15	T55501	Tapa	1		
16	T74416	Abrazadera	2		
17	TT187222	Espaciador	1		
18	H77698	Cinta de atar	6		
19	T185769	Tornillo	1		
20	T187394	Anclaje	1		

Cab Wiring Harness (Grade Pro)
Faisceau de cabine (Grade Pro)
Жгут проводов кабины (Grade Pro)
Grupo de cables de cabina (Grade Pro)

TX1057850 A.1

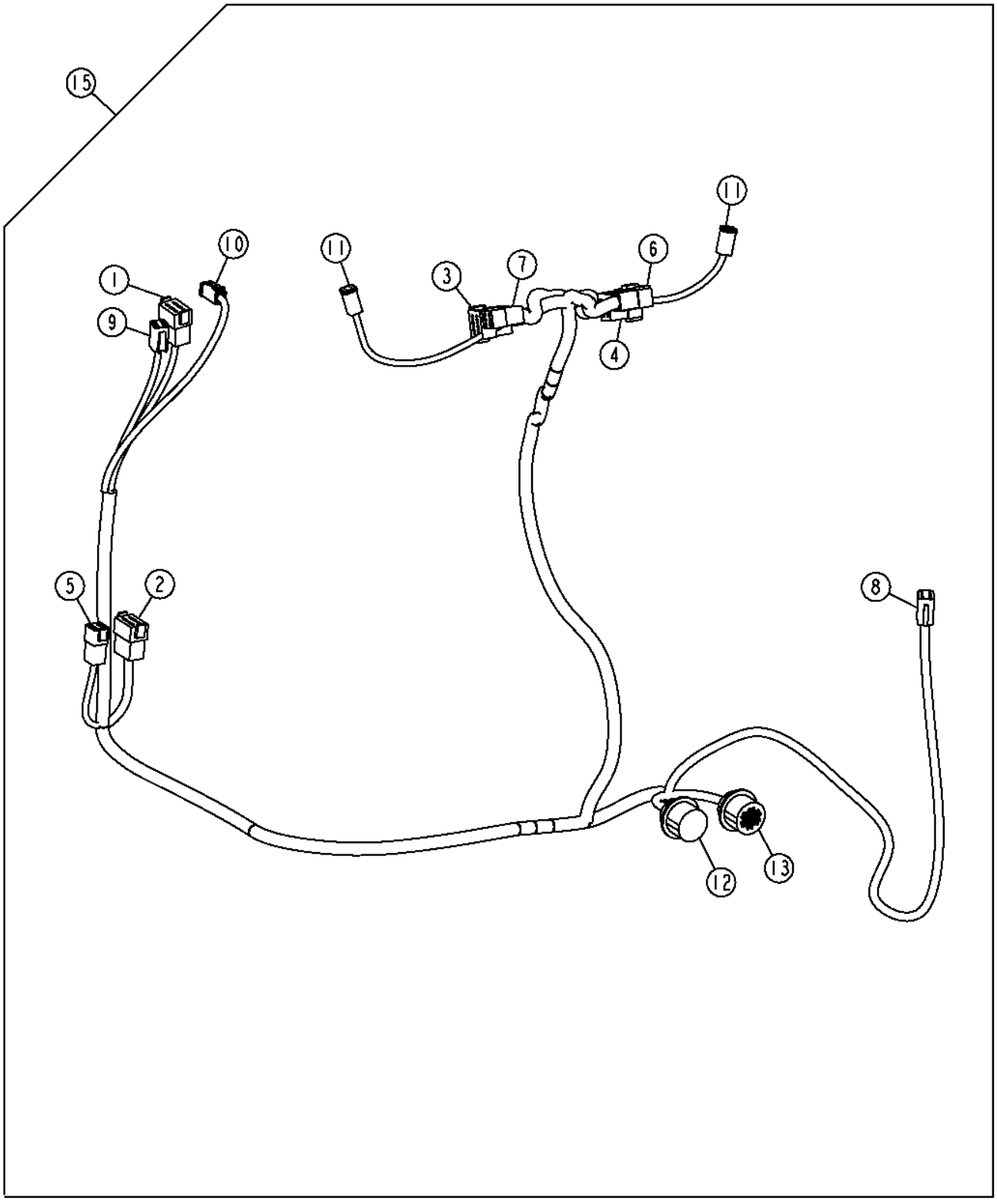

TX1057850

Pos.	*Ref.*	*Descripción*	*Cant.*	*Núm. de serie*	*Notas*
1	57M7633	Conjunto de conector eléc.	1		Grupos de cables de interior de cabina
	R78066	Terminal eléctrico	6		
	57M7682	Dispositivo de bloqueo eléc	1		
2	57M7633	Conjunto de conector eléc.	1		Grupos de cables de interior de cabina
	R78066	Terminal eléctrico	10		
	R78069	Tapón para cavidad eléc.	2		
	57M7682	Dispositivo de bloqueo eléc	1		
3	57M7633	Conjunto de conector eléc.	1		Arnés de cables de apoyabrazos derecho
	R78066	Terminal eléctrico	12		
	57M7682	Dispositivo de bloqueo eléc	1		
4	57M8008	Conjunto de conector eléc.	1		Arnés de cables de apoyabrazos izquierdo
	R78065	Terminal eléctrico	12		
	57M8009	Dispositivo de bloqueo eléc	1		
5	57M8014	Caja de conectores eléc.	1		Borne de bus Can de vehículo
	R78066	Terminal eléctrico	3		
	R78069	Tapón para cavidad eléc.	3		
	57M7678	Terminal eléctrico	1		
6	57M8014	Caja de conectores eléc.	1		Bus CAN
	R78066	Terminal eléctrico	6		
	57M7678	Terminal eléctrico	1		
7	.....	PART MISSING IN WISE	1		Bus CAN
	R78066	Terminal eléctrico	7		
	R78069	Tapón para cavidad eléc.	1		
	57M7680	Terminal eléctrico	1		
8	57M8008	Conjunto de conector eléc.	1		Grupo de cables de cabina de control integrado de pendiente
	R78065	Terminal eléctrico	11		
	R78069	Tapón para cavidad eléc.	1		
	57M8009	Dispositivo de bloqueo eléc	1		
9	57M8012	Conjunto de conector eléc.	1		Borne de bus Can de vehículo
	R78065	Terminal eléctrico	6		
	57M8013	Dispositivo de bloqueo eléc	1		
10	57M7535	Terminal eléctrico	1		Dispositivo protector contra sobrecargas
	R78066	Terminal eléctrico	3		
	R78069	Tapón para cavidad eléc.	1		
	57M8016	Dispositivo de bloqueo eléc	1		
11	57M7535	Terminal eléctrico	2		Interruptor de apoyabrazos
	R78066	Terminal eléctrico	4		
	57M8016	Dispositivo de bloqueo eléc	1		
12	57M7544	Terminal eléctrico	1		Grupo de cables de válvulas Grade Pro trasero
	R78066	Terminal eléctrico	18		
	R78069	Tapón para cavidad eléc.	5		
13	57M7666	Terminal eléctrico	1		Grupo de cables de válvulas Grade Pro trasero
	R78066	Terminal eléctrico	24		
	R78069	Tapón para cavidad eléc.	7		
14	AT348577	Grupo de cables de cabina	1		

Integrated Grade Control Cab Harness
Faisceau de cabine de commande de pente intégrée
Жгут проводов кабины упр. встр. категорией
Grupo de cables de cabina de control integrado de pendiente

TX1058211 A.1

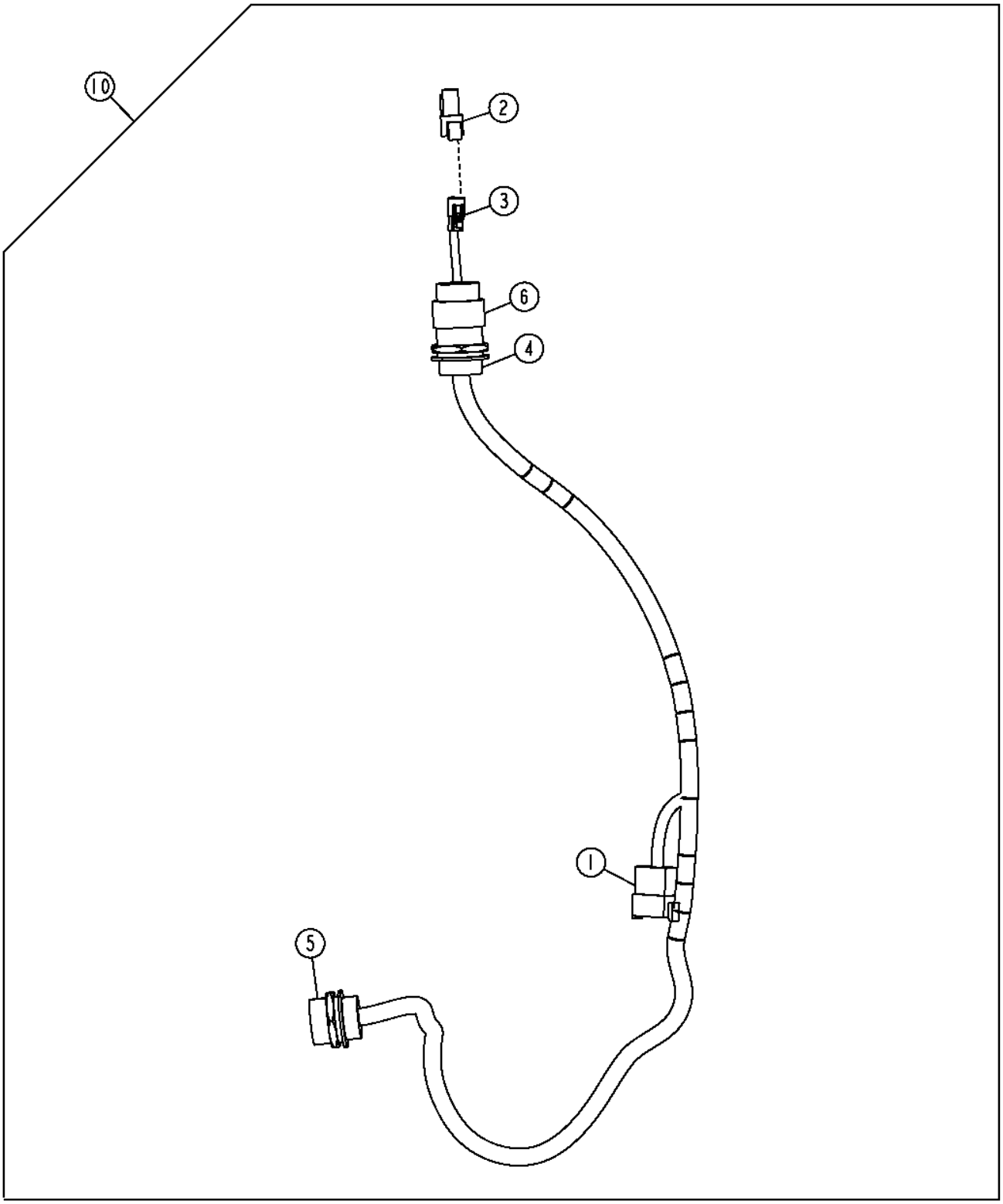

TX1058211

Pos.	*Ref.*	*Descripción*	*Cant.*	*Núm. de serie*	*Notas*
1	57M7633	Conjunto de conector eléc.	1		Grupo de cables de cabina (Grade Pro)
	.....	Terminal eléctrico	11		
	R78069	Tapón para cavidad eléc.	1		
	57M7682	Dispositivo de bloqueo eléc	1		
2	57M9131	Terminal eléctrico	1		Terminador CAN
3	57M8018	Conjunto de conector eléc.	1		Terminador CAN
	.....	Terminal eléctrico	3		
	57M8221	Dispositivo de bloqueo eléc	1		
4	57M7544	Terminal eléctrico	1		
	.....	Terminal eléctrico	23		
5	57M7544	Terminal eléctrico	1		
	.....	Terminal eléctrico	23		
6	57M7543	Conjunto de conector eléc.	1		
	.....	Terminal eléctrico	3		
	R78069	Tapón para cavidad eléc.	3		
10	AT354908	Grupo de cables de cabina	1		

Right Armrest Harness
Faisceau d'accoudoir droit
Жгут проводов правого подлокотника
Arnés de cables de apoyabrazos derecho

TX1057863 A.1

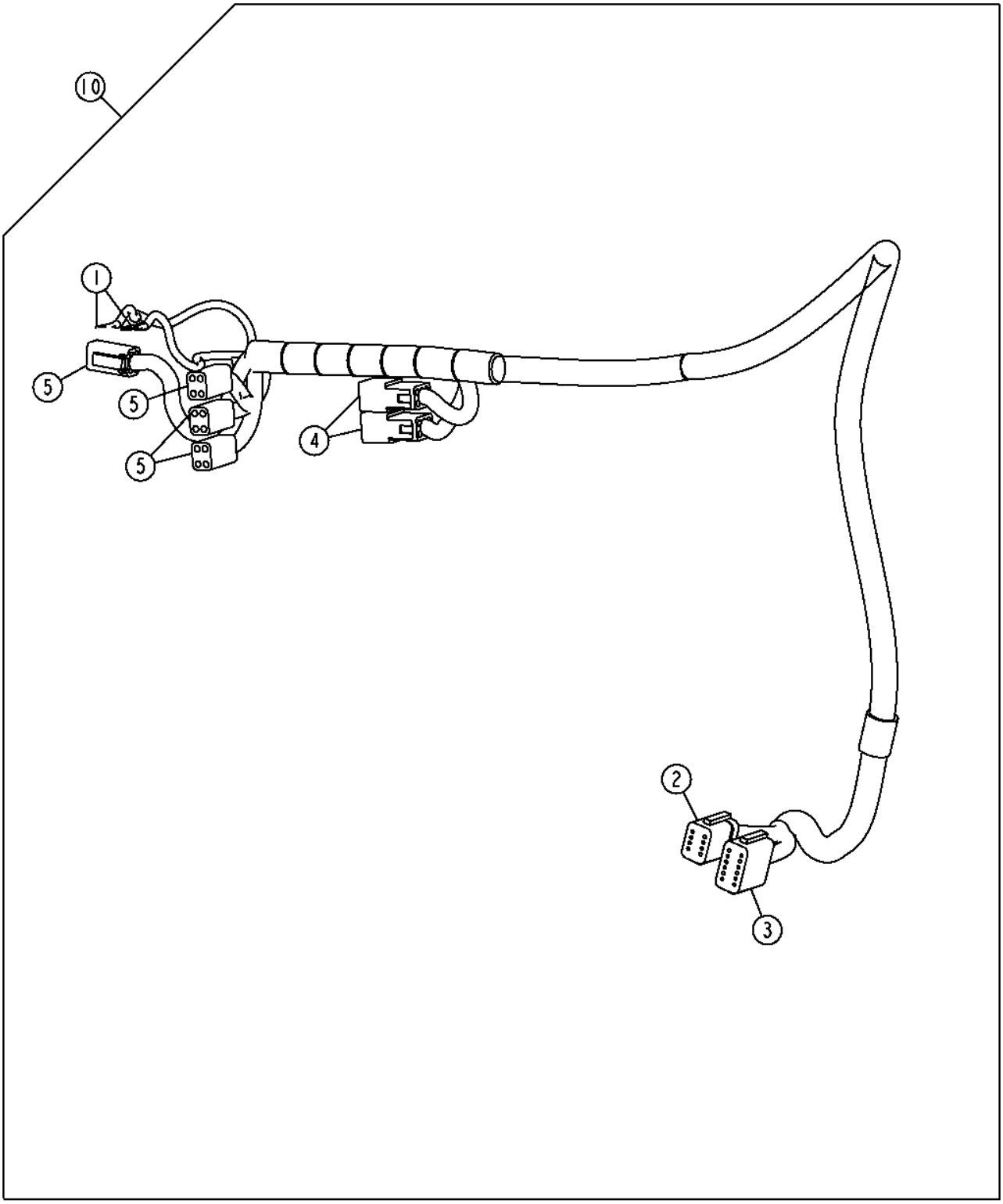

TX1057863

Pos.	*Ref.*	*Descripción*	*Cant.*	*Núm. de serie*	*Notas*
1	.....	Terminal eléctrico	2		Interruptor de traba de diferencial
2	57M8010	Conjunto de conector eléc.	1		Bus CAN
	R78065	Terminal eléctrico	7		
	R78069	Tapón para cavidad eléc.	1		
	57M8011	Dispositivo de bloqueo eléc	1		
3	57M8008	Conjunto de conector eléc.	1		Grupo de cables de cabina (Grade Pro)
	R78065	Terminal eléctrico	12		
	57M8009	Dispositivo de bloqueo eléc	1		
4	CB01493998	Caja de conectores eléc.	2		Control auxiliar
	57M7683	Terminal eléctrico	6		
	CB01493999	Tapón para cavidad eléc.	1		
5	57M9076	Caja de conectores eléc.	4		Palanca
	57M7684	Terminal eléctrico	4		
	57M9077	Accesorio de conector eléc.	1		
10	AT354909	Grupo de cables de cabina	1		

Left Armrest Harness
Left Armrest Harness
Жгут проводов левого подлокотника
Grupo de cables de apoyabrazos izquierdo

TX1057868 A.1

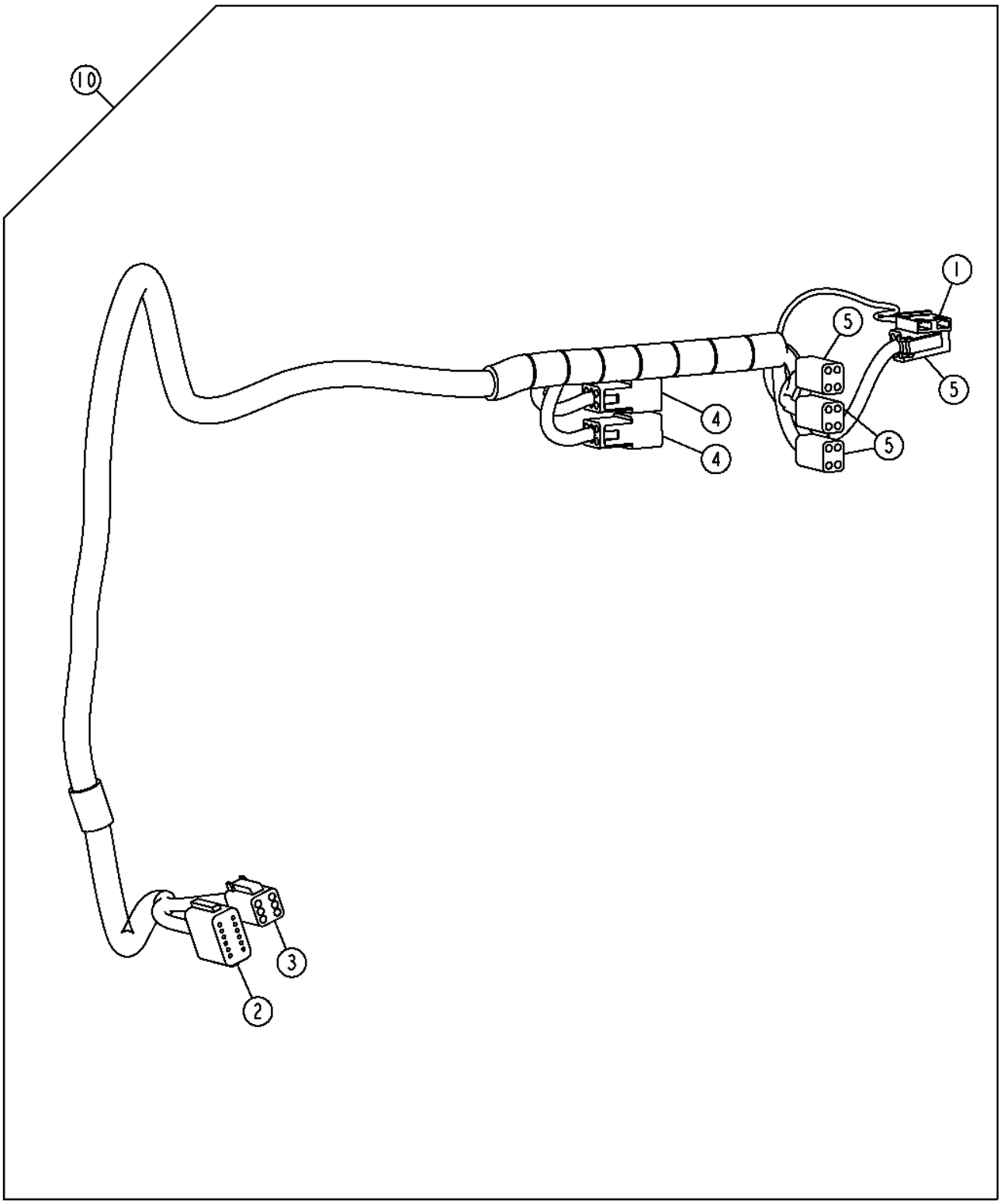

TX1057868

Pos.	*Ref.*	*Descripción*	*Cant.*	*Núm. de serie*	*Notas*
1	R77480	Conjunto de conector eléc.	1		Interruptor de bocina
	57M9199	Terminal eléctrico	2		
2	57M8008	Conjunto de conector eléc.	1		Grupo de cables de cabina (Grade Pro)
	R78066	Terminal eléctrico	12		
	57M7682	Dispositivo de bloqueo eléc	1		
3	57M8012	Conjunto de conector eléc.	1		Bus CAN
	R78065	Terminal eléctrico	6		
	57M8013	Dispositivo de bloqueo eléc	1		
4	CB01493998	Caja de conectores eléc.	2		Flotación
	57M7683	Terminal eléctrico	6		
	CB01493999	Tapón para cavidad eléc.	1		
5	57M9076	Caja de conectores eléc.	4		Palanca
	57M7684	Terminal eléctrico	4		
	57M9077	Accesorio de conector eléc.	1		
10	AT354910	Grupo de cables de cabina	1		

Electrohydraulic Valve Wiring Harnesses (Grade Pro)
Electrohydraulic Valve Wiring Harnesses (Grade Pro)
Жгуты проводов электрогидравлического клапана (Grade Pro)
Grupos de cables de válvulas electrohidráulicas (Grade Pro)

TX1057186 A.1

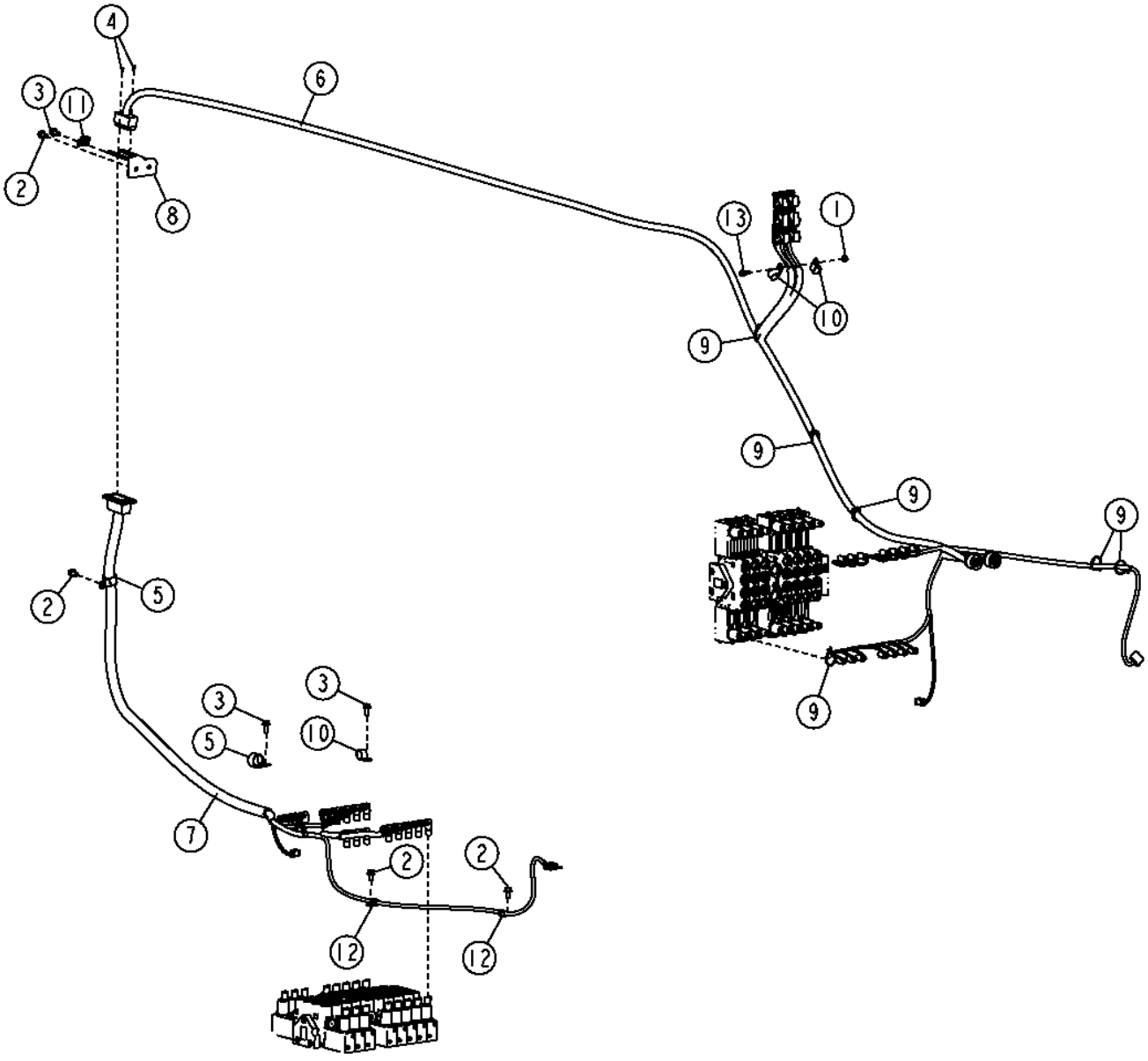

TX1057186

Pos.	*Ref.*	*Descripción*	*Cant.*	*Núm. de serie*	*Notas*
1	14M7298	Tuerca con brida	1		M8
2	19M7784	Tornillo	4		M10 X 20
3	19M7785	Tornillo	3		M10 X 25
4	21M7250	Tornillo	2		M4 X 12
5	AT121321	Abrazadera para mangueras	2		
6	AT345831	Grupo de cables	1		Grupo de cables de válvulas Grade Pro trasero
7	AT347124	Grupo de cables	1		Grupo de cables de válvulas Grade Pro delantero
8	AT369644	Soporte	1		
9	R44302	Cinta de atar	21		
10	T102934	Abrazadera	3		
11	T74416	Abrazadera	1		
12	T78974	Abrazadera	2		
13	19M7867	Tornillo	1		M8 X 25

Rear Grade Pro Valve Harness
Faisceau de vannes arrière Grade Pro
Жгут проводов заднего клапана Grade Pro
Arnés de válvulas Grade Pro trasero

TX1058213 A.1

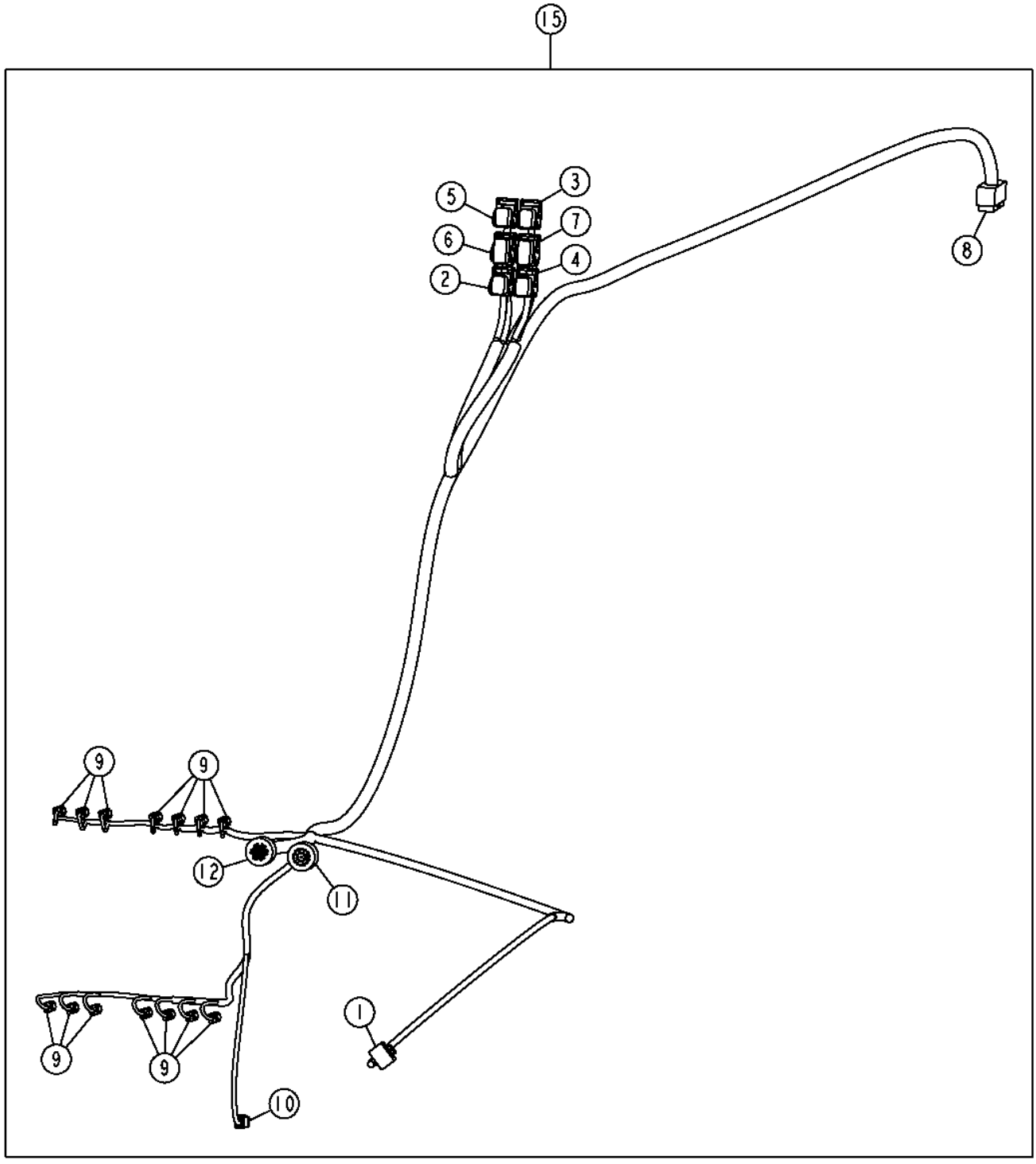

TX1058213

Pos.	*Ref.*	*Descripción*	*Cant.*	*Núm. de serie*	*Notas*
1	57M7262	Caja de conectores eléc.	1		Interruptor de retorno a avance derecho
	57M9469	Terminal eléctrico	2		
	R104846	Terminal eléctrico	4		
	57M9883	Sellador de cable eléctrico	4		
	57M7259	Tapón para cavidad eléc.	4		
	57M7281	Dispositivo de bloqueo eléc	1		
2	57M8518	Caja de conectores eléc.	1		Unidades de control de válvula electrohidráulica, Negro
	57M8530	Terminal eléctrico	13		
	57M9469	Terminal eléctrico	3		
	57M8605	Sellador de conect. eléc.	11		
	57M8604	Sellador de conect. eléc.	5		
3	57M8528	Capuchón de conector eléc.	1		Unidades de control de válvula electrohidráulica, Auxiliar, Negro
	57M8530	Terminal eléctrico	14		
	57M9469	Terminal eléctrico	4		
	57M8605	Sellador de conect. eléc.	10		
	57M8604	Sellador de conect. eléc.	4		
4	57M8520	Caja de conectores eléc.	1		Unidades de control de válvula electrohidráulica, Auxiliar, Gris
	57M8530	Terminal eléctrico	13		
	57M9469	Terminal eléctrico	6		
	57M8605	Sellador de conect. eléc.	11		
	57M8604	Sellador de conect. eléc.	2		
5	57M8521	Caja de conectores eléc.	1		Unidades de control de válvula electrohidráulica, Gris
	57M8530	Terminal eléctrico	11		
	57M9469	Terminal eléctrico	8		
	57M8605	Sellador de conect. eléc.	13		
6	57M8526	Caja de conectores eléc.	1		Unidades de control de válvula electrohidráulica, Marrón
	57M8530	Terminal eléctrico	16		
	57M9469	Terminal eléctrico	7		
	57M8605	Sellador de conect. eléc.	24		
	57M8604	Sellador de conect. eléc.	1		
7	57M8527	Caja de conectores eléc.	1		Unidades de control de válvula electrohidráulica, Auxiliar, Marrón
	57M8530	Terminal eléctrico	14		
	57M9469	Terminal eléctrico	9		
	57M8605	Sellador de conect. eléc.	24		
	57M8604	Sellador de conect. eléc.	1		
8	57M7777	Conjunto de conector eléc.	1		Grupo de cables de válvulas Grade Pro delantero
	R78065	Terminal eléctrico	37		
	R78069	Tapón para cavidad eléc.	3		
9	57M8021	Conjunto de conector eléc.	14		Válvulas
	R78065	Terminal eléctrico	2		
	57M8022	Dispositivo de bloqueo eléc	1		
10	57M8015	Conjunto de conector eléc.	1		Ángulo de inclinación principal
	R78065	Terminal eléctrico	3		
	R78069	Tapón para cavidad eléc.	1		
	57M8016	Dispositivo de bloqueo eléc	1		
11	57M7543	Conjunto de conector eléc.	1		Grupo de cables de cabina (Grade Pro)
	R78065	Terminal eléctrico	18		
	R78069	Tapón para cavidad eléc.	5		
12	57M7667	Conjunto de conector eléc.	1		Grupo de cables de cabina (Grade Pro)
	R78065	Terminal eléctrico	24		
	R78069	Tapón para cavidad eléc.	7		
15	AT345831	Grupo de cables	1		

Front Grade Pro Valve Harness
Faisceau de vannes avant Grade Pro
Жгут проводов переднего клапана Grade Pro
Arnés de válvulas Grade Pro delantero

TX1058214 A.1

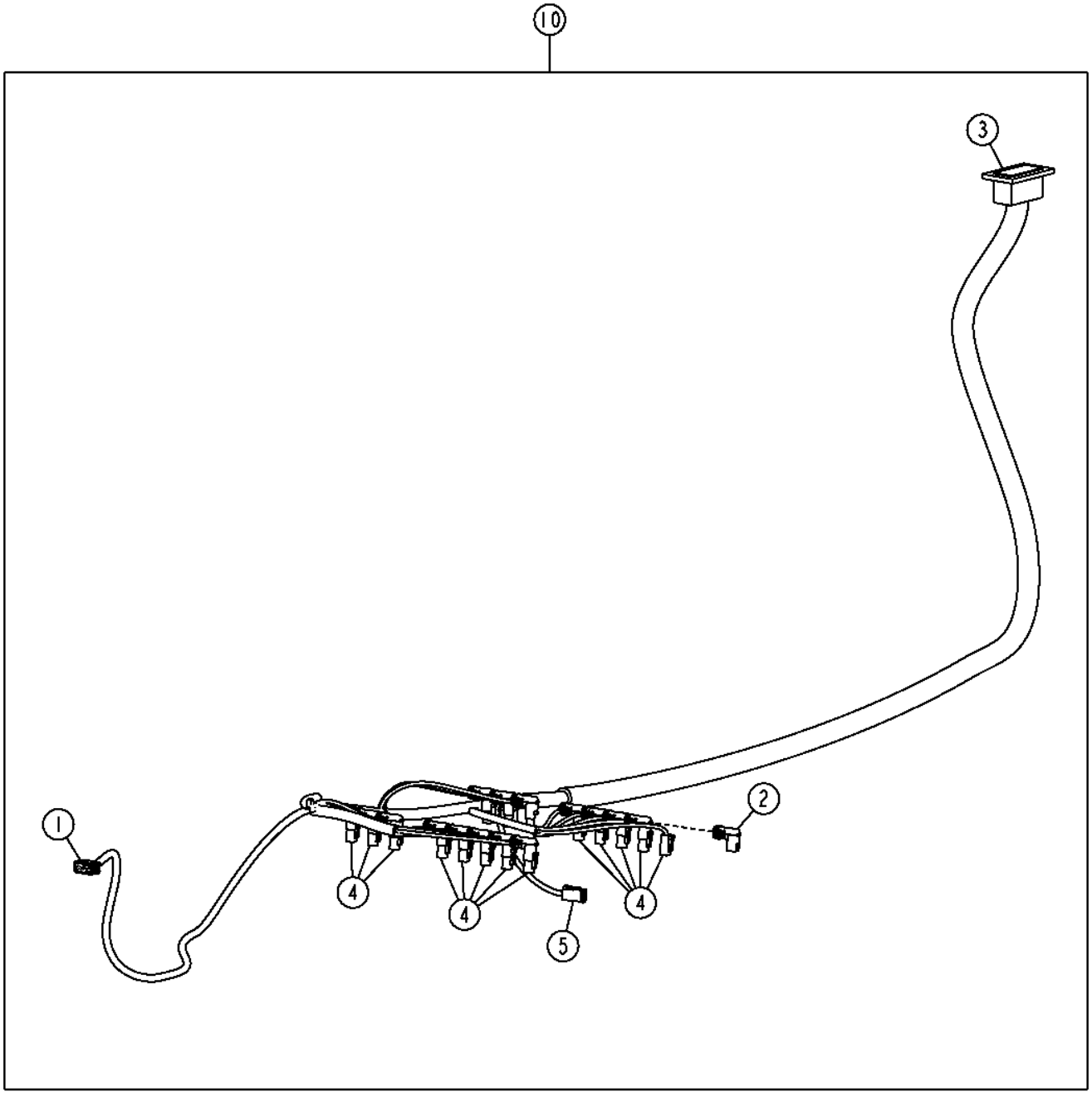

TX1058214

Pos.	*Ref.*	*Descripción*	*Cant.*	*Núm. de serie*	*Notas*
1	57M7953	Conjunto de conector eléc.	1		Colector giratorio
	.....	Terminal eléctrico	3		
	57M7955	Terminal eléctrico	3		
	57M7956	Terminal eléctrico	3		
2	.....	Accesorio de conector eléc.	16		Protector de borne
3	57M7668	Terminal eléctrico	1		Grupo de cables de válvulas Grade Pro trasero
	R78066	Terminal eléctrico	37		
	R78069	Tapón para cavidad eléc.	3		
4	57M8021	Conjunto de conector eléc.	1		Válvulas
	R78065	Terminal eléctrico	2		
	57M8022	Dispositivo de bloqueo eléc	1		
5	57M7535	Terminal eléctrico	1		Inclinación/balanceo de bastidor de tracción
	R78065	Terminal eléctrico	4		
	57M8016	Dispositivo de bloqueo eléc	1		
10	AT347124	Grupo de cables	1		

Cab Roof Wiring Harness
Faisceau de fils de toit de cabine
Жгут проводов крыши кабины
Arnés de alambrado de techo de cabina

TX1049906 A.1

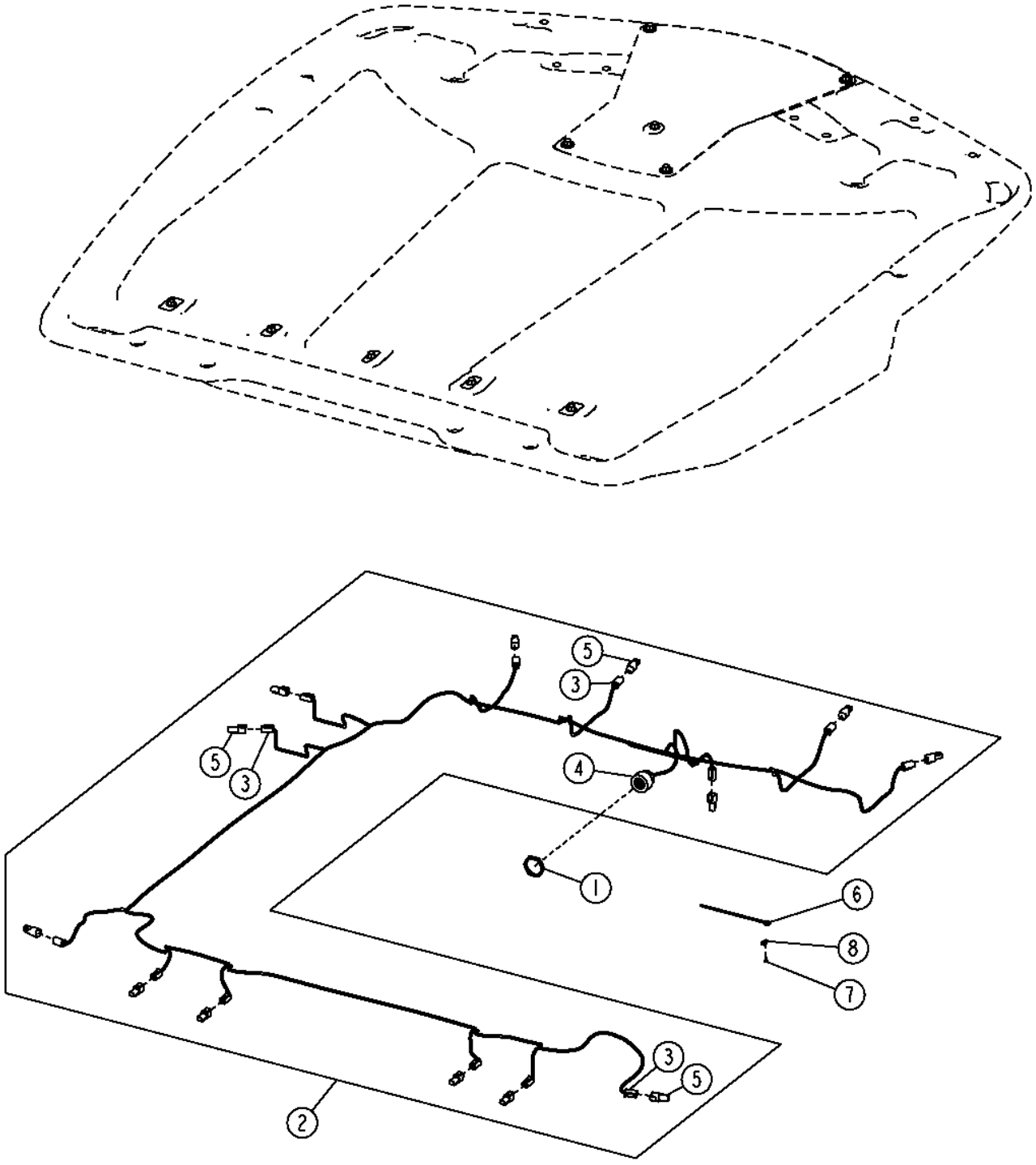

TX1049906

Pos.	*Ref.*	*Descripción*	*Cant.*	*Núm. de serie*	*Notas*
1	57M8035	Tuerca	1		
2	AT363997	Grupo de cables de cabina	1		
3	57M8021	Conjunto de conector eléc.	13		
	.....	Terminal eléctrico	2		
	57M8022	Dispositivo de bloqueo eléc	1		
4	57M7749	Conjunto de conector eléc.	1		
	.....	Terminal eléctrico	18		
	R78069	Tapón para cavidad eléc.	5		
5	57M8023	Caja de conectores eléc.	13		
	R78069	Tapón para cavidad eléc.	2		
6	R44302	Cinta de atar	22		
7	T185769	Tornillo	22		
8	T187394	Anclaje	22		

Cab Tilt Console Wiring Harness (Standard Controls)
Faisceau de console d'inclinaison de cabine (commandes standard)
Жгут проводов панели управления наклоном кабины (стандартные органы управления)
Grupo de cables de consola de inclinación de cabina (controles estándar)

TX1050104 A.1

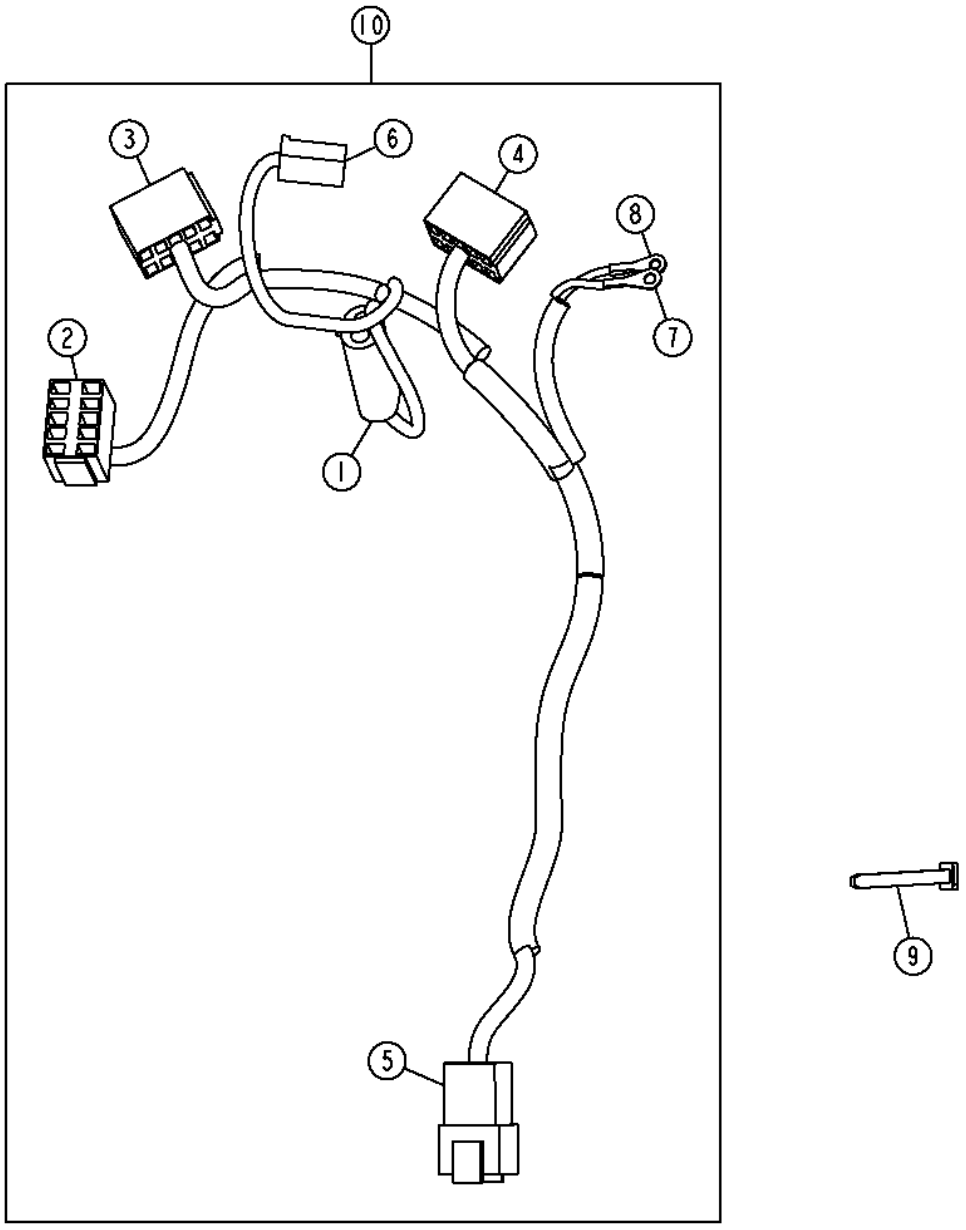

TX1050104

Pos.	*Ref.*	*Descripción*	*Cant.*	*Núm. de serie*	*Notas*
1	R78053	Conjunto de conector eléc.	1		Timbre de advertencia
	57M7251	Terminal eléctrico	2		
	R78059	Sellador de conect. eléc.	2		
2	T210282	Caja de conectores eléc.	1		Interruptor de impacto de hoja
	57M7880	Terminal eléctrico	1		
	57M7511	Terminal eléctrico	2		
	57M7429	Terminal eléctrico	1		
3	T210282	Caja de conectores eléc.	1		Interruptor señalizador de viraje
	57M7511	Terminal eléctrico	3		
	57M7429	Terminal eléctrico	1		
	57M7880	Terminal eléctrico	2		
4	T210282	Caja de conectores eléc.	1		Interruptor de foco alto/bajo de luces de conducción
	57M7511	Terminal eléctrico	2		
	57M7429	Terminal eléctrico	1		
	57M7880	Terminal eléctrico	2		
5	57M7633	Conjunto de conector eléc.	1		Grupo de cables interior de la cabina
	.....	Terminal eléctrico	11		
	R78069	Tapón para cavidad eléc.	1		
	57M7682	Dispositivo de bloqueo eléc	1		
6	R77480	Conjunto de conector eléc.	1		BOCINA
	57M9199	Terminal eléctrico	2		
7	.....	Terminal eléctrico	1		Interruptor de traba de diferencial
8	.....	Terminal eléctrico	1		Interruptor de traba de diferencial
9	R44302	Cinta de atar	1		
10	AT349295	Grupo de cables	1		

Cab Tilt Console Wiring Harness (Grade Pro)
Faisceau de console d'inclinaison de cabine (Grade Pro)
Жгут проводов пульта управления наклоном кабины (Grade Pro)
Grupo de cables de consola de inclinación de cabina (Grade Pro)

TX1049923 A.1

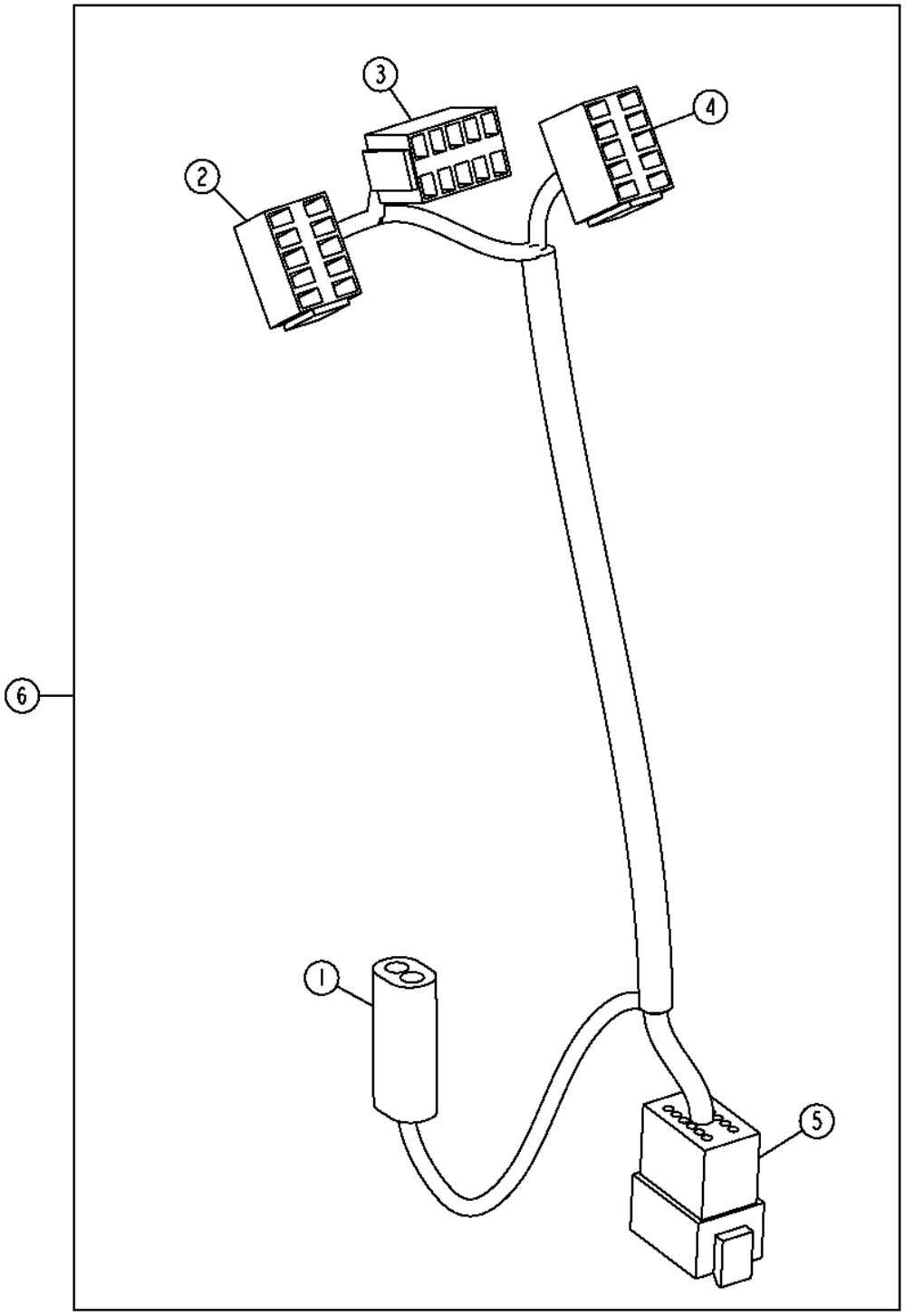

TX1049923

Pos.	*Ref.*	*Descripción*	*Cant.*	*Núm. de serie*	*Notas*
1	R78053	Conjunto de conector eléc.	1		Timbre de advertencia
	57M7251	Terminal eléctrico	2		
	R78059	Sellador de conect. eléc.	2		
2	T210282	Caja de conectores eléc.	1		Interruptor de impacto de hoja
	57M7511	Terminal eléctrico	2		
	57M7429	Terminal eléctrico	1		
3	T210282	Caja de conectores eléc.	1		Interruptor señalizador de viraje
	57M7511	Terminal eléctrico	3		
	57M7429	Terminal eléctrico	1		
	57M7880	Terminal eléctrico	2		
4	T210282	Caja de conectores eléc.	1		Interruptor de foco alto/bajo de luces de conducción
	57M7511	Terminal eléctrico	2		
	57M7429	Terminal eléctrico	1		
	57M7880	Terminal eléctrico	2		
5	57M7633	Conjunto de conector eléc.	1		Grupos de cables de interior de cabina
	.....	Terminal eléctrico	8		
	R78069	Tapón para cavidad eléc.	4		
	57M7682	Dispositivo de bloqueo eléc	1		
6	AT354945	Grupo de cables	1		

Blade Impact Valve Wiring Harness
Faisceau de soupape d'amortissement de lame
Жгут проводки клапана удара ножа
Grupo de cables de válvula de impacto de hoja

TX1049534 A.1

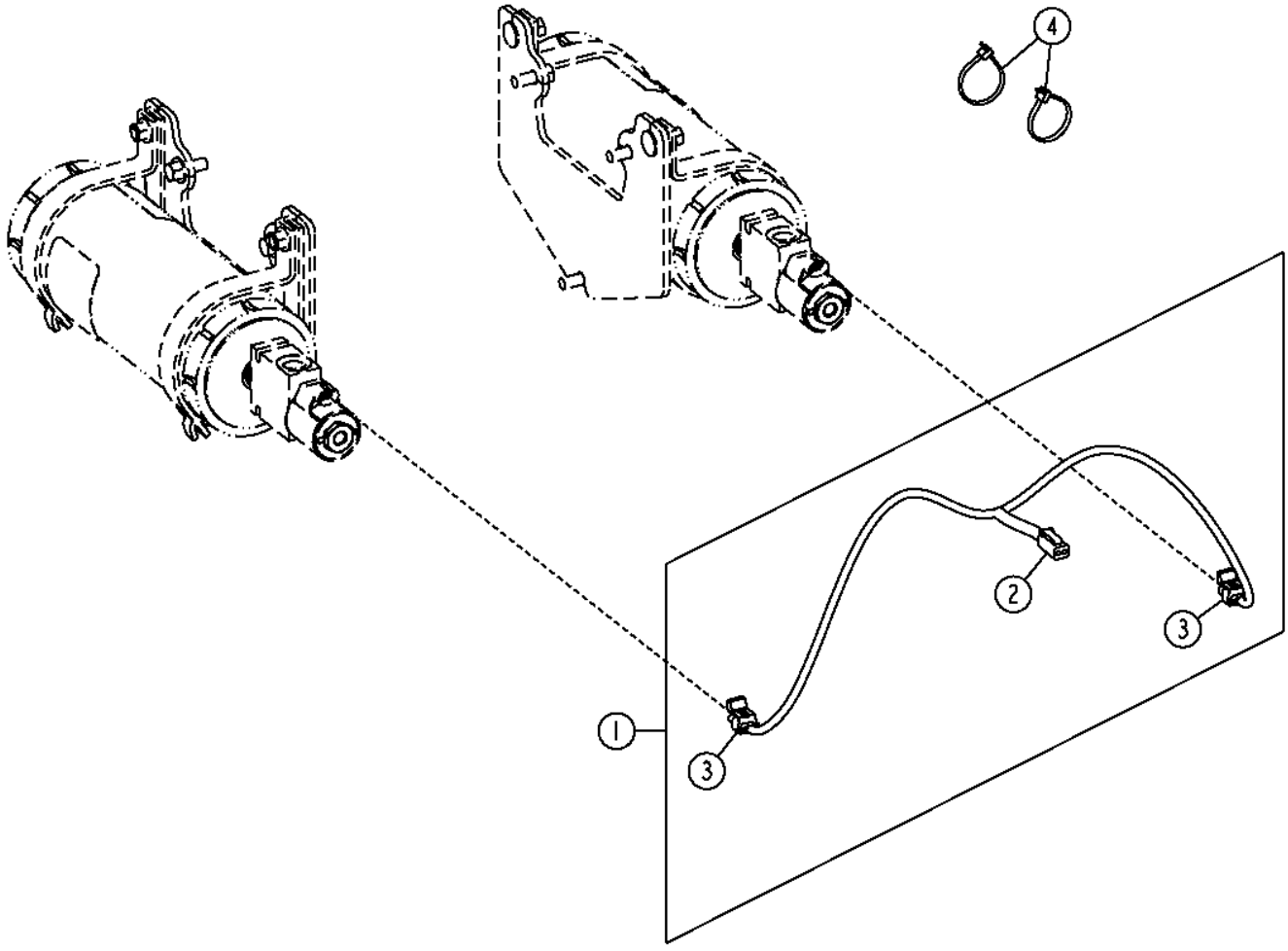

TX1049534

Pos.	*Ref.*	*Descripción*	*Cant.*	*Núm. de serie*	*Notas*
1	AT345800	Grupo de cables	1		
2	57M8021	Conjunto de conector eléc.	1		
	.....	Terminal eléctrico	2		
	57M8022	Dispositivo de bloqueo eléc	1		
3	57M7254	Conjunto de conector eléc.	2		
	R104846	Terminal eléctrico	4		
	57M9883	Sellador de cable eléctrico	4		
	57M7289	Dispositivo de bloqueo eléc	2		
4	R44302	Cinta de atar	2		

Sealed Switch Module (Standard Controls)
Module des interrupteurs scellés (commandes standard)
Герметичный модуль переключателей (стандартные органы управления)
Módulo de teclado (controles estándar)

TX1054512 A.1

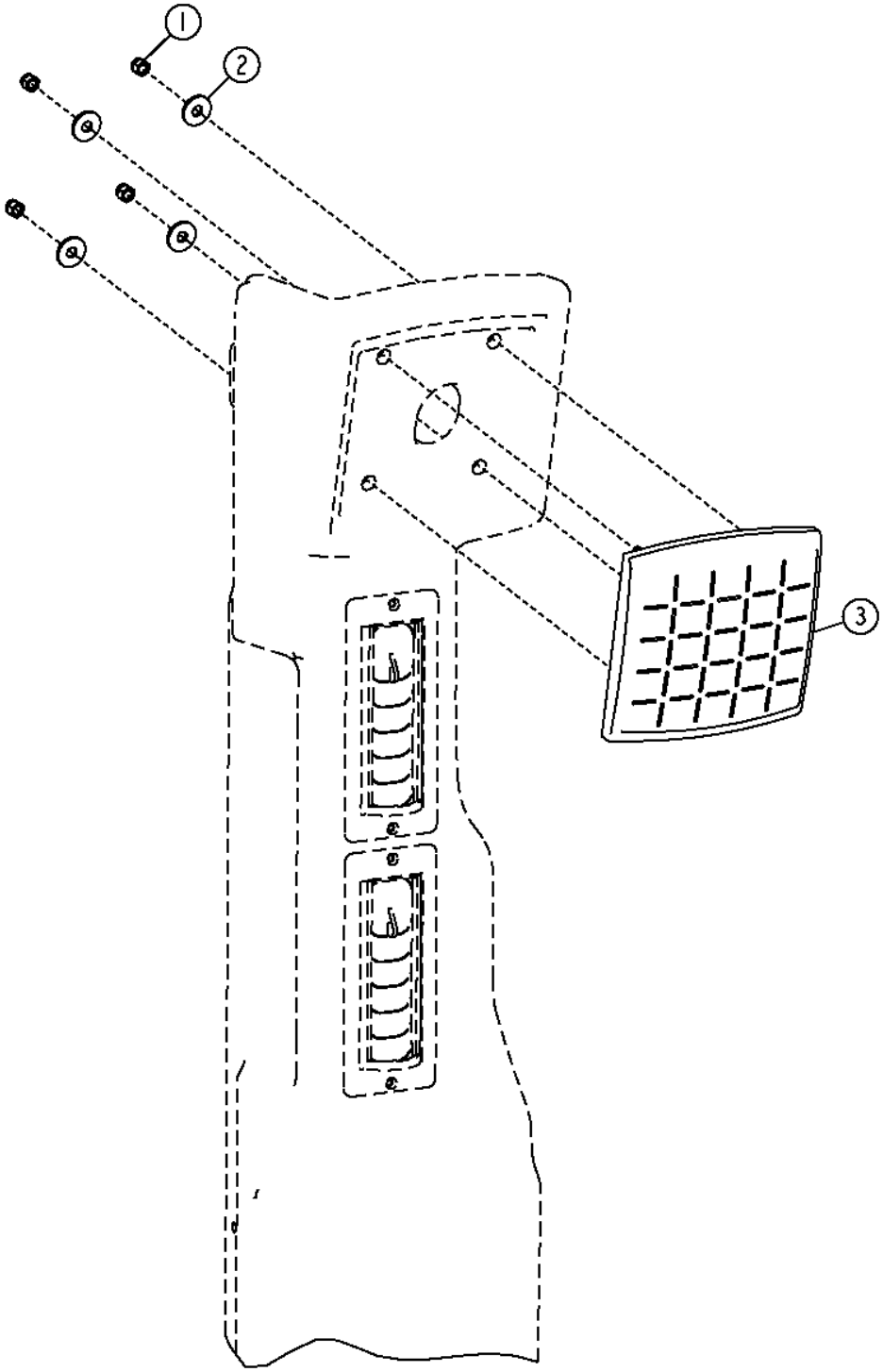

TX1054512

Pos.	*Ref.*	*Descripción*	*Cant.*	*Núm. de serie*	*Notas*
1	14M7360	Tuerca de seguridad	4		M5
2	24M7139	Arandela	4		6.400 X 18 X 1.600 MM
3	AT324045	Interruptor a presión	1		

Sealed Switch Module (Grade Pro)
Sealed Switch Module (Grade Pro)
Sealed Switch Module (Grade Pro)
Módulo de teclado (Grade Pro)

TX1054513 A.1

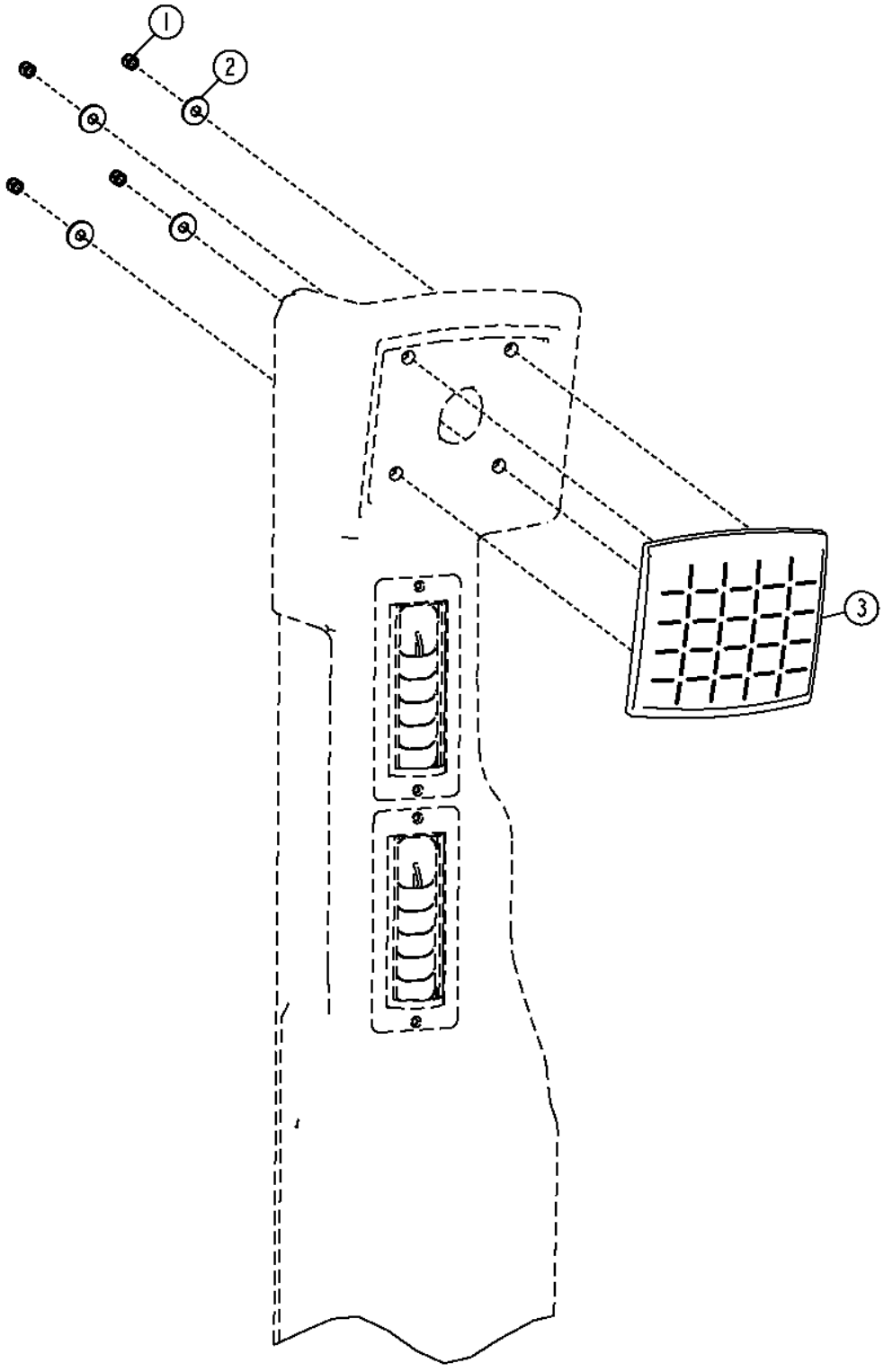

TX1054513

Pos.	*Ref.*	*Descripción*	*Cant.*	*Núm. de serie*	*Notas*
1	14M7360	Tuerca de seguridad	4		M5
2	24M7139	Arandela	4		6.400 X 18 X 1.600 MM
3	AT349480	Interruptor a presión	1		

Flex Load Controller (FLC) (Without Autoshift)
Flex Load Controller (FLC) (sans passage de rapports automatique)
Программируемый контроллер нагрузки (FLC) (без автоматического смещения)
Controlador de carga flexible (FLC) (sin cambio automático)

TX1048462 A.1

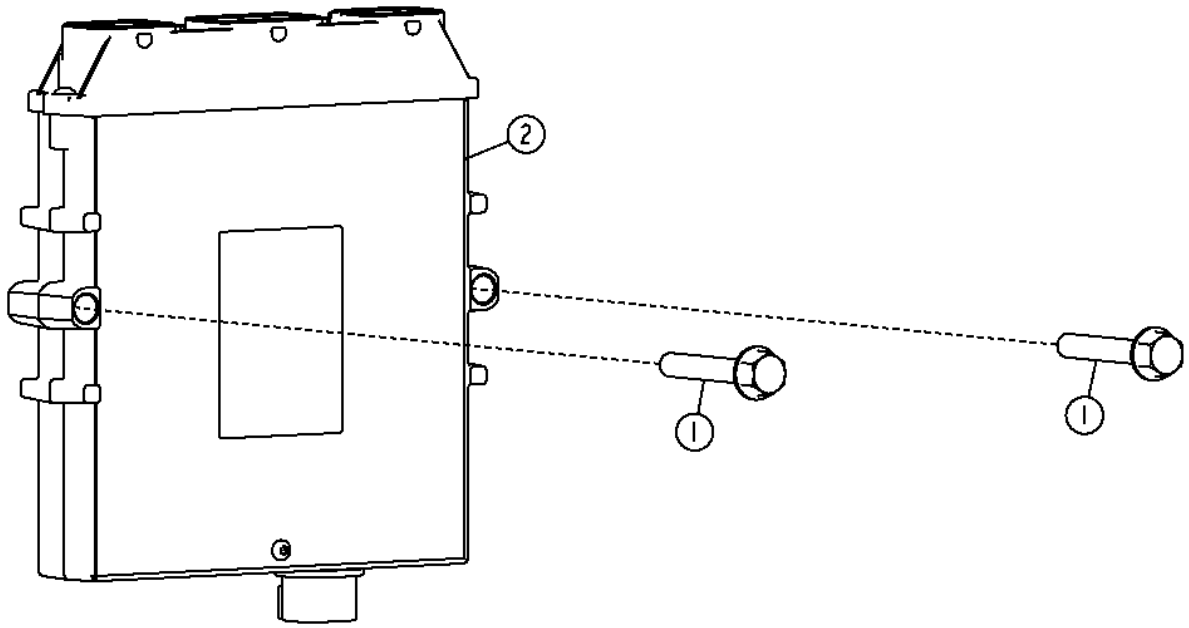

TX1048462

Pos.	*Ref.*	*Descripción*	*Cant.*	*Núm. de serie*	*Notas*
1	19M7800	Tornillo	2		M8 X 50
2	AT346252	Controldr electrón.vehículo	1		

Flex Load Controller (FLC) (With Autoshift)
Flex Load Controller (FLC) (With Autoshift)
Программируемый контроллер нагрузки (FLC) (с автоматическим смещением)
Controlador de carga flexible (FLC) (con cambio automático)

TX1048463 A.1

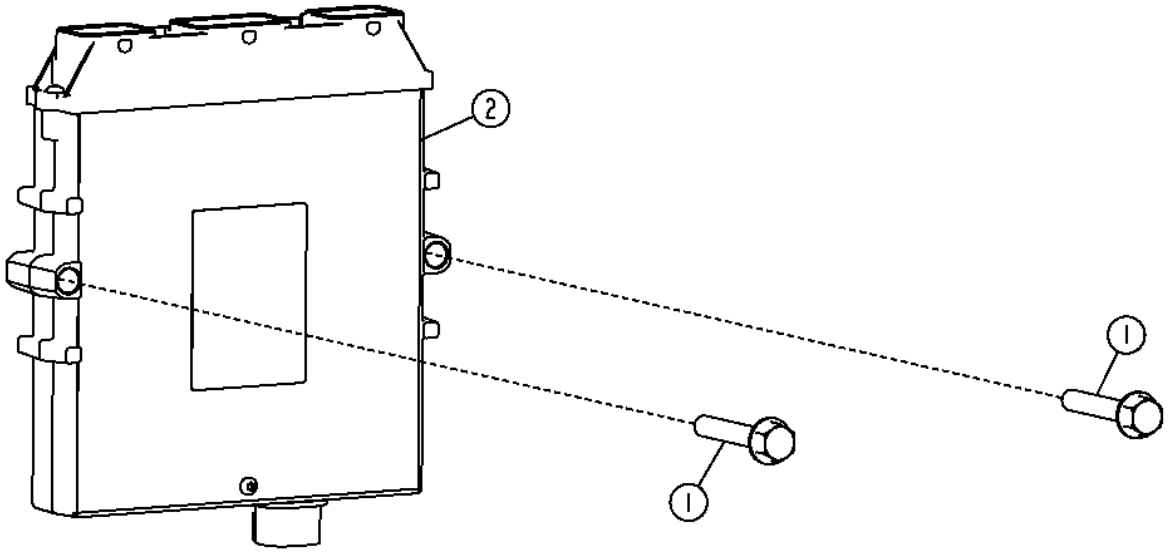

TX1048463

Pos.	*Ref.*	*Descripción*	*Cant.*	*Núm. de serie*	*Notas*
1	19M7800	Tornillo	2		M8 X 50
2	AT346252	Controldr electrón.vehículo	1		

Electrohydraulic Valve Controllers (Grade Pro)
Contrôleurs de vannes électrohydrauliques (Grade Pro)
Контроллеры электрогидравлического клапана (Grade Pro)
Palancas de control de válvula electrohidráulica (Grade Pro)

TX1049452 A.1

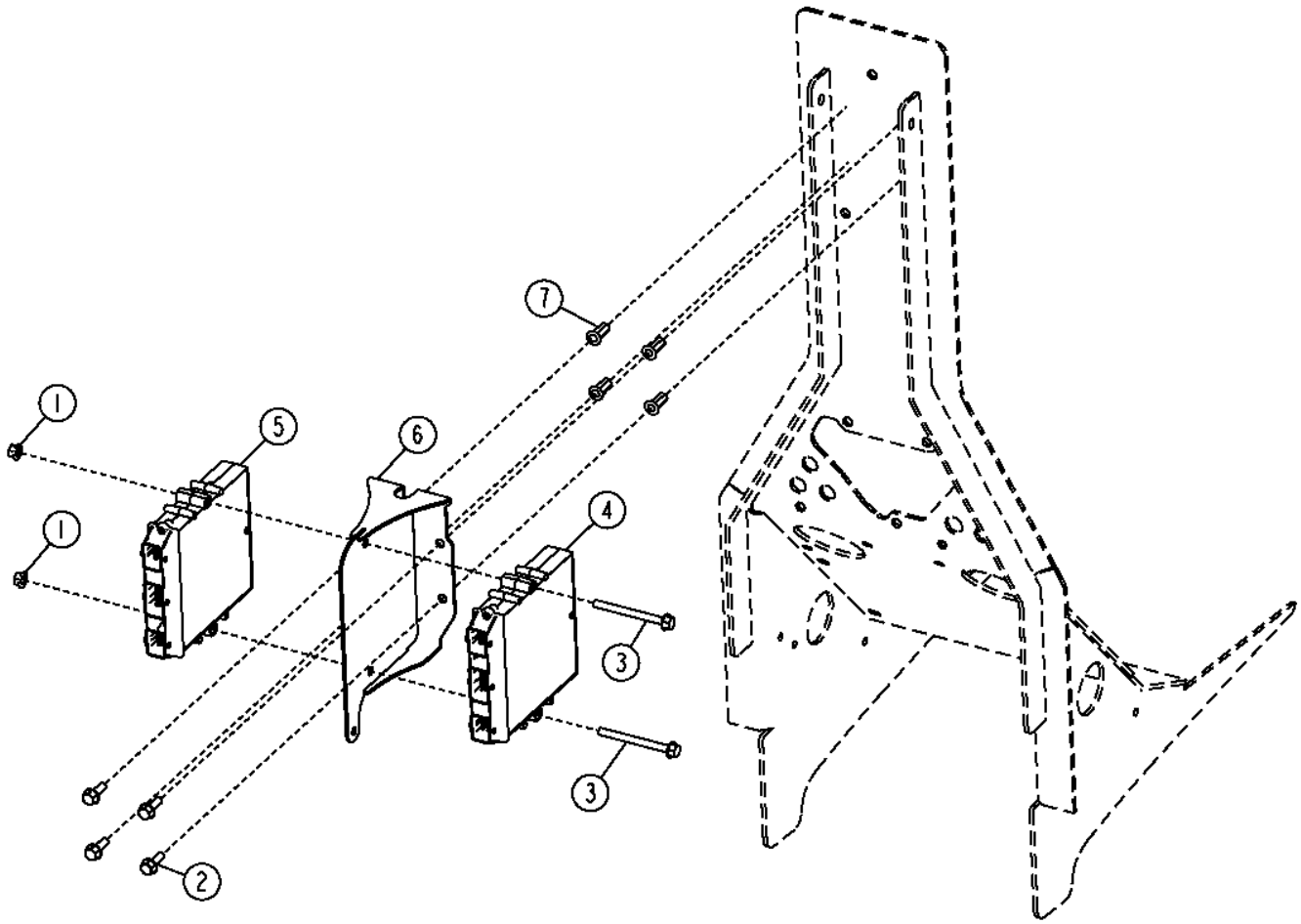

TX1049452

Pos.	*Ref.*	*Descripción*	*Cant.*	*Núm. de serie*	*Notas*
1	14M7298	Tuerca con brida	2		M8
2	19M7867	Tornillo	4		M8 X 25
3	19M7913	Tornillo	2		M8 X 90
4	AT337025	Controldr electrón.vehículo	1		
5	AT345765	Controldr electrón.vehículo	1		Controlador auxiliar
6	AT357527	Soporte	1		
7	T196079	Tuerca	4		

Cab Display Monitor (Standard Controls)
Cab Display Monitor (Standard Controls)
Монитор дисплея кабины (стандартные органы управления)
Pantalla en la cabina (controles estándar)

TX1059204 A.1

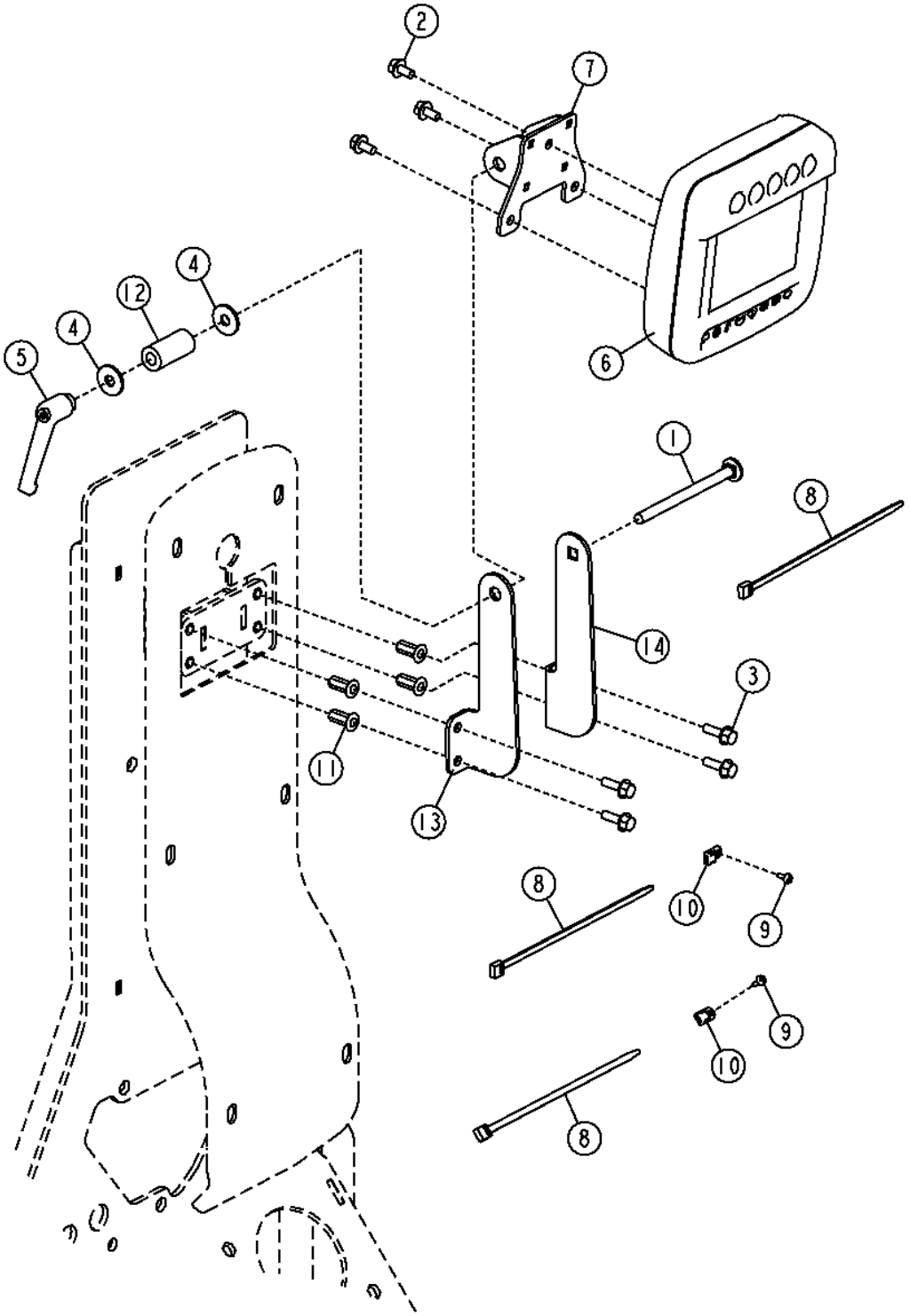

TX1059204

Pos.	*Ref.*	*Descripción*	*Cant.*	*Núm. de serie*	*Notas*
1	03M7327	Tornillo	1		M8 X 110
2	19M7774	Tornillo	3		M6 X 12
3	19M7862	Tornillo	4		M6 X 20
4	24M7298	Arandela	2		8.400 X 25 X 2 MM
5	AT227063	Palanca	1		
6	AT335923	Monitor	1		
7	AT368866	Soporte	1		
8	R44302	Cinta de atar	3		
9	T185769	Tornillo	2		
10	T187394	Anclaje	2		
11	T196077	Tuerca	4		
12	T257177	Casquillo	1		
13	T257258	Soporte	1		
14	T257261	Soporte	1		

Cab Display Monitor (Grade Pro)
Moniteur d'affichage de cabine (Grade Pro)
Монитор дисплея кабины (Grade Pro)
Pantalla de cabina (Grade Pro)

TX1059205 A.1

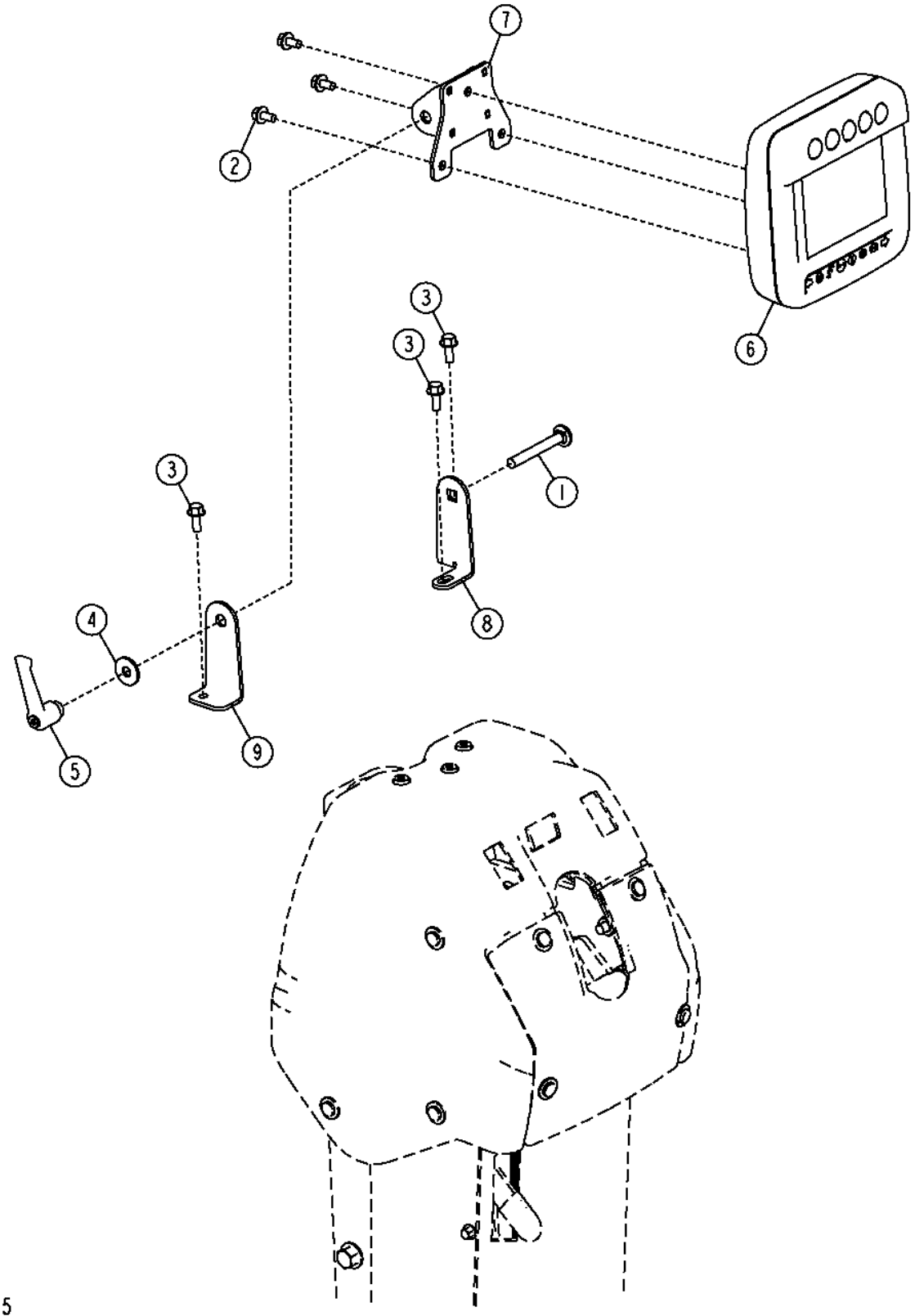

Pos.	*Ref.*	*Descripción*	*Cant.*	*Núm. de serie*	*Notas*
1	03M7224	Tornillo	1		M8 X 65
2	19M7774	Tornillo	3		M6 X 12
3	19M7775	Tornillo	3		M6 X 16
4	24M7298	Arandela	1		8.400 X 25 X 2 MM
5	AT227063	Palanca	1		
6	AT335923	Monitor	1		
7	AT368866	Soporte	1		
8	T257259	Soporte	1		
9	T257260	Soporte	1		

Cab Display Monitor Alternate Mounting Bracket
Support de montage de substitution pour moniteur d'affichage de cabine
Альтернативный монтажный кронштейн монитора дисплея кабины
Soporte de montaje alternativo de pantalla de cabina

TX1060052 A.1

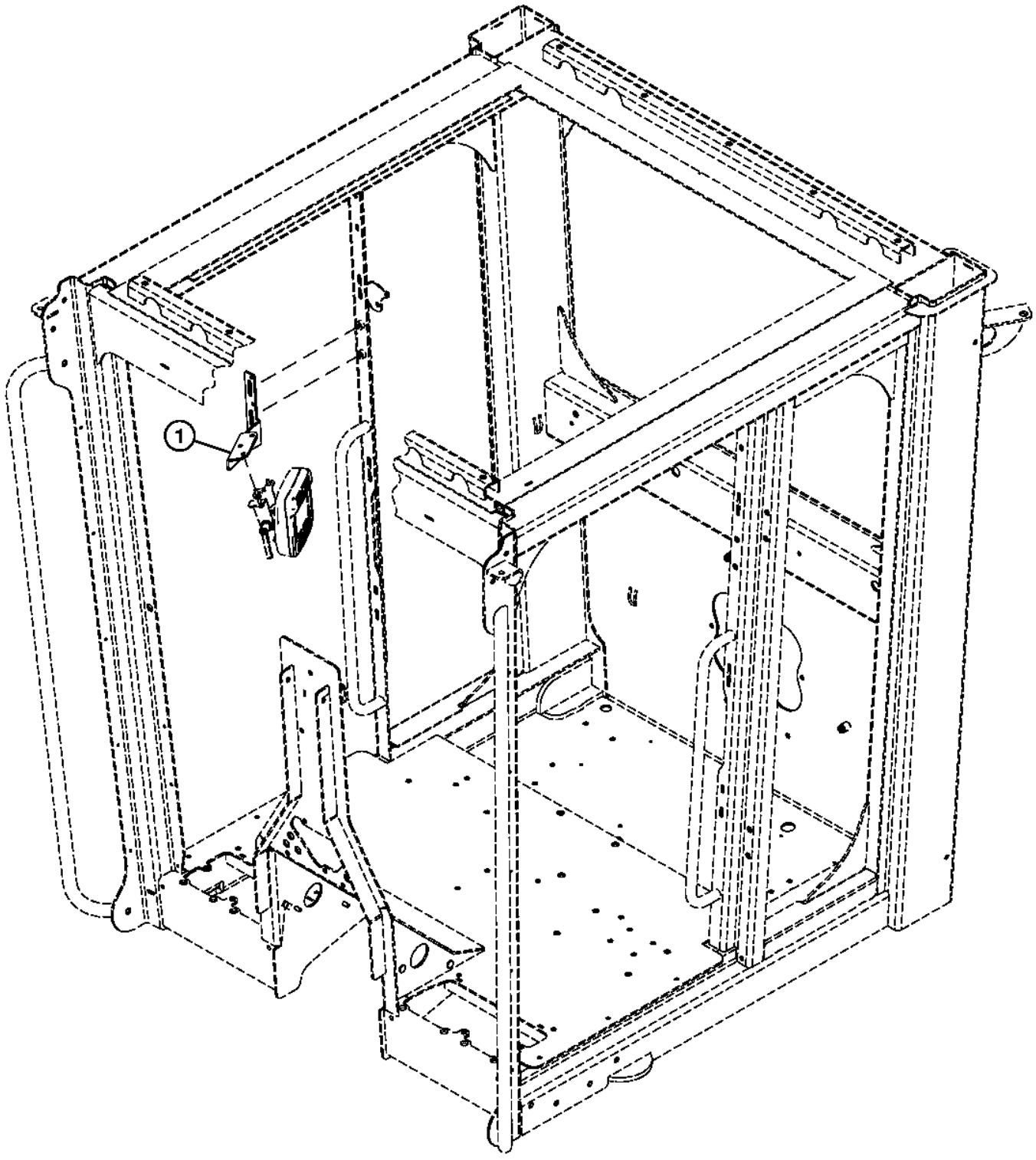

TX1060052

Pos.	*Ref.*	*Descripción*	*Cant.*	*Núm. de serie*	*Notas*
1	T244325	Soporte	1		Grade Pro
	T244325	Soporte	1		(ALSO ORDER 03M7224, T257259 AND T257260), Controles estándar

Front Console Switches (Standard Controls)
Interrupteurs de console avant (commandes standard)
Переключатели передней панели (стандартные органы управления)
Conmutadores de consola delantera (controles estándar)

TX1050720 A.1

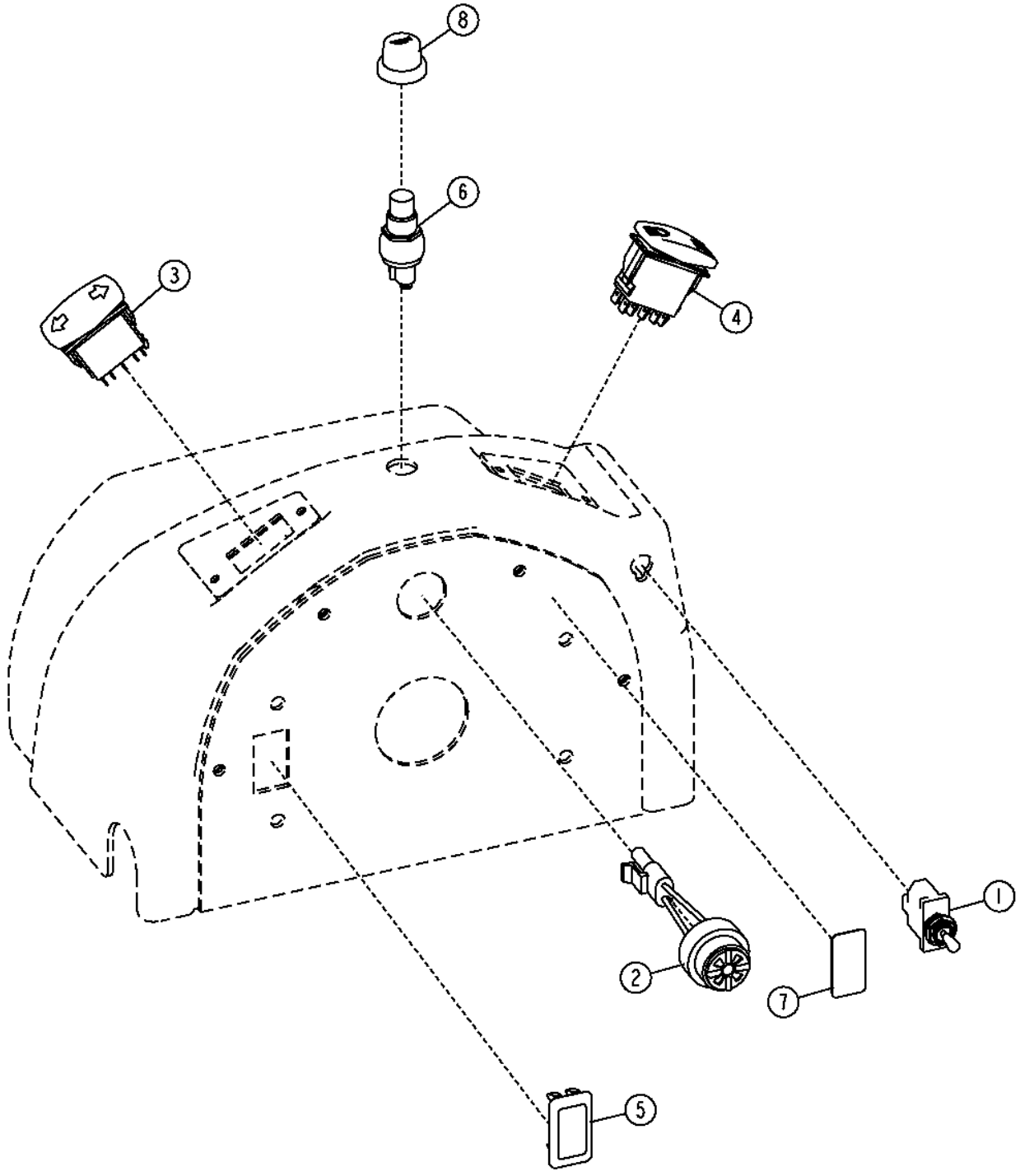

TX1050720

Pos.	*Ref.*	*Descripción*	*Cant.*	*Núm. de serie*	*Notas*
1	AT106154	Int. alternante/basculante	1		(INCLUDES 12H292, (3) 12H321, (3) 21H1309, R44096 AND (2) R44097), Traba de diferencial
	12H292	Arandela de seguridad	1		1/2"
	12H321	Arandela	3		0.138"
	21H1309	Tornillo	3		0.138" X 1/4"
	R44096	Chapa de seguridad	1		
	R44097	Tuerca	2		11.913 MM (15/32")
2	AT160480	Sistema de alarma	1		
3	AT302730	Int. alternante/basculante	1		Señalizador de viraje
4	AT302769	Interruptor	1		Foco alto/bajo de luz de conducción
5	M115279	Tapón	1		
6	R39554	Interruptor	1		BOCINA
7	T205821	Etiqueta adhesiva	1		Traba de diferencial
8	T55501	Tapa	1		

Front Console Switches (Grade Pro)
Interrupteurs de console avant (Grade Pro)
Переключатели передней панели управления (Grade Pro)
Interruptores de consola delantera (Grade Pro)

TX1050725 A.1

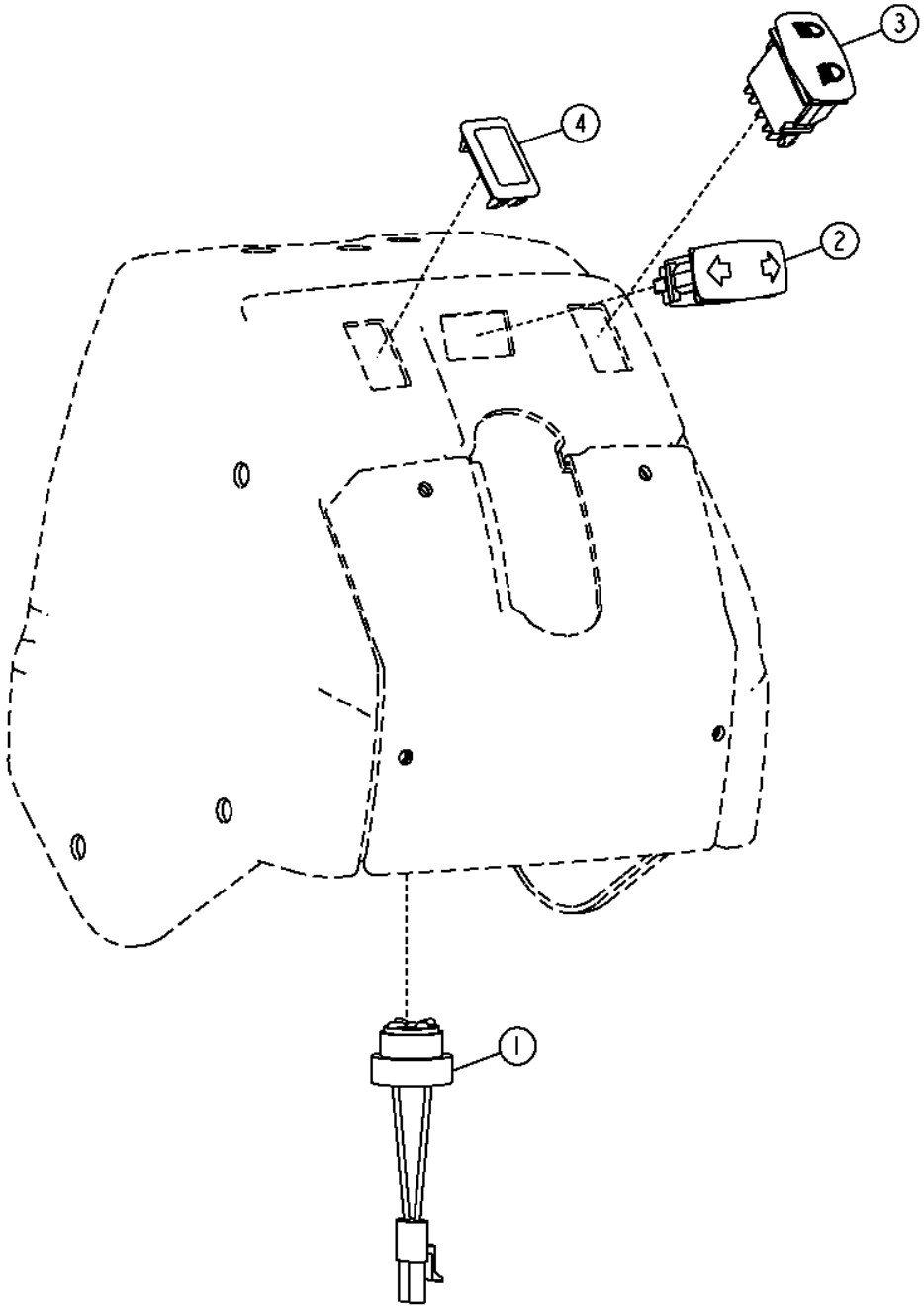

TX1050725

Pos.	*Ref.*	*Descripción*	*Cant.*	*Núm. de serie*	*Notas*
1	AT160480	Sistema de alarma	1		
2	AT302730	Int. alternante/basculante	1		Señalizador de viraje
3	AT357385	Interruptor	1		Foco alto/bajo de luz de conducción
4	M115279	Tapón	1		

Rear Steering Sensor (Standard Controls)
Capteur de direction arrière (commandes standard)
Задний датчик рулевого управления (стандартные органы управления)
Sensor de dirección trasera (controles estándar)

TX1059378 A.1

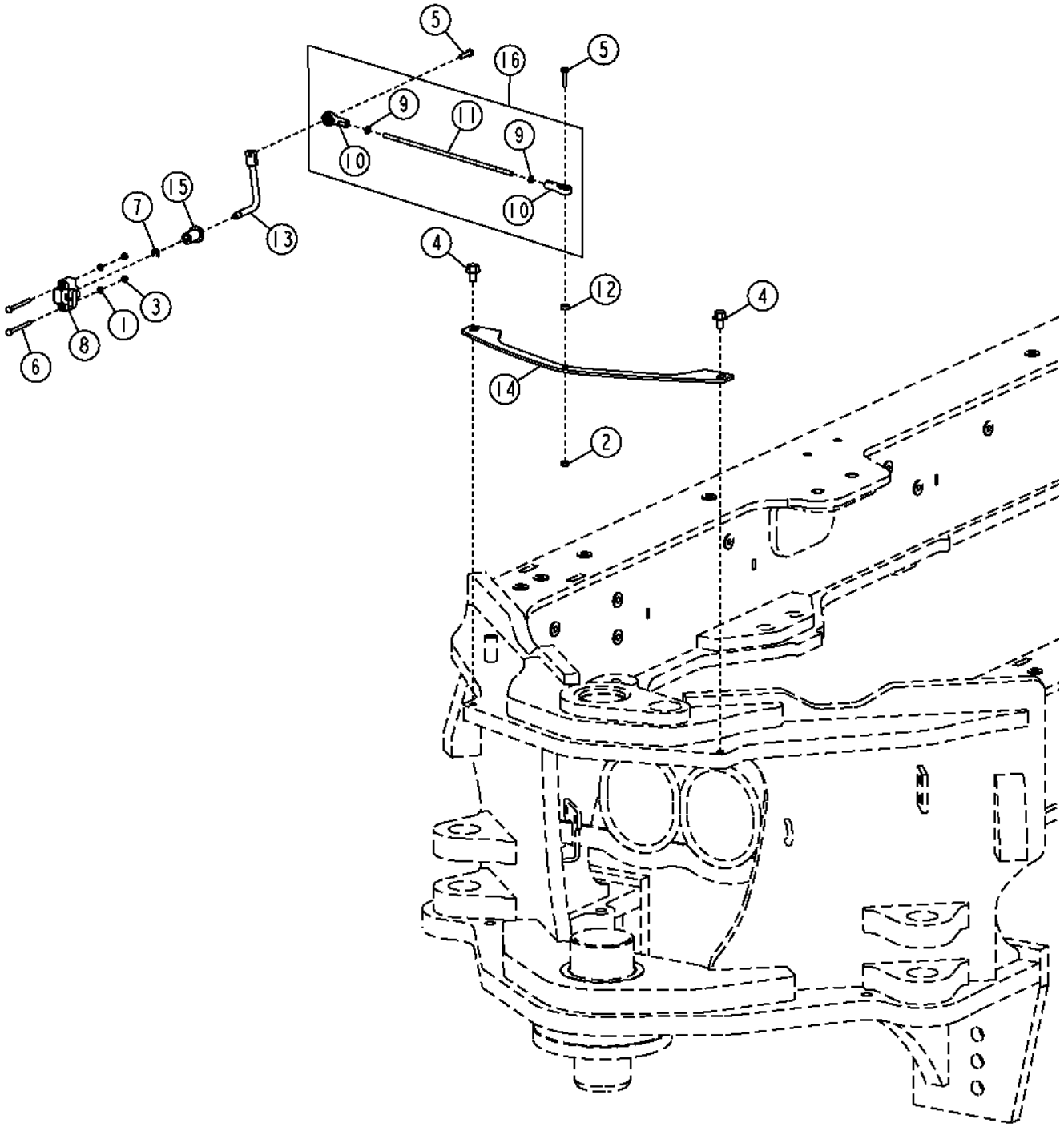

TX1059378

Pos.	*Ref.*	*Descripción*	*Cant.*	*Núm. de serie*	*Notas*
1	12M7060	Arandela	2		5.300 MM
2	14M7272	Tuerca	1		M6
3	14M7297	Tuerca	2		M5
4	19M7783	Tornillo	2		M10 X 16
5	19M7933	Tornillo	2		M6 X 25
6	21M7468	Tornillo	2		M5 X 60
7	40M7040	Anillo elástico	1	-625847	(USE WITH T232746)
	40M7042	Anillo elástico	1	625848-	(USE WITH T260803)
8	AT333680	Sensor	1		
9	14M7194	Tuerca	2		M6, (SUB FOR 14H649, THIS APPLICATION)
10	AW24539	Extremo de brazo	2		(SUB FOR RE39224, THIS APPLICATION)
11	T258251	Vástago	1		(SUB FOR T232741)
12	M82772	Arandela	1		6.756 X 12.700 X 5.334 MM (17/64" X 1/2" X 0.210")
13	.....	Brazo	1	-625847	(ORDER T260803 AND 40M7042)(T232746 NLA)
	T260803	Brazo	1	625848-	
14	T236208	Placa	1		
15	T236253	Casquillo	1		
16	AT370026	Varillaje	1		

Rear Steering Sensor (Grade Pro)
Rear Steering Sensor (Grade Pro)
Задний датчик рулевого управления (Grade Pro)
Sensor de dirección trasera (Grade Pro)

TX1059377 A.1

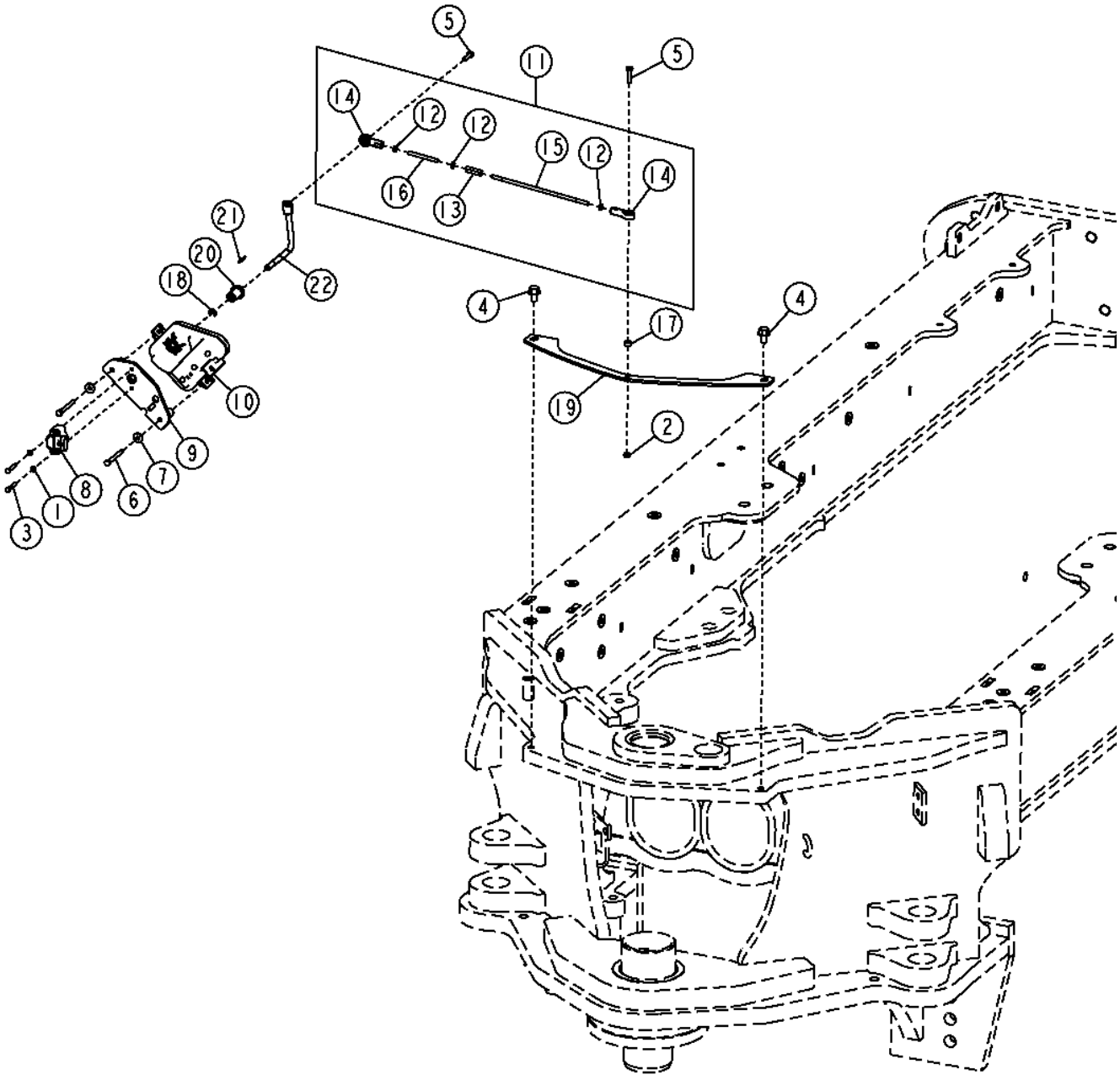

TX1059377

Pos.	*Ref.*	*Descripción*	*Cant.*	*Núm. de serie*	*Notas*
1	12M7060	Arandela	2		5.300 MM
2	14M7272	Tuerca	1		M6
3	19M7317	Tornillo	2		M5 X 30
4	19M7783	Tornillo	2		M10 X 16
5	19M7933	Tornillo	2		M6 X 25
6	19M8360	Tornillo	2		M6 X 60
7	24M7139	Arandela	2		6.400 X 18 X 1.600 MM
8	AT333680	Sensor	1		
9	AT353139	Soporte	1		
10	AT354746	Módulo	1		
11	AT369602	Varillaje	1		
12	14M7194	Tuerca	3		M6
13	14M7487	Tensor	1		
14	AW24539	Extremo de brazo	2		
15	T257812	Vástago	1		
16	T257813	Espárrago	1		
17	M82772	Arandela	1		
18	R72655	Anillo elástico	1	-625847	(USE WITH T260254)
	40M7042	Anillo elástico	2	625848-	(USE WITH T260802)
19	T236208	Placa	1		
20	T236253	Casquillo	1		
21	T251363	Llave	1		
22	.....	Brazo	1	-625847	(ORDER T260802 AND (2) 40M7042)(T260254 NLA)
	T260802	Brazo	1	625848-	

Draft Frame Sensors
Capteurs de châssis de traction
Датчики тяговой рамы
Sensores de bastidor de tracción

TX1059349 A.1

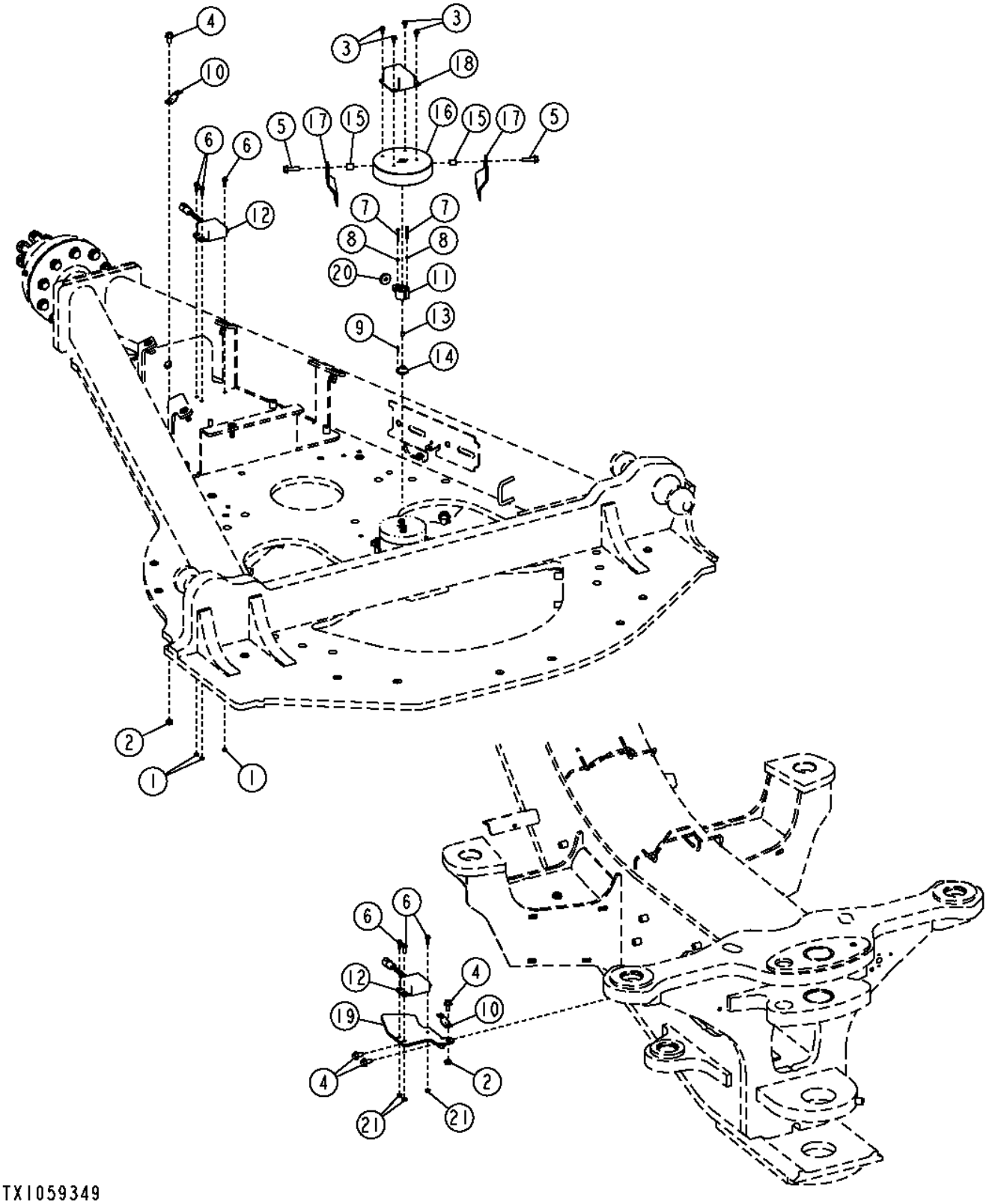

Pos.	*Ref.*	*Descripción*	*Cant.*	*Núm. de serie*	*Notas*
1	14M7272	Tuerca	6		M6
2	14M7274	Tuerca	2		M10
3	19M7774	Tornillo	4		M6 X 12
4	19M7784	Tornillo	4		M10 X 20
5	19M7835	Tornillo	2		M10 X 35
6	19M7862	Tornillo	6		M6 X 20
7	19M9034	Tornillo	2		M4 X 35
8	24M7117	Arandela	2		4.300 X 9 X 0.800 MM
9	34M7094	Pasador elástico	1		4 X 16 MM
10	57M8736	Accesorio de conector eléc.	2		
11	AT357216	Sensor	1		Colector giratorio
12	AT371437	Sensor	2		Inclinación/balanceo de bastidor de tracción, Ángulo de inclinación principal
13	T254062	Pasamuros	1		
14	T254430	Adaptador	1		
15	T158436	Espaciador	2		
16	T236318	Tapa	1		
17	T236349	Soporte	2		
18	T237649	Protección	1		
19	T256416	Soporte	1		
20	T65643	Pasamuros	1		
21	14M7303	Tuerca con brida	3		M6

Main Frame
Châssis principal
Основная рама
Bastidor principal

TX1050627 A.1

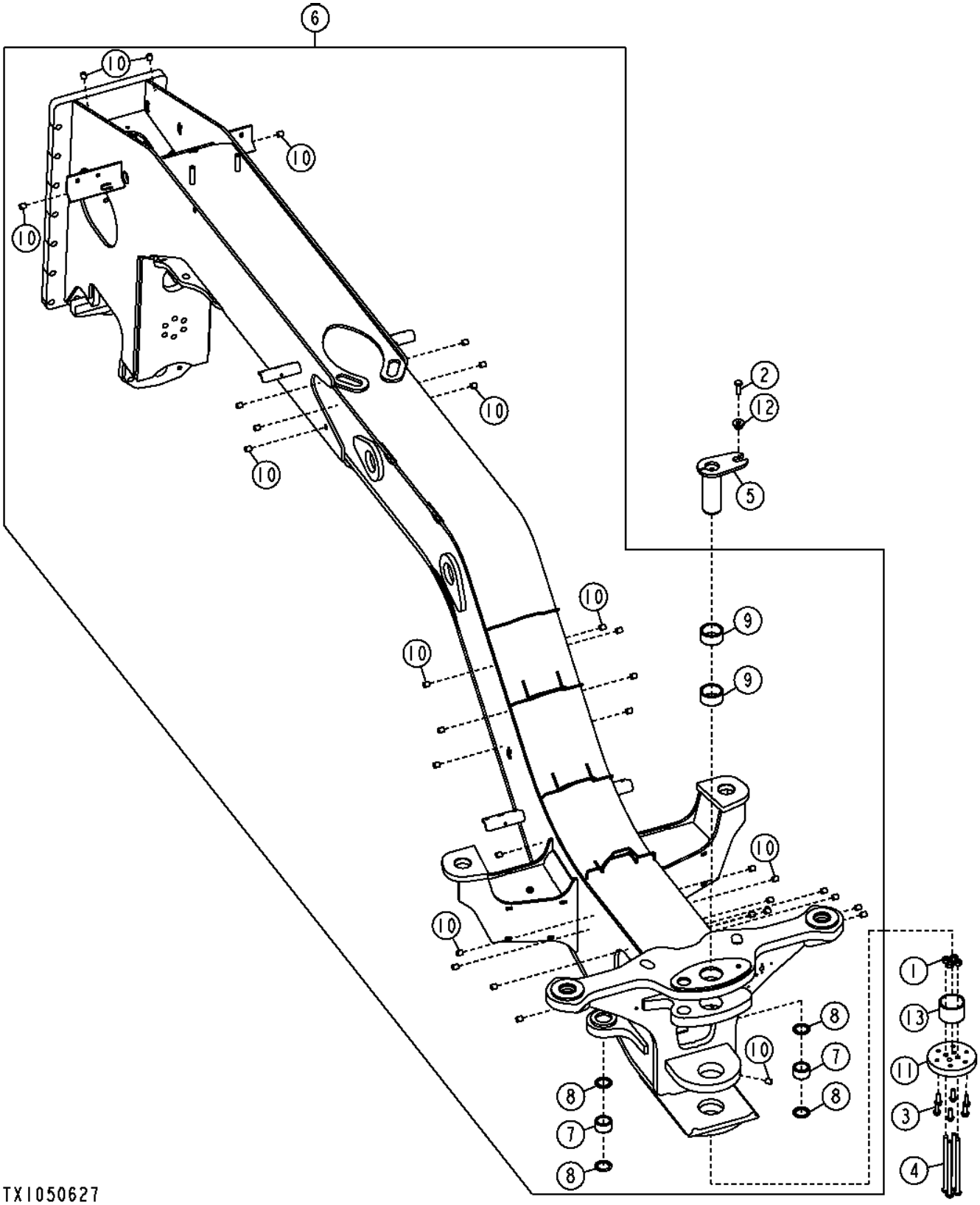

Pos.	*Ref.*	*Descripción*	*Cant.*	*Núm. de serie*	*Notas*
1	14M7276	Tuerca	4		M16
2	19M7489	Tornillo	1		M16 X 45
3	19M7791	Tornillo	6		M12 X 40
4	19M10276	Tornillo	4		M16 X 260, (SUB FOR 19M9124)
5	AT343696	Pasador	1		
6	**AT344050**	**Bastidor principal**	**1**		**(CA)**
7	H232246	Casquillo	2		
8	T225566	Retén	4		
9	T237676	Casquillo	2		
10	T72414	Casquillo	32		
11	T156404	Tapadera	1		
12	T176064	Casquillo	1		
13	T232406	Casquillo	1		

Engine Frame
Bâti de moteur
Рама двигателя
Bastidor de motor

TX1059339 A.1

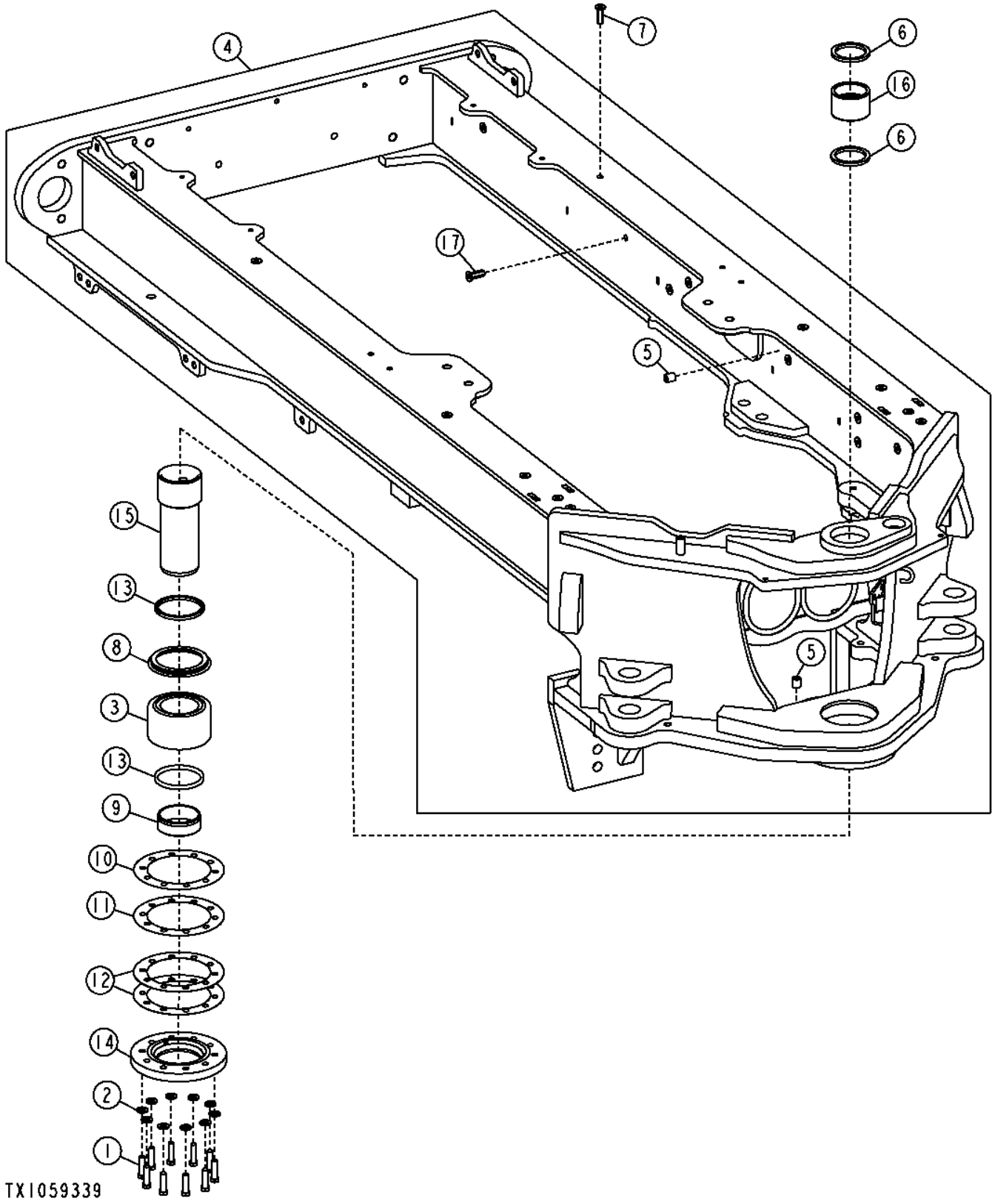

Pos.	*Ref.*	*Descripción*	*Cant.*	*Núm. de serie*	*Notas*
1	19M7496	Tornillo	10		M12 X 45
2	24M7240	Arandela	10		13 X 25 X 3 MM
3	AT202609	Cojinete	1		
4	**AT343822**	**Bastidor**	**1**		**(CA)**
5	T72414	Casquillo	2		
6	T102207	Retén	2		
7	T150768	Tuerca	10		M10
8	T156027	Espaciador	1		
9	T156174	Collar	1		
10	T156709	Suplemento	1		
11	T156710	Suplemento	1		
12	T156711	Suplemento	2		
13	T156927	Retén	2		
14	T200887	Tapadera	1		
15	T232420	Bulón	1		
16	T232536	Casquillo	1		
17	T148411	Tuerca	16		M10

Fuel Tank Bottom Guard
Fuel Tank Bottom Guard
Нижний щиток топливного бака
Protector de tanque de combustible inferior

TX1056923 A.1

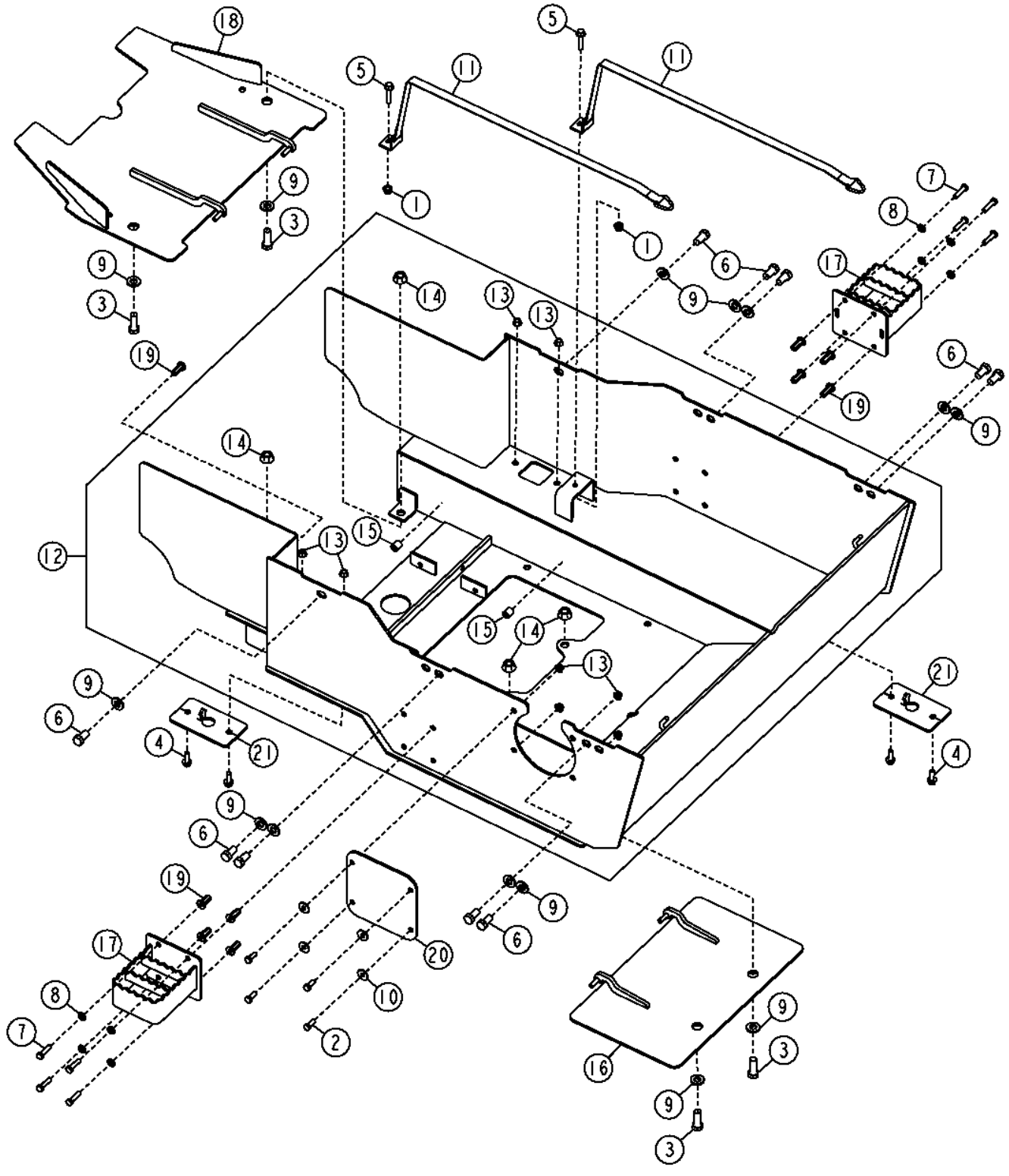

Pos.	*Ref.*	*Descripción*	*Cant.*	*Núm. de serie*	*Notas*
1	14M7400	Tuerca de seguridad	2		M10
2	19M7402	Tornillo	4		M10 X 25
3	19M7489	Tornillo	4		M16 X 45
4	19M7786	Tornillo	4		M10 X 30
5	19M7806	Tornillo	2		M10 X 50
6	19M8029	Tornillo	10		M16 X 30
7	19M8637	Tornillo	8		M10 X 40
8	24M7239	Arandela	8		10.700 X 21 X 2.500 MM
9	24M7241	Arandela	14		17 X 34 X 4 MM
10	24M7296	Arandela	4		10.500 X 30 X 2.500 MM
11	AT318373	Tira	2		
12	AT336012	Protección	1		
13	14M7296	Tuerca con brida	8		M10
14	14M7291	Tuerca con brida	4		M16
15	T72414	Casquillo	2		
16	AT336015	Panel	1		
17	AT341364	Peldaño	2		
18	AT349172	Protección	1		
19	T148409	Tuerca	9		
20	T228987	Placa	1		
21	T252663	Placa	2		

Grille Housing
Grille Housing
Рама решетки
Caja de la parrilla

TX1050597 A.1

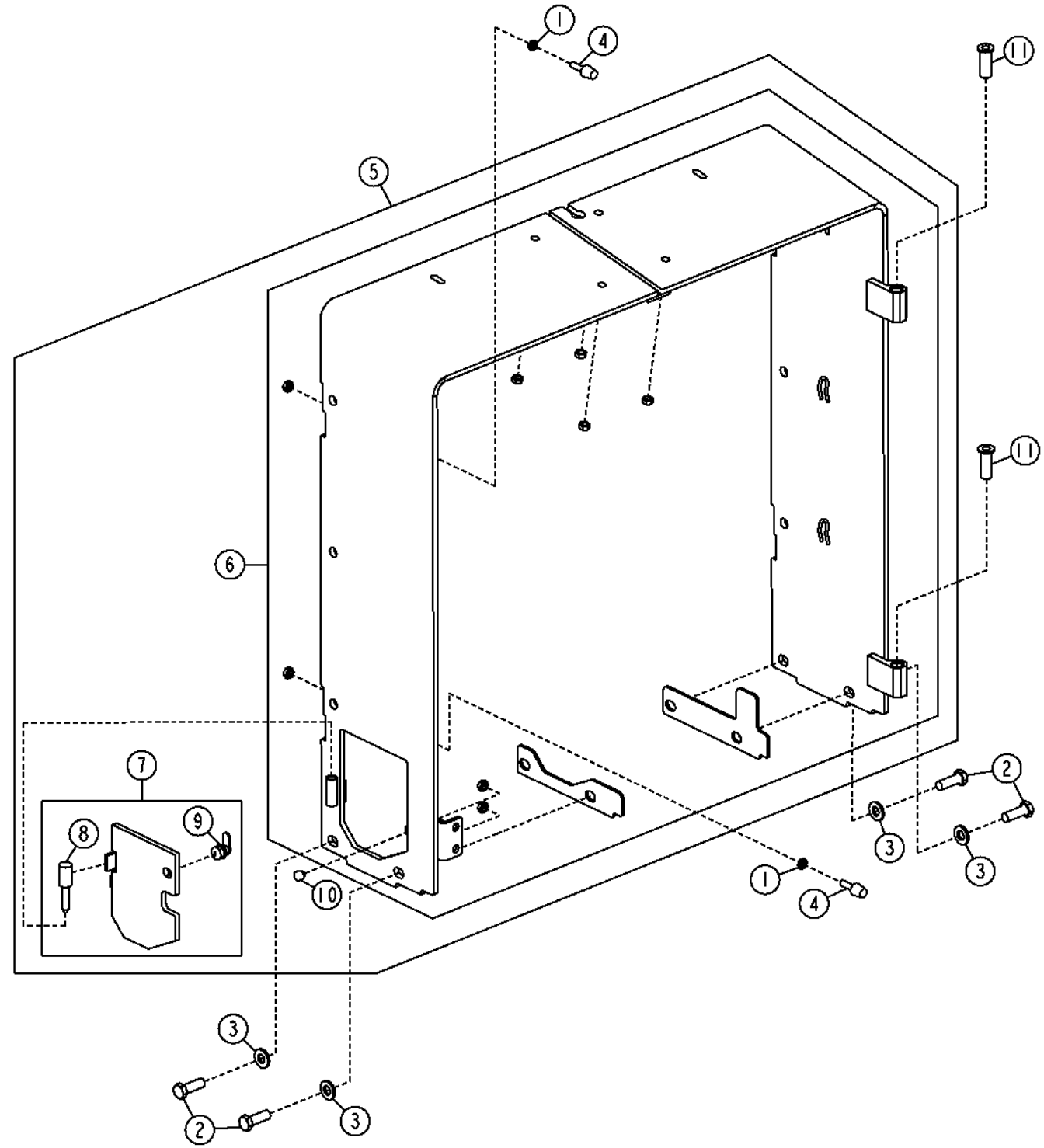

Pos.	*Ref.*	*Descripción*	*Cant.*	*Núm. de serie*	*Notas*
1	14M7152	Tuerca	2		M10
2	19M7489	Tornillo	4		M16 X 45
3	24M7241	Arandela	4		17 X 34 X 4 MM
4	AT219974	Paragolpes	2		
5	.....	Carcasa	1		(ORDER AT375878 AND AT332063)
6	AT332063	Bastidor	1		
7	AT375878	Puerta	1		(SUB FOR AT359738)
8	T250541	Pasador	1	-XXXXX	
	T265635	Pasador	1	XXXXX-	
9	AT366151	Cerradura	1		
10	M68997	Paragolpes	1		
11	T231380	Casquillo	2		

Push Block
Bloc de poussée
Толкающий блок
Bloque de empuje

TX1050403 A.1

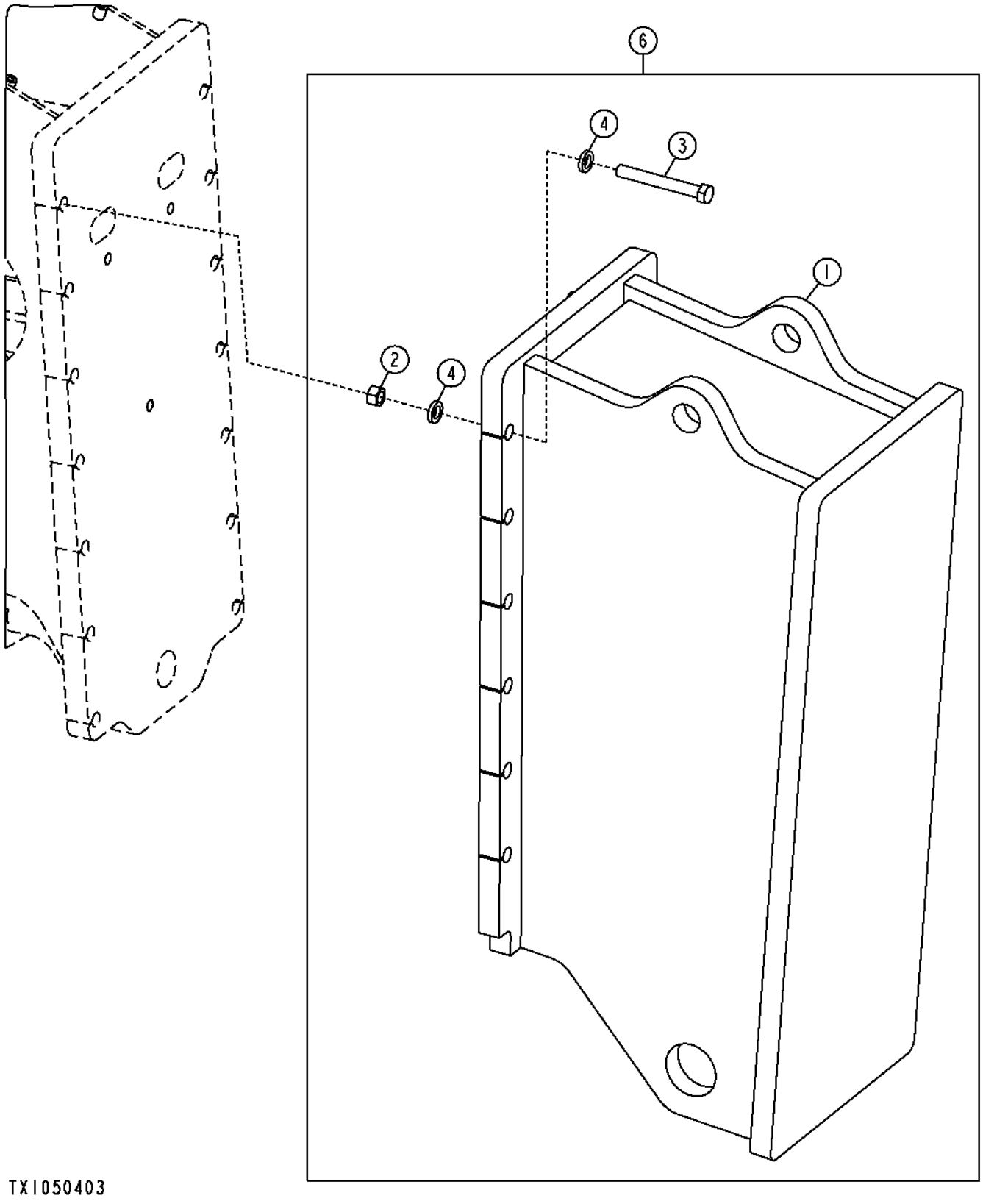

Pos.	*Ref.*	*Descripción*	*Cant.*	*Núm. de serie*	*Notas*
1	AT363266	Contrapeso	1		Bloque de empuje
2	14H1058	Tuerca	12		3/4"
3	19H2827	Tornillo	12		3/4" X 4-3/4"
4	T83426	Arandela	24		
6	**AT363681**	**Juego**	**1**		**(WHOLE GOODS), Kit bloque de empuje delantero**

Rear Counterweight
Contrepoids arrière
Задний противовес
Contrapeso trasero

TX1053436 A.1

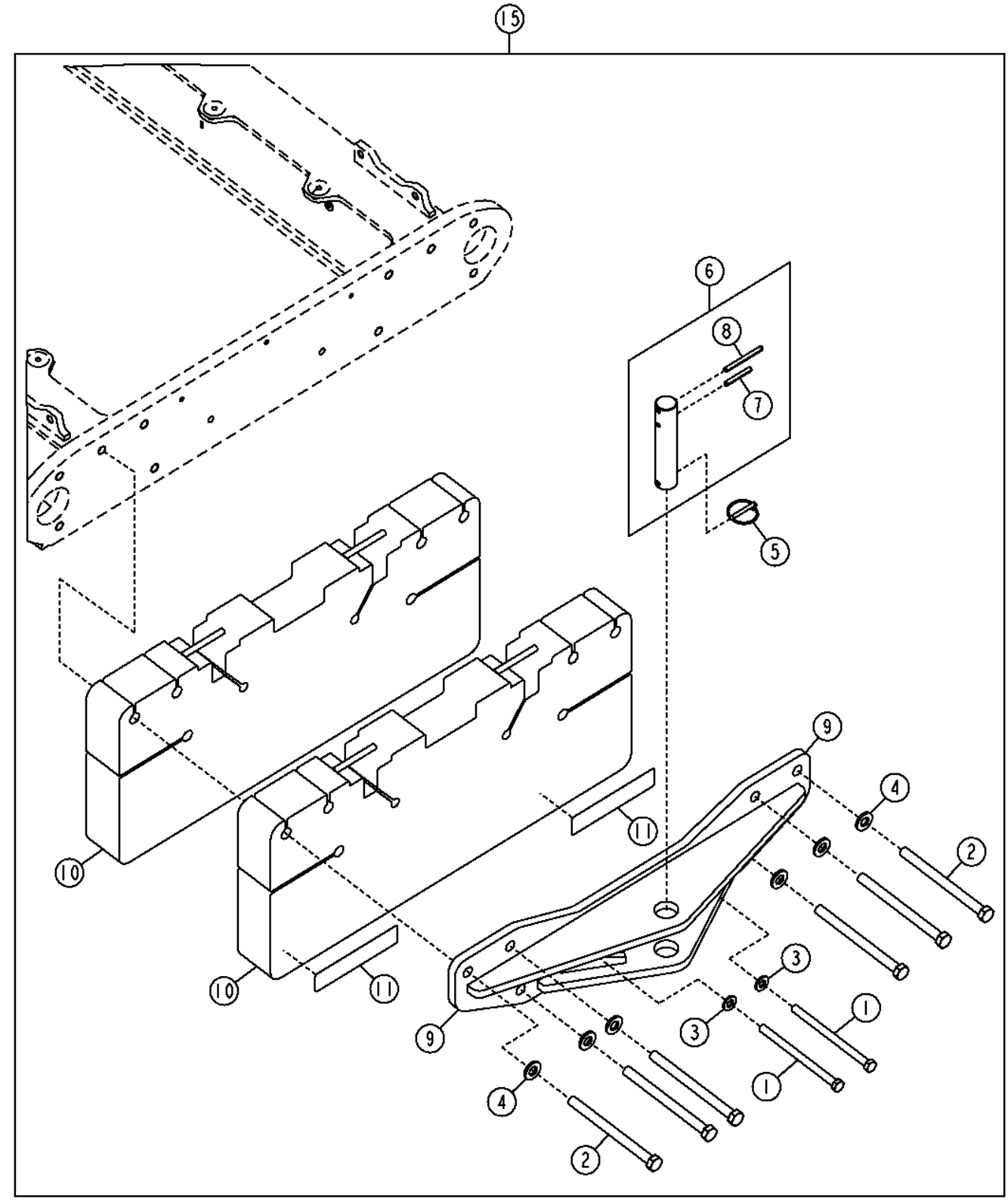

Pos.	*Ref.*	*Descripción*	*Cant.*	*Núm. de serie*	*Notas*
1	19M9318	Tornillo	2		M16 X 230
2	19M9749	Tornillo	6		M20 X 250
3	24M7241	Arandela	2		17 X 34 X 4 MM
4	24M7242	Arandela	6		21.400 X 42 X 5 MM
5	AR83396	Pasador de fijación rápida	1		
6	AT349029	Bulón	1		
7	34H358	Pasador elástico	1		3/8" X 2-3/4"
8	34H363	Pasador elástico	1		3/8" X 4"
9	AT343823	Enganche	1		
10	AT344652	Contrapeso	2		
11	JD5920	Catadióptrico	2		
15	**AT367788**	**Kit de contrapesos**	**1**		**(WHOLE GOODS)**

Low Profile Cab With Doors And Fixed Windows
Cabine profil bas avec portières et glaces fixes
Низкопрофильная кабина с дверьми и фиксированными окнами
Cabina de perfil bajo con puertas y ventanas fijas

TX1051107 A.1

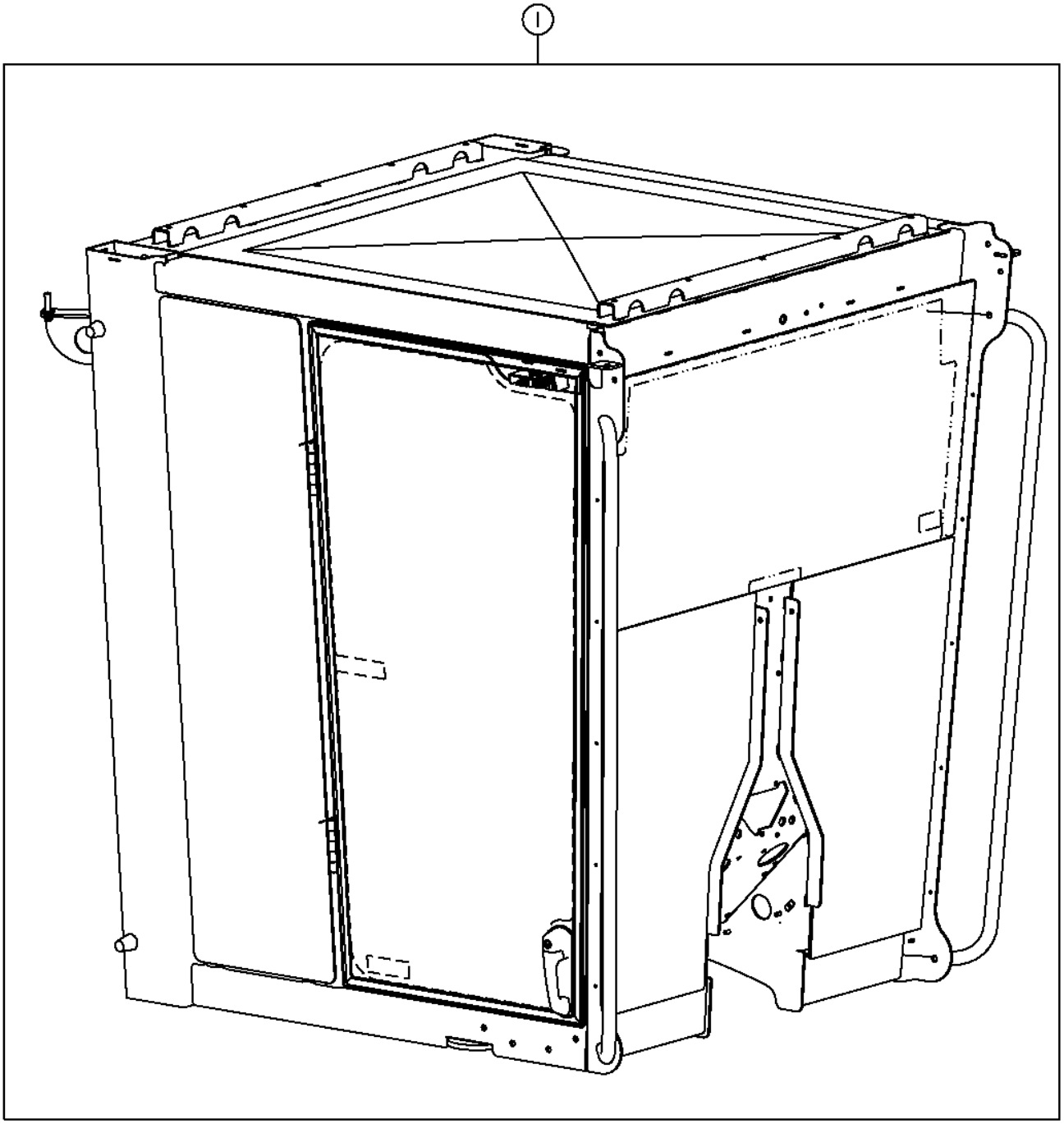

TX1051107

Pos.	*Ref.*	*Descripción*	*Cant.*	*Núm. de serie*	*Notas*
1	AT364912	Cabina	1		

Low Profile Cab With Doors And Opening Windows
Cabine profil bas avec portières et glaces ouvrantes
Низкопрофильная кабина с дверьми и открывающимися окнами
Cabina de perfil bajo con puertas y ventanas móviles

TX1051110 A.1

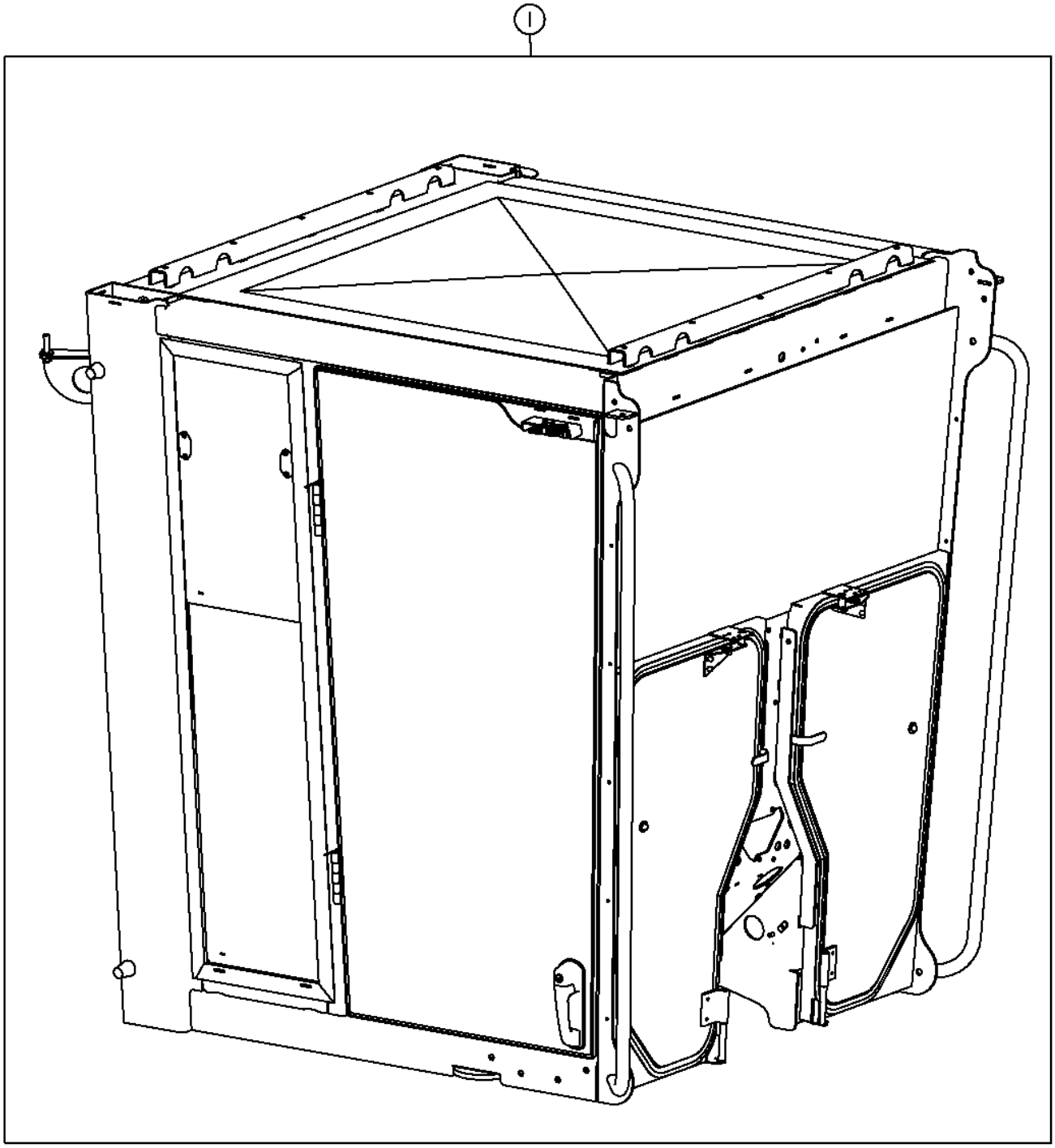

TX105111O

Pos.	*Ref.*	*Descripción*	*Cant.*	*Núm. de serie*	*Notas*
1	AT364914	Cabina	1		

Low Profile Cab With Doors, Opening Side And Fixed Front Windows
Cabine profil bas avec portières, glaces latérales ouvrantes et glaces avant fixes
Низкопрофильная кабина с дверями, открывающимися боковыми и фиксированными передними окнами
Cabina de perfil bajo con puertas, ventanas lateral móvil y delantera fija

TX1059898 A.1

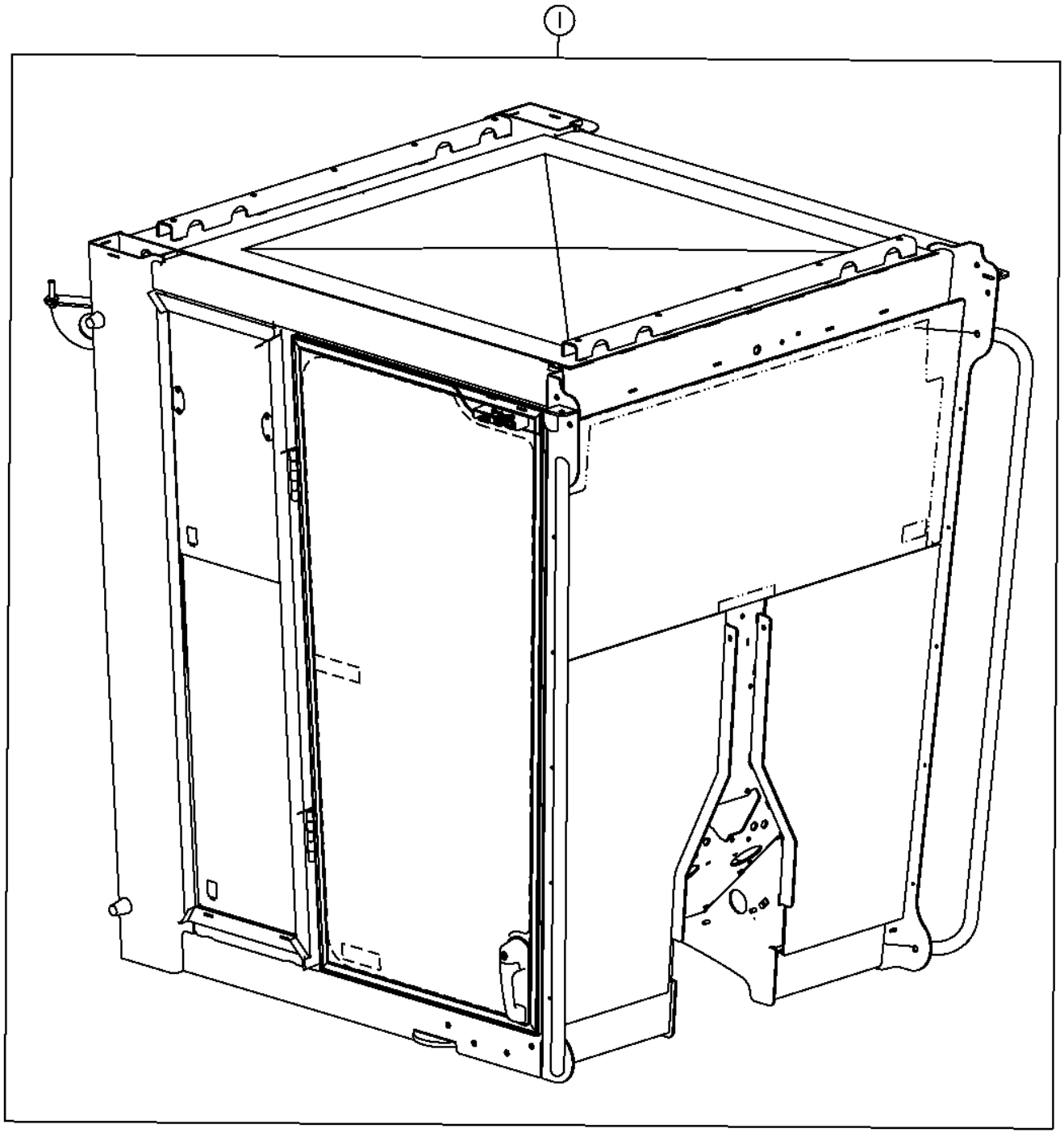

Pos.	*Ref.*	*Descripción*	*Cant.*	*Núm. de serie*	*Notas*
1	AT370812	Cabina	1		

Low Profile Cab With Doors And Opening Windows (Grade Pro)
Cabine à profil bas avec portières et glaces ouvrantes (Grade Pro)
Низкопрофильная кабина с дверьми и открывающимися окнами (Grade Pro)
Cabina de perfil bajo con puertas y ventanas móviles (Grade Pro)

TX1051118 A.1

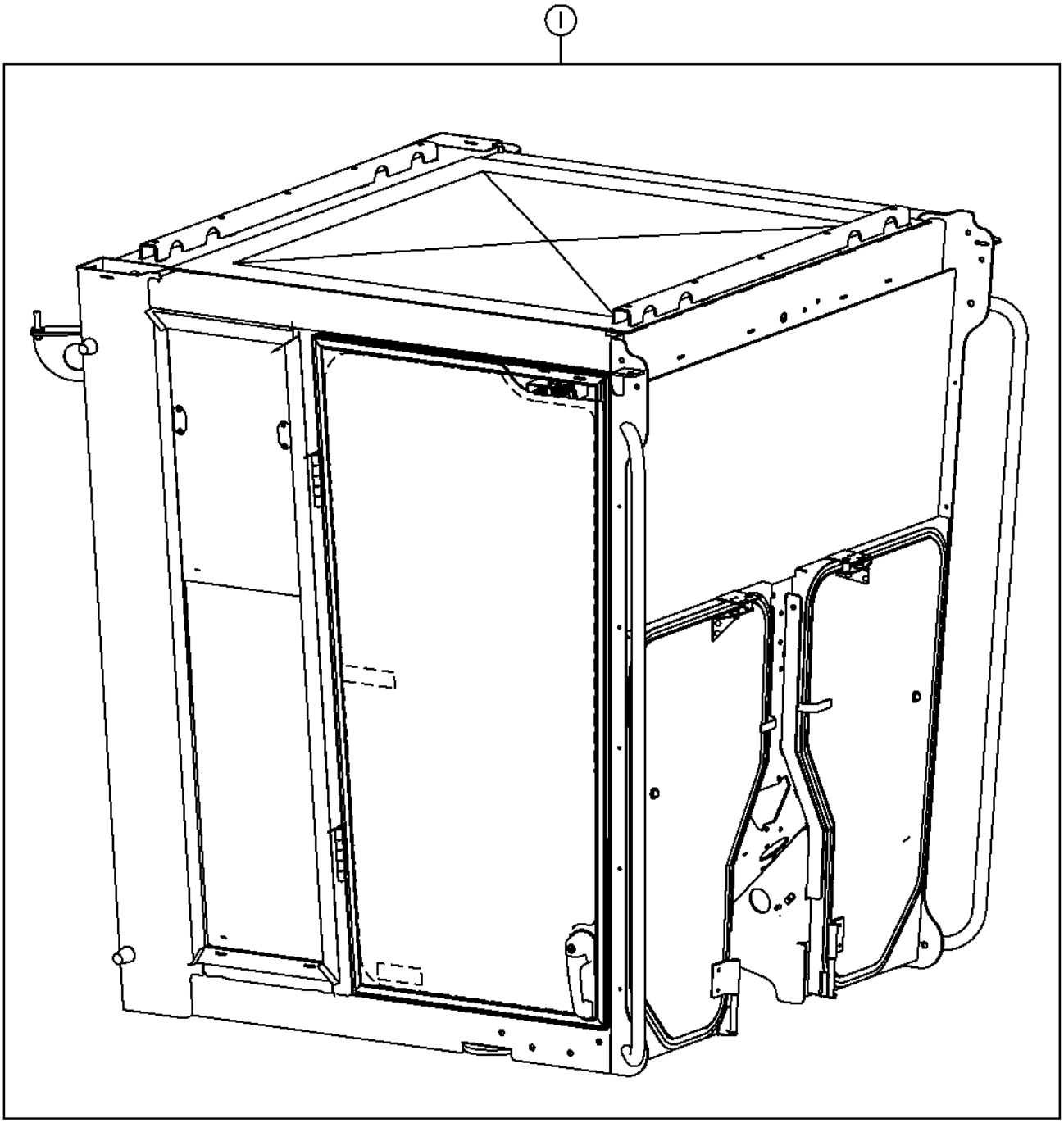

TX1051118

Pos.	*Ref.*	*Descripción*	*Cant.*	*Núm. de serie*	*Notas*
1	AT364923	Cabina	1		

Full Height Cab With Doors And Opening Windows
Cabine pleine hauteur avec portières et glaces ouvrantes
Кабина полной высоты с дверями и открывающимися окнами
Cabina de altura plena con puertas y ventanas móviles

TX1059902 A.1

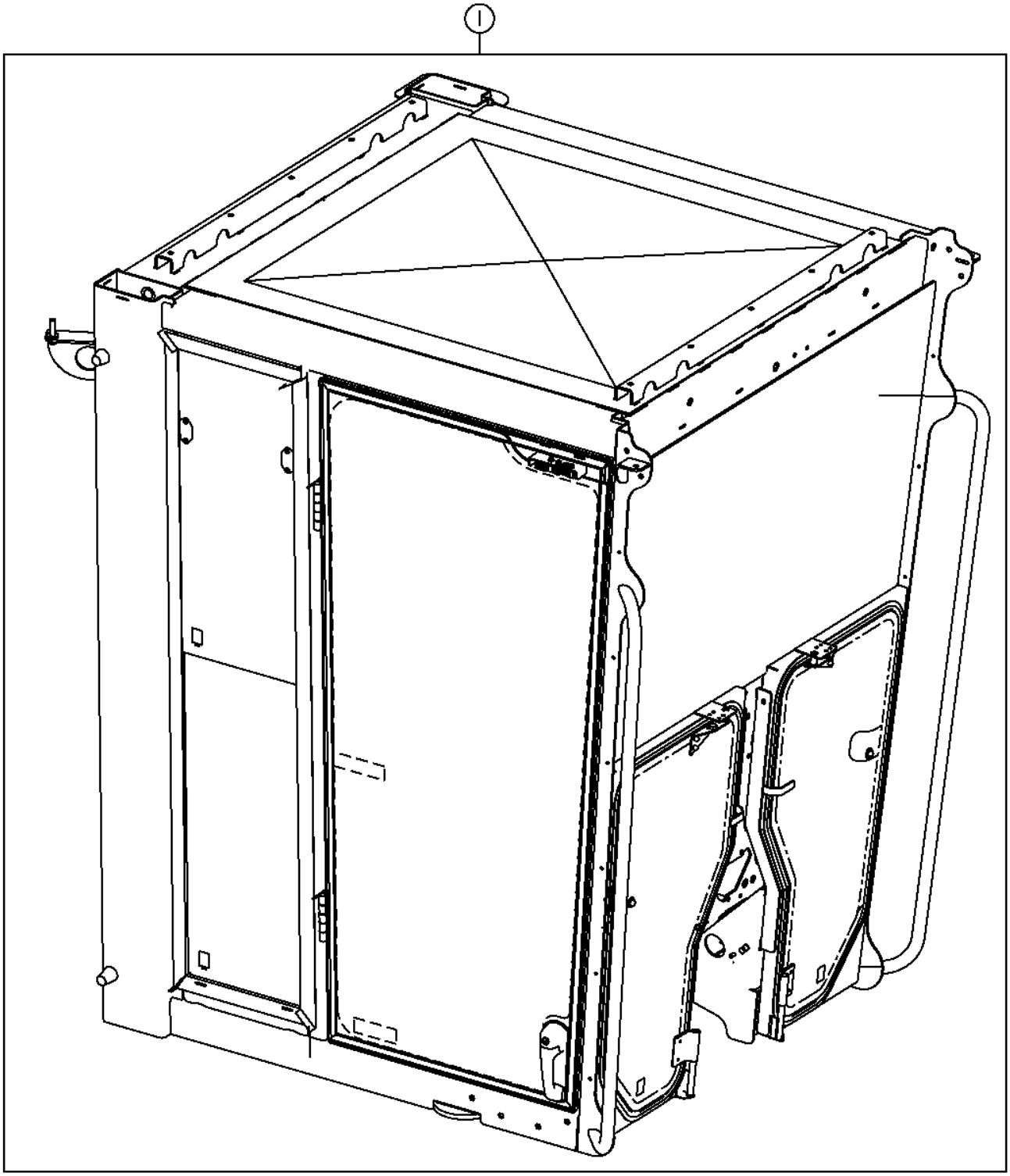

TX1059902

Pos.	*Ref.*	*Descripción*	*Cant.*	*Núm. de serie*	*Notas*
1	AT370855	Cabina	1		

Cab Isolators
Isolateurs de cabine
Изоляторы кабины
Amortiguadores de cabina

TX1048240 A.1

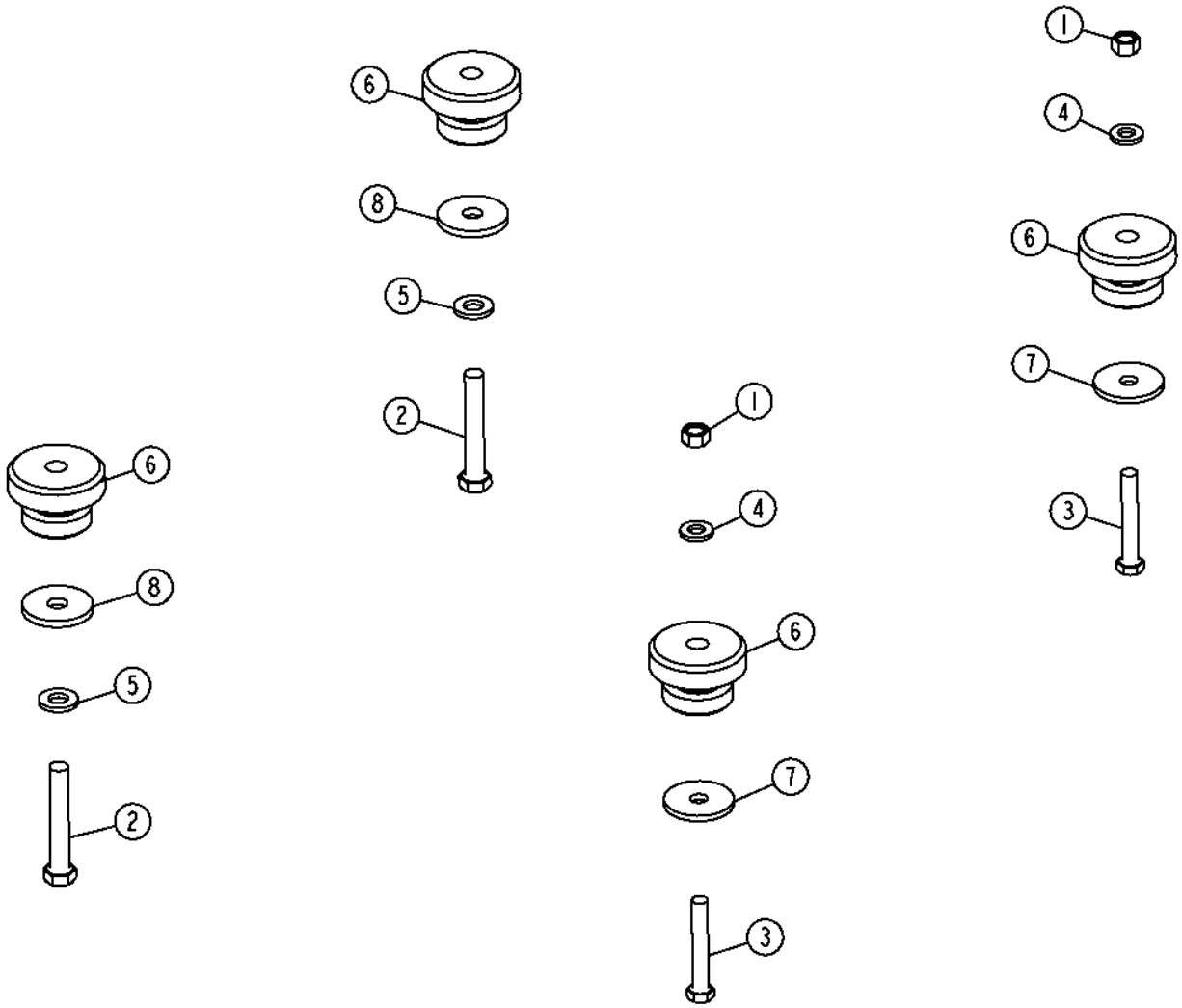

TX1048240

Pos.	*Ref.*	*Descripción*	*Cant.*	*Núm. de serie*	*Notas*
1	14M7277	Tuerca	2		M20
2	19M7781	Tornillo	2		M24 X 150
3	19M7968	Tornillo	2		M20 X 130
4	24M7242	Arandela	2		21.400 X 42 X 5 MM
5	24M7243	Arandela	2		25.400 X 50 X 6 MM
6	AT170005	Aislante	4		
7	T101807	Arandela	2		22 X 88.900 X 7.925 MM (0.866" X 3-1/2" X 5/16")
8	T153535	Arandela	2		

Cab Trim Panels and Headliner (Low Profile) (Standard Controls)
Panneaux de garnissage et revêtement de toit de cabine (à profil bas) (commandes standard)
Панели отделки и покрытие кабины (низкопрофильная) (стандартные органы управления)
Tableros decorativos y forro de techo de la cabina (perfil bajo) (controles estándar)

TX1055653 A.1

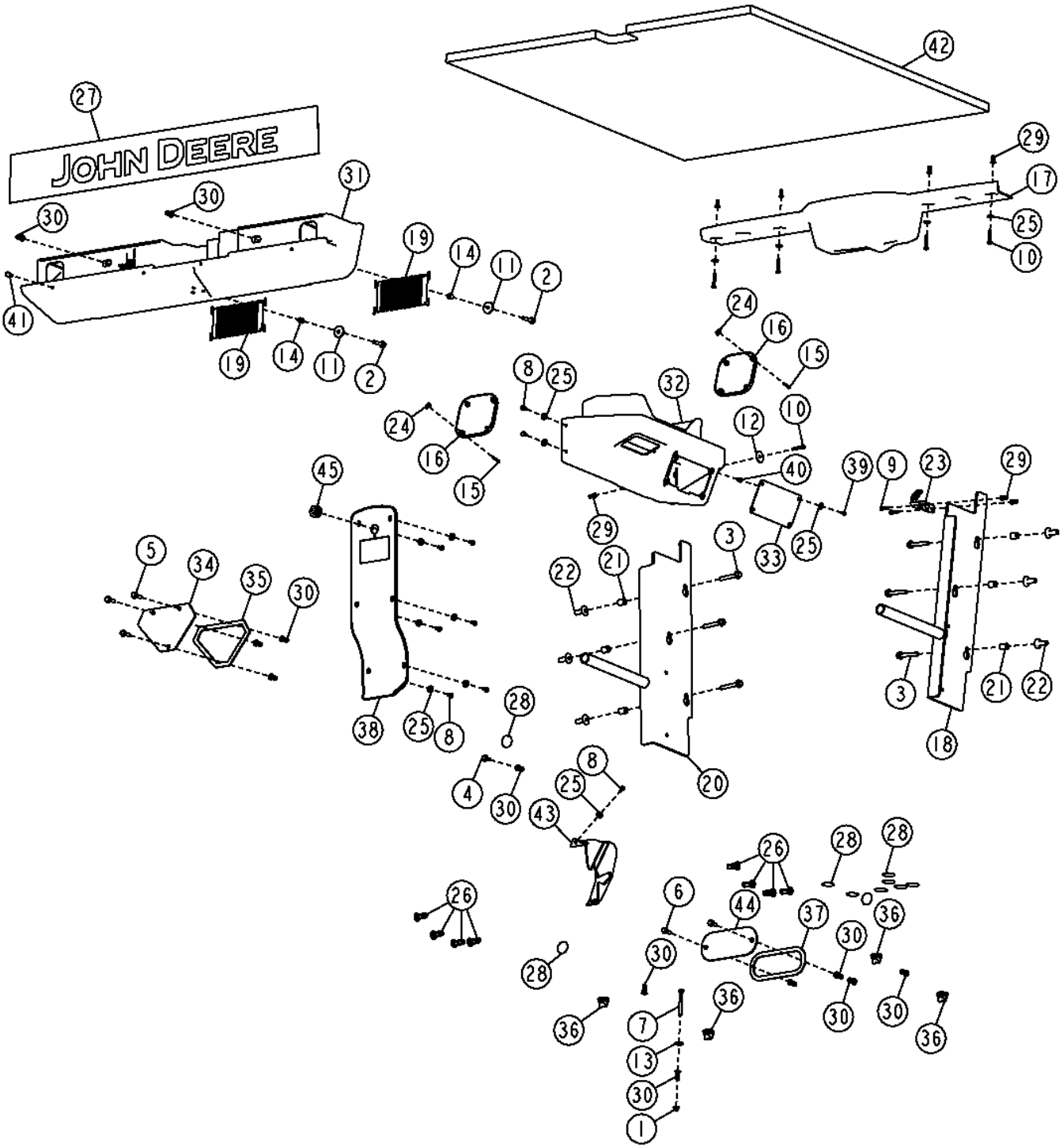

Pos.	*Ref.*	*Descripción*	*Cant.*	*Núm. de serie*	*Notas*
1	14M7298	Tuerca con brida	1		M8
2	19M7799	Tornillo	2		M8 X 45
3	19M7808	Tornillo	6		M10 X 65
4	19M7866	Tornillo	1		M8 X 20
5	19M7868	Tornillo	3		M8 X 30
6	19M7867	Tornillo	2		M8 X 25
7	19M8403	Tornillo	1		M8 X 75
8	21M7292	Tornillo	9		M6 X 16
9	21M7310	Tornillo	2		M6 X 25
10	21M7403	Tornillo	5		M6 X 40
11	24H1296	Arandela	2		11/32" X 1-3/8" X 0.134"
12	24H1695	Arandela	1		9/32" X 1-3/8" X 0.065"
13	24M7298	Arandela	1		8.400 X 25 X 2 MM
14	28H3450	Espaciador	2		0.364" X 0.540" X 1/2"
15	R53508	Tornillo	8		
16	AT305406	Enrejado	2		Altavoces
17	AT307650	Tapadera	1		Limpiacristal trasero
18	AT314363	Soporte	1		
19	AT318192	Almacén	2		
20	AT348542	Soporte	1		
21	H140461	Casquillo	6		
22	H173411	Tuerca	6		
23	L102023	Gancho	1		
24	TT101176	Tuerca	8		
25	24H1821	Arandela	17		9/32" X 47/64" X 1/16"
26	T148409	Tuerca	8		
27	T182184	Etiqueta adhesiva	1		Rejilla solar
28	T186793	Etiqueta adhesiva	12		Círculo gris
29	T196077	Tuerca	7		
30	T196079	Tuerca	12		
31	T202799	Carcasa	1		Limpiacristal anterior
32	T202921	Carcasa	1		Radio
33	T203390	Soporte	1		
34	T204645	Tapadera	1		
35	.....	Aislante	1		(MAKE FROM T59938) (CTL 600 mm)
36	T220122	Tapón	4		Tapón de vaciado
37	.....	Aislante	1		(MAKE FROM T59938) (CTL 450 mm)
38	T254875	Tapadera	1		CONSOLA DELANTERA DE CABINA Y DOSEL
39	T82791	Tornillo	4		
40	T82792	Tuerca	4		
41	U43021	Paragolpes	4		
42	T202687	Guarnición de techo	1		
43	T209947	Tapadera	1		
44	T227075	Placa	1		Control integrado de pendiente
45	H65107	Pasamuros	1		

Cab Trim Panels and Headliner (Grade Pro)
Panneaux de garnissage et revêtement de toit de cabine (Grade Pro)
Панели отделки и покрытие кабины (Grade Pro)
Tableros decorativos y forro de techo de la cabina (Grade Pro)

TX1059176 A.1

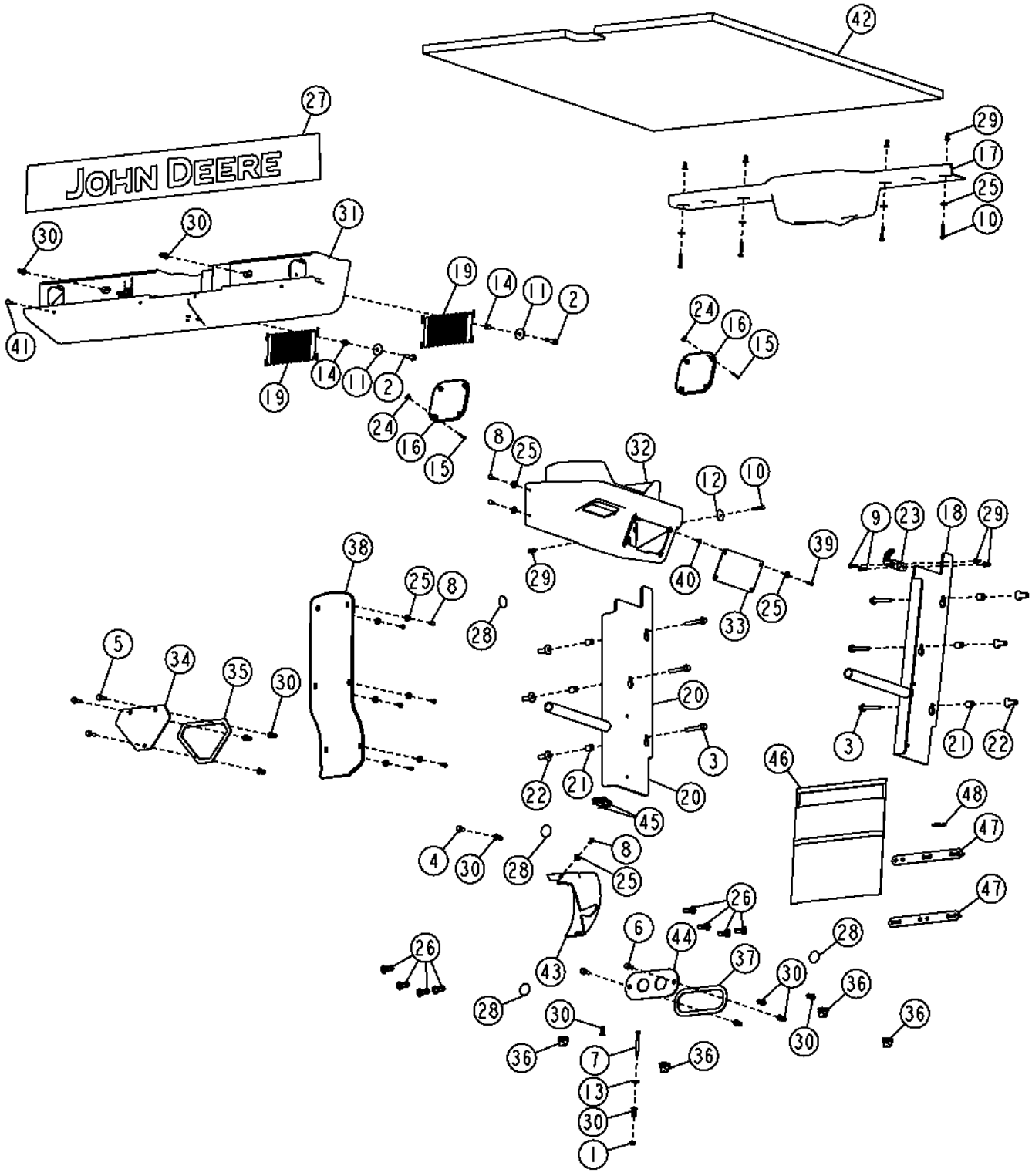

Pos.	*Ref.*	*Descripción*	*Cant.*	*Núm. de serie*	*Notas*
1	14M7298	Tuerca con brida	1		M8
2	19M7799	Tornillo	2		M8 X 45
3	19M7808	Tornillo	6		M10 X 65
4	19M7866	Tornillo	1		M8 X 20
5	19M7868	Tornillo	3		M8 X 30
6	19M7867	Tornillo	2		M8 X 25
7	19M8403	Tornillo	1		M8 X 75
8	21M7292	Tornillo	9		M6 X 16
9	21M7310	Tornillo	2		M6 X 25
10	21M7403	Tornillo	5		M6 X 40
11	24H1296	Arandela	2		11/32" X 1-3/8" X 0.134"
12	24H1695	Arandela	1		9/32" X 1-3/8" X 0.065"
13	24M7298	Arandela	1		8.400 X 25 X 2 MM
14	28H3450	Espaciador	2		0.364" X 0.540" X 1/2"
15	R53508	Tornillo	8		
16	AT305406	Enrejado	2		Altavoces
17	AT307650	Tapadera	1		Limpiacristal trasero
18	AT314363	Soporte	1		
19	AT318192	Almacén	2		
20	AT348542	Soporte	1		
21	H140461	Casquillo	6		
22	H173411	Tuerca	6		
23	L102023	Gancho	1		
24	TT101176	Tuerca	8		
25	24H1821	Arandela	17		9/32" X 47/64" X 1/16"
26	T148409	Tuerca	8		
27	T182184	Etiqueta adhesiva	1		Rejilla solar
28	T186793	Etiqueta adhesiva	4		Círculo gris
29	T196077	Tuerca	7		
30	T196079	Tuerca	12		
31	T202799	Carcasa	1		Limpiacristal anterior
32	T202921	Carcasa	1		Radio
33	T203390	Soporte	1		
34	T204645	Tapadera	1		
35	.....	Aislante	1		(MAKE FROM T59938) (CTL 600 mm)
36	T220122	Tapón	4		Tapón de vaciado
37	.....	Aislante	1		(MAKE FROM T59938) (CTL 450 mm)
38	T250726	Tapadera	1		CONSOLA DELANTERA DE CABINA Y DOSEL
39	T82791	Tornillo	4		
40	T82792	Tuerca	4		
41	U43021	Paragolpes	4		
42	T202687	Guarnición de techo	1		
43	T242817	Tapadera	1		
44	T243123	Placa	1		Control integrado de pendiente
45	M115279	Tapón	2		
46	AT367931	Bolsa	1		
47	T256050	Tira	2		
48	R44302	Cinta de atar	5		

Cab Trim Panels and Headliner (Full Height Cab)
Panneaux de garnissage et revêtement de toit de cabine (cabine pleine hauteur)
Панели отделки и покрытие кабины (кабина с полной высотой)
Tableros decorativos y forro de techo de la cabina (cabina de altura plena)

TX1055655 A.1

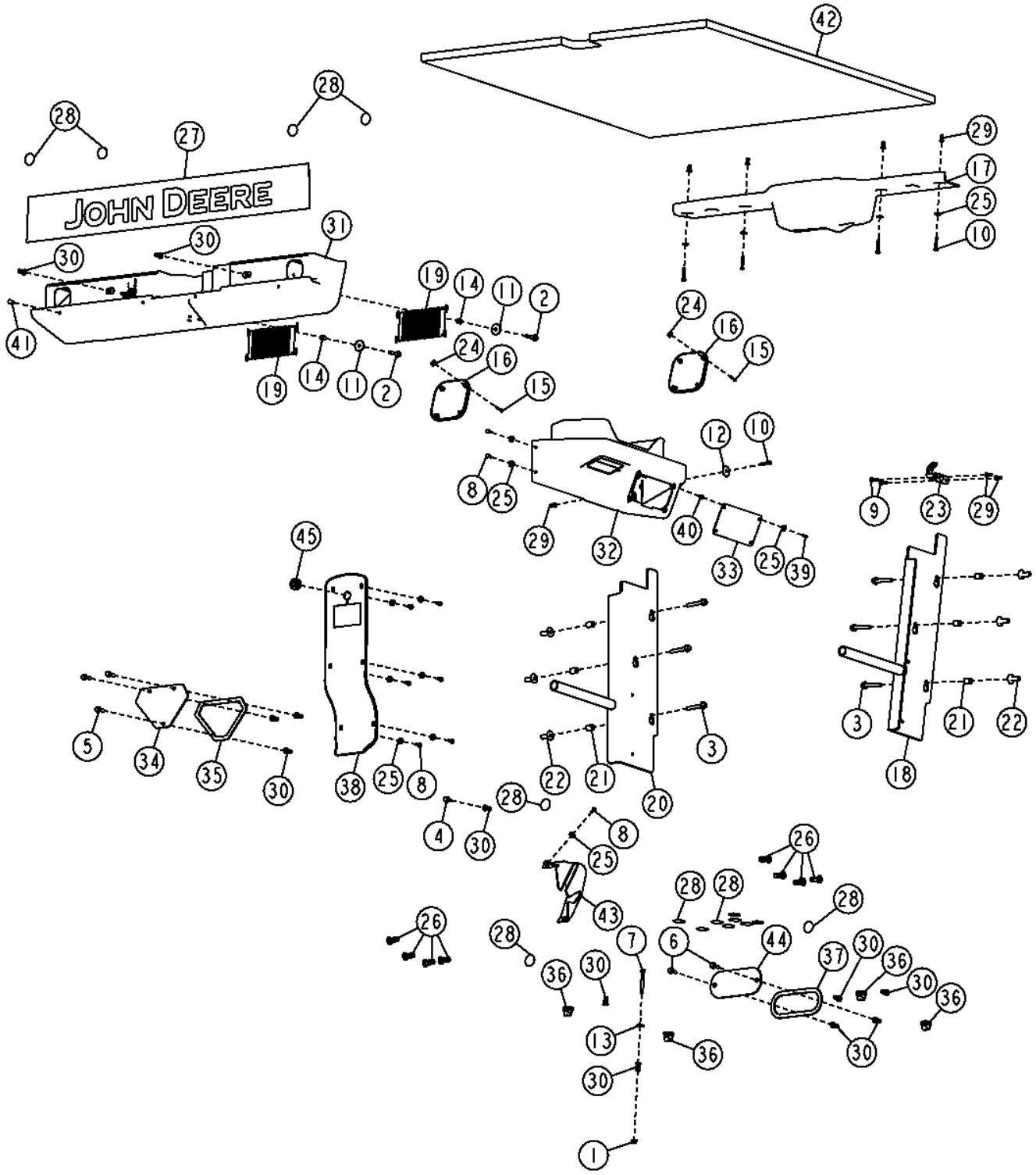

Pos.	*Ref.*	*Descripción*	*Cant.*	*Núm. de serie*	*Notas*
1	14M7298	Tuerca con brida	1		M8
2	19M7799	Tornillo	2		M8 X 45
3	19M7808	Tornillo	6		M10 X 65
4	19M7866	Tornillo	1		M8 X 20
5	19M7868	Tornillo	3		M8 X 30
6	19M7867	Tornillo	2		M8 X 25
7	19M8403	Tornillo	1		M8 X 75
8	21M7292	Tornillo	9		M6 X 16
9	21M7310	Tornillo	2		M6 X 25
10	21M7403	Tornillo	5		M6 X 40
11	24H1296	Arandela	2		11/32" X 1-3/8" X 0.134"
12	24H1695	Arandela	1		9/32" X 1-3/8" X 0.065"
13	24M7298	Arandela	1		8.400 X 25 X 2 MM
14	28H3450	Espaciador	2		0.364" X 0.540" X 1/2"
15	R53508	Tornillo	8		
16	AT305406	Enrejado	2		Altavoces
17	AT307650	Tapadera	1		Limpiacristal trasero
18	AT314363	Soporte	1		
19	AT318192	Almacén	2		
20	AT348542	Soporte	1		
21	H140461	Casquillo	6		
22	H173411	Tuerca	6		
23	L102023	Gancho	1		
24	TT101176	Tuerca	8		
25	24H1821	Arandela	17		9/32" X 47/64" X 1/16"
26	T148409	Tuerca	8		
27	T182184	Etiqueta adhesiva	1		Rejilla solar
28	T186793	Etiqueta adhesiva	16		Círculo gris
29	T196077	Tuerca	7		
30	T196079	Tuerca	12		
31	T202799	Carcasa	1		Limpiacristal anterior
32	T202921	Carcasa	1		Radio
33	T203390	Soporte	1		
34	T204645	Tapadera	1		
35	.....	Aislante	1		(MAKE FROM T59938) (CTL 600 mm)
36	T220122	Tapón	4		Tapón de vaciado
37	.....	Aislante	1		(MAKE FROM T59938) (CTL 450 mm)
38	T254875	Tapadera	1		CONSOLA DELANTERA DE CABINA Y DOSEL
39	T82791	Tornillo	4		
40	T82792	Tuerca	4		
41	U43021	Paragolpes	4		
42	T205243	Guarnición de techo	1		
43	T209947	Tapadera	1		
44	T227075	Placa	1		Control integrado de pendiente
45	H65107	Pasamuros	1		

Cab Floormat (Standard Controls)
Tapis de plancher de cabine (commandes standard)
Напольный коврик кабины (стандартные органы управления)
Felpudo de cabina (controles estándar)

TX1048350 A.1

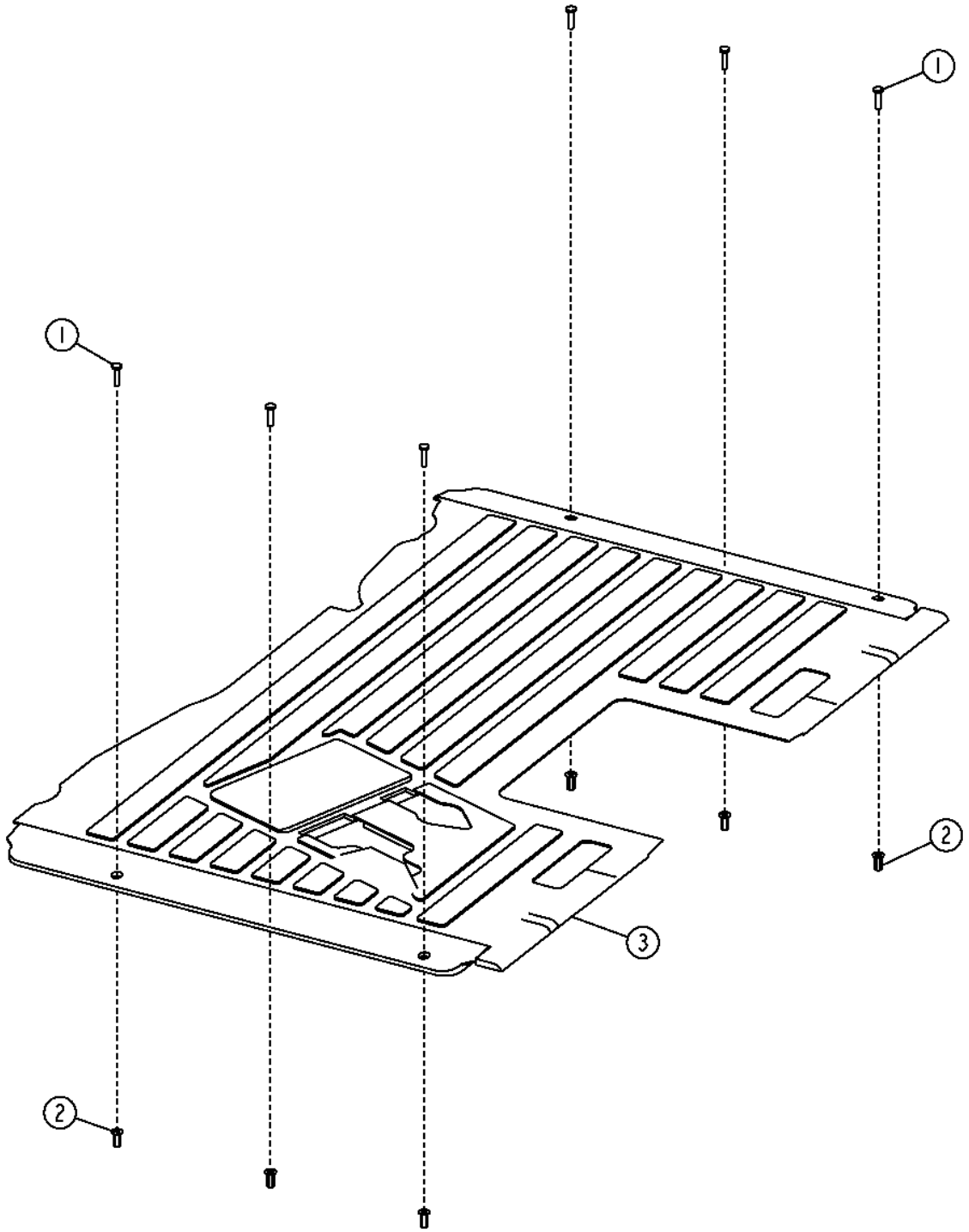

TX1048350

Pos.	*Ref.*	*Descripción*	*Cant.*	*Núm. de serie*	*Notas*
1	21M7310	Tornillo	6		M6 X 25
2	T196077	Tuerca	6		
3	T202357	Estera	1		

Cab Floormat (Grade Pro)
Tapis de sol de cabine (Grade Pro)
Напольный коврик кабины (Grade Pro)
Felpudo de cabina (Grade Pro)

TX1050670 A.1

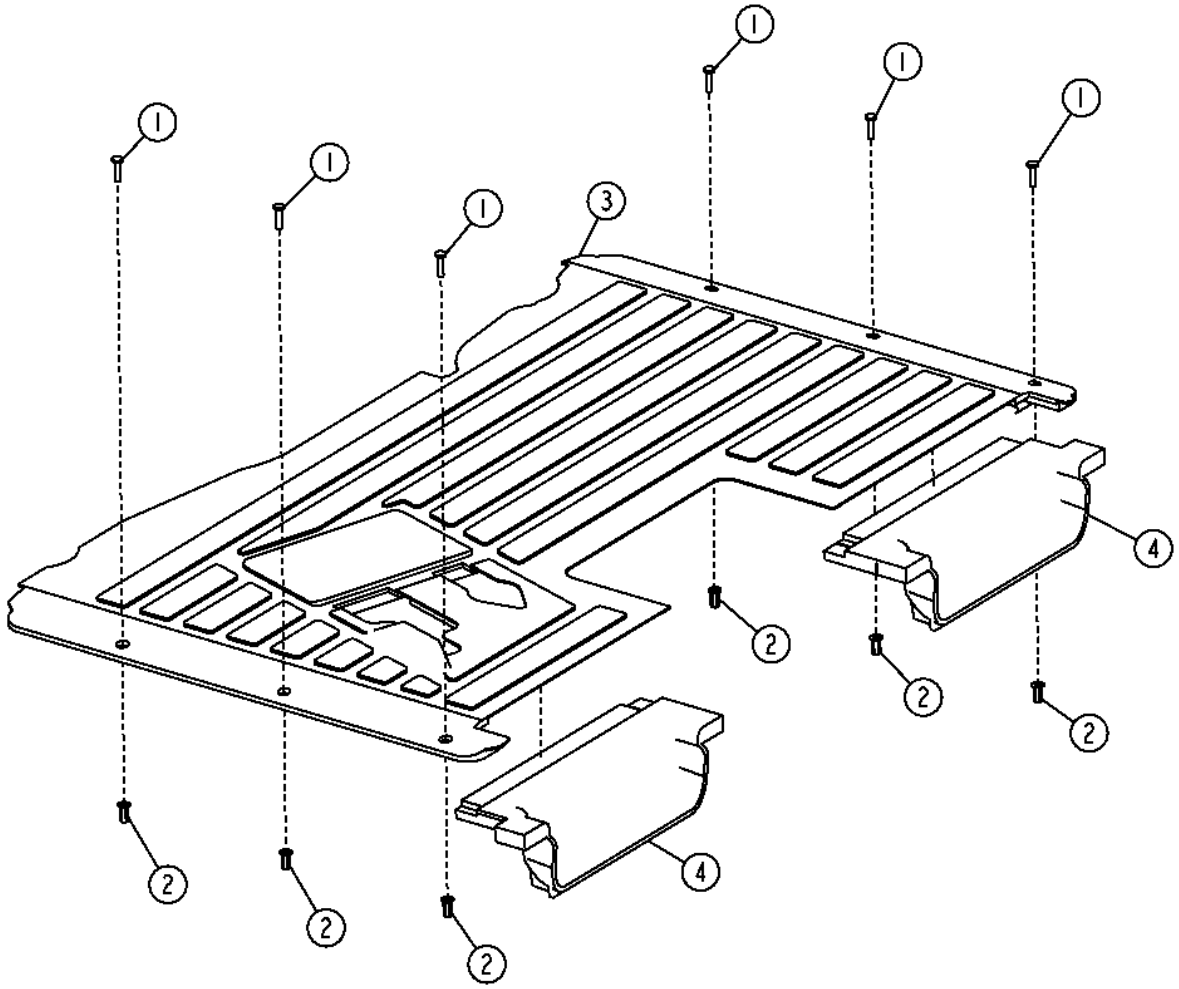

TX1050670

Pos.	*Ref.*	*Descripción*	*Cant.*	*Núm. de serie*	*Notas*
1	21M7310	Tornillo	6		M6 X 25
2	T196077	Tuerca	6		M6
3	T232503	Estera	1		
4	.....	Estera	2		(ORDER T232578) (TRIM TO FIT)

Cab Rear Interior Panels
Panneaux intérieurs arrière de cabine
Задние внутренние панели кабины
Tableros interiores traseros de cabina

TX1048904 A.1

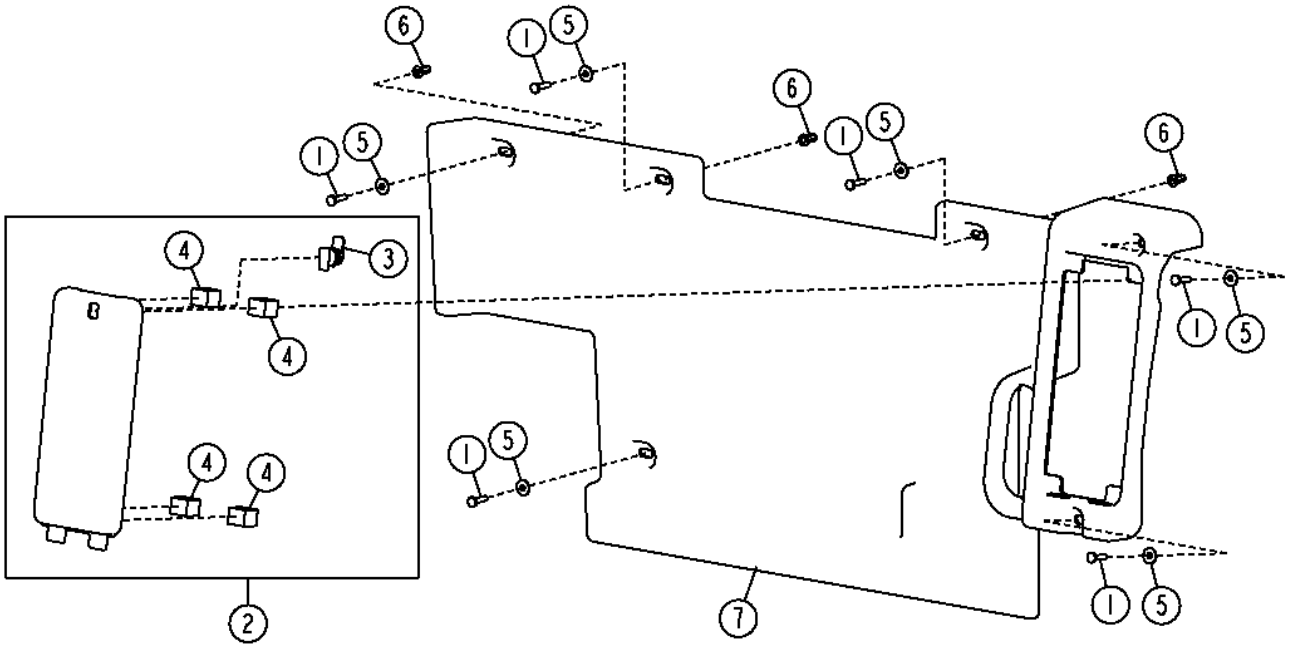

TX1048904

Pos.	*Ref.*	*Descripción*	*Cant.*	*Núm. de serie*	*Notas*
1	21M7310	Tornillo	6		M6 X 25
2	AT348672	Tapadera	1		
3	T167190	Pestillo	1		
4	.....	Tira/alfombrilla	4		(MAKE FROM R125869) (CTL)
5	24H1821	Arandela	6		9/32" X 47/64" X 1/16"
6	T196077	Tuerca	3		
7	T257568	Tapadera	1		

Cab Roof
Toit de cabine
Крыша кабины
Techo de cabina

TX1048848 A.1

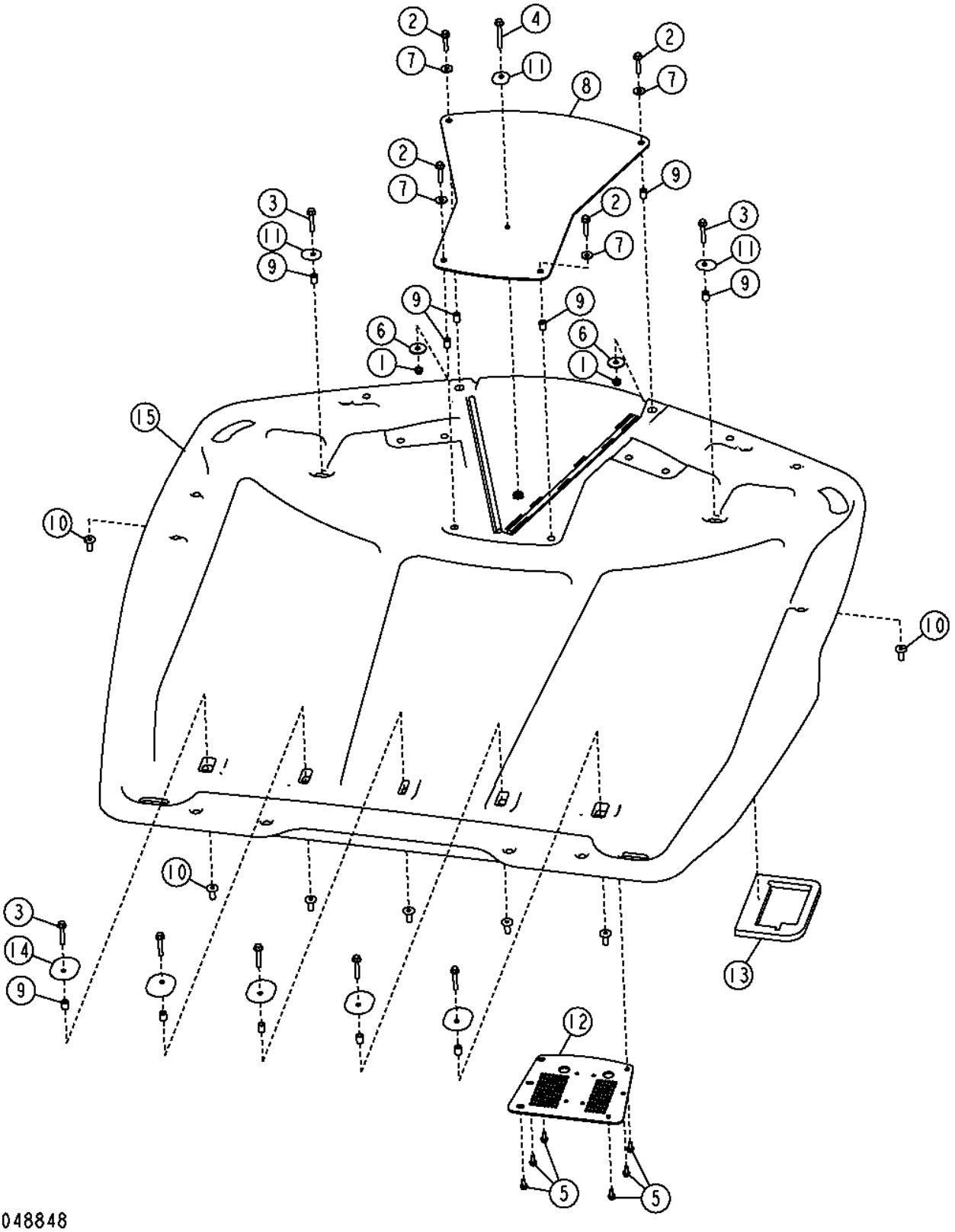

Pos.	*Ref.*	*Descripción*	*Cant.*	*Núm. de serie*	*Notas*
1	14M7296	Tuerca con brida	4		M10
2	19M7806	Tornillo	4		M10 X 50
3	19M7807	Tornillo	7		M10 X 60
4	19M7810	Tornillo	1		M10 X 80
5	19M7866	Tornillo	6		M8 X 20
6	24H1334	Arandela	4		15/32" X 1-3/4" X 0.105"
7	24M7296	Arandela	4		10.500 X 30 X 2.500 MM
8	AT317562	Placa	1		
9	H140461	Casquillo	11		
10	H173411	Tuerca	8		
11	T185664	Arandela de guarnición	3		
12	T204319	Placa	1		
13	T205066	Aislante	1		
14	T205068	Arandela de guarnición	5		
15	T266232	Techo	1		(SUB FOR T232925)

Cab Doors (Low Profile Cab)
Cab Doors (Low Profile Cab)
Двери кабины (низкопрофильная кабина)
Puertas de cabina (de bajo perfil)

TX1054704 A.1

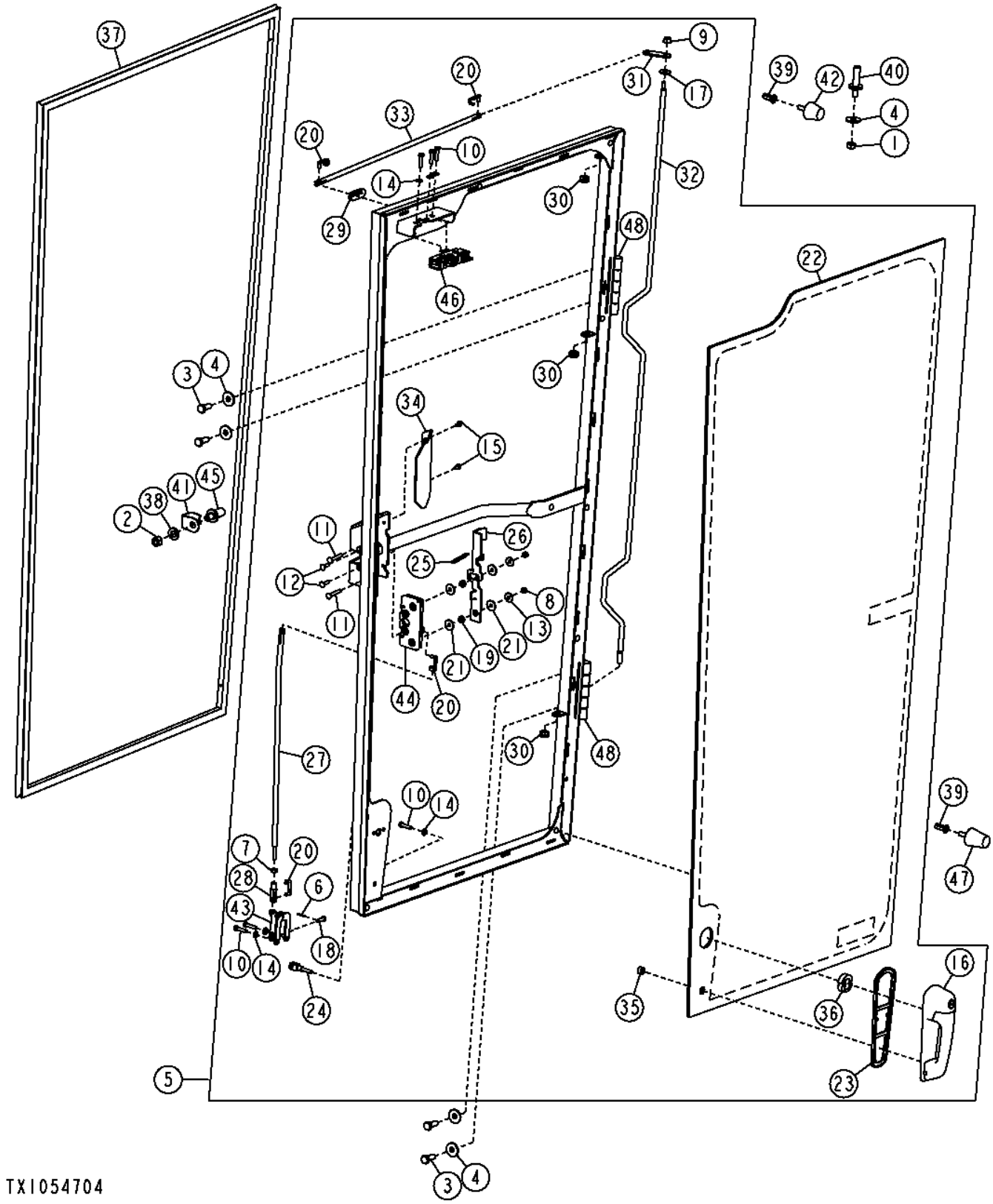

Pos.	*Ref.*	*Descripción*	*Cant.*	*Núm. de serie*	*Notas*
1	14M7274	Tuerca	2		M10
2	14M7275	Tuerca	2		M12
3	19M7402	Tornillo	8		M10 X 25
4	24M7296	Arandela	10		10.500 X 30 X 2.500 MM
5	AT303744	Puerta	1		(RH)
	AT303745	Puerta	1		(LH)
6	11M7009	Pasador de aletas	1		2 X 16 MM
7	14H786	Tuerca	1		1/4"
8	14M7165	Tuerca de seguridad	2		M6
9	14M7298	Tuerca con brida	1		M8
10	19M7933	Tornillo	6		M6 X 25
11	21M7289	Tornillo	2		M6 X 40
12	21M7326	Tornillo	2		M6 X 20
13	24H1821	Arandela	2		9/32" X 47/64" X 1/16"
14	24M7293	Arandela	6		6.500 X 13 X 1.600 MM
15	37M7059	Tornillo	2		M5 X 12
16	AT306181	Mango	1		
17	H110232	Arandela	1		
18	M72069	Bulón	1		
19	T160017	Espaciador	2		
20	T160020	Pasador	4		
21	T175675	Arandela	4		
22	T202653	Cristal de ventana	1		(RH)
	T202654	Cristal de ventana	1		(LH)
23	T204599	Junta	1		
24	T210101	Horquilla	1		
25	T210106	Muelle	1		
26	T247911	Palanca	1		(RH)
	T247910	Palanca	1		(LH)
27	T213443	Vástago	1		
28	T213444	Horquilla	1		
29	T213445	Pasamuros	1		
30	L152397	Pasamuros	3		
31	T213448	Tira	1		
32	T213450	Vástago	1		
33	T213451	Vástago	1		
34	T213452	Tapadera	1		
35	T223734	Arandela	1		
36	T223735	Espaciador	1		
37	AT322428	Aislante	1		
38	R70663	Arandela	2		
39	T196079	Tuerca	4		
40	T201880	Espárrago	2		
41	T205499	Protección	2		
42	AT317979	Paragolpes	4		
43	AT317981	Palanca acodada	2		
44	AT317984	Pestillo	1		(RH)
	AT317983	Pestillo	1		(LH)
45	AT307096	Perno de cierre	2		
46	AT317982	Pestillo	1		(RH)
	AT317983	Pestillo	1		(LH)
47	AT317980	Paragolpes	2		
48	AT363054	Bisagra	1		Kit de dos, Incluye instrucciones de soldadura

Cab Doors (Full Height Cab)
Cab Doors (Full Height Cab)
Двери кабины (кабина с полной высотой)
Puertas de cabina (cabina de altura plena)

TX1054705 A.1

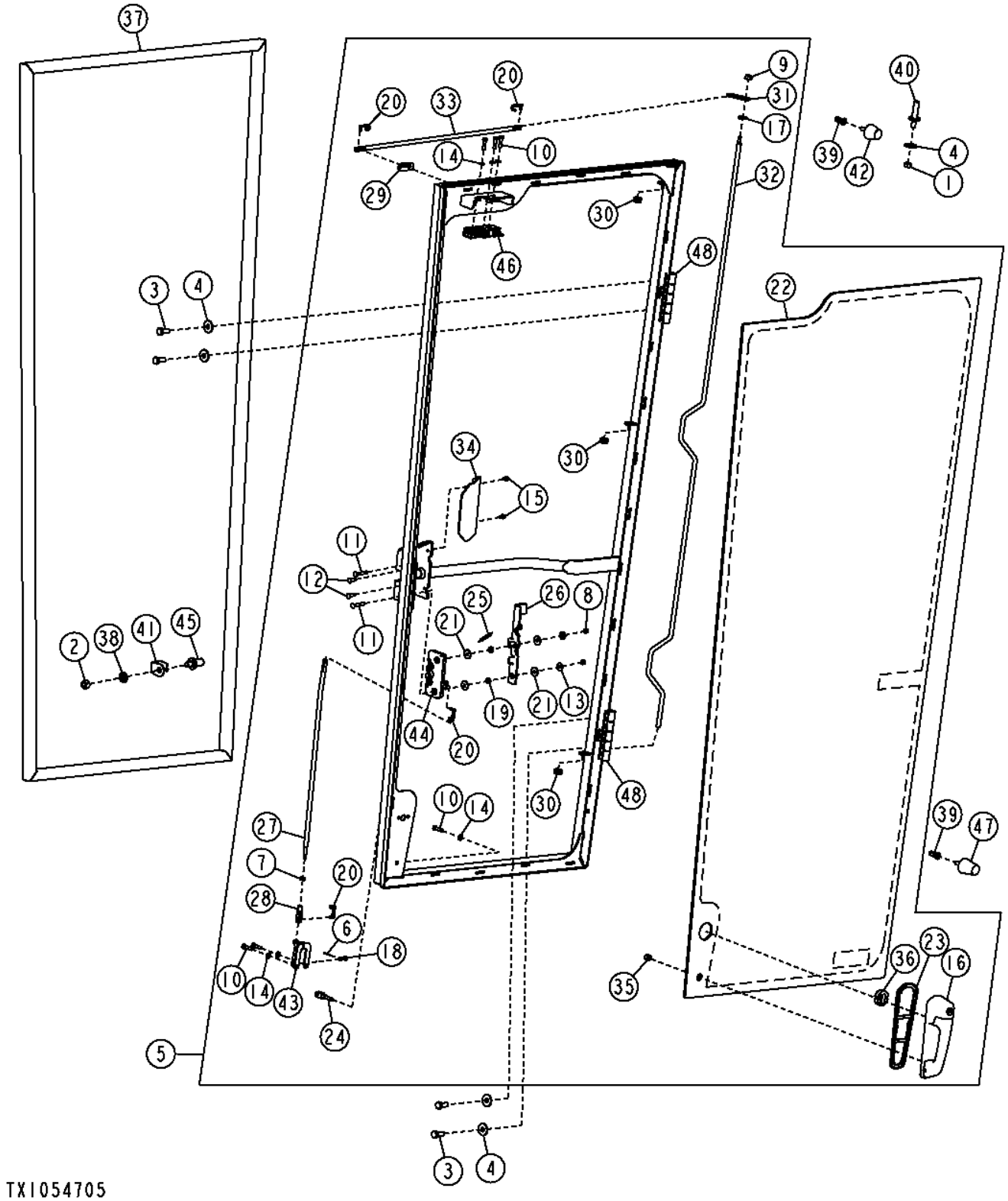

Pos.	*Ref.*	*Descripción*	*Cant.*	*Núm. de serie*	*Notas*
1	14M7274	Tuerca	2		M10
2	14M7275	Tuerca	2		M12
3	19M7402	Tornillo	8		M10 X 25
4	24M7296	Arandela	10		10.500 X 30 X 2.500 MM
5	AT303748	Puerta	1		(RH)
	AT303749	Puerta	1		(LH)
6	11M7009	Pasador de aletas	1		2 X 16 MM
7	14H786	Tuerca	1		1/4"
8	14M7165	Tuerca de seguridad	2		M6
9	14M7298	Tuerca con brida	1		M8
10	19M7933	Tornillo	6		M6 X 25
11	21M7289	Tornillo	2		M6 X 40
12	21M7326	Tornillo	2		M6 X 20
13	24H1821	Arandela	2		9/32" X 47/64" X 1/16"
14	24M7293	Arandela	6		6.500 X 13 X 1.600 MM
15	37M7059	Tornillo	2		M5 X 12
16	AT306181	Mango	1		
17	H110232	Arandela	1		
18	M72069	Bulón	1		
19	T160017	Espaciador	2		
20	T160020	Pasador	4		
21	T175675	Arandela	4		
22	T202655	Cristal de ventana	1		(RH)
	T202656	Cristal de ventana	1		(LH)
23	T204599	Junta	1		
24	T210101	Horquilla	1		
25	T210106	Muelle	1		
26	T247910	Palanca	1		(RH)
	T213167	Palanca	1		(LH)
27	T213443	Vástago	1		
28	T213444	Horquilla	1		
29	T213445	Pasamuros	1		
30	L152397	Pasamuros	3		
31	T213448	Tira	1		
32	T213449	Vástago	1		
33	T213451	Vástago	1		
34	T213452	Tapadera	1		
35	T223734	Arandela	1		
36	T223735	Espaciador	1		
37	AT322428	Aislante	1		
38	R70663	Arandela	2		
39	T196079	Tuerca	4		
40	T201880	Espárrago	2		
41	T205499	Protección	2		
42	AT317979	Paragolpes	4		
43	AT317981	Palanca acodada	2		
44	AT317984	Pestillo	1		(RH)
	AT317983	Pestillo	1		(LH)
45	AT307096	Perno de cierre	2		
46	AT317982	Pestillo	1		(RH)
	AT317983	Pestillo	1		(LH)
47	AT317980	Paragolpes	2		
48	AT363054	Bisagra	1		Kit de dos, Incluye instrucciones de soldadura

Fixed Windows (Low Profile Cab)
Glaces fixes (cabine profil bas)
Фиксированные окна (низкопрофильная кабина)
Ventanas fijas (cabina de bajo perfil)

TX1055310 A.1

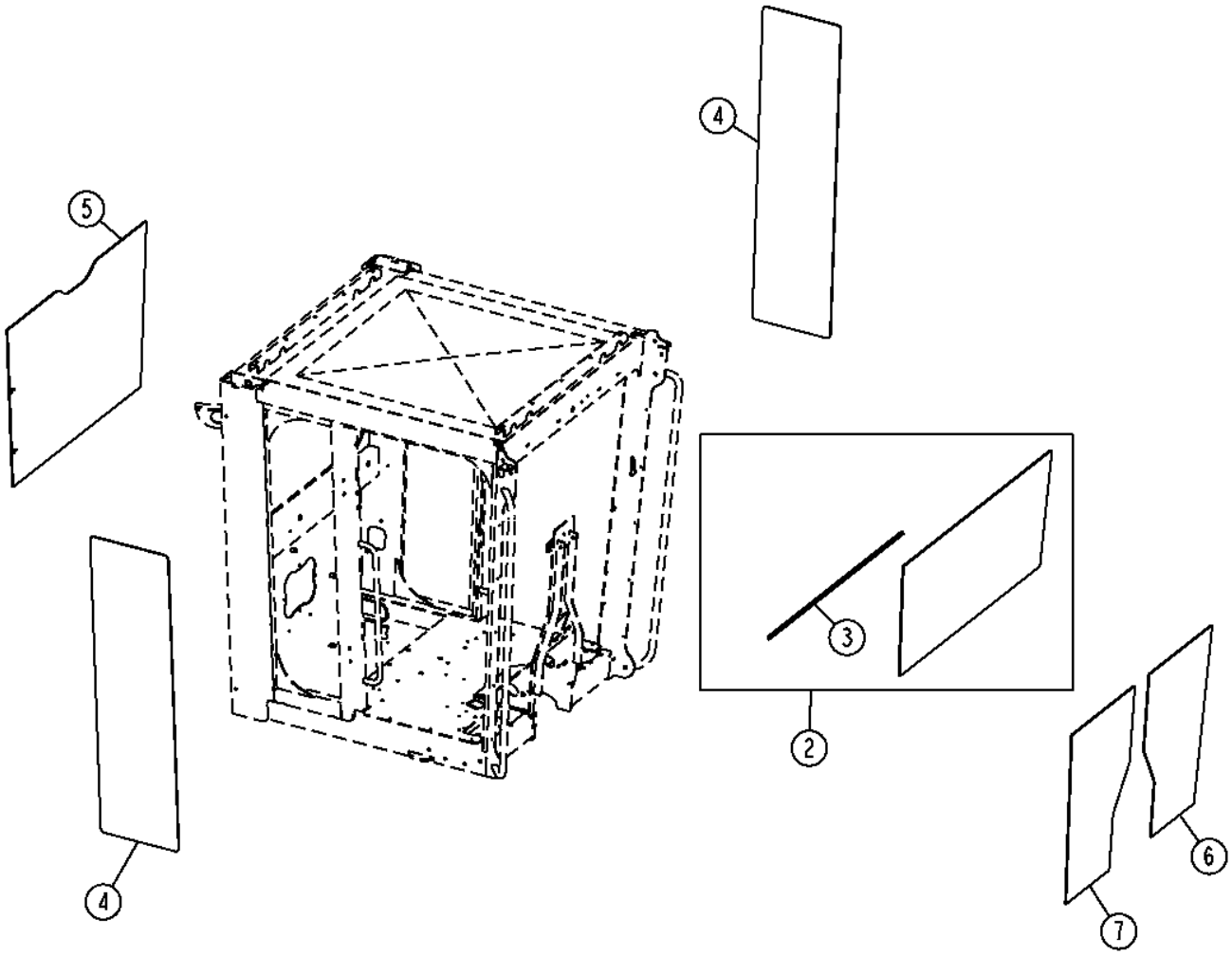

TX1055310

Pos.	*Ref.*	*Descripción*	*Cant.*	*Núm. de serie*	*Notas*
1	T135675	Soporte aislador	AR		Usar entre ventana y cabina, No se ilustra
2	AT364185	Parabrisas	1		(INCLUDES (10) T135675)
3	T214023	Aislante	1		
4	T202074	Cristal de ventana	2		
5	T202075	Cristal de ventana	1		
6	T231614	Cristal de ventana	1		
7	T231615	Cristal de ventana	1		

Opening Windows (Low Profile Cab)
Glaces ouvrantes (cabine profil bas)
Открывающиеся окна (низкопрофильная кабина)
Ventanas para abrir (cabina de bajo perfil)

TX1055309 A.1

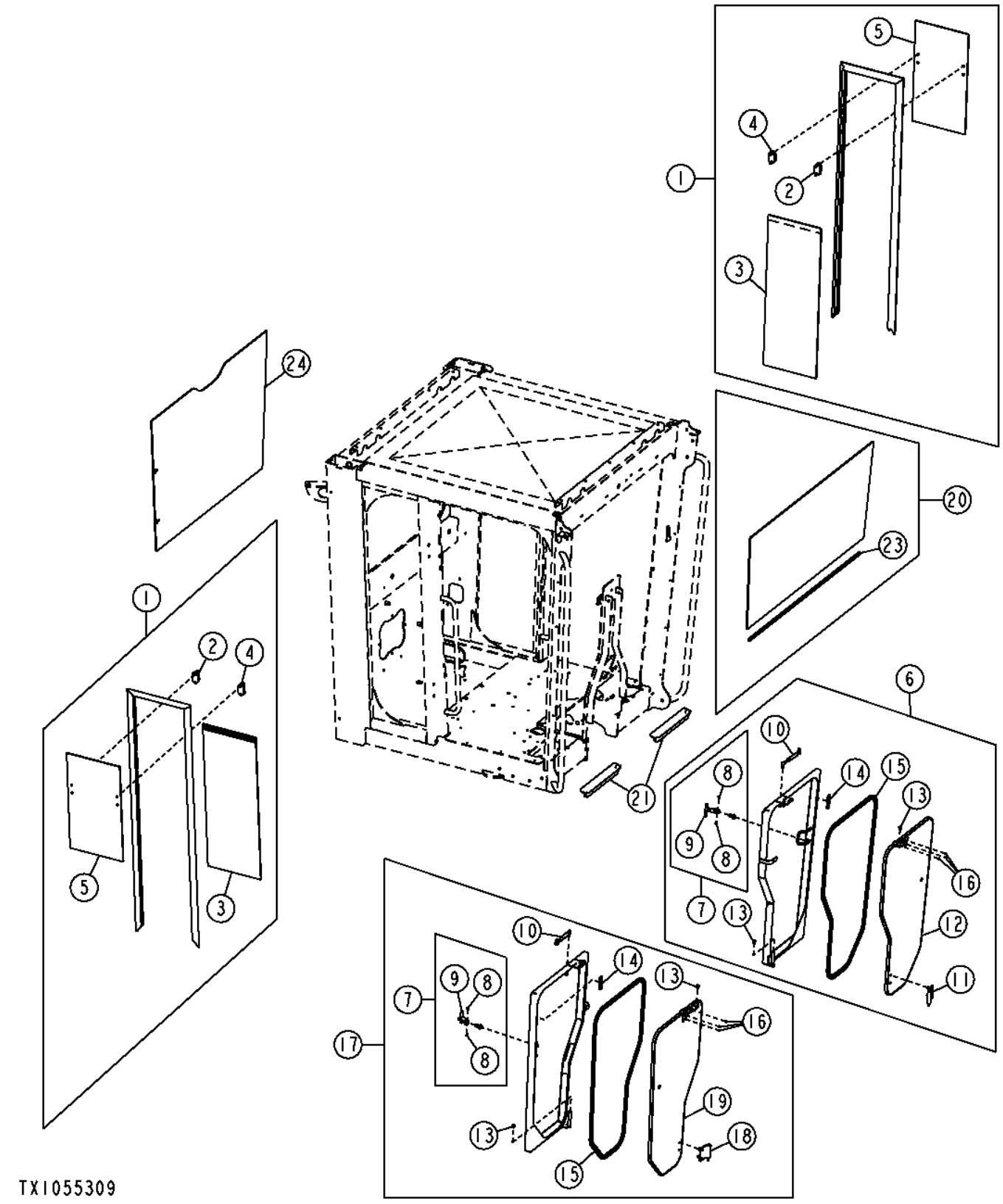

Pos.	*Ref.*	*Descripción*	*Cant.*	*Núm. de serie*	*Notas*
1	AT305414	Ventana	2		
2	AT315844	Pestillo	1		
3	AT315896	Cristal de ventana	1		
4	AT316267	Pestillo	1		
5	T211864	Cristal de ventana	1		
6	AT342655	Ventana	1		
7	AT372684	Pestillo	1		(SUB FOR AT196522)
8	.....	PART MISSING IN WISE	2		(ORDER AT372684)
9	.....	PART MISSING IN WISE	1		(ORDER AT372684)
10	AT315903	Cilindro de gas	1		
11	AT364883	Kit de bisagras	1		
12	AT364887	Ventana	1		
13	T213917	Casquillo	2		
14	T252566	Aislante	1		
15	T252567	Aislante	1		
16	14M7360	Tuerca de seguridad	3		M5
17	AT342656	Ventana	1		
18	AT364884	Kit de bisagras	1		
19	AT364886	Ventana	1		
20	AT364185	Parabrisas	1		(INCLUDES (10) T135675)
21	T239612	Estera	2		
22	T135675	Soporte aislador	AR		Usar entre ventana y cabina, No se ilustra
23	T214023	Aislante	1		
24	T202075	Cristal de ventana	1		

Opening Side And Fixed Front Windows (Low Profile Cab)
Glaces latérales ouvrantes et glaces avant fixes (cabine profil bas)
Открывающиеся боковые и фиксированные передние окна (низкопрофильная кабина)
Ventanas lateral móvil y delantera fija (cabina de perfil bajo)

TX1059906 A.1

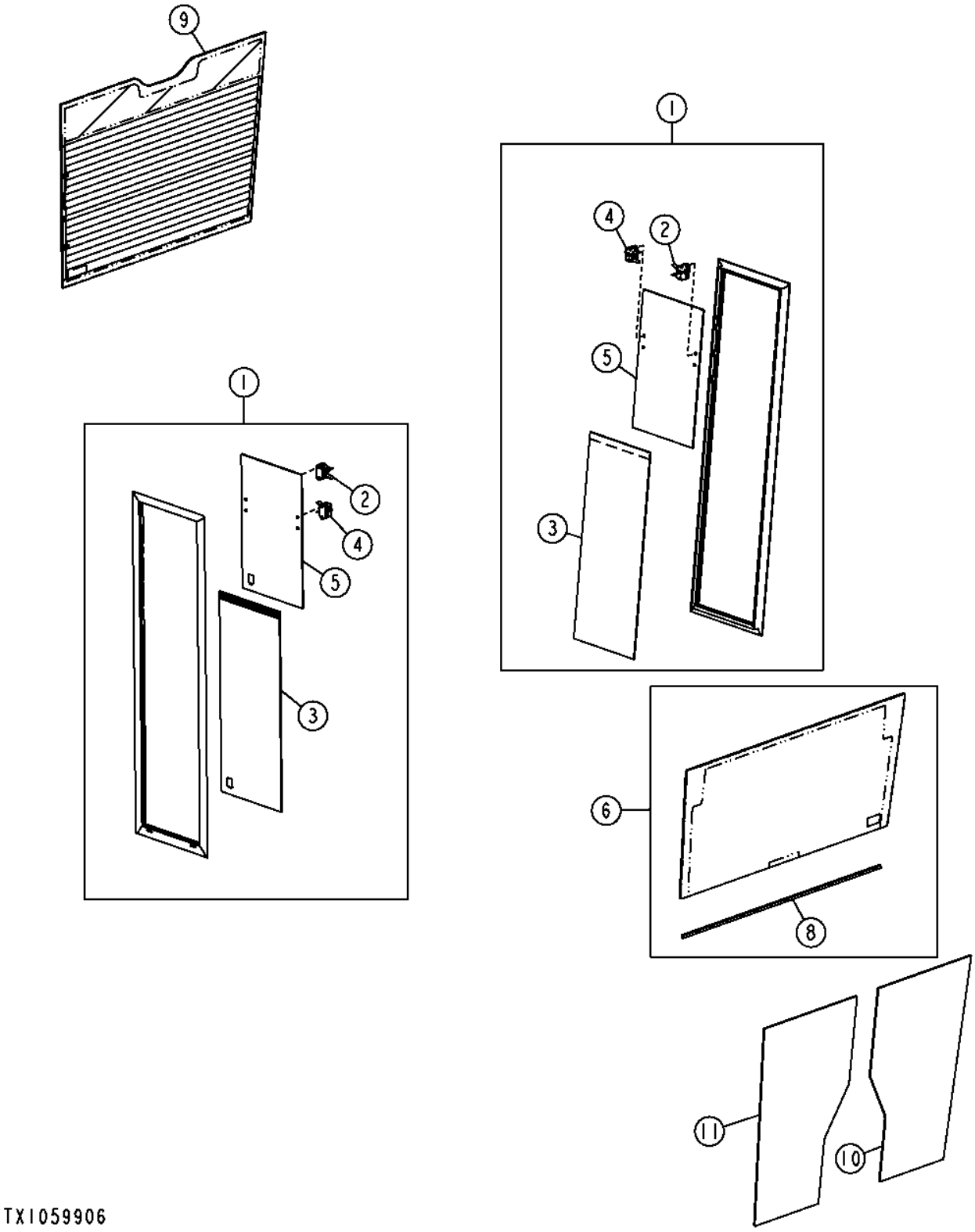

Pos.	*Ref.*	*Descripción*	*Cant.*	*Núm. de serie*	*Notas*
1	AT305414	Ventana	2		
2	AT315844	Pestillo	1		
3	AT315896	Cristal de ventana	1		
4	AT316267	Pestillo	1		
5	T211864	Cristal de ventana	1		
6	AT364185	Parabrisas	1		(INCLUDES (10) T135675)
7	T135675	Soporte aislador	AR		Usar entre ventana y cabina, No se ilustra
8	T214023	Aislante	1		
9	T202075	Cristal de ventana	1		
10	T231614	Cristal de ventana	1		
11	T231615	Cristal de ventana	1		

Opening Windows (Full Height Cab)
Glaces ouvrantes (cabine pleine hauteur)
Открывающиеся окна (кабина полной высоты)
Ventanas móviles (cabina de altura plena)

TX1055309 A.1

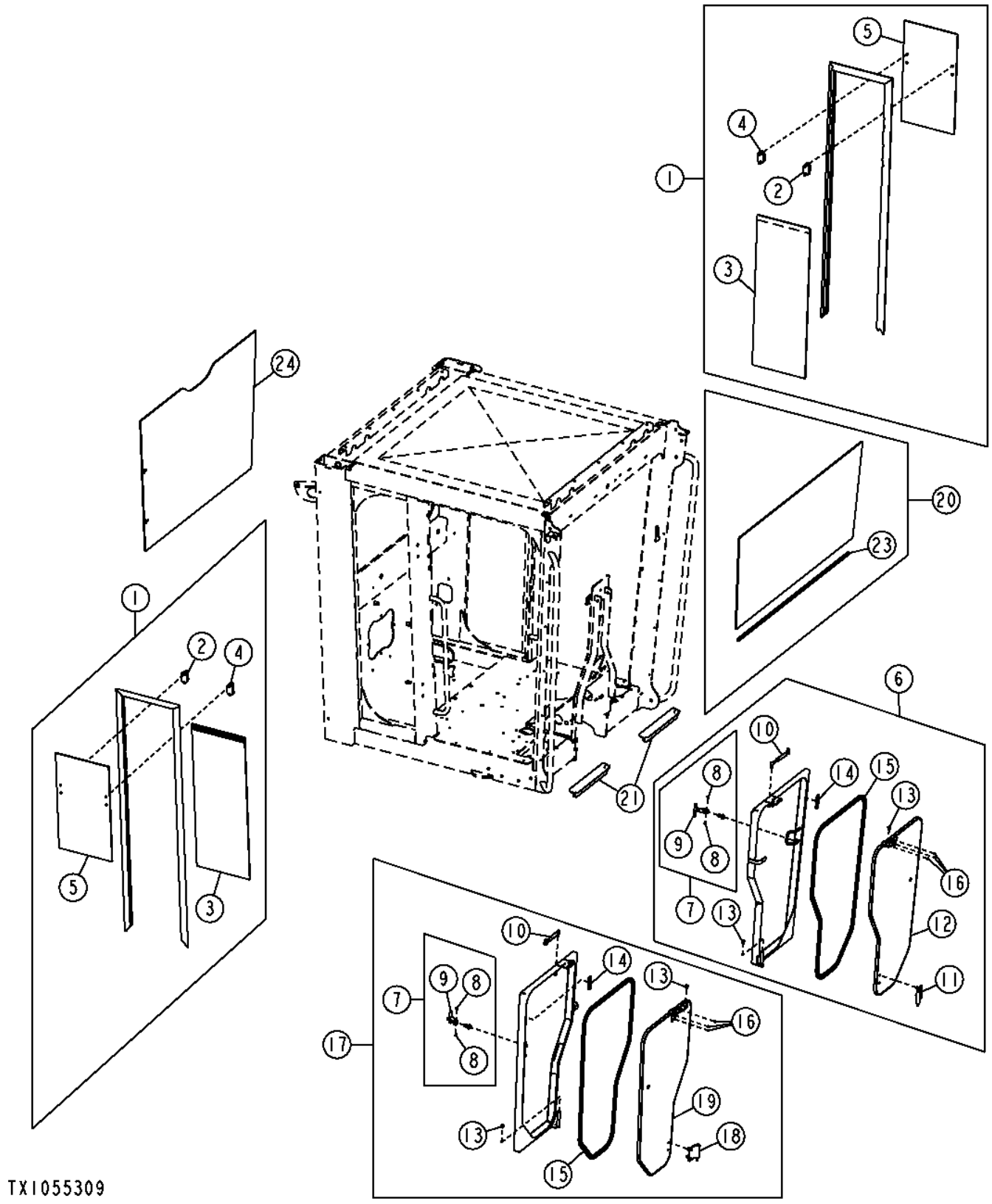

Pos.	*Ref.*	*Descripción*	*Cant.*	*Núm. de serie*	*Notas*
1	AT305416	Ventana	2		
2	AT315844	Pestillo	1		
3	AT315896	Cristal de ventana	1		
4	AT316267	Pestillo	1		
5	T211868	Cristal de ventana	1		
6	AT342655	Ventana	1		
7	AT372684	Pestillo	1		(SUB FOR AT196522)
8	.....	PART MISSING IN WISE	2		(ORDER AT372684)
9	.....	PART MISSING IN WISE	1		(ORDER AT372684)
10	AT315903	Cilindro de gas	1		
11	AT364883	Kit de bisagras	1		
12	AT364887	Ventana	1		
13	T213917	Casquillo	2		
14	T252566	Aislante	1		
15	T252567	Aislante	1		
16	14M7360	Tuerca de seguridad	3		M5
17	AT342656	Ventana	1		
18	AT364884	Kit de bisagras	1		
19	AT364886	Ventana	1		
20	AT364186	Parabrisas	1		(INCLUDES (10) T135675)
21	T239612	Estera	2		
22	T135675	Soporte aislador	AR		Usar entre ventana y cabina, No se ilustra
23	T214023	Aislante	1		
24	T202132	Cristal de ventana	1		

Front Windshield Wiper (Low Profile Cab)
Front Windshield Wiper (Low Profile Cab)
Стеклоочиститель ветрового стекла (низкопрофильная кабина)
Limpiaparabrisas (cabina de perfil bajo)

TX1059161 A.1

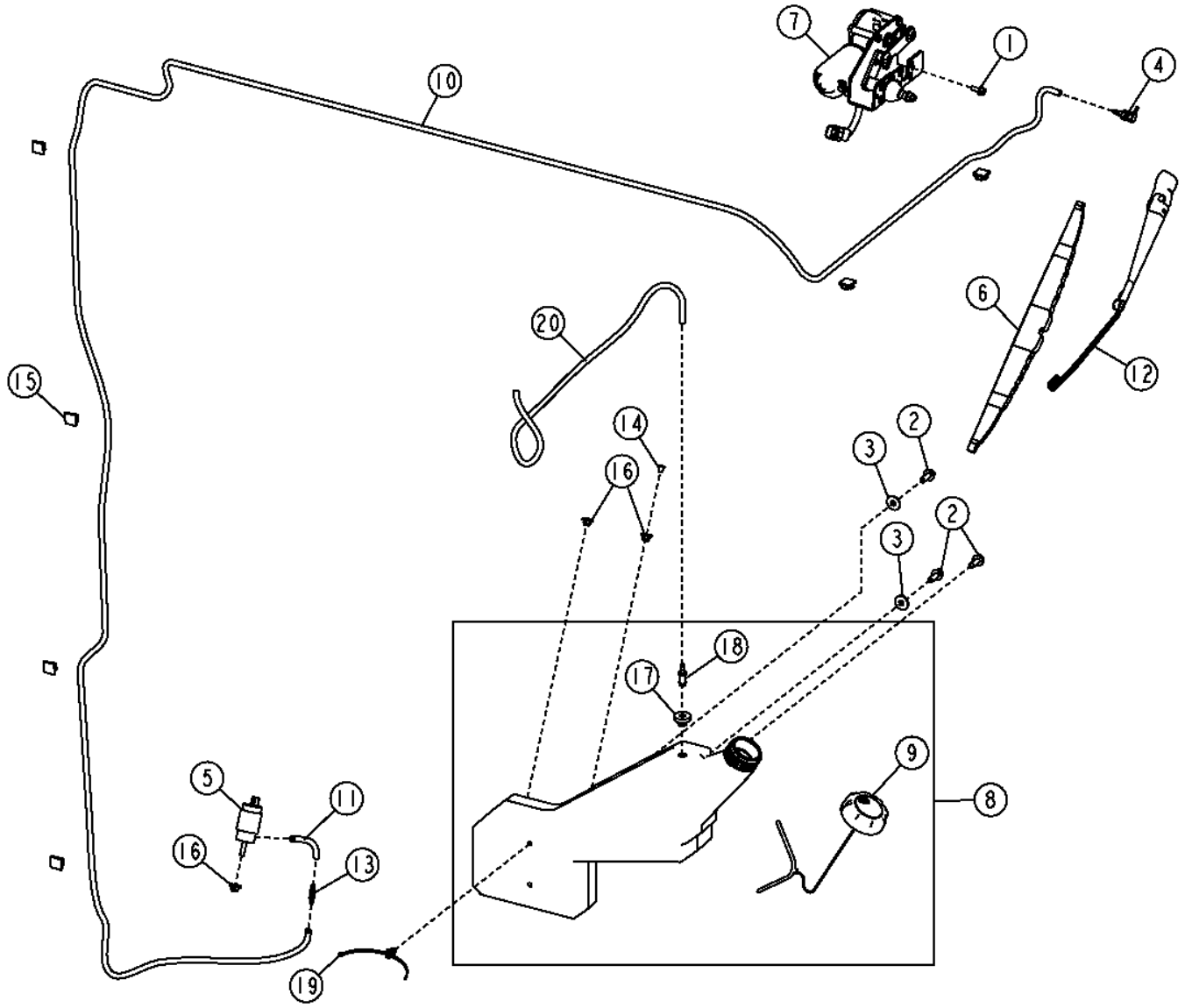

TX1059161

Pos.	*Ref.*	*Descripción*	*Cant.*	*Núm. de serie*	*Notas*
1	19M7775	Tornillo	1		M6 X 16
2	19M7866	Tornillo	3		M8 X 20
3	24M7298	Arandela	2		8.400 X 25 X 2 MM
4	AT116970	Racor acodado	1		
5	AT173192	Bomba	1		
6	AT304631	Hoja de limpiaparabrisas	1		
7	AT329095	Motor de limpiaparabrisas	1		
8	AT343146	Depósito	1		
9	AT360784	Tapa	1		
10	.....	Manguera	1		(MAKE FROM TY25139) (CTL 14.34 ft.)
11	.....	Manguera	1		(MAKE FROM TY25139) (CTL 0.4 ft.)
12	AT357651	Brazo de limpiaparabrisas	1		
13	AT361113	Válvula de retención	1		
14	B2976R	Tapón	1		
15	T182909	Presilla	6		
16	T186169	Pasamuros	3		
17	M132706	Casquillo	1		
18	T255097	Conexión de manguera	1		
19	T209627	Abrazadera	1		
20	.....	Manguera	1		(MAKE FROM TY25139) (CTL 2.50 ft.)

Front Windshield Wiper (Full Height Cab)
Essuie-glace avant (cabine pleine hauteur)
Стеклоочиститель ветрового стекла (кабина с полной высотой)
Limpiaparabrisas delantero (cabina de altura completa)

TX1059159 A.1

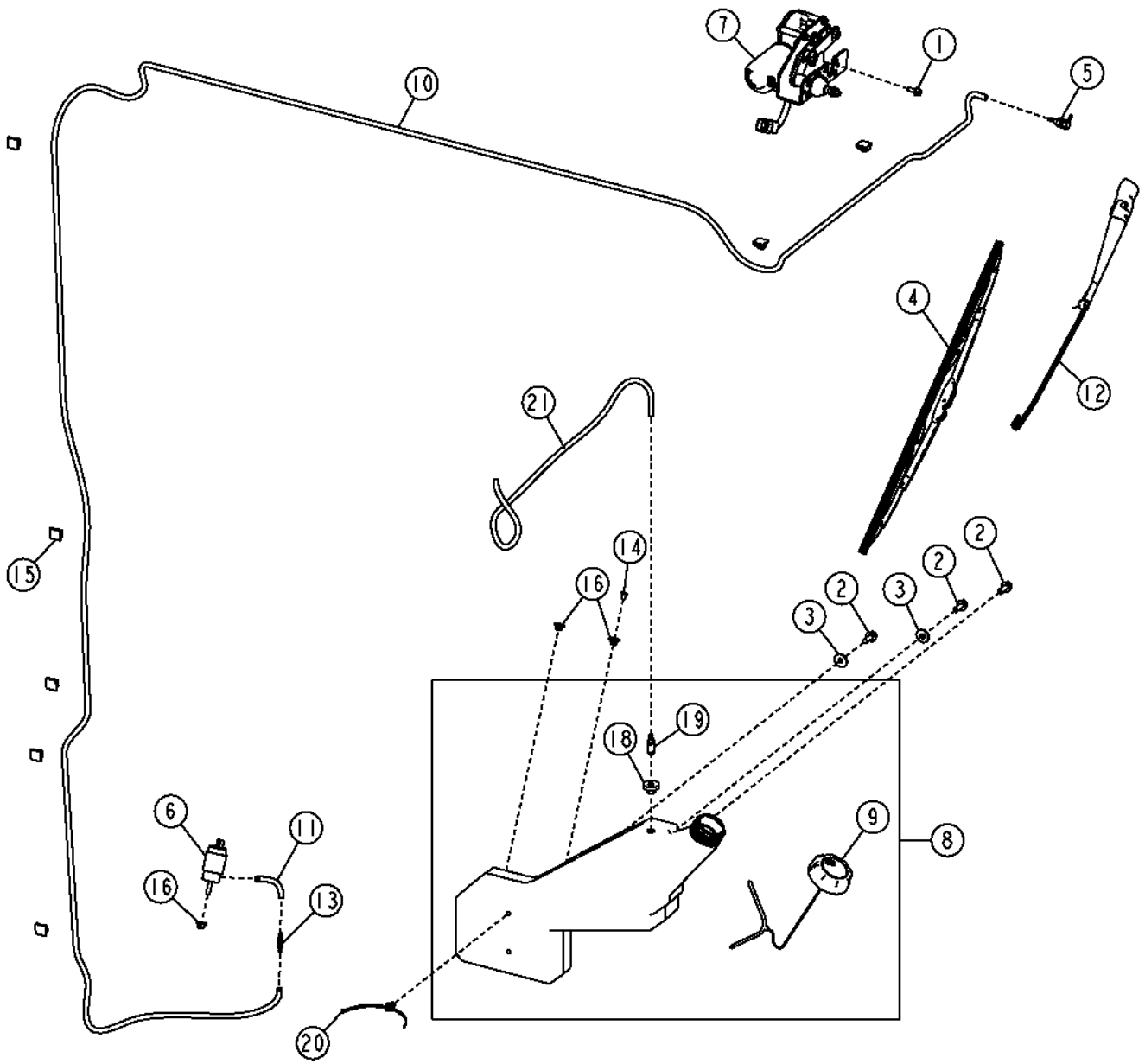

TX1059159

Pos.	*Ref.*	*Descripción*	*Cant.*	*Núm. de serie*	*Notas*
1	19M7775	Tornillo	1		M6 X 16
2	19M7866	Tornillo	3		M8 X 20
3	24M7298	Arandela	2		8.400 X 25 X 2 MM
4	AL153661	Hoja de limpiaparabrisas	1		
5	AT116970	Racor acodado	1		
6	AT173192	Bomba	1		
7	AT329095	Motor de limpiaparabrisas	1		
8	AT343146	Depósito	1		
9	AT360784	Tapa	1		
10	.....	Manguera	1		(MAKE FROM TY25139) (CTL 15.12 ft.)
11	.....	Manguera	1		(MAKE FROM TY25139) (CTL 0.4 ft.)
12	AT357652	Brazo de limpiaparabrisas	1		
13	AT361113	Válvula de retención	1		
14	B2976R	Tapón	1		
15	T182909	Presilla	6		
16	T186169	Pasamuros	3		
18	M132706	Casquillo	1		
19	T255097	Conexión de manguera	1		
20	T209627	Abrazadera	1		
21	.....	Manguera	1		(MAKE FROM TY25139) (CTL 2.50 ft.)

Rear Windshield Wiper (Low Profile Cab)
Essuie-glace arrière (cabine à profil bas)
Очиститель заднего стекла (низкопрофильная кабина)
Limpiaparabrisas trasero (cabina de perfil bajo)

TX1049899 A.1

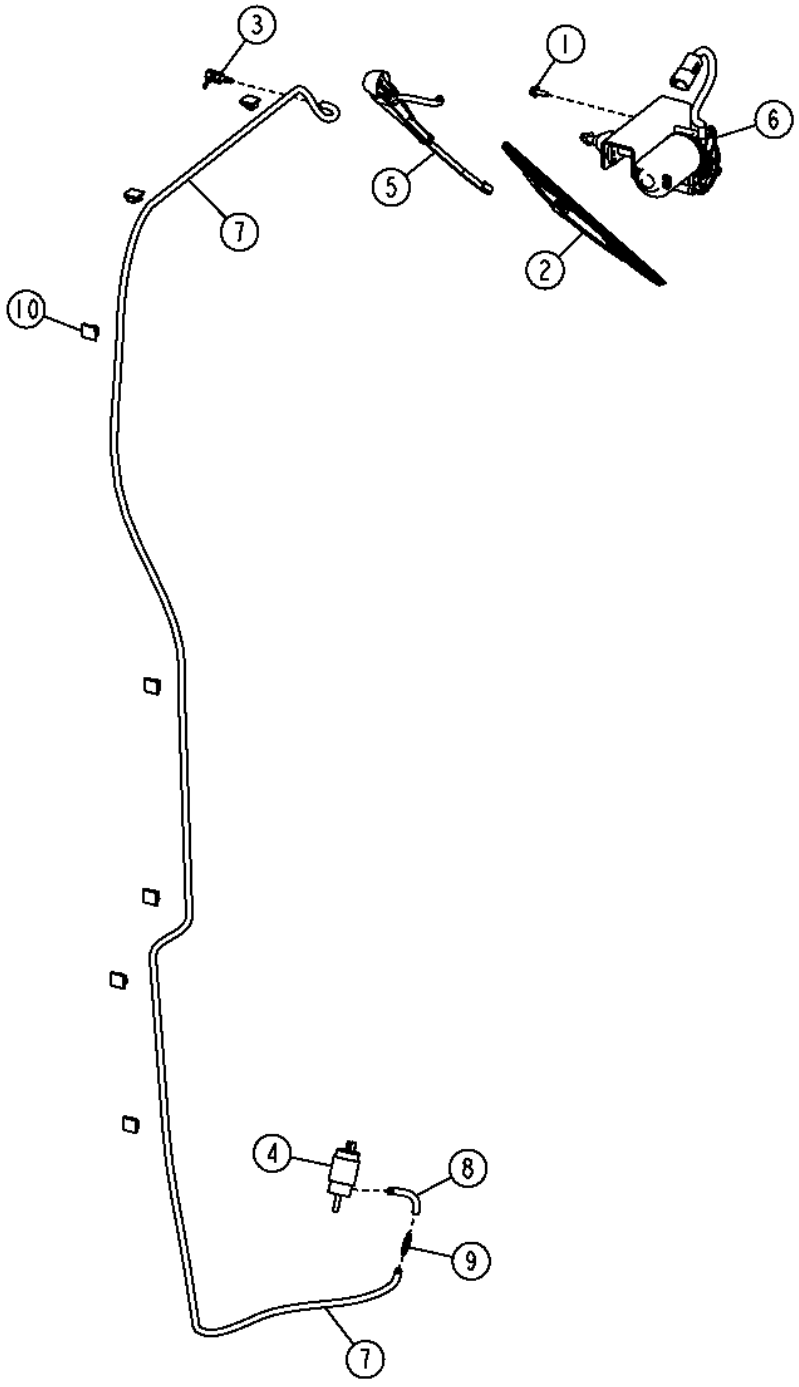

TX1049899

Pos.	*Ref.*	*Descripción*	*Cant.*	*Núm. de serie*	*Notas*
1	19M7775	Tornillo	1		M6 X 16
2	AL153660	Hoja de limpiaparabrisas	1		
3	AT116970	Racor acodado	1		
4	AT173192	Bomba	1		
5	AT304634	Brazo de limpiaparabrisas	1		
6	AT329095	Motor de limpiaparabrisas	1		
7	.....	Manguera	1		(MAKE FROM TY25139) (CTL 8.8 ft.)
8	.....	Manguera	1		(MAKE FROM TY25139) (CTL 0.4 ft.)
9	AT361113	Válvula de retención	1		
10	T182909	Presilla	7		

Rear Windshield Wiper (Full Height Cab)
Essuie-glace arrière (cabine pleine hauteur)
Очиститель заднего стекла (кабина с полной высотой)
Limpiaparabrisas trasero (cabina de altura completa)

TX1049901 A.1

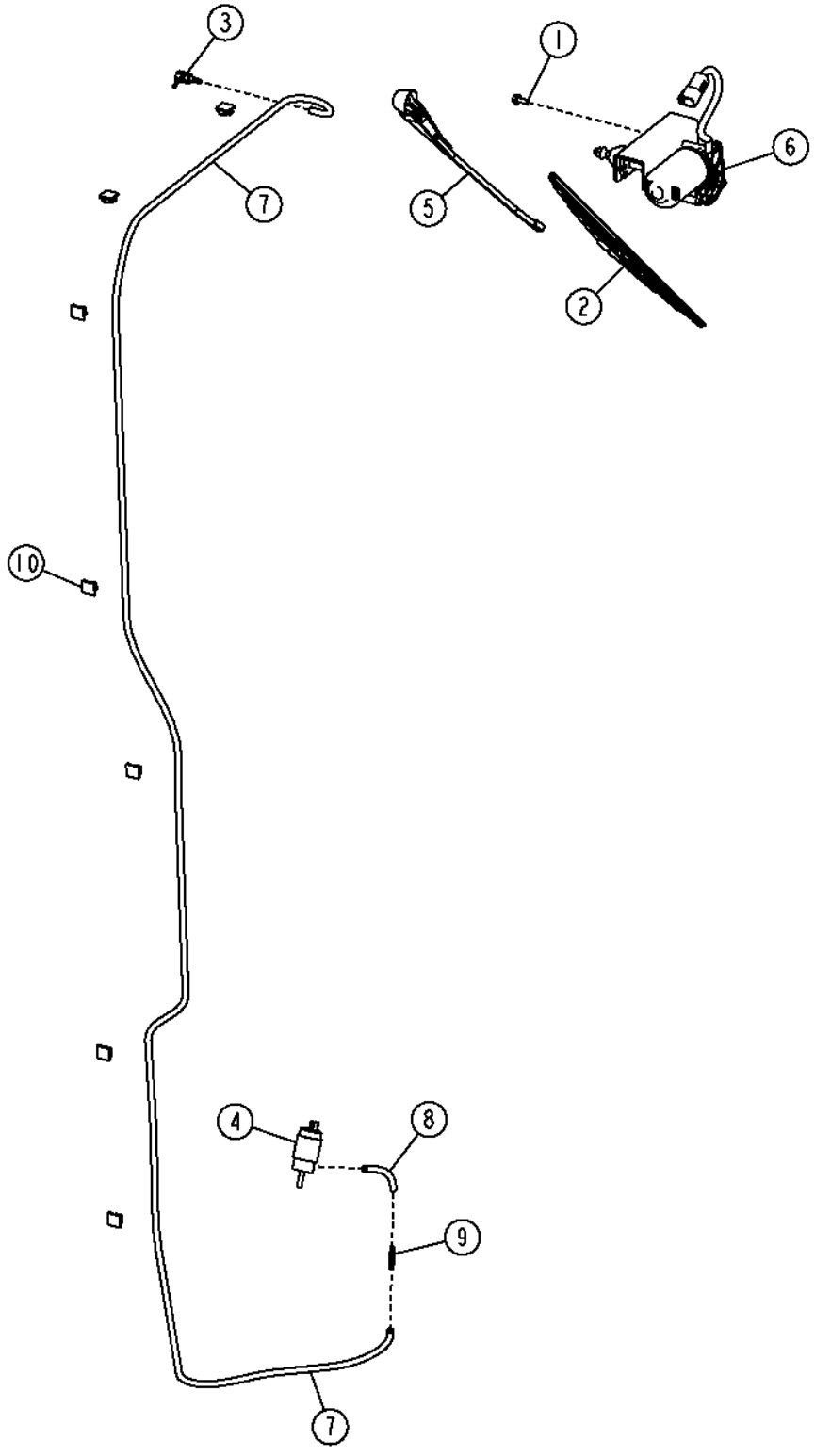

TX1049901

Pos.	*Ref.*	*Descripción*	*Cant.*	*Núm. de serie*	*Notas*
1	19M7775	Tornillo	1		M6 X 16
2	AL153661	Hoja de limpiaparabrisas	1		
3	AT116970	Racor acodado	1		
4	AT173192	Bomba	1		
5	AT304633	Brazo de limpiaparabrisas	1		
6	AT329095	Motor de limpiaparabrisas	1		
7	.....	Manguera	1		(MAKE FROM TY25139) (CTL 9.6 ft.)
8	.....	Manguera	1		(MAKE FROM TY25139) (CTL 0.4 ft.)
9	AT361113	Válvula de retención	1		
10	T182909	Presilla	7		

Lower Front Windshield Wiper
Essuie-glace de pare-brise inférieur avant
Стеклоочист. нижн. пер. ветр. стекла
Limpiaparabrisas delantero inferior

TX1049834 A.1

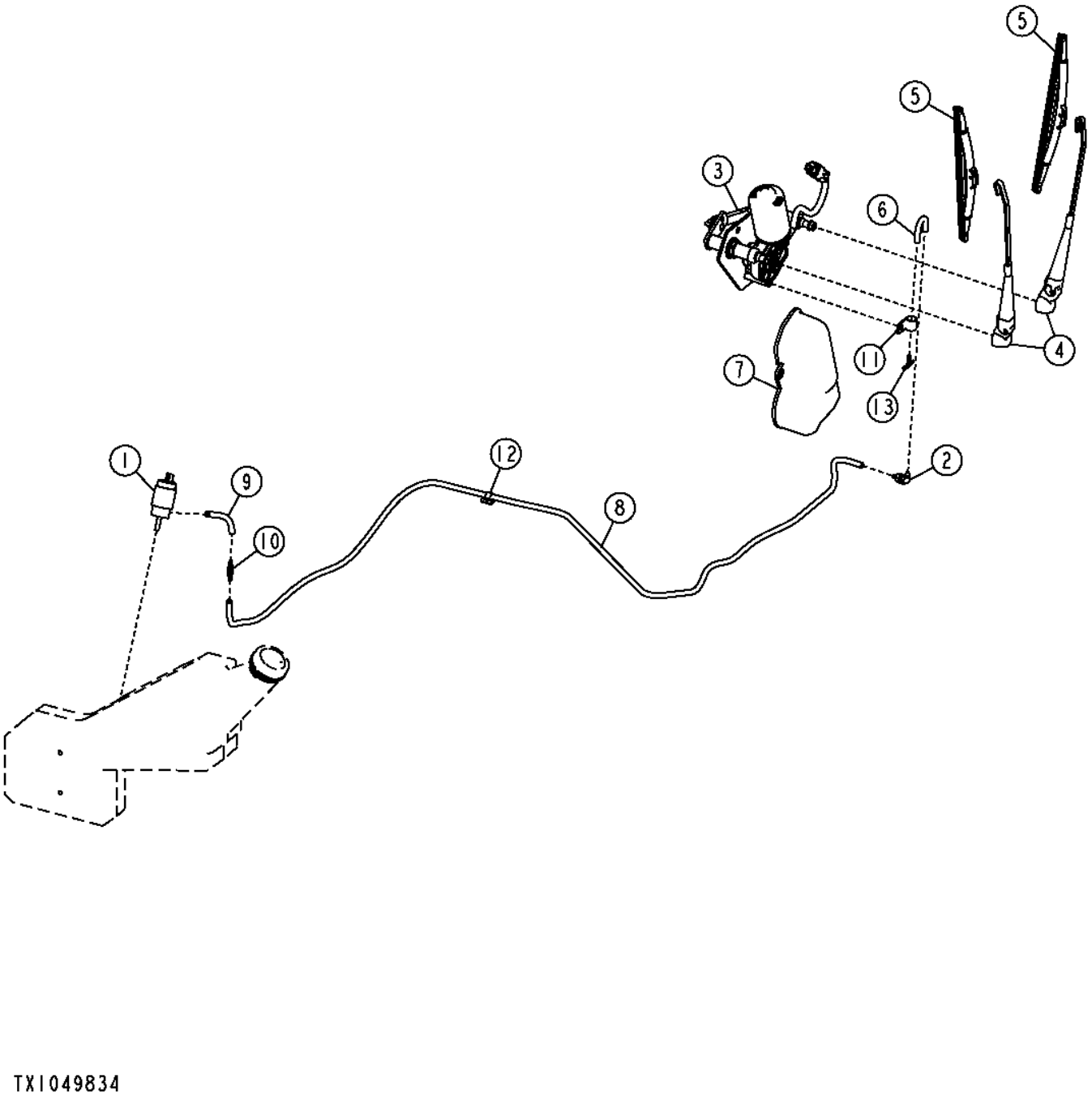

TX1049834

Pos.	*Ref.*	*Descripción*	*Cant.*	*Núm. de serie*	*Notas*
1	AT173192	Bomba	1		
2	AT188681	Conexión	1		
3	AT303926	Motor de limpiaparabrisas	1		
4	AT305663	Brazo de limpiaparabrisas	2		
5	AT305698	Hoja de limpiaparabrisas	2		
6	.....	Manguera	1		(MAKE FROM TY25139) (CTL 80 mm)
7	AT341132	Tapadera	1		
8	.....	Manguera	1		(MAKE FROM TY25139) (CTL 5.86 ft.)
9	.....	Manguera	1		(MAKE FROM TY25139) (CTL 0.4 ft.)
10	AT361113	Válvula de retención	1		
11	M47566	Presilla	1		
12	T182909	Presilla	1		
13	T58542	Conexión	1		

Lower Wiper Disable Sensor
Capteur de désactivation des essuie-glace inférieurs
Датчик отключения нижнего стеклоочистителя
Sensor de desactivación de limpiaparabrisas inferior

TX1049841 A.1

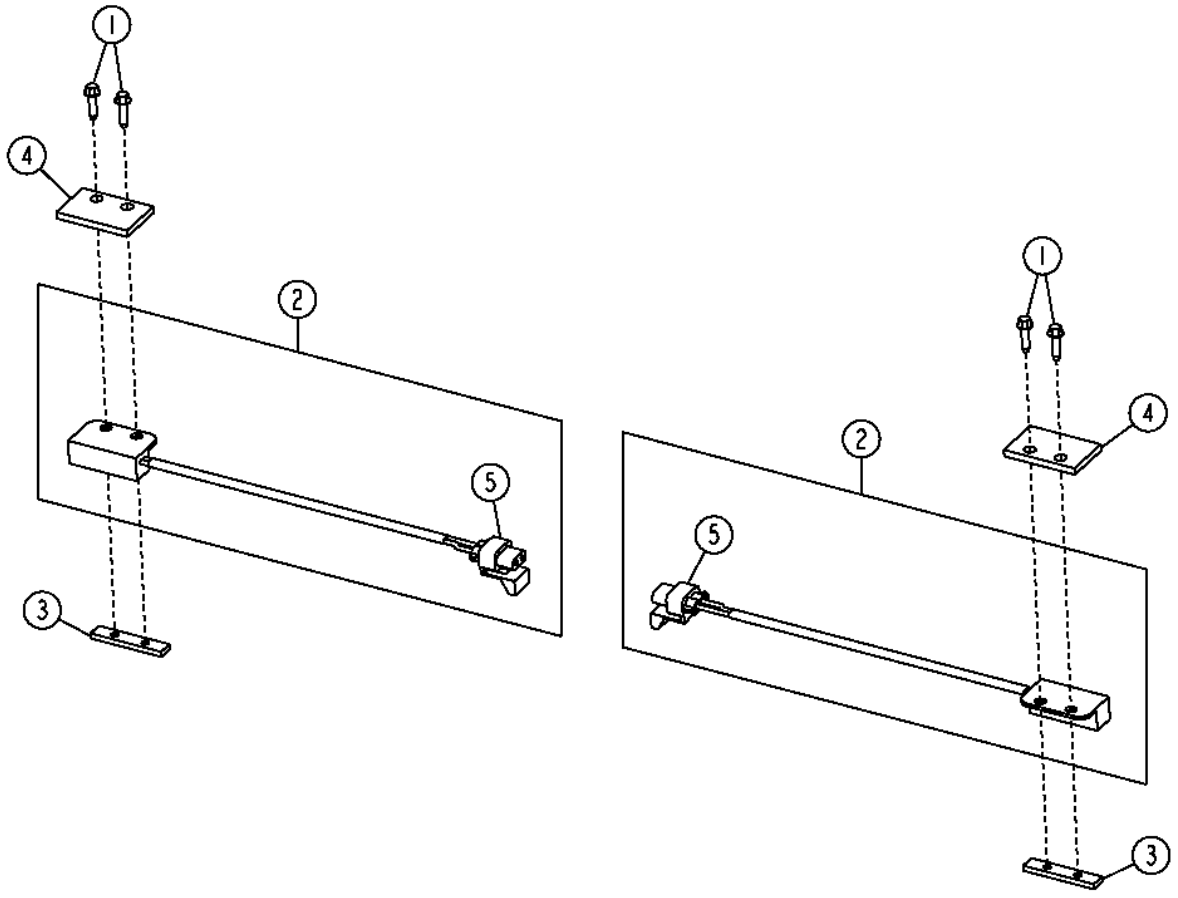

TX1049841

Pos.	*Ref.*	*Descripción*	*Cant.*	*Núm. de serie*	*Notas*
1	37M7314	Tornillo	4		M4 X 16
2	AT307779	Sensor	2		
3	T208283	Placa	2		
4	T215218	Placa	2		
5	57M7254	Conjunto de conector eléc.	1		
	R104846	Terminal eléctrico	2		
	57M7258	Sellador de conect. eléc.	2		
	57M7289	Dispositivo de bloqueo eléc	1		

Cab Stationary Front Console
Console avant fixe de cabine
Стационарный пульт управления кабины
Consola delantera fija de cabina

TX1055697 A.1

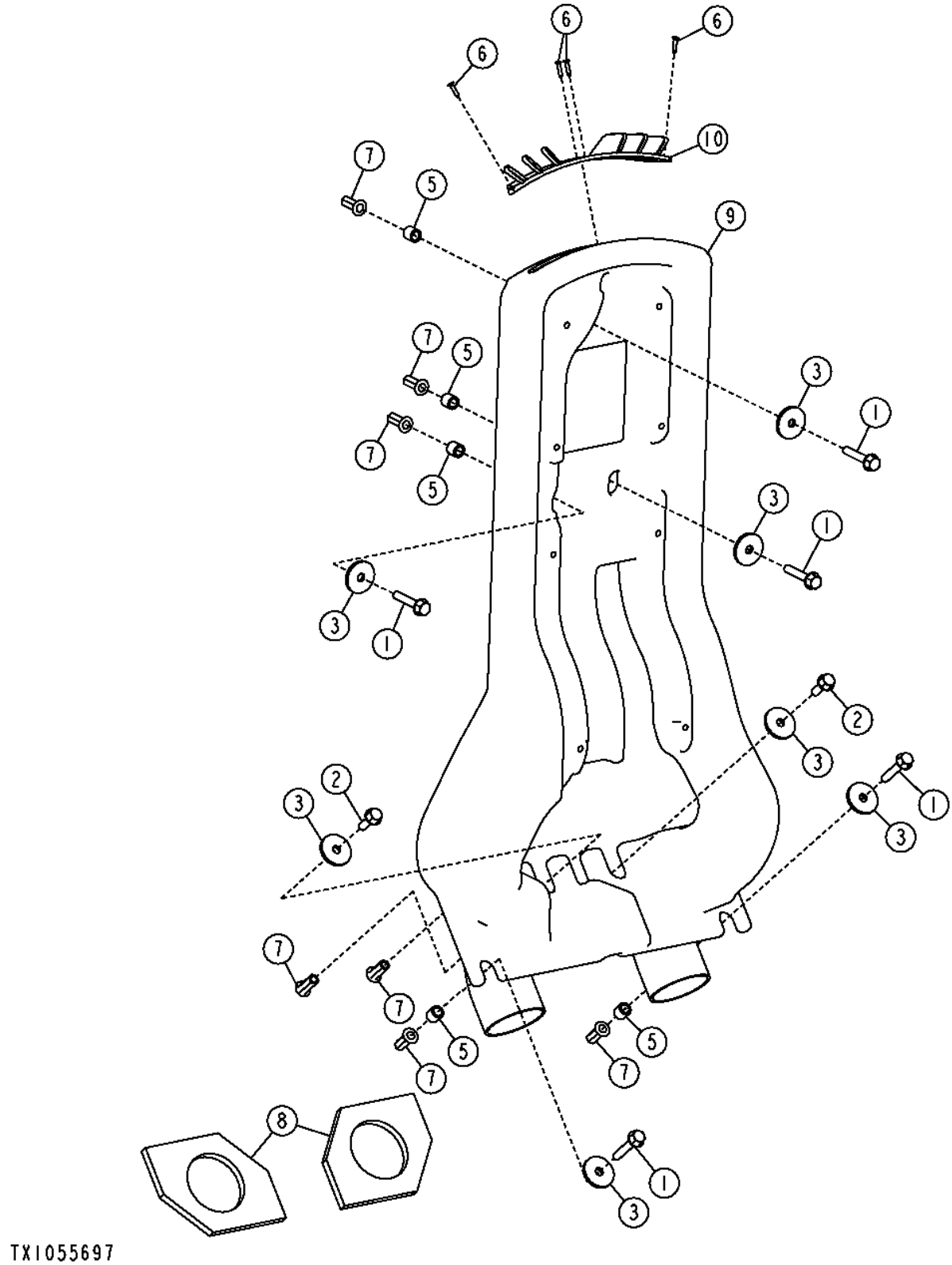

Pos.	*Ref.*	*Descripción*	*Cant.*	*Núm. de serie*	*Notas*
1	19M7799	Tornillo	5		M8 X 45
2	19M7867	Tornillo	2		M8 X 25
3	24H1296	Arandela	7		11/32" X 1-3/8" X 0.134"
5	28H3450	Espaciador	5		0.364" X 0.540" X 1/2"
6	37M7333	Tornillo	4		
7	T196079	Tuerca	7		
8	T202746	Retén	2		
9	T232396	Conducto de aire	1		
10	T238247	Ventana de aireación	1		

Cab Side Console (Standard Console)
Cab Side Console (Standard Console)
Боковой пульт кабины (стандартная консоль)
Consola lateral de la cabina (consola estándar)

TX1056899 A.1

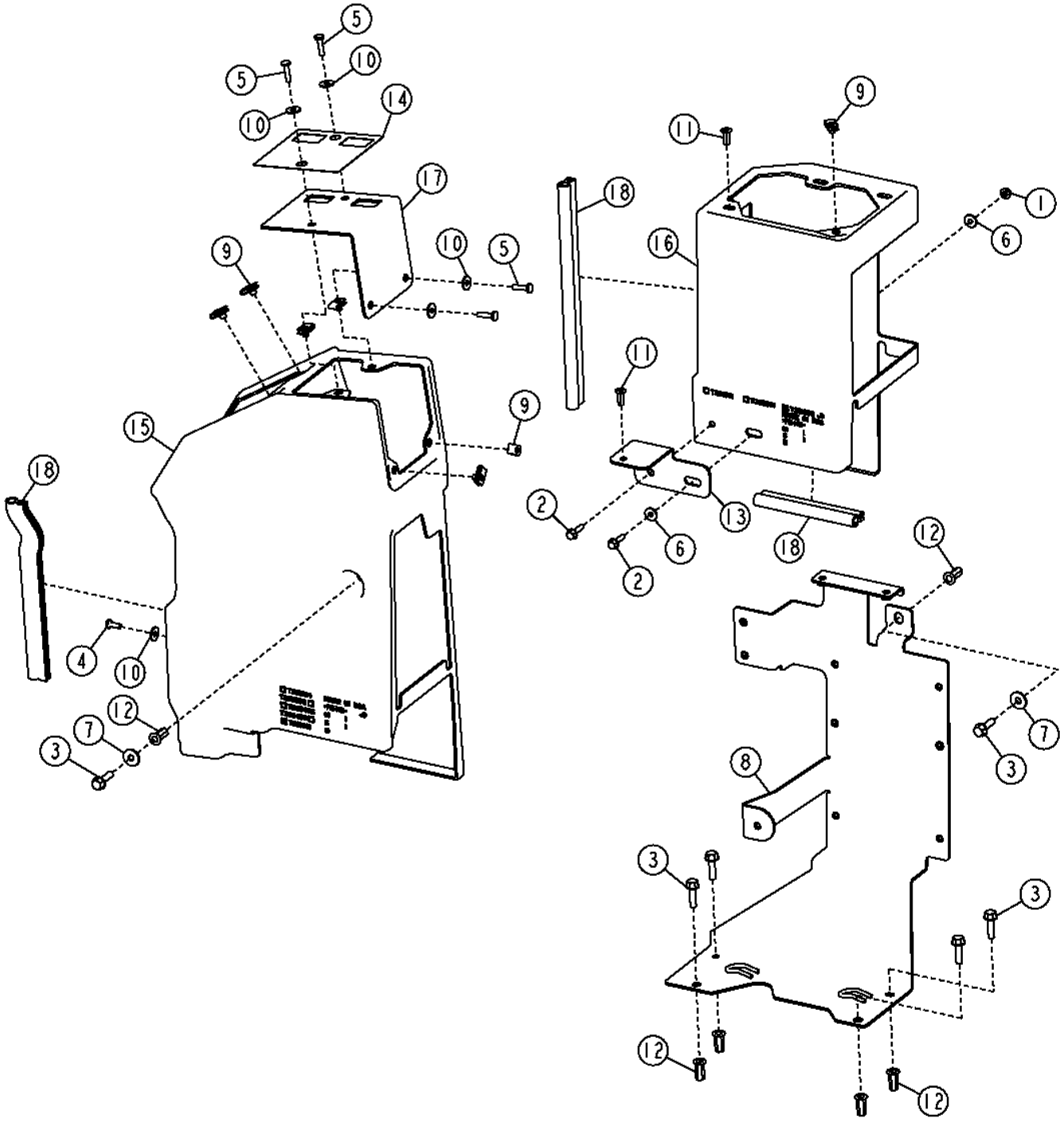

Pos.	*Ref.*	*Descripción*	*Cant.*	*Núm. de serie*	*Notas*
1	14M7303	Tuerca con brida	1		M6
2	19M7863	Tornillo	2		M6 X 25
3	19M7868	Tornillo	6		M8 X 30
4	21M7292	Tornillo	1		M6 X 16
5	21M7310	Tornillo	4		M6 X 25
6	24M7139	Arandela	2		6.400 X 18 X 1.600 MM
7	24M7298	Arandela	2		8.400 X 25 X 2 MM
8	AT342651	Soporte	1		
9	M84972	Tuerca	9		
10	24H1821	Arandela	5		9/32" X 47/64" X 1/16"
11	T196077	Tuerca	2		M6
12	T196079	Tuerca	6		M8
13	T213140	Soporte	1		
14	T213199	Etiqueta adhesiva	1		Sólo tracción en las cuatro ruedas
15	T231631	Carcasa	1		
16	T231632	Consola	1		
17	T232525	Tablero de instrumentos	1		Sólo tracción en las cuatro ruedas
18	.....	Retén	1		(ORDER F435618) (CTL)

Cab Side Console (Grade Pro)
Cab Side Console (Grade Pro)
Боковая панель управления кабины (Grade Pro)
Consola lateral de la cabina (Grade Pro)

TX1056900 A.1

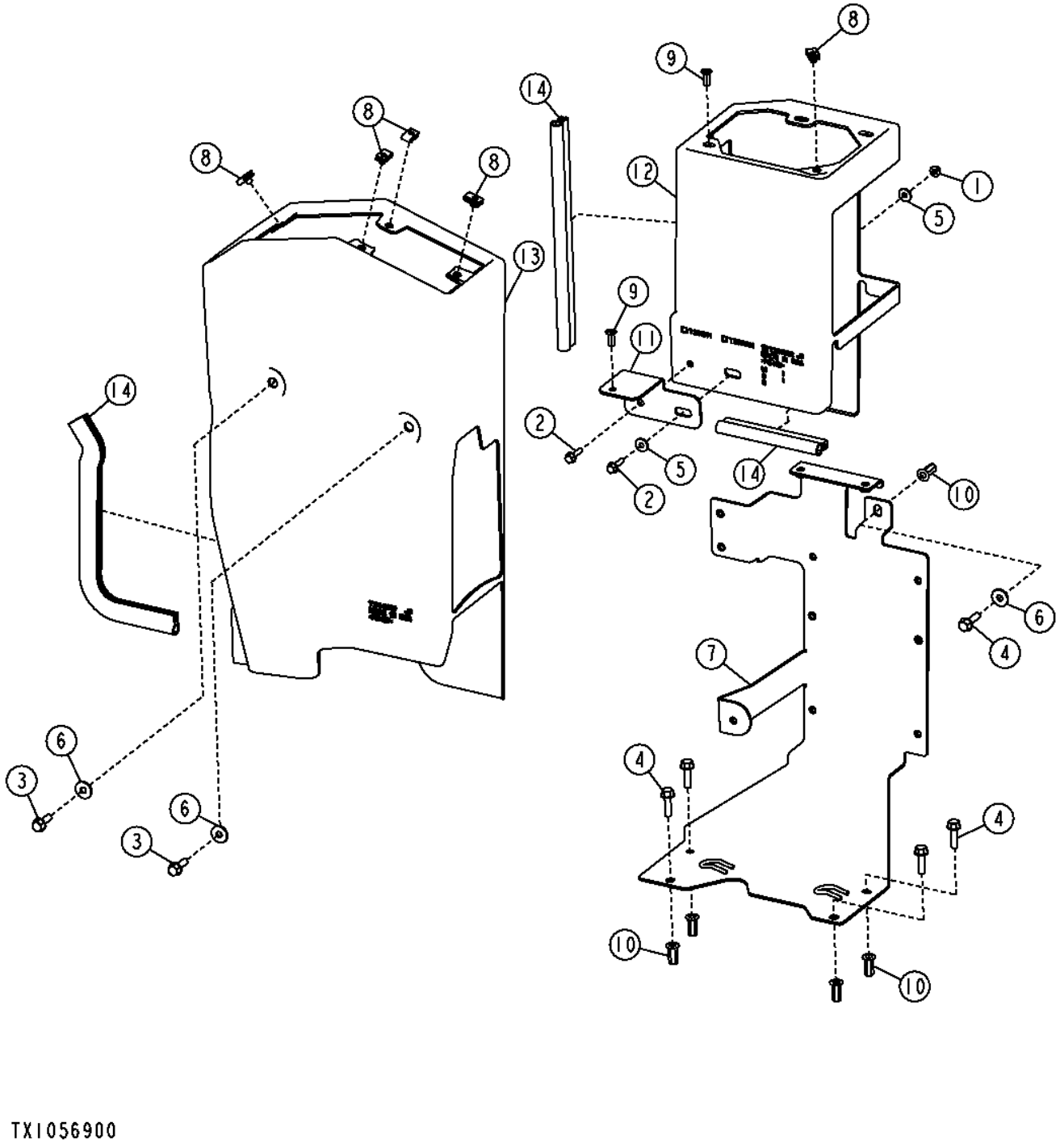

Pos.	*Ref.*	*Descripción*	*Cant.*	*Núm. de serie*	*Notas*
1	14M7303	Tuerca con brida	1		M6
2	19M7863	Tornillo	2		M6 X 25
3	19M7867	Tornillo	2		M8 X 25
4	19M7868	Tornillo	5		M8 X 30
5	24M7139	Arandela	2		6.400 X 18 X 1.600 MM
6	24M7298	Arandela	3		8.400 X 25 X 2 MM
7	AT342651	Soporte	1		
8	M84972	Tuerca	5		
9	T196077	Tuerca	2		M6
10	T196079	Tuerca	5		M8
11	T213140	Soporte	1		
12	T231632	Consola	1		
13	T244919	Carcasa	1		
14	.....	Retén	1		(ORDER F435618) (CTL)

Front Console (Standard Controls)
Console avant (commandes standard)
Передняя панель управления (стандартные органы управления)
Consola delantera (controles estándar)

TX1061770 A.1

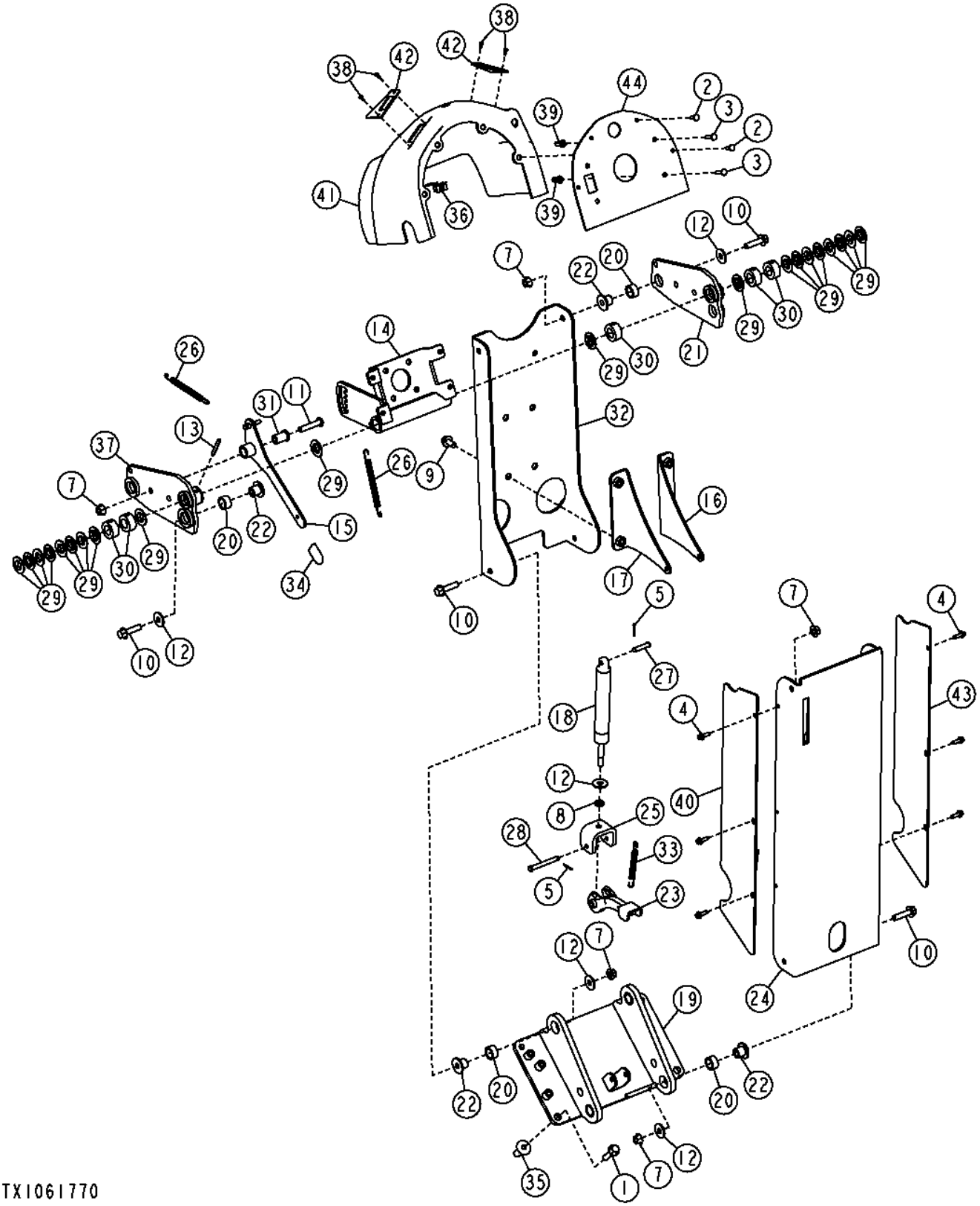

Pos.	*Ref.*	*Descripción*	*Cant.*	*Núm. de serie*	*Notas*
1	19M7804	Tornillo	4		M10 X 40
2	21M7292	Tornillo	4		M6 X 16
3	21M7310	Tornillo	4		M6 X 25
4	37M7131	Tornillo	6		M6 X 20
5	11M7081	Pasador de aletas	2		2.500 X 20 MM
7	14M7296	Tuerca con brida	9		M10
8	14M7500	Tuerca	1		M10
9	19M7784	Tornillo	4		M10 X 20
10	19M7804	Tornillo	8		M10 X 40
11	21M7497	Tornillo	1		M10 X 50
12	24M7296	Arandela	10		10.500 X 30 X 2.500 MM
13	34M7044	Pasador elástico	1		6 X 50 MM
14	AT305070	Soporte	1		
15	AT305397	Palanca	1		
16	AT330485	Soporte	1		
17	AT330486	Soporte	1		
18	AT330487	Cilindro de gas	1		
19	AT330489	Soporte tablero instrument.	1		
20	T203544	Casquillo	8		
21	AT335670	Soporte	1		
22	T203545	Casquillo	8		
23	AT346325	Pedal	1		
24	AT348316	Soporte tablero instrument.	1		
25	AT349961	Soporte	1		
26	M145875	Muelle de tracción	2		
27	N31296	Bulón	1		
28	R68672	Pasador	1		
29	T104220	Arandela	20		
30	T203576	Espaciador	5		
31	T203871	Espaciador	1		
32	T227239	Perfil en u	2		
33	T28801	Muelle de tracción	1		
34	T81012	Tapa	1		
35	H173411	Tuerca	4		
36	R134098	Tuerca	4		
37	AT335672	Soporte	1		
38	T185769	Tornillo	4		
39	T196078	Tuerca	4		
40	T203589	Tapadera	1		
41	T204301	Tapadera	1		
42	T205401	Placa	2		
43	T206080	Tapadera	1		
44	T204643	Placa	1		

Standard Control Linkages
Tringleries de commande standard
Стандартный рычажный механизм управления
Varillajes de control estándar

TX1050850 A.1

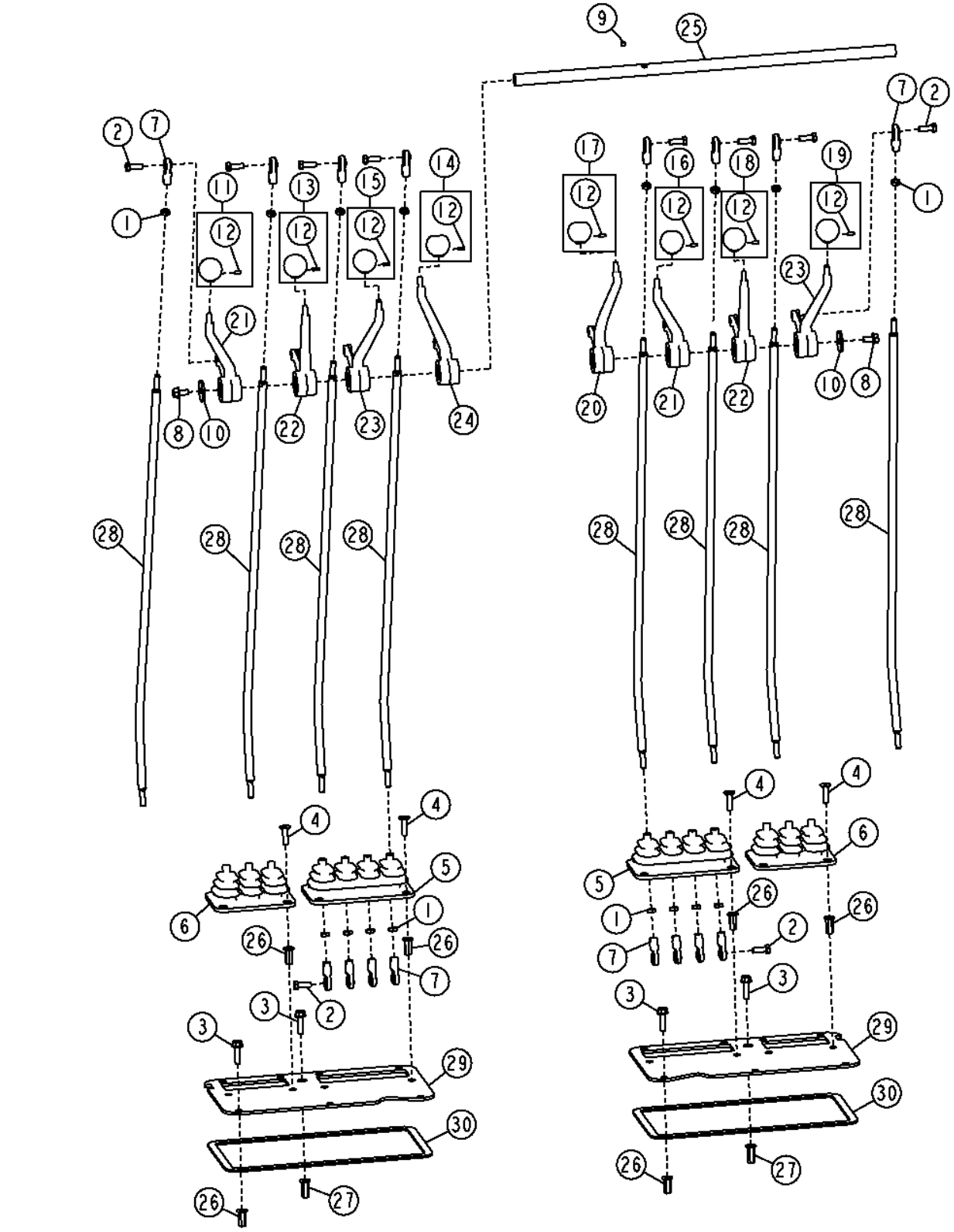

Pos.	*Ref.*	*Descripción*	*Cant.*	*Núm. de serie*	*Notas*
1	14H882	Tuerca	16		5/16"
2	19H2127	Tornillo	16		5/16" X 7/8"
3	19M7868	Tornillo	8		M8 X 30
4	19M9182	Tornillo	16		M8 X 30
5	AT305667	Envoltura	2		
6	AT305939	Envoltura	2		
7	AT317778	Extremo de brazo	16		
8	19M7865	Tornillo	2		M8 X 16
9	22M7111	Tornillo de fijación	5		M6 X 6
10	24H1296	Arandela	2		11/32" X 1-3/8" X 0.134"
11	AT317734	Empuñadura	1		Elevación de hoja izquierda
12	T213242	Tornillo de fijación	8		
13	AT317735	Empuñadura	1		Desplazamiento lateral de hoja
14	AT317736	Empuñadura	1		Inclinación de hoja
15	AT317737	Empuñadura	1		Rotación de círculo
16	AT317738	Empuñadura	1		Desplazamiento lateral de círculo
17	AT317739	Empuñadura	1		Dirección trasera
18	AT317740	Empuñadura	1		Inclinación de ruedas
19	AT317741	Empuñadura	1		Elevación de hoja derecha
20	T202159	Palanca de mando	1		
21	T202160	Palanca de mando	2		
22	T202161	Palanca de mando	2		
23	T202162	Palanca de mando	2		
24	T202163	Palanca de mando	1		
25	T203569	Árbol	1		
26	T196079	Tuerca	22		
27	T196080	Tuerca	2		
28	T202586	Palanca	8		
29	T204044	Placa	2		
30	.....	Aislante	1		(MAKE FROM T63019) (CTL 3.48 ft.)

Right 5 Function Control Linkage
Right 5 Function Control Linkage
Правый 5-функциональный рычажный механизм управления
Varillaje de control derecho de 5 funciones

TX1049623 A.1

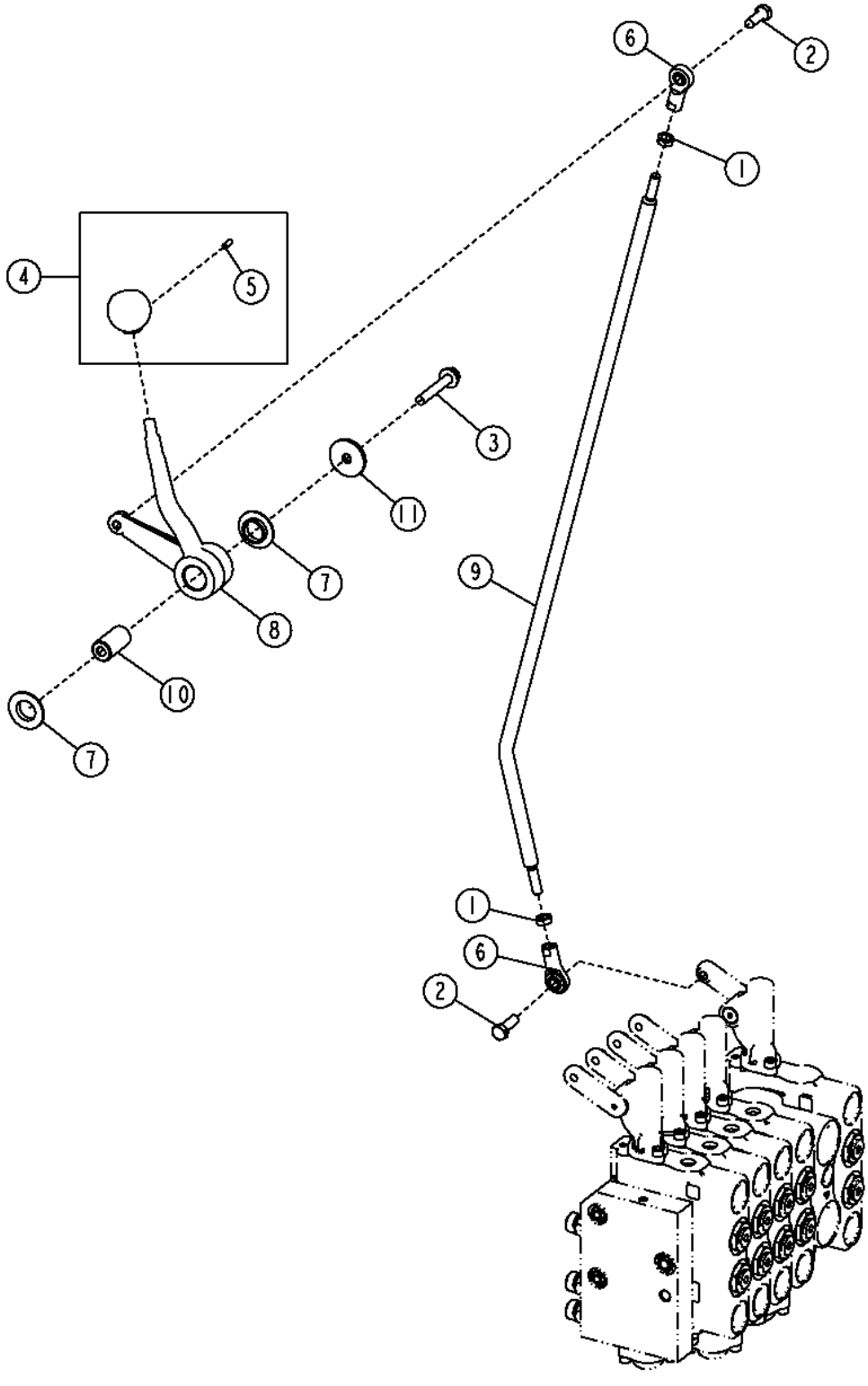

Pos.	*Ref.*	*Descripción*	*Cant.*	*Núm. de serie*	*Notas*
1	14H882	Tuerca	2		5/16"
2	19H2127	Tornillo	2		5/16" X 7/8"
3	19M7800	Tornillo	1		M8 X 50
4	AT317742	Empuñadura	1		
5	T213242	Tornillo de fijación	1		
6	AT317778	Extremo de brazo	2		
7	T104220	Arandela	2		
8	T202163	Palanca de mando	1		
9	T202586	Palanca	1		
10	T204457	Espaciador	1		
11	24H1296	Arandela	1		11/32" X 1-3/8" X 0.134"

Left 5 Function Control Linkage
Tringlerie de commande de fonction 5 gauche
Левый 5-функциональный рычажный механизм управления
Varillaje de control izquierdo de 5 funciones

TX1049640 A.1

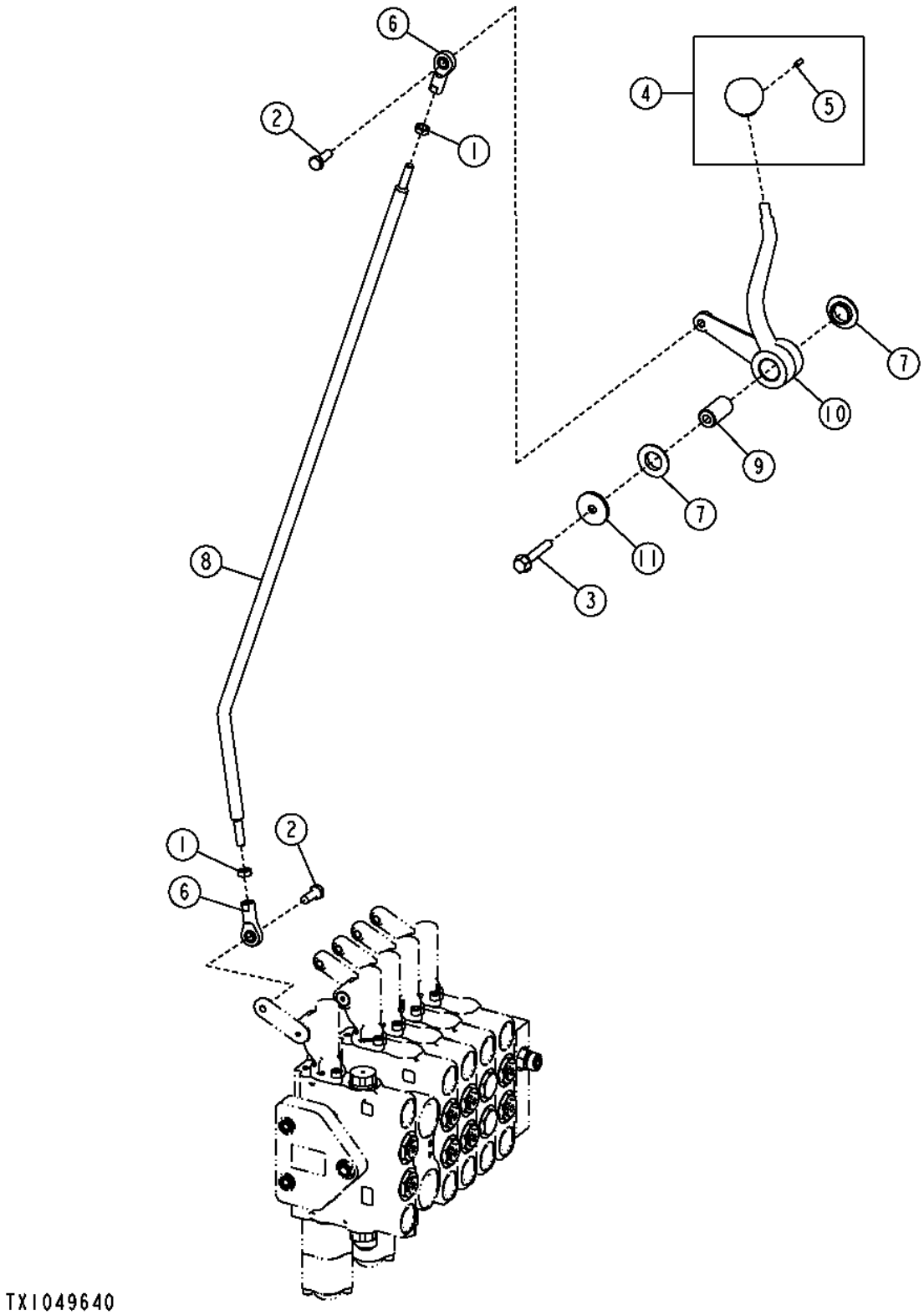

Pos.	*Ref.*	*Descripción*	*Cant.*	*Núm. de serie*	*Notas*
1	14H882	Tuerca	2		5/16"
2	19H2127	Tornillo	2		5/16" X 7/8"
3	19M7800	Tornillo	1		M8 X 50
4	AT317743	Empuñadura	1		
5	T213242	Tornillo de fijación	1		
6	AT317778	Extremo de brazo	2		
7	T104220	Arandela	2		
8	T202586	Palanca	1		
9	T204457	Espaciador	1		
10	T202159	Palanca de mando	1		
11	24H1296	Arandela	1		11/32" X 1-3/8" X 0.134"

Right 6 Function Control Linkage
Tringlerie de commande de fonction 6 droite
Правый 6-функциональный рычажный механизм управления
Varillaje de control derecho de 6 funciones

TX1049625 A.1

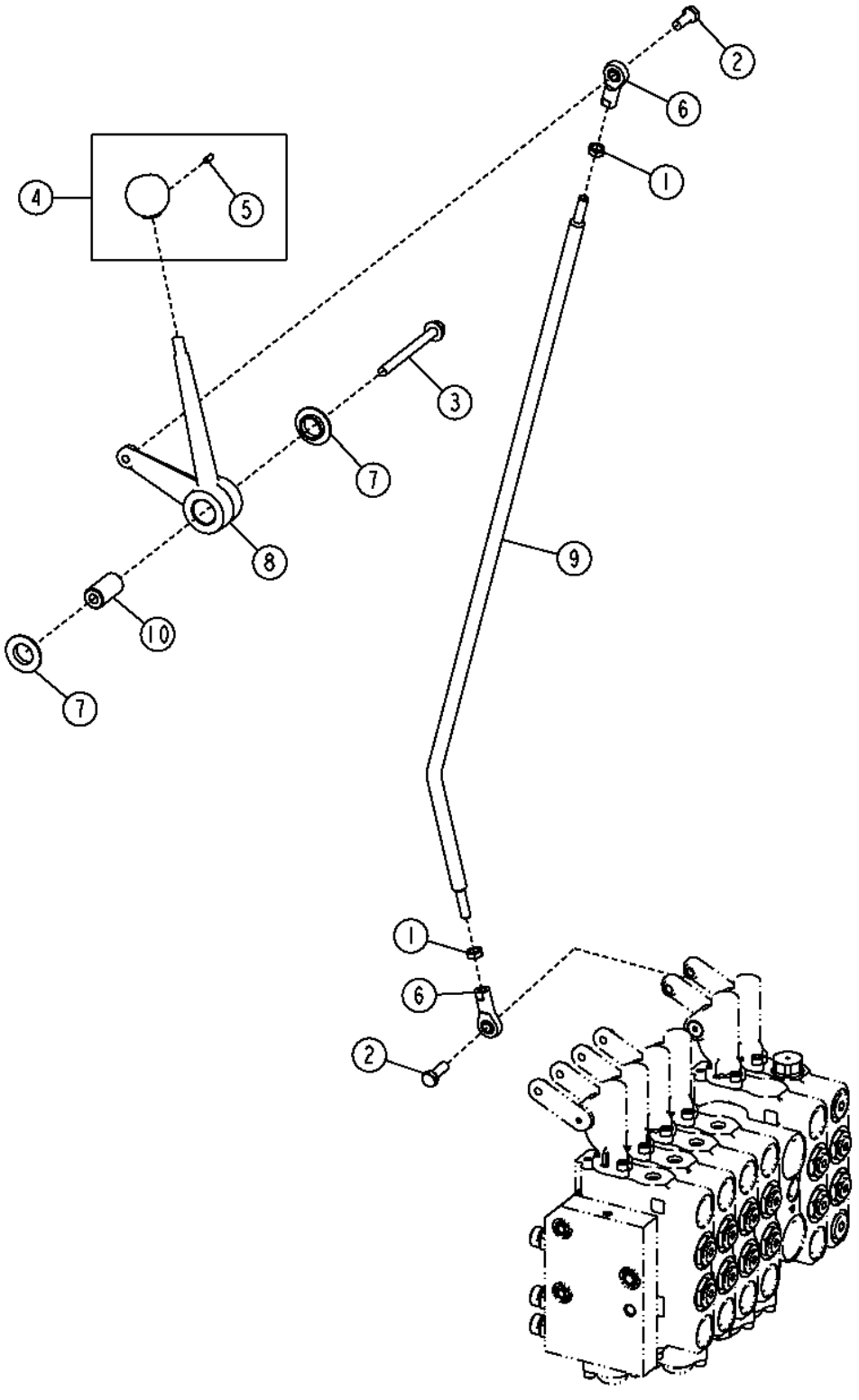

Pos.	*Ref.*	*Descripción*	*Cant.*	*Núm. de serie*	*Notas*
1	14H882	Tuerca	2		5/16"
2	19H2127	Tornillo	2		5/16" X 7/8"
3	19M7913	Tornillo	1		M8 X 90
4	AT317744	Empuñadura	1		
5	T213242	Tornillo de fijación	1		
6	AT317778	Extremo de brazo	2		
7	T104220	Arandela	2		
8	T202164	Palanca de mando	1		
9	T202586	Palanca	1		
10	T204457	Espaciador	1		

Left 6 Function Control Linkage
Tringlerie de commande de fonction 6 gauche
Левый 6-функциональный рычажный механизм управления
Varillaje de control izquierdo de 6 funciones

TX1049644 A.1

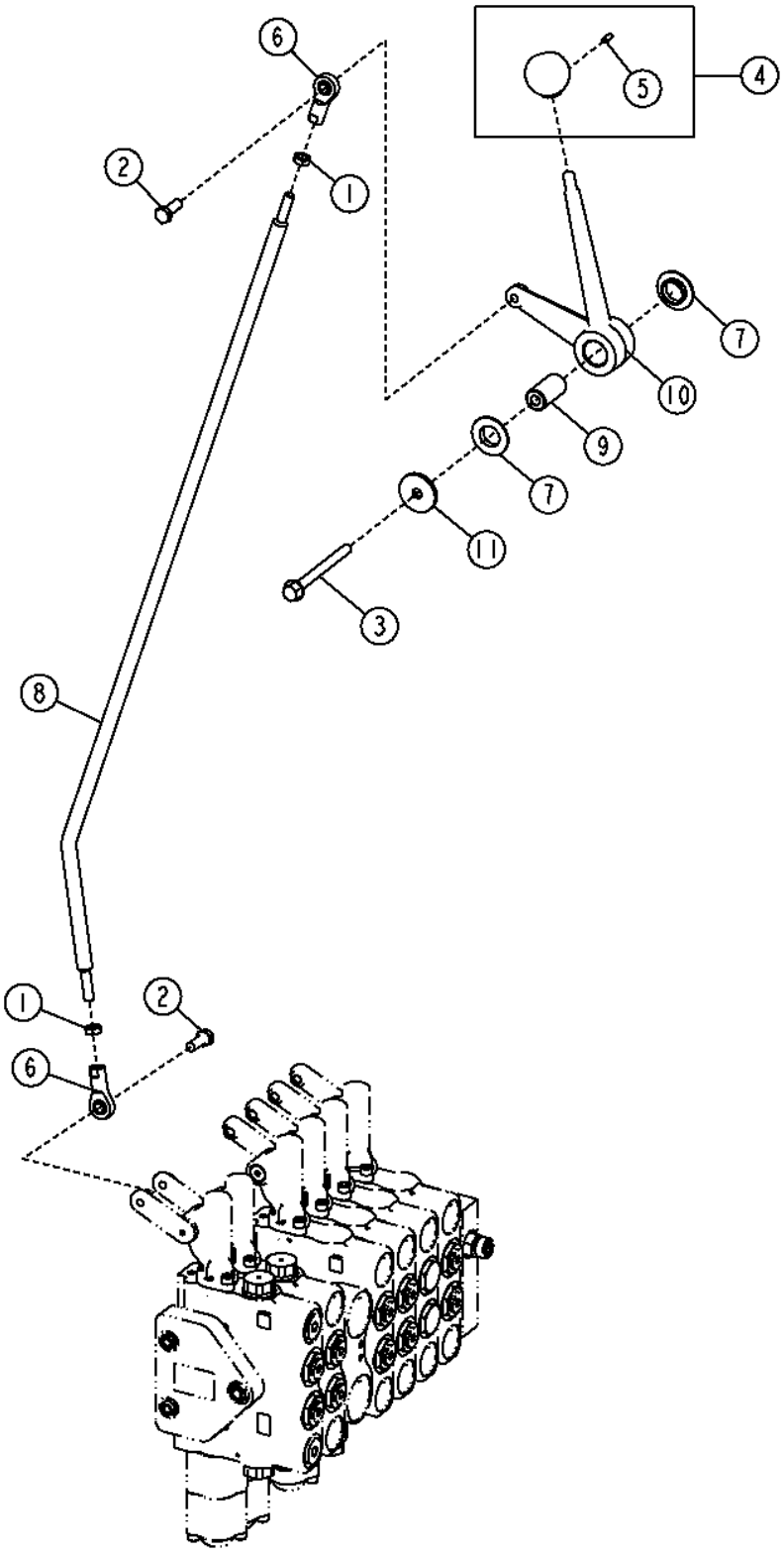

Pos.	*Ref.*	*Descripción*	*Cant.*	*Núm. de serie*	*Notas*
1	14H882	Tuerca	2		5/16"
2	19H2127	Tornillo	2		5/16" X 7/8"
3	19M7913	Tornillo	1		M8 X 90
4	AT317744	Empuñadura	1		
5	T213242	Tornillo de fijación	1		
6	AT317778	Extremo de brazo	2		
7	T104220	Arandela	2		
8	T202586	Palanca	1		
9	T204457	Espaciador	1		
10	T202164	Palanca de mando	1		
11	24H1296	Arandela	1		11/32" X 1-3/8" X 0.134"

Right 7 Function Control Linkage
Right 7 Function Control Linkage
Правый 7-функциональный рычажный механизм управления
Varillaje de control derecho de 7 funciones

TX1049631 A.1

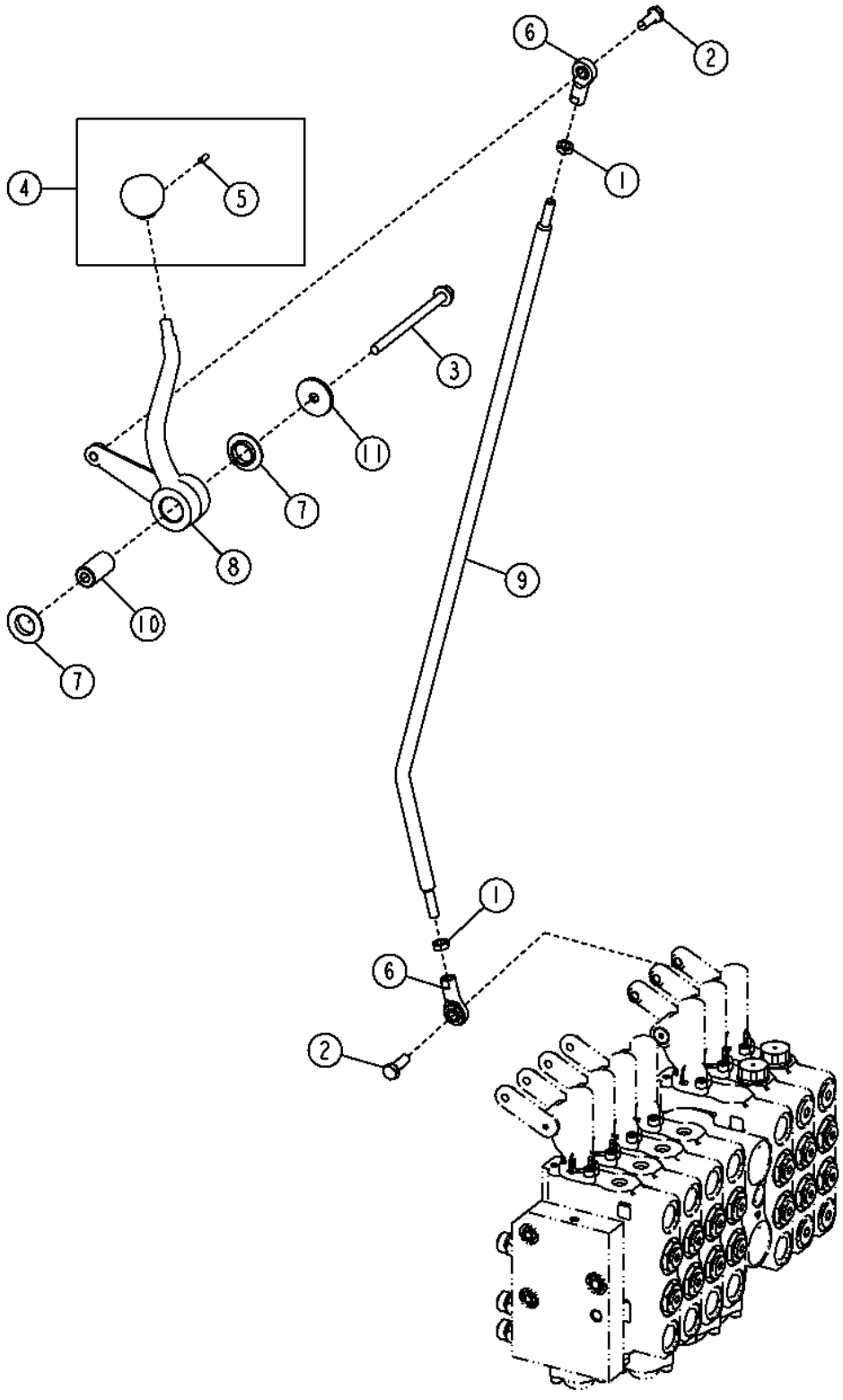

Pos.	*Ref.*	*Descripción*	*Cant.*	*Núm. de serie*	*Notas*
1	14H882	Tuerca	2		5/16"
2	19H2127	Tornillo	2		5/16" X 7/8"
3	19M8006	Tornillo	1		M8 X 120
4	AT317744	Empuñadura	1		
5	T213242	Tornillo de fijación	1		
6	AT317778	Extremo de brazo	2		
7	T104220	Arandela	2		
8	T202159	Palanca de mando	1		
9	T202586	Palanca	1		
10	T204457	Espaciador	1		
11	24H1296	Arandela	1		11/32" X 1-3/8" X 0.134"

Left 7 Function Control Linkage
Left 7 Function Control Linkage
Левый 7-функциональный рычажный механизм управления
Varillaje de control izquierdo de 7 funciones

TX1049645 A.1

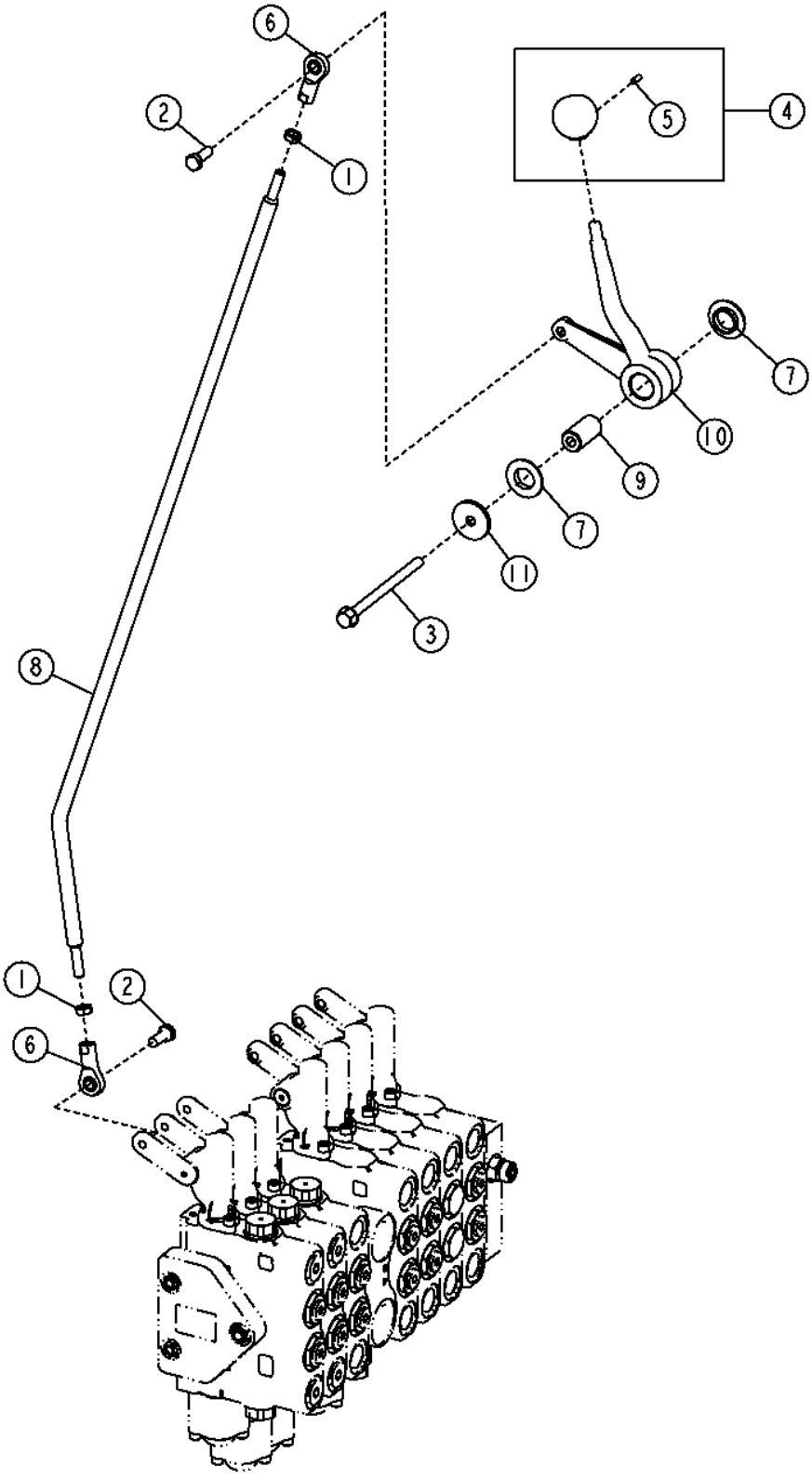

Pos.	*Ref.*	*Descripción*	*Cant.*	*Núm. de serie*	*Notas*
1	14H882	Tuerca	2		5/16"
2	19H2127	Tornillo	2		5/16" X 7/8"
3	19M8006	Tornillo	1		M8 X 120
4	AT317744	Empuñadura	1		
5	T213242	Tornillo de fijación	1		
6	AT317778	Extremo de brazo	2		
7	T104220	Arandela	2		
8	T202586	Palanca	1		
9	T204457	Espaciador	1		
10	T202163	Palanca de mando	1		
11	24H1296	Arandela	1		11/32" X 1-3/8" X 0.134"

One Hand Blade Lift Control Lever Kit
Kit levier commande relev lame à une main
Комплект рычага упр. подн. ножа одной рукой
Juego de palanca de control de elevación de hoja con una mano

TX1049482 A.1

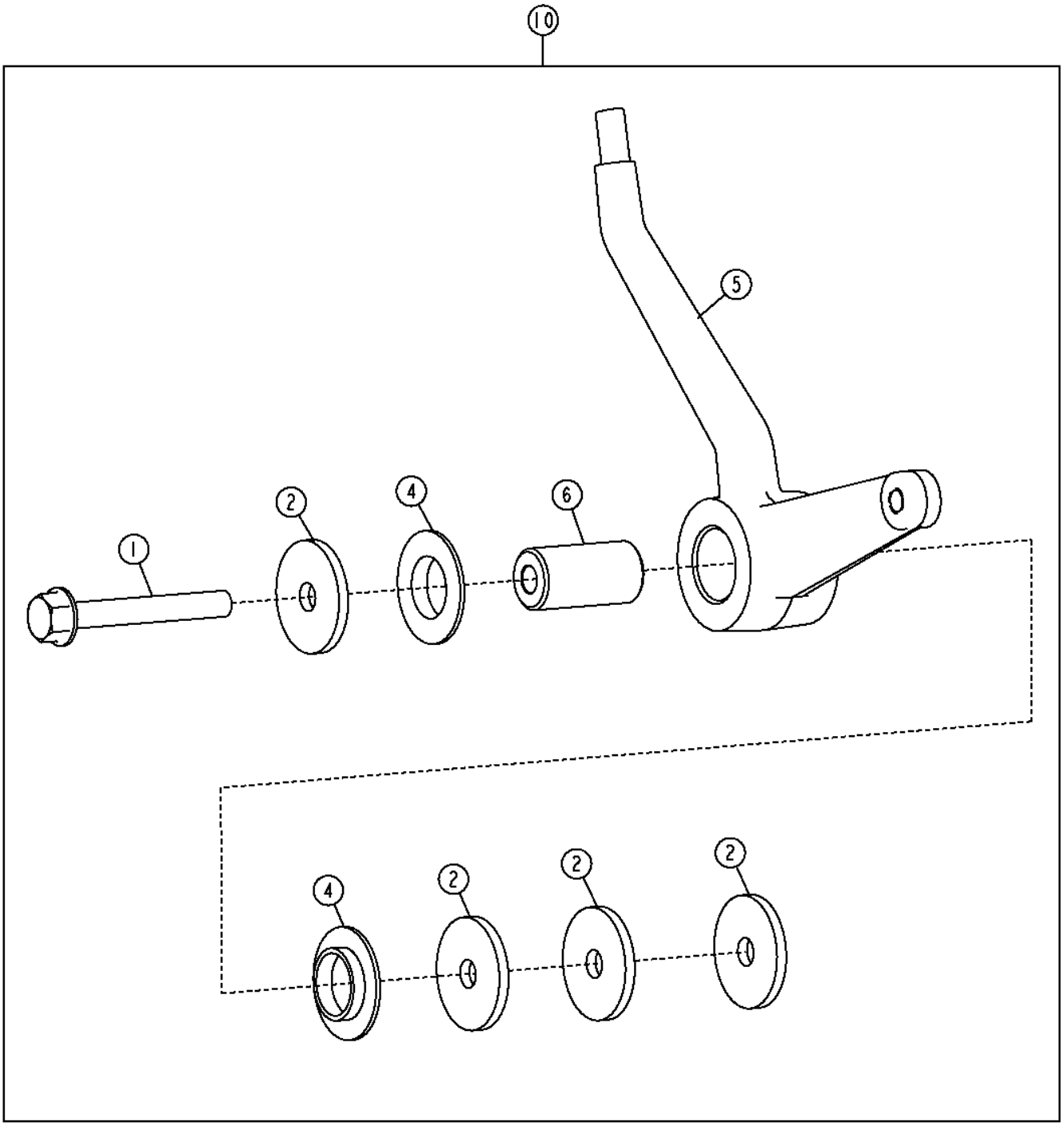

TX1049482

Pos.	*Ref.*	*Descripción*	*Cant.*	*Núm. de serie*	*Notas*
1	19M7801	Tornillo	1		M8 X 60
2	24H1296	Arandela	4		11/32" X 1-3/8" X 0.134"
3	AT322617	Manguera hidr. - confección	4		No se ilustra
4	T104220	Arandela	2		
5	T202162	Palanca de mando	1		
6	T204457	Espaciador	1		
10	**AT302544**	**Palanca de mando**	**1**		**(INCLUDES (4) AT322617) (WHOLE GOODS)**

Front Console (Grade Pro)
Console avant (Grade Pro)
Передняя панель управления (Grade Pro)
Consola delantera (Grade Pro)

TX1065598 A.1

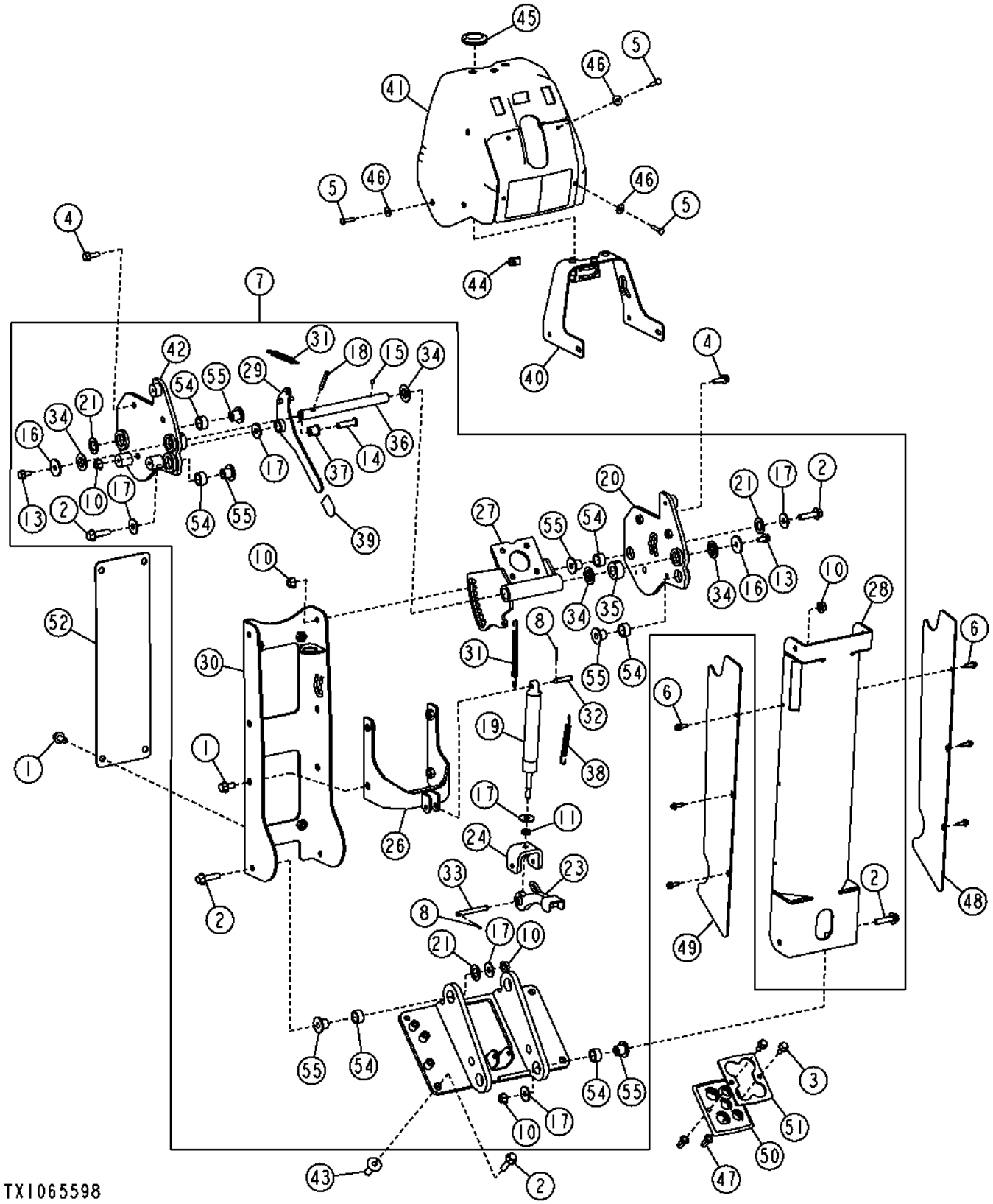

Pos.	*Ref.*	*Descripción*	*Cant.*	*Núm. de serie*	*Notas*
1	19M7784	Tornillo	8		M10 X 20
2	19M7804	Tornillo	12		M10 X 40
3	19M7866	Tornillo	2		M8 X 20
4	19M7867	Tornillo	4		M8 X 25
5	21M7310	Tornillo	10		M6 X 25
6	37M7131	Tornillo	6		M6 X 20
7	.....	Consola	1		(AT347297 NLA)
8	11M7081	Pasador de aletas	1		2.500 X 20 MM
10	14M7296	Tuerca con brida	9		M10
11	14M7500	Tuerca	1		M10
13	19M7865	Tornillo	2		M8 X 16
14	21M7478	Tornillo	1		M10 X 40
15	22M7111	Tornillo de fijación	1		M6 X 6
16	24H1296	Arandela	2		11/32" X 1-3/8" X 0.134"
17	24M7296	Arandela	10		10.500 X 30 X 2.500 MM
18	34M7044	Pasador elástico	1		6 X 50 MM
19	AT374208	Cilindro de gas	1		
20	AT350570	Soporte	1		
23	AT346325	Pedal	1		
24	AT349961	Soporte	1		
25	AT352843	Soporte tablero instrument.	1		
26	AT352854	Soporte	1		
27	AT352857	Soporte	1		
28	AT353037	Soporte tablero instrument.	1		
29	AT353468	Palanca	1		
30	AT356378	Soporte tablero instrument.	1		
31	M145875	Muelle de tracción	2		
32	N31296	Bulón	1		
33	R68672	Pasador	1		
34	T104220	Arandela	4		
35	T203576	Espaciador	1		
36	T241432	Bulón	1		
37	T242116	Espaciador	1		
38	T28801	Muelle de tracción	1		
39	T81012	Tapa	1		
40	AT356679	Soporte	1		
41	AT358709	Consola de control	1		
42	AT350566	Soporte	1		
43	H173411	Tuerca	4		
44	M84972	Tuerca	4		
45	N157296	Pasamuros	1		
46	24H1821	Arandela	10		9/32" X 47/64" X 1/16"
47	T196079	Tuerca	2		
48	T259332	Tapadera	1		
49	T259334	Tapadera	1		
50	T242103	Pasamuros	1		
51	T242104	Placa	1		
52	T242236	Perfil en u	1		
54	T203544	Casquillo	8		
55	T203545	Casquillo	8		

Grade Pro Controls (Right 4 Function)
Grade Pro Controls (Right 4 Function)
Органы управления Grade Pro (правые 4-функциональные)
Controles Grade Pro (derecha de 4 funciones)

TX1051083 A.1

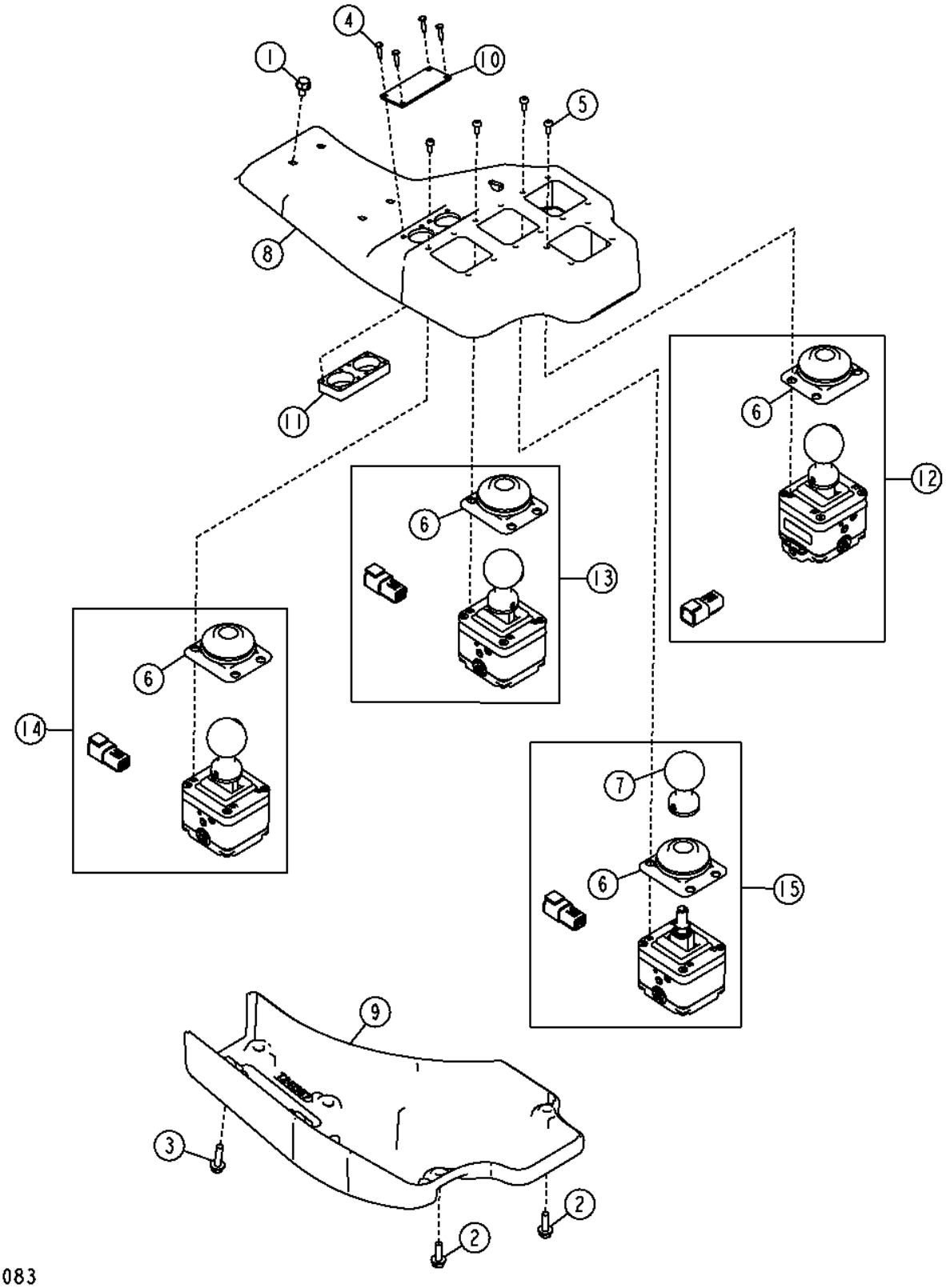

Pos.	*Ref.*	*Descripción*	*Cant.*	*Núm. de serie*	*Notas*
1	19M8851	Tornillo	4		M6 X 12
2	19M7862	Tornillo	2		M6 X 20
3	19M8875	Tornillo	4		M6 X 25
4	37M7286	Tornillo	4		
5	T245247	Tornillo	16		
6	T248832	Envoltura	4		
7	AT354475	Empuñadura	1		
	21M7393	Tornillo	1		M3 X 8
8	T241355	Consola de control	1		
9	T241357	Consola de control	1		
10	T242926	Placa	1		
11	T242928	Soporte	1		
12	AT371403	Control	1		Dirección trasera, (SUB FOR AT353941)
	21M7393	Tornillo	2		M3 X 8
13	AT371391	Control	1		Inclinación de ruedas, (SUB FOR AT342605)
	21M7393	Tornillo	1		M3 X 8
14	AT371393	Control	1		Elevación de hoja derecha, (SUB FOR AT342607)
15	AT371395	Control	1		Desplazamiento lateral de círculo, (SUB FOR AT348773)
	21M7393	Tornillo	2		M3 X 8, Perilla
	21M7393	Tornillo	2		M3 X 8

Grade Pro Controls (Left 4 Function)
Commandes Grade Pro (fonction 4 gauche)
Органы управления Grade Pro (левые 4-функциональные)
Controles Grade Pro (izquierda de 4 funciones)

TX1051073 A.1

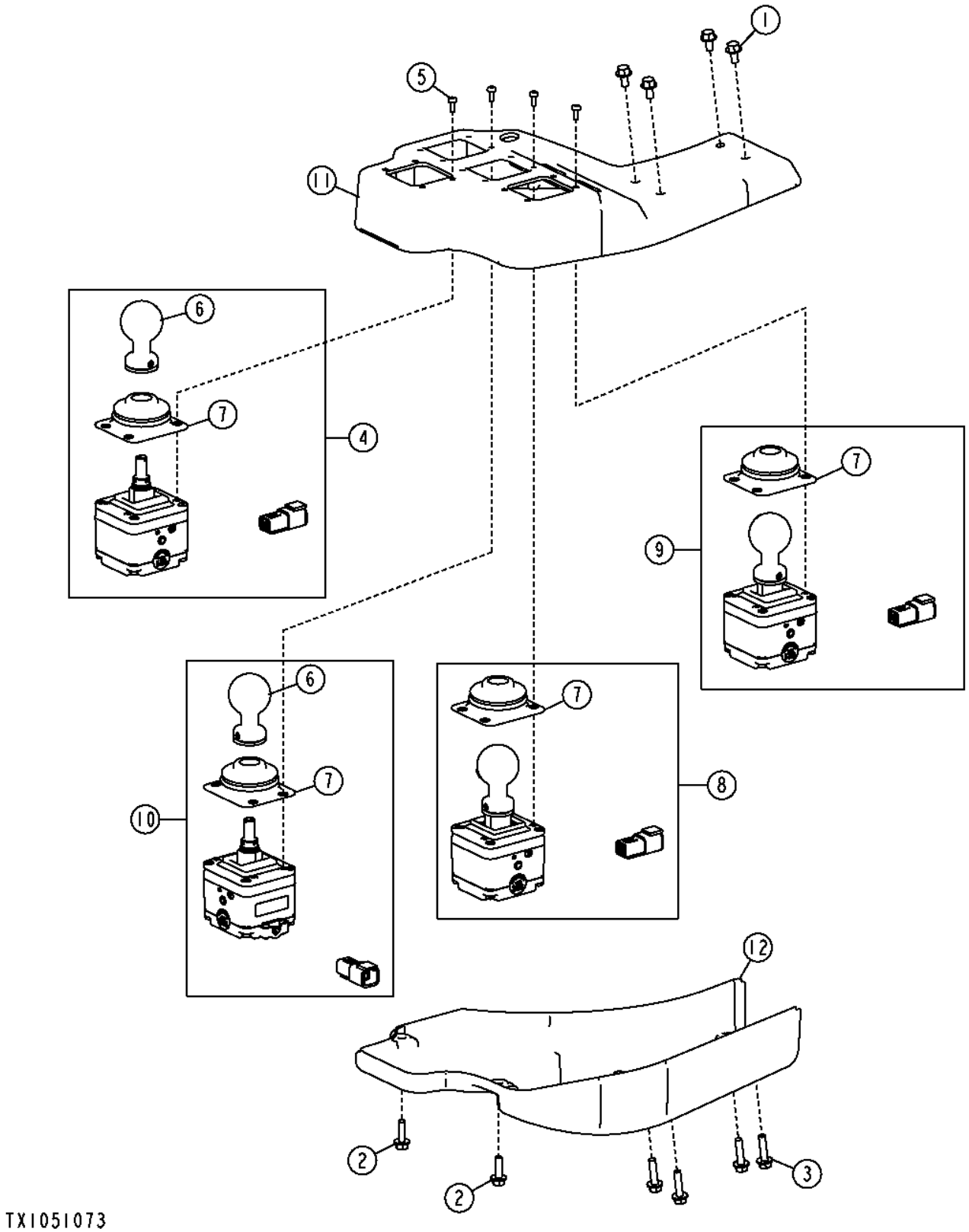

Pos.	*Ref.*	*Descripción*	*Cant.*	*Núm. de serie*	*Notas*
1	19M8851	Tornillo	4		M6 X 12
2	19M7862	Tornillo	2		M6 X 20
3	19M8875	Tornillo	4		M6 X 25
4	AT371399	Control	1		Rotación de círculo, (SUB FORAT342601)
	21M7393	Tornillo	2		M3 X 8, Perilla
	21M7393	Tornillo	2		M3 X 8
5	T245247	Tornillo	16		
6	AT354475	Empuñadura	2		
	21M7393	Tornillo	2		M3 X 8
7	T248832	Envoltura	4		
8	AT371398	Control	1		(SUB FOR AT348049), Desplazamiento lateral de hoja, Dirección
9	AT371401	Control	1		Elevación de hoja izquierda, (SUB FOR AT348052)
	21M7393	Tornillo	2		M3 X 8
10	AT353954	Control	1		Inclinación de hoja
	21M7393	Tornillo	2		M3 X 8, Perilla
11	T241360	Consola de control	1		
12	T241363	Consola de control	1		

Grade Pro Controls (Right 5 Function)
Grade Pro Controls (Right 5 Function)
Органы управления Grade Pro (правые 5-функциональные)
Controles Grade Pro (derecha de 5 funciones)

TX1051091 A.1

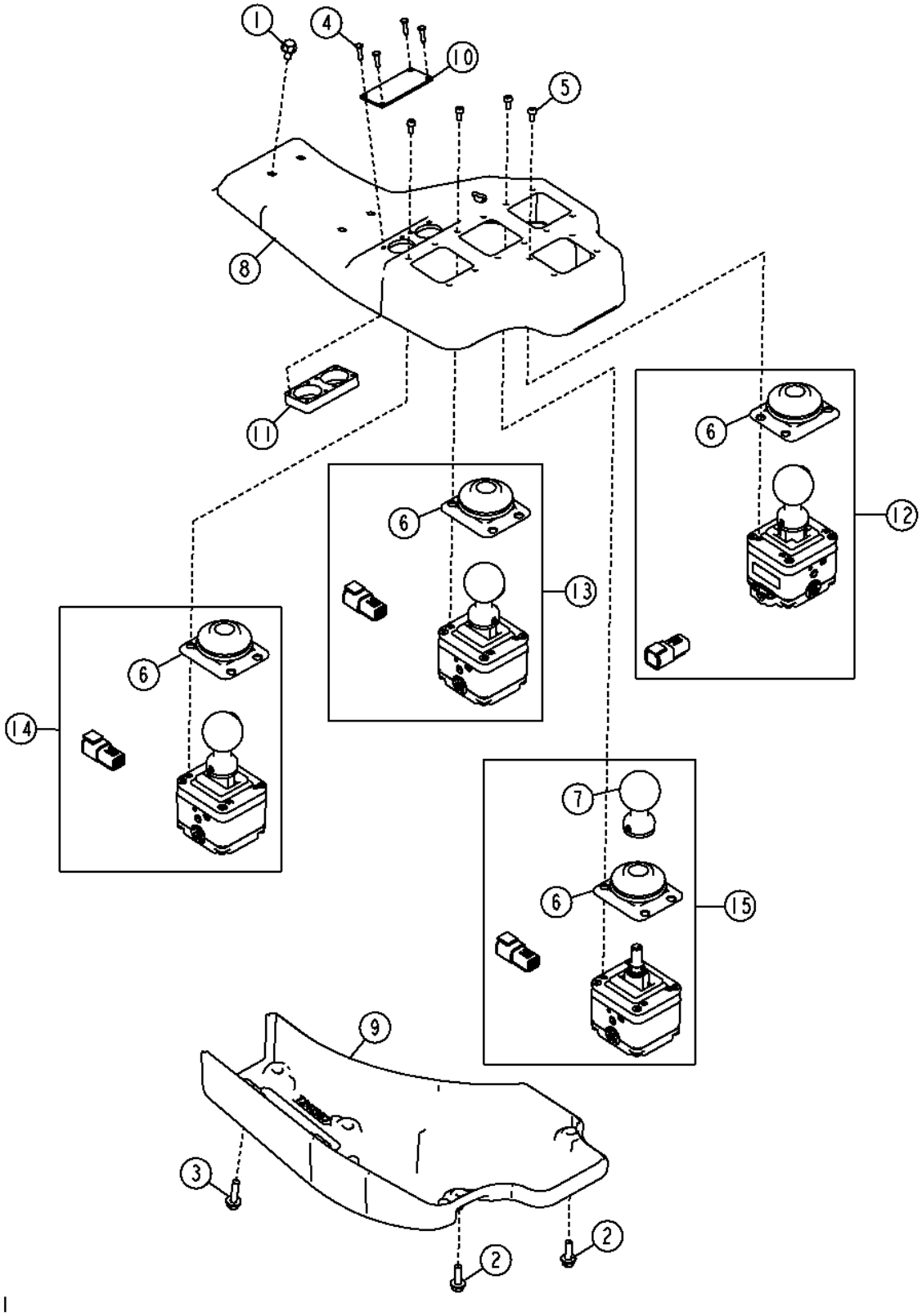

Pos.	*Ref.*	*Descripción*	*Cant.*	*Núm. de serie*	*Notas*
1	19M8851	Tornillo	4		M6 X 12
2	19M7862	Tornillo	2		M6 X 20
3	19M8875	Tornillo	4		M6 X 25
4	37M7286	Tornillo	4		
5	T245247	Tornillo	16		
6	T248832	Envoltura	4		
7	AT354475	Empuñadura	1		
8	T241355	Consola de control	1		
9	T241357	Consola de control	1		
10	T242926	Placa	1		
11	T242928	Soporte	1		
12	AT371403	Control	1		Dirección trasera, Escarificador, (SUB FOR AT353941)
	21M7393	Tornillo	2		M3 X 8
13	AT371391	Control	1		Inclinación de ruedas, (SUB FOR AT342605)
	21M7393	Tornillo	2		M3 X 8
14	AT371393	Control	1		Elevación de hoja derecha, (SUB FOR AT342607)
	21M7393	Tornillo	2		M3 X 8
15	AT371395	Control	1		Desplazamiento lateral de círculo, (SUB FOR AT348773)
	21M7393	Tornillo	2		M3 X 8, Perilla
	21M7393	Tornillo	2		M3 X 8
16	21M7393	Tornillo	2		M3 X 8

Grade Pro Controls (Left 5 Function)
Grade Pro Controls (Left 5 Function)
Органы управления Grade Pro (левые 5-функциональные)
Controles Grade Pro (izquierda de 5 funciones)

TX1051079 A.1

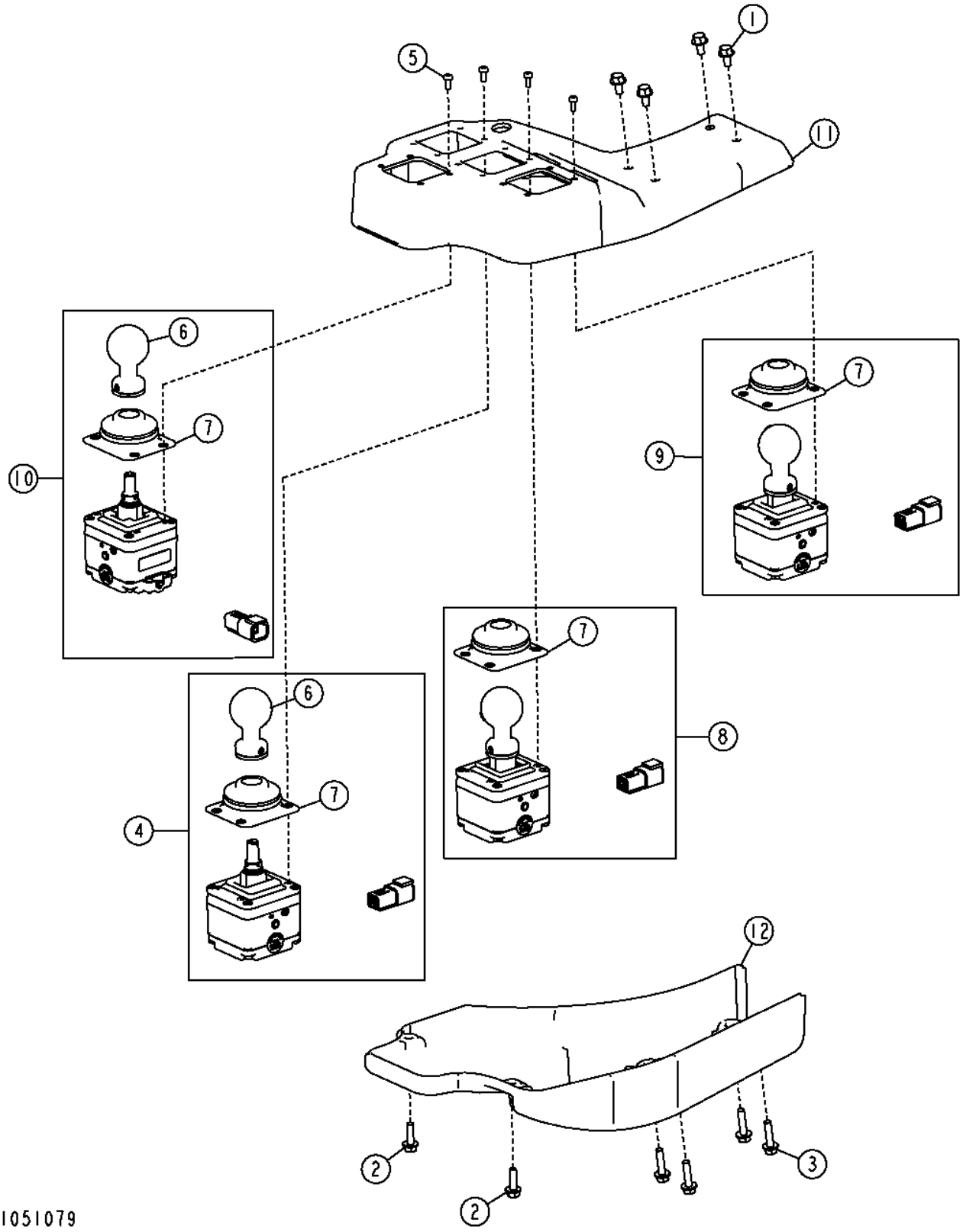

Pos.	*Ref.*	*Descripción*	*Cant.*	*Núm. de serie*	*Notas*
1	19M8851	Tornillo	4		M6 X 12
2	19M7862	Tornillo	2		M6 X 20
3	19M8875	Tornillo	4		M6 X 25
4	AT371399	Control	1		Rotación de círculo, (SUB FOR AT342601)
	21M7393	Tornillo	2		M3 X 8, Perilla
	21M7393	Tornillo	2		M3 X 8
5	T245247	Tornillo	16		
6	AT354475	Empuñadura	2		
	21M7393	Tornillo	2		M3 X 8
7	T248832	Envoltura	4		
8	AT371398	Control	1		(SUB FOR AT348049), Desplazamiento lateral de hoja, Dirección
	21M7393	Tornillo	1		M3 X 8
9	AT371401	Control	1		Elevación de hoja izquierda
	21M7393	Tornillo	2		M3 X 8
10	AT353947	Control	1		Inclinación de hoja, Desgarrador/escarificador trasero
	21M7393	Tornillo	2		M3 X 8, Perilla
11	T241360	Consola de control	1		
12	T241363	Consola de control	1		

Grade Pro Auxiliary Controls
Commandes auxiliaires Grade Pro
Органы управления вспомогательным оборудованием Grade Pro
Controles auxiliares Grade Pro

TX1059149 A.1

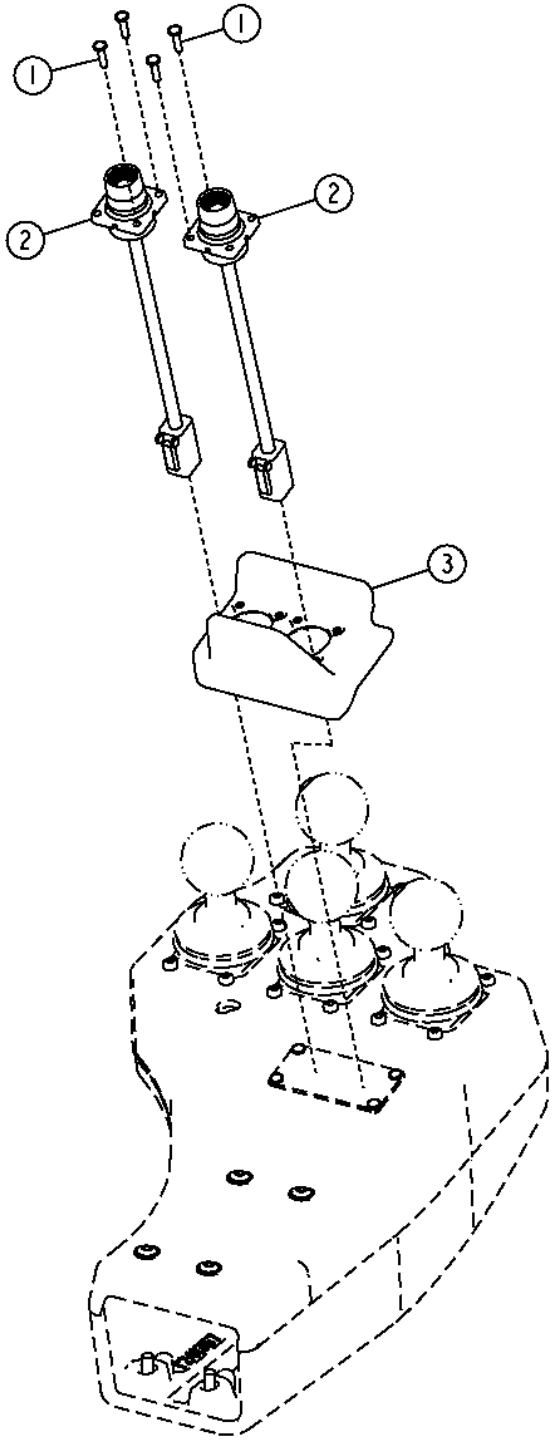

TX1059149

Pos.	*Ref.*	*Descripción*	*Cant.*	*Núm. de serie*	*Notas*
1	37M7286	Tornillo	4		
2	AT372899	Interruptor a presión	2		(SUB FOR AT354603)
3	T257838	Panel	1		

Seat (Standard)
Siège (standard)
Сиденье (стандартное)
Asiento (estándar)

TX1053173 A.1

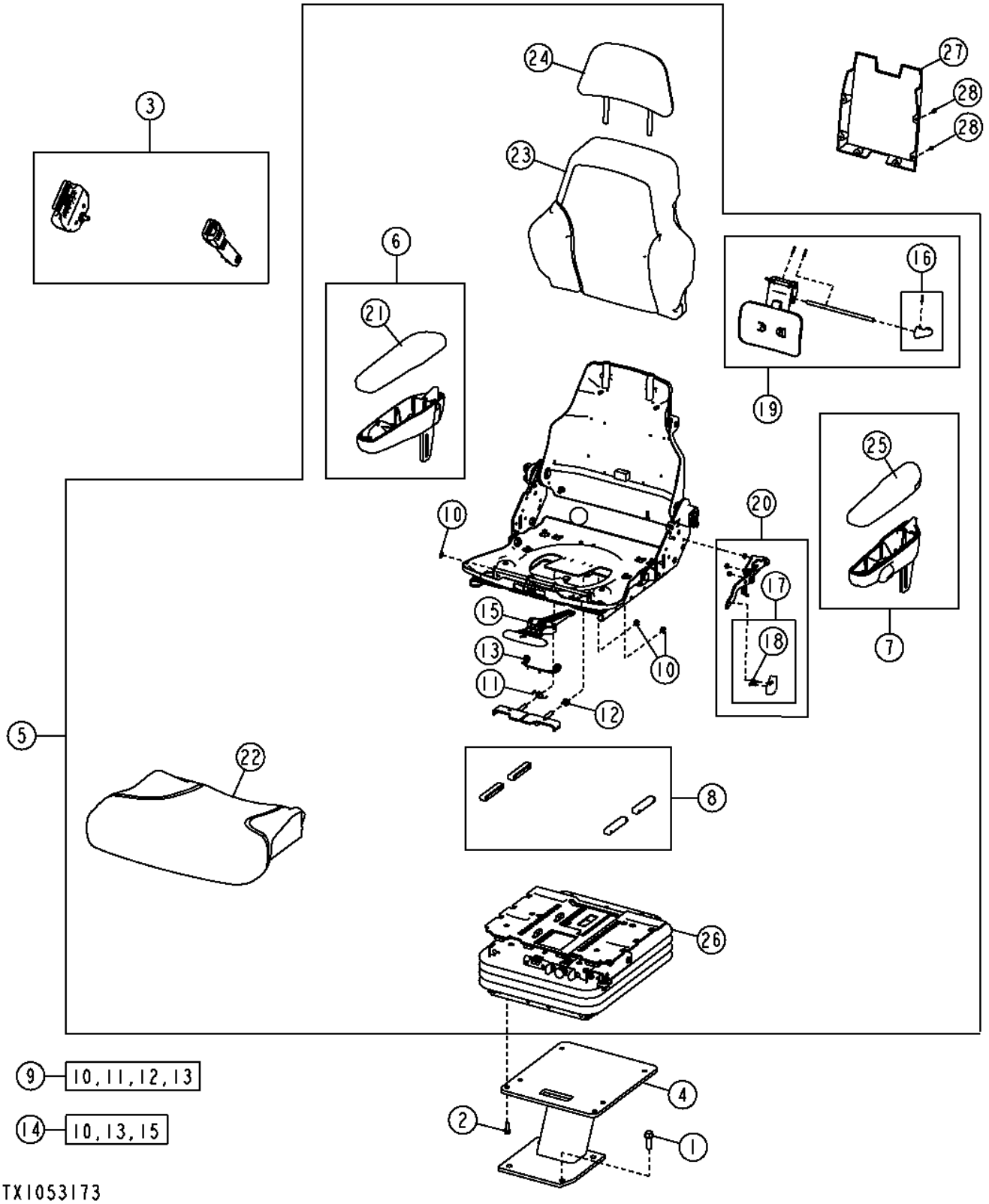

Pos.	*Ref.*	*Descripción*	*Cant.*	*Núm. de serie*	*Notas*
1	19M7791	Tornillo	4		M12 X 40
2	19M7867	Tornillo	4		M8 X 25
3	AT308199	Cinturón de seguridad	1		
4	AT369516	Pedestal	1		
5	AT360368	Asiento	1		
6	AT195441	Juego de reposabrazos	1		
7	AT195442	Juego de reposabrazos	1		
8	AT209020	Juego para asiento	1		Kit discos corredera
9	AT209021	Kit de muelles	1		Kit resorte de corredera
10	R72655	Anillo elástico	6		
11	T163334	Muelle	1		
12	T163335	Muelle	1		
13	T163336	Muelle de torsión	1		
14	AT209022	Juego para asiento	1		Kit control de corredera
15	.....	Control	1		
16	AT209024	Juego para asiento	1		Kit perilla soporte lumbar
17	AT209025	Conj. empuñaduras asiento	1		
18	37H121	Tornillo	2		
19	AT209026	Juego para asiento	1		Kit servicio de soporte lumbar
20	AT209225	Conj. empuñaduras asiento	1		
21	AT350317	Tira/alfombrilla	1		
22	AT308795	Cojín	1		
23	AT308796	Cojín	1		
24	AT308797	Cojín	1		
25	AT350316	Tira/alfombrilla	1		
26	AT365101	Suspensión del asiento	1		Componentes en páginas aparte
27	R77915	Portador	1		
28	R79033	Remache	6		

Air Seat Suspension Components (Standard)
Composants du siège à suspension pneumatique (standard)
Компоненты пневмоподвески сиденья (стандартные)
Componentes de suspensión neumática del asiento (estándar)

TX1056057 A.1

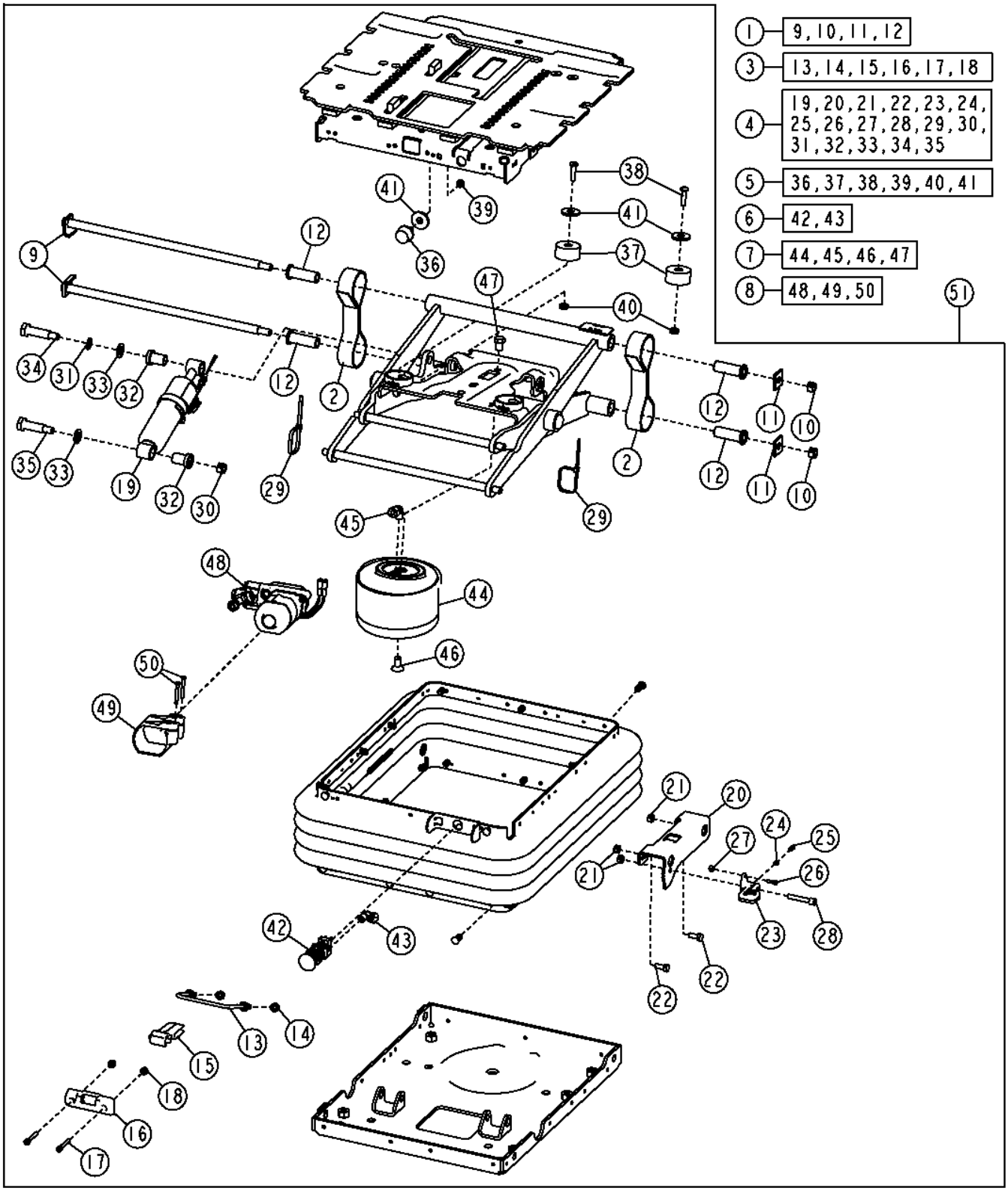

Pos.	*Ref.*	*Descripción*	*Cant.*	*Núm. de serie*	*Notas*
1	AT173313	Kit de árboles	1		
2	AT361459	Kit de correas	2		
3	AT361460	Juego de palancas	1		
4	AT361461	Juego amortiguación asiento	1		
5	AT361463	Paragolpes	1		
6	AT365110	Valvul.de mando a distancia	1		
7	AT368103	Conj.susp.neumát.asiento	1		
8	AT368104	Kit de compresor	1		
9	.....	Árbol	2		
10	.....	Tuerca de seguridad	2		
11	.....	Arandela	2		
12	.....	Cojinete	4		
13	.....	Vástago	1		
14	.....	Tuerca de seguridad	2		
15	.....	Brazo	1		
16	.....	Carcasa	1		
17	.....	Tornillo	2		
18	.....	Tuerca de seguridad	2		
19	.....	Amortiguador	1		
20	.....	Soporte	1		
21	.....	Tuerca de seguridad	3		
22	.....	Tornillo	2		
23	.....	Empuñadura	1		
24	.....	Cojinete	1		
25	.....	Muelle	1		
26	.....	Tornillo	1		
27	.....	Tuerca de seguridad	1		
28	.....	Tornillo	1		
29	.....	Cinta de atar	1		
30	.....	Tuerca de seguridad	1		
31	.....	Arandela	1		
32	.....	Cojinete	2		
33	.....	Arandela	2		
34	.....	Tornillo	1		
35	.....	Tornillo	1		
36	.....	Paragolpes	1		
37	.....	Paragolpes	2		
38	.....	Tornillo	2		
39	.....	Tuerca	1		
40	.....	Tuerca de seguridad	2		
41	.....	Arandela	5		
42	.....	Válvula	1		
43	.....	Conexión	1		
44	.....	Conj.susp.neumát.asiento	1		
45	.....	Racor acodado	1		
46	.....	Tornillo	1		
47	.....	Tornillo	1		
48	.....	Compresor	1		
49	.....	Abrazadera	1		
50	.....	Tornillo	2		
51	AT365101	Suspensión del asiento	1		

Seat (Premium)
Siège (Premium)
Сиденье (Premium)
Asiento (Premium)

TX1053178 A.1

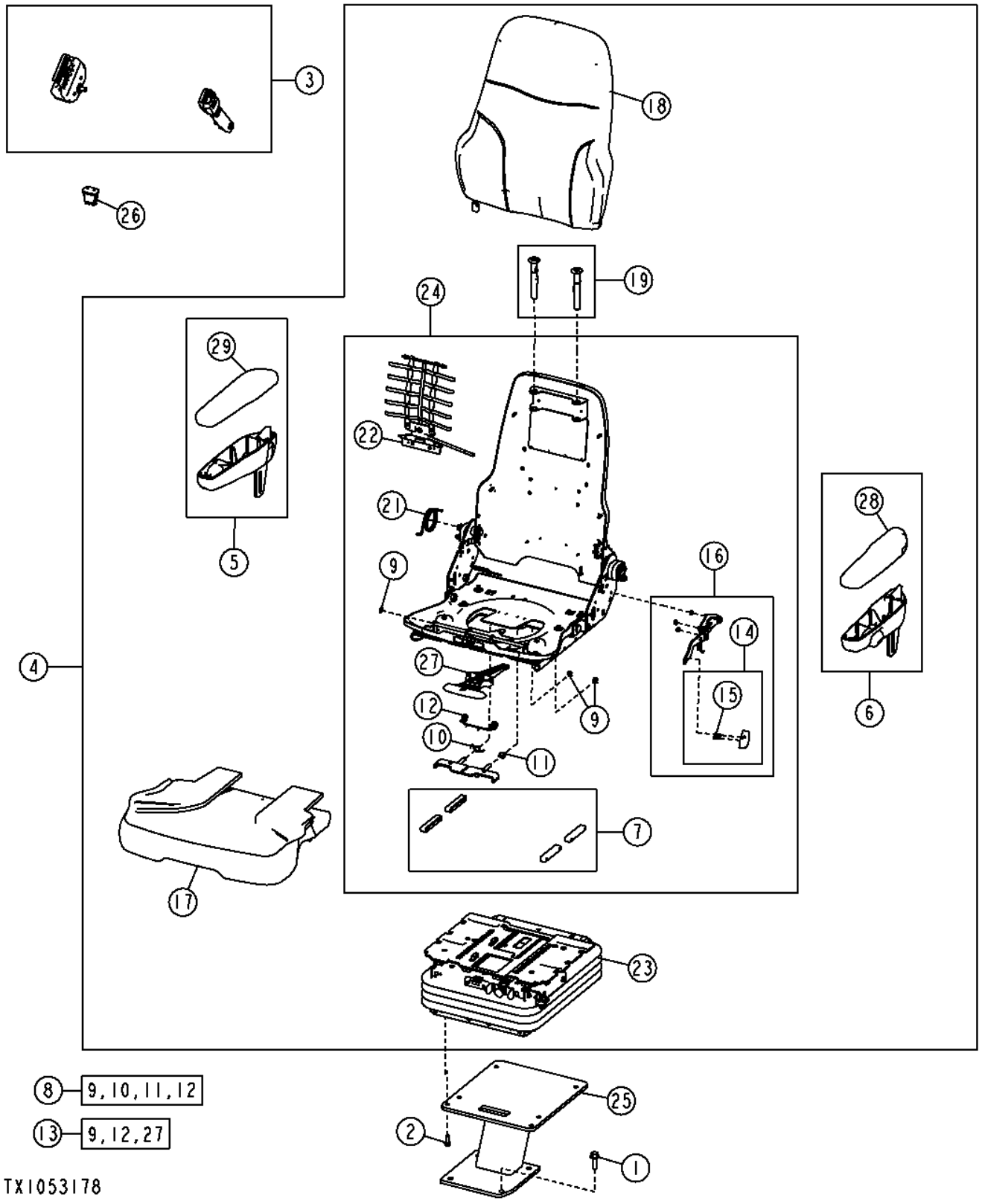

Pos.	*Ref.*	*Descripción*	*Cant.*	*Núm. de serie*	*Notas*
1	19M7791	Tornillo	4		M12 X 40
2	19M7867	Tornillo	4		M8 X 25
3	AT308199	Cinturón de seguridad	1		
4	AT343765	Ensamblaje del asiento	1		
5	AT195441	Juego de reposabrazos	1		
6	AT195442	Juego de reposabrazos	1		
7	AT209020	Juego para asiento	1		Kit discos corredera
8	AT209021	Kit de muelles	1		Kit resorte de corredera
9	R72655	Anillo elástico	6		
10	T163334	Muelle	1		
11	T163335	Muelle	1		
12	T163336	Muelle de torsión	1		
13	AT209022	Juego para asiento	1		Kit control de corredera
14	AT209025	Conj. empuñaduras asiento	1		
15	37H121	Tornillo	2		
16	AT209225	Conj. empuñaduras asiento	1		
17	AT361336	Cojín	1		
18	AT361340	Cojín	1		
19	AT361341	Kit de guías	1		
20	AT361342	Apoyacabeza	1		No se ilustra
21	AT361356	Kit de muelles	2		
22	AT361358	Juego para asiento	1		Kit servicio de soporte lumbar
23	AT365097	Suspensión del asiento	1		Componentes en páginas aparte
24	AT361343	Respaldo	1		
25	AT369516	Pedestal	1		
26	AT350612	Interruptor	1		Calefactor
27	.....	Control	1		
28	AT350316	Tira/alfombrilla	1		
29	AT350317	Tira/alfombrilla	1		

Air Seat Suspension Components (Premium)
Composants du siège à suspension pneumatique (qualité supérieure)
Компоненты пневмоподвески сиденья (высокого качества)
Componentes de suspensión neumática del asiento (Premium)

TX1056057 A.1

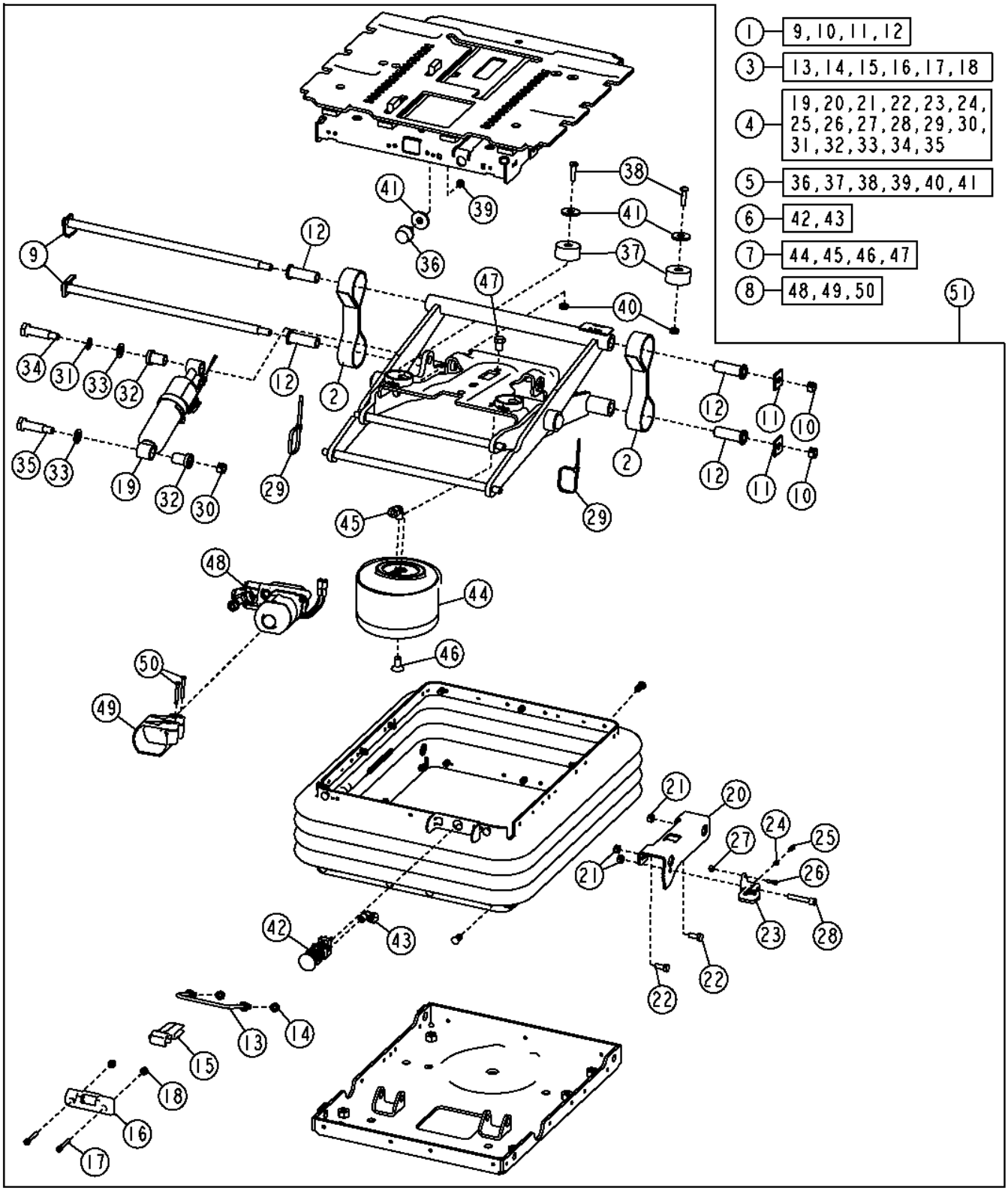

Pos.	*Ref.*	*Descripción*	*Cant.*	*Núm. de serie*	*Notas*
1	AT173313	Kit de árboles	1		
2	AT361459	Kit de correas	2		
3	AT361460	Juego de palancas	1		
4	AT361461	Juego amortiguación asiento	1		
5	AT361463	Paragolpes	1		
6	AT365110	Valvul.de mando a distancia	1		
7	AT368103	Conj.susp.neumát.asiento	1		
8	AT368104	Kit de compresor	1		
9	.....	Árbol	2		
10	.....	Tuerca de seguridad	2		
11	.....	Arandela	2		
12	.....	Cojinete	4		
13	.....	Vástago	1		
14	.....	Tuerca de seguridad	2		
15	.....	Brazo	1		
16	.....	Carcasa	1		
17	.....	Tornillo	2		
18	.....	Tuerca de seguridad	2		
19	.....	Amortiguador	1		
20	.....	Soporte	1		
21	.....	Tuerca de seguridad	3		
22	.....	Tornillo	2		
23	.....	Empuñadura	1		
24	.....	Cojinete	1		
25	.....	Muelle	1		
26	.....	Tornillo	1		
27	.....	Tuerca de seguridad	1		
28	.....	Tornillo	1		
29	.....	Cinta de atar	1		
30	.....	Tuerca de seguridad	1		
31	.....	Arandela	1		
32	.....	Cojinete	2		
33	.....	Arandela	2		
34	.....	Tornillo	1		
35	.....	Tornillo	1		
36	.....	Paragolpes	1		
37	.....	Paragolpes	2		
38	.....	Tornillo	2		
39	.....	Tuerca	1		
40	.....	Tuerca de seguridad	2		
41	.....	Arandela	5		
42	.....	Válvula	1		
43	.....	Conexión	1		
44	.....	Conj.susp.neumát.asiento	1		
45	.....	Racor acodado	1		
46	.....	Tornillo	1		
47	.....	Tornillo	1		
48	.....	Compresor	1		
49	.....	Abrazadera	1		
50	.....	Tornillo	2		
51	AT365097	Suspensión del asiento	1		

Seat (Grade Pro)
Seat (Grade Pro)
Сиденье (Grade Pro)
Asiento (Grade Pro)

TX1053181 A.1

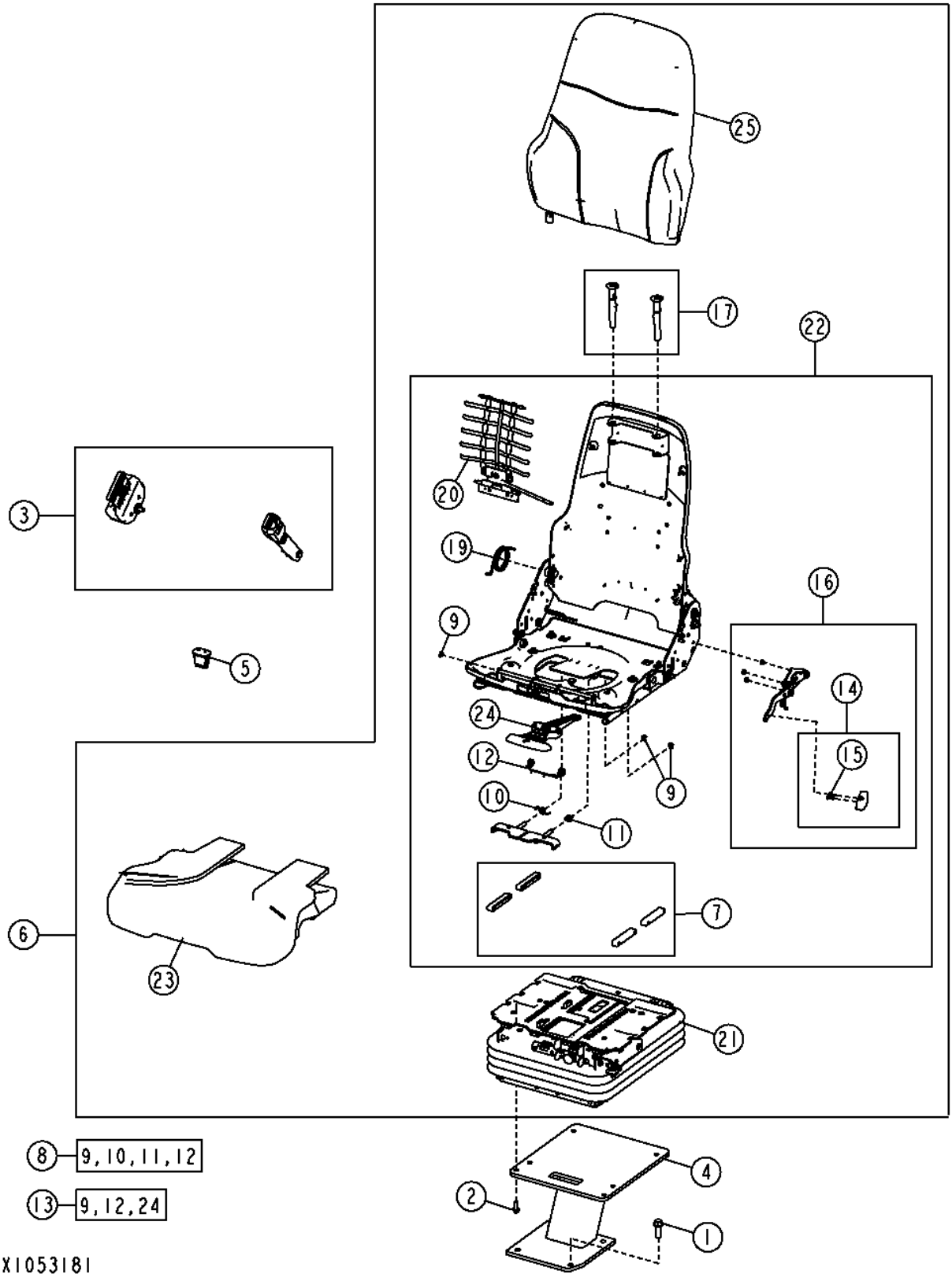

Pos.	*Ref.*	*Descripción*	*Cant.*	*Núm. de serie*	*Notas*
1	19M7791	Tornillo	4		M12 X 40
2	19M7867	Tornillo	4		M8 X 25
3	AT308199	Cinturón de seguridad	1		
4	AT369516	Pedestal	1		
5	AT350612	Interruptor	1		Calefactor
6	AT352480	Ensamblaje del asiento	1		
7	AT209020	Juego para asiento	1		Kit discos corredera
8	AT209021	Kit de muelles	1		Kit resorte de corredera
9	R72655	Anillo elástico	6		
10	T163334	Muelle	1		
11	T163335	Muelle	1		
12	T163336	Muelle de torsión	1		
13	AT209022	Juego para asiento	1		Kit control de corredera
14	AT209025	Conj. empuñaduras asiento	1		
15	37H121	Tornillo	2		
16	AT209225	Conj. empuñaduras asiento	1		
17	AT361341	Kit de guías	1		
18	AT361342	Apoyacabeza	1		No se ilustra
19	AT361356	Kit de muelles	1		
20	AT361358	Juego para asiento	1		Kit servicio de soporte lumbar
21	AT365100	Suspensión del asiento	1		Componentes en páginas aparte
22	AT365105	Respaldo	1		
23	AT361336	Cojín	1		
24	.....	Control	1		
25	AT361340	Cojín	1		

Air Seat Suspension Components (Grade Pro)
Composants du siège à suspension pneumatique (grade pro)
Компоненты пневмоподвески сиденья (Grade Pro)
Componentes de suspensión neumática del asiento (Grade Pro)

TX1056057 A.1

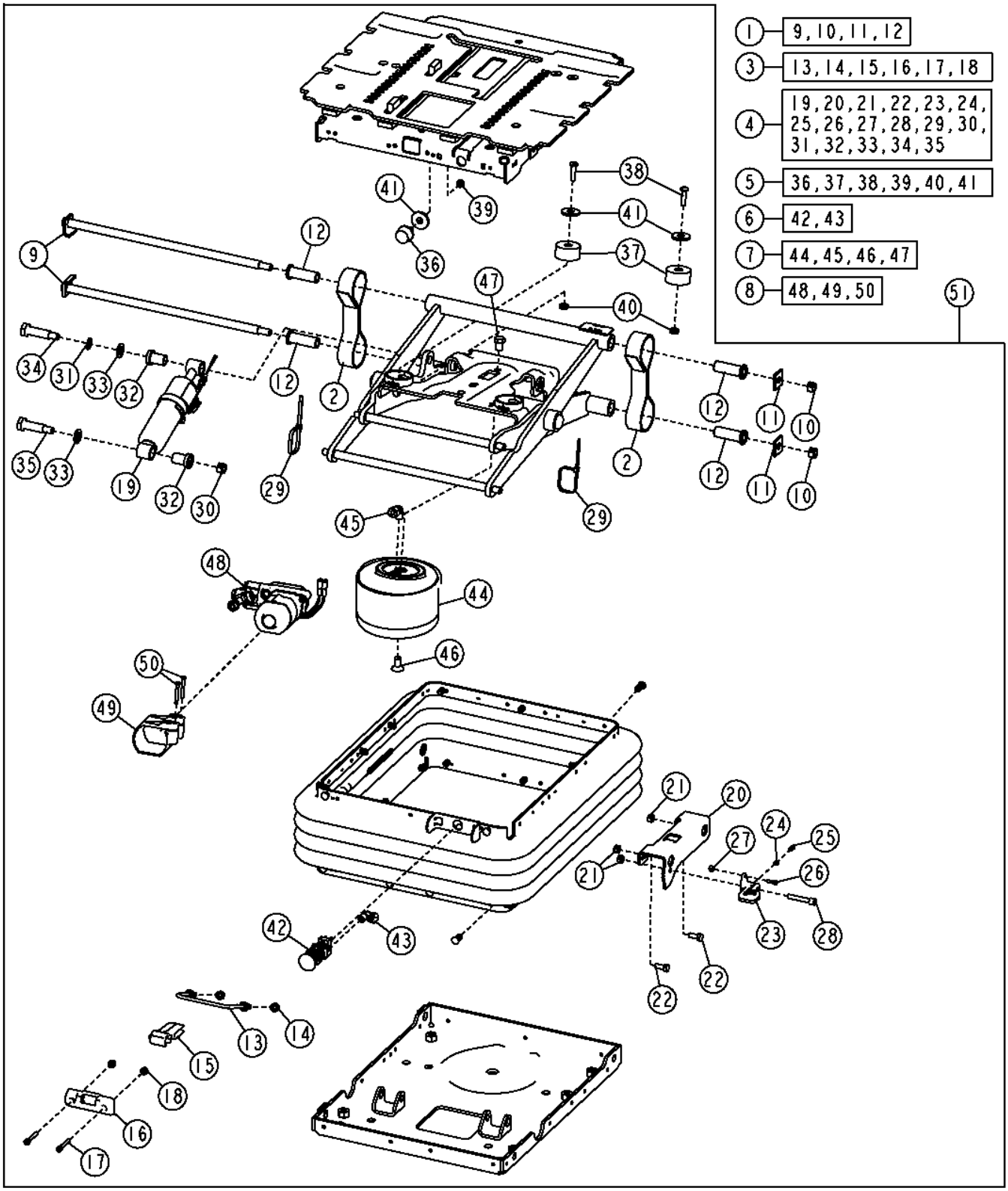

Pos.	*Ref.*	*Descripción*	*Cant.*	*Núm. de serie*	*Notas*
1	AT173313	Kit de árboles	1		
2	AT361459	Kit de correas	2		
3	AT361460	Juego de palancas	1		
4	AT361461	Juego amortiguación asiento	1		
5	AT361463	Paragolpes	1		
6	AT365110	Valvul.de mando a distancia	1		
7	AT368103	Conj.susp.neumát.asiento	1		
8	AT368104	Kit de compresor	1		
9	.....	Árbol	2		
10	.....	Tuerca de seguridad	2		
11	.....	Arandela	2		
12	.....	Cojinete	4		
13	.....	Vástago	1		
14	.....	Tuerca de seguridad	2		
15	.....	Brazo	1		
16	.....	Carcasa	1		
17	.....	Tornillo	2		
18	.....	Tuerca de seguridad	2		
19	.....	Amortiguador	1		
20	.....	Soporte	1		
21	.....	Tuerca de seguridad	3		
22	.....	Tornillo	2		
23	.....	Empuñadura	1		
24	.....	Cojinete	1		
25	.....	Muelle	1		
26	.....	Tornillo	1		
27	.....	Tuerca de seguridad	1		
28	.....	Tornillo	1		
29	.....	Cinta de atar	1		
30	.....	Tuerca de seguridad	1		
31	.....	Arandela	1		
32	.....	Cojinete	2		
33	.....	Arandela	2		
34	.....	Tornillo	1		
35	.....	Tornillo	1		
36	.....	Paragolpes	1		
37	.....	Paragolpes	2		
38	.....	Tornillo	2		
39	.....	Tuerca	1		
40	.....	Tuerca de seguridad	2		
41	.....	Arandela	5		
42	.....	Válvula	1		
43	.....	Conexión	1		
44	.....	Conj.susp.neumát.asiento	1		
45	.....	Racor acodado	1		
46	.....	Tornillo	1		
47	.....	Tornillo	1		
48	.....	Compresor	1		
49	.....	Abrazadera	1		
50	.....	Tornillo	2		
51	AT365100	Suspensión del asiento	1		

Armrests (Grade Pro)
Armrests (Grade Pro)
Подлокотники (Grade Pro)
Apoyabrazos (Grade Pro)

TX1059225 A.1

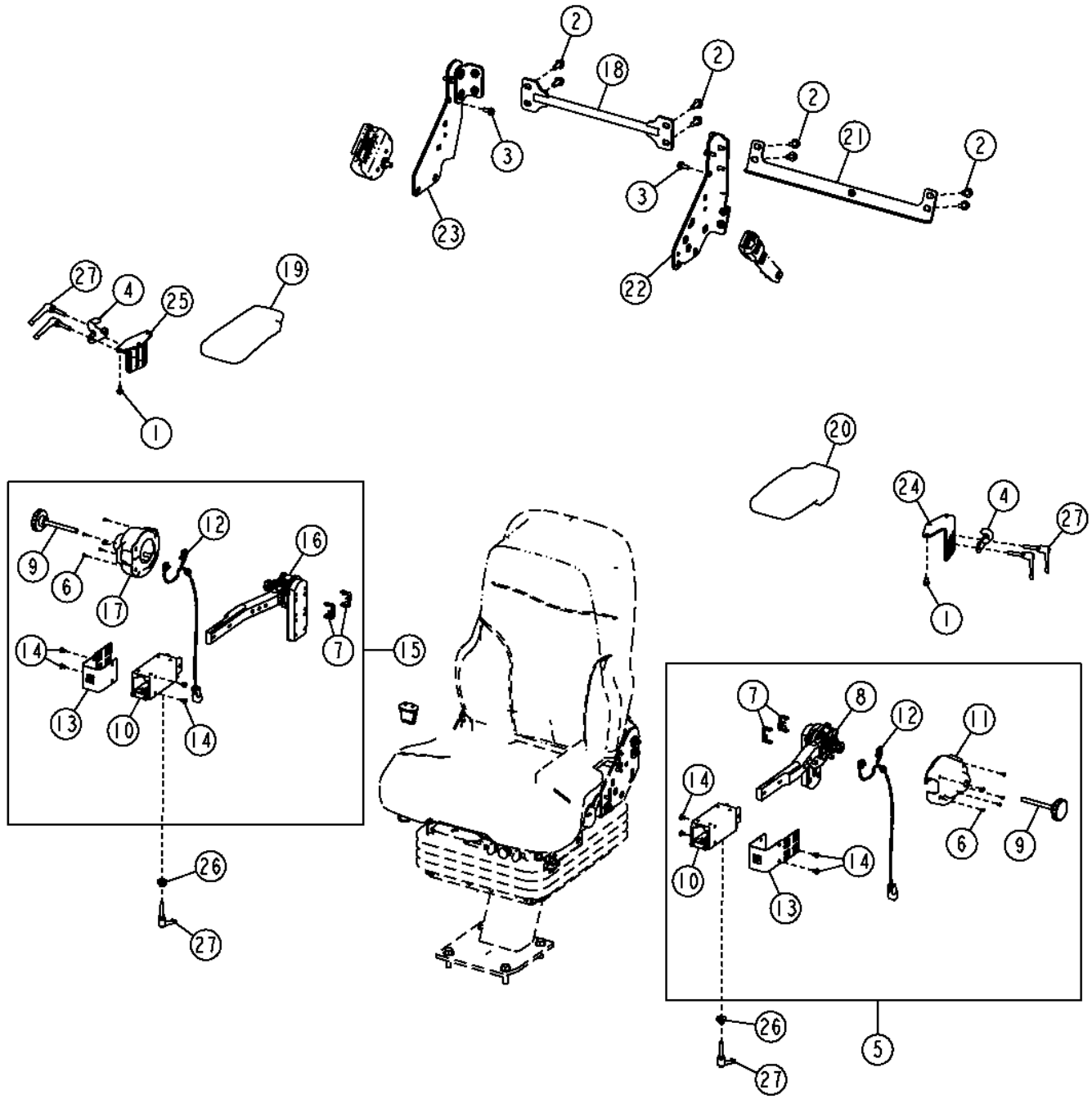

Pos.	*Ref.*	*Descripción*	*Cant.*	*Núm. de serie*	*Notas*
1	19M7774	Tornillo	6		M6 X 12
2	19M7785	Tornillo	8		M10 X 25
3	19M7866	Tornillo	8		M8 X 20
4	T258036	Soporte	2		
5	AT370150	Reposabrazos	1		
6	37M7237	Tornillo	5		
7	AT325666	Soporte	2		
8	AT370604	Kit de brazos	1		
9	AT364731	Empuñadura	1		
10	AT364732	Kit de brazos	1		
11	AT364737	Kit de tapas	1		
12	AT365134	Interruptor a presión	1		
13	T252400	Soporte	1		
14	TCU14336	Tornillo	4		
15	AT370151	Reposabrazos	1		
16	AT370603	Kit de brazos	1		
17	AT364753	Kit de tapas	1		
18	AT354606	Soporte	1		
19	AT363881	Reposabrazos	1		
20	AT363882	Reposabrazos	1		
21	AT364002	Soporte	1		
22	AT367167	Soporte	1		
23	AT367168	Soporte	1		
24	T251563	Soporte	1		
25	T251778	Soporte	1		
26	T252392	Casquillo	2		
27	T252399	Mango	6		

Cab Steps
Marchepieds de cabine
Ступеньки кабины
Peldaños de la cabina

TX1049508 A.1

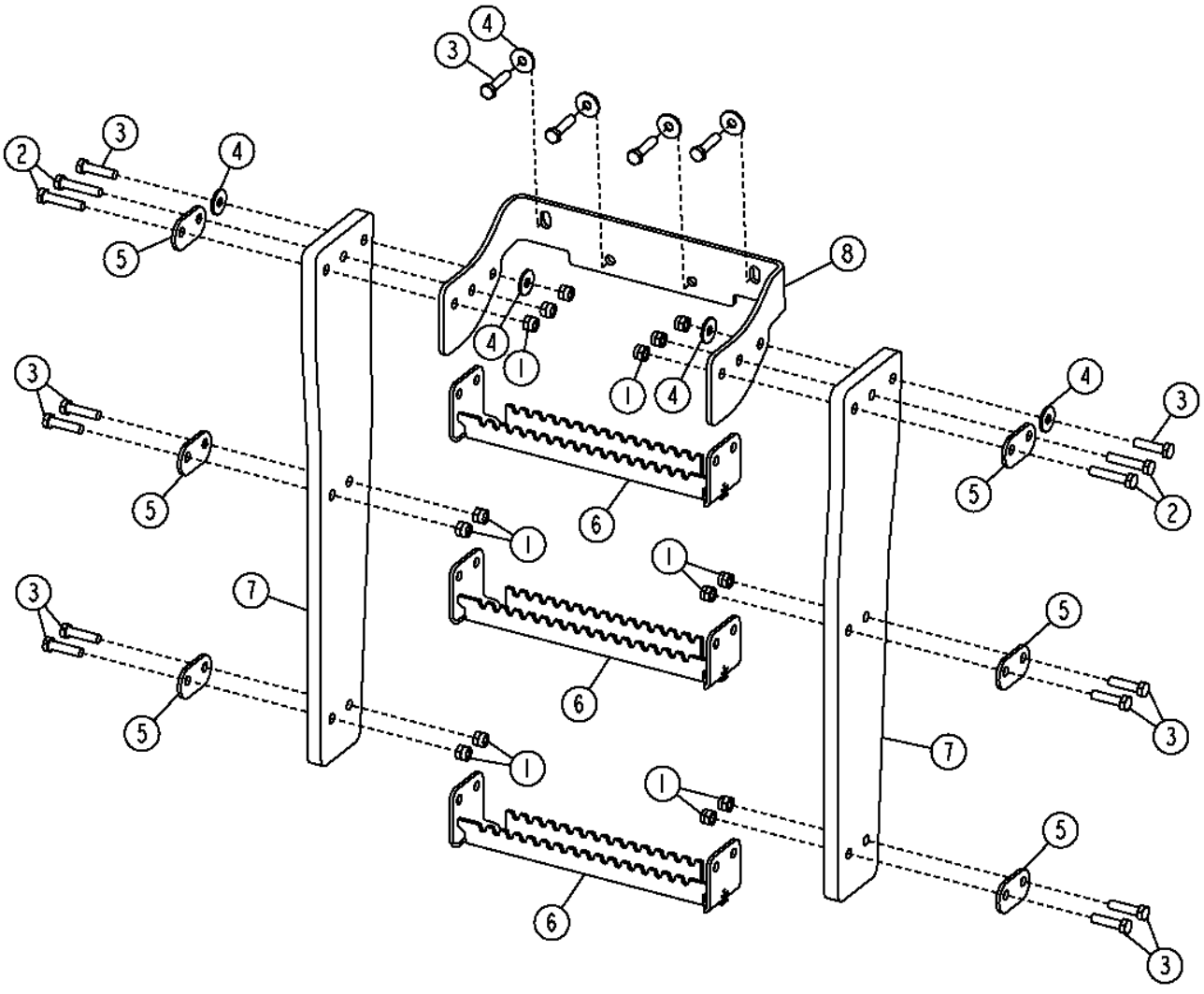

TX1049508

Pos.	*Ref.*	*Descripción*	*Cant.*	*Núm. de serie*	*Notas*
1	14M7517	Tuerca de seguridad	28		M10
2	19M8600	Tornillo	8		M10 X 50
3	19M8637	Tornillo	28		M10 X 40
4	24M7296	Arandela	16		10.500 X 30 X 2.500 MM
5	T173779	Tira	12		
6	T176870	Peldaño	6		
7	T254020	Tira	4		
8	T232513	Soporte	2		

Cab Heater Hoses (6090HDW01 / 6090HDW04) (Without Coolant Heater)
Flexibles de chauffage de cabine (6090hdw01 / 6090hdw04) (sans chauffe-bloc)
Шланги обогревателя кабины (6090hdw01/6090hdw04) (без обогревателя охлаждающей жидкости)
Mangueras del calefactor de cabina (6090hdw01 / 6090hdw04) (sin calefactor de refrigerante)

TX1065059 A.1

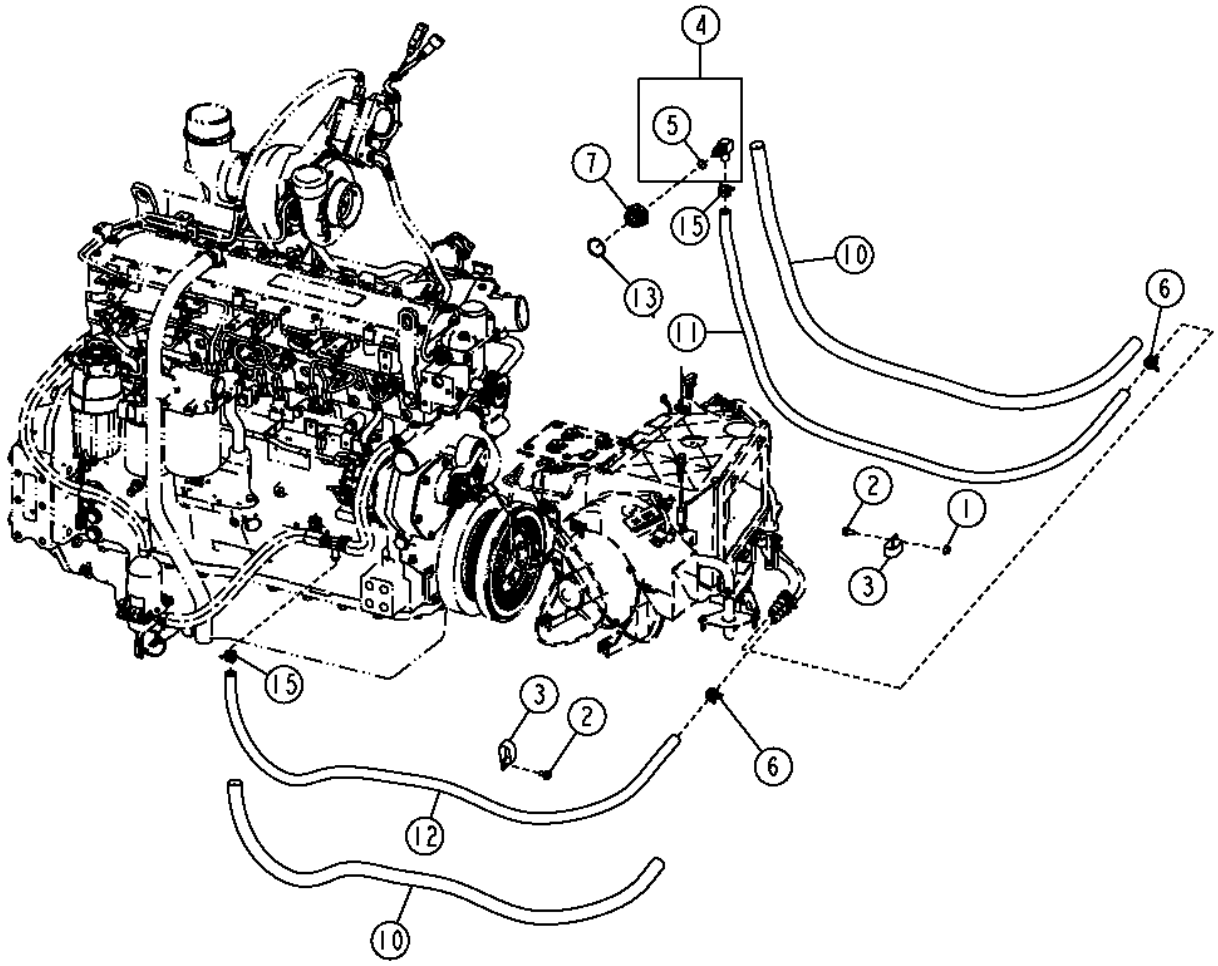

TX1065059

Pos.	*Ref.*	*Descripción*	*Cant.*	*Núm. de serie*	*Notas*
1	14M7298	Tuerca con brida	1		M8
2	19M7865	Tornillo	2		M8 X 16
3	AH77869	Presilla	2		
4	AT174697	Racor acodado	1		
5	51M7043	Anillo tórico	1		15.300 X 2.200 MM
6	R117721	Abrazadera	4		
7	R123616	Tapón	1		
8	R41985	Conexión	1		
9	R44302	Cinta de atar	1		
10	T213932	Protección de manguera	2		
11	.....	Manguera a Granel	1		(MAKE FROM TY22328) (CTL 5.24 ft.)
12	.....	Manguera a Granel	1		(MAKE FROM TY22328) (CTL 5.90 ft.)
13	U13639	Anillo tórico	1		

Cab Heater Hoses (6090HDW01 / 6090HDW04)(With Coolant Heater)
Flexibles de chauffage de cabine (6090hdw01 / 6090hdw04) (avec chauffe-bloc)
Шланги обогревателя кабины (6090hdw01 / 6090hdw04) (с обогревателем охлаждающей жидкости)
Mangueras del calefactor de cabina (6090hdw01 / 6090hdw04) (con calefactor de refrigerante)

TX1065070 A.1

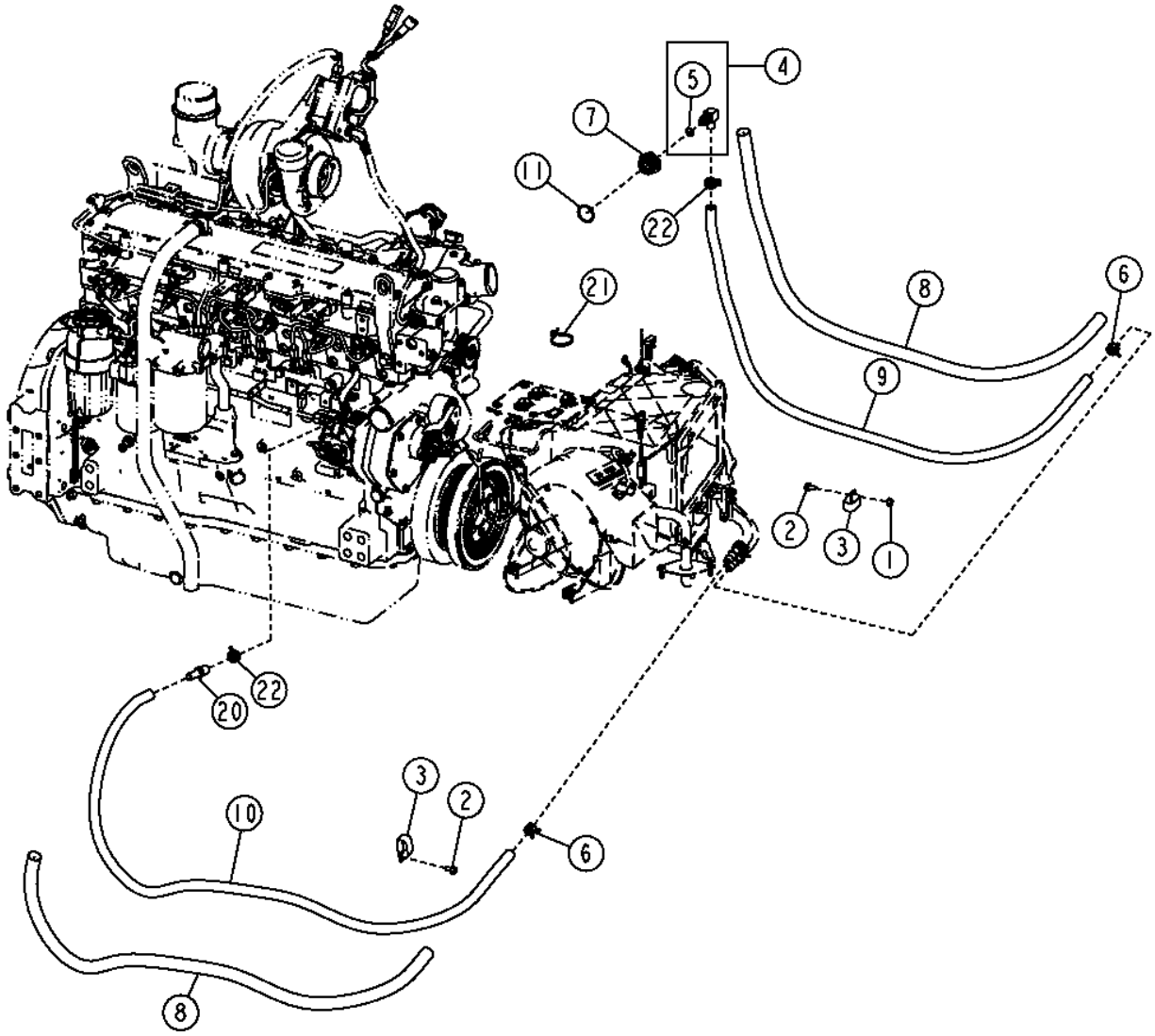

TX1065070

Pos.	*Ref.*	*Descripción*	*Cant.*	*Núm. de serie*	*Notas*
1	14M7298	Tuerca con brida	1		M8
2	19M7865	Tornillo	2		M8 X 16
3	AH77869	Presilla	2		
4	AT174697	Racor acodado	1		
5	51M7043	Anillo tórico	1		15.300 X 2.200 MM
6	R117721	Abrazadera	2		
7	R123616	Tapón	1		
8	T213932	Protección de manguera	2		
9	.....	Manguera a Granel	1		(MAKE FROM TY22328) (CTL 5.24 ft.)
10	.....	Manguera a Granel	1		(MAKE FROM TY22328)(CTL 4.65 ft.)
11	U13639	Anillo tórico	1		
20	R41985	Conexión	1		
21	R44302	Cinta de atar	1		
22	T184924	Abrazadera para mangueras	2		

Cab Heater Hoses (Engine 6068HDW75)
Flexibles de chauffage de cabine (moteur 6068HDW75)
Шланги обогревателя кабины (двигатель 6068HDW75)
Mangueras de calefactor de cabina (Motor 6068HDW75)

TX1051391 A.1

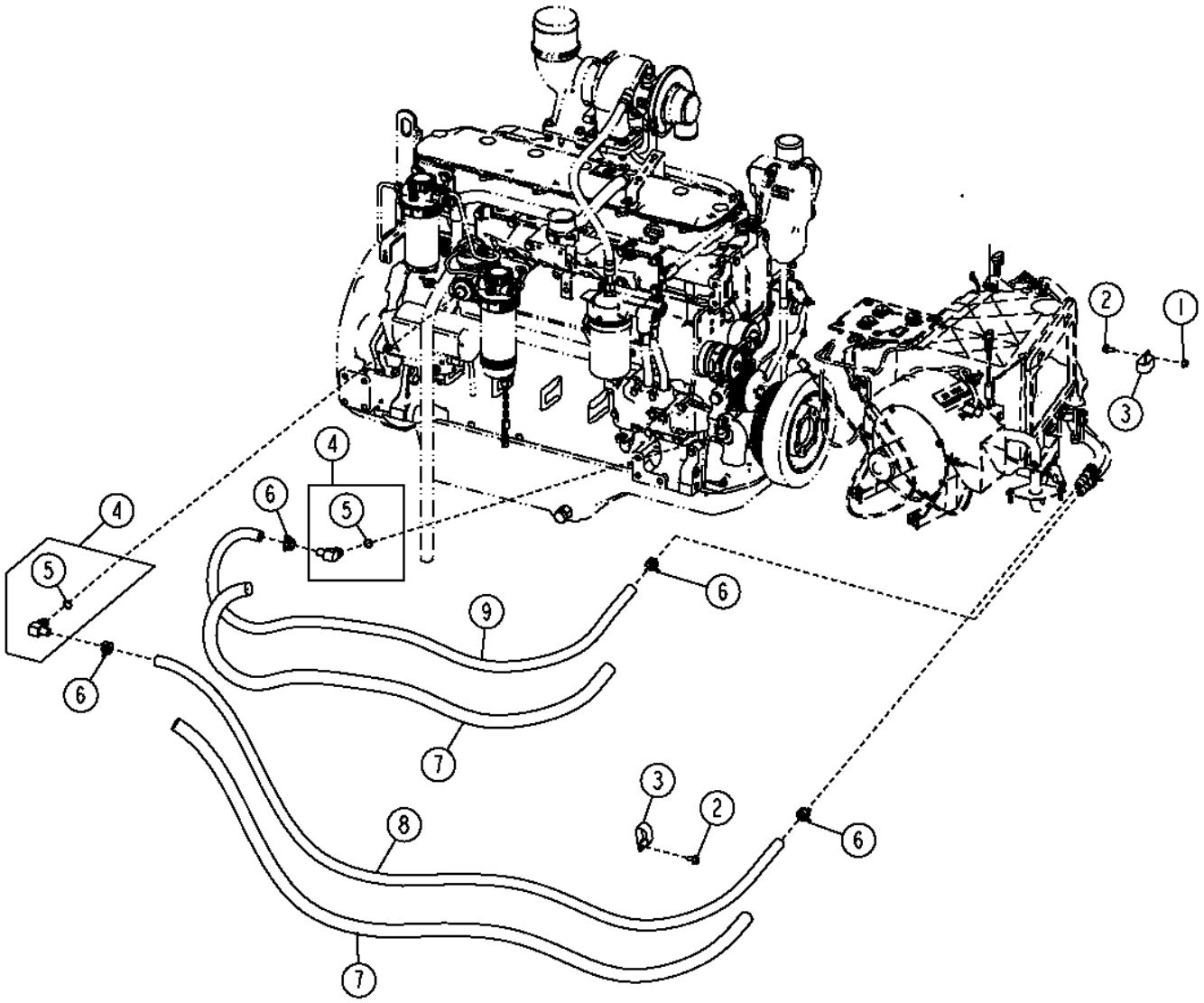

TX1051391

Pos.	*Ref.*	*Descripción*	*Cant.*	*Núm. de serie*	*Notas*
1	14M7298	Tuerca con brida	1		M8
2	19M7865	Tornillo	2		M8 X 16
3	AH77869	Presilla	2		
4	AT174697	Racor acodado	2		
5	51M7043	Anillo tórico	1		15.300 X 2.200 MM
6	R117721	Abrazadera	2		
7	T213932	Protección de manguera	2		
8	.....	Manguera a Granel	1		(MAKE FROM TY22328) (CTL 6.22 ft.)
9	.....	Manguera a Granel	1		(MAKE FROM TY22328) (CTL 5.12 ft.)
10	T184924	Abrazadera para mangueras	2		

Heater and Air Conditioning Ducting
Heater and Air Conditioning Ducting
Крышки констр. сист. защиты от опрок. и каб.
Conductos de calefactor y acondicionador de aire

TX1050630 A.1

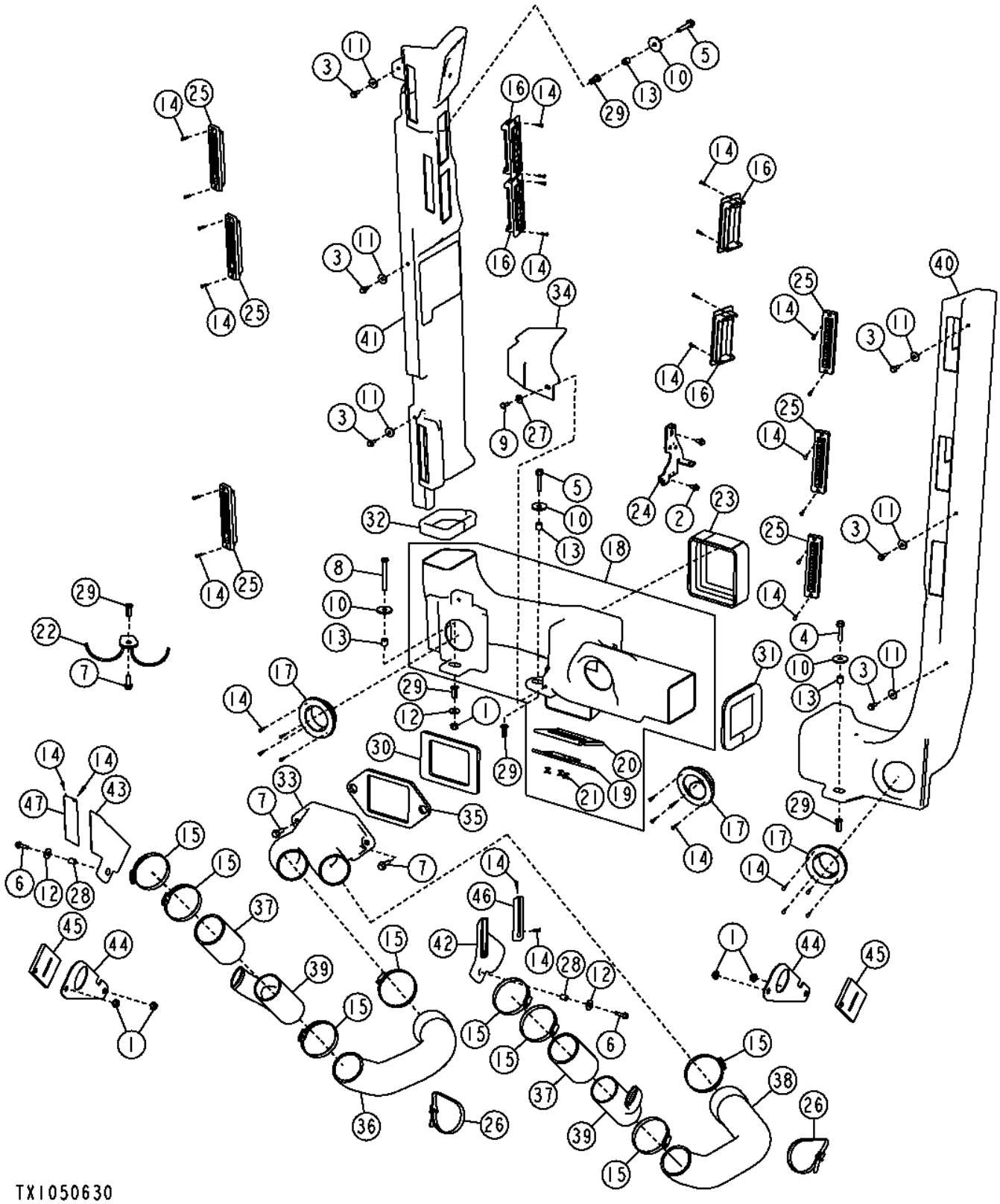

Pos.	*Ref.*	*Descripción*	*Cant.*	*Núm. de serie*	*Notas*
1	14M7298	Tuerca con brida	5		M8
2	19M7774	Tornillo	2		M6 X 12
3	19M7775	Tornillo	6		M6 X 16
4	19M7798	Tornillo	1		M8 X 40
5	19M7799	Tornillo	2		M8 X 45
6	19M7863	Tornillo	2		M6 X 25
7	19M7867	Tornillo	3		M8 X 25
8	19M8403	Tornillo	1		M8 X 75
9	21M7292	Tornillo	1		M6 X 16
10	24H1296	Arandela	4		11/32" X 1-3/8" X 0.134"
11	24M7100	Arandela	6		6.600 X 22 X 2 MM
12	24M7298	Arandela	3		8.400 X 25 X 2 MM
13	28H3450	Espaciador	4		0.364" X 0.540" X 1/2"
14	37M7333	Tornillo	36		
15	AR62936	Abrazadera	8		
16	AT227668	Ventana de aireación	4		
17	AT227669	Ventana de aireación	3		
18	AT308017	Conducto de aire	1		
19	AT305524	Compuerta	1		
20	AT305869	Puerta	1		
21	T184345	Remache	1		
22	AT308314	Soporte de manguera	1		
23	AT308935	Aislante	1		
24	AT309837	Soporte	1		
25	AZ43305	Tobera	6		
26	N189220	Cinta de atar	2		
27	24H1821	Arandela	1		9/32" X 47/64" X 1/16"
28	T186068	Espaciador	2		
29	T196079	Tuerca	5		
30	T202741	Retén	1		
31	T202743	Aislante	1		
32	T202744	Aislante	1		
33	T203560	Conducto de aire	1		
34	T206718	Placa	1		
35	T206985	Retén	1		
36	T232579	Conducto de aire	1		
37	T232580	Manguera	2		
38	T232581	Conducto de aire	1		
39	T232582	Conducto de aire	2		
40	T237176	Conducto de aire	1		
41	T237177	Conducto de aire	1		
42	T237366	Conducto de aire	1		
43	T237367	Conducto de aire	1		
44	T237722	Placa	2		
45	T237723	Aislante	2		
46	T237930	Tobera	1		
47	T237931	Tobera	1		

Heater and Air Conditioner Filter, Filter Housing, and Cover
Filtre, logement de filtre et couvercle de chauffage et climatiseur
Обогреватель и фильтр конд. воздуха, корпус фильтра и крышка
Filtro de calefactor y acondicionador de aire, caja de filtro y cubierta

TX1050683 A.1

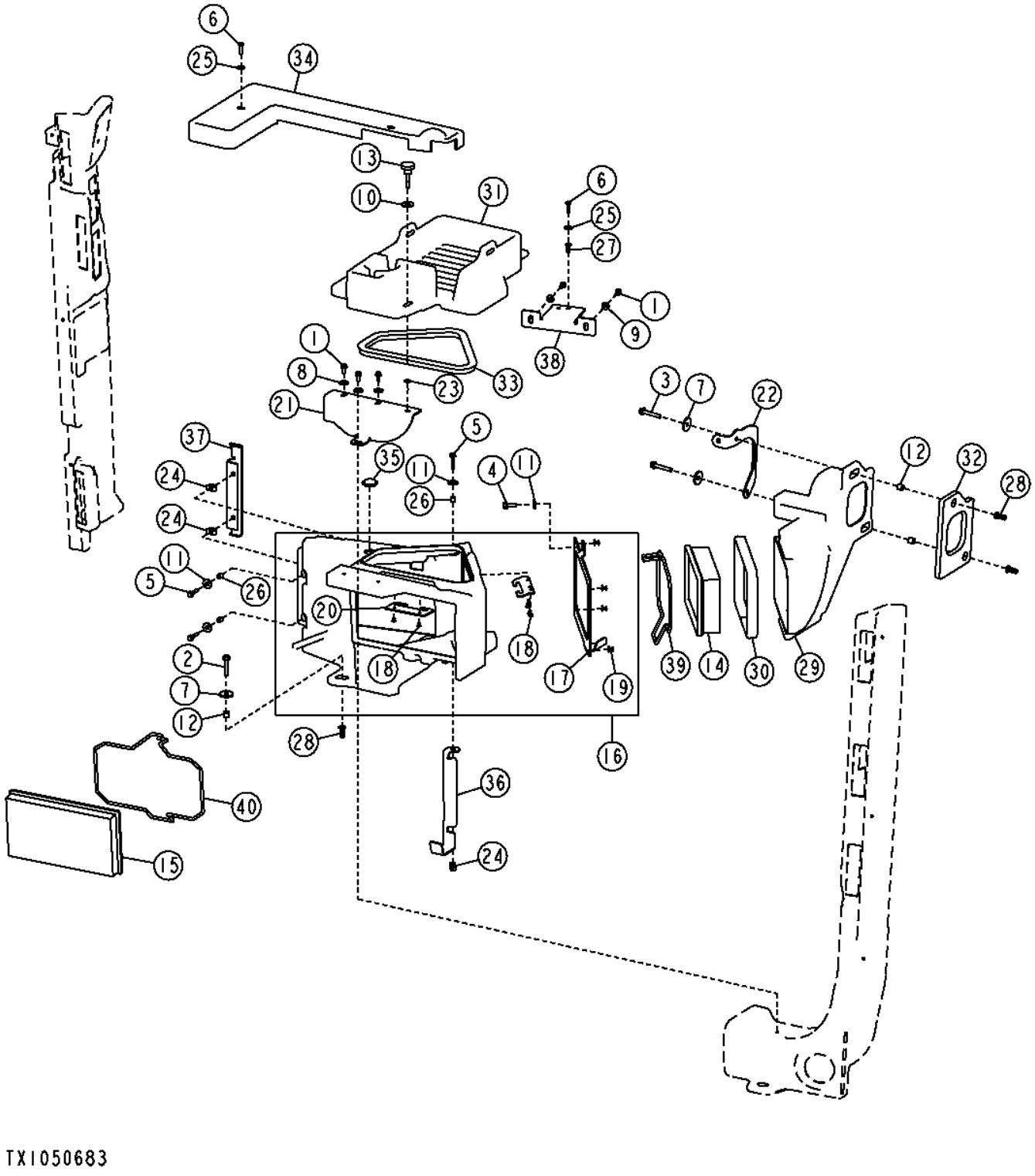

Pos.	*Ref.*	*Descripción*	*Cant.*	*Núm. de serie*	*Notas*
1	19M7775	Tornillo	5		M6 X 16
2	19M7798	Tornillo	1		M8 X 40
3	19M7800	Tornillo	2		M8 X 50
4	19M7866	Tornillo	1		M8 X 20
5	19M8290	Tornillo	3		M6 X 35
6	21M7310	Tornillo	2		M6 X 25
7	24H1296	Arandela	1		11/32" X 1-3/8" X 0.134"
8	24M7100	Arandela	3		6.600 X 22 X 2 MM
9	24M7139	Arandela	2		6.400 X 18 X 1.600 MM
10	24M7296	Arandela	1		10.500 X 30 X 2.500 MM
11	24M7298	Arandela	4		8.400 X 25 X 2 MM
12	28H3450	Espaciador	3		0.364" X 0.540" X 1/2"
13	AR83434	Empuñadura	1		
14	AT191102	Filtro de aire	1		Aire fresco
15	AT307501	Filtro de aire	1		Recirculación
16	AT308283	Carcasa	1		
17	T206616	Placa	1		
18	R79033	Remache	5		
19	T184345	Remache	4		
20	T206813	Soporte	1		
21	AT315465	Soporte	1		
22	AT362122	Soporte	1		
23	H131531	Tuerca de empuje	1		
24	R134098	Tuerca	3		
25	24H1821	Arandela	2		9/32" X 47/64" X 1/16"
26	T164945	Espaciador	3		
27	T196077	Tuerca	1		
28	T196079	Tuerca	3		
29	T201570	Conducto de aire	1		
30	T202745	Aislante	1		
31	T203143	Tapadera	1		
32	T203494	Retén	1		
33	T203495	Aislante	1		
34	T256507	Tapadera	1		
35	T206624	Tapón	1		
36	T206625	Soporte	1		
37	T206626	Soporte	1		
38	T206627	Tira	1		
39	T206809	Retenedor	1		
40	T206812	Retenedor	1		

HVAC Powered Precleaner
Préfiltre entraîné chauffage, ventilation et climatisation
Механ. фильтр предв. очистки ОВКВ
Prefiltro motorizado de climatización

T202492 A.1

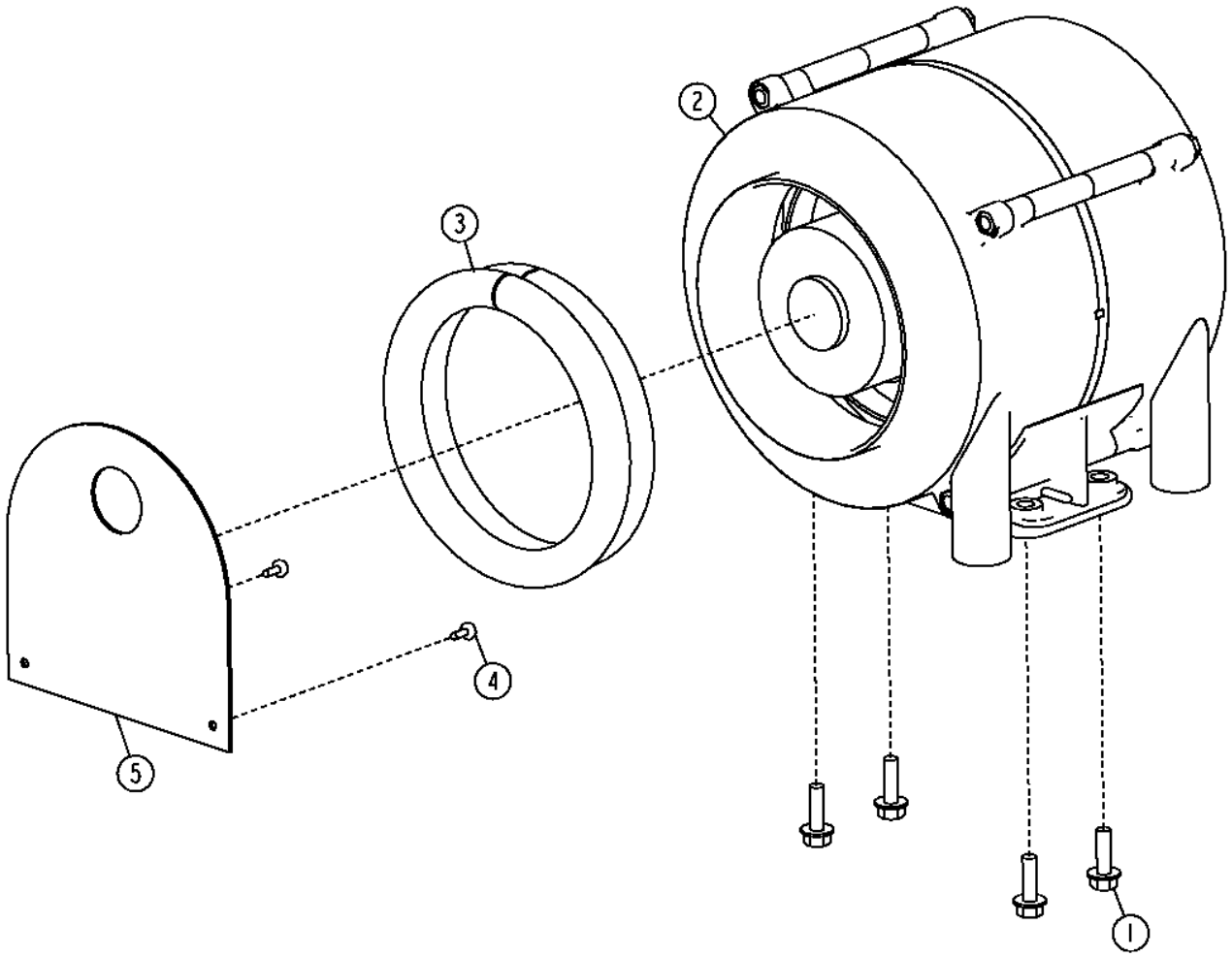

T202492

Pos.	*Ref.*	*Descripción*	*Cant.*	*Núm. de serie*	*Notas*
1	19M7862	Tornillo	4		M6 X 20
2	AT302794	Prefiltro	1		
3	T185326	Aislante	1		
4	T185769	Tornillo	2		
5	T213349	Placa	1		

Heating and Air Conditioning Lines and Controls
Conduites et distributeurs de chauffage et climatisation
Элементы управления и трубопр. сист. обогрева и сист. конд. воздуха
Líneas y controles de calefactor y acondicionador de aire

TX1066138 A.1

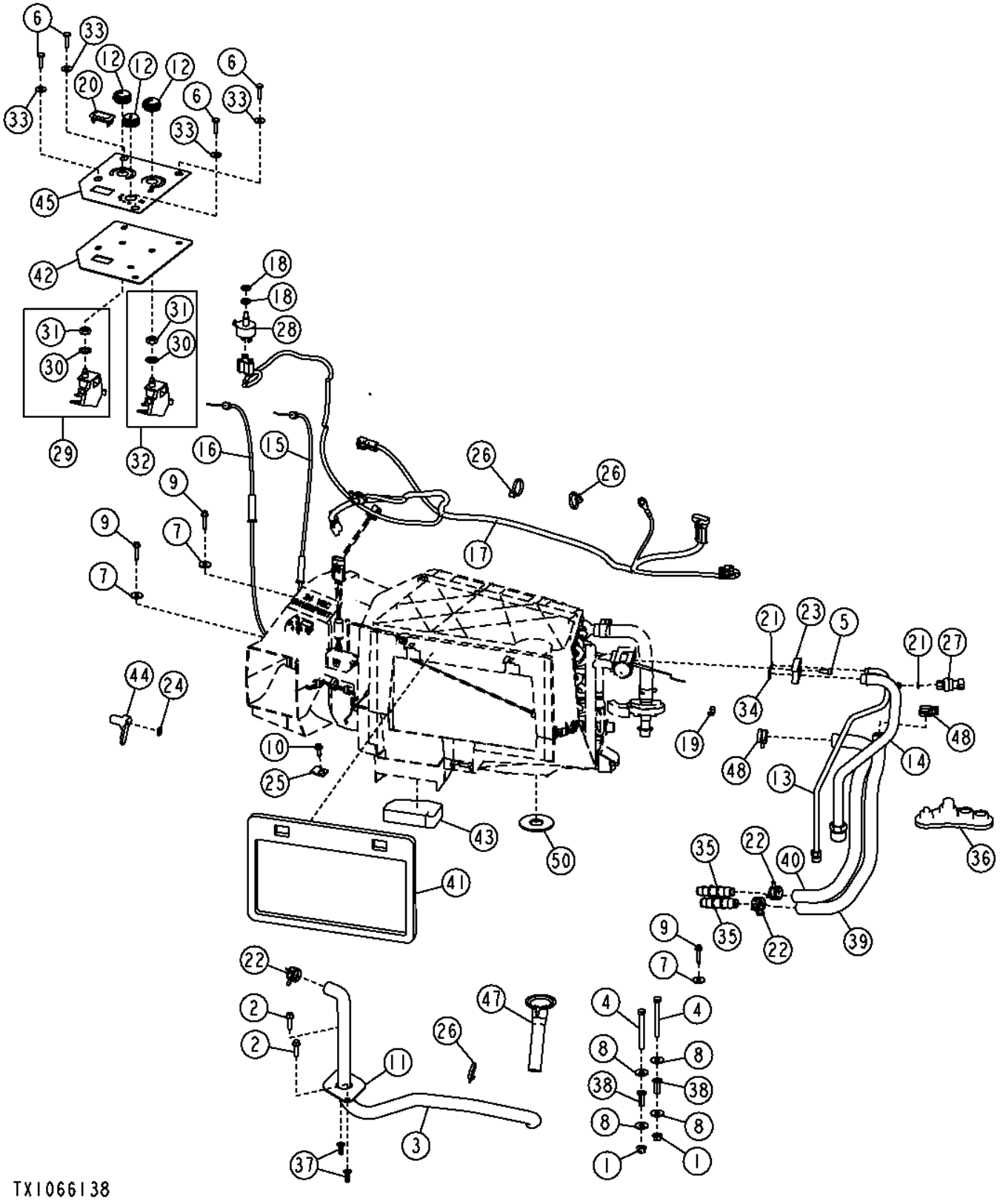

Pos.	*Ref.*	*Descripción*	*Cant.*	*Núm. de serie*	*Notas*
1	14M7298	Tuerca con brida	3		M8
2	19M7863	Tornillo	2		M6 X 25
3	T239807	Manguera	1		
4	19M8403	Tornillo	2		M8 X 75
5	19M8553	Tornillo	1		M6 X 16
6	21M7310	Tornillo	4		M6 X 25
7	24M7100	Arandela	3		6.600 X 22 X 2 MM
8	24M7298	Arandela	4		8.400 X 25 X 2 MM
9	37M7104	Tornillo	3		M6 X 30
10	37M7131	Tornillo	1		M6 X 20
11	T244758	Placa	1		
12	AL76568	Empuñadura	3		
13	AT303467	Tubería	1		
14	AT303469	Tubería	1		
15	AT310795	Cable simétrico	1		Modo
16	AT310810	Cable	1		Temperatura
17	AT343724	Grupo cab. compres. del AA	1		
18	R44165	Tuerca de seguridad	2		
19	L57881	Presilla	1		
20	M115279	Tapón	1		
21	R10093	Anillo tórico	2		
22	R117721	Abrazadera	3		
23	R125223	Placa	1		
24	R192109	Tuerca de empuje	1		
25	R31654	Abrazadera	1		
26	R44302	Cinta de atar	3		
27	RE157329	Interruptor	1		
28	RE43497	Interruptor	1		Interruptor de velocidad de ventilador
29	RE46742	Control	1		Temperatura
30	12H292	Arandela de seguridad	1		1/2"
31	14H934	Tuerca	1		7/16"
32	RE46743	Control	1		Modo
33	24H1821	Arandela	4		9/32" X 47/64" X 1/16"
34	T143169	Anillo tórico	1		
35	T160492	Accesorio de conector eléc.	2		
36	T166297	Pasamuros	1		
37	T196077	Tuerca	2		
38	T196079	Tuerca	2		
39	T202034	Manguera	1		
40	T202035	Manguera	1		
41	T202742	Retén	1		
42	T202800	Tablero de instrumentos	1		
43	T204124	Tira/alfombrilla	1		
44	T204274	Brazo	1		
45	T205370	Etiqueta adhesiva	1		Controles de climatización
47	T239763	Embudo	1		
48	T184924	Abrazadera para mangueras	2		
50	T265735	Aislante	1		

HVAC Module Components
Composants module chauffage, ventilation et climatisation
Компоненты модуля ОВКВ
Componentes de módulo de climatización

TX1037187 A.1

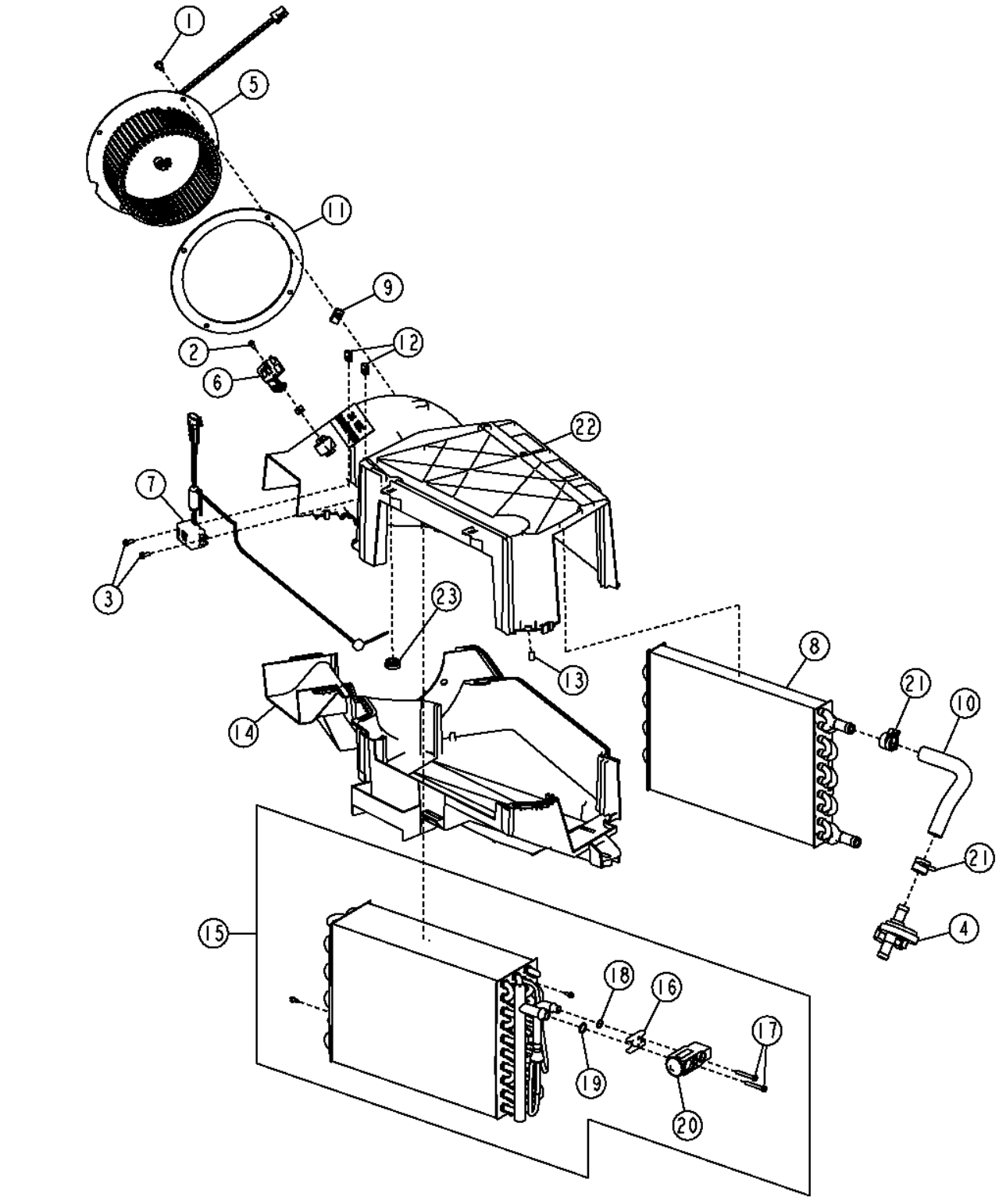

Pos.	*Ref.*	*Descripción*	*Cant.*	*Núm. de serie*	*Notas*
1	19M7775	Tornillo	4		M6 X 16
2	37H142	Tornillo	2		0.164" X 1"
3	37M7073	Tornillo	2		
4	AT193500	Válvula manual	1		Válvula de agua
5	AT302953	Motor de ventilador	1		
6	AT318987	Resistencia eléctrica	1		Resistencia de cuatro velocidades
7	AT341275	Interruptor	1		TERMOSTATO
8	AT354967	Núcleo	1		
9	M84972	Tuerca	3		
10	R125454	Manguito de radiador	1		
11	R162769	Retén	1		
12	R50279	Tuerca	2		
13	R96248	Presilla	11		
14	R244664	Carcasa	1		
15	RE187311	Evaporador	1		
16	L77943	Placa	1		
17	PT11778	Tornillo	2		
18	R113050	Anillo tórico	1		
19	R33259	Anillo tórico	1		
20	RE174764	Válvula	1		Expansión
21	T184924	Abrazadera para mangueras	2		
22	T229918	Carcasa	1		
23	T229919	Pasamuros	1		

Air Conditioning Hoses (6090HDW01 / 6090HDW04)
Flexibles de climatisation (6090HDW01 / 6090HDW04)
Шланги кондиционера (6090HDW01 / 6090HDW04)
Mangueras de acondicionador de aire (6090HDW01 / 6090HDW04)

TX1056939 A.1

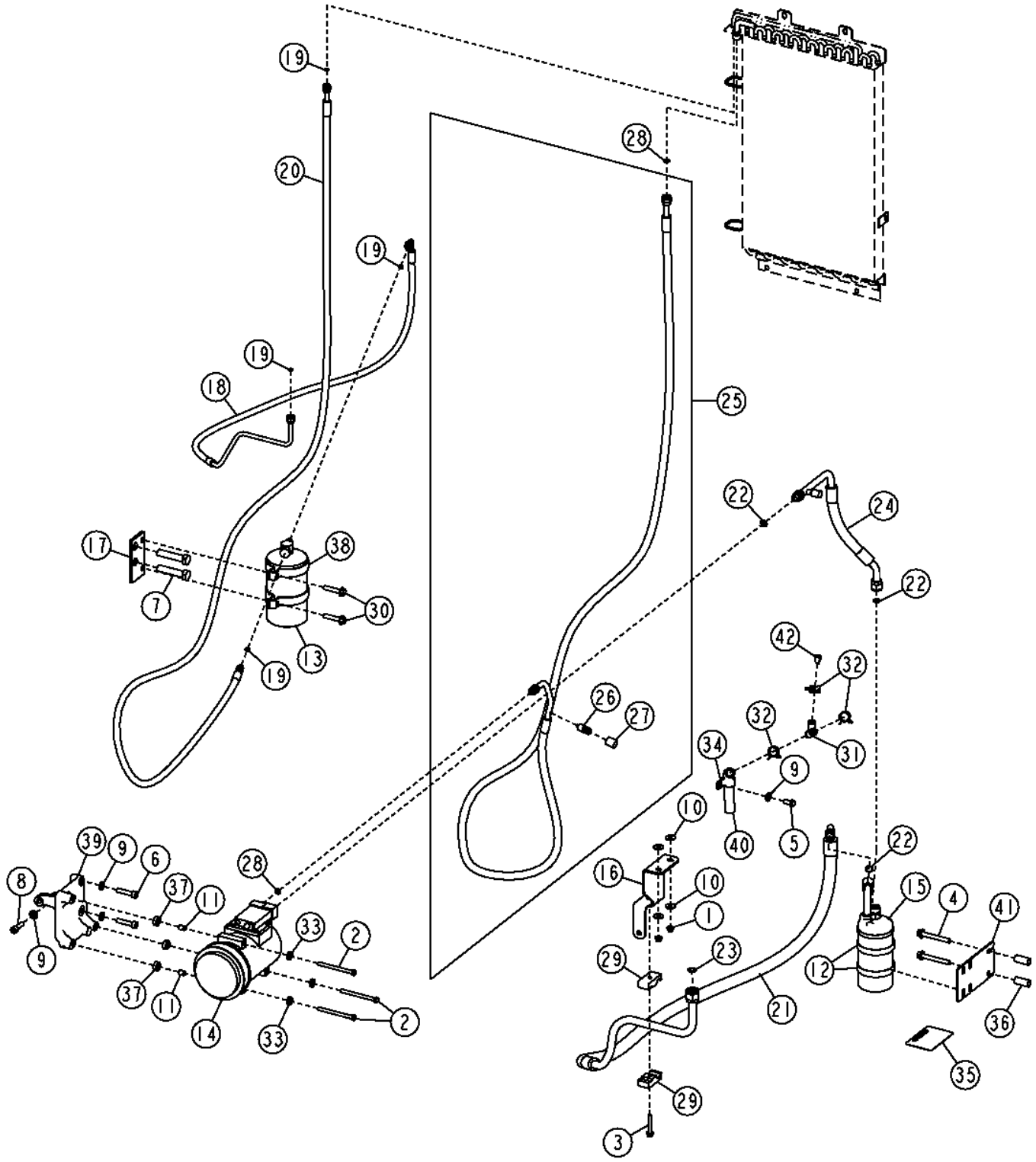

Pos.	*Ref.*	*Descripción*	*Cant.*	*Núm. de serie*	*Notas*
1	14M7298	Tuerca con brida	2		M8
2	19M8456	Tornillo	3		M8 X 100
3	19M7800	Tornillo	1		M8 X 50
4	19M7810	Tornillo	2		M10 X 80
5	19M7938	Tornillo	1		M10 X 20
6	19M8211	Tornillo	2		M10 X 45
7	19M8632	Tornillo	2		M16 X 75
8	19M8963	Tornillo	1		M10 X 35
9	24M7239	Arandela	4		10.700 X 21 X 2.500 MM
10	24M7298	Arandela	4		8.400 X 25 X 2 MM
11	34M7247	Pasador elástico	2		11 X 16 MM
12	AH104837	Abrazadera para mangueras	2		
13	AT162848	Depósito y deshumectador	1		
14	AT168543	Compresor	1		Componentes en páginas aparte
15	AT190809	Acumulador neumático	1		
16	AT307847	Soporte	1		
17	AT346021	Soporte	1		
18	AT307889	Manguito de refrigerante	1		
19	R183409	Anillo tórico	4		
20	AT340292	Manguito de refrigerante	1		
21	AT368815	Manguito de refrigerante	1		
22	R183411	Anillo tórico	3		
23	R183412	Anillo tórico	1		
24	AT368580	Manguito de refrigerante	1		
25	AT366867	Manguito de refrigerante	1		
26	AT318965	Válvula	1		
27	T213979	Tapa	1		
28	R183410	Anillo tórico	2		
29	H114865	Abrazadera	2		
30	N275650	Tornillo	2		
31	R115893	Conexión en t	1		
32	R117721	Abrazadera	3		
33	R56397	Arandela	3		
34	T102934	Abrazadera	1		
35	T138914	Etiqueta adhesiva	1		Secador
36	28H1497	Casquillo	2		0.493" X 0.675" X 1-1/2"
37	T162477	Arandela	3		
38	T190513	Abrazadera	2		
39	T204493	Apoyo	1		
40	T239862	Manguera	1		
41	T254972	Placa	1		
42	H150385	Válvula de retención	1		

Air Conditioning Hoses (Engine 6068HDW75)
Flexibles de climatisation de cabine (moteur 6068HDW75)
Шланги кондиционера (двигатель 6068HDW75)
Mangueras de acondicionador de aire (Motor 6068HDW75)

TX1056898 A.1

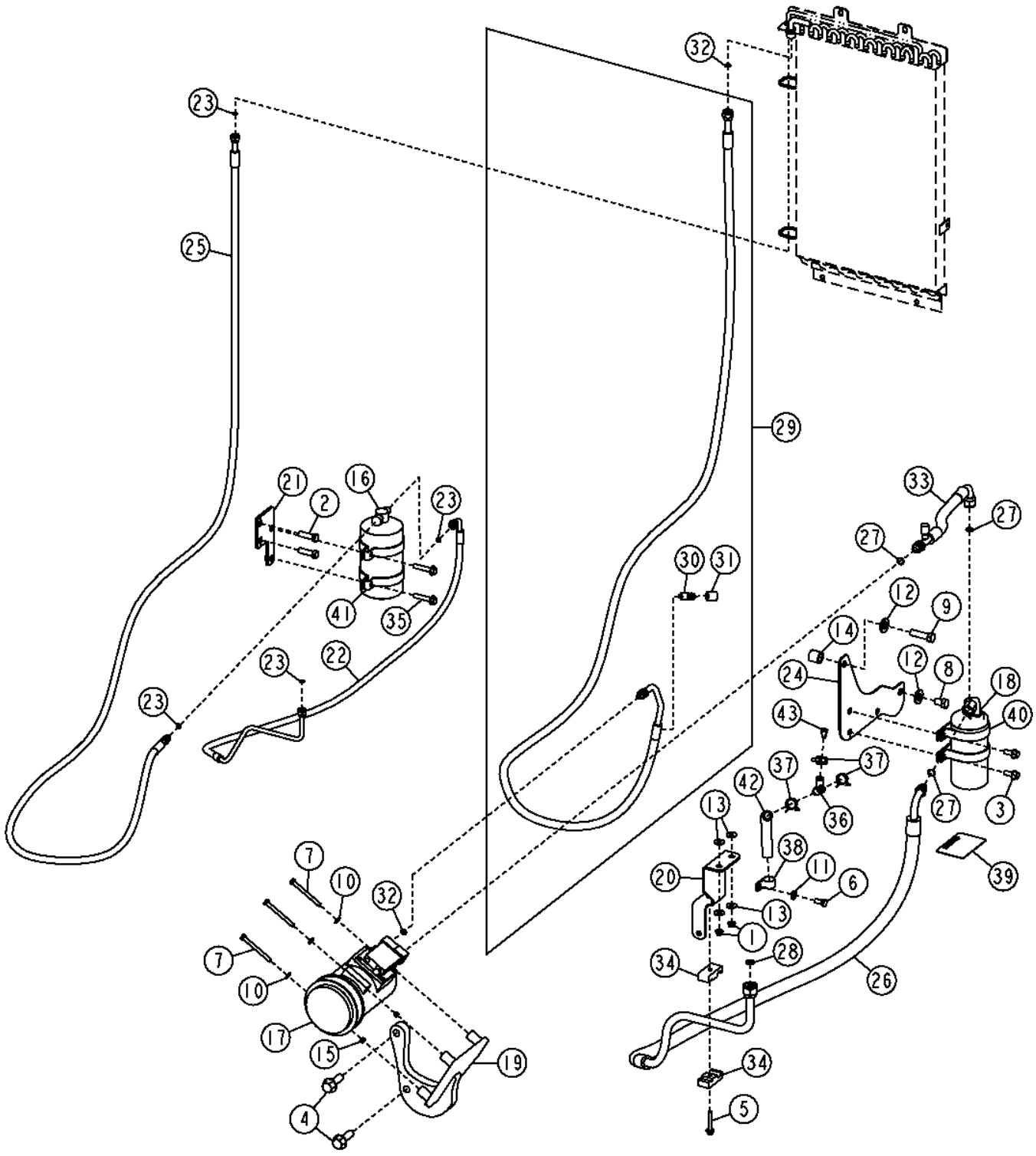

Pos.	*Ref.*	*Descripción*	*Cant.*	*Núm. de serie*	*Notas*
1	14M7298	Tuerca con brida	2		M8
2	19M7403	Tornillo	2		M12 X 35, (SUB FOR 19M7493, THIS APPLICATION)
3	19M7785	Tornillo	2		M10 X 25
4	19M7794	Tornillo	2		M16 X 50
5	19M7800	Tornillo	1		M8 X 50
6	19M7938	Tornillo	1		M10 X 20
7	19M8014	Tornillo	3		M8 X 85
8	19M8962	Tornillo	1		M14 X 20
9	19M9169	Tornillo	1		M14 X 50
10	24M7238	Arandela	3		8.700 X 17 X 2 MM
11	24M7239	Arandela	1		10.700 X 21 X 2.500 MM
12	24M7241	Arandela	2		17 X 34 X 4 MM
13	24M7298	Arandela	4		8.400 X 25 X 2 MM
14	28H3414	Espaciador	1		0.742" X 1.050" X 1"
15	34M7189	Pasador elástico	2		11 X 8 MM
16	AT162848	Depósito y deshumectador	1		
17	AT168543	Compresor	1		Componentes en páginas aparte
18	AT190809	Acumulador neumático	1		
19	AT306851	Soporte	1		
20	AT307847	Soporte	1		
21	AT346022	Soporte	1		
22	AT307667	Manguito de refrigerante	1		
23	R183409	Anillo tórico	4		
24	AT358633	Apoyo	1		
25	AT350664	Manguito de refrigerante	1		
26	AT369810	Manguito de refrigerante	1		
27	R183411	Anillo tórico	3		
28	R183412	Anillo tórico	1		
29	AT366869	Manguito de refrigerante	1		
30	AT318965	Válvula	1		
31	T213979	Tapa	1		
32	R183410	Anillo tórico	2		
33	AT366871	Manguito de refrigerante	1		
34	H114865	Abrazadera	2		
35	N275650	Tornillo	2		
36	R115893	Conexión en t	1		
37	R117721	Abrazadera	3		
38	T102934	Abrazadera	1		
39	T138914	Etiqueta adhesiva	1		Secador
40	T164030	Abrazadera	2		
41	T190513	Abrazadera	2		
42	T239862	Manguera	1		
43	H150385	Válvula de retención	1		

Air Conditioning Compressor, Pulley and Service Kits
Compresseur de climatisation, poulie et kits d'entretien
Компрессор кондиц. возд., шкив и комплект обслуж.
Compresor de acond. aire, polea y kits de servicio

T204668 A.1

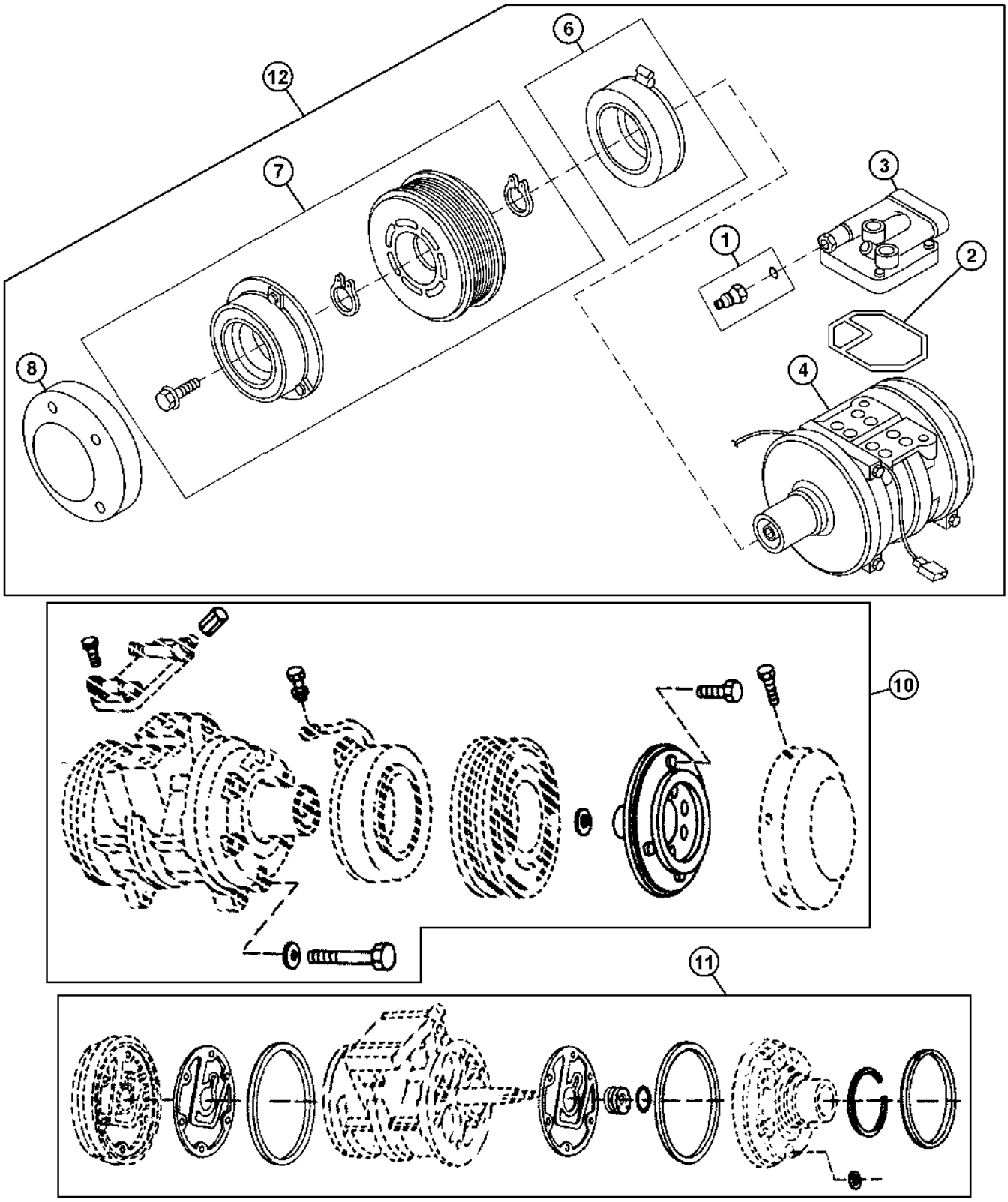

T204668

Pos.	*Ref.*	*Descripción*	*Cant.*	*Núm. de serie*	*Notas*
1	RE52506	Válvula hidr. regul. caudal	1		
2	R115742	Retén	1		
3	RE55423	Colector	1		
4	RE52454	Compresor	1		Sin embrague
6	AT163872	Kit de estatores	1		Estator
7	RE52508	Juego	1		Polea de 8 nervaduras
8	R115743	Tapadera	1		
9	RE12363	Conjunto de conector eléc.	1		No se ilustra
	R78057	Terminal eléctrico	2		No se ilustra
	R78059	Sellador de conect. eléc.	2		No se ilustra
	14M7273	Tuerca	1		M8
10	RE52507	Juego	1		Tornillería
11	RE52509	Juego de retenes	1		Eje
12	AT168543	Compresor	1		
13	T238537	Tapa	1		Usar para proteger lumbrera de presión baja, No se ilustra

Hood and Hood Supports (6090HDW01 / 6090HDW04)
Capot et supports de capot (6090HDW01 / 6090HDW04)
Капот и опоры капота (6090HDW01 / 6090HDW04)
Capó y soportes (6090HDW01 / 6090HDW04)

TX1050738 A.1

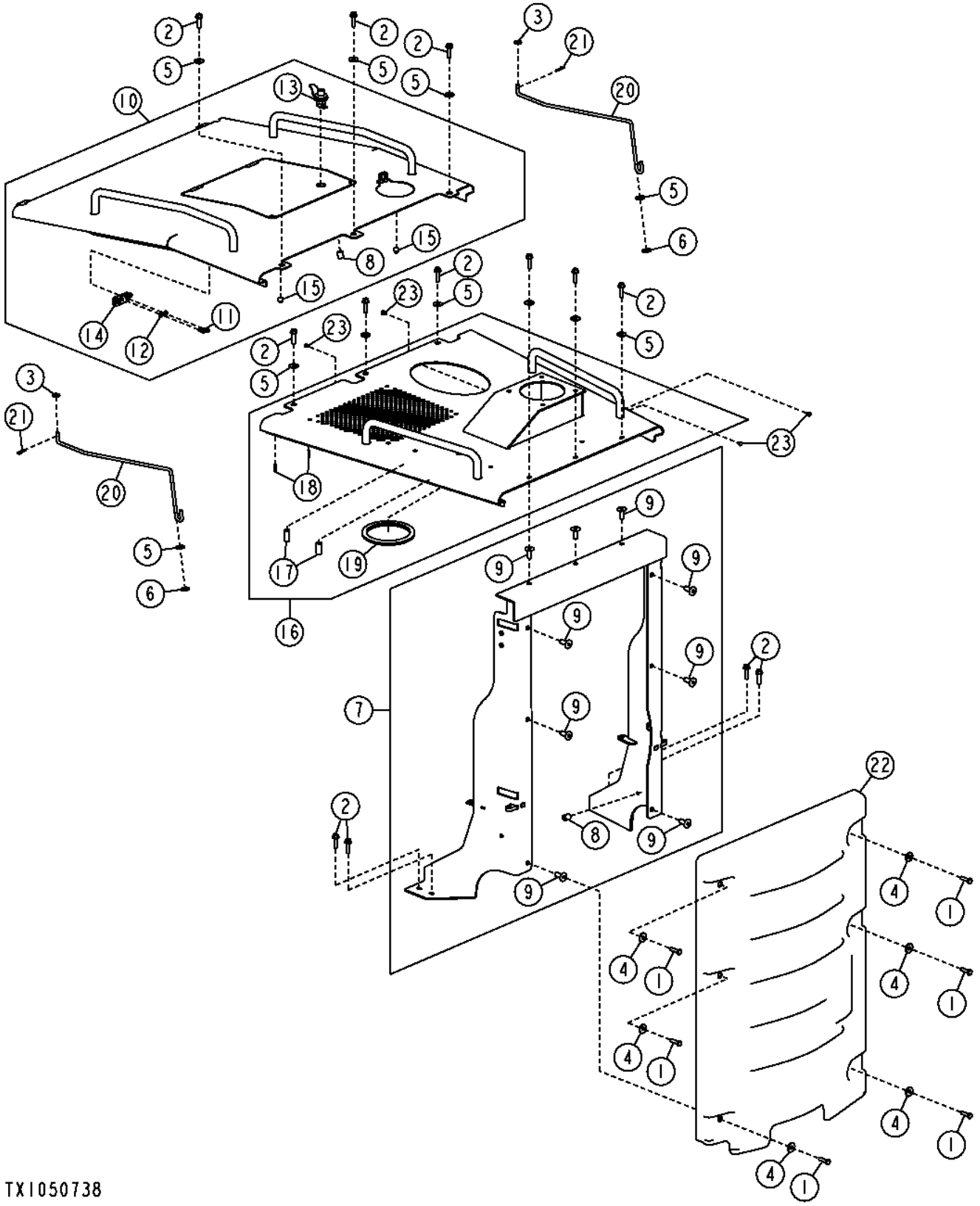

Pos.	*Ref.*	*Descripción*	*Cant.*	*Núm. de serie*	*Notas*
1	19M7550	Tornillo	6		M10 X 35
2	19M7804	Tornillo	13		M10 X 40
3	24H1307	Arandela	2		13/32" X 1" X 1/16"
4	24M7178	Arandela	6		10.500 X 30 X 2.500 MM
5	24M7296	Arandela	10		10.500 X 30 X 2.500 MM
6	A23441	Arandela	2		
7	AT325846	Apoyo	1		
8	T72414	Casquillo	1		
9	H173411	Tuerca	10		
10	AT332099	Capó	1		
11	19M7077	Tornillo	2		M6 X 20
12	24M7139	Arandela	2		6.400 X 18 X 1.600 MM
13	AT366548	Cerradura	1		
14	AT366571	Pestillo	1		
15	M68997	Paragolpes	2		
16	AT332100	Capó	1		
17	28H1661	Espaciador	2		0.493" X 0.675" X 1-9/16"
18	T230408	Espárrago	2		
19	T239511	Pasamuros	1		
20	AT359387	Vástago	2		(INCLUDES 24M7296)
21	J16931	Pasador	2		
22	T237415	Tapadera	1		
23	T63798	Tapón	4		

Service Doors
Portes d'accès
Дверцы для обслуживания
Puertas de servicio

TX1056981 A.1

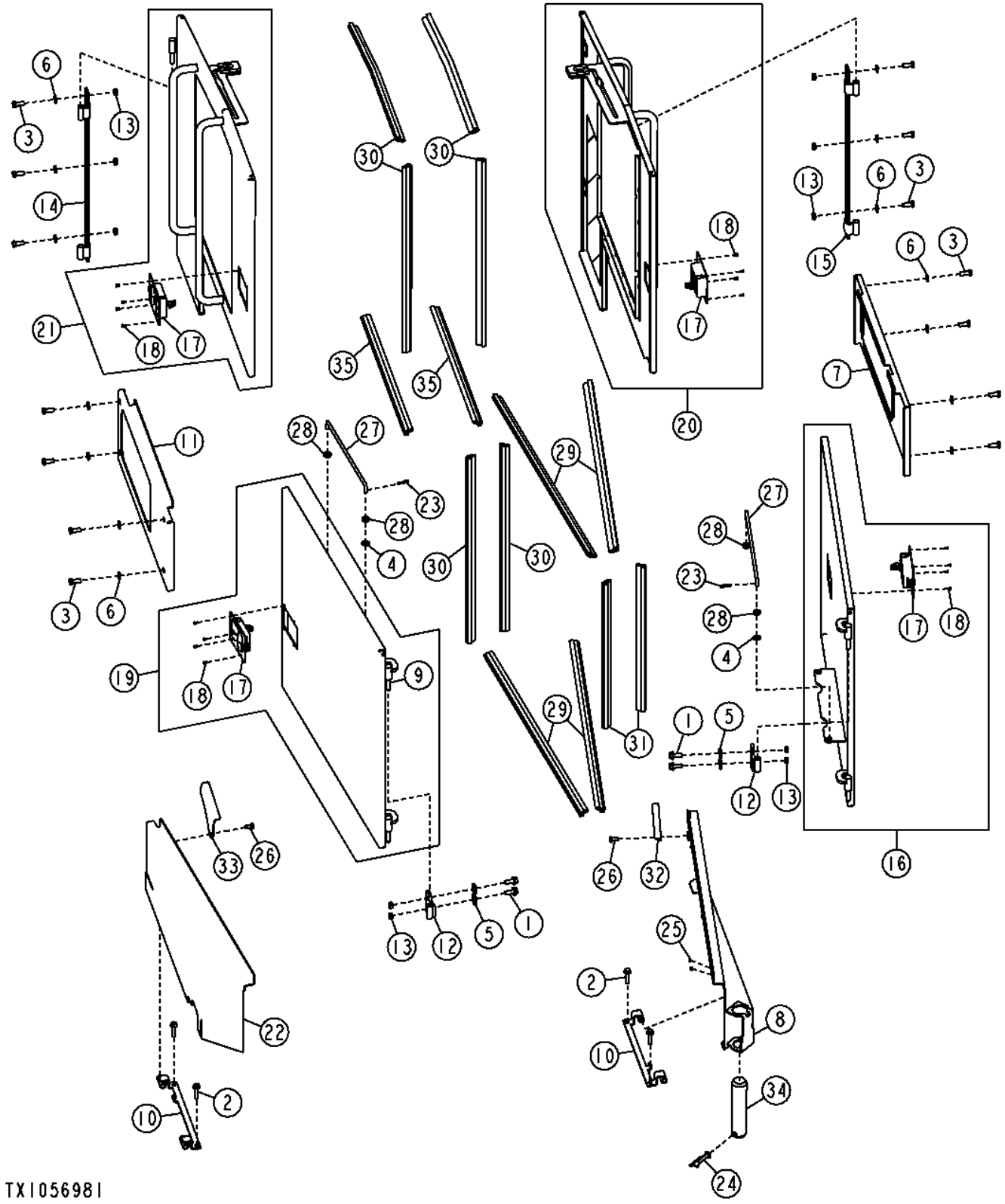

Pos.	*Ref.*	*Descripción*	*Cant.*	*Núm. de serie*	*Notas*
1	19M7789	Tornillo	4		M12 X 30
2	19M7805	Tornillo	4		M10 X 45
3	19M8011	Tornillo	14		M12 X 30
4	24H1307	Arandela	2		13/32" X 1" X 1/16"
5	24M7226	Arandela	4		13 X 35 X 5 MM
6	24M7240	Arandela	14		13 X 25 X 3 MM
7	AT315270	Panel	1		
8	AT317134	Panel	1		(INCLUDES (2) T173369)
9	T173369	Pasador	12		
10	AT323934	Bisagra	2		
11	AT326556	Panel	1		
12	AT335425	Bisagra	2		(INCLUDES (2) 14M7302)
13	14M7302	Tuerca soldable	8		M12
14	AT336104	Bisagra	1		(INCLUDES (3) 14M7302)
15	AT336105	Bisagra	1		(INCLUDES (3) 14M7302)
16	AT336786	Panel	1		(INCLUDES (2) T173369)
17	AT225885	Pestillo	1		
18	H85233	Remache	4		
19	AT336787	Panel	1		(INCLUDES (2) T173369)
20	AT336788	Panel	1		(INCLUDES (2) T173369)
21	AT336789	Panel	1		(INCLUDES (2) T173369)
22	AT344833	Panel	1		(INCLUDES (2) T173369)
23	J16931	Pasador	2		
24	N279068	Pasador de aletas	1		
25	R96753	Espaciador	2		
26	T105891	Tornillo	2		
27	T154087	Bulón	2		
28	T162238	Pasamuros	4		
29	T244574	Aislante	4		
30	T244581	Aislante	6		
31	T244586	Aislante	2		
32	T244883	Placa	1		
33	T257338	Pestillo	1		
34	T253978	Pasador rompible	1		
35	.....	Aislante	2		(ORDER T244574) (CTL 700 mm)

Front Frame Covers and Shields
Front Frame Covers and Shields
Крышки и щитки передней рамы
Tapas y escudos de bastidor delantero

TX1061641 A.1

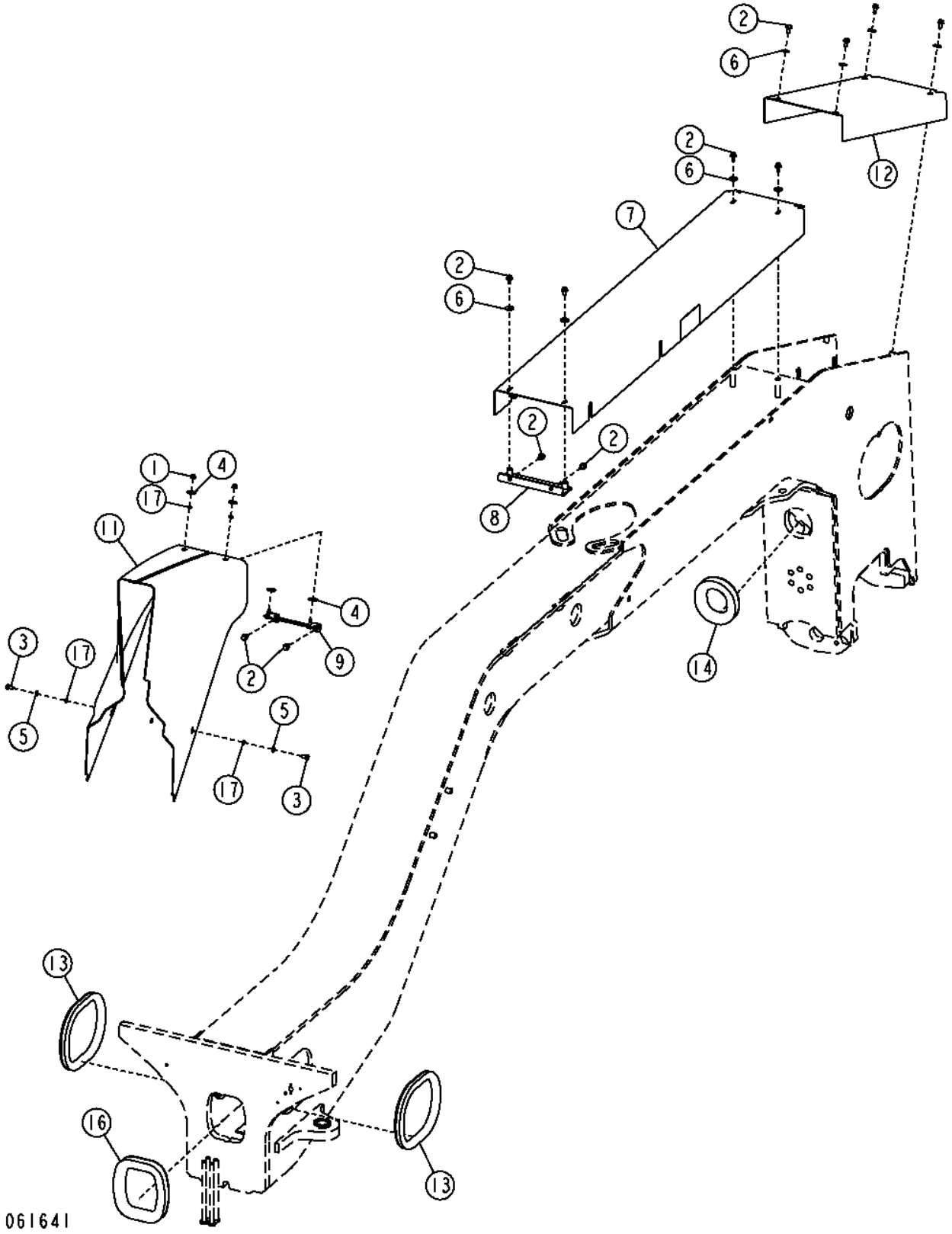

Pos.	*Ref.*	*Descripción*	*Cant.*	*Núm. de serie*	*Notas*
1	14M7396	Tuerca de seguridad	2		M8
2	19M7784	Tornillo	12		M10 X 20
3	19M7938	Tornillo	2		M10 X 20
4	24H1657	Arandela	4		21/64" X 1-1/4" X 7/64"
5	24M7028	Arandela	2		10.500 X 20 X 2 MM
6	24M7296	Arandela	8		10.500 X 30 X 2.500 MM
7	AT346007	Tapadera	1		
8	AT346047	Ángulo	1		
9	AT346057	Soporte	1		
11	AT372842	Tapadera	2		(SUB FOR AT358017)
12	T258428	Tapadera	1		(SUB FOR T230809)
13	.....	Vaina	2		(MAKE FROM T107029) (CTL 3.4 ft.)
14	.....	Vaina	1		(MAKE FROM T157991) (CTL 2 ft.)
16	.....	Vaina	1		(MAKE FROM T157991) (CTL 2.7 ft.)
17	T77706	Arandela	4		

Main Frame Front Side Covers
Couvercles latéraux avant de châssis principal
Передние боковые крышки главной рамы
Cubiertas laterales delanteras de bastidor principal

TX1049004 A.1

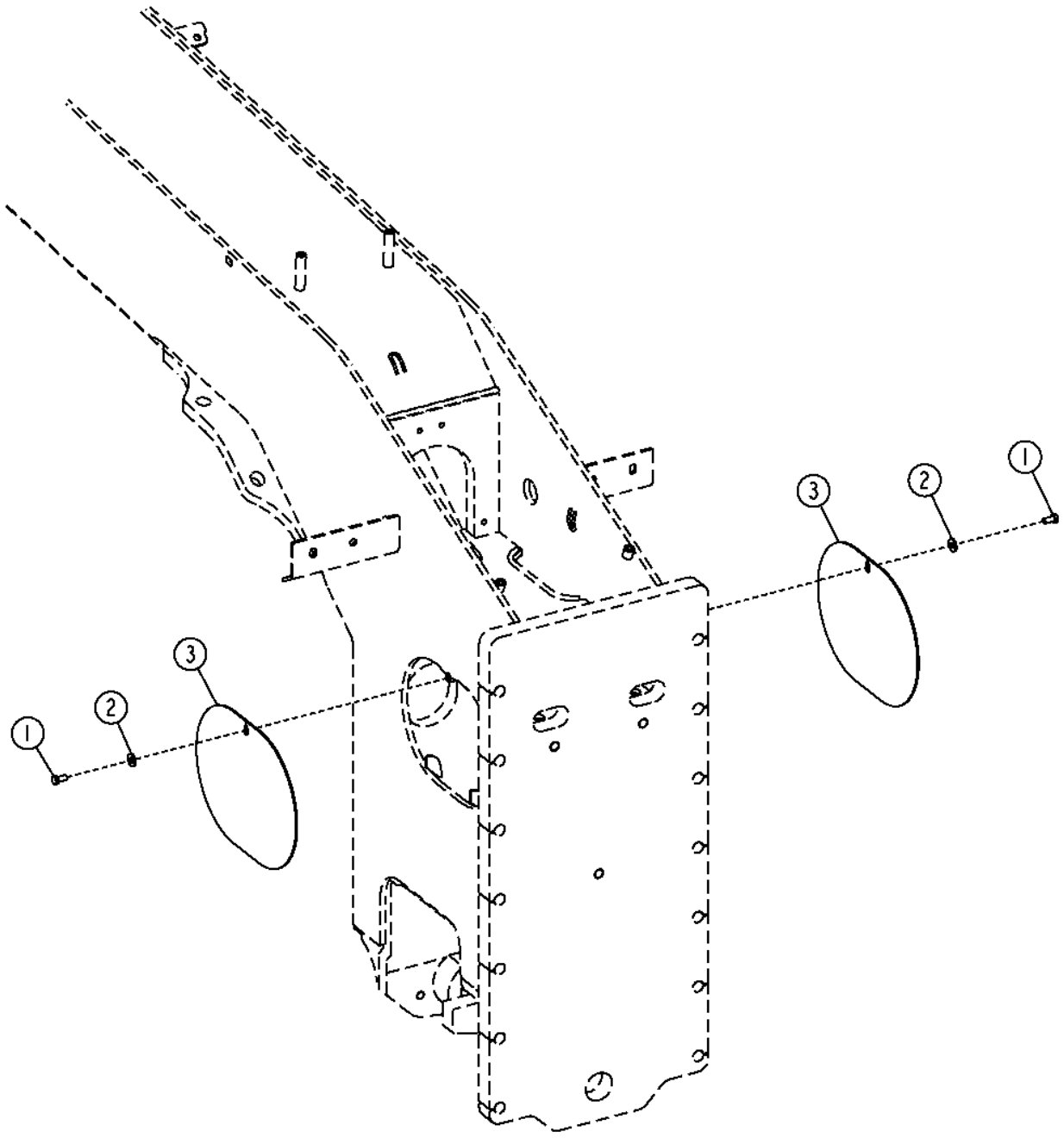

TX1049004

Pos.	Ref.	Descripción	Cant.	Núm. de serie	Notas
1	19M7938	Tornillo	2		M10 X 20
2	24H1308	Arandela	2		13/32" X 1" X 0.134"
3	AT345223	Tapadera	2		

Control Valve Covers (Standard Controls)
Carters du distributeur (commandes standard)
Крышки регулирующего клапана (стандартные органы управления)
Tapas de válvula de control (controles estándar)

TX1050428 A.1

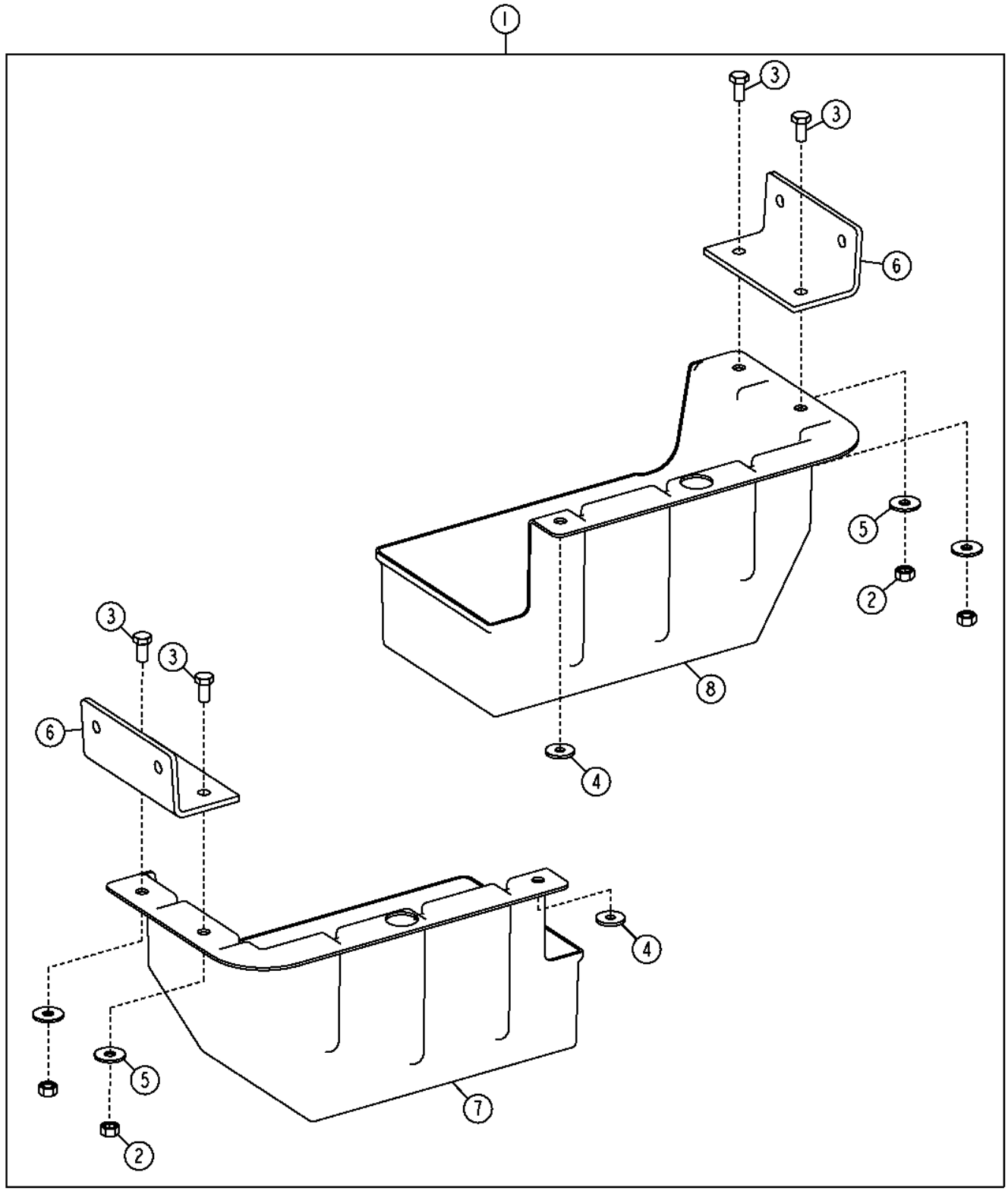

TX1050428

Pos.	*Ref.*	*Descripción*	*Cant.*	*Núm. de serie*	*Notas*
1	AT364909	Tapa de válvula	1		
2	14M7274	Tuerca	4		M10
3	19M7938	Tornillo	4		M10 X 20
4	24M7024	Arandela	2		9 X 28 X 3 MM
5	24M7296	Arandela	4		10.500 X 30 X 2.500 MM
6	T214740	Ángulo	2		
7	T252586	Tapa de válvula	1		
8	T252587	Tapa de válvula	1		

Control Valve Cover (Rear) (Grade Pro)
Control Valve Cover (Rear) (Grade Pro)
Крышка регулирующего клапана (задняя) (Grade Pro)
Tapa de válvula de control (trasera) (Grade Pro)

TX1052423 A.1

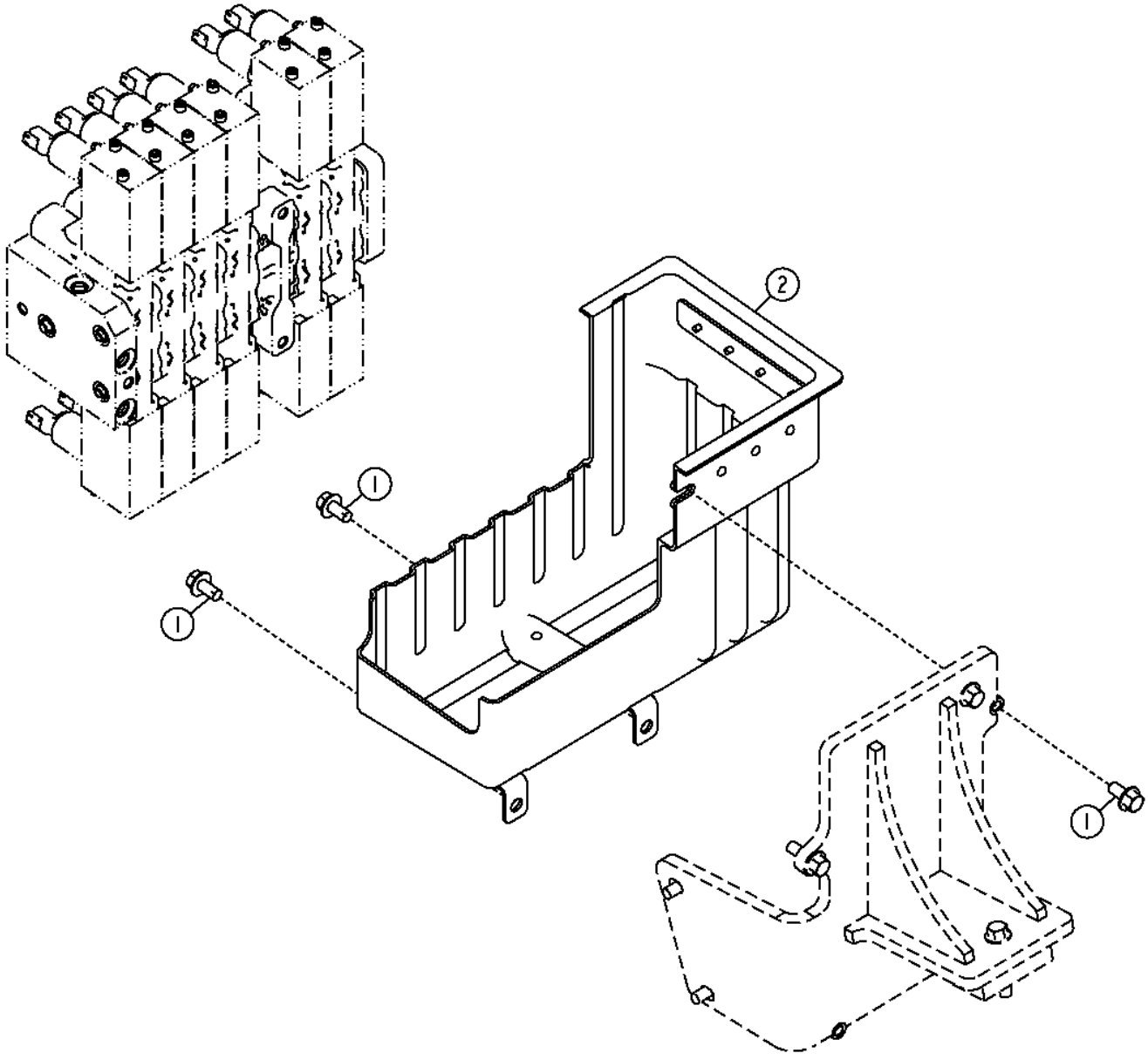

TX1052423

Pos.	Ref.	Descripción	Cant.	Núm. de serie	Notas
1	19M7784	Tornillo	3		M10 X 20
2	AT345811	Tapa de válvula	1		

Control Valve Cover (Front) (Grade Pro)
Control Valve Cover (Front) (Grade Pro)
Крышка регулирующего клапана (передняя) (Grade Pro)
Tapa de válvula de control (delantera) (Grade Pro)

TX1049929 A.1

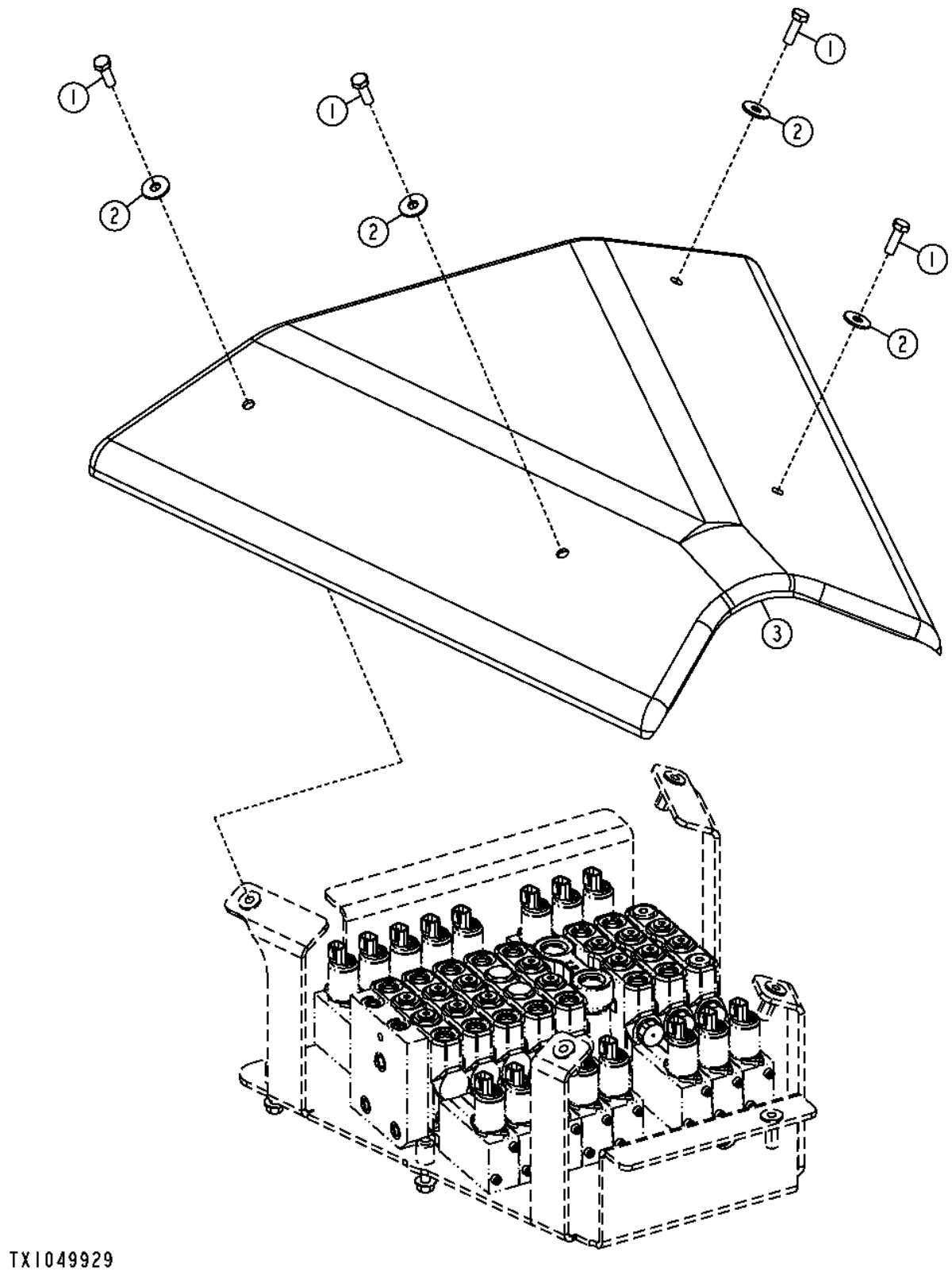

Pos.	*Ref.*	*Descripción*	*Cant.*	*Núm. de serie*	*Notas*
1	19M7662	Tornillo	4		M10 X 30
2	24M7296	Arandela	4		10.500 X 30 X 2.500 MM
3	T232257	Tapa de válvula	1		

Sound Absorption (Engine)
Absorption acoustique (moteur)
Поглощение звука (двиг.)
Absorción de sonido (motores)

TX1052437 A.1

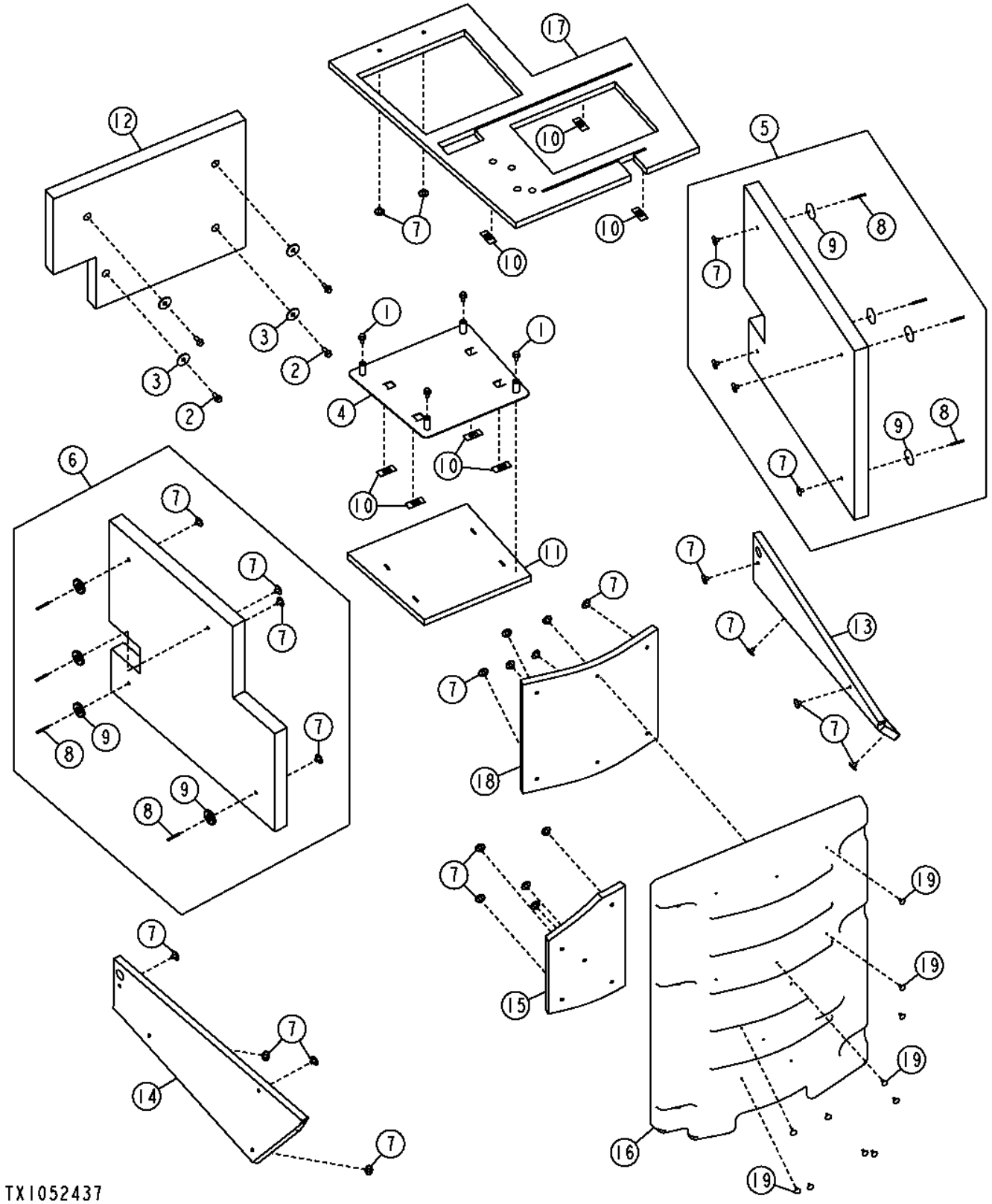

Pos.	*Ref.*	*Descripción*	*Cant.*	*Núm. de serie*	*Notas*
1	19M7784	Tornillo	4		M10 X 20
2	19M7785	Tornillo	4		M10 X 25
3	24H1334	Arandela	4		15/32" X 1-3/4" X 0.105"
4	AT338541	Placa	1		
5	AT344610	Aislante	1		
6	AT344611	Aislante	1		
7	T230322	Retenedor	24		
8	T251099	Espárrago	8		(SUB FOR T230741)
9	T232984	Imán	8		
10	T217116	Retenedor	7		
11	T226116	Aislante	1		
12	T226118	Aislante	1		
13	T226119	Aislante	1		
14	T226120	Aislante	1		
15	T226121	Aislante	1		
16	T226397	Tapadera	1		
17	T228613	Capó	1		
18	T232379	Aislante	1		
19	T239094	Elemento de sujeción	11		

Transmission Valve Guards
Protections de soupape de transmission
Ограждения клапана трансмиссии
Protectores de válvula de transmisión

TX1050651 A.1

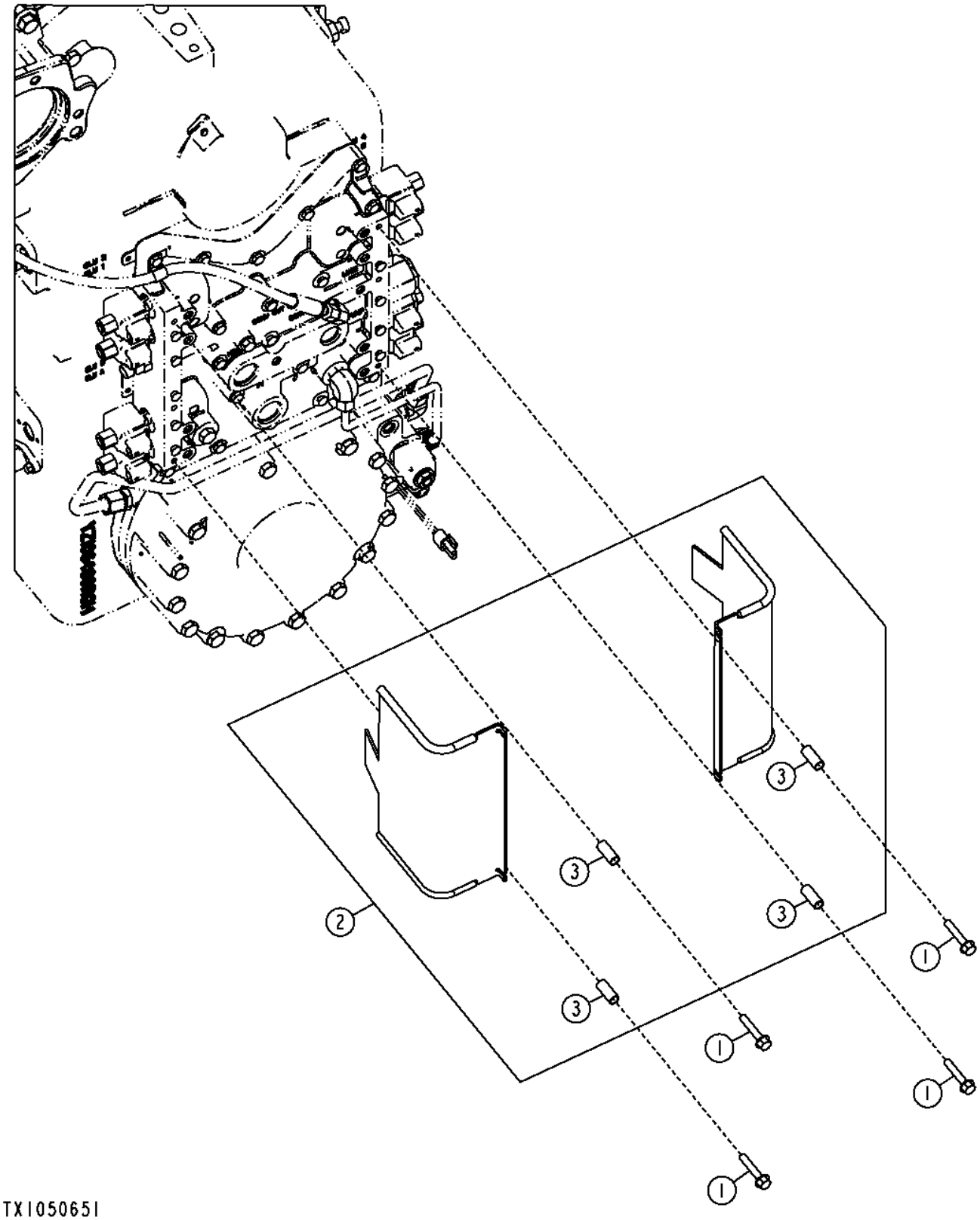

Pos.	*Ref.*	*Descripción*	*Cant.*	*Núm. de serie*	*Notas*
1	19M7799	Tornillo	4		M8 X 45
2	AT341689	Revestimiento	2		
3	T50036	Casquillo	4		

Front Fenders
Ailes avant
Пер. крылья
Guardabarros delanteros

TX1060954 A.1

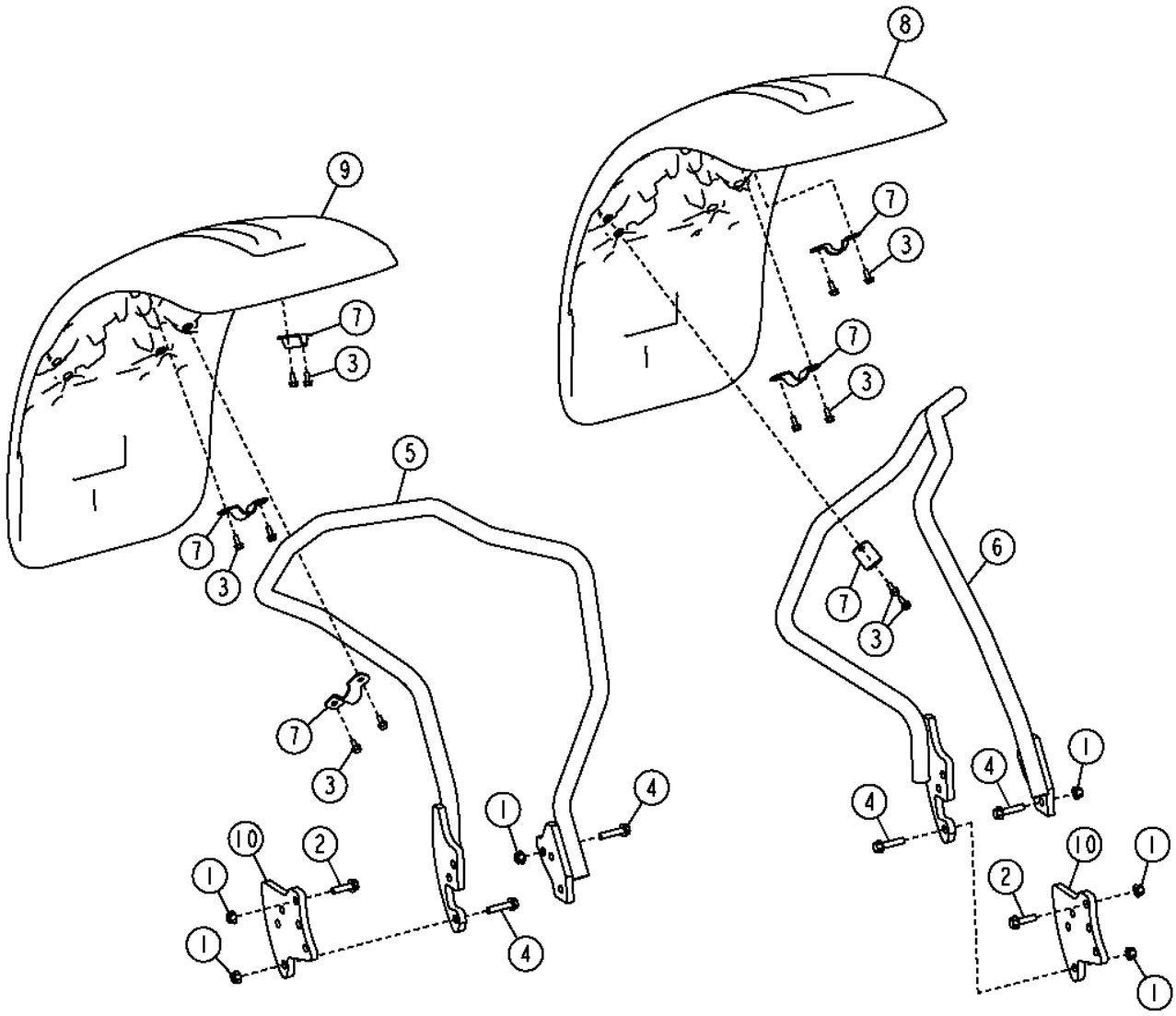

Pos.	*Ref.*	*Descripción*	*Cant.*	*Núm. de serie*	*Notas*
1	14M7299	Tuerca con brida	18		M12
2	19M7813	Tornillo	6		M12 X 45
3	19M7866	Tornillo	12		M8 X 20
4	19M8112	Tornillo	12		M12 X 55
5	AT316709	Soporte	1		(RH)
6	AT316710	Soporte	1		(LH)
7	R214344	Abrazadera	6		
8	RE223406	Guardabarros	1		(LH)
9	RE223407	Guardabarros	1		(RH)
10	T234214	Refuerzo	2		

Front Fenders Kit
Kit d'ailes avant
Компл. пер. крыльев
Juego de guardabarros delanteros

TX1060953 A.1

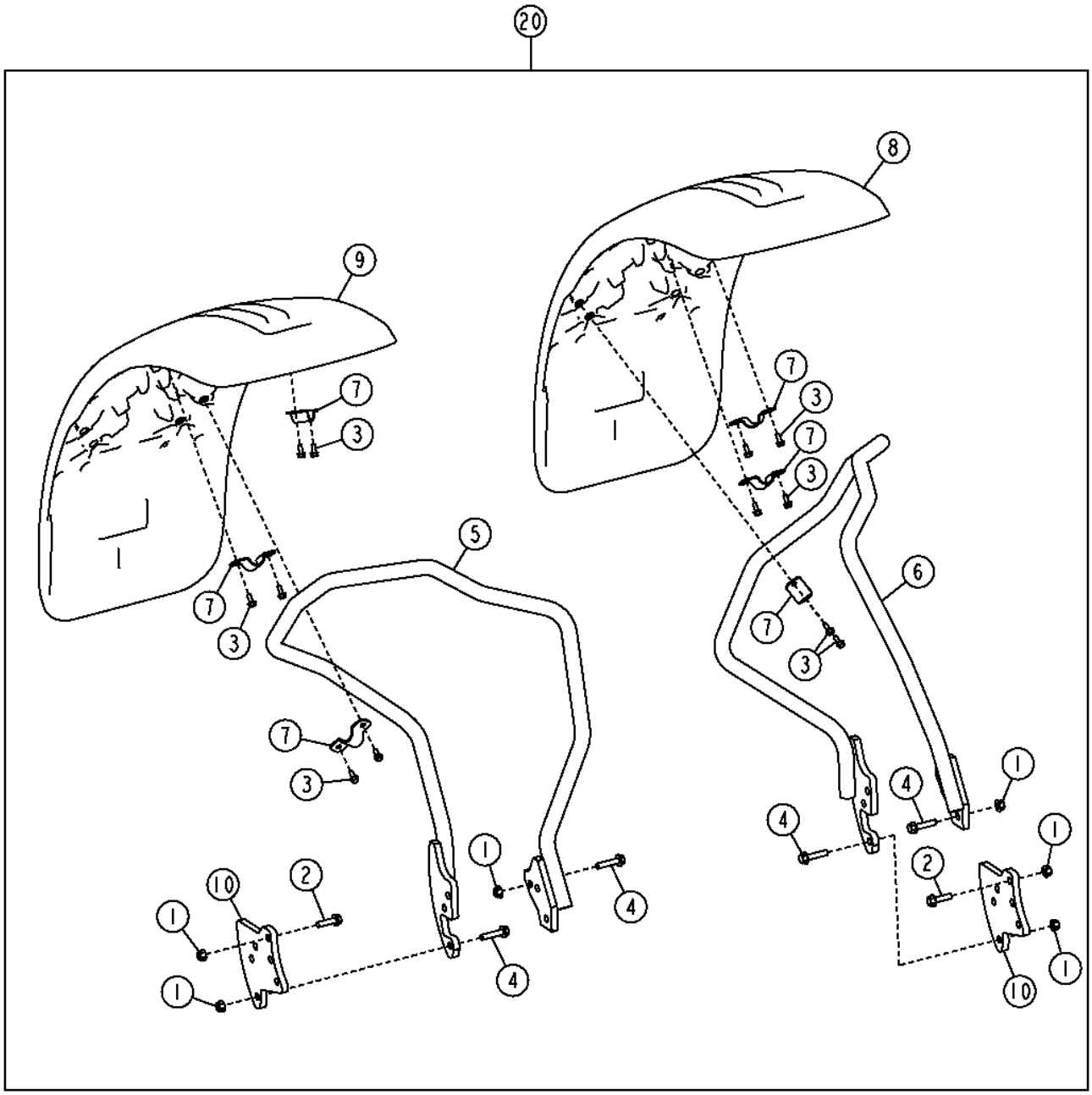

TX1060953

Pos.	*Ref.*	*Descripción*	*Cant.*	*Núm. de serie*	*Notas*
1	14M7299	Tuerca con brida	18		M12
2	19M7813	Tornillo	6		M12 X 45
3	19M7866	Tornillo	12		M8 X 20
4	19M8112	Tornillo	12		M12 X 55
5	AT316709	Soporte	1		(RH)
6	AT316710	Soporte	1		(LH)
7	R214344	Abrazadera	6		
8	RE223406	Guardabarros	1		(LH)
9	RE223407	Guardabarros	1		(RH)
10	T234214	Refuerzo	2		
20	**AT345815**	**Kit de guardabarros**	**1**		**(WHOLE GOODS)**

Rear Fenders
Ailes arrière
Задние крылья
Guardabarros traseros

TX1054736 A.1

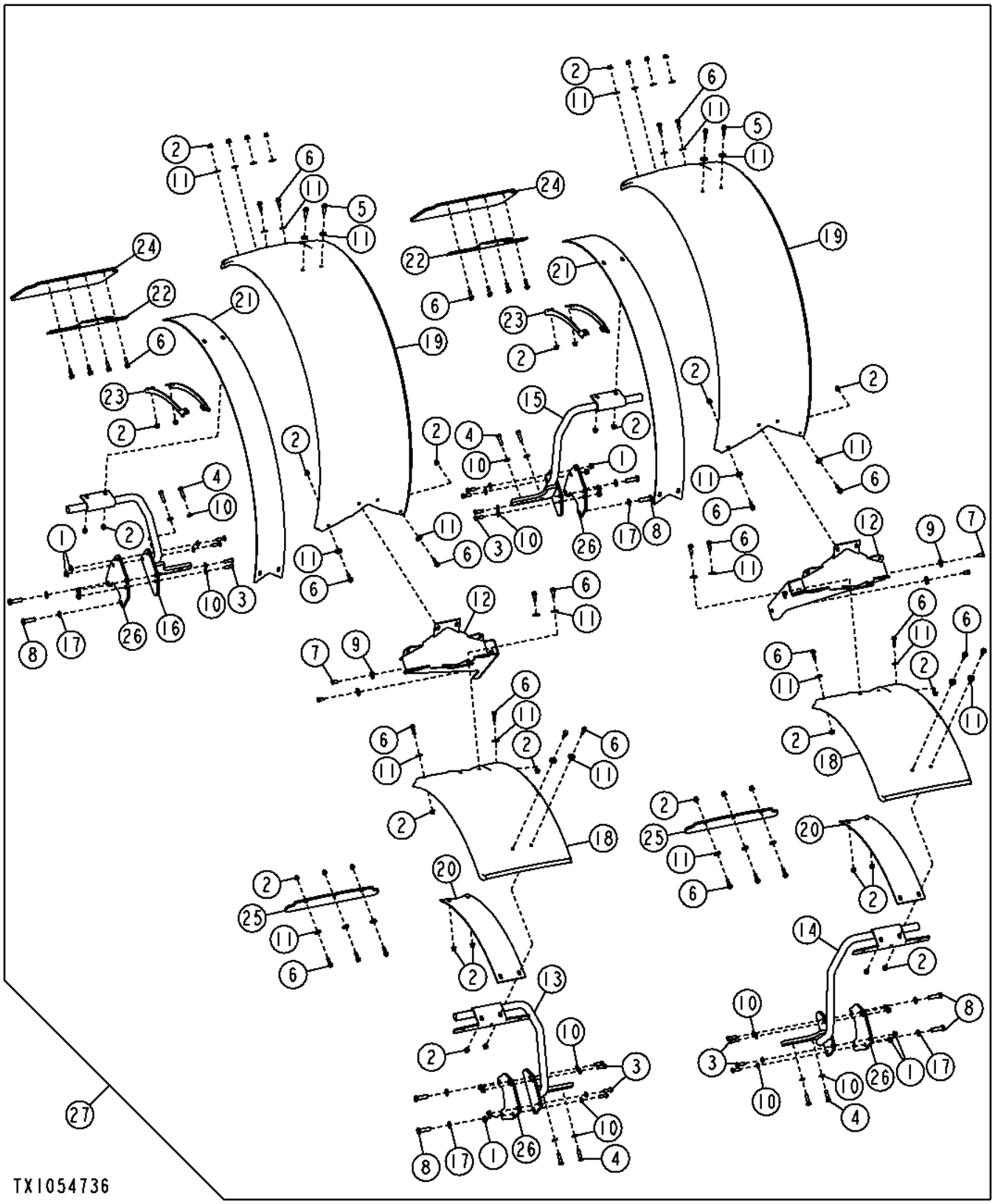

Pos.	*Ref.*	*Descripción*	*Cant.*	*Núm. de serie*	*Notas*
1	14M7299	Tuerca con brida	16		M12
2	14M7400	Tuerca de seguridad	42		M10
3	19M7403	Tornillo	16		M12 X 35
4	19M7496	Tornillo	8		M12 X 45
5	19M7804	Tornillo	4		M10 X 40
6	19M7835	Tornillo	38		M10 X 35
7	19M8017	Tornillo	4		M12 X 20
8	19M8295	Tornillo	8		M16 X 55
9	24M7180	Arandela	4		13 X 37 X 3 MM
10	24M7240	Arandela	24		13 X 25 X 3 MM
11	24M7296	Arandela	42		10.500 X 30 X 2.500 MM
12	AT346419	Soporte	2		
13	AT346420	Apoyo	1		
14	AT346421	Apoyo	1		
15	AT347052	Apoyo	1		
16	AT347053	Apoyo	1		
17	R135543	Arandela	8		17 X 30 X 3 MM (0.669" X 1.181" X 0.118")
18	T235404	Guardabarros	2		
19	T235405	Guardabarros	2		
20	T235410	Placa	2		
21	T235411	Placa	2		
22	T235412	Soporte	2		
23	T244729	Soporte	4		
24	T246625	Faldillas	2		
25	T246626	Faldillas	2		
26	T257422	Soporte	4		
27	**AT348939**	**Kit de guardabarros**	**1**		**(WHOLE GOODS)**

Radio and Speakers Field Kit
Radio and Speakers Field Kit
Radio and Speakers Field Kit
Radio and Speakers Field Kit

TX1057032 A.1

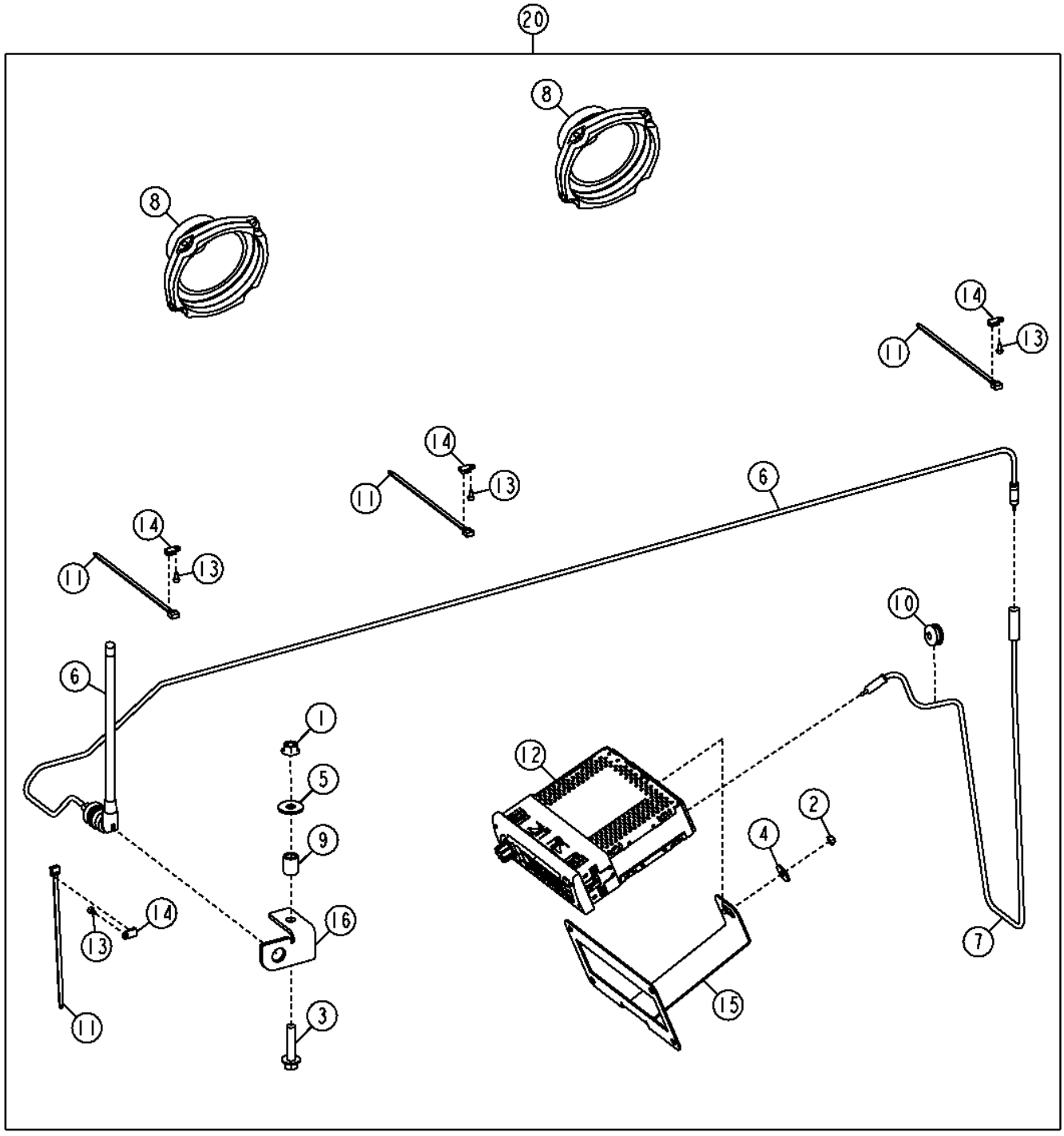

TX1057032

Pos.	*Ref.*	*Descripción*	*Cant.*	*Núm. de serie*	*Notas*
1	14M7296	Tuerca con brida	1		M10
2	14M7375	Tuerca con brida	1		M5
3	19M7805	Tornillo	1		M10 X 45
4	24M7100	Arandela	1		6.600 X 22 X 2 MM
5	24M7296	Arandela	1		10.500 X 30 X 2.500 MM
6	AT379617	Antena	1		(SUB FOR AT199388)
7	AT302520	Cable de antena	1		
8	AT342588	Altavoz	2		
9	H140461	Casquillo	1		
10	R28193	Pasamuros	1		
11	R44302	Cinta de atar	4		
12	RE289629	Radio	1		
13	T185769	Tornillo	4		
14	T187394	Anclaje	4		
15	T203389	Soporte	1		
16	T204635	Soporte	1		
20	**AT300765**	**Kit de radio**	**1**		**(WHOLE GOODS)**

Interior Rear View Mirror
Rétroviseur l'intérieur
Внутреннее зеркало заднего вида
Retrovisor de interior

T203162 A.1

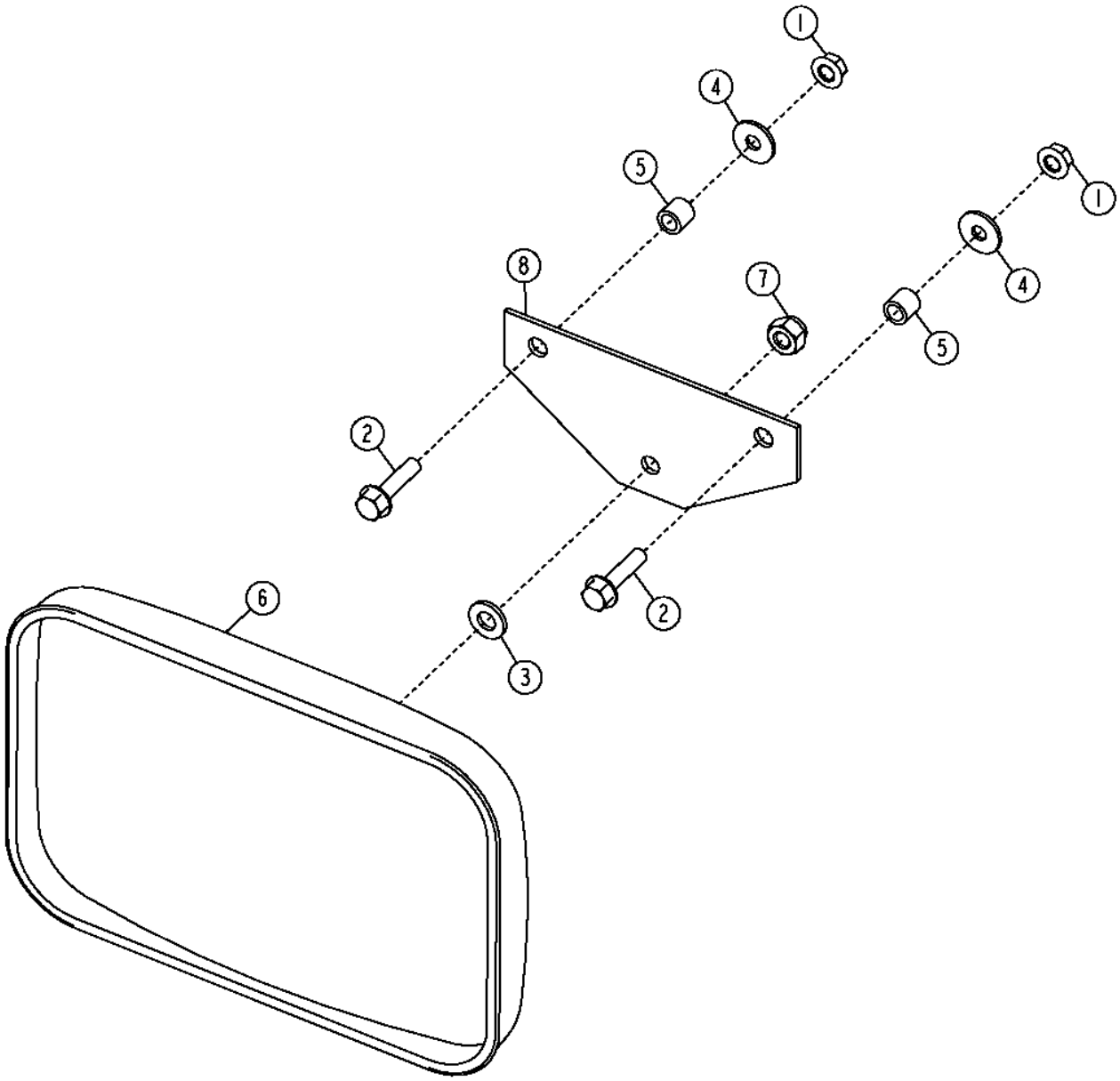

T203162

Pos.	*Ref.*	*Descripción*	*Cant.*	*Núm. de serie*	*Notas*
1	14M7298	Tuerca con brida	2		M8
2	19M7897	Tornillo	2		M8 X 35
3	24M7239	Arandela	1		10.700 X 21 X 2.500 MM
4	24M7298	Arandela	2		8.400 X 25 X 2 MM
5	28H3450	Espaciador	2		0.364" X 0.540" X 1/2"
6	AT157226	Espejo retrovisor	1		
7	T11234	Tuerca de seguridad	2		
8	T145360	Placa	1		

Exterior Mirror
Miroir extérieur
Наружное зеркало
Espejo exterior

TX1048326 A.1

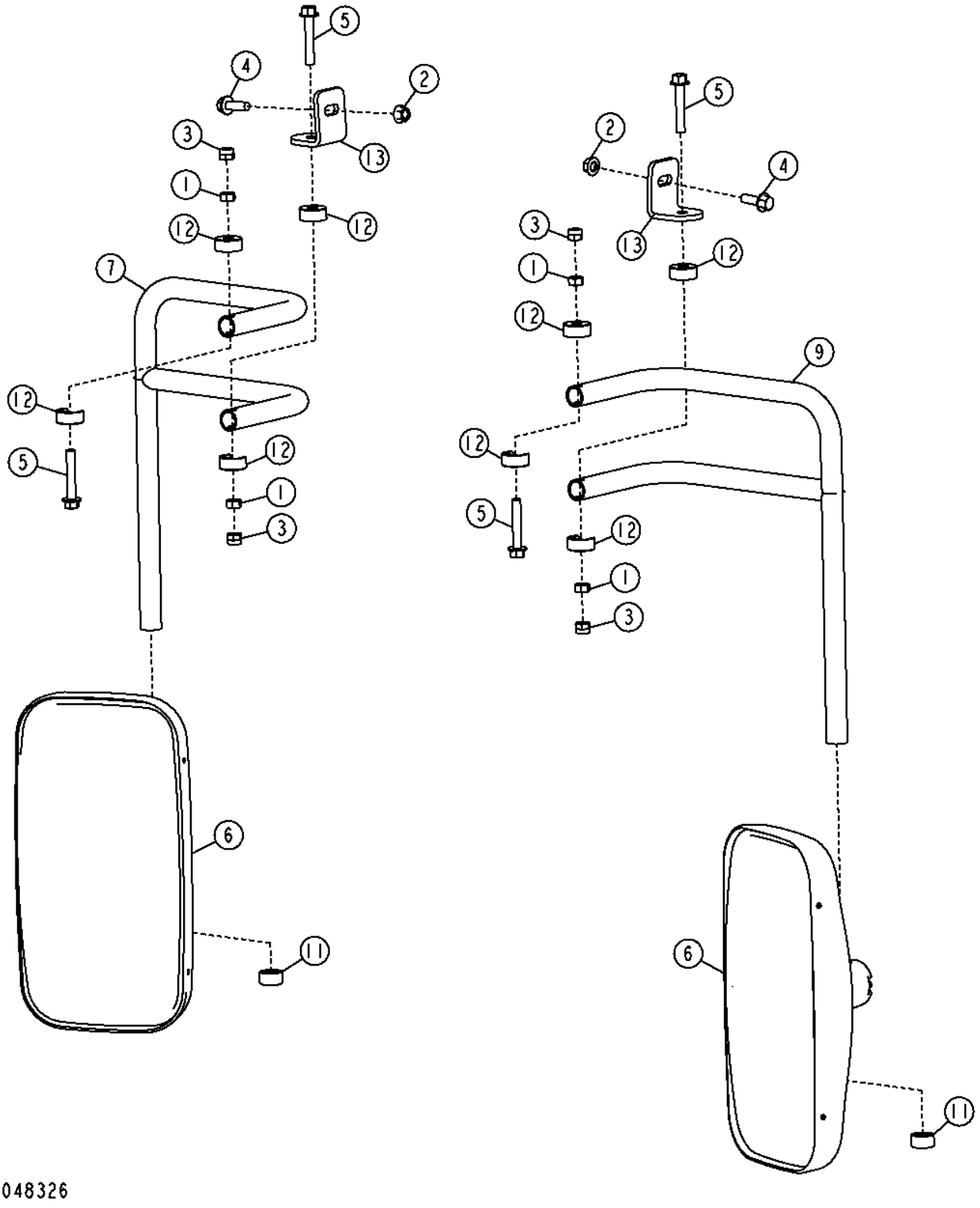

Pos.	*Ref.*	*Descripción*	*Cant.*	*Núm. de serie*	*Notas*
1	14M7274	Tuerca	4		M10
2	14M7296	Tuerca con brida	2		M10
3	14M7517	Tuerca de seguridad	4		M10
4	19M7786	Tornillo	2		M10 X 30
5	19M7807	Tornillo	4		M10 X 60
6	AT356101	Espejo retrovisor	2		
7	AT357538	Nervio	1		
9	AT357539	Nervio	1		
11	T174201	Tapa	2		
12	T174203	Semiabrazadera	8		
13	T245144	Ángulo	2		

Heated Mirror
Rétroviseur chauffant
Обогр. зеркало
Espejo calentado

TX1048390 A.1

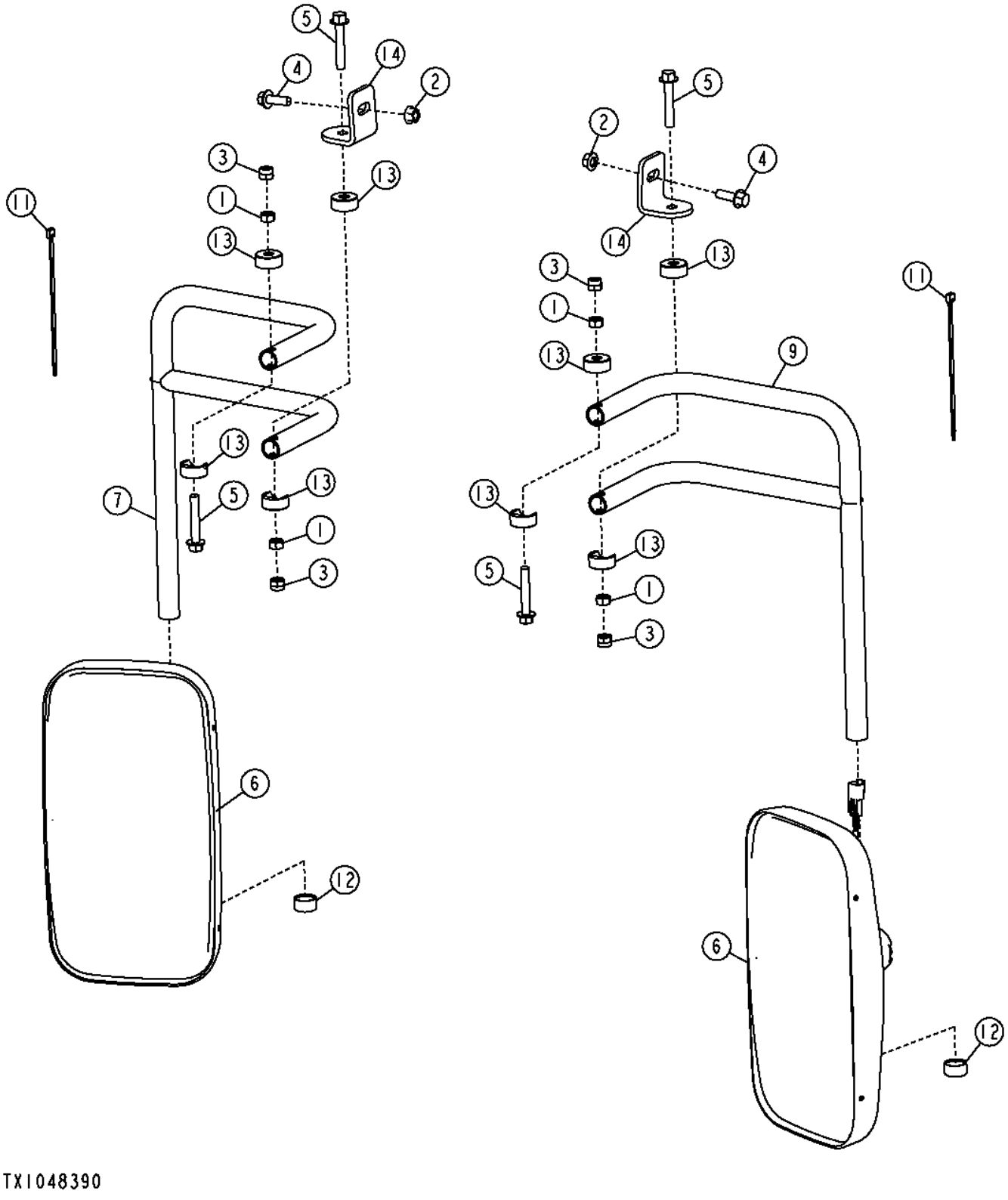

Pos.	*Ref.*	*Descripción*	*Cant.*	*Núm. de serie*	*Notas*
1	14M7274	Tuerca	4		M10
2	14M7296	Tuerca con brida	2		M10
3	14M7517	Tuerca de seguridad	4		M10
4	19M7786	Tornillo	2		M10 X 30
5	19M7807	Tornillo	4		M10 X 60
6	AT356100	Espejo retrovisor	2		
7	AT357538	Nervio	1		
9	AT357539	Nervio	1		
11	R44302	Cinta de atar	11		
12	T174201	Tapa	2		
13	T174203	Semiabrazadera	8		
14	T245144	Ángulo	2		

Fire Extinguisher and Bracket
Extincteur et support
Огнетушитель и кронштейн
Escuadra y extinguidor de incendios

T202720 A.1

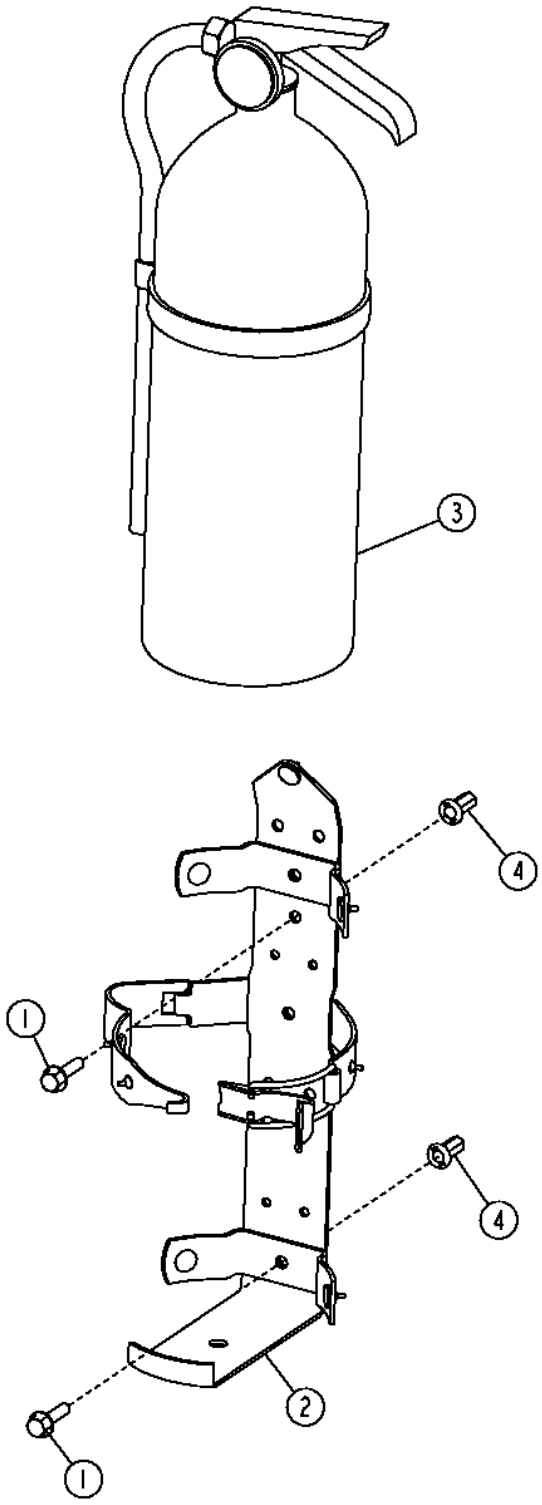

T202720

Pos.	*Ref.*	*Descripción*	*Cant.*	*Núm. de serie*	*Notas*
1	19M7863	Tornillo	2		M6 X 25
2	AT189390	Soporte	1		
3	AT189487	Extintor	1		
4	T196078	Tuerca	2		

Horn
Klaxon
Гудок
Bocina

TX1056902 A.1

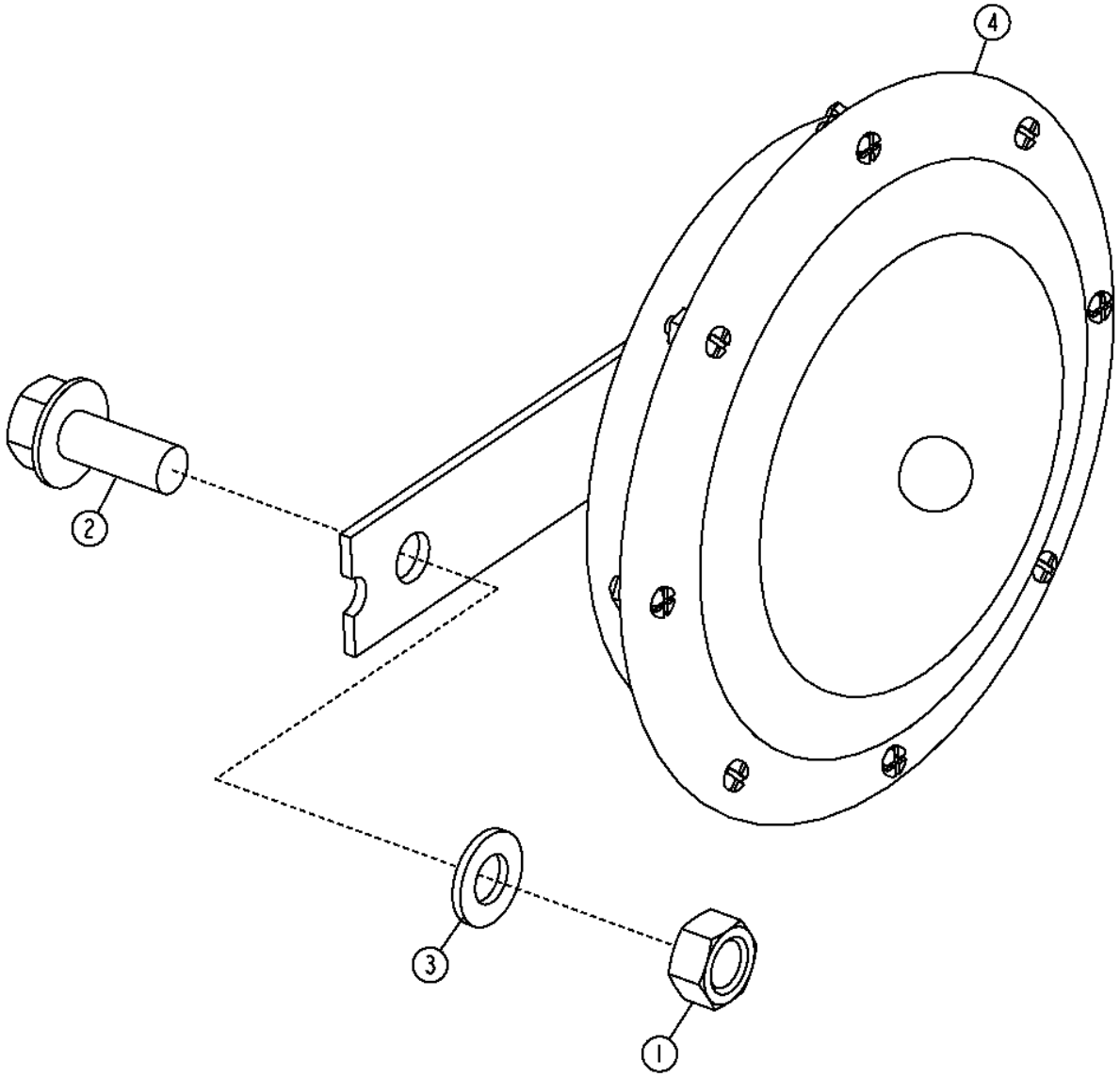

TX1056902

Pos.	*Ref.*	*Descripción*	*Cant.*	*Núm. de serie*	*Notas*
1	14M7273	Tuerca	1		M8
2	19M7866	Tornillo	1		M8 X 20
3	24M7055	Arandela	1		8.400 X 16 X 1.600 MM
4	AT226282	Bocina	1		

Backup Alarm
Avertisseur sonore de marche arrière
Звуковой сигнал заднего хода
Alarma de retroceso

TX1049010 A.1

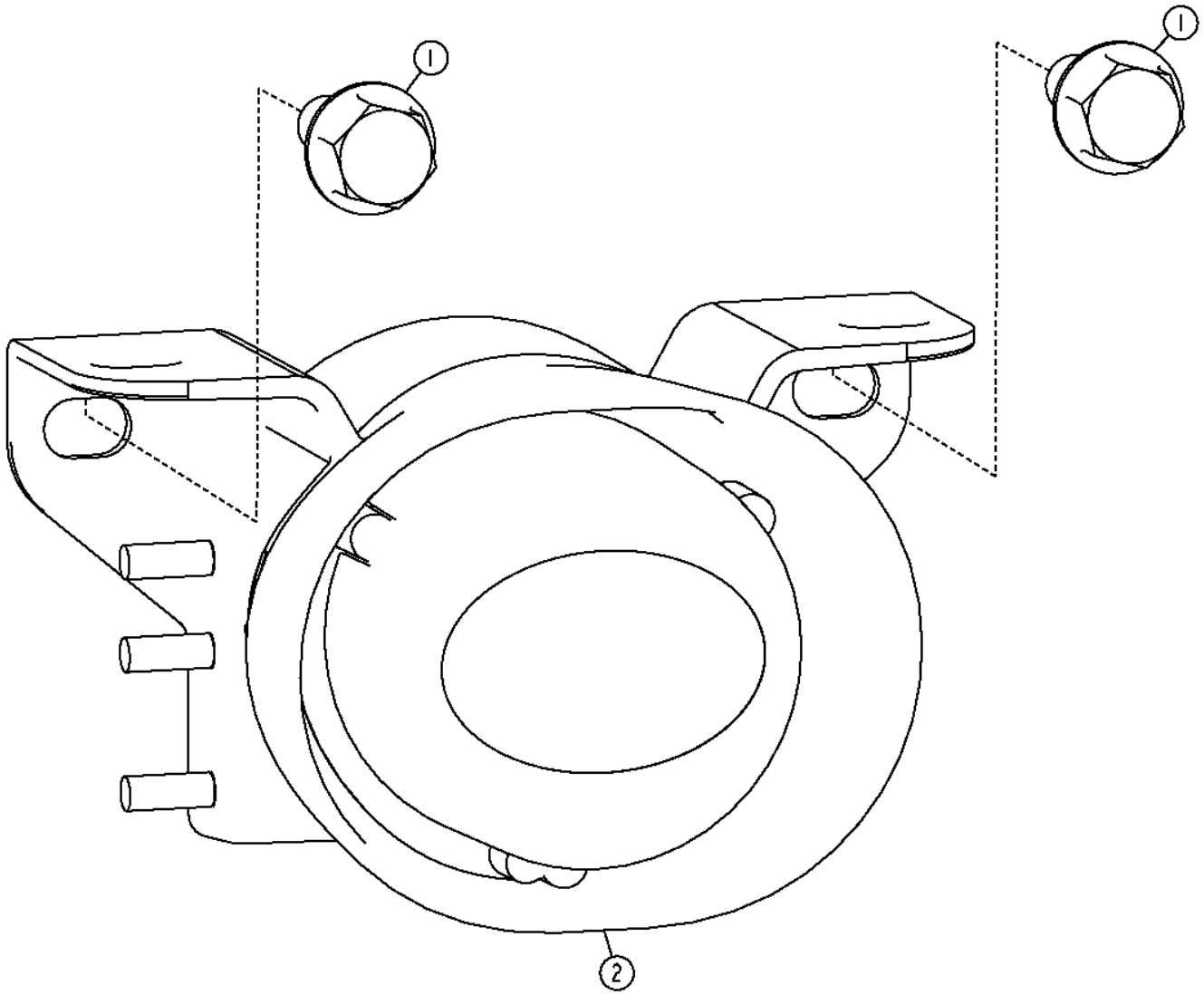

TX1049010

Pos.	*Ref.*	*Descripción*	*Cant.*	*Núm. de serie*	*Notas*
1	19M7866	Tornillo	2		M8 X 20
2	AT335267	Alarma de desplazamiento	1		

Rear Camera
Caméra arrière
Задняя камера
Cámara trasera

TX1049564 A.1

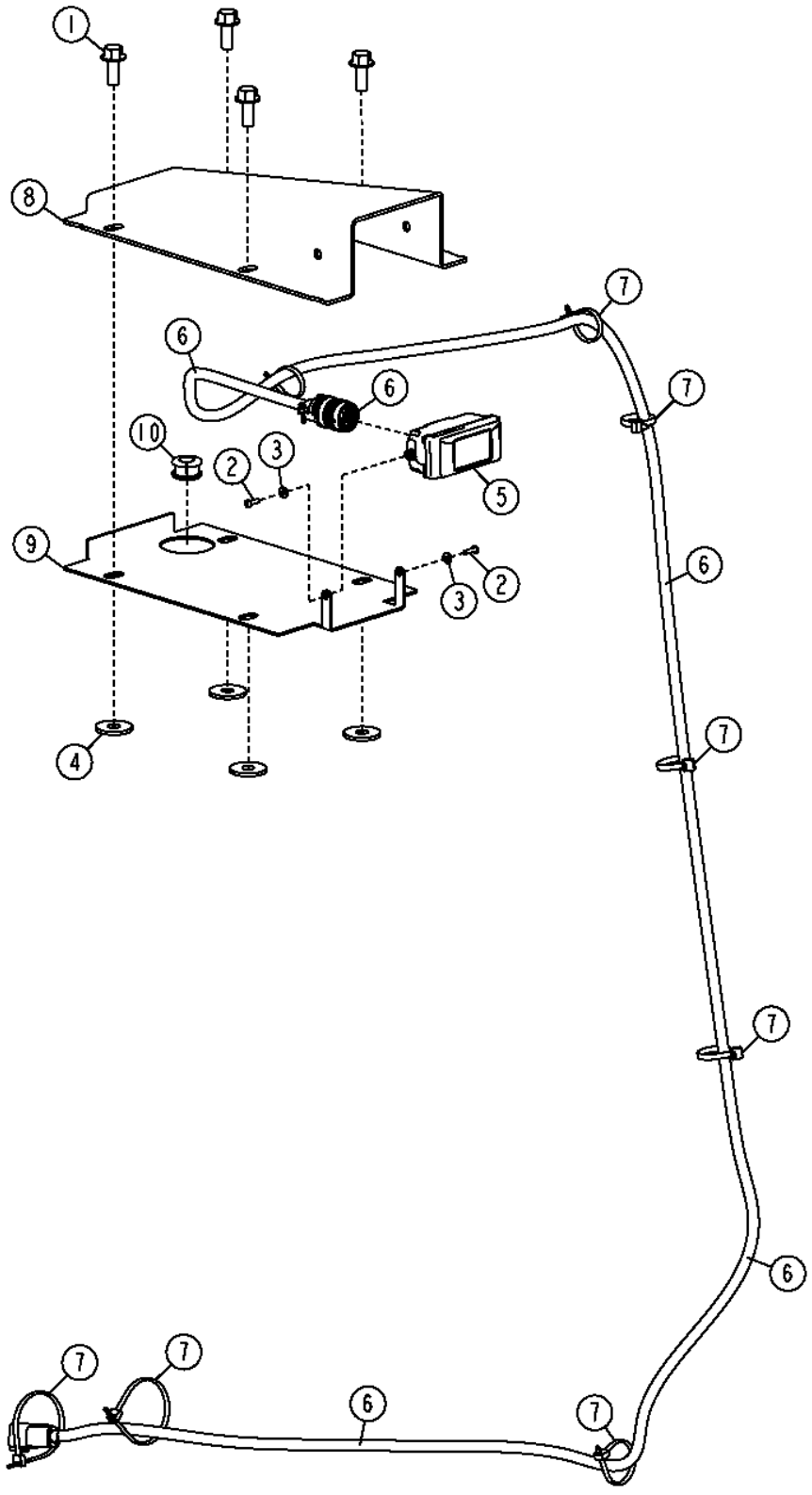

TX1049564

Pos.	*Ref.*	*Descripción*	*Cant.*	*Núm. de serie*	*Notas*
1	19M7785	Tornillo	4		M10 X 25
2	21H1290	Tornillo	2		0.138" X 1/2"
3	24H1281	Arandela	2		5/32" X 3/8" X 0.049"
4	24M7101	Arandela	4		11 X 34 X 3 MM
5	AT338270	Equipamiento de audio/video	1		
6	AT344656	Grupo de cables	1		
7	R44302	Cinta de atar	7		
8	T232966	Soporte	1		
9	T233023	Soporte	1		
10	T240900	Pasamuros	1		

Tool Box
Boîte à outils
Инструментальный ящик
Caja de herramientas

TX1048407 A.1

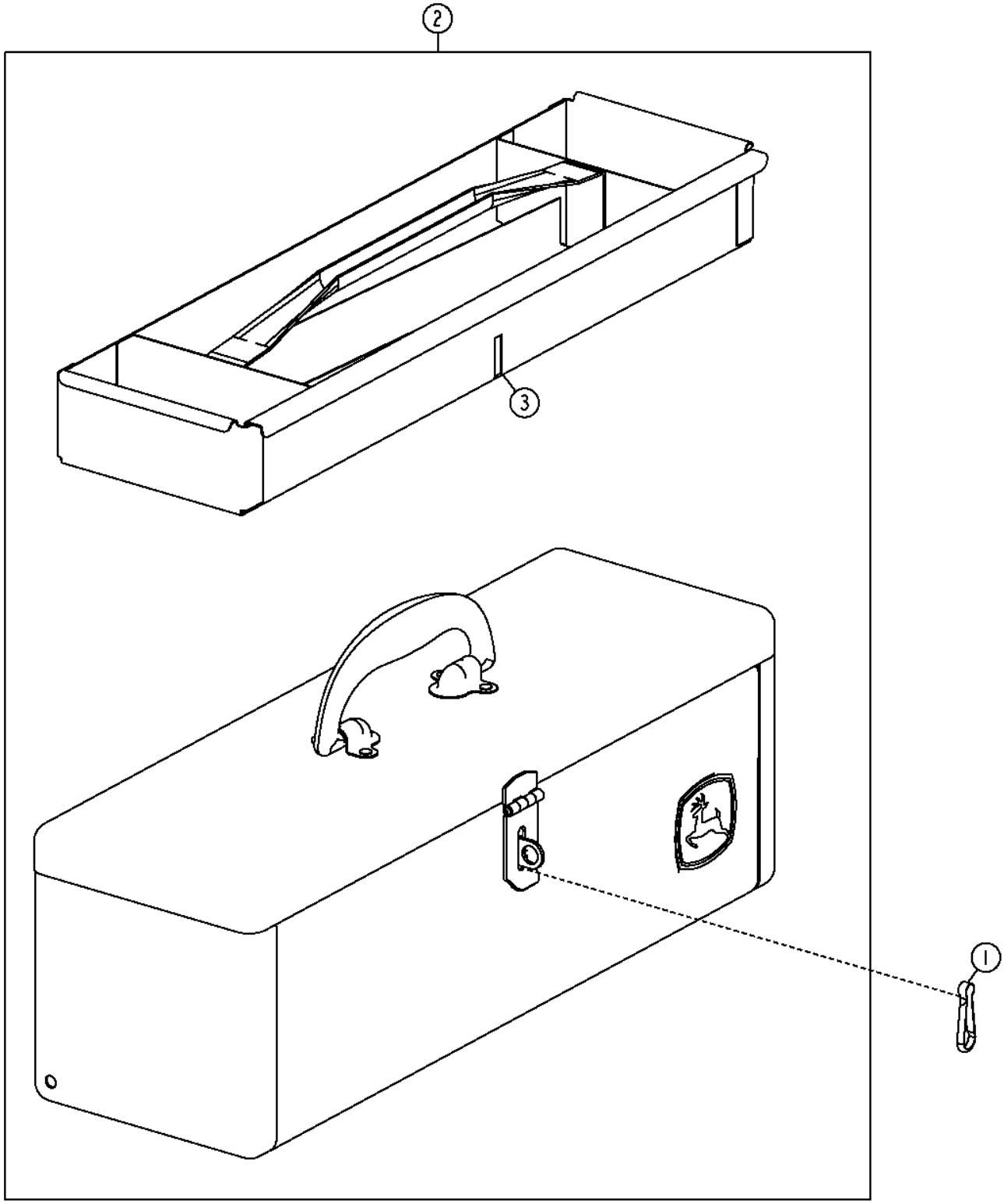

TX1048407

Pos.	*Ref.*	*Descripción*	*Cant.*	*Núm. de serie*	*Notas*
1	99M7039	Gancho	1		
2	AT370248	Caja de herramientas	1		
	T23027	Pasador	1		
3	RE275593	Bandeja	1		

Front Window Sun Visor
Pare-soleil avant
Солнцезащ. коз. пер. окна
Parasol frente

TX1048409 A.1

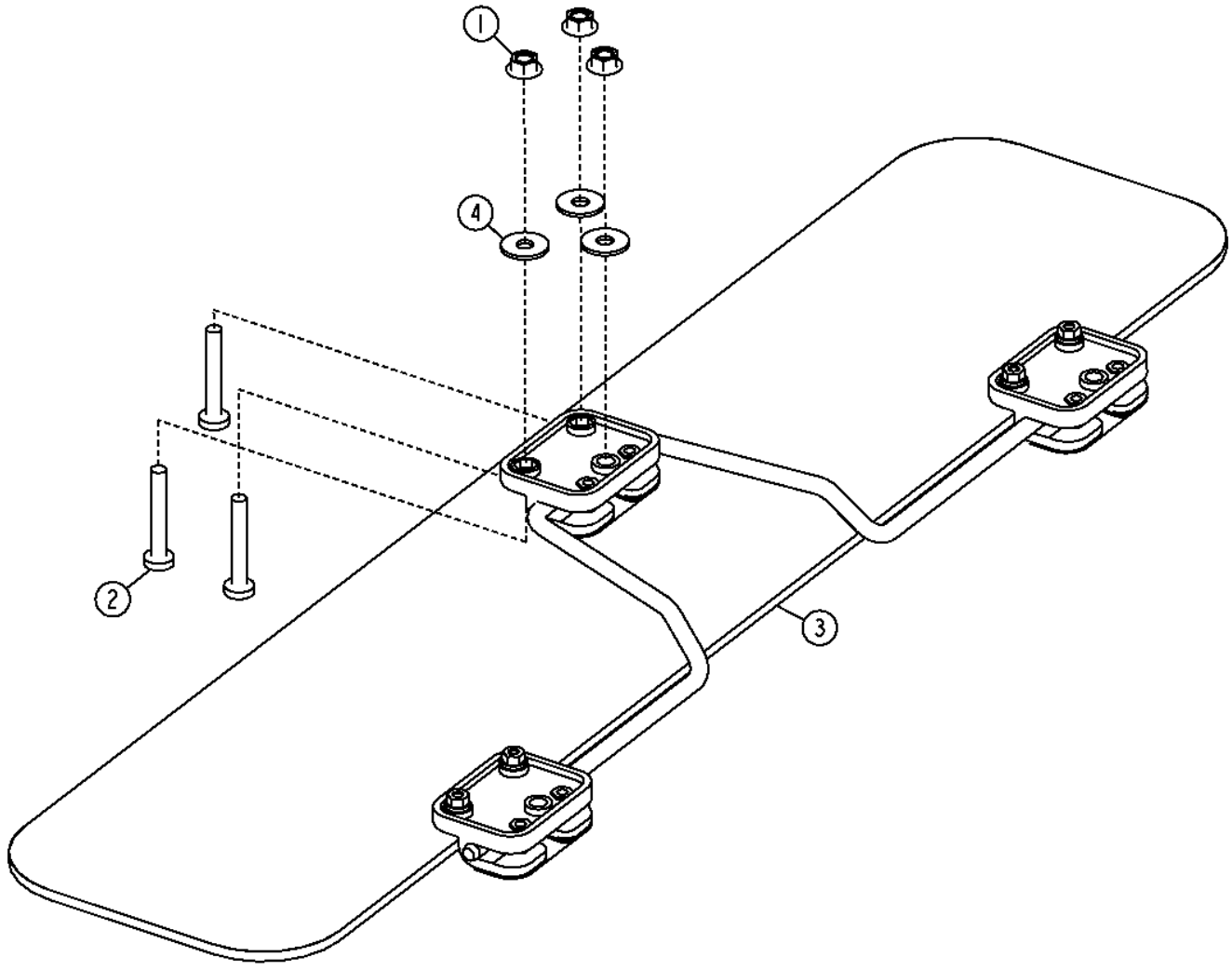

TX1048409

Pos.	*Ref.*	*Descripción*	*Cant.*	*Núm. de serie*	*Notas*
1	14M7303	Tuerca con brida	3		M6
2	21M7403	Tornillo	3		M6 X 40
3	AT306350	Parasol	1		
4	24H1821	Arandela	3		9/32" X 47/64" X 1/16", (SUB FOR T134530)

Rear Window Sun Visor
Pare-soleil de glace arrière
Солнцезащитный козырек заднего окна
Visera de ventana trasera

T203172 A.1

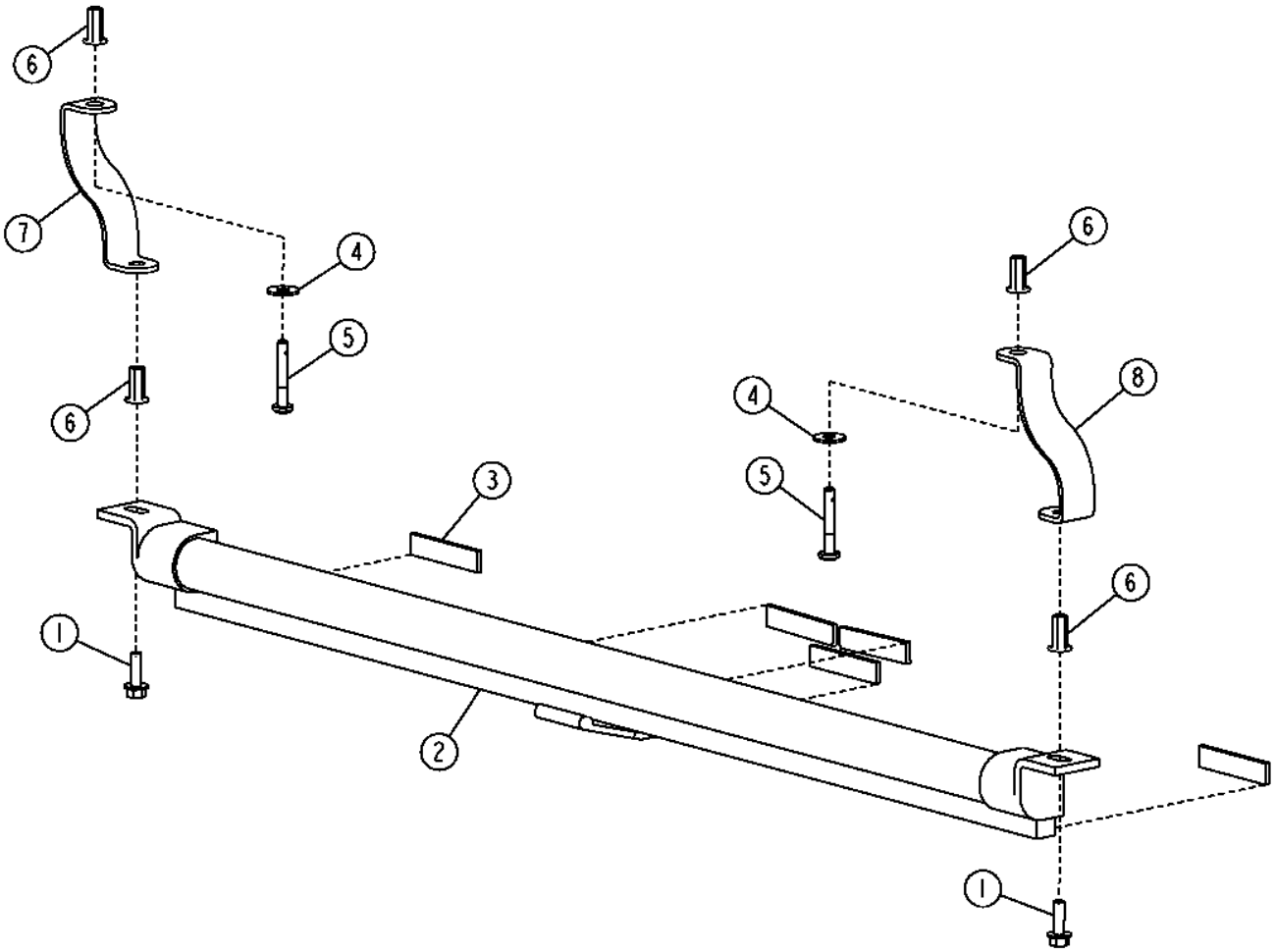

T203172

Pos.	*Ref.*	*Descripción*	*Cant.*	*Núm. de serie*	*Notas*
1	19M7862	Tornillo	2		M6 X 20
2	AT305193	Cortina	1		
3	.....	Aislante	1		(MAKE FROM T59938) (CTL 0.2 ft.)
4	24H1821	Arandela	2		9/32" X 47/64" X 1/16"
5	21M7403	Tornillo	2		M6 X 40
6	T196077	Tuerca	4		
7	T204938	Soporte	1		(ALSO ORDER (2) T196077)
8	T205088	Soporte	1		(ALSO ORDER (2) T196077)

Slow Moving Vehicle Sign
Signal de véhicule lent
Знак тихоходного транспортного средства
Etiqueta de vehículo de movimiento lento

TX1058338 A.1

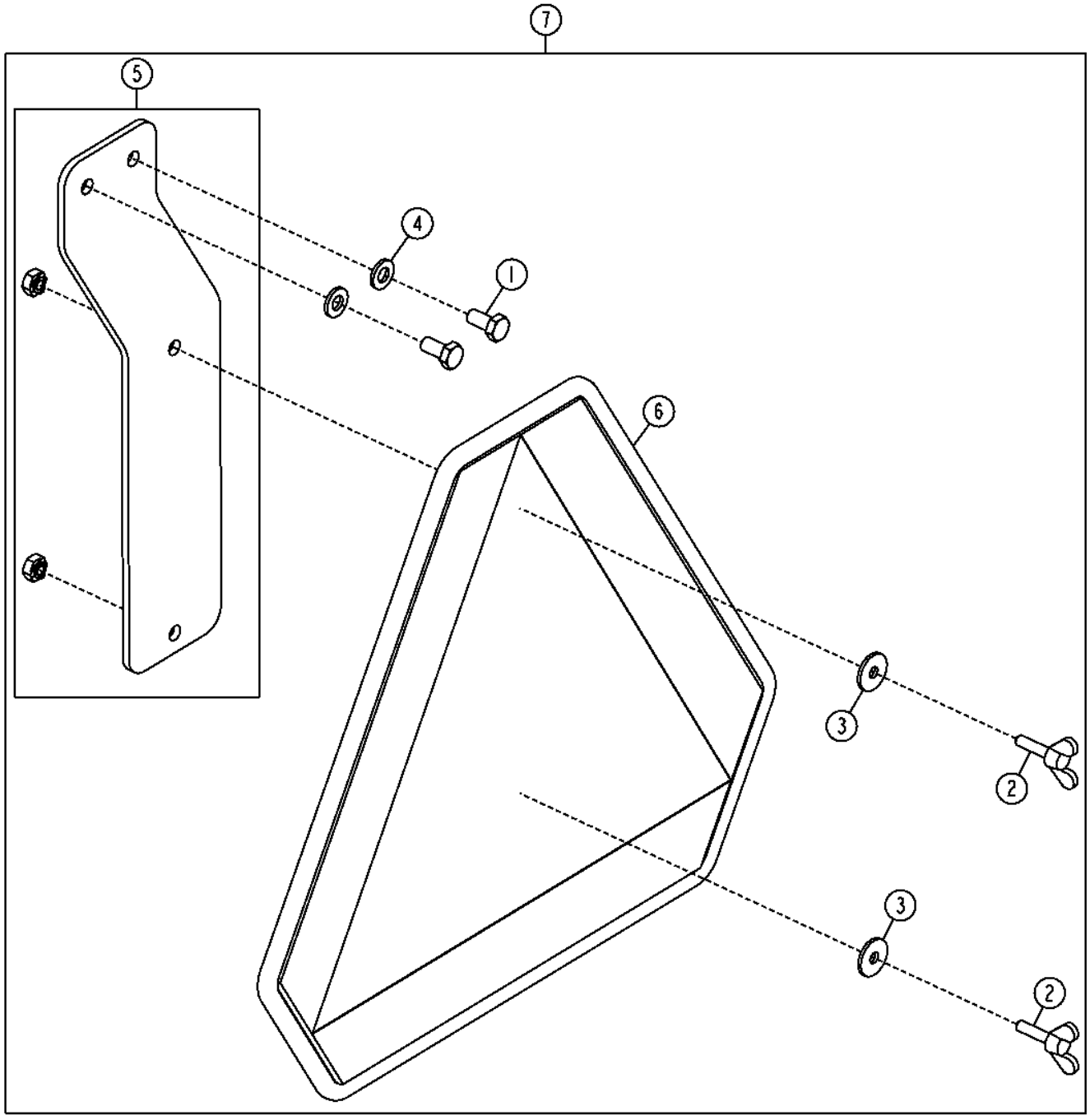

TX1058338

Pos.	*Ref.*	*Descripción*	*Cant.*	*Núm. de serie*	*Notas*
1	19M7932	Tornillo	2		M8 X 16
2	21M7344	Tornillo	2		M6 X 25
3	24M7100	Arandela	2		6.600 X 22 X 2 MM
4	24M7238	Arandela	2		8.700 X 17 X 2 MM
5	AT364652	Soporte	1		
6	JD5929	Distintivo SMV	1		
7	**AT339396**	**Conjunto de modificación**	**1**		**(WHOLE GOODS)**

Main Hydraulic Pump
Distributeur chenille/palan
Главный гидравл. насос
Bomba - accesorio

TX1053620 A.1

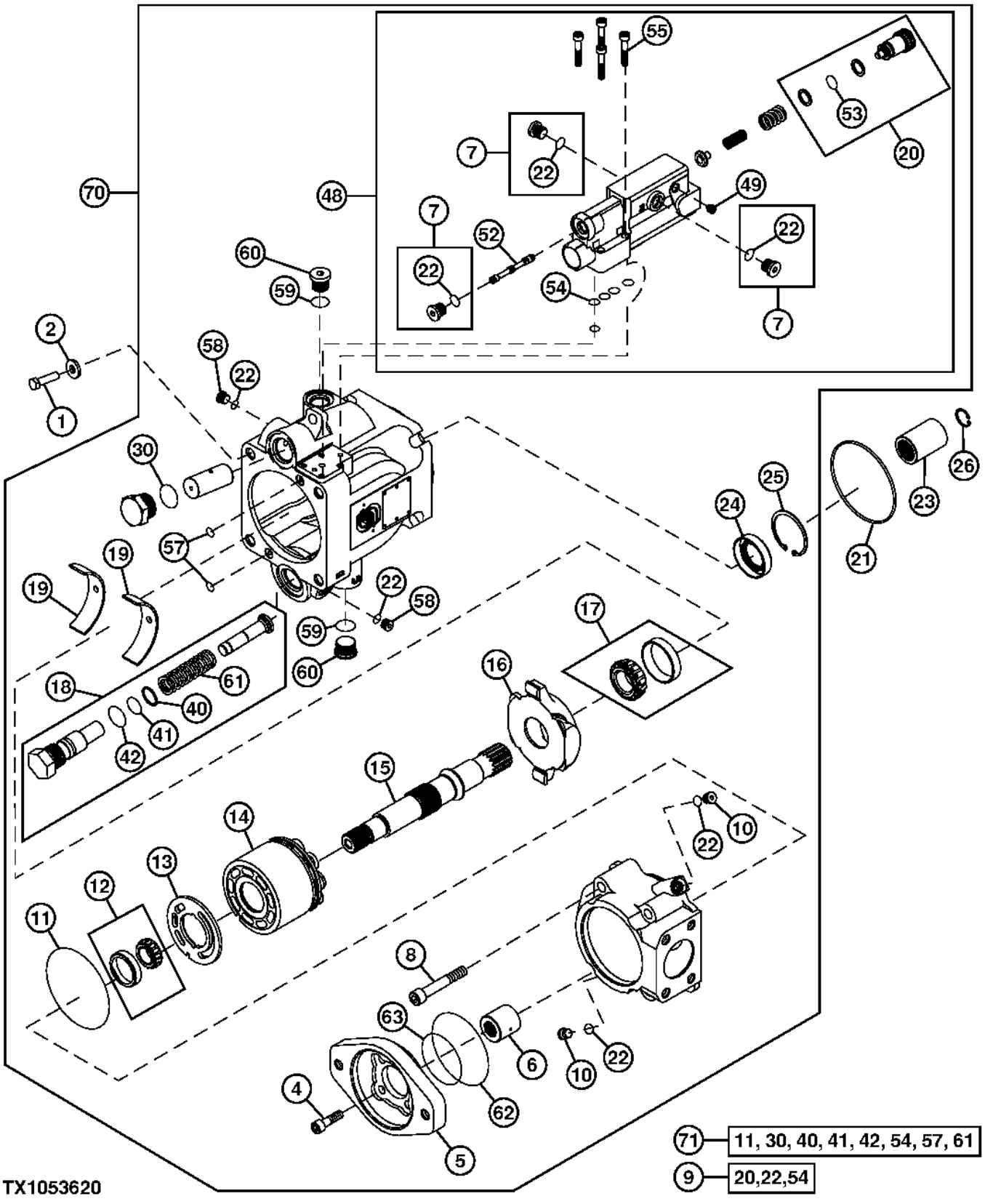

Pos.	*Ref.*	*Descripción*	*Cant.*	*Núm. de serie*	*Notas*
1	19M7496	Tornillo	4		M12 X 45
2	T29342	Arandela	4		13.487 X 31.750 X 4.572 MM (17/32" X 1-1/4" X 0.180")
4	19M8440	Tornillo	4		M10 X 25
5	.....	Placa	1		Adaptador
6	T208291	Hembra acoplam. hidrául.	1		
7	T176425	Tapón	3		
8	.....	Tornillo	4		
9	AT305110	Juego de retenes	1		
10	T54904	Unión de racor	2		
11	N203952	Anillo tórico	1		
12	AT191366	Juego de rodamientos	1		
13	T188686	Placa	1		
14	AT196346	Juego	1		Contiene pistones de bomba y caja
15	T185138	Eje de mando	1		
16	AT280244	Placa deslizante	1		Conjunto de placa inclinable
17	AT191367	Juego de rodamientos	1		
18	AT191369	Juego recambio de pistón	1		
19	AT191368	Cojinete	2		Placa inclinable
20	.....	Tapón	1		(ORDER AT191371)
21	F37030250	Anillo tórico	1		
22	R28782	Anillo tórico	6		
23	4001456	Manguito	1		
24	T185183	Retén	1		
25	T185254	Anillo elástico	1		
26	F39000106	Anillo elástico	1		
30	T24212	Anillo tórico	1		
40	T185185	Anillo reforzador	1		
41	T76938	Anillo tórico	1		
42	T24212	Anillo tórico	1		
48	AT199076	Juego	1		Control de bomba
49	T188687	Tornillo	1		
52	T190243	Carrete	1		
53	.....	Anillo tórico	1		
54	T185181	Anillo	4		
55	T185186	Tornillo	4		
57	T185184	Anillo	2		
58	T54904	Unión de racor	2		
59	M45387	Anillo tórico	2		
60	M74877	Tapón	2		
61	T185135	Muelle	1		
62	T42302	Anillo tórico	1		
63	E65288	Anillo tórico	1		
70	AT302661	Bomba hidráulica	1		
71	AT191371	Juego de retenes	1		Reacondicionamiento de bomba

Main Control Valve Mounting Brackets
Supports de montage de distributeur principal
Уст. кронштейны главного рег. клапана
Escuadras de montaje de válvula de control principal

TX1048520 A.1

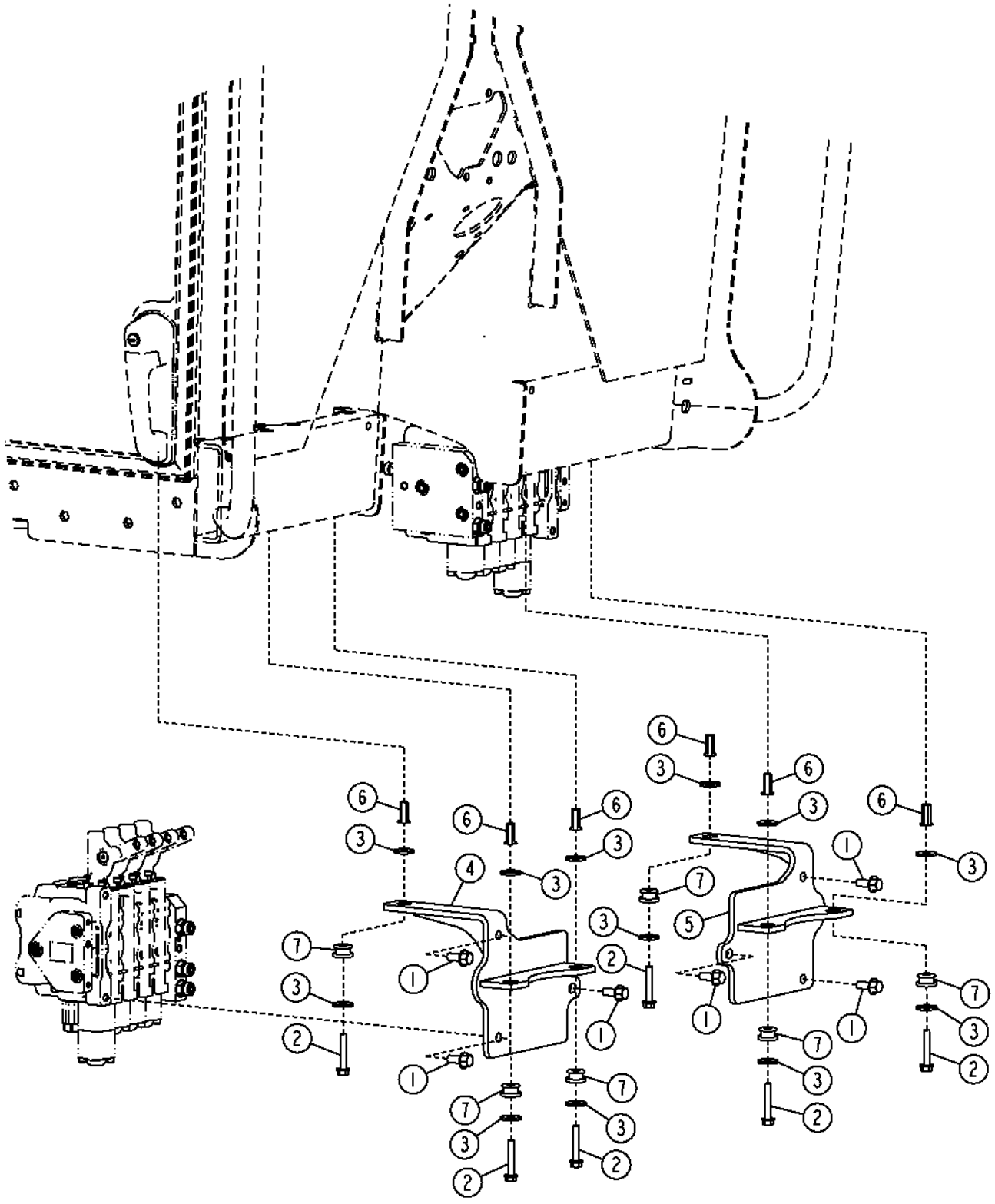

Pos.	*Ref.*	*Descripción*	*Cant.*	*Núm. de serie*	*Notas*
1	19M7785	Tornillo	6		M10 X 25
2	19M7800	Tornillo	6		M8 X 50
3	24M7024	Arandela	12		9 X 28 X 3 MM
4	AT303129	Soporte	1		
5	AT303678	Soporte	1		
6	T196080	Tuerca	6		
7	U42208	Aislante	6		

Right 4 Function Control Valve
Distributeur de fonction 4 droite
Правый 4-функциональный регулирующий клапан
Válvula de control derecha de 4 funciones

TX1048525 A.1

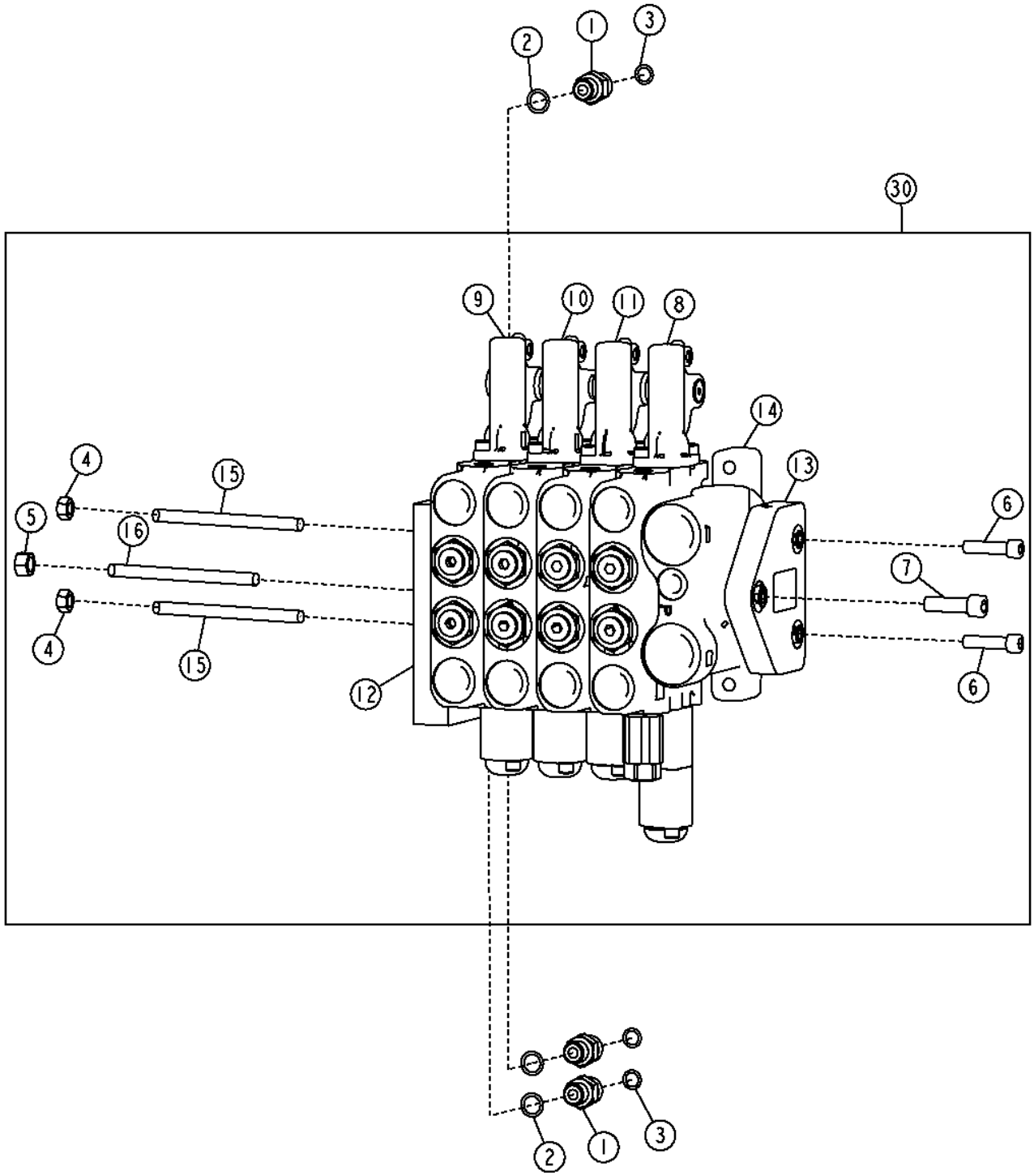

Pos.	*Ref.*	*Descripción*	*Cant.*	*Núm. de serie*	*Notas*
1	38H1160	Racor adaptador	3		
2	R26448	Anillo tórico	3		
3	T77613	Anillo tórico	3		
4	14H1042	Tuerca	2		5/16"
5	14H1080	Tuerca	1		3/8"
6	19H3920	Tornillo	2		5/16" X 1-1/4"
7	19H3921	Tornillo	1		3/8" X 1-1/4"
8	AT317309	Distribuidor	1		Elevación de hoja derecha
9	AT317316	Distribuidor	1		Dirección trasera
10	AT317317	Distribuidor	1		Desplazamiento lateral de círculo
11	AT317318	Distribuidor	1		Inclinación de ruedas
12	AT317329	Carcasa	1		
13	AT317331	Carcasa	1		
14	AT327176	Carcasa	1		Sección de válvula de entrada central
15	T213026	Espárrago	2		
16	T213029	Espárrago	1		
30	AT326751	Distribuidor	1		

Left 4 Function Control Valve
Distributeur de fonction 4 gauche
Левый 4-функциональный регулирующий клапан
Juego de válvula de control izquierda de 4 funciones

TX1048603 A.1

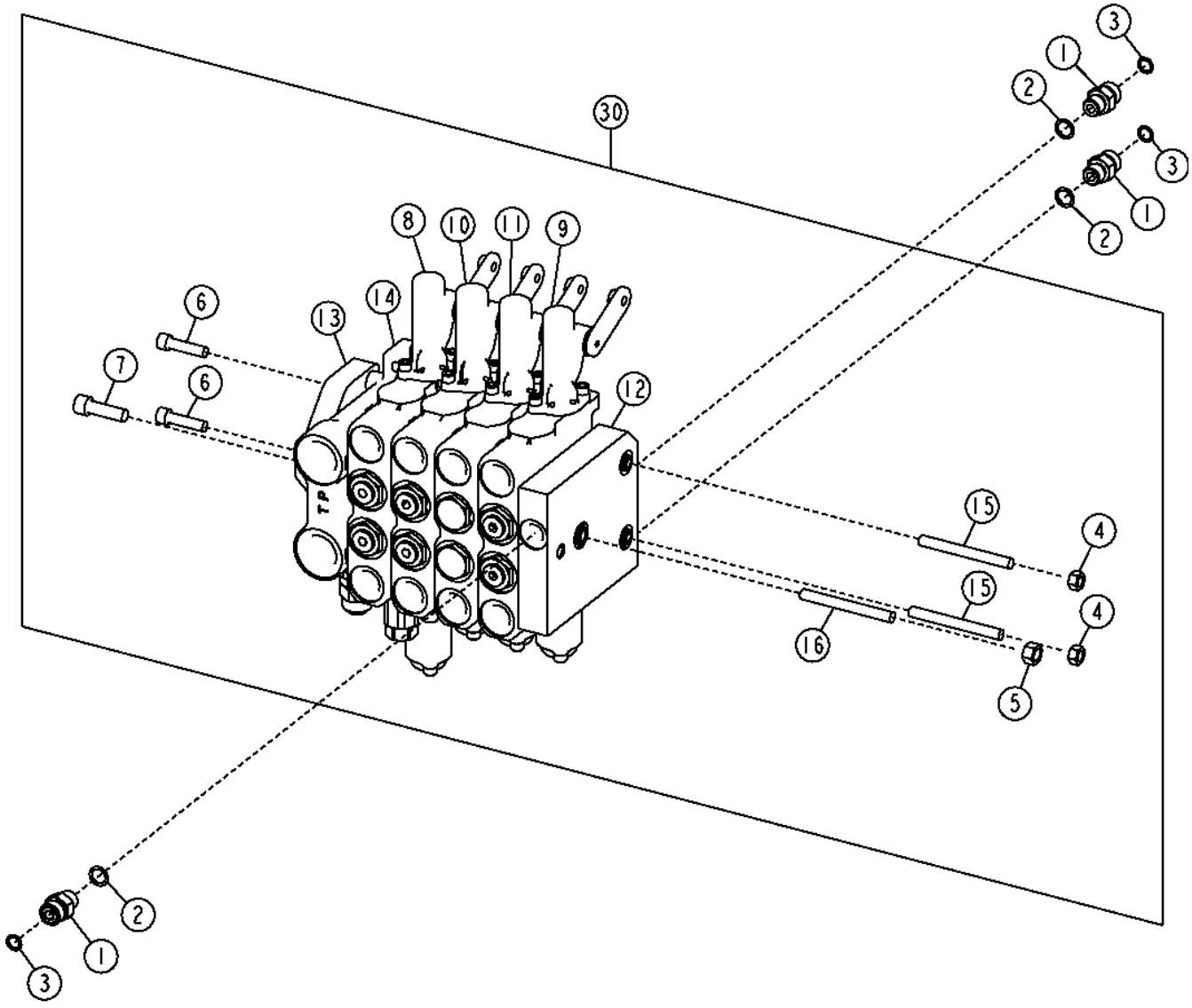

TX1048603

Pos.	*Ref.*	*Descripción*	*Cant.*	*Núm. de serie*	*Notas*
1	38H1160	Racor adaptador	3		
2	R26448	Anillo tórico	3		
3	T77613	Anillo tórico	3		
4	14H1042	Tuerca	2		5/16"
5	14H1080	Tuerca	1		3/8"
6	19H3920	Tornillo	2		5/16" X 1-1/4"
7	19H3921	Tornillo	1		3/8" X 1-1/4"
8	AT317308	Distribuidor	1		Elevación de hoja izquierda
9	AT317315	Distribuidor	1		Inclinación de hoja
10	AT317313	Distribuidor	1		Desplazamiento lateral de hoja
11	AT317314	Distribuidor	1		Rotación de círculo
12	AT317330	Carcasa	1		
13	AT317331	Carcasa	1		
14	AT317307	Carcasa	1		Sección de válvula de entrada central
15	T213026	Espárrago	2		
16	T213029	Espárrago	1		
30	AT302284	Distribuidor	1		

Right 5 Function Control Valve
Distributeur de fonction 5 droite
Правый 5-функциональный регулирующий клапан
Válvula de control derecha de 5 funciones

TX1048619 A.1

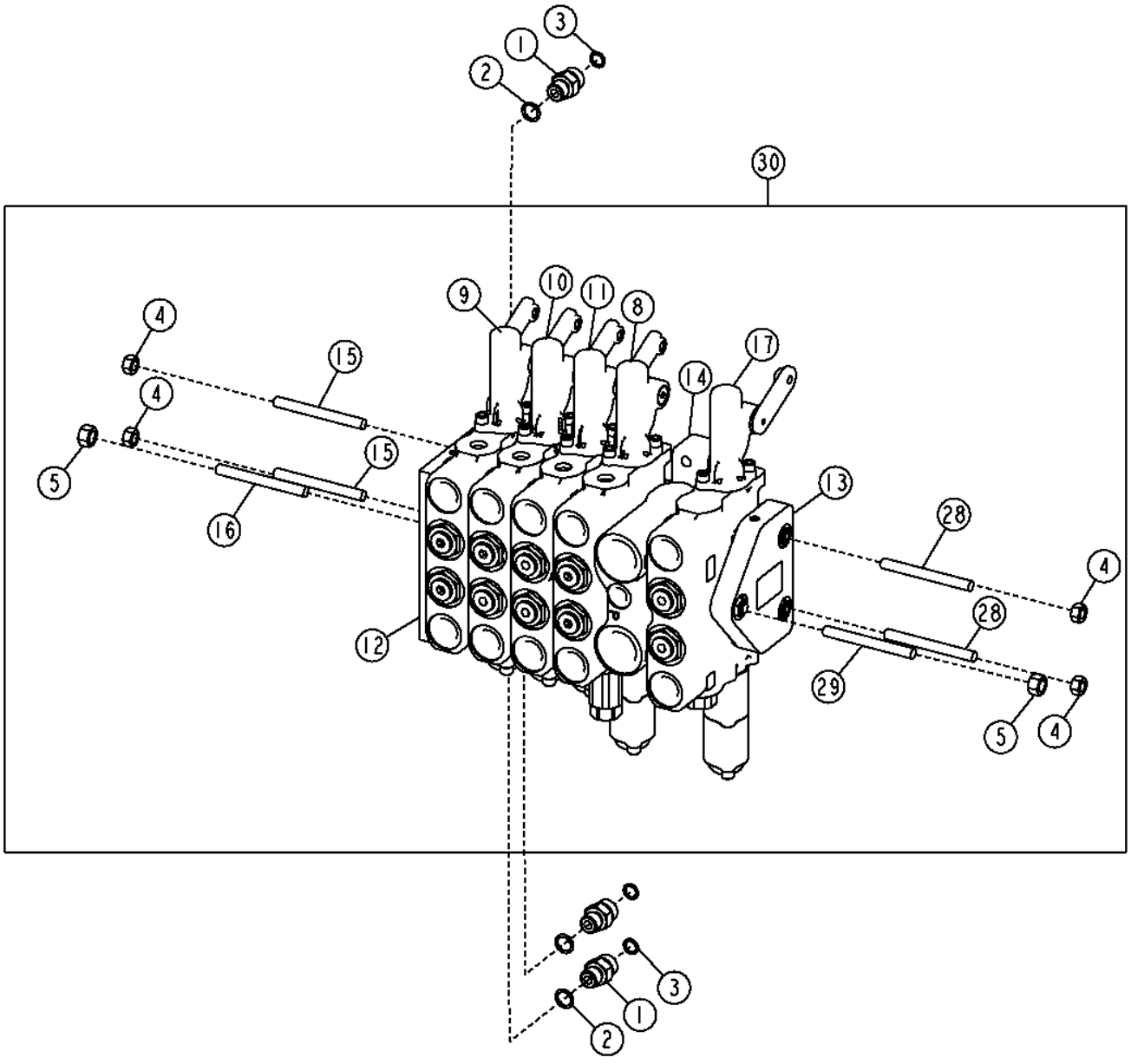

Pos.	*Ref.*	*Descripción*	*Cant.*	*Núm. de serie*	*Notas*
1	38H1160	Racor adaptador	3		
2	R26448	Anillo tórico	3		
3	T77613	Anillo tórico	3		
4	14H1042	Tuerca	4		5/16"
5	14H1080	Tuerca	2		3/8"
8	AT317309	Distribuidor	1		Elevación de hoja derecha
9	AT317316	Distribuidor	1		Dirección trasera
10	AT317317	Distribuidor	1		Desplazamiento lateral de círculo
11	AT317318	Distribuidor	1		Inclinación de ruedas
12	AT317329	Carcasa	1		
13	AT317331	Carcasa	1		
14	AT327176	Carcasa	1		Sección de válvula de entrada central
15	T213026	Espárrago	2		
16	T213029	Espárrago	1		
17	AT317319	Distribuidor	1		Escarificador
28	T213027	Espárrago	2		
29	T213030	Espárrago	1		
30	AT326752	Distribuidor	1		

Right 5 Function Control Valve (Mid Mounted Scarifier)
Distributeur de fonction 5 droite (scarificateur central)
Правый 5-функциональный регулирующего клапана (скарификатор в средней части)
Válvula de control derecha de 5 funciones (escarificador de montaje intermedio)

TX1049001 A.1

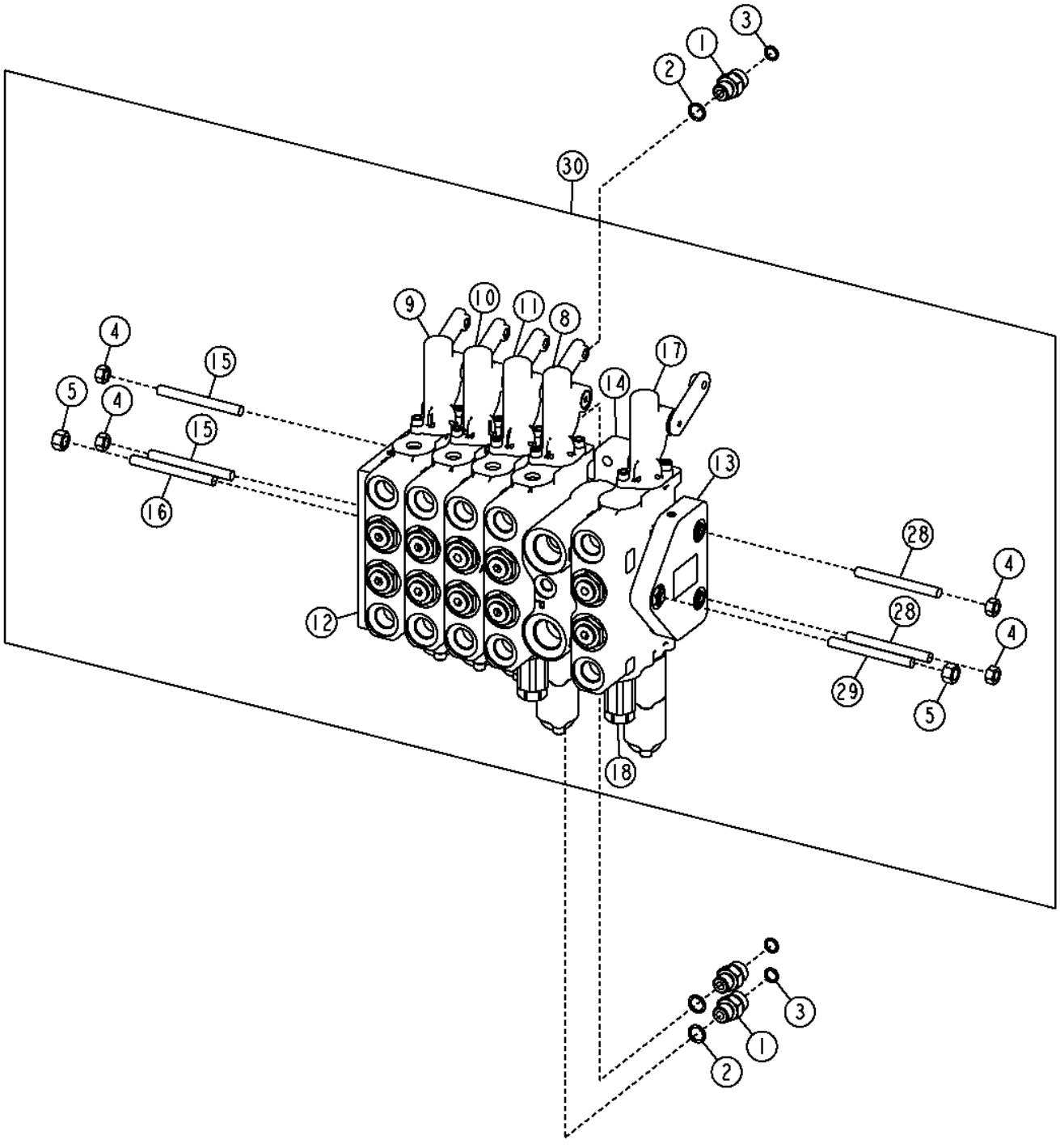

TX1049001

Pos.	*Ref.*	*Descripción*	*Cant.*	*Núm. de serie*	*Notas*
1	38H1160	Racor adaptador	3		
2	R26448	Anillo tórico	3		
3	T77613	Anillo tórico	3		
4	14H1042	Tuerca	4		5/16"
5	14H1080	Tuerca	2		3/8"
8	AT317309	Distribuidor	1		Elevación de hoja derecha
9	AT317316	Distribuidor	1		Dirección trasera
10	AT317317	Distribuidor	1		Desplazamiento lateral de círculo
11	AT317318	Distribuidor	1		Inclinación de ruedas
12	AT317329	Carcasa	1		
13	AT317331	Carcasa	1		
14	AT327176	Carcasa	1		Sección de válvula de entrada central
15	T213026	Espárrago	2		
16	T213029	Espárrago	1		
17	AT317319	Distribuidor	1		Escarificador
18	AT317324	Válvula descarga de presión	1		
28	T213027	Espárrago	2		
29	T213030	Espárrago	1		
30	AT335790	Distribuidor	1		

Left 5 Function Control Valve
Left 5 Function Control Valve
Левый 5-функциональный регулирующий клапан
Válvula de control izquierda de 5 funciones

TX1048630 A.1

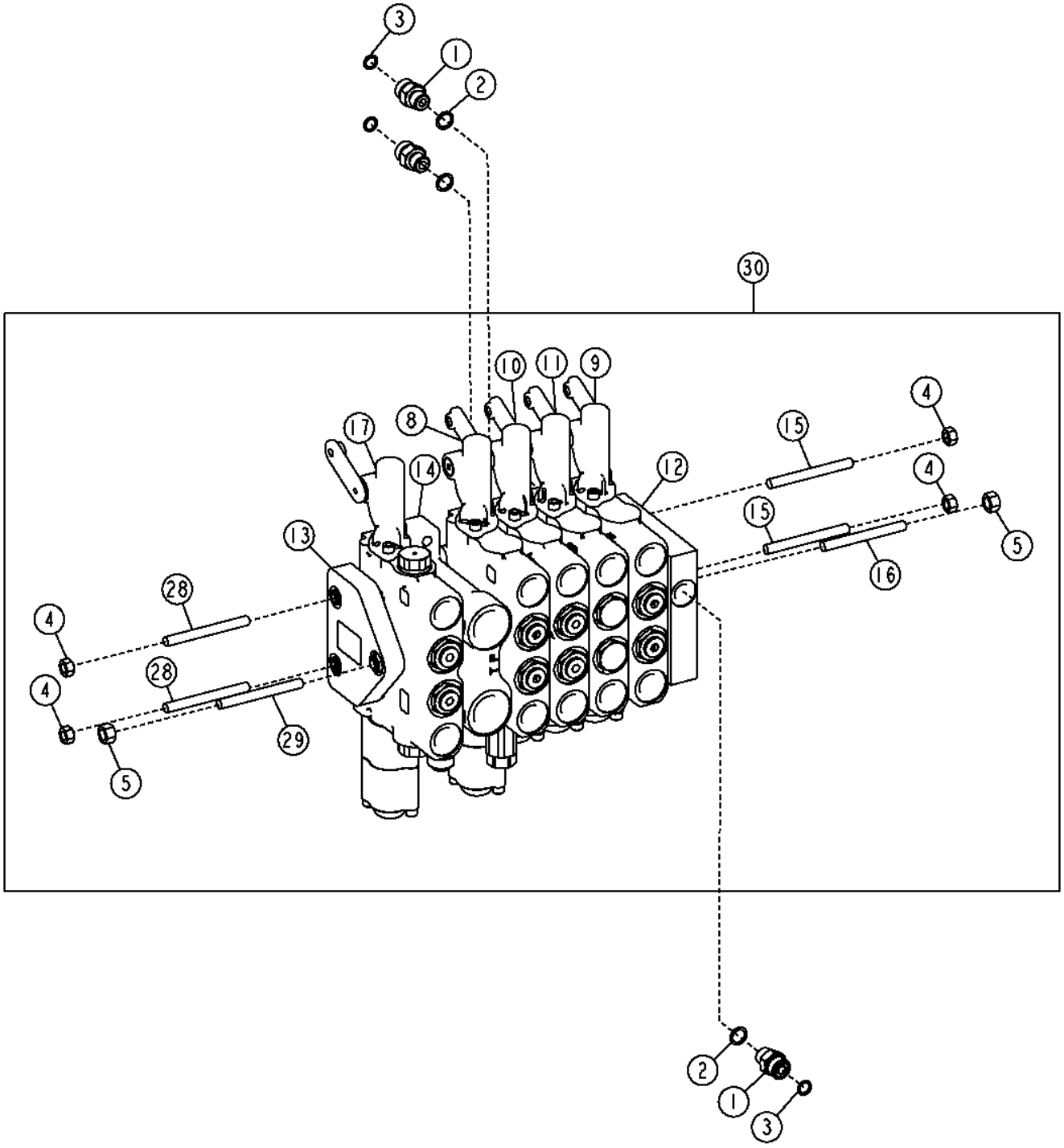

Pos.	*Ref.*	*Descripción*	*Cant.*	*Núm. de serie*	*Notas*
1	38H1160	Racor adaptador	3		
2	R26448	Anillo tórico	3		
3	T77613	Anillo tórico	3		
4	14H1042	Tuerca	4		5/16"
5	14H1080	Tuerca	2		3/8"
8	AT317308	Distribuidor	1		Elevación de hoja izquierda
9	AT317315	Distribuidor	1		Inclinación de hoja
10	AT317313	Distribuidor	1		Desplazamiento lateral de hoja
11	AT317314	Distribuidor	1		Rotación de círculo
12	AT317330	Carcasa	1		
13	AT317331	Carcasa	1		
14	AT317307	Carcasa	1		Sección de válvula de entrada central
15	T213026	Espárrago	2		
16	T213029	Espárrago	1		
17	AT317321	Distribuidor	1		Desgarrador/escarificador trasero
28	T213027	Espárrago	2		
29	T213030	Espárrago	1		
30	AT302286	Distribuidor	1		

Right 6 Function Control Valve
Kit de distributeur de fonction 6 droite
Правый 6-функциональный регулирующий клапан
Válvula de control derecha de 6 funciones

TX1048621 A.1

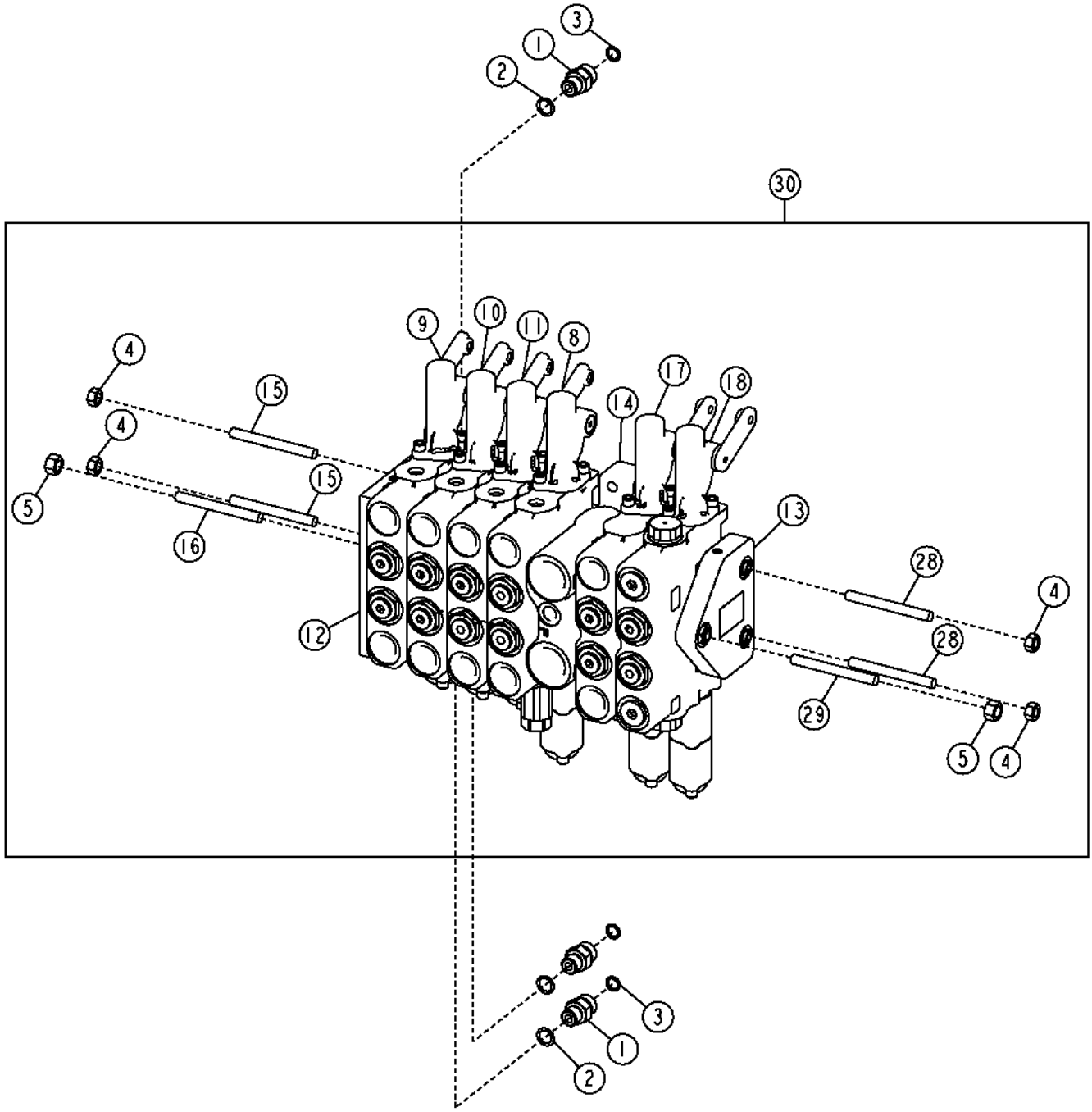

Pos.	*Ref.*	*Descripción*	*Cant.*	*Núm. de serie*	*Notas*
1	38H1160	Racor adaptador	3		
2	R26448	Anillo tórico	3		
3	T77613	Anillo tórico	3		
4	14H1042	Tuerca	4		5/16"
5	14H1080	Tuerca	2		3/8"
8	AT317309	Distribuidor	1		Elevación de hoja derecha
9	AT317316	Distribuidor	1		Dirección trasera
10	AT317317	Distribuidor	1		Desplazamiento lateral de círculo
11	AT317318	Distribuidor	1		Inclinación de ruedas
12	AT317329	Carcasa	1		
13	AT317331	Carcasa	1		
14	AT327176	Carcasa	1		Sección de válvula de entrada central
15	T213026	Espárrago	2		
16	T213029	Espárrago	1		
17	AT317319	Distribuidor	1		Escarificador
18	AT319023	Distribuidor	1		Sección auxiliar derecha con flotación
28	T76127	Espárrago	2		
29	T76128	Espárrago	1		
30	AT326753	Distribuidor	1		

Left 6 Function Control Valve
Distributeur de fonction 6 gauche
Левый 6-функциональный регулирующий клапан
Juego de válvula de control izquierda de 6 funciones

TX1048638 A.1

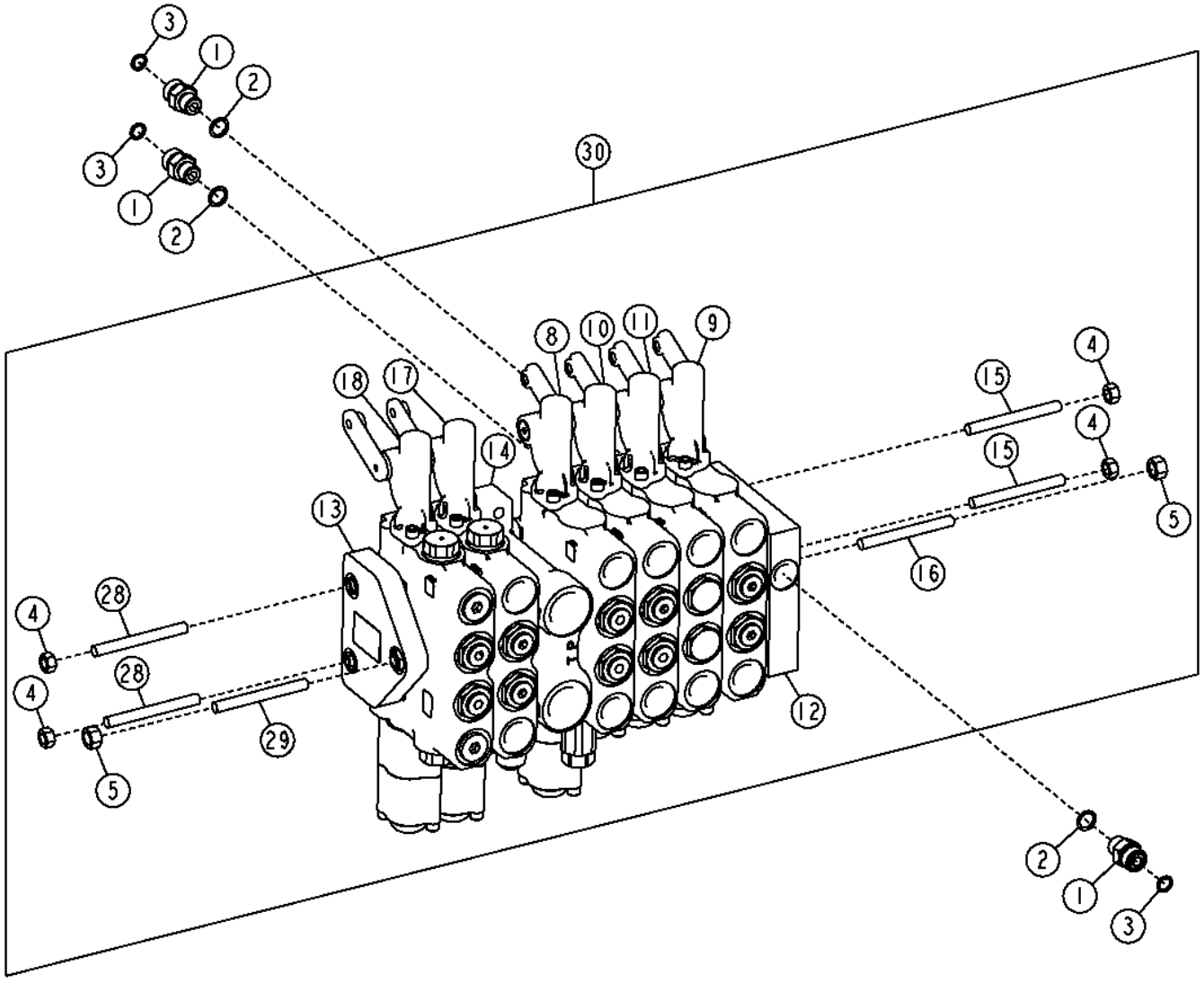

TX1048638

Pos.	*Ref.*	*Descripción*	*Cant.*	*Núm. de serie*	*Notas*
1	38H1160	Racor adaptador	3		
2	R26448	Anillo tórico	3		
3	T77613	Anillo tórico	3		
4	14H1042	Tuerca	4		5/16"
5	14H1080	Tuerca	2		3/8"
8	AT317308	Distribuidor	1		Elevación de hoja izquierda
9	AT317315	Distribuidor	1		Inclinación de hoja
10	AT317313	Distribuidor	1		Desplazamiento lateral de hoja
11	AT317314	Distribuidor	1		Rotación de círculo
12	AT317330	Carcasa	1		
13	AT317331	Carcasa	1		
14	AT317307	Carcasa	1		Sección de válvula de entrada central
15	T213026	Espárrago	2		
16	T213029	Espárrago	1		
17	AT317321	Distribuidor	1		Desgarrador/escarificador trasero
18	AT317322	Distribuidor	1		Sección de válvula auxiliar izquierda con flotación
28	T76127	Espárrago	2		
29	T76128	Espárrago	1		
30	AT309235	Distribuidor	1		

Right 7 Function Control Valve
Kit de distributeur de fonction 7 droite
Правый 7-функциональный регулирующий клапан
Válvula de control derecha de 7 funciones

TX1048622 A.1

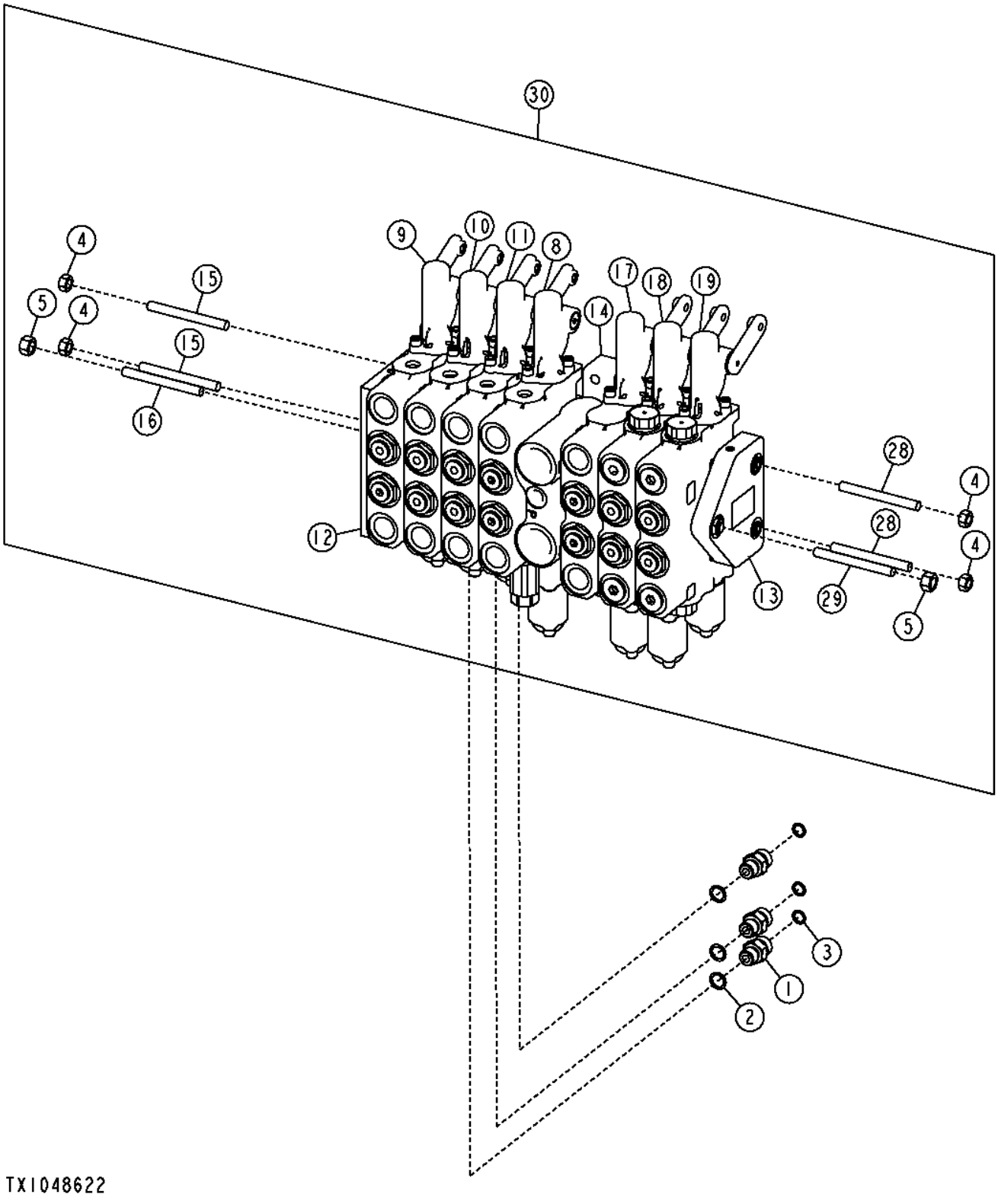

Pos.	*Ref.*	*Descripción*	*Cant.*	*Núm. de serie*	*Notas*
1	38H1160	Racor adaptador	3		
2	R26448	Anillo tórico	3		
3	T77613	Anillo tórico	3		
4	14H1042	Tuerca	4		5/16"
5	14H1080	Tuerca	2		3/8"
8	AT317309	Distribuidor	1		Elevación de hoja derecha
9	AT317316	Distribuidor	1		Dirección trasera
10	AT317317	Distribuidor	1		Desplazamiento lateral de círculo
11	AT317318	Distribuidor	1		Inclinación de ruedas
12	AT317329	Carcasa	1		
13	AT317331	Carcasa	1		
14	AT327176	Carcasa	1		Sección de válvula de entrada central
15	T213026	Espárrago	2		
16	T213029	Espárrago	1		
17	AT317319	Distribuidor	1		Escarificador
18	AT319023	Distribuidor	1		Sección auxiliar derecha con flotación
19	AT317312	Distribuidor	1		Sección de válvula auxiliar derecha sin flotación
28	T213028	Espárrago	2		
29	T213031	Espárrago	1		
30	AT326754	Distribuidor	1		

Left 7 Function Control Valve
Distributeur de fonction 7 gauche
Левый 7-функциональный регулирующий клапан
Juego de válvula de control izquierda de 7 funciones

TX1048644 A.1

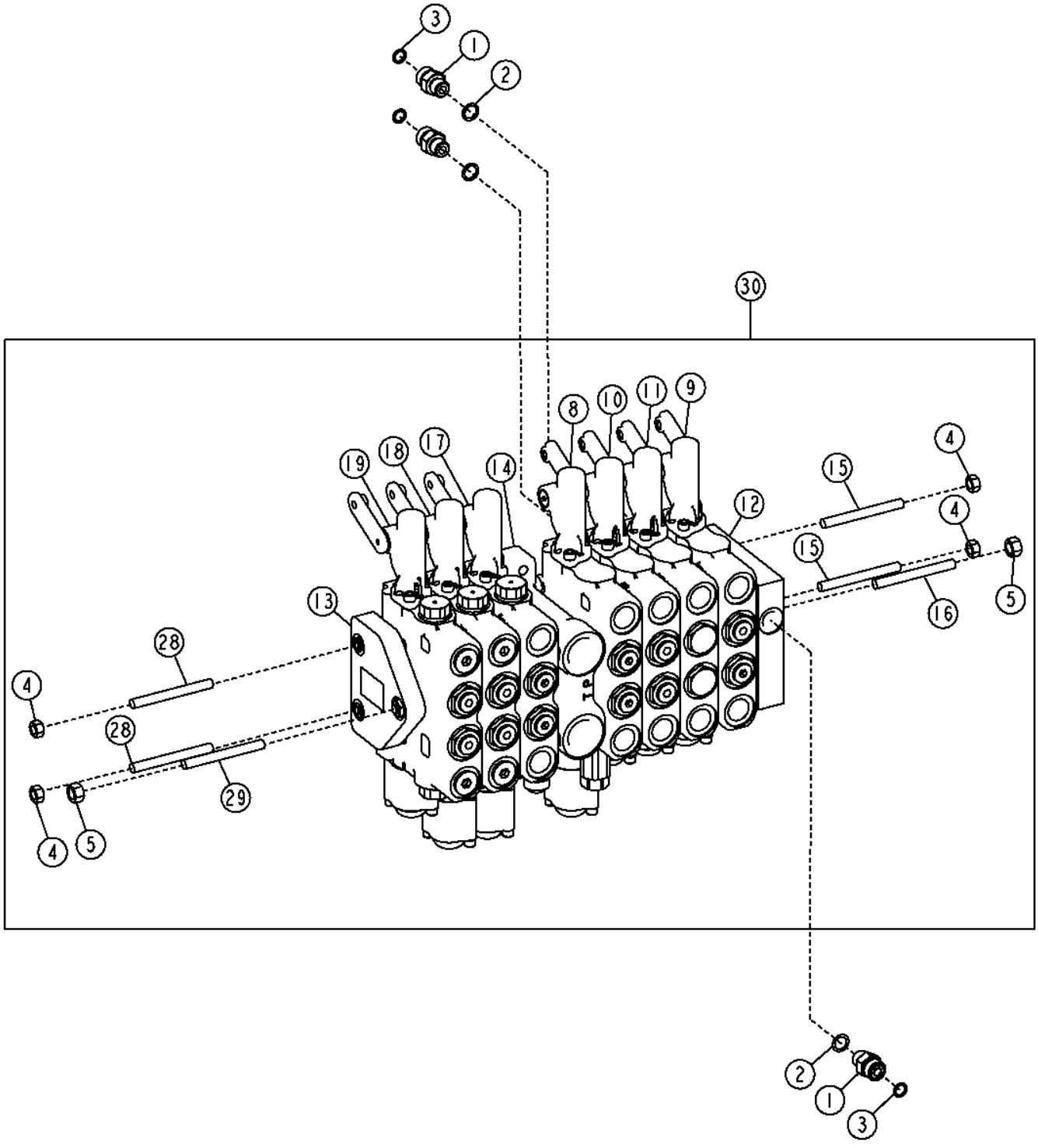

TX1048644

Pos.	*Ref.*	*Descripción*	*Cant.*	*Núm. de serie*	*Notas*
1	38H1160	Racor adaptador	3		
2	R26448	Anillo tórico	3		
3	T77613	Anillo tórico	3		
4	14H1042	Tuerca	4		5/16"
5	14H1080	Tuerca	2		3/8"
8	AT317308	Distribuidor	1		Elevación de hoja izquierda
9	AT317315	Distribuidor	1		Inclinación de hoja
10	AT317313	Distribuidor	1		Desplazamiento lateral de hoja
11	AT317314	Distribuidor	1		Rotación de círculo
12	AT317330	Carcasa	1		
13	AT317331	Carcasa	1		
14	AT317307	Carcasa	1		Sección de válvula de entrada central
15	T213026	Espárrago	2		
16	T213029	Espárrago	1		
17	AT317321	Distribuidor	1		Desgarrador/escarificador trasero
18	AT317322	Distribuidor	1		Sección de válvula auxiliar izquierda con flotación
19	AT317310	Distribuidor	1		Sección de válvula auxiliar izquierda sin flotación
28	T213028	Espárrago	2		
29	T213031	Espárrago	1		
30	AT302288	Distribuidor	1		

Right Blade Lift Valve Section (Standard Controls)
Right Blade Lift Valve Section (Standard Controls)
Секция клапана подъема правого ножа (стандартные органы управления)
Sección de válvula elevadora de hoja derecha (controles estándar)

T203541 A.1

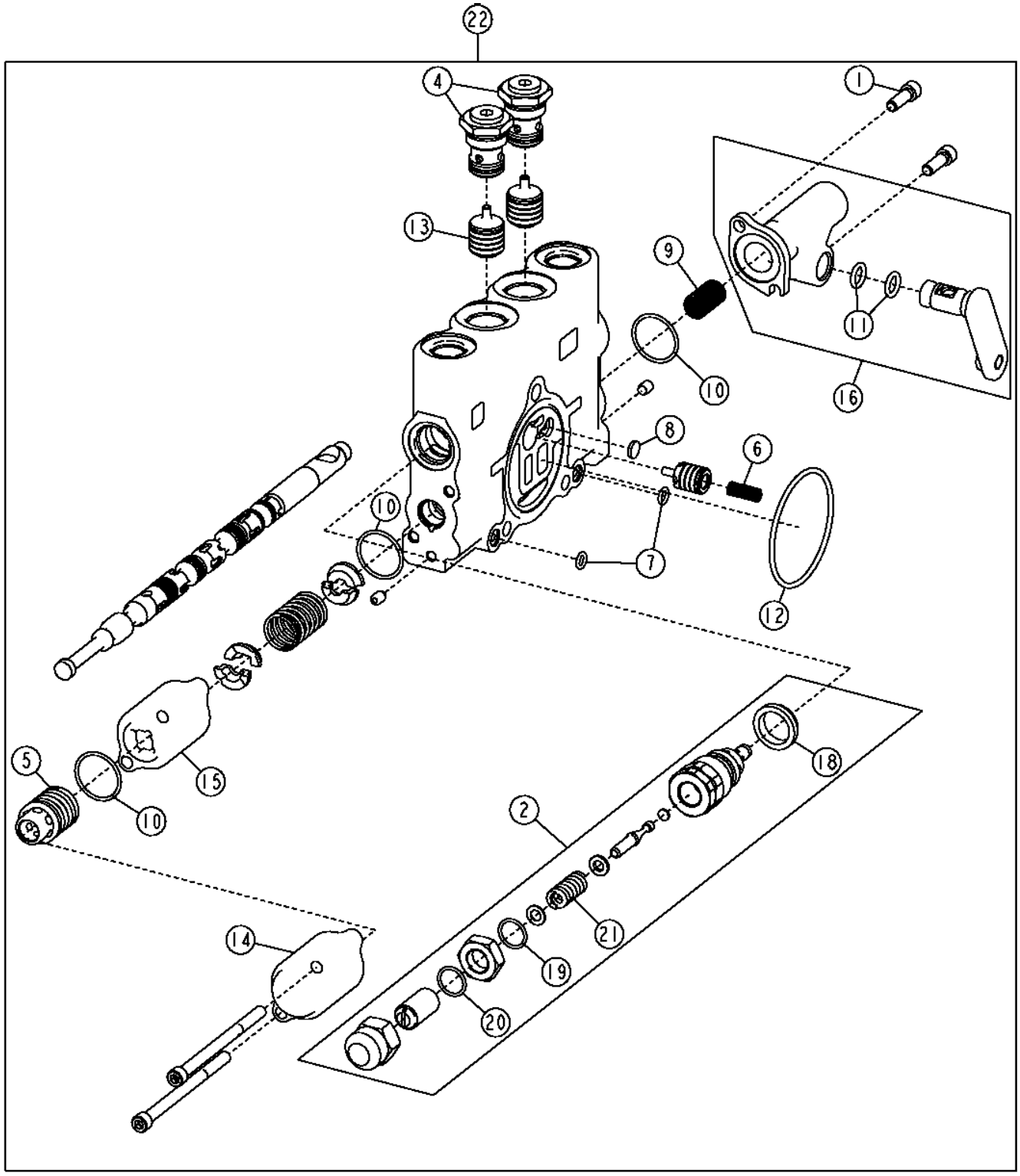

Pos.	*Ref.*	*Descripción*	*Cant.*	*Núm. de serie*	*Notas*
1	19H2924	Tornillo	2		1/4" X 3/4"
2	AT301226	Válvula descarga de presión	1		3100 PSI
3	AT301227	Juego de retenes	1		
4	AT337941	Válvula de retención	2		
5	AT317822	Detenedor	1		
6	R111238	Muelle de compresión	1		
7	R76578	Anillo tórico	3		
8	R95493	Disco	1		
9	T190767	Muelle	1		
10	T213022	Anillo tórico	3		
11	T213023	Anillo tórico	2		
12	T213025	Anillo tórico	1		
13	T213034	Corredera	2		
14	T213033	Carcasa	1		
15	T213318	Carcasa	1		
16	AT348201	Accionador	1		(RH)
18	T183756	Retén	1		
19	R63548	Anillo tórico	1		
20	.....	Anillo tórico	1		
21	.....	Muelle	1		
22	AT317309	Distribuidor	1		Sección válvula elevadora de hoja der.

Left Blade Lift Valve Section (Standard Controls)
Section distributeur relevage de lame gauche (commandes standard)
Секция клапана подъема левого ножа (стандартные органы управления)
Sección de válvula elevadora de hoja izquierda (controles estándar)

T203541 A.1

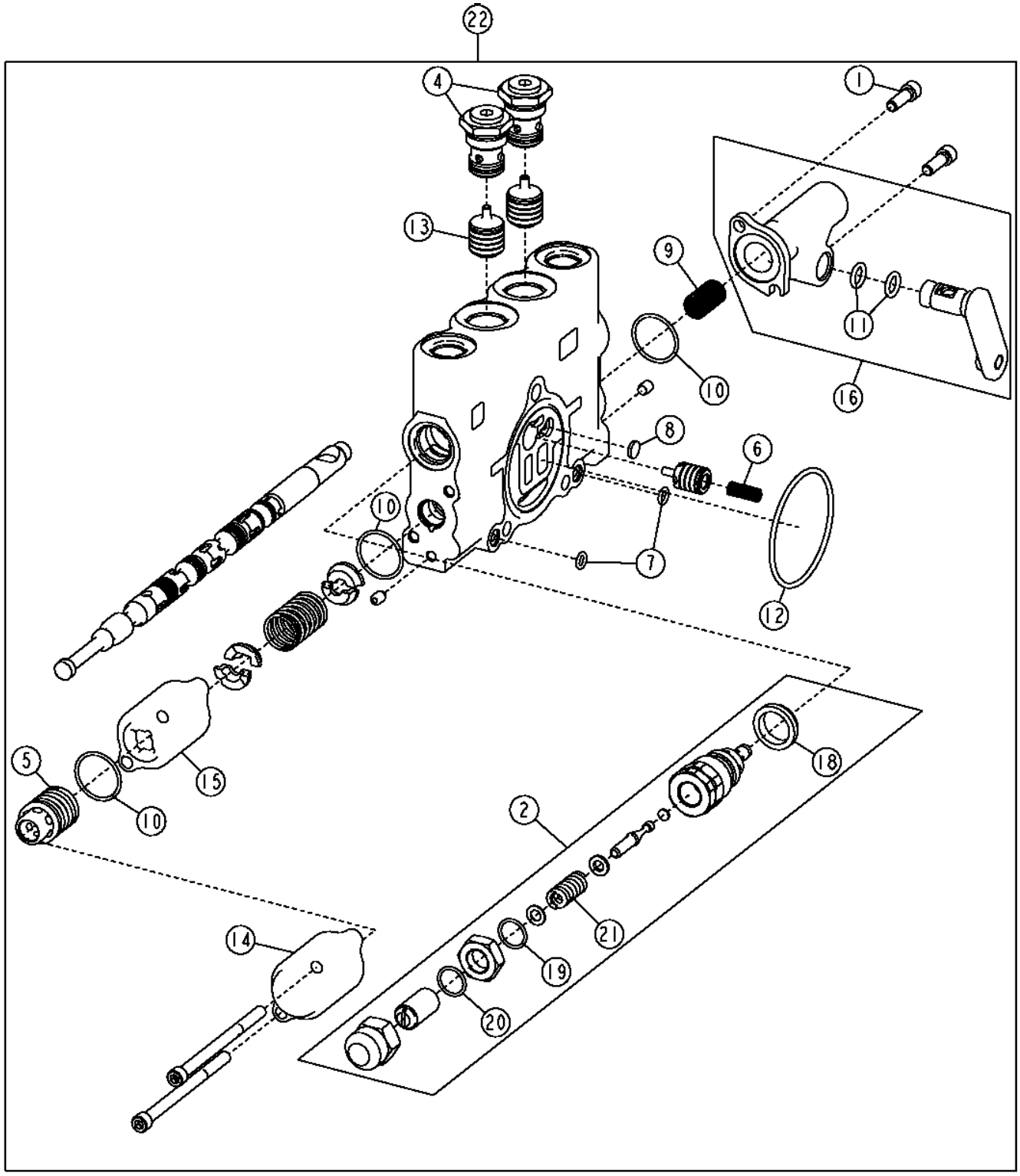

Pos.	*Ref.*	*Descripción*	*Cant.*	*Núm. de serie*	*Notas*
1	19H2924	Tornillo	2		1/4" X 3/4"
2	AT301226	Válvula descarga de presión	1		3100 PSI
3	AT301227	Juego de retenes	1		
4	AT337941	Válvula de retención	2		
5	AT317822	Detenedor	1		
6	R111238	Muelle de compresión	1		
7	R76578	Anillo tórico	3		
8	R95493	Disco	1		
9	T190767	Muelle	1		
10	T213022	Anillo tórico	3		
11	T213023	Anillo tórico	2		
12	T213025	Anillo tórico	1		
13	T213034	Corredera	2		
14	T213033	Carcasa	1		
15	T213318	Carcasa	1		
16	AT348202	Accionador	1		(LH)
18	T183756	Retén	1		
19	R63548	Anillo tórico	1		
20	.....	Anillo tórico	1		
21	.....	Muelle	1		
22	AT317308	Distribuidor	1		Sección de válvula elevadora de hoja izq.

Rear Steering Valve Section (Standard Controls)
Section d'unité de direction arrière (commandes standard)
Секция заднего клапана рулевого управления (стандартные органы управления)
Sección de la válvula de dirección trasera (controles estándar)

T203404 A.1

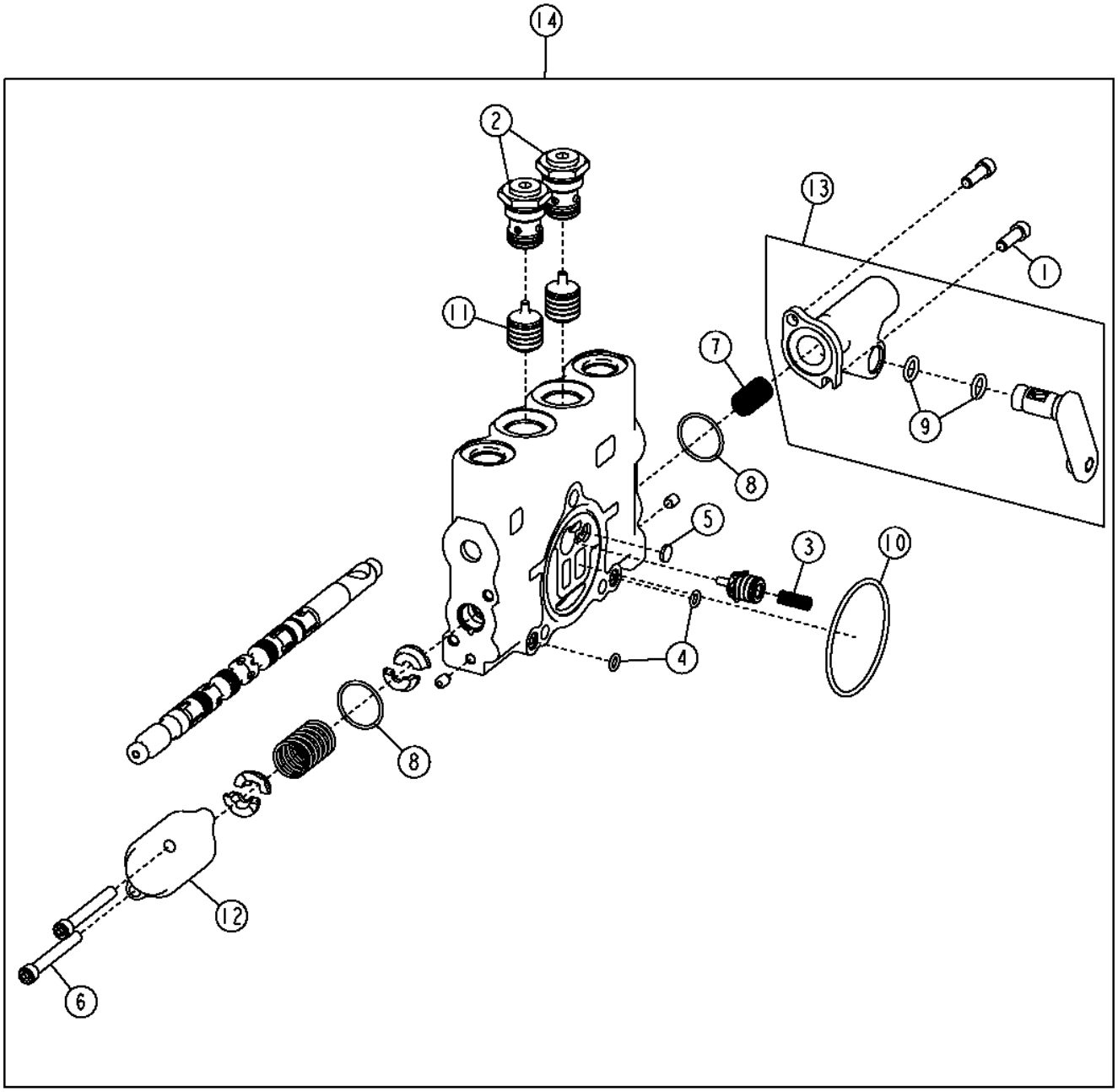

T203404

Pos.	*Ref.*	*Descripción*	*Cant.*	*Núm. de serie*	*Notas*
1	19H2924	Tornillo	2		1/4" X 3/4"
2	AT337941	Válvula de retención	2		
3	R111238	Muelle de compresión	1		
4	R76578	Anillo tórico	3		
5	R95493	Disco	1		
6	T118712	Tornillo	2		
7	T190767	Muelle	1		
8	T213022	Anillo tórico	2		
9	T213023	Anillo tórico	2		
10	T213025	Anillo tórico	1		
11	T213034	Corredera	2		
12	T213033	Carcasa	1		
13	AT348201	Accionador	1		
14	AT317316	Distribuidor	1		

Wheel Lean Valve Section (Standard Controls)
Wheel Lean Valve Section (Standard Controls)
Секция клапана наклона колеса (стандартные органы управления)
Sección de válvula de inclinación de ruedas (controles estándar)

T203404 A.1

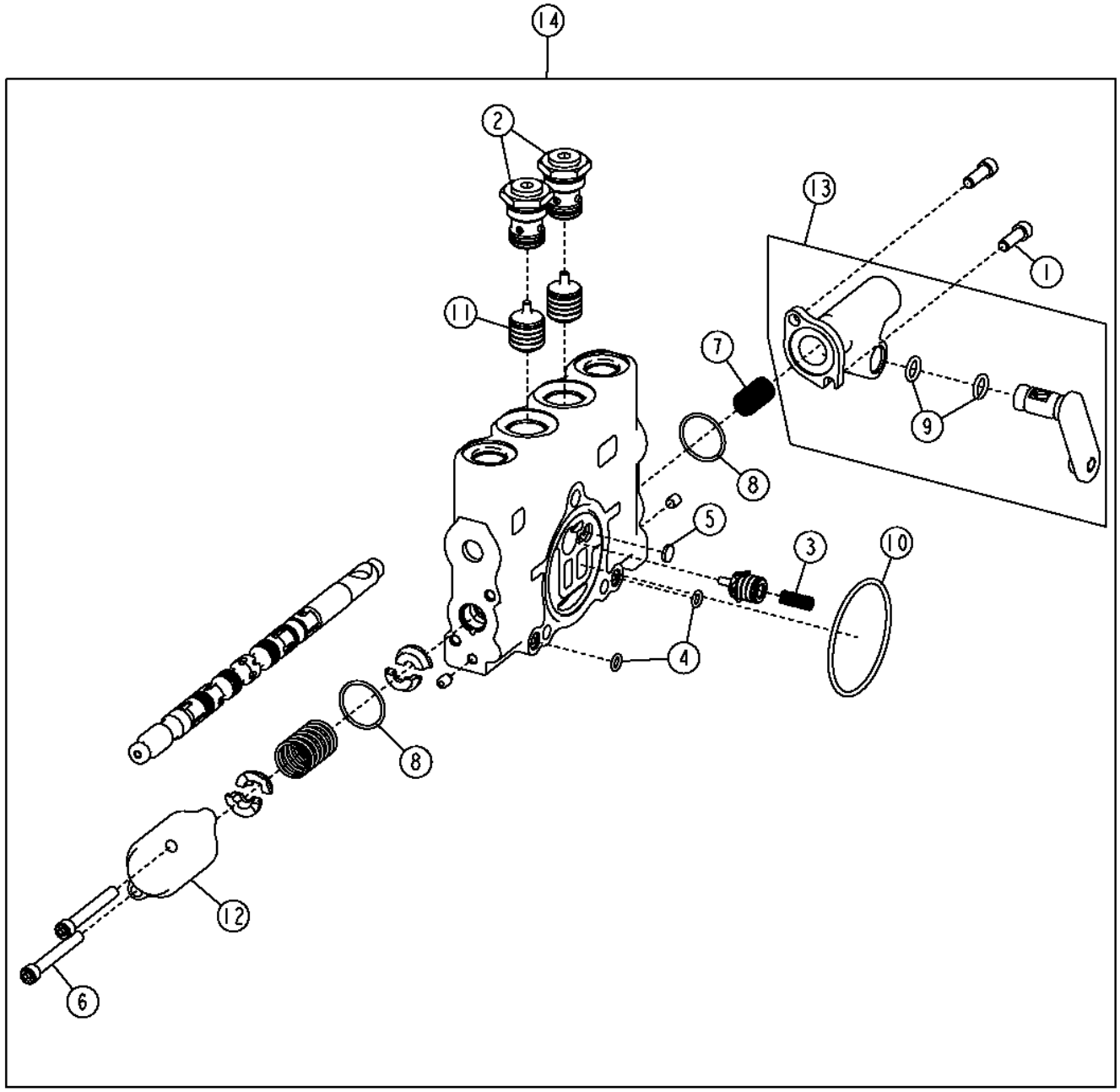

T203404

Pos.	*Ref.*	*Descripción*	*Cant.*	*Núm. de serie*	*Notas*
1	19H2924	Tornillo	2		1/4" X 3/4"
2	AT337941	Válvula de retención	2		
3	R111238	Muelle de compresión	1		
4	R76578	Anillo tórico	3		
5	R95493	Disco	1		
6	T118712	Tornillo	2		
7	T190767	Muelle	1		
8	T213022	Anillo tórico	2		
9	T213023	Anillo tórico	2		
10	T213025	Anillo tórico	1		
11	T213034	Corredera	2		
12	T213033	Carcasa	1		
13	AT348201	Accionador	1		
14	AT317318	Distribuidor	1		

Circle Side Shift Valve Section (Standard Controls)
Section distributeur de déplacement latéral de plateau (commandes standard)
Секция клапана бокового смещения круга (стандартные органы управления)
Sección de válvula de desplazamiento lateral de hoja (controles estándar)

T203404 A.1

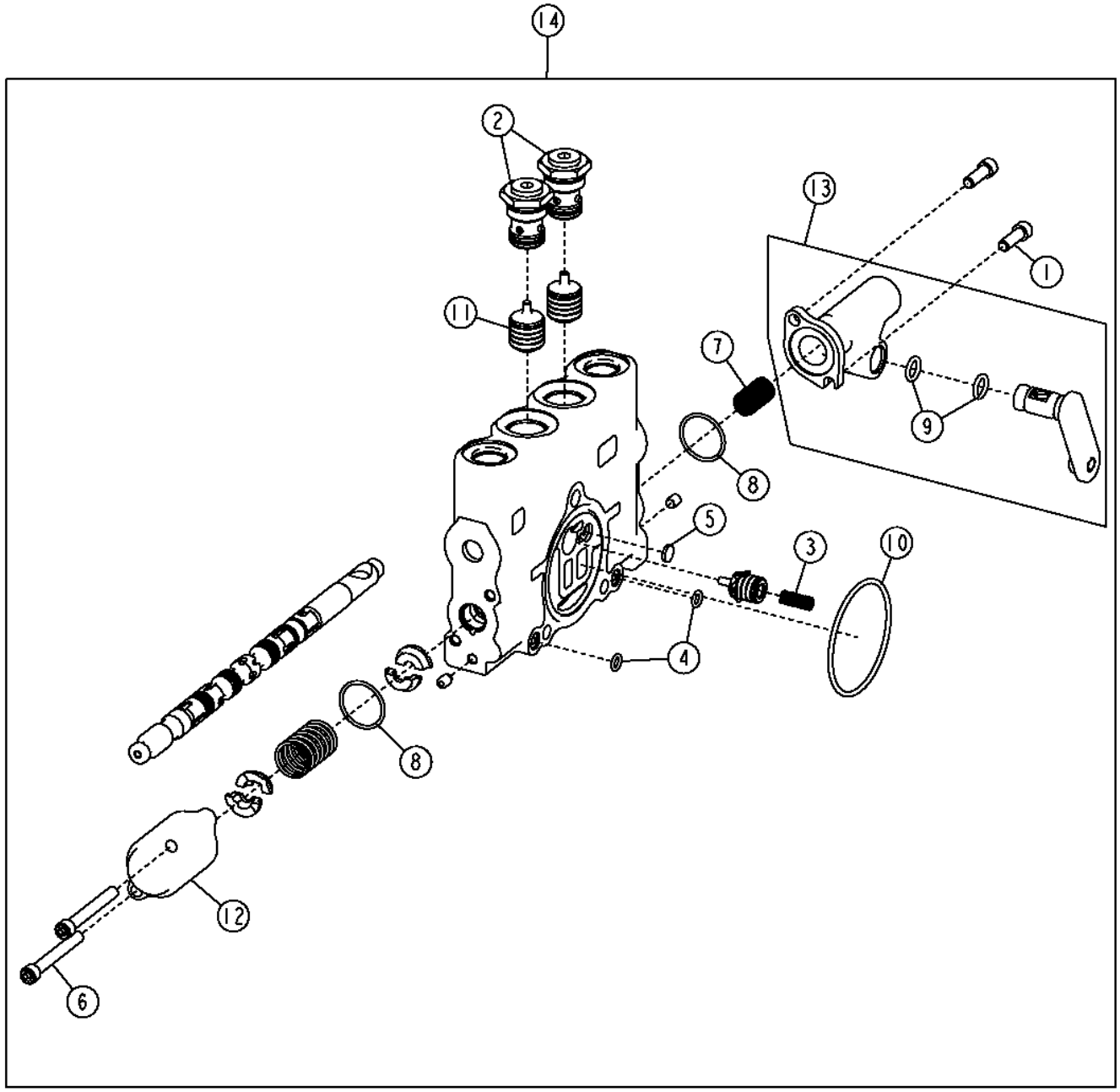

T203404

Pos.	*Ref.*	*Descripción*	*Cant.*	*Núm. de serie*	*Notas*
1	19H2924	Tornillo	2		1/4" X 3/4"
2	AT337941	Válvula de retención	2		
3	R111238	Muelle de compresión	1		
4	R76578	Anillo tórico	3		
5	R95493	Disco	1		
6	T118712	Tornillo	2		
7	T190767	Muelle	1		
8	T213022	Anillo tórico	2		
9	T213023	Anillo tórico	2		
10	T213025	Anillo tórico	1		
11	T213034	Corredera	2		
12	T213033	Carcasa	1		
13	AT348201	Accionador	1		
14	AT317317	Distribuidor	1		

Blade Side Shift Valve Section (Standard Controls)
Section distributeur de déplacement latéral de lame (commandes standard)
Секция клапана бокового смещения ножа (стандартные органы управления)
Sección de válvula de desplazamiento lateral de hoja (controles estándar)

T203406 A.1

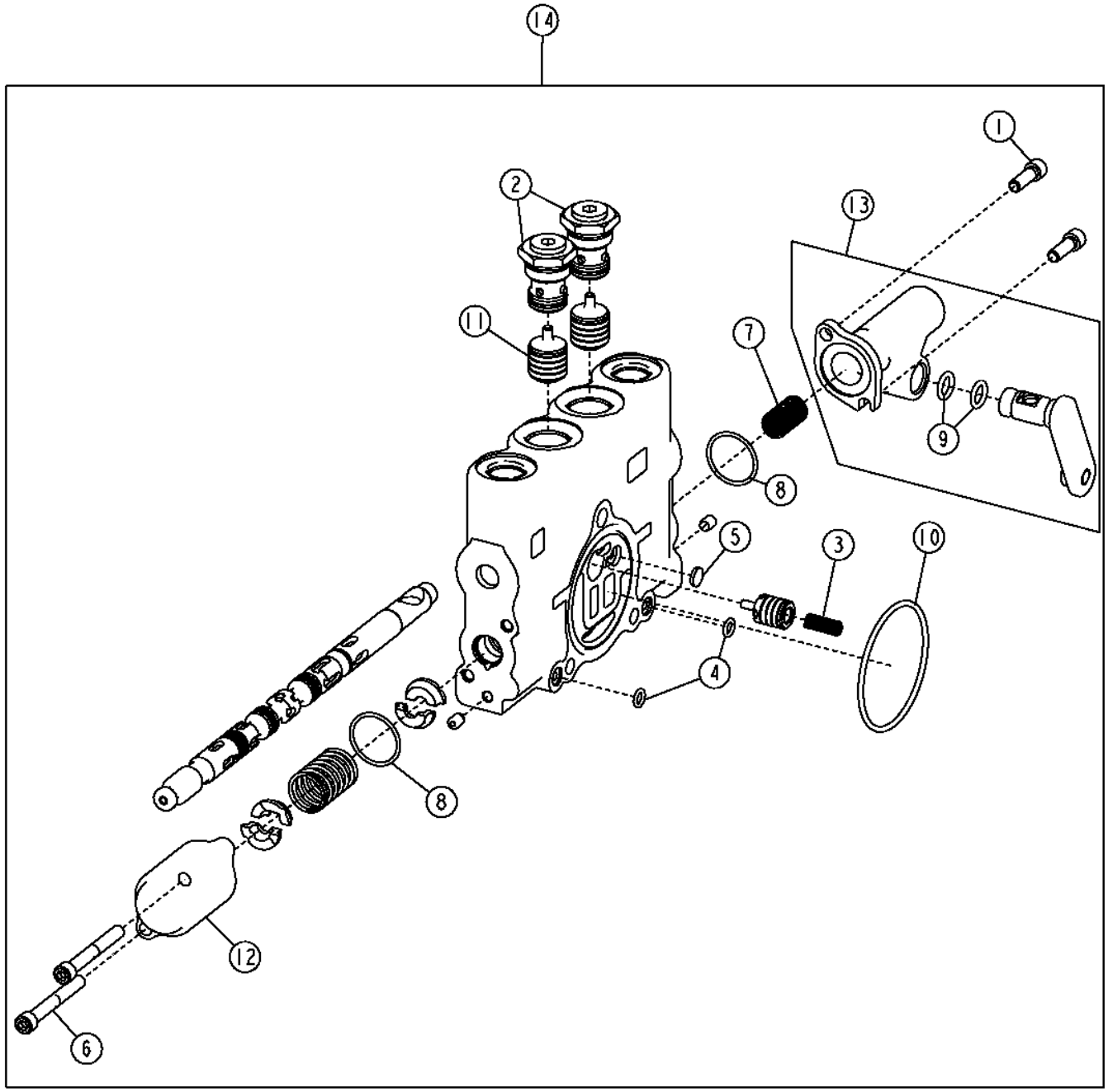

T203406

Pos.	*Ref.*	*Descripción*	*Cant.*	*Núm. de serie*	*Notas*
1	19H2924	Tornillo	2		1/4" X 3/4"
2	AT337941	Válvula de retención	2		
3	R111238	Muelle de compresión	1		
4	R76578	Anillo tórico	3		
5	R95493	Disco	1		
6	T118712	Tornillo	2		
7	T190767	Muelle	1		
8	T213022	Anillo tórico	2		
9	T213023	Anillo tórico	2		
10	T213025	Anillo tórico	1		
11	T213034	Corredera	2		
12	T213033	Carcasa	2		
13	AT348202	Accionador	1		
14	AT317313	Distribuidor	1		Sección de válvula de desplazamiento lateral de hoja

Circle Rotate Valve Section (Standard Controls)
Circle Rotate Valve Section (Standard Controls)
Секция клапана вращения круга (стандартные органы управления)
Sección de válvula de giro de círculo (controles estándar)

T203405 A.1

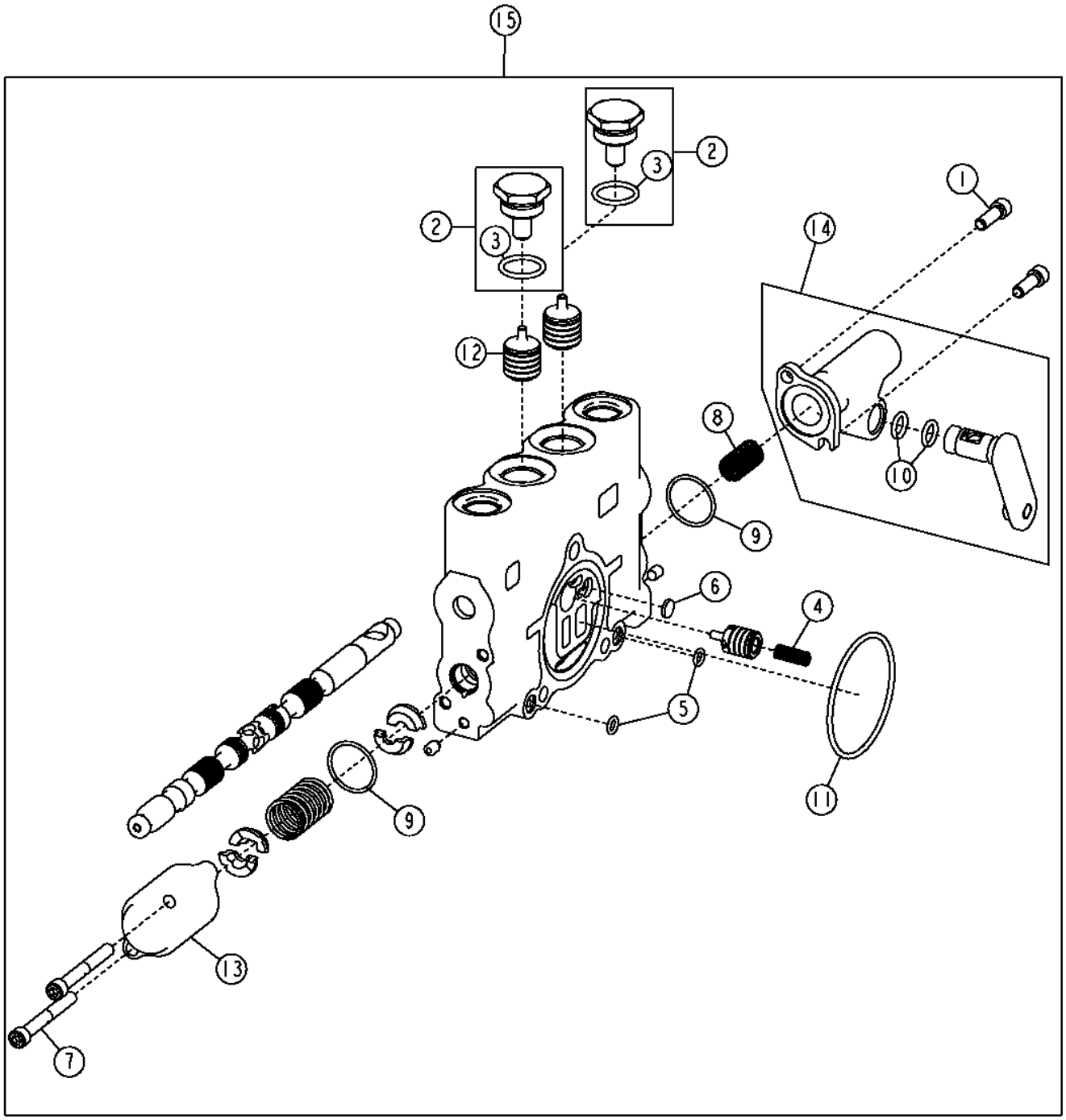

T203405

Pos.	*Ref.*	*Descripción*	*Cant.*	*Núm. de serie*	*Notas*
1	19H2924	Tornillo	2		1/4" X 3/4"
2	AT317820	Conexión	2		
3	R26906	Anillo tórico	1		
4	R111238	Muelle de compresión	1		
5	R76578	Anillo tórico	3		
6	R95493	Disco	1		
7	T118712	Tornillo	2		
8	T190767	Muelle	1		
9	T213022	Anillo tórico	2		
10	T213023	Anillo tórico	2		
11	T213025	Anillo tórico	1		
12	T213034	Corredera	2		
13	T213033	Carcasa	1		
14	AT348202	Accionador	1		
15	AT317314	Distribuidor	1		Sección de válvula de giro de círculo

Blade Tilt Valve Section (Standard Controls)
Section distributeur d'inclinaison de lame (commandes standard)
Секция клапана наклона ножа (стандартные органы управления)
Sección de válvula de inclinación de hoja (controles estándar)

T203404 A.1

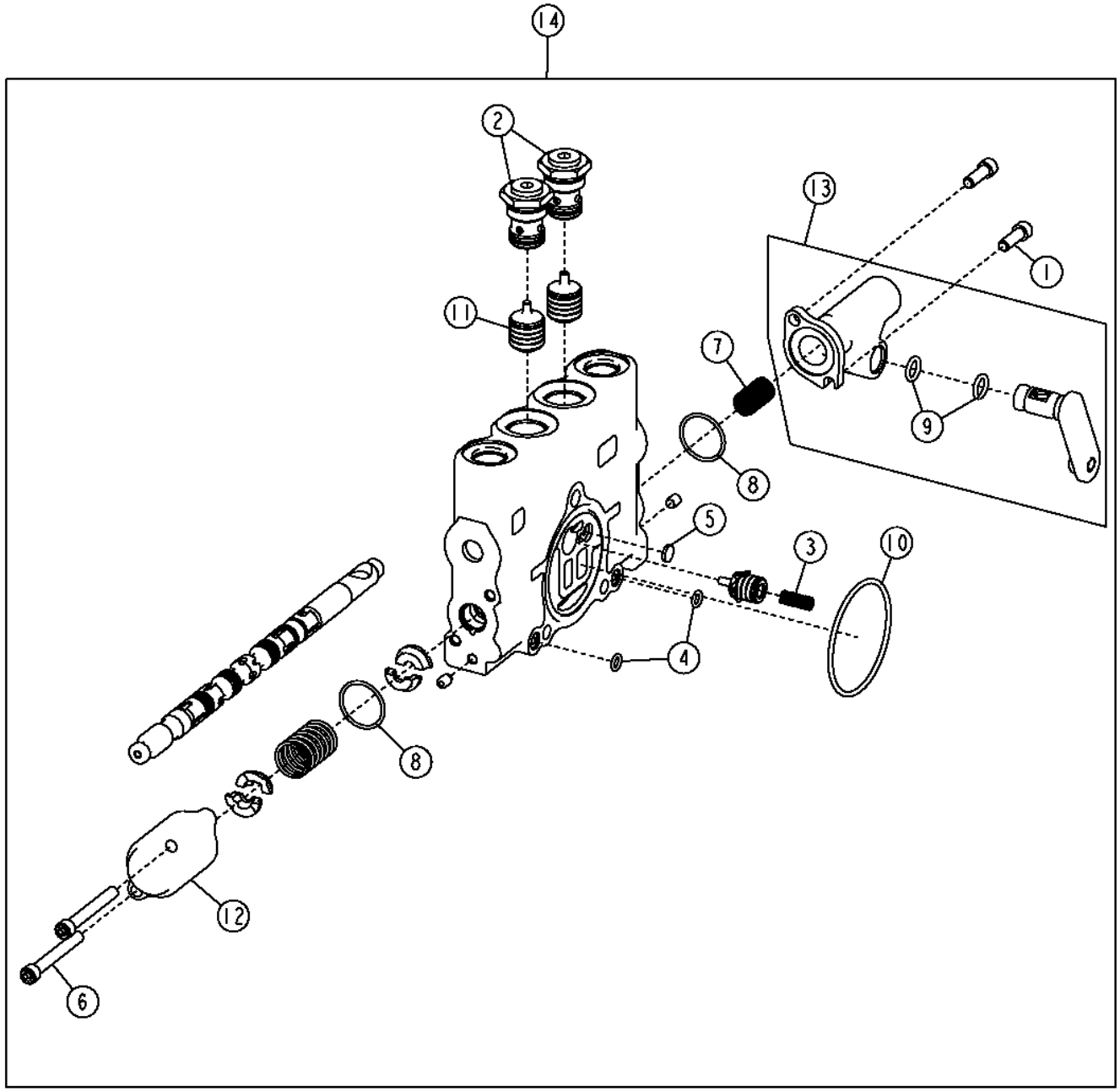

T203404

Pos.	*Ref.*	*Descripción*	*Cant.*	*Núm. de serie*	*Notas*
1	19H2924	Tornillo	2		1/4" X 3/4"
2	AT337941	Válvula de retención	2		
3	R111238	Muelle de compresión	1		
4	R76578	Anillo tórico	3		
5	R95493	Disco	1		
6	T118712	Tornillo	2		
7	T190767	Muelle	1		
8	T213022	Anillo tórico	2		
9	T213023	Anillo tórico	2		
10	T213025	Anillo tórico	1		
11	T213034	Corredera	2		
12	T213033	Carcasa	1		
13	AT348202	Accionador	1		
14	AT317315	Distribuidor	1		Sección de válvula de inclinación de hoja

Right Main Hydraulic Control Valve Inlet and Outlet Sections (Standard Controls)
Sections d'entrée et de sortie de distributeur hydraulique principal droites (commandes standard)
Впускная и выпускная секции правого главного гидравлического регулирующего клапана (стандартные органы управления)
Secciones de entrada y salida de válvula de control hidráulico principal derecha (controles estándar)

T214128 A.1

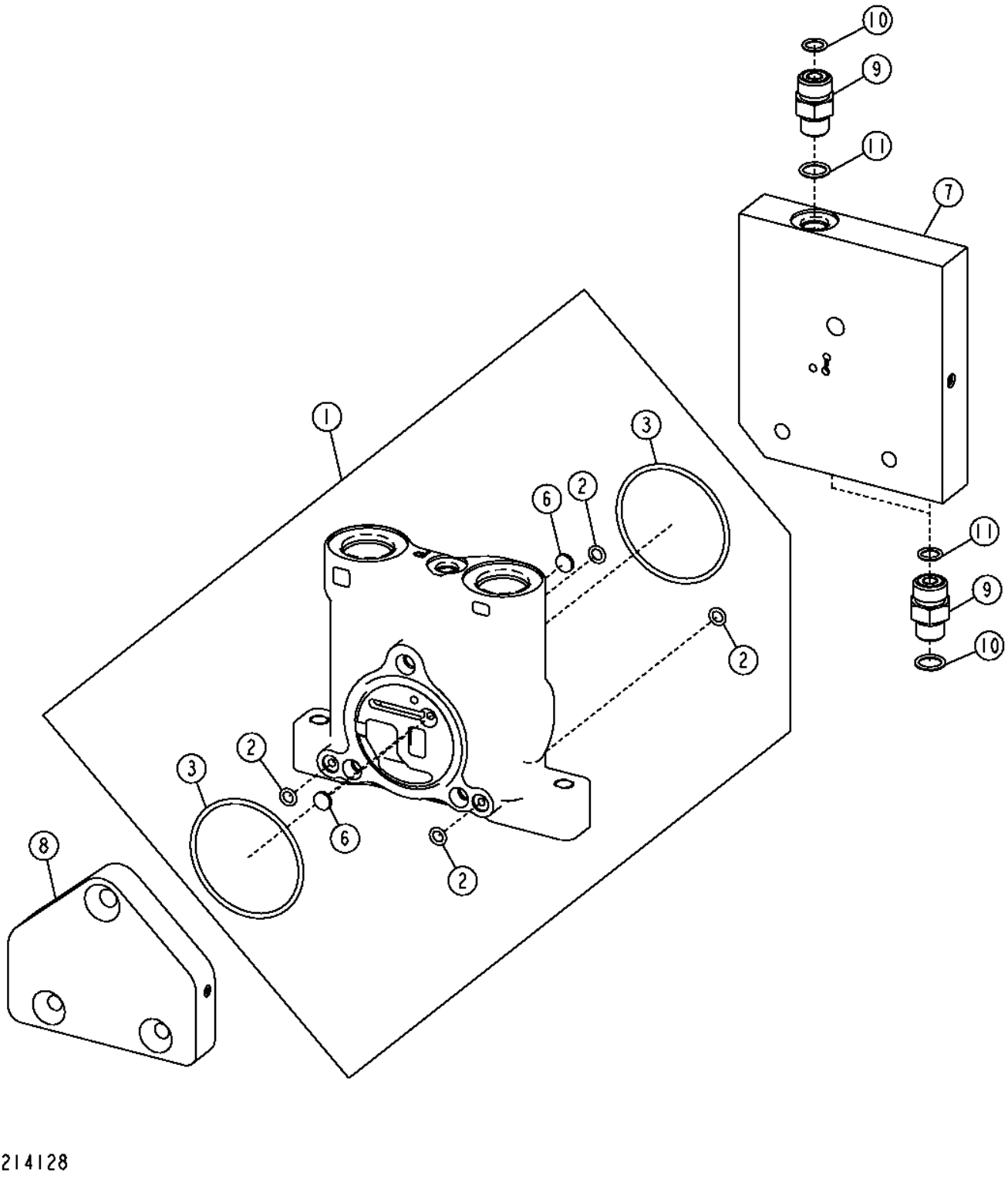

T214128

Pos.	*Ref.*	*Descripción*	*Cant.*	*Núm. de serie*	*Notas*
1	AT327176	Carcasa	1		
2	R76578	Anillo tórico	4		
3	T213025	Anillo tórico	2		
6	R95493	Disco	2		
7	AT317329	Carcasa	1		
8	AT317331	Carcasa	1		
9	38H1160	Racor adaptador	3		
10	T77613	Anillo tórico	3		
11	R26448	Anillo tórico	3		

Left Main Hydraulic Control Valve Inlet and Outlet Sections (Standard Controls)
Sections d'entrée et de sortie de distributeur hydraulique principal gauche (commandes standard)
Впускная и выпускная секции левого главного гидравлического регулирующего клапана (стандартные органы управления)
Secciones de entrada y salida de válvula de control hidráulico principal izquierda (controles estándar)

TX1052228 A.1

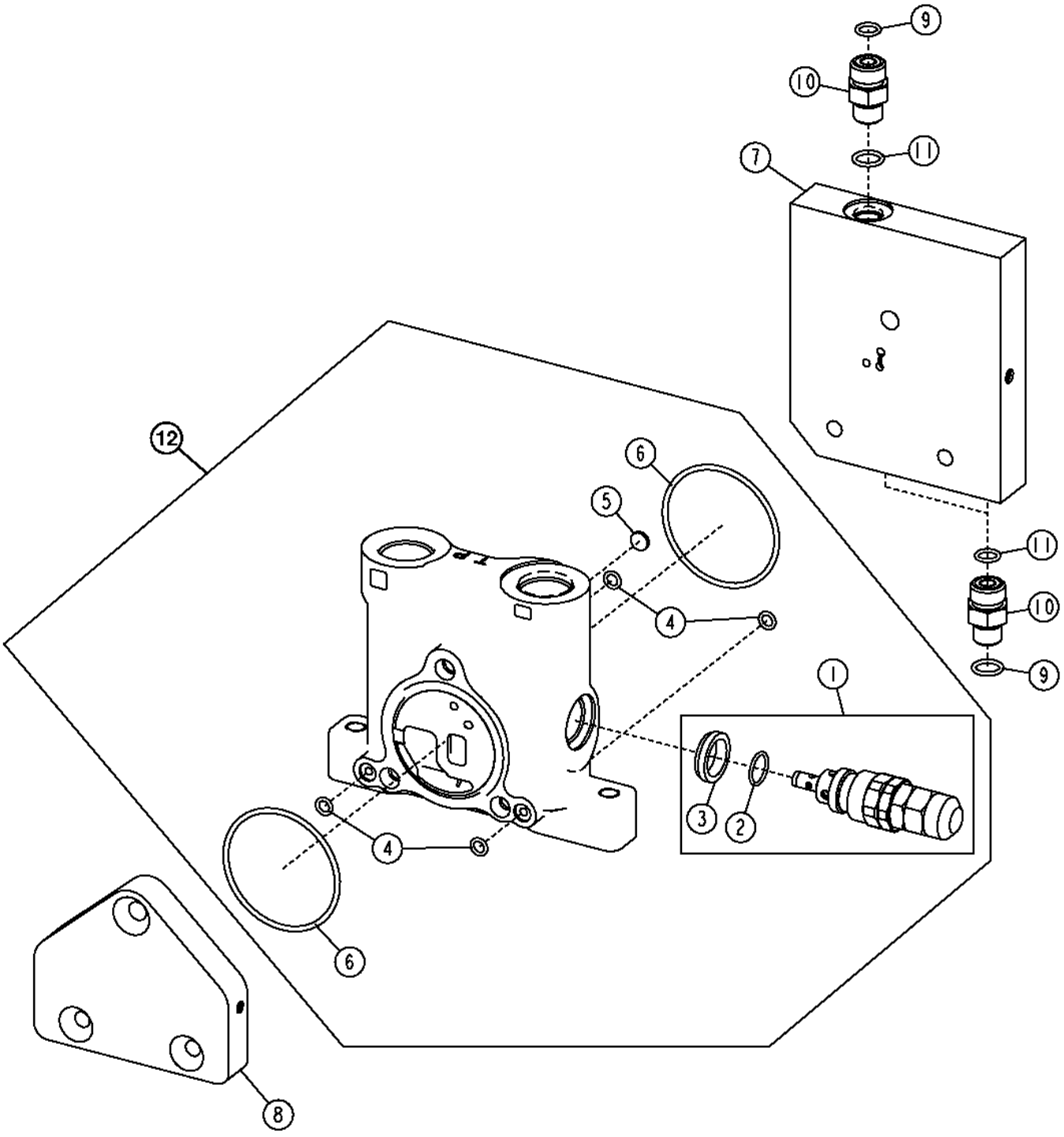

TX1052228

Pos.	*Ref.*	*Descripción*	*Cant.*	*Núm. de serie*	*Notas*
1	AT317323	Válvula descarga de presión	1		
2	T150961	Anillo tórico	1		
3	T183756	Retén	1		
4	R76578	Anillo tórico	4		
5	R95493	Disco	2		
6	T213025	Anillo tórico	2		
7	AT317330	Carcasa	1		
8	AT317331	Carcasa	1		
9	T77613	Anillo tórico	3		
10	38H1160	Racor adaptador	3		
11	R26448	Anillo tórico	3		
12	AT317307	Carcasa	1		

Scarifier Valve Section (Standard Controls)
Section distributeur de scarificateur (commandes standard)
Секция клапана скарификатора (стандартные органы управления)
Sección de válvula de escarificador (controles estándar)

TX1050344 A.1

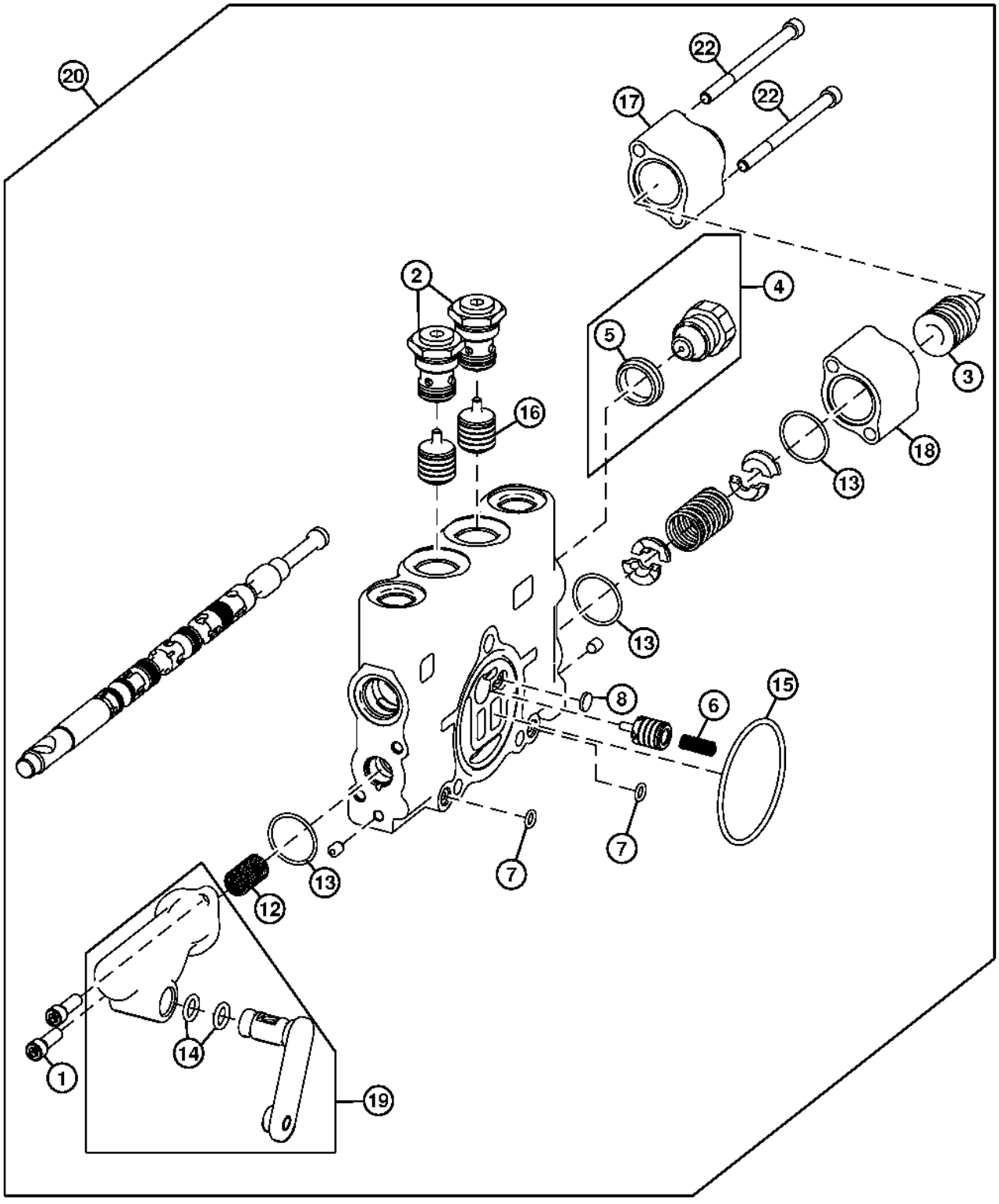

TX1050344

Pos.	*Ref.*	*Descripción*	*Cant.*	*Núm. de serie*	*Notas*
1	19H2924	Tornillo	2		1/4" X 3/4"
2	AT337941	Válvula de retención	2		
3	AT317822	Detenedor	1		
4	AT78527	Tapón hermético	1		
5	T183756	Retén	1		
6	R111238	Muelle de compresión	1		
7	R76578	Anillo tórico	2		
8	R95493	Disco	1		
12	T190767	Muelle	1		
13	T213022	Anillo tórico	3		
14	T213023	Anillo tórico	2		
15	T213025	Anillo tórico	1		
16	T213034	Corredera	2		
17	T213033	Carcasa	1		
18	T213318	Carcasa	1		
19	AT348202	Accionador	1		
20	AT317319	Distribuidor	1		
22	T191335	Tornillo	2		(.25 in. X 3.5 in.)

Mid Mounted Scarifier Valve Section (Standard Controls)
Section distributeur de scarificateur central (commandes standard)
Раздел клапана скарификатора в средней части (стандартные органы управления)
Sección de válvula de escarificador de montaje intermedio (controles estándar)

TX1050465 A.1

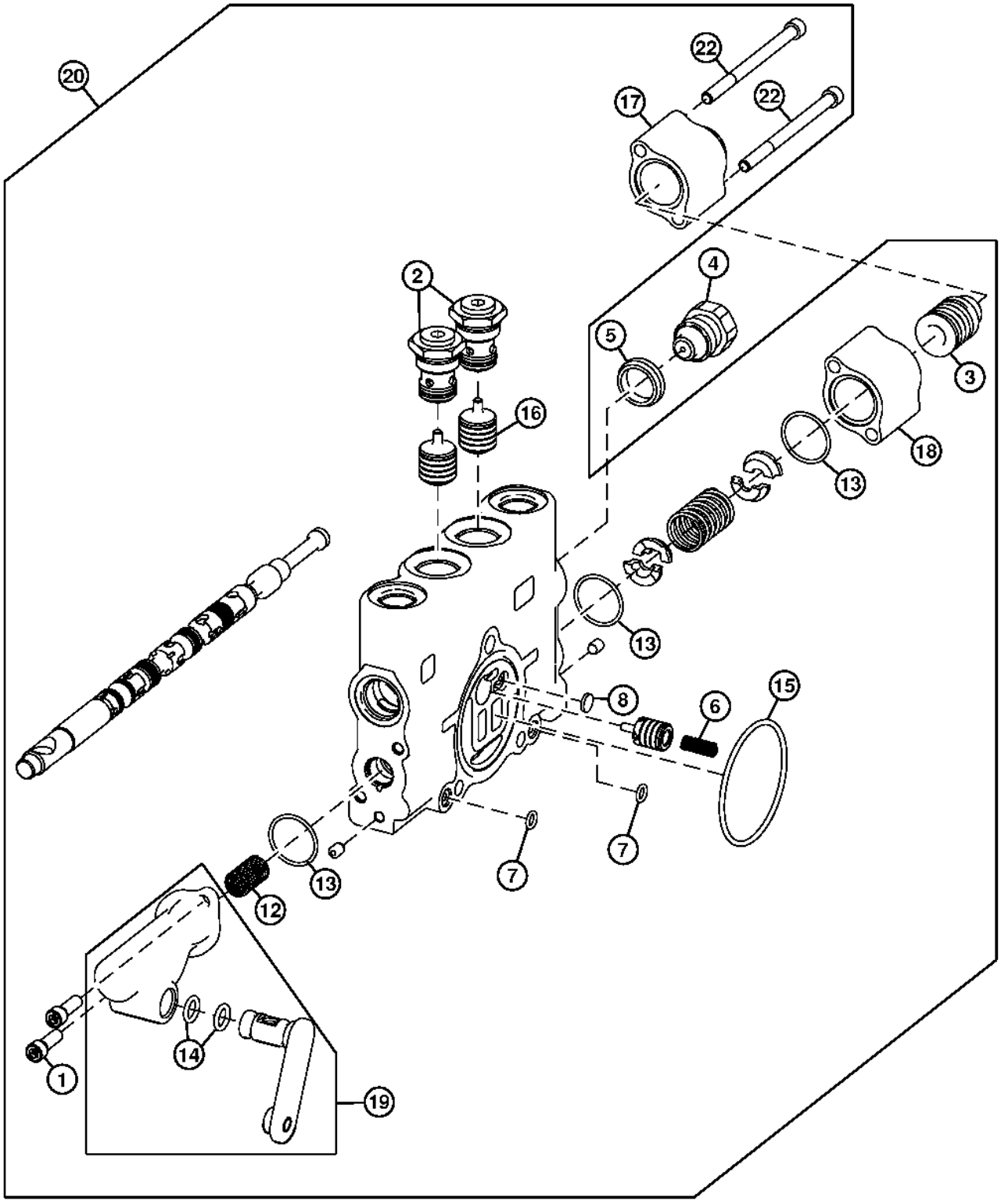

TX1050465

Pos.	*Ref.*	*Descripción*	*Cant.*	*Núm. de serie*	*Notas*
1	19H2924	Tornillo	2		1/4" X 3/4"
2	AT337941	Válvula de retención	2		
3	AT317822	Detenedor	1		
4	AT317324	Válvula descarga de presión	1		
5	T183756	Retén	1		
6	R111238	Muelle de compresión	1		
7	R76578	Anillo tórico	2		
8	R95493	Disco	1		
12	T190767	Muelle	1		
13	T213022	Anillo tórico	3		
14	T213023	Anillo tórico	2		
15	T213025	Anillo tórico	1		
16	T213034	Corredera	2		
17	T213033	Carcasa	1		
18	T213318	Carcasa	1		
19	AT348202	Accionador	1		
20	AT317319	Distribuidor	1		
22	T191335	Tornillo	2		(.25 in. X 3.5 in.)

Ripper Valve Section (Standard Controls)
Section distributeur de défonceuse (commandes standard)
Секция клапана рыхлителя (стандартные органы управления)
Sección de válvula de desgarrador (controles estándar)

T210408 A.1

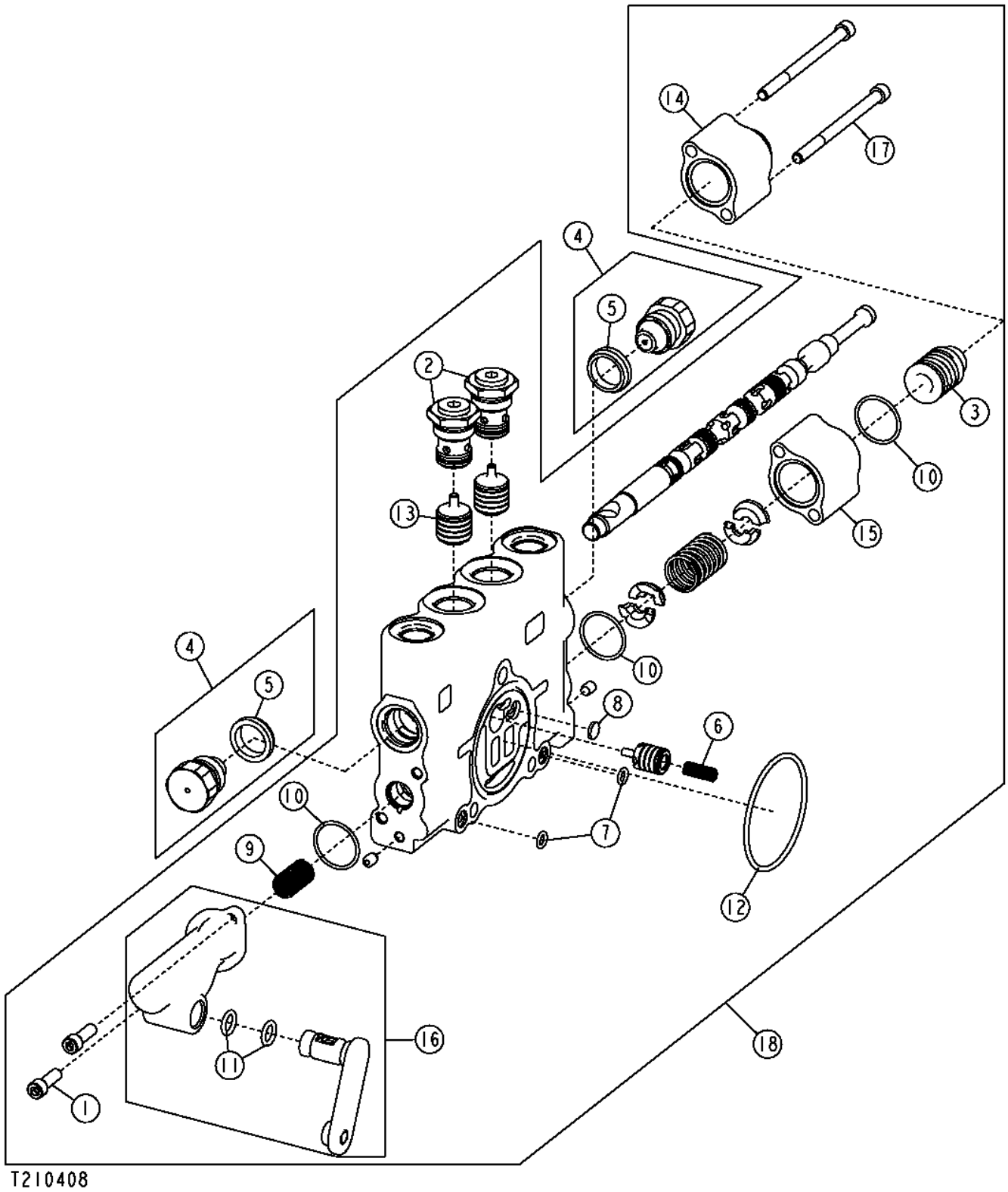

Pos.	*Ref.*	*Descripción*	*Cant.*	*Núm. de serie*	*Notas*
1	19H2924	Tornillo	2		1/4" X 3/4"
2	AT337941	Válvula de retención	2		(SUB FOR AT317328)
3	AT317822	Detenedor	1		
4	AT78527	Tapón hermético	2		
5	T183756	Retén	1		
6	R111238	Muelle de compresión	1		
7	R76578	Anillo tórico	3		
8	R95493	Disco	1		
9	T190767	Muelle	1		
10	T213022	Anillo tórico	3		
11	T213023	Anillo tórico	2		
12	T213025	Anillo tórico	1		
13	T213034	Corredera	2		
14	T213033	Carcasa	1		
15	T213318	Carcasa	1		
16	AT348201	Accionador	1		(SUB FOR AT317304)
17	T118712	Tornillo	2		(.25 in. X 3.5 in.)
18	AT317321	Distribuidor	1		Sección de válvula de desgarrador

Right Auxiliary Valve Section With Float (Standard Controls)
Section distributeur auxiliaire droite avec flotteur (commandes standard)
Секция правого клапана вспомогательного гидравлического оборудования с плавающим режимом (стандартные органы управления)
Sección de válvula auxiliar derecha con flotación (controles estándar)

TX1050348 A.1

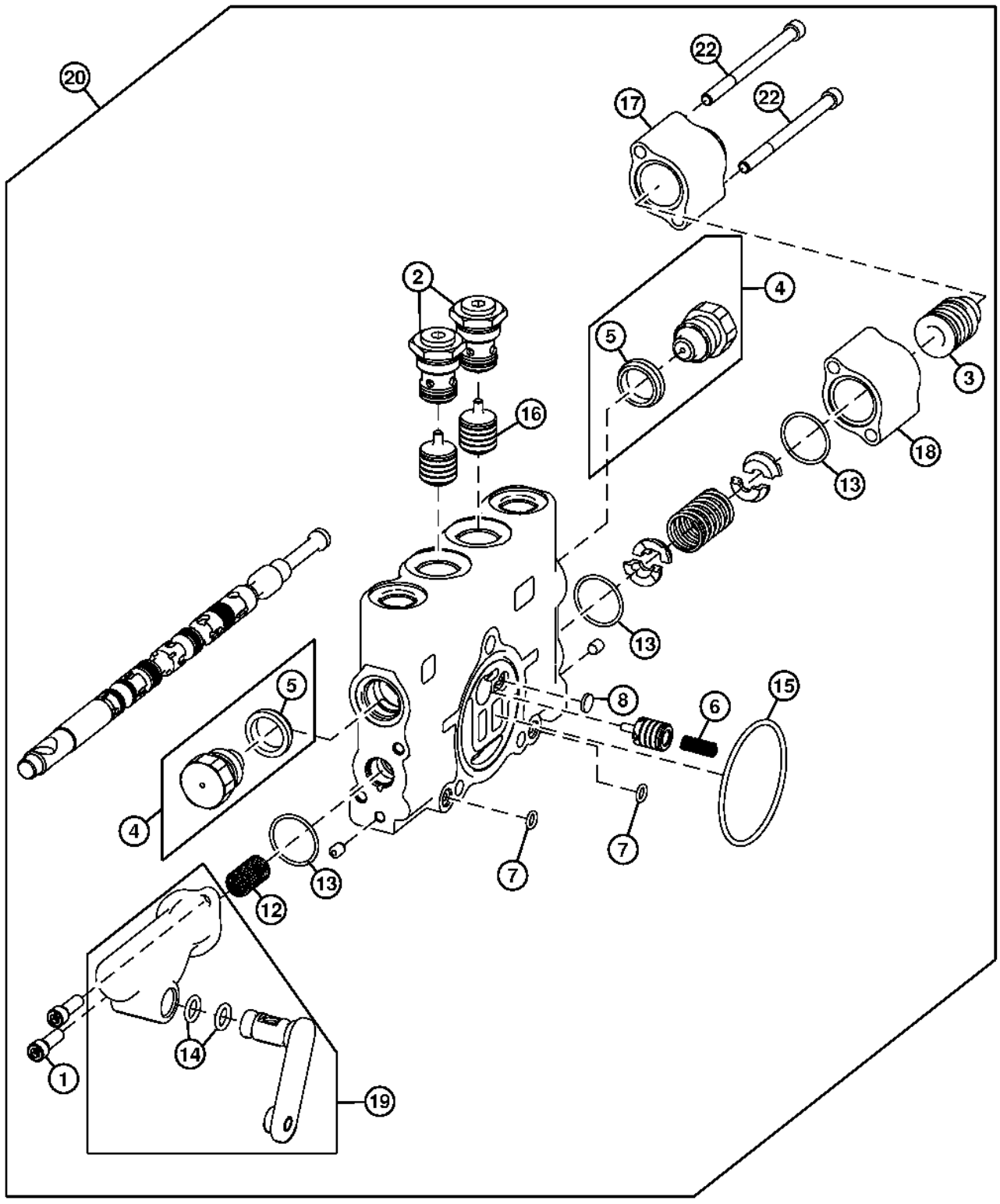

TX1050348

Pos.	*Ref.*	*Descripción*	*Cant.*	*Núm. de serie*	*Notas*
1	19H2924	Tornillo	2		1/4" X 3/4"
2	AT337941	Válvula de retención	2		
3	AT317822	Detenedor	1		
4	AT78527	Tapón hermético	2		
5	T183756	Retén	1		
6	R111238	Muelle de compresión	1		
7	R76578	Anillo tórico	2		
8	R95493	Disco	1		
12	T190767	Muelle	1		
13	T213022	Anillo tórico	3		
14	T213023	Anillo tórico	2		
15	T213025	Anillo tórico	1		
16	T213034	Corredera	2		
17	T213033	Carcasa	1		
18	T213318	Carcasa	1		
19	AT348202	Accionador	1		
20	AT319023	Distribuidor	1		
22	T191335	Tornillo	2		(.25 in. X 3.5 in.)

Left Auxiliary Valve Section With Float (Standard Controls)
Left Auxiliary Valve Section With Float (Standard Controls)
Секция левого клапана вспомогательного гидравлического оборудования с плавающим режимом (стандартные органы управления)
Sección de válvula auxiliar izquierda con flotación (controles estándar)

TX1050350 A.1

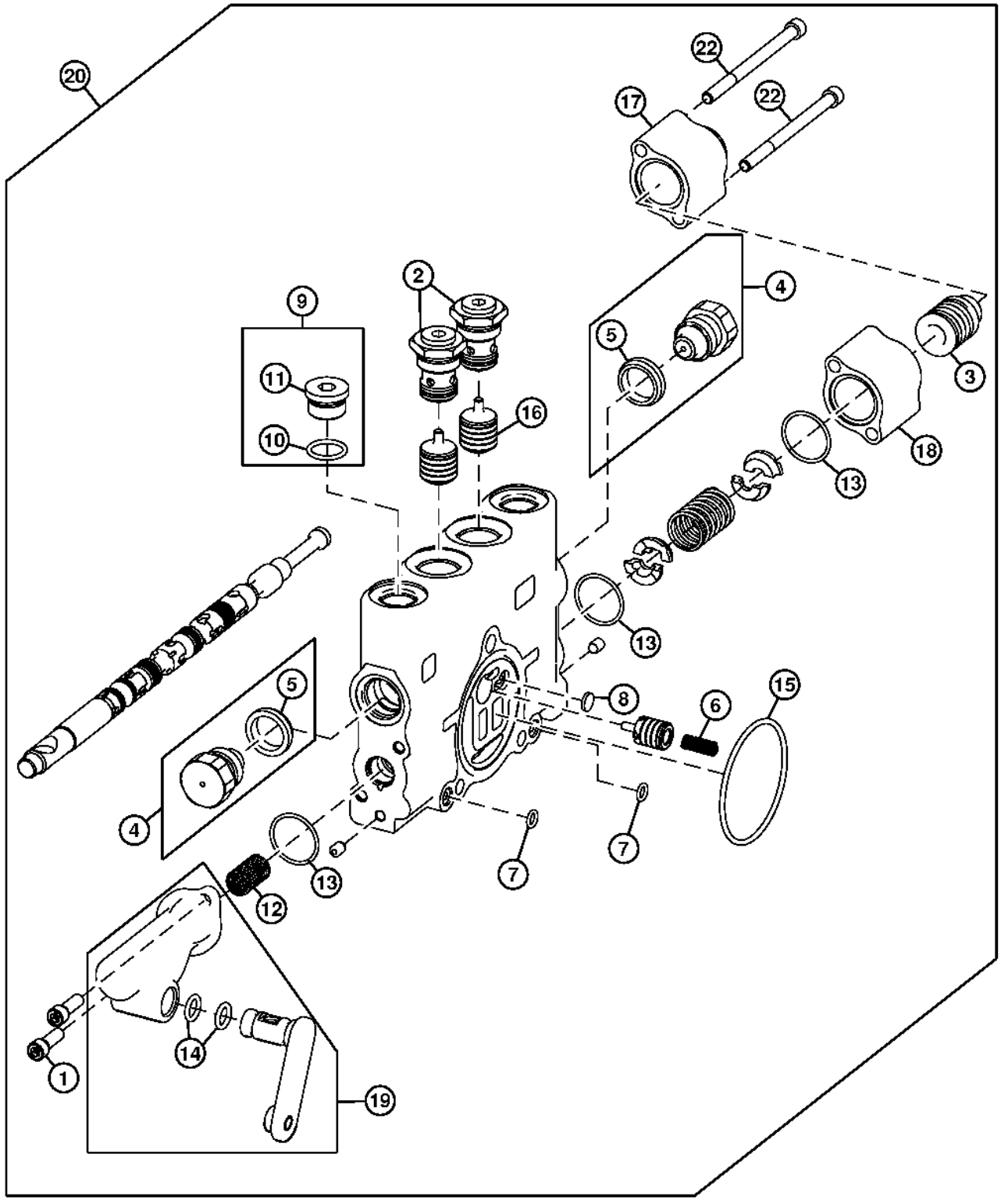

TX1050350

Pos.	*Ref.*	*Descripción*	*Cant.*	*Núm. de serie*	*Notas*
1	19H2924	Tornillo	2		1/4" X 3/4"
2	AT337941	Válvula de retención	2		
3	AT317822	Detenedor	1		
4	AT78527	Tapón hermético	2		
5	T183756	Retén	1		
6	R111238	Muelle de compresión	1		
7	R76578	Anillo tórico	2		
8	R95493	Disco	1		
9	RE49624	Tapón hermético	2		
10	R26375	Anillo tórico	1		
11	R39112	Conexión	1		
12	T190767	Muelle	1		
13	T213022	Anillo tórico	3		
14	T213023	Anillo tórico	2		
15	T213025	Anillo tórico	1		
16	T213034	Corredera	2		
17	T213033	Carcasa	1		
18	T213318	Carcasa	1		
19	AT348201	Accionador	1		
20	AT317322	Distribuidor	1		
22	T191335	Tornillo	2		(.25 in. X 3.5 in.)

Right Auxiliary Valve Section Without Float (Standard Controls)
Section distributeur auxiliaire droite sans flotteur (commandes standard)
Секция правого клапана вспомогательного гидравлического оборудования с плавающим режимом (стандартные органы управления)
Sección de válvula auxiliar derecha sin flotación (controles estándar)

T210409 A.1

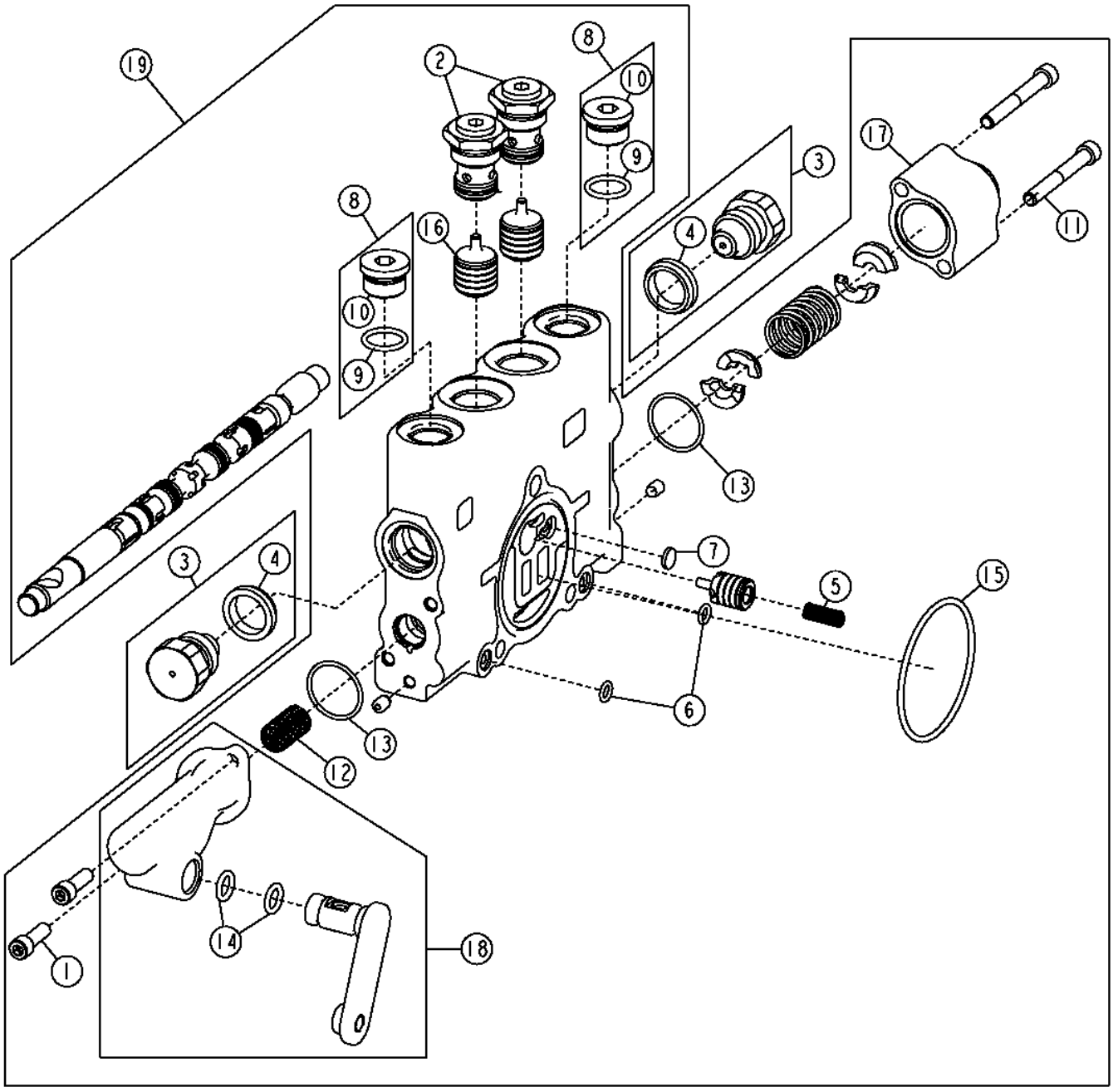

T210409

Pos.	*Ref.*	*Descripción*	*Cant.*	*Núm. de serie*	*Notas*
1	19H2924	Tornillo	2		1/4" X 3/4"
2	AT337941	Válvula de retención	2		
3	AT78527	Tapón hermético	2		
4	T183756	Retén	1		
5	R111238	Muelle de compresión	1		
6	R76578	Anillo tórico	2		
7	R95493	Disco	1		
8	RE49624	Tapón hermético	2		
9	R26375	Anillo tórico	1		
10	R39112	Conexión	1		
11	T118712	Tornillo	2		
12	T190767	Muelle	1		
13	T213022	Anillo tórico	2		
14	T213023	Anillo tórico	2		
15	T213025	Anillo tórico	1		
16	T213034	Corredera	2		
17	T213033	Carcasa	1		
18	AT348202	Accionador	1		
19	AT317312	Distribuidor	1		

Left Auxiliary Valve Section Without Float (Standard Controls)
Section distributeur auxiliaire gauche sans flotteur (commandes standard)
Секция левого клапана вспомогательного гидравлического оборудования с плавающим режимом (стандартные органы управления)
Sección de válvula auxiliar izquierda sin flotación (controles estándar)

T210409 A.1

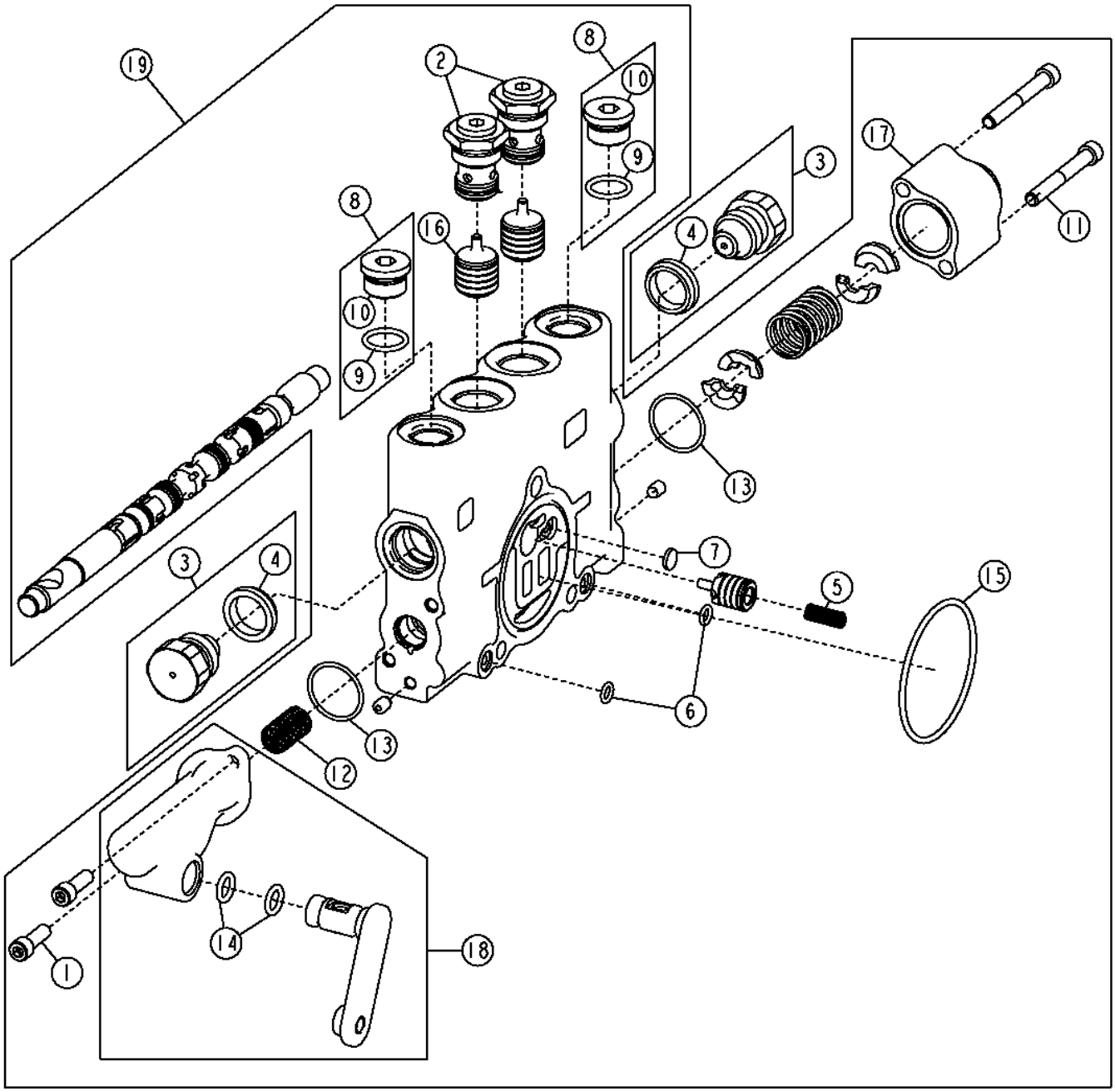

T210409

Pos.	*Ref.*	*Descripción*	*Cant.*	*Núm. de serie*	*Notas*
1	19H2924	Tornillo	2		1/4" X 3/4"
2	AT337941	Válvula de retención	2		
3	AT78527	Tapón hermético	2		
4	T183756	Retén	1		
5	R111238	Muelle de compresión	1		
6	R76578	Anillo tórico	2		
7	R95493	Disco	1		
8	RE49624	Tapón hermético	2		
9	R26375	Anillo tórico	1		
10	R39112	Conexión	1		
11	T118712	Tornillo	2		
12	T190767	Muelle	1		
13	T213022	Anillo tórico	2		
14	T213023	Anillo tórico	2		
15	T213025	Anillo tórico	1		
16	T213034	Corredera	2		
17	T213033	Carcasa	1		
18	AT348201	Accionador	1		
19	AT317310	Distribuidor	1		

Right 5 Function Control Valve Kit
Kit de distributeur de fonction 5 droite
Комплект правого 5-функционального регулирующего клапана
Juego de válvula de control derecha de 5 funciones

TX1048948 A.1

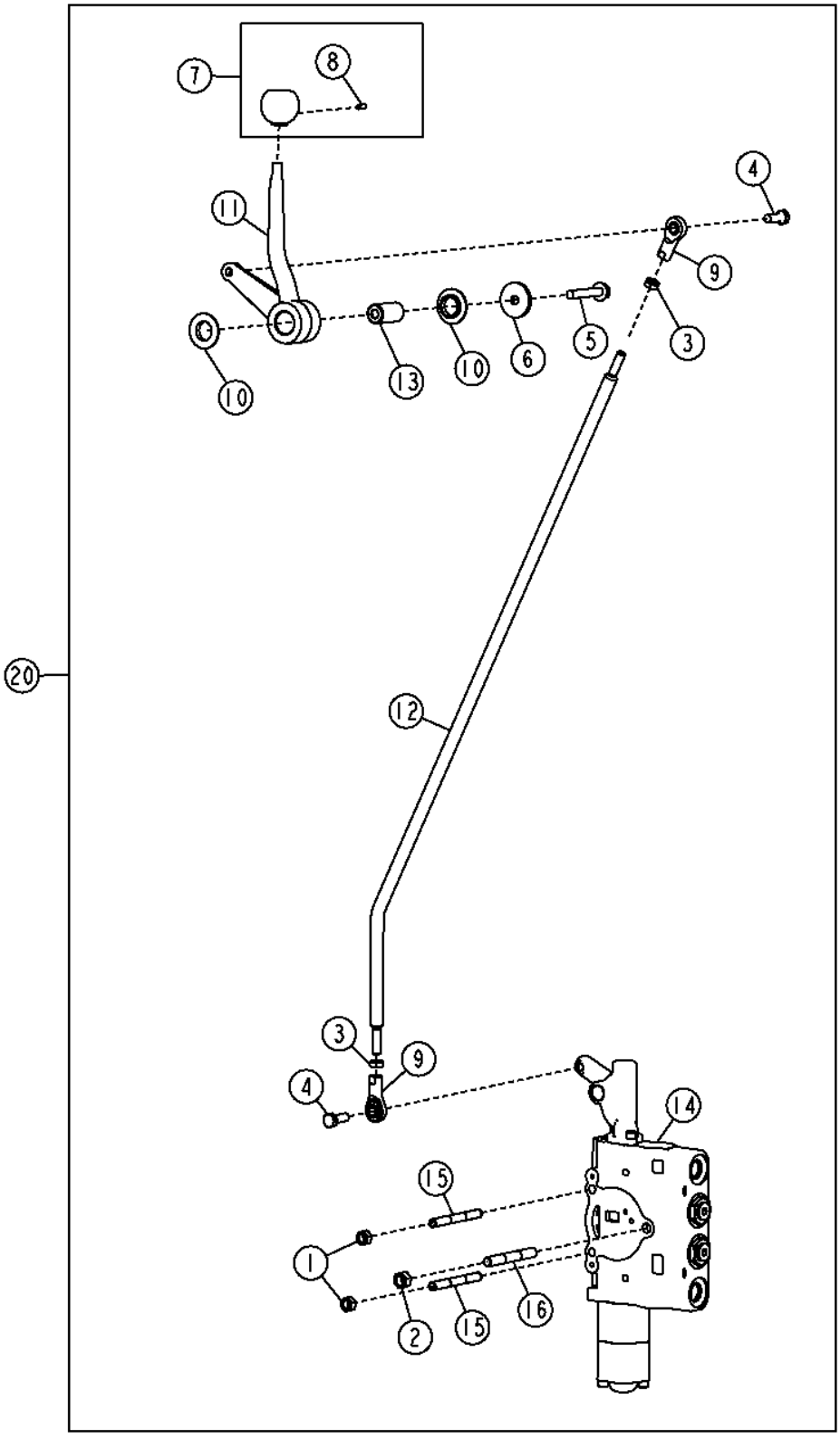

TX1048948

Pos.	*Ref.*	*Descripción*	*Cant.*	*Núm. de serie*	*Notas*
1	14H1042	Tuerca	2		5/16"
2	14H1080	Tuerca	1		3/8"
3	14H882	Tuerca	2		5/16"
4	19H2127	Tornillo	2		5/16" X 7/8"
5	19M7800	Tornillo	1		M8 X 50
6	24H1296	Arandela	1		11/32" X 1-3/8" X 0.134"
7	AT317742	Empuñadura	1		
8	T213242	Tornillo de fijación	1		
9	AT317778	Extremo de brazo	2		
10	T104220	Arandela	2		
11	T202163	Palanca de mando	1		
12	T202586	Palanca	1		
13	T204457	Espaciador	1		
14	AT317319	Distribuidor	1		
15	T213027	Espárrago	2		
16	T213030	Espárrago	1		
20	**AT317287**	**Juego de palancas**	**1**		**(WHOLE GOODS)**

Left 5 Function Control Valve Kit
Kit de distributeur de fonction 5 gauche
Комплект левого 5-функционального регулирующего клапана
Juego de válvula de control izquierda de 5 funciones

TX1048980 A.1

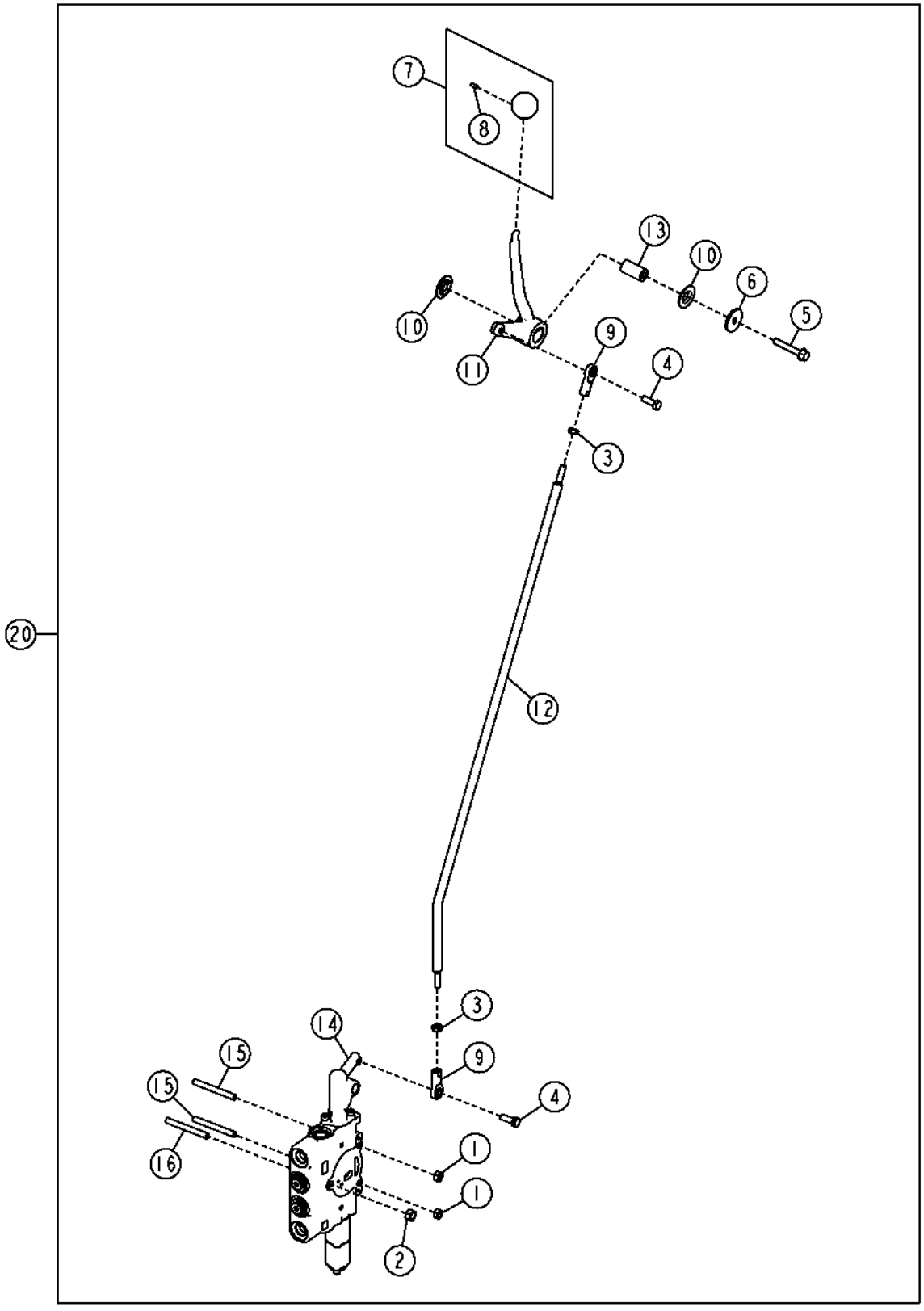

Pos.	*Ref.*	*Descripción*	*Cant.*	*Núm. de serie*	*Notas*
1	14H1042	Tuerca	2		5/16"
2	14H1080	Tuerca	1		3/8"
3	14H882	Tuerca	2		5/16"
4	19H2127	Tornillo	2		5/16" X 7/8"
5	19M7800	Tornillo	1		M8 X 50
6	24H1296	Arandela	1		11/32" X 1-3/8" X 0.134"
7	AT317743	Empuñadura	1		
8	T213242	Tornillo de fijación	1		
9	AT317778	Extremo de brazo	2		
10	T104220	Arandela	2		
11	T202159	Palanca de mando	1		
12	T202586	Palanca	1		
13	T204457	Espaciador	1		
14	AT317321	Distribuidor	1		
15	T213027	Espárrago	2		
16	T213030	Espárrago	1		
20	**AT317288**	**Juego de palancas**	**1**		**(WHOLE GOODS)**

Right 6 Function Control Valve Kit
Kit de distributeur de fonction 6 droite
Комплект правого 6-функционального регулирующего клапана
Juego de válvula de control derecha de 6 funciones

TX1048951 A.1

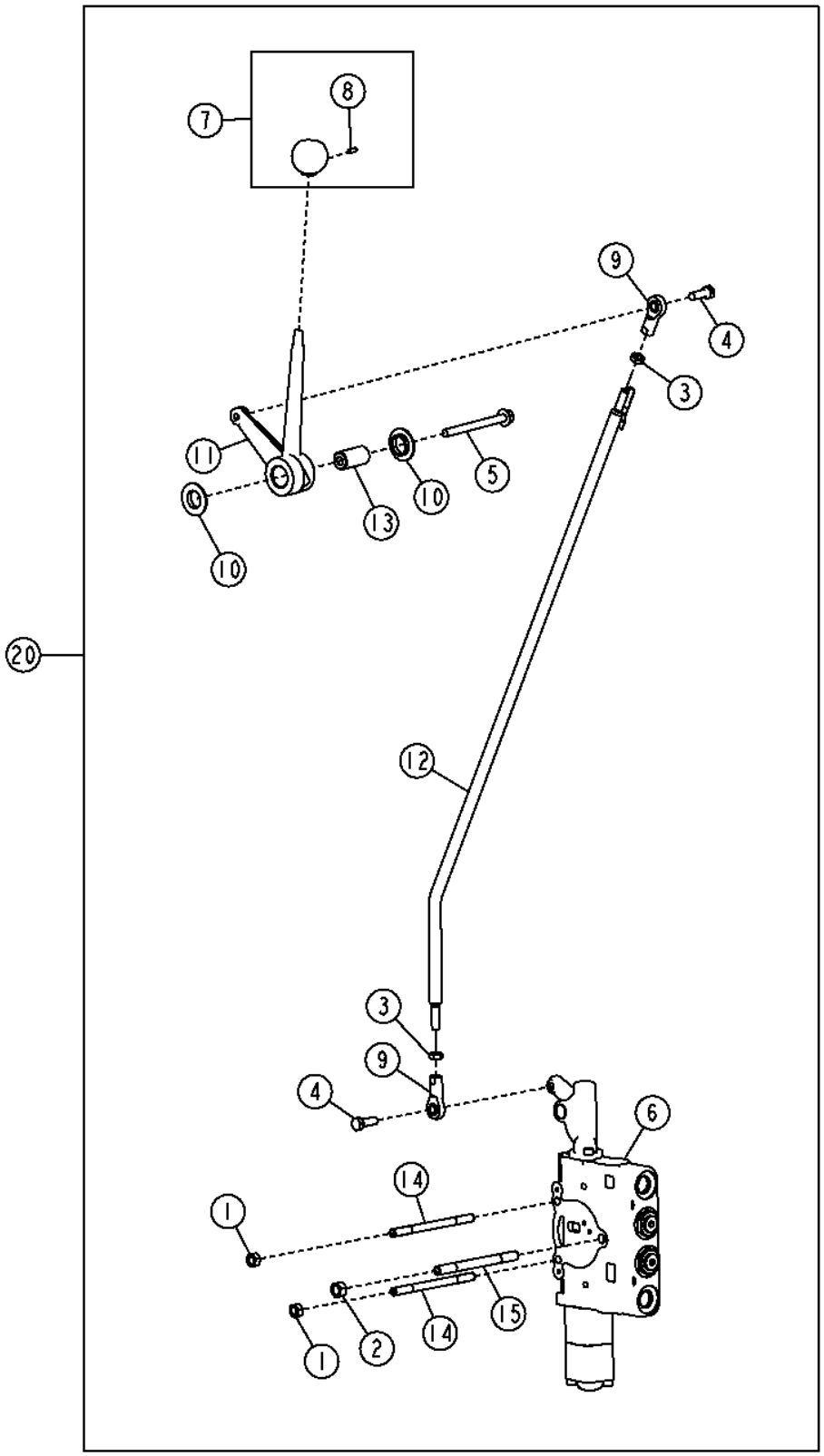

Pos.	*Ref.*	*Descripción*	*Cant.*	*Núm. de serie*	*Notas*
1	14H1042	Tuerca	2		5/16"
2	14H1080	Tuerca	1		3/8"
3	14H882	Tuerca	2		5/16"
4	19H2127	Tornillo	2		5/16" X 7/8"
5	19M7913	Tornillo	1		M8 X 90
6	AT317319	Distribuidor	1		
7	AT317744	Empuñadura	1		
8	T213242	Tornillo de fijación	1		
9	AT317778	Extremo de brazo	2		
10	T104220	Arandela	2		
11	T202164	Palanca de mando	1		
12	T202586	Palanca	1		
13	T204457	Espaciador	1		
14	T76127	Espárrago	2		
15	T76128	Espárrago	1		
20	**AT317289**	**Juego de palancas**	**1**		**(WHOLE GOODS)**

Left 6 Function Control Valve Kit
Kit de distributeur de fonction 6 gauche
Комплект левого 6-функционального регулирующего клапана
Juego de válvula de control izquierda de 6 funciones

TX1048981 A.1

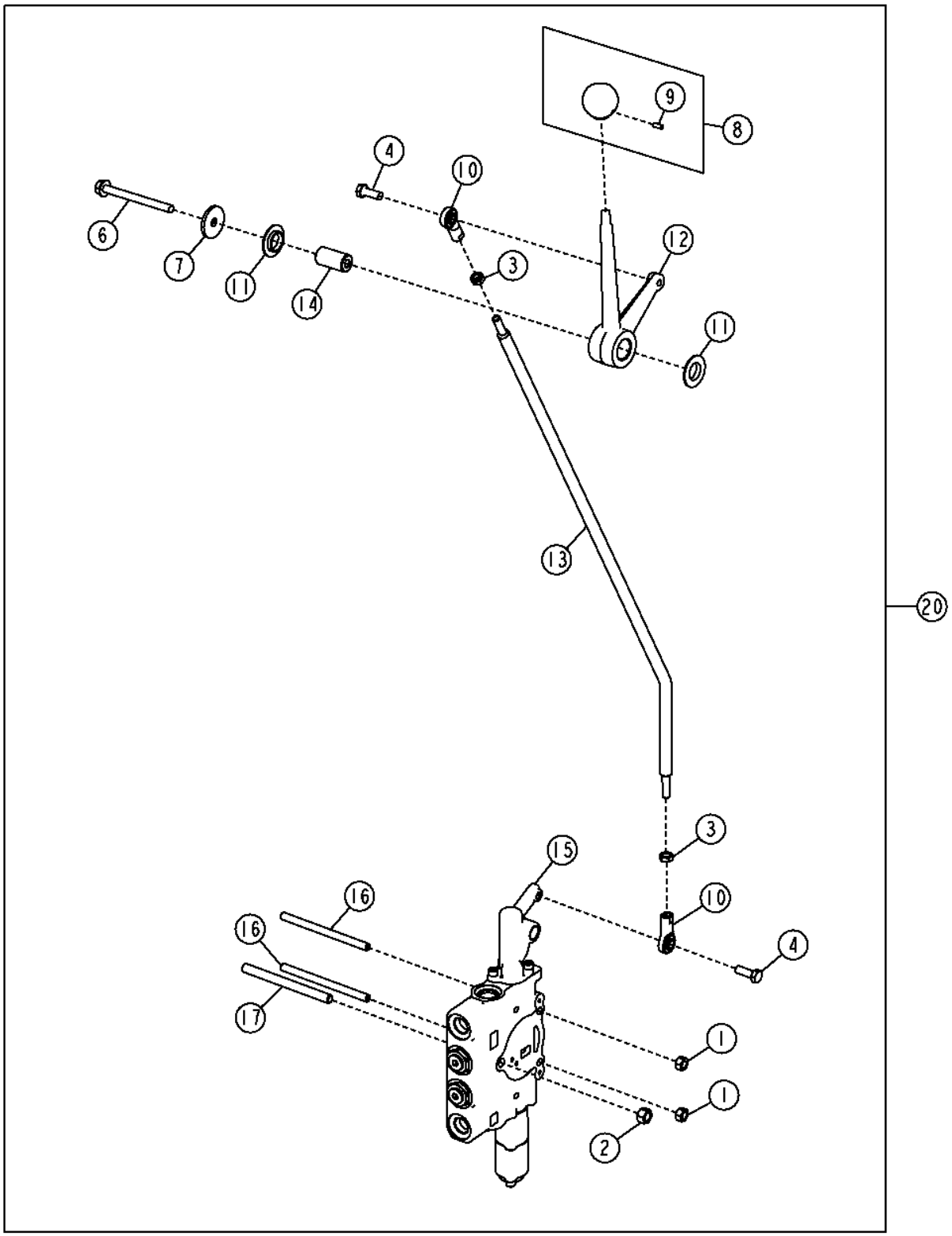

Pos.	*Ref.*	*Descripción*	*Cant.*	*Núm. de serie*	*Notas*
1	14H1042	Tuerca	2		5/16"
2	14H1080	Tuerca	1		3/8"
3	14H882	Tuerca	2		5/16"
4	19H2127	Tornillo	2		5/16" X 7/8"
6	19M7913	Tornillo	1		M8 X 90
7	24H1296	Arandela	1		11/32" X 1-3/8" X 0.134"
8	AT317744	Empuñadura	1		
9	T213242	Tornillo de fijación	1		
10	AT317778	Extremo de brazo	2		
11	T104220	Arandela	2		
12	T202164	Palanca de mando	1		
13	T202586	Palanca	1		
14	T204457	Espaciador	1		
15	AT317322	Distribuidor	1		
16	T76127	Espárrago	2		
17	T76128	Espárrago	1		
20	**AT317290**	**Juego de palancas**	**1**		**(WHOLE GOODS)**

Right 7 Function Control Valve Kit
Kit de distributeur de fonction 7 droite
Комплект правого 7-функционального регулирующего клапана
Juego de válvula de control derecha de 7 funciones

TX1048954 A.1

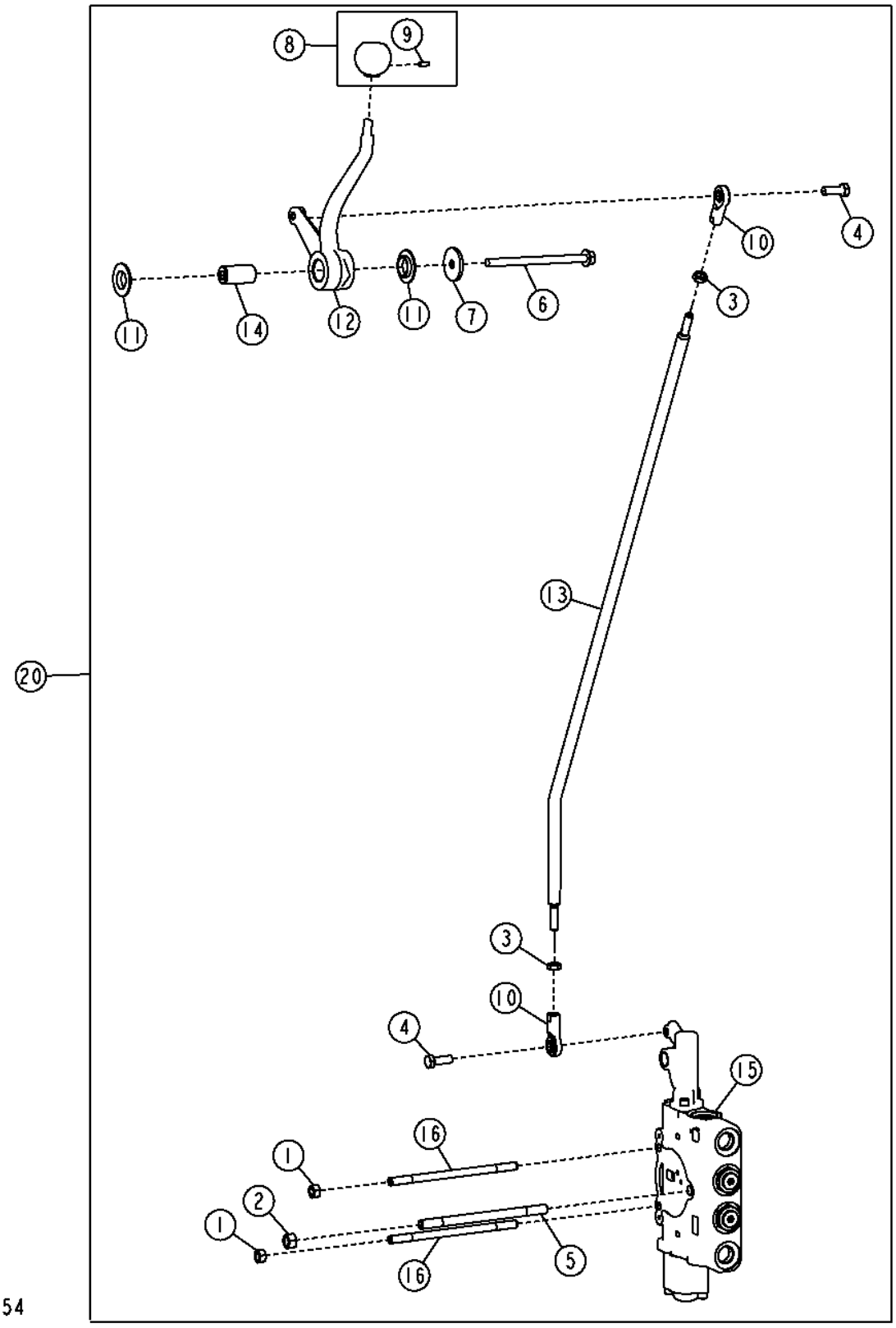

Pos.	*Ref.*	*Descripción*	*Cant.*	*Núm. de serie*	*Notas*
1	14H1042	Tuerca	2		5/16"
2	14H1080	Tuerca	1		3/8"
3	14H882	Tuerca	2		5/16"
4	19H2127	Tornillo	2		5/16" X 7/8"
5	T213031	Espárrago	1		
6	19M8006	Tornillo	1		M8 X 120
7	24H1296	Arandela	1		11/32" X 1-3/8" X 0.134"
8	AT317744	Empuñadura	1		
9	T213242	Tornillo de fijación	1		
10	AT317778	Extremo de brazo	2		
11	T104220	Arandela	2		
12	T202159	Palanca de mando	1		
13	T202586	Palanca	1		
14	T204457	Espaciador	1		
15	AT317312	Distribuidor	1		
16	T213028	Espárrago	2		
20	**AT317291**	**Juego de palancas**	**1**		**(WHOLE GOODS)**

Left 7 Function Control Valve Kit
Kit de distributeur de fonction 7 gauche
Комплект левого 7-функционального регулирующего клапана
Juego de válvula de control izquierda de 7 funciones

TX1048982 A.1

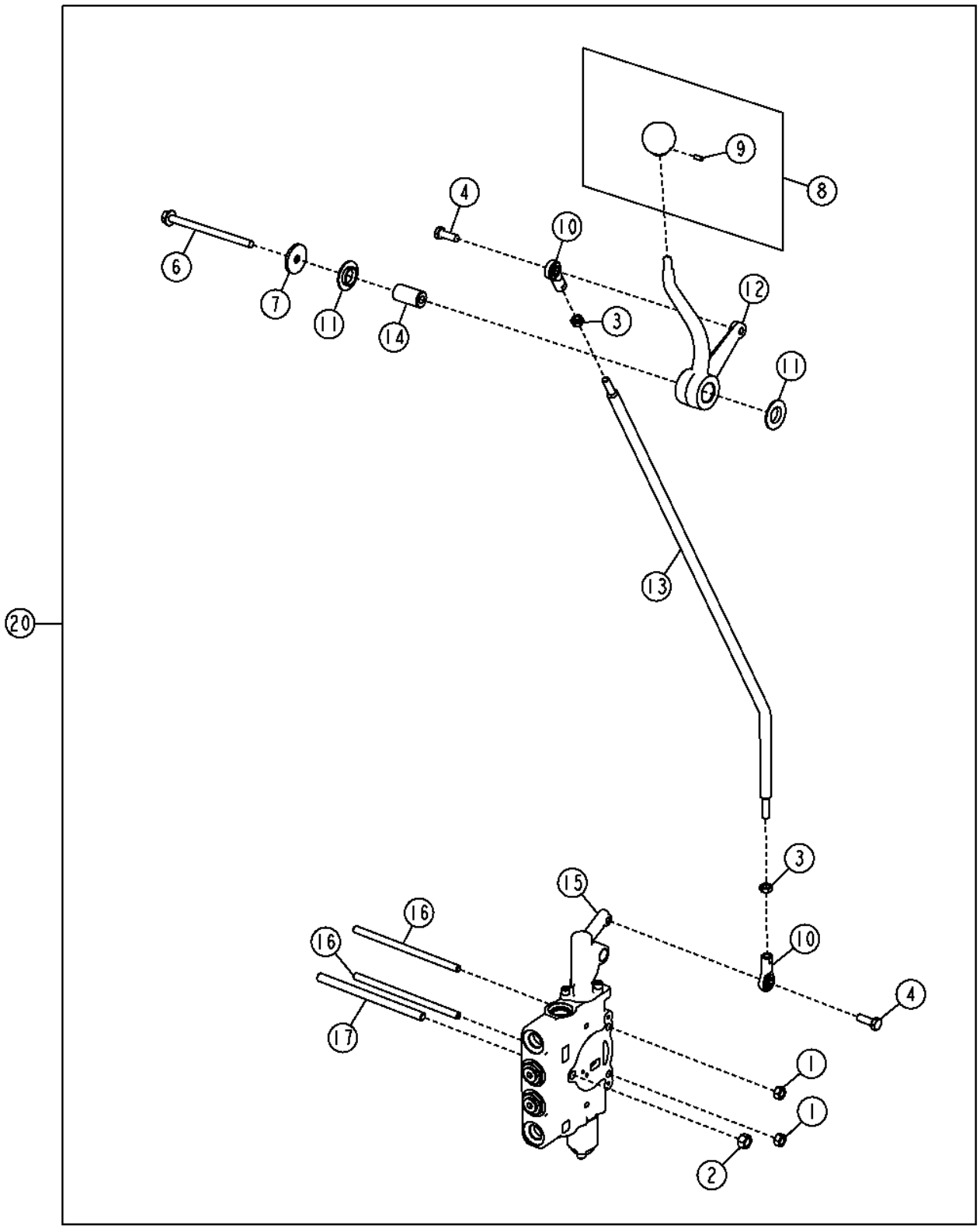

TX1048982

Pos.	*Ref.*	*Descripción*	*Cant.*	*Núm. de serie*	*Notas*
1	14H1042	Tuerca	2		5/16"
2	14H1080	Tuerca	1		3/8"
3	14H882	Tuerca	2		5/16"
4	19H2127	Tornillo	2		5/16" X 7/8"
6	19M8006	Tornillo	1		M8 X 120
7	24H1296	Arandela	1		11/32" X 1-3/8" X 0.134"
8	AT317744	Empuñadura	1		
9	T213242	Tornillo de fijación	1		
10	AT317778	Extremo de brazo	2		
11	T104220	Arandela	2		
12	T202163	Palanca de mando	1		
13	T202586	Palanca	1		
14	T204457	Espaciador	1		
15	AT317310	Distribuidor	1		
16	T213028	Espárrago	2		
17	T213031	Espárrago	1		
20	**AT317293**	**Juego de palancas**	**1**		**(WHOLE GOODS)**

One Hand Blade Lift Control Lever and Valve Kit
One Hand Blade Lift Control Lever and Valve Kit
Комплект рычага и клапана упр. подн. ножа одной рукой
Palanca control de elevación de hoja de una mano y juego de válvula

TX1049009 A.1

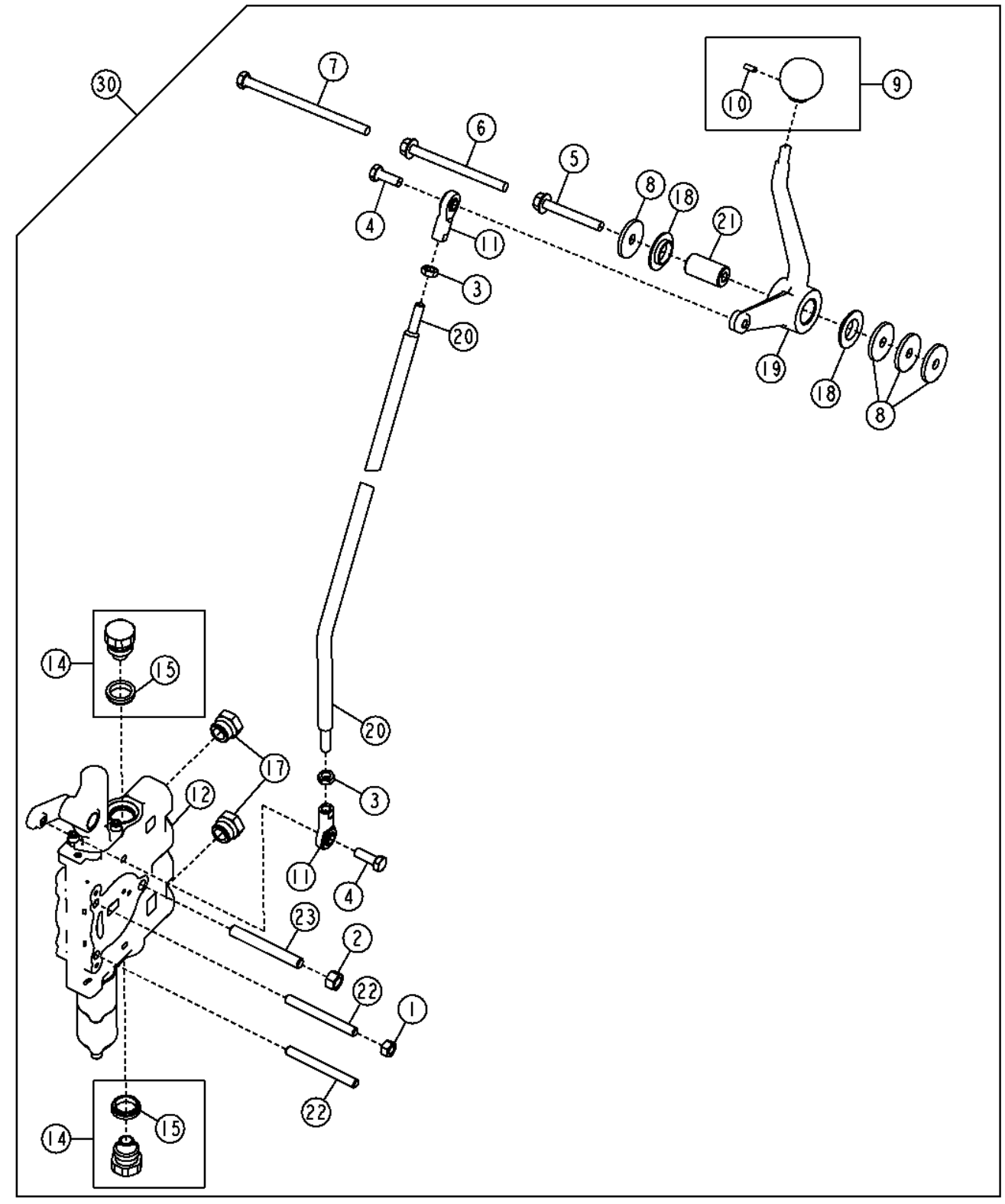

TX1049009

Pos.	*Ref.*	*Descripción*	*Cant.*	*Núm. de serie*	*Notas*
1	14H1042	Tuerca	1		5/16"
2	14H1080	Tuerca	1		3/8"
3	14H882	Tuerca	2		5/16"
4	19H2127	Tornillo	2		5/16" X 7/8"
5	19M7801	Tornillo	1		M8 X 60, Usar con válvula de 5 funciones
6	19M7970	Tornillo	1		M8 X 100, Usar con válvula de 6 funciones
7	19M8404	Tornillo	1		M8 X 130, Usar con válvula de 7 funciones
8	24H1296	Arandela	4		11/32" X 1-3/8" X 0.134"
9	AT317742	Empuñadura	1		
10	T213242	Tornillo de fijación	1		
11	AT317778	Extremo de brazo	2		
12	AT319023	Distribuidor	1		
13	AT322617	Manguera hidr. - confección	4		No se ilustra
14	AT78527	Tapón hermético	2		
15	T183756	Retén	1		
16	R26375	Anillo tórico	2		(USE WITH R39112), No se ilustra
17	R39112	Conexión	2		
18	T104220	Arandela	2		
19	T202162	Palanca de mando	1		
20	T202586	Palanca	1		
21	T204457	Espaciador	1		
22	T213027	Espárrago	2		
23	T213030	Espárrago	1		
30	**AT317339**	**Kit de válvulas**	**1**		**(WHOLE GOODS)**

Main Hydraulic Manifold Valve (With Secondary Steering)
Distributeur de collecteur hydraulique principal (avec direction auxiliaire)
Главный гидравлический клапан коллектора (с вторичной системой рулевого управления)
Válvula de colector hidráulico principal (con dirección auxiliar)

TX1056044 A.1

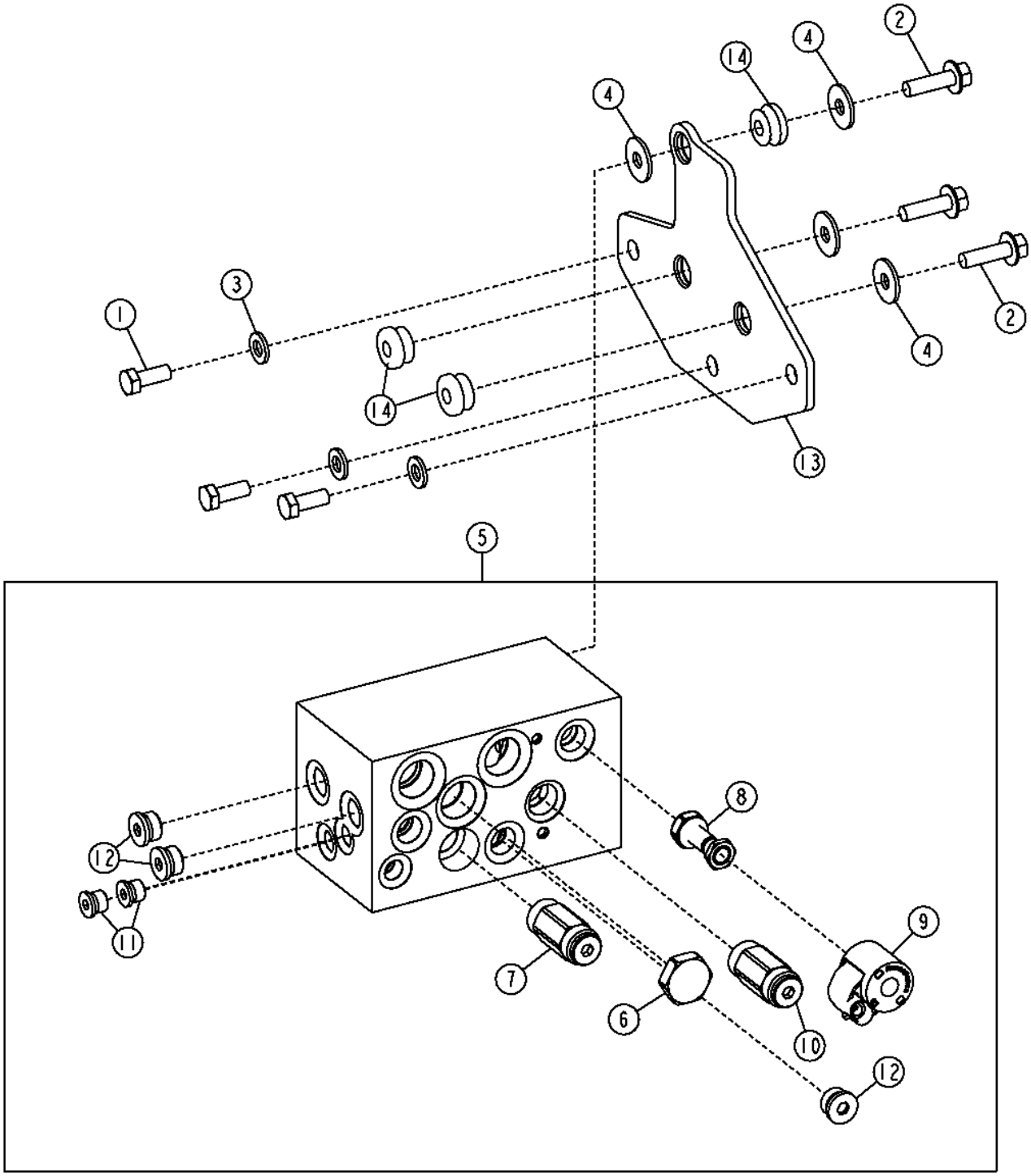

Pos.	*Ref.*	*Descripción*	*Cant.*	*Núm. de serie*	*Notas*
1	19M7402	Tornillo	3		M10 X 25
2	19M7835	Tornillo	3		M10 X 35
3	24M7239	Arandela	3		10.700 X 21 X 2.500 MM
4	24M7296	Arandela	4		10.500 X 30 X 2.500 MM
5	AT343839	Colector	1		
6	AN279596	Válvula de carrete	1		
	AN207423	Juego de retenes	1		
7	AT302907	Válvula descarga de presión	1		
	AT224864	Juego de retenes	1		
8	AT302908	Electroválvula	1		
	AH209121	Juego de retenes	1		
	T181306	Tuerca	1		
9	AT333809	Bobina de electroválvula	1		
10	AT371499	Válvula	1		(SUB FOR AT367077)
	AT196943	Juego de retenes	1		
11	AT49216	Tapón hermético	2		
	T70177	Anillo tórico	1		
12	AT63271	Conexión	3		
	R26375	Anillo tórico	1		
13	T257573	Placa	1		
14	AT116162	Aislante	3		

Main Hydraulic Manifold Valve (Without Secondary Steering)
Main Hydraulic Manifold Valve (Without Secondary Steering)
Главный гидравлический клапан коллектора (без вторичной системы рулевого управления)
Válvula de colector hidráulico principal (sin dirección auxiliar)

TX1056035 A.1

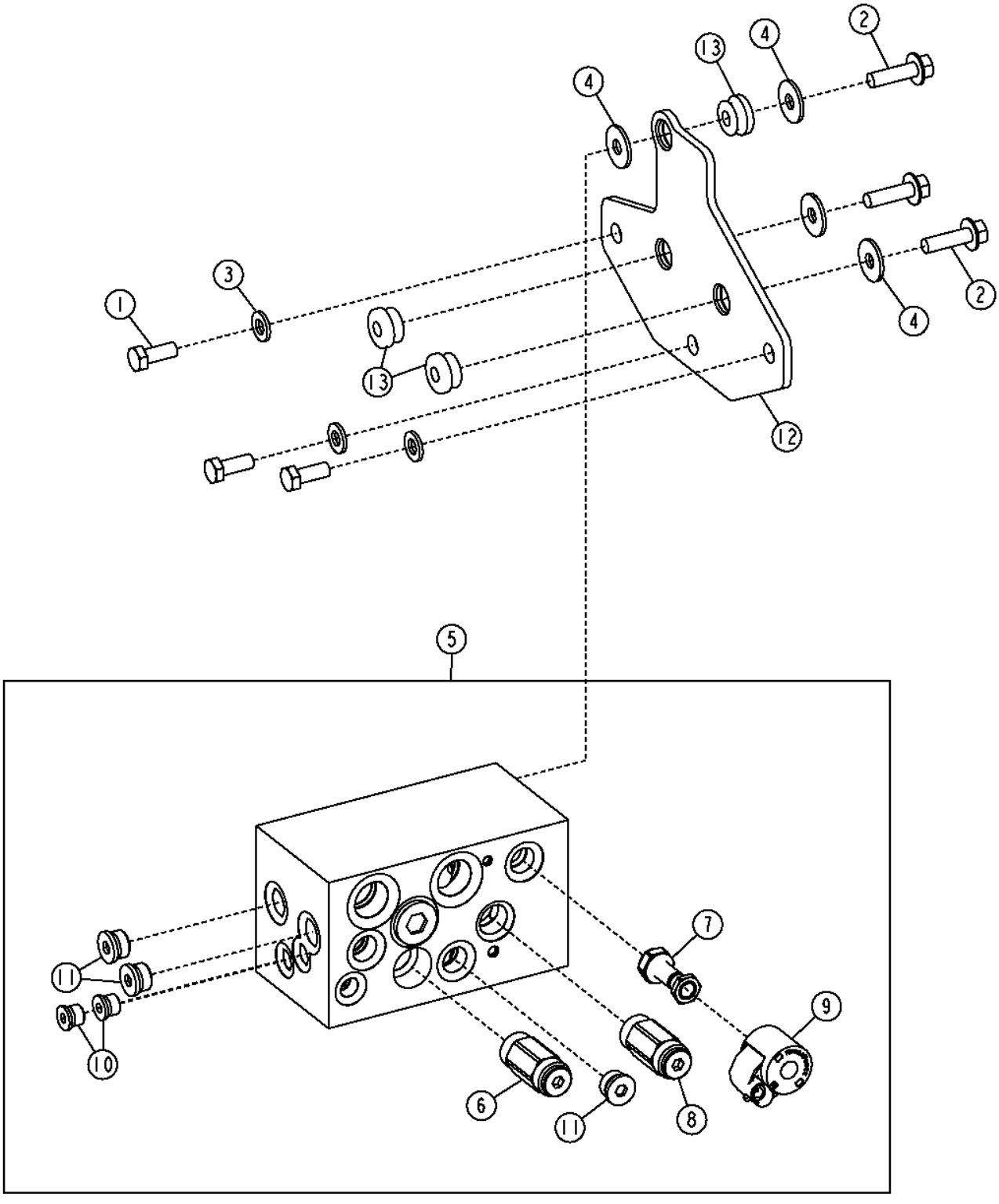

TX1056035

Pos.	*Ref.*	*Descripción*	*Cant.*	*Núm. de serie*	*Notas*
1	19M7402	Tornillo	3		M10 X 25
2	19M7835	Tornillo	3		M10 X 35
3	24M7239	Arandela	3		10.700 X 21 X 2.500 MM
4	24M7296	Arandela	4		10.500 X 30 X 2.500 MM
5	AT342744	Colector	1		
6	AT302907	Válvula descarga de presión	1		
	AT224864	Juego de retenes	1		
7	AT302908	Electroválvula	1		
	AH209121	Juego de retenes	1		
	T181306	Tuerca	1		
8	AT371499	Válvula	1		(SUB FOR AT367077)
	AT196943	Juego de retenes	1		
9	AT333809	Bobina de electroválvula	1		
10	AT49216	Tapón hermético	2		
	T70177	Anillo tórico	1		
11	AT63271	Conexión	3		
	R26375	Anillo tórico	1		
12	T257573	Placa	1		
13	AT116162	Aislante	3		

Hydraulic Oil Cooler Bypass Valve
By-pass de refroidisseur d'huile hydraulique
Байпасный клапан охладителя гидравлического масла
Válvula derivadora de enfriador de aceite hidráulico

TX1049288 A.1

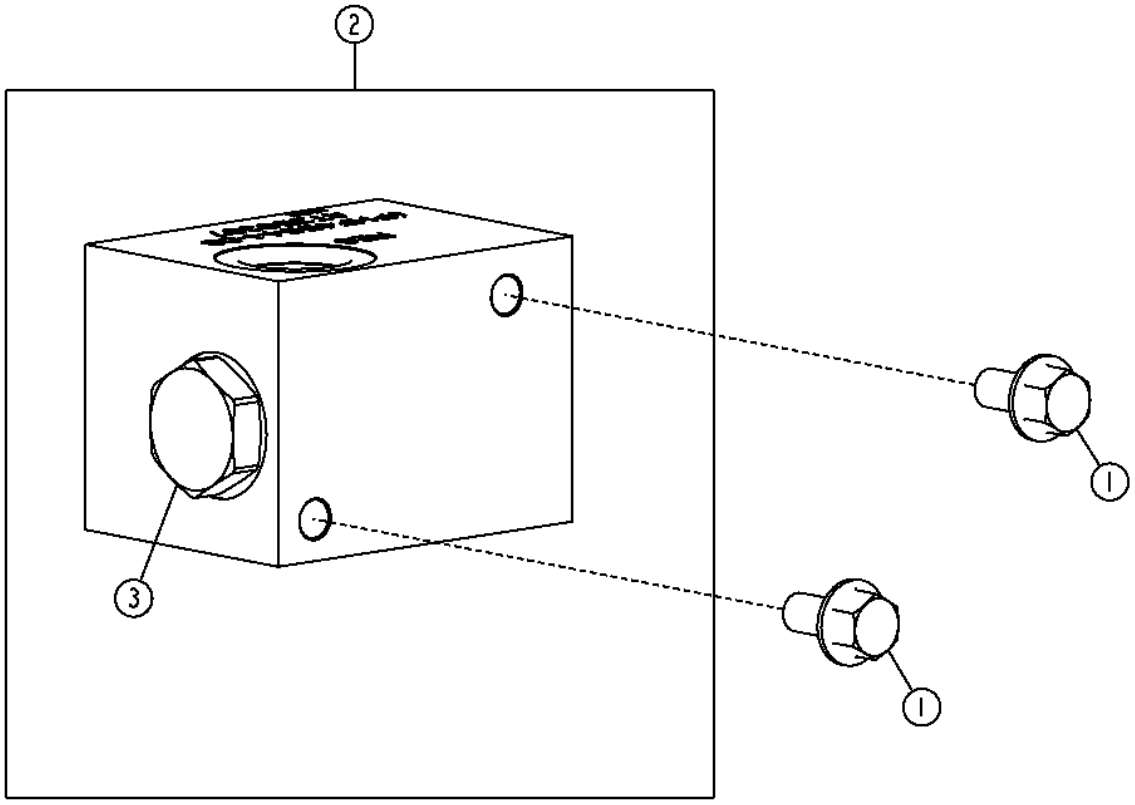

TX1049288

Pos.	*Ref.*	*Descripción*	*Cant.*	*Núm. de serie*	*Notas*
1	19M7784	Tornillo	2		M10 X 20
2	AT358387	Colector de agua	1		
3	AT359474	Válvula de retención	1		
	AN207423	Juego de retenes	1		

Electrohydraulic Valve Mount (Front) (Grade Pro)
Monture de vanne électrohydraulique (avant) (Grade Pro)
Установка электрогидравлического клапана (переднего) (Grade Pro)
Montaje de válvula electrohidráulica (delantera) (Grade Pro)

TX1050872 A.1

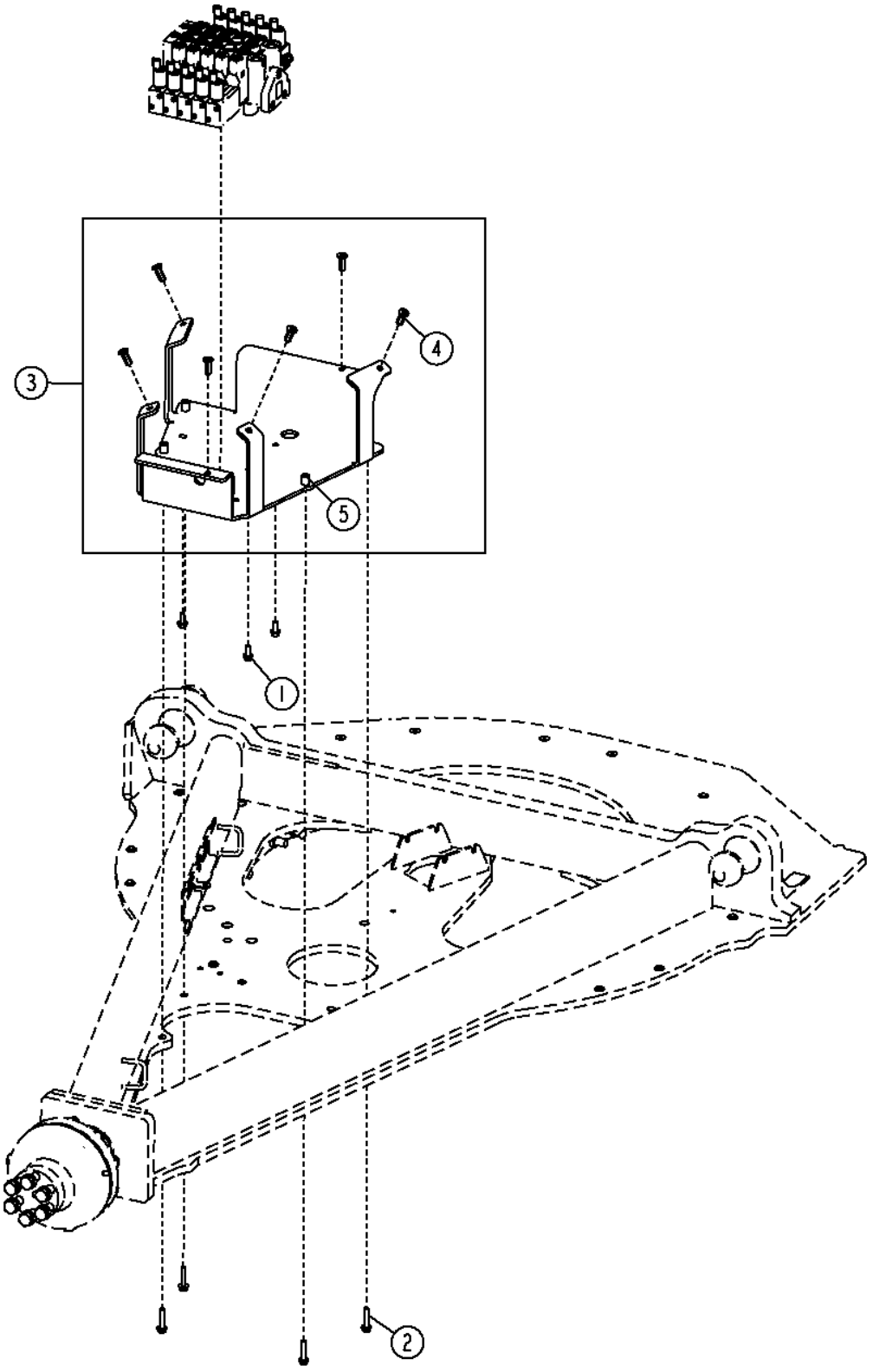

Pos.	*Ref.*	*Descripción*	*Cant.*	*Núm. de serie*	*Notas*
1	19M7785	Tornillo	3		M10 X 25
2	19M7806	Tornillo	4		M10 X 50
3	AT345806	Soporte	1		
4	T148410	Tuerca	6		M10
5	T72414	Casquillo	4		

Electrohydraulic Valve Mount (Rear) (Grade Pro)
Monture de vanne électrohydraulique (arrière) (Grade Pro)
Установка электрогидравлического клапана (заднего) (Grade Pro)
Montaje de válvula electrohidráulica (trasera) (Grade Pro)

TX1050461 A.1

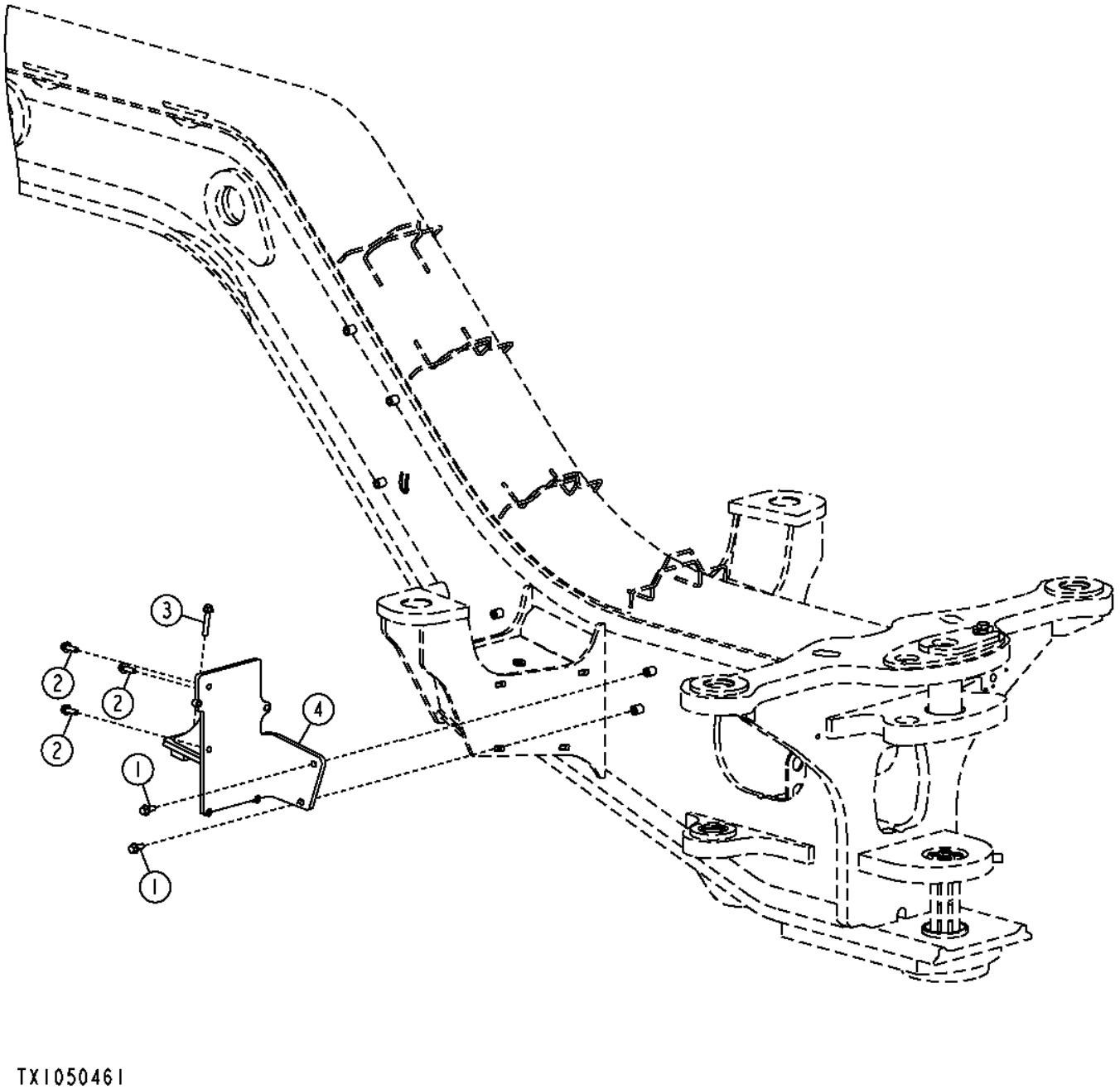

TX1050461

Pos.	*Ref.*	*Descripción*	*Cant.*	*Núm. de serie*	*Notas*
1	19M7785	Tornillo	2		M10 X 25
2	19M7786	Tornillo	3		M10 X 30
3	19M7807	Tornillo	1		M10 X 60
4	AT341615	Soporte	1		

Electrohydraulic 4 Function Valve (Rear) (Grade Pro)
Distributeur électrohydraulique de fonction 4 (arrière) (Grade Pro)
Электрогидравлический 4-функциональный клапан (задний) (Grade Pro)
Válvula electrohidráulica de 4 funciones (trasera) (Grade Pro)

TX1050893 A.1

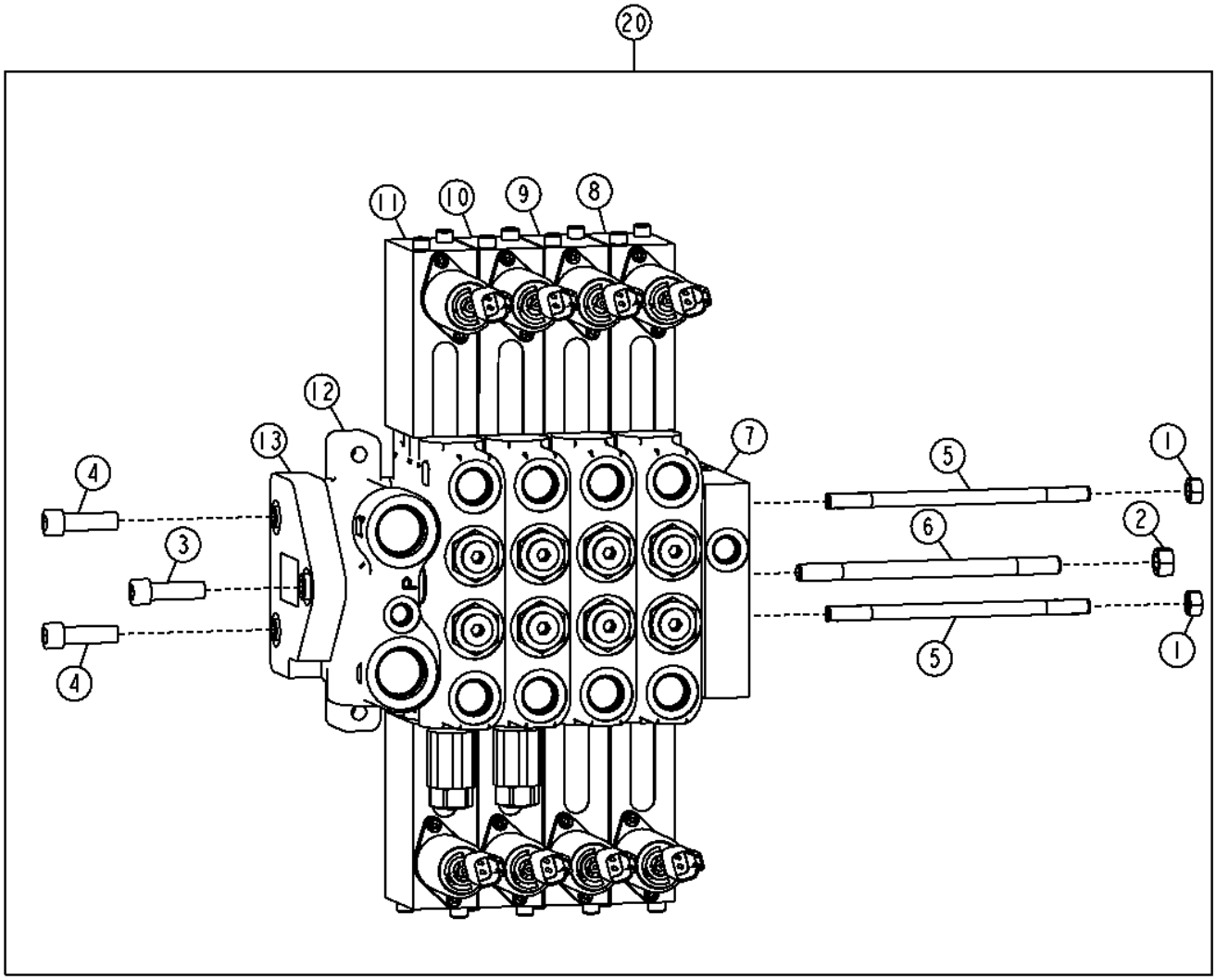

TX1050893

Pos.	*Ref.*	*Descripción*	*Cant.*	*Núm. de serie*	*Notas*
1	14H1042	Tuerca	2		5/16"
2	14H1080	Tuerca	1		3/8"
3	19H3924	Tornillo	1		3/8" X 1-1/4"
4	F1100320	Tornillo	2		7.925 X 31.750 MM (5/16" X 1-1/4")
5	L115722	Espárrago	2		
6	L115723	Espárrago	1		
7	AT359386	Válvula	1		
8	AT359388	Válvula de carrete	1		Dirección trasera
9	AT359389	Válvula de carrete	1		Dirección
10	AT359391	Válvula de carrete	1		Elevación de hoja izquierda
11	AT359391	Válvula de carrete	1		Elevación de hoja derecha
12	AT327176	Carcasa	1		Sección de válvula de entrada central
13	AT359376	Sección	1		
20	AT342874	Distribuidor	1		

Electrohydraulic 5 Function Valve (Front) (Grade Pro)
Distributeur électrohydraulique de fonction 5 (avant) (Grade Pro)
Электрогидравлический 5-функциональный клапан (передний) (Grade Pro)
Válvula electrohidráulica de 5 funciones (delantera) (Grade Pro)

TX1050940 A.1

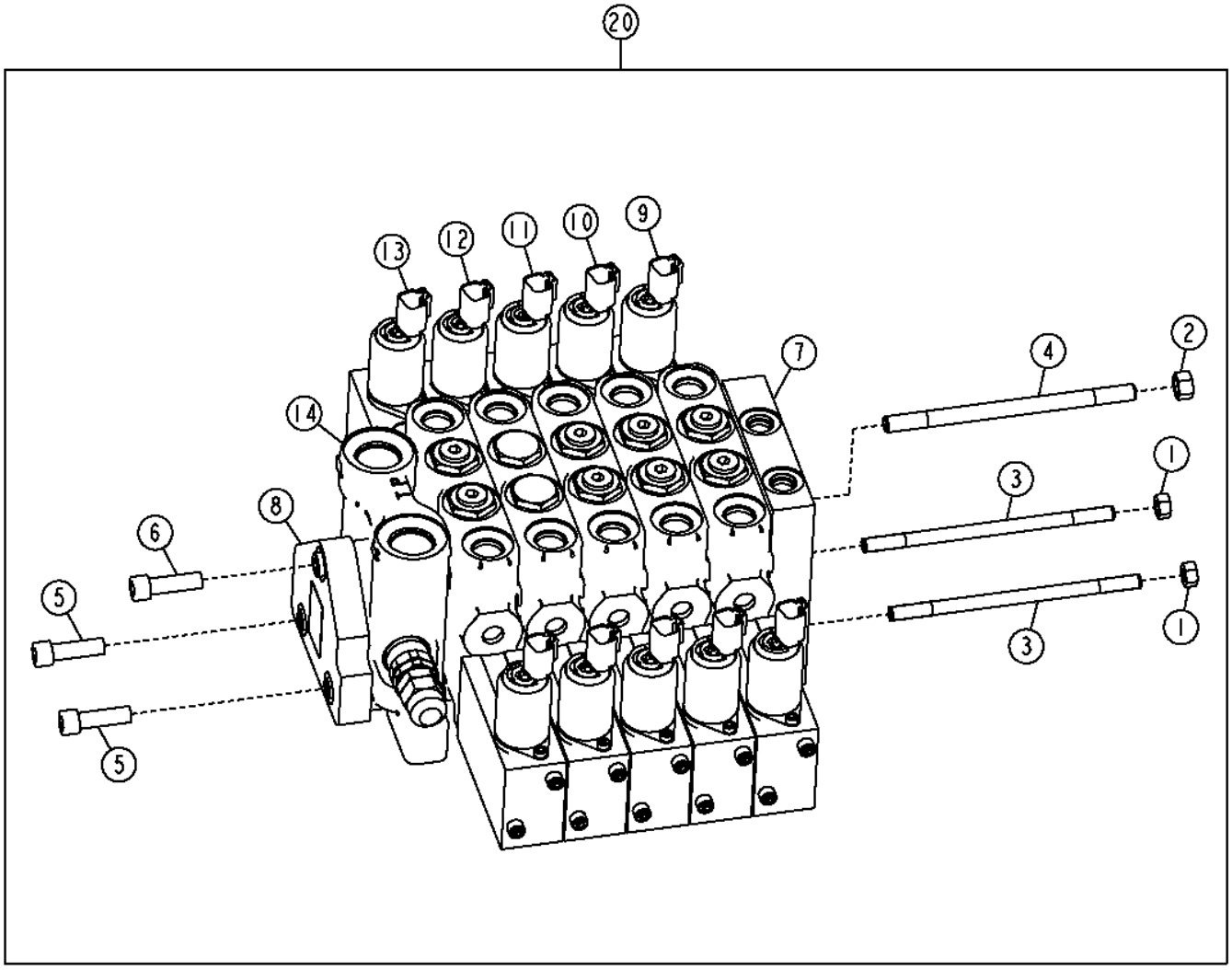

TX1050940

Pos.	*Ref.*	*Descripción*	*Cant.*	*Núm. de serie*	*Notas*
1	14H1042	Tuerca	2		5/16"
2	14H1080	Tuerca	1		3/8"
3	T246882	Conjunto de barra de acople	2		
4	T246885	Conjunto de barra de acople	1		
5	F1100320	Tornillo	2		
6	19H3924	Tornillo	1		3/8" X 1-1/4"
7	AT359384	Válvula	1		
8	AT359376	Sección	1		
9	AT359383	Válvula de carrete	1		Desplazamiento lateral de círculo
10	AT359377	Válvula de carrete	1		Inclinación de hoja
11	AT359381	Válvula de carrete	1		Desplazamiento lateral de hoja
12	AT359380	Válvula de carrete	1		Rotación de círculo
13	AT359382	Válvula de carrete	1		Inclinación de ruedas
14	AT317307	Carcasa	1		Sección de válvula de entrada central
20	AT343012	Distribuidor	1		

Electrohydraulic 5 Function Valve (Rear) (Grade Pro)
Electrohydraulic 5 Function Valve (Rear) (Grade Pro)
Электрогидравлический 5-функциональный клапан (задний) (Grade Pro)
Válvula electrohidráulica de 5 funciones (trasera) (Grade Pro)

TX1050906 A.1

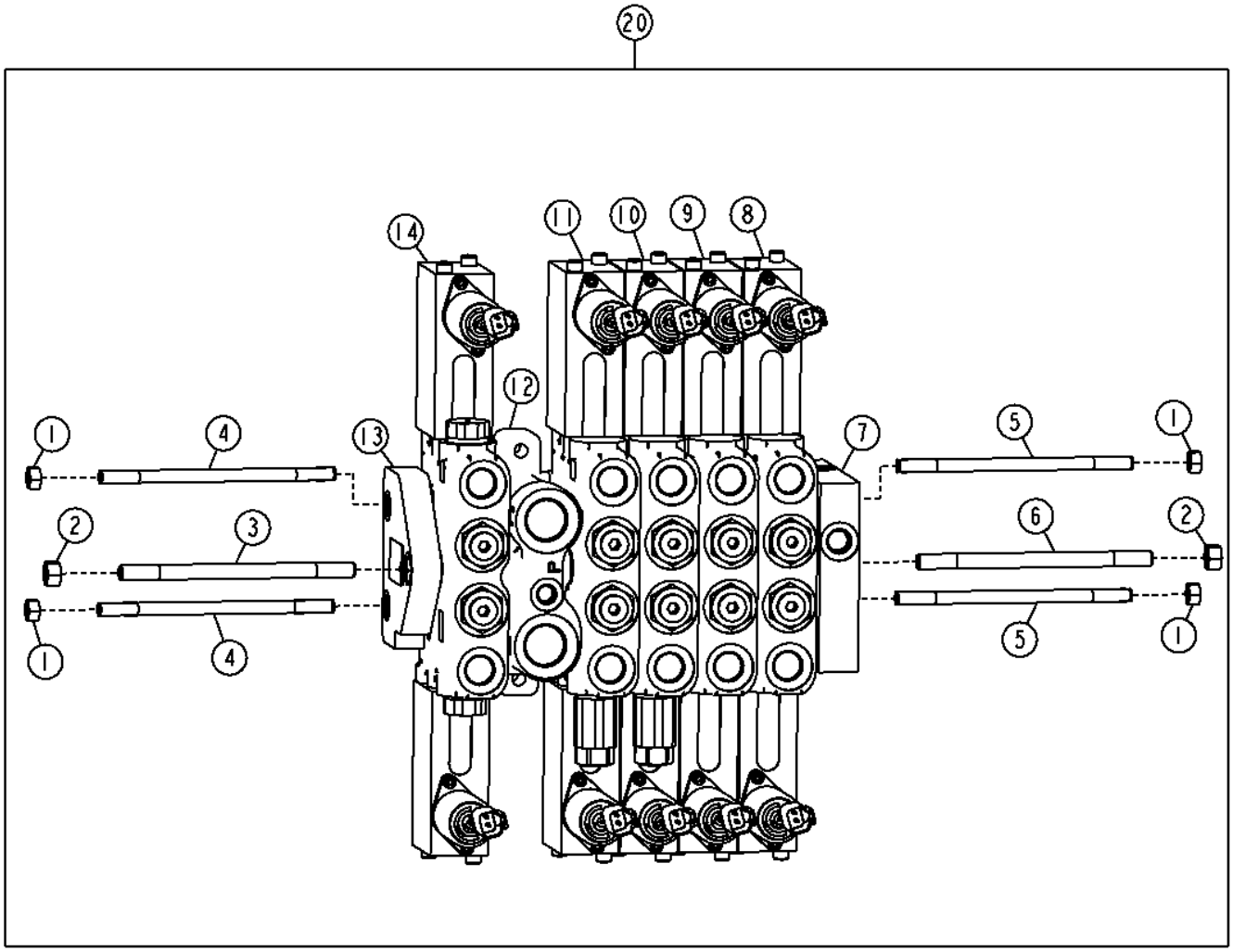

TX1050906

Pos.	*Ref.*	*Descripción*	*Cant.*	*Núm. de serie*	*Notas*
1	14H1042	Tuerca	4		5/16"
2	14H1080	Tuerca	2		3/8"
3	T213030	Espárrago	1		
4	T213027	Espárrago	2		
5	L115722	Espárrago	2		
6	L115723	Espárrago	1		
7	AT359386	Válvula	1		
8	AT359388	Válvula de carrete	1		Dirección trasera
9	AT359389	Válvula de carrete	1		Dirección
10	AT359391	Válvula de carrete	1		Elevación de hoja izquierda
11	AT359391	Válvula de carrete	1		Elevación de hoja derecha
12	AT327176	Carcasa	1		Sección de válvula de entrada central
13	AT359376	Sección	1		
14	AT359385	Válvula de carrete	1		Desgarrador/escarificador trasero
20	AT342873	Distribuidor	1		

Electrohydraulic 6 Function Valve (Front) (Grade Pro)
Distributeur électrohydraulique de fonction 6 (avant) (Grade Pro)
Электрогидравлический 6-функциональный клапан (передний) (Grade Pro)
Válvula electrohidráulica de 6 funciones (delantera) (Grade Pro)

TX1050960 A.1

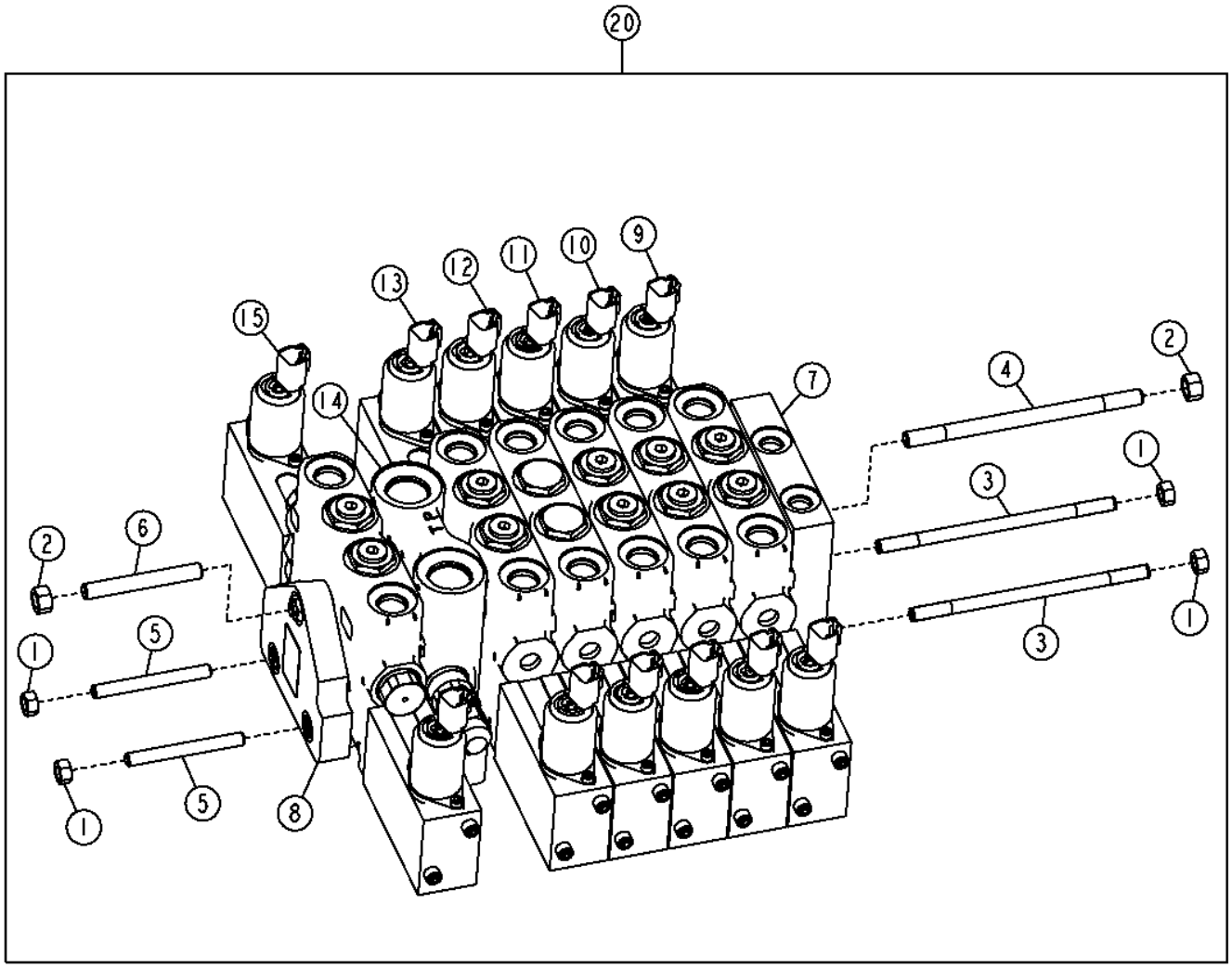

TX1050960

Pos.	*Ref.*	*Descripción*	*Cant.*	*Núm. de serie*	*Notas*
1	14H1042	Tuerca	4		5/16"
2	14H1080	Tuerca	2		3/8"
3	T246882	Conjunto de barra de acople	2		
4	T246885	Conjunto de barra de acople	1		
5	T213027	Espárrago	2		
6	T213030	Espárrago	1		
7	AT359384	Válvula	1		
8	AT359376	Sección	1		
9	AT359383	Válvula de carrete	1		Desplazamiento lateral de círculo
10	AT359377	Válvula de carrete	1		Inclinación de hoja
11	AT359381	Válvula de carrete	1		Desplazamiento lateral de hoja
12	AT359380	Válvula de carrete	1		Rotación de círculo
13	AT359382	Válvula de carrete	1		Inclinación de ruedas
14	AT317307	Carcasa	1		Sección de válvula de entrada central
15	AT359385	Válvula de carrete	1		Escarificador
20	AT343011	Distribuidor	1		

Electrohydraulic 6 Function Valve (Front) (Mid Mounted Scarifier) (Grade Pro)
Distributeur électrohydraulique de fonction 6 (avant) (scarificateur central) (Grade Pro)
Электрогидравлический 6-функциональный клапан (передний) (скарификатор в средней части) (Grade Pro)
Válvula electrohidráulica de 6 funciones (delantera) (escarificador de montaje intermedio) (Grade Pro)

TX1052196 A.1

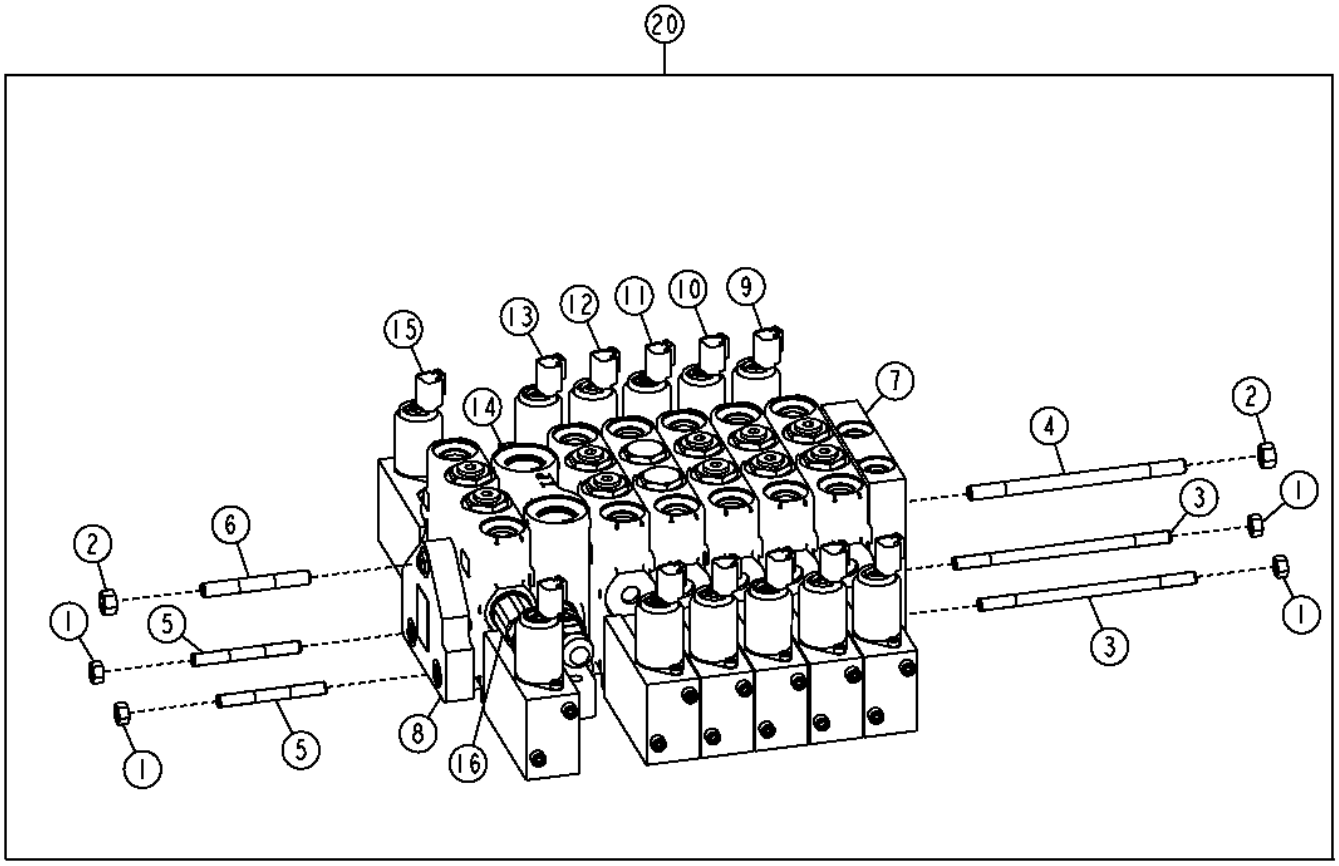

TX1052196

Pos.	*Ref.*	*Descripción*	*Cant.*	*Núm. de serie*	*Notas*
1	14H1042	Tuerca	4		5/16"
2	14H1080	Tuerca	2		3/8"
3	T246882	Conjunto de barra de acople	2		
4	T246885	Conjunto de barra de acople	1		
5	T213027	Espárrago	2		
6	T213030	Espárrago	1		
7	AT359384	Válvula	1		
8	AT359376	Sección	1		
9	AT359383	Válvula de carrete	1		Desplazamiento lateral de círculo
10	AT359377	Válvula de carrete	1		Inclinación de hoja
11	AT359381	Válvula de carrete	1		Desplazamiento lateral de hoja
12	AT359380	Válvula de carrete	1		Rotación de círculo
13	AT359382	Válvula de carrete	1		Inclinación de ruedas
14	AT317307	Carcasa	1		Sección de válvula de entrada central
15	AT359385	Válvula de carrete	1		Escarificador
16	AT317324	Válvula descarga de presión	1		
20	AT343381	Distribuidor	1		

Electrohydraulic 6 Function Valve (Rear) (Grade Pro)
Distributeur électrohydraulique de fonction 6 (arrière) (Grade Pro)
Электрогидравлический 6-функциональный клапан (задний) (Grade Pro)
Válvula electrohidráulica de 6 funciones (trasera) (Grade Pro)

TX1050910 A.1

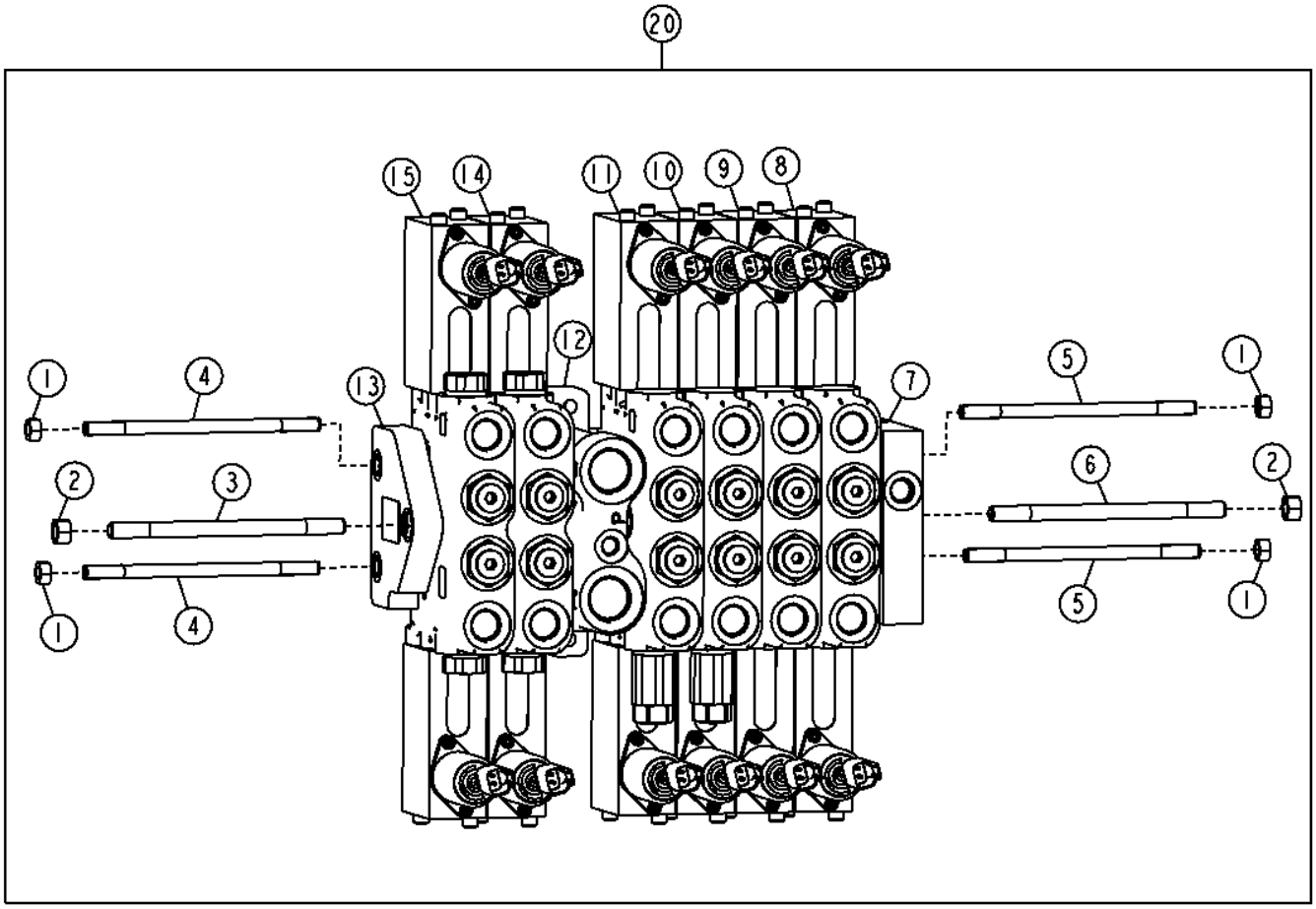

TX1050910

Pos.	*Ref.*	*Descripción*	*Cant.*	*Núm. de serie*	*Notas*
1	14H1042	Tuerca	4		5/16"
2	14H1080	Tuerca	2		3/8"
3	T76128	Espárrago	1		
4	T76127	Espárrago	2		
5	L115722	Espárrago	2		
6	L115723	Espárrago	1		
7	AT359386	Válvula	1		
8	AT359388	Válvula de carrete	1		Dirección trasera
9	AT359389	Válvula de carrete	1		Dirección
10	AT359391	Válvula de carrete	1		Elevación de hoja izquierda
11	AT359391	Válvula de carrete	1		Elevación de hoja derecha
12	AT327176	Carcasa	1		Sección de válvula de entrada central
13	AT359376	Sección	1		
14	AT359385	Válvula de carrete	1		Desgarrador/escarificador trasero
15	AT359385	Válvula de carrete	1		Auxiliar
20	AT342872	Distribuidor	1		

Electrohydraulic 7 Function Valve (Rear) (Grade Pro)
Distributeur électrohydraulique de fonction 7 (arrière) (Grade Pro)
Электрогидравлический 7-функциональный клапан (задний) (Grade Pro)
Válvula electrohidráulica de 7 funciones (trasera) (Grade Pro)

TX1050928 A.1

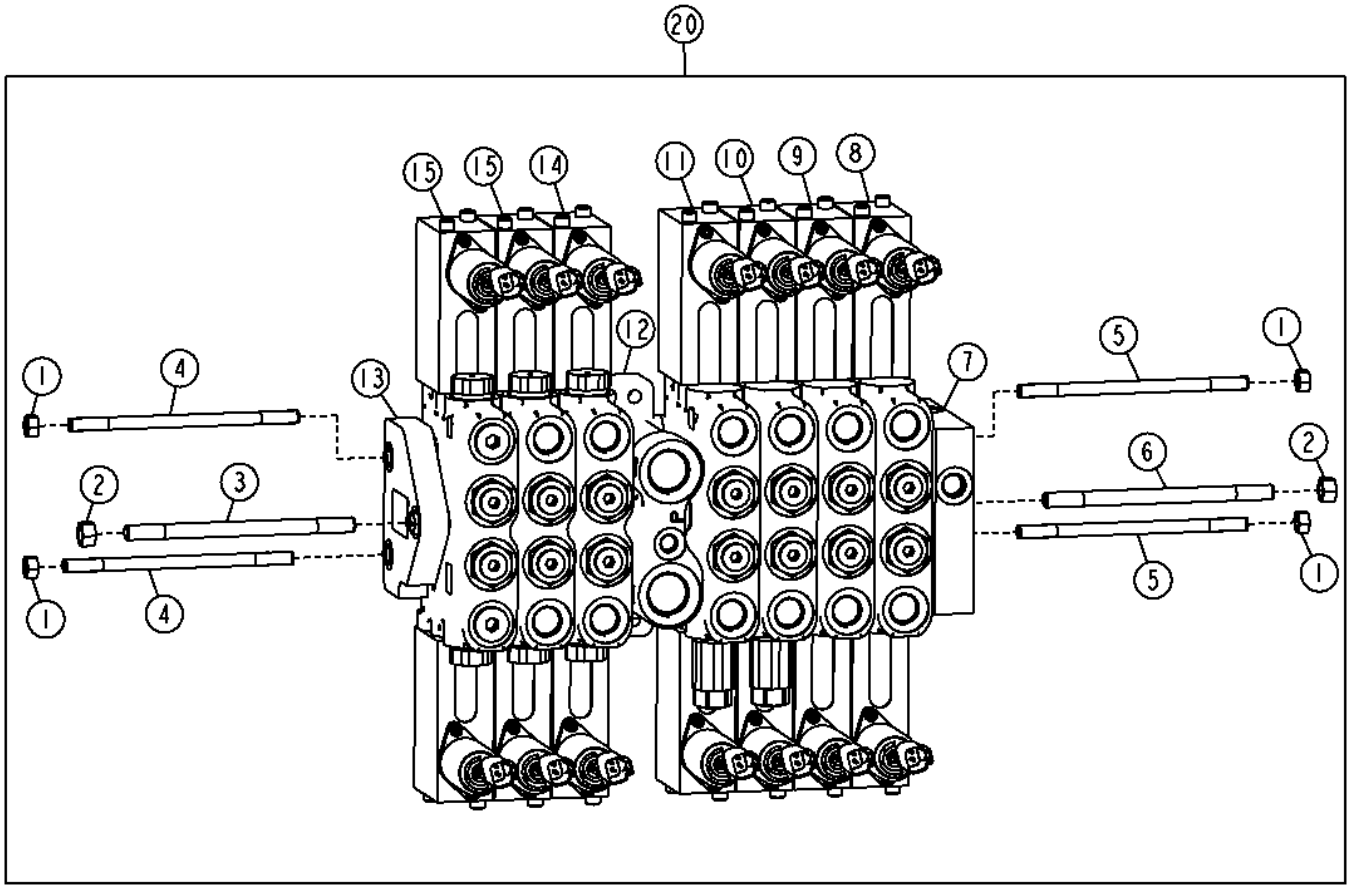

TX1050928

Pos.	*Ref.*	*Descripción*	*Cant.*	*Núm. de serie*	*Notas*
1	14H1042	Tuerca	4		5/16"
2	14H1080	Tuerca	2		3/8"
3	T253972	Espárrago	1		
4	T253971	Espárrago	2		
5	L115722	Espárrago	2		
6	L115723	Espárrago	1		
7	AT359386	Válvula	1		
8	AT359388	Válvula de carrete	1		Dirección trasera
9	AT359389	Válvula de carrete	1		Dirección
10	AT359391	Válvula de carrete	1		Elevación de hoja izquierda
11	AT359391	Válvula de carrete	1		Elevación de hoja derecha
12	AT327176	Carcasa	1		Sección de válvula de entrada central
13	AT359376	Sección	1		
14	AT359385	Válvula de carrete	1		Desgarrador/escarificador trasero
15	AT359385	Válvula de carrete	2		Auxiliar
20	AT342871	Distribuidor	1		

Electrohydraulic 8 Function Valve (Front) (Grade Pro)
Distributeur électrohydraulique de fonction 8 (avant) (Grade Pro)
Электрогидравлический 8-функциональный клапан (передний) (Grade Pro)
Válvula electrohidráulica de 8 funciones (delantera) (Grade Pro)

TX1050961 A.1

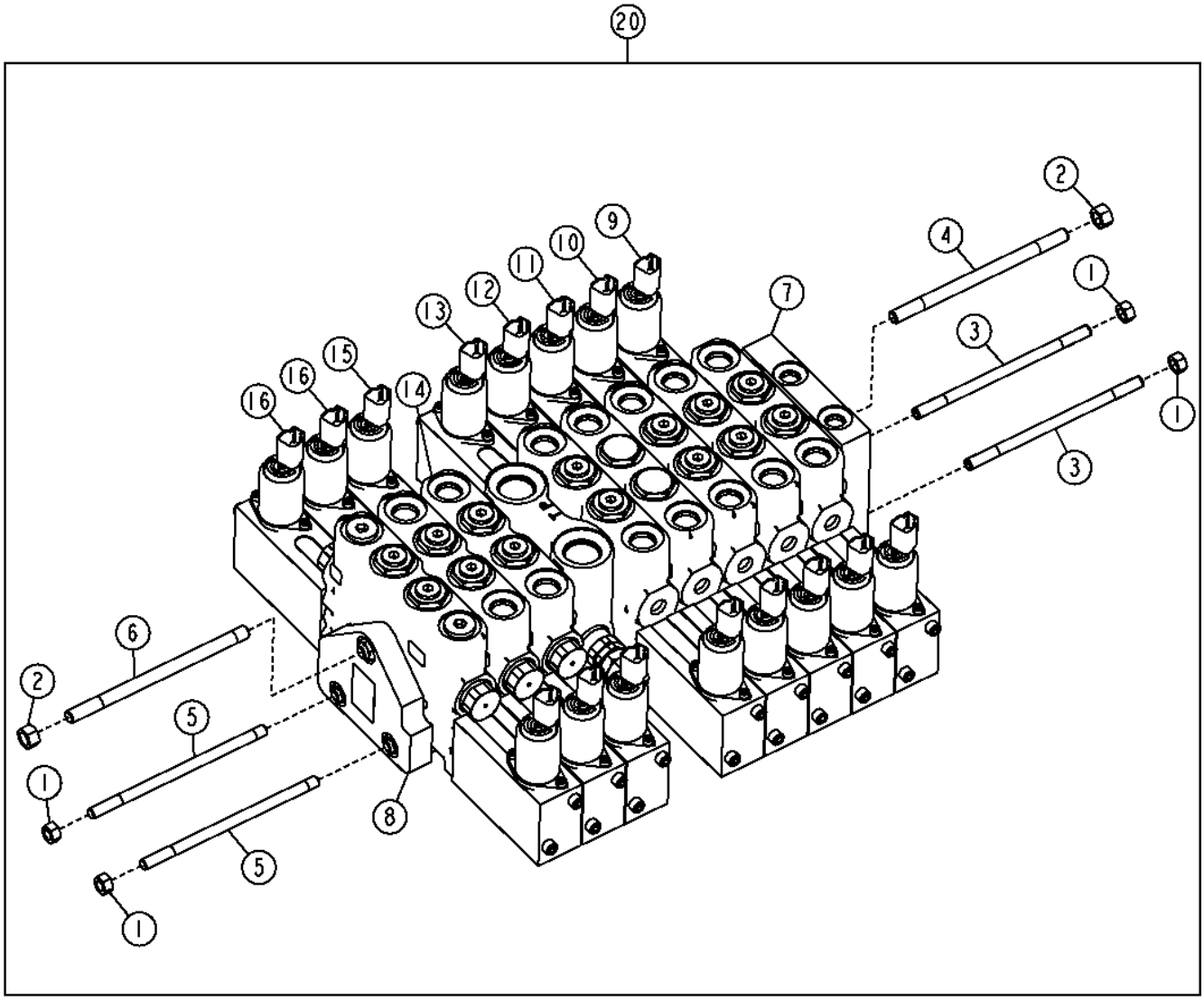

TX1050961

Pos.	*Ref.*	*Descripción*	*Cant.*	*Núm. de serie*	*Notas*
1	14H1042	Tuerca	4		5/16"
2	14H1080	Tuerca	2		3/8"
3	T246882	Conjunto de barra de acople	2		
4	T246885	Conjunto de barra de acople	1		
5	T253971	Espárrago	2		
6	T253972	Espárrago	1		
7	AT359384	Válvula	1		
8	AT359376	Sección	1		
9	AT359383	Válvula de carrete	1		Desplazamiento lateral de círculo
10	AT359377	Válvula de carrete	1		Inclinación de hoja
11	AT359381	Válvula de carrete	1		Desplazamiento lateral de hoja
12	AT359380	Válvula de carrete	1		Rotación de círculo
13	AT359382	Válvula de carrete	1		Inclinación de ruedas
14	AT317307	Carcasa	1		Sección de válvula de entrada central
15	AT359385	Válvula de carrete	1		Escarificador
16	AT359385	Válvula de carrete	2		Auxiliar
20	AT343009	Distribuidor	1		

Rear Steering Valve Section (Grade Pro)
Section d'unité de direction arrière (Grade Pro)
Секция заднего клапана рулевого управления (Grade Pro)
Sección de la válvula de dirección trasera (Grade Pro)

TX1052709 A.1

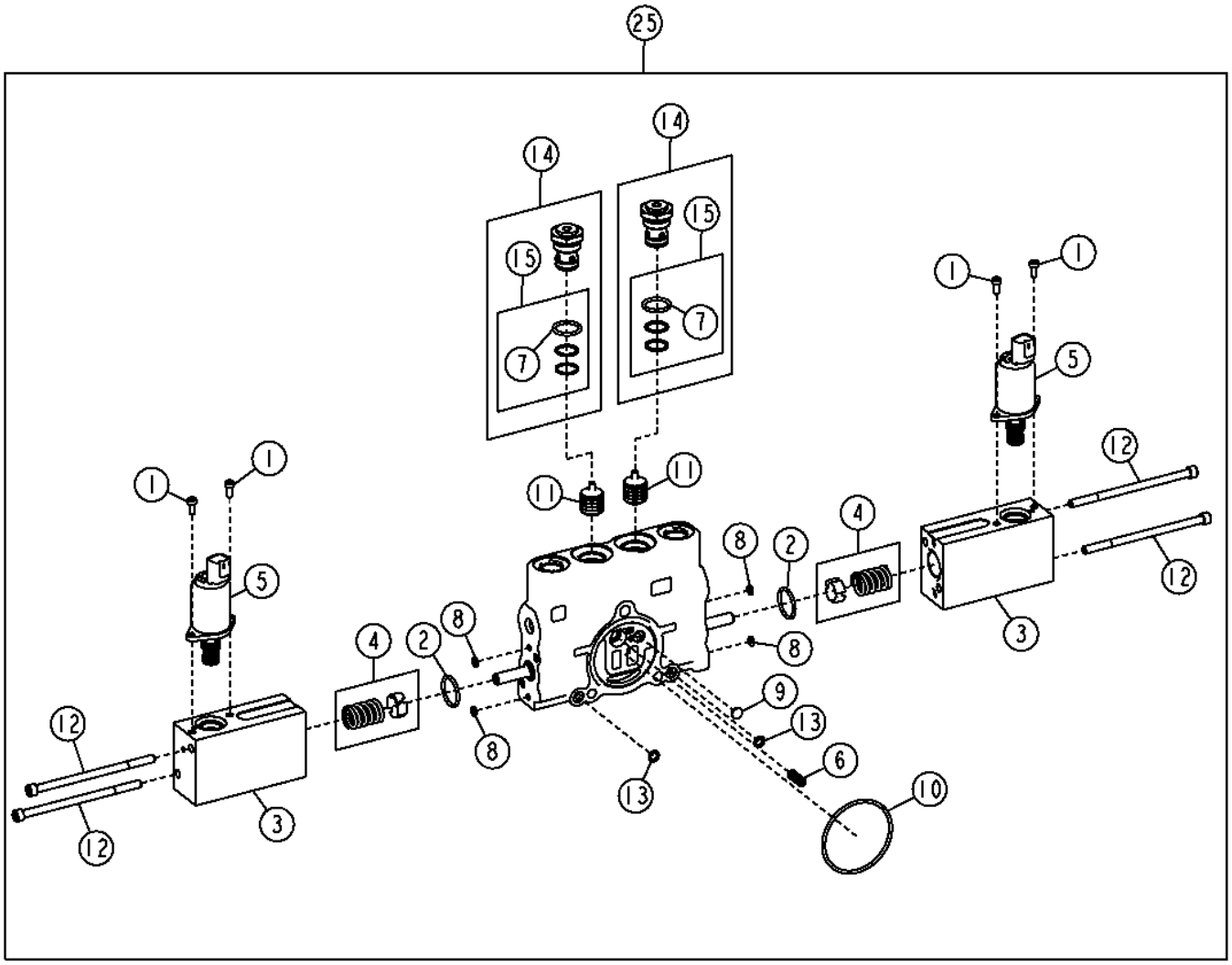

TX1052709

Pos.	*Ref.*	*Descripción*	*Cant.*	*Núm. de serie*	*Notas*
1	19M7702	Tornillo	4		M4 X 10
2	842616200	Anillo tórico	2		
3	AT357463	Electroválvula hidráulica	2		
4	AT359378	Kit de muelles	2		
5	AT359379	Válvula	2		
6	R111238	Muelle de compresión	1		
7	R111517	Anillo tórico	2		
8	R203231	Anillo tórico	4		
9	R95493	Disco	1		
10	T213025	Anillo tórico	1		
11	T213034	Corredera	2		
12	T246928	Tornillo	4		
13	T44604	Anillo tórico	2		
14	AT349056	Válvula de retención	2		
15	AT196924	Juego de retenes	1		
25	AT359388	Válvula de carrete	1		

Steering Valve Section (Grade Pro)
Section d'unité de direction (Grade Pro)
Секция клапана рулевого управления (Grade Pro)
Sección de la válvula de dirección (Grade Pro)

TX1052713 A.1

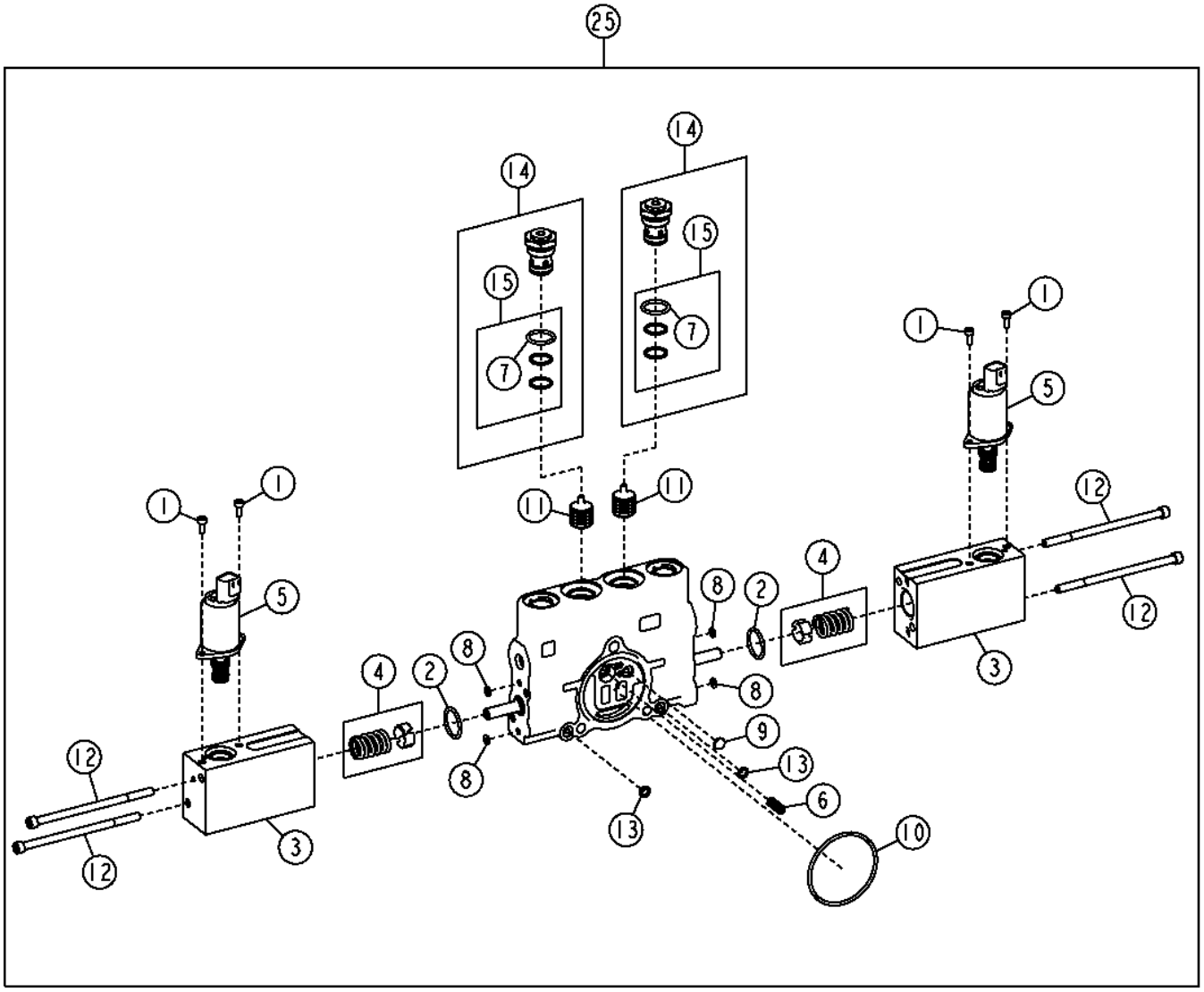

TX1052713

Pos.	*Ref.*	*Descripción*	*Cant.*	*Núm. de serie*	*Notas*
1	19M7702	Tornillo	4		M4 X 10
2	842616200	Anillo tórico	2		
3	AT357463	Electroválvula hidráulica	2		
4	AT359378	Kit de muelles	2		
5	AT359379	Válvula	2		
6	R111238	Muelle de compresión	1		
7	R111517	Anillo tórico	1		
8	R203231	Anillo tórico	4		
9	R95493	Disco	1		
10	T213025	Anillo tórico	1		
11	T213034	Corredera	2		
12	T246928	Tornillo	4		
13	T44604	Anillo tórico	2		
14	AT349056	Válvula de retención	2		
15	AT196924	Juego de retenes	1		
25	AT359389	Válvula de carrete	1		

Blade Lift Valve Section (Grade Pro)
Blade Lift Valve Section (Grade Pro)
Секция клапана подъема ножа (Grade Pro)
Sección de válvula elevadora de hoja (Grade Pro)

TX1052721 A.1

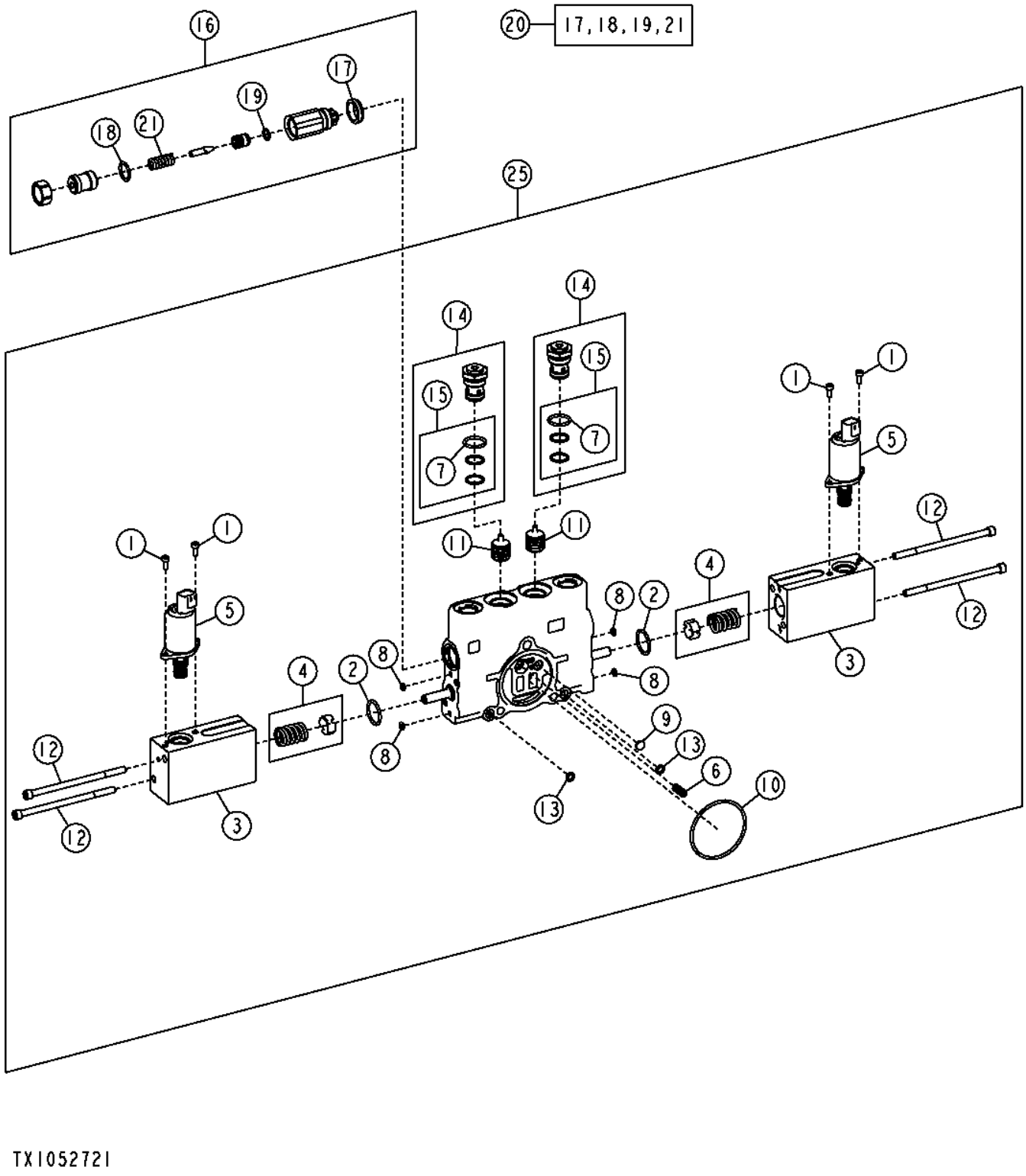

TX1052721

Pos.	*Ref.*	*Descripción*	*Cant.*	*Núm. de serie*	*Notas*
1	19M7702	Tornillo	4		M4 X 10
2	842616200	Anillo tórico	2		
3	AT357463	Electroválvula hidráulica	2		
4	AT359378	Kit de muelles	2		
5	AT359379	Válvula	2		
6	R111238	Muelle de compresión	1		
7	R111517	Anillo tórico	1		
8	R203231	Anillo tórico	4		
9	R95493	Disco	1		
10	T213025	Anillo tórico	1		
11	T213034	Corredera	2		
12	T246928	Tornillo	4		
13	T44604	Anillo tórico	2		
14	AT349056	Válvula de retención	2		
15	AT196924	Juego de retenes	1		
16	AT301226	Válvula descarga de presión	1		
17	T183756	Retén	1		
18	R47150	Anillo tórico	1		
19	R63548	Anillo tórico	1		
20	AT301227	Juego de retenes	1		
21	.....	Muelle	1		(ORDER AT301227)
25	AT359391	Válvula de carrete	1		

Blade Tilt Valve Section (Grade Pro)
Section distributeur d'inclinaison de lame (Grade Pro)
Секция клапана наклона ножа (Grade Pro)
Sección de válvula de inclinación de hoja (Grade Pro)

TX1052720 A.1

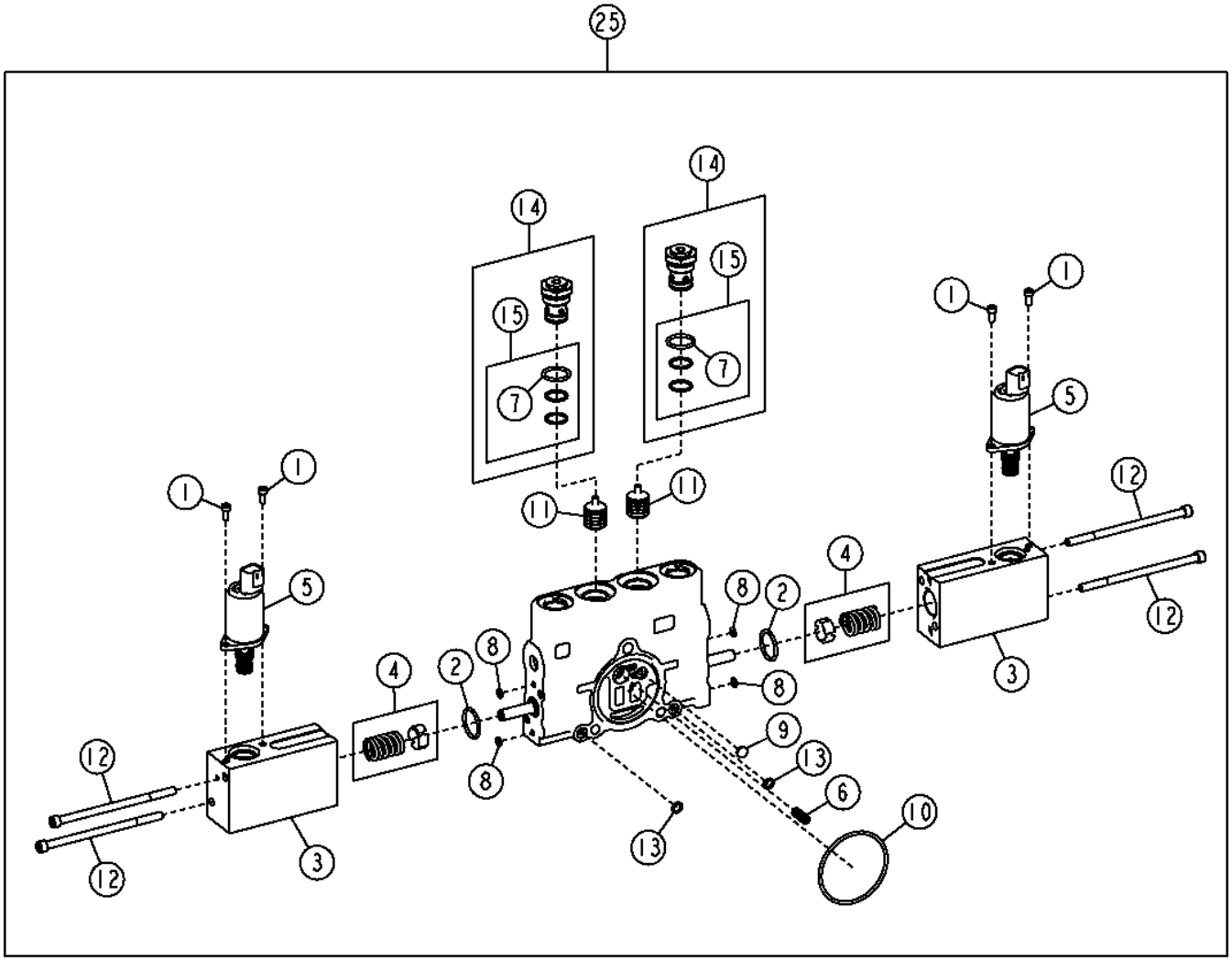

TX1052720

Pos.	*Ref.*	*Descripción*	*Cant.*	*Núm. de serie*	*Notas*
1	19M7702	Tornillo	4		M4 X 10
2	842616200	Anillo tórico	2		
3	AT357463	Electroválvula hidráulica	2		
4	AT359378	Kit de muelles	2		
5	AT359379	Válvula	2		
6	R111238	Muelle de compresión	1		
7	R111517	Anillo tórico	1		
8	R203231	Anillo tórico	4		
9	R95493	Disco	1		
10	T213025	Anillo tórico	1		
11	T213034	Corredera	2		
12	T246928	Tornillo	4		
13	T44604	Anillo tórico	2		
14	AT349056	Válvula de retención	2		
15	AT196924	Juego de retenes	1		
25	AT359377	Válvula de carrete	1		

Circle Rotate Valve Section (Grade Pro)
Section distributeur de rotation de plateau (Grade Pro)
Секция клапана вращения круга
Sección de válvula de giro de círculo (Grade Pro)

TX1052725 A.1

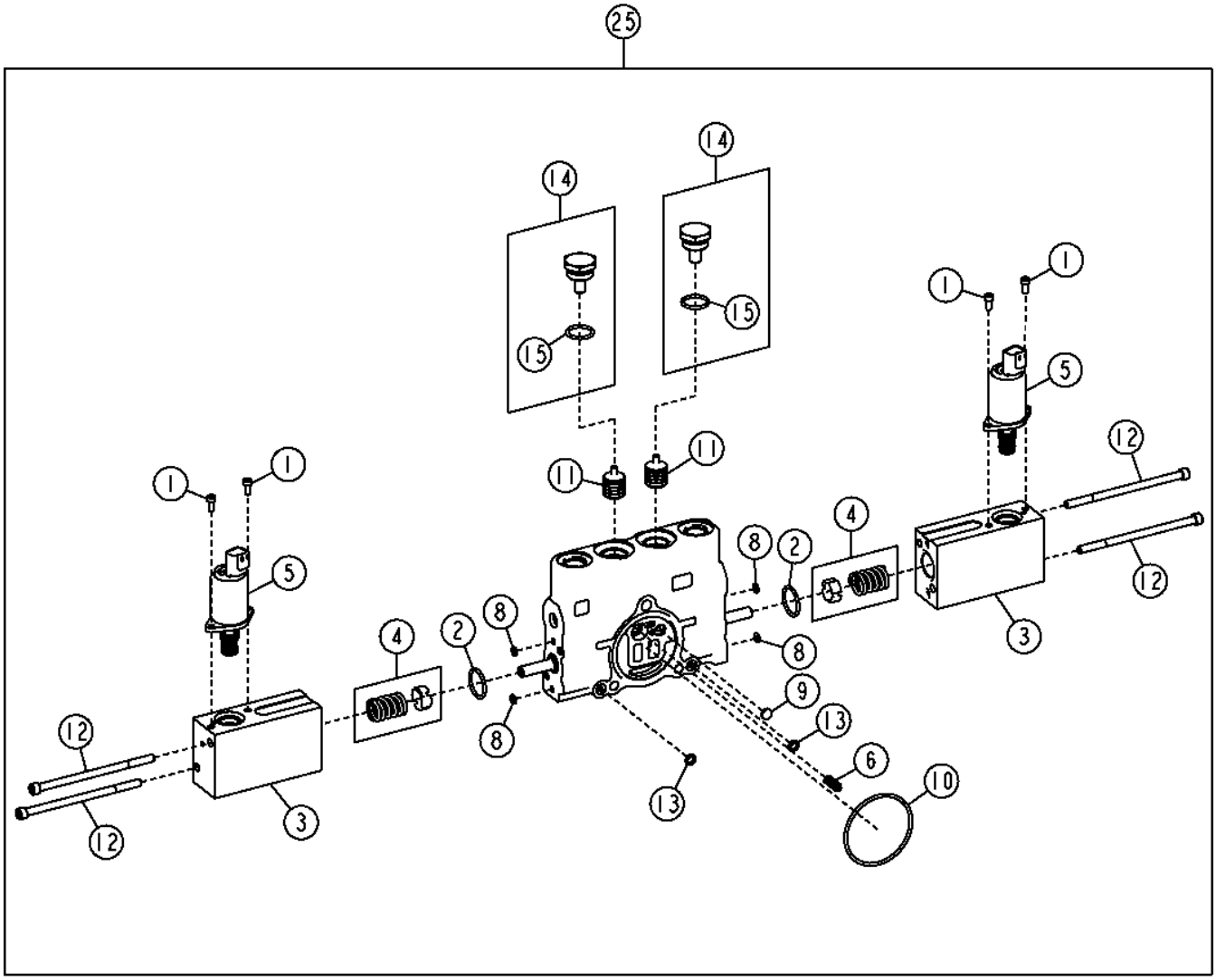

TX1052725

Pos.	*Ref.*	*Descripción*	*Cant.*	*Núm. de serie*	*Notas*
1	19M7702	Tornillo	4		M4 X 10
2	842616200	Anillo tórico	2		
3	AT357463	Electroválvula hidráulica	2		
4	AT359378	Kit de muelles	2		
5	AT359379	Válvula	2		
6	R111238	Muelle de compresión	1		
8	R203231	Anillo tórico	4		
9	R95493	Disco	1		
10	T213025	Anillo tórico	1		
11	T213034	Corredera	2		
12	T246928	Tornillo	4		
13	T44604	Anillo tórico	2		
14	AT317820	Conexión	2		
15	R26906	Anillo tórico	1		
25	AT359380	Válvula de carrete	1		

Blade Side Shift Valve Section (Grade Pro)
Section distributeur de déplacement latéral de lame (Grade Pro)
Секция клапана бокового смещения ножа (Grade Pro)
Sección de válvula de desplazamiento lateral de hoja (Grade Pro)

TX1052715 A.1

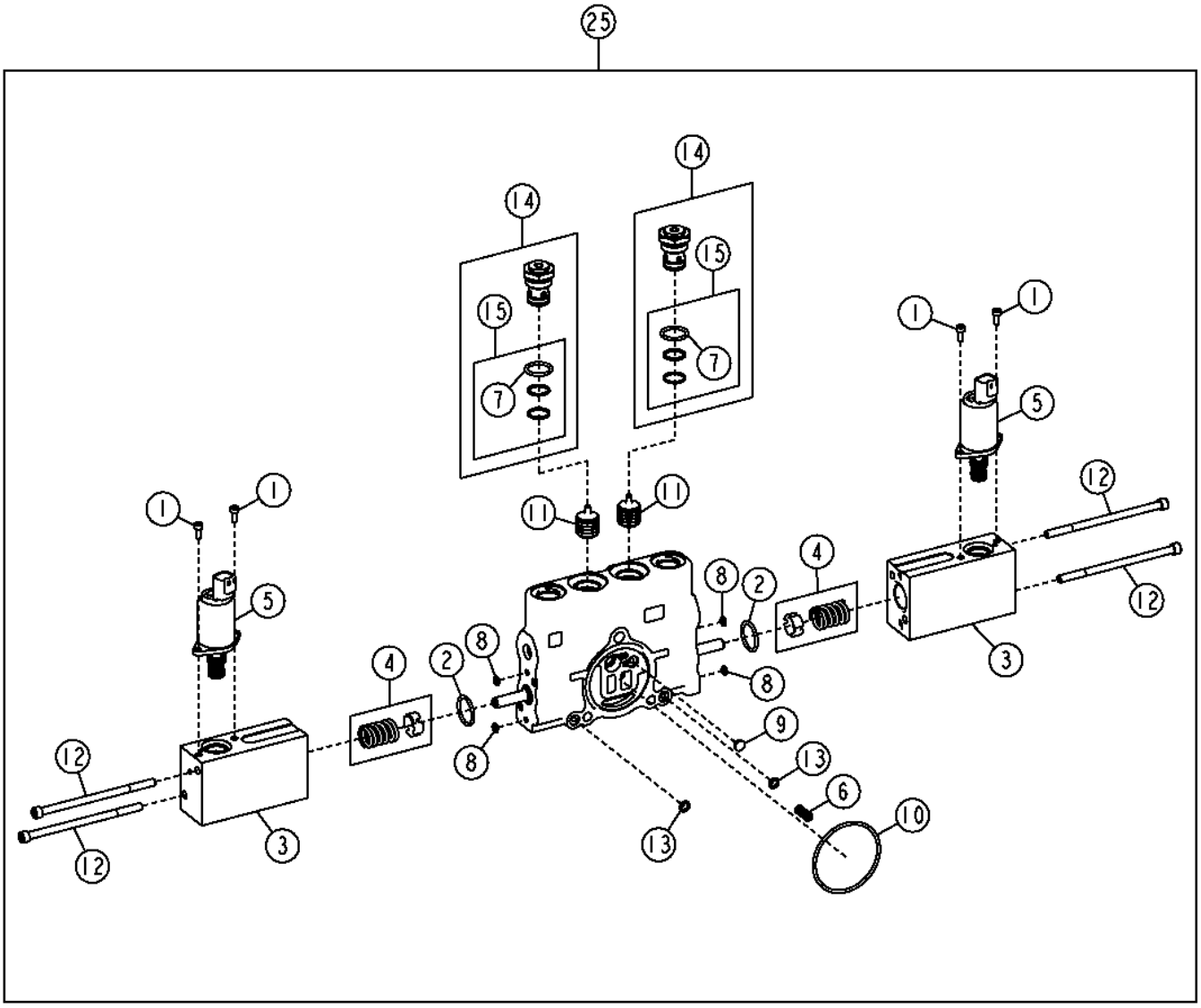

TX1052715

Pos.	*Ref.*	*Descripción*	*Cant.*	*Núm. de serie*	*Notas*
1	19M7702	Tornillo	4		M4 X 10
2	842616200	Anillo tórico	2		
3	AT357463	Electroválvula hidráulica	2		
4	AT359378	Kit de muelles	2		
5	AT359379	Válvula	2		
6	R111238	Muelle de compresión	1		
7	R111517	Anillo tórico	1		
8	R203231	Anillo tórico	4		
9	R95493	Disco	1		
10	T213025	Anillo tórico	1		
11	T213034	Corredera	2		
12	T246928	Tornillo	4		
13	T44604	Anillo tórico	2		
14	AT349056	Válvula de retención	2		
15	AT196924	Juego de retenes	1		
25	AT359381	Válvula de carrete	1		

Wheel Lean Valve Section (Grade Pro)
Wheel Lean Valve Section (Grade Pro)
Секция клапана наклона колеса (Grade Pro)
Sección de válvula de inclinación de ruedas (Grade Pro)

TX1052716 A.1

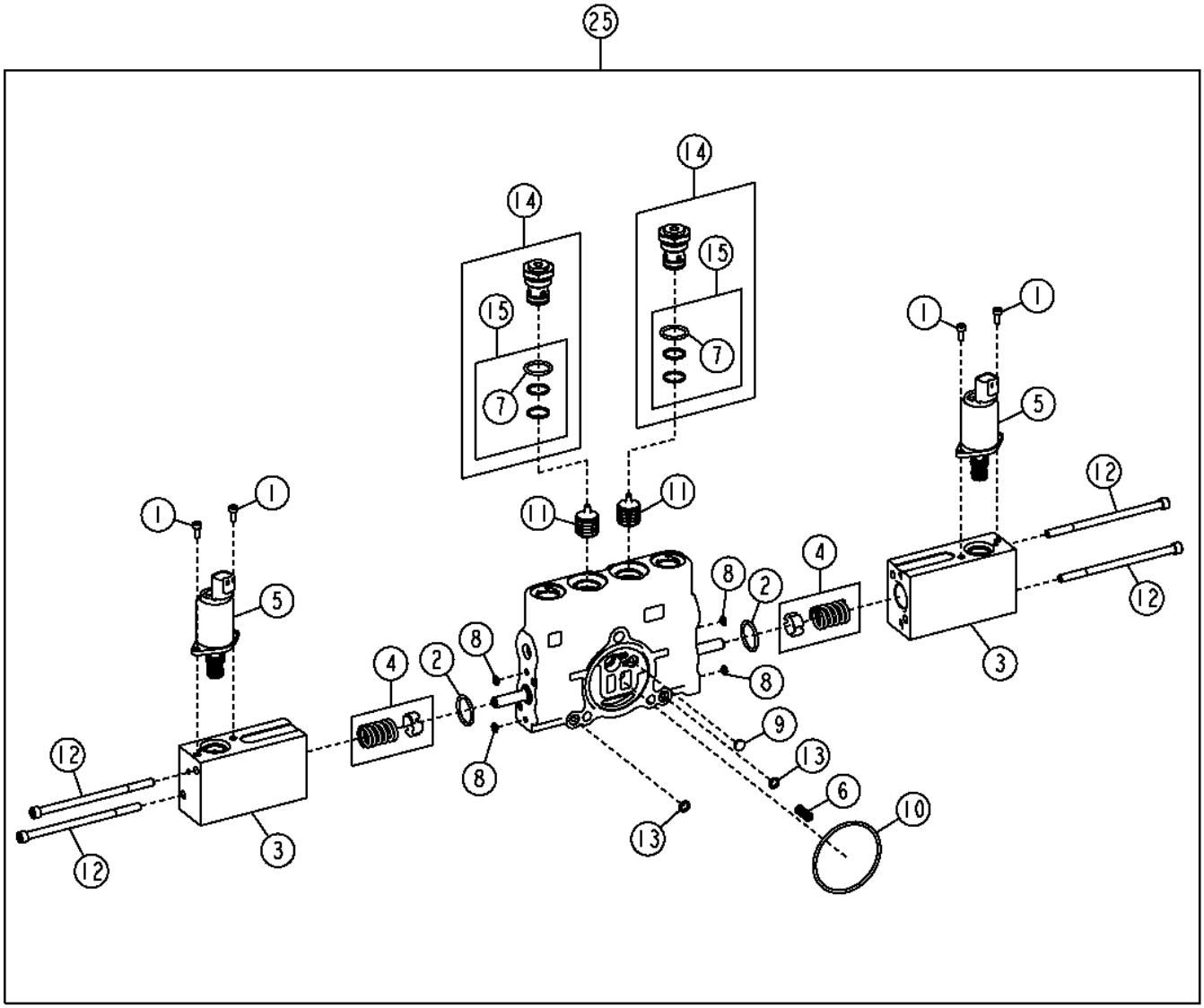

TX1052716

Pos.	*Ref.*	*Descripción*	*Cant.*	*Núm. de serie*	*Notas*
1	19M7702	Tornillo	4		M4 X 10
2	842616200	Anillo tórico	2		
3	AT357463	Electroválvula hidráulica	2		
4	AT359378	Kit de muelles	2		
5	AT359379	Válvula	2		
6	R111238	Muelle de compresión	1		
7	R111517	Anillo tórico	1		
8	R203231	Anillo tórico	4		
9	R95493	Disco	1		
10	T213025	Anillo tórico	1		
11	T213034	Corredera	2		
12	T246928	Tornillo	4		
13	T44604	Anillo tórico	2		
14	AT349056	Válvula de retención	2		
15	AT196924	Juego de retenes	1		
25	AT359382	Válvula de carrete	1		

Circle Side Shift Valve Section (Grade Pro)
Section distributeur de déplacement latéral de plateau (Grade Pro)
Секция клапана бокового смещения круга (Grade Pro)
Sección de válvula de desplazamiento lateral de círculo (Grade Pro)

TX1052718 A.1

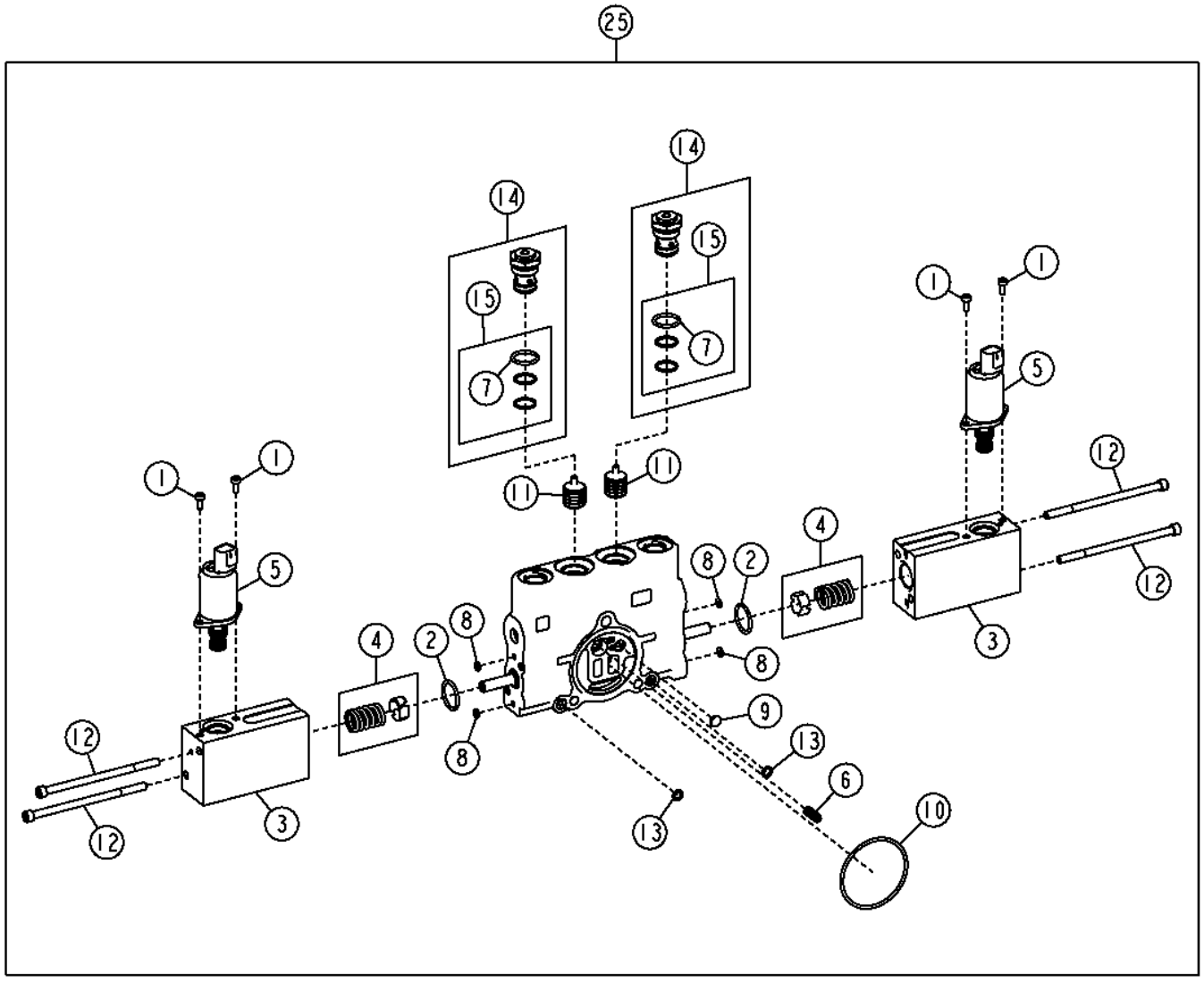

TX1052718

Pos.	*Ref.*	*Descripción*	*Cant.*	*Núm. de serie*	*Notas*
1	19M7702	Tornillo	4		M4 X 10
2	842616200	Anillo tórico	2		
3	AT357463	Electroválvula hidráulica	2		
4	AT359378	Kit de muelles	2		
5	AT359379	Válvula	2		
6	R111238	Muelle de compresión	1		
7	R111517	Anillo tórico	1		
8	R203231	Anillo tórico	4		
9	R95493	Disco	1		
10	T213025	Anillo tórico	1		
11	T213034	Corredera	2		
12	T246928	Tornillo	4		
13	T44604	Anillo tórico	2		
14	AT349056	Válvula de retención	2		
15	AT196924	Juego de retenes	1		
25	AT359383	Válvula de carrete	1		

Electrohydraulic Inlet Valve Section (Rear) (Grade Pro)
Section d'entrée de distributeur électrohydraulique (arrière) (Grade Pro)
Секция электрогидравлического впускного клапана (заднего) (Grade Pro)
Sección de válvula electrohidráulica de entrada (trasera) (Grade Pro)

TX1052230 A.1

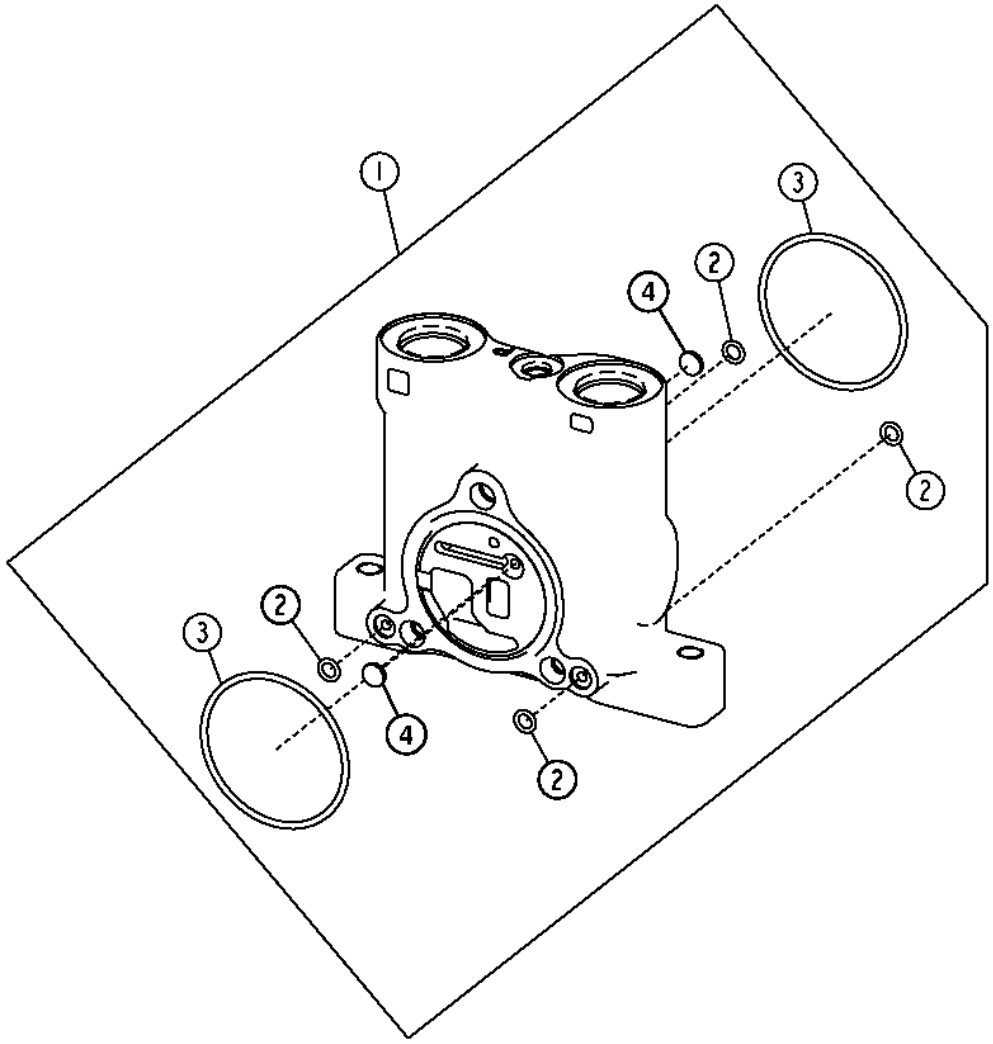

TX1052230

Pos.	*Ref.*	*Descripción*	*Cant.*	*Núm. de serie*	*Notas*
1	AT327176	Carcasa	1		
2	R76578	Anillo tórico	4		
3	T213025	Anillo tórico	2		
4	R95493	Disco	2		

Electrohydraulic Inlet Valve Section (Front) (Grade Pro)
Section d'entrée de distributeur électrohydraulique (avant) (Grade Pro)
Секция электрогидравлического впускного клапана (переднего) (Grade Pro)
Sección de válvula electrohidráulica de entrada (delantera) (Grade Pro)

TX1052232 A.1

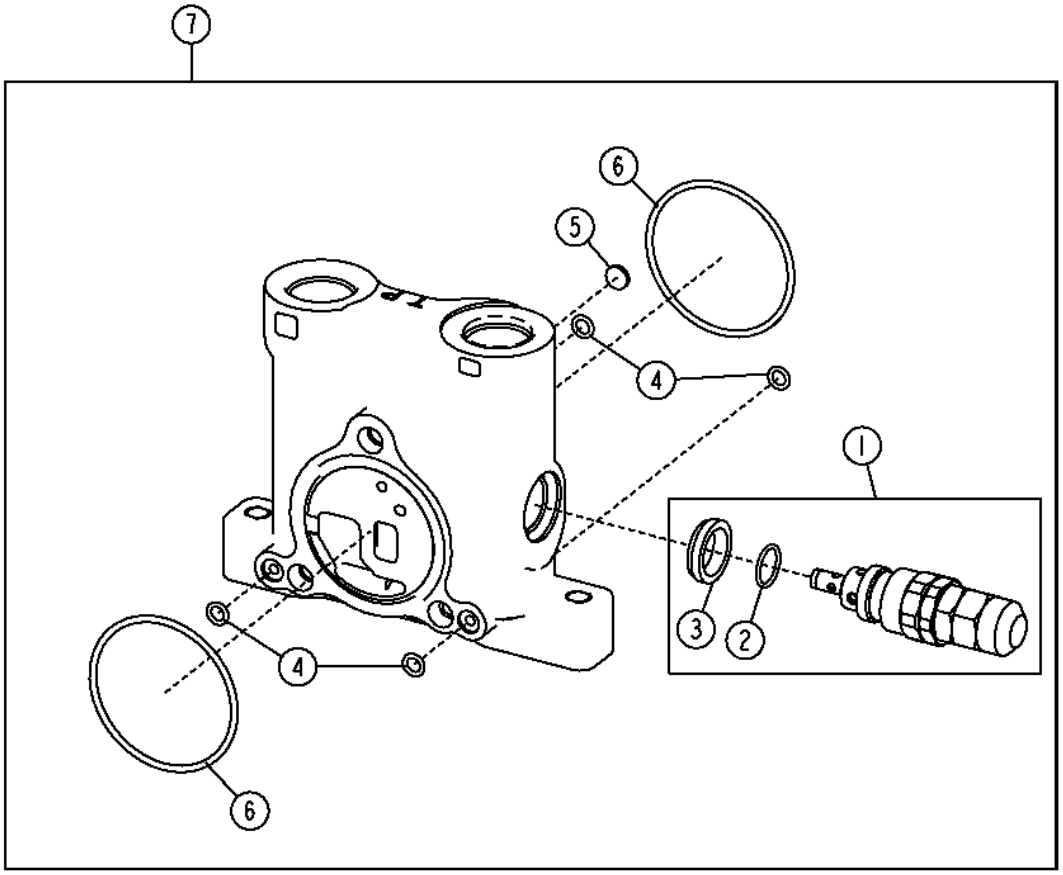

TX1052232

Pos.	*Ref.*	*Descripción*	*Cant.*	*Núm. de serie*	*Notas*
1	AT317323	Válvula descarga de presión	1		
2	T150961	Anillo tórico	2		
3	T183756	Retén	1		
4	R76578	Anillo tórico	4		
5	R95493	Disco	1		
6	T213025	Anillo tórico	2		
7	AT317307	Carcasa	1		

Auxiliary Valve Section (Grade Pro)
Section distributeur auxiliaire (Grade Pro)
Секция клапана вспомогательного гидравлического оборудования (Grade Pro)
Sección de válvula auxiliar (Grade Pro)

TX1052723 A.1

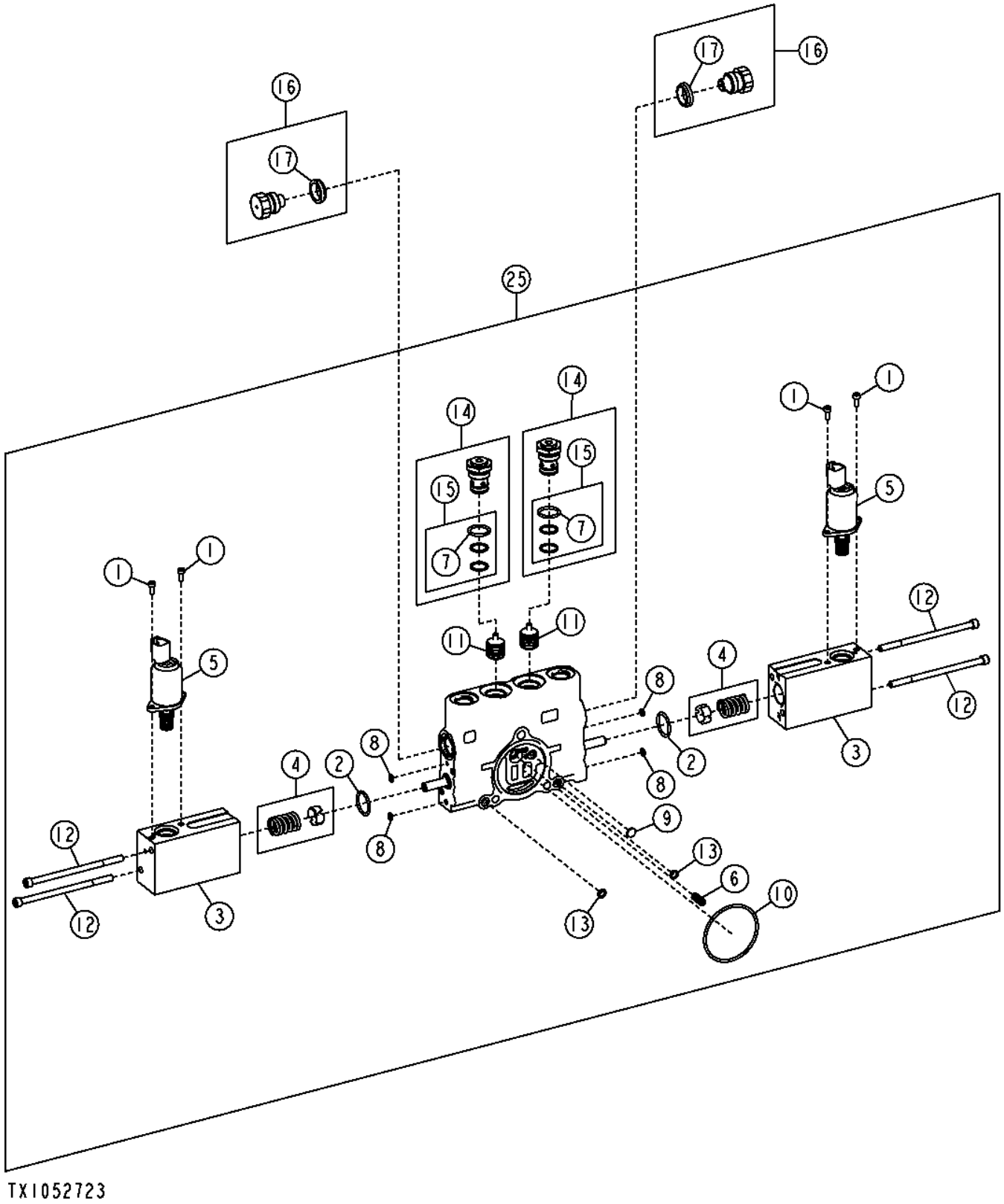

Pos.	*Ref.*	*Descripción*	*Cant.*	*Núm. de serie*	*Notas*
1	19M7702	Tornillo	4		M4 X 10
2	842616200	Anillo tórico	2		
3	AT357463	Electroválvula hidráulica	2		
4	AT359378	Kit de muelles	2		
5	AT359379	Válvula	2		
6	R111238	Muelle de compresión	1		
7	R111517	Anillo tórico	1		
8	R203231	Anillo tórico	4		
9	R95493	Disco	1		
10	T213025	Anillo tórico	1		
11	T213034	Corredera	2		
12	T246928	Tornillo	4		
13	T44604	Anillo tórico	2		
14	AT349056	Válvula de retención	2		
15	AT196924	Juego de retenes	1		
16	AT78527	Tapón hermético	2		
17	T183756	Retén	1		
25	AT359385	Válvula de carrete	1		

Electrohydraulic Auxiliary Control Valve Kit (Grade Pro)
Kit de distributeur auxiliaire électrohydraulique (Grade Pro)
Комплект электрогидравлического клапана вспомогательного гидравлического оборудования (Grade Pro)
Juego de válvula electrohidráulica auxiliar de control (Grade Pro)

TX1052201 A.1

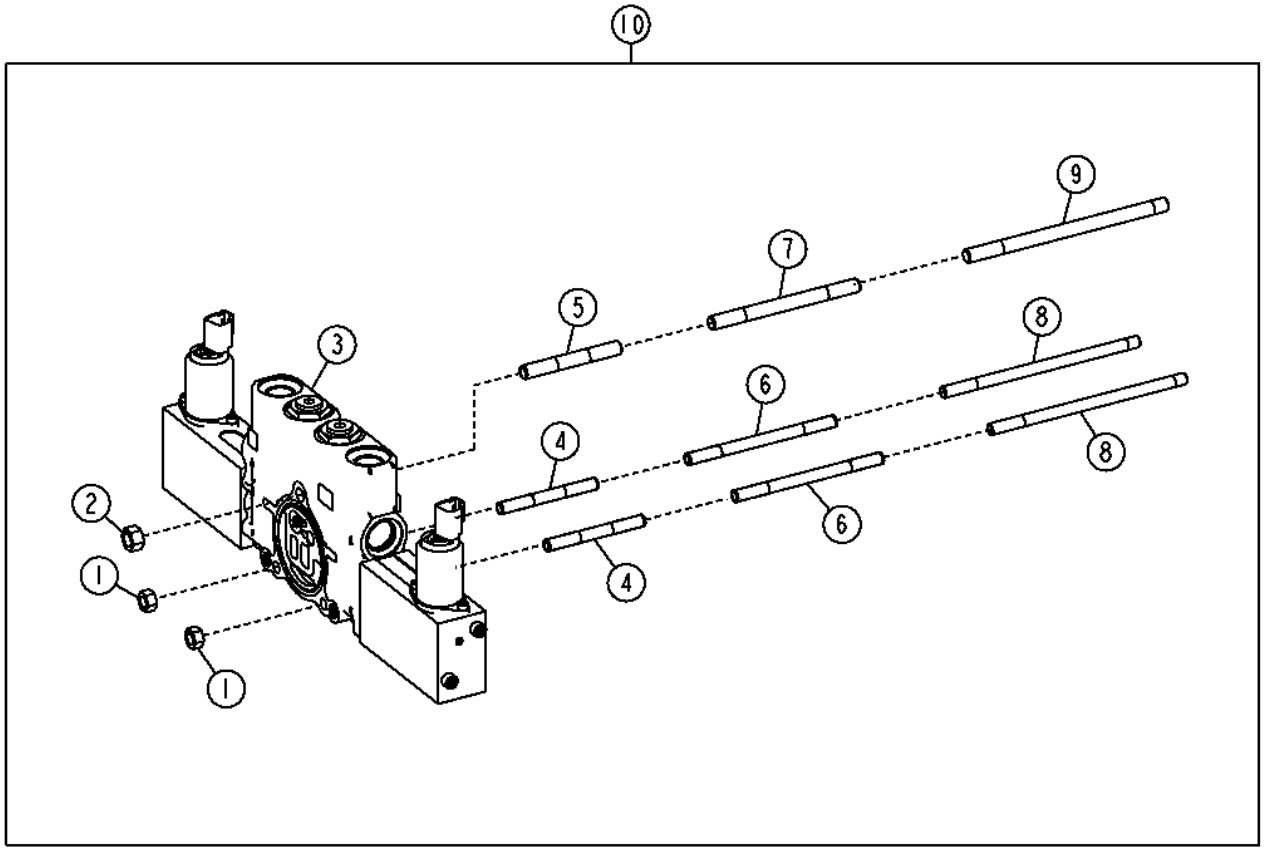

TX1052201

Pos.	*Ref.*	*Descripción*	*Cant.*	*Núm. de serie*	*Notas*
1	14H1042	Tuerca	2		5/16"
2	14H1080	Tuerca	1		3/8"
3	AT359385	Válvula de carrete	1		
4	T213027	Espárrago	2		Usar con válvula de 5 funciones
5	T213030	Espárrago	1		Usar con válvula de 5 funciones
6	T76127	Espárrago	2		Usar con válvula de 6 funciones
7	T76128	Espárrago	1		Usar con válvula de 6 funciones
8	T253971	Espárrago	2		Usar con válvula de 7 funciones
9	T253972	Espárrago	1		Usar con válvula de 7 funciones
10	AT363988	Distribuidor	1		

Main Hydraulic Plumbing (Standard Controls)
Tuyauterie du circuit hydraulique principal (commandes standard)
Трубопроводы главной гидросистемы (стандартные органы управления)
Tuberías de sistema hidráulico principal (controles estándar)

TX1051282 A.1

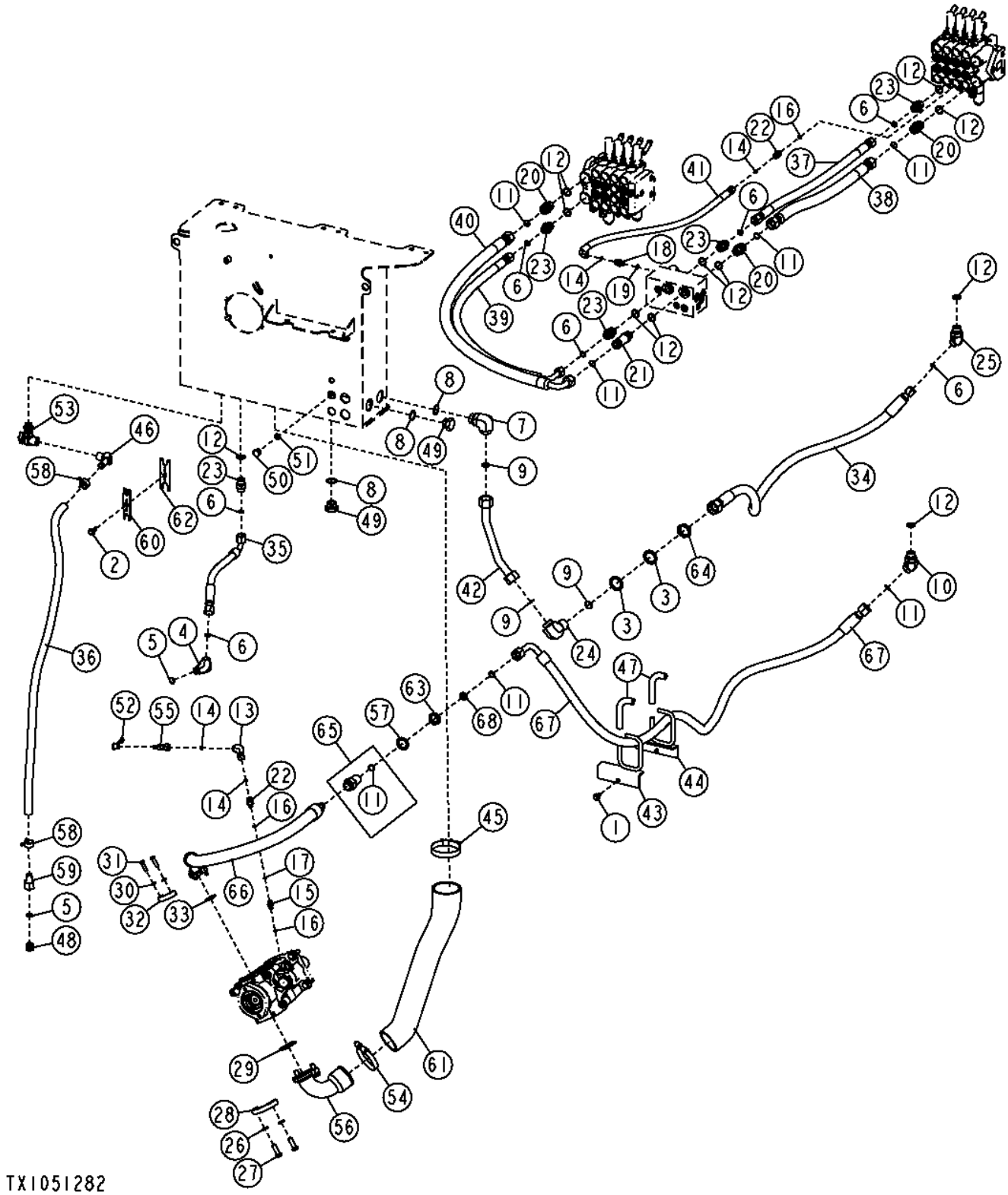

Pos.	*Ref.*	*Descripción*	*Cant.*	*Núm. de serie*	*Notas*
1	19M7784	Tornillo	1		M10 X 20
2	19M7785	Tornillo	1		M10 X 25
3	24H1520	Arandela	2		1-15/32" X 2" X 0.105"
4	38H1006	Racor acodado	1		
5	R26906	Anillo tórico	2		
6	T77932	Anillo tórico	8		
7	38H1037	Racor acodado	1		
8	R29936	Anillo tórico	3		
9	T76938	Anillo tórico	3		
10	38H1048	Racor acodado	1		
11	T77858	Anillo tórico	6		
12	U12547	Anillo tórico	11		
13	38H1094	Racor acodado	1		
14	T77613	Anillo tórico	4		
15	38H1159	Racor adaptador	1		
16	R28782	Anillo tórico	3		
17	T77814	Anillo tórico	1		
18	38H1160	Racor adaptador	1		
19	R26448	Anillo tórico	1		
20	38H1163	Racor adaptador	3		
21	38H1215	Racor adaptador	1		
22	38H1309	Racor adaptador	1		
23	38H1329	Racor adaptador	5		
24	38H1456	Racor acodado	1		
25	38H1577	Racor acodado	1		
26	12H301	Arandela de seguridad	4		1/2"
27	19H2993	Tornillo	4		1/2" X 1-1/2"
28	R37023	Conexión con brida	2		
29	U46457	Anillo tórico	1		
30	12H304	Arandela de seguridad	4		3/8"
31	19H3239	Tornillo	4		3/8" X 1-1/4"
32	H61354	Conexión con brida	2		
33	T78313	Anillo tórico	1		
34	AT318650	Manguera hidr. - confección	1		
35	AT326589	Manguera hidr. - confección	1		
36	.....	Manguera a Granel	1		(MAKE FROM TY22563) (CTL 4.40 ft.)
37	AT345203	Manguera hidr. - confección	1		
38	AT345220	Manguera hidr. - confección	1		
39	AT345221	Manguera hidr. - confección	1		
40	AT345222	Manguera hidr. - confección	1		
41	AT345274	Manguera hidr. - confección	1		
42	AT368944	Tubería de aceite	1		
43	AT370183	Soporte de manguera	1		(SUB FOR AT357748)
44	AT370184	Soporte de manguera	1		(SUB FOR AT357749)
45	AT37477	Abrazadera para mangueras	1		
46	H63773	Conexión	1		
47	R109553	Manguera	2		
48	R27474	Tapón de vaciado	1		
49	R36636	Tapón hermético	2		
50	R39112	Conexión	1		
51	R47150	Anillo tórico	1		
52	R77175	Tapadera	1		
53	RE509097	Grifo de vaciado	1		
54	RE52702	Abrazadera	1		
55	RE60701	Acople para diagnóstico	1		
56	T158298	Tubería	1		
57	T174275	Arandela de seguridad	1		
58	T185826	Abrazadera	2		
59	T190892	Conexión de manguera	1		
60	T212304	Herramienta	1		(STC -6/-8)
61	T215785	Manguera de aspiración	1		
62	E131298	Herramienta	1		(STC -10/-12)
63	T78707	Tuerca	1		
64	T78715	Tuerca	1		
65	62H1067	Conexión	1		
66	AT366547	Manguera hidráulica	1		
67	AT366556	Manguera hidráulica	1		
68	T254573	Obturador	1		

Main Hydraulic Plumbing (Grade Pro)
Main Hydraulic Plumbing (Grade Pro)
Трубопроводы главной гидросистемы (Grade Pro)
Tubería hidráulica principal (Grade Pro)

TX1051285 A.1

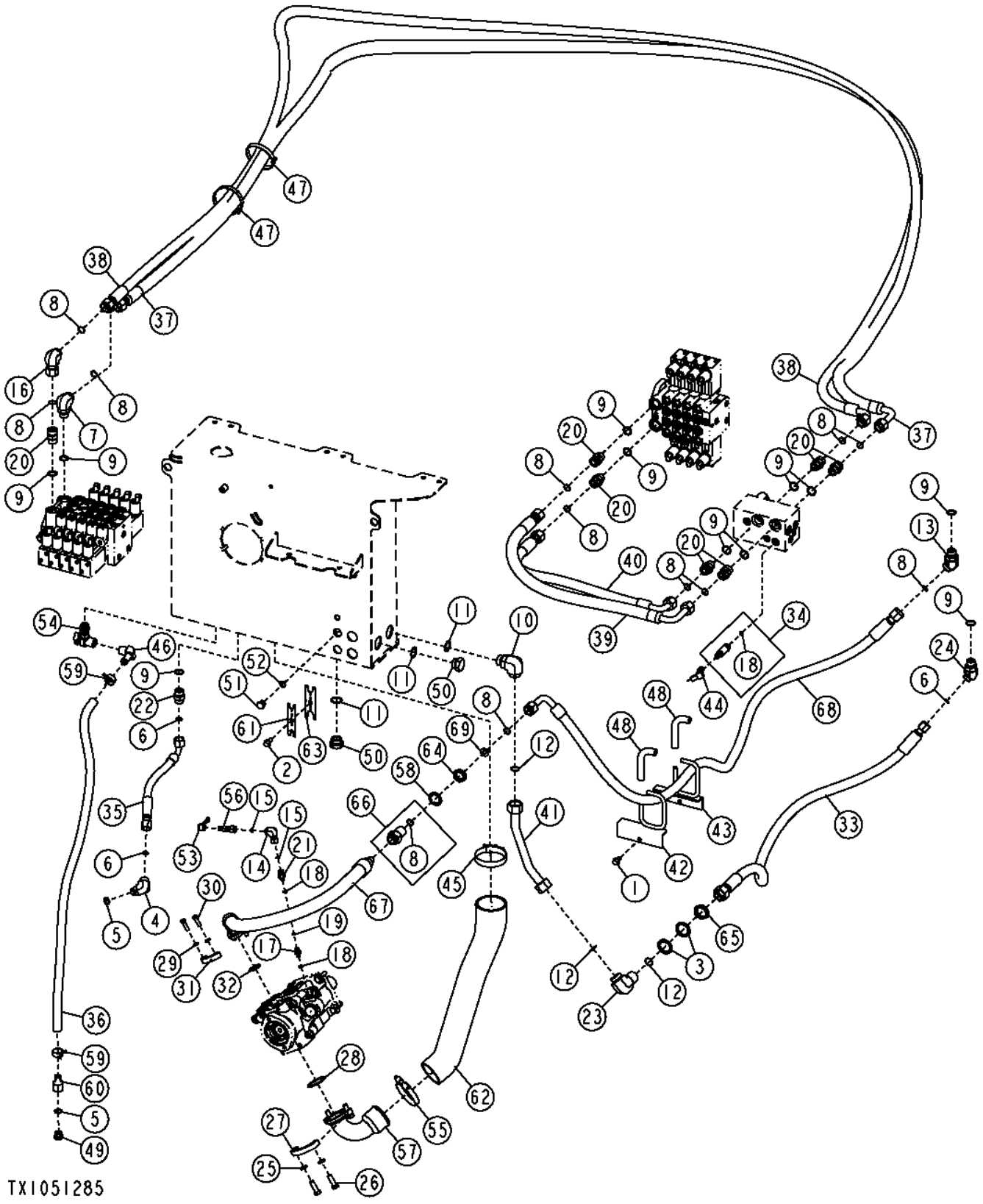

Pos.	*Ref.*	*Descripción*	*Cant.*	*Núm. de serie*	*Notas*
1	19M7784	Tornillo	1		M10 X 20
2	19M7785	Tornillo	1		M10 X 25
3	24H1520	Arandela	2		1-15/32" X 2" X 0.105"
4	38H1006	Racor acodado	1		
5	R26906	Anillo tórico	2		
6	T77932	Anillo tórico	3		
7	38H1007	Racor acodado	1		
8	T77858	Anillo tórico	11		
9	U12547	Anillo tórico	11		
10	38H1037	Racor acodado	1		
11	R29936	Anillo tórico	3		
12	T76938	Anillo tórico	3		
13	38H1048	Racor acodado	1		
14	38H1094	Racor acodado	1		
15	T77613	Anillo tórico	2		
16	38H1097	Racor acodado	1		
17	38H1159	Racor adaptador	1		
18	R28782	Anillo tórico	3		
19	T77814	Anillo tórico	1		
20	38H1163	Racor adaptador	7		
21	38H1309	Racor adaptador	1		
22	38H1329	Racor adaptador	1		
23	38H1456	Racor acodado	1		
24	38H1577	Racor acodado	1		
25	12H301	Arandela de seguridad	4		1/2"
26	19H2993	Tornillo	4		1/2" X 1-1/2"
27	R37023	Conexión con brida	2		
28	U46457	Anillo tórico	1		
29	12H304	Arandela de seguridad	4		3/8"
30	19H3239	Tornillo	4		3/8" X 1-1/4"
31	H61354	Conexión con brida	2		
32	T78313	Anillo tórico	1		
33	AT318650	Manguera hidr. - confección	1		
34	AT322982	Transductor	1		
35	AT326589	Manguera hidr. - confección	1		
36	.....	Manguera a Granel	1		(MAKE FROM TY22563) (CTL 4.40 ft.)
37	AT341128	Manguera hidr. - confección	1		
38	AT341129	Manguera hidr. - confección	1		
39	AT341130	Manguera hidr. - confección	1		
40	AT341131	Manguera hidr. - confección	1		
41	AT368944	Tubería de aceite	1		
42	AT370183	Soporte de manguera	1		(SUB FOR AT357748)
43	AT370184	Soporte de manguera	1		(SUB FOR AT357749)
44	AT365350	Grupo de cables	1		
45	AT37477	Abrazadera para mangueras	1		
46	H63773	Conexión	1		
47	N189220	Cinta de atar	2		
48	R109553	Manguera	2		
49	R27474	Tapón de vaciado	1		
50	R36636	Tapón hermético	2		
51	R39112	Conexión	1		
52	R47150	Anillo tórico	1		
53	R77175	Tapadera	1		
54	RE509097	Grifo de vaciado	1		
55	RE52702	Abrazadera	1		
56	RE60701	Acople para diagnóstico	1		
57	T158298	Tubería	1		
58	T174275	Arandela de seguridad	1		
59	T185826	Abrazadera	2		
60	T190892	Conexión de manguera	1		
61	T212304	Herramienta	1		(STC -6/-8)
62	T215785	Manguera de aspiración	1		
63	E131298	Herramienta	1		(STC -10/-12)
64	T78707	Tuerca	1		
65	T78715	Tuerca	1		
66	62H1067	Conexión	1		
67	AT366547	Manguera hidráulica	1		
68	AT366556	Manguera hidráulica	1		
69	T254573	Obturador	1		

Cold Start Disconnect Hoses and Fittings
Flexibles et raccords débranchables de démarrage à froid
Шланги и фитинги откл. холодного запуска
Mangueras y adaptadores de desconexión para arranque en frío

TX1051456 A.1

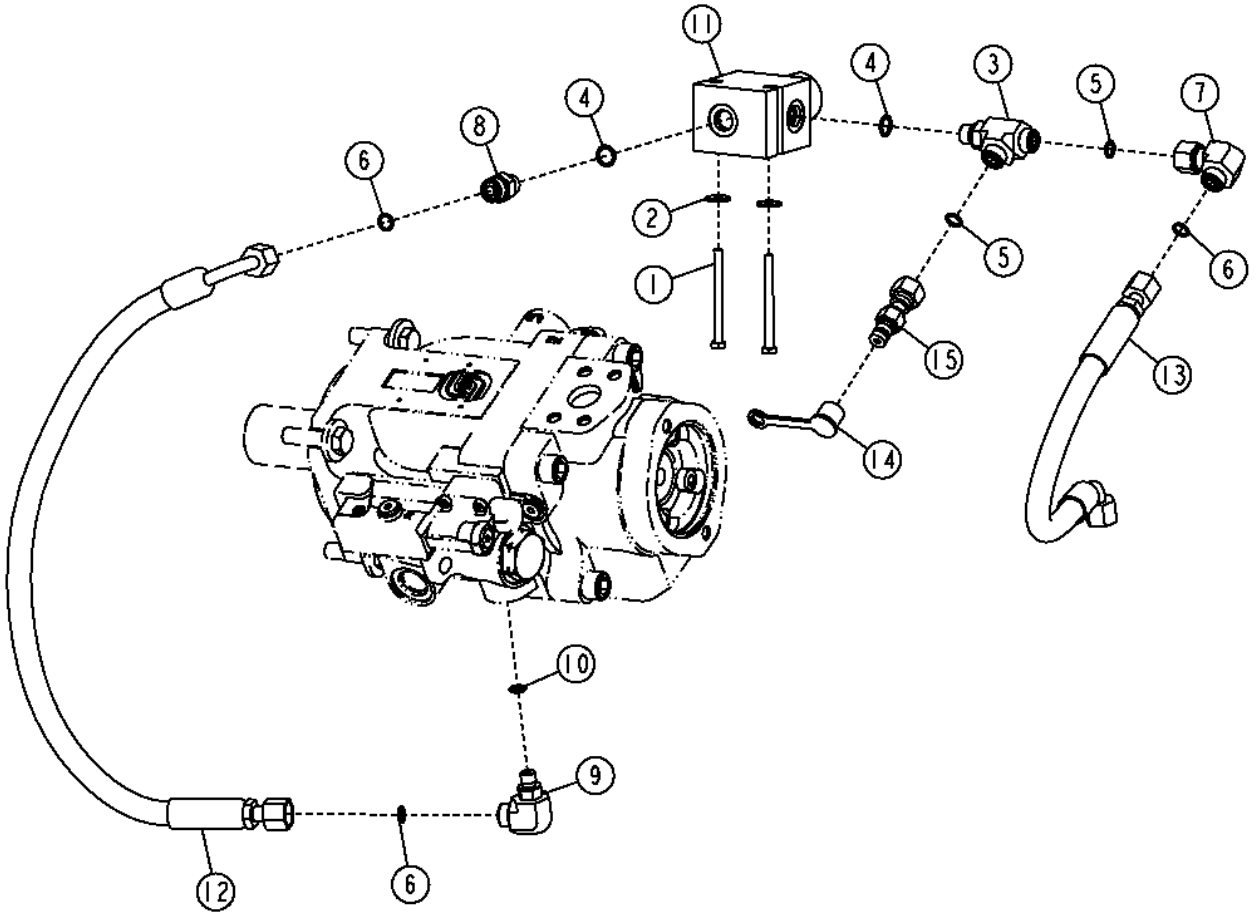

TX1051456

Pos.	*Ref.*	*Descripción*	*Cant.*	*Núm. de serie*	*Notas*
1	19M8786	Tornillo	2		M6 X 70
2	24M7139	Arandela	2		6.400 X 18 X 1.600 MM
3	38H1023	Conexión en t	1		
4	R26448	Anillo tórico	2		
5	T77613	Anillo tórico	2		
6	T77613	Anillo tórico	3		
7	38H1094	Racor acodado	1		
8	38H1160	Racor adaptador	1		
9	38H1435	Racor acodado	1		
10	R28782	Anillo tórico	1		
11	AT195860	Válvula proporcional elect.	1		Componentes en páginas aparte
12	AT325760	Manguera hidr. - confección	1		
13	AT325761	Manguera hidr. - confección	1		
14	R77175	Tapadera	1		
15	RE60701	Acople para diagnóstico	1		

Cold Start Disconnect Solenoid Valve
Électrovanne débranchable de démarrage à froid
Электромагн. клапан откл. хол. запуска
Válvula de solenoide de desconexión para arranque en frío

T205434 A.1

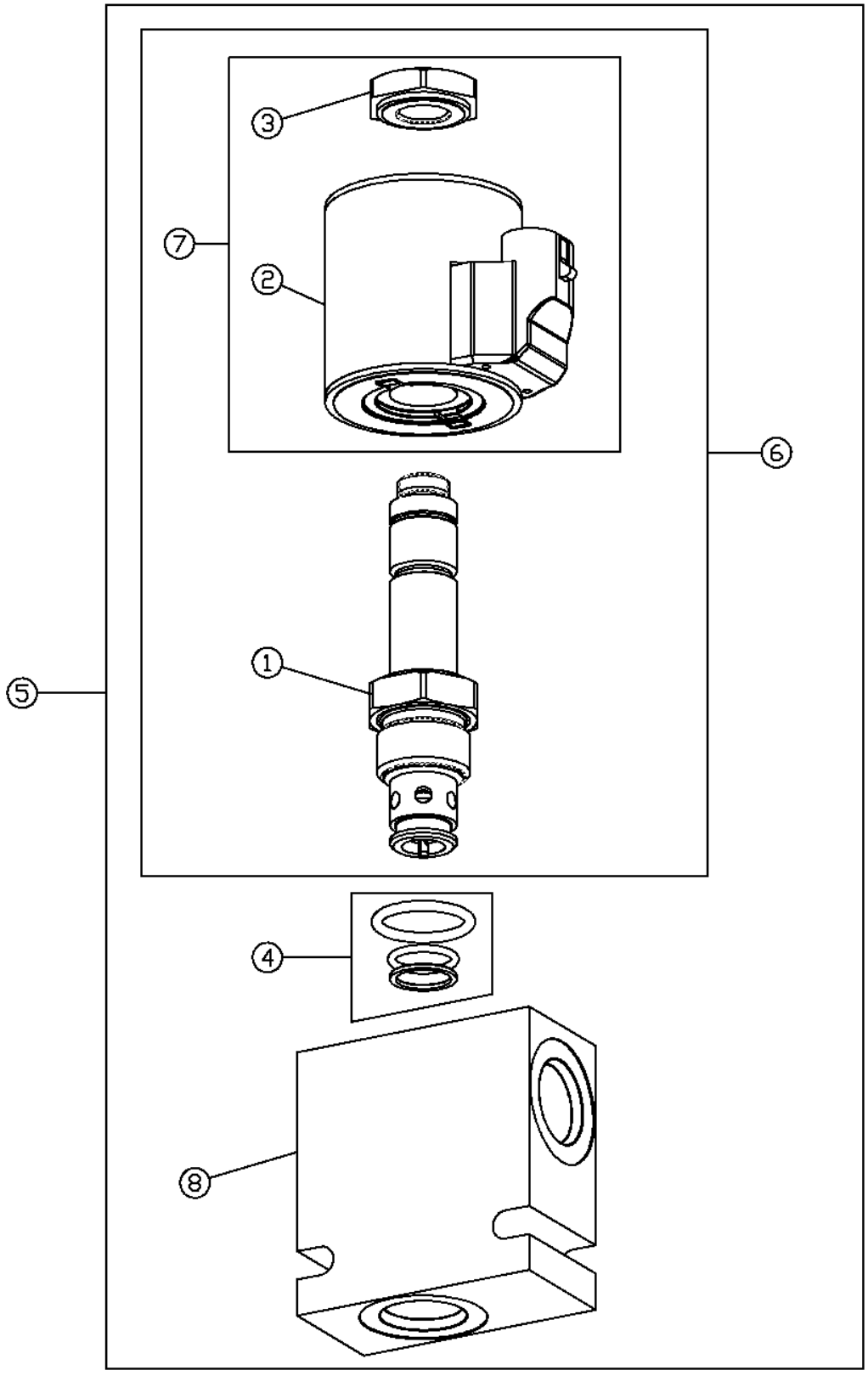

Pos.	*Ref.*	*Descripción*	*Cant.*	*Núm. de serie*	*Notas*
1	AT195900	Electroválvula	1		
2	AT147011	Solenoide	1		
3	R109691	Tuerca	1		
4	AT216348	Juego de retenes	1		
5	AT195860	Válvula proporcional elect.	1		
6	AT195898	Piezas de montaje	1		
7	AT139434	Juego	1		
8	T223777	Carcasa	1		

Hydraulic Load Sense Hoses (Standard Controls)
Flexibles de circuit de détection de charge hydraulique (commandes standard)
Гидравлические шланги определения нагрузки (стандартные органы управления)
Mangueras de detección de carga hidráulica (controles estándar)

TX1049943 A.1

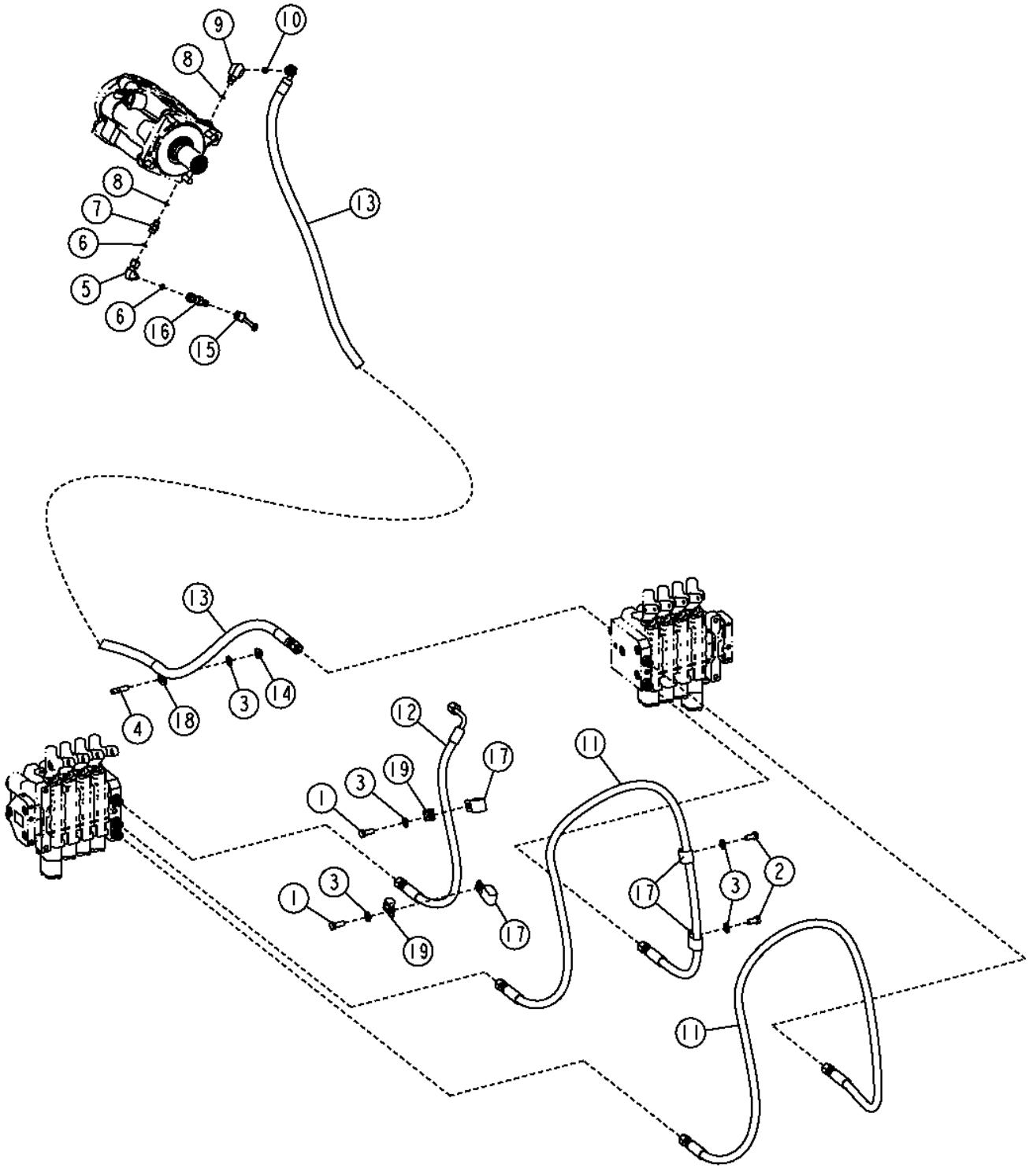

Pos.	*Ref.*	*Descripción*	*Cant.*	*Núm. de serie*	*Notas*
1	19M7402	Tornillo	2		M10 X 25
2	19M7938	Tornillo	2		M10 X 20
3	24M7239	Arandela	5		10.700 X 21 X 2.500 MM
4	42M7115	Perno soldable	1		
5	38H1093	Racor acodado	1		
6	T77814	Anillo tórico	2		
7	38H1159	Racor adaptador	1		
8	R28782	Anillo tórico	2		
9	38H1435	Racor acodado	1		
10	T77613	Anillo tórico	1		
11	AT305628	Manguera hidr. - confección	2		
12	AT305738	Manguera hidr. - confección	1		
13	AT358643	Manguera hidr. - confección	1		
14	M142955	Tuerca de seguridad	1		
15	R77175	Tapadera	1		
16	RE60700	Acople para diagnóstico	1		
17	T32854	Abrazadera	4		
18	T64784	Presilla	1		
19	T76719	Abrazadera	2		

Hydraulic Load Sense Hoses (Grade Pro)
Hydraulic Load Sense Hoses (Grade Pro)
Гидравлические шланги определения нагрузки (Grade Pro)
Mangueras de detección de carga hidráulica (Grade Pro)

TX1051286 A.1

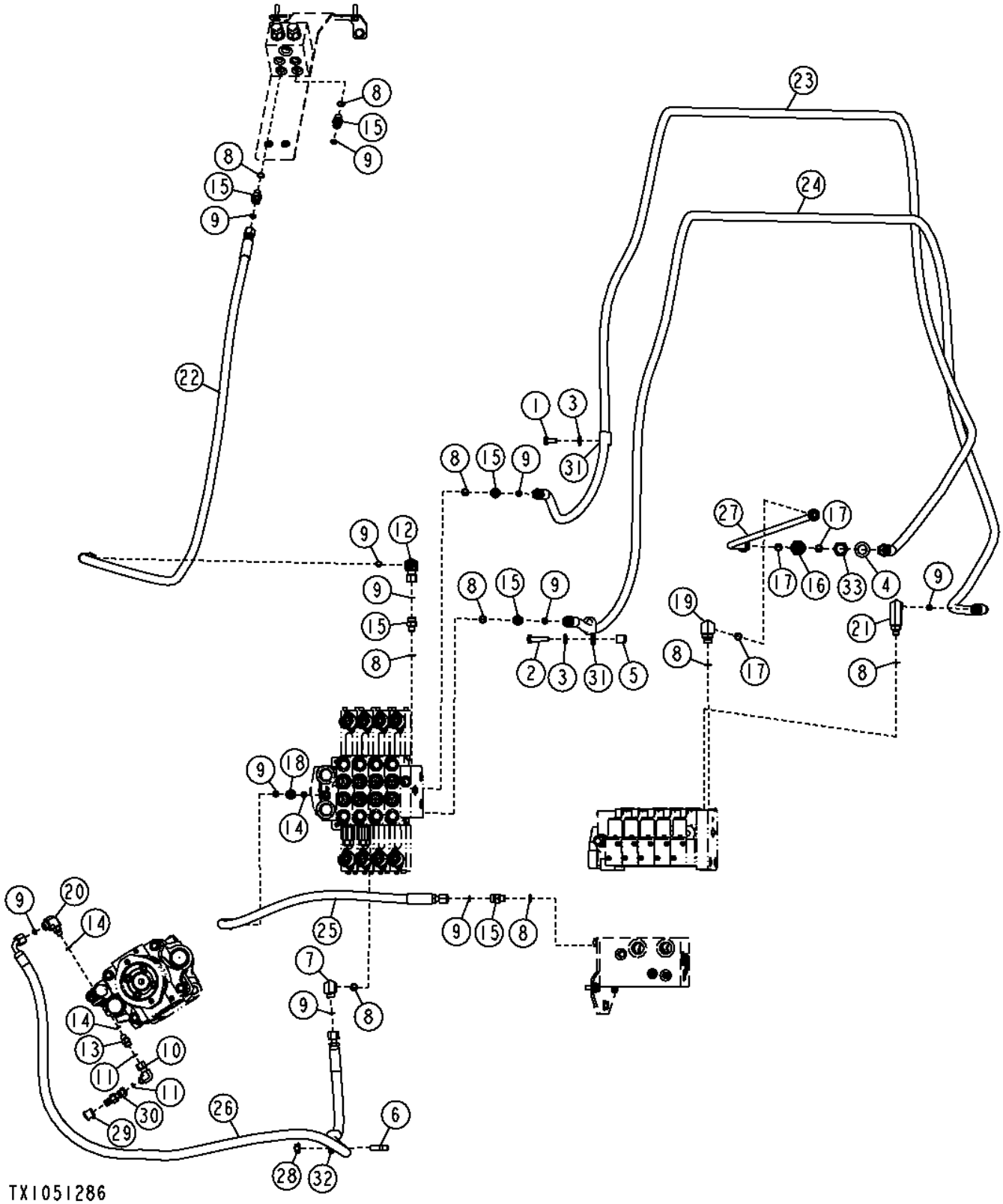

Pos.	*Ref.*	*Descripción*	*Cant.*	*Núm. de serie*	*Notas*
1	19M7938	Tornillo	1		M10 X 20
2	19M8637	Tornillo	1		M10 X 40
3	24M7239	Arandela	2		10.700 X 21 X 2.500 MM
4	24M7396	Arandela	1		21 X 34 X 3 MM
5	28H3383	Casquillo	1		0.493" X 0.675" X 3/4"
6	42M7115	Perno soldable	1		
7	38H1004	Racor acodado	1		
8	R26448	Anillo tórico	9		
9	T77613	Anillo tórico	11		
10	38H1093	Racor acodado	1		
11	T77814	Anillo tórico	2		
12	38H1094	Racor acodado	1		
13	38H1159	Racor adaptador	1		
14	R28782	Anillo tórico	3		
15	38H1160	Racor adaptador	6		
16	38H1275	Racor adaptador	1		
17	T77857	Anillo tórico	3		
18	38H1309	Racor adaptador	1		
19	38H1314	Racor acodado	1		
20	38H1435	Racor acodado	1		
21	38H1568	Racor acodado	1		
22	AT341226	Manguera hidr. - confección	1		
23	AT341227	Manguera hidr. - confección	1		
24	AT341228	Manguera hidr. - confección	1		
25	AT341250	Manguera hidr. - confección	1		
26	AT341254	Manguera hidr. - confección	1		
27	AT352392	Tubo de aceite	1		
28	M142955	Tuerca de seguridad	1		M10
29	R77175	Tapadera	1		
30	RE60700	Acople para diagnóstico	1		
31	T32854	Abrazadera	2		
32	T64784	Presilla	1		
33	T78716	Tuerca	1		

Warm-Up Circuit
Circuit de réchauffage
Контур прогрева
Circuito de calentamiento

TX1060729 A.1

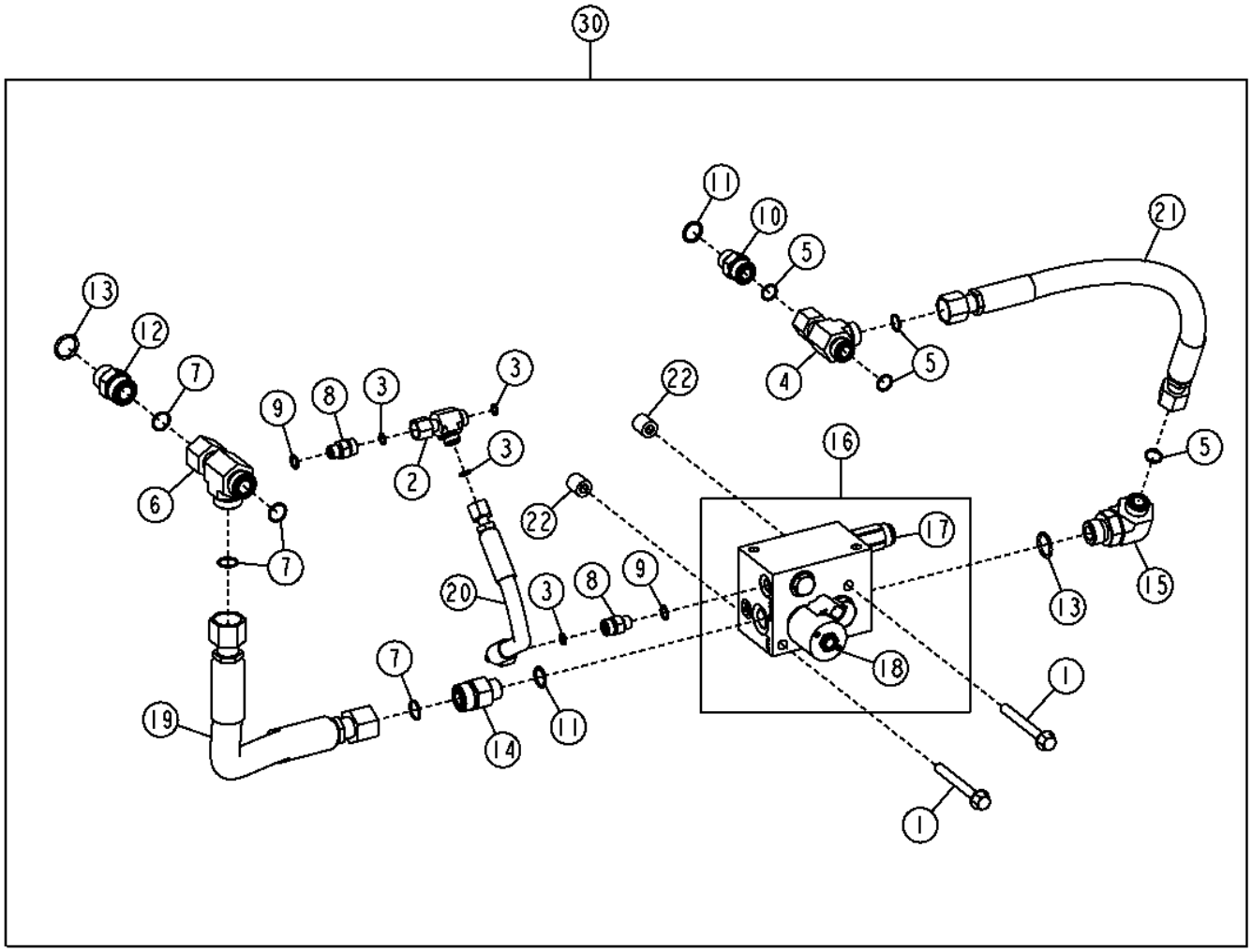

TX1060729

Pos.	*Ref.*	*Descripción*	*Cant.*	*Núm. de serie*	*Notas*
1	19M7811	Tornillo	2		M10 X 90
2	38H1030	Conexión en t	1		
3	T77613	Anillo tórico	4		
4	38H1032	Conexión en t	1		
5	T77932	Anillo tórico	4		
6	38H1033	Conexión en t	1		
7	T77858	Anillo tórico	4		
8	38H1160	Racor adaptador	2		
9	R26448	Anillo tórico	2		
10	38H1162	Racor adaptador	1		
11	R26906	Anillo tórico	2		
12	38H1163	Racor adaptador	1		
13	U12547	Anillo tórico	2		
14	38H1193	Racor adaptador	1		
15	38H1404	Racor acodado	1		
16	AT359518	Colector	1		
17	AT359528	Válvula descarga de presión	1		
	AT327149	Juego de retenes	1		
	T187815	Anillo tórico	1		
18	AT359529	Electroválvula	1		
	AT308123	Electroválvula	1		Cartucho
	AT327145	Juego de retenes	1		
	AT333813	Bobina de electroválvula	1		
	T225292	Tuerca	1		
19	AT369442	Manguera hidr. - confección	1		
20	AT369443	Manguera hidr. - confección	1		
21	AT369447	Manguera hidr. - confección	1		
22	T72414	Casquillo	2		
23	AT363133	Interruptor	1		No se ilustra
24	AT369455	Grupo de cables	1		Válvula, No se ilustra
25	AT369456	Grupo de cables	1		Cabina, No se ilustra
30	**AT369451**	**Conjunto de modificación**	**1**		**(WHOLE GOODS)**

Main Hydraulic Filter
Filtre hydraulique principal
Главный гидравл. фильтр
Filtro hidráulico principal

TX1059320 A.1

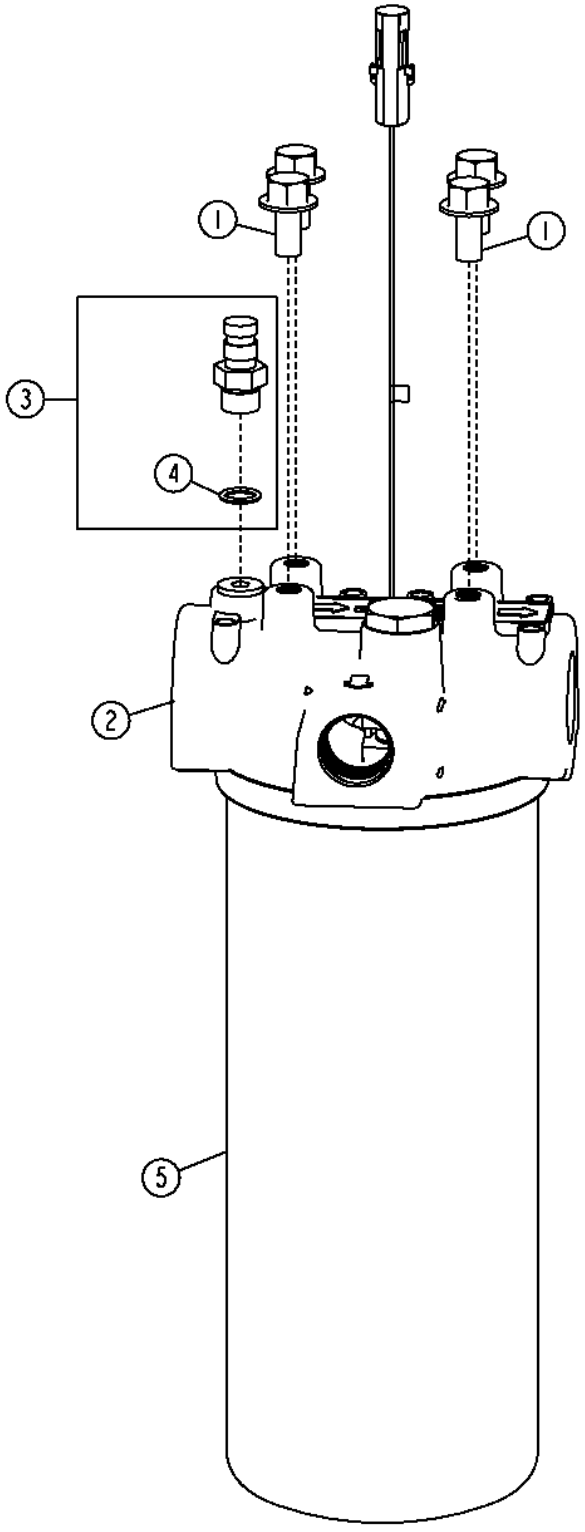

TX1059320

Pos.	*Ref.*	*Descripción*	*Cant.*	*Núm. de serie*	*Notas*
1	19M7784	Tornillo	4		M10 X 20
2	AT302906	Cabeza de filtro	1		(INCLUDES AT307045) (ALSO ORDER AT367840)
	AT307045	Manocontacto	1		(INCLUDES P46051)
	P46051	Anillo tórico	1		
3	AT306111	Conexión	1		
4	R26448	Anillo tórico	1		
5	AT367840	Filtro de aceite	1		(SUB FOR AT308274, THIS APPLICATION)

Hydraulic Reservoir
Réservoir hydraulique
Гидравл. резервуар
Tanque hidráulico

TX1054175 A.1

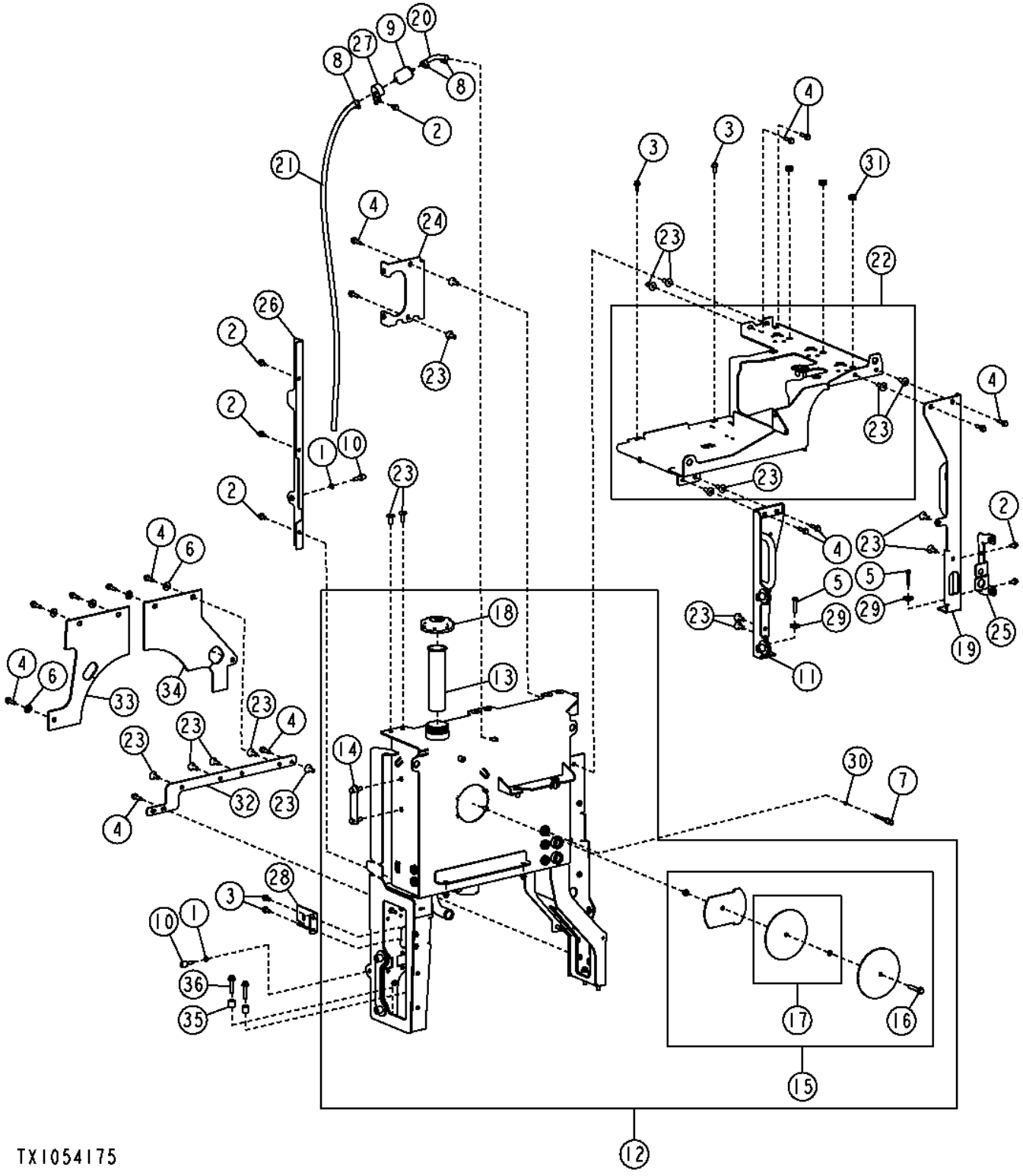

Pos.	*Ref.*	*Descripción*	*Cant.*	*Núm. de serie*	*Notas*
1	14M7152	Tuerca	2		M10
2	19M7784	Tornillo	6		M10 X 20
3	19M7785	Tornillo	4		M10 X 25
4	19M7804	Tornillo	17		M10 X 40
5	19M8600	Tornillo	2		M10 X 50
6	24M7296	Arandela	6		10.500 X 30 X 2.500 MM
7	AH156145	Sensor	1		Temperatura
8	TY22464	Abrazadera	3		
9	AT101565	Filtro de aire	1		
10	AT219974	Paragolpes	2		
11	AT309578	Pata	1		
12	AT373764	Tanque hidráulico	1		(SUB FOR AT313633)
13	AT161638	Colador	1		
14	AT227279	Indicador de nivel	1		
15	AT307278	Tapadera	1		
16	19M7817	Tornillo	1		M12 X 70
17	AT307292	Juego de juntas	1		
18	AT359994	Tapón de llenado	1		
19	AT313997	Apoyo	1		
20	.....	Manguera a Granel	1		(MAKE FROM TY22503) (CTL 0.40 ft.)
21	.....	Manguera a Granel	1		(MAKE FROM TY22503) (CTL 4.50 ft.)
22	AT336017	Caja de batería	1		
23	H173411	Tuerca	33		M10
24	AT348927	Soporte	1		
25	AT349265	Soporte	1		
26	AT358864	Soporte	1		
27	E69975	Abrazadera	1		
28	T232294	Soporte	24		
29	24M7226	Arandela	2		13 X 35 X 5 MM
30	R26286	Anillo tórico	1		
31	R60831	Pasamuros	3		
32	T225161	Refuerzo	1		
33	T227011	Deflector	1		
34	T230241	Deflector	1		
35	T251676	Casquillo	4		13.500 X 25.400 X 22.230 MM (17/32" X 1" X 0.875")
36	19M8112	Tornillo	4		M12 X 55

Communication Controller
Contrôleur de communication
Связной контроллер
Controlador de comunicaciones

TX1061787 A.1

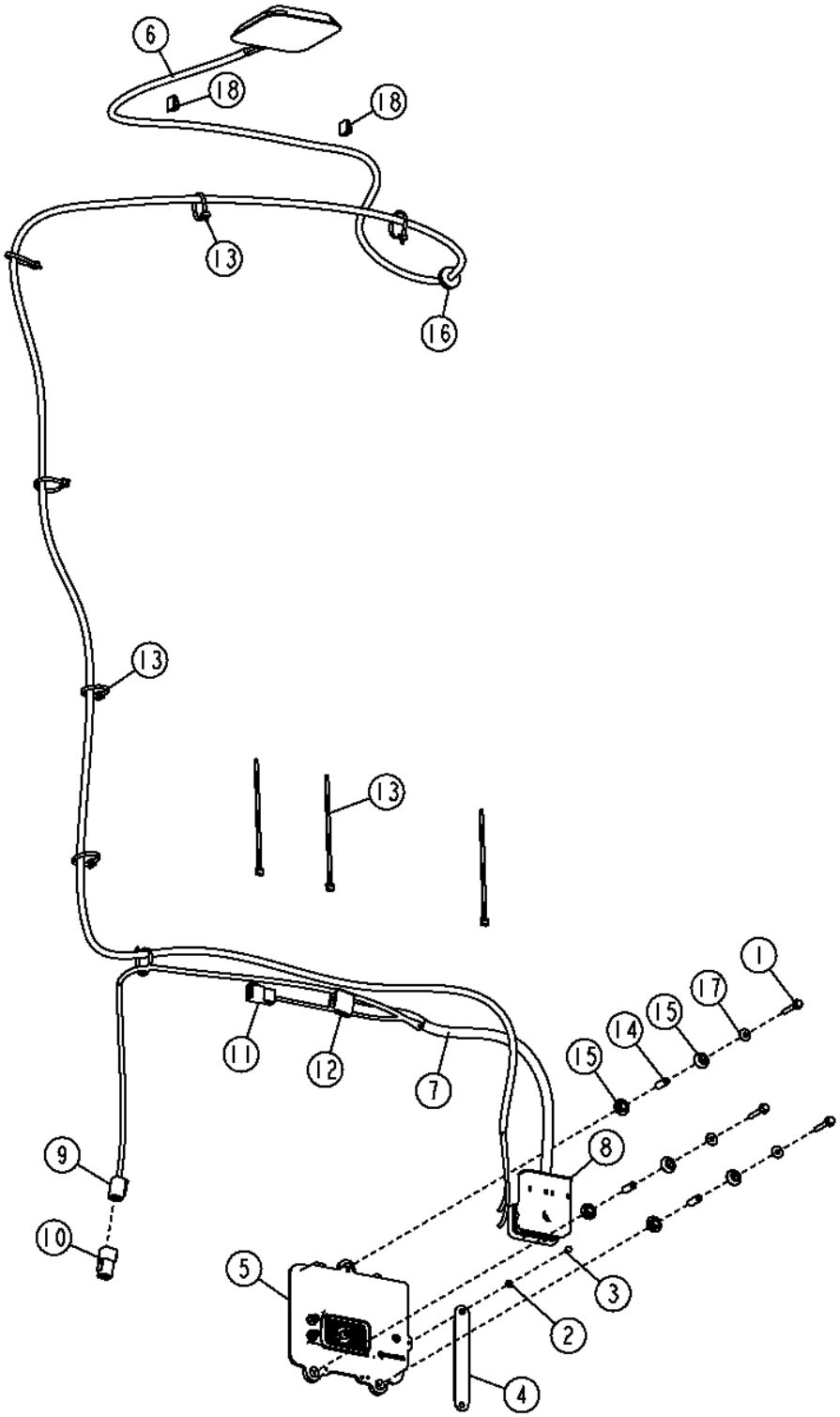

TX1061787

Pos.	*Ref.*	*Descripción*	*Cant.*	*Núm. de serie*	*Notas*
1	19M7797	Tornillo	3		M6 X 40
2	24M7087	Arandela	1		5.500 X 10 X 1 MM
3	37H212	Tornillo	1		
4	AT209965	Cable de masa	1		
5	AT347687	Caja	1		(REMAN)
6	AT344869	Antena	1		
7	AT348967	Grupo de cables	1		Caja GTT
8	57M9709	Caja de conectores eléc.	1		Caja GTT
	57M9806	Terminal eléctrico	23		
9	57M8012	Conjunto de conector eléc.	1		(RS232), Conector de diagnóstico
	.....	Terminal eléctrico	5		
	R78069	Tapón para cavidad eléc.	1		
10	57M8014	Caja de conectores eléc.	1		
	R78069	Tapón para cavidad eléc.	6		
11	.....	Caja de conectores eléc.	1		Alimentación
	57M8429	Terminal eléctrico	4		
	57M7771	Terminal eléctrico	2		
	.....	Dispositivo de bloqueo eléc	1		
12	57M8008	Conjunto de conector eléc.	1		Caja MIG
	.....	Terminal eléctrico	10		
	R78069	Tapón para cavidad eléc.	2		
	57M7681	Terminal eléctrico	1		
13	R44302	Cinta de atar	3		
14	T234392	Espaciador	3		
15	T234394	Pasamuros	6		
16	T65643	Pasamuros	1		
17	24M7139	Arandela	3		
18	T182909	Presilla	2		

Machine Information Gateway
Passerelle d'information de machine
Шлюз информации по машине
Portal de información de máquina

TX1050707 A.1

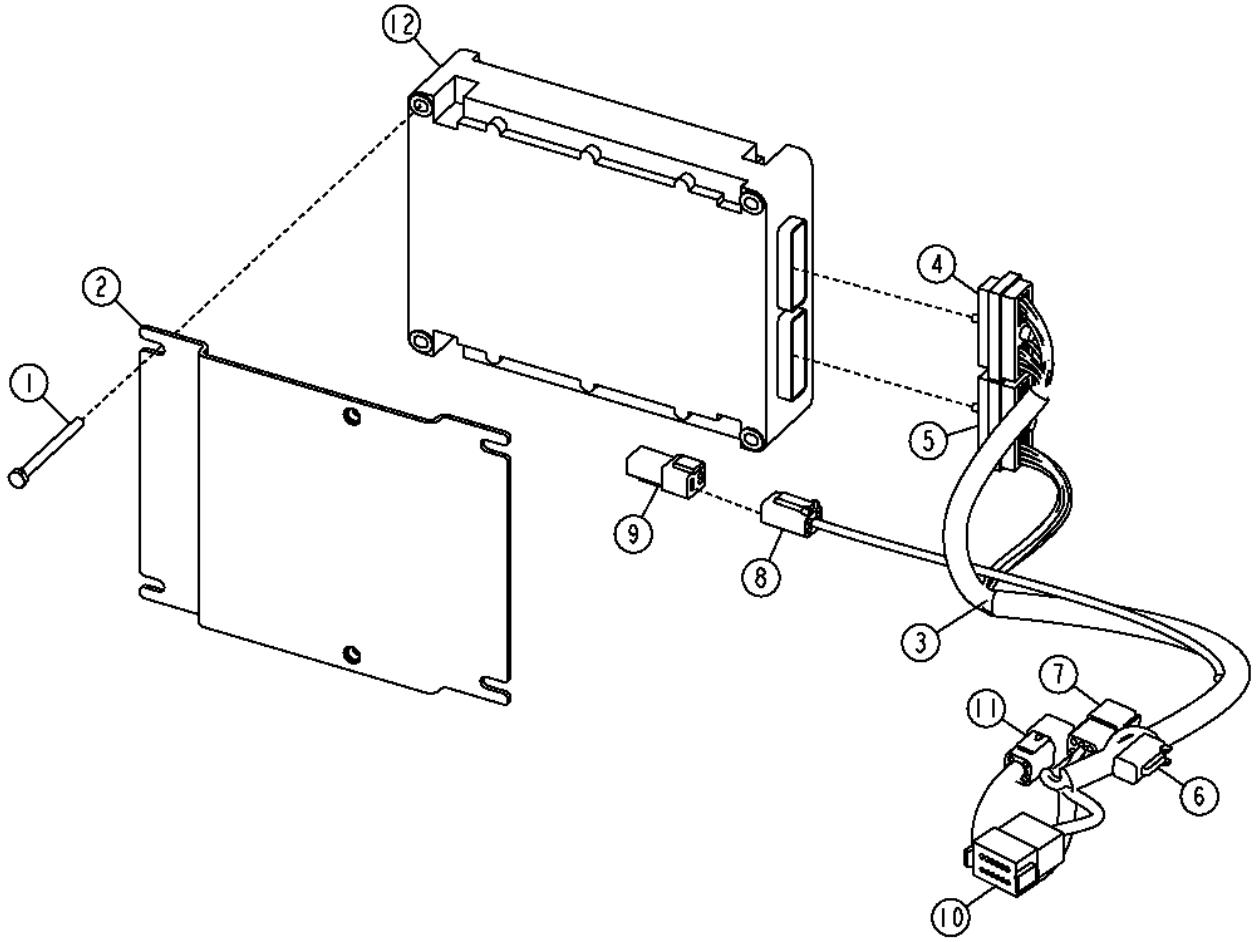

TX1050707

Pos.	*Ref.*	*Descripción*	*Cant.*	*Núm. de serie*	*Notas*
1	19M8484	Tornillo	4		M6 X 75
2	AT307844	Soporte	1		
3	AT349043	Grupo de cables	1		
4	57M9170	Conjunto de conector eléc.	1		Caja MIG
	R104701	Terminal eléctrico	14		
	57M7741	Terminal eléctrico	16		
5	57M9171	Conjunto de conector eléc.	1		Caja MIG
	R104701	Terminal eléctrico	8		
	57M7741	Terminal eléctrico	22		
6	57M9130	Conjunto de conector eléc.	1		
	57M8430	Terminal eléctrico	3		
	.....	Terminal eléctrico	1		
	57M7771	Terminal eléctrico	2		
	57M9132	Dispositivo de bloqueo eléc	1		
7	.....	Caja de conectores eléc.	1		Alimentación
	57M8430	Terminal eléctrico	5		
	57M7771	Terminal eléctrico	1		
	.....	Dispositivo de bloqueo eléc	1		
8	57M9076	Caja de conectores eléc.	1		Ethernet
	57M7684	Terminal eléctrico	4		
	57M9077	Accesorio de conector eléc.	1		
9	.....	Capuchón de conector eléc.	1		
	57M7771	Tapón para cavidad eléc.	4		
10	57M7633	Conjunto de conector eléc.	1		Caja GTT
	.....	Terminal eléctrico	10		
	R78069	Tapón para cavidad eléc.	2		
	57M7682	Dispositivo de bloqueo eléc	1		
11	57M7629	Caja de conectores eléc.	1		
	.....	Terminal eléctrico	6		
	57M7678	Terminal eléctrico	1		
12	PF81226	Controlador multifunción	1		

12 ft. X 24 in. X 7/8 in. Moldboard (5/8 in. X 6 in. Cutting Edges)
Versoir 12 ft. X 24 in. X 7/8 in. (tranchants 5/8 in. X 6 in.)
12 футов Отвал 24 X 7/8 дюйма (режущие кромки 5/8 X 6 дюймов)
Vertedera de 12 ft X 24 in. X 7/8 in. (Borde cortante de 5/8 in. X 6 in.)

TX1052112 A.1

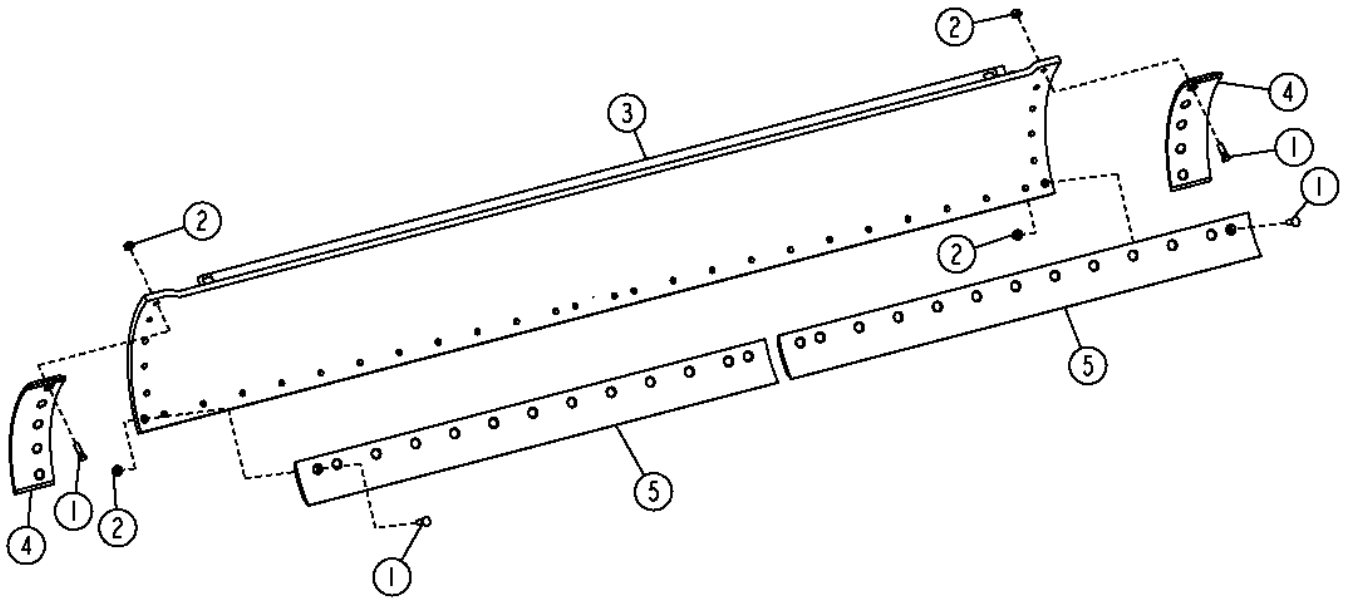

TX1052112

Pos.	*Ref.*	*Descripción*	*Cant.*	*Núm. de serie*	*Notas*
1	09H1759	Tornillo	36		5/8" X 2-1/4"
2	14H1095	Tuerca	36		5/8"
3	AT303240	Vertedera	1		
4	T202876	Borde Cortante Dura-Max TM	2		
5	T66702	Borde Cortante Dura-Max TM	2		(6 in.X 6 ft.X 5/8 in.)

12 ft. X 24 in. X 7/8 in. Moldboard (5/8 in. X 8 in. Cutting Edges)
Versoir 12 ft. X 24 in. X 7/8 in. (tranchants 5/8 in. X 8 in.)
12 футов Отвал 24 X 7/8 дюйма (режущие кромки 5/8 X 8 дюймов)
Vertedera de 12 ft X 24 in. X 7/8 in. (Borde cortante de 5/8 in. X 8 in.)

TX1049078 A.1

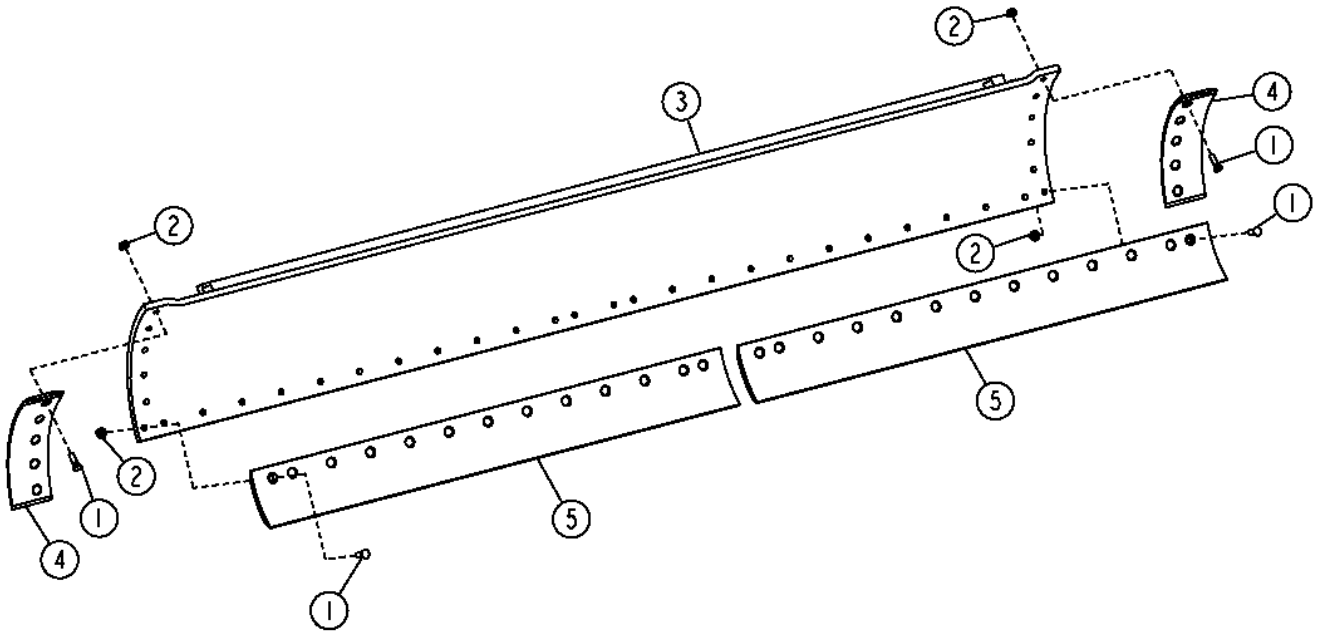

TX1049078

Pos.	*Ref.*	*Descripción*	*Cant.*	*Núm. de serie*	*Notas*
1	09H1759	Tornillo	36		5/8" X 2-1/4"
2	14H1095	Tuerca	36		5/8"
3	AT303240	Vertedera	1		
4	T202876	Borde Cortante Dura-Max TM	2		
5	T66703	Borde Cortante Dura-Max TM	2		(8 in. X 6 ft. X 3/4 in.)

12 ft. X 27 in. X 1 in. Moldboard (5/8 in. X 8 in. Cutting Edges)
Versoir 12 ft. X 27 in. X 1 in. (tranchants 5/8 in. X 8 in.)
12 футов Отвал 27 X 1 дюйм (режущие кромки 5/8 X 8 дюймов)
Vertedera de 12 ft X 27 in. X 1 in. (Borde cortante de 5/8 in. X 8 in.)

T201129 A.1

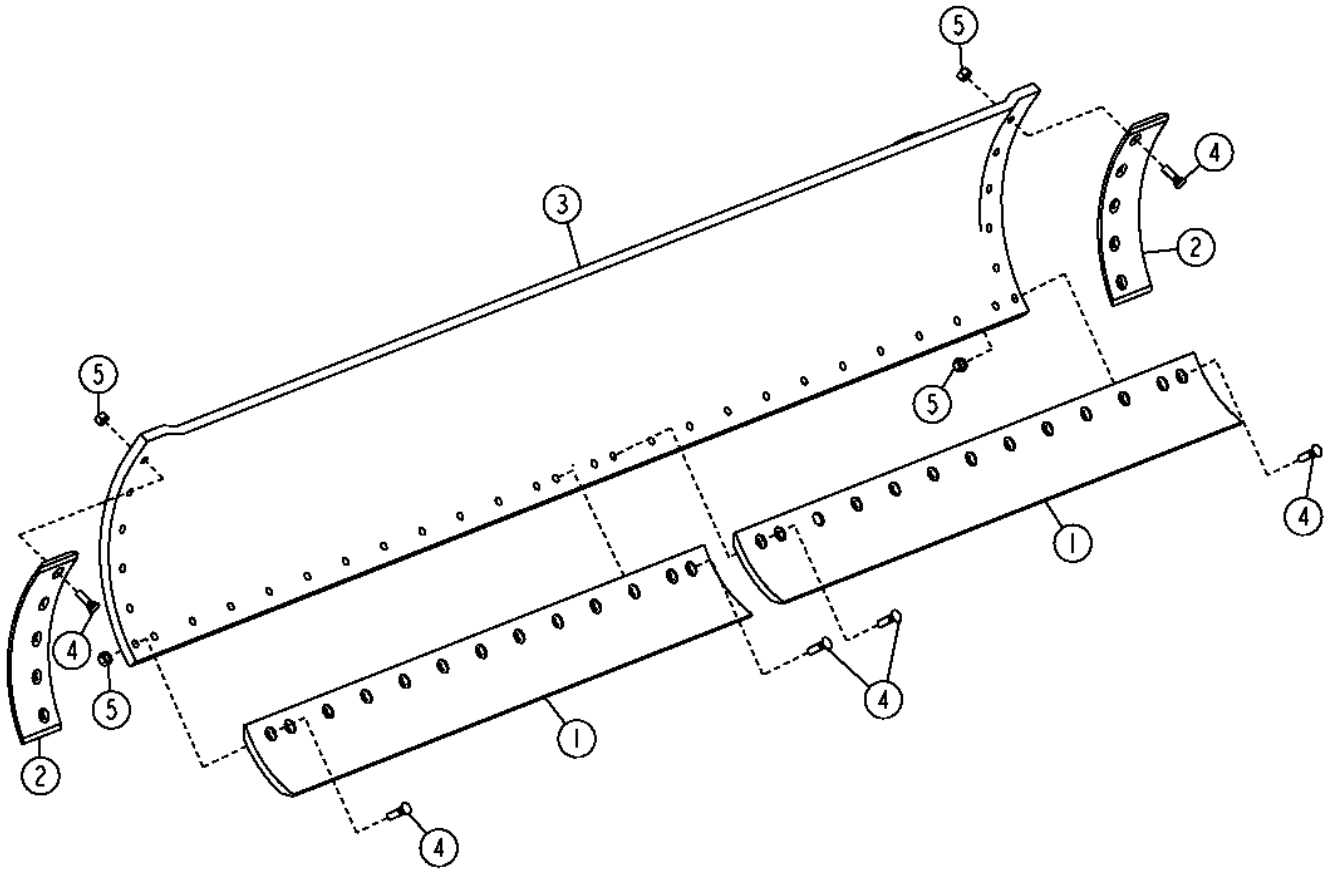

T201129

Pos.	*Ref.*	*Descripción*	*Cant.*	*Núm. de serie*	*Notas*
1	T66703	Borde Cortante Dura-Max TM	2		(8 in. X 6 ft. X 3/4 in.)
2	T202876	Borde Cortante Dura-Max TM	2		
3	AT310278	Vertedera	1		
4	09H1759	Tornillo	36		5/8" X 2-1/4"
5	14H1095	Tuerca	36		5/8"

13 ft. X 27 in. X 1 in. Moldboard (5/8 in. X 8 in. Cutting Edges)
Versoir 13 ft. X 27 in. X 1 in. (tranchants 5/8 in. X 8 in.)
13 футов Отвал 27 X 1 дюйм (режущие кромки 5/8 X 8 дюймов)
Vertedera de 13 ft X 27 in. X 1 in. (Borde cortante de 5/8 in. X 8 in.)

TX1049083 A.1

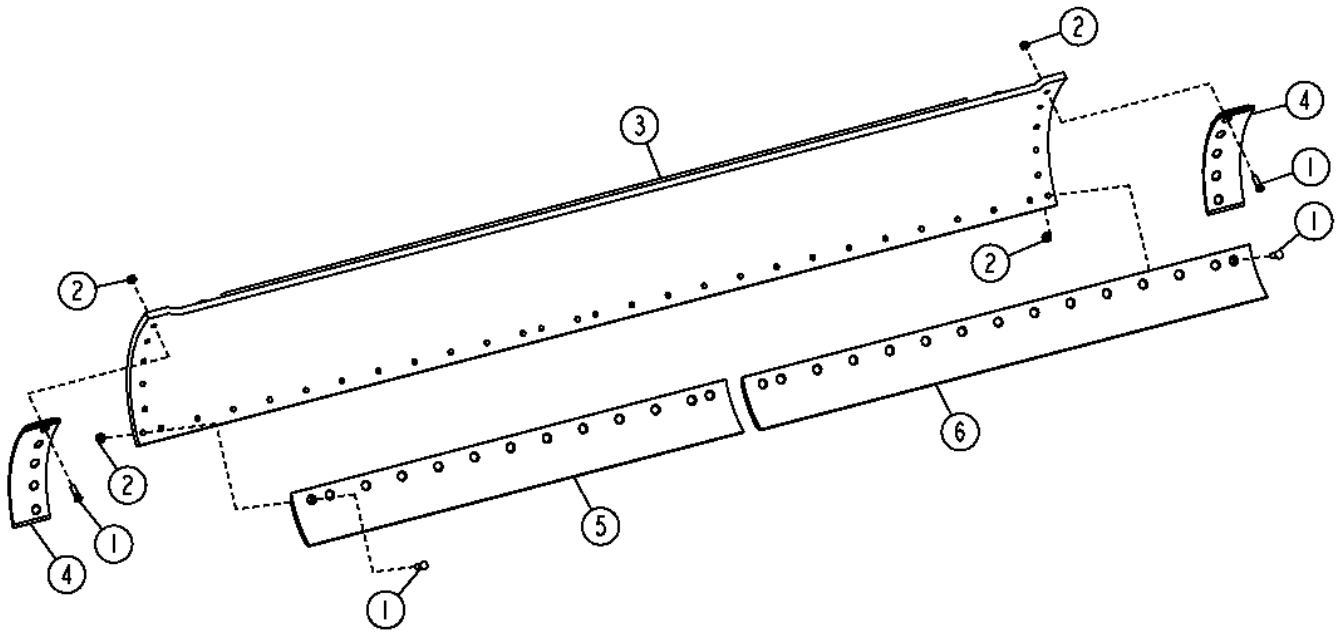

TX1049083

Pos.	*Ref.*	*Descripción*	*Cant.*	*Núm. de serie*	*Notas*
1	09H1759	Tornillo	38		5/8" X 2-1/4"
2	14H1095	Tuerca	38		5/8"
3	AT303296	Vertedera	1		
4	T202876	Borde Cortante Dura-Max TM	2		
5	T66703	Borde Cortante Dura-Max TM	1		(8 in. X 6 ft. X 3/4 in.)
6	T66704	Borde Cortante Dura-Max TM	1		(8 in. X 7 ft. X 3/4 in.)

14 ft. X 24 in. X 7/8 in. Moldboard (5/8 in. X 6 in. Cutting Edges)
Versoir 14 ft. X 24 in. X 7/8 in. (tranchants 5/8 in. X 6 in.)
14 футов Отвал 24 X 7/8 дюйма (режущие кромки 5/8 X 6 дюймов)
Vertedera de 14 ft X 24 in. X 7/8 in. (Borde cortante de 5/8 in. X 6 in.)

TX1052118 A.1

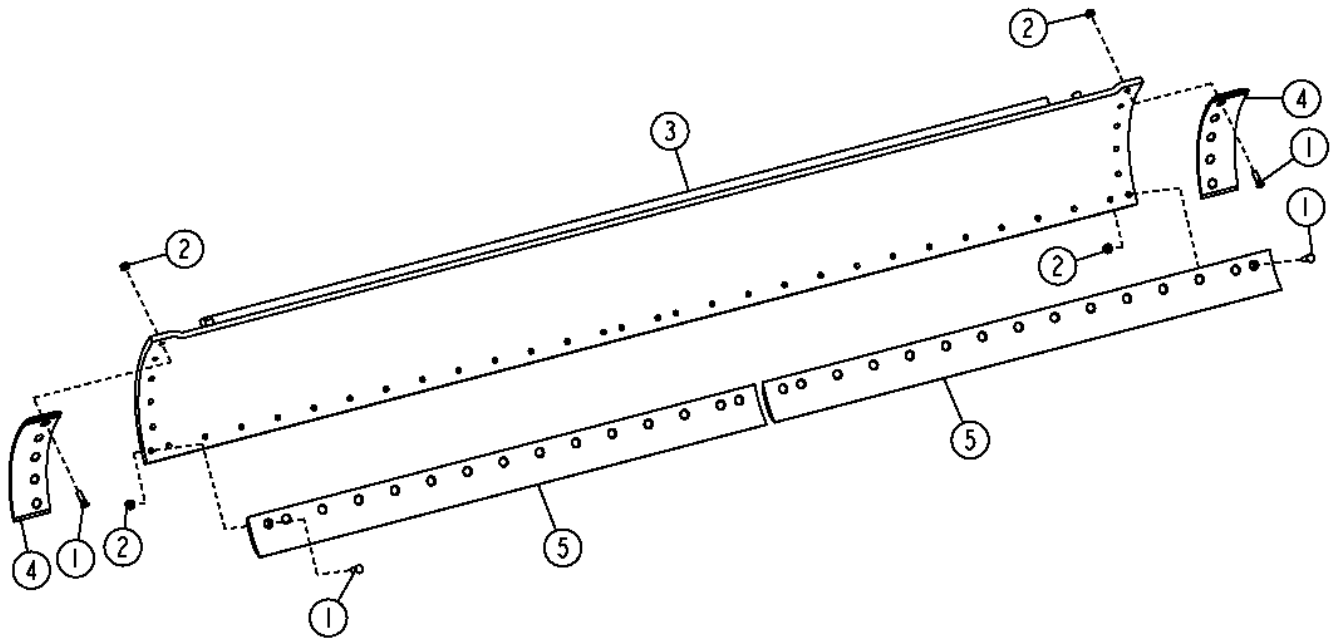

TX1052118

Pos.	*Ref.*	*Descripción*	*Cant.*	*Núm. de serie*	*Notas*
1	09H1759	Tornillo	40		5/8" X 2-1/4"
2	14H1095	Tuerca	40		5/8"
3	AT303282	Vertedera	1		
4	T202876	Borde Cortante Dura-Max TM	2		
5	T66707	Borde Cortante Dura-Max TM	2		(6 in. X 7 ft. X 5/8 in.)

14 ft. X 24 in. X 7/8 in. Moldboard (5/8 in. X 8 in. Cutting Edges)
Versoir 14 ft. X 24 in. X 7/8 in. (tranchants 5/8 in. X 8 in.)
14 футов Отвал 24 X 7/8 дюйма (режущие кромки 5/8 X 8 дюймов)
Vertedera de 14 ft X 24 in. X 7/8 in. (Borde cortante de 5/8 in. X 8 in.)

TX1049090 A.1

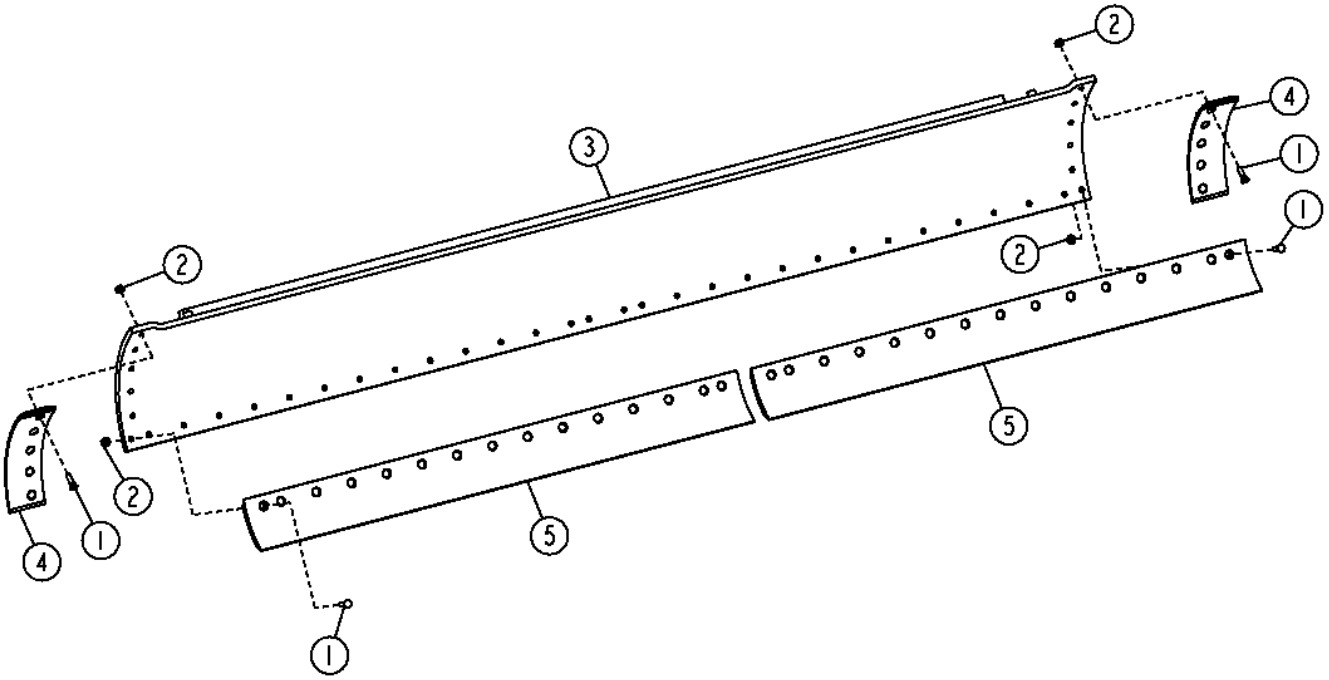

TX1049090

Pos.	*Ref.*	*Descripción*	*Cant.*	*Núm. de serie*	*Notas*
1	09H1759	Tornillo	40		5/8" X 2-1/4"
2	14H1095	Tuerca	40		5/8"
3	AT303282	Vertedera	1		
4	T202876	Borde Cortante Dura-Max TM	2		
5	T66704	Borde Cortante Dura-Max TM	2		(8 in. X 7 ft. X 3/4 in.)

14 ft. X 27 in. X 1 in. Moldboard (5/8 in. X 8 in. Cutting Edges)
Versoir 14 ft. X 27 in. X 1 in. (tranchants 5/8 in. X 8 in.)
14 футов Отвал 27 X 1 дюйм (режущие кромки 5/8 X 8 дюймов)
Vertedera de 14 ft X 27 in. X 1 in. (Borde cortante de 5/8 in. X 8 in.)

TX1049100 A.1

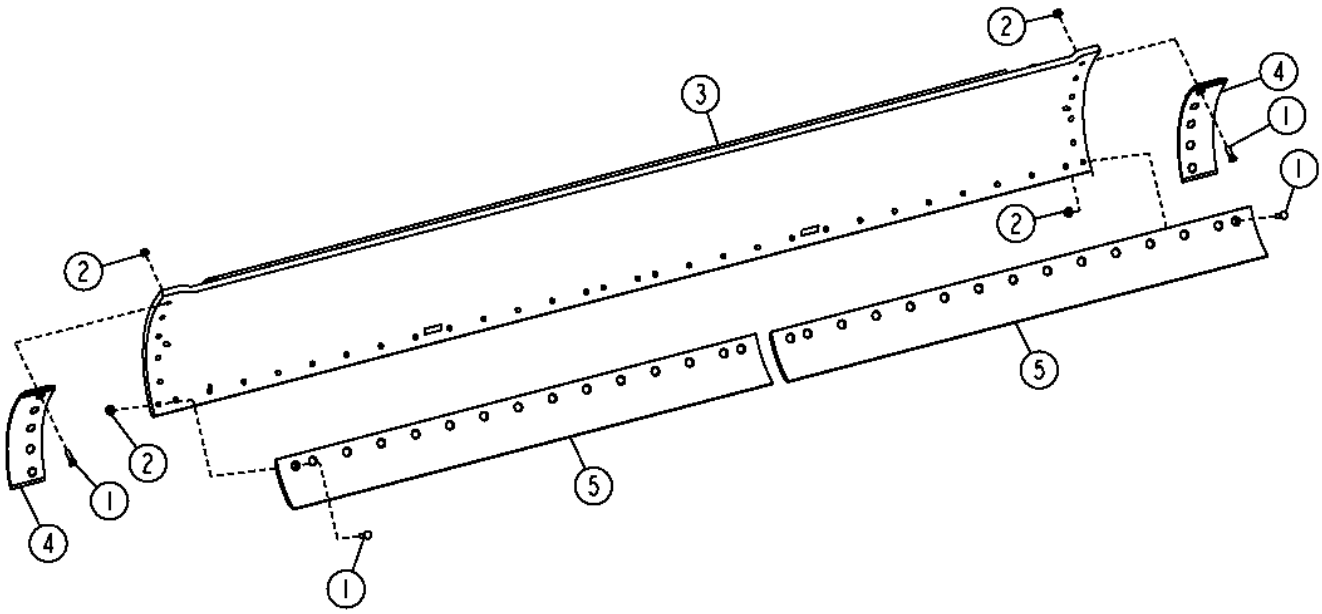

TX1049100

Pos.	*Ref.*	*Descripción*	*Cant.*	*Núm. de serie*	*Notas*
1	09H1759	Tornillo	40		5/8" X 2-1/4"
2	14H1095	Tuerca	40		5/8"
3	AT303301	Vertedera	1		
4	T202876	Borde Cortante Dura-Max TM	2		
5	T66704	Borde Cortante Dura-Max TM	2		(8 in. X 7 ft. X 3/4 in.)

14 ft. X 27 in. X 1 in. Moldboard (3/4 in. X 8 in. Cutting Edges) (3/4 in. HARDWARE)
Versoir 14 ft. X 27 in. X 1 in. (tranchants 3/4 in. X 8 in.) (AVEC BOULONNERIE 3/4 in.)
14 футов Отвал 27 X 1 дюйм (режущие кромки 3/4 X 8 дюймов) (КРЕПЕЖ 3/4 дюйма)
Vertedera de 14 ft. X 27 in. X 1 in. (Borde cortante de 3/4 in. X 8 in.) (Tornillería de 3/4 in.)

TX1049110 A.1

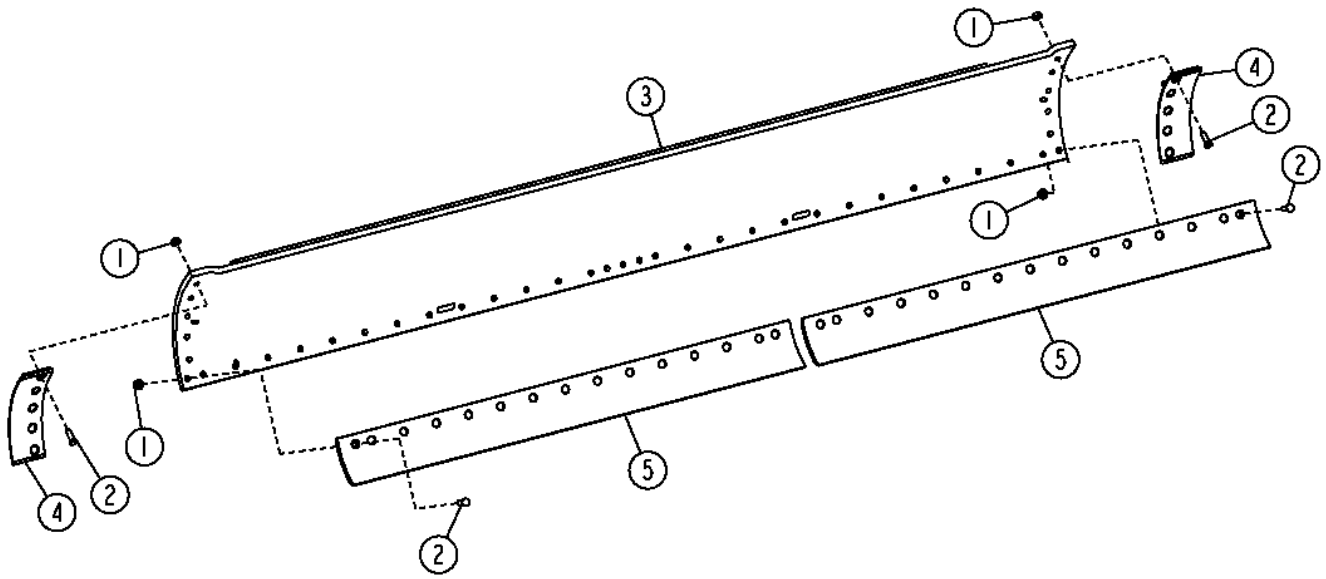

TX1049110

Pos.	*Ref.*	*Descripción*	*Cant.*	*Núm. de serie*	*Notas*
1	14H1092	Tuerca	40		3/4"
2	T70286	Tornillo	40		19.050 X 63.500 MM (3/4" X 2-1/2")
3	AT340640	Vertedera	1		
4	T218922	Borde Cortante Dura-Max TM	2		
5	T74772	Borde Cortante Dura-Max TM	2		(8 in. X 7 ft. X 3/4 in.)

Moldboard Overlays (6 in. Cutting Edge) (5/8 in. Hardware)
Recouvrements de versoir (tranchant 6 in.) (avec boulonnerie 5/8 in.)
Удлинители отвала (отвал 6 дюймов) (крепеж 5/8 дюйма)
Forro de vertedera (Borde cortante de 6 in.) (Tornillería de 5/8 in.)

TX1049119 A.1

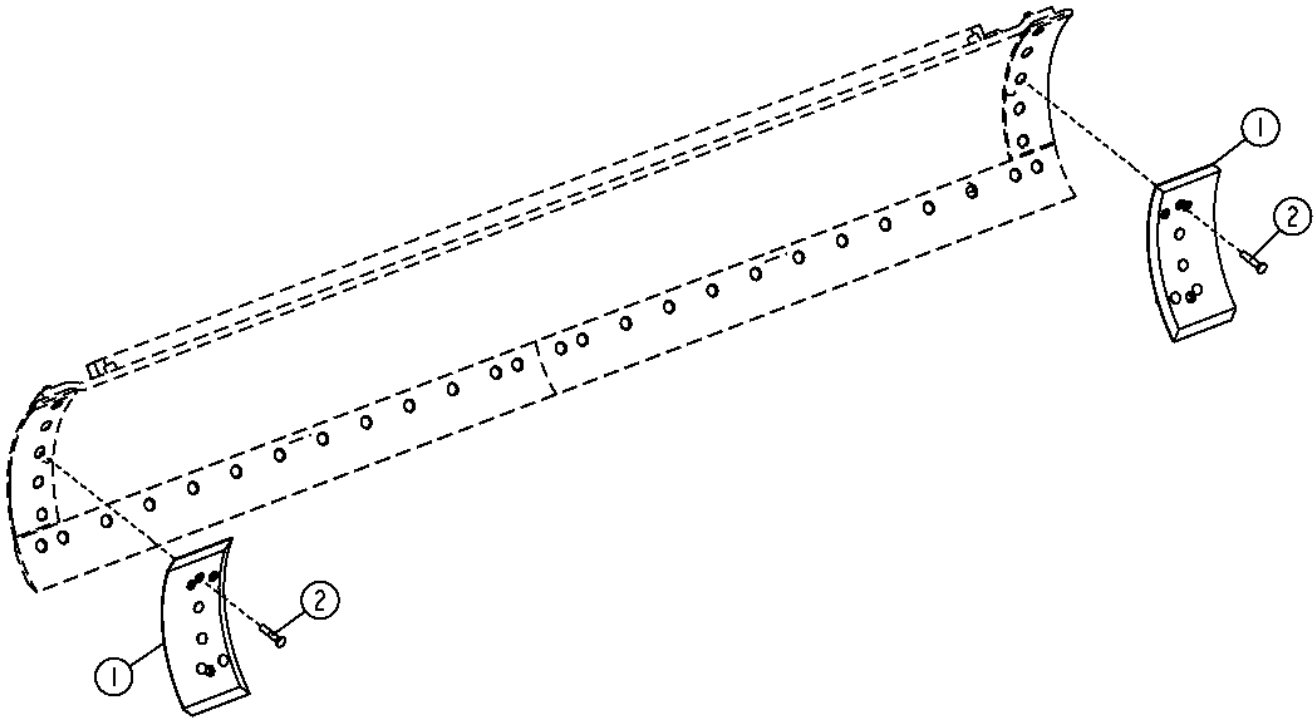

TX1049119

Pos.	*Ref.*	*Descripción*	*Cant.*	*Núm. de serie*	*Notas*
1	T202938	Borde Cortante Dura-Max TM	2		
2	T216610	Tornillo	10		15.875 X 82.550 MM (5/8" X 3-1/4")

Moldboard Overlays (8 in. Cutting Edge) (5/8 in. Hardware)
Recouvrements de versoir (tranchant 8 in.) (avec boulonnerie 5/8 in.)
Удлинители отвала (режущая кромка 8 дюймов) (крепеж 5/8 дюйма)
Forros de vertedera (Borde cortante de 8 in.) (Tornillería de 5/8 in.)

TX1049121 A.1

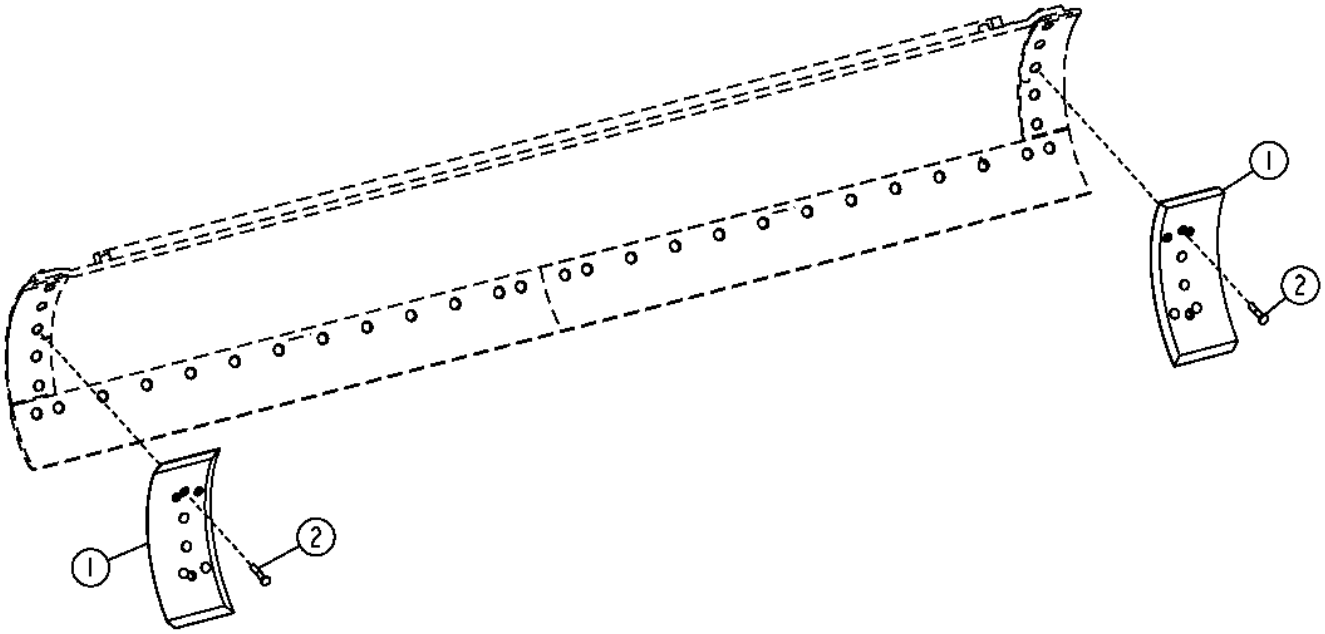

TX1049121

Pos.	*Ref.*	*Descripción*	*Cant.*	*Núm. de serie*	*Notas*
1	T202940	Borde Cortante Dura-Max TM	2		
2	T216610	Tornillo	10		15.875 X 82.550 MM (5/8" X 3-1/4")

Moldboard Overlays (8 in. Cutting Edge) (3/4 in. Hardware)
Recouvrements de versoir (tranchant 8 in.) (avec boulonnerie 3/4 in.)
Удлинители отвала (режущая кромка 8 дюймов) (крепеж 3/4 дюйма)
Forros de vertedera (Borde cortante de 8 in.) (Tornillería de 3/4 in.)

TX1049123 A.1

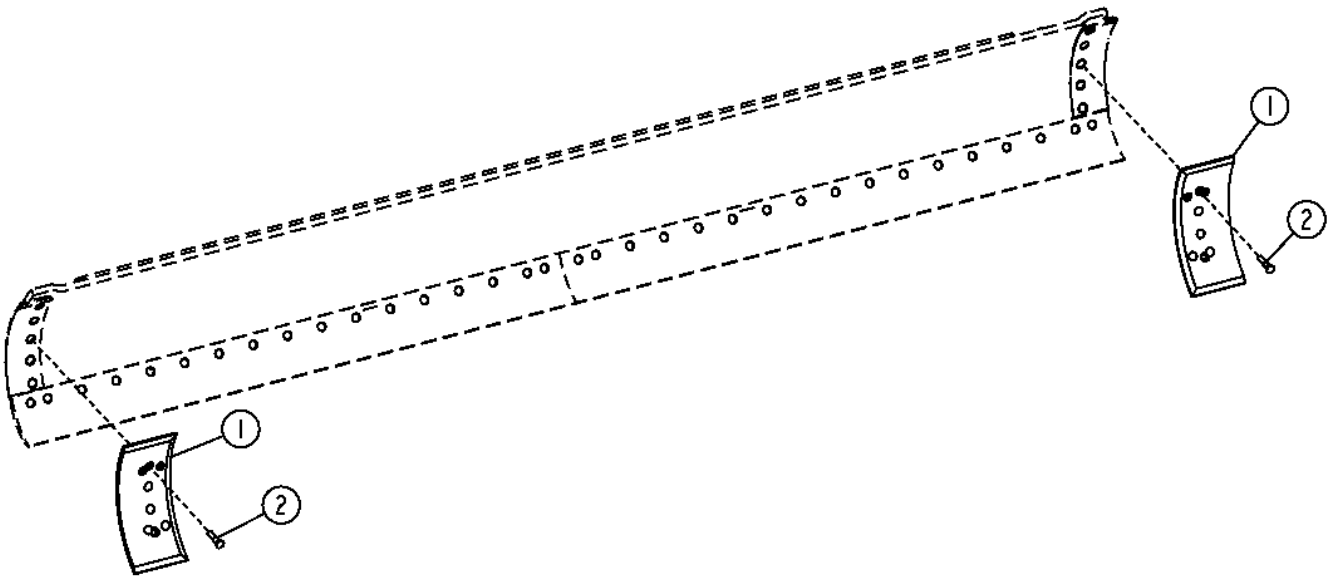

TX1049123

Pos.	*Ref.*	*Descripción*	*Cant.*	*Núm. de serie*	*Notas*
1	T218923	Hoja lateral reforzada	2		
2	09H1758	Tornillo	10		3/4" X 3-1/4"

Right Moldboard Extension (24 in. With 5/8 in. Hardware)
Right Moldboard Extension (24 in. With 5/8 in. Hardware)
Правый удлинитель отвала (24 дюйма с крепежом 5/8 дюйма)
Extensión derecha de vertedera (de 24 in. con tornillería de 5/8 in.)

TX1058657 A.1

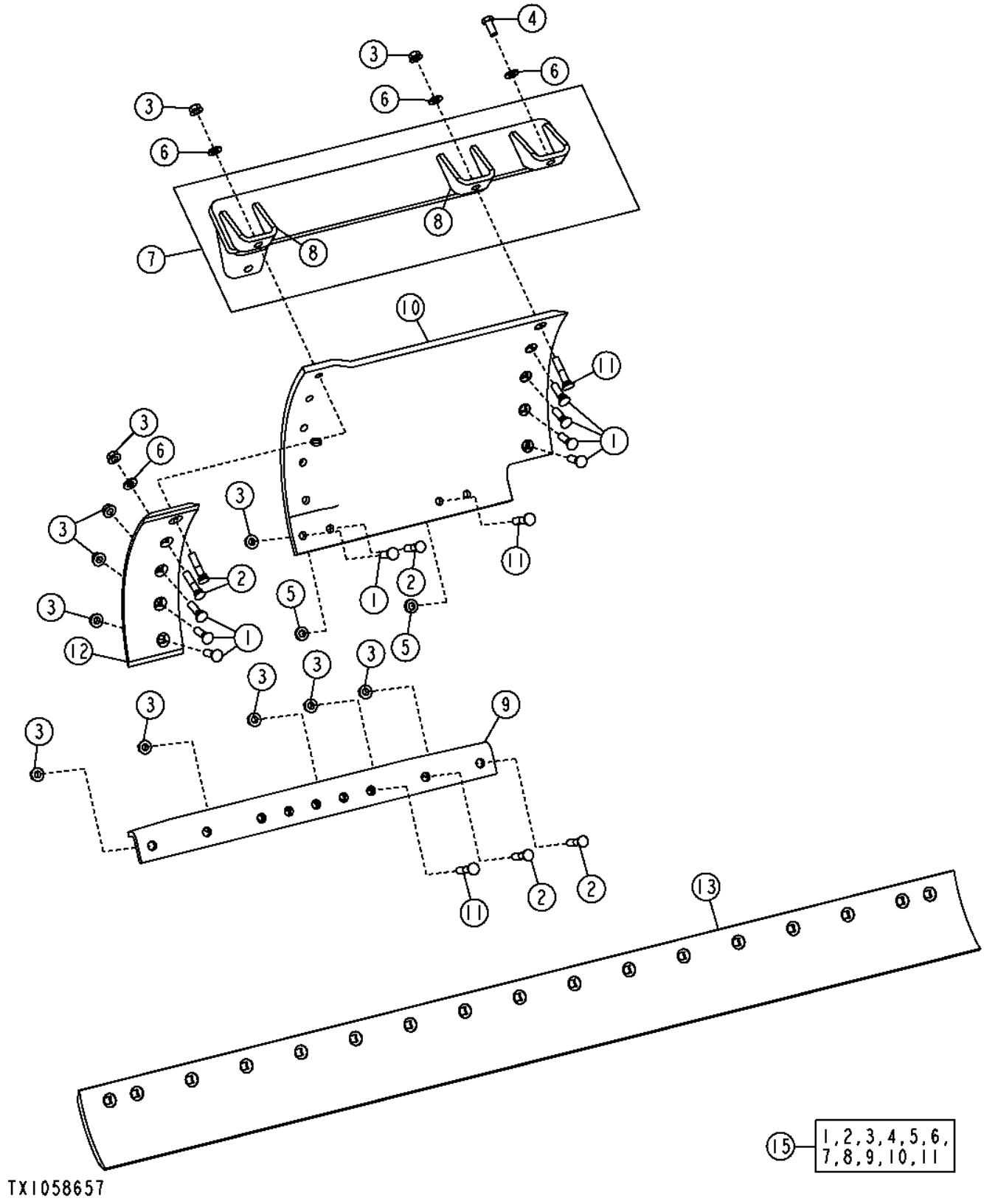

Pos.	*Ref.*	*Descripción*	*Cant.*	*Núm. de serie*	*Notas*
1	09H1759	Tornillo	8		5/8" X 2-1/4"
2	10H1043	Tornillo	5		5/8" X 3"
3	14H1095	Tuerca	16		5/8"
4	19M8035	Tornillo	1		M16 X 35
5	24H1367	Arandela	2		21/32" X 1-1/4" X 1/4"
6	24M7241	Arandela	4		17 X 34 X 4 MM
7	AT306162	Apoyo	1		
8	T204543	Soporte	2		
9	AT341206	Refuerzo	1		
10	T202935	Extensión	1		
11	T216610	Tornillo	3		15.875 X 82.550 MM (5/8" X 3-1/4")
12	T202876	Borde Cortante Dura-Max TM	1		
13	T66706	Borde Cortante Dura-Max TM	2		(8 in. X 8 ft.)
15	**AT307731**	**Extensión**	**1**		**(WHOLE GOODS)**

Left Moldboard Extension (24 in. With 5/8 in. Hardware)
Left Moldboard Extension (24 in. With 5/8 in. Hardware)
Левый удлинитель отвала (24 дюйма с крепежом 5/8 дюйма)
Extensión izquierda de vertedera (de 24 in. con tornillería de 5/8 in.)

TX1058660 A.1

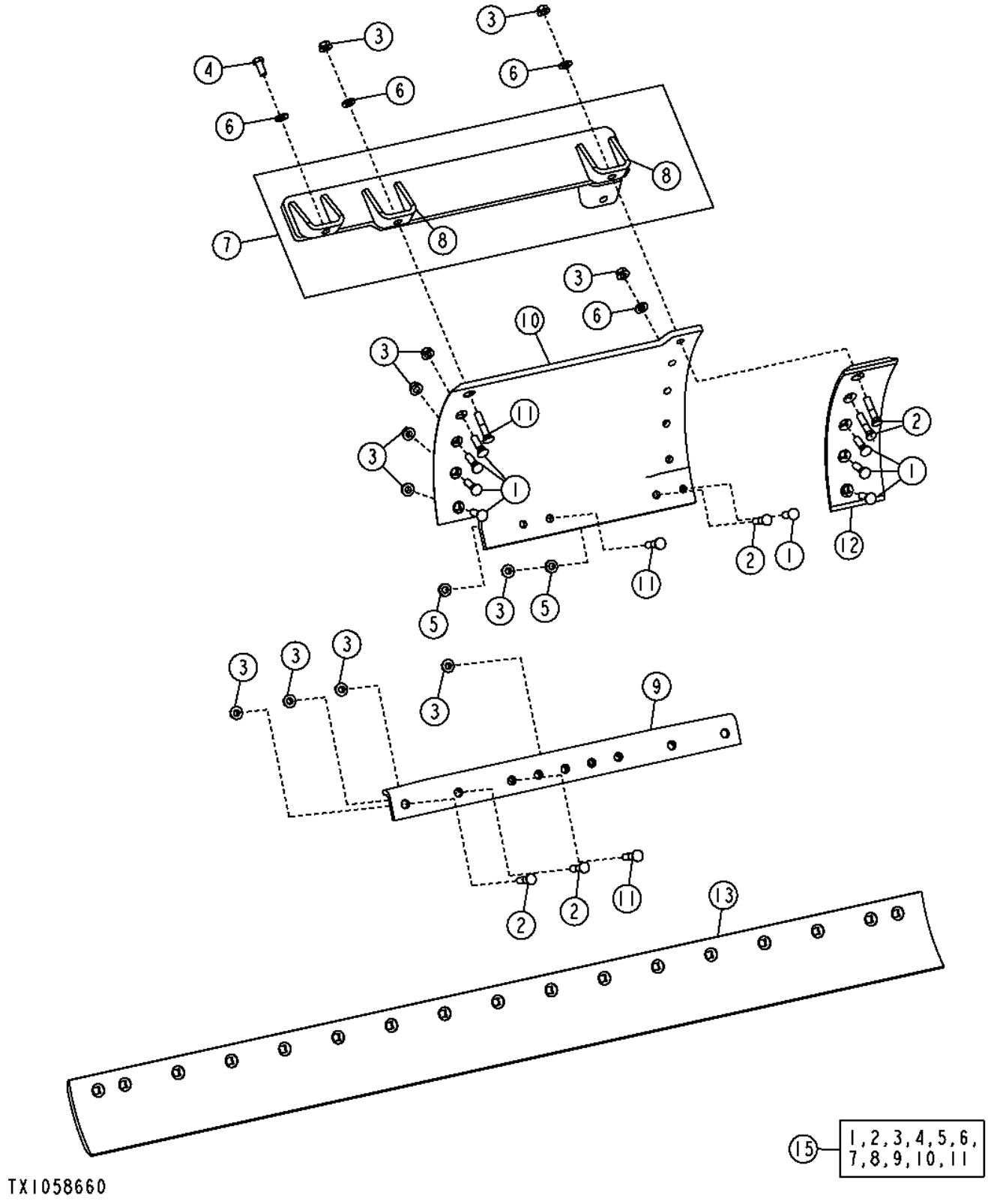

Pos.	*Ref.*	*Descripción*	*Cant.*	*Núm. de serie*	*Notas*
1	09H1759	Tornillo	8		5/8" X 2-1/4"
2	10H1043	Tornillo	5		5/8" X 3"
3	14H1095	Tuerca	16		5/8"
4	19M8035	Tornillo	1		M16 X 35
5	24H1367	Arandela	2		21/32" X 1-1/4" X 1/4"
6	24M7241	Arandela	4		17 X 34 X 4 MM
7	AT306163	Apoyo	1		
8	T204543	Soporte	2		
9	AT341206	Refuerzo	1		
10	T202934	Extensión	1		
11	T216610	Tornillo	3		15.875 X 82.550 MM (5/8" X 3-1/4")
12	T202876	Borde Cortante Dura-Max TM	1		
13	T66706	Borde Cortante Dura-Max TM	2		(8 in. X 8 ft.)
15	**AT307730**	**Extensión**	**1**		**(WHOLE GOODS)**

Right Moldboard Extension (27 in. With 5/8 in. Hardware)
Extension de versoir droite (27 in., avec boulonnerie 5/8 in.)
Удлинитель правого отвала (27 дюймов с крепежом 5/8 дюйма)
Extensión derecha de vertedera (de 27 in. con tornillería de 5/8 in.)

TX1058661 A.1

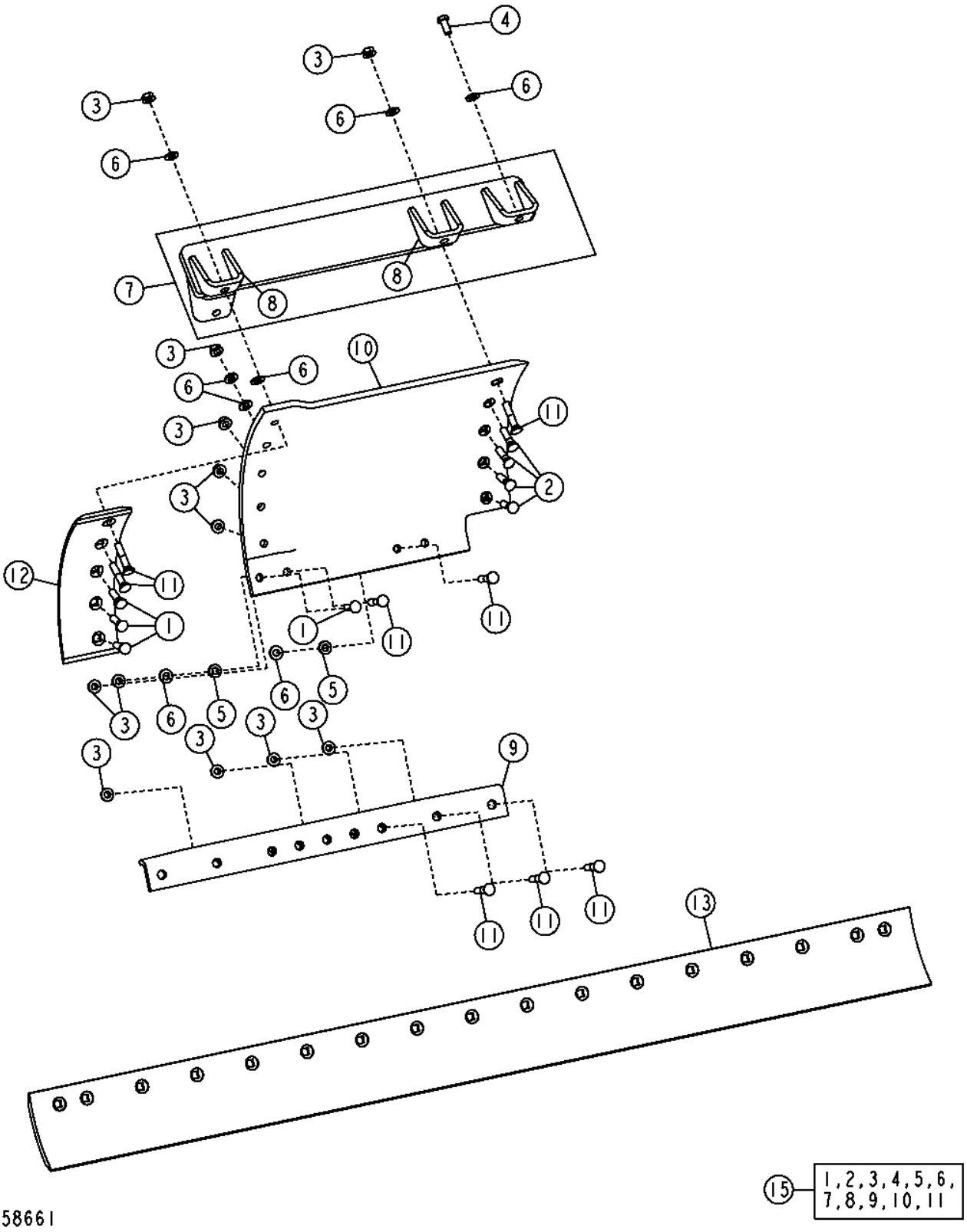

Pos.	*Ref.*	*Descripción*	*Cant.*	*Núm. de serie*	*Notas*
1	09H1759	Tornillo	4		5/8" X 2-1/4"
2	09H1764	Tornillo	4		5/8" X 2-1/2"
3	14H1095	Tuerca	16		5/8"
4	19M8035	Tornillo	1		M16 X 35
5	24H1367	Arandela	2		21/32" X 1-1/4" X 1/4"
6	24M7241	Arandela	8		17 X 34 X 4 MM
7	AT306162	Apoyo	1		
8	T204543	Soporte	2		
9	AT341206	Refuerzo	1		
10	T203807	Extensión	1		
11	T216610	Tornillo	8		15.875 X 82.550 MM (5/8" X 3-1/4")
12	T202876	Borde Cortante Dura-Max TM	1		
13	T66706	Borde Cortante Dura-Max TM	2		(8 in. X 8 ft.)
15	**AT307733**	**Extensión**	**1**		

Left Moldboard Extension (27 in. With 5/8 in. Hardware)
Extension de versoir gauche (27 in., avec boulonnerie 5/8 in.)
Удлинитель левого отвала (27 дюймов с крепежом 5/8 дюйма)
Extensión izquierda de vertedera (de 27 in. con tornillería de 5/8 in.)

TX1058668 A.1

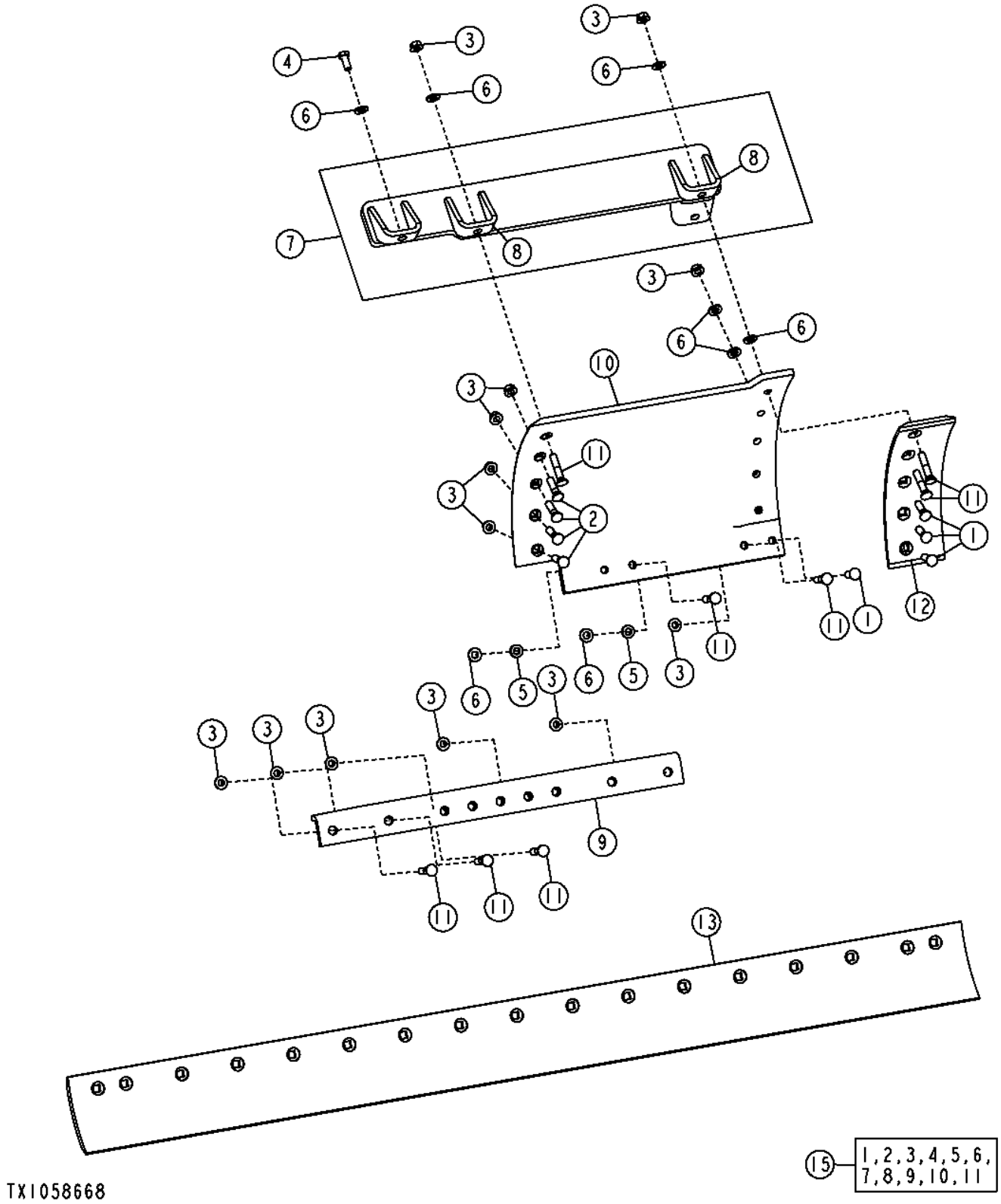

Pos.	*Ref.*	*Descripción*	*Cant.*	*Núm. de serie*	*Notas*
1	09H1759	Tornillo	4		5/8" X 2-1/4"
2	09H1764	Tornillo	4		5/8" X 2-1/2"
3	14H1095	Tuerca	16		5/8"
4	19M8035	Tornillo	1		M16 X 35
5	24H1367	Arandela	2		21/32" X 1-1/4" X 1/4"
6	24M7241	Arandela	8		17 X 34 X 4 MM
7	AT306163	Apoyo	1		
8	T204543	Soporte	2		
9	AT341206	Refuerzo	1		
10	T203806	Extensión	1		
11	T216610	Tornillo	8		15.875 X 82.550 MM (5/8" X 3-1/4")
12	T202876	Borde Cortante Dura-Max TM	1		
13	T66706	Borde Cortante Dura-Max TM	2		(8 in. X 8 ft.)
15	**AT307732**	**Extensión**	**1**		**(WHOLE GOODS)**

Right Moldboard Extension (27 in. With 3/4 in. Hardware)
Extension de versoir droite (27 in., avec boulonnerie 3/4 in.)
Удлинитель правого отвала (27 дюймов с крепежом 3/4 дюйма)
Extensión derecha de vertedera (de 27 in. con tornillería de 3/4 in.)

TX1058673 A.1

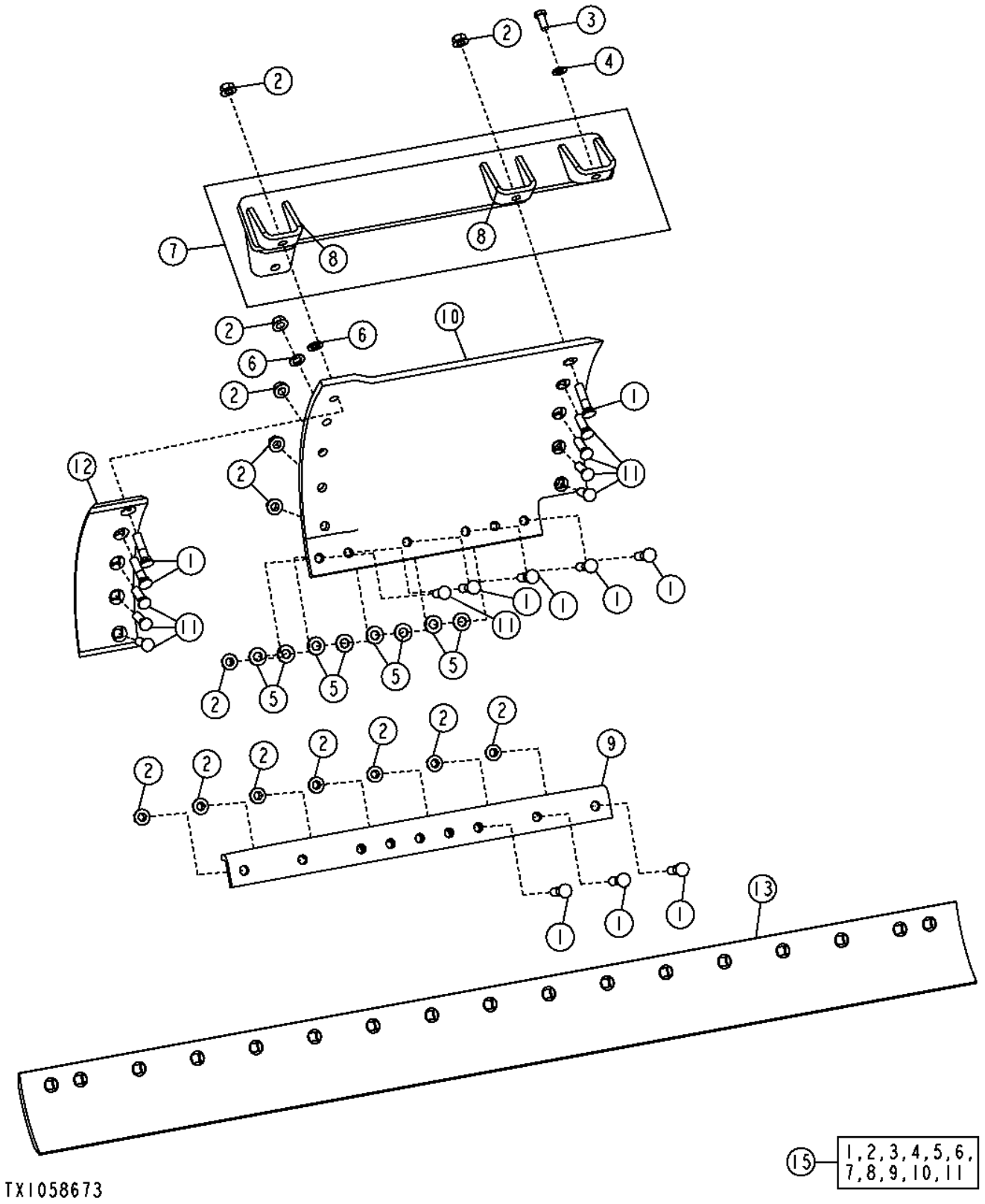

Pos.	*Ref.*	*Descripción*	*Cant.*	*Núm. de serie*	*Notas*
1	09H1758	Tornillo	10		3/4" X 3-1/4"
2	14H1092	Tuerca	18		3/4"
3	19M8035	Tornillo	1		M16 X 35
4	24M7241	Arandela	1		17 X 34 X 4 MM
5	24M7242	Arandela	8		21.400 X 42 X 5 MM
6	24M7349	Arandela	2		21 X 37 X 3 MM
7	AT306162	Apoyo	1		
8	T204543	Soporte	2		
9	AT341206	Refuerzo	1		
10	T230273	Extensión	1		
11	T70286	Tornillo	8		19.050 X 63.500 MM (3/4" X 2-1/2")
12	T218922	Borde Cortante Dura-Max TM	1		
13	T74773	Borde Cortante Dura-Max TM	2		(8 in. X 8 in. X 3/4 in.)
15	**AT341307**	**Extensión**	**1**		**(WHOLE GOODS)**

Left Moldboard Extension (27 in. With 3/4 in. Hardware)
Extension de versoir gauche (27 in., avec boulonnerie 3/4 in.)
Удлинитель левого отвала (27 дюймов с крепежом 3/4 дюйма)
Extensión izquierda de vertedera (de 27 in. con tornillería de 3/4 in.)

TX1058675 A.1

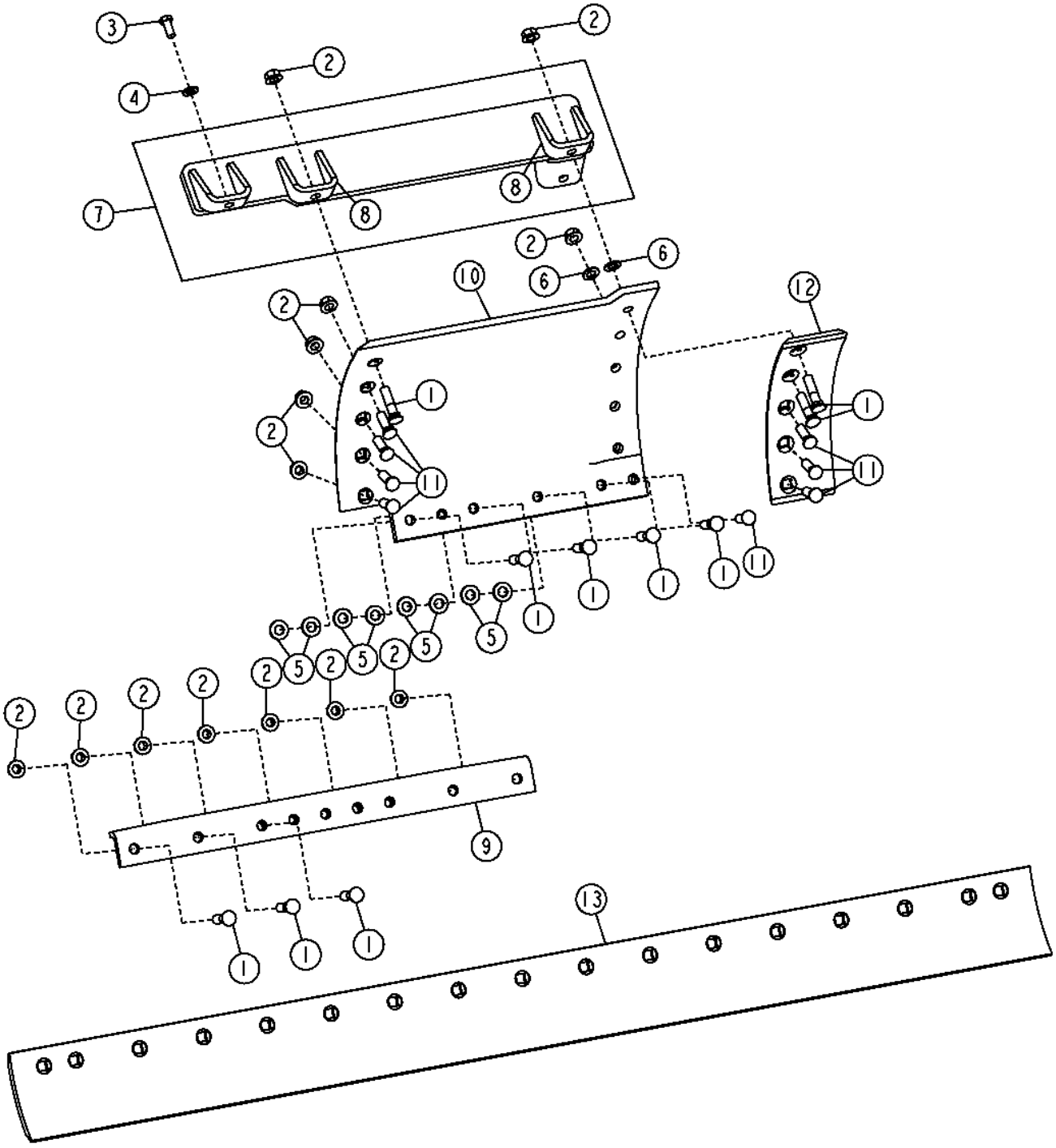

Pos.	*Ref.*	*Descripción*	*Cant.*	*Núm. de serie*	*Notas*
1	09H1758	Tornillo	10		3/4" X 3-1/4"
2	14H1092	Tuerca	18		3/4"
3	19M8035	Tornillo	1		M16 X 35
4	24M7241	Arandela	1		17 X 34 X 4 MM
5	24M7242	Arandela	8		21.400 X 42 X 5 MM
6	24M7349	Arandela	2		21 X 37 X 3 MM
7	AT306163	Apoyo	1		
8	T204543	Soporte	2		
9	AT341206	Refuerzo	1		
10	T230272	Extensión	1		
11	T70286	Tornillo	8		
12	T218922	Borde Cortante Dura-Max TM	1		
13	T74773	Borde Cortante Dura-Max TM	2		(8 in. X 8 in. X 3/4 in.)
15	**AT341306**	**Extensión**	**1**		**(WHOLE GOODS)**

Integrated Grade Control Mast Mounts (5/8 in. Hardware)
Mâts de montage de commande de pente intégrée (avec boulonnerie 5/8 in.)
Крепления мачты встроенного управления уклоном (крепеж 5/8 дюйма)
Montajes de mástil de control integrado de pendiente (tornillería de 5/8 in.)

TX1049568 A.1

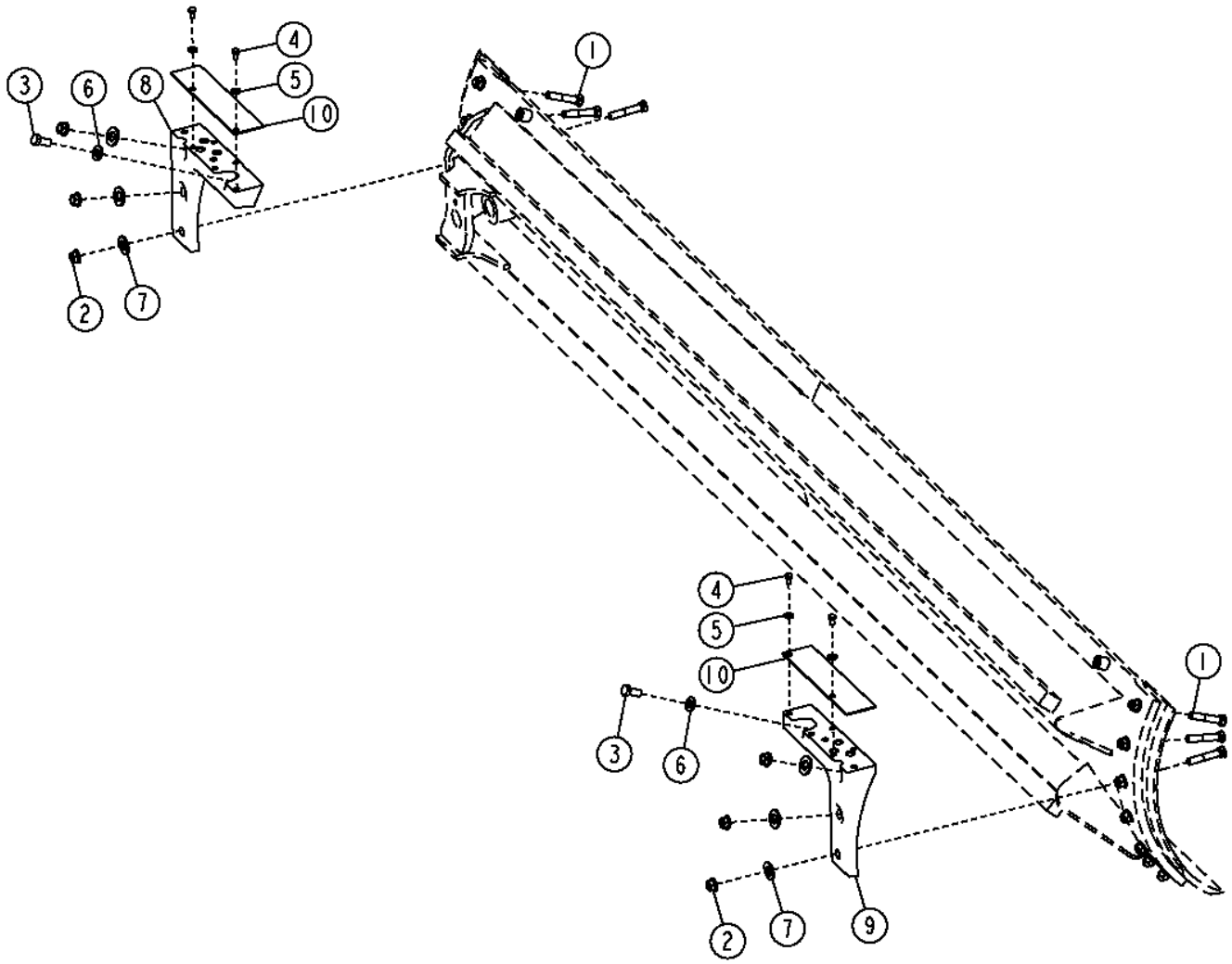

TX1049568

Pos.	*Ref.*	*Descripción*	*Cant.*	*Núm. de serie*	*Notas*
1	10H1228	Tornillo	6		5/8" X 3-3/4"
2	10H1198	Tornillo	6		3/4" X 4"
3	19M8035	Tornillo	2		M16 X 35
4	19M8324	Tornillo	4		M10 X 16
5	24M7239	Arandela	4		10.700 X 21 X 2.500 MM
6	24M7241	Arandela	2		17 X 34 X 4 MM
7	T19572	Arandela	6		
8	T241843	Piezas de montaje	1		
9	T241844	Piezas de montaje	1		
10	T252346	Placa	2		

Integrated Grade Control Mast Mounts (3/4 in. Hardware)
Mâts de montage de commande de pente intégrée (avec boulonnerie 3/4 in.)
Крепления мачты встроенного управления уклоном (крепеж 3/4 дюйма)
Montajes de mástil de control integrado de pendiente (tornillería de 3/4 in.)

TX1049571 A.1

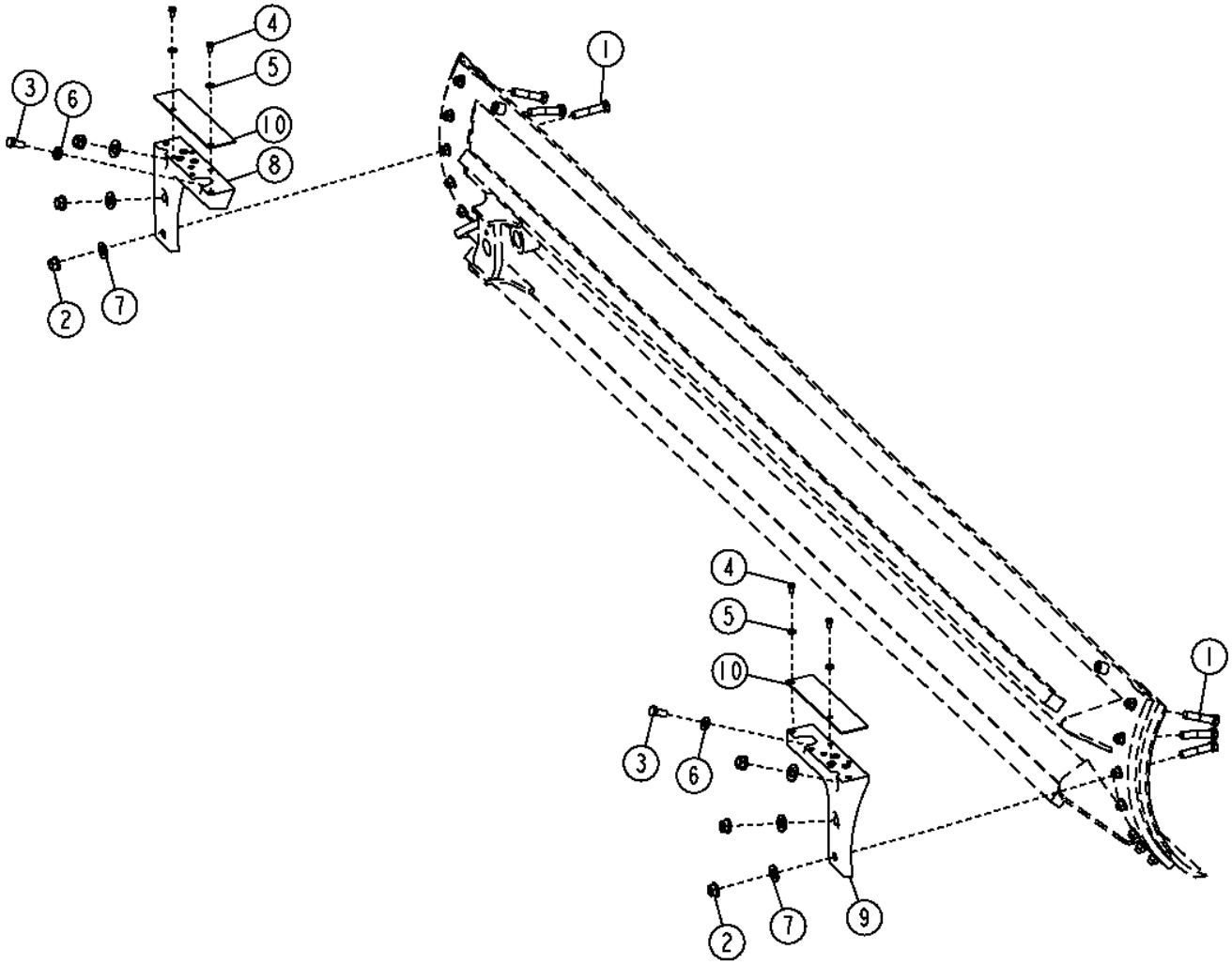

TX1049571

Pos.	*Ref.*	*Descripción*	*Cant.*	*Núm. de serie*	*Notas*
1	10H1198	Tornillo	6		3/4" X 4"
2	14H1092	Tuerca	6		3/4"
3	19M8035	Tornillo	2		M16 X 35
4	19M8324	Tornillo	4		M10 X 16
5	24M7239	Arandela	4		10.700 X 21 X 2.500 MM
6	24M7241	Arandela	2		17 X 34 X 4 MM
7	T19572	Arandela	6		
8	T241843	Piezas de montaje	1		
9	T241844	Piezas de montaje	1		
10	T252346	Placa	2		

Draft Frame
Châssis de traction
Тяговая рама
Bastidor de tiro

TX1050873 A.1

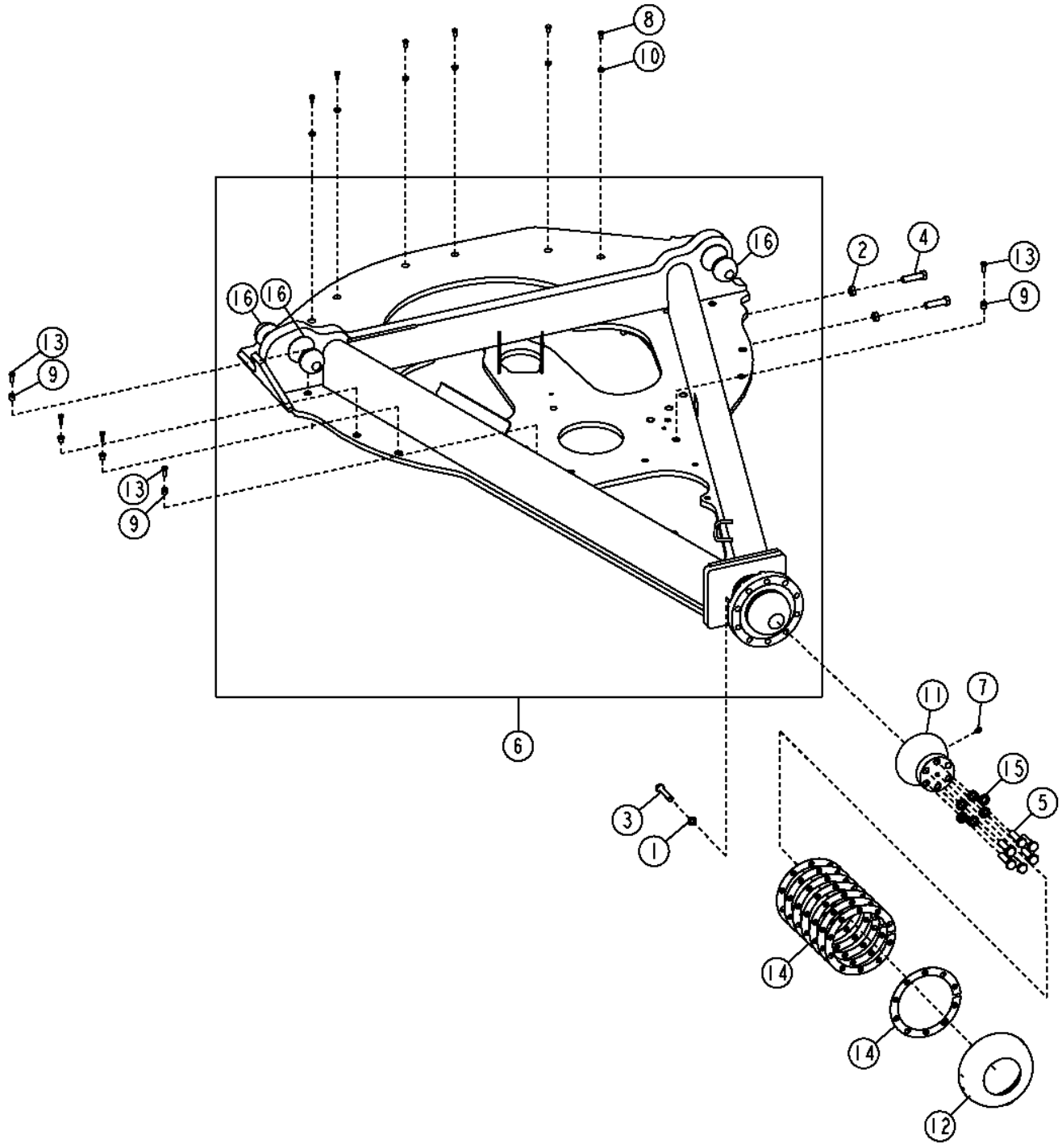

TX1050873

Pos.	*Ref.*	*Descripción*	*Cant.*	*Núm. de serie*	*Notas*
1	12H294	Arandela de seguridad	10		5/8"
2	14H793	Tuerca	12		3/4"
3	19H2641	Tornillo	10		5/8" X 3-1/4"
4	19H2913	Tornillo	12		3/4" X 2-3/4"
5	19M8639	Tornillo	6		M20 X 70
6	**AT342813**	**Bastidor**	**1**		**(CA)**
7	JD7781	Engrasador	1		90% X 21.336 MM Longitud (0.840" Longitud)
8	R69629	Tornillo	6		
9	T188075	Casquillo	12		
10	T188076	Arandela	6		
11	T213516	Retenedor	1		
12	T213579	Retenedor	1		
13	T33372	Tornillo	12		
14	T42243	Arandela	8		
15	T83426	Arandela	6		
16	T59974	Bola	3		

Saddle Frame
Châssis de selle
Рама седла
Bastidor de caballete

TX1056229 A.1

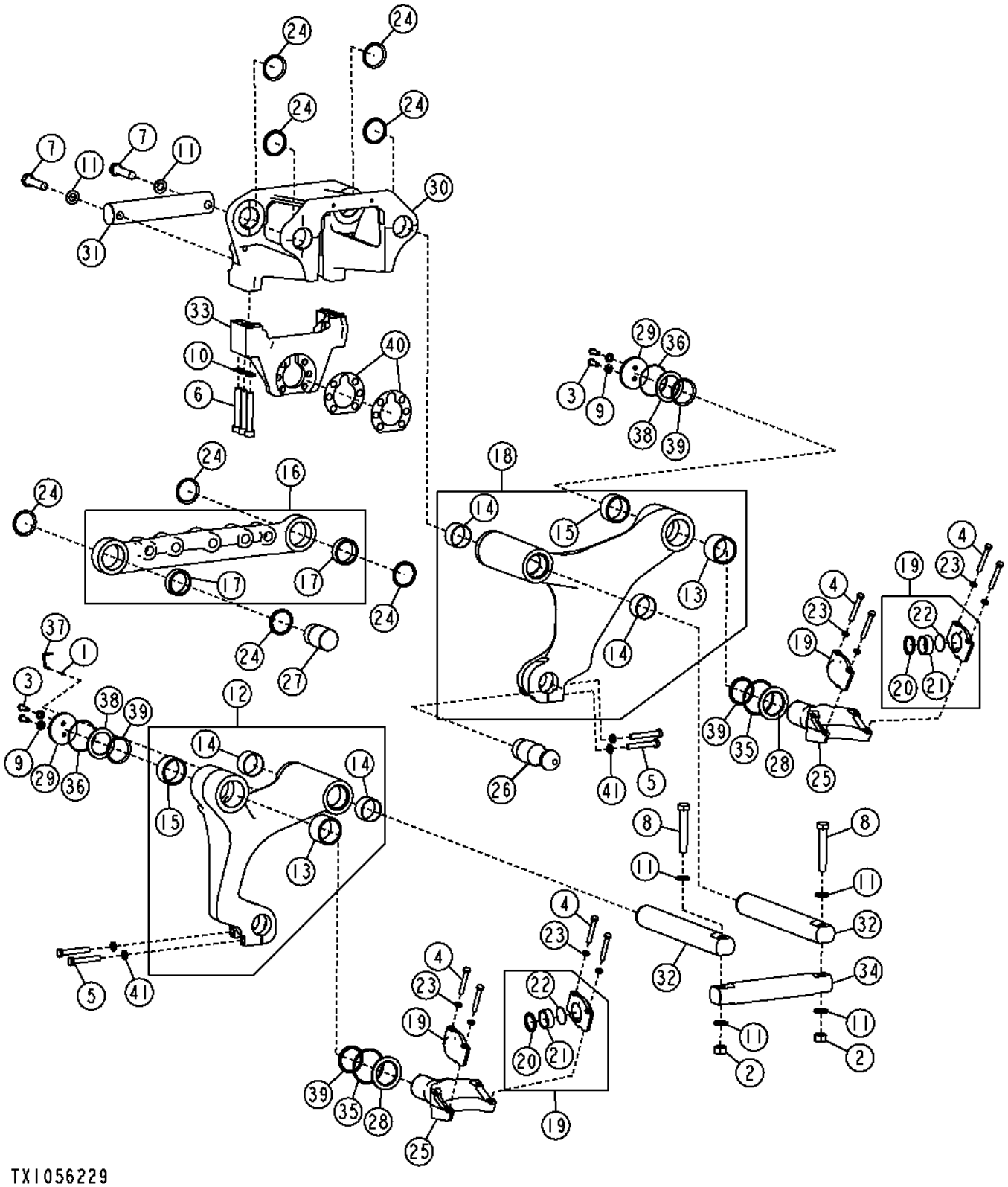

Pos.	*Ref.*	*Descripción*	*Cant.*	*Núm. de serie*	*Notas*
1	14M7272	Tuerca	1		M6
2	14M7279	Tuerca	2		M30
3	19M7488	Tornillo	4		M16 X 40
4	19M7941	Tornillo	8		M16 X 120
5	19M7968	Tornillo	4		M20 X 130
6	19M9049	Tornillo	6		M24 X 160
7	19M9191	Tornillo	2		M30 X 120
8	19M9895	Tornillo	2		M30 X 180
9	24M7241	Arandela	4		17 X 34 X 4 MM
10	24M7294	Arandela	6		26 X 39 X 4 MM
11	24M7455	Arandela	6		31 X 56 X 5 MM
12	AT342538	Brazo	1		
13	T231335	Casquillo	2		
14	T234970	Casquillo	4		
15	T237990	Casquillo	2		
16	AT342541	Travesaño	1		
17	T231327	Casquillo	2		
18	AT342543	Brazo	1		
19	AT350329	Tapa de cojinete	4		
20	T145697	Retén	1		
21	T235032	Casquillo	1		
22	T235068	Disco	1		
23	R73290	Arandela	8		
24	T102138	Retén	8		
25	T231326	Horquilla	2		
26	T231328	Bola	1		
27	T231329	Bulón	1		
28	T231331	Arandela de empuje	2		
29	T231338	Retenedor	2		
30	T232971	Bastidor	1		
31	T232972	Bulón	1		
32	T232973	Pasador	2		
33	T232974	Soporte	1		
34	T232975	Bulón	1		
35	T237520	Anillo tórico	2		
36	T237521	Anillo tórico	2		
37	T238573	Indicador	1		
38	T238574	Arandela de empuje	2		
39	T46639	Retén	4		
40	T60260	Suplemento	2		
41	T83426	Arandela	4		

Blade Tilt Frame
Bâti d'inclinaison de lame
Наклонная рама ножа
Bastidor de inclinación de hoja

TX1049883 A.1

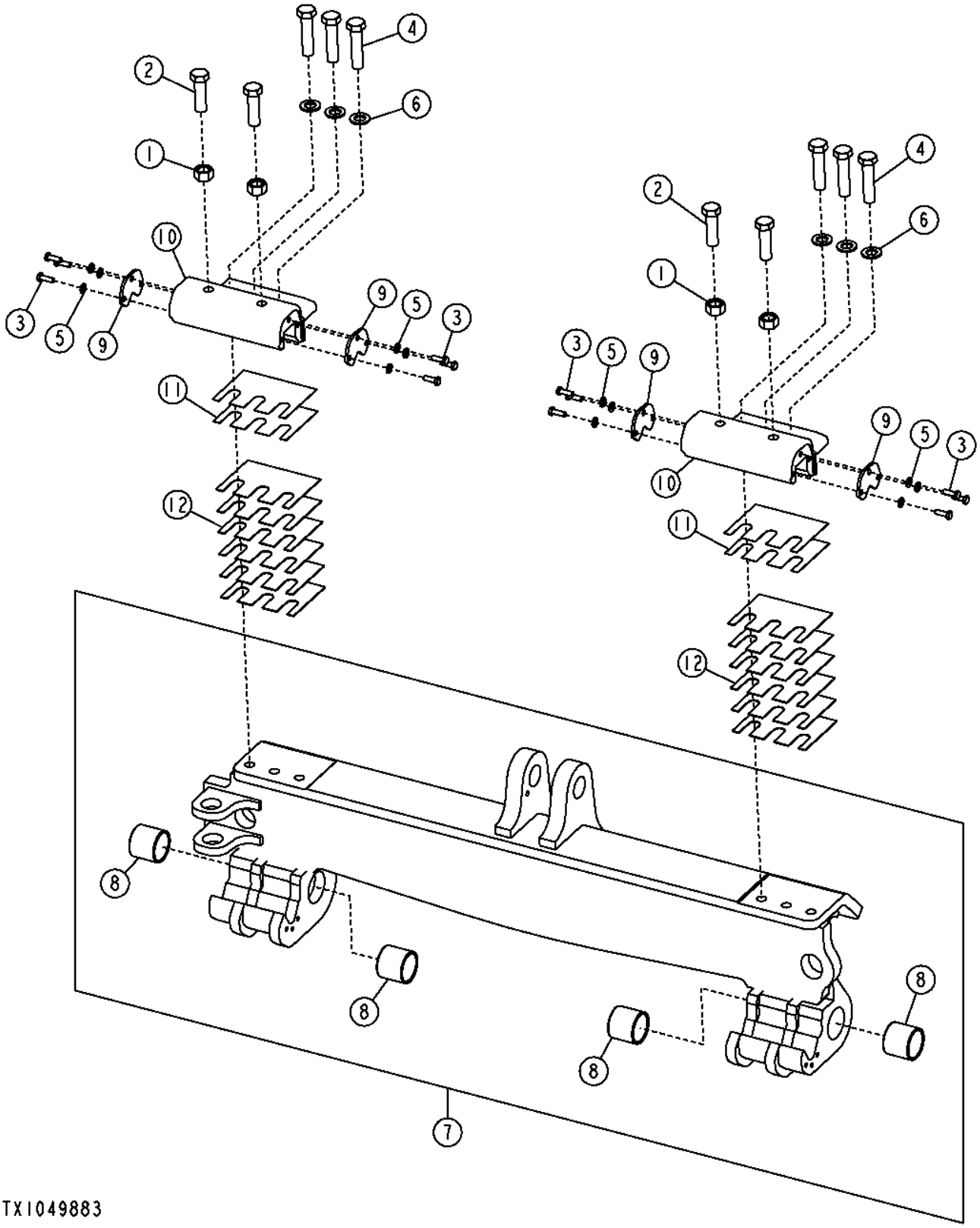

Pos.	*Ref.*	*Descripción*	*Cant.*	*Núm. de serie*	*Notas*
1	14M7665	Tuerca	4		M24
2	19M10207	Tornillo	4		
3	19M7662	Tornillo	12		M10 X 30
4	19M8249	Tornillo	6		M24 X 100
5	24M7239	Arandela	12		10.700 X 21 X 2.500 MM
6	24M7351	Arandela	6		25 X 44 X 4 MM
7	AT345344	Bastidor	1		
8	T143929	Casquillo	4		
9	T221053	Placa	4		
10	T235044	Retenedor	2		
11	T240964	Suplemento	4		
12	T240965	Suplemento	12		

Circle Frame
Châssis de plateau
Круглая рама
Bastidor de círculo

TX1048493 A.1

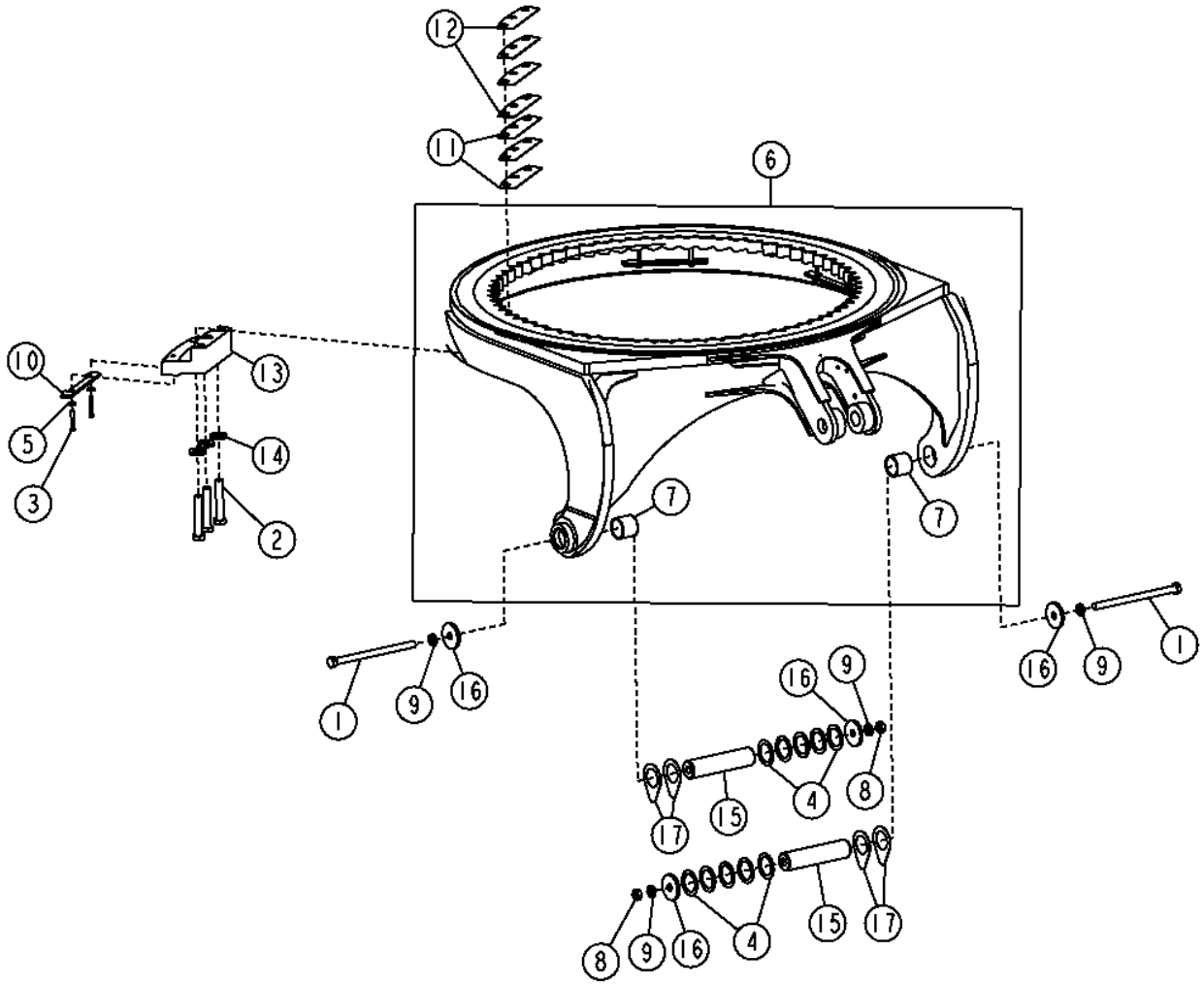

TX1048493

Pos.	*Ref.*	*Descripción*	*Cant.*	*Núm. de serie*	*Notas*
1	08H4845	Tornillo	2		7/8" X 13-1/2"
2	19H2329	Tornillo	18		1" X 5-1/2"
3	TH115329	Tornillo	12		9.525 X 66.675 MM (3/8" X 2-5/8"), (SUB FOR 19H2553, THIS APPLICATION)
4	24H1671	Arandela	10		2-33/64" X 3-1/2" X 0.075"
5	24M7470	Arandela	12		10.500 X 28 X 4 MM, (SUB FOR 24M7213)
6	AT343768	Corona	1		
7	T143929	Casquillo	2		
8	K40017	Tuerca de seguridad	2		
9	N237603	Arandela	4		
10	T128502	Placa	6		
11	T129981	Suplemento	18		(1.0 mm)
12	T129982	Suplemento	24		(1.6 mm)
13	T150614	Apoyo	6		
14	T152721	Arandela	18		
15	T203381	Casquillo	2		
16	T203388	Casquillo	4		
17	T208792	Suplemento	4		

Standard Circle Inserts (Without Slip Clutch)
Pièces d'usure de cercle standard (sans limiteur de couple)
Стандартные круглые вставки (без муфты скольжения)
Insertos estándar de círculo (sin embrague de seguridad)

TX1048504 A.1

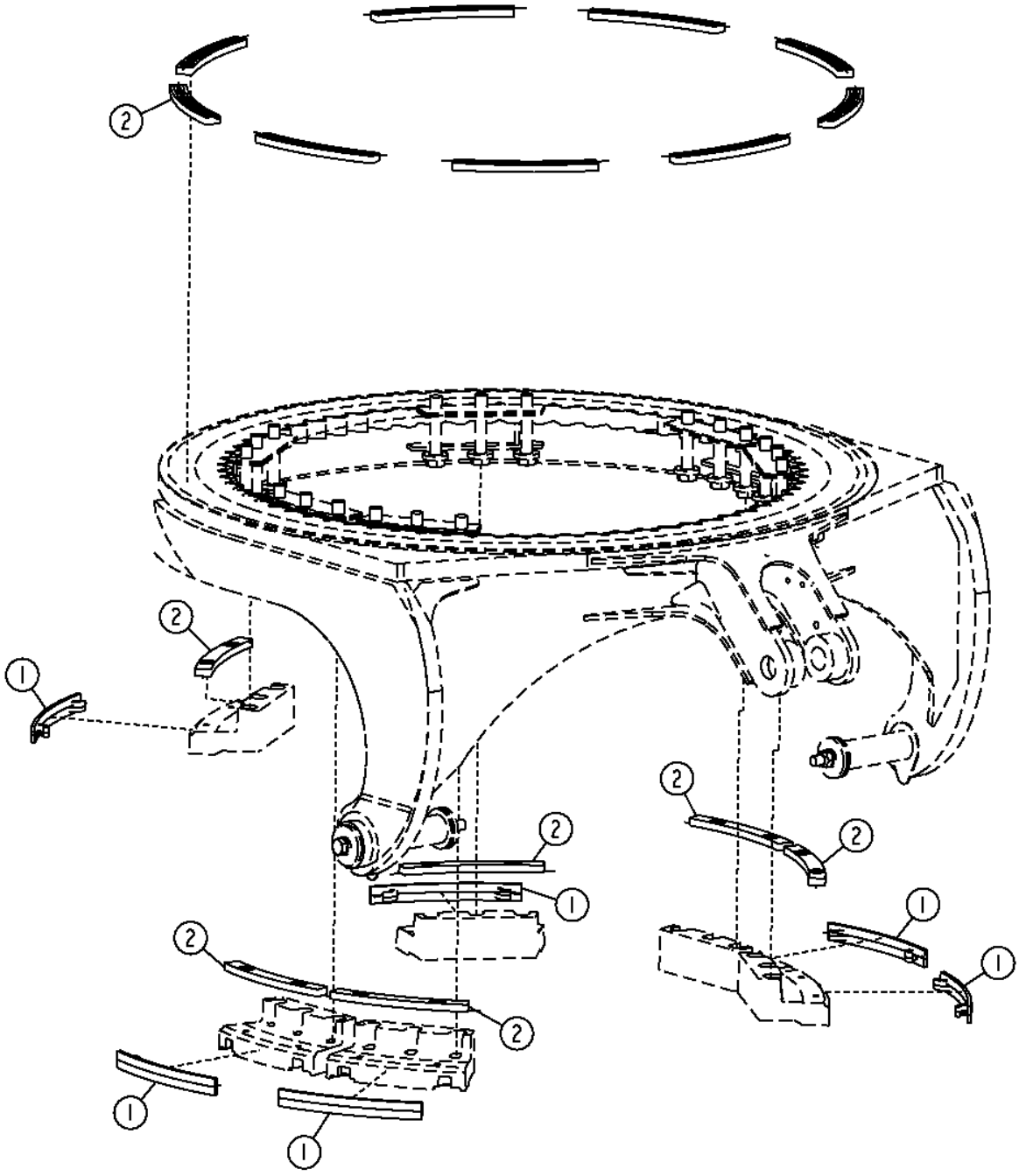

Pos.	*Ref.*	*Descripción*	*Cant.*	*Núm. de serie*	*Notas*
1	T141732	Inserto	6		
2	T141733	Inserto	15		

Standard Circle Inserts (With Slip Clutch)
Pièces d'usure de cercle standard (avec limiteur de couple)
Стандартные круглые вставки (с муфтой скольжения)
Insertos estándar de círculo (con embrague de seguridad)

TX1048505 A.1

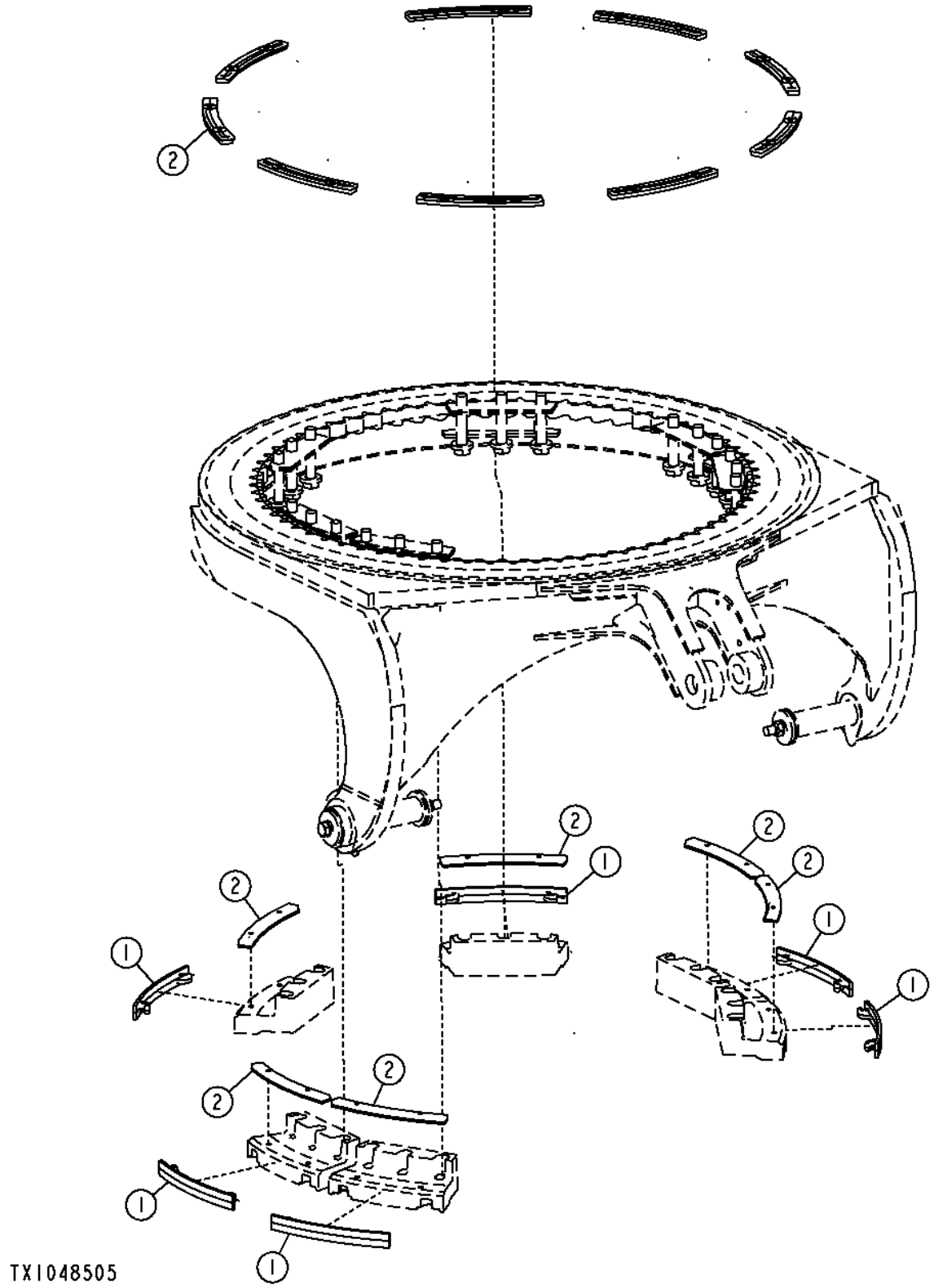

Pos.	*Ref.*	*Descripción*	*Cant.*	*Núm. de serie*	*Notas*
1	T141732	Inserto	6		
2	T184082	Inserto	15		

Extended Life Circle Inserts
Pièces d'usure de cercle longue durée
Круглые вставки с расширенным сроком службы
Insertos de duración extendida de círculo

TX1048508 A.1

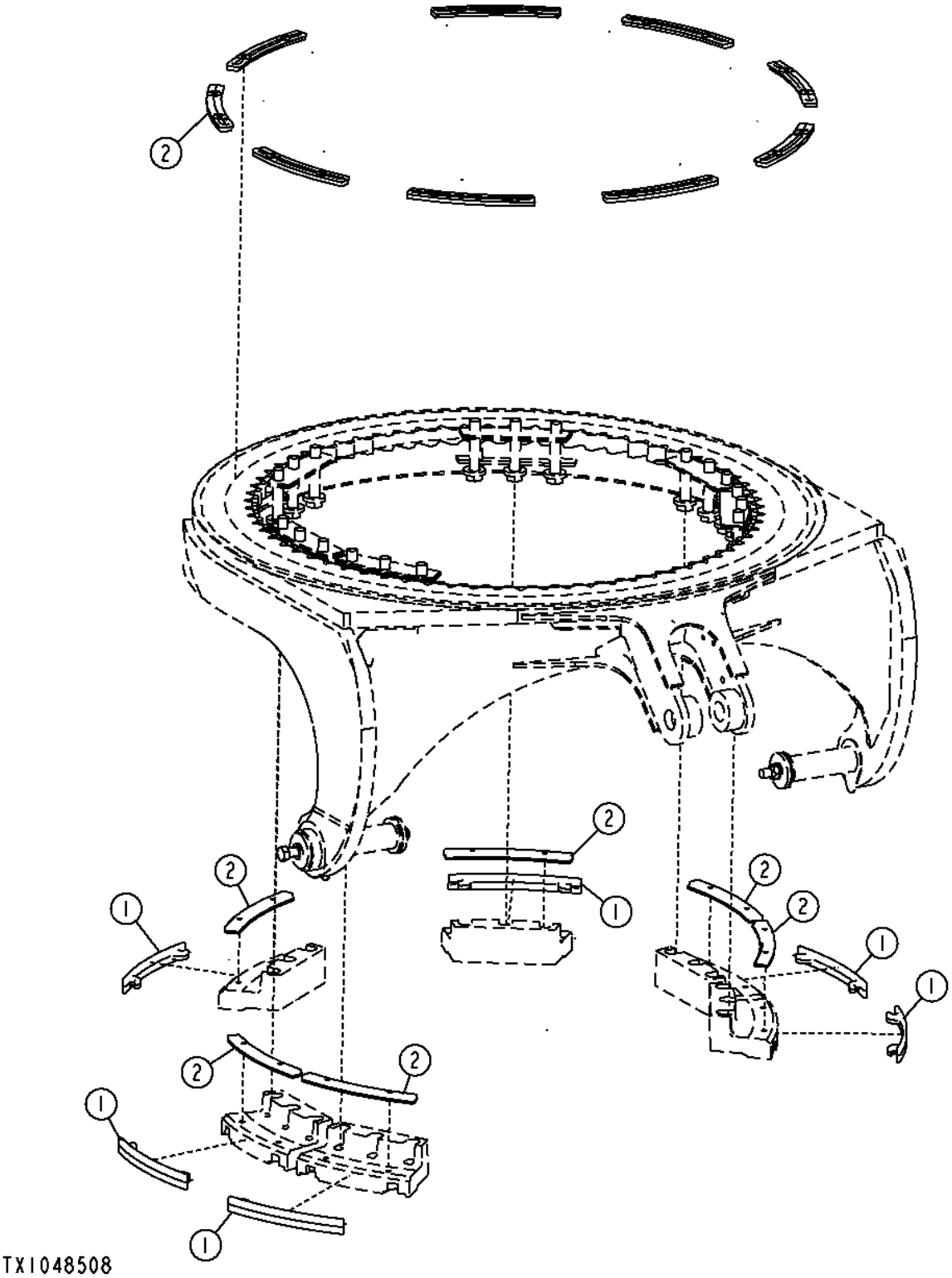

Pos.	*Ref.*	*Descripción*	*Cant.*	*Núm. de serie*	*Notas*
1	T163748	Inserto	6		
2	T184082	Inserto	15		

Standard Blade Inserts
Pièces d'usure de lame standard
Стандартные вставки для ножа
Insertos estándar de hoja

TX1048514 A.1

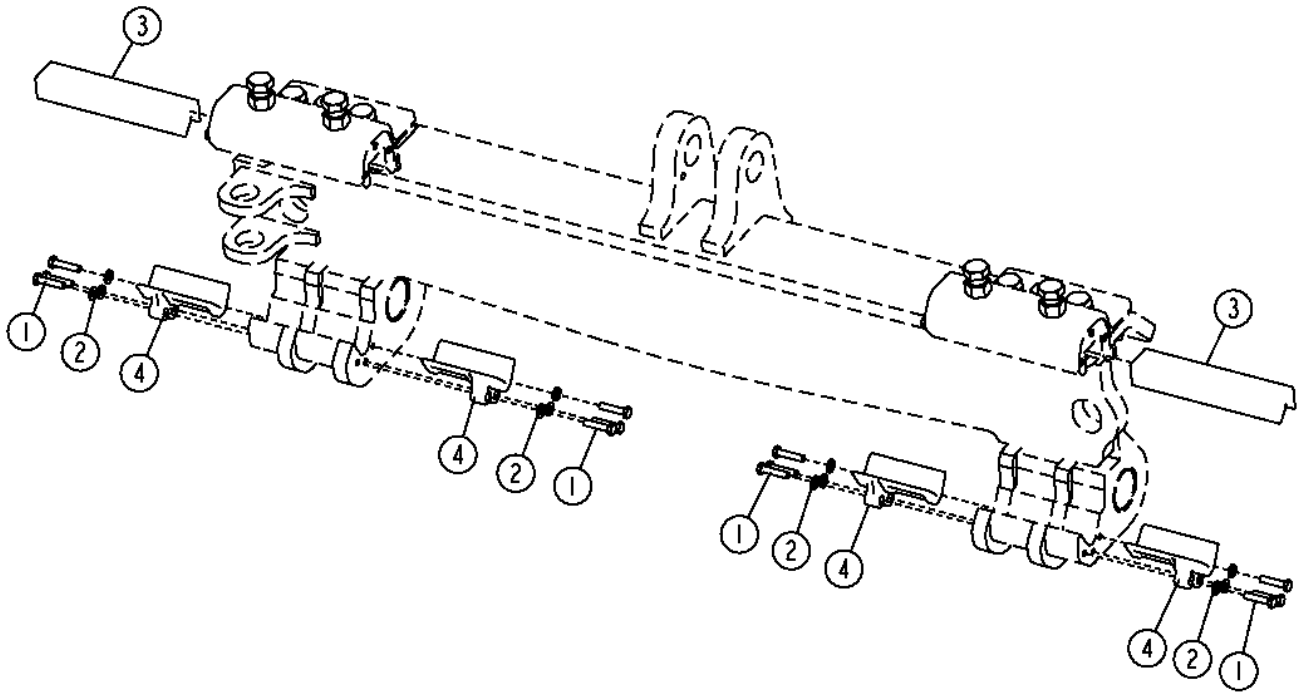

TX1048514

Pos.	*Ref.*	*Descripción*	*Cant.*	*Núm. de serie*	*Notas*
1	19M7572	Tornillo	12		M10 X 45
2	24M7239	Arandela	12		10.700 X 21 X 2.500 MM
3	T235166	Inserto	2		
4	T239757	Inserto	4		

Circle Drive Gearbox
Boîte d'engrenages d'entraînement de plateau
Коробка передач привода поворотного круга
Caja de engranajes de círculo

TX1050388 A.1

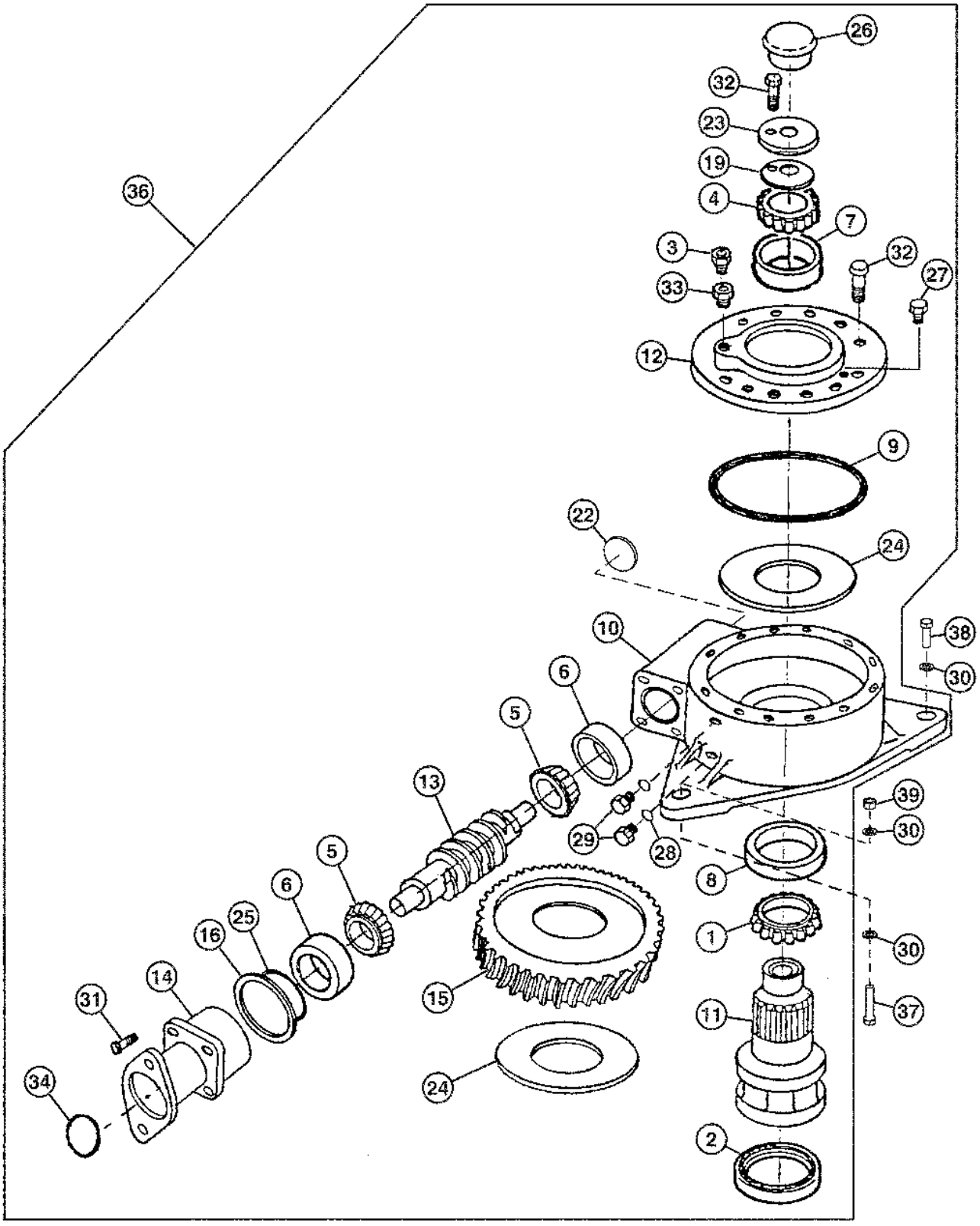

TX1050388

Pos.	*Ref.*	*Descripción*	*Cant.*	*Núm. de serie*	*Notas*
1	AT169451	Cono del cojinete	1		
2	AT169452	Retén	1		
3	E14814	Válvula de sobrepresión	1		
4	JD10024	Cono del cojinete	1		
5	JD10144	Cono del cojinete	2		
6	JD8240	Pista ext. de rodamiento	2		
7	JD9021	Pista ext. de rodamiento	1		
8	JD9134	Pista ext. de rodamiento	1		
9	R37287	Anillo tórico	1		
10	T151485	Carcasa	1		
11	T152876	Eje con piñón	1		
12	T152877	Tapadera	1		
13	T167010	Árbol	1		(USE WITH T167011)
14	T152879	Brida	1		
15	T167011	Corona para tornillo	1		(USE WITH T167010)
16	T152881	Suplemento	AR		(0.1 mm)
	T152882	Suplemento	AR		(0.2 mm)
	T152883	Suplemento	AR		(0.5 mm)
19	T152990	Suplemento	AR		(0.1 mm)
	T152991	Suplemento	AR		(0.2 mm)
	T152992	Suplemento	AR		(0.5 mm)
22	T152993	Tapón	1		
23	T152994	Espaciador	1		(SAE 8, 1/2 in. X 2 in.), (HS)
24	T152995	Arandela de empuje	2		
25	T42302	Anillo tórico	1		
26	Z40239	Tapa	1		
27	R39112	Conexión	1		
28	R26448	Anillo tórico	2		
29	R27218	Tapón hermético	2		
30	T10510	Arandela	5		
31	19M7790	Tornillo	4		M12 X 35
32	19M7835	Tornillo	15		M10 X 35
33	CE17879	Racor adaptador	1		
34	U42702	Anillo tórico	1		
36	AT190539	Caja de engranajes	1		
37	19H3026	Tornillo	2		3/4" X 3-1/2"
38	19H2991	Tornillo	1		3/4" X 2-1/4"
39	14H1046	Tuerca	2		3/4"

Circle Drive Gearbox (w/ Slip Clutch)
Boîte d'engrenages d'entraînement de plateau (avec embrayage de sécurité)
Коробка передач привода поворотного круга (с фрикционной муфтой)
Caja de engranajes de círculo (con embrague de seguridad)

TX1050389 A.1

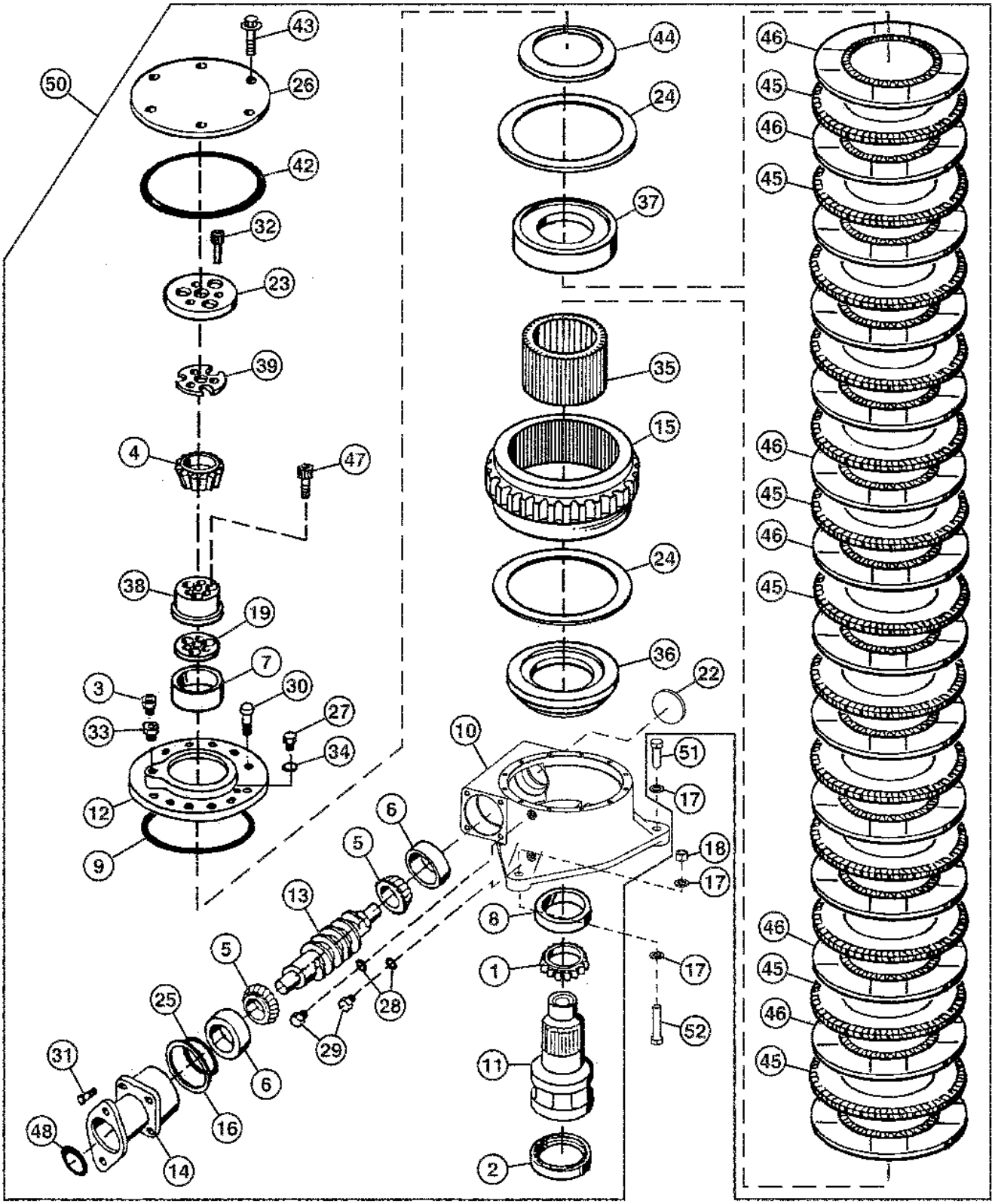

TX1050389

Pos.	*Ref.*	*Descripción*	*Cant.*	*Núm. de serie*	*Notas*
1	AT169451	Cono del cojinete	1		
2	AT169452	Retén	1		
3	E14814	Válvula de sobrepresión	1		
4	JD9082	Cono del cojinete	1		
5	JD10144	Cono del cojinete	2		
6	JD8240	Pista ext. de rodamiento	2		
7	JD9141	Pista ext. de rodamiento	1		
8	JD9134	Pista ext. de rodamiento	1		
9	R37287	Anillo tórico	1		
10	T165055	Carcasa	1		
11	T165061	Eje con piñón	1		
12	T165056	Tapa	1		
13	T167010	Árbol	1		
14	T152879	Brida	1		
15	T184228	Corona para tornillo	1		
16	T152881	Suplemento	AR		(0.1 mm)
	T152882	Suplemento	AR		(0.15 mm)
	T152883	Suplemento	AR		(0.5 mm)
17	T10510	Arandela	5		19.837 X 34.925 X 3.048 MM (25/32" X 1-3/8" X 0.120")
18	14H1058	Tuerca	2		3/4"
19	T165072	Suplemento	AR		(0.1 mm)
	T165073	Suplemento	AR		(0.15 mm)
	T165074	Suplemento	AR		(0.5 mm)
22	T152993	Tapón	1		
23	T165062	Espaciador	1		(SAE 8, 12 in. X 2 in.), (HS)
24	T165063	Arandela de empuje	2		
25	T42302	Anillo tórico	1		
26	T165077	Tapadera	1		
27	R39112	Conexión	1		
28	R26448	Anillo tórico	2		
29	R27218	Tapón hermético	2		
30	19M7835	Tornillo	12		M10 X 35
31	19M7790	Tornillo	4		M12 X 35
32	T165075	Tornillo	3		
33	CE17879	Racor adaptador	1		
34	R26375	Anillo tórico	1		
35	T165064	Cubo	1		
36	T165065	Placa	1		
37	T165066	Placa	1		
38	T165067	Apoyo	1		
39	T165068	Suplemento	AR		(0.1 mm)
	T165069	Suplemento	AR		(0.15 mm)
	T165070	Suplemento	AR		(0.5 mm)
42	T80123	Anillo tórico	1		
43	19M7866	Tornillo	6		M8 X 20
44	T165791	Muelle de disco	1		
45	T164986	Placa	13		
46	AT184409	Disco de embrague	14		
47	T165071	Tornillo	3		M14 X 50
48	U42702	Anillo tórico	1		
50	**AT184413**	**Caja de engranajes**	**1**		**(CA)**
51	19H2991	Tornillo	1		3/4" X 2-1/4"
52	19H3026	Tornillo	2		3/4" X 3-1/2"

Rotary Manifold (Standard Controls)
Collecteur rotatif (commandes standard)
Коллектор поворотного механизма (стандартные органы управления)
Colector giratorio (controles estándar)

TX1049756 A.1

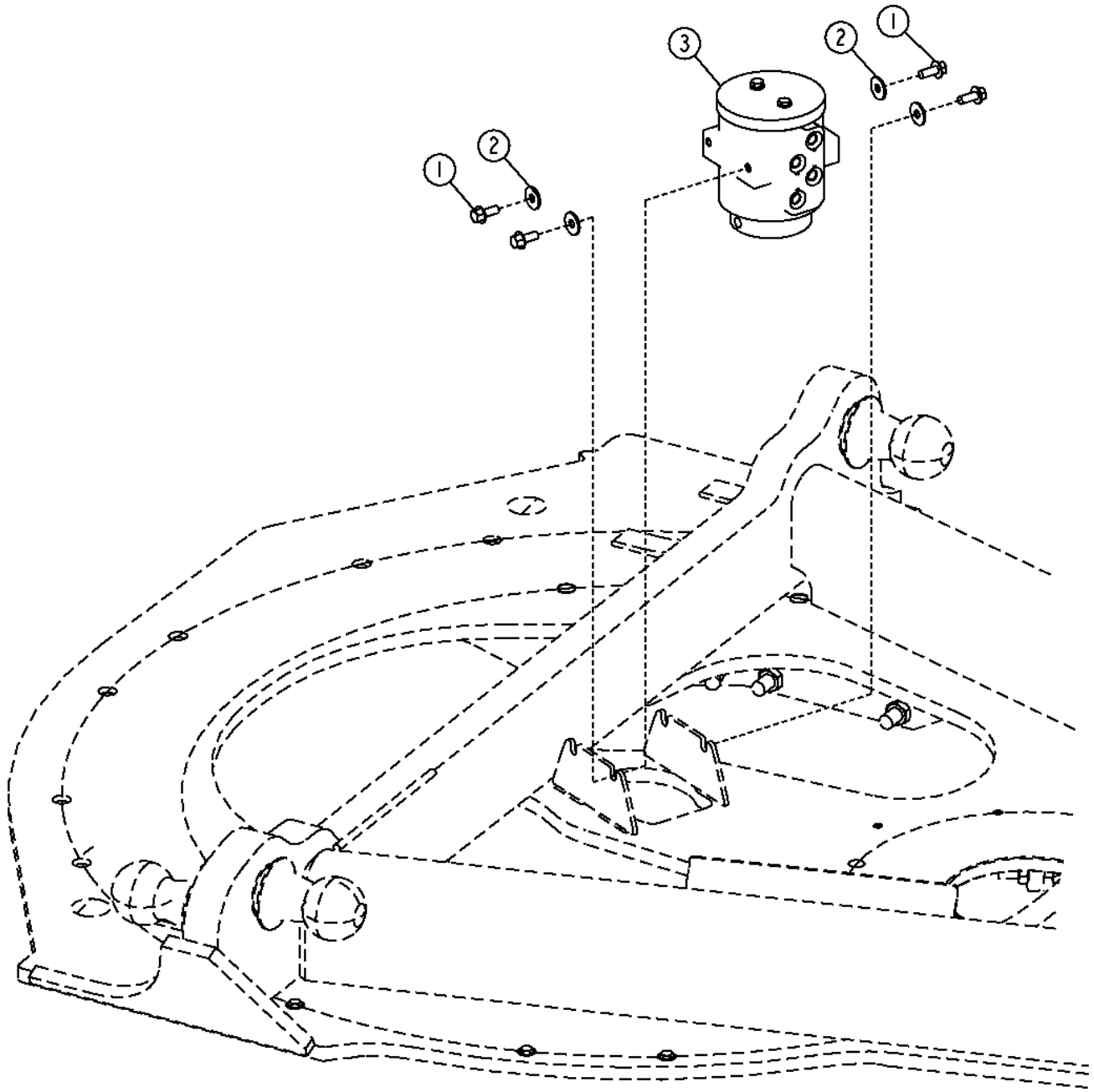

TX1049756

Pos.	*Ref.*	*Descripción*	*Cant.*	*Núm. de serie*	*Notas*
1	19M7785	Tornillo	4		M10 X 25
2	24M7296	Arandela	4		10.500 X 30 X 2.500 MM
3	AT352557	Colector	1		
	12H301	Arandela de seguridad	2		1/2", Tornillería de montaje de la cubierta
	19H2676	Tornillo	2		3/8" X 1", Tornillería de montaje de la cubierta

Rotary Manifold (Grade Pro)
Collecteur rotatif (Grade Pro)
Коллектор поворотного механизма (Grade Pro)
Colector giratorio (Grade Pro)

TX1050671 A.1

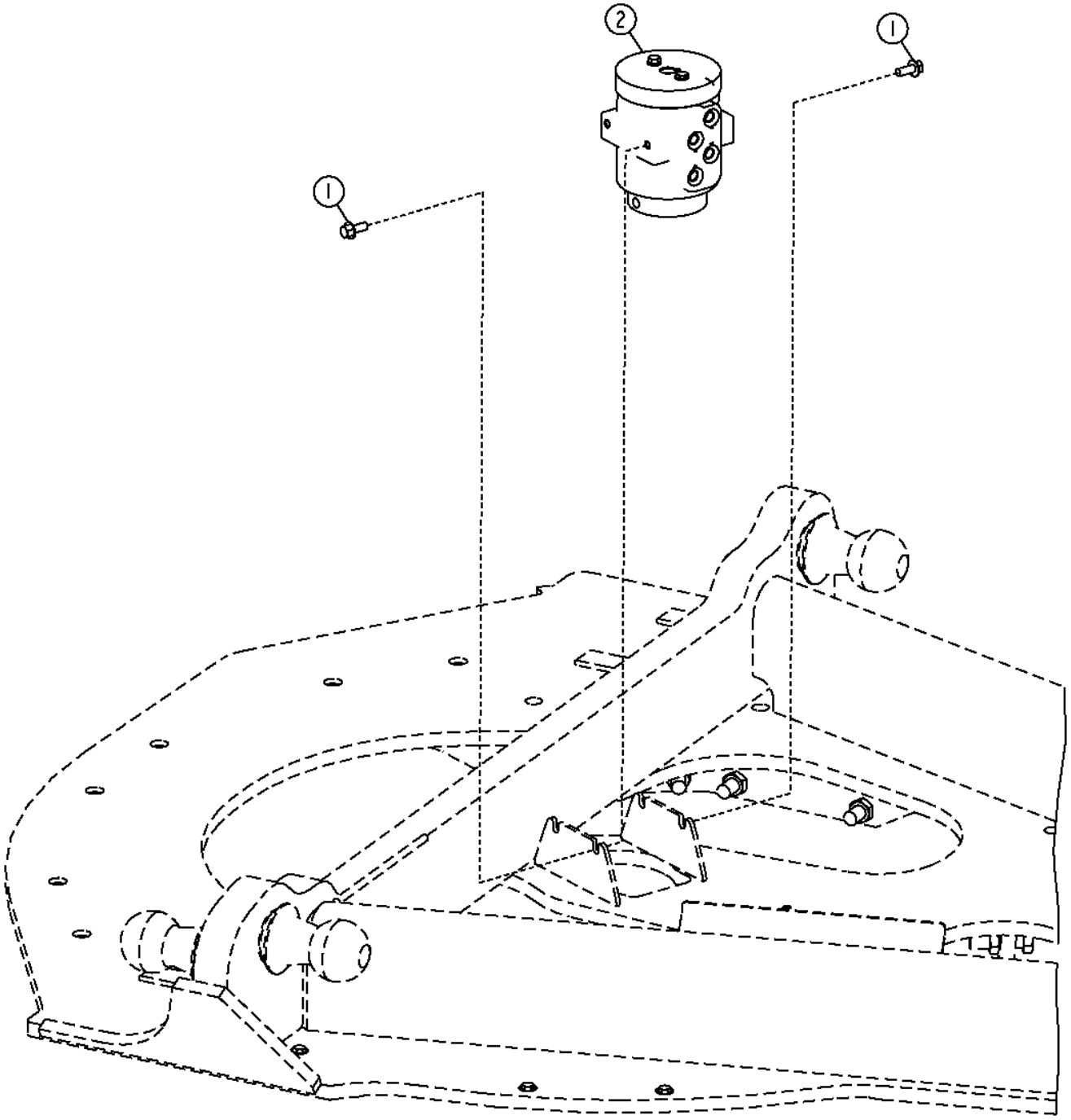

TX1050671

Pos.	*Ref.*	*Descripción*	*Cant.*	*Núm. de serie*	*Notas*
1	19M7785	Tornillo	4		M10 X 25
2	AT348490	Colector	4		
	12H301	Arandela de seguridad	2		1/2", Tornillería de montaje de la cubierta
	19H2676	Tornillo	2		3/8" X 1", Tornillería de montaje de la cubierta

Blade Impact System Field Kit (Standard Controls)
Jeu d'adaptation du système d'amortissement de lame (commandes standard)
Полевой комплект системы поглощения ударов ножа (стандартные органы управления)
Juego de montaje en campo de sistema de impacto de hoja (controles estándar)

TX1051802 A.1

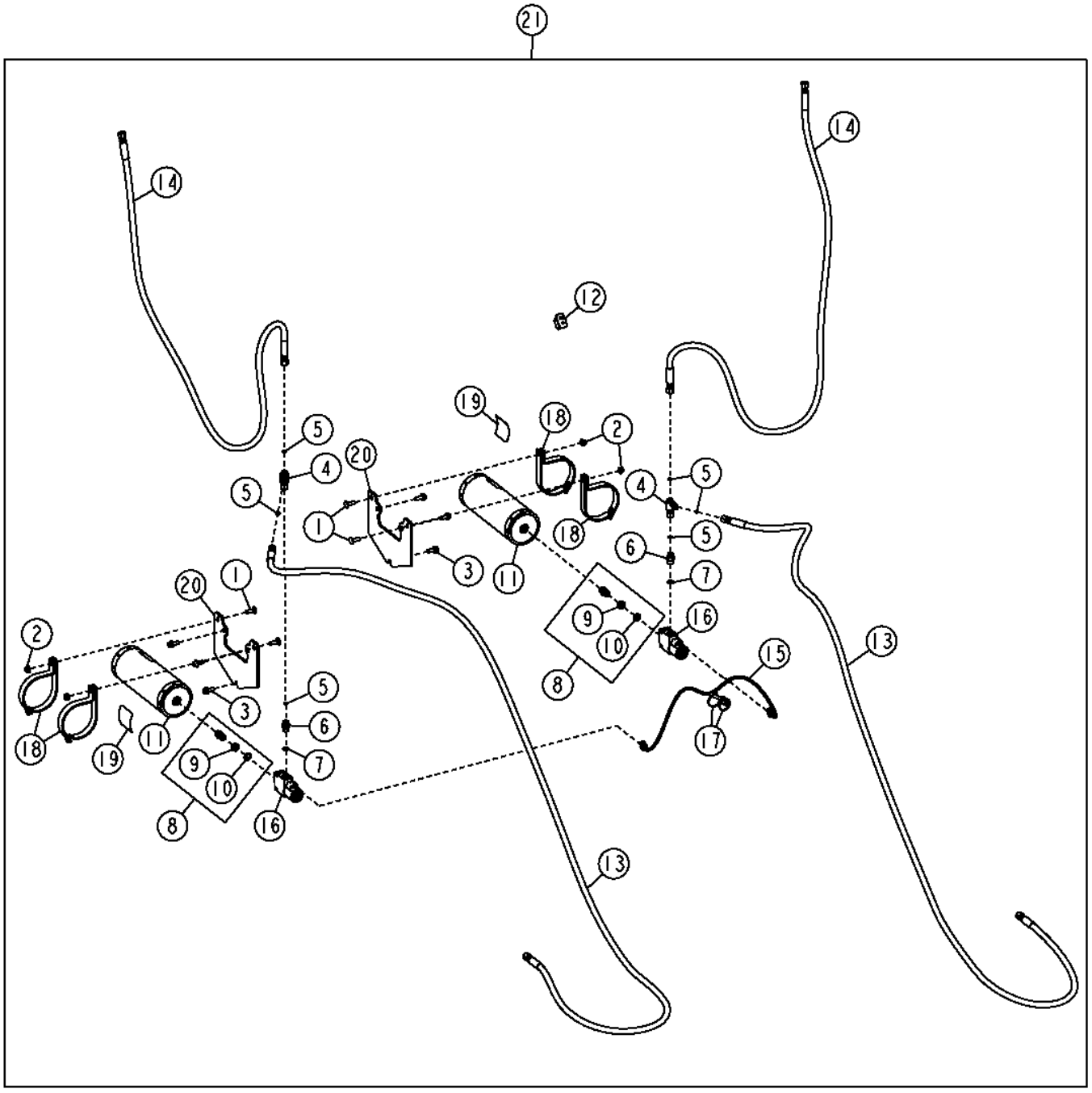

TX1051802

Pos.	*Ref.*	*Descripción*	*Cant.*	*Núm. de serie*	*Notas*
1	03M7192	Tornillo	4		M10 X 30
2	14M7296	Tuerca con brida	4		M10
3	19M7785	Tornillo	6		M10 X 25
4	38H1030	Conexión en t	2		
5	T77613	Anillo tórico	6		
6	38H1171	Racor adaptador	2		
7	R26375	Anillo tórico	2		
8	AN131153	Unión de racor	2		
9	R27448	Tuerca	1		
10	R27449	Arandela	1		
11	AT196351	Acumulador hidráulico	2		
	AT196760	Kit de válvulas	1		Válvula de gas de acumulador
12	AT305054	Int. alternante/basculante	1		
13	AT340935	Manguera hidr. - confección	2		
14	AT345194	Manguera hidr. - confección	2		
15	AT345800	Grupo de cables	1		
16	AT352402	Electroválvula	2		Componentes adicionales en páginas distintas
17	R44302	Cinta de atar	2		
18	AT186653	Abrazadera	4		
19	T225374	Etiqueta adhesiva	2		Inglés
	T225375	Etiqueta adhesiva	2		Francés
	T225376	Etiqueta adhesiva	2		Español
	T252395	Etiqueta adhesiva	2		Ruso
20	T234275	Placa	2		
21	**AT343639**	**Conjunto de modificación**	**1**		**(WHOLE GOODS)**

Blade Impact System Field Kit (Grade Pro)
Jeu d'adaptation du système d'amortissement de lame (Grade Pro)
Полевой комплект системы поглощения ударов ножа (Grade Pro)
Juego de montaje en campo de sistema de impacto de hoja (Grade Pro)

TX1051807 A.1

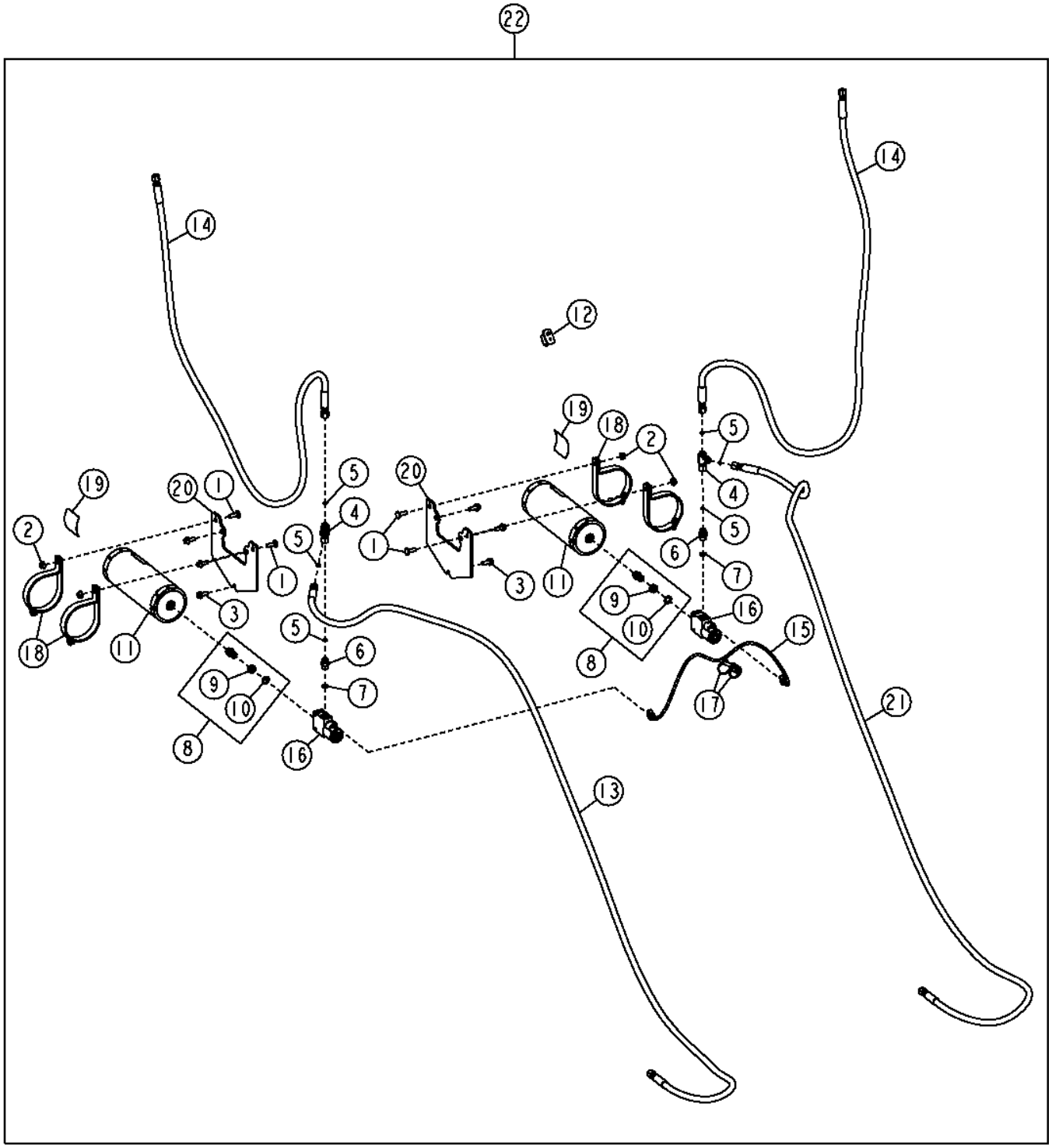

Pos.	*Ref.*	*Descripción*	*Cant.*	*Núm. de serie*	*Notas*
1	03M7192	Tornillo	4		M10 X 30
2	14M7296	Tuerca con brida	4		M10
3	19M7785	Tornillo	6		M10 X 25
4	38H1030	Conexión en t	2		
5	T77613	Anillo tórico	6		
6	38H1171	Racor adaptador	2		
7	R26375	Anillo tórico	2		
8	AN131153	Unión de racor	2		
9	R27448	Tuerca	1		
10	R27449	Arandela	1		
11	AT196351	Acumulador hidráulico	2		
	AT196760	Kit de válvulas	1		Válvula de gas de acumulador
12	AT305054	Int. alternante/basculante	1		
13	AT341243	Manguera hidr. - confección	1		
14	AT345194	Manguera hidr. - confección	2		
15	AT345800	Grupo de cables	1		
16	AT352402	Electroválvula	2		Componentes adicionales en páginas distintas
17	R44302	Cinta de atar	2		
18	AT186653	Abrazadera	4		
19	T225374	Etiqueta adhesiva	2		Inglés
	T225375	Etiqueta adhesiva	2		Francés
	T225376	Etiqueta adhesiva	2		Español
	T252395	Etiqueta adhesiva	2		Ruso
20	T234275	Placa	2		
21	AT341245	Manguera hidr. - confección	1		
22	**AT341060**	**Conjunto de modificación**	**1**		**(WHOLE GOODS)**

Blade Impact Valve
Soupape d'amortissement de lame
Клапан удара ножа
Válvula de impacto de hoja

TX1058265 A.1

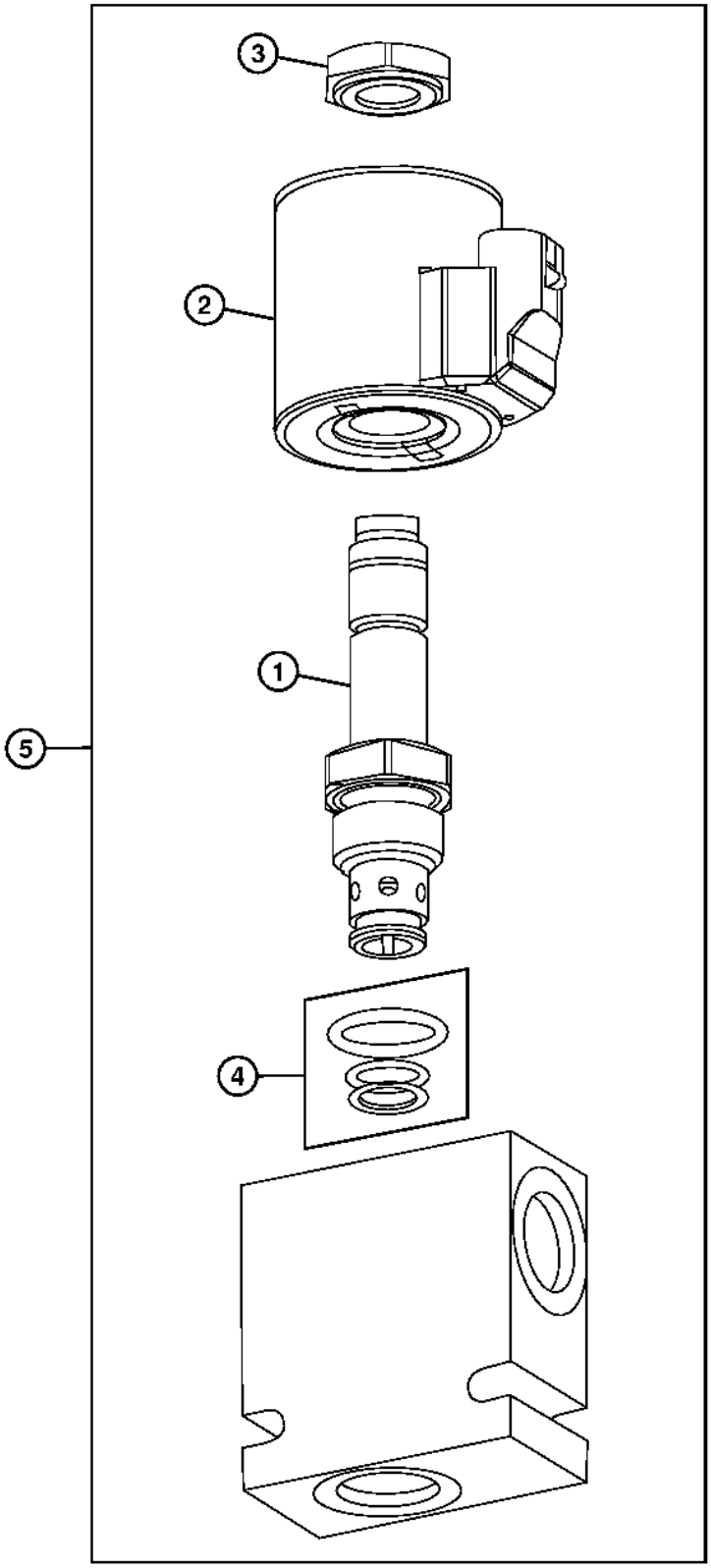

6 — 1,3,4

TX1058265

Pos.	*Ref.*	*Descripción*	*Cant.*	*Núm. de serie*	*Notas*
1	.....	Válvula	1		(ORDER AT302919)
2	AT352404	Bobina de electroválvula	1		
3	T181306	Tuerca	1		
4	AT224864	Juego de retenes	1		
5	AT352402	Electroválvula	1		
6	AT302919	Electroválvula	1		

Blade Impact Switch (Standard Controls)
Interrupteur d'amortissement de lame (commandes standard)
Переключатель удара ножа (стандартные органы управления)
Conmutador de impacto de hoja (controles estándar)

TX1050714 A.1

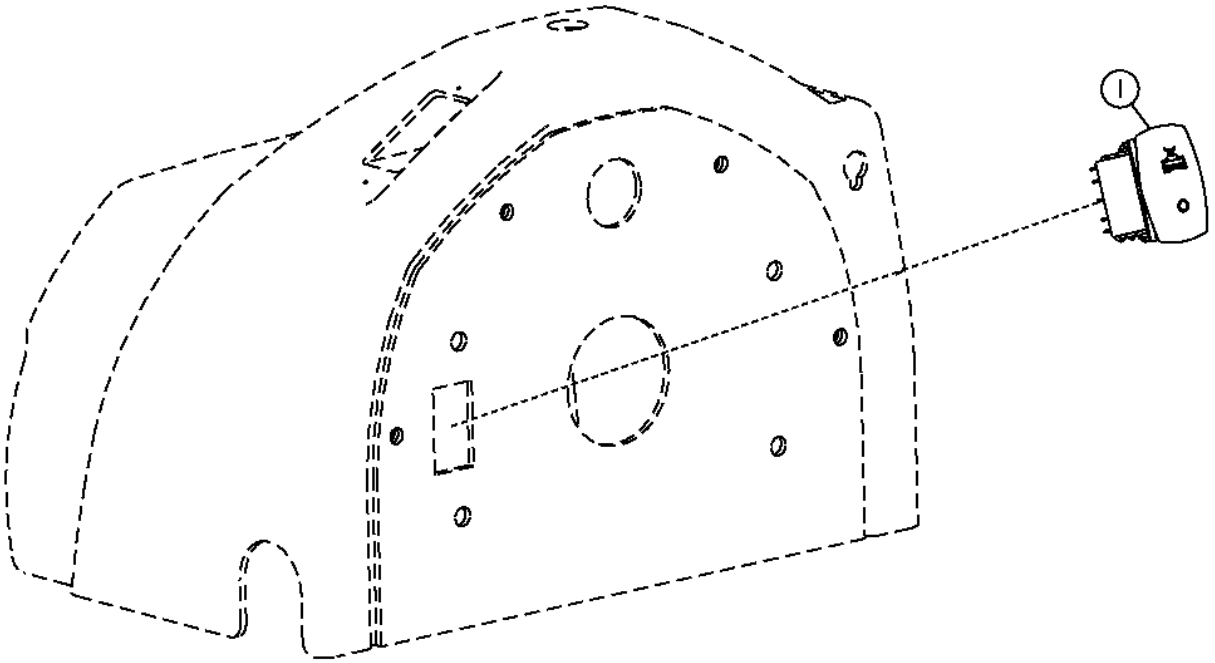

TX1050714

Pos.	*Ref.*	*Descripción*	*Cant.*	*Núm. de serie*	*Notas*
1	AT305054	Int. alternante/basculante	1		

Blade Impact Switch (Grade Pro)
Interrupteur d'amortissement de lame (Grade Pro)
Переключатель ударов ножа (Grade Pro)
Interruptor de impacto de hoja (Grade Pro)

TX1050715 A.1

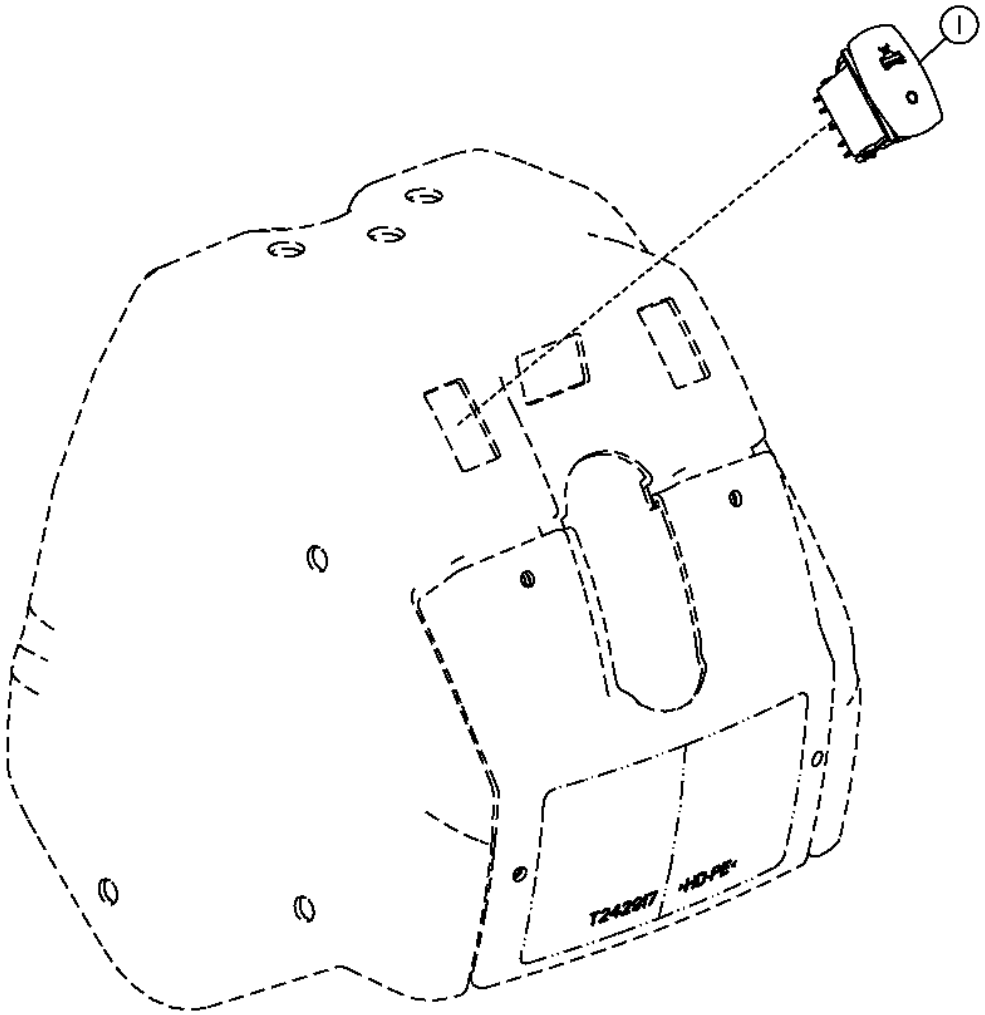

TX1050715

Pos.	*Ref.*	*Descripción*	*Cant.*	*Núm. de serie*	*Notas*
1	AT305054	Int. alternante/basculante	1		

Blade Lift Cylinder Hydraulic Hoses (Standard Controls)
Flexibles hydrauliques de vérin de relevage de lame (commandes standard)
Гидравлические шланги цилиндра подъема ножа (стандартные органы управления)
Mangueras hidráulicas de cilindro elevador de hoja (controles estándar)

TX1050053 A.1

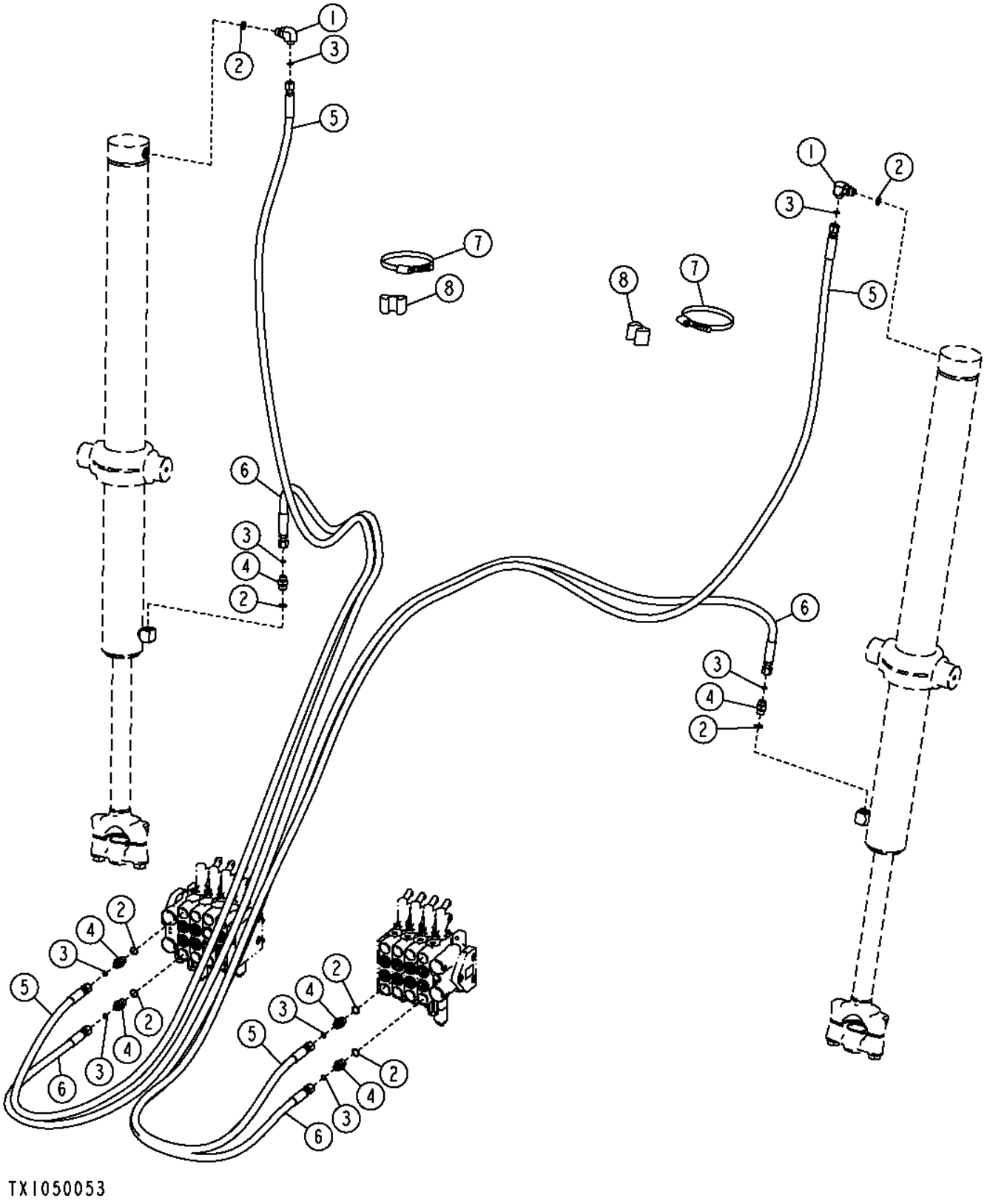

Pos.	*Ref.*	*Descripción*	*Cant.*	*Núm. de serie*	*Notas*
1	38H1010	Racor acodado	2		
2	R26375	Anillo tórico	8		
3	T77613	Anillo tórico	8		
4	38H1171	Racor adaptador	6		
5	AT340923	Manguera hidr. - confección	2		
6	AT340924	Manguera hidr. - confección	2		
7	C16054	Abrazadera	2		
8	T105773	Guía	2		

Blade Lift Cylinder Hydraulic Hoses (Grade Pro)
Flexibles hydrauliques de vérin de relevage de lame (Grade Pro)
Гидравлические шланги цилиндра подъема ножа (Grade Pro)
Mangueras hidráulicas de cilindro elevador de hoja (Grade Pro)

TX1050165 A.1

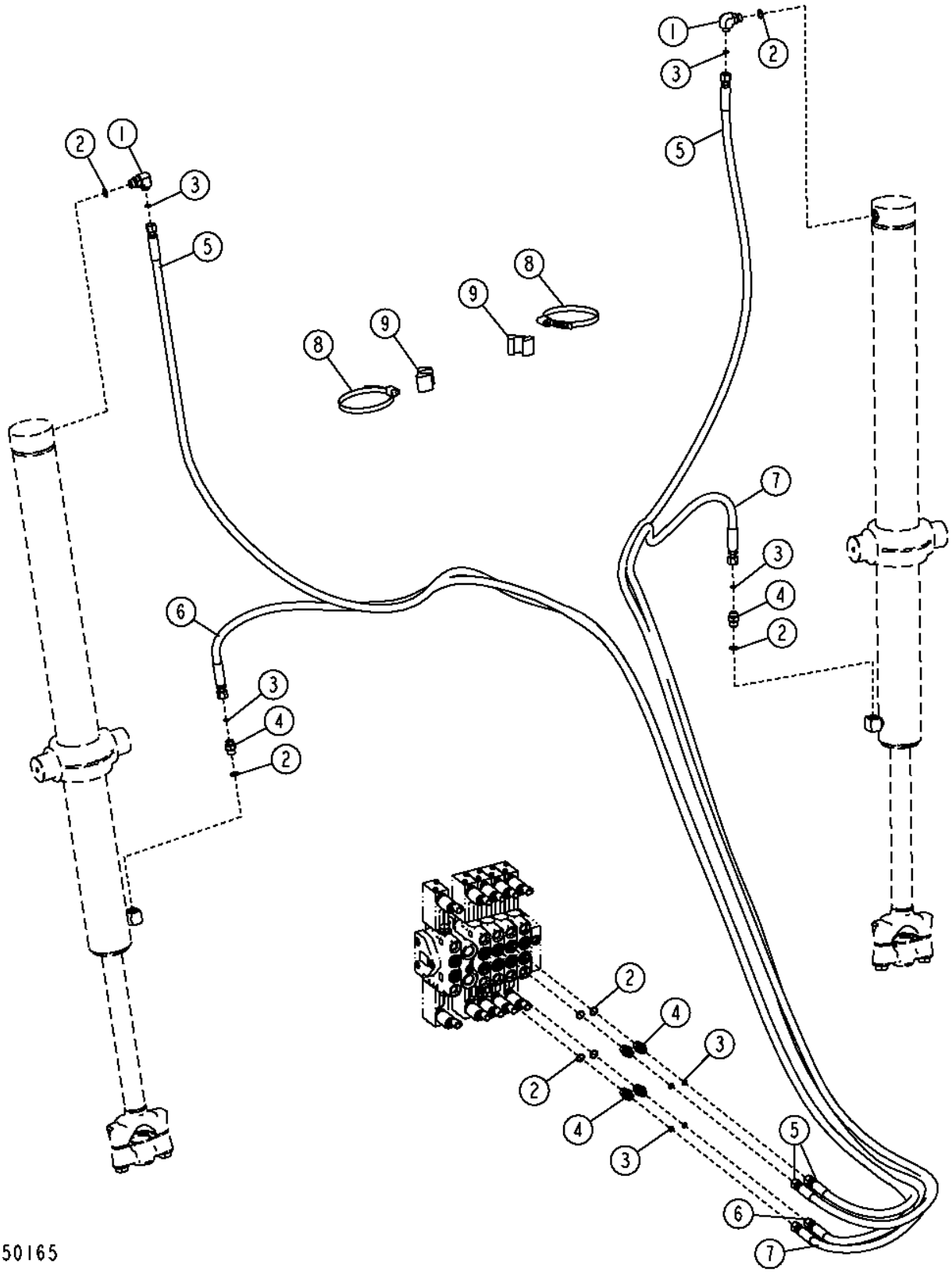

Pos.	*Ref.*	*Descripción*	*Cant.*	*Núm. de serie*	*Notas*
1	38H1010	Racor acodado	2		
2	R26375	Anillo tórico	8		
3	T77613	Anillo tórico	8		
4	38H1171	Racor adaptador	6		
5	AT340923	Manguera hidr. - confección	2		
6	AT341244	Manguera hidr. - confección	1		
7	AT341246	Manguera hidr. - confección	1		
8	C16054	Abrazadera	2		
9	T105773	Guía	2		

Blade Tilt and Side Shift Hydraulic Hoses (Standard Controls)
Flexibles hydrauliques d'inclinaison et de déplacement latéral de lame (commandes standard)
Гидравлические шланги наклона и бокового смещения ножа (стандартные органы управления)
Mangueras hidráulicas de inclinación y desplazamiento lateral de hoja (controles estándar)

TX1064477 A.1

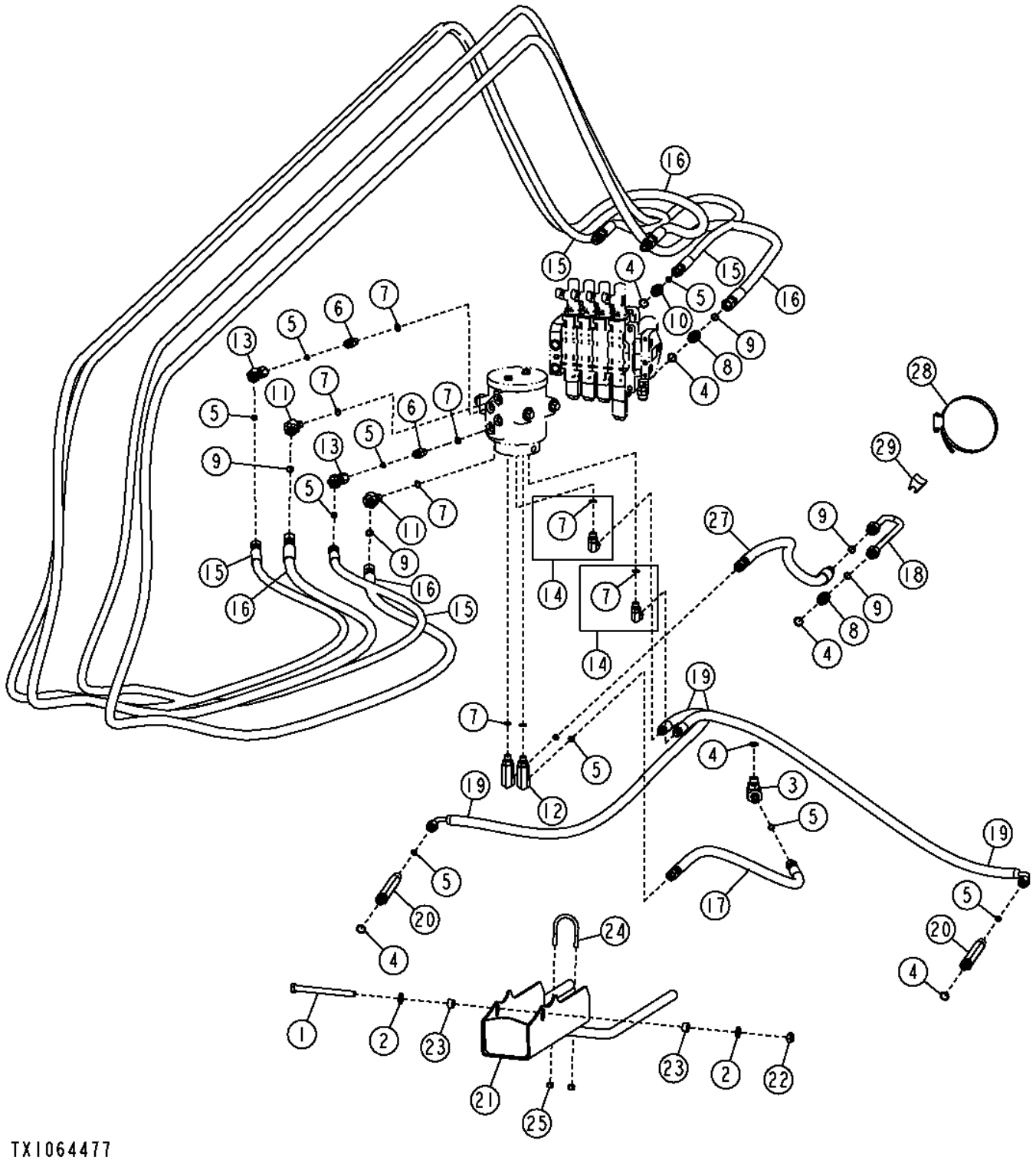

Pos.	*Ref.*	*Descripción*	*Cant.*	*Núm. de serie*	*Notas*
1	19H3136	Tornillo	1		1/2" X 5-3/4"
2	24M7240	Arandela	2		13 X 25 X 3 MM
3	38H1010	Racor acodado	1		
4	R26375	Anillo tórico	6		
5	T77613	Anillo tórico	9		
6	38H1160	Racor adaptador	2		
7	R26448	Anillo tórico	8		
8	38H1161	Racor adaptador	2		
9	T77857	Anillo tórico	5		
10	38H1171	Racor adaptador	1		
11	38H1521	Racor acodado	2		
12	38H1568	Racor acodado	2		
13	38H1621	Racor adaptador	2		
14	62H1011	Racor adaptador	2		
15	AT340926	Manguera hidr. - confección	2		
16	AT340927	Manguera hidr. - confección	2		
17	AT346316	Manguera hidr. - confección	1		
18	AT208515	Tubo	1		
19	AT351608	Manguera hidr. - confección	2		
20	T82612	Racor adaptador	2		
21	AT367620	Protección	1		
22	K40014	Tuerca de seguridad	1		12.700 MM (1/2")
23	M40509	Espaciador	2		12.954 X 19.050 X 11.176 MM (0.510" X 3/4" X 0.440")
24	T151806	Perno en u	1		
25	T16464	Tuerca de seguridad	2		7.925 MM (5/16")
26	AT371278	Manguera hidr. - confección	1		
27	C16054	Abrazadera	1		
28	KV13179	Guía	1		

Blade Tilt and Side Shift Hydraulic Hoses (Grade Pro)
Flexibles hydrauliques d'inclinaison et de déplacement latéral de lame (Grade Pro)
Гидравлические шланги наклона и бокового смещения ножа (Grade Pro)
Mangueras hidráulicas de inclinación y desplazamiento lateral de hoja (Grade Pro)

TX1064470 A.1

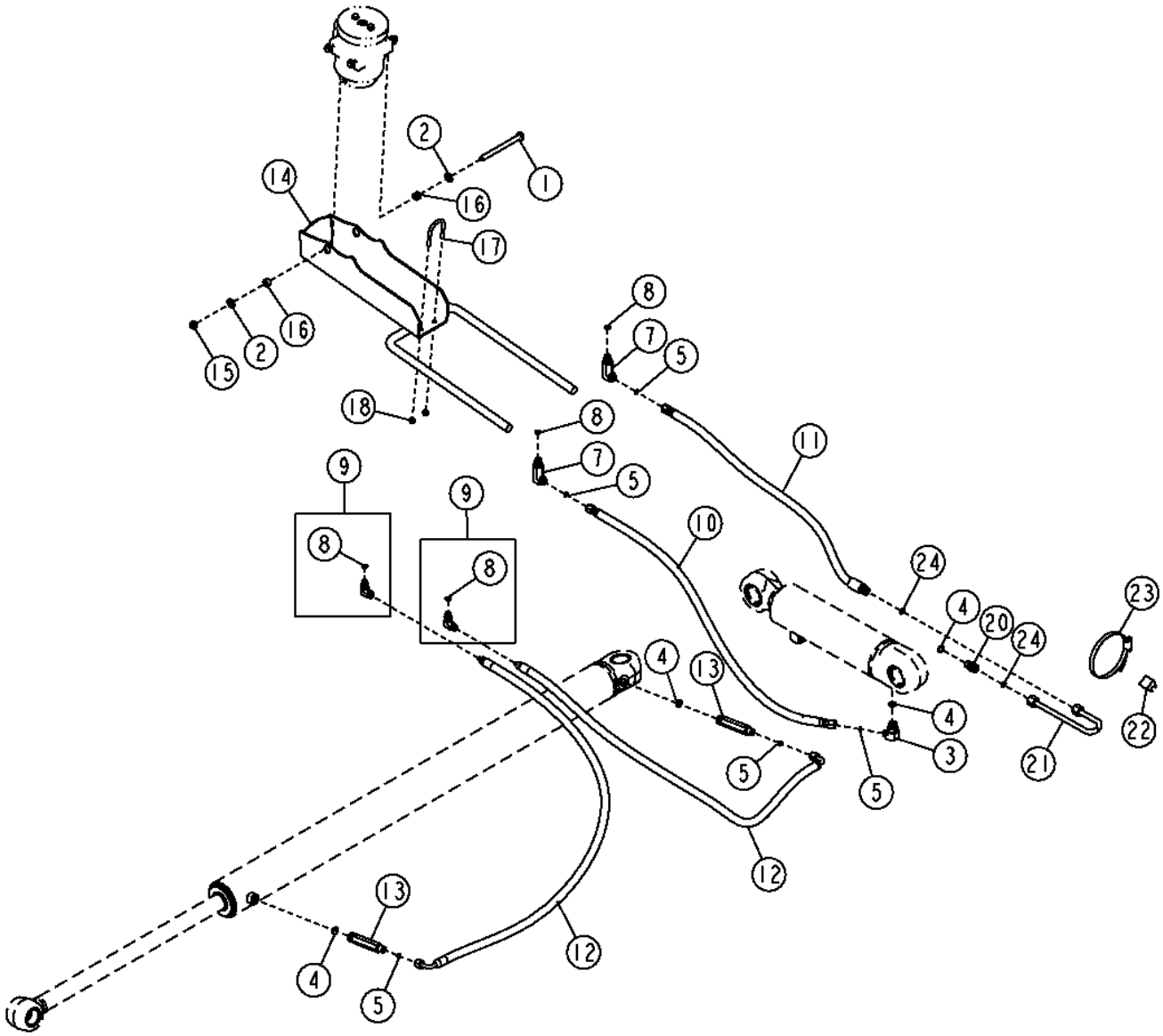

Pos.	*Ref.*	*Descripción*	*Cant.*	*Núm. de serie*	*Notas*
1	19H3136	Tornillo	1		1/2" X 5-3/4"
2	24M7240	Arandela	2		13 X 25 X 3 MM
3	38H1010	Racor acodado	1		
4	R26375	Anillo tórico	4		
5	T77613	Anillo tórico	5		
7	38H1568	Racor acodado	2		
8	R26448	Anillo tórico	4		
9	62H1011	Racor adaptador	2		
10	AT346316	Manguera hidr. - confección	1		
11	AT346318	Manguera hidr. - confección	1		
12	AT351608	Manguera hidr. - confección	2		
13	T82612	Racor adaptador	2		
14	AT367620	Protección	1		
15	K40014	Tuerca de seguridad	1		12.700 MM (1/2")
16	M40509	Espaciador	2		
17	T151806	Perno en u	1		
18	T16464	Tuerca de seguridad	2		
20	38H1161	Racor adaptador	1		
21	AT208515	Tubo	1		
22	KV13179	Guía	1		
23	C16054	Abrazadera	1		
24	T77857	Anillo tórico	2		

Circle Rotate Motor Hoses (Standard Controls)
Flexibles de moteur de rotation de plateau (commandes standard)
Шланги мотора вращения круга (стандартные органы управления)
Mangueras de motor de giro de círculo (controles estándar)

TX1049794 A.1

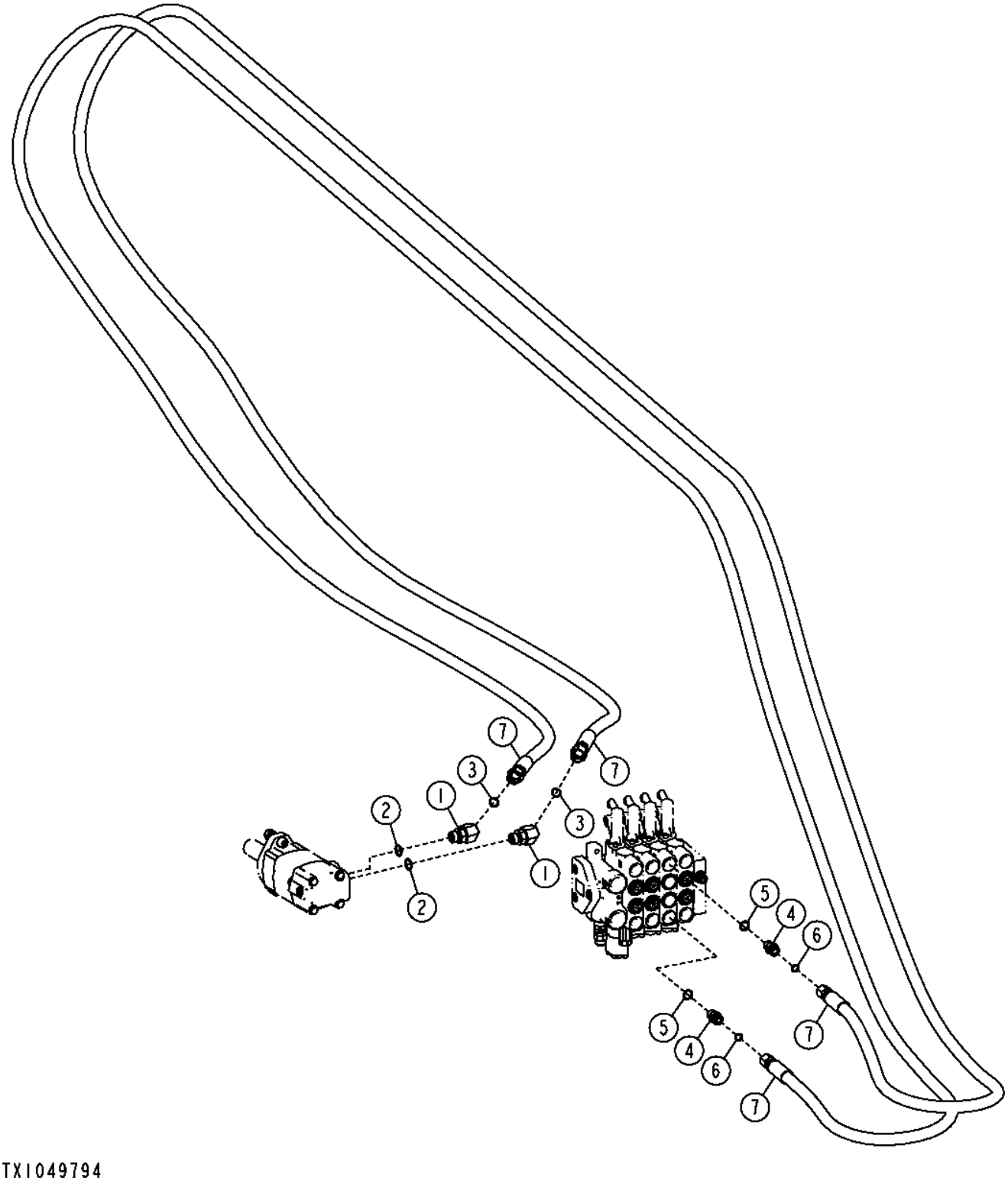

TX1049794

Pos.	*Ref.*	*Descripción*	*Cant.*	*Núm. de serie*	*Notas*
1	38H1047	Racor acodado	2		
2	R26906	Anillo tórico	2		
3	T77932	Anillo tórico	2		
4	38H1161	Racor adaptador	2		
5	R26375	Anillo tórico	2		
6	T77857	Anillo tórico	2		
7	AT340929	Manguera hidr. - confección	2		

Circle Rotate Motor and Rotary Manifold Hoses (Grade Pro)
Moteur de rotation de plateau et flexibles du collecteur rotatif (Grade Pro)
Мотор вращения круга и шланги коллектора поворотного механизма (Grade Pro)
Motor de giro de círculo y mangueras de colector giratorio (Grade Pro)

TX1053429 A.1

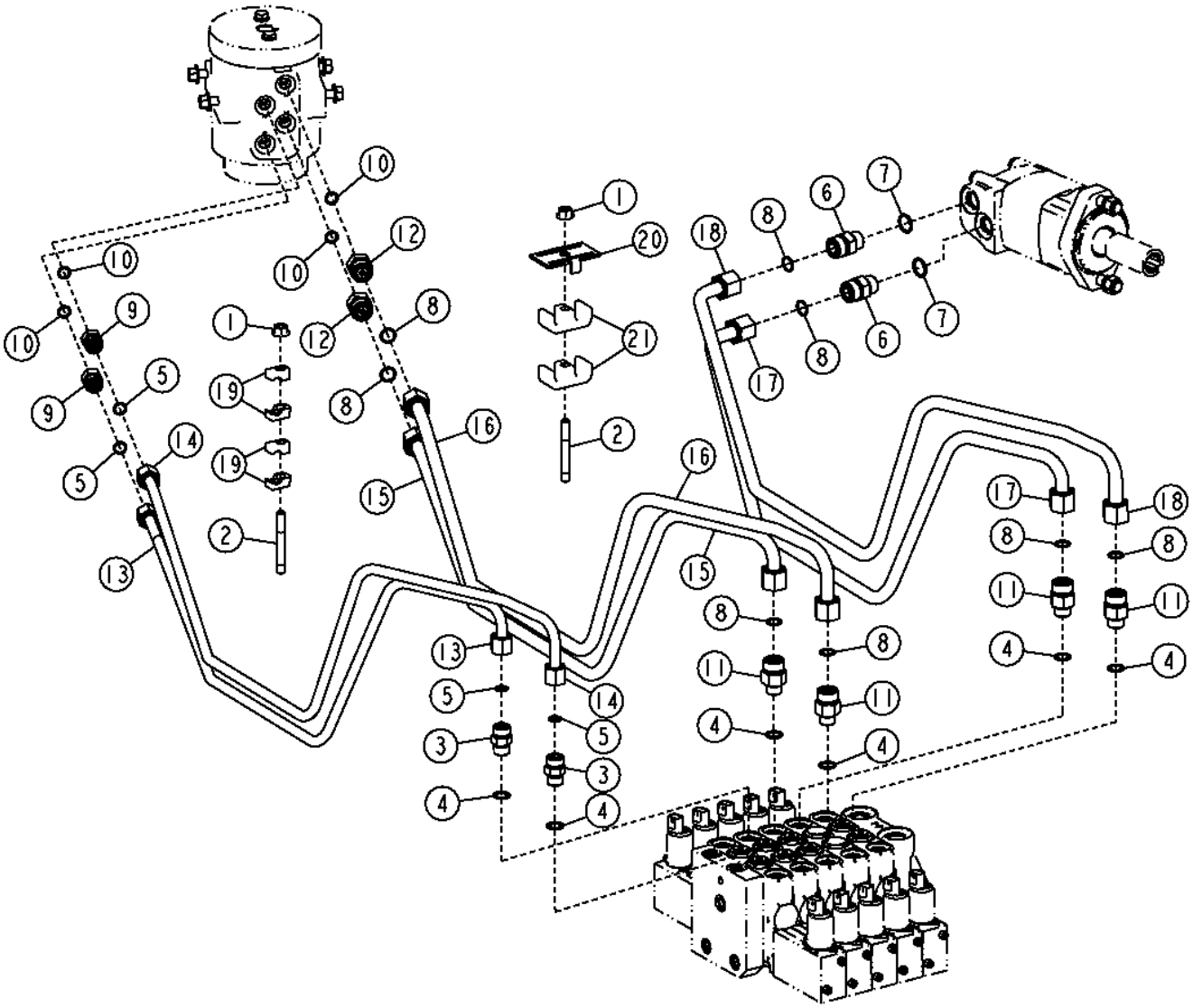

TX1053429

Pos.	*Ref.*	*Descripción*	*Cant.*	*Núm. de serie*	*Notas*
1	14M7296	Tuerca con brida	2		M10
2	42M7129	Espárrago	2		
3	38H1161	Racor adaptador	2		
4	R26375	Anillo tórico	6		
5	T77857	Anillo tórico	4		
6	38H1162	Racor adaptador	2		
7	R26906	Anillo tórico	2		
8	T77932	Anillo tórico	8		
9	38H1173	Racor adaptador	2		
10	R26448	Anillo tórico	6		
11	38H1317	Conexión	4		
12	38H1512	Conexión	2		
13	AT341837	Tubo de aceite	1		
14	AT341838	Tubo de aceite	1		
15	AT341839	Tubo de aceite	1		
16	AT341840	Tubo de aceite	1		
17	AT341841	Tubo de aceite	1		
18	AT341842	Tubería	1		
19	T105253	Abrazadera	4		
20	T159956	Abrazadera	1		
21	W34896	Abrazadera	2		

Circle Side Shift Cylinder Hoses (Standard Controls)
Flexibles de vérin de déplacement latéral de plateau (commandes standard)
Шланги цилиндра бокового смещения круга (стандартные органы управления)
Mangueras de cilindro de desplazamiento lateral de círculo (controles estándar)

TX1050059 A.1

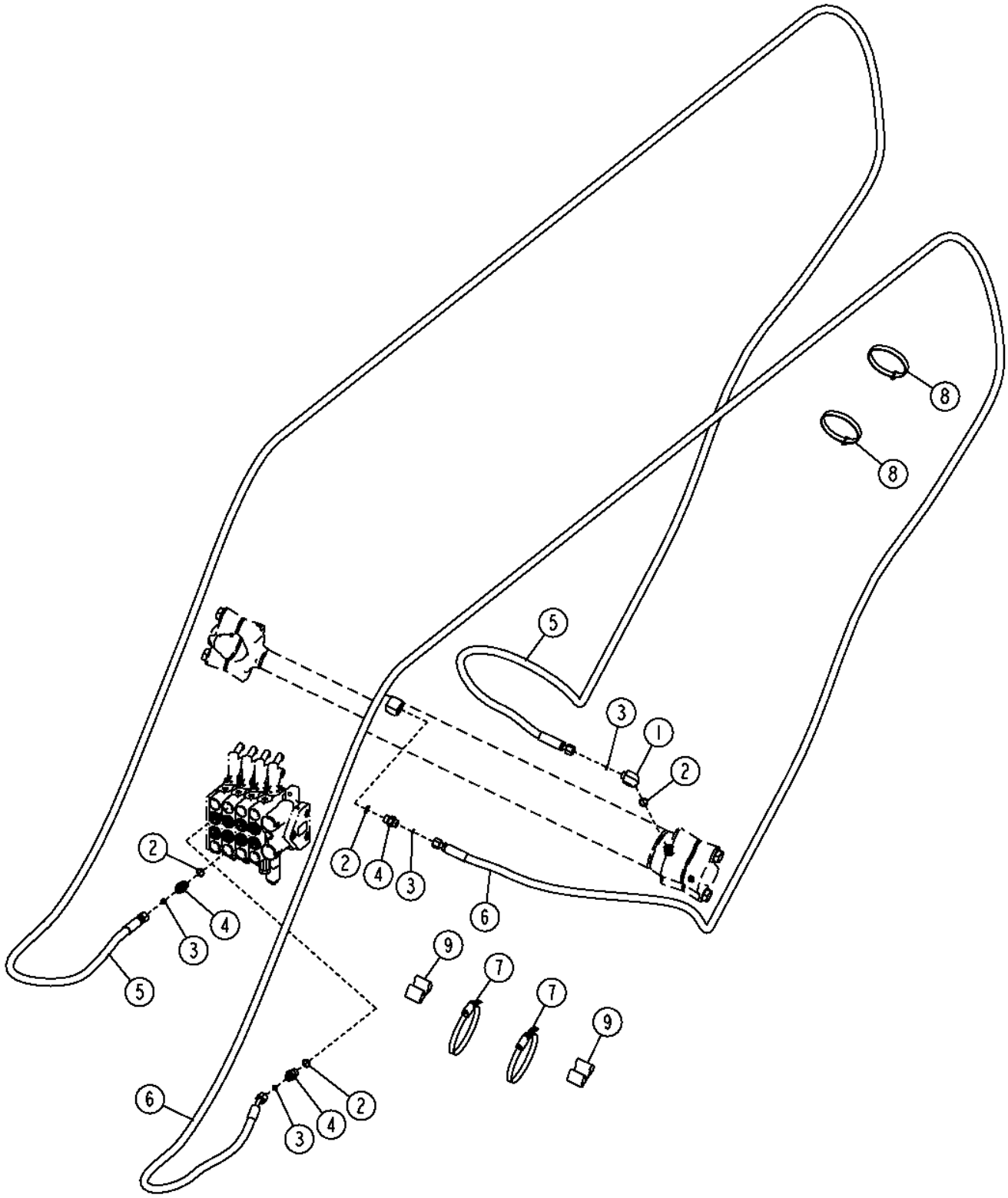

TX1050059

Pos.	*Ref.*	*Descripción*	*Cant.*	*Núm. de serie*	*Notas*
1	38H1010	Racor acodado	1		
2	R26375	Anillo tórico	4		
3	T77613	Anillo tórico	4		
4	38H1171	Racor adaptador	3		
5	AT340932	Manguera hidr. - confección	1		
6	AT340933	Manguera hidr. - confección	1		
7	C16054	Abrazadera	2		
8	N189220	Cinta de atar	2		
9	T105773	Guía	2		

Circle Side Shift Cylinder Hoses (Grade Pro)
Flexibles de vérin de déplacement latéral de plateau (Grade Pro)
Шланги цилиндра бокового смещения круга (Grade Pro)
Mangueras de cilindro de desplazamiento lateral de círculo (Grade Pro)

TX1050062 A.1

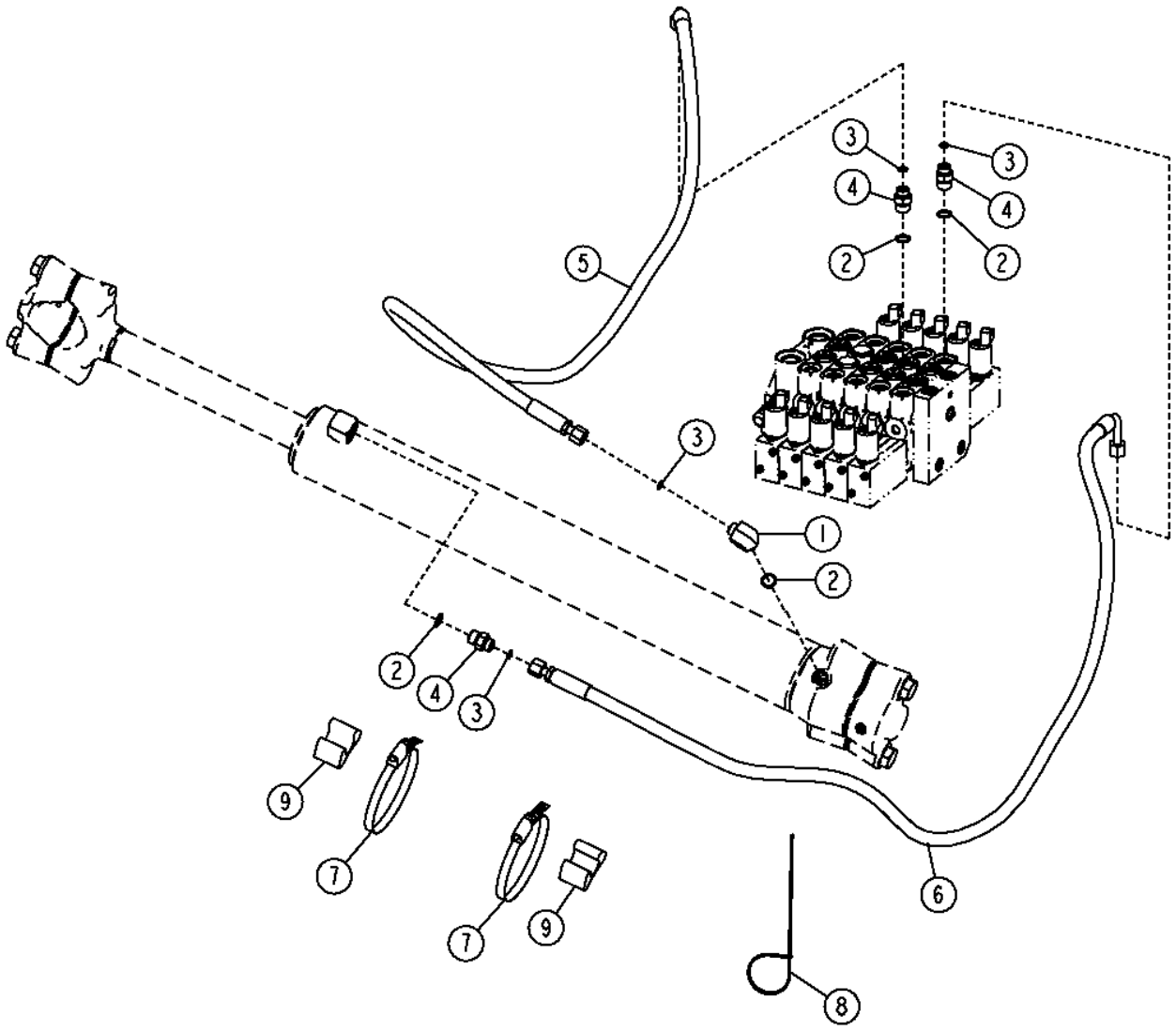

Pos.	*Ref.*	*Descripción*	*Cant.*	*Núm. de serie*	*Notas*
1	38H1010	Racor acodado	1		
2	R26375	Anillo tórico	4		
3	T77613	Anillo tórico	4		
4	38H1171	Racor adaptador	3		
5	AT341450	Manguera hidr. - confección	1		
6	AT341451	Manguera hidr. - confección	1		
7	C16054	Abrazadera	2		
8	H77698	Cinta de atar	1		
9	T105773	Guía	2		

Blade Impact System Hoses (Standard Controls)
Flexibles du système d'amortissement de lame (commandes standard)
Шланги системы поглощения ударов ножа (стандартные органы управления)
Mangueras de sistema de impacto de hoja (controles estándar)

TX1050068 A.1

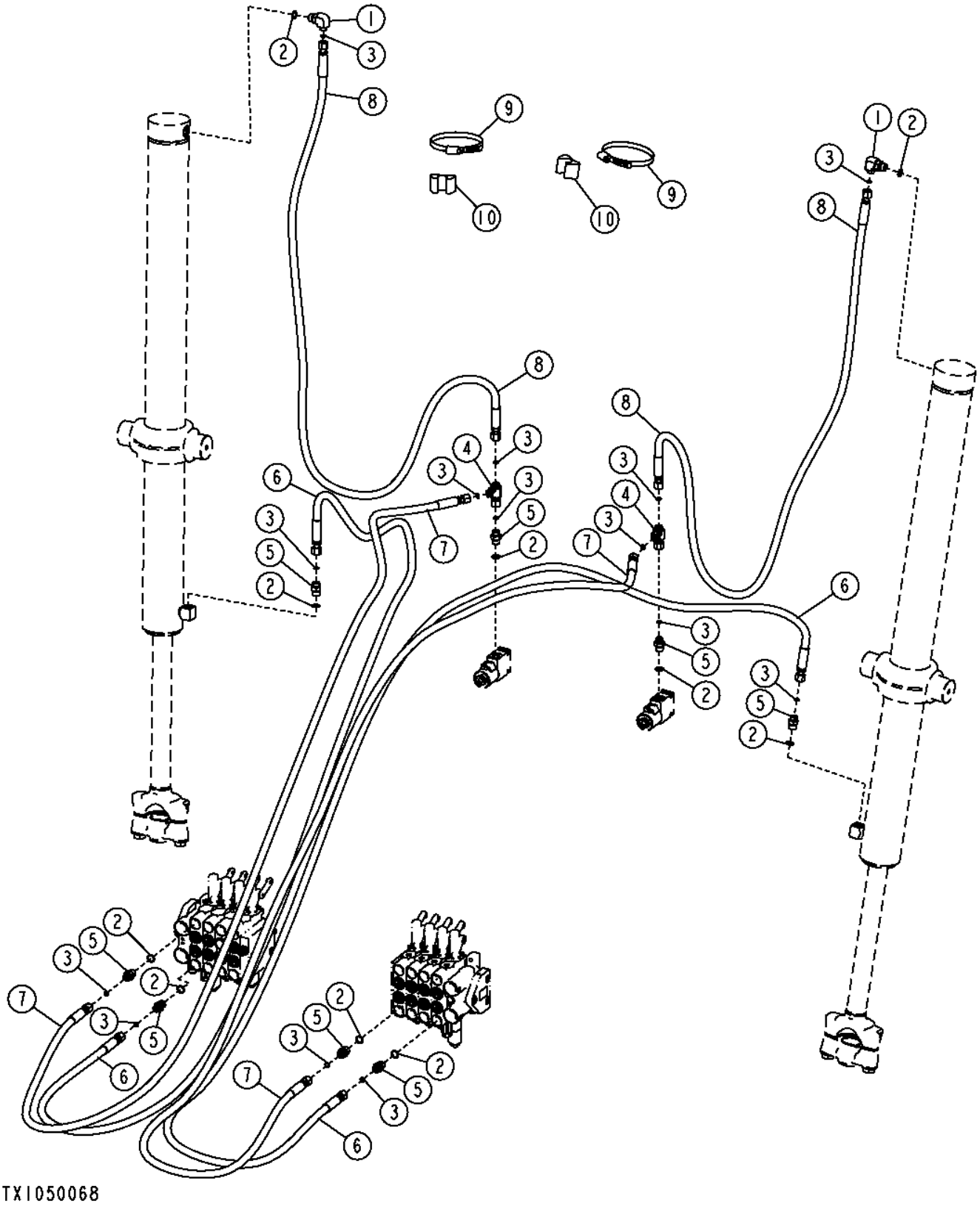

Pos.	*Ref.*	*Descripción*	*Cant.*	*Núm. de serie*	*Notas*
1	38H1010	Racor acodado	2		
2	R26375	Anillo tórico	10		
3	T77613	Anillo tórico	14		
4	38H1030	Conexión en t	2		
5	38H1171	Racor adaptador	8		
6	AT340924	Manguera hidr. - confección	2		
7	AT340935	Manguera hidr. - confección	2		
8	AT345194	Manguera hidr. - confección	2		
9	C16054	Abrazadera	2		
10	T105773	Guía	2		

Blade Impact System Hoses (Grade Pro)
Flexibles du système d'amortissement de lame (Grade Pro)
Шланги системы поглощения ударов ножа (Grade Pro)
Mangueras de sistema de impacto de hoja (Grade Pro)

TX1052818 A.1

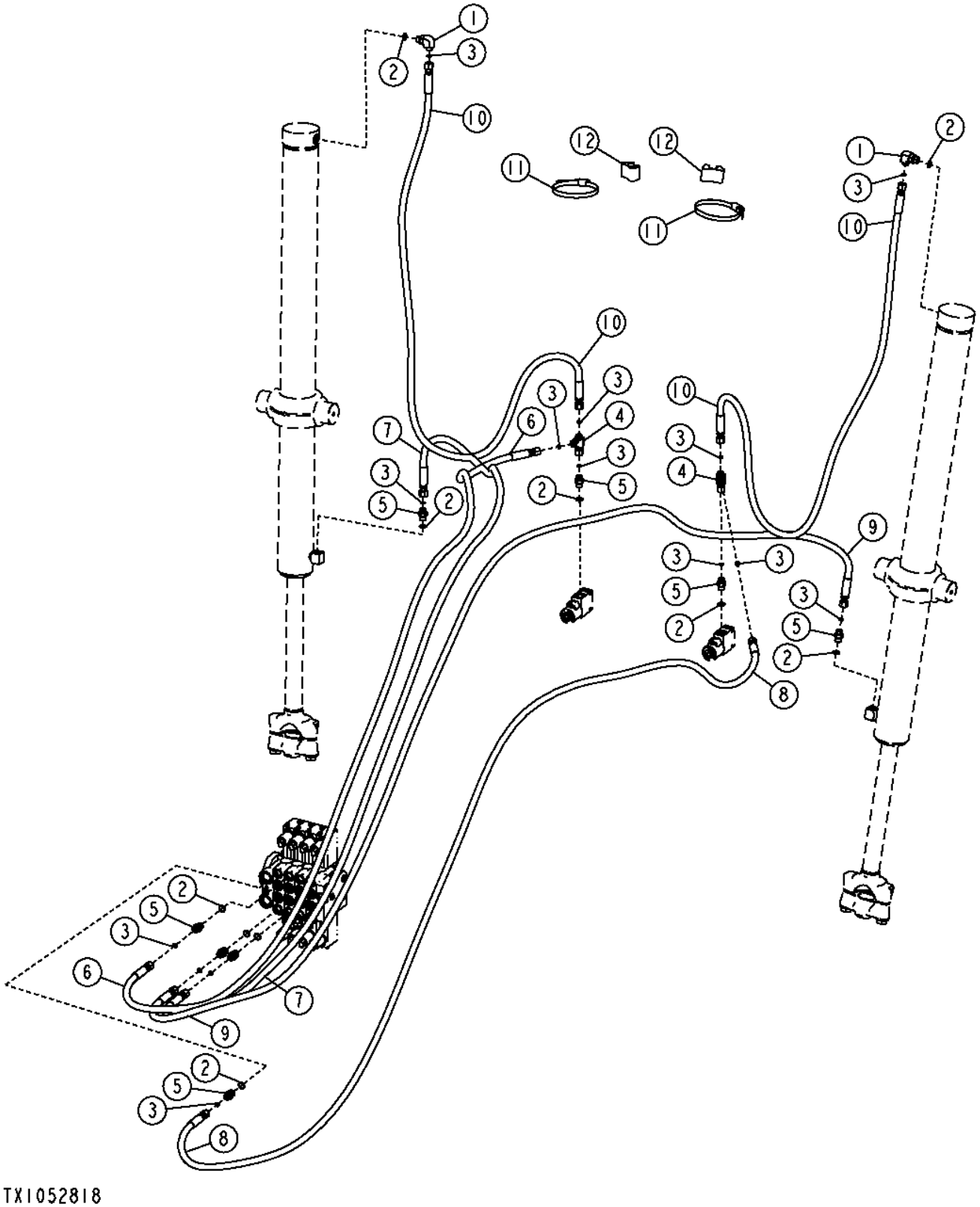

Pos.	*Ref.*	*Descripción*	*Cant.*	*Núm. de serie*	*Notas*
1	38H1010	Racor acodado	2		
2	R26375	Anillo tórico	10		
3	T77613	Anillo tórico	14		
4	38H1030	Conexión en t	2		
5	38H1171	Racor adaptador	8		
6	AT341243	Manguera hidr. - confección	1		
7	AT341244	Manguera hidr. - confección	1		
8	AT341245	Manguera hidr. - confección	1		
9	AT341246	Manguera hidr. - confección	1		
10	AT345194	Manguera hidr. - confección	2		
11	C16054	Abrazadera	2		
12	T105773	Guía	2		

Blade Impact System Accumulator
Accumulateur du système d'amortissement de lame
Аккумулятор системы поглощения ударов ножа
Acumulador de sistema de impacto de hoja

TX1050071 A.1

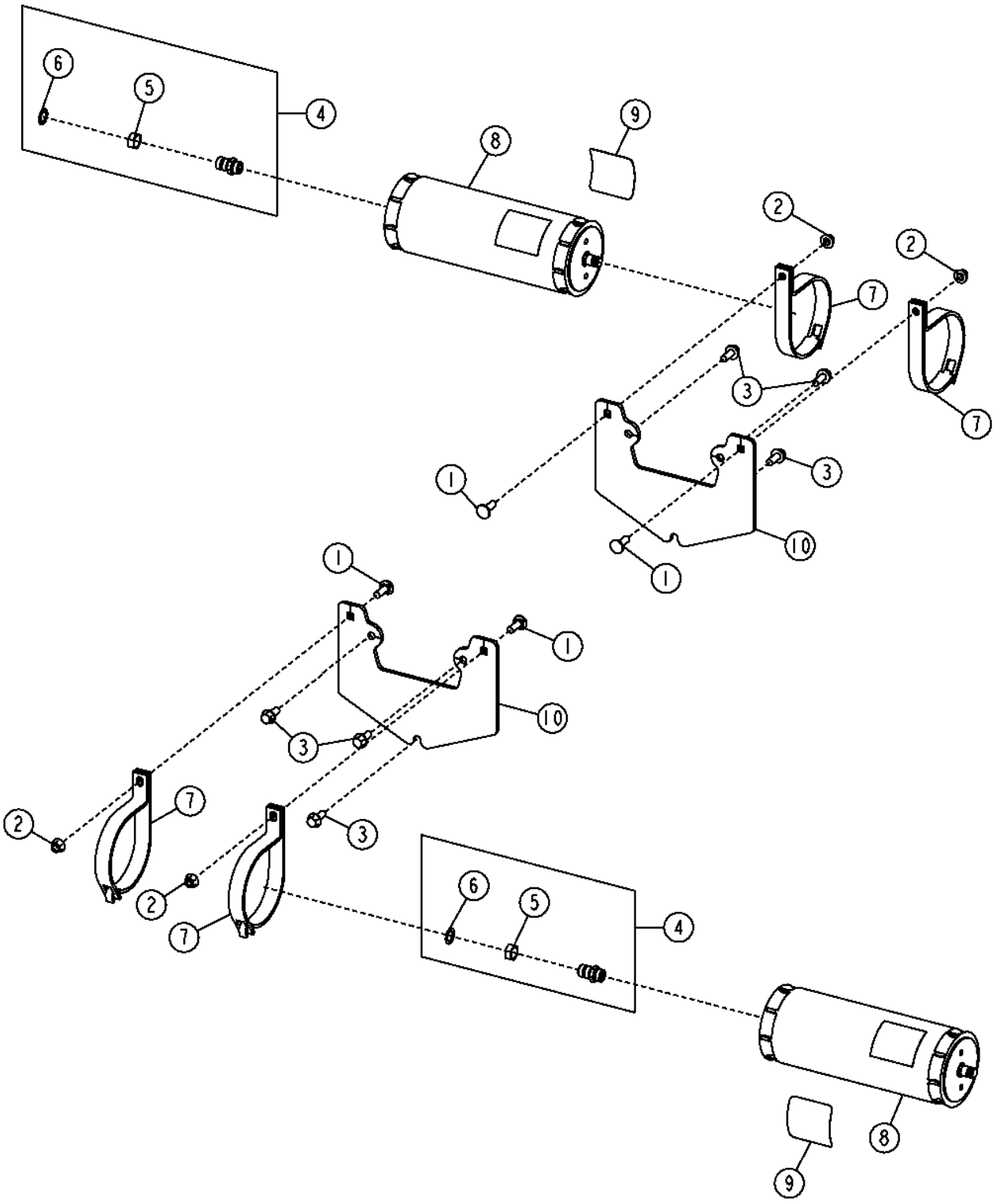

Pos.	*Ref.*	*Descripción*	*Cant.*	*Núm. de serie*	*Notas*
1	03M7192	Tornillo	4		M10 X 30
2	14M7296	Tuerca con brida	4		M10
3	19M7785	Tornillo	6		M10 X 25
4	AN131153	Unión de racor	2		
5	R27448	Tuerca	1		19.050 MM (3/4")
6	R27449	Arandela	1		16.612 X 25.400 X 0.914 MM (0.654" X 1" X 0.036")
7	AT186653	Abrazadera	4		
8	AT196351	Acumulador hidráulico	2		
	AT196760	Kit de válvulas	1		Válvula de gas de acumulador
9	T225374	Etiqueta adhesiva	2		
10	T234275	Placa	2		

Saddle Lock Pin Hoses
Flexibles goupille blocage de selle
Шланги стопорного штифта седла
Mangueras de pasador de bloqueo de montura

TX1049796 A.1

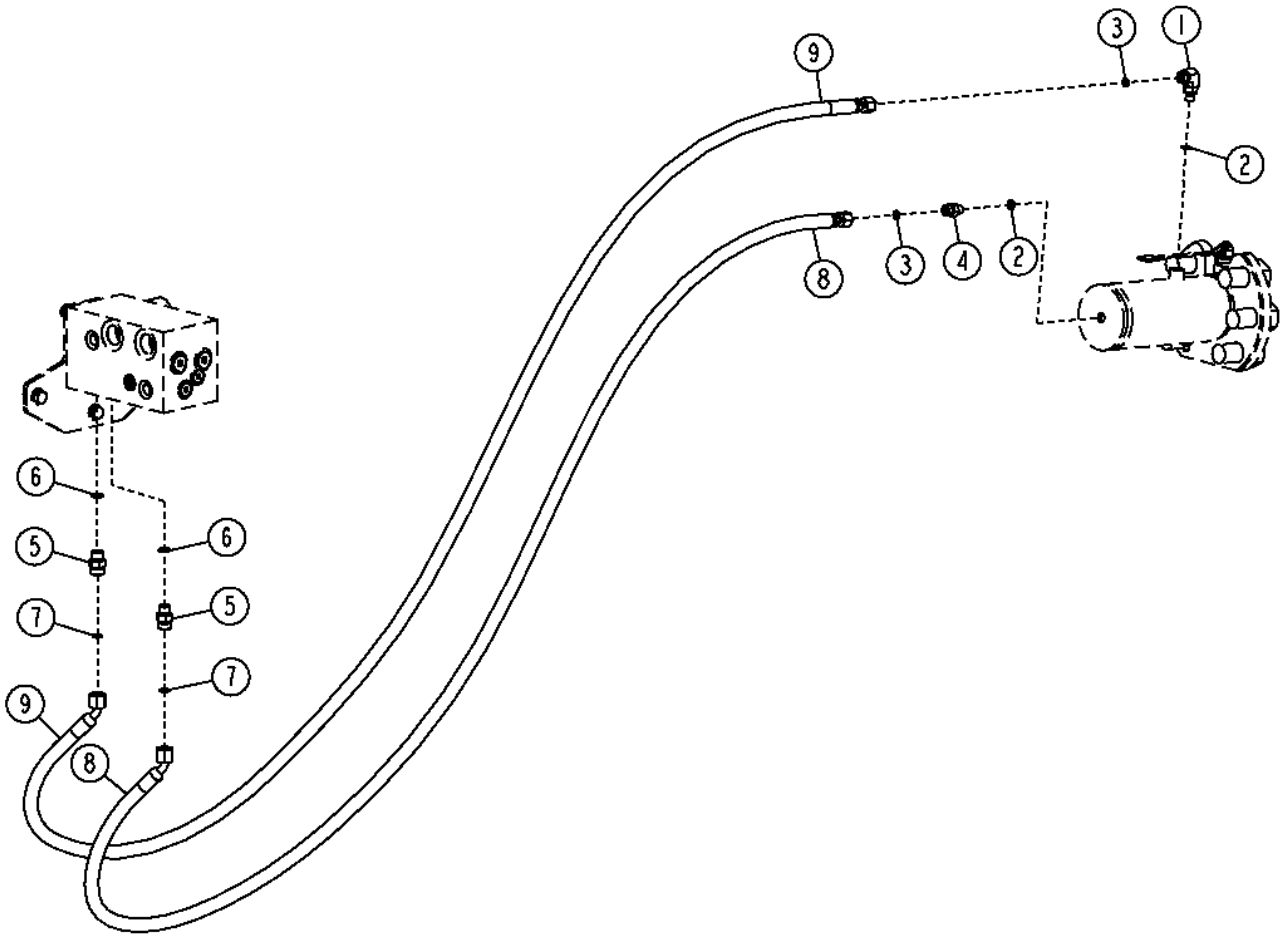

TX1049796

Pos.	*Ref.*	*Descripción*	*Cant.*	*Núm. de serie*	*Notas*
1	38H1003	Racor acodado	1		
2	R28782	Anillo tórico	2		
3	T77814	Anillo tórico	2		
4	38H1159	Racor adaptador	1		
5	38H1160	Racor adaptador	2		
6	R26448	Anillo tórico	2		
7	T77613	Anillo tórico	2		
8	AT341360	Manguera hidr. - confección	1		
9	AT341361	Manguera hidr. - confección	1		

Blade Lift Cylinder
Vérin de relevage de lame
Цилиндр подъема ножа
Cilindro elevador de hoja

TX1049193 A.1

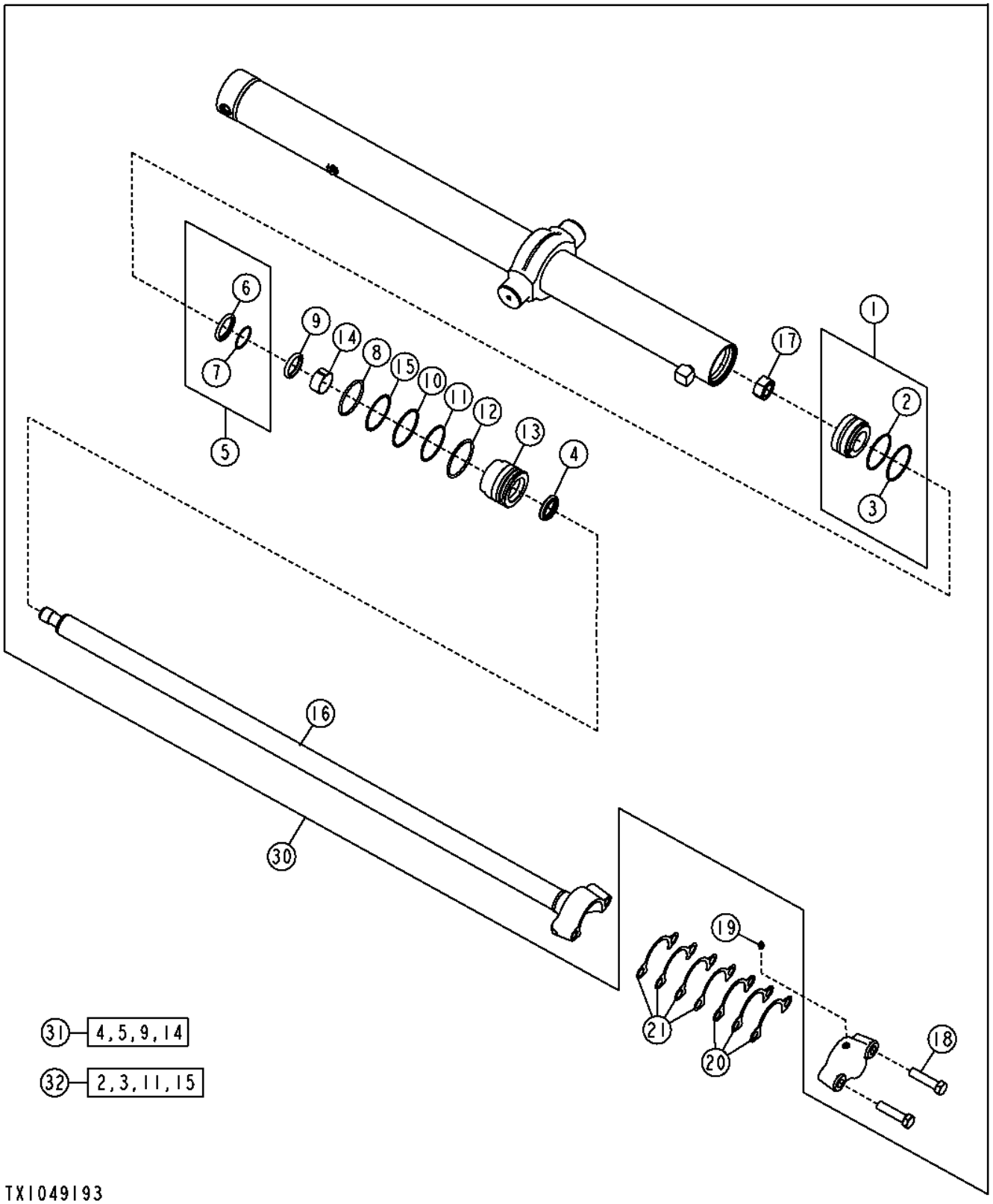

Pos.	*Ref.*	*Descripción*	*Cant.*	*Núm. de serie*	*Notas*
1	AH205060	Pistón	1		
2	.....	Retén	1		
3	.....	Anillo	1		
4	AH146557	Retén	1		
5	AH146561	Retén	1		
6	.....	Retén	1		
7	.....	Retén	1		Retroceso
8	F1430R	Anillo tórico	1		
9	H152203	Retén	1		
10	H180103	Anillo elástico	1		
11	H181114	Anillo tórico	1		
12	H206859	Anillo elástico	1		
13	H208631	Guía vástago cilindro hidr.	1		
14	H208987	Anillo anti-desgaste	1		
15	R79101	Anillo reforzador	1		
16	AH236573	Vástago	1		
17	H170539	Tuerca	1		
18	19H1440	Tornillo	2		3/4" X 3"
19	JD7798	Engrasador	2		
20	T147623	Suplemento	6		(.05 in.)
21	T148164	Suplemento	8		(.15 in.)
30	AH236574	Cilindro hidráulico	2		
31	AH210484	Juego para cilindr.hidrául.	1		Biela
32	AH212097	Juego para cilindr.hidrául.	1		Cavidad

Blade Slide Cylinder
Vérin de flottement de lame
Цилиндр сдвига ножа
Cilindro de desplazamiento de hoja

TX1049206 A.1

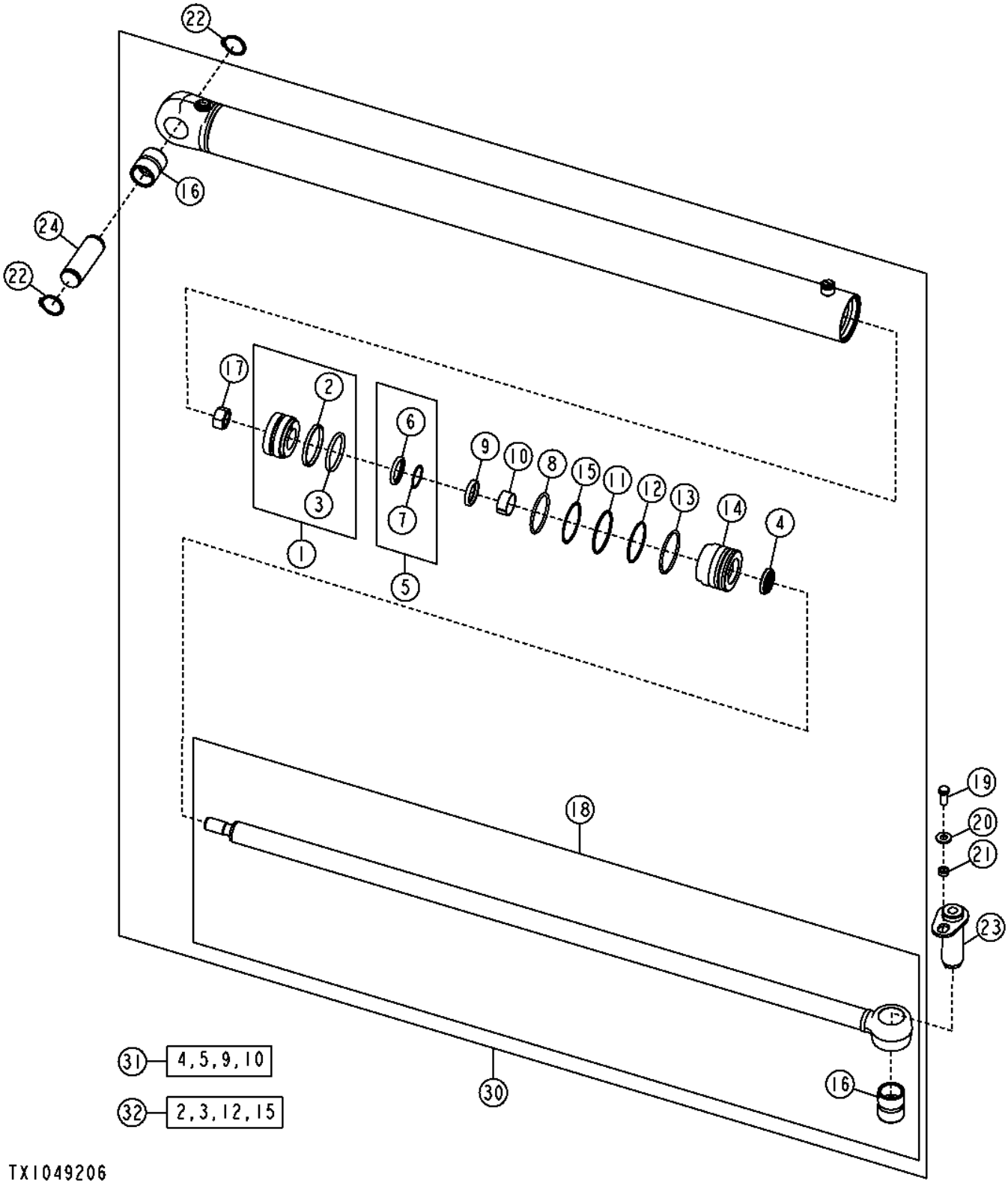

Pos.	*Ref.*	*Descripción*	*Cant.*	*Núm. de serie*	*Notas*
1	AH136453	Pistón	1		
2	.....	Retén	1		
3	.....	Anillo	1		
4	AH146556	Retén	1		
5	AH146560	Retén	1		
6	.....	Retén	1		
7	.....	Retén	1		Retroceso
8	F1430R	Anillo tórico	1		
9	H152202	Retén	1		
10	H157898	Anillo anti-desgaste	1		
11	H180103	Anillo elástico	1		
12	H181114	Anillo tórico	1		
13	H206859	Anillo elástico	1		
14	H208999	Guía vástago cilindro hidr.	1		
15	R79101	Anillo reforzador	1		
16	R89940	Casquillo	2		
17	H170538	Tuerca	1		
18	RE36349	Vástago de cil. hidráulico	1		
19	19H2898	Tornillo	1		1/2" X 1-1/4"
20	24H1349	Arandela	1		9/16" X 1-1/4" X 0.134"
21	28H3418	Arandela	1		0.546" X 0.840" X 5/16"
22	40M7180	Anillo elástico	2		
23	AT41245	Pasador	1		
24	T124495	Bulón	1		
30	AH212900	Cilindro hidráulico	1		
31	AH149813	Juego para cilindr.hidrául.	1		Biela
32	AH212097	Juego para cilindr.hidrául.	1		Cavidad

Blade Tilt Cylinder
Vérin d'inclinaison de lame
Цилиндр наклона ножа
Cilindro de inclinación de hoja

TX1049233 A.1

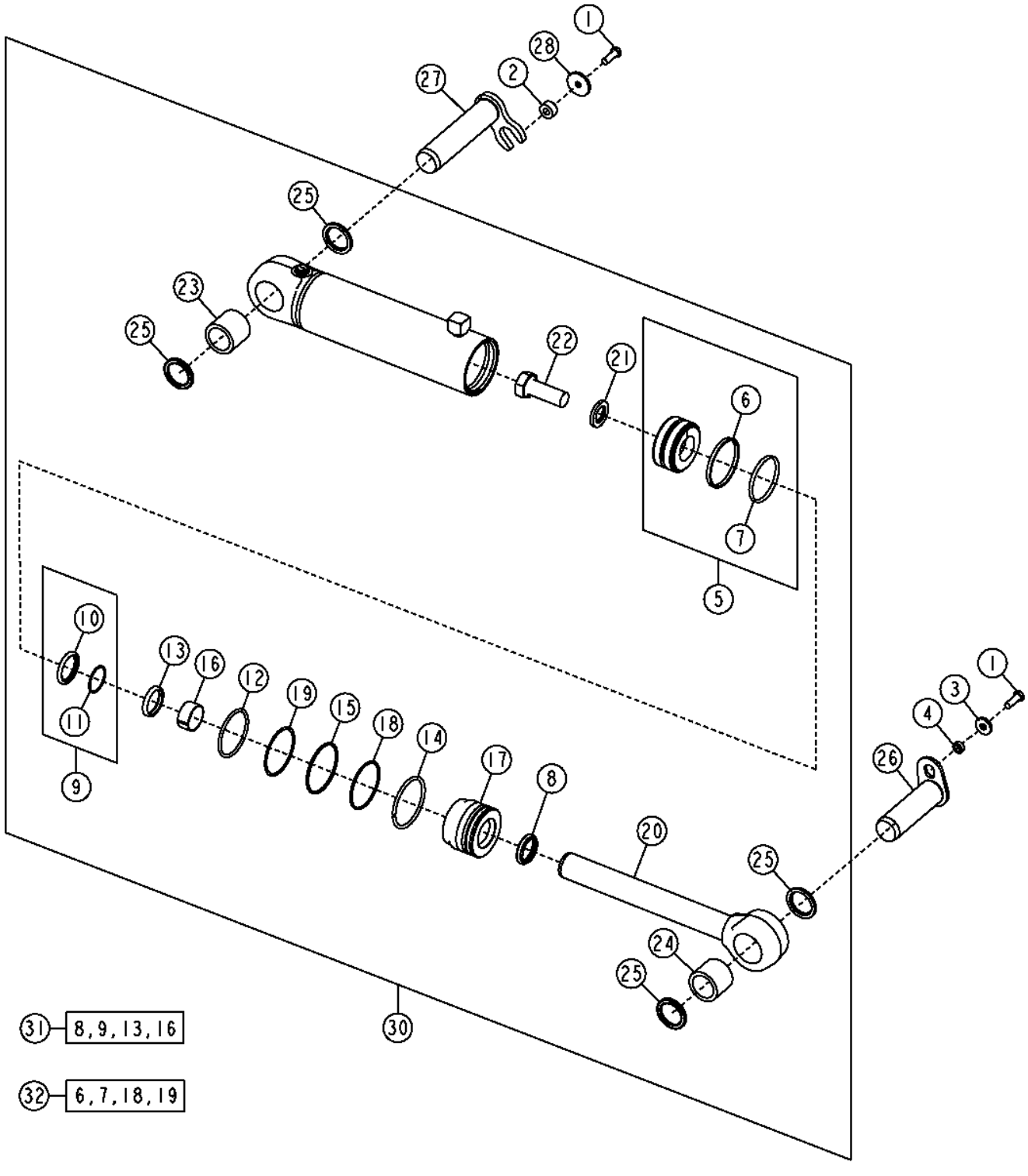

Pos.	*Ref.*	*Descripción*	*Cant.*	*Núm. de serie*	*Notas*
1	19M7403	Tornillo	2		M12 X 35
2	T168574	Espaciador	1		13.750 X 30 X 15 MM (0.541" X 1.181" X 0.591")
3	24M7226	Arandela	1		13 X 35 X 5 MM
4	28H3418	Arandela	1		0.546" X 0.840" X 5/16"
5	AH205062	Pistón	1		
6	H168248	Arandela	1		
7	H168249	Arandela	1		
8	AH146557	Retén	1		
9	AH146561	Retén	1		
10	.....	Retén	1		
11	.....	Retén	1		Retroceso
12	F950R	Anillo tórico	1		
13	H152203	Retén	1		
14	H180080	Anillo elástico	1		
15	H180094	Anillo elástico	1		
16	H208987	Anillo anti-desgaste	1		
17	H208995	Guía vástago cilindro hidr.	1		
18	H210686	Anillo tórico	1		
19	R81862	Anillo reforzador	1		
20	AH236360	Vástago	1		
21	H145175	Arandela	1		
22	19M8353	Tornillo	1		M30 X 80
23	H232260	Casquillo	1		
24	H232263	Casquillo	1		
25	T225566	Retén	4		
26	AT345350	Bulón	1		
27	AT345354	Bulón	1		
28	TT170489	Arandela	1		
30	AH229591	Cilindro hidráulico	1		
31	AH210484	Juego para cilindr.hidrául.	1		Biela
32	AH212102	Juego para cilindr.hidrául.	1		Cavidad

Circle Side Shift Cylinder
Vérin de déplacement latéral de plateau
Цилиндр бокового смещения круга
Cilindro de desplazamiento lateral de círculo

TX1049248 A.1

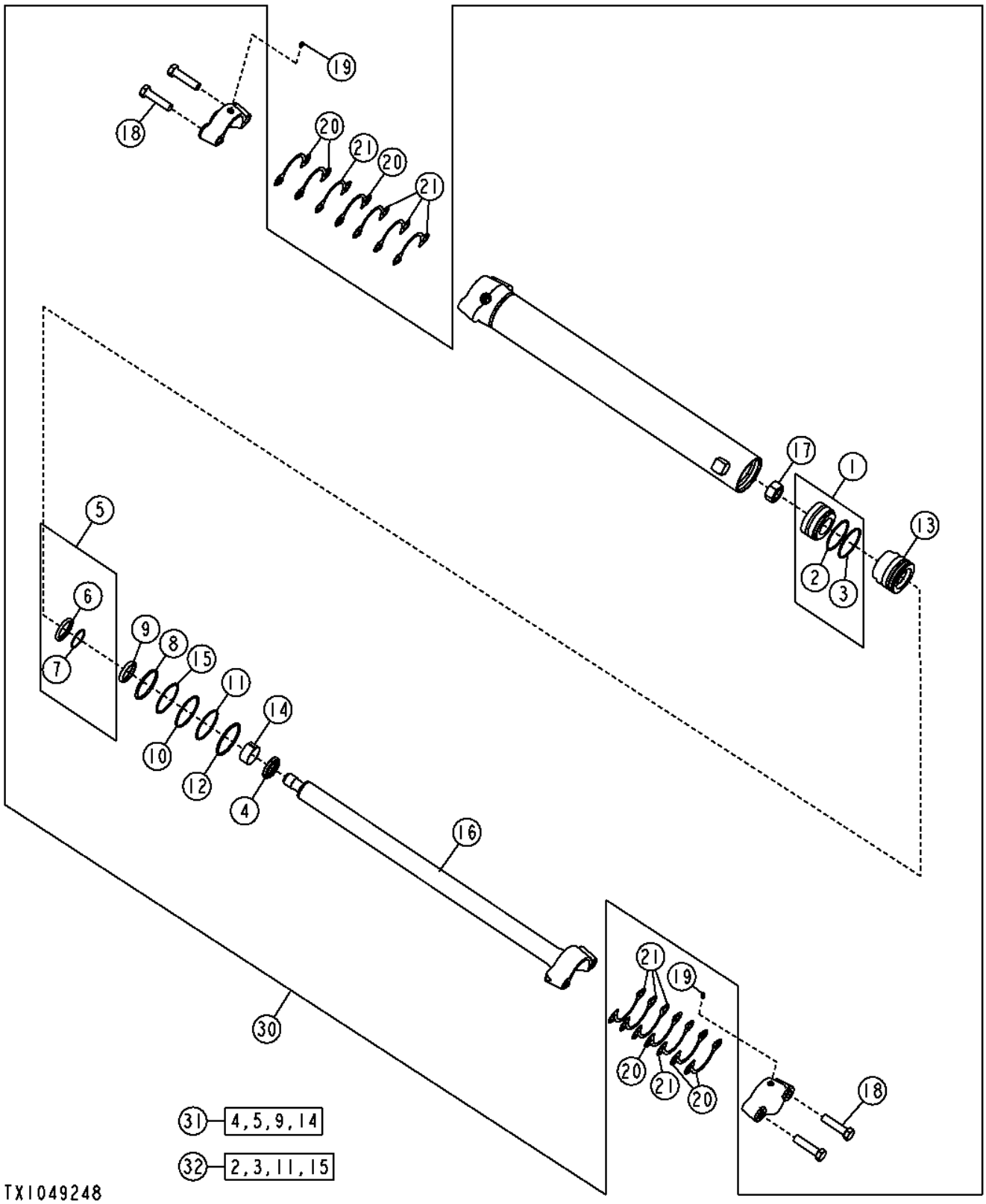

Pos.	*Ref.*	*Descripción*	*Cant.*	*Núm. de serie*	*Notas*
1	AH205060	Pistón	1		
2	.....	Retén	1		
3	.....	Anillo	1		
4	AH146557	Retén	1		
5	AH146561	Retén	1		
6	.....	Retén	1		
7	.....	Retén	1		Retroceso
8	F1430R	Anillo tórico	1		
9	H152203	Retén	1		
10	H180103	Anillo elástico	1		
11	H181114	Anillo tórico	1		
12	H206859	Anillo elástico	1		
13	H208631	Guía vástago cilindro hidr.	1		
14	H208987	Anillo anti-desgaste	1		
15	R79101	Anillo reforzador	1		
16	AH236378	Vástago	1		
17	H170539	Tuerca	1		M30
18	19H1440	Tornillo	4		3/4" X 3"
19	JD7844	Engrasador	2		
20	T147623	Suplemento	6		(.05 in)
21	T148164	Suplemento	8		(.15 in)
30	AH229590	Cilindro hidráulico	1		
31	AH210484	Juego para cilindr.hidrául.	1		
32	AH212097	Juego para cilindr.hidrául.	1		

Saddle Lock Pin
Goupille blocage de selle
Стопорный штифт седла
Pasador de traba de montura

TX1052552 A.1

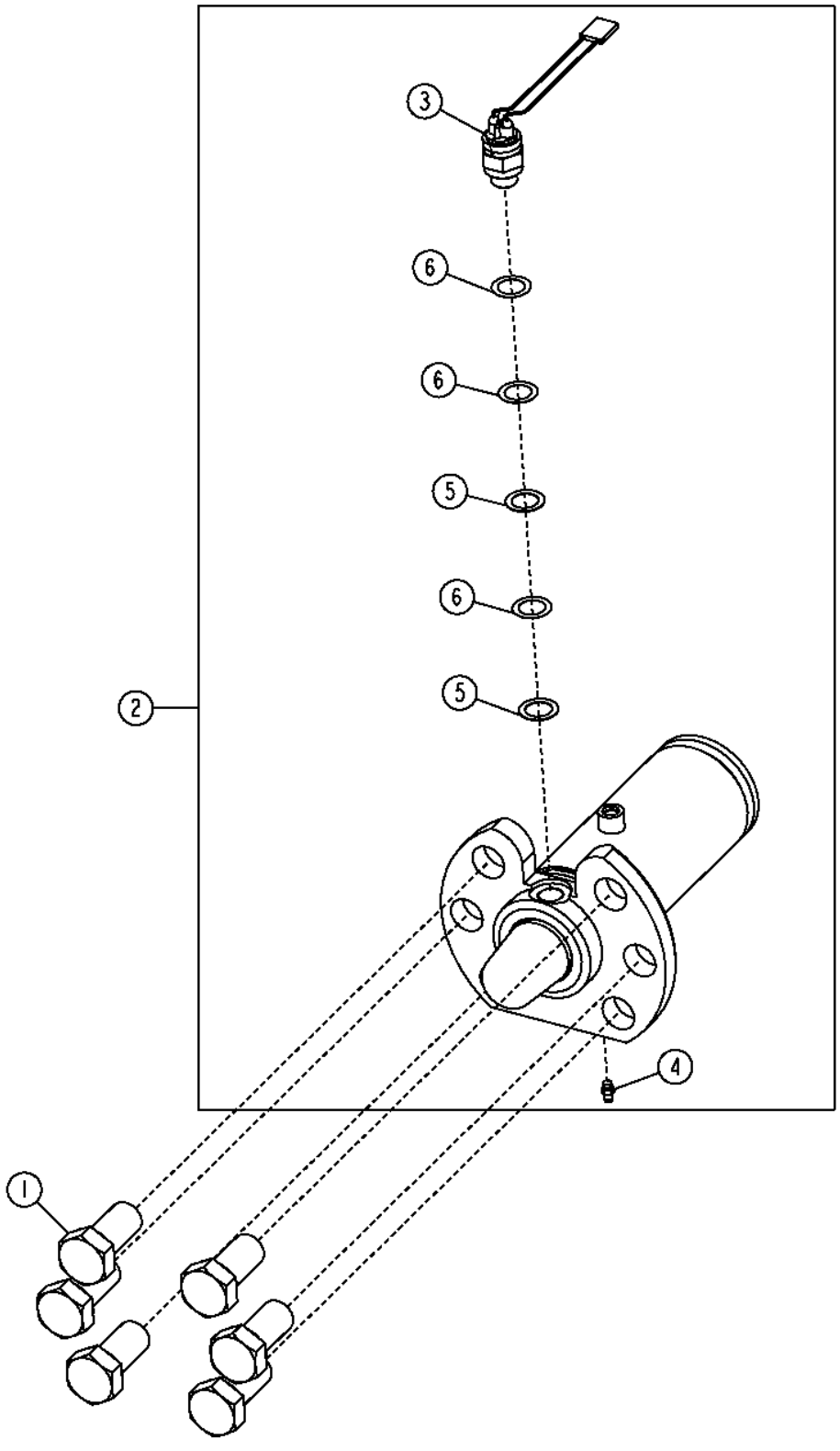

Pos.	*Ref.*	*Descripción*	*Cant.*	*Núm. de serie*	*Notas*
1	19H3700	Tornillo	6		1" X 2"
2	AT303325	Pasador de muelle	1		
	AT303536	Juego de retenes	1		
3	AT303600	Interruptor	1		
4	JD7797	Engrasador	1		
5	T42598	Suplemento	AR		(0.020 in.)
6	T70438	Suplemento	AR		(0.007 in.)

Circle Rotate Motor
Moteur de rotation de plateau
Мотор вращения круга
Motor de giro de círculo

T201064 A.1

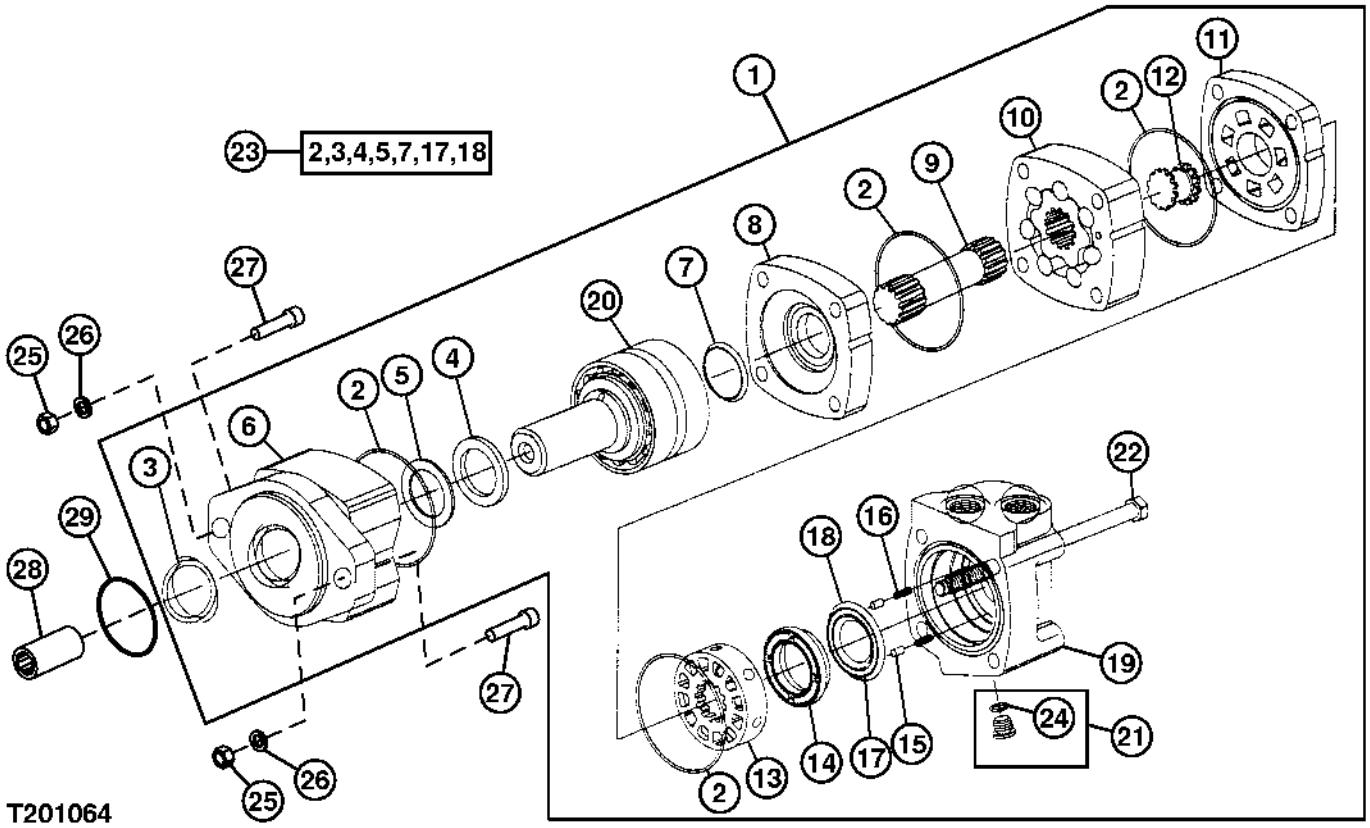

Pos.	*Ref.*	*Descripción*	*Cant.*	*Núm. de serie*	*Notas*
1	AT197057	Motor	1		
2	T60042	Arandela	4		
3	T190611	Retén	1		
4	T190612	Retén	1		
5	T190613	Anillo reforzador	1		
6	T190614	Cojinete con alojamiento	1		
7	T190615	Retén	1		
8	T190616	Placa de desgaste	1		
9	T190617	Mando	1		
10	AT197907	Piezas de montaje	1		
11	T190639	Placa	1		
12	T190640	Válvula hidr. regul. caudal	1		
13	T190641	Válvula hidr. regul. caudal	1		
14	T190642	Placa	1		
15	T190643	Pasador	2		
16	T190644	Muelle	2		
17	T190645	Retén	1		
18	T190646	Retén	1		
19	T190647	Carcasa	1		
20	AT197906	Árbol	1		
21	AT197908	Piezas de montaje	1		
22	T190648	Tornillo	1		
23	AT197924	Juego de retenes	1		
24	R28782	Anillo tórico	1		
25	12H301	Arandela de seguridad	2		1/2"
26	14H809	Tuerca	2		1/2"
27	19H3033	Tornillo	2		1/2" X 2"
28	T150942	Manguito acanalado	1		
29	U42702	Anillo tórico	1		

Front Mounted Scarifier Field Kit
Jeu d'adaptation de scarificateur frontal
Полевой комплект скарификатора для передней части
Juego de montaje en campo de escarificador de montaje central

TX1057041 A.1

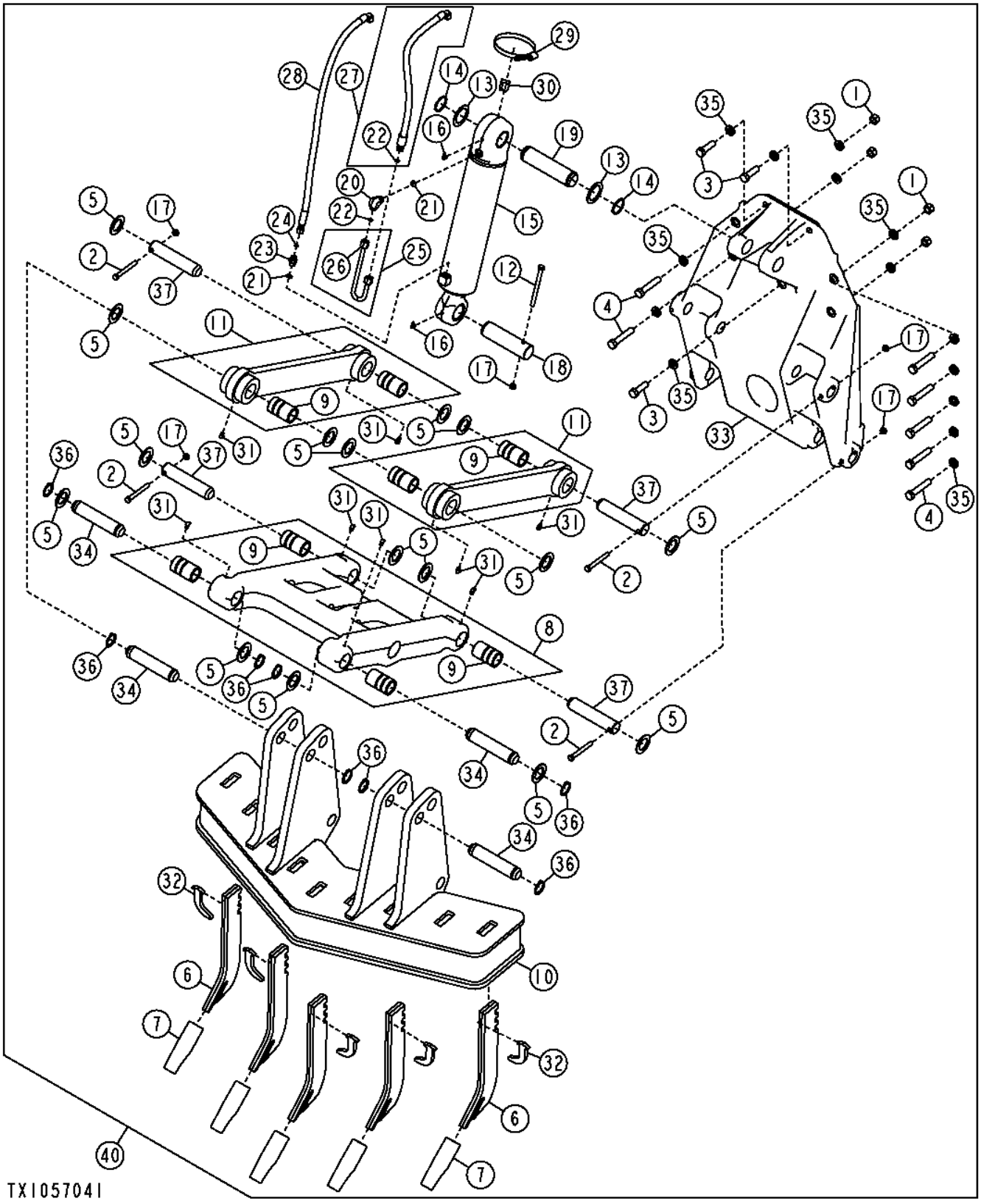

Pos.	*Ref.*	*Descripción*	*Cant.*	*Núm. de serie*	*Notas*
1	14H1058	Tuerca	10		3/4"
2	19H2123	Tornillo	4		1/2" X 4-1/4"
3	19H2411	Tornillo	3		3/4" X 2-1/2"
4	19H3196	Tornillo	10		3/4" X 4"
5	24H1571	Arandela	16		1-25/32" X 2-7/8" X 0.120"
6	T114792	Cama	5		
7	T6Y5230	Diente	5		
8	AT162731	Aguilón de escarificador	1		
9	T216283	Casquillo	4		
10	AT168327	Accesorio escarificador	1		
11	AT302889	Articulación	2		
12	19H3535	Tornillo	1		1/2" X 6"
13	24H1679	Arandela	2		2-17/64" X 3-1/4" X 0.060"
14	40M7066	Anillo elástico	2		
15	AH212650	Cilindro hidráulico	1		
16	JD7799	Engrasador	2		
17	K40014	Tuerca de seguridad	5		
18	T125945	Bulón	1		
19	T142485	Pasador	1		
20	38H1005	Racor acodado	1		
21	R26375	Anillo tórico	2		
22	T77857	Anillo tórico	2		
23	38H1171	Racor adaptador	1		
24	T77613	Anillo tórico	1		
25	AT208515	Tubo	1		
26	38H1354	Tuerca de unión	2		
27	AT345619	Manguera hidr. - confección	1		
28	AT345620	Manguera hidr. - confección	1		
29	C16054	Abrazadera	1		
30	KV13179	Guía	1		
31	JD7781	Engrasador	8		
32	T104223	Retenedor	5		
33	T147700	Soporte	1		
34	T152047	Pasador	4		
35	T83426	Arandela	23		
36	U12167	Anillo elástico	8		
37	U41528	Bulón	4		
40	**AT365183**	**Accesorio escarificador**	**1**		**(WHOLE GOODS)**

Rear Ripper /Scarifier (Factory)
Défonceuse / scarificateur arrière (usine)
Задний рыхлитель/кирковщик (заводской)
Desgarrador/escarificador trasero (fábrica)

TX1057047 A.1

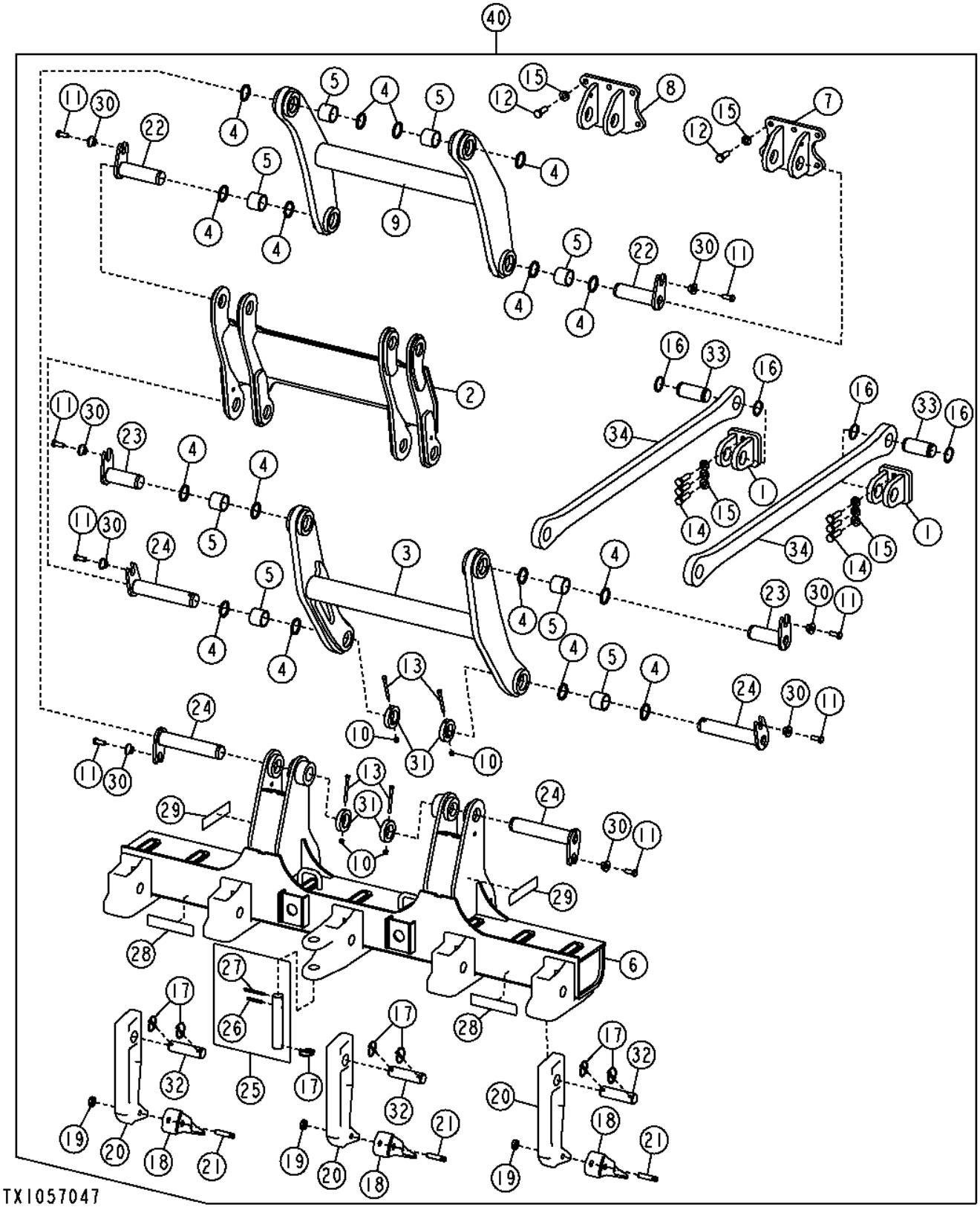

Pos.	*Ref.*	*Descripción*	*Cant.*	*Núm. de serie*	*Notas*
1	AT364102	Horquilla	2		
2	**AT333415**	**Articulación**	**1**		**(CA)**
3	**AT333420**	**Articulación**	**1**		**(INCLUDES (4) T224958) (CA)**
4	T157275	Retén	8		
5	T224958	Casquillo	4		
6	**AT333422**	**Barra portaaperos**	**1**		**(CA)**
7	AT334627	Apoyo	1		
8	AT339553	Apoyo	1		
9	**AT344446**	**Articulación**	**1**		**(INCLUDES (4) T224958) (CA)**
10	14M7517	Tuerca de seguridad	4		M10
11	19M7488	Tornillo	8		M16 X 40
12	19M8002	Tornillo	10		M20 X 55
13	19M8469	Tornillo	4		M10 X 110
14	19M8639	Tornillo	6		M20 X 70
15	24M7242	Arandela	16		21.400 X 42 X 5 MM
16	40M7312	Anillo elástico	4		
17	AR83396	Pasador de fijación rápida	7		
18	T6Y0309	Diente	3		
19	T8E6359	Retenedor	3		
20	T9J6586	Cama	3		
21	T9W2668	Pasador	3		
22	AT339489	Bulón	2		
23	AT339490	Bulón	2		
24	AT344386	Bulón	4		
25	AT349029	Bulón	1		(INCLUDES 34H358 AND 34H363)
26	34H358	Pasador elástico	1		3/8" X 2-3/4"
27	34H363	Pasador elástico	1		3/8" X 4"
28	JD5920	Catadióptrico	2		
29	JD5921	Catadióptrico	2		
30	T176064	Casquillo	8		
31	T224973	Collar	4		
32	T235401	Pasador	3		
33	T251693	Pasador	2		
34	**T224952**	**Placa**	**2**		**(LINE FILL)**
40	**AT363483**	**Accesorio escarificador**	**1**		**Componentes adicionales en páginas distintas, (WHOLE GOODS)**

Rear Ripper /Scarifier (Field Kit)
Défonceuse / scarificateur arrière (kit sur site)
Задний рыхлитель/кирковщик (полевой комплект)
Desgarrador/escarificador trasero (kit de campo)

TX1054180 A.1

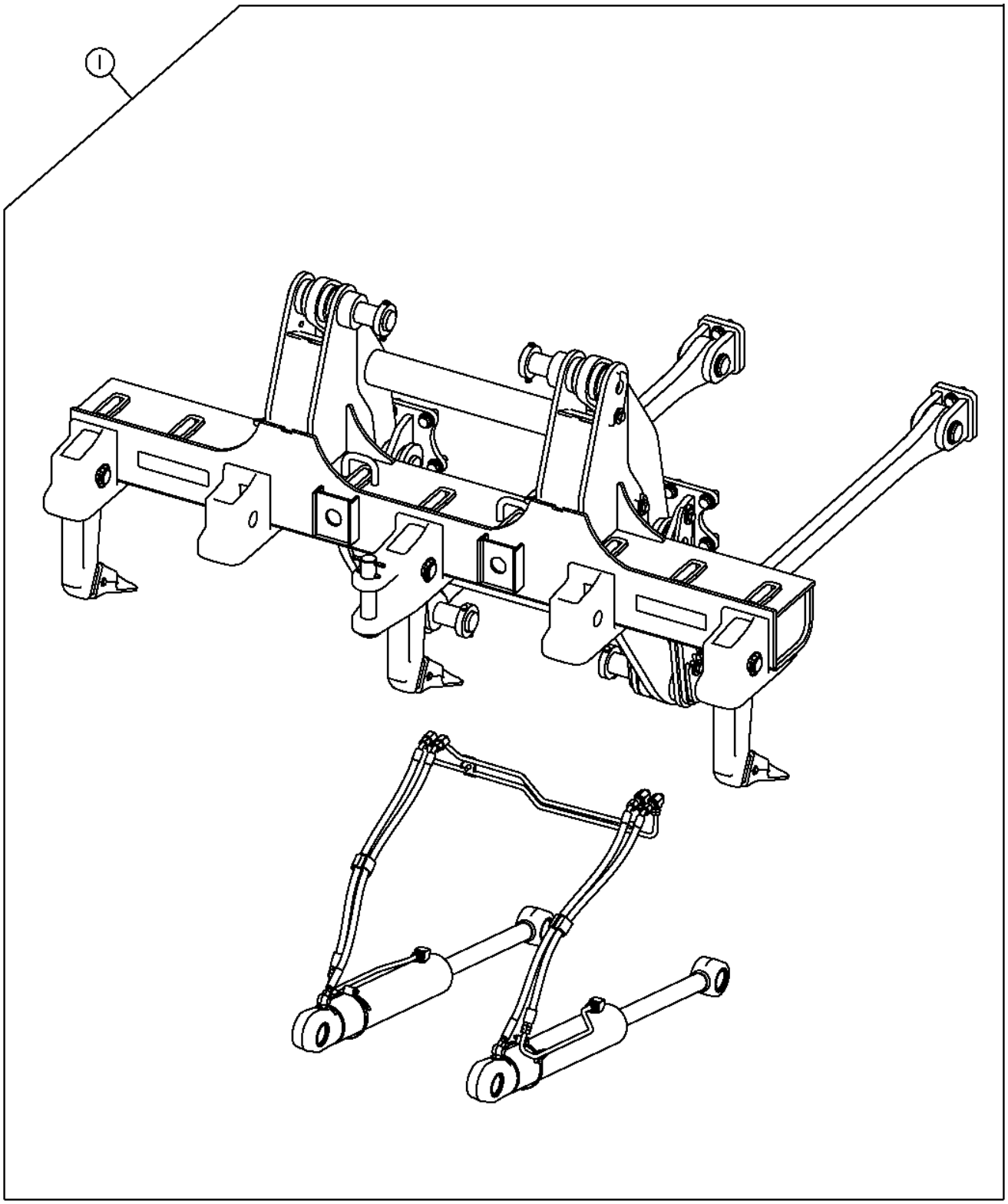

TX1054180

Pos.	*Ref.*	*Descripción*	*Cant.*	*Núm. de serie*	*Notas*
1	**AT363483**	**Escarificador**	**1**		**Componentes adicionales en páginas distintas, (WHOLE GOODS)**

Rear Scarifier Shanks and Teeth
Dents et porte-dents de scarificateur arrière
Хвостовики и зубья заднего скарификатора
Vástagos y dientes de escarificador trasero

TX1049330 A.1

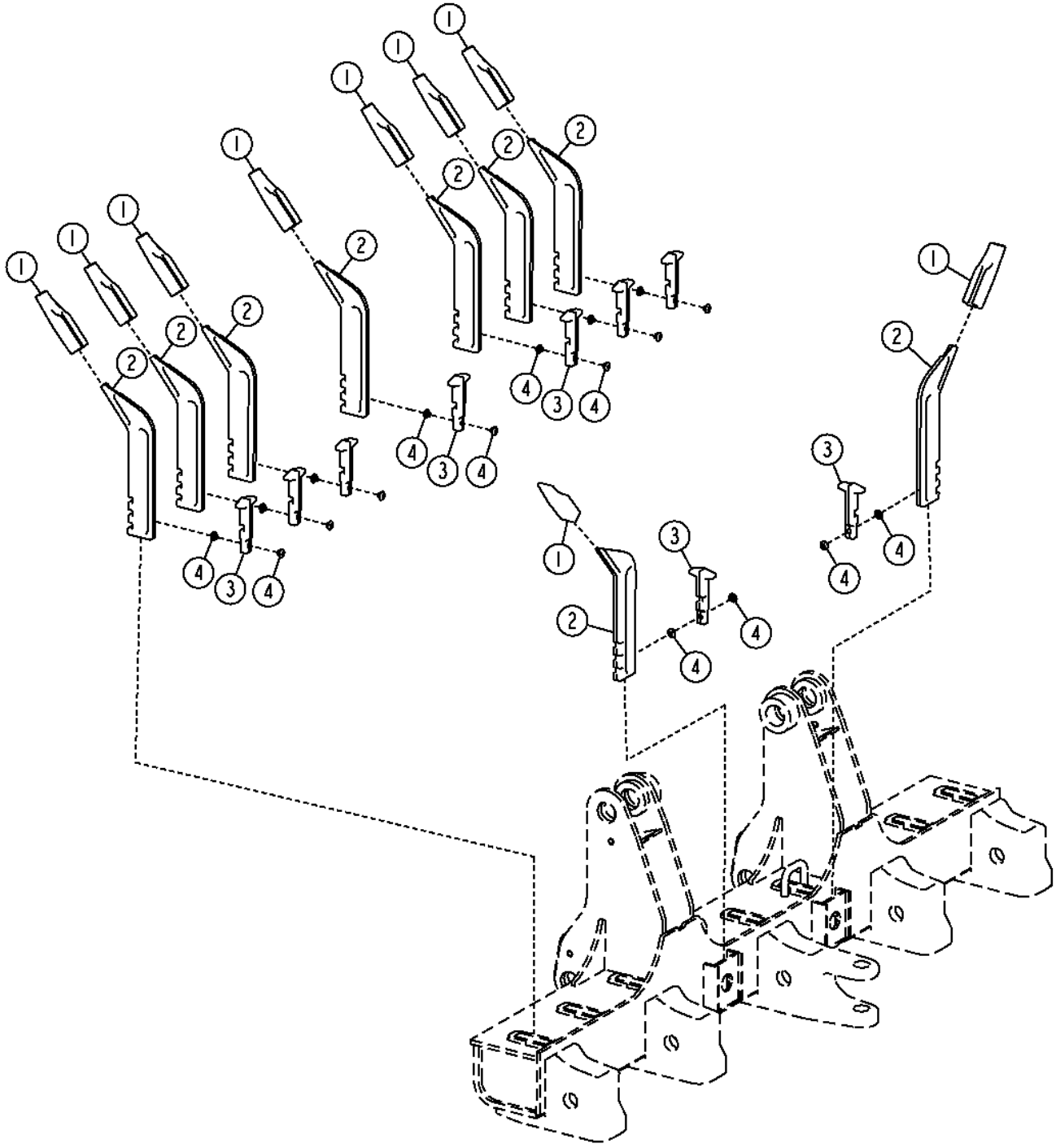

Pos.	*Ref.*	*Descripción*	*Cant.*	*Núm. de serie*	*Notas*
1	T6Y5230	Diente	9		
2	T9F5124	Cama	9		
3	T150346	Retenedor	9		
4	T150347	Tapón	18		

Parallel Lift Group
Groupe de relevage parallèle
Блок параллельного подъема
Grupo de elevación paralela

TX1057063 A.1

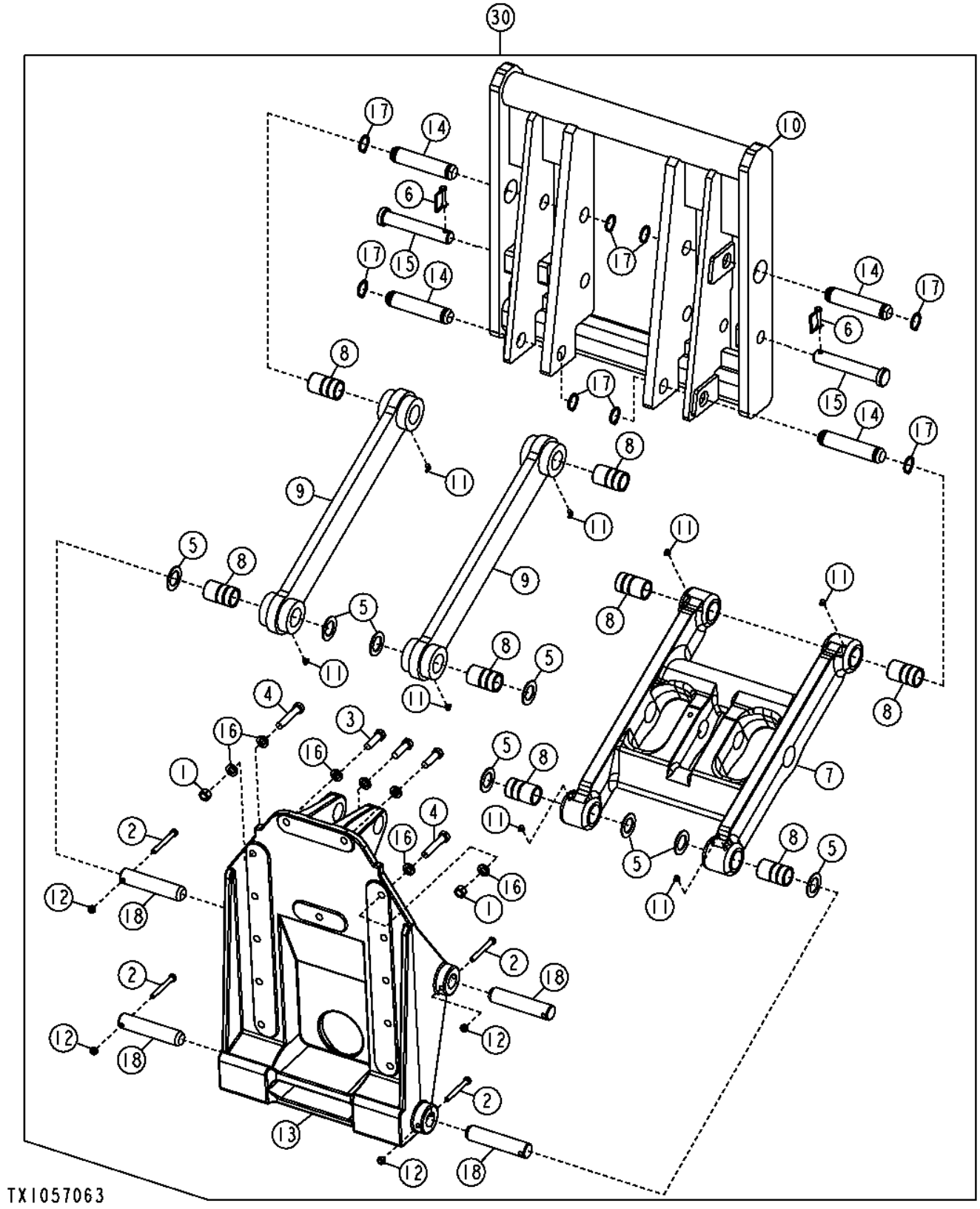

Pos.	*Ref.*	*Descripción*	*Cant.*	*Núm. de serie*	*Notas*
1	14H1058	Tuerca	10		3/4"
2	19H3586	Tornillo	4		1/2" X 4-1/4"
3	19H2411	Tornillo	3		3/4" X 2-1/2"
4	19H3196	Tornillo	10		3/4" X 4"
5	24H1571	Arandela	8		1-25/32" X 2-7/8" X 0.120"
6	AH89461	Bulón	2		
7	AT162731	Aguilón de escarificador	1		(INCLUDES (4) T216283)
8	T216283	Casquillo	4		
9	AT302889	Articulación	2		(INCLUDES (2) T216283)
10	**AT344703**	**Acople de enganche**	**1**		**(CA)**
11	JD7781	Engrasador	8		
12	K40014	Tuerca de seguridad	4		
13	T147700	Soporte	1		
14	T152047	Pasador	4		
15	T224369	Bulón	2		
16	T83426	Arandela	23		
17	U12167	Anillo elástico	8		
18	U41528	Bulón	4		
30	**AT365788**	**Juego de elevadores**	**1**		**Componentes adicionales en páginas distintas, (WHOLE GOODS)**

Parallel Lift Group
Groupe de relevage parallèle
Блок параллельного подъема
Grupo de elevación paralela

TX1053345 A.1

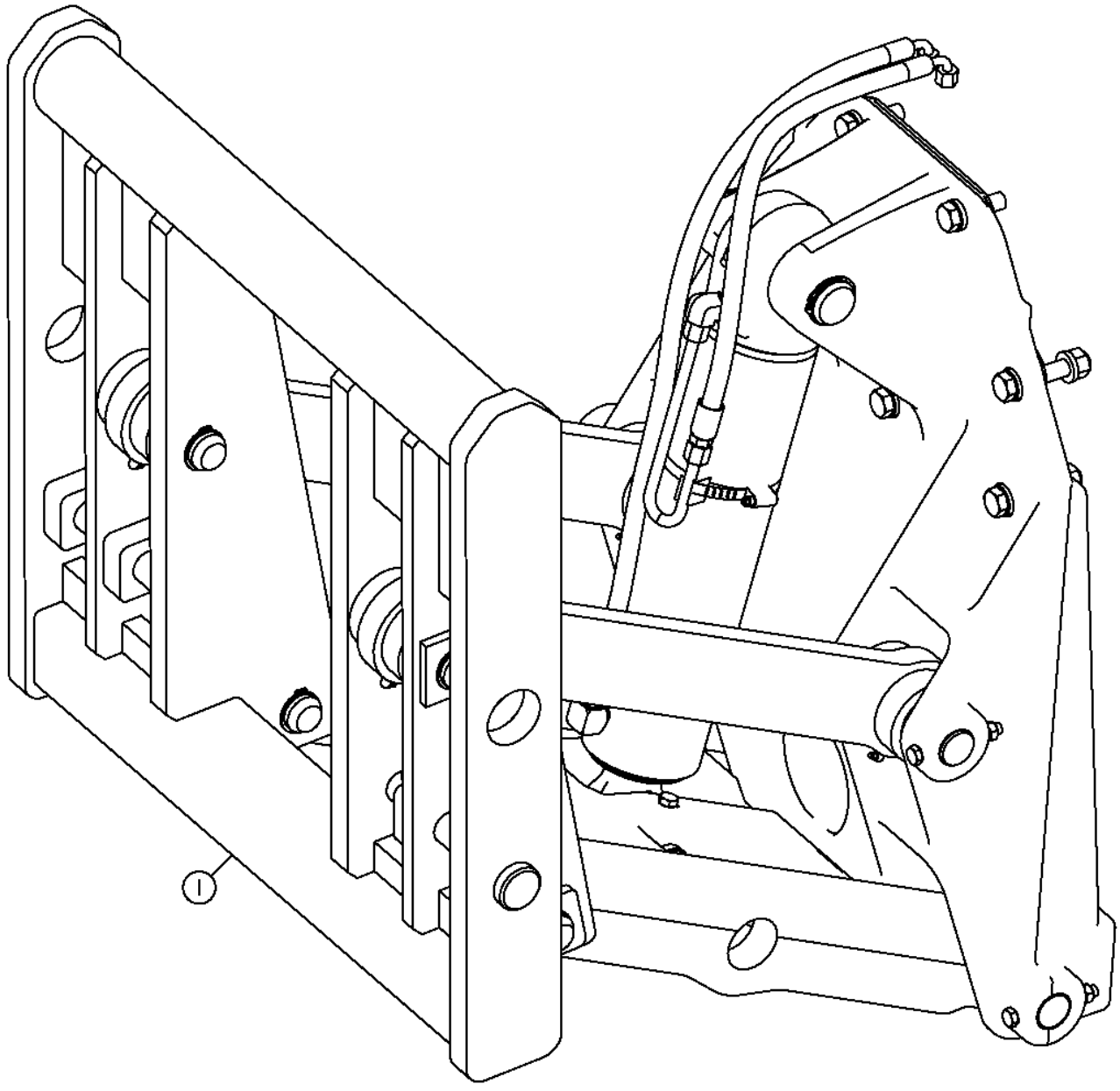

TX1053345

Pos.	*Ref.*	*Descripción*	*Cant.*	*Núm. de serie*	*Notas*
1	**AT365788**	**Brazo elevador**	**1**		**Componentes adicionales en páginas distintas, (WHOLE GOODS)**

Mid Mounted Scarifier
Scarificateur central
Скарификатор в средней части
Escarificador de montaje central

TX1057085 A.1

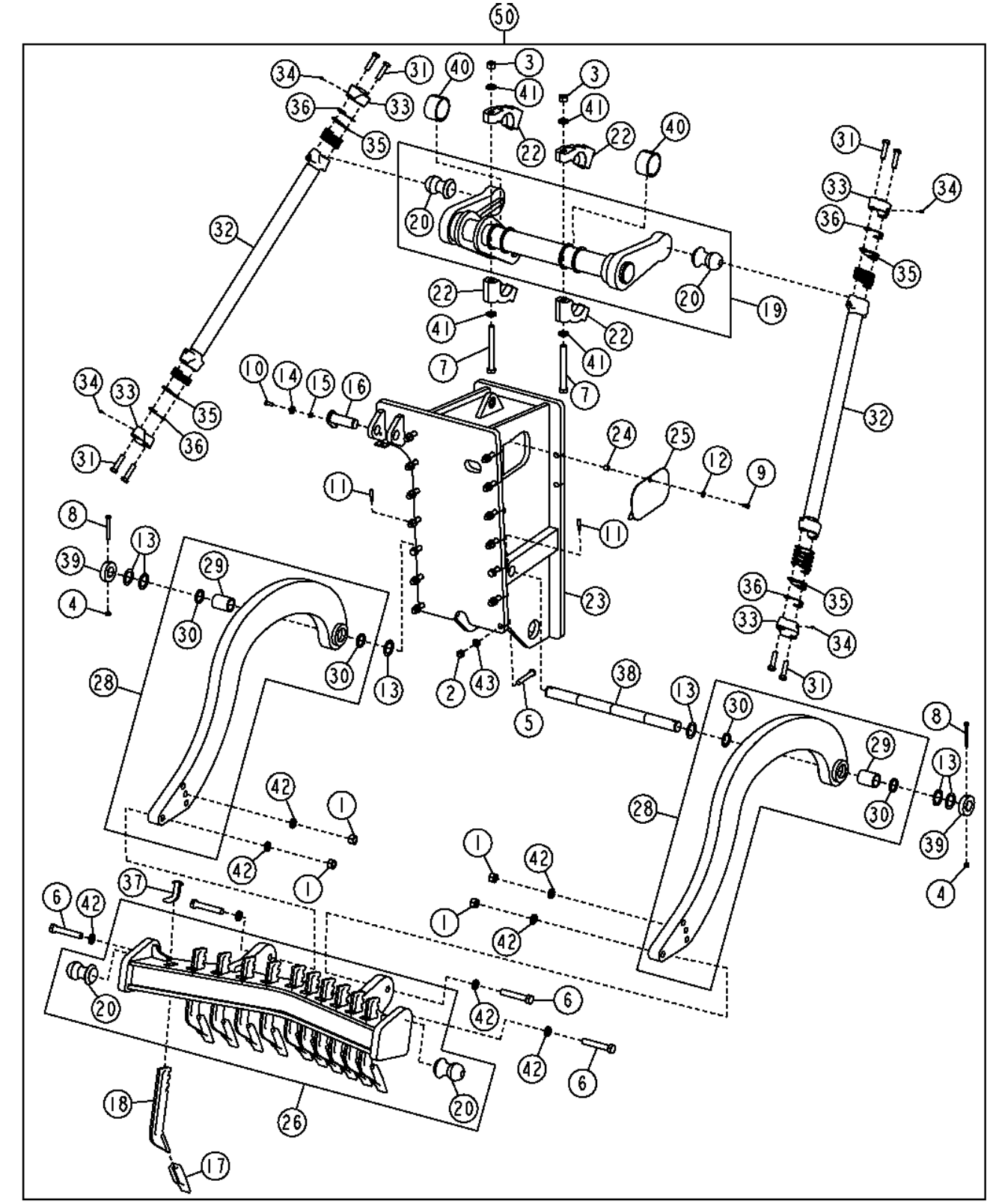

Pos.	*Ref.*	*Descripción*	*Cant.*	*Núm. de serie*	*Notas*
1	14H1048	Tuerca	4		1"
2	14H1058	Tuerca	14		3/4"
3	14M7278	Tuerca	2		M24
4	14M7319	Tuerca de seguridad	2		M12
5	19H2827	Tornillo	14		3/4" X 4-3/4"
6	19H3985	Tornillo	4		1" X 6"
7	19M7734	Tornillo	4		M24 X 220
8	19M7908	Tornillo	2		M12 X 110
9	19M7938	Tornillo	1		M10 X 20
10	19M8011	Tornillo	2		M12 X 30
11	22M7153	Tornillo de fijación	2		M12 X 55
12	24H1308	Arandela	1		13/32" X 1" X 0.134"
13	24H1595	Arandela	6		2-1/16" X 3" X 0.075"
14	24M7226	Arandela	2		13 X 35 X 5 MM
15	28H3418	Arandela	2		0.546" X 0.840" X 5/16"
16	AT333476	Bulón	2		
17	T6Y5230	Diente	1		
18	T9F5124	Cama	1		
19	AT344850	Palanca acodada	1		
20	T59974	Bola	2		
22	AT344918	Soporte rodamiento sin rod.	4		
23	**AT346102**	**Soporte aislador**	**1**		**(CA)**
24	T72414	Casquillo	1		
25	AT349370	Tapadera	1		
26	AT333480	Barra portaaperos	1		
28	AT344852	Brazo	2		
29	T225063	Casquillo	1		
30	T225566	Retén	2		
31	19H2728	Tornillo	8		3/4" X 3"
32	AT344847	Vástago	2		
33	H142036	Extremo	4		
34	JD7844	Engrasador	4		
35	T147623	Suplemento	12		(.05 in.)
36	T148164	Suplemento	16		(.15 in.)
37	T225059	Placa	11		
38	T225076	Pasador	1		
39	T225077	Casquillo	2		
40	T233232	Casquillo	2		
41	T30636	Arandela	8		
42	T75690	Arandela	8		
43	T83426	Arandela	28		
50	**AT363364**	**Accesorio escarificador**	**1**		**(WHOLE GOODS)**

Mid Mounted Scarifier (Field Kit)
Scarificateur central (jeu d'adaptation)
Скарификатор в средней части (полевой комплект)
Escarificador de montaje central (juego de montaje en campo)

TX1053280 A.1

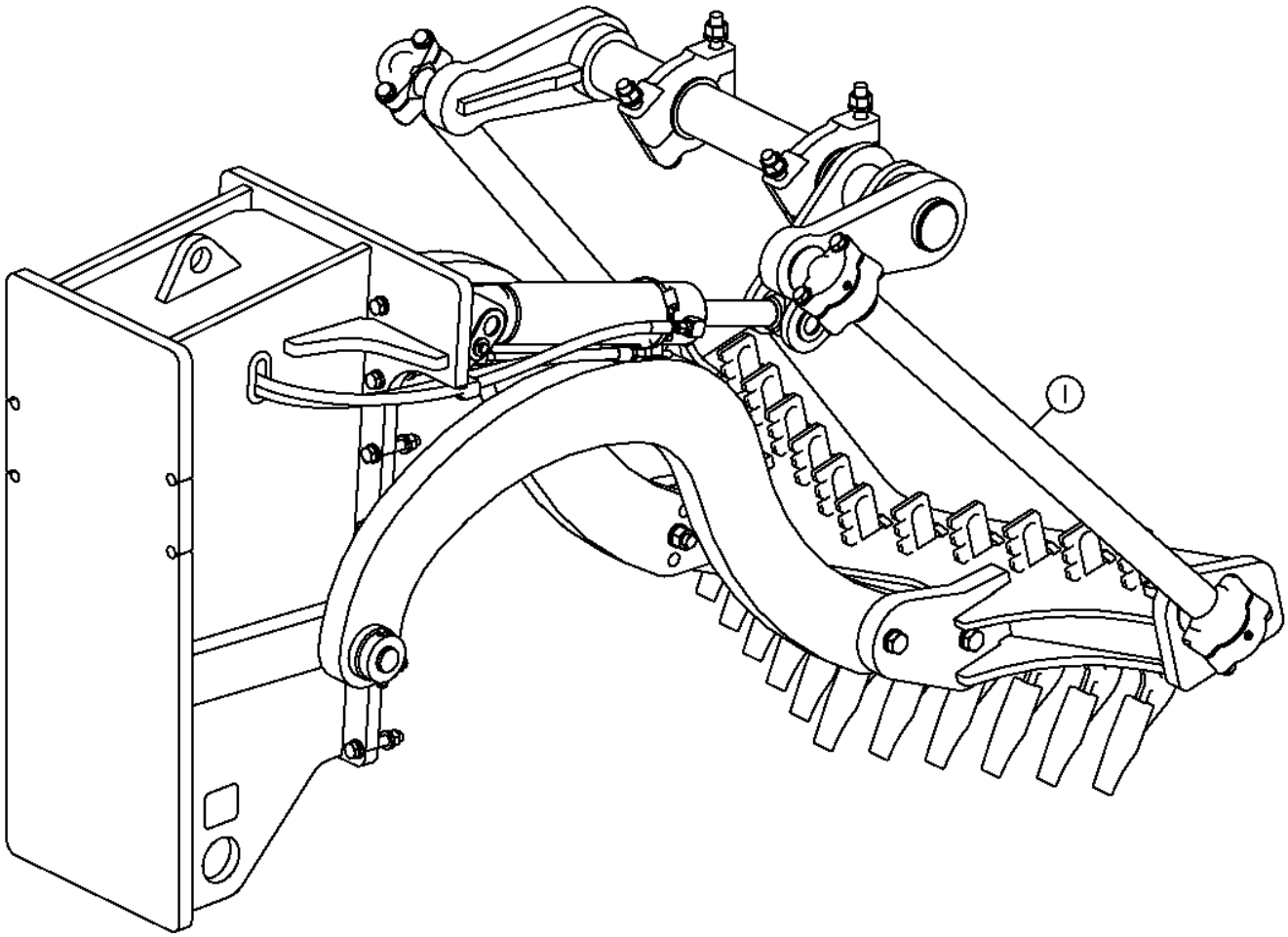

TX1053280

Pos.	Ref.	Descripción	Cant.	Núm. de serie	Notas
1	**AT363364**	**Accesorio escarificador**	**1**		**Componentes listados en páginas separadas, Incluye la válvula de alivio AT301226, (WHOLE GOODS)**

Front Mounted Dozer Blade
Lame avant de bouteur
Нож бульдоз. пер. крепл.
Hoja topadora de montaje delantero

TX1056986 A.1

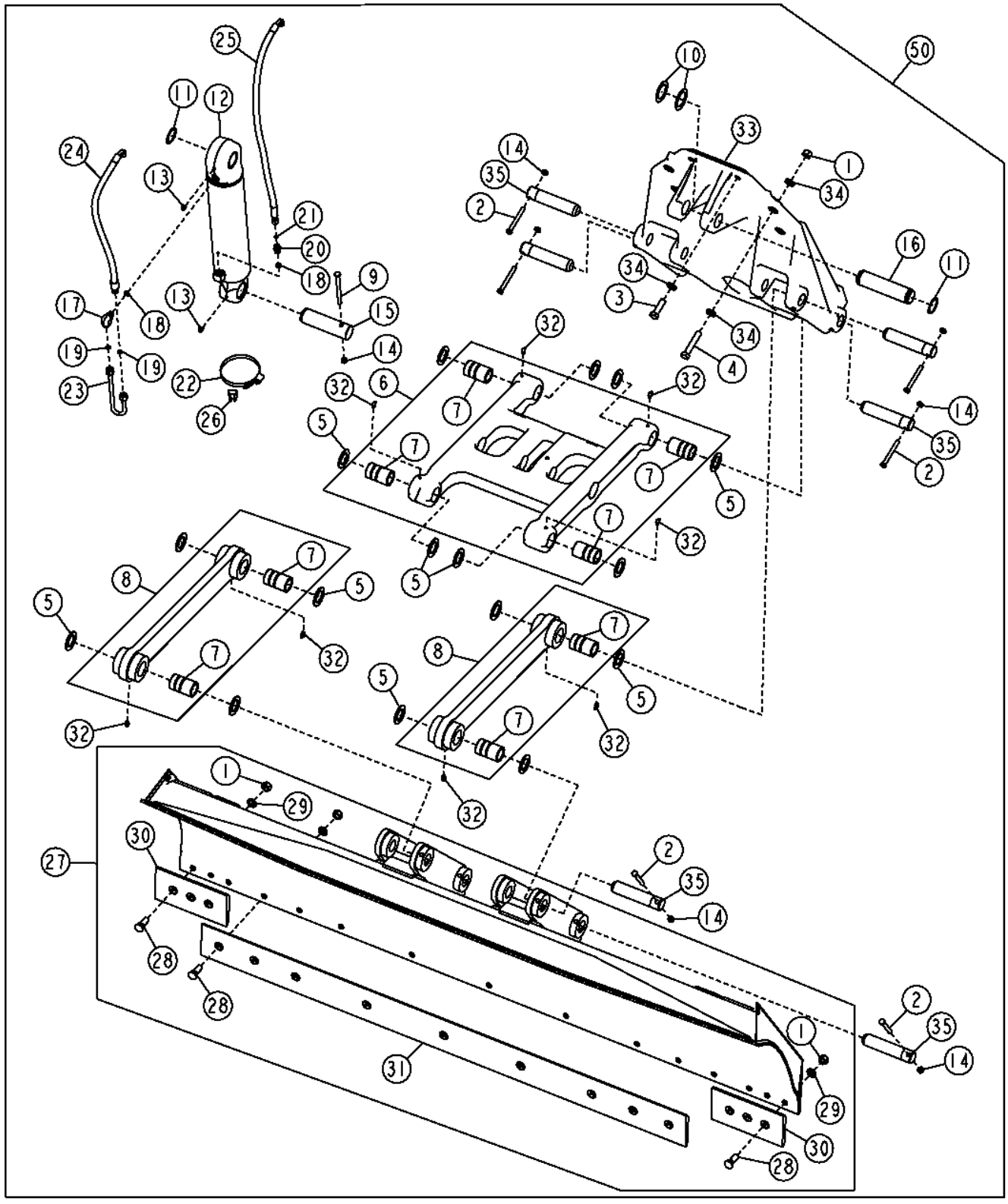

Pos.	*Ref.*	*Descripción*	*Cant.*	*Núm. de serie*	*Notas*
1	14H1058	Tuerca	25		3/4"
2	19H3586	Tornillo	8		1/2" X 4-1/4"
3	19H2411	Tornillo	3		3/4" X 2-1/2"
4	19H3196	Tornillo	10		3/4" X 4"
5	24H1571	Arandela	16		1-25/32" X 2-7/8" X 0.120"
6	AT162731	Aguilón de escarificador	1		
7	T216283	Casquillo	8		
8	AT302889	Articulación	2		
9	19H3535	Tornillo	1		1/2" X 6"
10	24H1679	Arandela	2		2-17/64" X 3-1/4" X 0.060"
11	40M7066	Anillo elástico	2		
12	AH212650	Cilindro hidráulico	1		Componentes en páginas aparte
13	JD7799	Engrasador	2		
14	K40014	Tuerca de seguridad	9		12.700 MM (1/2")
15	T125945	Bulón	1		
16	T142485	Pasador	1		
17	38H1005	Racor acodado	1		
18	R26375	Anillo tórico	2		
19	T77857	Anillo tórico	2		
20	38H1171	Racor adaptador	1		
21	T77613	Anillo tórico	1		
22	AR85327	Abrazadera	1		
23	AT208515	Tubo	1		
24	AT345619	Manguera hidr. - confección	1		
25	AT345620	Manguera hidr. - confección	1		
26	KV13179	Guía	1		
27	AT67164	Hoja de empuje	1		
28	10H1047	Tornillo	15		3/4" X 2-1/4"
29	T10510	Arandela	15		19.837 X 34.925 X 3.048 MM (25/32" X 1-3/8" X 0.120")
30	T31148	Borde cortante	2		
31	U16814	Borde cortante	1		
32	JD7781	Engrasador	8		
33	T147700	Soporte	1		
34	T83426	Arandela	23		
35	U41528	Bulón	8		
50	**AT368030**	**Hoja de empuje**	**1**		**(WHOLE GOODS)**

Front Scarifier Hydraulic Hoses
Flexibles de scarificateur avant
Пер. гидравл. шл. скарифик.
Mangueras de escarificador delantero

TX1057094 A.1

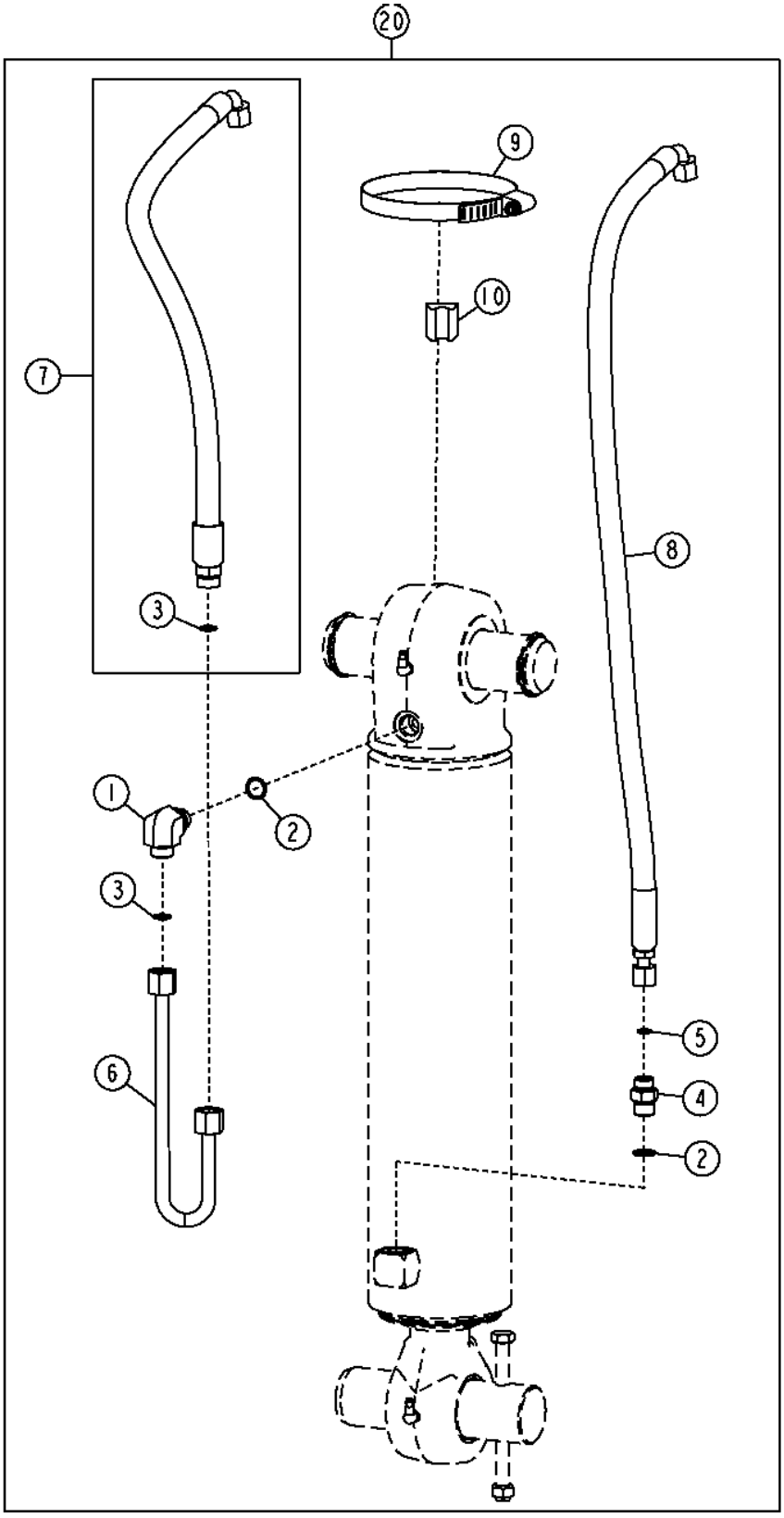

TX1057094

Pos.	*Ref.*	*Descripción*	*Cant.*	*Núm. de serie*	*Notas*
1	38H1005	Racor acodado	1		
2	R26375	Anillo tórico	2		
3	T77857	Anillo tórico	2		
4	38H1171	Racor adaptador	1		
5	T77613	Anillo tórico	1		
6	AT208515	Tubo	1		
7	AT345619	Manguera hidr. - confección	1		
8	AT345620	Manguera hidr. - confección	1		
9	AR85327	Abrazadera	1		
10	KV13179	Guía	1		
20	**.....**	**Juego para cilindr.hidrául.**	**1**		**También se usan con el grupo de elevación paralela**

Front Scarifier Hydraulic Hoses (Field Kit)
Flexibles de scarificateur avant (jeu d'adaptation)
Гидравлические шланги переднего скарификатора (полевой комплект)
Mangueras hidráulicas de escarificador delantero (juego de montaje en campo)

T203169 A.1

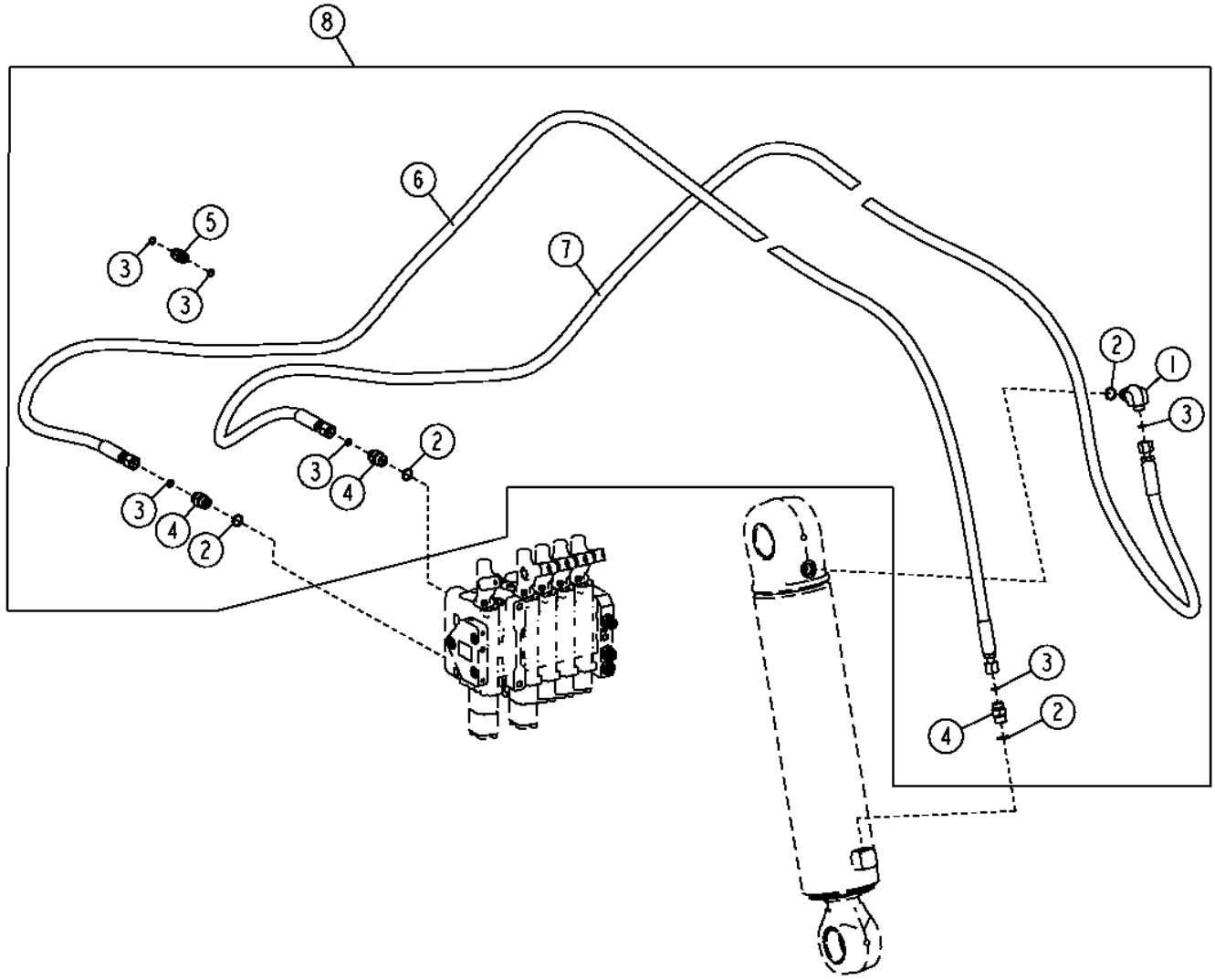

T203169

Pos.	*Ref.*	*Descripción*	*Cant.*	*Núm. de serie*	*Notas*
1	38H1010	Racor acodado	1		
2	R26375	Anillo tórico	4		
3	T77613	Anillo tórico	6		
4	38H1171	Racor adaptador	3		
5	38H1278	Unión de racor	1		
6	AT305770	Manguera hidr. - confección	1		
7	AT305771	Manguera hidr. - confección	1		
8	**AT318528**	**Juego**	**1**		**Kit manguera hid. escarificador del., (WHOLE GOODS)**

Rear Ripper / Rear Scarifier Hydraulic Hoses
Flexibles de défonceuse / scarificateur arrière
Гидравл. шланги задн. рыхлителя/задн. скариф.
Mangueras de desgarrador/escarificador trasero

TX1057106 A.1

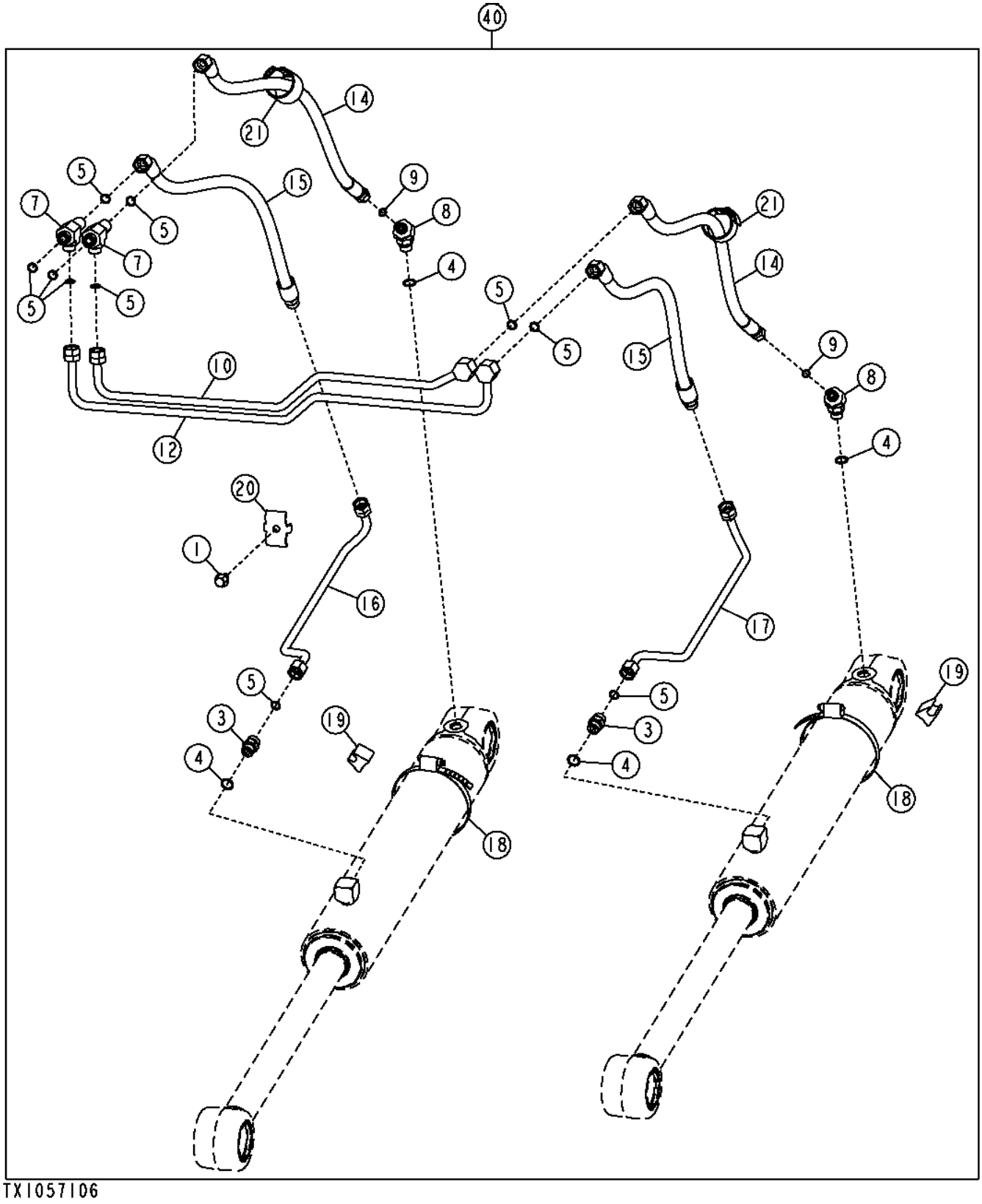

Pos.	*Ref.*	*Descripción*	*Cant.*	*Núm. de serie*	*Notas*
1	19M7784	Tornillo	1		M10 X 20
2	38H5120	Conexión	1		
3	38H1161	Racor adaptador	2		
4	R26375	Anillo tórico	4		
5	T77857	Anillo tórico	11		
7	38H1505	Conexión en t	2		
8	38H1522	Racor acodado	2		
9	T77613	Anillo tórico	2		
10	AT363618	Tubería de aceite	1		
11	38H1354	Tuerca de unión	1		
12	AT363621	Tubería de aceite	1		
13	38H1119	Tuerca de unión	3		
14	AT363642	Manguera hidr. - confección	2		
15	AT363644	Manguera hidr. - confección	2		
16	AT363781	Tubería de aceite	1		
17	AT363966	Tubería de aceite	1		
18	C16054	Abrazadera	2		
19	KV13179	Guía	2		
20	T159950	Abrazadera	1		
21	T253535	Cierre de presión	2		
40	**AT363483**	**Accesorio escarificador**	**1**		**Desgarrador/escarificador trasero, Compon. adicionales listados en otra página, (WHOLE GOODS)**

Rear Ripper / Rear Scarifier Hydraulic Hoses (Field Kit)
Flexibles hydrauliques de défonceuse arrière / scarificateur arrière (jeu d'adaptation)
Гидравлические шланги заднего рыхлителя / заднего скарификатора (полевой комплект)
Mangueras hidráulicas de desgarrador/escarificador trasero (juego de montaje en campo)

T204377 A.1

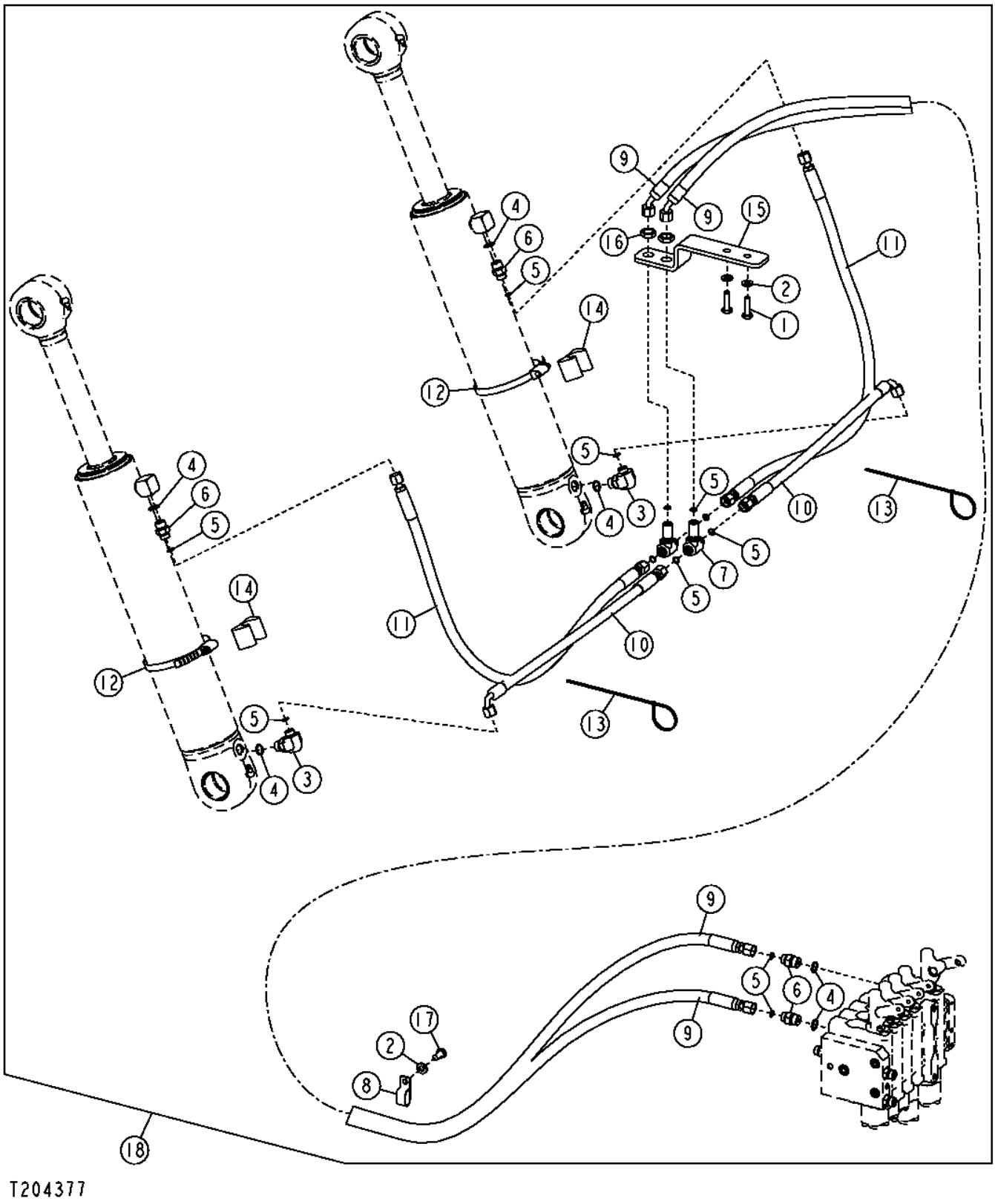

Pos.	*Ref.*	*Descripción*	*Cant.*	*Núm. de serie*	*Notas*
1	19M7550	Tornillo	2		M10 X 35
2	24M7239	Arandela	2		10.700 X 21 X 2.500 MM
3	38H1010	Racor acodado	2		
4	R26375	Anillo tórico	6		
5	T77613	Anillo tórico	12		
6	38H1171	Racor adaptador	4		
7	38H1291	Conexión en t	2		
8	AH97280	Presilla	1		
9	AT306388	Manguera hidr. - confección	2		
10	AT331007	Manguera hidr. - confección	2		(SUB FOR AT307458)
11	AT307459	Manguera hidr. - confección	2		17.475" X 1090 MM (43") X 17.475"
12	C16054	Abrazadera	2		
13	H77698	Cinta de atar	2		
14	T105773	Guía	2		
15	T205713	Soporte	1		
16	T81029	Tuerca	2		
17	19M7938	Tornillo	1		M10 X 20
18	**AT318529**	**Juego**	**1**		**(WHOLE GOODS)**

Mid Mounted Scarifier Hydraulic Hoses
Flexibles hydrauliques de scarificateur central
Гидравлические шланги скарификатора в средней части
Mangueras hidráulicas de escarificador de montaje central

TX1057182 A.1

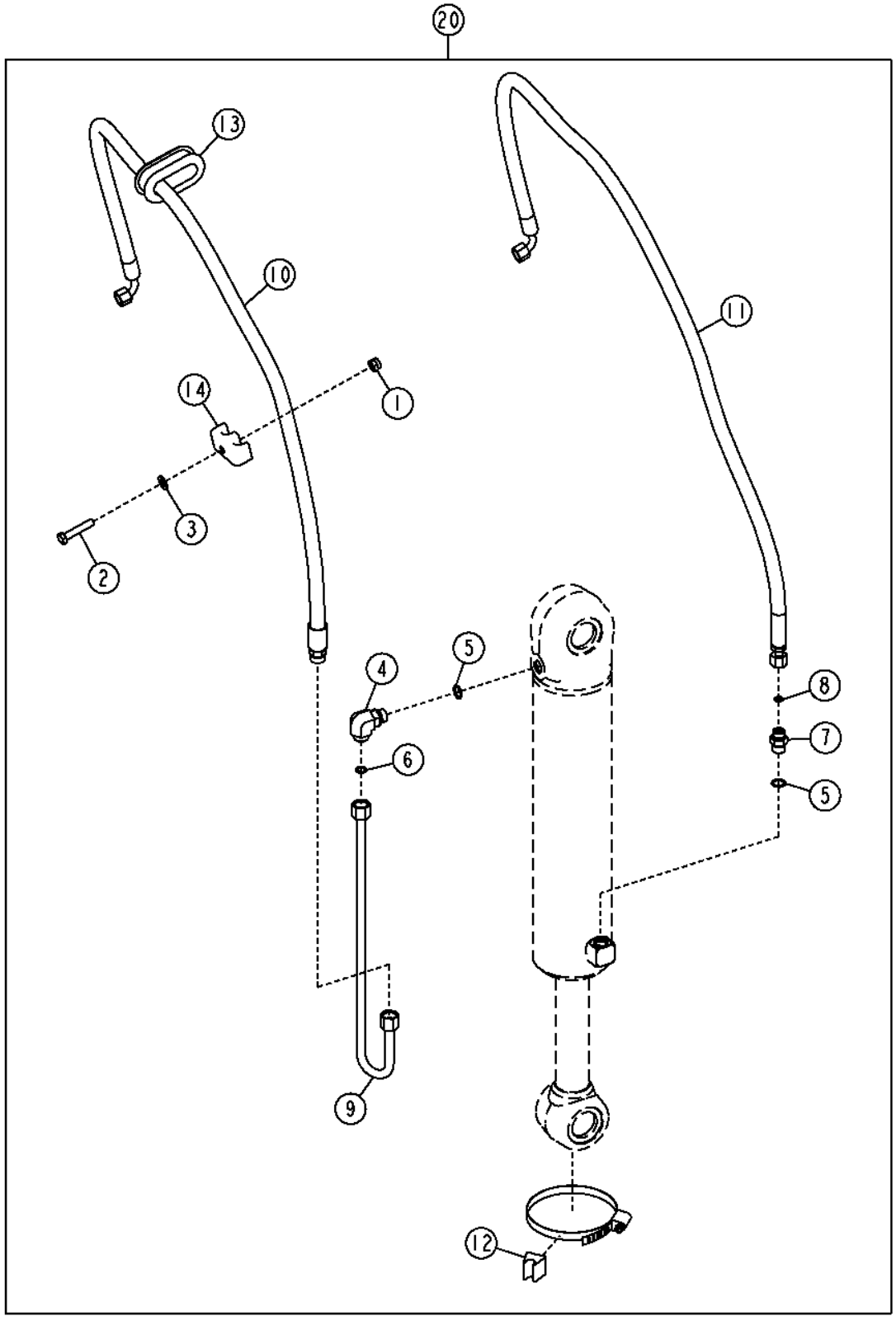

TX1057182

Pos.	*Ref.*	*Descripción*	*Cant.*	*Núm. de serie*	*Notas*
1	14M7517	Tuerca de seguridad	1		M10
2	19M7658	Tornillo	1		M10 X 50
3	24M7239	Arandela	1		10.700 X 21 X 2.500 MM
4	38H1005	Racor acodado	1		
5	R26375	Anillo tórico	2		
6	T77857	Anillo tórico	3		
7	38H1171	Racor adaptador	1		
8	T77613	Anillo tórico	1		
9	AT338874	Tubería de aceite	1		
10	AT348955	Manguera hidr. - confección	1		
11	AT348956	Manguera hidr. - confección	1		
12	KV13179	Guía	1		
13	T238881	Pasamuros	1		
14	W34897	Abrazadera	1		
20	**AT363364**	**Kit de mangueras**	**1**		**Componentes adicionales en páginas distintas, (WHOLE GOODS)**

Front Auxiliary Hoses (Fifth Function) (Standard Controls)
Flexibles auxiliaires avant (cinquième fonction) (commandes standard)
Передние вспомогательные шланги (шестая функция) (стандартные органы управления)
Mangueras auxiliares delanteras (quinta función) (controles estándar)

TX1052606 A.1

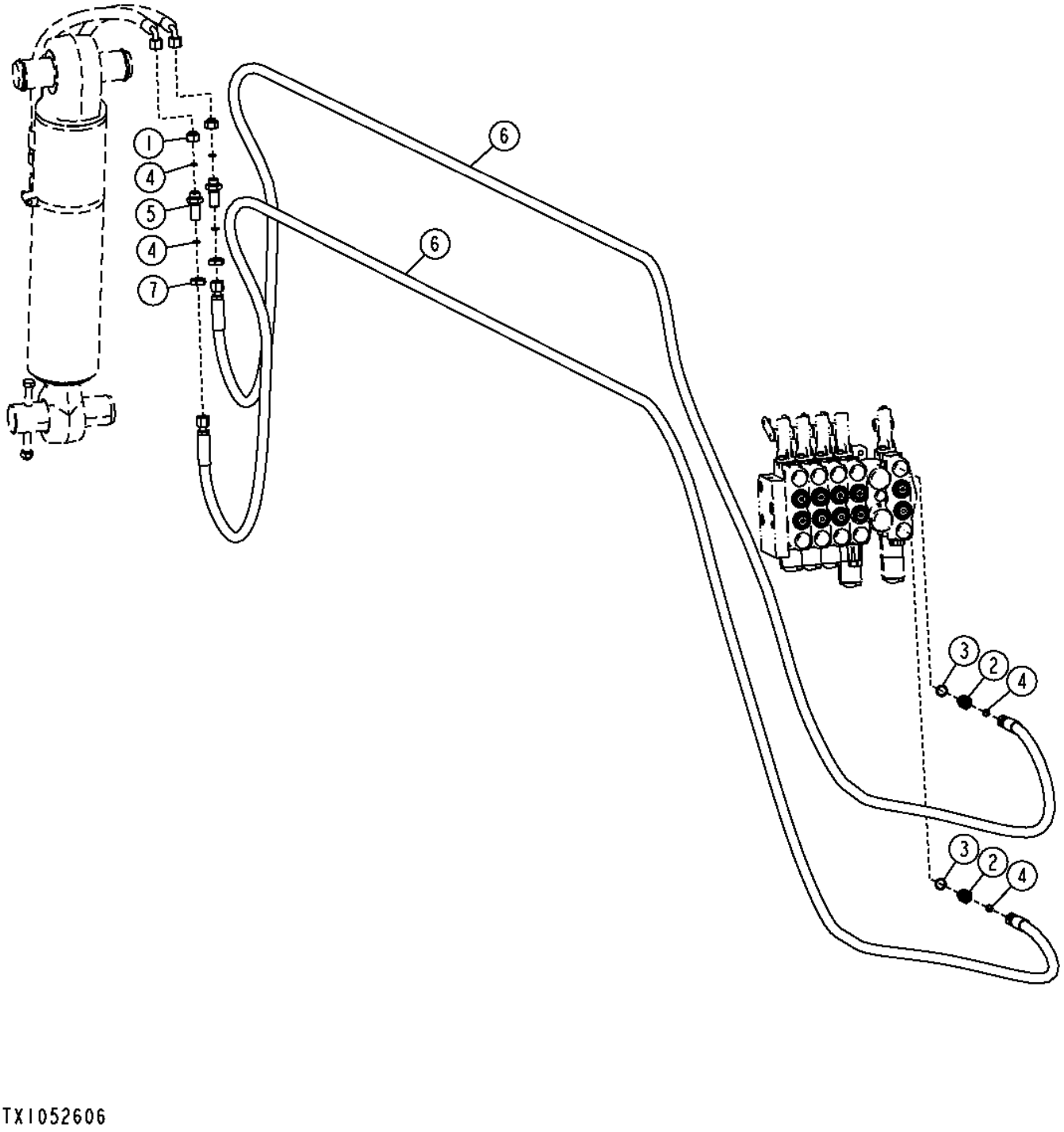

TX1052606

Pos.	*Ref.*	*Descripción*	*Cant.*	*Núm. de serie*	*Notas*
1	38H5141	Conexión	2		
2	38H1171	Racor adaptador	2		
3	R26375	Anillo tórico	2		
4	T77613	Anillo tórico	6		
5	38H1285	Unión de racor	2		
6	AT340940	Manguera hidráulica	2		
7	T81029	Tuerca	2		

Front Auxiliary Hoses (Fifth Function) (Grade Pro)
Flexibles auxiliaires avant (cinquième fonction) (Grade Pro)
Передние вспомогательные шланги (пятая функция) (Grade Pro)
Mangueras auxiliares delanteras (quinta función) (Grade Pro)

TX1060007 A.1

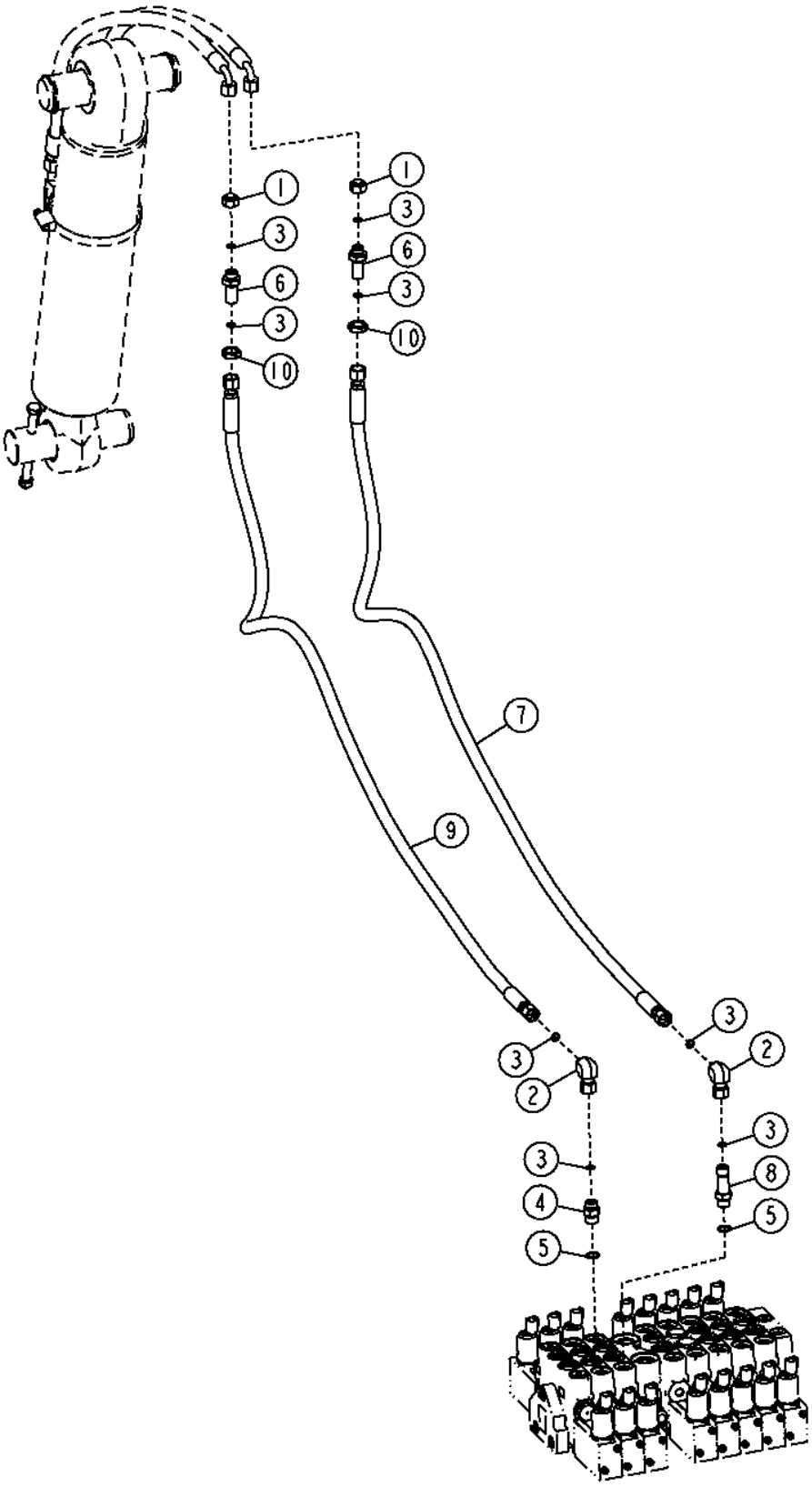

TX1060007

Pos.	*Ref.*	*Descripción*	*Cant.*	*Núm. de serie*	*Notas*
1	38H5141	Conexión	2		
2	38H1094	Racor acodado	2		
3	T77613	Anillo tórico	8		
4	38H1171	Racor adaptador	1		
5	R26375	Anillo tórico	2		
6	38H1578	Racor adaptador	2		
7	AT372775	Manguera hidr. - confección	1		
8	38H1578	Racor adaptador	1		
9	AT345564	Manguera hidr. - confección	1		
10	T81029	Tuerca	2		

Front Auxiliary Hoses (Sixth Function) (Standard Controls)
Flexibles auxiliaires avant (sixième fonction) (commandes standard)
Передние вспомогательные шланги (шестая функция) (стандартные органы управления)
Mangueras auxiliares delanteras (sexta función) (controles estándar)

TX1052608 A.1

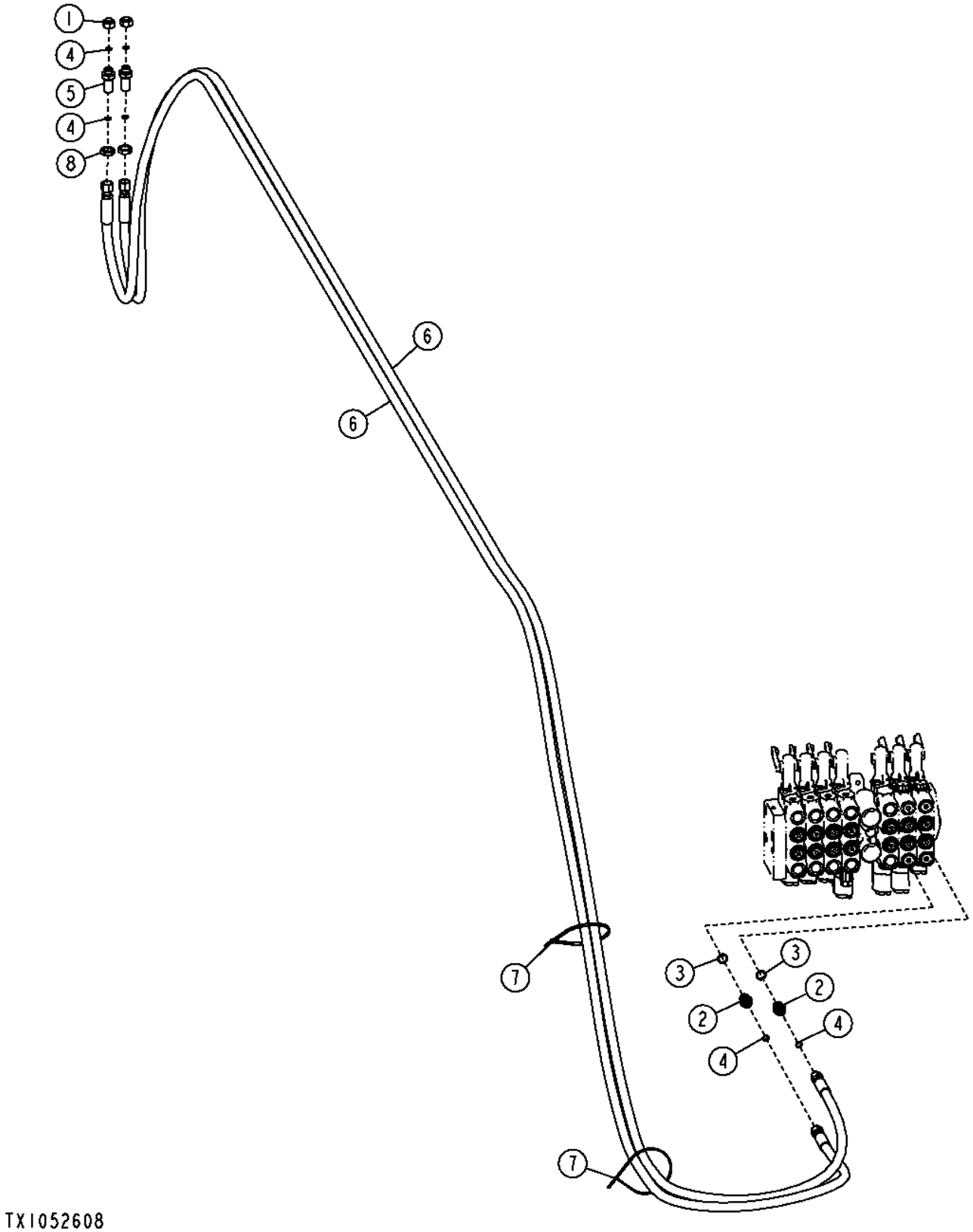

Pos.	*Ref.*	*Descripción*	*Cant.*	*Núm. de serie*	*Notas*
1	38H5141	Conexión	2		
2	38H1171	Racor adaptador	2		
3	R26375	Anillo tórico	2		
4	T77613	Anillo tórico	6		
5	38H1285	Unión de racor	2		
6	AT640940	Manguera hidráulica	2		
7	H77698	Cinta de atar	2		
8	T81029	Tuerca	2		

Front Auxiliary Hoses (Sixth Function) (Grade Pro)
Flexibles auxiliaires avant (sixième fonction) (Grade Pro)
Передние вспомогательные шланги (шестая функция) (Grade Pro)
Mangueras auxiliares delanteras (sexta función) (Grade Pro)

TX1060008 A.1

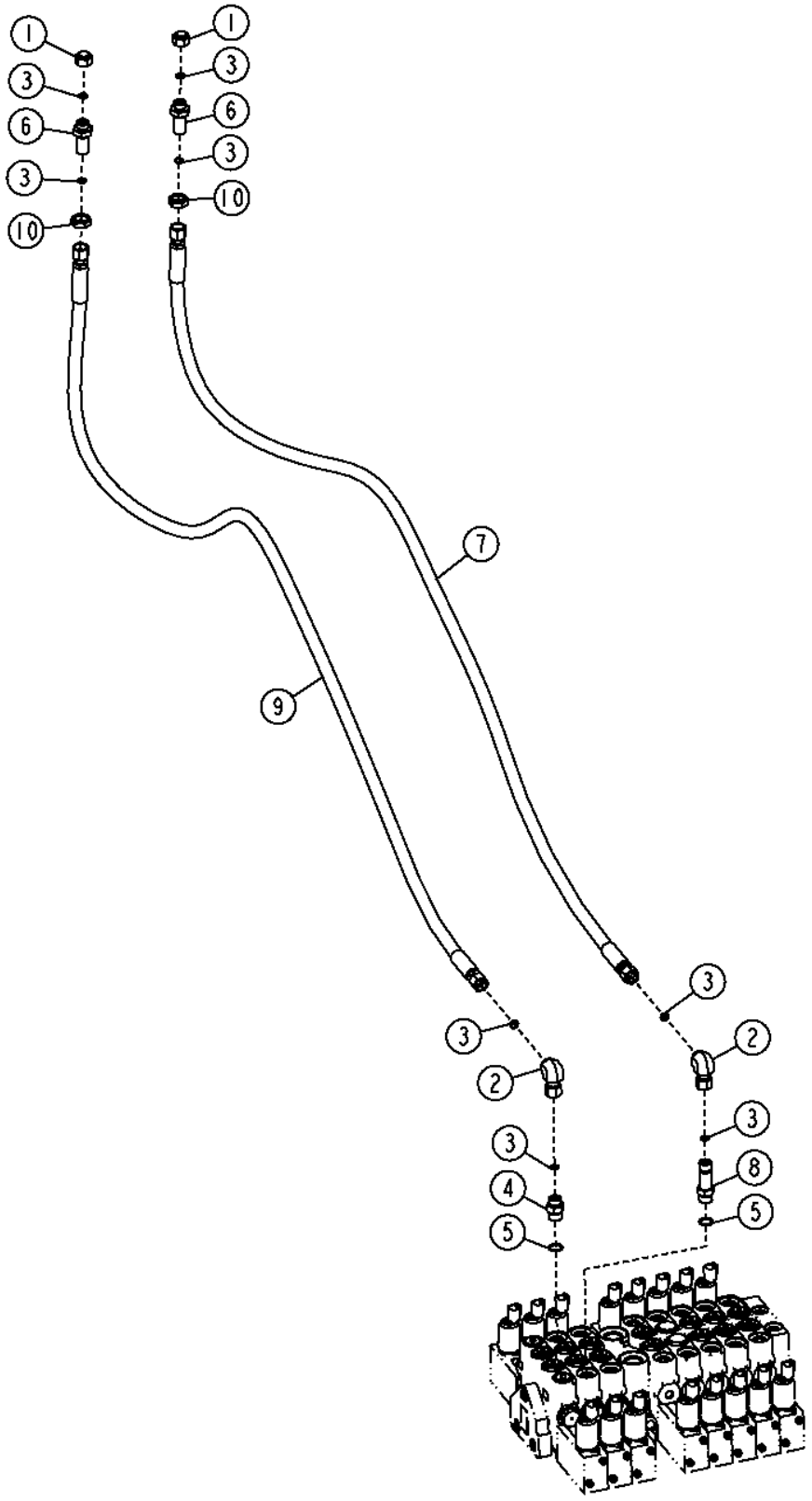

TX1060008

Pos.	*Ref.*	*Descripción*	*Cant.*	*Núm. de serie*	*Notas*
1	38H5141	Conexión	2		
2	38H1094	Racor acodado	2		
3	T77613	Anillo tórico	8		
4	38H1171	Racor adaptador	1		
5	R26375	Anillo tórico	2		
6	38H1285	Unión de racor	2		
7	AT372775	Manguera hidr. - confección	1		
8	38H1578	Racor adaptador	1		
9	AT345564	Manguera hidr. - confección	1		
10	T81029	Tuerca	2		

Rear Auxiliary Hoses (Fifth Function) (Standard Controls)
Flexibles auxiliaires arrière (cinquième fonction) (commandes standard)
Задние вспомогательные шланги (пятая функция) (стандартные органы управления)
Mangueras auxiliares traseras (quinta función) (controles estándar)

TX1052602 A.1

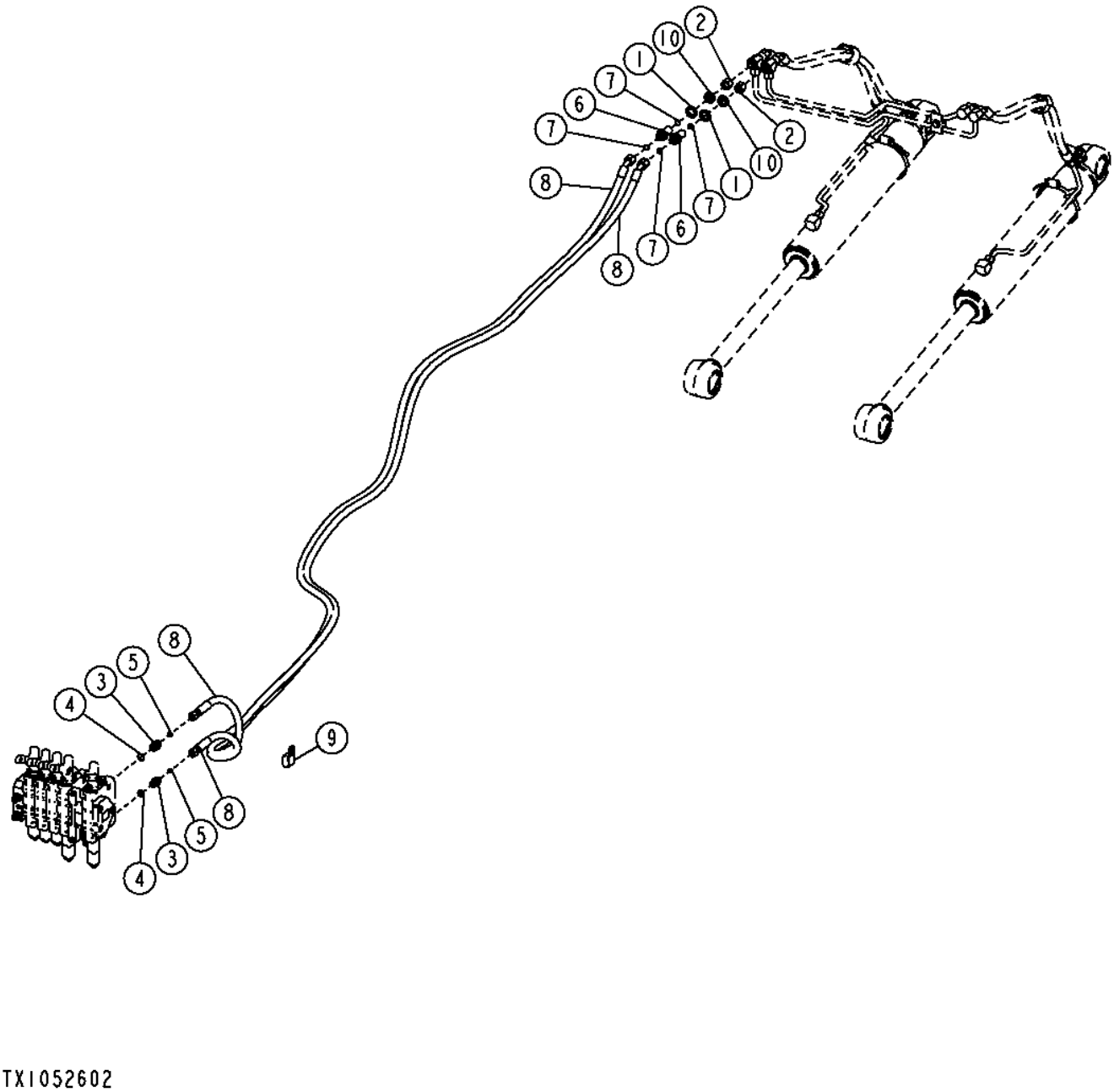

Pos.	*Ref.*	*Descripción*	*Cant.*	*Núm. de serie*	*Notas*
1	24M7396	Arandela	2		21 X 34 X 3 MM
2	38H5120	Conexión	2		
3	38H1171	Racor adaptador	2		
4	R26375	Anillo tórico	2		
5	T77613	Anillo tórico	2		
6	38H1275	Racor adaptador	2		
7	T77857	Anillo tórico	4		
8	AT363990	Manguera hidr. - confección	2		
9	T32854	Abrazadera	1		
10	T78716	Tuerca	2		

Rear Auxiliary Hoses (Fifth Function) (Grade Pro)
Flexibles auxiliaires arrière (cinquième fonction) (Grade Pro)
Задние вспомогательные шланги (пятая функция) (Grade Pro)
Mangueras auxiliares traseras (quinta función) (Grade Pro)

TX1057957 A.1

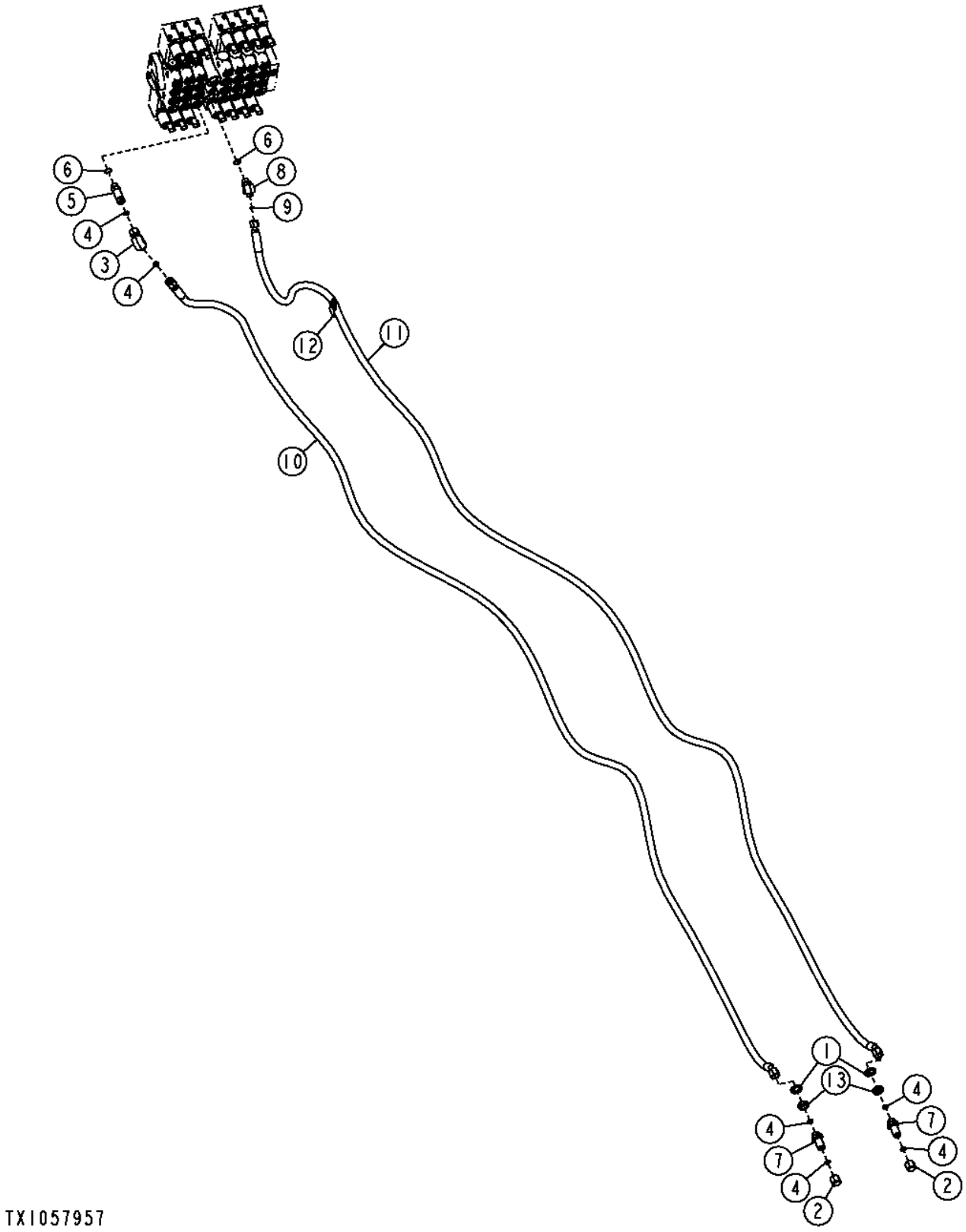

Pos.	*Ref.*	*Descripción*	*Cant.*	*Núm. de serie*	*Notas*
1	24M7396	Arandela	2		21 X 34 X 3 MM
2	38H5120	Conexión	2		
3	38H1095	Racor acodado	1		
4	T77857	Anillo tórico	6		
5	38H1213	Racor adaptador	1		
6	R26375	Anillo tórico	2		
7	38H1275	Racor adaptador	2		
8	38H1522	Racor acodado	1		
9	T77613	Anillo tórico	1		
10	AT350848	Manguera hidráulica	1		
11	AT366046	Manguera hidráulica	1		
12	T32854	Abrazadera	1		
13	T78716	Tuerca	2		

Rear Auxiliary Hoses (Sixth Function) (Standard Controls)
Flexibles auxiliaires arrière (sixième fonction) (commandes standard)
Задние вспомогательные шланги (шестая функция) (стандартные органы управления)
Mangueras auxiliares traseras (sexta función) (controles estándar)

TX1055997 A.1

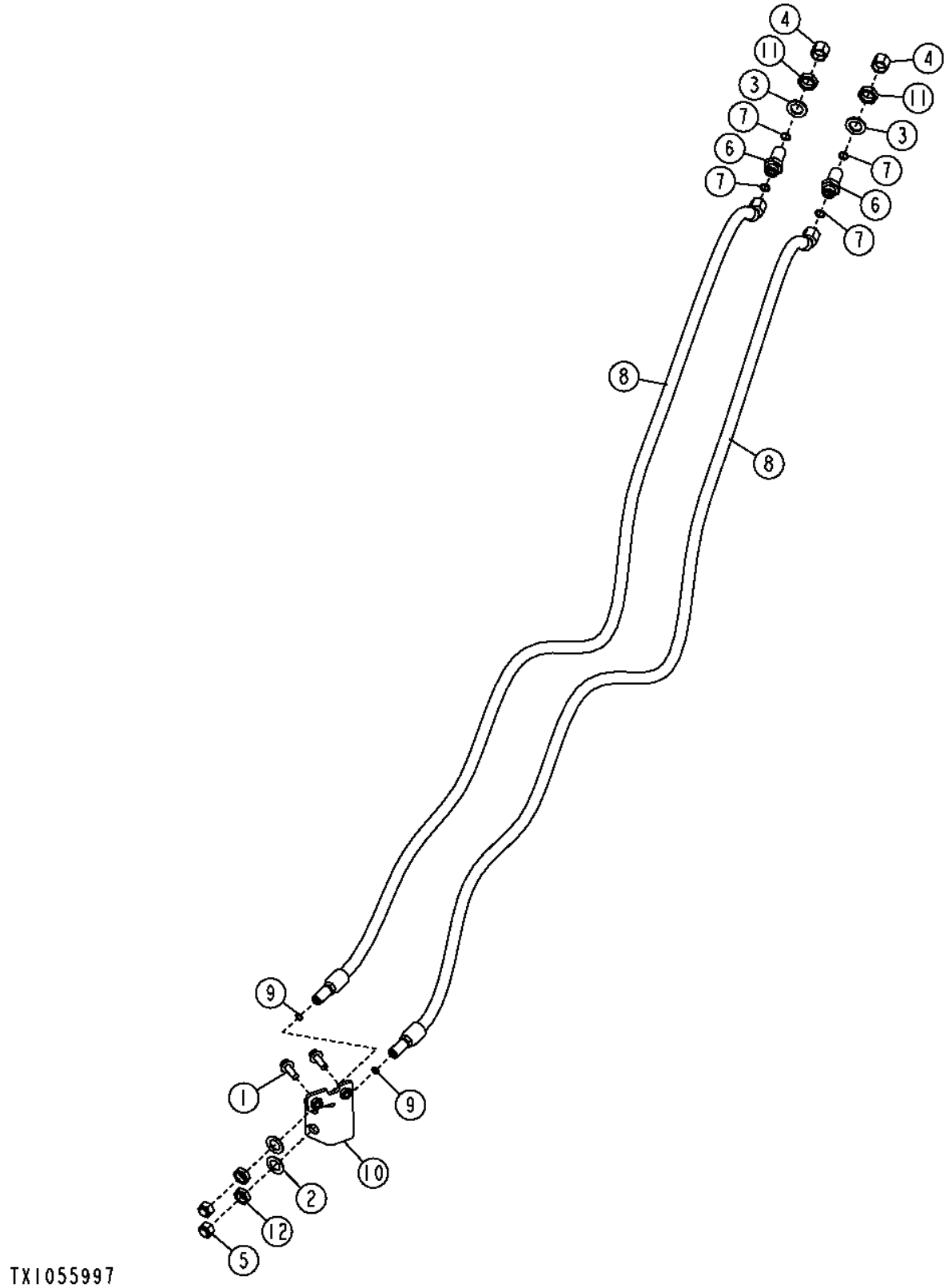

Pos.	*Ref.*	*Descripción*	*Cant.*	*Núm. de serie*	*Notas*
1	19M7786	Tornillo	2		M10 X 30
2	24H1391	Arandela	2		25/32" X 1-5/16" X 0.060"
3	24M7396	Arandela	2		21 X 34 X 3 MM
4	38H5120	Conexión	2		
5	38H5141	Conexión	2		
6	38H1275	Racor adaptador	2		
7	T77857	Anillo tórico	4		
8	AT346003	Manguera hidr. - confección	2		
9	T77613	Anillo tórico	2		
10	AT367828	Soporte	1		
11	T78716	Tuerca	2		20.625 MM (13/16")
12	T81029	Tuerca	2		17.475 MM (11/16")

Rear Auxiliary Hoses (Sixth Function) (Grade Pro)
Flexibles auxiliaires arrière (sixième fonction) (Grade Pro)
Задние вспомогательные шланги (шестая функция) (Grade Pro)
Mangueras auxiliares traseras (sexta función) (Grade Pro)

TX1055998 A.1

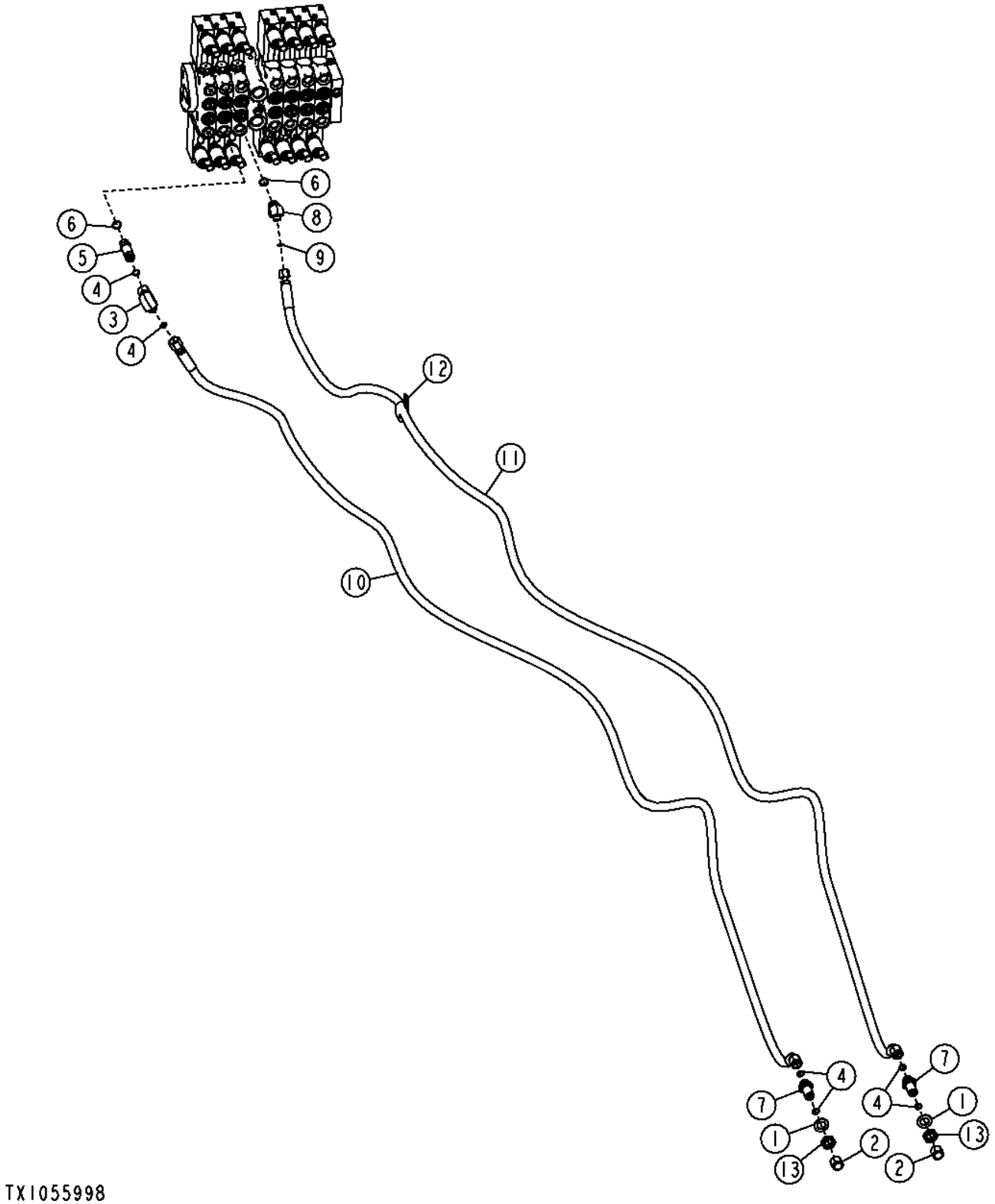

TX1055998

Pos.	*Ref.*	*Descripción*	*Cant.*	*Núm. de serie*	*Notas*
1	24M7396	Arandela	2		21 X 34 X 3 MM
2	38H5120	Conexión	2		
3	38H1095	Racor acodado	1		
4	T77857	Anillo tórico	6		
5	38H1213	Racor adaptador	1		
6	R26375	Anillo tórico	2		
7	38H1275	Racor adaptador	2		
8	38H1522	Racor acodado	1		
9	T77613	Anillo tórico	1		
10	AT350848	Manguera hidr. - confección	1		
11	AT366046	Manguera hidr. - confección	1		
12	T32854	Abrazadera	1		
13	T78716	Tuerca	2		20.625 MM (13/16")

Front Attachment Cylinder
Vérin d'accessoire avant
Цилиндр переднего навесного оборудования
Cilindro de apero delantero

TX1051852 A.1

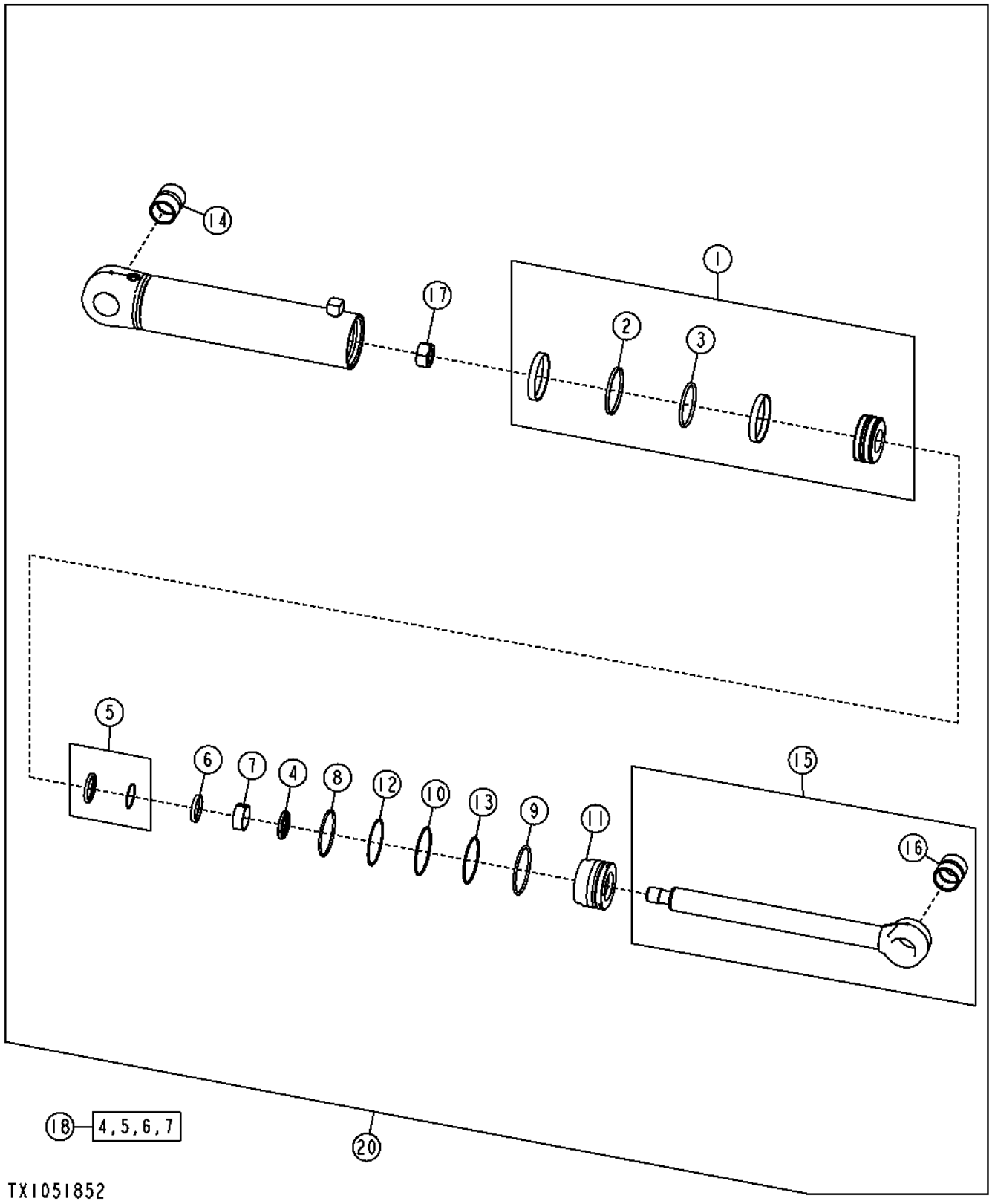

Pos.	*Ref.*	*Descripción*	*Cant.*	*Núm. de serie*	*Notas*
1	AH168884	Pistón	1		
2	H176080	Retén	1		
3	H176081	Retén	1		
4	AH146558	Retén	1		
5	AH146562	Retén	1		
6	H152204	Retén	1		
7	H152795	Anillo anti-desgaste	1		
8	R83578	Anillo tórico	1		
9	H179659	Anillo elástico	1		
10	H180100	Anillo elástico	1		
11	H210841	Guía vástago cilindro hidr.	1		
12	R79001	Anillo reforzador	1		
13	U10746	Anillo tórico	1		
14	R82075	Casquillo	1		
15	AH212660	Vástago	1		
16	R82076	Casquillo	1		
17	H170541	Tuerca de seguridad	1		
18	AH149814	Juego para cilindr.hidrául.	1		
20	AH212650	Cilindro hidráulico	1		Escarificador de montaje delantero, Grupo de elevación paralela, HOJA TOPADORA DE MONTAJE DELANTERO

Rear Ripper / Scarifier Cylinder
Vérin de défonceuse/scarificateur arrière
Цилиндр задн. рыхлителя/скариф.
(Cilindro de desgarrador/escarificador trasero)

TX1051862 A.1

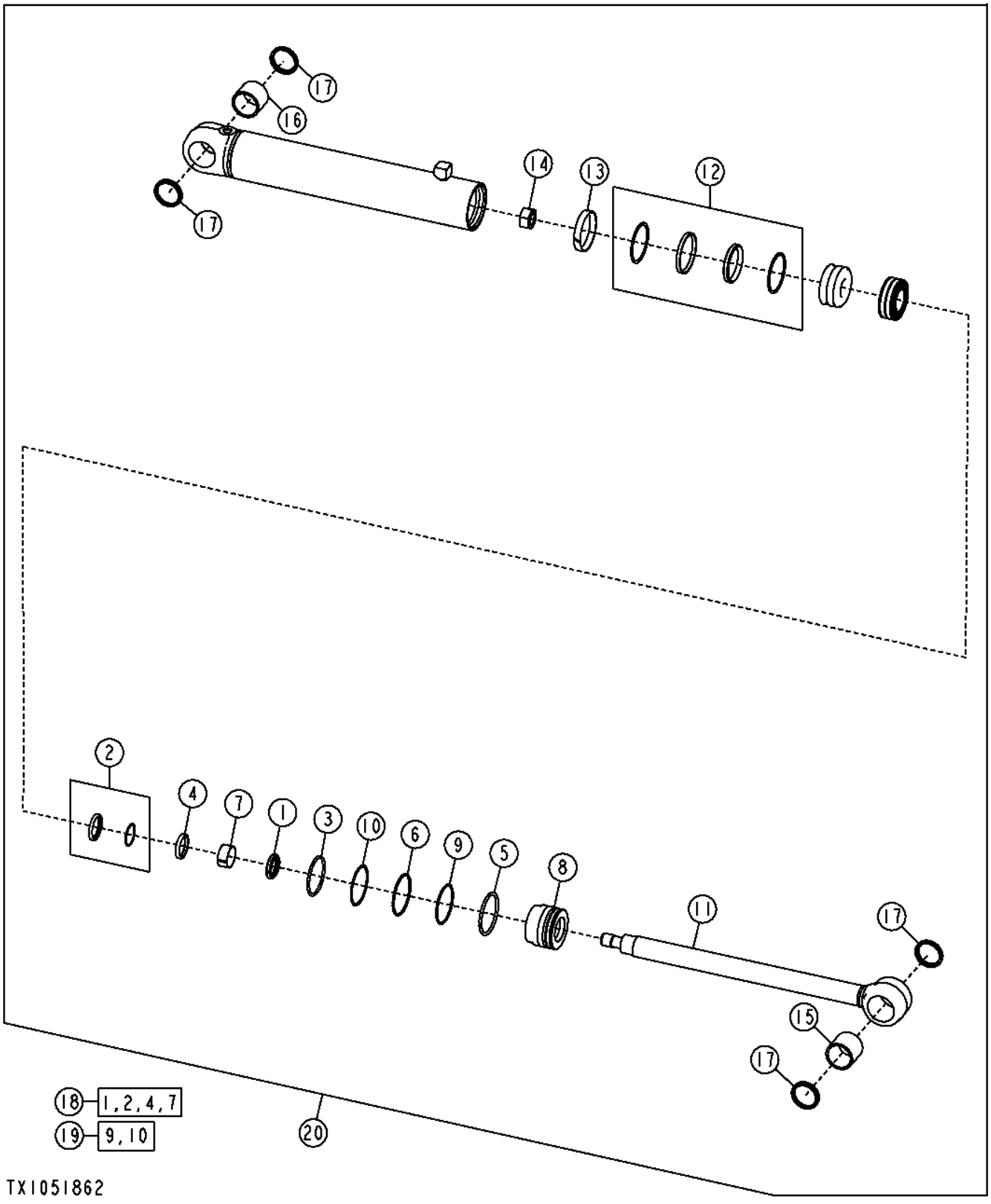

Pos.	*Ref.*	*Descripción*	*Cant.*	*Núm. de serie*	*Notas*
1	AH146557	Retén	1		
2	AH146561	Retén	1		
3	F950R	Anillo tórico	1		
4	H152203	Retén	1		
5	H180080	Anillo elástico	1		
6	H180094	Anillo elástico	1		
7	H208987	Anillo anti-desgaste	1		
8	H208995	Guía vástago cilindro hidr.	1		
9	H210686	Anillo tórico	1		
10	R81862	Anillo reforzador	1		
11	AH236554	Vástago	1		
12	RE20343	Retén	1		Pistón
13	R81775	Anillo anti-desgaste	1		
14	H170539	Tuerca	1		
15	H232272	Casquillo	1		
16	H232274	Casquillo	1		
17	T157275	Retén	4		
18	AH210484	Juego para cilindr.hidrául.	1		Biela
19	AH212102	Juego para cilindr.hidrául.	1		Cavidad
20	AH236551	Cilindro hidráulico	1		

Mid Mounted Scarifier (Hydraulic Cylinder)
Scarificateur central (vérin hydraulique)
Скарификатор в средней части (гидроцилиндр)
Escarificador de montaje central (cilindro hidráulico)

TX1051869 A.1

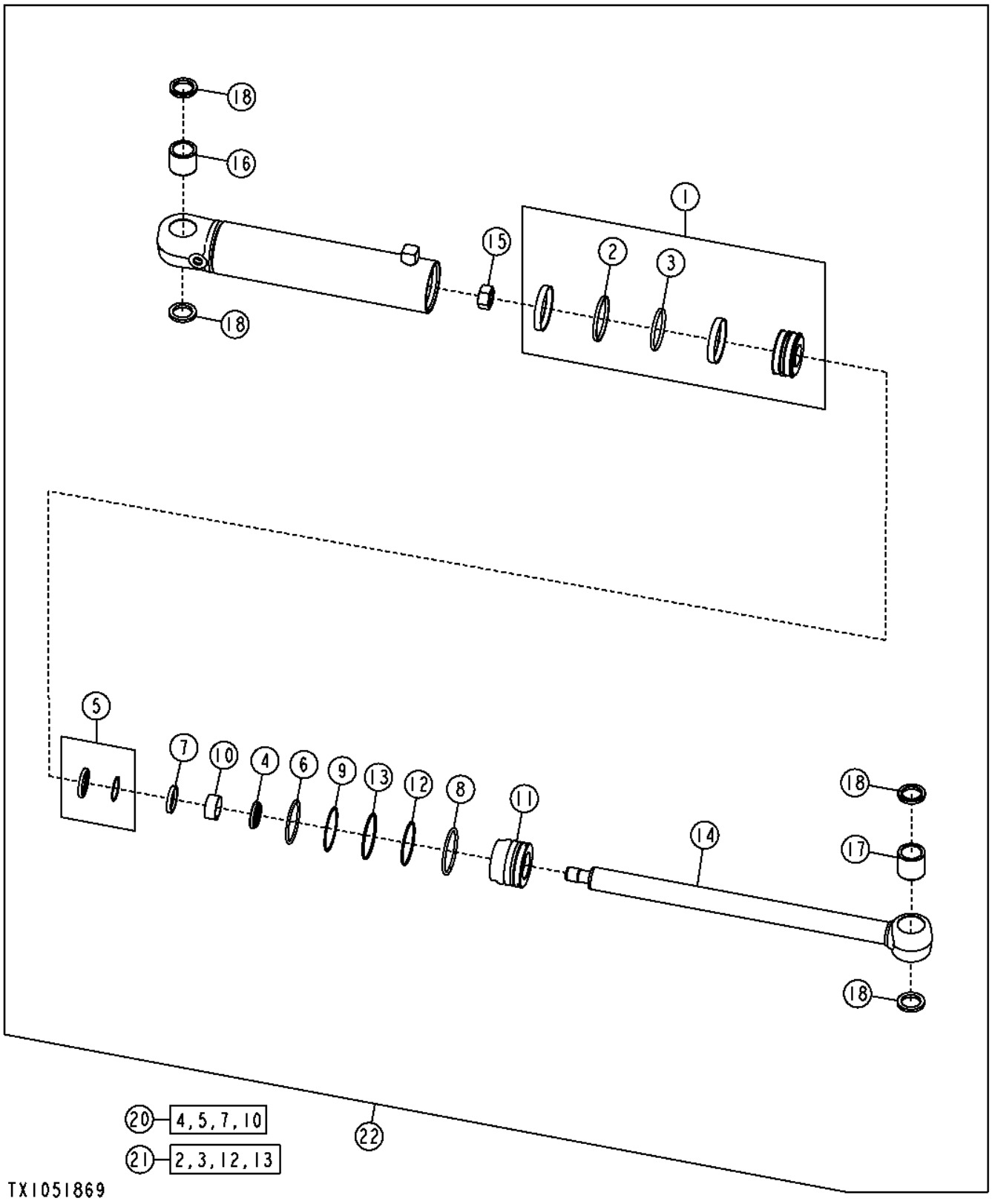

Pos.	*Ref.*	*Descripción*	*Cant.*	*Núm. de serie*	*Notas*
1	AH205062	Pistón	1		
2	H168248	Arandela	1		
3	H168249	Arandela	1		
4	AH146557	Retén	1		
5	AH146561	Retén	1		
6	F950R	Anillo tórico	1		
7	H152203	Retén	1		
8	H180080	Anillo elástico	1		
9	H180094	Anillo elástico	1		
10	H208987	Anillo anti-desgaste	1		
11	H208995	Guía vástago cilindro hidr.	1		
12	H210686	Anillo tórico	1		
13	R81862	Anillo reforzador	1		
14	AH236358	Vástago	1		
15	H170539	Tuerca	1		
16	H227132	Casquillo	1		
17	H227133	Casquillo	1		
18	T112244	Retén	4		
20	AH210484	Juego para cilindr.hidrául.	1		Biela
21	AH212102	Juego para cilindr.hidrául.	1		Cavidad
22	AH229594	Cilindro hidráulico	1		

Índice numeríco

Ref.	Pos.	Página
#		
A23441	6	743
A4365R	11	179
A4365R	12	179
A4365R	11	293
A4365R	12	293
A4540R	1	99
AA31281	7	123
AH104837	12	737
AH125760	1	73
AH136453	1	1031
AH140072	1	447
AH146556	4	1031
AH146557	4	1029
AH146557	8	1033
AH146557	4	1035
AH146557	1	1087
AH146557	4	1089
AH146557	6	451
AH146557	2	455
AH146558	4	1085
AH146560	5	1031
AH146561	5	1029
AH146561	9	1033
AH146561	5	1035
AH146561	2	1087
AH146561	5	1089
AH146561	7	451
AH146561	3	455
AH146562	5	1085
AH147976	2	447
AH149813	31	1031
AH149814	18	1085
AH150452	5	447
AH156145	7	927
AH158310	5	505
AH161589	31	447
AH164325	32	447
AH168884	1	1085
AH170895	24	373
AH170895	24	375
AH205060	1	1029
AH205060	1	1035
AH205062	5	1033
AH205062	1	1089
AH205062	1	455
AH209121	8	861
AH209121	7	863
AH210484	31	1029
AH210484	31	1033
AH210484	31	1035
AH210484	18	1087
AH210484	20	1089
AH210484	31	451
AH210484	31	455
AH212097	32	1029
AH212097	32	1031
AH212097	32	1035
AH212101	32	451
AH212102	32	1033
AH212102	19	1087
AH212102	21	1089
AH212102	32	455
AH212650	15	1041
AH212650	12	1057
AH212650	20	1085
AH212660	15	1085
AH212900	30	1031
AH229006	3	445
AH229006	30	447
AH229589	3	449
AH229590	30	1035
AH229591	30	1033
AH229593	4	453
AH229593	30	455
AH229594	22	1089
AH230415	18	451
AH230581	30	451
AH236358	14	1089
AH236359	17	455
AH236360	20	1033
AH236378	16	1035
AH236551	20	1087
AH236554	11	1087
AH236573	16	1029
AH236574	30	1029
AH77714	8	123
AH77714	11	543
AH77869	10	361
AH77869	14	513
AH77869	3	721
AH77869	3	723
AH77869	3	725
AH89461	6	1049
AH89486	6	401
AH89486	10	403
AH97280	8	1065
AL153660	2	661
AL153661	4	659
AL153661	2	663
AL155227	2	425
AL76568	12	733
AN131153	4	1025
AN131153	8	995
AN131153	8	997
AN207423	10	385
AN207423	6	861
AN207423	3	865
AN279596	6	861
AR21836	25	375
AR21839	26	373
AR21839	26	375
AR21839	6	407
AR21839	13	409
AR21842	10	357
AR44361	6	393
AR55394	50	229
AR55394	43	337
AR58952	28	277
AR61533	9	179
AR61533	9	293
AR61589	11	179
AR61589	11	293
AR62936	15	727
AR68167	1	180
AR68167	1	294
AR75527	25	67
AR83396	17	1043
AR83396	3	481
AR83396	5	617
AR83434	13	729
AR85327	22	1057
AR85327	9	1059
AR90369	9	459
AR98850	3	213
AR98850	2	215
AR98850	3	219
AR98850	3	258
AR98850	1	261
AR98850	2	323
AR98850	3	327
AT101224	6	77
AT101565	19	89
AT101565	9	927
AT103399	14	519
AT103399	33	529
AT103399	27	535
AT103399	20	537
AT103399	8	541
AT103567	2	53
AT105608	2	57
AT106154	4	557
AT106154	1	597
AT107510	6	216
AT107510	6	324
AT107738	8	399
AT112769	1	479
AT116162	11	361
AT116162	14	861
AT116162	13	863
AT116970	4	657
AT116970	5	659
AT116970	3	661
AT116970	3	663
AT121321	5	567
AT135758	10	495
AT135758	9	499
AT135758	4	501
AT135758	5	501
AT135758	4	503
AT136715	7	393
AT13740	1	213
AT13740	4	215
AT13740	7	227
AT13740	4	323
AT13740	5	335
AT139434	7	917
AT139776	9	369
AT139776	9	371
AT145341	4	355
AT145341	13	525
AT145341	13	531
AT147011	2	917
AT150024	6	457
AT150112	8	457
AT157226	6	769
AT160480	2	597
AT160480	1	599
AT161638	13	927
AT162731	8	1041
AT162731	7	1049
AT162731	6	1057
AT162848	13	737
AT162848	16	739
AT163872	6	741
AT168327	10	1041
AT168543	14	737
AT168543	17	739
AT168543	12	741
AT169451	1	987
AT169451	1	989
AT169452	2	987
AT169452	2	989
AT169864	5	83
AT169864	5	85
AT170005	6	629
AT170854	9	399
AT171539	11	357
AT173192	5	657
AT173192	6	659
AT173192	4	661
AT173192	4	663
AT173192	1	665
AT173313	1	707
AT173313	1	711
AT173313	1	715
AT174697	4	721
AT174697	4	723
AT174697	4	725
AT174935	14	113
AT174935	12	115
AT175223	8	393
AT175224	9	393
AT175966	12	485
AT177142	6	463
AT178542	10	393
AT181313	7	457
AT182580	1	61
AT183423	8	357
AT183612	8	463
AT184015	2	395
AT184409	46	989
AT184413	50	989
AT184684	15	113
AT184684	13	115
AT186653	7	1025
AT186653	5	417
AT186653	5	419
AT186653	5	421
AT186653	18	995
AT186653	18	997
AT188662	10	83
AT188662	10	85
AT188681	2	665
AT189390	2	775
AT189487	3	775
AT190539	36	987
AT190809	15	737

Índice numeríco, continuación

Ref.	Pos.	Página
AT190809	18	739
AT191095	3	87
AT191102	14	729
AT191299	5	81
AT191366	12	791
AT191367	17	791
AT191368	19	791
AT191369	18	791
AT191371	20	791
AT191371	71	791
AT191739	6	81
AT193500	4	735
AT194405	2	77
AT195302	1	467
AT195302	1	469
AT195441	6	705
AT195441	5	709
AT195442	7	705
AT195442	6	709
AT195860	11	915
AT195860	5	917
AT195880	3	79
AT195898	6	917
AT195900	1	917
AT196346	14	791
AT196351	8	1025
AT196351	11	995
AT196351	11	997
AT196522	7	651
AT196522	7	655
AT196760	8	1025
AT196760	6	417
AT196760	16	419
AT196760	9	421
AT196760	11	995
AT196760	11	997
AT196924	15	887
AT196924	15	889
AT196924	15	891
AT196924	15	893
AT196924	15	897
AT196924	15	899
AT196924	15	901
AT196924	15	907
AT196943	10	861
AT196943	8	863
AT197057	1	1039
AT197906	20	1039
AT197907	10	1039
AT197908	21	1039
AT197924	23	1039
AT198517	2	83
AT198517	2	85
AT199076	48	791
AT199084	3	75
AT199388	6	767
AT199495	31	383
AT199661	2	75
AT199908	10	369
AT199908	10	371
AT202609	3	609
AT207529	10	457
AT208006	12	377
AT208515	18	1009
AT208515	21	1011
AT208515	25	1041
AT208515	23	1057
AT208515	6	1059
AT209020	8	705
AT209020	7	709
AT209020	7	713
AT209021	9	705
AT209021	8	709
AT209021	8	713
AT209022	14	705
AT209022	13	709
AT209022	13	713
AT209024	16	705
AT209025	17	705
AT209025	14	709
AT209025	14	713
AT209026	19	705
AT209225	20	705
AT209225	16	709
AT209225	16	713
AT209965	4	929
AT211041	2	191
AT211041	2	305
AT216348	4	917
AT219974	4	613
AT219974	10	927
AT221605	12	361
AT221990	16	361
AT222697	17	361
AT223099	18	361
AT223493	7	401
AT223493	11	403
AT223527	8	399
AT223537	31	151
AT223537	32	153
AT224570	7	385
AT224706	8	385
AT224862	7	385
AT224863	11	385
AT224864	11	385
AT224864	7	861
AT224864	6	863
AT224864	4	999
AT224866	8	385
AT224873	14	106
AT224894	5	491
AT225573	3	461
AT225885	17	745
AT226109	9	385
AT226110	9	385
AT226282	4	777
AT227063	9	509
AT227063	5	591
AT227063	5	593
AT227279	14	927
AT227668	16	727
AT227669	17	727
AT25226	3	53
AT25226	2	55
AT25226	3	57
AT25226	7	59
AT25226	2	61
AT280244	16	791
AT300167	11	487
AT300765	20	767
AT301226	2	813
AT301226	2	815
AT301226	16	891
AT301227	3	813
AT301227	3	815
AT301227	20	891
AT301227	21	891
AT301456	28	373
AT301456	28	375
AT301917	19	361
AT302166	8	437
AT302175	9	437
AT302284	30	797
AT302286	30	803
AT302288	30	811
AT302520	7	767
AT302544	10	691
AT302661	70	791
AT302730	3	597
AT302730	2	599
AT302731	2	387
AT302731	2	389
AT302769	4	597
AT302794	2	731
AT302797	5	493
AT302889	11	1041
AT302889	9	1049
AT302889	8	1057
AT302906	2	925
AT302907	7	861
AT302907	6	863
AT302908	8	861
AT302908	7	863
AT302919	1	999
AT302919	6	999
AT302953	5	735
AT303129	4	793
AT303240	3	933
AT303240	3	935
AT303282	3	941
AT303282	3	943
AT303296	3	939
AT303301	3	945
AT303325	2	1037
AT303467	13	733
AT303469	14	733
AT303489	4	423
AT303489	13	437
AT303536	2	1037
AT303600	3	1037
AT303678	5	793
AT303744	5	645
AT303745	5	645
AT303748	5	647
AT303749	5	647
AT303799	14	106
AT303926	3	665
AT304295	4	509
AT304479	17	457
AT304480	23	457
AT304631	6	657
AT304633	5	663
AT304634	5	661
AT305048	4	131
AT305054	1	1001
AT305054	1	1003
AT305054	12	995
AT305054	12	997
AT305070	14	675
AT305110	9	791
AT305193	2	787
AT305389	1	551
AT305389	2	551
AT305389	3	551
AT305397	15	675
AT305406	16	631
AT305406	16	633
AT305406	16	635
AT305414	1	651
AT305414	1	653
AT305416	1	655
AT305433	7	113
AT305524	19	727
AT305628	11	919
AT305663	4	665
AT305667	5	677
AT305698	5	665
AT305738	12	919
AT305741	10	459
AT305770	6	1061
AT305771	7	1061
AT305833	20	89
AT305869	20	727
AT305931	9	499
AT305931	4	501
AT305931	4	503
AT305931	6	505
AT305939	6	677
AT306111	2	131
AT306111	29	373
AT306111	29	375
AT306111	2	91
AT306111	3	925
AT306133	52	229
AT306133	10	337
AT306162	7	955
AT306162	7	959
AT306162	7	963
AT306163	7	957
AT306163	7	961
AT306163	7	965
AT306181	16	645
AT306181	16	647
AT306350	3	785
AT306388	9	1065
AT306612	7	507
AT306632	8	507
AT306749	2	461
AT306851	19	739

Índice numeríco, continuación

Ref.	Pos.	Página
AT307045	4	131
AT307045	6	91
AT307045	2	925
AT307090	7	495
AT307096	45	645
AT307096	45	647
AT307200	2	415
AT307278	15	927
AT307292	17	927
AT307458	10	1065
AT307459	11	1065
AT307501	15	729
AT307650	17	631
AT307650	17	633
AT307650	17	635
AT307667	22	739
AT307730	15	957
AT307731	15	955
AT307732	15	961
AT307733	15	959
AT307779	2	667
AT307815	20	361
AT307816	21	361
AT307844	2	931
AT307847	16	737
AT307847	20	739
AT307889	18	737
AT308017	18	727
AT308123	18	923
AT308199	3	705
AT308199	3	709
AT308199	3	713
AT308274	5	925
AT308283	16	729
AT308314	22	727
AT308795	22	705
AT308796	23	705
AT308797	24	705
AT308935	23	727
AT309235	30	807
AT309578	11	927
AT309837	24	727
AT309953	10	437
AT310278	3	937
AT310335	31	373
AT310335	31	375
AT310795	15	733
AT310810	16	733
AT313633	12	927
AT313997	19	927
AT314363	18	631
AT314363	18	633
AT314363	18	635
AT314814	2	391
AT314827	11	457
AT314925	33	369
AT314925	33	371
AT314926	34	369
AT314926	34	371
AT314928	35	369
AT314928	35	371
AT315249	8	495
AT315250	9	495
AT315270	7	745
AT315465	21	729
AT315844	2	651
AT315844	2	653
AT315844	2	655
AT315896	3	651
AT315896	3	653
AT315896	3	655
AT315903	10	651
AT315903	10	655
AT316249	13	437
AT316267	4	651
AT316267	4	653
AT316267	4	655
AT316520	14	409
AT316709	5	761
AT316709	5	763
AT316710	6	761
AT316710	6	763
AT317063	12	543
AT317134	8	745
AT317287	20	847
AT317288	20	849
AT317289	20	851
AT317290	20	853
AT317291	20	855
AT317293	20	857
AT317304	16	837
AT317307	14	797
AT317307	14	803
AT317307	14	807
AT317307	14	811
AT317307	12	831
AT317307	14	873
AT317307	14	877
AT317307	14	879
AT317307	14	885
AT317307	7	905
AT317308	8	797
AT317308	8	803
AT317308	8	807
AT317308	8	811
AT317308	22	815
AT317309	8	795
AT317309	8	799
AT317309	8	801
AT317309	8	805
AT317309	8	809
AT317309	22	813
AT317310	19	811
AT317310	19	845
AT317310	15	857
AT317312	19	809
AT317312	19	843
AT317312	15	855
AT317313	10	797
AT317313	10	803
AT317313	10	807
AT317313	10	811
AT317313	14	823
AT317314	11	797
AT317314	11	803
AT317314	11	807
AT317314	11	811
AT317314	15	825
AT317315	9	797
AT317315	9	803
AT317315	9	807
AT317315	9	811
AT317315	14	827
AT317316	9	795
AT317316	9	799
AT317316	9	801
AT317316	9	805
AT317316	9	809
AT317316	14	817
AT317317	10	795
AT317317	10	799
AT317317	10	801
AT317317	10	805
AT317317	10	809
AT317317	14	821
AT317318	11	795
AT317318	11	799
AT317318	11	801
AT317318	11	805
AT317318	11	809
AT317318	14	819
AT317319	17	799
AT317319	17	801
AT317319	17	805
AT317319	17	809
AT317319	20	833
AT317319	20	835
AT317319	14	847
AT317319	6	851
AT317321	17	803
AT317321	17	807
AT317321	17	811
AT317321	18	837
AT317321	14	849
AT317322	18	807
AT317322	18	811
AT317322	20	841
AT317322	15	853
AT317323	1	831
AT317323	1	905
AT317324	18	801
AT317324	4	835
AT317324	16	879
AT317328	2	837
AT317329	12	795
AT317329	12	799
AT317329	12	801
AT317329	12	805
AT317329	12	809
AT317329	7	829
AT317330	12	797
AT317330	12	803
AT317330	12	807
AT317330	12	811
AT317330	7	831
AT317331	13	795
AT317331	13	797
AT317331	13	799
AT317331	13	801
AT317331	13	803
AT317331	13	805
AT317331	13	807
AT317331	13	809
AT317331	13	811
AT317331	8	829
AT317331	8	831
AT317339	30	859
AT317388	3	379
AT317471	4	407
AT317562	8	643
AT317573	29	89
AT317575	30	89
AT317643	22	89
AT317654	12	457
AT317655	13	457
AT317690	10	125
AT317691	11	125
AT317692	12	125
AT317734	11	677
AT317735	13	677
AT317736	14	677
AT317737	15	677
AT317738	16	677
AT317739	17	677
AT317740	18	677
AT317741	19	677
AT317742	4	679
AT317742	7	847
AT317742	9	859
AT317743	4	681
AT317743	7	849
AT317744	4	683
AT317744	4	685
AT317744	4	687
AT317744	4	689
AT317744	7	851
AT317744	8	853
AT317744	8	855
AT317744	8	857
AT317778	7	677
AT317778	6	679
AT317778	6	681
AT317778	6	683
AT317778	6	685
AT317778	6	687
AT317778	6	689
AT317778	9	847
AT317778	9	849
AT317778	9	851
AT317778	10	853
AT317778	10	855
AT317778	10	857
AT317778	11	859
AT317820	2	825
AT317820	14	895
AT317822	5	813
AT317822	5	815
AT317822	3	833
AT317822	3	835

Índice numeríco, continuación

Ref.	Pos.	Página
AT317822	3	837
AT317822	3	839
AT317822	3	841
AT317979	42	645
AT317979	42	647
AT317980	47	645
AT317980	47	647
AT317981	43	645
AT317981	43	647
AT317982	46	645
AT317982	46	647
AT317983	44	645
AT317983	46	645
AT317983	44	647
AT317983	46	647
AT317984	44	645
AT317984	44	647
AT318192	19	631
AT318192	19	633
AT318192	19	635
AT318277	15	409
AT318373	11	611
AT318528	8	1061
AT318529	18	1065
AT318620	20	509
AT318650	34	911
AT318650	33	913
AT318950	2	192
AT318950	2	306
AT318965	26	737
AT318965	30	739
AT318987	6	735
AT319023	18	805
AT319023	18	809
AT319023	20	839
AT319023	12	859
AT319067	17	477
AT319069	18	477
AT319079	19	477
AT319081	20	477
AT321041	15	407
AT322428	37	645
AT322428	37	647
AT322617	10	691
AT322617	3	691
AT322617	13	859
AT322881	5	423
AT322982	4	385
AT322982	6	419
AT322982	6	421
AT322982	34	913
AT323077	22	483
AT323077	22	485
AT323078	21	483
AT323078	21	485
AT323194	7	483
AT323194	7	485
AT323197	10	483
AT323197	10	485
AT323934	10	745
AT324045	3	581
AT324486	10	495
AT324487	5	501
AT325195	21	477
AT325197	22	477
AT325198	23	477
AT325200	24	477
AT325666	7	717
AT325676	15	513
AT325676	20	517
AT325760	12	915
AT325761	13	915
AT325846	7	743
AT325991	32	383
AT326151	32	373
AT326151	32	375
AT326390	10	367
AT326391	11	367
AT326392	10	363
AT326393	11	363
AT326396	7	365
AT326548	33	383
AT326556	11	745
AT326589	35	911
AT326589	35	913
AT326751	30	795
AT326752	30	799
AT326753	30	805
AT326754	30	809
AT327145	18	923
AT327149	17	923
AT327176	14	795
AT327176	14	799
AT327176	14	801
AT327176	14	805
AT327176	14	809
AT327176	1	829
AT327176	12	871
AT327176	12	875
AT327176	12	881
AT327176	12	883
AT327176	1	903
AT328374	2	119
AT328414	33	373
AT328872	14	543
AT329095	7	657
AT329095	7	659
AT329095	6	661
AT329095	6	663
AT329753	8	457
AT330485	16	675
AT330486	17	675
AT330487	18	675
AT330489	19	675
AT331007	10	1065
AT332063	5	613
AT332063	6	613
AT332099	10	743
AT332100	16	743
AT332120	3	387
AT332120	3	389
AT333415	2	1043
AT333420	3	1043
AT333422	6	1043
AT333476	16	1053
AT333480	26	1053
AT333590	11	83
AT333680	8	601
AT333680	8	603
AT333680	14	83
AT333809	9	861
AT333809	9	863
AT333810	10	385
AT333811	8	385
AT333813	18	923
AT334298	16	71
AT334299	14	71
AT334407	13	377
AT334627	7	1043
AT335245	14	377
AT335267	2	779
AT335270	31	89
AT335425	12	745
AT335492	6	131
AT335492	4	91
AT335579	35	373
AT335579	35	375
AT335624	10	399
AT335625	11	399
AT335670	21	675
AT335672	37	675
AT335686	38	373
AT335686	38	375
AT335697	12	367
AT335712	4	387
AT335712	4	389
AT335726	34	383
AT335790	30	801
AT335797	39	373
AT335797	39	375
AT335923	6	591
AT335923	6	593
AT336012	12	611
AT336015	16	611
AT336017	22	927
AT336096	24	369
AT336096	24	371
AT336097	25	369
AT336097	25	371
AT336103	26	369
AT336103	26	371
AT336104	14	745
AT336105	15	745
AT336110	17	409
AT336117	36	369
AT336117	36	371
AT336131	29	369
AT336131	29	371
AT336135	30	369
AT336135	30	371
AT336296	8	365
AT336461	4	81
AT336496	5	393
AT336499	25	477
AT336786	16	745
AT336787	19	745
AT336788	20	745
AT336789	21	745
AT337025	4	589
AT337259	11	355
AT337324	5	355
AT337756	35	383
AT337763	36	383
AT337794	24	89
AT337829	12	363
AT337941	4	813
AT337941	4	815
AT337941	2	817
AT337941	2	819
AT337941	2	821
AT337941	2	823
AT337941	2	827
AT337941	2	833
AT337941	2	835
AT337941	2	837
AT337941	2	839
AT337941	2	841
AT337941	2	843
AT337941	2	845
AT338270	5	781
AT338500	13	363
AT338541	4	757
AT338717	37	369
AT338717	37	371
AT338874	9	1067
AT339275	1	397
AT339396	7	789
AT339398	10	481
AT339489	22	1043
AT339490	23	1043
AT339495	4	539
AT339495	10	541
AT339552	18	409
AT339553	8	1043
AT339619	13	393
AT340099	4	395
AT340292	20	737
AT340625	27	477
AT340626	26	477
AT340640	3	947
AT340911	10	429
AT340920	5	441
AT340921	6	441
AT340923	5	1005
AT340923	5	1007
AT340924	6	1005
AT340924	6	1021
AT340926	15	1009
AT340927	16	1009
AT340929	7	1013
AT340932	5	1017
AT340933	6	1017
AT340935	7	1021
AT340935	13	995
AT340940	6	1069
AT341060	22	997
AT341088	5	91
AT341128	37	913
AT341129	38	913

Índice numeríco, continuación

Ref.	Pos.	Página
AT341130	39	913
AT341131	40	913
AT341132	7	665
AT341163	8	443
AT341164	9	443
AT341171	13	431
AT341178	14	431
AT341206	9	955
AT341206	9	957
AT341206	9	959
AT341206	9	961
AT341206	9	963
AT341206	9	965
AT341212	7	435
AT341213	8	435
AT341226	22	921
AT341227	23	921
AT341228	24	921
AT341243	6	1023
AT341243	13	997
AT341244	6	1007
AT341244	7	1023
AT341245	8	1023
AT341245	21	997
AT341246	7	1007
AT341246	9	1023
AT341250	25	921
AT341254	26	921
AT341275	7	735
AT341306	15	965
AT341307	15	963
AT341360	8	1027
AT341361	9	1027
AT341364	17	611
AT341422	20	409
AT341423	19	409
AT341450	5	1019
AT341451	6	1019
AT341615	4	869
AT341622	37	383
AT341625	38	383
AT341689	2	759
AT341723	7	433
AT341723	9	435
AT341724	8	433
AT341725	9	433
AT341756	7	355
AT341837	13	1015
AT341838	14	1015
AT341839	15	1015
AT341840	16	1015
AT341841	17	1015
AT341842	18	1015
AT341938	16	525
AT341938	35	529
AT342108	54	369
AT342108	54	371
AT342538	12	973
AT342541	16	973
AT342543	18	973
AT342588	8	767
AT342601	4	697
AT342601	4	701
AT342605	13	695
AT342605	13	699
AT342607	14	695
AT342607	14	699
AT342609	21	409
AT342651	8	671
AT342651	7	673
AT342655	6	651
AT342655	6	655
AT342656	17	651
AT342656	17	655
AT342744	5	863
AT342805	16	513
AT342805	20	519
AT342813	6	971
AT342871	20	883
AT342872	20	881
AT342873	20	875
AT342874	20	871
AT343009	20	885
AT343011	20	877
AT343012	20	873
AT343114	22	409
AT343146	8	657
AT343146	8	659
AT343237	41	373
AT343237	41	375
AT343381	20	879
AT343639	21	995
AT343696	5	607
AT343724	17	733
AT343765	4	709
AT343768	6	977
AT343822	4	609
AT343823	7	481
AT343823	9	617
AT343839	8	419
AT343839	5	861
AT343842	1	427
AT343850	6	491
AT343850	6	493
AT343900	12	497
AT344050	6	607
AT344337	17	513
AT344337	20	515
AT344386	24	1043
AT344446	9	1043
AT344610	5	757
AT344611	6	757
AT344614	7	505
AT344652	10	617
AT344656	6	781
AT344703	10	1049
AT344704	12	459
AT344705	13	459
AT344763	7	463
AT344833	22	745
AT344847	32	1053
AT344850	19	1053
AT344852	28	1053
AT344869	6	929
AT344918	22	1053
AT345033	4	449
AT345194	8	1021
AT345194	10	1023
AT345194	14	995
AT345194	14	997
AT345203	37	911
AT345220	38	911
AT345221	39	911
AT345222	40	911
AT345223	3	749
AT345242	2	63
AT345274	41	911
AT345275	14	459
AT345337	7	83
AT345338	7	85
AT345344	7	975
AT345350	26	1033
AT345354	27	1033
AT345525	19	83
AT345527	15	85
AT345539	4	77
AT345549	13	419
AT345564	9	1071
AT345564	9	1075
AT345619	27	1041
AT345619	24	1057
AT345619	7	1059
AT345620	28	1041
AT345620	25	1057
AT345620	8	1059
AT345656	3	81
AT345736	16	531
AT345736	30	535
AT345765	5	589
AT345787	2	427
AT345800	1	579
AT345800	15	995
AT345800	15	997
AT345806	3	867
AT345811	2	753
AT345815	20	763
AT345831	6	567
AT345831	15	569
AT345971	10	401
AT345971	14	403
AT345972	11	401
AT345972	15	403
AT345981	5	453
AT346003	8	1081
AT346007	7	747
AT346012	1	545
AT346013	2	545
AT346021	17	737
AT346022	21	739
AT346023	15	543
AT346047	8	747
AT346057	9	747
AT346094	17	407
AT346102	23	1053
AT346252	2	585
AT346252	2	587
AT346316	17	1009
AT346316	10	1011
AT346318	11	1011
AT346325	23	675
AT346325	23	693
AT346415	5	117
AT346419	12	765
AT346420	13	765
AT346421	14	765
AT346499	16	543
AT347052	15	765
AT347053	16	765
AT347124	7	567
AT347124	10	571
AT347297	7	693
AT347525	23	409
AT347655	4	425
AT347656	5	425
AT347687	5	929
AT347793	18	513
AT347793	3	521
AT348049	8	697
AT348049	8	701
AT348052	9	697
AT348201	16	813
AT348201	13	817
AT348201	13	819
AT348201	13	821
AT348201	16	837
AT348201	19	841
AT348201	18	845
AT348202	16	815
AT348202	13	823
AT348202	14	825
AT348202	13	827
AT348202	19	833
AT348202	19	835
AT348202	19	839
AT348202	18	843
AT348316	24	675
AT348490	2	993
AT348542	20	631
AT348542	20	633
AT348542	20	635
AT348577	5	557
AT348577	14	559
AT348629	26	85
AT348672	2	641
AT348773	15	695
AT348773	15	699
AT348927	24	927
AT348939	27	765
AT348955	10	1067
AT348956	11	1067
AT348967	7	929
AT349016	6	557
AT349029	25	1043
AT349029	4	481
AT349029	6	617
AT349043	3	931
AT349056	14	887
AT349056	14	889
AT349056	14	891

Índice numeríco, continuación

Ref.	Pos.	Página
AT349056	14	893
AT349056	14	897
AT349056	14	899
AT349056	14	901
AT349056	14	907
AT349128	7	81
AT349129	9	81
AT349172	18	611
AT349265	25	927
AT349295	10	575
AT349370	25	1053
AT349480	3	583
AT349523	9	427
AT349961	25	675
AT349961	24	693
AT350214	17	543
AT350214	4	553
AT350316	25	705
AT350316	28	709
AT350317	21	705
AT350317	29	709
AT350329	19	973
AT350566	42	693
AT350570	20	693
AT350612	26	709
AT350612	5	713
AT350664	25	739
AT350848	10	1079
AT350848	10	1083
AT351568	11	429
AT351568	15	431
AT351608	19	1009
AT351608	12	1011
AT351872	3	545
AT351880	6	425
AT351895	12	399
AT351895	25	89
AT352392	27	921
AT352402	16	995
AT352402	16	997
AT352402	5	999
AT352404	2	999
AT352480	6	713
AT352505	12	429
AT352506	13	429
AT352557	3	991
AT352843	25	693
AT352854	26	693
AT352857	27	693
AT353037	28	693
AT353137	22	361
AT353138	23	361
AT353139	9	603
AT353174	6	439
AT353175	7	439
AT353176	8	439
AT353177	9	439
AT353308	14	429
AT353308	16	431
AT353468	29	693
AT353903	7	115
AT353904	14	115
AT353908	15	115
AT353909	16	115
AT353910	17	115
AT353911	15	113
AT353911	13	115
AT353941	12	695
AT353941	12	699
AT353947	10	701
AT353954	10	697
AT353999	18	115
AT354176	25	115
AT354475	7	695
AT354475	6	697
AT354475	7	699
AT354475	6	701
AT354603	2	703
AT354606	18	717
AT354746	10	603
AT354908	7	557
AT354908	10	561
AT354909	8	557
AT354909	10	563
AT354910	9	557
AT354910	10	565
AT354945	6	577
AT354967	8	735
AT356100	6	773
AT356101	6	771
AT356378	30	693
AT356679	40	693
AT357216	11	605
AT357294	26	89
AT357385	3	599
AT357388	26	115
AT357463	3	887
AT357463	3	889
AT357463	3	891
AT357463	3	893
AT357463	3	895
AT357463	3	897
AT357463	3	899
AT357463	3	901
AT357463	3	907
AT357527	6	589
AT357536	25	409
AT357538	7	771
AT357538	7	773
AT357539	9	771
AT357539	9	773
AT357548	9	365
AT357651	12	657
AT357652	12	659
AT357748	43	911
AT357748	42	913
AT357749	44	911
AT357749	43	913
AT357999	8	359
AT358017	11	747
AT358073	9	357
AT358382	28	477
AT358387	2	865
AT358633	24	739
AT358643	13	919
AT358709	41	693
AT358812	15	459
AT358864	26	927
AT359297	42	373
AT359297	42	375
AT359344	13	357
AT359376	13	871
AT359376	8	873
AT359376	13	875
AT359376	8	877
AT359376	8	879
AT359376	13	881
AT359376	13	883
AT359376	8	885
AT359377	10	873
AT359377	10	877
AT359377	10	879
AT359377	10	885
AT359377	25	893
AT359378	4	887
AT359378	4	889
AT359378	4	891
AT359378	4	893
AT359378	4	895
AT359378	4	897
AT359378	4	899
AT359378	4	901
AT359378	4	907
AT359379	5	887
AT359379	5	889
AT359379	5	891
AT359379	5	893
AT359379	5	895
AT359379	5	897
AT359379	5	899
AT359379	5	901
AT359379	5	907
AT359380	12	873
AT359380	12	877
AT359380	12	879
AT359380	12	885
AT359380	25	895
AT359381	11	873
AT359381	11	877
AT359381	11	879
AT359381	11	885
AT359381	25	897
AT359382	13	873
AT359382	13	877
AT359382	13	879
AT359382	13	885
AT359382	25	899
AT359383	9	873
AT359383	9	877
AT359383	9	879
AT359383	9	885
AT359383	25	901
AT359384	7	873
AT359384	7	877
AT359384	7	879
AT359384	7	885
AT359385	14	875
AT359385	15	877
AT359385	15	879
AT359385	14	881
AT359385	15	881
AT359385	14	883
AT359385	15	883
AT359385	15	885
AT359385	16	885
AT359385	25	907
AT359385	3	909
AT359386	7	871
AT359386	7	875
AT359386	7	881
AT359386	7	883
AT359387	20	743
AT359388	8	871
AT359388	8	875
AT359388	8	881
AT359388	8	883
AT359388	25	887
AT359389	9	871
AT359389	9	875
AT359389	9	881
AT359389	9	883
AT359389	25	889
AT359391	10	871
AT359391	11	871
AT359391	10	875
AT359391	11	875
AT359391	10	881
AT359391	11	881
AT359391	10	883
AT359391	11	883
AT359391	25	891
AT359474	3	865
AT359518	16	923
AT359528	17	923
AT359529	18	923
AT359738	7	613
AT359887	38	369
AT359887	38	371
AT359888	39	369
AT359888	39	371
AT359994	18	927
AT360368	5	705
AT360390	16	113
AT360391	8	113
AT360392	17	113
AT360393	18	113
AT360394	19	113
AT360395	20	113
AT360784	9	657
AT360784	9	659
AT360850	16	459
AT360965	10	359
AT361113	13	657
AT361113	13	659
AT361113	9	661
AT361113	9	663
AT361113	10	665
AT361336	17	709
AT361336	23	713

Índice numeríco, continuación

Ref.	Pos.	Página
AT361340	18	709
AT361340	25	713
AT361341	19	709
AT361341	17	713
AT361342	20	709
AT361342	18	713
AT361343	24	709
AT361356	21	709
AT361356	19	713
AT361358	22	709
AT361358	20	713
AT361459	2	707
AT361459	2	711
AT361459	2	715
AT361460	3	707
AT361460	3	711
AT361460	3	715
AT361461	4	707
AT361461	4	711
AT361461	4	715
AT361463	5	707
AT361463	5	711
AT361463	5	715
AT362122	22	729
AT362128	6	117
AT362293	10	71
AT362538	10	557
AT362877	43	373
AT363054	48	645
AT363054	48	647
AT363133	23	923
AT363161	15	377
AT363166	16	377
AT363239	39	383
AT363264	40	383
AT363266	1	615
AT363364	50	1053
AT363364	1	1055
AT363364	20	1067
AT363483	40	1043
AT363483	1	1045
AT363483	40	1063
AT363573	40	369
AT363573	40	371
AT363574	41	369
AT363574	41	371
AT363618	10	1063
AT363621	12	1063
AT363642	14	1063
AT363644	15	1063
AT363681	6	615
AT363781	16	1063
AT363881	19	717
AT363882	20	717
AT363966	17	1063
AT363988	10	909
AT363990	8	1077
AT363997	2	573
AT363999	18	543
AT363999	10	555
AT364002	21	717
AT364054	18	407
AT364100	41	383
AT364102	1	1043
AT364181	14	357
AT364185	2	649
AT364185	20	651
AT364185	6	653
AT364186	20	655
AT364356	9	507
AT364474	3	379
AT364652	5	789
AT364731	9	717
AT364732	10	717
AT364737	11	717
AT364753	17	717
AT364883	11	651
AT364883	11	655
AT364884	18	651
AT364884	18	655
AT364886	19	651
AT364886	19	655
AT364887	12	651
AT364887	12	655
AT364909	1	751
AT364912	1	619
AT364914	1	621
AT364923	1	625
AT364968	17	431
AT365067	31	369
AT365067	31	371
AT365097	23	709
AT365097	51	711
AT365100	21	713
AT365100	51	715
AT365101	26	705
AT365101	51	707
AT365104	10	435
AT365105	22	713
AT365110	6	707
AT365110	6	711
AT365110	6	715
AT365134	12	717
AT365183	40	1041
AT365343	19	513
AT365343	4	523
AT365350	14	419
AT365350	8	421
AT365350	44	913
AT365393	42	369
AT365393	42	371
AT365788	30	1049
AT365788	1	1051
AT365869	17	403
AT365869	9	405
AT366046	11	1079
AT366046	11	1083
AT366151	9	613
AT366515	10	385
AT366516	6	385
AT366546	4	381
AT366547	66	911
AT366547	67	913
AT366548	13	743
AT366556	67	911
AT366556	68	913
AT366571	14	743
AT366867	25	737
AT366869	29	739
AT366871	33	739
AT366927	17	403
AT366928	17	403
AT366928	9	405
AT366958	4	381
AT367077	10	861
AT367077	8	863
AT367167	22	717
AT367168	23	717
AT367467	7	417
AT367467	15	419
AT367467	10	421
AT367470	60	361
AT367472	5	497
AT367506	3	77
AT367511	15	525
AT367511	15	531
AT367511	25	537
AT367522	32	409
AT367585	20	419
AT367620	21	1009
AT367620	14	1011
AT367788	15	617
AT367789	42	383
AT367828	10	1081
AT367840	2	925
AT367840	5	925
AT367891	80	549
AT367911	12	357
AT367931	46	633
AT368028	6	417
AT368028	16	419
AT368028	9	421
AT368030	50	1057
AT368103	7	707
AT368103	7	711
AT368103	7	715
AT368104	8	707
AT368104	8	711
AT368104	8	715
AT368272	14	525
AT368272	14	531
AT368317	24	361
AT368580	24	737
AT368815	21	737
AT368866	7	591
AT368866	7	593
AT368944	42	911
AT368944	41	913
AT369047	25	361
AT369169	16	409
AT369198	26	361
AT369363	17	377
AT369442	19	923
AT369443	20	923
AT369447	21	923
AT369451	30	923
AT369455	24	923
AT369456	25	923
AT369516	4	705
AT369516	25	709
AT369516	4	713
AT369602	11	603
AT369644	8	567
AT369810	26	739
AT370026	16	601
AT370150	5	717
AT370151	15	717
AT370183	43	911
AT370183	42	913
AT370184	44	911
AT370184	43	913
AT370248	2	783
AT370480	17	403
AT370480	9	405
AT370487	17	403
AT370487	9	405
AT370603	16	717
AT370604	8	717
AT370812	1	623
AT370855	1	627
AT371007	15	405
AT371017	43	375
AT371178	10	427
AT371278	26	1009
AT371391	13	695
AT371391	13	699
AT371393	14	695
AT371393	14	699
AT371395	15	695
AT371395	15	699
AT371398	8	697
AT371398	8	701
AT371399	4	697
AT371399	4	701
AT371401	9	697
AT371401	9	701
AT371403	12	695
AT371403	12	699
AT371437	12	605
AT371499	10	861
AT371499	8	863
AT371857	27	361
AT372684	7	651
AT372684	8	651
AT372684	9	651
AT372684	7	655
AT372684	8	655
AT372684	9	655
AT372775	7	1071
AT372775	7	1075
AT372842	11	747
AT372899	2	703
AT373764	12	927
AT374208	19	693
AT374763	22	459
AT37477	45	911
AT37477	45	913
AT375878	5	613
AT375878	7	613

Índice numeríco, continuación

Ref.	Pos.	Página
AT378802	15	377
AT379617	6	767
AT41188	11	483
AT41188	11	485
AT41245	23	1031
AT43231	7	55
AT44583	15	71
AT49216	11	861
AT49216	10	863
AT53439	14	393
AT53440	3	395
AT57326	8	77
AT62699	2	479
AT63271	12	861
AT63271	11	863
AT640940	6	1073
AT67164	27	1057
AT68940	2	59
AT78527	4	833
AT78527	4	837
AT78527	4	839
AT78527	4	841
AT78527	3	843
AT78527	3	845
AT78527	14	859
AT78527	16	907
AW24539	10	601
AW24539	14	603
AZ43305	25	727
B2976R	14	657
B2976R	14	659
B3690R	3	425
C16054	7	1005
C16054	8	1007
C16054	27	1009
C16054	23	1011
C16054	7	1017
C16054	7	1019
C16054	9	1021
C16054	11	1023
C16054	29	1041
C16054	18	1063
C16054	12	1065
C16054	10	433
C16054	11	435
CB01493998	4	563
CB01493998	4	565
CB01493999	4	563
CB01493999	4	565
CE17368	30	83
CE17368	29	85
CE17879	33	987
CE17879	33	989
CE19646	31	83
CE19663	32	83
CE19678	33	83
CE19711	11	71
CE19711	2	71
CE19992	11	71
E12379	3	479
E12379	9	77
E131298	62	911
E131298	63	913
E14814	3	987
E14814	3	989
E63524	3	233
E64052	18	483
E64052	18	485
E65288	63	791
E69975	27	89
E69975	27	927
F1100320	4	871
F1100320	5	873
F120914	12	483
F125640	8	355
F125640	17	525
F125640	17	531
F1430R	8	1029
F1430R	8	1031
F1430R	8	1035
F1743R	10	235
F1743R	10	343
F180094	13	451
F23048	30	151
F23048	5	161
F2310018	12	165
F2310022	29	151
F2310022	28	153
F2310039	12	151
F2310039	11	153
F23303	23	151
F23303	22	153
F2710616	11	165
F310063	13	151
F310063	12	153
F3171R	13	103
F3171R	16	103
F3171R	18	103
F3171R	21	103
F3171R	3	106
F3171R	1	109
F3171R	11	65
F3171R	5	99
F3310305	9	165
F37010010	11	106
F37010020	4	106
F37020144	3	137
F37020144	3	139
F37020144	3	141
F37020144	3	143
F37020153	10	106
F37030219	13	165
F37030222	21	151
F37030222	20	153
F37030229	2	133
F37030239	15	151
F37030239	14	153
F37030244G	20	137
F37030244G	20	139
F37030250	30	153
F37030250	2	161
F37030250	21	791
F37030275	5	149
F37060906	6	157
F37060920	8	165
F39000106	26	791
F40111	3	165
F433299	10	427
F433299	9	427
F435618	18	671
F435618	14	673
F436210	11	393
F7400011D	5	167
F81743	8	137
F81743	8	139
F81743	7	141
F81743	7	143
F85006	6	157
F85108	2	111
F85108	18	151
F85108	17	153
F85112	3	111
F85112	4	167
F85120	8	165
F950R	12	1033
F950R	3	1087
F950R	6	1089
F950R	10	451
F950R	6	455
FF101774	10	489
GY20126	19	543
H110232	17	645
H110232	17	647
H114865	29	737
H114865	34	739
H121163	32	233
H128515	33	233
H131531	23	729
H140461	5	503
H140461	12	509
H140461	21	631
H140461	21	633
H140461	21	635
H140461	9	643
H140461	9	767
H142036	33	1053
H145175	21	1033
H146457	55	369
H146457	55	371
H150385	42	737
H150385	43	739
H150941	3	63
H152202	9	1031
H152203	9	1029
H152203	13	1033
H152203	9	1035
H152203	4	1087
H152203	7	1089
H152203	11	451
H152203	7	455
H152204	6	1085
H152795	7	1085
H153721	30	361
H154335	8	451
H154335	4	455
H154337	9	451
H154337	5	455
H154514	6	447
H155666	3	447
H155667	4	447
H155964	7	447
H156058	8	447
H157898	10	1031
H164204	9	447
H164205	10	447
H165237	26	409
H168248	6	1033
H168248	2	1089
H168248	14	455
H168249	7	1033
H168249	3	1089
H168249	15	455
H170535	18	447
H170538	17	1031
H170539	17	1029
H170539	17	1035
H170539	14	1087
H170539	15	1089
H170539	19	451
H170539	18	455
H170541	17	1085
H171332	11	447
H172014	19	407
H173411	18	377
H173411	22	631
H173411	22	633
H173411	22	635
H173411	10	643
H173411	35	675
H173411	43	693
H173411	9	743
H173411	23	927
H174616	22	451
H176080	2	1085
H176081	3	1085
H179659	9	1085
H180080	14	1033
H180080	5	1087
H180080	8	1089
H180080	12	451
H180080	8	455
H180094	15	1033
H180094	6	1087
H180094	9	1089
H180094	9	455
H180100	10	1085
H180103	10	1029
H180103	11	1031
H180103	10	1035
H181114	11	1029
H181114	12	1031
H181114	11	1035
H206859	12	1029
H206859	13	1031
H206859	12	1035
H208631	13	1029
H208631	13	1035
H208987	14	1029
H208987	16	1033

Índice numeríco, continuación

Ref.	Pos.	Página
H208987	14	1035
H208987	7	1087
H208987	10	1089
H208987	14	451
H208987	10	455
H208995	17	1033
H208995	8	1087
H208995	11	1089
H208995	15	451
H208995	11	455
H208999	14	1031
H210686	18	1033
H210686	9	1087
H210686	12	1089
H210686	16	451
H210686	12	455
H210841	11	1085
H227132	16	1089
H227133	17	1089
H232246	20	451
H232246	7	607
H232254	19	455
H232256	20	455
H232260	23	1033
H232263	24	1033
H232272	15	1087
H232274	16	1087
H26723	7	407
H61354	32	911
H61354	31	913
H63773	46	911
H63773	46	913
H65107	45	631
H65107	45	635
H77698	8	1019
H77698	13	1065
H77698	7	1073
H77698	11	359
H77698	31	361
H77698	43	383
H77698	11	433
H77698	30	477
H77698	20	543
H77698	18	557
H79910	14	179
H79910	14	293
H80936	4	479
H85233	18	745
H871R	39	105
J16931	19	377
J16931	21	743
J16931	23	745
JD10024	4	987
JD10144	5	987
JD10144	5	989
JD5756	1	465
JD5822	2	465
JD5920	28	1043
JD5920	3	465
JD5920	11	617
JD5921	29	1043
JD5921	4	465
JD5929	6	789
JD7759	10	77
JD7759	2	79
JD7771	34	83
JD7771	30	85
JD7781	31	1041
JD7781	11	1049
JD7781	32	1057
JD7781	13	67
JD7781	7	971
JD7783	34	83
JD7783	30	85
JD7788	16	77
JD7797	4	1037
JD7797	5	479
JD7797	11	77
JD7798	19	1029
JD7798	35	83
JD7798	31	85
JD7799	16	1041
JD7799	13	1057
JD7844	19	1035
JD7844	34	1053
JD8159	29	105
JD8210	32	105
JD8240	6	987
JD8240	6	989
JD8255	20	83
JD8255	16	85
JD8255	2	99
JD8272	4	67
JD8962	9	71
JD8989	3	67
JD8997	21	83
JD8997	17	85
JD9021	7	987
JD9078	3	99
JD9080	6	71
JD9082	22	83
JD9082	18	85
JD9082	4	989
JD9120	8	71
JD9134	8	987
JD9134	8	989
JD9138	7	71
JD9141	23	83
JD9141	19	85
JD9141	7	989
JD9156	31	105
JD9601	28	105
K40014	22	1009
K40014	15	1011
K40014	17	1041
K40014	12	1049
K40014	14	1057
K40017	8	977
KV13179	28	1009
KV13179	22	1011
KV13179	30	1041
KV13179	26	1057
KV13179	10	1059
KV13179	19	1063
KV13179	12	1067
KV26460	23	71
L101283	32	361
L102023	23	631
L102023	23	633
L102023	23	635
L115722	5	871
L115722	5	875
L115722	5	881
L115722	5	883
L115723	6	871
L115723	6	875
L115723	6	881
L115723	6	883
L152397	30	645
L152397	30	647
L57881	19	733
L77943	16	735
M115279	5	597
M115279	4	599
M115279	45	633
M115279	20	733
M132706	17	657
M132706	18	659
M135512	6	355
M135512	15	533
M135512	26	547
M135512	3	553
M142218	2	423
M142219	3	423
M142541	33	361
M142955	17	459
M142955	14	919
M142955	28	921
M145875	26	675
M145875	31	693
M40509	23	1009
M40509	16	1011
M43940	20	377
M44162	12	447
M45387	59	791
M47566	11	665
M68997	10	613
M68997	15	743
M72069	18	645
M72069	18	647
M74877	60	791
M82772	12	601
M82772	17	603
M84972	9	671
M84972	8	673
M84972	44	693
M84972	9	735
M86690	12	507
M87733	3	341
M88385	21	377
MT2485	43	369
MT2485	43	371
N100859	27	369
N100859	27	371
N102039	10	205
N102039	10	317
N157296	45	693
N189220	8	1017
N189220	14	363
N189220	10	439
N189220	18	459
N189220	13	483
N189220	13	485
N189220	20	513
N189220	18	525
N189220	18	531
N189220	26	727
N189220	47	913
N198631	21	543
N203952	11	791
N205415	16	401
N205415	21	403
N207956	34	361
N237603	9	977
N275650	30	737
N275650	35	739
N275830	23	233
N276750	32	369
N276750	32	371
N279068	24	745
N282069	4	501
N282069	4	503
N282069	6	505
N306191	35	361
N306191	44	373
N306191	44	375
N306191	4	475
N31296	27	675
N31296	32	693
ORDER	1	216
ORDER	1	324
P46051	4	131
P46051	5	91
P46051	2	925
P50631	11	123
P50631	8	151
P50631	7	153
P50631	7	165
PF81226	12	931
PG200717	3	121
PT11778	17	735
R100377	11	489
R100500	1	95
R100569	1	187
R100569	22	277
R100569	1	301
R10093	21	733
R104571	7	537
R104587	3	216
R104587	3	324
R104701	7	519
R104701	9	527
R104701	5	533
R104701	12	545
R104701	8	545
R104701	9	545
R104701	4	931
R104701	5	931
R104846	6	515

Índice numeríco, continuación

Ref.	Pos.	Página
R104846	7	515
R104846	6	519
R104846	11	545
R104846	13	545
R104846	14	545
R104846	15	545
R104846	17	545
R104846	1	569
R104846	3	579
R104846	5	667
R104919	8	515
R104919	12	527
R104919	7	533
R104929	7	537
R106789	2	101
R106789	10	103
R107600	2	95
R107623	3	206
R107623	3	318
R108997	3	65
R109553	47	911
R109553	48	913
R109691	3	917
R11086	10	227
R11086	10	335
R111238	6	813
R111238	6	815
R111238	3	817
R111238	3	819
R111238	3	821
R111238	3	823
R111238	4	825
R111238	3	827
R111238	6	833
R111238	6	835
R111238	6	837
R111238	6	839
R111238	6	841
R111238	5	843
R111238	5	845
R111238	6	887
R111238	6	889
R111238	6	891
R111238	6	893
R111238	6	895
R111238	6	897
R111238	6	899
R111238	6	901
R111238	6	907
R111517	7	887
R111517	7	889
R111517	7	891
R111517	7	893
R111517	7	897
R111517	7	899
R111517	7	901
R111517	7	907
R112079	2	65
R112210	4	103
R112210	34	105
R112291	5	127
R113050	18	735
R113419	3	192
R113419	3	306
R114023	8	407
R114103	36	361
R114103	18	431
R114837	4	338
R115216	22	99
R115217	23	99
R115742	2	741
R115743	8	741
R115893	31	737
R115893	36	739
R116214	30	105
R116373	36	105
R116801	14	103
R116801	17	103
R117073	12	229
R117073	17	337
R117721	6	721
R117721	6	723
R117721	6	725
R117721	22	733
R117721	32	737
R117721	37	739
R119383	11	227
R119383	7	275
R119383	12	277
R119383	11	335
R119384	9	235
R119384	15	277
R119384	9	343
R119847	23	229
R119847	26	337
R120194	44	105
R120752	2	216
R120752	2	324
R120953	16	213
R120953	16	215
R120953	16	323
R120954	14	213
R120954	14	215
R120954	14	323
R121322	1	225
R121322	15	225
R121322	2	260
R121322	2	265
R121322	1	333
R121322	15	333
R121322	15	352
R123616	5	192
R123616	5	306
R123616	7	721
R123616	7	723
R124186	34	229
R124186	37	337
R125223	23	733
R125454	10	735
R125869	4	641
R126117	6	99
R126352	6	206
R126352	6	318
R128400	13	359
R128400	37	361
R128670	3	226
R128670	3	334
R129458	3	101
R129464	23	103
R129628	2	69
R129821	33	229
R129821	35	337
R130036	37	105
R131001	1	191
R131001	1	305
R131051	34	183
R131051	38	183
R131051	17	275
R131051	32	277
R131051	44	297
R131113	7	65
R131114	12	65
R131225	1	69
R131477	4	101
R131478	5	101
R132115	2	73
R132396	29	277
R132574	6	103
R132574	33	105
R133839	17	401
R133839	22	403
R134098	36	675
R134098	24	729
R134414	1	227
R134414	1	335
R134726	10	105
R135482	3	194
R135482	6	309
R135509	4	198
R135509	4	280
R135509	4	312
R135510	3	198
R135510	3	280
R135510	3	312
R135543	14	67
R135543	22	67
R135543	21	71
R135543	17	765
R135543	7	99
R135595	12	489
R135600	12	487
R136052	8	199
R136052	8	313
R150895	6	69
R162769	11	735
R165474	13	65
R183409	19	737
R183409	23	739
R183410	28	737
R183410	32	739
R183411	22	737
R183411	27	739
R183412	23	737
R183412	28	739
R184863	18	401
R184863	23	403
R184863	10	405
R192109	24	733
R193666	9	407
R194311	10	407
R203231	8	887
R203231	8	889
R203231	8	891
R203231	8	893
R203231	8	895
R203231	8	897
R203231	8	899
R203231	8	901
R203231	8	907
R214344	7	761
R214344	7	763
R21612	6	101
R21612	12	103
R237815	11	407
R244664	14	735
R26264	3	133
R26286	8	157
R26286	8	409
R26286	30	927
R26287	12	106
R26287	28	457
R26333	2	178
R26333	2	292
R26375	2	1005
R26375	2	1007
R26375	4	1009
R26375	4	1011
R26375	5	1013
R26375	4	1015
R26375	2	1017
R26375	2	1019
R26375	2	1021
R26375	2	1023
R26375	1	103
R26375	21	1041
R26375	18	1057
R26375	2	1059
R26375	2	1061
R26375	4	1063
R26375	4	1065
R26375	5	1067
R26375	3	1069
R26375	5	1071
R26375	3	1073
R26375	5	1075
R26375	4	1077
R26375	6	1079
R26375	6	1083
R26375	3	127
R26375	18	151
R26375	17	153
R26375	3	363
R26375	21	383
R26375	10	419
R26375	3	429
R26375	3	431
R26375	2	433
R26375	1	435
R26375	2	435

Índice numeríco, continuación

Ref.	Pos.	Página
R26375	4	435
R26375	2	437
R26375	2	439
R26375	2	441
R26375	7	443
R26375	29	457
R26375	10	841
R26375	9	843
R26375	9	845
R26375	16	859
R26375	12	861
R26375	11	863
R26375	6	89
R26375	34	989
R26375	7	995
R26375	7	997
R26448	7	1009
R26448	7	101
R26448	8	1011
R26448	10	1015
R26448	6	1027
R26448	9	103
R26448	8	106
R26448	3	131
R26448	28	151
R26448	27	153
R26448	30	373
R26448	30	375
R26448	10	383
R26448	7	429
R26448	7	431
R26448	30	457
R26448	4	459
R26448	4	461
R26448	2	463
R26448	3	73
R26448	2	795
R26448	2	797
R26448	2	799
R26448	2	801
R26448	2	803
R26448	2	805
R26448	2	807
R26448	2	809
R26448	2	811
R26448	11	829
R26448	11	831
R26448	3	91
R26448	19	911
R26448	4	915
R26448	8	921
R26448	9	923
R26448	4	925
R26448	28	987
R26448	28	989
R26448	8	99
R26906	2	1013
R26906	7	1015
R26906	3	169
R26906	45	373
R26906	45	375
R26906	13	383
R26906	4	477
R26906	3	825
R26906	15	89
R26906	15	895
R26906	5	911
R26906	5	913
R26906	11	923
R27149	10	179
R27149	10	293
R27175	15	103
R27175	2	106
R27175	1	109
R27175	44	383
R27175	5	99
R27218	7	106
R27218	16	429
R27218	29	987
R27218	29	989
R27218	9	99
R27315	19	103
R27315	3	109
R27315	15	65
R27315	4	69
R27448	5	1025
R27448	9	995
R27448	9	997
R27449	6	1025
R27449	10	995
R27449	10	997
R27474	9	187
R27474	9	301
R27474	46	373
R27474	46	375
R27474	48	911
R27474	49	913
R27528	4	427
R281148	23	377
R28193	10	767
R28583	3	209
R28776	1	169
R28782	8	101
R28782	2	1027
R28782	24	1039
R28782	2	129
R28782	11	157
R28782	3	163
R28782	5	385
R28782	7	419
R28782	7	421
R28782	5	437
R28782	5	439
R28782	31	457
R28782	22	791
R28782	16	911
R28782	18	913
R28782	10	915
R28782	8	919
R28782	14	921
R28811	2	180
R28811	2	294
R29936	16	106
R29936	5	125
R29936	7	363
R29936	8	367
R29936	25	383
R29936	14	477
R29936	8	911
R29936	11	913
R30200	15	447
R31654	25	733
R32295	32	477
R33259	2	169
R33259	19	735
R34513	27	105
R34857	19	105
R34858	20	105
R35022	3	221
R35022	3	329
R35365	10	99
R35366	11	99
R35367	12	99
R36235	8	417
R36235	17	419
R36545	14	483
R36545	14	485
R36636	15	106
R36636	45	383
R36636	49	911
R36636	50	913
R37023	28	911
R37023	27	913
R37287	9	987
R37287	9	989
R375R	22	103
R375R	4	109
R38454	47	373
R38454	47	375
R39112	2	103
R39112	6	179
R39112	6	293
R39112	11	841
R39112	10	843
R39112	10	845
R39112	16	859
R39112	17	859
R39112	50	911
R39112	51	913
R39112	27	987
R39112	27	989
R39503	5	227
R39554	11	557
R39554	6	597
R39741	1	193
R41934	5	216
R41934	5	324
R41985	14	359
R41985	8	721
R41985	20	723
R42045	28	241
R42340	1	225
R42340	6	225
R42340	16	265
R42340	1	333
R42340	6	333
R42340	10	352
R43409	5	213
R43409	5	215
R43409	5	323
R43409	1	349
R43660	21	229
R43660	24	337
R43750	24	409
R44096	4	557
R44096	1	597
R44097	4	557
R44097	1	597
R44165	18	733
R44302	9	355
R44302	38	361
R44302	11	497
R44302	6	501
R44302	6	503
R44302	11	505
R44302	13	509
R44302	21	513
R44302	19	525
R44302	19	531
R44302	5	539
R44302	22	543
R44302	12	557
R44302	9	567
R44302	6	573
R44302	9	575
R44302	4	579
R44302	8	591
R44302	48	633
R44302	9	721
R44302	21	723
R44302	26	733
R44302	11	767
R44302	11	773
R44302	7	781
R44302	13	929
R44302	17	995
R44302	17	997
R46323	41	105
R46324	42	105
R46325	43	105
R46567	4	267
R46667	15	359
R47150	7	179
R47150	7	293
R47150	18	891
R47150	51	911
R47150	52	913
R47151	10	187
R47151	10	301
R47153	36	229
R47153	30	277
R47153	40	337
R47160	2	209
R48437	5	71
R48776	14	99
R500055	15	229
R500055	45	229
R500055	19	337
R500055	53	337

Índice numeríco, continuación

Ref.	Pos.	Página
R500330	32	229
R500330	36	337
R500494	48	373
R500494	48	375
R500597	49	373
R500597	49	375
R500642	1	222
R500642	1	330
R501035	8	219
R501035	8	327
R501388	13	201
R501388	34	201
R501388	16	203
R501388	35	203
R501388	4	251
R501388	1	266
R501388	16	315
R501388	35	315
R502011	13	277
R502011	9	338
R502079	3	191
R502079	3	305
R50279	12	735
R502997	8	213
R502997	8	215
R502997	8	323
R504016	3	243
R504016	3	244
R504016	3	350
R504235	12	225
R504235	8	265
R504235	12	333
R504235	4	352
R504289	48	229
R504289	49	337
R504604	2	227
R504604	2	335
R504669	30	229
R504669	38	229
R504669	20	277
R504669	34	337
R504669	44	337
R504670	43	229
R504670	51	337
R504781	13	183
R504781	14	297
R504810	7	205
R504810	13	241
R504810	26	241
R504810	4	273
R504810	2	275
R504810	6	275
R504810	10	277
R504810	11	277
R504810	40	277
R504810	7	317
R504811	21	213
R504811	21	215
R504811	8	235
R504811	21	323
R504811	8	343
R505146	42	229
R505146	47	337
R505357	24	403
R505357	11	405
R505452	34	183
R505452	37	183
R505452	14	275
R505452	7	277
R505452	43	297
R51031	9	101
R51196	15	99
R51197	16	99
R51198	17	99
R51199	18	99
R516315	9	198
R516315	9	312
R517073	10	219
R517073	10	327
R517522	5	221
R517522	5	329
R518087	8	221
R518087	8	329
R518132	1	185
R518212	23	213
R518212	23	215
R518212	23	323
R518233	13	225
R518233	7	265
R518233	13	333
R518233	3	352
R518239	9	227
R518239	8	335
R518254	2	183
R518254	2	297
R518255	22	213
R518255	22	215
R518255	22	323
R518260	9	185
R518260	15	275
R518260	8	277
R518260	7	298
R518263	5	177
R518263	1	185
R518263	5	291
R518319	6	235
R518319	6	343
R518345	39	183
R518345	40	297
R518353	39	229
R518353	45	337
R518376	25	229
R518376	28	337
R518382	20	229
R518382	22	337
R518619	7	241
R518619	3	273
R518619	3	275
R518619	39	277
R518738	8	213
R518851	1	194
R518852	4	194
R518852	5	309
R518871	33	183
R518871	45	297
R518995	8	179
R518995	8	293
R519285	13	187
R519285	13	301
R519287	15	213
R519287	17	215
R519287	17	323
R519344	6	241
R519344	2	273
R519344	41	277
R519361	7	194
R519361	5	269
R519361	21	275
R519361	37	277
R519361	3	309
R519398	4	241
R519398	2	270
R519414	6	209
R519414	5	211
R519414	20	275
R519414	2	277
R519414	5	321
R519414	12	355
R519426	23	241
R519427	7	216
R519427	7	324
R519428	7	216
R519428	7	324
R519429	8	216
R519429	8	324
R519430	8	216
R519430	8	324
R519439	10	241
R519484	17	341
R519640	6	219
R519640	6	327
R519989	3	241
R519989	3	270
R520091	27	277
R520102	31	201
R520102	33	203
R520102	33	315
R520121	3	230
R520121	30	233
R520121	9	275
R520121	31	277
R520121	3	339
R520121	5	341
R520219	5	179
R520219	5	293
R520223	4	225
R520223	13	265
R520223	4	333
R520223	12	352
R520224	3	225
R520224	12	265
R520224	3	333
R520224	13	352
R520247	5	209
R520247	4	211
R520247	4	321
R520266	8	338
R520366	1	263
R520410	2	194
R520410	2	269
R520410	24	275
R520410	38	277
R520410	8	309
R520424	4	185
R520424	5	298
R520441	46	183
R520441	36	297
R520547	25	277
R520632	8	194
R520632	4	269
R520632	22	275
R520632	35	277
R520632	2	309
R520701	2	188
R520701	3	246
R520701	2	302
R520718	2	243
R520755	1	244
R520755	1	350
R520786	19	233
R520798	14	225
R520798	6	265
R520798	14	333
R520798	2	352
R520844	19	277
R520869	37	229
R520869	41	337
R520912	35	229
R520912	38	337
R521040	3	183
R521040	8	275
R521040	14	277
R521040	3	297
R521067	5	239
R521158	22	233
R521158	11	275
R521158	34	277
R521158	6	341
R521258	7	206
R521258	7	318
R521261	4	221
R521261	4	329
R521269	4	239
R521288	2	239
R521288	6	242
R521288	6	346
R521316	2	221
R521316	2	329
R521323	5	194
R521323	3	269
R521323	23	275
R521323	36	277
R521323	1	309
R521379	26	233
R521379	11	341
R521407	4	233
R521465	3	180
R521465	3	294
R522011	1	189

Índice numeríco, continuación

Ref.	Pos.	Página
R522011	1	303
R522014	6	239
R522014	4	242
R522014	4	346
R522049	2	225
R522049	11	265
R522049	2	333
R522160	16	179
R522160	16	293
R522347	1	197
R522412	2	226
R522412	2	334
R522417	40	297
R522574	6	194
R522574	4	309
R522768	20	179
R522768	23	277
R522768	20	293
R522797	5	239
R522797	3	242
R522797	3	346
R522798	3	239
R522798	5	242
R522798	5	346
R522799	4	239
R522799	2	242
R522799	2	346
R522884	19	213
R522884	19	215
R522884	19	323
R522921	26	201
R522921	34	201
R522921	27	203
R522921	35	203
R522921	2	245
R522921	2	251
R522921	1	266
R522921	2	266
R522921	27	315
R522921	35	315
R522948	1	197
R522948	1	311
R523306	6	178
R523306	6	292
R523317	2	177
R523317	2	291
R523503	4	187
R523503	4	301
R52389	16	65
R524234	6	183
R524234	9	297
R524453	8	233
R524512	26	229
R524512	29	337
R524513	25	233
R524513	5	241
R524513	10	341
R525081	7	309
R525541	1	225
R525541	5	225
R525541	14	265
R525541	18	275
R525541	9	277
R525541	1	333
R525541	5	333
R525541	14	352
R525976	1	216
R525976	1	324
R526154	45	183
R526154	1	259
R526154	38	297
R526290	6	222
R526290	6	330
R526569	7	327
R526607	5	177
R526607	1	185
R526607	5	291
R526781	7	221
R526781	7	329
R526807	49	229
R526807	50	337
R526836	16	229
R526836	20	337
R527004	1	185
R527285	2	225
R527285	2	333
R527285	11	352
R527286	9	225
R527286	9	333
R527286	7	352
R527592	8	205
R527592	5	275
R527592	4	277
R527592	8	317
R527684	8	185
R527684	6	298
R527877	18	213
R527877	18	215
R527877	18	323
R527884	5	177
R527884	1	185
R527884	12	275
R527884	3	277
R527884	5	291
R528286	6	241
R528286	4	275
R528286	41	277
R528715	4	199
R528715	4	313
R52921	10	509
R530233	19	179
R530233	19	293
R53108	1	198
R53108	2	198
R53108	9	199
R53108	24	277
R53108	1	312
R53108	2	312
R53108	9	313
R53317	18	457
R53393	39	361
R53508	15	631
R53508	15	633
R53508	15	635
R54326	4	213
R54326	3	215
R54326	3	323
R54380	5	109
R54380	14	65
R56308	19	99
R56397	33	737
R59074	24	83
R59074	20	85
R59289	5	105
R59460	13	105
R60038	3	105
R60831	31	927
R63548	16	183
R63548	34	183
R63548	35	183
R63548	18	201
R63548	7	203
R63548	9	203
R63548	6	229
R63548	16	275
R63548	5	277
R63548	19	297
R63548	41	297
R63548	7	315
R63548	9	315
R63548	12	337
R63548	2	341
R63548	19	813
R63548	19	815
R63548	19	891
R63575	4	65
R66405	13	149
R66405	20	151
R66405	19	153
R66407	9	157
R66407	3	161
R66408	10	157
R68672	28	675
R68672	33	693
R69629	8	971
R70111	7	105
R70112	12	105
R70113	9	105
R70114	8	105
R70115	11	105
R70663	38	645
R70663	38	647
R71732	7	222
R71732	24	229
R71732	29	229
R71732	21	277
R71732	7	330
R71732	27	337
R71732	33	337
R71929	5	65
R72430	6	65
R72655	18	603
R72655	10	705
R72655	9	709
R72655	9	713
R73290	23	973
R74008	9	219
R74008	9	327
R75065	11	507
R76578	7	813
R76578	7	815
R76578	4	817
R76578	4	819
R76578	4	821
R76578	4	823
R76578	5	825
R76578	4	827
R76578	2	829
R76578	4	831
R76578	7	833
R76578	7	835
R76578	7	837
R76578	7	839
R76578	7	841
R76578	6	843
R76578	6	845
R76578	2	903
R76578	4	905
R77175	4	129
R77175	9	463
R77175	4	73
R77175	52	911
R77175	53	913
R77175	14	915
R77175	15	919
R77175	29	921
R77480	1	565
R77480	6	575
R77664	1	65
R77915	27	705
R78052	2	519
R78052	3	519
R78052	4	519
R78053	22	497
R78053	3	515
R78053	1	519
R78053	5	527
R78053	7	527
R78053	1	533
R78053	2	533
R78053	3	533
R78053	3	541
R78053	1	575
R78053	1	577
R78054	7	495
R78054	2	515
R78057	9	741
R78058	1	521
R78058	5	527
R78058	6	527
R78058	2	533
R78058	3	533
R78059	21	497
R78059	2	515
R78059	3	515
R78059	4	515
R78059	5	515
R78059	2	519
R78059	3	519

Índice numeríco, continuación

Ref.	Pos.	Página
R78059	4	519
R78059	5	519
R78059	2	523
R78059	5	527
R78059	6	527
R78059	8	527
R78059	2	533
R78059	3	533
R78059	4	533
R78059	3	541
R78059	1	545
R78059	2	545
R78059	3	545
R78059	1	575
R78059	1	577
R78059	9	741
R78060	21	497
R78060	4	515
R78060	2	519
R78060	3	519
R78060	4	519
R78060	5	519
R78060	2	523
R78060	8	527
R78060	4	533
R78060	7	545
R78061	7	495
R78061	2	515
R78061	3	515
R78061	5	515
R78061	3	541
R78062	10	537
R78062	9	537
R78063	7	495
R78063	12	537
R78063	2	545
R78063	3	545
R78064	1	545
R78064	2	545
R78064	3	545
R78065	12	515
R78065	14	515
R78065	16	515
R78065	17	515
R78065	18	515
R78065	10	517
R78065	11	517
R78065	12	517
R78065	13	517
R78065	14	517
R78065	6	517
R78065	11	519
R78065	12	519
R78065	1	523
R78065	18	537
R78065	19	537
R78065	9	541
R78065	41	547
R78065	42	547
R78065	43	547
R78065	44	547
R78065	45	547
R78065	47	547
R78065	48	547
R78065	49	547
R78065	50	549
R78065	51	549
R78065	52	549
R78065	53	549
R78065	54	549
R78065	55	549
R78065	56	549
R78065	57	549
R78065	59	549
R78065	62	549
R78065	4	559
R78065	8	559
R78065	9	559
R78065	2	563
R78065	3	563
R78065	3	565
R78065	10	569
R78065	11	569
R78065	12	569
R78065	12	569
R78065	8	569
R78065	9	569
R78065	4	571
R78065	5	571
R78066	10	507
R78066	10	515
R78066	15	515
R78066	19	515
R78066	7	517
R78066	8	517
R78066	10	519
R78066	9	519
R78066	2	521
R78066	3	523
R78066	16	537
R78066	1	541
R78066	31	547
R78066	35	547
R78066	38	547
R78066	39	547
R78066	60	549
R78066	61	549
R78066	65	549
R78066	1	559
R78066	10	559
R78066	11	559
R78066	12	559
R78066	13	559
R78066	2	559
R78066	3	559
R78066	5	559
R78066	6	559
R78066	7	559
R78066	2	565
R78066	3	571
R78069	15	497
R78069	10	507
R78069	11	507
R78069	17	515
R78069	18	515
R78069	19	515
R78069	11	517
R78069	13	517
R78069	14	517
R78069	6	517
R78069	7	517
R78069	8	517
R78069	10	519
R78069	3	523
R78069	29	529
R78069	30	529
R78069	24	535
R78069	16	537
R78069	19	537
R78069	1	541
R78069	31	547
R78069	42	547
R78069	43	547
R78069	50	549
R78069	51	549
R78069	53	549
R78069	54	549
R78069	55	549
R78069	59	549
R78069	60	549
R78069	61	549
R78069	62	549
R78069	65	549
R78069	2	555
R78069	10	559
R78069	12	559
R78069	13	559
R78069	2	559
R78069	5	559
R78069	7	559
R78069	8	559
R78069	1	561
R78069	6	561
R78069	2	563
R78069	10	569
R78069	11	569
R78069	12	569
R78069	8	569
R78069	3	571
R78069	4	573
R78069	5	573
R78069	5	575
R78069	5	577
R78069	10	929
R78069	12	929
R78069	9	929
R78069	10	931
R78393	13	447
R79001	12	1085
R79033	28	705
R79033	18	729
R79101	15	1029
R79101	15	1031
R79101	15	1035
R80979	23	543
R81162	9	65
R81353	32	105
R81596	16	407
R81775	13	1087
R81775	5	451
R81862	19	1033
R81862	10	1087
R81862	13	1089
R81862	17	451
R81862	13	455
R82007	17	213
R82007	15	215
R82007	15	323
R82075	14	1085
R82076	16	1085
R83578	8	1085
R84262	20	103
R85027	12	221
R85027	12	329
R85145	3	267
R85226	18	105
R87732	2	230
R87732	2	339
R89879	16	341
R89940	16	1031
R91360	1	183
R91360	1	297
R92097	29	233
R92097	10	275
R92097	33	277
R92208	14	447
R93623	4	105
R94545	10	65
R94546	8	65
R95116	16	105
R95493	8	813
R95493	8	815
R95493	5	817
R95493	5	819
R95493	5	821
R95493	5	823
R95493	6	825
R95493	5	827
R95493	6	829
R95493	5	831
R95493	8	833
R95493	8	835
R95493	8	837
R95493	8	839
R95493	8	841
R95493	7	843
R95493	7	845
R95493	9	887
R95493	9	889
R95493	9	891
R95493	9	893
R95493	9	895
R95493	9	897
R95493	9	899
R95493	9	901
R95493	4	903
R95493	5	905
R95493	9	907
R96248	13	735
R96703	7	280

Índice numeríco, continuación

Ref.	Pos.	Página
R96753	25	745
R96935	2	267
R98064	14	229
R98064	44	229
R98064	18	337
R98064	52	337
R98250	5	338
R98527	7	235
R98527	7	343
RE12362	11	198
RE12362	11	312
RE12363	21	497
RE12363	8	505
RE12363	4	515
RE12363	5	519
RE12363	8	527
RE12363	4	533
RE12363	7	545
RE12363	9	741
RE12364	5	515
RE12364	1	521
RE12364	2	523
RE12364	6	527
RE157329	27	733
RE167207	13	213
RE167207	11	215
RE167207	11	323
RE174764	20	735
RE187311	15	735
RE194040	12	407
RE19429	15	393
RE20223	2	397
RE20343	12	1087
RE20343	1	451
RE21790	1	209
RE223406	8	761
RE223406	8	763
RE223407	9	761
RE223407	9	763
RE234261	9	149
RE25110	50	383
RE275593	3	783
RE289629	12	767
RE31702	25	83
RE31702	21	85
RE33887	4	99
RE36349	18	1031
RE38310	7	157
RE39224	10	601
RE40048	1	230
RE40048	1	339
RE43497	28	733
RE46684	8	341
RE46716	25	403
RE46716	12	405
RE46742	29	733
RE46743	32	733
RE48419	5	205
RE48419	5	317
RE49486	22	99
RE49486	23	99
RE49624	9	841
RE49624	8	843
RE49624	8	845
RE502954	26	403
RE503590	23	201
RE503590	24	203
RE503590	24	315
RE504245	2	198
RE504245	2	312
RE505264	3	338
RE505399	10	198
RE505399	10	312
RE505428	1	180
RE505428	1	294
RE506103	2	198
RE506103	2	312
RE506624	28	183
RE506624	25	297
RE508648	6	205
RE508648	6	275
RE508648	10	277
RE508648	6	317
RE509097	15	187
RE509097	15	301
RE509097	50	373
RE509097	50	375
RE509097	53	911
RE509097	54	913
RE509463	3	188
RE509463	2	246
RE509463	3	302
RE515636	23	183
RE515636	22	297
RE515781	41	229
RE515781	48	337
RE516171	19	275
RE516171	16	277
RE516336	5	183
RE516336	8	297
RE517370	4	235
RE517370	4	343
RE517435	10	225
RE517435	3	265
RE517435	4	265
RE517435	5	265
RE517435	10	333
RE517435	6	352
RE517436	7	219
RE519144	11	151
RE519144	10	153
RE519144	10	213
RE519144	12	215
RE519144	12	323
RE519802	6	221
RE519802	6	329
RE519803	9	221
RE519803	9	329
RE519810	10	221
RE519810	10	329
RE519889	7	215
RE519889	1	263
RE519889	2	263
RE520030	19	183
RE520030	12	297
RE520032	27	183
RE520032	26	297
RE520044	6	201
RE520044	6	203
RE520044	6	315
RE520442	1	185
RE520585	2	187
RE520585	2	301
RE520634	1	280
RE520777	18	277
RE520906	35	203
RE520906	1	266
RE520906	35	315
RE520953	7	239
RE521420	22	229
RE521420	23	337
RE521599	21	183
RE521599	21	297
RE521635	42	297
RE522210	12	241
RE522368	27	241
RE522616	15	183
RE522616	9	229
RE522616	16	297
RE522616	11	337
RE522672	37	297
RE522723	6	185
RE522794	16	201
RE522794	19	203
RE522794	19	315
RE522823	7	185
RE522823	7	209
RE522823	1	211
RE522823	1	321
RE522824	11	241
RE522932	5	178
RE522932	5	292
RE522991	6	213
RE522991	6	215
RE522991	6	323
RE523236	35	203
RE523236	1	266
RE523236	35	315
RE523319	9	233
RE523322	19	401
RE523322	27	403
RE523340	4	227
RE523340	4	335
RE523346	8	201
RE523346	11	203
RE523346	11	315
RE523377	21	241
RE523491	5	233
RE523699	14	233
RE523784	29	201
RE523784	30	203
RE523784	1	245
RE523784	30	315
RE523785	24	201
RE523785	25	203
RE523785	25	315
RE523787	12	201
RE523787	34	201
RE523787	15	203
RE523787	35	203
RE523787	3	251
RE523787	1	266
RE523787	3	266
RE523787	15	315
RE523787	35	315
RE523811	24	183
RE523811	24	297
RE523818	1	205
RE523818	1	317
RE523819	1	233
RE523819	6	233
RE523828	1	188
RE524007	31	229
RE524007	32	337
RE524105	51	229
RE524105	28	277
RE524105	42	337
RE524399	9	183
RE524399	4	297
RE524528	7	183
RE524528	11	297
RE524529	22	183
RE524529	23	297
RE524539	27	233
RE524539	12	341
RE52454	4	741
RE524730	43	183
RE524730	3	229
RE524730	1	239
RE524730	29	241
RE524730	1	242
RE524730	32	297
RE524730	5	337
RE524730	1	346
RE525016	22	525
RE525016	22	531
RE52504	20	407
RE52506	1	741
RE52507	10	741
RE52508	7	741
RE52509	11	741
RE525480	13	355
RE525509	7	201
RE525509	10	203
RE525509	10	315
RE525513	26	183
RE525513	34	297
RE525514	25	183
RE525514	35	297
RE525515	29	183
RE525515	33	297
RE525516	30	183
RE525516	29	297
RE525517	31	183
RE525517	28	297
RE525518	32	183
RE525518	27	297
RE525519	41	183
RE525519	30	297

Índice numeríco, continuación

Ref.	Pos.	Página
RE525523	11	201
RE525523	25	201
RE525523	34	201
RE525523	14	203
RE525523	26	203
RE525523	35	203
RE525523	1	251
RE525523	1	266
RE525523	14	315
RE525523	26	315
RE525523	35	315
RE525915	8	187
RE525915	8	301
RE525963	5	229
RE525963	7	337
RE526285	16	241
RE526287	15	241
RE526432	2	206
RE526432	2	318
RE526481	4	230
RE526481	4	339
RE526518	24	233
RE526518	7	341
RE52702	54	911
RE52702	55	913
RE527756	34	183
RE527756	42	183
RE527756	31	297
RE527976	8	177
RE527976	8	291
RE528096	40	183
RE528096	39	297
RE528207	1	270
RE528219	7	233
RE528232	8	241
RE528232	9	241
RE528399	1	260
RE528400	1	277
RE528402	1	275
RE528407	46	297
RE528408	34	183
RE528410	1	273
RE528413	1	269
RE528619	1	280
RE528652	1	190
RE528652	1	304
RE528725	1	283
RE528750	2	197
RE528750	2	311
RE528831	20	233
RE528864	17	201
RE528864	20	203
RE528864	20	315
RE528865	10	201
RE528865	13	203
RE528865	13	315
RE529151	34	183
RE529187	11	225
RE529187	9	265
RE529187	13	275
RE529187	6	277
RE529187	11	333
RE529187	5	352
RE529251	1	302
RE529264	5	219
RE529264	5	327
RE529318	11	219
RE529318	1	248
RE529318	11	327
RE529319	7	216
RE529319	1	247
RE529319	7	324
RE529320	8	216
RE529320	1	249
RE529320	8	324
RE529661	1	280
RE529775	1	216
RE529775	11	235
RE529775	1	324
RE529775	11	343
RE529871	8	177
RE529871	8	291
RE529920	4	229
RE529920	8	337
RE529972	1	177
RE529972	5	177
RE529972	1	291
RE529972	5	291
RE530121	17	179
RE530121	17	293
RE530194	1	188
RE530194	1	246
RE530194	1	302
RE530370	1	225
RE530370	1	265
RE530370	1	333
RE530370	1	352
RE530459	1	258
RE530594	1	263
RE531072	2	213
RE531072	1	215
RE531072	1	219
RE531072	2	219
RE531072	5	219
RE531072	1	323
RE531072	1	327
RE531072	2	327
RE531072	5	327
RE531077	4	219
RE531077	2	258
RE531077	1	268
RE531077	4	327
RE531095	8	213
RE531095	8	215
RE531095	1	253
RE531095	1	257
RE531095	8	323
RE531100	1	279
RE531195	34	183
RE531195	36	183
RE531195	42	297
RE531616	1	206
RE531616	1	318
RE531700	5	201
RE531700	5	203
RE531700	5	315
RE531808	2	411
RE531808	2	413
RE531836	35	233
RE531863	1	229
RE532171	1	250
RE532171	10	297
RE532429	7	203
RE532429	7	315
RE532539	1	341
RE532866	4	341
RE532889	1	351
RE533975	3	222
RE533975	3	330
RE534156	4	183
RE534156	7	297
RE534315	1	216
RE534315	11	235
RE534315	1	324
RE534315	11	343
RE534452	3	337
RE534537	1	233
RE534537	6	233
RE534733	8	183
RE534733	10	297
RE535070	44	183
RE535070	37	297
RE535274	1	190
RE535274	1	304
RE535294	2	241
RE535517	5	206
RE535517	5	318
RE535554	7	219
RE535554	7	327
RE535576	7	213
RE535576	7	215
RE535576	7	323
RE535699	1	233
RE535699	6	233
RE535990	1	233
RE535990	2	233
RE535990	6	233
RE536258	1	185
RE536485	1	298
RE536705	1	177
RE536705	5	177
RE536705	1	291
RE536705	5	291
RE537144	2	241
RE538116	2	233
RE538116	6	233
RE53823	21	105
RE538930	4	341
RE539695	10	199
RE539695	10	313
RE539701	6	199
RE539701	6	313
RE539764	28	201
RE539764	29	203
RE539764	29	315
RE539765	22	201
RE539765	23	203
RE539765	23	315
RE540550	1	190
RE540550	1	304
RE55423	3	741
RE57604	4	178
RE57604	4	292
RE57836	4	179
RE57836	9	213
RE57836	10	215
RE57836	8	227
RE57836	4	293
RE57836	10	323
RE57836	6	335
RE57836	9	335
RE58664	1	109
RE58664	5	99
RE60071	24	241
RE60700	5	129
RE60700	16	919
RE60700	30	921
RE60701	55	911
RE60701	56	913
RE60701	15	915
RE62981	3	103
RE63439	12	187
RE63439	8	206
RE63439	12	301
RE63439	8	318
RE63751	20	241
RE65008	5	69
RE68715	2	338
RE70678	7	198
RE70678	7	312
RE70682	5	198
RE70682	5	312
RE70756	6	198
RE70756	5	280
RE70756	8	280
RE70756	6	312
RE70987	1	267
RE71255	12	213
RE71255	9	215
RE71255	1	226
RE71255	11	229
RE71255	9	323
RE71255	1	334
RE71255	15	337
RE71256	8	198
RE71256	7	199
RE71256	6	280
RE71256	8	312
RE71256	7	313
RG37929	1	285
RG37954	1	351
SE501228	1	188
SE501228	1	246
SE501270	3	222
SE501270	3	330
SE501746	1	255
SE501759	7	219
SE501759	7	327
SE501838	11	487

Índice numeríco, continuación

Ref.	Pos.	Página
SE501866	2	198
SE501922	4	183
SE501922	7	297
SE501947	46	297
SE501948	34	183
SE502281	2	241
SE502420	4	341
T101807	7	629
T102138	24	973
T102207	6	609
T102934	15	363
T102934	27	409
T102934	15	483
T102934	15	485
T102934	22	513
T102934	23	525
T102934	23	531
T102934	10	567
T102934	34	737
T102934	38	739
T104220	29	675
T104220	7	679
T104220	7	681
T104220	7	683
T104220	7	685
T104220	7	687
T104220	7	689
T104220	4	691
T104220	34	693
T104220	10	847
T104220	10	849
T104220	10	851
T104220	11	853
T104220	11	855
T104220	11	857
T104220	18	859
T104223	32	1041
T10510	29	1057
T10510	30	987
T10510	17	989
T105253	19	1015
T105773	8	1005
T105773	9	1007
T105773	9	1017
T105773	9	1019
T105773	10	1021
T105773	12	1023
T105773	14	1065
T105773	12	433
T105773	12	435
T105891	26	745
T106596	38	105
T107029	13	747
T107117	9	483
T107117	9	485
T107135	22	547
T112244	18	1089
T11234	7	769
T114792	6	1041
T118712	6	817
T118712	6	819
T118712	6	821
T118712	6	823
T118712	7	825
T118712	6	827
T118712	17	837
T118712	11	843
T118712	11	845
T120536	16	483
T120536	16	485
T120536	24	525
T120536	24	531
T122075	7	177
T122075	7	291
T122803	15	201
T122803	17	203
T122803	17	315
T124495	24	1031
T125945	18	1041
T125945	15	1057
T126204	6	461
T128502	10	977
T129981	11	977
T129982	12	977
T131169	11	509
T13254	21	407
T134104	23	483
T134104	23	485
T134530	4	785
T13519	8	225
T13519	17	265
T13519	8	333
T13519	9	352
T135675	1	649
T135675	2	649
T135675	20	651
T135675	22	651
T135675	6	653
T135675	7	653
T135675	20	655
T135675	22	655
T13814	2	229
T13814	6	337
T138914	35	737
T138914	39	739
T139939	16	359
T140922	28	113
T140922	28	115
T140924	6	475
T140924	13	557
T141123	17	483
T141123	17	485
T141732	1	979
T141732	1	981
T141733	2	979
T142485	19	1041
T142485	16	1057
T143169	34	733
T143534	51	375
T143929	8	975
T143929	7	977
T145360	8	769
T145697	20	973
T146097	2	467
T146097	2	469
T146098	1	473
T146099	1	471
T146102	12	198
T146102	2	198
T146102	6	198
T146102	5	199
T146102	2	280
T146102	12	312
T146102	2	312
T146102	6	312
T146102	5	313
T146104	12	471
T146106	12	473
T146605	5	465
T146606	13	473
T146607	13	471
T147623	20	1029
T147623	20	1035
T147623	35	1053
T147700	33	1041
T147700	13	1049
T147700	33	1057
T147891	23	513
T148164	21	1029
T148164	21	1035
T148164	36	1053
T148409	19	611
T148409	26	631
T148409	26	633
T148409	26	635
T148410	4	867
T148411	17	609
T149597	24	513
T150346	3	1047
T150347	4	1047
T150614	13	977
T150768	7	609
T150942	28	1039
T150961	2	831
T150961	2	905
T151485	10	987
T151797	4	53
T151797	6	55
T151797	4	57
T151797	6	59
T151797	6	61
T151806	24	1009
T151806	17	1011
T152047	34	1041
T152047	14	1049
T152721	14	977
T152876	11	987
T152877	12	987
T152879	14	987
T152879	14	989
T152881	16	987
T152881	16	989
T152882	16	987
T152882	16	989
T152883	16	987
T152883	16	989
T152990	19	987
T152991	19	987
T152992	19	987
T152993	22	987
T152993	22	989
T152994	23	987
T152995	24	987
T153064	52	373
T153535	8	629
T153611	12	505
T153680	6	465
T154087	27	745
T155579	2	461
T155581	2	461
T156027	8	609
T156174	9	609
T156404	11	607
T156709	10	609
T156710	11	609
T156711	12	609
T156927	13	609
T157211	19	457
T157212	14	457
T157212	24	457
T157220	20	457
T157223	25	457
T157257	26	457
T157258	15	457
T157275	4	1043
T157275	17	1087
T157942	17	67
T157943	11	67
T157944	7	67
T157945	2	67
T157952	1	67
T157991	14	747
T157991	16	747
T158248	4	71
T158249	19	71
T158298	56	911
T158298	57	913
T158334	9	67
T158335	8	67
T158338	4	63
T158339	20	71
T158340	5	63
T158436	15	605
T158509	6	63
T158511	7	63
T158580	19	67
T158599	3	71
T158949	13	399
T159950	20	1063
T159956	20	1015
T159984	18	71
T159985	17	71
T160017	19	645
T160017	19	647
T160020	20	645
T160020	20	647
T160152	3	467
T160152	3	469
T160153	2	471

Índice numeríco, continuación

Ref.	Pos.	Página
T160154	2	473
T160183	53	373
T160183	53	375
T160492	35	733
T160541	4	87
T160608	54	373
T160608	54	375
T160609	55	373
T160609	55	375
T161929	12	393
T162050	7	465
T162051	14	471
T162052	14	473
T162238	24	377
T162238	28	745
T162477	37	737
T162575	56	373
T162575	56	375
T162675	25	513
T162675	25	525
T162675	25	531
T162876	29	113
T163333	21	113
T163333	19	115
T163334	11	705
T163334	10	709
T163334	10	713
T163335	12	705
T163335	11	709
T163335	11	713
T163336	13	705
T163336	12	709
T163336	12	713
T163658	8	465
T163659	15	471
T163660	15	473
T163748	1	983
T164030	40	739
T164203	22	407
T164264	30	113
T16464	25	1009
T16464	18	1011
T16464	22	113
T16464	20	115
T164691	16	471
T164692	16	473
T164945	26	729
T164986	45	989
T165055	10	989
T165056	12	989
T165061	11	989
T165062	23	989
T165063	24	989
T165064	35	989
T165065	36	989
T165066	37	989
T165067	38	989
T165068	39	989
T165069	39	989
T165070	39	989
T165071	47	989
T165072	19	989
T165073	19	989
T165074	19	989
T165075	32	989
T165077	26	989
T165791	44	989
T166297	36	733
T167010	13	987
T167010	15	987
T167010	13	989
T167011	13	987
T167011	15	987
T167190	3	641
T168383	10	123
T168383	2	127
T168383	8	405
T168574	2	1033
T170180	21	457
T170181	22	457
T172927	32	457
T173369	16	745
T173369	19	745
T173369	20	745
T173369	21	745
T173369	22	745
T173369	8	745
T173369	9	745
T173591	5	381
T173779	5	719
T174201	11	771
T174201	12	773
T174203	12	771
T174203	13	773
T174275	57	911
T174275	58	913
T174530	18	483
T174530	18	485
T174634	16	457
T175236	27	457
T175675	21	645
T175675	21	647
T176064	30	1043
T176064	5	449
T176064	6	453
T176064	12	607
T176064	12	77
T176064	44	83
T176064	39	85
T176108	33	457
T176425	7	791
T176870	6	719
T177575	40	361
T177580	41	361
T179952	14	399
T181306	8	861
T181306	7	863
T181306	3	999
T182184	27	631
T182184	27	633
T182184	27	635
T182909	15	657
T182909	15	659
T182909	10	661
T182909	10	663
T182909	12	665
T182909	18	929
T183756	18	813
T183756	18	815
T183756	3	831
T183756	5	833
T183756	5	835
T183756	5	837
T183756	5	839
T183756	5	841
T183756	4	843
T183756	4	845
T183756	15	859
T183756	17	891
T183756	3	905
T183756	17	907
T183816	32	85
T183817	36	83
T183817	33	85
T183818	37	83
T183818	34	85
T183819	38	83
T183819	35	85
T183820	39	83
T183820	36	85
T183822	40	83
T183822	37	85
T184082	2	981
T184082	2	983
T184135	7	117
T184135	7	491
T184135	7	493
T184228	15	989
T184345	21	727
T184345	19	729
T184460	38	85
T184629	5	445
T184924	12	359
T184924	5	475
T184924	22	723
T184924	10	725
T184924	48	733
T184924	21	735
T185135	61	791
T185138	15	791
T185181	54	791
T185183	24	791
T185184	57	791
T185185	40	791
T185186	55	791
T185254	25	791
T185326	3	731
T185424	3	119
T185664	11	643
T185769	7	501
T185769	14	509
T185769	24	543
T185769	19	557
T185769	7	573
T185769	9	591
T185769	38	675
T185769	4	731
T185769	13	767
T185826	57	373
T185826	57	375
T185826	58	911
T185826	59	913
T186068	28	727
T186169	16	657
T186169	16	659
T186793	28	631
T186793	28	633
T186793	28	635
T187196	45	83
T187196	40	85
T187394	8	501
T187394	15	509
T187394	25	543
T187394	20	557
T187394	8	573
T187394	10	591
T187394	14	767
T187561	1	79
T187566	4	79
T187815	17	923
T188075	9	971
T188076	10	971
T188686	13	791
T188687	49	791
T188856	46	83
T188856	41	85
T188857	47	83
T188857	42	85
T190212	10	465
T190243	52	791
T190513	38	737
T190513	41	739
T190533	17	473
T190534	17	471
T190611	3	1039
T190612	4	1039
T190613	5	1039
T190614	6	1039
T190615	7	1039
T190616	8	1039
T190617	9	1039
T190639	11	1039
T190640	12	1039
T190641	13	1039
T190642	14	1039
T190643	15	1039
T190644	16	1039
T190645	17	1039
T190646	18	1039
T190647	19	1039
T190648	22	1039
T190767	9	813
T190767	9	815
T190767	7	817
T190767	7	819
T190767	7	821
T190767	7	823
T190767	8	825
T190767	7	827

Índice numeríco, continuación

Ref.	Pos.	Página
T190767	12	833
T190767	12	835
T190767	9	837
T190767	12	839
T190767	12	841
T190767	12	843
T190767	12	845
T190892	59	911
T190892	60	913
T191021	4	75
T191335	22	833
T191335	22	835
T191335	22	839
T191335	22	841
T19572	7	967
T19572	7	969
T196077	5	387
T196077	5	389
T196077	3	391
T196077	34	457
T196077	26	543
T196077	11	591
T196077	29	631
T196077	29	633
T196077	29	635
T196077	2	637
T196077	2	639
T196077	6	641
T196077	11	671
T196077	9	673
T196077	27	729
T196077	37	733
T196077	6	787
T196077	7	787
T196077	8	787
T196078	39	675
T196078	4	775
T196079	31	113
T196079	29	115
T196079	8	117
T196079	8	491
T196079	8	493
T196079	27	543
T196079	7	589
T196079	30	631
T196079	30	633
T196079	30	635
T196079	39	645
T196079	39	647
T196079	7	669
T196079	12	671
T196079	10	673
T196079	26	677
T196079	47	693
T196079	29	727
T196079	28	729
T196079	38	733
T196080	27	677
T196080	6	793
T200363	13	543
T200887	14	609
T201537	13	487
T201537	13	489
T201538	11	487
T201538	10	489
T201546	26	377
T201570	29	729
T201880	40	645
T201880	40	647
T202034	39	733
T202035	40	733
T202074	4	649
T202075	5	649
T202075	24	651
T202075	9	653
T202132	24	655
T202159	20	677
T202159	10	681
T202159	8	687
T202159	11	849
T202159	12	855
T202160	21	677
T202161	22	677
T202162	23	677
T202162	5	691
T202162	19	859
T202163	24	677
T202163	8	679
T202163	10	689
T202163	11	847
T202163	12	857
T202164	8	683
T202164	10	685
T202164	11	851
T202164	12	853
T202357	3	637
T202586	28	677
T202586	9	679
T202586	8	681
T202586	9	683
T202586	8	685
T202586	9	687
T202586	8	689
T202586	12	847
T202586	12	849
T202586	12	851
T202586	13	853
T202586	13	855
T202586	13	857
T202586	20	859
T202653	22	645
T202654	22	645
T202655	22	647
T202656	22	647
T202687	42	631
T202687	42	633
T202741	30	727
T202742	41	733
T202743	31	727
T202744	32	727
T202745	30	729
T202746	8	669
T202799	31	631
T202799	31	633
T202799	31	635
T202800	42	733
T202876	4	933
T202876	4	935
T202876	2	937
T202876	4	939
T202876	4	941
T202876	4	943
T202876	4	945
T202876	12	955
T202876	12	957
T202876	12	959
T202876	12	961
T202921	32	631
T202921	32	633
T202921	32	635
T202934	10	957
T202935	10	955
T202938	1	949
T202940	1	951
T203143	31	729
T203381	15	977
T203388	16	977
T203389	15	767
T203390	33	631
T203390	33	633
T203390	33	635
T203494	32	729
T203495	56	369
T203495	56	371
T203495	33	729
T203544	20	675
T203544	54	693
T203545	22	675
T203545	55	693
T203560	33	727
T203569	25	677
T203576	30	675
T203576	35	693
T203589	40	675
T203806	10	961
T203807	10	959
T203871	31	675
T204044	29	677
T204124	43	733
T204274	44	733
T204301	41	675
T204319	12	643
T204457	10	679
T204457	9	681
T204457	10	683
T204457	9	685
T204457	10	687
T204457	9	689
T204457	6	691
T204457	13	847
T204457	13	849
T204457	13	851
T204457	14	853
T204457	14	855
T204457	14	857
T204457	21	859
T204493	39	737
T204543	8	955
T204543	8	957
T204543	8	959
T204543	8	961
T204543	8	963
T204543	8	965
T204599	23	645
T204599	23	647
T204635	16	767
T204643	44	675
T204645	34	631
T204645	34	633
T204645	34	635
T204711	6	445
T204938	7	787
T205066	13	643
T205068	14	643
T205088	8	787
T205219	7	77
T205243	42	635
T205367	4	467
T205370	45	733
T205401	42	675
T205499	41	645
T205499	41	647
T205713	15	1065
T205821	4	469
T205821	7	597
T206080	43	675
T206106	29	543
T206126	42	361
T206127	43	361
T206289	11	465
T206290	18	471
T206291	18	473
T206435	27	377
T206616	17	729
T206624	35	729
T206625	36	729
T206626	37	729
T206627	38	729
T206718	34	727
T206809	39	729
T206812	40	729
T206813	20	729
T206985	35	727
T208283	3	667
T208291	6	791
T208733	44	361
T208792	17	977
T209627	30	543
T209627	19	657
T209627	20	659
T209889	26	513
T209947	43	631
T209947	43	635
T210101	24	645
T210101	24	647
T210106	25	645
T210106	25	647
T210282	30	547
T210282	63	549

Índice numeríco, continuación

Ref.	Pos.	Página
T210282	64	549
T210282	2	575
T210282	3	575
T210282	4	575
T210282	2	577
T210282	3	577
T210282	4	577
T210630	58	373
T210630	58	375
T210636	59	373
T210636	59	375
T210871	12	465
T210933	13	465
T210963	60	373
T210963	60	375
T211864	5	651
T211864	5	653
T211868	5	655
T212073	2	511
T212304	60	911
T212304	61	913
T21242	5	222
T21242	5	330
T212430	13	407
T212430	28	409
T213022	10	813
T213022	10	815
T213022	8	817
T213022	8	819
T213022	8	821
T213022	8	823
T213022	9	825
T213022	8	827
T213022	13	833
T213022	13	835
T213022	10	837
T213022	13	839
T213022	13	841
T213022	13	843
T213022	13	845
T213023	11	813
T213023	11	815
T213023	9	817
T213023	9	819
T213023	9	821
T213023	9	823
T213023	10	825
T213023	9	827
T213023	14	833
T213023	14	835
T213023	11	837
T213023	14	839
T213023	14	841
T213023	14	843
T213023	14	845
T213025	12	813
T213025	12	815
T213025	10	817
T213025	10	819
T213025	10	821
T213025	10	823
T213025	11	825
T213025	10	827
T213025	3	829
T213025	6	831
T213025	15	833
T213025	15	835
T213025	12	837
T213025	15	839
T213025	15	841
T213025	15	843
T213025	15	845
T213025	10	887
T213025	10	889
T213025	10	891
T213025	10	893
T213025	10	895
T213025	10	897
T213025	10	899
T213025	10	901
T213025	3	903
T213025	6	905
T213025	10	907
T213026	15	795
T213026	15	797
T213026	15	799
T213026	15	801
T213026	15	803
T213026	15	805
T213026	15	807
T213026	15	809
T213026	15	811
T213027	28	799
T213027	28	801
T213027	28	803
T213027	15	847
T213027	15	849
T213027	22	859
T213027	4	875
T213027	5	877
T213027	5	879
T213027	4	909
T213028	28	809
T213028	28	811
T213028	16	855
T213028	16	857
T213029	16	795
T213029	16	797
T213029	16	799
T213029	16	801
T213029	16	803
T213029	16	805
T213029	16	807
T213029	16	809
T213029	16	811
T213030	29	799
T213030	29	801
T213030	29	803
T213030	16	847
T213030	16	849
T213030	23	859
T213030	3	875
T213030	6	877
T213030	6	879
T213030	5	909
T213031	29	809
T213031	29	811
T213031	5	855
T213031	17	857
T213033	14	813
T213033	14	815
T213033	12	817
T213033	12	819
T213033	12	821
T213033	12	823
T213033	13	825
T213033	12	827
T213033	17	833
T213033	17	835
T213033	14	837
T213033	17	839
T213033	17	841
T213033	17	843
T213033	17	845
T213034	13	813
T213034	13	815
T213034	11	817
T213034	11	819
T213034	11	821
T213034	11	823
T213034	12	825
T213034	11	827
T213034	16	833
T213034	16	835
T213034	13	837
T213034	16	839
T213034	16	841
T213034	16	843
T213034	16	845
T213034	11	887
T213034	11	889
T213034	11	891
T213034	11	893
T213034	11	895
T213034	11	897
T213034	11	899
T213034	11	901
T213034	11	907
T213140	13	671
T213140	11	673
T213167	26	647
T213199	14	671
T213210	3	471
T213215	3	473
T213242	12	677
T213242	5	679
T213242	5	681
T213242	5	683
T213242	5	685
T213242	5	687
T213242	5	689
T213242	8	847
T213242	8	849
T213242	8	851
T213242	9	853
T213242	9	855
T213242	9	857
T213242	10	859
T213318	15	813
T213318	15	815
T213318	18	833
T213318	18	835
T213318	15	837
T213318	18	839
T213318	18	841
T213349	5	731
T213426	10	499
T213426	9	501
T213426	7	503
T213443	27	645
T213443	27	647
T213444	28	645
T213444	28	647
T213445	29	645
T213445	29	647
T213448	31	645
T213448	31	647
T213449	32	647
T213450	32	645
T213451	33	645
T213451	33	647
T213452	34	645
T213452	34	647
T213516	11	971
T213517	45	361
T213579	12	971
T21367	46	361
T213722	61	373
T213722	61	375
T213896	6	423
T213896	7	425
T213917	13	651
T213917	13	655
T213932	10	721
T213932	8	723
T213932	7	725
T213979	27	737
T213979	31	739
T214023	3	649
T214023	23	651
T214023	8	653
T214023	23	655
T214537	62	373
T214537	62	375
T214740	6	751
T214877	29	409
T214971	19	471
T214972	19	473
T215218	4	667
T215515	16	67
T215516	10	67
T215785	61	911
T215785	62	913
T216283	9	1041
T216283	7	1049
T216283	8	1049
T216283	9	1049
T216283	7	1057
T216610	2	949

Índice numeríco, continuación

Ref.	Pos.	Página
T216610	2	951
T216610	11	955
T216610	11	957
T216610	11	959
T216610	11	961
T216731	11	499
T216731	13	505
T217116	10	757
T217789	1	192
T217789	1	306
T217789	63	373
T217789	63	375
T217790	10	229
T217790	9	337
T217791	14	465
T217792	15	465
T218003	16	465
T218153	33	477
T218154	17	465
T218578	33	477
T218579	20	473
T218580	33	477
T218581	20	471
T218922	4	947
T218922	12	963
T218922	12	965
T218923	1	953
T219261	64	373
T220122	36	631
T220122	36	633
T220122	36	635
T221053	9	975
T222360	47	361
T222360	65	373
T222360	65	375
T223734	35	645
T223734	35	647
T223735	36	645
T223735	36	647
T223777	8	917
T224351	14	487
T224369	15	1049
T224416	48	361
T224469	41	83
T224470	42	83
T224471	43	83
T224952	34	1043
T224958	3	1043
T224958	5	1043
T224958	9	1043
T224973	31	1043
T225008	30	409
T225059	37	1053
T225063	29	1053
T225076	38	1053
T225077	39	1053
T225161	32	927
T225291	8	385
T225292	18	923
T225294	10	385
T225374	9	1025
T225374	9	417
T225374	18	419
T225374	19	995
T225374	19	997
T225375	22	471
T225375	19	995
T225375	19	997
T225376	22	473
T225376	19	995
T225376	19	997
T225384	7	461
T225564	21	455
T225565	22	455
T225566	25	1033
T225566	30	1053
T225566	21	451
T225566	8	607
T225892	57	369
T225892	57	371
T226116	11	757
T226118	12	757
T226119	13	757
T226120	14	757
T226121	15	757
T226397	16	757
T226425	28	377
T226561	29	377
T227011	33	927
T227059	49	361
T227075	44	631
T227075	44	635
T227197	44	369
T227197	44	371
T227198	45	369
T227198	45	371
T227199	46	369
T227199	46	371
T227216	47	369
T227216	48	369
T227216	47	371
T227216	48	371
T227234	49	369
T227234	49	371
T227239	32	675
T227257	31	543
T227451	58	369
T227451	59	369
T227451	58	371
T227451	59	371
T227589	5	471
T227590	5	473
T228059	50	369
T228059	50	371
T228613	17	757
T228987	20	611
T229191	20	67
T22960	50	361
T229658	28	369
T229658	28	371
T229769	51	361
T229810	16	393
T229918	22	735
T229919	23	735
T230016	13	367
T230055	26	525
T230055	26	531
T230241	34	927
T23027	2	783
T230272	10	965
T230273	10	963
T230322	7	757
T230408	18	743
T230741	8	757
T230809	12	747
T231185	5	395
T231326	25	973
T231327	17	973
T231328	26	973
T231329	27	973
T231331	28	973
T231335	13	973
T231338	29	973
T231380	31	377
T231380	11	613
T231568	32	113
T231614	6	649
T231614	10	653
T231615	7	649
T231615	11	653
T231631	15	671
T231632	16	671
T231632	12	673
T231664	51	369
T231664	51	371
T232119	6	539
T232257	3	755
T232294	28	927
T232379	18	757
T232396	9	669
T232406	13	607
T232420	15	609
T232492	7	539
T232498	19	483
T232498	19	485
T232503	3	639
T232513	8	719
T232525	17	671
T232536	16	609
T232578	4	639
T232579	36	727
T232580	37	727
T232581	38	727
T232582	39	727
T232741	11	601
T232746	13	601
T232746	7	601
T232925	15	643
T232966	8	781
T232971	30	973
T232972	31	973
T232973	32	973
T232974	33	973
T232975	34	973
T232984	9	757
T233023	9	781
T233232	40	1053
T233681	6	449
T233898	8	63
T233899	9	63
T234170	26	83
T234170	22	85
T234171	27	83
T234171	23	85
T234214	10	761
T234214	10	763
T234275	10	1025
T234275	20	995
T234275	20	997
T234321	28	83
T234321	24	85
T234392	14	929
T234394	15	929
T234549	29	83
T234549	25	85
T234807	7	453
T234970	14	973
T235032	21	973
T235044	10	975
T235068	22	973
T235166	3	985
T235401	32	1043
T235404	18	765
T235405	19	765
T235410	20	765
T235411	21	765
T235412	22	765
T235943	52	369
T235943	52	371
T236208	14	601
T236208	19	603
T236253	15	601
T236253	20	603
T236318	16	605
T236349	17	605
T236498	14	407
T237176	40	727
T237177	41	727
T237366	42	727
T237367	43	727
T237415	22	743
T237520	35	973
T237521	36	973
T237649	18	605
T237676	9	607
T237722	44	727
T237723	45	727
T237757	5	467
T237757	5	469
T237758	6	471
T237759	6	473
T237760	6	467
T237760	6	469
T237761	7	471
T237762	7	473
T237930	46	727
T237931	47	727
T237990	15	973
T238247	10	669

Índice numeríco, continuación

Ref.	Pos.	Página
T238537	13	741
T238560	18	465
T238573	37	973
T238574	38	973
T238580	19	465
T238582	20	465
T238583	21	465
T238584	22	465
T238599	23	473
T238600	23	471
T238601	21	471
T238602	21	473
T238603	24	473
T238604	24	471
T238881	13	1067
T238914	10	365
T238922	16	363
T239094	19	757
T239511	19	743
T239612	21	651
T239612	21	655
T239757	4	985
T239763	47	733
T239804	32	543
T239805	33	543
T239806	34	543
T239807	3	733
T239862	40	737
T239862	42	739
T240900	10	781
T240964	11	975
T240965	12	975
T241241	6	67
T241355	8	695
T241355	8	699
T241357	9	695
T241357	9	699
T241360	11	697
T241360	11	701
T241363	12	697
T241363	12	701
T241401	30	115
T241432	36	693
T241843	8	967
T241843	8	969
T241844	9	967
T241844	9	969
T241913	31	115
T242103	50	693
T242104	51	693
T242116	37	693
T24212	30	791
T24212	42	791
T242236	52	693
T242284	21	115
T242452	22	115
T242506	32	115
T242817	43	633
T242926	10	695
T242926	10	699
T242928	11	695
T242928	11	699
T243123	44	633
T24359	20	401
T24359	28	403
T243626	9	469
T244268	10	469
T244274	9	473
T244275	9	471
T244276	10	471
T244277	10	473
T244325	1	595
T244574	29	745
T244574	35	745
T244581	30	745
T244586	31	745
T244729	23	765
T244758	11	733
T244883	32	745
T244919	13	673
T245144	13	771
T245144	14	773
T245247	5	695
T245247	5	697
T245247	5	699
T245247	5	701
T246159	21	401
T246159	29	403
T246236	18	497
T246237	16	497
T246238	17	497
T246493	22	401
T246493	30	403
T246625	24	765
T246626	25	765
T246882	3	873
T246882	3	877
T246882	3	879
T246882	3	885
T246885	4	873
T246885	4	877
T246885	4	879
T246885	4	885
T246928	12	887
T246928	12	889
T246928	12	891
T246928	12	893
T246928	12	895
T246928	12	897
T246928	12	899
T246928	12	901
T246928	12	907
T246935	15	63
T246985	23	465
T246986	24	465
T246988	25	465
T246990	25	473
T246991	26	473
T246992	27	473
T246995	25	471
T246996	26	471
T246997	27	471
T247014	26	465
T247015	27	465
T247566	31	409
T247910	26	645
T247910	26	647
T247911	26	645
T248832	6	695
T248832	7	697
T248832	6	699
T248832	7	701
T250441	66	373
T250541	8	613
T250726	38	633
T250777	32	377
T250916	23	113
T250917	24	113
T250918	25	113
T250918	23	115
T250919	26	113
T250919	24	115
T251099	8	757
T251169	14	367
T251312	10	63
T251363	21	603
T251394	53	369
T251394	53	371
T251563	24	717
T251676	35	927
T251693	33	1043
T251778	25	717
T251895	14	489
T252217	33	377
T252254	15	489
T252346	10	967
T252346	10	969
T252368	12	469
T252392	26	717
T252395	19	995
T252395	19	997
T252399	27	717
T252400	13	717
T252524	15	487
T252566	14	651
T252566	14	655
T252567	15	651
T252567	15	655
T252586	7	751
T252587	8	751
T252663	21	611
T252675	13	77
T253246	24	401
T253246	32	403
T253341	14	77
T253342	15	77
T253535	21	1063
T253535	25	401
T253535	33	403
T253652	34	377
T253971	4	883
T253971	5	885
T253971	8	909
T253972	3	883
T253972	6	885
T253972	9	909
T253978	34	745
T254010	61	369
T254010	61	371
T254020	7	719
T254061	62	369
T254061	62	371
T254062	13	605
T254430	14	605
T254495	16	489
T254573	68	911
T254573	69	913
T254875	38	631
T254875	38	635
T254972	41	737
T254979	30	377
T254997	25	377
T255097	18	657
T255097	19	659
T255203	53	361
T255464	28	465
T255468	34	403
T255468	13	405
T255623	54	361
T256039	11	469
T256041	11	471
T256042	11	473
T256050	47	633
T256143	8	467
T256153	4	471
T256154	4	473
T256241	18	359
T256242	19	359
T256416	19	605
T256462	13	469
T256463	29	471
T256464	29	473
T256507	34	729
T257177	12	591
T257258	13	591
T257259	8	593
T257259	1	595
T257260	9	593
T257260	1	595
T257261	14	591
T257338	33	745
T257348	14	469
T257422	26	765
T257568	7	641
T257573	13	861
T257573	12	863
T257737	15	489
T257812	15	603
T257813	16	603
T257838	3	703
T258036	4	717
T258154	34	477
T258251	11	601
T258428	12	747
T258561	23	401
T258561	31	403
T258894	20	465
T258895	23	473
T258896	23	471

Índice numeríco, continuación

Ref.	Pos.	Página
T259209	8	469
T259332	48	693
T259334	49	693
T259693	68	375
T259760	7	467
T259760	7	469
T259762	8	471
T259763	8	473
T259827	62	369
T259827	62	371
T260246	33	373
T260246	70	375
T260254	18	603
T260254	22	603
T260544	33	377
T260802	18	603
T260802	22	603
T260803	13	601
T260803	7	601
T261292	66	375
T265635	8	613
T265735	50	733
T266232	15	643
T27077	20	359
T27077	55	361
T27183	3	55
T27184	4	55
T27193	3	59
T27193	3	61
T27194	4	59
T27194	5	61
T27550	14	557
T28801	33	675
T28801	38	693
T29342	2	791
T30636	41	1053
T31148	30	1057
T32854	9	1077
T32854	12	1079
T32854	12	1083
T32854	26	401
T32854	35	403
T32854	19	459
T32854	17	919
T32854	31	921
T33372	13	971
T35390	4	206
T35390	4	318
T38282	4	127
T38282	35	457
T41677	26	67
T41953	13	83
T41953	28	85
T42199	20	483
T42199	20	485
T42243	14	971
T42302	62	791
T42302	25	987
T42302	25	989
T42598	5	1037
T44604	13	887
T44604	13	889
T44604	13	891
T44604	13	893
T44604	13	895
T44604	13	897
T44604	13	899
T44604	13	901
T44604	13	907
T46639	39	973
T50036	3	759
T54904	10	791
T54904	58	791
T55501	15	557
T55501	8	597
T56112	13	63
T58056	35	543
T58542	13	665
T59932	5	55
T59933	5	59
T59933	4	61
T59938	28	543
T59938	35	631
T59938	37	631
T59938	35	633
T59938	37	633
T59938	35	635
T59938	37	635
T59938	3	787
T59974	20	1053
T59974	16	971
T60042	2	1039
T60260	40	973
T63019	30	677
T63224	28	471
T63225	28	473
T63798	23	743
T64784	18	919
T64784	32	921
T65643	20	605
T65643	16	929
T66702	5	933
T66703	5	935
T66703	1	937
T66703	5	939
T66704	6	939
T66704	5	943
T66704	5	945
T66706	13	955
T66706	13	957
T66706	13	959
T66706	13	961
T66707	5	941
T6Y0309	18	1043
T6Y5230	7	1041
T6Y5230	1	1047
T6Y5230	17	1053
T70177	11	861
T70177	10	863
T70286	2	947
T70286	11	963
T70286	11	965
T70438	6	1037
T70659	46	383
T70694	56	361
T71306	12	67
T72414	24	1053
T72414	10	607
T72414	5	609
T72414	15	611
T72414	8	743
T72414	5	867
T72414	22	923
T74410	1	357
T74410	27	525
T74412	57	361
T74412	71	375
T74412	21	489
T74412	8	539
T74416	15	429
T74416	36	477
T74416	28	525
T74416	28	531
T74416	16	557
T74416	11	567
T74772	5	947
T74773	13	963
T74773	13	965
T75276	24	407
T75276	27	513
T75447	48	83
T75447	43	85
T75644	6	479
T75690	42	1053
T76127	28	805
T76127	28	807
T76127	14	851
T76127	16	853
T76127	4	881
T76127	6	909
T76128	29	805
T76128	29	807
T76128	15	851
T76128	17	853
T76128	3	881
T76128	7	909
T76252	67	373
T76252	67	375
T76252	28	513
T76252	29	525
T76252	29	531
T76252	9	539
T76719	19	919
T76938	12	409
T76938	11	477
T76938	41	791
T76938	9	911
T76938	12	913
T77613	3	1005
T77613	3	1007
T77613	5	1009
T77613	5	1011
T77613	3	1017
T77613	3	1019
T77613	3	1021
T77613	3	1023
T77613	7	1027
T77613	24	1041
T77613	21	1057
T77613	5	1059
T77613	3	1061
T77613	9	1063
T77613	5	1065
T77613	8	1067
T77613	4	1069
T77613	3	1071
T77613	4	1073
T77613	3	1075
T77613	5	1077
T77613	9	1079
T77613	9	1081
T77613	9	1083
T77613	28	151
T77613	27	153
T77613	10	183
T77613	3	201
T77613	3	203
T77613	13	233
T77613	15	233
T77613	36	233
T77613	19	241
T77613	6	297
T77613	3	315
T77613	11	383
T77613	9	403
T77613	6	405
T77613	9	409
T77613	8	429
T77613	8	431
T77613	6	433
T77613	4	435
T77613	5	435
T77613	6	437
T77613	3	441
T77613	6	443
T77613	5	457
T77613	5	459
T77613	5	461
T77613	3	463
T77613	3	795
T77613	3	797
T77613	3	799
T77613	3	801
T77613	3	803
T77613	3	805
T77613	3	807
T77613	3	809
T77613	3	811
T77613	10	829
T77613	9	831
T77613	14	911
T77613	15	913
T77613	5	915
T77613	6	915
T77613	10	919
T77613	9	921
T77613	3	923
T77613	5	995
T77613	5	997

Índice numeríco, continuación

Ref.	Pos.	Página
T77706	17	747
T77814	3	1027
T77814	3	129
T77814	3	163
T77814	17	911
T77814	19	913
T77814	6	919
T77814	11	921
T77857	9	1009
T77857	24	1011
T77857	6	1013
T77857	5	1015
T77857	22	1041
T77857	19	1057
T77857	3	1059
T77857	5	1063
T77857	6	1067
T77857	7	1077
T77857	4	1079
T77857	7	1081
T77857	4	1083
T77857	4	363
T77857	23	383
T77857	11	419
T77857	4	429
T77857	4	431
T77857	3	433
T77857	1	435
T77857	3	435
T77857	6	435
T77857	3	437
T77857	21	459
T77857	5	463
T77857	7	89
T77857	17	921
T77858	2	125
T77858	2	365
T77858	5	367
T77858	16	383
T77858	8	477
T77858	10	89
T77858	11	911
T77858	8	913
T77858	7	923
T77932	3	1013
T77932	8	1015
T77932	14	383
T77932	5	477
T77932	6	911
T77932	6	913
T77932	5	923
T78313	33	911
T78313	32	913
T78593	15	357
T78662	11	63
T78662	24	67
T78707	11	365
T78707	35	477
T78707	63	911
T78707	64	913
T78715	15	367
T78715	64	911
T78715	65	913
T78716	10	1077
T78716	13	1079
T78716	11	1081
T78716	13	1083
T78716	17	363
T78716	47	383
T78716	11	437
T78716	10	463
T78716	28	89
T78716	33	921
T78787	19	497
T78787	30	525
T78787	30	531
T78974	2	337
T78974	20	497
T78974	29	513
T78974	35	525
T78974	10	539
T78974	12	567
T79477	15	401
T79477	18	403
T79477	7	405
T79477	23	407
T80123	42	989
T80394	10	495
T80394	5	501
T81012	34	675
T81012	39	693
T81029	16	1065
T81029	7	1069
T81029	10	1071
T81029	8	1073
T81029	10	1075
T81029	12	1081
T81029	48	383
T81029	12	437
T82612	20	1009
T82612	13	1011
T82791	39	631
T82791	39	633
T82791	39	635
T82792	40	631
T82792	40	633
T82792	40	635
T83426	35	1041
T83426	16	1049
T83426	43	1053
T83426	34	1057
T83426	13	507
T83426	4	615
T83426	15	971
T83426	41	973
T8E6359	19	1043
T9F5124	2	1047
T9F5124	18	1053
T9J6586	20	1043
T9W2668	21	1043
TCU14336	14	717
TH115329	3	977
TT10004	17	359
TT101176	24	631
TT101176	24	633
TT101176	24	635
TT170489	28	1033
TT187222	17	557
TT206940	3	511
TT207136	3	511
TY21754	12	483
TY22324	34	373
TY22324	36	373
TY22324	37	373
TY22324	34	375
TY22324	36	375
TY22324	37	375
TY22328	6	359
TY22328	7	359
TY22328	9	359
TY22328	28	361
TY22328	29	361
TY22328	52	361
TY22328	40	373
TY22328	40	375
TY22328	3	475
TY22328	11	721
TY22328	12	721
TY22328	10	723
TY22328	9	723
TY22328	8	725
TY22328	9	725
TY22464	9	123
TY22464	1	127
TY22464	25	373
TY22464	8	459
TY22464	8	927
TY22503	13	401
TY22503	8	401
TY22503	12	403
TY22503	16	403
TY22503	23	89
TY22503	20	927
TY22503	21	927
TY22504	12	401
TY22504	9	401
TY22504	13	403
TY22504	19	403
TY22504	20	403
TY22504	..	459
TY22539	27	373
TY22539	27	375
TY22539	7	475
TY22563	36	911
TY22563	36	913
TY23020	12	485
TY25139	10	657
TY25139	11	657
TY25139	20	657
TY25139	10	659
TY25139	11	659
TY25139	21	659
TY25139	7	661
TY25139	8	661
TY25139	7	663
TY25139	8	663
TY25139	6	665
TY25139	8	665
TY25139	9	665
U10746	13	1085
U12167	36	1041
U12167	17	1049
U12547	3	125
U12547	3	365
U12547	6	367
U12547	69	375
U12547	17	383
U12547	11	89
U12547	12	911
U12547	9	913
U12547	13	923
U13639	6	192
U13639	2	193
U13639	17	277
U13639	6	306
U13639	12	477
U13639	13	721
U13639	11	723
U14273	14	63
U16814	31	1057
U17409	5	103
U17409	8	103
U17409	35	105
U17409	13	229
U17409	26	277
U17409	16	337
U17409	12	63
U17409	23	67
U41528	37	1041
U41528	18	1049
U41528	35	1057
U42208	63	369
U42208	63	371
U42208	7	793
U42702	29	1039
U42702	4	379
U42702	34	987
U42702	48	989
U43021	41	631
U43021	41	633
U43021	41	635
U44115	5	157
U44915	7	449
U46457	29	911
U46457	28	913
W34896	21	1015
W34896	49	383
W34897	14	1067
X3J782-6-6	14	401
YZ100100	14	165
YZ100952	8	149
YZ101349	6	149
YZ101350	7	149
YZ101353	7	167
YZ101474	1	165
YZ101905	1	159
YZ101905	3	159
YZ102234	6	151
YZ102234	5	153

Índice numeríco, continuación

Ref.	Pos.	Página
YZ103042	5	87
YZ103067	2	149
YZ103100	14	141
YZ103102	13	143
YZ103112	14	139
YZ103113	14	137
YZ103115	4	149
YZ103144	20	141
YZ103146	6	165
YZ103146	2	167
YZ103148	2	165
YZ103188	2	135
YZ103188	2	147
YZ103875	17	141
YZ104048	12	123
YZ104052	1	149
YZ104087	8	167
YZ104088	3	145
YZ104125	7	151
YZ104125	6	153
YZ104140	14	151
YZ104140	13	153
YZ104151	1	133
YZ104179	1	155
YZ104180	2	155
YZ104280	19	151
YZ104280	18	153
YZ104280	3	167
YZ104281	3	135
YZ104281	2	145
YZ104733	21	141
YZ104736	16	151
YZ104736	15	153
YZ104959	3	155
YZ105042	13	123
YZ105096	4	165
YZ105097	5	165
YZ105343	2	163
YZ105386	11	149
YZ105415	15	137
YZ105415	15	139
YZ105415	15	143
YZ105419	4	163
YZ105454	11	137
YZ105454	11	139
YZ105463	1	143
YZ105465	12	137
YZ105465	12	139
YZ105485	18	137
YZ105485	18	139
YZ105485	18	141
YZ105485	18	143
YZ105493	10	137
YZ105493	10	139
YZ105494	10	141
YZ105494	10	143
YZ105508	1	137
YZ105509	1	139
YZ105538	15	165
YZ105539	18	165
YZ105581	1	163
YZ105689	4	137
YZ105689	4	139
YZ105689	4	141
YZ105689	4	143
YZ105724	29	153
YZ105886	7	169
YZ105893	4	159
YZ105982	12	141
YZ105982	12	143
YZ106078	16	137
YZ106078	16	139
YZ106078	16	143
YZ106163	16	141
YZ106184	17	137
YZ106184	17	139
YZ106185	17	143
YZ106211	9	137
YZ106211	9	139
YZ106212	9	141
YZ106212	9	143
YZ106316	3	157
YZ106424	12	157
YZ106443	19	165
YZ106444	1	159
YZ106447	1	147
YZ106475	9	151
YZ106475	8	153
YZ106492	15	141
YZ106498	3	149
YZ106505	26	151
YZ106505	25	153
YZ106512	2	121
YZ106562	14	143
YZ106565	13	137
YZ106565	13	139
YZ106581	4	161
YZ106664	1	141
YZ106677	1	135
YZ106679	1	145
YZ106685	4	117
YZ106734	13	141
YZ106786	1	157
YZ106838	1	161
YZ106839	1	161
YZ106876	27	151
YZ106876	26	153
YZ106948	2	159
YZ106979	1	159
YZ106980	1	151
YZ106981	2	151
YZ106981	1	153
YZ106981	9	167
YZ120167	13	99
YZ120386	6	105
YZ120389	31	105
YZ120390	14	105
YZ120390	40	105
YZ120391	40	105
YZ120398	24	105
YZ120442	1	106
YZ120455	1	101
YZ120455	11	103
YZ120471	8	105
YZ120503	1	105
YZ120507	32	105
YZ120522	23	103
YZ120522	2	109
YZ120662	1	93
YZ120690	1	105
YZ120691	14	105
YZ120692	22	105
YZ120826	9	106
YZ120858	22	105
YZ120858	40	105
YZ120859	14	105
YZ120859	40	105
YZ120912	22	105
YZ120913	14	105
YZ120913	22	105
YZ121133	5	105
YZ121134	6	105
YZ150119	2	137
YZ150119	2	139
YZ150119	2	141
YZ150119	2	143
YZ150217	11	141
YZ150217	11	143
YZ19238	3	121
YZ250161	4	135
YZ250161	19	137
YZ250161	19	139
YZ250161	19	141
YZ250161	19	143
YZ250249	2	157
YZ250262	6	167
YZ250263	4	111
YZ501855	25	151
YZ501855	24	153
YZ501919	24	151
YZ501919	23	153
YZ501919	5	169
YZ501919	8	169
YZ501921	25	151
YZ501921	24	153
YZ501929	6	169
YZ501931SA	4	157
YZ501988	24	151
YZ501988	23	153
YZ502170	8	169
YZ502227	5	169
YZ502360	4	169
YZ502366	2	157
Z40239	26	987
Z78008	6	517