7715, 7815 Tractors

RUTHZIL TRATOR COMERCIAL DE PEÇAS LTDA 11 97083-6812 ROLANDO CITRANGULO

ABRIL 2009

JOHN DEERE

CATÁLOGO DE PEÇAS DE REPOSIÇÃO

7715, 7815 Tractors

PC9668P (30-Apr-09) Portuguese

John Deere Brasil
South American Edition
Litho in Brazil (Revised)
COPYRIGHT © 2009
DEERE & COMPANY
Moline, Illinois
All rights reserved

PRIMARY PICTORIAL INDEX
INDICE GERAL
INDICE PRINCIPAL DE ILUSTRACIONES

PUBM0814 -UN-

020-	A01
020-	A02
020-	A03
030-	A01
035-	A01
035-	A02

20

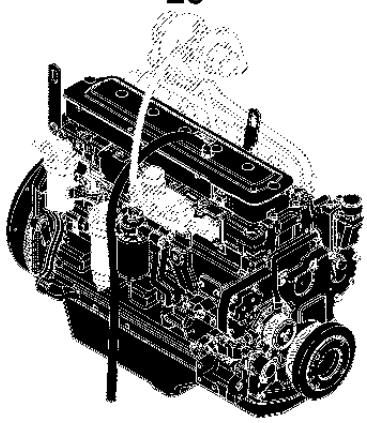

30

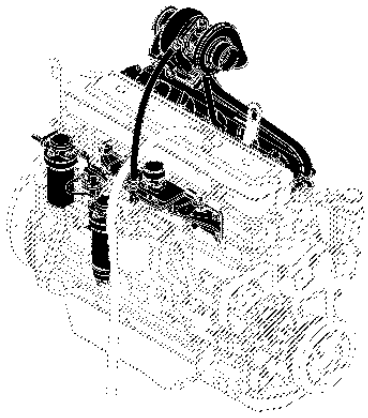

35

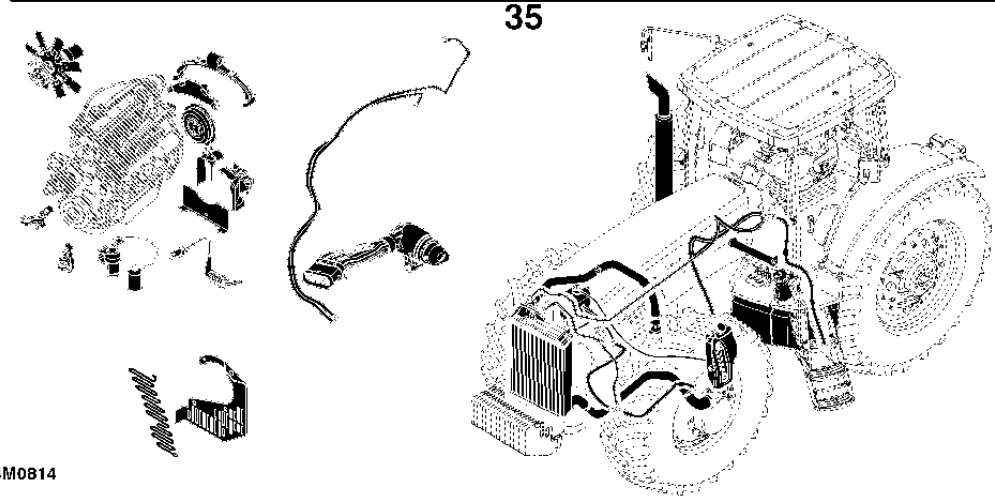

PUBM0814

PRIMARY PICTORIAL INDEX
INDICE GERAL
INDICE PRINCIPAL DE ILUSTRACIONES

PUBM0815 -UN-

040-	A01
040-	A02
041-	A01

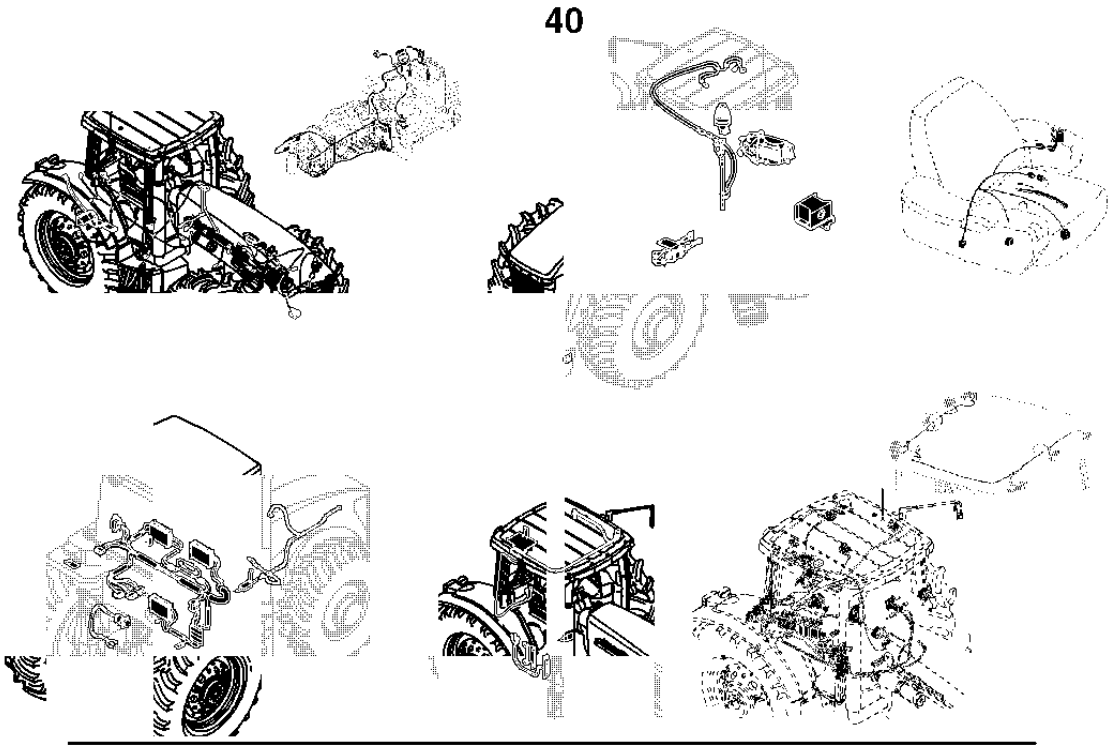

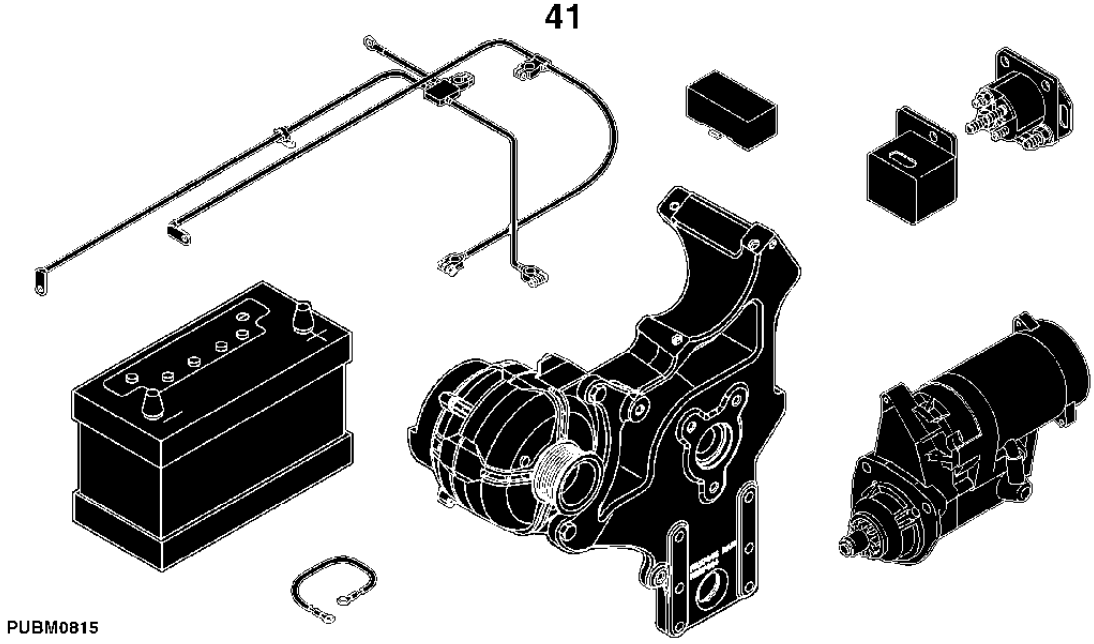

PRIMARY PICTORIAL INDEX
INDICE GERAL
INDICE PRINCIPAL DE ILUSTRACIONES

042- A01

PUBM0816 -UN-

42

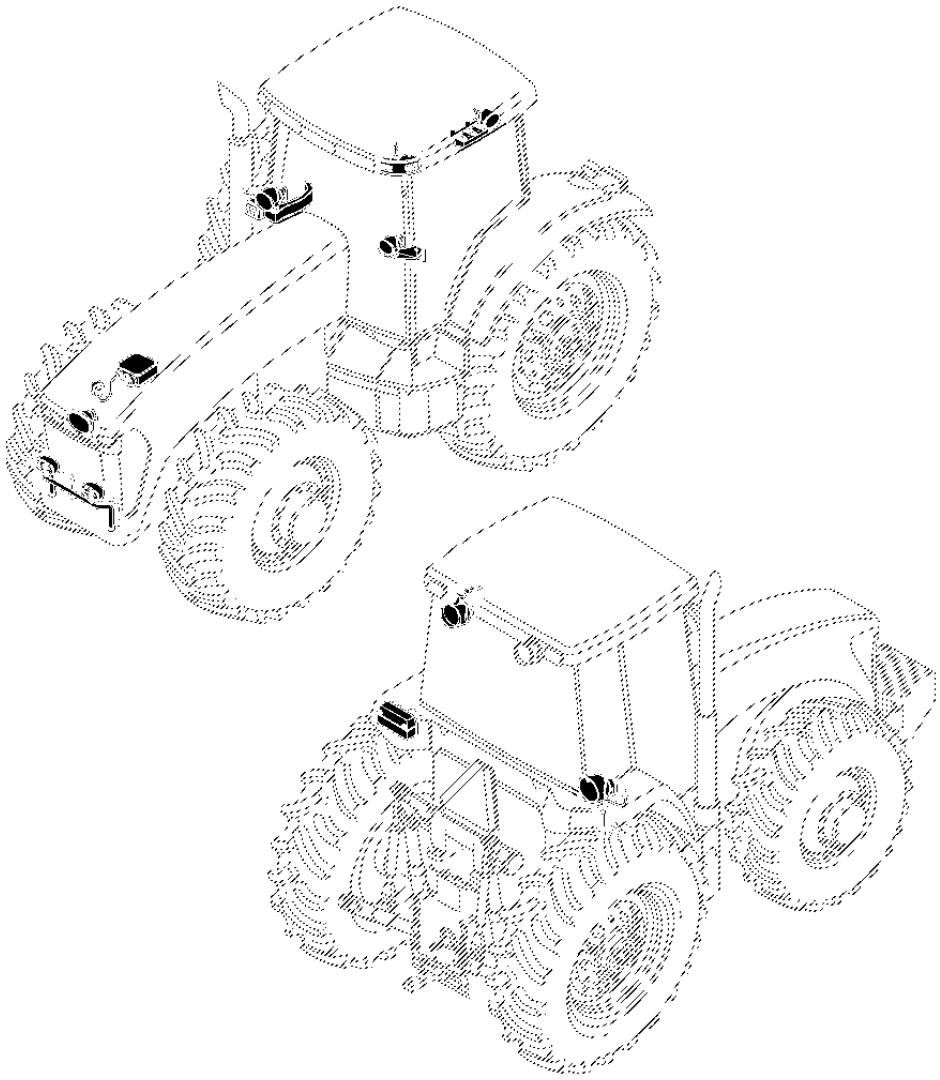

PUBM0816

PRIMARY PICTORIAL INDEX
INDICE GERAL
INDICE PRINCIPAL DE ILUSTRACIONES

PUBM0817 -UN-

043- A01
052- A01
053- A01

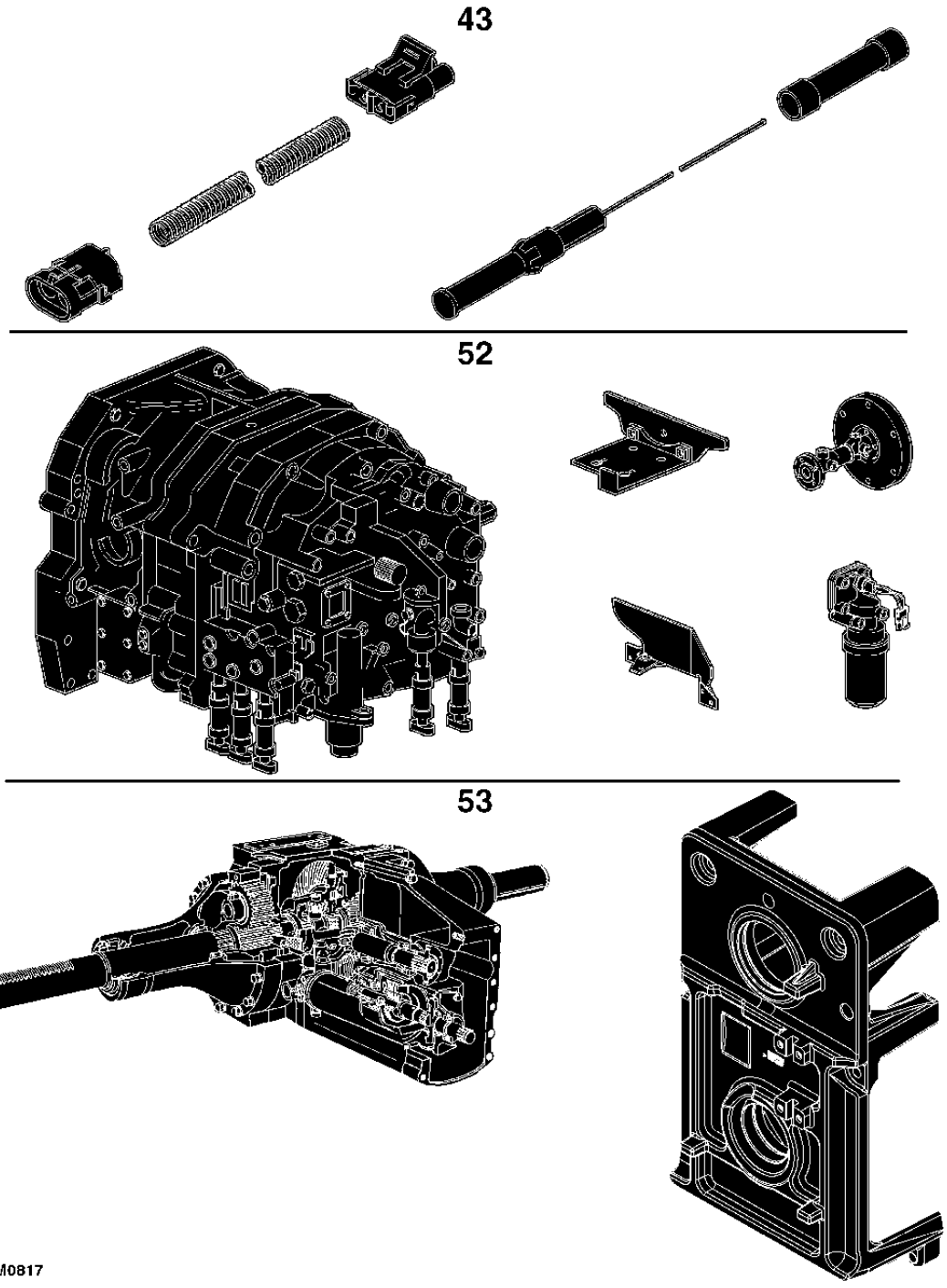

PRIMARY PICTORIAL INDEX
INDICE GERAL
INDICE PRINCIPAL DE ILUSTRACIONES

054-	A01
060-	A01
060-	A02
060-	A03

PUBM0818 -UN-

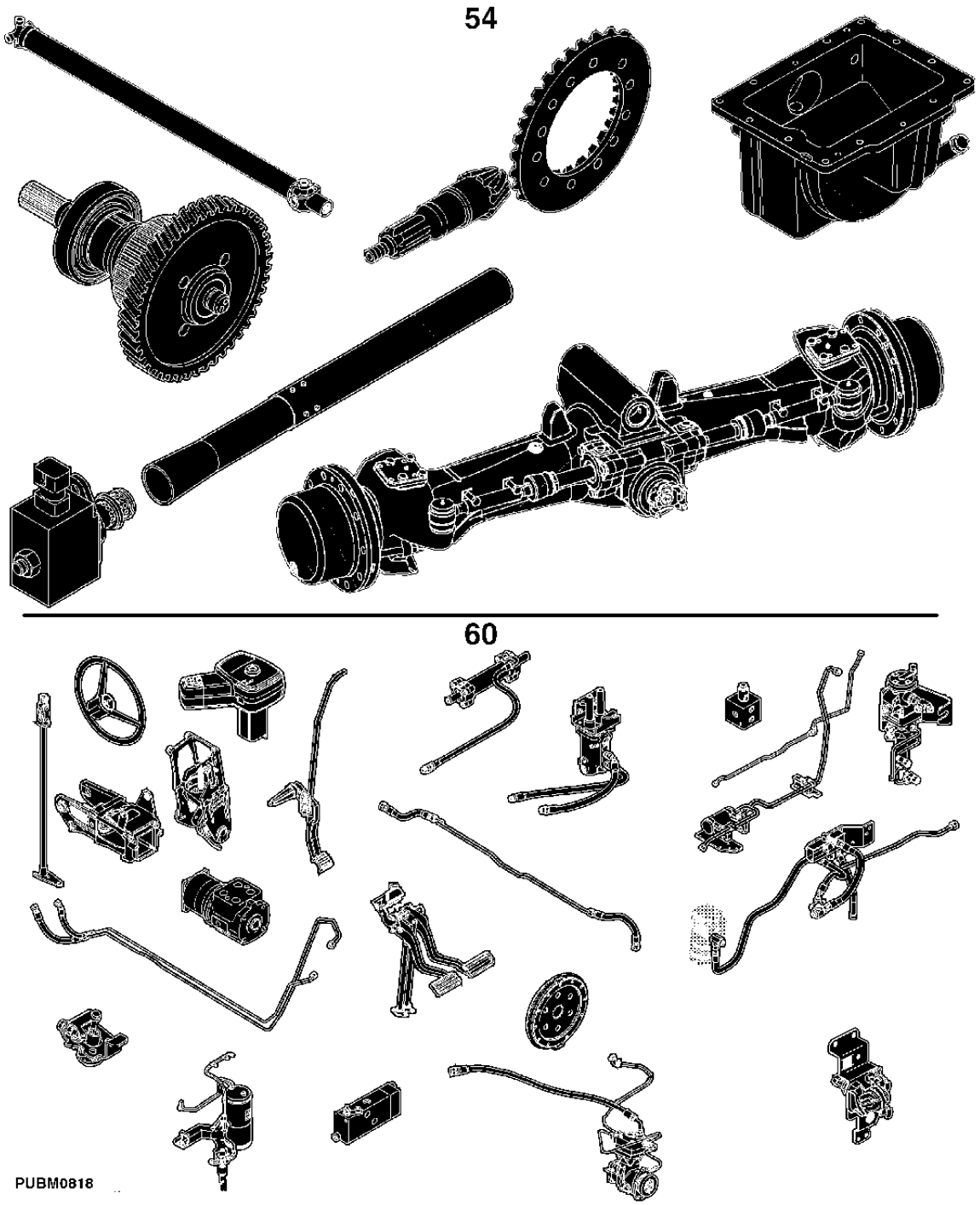

PRIMARY PICTORIAL INDEX
INDICE GERAL
INDICE PRINCIPAL DE ILUSTRACIONES

070-	A01
080-	A01
080-	A02

PUBM0819 -UN-

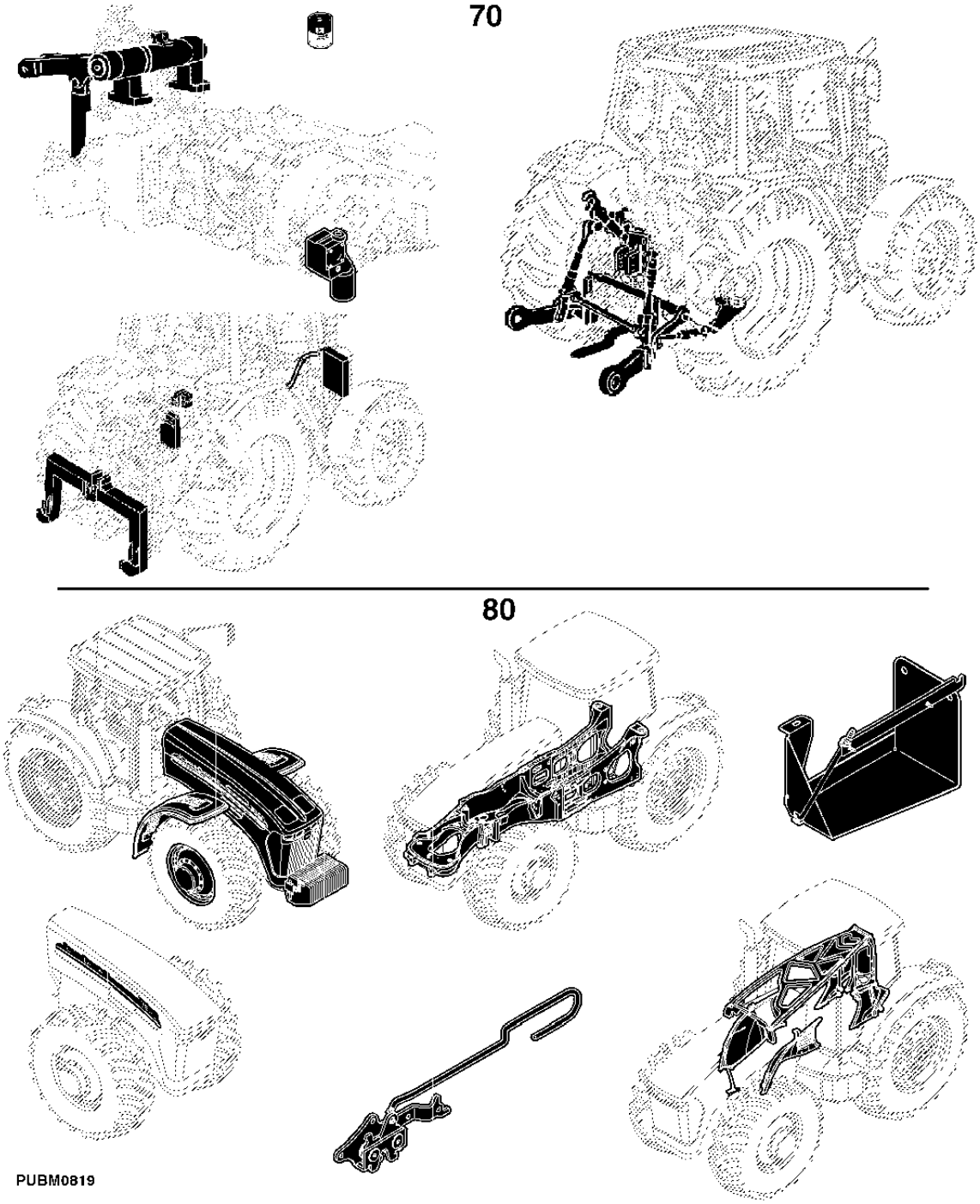

PRIMARY PICTORIAL INDEX
INDICE GERAL
INDICE PRINCIPAL DE ILUSTRACIONES

PUBM0820 -UN-

090- A01
090- A02

90

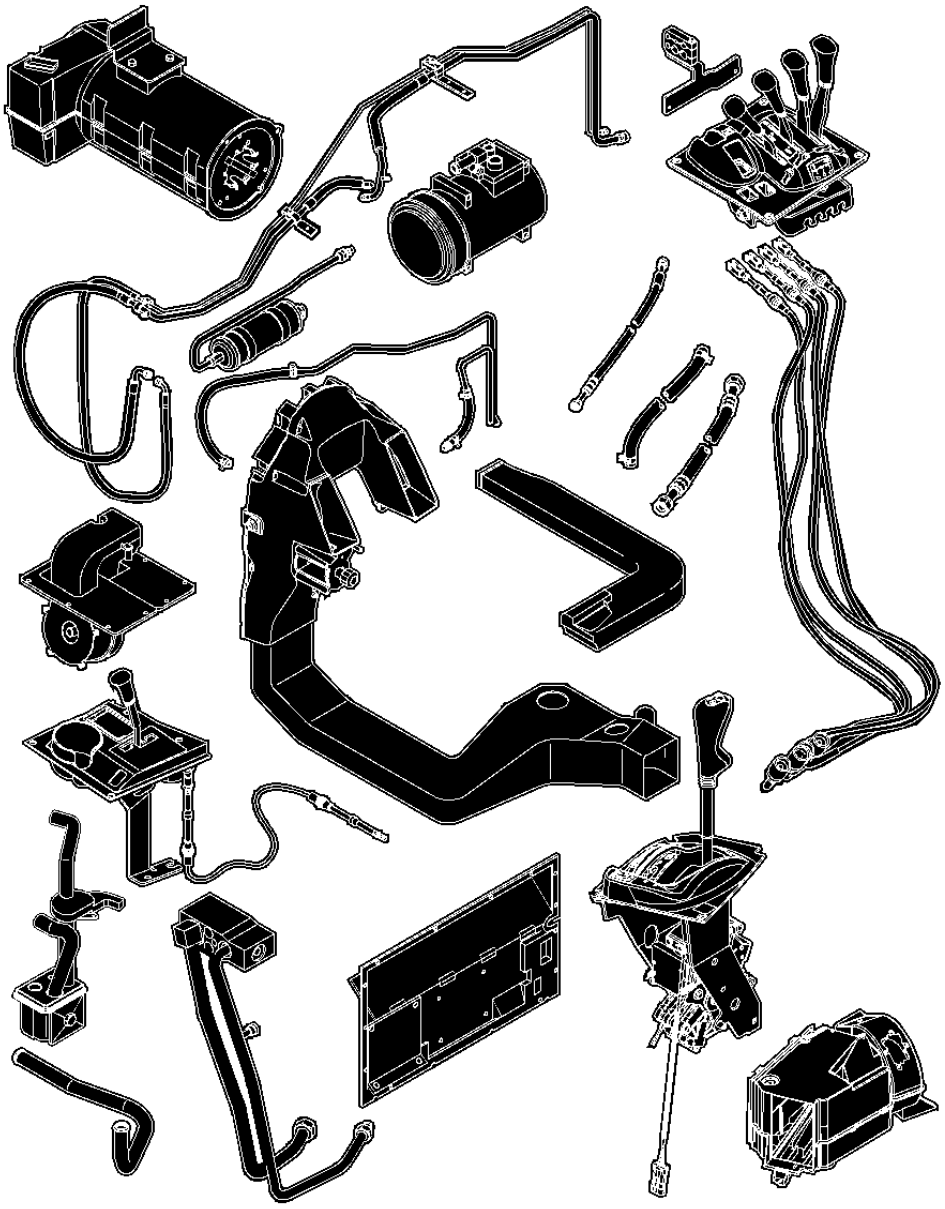

PUBM0820

PRIMARY PICTORIAL INDEX
INDICE GERAL
INDICE PRINCIPAL DE ILUSTRACIONES

PUBM0821 -UN-

091- A01
091- A02

91

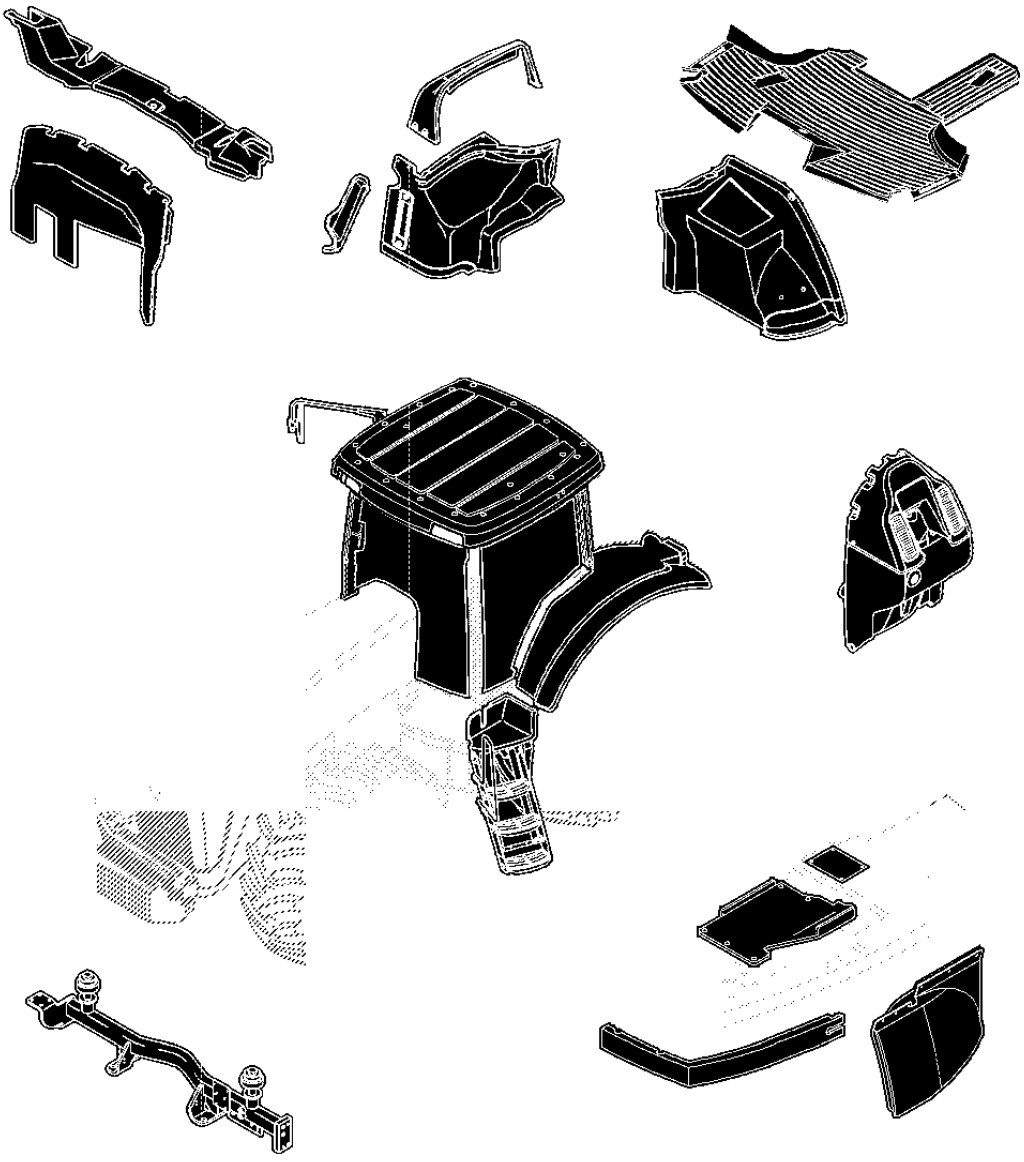

PUBM0821

PRIMARY PICTORIAL INDEX
INDICE GERAL
INDICE PRINCIPAL DE ILUSTRACIONES

PUBM0822 -UN-

092-	A01
093-	A01
094-	A01

92

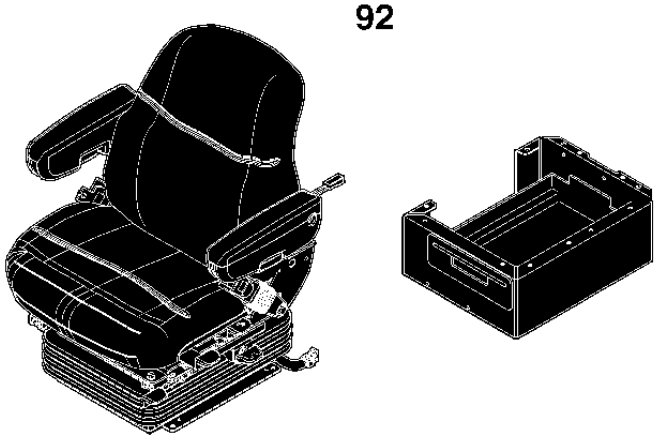

93

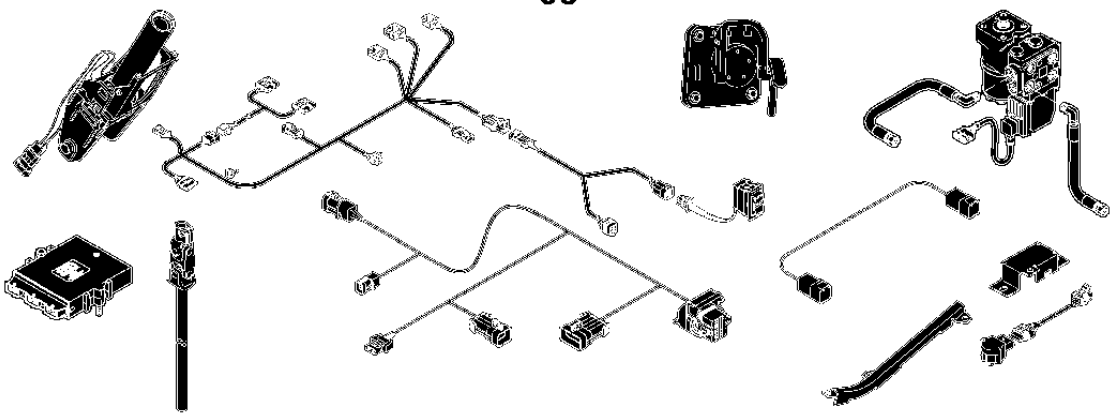

94

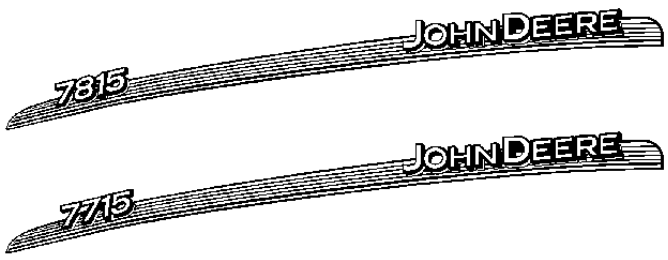

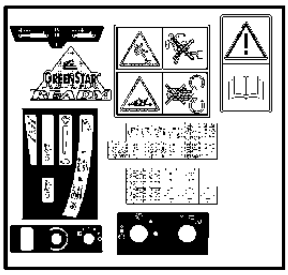

PUBM0822

RXA0073579 -UN-



JOHN DEERE 7715 OR 7815 TRACTOR
(MANUFACTURED 2007 -)

(SPECIFICATIONS AND DESIGN SUBJECT TO CHANGE WITHOUT NOTICE)
TRACTOR 7715 O 7815 JOHN DEERE
(FABRICACION EN 2007 -)

(ESPECIFICACIONES Y DISENO SUJETOS A CAMBIO SIN PREVIO AVISO)
TRATOR JOHN DEERE 7715 OU 7815
(FABRICADO EM 2007 -)

(ESPECIFICACOES E DESIGN SUJEITOS A ALTERACAO SEM AVISO PREVIO)

CODES USED IN "REMARKS" COLUMN
CODIGOS ADICIONAIS UTILIZADOS EM CATALOGO DE PECAS
CODIFICACION EN LA COLUMNA "NOTAS"

	ENGLISH	PORTUGUESE	SPANISH
AMPERE	AMPERE	AMPERE	AMPERIO
AND	AND	E	Y
APPL	THIS APPLICATION ONLY	SOMENTE PARA ESTA APLICACAO	SOLO PARA ESTE PROPOSITO
AR	AS REQUIRED	CONFORME NECESSARIO	SEGUN NECESIDAD
ASSY	COMPLETE ASSEMBLY	CONJUNTO COMPLETO	CONJUNTO COMPLETO
CAT	CATEGORY	CATEGORIA	CATEGORIA
CAB	CAB	CABINE	CABINA
FOR	FOR	PARA	PARA
FRONT	FRONT	FRENTE	FRENTE
ID	INSIDE DIAMETER	DIAMETRO INTERNO	DIAMETRO INTERIOR
INCL KEYS	INCLUDING PARTS	INCLUI ITENS	INCLUYE KAS POSICIONES
KIT	KIT	CONJUNTO DE PECAS	CONJUNTO DE REPARACION
L	NUMBER OF LINKS	NUMERO DE ELOS	NUMERO DE ESLABONES
LGTH	LENGTH	COMPRIMENTO	LONGITUD
LH	LEFT- HAND	ESQUERDA	IZQUIERDA
LOW	LOWER	INFERIOR	INFERIOR
MARKED	MARKED	MARCADO	MARCADO
MF	MAKE FROM	FAZER DE	HACER DE
NA	NOT APPLICABLE	NAO USADO NESTA APLICACAO	NO UTILIZADO
NSEP	NOT SUPPLIED SEPARATELY	NAO SE FORNECE SEPARADAMENTE	NO SE SUMINISTRA POR SEPARADO
OD	OUTSIDE DIAMETER	DIAMETRO EXTERNO	DIAMETRO EXTERIOR
OR	OR	OU	O
ORD	ORDER	PEDIR	PIDASE
ORD W/	ALSO ORDER	PEDIR COM	PIDASE CON
OS	OVERSIZE	SOBRETAMANHO	SOBRETAMANO
PACKG	PACKET OF	POR EMBALAGEM DE	POR PAQUETE DE
RATIO	RATIO	INDICE DE DESMULTIPLICACAO	INDICE DESMULTIPLICACION
REAR	REAR	TRASEIRO	TRASERO
RH	RIGHT- HAND	DIREITA	DERECHA
STD	STANDARD VERSION	VERSAO BASICA	VERSION ESTANDAR
SUB	REPLACED BY	SUBSTITUIDO POR	SUSTITUIDO POR
SUB FOR	SUBSTITUTES FOR	SUBSTITUI	SUSTITUICION PARA
TK	THICKNESS	ESPESSURA	ESPESOR
UP	UPPER	SUPERIOR	SUPERIOR
USE WITH	USE WITH	USAR COM	USAR CON
W/	WITH	COM	CON
W/O	WITHOUT	SEM	SIN
Z	GEAR AND SPROCKET TEETH NUMBER	NUMERO DE DENTES DAS ENGRENAGENS	NUMERO DE DIENTES DE LOS ENGRANAJES

SERIAL NUMBERS

EACH 7715/7815 TRACTOR HAS THE FOLLOWING SERIAL NUMBER PLATES: BASIC TRACTOR, ENGINE, TRANSMISSION, 2-POST FOLDING ROLL OVER PROTECTION STRUCTURE, CAB, MECHANICAL FRONT WHEEL DRIVE AND DIFFERENTIAL CASE.

BASIC TRACTOR SERIAL NUMBER
(PRODUCT IDENTIFICATION NUMBER)

RXA0093340 -UN-

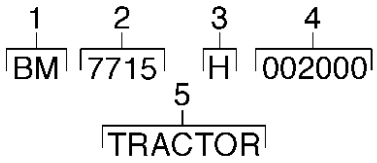

RXA0093340

1. DESIGNATES TRACTOR MANUFACTURER	BM- MONTENEGRO
2. DESIGNATES TRACTOR MODEL	7715
3. DESIGNATES TRANSMISSION TYPE	H - POWRQUAD
	M - CREEPER WITH LEFT HAND REVERSER
	R - LEFT HAND REVERSER
	C - CREEPER
4. DESIGNATES TRACTOR SERIAL NUMBER	
5. DESIGNATES UNIT TYPE	TRACTOR

RXA0093611 -UN-



THE BASIC TRACTOR SERIAL NUMBER PLATE IS LOCATED ON THE RIGHT-HAND FRAME NEAR ENGINE FRONT MOUNTS.

NUMEROS DE SERIE

CADA TRACTOR 7715/7815 POSEE LAS SIGUIENTES PLACAS DE NUMEROS DE SERIE: TRACTOR BASICO, MOTOR, TRANSMISION, ESTRUCTURA DE PROTECCION CONTRA VUELCO ARTICULABLE DE 2 COLUMNAS (EPCV), CABINA, TRACCION DELANTERA MECANICA Y ESTRUCTURA DEL DIFERENCIAL.

NUMERO DE SERIE DEL TRACTOR BASICO

(NUMERO DE IDENTIFICACION DEL PRODUCTO)

RXA0093340 -UN-

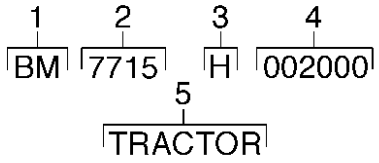

RXA0093340

1. DESIGNA EL FABRICANTE DEL TRACTOR — BM-MONTENEGRO
2. DESIGNA EL MODELO DEL TRACTOR — 7715
3. DESIGNA EL TIPO DE TRANSMISION — H - POWRQUAD; M - CREEPER CON INVERSOR IZQ.; R - INVERSOR IZQUIRDO; C - CREEPER (REDUCCION)
4. DESIGNA EL NUMERO DE SERIE DEL TRACTOR
5. DESIGNA EL TIPO DE UNIDAD — TRACTOR

RXA0093611 -UN-



LA PLACA CON EL NUMERO DE SERIE DEL TRACTOR BASICO ESTA UBICADA EN EL CHASIS DERECHO, CERCANO A LOS MONTAJES DELANTEROS DEL MOTOR.

NUMEROS DE SERIE

CADA TRATOR 7715/7815 POSSUI AS SEGUINTES PLACAS DE NUMEROS DE SERIE: TRATOR BASICO, MOTOR, TRANSMISSAO, ESTRUTURA DE PROTECAO CONTRA CAPOTAMENTO ARTICULAVEL DE 2 COLUNAS (EPCC), CABINE, TRACAO DIANTEIRA MECANICA E CARCACA DO DIFERENCIAL.

NUMERO DE SERIE DO TRATOR BASICO

(NUMERO DE IDENTIFICACAO DO PRODUTO)

RXA0093340 -UN-

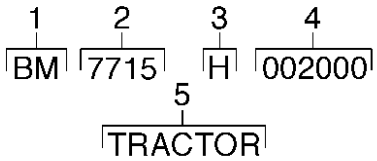

RXA0093340

1. DESIGNA O FABRICANTE DO TRATOR	BM-MONTENEGRO
2. DESIGNA O MODELO DO TRATOR	7715
3. DESIGNA O TIPO DE TRANSMISSAO	H - POWERQUAD M - CREEPER COM REVERSOR ESQ. R - REVERSOR ESQUERDO C - CREEPER (SUPER REDUCAO)
4. DESIGNA O NUMERO DE SERIE DO TRATOR	
5. DESIGNA O TIPO DE UNIDADE	TRATOR

RXA0093611 -UN-



A PLACA COM O NUMERO DE SERIE DO TRATOR BASICO FICA LOCALIZADA NO CHASSI DIREITO, PROXIMA AS MONTAGENS DIANTEIRAS DO MOTOR.

ENGINE SERIAL NUMBER PLATE

RXA0093614 -UN-

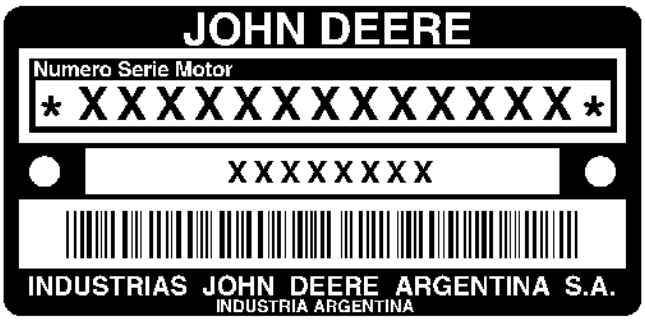

RXA0093614

FIRST LINE

PE - JOHN DEERE TORREON

6

068 (6.8 LITERS)

H (TURBOCHARGED,AIR-TO-AIR AFTERCOOLED)

XXXXXX

DEFINES

DESIGNATES ENGINE MANUFACTURER

DESIGNATES NUMBER OF CYLINDERS

DESIGNATES LITER DISPLACEMENT

DESIGNATES TYPE OF AIR INTAKE SYSTEM

DESIGNATES ENGINE SERIAL NUMBER

SECOND LINE

PE6068HRW63

APPLICATION

7815 TRACTOR

PLACA DEL NUMERO DE SERIE DEL MOTOR

RXA0093614 -UN-

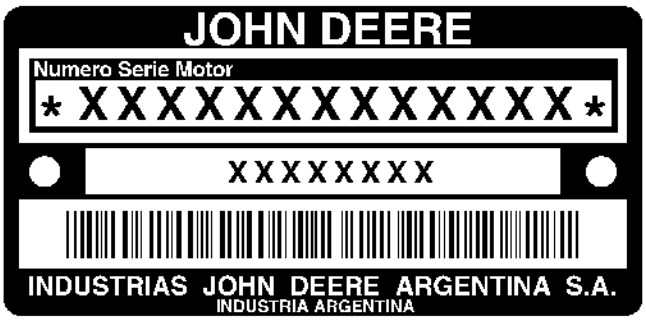

RXA0093614

PRIMERA LINEA DEFINE

PE - JOHN DEERE TORREON	DESIGNA EL FABRICANTE DEL MOTOR
6	DESIGNA EL NUMERO DE CILINDROS
068 (6.8 LITROS)	DESIGNA LA CILINDRADA
H (TURBOALIMENTADO,AIRE-TO-AIRE AFTERCOOLER)	DESIGNA EL TIPO DE SISTEMA
XXXXXX	DESIGNA EL NUMERO DE SERIE DEL MOTOR

SEGUNDA LINEA	APLICACION
PE6068HRW63	TRACTOR 7715 O 7815

PLACA DO NUMERO DE SERIE DO MOTOR

RXA0093614 -UN-

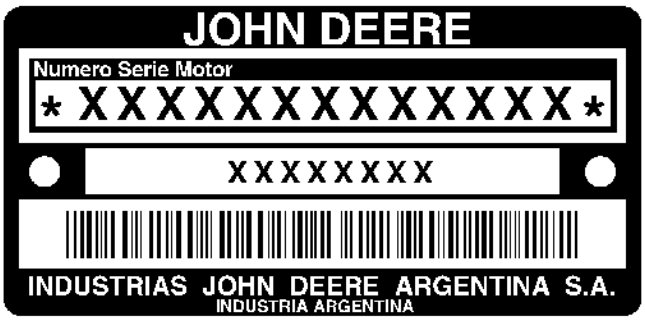

RXA0093614

PRIMEIRA LINHA	DEFINE
PE-JOHN DEERE TORREON	DESIGNA O FABRICANTE DO MOTOR
6	DESIGNA O NUMERO DE CILINDROS
068 (6,8 LITROS)	DESIGNA A CILINDRADA
H (TURBOALIMENTADO,AR-AR,C/AFTERCOOLER)	DESIGNA O TIPO DE SISTEMA DE ADMISSAO DE AR
XXXXXX	DESIGNA O NUMERO DE SERIE DO MOTOR

SEGUNDA LINHA	APLICACAO
	TRATOR 7715 OU 7815

SHORT BLOCK SERIAL NUMBER IDENTIFICATION

RGP4680 -UN-

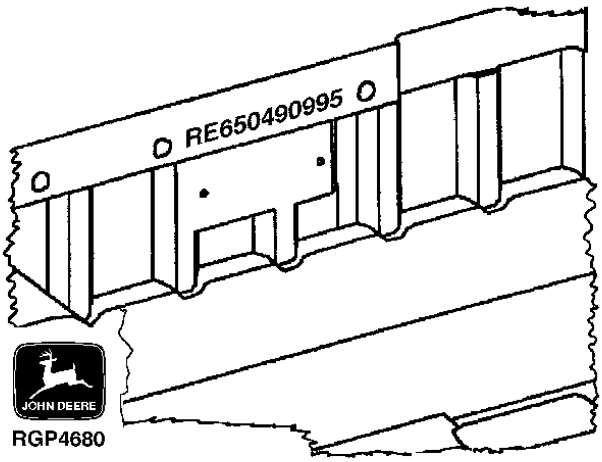

RGP4680

SERIAL NUMBER STAMPED INTO CASTING OF BLOCK NEAR PREVIOUS SERIAL NUMBER PLATE.

IDENTIFICACAO DEL NUMERO DE SERIE DEL BLOQUE DE CILINDROS

RGP4680 -UN-

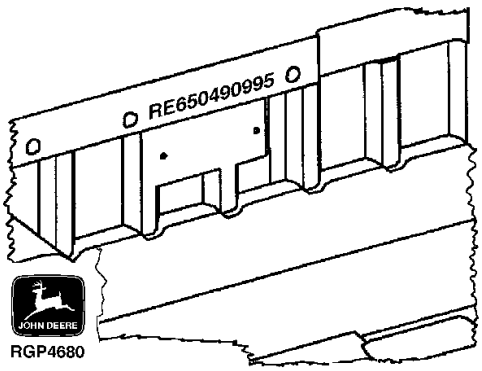

NUMERO DE SERIE GRABADO EN LA FUNDICION DEL BLOQUE, PROXIMO A PLACA DEL NUMERO DE SERIE

IDENTIFICACAO DO NUMERO DE SERIE DO BLOCO DE CILINDROS

RGP4680 -UN-

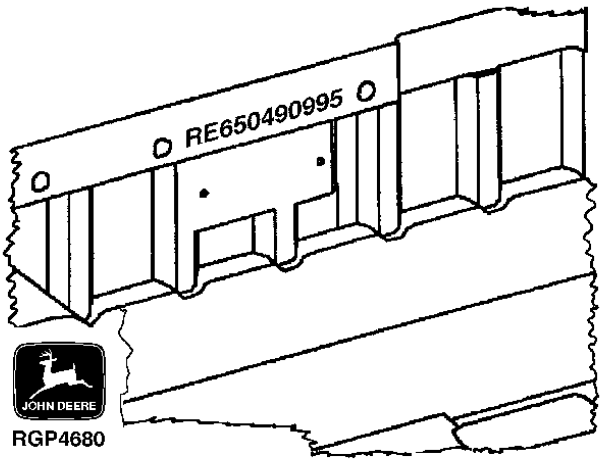

NUMERO DE SERIE GRAVADO NA FUNDICAO DO BLOCO, PROXIMO A PLACA DO NUMERO DE SERIE

TRANSMISSION SERIAL NUMBER

RXP022847 -UN-

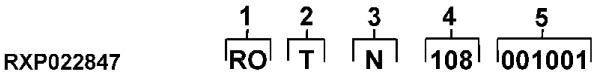

1. DESIGNATES TRANSMISSION MANUFACTURER	RO- JOHN DEERE WATERLOO WORKS
2. DESIGNATES TYPE	T - TRANSMISSION
3. DESIGNATES TRANSMISSION TYPE	D - POWER SHIFT N - POWRQUAD
4. DESIGNATES INPUT KILOWATTS	01-99 - 10-999

5. DESIGNATES TRANSMISSION SERIAL NUMBER

NUMERO DE SERIE DE LA TRANSMISSION

RXP022847 -UN-

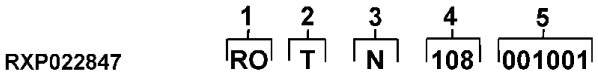

1. DESIGNA EL FABRICANTE DE LA TRANSMISION	RO- JOHN DEERE WATERLOO WORKS
2. DESINGA EL TIPO	T - TRANSMISSION
3. DESIGNA EL TIPO DE TRANSMISION	D - POWER SHIFT N - POWRQUAD
4. DESIGNA LOS KILOWATTS DE ENTRADA	01-99 - 10-999

5. DESIGNA EL NUMERO DE SERIE DE LA TRANSMISION

LA PLACA DEL NUMERO DE SERIE DE LA TRANSMISION ESTA UBICADA EN EL LADO IZQUIERDO DE LA TRANSMISION, CERCA DE LA PLACA DELANTERA

NUMERO DE SERIE DA TRANSMISSAO

RXP022847 -UN-

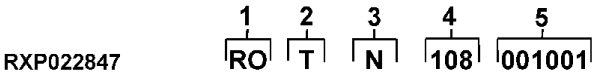

1. DESIGNA O FABRICANTE DA TRANSMISSAO — RO - JOHN DEERE WATERLOO
2. DESIGNA O TIPO — T - TRANSMISION
3. DESIGNA O TIPO DE TRANSMISSAO — D - POWER SHIFT; N - POWERQUAD
4. DESIGNA OS KILOWATTS DE ENTRADA — 01-99 - 10-999
5. DESIGNA O NUMERO DE SERIE DA TRANSMISSAO.

A PLACA DO NUMERO DE SERIE DA TRANSMISSAO FICA LOCALIZADA NO LADO ESQUERDO DA TRANSMISSAO, PROXIMO A PLACA DIANTEIRA

TRANSMISSION SERIAL NUMBER

RE031505 -UN-

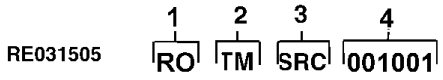

1. DESIGNATES TRANSMISSION MANUFACTURER — RO- JOHN DEERE WATERLOO WORKS
2. DESIGNATES TRANSMISSION TYPE — TM - TRANSMISSION
3. DESIGNATES TRACTOR TYPE — SRC -TRACTOR MODEL
4. DESIGNATES TRANSMISSION SERIAL NUMBER

THE TRANSMISSION SERIAL NUMBER PLATE IS LOCATED ON THE LEFT-HAND SIDE OF THE TRANSMISSION NEAR THE FRONT PLATE.

NUMERO DE SERIE DE LA TRANSMISION

RE031505 -UN-

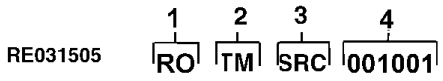

1. DESIGNA EL FABRICANTE DE LA TRANSMISION — RO- JOHN DEERE WATERLOO WORKS
2. DESIGNA EL TIPO DE TRANSMISION — TM - TRANSMISION
3. DESIGNA EL TIPO DE TRACTOR — SRC - MODELO DEL TRATOR
4. DESIGNA EL NUMERO DE SERIE DE LA TRANSM. TRANSMISION

LA PLACA DEL NUMERO DE SERIE DE LA TRANSMISION ESTA UBICADA EM EL LADO IZQUIERDO DE LA TRANSMISION, CERCA DE LA PLACA DELANTERA.

NUMERO DE SERIE DA TRANSMISSAO

RE031505 -UN-

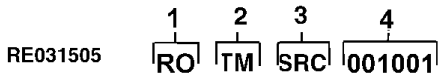

1. DESIGNA O FABRICANTE DA TRANSMISSAO — RO- JOHN DEERE WATERLOO
2. DESIGNA O TIPO DE TRANSMISSAO — TM - TRANSMISSAO
3. DESIGNA O TIPO DE TRATOR — SRC - MODELO DO TRATOR
4. DESIGNA O NUMERO DE SERIE DA TRANSMISSAO

A PLACA DO NUMERO DE SERIE DA TRANSMISSAO FICA LOCALIZADA NO LADO ESQUERDO DA TRANSMISSAO, PROXIMO A PLACA DIANTEIRA.

AXLE SERIAL NUMBER

RXA0093341 -UN-

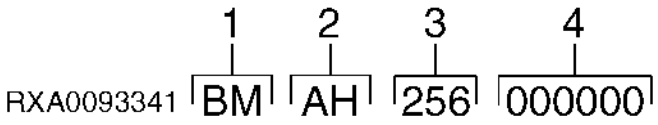

1. DESIGNATES MANUFACTURING UNIT — BM - MONTENEGRO
2. DESIGNATES COMPONENT IDENTIFICATION — AH - OUTBOARD AXLES
3. DESIGNATES CONFIGURATION IDENTITY — 256 - WHEEL BOLT CIRCLE DIAMETER
4. DESIGNATES SERIAL NUMBER

THE SERIAL NUMBER IS STAMPED ON THE BACK OF THE LEFT SIDE OF THE AXLE HOUSING.

FRONT PTO SERIAL NUMBER PLATE

RXP020900 -UN-

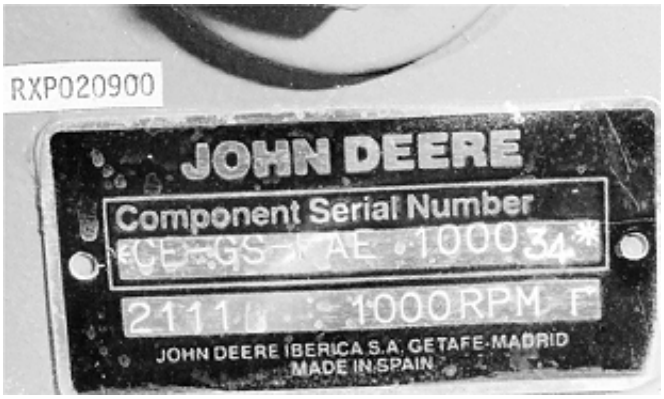

THE SERIAL PLATE IS LOCATED ON THE FRONT PTO HOUSING.

NUMERO DE SERIE DEL EJE DELANTERO

RXA0093341 -UN-

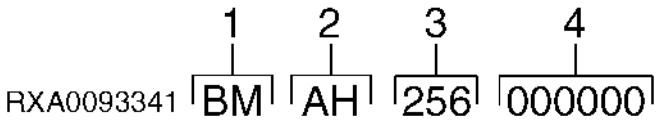

1. DESIGNA LA UNIDAD FABRICANTE — BM - MONTENEGRO
2. DESIGNA LA IDENTIFICACION DEL COMPONENTE — AH - EJES EXTERNOS
3. DESIGNA LA IDENTIDAD DE CONFIGURACION — 256 - DIAMETRO CIRCULO TORNILLO RUEDA
4. DESIGNA EL NUMERO DE SERIE

EL NUMERO DE SERIE ESTA GRABADO EN LA PARTE DE TRAS DEL LADO IZQUIERDO DE LA ESTRUCTURA DEL EJE.

PLACA DEL NUMERO DE SERIE DE LA TDF DELANTERA

RXP020900 -UN-

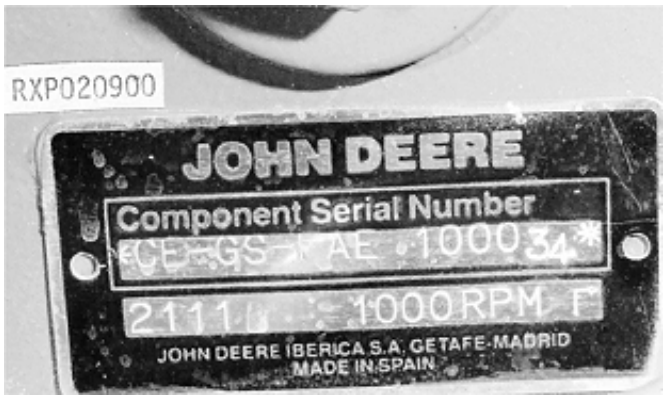

LA PLACA DEL NUMERO DE SERIE FICA LOCALIZADA EN LA ESTRUCTURA DE LA TDP DELANTERA

NUMERO DE SERIE DO EIXO DIANTEIRO

RXA0093341 -UN-

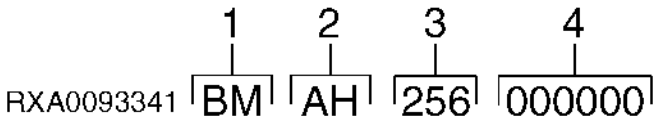

1. DESIGNA A UNIDADE FABRICANTE — BM - MONTENEGRO
2. DESIGNA A IDENTIFICACAO DO COMPONENTE — AH - EIXOS EXTERNOS
3. DESIGNA A IDENTIDADE DE CONFIGURACAO — 256 - DIAMETRO CIRCULO PARAFUSO RODA
4. DESIGNA O NUMERO DE SERIE

O NUMERO DE SERIE ESTA GRAVADO NA PARTE DE TRAS, DO LADO ESQUERDO DA CARCACA DO EIXO

PLACA DO NUMERO DE SERIE DA TDP DIANTEIRA

RXP020900 -UN-

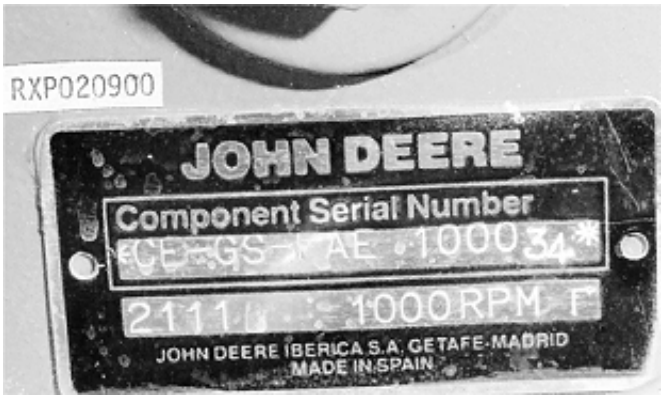

A PLACA DO NUMERO DE SERIE FICA LOCALIZADA NA CARCACA DA TDP DIANTEIRA

DIFFERENTIAL CASE SERIAL NUMBER*

RXA0093342 -UN-

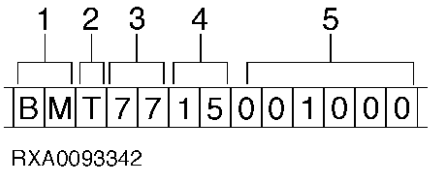

RXA0093342

1. DESIGNATES MANUFACTURING UNIT BM - MONTENEGRO
2. DESIGNATES COMPONENT IDENTIFICATION
3. DESIGNATES TYPE
4. DESIGNATES VERSION
5. DESIGNATES DIFFERENTIAL CASE SERIAL NUMBER

IDENTIFICATION NUMBER IS STAMPED ON THE LEFT SIDE OF THE DIFFERENTIAL CASE **ABOVE THE AXLE HOUSING.**

* LATE DESIGN TRACTORS HAVE BASIC TRACTOR SERIAL NUMBER RECORDED ON IDENTIFICATION PLATE.

NUMERO DE LA ESTRUCTURA DEL DIFERENCIAL*

RXA0093342 -UN-

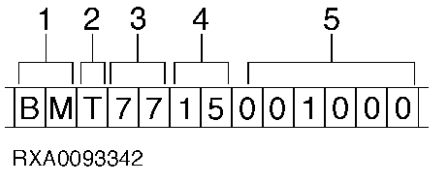

RXA0093342

1. DESIGNA LA UNIDAD FABRICANTE — BM - MONTENEGRO
2. DESIGNA LA IDENTIFICACION DEL COMPONENTE
3. DESIGNA EL TIPO
4. DESIGNA LA VERSION
5. DESIGNA EL NUMERO DE SERIE DE LA ESTRUCTURA DEL DIFERENCIAL

EL NUMERO DE IDENTIFICACION ESTA GRABADO EN EL LADO IZQUIERDO DE LA ESTRUCTURA DEL DIFERENCIAL **ENCIMA DE LA ESTRUCTURA DEL EJE**

* LOS TRACTORES CON DISENOS MAS NUEVOS VIENEM CON EL NUMERO DE SERIE DEL TRACTOR BASICO GRABADO EN LA PLACA DE IDENTIFICACION.

NUMERO DE SERIE DA CARCACA DO DIFERENCIAL*

RXA0093342 -UN-

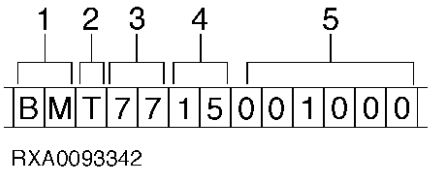

1. DESIGNA A UNIDADE FABRICANTE BM - MONTENEGRO
2. DESIGNA A IDENTIFICACAO DO COMPONENTE
3. DESIGNA O TIPO
4. DESIGNA A VERSAO
5. DESIGNA O NUMERO DE SERIE DA CARCACA DO DIFERENCIAL

O NUMERO DE IDENTIFICACAO FICA GRAVADO DO LADO ESQUERDO DA CARCACA DO DIFERENCIAL, **ACIMA DA CARCACA DO EIXO.**

* OS TRATORES CO DESIGN MAIS NOVOS VEM COM O NUMERO DE SERIE DO TRATOR BASICO GRAVADO NA PLACA DE IDENTIFICACAO.

CAB SERIAL NUMBER

RXA0093343 -UN-

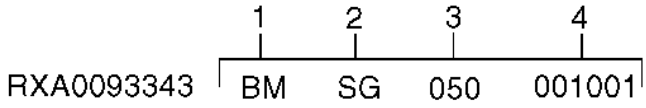

1. DESIGNATES CAB MANUFACTURER
2. DESIGNATES TYPE
3. DESIGNATES VERSION
4. DESIGNATES SERIAL NUMBER

BM - MONTENEGRO
SG - CAB
050 - FIFTIETH

RXA0093612 -UN-

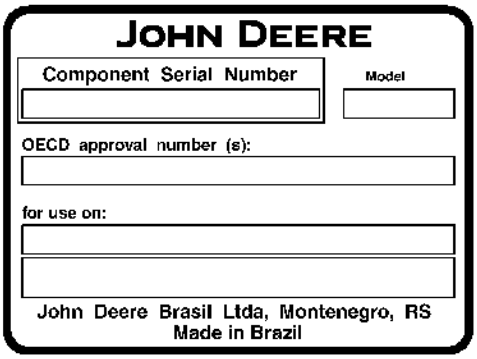

RXA0093612

NUMERO DE SERIE DE LA CABINE

RXA0093343 -UN-

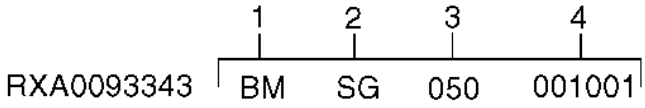

1. DESIGNA EL FABRICANTE DE LA CABINA
2. DESIGNA EL TIPO
3. DESIGNA LA VERSAO
4. DESIGNA EL NUMERO DE SERIE

BM- MONTENEGRO
SG - CABINA
050 - QUINCUAGESIMO

RXA0093612 -UN-

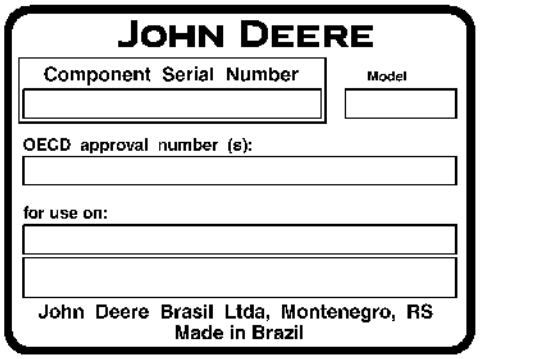

RXA0093612

NUMERO DE SERIE DA CABINE

RXA0093343 -UN-

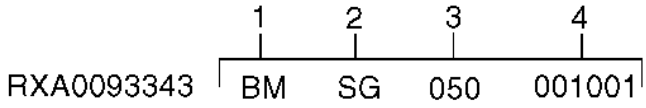

1. DESIGNA O FABRICANTE DA CABINE
2. DESIGNA O TIPO
3. DESIGNA A VERSAO
4. DESIGNA O NUMERO DE SERIE

BM- MONTENEGRO
SG - CABINE
050 - QUINQUAGESIMO

RXA0093612 -UN-

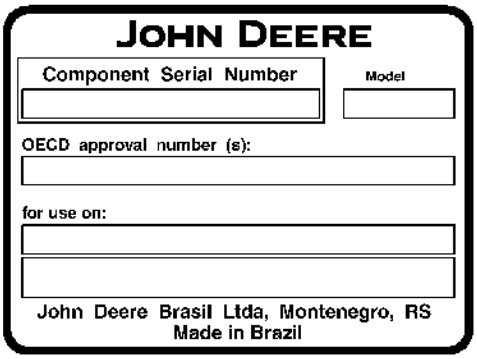

RXA0093612

SERIAL NUMBER CODES

THE FOLLOWING CODES ARE USED TO DESIGNATE SERIAL NUMBER TYPES IN GROUP HEADINGS AND FOOTNOTES BECAUSE OF LIMITED SPACE. THEY WILL BE USED ONLY WHEN THE TYP E IS DIFFERENT THAN THE SERIAL COLUMN HEADING SHOWN ON THE PAGE.

RG–ROLL-GARD
SGB–SOUND-GARD BODY
CSN–CAB SERIAL NUMBER
ESN–ENGINE SERIAL NUMBER
ASN–AXLE SERIAL NUMBER
PSN–HYDRAULIC PUMP SERIAL NUMBER
TSN–TRACTOR SERIAL NUMBER
PQT–POWRQUAD TRANSMISSION SERIAL NUMBER
PST–POWER SHIFT TRANSMISSION SERIAL NUMBER
DSN–DIFFERENTIAL SERIAL NUMBER
AQT–AUTOQUAD TRANSMISSION SERIAL NUMBER

SERIAL NUMBER LISTING INFORMATION

SERIAL NUMBER INFORMATION IS LISTED TO SHOW ON WHICH MACHINES EACH PART CAN BE {USED;} FOR EXAMPLE:

- THE PART CAN BE USED ON ALL MACHINES.
000000- THE PART CAN BE USED ON ALL MACHINES BEGINNING WITH THE SERIAL NUMBER LISTED.

-000000 THE PART CAN BE USED ON ALL MACHINES UP TO AND INCLUDING THE SERIAL NUMBER LISTED.
000000-000000 THE PART CAN BE USED ON ALL MACHINES BETWEEN AND INCLUDING THE SERIAL NUMBERS LISTED.

15BV1- WHEN A MODEL NUMBER BEGINS WITH 15BV, 14HA, 15PP, 25SC, 2RC, 4RC, 15RS, 3CY, 2SP, OR 31SV, IT REFERS TO THE MODEL NUMBER OF THE BRAKE VALVE, HYDRAULIC ACCUMULATOR, HYDRAULIC PUMP, REMOTE CYLINDER SELECTIVE CONTROL VALVES, REMOTE CYLINDERS, ROCKSHAFT CONTROL VALVE, STEERING CYLINDER, OR STEERING VALVE.

WHEN XXXXXX'S ARE LISTED IN PLACE OF A SERIAL NUMBER, A SERIAL NUMBER CHANGE WAS MADE BUT THE EXACT SERIAL NUMBER WAS NOT AVAILABLE WHEN THE CATALOG WAS PRODUCED.

CODIGOS DEL NUMERO DE SERIE

LOS CODIGOS A CONTINUACION SE USAN PARA DESIGNAR LOS TIPOS DE NUMEROS DE SEIE EN LOS ENCABEZADOS Y NOTAS DE PIE DE PAGINAS DE LOS GRUPOS DEBIDO AL ESPACIO LIMITADO. LOS MISMOS SOLO SE USARAN CUANDO EL TIPO SEA DIFERENTE DEL ENCABEZADO DE LA COLUMNA DE LA SERIE MOSTRADO EN LA PAGINA.

RG - PROTECCION VUELCO
SGB - CUERPO PROTECCION SONIDO
CSN - NUMERO DE SERIE CABINA
ASN - NUMERO DE SERIE EJE
PSN - NUMERO DE SERIE BOMBA HIDRAULICA
TSN - NUMERO DE SERIE TRACTOR
PQT - NUMERO DE SERIE TRANSMISION POWRQUAD
PST - NUMERO DE SERIE TRANSMISION POWER SHIFT
AQT - NUMERO DE SERIE TRANSMISION AUTOQUAD

INFORMACIONES DE LA LISTA DE NUMEROS DE SERIE

LAS INFORMACIONES SOBRE LOS NUMEROS DE SERIE SE LISTAN PARA MOSTRAR EN QUE MAQUINA PUEDE USARSE CADA PIEZA, POR EJEMPLO:

LA PIEZA PUEDE SER USADA EN TODAS LAS MAQUINAS
000000- LA PIEZA PUEDE USARSE EN TODAS LAS MAQUINAS COMENZANDO CON EL NUMERO DE SERIE LISTADO.
-000000 LA PIEZA PUEDE USARSE EN TODAS LAS MAQUINAS HASTA E INCLUYENDO EL NUMERO DE SERIE LISTADO.
000000-000000 LA PIEZA PODE USARSE EN TODAS AS MAQUINAS ENTRE **Y INCLUYENDO LOS NUMEROS DE SERIE LISTADOS.**
15BV1- QUANDO UN NUMERO DE MODELO COMIENZA CON 15BV, 14HA, 15PP, 25SC 2RC, 4RC, 15RS, 3CY, 2SP O 31SV, EL MISMO SE REFIERE AL NUMERO DE MODELO DE LA VALVULA DEL FRENO, ACUMULADOR HIDRAULICO, BOMBA HIDRAULICA, VALVULAS DEL CONTROL REMOTO, CONTROL REMOTO, VALVULA DE MANDO DEL EJE BALANCIN, CILINDRO DE DIRECCION O VALVULA DE DIRECCION. BALANCIM, CILINDRO DE DIRECA

CUANDO XXXXXX S SE LISTAN EN EL LUGAR DEL NUMERO DE SERIE, SE LLEVO A CABO UNA MODIFICACION EN EL NUMERO DE SERIE, PERO EL NUMERO DE SERIE EXACTO **NO ESTABA DISPONIBLE CUANDO SE PRODUJO EL CATALOGO.**

CODIGOS DO NUMERO DE SERIE

OS CODIGOS A SEGUIR SAO USADOS PARA DESIGNAR OS TIPOS DE NUMEROS DE SERIE NOS CABECALHOS E NOTAS DE RODAPE DOS GRUPOS DEVIDO AO ESPACO LIMITADO. ELES SO SERAO USADOS QUANDO O TIPO FOR DIFERENTE DO CABECALHO DA COLUNA DA SERIE MOSTRADO NA PAGINA.

RG - PROTECAO CAPOTAMENTO
SGB - CORPO PROTECAO SOM
CSN - NUMERO DE SERIE CABINE
ASN - NUMERO DE SERIE EIXO
PSN - NUMERO DE SERIE BOMBA HIDRAULICA
TSN - NUMERO DE SERIE TRATOR
PQT - NUMERO DE SERIE TRANSMISSAO POWERQUAD
PST - NUMERO DE SERIE TRANSMISSAO POWER SHIFT
AQT - NUMERO DE SERIE TRANSMISSAO AUTOQUAD

INFORMACIONES DA LISTA DE NUMEROS DE SERIE

AS INFORMACOES SOBRE OS NUMEROS DE SERIE SAO LISTADAS PARA MOSTRAR EM QUAL MAQUINA CADA PECA PODE SER USADA, POR EXEMPLO:

- A PECA PODE SER USADA EM TODAS AS MAQUINAS
000000- A PECA PODE SER USADA EM TODAS AS MAQUINAS COMECANDO COM O NUMERO DE SERIE LISTADO.
-000000 A PECA PODE SER USADA EM TODAS AS MAQUINAS ATE E INCLUINDO O NUMERO DE SERIE LISTADO.
000000-000000 A PECA PODE SER USDADA EM TODAS AS MAQUINAS ENTRE E INCLUINDO OS NUMEROS DE SERIE LISTADOS.

15BV1- QUANDO UM NUMERO DE MODELO COMECA COM 15BV, 14HA, 15PP, 25SC, 2RC, 4RC, 15RS, 3CY, 2SP OU 31SV, ELE SE REFERE AO NUMERO DE MODELO DA VALVULA DO FREIO, ACUMULADOR HIDRAULICO, BOMBA HIDRAULICA, VALVULAS DO CONTROLE REMOTO, VALVULAS DE COMANDO DO EIXO BALANCIM, CILINDRO DE DIRECAO OU VALVULA DE DIRECAO.

QUANDO XXXXXX S SAO LISTADOS NO LUGAR DO NUMERO DE SERIE, FOI FEITA UMA ALTERACAO NO NUMERO DE SERIE, MAS O NUMERO DE SERIE EXATO **NAO ESTAVA DISPONIVEL QUANDO O CATOALOGO FOI PUBLICADO.**

GROUP HEADINGS AND OPTION ABBREVIATIONS

THE FOLLOWING ABBREVIATIONS ARE USED IN GROUP HEADINGS AND FOOTNOTES BECAUSE OF LIMITED SPACE:

AQT - AUTOQUAD TRANSMISSION
SMD II - STEPPER MOTOR DRIVER
HMS - HEADLAND MANAGEMENT SYSTEM
NAV - NORTH AMERICAN VERSION
EV - EUROPEAN VERSION
CIS - COMMONWEALTH OF INDEPENDENT STATES
TLS - TRIPLE LINK SUSPENSION
IVT - INFINITELY VARIABLE TRANSMISSION

THROUGHOUT THIS CATALOG YOU WILL FIND PAGES THAT ARE DESIGNATED AS EUROPEAN VERSION (EV), NORTH AMERICAN VERSION (NAV) OR COMMONWEALTH OF INDEPENDENT STATES (CIS). THIS IS DONE TO HELP THE PARTS PERSON IN A FOREIGN COUNTRY DETERMINE CORRECT SERVICE PARTS BY RECOGNIZING THAT THERE MAY BE MORE THAN ONE VERSION.

EUROPEAN VERSION (EV) OR COMMONWEALTH OF INDEPENDENT STATES (CIS) IS ALSO SHOWN AS A FOOTNOTE ON SOME PAGES. PARTS WITHOUT THIS FOOTNOTE ARE FOR NORTH AMERICAN VERSION (NAV). DECALS ARE IN ENGLISH UNLESS OTHERWISE SPECIFIED.

QUANTITY COLUMN OR REMARKS COLUMN

GENERALLY THE QUANTITY SHOWN IS FOR THE ENTIRE TRACTOR AT ANY GIVEN LOCATION. THERE ARE EXCEPTIONS AS IN WHEEL HARDWARE WHERE ONLY ENOUGH IS SHOWN FOR ONE WHEEL.

THE FOLLOWING ABBREVIATIONS ARE USED IN THE REMARKS COLUMN:
NLR - NO LONGER REQUIRED
NA - NOT APPLICABLE
NLA - NO LONGER AVAILABLE

FI - FIELD INSTALLED
FI IS AN OPTION THAT MUST BE ORDERED DIRECT FROM THE PRODUCING FACTORY.

ENCABEZADOS DEL GRUPO Y ABREVIATURAS DE OPCIONALES

LAS ABREVIATURAS A CONTINUACION SE USAN EN ANCABEZADOS DE GRUPOS
Y NOTAS DE PIE DE PAGINAS DEBIDO AL ESPACIO LIMITADO:

AQT - TRANSMISION AUTOQUAD
SMD II - ACCIONADOR DEL MOTOR ESCALONADO
HMS - SISTEMA DE GERENCIA DE PROMONTORIOS
NAV - VERSION NORTEAMERICANA
EV - VERSION EUROPEA
CIS - COMUNIDAD DE LOS ESTADOS INDEPENDIENTES
TLS - SUSPENSION DE CONEXION TRIPLE
IVT - TRANSMISION INFINITAMENTE VARIABLE

EN TODO ESTE CATALOGO, USTED ENCONTRARA PAGINAS RESERVADAS
PARA LA VERSION EUROPEA (EV), PARA LA VERSION NORTEAMERICANA (NAV) O PARA
LA VERSION DE LA COMUNIDAD DE LOS ESTADOS INDEPENDIENTES (CIS).
ESTO SE HIZO ASI PARA AYUDAR AL PERSONAL DE PIEZAS EN UN PAIS ESTRANJERO
A DETERMINAR LOS REPUESTOS CORRECTOS SOLAMENTE RECONOCIENDO
QUE PUEDE HABER MAS DE UNA VERSION.

LA VERSION EUROPEA (EV) O LA VERSION DE LA COMUNIDAD DE LOS ESTADOS
INDEPENDIENTES (CIS) TAMBIEN SE MUESTRA COMO NOTA DE PIE DE PAGINA
EN ALGUNAS PAGINAS. LAS PIEZAS SIN ESTA NOTA SON PARA LA
VERSION NORTEAMERICANA (NAV). LAS CALCOMANIAS SON EN INGLES, A MENOS QUE
SE ESPECIFIQUE DE FORMA DIFERENTE.

COLUMNA DE CANTIDAD O COLUMNA DE CONSIDERACIONES

GENERALMENTE, LA CANTIDAD QUE SE MUESTRA ES PARA TODO EL TRACTOR EN
UN DETERMINADO LUGAR. EXISTEN EXCEPCIONES, COMO EN LOS HERRAJES
DE LAS RUEDAS, DONDE SE MUESTRA SOLAMENTE LO SUFICIENTE PARA UNA RUEDA.
LAS ABREVIATURAS A CONTINUACION SE USAN EN LA COLUMNA DE CONSIDERACIONES.
NA - NO APLICABLE
NLR - NO MAS NECESARIO
NLA - NO MAS DISPONIBLE
FI - INSTALADO EN EL CAMPO
FI ES UNA OPCION QUE DEBE SOLICITARSE DIRECTAMENTE A LA FABRICA PRODUCTORA.

CABECALHO DO GRUPO E ABREVIACOES DE OPCIONAIS

AS ABREVIACOES A SEGUIR SAO USADAS EM CABECALHOS DE GRUPOS
E NOTAS DE RODAPES DEVIDO A ESPACO LIMITADO:

AQT - TRANSMISSAO AUTOQUAD
SMD II - ACIONADOR DO MOTOR ESCALONADO
HMS - SISTEMA DE GERENCIAMENTO DE CABECEIRAS
NAV - VERSAO NORTE AMERICANA
EV - VERSAO EUROPEIA
CIS - COMUNIDADE DOS ESTADOS INDEPENDENTES
TLS - SUSPENSAO DE CONEXAO TRIPLA
IVT - TRANSMISSAO INFINITAMENTE VARIAVEL

EN TODO ESTE CATALOGO USTED ENCONTRARA PAGINAS RESERVADAS PARA
LA VERSION EUROPEA (EV), PARA LA VERSION NORTEAMERICANA (NAV) O PARA
LA VERSION DE LA COMUNIDAD DE LOS ESTADOS INDEPENDIENTES (CIS).
ESTO SE HIZO ASI PARA AYUDAR AL PERSONAL DE PIEZAS EN UN PAIS
EXTRANJERO A DETERMINAR LOS REPUESTOS CORRECTOS SOLAMENTE
RECONOCIENDO QUE PUEDE HABER MAS DE UNA VERSION.

A VERSAO EUROPEIA (EV) OU A VERSAO DA COMUNIDADE DOS ESTADOS
INDEPENDENTES (CIS) TAMBEM E MOSTRADA COMO NOTA DE RODAPE
EM ALGUMAS PAGINAS. AS PECAS SEM ESSA NOTA DE RODAPE SAO PARA A VERSAO
NORTE AMERICANA (NAV). OS DECALCOS SAO EM INGLES, A MENOS QUE
DIFERENTEMENTE ESPECIFICADO.

COLUNA DE QUANTIDADE OU COLUNA DE CONSIDERACOES

GERALMENTE A QUANTIDADE MOSTRADA E PARA TODO O TRATOR EM UM
DADO LOCAL. EXISTEM EXCECOES, COMO NAS FERRAGENS DAS RODAS,
EM QUE SOMENTE O SUFICIENTE E MOSTRADO PARA UMA RODA.
AS ABREVIATURAS A SEGUIR SAO USADAS NA COLUNA DE CONSIDERACOES
NA - NAO APLICAVEL
NLR - NAO MAIS NECESSARIO
NLA - NAO MAIS DISPONIVEL
FI - INSTALADO NO CAMPO

DIRECTION ARROW

ARROWS ARE USED WITH ILLUSTRATIONS TO INDICATE THE FRONT OF THE UNIT. "RIGHT-HAND" AND "LEFT-HAND" SIDES ARE DETERMINED BY FACING IN THE DIRECTION OF MACHINE FORWARD TRAVEL.

BOX-ENCLOSED ILLUSTRATIONS

A KEY NUMBER, SHOWN IN THE PARTS LIST, IS ASSIGNED TO A BOX ENCLOSING ALL PARTS SOLD AS A SERVICE ASSEMBLY.

BOLT AND CAP SCREW STRENGTH IDENTIFICATION

U.S. CUSTOMARY DIMENSIONED PRODUCT: BOLTS AND CAP SCREWS REQUIRED TO HAVE HIGH-STRENGTH QUALITIES EQUIVALENT TO SAE GRADE 8 ARE IDENTIFIED THROUGHOUT THIS CATALOG BY THE DESCRIPTION HS SAE 8. ALL STANDARD BOLTS AND CAP SCREWS ARE SAE GRADE 5 OR LOWER.

METRIC DIMENSIONED PRODUCT: BOLTS AND CAP SCREWS REQUIRED TO HAVE HIGH-STRENGTH QUALITIES EQUIVALENT TO PROPERTY CLASS 10.9 ARE IDENTIFIED THROUGHOUT THIS CATALOG BY THE DESCRIPTION HS 10.9. ALL STANDARD BOLTS AND CAP SCREWS ARE PROPERTY CLASS 8.8 OR LOWER.

JDM REMANUFACTURED COMPONENTS

THE SERVICE PARTS LISTED IN THIS CATALOG ARE INTENDED FOR THE REPAIR OF ORIGINAL EQUIPMENT COMPONENTS. ALTHOUGH MOST SERVICE PARTS MAY BE USED TO REPAIR REMANUFACTURED COMPONENTS, THE REMANUFACTURING PROCESS MAY CHANGE PARTS SUFFICIENTLY SO THAT SERVICE PARTS ARE INADEQUATE OR NOT USABLE.

TRADEMARKS

THROUGHOUT THIS PARTS CATALOG, YOU WILL FIND THE FOLLOWING DEERE AND COMPANY TRADEMARKS:

DIGITEL
COMMAND POST
PERSONAL-POSTURE
TWIN DIAL
PLUS TRONIC
2-POST FOLDING ROPS
PERFORMANCE TRAK II
PERMA CLUTCH
COMFORT GARB CAB
TORQ-GARD PLUS 50
SERVICE ADVISOR
POWRQUAD
GREENSTAR
HY-GARD
QUIK-TATCH
AUTOQUAD II

FLECHA DE DIRECCION

LAS FLECHAS SE USAN CON ILUSTRACIONES PARA INDICAR LA PARTE DELANTERA DE LA UNIDAD. LOS LADOS DERECHO Y IZQUIERDO SE DETERMINAN POR EL SENTIDO DE DESPLAZAMIENTO HACIA ADELANTE DE LA MAQUINA, CON EL OPERADOR **SENTADO EN SU ASIENTO Y MIRANDO HACIA ADELANTE.**

ILUSTRACIOES DENTRO DE CAAJS

UN NUMERO-CLAVE, MOSTRADO EN LA LISTA DE PIEZAS, SE ATRIBUYE A UNA CAJA QUE INCLUYE TODAS LAS PIEZAS VENDIDAS COMO UN CONJUNTO DE REPUESTO.

IDENTIFICACION DE LA RESISTENCIA DE LOS TORNILLOS

PRODUCTO DIMENSIONADO Y CUSTOMIZADO PARA LOS EE.UU. LOS TORNILLOS QUE DEBEN TENER CALIDAD DE ALTA RESISTENCIA EQUIVALENTE AL GRADO SAE 8 SE IDENTIFICAN A TRAVES DE ESTE CATALOGO POR LA DESCRIPCION HS SAE 8. TODOS LOS TORNILLOS ESTANDAR SON DE GRADO SAE 5 O MENOR. PRODUCTOS DIMENSIONADOS EN EL SISTEMA METRICO: LOS TORNILLOS QUE DEBEN TENER CALIDAD DE ALTA RESISTENCIA EQUIVALENTE A LA CLASE PROPIETARIA 10.9 SE IDENTIFICAN A TRAVES DE ESTE CATALOGO POR LA DESCRIPCION HS 10.9. TODOS OS TORNILLOS ESTANDAR SON DE LA CLASE PROPRIETARIA 8.8 O MENOR.

COMPONENTES FABRICADOS JDM

LOS REPUESTOS LISTADOS EN ESTE CATALOGO DEBERAN USARSE EN REPARACION DE COMPONENTES DE EQUIPAMENTOS ORIGINALES. AUNQUE LA MAYORIA DE LOS REPUESTOS PUEDA USARSE PARA REPARAR COMPONENTES MANUFACTURADOS, EL PROCESO DE REMANUFACTURA PUEDE CAMBIAR PIEZAS SUFICIENTEMENTE, DE MODO TAL QUE LOS REPUESTOS SE TORNEN INADECUADOS O NO UTILIZABLES.

MARCAS REGISTRADAS

EN ESTE CATALOGO DE PIEZAS USTED ENCONTRARA LAS SIGUIENTES MARCAS **REGISTRADAS DE EMPRESAS Y DE DEERE.**

DIGITEL	PERFORMANCE TRAK II	POWRQUAD
COMMAND POST	PERMA CLUTCH II	GREENSTAR
PERSONAL POSTURE	COMFORT GARB CAB	HY-GARD
TWIN DIAL	TORQ-GARD PLUS 50	QUIK-TATCH
PULS TRONIC	SERVICE ADVISOR	AUTOQUAD II
2-POST FOLDING ROPS		

SETA DE DIRECAO

AS SETAS SAO USADAS COM ILUSTRACOES PARA INDICAR A FRENTE DA UNIDADE. OS LADOS DIREITO E ESQUERDO SAO DETERMINADOS PELO SENTIDO DE DESLOCAMENTO A FRENTE DA MAQUINA, COM O OPERADOR SENTADO NO SEU ASSENTO E OLHANDO PARA A FRENTE.

ILUSTRACOES DENTRO DE CAJAS

UM NUMERO-CHAVE, MOSTRADO NA LISTA DE PECAS E ATRIBUIDO A UMA CAIXA, QUE INCLUI TODAS AS PECAS VENDIDAS COMO UM CONJUNTO DE REPOSICAO.

IDENTIFICACAO DA RESISTENCIA DOS PARAFUSOS

PRODUTO DIMENSIONADO E CUSTOMIZADO PARA OS E.U.A.: OS PARAFUSOS QUE PRECISAM TER QUALIDADE DE ALTA RESISTENCIA EQUIVALENTES AO GRAU SAE 8 SAO IDENTIFICADOS ATRAVES DESTE CATALOGO PELA DESCRICAOHS SAE 8. TODOS OS PARAFUSOS PADRAO SAO DE GRAU SAE 5 OU MENOR. PRODUTOS DIMENSIONADOS NO SISTEMA METRICO : OS PARAFUSOS QUE PRECISAM TER QUALIDADES DE ALTA RESISTENCIA EQUIVALENTES A CLASSE PROPRIETARIA 10.9 SAO IDENTIFICADOS ATRAVES DESTE CATALOGO PELA DESCRICAO HS 10.9 TODOS OS PARAFUSOS PADRAO SAO DA CLASSE PROPRIETARIA 8.8 OU MENOR.

COMPONENTES FABRICADOS JDM

AS PECAS DE REPOSICAO LISTADAS NESTE CATALOGO DEVERAO SER USADAS NO REPARO DE COMPONENTES DE EQUIPAMENTOS ORIGINAIS. EMBORA A MAIORIA DAS PECAS DE REPOSICAO POSSA SER USADA PARA REPARAR COMPONENTES MANUFATURADOS, O PROCESSO DE REMANUFATURA PODE MUDAR PECAS SUFICIENTEMENTE, DE MODO QUE AS PECAS DE REPOSICAO SE TORNEM INADEQUADAS OU NAO UTILIZAVEIS.

MARCAS REGISTRADAS

NESTE CATALOGO DE PECAS VOCE ENCONTRARA AS SEGUINTES MARCAS REGISTRADAS, DE EMPRESAS E DA DEERE.

DIGITEL
COMMAND POST
PERSONAL-POSTURE
TWIN DIAL
PLUS TRONIC
2-POST FOLDING ROPS
PERFORMANCE TRAK II
PERMA CLUTCH
COMFORT GARB CAB
TORQ-GARD PLUS 50
SERVICE ADVISOR
POWRQUAD
GREENSTAR
HY-GARD
QUIK-TATCH
AUTOQUAD II

SECTION INDEX

10 - GENERAL INFORMATION
20 - ENGINE
30 - AIR AND FUEL
35 - ENGINE AUXILIARY
40 - ELECTRICAL
41 - ALTERNATOR, STARTER, BATTERY AND BATTERY CABLES
42 - LIGHTS
43 - ELECTRICAL CONNECTORS
52 - POWRQUAD TRANSMISSION
53 - DIFFERENTIAL AND REAR PTO
54 - MFWD
60 - STEERING AND BRAKES
70 - HYDRAULICS
80 - WHEELS, FRONT AXLES, SHEET METAL
90 - OPERATOR'S STATION ACCESSORIES
91 - OPERATOR'S STATION
92 - SEAT
93 - AUTOTRAC
94 - DECALS
95 - NUMERICAL INDEX

INDICE DE LA SECCION

10 - INFORMACIONES GENERALES
20 - MOTOR
30 - AIRE Y COMBUSTIBLE
35 - SISTEMA AUXILIAR DEL MOTOR
40 - ELECTRICA
41 - ALTERNADOR, MOTOR DE ARRANQUE, BATERIA Y CABLES DE LA BATERIA
42 - LUCES
43 - CONECTIVOS ELECTRICOS
52 - TRANSMISION POWRQUAD
53 - DIFERENCIAL Y TDF TRASERA
54 - MFWD (DOBLE TRACCION)
60 - DIRECCION Y FRENOS
70 - HIDRAULICA
80 - RUEDAS, EJES DELANTEROS Y CARROCERIA
90 - ACCESORIOS DE LA ESTACION DEL OPERADOR
91 - ESTACION DEL OPERADOR
92 - ASIENTO
93 - AUTOTRAC
94 - CALCOMANIA
95 - INDICE NUMERICO

INDICE DA SECAO

10 - INFORMACOES GERAIS
20 - MOTOR
30 - AR E COMBUSTIVEL
35 - AUXILIAR DO MOTOR
40 - ELETRICO
41 - ALTERNADOR, MOTOR DE PARTIDA, BATERIA E CABOS DA BATERIA
42 - LUZES
43 - CONECTORES ELETRICOS
52 - TRANSMISSAO POWRQUAD
53 - DIFERENCIAL E TDP TRASEIRA
54 - MFWD (TRACAO 4X4)
60 - DIRECAO E FREIOS
70 - HIDRAULICA
80 - RODAS, EIXOS DIANTEIROS E CARROCERIA
90 - ACESSORIOS DA ESTACAO DO OPERADOR
91 - ESTACAO DO OPERADOR
92 - ASSENTO
93 - AUTOTRAC
94 - CALCOMANIA
95 - INDICE NUMERICO

MEMORANDA

SECTIONAL INDEX
INDICE DE GRUPO
INDICE DE GRUPOS

1-	2
2-	3
3-	4
4-	6
5-	7
14-	8
7-	10
9-	14
10-	15
11-	16
12-	18
22-	30
23-	31
24-	32
26-	34
28-	37
29-	38
30-	40

PUBM0787 -UN-

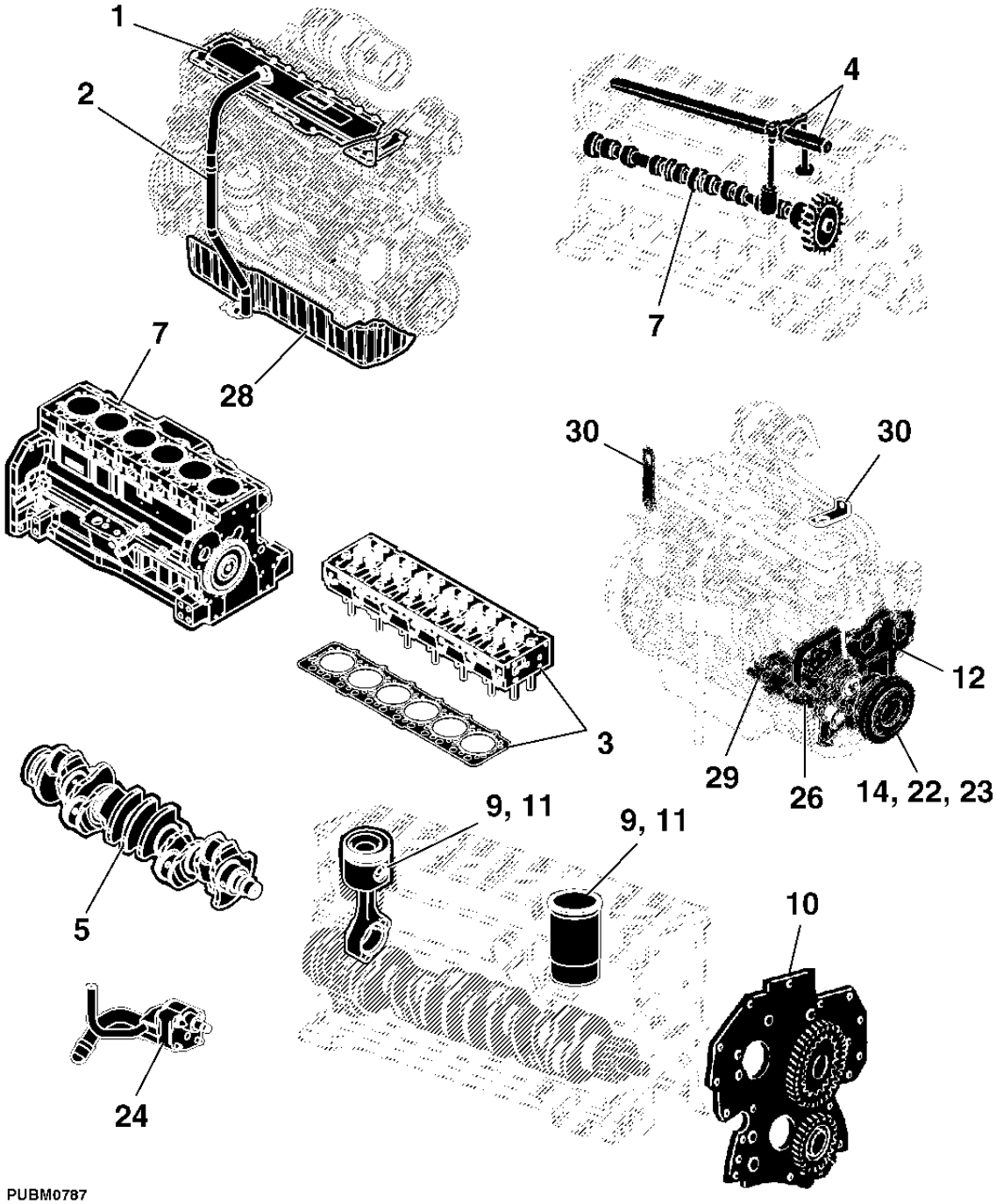

SECTIONAL INDEX
INDICE DE GRUPO
INDICE DE GRUPOS

8- 12

PUBM0788 -UN-

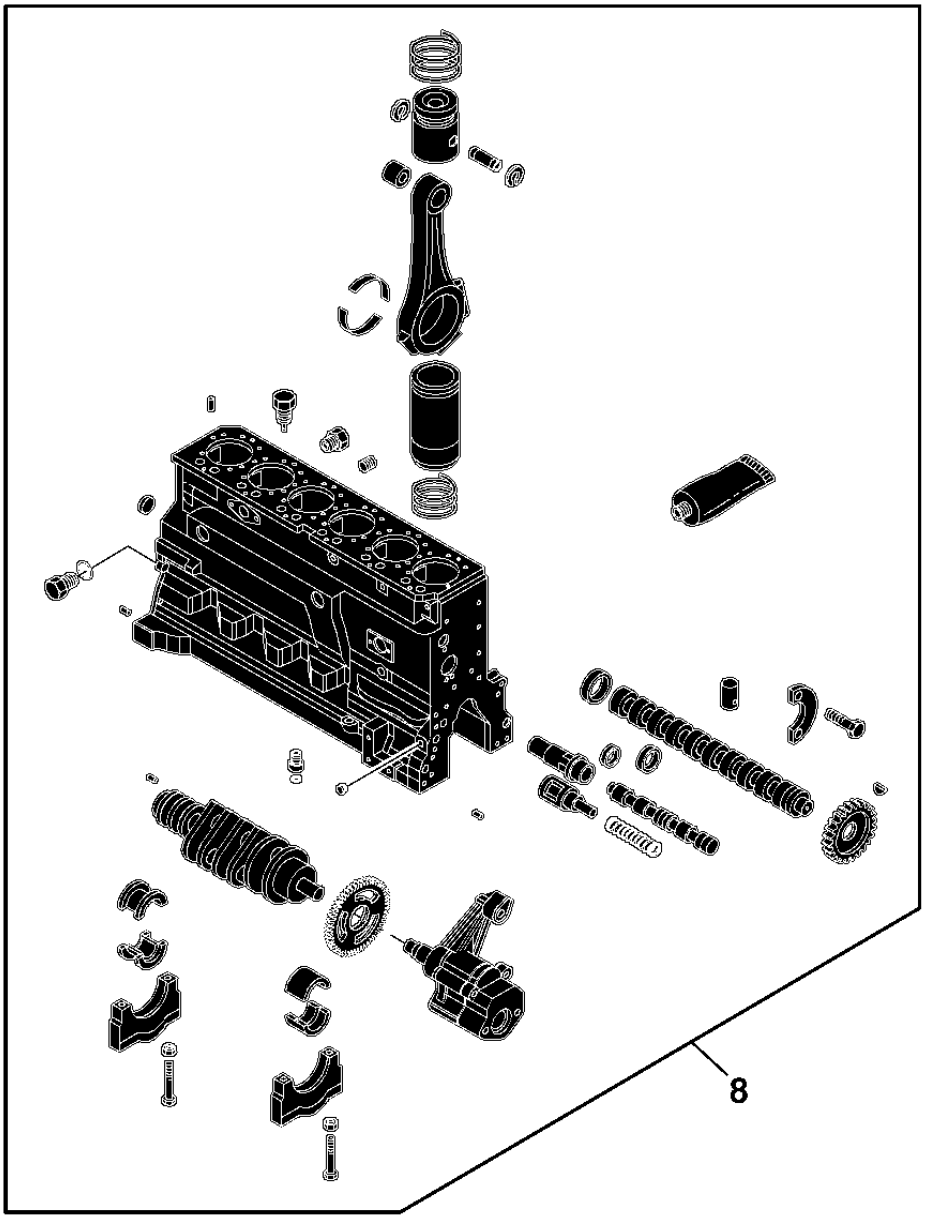

PUBM0788

SECTIONAL INDEX
INDICE DE GRUPO
INDICE DE GRUPOS

PUBM0789 -UN-

13-	20
15-	22
16-	23
17-	24
18-	25
19-	26
20-	28
21-	29
25-	33
27-	36
6-	41

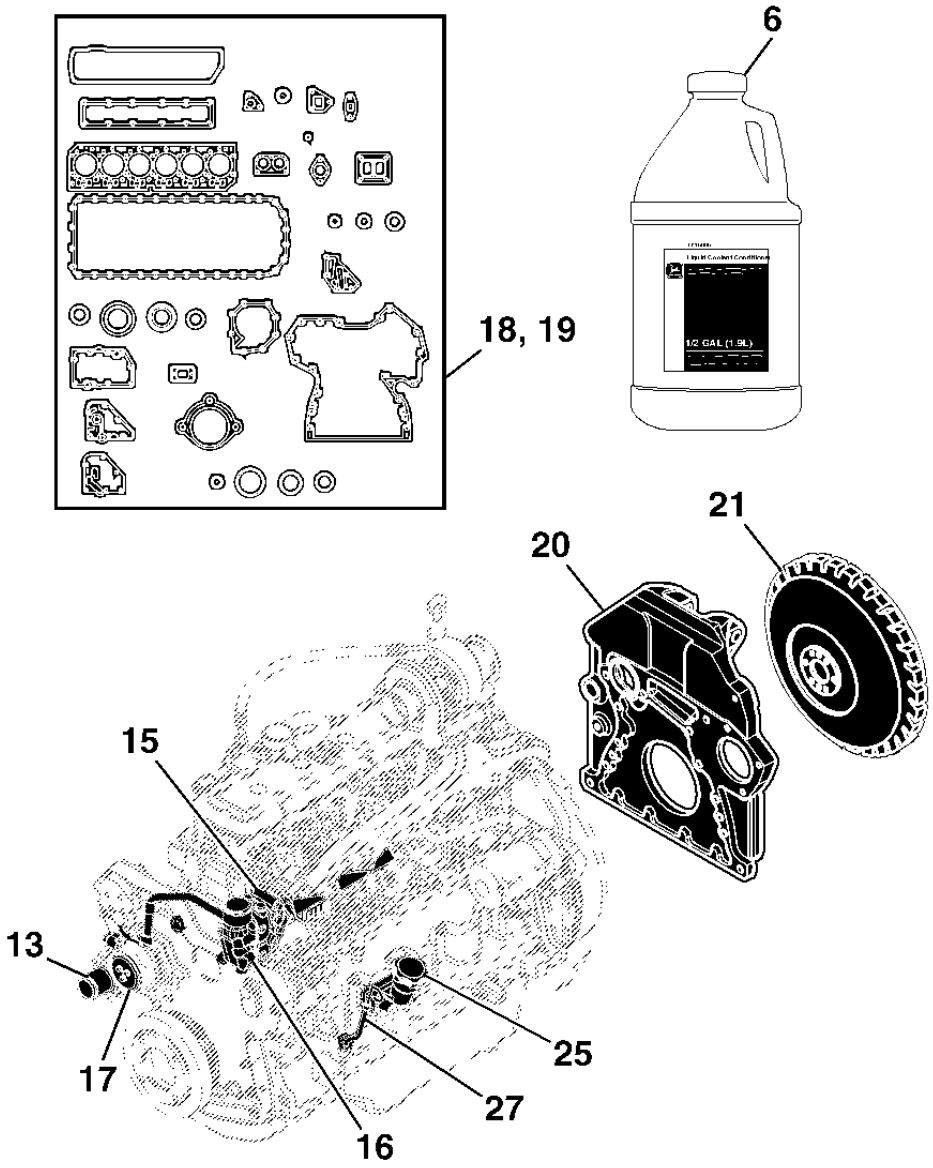

PUBM0789

ROCKER ARM COVER AND ENGINE OIL FILL PLUG
TAMPA DO CABECOTE E BUJAO DE ENCHIMENTO DE OLEO DO MOTOR
TAPA DE BALANCINES Y TAPON LLENADO ACEITE

RGP10390 -UN-

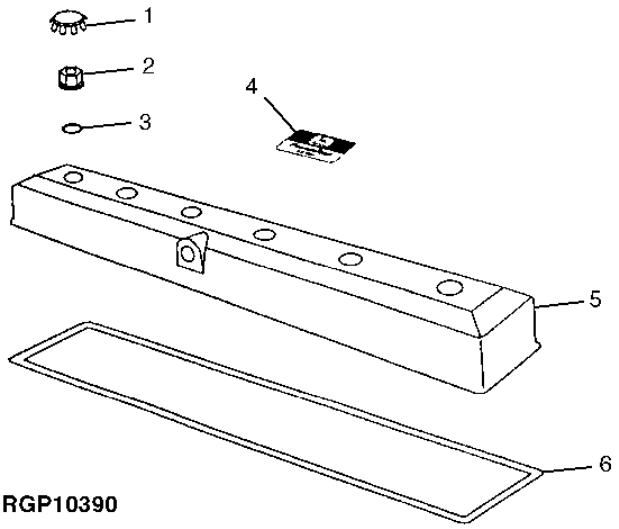

RGP10390

ITEM	NR.PECA	DESCRICAO	QTDE	NR. SERIE MOTOR	7715	7815	NOTAS
1	H23125	PLUGUE	6		X	X	
2	R123574	PORCA	6		X	X	
3	R123575	ANEL O	6		X	X	
4	R121674	EMBLEMA	1		X	X	
5	RE503027	TAMPA DE VALVULA	1		X	X	
6	R526044	JUNTA	1	025059-	X	X	(SUB FOR R123543)
	RE534755	KIT DE JUNTAS	1	-025058	X	X	(USE WITH R123161)

VENTILATING SYSTEM
SISTEMA DE VENTILACAO
SISTEMA DE VENTILACION

CQ302931 -UN-

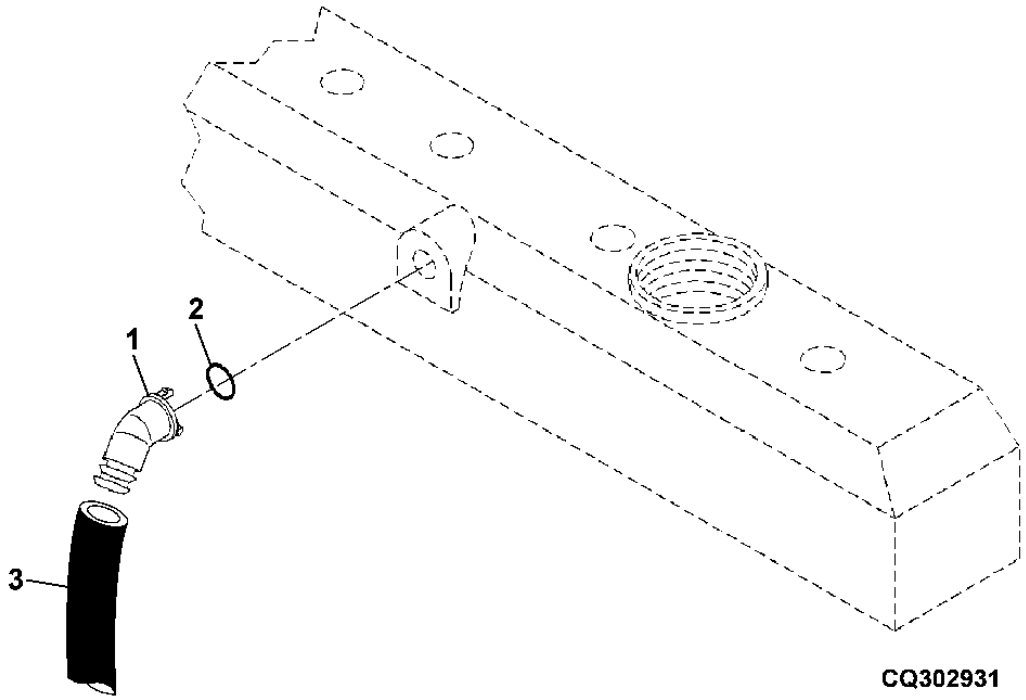

ITEM	*NR.PECA*	*DESCRICAO*	*QTDE*	*NR. SERIE MOTOR*	7715	7811	*NOTAS*
1	R123586	CONEXAO EM ANGULO	1		X	X	
2	R72328	ANEL O	1		X	X	
3	R99793	MANGUEIRA	1		X	X	

CYLINDER HEAD, HEAD GASKET AND VALVES
CABECOTE DO MOTOR, JUNTA E VALVULAS DO CABECOTE
CULATA, EMPAQUETADURA DE CULATA Y VALVULAS

RGP10400 -UN-

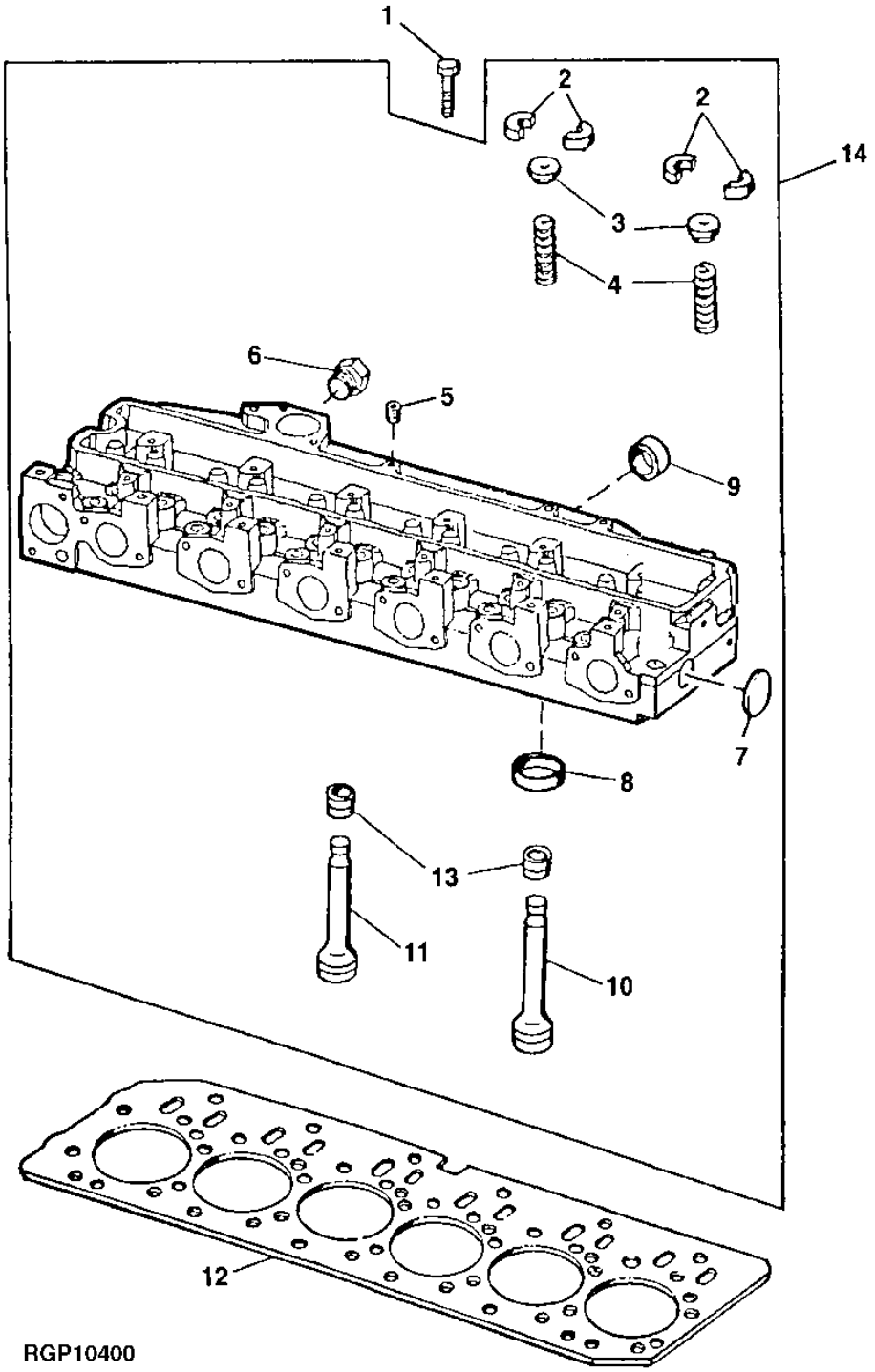

RGP10400

ITEM	NR.PECA	DESCRICAO	QTDE	NR. SERIE MOTOR	7715	7815	NOTAS
1	R85363	PARAFUSO SEXT.	26		X	X	
2	R91889	RETENTOR	24		X	X	
3	RE60005	RODADOR	12		X	X	
4	R26125	MOLA	12		X	X	
5	R104592	TAMPAO	1		X	X	
6	T58477	CONEXAO	1		X	X	
	R26906	ANEL O	1		X	X	
7	CD16284	PLUGUE	1		X	X	
8	R106831	INSERTO DE ASSENTO VALVULA	6		X	X	(E) (INTAKE)
	R106829	INSERTO DE ASSENTO VALVULA	AR		X	X	(B) (INTAKE)
9	R43409	PLUGUE	3		X	X	
10	R90692	VALVULA DE ESCAPE	6		X	X	(C)
	R97492	VALVULA DE ESCAPE	6		X	X	(D) OD +0.381 MM
	R97493	VALVULA DE ESCAPE	6		X	X	(D) OD +0.762MM
11	R98062	VALVULA DE ADMISSAO	6		X	X	(A)
	R97490	VALVULA DE ADMISSAO	AR		X	X	(B) OD +0.381MM
	R97491	VALVULA DE ADMISSAO	AR		X	X	(B) OD +0.762MM
12	R116516	VEDACAO DE CILINDRO	1		X	X	
13	RE31617	VEDACAO	12		X	X	
14	AJ61086	CABECOTE	1		X	X	(MARCADO R121608)

(A) INTAKE VALVE

VALVULA DE ADMISION

(B) EXHAUST VALVE
VALVULA DE ESCAPE
VALVULA DE ESCAPE

(E) STANDARD
STANDARD
ESTANDAR

ROCKER ARMS, SHAFT AND PUSH RODS
BRACOS OSCILANTES, EIXO E VARETAS IMPULSORAS
EJE DE BALANCINES

CD41045 -UN-

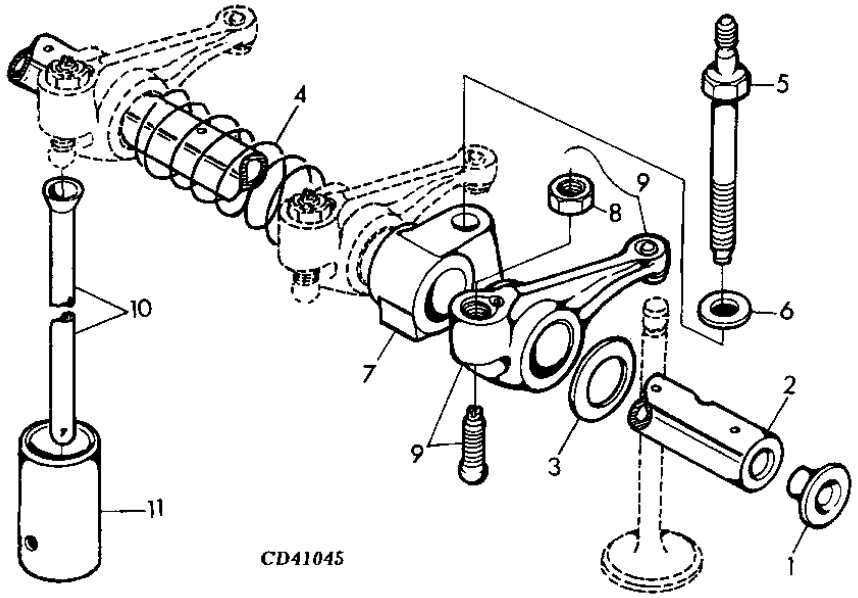

ITEM	NR.PECA	DESCRICAO	QTDE	NR. SERIE MOTOR	7715	7815	NOTAS
1	R54565	PLUGUE	2		X	X	
2	R123514	EIXO DO BALANCIM	1		X	X	
3	T20316	ARRUELA	2		X	X	
4	T20314	MOLA	5		X	X	
5	R123271	PINO	6		X	X	
6	24M7346	ARRUELA	6	-025058	X	X	
7	R123161	SUPORTE	6	-025058	X	X	
	R519767	SUPORTE	6	025059-	X	X	
8	14M7148	PORCA	1		X	X	M10
9	RE508317	BALANCIM	12		X	X	
10	R107731	VARETA	12		X	X	
11	R123565	SEGUIDOR DE CAME	12		X		

CRANKSHAFT / BEARINGS
VIRABREQUIM / MANCAIS
CIGUENAL / COJINETES

RGP10398 -UN-

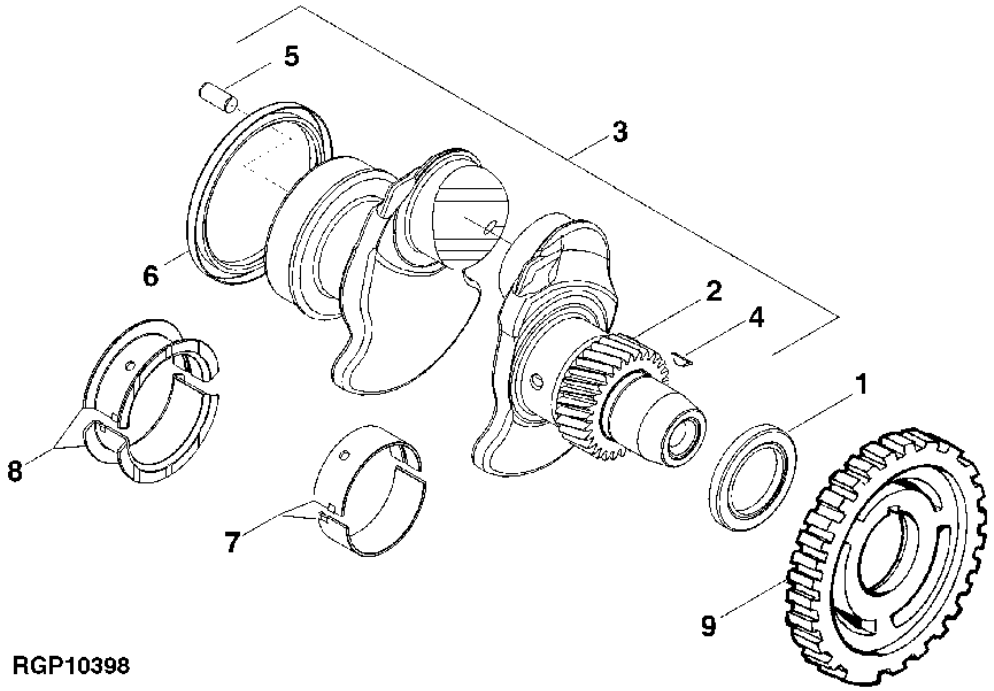

RGP10398

ITEM	NR.PECA	DESCRICAO	QTDE	NR. SERIE MOTOR	7 7 7 8 1 1 5 5	NOTAS
1	RE516340	VEDACAO	1		X X	FRONT
2	R120631	ENGRENAGEM	1		X X	Z= 30
3	RE505921	VIRABREQUIM	1		X X	(A) (PEDIR TAMBEM RE516340 E RE44574) ASSY, INCL KEYS 2, 4, 5.
4	R505609	CHAVETA	1		X X	LGTH= 18.5MM
5	R48685	PINO DE CENTRAGEM	1		X X	
6	RE44574	VEDACAO	1		X X	REAR
7	RE65165	CONJ. DO ROLAMENTO	6		X X	(CONJUNTO DE PECAS R123561 E R123562) STD
	RE65911	ROLAMENTO	AR		X X	(A) (CONJUNTO DE PECAS R130576 E R130577) ID-0.254MM
8	RE65168	CONJ. DO ROLAMENTO	1		X X	(CONJUNTO DE PECAS R123563 E R123564) STD
	RE65912	ROLAMENTO AXIAL	AR		X X	(A) (CONJUNTO DE PECAS R130574 E R130575) ID-0.254MM
9	R517471	RODA	1		X X	

(A) GRINDING GUIDELINES : SEE CTM104
DIRETRIZES PARA RETIFICA: VER CTM206
INSTRUCCIONES REFERENTE AL RECTIFICADO : VER CTM107

CRANKSHAFT PULLEY AND TORSIONAL DAMPENER
POLIA DO VIRABREQUIM E AMORTECEDOR DE TORCAO
POLEA CIGUENAL Y AMORTIGUADOR DE TORSION

CDP45202 -UN-

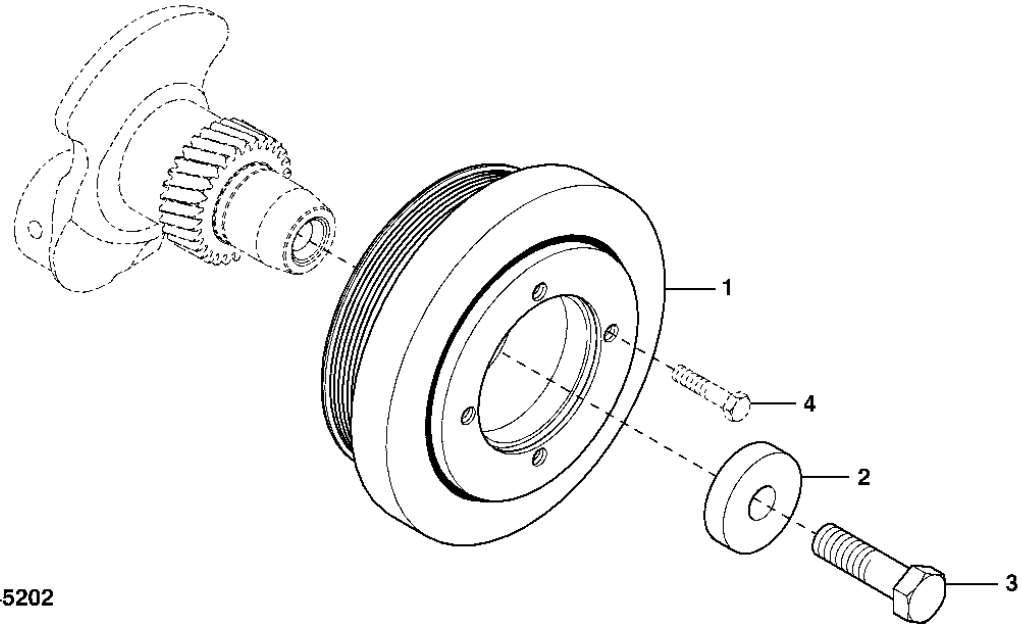

CDP45202

ITEM	NR.PECA	DESCRICAO	QTDE	NR. SERIE MOTOR	7 7 7 8 1 1 5 5	NOTAS
1	RE516509	POLIA COM AMORTECEDOR	1		X X	(A)
2	R517237	ARRUELA	1		X X	(A) DIAM.63.5 MM
3	R516648	PARAFUSO SEXT.	1		X X	(A) M20 X 70
4	.....	PARAFUSO SEXT.	AR		X X	M10

(A) ADAPTER FRONT PTO FOR CRANKSHAFT WITH STRAIGHT NOSE
ADAPTADOR TDP DIANTEIRA PARA VIRABREQUIM COM NARIZ RETO
ADAPTADOR TDF DELANTERA PARA CIGUENAL CON NARIZ DERECHO

MEMORANDA
MEMORANDA
MEMORANDA

CYLINDER BLOCK, CAMSHAFT
BLOCO DO CILINDRO, COMANDO DE VALVULAS
BLOQUE DE CILINDROS, EJE DE LEVAS

CQ303014 -UN-

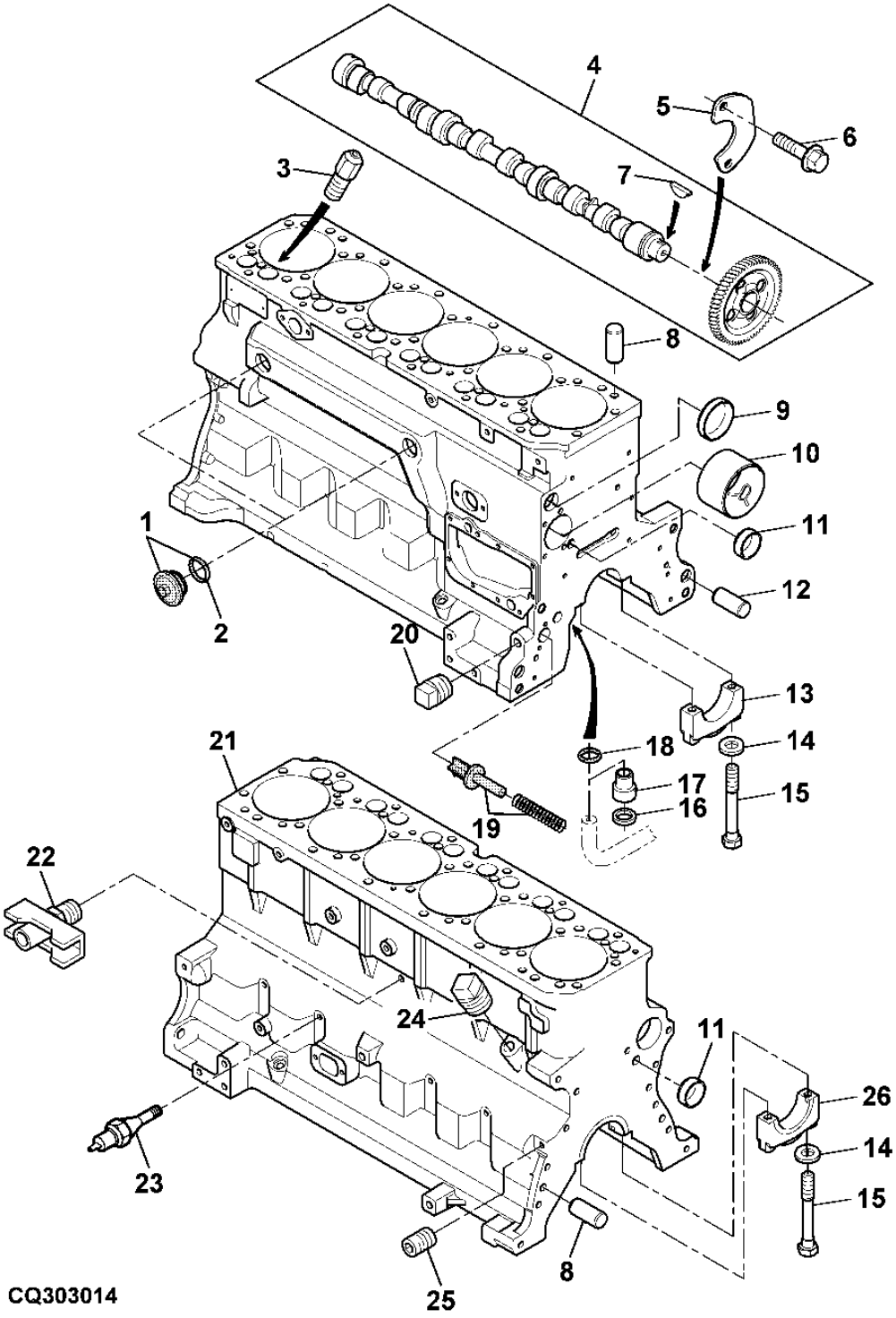

ITEM	NR.PECA	DESCRICAO	QTDE	NR. SERIE MOTOR	7715	7815	NOTAS
1	RE508185	CONEXAO	1		X	X	
2	U13639	ANEL O	1		X	X	
3	R131182	ORIFICIO	6		X	X	
4	RE56578	EIXO DE CAMES	1		X	X	
5	U13639	ANEL O	1		X	X	
6	19M8999	PARAFUSO	2		X	X	M8 X 25
7	R133303	CHAVETA	1		X	X	
8	R48685	PINO DE CENTRAGEM	4		X	X	
9	R116466	PLUGUE	1		X	X	
10	R119874	BUCHA	1		X	X	
11	T18891	PLUGUE	2		X	X	
12	R26650	PINO DE CENTRAGEM	2		X	X	
13	R114241	TAMPA DE ROLAMENTO	6		X	X	
14	T20168	ARRUELA	14		X	X	
15	T23474	PARAFUSO SEXT.	14		X	X	
16	R75892	ANEL O	1		X	X	
17	R115390	BUCHA	1		X	X	
18	R97185	ANEL O	1		X	X	
19	R121043	VALVULA	1		X	X	
20	15H623	TAMPAO	1		X	X	
21	.....	BLOCO DE CILINDRO	1		X	X	(MARCADO R119565)
22	AT13740	VALVULA DE DRENO	1		X	X	
23	AT85174	INTERRUPTOR	AR		X	X	
24	RE54885	CONEXAO DE MANGUEIRA	AR		X	X	
25	R104592	TAMPAO	7		X	X	
26	.....	TAMPA DE ROLAMENTO	1		X	X	

ENGINE SHORT BLOCK
BLOCO SEMI-ARMADO
MOTOR BASICO

T155863 -UN-

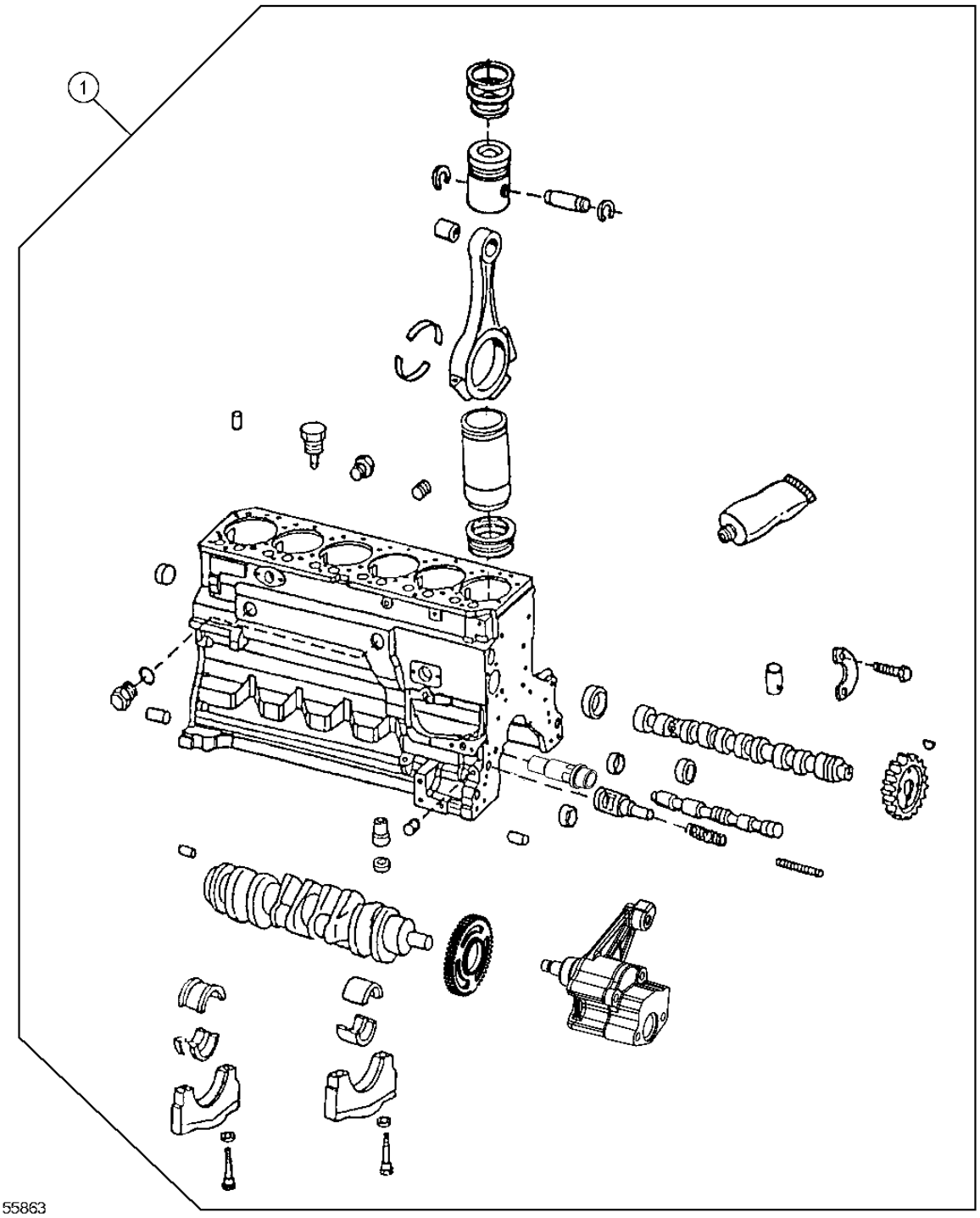

ITEM	NR.PECA	DESCRICAO	QTDE	NR. SERIE MOTOR	7715	7815	NOTAS
1	AJ61955	BLOCO DE CIL. C/ PECAS MOVE	1		X	X	(A)

(A) DOES NOT INCLUDE FRONT PLATE
NAO INCLULI CHAPA DIANTERIA
NO INCLUYE LA PLACA DELANTERA

PISTON/CONNECTING ROD/CYLINDER LINER
PISTAO/BIELA/CAMISA DO CILINDRO
PISTON/BIELA/CAMISA DEL CILINDRO

CQ302932 -UN-

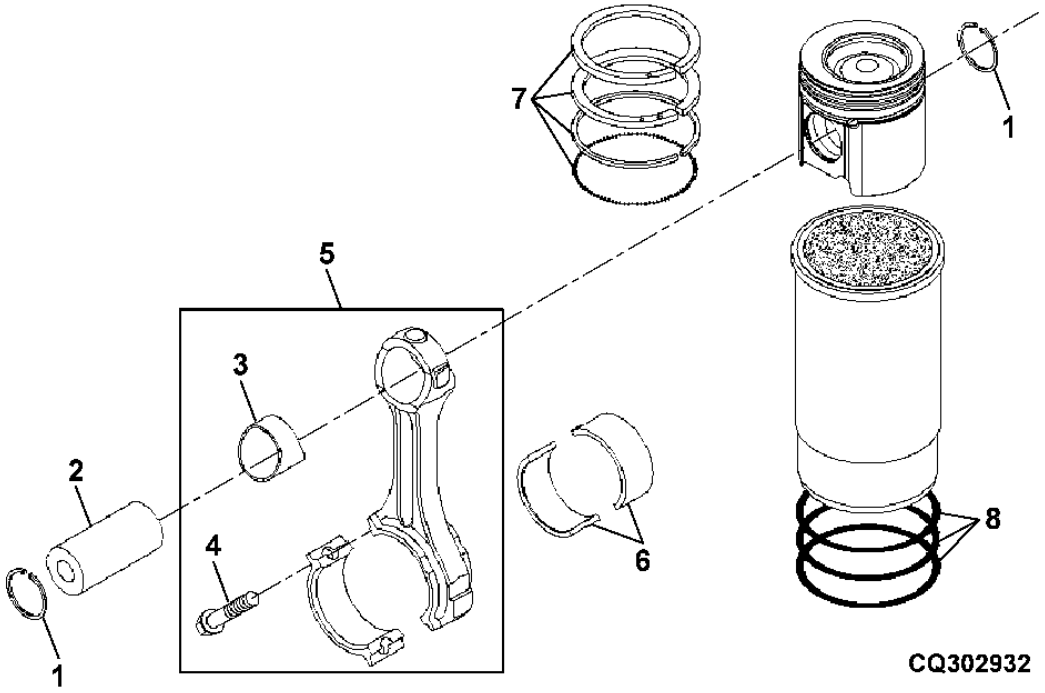

ITEM	NR.PECA	DESCRICAO	QTDE	NR. SERIE MOTOR	7 7 7 8 1 1 5 5	NOTAS
1	R54114	ANEL DE PRESSAO	12		X X	(INCL KEYS 1-4, 7, 8)
2	R123177	PINO DO PISTAO	6		X X	
3	R114082	BUCHA	6		X X	
4	R501124	PARAFUSO	12		X X	
5	RE507852	KIT ANEIS DE PISTAO	6		X X	
6	AR65507	KIT - ANEL O	6		X X	
	RE65909	ROLAMENTO	6		X X	
7	RE507852	KIT ANEIS DE PISTAO	6		X X	
8	AR65507	KIT - ANEL O	6		X X	
..	AJ61085	KIT PISTAO E CAMISA	6		X X	

FRONT PLATE AND UPPER IDLE GEAR
PLACA DIANTEIRA E ENGRENAGEM INTERMEDIARIA SUPERIOR
PLACA DELANTERA Y ENGRANAJE DE DISTRIBUCION

CDP45307 -UN-

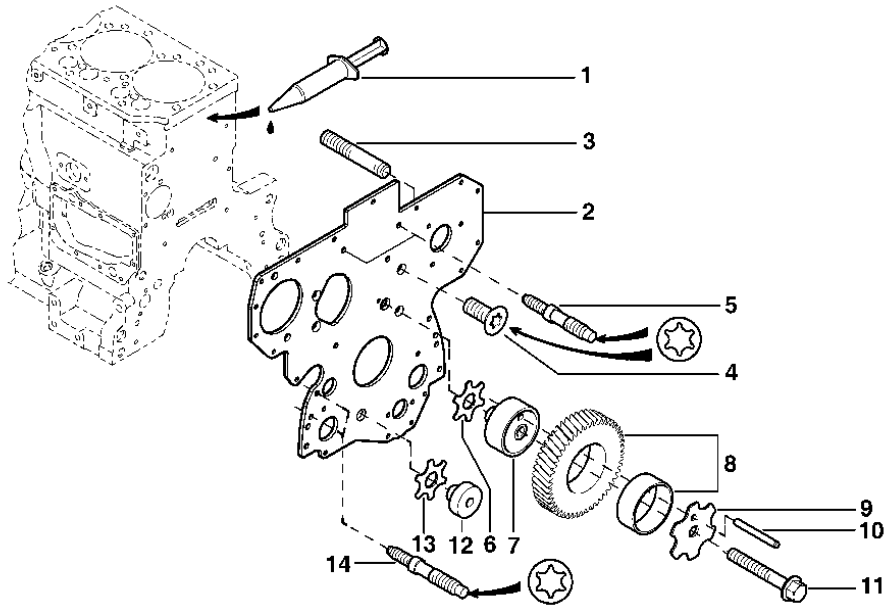

CDP45307

ITEM	NR.PECA	DESCRICAO	QTDE	NR. SERIE MOTOR	7 7 7 8 1 1 5 5	NOTAS
1	DD15664	SELANTE	1		X X	
2	R134526	PLACA	1		X X	
3	R116386	PINO	3		X X	M8 X LGTH 37MM
4	R136475	PARAFUSO	4		X X	
5	R134518	PINO	2		X X	LGTH 68MM
6	R123174	ARRUELA DE ENCOSTO	1		X X	
7	R120641	EIXO	1		X X	
8	RE56313	ENGRENAGEM	1		X X	Z= 49, (MARCADO R505121)
9	R131206	ARRUELA DE ENCOSTO	1		X X	
10	34H288	PINO ELASTICO	1		X X	
11	19M8997	PARAFUSO	1		X X	M10 X 65, (10.9)
12	R114194	EIXO	1		X X	
13	R101225	ARRUELA DE ENCOSTO	1		X X	
14	R123584	PINO	4		X X	LGTH 79MM

ENGINE OVERHAUL KIT
JOGO DE REPARACAO
JUEGO DE RAPARACION

TP28491 -UN-

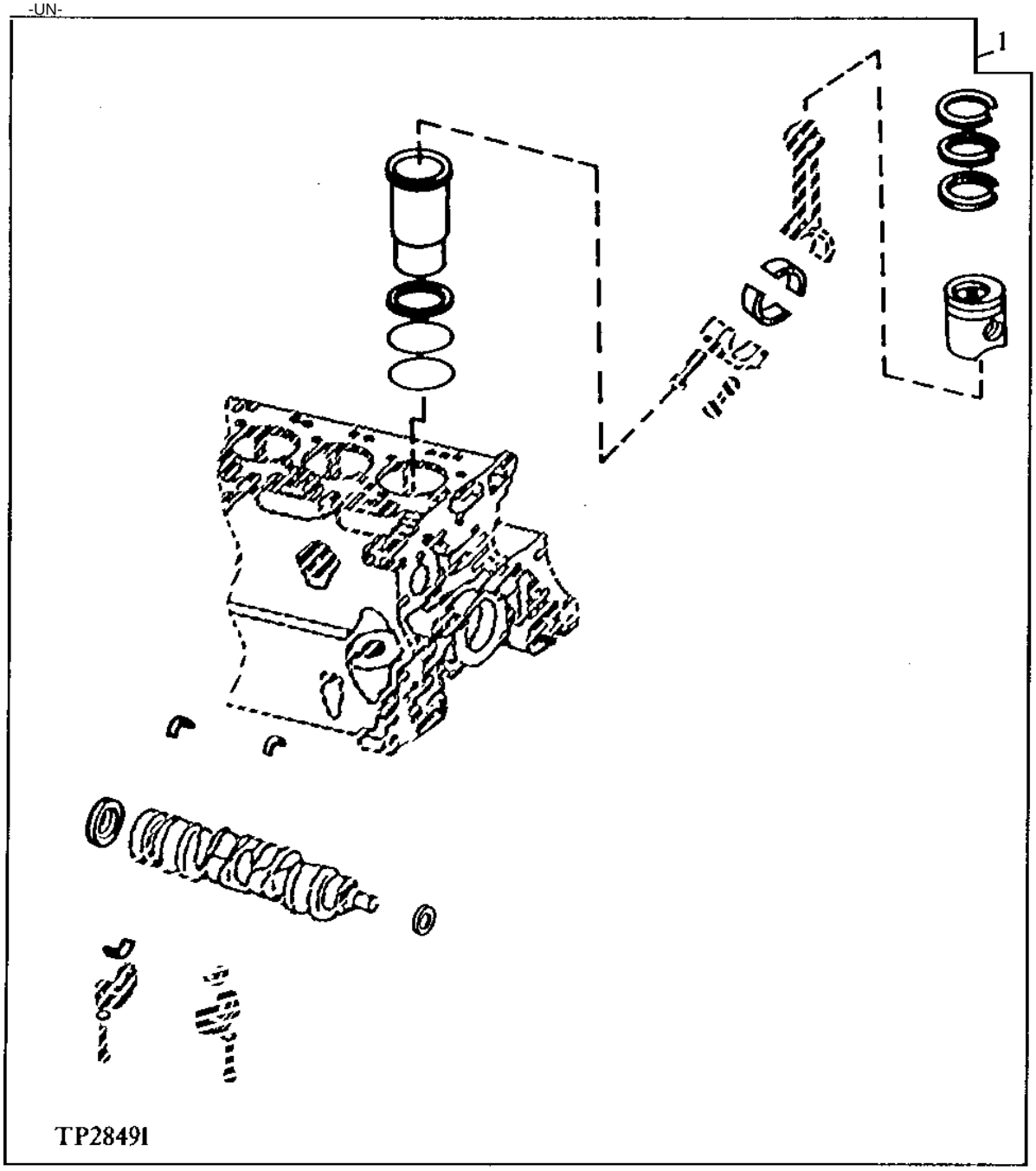

ITEM	NR.PECA	DESCRICAO	QTDE	NR. SERIE MOTOR	7715	7815	NOTAS
1	AJ61854	KIT REPARACAO DO MOTOR	1		X	X	

TIMING GEAR COVER AND WATER PUMP
TAMPA FRONTAL DO MOTOR E BOMBA DE AGUA
CUBIERTA DE ENGRANAJES DE DISTRIBUCION Y BOMBA DE AGUA

PUBM0497 -UN-

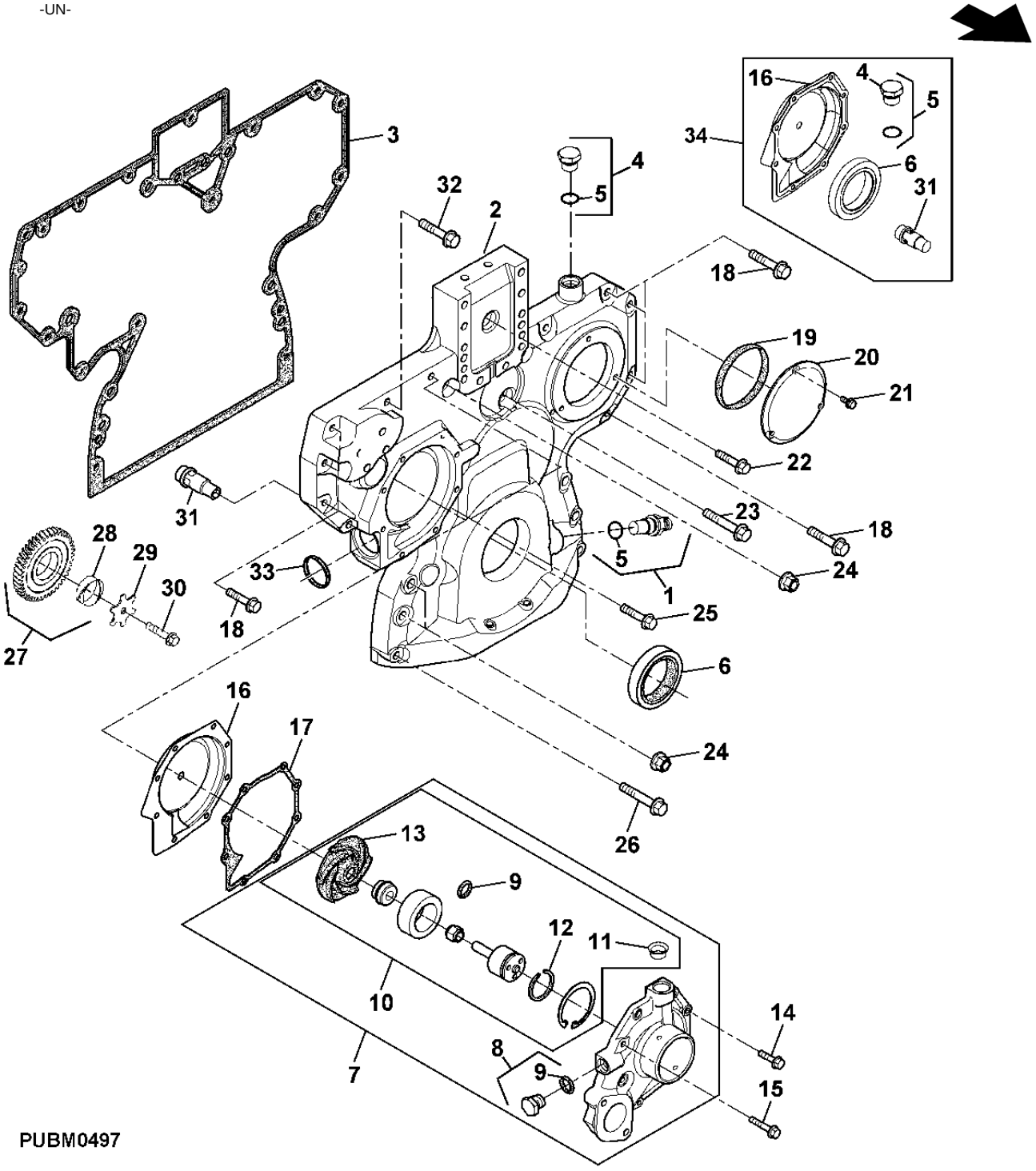

ITEM	NR.PECA	DESCRICAO	QTDE	NR. SERIE MOTOR	7715	7815	NOTAS
1	RE519144	SENSOR	1		X	X	
2	R520129	CAPA	1		X	X	(PEDIR TAMBEM R520131 E RE515978)
3	R520131	JUNTA	1		X	X	
4	RE517370	CONEXAO	2		X	X	M20 X 1.5
5	51M7044	ANEL O	1		X	X	
6	RE516340	VEDACAO	1		X	X	
7	RE505980	BOMBA DE AGUA	1		X	X	(PEDIR TAMBEM R123417, R123226 E RE508566) (MARCADO R503509)
8	RE46685	TAMPAO	1		X	X	M18 X 1.5
9	51M7043	ANEL O	AR		X	X	
10	RE509813	JOGO DE PECAS DO MOTOR	1		X	X	(PEDIR TAMBEM R123417 E RE508566)
11	R123226	JUNTA	1		X	X	
12	A364R	ANEL DE PRESSAO	1		X	X	
13	.....	IMPULSOR	1		X	X	(MARCADO R123395) (PEDIR RE509813)
14	19M7863	PARAFUSO	5		X	X	M6 X 25, (10.9)
15	19M7796	PARAFUSO	3		X	X	M6 X 30, (10.9)
16	RE508566	INSERTO	1		X	X	
17	R123417	JUNTA	1		X	X	
18	19M8317	PARAFUSO	10		X	X	M8 X 40, (10.9)
19	R121424	ANEL O	1		X	X	
20	R121411	CAPA	1		X	X	
21	19M7775	PARAFUSO	3		X	X	M6 X 16, (10.9)
22	19M8291	PARAFUSO	1		X	X	M8 X 35, (10.9)
23	RE67239	PARAFUSO	1		X	X	
24	14M7296	PORCA COM FLANGE	6		X	X	M10, (10)
25	19M7801	PARAFUSO	1		X	X	M8 X 60, (10.9)
26	19M7979	PARAFUSO	2		X	X	M8 X 55, (10.9)
27	RE56369	ENGRENAGEM	1		X	X	Z= 43, (MARCADO R120636)
28	R114193	BUCHA	1		X	X	
29	R131283	ARRUELA DE ENCOSTO	1		X	X	11 X 60 X 3 MM
30	19M8292	PARAFUSO	1		X	X	M10 X 50, (10.9)
31	RE505501	VALVULA DE SANGRIA	1		X	X	
32	19M7800	PARAFUSO	2		X	X	M8 X 50
33	R504734	ANEL O	1		X	X	
34	RE515978	KIT	1		X	X	(INCLUI RE505501, RE508566, RE516340 E RE517370)

WATER PUMP INTAKE
ENTRADA DA BOMBA DE AGUA
ENTRADA DE BOMBA DE AGUA

CD41407 -UN-

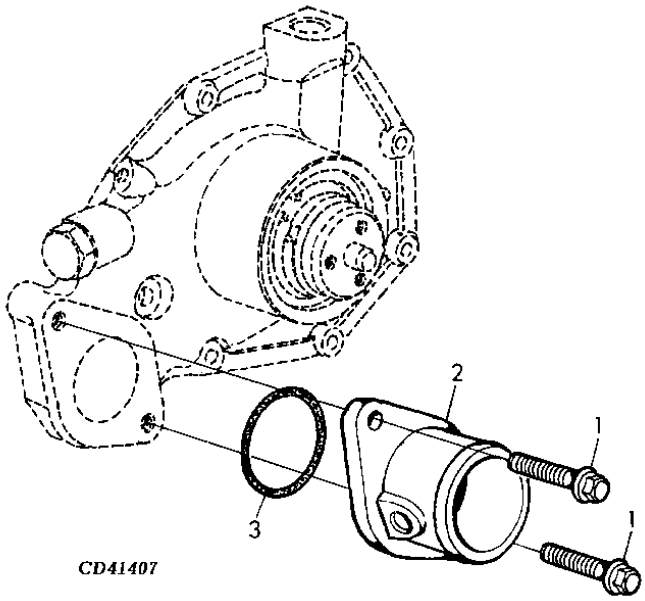

ITEM	NR.PECA	DESCRICAO	QTDE	NR. SERIE MOTOR	7 7 7 8 1 1 5 5	NOTAS
1	19M7867	PARAFUSO	2		X X	M8 X 25, (10.9)
2	R121634	CARCACA	1		X X	
3	R89944	ANEL O	1		X X	

MEMORANDA
MEMORANDA
MEMORANDA

THERMOSTAT HOUSING / BY PASS TUBE TO WATER PUMP
ALOJAMENTO DO TERMOSTATO / TUBO DE DERIVACAO PARA A BOMBA DE AGUA
CAJA DE TERMOSTATOS / TUBO DE DERIVACION A BOMBA DE AGUA

CQ303016 -UN-

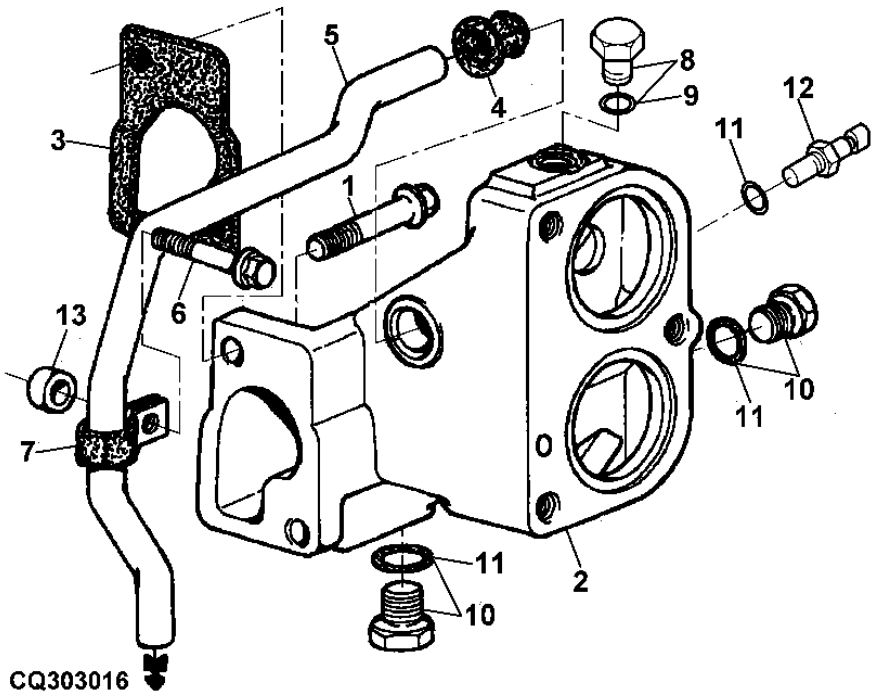

ITEM	NR.PECA	DESCRICAO	QTDE	NR. SERIE MOTOR	7715	7815	NOTAS
1	19M7786	PARAFUSO	2		X	X	M10 X 30, (10.9)
2	R517196	CARCACA	1		X	X	(PEDIR TAMBEM R123226)
3	R123345	JUNTA	1		X	X	
4	R123226	JUNTA	1		X	X	
5	R123346	TUBO	1		X	X	(PEDIR TAMBEM R123226)
6	19M7801	PARAFUSO	1		X	X	M8 X 60, (10.9)
7	R123324	BRACADEIRA	1		X	X	
8	RE46686	TAMPAO	1		X	X	M12 X 1.5
9	51M7040	ANEL O	1		X	X	
10	RE46684	TAMPAO	AR		X	X	M14 X 1.5
11	51M7041	ANEL O	1		X	X	
12	RE52722	TEMPERATURA DO SENSOR	1		X	X	
13	CD14689	ESPACADOR	1		X	X	

THERMOSTAT / COVER
TERMOSTATO / TAMPA
TERMOSTATO / CUBIERTA

CD41408 -UN-

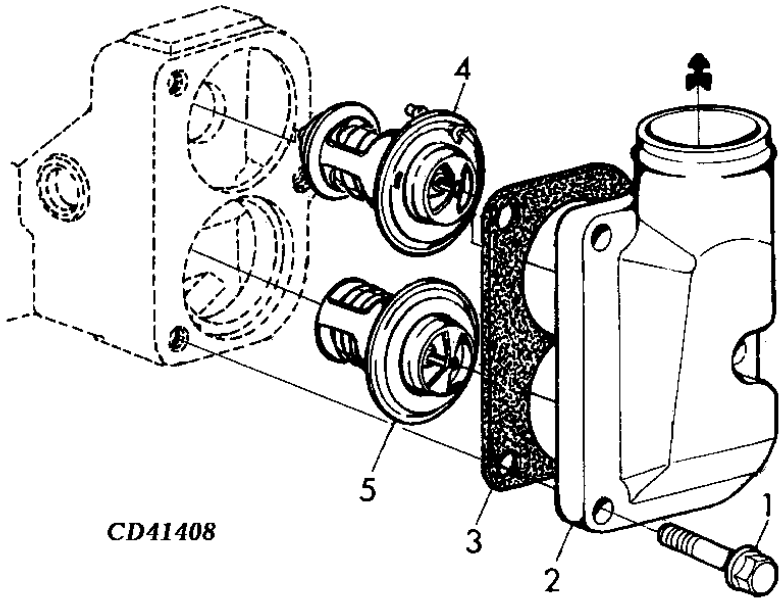

ITEM	NR.PECA	DESCRICAO	QTDE	NR. SERIE MOTOR	7 7 7 8 1 1 5 5	NOTAS
1	19M7785	PARAFUSO	3		X X	M10 X 25, (10.9)
2	R106821	CAPA	1		X X	
3	R501373	JUNTA	1		X X	
4	RE524562	TERMOSTATO	1		X X	(UPPER)
5	RE33705	TERMOSTATO	1		X X	(LOWER)

WATER PUMP PULLEY
POLIA DA BOMBA DE AGUA
POLEA DE BOMBA DE AGUA

CD41023 -UN-

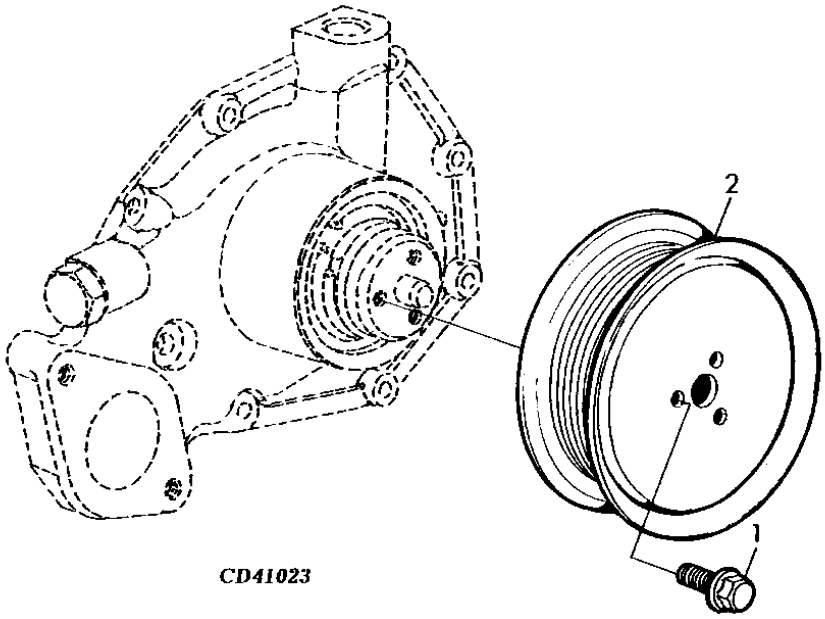

ITEM	NR.PECA	DESCRICAO	QTDE	NR. SERIE MOTOR	7715	7815	NOTAS
1	19M7774	PARAFUSO	3		X	X	M6 X 12, (10.9)
2	R115250	POLIA	1		X	X	

OVERHAUL/TUNE-UP ENGINE GASKET SET
KIT DE JUNTAS DO MOTOR (ADMISSAO, ESCAPE, CARTER)
JUEGO DE JUNTAS REPARACION CABECA DE CILINDROS

CQ157669 -UN-

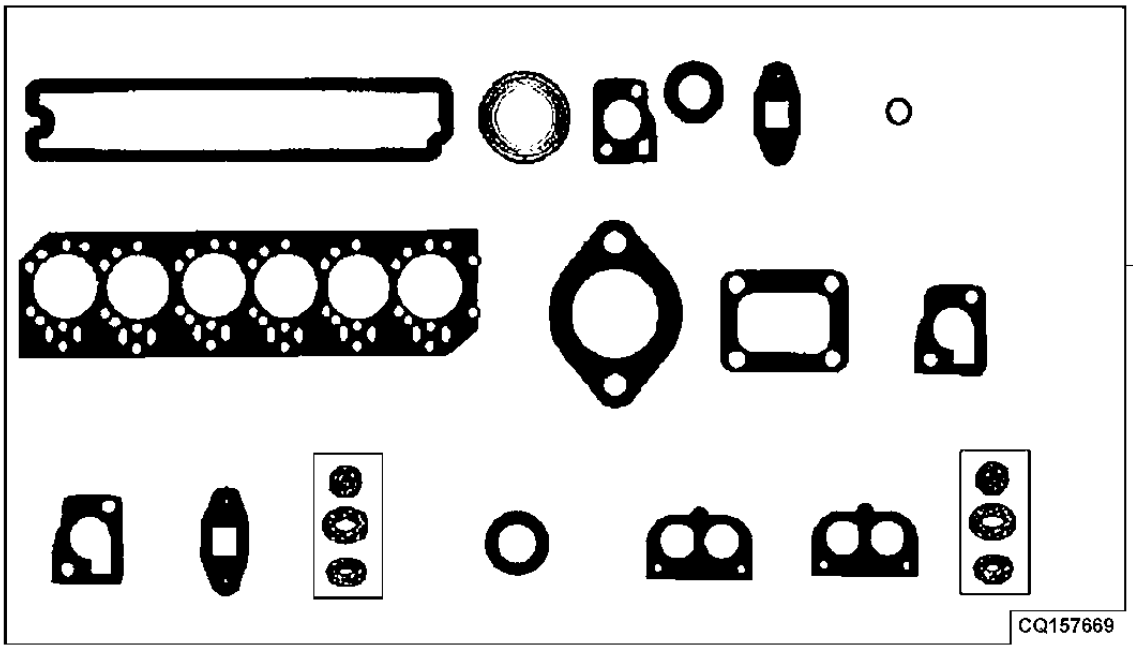

ITEM	NR.PECA	DESCRICAO	QTDE	NR. SERIE MOTOR	7715	7815	NOTAS
1	AJ61934	KIT DE JUNTAS	1		X	X	

ENGINE MAJOR OVERHAUL GASKET SET
KIT DE JUNTAS DO MOTOR (COMPLETO)
JUEGO DE JUNTAS PARA EL MOTOR
CQ300023 -UN-

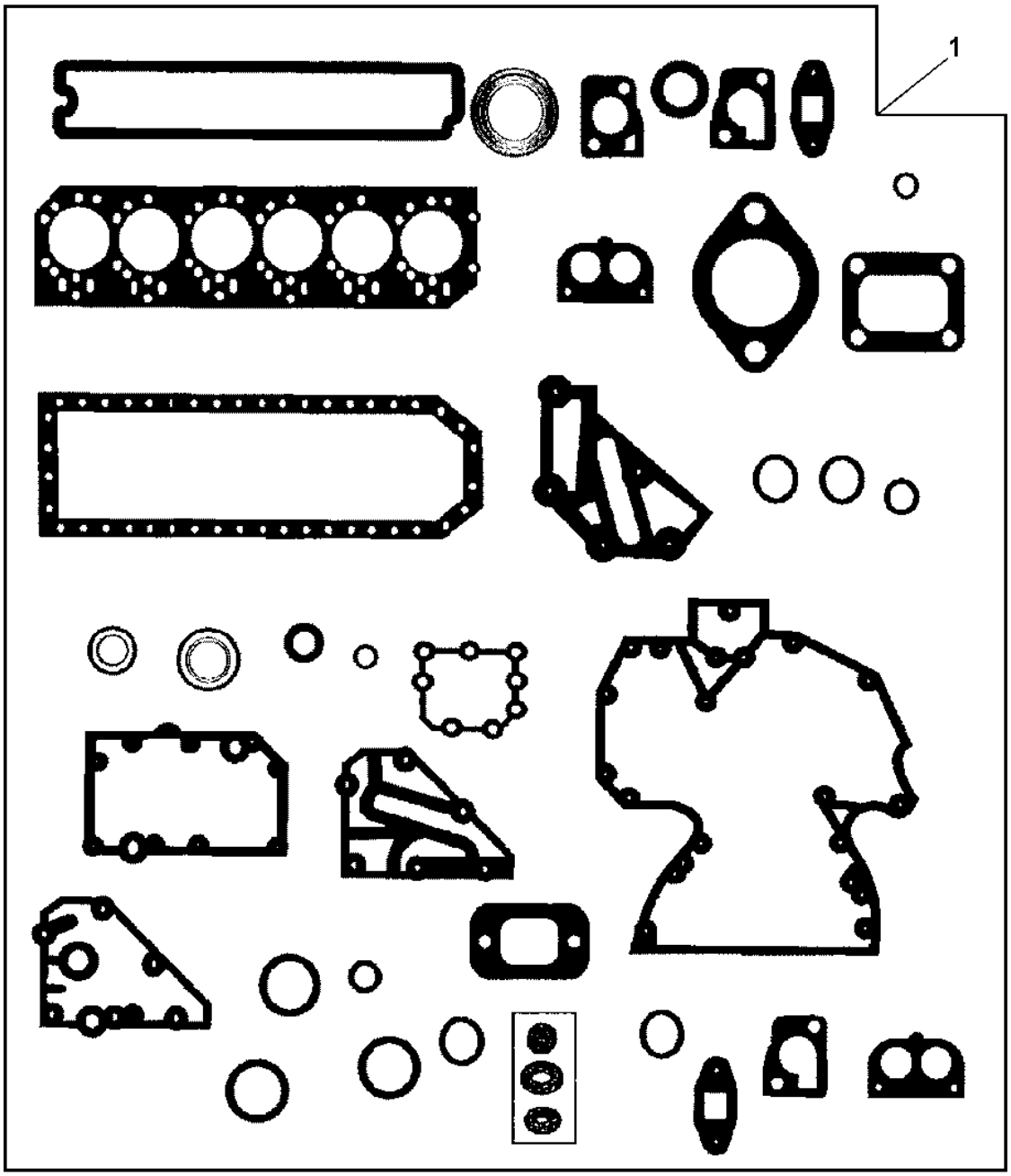

CQ300023

ITEM	NR.PECA	DESCRICAO	QTDE	NR. SERIE MOTOR	7715	7815	NOTAS
1	AJ61843	KIT DE JUNTAS	1		X	X	

FLYWHEEL HOUSING
ALOJAMENTO DO VOLANTE
CAJA DEL VOLANTE

RE57764PCDE01 -UN-

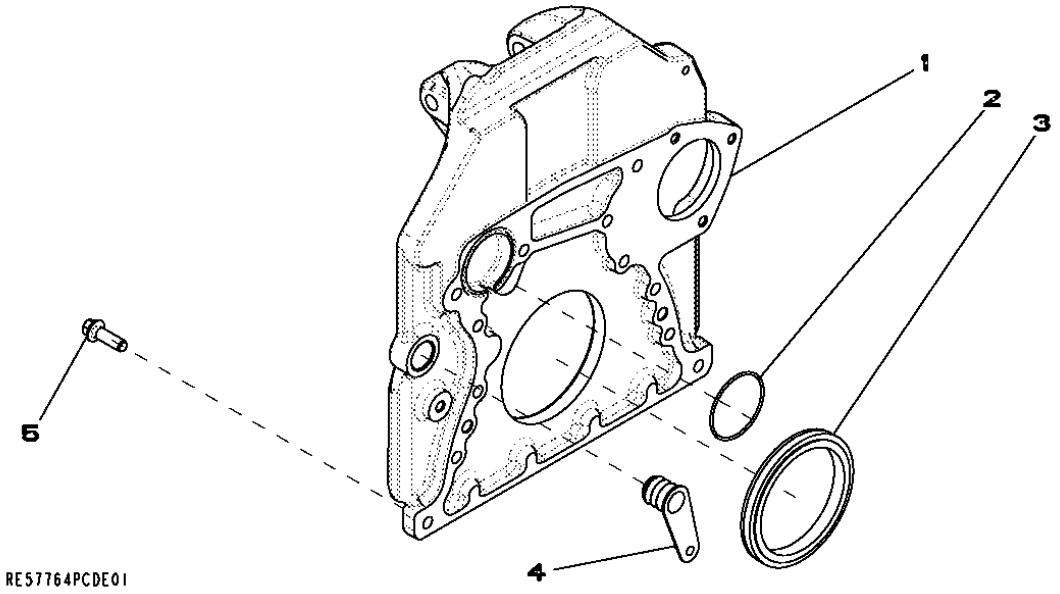

ITEM	NR.PECA	DESCRICAO	QTDE	NR. SERIE MOTOR	7 7 7 8 1 1 5 5	NOTAS
1	R524023	CARCACA	1		X X	
2	R61467	ANEL O	1		X X	
3	RE44574	VEDACAO	1		X X	
4	R131769	PLUGUE	1		X X	
5	R135918	PARAFUSO	12		X X	

FLYWHEEL
VOLANTE
VOLANTE

TP49367 -UN-

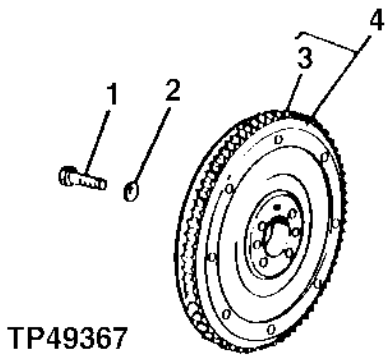

ITEM	NR.PECA	DESCRICAO	QTDE	NR. SERIE MOTOR	7 7 7 8 1 1 5 5	NOTAS
1	19M7813	PARAFUSO	6		X X	M12 X 45
2	.....	ARRUELA	NA		X X	
3	R28811	COROA	1		X X	
4	RE509854	VOLANTE	1		X X	(MARCADO R505742)

AUXILIARY DRIVE PULLEY
POLIA DO ACIONAMENTO AUXILIAR
POLEA MANDO AUXILIAR

RGP6568 -UN-

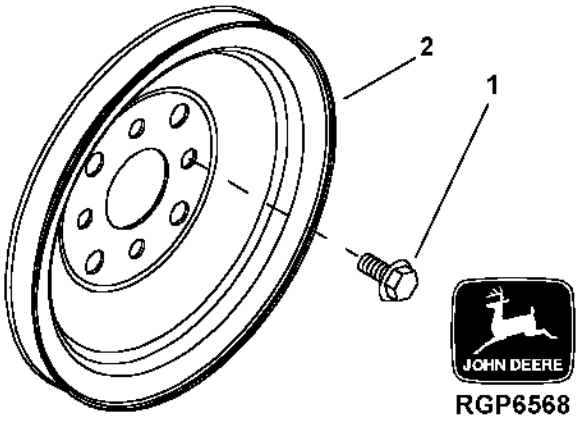

ITEM	*NR.PECA*	*DESCRICAO*	*QTDE*	*NR. SERIE TRATOR*	7715	7815	*NOTAS*
1	19M7867	PARAFUSO	4		X	X	M8 X 25
2	R123627	POLIA	1		X	X	

AUXILIARY DRIVE COVER
TAMPA DO ACIONAMENTO AUXILIAR

TP50752 -UN-

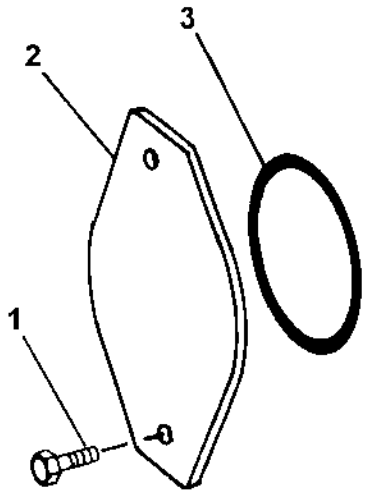

TP50752

ITEM	NR.PECA	DESCRICAO	QTDE	NR. SERIE	7715 7815	NOTAS
1	19M7790	PARAFUSO	2		X X	M12 X 35
2	R135757	CAPA	1		X X	
3	T20758	ANEL O	1		X X	

OIL PUMP
BOMBA DE OLEO
BOMBA DE ACEITE
CD41805D -UN-

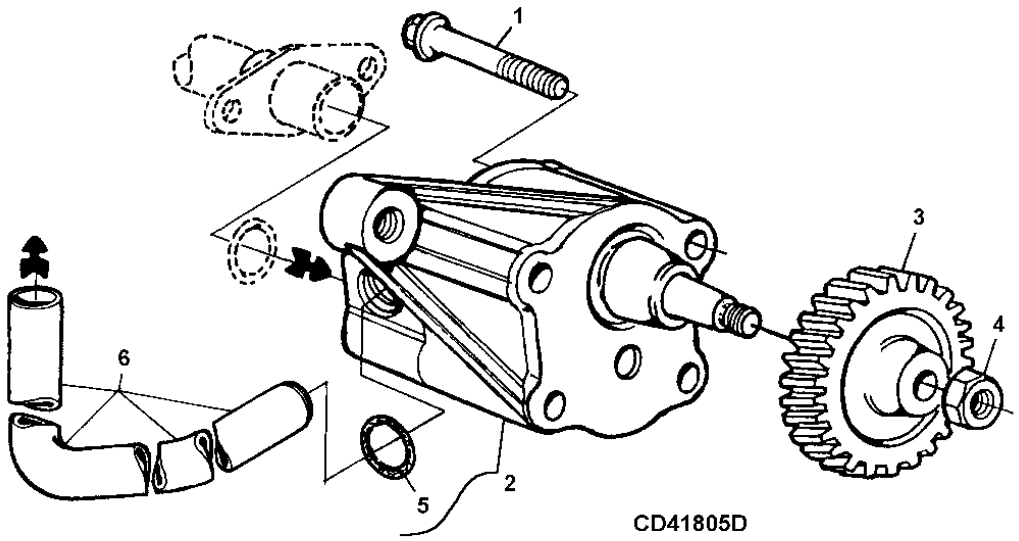

CD41805D

ITEM	NR.PECA	DESCRICAO	QTDE	NR. SERIE MOTOR	7 7 7 8 1 1 5 5	NOTAS
1	19M8987	PARAFUSO	2		X X	M8 X 65, (10.9)
2	RE504914	BOMBA DE OLEO	1		X X	(MARCADO R121374) (INCLUI R97185)
3	R120638	ENGRENAGEM	1		X X	Z= 30
4	14M7066	PORCA	1		X X	M12
5	R97185	ANEL O	1		X X	
6	R121376	TUBO	1		X X	

ENGINE OIL FILLER INLET AND OIL FILL CAP
ENTRADA DE ENCHIMENTO DE OLEO DO MOTOR E TAMPA DE ENCHIMENTO DE OLEO
BOLA LLENADO ACEITE

CQ303017 -UN-

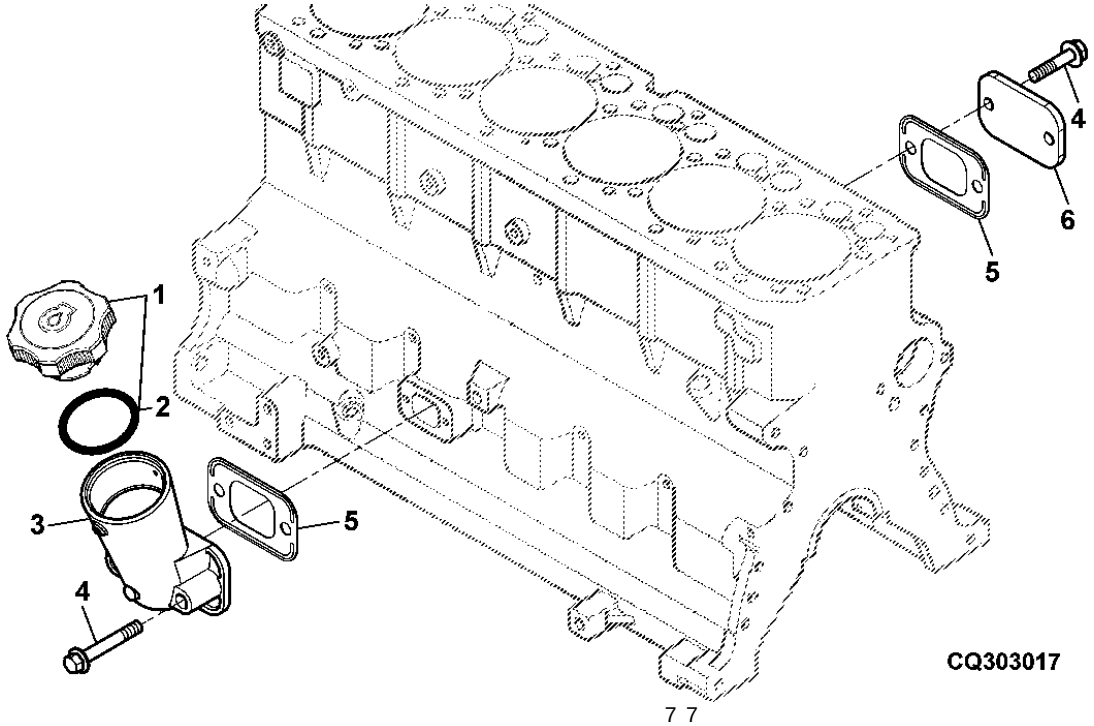

ITEM	NR.PECA	DESCRICAO	QTDE	NR. SERIE MOTOR	7715	7815	NOTAS
1	RE535560	TAMPAO DE ENCHIMENTO	4		X	X	
2	R502902	JUNTA DE VEDACAO	1		X	X	
3	RE501377	BOCAL DE ENCHIMENTO	1		X	X	
4	RE67238	PARAFUSO	4		X	X	
5	R136495	JUNTA	2		X	X	
6	R116296	CAPA	1		X	X	

ENGINE OIL COOLER
RESFRIADOR DE OLEO DO MOTOR
ENFRIADOR DEL ACEITE DEL MOTOR

CQ303018 -UN-

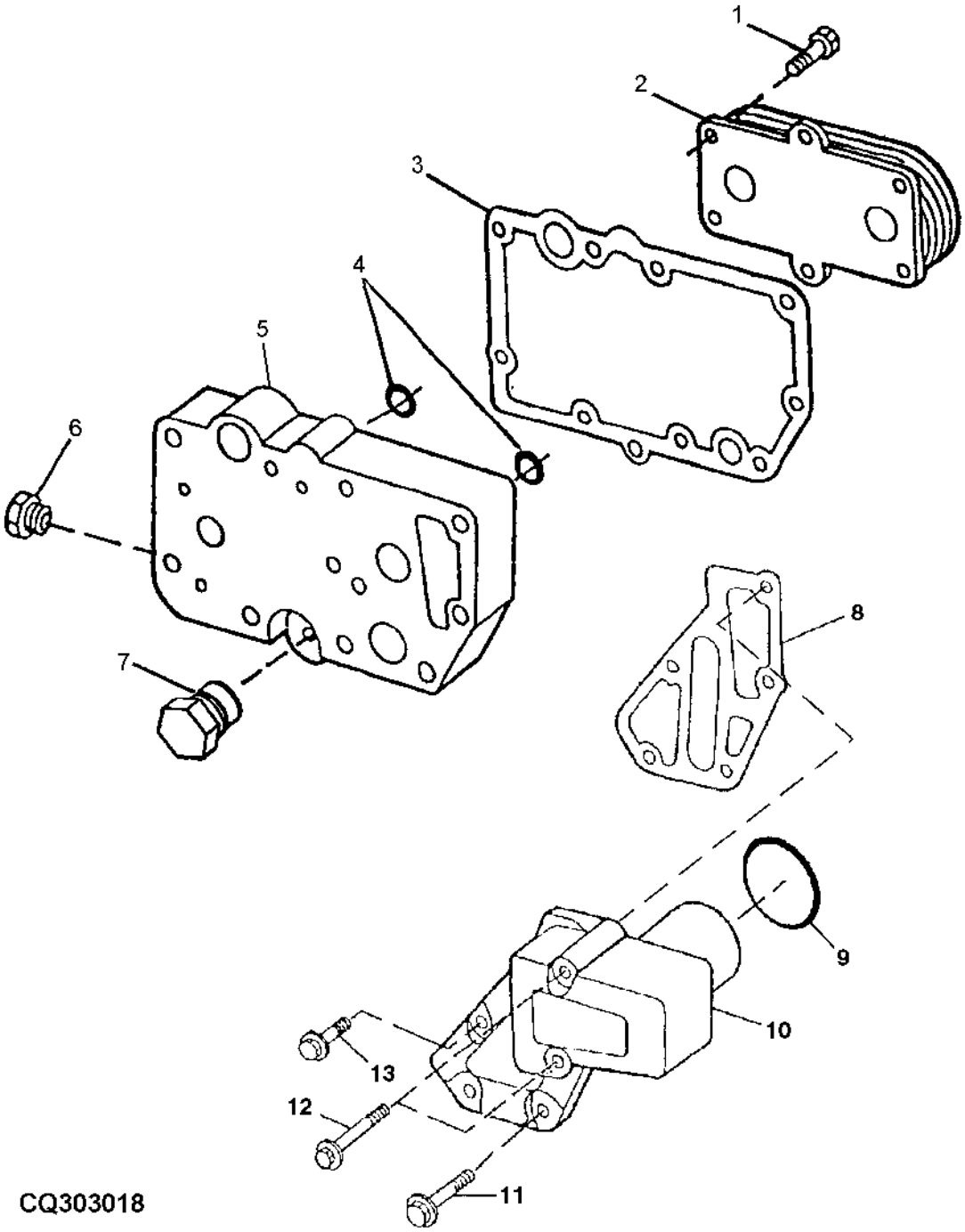

ITEM	NR.PECA	DESCRICAO	QTDE	NR. SERIE MOTOR	7715	7815	NOTAS
1	RE67231	PARAFUSO	6		X	X	(A) M6 X 16
2	RE59298	RESFRIADOR DE OLEO	1		X	X	(B)
3	R123501	JUNTA	1		X	X	
4	T122075	ANEL O	2		X	X	
5	R123471	CARCACA	1		X	X	
6	RE46685	TAMPAO	1		X	X	(C)
7	RE46686	TAMPAO	1		X	X	
8	R501428	JUNTA	1		X	X	
9	R504734	ANEL O	1		X	X	
10	R502811	ADAPTADOR	1		X	X	
11	19M7802	PARAFUSO	2		X	X	(D) M8 X 65
12	19M7970	PARAFUSO	2		X	X	(D) M8 X 100
13	RE67238	PARAFUSO	1		X	X	(D)

(A) WITH PRE-APPLIED LOCTITE
COM LOCATITE PREAPLICADO
CON LOCTITE PRE-APLICADO

(B) 9 PLATE
9 CHAPA
9 PLACA

(T)

(C) WITHOUT AIR HEATER
SEM AQUECEDOR DE AR
SIN CALENTADOR AIRE

(D) WITH AIR HEATER
COM AQUECEDOR DE AR
CON CALENTADOR DE AIRE

ENGINE OIL DIPSTICK
VARETA DE OLEO DO MOTOR
VARILLA DE MEDICION DE ACEITE DEL MOTOR

RGP8838 -UN-

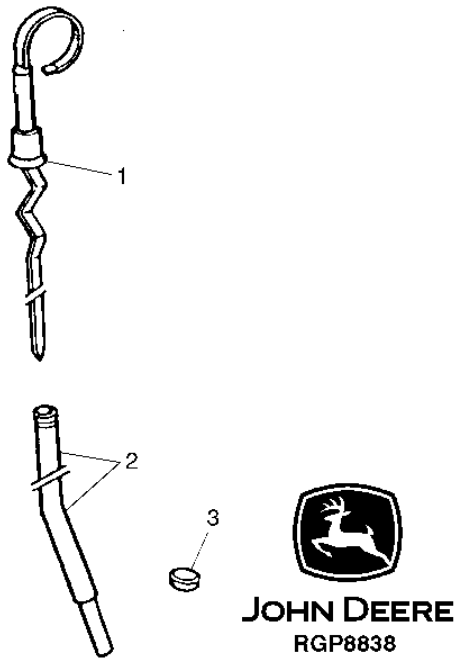

ITEM	NR.PECA	DESCRICAO	QTDE	NR. SERIE MOTOR	7715	7815	NOTAS
1	RE69243	VARETA DE NIVEL	1		X	X	
2	R130055	TUBO VARETA DE NIVEL	1		X	X	
3	R502725	PLUGUE	1		X	X	

OIL PAN
BANDEJA DO CARTER
CARTER

CD41423A -UN-

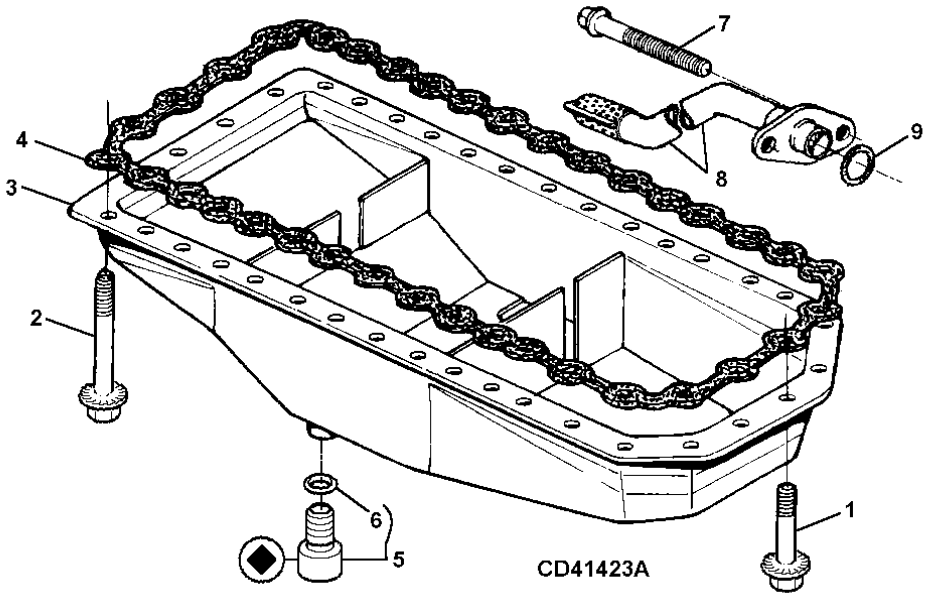

ITEM	NR.PECA	DESCRICAO	QTDE	NR. SERIE MOTOR	7 7 7 8 1 1 5 5	NOTAS
1	19M8062	PARAFUSO	6		X X	M8 X 20
2	19M8163	PARAFUSO	30		X X	M8 X 16
3	RE515642	CARTER	1	-025000	X X	(MARCADO RE515643)
	RE526901	CARTER	1	025001-	X X	(MARKED RE515643) INCL KEY 5
4	R521498	JUNTA	1		X X	(SUB FOR R500349)
5	RE46687	TAMPAO DE DRENO	1	-025000	X X	
	RE523251	TAMPAO	1	025001-	X X	
6	51M7045	ANEL O	1	-025000	X X	
	R519742	VEDACAO	1	025001-	X X	
7	19M8986	PARAFUSO	2		X X	M8 X 100, (10.9)
8	RE515881	ENTRADA DA BOMBA DE OLEO	1		X X	
9	R61871	ANEL O	1		X X	

ENGINE OIL FILTER
FILTRO DE OLEO DO MOTOR
FILTRO DE ACEITE DEL MOTOR

CQ303019 -UN-

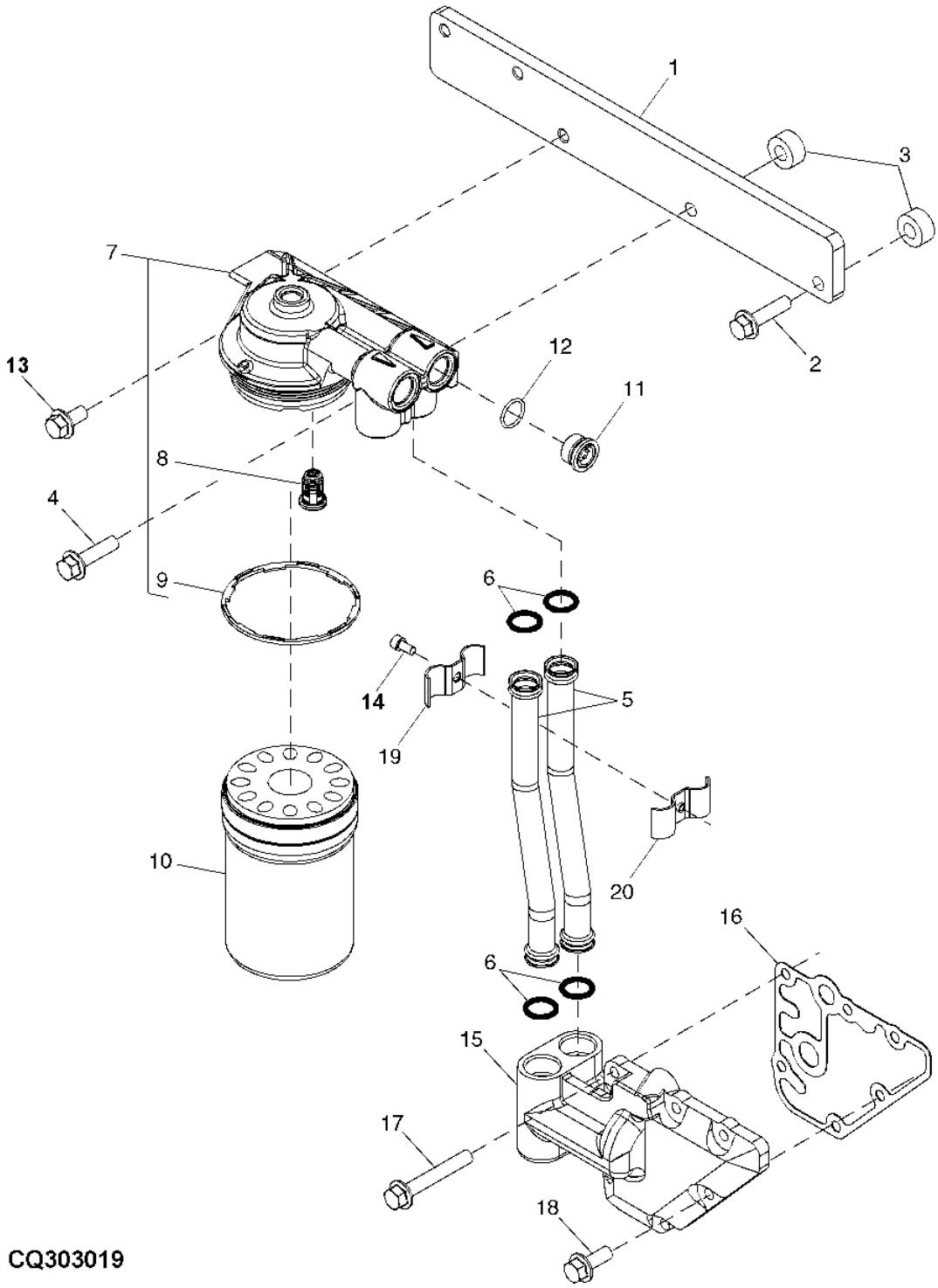

ITEM	NR.PECA	DESCRICAO	QTDE	NR. SERIE MOTOR	7715	7815	NOTAS
1	R519689	APOIO	1		X	X	
2	19M8162	PARAFUSO	1		X	X	M10 X 40
3	R114358	ESPACADOR	2		X	X	
4	19M7805	PARAFUSO	1		X	X	M10 X 45
5	RE519744	TUBO	2		X	X	
6	R517488	ANEL O	4		X	X	
7	RE504563	CABECOTE DO FILTRO	1		X	X	
8	RE504543	VALVULA	1		X	X	
9	R502513	VEDACAO	1		X	X	
10	RE504836	FILTRO DE OLEO	1		X	X	(SUB FOR RE205726)
11	R116115	CONEXAO	1		X	X	
12	51M7045	ANEL O	1		X	X	
13	19M7784	PARAFUSO	1		X	X	M10 X 20
14	19M8618	PARAFUSO	1		X	X	M6 X 12
15	R504153	ADAPTADOR	1		X	X	
16	R123525	JUNTA	1		X	X	
17	19M7802	PARAFUSO	5		X	X	M8 X 65
18	RE67238	PARAFUSO	1		X	X	
19	R518145	SEMI-BRACADEIRA	1		X	X	
20	R518146	SEMI-BRACADEIRA	1		X	X	

LIFT STRAPS
TIRANTES DE LEVANTE
TIRAS DE ELEVADOR

RGP7560 -UN-

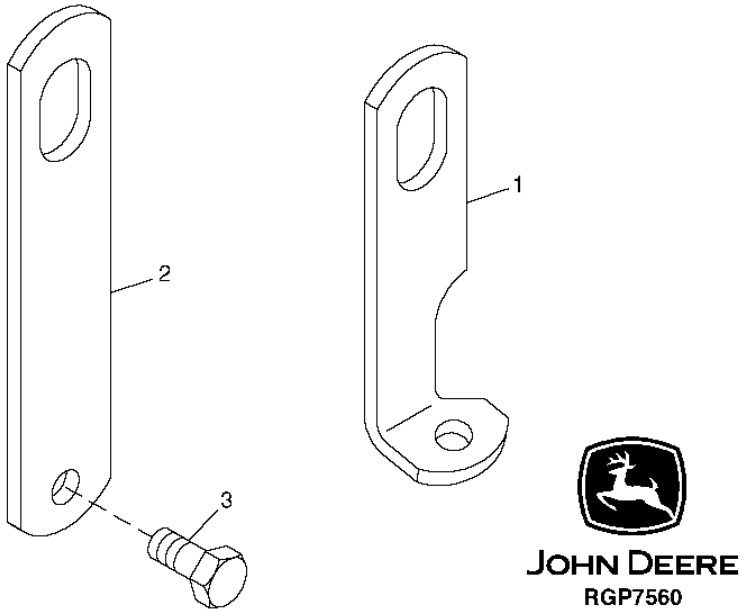

ITEM	NR.PECA	DESCRICAO	QTDE	NR. SERIE MOTOR	7 7 7 8 1 1 5 5	NOTAS
1	R502175	TIRA	1		X X	(FRONT)
2	R502329	TIRA	1		X X	(REAR)
3	19M7788	PARAFUSO	2		X X	M12 X 25

ENGINE COOLANT CONDITIONER
CONDICIONADOR DO LIQUIDO DE ARREFECIMENTO DO MOTOR
ACONDICIONADOR DE REFRIGERANTE MOTOR

RGP9624 -UN-



ITEM	NR.PECA	DESCRICAO	QTDE	NR. SERIE MOTOR	7715	7815	NOTAS
1	TY16004	CONDIC. LIQUIDO REFRIGERANT	1		X	X	
2	TY16005	CONDIC. LIQUIDO REFRIGERANT	1		X	X	

MEMORANDA
MEMORANDA
MEMORANDA

SECTIONAL INDEX
INDICE DE GRUPO
INDICE DE GRUPOS

PUBM0790 -UN-

1-	1
2-	2
3-	3
4-	4
5-	6
6-	8
7-	10
8-	12
9-	14
10-	15

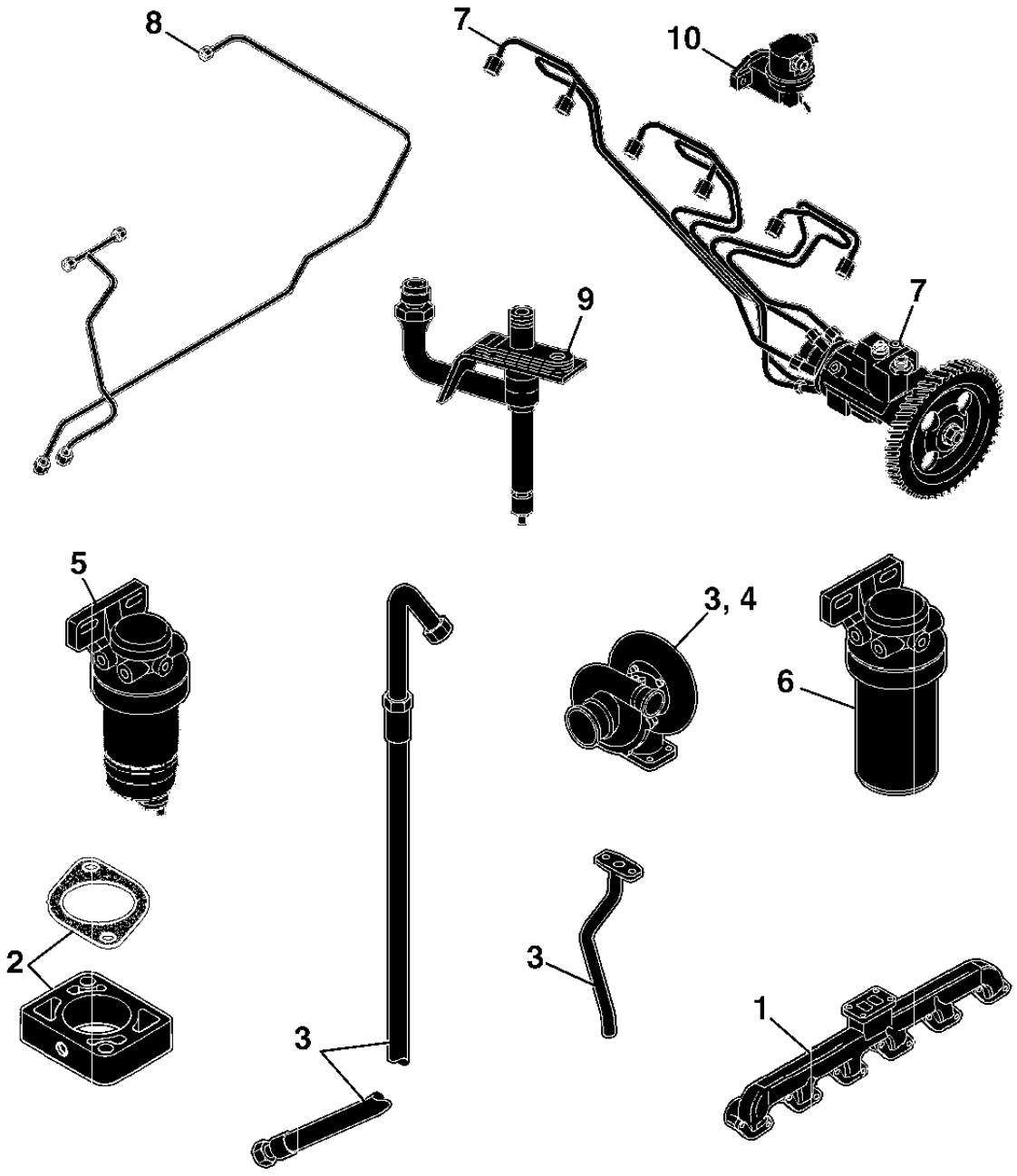

PUBM0790

MEMORANDA
MEMORANDA
MEMORANDA

EXHAUST MANIFOLD
COLETOR DE ESCAPE
MULTIPLE DE ESCAPE

RGP10394 -UN-

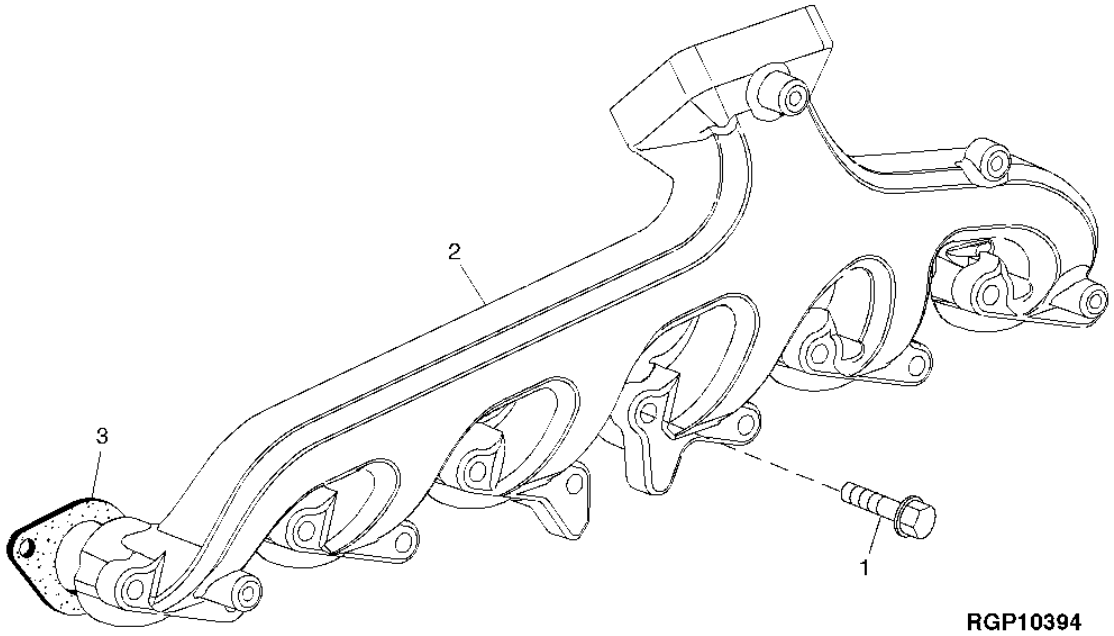

ITEM	NR.PECA	DESCRICAO	QTDE	NR. SERIE MOTOR	7 7 7 8 1 1 5 5	NOTAS
1	19M7810	PARAFUSO	12		X X	M10 X 80, HS 10.9
2	R505575	COLETOR DE ESCAPE	1		X X	
3	R519488	JUNTA	6		X X	

AIR INLET COVER
TAMP DA ENTRADA DE AR
CUBIERTA DE ENTRADA DE AIRE

RGP10392 -UN-

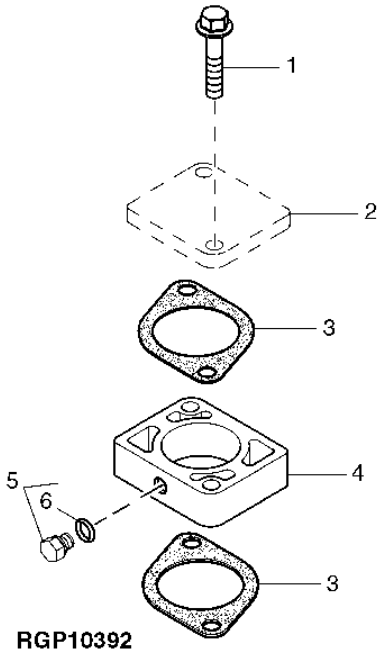

RGP10392

ITEM	NR.PECA	DESCRICAO	QTDE	NR. SERIE MOTOR	7715	7815	NOTAS
1	19M8528	PARAFUSO	2		X	X	M10 X 55
2	.....	CAPA	1		X	X	NSEP
3	R81275	JUNTA	2		X	X	
4	R501472	ESPACADOR	1		X	X	
5	RE60071	CONEXAO	1		X	X	
6	51M7039	ANEL O	1		X	X	

TURBOCHARGER OIL LINES
LINHAS DE OLEO DO TURBOCOMPRESSOR
TURBOCARGADOR "AIRESEARCH"

RGP10237 -UN-

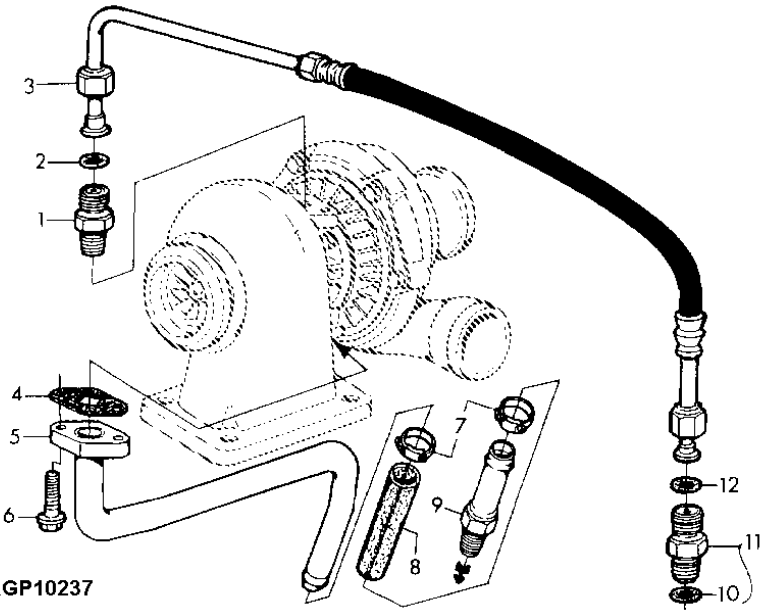

ITEM	NR.PECA	DESCRICAO	QTDE	NR. SERIE MOTOR	7 7 7 8 1 1 5 5	NOTAS
1	M87733	ADAPTADOR	1		X X	1/4"-18NPT X 11/16"-16UN
2	R63548	ANEL O	1		X X	
3	RE503215	MANGUEIRA HIDRAULICA	1		X X	
4	R123570	JUNTA	1		X X	
5	RE515882	TUBULACAO	1		X X	
6	19M7866	PARAFUSO	2		X X	M8 X 20, HS 10.9
7	RE65978	BRACADEIRA	2		X X	
8	R120013	MANGUIRA EM METRO	1		X X	(CUT TO LENGTH)
9	RE54885	CONEXAO DE MANGUEIRA	1		X X	1/2"-14NPT
10	51M7042	ANEL O	1		X X	M16X1.5 X 11/16"-16UN ,
11	38H5165	CONEXAO EM T	1		X X	
12	T77613	ANEL O	1		X X	

TURBOCHARGER
TURBOCOMPRESSOR
TURBOCARGADOR

CD41622A -UN-

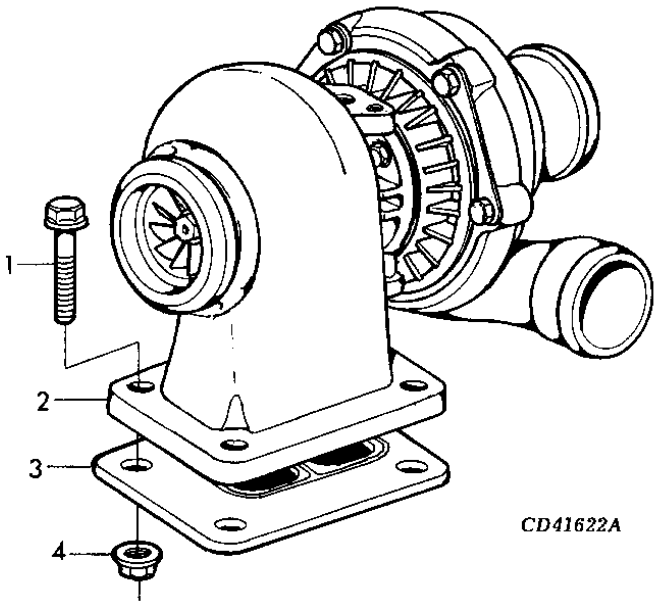

ITEM	NR.PECA	DESCRICAO	QTDE	NR. SERIE MOTOR	7 7 7 8 1 1 5 5	NOTAS
1	19M7785	PARAFUSO	4		X X	M10 X 25
2	RE523279	TURBOALIMENTADOR	1		X X	
3	R123572	JUNTA	1		X X	
4	14M7296	PORCA COM FLANGE	AR		X X	M10

MEMORANDA
MEMORANDA
MEMORANDA

PRIMARY FUEL FILTER AND WATER SEPARATOR
FILTRO DE COMBUSTIVEL PRIMARIO E SEPARADOR DE AGUA
FILTRO PRIMARIO DE COMBUSTIBLE, SEPARADOR DE AGUA EN LA GASOLINA

CQ302935 -UN-

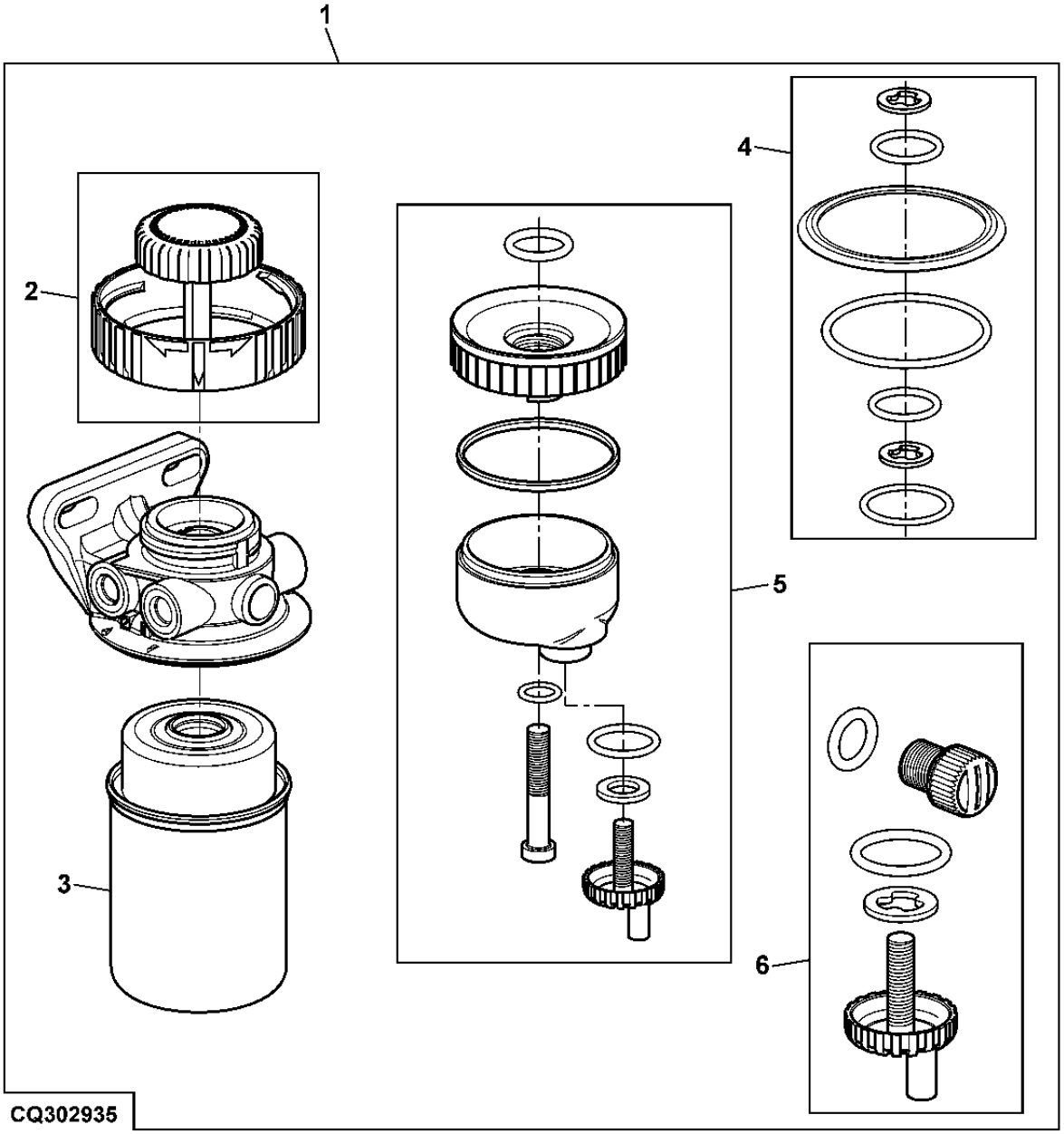

ITEM	NR.PECA	DESCRICAO	QTDE	NR. SERIE MOTOR	7715	7815	NOTAS
1	RE534614	FILTRO	1		X	X	
2	RE526834	KIT RETENTOR	1		X	X	
3	RE529643	ELEMENTO DE FILTRO	1		X	X	
4	RE516553	KIT RETENTOR	1		X	X	
5	RE51650	COPO DE SEDIMENTACAO	1		X	X	
6	RE60854	VALVULA DE DRENO	1		X	X	

FINAL FUEL FILTER,FILTER ELEMENT AND SERVICE KITS
FILTRO FINAL DE COMBUSTIVEL, ELEMENTO DO FILTRO E KITS DE MANUTENCAO
FILTRO DE COMBUSTIBLE FINAL,JUEGOS DE SERVICIO Y ELEMENTO DEL FILTRO

CQ302936 -UN-

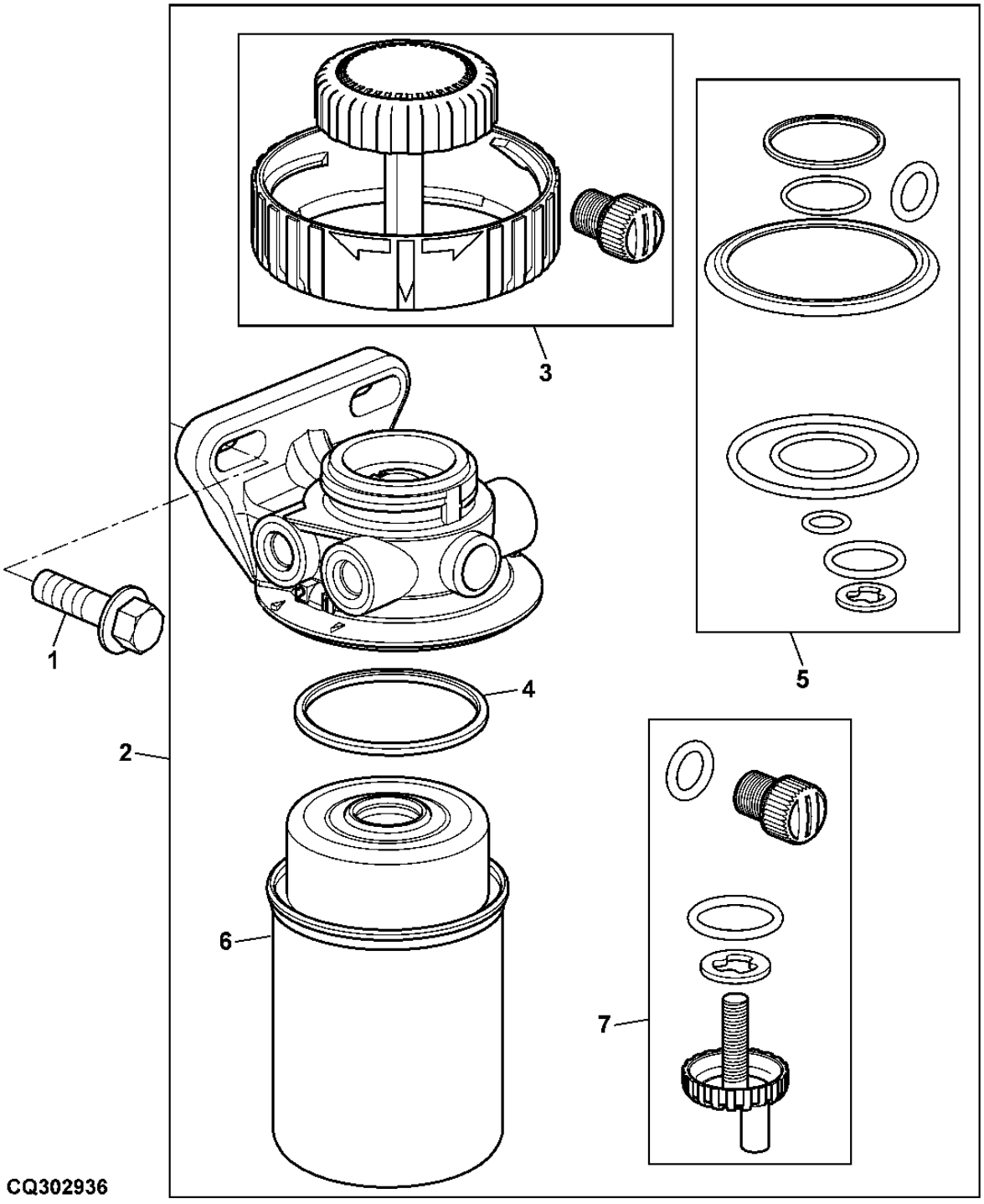

ITEM	NR.PECA	DESCRICAO	QTDE	NR. SERIE MOTOR	7715	7815	NOTAS
1	19M7785	PARAFUSO	2		X	X	M10 X 25
2	RE524723	FILTRO	1		X	X	
3	RE526834	KIT RETENTOR	1		X	X	
4	RE516512	KIT - ANEL O	1		X	X	
5	RE516553	KIT RETENTOR	1		X	X	
6	RE522872	SOLENOIDE	1		X	X	
7	RE60854	VALVULA DE DRENO	1		X	X	

FUEL INJECTION PUMP AND LINES
BOMBA E LINHAS DA INJECAO DE COMBUSTIVEL
BOMBA DE INYECCION DE COMBUSTIBLE/TUBERIAS DE COMBUSTIBLE

RGP10412 -UN-

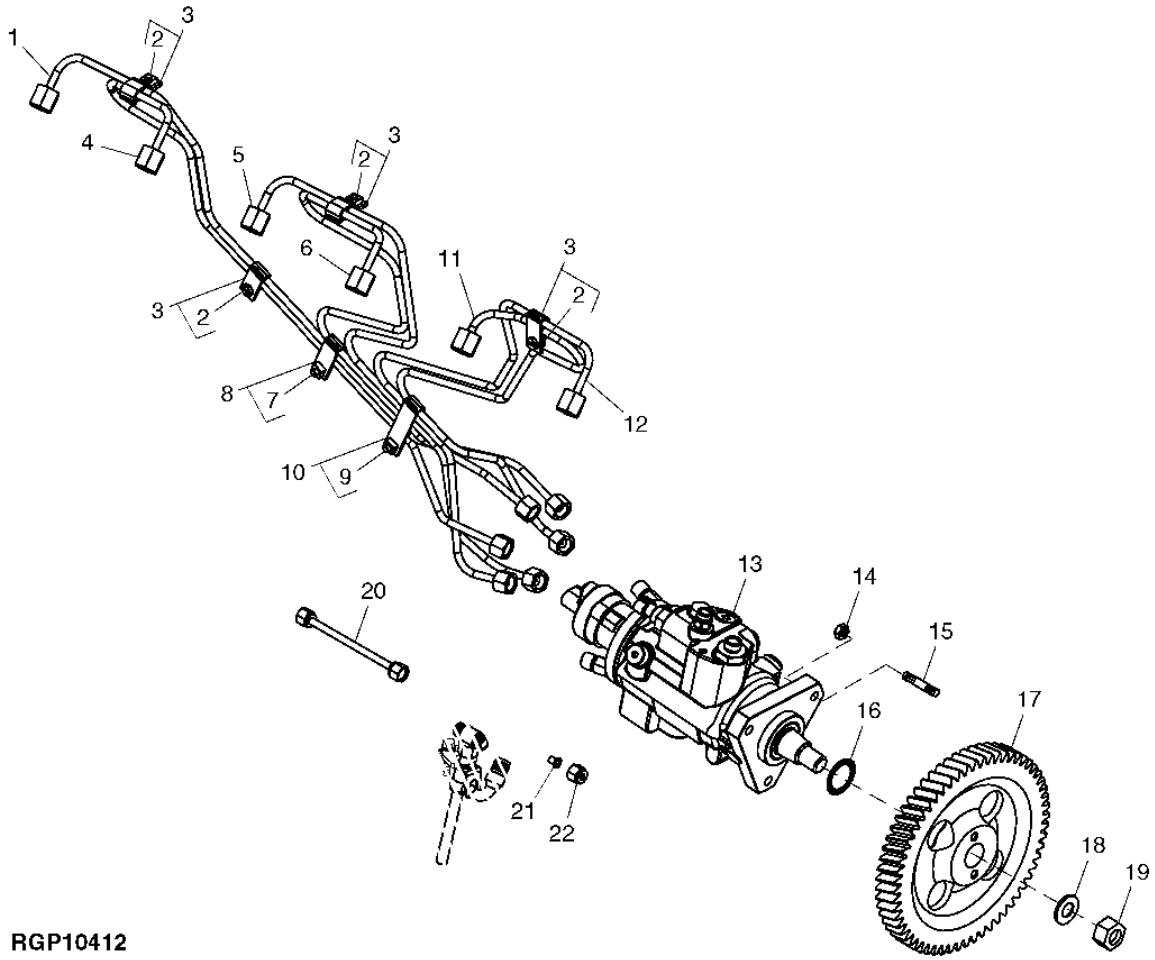

RGP10412

ITEM	NR.PECA	DESCRICAO	QTDE	NR. SERIE	7715	7815	NOTAS
1	RE515233	LINHA DE COMBUSTIVEL	1		X	X	NO. 6
2	19M7923	PARAFUSO SEXT.	5		X	X	M6 X 12
3	RE19797	BRACADEIRA	4		X	X	
4	RE515232	LINHA DE COMBUSTIVEL	1		X	X	NO. 5
5	RE515231	LINHA DE COMBUSTIVEL	1		X	X	NO. 4
6	RE515230	LINHA DE COMBUSTIVEL	1		X	X	NO. 3
7	19M8560	PARAFUSO SEXT.	1		X	X	
8	RE20901	BRACADEIRA	1		X	X	
9	19M7923	PARAFUSO SEXT.	1		X	X	M6 X 12
10	RE19800	BRACADEIRA	1		X	X	
11	RE515229	LINHA DE COMBUSTIVEL	1		X	X	NO. 2
12	RE515228	LINHA DE COMBUSTIVEL	1		X	X	NO. 1
13	RE518165	BOMBA INJETORA	1		X	X	(24V)
14	14M7298	PORCA COM FLANGE	3		X	X	M8, NO.5
15	R116386	PINO	3		X	X	
16	R502076	ANEL O	1		X	X	
17	R505472	ENGRENAGEM	1		X	X	
18	R132874	ARRUELA	1		X	X	
19	R91360	PORCA	1		X	X	
20	RE68748	TUBO	4		X	X	
21	AR85519	PLUGUE	2		X	X	
22	R123593	PORCA DE TUBO	2		X	X	

FUEL LINES / FUEL FILTER-FUEL INJECTION PUMP
LINHAS DE COMBUSTIVEL / FILTRO DE COMBUSTIVEL-BOMBA INJETORA DE COMBUSTIVEL
LINEAS DE COMBUSTIBLE/FILTRO DE COMBUSTIBLE-BOMBA DE INYECCION DE COMBUSTIBLE

RGP10413 -UN-

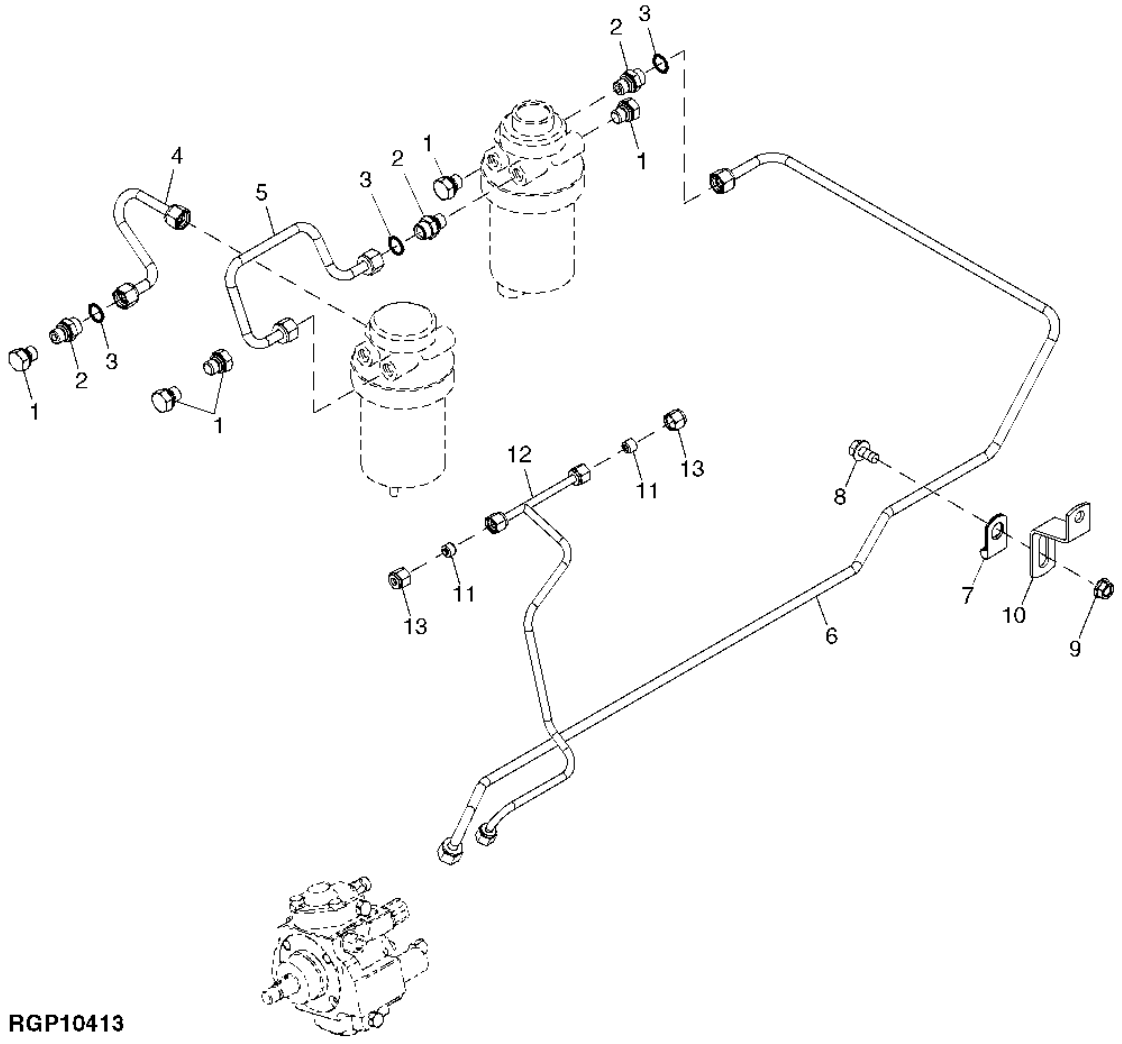

RGP10413

ITEM	NR.PECA	DESCRICAO	QTDE	NR. SERIE MOTOR	7715	7815	NOTAS
1	RE46686	TAMPAO	5		X	X	
2	RE60029	ADAPTADOR	3		X	X	1/2"-24UNS
3	51M7040	ANEL O	1		X	X	9.300 X 2.200 MM
4	RE508981	LINHA DE COMBUSTIVEL	1		X	X	
5	RE523257	LINHA DE COMBUSTIVEL	1		X	X	
6	RE523177	LINHA DE COMBUSTIVEL	1		X	X	1/2"-24UNS
7	T30367	BRACADEIRA	1		X	X	M10X1 X 1/2"-24UNS
8	19M7865	PARAFUSO	1		X	X	M8 X 16
9	14M7298	PORCA COM FLANGE	1		X	X	M8 M12 X 1.5
10	R504859	APOIO	1		X	X	
11	AR85519	PLUGUE	2		X	X	
12	RE515815	LINHA DE COMBUSTIVEL	1		X	X	
13	R123593	PORCA DE TUBO	2		X	X	

FUEL INJECTION NOZZLE AND TEE FITTING
BICO INJETOR DE COMBUSTIVEL E CONEXAO T
BOQUILLA DE INYECCION DE COMBUSTIBLE Y ADAPTADOR T

TP48976 -UN-

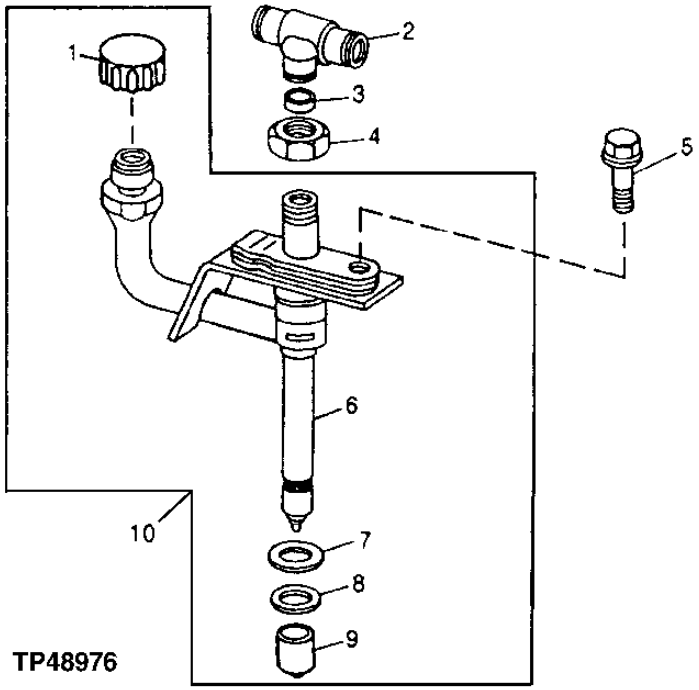

ITEM	NR.PECA	DESCRICAO	QTDE	NR. SERIE MOTOR	7715	7815	NOTAS
1	.....	BONE	1		X	X	
2	R71963	CONEXAO EM T	1		X	X	
3	R79605	ARRUELA	1		X	X	
4	R79604	PORCA DE TUBO	1		X	X	
5	R116366	PARAFUSO	1		X	X	
6	.....	BICO	1		X	X	
7	R92352	JUNTA DE VEDACAO	1		X	X	
8	R500390	ARRUELA	1		X	X	
9	T24472	TAMPA	1		X	X	
10	RE48786	BICO INJETOR	1		X	X	

FUEL TRANSFER PUMP
BOMBA DE TRANSFERENCIA DE COMBUSTIVEL
BOMBA DE TRANSFERENCIA DE COMBUSTIBLE

RGP8271 -UN-

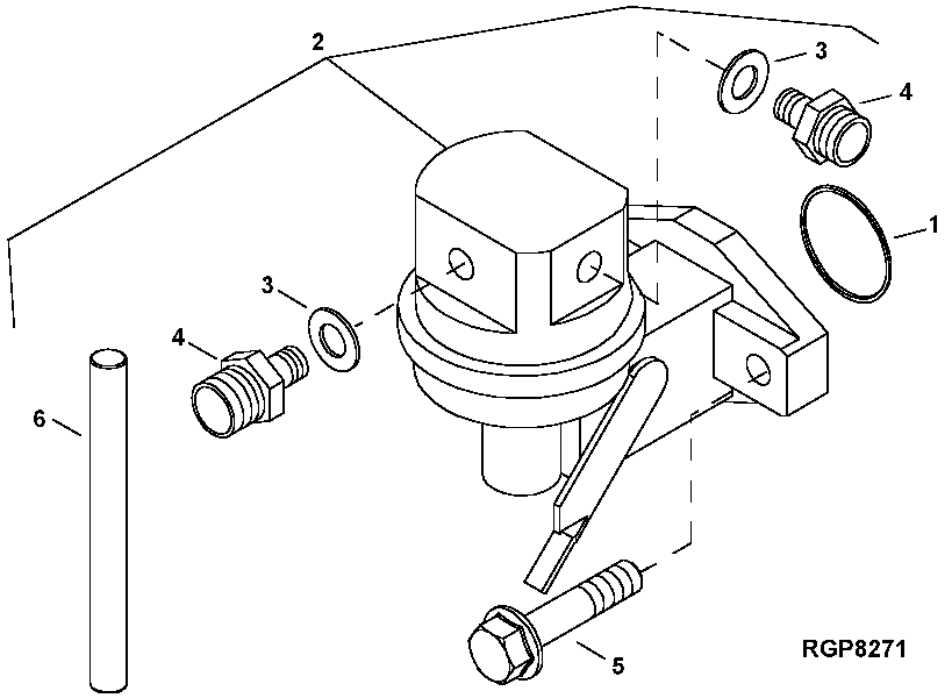

ITEM	NR.PECA	DESCRICAO	QTDE	NR. SERIE MOTOR	7715 7815	NOTAS
1	R123273	ANEL O	1		X X	
2	RE535728	BOMBA DE COMBUSTIVEL	1		X X	
3	R500271	ANEL O	2		X X	
4	R500270	CONEXAO	2		X X	
5	RE504233	PARAFUSO SEXT.	2		X X	
6	R133405	PINO	1		X X	

MEMORANDA
MEMORANDA
MEMORANDA

SECTIONAL INDEX
INDICE DE GRUPO
INDICE DE GRUPOS

PUBM0791 -UN-

1-	1
3-	3
5-	6
19-	8
6-	10
7-	12
8-	14
9-	16
16-	28
17-	30
18-	32

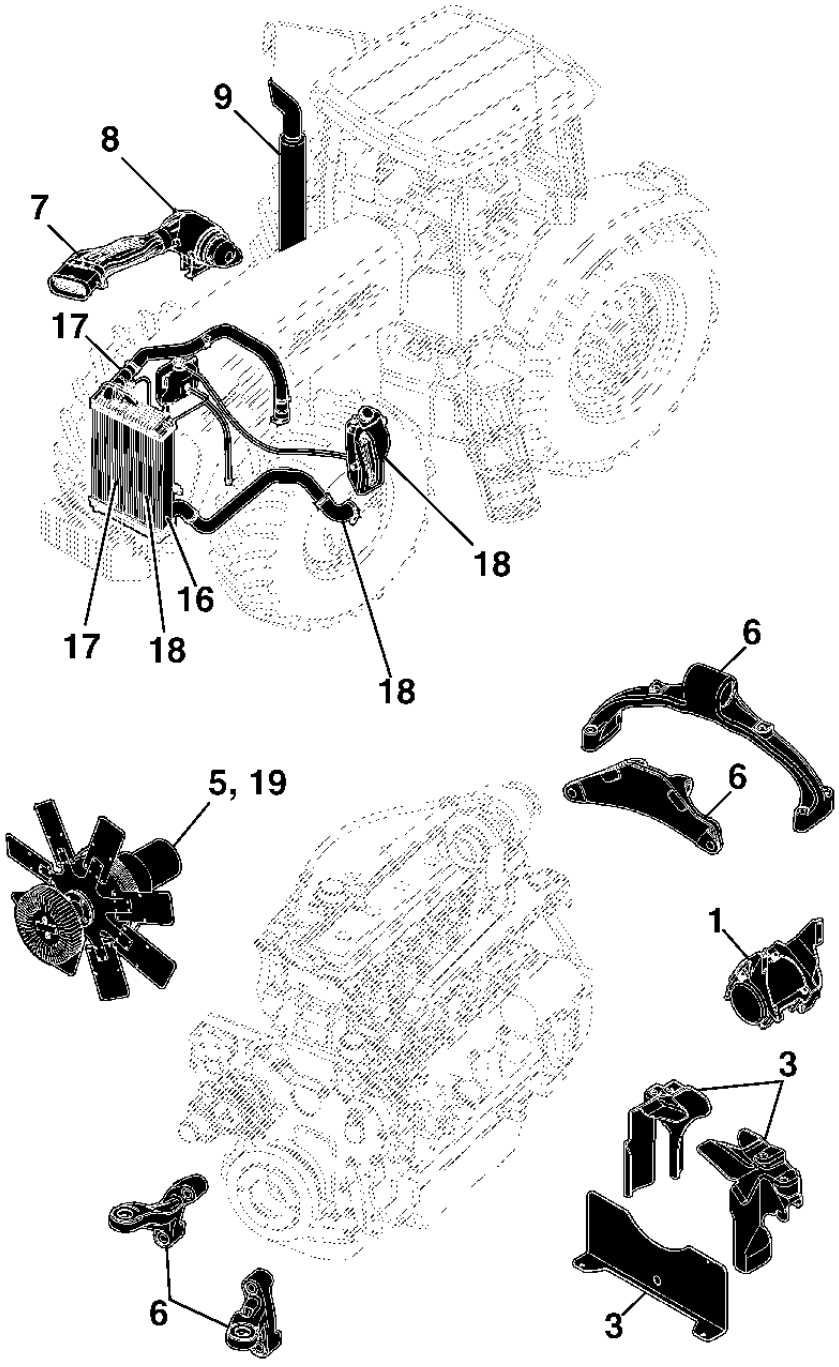

PUBM0791

SECTIONAL INDEX
INDICE DE GRUPO
INDICE DE GRUPOS

PUBM0792 -UN-

2-	2
4-	4
10-	18
11-	20
14-	22
12-	23
13-	24
15-	26

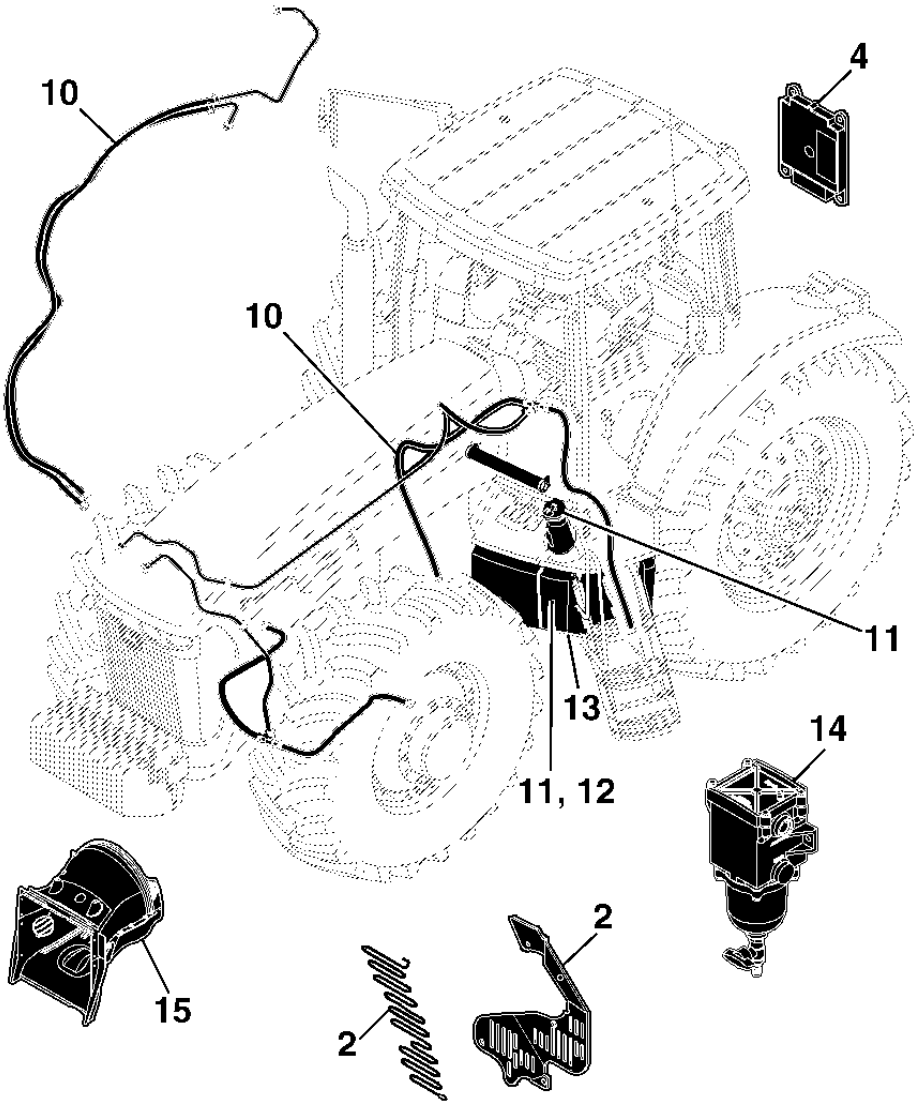

PUBM0792

DEAERATION TANK BRACKETS
SUPORTES DO TANQUE DE DESAERACAO
ESCUADRAS PARA TANQUE DE DESAIREACION

RXA0070226 -UN-

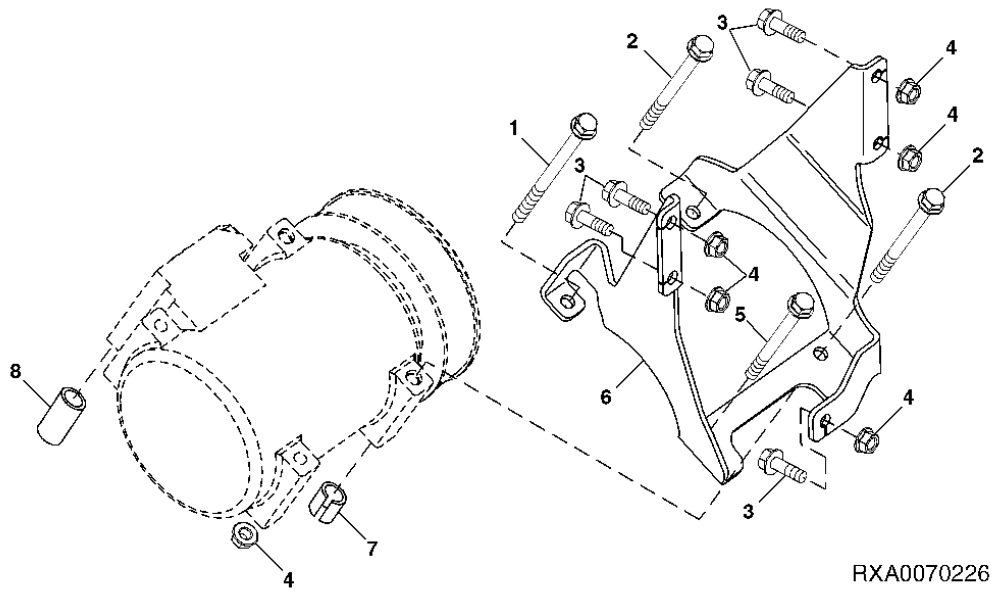

ITEM	NR.PECA	DESCRICAO	QTDE	NR. SERIE TRATOR	7 7 7 8 1 1 5 5	NOTAS
1	19M8006	PARAFUSO	1		X X	M8 X 120
2	19M7970	PARAFUSO	2		X X	M8 X 100
3	R253764	PARAFUSO	5		X X	M8 X 25
4	14M7298	PORCA COM FLANGE	4		X X	M8
5	19M7913	PARAFUSO	1		X X	M8 X 90
6	R191880	APOIO	1		X X	
7	L115093	PINO ELASTICO	2		X X	
8	28H3390	ESPACADOR	1		X X	

FAN SHIELDS
BLINDAGENS DO VENTILADOR
ESCUDOS DE VENTILADOR

RXA0092041 -UN-

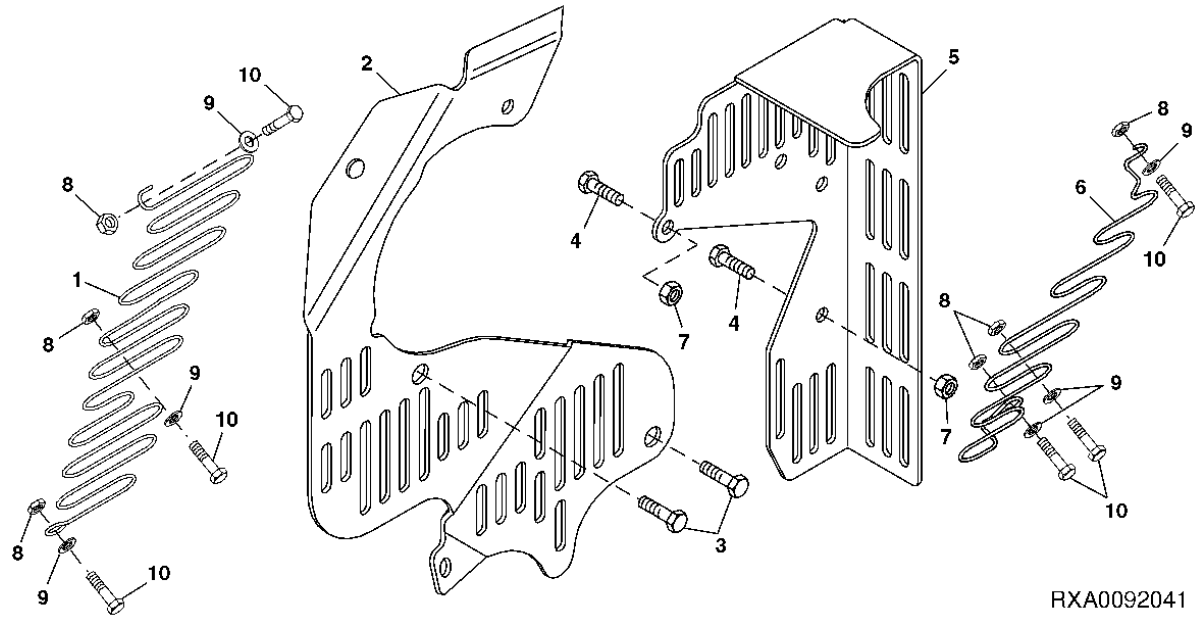

ITEM	NR.PECA	DESCRICAO	QTDE	NR. SERIE MOTOR	7715	7815	NOTAS
1	RE219437	PROTECAO	1		X	X	
2	R255139	PROTECAO	1		X	X	
3	19M7811	PARAFUSO	2		X	X	
4	19M7867	PARAFUSO	2		X	X	M8 X 25
5	R259149	PROTECAO	1		X	X	
6	RE219615	PROTECAO	1		X	X	
7	14M7298	PORCA COM FLANGE	3		X	X	M8
8	R214420	PORCA	6		X	X	
9	24M7139	ARRUELA	6		X	X	
10	19M7603	PARAFUSO	6		X	X	M6 X 20

FLYWHEEL SHIELDS
BLINDAGENS DO VOLANTE
ESCUDO DEL VOLANTE

RXA0066302 -UN-

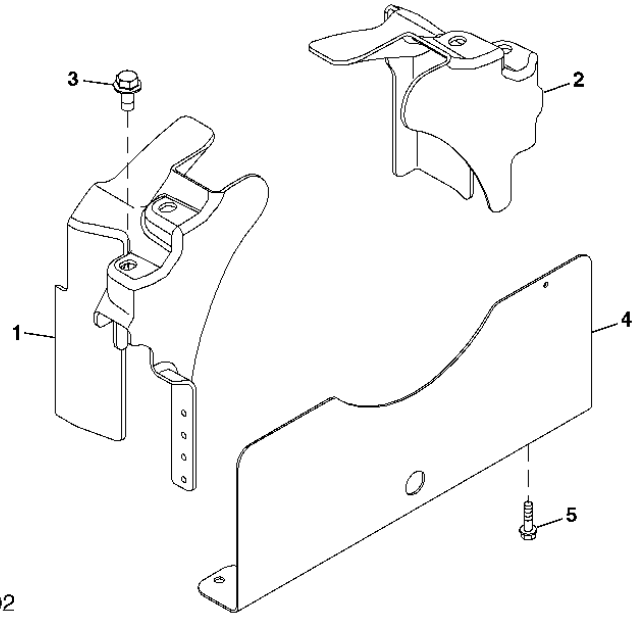

RXA0066302

ITEM	NR.PECA	DESCRICAO	QTDE	NR. SERIE TRATOR	7 7 7 8 1 1 5 5	NOTAS
1	R208642	CAPA	1		X X	LH
	R270446	CAPA	1		X X	LH
2	R208643	CAPA	1		X X	RH
	R270447	CAPA	1		X X	RH
3	19M7788	PARAFUSO	4		X X	M12 X 25
4	R183173	REVESTIMENTO, BLINDAGEM	1		X X	
5	19M7865	PARAFUSO	2		X X	M8 X 16

ENGINE ECU AND MOUNTING BRACKET
ECU DO MOTOR E SUPORTE DE MONTAGEM
ECU DEL MOTOR Y ESCUADRA DE MONTAJE

RXA0074468 -UN-

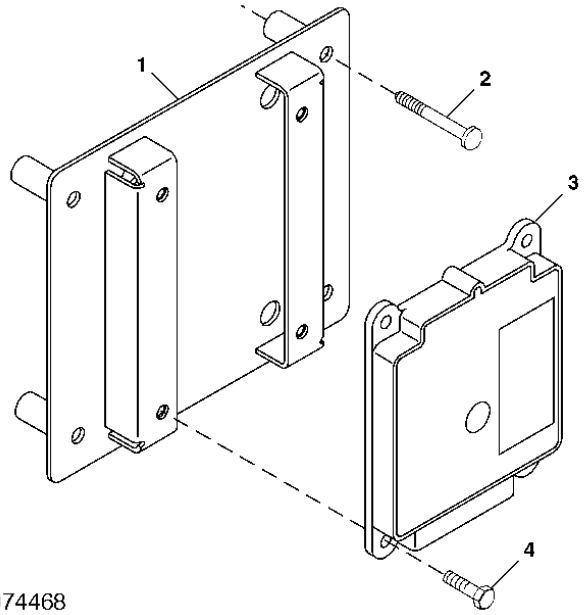

RXA0074468

ITEM	NR.PECA	DESCRICAO	QTDE	NR. SERIE TRATOR	7715	7815	NOTAS
1	RE228911	APOIO	1		X	X	
2	R219317	PARAFUSO	4		X	X	
3	RE532628	CONTROLE ELETRON. DO MOTOR	1		X	X	
4	19M7372	PARAFUSO SEXT.	4		X	X	M5 X 16

MEMORANDA
MEMORANDA
MEMORANDA

FAN DRIVE (-XXXXXX)
ACIONAMENTO DO VENTILADOR (-XXXXXX)
MANDO DE VENTILADOR (-XXXXXX)

RXA0073222 -UN-

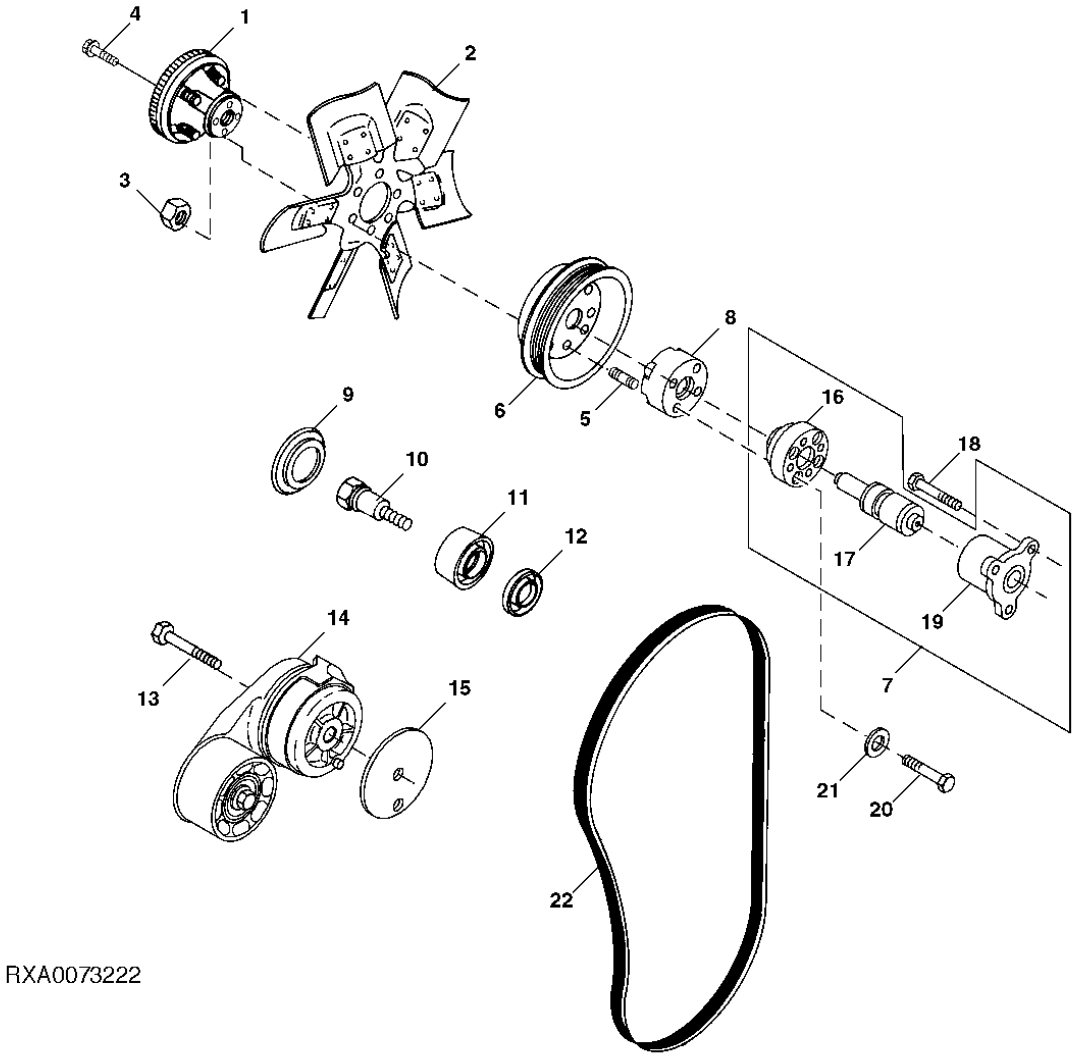

RXA0073222

ITEM	NR.PECA	DESCRICAO	QTDE	NR. SERIE TRATOR	7715	7815	NOTAS
1	R173935	ADAPTADOR	1		X	X	
2	RE181921	VENTILADOR	1		X	X	
3	14M7274	PORCA	4		X	X	M10
4	19M7867	PARAFUSO	6		X	X	M8 X 25
5	42M7058	PINO	4		X	X	
6	R128661	POLIA	1		X	X	
7	RE60023	CARCACA	1		X	X	
8	R169206	BUCHA	1		X	X	
9	R99590	CAPA	1		X	X	
10	R98250	PARAFUSO	1		X	X	
11	RE505265	RODA TENSORA	1		X	X	
12	R53436	ARRUELA	1		X	X	
13	19M7479	PARAFUSO SEXT.	1		X	X	M10 X 80
14	RE170084	TENSIONADOR DE CORREIA	1		X	X	
15	R518210	ESPACADOR	1		X	X	(SUB FOR R135946)
16	R123284	CUBO	1		X	X	(PEDIR RE60023)
17	JD10058	ROLAMENTO DE ESFERAS	1		X	X	
18	19M7786	PARAFUSO	3		X	X	M10 X 30
19	R123597	MANCAL	1		X	X	
20	19M7875	PARAFUSO SEXT.	4		X	X	M10 X 70
21	24M7028	ARRUELA	4		X	X	
22	R265242	CORREIA TRAPEZOIDAL	1		X	X	

FAN DRIVE (XXXXXX-)
ACIONAMENTO DO VENTILADOR (XXXXXX-)
MANDO DE VENTILADOR (XXXXXX-)

RXA0092243 -UN-

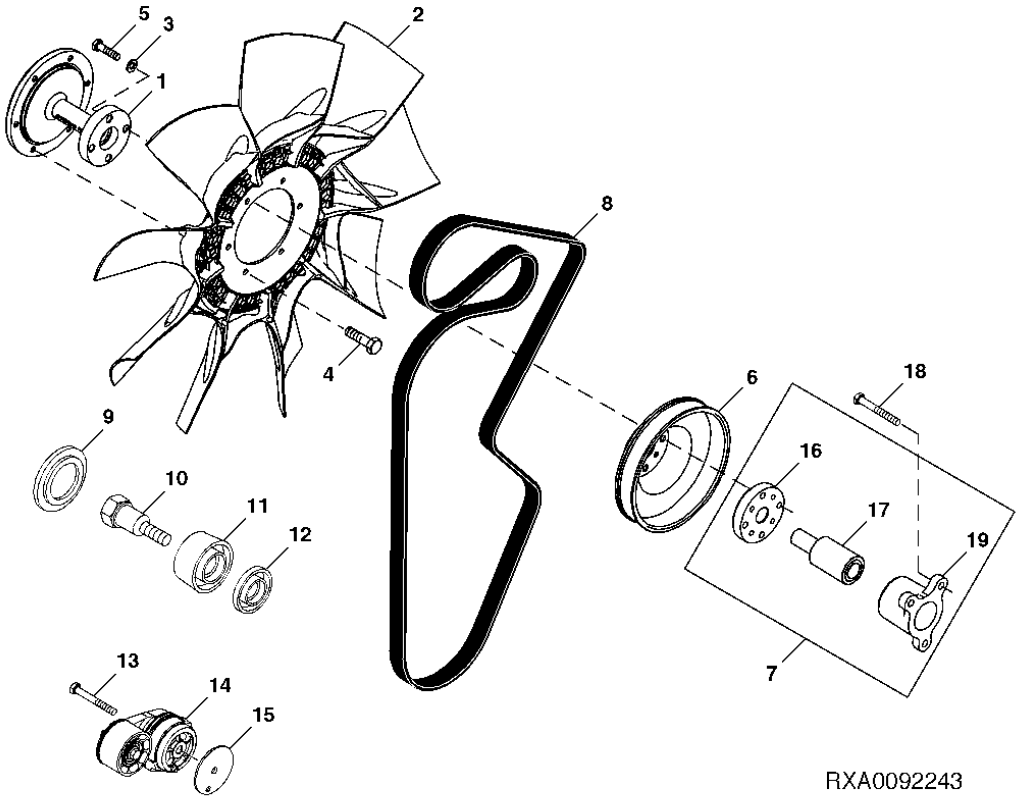

ITEM	NR.PECA	DESCRICAO	QTDE	NR. SERIE TRATOR	7715	7815	NOTAS
1	R252367	ADAPTADOR	1		X	X	
2	RE245935	VENTILADOR	1		X	X	
3	24M7028	ARRUELA	4		X	X	
4	19M7867	PARAFUSO	6		X	X	M8 X 25
5	19M7382	PARAFUSO SEXT.	4		X	X	M10 X 40
6	R128662	POLIA	1		X		
	R128661	POLIA	1			X	
7	RE60023	CARCACA	1		X	X	
8	MN10296	CORREIA TRAPEZOIDAL	1		X		
	R252371	CORREIA TRAPEZOIDAL	1			X	
9	R99590	CAPA	1		X	X	
10	R98250	PARAFUSO	1		X	X	
11	RE505265	RODA TENSORA	1		X	X	
12	R53436	ARRUELA	1		X	X	
13	19M7479	PARAFUSO SEXT.	1		X	X	M10 X 80
14	RE170084	TENSIONADOR DE CORREIA	1		X	X	
15	R518210	ESPACADOR	1		X	X	(SUB FOR R135946)
16	.....	CUBO	1		X	X	(PEDIR RE60023)
17	JD10058	ROLAMENTO DE ESFERAS	1		X	X	
18	19M7786	PARAFUSO	3		X	X	M10 X 30
19	R123597	MANCAL	1		X	X	

ENGINE MOUNTING SYSTEM
SISTEMA DE MONTAGEM DO MOTOR
SISTEMA DE MONTAJE DEL MOTOR

CQ302939 -UN-

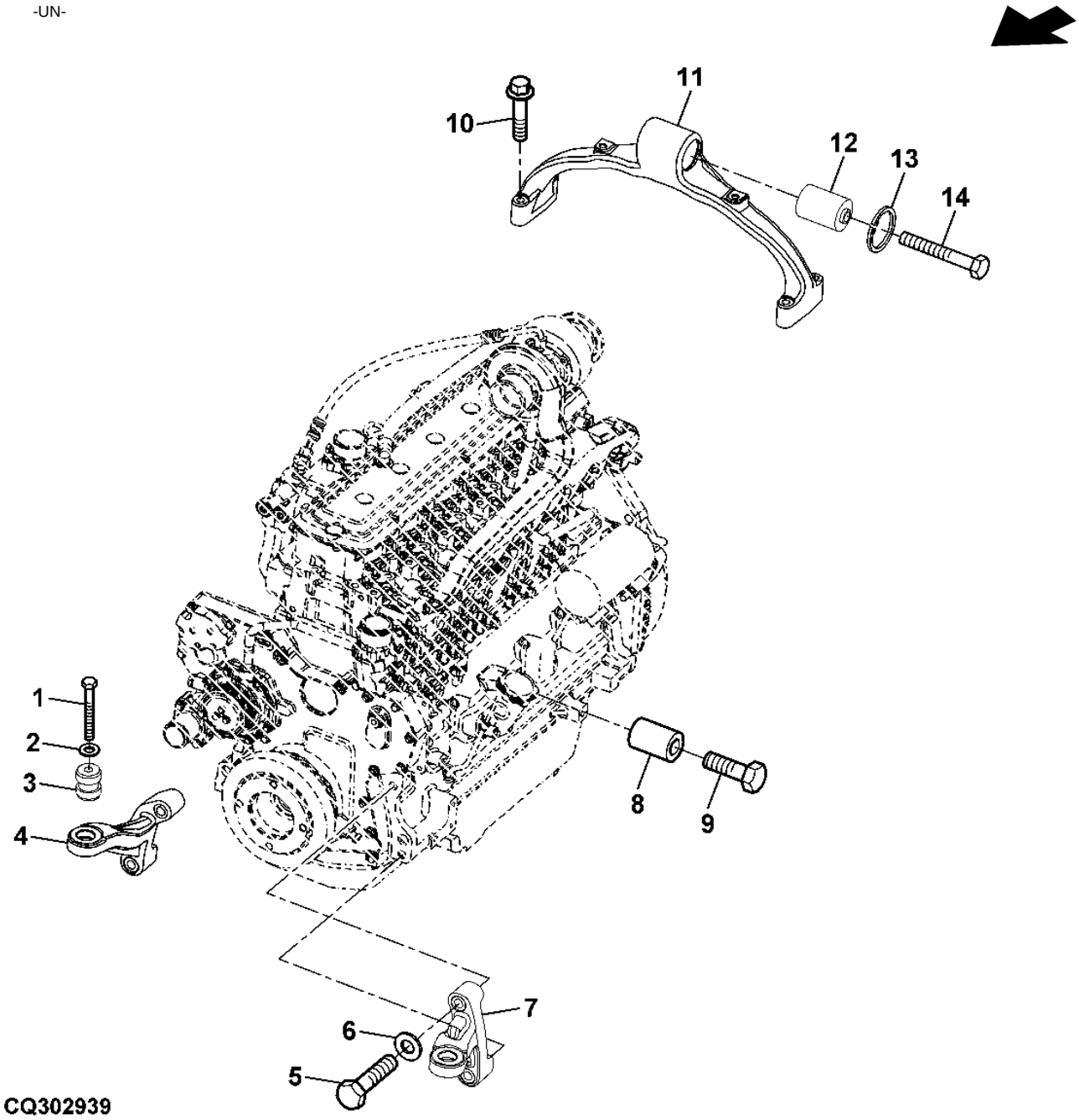

ITEM	NR.PECA	DESCRICAO	QTDE	NR. SERIE TRATOR	7715	7815	NOTAS
1	R107975	PARAFUSO	2		X	X	
2	24M7180	ARRUELA	2		X	X	
3	RE60720	ISOLADOR	2		X	X	
4	R181434	PECAS DE MONTAGEM	1		X	X	RH
5	19M7720	PARAFUSO SEXT.	4		X	X	M16 X 80
6	24M7053	ARRUELA	4		X	X	
7	R181433	PECAS DE MONTAGEM	1		X	X	LH
8	T143538	ESPACADOR	1		X	X	
9	19M8566	PARAFUSO SEXT.	1		X	X	M14 X 75
10	19M7816	PARAFUSO	4		X	X	M12 X 65
11	R200418	SUPORTE	1		X	X	
12	RE181435	ISOLADOR	1		X	X	
13	40M7043	ANEL DE PRESSAO	1		X	X	
14	19H2001	PARAFUSO SEXT.	1		X	X	
..	DT5037	SELANTE	1		X	X	LOCTITE 242

PRECLEANER
PRE-LIMPADOR
PREFILTRO

RXA0070148 -UN-

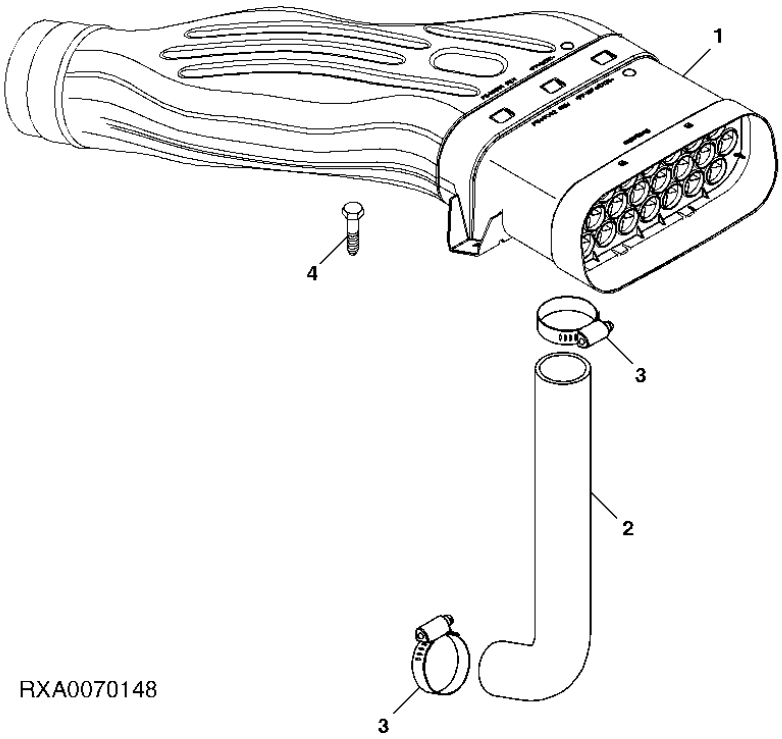

ITEM	NR.PECA	DESCRICAO	QTDE	NR. SERIE TRATOR	7715	7815	NOTAS
1	RE196946	PRE-FILTRO	1		X	X	
2	R205489	MANGUEIRA	1		X	X	
3	TY22486	ABRACADEIRA PARA MANGUEIRA	1		X	X	
4	M117141	PARAFUSO	2		X	X	

AIR INTAKE SYSTEM
SISTEMA DE ADMISSAO DE AR
SISTEMA DE ADMISION DE AIRE

RXA0092308 -UN-

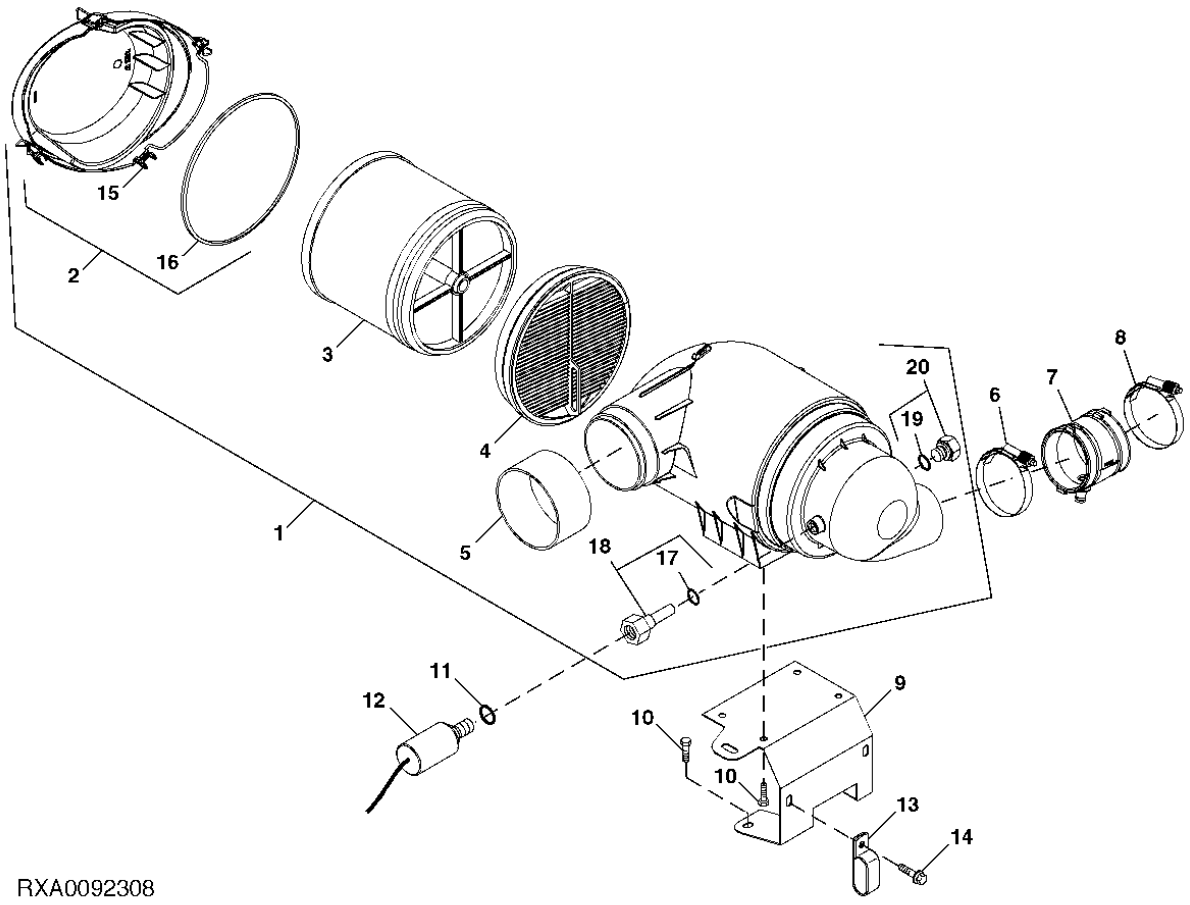

RXA0092308

ITEM	NR.PECA	DESCRICAO	QTDE	NR. SERIE TRATOR	7715	7815	NOTAS
1	RE245265	PURIFICADOR DE AR	1		X	X	
2	RE183175	CAPA	1		X	X	
3	RE196945	FILTRO DE AR	1		X	X	
4	RE181915	FILTRO	1		X	X	
5	R207138	CINTA	1		X	X	
6	RE52703	ABRACADEIRA PARA MANGUEIRA	1		X	X	
7	R250490	MANGUEIRA	1		X	X	(A)
	RE250492	MANGUEIRA	1		X	X	(B)
8	RE52702	BRACADEIRA	1		X	X	
9	R223301	APOIO	1		X	X	
10	19M7783	PARAFUSO	6		X	X	
11	R77673	ANEL O	1		X	X	
12	RE12176	SENSOR DE RESTRICAO DE AR	1		X	X	
13	R50454	BRACADEIRA	1		X	X	
14	19M7866	PARAFUSO	2		X	X	M8 X 20, HS 10.9
15	AT180680	ENGATE	4		X	X	
16	R250723	JUNTA	1		X	X	
17	51M7040	ANEL O	1		X	X	
18	RE239083	ADAPTADOR	1		X	X	
19	51M7041	ANEL O	1		X	X	
20	RE46684	TAMPAO	1		X	X	

(A) W/O AIR BRAKE
SEM FREIO PNEUMATICO
W/O FRENOS NEUMATICOS

(B) W/ AIR BRAKE
COM FREIO PNEUMATICO
W/ FRENOS NEUMATICOS

EXHAUST PIPE AND BRACKET
TUBO E SUPORTE DO ESCAPAMENTO
TUBO DE ESCAPE Y SOPORTE

RXA0073236 -UN-

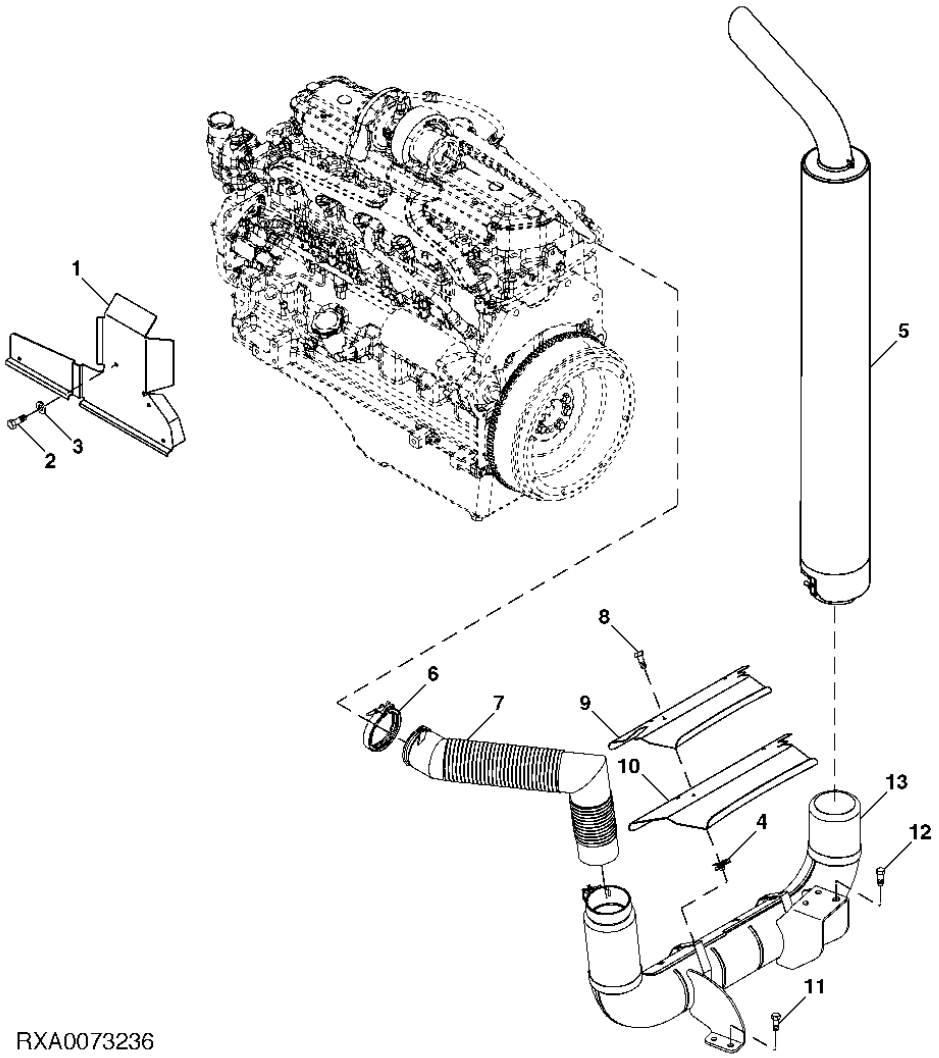

ITEM	NR.PECA	DESCRICAO	QTDE	NR. SERIE TRATOR	7715	7815	NOTAS
1	RE218764	REVESTIMENTO, BLINDAGEM	1		X	X	
2	19M7938	PARAFUSO SEXT.	4		X	X	M10 X 20
3	12M6191	MOLA DE DISCO	6		X	X	
4	M84972	PORCA	4		X	X	
5	RE200884	SILENCIADOR	1		X	X	
6	RE166242	BRACADEIRA	1		X	X	
7	RE223506	CANO DE DESCARGA	1		X	X	
8	19M7775	PARAFUSO	4		X	X	M6 X 16
9	R192253	REVESTIMENTO, BLINDAGEM	1		X	X	(A)
10	R224411	REVESTIMENTO, BLINDAGEM	1		X	X	
11	19M8011	PARAFUSO SEXT.	2		X	X	M12 X 30
12	19M7872	PARAFUSO SEXT.	3		X	X	M12 X 25
13	RE219768	CANO DE DESCARGA	1		X	X	

(A) W/ AIR BRAKE
(A) COM FREIO PNEUMATICO
(A) W/ FRENOS NEUMATICOS

FUEL LINES
LINHAS DE COMBUSTIVEL
TUBERIAS DE COMBUSTIBLE

RXA0092932 -UN-

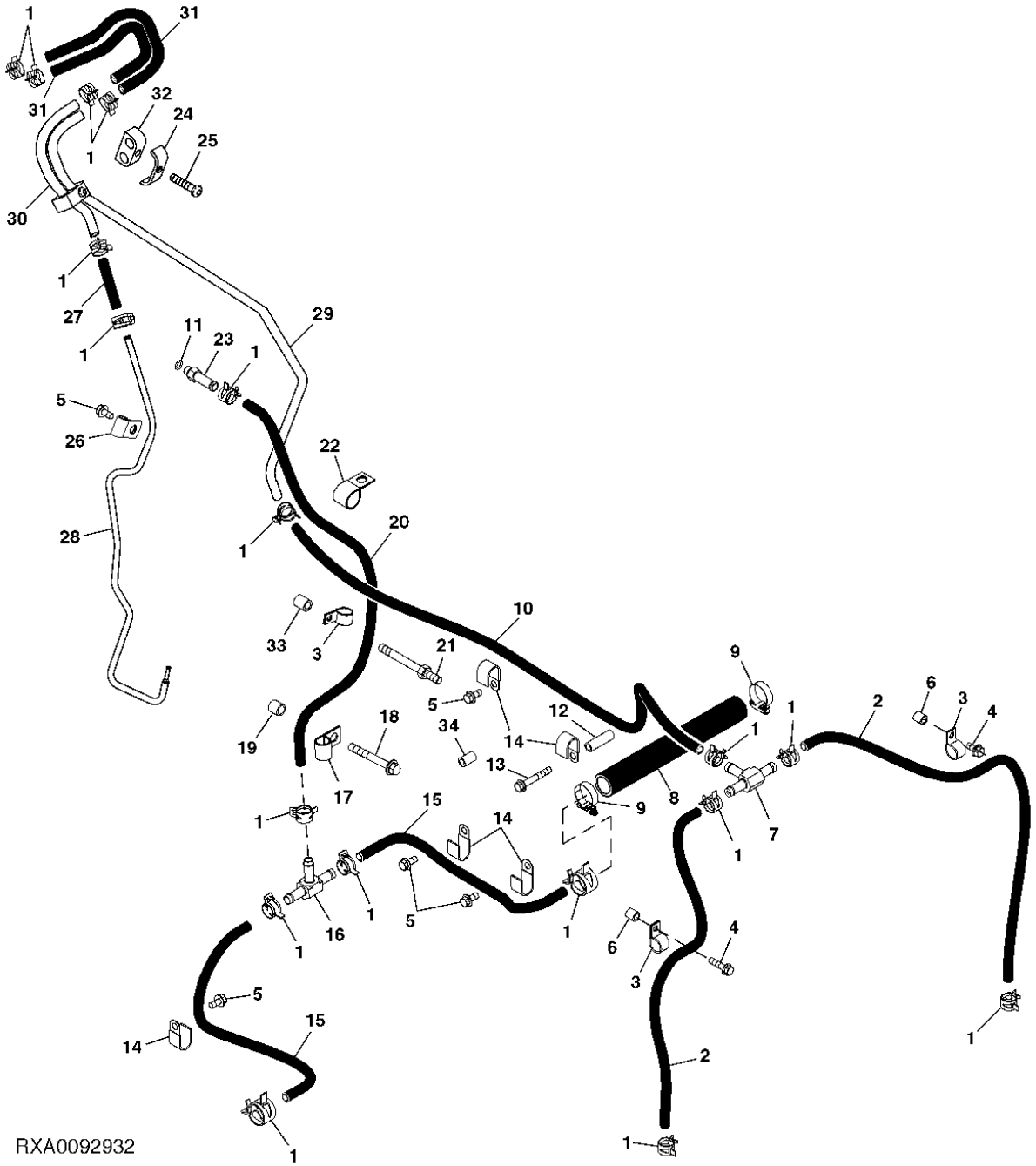

ITEM	NR.PECA	DESCRICAO	QTDE	NR. SERIE TRATOR	7715	7815	NOTAS
1	R184863	ABRACADEIRA PARA MANGUEIRA	18		X	X	
2	.....	MANGUEIRA	2		X	X	(FAZER DE TY22553) (636MM)
3	N191985	PRESILHA	3		X	X	
4	19M7867	PARAFUSO	1		X	X	
5	19M7865	PARAFUSO	6		X	X	
6	28H3376	ESPACADOR	2		X	X	
7	R210930	CONEXAO EM T	1		X	X	
8	R224203	MANGUEIRA	1		X	X	
9	AE43629	ABRACADEIRA PARA MANGUEIRA	2		X	X	
10	R211572	MANGUEIRA	1		X	X	(1634MM)
11	51M7040	ANEL O	1		X	X	
12	28H3419	ESPACADOR	1		X	X	
13	19M7979	PARAFUSO	1		X	X	
14	R72853	BRACADEIRA	5		X	X	
15	R199189	MANGUEIRA	2		X	X	
16	R199195	CONEXAO EM T	1		X	X	
17	R72659	BRACADEIRA	1		X	X	
18	37M7076	PARAFUSO	1		X	X	
19	28H3412	ARRUELA	1		X	X	
20	R181827	MANGUEIRA	1		X	X	(1030MM)
21	R502564	PINO	1		X	X	
22	T72393	BRACADEIRA	1		X	X	
23	RE211525	CONEXAO DE MANGUEIRA	1		X	X	
24	R184060	CAPA	2		X	X	
25	19M7800	PARAFUSO	2		X	X	M8 X 50
26	AH87142	PRESILHA	1		X	X	
27	R211435	MANGUEIRA	1		X	X	
28	RE223508	LINHA DE COMBUSTIVEL	1		X	X	
29	R201657	TUBO	1		X	X	
30	R210822	LINHA DE COMBUSTIVEL	1		X	X	
31	.....	MANGUEIRA	2		X	X	
32	R184066	BRACADEIRA	2		X	X	
33	28H3402	ESPACADOR	1		X	X	
34	28H3396	BUCHA	1		X	X	

FUEL TANK AND GAUGE (LH)
TANQUE E INDICADOR DE COMBUSTIVEL (LE)
TANQUE Y MEDIDOR DE COMBUSTIBLE (LH)

RXA0092245 -UN-

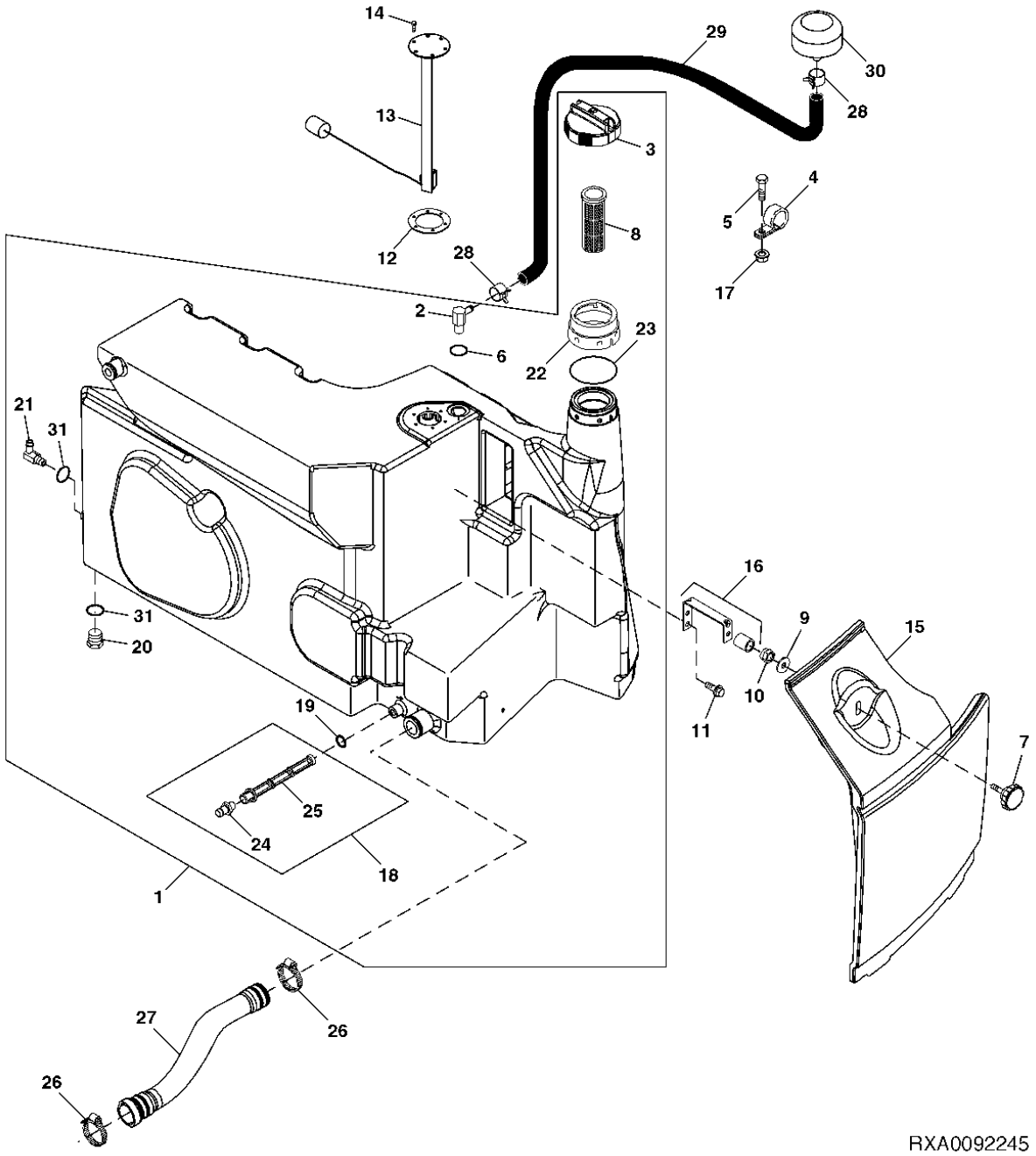

ITEM	NR.PECA	DESCRICAO	QTDE	NR. SERIE TRATOR	7715	7815	NOTAS
1	RE268728	TANQUE DE COMBUSTIVEL	1		X	X	
2	DQ61739	SUSPIRO	1		X	X	
3	DQ72095	TAMPAO DE ENCHIMENTO	1		X	X	
4	AH78237	BRACADEIRA	1		X	X	
5	19M7981	PARAFUSO SEXT.	1		X	X	M8 X 55
6	B2762R	ANEL O	1		X	X	
7	RE191669	MANOPLA	1		X	X	
8	CQ29104	FILTRO	1		X	X	
9	24M7178	ARRUELA	1		X	X	
10	14M7517	PORCA DE SEGURANCA	1		X	X	M10
11	19M7783	PARAFUSO	2		X	X	M10 X 16
12	R95430	JUNTA	1		X	X	
13	RE253819	MECANISMO SENSOR DE COMBUST	1		X	X	
14	19M7640	PARAFUSO SEXT.	6		X	X	M5 X 12
15	R282831	CAPA	1		X	X	(SUB FOR R182265)
16	RE195695	APOIO	1		X	X	
17	14M7298	PORCA COM FLANGE	1		X	X	M8
18	RE268733	FILTRO DE COMBUSTIVEL	1		X	X	
19	B2762R	ANEL O	1		X	X	
20	L2646N	TAMPAO	1		X	X	
21	RE255002	CONEXAO	1		X	X	
22	H206329	ADAPTADOR	1		X	X	
23	H172014	JUNTA	1		X	X	
24	.....	CONEXAO	1		X	X	(PEDIR RE268733)
25	AH165504	FILTRO DE COMBUSTIVEL	1		X	X	
26	AH170895	BRACADEIRA	2		X	X	
27	R197706	TUBO	1		X	X	
28	R56101	PRESILHA	2		X	X	
29	TY22551	MANGUIRA EM METRO	1		X	X	
30	RE52504	SUSPIRO	1		X	X	
31	B2762R	ANEL O	2		X	X	

FUEL AND WATER SEPARATOR
FILTRO SEPARADOR DE]GUA E COMBUST^OVEL
SEPARADOR DE AGUA Y COMBUSTIBLE

CQ302940 -UN-

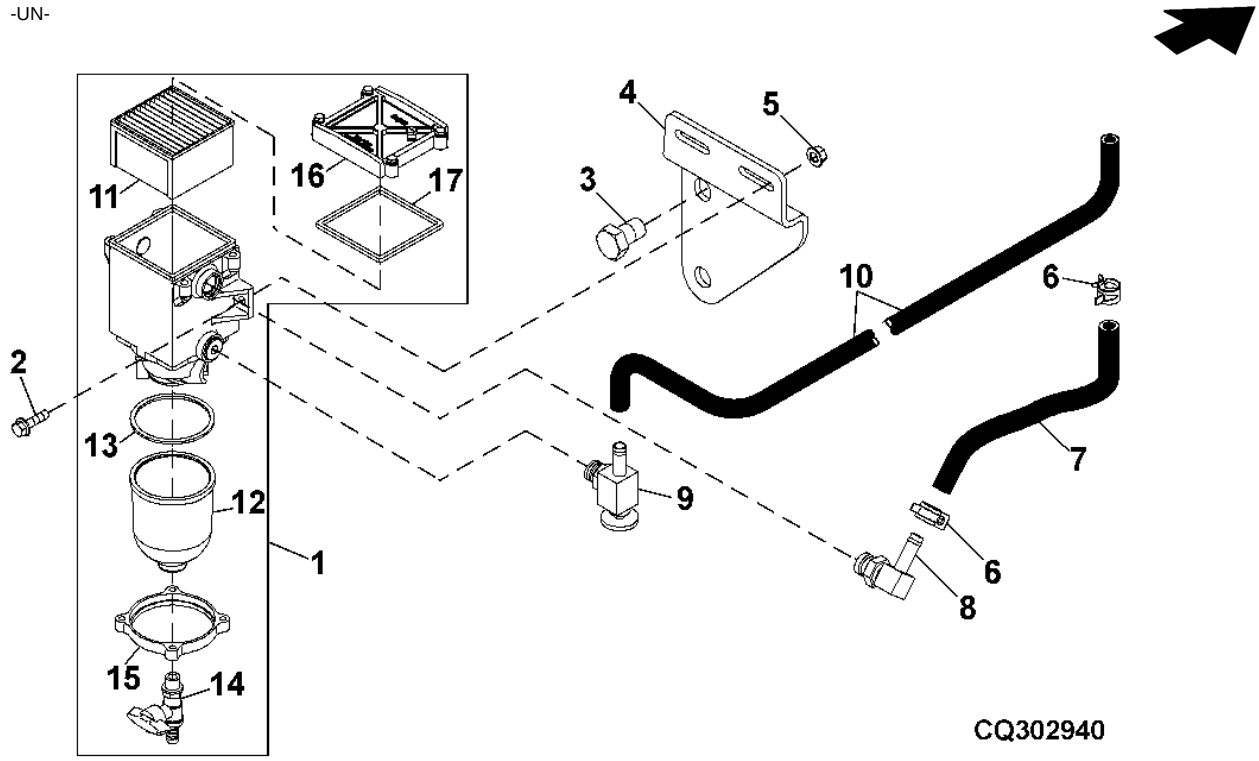

ITEM	NR.PECA	DESCRICAO	QTDE	NR. SERIE TRATOR	7715	7815	NOTAS
1	RE242329	FILTRO DE COMBUSTIVEL	1		X	X	
2	19M7868	PARAFUSO	2		X	X	M8 X 30
3	19M7730	PARAFUSO SEXT.	2		X	X	M20 X 30
4	R248818	APOIO	1		X	X	
5	14M7298	PORCA COM FLANGE	2		X	X	M8
6	R184863	ABRACADEIRA PARA MANGUEIRA	4		X	X	
7	.....	MANGUIRA EM METRO	1		X	X	(CORTAR DE TY22553) 495 MM
8	RE250659	CONEXAO EM ANGULO	1		X	X	
9	RE250665	VALVULA	1		X	X	
10	R272002	MANGUEIRA	1		X	X	
11	N378886	FILTRO DE COMBUSTIVEL	1		X	X	
12	R281523	VASO	1		X	X	
13	R281524	ANEL	1		X	X	
14	R281525	VALVULA DE DRENO	1		X	X	
15	R281527	JUNTA	1		X	X	
16	R281529	CAPA	1		X	X	
17	N378887	FILTRO DE COMBUSTIVEL	1		X	X	

FUEL TANK - RIGHT HAND
TANQUE DE COMBUSTIVEL - LADO DIREITO
TANQUE AUXILIAR DERECHO

RXA0092288 -UN-

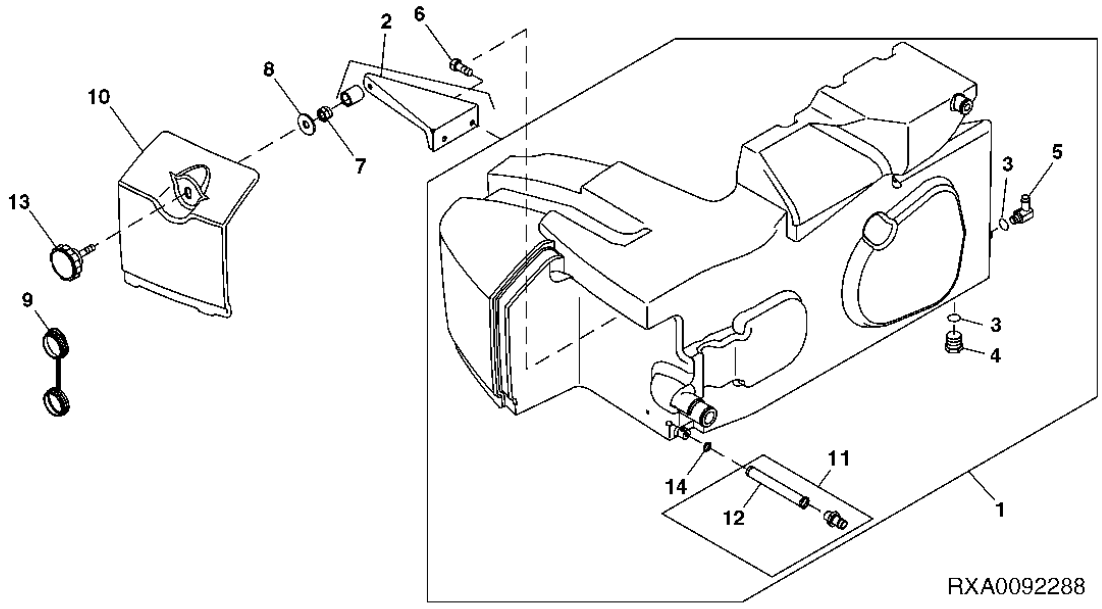

ITEM	NR.PECA	DESCRICAO	QTDE	NR. SERIE TRATOR	7 7 7 8 1 1 5 5	NOTAS
1	RE268731	TANQUE DE COMBUSTIVEL	1		X X	
2	RE218315	APOIO	1		X X	
3	B2762R	ANEL O	2		X X	
4	L2646N	TAMPAO	1		X X	
6	19M8011	PARAFUSO SEXT.	2		X X	M12 X 30
7	14M7517	PORCA DE SEGURANCA	1		X X	M10
8	24M7178	ARRUELA	1		X X	
9	24M7345	ARRUELA	2		X X	
10	R282832	CAPA	1		X X	(SUB FOR R194892)
11	RE222755	FILTRO DE COMBUSTIVEL	1		X X	
12	AH165504	FILTRO DE COMBUSTIVEL	1		X X	
13	RE191669	MANOPLA	1		X X	
14	R27149	ANEL O	1		X X	

FUEL TANK BRACKETS
SUPORTES DO TANQUE DE COMBUSTIVEL
SOPORTES DEL TANQUE DE COMBUSTIBLE

RXA0069456 -UN-

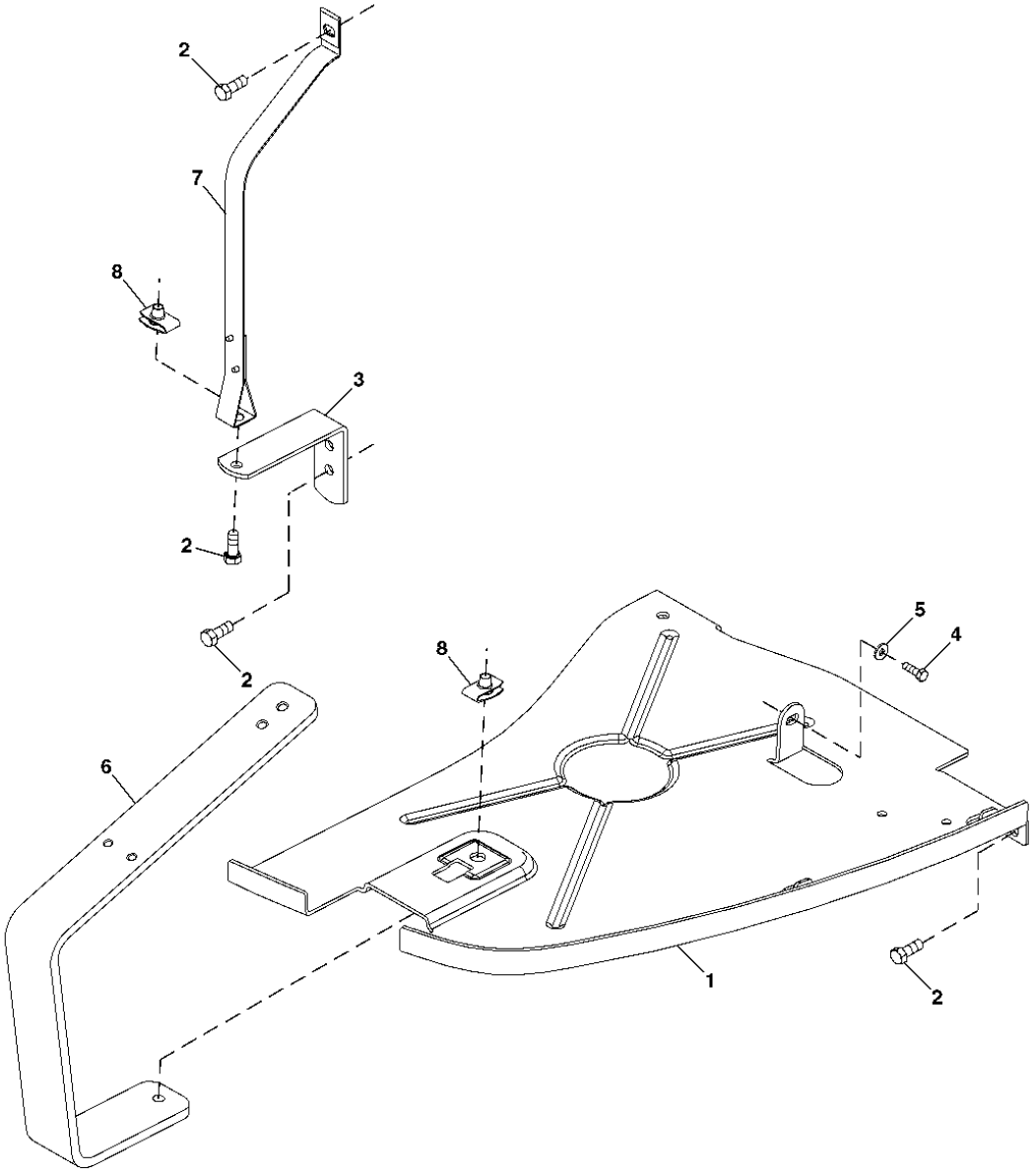

RXA0069456

ITEM	NR.PECA	DESCRICAO	QTDE	NR. SERIE TRATOR	7715	7815	NOTAS
1	R194877	SUPORTE	1		X	X	LH
	R194878	SUPORTE	1		X	X	RH
2	19M7790	PARAFUSO	AR		X	X	M12 X 35
3	R181367	CANTONEIRA	2		X	X	
4	19M8599	PARAFUSO	2		X	X	M8 X 20
5	24M7298	ARRUELA	2		X	X	
6	R181355	TIRA	1		X	X	LH
	R181363	TIRA	1		X	X	RH
7	R203479	TIRA	2		X	X	
8	R120213	PORCA	AR		X	X	

FAN SHROUD ASSEMBLY
CONJUNTO DO PROTETOR DA VENTOINHA
CONJUNTO DE ENVUELTA DEL VENTILADOR

CQ302942 -UN-

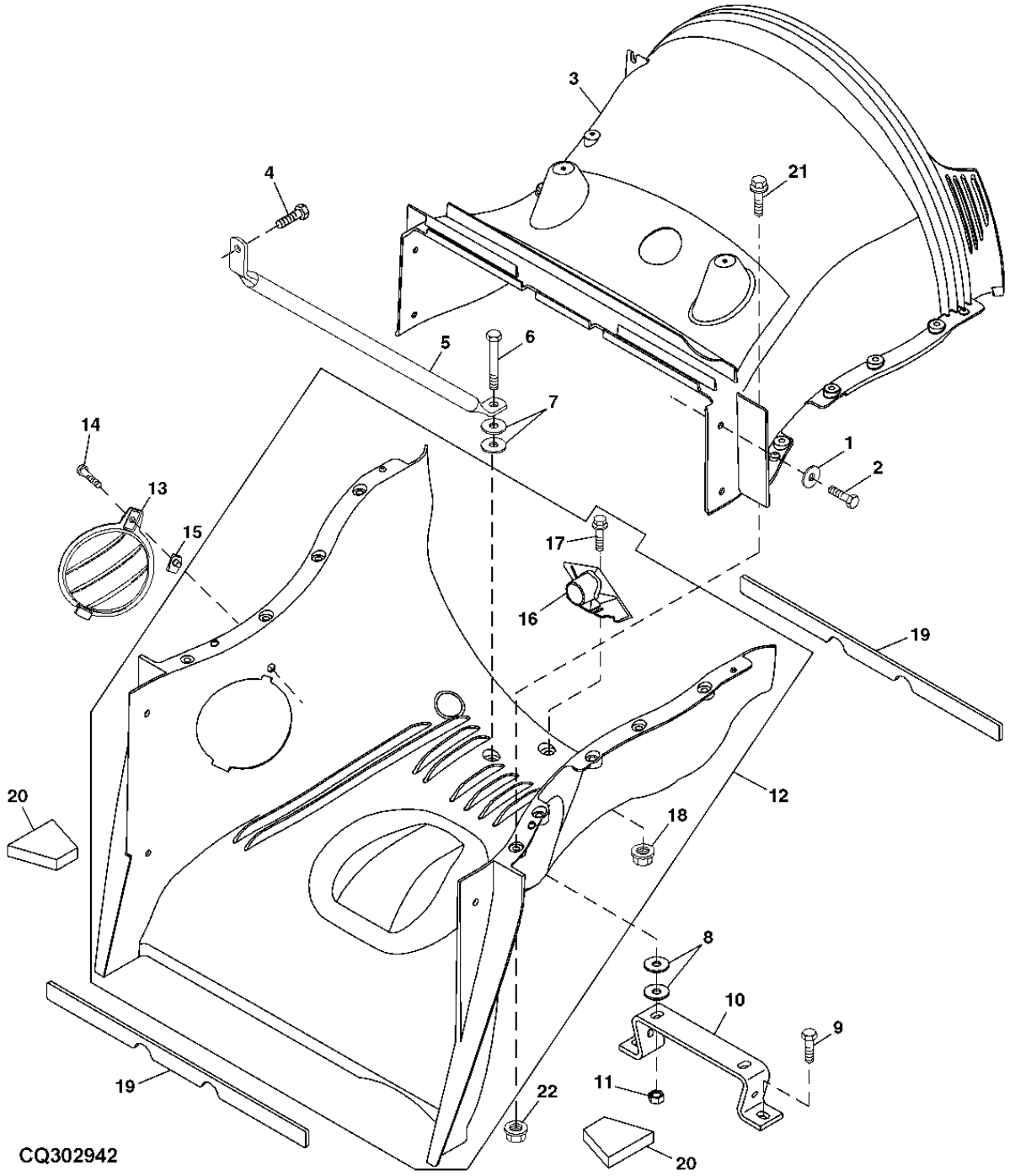

ITEM	NR.PECA	DESCRICAO	QTDE	NR. SERIE TRATOR	7715	7815	NOTAS
1	24M7207	ARRUELA	6		X	X	
2	19M7288	PARAFUSO SEXT.	6		X	X	M8 X 30
3	R203998	ADUTOR	1		X	X	
4	19M7865	PARAFUSO	2		X	X	M8 X 16
5	R209454	SUPORTE	1		X	X	
6	19M7809	PARAFUSO	2		X	X	M10 X 70
7	24H1781	ARRUELA	6		X	X	
8	24M7178	ARRUELA	4		X	X	
9	19M7785	PARAFUSO	2		X	X	M10 X 25
10	R183211	APOIO	1		X	X	
11	14M7296	PORCA COM FLANGE	2		X	X	M10
12	RE204002	ADUTOR	1		X	X	
13	R208029	CAPA	1		X	X	
14	19M7866	PARAFUSO	1		X	X	M8 X 20
15	M84971	PORCA	1		X	X	
16	R204000	ADUTOR	1		X	X	
17	19M7862	PARAFUSO	2		X	X	M6 X 20
18	14M7397	PORCA DE SEGURANCA	2		X	X	M6
19	R193923	VEDACAO	2		X	X	
20	R212311	VEDACAO	2		X	X	
21	19M7798	PARAFUSO	7		X	X	M8 X 40
22	14M7298	PORCA COM FLANGE	7		X	X	M8

RADIATOR ASSEMBLY
CONJUNTO DO RADIADOR
CONJUNTO DEL RADIADOR

RXA0093507 -UN-

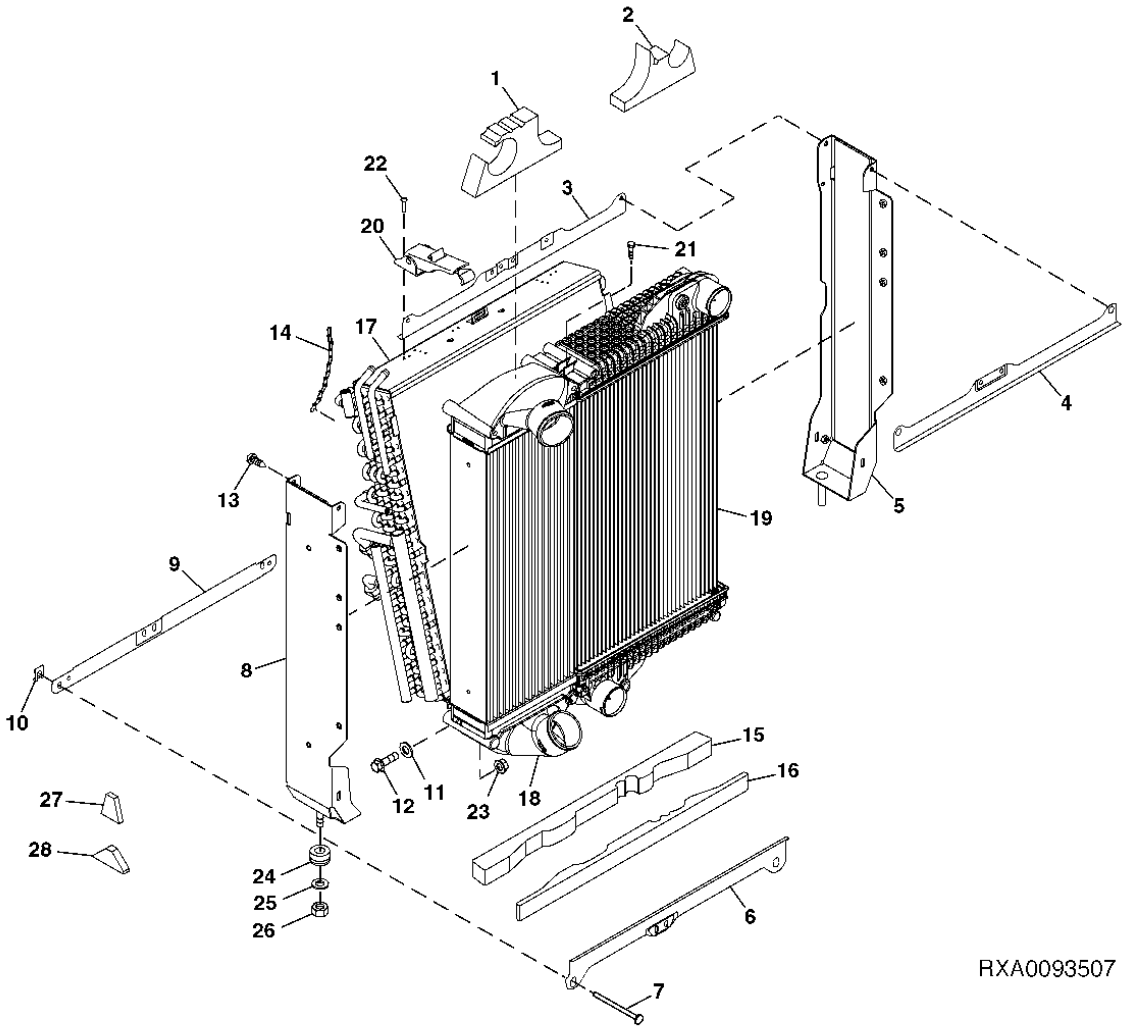

ITEM	NR.PECA	DESCRICAO	QTDE	NR. SERIE TRATOR	7715	7815	NOTAS
1	R202556	VEDACAO	1		X	X	LH
2	R202557	VEDACAO	1		X	X	RH
3	RE183149	PERFIL "U"	1		X	X	
4	RE183150	PERFIL "U"	1		X	X	
5	RE183140	PERFIL "U"	1		X	X	
6	RE183152	PERFIL "U"	1		X	X	
7	R284592	PINO	8		X	X	
8	RE183141	PERFIL "U"	1		X	X	
9	RE183151	PERFIL "U"	1		X	X	
10	R122267	BRACADEIRA	8		X	X	
11	24M7055	ARRUELA	2		X	X	
12	19M7865	PARAFUSO	2		X	X	M8 X 16
13	R209721	PARA-CHOQUE	2		X	X	
14	RE284594	TIRA	1		X	X	
15	R219796	VEDACAO	1		X	X	
16	R219774	VEDACAO	1		X	X	
17	RE201742	MODULO	1		X	X	
18	RE181889	POS-RESFRIADOR	1		X	X	
19	RE284578	RADIADOR	1		X	X	
20	RE209719	ENGATE	2		X	X	
21	H169568	PARAFUSO	2		X	X	
22	R126473	REBITE	4		X	X	
23	14M7298	PORCA COM FLANGE	2		X	X	
24	AT139776	ISOLADOR	2		X	X	
25	24M7180	ARRUELA	2		X	X	
26	14M7275	PORCA	2		X	X	M12
27	R212311	VEDACAO	2		X	X	
28	R202420	VEDACAO	2		X	X	

AFTERCOOLER
POS-RESFRIADOR
POSREFRIGERADOR
CQ302943 -UN-

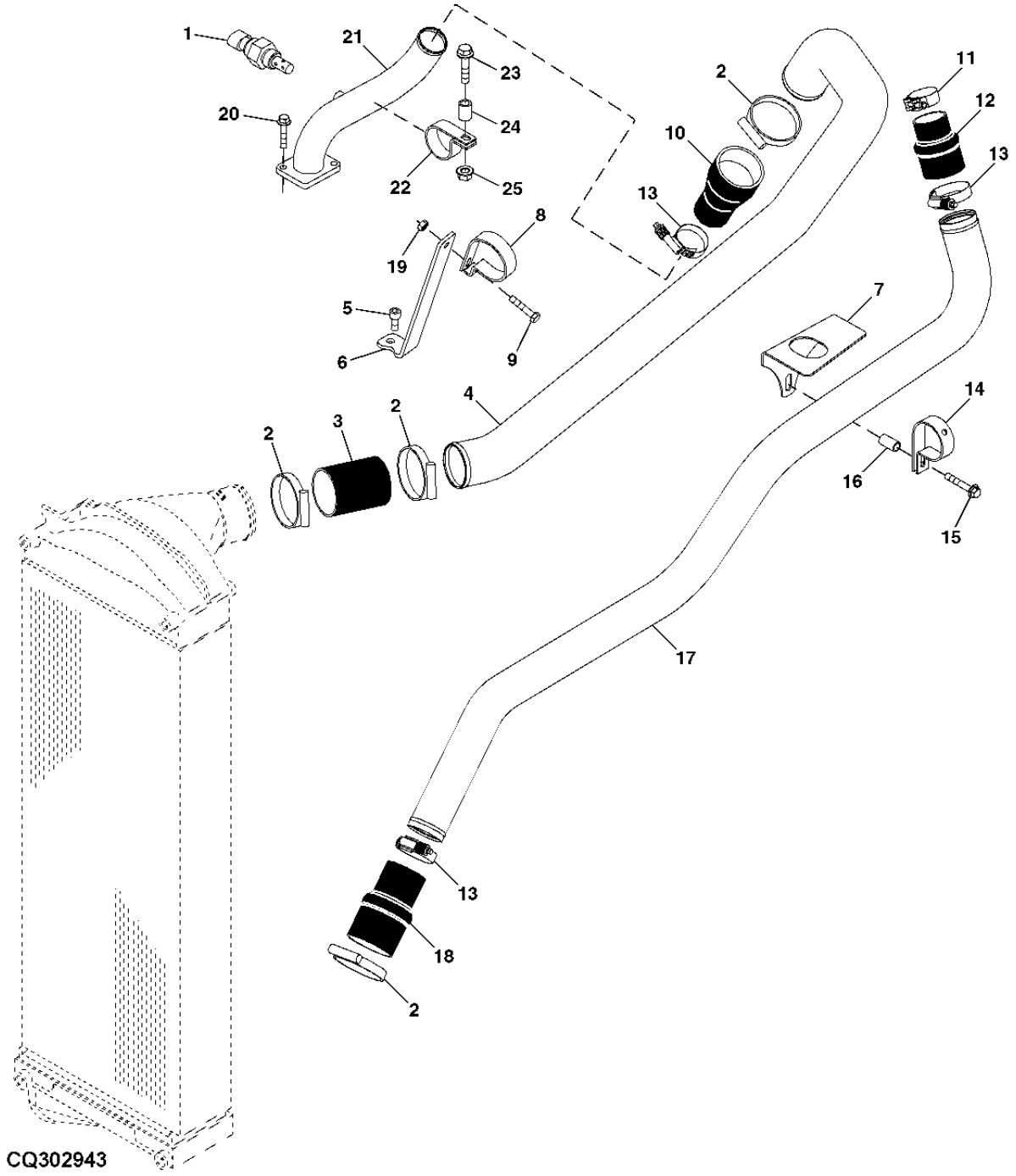

ITEM	NR.PECA	DESCRICAO	QTDE	NR. SERIE TRATOR	7715	7815	NOTAS
1	RE61812	SENSOR	1		X	X	
2	RE52702	BRACADEIRA	4		X	X	
3	R184314	MANGUEIRA	1		X	X	
4	R253497	TUBO	1		X	X	
5	19M8168	PARAFUSO	1		X	X	M12 X 25
6	R223302	APOIO	1		X	X	
7	R219775	PROTECAO	1		X	X	
8	R111156	PRESILHA	1		X	X	
9	19M8292	PARAFUSO	1		X	X	M10 X 50
10	T162878	MANGUEIRA	1		X	X	
11	RE56098	BRACADEIRA	1		X	X	
12	R188811	MANGUEIRA DE PRESSAO ALTA	1		X	X	
13	AH170895	BRACADEIRA	2		X	X	
14	F1451R	BRACADEIRA	2		X	X	
15	19M7807	PARAFUSO	1		X	X	M10 X 60
16	28H3387	BUCHA	1		X	X	
17	R253490	TUBO	1		X	X	
18	R183295	MANGUEIRA	1		X	X	
19	14M7296	PORCA COM FLANGE	1		X	X	M10
20	19M8292	PARAFUSO	1		X	X	M10 X 50
21	RE253496	TUBULACAO	1		X	X	
22	T162937	BRACADEIRA	1		X	X	
23	19M7807	PARAFUSO	1		X	X	
24	28H3387	BUCHA	1		X	X	
25	14M7296	PORCA COM FLANGE	1		X	X	

RADIATOR
RADIADOR
RADIADOR

CQ302944 -UN-

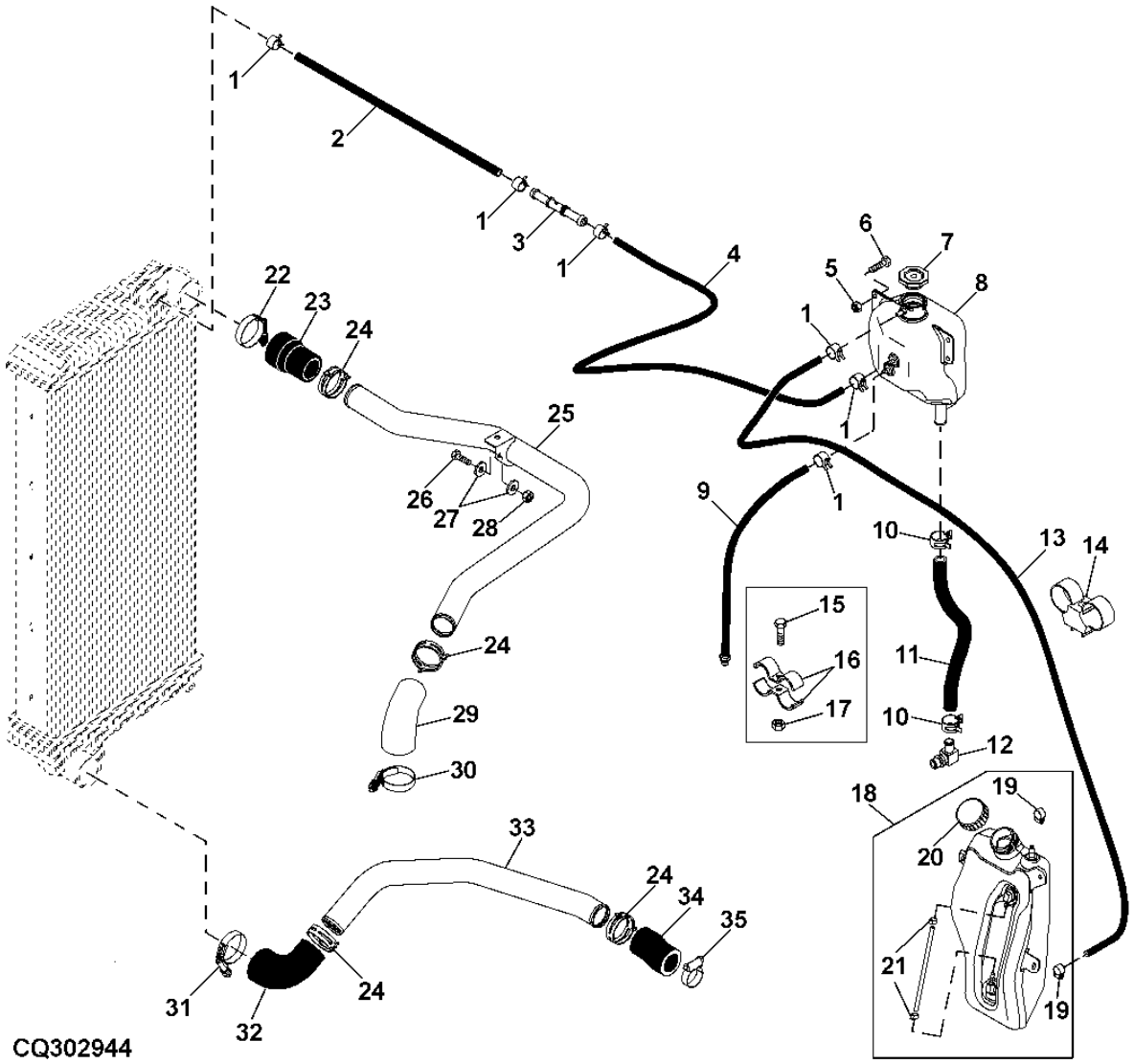

ITEM	NR.PECA	DESCRICAO	QTDE	NR. SERIE TRATOR	7715	7815	NOTAS
1	R56101	PRESILHA	6		X	X	
2	R164895	MANGUEIRA DO RADIADOR	1		X	X	
3	RE227937	VALVULA DE RETENCAO	1		X	X	
4	R130332	MANGUEIRA	1		X	X	
5	14M7298	PORCA COM FLANGE	1		X	X	M8
6	R253764	PARAFUSO	3		X	X	
7	RE43593	TAMPAO DE ENCHIMENTO	1		X	X	
8	RE257981	TANQUE	1		X	X	
9	RE223507	MANGUEIRA	1		X	X	
10	R117721	BRACADEIRA	2		X	X	
11	R191884	MANGUEIRA	1		X	X	
12	RE202113	CONEXAO	1		X	X	
13	.....	MANGUEIRA	1		X	X	(FAZER DE TY22418) LGTH 537MM
14	R213663	BRACADEIRA	1		X	X	
15	19M7866	PARAFUSO	1		X	X	M8 X 20
16	R72857	BRACADEIRA	2		X	X	
17	14M7396	PORCA DE SEGURANCA	1		X	X	M8
18	RE201362	TANQUE	1		X	X	
19	TY22462	BRACADEIRA	2		X	X	
20	RE63194	TAMPAO DE ENCHIMENTO	1		X	X	
21	R249145	BRACADEIRA	2		X	X	
22	AH170895	BRACADEIRA	1		X	X	
23	R189038	MANGUEIRA DO RADIADOR	4		X	X	
24	RE56098	BRACADEIRA	1		X	X	
25	RE223300	TUBO	1		X	X	
26	19M7163	PARAFUSO SEXT.	2		X	X	M8 X 25
27	24M7207	ARRUELA	1		X	X	
28	14M7273	PORCA	1		X	X	
29	R224271	MANGUEIRA DO RADIADOR	1		X	X	
30	AH170895	BRACADEIRA	1		X	X	
31	AH170895	BRACADEIRA	1		X	X	
32	R264959	MANGUEIRA DO RADIADOR	1		X	X	
33	R181900	TUBO	1		X	X	
34	R196306	MANGUEIRA	1		X	X	
35	RE56098	BRACADEIRA	1		X	X	

MEMORANDA
MEMORANDA
MEMORANDA

SECTIONAL INDEX
INDICE DE GRUPO
INDICE DE GRUPOS

PUBM0793 -UN-

1-	1
2-	2
3-	4
4-	6
8-	14
9-	15
11-	18
12-	19
13-	20
16-	24
24-	35
33-	46

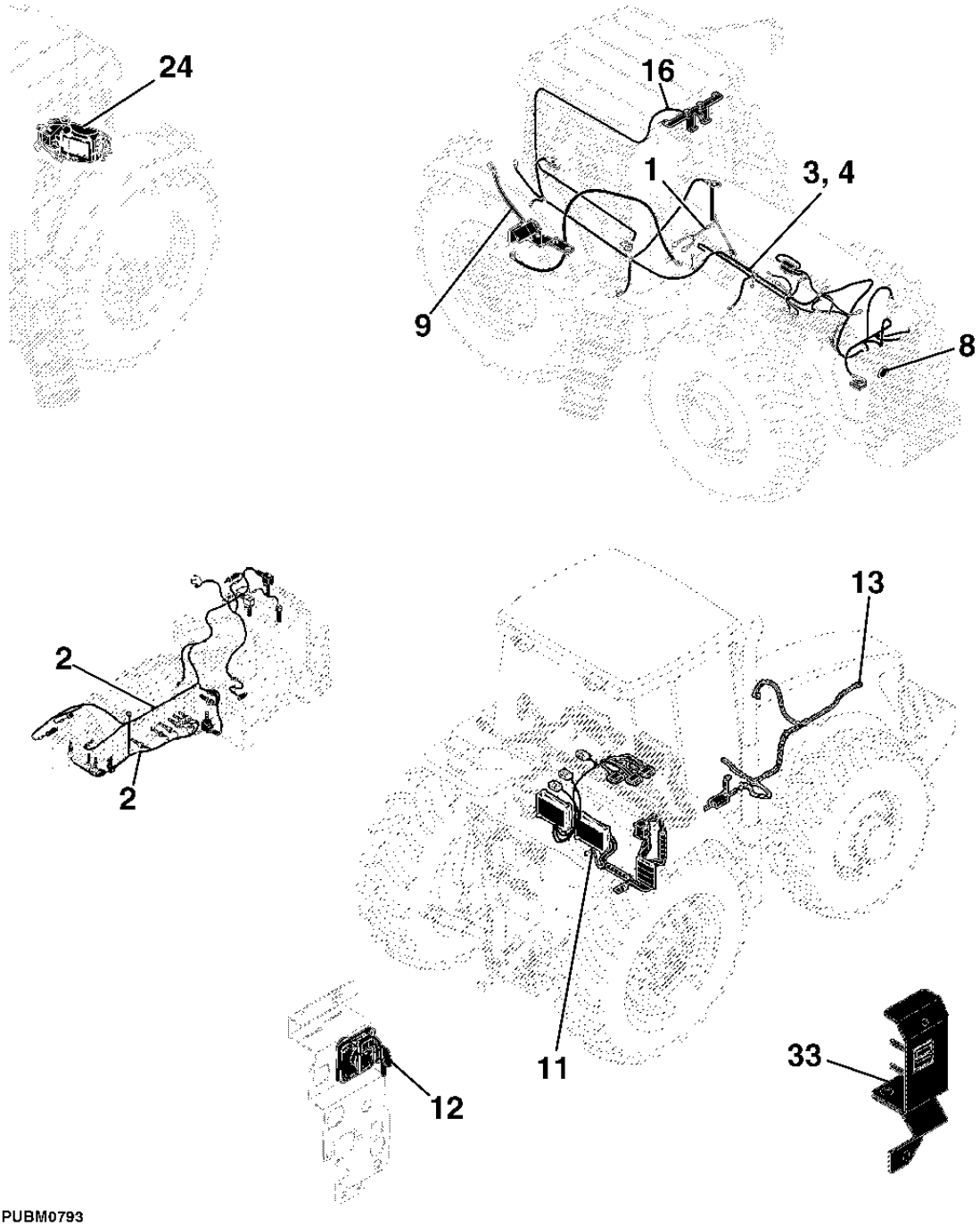

PUBM0793

SECTIONAL INDEX
INDICE DE GRUPO
INDICE DE GRUPOS

PUBM0794 -UN-

5-	8
6-	10
7-	12
10-	16
14-	22
15-	23
17-	26
18-	28
19-	29
20-	30
21-	32
22-	33
23-	34
25-	36
26-	37
27-	38
28-	39
29-	40
30-	41
31-	42
32-	44

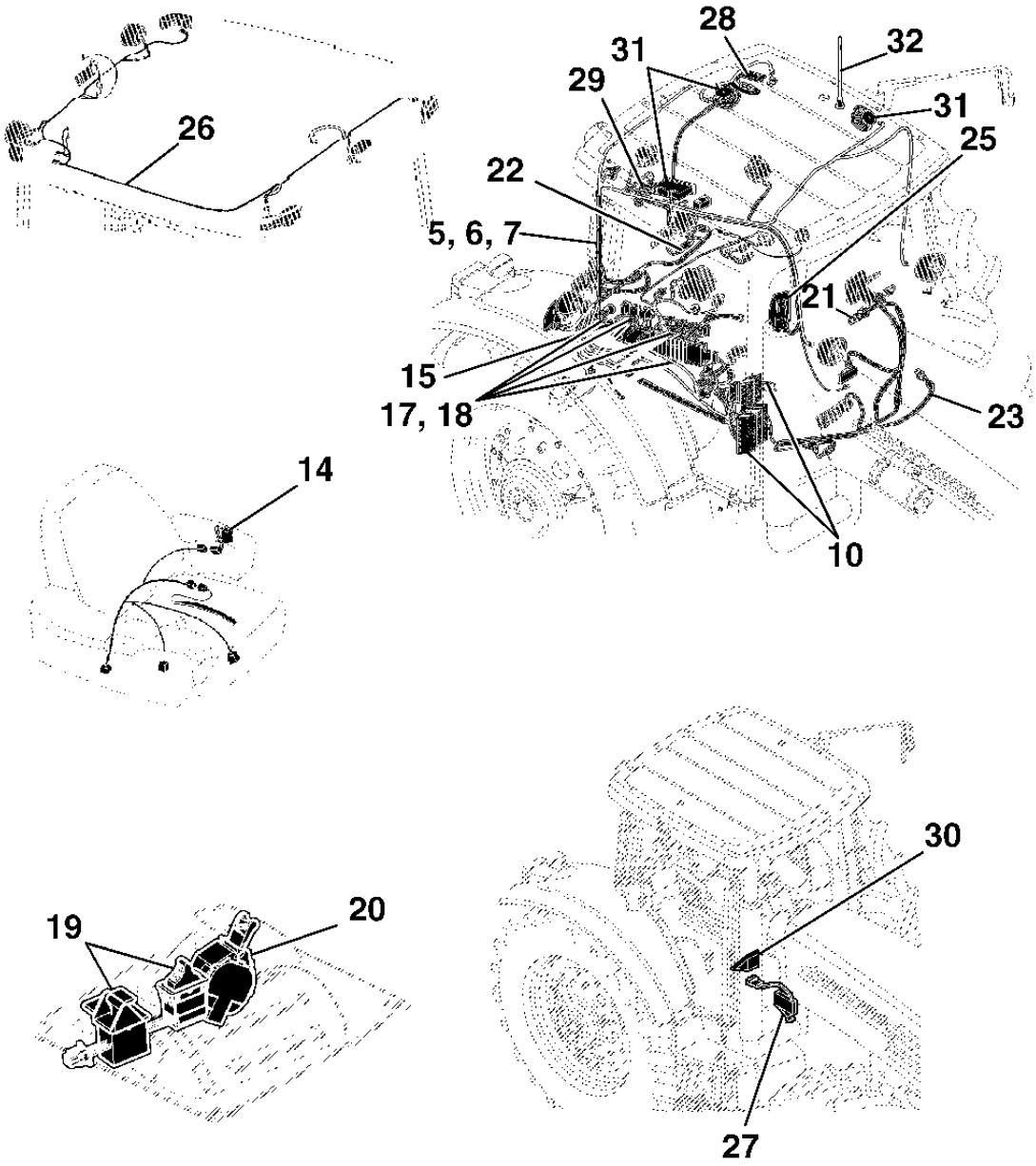

PUBM0794

GROUND CABLE
CABO NEGATIVO
CABLE DE TIERRA

RXA0093072 -UN-

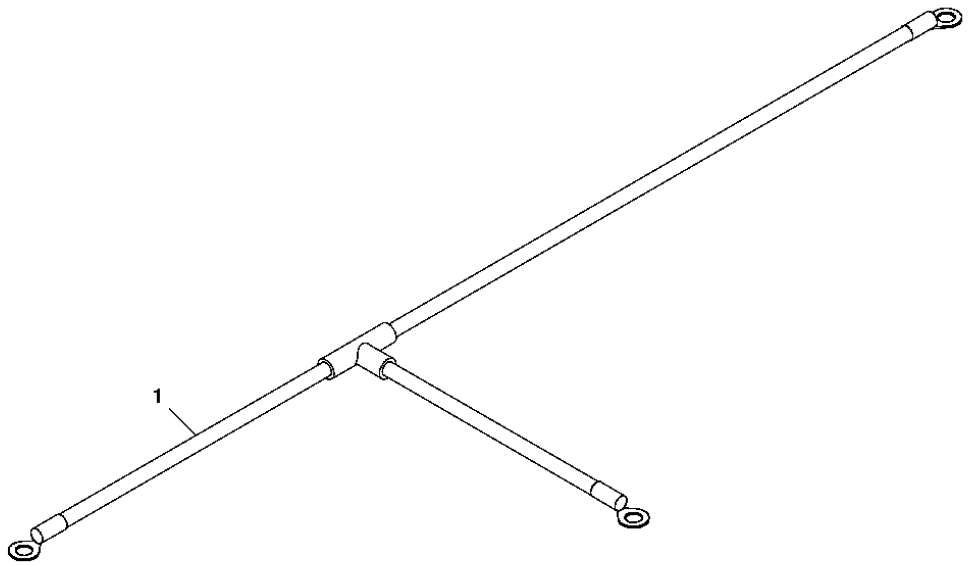

RXA0093072

ITEM	NR.PECA	DESCRICAO	QTDE	NR. SERIE	7715 7815	NOTAS
1	RE187196	CABO NEGATIVO	1		X X	

WIRING HARNESS (POWRQUAD TRANSMISSION)(PQT)
CHICOTE ELETRICO (TRANSMISSAO POWRQUAD)(PQT)
GRUPO DE CABLES (TRANSMISION POWRQUAD)(PQT)

RXA0096823 -UN-

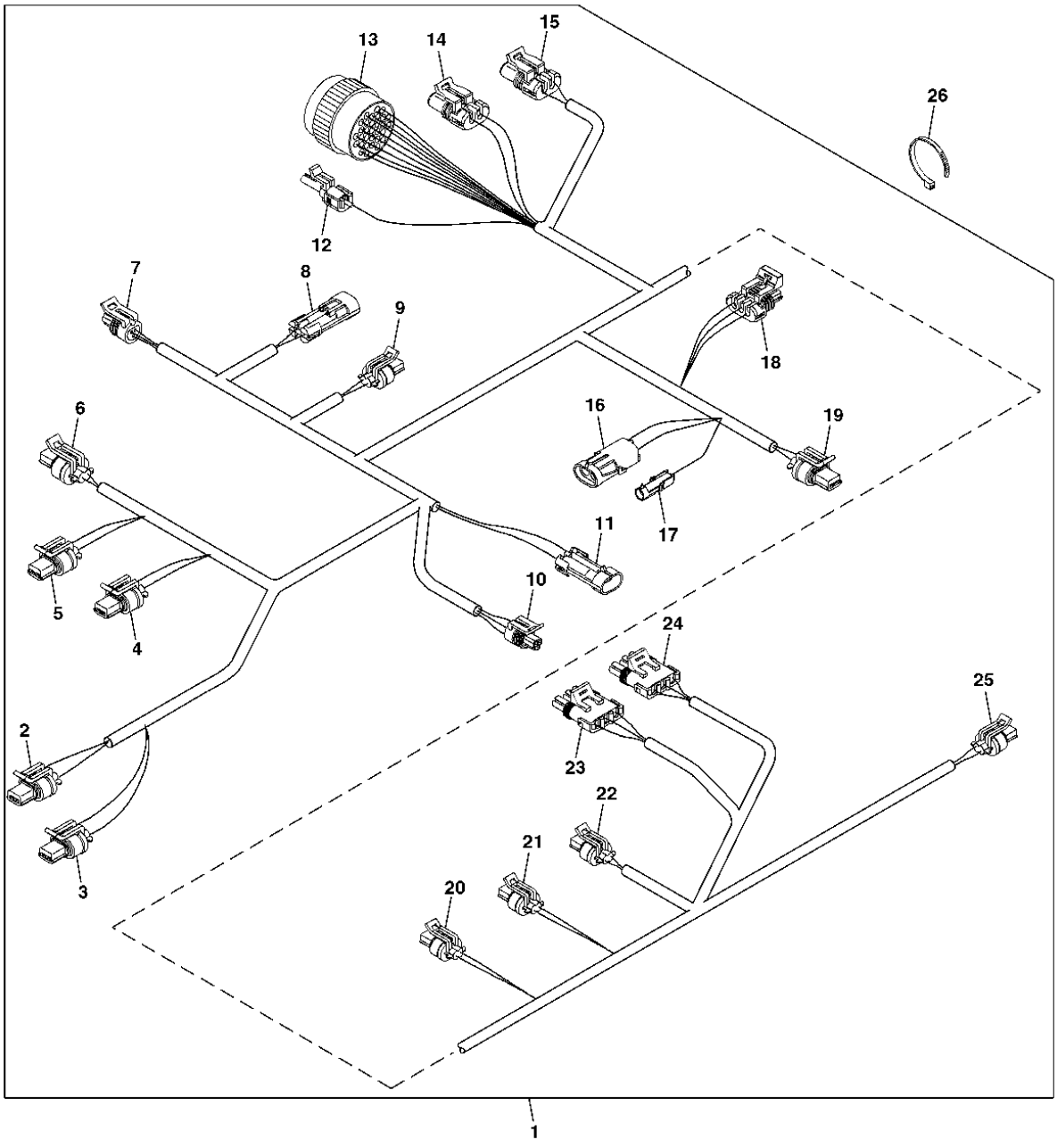

RXA0096823

ITEM	NR.PECA	DESCRICAO	QTDE	NR. SERIE TRATOR	7715	7815	NOTAS
1	RE272398	CHICOTE DO CHASSI	1		X	X	
2	57M8923	CONJ MONT CONECTOR ELETRICO	1		X	X	(REAR PTO SPEED)
3	57M8923	CONJ MONT CONECTOR ELETRICO	1		X	X	
4	57M8923	CONJ MONT CONECTOR ELETRICO	1		X	X	
5	57M8923	CONJ MONT CONECTOR ELETRICO	1		X	X	
6	57M8923	CONJ MONT CONECTOR ELETRICO	1		X	X	
7	57M7796	ALOJAM. CONECTOR ELETRICO	1		X	X	(TRANSMISSION OIL PRESS)
8	57M7256	CONJ MONT CONECTOR ELETRICO	1		X	X	(TRANS FILTER REST SWITCH)
	57M7289	DISP FECHAMENTO CONEC ELETR	1		X	X	
9	57M8923	CONJ MONT CONECTOR ELETRICO	1		X	X	
10	57M7796	ALOJAM. CONECTOR ELETRICO	1		X	X	
11	57M7256	CONJ MONT CONECTOR ELETRICO	1		X	X	
	57M7289	DISP FECHAMENTO CONEC ELETR	1		X	X	
12	RE12362	CONJ MONT CONECTOR ELETRICO	1		X	X	(GROUND)
13	57M7667	CONJ MONT CONECTOR ELETRICO	1		X	X	(PQT ENGINE HARNESS)
14	57M7254	CONJ MONT CONECTOR ELETRICO	1		X	X	(HITCH LOWER)
	57M7289	DISP FECHAMENTO CONEC ELETR	1		X	X	
15	57M7254	CONJ MONT CONECTOR ELETRICO	1		X	X	
	57M7289	DISP FECHAMENTO CONEC ELETR	1		X	X	
16	R78053	CONJ MONT CONECTOR ELETRICO	1		X	X	(WHEEL SPEED)
17	R78052	CONJ MONT CONECTOR ELETRICO	1		X	X	
18	57M7255	TERMINAL CONECTOR ELETRICO	1		X	X	(DRAFT SENSOR)
	57M7290	CONJ MONT CONECTOR ELETRICO	1		X	X	
19	57M8923	CONJ MONT CONECTOR ELETRICO	1		X	X	
20	57M8923	CONJ MONT CONECTOR ELETRICO	1		X	X	
21	57M8923	CONJ MONT CONECTOR ELETRICO	1		X	X	
22	57M8923	CONJ MONT CONECTOR ELETRICO	1		X	X	
23	RE12364	CONJ MONT CONECTOR ELETRICO	1		X	X	(ROCKSHAFT POSITION SENSOR)
24	57M7255	TERMINAL CONECTOR ELETRICO	1		X	X	
	57M7290	CONJ MONT CONECTOR ELETRICO	1		X	X	
25	57M8923	CONJ MONT CONECTOR ELETRICO	1		X	X	
26	R44302	CINTA	2		X	X	

WIRING HARNESS (ENGINE AND CHASSIS) (-070028)
CHICOTE ELETRICO (MOTOR E CHASSI)
GRUPO DE CABLES (MOTOR Y CHASIS)

RXA0095977 -UN-

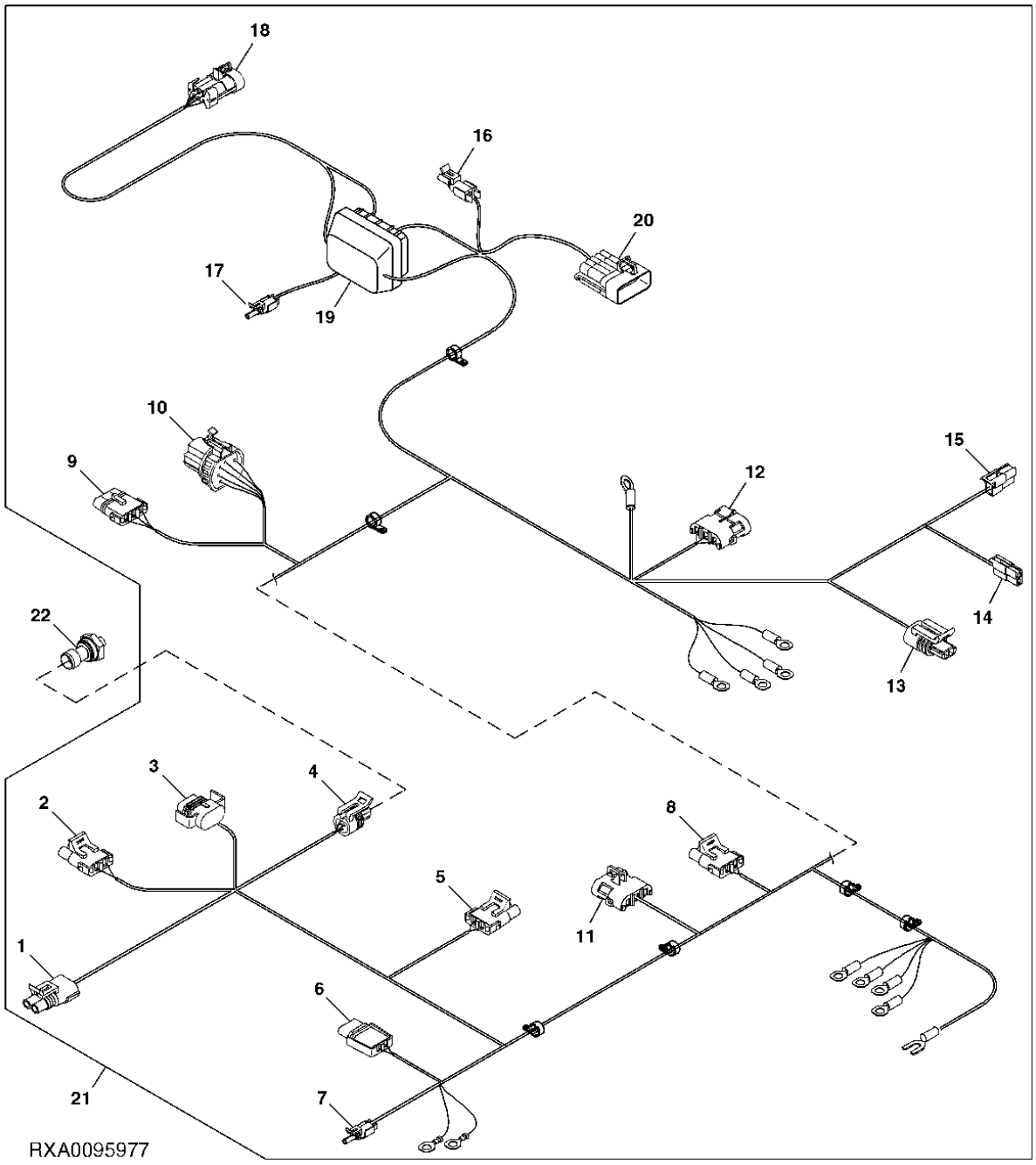

ITEM	NR.PECA	DESCRICAO	QTDE	NR. SERIE TRATOR	7715	7815	NOTAS
1	57M8633	ACESSORIO CONEXAO ELETRICA	1		X	X	
2	57M8633	ACESSORIO CONEXAO ELETRICA	1		X	X	
3	57M7344	ACESSORIO CONEXAO ELETRICA	1		X	X	(FUEL CONTROL SOLENOID)
	57M7371	CONJ MONT CONECTOR ELETRICO	1		X	X	
4	57M7796	ALOJAM. CONECTOR ELETRICO	1		X	X	(ENGINE OIL PRESSURE)
5	57M8633	ACESSORIO CONEXAO ELETRICA	1		X	X	
6	.....	CONJ MONT CONECTOR ELETRICO	1		X	X	(TRANSMISSION GROUND)
7	57M7293	CONJ MONT CONECTOR ELETRICO	1		X	X	(A/C CLUTCH)
8	57M8633	ACESSORIO CONEXAO ELETRICA	1		X	X	
9	57M7280	CONJ MONT CONECTOR ELETRICO	1		X	X	(HEAD LIGHT CONNECTOR)
	57M7274	ACESSORIO CONEXAO ELETRICA	1		X	X	
10	.....	CONJ MONT CONECTOR ELETRICO	1		X	X	
	57M7540	TERMINAL CONECTOR ELETRICO	1		X	X	
11	57M8928	CONJ MONT CONECTOR ELETRICO	1		X	X	(ALTERNATOR)
	57M8930	VEDACAO CABO CONECT ELETRIC	1		X	X	
12	57M7256	CONJ MONT CONECTOR ELETRICO	1		X	X	(AIR BRAKE PRESSURE SW)
	57M7289	DISP FECHAMENTO CONEC ELETR	1		X	X	
13	57M7254	CONJ MONT CONECTOR ELETRICO	1		X	X	(FUEL LEVEL)
	57M7289	DISP FECHAMENTO CONEC ELETR	1		X	X	
14	57M7144	ALOJAM. CONECTOR ELETRICO	1		X	X	(FRONT WASHER PUMP)
15	57M7144	ALOJAM. CONECTOR ELETRICO	1		X	X	
16	57M7294	CONJ MONT CONECTOR ELETRICO	1		X	X	(IMPLEMENT GROUND)
	57M7295	DISP FECHAMENTO CONEC ELETR	1		X	X	
17	.....	CONJ MONT CONECTOR ELETRICO	1		X	X	
18	57M7260	ALOJAM. CONECTOR ELETRICO	1		X	X	(CAN TERMINATOR OR EXTENSION)
	57M7291	CONJ MONT CONECTOR ELETRICO	1		X	X	
19	57M7693	ALOJAM. CONECTOR ELETRICO	1		X	X	(TO CAB HARNESS)
	57M7694	TERMINAL CONECTOR ELETRICO	1		X	X	
20	57M7262	ALOJAM. CONECTOR ELETRICO	1		X	X	(IMPLEMENT OPTION CONNECTOR)
	57M8907	DISP FECHAMENTO CONEC ELETR	1		X	X	
21	RE232139	CHICOTE	1		X	X	
22	RE61812	SENSOR	1		X	X	

WIRING HARNESS (ENGINE AND CHASSIS) (070029-)
CHICOTE ELETRICO (MOTOR E CHASSI)
GRUPO DE CABLES (MOTOR Y CHASIS)

RXA0095978 -UN-

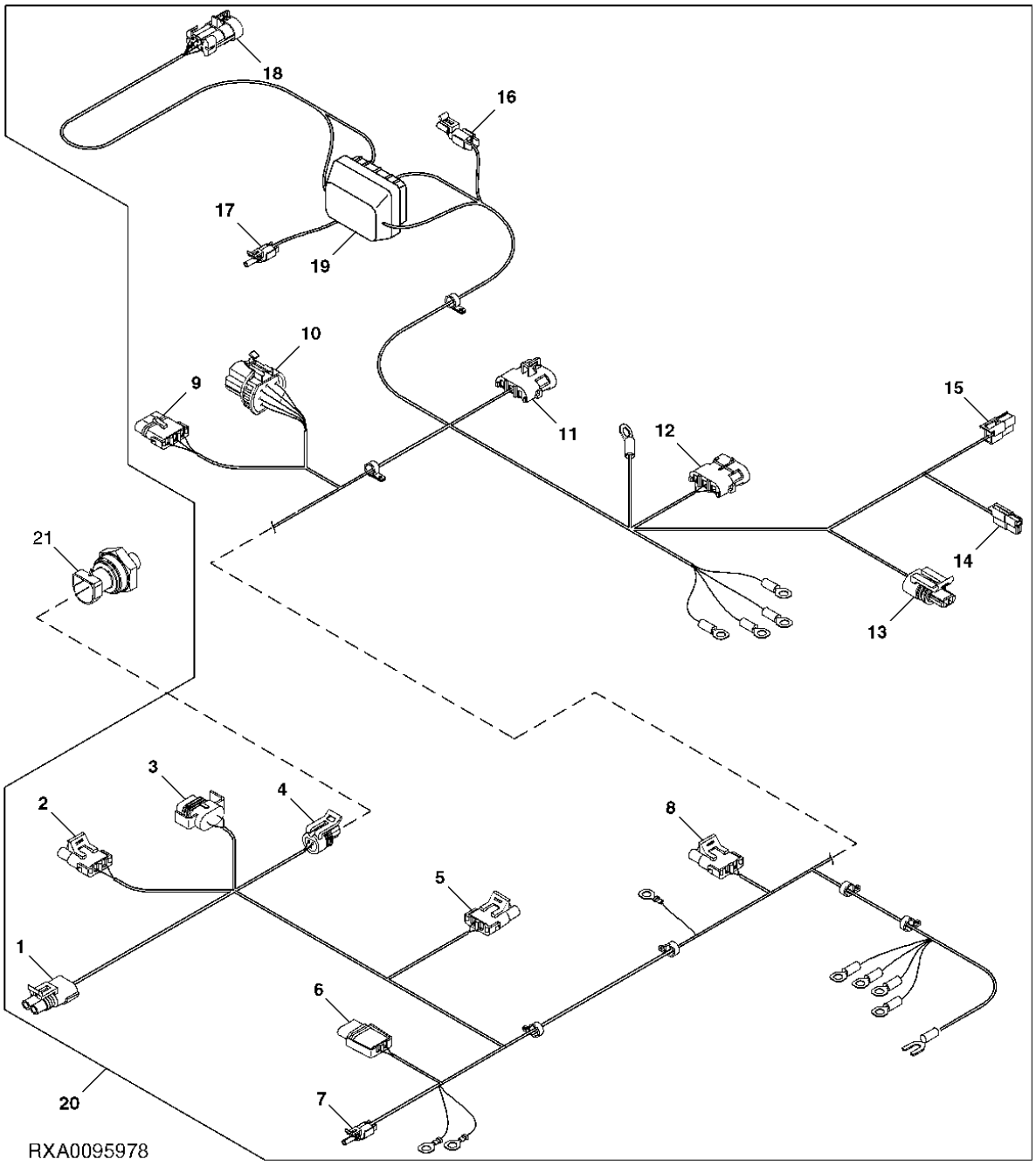

ITEM	NR.PECA	DESCRICAO	QTDE	NR. SERIE TRATOR	7715	7815	NOTAS
1	57M8633	ACESSORIO CONEXAO ELETRICA	1		X	X	
2	57M8633	ACESSORIO CONEXAO ELETRICA	1		X	X	
3	57M7344	ACESSORIO CONEXAO ELETRICA	1		X	X	(FUEL CONTROL SOLENOID)
	57M7371	CONJ MONT CONECTOR ELETRICO	1		X	X	
4	57M7796	ALOJAM. CONECTOR ELETRICO	1		X	X	(ENGINE OIL PRESSURE)
5	57M8633	ACESSORIO CONEXAO ELETRICA	1		X	X	
6	.....	CONJ MONT CONECTOR ELETRICO	1		X	X	(TRANSMISSION GROUND)
7	57M7293	CONJ MONT CONECTOR ELETRICO	1		X	X	(A/C CLUTCH)
8	57M8633	ACESSORIO CONEXAO ELETRICA	1		X	X	
9	57M7280	CONJ MONT CONECTOR ELETRICO	1		X	X	(HEAD LIGHT CONNECTOR)
	57M7274	ACESSORIO CONEXAO ELETRICA	1		X	X	
10	.....	CONJ MONT CONECTOR ELETRICO	1		X	X	
	57M7540	TERMINAL CONECTOR ELETRICO	1		X	X	
11	57M7257	ALOJAM. CONECTOR ELETRICO	1		X	X	(RADAR)
	57M7317	ACESSORIO CONEXAO ELETRICA	1		X	X	
12	57M7256	CONJ MONT CONECTOR ELETRICO	1		X	X	(AIR BRAKE PRESSURE SW)
	57M7289	DISP FECHAMENTO CONEC ELETR	1		X	X	
13	57M7254	CONJ MONT CONECTOR ELETRICO	1		X	X	(FUEL LEVEL)
	57M7289	DISP FECHAMENTO CONEC ELETR	1		X	X	
14	57M7144	ALOJAM. CONECTOR ELETRICO	1		X	X	(FRONT WASHER PUMP)
15	57M7144	ALOJAM. CONECTOR ELETRICO	1		X	X	
16	57M7294	CONJ MONT CONECTOR ELETRICO	1		X	X	(IMPLEMENT GROUND)
	57M7295	DISP FECHAMENTO CONEC ELETR	1		X	X	
17	.....	CONJ MONT CONECTOR ELETRICO	1		X	X	
18	57M7260	ALOJAM. CONECTOR ELETRICO	1		X	X	(CAN TERMINATOR OR EXTENSION)
	57M7291	CONJ MONT CONECTOR ELETRICO	1		X	X	
19	57M7693	ALOJAM. CONECTOR ELETRICO	1		X	X	(TO CAB HARNESS)
	57M7694	TERMINAL CONECTOR ELETRICO	1		X	X	
20	RE271619	CHICOTE DO CHASSI	1		X	X	
21	RE167207	SENSOR DE PRESSAO	1		X	X	

WIRING HARNESS (CAB) (1/3)
CHICOTE ELECTRICO (CABINE) (1/3)
GRUPO DE CABLES (CABINA) (1/3)

RXA0092594 -UN-

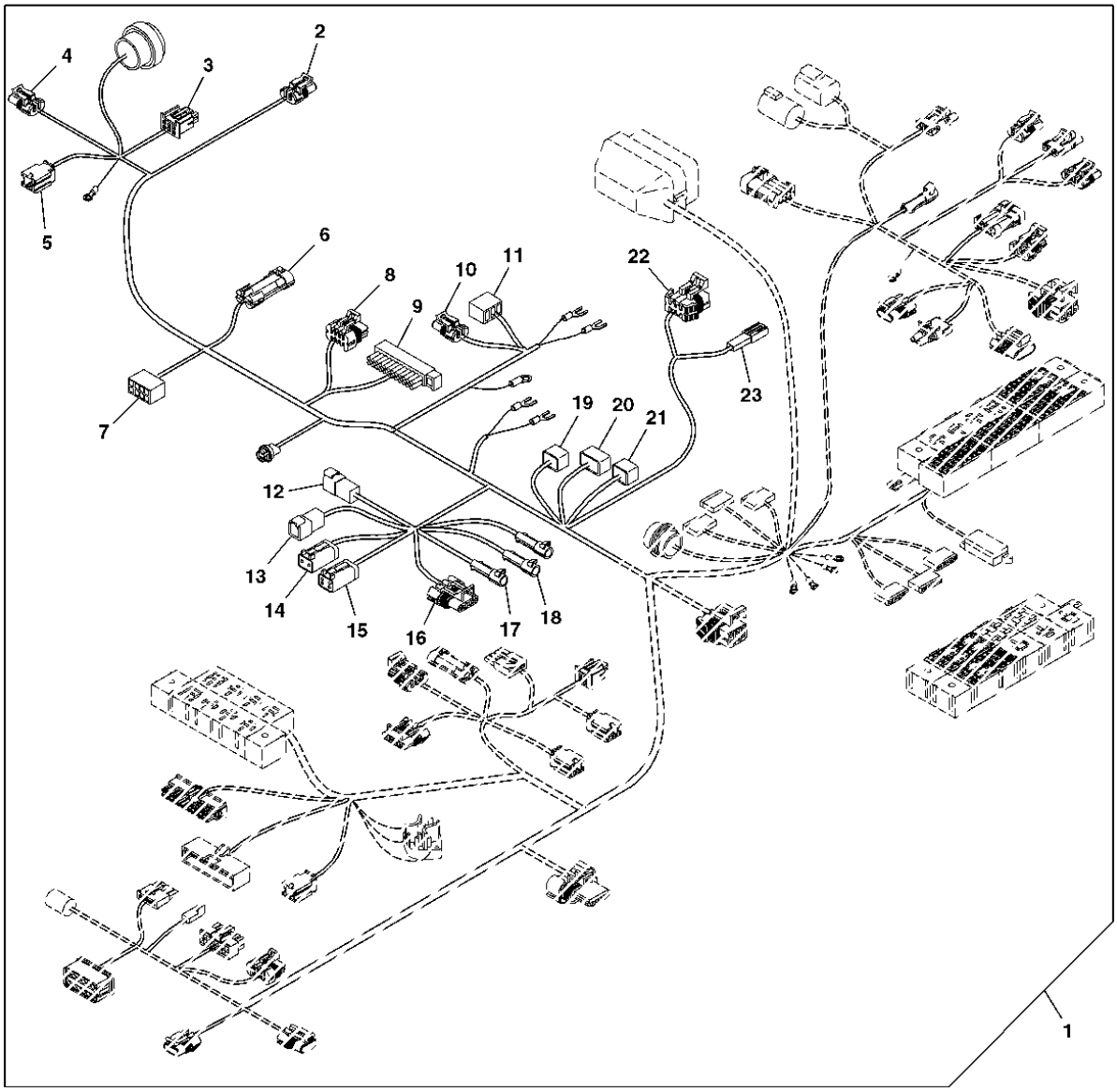

RXA0092594

ITEM	NR.PECA	DESCRICAO	QTDE	NR. SERIE TRATOR	7715	7815	NOTAS
1	RE271616	CHICOTES DA CABINE	1		X	X	
2	57M7254	CONJ MONT CONECTOR ELETRICO	1		X	X	(DOME LAMP)
	57M7289	DISP FECHAMENTO CONEC ELETR	1		X	X	
3	57M7714	CONJ MONT CONECTOR ELETRICO	1		X	X	(CORNER POST TACH)
	57M7719	CONJ MONT CONECTOR ELETRICO	1		X	X	
4	57M7254	CONJ MONT CONECTOR ELETRICO	1		X	X	
	57M7289	DISP FECHAMENTO CONEC ELETR	1		X	X	
5	57M7713	CONJ MONT CONECTOR ELETRICO	1		X	X	(ISO CONNECTOR)
	57M7718	CONJ MONT CONECTOR ELETRICO	1		X	X	
6	57M7256	CONJ MONT CONECTOR ELETRICO	1		X	X	(BEACON LIGHT)
	57M7289	DISP FECHAMENTO CONEC ELETR	1		X	X	
7	57M8781	CONJ MONT CONECTOR ELETRICO	1		X	X	(RADIO CONNECTORS)
8	57M7261	ALOJAM. CONECTOR ELETRICO	1		X	X	(OUTER ROOF CAN CONN)
	57M7296	ACESSORIO CONEXAO ELETRICA	1		X	X	
9	57M8944	CONJ MONT CONECTOR ELETRICO	1		X	X	(OUTER ROOF HARNESS)
	57M8943	DISP FECHAMENTO CONEC ELETR	1		X	X	
10	57M7254	CONJ MONT CONECTOR ELETRICO	1		X	X	
	57M7289	DISP FECHAMENTO CONEC ELETR	1		X	X	
11	57M8825	ALOJAM. CONECTOR ELETRICO	1		X	X	(DOME LAMP SWITCH)
12	57M8023	ALOJAM. CONECTOR ELETRICO	1		X	X	(IMPLEMENT CAN POWER CONNECTOR)
	57M7621	DISP FECHAMENTO CONEC ELETR	1		X	X	
13	57M8017	TERMINAL CONECTOR ELETRICO	1		X	X	(IMPLEMENT CAN CAB CONNECTOR)
	57M7619	DISP FECHAMENTO CONEC ELETR	1		X	X	
14	57M8021	CONJ MONT CONECTOR ELETRICO	1		X	X	(IMPLEMENT CAN POWER CONNECTOR)
	57M8022	DISP FECHAMENTO CONEC ELETR	1		X	X	
15	57M8015	CONJ MONT CONECTOR ELETRICO	1		X	X	(IMPLEMENT CAN CAB CONNECTOR)
	57M8016	DISP FECHAMENTO CONEC ELETR	1		X	X	
16	57M7840	TERMINAL CONECTOR ELETRICO	1		X	X	(SERVICE ADVISOR)
	57M7469	CONJ MONT CONECTOR ELETRICO	1		X	X	
17	57M7293	CONJ MONT CONECTOR ELETRICO	1		X	X	(ISO)
	57M7295	DISP FECHAMENTO CONEC ELETR	1		X	X	
18	57M7294	CONJ MONT CONECTOR ELETRICO	1		X	X	(RADAR)
	57M7295	DISP FECHAMENTO CONEC ELETR	1		X	X	
19	57M8523	ALOJAM. CONECTOR ELETRICO	1		X	X	(J3)
	57M5828	CONJ MONT CONECTOR ELETRICO	1		X	X	
20	57M8527	ALOJAM. CONECTOR ELETRICO	1		X	X	(J2)
	57M8529	TAMPA DE CONECTOR ELETRICO	1		X	X	
21	57M8519	ALOJAM. CONECTOR ELETRICO	1		X	X	(J1)
	57M8528	TAMPA DE CONECTOR ELETRICO	1		X	X	
22	57M7696	ALOJAM. CONECTOR ELETRICO	1		X	X	(A/C SYSTEM)
	57M7698	TERMINAL CONECTOR ELETRICO	1		X	X	
23	57M7784	CONJ MONT CONECTOR ELETRICO	1		X	X	(BACKUP ALARM)
	57M7723	CONJ MONT CONECTOR ELETRICO	1		X	X	

WIRING HARNESS (CAB) (2/3)
CHICOTE ELECTRICO (CABINE) (2/3)
GRUPO DE CABLES (CABINA) (2/3)

RXA0092595 -UN-

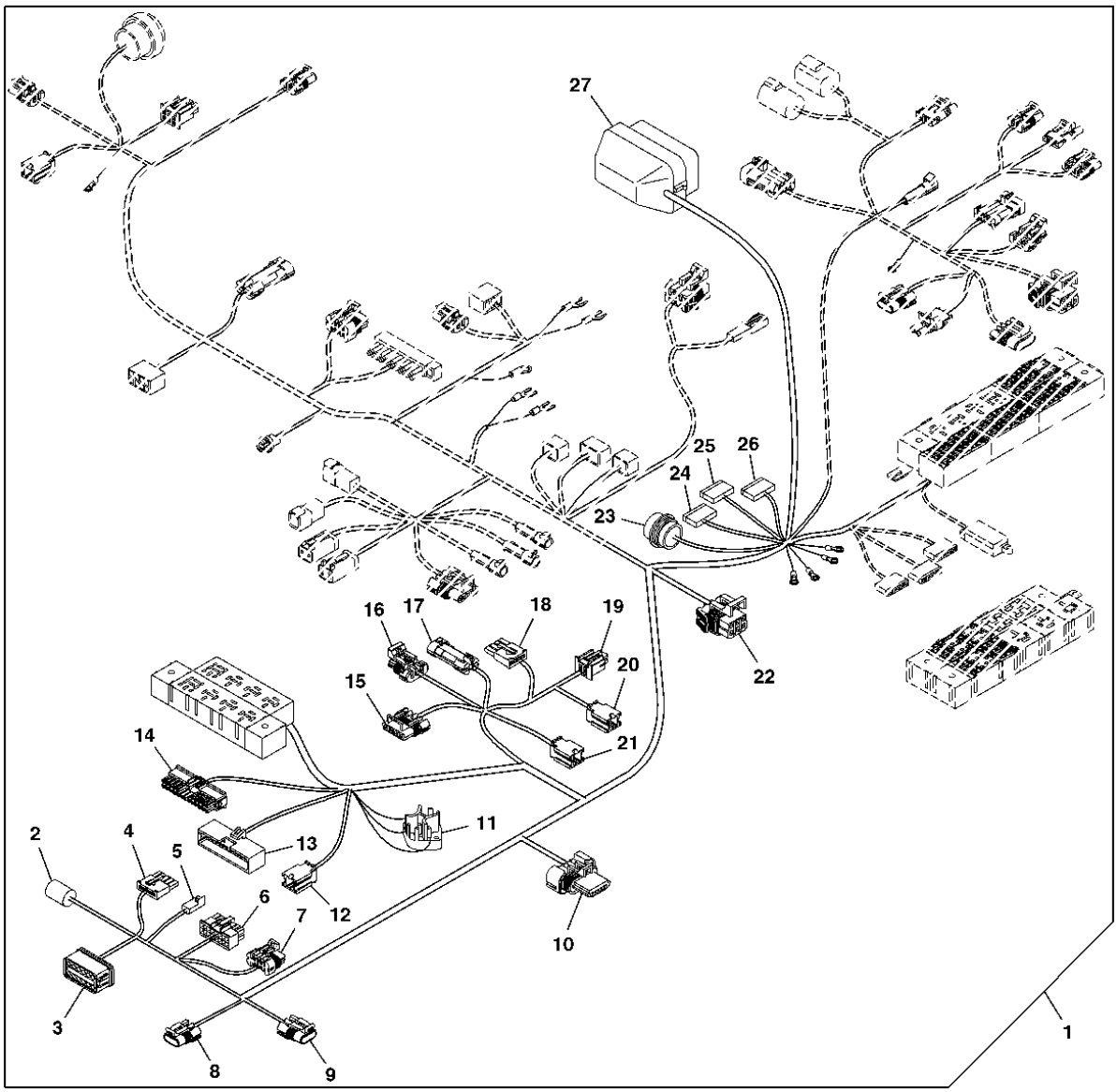

RXA0092595

ITEM	NR.PECA	DESCRICAO	QTDE	NR. SERIE TRATOR	7715	7815	NOTAS
1	RE271616	CHICOTES DA CABINE	1		X	X	
2	R250370	INTERRUPTOR	1		X	X	(KEY SWITCH)
3	57M7633	CONJ MONT CONECTOR ELETRICO	1		X	X	(REVERSE MODULE)
	57M7682	DISP FECHAMENTO CONEC ELETR	1		X	X	
4	57M7472	CONECTOR	1		X	X	(BRAKE SWITCHES)
5	57M7785	TERMINAL CONECTOR ELETRICO	1		X	X	(CLUTCH ENGAGED SWITCH)
	57M7789	TERMINAL CONECTOR ELETRICO	1		X	X	
6	57M7717	CONJ MONT CONECTOR ELETRICO	1		X	X	(STEERING COLUMN MODULE)
	57M7722	CONJ MONT CONECTOR ELETRICO	1		X	X	
7	57M8919	CONJ MONT CONECTOR ELETRICO	1		X	X	(FOOT THROTTLE)
8	57M7328	ALOJAM. CONECTOR ELETRICO	1		X	X	(DIFF LOCK SWITCH)
	57M7289	DISP FECHAMENTO CONEC ELETR	1		X	X	
9	57M7254	CONJ MONT CONECTOR ELETRICO	1		X	X	(PRESSURIZER MOTOR)
	57M7289	DISP FECHAMENTO CONEC ELETR	1		X	X	
10	57M9112	CONECT ELETR TOMADA CAVIDAD	1		X	X	
11	RE186986	BLOCO DE DERIVACAO	1		X	X	(RIGHT AUX POWER JUNCTION BLOCK)
12	57M7713	CONJ MONT CONECTOR ELETRICO	1		X	X	(HAND THROTTLE)
	57M7718	CONJ MONT CONECTOR ELETRICO	1		X	X	
13	57M8857	CONJ MONT CONECTOR ELETRICO	1		X	X	(DRIVER INFO CONNECTOR 2)
	57M8859	DISP FECHAMENTO CONEC ELETR	1		X	X	
	57M8860	DISP FECHAMENTO CONEC ELETR	1		X	X	
14	57M8858	TERMINAL CONECTOR ELETRICO	1		X	X	(DRIVER INFO CONNECTOR 1)
15	57M8416	TERMINAL CONECTOR ELETRICO	1		X	X	(UP/DOWN SHIFT LEVER)
	57M7469	CONJ MONT CONECTOR ELETRICO	1		X	X	
16	57M7255	TERMINAL CONECTOR ELETRICO	1		X	X	(UP/DOWN SHIFT SWITCH)
	57M7290	CONJ MONT CONECTOR ELETRICO	1		X	X	
17	57M7256	CONJ MONT CONECTOR ELETRICO	1		X	X	(PARK SWITCH)
	57M7289	DISP FECHAMENTO CONEC ELETR	1		X	X	
18	57M7708	CONJ MONT CONECTOR ELETRICO	1		X	X	(REAR HITCH)
19	57M7712	CONJ MONT CONECTOR ELETRICO	1		X	X	(REAR PTO SWITCH)
	57M7718	CONJ MONT CONECTOR ELETRICO	1		X	X	
20	57M7713	CONJ MONT CONECTOR ELETRICO	1		X	X	
	57M7718	CONJ MONT CONECTOR ELETRICO	1		X	X	
21	57M7713	CONJ MONT CONECTOR ELETRICO	1		X	X	
	57M7718	CONJ MONT CONECTOR ELETRICO	1		X	X	
22	57M7263	ALOJAM. CONECTOR ELETRICO	1		X	X	(MANUAL SEAT)
	57M7291	CONJ MONT CONECTOR ELETRICO	1		X	X	
23	57M7666	TERMINAL CONECTOR ELETRICO	1		X	X	
	57M7765	ARRUELA DE PRESSAO	1		X	X	
24	57M8847	CONJ MONT CONECTOR ELETRICO	1		X	X	(SPLICE PACK 1)
	57M8848	DISP FECHAMENTO CONEC ELETR	1		X	X	
25	57M8847	CONJ MONT CONECTOR ELETRICO	1		X	X	
	57M8848	DISP FECHAMENTO CONEC ELETR	1		X	X	
26	57M8847	CONJ MONT CONECTOR ELETRICO	1		X	X	
	57M8848	DISP FECHAMENTO CONEC ELETR	1		X	X	
27	57M7695	TERMINAL CONECTOR ELETRICO	1		X	X	(CHASSIS HARNESS)

WIRING HARNESS (CAB) (3/3)
CHICOTE ELECTRICO (CABINE) (3/3)
GRUPO DE CABLES (CABINA) (3/3)

PUBM0852 -UN-

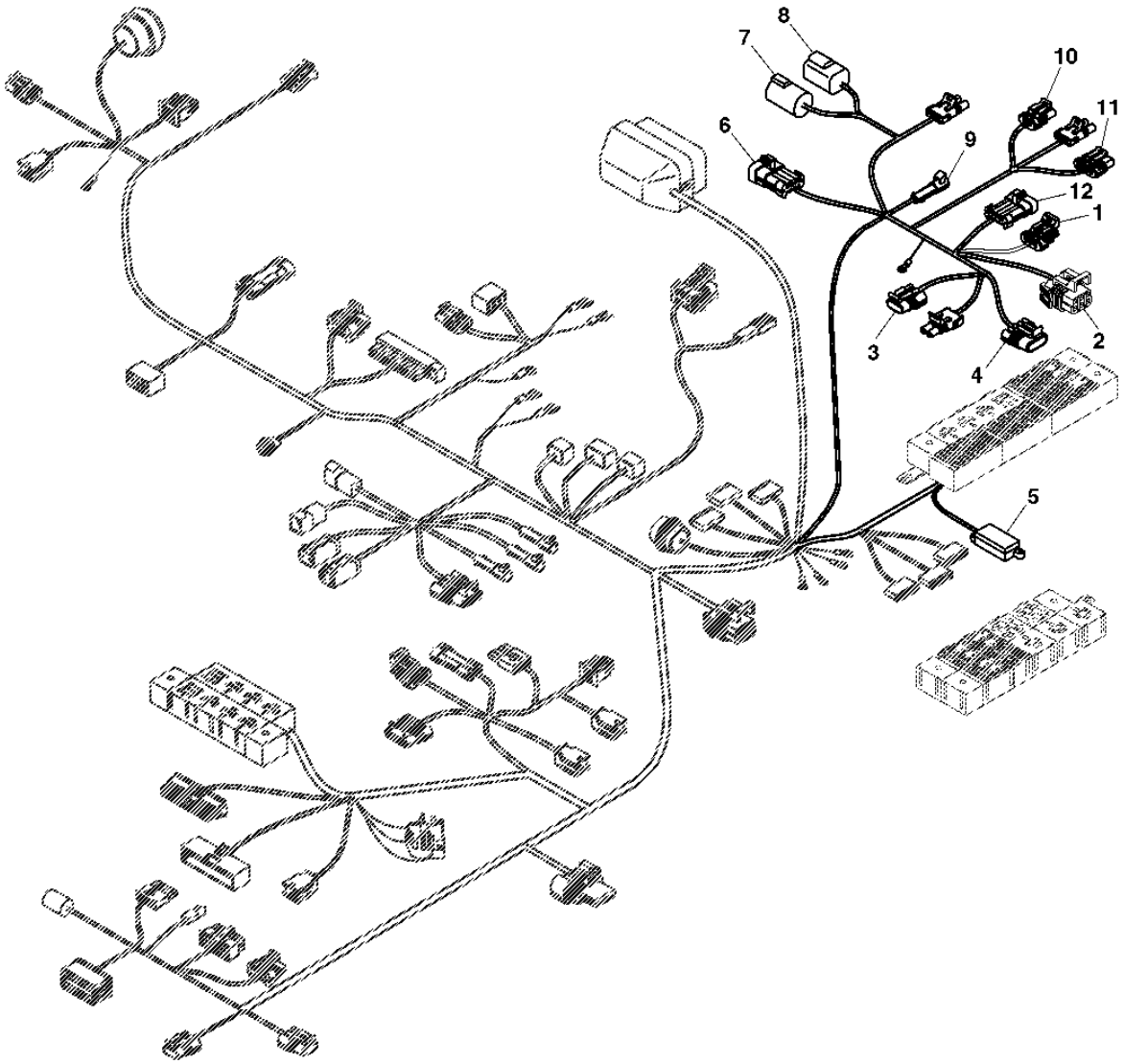

PUBM0852

ITEM	NR.PECA	DESCRICAO	QTDE	NR. SERIE TRATOR	7715	7815	NOTAS
5	RE48875	BLOCO DE DERIVACAO	1		X	X	
6	R112653	PASSADOR	1		X	X	
7	RE210023	CONJ MONT CONECTOR ELETRICO	1		X	X	(IMPLEMENT CAN DATA)
8	57M8015	CONJ MONT CONECTOR ELETRICO	1		X	X	(IMPLEMENT CAN DATA)
9	57M7293	CONJ MONT CONECTOR ELETRICO	1		X	X	(ENGINE HARNESS)
	57M7295	DISP FECHAMENTO CONEC ELETR	1		X	X	
10	57M7254	CONJ MONT CONECTOR ELETRICO	1		X	X	(LEFT REAR FENDER FLOOD)
	57M7289	DISP FECHAMENTO CONEC ELETR	1		X	X	
11	57M8416	TERMINAL CONECTOR ELETRICO	1		X	X	(LEFT TAIL LAMP)
	57M7469	CONJ MONT CONECTOR ELETRICO	1		X	X	
12	57M7262	ALOJAM. CONECTOR ELETRICO	1		X	X	(TECU CONNECTOR)
13	57M7255	TERMINAL CONECTOR ELETRICO	1		X	X	(SSU CONNECTOR)
	57M7290	CONJ MONT CONECTOR ELETRICO	1		X	X	
14	57M7260	ALOJAM. CONECTOR ELETRICO	1		X	X	(LEFT HITCH UP/DOWN SWITCH)
	57M7291	CONJ MONT CONECTOR ELETRICO	1		X	X	
15	57M7254	CONJ MONT CONECTOR ELETRICO	1		X	X	
	57M7289	DISP FECHAMENTO CONEC ELETR	1		X	X	
16	57M8416	TERMINAL CONECTOR ELETRICO	1		X	X	
	57M7469	CONJ MONT CONECTOR ELETRICO	1		X	X	

HORN
BUZINA
BOCINA

RXA0069483 -UN-

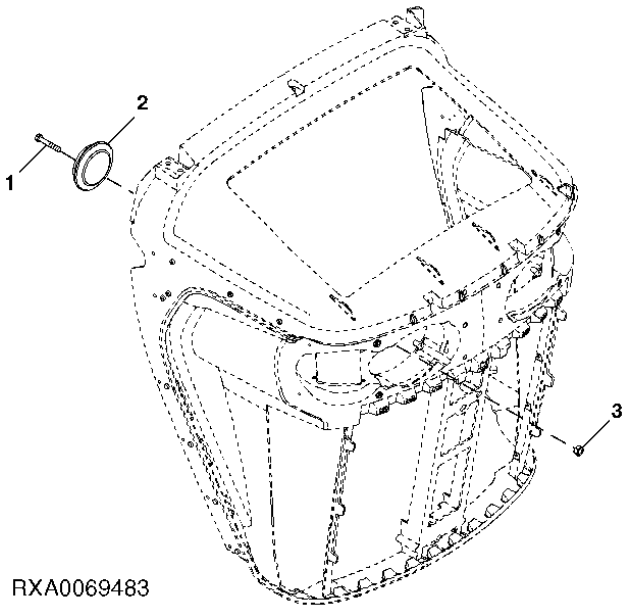

ITEM	NR.PECA	DESCRICAO	QTDE	NR. SERIE	7 7 7 8 1 1 5 5	NOTAS
1	19M7185	PARAFUSO SEXT.	1		X X	M8 X 60
2	AL114614	BUZINA	1		X X	
3	14M7273	PORCA	1		X X	M8

RADAR
RADAR
RADAR

RXA0067154 -UN-

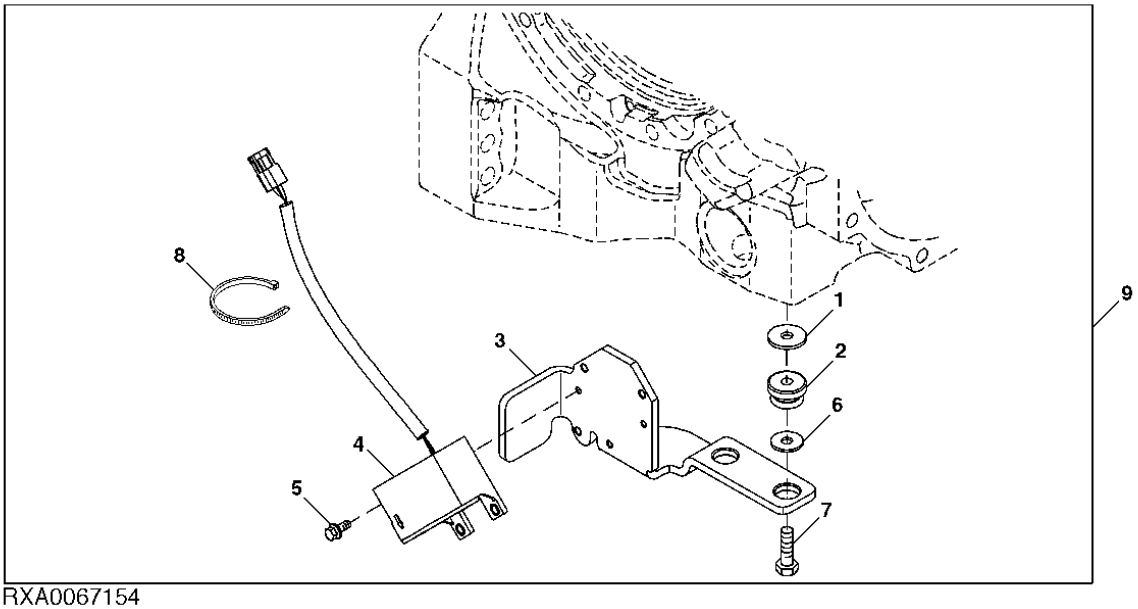

RXA0067154

ITEM	NR.PECA	DESCRICAO	QTDE	NR. SERIE TRATOR	7 7 7 8 1 1 5 5	NOTAS
1	24M7102	ARRUELA	2		X X	
2	AT139776	ISOLADOR	2		X X	
3	R195485	APOIO	1		X X	
4	RE235734	SENSOR VEL. REAL DE DESLOCA	1		X X	
5	19M7865	PARAFUSO	3		X X	M8 X 16
6	24M7180	ARRUELA	2		X X	
7	19M7363	PARAFUSO SEXT.	2		X X	M12 X 60
8	R44302	CINTA	1		X X	
9	RE237256	KIT	1		X X	

LOAD CENTER
CENTRAL DE CARGA
CENTRO DE CARGA

RXA0086510 -UN-

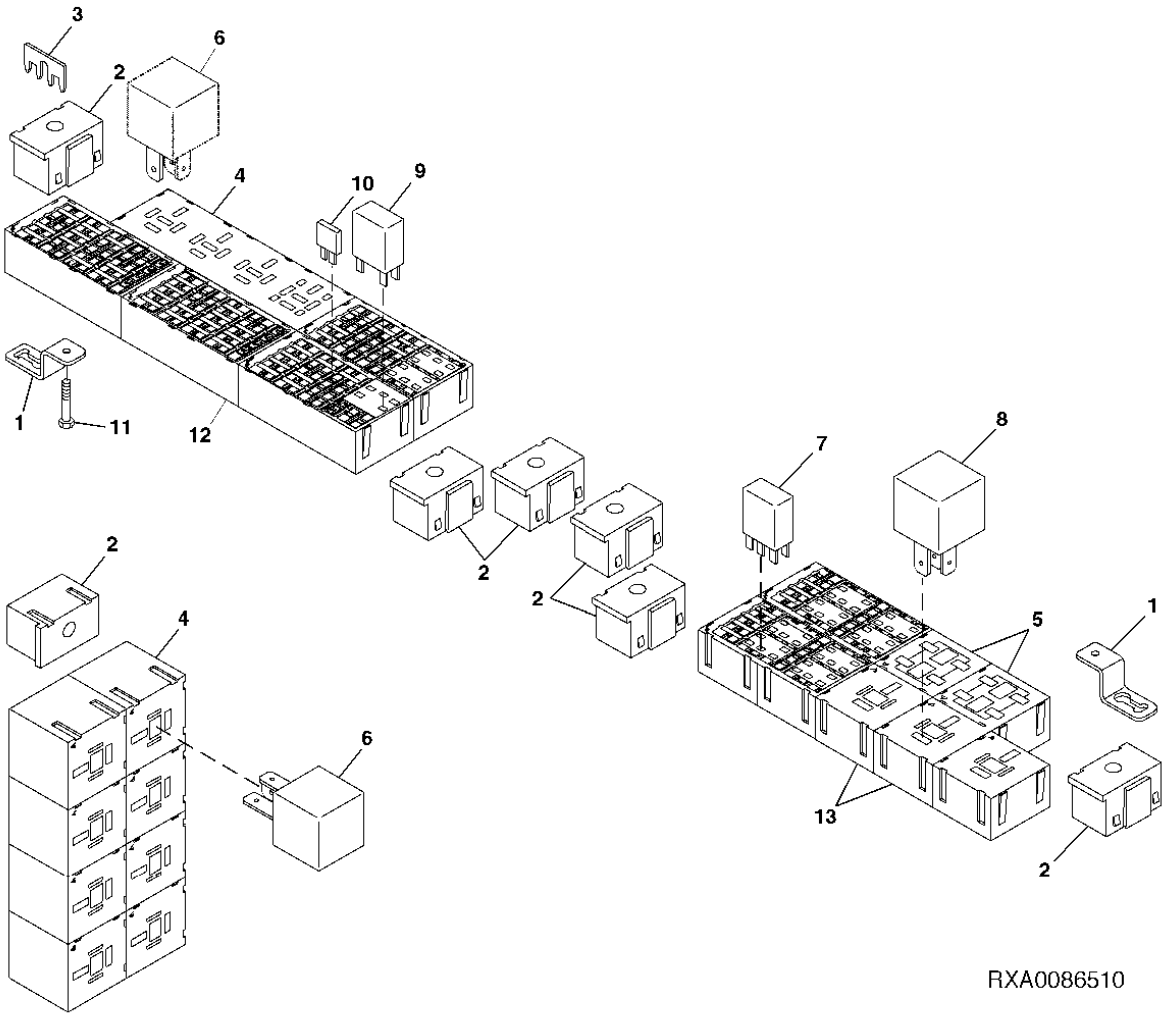

ITEM	NR.PECA	DESCRICAO	QTDE	NR. SERIE TRATOR	7715	7815	NOTAS
1	R208235	APOIO	2		X	X	
2	RE191390	SUPORTE	8		X	X	
3	R212178	ISOLADOR	1		X	X	
4	57M8750	TERMINAL PLANO FEMEA	3		X	X	
	57M8757	DISP FECHAMENTO CONEC ELETR	3		X	X	
5	57M8752	ACESSORIO CONEXAO ELETRICA	2		X	X	
	57M8753	ACESSORIO CONEXAO ELETRICA	4		X	X	
6	RE240999	RELE	12		X	X	
7	AT308380	RELE	10		X	X	
8	811828300	RELE	3		X	X	
9	57M8914	RELE	1		X	X	
10	57M7689	FUSIVEL	22		X	X	10 AMP
	57M7691	FUSIVEL	12		X	X	20 AMP
	57M8163	FUSIVEL	12		X	X	30 AMP
	57M8800	FUSIVEL	2		X	X	50 AMP
	57M8801	FUSIVEL	1		X	X	60 AMP
	57M8799	FUSIVEL	1		X	X	40 AMP
	AN205067	DIODO	1		X	X	
11	19M8649	PARAFUSO	2		X	X	M6 X 20
12	57M8756	ACESSORIO CONEXAO ELETRICA	6		X	X	
13	57M8754	ACESSORIO CONEXAO ELETRICA	3		X	X	
	57M8755	DISP FECHAMENTO CONEC ELETR	3		X	X	
..	RE194287	FERRAMENTA ESPECIAL	1		X	X	

CAB CONTROLLER
CONTROLADOR DA CABINE
UNIDAD DE CONTROL DE CABINA

RXA0092247 -UN-

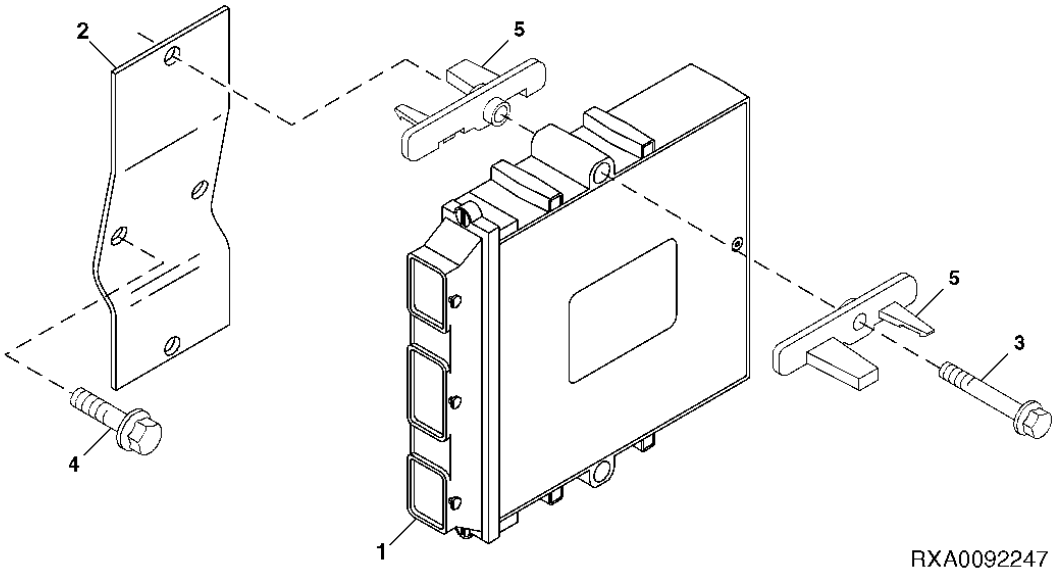

ITEM	NR.PECA	DESCRICAO	QTDE	NR. SERIE TRATOR	7715	7815	NOTAS
1	RE251623	UNIDADE DE CONTROLE ELETRON	1		X	X	
2	N304440	APOIO	1		X	X	
3	19M7834	PARAFUSO	2		X	X	M6 X 45
4	37M7089	PARAFUSO	2		X	X	
5	R231112	ISOLADOR	4		X	X	

ELECTRICAL CONNECTORS
CONECTORES ELETRICOS
CONECTORES ELECTRICOS

CQ302946 -UN-

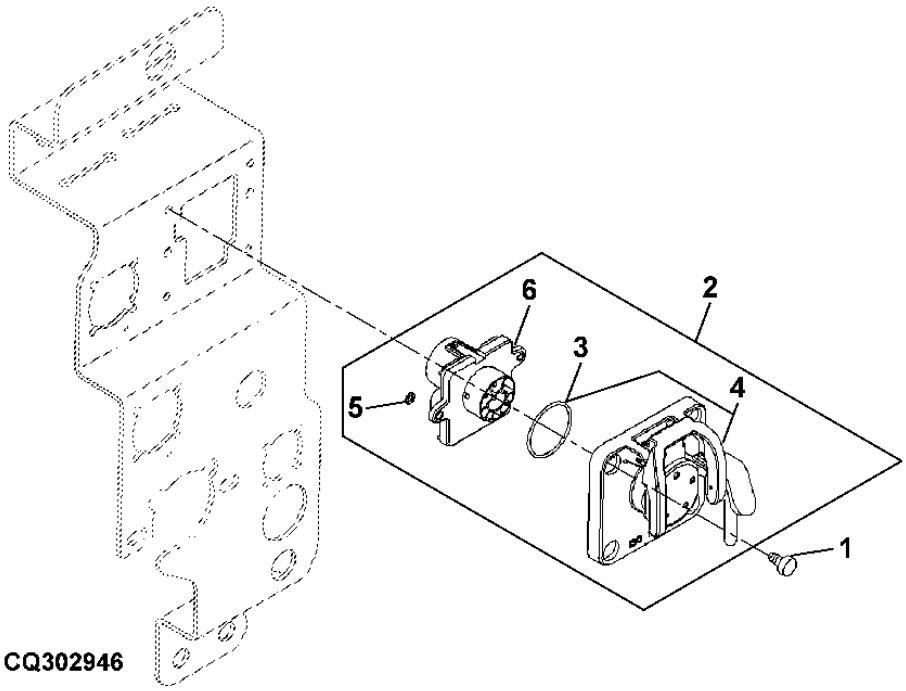

ITEM	NR.PECA	DESCRICAO	QTDE	NR. SERIE TRATOR	7715	7815	NOTAS
1	19M7787	PARAFUSO	4		X	X	
2	RE208786	CONJ MONT CONECTOR ELETRICO	1		X	X	
3	R201046	ANEL O	1		X	X	
4	RE201032	TAMPA DE CONECTOR ELETRICO	1		X	X	
5	R205342	PORCA DE PRESSAO	2		X	X	
6	RE201033	MODULO	1		X	X	
	RE216684	TAMPA DE CONECTOR ELETRICO	1		X	X	(A)

(A) W/O ELECTRICAL CONNECTORS
SEM CONECTORES ELETRICOS
W/O CONECTORES ELECTRICOS

WIRING HARNESS (CAB POWER)
CHICOTE ELETRICO (ALIMENTACAO DA CABINE)
GRUPO DE CABLES (ENERGIA DE LA CABINA)

CQ302947 -UN-

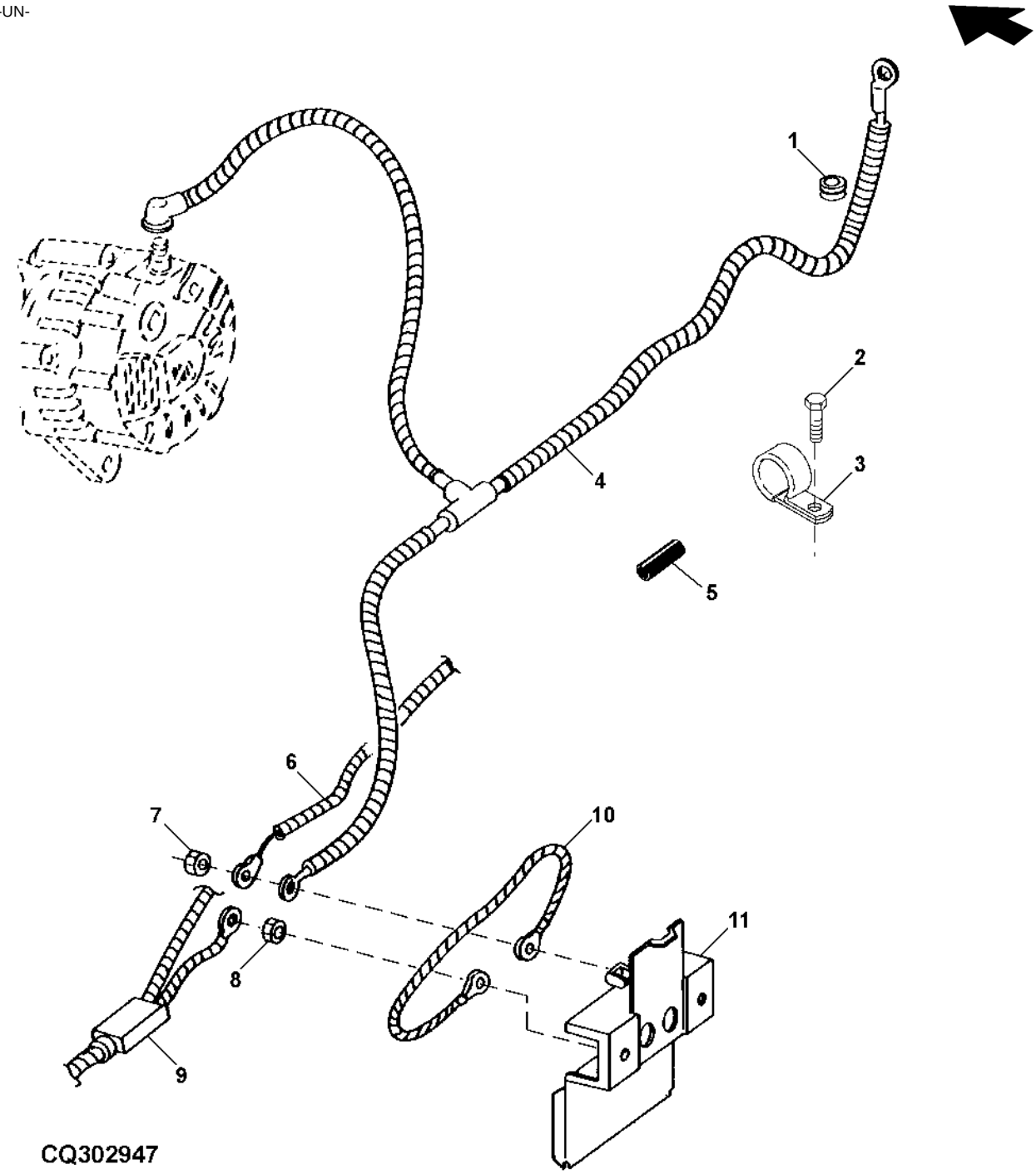

ITEM	NR.PECA	DESCRICAO	QTDE	NR. SERIE TRATOR	7715	7815	NOTAS
1	R186344	PASSADOR	1		X	X	
2	37M7058	PARAFUSO	1		X	X	
3	R114103	BRACADEIRA	1		X	X	
4	RE187197	CABO	1		X	X	(+)
5	R281023	MANGUEIRA	1		X	X	
6	.....	CHICOTE	1		X	X	
7	14M7396	PORCA DE SEGURANCA	1		X	X	M8
8	14M7396	PORCA DE SEGURANCA	1		X	X	M8
9	RE250040	CABO DA BATERIA	1		X	X	(+)
10	RE49736	FIO	1		X	X	
11	RE48867	BLOCO DE DERIVACAO	1		X	X	
	R55326	REBITE	2		X	X	

WIRING HARNESS (SEAT)
CHICOTE ELECTRICO (ASSENTO)
GRUPO DE CABLES (ASIENTO)

RE026648 -UN-

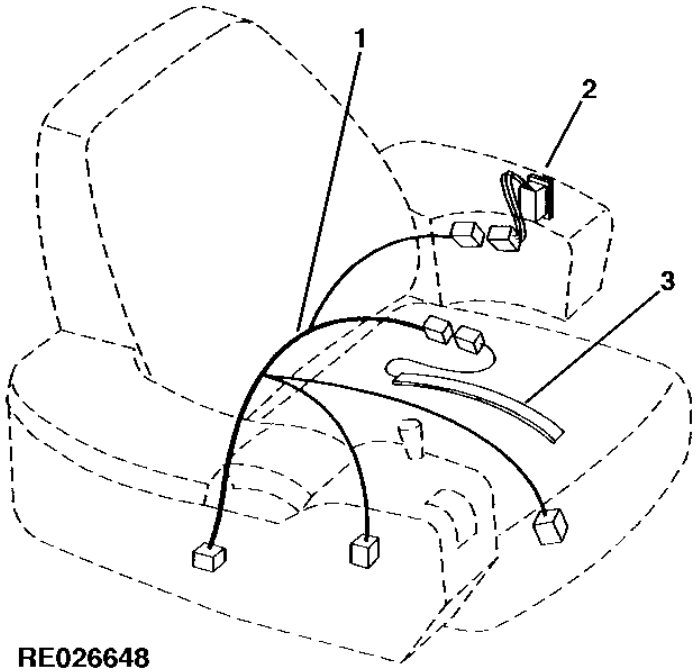

RE026648

ITEM	NR.PECA	DESCRICAO	QTDE	NR. SERIE TRATOR	7715	7815	NOTAS
1	.....	CHICOTE	1		X	X	
2	RE225257	INTERRUPTOR	1		X	X	
3	RE43526	INTERRUPTOR	1		X	X	

WIRING HARNESS (CONSOLE)
CHICOTE ELETRICO (CONSOLE)
GRUPO DE CABLES (CONSOLA)

RXA0093475 -UN-

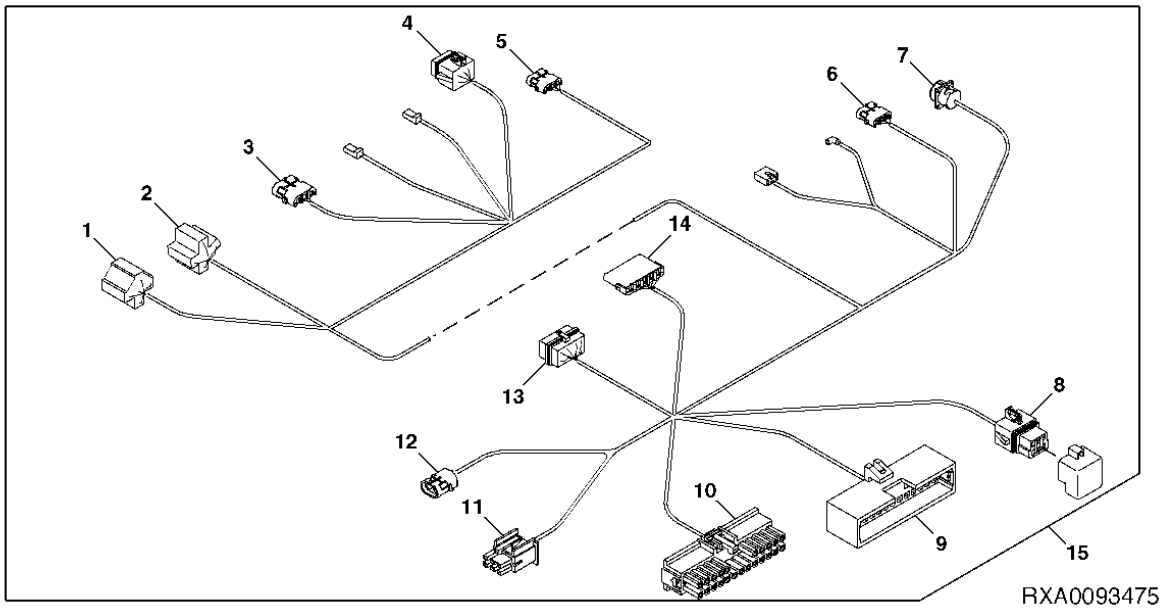

ITEM	NR.PECA	DESCRICAO	QTDE	NR. SERIE TRATOR	7 7 7 8 1 1 5 5	NOTAS
1	RE46735	CONJ MONT CONECTOR ELETRICO	1		X X	(FRONT WIPER SWITCH)
2	57M8758	ALOJAM. CONECTOR ELETRICO	1		X X	(ROAD LIGHTS)
3	57M7257	ALOJAM. CONECTOR ELETRICO	1		X X	(REAR WIPER SWITCH)
	57M7290	CONJ MONT CONECTOR ELETRICO	1		X X	
4	57M7263	ALOJAM. CONECTOR ELETRICO	1		X X	(MFWD SWITCH)
	57M7291	CONJ MONT CONECTOR ELETRICO	1		X X	
5	57M7257	ALOJAM. CONECTOR ELETRICO	1		X X	
	57M7290	CONJ MONT CONECTOR ELETRICO	1		X X	
6	R78054	CONJ MONT CONECTOR ELETRICO	1		X X	(CONVENIENCE)
7	57M9183	ALOJAM. CONECTOR ELETRICO	1		X X	(SERVICE ADVISOR)
8	57M7260	ALOJAM. CONECTOR ELETRICO	1		X X	(CAN TERMINATING DEVICE)
	57M7291	CONJ MONT CONECTOR ELETRICO	1		X X	
9	57M8858	TERMINAL CONECTOR ELETRICO	1		X X	
10	57M8857	CONJ MONT CONECTOR ELETRICO	1		X X	
11	L35169	ALOJAM. CONECTOR ELETRICO	1		X X	(TURN SIGNAL WARNING FLASHER)
12	57M7256	CONJ MONT CONECTOR ELETRICO	1		X X	(WARNING HORN)
	57M7289	DISP FECHAMENTO CONEC ELETR	1		X X	
13	57M8802	CONJ MONT CONECTOR ELETRICO	1		X X	(INFOCENTER DISPLAY)
14	57M7839	CONJ MONT CONECTOR ELETRICO	1		X X	(IMP CAN)
	57M7469	CONJ MONT CONECTOR ELETRICO	1		X X	
15	RE271617	CHICOTE	1		X X	

WIRING HARNESS (CAB) GREENSTAR
CHICOTE ELETRICO (CABINE) GREENSTAR
GRUPO DE CABLES (CABINA) GREENSTAR

CQ302948 -UN-

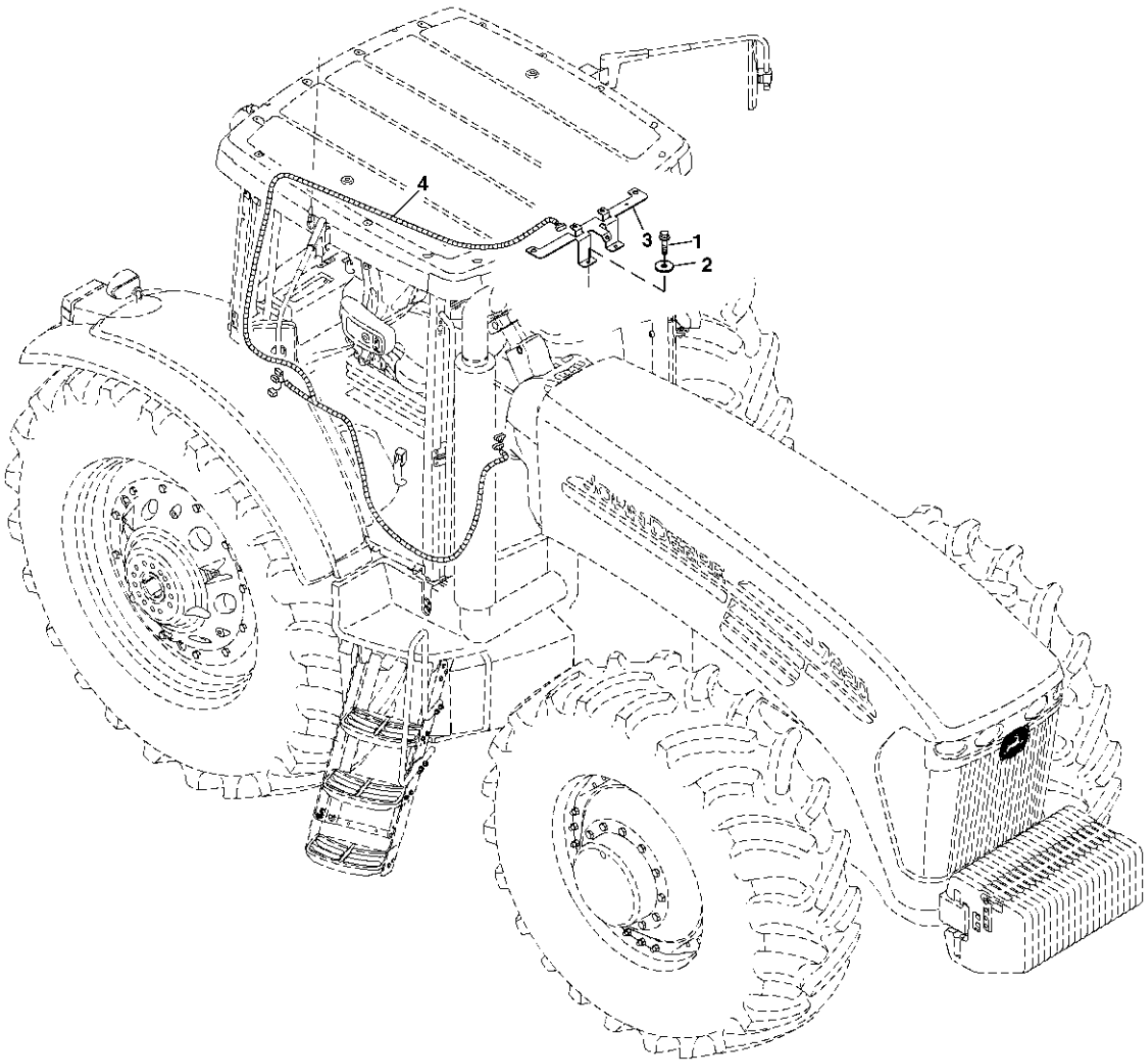

CQ302948

ITEM	NR.PECA	DESCRICAO	QTDE	NR. SERIE TRATOR	7715	7815	NOTAS
1	R117569	PARAFUSO	2		X	X	
2	24M7100	ARRUELA	2		X	X	
3	RE220821	APOIO	1		X	X	
4	RE271618	CHICOTE DO TETO	1		X	X	

CONSOLE CONTROLS AND SWITCHES
INTERRUPTORES E CONTROLES DO CONSOLE
CONTROLES E INTERRUPTORES EN LA CONSOLA

PUBM0498 -UN-

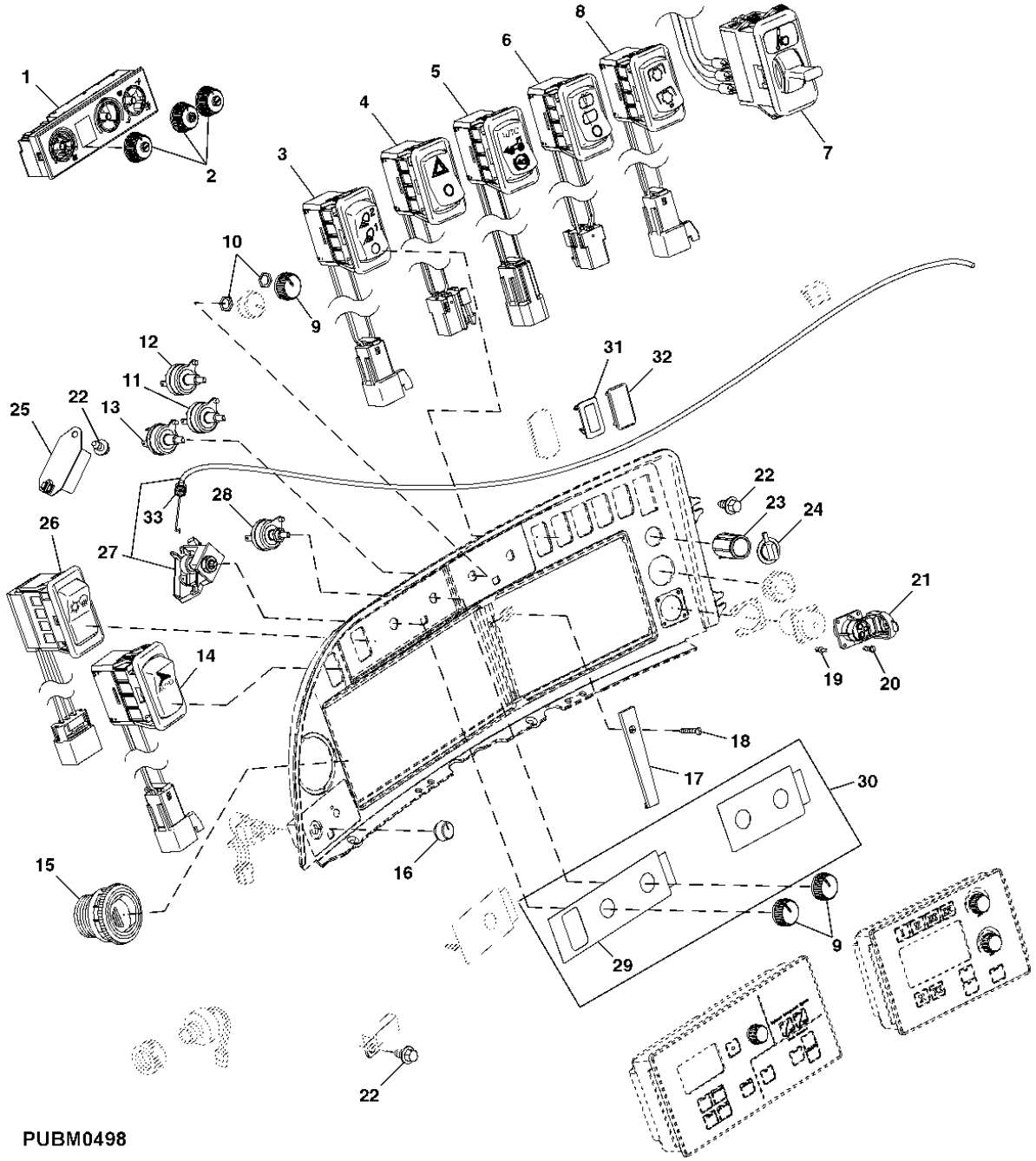

ITEM	NR.PECA	DESCRICAO	QTDE	NR. SERIE TRATOR	7715	7815	NOTAS
1	RE248008	INVERSOR	1		X	X	
2	37M7089	PARAFUSO	3		X	X	
3	RE46634	INTERRUPTOR	1		X	X	
4	RE152475	INTERRUPTOR	1		X	X	(B) (E)
5	RE154222	INTERRUPTOR	1		X	X	(C) (E)
6	RE61418	MANOPLA	1		X	X	
7	AL76568	MANOPLA	3		X	X	
8	R44165	PORCA DE SEGURANCA	2		X	X	
9	RE183929	INTERRUPTOR DE ALAVANCA	1		X	X	
10	RE55036	INTERRUPTOR DE ALAVANCA	1		X	X	
11	RE248950	INTERRUPTOR	1		X	X	
12	RE55476	INTERRUPTOR DE ALAVANCA	1		X	X	
13	RE265350	INTERRUPTOR	1		X	X	
14	R47474	PRESILHA	1		X	X	
15	RE46742	CONTROLE	1		X	X	(C)
16	N202894	PLUGUE	1		X	X	
17	M115279	PLUGUE	AR		X	X	
18	R189715	PAINEL	1		X	X	
19	RE43497	INTERRUPTOR	1		X	X	(C)
20	RE58614	CABO DE PUXAR E EMPURRAR	1		X	X	
21	RE165815	INTERRUPTOR DE ALAVANCA	1		X	X	
22	AR56766	CARCACA	1		X	X	
23	R131671	PLUGUE	1		X	X	
24	RE217864	TAMPA	1		X	X	(D)
25	RE37640	CONEXAO FEMEA	1		X	X	(A)
26	RE67015	ADAPTADOR	1		X	X	(A)
27	37M7095	PARAFUSO	4		X	X	
28	R108166	REBITE	4		X	X	
29	37H215	PARAFUSO	1		X	X	
30	R191931	RETENTOR	1		X	X	
31	R64822	PORCA	1		X	X	
32	RE49727	BUZINA	1		X	X	
33	AL32891	LAMPEJADOR	1		X	X	

(A) CONVENIENCE OUTLET
TOMADA DE CONVENIENCIA
TOMACORRIENTE AUXILIAR

(B) DELUXE
DE LUXO
VERSION DE LUJO

(C) STANDARD
PADRAO
STANDAR

(D) SERVICE ADVISOR
SERVICE ADVISOR
SALIDA PARA SERVICE ADVISOR

(E) FIELD LIGHT
LUZ DE TRABALHO
LUZ DE TRABAJO

INSTRUMENT CONTROL UNIT (ICU)
UNIDADE DE CONTROLE DOS INSTRUMENTOS (ICU)
UNIDAD DE CONTROL DE INSTRUMENTOS (ICU)

RXA0095969 -UN-

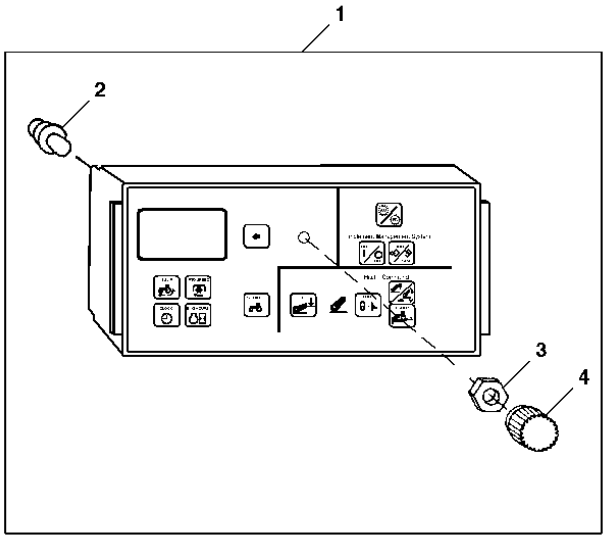

RXA0095969

ITEM	*NR.PECA*	*DESCRICAO*	*QTDE*	*NR. SERIE TRATOR*	*NOTAS*
1	RE183708	MONITOR DE VEICULO	1		
2	R107890	LAMPADA	10		(PC37)
3	R121797	PORCA	1		
4	R222397	MANOPLA	1		

CONTROL CONSOLE
CONSOLE DE CONTROLE
CONSOLA DE CONTROL

CQ302951 -UN-

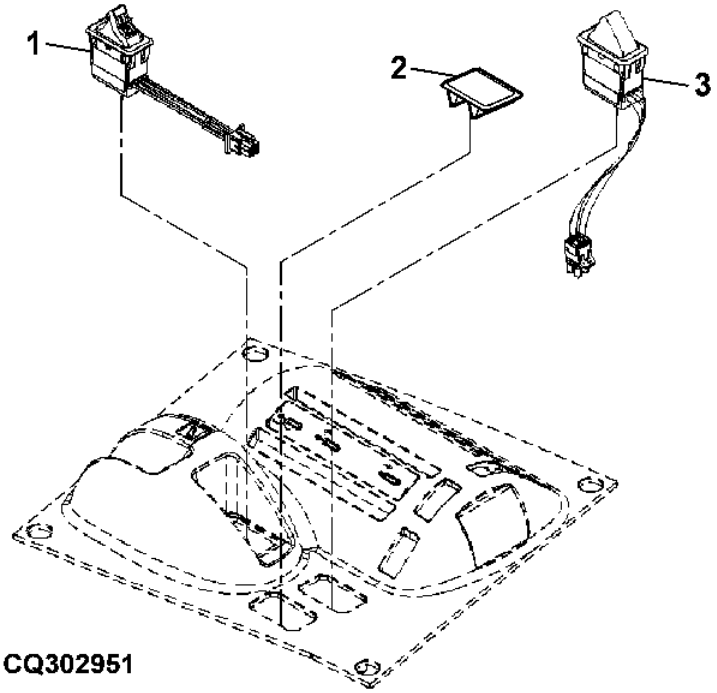

ITEM	NR.PECA	DESCRICAO	QTDE	NR. SERIE TRATOR	7715	7815	NOTAS
1	RE223554	INTERRUPTOR DE ALAVANCA	1		X	X	
2	M115279	PLUGUE	1		X	X	
3	RE160963	INTERRUPTOR DE ALAVANCA	1		X	X	

ROCKSHAFT DRIVE
ALAVANCAS DE CONTROLE REMOTO (APOIO DE BRACO)
MANDO DEL LEVANTE HIDRAULICO

CQ302952 -UN-

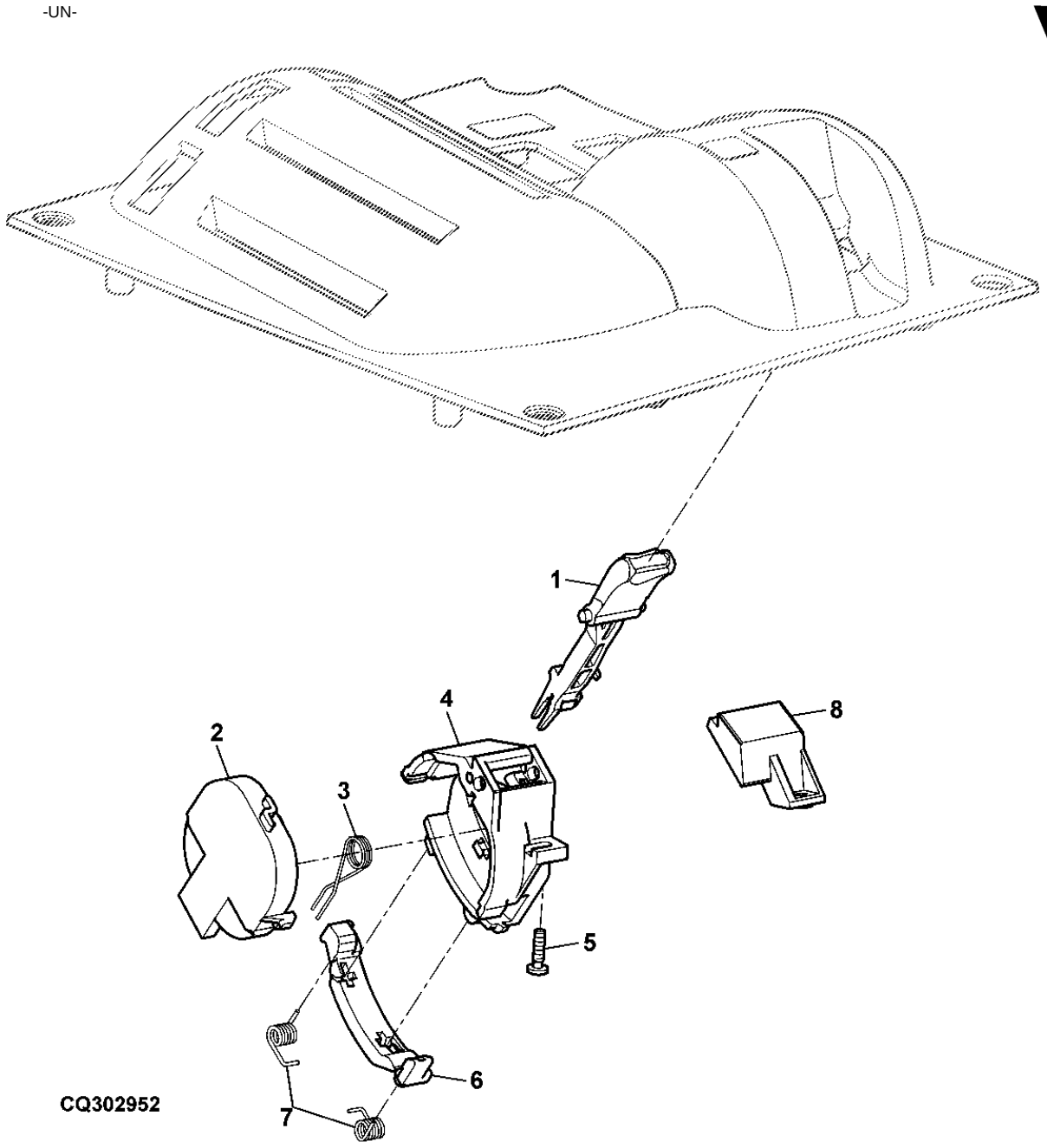

ITEM	NR.PECA	DESCRICAO	QTDE	NR. SERIE TRATOR	7715	7815	NOTAS
1	RE216533	ALAVANCA DE CONTROLE	1		X	X	
2	RE267676	POTENCIOMETRO	1		X	X	
3	R125879	MOLA DE TORCAO	1		X	X	
4	R171535	APOIO	1		X	X	
5	R115850	PARAFUSO	1		X	X	
6	R125878	BRACO	1		X	X	
7	R217571	MOLA DE TORCAO	2		X	X	
8	R162124	CAPA	1		X	X	(A)

(A) W/O HITCH
SEM LEVANTE
SIN LEVANTE

KEY SWITCH
CHAVE DE PARTIDA
INTERRUPTOR DE LLAVE DE CONTACTO

CQ302953 -UN-

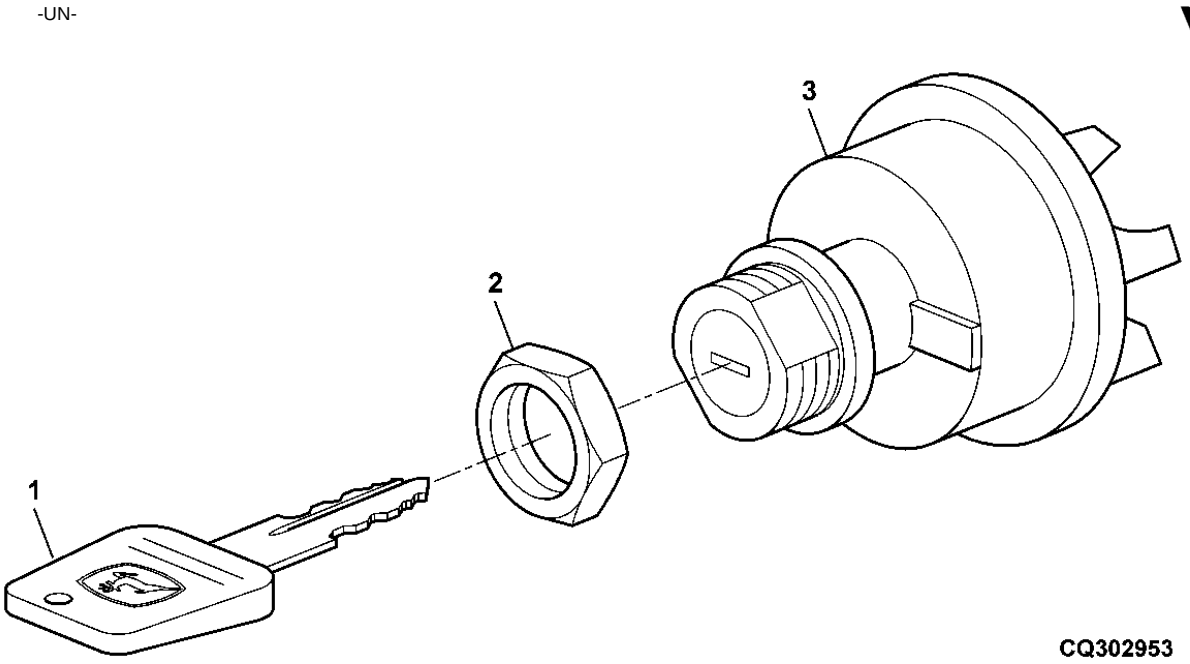

ITEM	NR.PECA	DESCRICAO	QTDE	NR. SERIE	7715	7815	NOTAS
1	RE183935	CHAVE	1		X	X	
2	R115974	PORCA	1		X	X	
3	RE61717	INTERRUPTOR GIRATORIO	1		X	X	

DOOR LIGHT SWITCH
INTERRUPTOR DA LUZ DA PORTA
INTERRUPTOR DE LUZ DE PUERTA

RXA0073335 -UN-

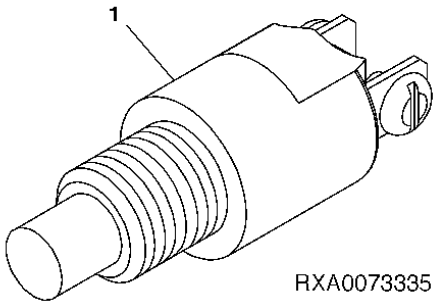

ITEM	NR.PECA	DESCRICAO	QTDE	NR. SERIE CABINE	7715	7815	NOTAS
1	RE51234	INTERRUPTOR DE APERTAR	1		X	X	

HYDRAULIC DIFFERENTIAL LOCK SWITCH
INTERRUPTOR DE TRAVAMENTO DO DIFERENCIAL HIDRAULICO
INTERRUPTOR DE LA TRABA HIDRAULICO DEL DIFERENCIAL

RXA0072311 -UN-

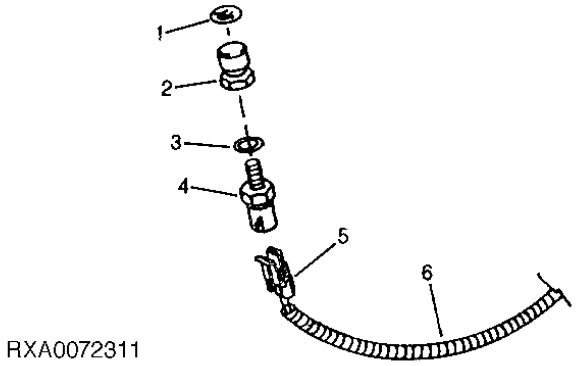

RXA0072311

ITEM	NR.PECA	DESCRICAO	QTDE	NR. SERIE	7715	7815	NOTAS
1	L80302	ETIQUETA	1		X	X	
2	RE43637	ATUADOR	1		X	X	
3	51M7042	ANEL O	1		X	X	
4	RE46534	INTERRUPTOR	1		X	X	
5	.....	CONECTOR	1		X	X	
6	RE228555	CHICOTE DO CHASSI	1		X	X	

WIRING HARNESS (MANUAL AIR CONDITIONING)
CHICOTE ELETRICO (AR CONDICIONADO MANUAL)
GRUPO DE CABLES (AIRE ACONDICIONADO MANUAL)

RXA0071356 -UN-

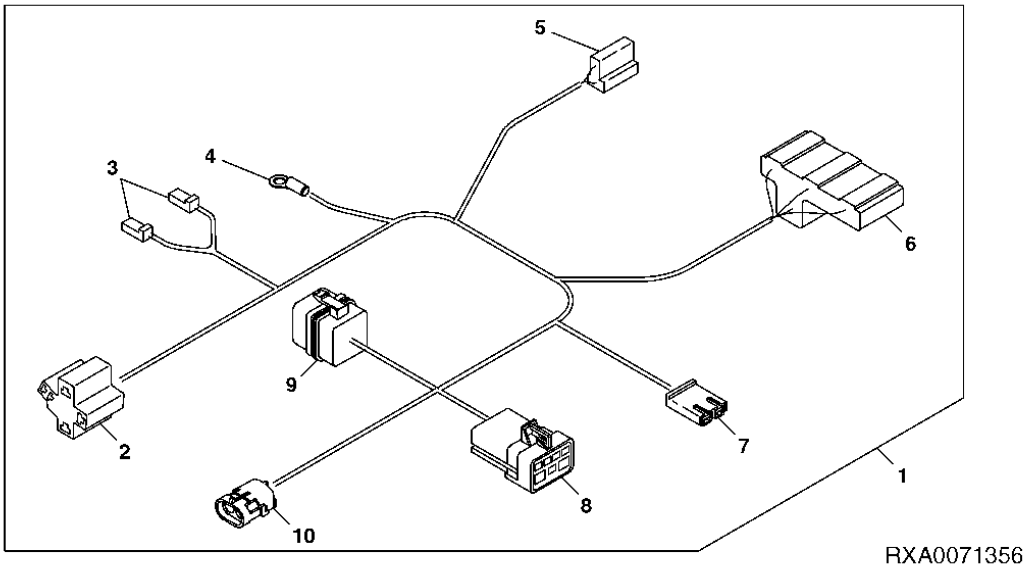

ITEM	*NR.PECA*	*DESCRICAO*	*QTDE*	*NR. SERIE TRATOR*	7 7 7 8 1 1 5 5	*NOTAS*
1	RE217545	CHICOTES DA CABINE	1		X X	
2	RE46734	CONJ MONT CONECTOR ELETRICO	1		X X	
3	T28583	ALOJAM. CONECTOR ELETRICO	2		X X	
4	57M7568	TERMINAL CONECTOR ELETRICO	1		X X	
5	R77476	CONJ MONT CONECTOR ELETRICO	1		X X	
6	57M7457	CONJ MONT CONECTOR ELETRICO	1		X X	
7	R77480	CONJ MONT CONECTOR ELETRICO	1		X X	
8	.....	CONECTOR	1		X X	
9	ET15766	ALOJAM. CONECTOR ELETRICO	1		X X	
10	57M7328	ALOJAM. CONECTOR ELETRICO	1		X X	

CORNER POST DISPLAY
MOSTRADOR DA COLUNA DO CANTO
PANTALLA DE POSTE DE ESQUINA

RXP011209 -UN-

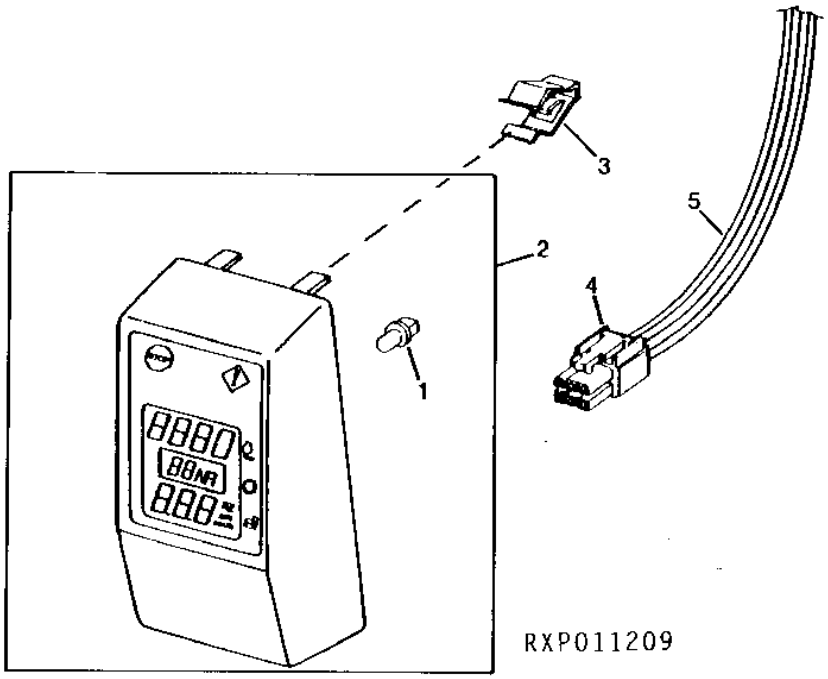

ITEM	NR.PECA	DESCRICAO	QTDE	NR. SERIE TRATOR	77 78 11 55	NOTAS
1	R107890	LAMPADA	4		X X	(0.09 AMPS)
	R117645	LAMPADA	3		X X	(0.10-0.15 AMPS)
2	RE246544	MODULO DISPLAY	1		X X	
3	R120160	PRESILHA	4		X X	
4	57M7715	CONJ MONT CONECTOR ELETRICO	1		X X	
5	.....	CHICOTES DA CABINE	1		X X	

WIRING HARNESS (ROOF)
CHICOTE ELETRICO (TETO)
GRUPO DE CABLES (TECHO)

PUBM0851 -UN-

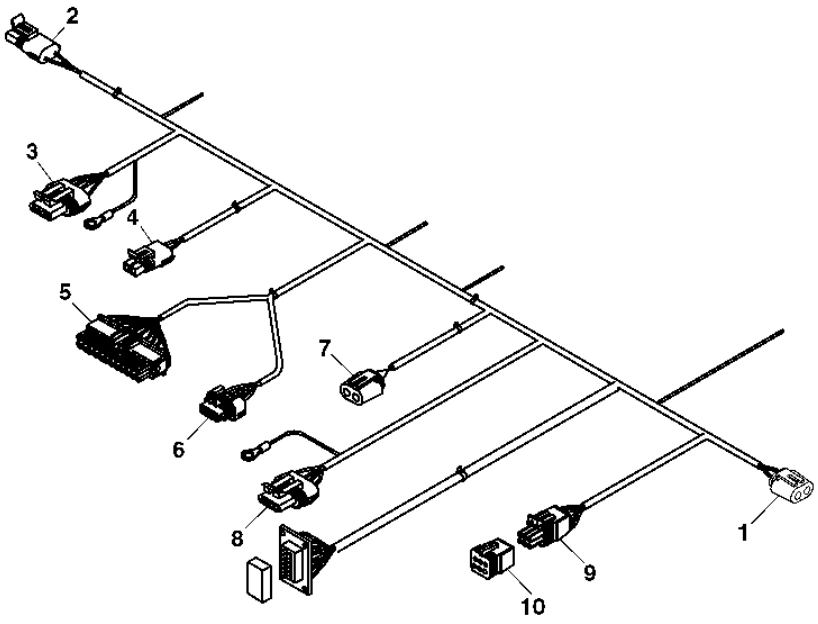

PUBM0851

ITEM	NR.PECA	DESCRICAO	QTDE	NR. SERIE TRATOR	7 7 7 8 1 1 5 5	NOTAS
1	57M7256	CONJ MONT CONECTOR ELETRICO	1		X X	
	57M7289	DISP FECHAMENTO CONEC ELETR	1		X X	
2	57M8839	ALOJAM. CONECTOR ELETRICO	1		X X	(RIGHT REAR ROOF FLOODS)
	57M8129	TERMINAL CONECTOR ELETRICO	1		X X	
3	57M7247	ALOJAM. CONECTOR ELETRICO	1		X X	(FRONT WIPER MOTOR)
	57M7318	ACESSORIO CONEXAO ELETRICA	1		X X	
4	57M8839	ALOJAM. CONECTOR ELETRICO	1		X X	
	57M8129	TERMINAL CONECTOR ELETRICO	1		X X	
5	57M8070	TERMINAL CONECTOR ELETRICO	1		X X	(CAB INTERCONNECT)
	57M8076	TERMINAL CONECTOR ELETRICO	1		X X	
6	57M7264	ALOJAM. CONECTOR ELETRICO	1		X X	(CAB INTERCONNECT)
	.....	CONJ MONT CONECTOR ELETRICO	1		X X	
7	57M7256	CONJ MONT CONECTOR ELETRICO	1		X X	(LEFT FRONT ROOF WARNING)
	57M7289	DISP FECHAMENTO CONEC ELETR	1		X X	
8	57M7247	ALOJAM. CONECTOR ELETRICO	1		X X	
	57M7318	ACESSORIO CONEXAO ELETRICA	1		X X	
9	57M7260	ALOJAM. CONECTOR ELETRICO	1		X X	(IMPLEMENT CAN TERMINATING DEVICE)
	57M7291	CONJ MONT CONECTOR ELETRICO	1		X X	
10	RE207311	UNIDADE DE CONTROLE ELETRON	1		X X	

CLUTCH SWITCH
INTERRUPTOR DA EMBREAGEM
INTERRUPTOR DEL EMBRAGUE

RXA0072449 -UN-

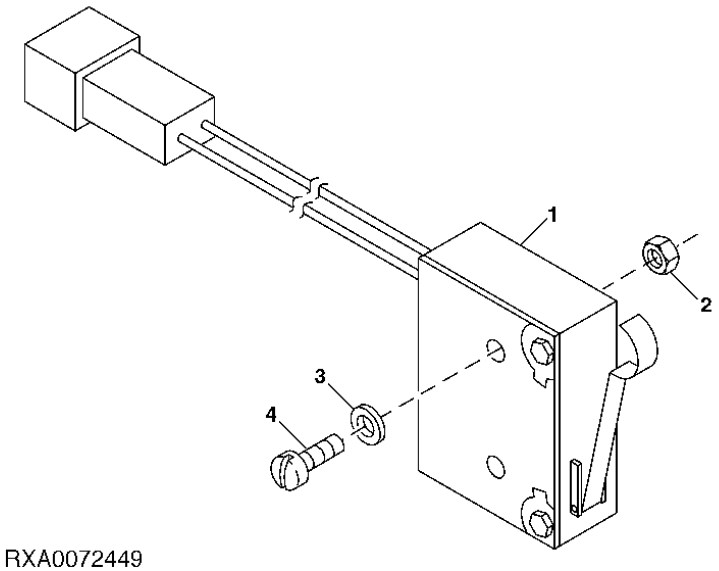

RXA0072449

ITEM	NR.PECA	DESCRICAO	QTDE	NR. SERIE TRATOR	7715	7815	NOTAS
1	RE171427	INTERRUPTOR	1		X	X	
2	14H1099	PORCA	2		X	X	
3	12H359	ARRUELA DE PRESSAO	2		X	X	
4	21H1485	PARAFUSO	2		X	X	

DOME LIGHT AND SWITCH
LUZ DE TETO E INTERRUPTOR
LUZ DEL TECHO E INTERRUPTOR

RXP010821 -UN-

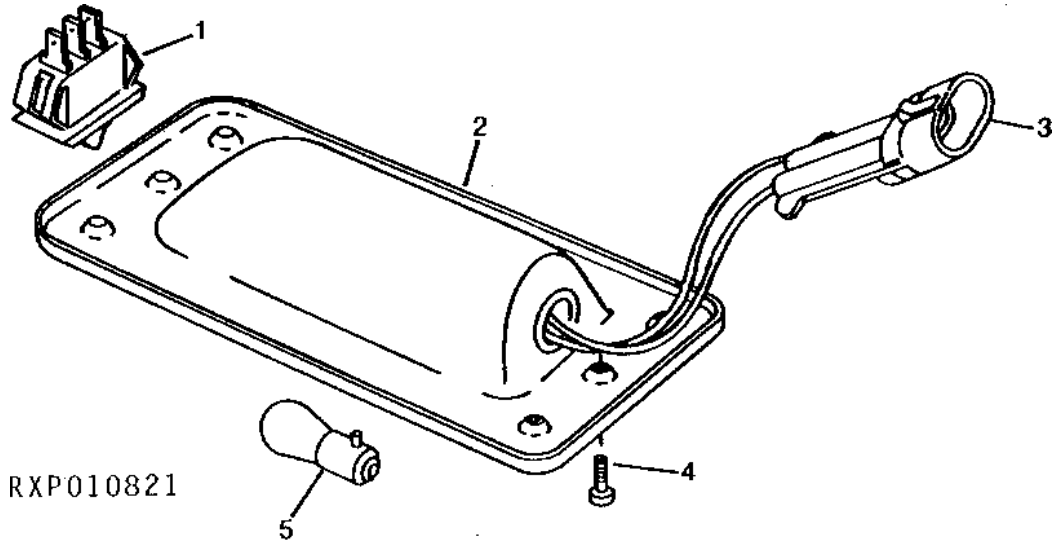

ITEM	NR.PECA	DESCRICAO	QTDE	NR. SERIE CABINE	7715	7815	NOTAS
1	RE48838	INTERRUPTOR DE ALAVANCA	1		X	X	
2	RE44590	FAROL	1		X	X	
3	.....	CONECTOR	1		X	X	
4	37M7063	PARAFUSO	2		X	X	
5	RE47095	LAMPADA	1		X	X	

CONSOLE LIGHT
LUZES DO CONSOLE
LUZ DE LA CONSOLA

RXP011282 -UN-

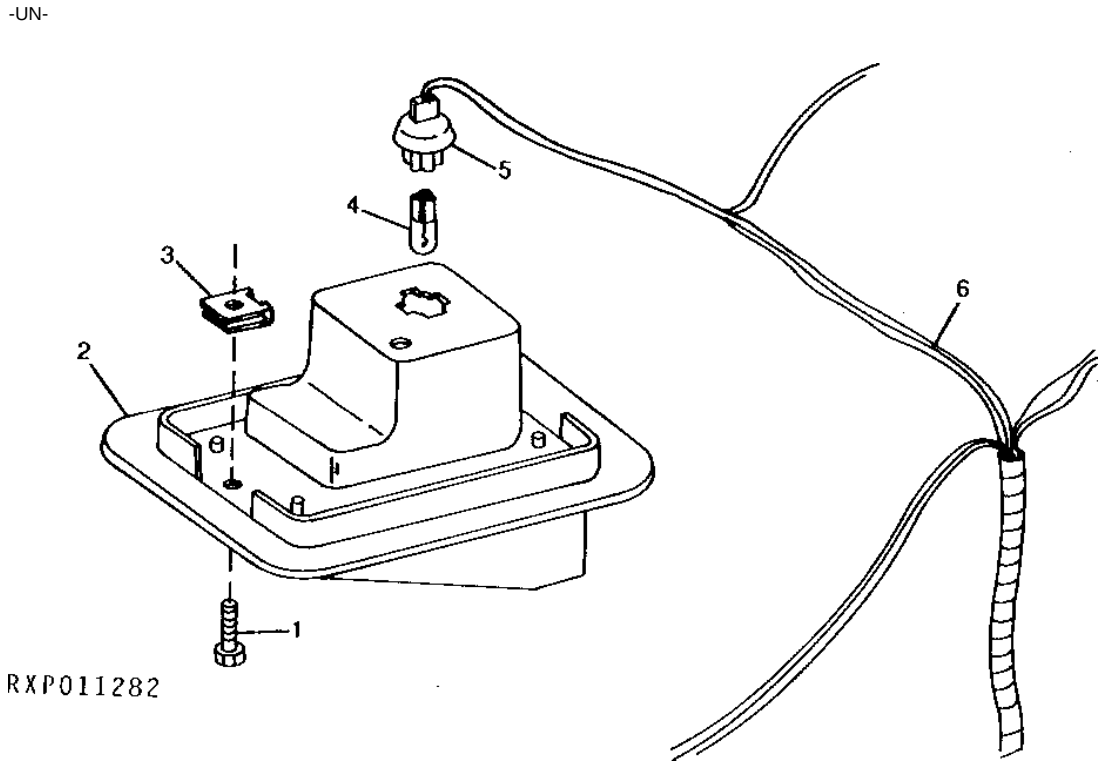

ITEM	NR.PECA	DESCRICAO	QTDE	NR. SERIE TRATOR	7715	7815	NOTAS
1	37H203	PARAFUSO	2		X	X	
2	RE57892	FAROL	1		X	X	
3	R52130	PORCA DE SEGURANCA	2		X	X	
4	AR48015	LAMPADA	1		X	X	
5	57M7458	CONJ MONT CONECTOR ELETRICO	1		X	X	
6	.....	CHICOTES DA CABINE	1		X	X	

FOOT THROTTLE
PEDAL DO ACELERADOR
ACELERADOR DE PIE

CQ302954 -UN-

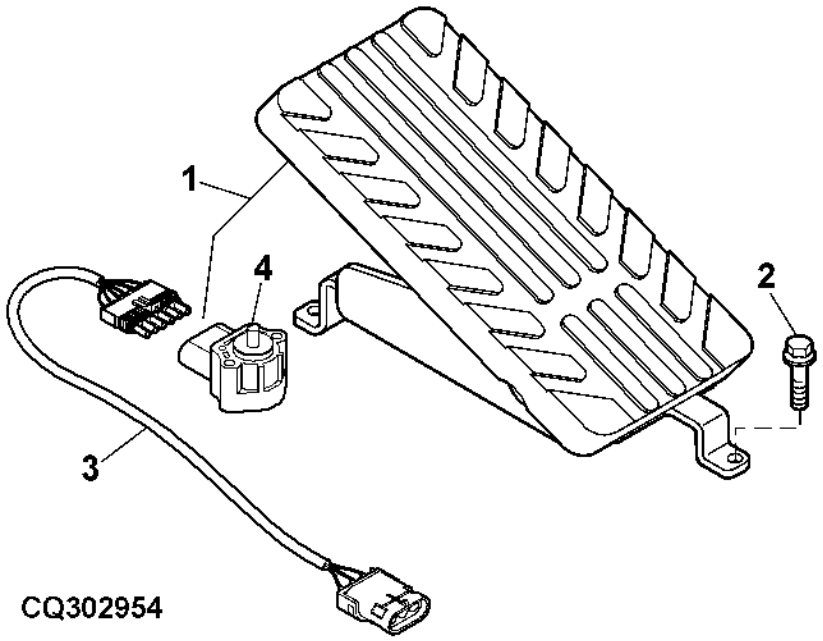

ITEM	NR.PECA	DESCRICAO	QTDE	NR. SERIE TRATOR	7715	7815	NOTAS
1	RE223399	ACELERADOR	1		X	X	
2	37M7090	PARAFUSO	3		X	X	
3	RE228541	CHICOTE	1		X	X	
4	RE243770	SENSOR	1		X	X	

RADIO AND BRACKETS
RADIO E SUPORTES
RADIO Y SOPORTES

CQ302955 -UN-

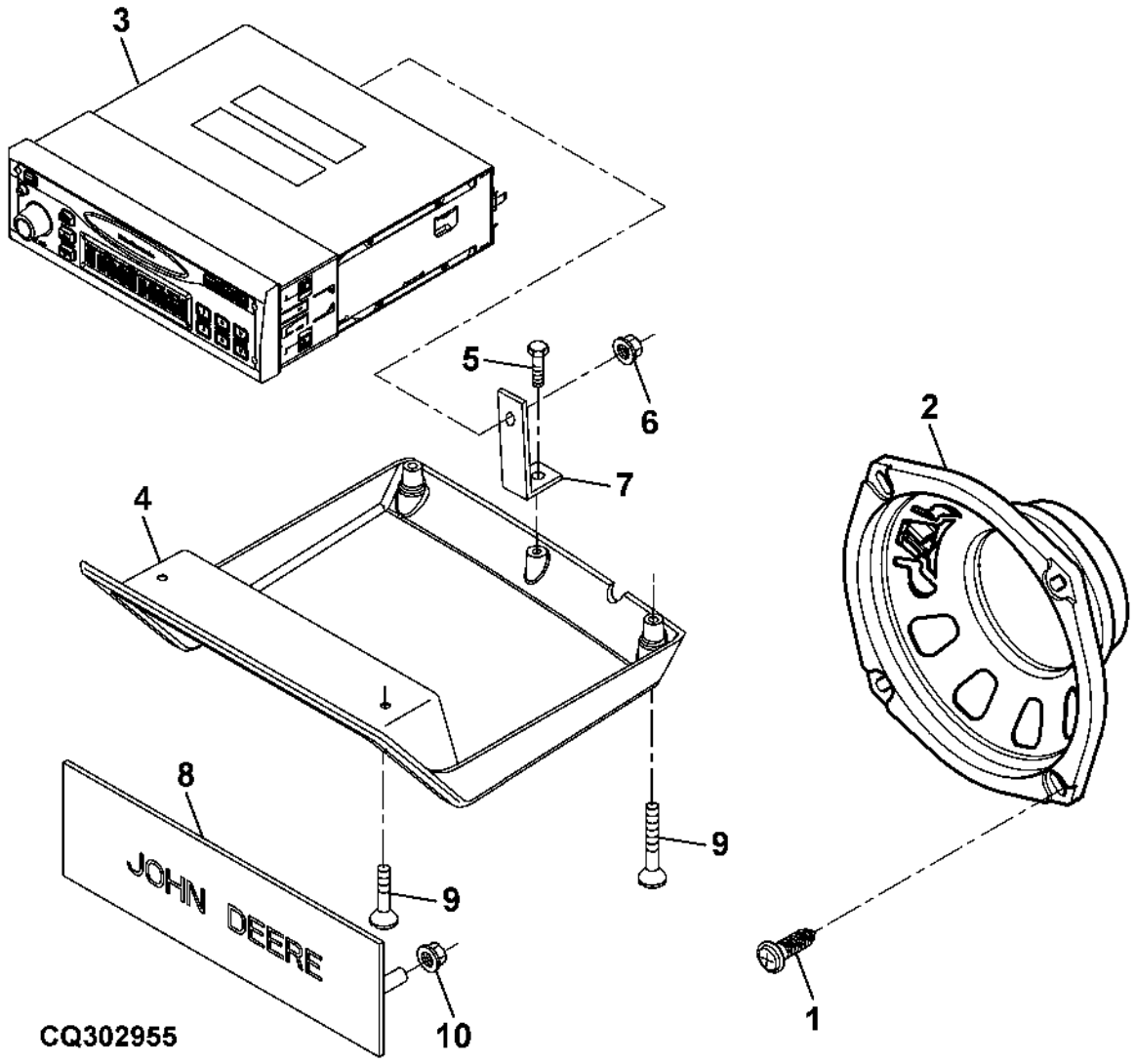

ITEM	NR.PECA	DESCRICAO	QTDE	NR. SERIE CABINE	7715	7815	NOTAS
1	37M7218	PARAFUSO	8		X	X	
2	RE254829	AUTOFALANTE	1		X	X	
3	RE227953	RADIO	1		X	X	(A)
4	R95800	BISEL	1		X	X	
5	21M7395	PARAFUSO	1		X	X	M4 X 8
6	14M7297	PORCA	1		X	X	M5
7	R113042	APOIO	1		X	X	
8	H132795	PAINEL	1		X	X	(B)
9	37M7369	PARAFUSO	4		X	X	
10	H117239	PORCA DE PRESSAO	2		X	X	(B)

(A) AM/FM STEREO/WEATHERBAND/COMPACT DISK
AM/FM ESTEREO C/ CD
RADIO AM/FM ESTEREO C/ CD

(B) W/O RADIO
SEM RADIO
SIN RADIO

RADIO ANTENNA
ANTENA DO RADIO
ANTENA DE RADIO

RXA0084822 -UN-

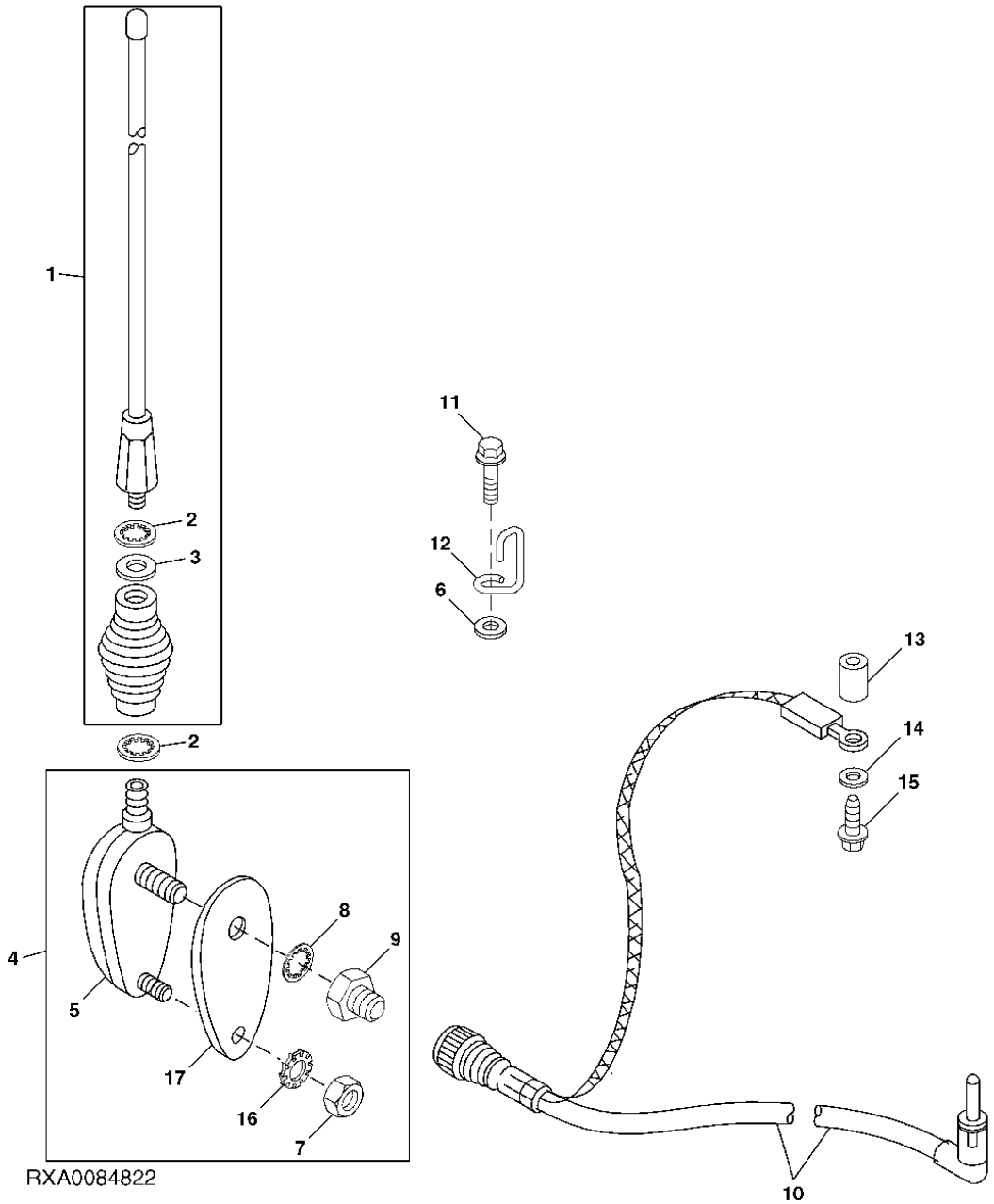

ITEM	NR.PECA	DESCRICAO	QTDE	NR. SERIE CABINE	7715	7815	NOTAS
1	RE247791	ANTENA	1		X	X	
2	12H302	ARRUELA DE PRESSAO	1		X	X	
3	T143167	ANEL O	1		X	X	
4	RE252087	ANTENA	1		X	X	
5	RE252092	ANTENA	1		X	X	
6	24M7100	ARRUELA	1		X	X	
7	14H786	PORCA	1		X	X	
8	12H292	ARRUELA DE PRESSAO	1		X	X	
9	R76695	PORCA	1		X	X	
10	RE281646	CABO DA ANTENA	1		X	X	
11	R117569	PARAFUSO	1		X	X	
12	R126033	GANCHO	1		X	X	
13	R194717	ESPACADOR	1		X	X	
14	24H1291	ARRUELA	1		X	X	
15	19M7801	PARAFUSO	1		X	X	M8 X 60
16	12H356	ARRUELA DE PRESSAO	1		X	X	
17	RE252821	ESPACADOR	1		X	X	

HITCH CONTROL
CONTROLE DO ENGATE
CONTROLES DEL ENGANCHE

CQ302958 -UN-

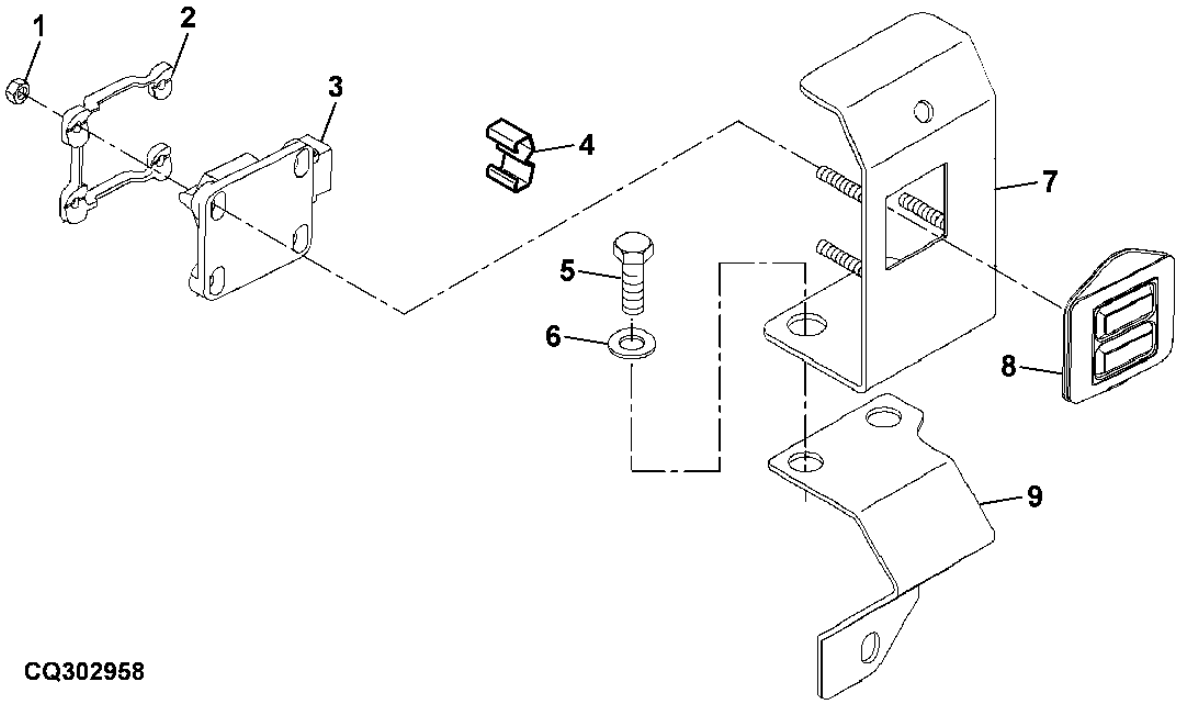

CQ302958

ITEM	NR.PECA	DESCRICAO	QTDE	NR. SERIE CABINE	7715	7815	NOTAS
1	M136173	PORCA DE SEGURANCA	4		X	X	
2	R178405	BUCHA	1		X	X	
3	AL172871	CONTROLE	1		X	X	
4	L168608	PRESILHA	1		X	X	
5	19M8029	PARAFUSO SEXT.	1		X	X	M16 X 30
6	24M7053	ARRUELA	1		X	X	
7	RE240472	APOIO	1		X	X	
8	L154458	PROTETOR	1		X	X	
9	R269330	APOIO	1		X	X	

SECTIONAL INDEX
INDICE DE GRUPO
INDICE DE GRUPOS

PUBM0795 -UN-

1-	1
2-	2
3-	3
4-	4
5-	5
6-	6

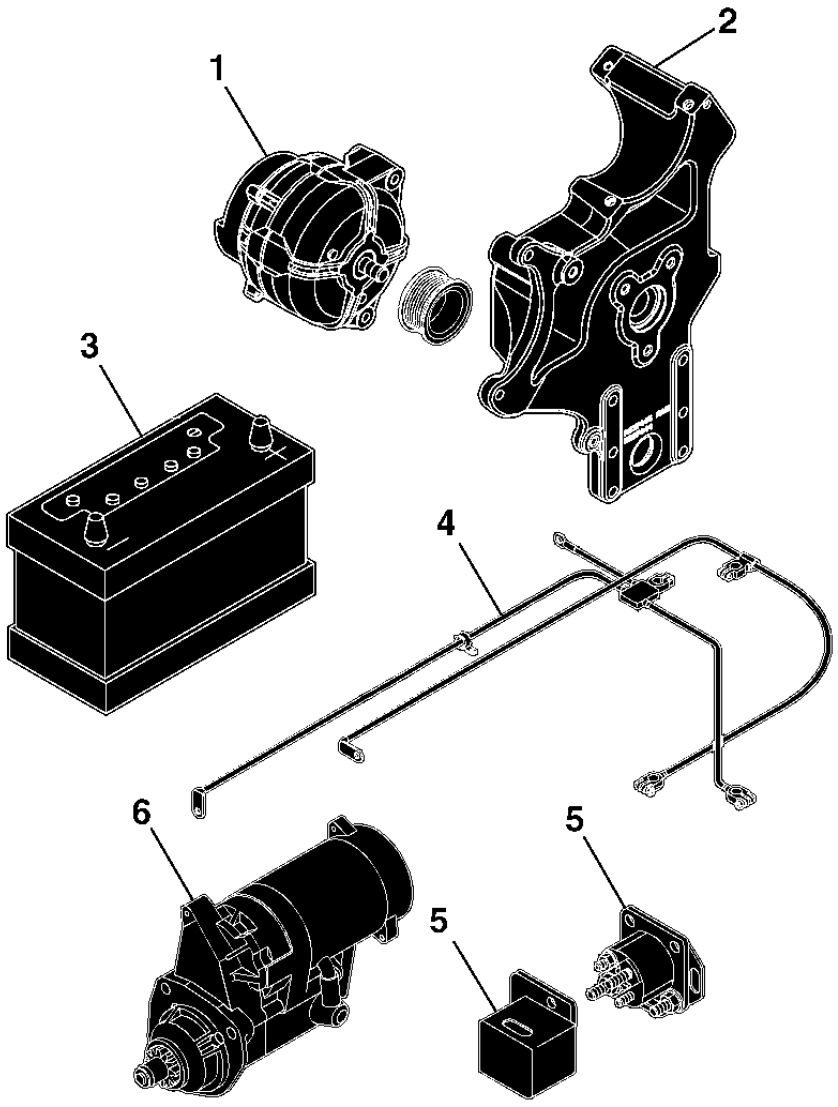

PUBM0795

MEMORANDA
MEMORANDA
MEMORANDA

ALTERNATOR
ATERNADOR
ALTERNADOR

CQ302960 -UN-

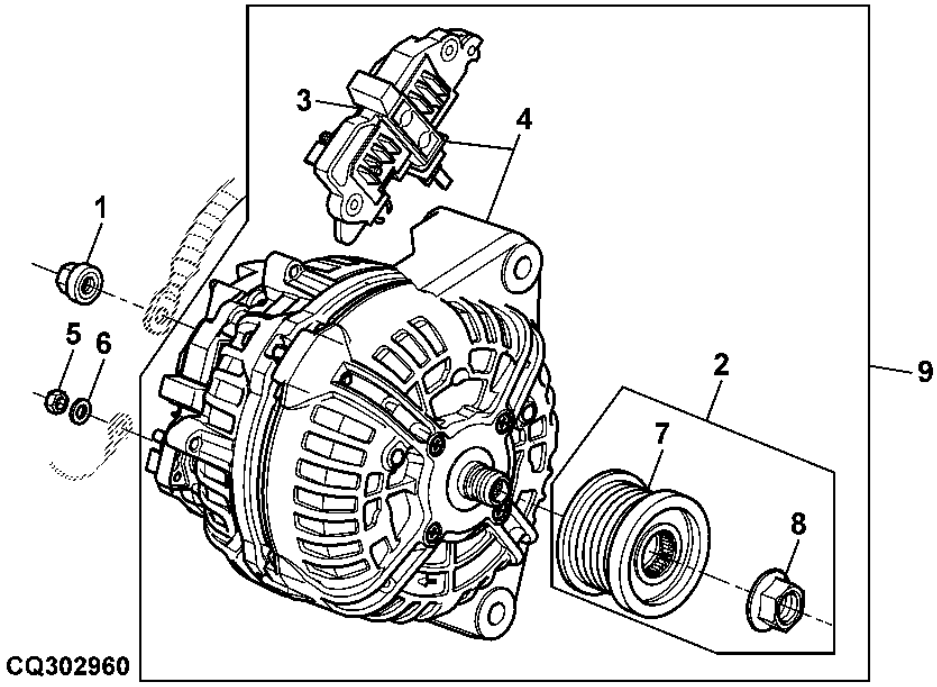

ITEM	NR.PECA	DESCRICAO	QTDE	NR. SERIE TRATOR	7 7 7 8 1 1 5 5	NOTAS
1	14M7166	PORCA DE SEGURANCA	1		X X	M8
2	MN10037	TRADUCAO NAO DISPONIVEL	1		X X	
3	AL172532	REGULADOR	1		X X	
4	AL166646	ALTERNADOR	1		X X	
5	14M7028	PORCA	1		X X	M5
6	24M7027	ARRUELA	1		X X	5.300 X 10 X 1 MM
7	CQ66216	POLIA	1		X X	
8	L78085	PORCA COM FLANGE	1		X X	
9	DQ59039	ALTERNADOR	1		X X	120A/14V

ALTERNATOR/BRACKET
ATERNADOR/SUPORTE
SOPORTE DEL ALTERNADOR

CQ302961 -UN-

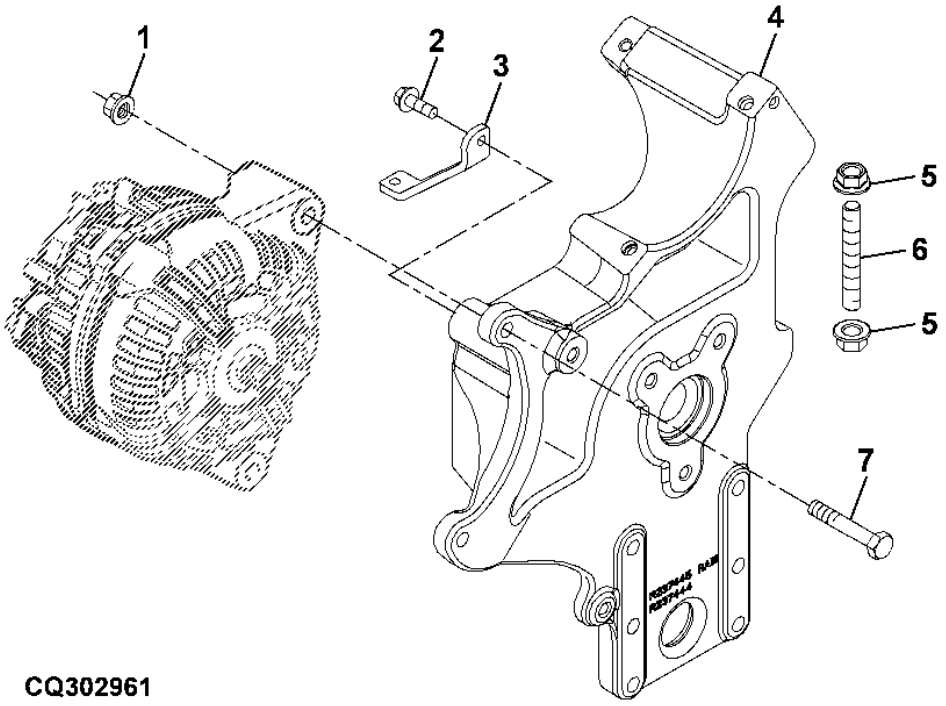

CQ302961

ITEM	NR.PECA	DESCRICAO	QTDE	NR. SERIE TRATOR	7 7 7 8 1 1 5 5	NOTAS
1	14M7296	PORCA COM FLANGE	2		X X	M10
2	19M7790	PARAFUSO	2		X X	M12 X 35
3	R238354	APOIO	1		X X	
4	R237444	SUPORTE	1		X X	
5	14M7299	PORCA COM FLANGE	2		X X	M12
6	R131009	PINO	1		X X	
7	19M8977	PARAFUSO	2		X X	M10 X 85

BATTERY
BATERIA
CAJA DE BATERIA

RXP020639 -UN-

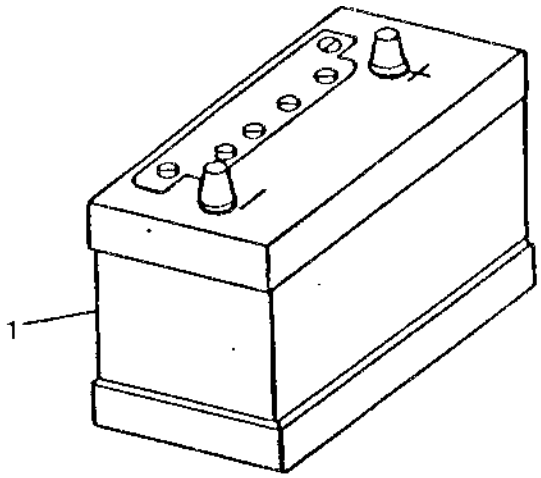

RXP020639

ITEM	NR.PECA	DESCRICAO	QTDE	NR. SERIE TRATOR	7 7 7 8 1 1 5 5	NOTAS
1	DQ68477	BATERIA COM CARGA UMIDA	2		X X	(A) 12 VOLT

(A)950 COLD CRANKING AMPS
950 PARTIDA A FRIO AMPS
950 AMP DE ARRANQUE EN FRIO

BATTERY CABLES
CABOS DA BATERIA
CABLES Y MONTAJES DE LA BATERIA

RXA0092034 -UN-

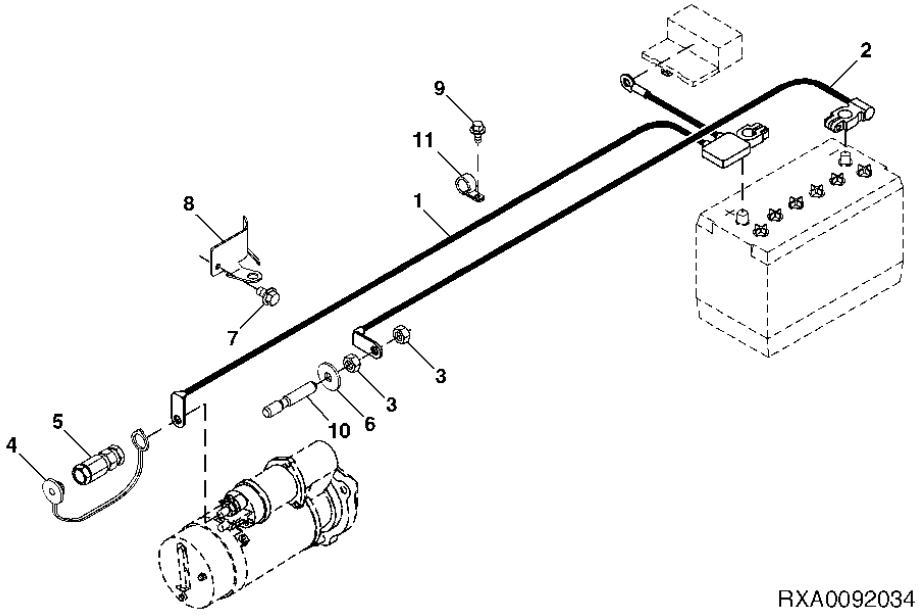

RXA0092034

ITEM	NR.PECA	DESCRICAO	QTDE	NR. SERIE TRATOR	7 7 7 8 1 1 5 5	NOTAS
1	RE181369	CABO	1		X X	(+)
2	RE181370	CABO	1		X X	(-)
3	14M7274	PORCA	2		X X	M10
4	R96066	CAPA	1		X X	
5	R135871	TERMINAL CONECTOR ELETRICO	1		X X	(+)
6	12H242	ARRUELA DE PRESSAO	1		X X	
7	19M7783	PARAFUSO	1		X X	M10 X 16
8	R219794	APOIO	1		X X	
9	37M7089	PARAFUSO	1		X X	
10	R117158	PINO	1		X X	
11	R220250	BRACADEIRA	1		X X	

STARTING CIRCUIT RELAY
RELE DO CIRCUITO DE PARTIDA
RELE DEL CIRCUITO DE ARRANQUE

CQ302962 -UN-

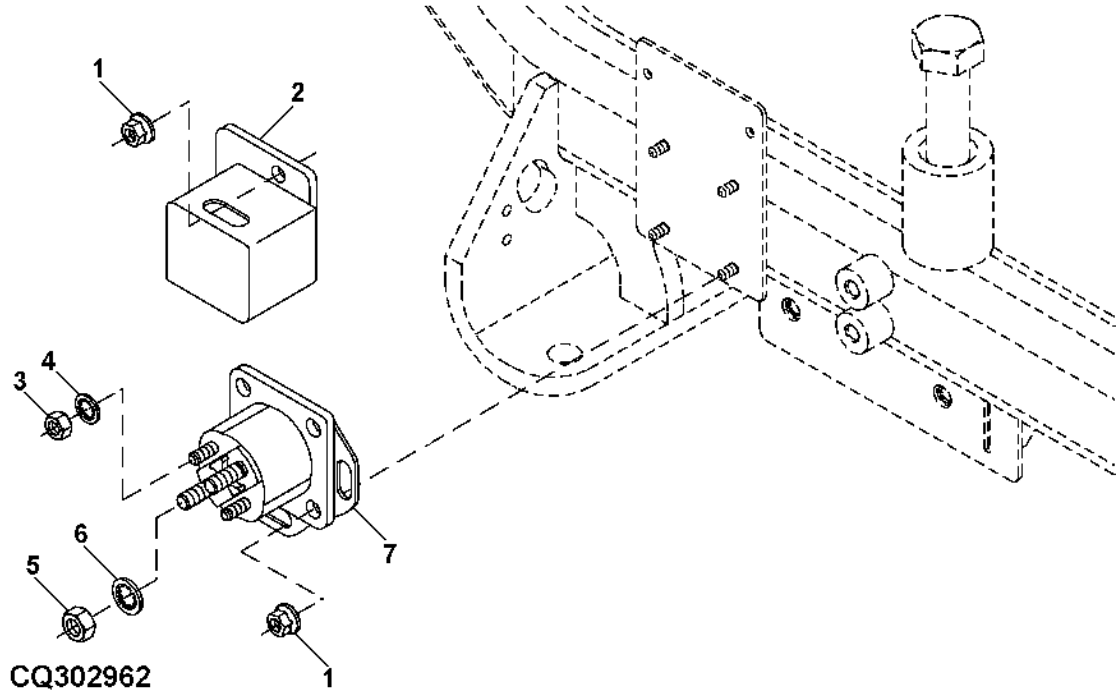

ITEM	NR.PECA	DESCRICAO	QTDE	NR. SERIE	7715	7815	NOTAS
1	14M7303	PORCA COM FLANGE	4		X	X	M6
2	R264946	CAPA	1		X	X	
3	14H631	PORCA	1		X	X	
4	12M7060	ARRUELA	1		X	X	
5	14H785	PORCA	1		X	X	
6	12M7032	ARRUELA DE PRESSAO	1		X	X	
7	RE164448	RELE DE PARTIDA	1		X	X	

STARTING MOTOR (12-VOLT L.H. DENSO)
MOTOR DE PARTIDA (DENSO, LE, 12 VOLTS)
MOTOR DE ARRANQUE (12 VOLTS) (L.H. DENSO)

T134292 -UN-

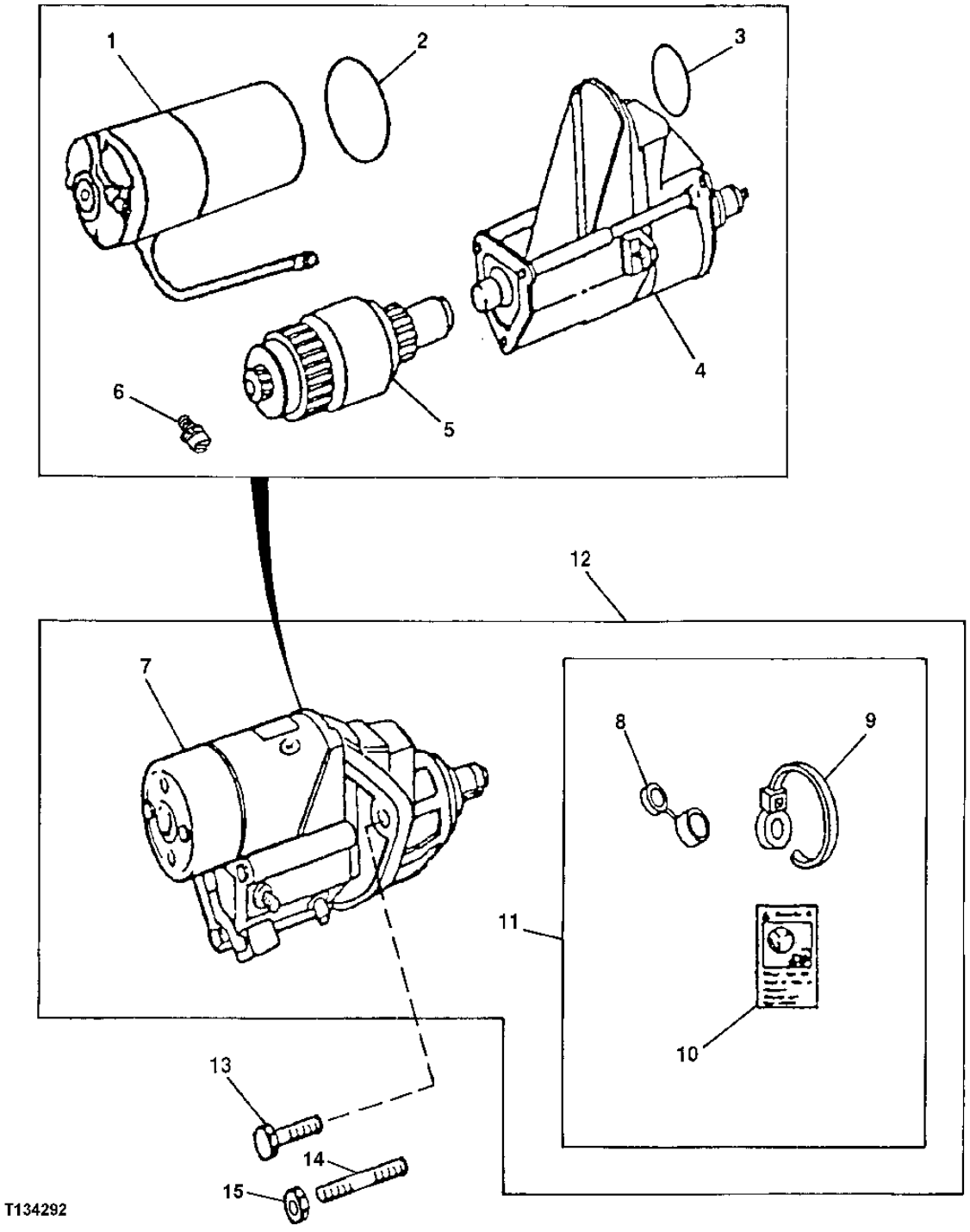

ITEM	NR.PECA	DESCRICAO	QTDE	NR. SERIE MOTOR	7715	7815	NOTAS
1	.....	MOTOR	1		X	X	
2	R135509	VEDACAO	1		X	X	
3	R135510	ANEL O	1		X	X	
4	RE70486	INTERRUPTOR	1		X	X	
5	RE70487	EMBREAGEM	1		X	X	
6	RE71256	PARAF. C/ ARRUELA	1		X	X	M5 X .8
7	.....	MOTOR DE PARTIDA	1		X	X	
8	.....	CAPA	1		X	X	
9	R96703	CINTA	1		X	X	
10	T146102	ETIQUETA	1		X	X	
11	RE70756	KIT PARA MOTOR DE PARTIDA	1		X	X	
12	RE501294	MOTOR DE PARTIDA	1		X	X	
13	19M7786	PARAFUSO	2		X	X	M10 X 30
14	R503419	PINO	1		X	X	(LOW R.H.)
15	14M7299	PORCA COM FLANGE	1		X	X	M12, (LOW R.H.)

MEMORANDA
MEMORANDA
MEMORANDA

SECTIONAL INDEX
INDICE DE GRUPO
INDICE DE GRUPOS

PUBM0796 -UN-

1-	3
2-	4
3-	5
4-	6
5-	7
6-	8
7-	9

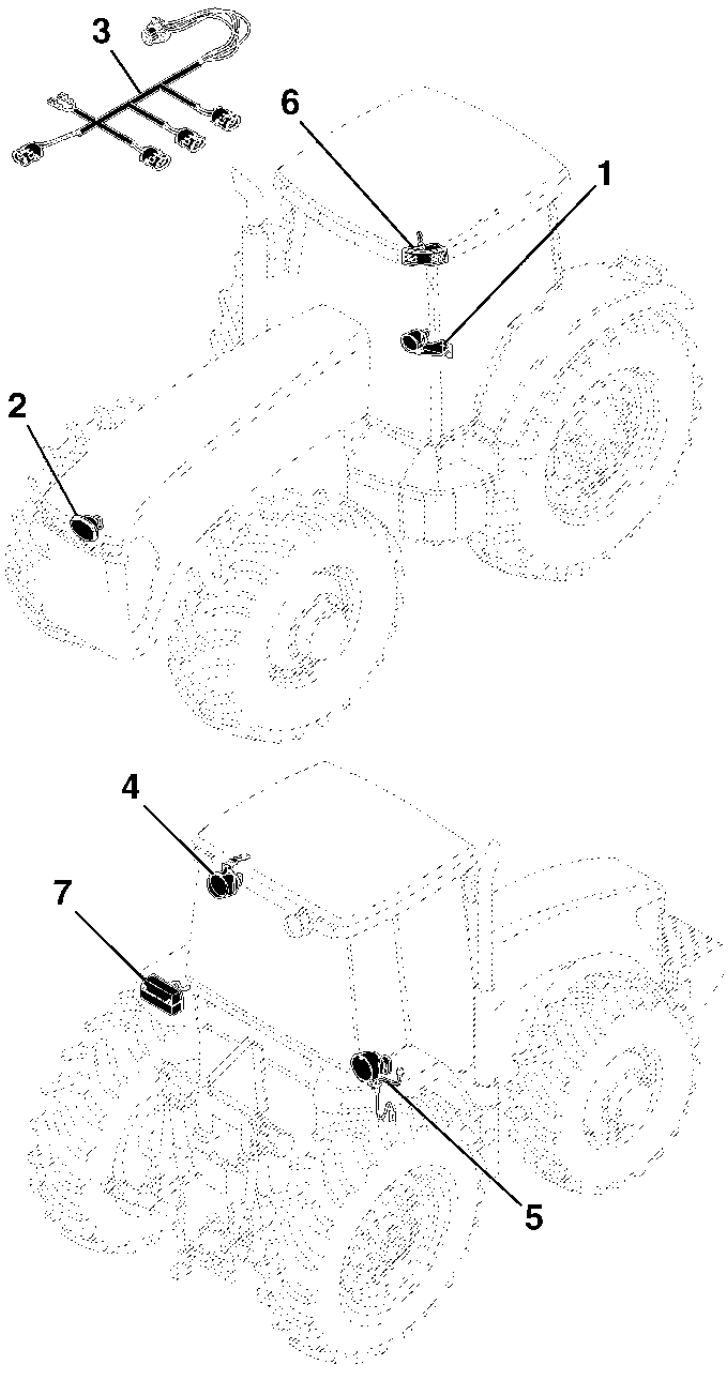

PUBM0796

MEMORANDA
MEMORANDA
MEMORANDA

FRONT MID-BODY WORK LAMPS
LAMPADAS DE TRABALHO DIANTEIRAS DA LATERAL DA CABINE
LUCES DE TRABAJO CENTRALES DELANTERAS

RXA0085972 -UN-

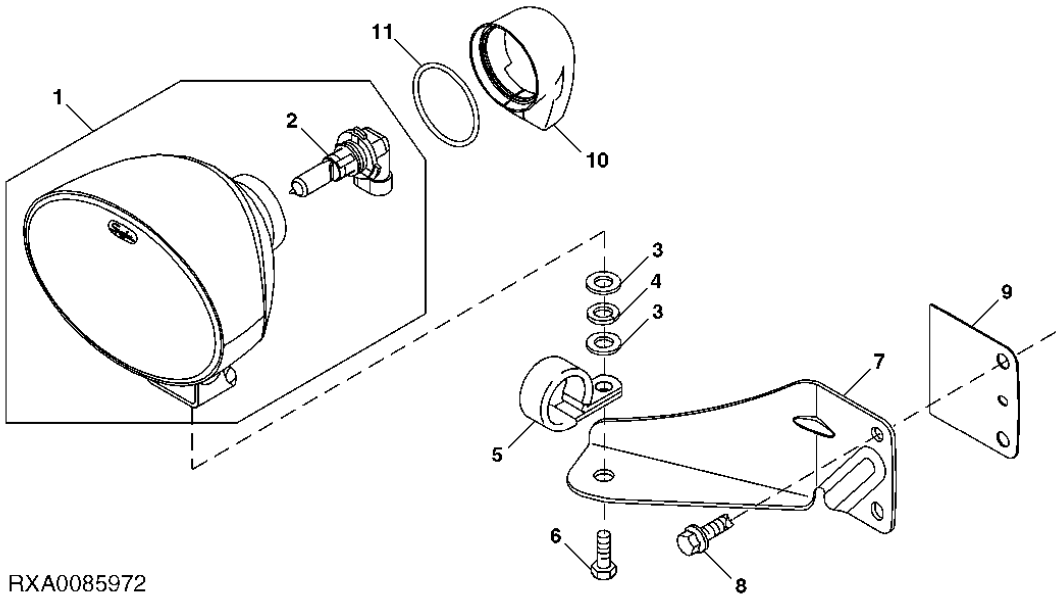

RXA0085972

ITEM	NR.PECA	DESCRICAO	QTDE	NR. SERIE CABINE	7 7 7 8 1 1 5 5	NOTAS
1	RE179973	FAROL DE SERVICO	1		X X	
2	RE179326	LAMPADA	1		X X	
3	24M7047	ARRUELA	2		X X	
4	12H301	ARRUELA DE PRESSAO	1		X X	
5	AH76883	PRESILHA	1		X X	
6	19M7285	PARAFUSO SEXT.	1		X X	M12 X 30
7	R175434	APOIO	1		X X	L.H.
8	37M7265	PARAFUSO	2		X X	
9	R254929	JUNTA	1		X X	
10	R175462	PROTETOR	1		X X	
11	R252736	CINTA	1		X X	

STANDARD HOOD LIGHTING
ILUMINACAO-PADRAO DO CAPO
LUCES ESTANDAR DE CAPO

CQ302964 -UN-

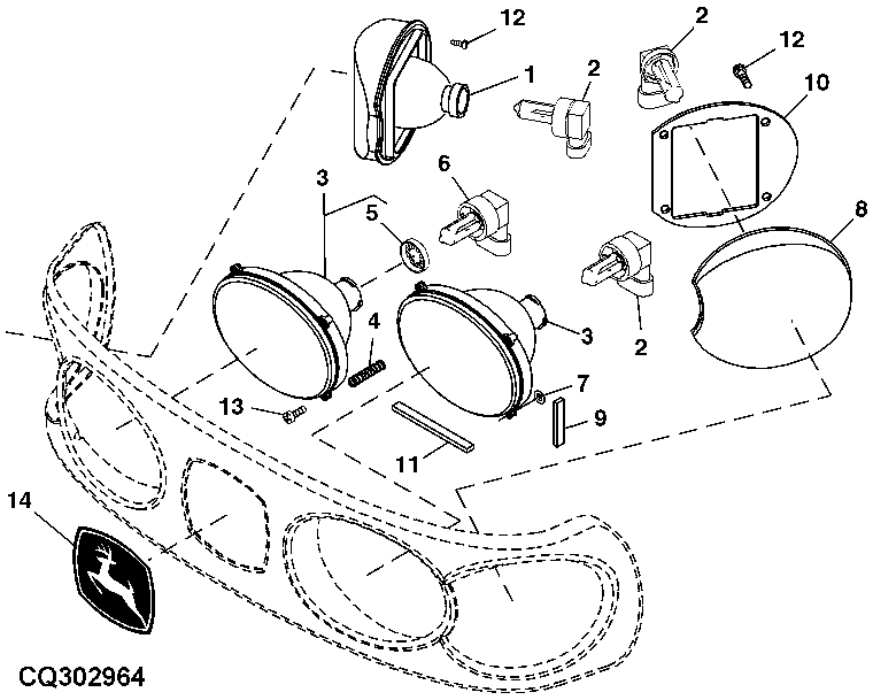

ITEM	NR.PECA	DESCRICAO	QTDE	NR. SERIE TRATOR	7715	7815	NOTAS
1	RE181913	FAROL DIANTEIRO	1		X	X	
2	RE185880	LAMPADA	3		X	X	
3	RE181963	FAROL DIANTEIRO	2		X	X	
4	R195278	MOLA DE COMPRESSAO	6		X	X	
5	L79050	PROTECAO CONTRA PO	1		X	X	
6	57M7166	LAMPADA	1		X	X	
7	M73135	PORCA DE PRESSAO	6		X	X	
8	RE181916	FAROL DIANTEIRO	1		X	X	
9	R207529	ISOLADOR	1		X	X	
10	R207528	VEDACAO	1		X	X	
11	R207530	ISOLADOR	1		X	X	
12	37M7348	PARAFUSO	2		X	X	
13	37M7373	PARAFUSO	6		X	X	
14	JD5839	ETIQUETA	1		X	X	

WIRING HARNESS(LAMP)
CHICOTE ELETRICO (LAMPADA)
GRUPO DE CABLES (FARO)

RXA0069675 -UN-

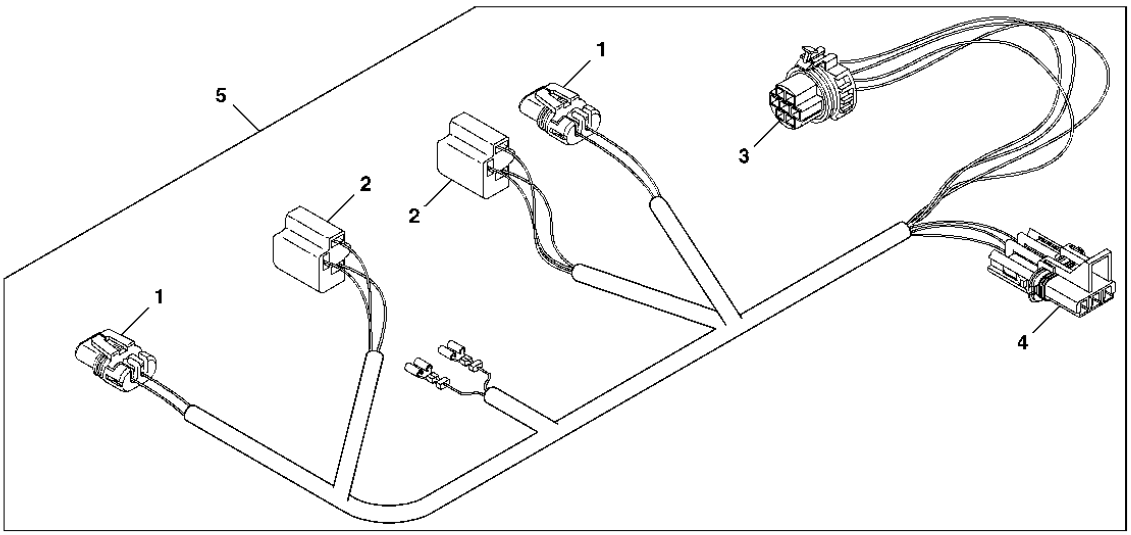

RXA0069675

ITEM	NR.PECA	DESCRICAO	QTDE	NR. SERIE TRATOR	7715	7815	NOTAS
1	57M7371	CONJ MONT CONECTOR ELETRICO	2		X	X	
2	.....	TERMINAL PLANO FEMEA	2		X	X	
3	57M7539	TERMINAL CONECTOR ELETRICO	1		X	X	
4	57M7307	CONJ MONT CONECTOR ELETRICO	1		X	X	
5	RE190250	CHICOTE FAROL DIANTEIRO	1		X	X	

WORKING LAMP (ROOF) (REAR)
LAMPADA DE TRABALHO (TETO) (TRASEIRA)
LUZ DE TRABAJO TRASERA DE TECHO DE CABINA

RXA0058985 -UN-

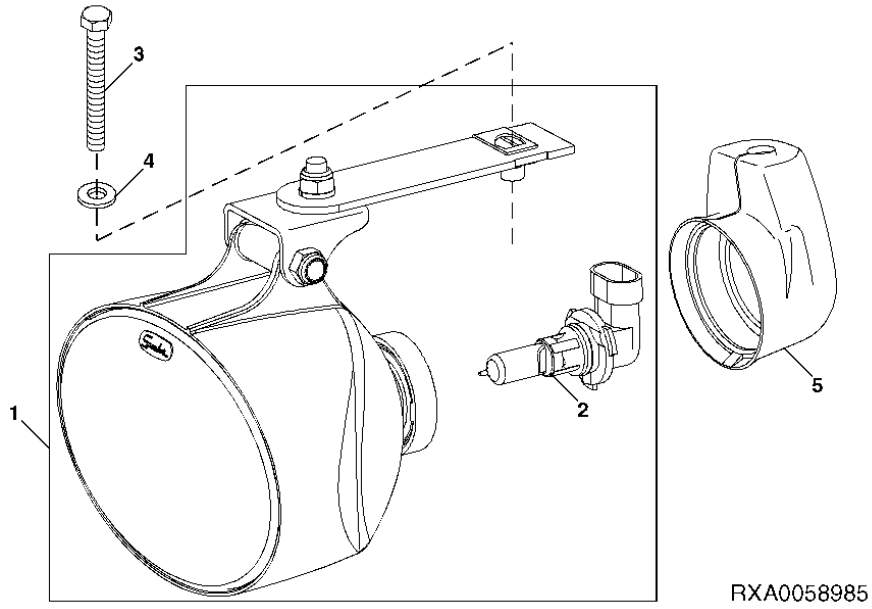

ITEM	NR.PECA	DESCRICAO	QTDE	NR. SERIE TRATOR	7715	7815	NOTAS
1	RE173602	FAROL DE SERVICO	1		X	X	
2	RE179326	LAMPADA	1		X	X	
3	19M7274	PARAFUSO SEXT.	1		X	X	M8 X 70
4	24H1822	ARRUELA	1		X	X	
5	R175462	PROTETOR	1		X	X	

REAR WORK LIGHT (FENDER)
LUZ DE TRAVALHO TRASEIRA (PARA-LAMA)
FARO AUXILIAR (GUARDABARRO)

RXA0085973 -UN-

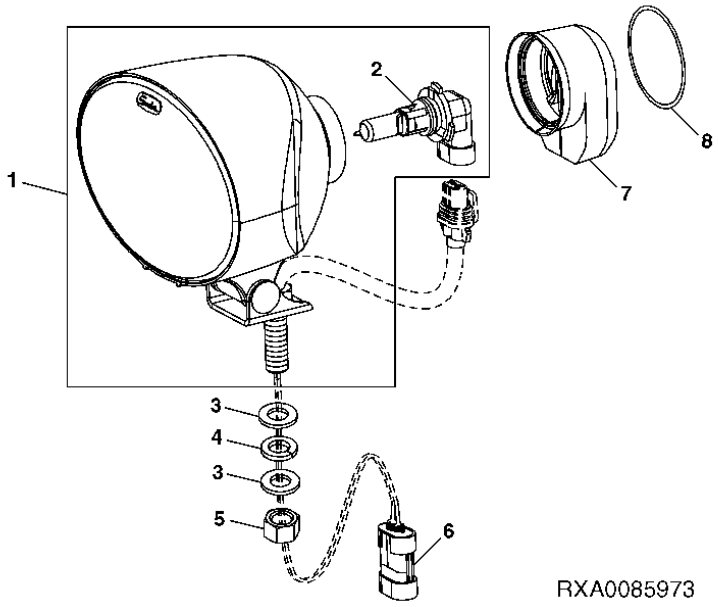

ITEM	*NR.PECA*	*DESCRICAO*	*QTDE*	*NR. SERIE TRATOR*	7715	7815	*NOTAS*
1	RE255988	FAROL DE SERVICO	1		X	X	
2	RE179326	LAMPADA	1		X	X	
3	24M7047	ARRUELA	2		X	X	
4	12H301	ARRUELA DE PRESSAO	1		X	X	
5	14M7168	PORCA DE SEGURANCA	1		X	X	M12
6	57M7256	CONJ MONT CONECTOR ELETRICO	1		X	X	
	57M7289	DISP FECHAMENTO CONEC ELETR	1		X	X	
7	R175462	PROTETOR	1		X	X	
8	R252736	CINTA	1		X	X	

WARNING/TURNING LIGHT (ROOF)
SINALEIRA DIRECIONAL/DE ADVERTENCIA (TETO)
LUZ DE ADVERTENCIA/VIRAJE (TECHO)

RXA0085679 -UN-

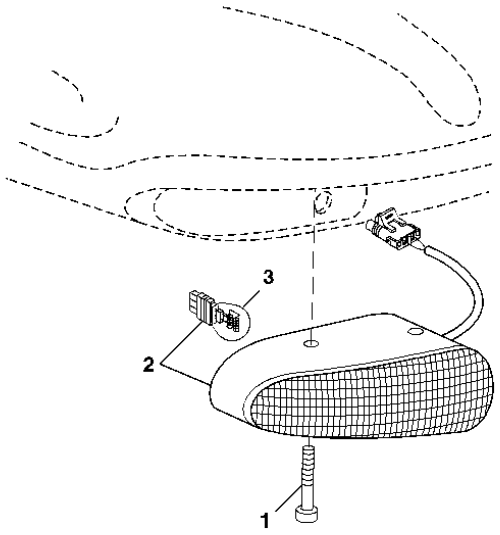

RXA0085679

ITEM	NR.PECA	DESCRICAO	QTDE	NR. SERIE TRATOR	7715	7815	NOTAS
1	21M7452	PARAFUSO	4		X	X	M6 X 90
2	RE217551	FAROL	2		X	X	
3	RE49778	LAMPADA	2		X	X	(GE3157)

TAIL LIGHT
SINALEIRA TRASEIRA
LUCES PILOTO TRASERAS

CQ302965 -UN-

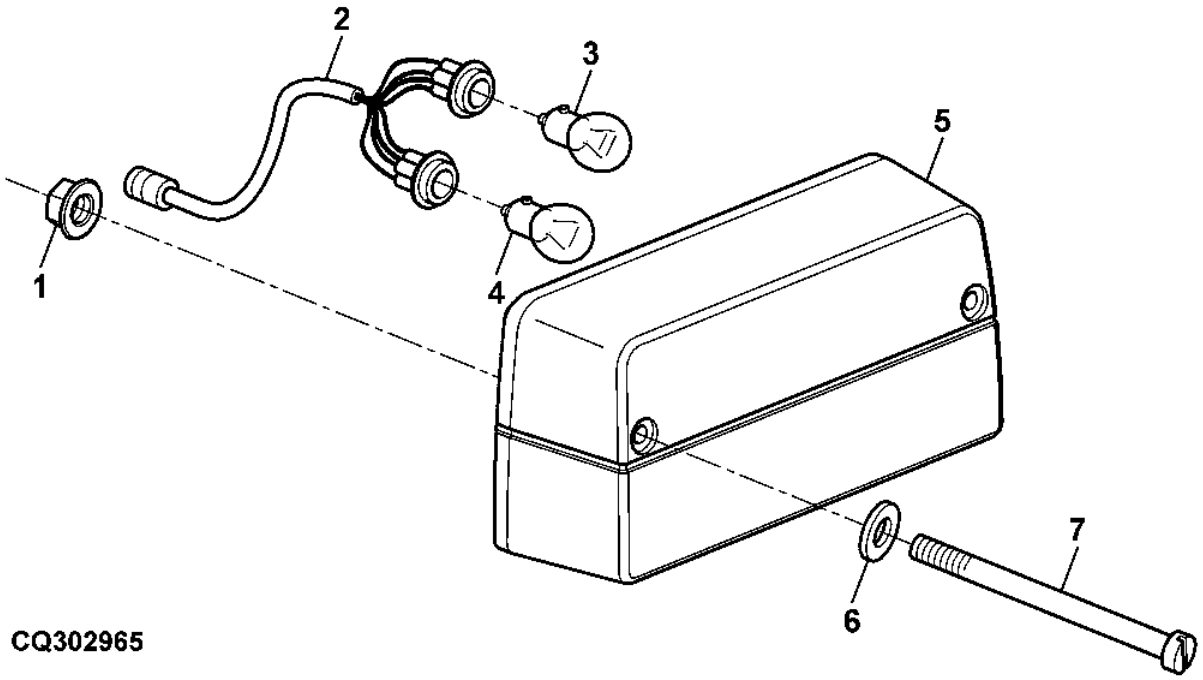

ITEM	NR.PECA	DESCRICAO	QTDE	NR. SERIE TRATOR	7 7 7 8 1 1 5 5	NOTAS
1	R134098	PORCA	4		X X	
2	RE71246	CHICOTE	1		X X	
3	R133301	LAMPADA	1		X X	21W
4	R133302	LAMPADA	1		X X	21/5W
5	RE67285	LUZ TRASEIRA	1		X X	
6	24M7244	ARRUELA	4		X X	
7	21M7452	PARAFUSO	4		X X	M6 X 90

MEMORANDA
MEMORANDA
MEMORANDA

SECTIONAL INDEX
INDICE DE GRUPO
INDICE DE GRUPOS

PUBM0797 -UN-

8-	1
1-	2
2-	4
3-	6
4-	8
5-	9
6-	10
7-	11

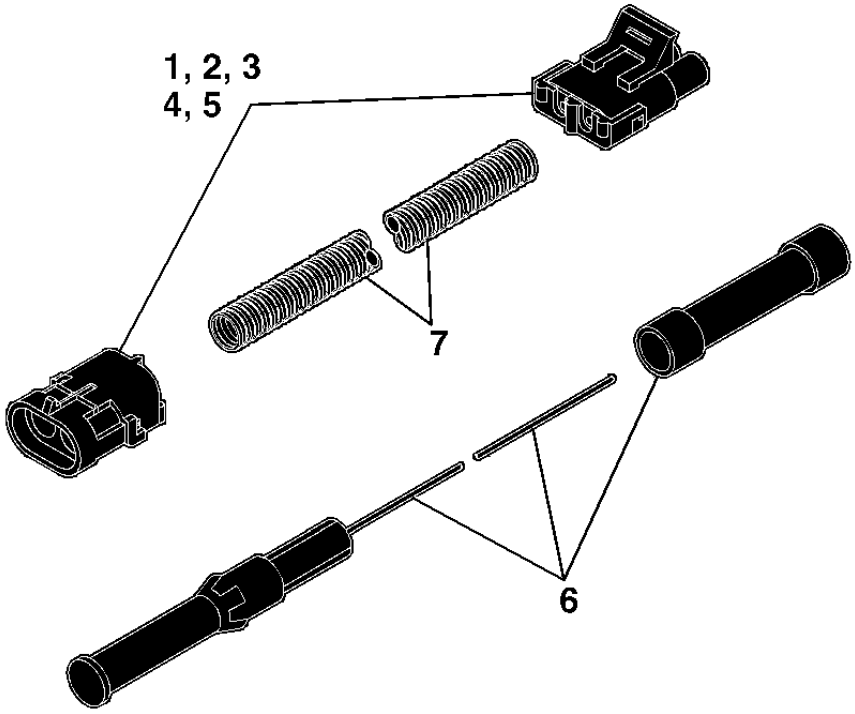

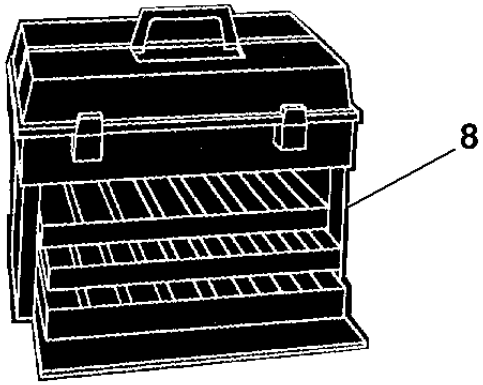

PUBM0797

MEMORANDA
MEMORANDA
MEMORANDA

ELECTRICAL CONNECTOR AND TERMINAL KIT
KIT DE CONECTORES ELETRICOS E TERMINAIS
JUEGO DE CONECTORES Y BORNES ELECTRICOS

RXP010001 -UN-

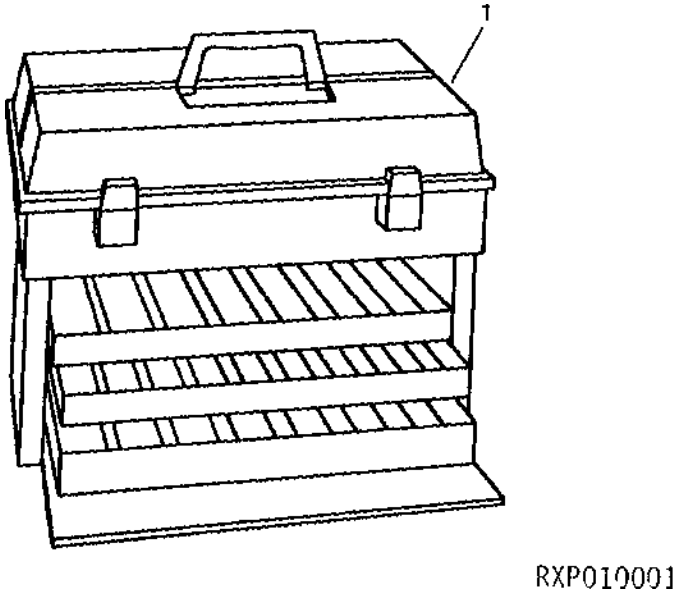

ITEM	NR.PECA	DESCRICAO	QTDE	NR. SERIE TRATOR	7 7 7 8 1 1 5 5	NOTAS
1	TY26194	KIT	1		X X	(A)

(A) KIT INCLUDES CONNECTORS, TERMINALS AND STORAGE TRAY
KIT INCLUI CONECTORES, TERMINAIS E BANDEJA DE ARMAZENAGEM
EL JUEGO INCLUYS LOS CONNECTORES,BORNES Y BANDEJA DE ALMACENAMIENTO

WEATHERPACK TERMINALS AND CONNECTORS
CONECTORES E TERMINAIS WEATHERPACK
TERMINALES Y CONEXIONES WEATHERPPACK

RE031301 -UN-

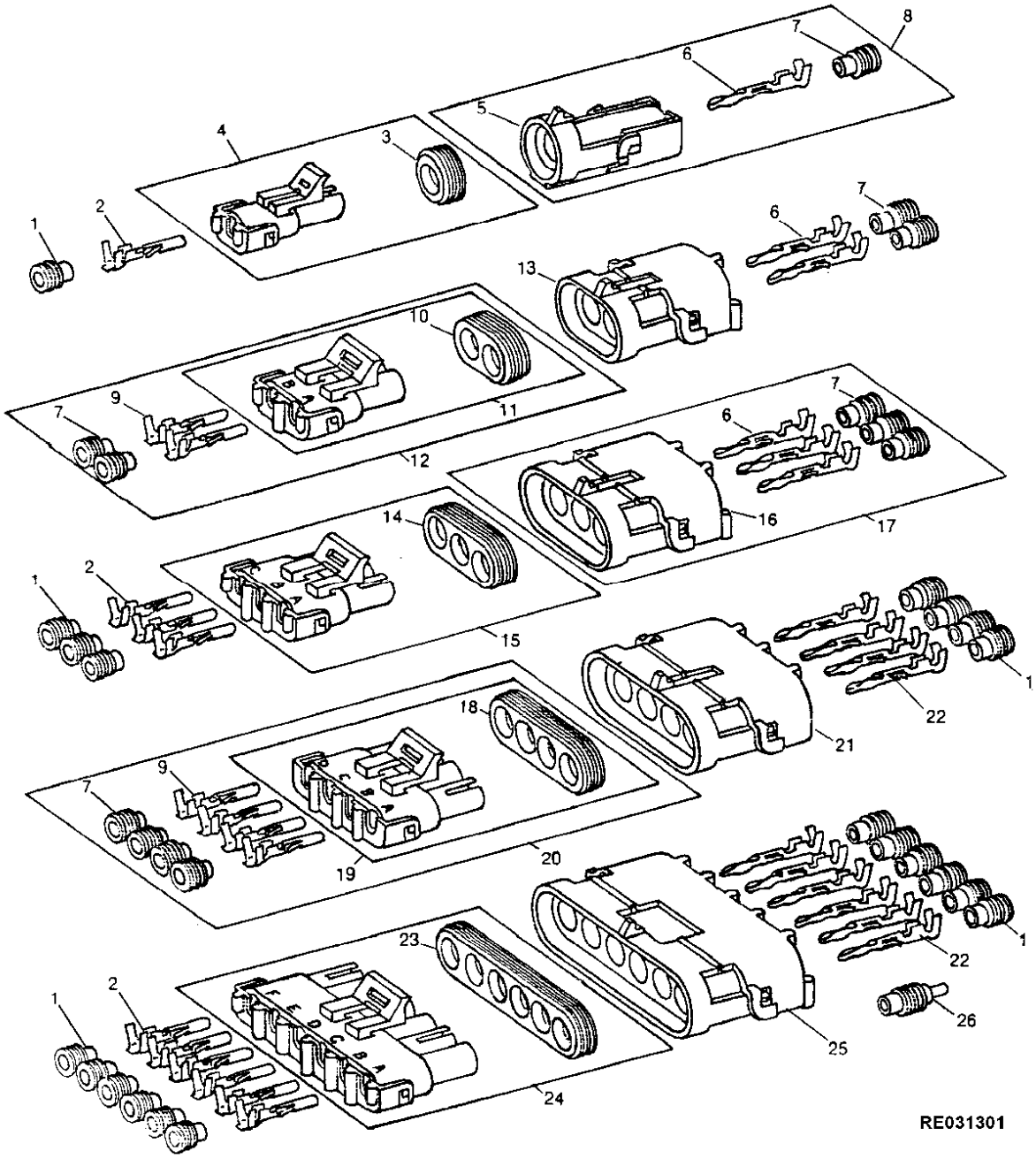

ITEM	NR.PECA	DESCRICAO	QTDE	NR. SERIE TRATOR	7715	7815	NOTAS
1	R78063	SELO DE CONECTOR ELETRICO	1		X	X	(PACKG (40)) (16 GA.)
	R78059	SELO DE CONECTOR ELETRICO	1		X	X	(PACKG (40)) (18-20 GA.)
	R78062	SELO DE CONECTOR ELETRICO	1		X	X	(PACKG (40)) (14 GA.)
2	R78057	TERMINAL CONECTOR ELETRICO	1		X	X	(PACKG (40)) (18-20 GA.) (NO. 19)
	R78060	TERMINAL CONECTOR ELETRICO	1		X	X	(PACKG (40)) (14-16 GA.) (NO. 15)
3	R78047	VEDACAO	1		X	X	(PACKG (5))
4	RE12362	CONJ MONT CONECTOR ELETRICO	1		X	X	(PACKG (3))
5	R78052	CONJ MONT CONECTOR ELETRICO	1		X	X	(PACKG (3))
6	R78061	TERMINAL CONECTOR ELETRICO	1		X	X	(PACKG (40)) (14-16 GA.) (NO. 15)
7	R78063	SELO DE CONECTOR ELETRICO	1		X	X	
8	RE12334	CONJ MONT CONECTOR ELETRICO	1		X	X	
9	R78060	TERMINAL CONECTOR ELETRICO	1		X	X	
10	R78048	ACESSORIO CONEXAO ELETRICA	1		X	X	(PACKG (5))
11	RE12363	CONJ MONT CONECTOR ELETRICO	1		X	X	(PACKG (3))
12	RE12331	CONJ MONT CONECTOR ELETRICO	1		X	X	
13	R78053	CONJ MONT CONECTOR ELETRICO	1		X	X	(PACKG (3))
14	R78049	VEDACAO	1		X	X	(PACKG (5))
15	RE12364	CONJ MONT CONECTOR ELETRICO	1		X	X	(PACKG (3))
16	R78054	CONJ MONT CONECTOR ELETRICO	1		X	X	(PACKG (3))
17	RE12332	CONJ MONT CONECTOR ELETRICO	1		X	X	
18	R78050	VEDACAO	1		X	X	(PACKG (5))
19	RE12365	CONJ MONT CONECTOR ELETRICO	1		X	X	(PACKG (2))
20	RE12333	CONJ MONT CONECTOR ELETRICO	1		X	X	
21	R78055	CONJ MONT CONECTOR ELETRICO	1		X	X	(PACKG (2))
22	R78061	TERMINAL CONECTOR ELETRICO	1		X	X	
	R78058	TERMINAL CONECTOR ELETRICO	1		X	X	(PACKG (40)) (18-20 GA.) (NO. 19)
23	R78051	VEDACAO	1		X	X	(PACKG (5))
24	RE12366	CONJ MONT CONECTOR ELETRICO	1		X	X	(PACKG (2))
25	R78056	CONJ MONT CONECTOR ELETRICO	1		X	X	(PACKG (2))
26	R78064	CONECT ELETR TOMADA CAVIDAD	1		X	X	(PACKG (40))

METRI-PACK TERMINALS AND CONNECTORS
CONECTORES E TERMINAIS METRI-PACK
TERMINALES Y CONECTORES METRI-PACK

RXP020749 -UN-

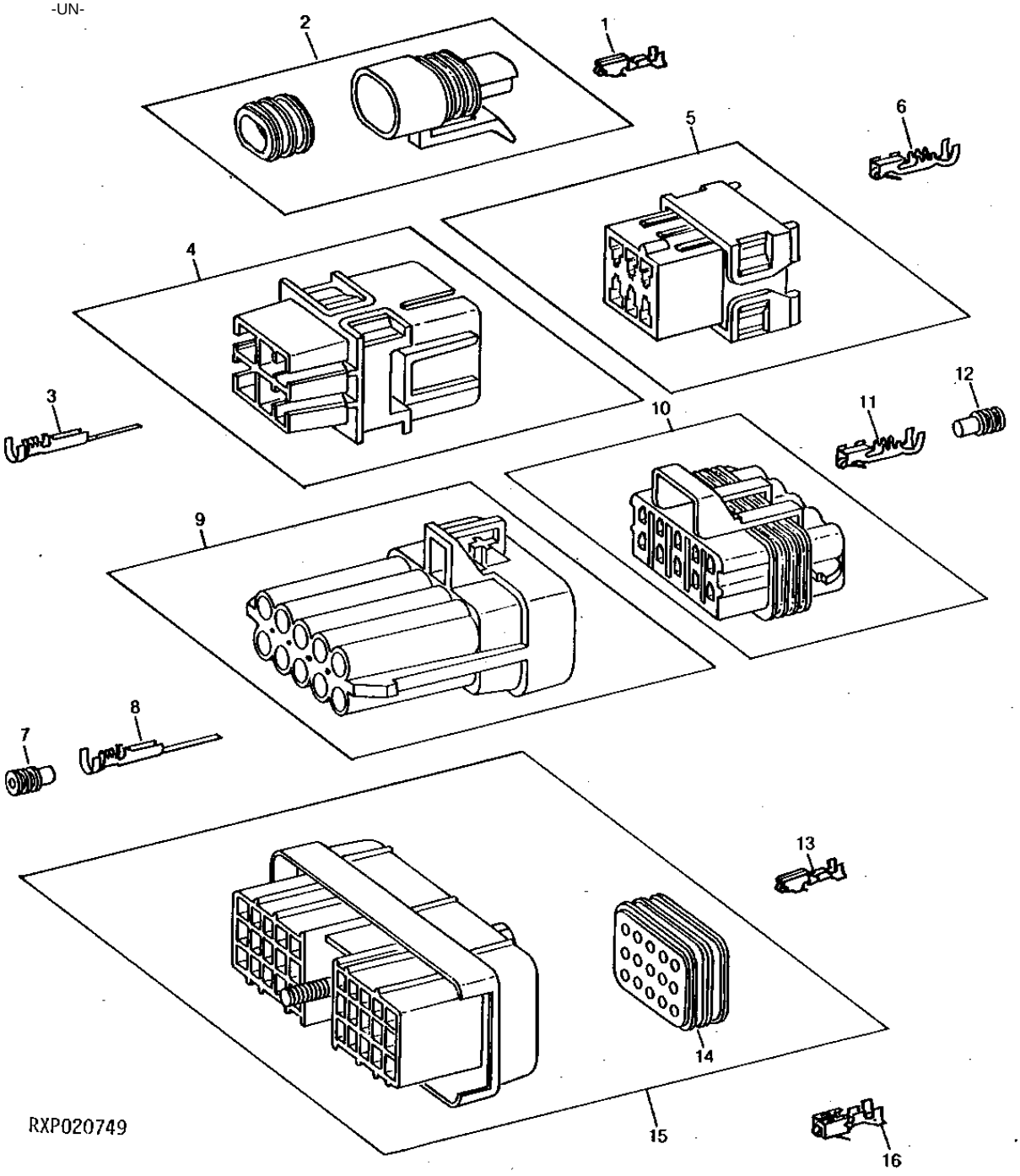

ITEM	NR.PECA	DESCRICAO	QTDE	NR. MODELO	7715	7815	NOTAS
1	R104701	TERMINAL CONECTOR ELETRICO	2		X	X	(PACKG (10)) (14-16 GA.)
2	57M7278	CONJ MONT CONECTOR ELETRICO	1		X	X	(FEMALE)
	57M7257	ALOJAM. CONECTOR ELETRICO	1		X	X	(MALE)
3	R104923	TERMINAL CONECTOR ELETRICO	6		X	X	(PACKG (10)) (14-16 GA.)
4	R104920	CONJ MONT CONECTOR ELETRICO	1		X	X	
5	R104922	CONJ MONT CONECTOR ELETRICO	1		X	X	
6	R104921	TERMINAL CONECTOR ELETRICO	6		X	X	(PACKG (10) (14-16 GA.)
7	R78063	SELO DE CONECTOR ELETRICO	10		X	X	(PACKG (40) (16 GA.)
	R104701	TERMINAL CONECTOR ELETRICO	10		X	X	
8	R104919	TERMINAL CONECTOR ELETRICO	10		X	X	(PACKG (10)) (18 GA.)
9	57M7265	ALOJAM. CONECTOR ELETRICO	1		X	X	
10	57M7262	ALOJAM. CONECTOR ELETRICO	1		X	X	
11	R104846	TERMINAL CONECTOR ELETRICO	10		X	X	(PACKG (10)) (16 GA.)
12	R78063	SELO DE CONECTOR ELETRICO	10		X	X	
13	R104701	TERMINAL CONECTOR ELETRICO	30		X	X	
14	R104700	SELO DE CONECTOR ELETRICO	2		X	X	
15	RE41949	CONJ MONT CONECTOR ELETRICO	1		X	X	
16	R104936	TERMINAL CONECTOR ELETRICO	1		X	X	(PACKG (10)) (14-16 GA.)
	R104937	TERMINAL CONECTOR ELETRICO	1		X	X	(PACKG (10)) (18 GA.)
	R104938	TERMINAL CONECTOR ELETRICO	1		X	X	(PACKG (10)) (12 GA.)

METRI-PACK TERMINALS AND CONNECTORS
CONECTORES E TERMINAIS METRI-PACK
TERMINALES Y CONECTORES METRI-PACK

RXP011000 -UN-

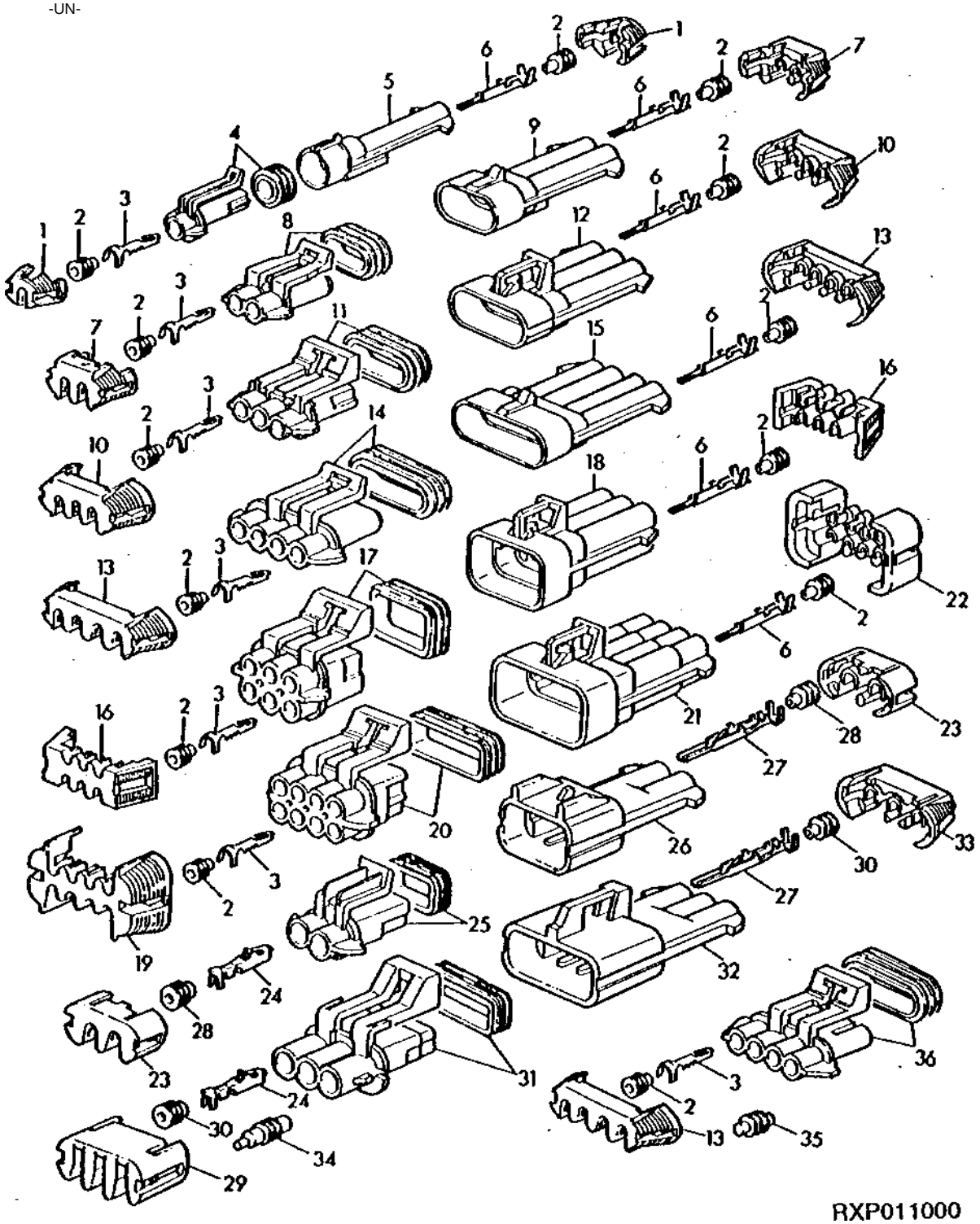

ITEM	NR.PECA	DESCRICAO	QTDE	NR. SERIE TRATOR	7715	7815	NOTAS
1	57M7315	ACESSORIO CONEXAO ELETRICA	AR		X	X	
2	57M7258	SELO DE CONECTOR ELETRICO	AR		X	X	
3	R104846	TERMINAL CONECTOR ELETRICO	AR		X	X	(16 GA.)
4	57M7266	CONJ MONT CONECTOR ELETRICO	AR		X	X	
5	57M7267	ALOJAM. CONECTOR ELETRICO	AR		X	X	
6	R104919	TERMINAL CONECTOR ELETRICO	AR		X	X	(18 GA.)
7	57M7316	DISP FECHAMENTO CONEC ELETR	AR		X	X	
8	57M7254	CONJ MONT CONECTOR ELETRICO	AR		X	X	
	57M7328	ALOJAM. CONECTOR ELETRICO	AR		X	X	
9	57M7256	CONJ MONT CONECTOR ELETRICO	AR		X	X	
10	57M7317	ACESSORIO CONEXAO ELETRICA	AR		X	X	
11	57M7255	TERMINAL CONECTOR ELETRICO	AR		X	X	
12	57M7257	ALOJAM. CONECTOR ELETRICO	AR		X	X	
13	57M7318	ACESSORIO CONEXAO ELETRICA	AR		X	X	
14	57M7247	ALOJAM. CONECTOR ELETRICO	AR		X	X	
15	57M7244	TERMINAL CONECTOR ELETRICO	AR		X	X	
16	57M7291	CONJ MONT CONECTOR ELETRICO	AR		X	X	
17	57M7260	ALOJAM. CONECTOR ELETRICO	AR		X	X	
18	57M7263	ALOJAM. CONECTOR ELETRICO	AR		X	X	
19	57M7296	ACESSORIO CONEXAO ELETRICA	AR		X	X	
20	57M7261	ALOJAM. CONECTOR ELETRICO	AR		X	X	
21	57M7264	ALOJAM. CONECTOR ELETRICO	AR		X	X	
22	57M7283	DISP FECHAMENTO CONEC ELETR	AR		X	X	
23	57M7306	DISP FECHAMENTO CONEC ELETR	AR		X	X	
24	57M7298	TERMINAL CONECTOR ELETRICO	AR		X	X	(14-16 GA)
	57M7299	TERMINAL CONECTOR ELETRICO	AR		X	X	(12 GA.)
25	57M7309	ALOJAM. CONECTOR ELETRICO	AR		X	X	
26	57M7304	CONJ MONT CONECTOR ELETRICO	AR		X	X	
27	57M7286	TERMINAL CONECTOR ELETRICO	AR		X	X	(12 GA.)
	57M7277	TERMINAL CONECTOR ELETRICO	AR		X	X	(14-16 GA.)
28	R78063	SELO DE CONECTOR ELETRICO	AR		X	X	
29	57M7274	ACESSORIO CONEXAO ELETRICA	AR		X	X	
30	R78059	SELO DE CONECTOR ELETRICO	AR		X	X	
31	57M7280	CONJ MONT CONECTOR ELETRICO	AR		X	X	
32	57M7305	CONJ MONT CONECTOR ELETRICO	AR		X	X	
33	57M7307	CONJ MONT CONECTOR ELETRICO	AR		X	X	
34	R78064	CONECT ELETR TOMADA CAVIDAD	AR		X	X	
35	57M7259	CONECT ELETR TOMADA CAVIDAD	AR		X	X	
36	57M7364	ALOJAM. CONECTOR ELETRICO	AR		X	X	

ELECTRICAL CONNECTORS AND TERMINALS
CONECTORES ELETRICOS E TERMINAIS
CONECTORES Y TERMINALES ELECTRICOS

RXP8696 -UN-

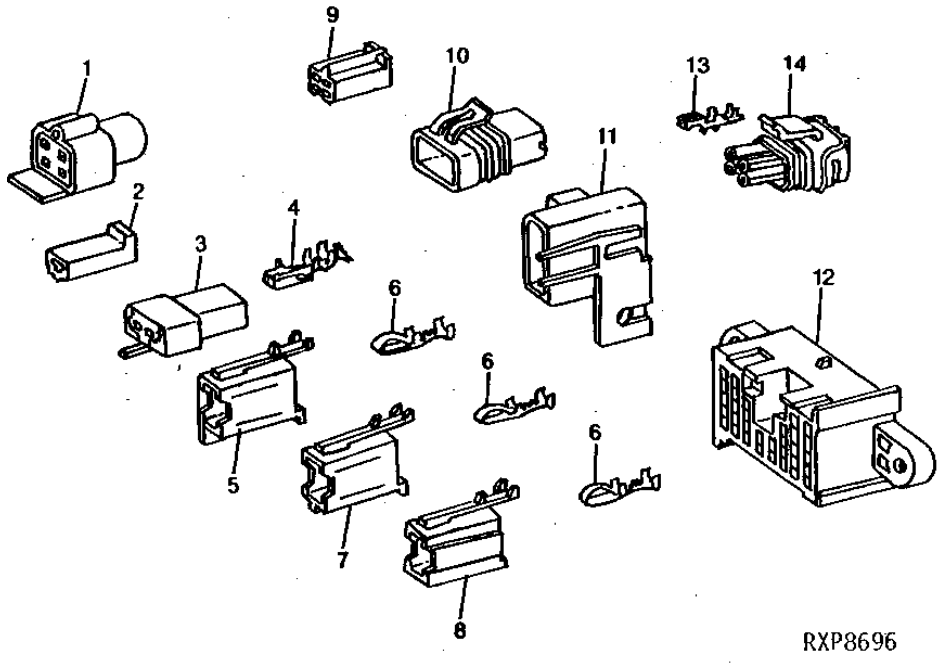

ITEM	NR.PECA	DESCRICAO	QTDE	NR. SERIE TRATOR	7715	7815	NOTAS
1	T24166	CONJ MONT CONECTOR ELETRICO	1		X	X	(PACKG (10))
2	R104926	CONJ MONT CONECTOR ELETRICO	1		X	X	(PACKG (10))
3	R104927	CONJ MONT CONECTOR ELETRICO	1		X	X	(PACKG (10))
4	R104928	TERMINAL CONECTOR ELETRICO	AR		X	X	(PACKG (10)) (14-16 GA.)
5	R104929	CONJ MONT CONECTOR ELETRICO	1		X	X	(PACKG (10))
6	R104932	TERMINAL CONECTOR ELETRICO	AR		X	X	(PACKG (10)) (18-20 GA.)
7	R104930	CONJ MONT CONECTOR ELETRICO	1		X	X	(PACKG (10))
8	R104931	CONJ MONT CONECTOR ELETRICO	1		X	X	(PACKG (10))
9	T24167	CONJ MONT CONECTOR ELETRICO	1		X	X	(ORD W/ R65595 OR U4662)
10	R104570	CONJ MONT CONECTOR ELETRICO	1		X	X	
11	R104572	TAMPA	1		X	X	
12	R104934	CONJ MONT CONECTOR ELETRICO	1		X	X	
13	R104571	TERMINAL CONECTOR ELETRICO	1		X	X	(PACKG (10)) (12 GA.)
	R104933	TERMINAL CONECTOR ELETRICO	1		X	X	(PACKG (10)) (14-16 GA.)
14	RE42193	CONJ MONT CONECTOR ELETRICO	1		X	X	

ELECTRICAL CONNECTORS
CONECTORES ELETRICOS
CONECTORES ELECTRICOS

RE032189 -UN-

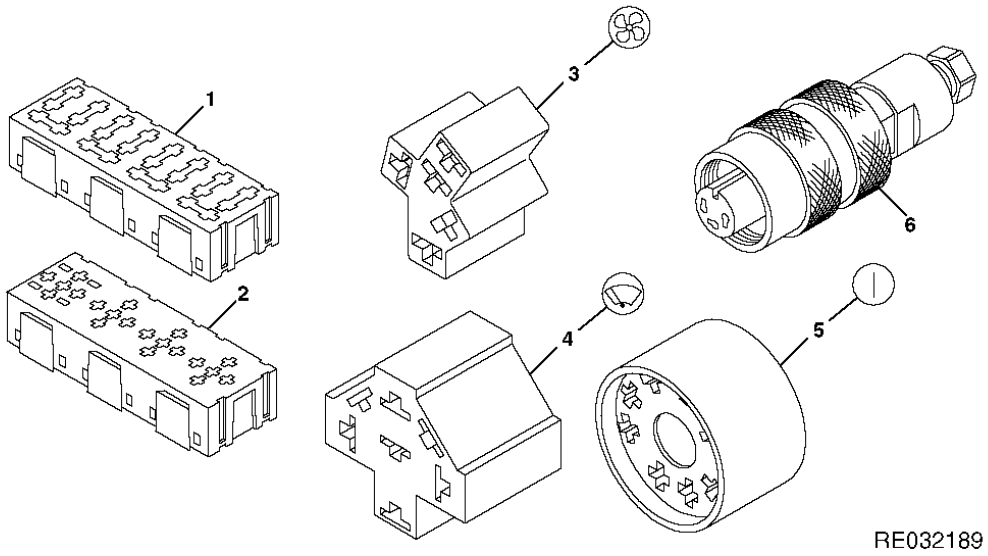

ITEM	NR.PECA	DESCRICAO	QTDE	NR. SERIE CABINE	7 7 7 8 1 1 5 5	NOTAS
1	RE43737	ACESSORIO CONEXAO ELETRICA	3		X X	(A)
2	RE49724	ACESSORIO CONEXAO ELETRICA	6		X X	(B)
3	RE46734	CONJ MONT CONECTOR ELETRICO	1		X X	
4	RE46735	CONJ MONT CONECTOR ELETRICO	1		X X	
5	RE46736	CONJ MONT CONECTOR ELETRICO	1		X X	
6	RE29584	CONJ MONT CONECTOR ELETRICO	1		X X	

(A)FUSE
FUSIVEL
FUSIBLE

(B)RELAY
RELE
RELES

TERMINAL REPAIR KIT
KIT DE REPAROS DE TERMINAIS
JUECO DE REPARACION DE TERMINAL

RXP8713 -UN-

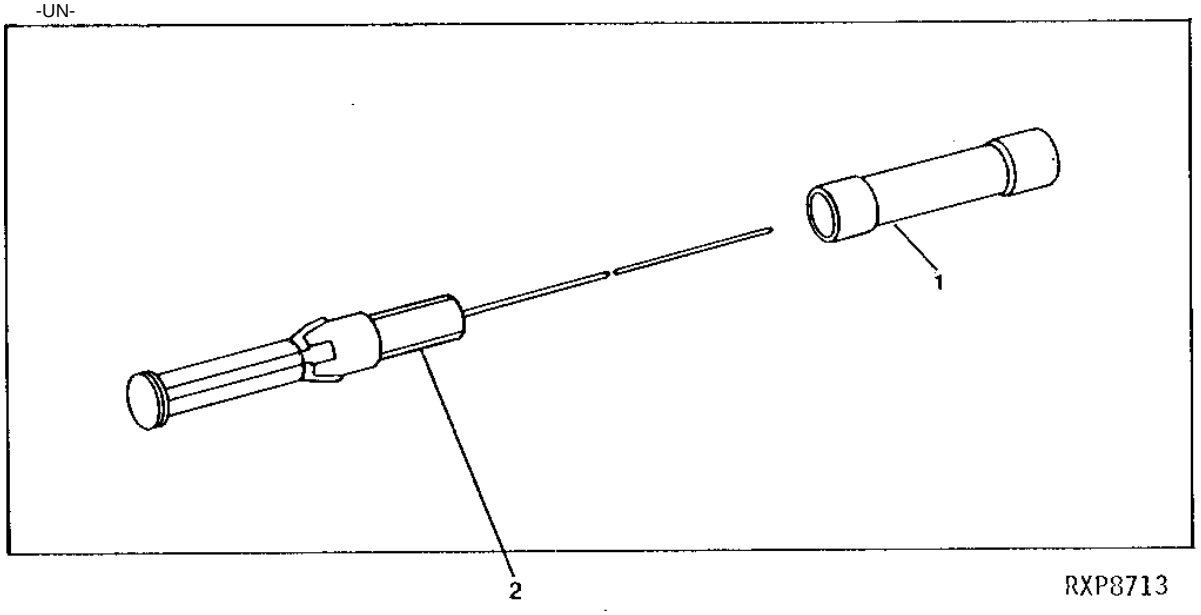

ITEM	NR.PECA	DESCRICAO	QTDE	NR. SERIE TRATOR	7 7 7 8 1 1 5 5	NOTAS
1	R32027	TERMINAL CONECTOR ELETRICO	1		X X	
2	RE42113	FIO	1		X X	

CONDUIT
CONDUITE
VAINA

RXP010999 -UN-

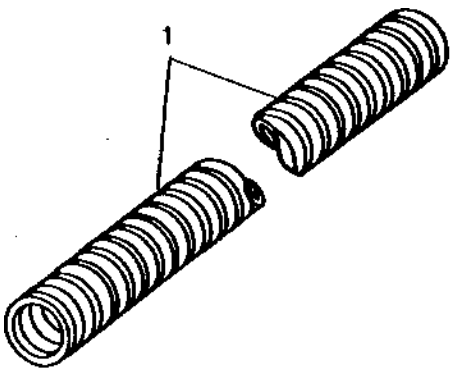

RXP010999

ITEM	NR.PECA	DESCRICAO	QTDE	NR. SERIE TRATOR	7 7 7 8 1 1 5 5	NOTAS
1	R93219	CONDUTO	1		X X	(CORTAR DE TY26184) 6.3 X 3048MM
	R93220	CONDUTO	1		X X	(CORTAR DE TY26186) 10.4 X 3048MM
	R93221	CONDUTO	1		X X	(CORTAR DE TY26189) 15.9 X 3048MM
	R93222	CONDUTO	1		X X	(CORTAR DE TY26191) 25.4 X 3048MM

MEMORANDA
MEMORANDA
MEMORANDA

SECTIONAL INDEX
INDICE DE GRUPO
INDICE DE GRUPOS

1-	2
2-	4
12-	6
11-	8
5-	10
6-	12
10-	14
9-	16
7-	18
8-	20
17-	22
18-	23
13-	24
14-	26
15-	28
26-	30
16-	32
23-	34
20-	36
19-	38
21-	40
22-	41
25-	42
24-	44
4-	45

PUBM0798 -UN-

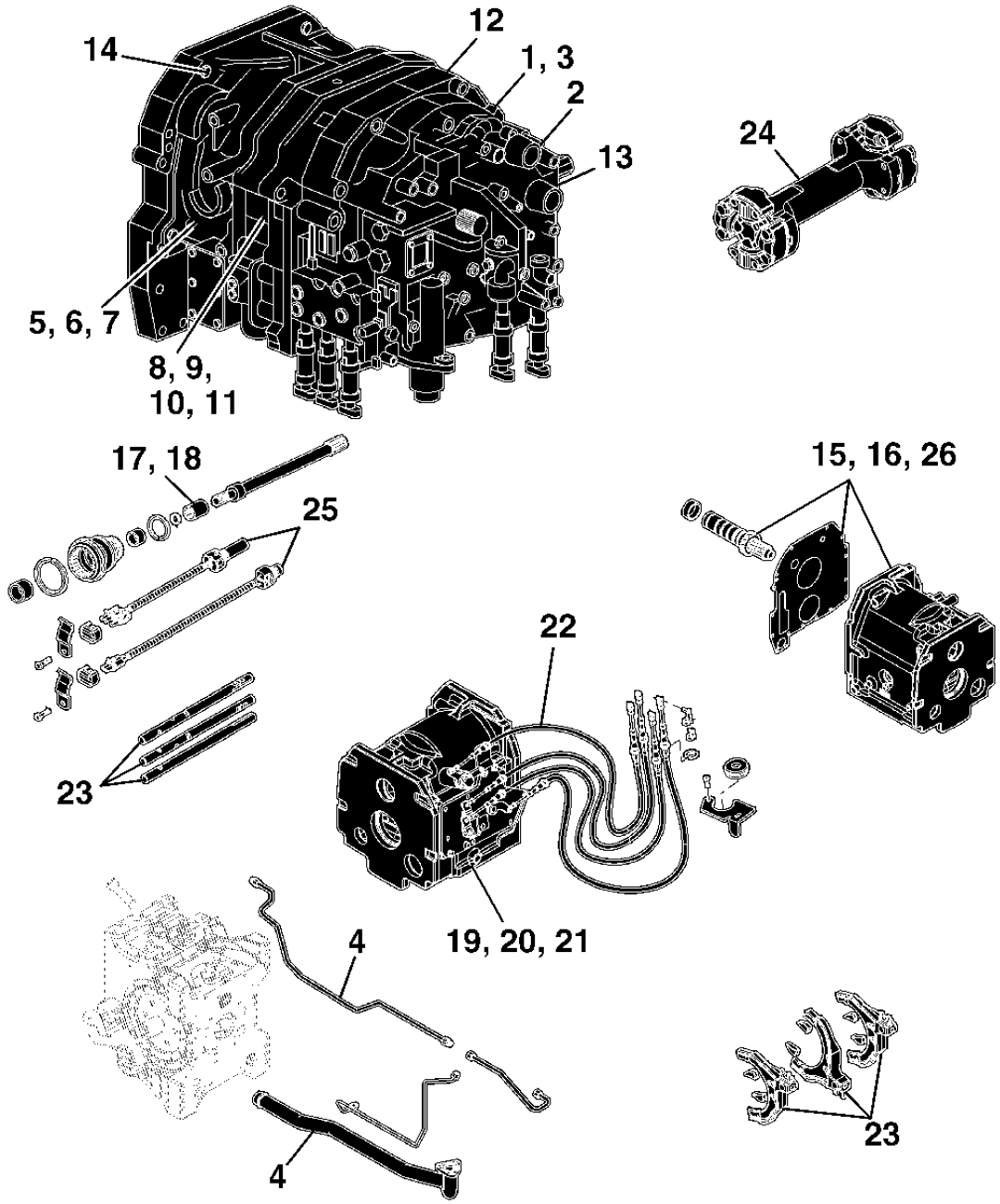

PUBM0798

PUMP DRIVE COVER (-27003)
TAMPA DO ACIONAMENTO DA BOMBA
CUBIERTA DE MANDO DE BOMBA

RXA0092370 -UN-

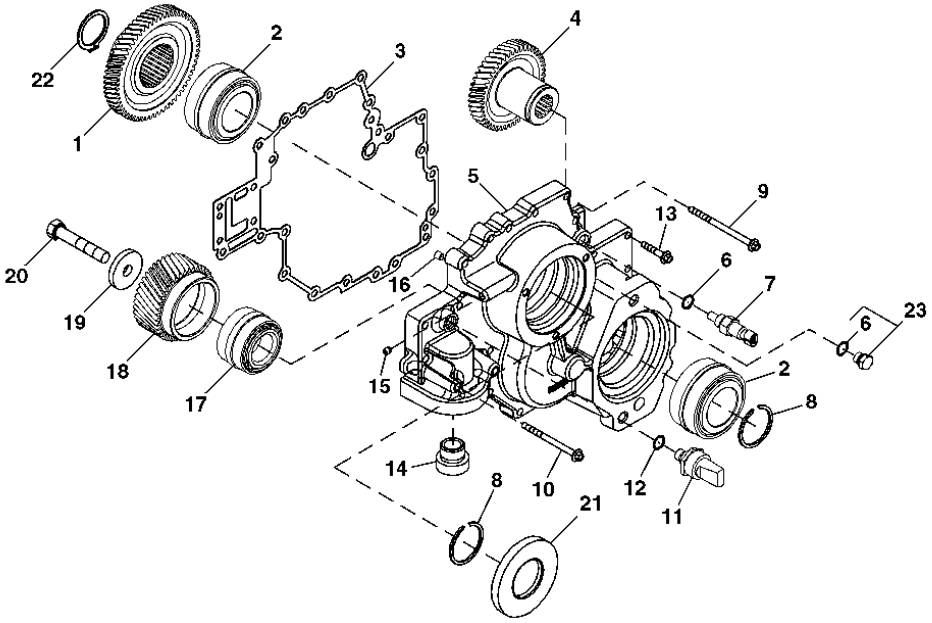

RXA0092370

ITEM	NR.PECA	DESCRICAO	QTDE	NR. SERIE TRANSMISSAO	7715	7815	NOTAS
1	R184446	ENGRENAGEM HELICOIDAL	1		X	X	
2	RE190861	ROLAMENTO	2		X	X	
3	R183305	JUNTA	1		X	X	
4	R183304	ENGRENAGEM HELICOIDAL	1		X	X	HS 10.9
5	RE241885	CAPA	1		X	X	(INCLUI R232191, AT107509 E T71307)
6	51M7041	ANEL O	1		X	X	
7	RE52722	TEMPERATURA DO SENSOR	1		X	X	
8	R48747	ANEL DE PRESSAO	2		X	X	2.08 MM (.082")
	R48749	ANEL DE PRESSAO	AR		X	X	2.24 MM (.088")
	R48750	ANEL DE PRESSAO	AR		X	X	2.31 MM (.091")
	R96515	ANEL DE PRESSAO	AR		X	X	2.45 MM (.096")
	R96517	ANEL DE PRESSAO	AR		X	X	2.63 MM (.104")
	T15258	ANEL DE PRESSAO	AR		X	X	1.57 MM (.062")
	T27432	ANEL DE PRESSAO	AR		X	X	2.74 MM (.108")
	A2597R	ANEL DE PRESSAO	AR		X	X	2.90 MM (.114")
	40M7339	ANEL DE PRESSAO	AR		X	X	1.50 MM (.059")
9	R189128	PARAFUSO	14		X	X	
10	R109066	PARAFUSO	3		X	X	
11	RE212878	INTERRUP. DE PRESSAO	1		X	X	
12	51M7040	ANEL O	1		X	X	
13	R189126	PARAFUSO	8		X	X	
14	R232191	CONEXAO	1		X	X	
15	AT107509	PLUGUE	1		X	X	
16	T71307	ORIFICIO	1		X	X	
17	RE213150	ROLAMENTO	1		X	X	
18	R196921	ENGRENAGEM HELICOIDAL	1		X	X	
19	T20217	ARRUELA	1		X	X	
20	R132865	PARAF. AUTO-FRENANTE	1		X	X	M12 X 70
21	RE183307	VEDACAO	1		X	X	
22	R40712	ANEL DE PRESSAO	1		X	X	
23	RE46684	TAMPAO	1		X	X	

PUMP DRIVE COVER
TAMPA DO ACIONAMENTO DA BOMBA
CUBIERTA DE MANDO DE BOMBA

RXA0092370 -UN-

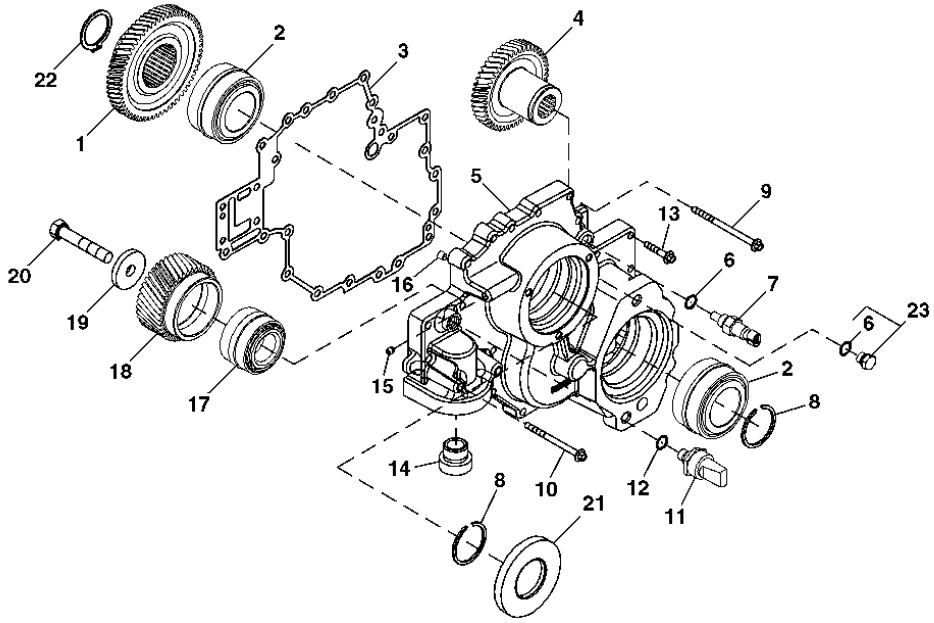

RXA0092370

ITEM	NR.PECA	DESCRICAO	QTDE	NR. SERIE TRANSMISSAO	7715	7815	NOTAS
1	R259897	ENGRENAGEM	1		X	X	
2	RE190861	ROLAMENTO	1		X	X	
3	R183305	JUNTA	1		X	X	
4	R259899	ENGRENAGEM	1		X	X	
5	RE262636	CAPA	1		X	X	(INCLUI R232191, AT107509 E T71307)
6	51M7041	ANEL O	1		X	X	11.300 X 2.200 MM
7	RE65836	SENSOR TEMP. AGUA	1		X	X	
8	R48747	ANEL DE PRESSAO	2		X	X	2.08 MM (.082")
	R48749	ANEL DE PRESSAO	AR		X	X	2.24 MM (.088")
	R48750	ANEL DE PRESSAO	AR		X	X	2.31 MM (.091")
	R96515	ANEL DE PRESSAO	AR		X	X	2.45 MM (.096")
	R96517	ANEL DE PRESSAO	AR		X	X	2.63 MM (.104")
	T15258	ANEL DE PRESSAO	AR		X	X	1.57 MM (.062")
	T27432	ANEL DE PRESSAO	AR		X	X	2.74 MM (.108")
	A2597R	ANEL DE PRESSAO	AR		X	X	2.90 MM (.114")
9	R189128	PARAFUSO	AR		X	X	
10	R109066	PARAFUSO	3		X	X	M6 X 80
11	RE212878	INTERRUP. DE PRESSAO	1		X	X	
12	51M7040	ANEL O	1		X	X	9.300 X 2.200 MM
13	57M7040	TERMINAL CONECTOR ELETRICO	1		X	X	
14	R232191	CONEXAO	1		X	X	
15	AT107509	PLUGUE	1		X	X	
16	T71307	ORIFICIO	1		X	X	
17	RE230713	ROLAMENTO	1		X	X	
18	R259898	ENGRENAGEM	1		X	X	
19	T20217	ARRUELA	1		X	X	0.510" X 1.730" X 1/4"
20	R259305	PARAFUSO	1		X	X	M12 X 80
21	RE183307	VEDACAO	1		X	X	
22	R40712	ANEL DE PRESSAO	1		X	X	
23	RE46684	TAMPAO	1		X	X	

TRANSMISSION CONTROL VALVE HOUSING AND VALVES
ALOJAMENTO DA VALVULA DE CONTROLE DA TRANSMISSAO E VALVULAS
VALVULAS Y CARCASA DE VALVULA DE CONTROL DE TRANSMISION

RXA0093403 -UN-

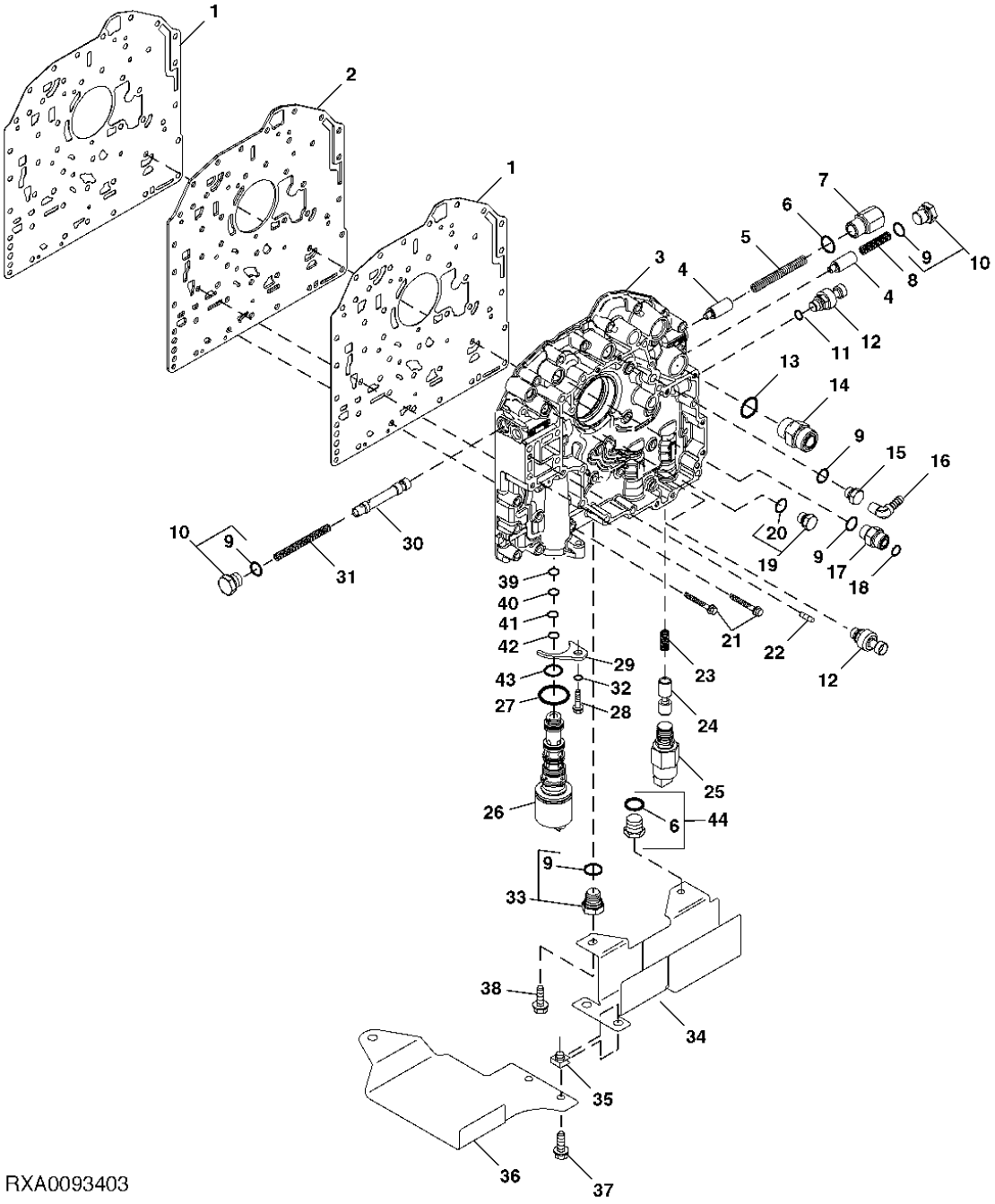

ESTA RELACAO CONTINUA

ITEM	NR.PECA	DESCRICAO	QTDE	NR. SERIE TRANSMISSAO	7715	7815	NOTAS
1	R185106	JUNTA	2		X	X	
2	R185108	PLACA	1		X	X	
3	R197473	CARCACA	1		X	X	
4	R95081	VALVULA	2		X	X	
5	R95084	MOLA	1		X	X	
6	51M7045	ANEL O	2		X	X	
7	R95082	TAMPAO	1		X	X	
8	R116040	MOLA	1		X	X	
9	51M7043	ANEL O	1		X	X	
10	RE46685	TAMPAO	2		X	X	
11	51M7040	ANEL O	1		X	X	
12	RE217077	SENSOR PRES. OLEO TRANSM.	2		X	X	
13	51M7047	ANEL O	2		X	X	
14	38H5005	ADAPTADOR	2		X	X	
15	R113419	ADAPTADOR	1		X	X	
16	R112945	CONEXAO EM ANGULO	1		X	X	
17	R120818	ADAPTADOR	1		X	X	M10X75
18	T77857	ANEL O	1		X	X	
19	RE46684	TAMPAO	1		X	X	
20	51M7041	ANEL O	1		X	X	
21	R109067	PARAFUSO	32		X	X	
22	R38295	AGULHA DE ROLAMENTO	2		X	X	
23	R163423	MOLA DE COMPRESSAO	2		X	X	
24	R163424	CARRETEL DE VALVULA	2		X	X	
25	RE183407	VALVULA SOLENOIDE	2		X	X	
26	RE177539	VALVULA	1		X	X	
27	U41966	ANEL O	1		X	X	
28	R112296	PARAFUSO	1		X	X	
29	R95045	BRACADEIRA	1		X	X	
30	R95076	VALVULA	1		X	X	
31	R95077	MOLA	1		X	X	
32	24H1864	ARRUELA	1		X	X	
33	RE238616	TAMPAO DE DRENO	1		X	X	
34	R224824	REVESTIMENTO, BLINDAGEM	1		X	X	
35	M84971	PORCA	1		X	X	
36	R240443	REVESTIMENTO, BLINDAGEM	1		X	X	
37	19M7865	PARAFUSO	2		X	X	M8 X 16
38	19M7864	PARAFUSO	3		X	X	M8 X 12
39	R151701	ANEL O	1		X	X	
40	R27928	ANEL O	1		X	X	(PEDIR R62070)
41	R62070	ANEL	1		X	X	
42	U11326	ANEL O	1		X	X	
43	R106663	ANEL O	1		X	X	
44	RE221609	TAMPAO DE DRENO	1		X	X	

TRANSMISSION FRONT COVER
TAMPA DIANTEIRA DA TRANSMISSAO
CUBIERTA DELANTERA DE LA TRANSMISION

PUBM0506 -UN-

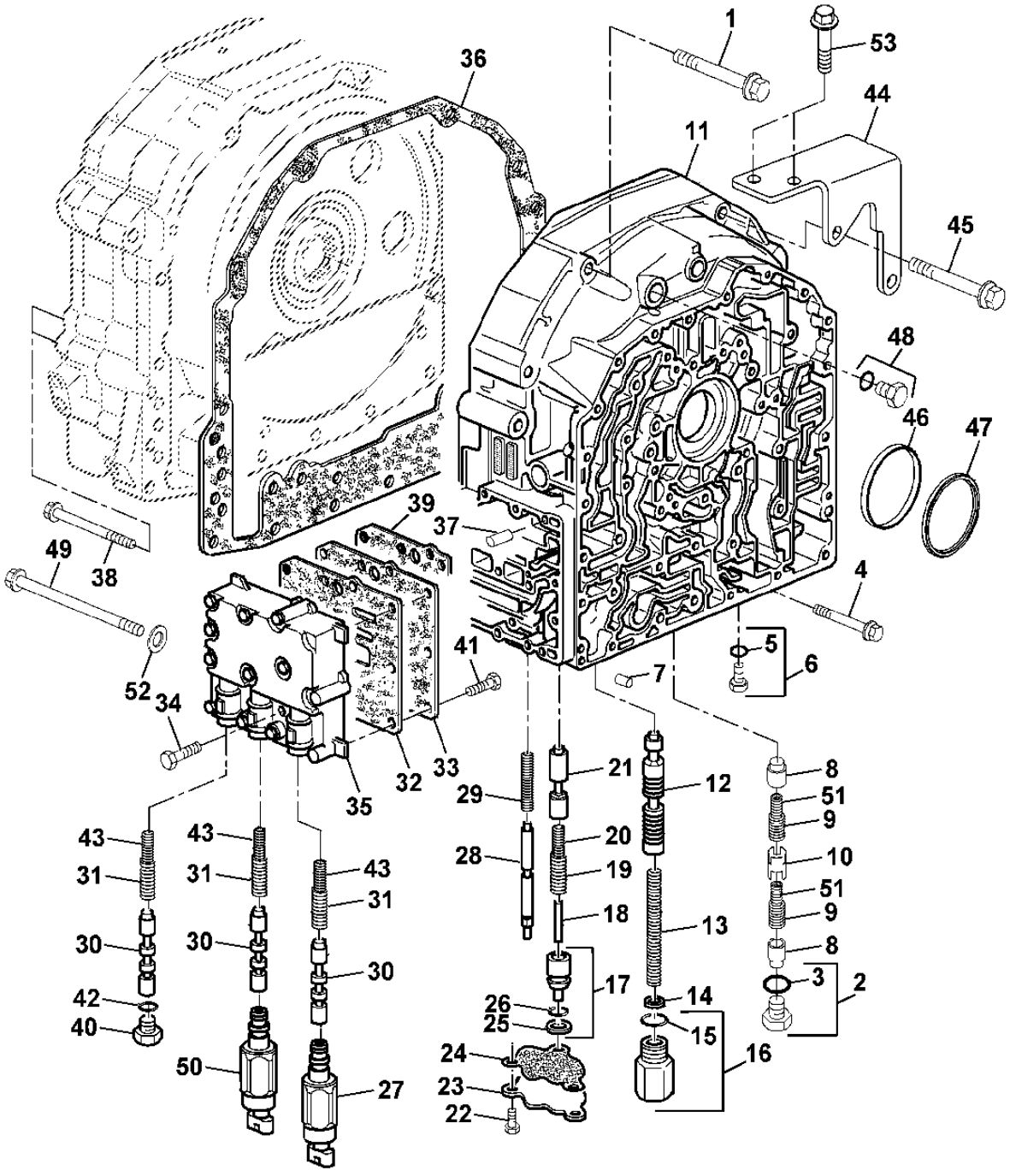

PUBM0506

ITEM	NR.PECA	DESCRICAO	QTDE	NR. SERIE TRANSMISSAO	7715	7815	NOTAS
1	R112063	PARAFUSO	3		X	X	
2	RE46685	TAMPAO	1		X	X	
3	51M7043	ANEL O	2		X	X	
4	R115141	PARAFUSO	8		X	X	
5	51M7041	ANEL O	AR		X	X	
6	RE46684	TAMPAO	AR		X	X	
7	R38295	AGULHA DE ROLAMENTO	2		X	X	
8	R241994	VALVULA DE CARRETEL	2		X	X	
9	R276022	MOLA DE COMPRESSAO	2	-270003	X	X	(SUBSTITUICAO PARA R265074)
	R249707	MOLA DE COMPRESSAO	2	270004-	X	X	
10	R273498	VALVULA DE CARRETEL	1		X	X	(SUBSTITUICAO PARA R241995)
11	R184046	CAPA	1		X	X	
12	R120947	VALVULA	1		X	X	
13	R95059	MOLA	1	-270003	X	X	
	R225653	MOLA	1	270004-	X	X	
14	R86638	CALCO	4		X	X	
15	51M7045	ANEL O	1		X	X	
16	RE180029	TAMPAO	1		X	X	
17	R176199	PISTAO	1		X	X	
18	R110257	PINO	1		X	X	
19	R244609	MOLA DE COMPRESSAO	1		X	X	
20	R95216	MOLA DE COMPRESSAO	1		X	X	
21	R252208	VALVULA DE CARRETEL	1		X	X	
22	19M7862	PARAFUSO	3		X	X	M6 X 20
23	R171412	CAPA	1		X	X	
24	R171413	JUNTA	1		X	X	
25	R112976	VEDACAO	1		X	X	
26	P48347	ANEL O	1		X	X	
27	RE183407	VALVULA SOLENOIDE	1		X	X	
28	R176198	VALVULA	1		X	X	
29	R54174	MOLA	1		X	X	
30	R212401	CARRETEL	3		X	X	
31	R194659	MOLA DE COMPRESSAO	3		X	X	
32	R213484	JUNTA	1		X	X	
33	R213348	PLACA	1		X	X	(PEDIR TAMBEM R213484 E R213485)
34	R186727	PARAFUSO	11		X	X	
35	R240426	CARCACA	1		X	X	
36	R202640	JUNTA	1		X	X	
37	34M7126	PINO ELASTICO	2		X	X	
38	19M7958	PARAFUSO	2		X	X	M10 X 150
39	R213485	JUNTA	1		X	X	
40	R214778	PLUGUE	1		X	X	
41	R153675	PARAFUSO	3		X	X	HS 10.9
42	T57247	ANEL O	1		X	X	
43	R194658	MOLA DE COMPRESSAO	3		X	X	
44	R240098	APOIO	1		X	X	
45	19M7811	PARAFUSO	2		X	X	M10 X 90
46	RE188273	VEDACAO	1		X	X	
47	R191122	LUVA	1		X	X	
48	38H5003	ADAPTADOR	1		X	X	
49	R104714	PARAFUSO	1		X	X	
50	RE183369	VALVULA SOLENOIDE	1		X	X	
51	R273530	MOLA DE COMPRESSAO	1	270004-	X	X	
52	24M7028	ARRUELA	2		X	X	
53	19M7865	PARAFUSO	2		X	X	M8 X 16

TRANSMISSION OIL PUMP
BOMBA DA OLEO DA TRANSMISSAO
BOMBA DE ACEITE DE LA TRANSMISION

RXA0068866 -UN-

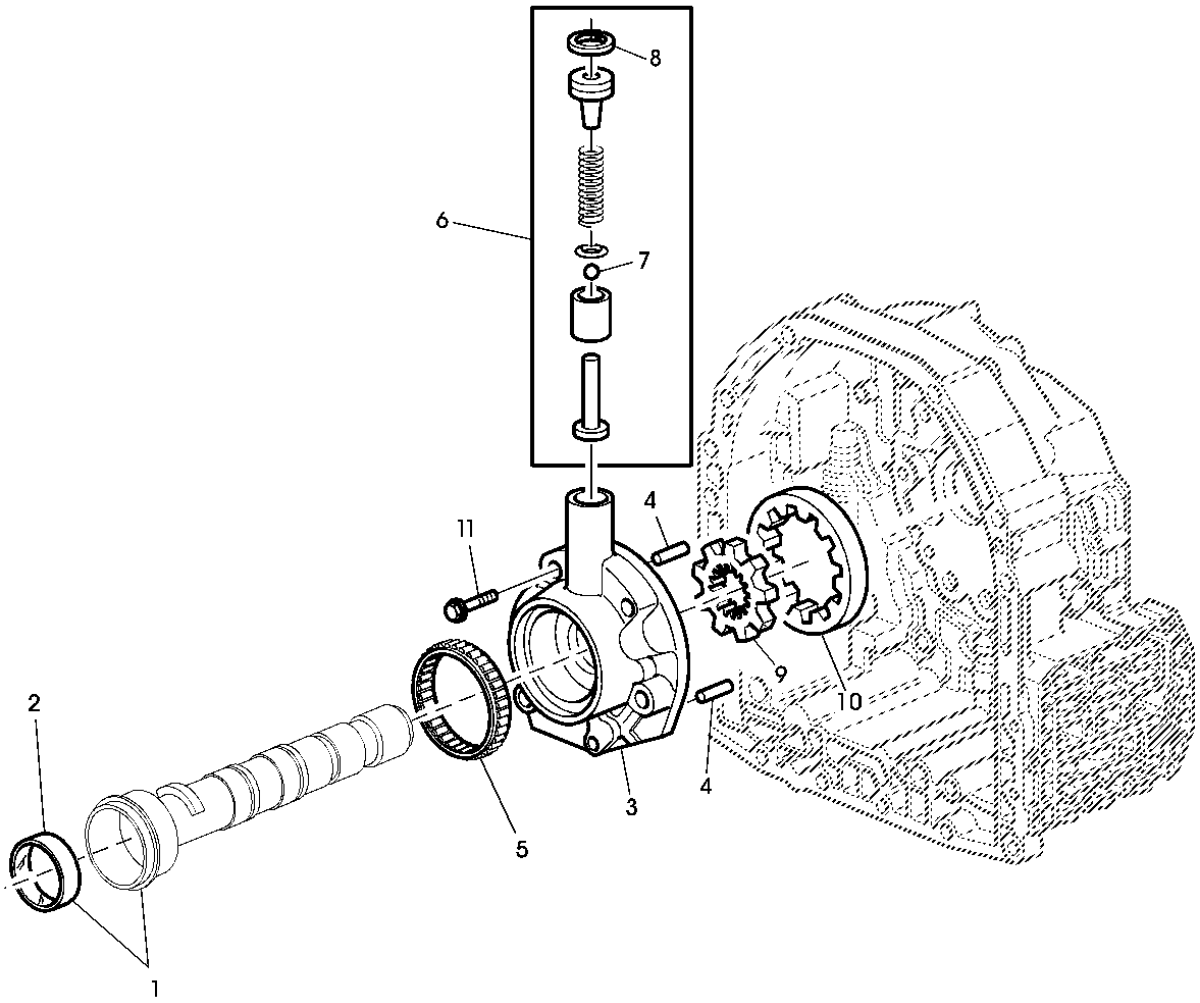

RXA0068866

ITEM	NR.PECA	DESCRICAO	QTDE	NR. SERIE TRANSMISSAO	7715	7815	NOTAS
1	RE266226	EIXO DE ACIONAMENTO	1		X	X	
2	R214121	BUCHA	1		X	X	
3	R109001	CARCACA	1		X	X	
4	R30587	PINO DE CENTRAGEM	2		X	X	
5	JD10269	CILAMENTO ROLO CILINDRICO	1		X	X	
6	RE47291	KIT	1		X	X	
7	R79639	ESFERA	1		X	X	
8	40M7256	ANEL DE PRESSAO	1		X	X	
9	R108926	ENGRENAGEM	1		X	X	TK=19,5MM (25/32") (ORD W/ R108928)
10	R108928	ENGRENAGEM	1		X	X	TK=19,5MM (25/32") (ORD W/ R108926)
11	R106825	PARAFUSO	6		X	X	

TRACTION CLUTCH / HOUSING PLANETARY BRAKE
EMBREAGEM / ALOJAMENTO DA TRACAO FREIO PLANETARIO
EMBRAGUE DE TRACCION / CAJA DEL FRENO DE RETROCESO

RXA0093404 -UN-

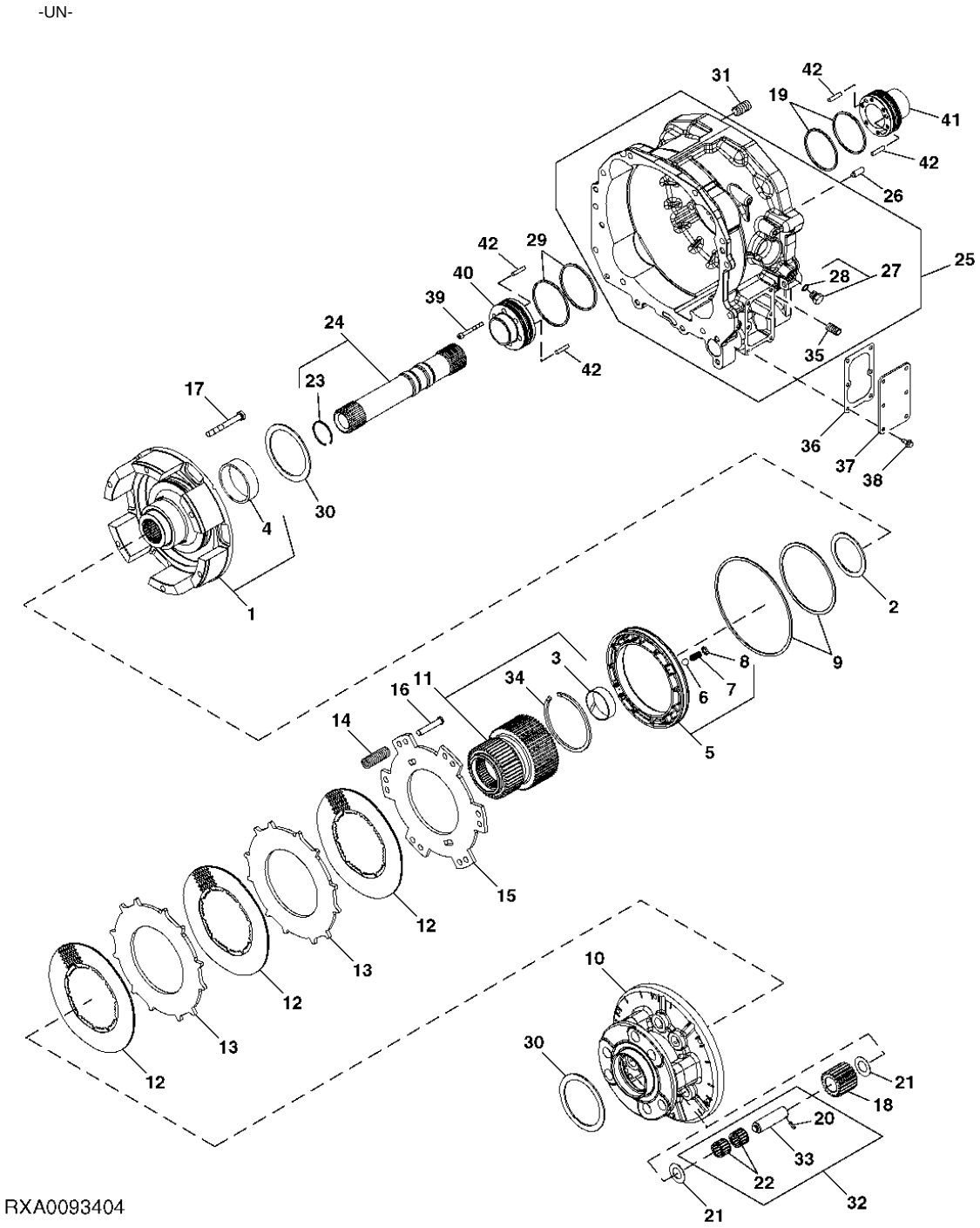

ESTA RELACAO CONTINUA

ITEM	NR.PECA	DESCRICAO	QTDE	NR. SERIE TRANSMISSAO	7715	7815	NOTAS
1	RE243077	TAMBOR	1		X	X	
2	R219747	ARRUELA DE ENCOSTO	1		X	X	
3	R219255	BUCHA	1		X	X	
4	R104655	BUCHA	1		X	X	
5	RE56033	PISTAO	1		X	X	
6	400R	ESFERA	2		X	X	
7	R79018	MOLA DE COMPRESSAO	2		X	X	
8	R87395	MOLA PRATO	2		X	X	
9	RE47305	KIT	1		X	X	
10	R171008	PORTA-PLANETARIOS	1	-270003	X	X	
	R227718	PORTA-PLANETARIOS	1	270004-	X	X	
11	RE219260	CUBO	1		X	X	
12	RE35512	DISCO DO FREIO	5		X	X	
13	R96805	PLATO DA EMBREAGEM	4		X	X	
14	R95370	MOLA DE COMPRESSAO	12	-270003	X	X	
	R248052	MOLA DE COMPRESSAO	12	270004-	X	X	
15	R96806	PLATO DA EMBREAGEM	1		X	X	
16	R104734	PINO	12		X	X	
17	19M8197	PARAFUSO SEXT.	6		X	X	M10 X 85, M10X75
18	R171011	PLANETARIO	6	-270003	X	X	
	R227731	PLANETARIO	6	270004-	X	X	
19	R39322	ANEL	2		X	X	
20	RE34603	PINO ELASTICO	6		X	X	
21	AR253241	ARRUELA DE ENCOSTO	12	-270003	X	X	
	AR253251	ARRUELA DE ENCOSTO	12	270004-	X	X	
22	RE56404	ROLAMENTO DE AGULHAS	12	-270003	X	X	
	RE228488	ROLAMENTO	12	270004-	X	X	
23	R107206	ANEL DE PRESSAO	1		X	X	
24	R220028	EIXO	1		X	X	
25	RE251672	CARCACA	1		X	X	
26	44M7070	PINO DE CENTRAGEM	2		X	X	
27	RE46684	TAMPAO	1		X	X	
28	51M7041	ANEL O	1		X	X	
29	R33167	ANEL	2		X	X	
30	R87210	ARRUELA DE ENCOSTO	1		X	X	
31	RE261756	ASSENTO DE VALVULA	2		X	X	
32	RE47271	KIT	6		X	X	
33	R227799	EIXO COM PINHAO	6	270004-	X	X	
34	R113671	ANEL DE PRESSAO	1		X	X	
35	R121580	TAMPAO	2		X	X	
36	R158505	JUNTA	1		X	X	
37	R156647	PLACA	1		X	X	
38	R153675	PARAFUSO	6		X	X	
39	R247895	PARAFUSO ALLEN	6		X	X	
40	R251675	LUVA	1		X	X	
41	R251678	LUVA	1		X	X	
42	R38295	AGULHA DE ROLAMENTO	4		X	X	

REVERSE BRAKE HOUSING
ALOJAMENTO DO FREIO DE REVERSAO
INVERSOR HIDRAULICO

RXA0093159 -UN-

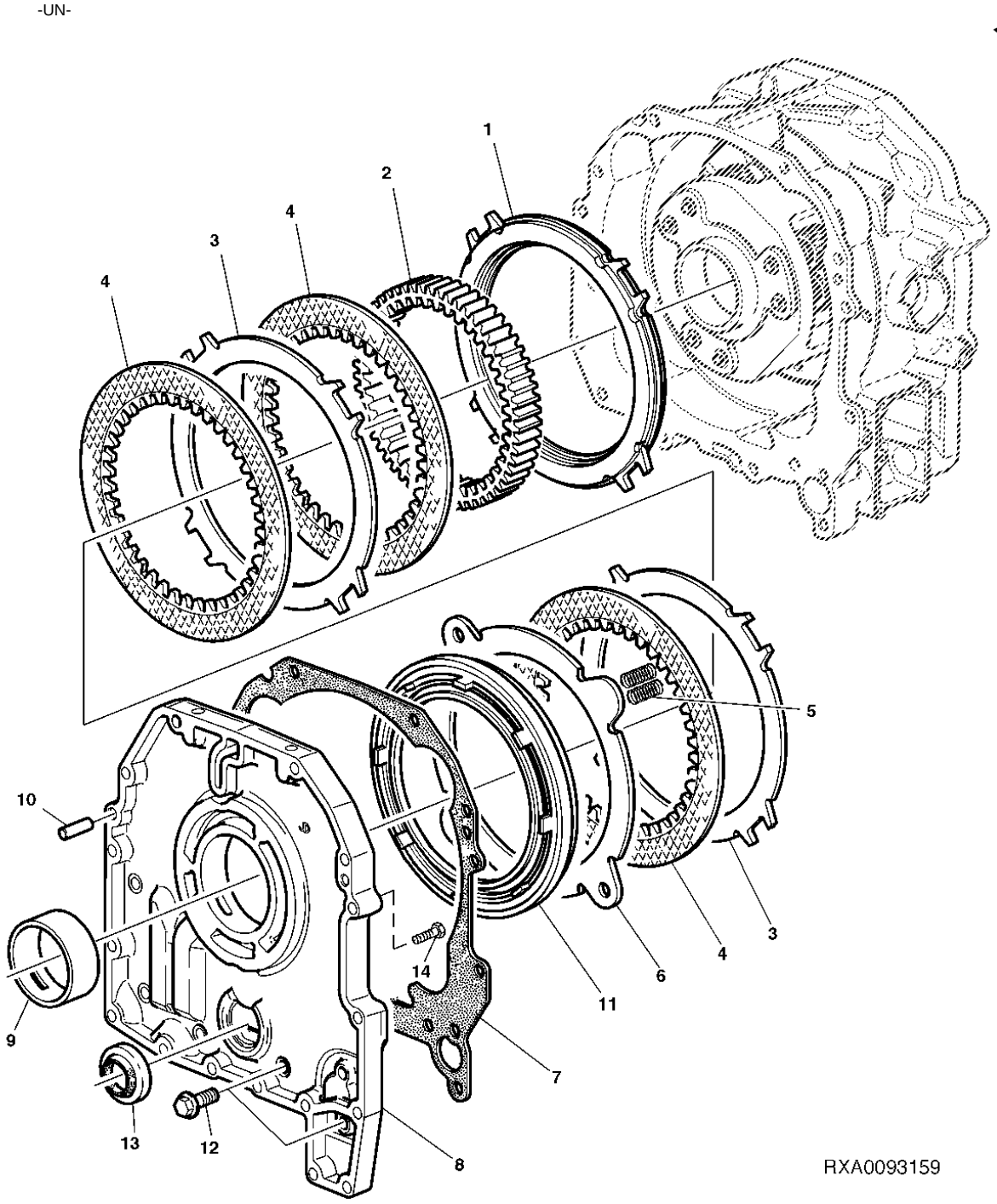

ITEM	NR.PECA	DESCRICAO	QTDE	NR. SERIE TRANSMISSAO	7715	7815	NOTAS
1	R176471	ESPACADOR	1		X	X	
2	R122139	COROA	1		X	X	
3	R95378	PLATO DA EMBREAGEM	4		X	X	
4	RE48092	DISCO COM ESTRIADO INTERNO	5		X	X	
5	R235713	MOLA DE COMPRESSAO	8		X	X	
6	R95422	DISCO	1		X	X	
7	R223964	JUNTA	1		X	X	
8	R244137	CARCACA	1		X	X	
9	R124438	BUCHA	1		X	X	
10	44M7070	PINO DE CENTRAGEM	4		X	X	
11	R105391	PISTAO	1		X	X	
12	R153679	PARAFUSO	6		X	X	
13	RE39262	VEDACAO	1		X	X	
14	R153676	PARAFUSO	2		X	X	

INPUT PLANETARY ASSEMBLY
CONJUNTO PLANETARIO DE ENTRADA
CONJUNTO DEL PLANETARIO DE ENTRADA

RXA0090680 -UN-

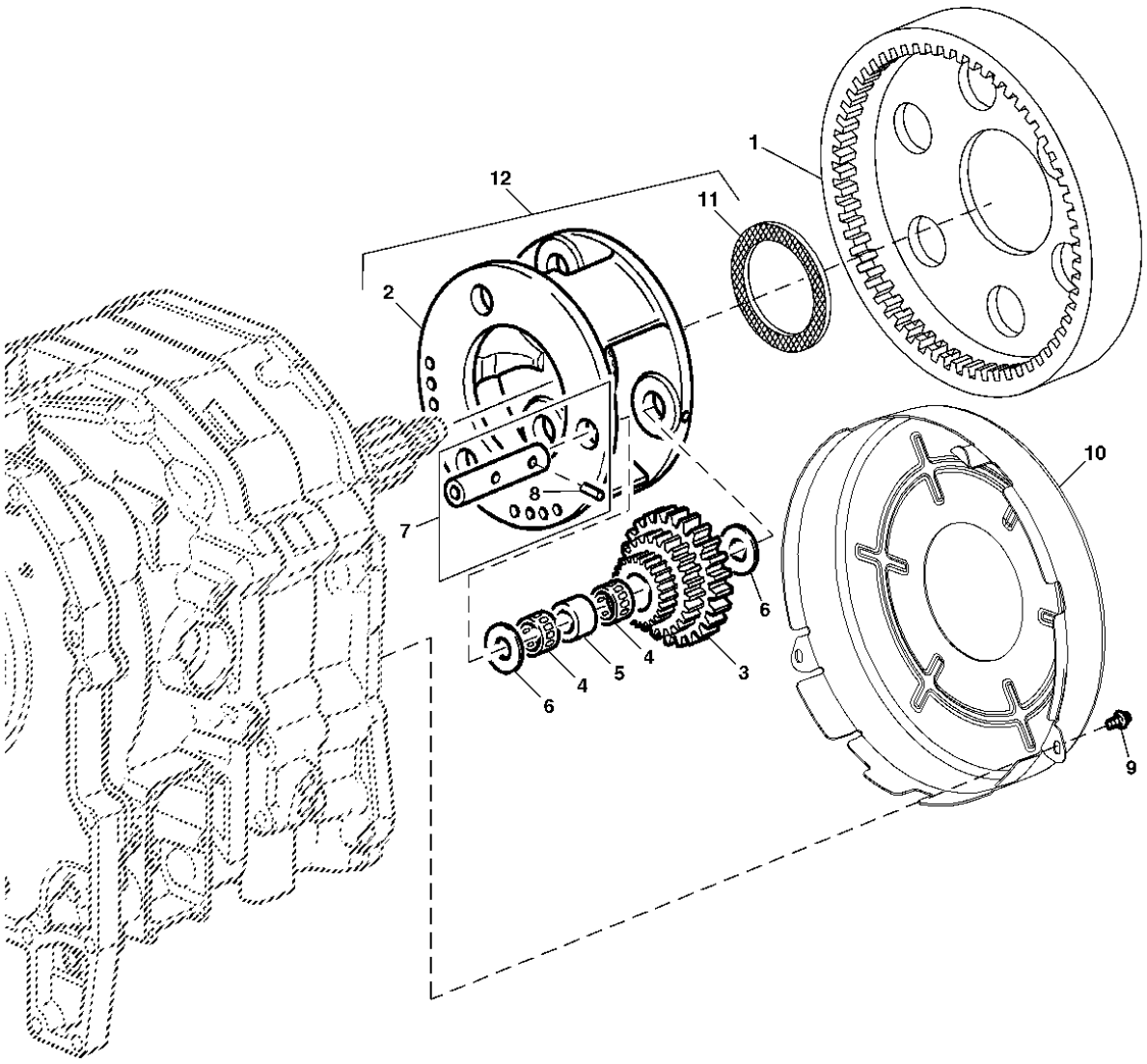

RXA0090680

ITEM	NR.PECA	DESCRICAO	QTDE	NR. SERIE TRANSMISSAO	7715	7815	NOTAS
1	R245934	COROA	1		X	X	
2	R228266	PORTA-PLANETARIOS	1		X	X	
3	R227060	ENGRENAGEM	3		X	X	
4	RE41285	ROLAMENTO DE AGULHAS	2		X	X	
5	R228601	ESPACADOR	3		X	X	
6	R96826	ARRUELA DE ENCOSTO	6		X	X	
7	RE47279	KIT	3		X	X	
8	RE34603	PINO ELASTICO	3		X	X	
9	R115215	PARAFUSO	2		X	X	
10	R212399	REVESTIMENTO, BLINDAGEM	1		X	X	
11	R228268	ARRUELA DE ENCOSTO	1		X	X	
12	RE258742	PORTA-PLANETARIOS	1		X	X	(A) (PEDIR R228266 E R228268)

(A) FURNISH COMPONENTS
COMPONENTES FORNECIDOS
SOLO COMPONENTES

SUN GEARS
ENGRENAGENS PLANETARIAS
ENGRANAJES SOLARES

RXA0073358 -UN-

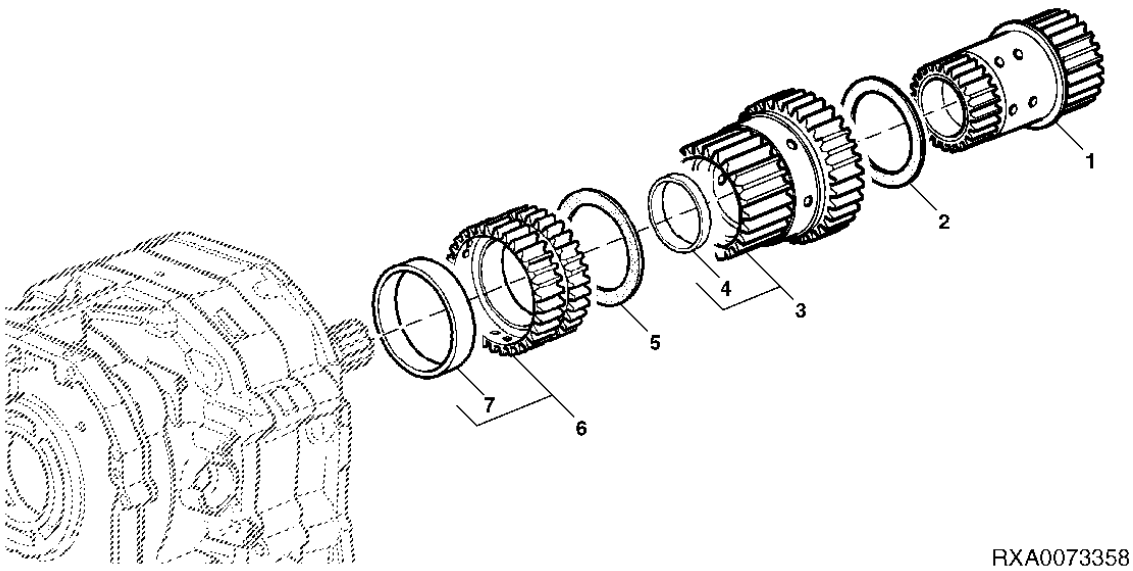

ITEM	NR.PECA	DESCRICAO	QTDE	NR. SERIE TRANSMISSAO	7715	7815	NOTAS
1	RE228608	ENGRENAGEM	1		X	X	
2	R95895	ARRUELA DE ENCOSTO	1		X	X	
3	RE228607	ENGRENAGEM	1		X	X	
4	R219255	BUCHA	1		X	X	
5	R95835	ARRUELA DE ENCOSTO	1		X	X	
6	RE245565	ENGRENAGEM	1		X	X	
7	R214122	ARRUELA	1		X	X	

MEMORANDA
MEMORANDA
MEMORANDA

DIRECT DRIVE CLUTCH
EMBREAGEM DO ACIONAMENTO DIRETO
EMBRAGUE DE MARCHA DIRECTA

RXA0093408 -UN-

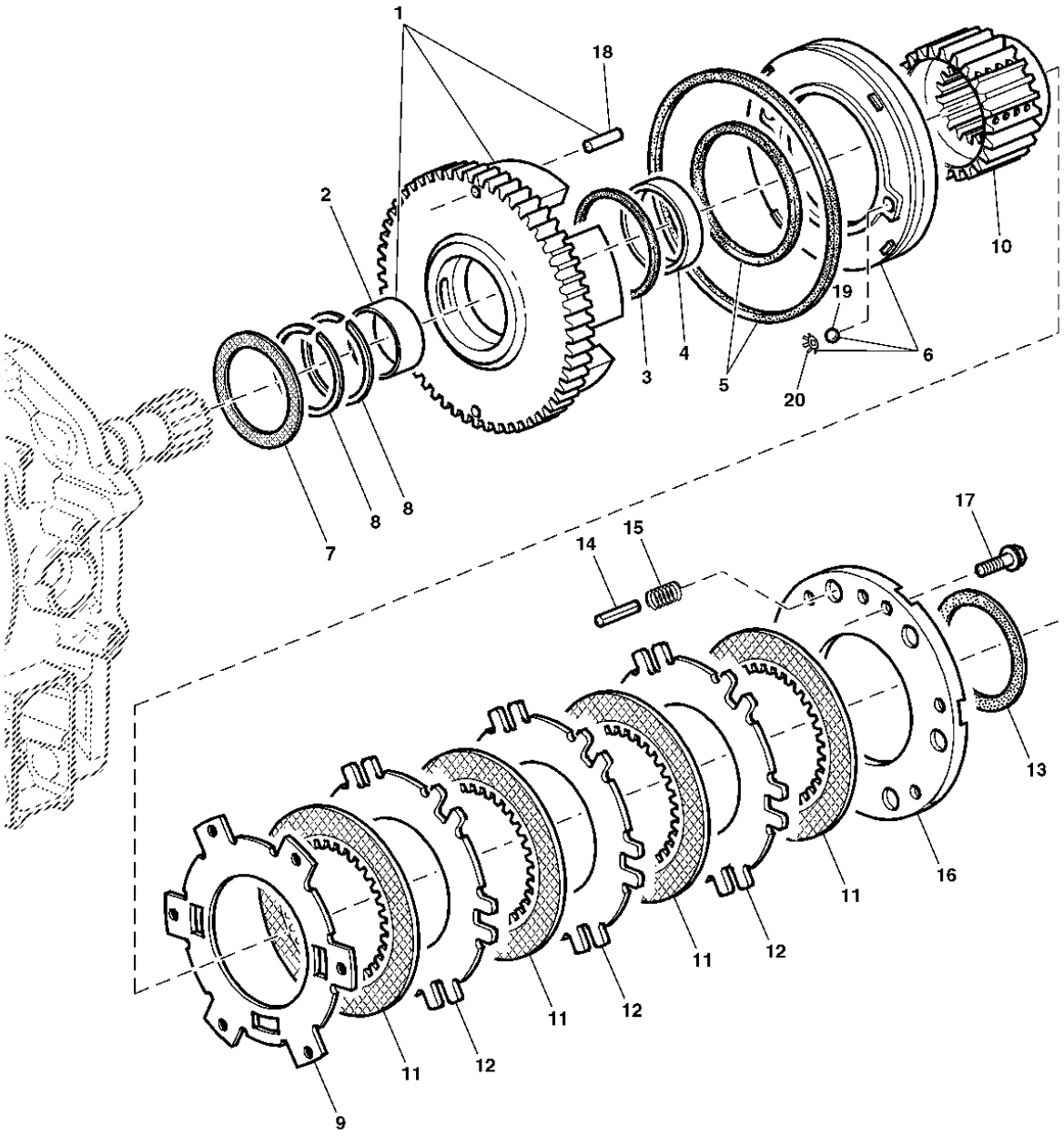

RXA0093408

ITEM	NR.PECA	DESCRICAO	QTDE	NR. SERIE TRANSMISSAO	7715	7815	NOTAS
1	RE220766	TAMBOR	1		X	X	
2	R104738	BUCHA	1		X	X	
3	R95835	ARRUELA DE ENCOSTO	1		X	X	
4	R95301	BUCHA	1		X	X	
5	RE47294	KIT EMBREAGEM	1		X	X	
6	RE56036	PISTAO	1		X	X	
7	R105040	ARRUELA DE ENCOSTO	1		X	X	
8	R39322	ANEL	2		X	X	
9	R220471	PLATO DA EMBREAGEM	1		X	X	
10	R101187	ENGRENAGEM SOL	1		X	X	
11	RE239058	DISCO COM ESTRIADO INTERNO	4		X	X	
12	R216294	PLATO DA EMBREAGEM	3		X	X	
13	R101170	ARRUELA	1		X	X	
14	R153297	PINO	6		X	X	
15	R125065	MOLA	6		X	X	
16	R209936	CAPA	1		X	X	
17	19M7288	PARAFUSO SEXT.	6		X	X	M8 X 30, M8X30
18	R38295	AGULHA DE ROLAMENTO	2		X	X	
19	400R	ESFERA	2		X	X	
20	R87395	MOLA PRATO	2		X	X	

PLANETARY BRAKE
FREIO PLANETARIO
FRENO DEL PLANETARIO

RXA0093409 -UN-

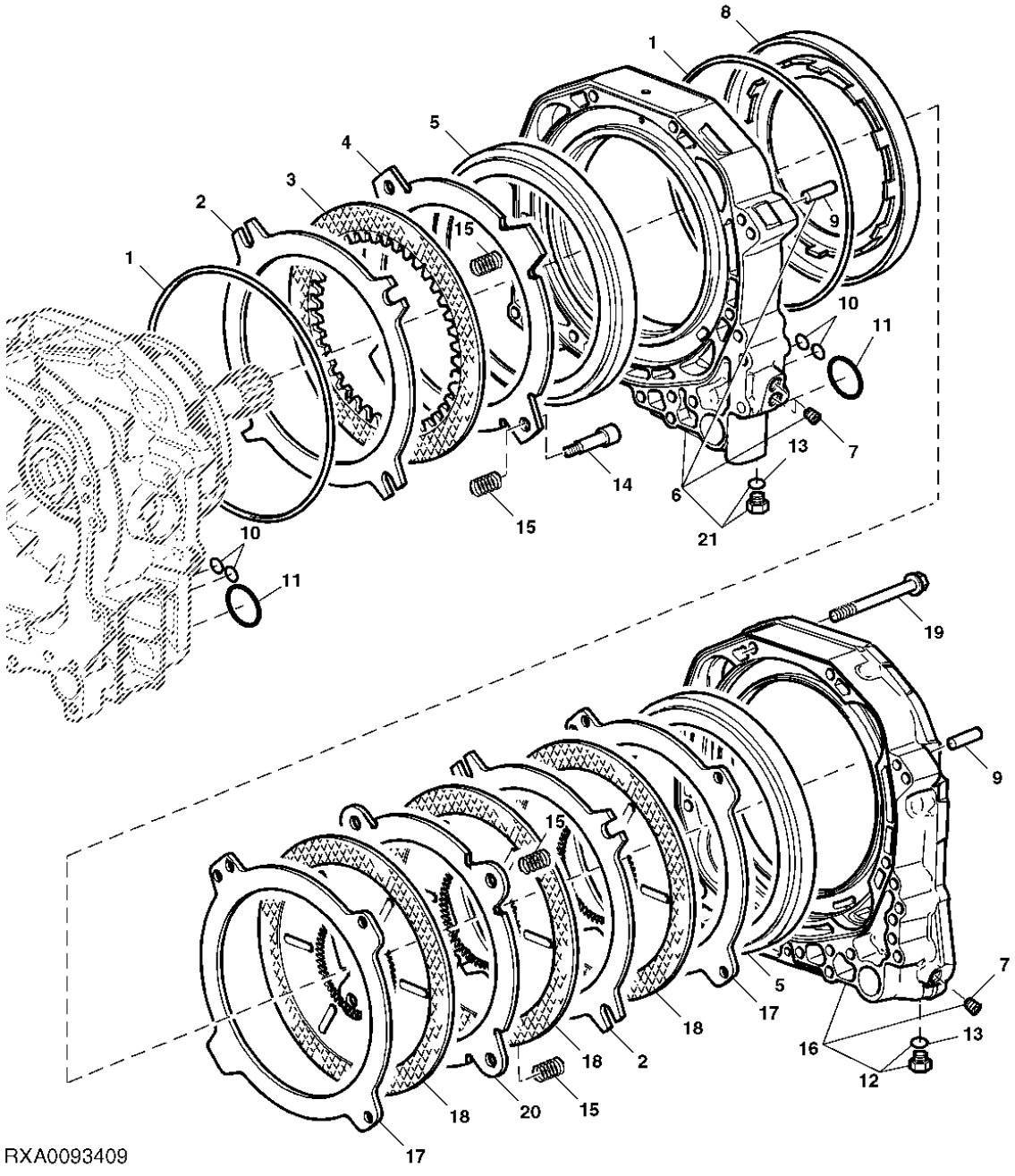

ITEM	NR.PECA	DESCRICAO	QTDE	NR. SERIE TRANSMISSAO	7715	7815	NOTAS
1	R188518	JUNTA DE VEDACAO	2		X	X	
2	R216291	PLATO DA EMBREAGEM	2		X	X	
3	RE151059	DISCO COM ESTRIADO INTERNO	1		X	X	
4	R216293	PLATO DA EMBREAGEM	1		X	X	
5	R101214	PISTAO	2		X	X	
6	RE244125	CARCACA	1		X	X	(MARCADO R244123)
7	R121580	TAMPAO	3		X	X	
8	R95316	PISTAO	1		X	X	
9	44M7070	PINO DE CENTRAGEM	4		X	X	
10	R158521	ANEL O	14		X	X	
11	R158523	ANEL O	2		X	X	
12	RE221608	TAMPAO DE DRENO	1		X	X	
13	51M7041	ANEL O	2		X	X	
14	R173443	PARAFUSO	2		X	X	
15	R101169	MOLA	8		X	X	
16	RE244129	CARCACA	1		X	X	(MARCADO R244126)
17	R216292	PLATO DA EMBREAGEM	2		X	X	
18	RE34786	DISCO COM ESTRIADO INTERNO	3		X	X	
19	19M7944	PARAFUSO	8		X	X	M10 X 120
20	R209938	DISCO DO FREIO	1		X	X	
21	RE46684	TAMPAO	1		X	X	

TRANSMISSION OUTPUT SHAFT
EIXO DE SAIDA DA TRANSMISSAO
EJE DE SALIDA DE LA TRANSMISION

CQ302968 -UN-

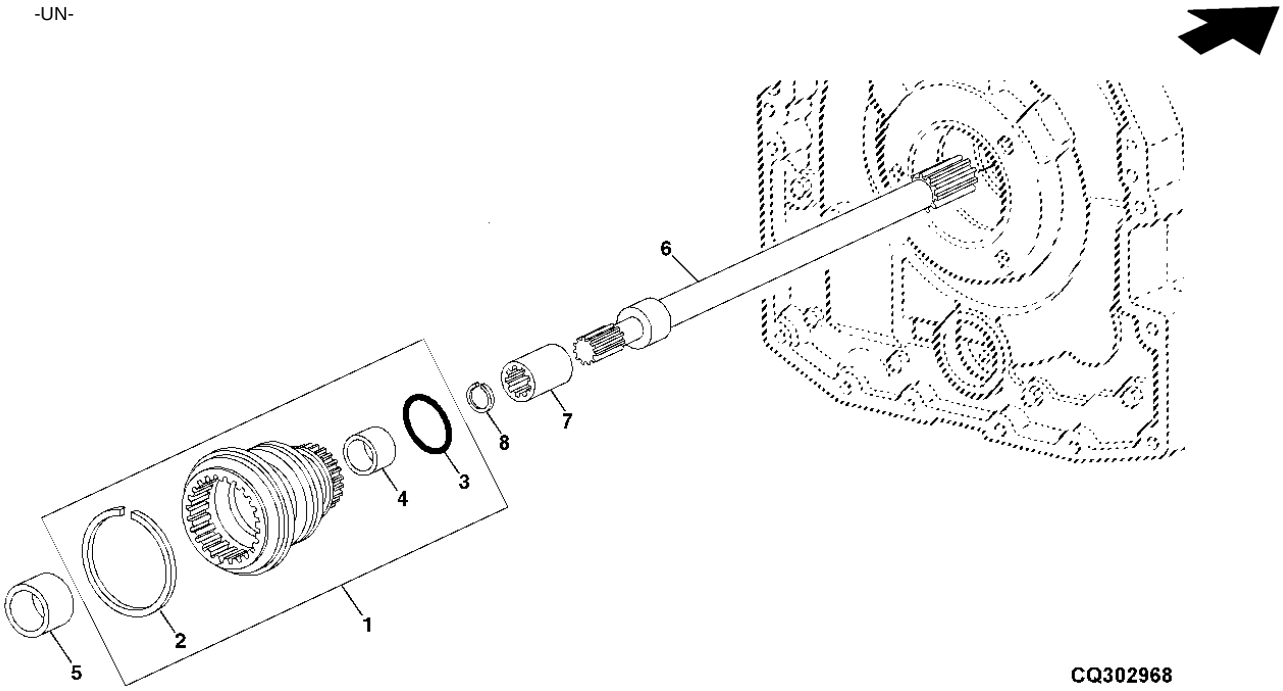

ITEM	*NR.PECA*	*DESCRICAO*	*QTDE*	*NR. SERIE TRANSMISSAO*	7715	7815	*NOTAS*
1	RE201075	EIXO	1		X	X	
2	R112955	ANEL	1		X	X	
3	R112857	ANEL O	1		X	X	
4	R92241	BUCHA	1		X	X	
5	R95424	VEDACAO	1		X	X	
6	R104741	EIXO	1		X	X	LGTH= 460MM (18-1/8")
7	R93278	LUVA ESTRIADA	1		X	X	
8	40M1854	ANEL DE PRESSAO	1		X	X	

ACCESSORY DRIVE SHAFT
EIXO DE ACIONAMENTO DE ACESSORIOS
EJE IMPULSOR DE APEROS

RXA0080556 -UN-

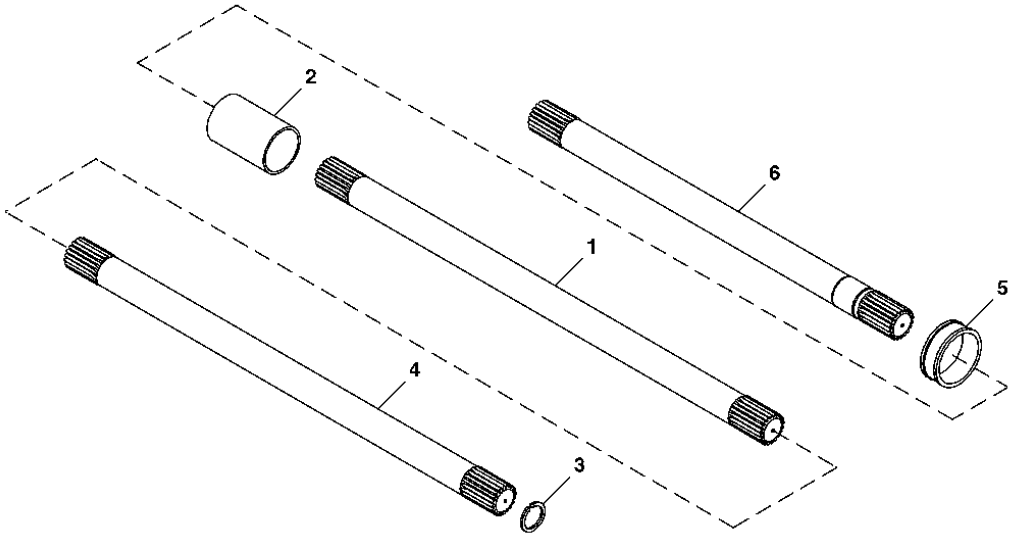

RXA0080556

ITEM	NR.PECA	DESCRICAO	QTDE	NR. SERIE TRANSMISSAO	7715	7815	NOTAS
1	R97250	EIXO	1		X	X	
2	RE47326	KIT	1		X	X	
3	R69721	ANEL DE PRESSAO	1		X	X	
4	R93502	EIXO	1		X	X	(53 CM)
5	R95424	VEDACAO	1		X	X	
6	R104741	EIXO	1		X	X	

SENDING UNITS / PRESSURE SWITCHES
UNIDADES DE ENVIO / INTERRUPTORES DE PRESSAO
SENSORES/MANOCONTACTOS DE PRESION

RXA0085062 -UN-

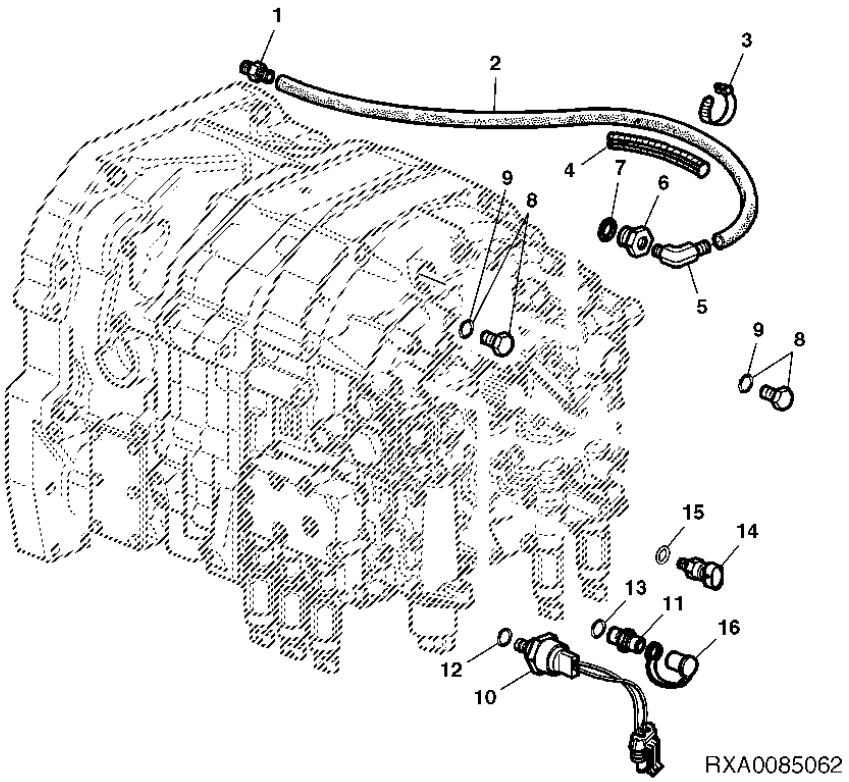

ITEM	NR.PECA	DESCRICAO	QTDE	NR. SERIE TRANSMISSAO	7715	7815	NOTAS
1	R111085	CONEXAO	1		X	X	
2	R95398	MANGUEIRA	1		X	X	
3	R44302	CINTA	1		X	X	
4	.....	PROTECAO DE MANGUEIRA	1		X	X	(FAZER DE R107638)
5	R112945	CONEXAO EM ANGULO	1		X	X	
6	R113419	ADAPTADOR	1		X	X	
7	51M7043	ANEL O	3		X	X	
8	RE46685	TAMPAO	2		X	X	
9	51M7043	ANEL O	2		X	X	
10	RE212878	INTERRUP. DE PRESSAO	1		X	X	
11	RE190805	ACOPLAMENTO DE DIAGNOSTICO	1		X	X	(INCLUI 51M7041)
12	51M7040	ANEL O	1		X	X	
13	51M7041	ANEL O	1		X	X	
14	RE217077	SENSOR PRES. OLEO TRANSM.	1		X	X	
15	51M7040	ANEL O	1		X	X	
16	R77175	CAPA	1		X	X	

MOUNTING PARTS
PECAS DE MONTAGEM
PIEZAS DE MONTAJE

LX028979 -UN-

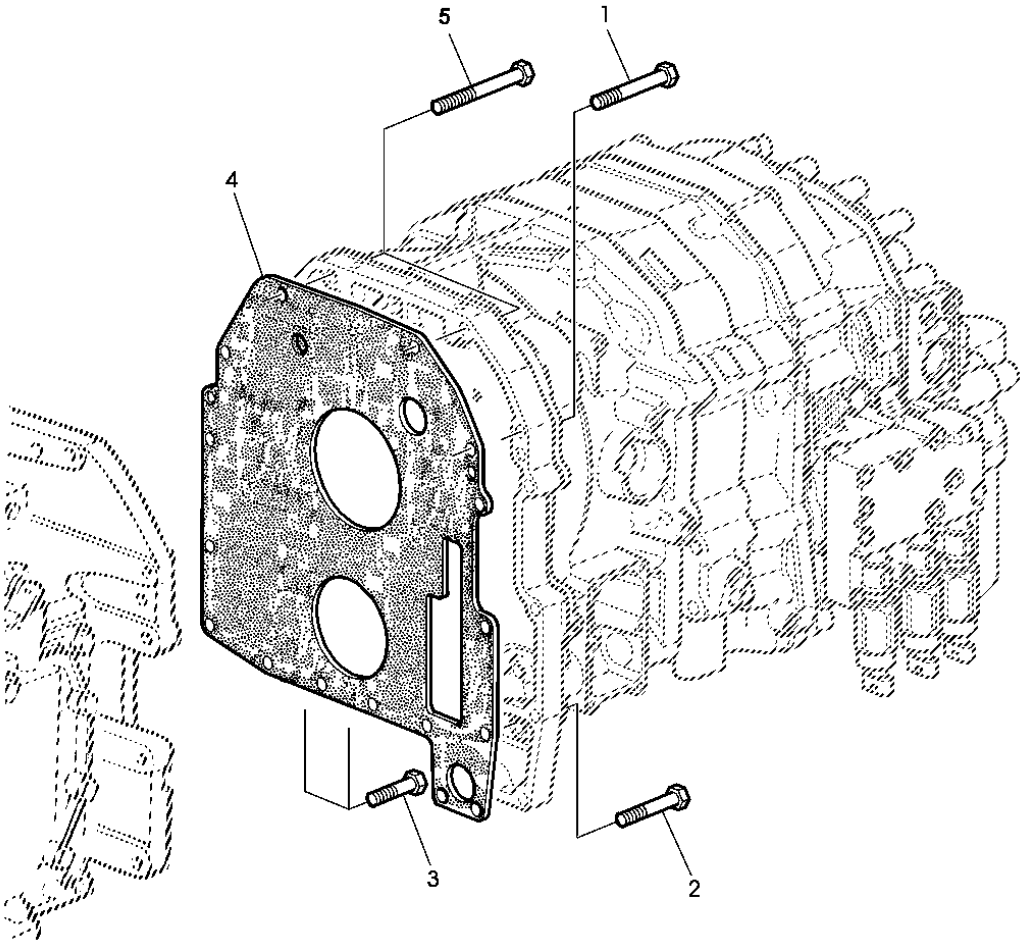

LX028979

ITEM	NR.PECA	DESCRICAO	QTDE	NR. SERIE TRANSMISSAO	7715	7815	NOTAS
1	R113464	PARAFUSO	4		X	X	M10 X 120
2	19M8162	PARAFUSO	6		X	X	M10 X 40, (HS 10.9)
3	19M7785	PARAFUSO	2		X	X	M10 X 25, (HS 10.9)
4	R174103	JUNTA	1		X	X	
5	R113464	PARAFUSO	2		X	X	

RANGE BOX INPUT SHAFT (-270003)
EIXO DE ENTRADA DA CAIXA DE GRUPOS
EJE DE ENTRADA DE LA CAJA DE ENGRANAJES

RXA0071223 -UN-

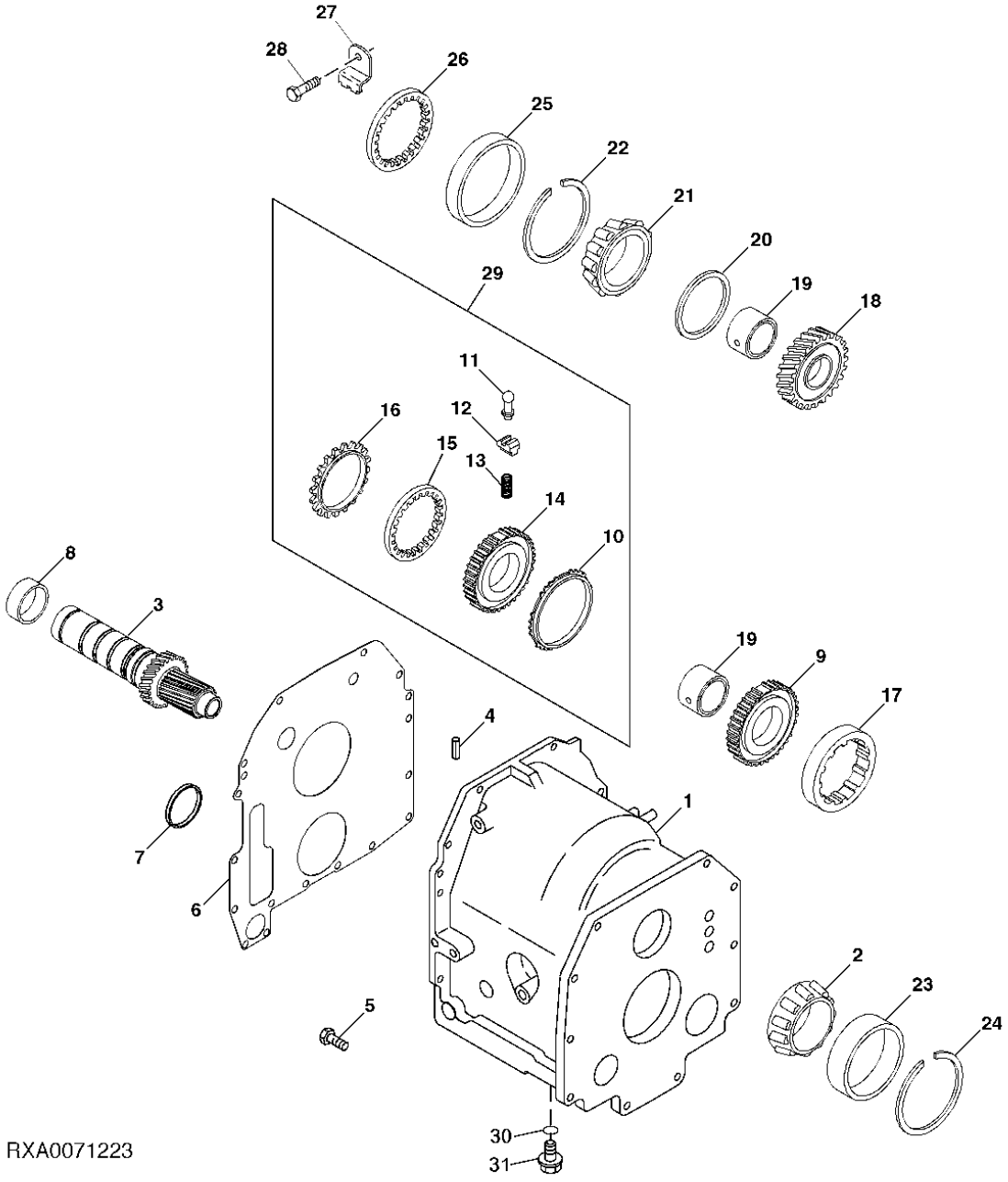

ITEM	NR.PECA	DESCRICAO	QTDE	NR. SERIE TRANSMISSAO	7715	7815	NOTAS
1	R241984	CARCACA	1		X	X	
2	JD7395	CONE DE ROLAMENTO	1		X	X	
3	R199412	EIXO	1		X	X	(A)
4	RE34603	PINO ELASTICO	1		X	X	
5	19M7387	PARAFUSO SEXT.	2		X	X	M12 X 40
6	R174103	JUNTA	1		X	X	
7	T12083	PLUGUE	1		X	X	
8	R202390	ESPACADOR	1		X	X	
9	R120389	ENGRENAGEM	1		X	X	(B)
10	R113616	ANEL	1		X	X	
11	R113617	PINO	3		X	X	
12	R110485	CONE DE VALVULA	3		X	X	
13	R110487	MOLA DE COMPRESSAO	3		X	X	
14	R110491	CUBO	1		X	X	(C)
15	R110494	COLAR DESLOCADOR	1		X	X	
16	R113616	ANEL	1		X	X	
17	R95406	LUVA ESTRIADA	1		X	X	
18	R119981	ENGRENAGEM	1		X	X	(D)
19	R120388	LUVA	2		X	X	
20	R120387	ARRUELA DE ENCOSTO	1		X	X	
21	R120461	CONE DE ROLAMENTO	1		X	X	
22	RE47325	KIT	1		X	X	
23	JD7418	CAPA DE ROLAMENTO	1		X	X	
24	R109909	ANEL DE PRESSAO	1		X	X	
25	JD8210	CAPA DE ROLAMENTO	1		X	X	
26	R106843	ANEL	1		X	X	
27	R106839	RETENTOR	1		X	X	
28	R88246	PARAFUSO SEXT.	1		X	X	
29	RE55982	SINCRONIZADOR	1		X	X	(C)
30	F3171R	ANEL O	1		X	X	
31	R84262	TAMPAO	1		X	X	

(A) A/B RANGE
GRUPO A/B
GAMA A/B

(B) D RANGE
GRUPO D
GAMA D

(C) C/D RANGE
GRUPO C/D
GAMA C/D

(D) C RANGE
GRUPO C
GAMA C

RANGE BOX INPUT SHAFT (270004-)
EIXO DE ENTRADA DA CAIXA DE GRUPOS
EJE DE ENTRADA DE LA CAJA DE ENGRANAJES

RXA0071224 -UN-

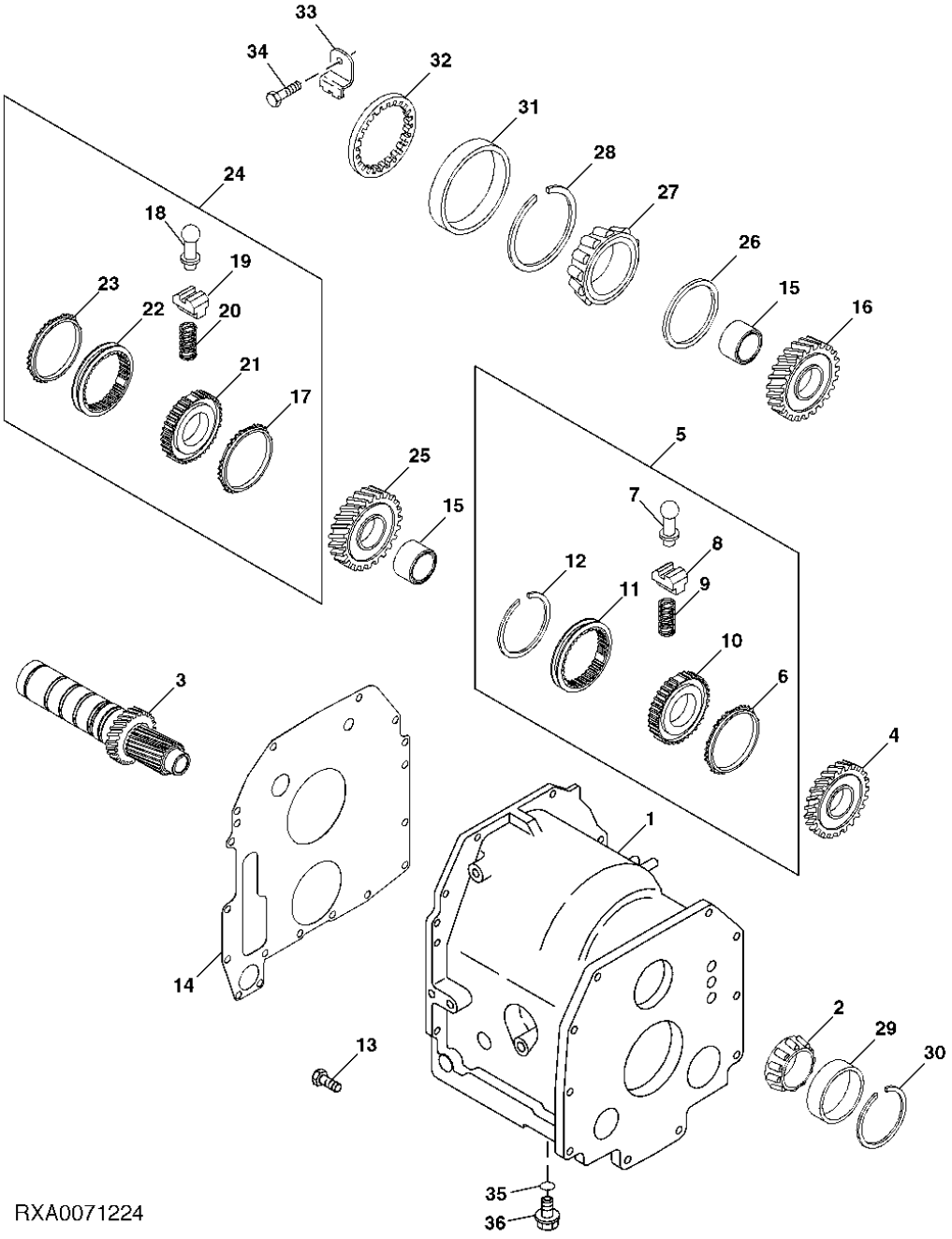

ITEM	NR.PECA	DESCRICAO	QTDE	NR. SERIE TRANSMISSAO	7715	7815	NOTAS
1	RE150487	CARCACA	1		X	X	
	RE170664	KIT	1		X	X	
2	R225100	CONE DE ROLAMENTO	1		X	X	
3	R224802	EIXO	1		X	X	
4	R94238	ENGRENAGEM	1		X	X	(B) (40KPH)
	R159385	ENGRENAGEM	1		X	X	(B) (50KPH)
5	RE54777	SINCRONIZADOR	1		X	X	(B)
6	R113616	ANEL	1		X	X	
7	R113617	PINO	3		X	X	
8	R110485	CONE DE VALVULA	3		X	X	
9	R110487	MOLA DE COMPRESSAO	3		X	X	
10	R110489	CUBO	1		X	X	(B)
11	R110488	COLAR DESLOCADOR	1		X	X	
12	R110490	ANEL DE PRESSAO	1		X	X	
13	19M7387	PARAFUSO SEXT.	2		X	X	M12 X 40
14	R174103	JUNTA	1		X	X	
15	R120388	LUVA	2		X	X	
16	R119981	ENGRENAGEM	2		X	X	
17	R113616	ANEL	1		X	X	
18	R113617	PINO	3		X	X	
19	R110485	CONE DE VALVULA	3		X	X	
20	R110487	MOLA DE COMPRESSAO	3		X	X	
21	R253951	CONE DE ROLAMENTO	1		X	X	(A)
22	R110494	COLAR DESLOCADOR	1		X	X	
23	R113616	ANEL	1		X	X	
24	RE55982	SINCRONIZADOR	1		X	X	(A)
25	R120389	ENGRENAGEM	1		X	X	(B)
26	R120387	ARRUELA DE ENCOSTO	1		X	X	
27	R120461	CONE DE ROLAMENTO	1		X	X	
28	RE47325	KIT	1		X	X	
29	R225099	CAPA DE ROLAMENTO	1		X	X	
30	R109909	ANEL DE PRESSAO	1		X	X	
31	R253954	CAPA DE ROLAMENTO	1		X	X	
32	R106843	ANEL	1		X	X	
33	R106839	RETENTOR	1		X	X	
34	R88246	PARAFUSO SEXT.	1		X	X	
35	F3171R	ANEL O	1		X	X	
36	R84262	TAMPAO	1		X	X	

(A) D RANGE
GRUPO D
GAMA D

(B) E RANGE
GRUPO E
GAMA E

DIFFERENTIAL DRIVE SHAFT
EIXO PROPULSOR DO DIFERENCIAL
EJE IMPULSOR DEL DIFERENCIAL

RXA0087789 -UN-

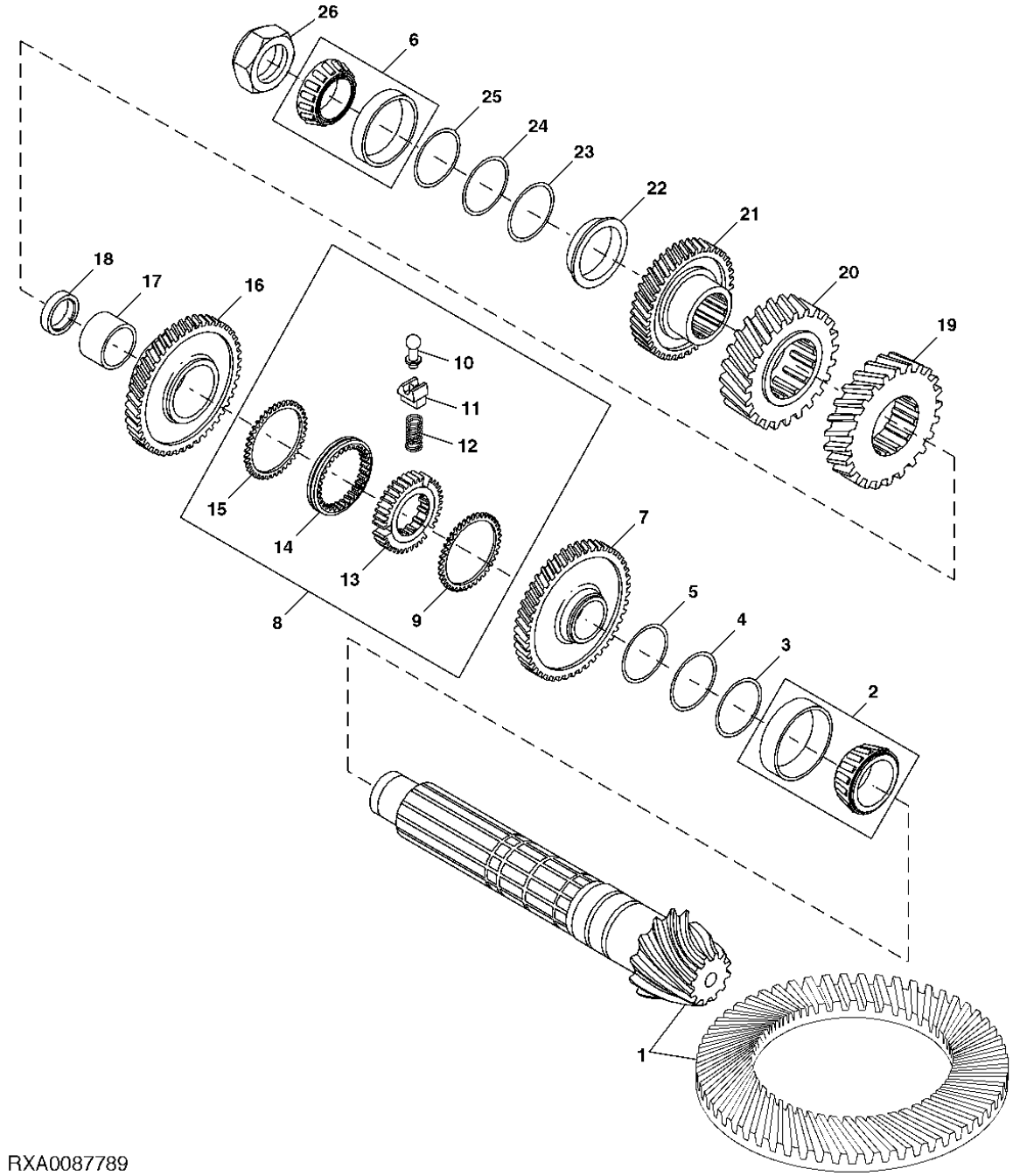

RXA0087789

ITEM	NR.PECA	DESCRICAO	QTDE	NR. SERIE TRANSMISSAO	7715	7815	NOTAS
1	RE199238	COROA	1		X	X	(MARCADO R199236 E R199237)
2	RE49486	ROLAMENTO DE ROLOS CONICOS	1		X	X	
3	R35365	CALCO	3		X	X	
4	R35366	CALCO	3		X	X	
5	R35367	CALCO	4		X	X	
6	RE205621	ROLAMENTO DE ROLOS CONICOS	1		X	X	
7	R158540	ENGRENAGEM	1		X	X	(A)
8	RE54776	SINCRONIZADOR	1	-270003	X	X	
9	R113616	ANEL	1		X	X	
10	R113617	PINO	3		X	X	
11	R110485	CONE DE VALVULA	3		X	X	
12	R110487	MOLA DE COMPRESSAO	3		X	X	
13	R110484	CUBO	1		X	X	
14	R110494	COLAR DESLOCADOR	1		X	X	
15	R113616	ANEL	1		X	X	
16	R158542	ENGRENAGEM	1		X	X	(B)
17	R153139	LUVA	1		X	X	
18	R202389	ESPACADOR	1		X	X	
19	R93255	ENGRENAGEM HELICOIDAL	1		X	X	
20	R122521	ENGRENAGEM	1		X	X	(D)
21	R119982	ENGRENAGEM	1		X	X	(C)
22	R202394	ESPACADOR	1		X	X	
23	R115998	CALCO	3		X	X	
24	R115999	CALCO	4		X	X	
25	R116000	CALCO	6		X	X	
26	R51200	PORCA DE SEGURANCA	1		X	X	

(A) A RANGE
GRUPO A
GAMA A

(B) B RANGE
GRUPO B
GAMA B

(C) C RANGE
GRUPO C
GAMA C

(D) D RANGE
GRUPO D
GAMA D

SHIFTER SHAFTS
EIXOS DE CAMBIO
EJES DEL MECANISMO DE CAMBIOS

RXA0071488 -UN-

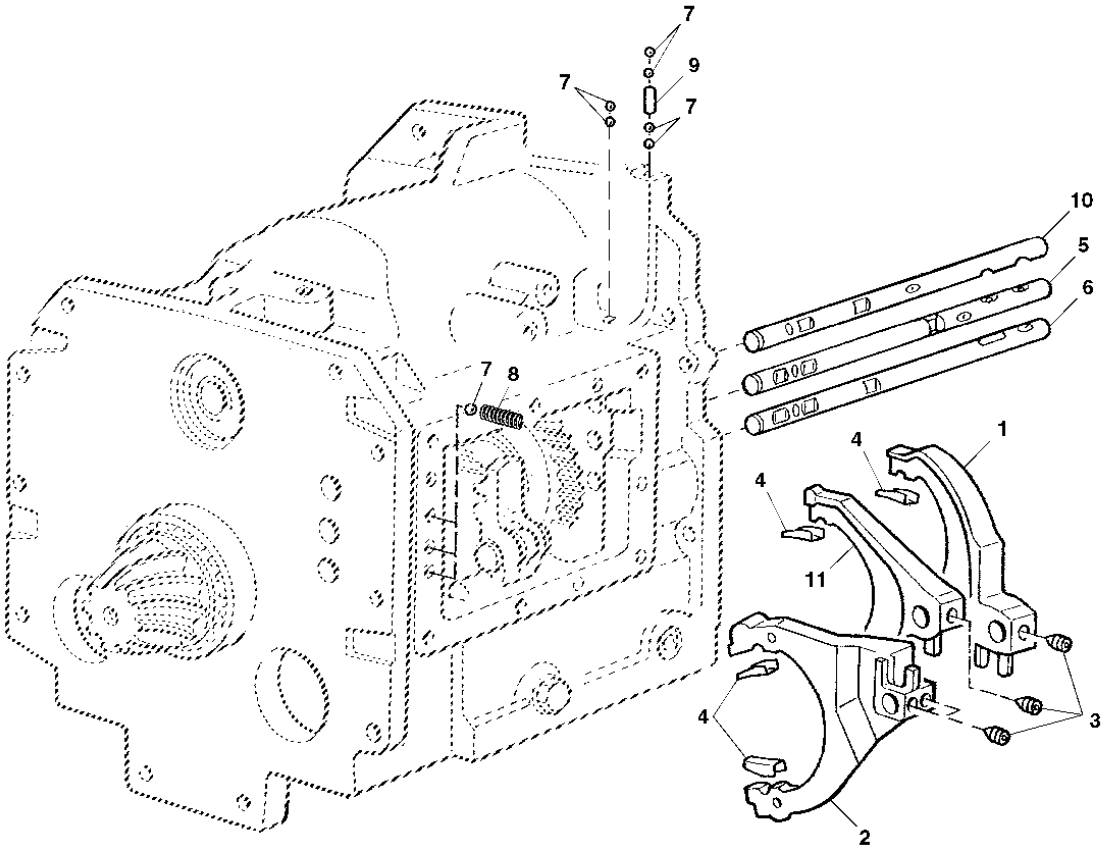

RXA0071488

ITEM	NR.PECA	DESCRICAO	QTDE	NR. SERIE TRANSMISSAO	7715	7815	NOTAS
1	RE52254	COMUTADOR	1		X	X	(B) INCL KEY 4
2	RE166785	COMUTADOR	1		X	X	(A) INCL KEY 4
3	R122638	PARAF. DE FENDA	3		X	X	
4	R119187	PRESILHA	6		X	X	
5	R198017	TRAVESSA GUIA	1		X	X	(B)
6	R198018	TRAVESSA GUIA	1		X	X	(A)
7	R26552	ESFERA	AR		X	X	
8	R54575	MOLA DE COMPRESSAO	3		X	X	
9	R96577	PINO	1		X	X	
10	R198019	TRAVESSA GUIA	1		X	X	(C)
11	R120443	COMUTADOR	1		X	X	(C)

(A) A/B RANGE
GRUPO A/B
GAMA A/B

(B) C/D RANGE
GRUPO C/D
GAMA C/D

(C) E RANGE
GRUPO E
GAMA E

PARKING LOCK
TRAVA DE ESTACIONAMENTO
BLOQUEO DEESTACIONAMIENTO

CQ302969 -UN-

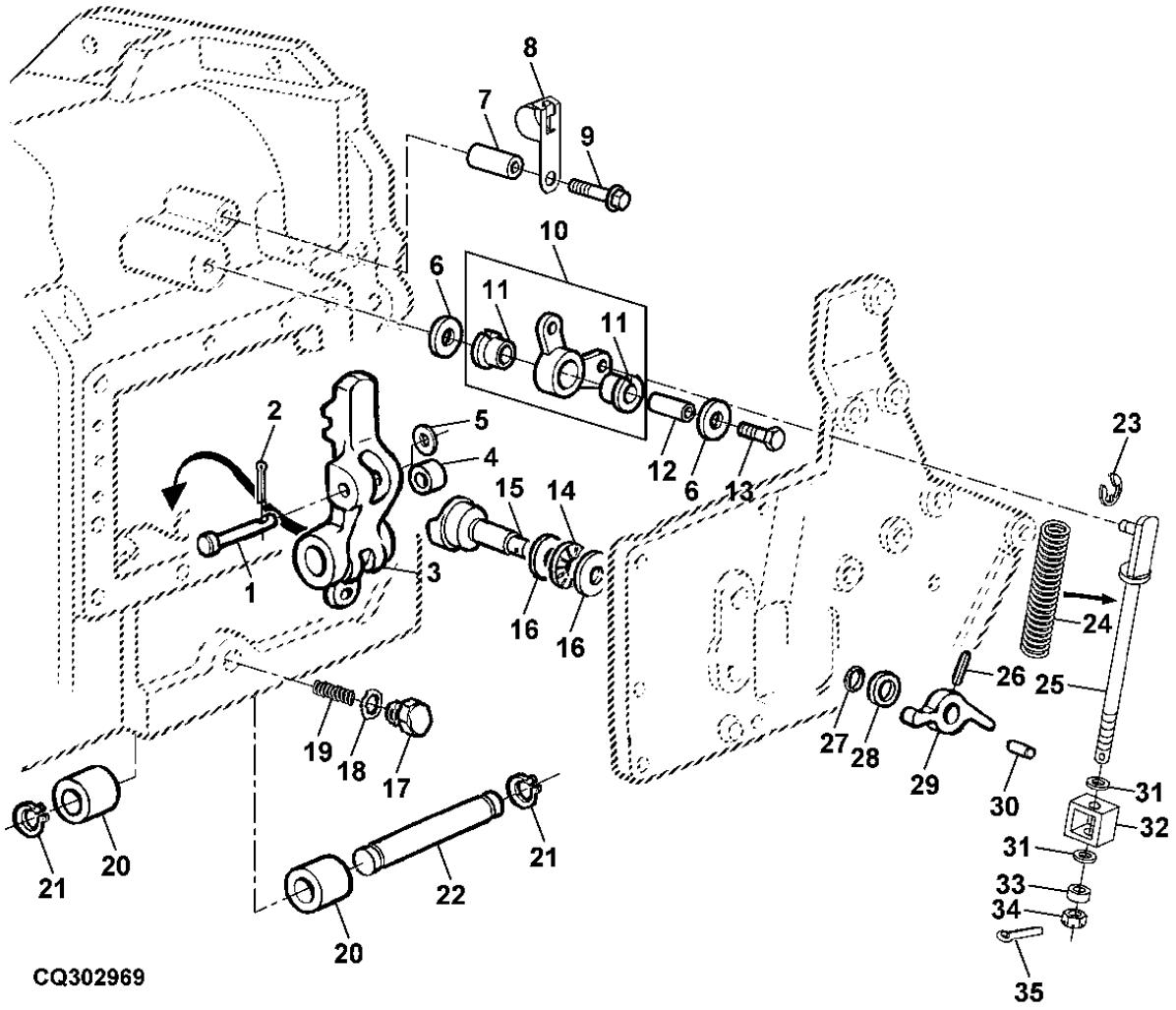

ITEM	NR.PECA	DESCRICAO	QTDE	NR. SERIE TRANSMISSAO	7715	7815	NOTAS
1	R55494	PINO FIXADOR	1		X	X	
2	11H239	CONTRA-PINO	1		X	X	
3	R93800	LINGUETA	1		X	X	
4	R66670	ROLETE	1		X	X	
5	24H1227	ARRUELA	2		X	X	
6	24M7178	ARRUELA	1		X	X	
7	28H3381	ESPACADOR	1		X	X	
8	R213993	BRACADEIRA	1		X	X	
9	R153690	PARAFUSO	1		X	X	
10	L111587	BUCHA	2		X	X	
11	AL111764	BRACO	1		X	X	
12	L111452	BUCHA	1		X	X	
13	19M7724	PARAFUSO SEXT.	1		X	X	M10 X 45
14	JD8856	ROLAMENTO DE AGULHAS	1		X	X	
15	R173276	CAME	1		X	X	
16	JD9812	ENCOSTO PARA ROLAMENTO	2		X	X	
17	R39112	CONEXAO	1		X	X	
18	R26375	ANEL O	1		X	X	
19	R34352	MOLA DE COMPRESSAO	1		X	X	
20	R202387	BUCHA	2		X	X	
21	A38413	ANEL	2		X	X	
22	R93803	PINO FIXADOR	1		X	X	
23	40M7042	ANEL DE PRESSAO	1		X	X	
24	R115957	MOLA DE COMPRESSAO	1		X	X	
25	RE54611	TIRANTE	1		X	X	
26	34H314	PINO ELASTICO	1		X	X	
27	B2762R	ANEL O	1		X	X	
28	R167548	ANEL VEDACAO EM "V'	1		X	X	
29	R167549	BRACO	1		X	X	
30	44M7119	PINO DE CENTRAGEM	1		X	X	
31	R136003	ARRUELA	2		X	X	
32	R136015	PRESILHA	1		X	X	
33	14H649	PORCA	1		X	X	
34	14H980	PORCA	1		X	X	1/4"
35	11M7105	CONTRA-PINO	2		X	X	

RANGE SHIFTER LEVERS
ALAVANCAS DE MUDANCA DE GRUPOS
SELECTORES DE MARCHA

CQ302970 -UN-

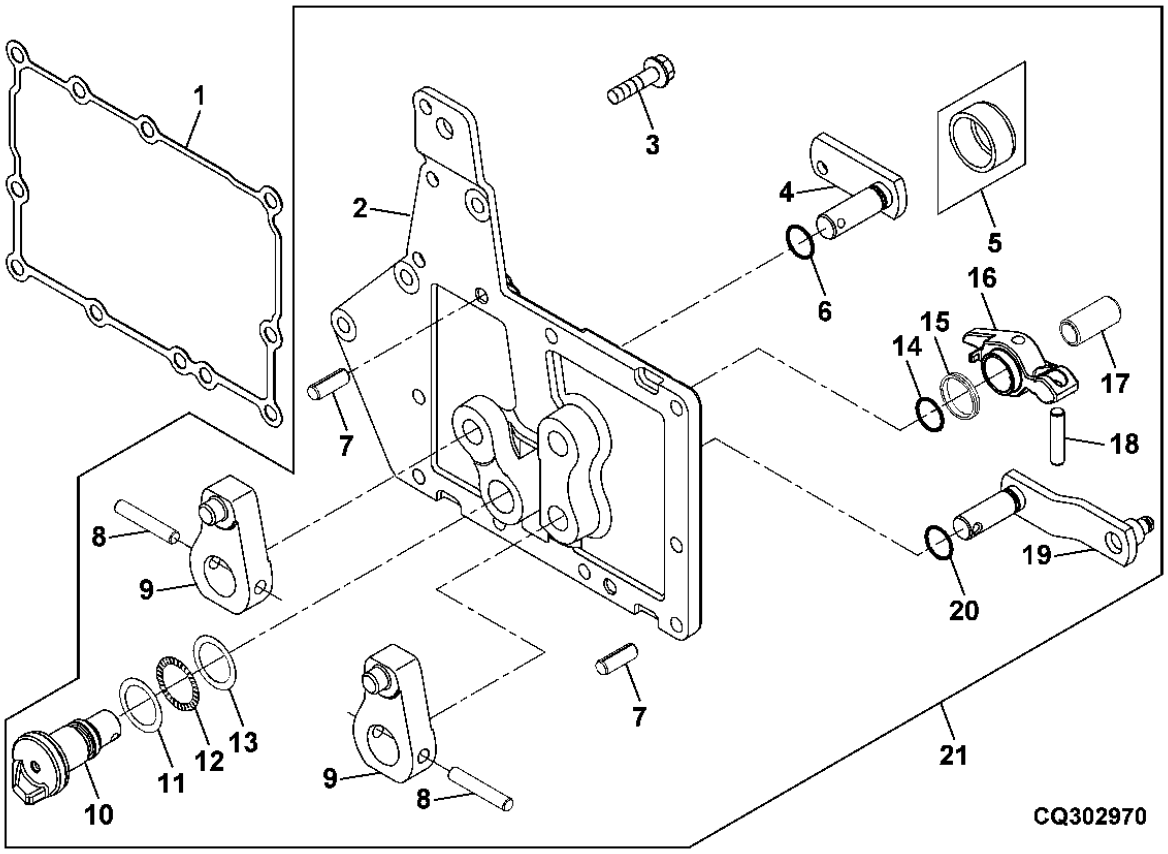

ITEM	NR.PECA	DESCRICAO	QTDE	NR. SERIE TRANSMISSAO	7715	7815	NOTAS
1	R270941	JUNTA	1		X	X	
2	RE55844	CAPA	1		X	X	
3	R153676	PARAFUSO	9		X	X	
4	RE55562	EIXO	1		X	X	(B)
5	T12083	PLUGUE	1		X	X	
6	R459R	ANEL O	1		X	X	
7	44M7070	PINO DE CENTRAGEM	2		X	X	
8	R119832	PINO ELASTICO	2		X	X	
9	R125392	BRACO	2		X	X	
10	R173276	CAME	1		X	X	
11	JD9812	ENCOSTO PARA ROLAMENTO	1		X	X	
12	JD8856	ROLAMENTO DE AGULHAS	1		X	X	
13	JD9812	ENCOSTO PARA ROLAMENTO	1		X	X	
14	B2762R	ANEL O	1		X	X	
15	R167548	ANEL VEDACAO EM "V'	1		X	X	
16	R167549	BRACO	1		X	X	
17	44M7119	PINO DE CENTRAGEM	1		X	X	
18	34H103	PINO ELASTICO	1		X	X	
19	RE55561	EIXO	1		X	X	(A)
20	R459R	ANEL O	1		X	X	
21	AR185397	CAPA	1		X	X	
..	DT5171	SELANTE	1		X	X	
..	DT5090	ADESIVO	1		X	X	LOCTITE 277

(A) A/B RANGE
GRUPO A/B
GAMA A/B

(B) C/D RANGE
GRUPO C/D
GAMA C/D

BOWDEN CABLE RETAINER ASSEMBLY
CONJUNTO DE FIXADORES DE CABO BOWDEN
CONJUNTO RETENCION DE CABLES DE MANDO

RXA0073425 -UN-

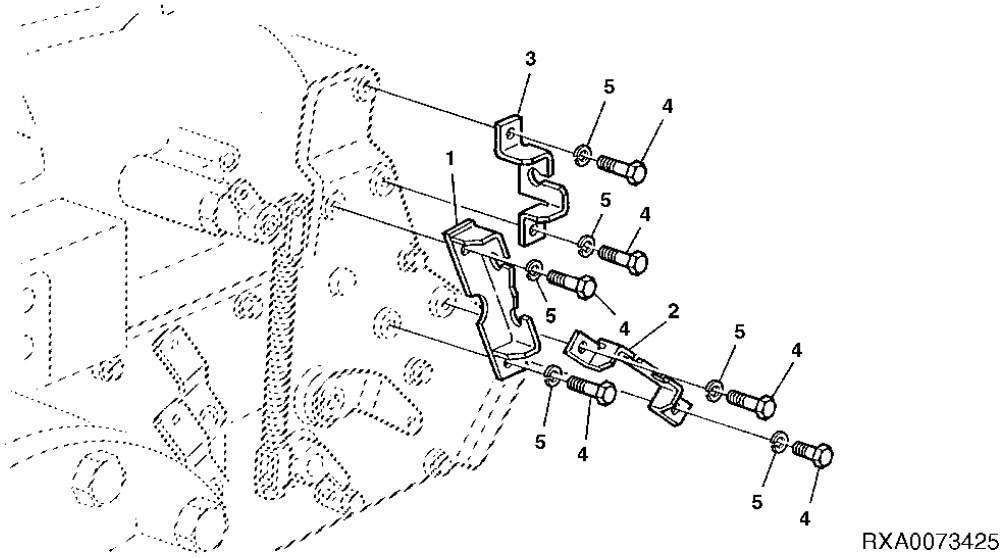

ITEM	NR.PECA	DESCRICAO	QTDE	NR. SERIE TRANSMISSAO	7 7 7 8 1 1 5 5	NOTAS
1	AL165645	SUPORTE	1		X X	(A)
2	L156376	SUPORTE	1		X X	(B)
3	L100627	SUPORTE	1		X X	(C)
4	19M7162	PARAFUSO SEXT.	6		X X	M8 X 16
5	24M7055	ARRUELA	6		X X	

(A) RANGE A-B/E
GRUPO A-B/E
GAMA A-B/E

(B) RANGE C-D
GRUPO C-D
GAMA C-D

(C) PARKING LOCK
TRAVA DE ESTACIONAMENTO
BLOQUEO DE APARCAMIENTO

RANGE SHIFT CABLES
CABOS DE MUDANCA DE GRUPOS
CABLES DE CAMBIO DE GAMAS

CQ302971 -UN-

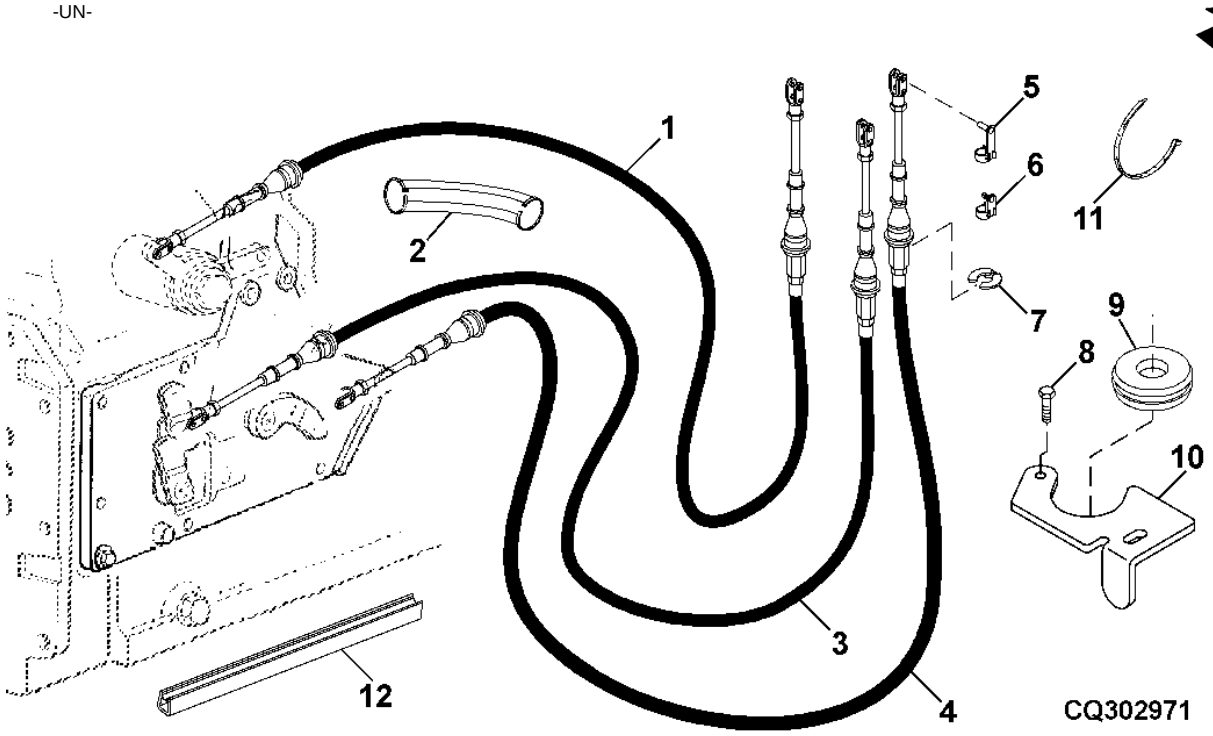

ITEM	NR.PECA	DESCRICAO	QTDE	NR. SERIE TRANSMISSAO	7 7 7 8 1 1 5 5	NOTAS
1	RE185504	CABO DE PUXAR E EMPURRAR	1		X X	(C)
2	RE220277	PROTECAO	1		X X	
3	RE216818	CABO DE PUXAR E EMPURRAR	1		X X	(A)
4	RE185508	CABO DE PUXAR E EMPURRAR	1		X X	(B)
5	AL153825	PINO FIXADOR	4		X X	
6	AL79050	PINO FIXADOR	1		X X	
7	L79076	ANEL DE PRESSAO	4		X X	
8	37M7089	PARAFUSO	1		X X	
9	T46876	PASSADOR	1		X X	
10	R213086	APOIO	1		X X	
11	R105388	CINTA	AR		X X	
12	R250500	ISOLADOR	1		X X	

(A) RANGE A-B
GRUPO A-B
GAMA A-B

(B) RANGE C-D
GRUPO C-D
GAMA C-D

(C) PARKING LOCK
TRAVA DE ESTACIONAMENTO
BLOQUEO DE APARCAMIENTO

MAGNETIC SENSORS (RANGE BOX)
SENSORS MAGNETICO (CAIXA DE GRUPOS)
SENSORES MAGNETICOS DE CAJA DE GAMAS

RXA0061247 -UN-

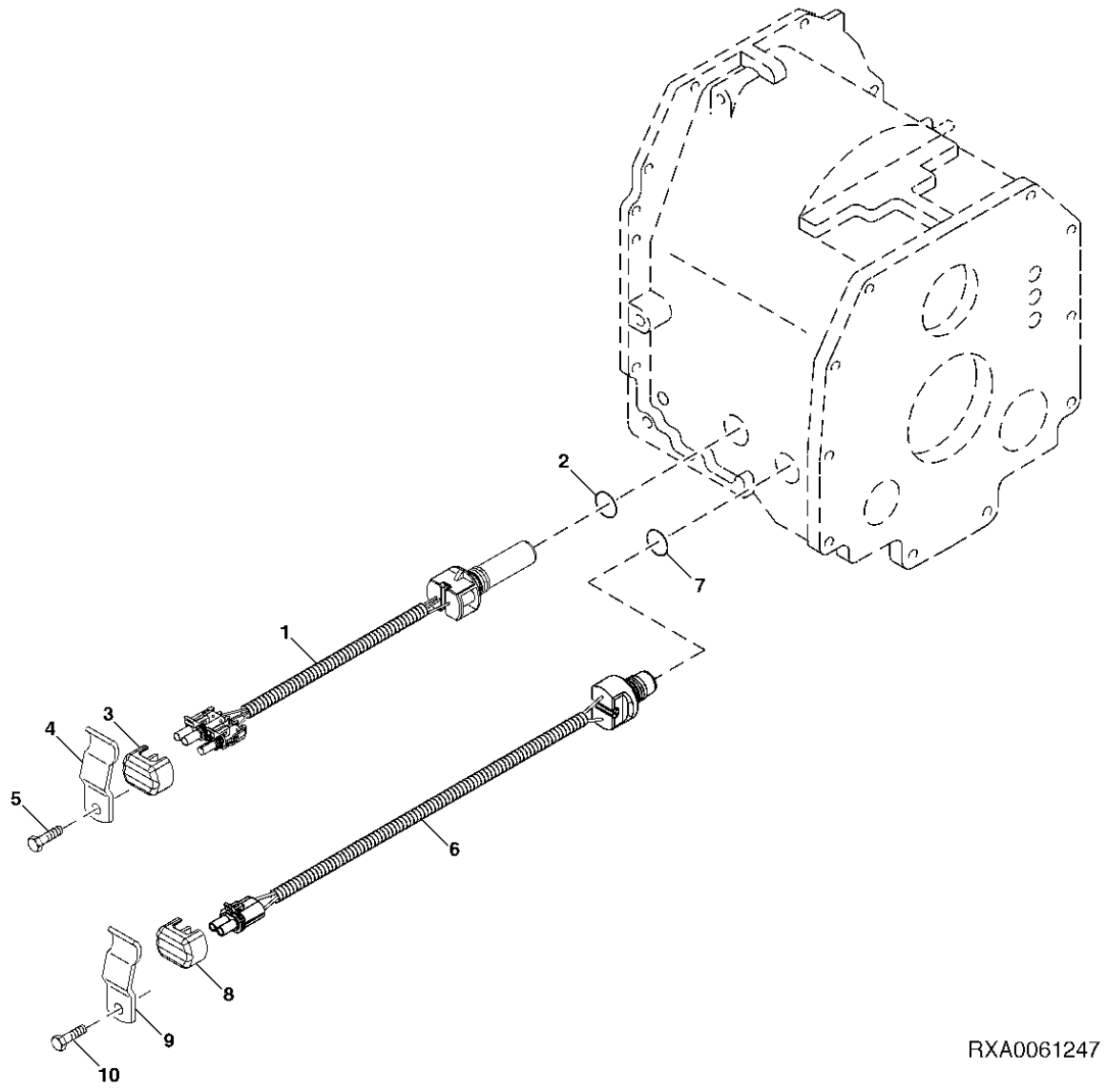

ITEM	NR.PECA	DESCRICAO	QTDE	NR. SERIE TRANSMISSAO	7715	7815	NOTAS
1	RE241896	SENSOR VELOCID. DA RODA	1		X	X	(B)
2	R375R	ANEL O	1		X	X	
3	R69185	TAMPA	1		X	X	
4	R66477	BRACADEIRA	1		X	X	
5	19M7557	PARAFUSO SEXT.	1		X	X	M10 X 16
6	RE241897	SENSOR VELOCID. DA RODA	1		X	X	(A)
7	R375R	ANEL O	1		X	X	
8	R69185	TAMPA	1		X	X	
9	R66477	BRACADEIRA	1		X	X	
10	19M7557	PARAFUSO SEXT.	1		X	X	M10 X 16

(A) RANGE BOX INPUT SPEED
VELOCIDADE DE ENTRADA DA CAIXA DE GRUPOS
VELOCIDAD DE ENTRADA DE LA CAJA DE VELOCIDADE

(B) RANGE BOX GROUND SPEED
VELOCIDADE DE AVANCO DA CAIXA DE GRUPOS
VELOCIDAD DE TIERRA DE LA CAJA DE VELOCIDADES

DRIVESHAFT
EIXO PROPULSOR
EJE DE MANDO

RXA0096169 -UN-

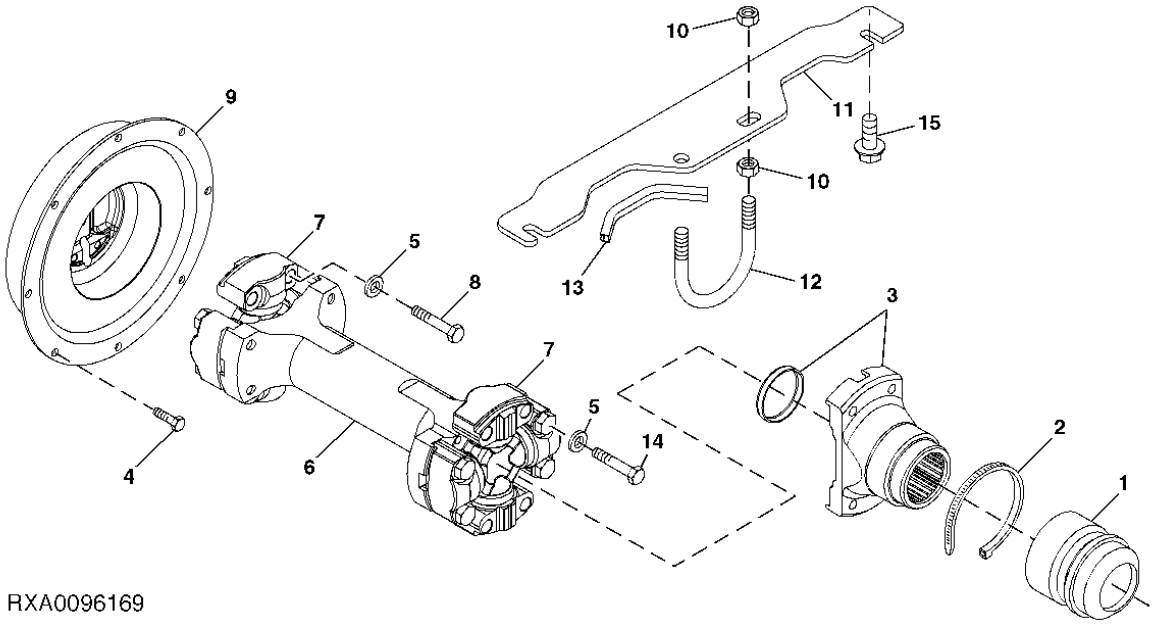

RXA0096169

ITEM	NR.PECA	DESCRICAO	QTDE	NR. SERIE TRANSMISSAO	7715	7815	NOTAS
1	R151814	PROTETOR	1		X	X	
2	R105388	CINTA	1		X	X	
3	RE61882	FORQUILHA	1		X	X	
4	19M7169	PARAFUSO SEXT.	8		X	X	M10 X 35, HS 10.9
5	24M7431	ARRUELA	16		X	X	
6	RE253208	EIXO CARDA	1		X	X	
7	RE52347	CRUZETA COM ROLAMENTO	2		X	X	
8	R151507	PARAFUSO SEXT.	4		X	X	
9	RE70472	AMORTECEDOR DE TORCAO	1		X	X	
10	14M7291	PORCA COM FLANGE	4		X	X	M16
11	RE283160	SUPORTE	1		X	X	
12	R279504	PARAFUSO U	1		X	X	(SUBSTITUICAO PARA R202901)
13	R258898	ISOLADOR	1		X	X	
14	R151507	PARAFUSO SEXT.	4		X	X	
15	19M7789	PARAFUSO	2		X	X	M12 X 30

HYDRAULIC LINES
LINHAS HIDRAULICAS
LINEAS HIDRAULICAS

RXA0095970 -UN-

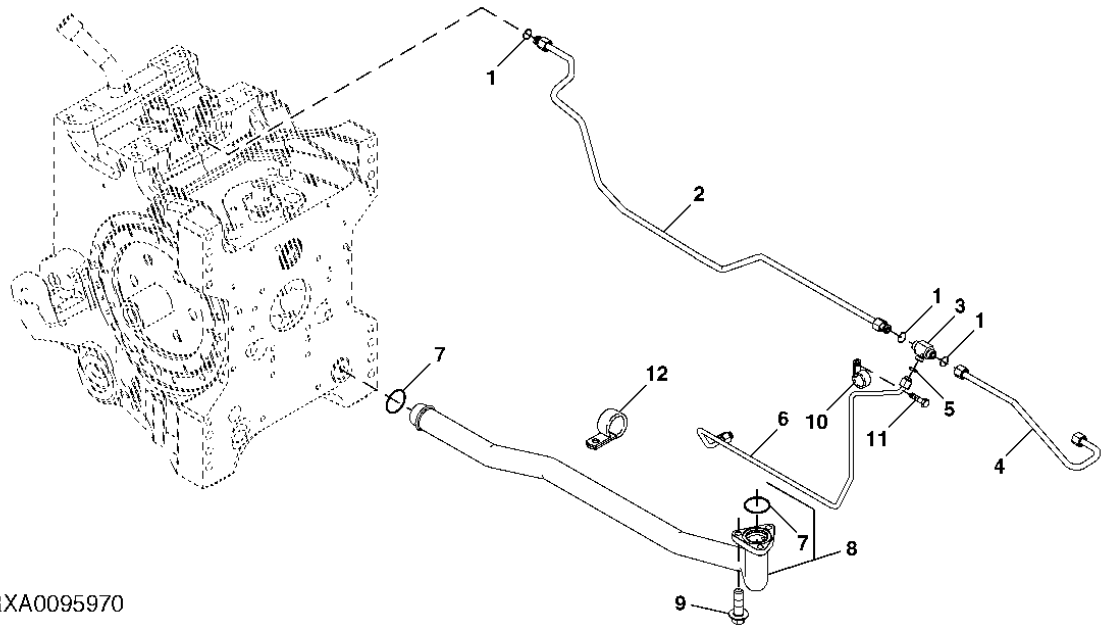

RXA0095970

ITEM	NR.PECA	DESCRICAO	QTDE	NR. SERIE TRANSMISSAO	7 7 7 8 1 1 5 5	NOTAS
1	T77857	ANEL O	3		X X	
2	RE217397	TUBULACAO	1		X X	
3	38H5148	CONEXAO EM T	1		X X	
4	RE191546	TUBULACAO DE OLEO	1		X X	
5	T77613	ANEL O	1		X X	
6	RE189865	TUBULACAO DE OLEO	1		X X	
7	A4540R	ANEL O	2		X X	
8	RE244228	TUBULACAO DE OLEO	1		X X	
9	R112296	PARAFUSO	3		X X	
10	T13814	BRACADEIRA	1		X X	
11	R153690	PARAFUSO	1		X X	
12	T24802	PRESILHA	1		X X	

MEMORANDA
MEMORANDA
MEMORANDA

SECTIONAL INDEX
INDICE DE GRUPO
INDICE DE GRUPOS

1-	2
2-	4
3-	6
4-	8
5-	10
6-	12
7-	14
8-	16
9-	18
10-	20

PUBM0799 -UN-

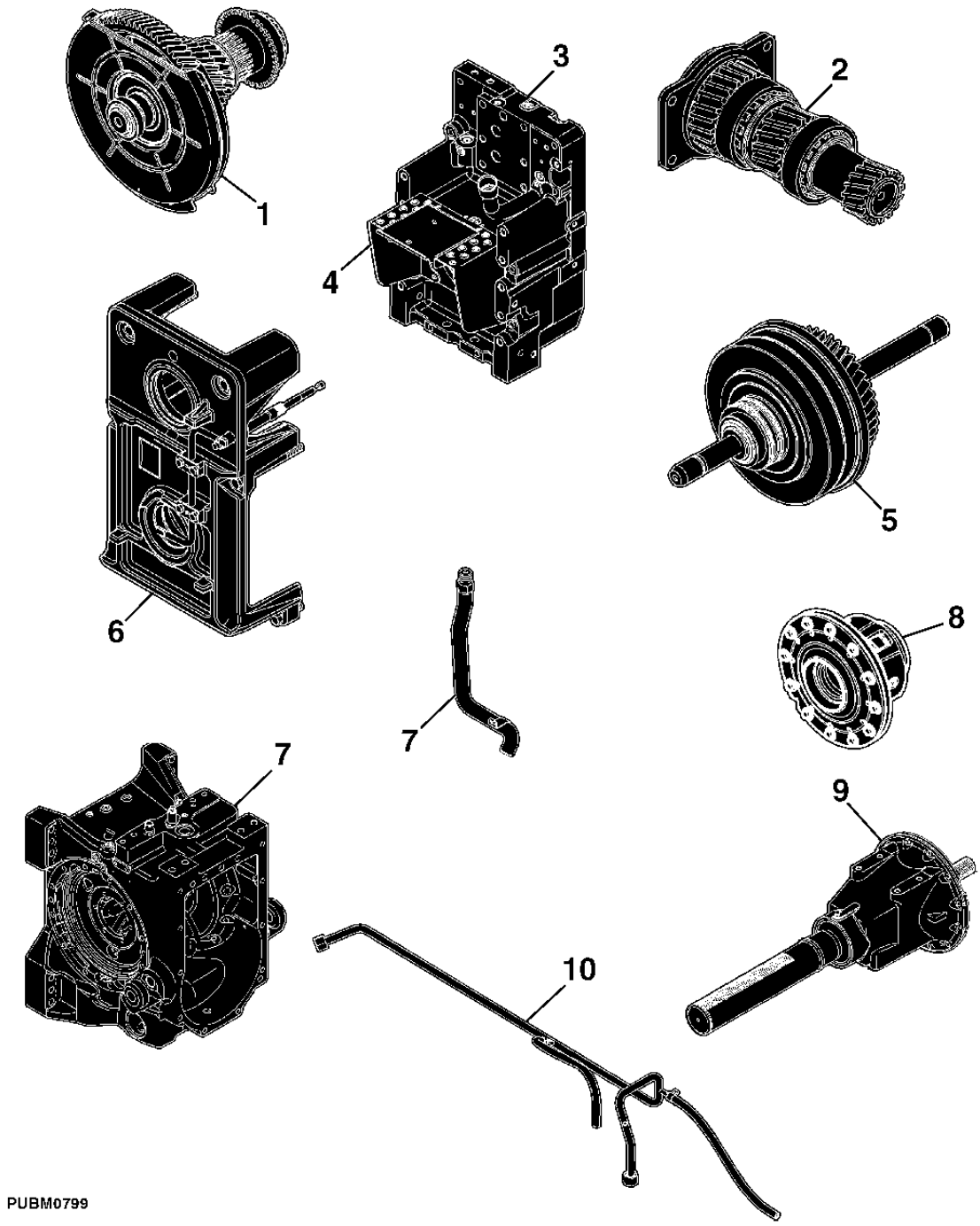

PTO OUTPUT DRIVE SHAFT (1-3/8")(2 SPEED)(540/1000 RPM)(TYPE 1/2)
EIXO DE ACIONAMENTO DA SAIDA DA TDP (EIXO DE 1-3/8) (2 VELOCIDADE) (540/1000 RPM)(TIPO 1/2)
EJE IMPULSOR DE SALIDA DE LA TDF (1-3/8") (2 MARCHAS) (540/1000 RPM) (TIPO 1/2)

CQ302972 -UN-

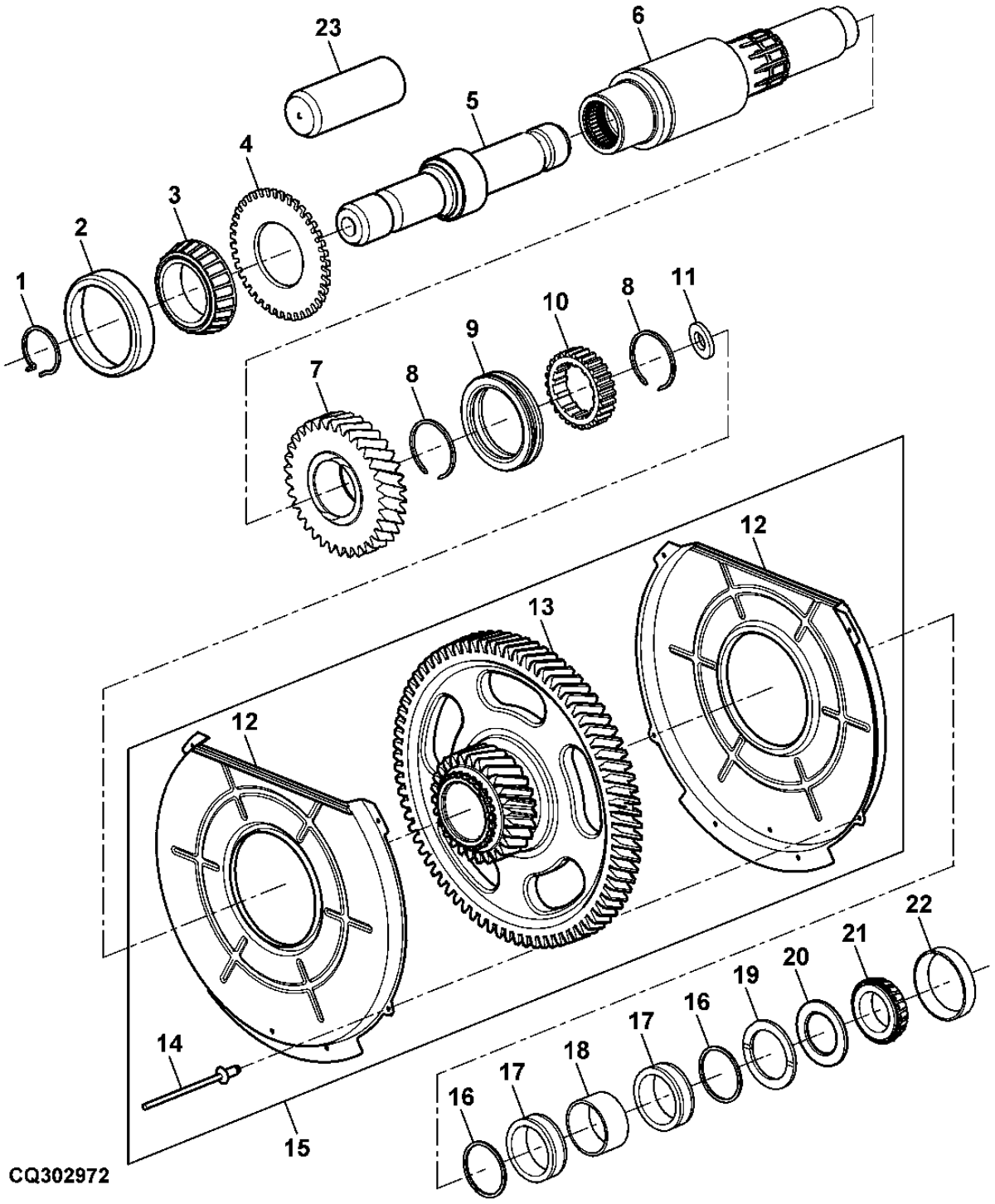

ITEM	NR.PECA	DESCRICAO	QTDE	NR. SERIE TRATOR	7715	7815	NOTAS
1	R129680	ANEL DE PRESSAO	1		X	X	
2	JD7292	CAPA DE ROLAMENTO	1		X	X	
3	JD7378	CONE DE ROLAMENTO	1		X	X	
4	R185116	RODA FONICA	1		X	X	
5	L173282	EIXO	1		X	X	
6	R230862	EIXO	1		X	X	
7	R268819	ENGRENAGEM	1		X	X	
8	L33035	ANEL DE PRESSAO	2		X	X	
9	R164389	COLAR DESLOCADOR	1		X	X	
10	R164252	COLAR DESLOCADOR	1		X	X	
11	RE187390	VEDACAO	1		X	X	
12	R183267	CAPA	2		X	X	
13	R227914	ENGRENAGEM HELICOIDAL	1		X	X	
14	H86981	REBITE	6		X	X	
15	RE228295	ENGRENAGEM HELICOIDAL	1		X	X	
16	R95147	ARRUELA DE ENCOSTO	2		X	X	
17	JD10070	ROLAMENTO DE AGULHAS	2		X	X	
18	R227915	ESPACADOR	1		X	X	
19	R266090	ARRUELA DE ENCOSTO	1		X	X	
20	R227892	ARRUELA DE ENCOSTO	1		X	X	
21	JD10527	CONE DE ROLAMENTO	1		X	X	
22	JD8247	CAPA DE ROLAMENTO	1		X	X	
23	R117980	LUVA	1		X	X	

PTO COUNTERSHAFT (2 SPEED)(TYPE 1/2)
CONTRA-EIXO DA TDP (2 VELOCIDADE)(TIPO 1/2)
CONTRAEJE LA TDF (2 MARCHAS) (TIPO 1/2)

CQ302973 -UN-

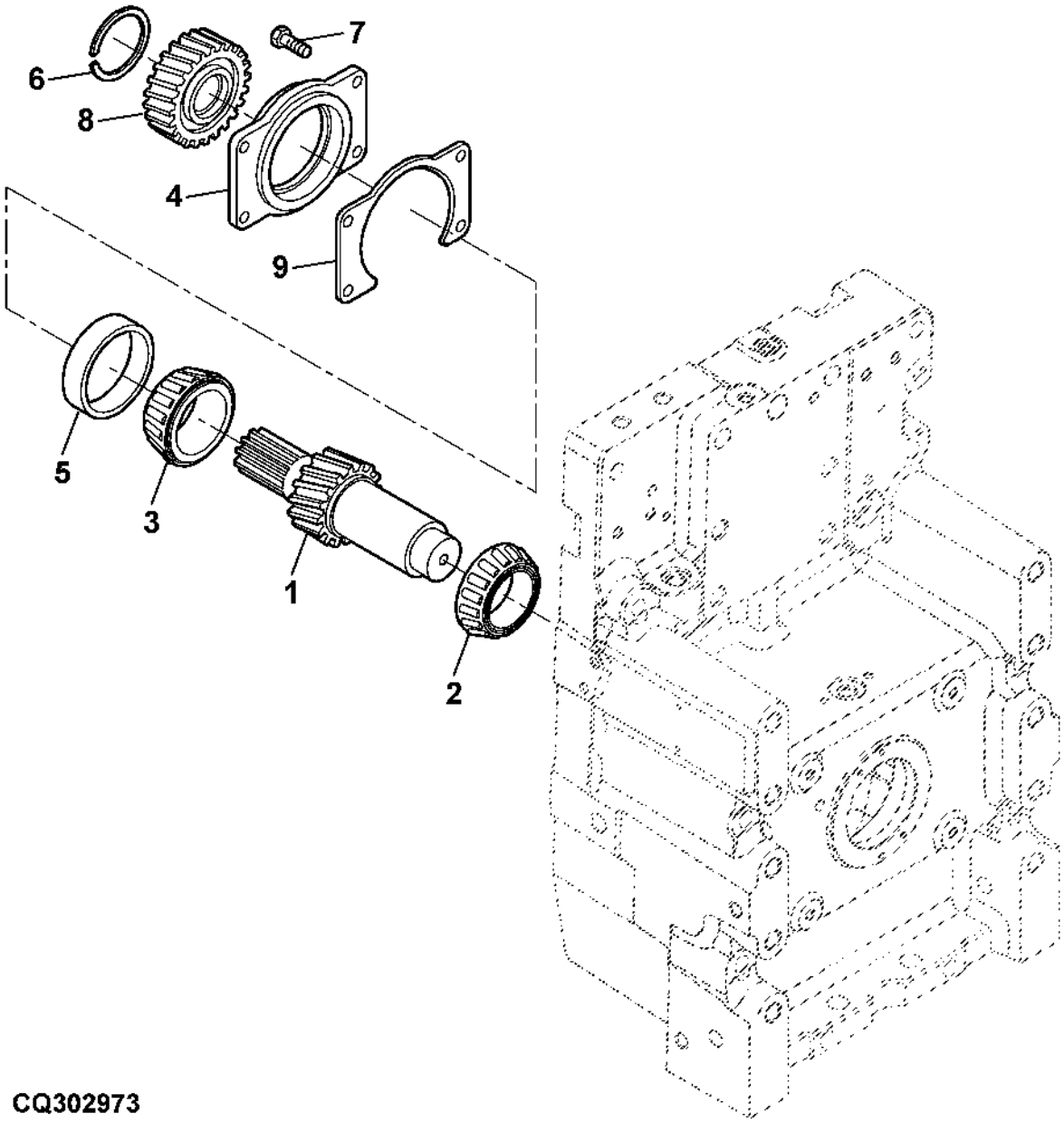

CQ302973

ITEM	NR.PECA	DESCRICAO	QTDE	NR. SERIE CAIXA DIF.	7715	7815	NOTAS
1	R184056	EIXO SECUNDARIO	1		X	X	
2	JD8183	CONE DE ROLAMENTO	1		X	X	
3	JD7228	CONE DE ROLAMENTO	1		X	X	
4	R183223	MANCAL	1		X	X	
5	JD7278	CAPA DE ROLAMENTO	1		X	X	
6	R49434	ANEL DE PRESSAO	1		X	X	
7	R87789	PARAF. AUTO-FRENANTE	4		X	X	
8	R184452	ENGRENAGEM HELICOIDAL	1		X	X	
9	R104904	CALCO	AR		X	X	
	R104905	CALCO	AR		X	X	
	R104906	CALCO	AR		X	X	

PTO CAM, HOUSING, SHIFTERS AND GAUGE (TYPE 1/2)
CAME, ALOJAMENTO, CAMBIADORES E INDICADOR DA TDP (TIPO 1/2)
CAJA DE LA TOMA DE FUERZA (TIPO 1/2)

CQ302974 -UN-

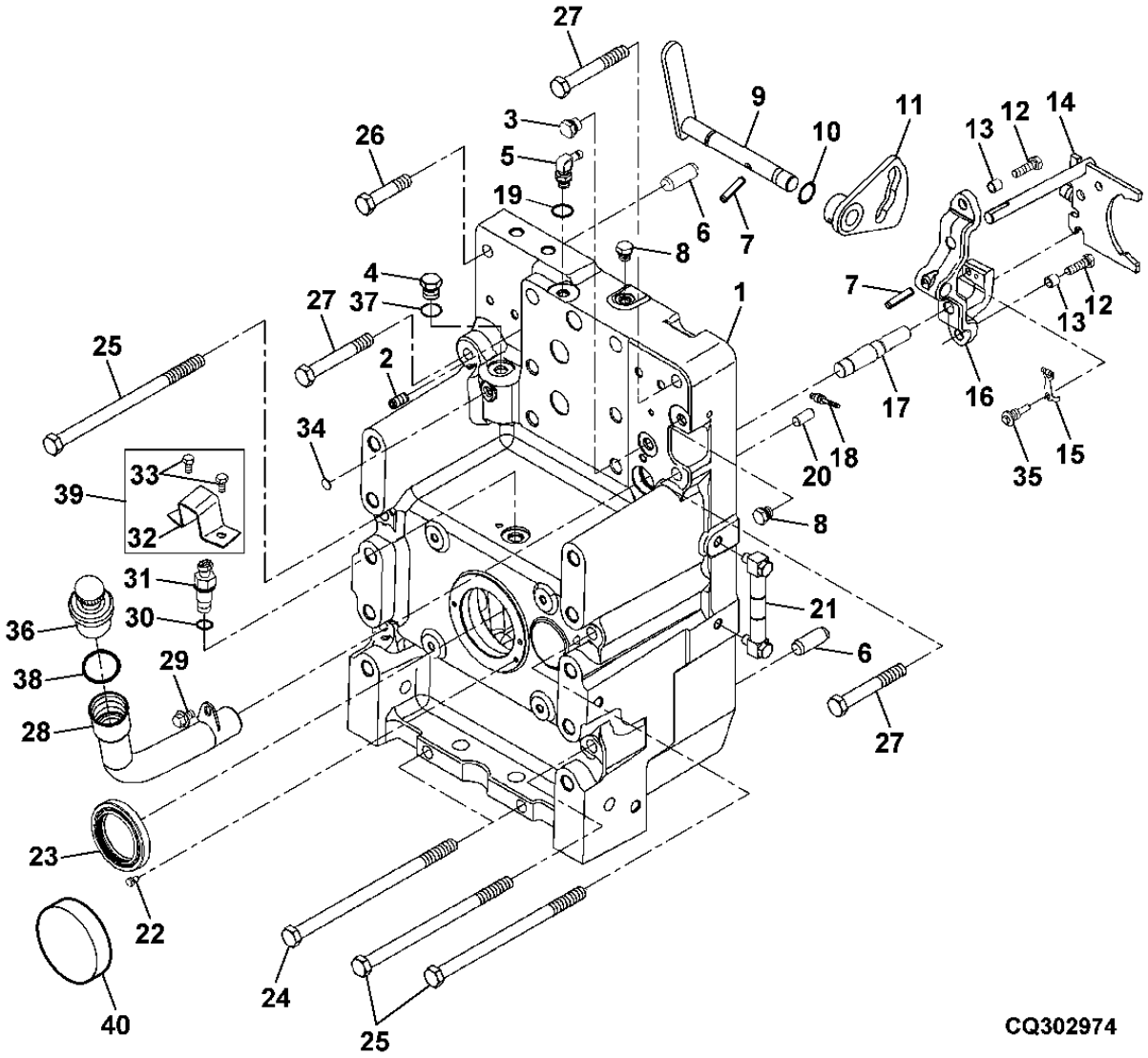

ITEM	NR.PECA	DESCRICAO	QTDE	NR. SERIE CAIXA DIF.	7715	7815	NOTAS
1	R183195	CARCACA	1		X	X	
	R223304	CARCACA	1		X	X	(A)
2	15H558	TAMPAO	1		X	X	
3	RE46716	CONEXAO	2		X	X	
4	RE46716	CONEXAO	1		X	X	
5	AL78652	CONEXAO EM ANGULO	1		X	X	
6	A776R	PINO	2		X	X	
7	34M7216	PINO ELASTICO	2		X	X	
8	RE46684	TAMPAO	2		X	X	
9	RE249905	EIXO	1		X	X	
10	R459R	ANEL O	1		X	X	
11	RE187123	CAME	1		X	X	
12	R112886	PARAF. AUTO-FRENANTE	2		X	X	
13	T25532	BUCHA	2		X	X	
14	RE185117	COMUTADOR	1		X	X	
15	RE66109	MOLA	1		X	X	
16	R218698	SUPORTE	1		X	X	
17	R218700	PINO FIXADOR	1		X	X	
18	AT107510	PLUGUE	1		X	X	
19	51M7041	ANEL O	1		X	X	
20	R48685	PINO DE CENTRAGEM	2		X	X	
21	RE250666	INDICADOR DE NIVEL	1		X	X	
22	R27329	PARAFUSO	2		X	X	
23	RE38725	VEDACAO	1		X	X	
24	19M9292	PARAFUSO SEXT.	2		X	X	M16 X 285
25	19M7642	PARAFUSO SEXT.	4		X	X	M16 X 260
26	19M7135	PARAFUSO SEXT.	1		X	X	M16 X 70
27	19M7501	PARAFUSO SEXT.	3		X	X	M16 X 110
28	MN10247	APOIO	1		X	X	(SUB FOR RE60349)
29	19M7783	PARAFUSO	1		X	X	M10 X 16
30	51M7044	ANEL O	1		X	X	
31	RE519144	SENSOR	1		X	X	
32	R195588	REVESTIMENTO, BLINDAGEM	1		X	X	
33	R88246	PARAFUSO SEXT.	2		X	X	
34	30H6	PLUGUE	1		X	X	
35	R119203	PARAFUSO	1		X	X	
36	AL162900	TAMPAO DE ENCHIMENTO	1		X	X	(SUB FOR RE28429)
37	51M7042	ANEL O	1		X	X	
38	U10289	ANEL O	1		X	X	
39	AR215081	NUMERO P/ IDENT. DE PARTES	1		X	X	
40	R172852	PLUGUE	1		X	X	(A)

(A) W/O PTO
(A) SEM TDP
(A) W/O TDF

PTO MASTER SHIELD
BLINDAGEM PRINCIPAL DA TDP
ESCUDO PRINCIPAL DE LA TDF

RXA0067818 -UN-

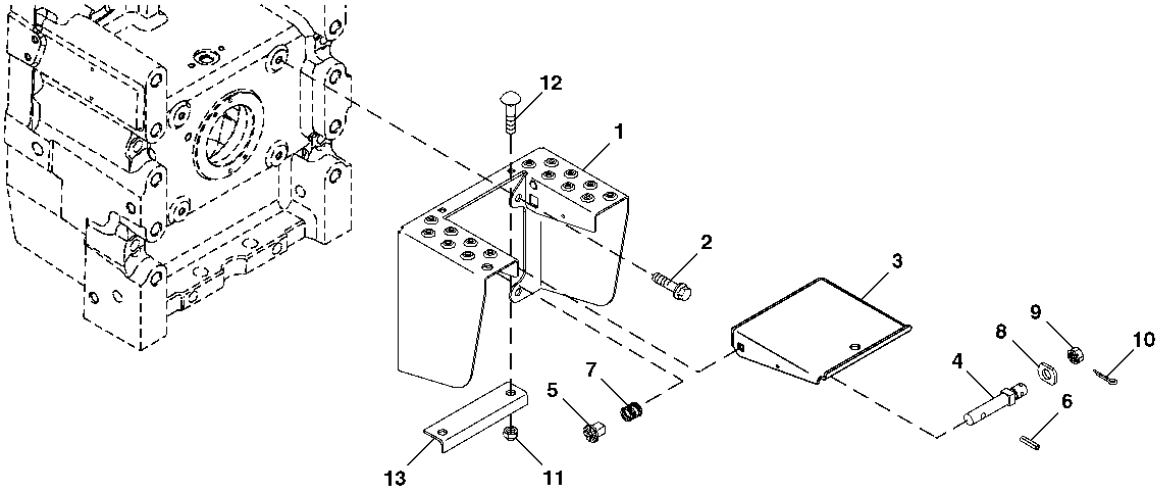

RXA0067818

ITEM	NR.PECA	DESCRICAO	QTDE	NR. SERIE EIXO	7715	7815	NOTAS
1	R117608	REVESTIMENTO, BLINDAGEM	1		X	X	
2	19M7784	PARAFUSO	4		X	X	M10 X 20
3	R117430	PORTA	1		X	X	
4	R112541	PINO	2		X	X	
5	R112540	DETENTE	2		X	X	
6	34M7213	PINO ELASTICO	2		X	X	
7	R135508	MOLA DE COMPRESSAO	2		X	X	
8	24M7040	ARRUELA	2		X	X	
9	14M7462	PORCA	2		X	X	M8
10	11M7008	CONTRA-PINO	2		X	X	
11	14M7166	PORCA DE SEGURANCA	2		X	X	M8
12	03M7183	PARAFUSO	2		X	X	
13	R117431	CANTONEIRA	1		X	X	

MEMORANDA
MEMORANDA
MEMORANDA

PTO CLUTCH HOUSING
ALOJAMENTO DA EMBREAGEM DA TDP
CARTER DEL EMBRAGUE

RXA0086047 -UN-

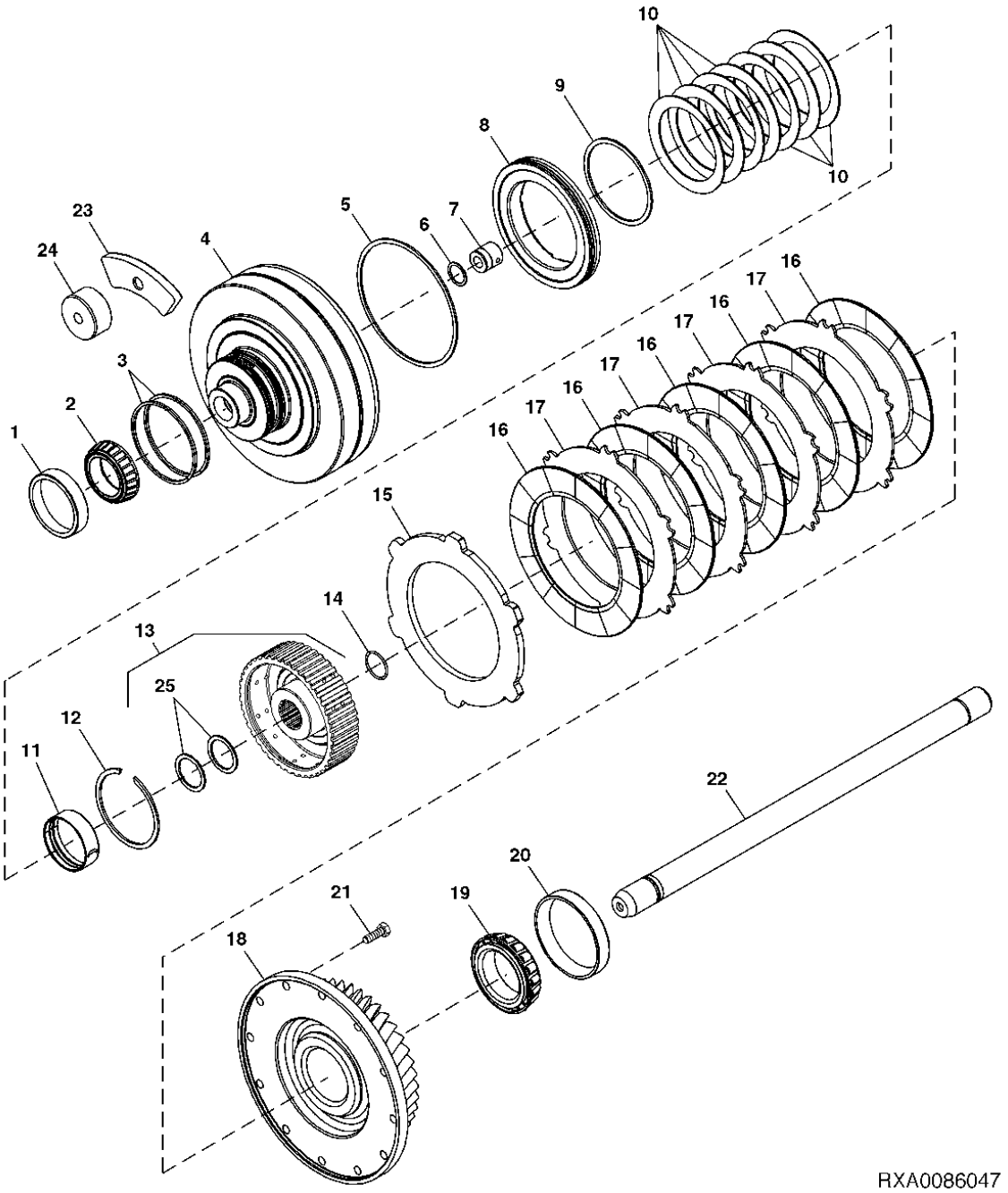

ITEM	NR.PECA	DESCRICAO	QTDE	NR. SERIE CAIXA DIF.	7715	7815	NOTAS
1	JD9133	CAPA DE ROLAMENTO	1		X	X	
2	JD9076	CONE DE ROLAMENTO	1		X	X	
3	R190635	ANEL	2		X	X	
4	R178010	TAMBOR	1		X	X	
5	R129975	JUNTA DE VEDACAO	1		X	X	
6	R52876	ANEL DE PRESSAO	1		X	X	
7	R105539	VALVULA	1		X	X	
8	R129757	PISTAO	1		X	X	
9	R43381	ARRUELA	1		X	X	
10	R70027	MOLA DE DISCO	7		X	X	
11	R50222	BUCHA	1		X	X	
12	R43383	ANEL DE PRESSAO	1		X	X	
13	RE259079	CUBO	1		X	X	
14	R69721	ANEL DE PRESSAO	1		X	X	
15	R95109	PLATO DA EMBREAGEM	1		X	X	
16	RE65291	DISCO COM ESTRIADO INTERNO	5		X	X	
17	R95110	PLATO DA EMBREAGEM	4		X	X	
18	R183199	PLACA	1		X	X	
19	JD8161	CONE DE ROLAMENTO	1		X	X	
20	JD7425	CAPA DE ROLAMENTO	1		X	X	
21	R104713	PARAFUSO SEXT.	6		X	X	
22	R183292	EIXO	1		X	X	
23	RE204190	PLACA	1		X	X	
24	R93467	PISTAO	1		X	X	
25	AR251879	ARRUELA	2		X	X	

PTO FRONT SUPPORT
SUPORTE DIANTEIRO DA TDP
SOPORTE DELANTERO DE LA TDF

CQ302977 -UN-

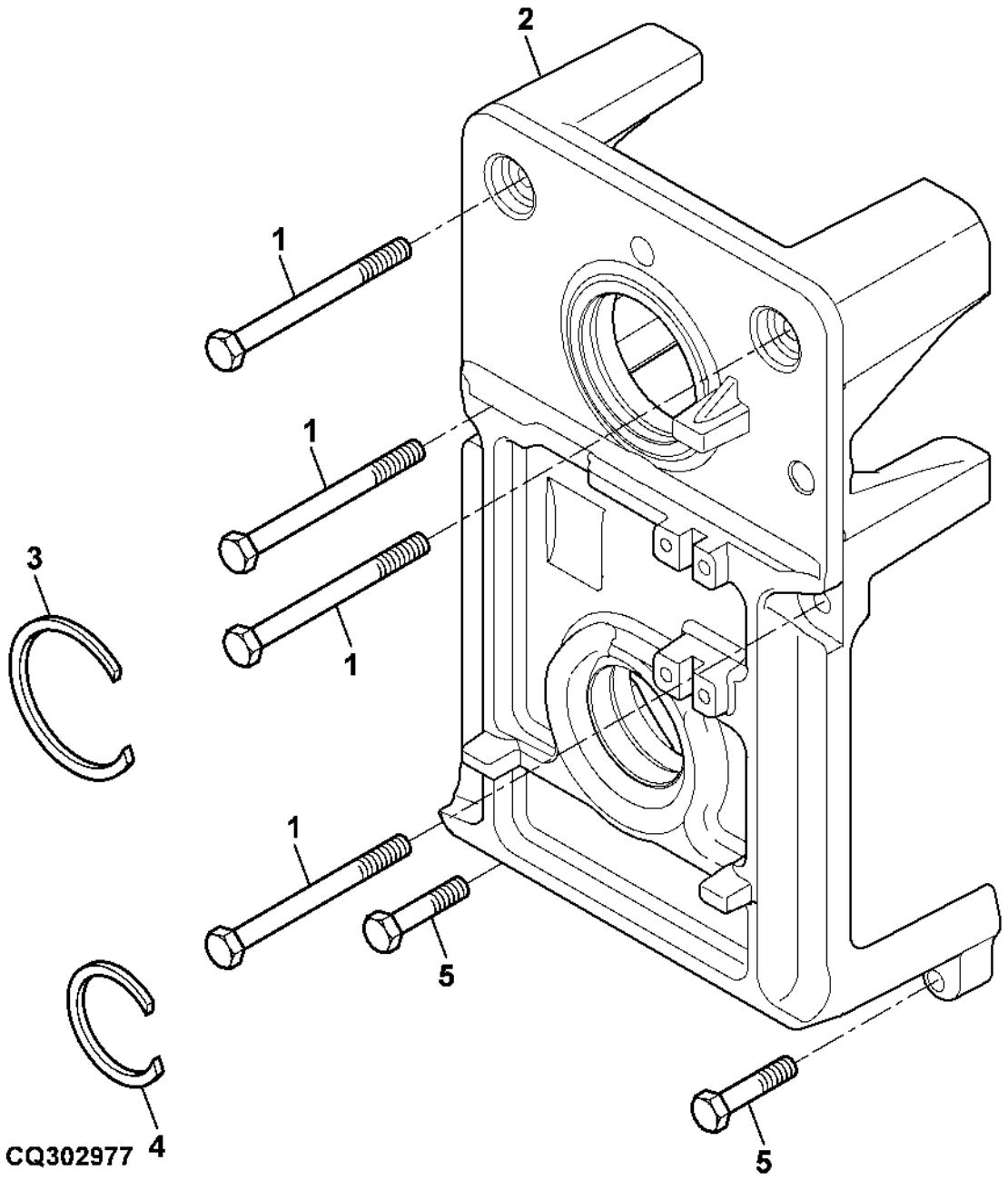

ITEM	NR.PECA	DESCRICAO	QTDE	NR. SERIE CAIXA DIF.	7715	7815	NOTAS
1	R128837	PARAF. AUTO-FRENANTE	4		X	X	
2	R254463	SUPORTE	1		X	X	
3	R93495	ANEL DE PRESSAO	AR		X	X	TK 2,29MM
	R93496	ANEL DE PRESSAO	AR		X	X	TK 2,42MM
	R93497	ANEL DE PRESSAO	AR		X	X	TK 2,55MM
	R93498	ANEL DE PRESSAO	AR		X	X	TK 2,68MM
	R93499	ANEL DE PRESSAO	AR		X	X	TK 2,16MM
4	R225882	ANEL DE PRESSAO	AR		X	X	TK 2,08MM
	R95153	ANEL DE PRESSAO	AR		X	X	TK 2,34MM
	R95154	ANEL DE PRESSAO	AR		X	X	TK 2,47MM
	R95155	ANEL DE PRESSAO	AR		X	X	TK 2,60MM
	R95156	ANEL DE PRESSAO	AR		X	X	TK 2,73MM
	R95157	ANEL DE PRESSAO	AR		X	X	TK 2,21MM
5	R194045	PARAFUSO SEXT.	2		X	X	

DIFFERENTIAL CASE
CAIXA DO DIFERENCIAL
CAJA DEL DIFERENCIAL

CQ302978 -UN-

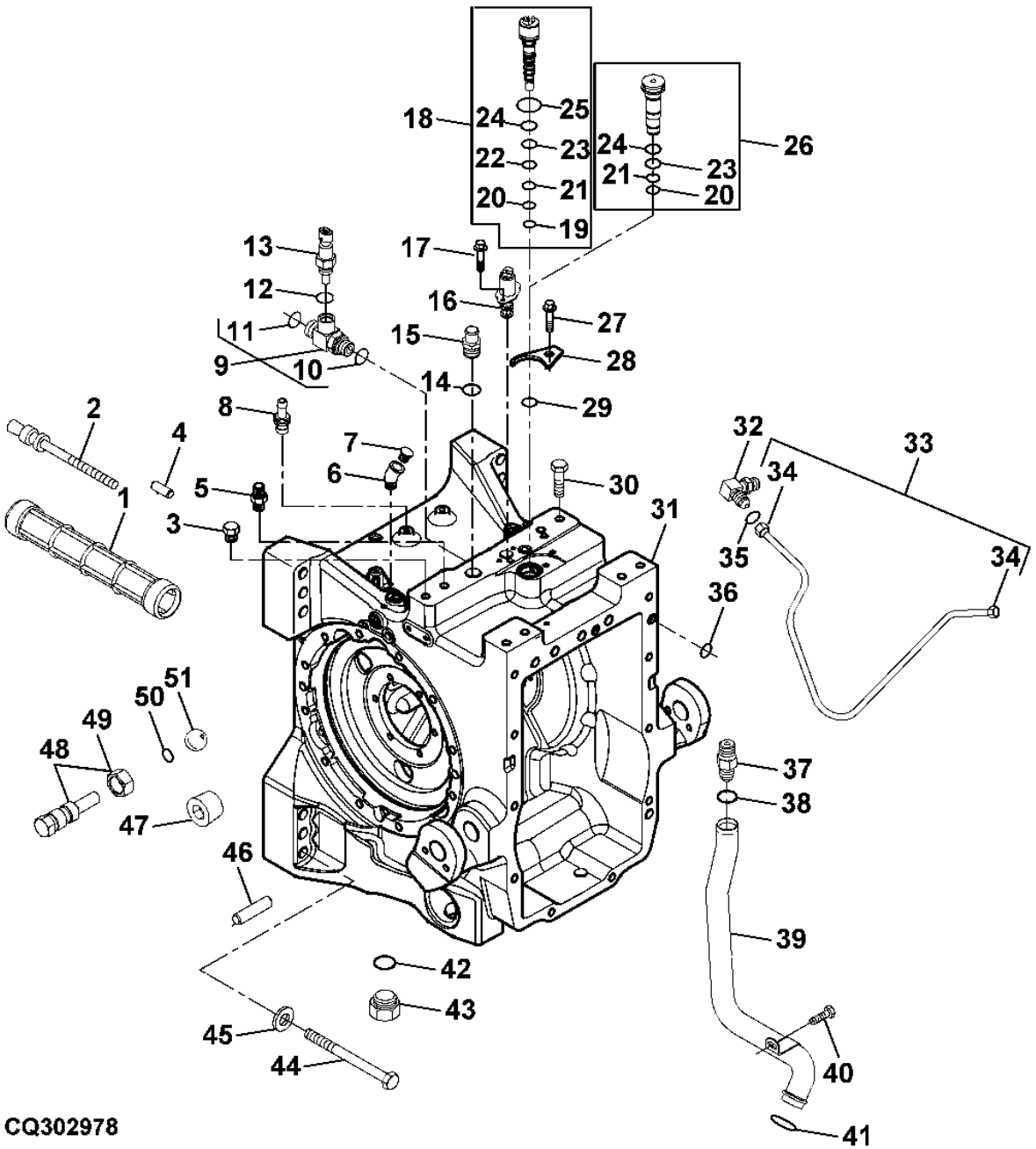

ITEM	NR.PECA	DESCRICAO	QTDE	NR. SERIE CAIXA DIF.	7715	7815	NOTAS
1	R233810	PENEIRA	1		X	X	
2	AT107509	PLUGUE	1		X	X	
3	RE46685	TAMPAO	1		X	X	
4	R32210	PINO DE CENTRAGEM	1		X	X	
5	61M5010	ADAPTADOR	1		X	X	
6	15H219	CONEXAO EM ANGULO	1		X	X	
7	15H712	TAMPAO	1		X	X	
8	L100802	CONEXAO	1		X	X	
9	RE207990	CONEXAO EM T	1		X	X	
10	51M7043	ANEL O	1		X	X	
11	T77857	ANEL O	1		X	X	
12	51M7041	ANEL O	1		X	X	
13	RE52722	TEMPERATURA DO SENSOR	1		X	X	
14	R26287	ANEL O	1		X	X	
15	R49518	CONEXAO	1		X	X	
16	RE211156	VALVULA SOLENOIDE	1		X	X	
17	R153677	PARAFUSO	2		X	X	
18	RE203830	VALVULA	1		X	X	
19	R151701	ANEL O	1		X	X	
20	P42061	ANEL O	1		X	X	
21	R27928	ANEL O	1		X	X	
22	R62070	ANEL	1		X	X	
23	T143166	ANEL O	1		X	X	
24	U11326	ANEL O	1		X	X	
25	U41966	ANEL O	1		X	X	
26	RE224258	PLUGUE	1		X	X	(A)
27	19M7783	PARAFUSO	1		X	X	M10 X 16
28	R95045	BRACADEIRA	1		X	X	
29	U41966	ANEL O	1		X	X	
30	19M7387	PARAFUSO SEXT.	8		X	X	M12 X 40
31	R243675	CAIXA	1		X	X	
32	AR26746	CONEXAO EM ANGULO	1		X	X	
33	RE186314	TUBULACAO DE OLEO	1		X	X	
34	R27143	CONEXAO	2		X	X	
35	R26287	ANEL O	1		X	X	
36	F2741R	JUNTA DE VEDACAO	2		X	X	
37	R39832	ADAPTADOR	1		X	X	
38	U10289	ANEL O	2		X	X	
39	RE185366	TUBULACAO DE OLEO	1		X	X	
40	T100529	PARAFUSO	1		X	X	
41	A4540R	ANEL O	1		X	X	
42	F3171R	ANEL O	2		X	X	
43	R84262	TAMPAO	2		X	X	
44	19M9152	PARAFUSO SEXT.	12		X	X	M20 X 120
45	R94361	ARRUELA	12		X	X	
46	R54380	PINO DE CENTRAGEM	4		X	X	
47	R116373	TAMPAO	3		X	X	
48	RE42567	TAMPAO	2		X	X	
49	R27296	PORCA	1		X	X	
50	R26286	ANEL O	2		X	X	
51	R42849	ESFERA	2		X	X	

(A) WITHOUT PTO
SEM TDP
SIN TDF

DIFFERENTIAL
DIFERENCIAL
DIFFERENCIAL

CQ302979 -UN-

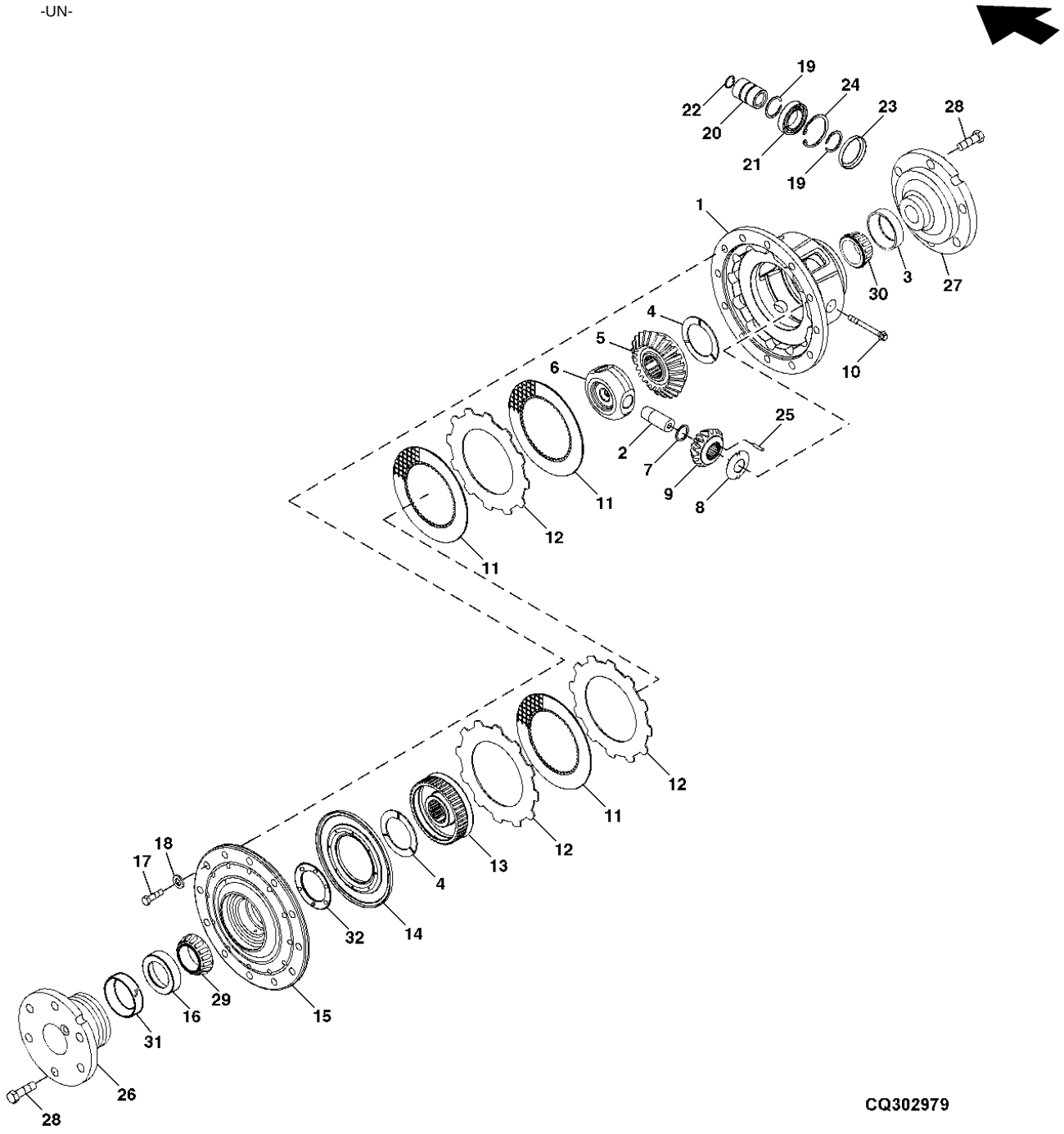

ITEM	NR.PECA	DESCRICAO	QTDE	NR. SERIE CAIXA DIF.	7715	7815	NOTAS
1	R129583	CARCACA	1		X	X	
2	R134415	EIXO	3		X	X	
3	JD8259	CAPA DE ROLAMENTO	1		X	X	
4	R93623	ARRUELA DE ENCOSTO	2		X	X	
5	R63477	COROA	1		X	X	
6	R129557	CUBO	1		X	X	
7	R68167	ARRUELA	3		X	X	
8	R59460	ARRUELA DE ENCOSTO	3		X	X	
9	R134726	PINHAO	3		X	X	
10	R134414	PARAFUSO	3		X	X	
11	RE53823	DISCO	3		X	X	
12	R34857	PLATO DA EMBREAGEM	3		X	X	
13	R66715	COROA	1		X	X	
14	R95116	PISTAO	1		X	X	
15	R129584	CAPA	1		X	X	
16	JD8290	CAPA DE ROLAMENTO	1		X	X	
17	R129585	PARAF. AUTO-FRENANTE	12		X	X	
18	24H937	ARRUELA	12		X	X	
19	BP13616	ANEL DE PRESSAO	2		X	X	
20	R199219	LUVA ESTRIADA	1		X	X	
21	JD8510	ROLAMENTO DE ESFERAS	1		X	X	
22	40M1854	ANEL DE PRESSAO	1		X	X	
23	R199216	ANEL	1		X	X	
24	40M5099	ANEL DE PRESSAO	1		X	X	
25	R68171	AGULHA DE ROLAMENTO	69		X	X	
26	R93885	MANCAL	1		X	X	
27	R93890	MANCAL	1		X	X	
28	R112887	PARAFUSO	12		X	X	
29	JD8191	CONE DE ROLAMENTO	1		X	X	
30	JD8954	CONE DE ROLAMENTO	1		X	X	
31	R39322	ANEL	2		X	X	
32	R46323	CALCO	AR		X	X	
	R46324	CALCO	AR		X	X	
	R46325	CALCO	AR		X	X	

REAR AXLE (100MM) W/ HEAVY DUTY PLANETARY GEARS
EIXO TRASEIRO (100MM) COM ENGRENAGENS PLANETARIAS DE SERVICO PESADO
EJE TRASERO (100MM) PLANETARIO Y EJE, SERVICIO SEVERO

CQ302980 -UN-

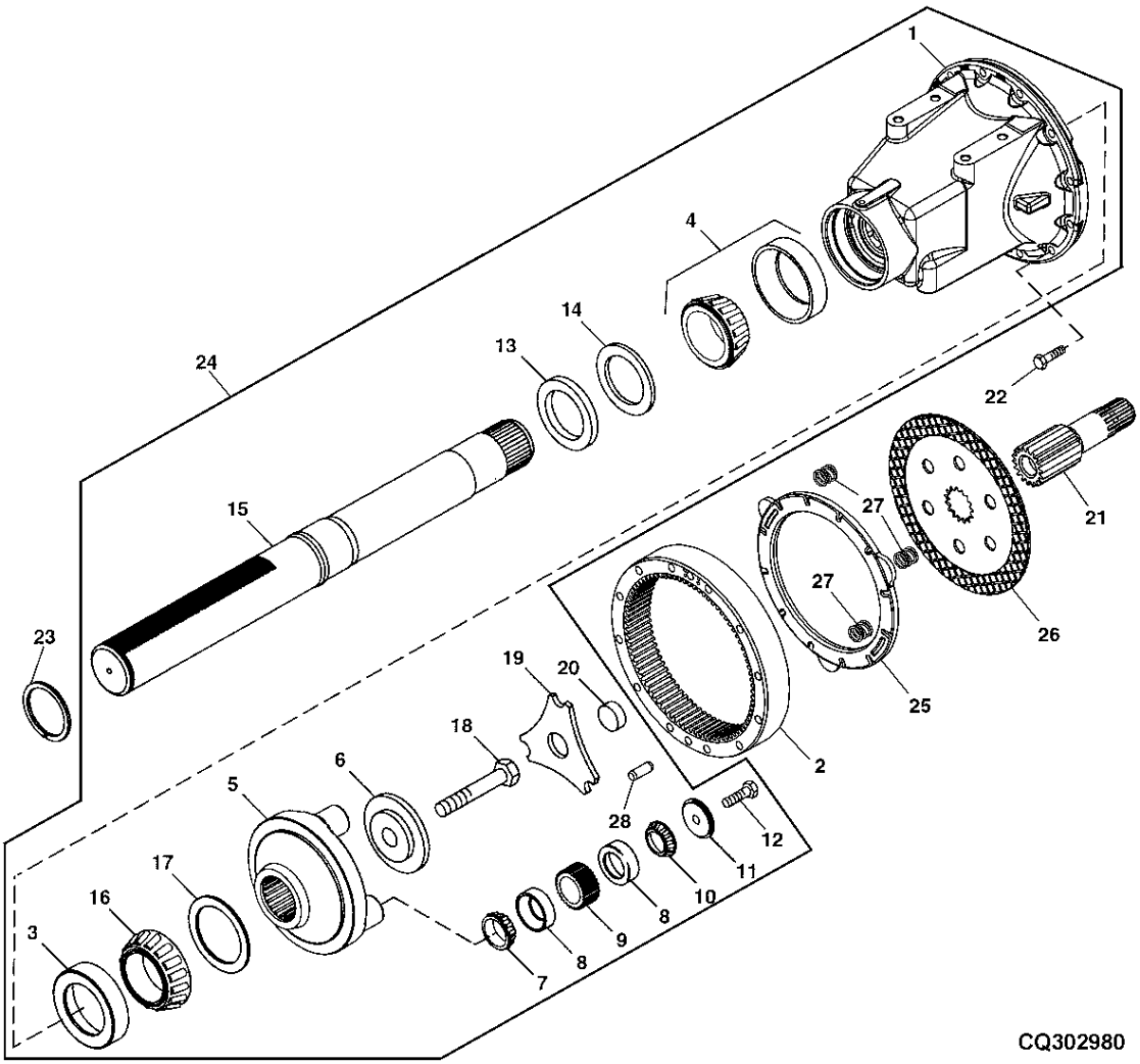

ITEM	NR.PECA	DESCRICAO	QTDE	NR. SERIE CAIXA DIF.	7715	7815	NOTAS
1	R218162	CARCACA	1		X	X	
2	R119496	ENGRENAGEM	1		X	X	
3	JD8248	CAPA DE ROLAMENTO	1		X	X	
4	RE50957	ROLAMENTO DE ROLOS CONICOS	1		X	X	
5	R153611	PORTA-PLANETARIOS	1		X	X	
6	R93173	ESPACADOR	1		X	X	
7	JD7378	CONE DE ROLAMENTO	3		X	X	
8	JD7292	CAPA DE ROLAMENTO	6		X	X	
9	R94897	PLANETARIO	3		X	X	
10	JD7378	CONE DE ROLAMENTO	3		X	X	
11	R122193	ARRUELA	3		X	X	
12	R113494	PARAFUSO SEXT.	3		X	X	
13	R112071	BUCHA	1		X	X	
14	RE168641	VEDACAO	1		X	X	
15	R181873	EIXO	1		X	X	(A)
	R181874	EIXO	1		X	X	(B)
16	JD8951	CONE DE ROLAMENTO	1		X	X	
17	R71712	CALCO	1		X	X	
18	R94714	PARAFUSO SEXT.	1		X	X	
19	R62498	PLACA	1		X	X	
20	R162308	TAMPA	1		X	X	
21	R199447	EIXO	1		X	X	
22	R189917	PARAF. DE RODA	12		X	X	
23	R59843	ANEL DE PRESSAO	1		X	X	
24	AR184896	NUMERO P/ IDENT. DE PARTES	2		X	X	(A)
25	R226506	PLACA	1		X	X	
26	RE186965	DISCO	1		X	X	
27	R232883	MOLA DE COMPRESSAO	3		X	X	
28	R54380	PINO DE CENTRAGEM	2		X	X	
..	AR187914	NUMERO P/ IDENT. DE PARTES	1		X	X	(A) (KIT (2) AR184896)

(A) SHORT REAR AXLE
EIXO TRASEIRO CURTO
EJE TRASERO CORTO

(B) LONG REAR AXLE
EIXO TRASEIRO COMPRIDO
EJE TRASERO LARGO

AXLE AND PTO CLUTCH LUBE LINES
LINHAS DE LUBRIFICACAO PARA EMBREAGEM DA TDP E DO EIXO
LINEAS DE LUBRICACION DEL EJE Y EMBRAGUE DE LA TDF

RXA0093116 -UN-

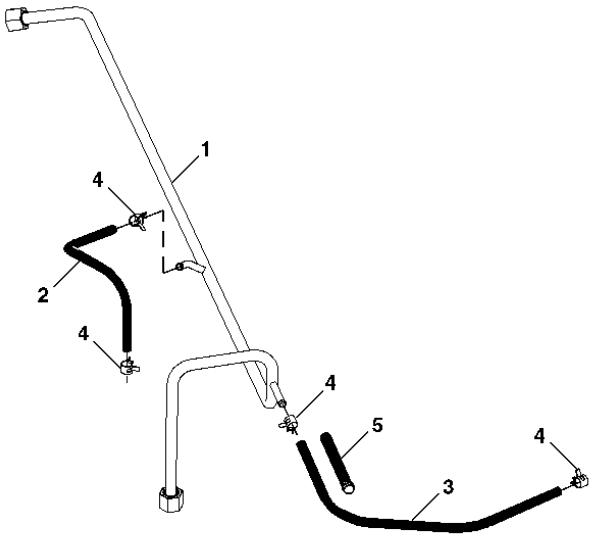

RXA0093116

ITEM	*NR.PECA*	*DESCRICAO*	*QTDE*	*NR. SERIE TRATOR*	7 7 7 8 1 1 5 5	*NOTAS*
1	RE233122	TUBULACAO DE OLEO	1		X X	
2	.....	MANGUEIRA	1		X X	(CORTAR DE TY22561) 467MM
3	.....	MANGUEIRA	1		X X	
4	R202160	BRACADEIRA	4		X X	
5	RE215512	MANGUEIRA HIDRAULICA	1		X X	

SECTIONAL INDEX
INDICE DE GRUPO
INDICE DE GRUPOS

PUBM0800 -UN-

1-	1
2-	2
3-	4
4-	6
5-	8
6-	10
7-	12
8-	14
9-	16
10-	18
11-	20
12-	21
13-	22
14-	24
15-	26

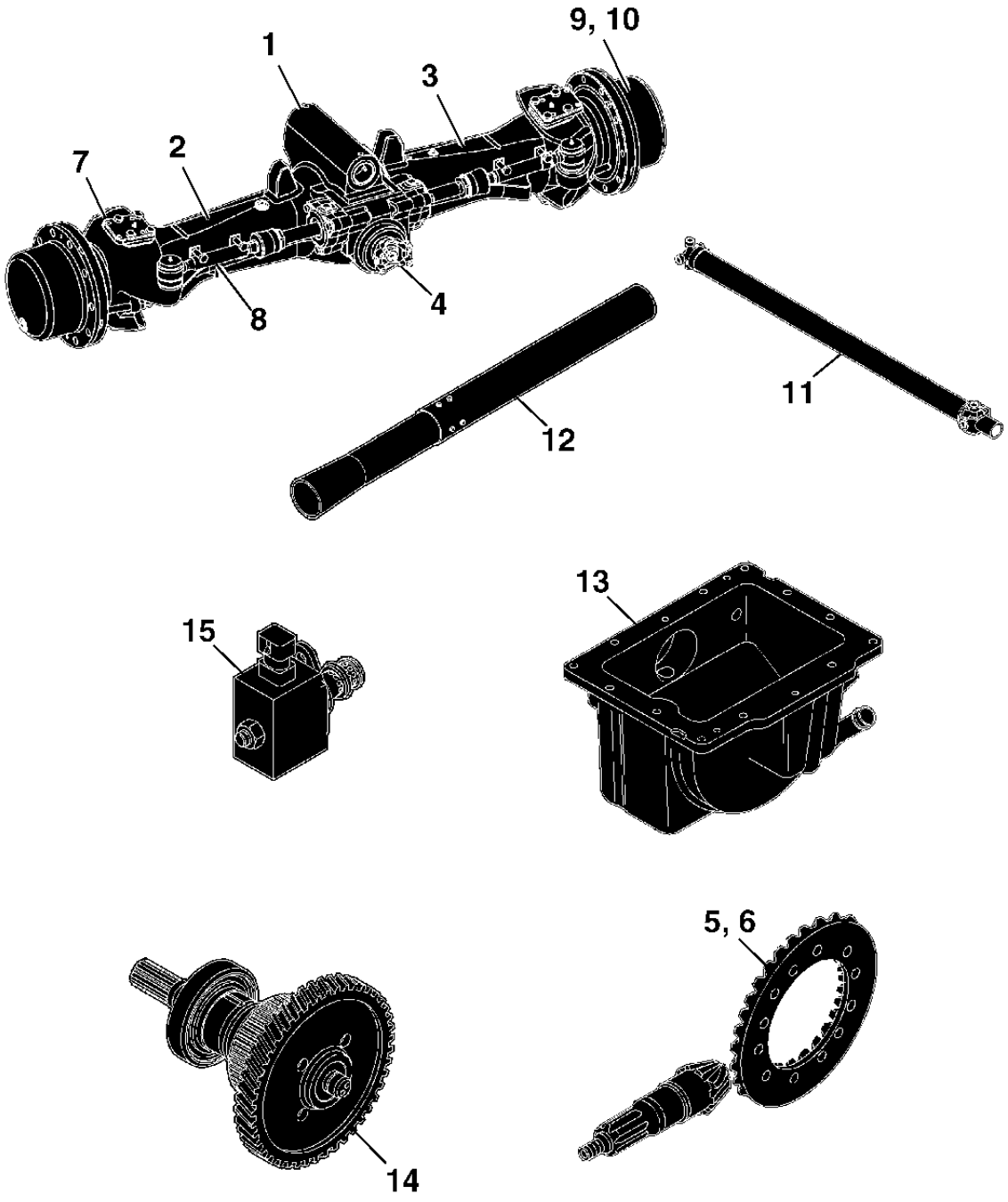

MEMORANDA
MEMORANDA
MEMORANDA

MFWD PIVOT
PIVO DA TDM
PIVOTE DE TDM

CQ302982 -UN-

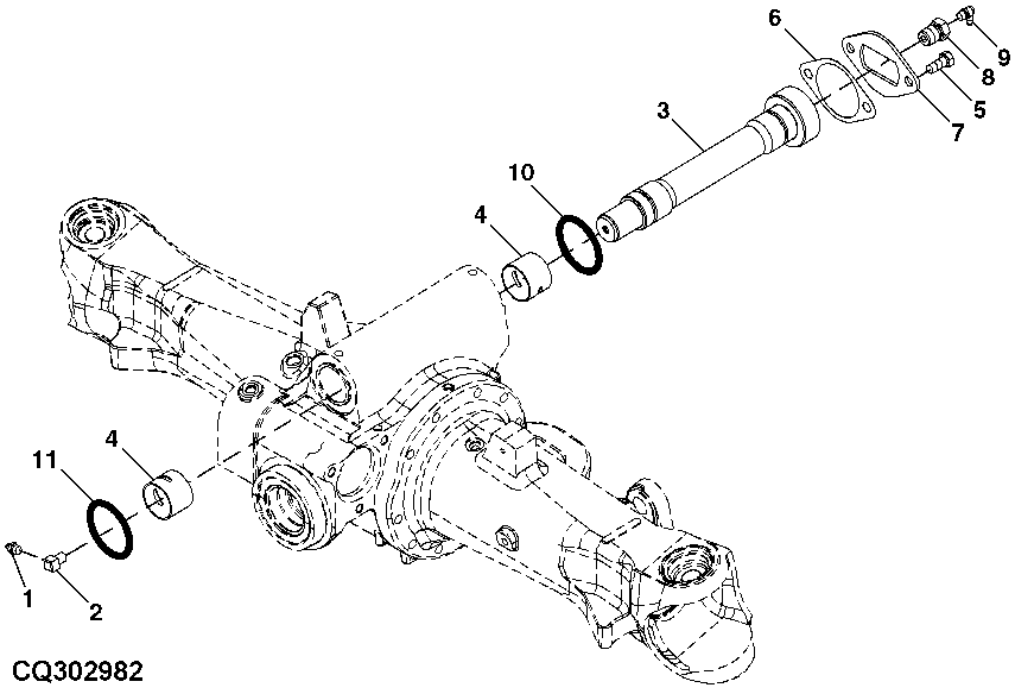

ITEM	NR.PECA	DESCRICAO	QTDE	NR. SERIE TRATOR	7715	7815	NOTAS
1	JD7759	CONEXAO DE LUBRIFICACAO	1		X	X	
2	JD7838	ADAPTADOR	1		X	X	
3	R131840	PINO FIXADOR	1		X	X	
4	R131405	BUCHA	2		X	X	
5	19M8035	PARAFUSO SEXT.	2		X	X	M16 X 35
6	R132090	CALCO	1		X	X	
7	R96006	RETENTOR	1		X	X	
8	R220941	ADAPTADOR	1		X	X	
9	JD7781	CONEXAO DE LUBRIFICACAO	1		X	X	
10	R131817	JUNTA DE VEDACAO	1		X	X	
11	R132025	JUNTA DE VEDACAO	1		X	X	

AXLE HOUSING (LH)
ALOJAMENTO DO EIXO (LE)
CAJA DEL EJE (LH)

RXA0092037 -UN-

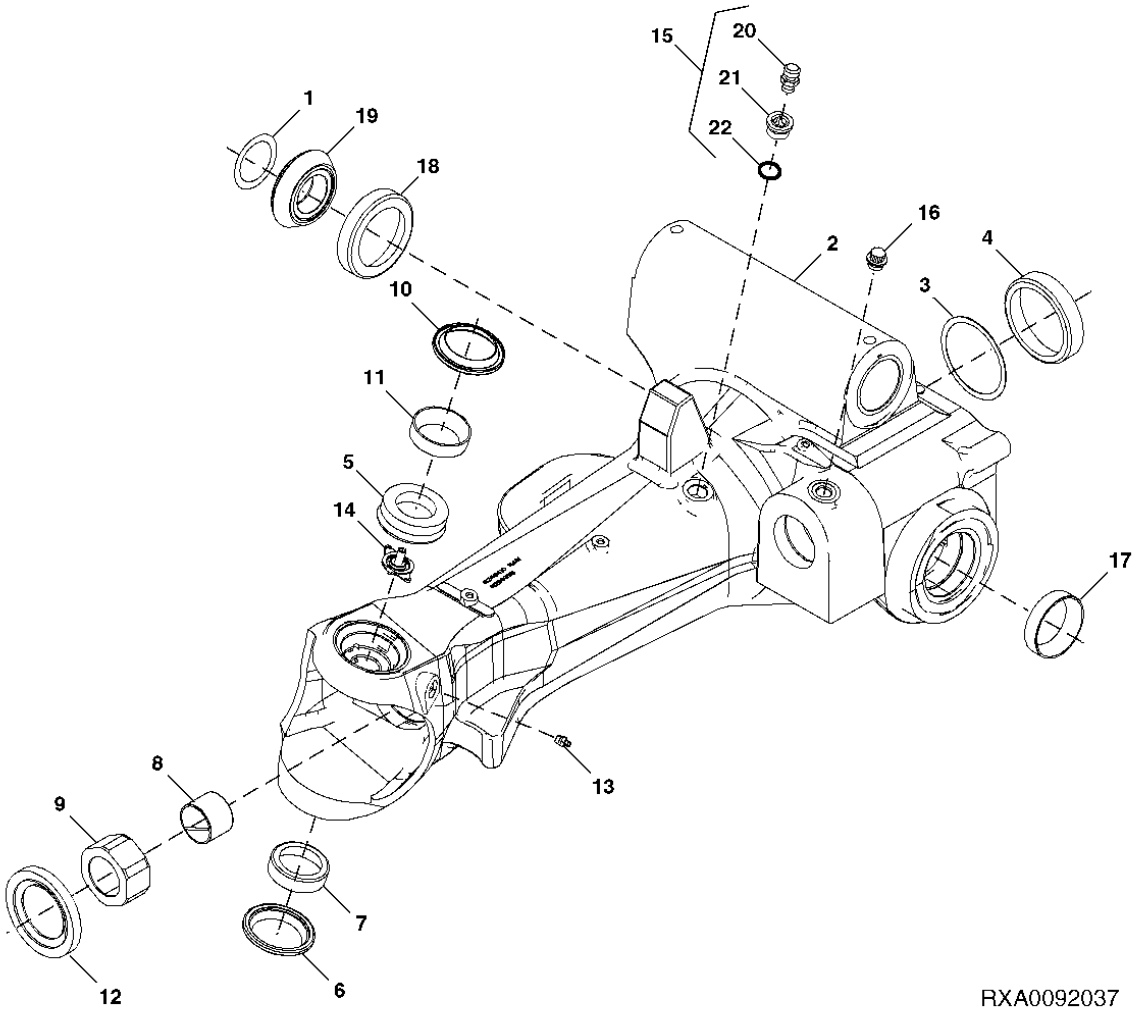

ITEM	NR.PECA	DESCRICAO	QTDE	NR. SERIE EIXO	7715	7815	NOTAS
1	R222251	CALCO	AR		X	X	LGTH 0,08MM
	R222252	CALCO	AR		X	X	LGTH 0,13MM
	R222253	CALCO	AR		X	X	LGTH 0,25MM
2	R271875	CARCACA	1		X	X	(SUB FOR R259396)
3	R131996	CALCO	AR		X	X	LGTH 0,08MM
	R131997	CALCO	AR		X	X	LGTH 0,13MM
	R131998	CALCO	AR		X	X	LGTH 0,18MM
	R131999	CALCO	AR		X	X	LGTH 0,25MM
	R132000	CALCO	AR		X	X	LGTH 0,50MM
	R132001	CALCO	AR		X	X	LGTH 1,00MM
4	JD7292	CAPA DE ROLAMENTO	1		X	X	
5	R231299	VEDACAO	1		X	X	
6	RE50803	VEDACAO	1		X	X	
7	R72090	CAPA DE ROLAMENTO	1		X	X	
8	R130069	BUCHA	1		X	X	
9	R133871	ESPACADOR	1		X	X	
10	R72090	CAPA DE ROLAMENTO	1		X	X	
11	RE50803	VEDACAO	1		X	X	
12	RE185799	VEDACAO	1		X	X	
13	JD7759	CONEXAO DE LUBRIFICACAO	1		X	X	
14	R259666	PLACA	1		X	X	
15	RE163490	SUSPIRO	1		X	X	
16	.....	PLUGUE	1		X	X	
17	JD9109	CAPA DE ROLAMENTO	1		X	X	
18	JD10354	CAPA DE ROLAMENTO	1		X	X	
19	JD10353	CONE DE ROLAMENTO	1		X	X	
20	RE62981	VALVULA DE ALIVIO DE PRESS.	1		X	X	
21	R163489	PLUGUE	1		X	X	
22	P47889	ANEL O	1		X	X	

AXLE HOUSING (RH)
ALOJAMENTO DO EIXO (LD)
CAJA DEL EJE (RH)

RXA0082304 -UN-

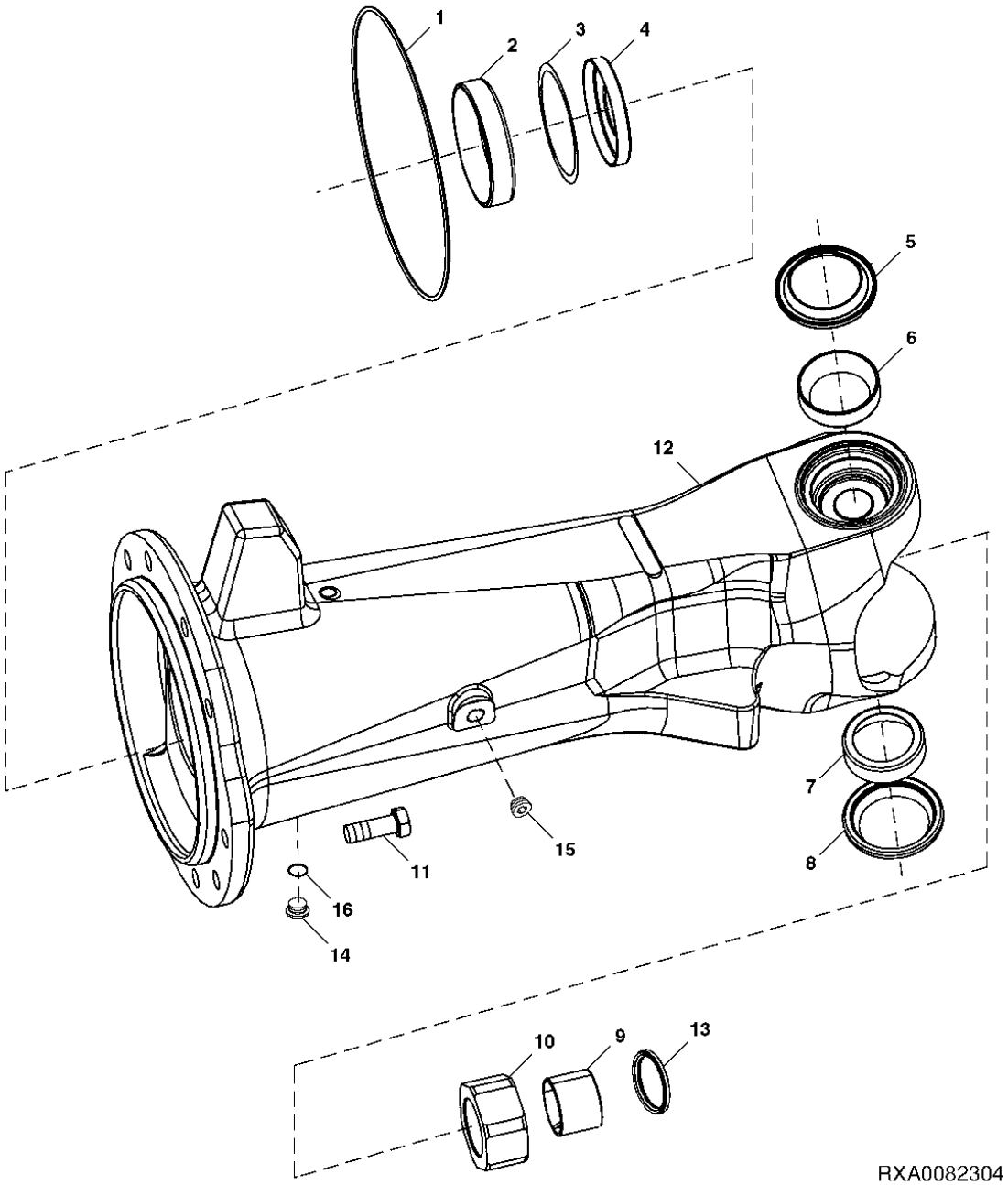

ITEM	NR.PECA	DESCRICAO	QTDE	NR. SERIE EIXO	7715	7815	NOTAS
1	R57050	ANEL O	1		X	X	
2	JD7292	CAPA DE ROLAMENTO	1		X	X	
3	R131996	CALCO	AR		X	X	
	R131997	CALCO	AR		X	X	
	R131998	CALCO	AR		X	X	
	R131999	CALCO	AR		X	X	
	R132000	CALCO	AR		X	X	
	R132001	CALCO	AR		X	X	
4	R150907	PLUGUE	1		X	X	
5	RE50803	VEDACAO	1		X	X	
6	R72090	CAPA DE ROLAMENTO	1		X	X	
7	R72090	CAPA DE ROLAMENTO	1		X	X	
8	RE50803	VEDACAO	1		X	X	
9	R130069	BUCHA	1		X	X	
10	R133871	ESPACADOR	1		X	X	
11	19M7489	PARAFUSO SEXT.	11		X	X	M16 X 45
12	R211206	CARCACA	1		X	X	
13	RE185799	VEDACAO	1		X	X	
14	R98012	TAMPAO	1		X	X	
15	15H666	TAMPAO	1		X	X	
16	P47889	ANEL O	1		X	X	

INPUT YOKE AND BEARINGS
GARFO DE ENTRADA E MANCAIS
HORQUILLA DE ENTRADA Y COJINETES

RXA0084938 -UN-

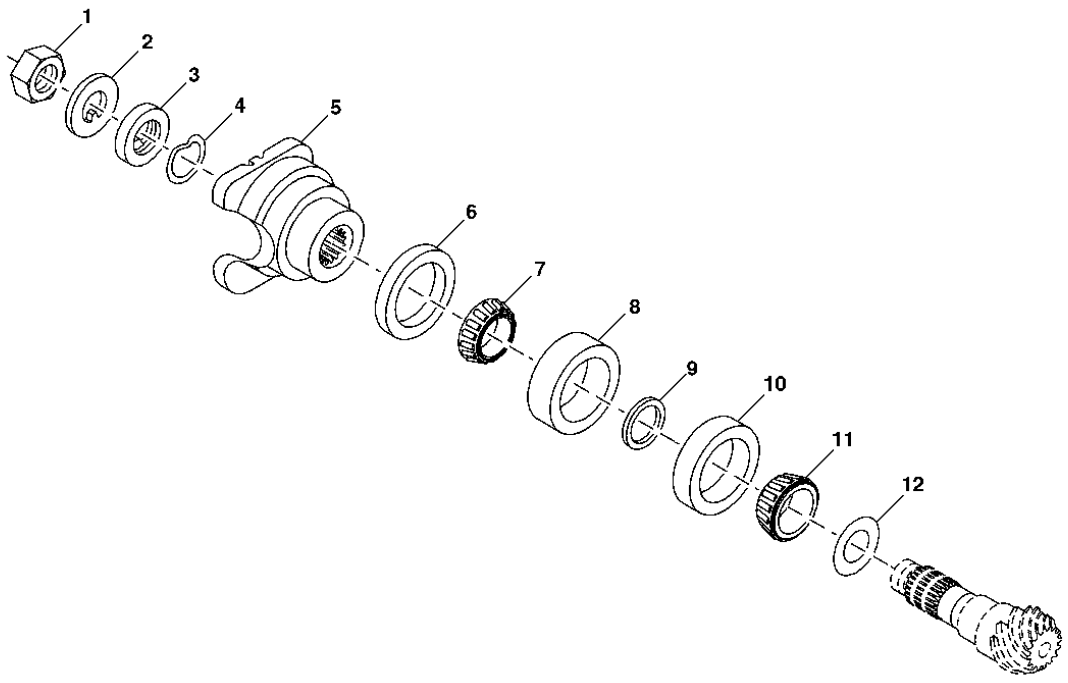

RXA0084938

ITEM	NR.PECA	DESCRICAO	QTDE	NR. SERIE EIXO	7715	7815	NOTAS
1	14M7425	PORCA	1		X	X	M27
2	R82984	PLACA DE SEGURANCA	1		X	X	
3	R105412	ESPACADOR	1		X	X	
4	U12037	ANEL O	1		X	X	
5	R100461	FORQUILHA	1		X	X	
6	RE32442	VEDACAO	1		X	X	
7	JD9043	CONE DE ROLAMENTO	1		X	X	
8	JD9109	CAPA DE ROLAMENTO	1		X	X	
9	R83474	ANEL	1		X	X	
10	JD10354	CAPA DE ROLAMENTO	1		X	X	
11	JD10353	CONE DE ROLAMENTO	1		X	X	
12	R222251	CALCO	1		X	X	
	R222252	CALCO	1		X	X	
	R222253	CALCO	1		X	X	

DIFFERENTIAL (STANDARD)
DIFERENCIAL (PADRAO)
DIFERENCIAL (ESTANDAR)

RXA0092362 -UN-

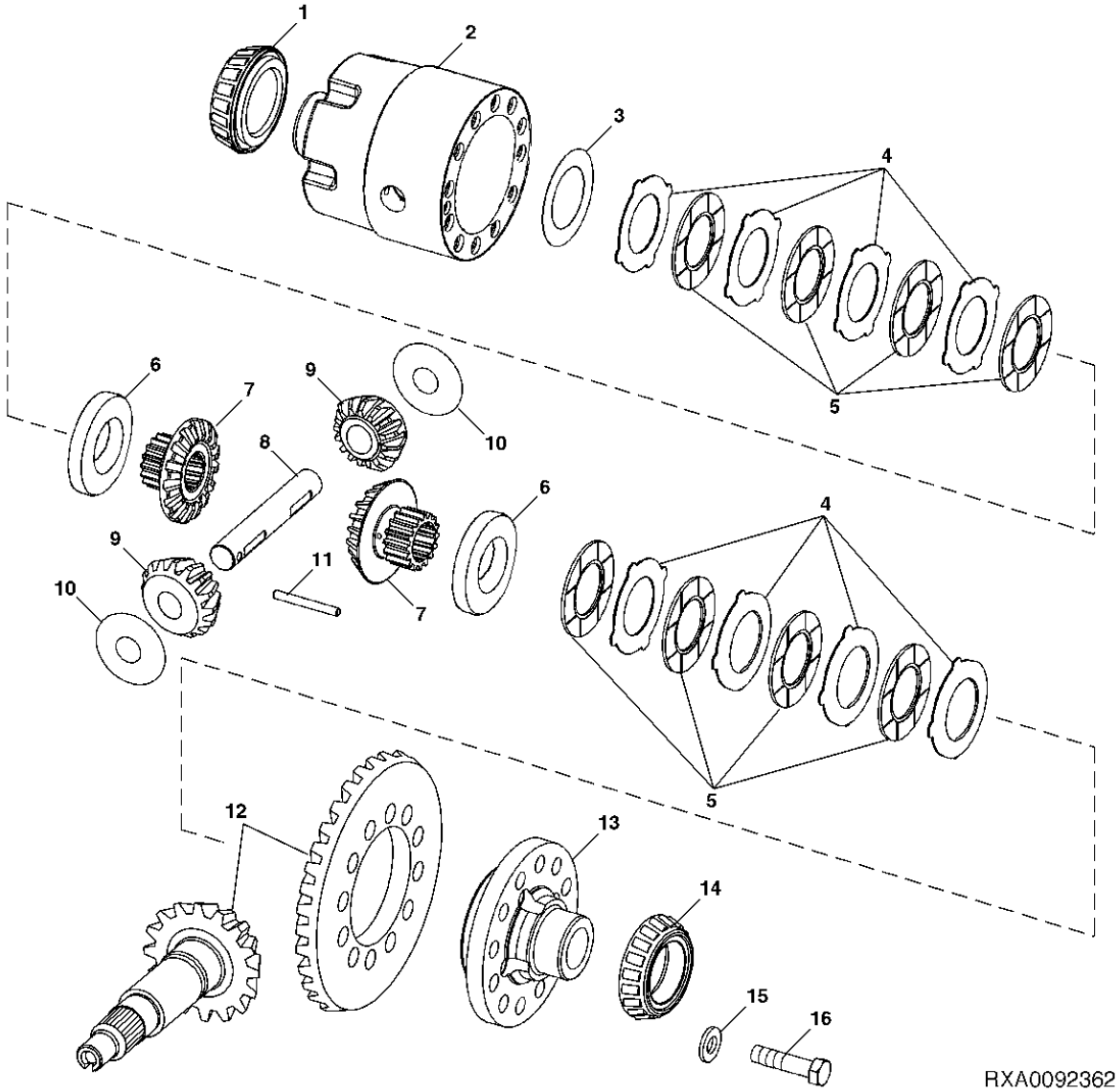

ITEM	NR.PECA	DESCRICAO	QTDE	NR. SERIE EIXO	7715	7815	NOTAS
1	JD7242	CONE DE ROLAMENTO	1		X		
2	R130754	CARCACA	1		X		
3	R132971	CALCO	AR		X		LGTH 0,13MM
	R83559	CALCO	AR		X		LGTH 0,25MM
	R83560	CALCO	AR		X		LGTH 0,38MM
4	R82908	PLACA	8		X		
5	RE43059	DISCO	8		X		
6	R131336	ESPACADOR	2		X		
7	R237713	COROA	2		X		
8	R130961	EIXO	1		X		
9	R237709	PINHAO	2		X		
10	R135876	ARRUELA DE ENCOSTO	2		X		
11	R62129	AGULHA DE ROLAMENTO	1		X		
12	RE225144	COROA E PINHAO	1		X		
13	R130753	CARCACA	1		X		
14	JD7242	CONE DE ROLAMENTO	1		X		
15	24M7195	ARRUELA	12		X		
16	19M8995	PARAFUSO SEXT.	12		X		M16 X 65

DIFFERENTIAL (HEAVY DUTY)
DIFERENCIAL (SERVICO PESADO)
DIFFERENCIAL (SERVICIO SEVERO)

RXA0092361 -UN-

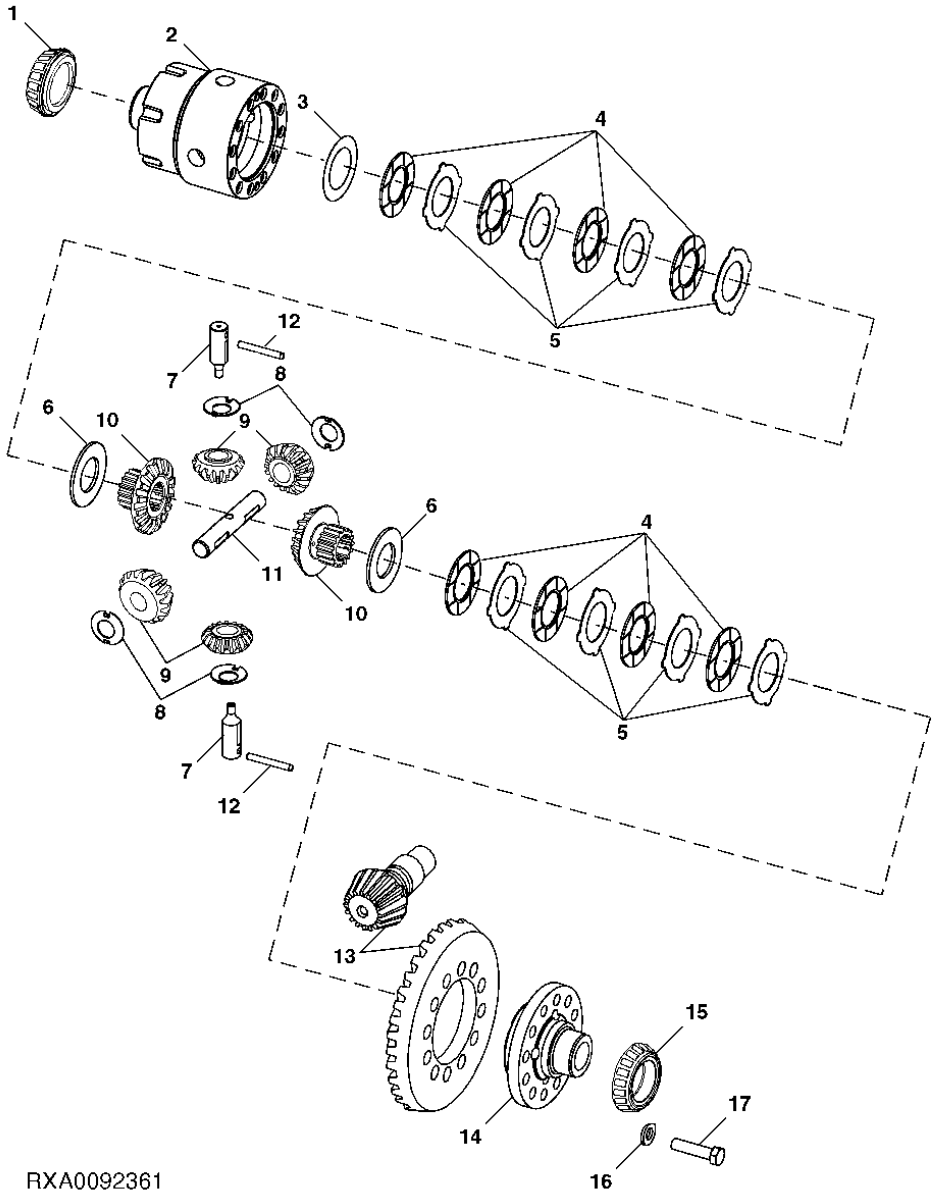

ITEM	NR.PECA	DESCRICAO	QTDE	NR. SERIE EIXO	7715	7815	NOTAS
1	JD7242	CONE DE ROLAMENTO	1		X		
2	R133867	CARCACA	1		X		
3	R132971	CALCO	AR		X		LGTH 0,13MM
	R83559	CALCO	AR		X		LGTH 0,25MM
	R83560	CALCO	AR		X		LGTH 0,38MM
4	RE43059	DISCO	8		X		
5	R82908	PLACA	8		X		
6	R131336	ESPACADOR	2		X		
7	R131511	EIXO	2		X		
8	R135876	ARRUELA DE ENCOSTO	4		X		
9	R237709	PINHAO	1		X		
10	R237713	COROA	1		X		
11	R131346	EIXO	1		X		
12	R62129	AGULHA DE ROLAMENTO	2		X		
13	RE225144	COROA E PINHAO	1		X		
14	R130753	CARCACA	1		X		
15	JD7242	CONE DE ROLAMENTO	1		X		
16	24M7195	ARRUELA	12		X		
17	19M8995	PARAFUSO SEXT.	12		X		M16 X 65

STEERING ARM AND KNUCKLE
BRACO E ARTICULACAO DA DIRECAO
ROTULA Y BRAZO DE LA DIRECCION

RXA0096852 -UN-

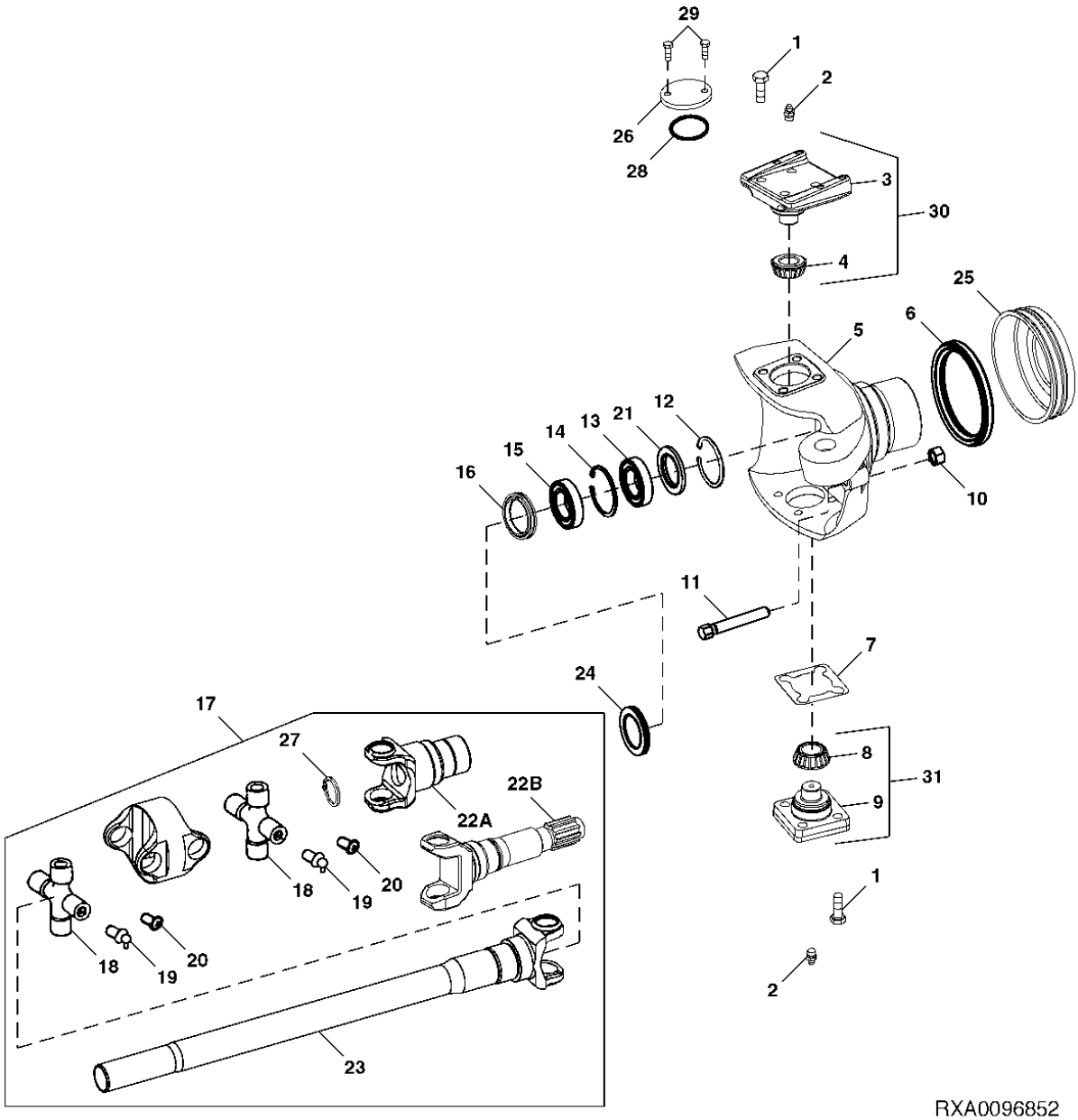

ITEM	NR.PECA	DESCRICAO	QTDE	NR. SERIE EIXO	7715	7815	NOTAS
1	19M7489	PARAFUSO SEXT.	8		X	X	M16 X 45, LH
2	JD7759	CONEXAO DE LUBRIFICACAO	2		X	X	RH
3	R234799	PINO MESTRE	1		X	X	
	R259707	PINO MESTRE	1		X	X	LH
	R276211	PINO MESTRE	1		X	X	RH
4	AR94761	CONE DE ROLAMENTO	1		X	X	
5	R155627	PONTA DE EIXO	1		X	X	RH
	R155628	PONTA DE EIXO	1		X	X	LH
6	RE154869	VEDACAO	1		X	X	
	RE282252	VEDACAO	1		X	X	
7	R131673	CALCO	AR		X	X	LGTH 0,13MM
	R131675	CALCO	AR		X	X	LGTH 0,25MM
	R131676	CALCO	AR		X	X	LGTH 1,00MM
	R131985	CALCO	AR		X	X	LGTH 0,08MM
8	AR94761	CONE DE ROLAMENTO	1		X	X	
9	R131810	PINO MESTRE	1		X	X	
10	14M7277	PORCA	1		X	X	M20
11	R133288	PARAFUSO	1		X	X	
12	40M7302	ANEL DE PRESSAO	1		X	X	
13	JD9346	ROLAMENTO DE ESFERAS	1		X	X	
14	40M1873	ANEL DE PRESSAO	1		X	X	
15	RE65591	VEDACAO	1		X	X	
16	RE65592	VEDACAO	1		X	X	
17	RE206424	JUNTA UNIV. C/ EIXO	1	-XXXXXX	X		(A) (PEDIR TAMBEM R250848 E 40M7302)
	RE271082	EIXO DE ACIONAMENTO	1	XXXXXX-	X		(A) (PEDIR TAMBEM R250848 E 40M7302)
	RE250838	JUNTA UNIV. C/ EIXO	1			X	(B) (PEDIR TAMBEM R250848 E 40M7302)
18	RE65620	CRUZETA COM ROLAMENTO	2	-XXXXXX	X		(A)
	RE65621	CRUZETA COM ROLAMENTO	2	XXXXXX-	X		(A)
	RE65621	CRUZETA COM ROLAMENTO	2			X	(B)
19	58M5578	CONEXAO DE LUBRIFICACAO	4		X	X	
20	15M7033	TAMPAO	4		X	X	
21	R206614	ARRUELA	1	-XXXXXX	X		
	R250848	ARRUELA	1	XXXXXX-	X		
22A	RE206427	FORQUILHA	1	-XXXXXX	X		(A) (PEDIR TAMBEM R250848 E 40M7302)
	RE271151	FORQUILHA	1	XXXXXX-	X		(A) (PEDIR TAMBEM R250848 E 40M7302)
22B	R250839	FORQUILHA	1			X	(B) (PEDIR TAMBEM R250848 E 40M7302)
23	R153305	JUNTA UNIV. C/ EIXO	1	-XXXXXX	X		(A)
	R153307	JUNTA UNIV. C/ EIXO	1	XXXXXX-	X		(A)
	R153307	JUNTA UNIV. C/ EIXO	1			X	(B)
24	R157679	DEFLETOR DE OLEO	1		X	X	
25	R151814	PROTETOR	1		X	X	
26	R231203	PLUGUE	1		X	X	(USAR COM RE260438) RH
27	30M7020	PLUGUE	1		X		
28	51M7097	ANEL O	1		X	X	
29	19M7598	PARAFUSO SEXT.	2		X	X	M4 X 10
30	RE280394	PINO MESTRE	1		X	X	RH, (SUBSTITUICAO PARA RE234796) (MARCADO R234799)
	RE280390	PINO MESTRE	1		X	X	LH, (SUBSTITUICAO PARA RE260438) (MARCADO R259707)
31	RE67161	PINO MESTRE	1		X	X	

(A) STANDARD
PADRAO
ESTANDAR

(B) HEAVY DUTY
SERVICO PESADO
SERVICIO SEVERO

STEERING CYLINDER AND TIE RODS
CILINDROS DE DIRECAO E HASTES DE LIGACAO
CAJA DEL EJE

RXA0084043 -UN-

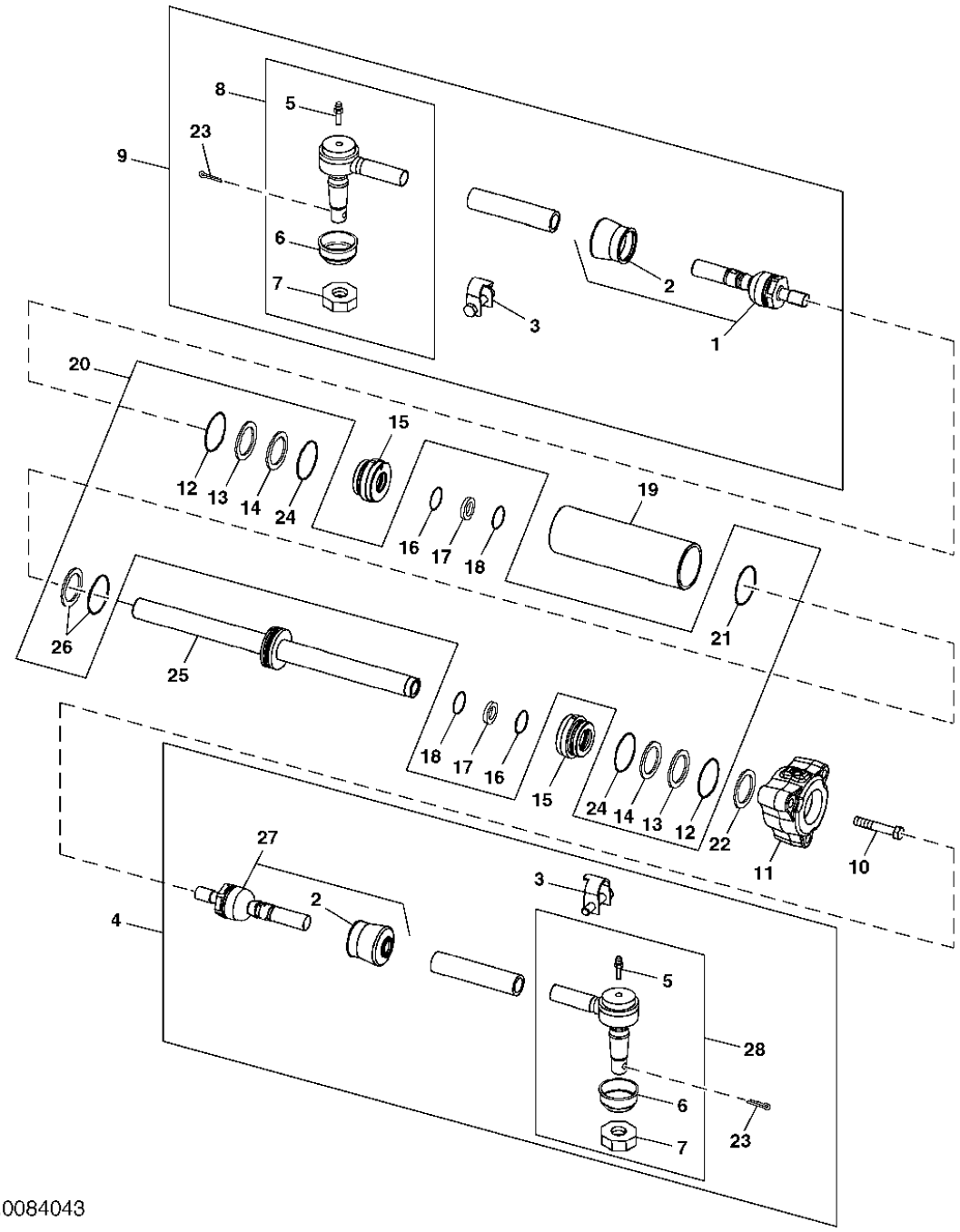

RXA0084043

ITEM	NR.PECA	DESCRICAO	QTDE	NR. SERIE EIXO	7715	7815	NOTAS
1	RE214056	SOQUETE P/ JUNTA ESFERICA	1		X	X	
2	RE214059	KIT RETENTOR	2		X	X	
3	RE239172	BRACADEIRA	2		X	X	
4	RE261923	HASTE DE LIGACAO	1		X	X	R.H.
5	JD7797	CONEXAO DE LUBRIFICACAO	2		X	X	
6	R214060	VEDACAO	2		X	X	
7	14H848	PORCA	2		X	X	
8	RE261926	TERMINAL DA BARRA DE DIRECA	1		X	X	
9	RE261924	HASTE DE LIGACAO	1		X	X	L.H.
10	19M7489	PARAFUSO SEXT.	3		X	X	M16 X 45
11	R181511	TAMPA	1		X	X	
12	A5598R	ANEL O	2		X	X	
13	R79122	ANEL DE APOIO	2		X	X	
14	R81195	ANEL DE APOIO	2		X	X	
15	H164150	GUIA DO PISTAO CIL HIDR	2		X	X	
16	H156587	VEDACAO	2		X	X	
17	H157947	ANEL DE DESGASTE	2		X	X	
18	H155655	VEDACAO	2		X	X	
19	H164151	CAMISA DO CIL HIDR	1		X	X	
20	AH157509	KIT CILINDRO HIDRAULICO	1		X	X	
21	A5598R	ANEL O	1		X	X	
22	R132002	CALCO	AR		X	X	
	R132003	CALCO	AR		X	X	
	R132004	CALCO	AR		X	X	
	R132005	CALCO	AR		X	X	
	R132804	CALCO	AR		X	X	
	R132805	CALCO	AR		X	X	
23	11M7040	CONTRA-PINO	2		X	X	
24	R83469	ANEL O	2		X	X	
25	AH157508	HASTE CILINDRO HIDRAULICO	1		X	X	
26	AH148539	VEDACAO	1		X	X	
27	RE214055	SOQUETE P/ JUNTA ESFERICA	1		X	X	
28	RE261925	TERMINAL DA BARRA DE DIRECA	1		X	X	

MFWD HUB CARRIER AND PLANETARY DRIVE (STANDARD)
ACIONAMENTO PLANETARIO E CARREGADOR DO CUBO DA TDM (PADRAO)
SOPORTE DE BRIDA Y REDUCC.POR PLANETARIOS DE FWD (ESTANDAR)

CQ302983 -UN-

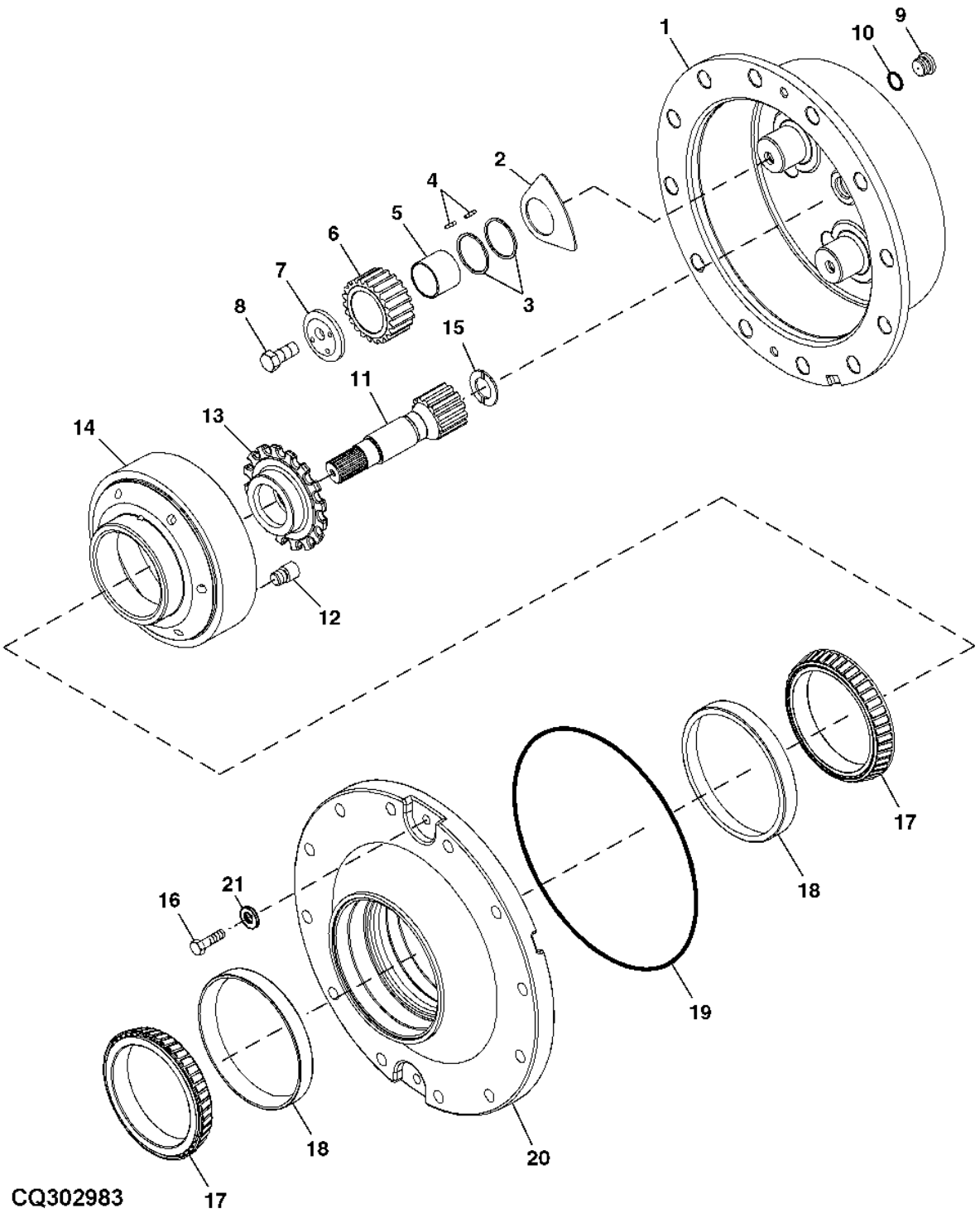

ITEM	NR.PECA	DESCRICAO	QTDE	NR. SERIE EIXO	7715	7815	NOTAS
1	R201555	PORTA-PLANETARIOS	1	-XXXXXX	X		
	R238229	PORTA-PLANETARIOS	1	XXXXXX-	X		
2	R167710	ARRUELA DE ENCOSTO	3		X		
3	R168380	ARRUELA DE ENCOSTO	6		X		
4	R94664	AGULHA DE ROLAMENTO	258		X		
5	JD10465	PISTA DO ROLAMENTO	3		X		
6	R169917	PLANETARIO	3		X		
7	R94162	RETENTOR	3		X		
8	R112888	PARAFUSO SEXT.	3		X		
9	R98012	TAMPAO	1		X		
10	P47889	ANEL O	1		X		20.295 X 2.616 MM
11	R199448	EIXO COM PINHAO	1		X		
12	R91842	PARAFUSO	1		X		
13	R124404	RETENTOR	1		X		
14	R130071	COROA	1		X		
15	R100774	ARRUELA DE ENCOSTO	1	-XXXXXX	X		
	R238225	ARRUELA DE ENCOSTO	1	XXXXXX-	X		
16	19M7496	PARAFUSO SEXT.	2		X		M12 X 45
17	JD9050	CONE DE ROLAMENTO	2		X		
18	JD9115	CAPA DE ROLAMENTO	2		X		
19	R57050	ANEL O	1		X		
20	R122559	CUBO	1		X		
21	12H301	ARRUELA DE PRESSAO	2		X		

MFWD HUB CARRIER AND PLANETARY DRIVE (HEAVY DUTY)
ACIONAMENTO PLANETARIO E CARREGADOR DO CUBO DA TDM (SERVICO PESADO)
SOPORTE DE BRIDA Y REDUCC.POR PLANETARIOS DE FWD(SERVICIO SEVERO)

RXA0092938 -UN-

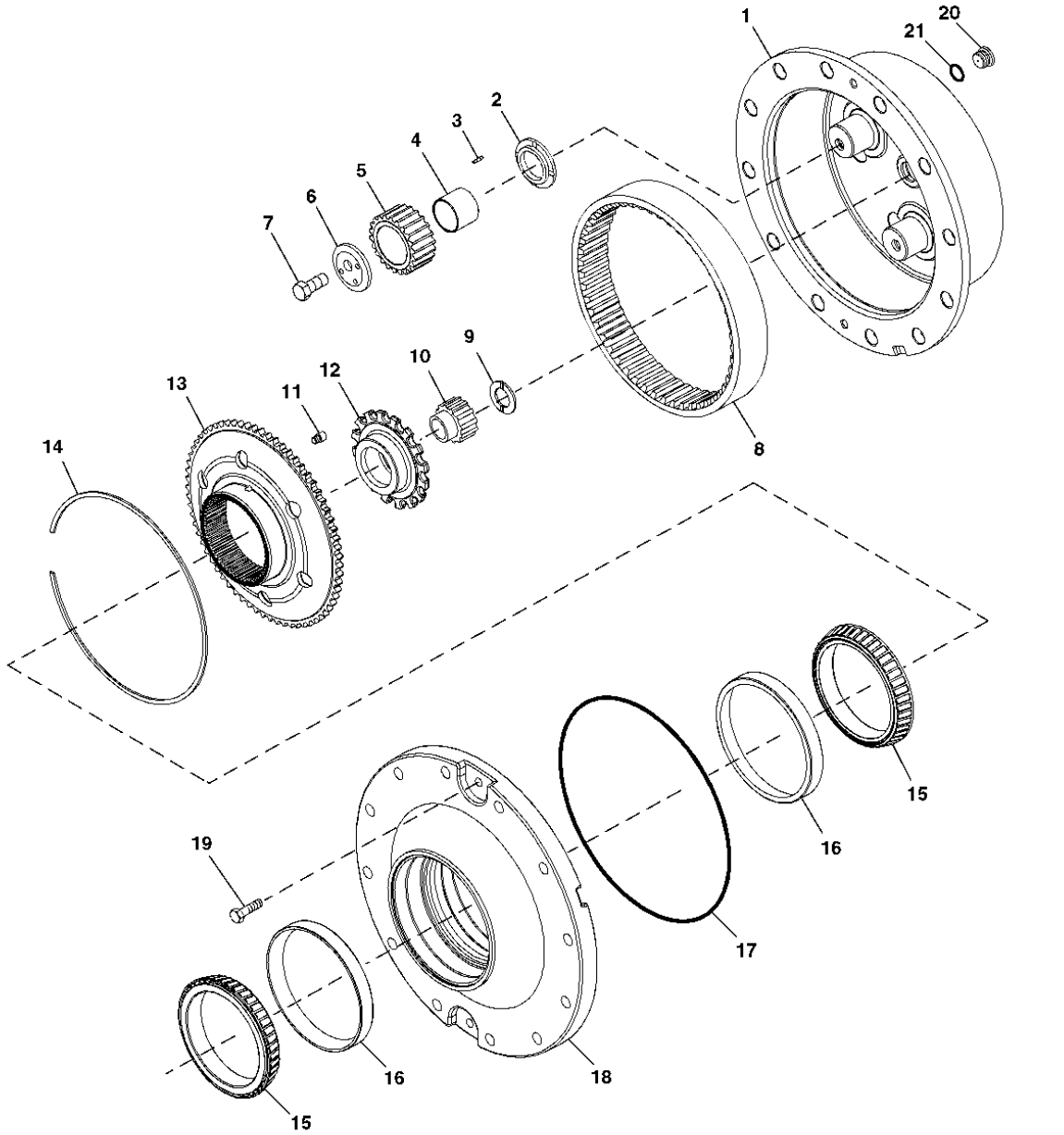

RXA0092938

ITEM	NR.PECA	DESCRICAO	QTDE	NR. SERIE EIXO	7715	7815	NOTAS
1	R238623	PORTA-PLANETARIOS	1		X		
2	R168091	ARRUELA DE ENCOSTO	3		X		
3	R121283	AGULHA DE ROLAMENTO	99		X		
4	R121362	PISTA DO ROLAMENTO	3		X		
5	R121282	PLANETARIO	3		X		
6	R92871	RETENTOR	3		X		
7	R112888	PARAFUSO SEXT.	3		X		HS 10.9
8	R237707	COROA	1		X		
9	R100774	ARRUELA DE ENCOSTO	1		X		
10	R259958	ENGRENAGEM	1		X		
11	R91842	PARAFUSO	2		X		HS 12.9
12	R124404	RETENTOR	1		X		
13	R99499	CUBO	1		X		
14	R99673	ANEL DE PRESSAO	1		X		
15	JD9050	CONE DE ROLAMENTO	2		X		
16	JD9115	CAPA DE ROLAMENTO	2		X		
17	R87047	ANEL	1		X		
18	R104756	CUBO	1		X		
19	19M8011	PARAFUSO SEXT.	2		X		M12 X 30, HS 10.9
20	R98012	TAMPAO	1		X		
21	P47889	ANEL O	1		X		

DRIVESHAFT
EIXO PROPULSOR
EJE IMPULSOR

RXA0092360 -UN-

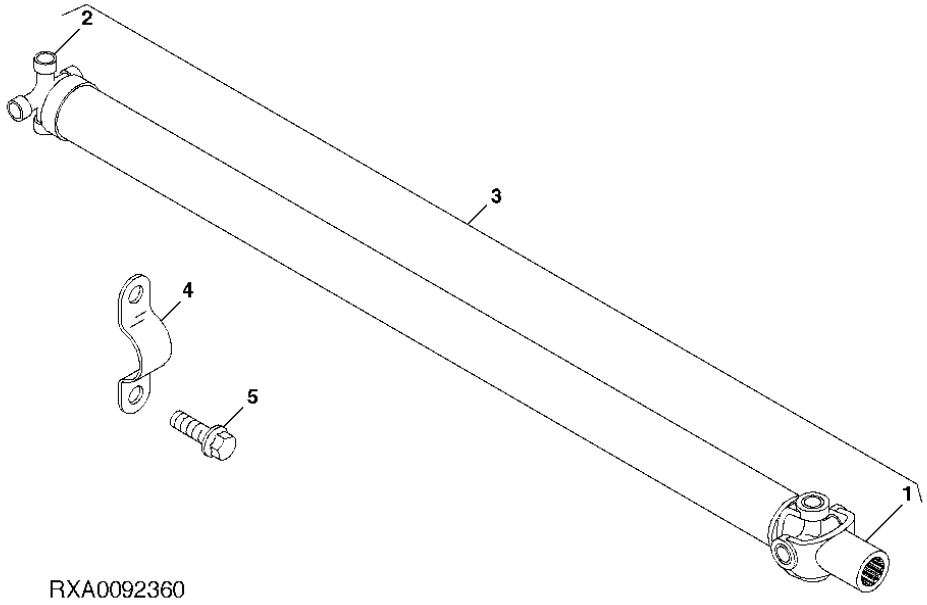

RXA0092360

ITEM	NR.PECA	DESCRICAO	QTDE	NR. SERIE EIXO	7 7 7 8 1 1 5 5	NOTAS
1	DQ43007	LUVA	1		X X	
2	DQ43004	CRUZETA	1		X X	
3	RE268614	FORQUILHA	1		X X	
4	R85168	BRACADEIRA	2		X X	
5	R85169	PARAFUSO	4		X X	

DRIVELINE SHIELDING
PROTECAO DA TRANSMISSAO
PROTECCION DEL SISTEMA DE TRANSMISION

RXA0051761 -UN-

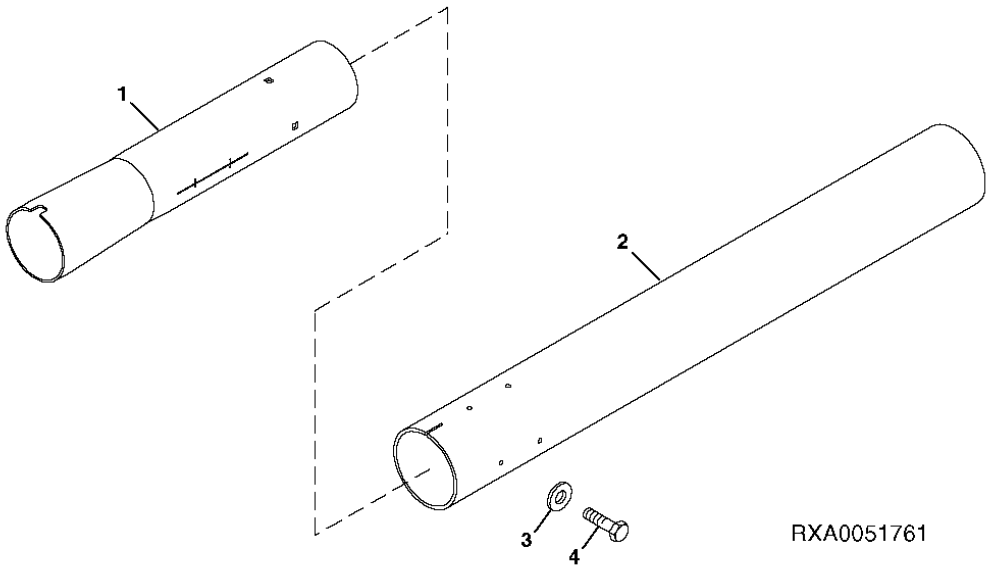

ITEM	NR.PECA	DESCRICAO	QTDE	NR. SERIE EIXO	7 7 7 8 1 1 5 5	NOTAS
1	RE159951	REVESTIMENTO, BLINDAGEM	1		X X	(REAR)
2	R181008	PROTECAO DE JUNTA UNIVERSAL	1		X X	(FRONT)
3	24M7298	ARRUELA	3		X X	
4	R188901	PARAF. AUTO-FRENANTE	3		X X	

MFWD CLUTCH HOUSING
ALOJAMENTO DA EMBREAGEM DA TDM
CAJA DEL EMBRAGUE DE LA TDM

RXA0093175 -UN-

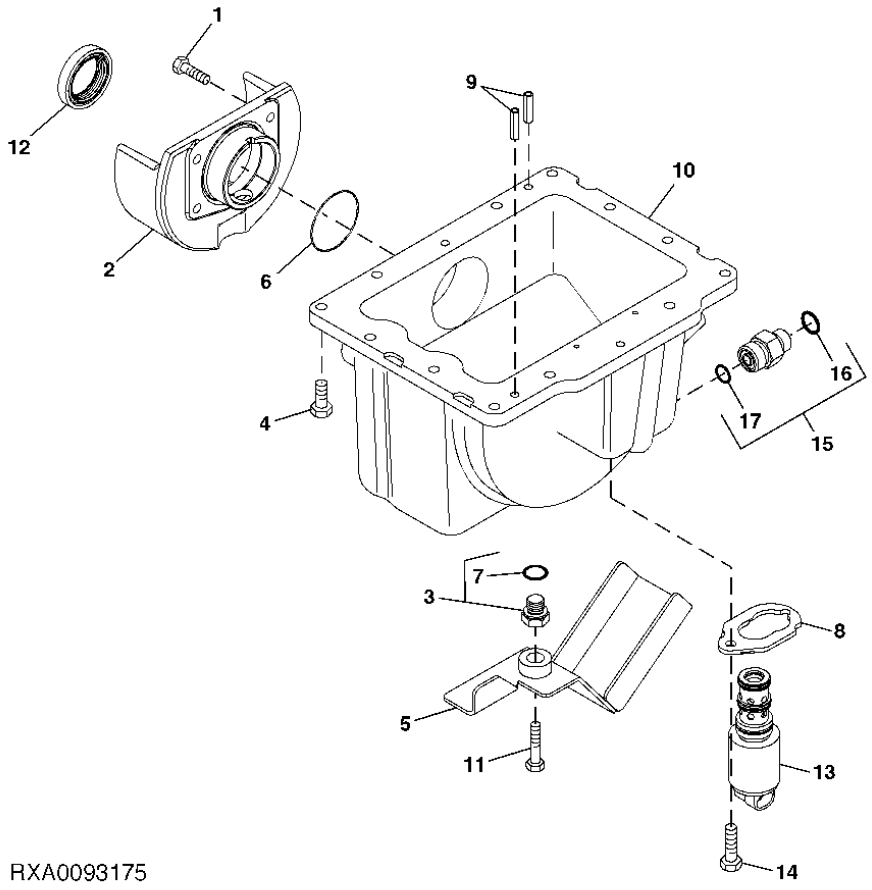

RXA0093175

ITEM	NR.PECA	DESCRICAO	QTDE	NR. SERIE CAIXA DIF.	7715	7815	NOTAS
1	19M7163	PARAFUSO SEXT.	4		X	X	M8 X 25
2	R115202	MANCAL	1		X	X	
3	RE221608	TAMPAO DE DRENO	1		X	X	
4	R153676	PARAFUSO	12		X	X	
5	RE232037	REVESTIMENTO, BLINDAGEM	1		X	X	
6	U12331	ANEL O	1		X	X	
7	51M7041	ANEL O	1		X	X	
8	R211082	BRACADEIRA	1		X	X	
9	44M7070	PINO DE CENTRAGEM	2		X	X	
10	R134578	CARCACA	1		X	X	
11	19M7866	PARAFUSO	1		X	X	M8 X 20
12	RE33083	VEDACAO	1		X	X	
13	RE211156	VALVULA SOLENOIDE	1		X	X	INCL KEY 8
14	19M7560	PARAFUSO SEXT.	2		X	X	M6 X 16
15	61M5002	ADAPTADOR	1		X	X	
16	T77613	ANEL O	1		X	X	
17	51M7041	ANEL O	1		X	X	

MFWD CLUTCH
EMBREAGEM DA TDM
EMBRAGUE DE TDM
CQ302984 -UN-

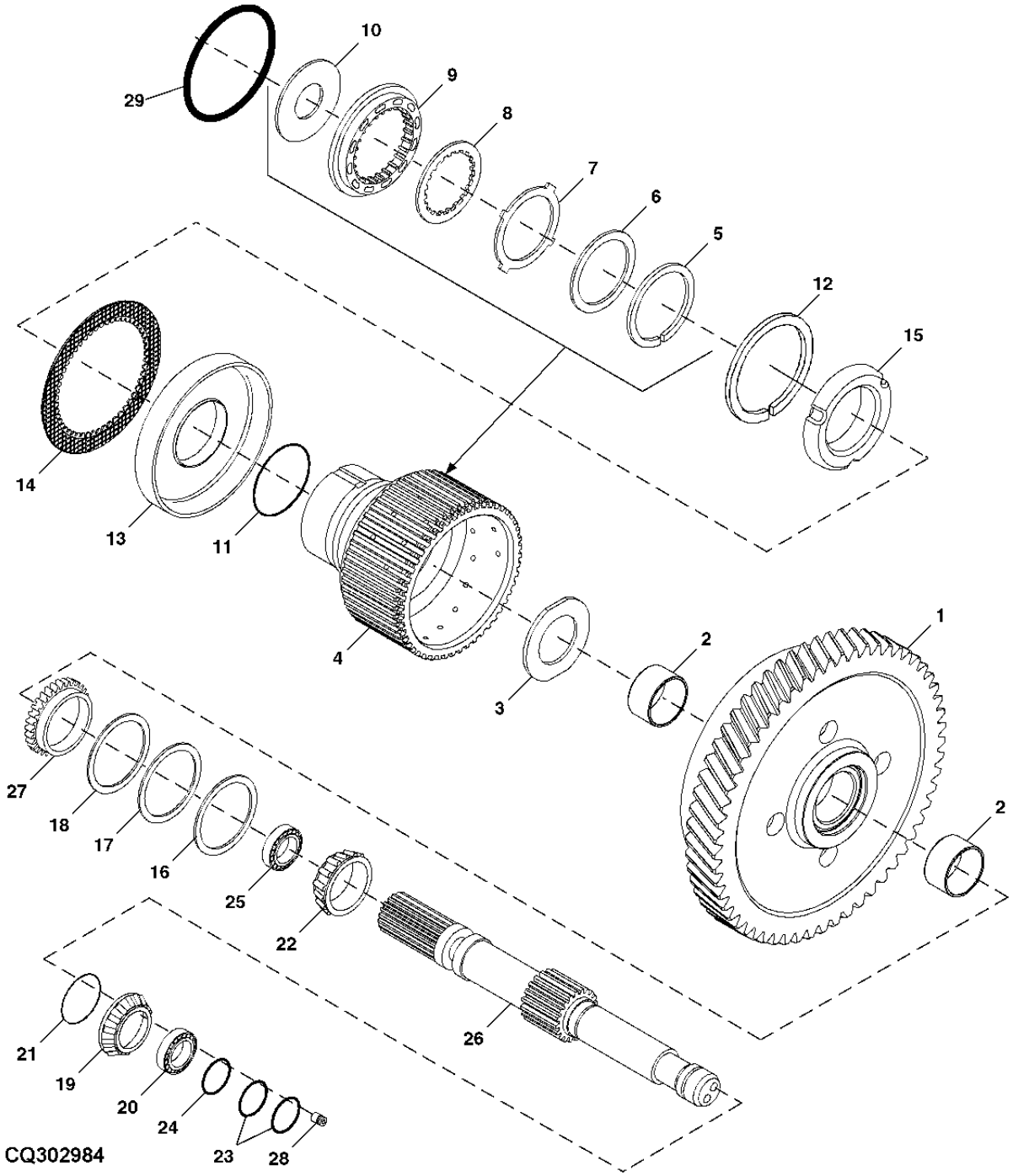

ITEM	NR.PECA	DESCRICAO	QTDE	NR. SERIE CAIXA DIF.	7715	7815	NOTAS
1	R189027	ENGRENAGEM HELICOIDAL	1		X	X	
2	R107621	BUCHA	2		X	X	
3	R107620	ARRUELA DE ENCOSTO	1		X	X	
4	R187321	CUBO	1		X	X	
5	R188348	ANEL DE PRESSAO	1		X	X	
6	R188349	PLACA	1		X	X	
7	R95452	DISCO	6		X	X	
8	RE34868	DISCO	7		X	X	(B)
9	R187322	PLACA	1		X	X	(B)
10	R95453	PLACA	1		X	X	
11	R110514	JUNTA DE VEDACAO	1		X	X	
12	R63739	ANEL DE PRESSAO	1		X	X	
13	R256272	PISTAO	1		X	X	
14	R95455	ARRUELA	3		X	X	
15	R256275	RETENTOR	1		X	X	
16	R49002	CALCO	3		X	X	
17	R49003	CALCO	3		X	X	
18	R49004	CALCO	4		X	X	
19	JD8979	CONE DE ROLAMENTO	1		X	X	
20	JD8267	CAPA DE ROLAMENTO	1		X	X	
21	R93317	ARRUELA	1		X	X	
22	JD10527	CONE DE ROLAMENTO	1		X	X	
23	R39283	ANEL	2		X	X	
24	R129726	ANEL O	2		X	X	
25	JD8247	CAPA DE ROLAMENTO	1		X	X	
26	R181288	EIXO	1		X	X	
27	L150645	ENGRENAGEM	1		X	X	
28	AT107509	PLUGUE	2		X	X	
29	R115405	VEDACAO	1		X	X	

SOLENOID VALVE
VALVULA SOLENOIDE
VALVULA DE SOLENOIDE

RXA0069066 -UN-

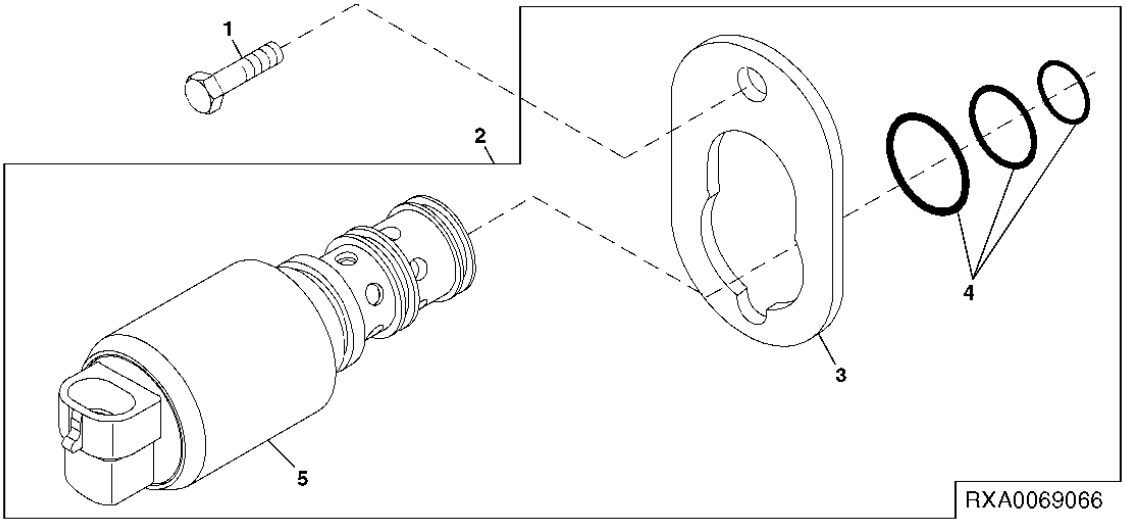

ITEM	NR.PECA	DESCRICAO	QTDE	NR. SERIE CAIXA DIF.	7 7 7 8 1 1 5 5	NOTAS
1	19M7560	PARAFUSO SEXT.	2		X X	M6 X 16
2	RE211156	VALVULA SOLENOIDE	1		X X	
3	R211082	BRACADEIRA	1		X X	
4	RE47392	KIT - ANEL O	1		X X	
5	RE211157	VALVULA SOLENOIDE	1		X X	

SECTIONAL INDEX
INDICE DE GRUPO
INDICE DE GRUPOS

PUBM0801 -UN-

1-	1
2-	2
3-	4
4-	6
5-	8
6-	9
7-	10
8-	11
9-	12

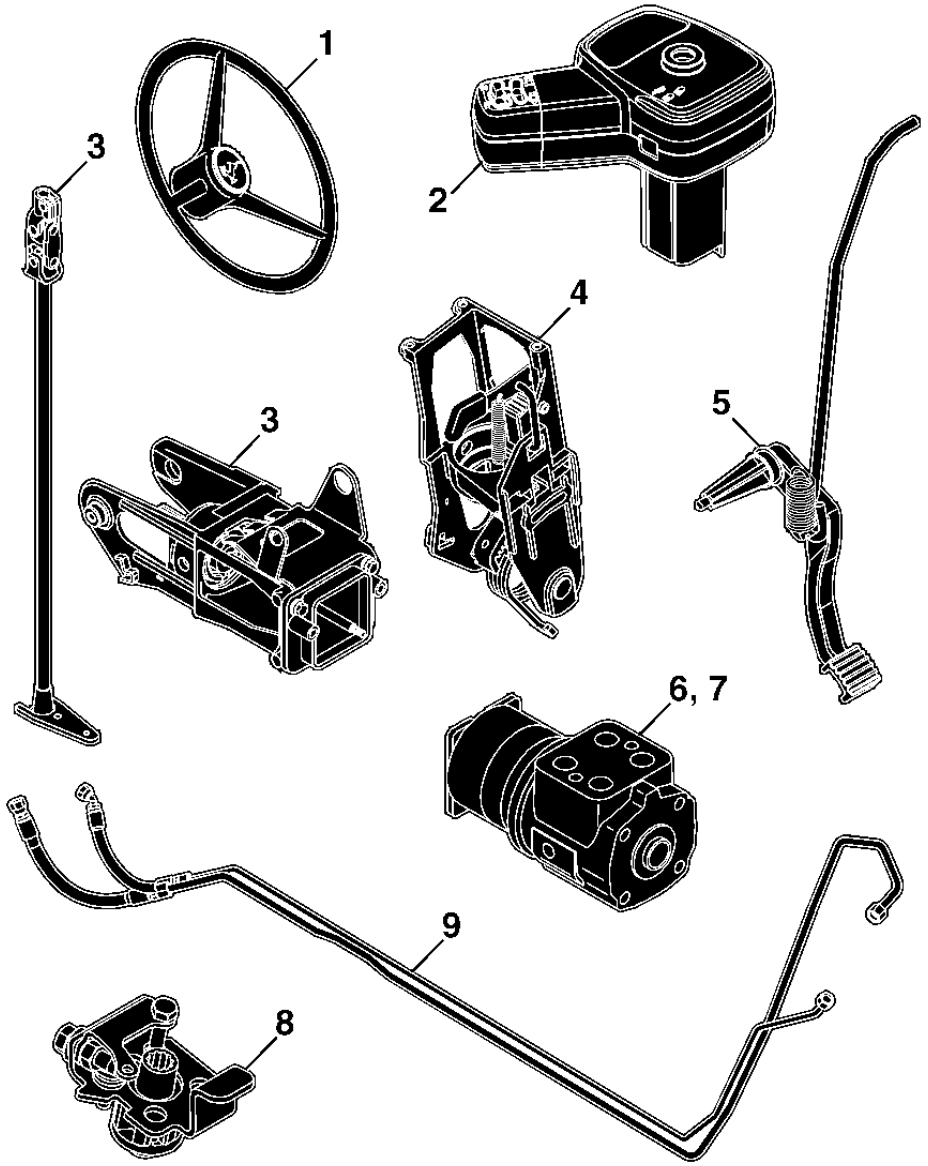

PUBM0801

SECTIONAL INDEX
INDICE DE GRUPO
INDICE DE GRUPOS

PUBM0802 -UN-

10-	14
11-	16
12-	20
13-	22
14-	24
15-	26
16-	29
17-	30
18-	32
20-	38

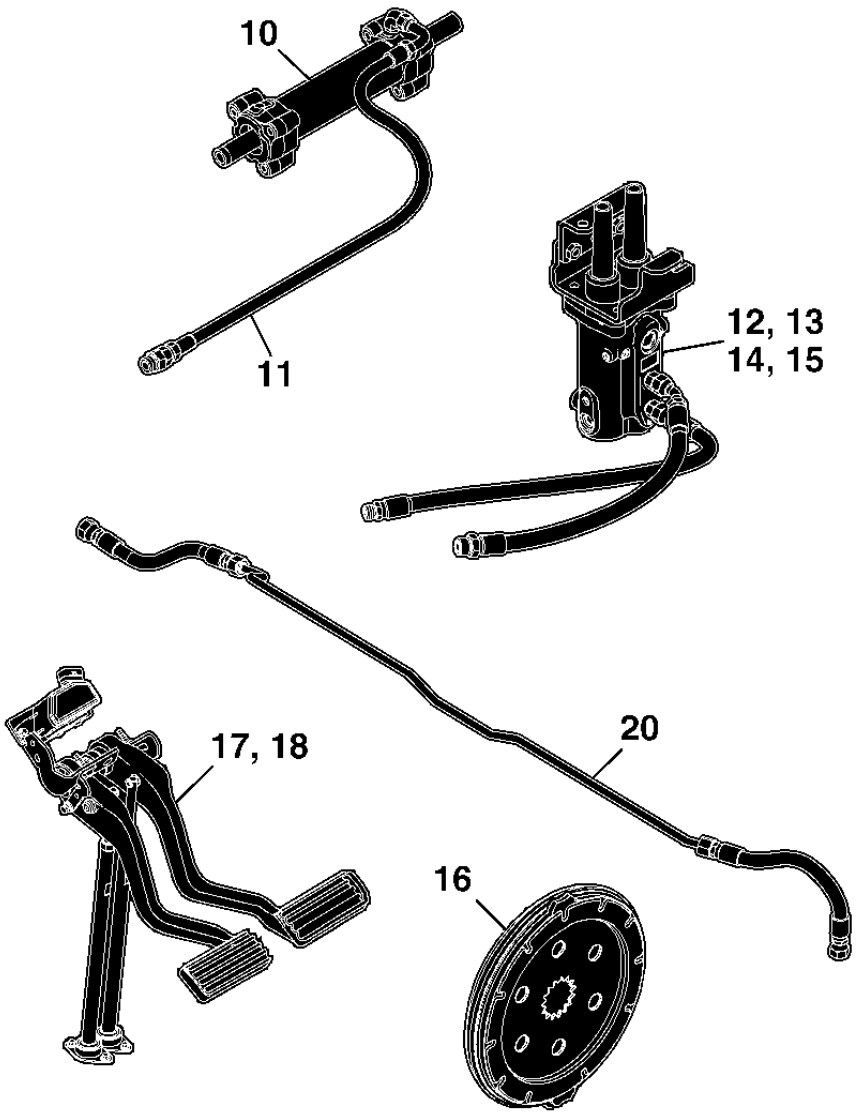

PUBM0802

SECTIONAL INDEX
INDICE DE GRUPO
INDICE DE GRUPOS

PUBM0803 -UN-

29-	19
19-	34
30-	36
21-	40
22-	42
23-	45
24-	46
25-	48
26-	50
27-	52
28-	54

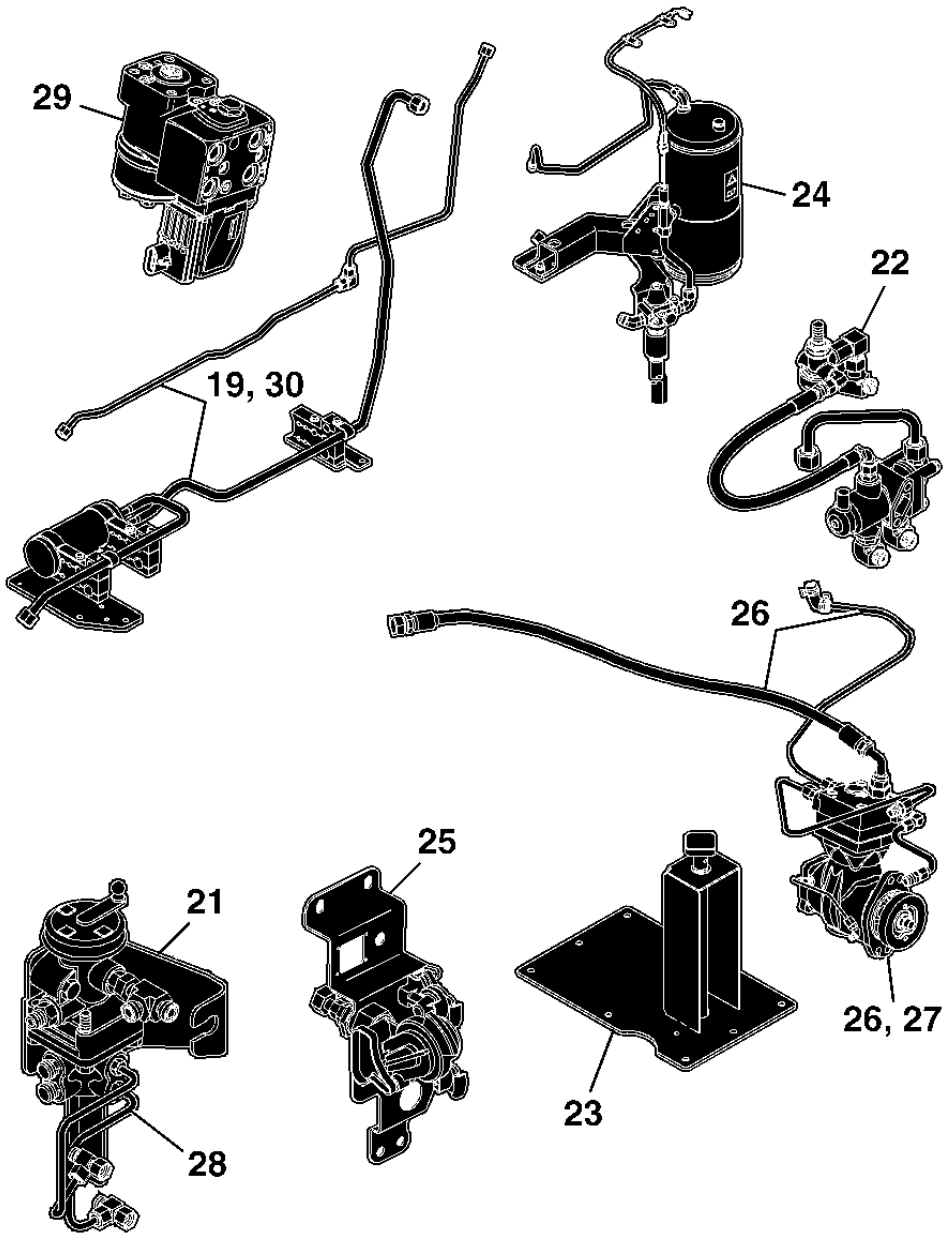

PUBM0803

MEMORANDA
MEMORANDA
MEMORANDA

STEERING WHEEL
VOLANTE
VOLANTE DE LA DIRECCION

RXA0066444 -UN-

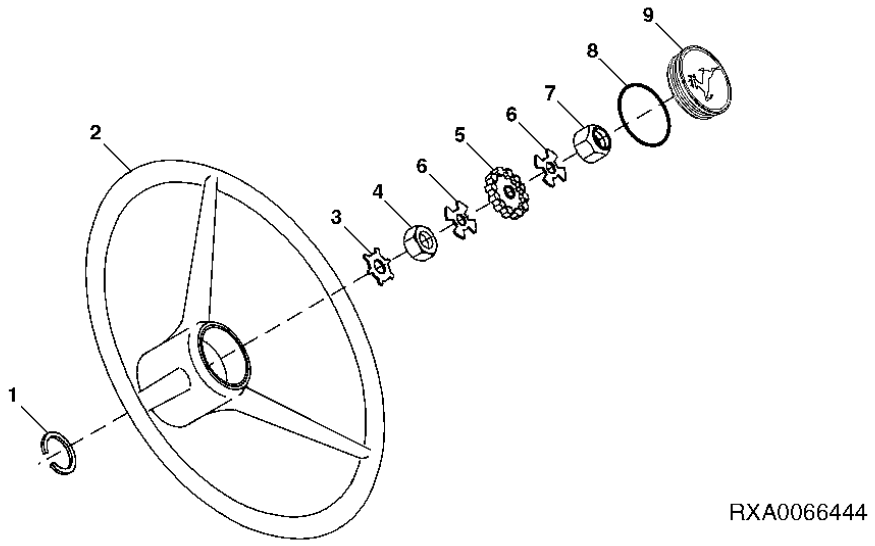

ITEM	*NR.PECA*	*DESCRICAO*	*QTDE*	*NR. SERIE CABINE*	7715	7815	*NOTAS*
1	R114841	ANEL DE PRESSAO	1		X	X	
2	RE39719	VOLANTE DE DIRECAO	1		X	X	
3	R259492	ARRUELA DE PRESSAO	1		X	X	
4	14M7257	PORCA	1		X	X	M20
5	R117432	MANOPLA	1		X	X	
6	L100436	ARRUELA	2		X	X	
7	14M7327	PORCA DE SEGURANCA	1		X	X	M8
8	B3690R	ANEL O	1		X	X	
9	AL155227	CAPA	1		X	X	

STEERING COLUMN AND MOUNTING
COLUNA E SUPORTE DA DIRECAO
COLUMNA DE DIRECCION Y MONTAJE

RXA0090715 -UN-

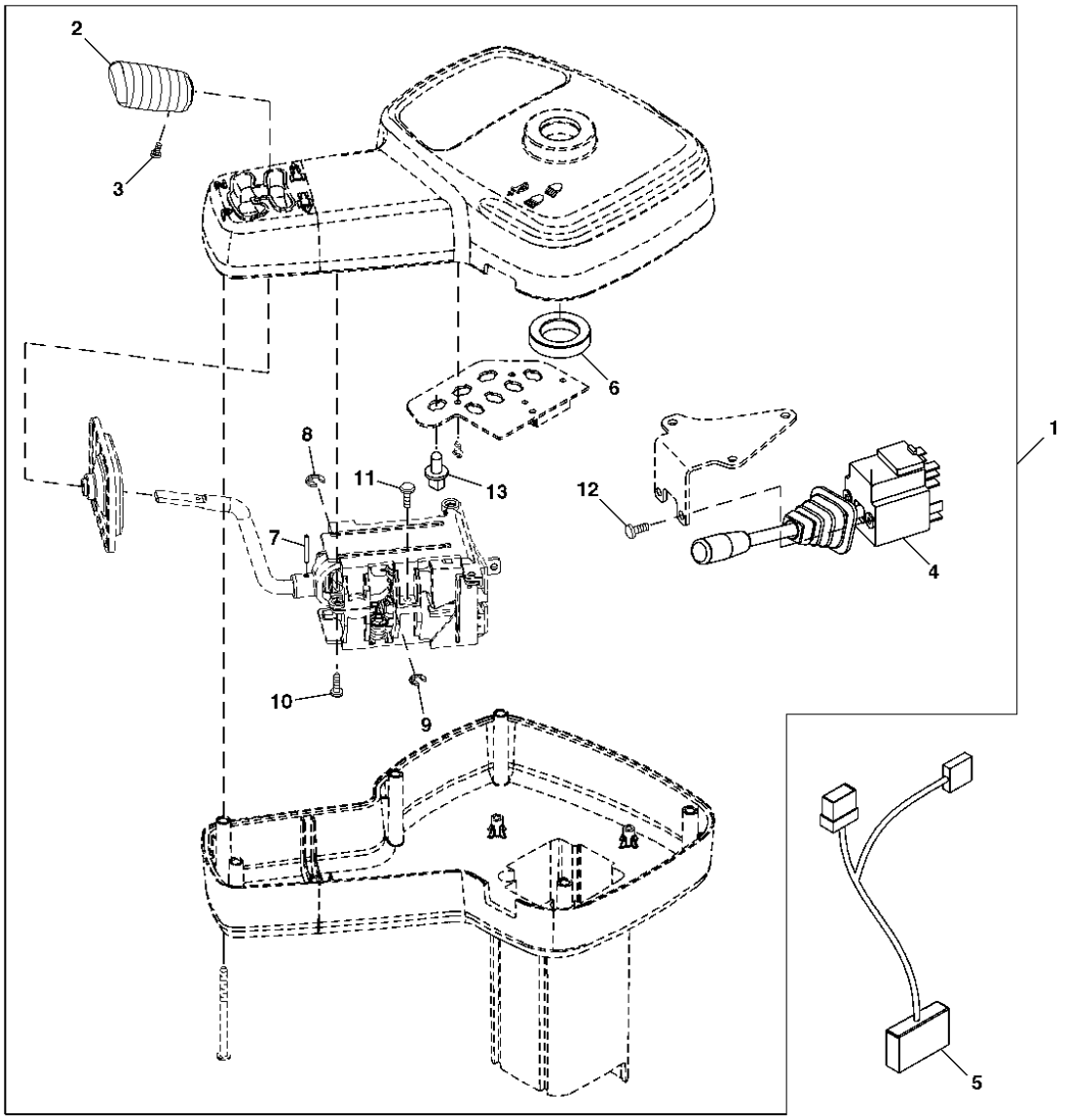

RXA0090715

ITEM	NR.PECA	DESCRICAO	QTDE	NR. SERIE CABINE	7715	7815	NOTAS
1	RE241622	MODULO	1		X	X	
2	R164403	MANOPLA	1		X	X	
3	21M7494	PARAFUSO	1		X	X	M3 X 6
4	RE194478	INTERRUPTOR SINAIS DE SETA	1		X	X	
5	RE195260	CHICOTES DA CABINE	1		X	X	
6	R117220	ARRUELA	1		X	X	
7	34M7159	PINO ELASTICO	1		X	X	
8	40M7251	ANEL DE PRESSAO	1		X	X	
9	40M7082	ANEL DE PRESSAO	1		X	X	
10	37M7360	PARAFUSO	4		X	X	
11	37M7100	PARAFUSO	3		X	X	
12	21M7495	PARAFUSO	2		X	X	M4 X 10
13	R107890	LAMPADA	7		X	X	

STEERING COLUMN PIVOT
PIVO DA COLUNA DA DIRECAO
PIVOTE DE COLUMNA DE DIRECCION

PUBM0059 -UN-

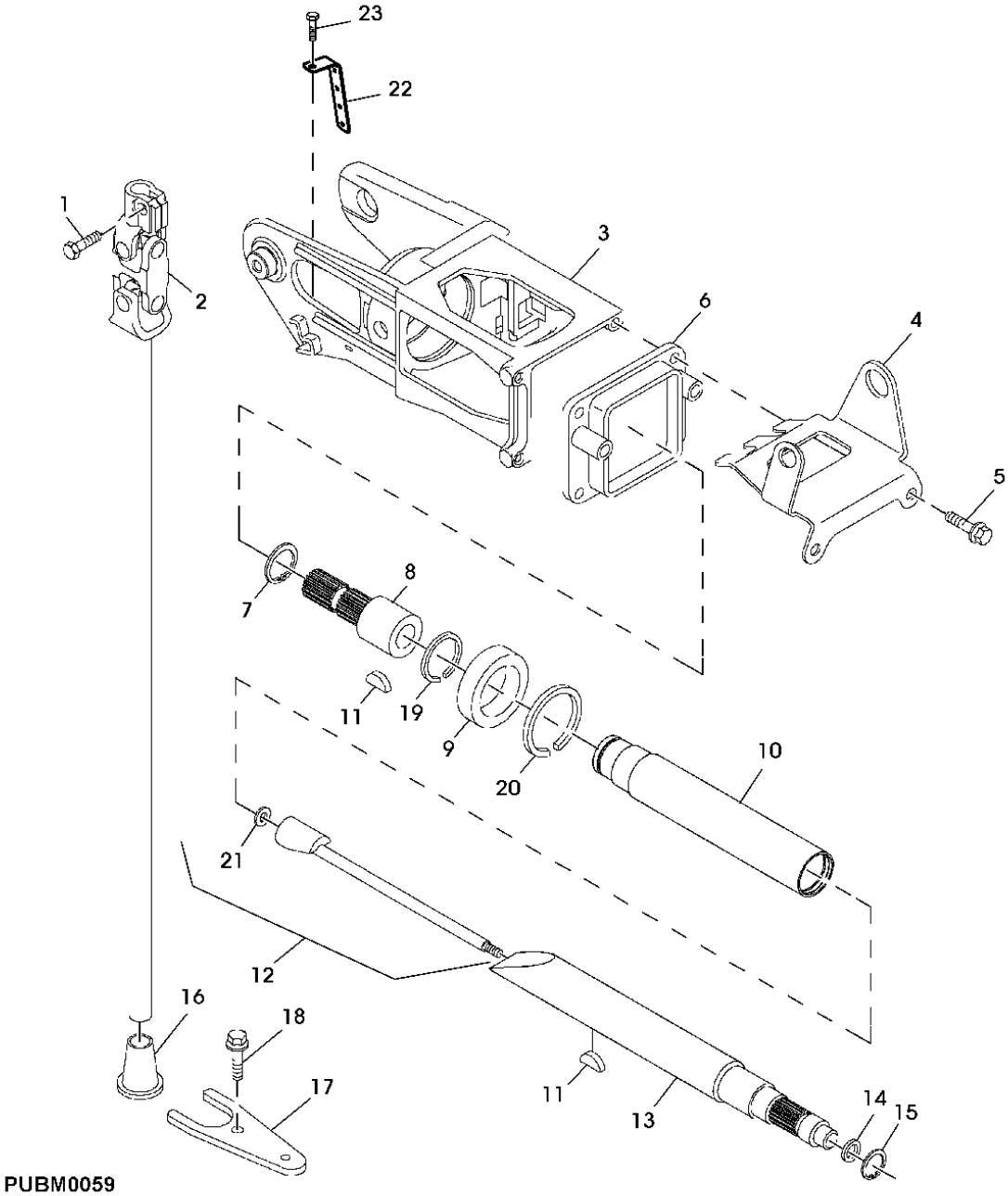

PUBM0059

ITEM	NR.PECA	DESCRICAO	QTDE	NR. SERIE TRATOR	7715	7815	NOTAS
1	19M8584	PARAFUSO SEXT.	1		X	X	M10 X 30, HS 10.9
2	RE173363	JUNTA UNIV. C/ EIXO	1		X	X	
3	R126039	PIVO	1		X	X	
4	R107598	APOIO	1		X	X	
5	19M7775	PARAFUSO	3		X	X	M6 X 16, HS 10.9
6	R184546	GUIA	1		X	X	
7	40M7256	ANEL DE PRESSAO	1		X	X	
8	R242501	EXTREMO	1		X	X	
9	RE212762	ROLAMENTO DE ESFERAS	1		X	X	
10	R209502	CARCACA	1		X	X	
11	26H86	CHAVETA	2		X	X	
12	RE57594	TIRANTE	1		X	X	
13	R209893	EIXO	1		X	X	
14	24H1439	ARRUELA	1		X	X	
15	40M1858	ANEL DE PRESSAO	1		X	X	
16	R194112	PASSADOR	1		X	X	
17	R126911	TIRA	1		X	X	
18	37M7090	PARAFUSO	1		X	X	
19	A364R	ANEL DE PRESSAO	1		X	X	
20	R205486	ANEL DE PRESSAO	1		X	X	
21	24H1283	ARRUELA	1		X	X	
22	R202609	CANTONEIRA	2		X	X	
23	19M7297	PARAFUSO SEXT.	AR		X	X	M8 X 12

STEERING SHAFT
EIXO DA DIRECAO
EJE DE DIRECCION
CQ302985 -UN-

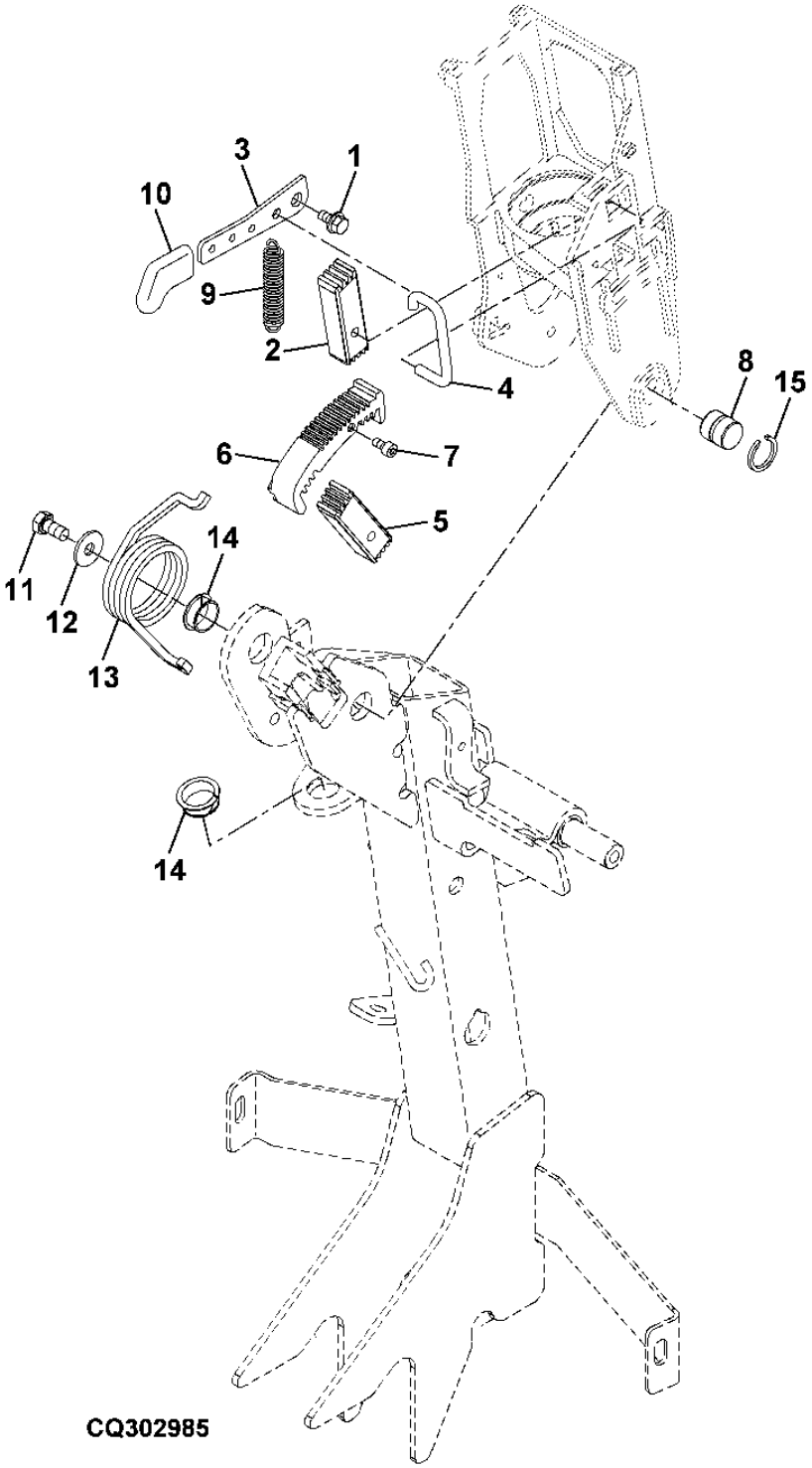

ESTA RELACAO CONTINUA

ITEM	NR.PECA	DESCRICAO	QTDE	NR. SERIE TRATOR	7715	7815	NOTAS
1	19M7774	PARAFUSO	1		X	X	M6 X 12, HS 10.9
2	R126570	LINGUETA	1		X	X	
3	R107563	ALAVANCA	1		X	X	
4	R120055	TIRANTE	1		X	X	
5	R126570	LINGUETA	1		X	X	
6	R126569	SETOR	1		X	X	
7	19M7887	PARAFUSO	1		X	X	M5 X 10, HS 12.9
8	R121466	PINO DE CENTRAGEM	1		X	X	
9	H80128	MOLA DE TRACAO	1		X	X	
10	L76191	MANIPULO	1		X	X	
11	19M7932	PARAFUSO SEXT.	1		X	X	M8 X 16, HS 10.9
12	24M7207	ARRUELA	1		X	X	
13	R107548	MOLA DE TORCAO	1		X	X	
14	R111774	BUCHA	2		X	X	
15	R73380	ANEL DE PRESSAO	1		X	X	

PIVOT RELEASE PEDAL
PEDAL DE LIBERACAO DO PIVO
PEDAL DE LIBERACION DE PIVOTE

RXA0066708 -UN-

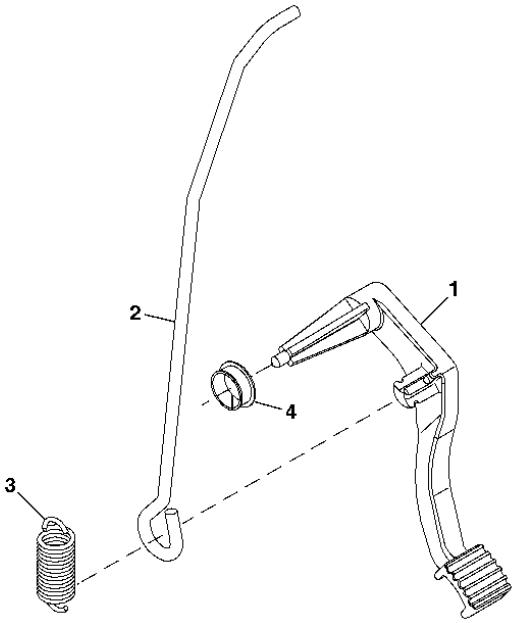

RXA0066708

ITEM	NR.PECA	DESCRICAO	QTDE	NR. SERIE TRATOR	7715	7815	NOTAS
1	R107551	PEDAL	1		X	X	
2	R182132	TIRANTE	1		X	X	
3	R60730	MOLA DE TRACAO	1		X	X	
4	R111774	BUCHA	1		X	X	

STEERING VALVE
VALVULA DA DIRECAO
VALVULA DE DIRECCION

RXA0066721 -UN-

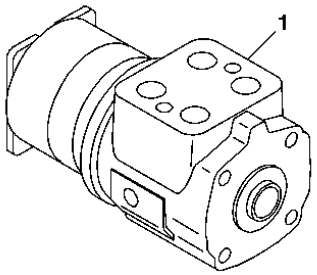

RXA0066721

ITEM	NR.PECA	DESCRICAO	QTDE	NR. SERIE TRATOR	7715	7815	NOTAS
1	RE186401	VALVULA DE CONTROLE	1		X	X	

STEERING VALVE SEAL KIT
KIT DE VEDACAO DA VALVULA DA DIRECAO
JUEGO DE SELLOS DE VALVULA DE LA DIRECCION

RE032288 -UN-

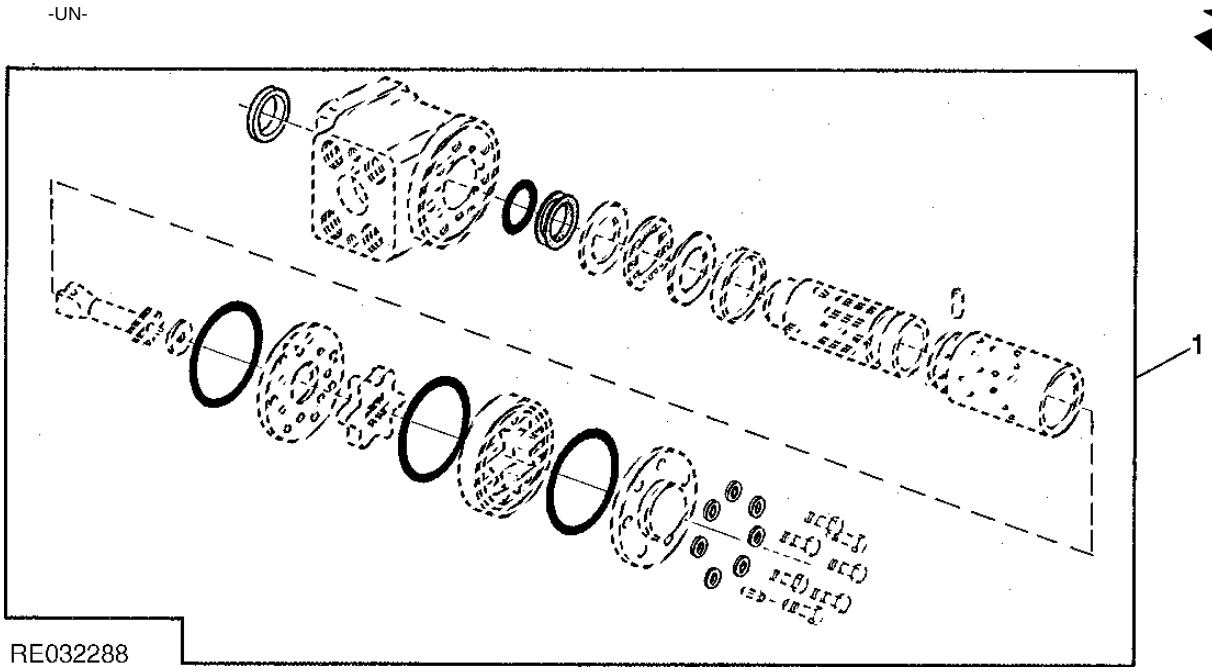

ITEM	NR.PECA	DESCRICAO	QTDE	NR. SERIE TRATOR	7715	7811	NOTAS
1	AL112819	KIT RETENTOR	1		X	X	

STEERING VALVE BRACKET
SUPORTE DA VALVULA DA DIRECAO
VALVULA DE DIRECCION, SOPORTE

RXA0092883 -UN-

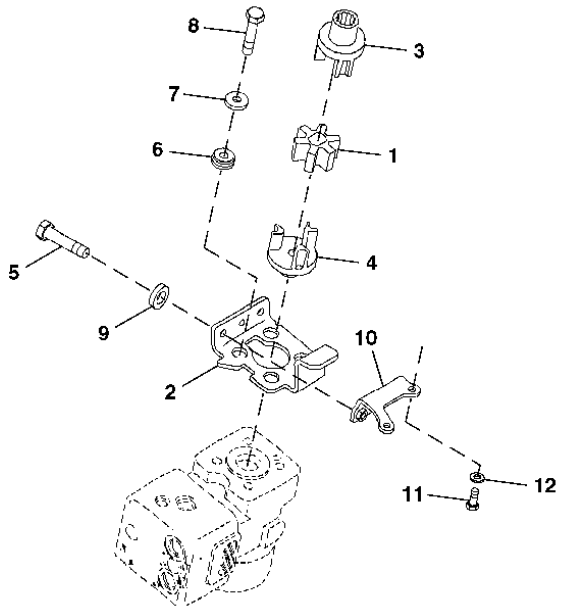

RXA0092883

ITEM	NR.PECA	DESCRICAO	QTDE	NR. SERIE TRATOR	7715	7815	NOTAS
1	R126636	ISOLADOR	1		X	X	
2	R132275	APOIO	1		X	X	
3	R126640	LUVA ESTRIADA	1		X	X	
4	R126641	LUVA ESTRIADA	1		X	X	
5	19M7550	PARAFUSO SEXT.	2		X	X	M10 X 35, HS 10.9
6	AT116162	ISOLADOR	4		X	X	
7	24M7178	ARRUELA	4		X	X	
8	19M7168	PARAFUSO SEXT.	4		X	X	M10 X 30
9	24M7239	ARRUELA	2		X	X	
10	RE66710	APOIO	1		X	X	
11	19M7167	PARAFUSO	2		X	X	M10 X 25
12	24M7346	ARRUELA	2		X	X	

STEERING VALVE LINES
LINHAS DA VALVULA DA DIRECAO
LINEAS DE LA VALVULA DE LA DIRECCION

RXA0093118 -UN-

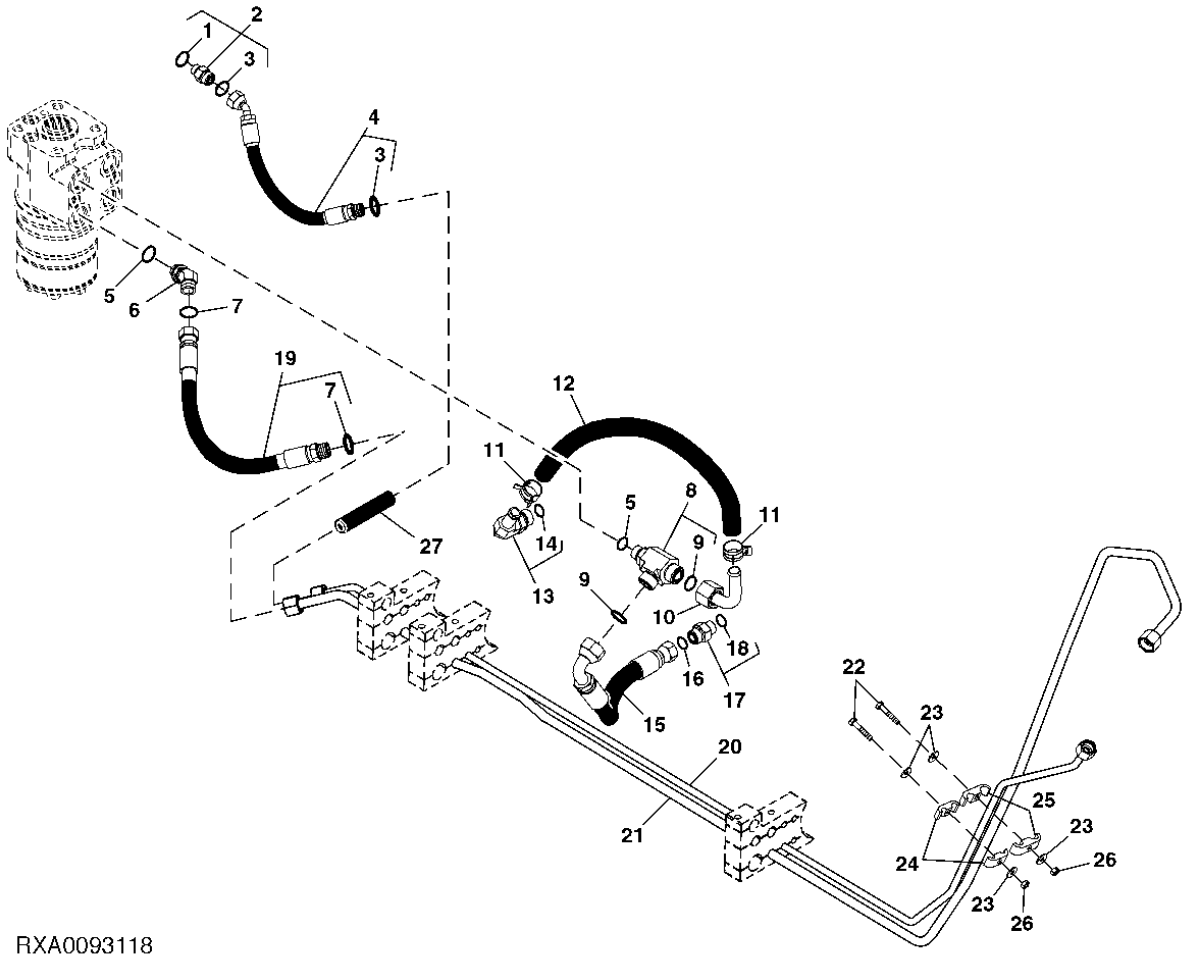

RXA0093118

ITEM	NR.PECA	DESCRICAO	QTDE	NR. SERIE CABINE	7715	7815	NOTAS
1	51M7041	ANEL O	1		X	X	(A)
2	RE201569	ADAPTADOR	1		X	X	(A)
3	T77613	ANEL O	1		X	X	
4	RE201211	MANGUEIRA HIDRAULICA-FABRIC	1		X	X	(A)
5	51M7043	ANEL O	1		X	X	
6	61M5071	CONEXAO EM ANGULO	1		X	X	(B)
7	T77857	ANEL O	1		X	X	
8	61M5170	CONEXAO EM T	1		X	X	(C)
9	T77932	ANEL O	2		X	X	
10	RE180515	TUBULACAO DE OLEO	1		X	X	
11	R117721	BRACADEIRA	2		X	X	
12	R213278	MANGUEIRA	1		X	X	(484MM)
13	R136464	CONEXAO	1		X	X	
14	51M7045	ANEL O	1		X	X	
15	RE223168	MANGUEIRA HIDRAULICA	1		X	X	(C)
16	T77857	ANEL O	1		X	X	
17	61M5003	ADAPTADOR	1		X	X	
18	51M7043	ANEL O	1		X	X	
19	RE201209	MANGUEIRA HIDRAULICA-FABRIC	1		X	X	(B)
20	RE201210	TUBULACAO DE OLEO	1		X	X	(A)
21	RE216034	TUBULACAO DE OLEO	1		X	X	(B)
22	19M6755	PARAFUSO SEXT.	2		X	X	
23	24M7139	ARRUELA	4		X	X	
24	R201229	BRACADEIRA	1		X	X	
25	R201228	SEMI-BRACADEIRA	2		X	X	
26	14M7272	PORCA	2		X	X	M6
27	H23932	ISOLADOR	1		X	X	

(A) LOAD SENSE
SENSOR DE CARGA
DETECCION DE CARGA

(B) STEERING PRESSURE
PRESSAO DA DIRECAO
PRESION DE LA DIRECCION

(C) RETURN
(C) RETORNO
(C) RETORNO

STEERING CYLINDER
CILINDOR DA DIRECAO
CILINDRO DE LA DIRECCION

RE031382 -UN-

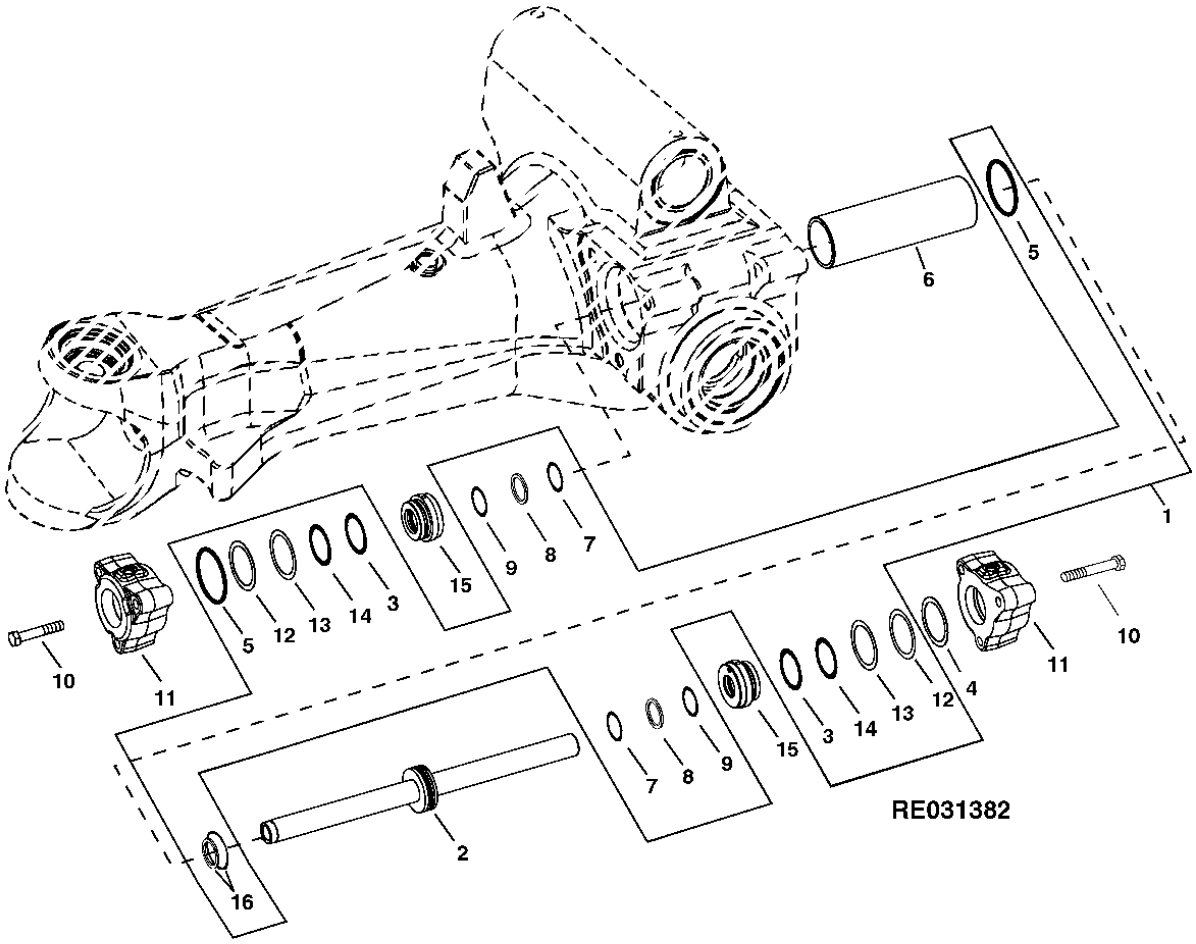

ITEM	NR.PECA	DESCRICAO	QTDE	NR. SERIE EIXO	7715	7815	NOTAS
1	AH157509	KIT CILINDRO HIDRAULICO	1		X	X	
2	AH157508	HASTE CILINDRO HIDRAULICO	1		X	X	
3	R83469	ANEL O	2		X	X	
4	R132002	CALCO	AR		X	X	
	R132003	CALCO	AR		X	X	
	R132004	CALCO	AR		X	X	
	R132005	CALCO	AR		X	X	
	R132804	CALCO	AR		X	X	
	R132805	CALCO	AR		X	X	
5	A5598R	ANEL O	1		X	X	
6	H164151	CAMISA DO CIL HIDR	1		X	X	
7	H155655	VEDACAO	2		X	X	
8	H157947	ANEL DE DESGASTE	2		X	X	
9	H156587	VEDACAO	2		X	X	
10	19M7489	PARAFUSO SEXT.	3		X	X	M16 X 45, HS 10.9
11	R181511	TAMPA	1		X	X	
12	A5598R	ANEL O	2		X	X	
13	R79122	ANEL DE APOIO	2		X	X	
14	R81195	ANEL DE APOIO	2		X	X	
15	H164150	GUIA DO PISTAO CIL HIDR	2		X	X	
16	AH148539	VEDACAO	1		X	X	

STEERING LINE
LINHA DA DIRECAO
LINEA DE LA DIRECCION

RXA0073798 -UN-

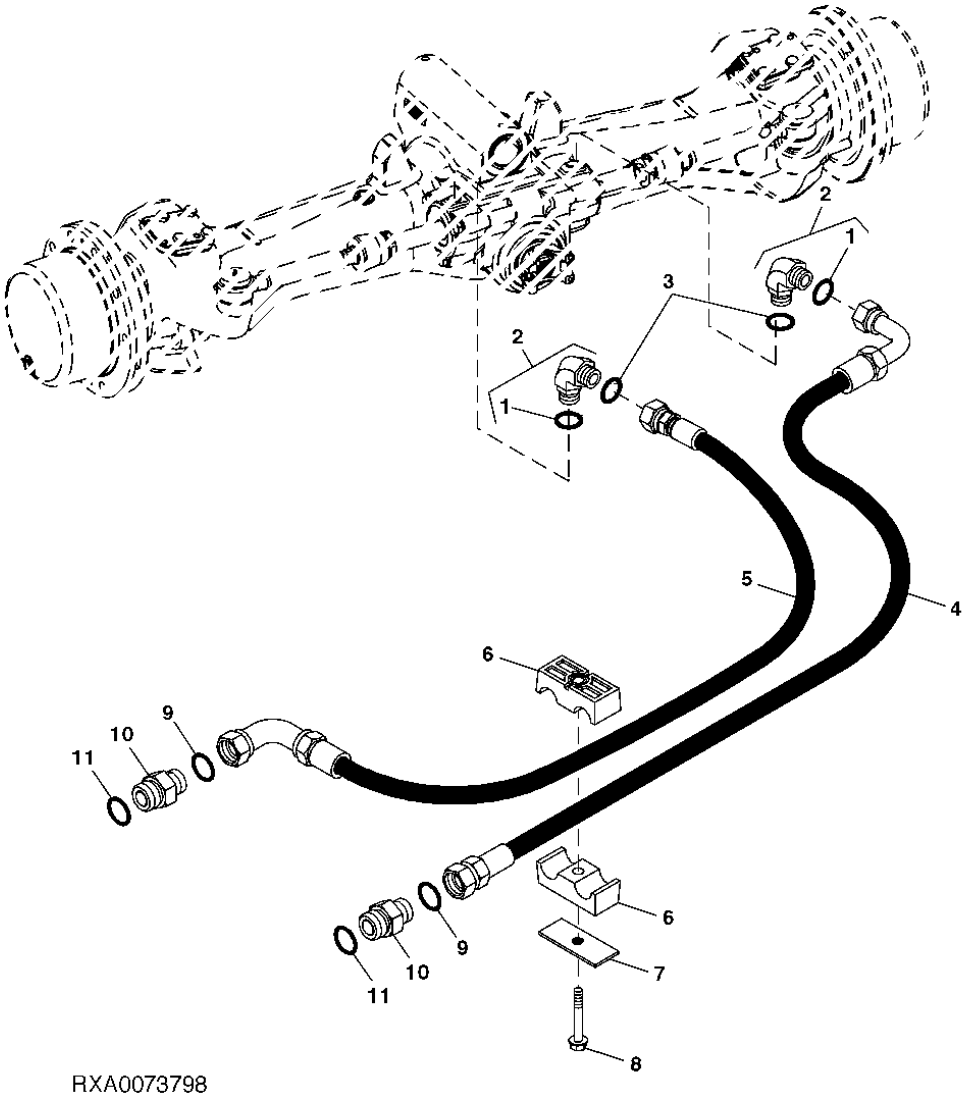

RXA0073798

ITEM	NR.PECA	DESCRICAO	QTDE	NR. SERIE TRATOR	7715	7815	NOTAS
1	T77857	ANEL O	2		X	X	
2	61M5017	CONEXAO EM ANGULO	2		X	X	
3	51M7043	ANEL O	2		X	X	
4	RE245665	MANGUEIRA HIDRAULICA-FABRIC	1		X	X	
5	RE245666	MANGUEIRA HIDRAULICA-FABRIC	1		X	X	
6	H150983	BRACADEIRA	1		X	X	
7	H112567	PLACA	1		X	X	
8	19M7979	PARAFUSO	1		X	X	M8 X 55
9	T77857	ANEL O	2		X	X	
10	61M5153	ADAPTADOR	2		X	X	
11	51M7043	ANEL O	2		X	X	

MEMORANDA
MEMORANDA
MEMORANDA

ELECTRO HYDRAULIC STEERING CONTROL UNIT (EH VALVE)
UNIDADE DE CONTROLE ELETRO-HIDRAULICA (VALVULA ELETRO-HIDRAULICA)
EL ELECTRO LA UNIDAD HIDRAULICA DEL CONTROL QUE DIRIGE (VALVULA DE EH)

RXA0068941 -UN-

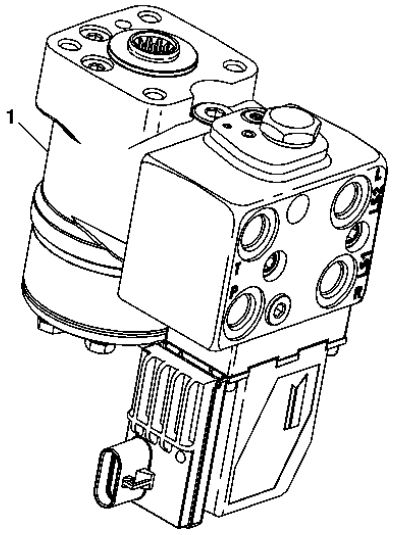

RXA0068941

ITEM	NR.PECA	DESCRICAO	QTDE	NR. SERIE	7715	7815	NOTAS
1	RE216704	VALVULA DE CONTROLE	1		X	X	
	RE290043	VALVULA DE CONTROLE	1		X	X	

BRAKE VALVE BRACKET
SUPORTE DA VALVULA DO FREIO
SOPORTE DE VALVULA DE FRENO

CQ302986 -UN-

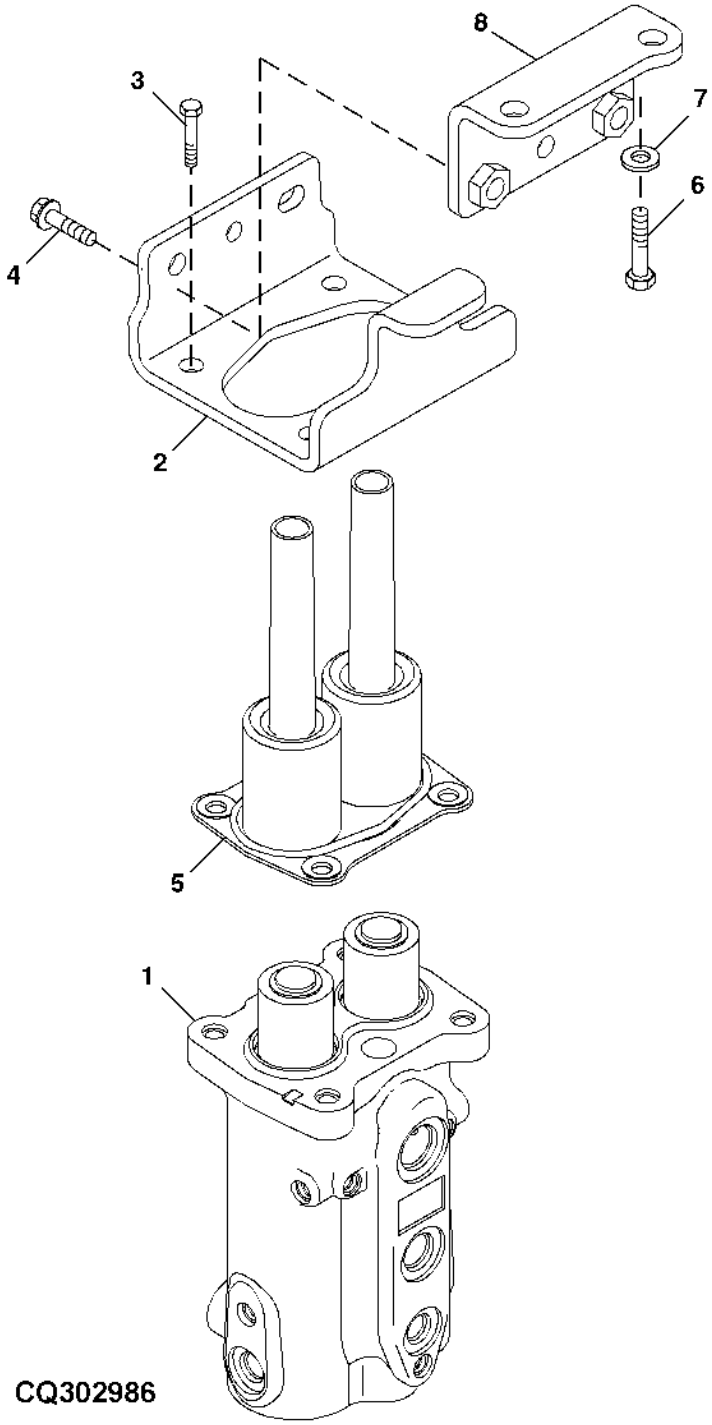

ITEM	NR.PECA	DESCRICAO	QTDE	NR. SERIE TRATOR	7715	7815	NOTAS
1	RE263240	VALVULA DE CONTROLE	1		X	X	
2	R119869	APOIO	1		X	X	
3	19M7402	PARAFUSO SEXT.	4		X	X	M10 X 25
4	19M7785	PARAFUSO	2		X	X	M10 X 25, HS 10.9
5	R126571	PROTETOR	1		X	X	
6	19M7167	PARAFUSO	2		X	X	M10 X 25
7	24M7346	ARRUELA	2		X	X	
8	RE66712	SUPORTE	2		X	X	

BRAKE VALVE
VALVULA DO FREIO
VALVULA DE MANDO DEL FRENO

RXA0093359 -UN-

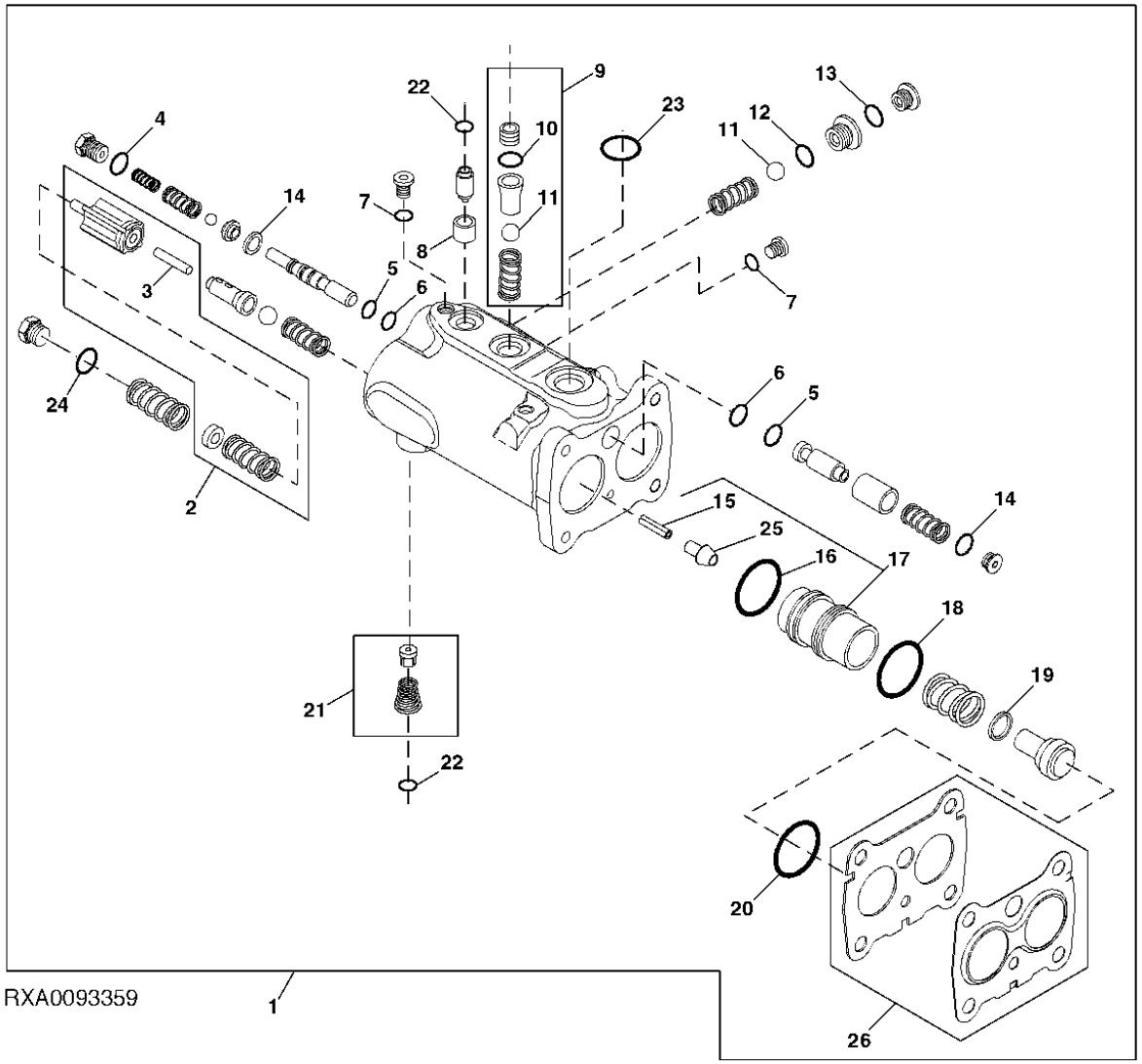

ITEM	NR.PECA	DESCRICAO	QTDE	NR. SERIE TRATOR	7715	7815	NOTAS
1	RE231213	VALVULA	1		X	X	
2	RE175238	KIT	1		X	X	
3	R60755	AGULHA DE ROLAMENTO	1		X	X	
4	T77932	ANEL O	2		X	X	
5	T42571	ANEL DE APOIO	2		X	X	
6	R108066	ANEL O	2		X	X	
7	R30903	ANEL O	5		X	X	
8	N191770	ORIFICIO	1		X	X	
9	RE155450	KIT	1		X	X	
10	R28776	ANEL O	1		X	X	
11	R26552	ESFERA	1		X	X	
12	R26287	ANEL O	1		X	X	
13	R26448	ANEL O	1		X	X	11.887 X 1.981 MM
14	R113057	JUNTA DE VEDACAO	2		X	X	
15	25M7038	PINO COM RANHURA	2		X	X	
16	R124462	ANEL DE PISTAO	2		X	X	
17	RE249952	KIT	1		X	X	
18	R124463	VEDACAO	2		X	X	
19	R124464	VEDACAO	2		X	X	
20	R108041	VEDACAO	2		X	X	
21	RE175240	KIT	1		X	X	
22	51M7041	ANEL O	3		X	X	
23	51M7045	ANEL O	1		X	X	
24	U17409	ANEL O	2		X	X	
25	RE249932	CONE DE VALVULA	1		X	X	

BRAKE VALVE HARDWARE KIT
KIT DE REPARO DA VALVULA DO FREIO
CONJUNTO DE SUJETADORES DE LA VALVULA DEL FRENO

RXA0092944 -UN-

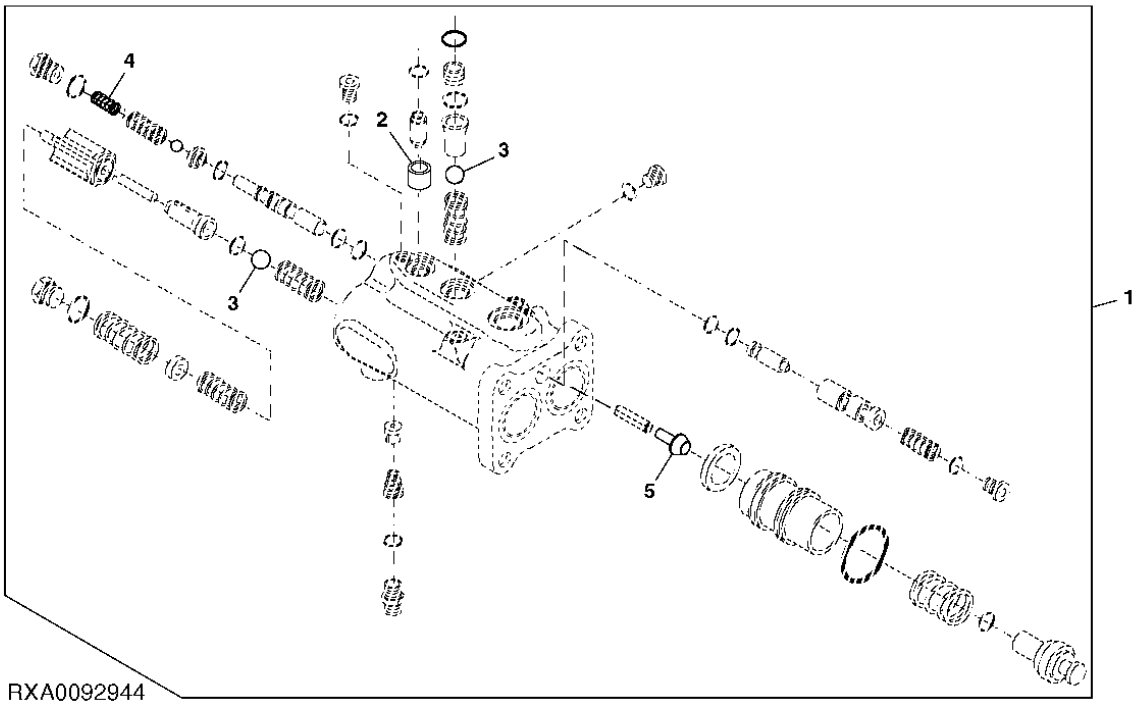

ITEM	NR.PECA	DESCRICAO	QTDE	NR. SERIE TRATOR	7715	7815	NOTAS
1	RE249953	KIT	1		X	X	
2	N191770	ORIFICIO	1		X	X	
3	R26552	ESFERA	3		X	X	
4	R132843	MOLA DE COMPRESSAO	1		X	X	
5	RE249952	KIT	1		X	X	

BRAKE VALVE OVERHAUL KIT
KIT DE VEDACAO DA VALVULA DO FREIO
JUEGO DE REVISION DEL FRENO DE VALVULA

RE028256 -UN-

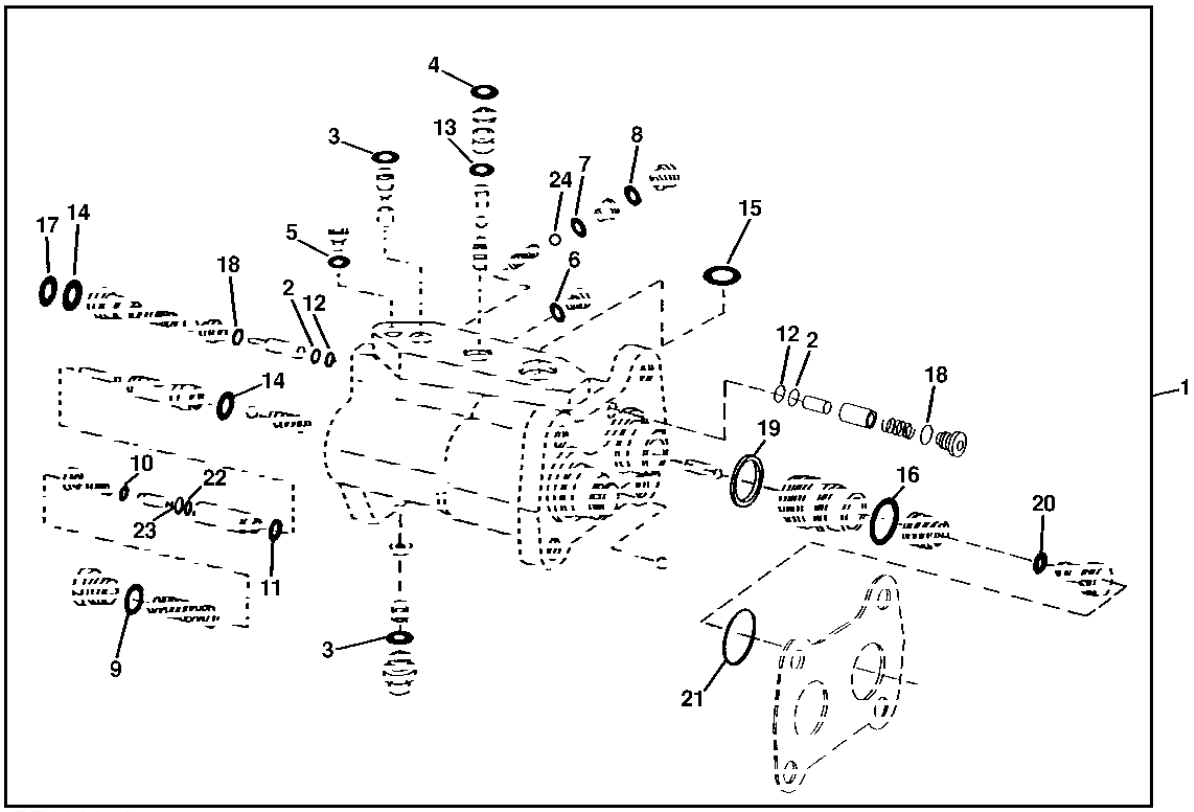

RE028256

ITEM	NR.PECA	DESCRICAO	QTDE	NR. SERIE TRATOR	7715	7815	NOTAS
1	RE157111	KIT	1		X	X	
2	T42571	ANEL DE APOIO	1		X	X	
3	51M7041	ANEL O	3		X	X	
4	51M7043	ANEL O	1		X	X	
5	R30903	ANEL O	1		X	X	
6	R30903	ANEL O	4		X	X	
7	R26287	ANEL O	1		X	X	
8	R26448	ANEL O	1		X	X	
9	U17409	ANEL O	2		X	X	
10	A4365R	ANEL O	2		X	X	
11	R10093	ANEL O	2		X	X	
12	R108066	ANEL O	2		X	X	
13	R28776	ANEL O	1		X	X	
14	T77932	ANEL O	3		X	X	
15	51M7045	ANEL O	1		X	X	
16	R124463	VEDACAO	2		X	X	
17	R113054	ANEL DE APOIO	1		X	X	
18	R113057	JUNTA DE VEDACAO	2		X	X	
19	R124462	ANEL DE PISTAO	2		X	X	
20	R124464	VEDACAO	2		X	X	
21	R108041	VEDACAO	2		X	X	
22	R108067	VEDACAO	2		X	X	
23	R108042	ANEL DE APOIO	2		X	X	
24	R113061	ESFERA	1		X	X	

MEMORANDA
MEMORANDA
MEMORANDA

BRAKE DISK
FREIO DE DISCO
DISCO DEL FRENO

RXA0092234 -UN-

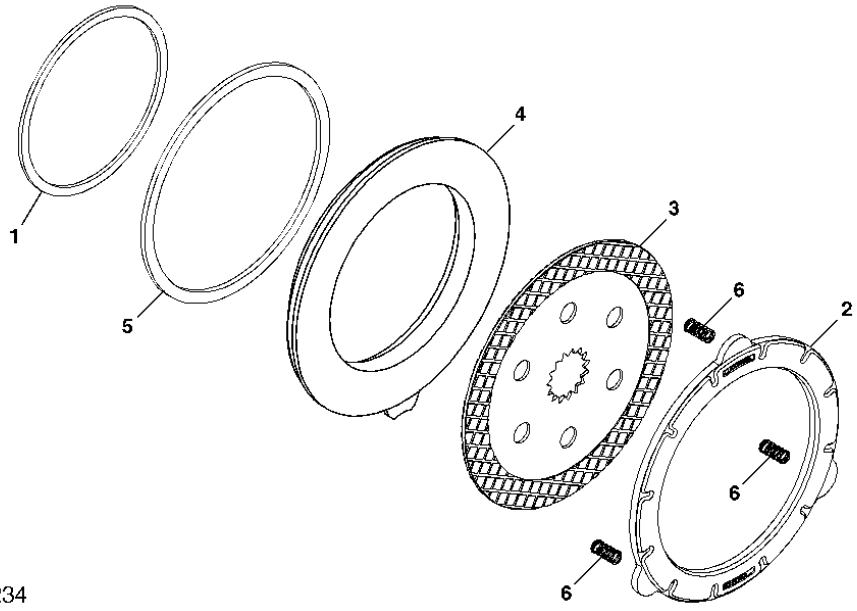

RXA0092234

ITEM	NR.PECA	DESCRICAO	QTDE	NR. SERIE TRANSMISSAO	771 851	NOTAS
1	R191059	ANEL DE APOIO	1		X X	
2	R226506	PLACA	2		X X	
3	RE186965	DISCO	2		X X	
4	R190750	PISTAO	2		X X	
5	R164990	JUNTA DE VEDACAO	2		X X	
6	R232883	MOLA DE COMPRESSAO	1		X X	

BRAKE PEDALS
PEDAIS DE FREIO
PEDAL DE FRENO

RXA0095971 -UN-

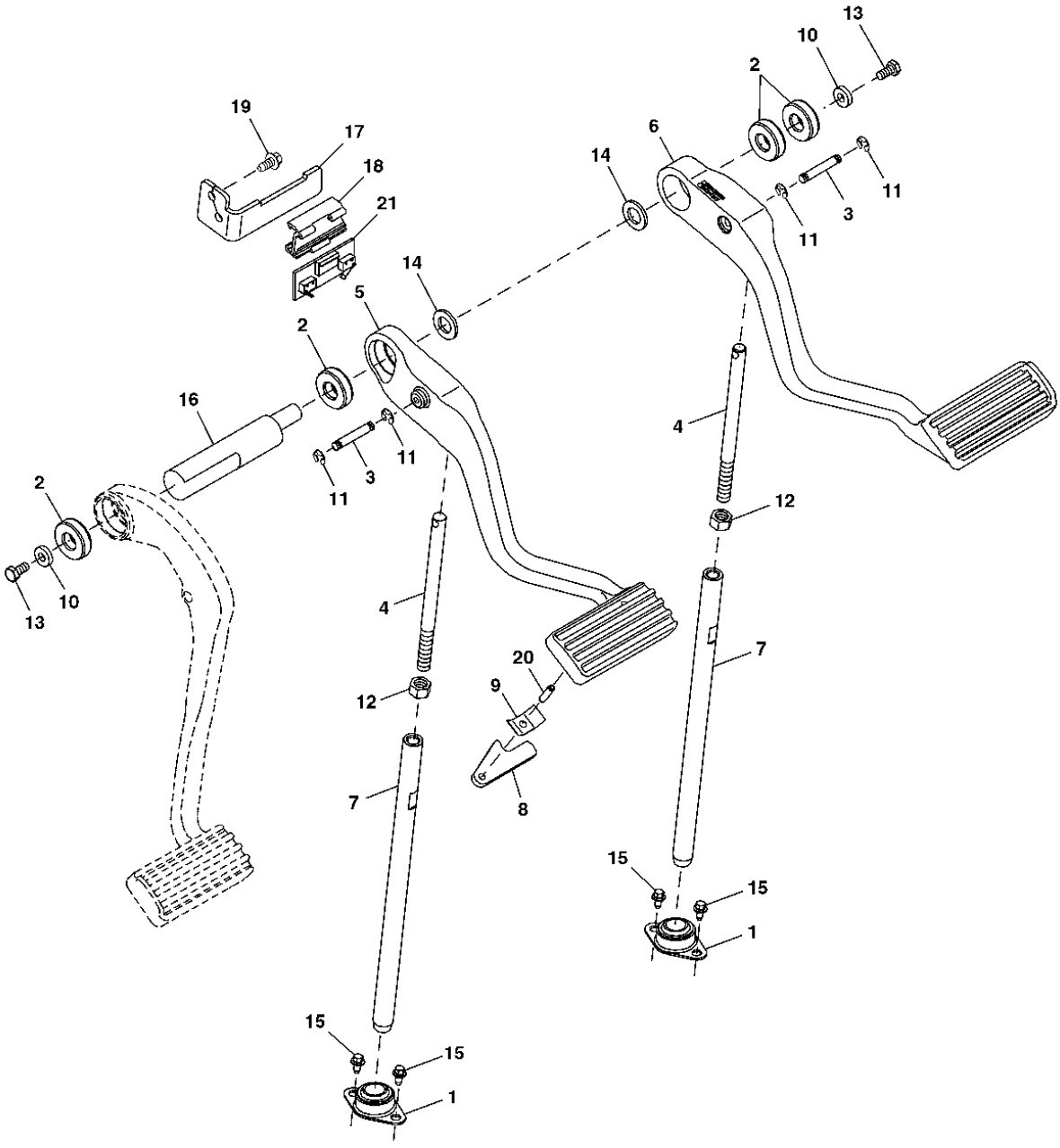

ITEM	NR.PECA	DESCRICAO	QTDE	NR. SERIE TRATOR	7715	7815	NOTAS
1	RE65233	ROLAMENTO	2		X	X	
2	JD8535	ROLAMENTO DE ESFERAS	4		X	X	
3	R53226	PINO	2		X	X	
4	R126384	TIRANTE	2		X	X	
5	R124312	PEDAL	1		X	X	
6	R124313	PEDAL	1		X	X	
7	R125999	TIRANTE	2		X	X	
	R287109	TIRANTE	2		X	X	
8	R50879	BRACO	1		X	X	
9	R50034	MOLA DE LAMINAS	1		X	X	
10	R56397	ARRUELA	2		X	X	
11	R72653	ANEL DE PRESSAO	4		X	X	
12	14M7275	PORCA	2		X	X	M12
13	19M7932	PARAFUSO SEXT.	2		X	X	M8 X 16, HS 10.9
14	24M7053	ARRUELA	2		X	X	
15	37M7089	PARAFUSO	4		X	X	
16	34H312	PINO ELASTICO	1		X	X	
17	R194599	APOIO	1		X	X	
18	R124716	RETENTOR	1		X	X	
19	37M7092	PARAFUSO	2		X	X	
20	34H312	PINO ELASTICO	1		X	X	
21	RE66277	INTERRUPTOR DE APERTAR	1		X	X	

CLUTCH PEDAL
PEDAL DE EMBREAGEM
PEDAL DEL EMBRAGUE

RXA0078756 -UN-

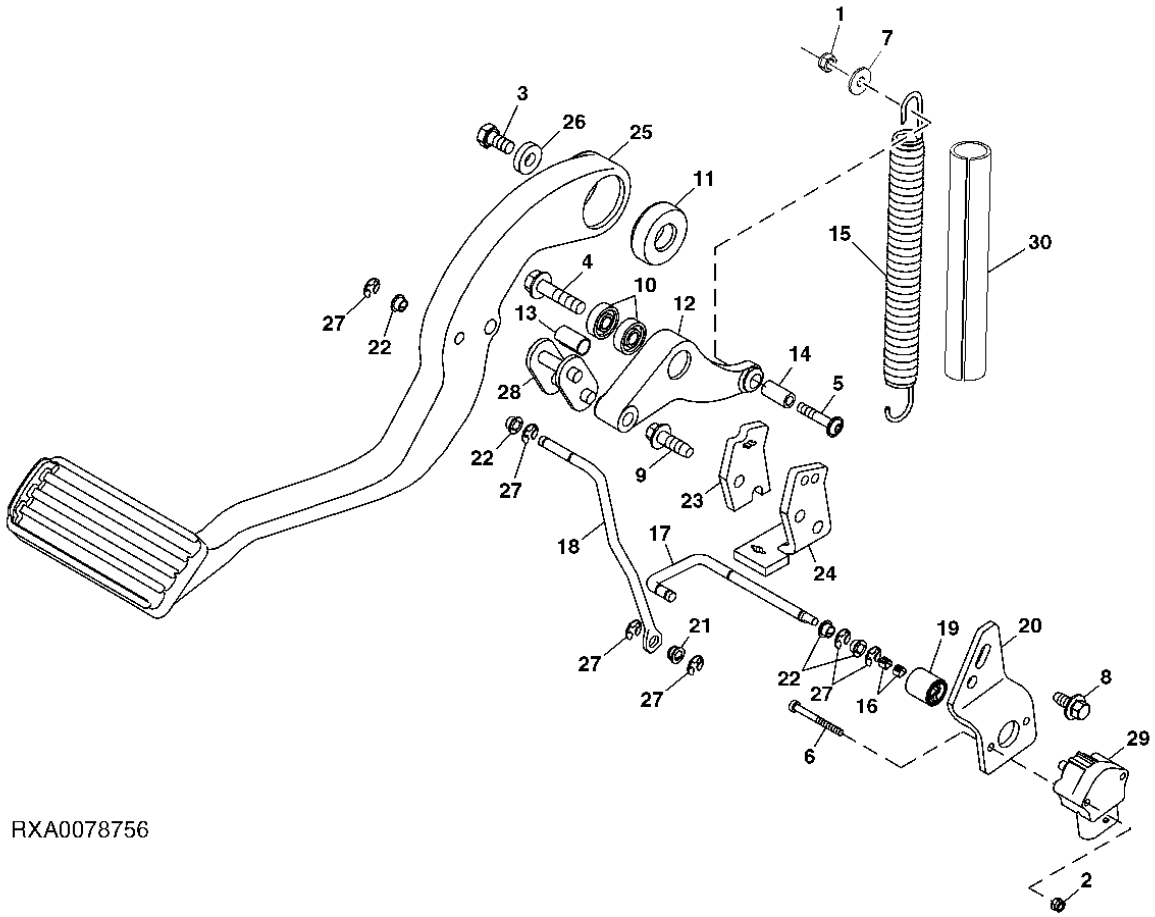

RXA0078756

ITEM	NR.PECA	DESCRICAO	QTDE	NR. SERIE TRATOR	7715	7815	NOTAS
1	14M7165	PORCA DE SEGURANCA	1		X	X	M6
2	14M7264	PORCA DE SEGURANCA	2		X	X	M4
3	19M7932	PARAFUSO SEXT.	1		X	X	M8 X 16
4	19M8291	PARAFUSO	2		X	X	M8 X 35
5	19M8903	PARAFUSO	1		X	X	M6 X 30
6	19M9158	PARAFUSO	2		X	X	M4 X 40
7	24H1287	ARRUELA	1		X	X	
8	37M7092	PARAFUSO	2		X	X	
9	37M7265	PARAFUSO	2		X	X	
10	JD10181	ROLAMENTO DE ESFERAS	2		X	X	
11	JD8535	ROLAMENTO DE ESFERAS	1		X	X	
12	R127831	BRACO	1		X	X	
13	R127832	BUCHA	2		X	X	
14	R131501	BUCHA	1		X	X	
15	R215560	MOLA DE TRACAO	1		X	X	
16	R161080	PRESILHA	2		X	X	
17	R185054	ARTICULACAO	1		X	X	
18	R185063	ARTICULACAO	1		X	X	
19	R185089	ADAPTADOR	1		X	X	
20	R185374	APOIO	1		X	X	
21	R189697	ARRUELA	1		X	X	
22	R189698	ARRUELA	4		X	X	
23	R197684	PLACA	1		X	X	
24	R197685	APOIO	1		X	X	
25	R199943	PEDAL	1		X	X	
26	R56397	ARRUELA	1		X	X	
27	R72654	ANEL DE PRESSAO	6		X	X	
28	RE165649	ARTICULACAO	1		X	X	
29	RE243769	SENSOR	1		X	X	
30	R214535	CAPA	1		X	X	

BRAKE OIL LINES (-XXXXXX)
LINHAS DO OLEO DO FREIO (-XXXXXX)
TUBERIAS DEL ACEITE DEL FRENO (-XXXXXX)

RXA0071972 -UN-

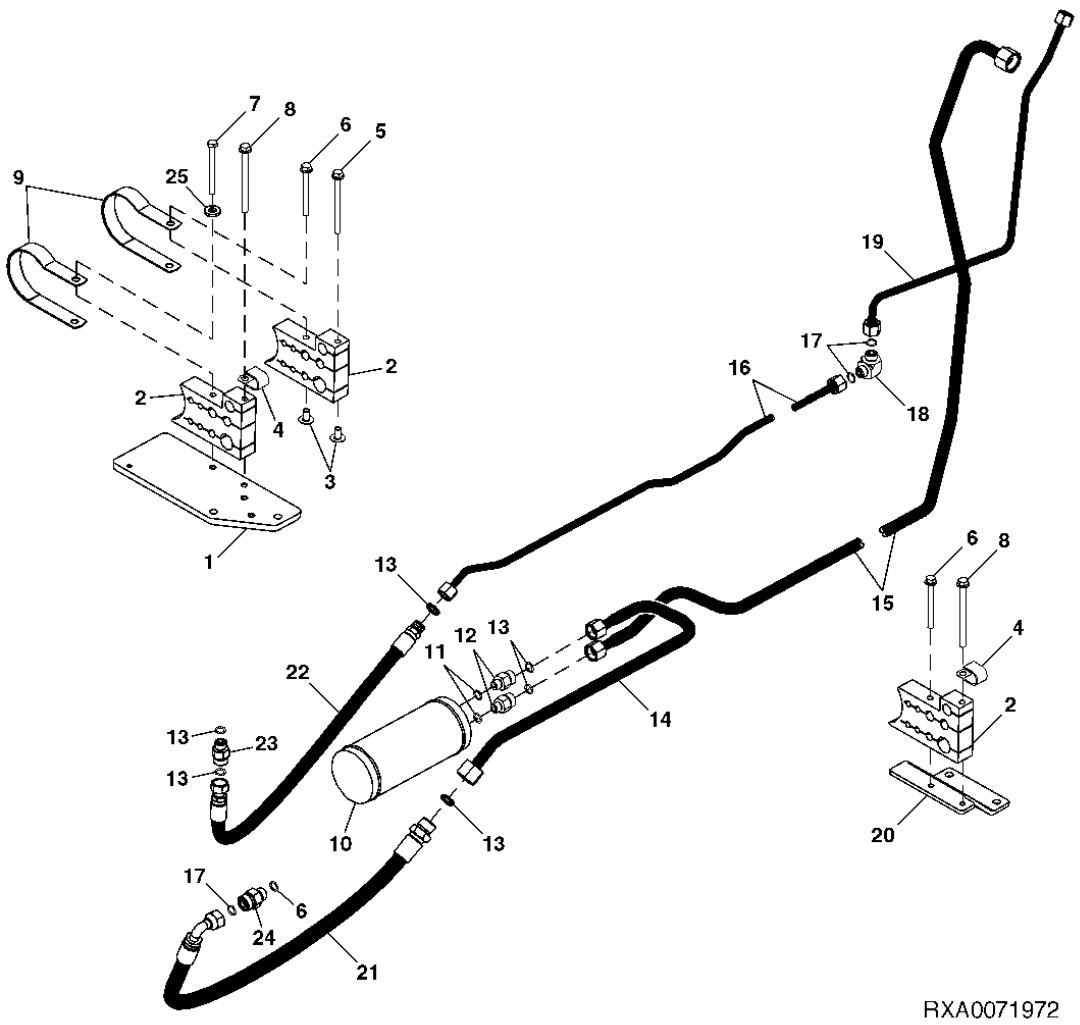

ITEM	NR.PECA	DESCRICAO	QTDE	NR. SERIE TRATOR	7715	7815	NOTAS
1	R240097	APOIO	1		X	X	(SUBSTITUICAO PARA R201221)
2	R210130	BRACADEIRA	3		X	X	
3	R187365	PORCA	2		X	X	
4	R72853	BRACADEIRA	1		X	X	
5	19M7970	PARAFUSO	1		X	X	
6	19M8039	PARAFUSO	1		X	X	M8 X 80
7	19M8038	PARAFUSO SEXT.	1		X	X	M8 X 85
8	19M7873	PARAFUSO	1		X	X	M8 X 110
9	R212702	BRACADEIRA	2		X	X	
10	AR75693	ATENUADOR	1		X	X	
11	R26448	ANEL O	2		X	X	
12	38H1173	ADAPTADOR	2		X	X	
13	T77857	ANEL O	6		X	X	
14	RE213579	TUBULACAO DE OLEO	1		X	X	
15	RE201213	TUBULACAO DE OLEO	2		X	X	
16	RE201331	TUBULACAO DE OLEO	1		X	X	
17	T77613	ANEL O	2		X	X	
18	38H5233	CONEXAO EM ANGULO	1		X	X	
19	RE201747	TUBULACAO DE OLEO	1		X	X	
20	R201223	APOIO	1		X	X	
21	RE223148	MANGUEIRA HIDRAULICA-FABRIC	1		X	X	
22	RE201332	MANGUEIRA HIDRAULICA-FABRIC	1		X	X	
23	38H5003	ADAPTADOR	1		X	X	
24	38H5002	ADAPTADOR	1		X	X	
25	24M7055	ARRUELA	1		X	X	

BRAKE OIL LINES (XXXXXX-)
LINHAS DO OLEO DO FREIO (-XXXXXX)
TUBERIAS DE ACEITE DEL FRENO (-XXXXXX)

PUBM0849 -UN-

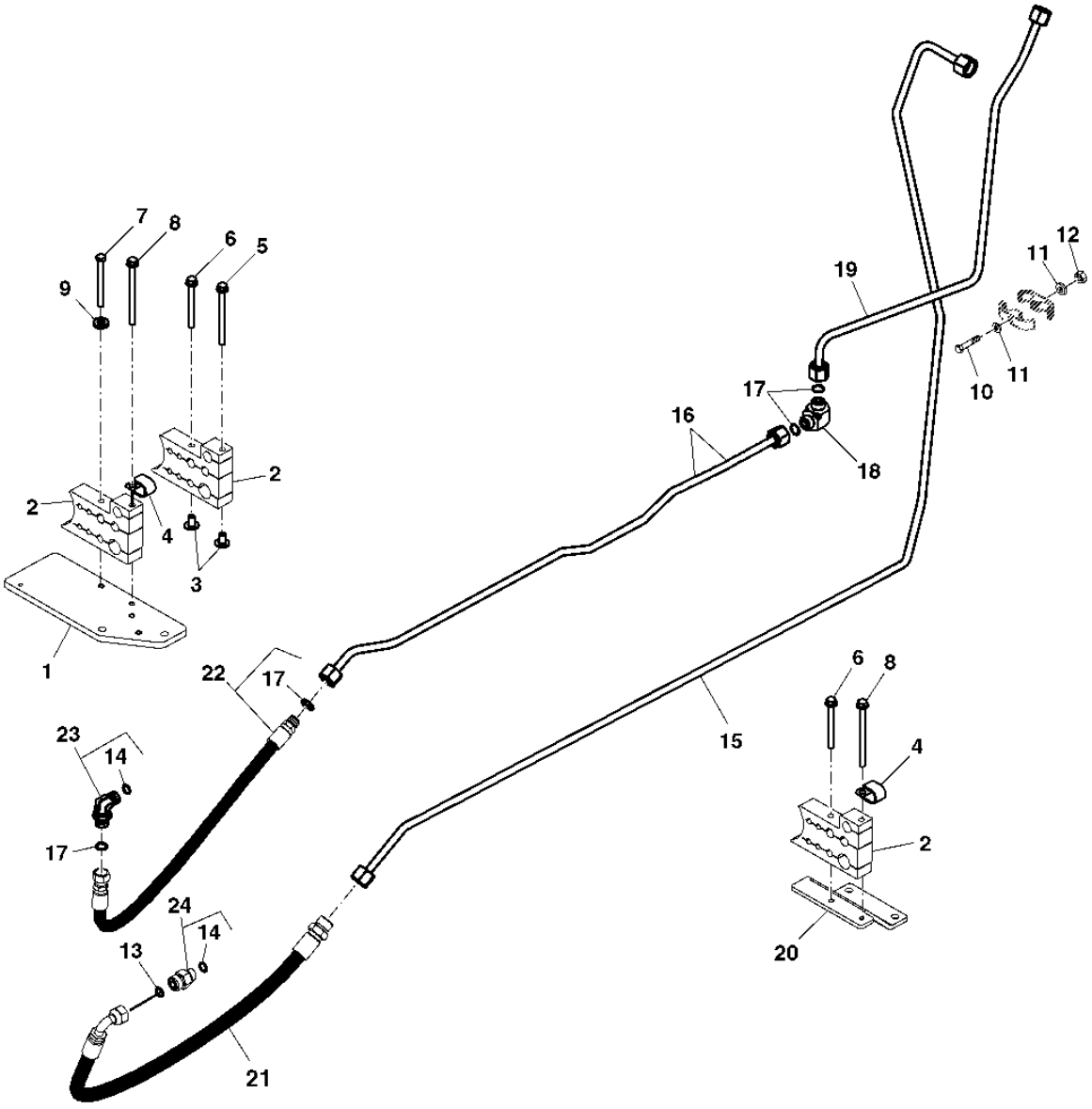

PUBM0849

ITEM	NR.PECA	DESCRICAO	QTDE	NR. SERIE TRATOR	7715	7815	NOTAS
3	R187365	PORCA	2		X	X	
4	R72853	BRACADEIRA	2		X	X	
5	19M7970	PARAFUSO	1		X	X	
6	19M8039	PARAFUSO	2		X	X	M8 X 80
7	19M8038	PARAFUSO SEXT.	1		X	X	M8 X 85
8	19M7873	PARAFUSO	2		X	X	M8 X 110
9	24M7055	ARRUELA	1		X	X	
10	19M6755	PARAFUSO SEXT.	1		X	X	M6 X 35
11	24M7139	ARRUELA	2		X	X	
12	14M7272	PORCA	1		X	X	M6
13	T77857	ANEL O	1		X	X	
14	51M7041	ANEL O	1		X	X	
15	RE268366	TUBULACAO DE OLEO	2		X	X	
17	T77613	ANEL O	4		X	X	
23	38H5016	CONEXAO EM ANGULO	1		X	X	
24	38H5003	ADAPTADOR	1		X	X	

BRAKE REAR OIL LINES
LINHAS TRASEIRAS DO OLEO DO FREIO / TDP
TUBERIAS TRASERAS DE ACEITE DEL FRENO

RXA0093115 -UN-

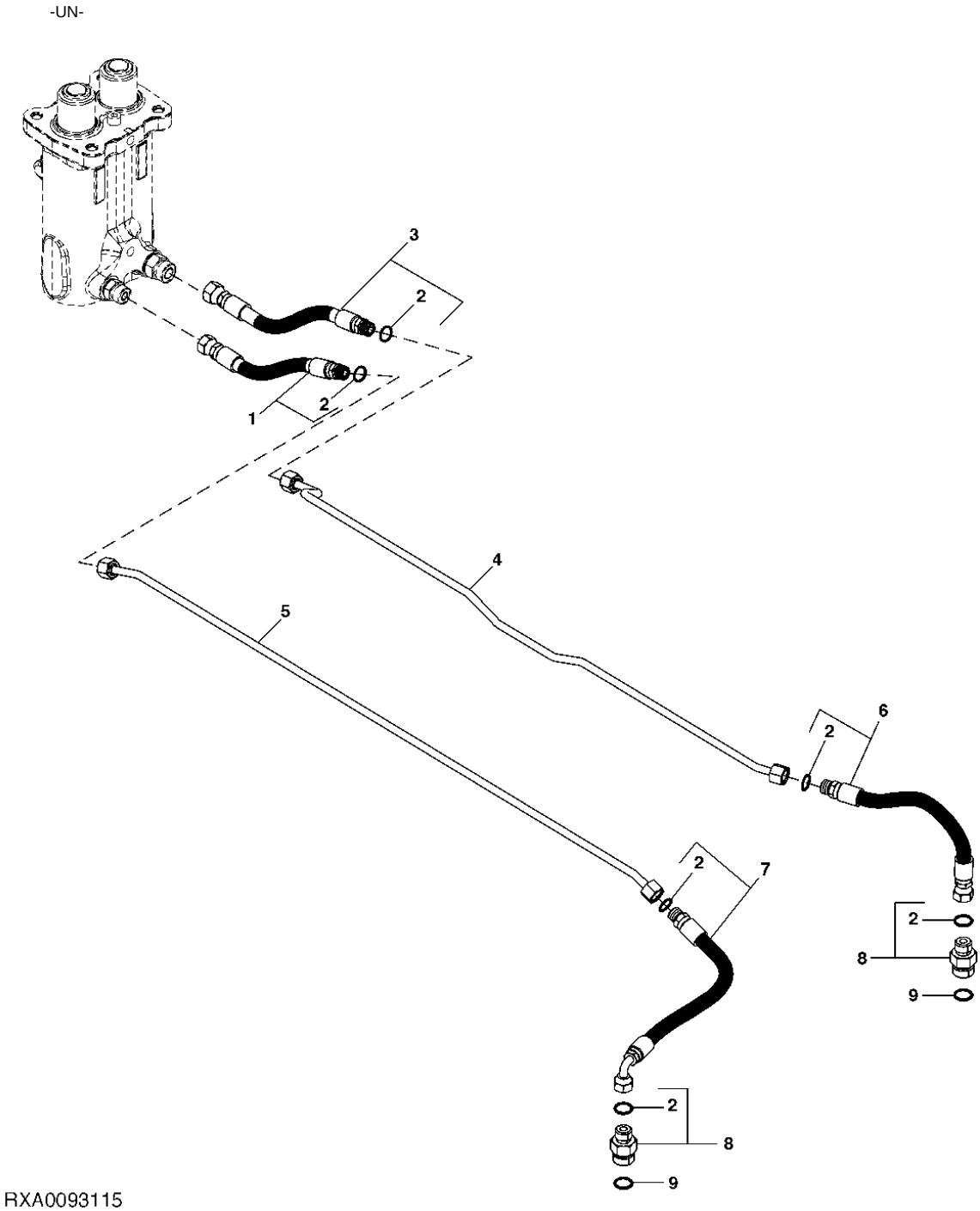

RXA0093115

ITEM	NR.PECA	DESCRICAO	QTDE	NR. SERIE TRATOR	7715	7815	NOTAS
1	RE201218	MANGUEIRA HIDRAULICA	1		X	X	
2	T77613	ANEL O	1		X	X	
3	RE201215	MANGUEIRA HIDRAULICA	1		X	X	
4	RE201216	TUBULACAO DE OLEO	1		X	X	
5	RE201219	TUBULACAO DE OLEO	1		X	X	
6	RE201217	MANGUEIRA HIDRAULICA	1		X	X	
7	RE201220	MANGUEIRA HIDRAULICA	1		X	X	
8	61M5002	ADAPTADOR	2		X	X	
9	51M7041	ANEL O	1		X	X	

TRAILER AIR BRAKE CONTROL VALVE
VALVULA DE CONTROLE DO FREIO PNEUMATICO DO CARRO DE TRANSPORTE
VALVULA DE CONTROL DE FRENOS DE AIRE DEL REMOLQUE

CQ303053 -UN-

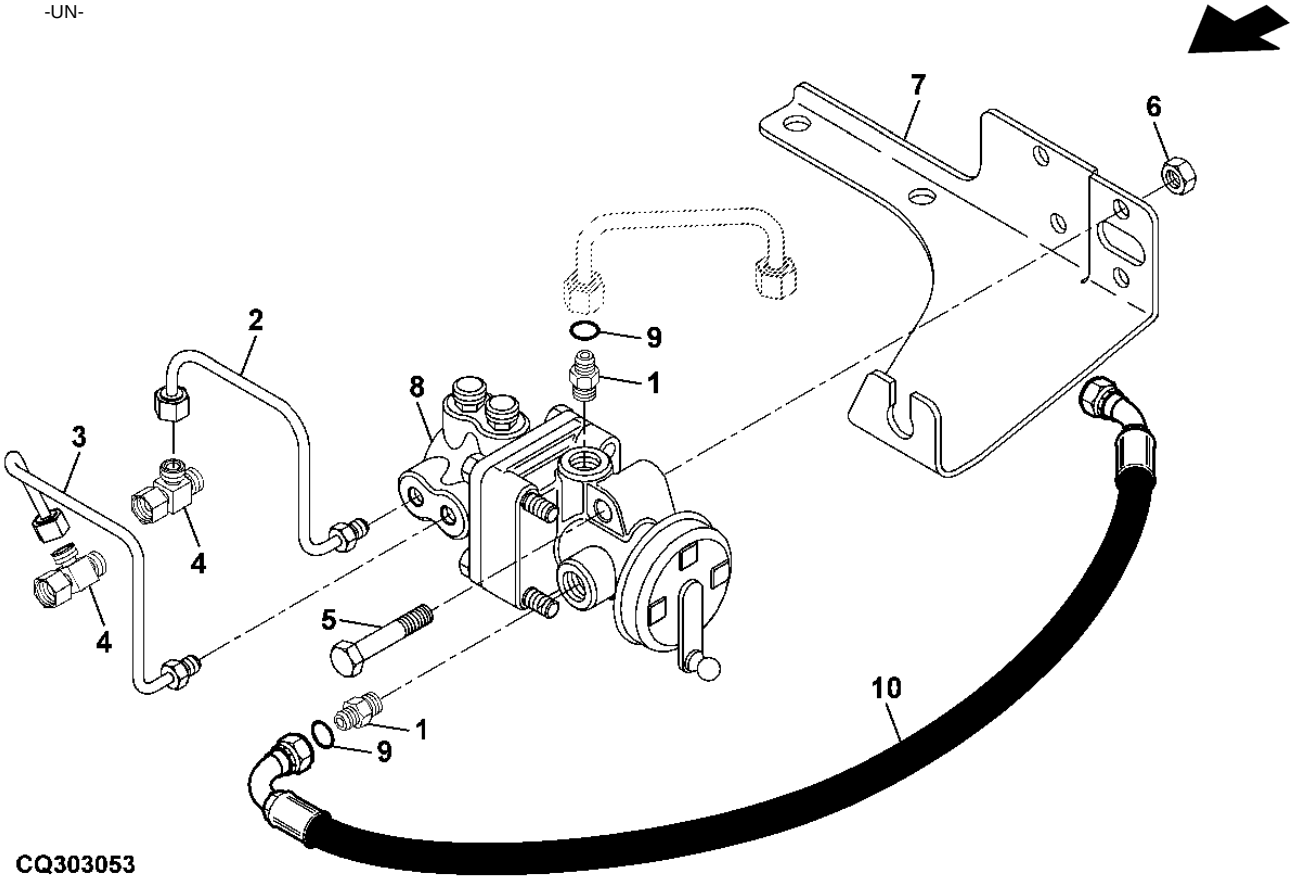

ITEM	NR.PECA	DESCRICAO	QTDE	NR. SERIE TRATOR	7715	7815	NOTAS
1	RE202688	CONEXAO	2		X	X	
2	RE202666	LINHA DO FREIO	1		X	X	
3	RE202667	LINHA DO FREIO	1		X	X	
4	RE201583	VALVULA DE RETENCAO	2		X	X	
5	19M7185	PARAFUSO SEXT.	2		X	X	M8 X 60
6	14M7273	PORCA	2		X	X	M8
7	R202260	APOIO	1		X	X	
8	AL81937	VALVULA DE CONTROLE REMOTO	1		X	X	
9	T77613	ANEL O	AR		X	X	
10	RE202517	MANGUEIRA	1		X	X	

TRAILER AIR BRAKE MANUAL CONTROL VALVE
VALVULA DE CONTROLE MANUAL DO FREIO PNEUMATICO DO CARRO DE TRANSPORTE
VALVULA DE CONTROL MANUAL DE FRENOS DE AIRE DEL REMOLQUE

CQ303054 -UN-

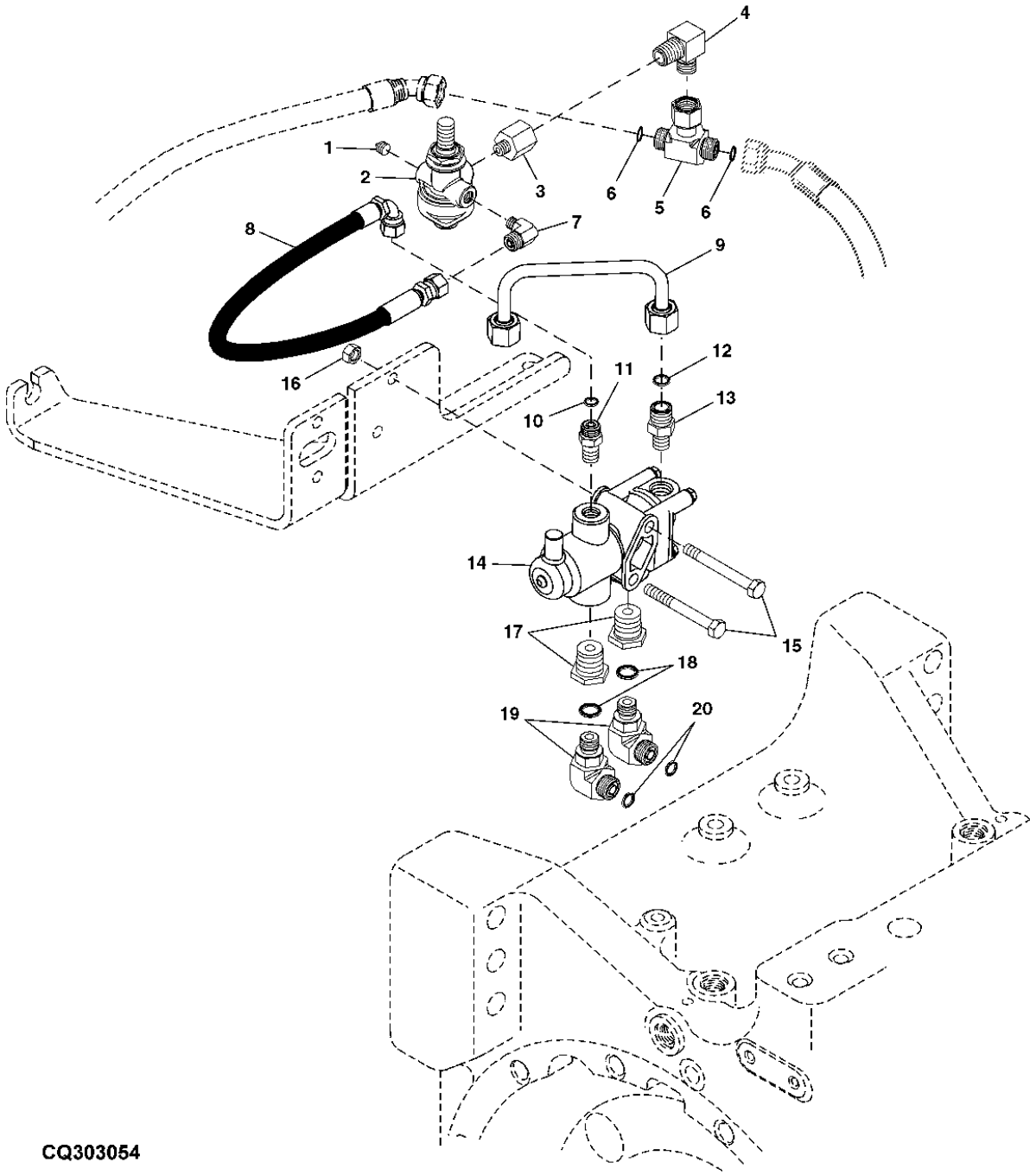

CQ303054

ITEM	NR.PECA	DESCRICAO	QTDE	NR. SERIE TRATOR	7715	7815	NOTAS
1	15H558	TAMPAO	1		X	X	
2	RE221851	VALVULA DE CONTROLE	1		X	X	
3	RE202658	ADAPTADOR	1		X	X	
4	R87907	CONEXAO EM ANGULO	1		X	X	
5	61M5144	CONEXAO EM T	1		X	X	
6	T77613	ANEL O	2		X	X	
7	RE202639	CONEXAO EM ANGULO	1		X	X	
8	RE202502	MANGUEIRA HIDRAULICA-FABRIC	1		X	X	
9	RE202518	TUBULACAO	1		X	X	
10	T77814	ANEL O	1		X	X	
11	T80938	ADAPTADOR	1		X	X	
12	T77613	ANEL O	1		X	X	
13	T78646	ADAPTADOR	1		X	X	
14	RE192537	VALVULA DE CONTROLE	1		X	X	
15	19M7274	PARAFUSO SEXT.	2		X	X	M8 X 70
16	14M7273	PORCA	2		X	X	M8
17	R213007	REDUTOR	2		X	X	
18	R26448	ANEL O	2		X	X	
19	61H1004	CONEXAO EM ANGULO	2		X	X	
20	T77613	ANEL O	2		X	X	

MEMORANDA
MEMORANDA
MEMORANDA

TRAILER AIR BRAKE CAB CONTROL
CONTROLE NA CABINE DO FREIO PNEUMATICO DO CARRO DE TRANSPORTE
CONTROL DE FRENOS DE AIRE DEL REMOLQUE EN CABINA

RXA0088292 -UN-

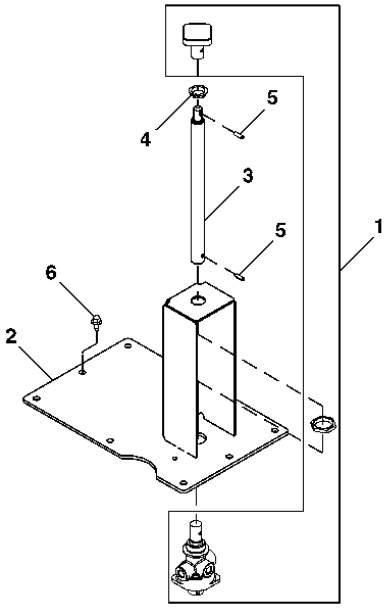

RXA0088292

ITEM	NR.PECA	DESCRICAO	QTDE	NR. SERIE TRATOR	7715	7815	NOTAS
1	RE221851	VALVULA DE CONTROLE	1		X	X	
2	RE216055	SUPORTE	1		X	X	
3	R193708	EXTENSAO	1		X	X	
4	R209446	ARRUELA	1		X	X	
5	34M7095	PINO ELASTICO	2		X	X	
6	37M7089	PARAFUSO	8		X	X	

TRAILER AIR BRAKE AIR TANK
TANQUE DE AR DO FREIO PNEUMATICO DO CARRO DE TRANSPORTE
TANQUE DE AIRE DE FRENOS DE AIRE DEL REMOLQUE

PUBM0499 -UN-

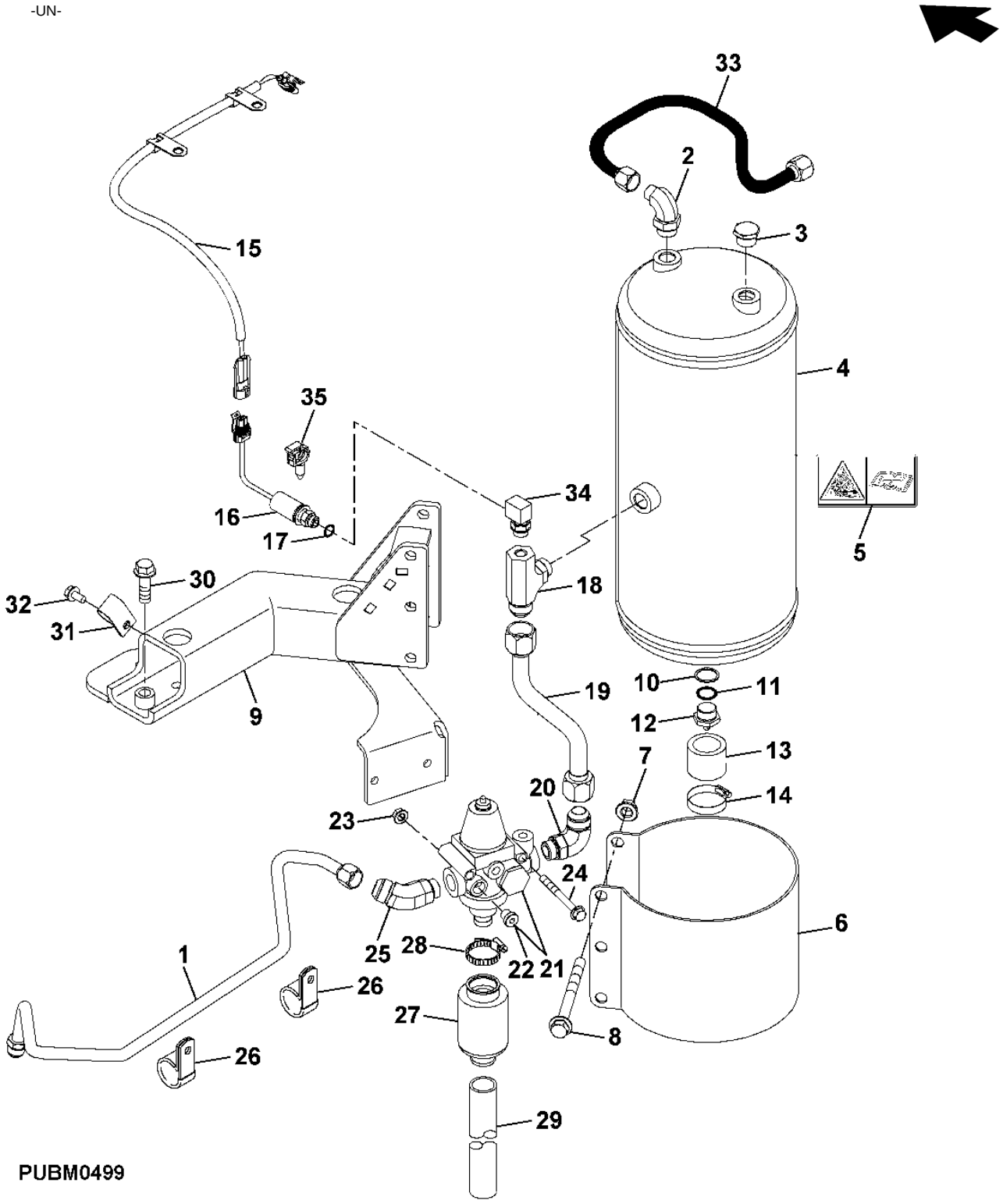

ITEM	NR.PECA	DESCRICAO	QTDE	NR. SERIE TRATOR	7715	7815	NOTAS
1	RE213944	TUBULACAO	1		X	X	
2	RE212396	CONEXAO EM ANGULO	1		X	X	
3	R117315	TAMPAO	1		X	X	
4	RE236296	RESERVATORIO	1		X	X	
5	L113583	ETIQUETA	1		X	X	
6	R271286	BRACADEIRA	1		X	X	
7	14M7299	PORCA COM FLANGE	3		X	X	M12
8	19M7838	PARAFUSO	3		X	X	M12 X 130
9	RE192221	SUPORTE	1		X	X	
10	L53827	ANEL	1		X	X	(SUB FOR R375R,L62893)
11	L63816	ARRUELA	1		X	X	
12	AL68589	VALVULA DE DRENO	1		X	X	
13	R150662	TUBO	1		X	X	
14	AR21839	BRACADEIRA	1		X	X	
15	RE150545	CHICOTE	1		X	X	
16	RE212869	INTERRUP. DE PRESSAO	1		X	X	
17	51M7040	ANEL O	1		X	X	
18	RE213142	CONEXAO EM T	1		X	X	
19	RE213583	TUBULACAO	1		X	X	
20	RE213180	CONEXAO EM ANGULO	1		X	X	
21	RE159802	VALVULA DE CONTROLE	1		X	X	
22	RE159805	TAMPAO	1		X	X	
23	14M7298	PORCA COM FLANGE	2		X	X	M8
24	19M8039	PARAFUSO	2		X	X	M8 X 80
25	RE213165	CONEXAO EM ANGULO	1		X	X	
26	R213784	ABRACADEIRA PARA MANGUEIRA	2		X	X	
27	AL111719	AMORTECEDOR	1		X	X	
28	AR21839	BRACADEIRA	1		X	X	
29	R150664	TUBO	1		X	X	
30	19M7791	PARAFUSO	1		X	X	M12 X 40
31	T24959	BRACADEIRA	1		X	X	
32	19M7865	PARAFUSO	1		X	X	M8 X 16
33	RE212330	MANGUEIRA HIDRAULICA-FABRIC	1		X	X	
34	RE219616	CONEXAO EM ANGULO	1		X	X	
35	H141394	PRESILHA	1		X	X	

TRAILER AIR BRAKE COUPLERS
ACOPLADORES DO FREIO PNEUMATICO DO CARRO DE TRANSPORTE
ACOPLADORES DE FRENOS DE AIRE DEL REMOLQUE

CQ303055 -UN-

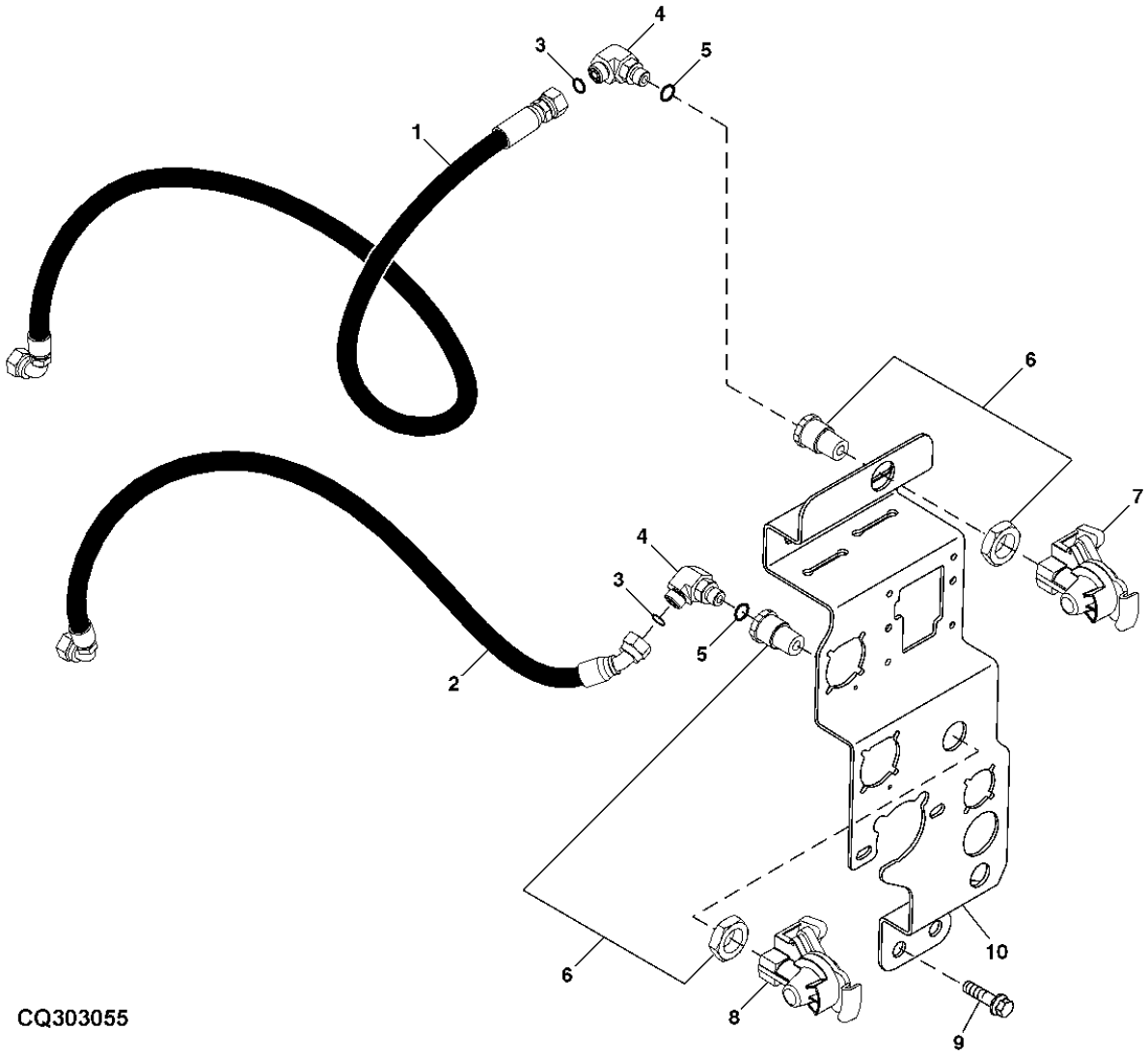

ITEM	NR.PECA	DESCRICAO	QTDE	NR. SERIE TRATOR	7715	7815	NOTAS
1	RE202665	MANGUEIRA	1		X	X	
2	RE202664	MANGUEIRA	1		X	X	
3	T77613	ANEL O	2		X	X	
4	61H1004	CONEXAO EM ANGULO	2		X	X	
5	R26448	ANEL O	2		X	X	
6	RE213516	CONEXAO DE UNIAO	2		X	X	
7	RE192543	ENGATE DO ARRANQUE	1		X	X	
8	RE192544	ENGATE DO ARRANQUE	1		X	X	
9	19M7787	PARAFUSO	4		X	X	M12 X 20
10	RE228713	APOIO	1		X	X	

TRAILER AIR BRAKE AIR COMPRESSOR
COMPRESSOR DE AR DO FREIO PNEUMATICO DO CARRO DE TRANSPORTE
COMPRESOR DE FRENOS DE AIRE DEL REMOLOQUE

CQ302988 -UN-

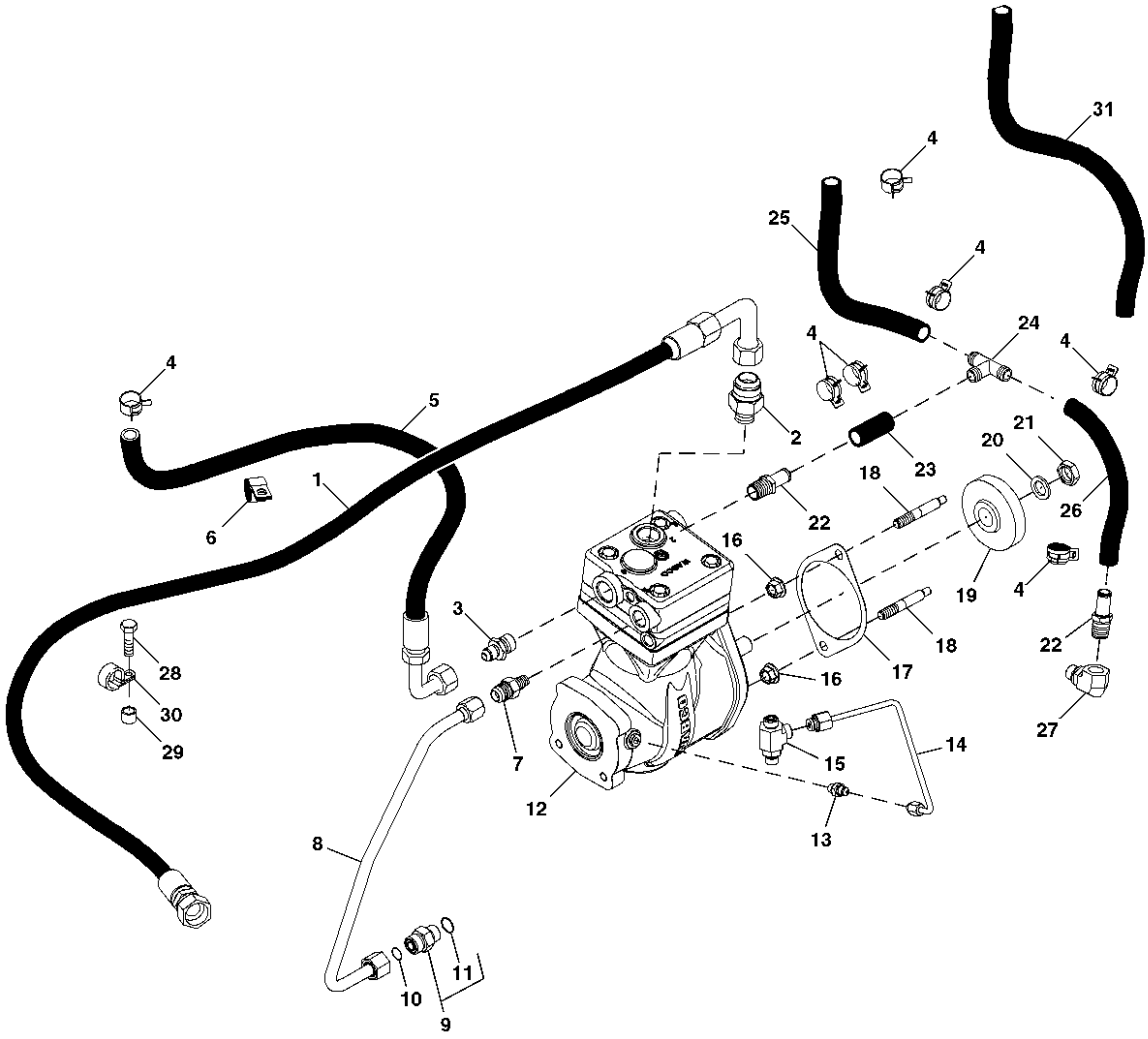

CQ302988

ITEM	NR.PECA	DESCRICAO	QTDE	NR. SERIE TRATOR	7715	7815	NOTAS
1	RE212558	MANGUEIRA	1		X	X	
2	R30935	ADAPTADOR	1		X	X	
3	R48384	CONEXAO	1		X	X	
4	R117721	BRACADEIRA	7		X	X	
5	RE202048	MANGUEIRA HIDRAULICA-FABRIC	1		X	X	
6	R72659	BRACADEIRA	1		X	X	
7	N111876	ADAPTADOR	1		X	X	
8	RE226717	TUBULACAO	1		X	X	
9	61M5003	ADAPTADOR	1		X	X	
10	T77857	ANEL O	1		X	X	
11	51M7043	ANEL O	1		X	X	
12	RE183135	COMPRESSOR	1		X	X	
13	RE201703	CONEXAO	1		X	X	
14	RE224367	TUBULACAO	1		X	X	
15	38H5165	CONEXAO EM T	1		X	X	
16	14M7299	PORCA COM FLANGE	2		X	X	M12
17	R134465	JUNTA	1		X	X	
18	R134228	PINO	2		X	X	
19	R518726	ENGRENAGEM	1		X	X	
20	24M7098	ARRUELA	1		X	X	
21	14M7209	PORCA	1		X	X	M18
22	R41985	CONEXAO	2		X	X	
23	.....	MANGUEIRA	1		X	X	(FAZER DE TY22328)
24	R115893	CONEXAO EM T	1		X	X	
25	.....	MANGUEIRA	1		X	X	
26	.....	MANGUEIRA	1		X	X	
27	RE202113	CONEXAO	1		X	X	
28	19M8081	PARAFUSO SEXT.	1		X	X	M10 X 80
29	A73012	ESPACADOR	2		X	X	
30	T67477	BRACADEIRA	1		X	X	
31	R191884	MANGUEIRA	1		X	X	(A)

(A) WITHOUT AIR BRAKE
(A) SEM FREIO PNEUMATICO
(A) SIN FRENO DE AIRE

TRAILER AIR BRAKE AIR COMPRESSOR SEAL KIT
KIT DE COMPRESSOR DE AR DO FREIO PNEUMATICO DO CARRO DE TRANSPORTE
COMPRESOR DE FRENOS DE AIRE DEL REMOLQUE, JUEGO DE RETENES

RXA0088002 -UN-

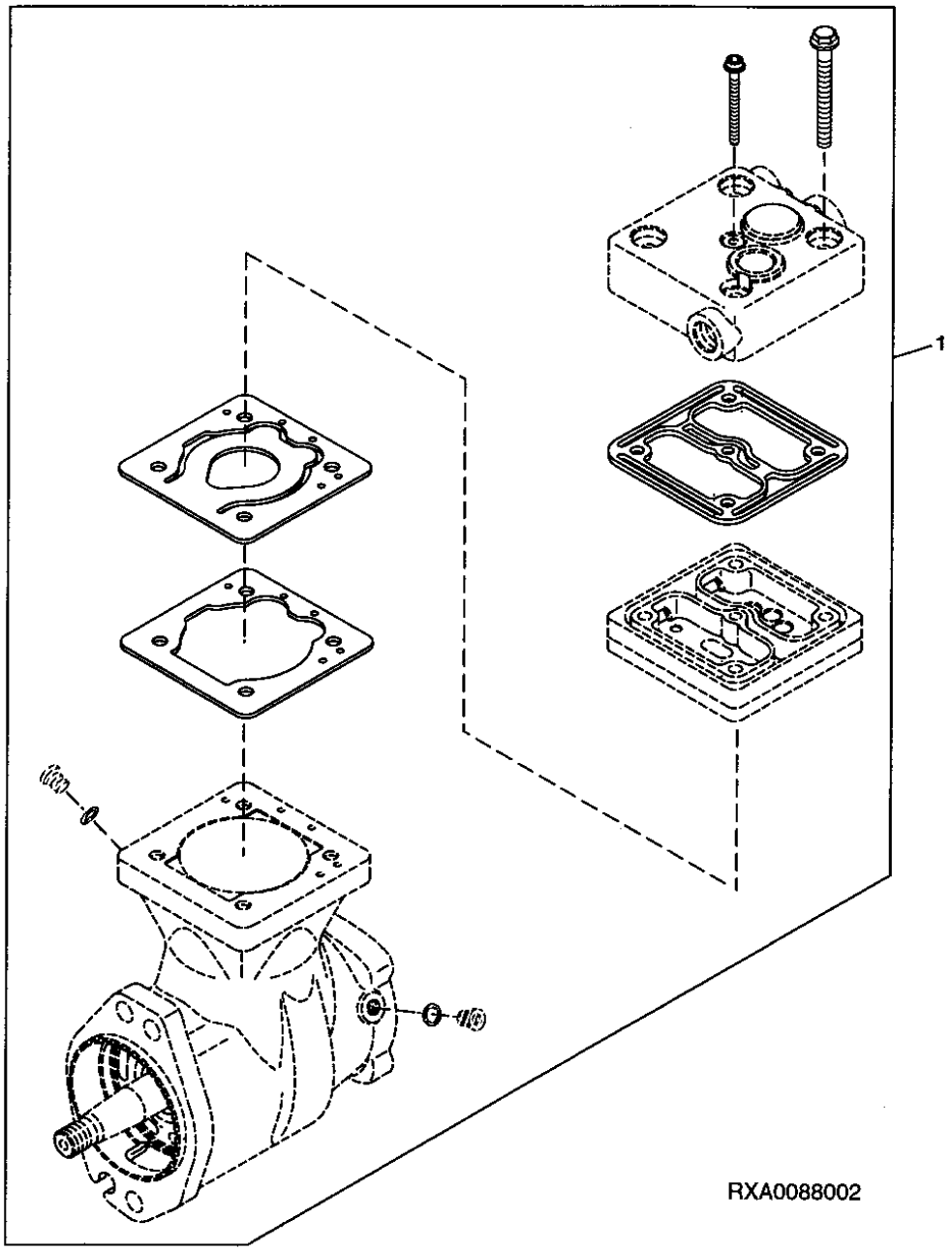

ITEM	NR.PECA	DESCRICAO	QTDE	NR. SERIE TRATOR	7715	7815	NOTAS
1	RE253788	KIT RETENTOR	1		X	X	

TRAILER AIR BRAKE CONTROL VALVE
VALVULA DE CONTROLE DO FREIO PNEUMATICO DO CARRO DE TRANSPORTE

CQ303056 -UN-

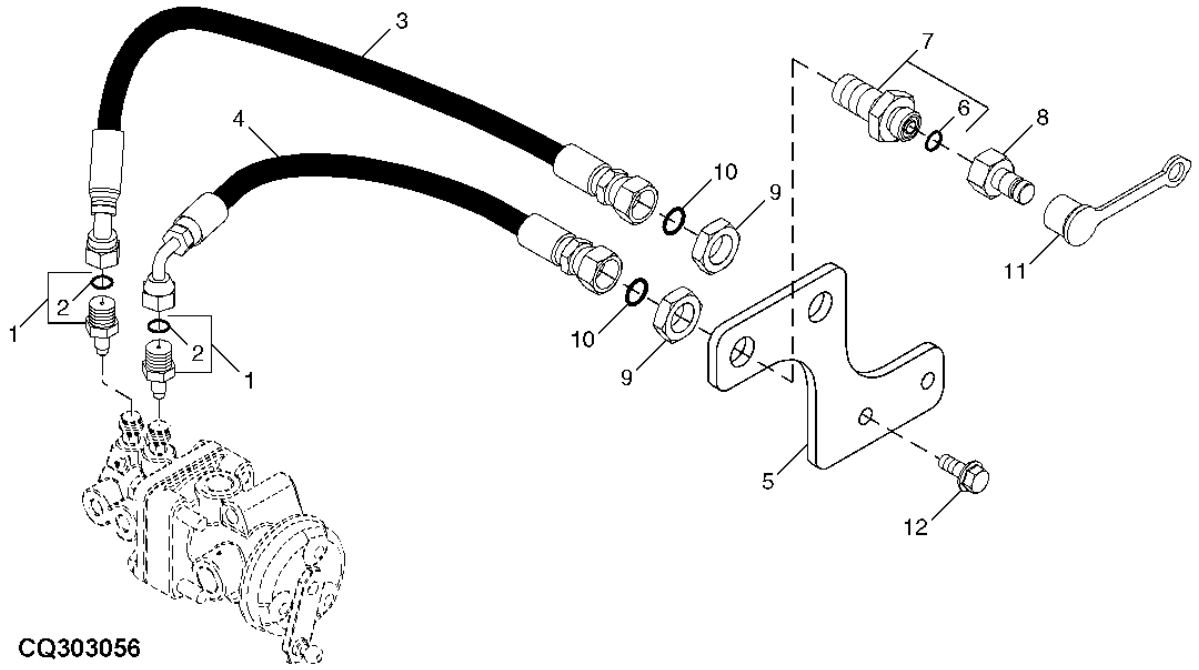

ITEM	NR.PECA	DESCRICAO	QTDE	NR. SERIE TRATOR	7715	7815	NOTAS
1	RE252545	CONEXAO	2		X	X	(SUBSTITUICAO PARA RE192538)
2	T77814	ANEL O	1		X	X	
3	RE253492	MANGUEIRA HIDRAULICA-FABRIC	1		X	X	
4	RE253493	MANGUEIRA HIDRAULICA-FABRIC	1		X	X	
5	R253271	APOIO	1		X	X	
6	T77613	ANEL O	2		X	X	
7	38H5100	CONEXAO DE UNIAO	2		X	X	
8	RE60701	ACOPLAMENTO DE DIAGNOSTICO	2		X	X	
9	38H5091	PORCA	2		X	X	
10	T77613	ANEL O	2		X	X	
11	R77175	CAPA	2		X	X	
12	19M7866	PARAFUSO	2		X	X	M8 X 20

SECTIONAL INDEX
INDICE DE GRUPO
INDICE DE GRUPOS

PUBM0804 -UN-

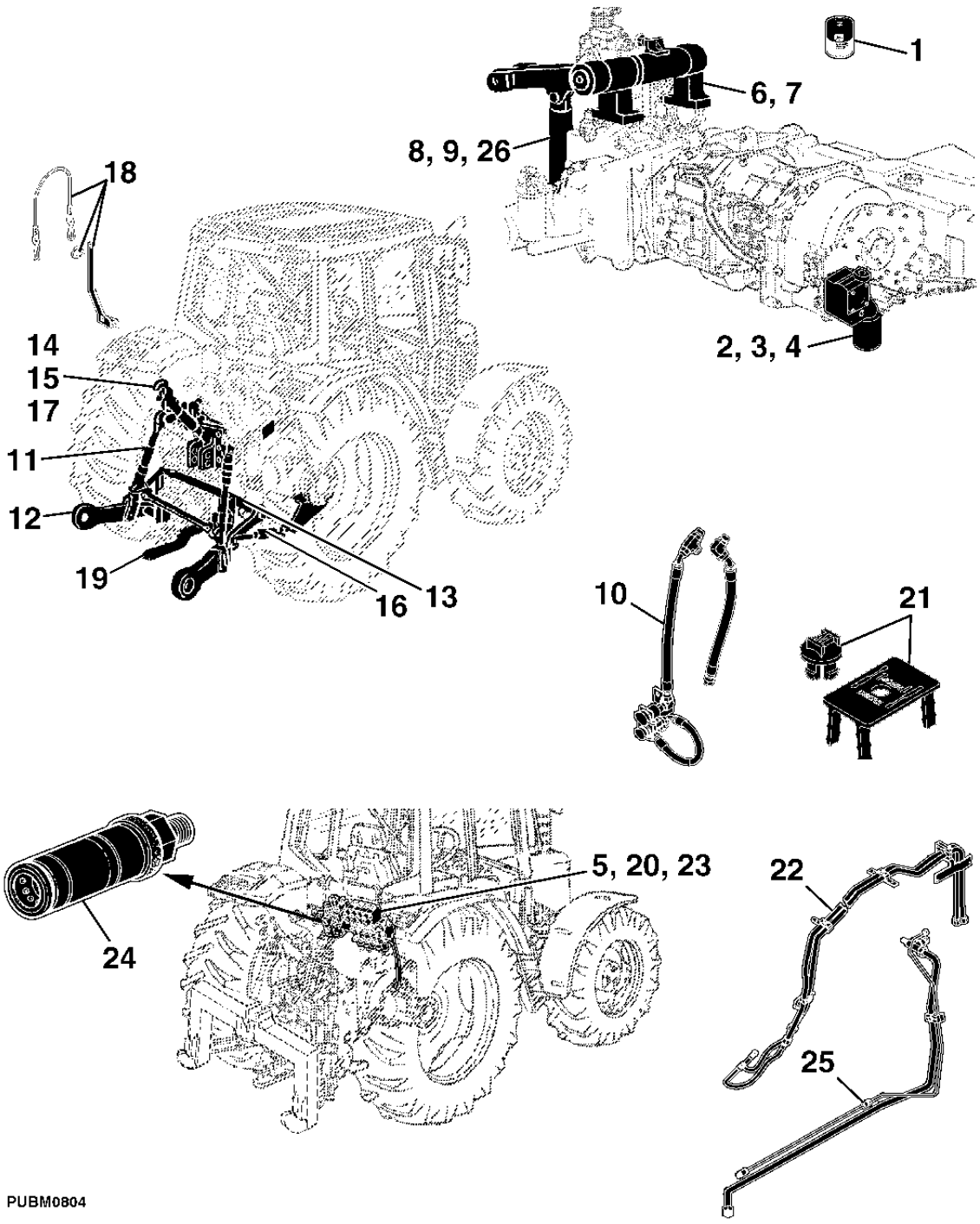

1-	1
2-	2
3-	3
4-	4
5-	6
6-	7
7-	8
8-	10
10-	12
9-	13
11-	14
12-	16
13-	18
14-	20
15-	22
16-	24
17-	26
18-	27
19-	28
20-	30
21-	31
22-	32
23-	34
24-	36
25-	38

MEMORANDA
MEMORANDA
MEMORANDA

TRANSMISSION AND HYDRAULIC OIL
OLEO DE TRANSMISSAO E HIDRAULICO
ACEITE DE TRANSMISION E HIDRAULICO

RE026740 -UN-



RE026740

ITEM	NR.PECA	DESCRICAO	QTDE	NR. SERIE TRATOR	7 7 7 8 1 1 5 5	NOTAS
1	AR69444	HY-GARD TM	1		X X	19 L (5 GAL)
	AR69445	HY-GARD TM	1		X X	208 L (55 GAL)
2	TY22043	BIO HY-GARD TM	1		X X	(1 GAL)
	TY22044	BIO HY-GARD TM	1		X X	19 L (5 GAL)
	TY22063	BIO HY-GARD TM	1		X X	208 L (55 GAL)

HYDRAULIC PUMP (45 CM3)
BOMBA HIDRAULICA (45 CM3)
BOMBA HIDRAULICA (45 CM3)

RXA0074970 -UN-

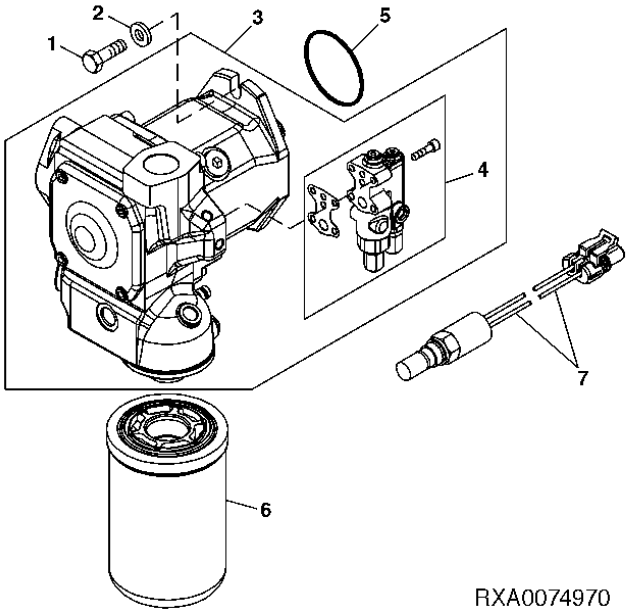

RXA0074970

ITEM	NR.PECA	DESCRICAO	QTDE	NR. SERIE TRATOR	7715	7815	NOTAS
1	19M7988	PARAFUSO	2		X	X	M12 X 30
2	24M7240	ARRUELA	2		X	X	
3	RE198342	BOMBA HIDRAULICA	1		X	X	
4	RE213005	KIT	1		X	X	
	T201525	VEDACAO	4		X	X	
5	U42703	ANEL O	1		X	X	
6	RE273801	FILTRO DE OLEO HIDRAULICO	1		X	X	(SUBSTITUICAO PARA RE198381)
7	RE216215	INTERRUP. DE PRESSAO	1		X	X	
..	RE213004	KIT	1		X	X	(A)

(A) CHECK VALVE KIT
KIT DE VALVULAS DE RETENCAO
JUEGO DE VALVULA DE RETENCION

HYDRAULIC PUMP SEAL KIT
KIT DE VEDACAO DA BOMBA HIDRAULICA
JUEGO DE SELLOS DE LA BOMBA HIDRAULICA

RXA0074971 -UN-

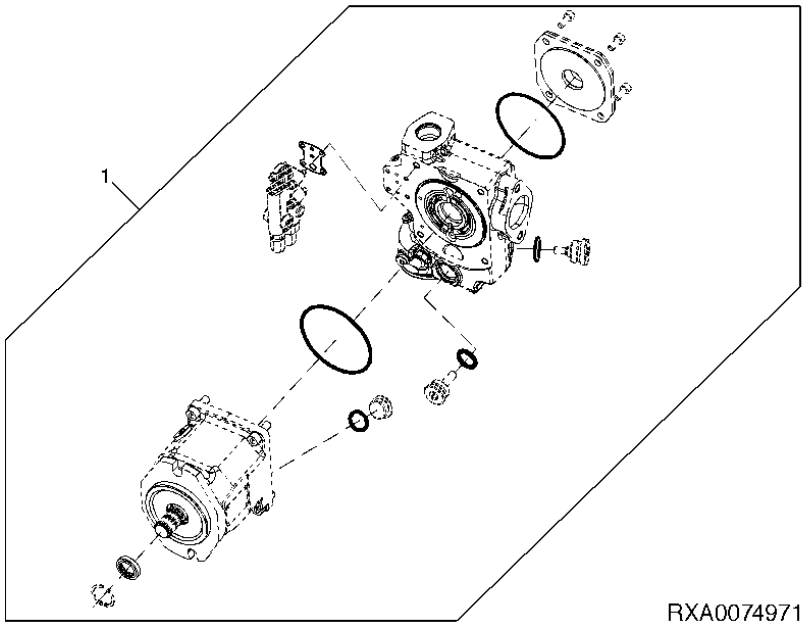

ITEM	NR.PECA	DESCRICAO	QTDE	NR. SERIE TRATOR	7 7 7 8 1 1 5 5	NOTAS
1	RE209732	KIT	1		X X	

HYDRAULIC LINES
LINHAS HIDRAULICAS
LINEAS HIDRAULICAS

RXA0092359 -UN-

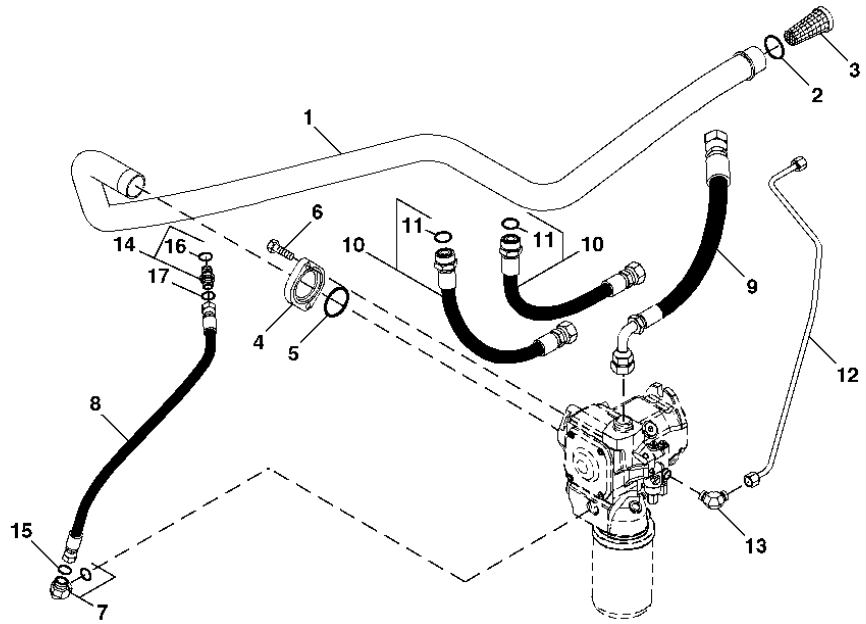

RXA0092359

ITEM	NR.PECA	DESCRICAO	QTDE	NR. SERIE TRATOR	7715	7815	NOTAS
1	RE197217	TUBULACAO DE OLEO	1		X	X	
2	R202936	ANEL O	1		X	X	
3	R219668	PENEIRA	1		X	X	
4	R188307	CONEXAO FLANGEADA	1		X	X	
5	F1870R	ANEL O	1		X	X	
6	19M7403	PARAFUSO SEXT.	2		X	X	M12 X 35
7	61M5017	CONEXAO EM ANGULO	1		X	X	
8	RE202447	MANGUEIRA HIDRAULICA-FABRIC	1		X	X	
9	RE213011	MANGUEIRA HIDRAULICA-FABRIC	1		X	X	
10	RE259053	MANGUEIRA HIDRAULICA	2		X	X	
11	T76938	ANEL O	1		X	X	
12	RE201206	TUBULACAO DE OLEO	1		X	X	
13	61M5022	CONEXAO EM ANGULO	1		X	X	
14	61M5013	ADAPTADOR	1		X	X	
15	T77857	ANEL O	1		X	X	
16	51M7048	ANEL O	1		X	X	
17	T77858	ANEL O	1		X	X	

MEMORANDA
MEMORANDA
MEMORANDA

SELECTIVE CONTROL VALVE BRACKET
SUPORTE DA VALVULA DE CONTROLE REMOTO
ESCUADRA DE LA VALVULA DE CONTROL SELECTIVO

CQ302989 -UN-

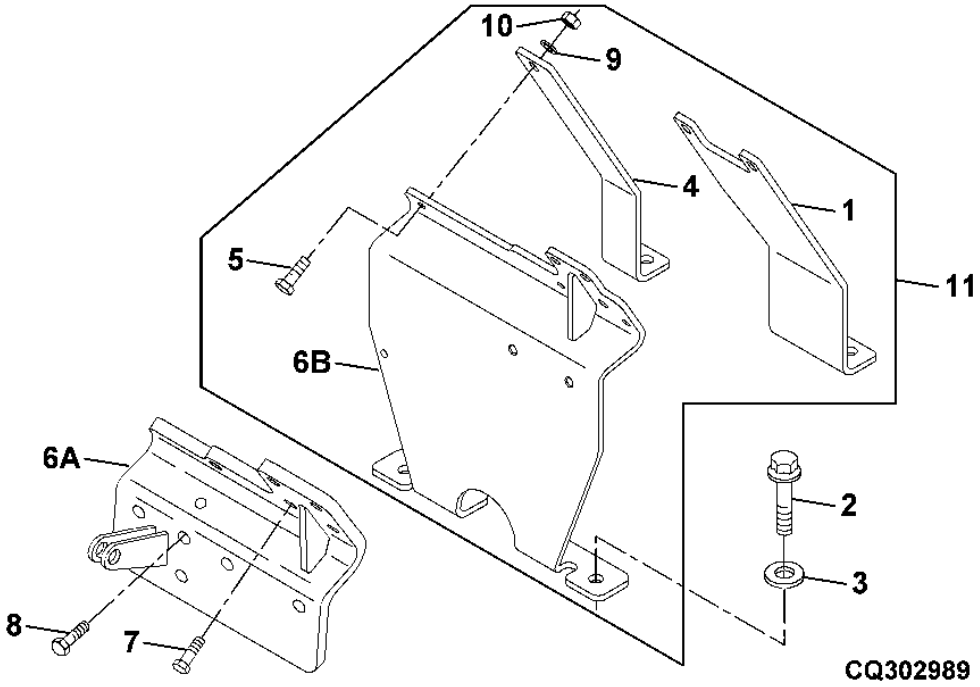

ITEM	NR.PECA	DESCRICAO	QTDE	NR. SERIE TRATOR	77 78 11 55 NOTAS
1	R254229	APOIO	1		X X (B)
2	19M7489	PARAFUSO SEXT.	5		X X M16 X 45
3	12M7069	ARRUELA DE PRESSAO	5		X X
4	R254228	APOIO	1		X X (B)
5	19M7662	PARAFUSO SEXT.	3		X X M10 X 30
6A	RE223804	APOIO	1		X X (A)
6B	RE254224	APOIO	1		X X (B)
7	19M7872	PARAFUSO SEXT.	4		X X M12 X 25
8	19M8011	PARAFUSO SEXT.	4		X X M12 X 30
9	12M7066	ARRUELA DE PRESSAO	3		X X
10	14M7274	PORCA	3		X X M10
11	RE254181	APOIO	1		X X (B)

(A) W/ HITCH
COM LEVANTE
CON LEVANTE

(B) W/O HITCH
SEM LEVANTE
SIN LEVANTE

ROCKSHAFT
LEVANTE HIDRAULICO
EJE OSCILANTE

PUBM0500 -UN-

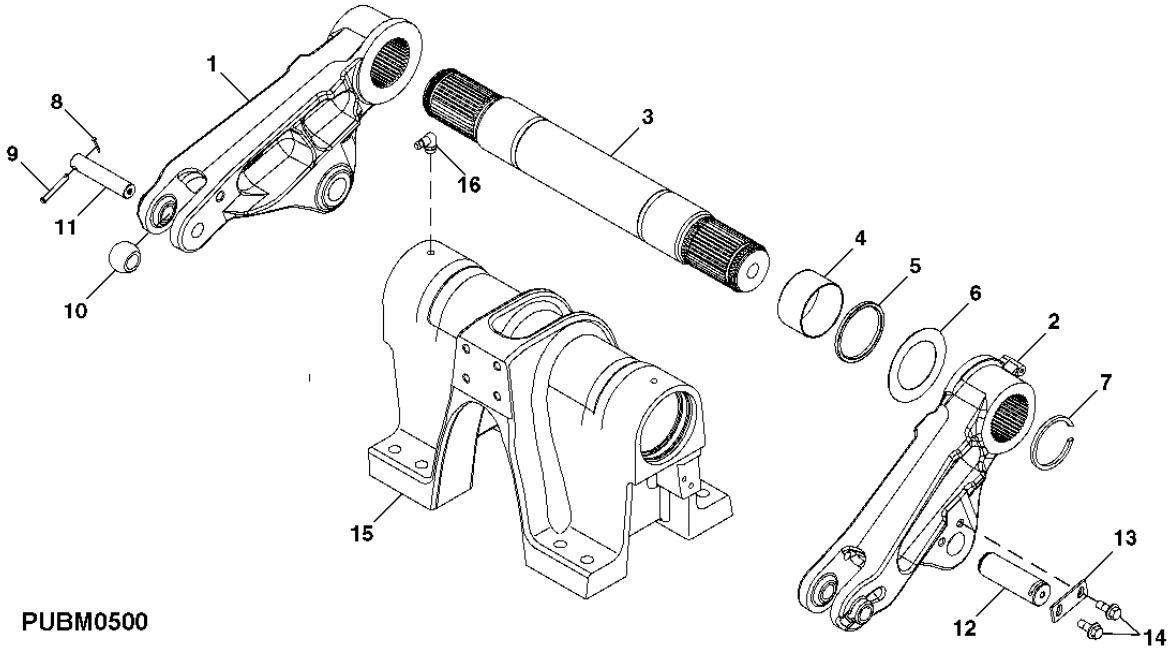

PUBM0500

ITEM	NR.PECA	DESCRICAO	QTDE	NR. SERIE TRATOR	7715	7815	NOTAS
1	R244964	BRACO ELEVADOR	1		X	X	LH
2	R244965	BRACO ELEVADOR	1		X	X	RH
3	R193680	EIXO OSCILANTE	1		X	X	
4	R182102	BUCHA	2		X	X	
5	R135001	VEDACAO	2		X	X	
6	R199689	ARRUELA	2		X	X	
7	R53658	ANEL DE PRESSAO	2		X	X	
8	11M7059	CONTRA-PINO	2		X	X	L.H.
9	R69166	PINO	2		X	X	
10	R79916	PINO DE CENTRAGEM	2		X	X	
11	R108211	ESFERA	2		X	X	
12	R184486	PINO FIXADOR	2		X	X	
13	R177496	PLACA	2		X	X	
14	19M7789	PARAFUSO	4		X	X	M12 X 30
15	R237735	SUPORTE	1		X	X	
16	JD7799	CONEXAO DE LUBRIFICACAO	2		X	X	

ROCKSHAFT POSITION SENSOR
SENSOR DE POSICAO DO LEVANTE HIDRAULICO
SENSOR DE POSICION DEL EJE OSCILANTE

RXA0092941 -UN-

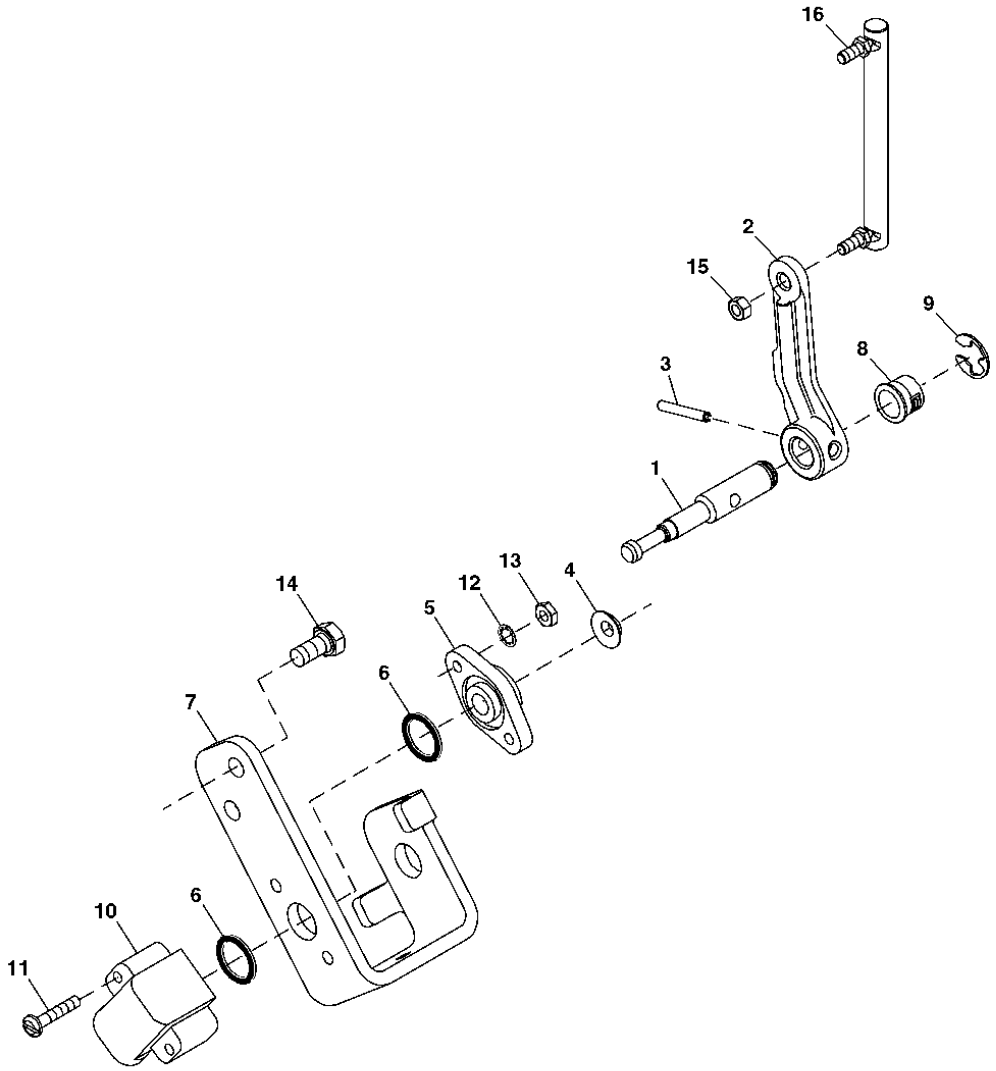

RXA0092941

ITEM	NR.PECA	DESCRICAO	QTDE	NR. SERIE TRATOR	7715	7815	NOTAS
1	R111692	EIXO	1		X	X	
2	R40915	ALAVANCA	1		X	X	
3	R56504	PINO ELASTICO	1		X	X	
4	R112679	VEDACAO	1		X	X	
5	R86457	SUPORTE	1		X	X	
6	P48347	ANEL O	2		X	X	
7	R199553	APOIO	1		X	X	
8	R41076	PASSADOR	1		X	X	
9	R26871	ANEL DE PRESSAO	1		X	X	
10	RE216242	SENSOR	1		X	X	
11	21H1390	PARAFUSO	2		X	X	
12	12H295	ARRUELA DE PRESSAO	2		X	X	
13	14H631	PORCA	2		X	X	
14	19M7866	PARAFUSO	2		X	X	M8 X 20
15	14H860	PORCA	1		X	X	
16	RE54029	HASTE DE LIGACAO	1		X	X	

LIFT CYLINDER (90 MM)
CILINDRO DE SUSPENSAO (90 MM)
CILINDRO DE ELEVACION (90 MM)

RXA0078798 -UN-

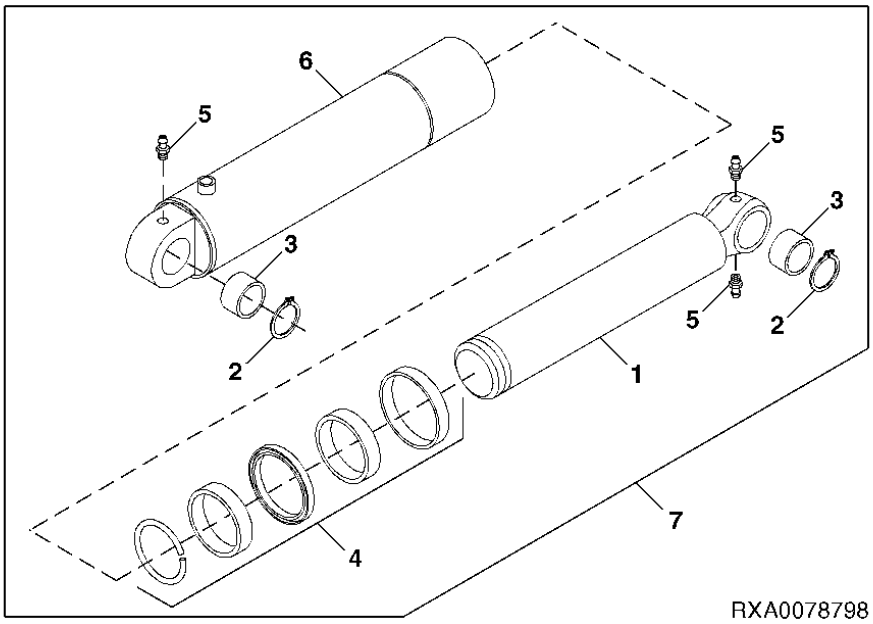

ITEM	NR.PECA	DESCRICAO	QTDE	NR. SERIE TRATOR	7715	7815	NOTAS
1	.....	TIRANTE	1		X	X	
2	H211934	ANEL DE PRESSAO	2		X	X	
3	AH208773	BUCHA	2		X	X	
4	AH214612	KIT CILINDRO HIDRAULICO	1		X	X	
5	JD7798	CONEXAO DE LUBRIFICACAO	3		X	X	
6	.....	CAMISA DO CIL HIDR	1		X	X	
7	RE232428	CILINDRO HIDRAULICO	2		X	X	

LIFT CYLINDER (100 MM)
CILINDRO DE SUSPENSAO (100 MM)
CILINDRO DE ELEVACION (100 MM)

RXA0078798 -UN-

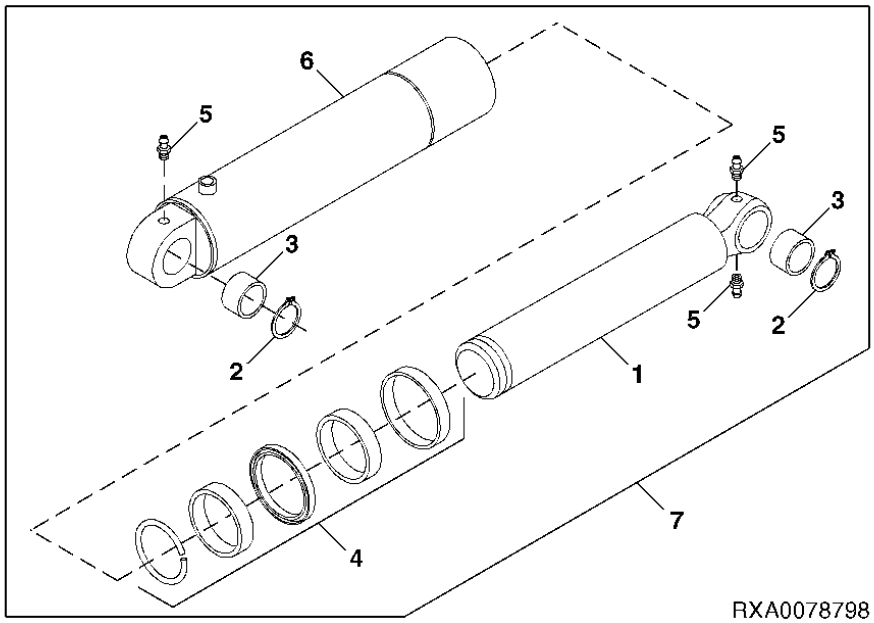

ITEM	NR.PECA	DESCRICAO	QTDE	NR. SERIE TRATOR	7715	7815	NOTAS
1	.....	TIRANTE	1		X	X	
2	H211934	ANEL DE PRESSAO	2		X	X	
3	AH208773	BUCHA	2		X	X	
4	AH214615	KIT CILINDRO HIDRAULICO	1		X	X	
	AH151508	VEDACAO	1		X	X	
5	JD7798	CONEXAO DE LUBRIFICACAO	3		X	X	
6	.....	CAMISA DO CIL HIDR	1		X	X	
7	RE232429	CILINDRO HIDRAULICO	2		X	X	

MOTOR RETURN WITH CASE DRAIN
KIT RETORNO LIVRE PARA MOTOR HIDRAULICO
RETORNO DEL MOTOR CON CONDUCTO DE VACIADO DE CAJA

RXA0080395 -UN-

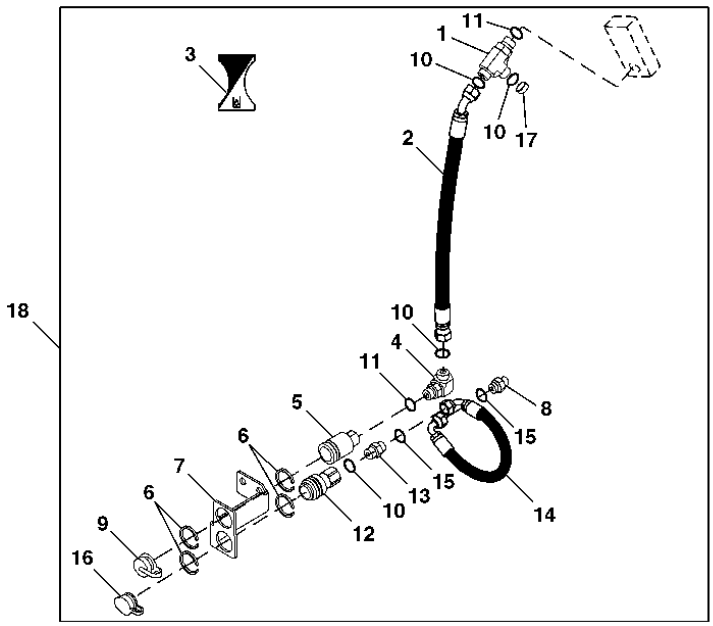

RXA0080395

ITEM	NR.PECA	DESCRICAO	QTDE	NR. SERIE TRATOR	7715	7815	NOTAS
1	38H5040	CONEXAO EM T	1		X	X	
2	RE215077	MANGUEIRA HIDRAULICA-FABRIC	1		X	X	
3	R113305	ETIQUETA	1		X	X	
4	38H1005	CONEXAO EM ANGULO	1		X	X	
5	RE58243	ACOPLAMENTO HIDR. RAPIDO	1		X	X	
6	R120797	ANEL DE PRESSAO	4		X	X	
7	R215080	APOIO	1		X	X	
8	38H5037	ADAPTADOR	1		X	X	
9	A15899	PLUGUE	1		X	X	
10	T77857	ANEL O	4		X	X	
11	R26375	ANEL O	2		X	X	
12	RE214614	ACOPLAMENTO HIDR. RAPIDO	1		X	X	
13	38H1171	ADAPTADOR	1		X	X	
14	RE215143	MANGUEIRA HIDRAULICA-FABRIC	1		X	X	
15	T77613	ANEL O	2		X	X	
16	R218933	CAPA	1		X	X	
17	38H1416	CONEXAO	1		X	X	
18	RE211441	KIT - INSTALACAO DE CAMPO	1		X	X	

LIFT CYLINDER LINES
LINHAS DO CILINDRO DE SUSPENSAO
LINEAS DEL CILINDRO DE ELEVACION

RXA0067376 -UN-

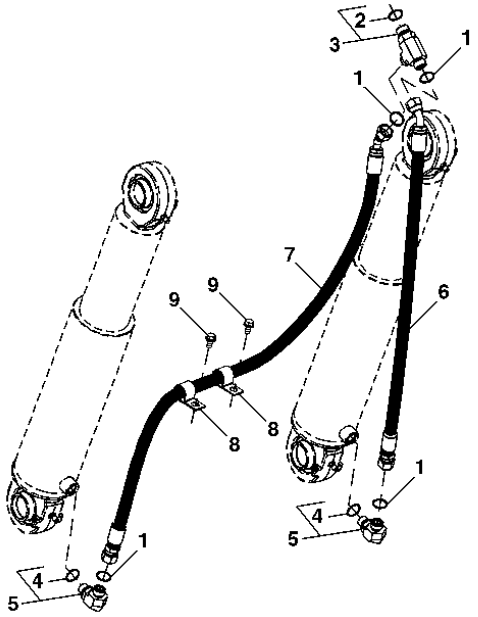

RXA0067376

ITEM	NR.PECA	DESCRICAO	QTDE	NR. SERIE TRATOR	7 7 7 8 1 1 5 5	NOTAS
1	T77857	ANEL O	4		X X	
2	51M7045	ANEL O	1		X X	
3	61M5040	CONEXAO EM T	1		X X	
4	51M7043	ANEL O	1		X X	
5	61M5017	CONEXAO EM ANGULO	2		X X	
6	RE201688	MANGUEIRA HIDRAULICA	1		X X	
7	RE201689	MANGUEIRA HIDRAULICA	1		X X	
8	R194708	BRACADEIRA	1		X X	
9	19M7720	PARAFUSO SEXT.	1		X X	M16 X 80

LIFT LINKS
TENSORES LATERAIS
TENSORES LATERALES

RXA0073550 -UN-

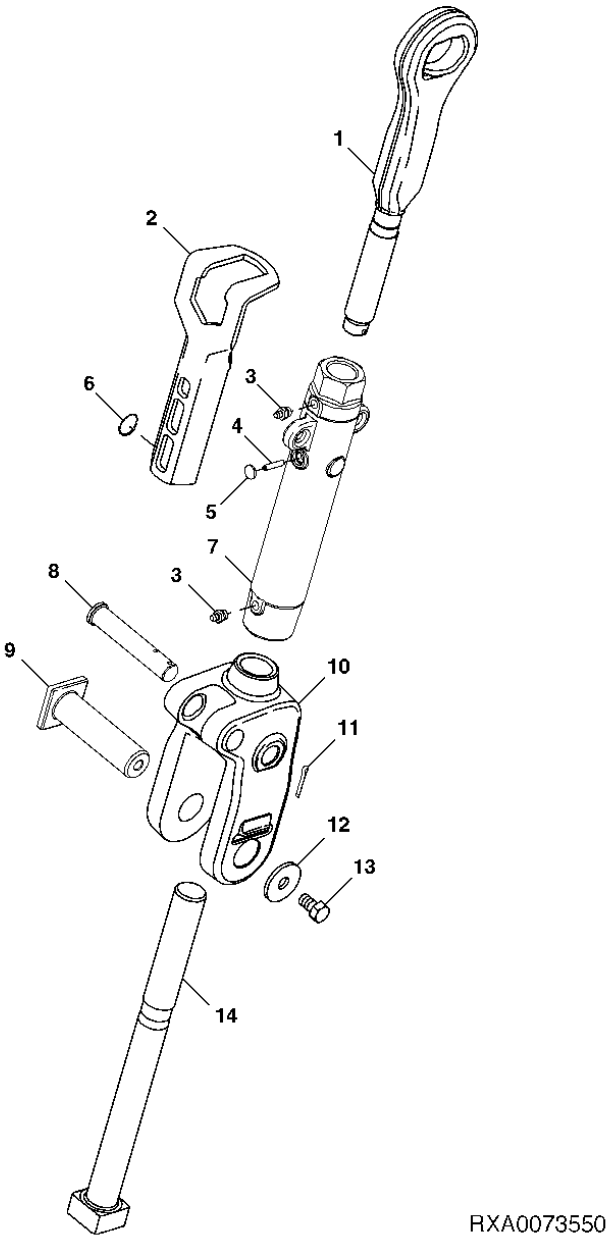

RXA0073550

ITEM	NR.PECA	DESCRICAO	QTDE	NR. SERIE TRATOR	7715	7815	NOTAS
1	RE182110	ENGATE FINAL	1		X	X	
2	R191751	FECHADURA	1		X	X	
3	JD7798	CONEXAO DE LUBRIFICACAO	2		X	X	
4	34M7102	PINO ELASTICO	1		X	X	
5	30H6	PLUGUE	1		X	X	
6	R80436	ANEL	1		X	X	
7	R96293	CORPO DE ARTICULACAO	1		X	X	
8	R189537	PINO FIXADOR	1		X	X	
9	R208665	PINO FIXADOR	1		X	X	
10	R184467	FORQUILHA	1		X	X	
11	11M7021	CONTRA-PINO	1		X	X	
12	24M7102	ARRUELA	1		X	X	
13	19M8017	PARAFUSO SEXT.	1		X	X	
14	R184448	PARAFUSO SEXT.	1		X	X	

DRAFT LINKS
BRACO DE LEVANTE
BRAZOS DE TIRO

RXA0093184 -UN-

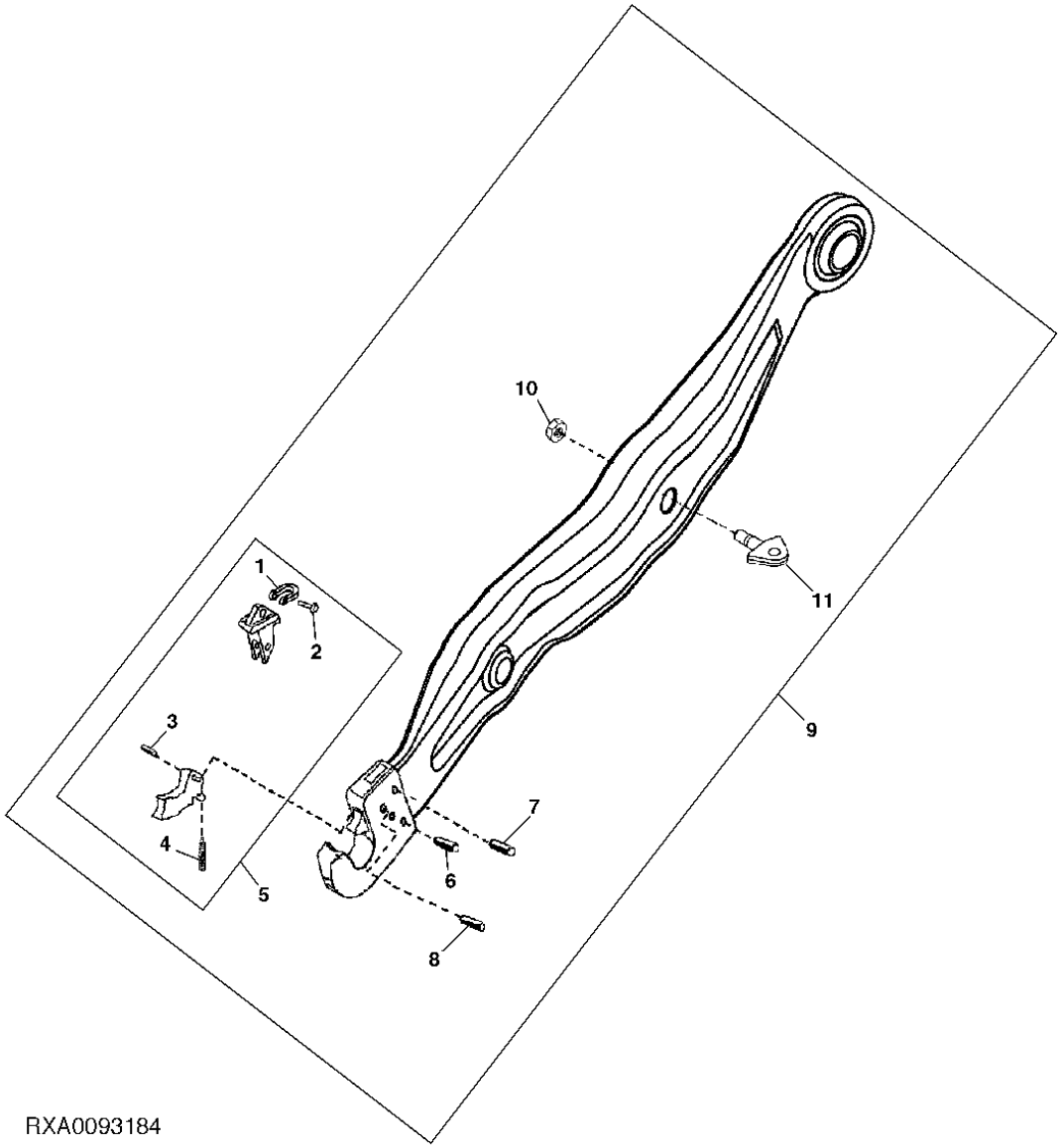

RXA0093184

ITEM	NR.PECA	DESCRICAO	QTDE	NR. SERIE TRATOR	7715	7815	NOTAS
1	L115082	TRAVA	1		X	X	
2	L115083	REBITE	1		X	X	
3	34M7064	PINO ELASTICO	1		X	X	
4	L115353	MOLA DE TRACAO	1		X	X	
5	AL117727	LINGUETA	1		X	X	
6	34M3866	PINO	1		X	X	
7	34M7071	PINO ELASTICO	1		X	X	
8	34M7220	PINO ELASTICO	1		X	X	
9	RE184522	BRACO DE LEVANTE	1		X	X	LH
	RE203122	BRACO DE LEVANTE	1		X	X	RH
10	14M7525	PORCA DE SEGURANCA	1		X	X	M27
11	R184471	APOIO	1		X	X	

DRAFT LINK SUPPORT
SUPORTE DOS BRACOS DE LEVANTE
SOPORTE DEL BRAZO DE TIRO

RXA0088511 -UN-

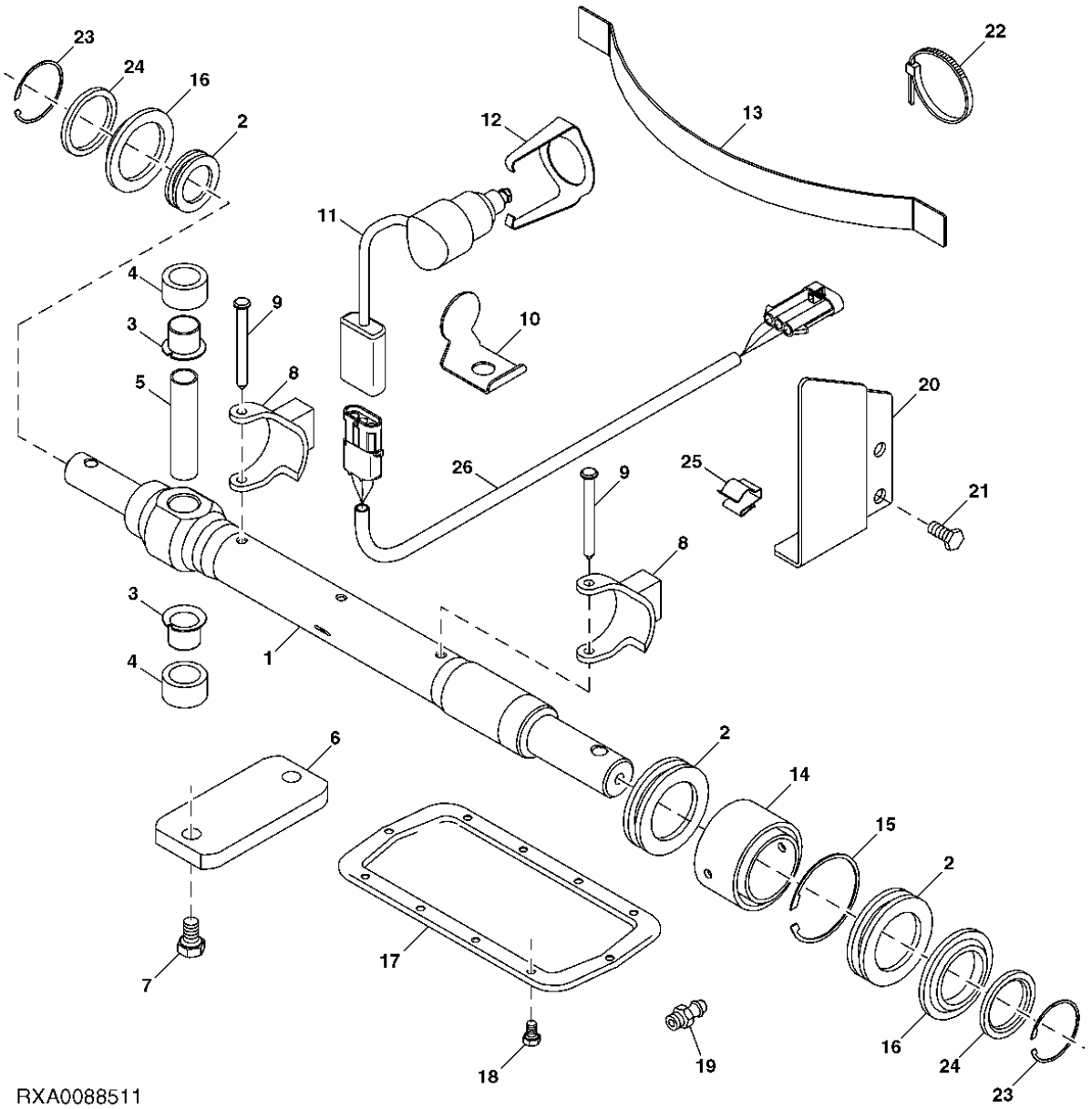

RXA0088511

ITEM	NR.PECA	DESCRICAO	QTDE	NR. SERIE TRATOR	7715	7815	NOTAS
1	R182321	EIXO	1		X	X	
2	R108086	VEDACAO	3		X	X	
3	R108088	BUCHA	2		X	X	
4	R108089	LUVA	2		X	X	
5	R108090	PINO FIXADOR	1		X	X	
6	R108091	PLACA	1		X	X	
7	19M7285	PARAFUSO SEXT.	2		X	X	M12 X 30
8	R111582	APOIO	2		X	X	
9	R115771	PINO FIXADOR	2		X	X	
10	R113392	PRESILHA	2		X	X	
11	RE43738	SENSOR DE CARGA	1		X	X	
	RE237648	SENSOR	1		X	X	
12	R108093	PRESILHA	1		X	X	
13	R108094	REFORCO	1		X	X	
14	AT128773	BUCHA AUTO-COMPENSADORA	1		X	X	
15	40M5099	ANEL DE PRESSAO	1		X	X	
16	R108095	RETENTOR REDONDO	2		X	X	
17	R108097	CAPA	1		X	X	
18	19M7300	PARAFUSO SEXT.	10		X	X	M6 X 10
19	JD7798	CONEXAO DE LUBRIFICACAO	1		X	X	
20	R95401	REVESTIMENTO, BLINDAGEM	1		X	X	
21	19M7297	PARAFUSO SEXT.	2		X	X	M8 X 12, HS 10.9
22	R105388	CINTA	1		X	X	
23	40M7300	ANEL DE PRESSAO	2		X	X	
24	R185315	ARRUELA	2		X	X	
25	L102323	BRACADEIRA	1		X	X	
26	RE227771	CHICOTE DO SENSOR	1		X	X	

CENTER LINK (4600KGF)
TENSOR CENTRAL (4600KGF)
BRAZO CENTRAL (4600KGF)

PUBM0501 -UN-

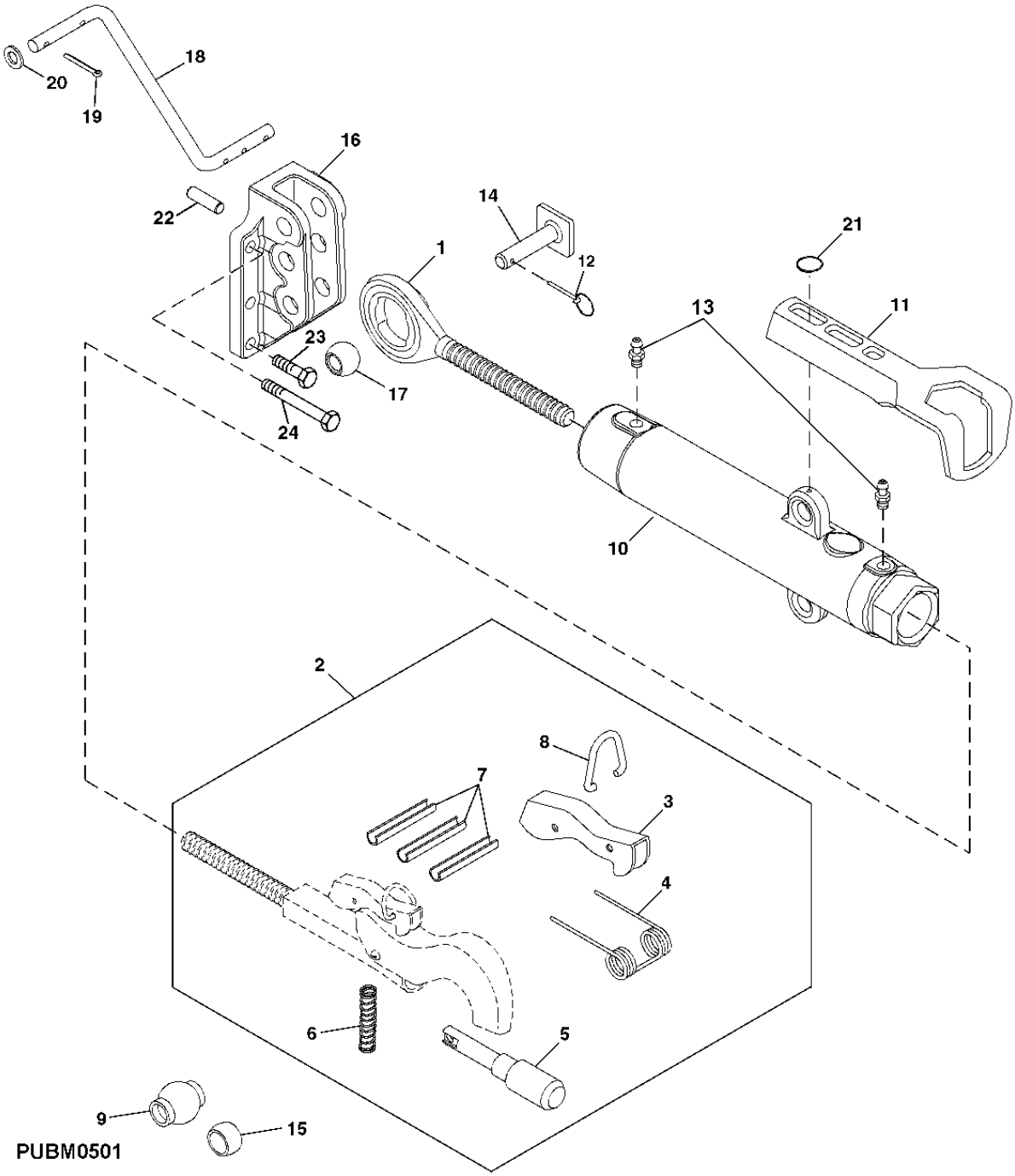

ITEM	NR.PECA	DESCRICAO	QTDE	NR. SERIE TRATOR	7715	7815	NOTAS
1	RE184509	ENGATE FINAL	1		X	X	
2	AL75794	ENGATE FINAL	1		X	X	
3	L35442	ALAVANCA	1		X	X	
4	L35444	MOLA DE TORCAO	1		X	X	
5	L35441	PINO FIXADOR	1		X	X	
6	L35443	MOLA	1		X	X	
7	34M7039	PINO ELASTICO	3		X	X	
8	L35037	GRAMPO	1		X	X	
9	L35439	ESFERA	1		X	X	
10	R96294	CORPO DE ARTICULACAO	1		X	X	
11	R96295	FECHADURA	1		X	X	
12	AR62151	PINO DE ENGATE RAPIDO	2		X	X	
13	JD7798	CONEXAO DE LUBRIFICACAO	2		X	X	
14	R190356	PINO FIXADOR	1		X	X	
15	L40829	ESFERA	1		X	X	
16	R199474	APOIO	1		X	X	10000
17	R191635	ESFERA	1		X	X	
18	R184470	GANCHO	1		X	X	
19	11M7021	CONTRA-PINO	3		X	X	
20	24M7345	ARRUELA	2		X	X	13.500 X 24 X 2.500 MM
21	R80436	ANEL	1		X	X	
22	R35482	PINO DE CENTRAGEM	1		X	X	
23	19M9161	PARAFUSO SEXT.	2		X	X	M20 X 65
24	19M9141	PARAFUSO SEXT.	4		X	X	M20 X 150

CENTER LINK (6350KGF)
BRACO CENTRAL (6350KGF)
BRAZO CENTRAL (6350KGF)

CQ302993 -UN-

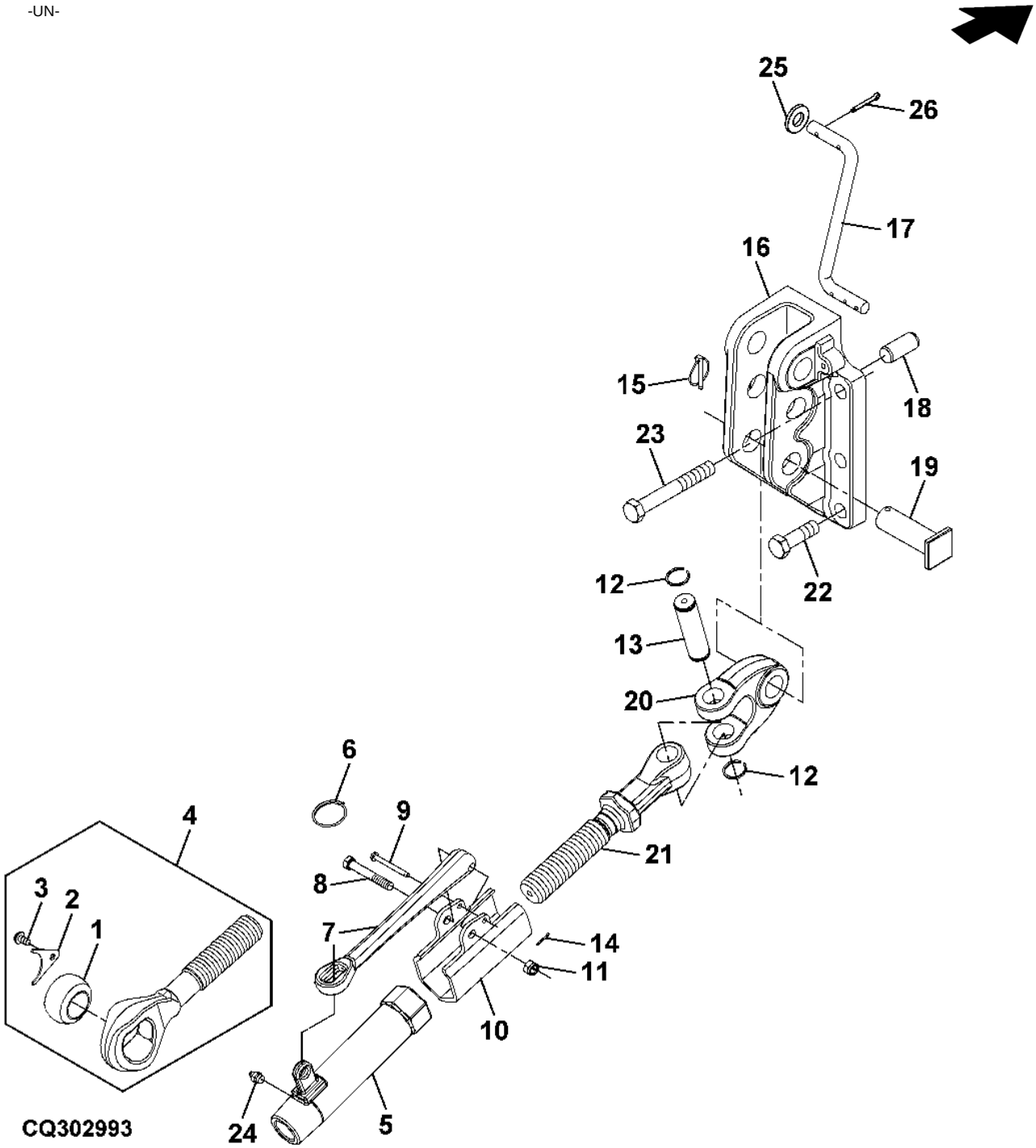

ITEM	NR.PECA	DESCRICAO	QTDE	NR. SERIE TRATOR	7715	7815	NOTAS
1	R245290	ESFERA	1		X	X	
2	R245207	RETENTOR	1		X	X	
3	R235299	PARAFUSO	1		X	X	
4	RE244577	TENSOR CENTRAL	1		X	X	
5	R154440	ENGATE DE REBOQUE	1		X	X	
6	R80436	ANEL	1		X	X	
7	R280371	MANIPULO	1		X	X	(SUBSTITUICAO PARA R200878)
8	19M7214	PARAFUSO SEXT.	1		X	X	M12 X 70
9	R29340	PINO FIXADOR	1		X	X	
10	R236775	COLAR DE APERTO	1		X	X	
11	14M7319	PORCA DE SEGURANCA	1		X	X	M12
12	F534R	ANEL DE PRESSAO	2		X	X	
13	R67619	PINO	1		X	X	
14	11M7079	CONTRA-PINO	1		X	X	
15	AA21292	PINO DE ENGATE RAPIDO	1		X	X	
16	R227569	APOIO	1		X	X	
17	R184470	GANCHO	1		X	X	
18	R35428	PLACA	1		X	X	
19	R184518	PINO	1		X	X	
20	R189536	PIVO	1		X	X	
21	RE189123	ENGATE FINAL	1		X	X	
22	19M9161	PARAFUSO SEXT.	1		X	X	M20 X 65
23	19M9141	PARAFUSO SEXT.	2		X	X	M20 X 150
24	JD7798	CONEXAO DE LUBRIFICACAO	1		X	X	
25	24M7345	ARRUELA	2		X	X	
26	11M7021	CONTRA-PINO	2		X	X	

STABILIZER BAR
BARRA ESTABILIZADORA
BARRA ESTABILIZADORA

CQ302995 -UN-

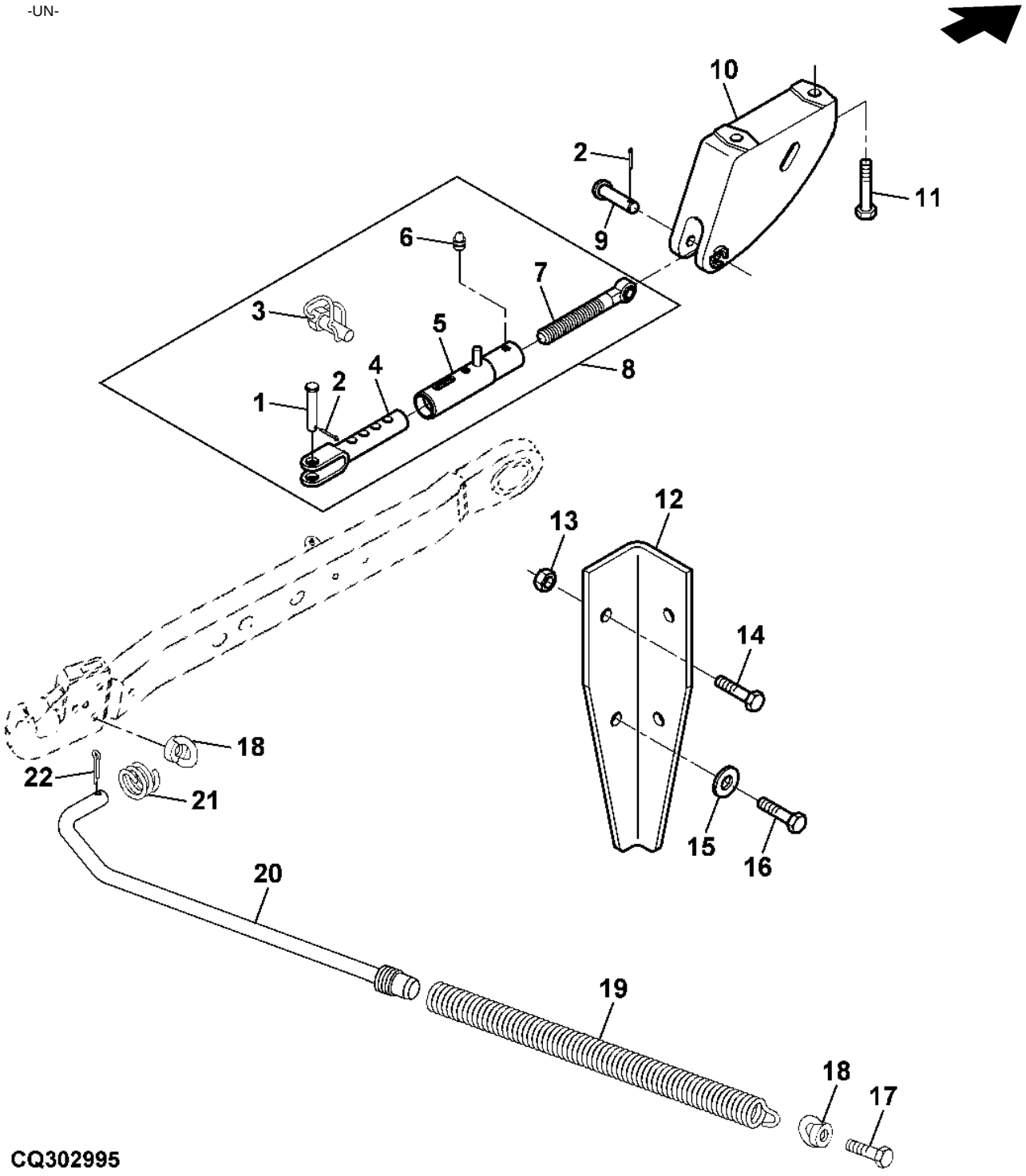

ITEM	NR.PECA	DESCRICAO	QTDE	NR. SERIE TRATOR	7715	7815	NOTAS
1	R202668	PINO FIXADOR	2		X	X	
2	34M7255	PINO ELASTICO	AR		X	X	
3	DQ27415	PINO	2		X	X	
4	DQ26275	BARRA	2		X	X	
5	DQ26277	ESTABILIZADOR	2		X	X	
6	58M5573	CONEXAO DE LUBRIFICACAO	2		X	X	
7	DQ26111	ROTULA	2		X	X	
8	DQ34283	ESTABILIZADOR	2		X	X	(SUB FOR RE199501)
9	R200893	PINO	2		X	X	
10	R200451	APOIO	2		X	X	
11	19M9133	PARAFUSO SEXT.	AR		X	X	M20 X 70
12	R199499	LIMITADOR	2		X	X	
13	14M7328	PORCA DE SEGURANCA	2		X	X	M16
14	19M8035	PARAFUSO SEXT.	2		X	X	M16 X 35
15	24M7338	ARRUELA	2		X	X	
16	19M8485	PARAFUSO SEXT.	2		X	X	M16 X 90
17	19M7378	PARAFUSO SEXT.	2		X	X	M8 X 45
18	14M7284	PORCA	2		X	X	M8
19	L32997	MOLA	1		X	X	
20	AL76943	TIRANTE	1		X	X	
21	R80436	ANEL	1		X	X	
22	11M7021	CONTRA-PINO	2		X	X	(SUB FOR 11M7028)

CENTER LINK RELEASE CABLE
CABO DE LIBERACAO DO ELO CENTRAL
CABLE SOLTADOR DEL BRAZO CENTRAL

RXP020128 -UN-

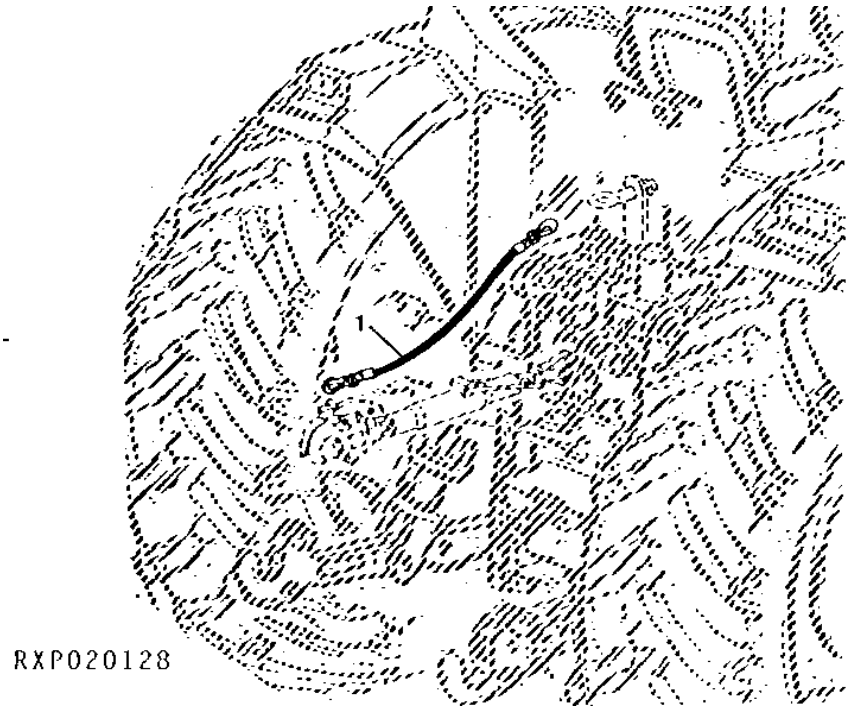

ITEM	NR.PECA	DESCRICAO	QTDE	NR. SERIE TRATOR 7715	NR. SERIE TRATOR 7811	NOTAS
1	AL75795	CABO	1	X	X	

DRAFT LINK RELEASE CABLE
CABO DE LIBERACAO DO ELO DE TRACAO
CABLE SOLTADOR DEL BRAZO DE TIRO

RXA0061307 -UN-

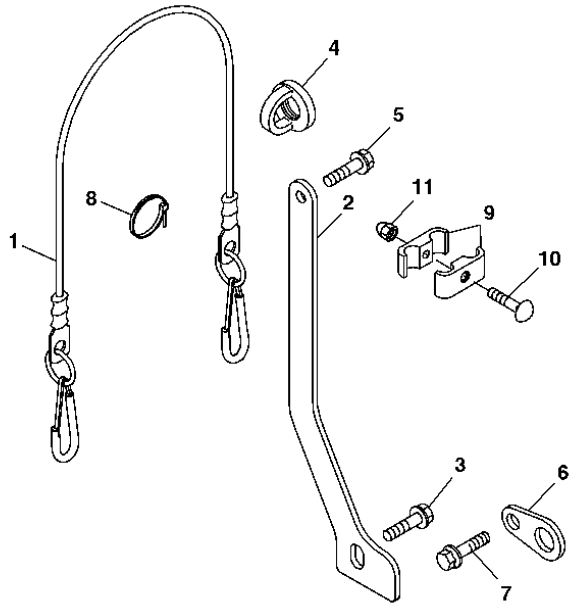

RXA0061307

ITEM	NR.PECA	DESCRICAO	QTDE	NR. SERIE TRATOR	7 7 7 8 1 1 5 5	NOTAS
1	AL75785	CABO	1		X X	
2	R115669	APOIO	1		X X	
3	19M7788	PARAFUSO	1		X X	M12 X 25, HS 10.9
4	14M7284	PORCA	1		X X	M8
5	19M7139	PARAFUSO SEXT.	1		X X	M8 X 20
6	R72557	RETENTOR	2		X X	
7	19M7394	PARAFUSO SEXT.	2		X X	M16 X 25
8	R80436	ANEL	4		X X	
9	L39978	BRACADEIRA	2		X X	
10	21M7296	PARAFUSO	1		X X	
11	14M7376	PORCA DE SEGURANCA	1		X X	M6

DRAWBAR (CATEGORY III)
BARRA DE TRACAO (CATEGORIA III)
BARRA DE TIRO (CATEGORIA III)

CQ302996 -UN-

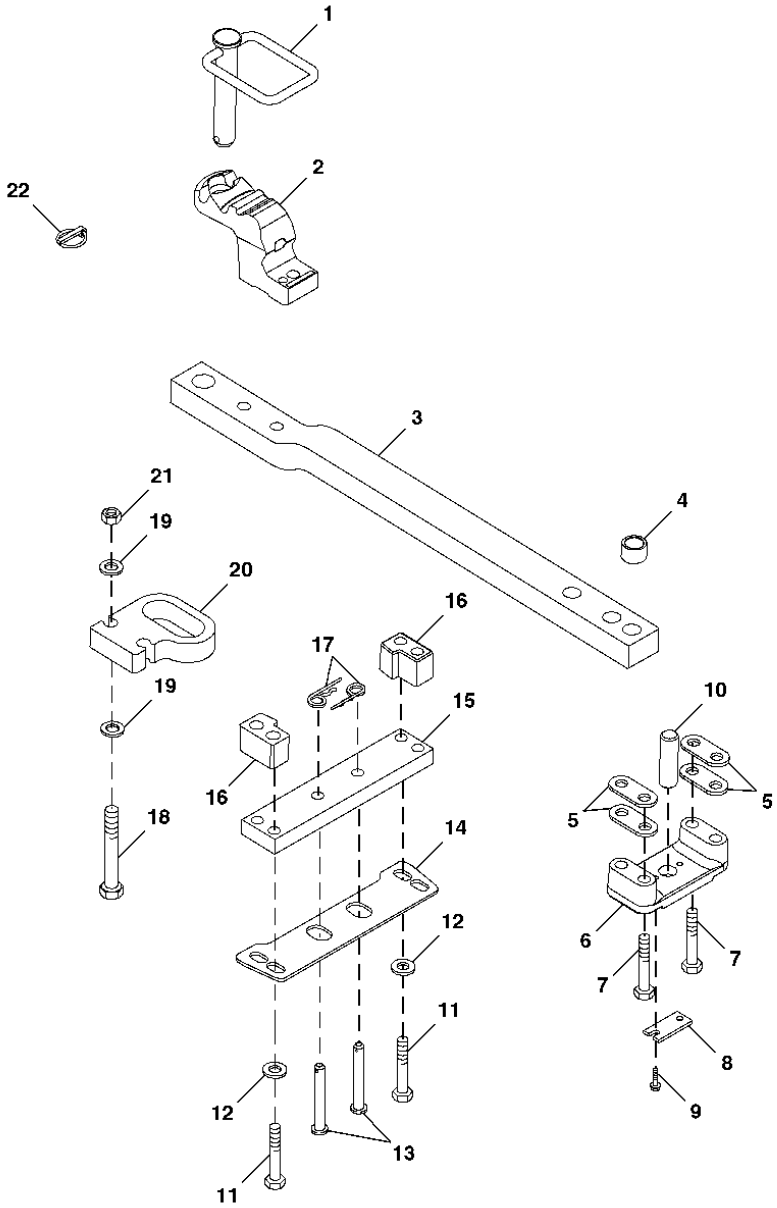

CQ302996

ITEM	NR.PECA	DESCRICAO	QTDE	NR. SERIE TRATOR	7715	7815	NOTAS
1	RE150871	PINO FIXADOR	1		X	X	
2	R132544	TIRA	1		X	X	
3	R182327	BARRA DE TRACAO	1		X	X	
4	R185317	BUCHA	1		X	X	
5	R121788	TIRA	4		X	X	
6	R182336	SUPORTE	1		X	X	
7	19M9136	PARAFUSO SEXT.	4		X	X	M20 X 110
8	R185424	RETENTOR	1		X	X	
9	19M7784	PARAFUSO	2		X	X	M10 X 20
10	R184436	PINO	1		X	X	
11	19M9139	PARAFUSO SEXT.	4		X	X	M20 X 130
12	24M7242	ARRUELA	4		X	X	
13	R195320	PINO	2		X	X	
14	R210170	CUNHA	1		X	X	
15	R182334	TIRA	1		X	X	
16	R115454	ESPACADOR	2		X	X	
17	A3581R	PINO DE TRAVA	2		X	X	
18	R111434	PARAFUSO SEXT.	2		X	X	
	R156614	PARAFUSO SEXT.	2		X	X	
19	R52006	ARRUELA	4		X	X	
20	R156615	RETENTOR	1		X	X	
21	R114125	PORCA	2		X	X	
22	AR62150	PINO DE ENGATE RAPIDO	1		X	X	

INLET PRIORITY VALVE LINES
LINHAS DA VALVULA DE ENTRADA PRIORITARIA
LINEAS DE LA VALVULA PRIORITARIA DE ENTRADA

RXA0074439 -UN-

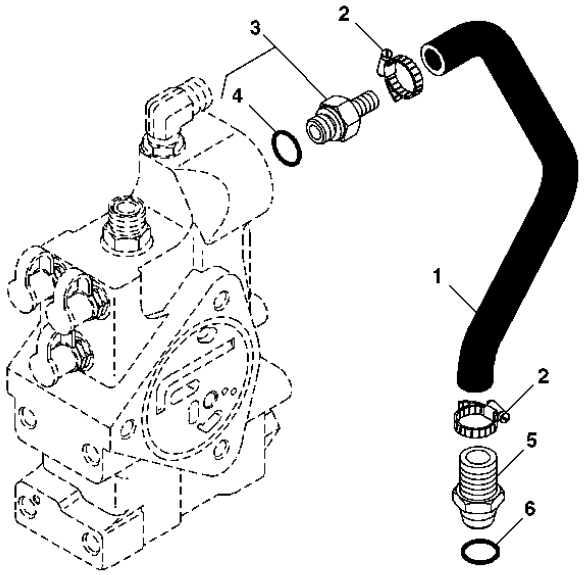

RXA0074439

ITEM	NR.PECA	DESCRICAO	QTDE	NR. SERIE TRATOR	7715	7815	NOTAS
1	R201201	MANGUEIRA HIDRAULICA	1		X	X	
2	R132609	BRACADEIRA	2		X	X	
3	RE56814	ADAPTADOR	1		X	X	
4	51M7048	ANEL O	1		X	X	
5	R49518	CONEXAO	1		X	X	
6	R26287	ANEL O	1		X	X	

HOSE IDENTIFICATION KIT
KIT DE IDENTIFICACAO DAS MANGUEIRAS
JUEGO DE IDENTIFICACION DE MANGUERAS

CQ302997 -UN-

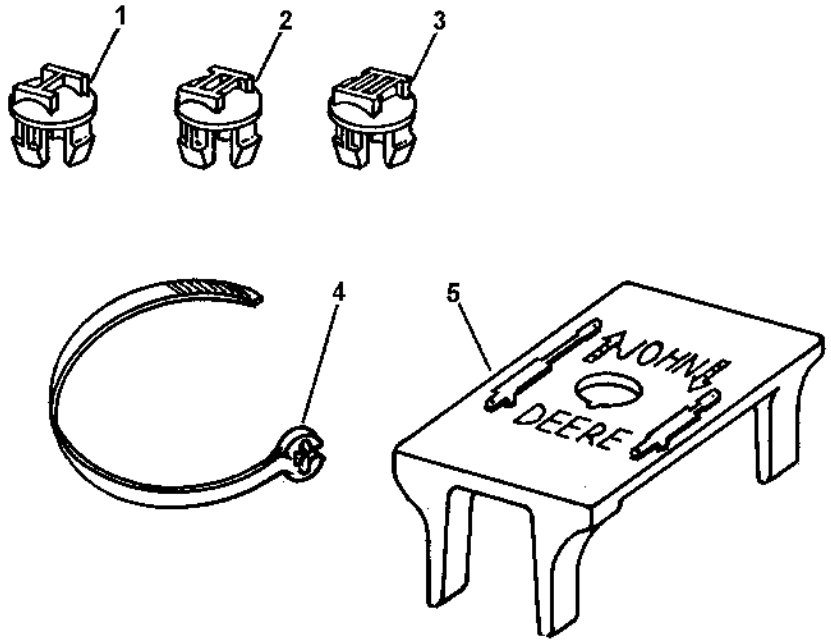

CQ302997

ITEM	NR.PECA	DESCRICAO	QTDE	NR. SERIE TRATOR	7715	7815	NOTAS
1	R96132	PLUGUE	1		X	X	
2	R96133	PLUGUE	1		X	X	
3	R96134	PLUGUE	1		X	X	
4	R76477	CINTA	AR		X	X	
5	R76459	ETIQUETA	AR		X	X	

HYDRAULIC OIL COOLER LINES
LINHAS DO REFRIGERADOR DO OLEO HIDRAULICO
LINEAS DEL ENFRIADOR DE ACEITE HIDRAULICO

RXA0093512 -UN-

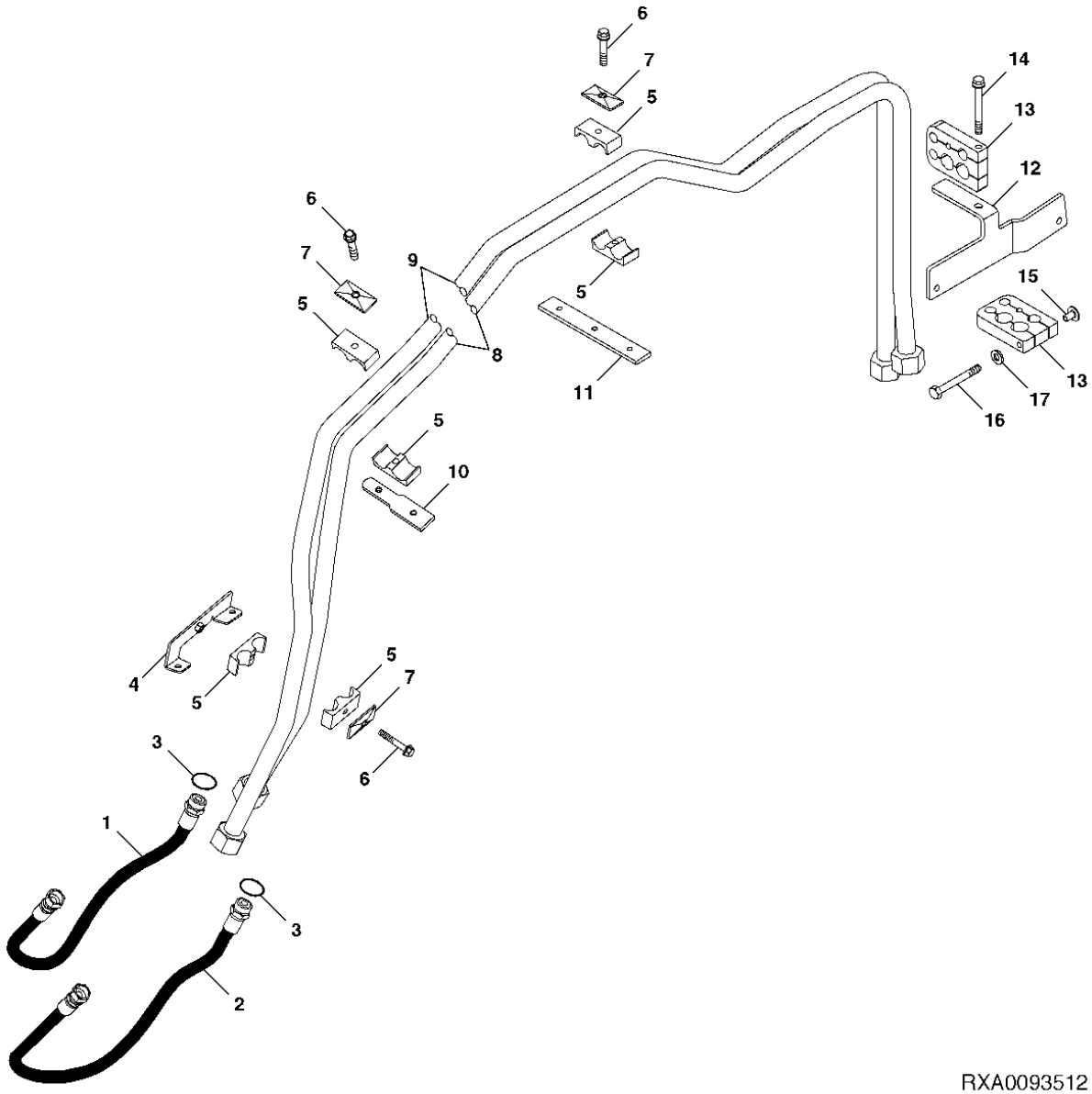

RXA0093512

ITEM	NR.PECA	DESCRICAO	QTDE	NR. SERIE TRATOR	7715	7815	NOTAS
1	RE202697	MANGUEIRA HIDRAULICA-FABRIC	1		X	X	
2	RE202696	MANGUEIRA HIDRAULICA-FABRIC	1		X	X	
3	R183409	ANEL O	2		X	X	
4	RE210129	APOIO	1		X	X	
5	H115379	BRACADEIRA	6		X	X	
6	19M7800	PARAFUSO	3		X	X	M8 X 50
7	H112567	PLACA	3		X	X	
8	RE201638	TUBULACAO DE OLEO	1		X	X	
9	RE201640	TUBULACAO DE OLEO	1		X	X	
10	R202593	PLACA	1		X	X	
11	R202521	PLACA	1		X	X	
12	RE202458	APOIO	1		X	X	
13	R210131	BRACADEIRA	2		X	X	
14	19M7913	PARAFUSO	1		X	X	M8 X 90
15	R219562	PORCA	1		X	X	
16	19M7398	PARAFUSO SEXT.	1		X	X	M8 X 90
17	24M7238	ARRUELA	1		X	X	

VALVE STACK
COMANDO HIDRAULICO
MANDO HIDRAULICO
CQ302999 -UN-

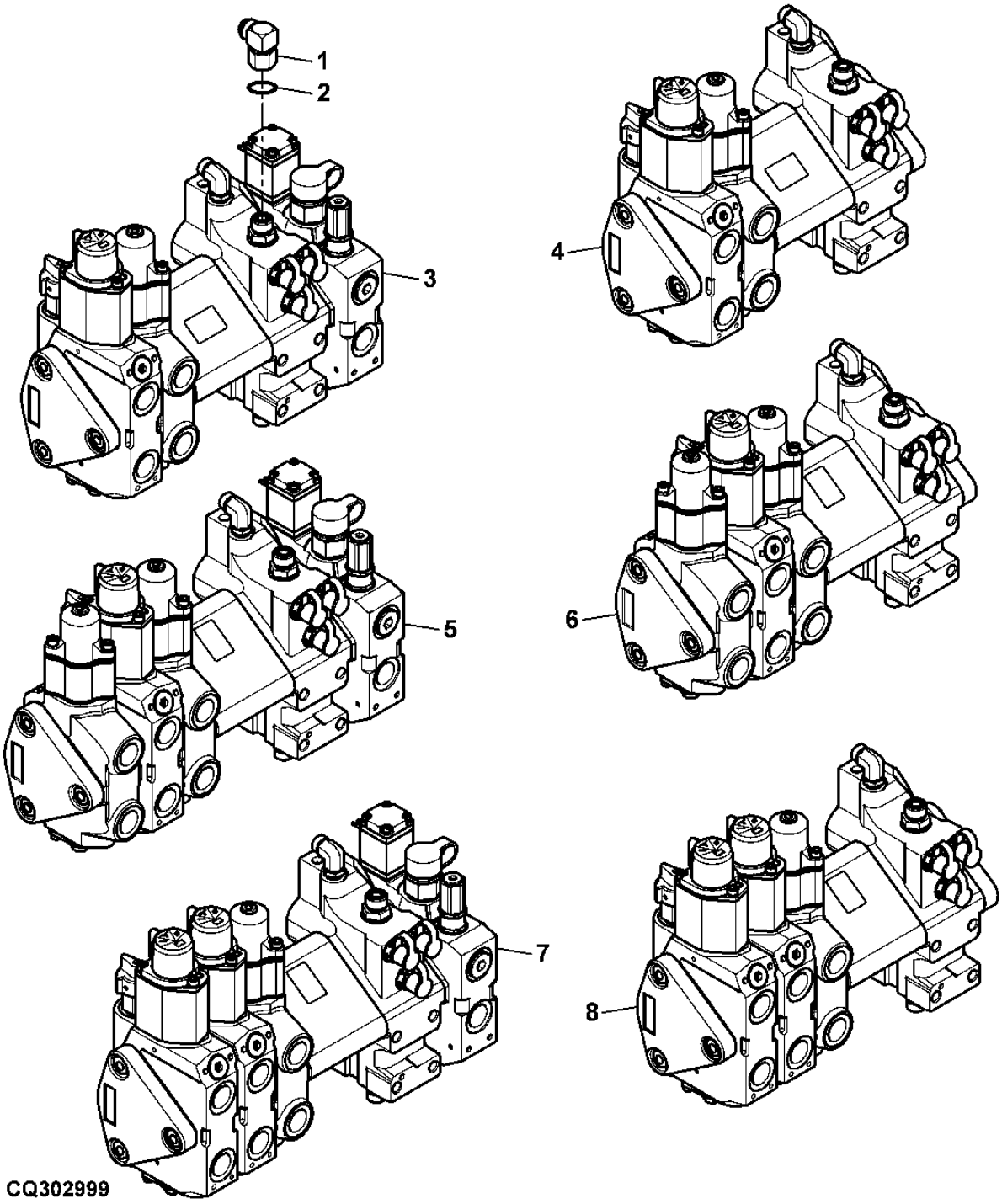

ESTA RELACAO CONTINUA

ITEM	NR.PECA	DESCRICAO	QTDE	NR. SERIE TRATOR	7715	7815	NOTAS
1	61M5107	CONEXAO EM ANGULO	1		X	X	
2	T77857	ANEL O	1		X	X	
3	RE252749	BLOCO DE VALVULAS	1		X	X	
4	RE252750	BLOCO DE VALVULAS	1		X	X	
5	RE252751	BLOCO DE VALVULAS	1		X	X	
6	RE252752	BLOCO DE VALVULAS	1		X	X	
7	RE252753	BLOCO DE VALVULAS	1		X	X	
8	RE252754	BLOCO DE VALVULAS	1		X	X	

QUICK DISCONNECT COUPLERS
ENGATE RAPIDO
ACOPLAMIENTO HIDRAULICO RAPIDO

CQ303000 -UN-

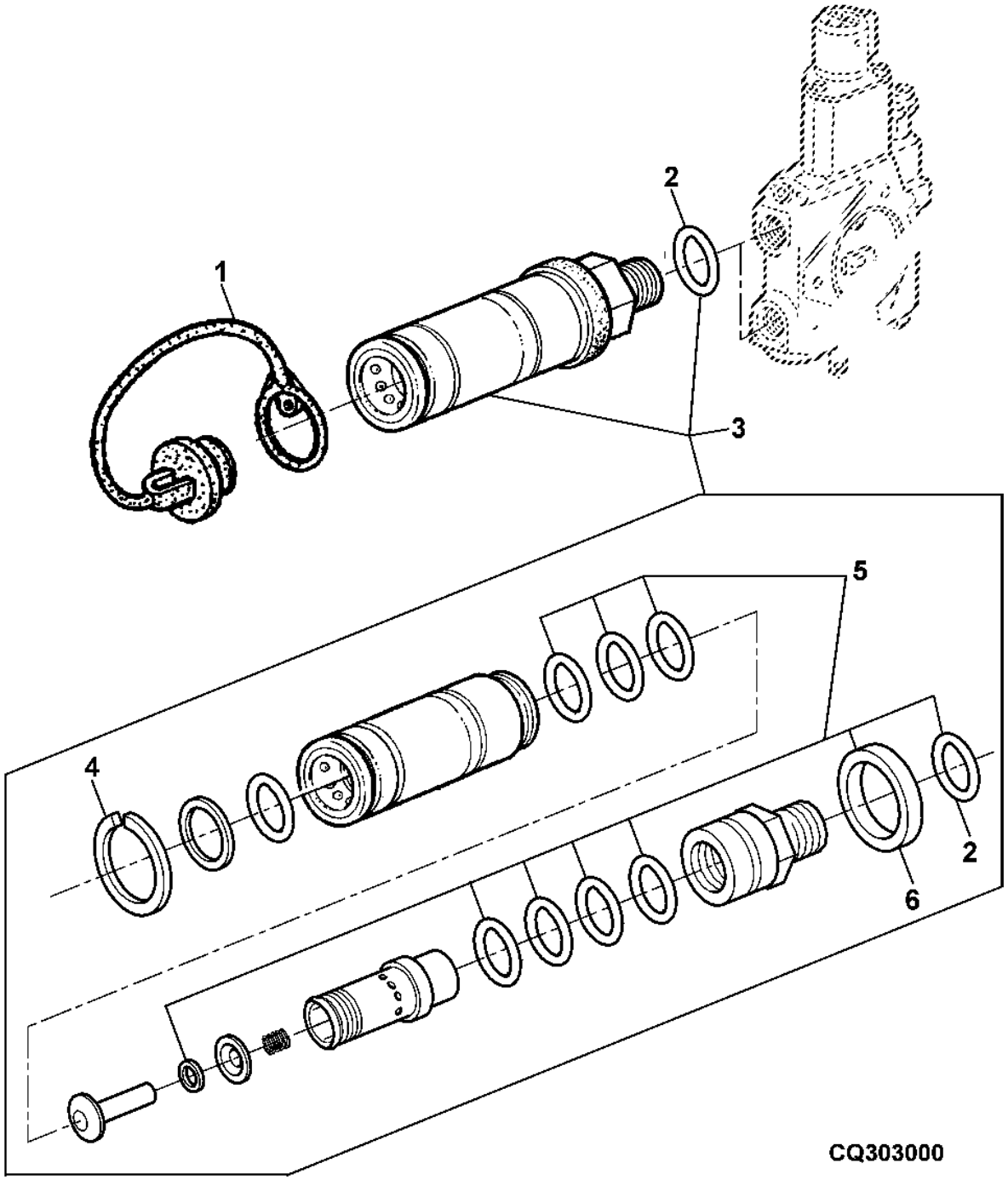

ITEM	NR.PECA	DESCRICAO	QTDE	NR. SERIE	7715	7815	NOTAS
1	A15899	PLUGUE	1		X	X	
2	51M7045	ANEL O	AR		X	X	
3	AL112951	CONEXAO ENGATE RAPIDO	AR		X	X	
4	40M7102	ANEL DE PRESSAO	1		X	X	
5	AL112953	KIT RETENTOR	1		X	X	
6	L112370	CAPA	1		X	X	

HYDRAULIC PUMP LINES
LINHAS DA BOMBA HIDRAULICA
TUBERIAS DE ACEITE HYDRAULICO

RXA0072561 -UN-

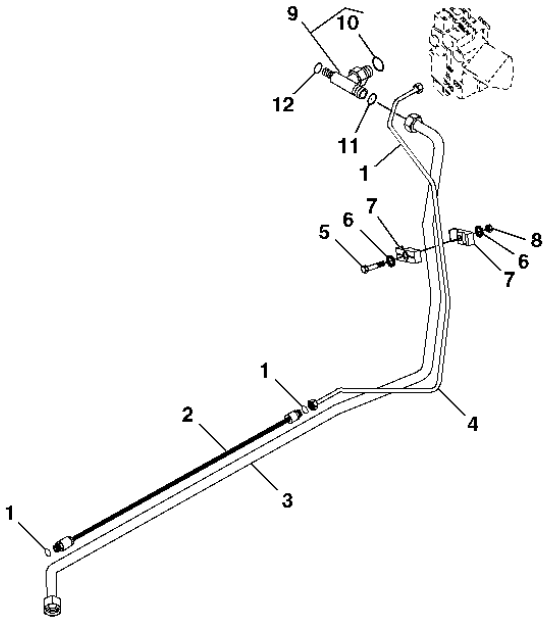

RXA0072561

ITEM	NR.PECA	DESCRICAO	QTDE	NR. SERIE TRATOR	7 7 7 8 1 1 5 5	NOTAS
1	T77613	ANEL O	2		X X	
2	RE201207	MANGUEIRA HIDRAULICA-FABRIC	1		X X	
3	RE201204	TUBULACAO DE OLEO	1		X X	
4	RE201333	TUBULACAO DE OLEO	1		X X	
5	19M7981	PARAFUSO SEXT.	2		X X	M8 X 55
6	24M7055	ARRUELA	4		X X	8.400 X 16 X 1.600 MM
7	R129325	BRACADEIRA	4		X X	
8	14M7273	PORCA	2		X X	
9	61M5232	ADAPTADOR	1		X X	
10	51M7047	ANEL O	1		X X	
11	T76938	ANEL O	1		X X	
12	T77932	ANEL O	1		X X	

SECTIONAL INDEX
INDICE DE GRUPO
INDICE DE GRUPOS

PUBM0805 -UN-

1-	2
2-	5
18-	6
4-	8
5-	10
19-	12
17-	14
7-	18
8-	19
9-	20
13-	26
14-	27
16-	30

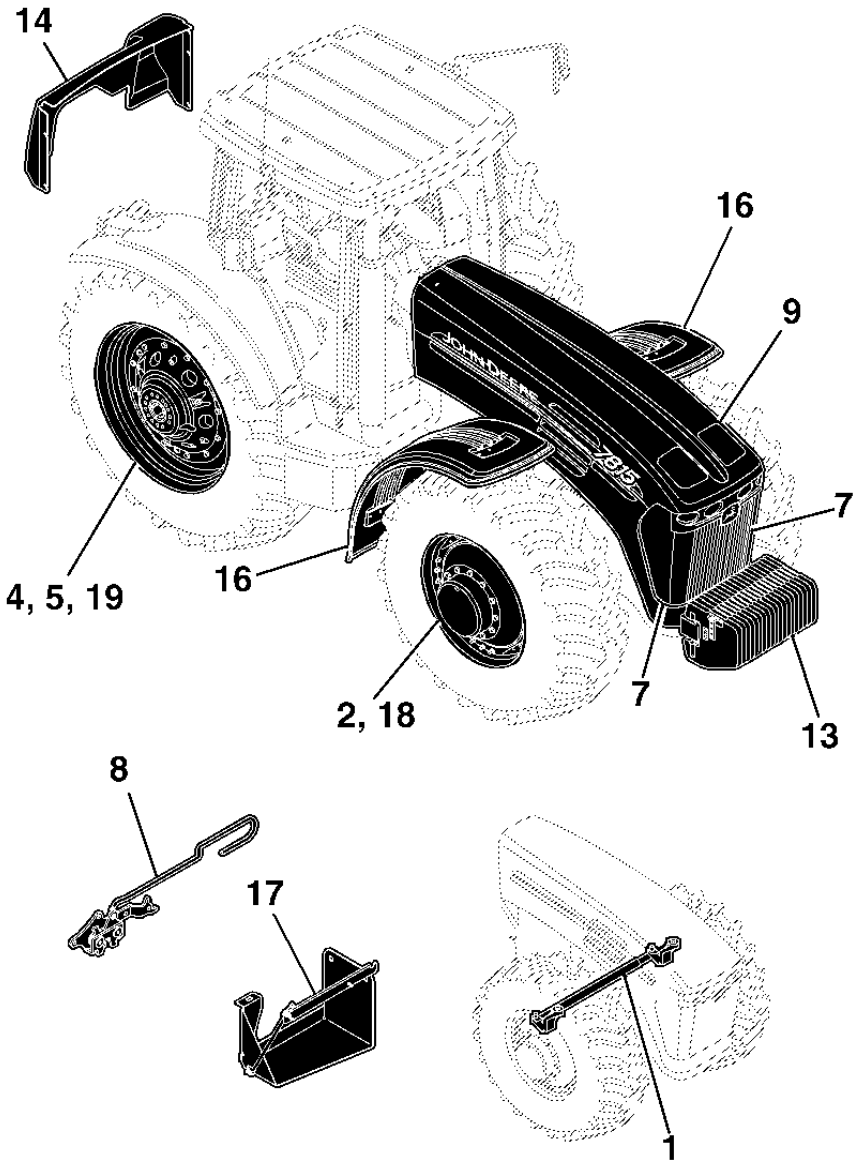

PUBM0805

SECTIONAL INDEX
INDICE DE GRUPO
INDICE DE GRUPOS

PUBM0806 -UN-

3-	4
6-	16
10-	22
11-	24
12-	25
15-	28

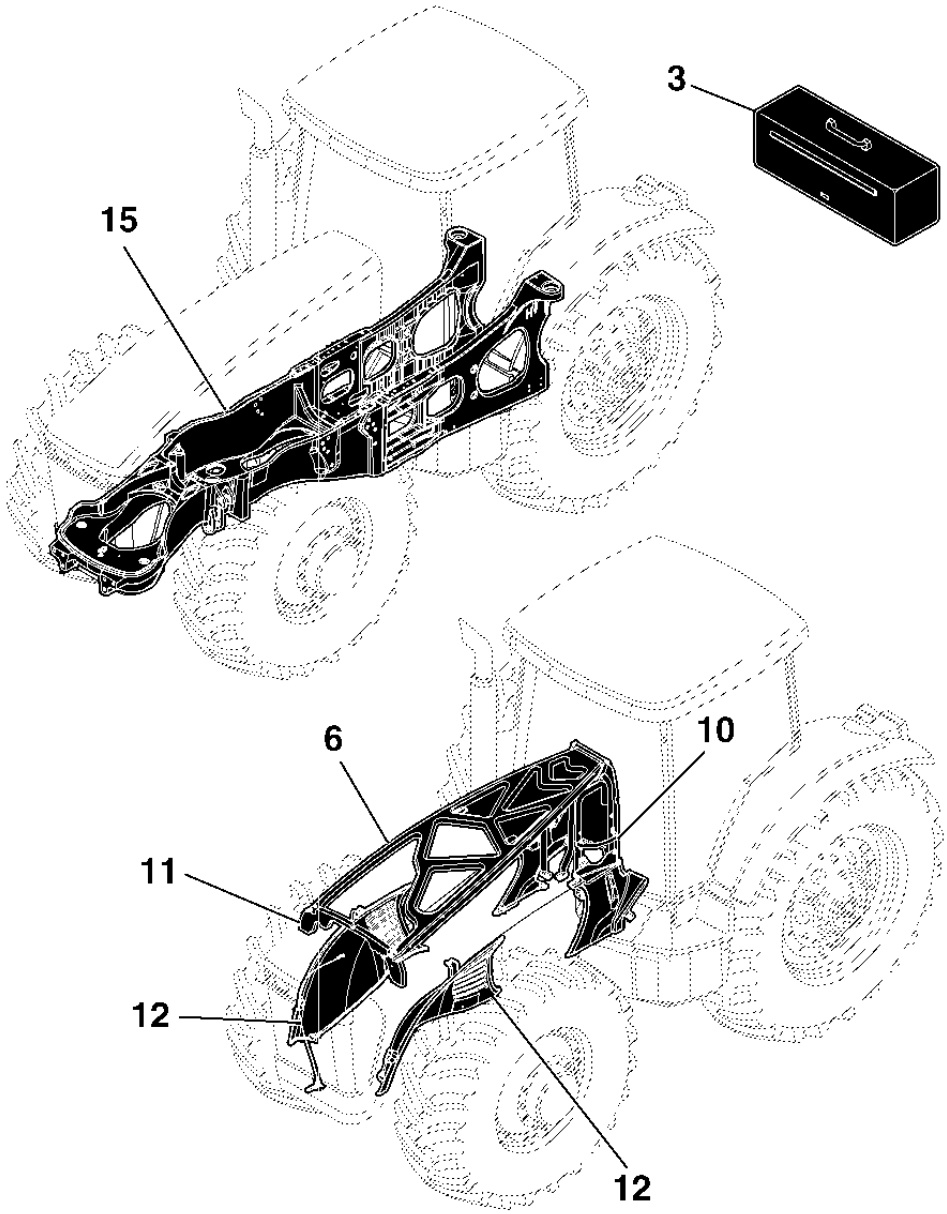

PUBM0806

MEMORANDA
MEMORANDA
MEMORANDA

TIE ROD
HASTE DE LIGACAO
BARRA TRANSV. DE DIRECCION

RXA0065264 -UN-

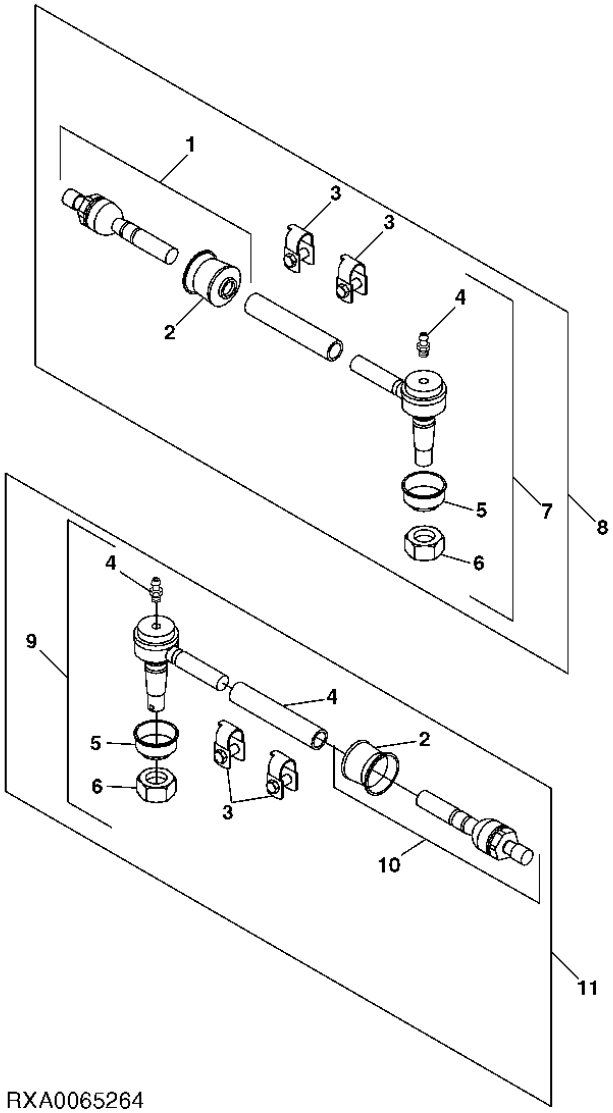

RXA0065264

ITEM	NR.PECA	DESCRICAO	QTDE	NR. SERIE EIXO	7715	7815	NOTAS
1	RE214056	SOQUETE P/ JUNTA ESFERICA	1		X	X	
2	RE214059	KIT RETENTOR	1		X	X	
3	RE239172	BRACADEIRA	1		X	X	
4	JD7797	CONEXAO DE LUBRIFICACAO	2		X	X	
5	R214060	VEDACAO	1		X	X	
6	14H848	PORCA	2		X	X	
7	RE261926	TERMINAL DA BARRA DE DIRECA	1		X	X	
8	RE261924	HASTE DE LIGACAO	1		X	X	
9	RE261925	TERMINAL DA BARRA DE DIRECA	1		X	X	
10	RE214055	SOQUETE P/ JUNTA ESFERICA	1		X	X	
11	RE261923	HASTE DE LIGACAO	1	X-	X	X	

TOOLBOX
CAIXA DE FERRAMENTAS
CAJA DE HERRAMIENTAS

CQ303001 -UN-

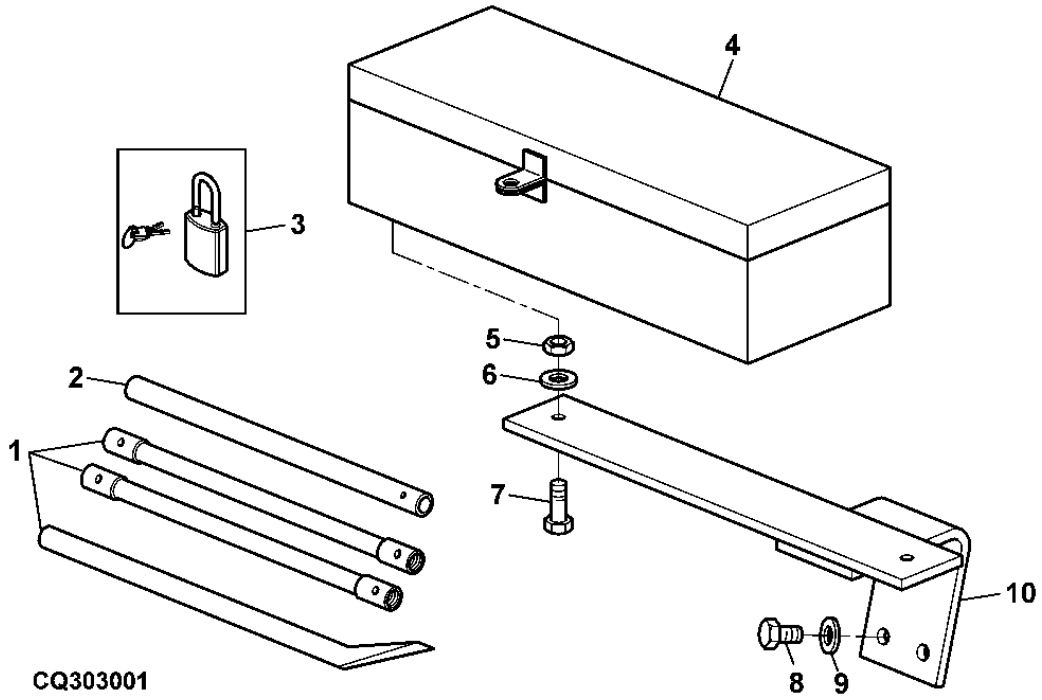

ITEM	NR.PECA	DESCRICAO	QTDE	NR. SERIE TRATOR	7 7 7 8 1 1 5 5	NOTAS
1	DQ55614	FERRAMENTA	1		X X	
2	CQ55615	BUCHA	1		X X	
3	DQ04397	FECHADURA	1		X X	
4	DQ33769	CAIXA DE FERRAMENTAS	1		X X	
5	14M7029	PORCA	2		X X	M8
6	24M7207	ARRUELA	2		X X	
7	19M7139	PARAFUSO SEXT.	2		X X	M8 X 20
8	19M7402	PARAFUSO SEXT.	2		X X	M10 X 25
9	24M7346	ARRUELA	2		X X	
10	DQ57248	SUPORTE	1		X X	

FRONT WHEELS (MFWD) (10 BOLT) (8 POSITION)
RODAS DIANTEIRAS (TDM) (10 PARAFUSOS) (8 POSICOES)
RUEDAS DELANTERAS (MFWD) (10 BULONES) (8-POSICION)

PUBM0050 -UN-

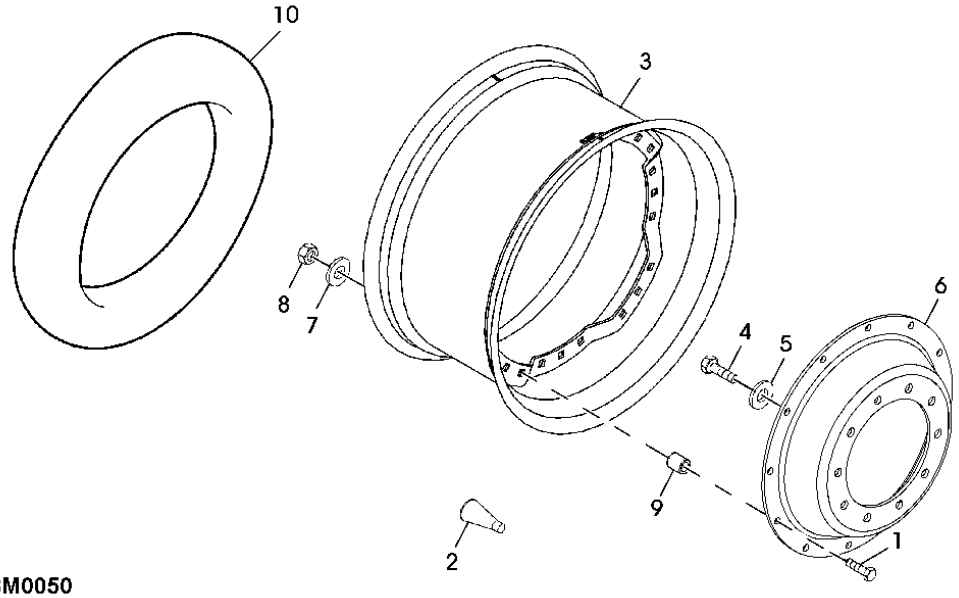

PUBM0050

ITEM	*NR.PECA*	*DESCRICAO*	*QTDE*	*NR. SERIE TRATOR*	7 7 7 8 1 1 5 5	*NOTAS*
1	R175576	PARAFUSO	10		X	LGTH 50MM
	R234514	PARAFUSO	10		X	LGTH 65MM
2	AT25226	VALVULA DO PNEU	1		X	
3	RE156606	ARO	1		X	(A) (600/65R28)
	RE234058	RODA	1		X	
4	19M8224	PARAFUSO SEXT.	10		X	M20 X 60, HS 10.9
5	24M7242	ARRUELA	10		X	
6	R234060	DISCO DE RODA	1		X	(B) (16.9R30)
7	24M7241	ARRUELA	10		X	
8	14M7276	PORCA	10		X	M16
9	R234061	ESPACADOR	12		X	
10	CQ28563	CAMARA DE AR, PNEU	12		X	16.9X30
..	RE234056	RODA	1		X	INCL KEYS MARKED

(A) FOR TIRE SIZE
PARA PNEU TAMANHO
PARA NEUMATICOS

(B) 101.6 MM FLANGE OFFSET
DESVIO DA FLANGE DE 101,6 MM
101.6 MM DISASSAMENTO FANGIA

FRONT WHEELS (MFWD) (12 BOLT) (8-POSITION)
RODAS DIANTEIRAS (TDM) (12 PARAFUSOS) (8 POSICOES)
RUEDAS DELANTERAS (MFWD) (12 BULONES) (8-POSICION)

CQ303003 -UN-

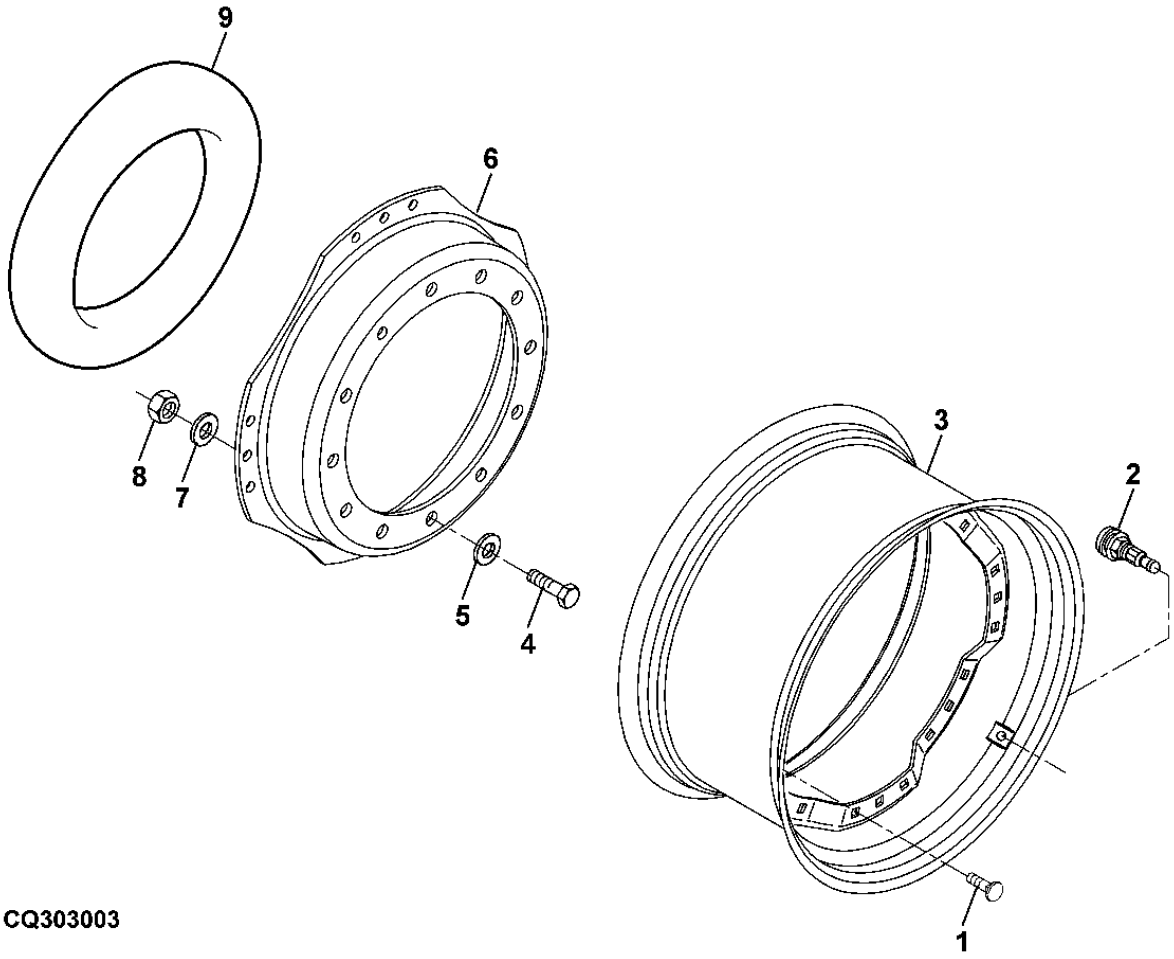

ITEM	NR.PECA	DESCRICAO	QTDE	NR. SERIE TRATOR	7715	7815	NOTAS
1	R175576	PARAFUSO	12		X		
2	AT25226	VALVULA DO PNEU	1		X		
3	RE156608	ARO	1		X		(A) (480/70R30)(420/90R30)
	RE156606	ARO	1		X		(A) (600/65R28)
4	19M8224	PARAFUSO SEXT.	12		X		M20 X 60, HS 10.9
5	24M7242	ARRUELA	12		X		
6	R156497	DISCO DE RODA	1		X		(A) (B) 28" & 30" (420/90R30) (480/70R30)
	R156498	DISCO DE RODA	1		X		(A) (C) 28" & 30" (600/65R28)
7	24M7241	ARRUELA	12		X		
8	14M7276	PORCA	12		X		M16
9	CQ28563	CAMARA DE AR, PNEU	1		X		16.9X30
..	RE156708	RODA	1		X		(A)
..	RE219302	RODA	1		X		(A) (600/65R28)

(A) FOR TIRE SIZE
PARA PNEU TAMANHO
PARA NEUMATICOS

(B) 101.6 MM FLANGE OFFSET
DESVIO DA FLANGE DE 101.6 MM
101.6 MM DISASSAMENTO FANGIA

(C) 75 MM FLANGE OFFSET
(C) DESVIO DA FLANGE DE 75 MM
(C) 75 MM DISASSAMENTO FANGIA

STEEL DISK WHEELS (DUAL) (100 MM AXLES)
RODAS DE DISCO DE ACO (DUPLAS) (EIXOS DE 100 MM)
RUEDAS DE DISCO DE ACERO (DOBLES) (EJES 100 MM)

PUBM0847 -UN-

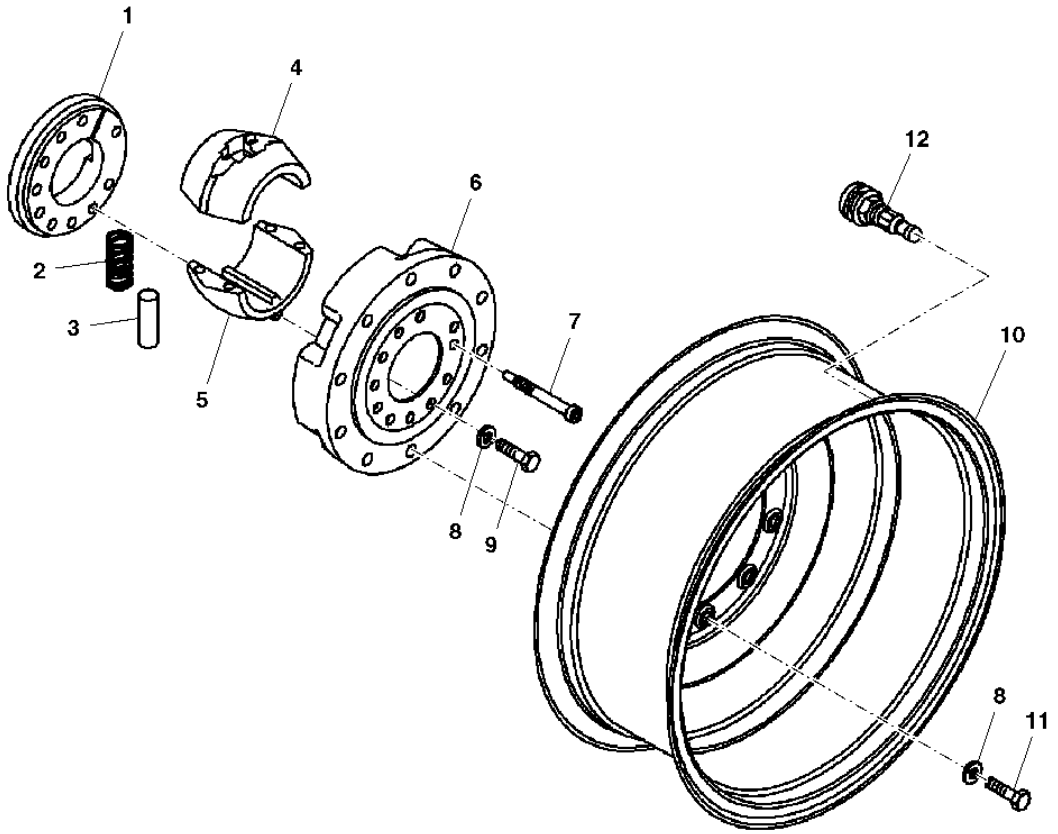

PUBM0847

ITEM	*NR.PECA*	*DESCRICAO*	*QTDE*	*NR. SERIE TRATOR*	7715	7815	*NOTAS*
1	R212196	CUBO	1		X	X	
2	R51719	MOLA DE COMPRESSAO	4		X	X	
3	34M7275	PINO ELASTICO	4		X	X	
4	R207936	SEMI-CASQUILHO	1		X	X	
5	R207935	SEMI-CASQUILHO	1		X	X	(B)
6	R192506	CUBO	1		X	X	
7	R182940	PARAFUSO SEXT.	2		X	X	(A) (D)
8	R52006	ARRUELA	20		X	X	
9	R111434	PARAFUSO SEXT.	10		X	X	(A)
10	RE223551	RODA	1		X	X	(C) (20.8R42) (520/85R42)
11	R111437	PARAFUSO SEXT.	10		X	X	(D)
12	AT25226	VALVULA DO PNEU	1		X	X	

(A) CENTER
CENTRO
CENTRAL

(B) KEY HALF
MEIA CHAVE
CHIAVETTA

(C) FOR TIRE SIZE
PARA PNEU TAMANHO
PARA NEUMATICOS

(D) W/ PILOT
(D) COM PILOTO
(D) W/ PILOTO

CAST REAR WHEELS
RODAS TRASEIRAS FUNDIDAS
RUEDAS TRASERAS DE FUNDICION

RXA0071230 -UN-

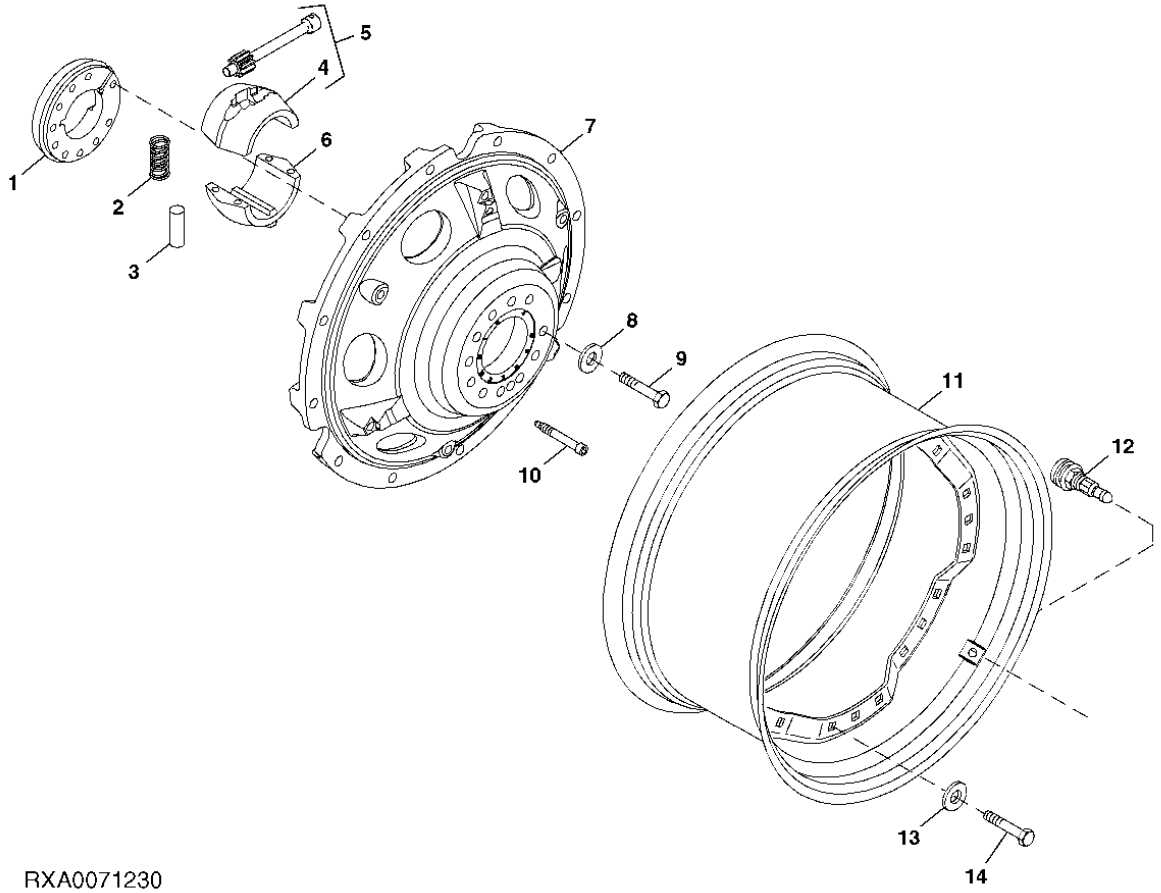

RXA0071230

ITEM	NR.PECA	DESCRICAO	QTDE	NR. SERIE TRATOR	7715	7815	NOTAS
1	R212196	CUBO	1		X	X	
2	R51719	MOLA DE COMPRESSAO	4		X	X	
3	34M7275	PINO ELASTICO	4		X	X	
4	.....	SEMI-CASQUILHO	1		X	X	(B) (EMPREGAR PARA RE251591)
5	RE251591	SEMI-CASQUILHO	1		X	X	(B)
6	R207935	SEMI-CASQUILHO	1		X	X	
7	R212195	DISCO DE RODA	1		X	X	
8	R52006	ARRUELA	10		X	X	
9	R111434	PARAFUSO SEXT.	10		X	X	
10	R182940	PARAFUSO SEXT.	2		X	X	
11	RE174770	RODA	1		X	X	(A) (C) (MW23AX38)
	RE234587	RODA	1		X	X	(A) (C) (W18AX42)
12	AT25226	VALVULA DO PNEU	1		X	X	
	AH86866	PLUGUE	1		X	X	
13	R52006	ARRUELA	12		X	X	
14	R131667	PARAFUSO SEXT.	12		X	X	

(A) FOR TIRE SIZE
PARA PNEU TAMANHO
PARA NEUMATICOS

(B) 100 MM AXLE
EIXO DE 100 MM
100 MM EJE

(C) 76.2 MM FLANGE OFFSET
DESVIO DA FLANGE DE 76.2 MM
76.2 MM DISASSAMENTO FLANGIA

MEIA CHAVE
CHIAVETTA

WHEEL WEIGHTS
PESOS DAS RODAS
PESOS DE RUEDA

RXA0071897 -UN-

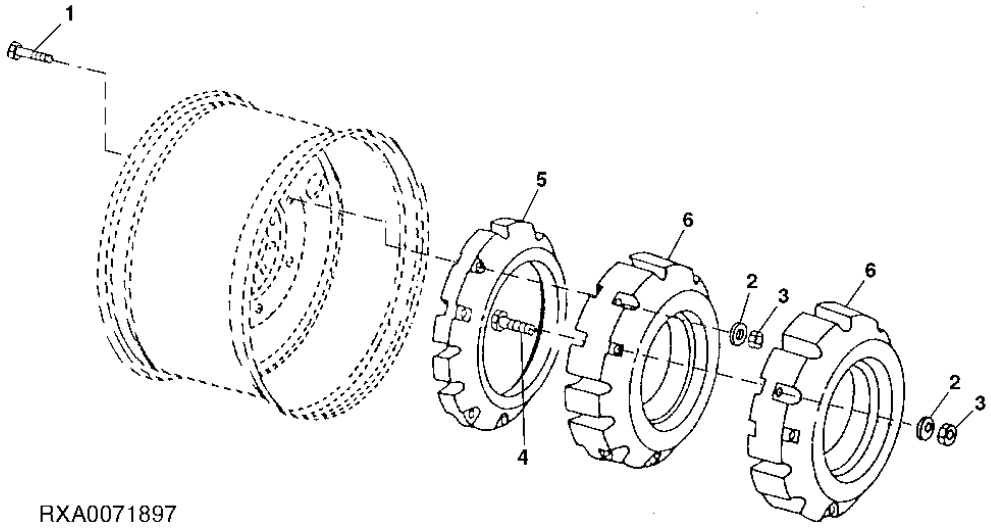

RXA0071897

ITEM	NR.PECA	DESCRICAO	QTDE	NR. SERIE TRATOR	7 7 7 8 1 1 5 5	NOTAS
1	R170746	PARAFUSO SEXT.	6		X X	(A)
	R210763	PARAFUSO SEXT.	6		X X	(B)
2	24M7242	ARRUELA	6		X X	
3	14M7277	PORCA	6		X X	M20
4	19M8100	PARAFUSO SEXT.	6		X X	M20 X 180
5	R167153	PESO	1		X X	72 KG (159 LBS)
6	R207782	PESO	AR		X X	205 KG (452 LBS)

(A) STEEL DISK WHEELS
RODAS DE DISCO DE ACO
RUEDAS DE DISCO DE ACERO

(B) CAST WHEELS
RODAS FUNDIDAS
RUEDAS FUNDIDAS

MEMORANDA
MEMORANDA
MEMORANDA

BATTERY BOX
CAIXA DA BATERIA
CAJA DE BATERIA

PUBM0502 -UN-

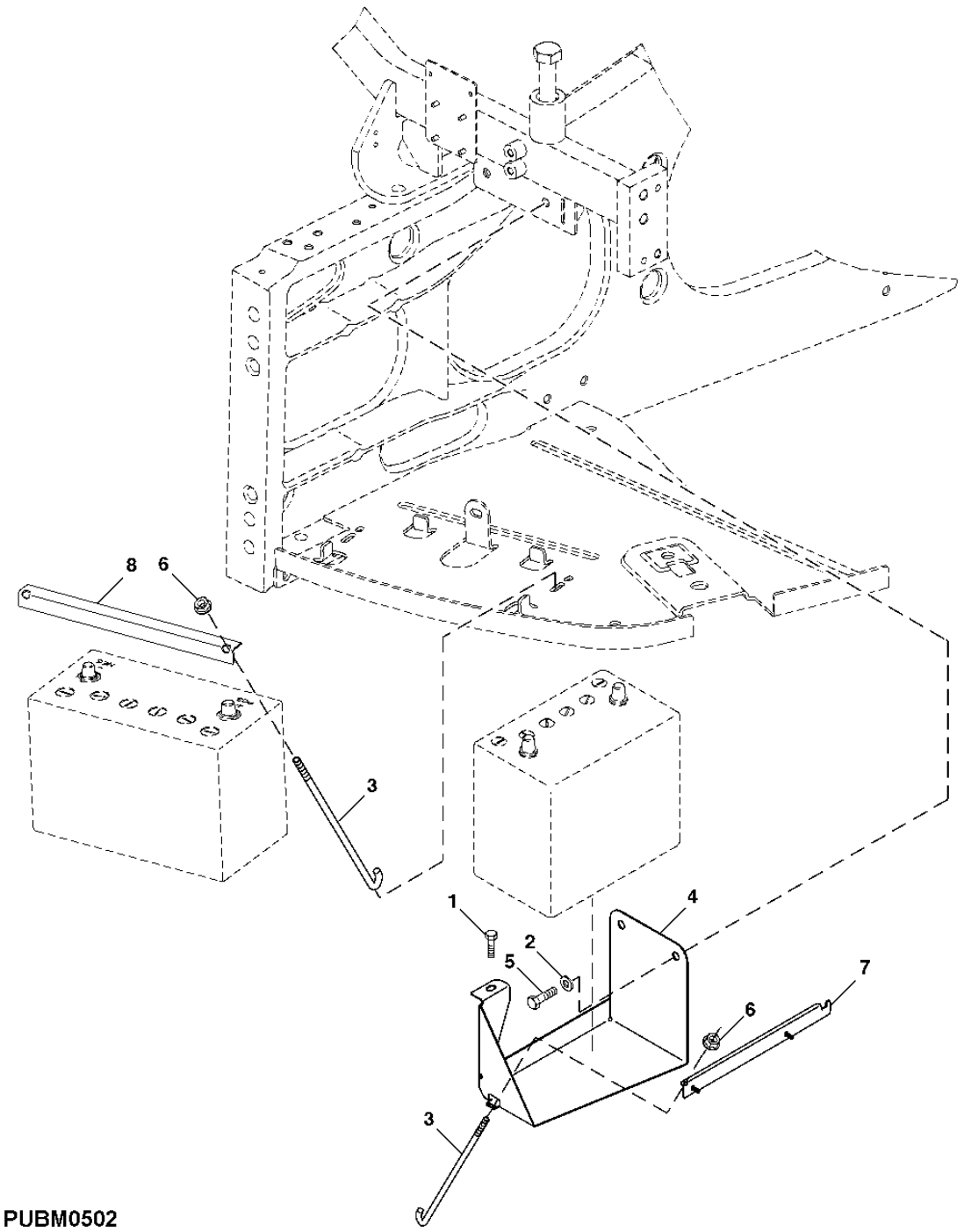

PUBM0502

ITEM	*NR.PECA*	*DESCRICAO*	*QTDE*	*NR. SERIE TRATOR*	7715	7815	*NOTAS*
1	19M7788	PARAFUSO	1		X	X	M12 X 25
2	24M7345	ARRUELA	2		X	X	
3	R127270	TIRANTE	3		X	X	
4	R182269	APOIO	1		X	X	
5	19M7938	PARAFUSO SEXT.	2		X	X	M10 X 20
6	14M7397	PORCA DE SEGURANCA	3		X	X	M6
7	RE184817	APOIO	1		X	X	
8	L158303	APOIO	1		X	X	

HOOD SUPPORT
APOIO DO CAPO
SOPORTE DEL CAPO

RXA0096024 -UN-

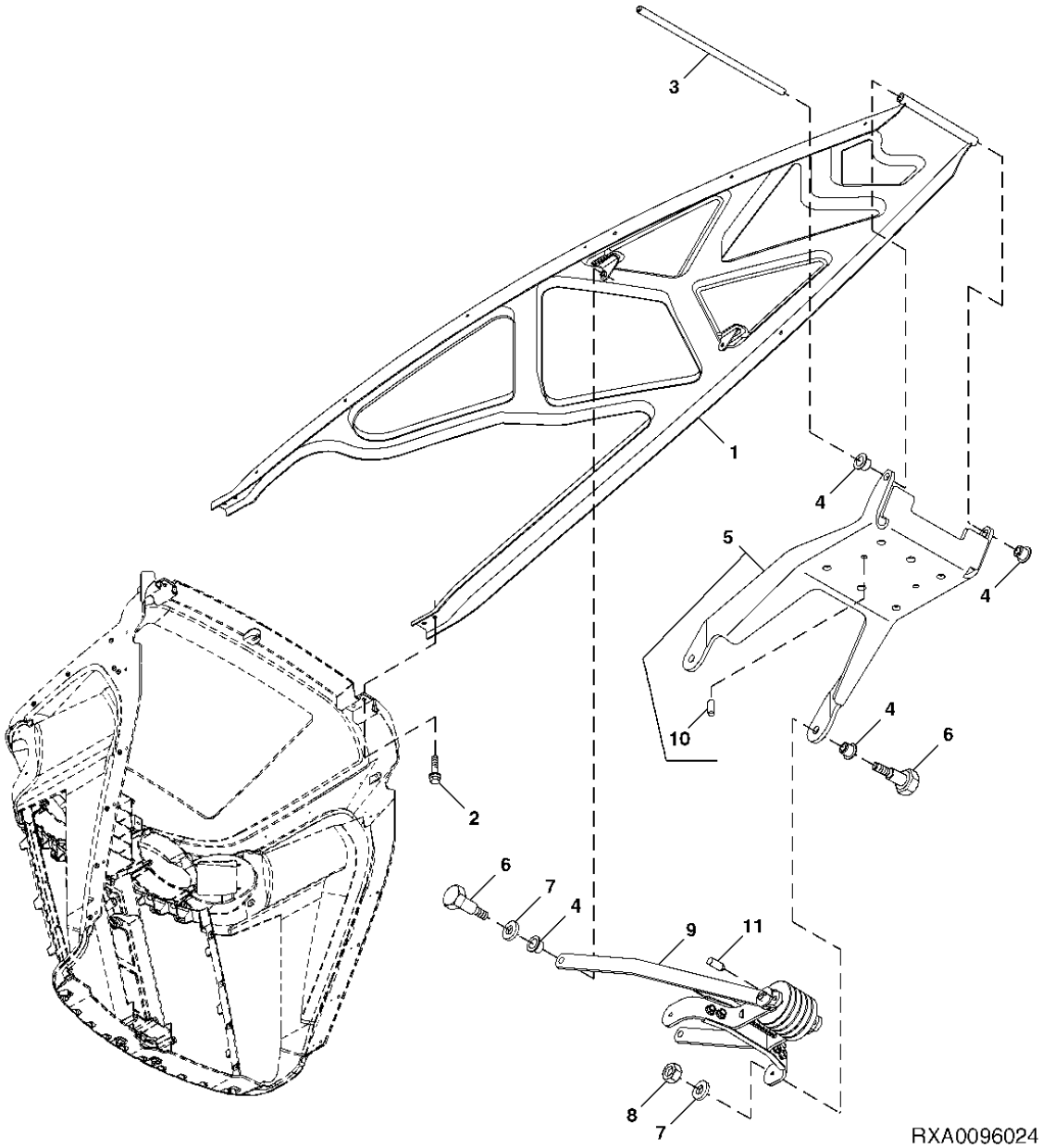

ITEM	*NR.PECA*	*DESCRICAO*	*QTDE*	*NR. SERIE TRATOR*	7715	7815	*NOTAS*
1	RE218282	REFORCO	1		X	X	
2	19M7865	PARAFUSO	4		X	X	M8 X 16
3	R181974	PINO	1		X	X	
4	R201080	ARRUELA	6		X	X	
5	RE212735	DOBRADICA	1		X	X	
6	R208851	PARAFUSO	4		X	X	
7	24M7047	ARRUELA	4		X	X	
8	14M7327	PORCA DE SEGURANCA	2		X	X	M8
9	RE206295	CONJUNTO DE HASTES	1		X	X	
10	L110067	PINO DE CENTRAGEM	2		X	X	
11	44M7036	PINO DE CENTRAGEM	2		X	X	

FRONT GRILLE
GRADE DIANTEIRA
PARRILLA DELANTERA

CQ303006 -UN-

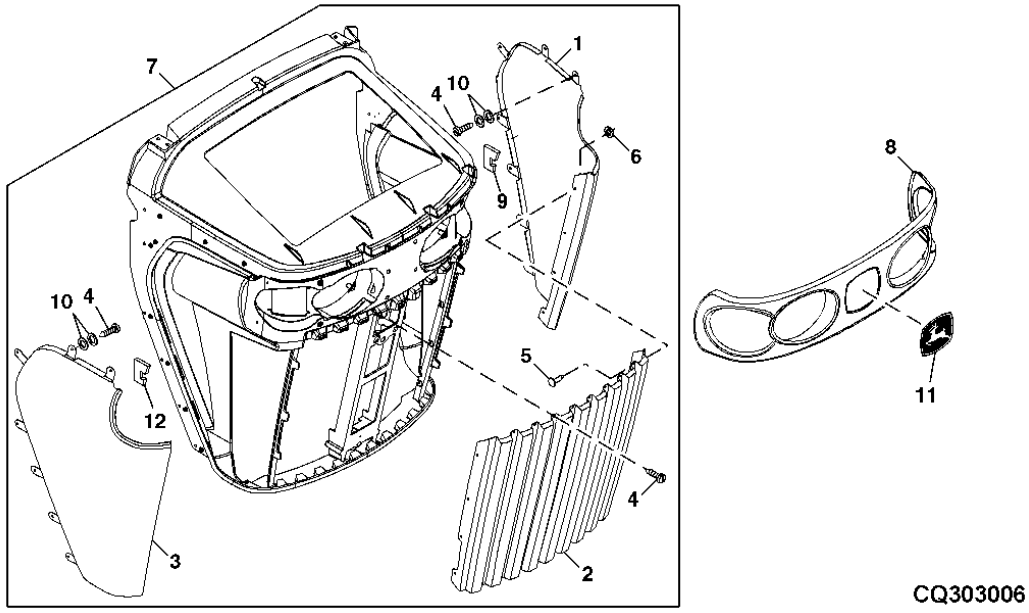

ITEM	NR.PECA	DESCRICAO	QTDE	NR. SERIE TRATOR	7715	7815	NOTAS
1	R181980	GRELHA	1		X	X	LH
2	R181978	GRELHA	1		X	X	
3	R181979	GRELHA	1		X	X	RH
4	37M7348	PARAFUSO	AR		X	X	
5	R54477	REBITE	8		X	X	
6	24M7138	ARRUELA	8		X	X	
7	RE229168	ESTRUTURA	1		X	X	
8	R181981	CARCACA	1		X	X	
9	R209908	VEDACAO	1		X	X	
10	24M7138	ARRUELA	4		X	X	
11	JD5861	ETIQUETA	1		X	X	
12	R209907	VEDACAO	1		X	X	RH

HOOD LATCH
TRAVA DO CAPO
PESTILLO DELCAPO

RXA0076496 -UN-

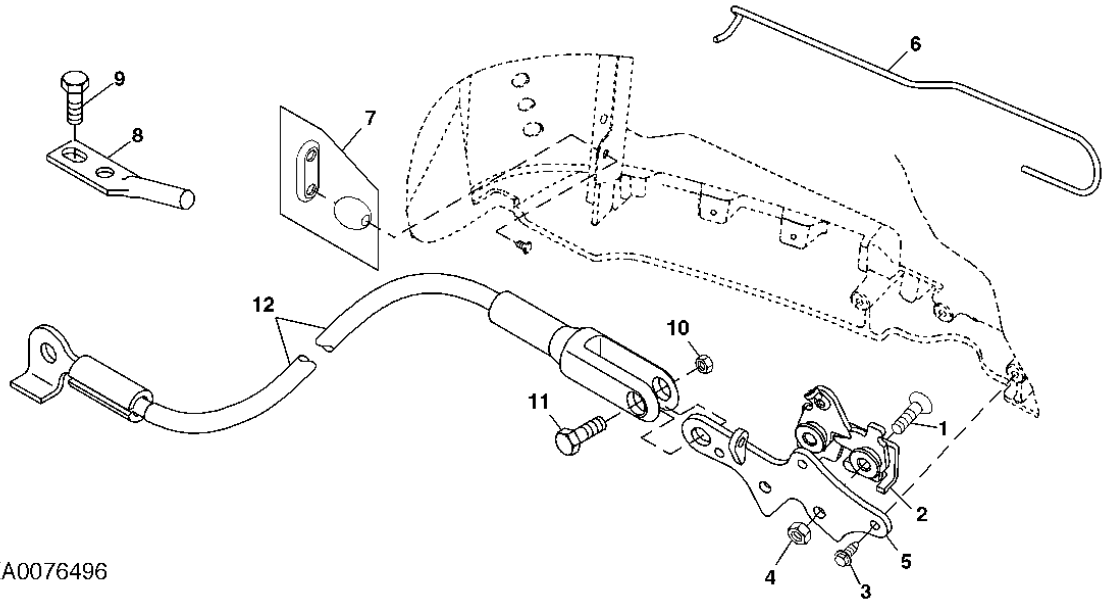

RXA0076496

ITEM	NR.PECA	DESCRICAO	QTDE	NR. SERIE TRATOR	7715	7815	NOTAS
1	19M9182	PARAFUSO	1		X	X	M8 X 30
2	RE205602	ENGATE	1		X	X	
3	37M7199	PARAFUSO	3		X	X	
4	14M7327	PORCA DE SEGURANCA	2		X	X	M8
5	R196763	APOIO	1		X	X	
6	R222050	MANIPULO	1		X	X	
7	RE209964	CAPA	1		X	X	
8	R198032	TRINCO	1		X	X	
9	19M7139	PARAFUSO SEXT.	2		X	X	M8 X 20
10	14M7528	PORCA DE SEGURANCA	1		X	X	M6
11	19M7077	PARAFUSO SEXT.	1		X	X	M6 X 20
12	RE219261	CABO	1		X	X	

HOOD
CAPO
CAPO

CQ303007 -UN-

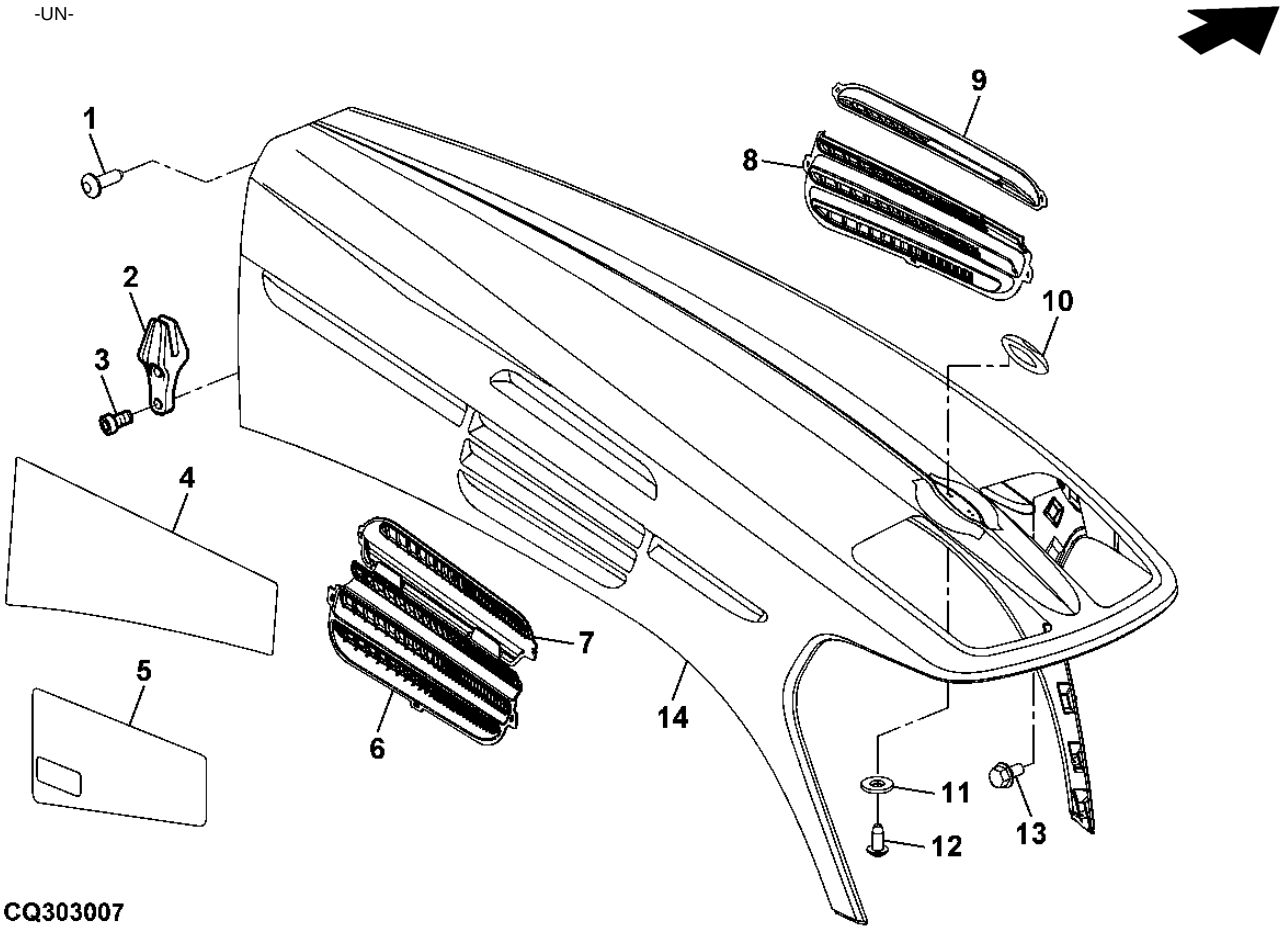

ITEM	NR.PECA	DESCRICAO	QTDE	NR. SERIE TRATOR	7715	7815	NOTAS
1	19M7774	PARAFUSO	14		X	X	M6 X 12
2	R200828	GUIA	1		X	X	
3	19M7603	PARAFUSO	1		X	X	M6 X 20
4	R242495	PROTECAO TERMICA	1		X	X	
5	R256375	PROTECAO TERMICA	1		X	X	
6	R200714	PROTECAO	1		X	X	
7	R200712	PROTECAO	1		X	X	
8	R200713	PROTECAO	1		X	X	
9	R200711	PROTECAO	1		X	X	
10	R169906	MECANISMO	1		X	X	
11	24M7087	ARRUELA	2		X	X	
12	37M7340	PARAFUSO	2		X	X	
13	37M7352	PARAFUSO	4		X	X	
14	RE254065	CAPO	1		X	X	

REAR HOOD SUPPORT
APOIO DO CAPO TRASEIRO
SOPORTE DEL CAPO TRASERO

CQ303008 -UN-

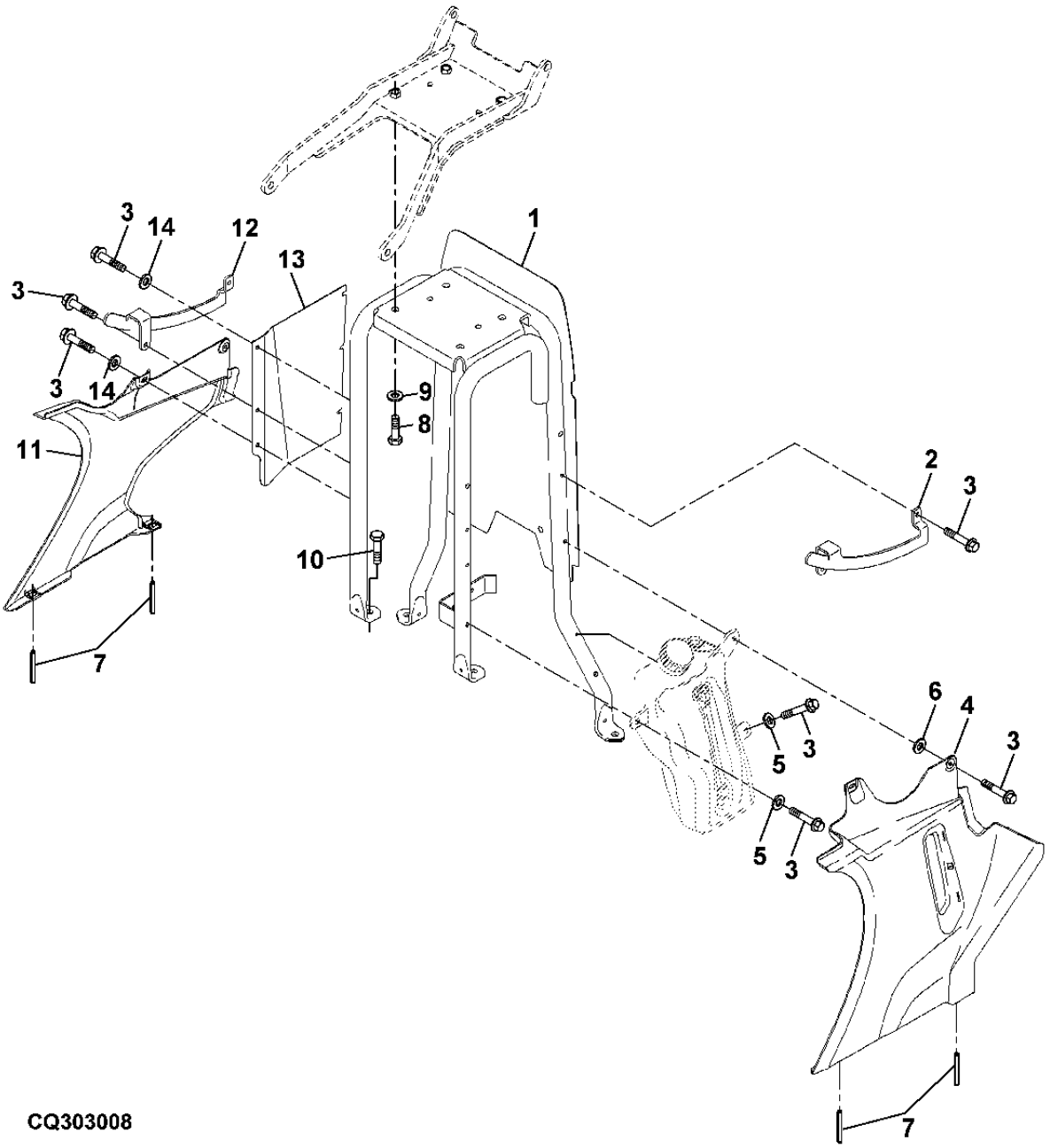

ITEM	NR.PECA	DESCRICAO	QTDE	NR. SERIE TRATOR	7715	7815	NOTAS
1	RE242015	SUPORTE	1		X	X	
2	R218522	APOIO	1		X	X	
3	37M7131	PARAFUSO	12		X	X	
4	R234466	PAINEL	1		X	X	L.H.
5	24M7100	ARRUELA	2		X	X	
6	24M7139	ARRUELA	6		X	X	
7	34M7217	PINO ELASTICO	4		X	X	
8	19M8011	PARAFUSO SEXT.	4		X	X	M12 X 30
9	24M7047	ARRUELA	4		X	X	
10	19M7788	PARAFUSO	4		X	X	M12 X 25
11	R234465	PAINEL	1		X	X	R.H.
12	R218521	APOIO	1		X	X	
13	R196671	PROTECAO TERMICA	1		X	X	

FRONT GRILLE SEAL
VEDACOES DA GRADE FRONTAL
SELLOS DE PARRILLA DELANTERA

RXA0092665 -UN-

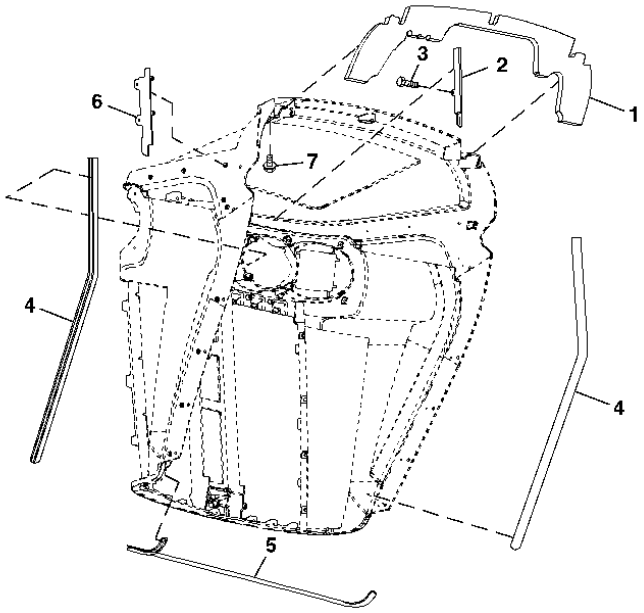

RXA0092665

ITEM	NR.PECA	DESCRICAO	QTDE	NR. SERIE TRATOR	7 7 7 8 1 1 5 5	NOTAS
1	R182078	VEDACAO	1		X X	
2	R192465	APOIO	1		X X	
3	37M7348	PARAFUSO	4		X X	
4	R237212	ISOLADOR	2		X X	
5	R237209	ISOLADOR	1		X X	
6	R192464	APOIO	1		X X	
7	19M7865	PARAFUSO	4		X X	M8 X 16

SIDE PANEL ASSEMBLY
CONJUNTO DE PAINEIS LATERAIS
ESCUDOS LATERALES

RXA0092240 -UN-

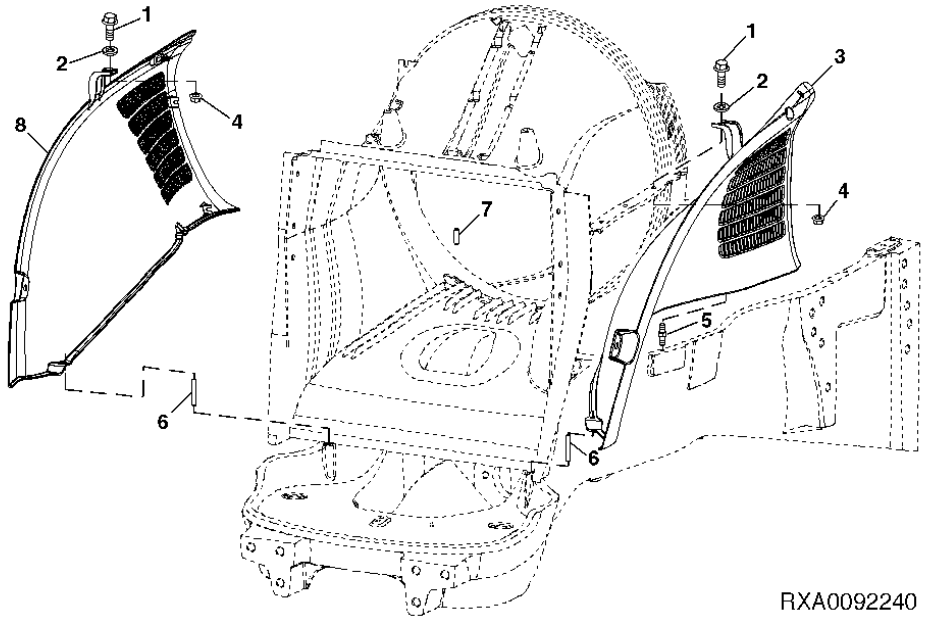

ITEM	NR.PECA	DESCRICAO	QTDE	NR. SERIE TRATOR	7715	7815	NOTAS
1	H169568	PARAFUSO	2		X	X	
2	R230227	ARRUELA	2		X	X	
3	R270023	PAINEL	1		X	X	L.H.
4	14M7298	PORCA COM FLANGE	2		X	X	M8
5	R202202	PINO	2		X	X	
6	34M7049	PINO ELASTICO	2		X	X	
7	34M7124	PINO ELASTICO	1		X	X	
8	R270020	PAINEL	1		X	X	R.H.

FRAME WEIGHTS AND SUPPORT
PESOS DA ESTRUTURA E SUPORTE
CONTRAPESOS PARA EL BASTIDOR/SOPORTE DEL PESO DELANTERO

CQ303009 -UN-

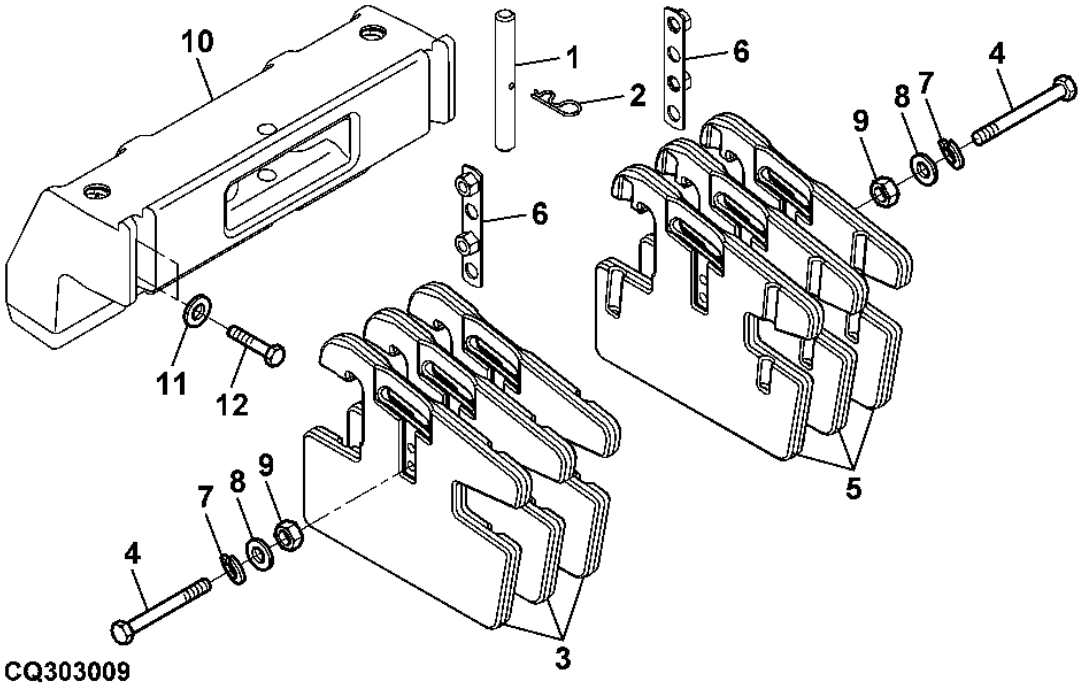

ITEM	NR.PECA	DESCRICAO	QTDE	NR. SERIE TRATOR	7715	7815	NOTAS
1	T32146	PINO FIXADOR	2		X	X	
2	L18955	PINO DE ENGATE RAPIDO	2		X	X	
3	L38450	PESO	AR		X	X	RH
4	19M7355	PARAFUSO SEXT.	AR		X	X	M16 X 230
	19M9426	PARAFUSO SEXT.	AR		X	X	M16 X 270
	19M6824	PARAFUSO SEXT.	AR		X	X	M16 X 120
	19M7481	PARAFUSO SEXT.	AR		X	X	M16 X 80
5	L38449	PESO	AR		X	X	LH
6	DQ70291	RETENTOR	2		X	X	
7	12M7044	ARRUELA DE PRESSAO	AR		X	X	
8	24M7049	ARRUELA	AR		X	X	
9	14M7142	PORCA	AR		X	X	M16
10	R215715	SUPORTE	1		X	X	
11	24M7242	ARRUELA	4		X	X	
12	19M9141	PARAFUSO SEXT.	4		X	X	M20 X 150

CAB REAR COVER
COBERTURA TRASEIRA DA CABINE
CUBIERTA TRASERA DE CABINA

RXA0077371 -UN-

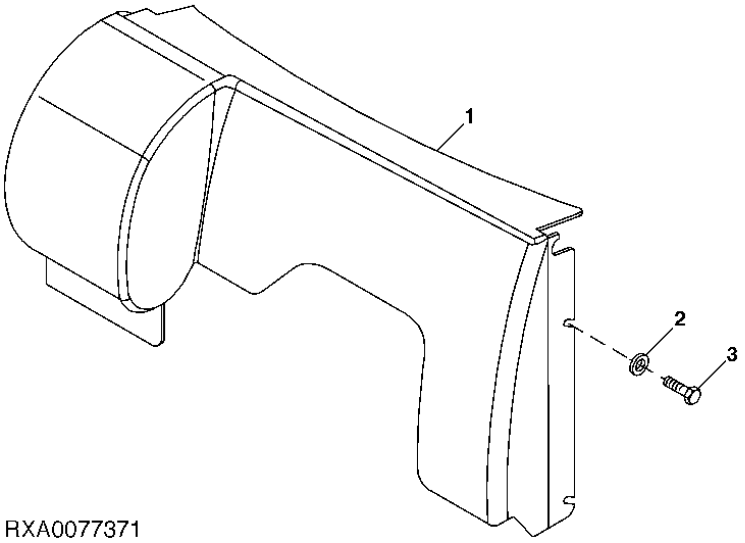

RXA0077371

ITEM	*NR.PECA*	*DESCRICAO*	*QTDE*	*NR. SERIE TRATOR*	7715	7815	*NOTAS*
1	R234069	CAPA	1		X	X	
2	24M7207	ARRUELA	4		X	X	
3	37M7084	PARAFUSO	4		X	X	

MAIN FRAME
ESTRUTURA PRINCIPAL
BASTIDOR PRINCIPAL

RXA0092664 -UN-

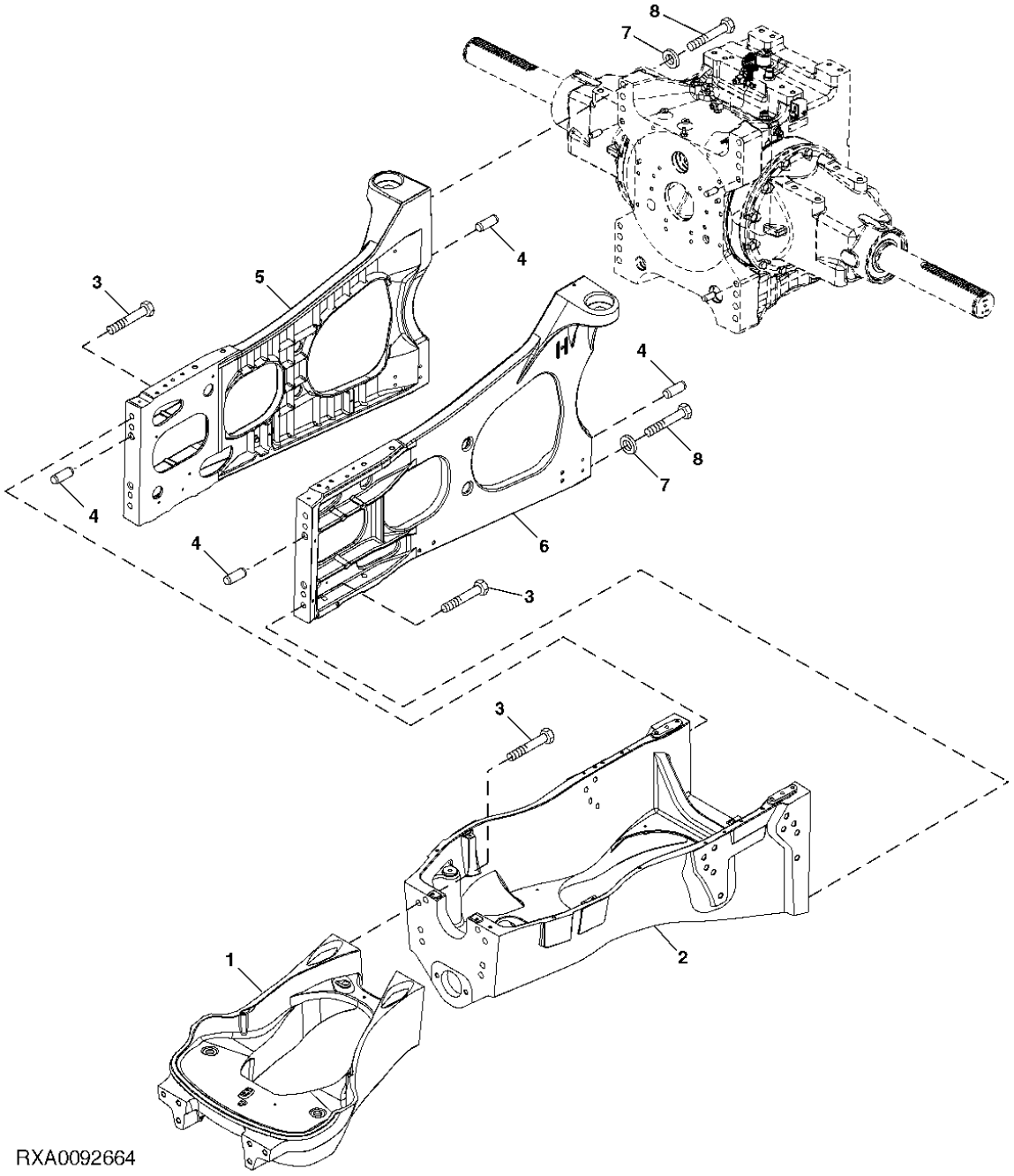

ITEM	NR.PECA	DESCRICAO	QTDE	NR. SERIE TRATOR	7715	7815	NOTAS
1	R196605	ESTRUTURA	1		X	X	
2	R236261	ESTRUTURA PRINCIPAL	1		X	X	
3	19M9134	PARAFUSO SEXT.	16		X	X	M20 X 80
4	A776R	PINO	8		X	X	
5	R238564	ESTRUTURA	1		X	X	R.H.
6	R250114	ESTRUTURA	1		X	X	L.H.
7	R94361	ARRUELA	12		X	X	
8	19M9152	PARAFUSO SEXT.	AR		X	X	

DELUXE PIVOT FRONT FENDER
PARA-CHOQUE DIANTEIRO DO PIVO DE LUXO
GUARDABARROS DELANTERO DE PIVOTE, VERSION DE LUJO

PUBM0503 -UN-

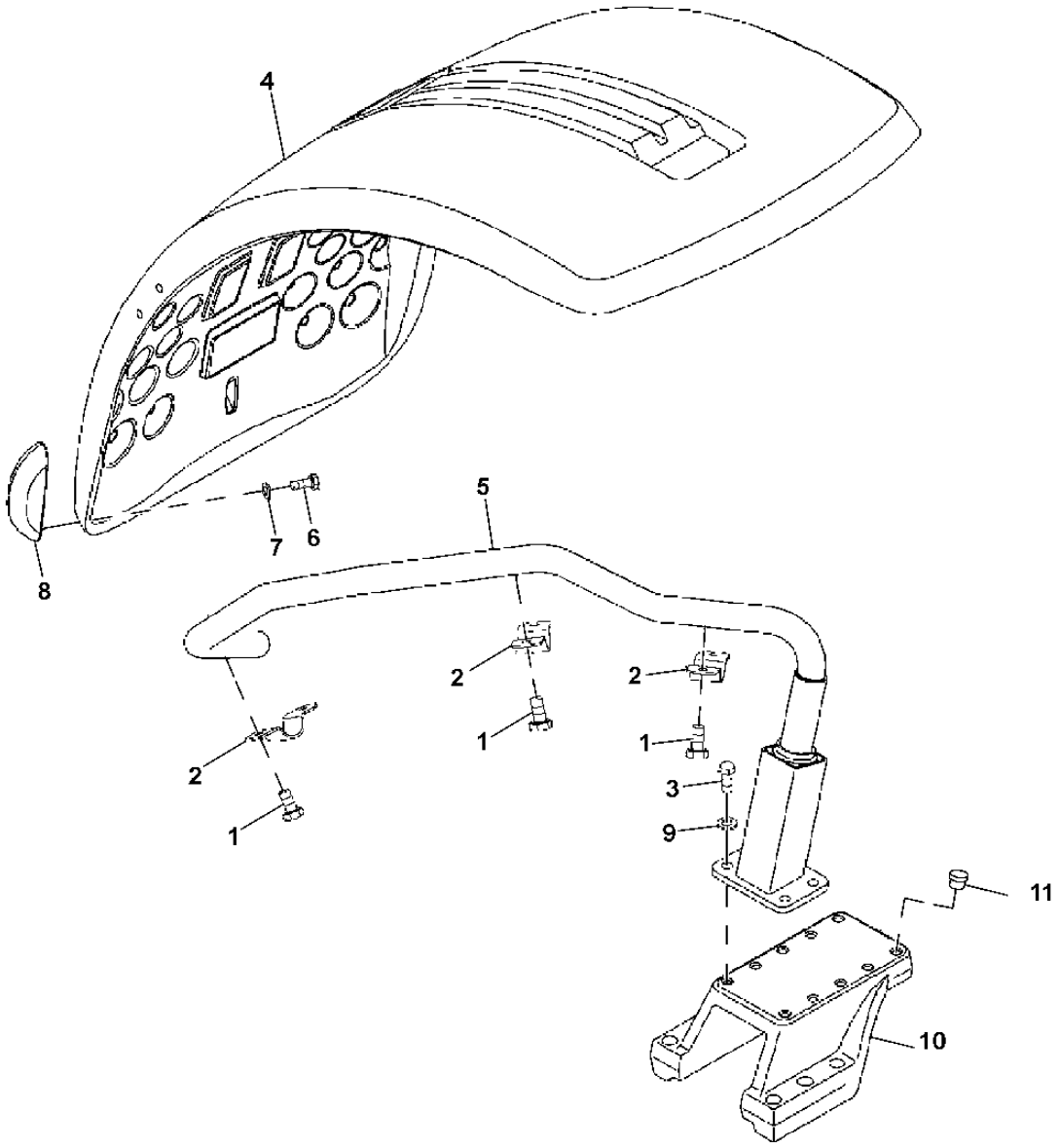

PUBM0503

ITEM	NR.PECA	DESCRICAO	QTDE	NR. SERIE TRATOR	7715	7815	NOTAS
1	19M7867	PARAFUSO	6		X	X	M8 X 25
2	R214344	BRACADEIRA	3		X	X	
3	19M7363	PARAFUSO SEXT.	8		X	X	M12 X 60
4	RE223406	PARA-LAMA	1		X	X	(B) (LH)
	RE223407	PARA-LAMA	1		X	X	(B) (RH)
	RE223408	PARA-LAMA	1		X	X	(A) (LH)
	RE223409	PARA-LAMA	1		X	X	(A) (RH)
5	RE234882	SUPORTE	1		X	X	LH
	RE234883	SUPORTE	1		X	X	RH
6	19M7139	PARAFUSO SEXT.	2		X	X	M8 X 20
7	24M7036	ARRUELA	2		X	X	
8	RE213549	PARA-CHOQUE	1		X	X	
9	24M7345	ARRUELA	8		X	X	
10	R234888	PLACA	2		X	X	
11	99M7015	PLUGUE	AR		X	X	
..	**RE238909**	**KIT - INSTALACAO DE CAMPO**	**1**		**X**	**X**	**(A)**
..	**RE238910**	**KIT - INSTALACAO DE CAMPO**	**1**		**X**	**X**	**(B)**

(A) WIDE
LARGO
ANCHO

(B) NARROW
ESTREITO
ANGOSTO

MEMORANDA
MEMORANDA
MEMORANDA

SECTIONAL INDEX
INDICE DE GRUPO
INDICE DE GRUPOS

1-	1
2-	2
3-	3
4-	4
5-	6
6-	8
7-	10
8-	12
9-	14
10-	15
11-	16
15-	23

PUBM0807 -UN-

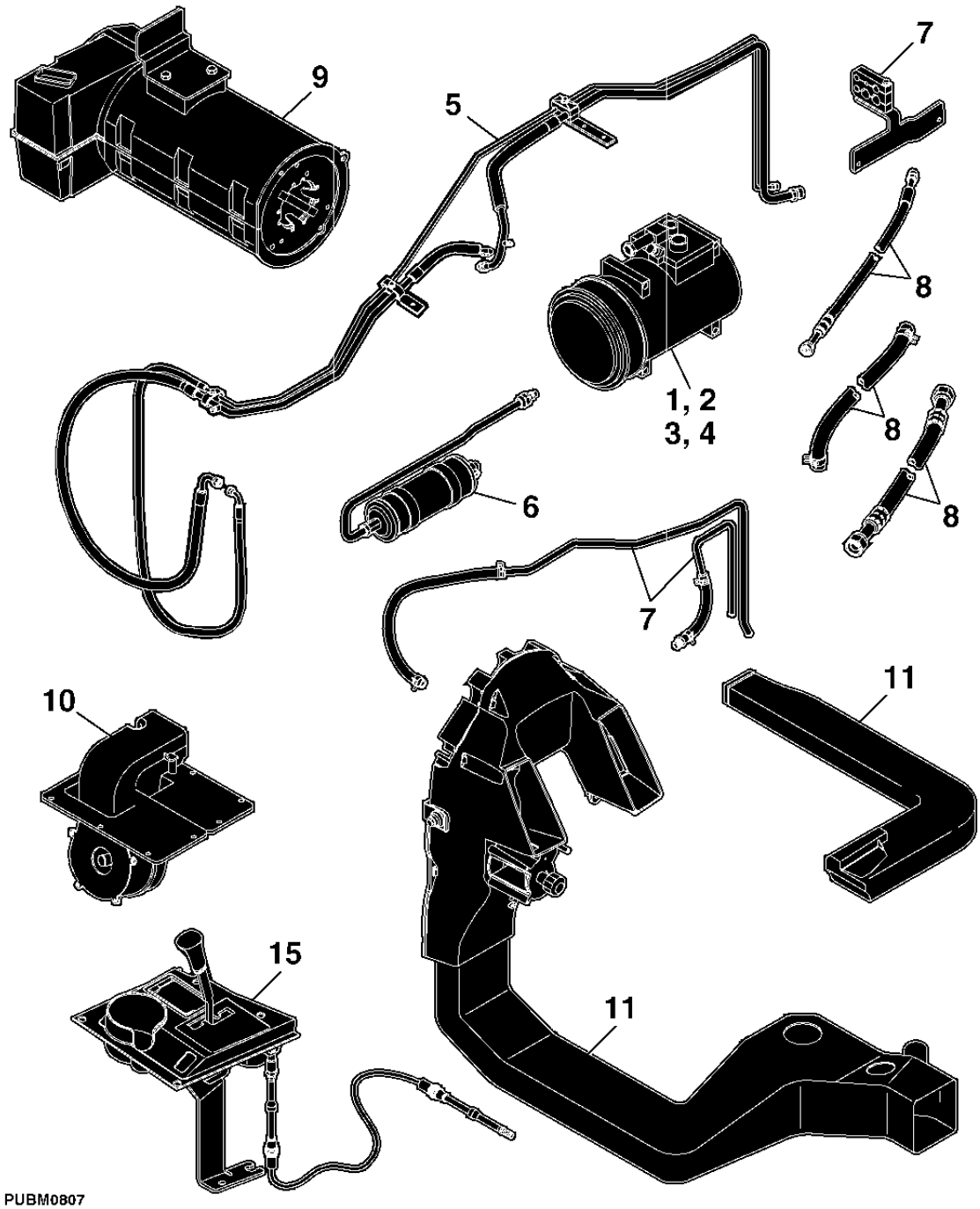

SECTIONAL INDEX
INDICE DE GRUPO
INDICE DE GRUPOS

PUBM0808 -UN-

12-	18
13-	20
14-	22
16-	24
17-	26
18-	28
19-	30
20-	32
21-	34
22-	36

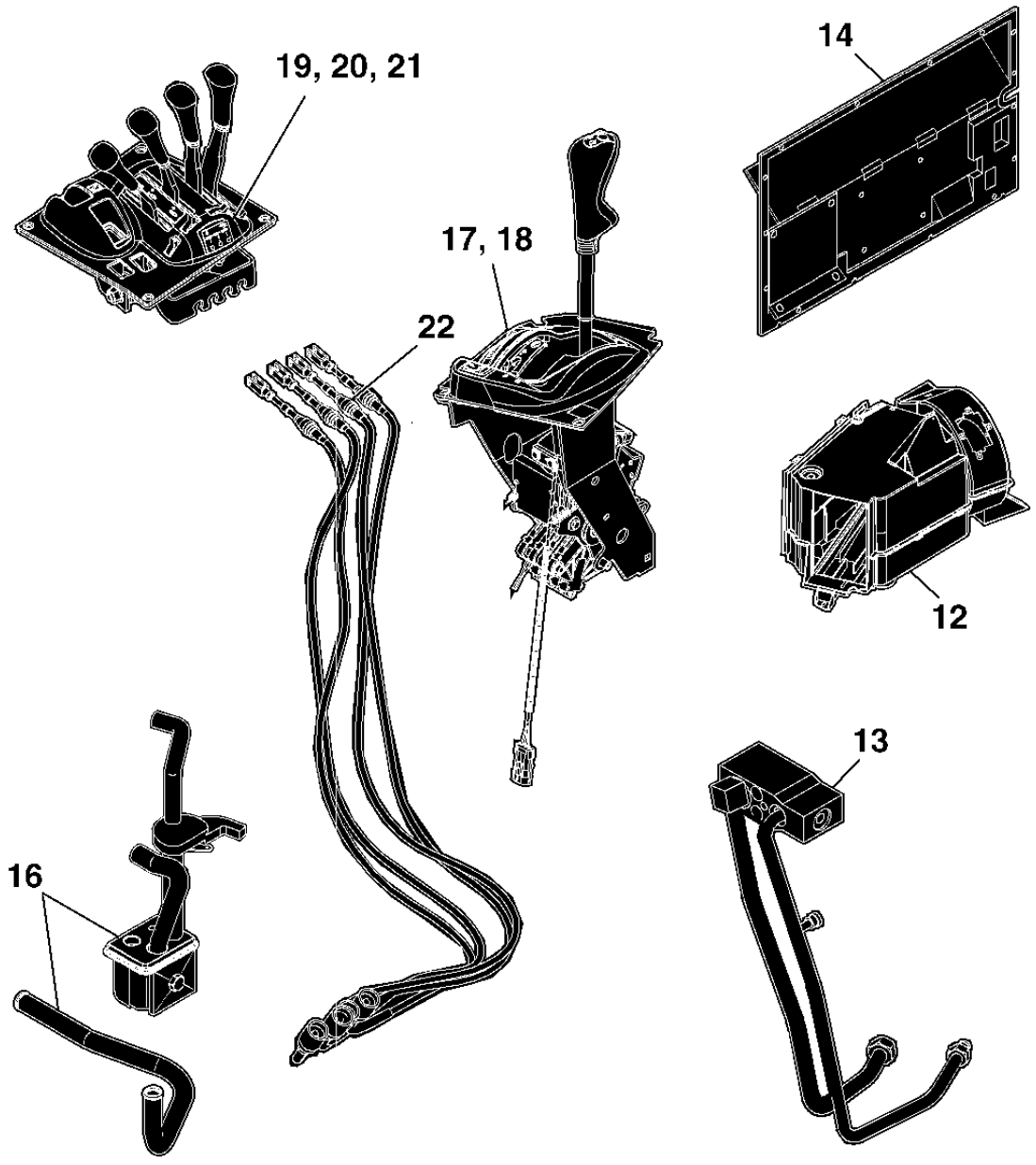

PUBM0808

AIR CONDITIONING COMPRESSOR
COMPRESSOR DO AR CONDICIONADO
COMPRESOR DEL ACONDICIONADOR DE AIRE

CQ303010 -UN-

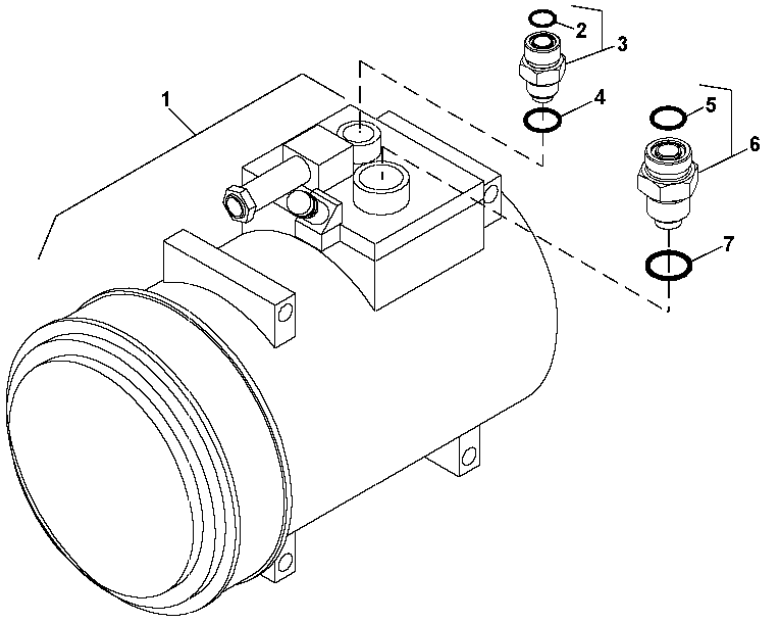

ITEM	NR.PECA	DESCRICAO	QTDE	NR. SERIE TRATOR	7715	7815	NOTAS
1	AH169875	COMPRESSOR	1		X	X	(SUBSTITUICAO PARA RE46609, ESTA APLICACAO)
2	R227261	ANEL O	1		X	X	
3	RE227257	ADAPTADOR	1		X	X	
4	R183410	ANEL O	1		X	X	
5	R227258	ANEL O	1		X	X	
6	RE227256	ADAPTADOR	1		X	X	
7	R183411	ANEL O	1		X	X	

COMPRESSOR PARTS
PECAS DO COMPRESSOR
PIEZAS DEL COMPRESOR

RXP9436 -UN-

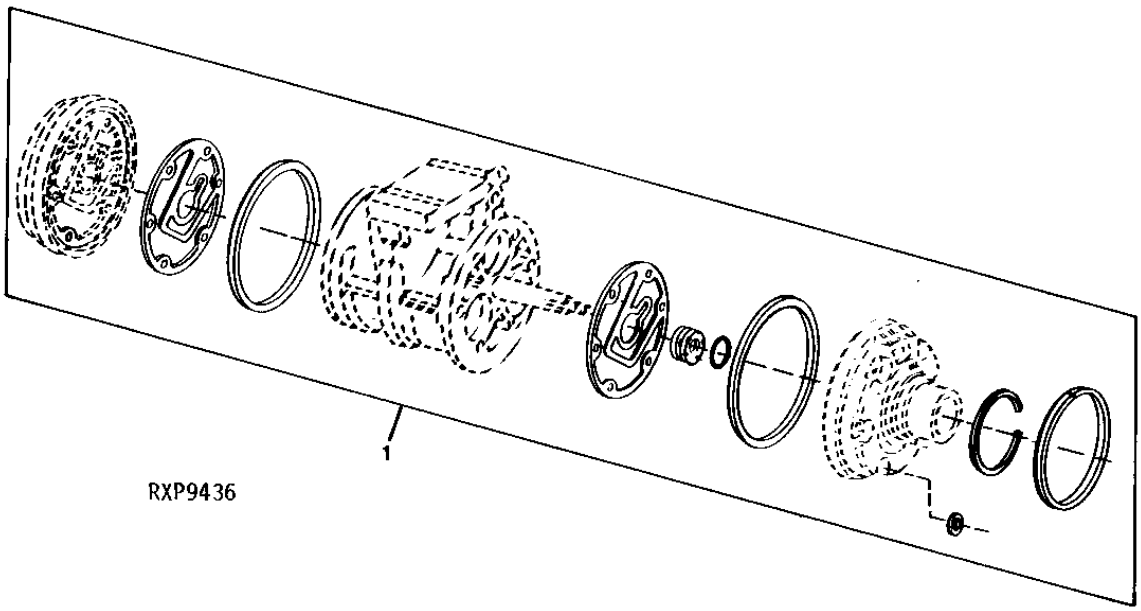

ITEM	NR.PECA	DESCRICAO	QTDE	NR. SERIE TRATOR	7715	7815	NOTAS
1	RE52509	KIT RETENTOR	1		X	X	

COMPRESSOR HARDWARE SET
CONJUNTO DE FIXACAO DO COMPRESSOR
JUEGO DE PIEZAS DEL COMPRESOR

RXP010449 -UN-

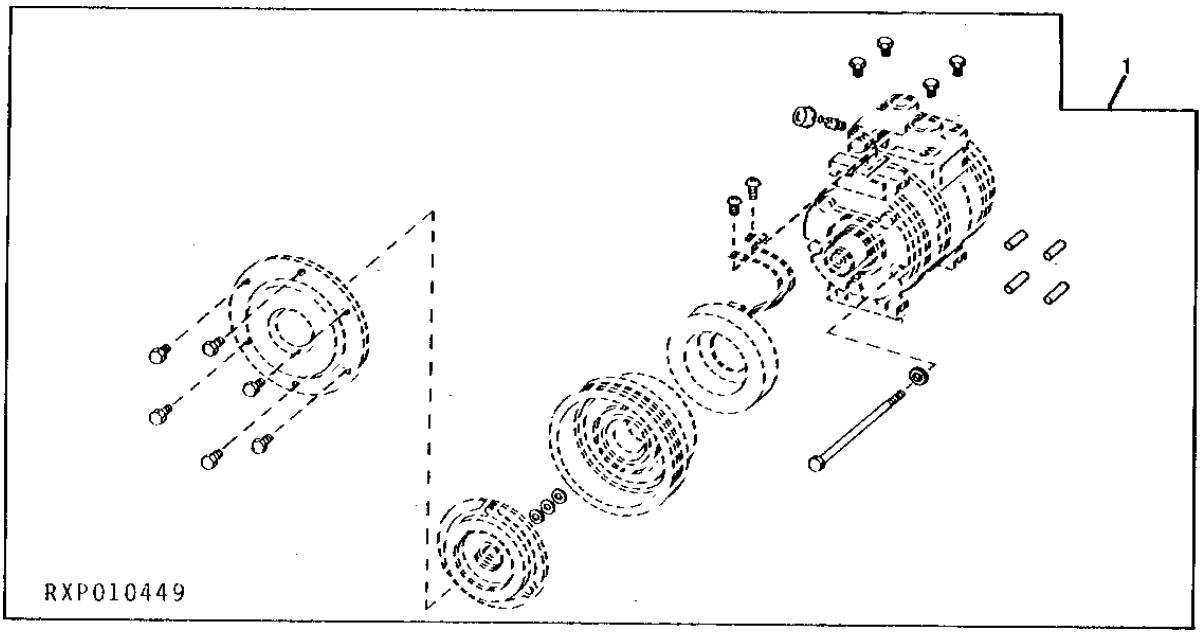

ITEM	NR.PECA	DESCRICAO	QTDE	NR. SERIE TRATOR	7715	7815	NOTAS
1	RE52507	KIT	1		X	X	

COMPRESSOR CLUTCH/STATOR/DUST COVER
EMBREAGEM/ESTATOR/TAMPA CONTRA POEIRA DO COMPRESSOR
CUBIERTA GUARDAPOLVO/ESTATOR/EMBRAGUE DEL COMPRESOR

RXP011046 -UN-

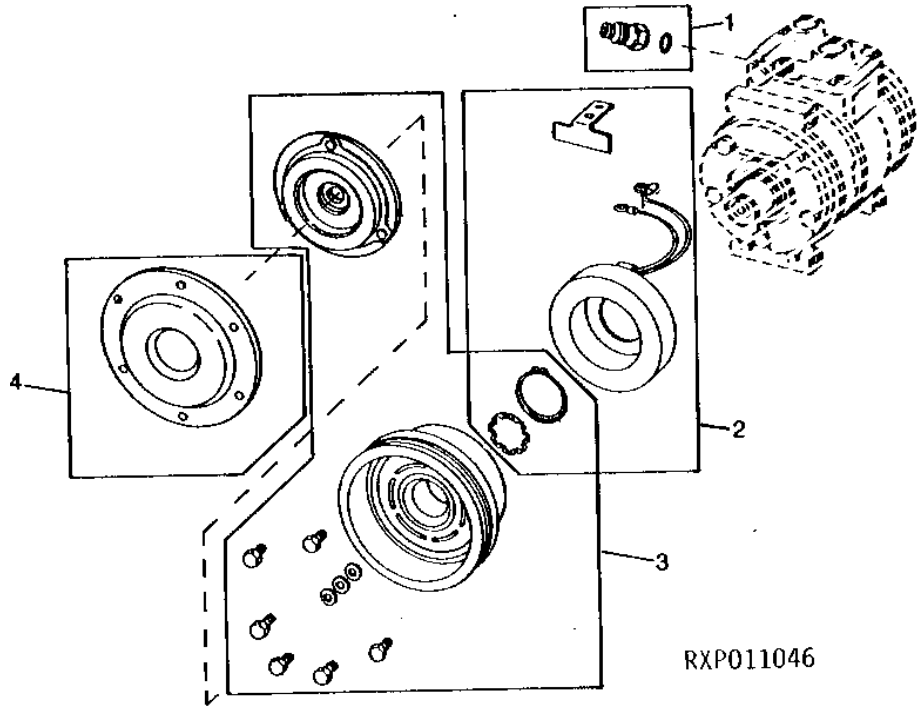

ITEM	NR.PECA	DESCRICAO	QTDE	NR. SERIE TRATOR	7715	7815	NOTAS
1	RE52506	VALV. CONTROLADORA DE FLUXO	1		X	X	
2	RE52510	ESTATOR	1		X	X	
3	RE52508	KIT	1		X	X	
4	R115743	CAPA	1		X	X	

MEMORANDA
MEMORANDA
MEMORANDA

REFRIGERANT LINES
LINHAS DE REFRIGERACAO
LINEAS DE REFRIGERACION

PUBM0504 -UN-

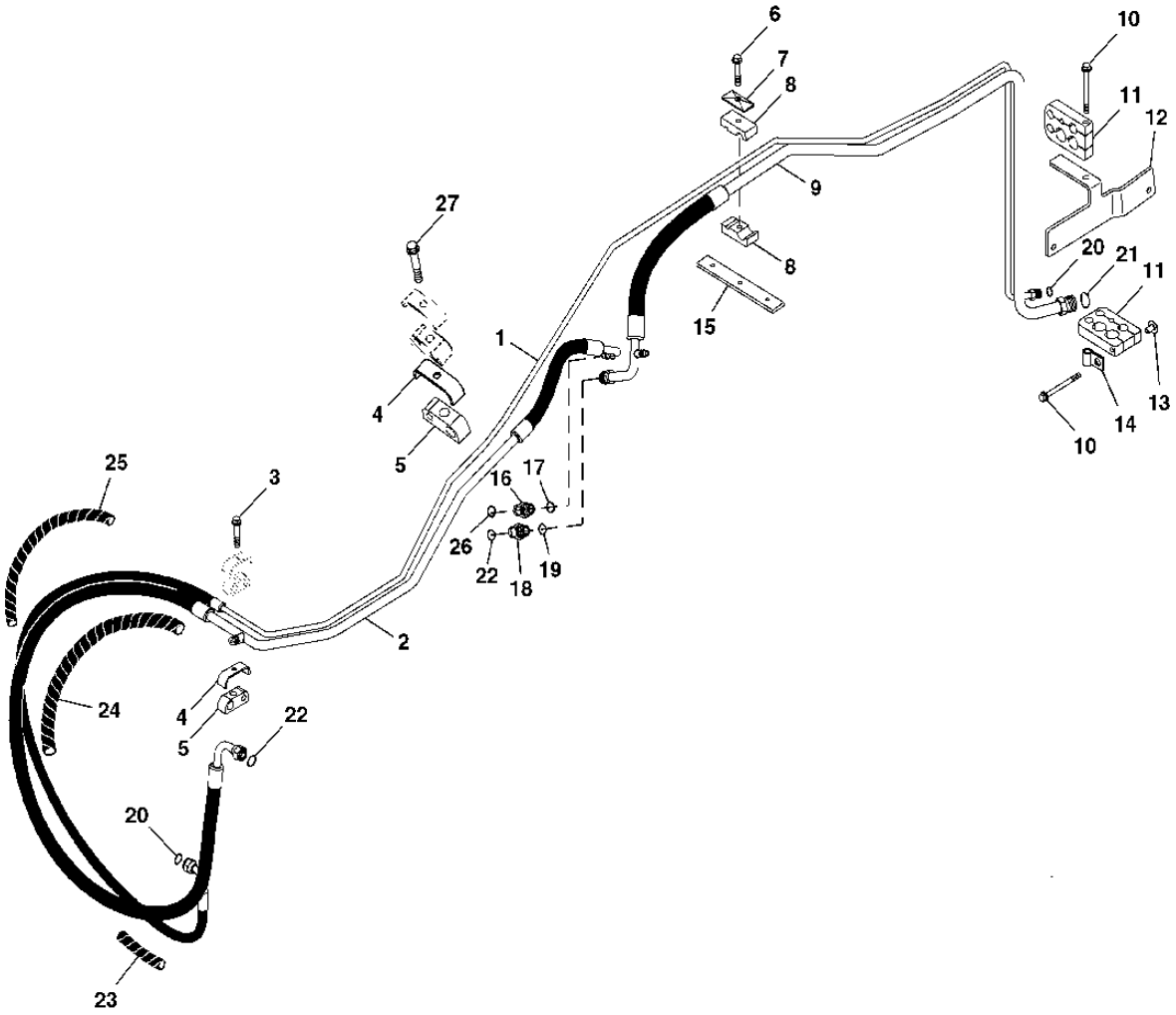

PUBM0504

ITEM	NR.PECA	DESCRICAO	QTDE	NR. SERIE TRATOR	7715	7815	NOTAS
1	RE239559	TUBULACAO	1		X	X	INCL KEY 25
2	RE239561	TUBULACAO	1		X	X	INCL KEYS 23, 24
3	19M7801	PARAFUSO	2		X	X	M8 X 60
4	R184062	BRACADEIRA	2		X	X	
5	R202594	BRACADEIRA	2		X	X	
6	19M7800	PARAFUSO	1		X	X	M8 X 50
7	H112567	PLACA	1		X	X	
8	H114865	BRACADEIRA	2		X	X	
9	RE227266	TUBULACAO	1		X	X	
10	19M7913	PARAFUSO	2		X	X	M8 X 90
11	R210131	BRACADEIRA	2		X	X	
12	RE202458	APOIO	1		X	X	
13	R187365	PORCA	1		X	X	
14	AH76882	PRESILHA	1		X	X	
15	R202521	PLACA	1		X	X	
16	RE227256	ADAPTADOR	1		X	X	
17	R227258	ANEL O	1		X	X	
18	RE227257	ADAPTADOR	1		X	X	
19	R227261	ANEL O	1		X	X	
20	R183409	ANEL O	2		X	X	
21	R183412	ANEL O	1		X	X	
22	R183410	ANEL O	2		X	X	
23	R239563	ISOLADOR	1		X	X	
24	R241440	ISOLADOR	1		X	X	
25	R239566	ISOLADOR	1		X	X	
26	R183411	ANEL O	1		X	X	
27	19M7398	PARAFUSO SEXT.	1		X	X	M8 X 90
..	M144685	PLUGUE	1		X	X	(A)

(A) INNER REAR FENDER
PARA-LAMA INTERNO TRASEIRO
INTERIOR GUARDABARROS TRASERO

A/C RECEIVER DRYER AND MOUNTING PARTS
RECEPTOR SECADOR DO A/C E PECAS DE MONTAGEM
RECEPTOR SECADOR DEL ACON. AIRE Y PIEZAS DE MONTAJE

RXA0066417 -UN-

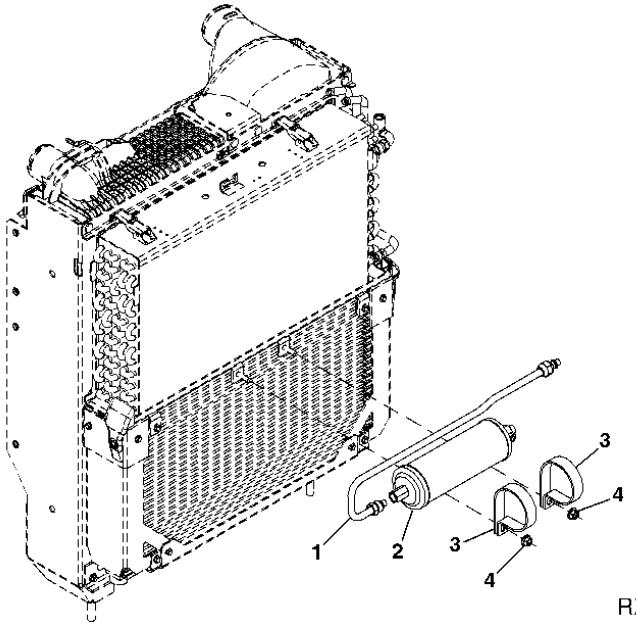

RXA0066417

ITEM	NR.PECA	DESCRICAO	QTDE	NR. SERIE TRATOR	7 7 7 8 1 1 5 5	NOTAS
1	RE202582	TUBULACAO	1		X X	
2	RE214440	DEPOSITO DESUMIDIFICADOR	1		X X	
3	T160608	BRACADEIRA	2		X X	
4	14M7298	PORCA COM FLANGE	2		X X	M8

MEMORANDA
MEMORANDA
MEMORANDA

HEATER LINES
LINHAS DO AQUECEDOR
MANGUERA DEL CALEFACTOR

RXA0093513 -UN-

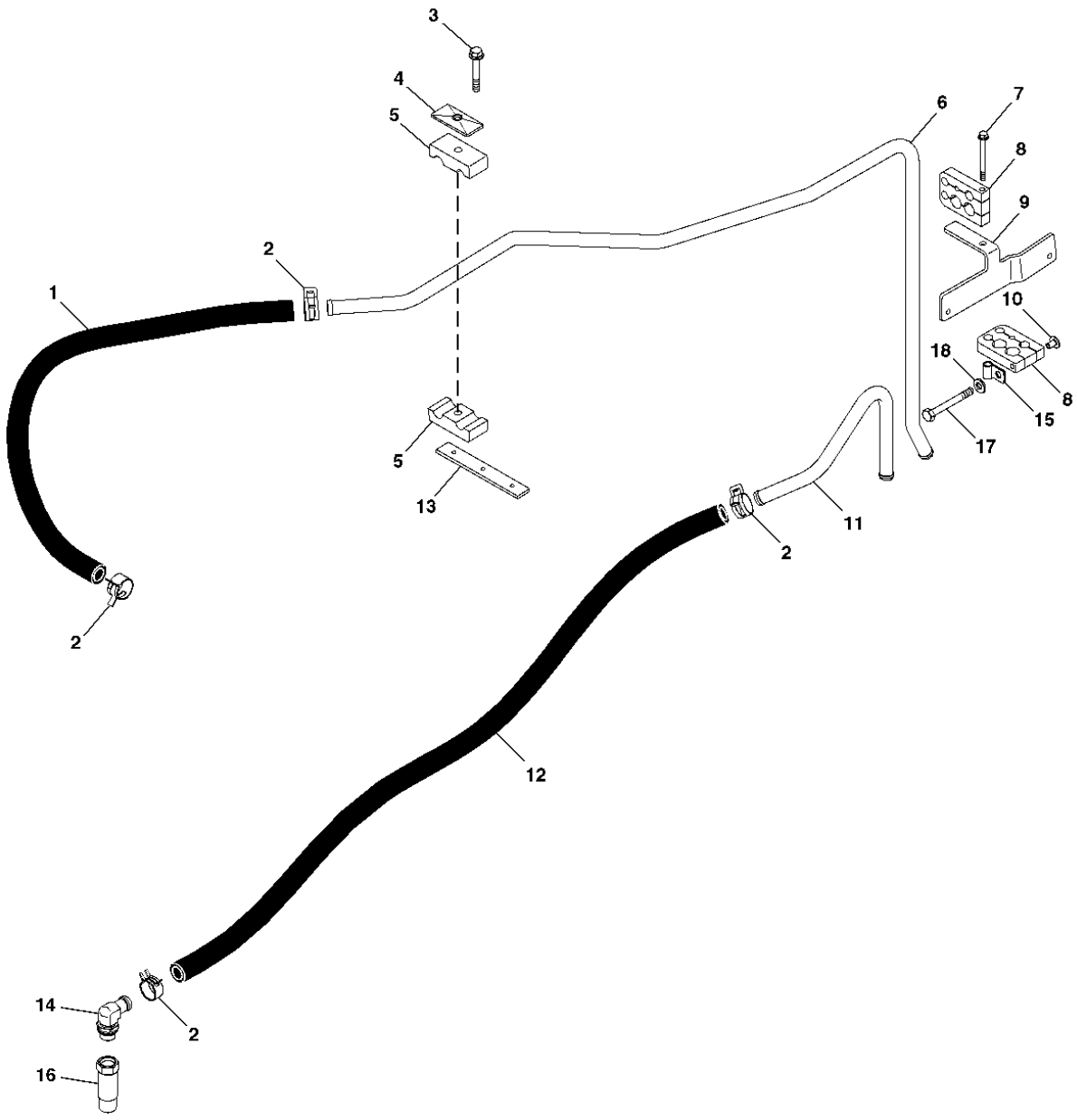

RXA0093513

ITEM	NR.PECA	DESCRICAO	QTDE	NR. SERIE TRATOR	7715	7815	NOTAS
1	R117721	BRACADEIRA	1		X	X	(619MM)
2	T184924	ABRACADEIRA PARA MANGUEIRA	4		X	X	
3	19M7800	PARAFUSO	1		X	X	M8 X 50
4	H112567	PLACA	1		X	X	
5	H141706	BRACADEIRA	1		X	X	
6	R223637	TUBULACAO	1		X	X	
7	19M7913	PARAFUSO	1		X	X	M8 X 90
8	R210131	BRACADEIRA	2		X	X	
9	RE202458	APOIO	2		X	X	
10	R187365	PORCA	1		X	X	
11	R201651	TUBO	1		X	X	
12	TY22328	MANGUIRA EM METRO	1		X	X	(1118MM)
13	R202521	PLACA	1		X	X	
14	AL116423	CONEXAO	1		X	X	
15	AH79175	PRESILHA	1		X	X	
16	R226581	ADAPTADOR	1		X	X	
17	19M7398	PARAFUSO SEXT.	1		X	X	M8 X 90
18	24M7238	ARRUELA	1		X	X	

REFRIGERANT HOSES
MANGUEIRAS DE REFRIGERACAO
LINEAS DE REFRIGERACION

CQ303012 -UN-

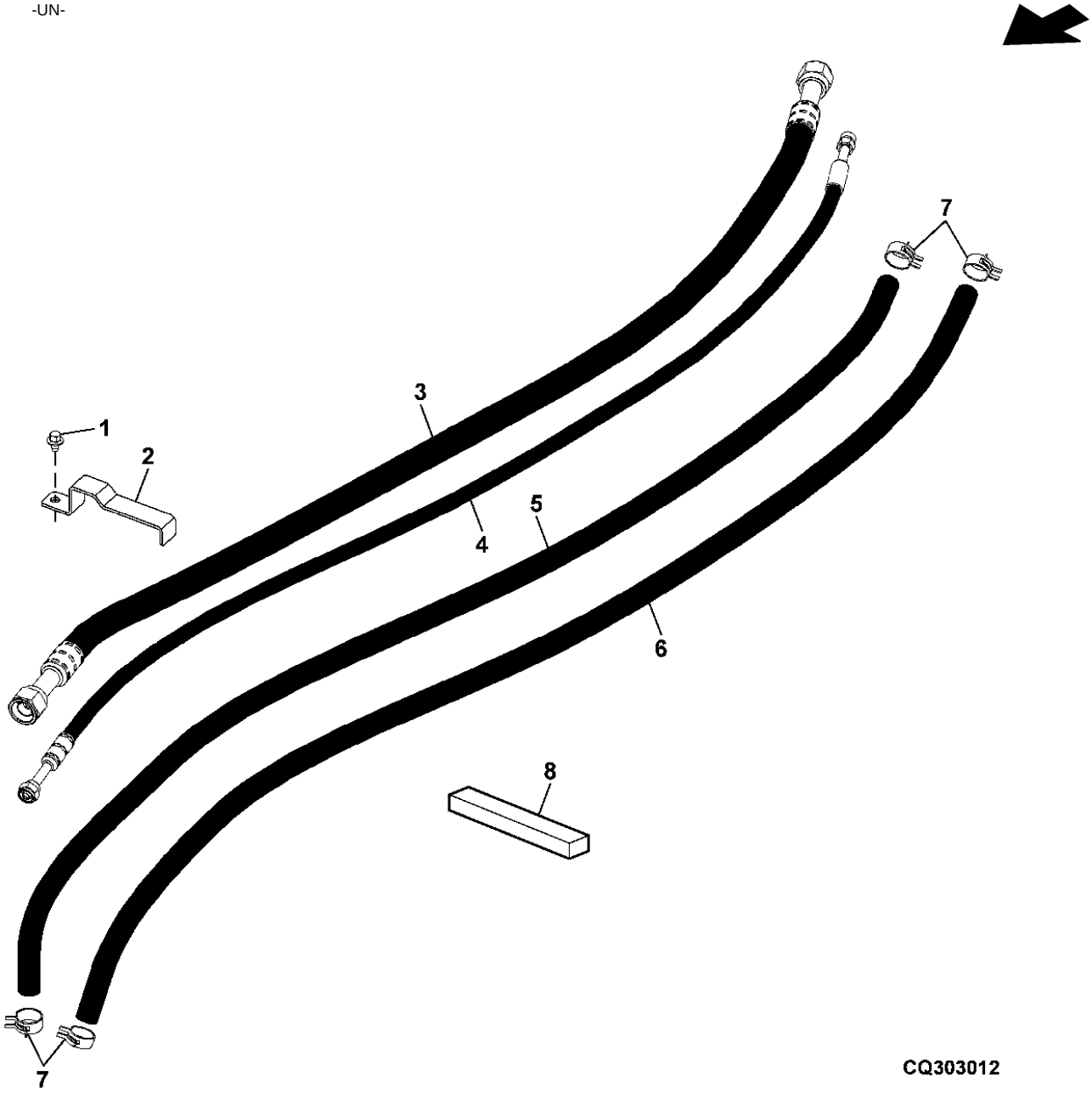

ITEM	NR.PECA	DESCRICAO	QTDE	NR. SERIE TRATOR	7715	7815	NOTAS
1	37M7083	PARAFUSO	1		X	X	
2	R193187	APOIO	1		X	X	
3	RE202240	MANGUEIRA	1		X	X	
4	RE202239	MANGUEIRA	1		X	X	
5	R223603	MANGUEIRA	1		X	X	
6	R223604	MANGUEIRA	1		X	X	
7	T184924	ABRACADEIRA PARA MANGUEIRA	4		X	X	
8	R122029	ISOLADOR	1		X	X	

FRESH AIR FILTER HOUSING
ALOJAMENTO DO FILTRO DE AR DA CABINE
CAJA DE FILTRO DE AIRE FRESCO

RXA0066334 -UN-

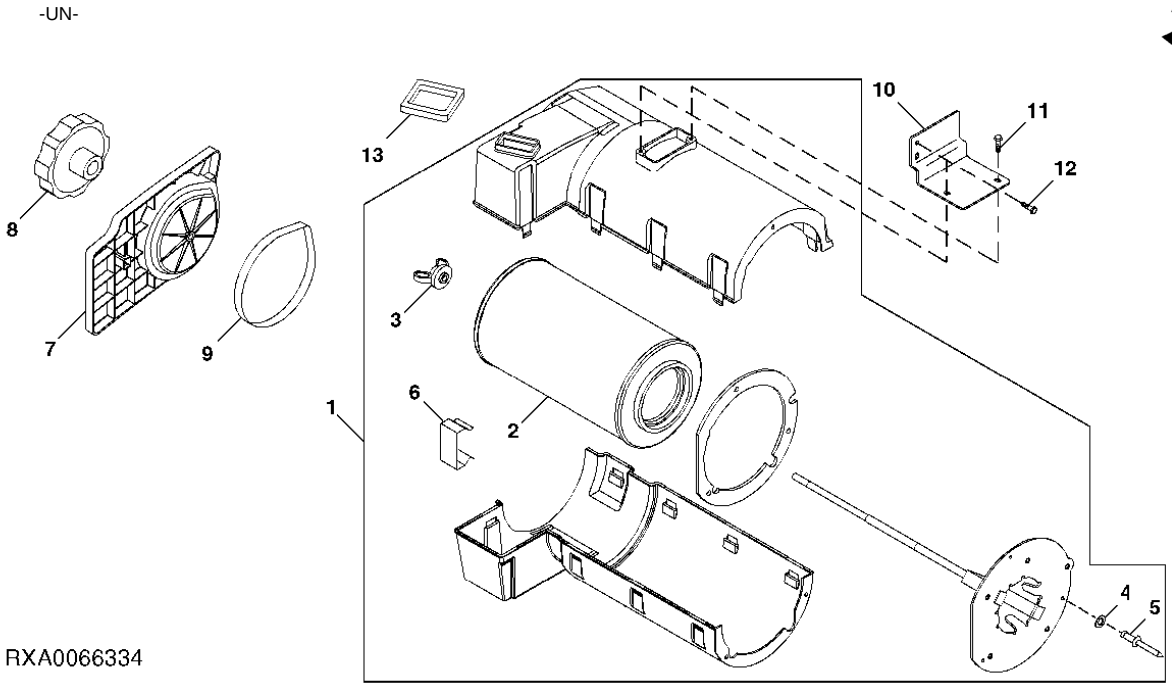

ITEM	NR.PECA	DESCRICAO	QTDE	NR. SERIE CABINE	7715	7815	NOTAS
1	RE196534	MODULO	1		X	X	
2	RE24619	FILTRO DE AR	1		X	X	
3	R131394	PORCA BORBOLETA	1		X	X	3/8"
4	24M7087	ARRUELA	3		X	X	
5	16M7099	REBITE	3		X	X	5 MM
6	R96248	PRESILHA	9		X	X	
7	R251098	CAPA	1		X	X	
8	RE237356	MANOPLA	1		X	X	
9	R194115	JUNTA	1		X	X	
10	R224363	APOIO	1		X	X	
11	M117141	PARAFUSO	2		X	X	
12	37M7087	PARAFUSO	2		X	X	
13	R135056	JUNTA	1		X	X	

BLOWER/PRESSURIZER
VENTILADOR / PRESSURIZADOR
SOPLADOR/PRESURIZADOR

CQ303013 -UN-

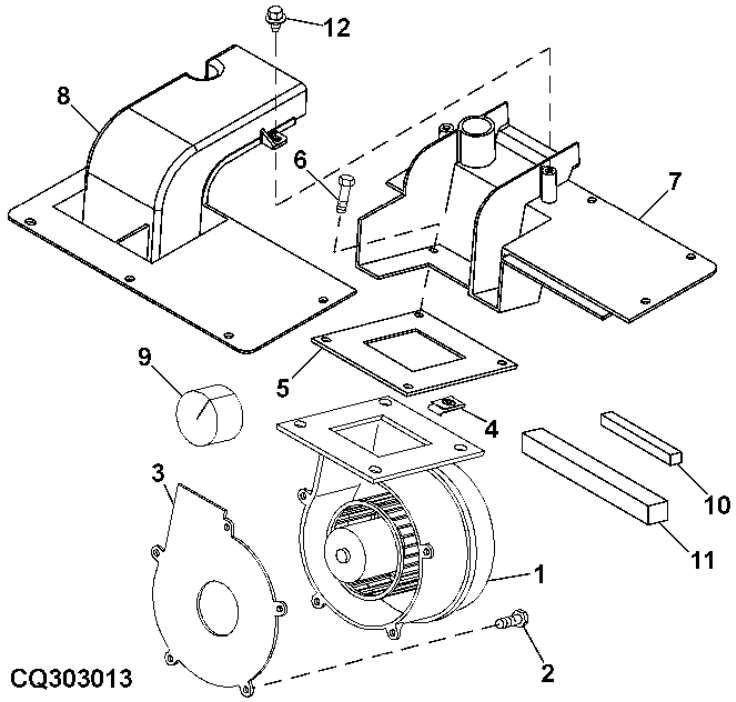

ITEM	NR.PECA	DESCRICAO	QTDE	NR. SERIE CABINE	7715	7815	NOTAS
1	RE237675	VENTILADOR PREMENTE	1		X	X	
2	19M7774	PARAFUSO	5		X	X	M6 X 12, HS 10.9
3	R150394	JUNTA	1		X	X	
4	M84972	PORCA	4		X	X	
5	R133899	JUNTA	1		X	X	
6	19M7775	PARAFUSO	4		X	X	M6 X 16
7	R193833	ADAPTADOR	1		X	X	
8	R193834	ADAPTADOR	1		X	X	
9	R125467	VEDACAO	1		X	X	
10	R81988	APOIO	4		X	X	
11	R122029	ISOLADOR	1		X	X	
12	M117141	PARAFUSO	2		X	X	

AIR CIRCULATION DUCTS
DUTOS DE CIRCULACAO DE AR
CONDUCTOS DE CIRCULACION DE AIRE

CQ303027 -UN-

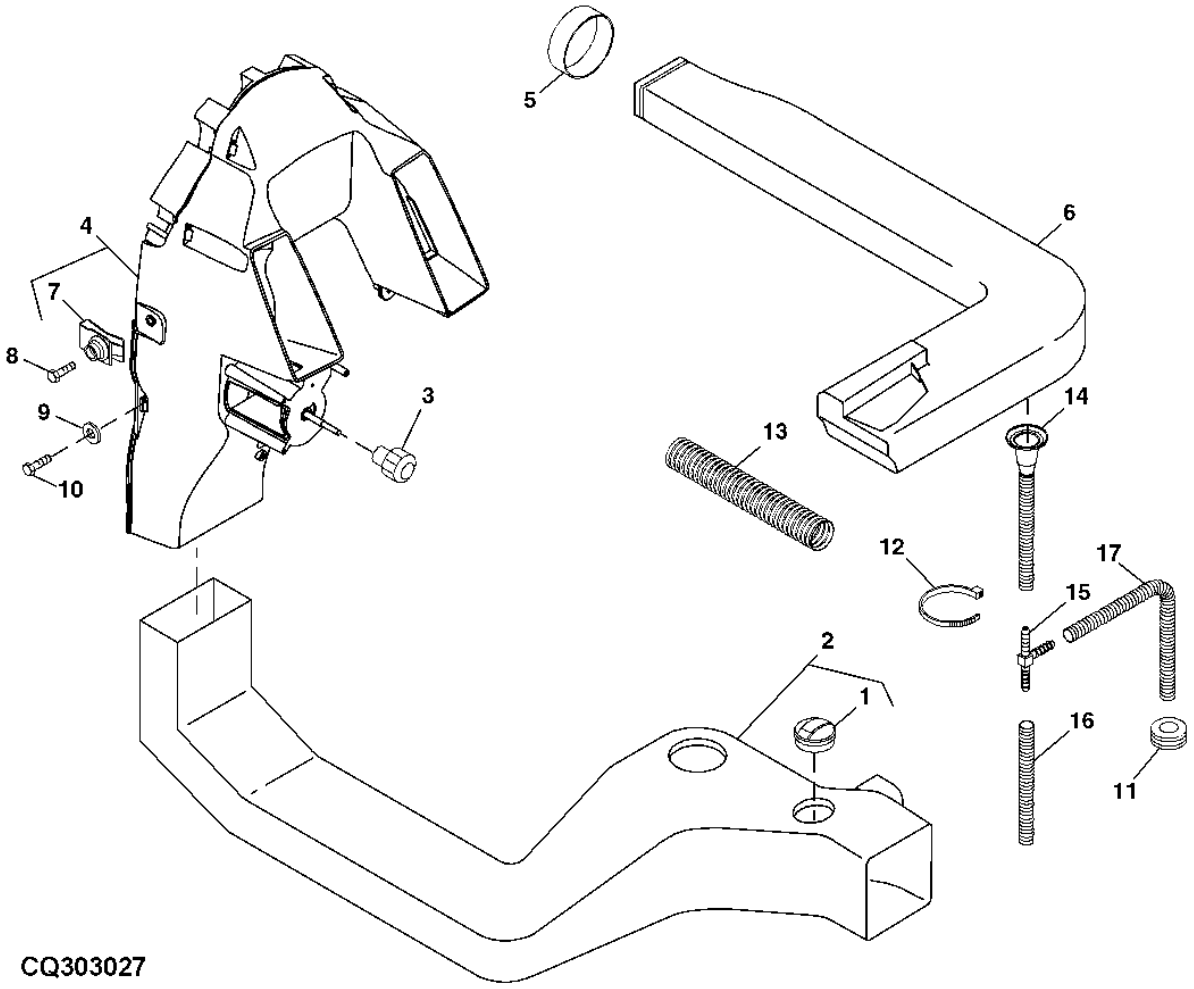

ITEM	NR.PECA	DESCRICAO	QTDE	NR. SERIE TRATOR	7715	7815	NOTAS
1	RE208432	VENEZIANA DE AERACAO	1		X	X	
2	RE203675	DUTO DE AR	1		X	X	
3	RE191541	MANOPLA	1		X	X	
4	RE190897	DUTO DE AR	1		X	X	
5	R124495	VEDACAO	1		X	X	
6	R170127	DUTO DE AR	1		X	X	
7	M84972	PORCA	2		X	X	
8	37M7147	PARAFUSO	2		X	X	M6 X 20
9	24M7139	ARRUELA	2		X	X	6.400 X 18 X 1.600 MM
10	37M7089	PARAFUSO	2		X	X	M6 X 12
11	R115350	PASSADOR	1		X	X	
12	R44302	CINTA	4		X	X	
13	RE191647	DUTO DE AR	1		X	X	(A)
14	RE220511	TUBULACAO	1		X	X	
15	R115893	CONEXAO EM T	1		X	X	
16	R220513	CONDUTO	1		X	X	
17	R222176	MANGUEIRA	1		X	X	

(A) CONTROL CONSOLE
CONSOLE DE CONTROLE
CONSOLA DE CONTROL

HEATER/AIR CONDITIONING MODULE ASSEMBLY
CONJUNTO DO MODULO DO AQUECEDOR/AR CONDICIONADO
MODULO DE CALEFACCION/ACONDICIONAMIENTO DE AIRE

RXA0083603 -UN-

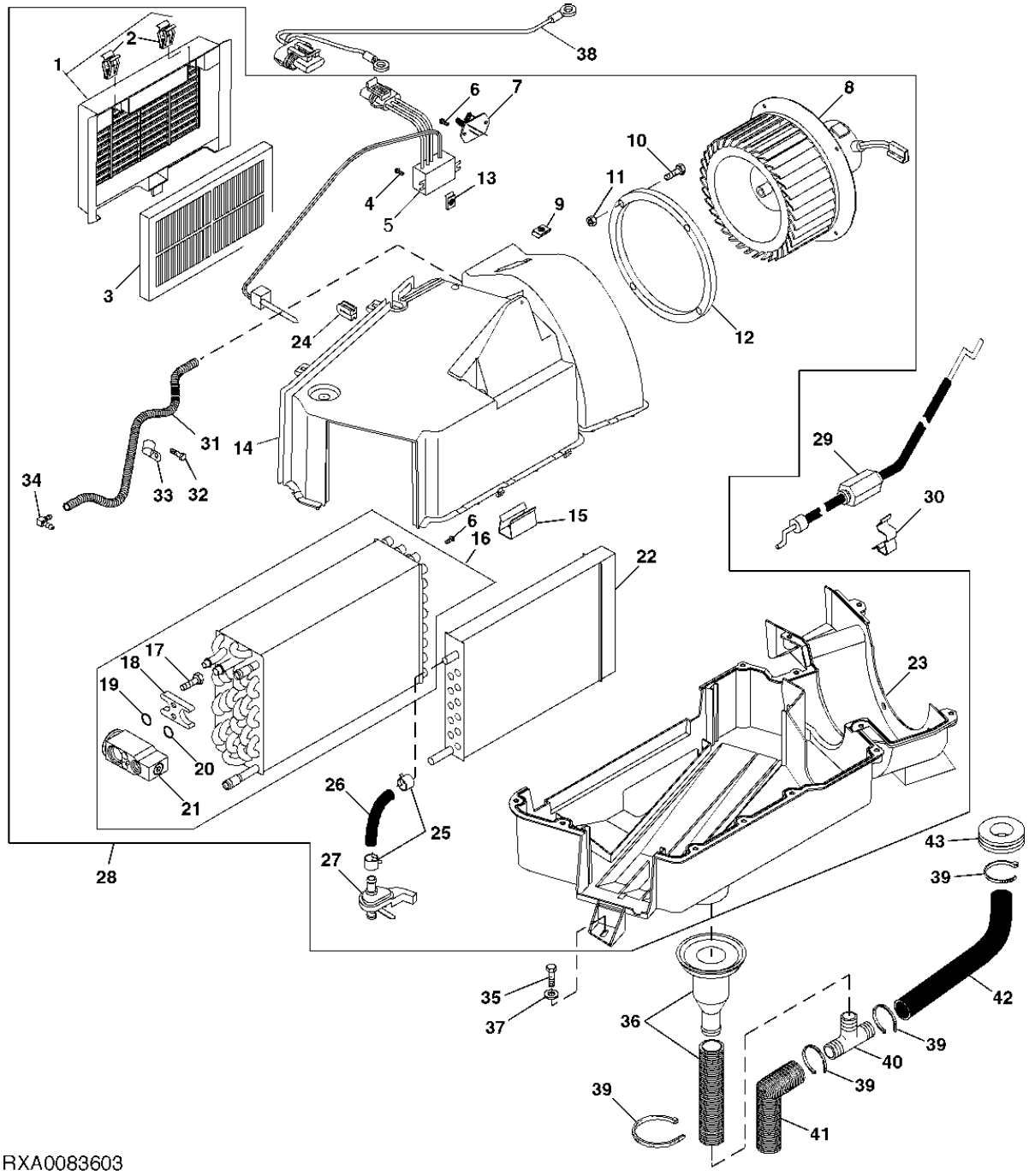

RXA0083603

ITEM	NR.PECA	DESCRICAO	QTDE	NR. SERIE TRATOR	7715	7815	NOTAS
1	RE163675	BISEL	1		X	X	
2	R120160	PRESILHA	2		X	X	
3	RE187966	FILTRO DE AR	1		X	X	
4	H85092	PARAFUSO	2		X	X	
5	RE244318	INTERRUPTOR	1		X	X	
6	37M7073	PARAFUSO	6		X	X	
7	RE49636	RESISTOR	1		X	X	
8	RE208336	MOTOR	1		X	X	
9	M74782	PORCA	2		X	X	
10	T178251	PARAFUSO SEXT.	4		X	X	HS 10.9
11	M84972	PORCA	4		X	X	
12	R162769	VEDACAO	1		X	X	
13	R50279	PORCA	2		X	X	
14	R190722	CARCACA	1		X	X	
15	R96248	PRESILHA	11		X	X	
16	RE187311	EVAPORADOR	1		X	X	
17	PT11778	PARAFUSO	2		X	X	
18	L77943	PLACA	1		X	X	
19	R113050	ANEL O	1		X	X	
20	R33259	ANEL O	1		X	X	
21	RE174764	VALVULA	1		X	X	
22	RE177967	AQUECEDOR	1		X	X	
23	R244664	CARCACA	1		X	X	
24	R163985	PASSADOR	1		X	X	
25	T184924	ABRACADEIRA PARA MANGUEIRA	2		X	X	
26	R125454	MANGUEIRA DO RADIADOR	1		X	X	
27	AT193500	VALVULA OPERADA A MAO	1		X	X	(A)
28	RE244313	MODULO	1		X	X	
29	RE58614	CABO DE PUXAR E EMPURRAR	1		X	X	
30	L57881	PRESILHA	1		X	X	
31	R220514	TUBULACAO	1		X	X	
32	T184620	PARAFUSO	1		X	X	
33	R222727	ABRACADEIRA PARA MANGUEIRA	1		X	X	
34	R237040	CONEXAO DE MANGUEIRA	1		X	X	
35	37M7091	PARAFUSO	3		X	X	
36	RE220511	TUBULACAO	1		X	X	
37	24M7100	ARRUELA	3		X	X	
38	RE244317	CHICOTE	1		X	X	
39	R44302	CINTA	AR		X	X	
40	R115893	CONEXAO EM T	1		X	X	
41	R220513	CONDUTO	1		X	X	
42	R222176	MANGUEIRA	1		X	X	
43	R115350	PASSADOR	1		X	X	

(A) WATER
AQUA
AGUA

REFRIGERANT LINES/EXPANSION VALVE
LINHAS DE REFRIGERANTE/VALVULA DE EXPANSAO
LINEAS DE REFRIGERANTE/VALVULA DE EXPANSION

RXA0059937 -UN-

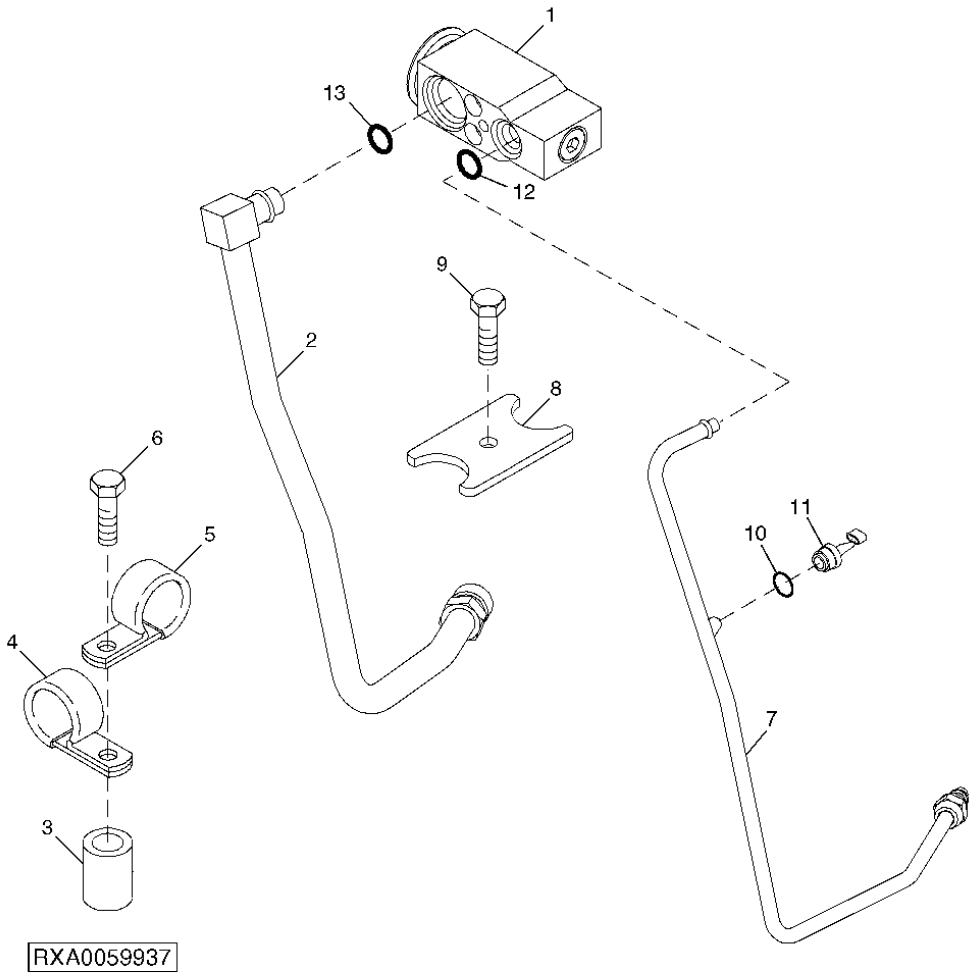

ITEM	NR.PECA	DESCRICAO	QTDE	NR. SERIE TRATOR	7715	7815	NOTAS
1	RE174764	VALVULA	1		X	X	
2	RE212905	TUBULACAO	1		X	X	
3	28H3390	ESPACADOR	1		X	X	
4	AH78237	BRACADEIRA	1		X	X	
5	H75541	BRACADEIRA	1		X	X	
6	37M7058	PARAFUSO	1		X	X	
7	RE212906	TUBULACAO	1		X	X	
8	R125223	PLACA	1		X	X	
9	19M8666	PARAFUSO	1		X	X	M6 X 16
10	R183409	ANEL O	AR		X	X	
11	RE157329	INTERRUPTOR	1		X	X	
12	R183409	ANEL O	1		X	X	
13	R183412	ANEL O	1		X	X	

HEATER/AIR CONDITIOINING COMPARTMENT COVER
TAMPA DO COMPARTIMENTO DO AQUECEDOR/AR CONDICIONADO
TAPA DEL COMPARTIMENTO DE CALEFACCION/ACONDICIONAMIENTO DE AIRE

CQ303028 -UN-

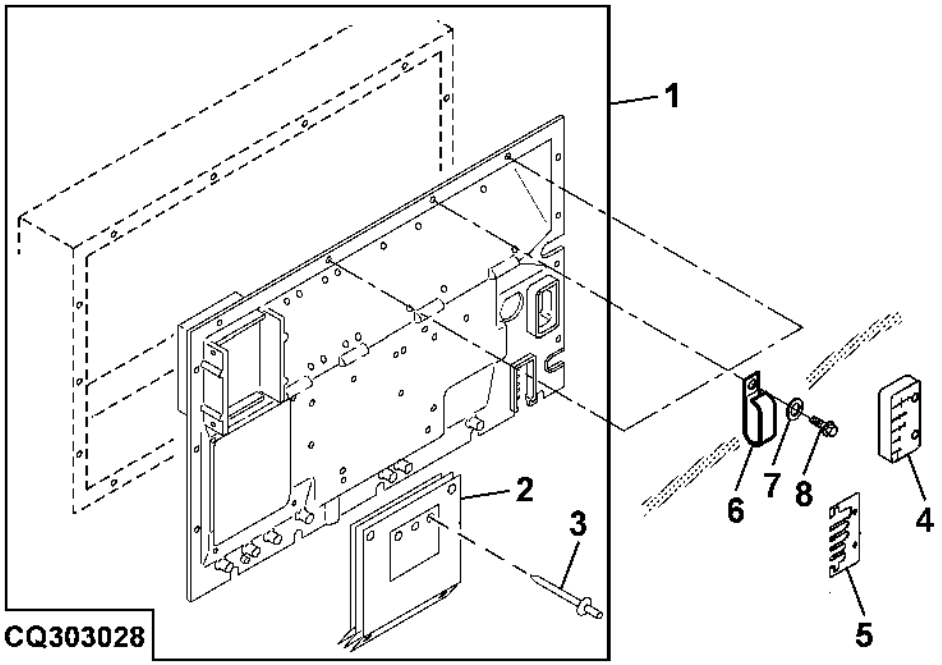

ITEM	NR.PECA	DESCRICAO	QTDE	NR. SERIE CABINE	7715	7815	NOTAS
1	RE223994	CAPA	1		X	X	
2	RE65502	CAPA	1		X	X	
3	L39134	REBITE	3		X	X	
4	R212188	VEDACAO	1		X	X	
5	R256868	APOIO	1		X	X	(SUB FOR R219501)
6	AH117301	BRACADEIRA	3		X	X	
7	24M7139	ARRUELA	3		X	X	
8	37M7090	PARAFUSO	3		X	X	
	37M7298	PARAFUSO	AR		X	X	

PLATE ASSEMBLY FOR NO SHIFT PTO
CONJUNTO DO CHAPS PARA A TDP SEM MUDANCA
ENSAMBLE DE PLACA SIN PTO DE CAMBIOS

RXA0073508 -UN-

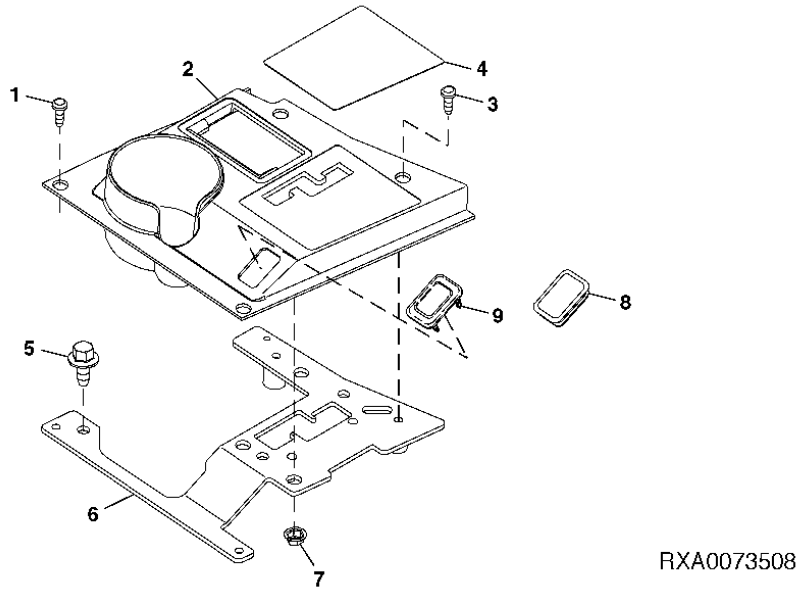

ITEM	NR.PECA	DESCRICAO	QTDE	NR. SERIE CABINE	7 7 7 8 1 1 5 5	NOTAS
1	37M7385	PARAFUSO	2		X X	
2	R184402	GUIA	1		X X	
3	37M7384	PARAFUSO	2		X X	
4	R184376	CAPA	1		X X	
5	37M7092	PARAFUSO	1		X X	
6	RE190894	GUIA	1		X X	
7	M147618	PORCA DE PRESSAO	6		X X	
8	R117237	PLUGUE	1		X X	
9	M115279	PLUGUE	1		X X	

HEATER HOSES
MANGUEIRAS DO AQUECEDOR
MANGUERA DEL CALEFACTOR

RXA0071291 -UN-

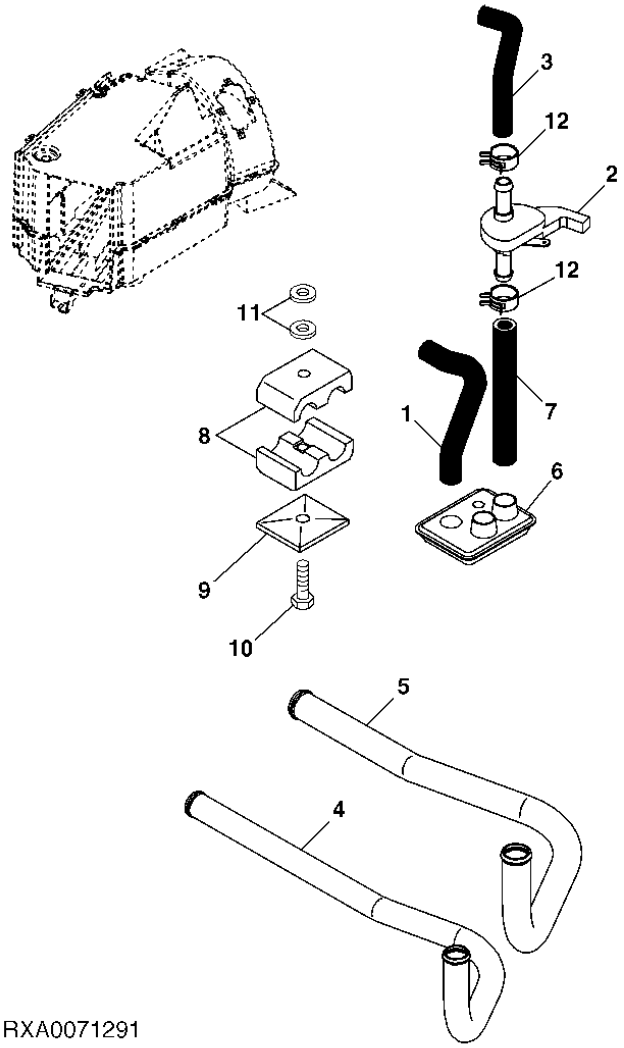

ITEM	NR.PECA	DESCRICAO	QTDE	NR. SERIE TRATOR	7715	7815	NOTAS
1	R125454	MANGUEIRA DO RADIADOR	1		X	X	
2	AT193500	VALVULA OPERADA A MAO	1		X	X	
3	R281026	MANGUEIRA DO RADIADOR	1		X	X	(SUBSTITUICAO PARA R187320)
4	R134886	TUBULACAO	1		X	X	
5	R134887	TUBULACAO	1		X	X	
6	R186697	PASSADOR	1		X	X	
7	R134646	MANGUEIRA DO RADIADOR	1		X	X	
8	H120847	BRACADEIRA	2		X	X	
9	H121168	PLACA	1		X	X	
10	19M7802	PARAFUSO	1		X	X	M8 X 65
11	24H1781	ARRUELA	2		X	X	
12	T184924	ABRACADEIRA PARA MANGUEIRA	2		X	X	

RANGE SHIFTING COMPONENTS (4)
ALAVANCAS DE CONTROLE DA VALVULA DE CONTROLE REMOTO (4)
COMPONENTES DE CAMBIO DE GRUPOS (4)

RXA0078819 -UN-

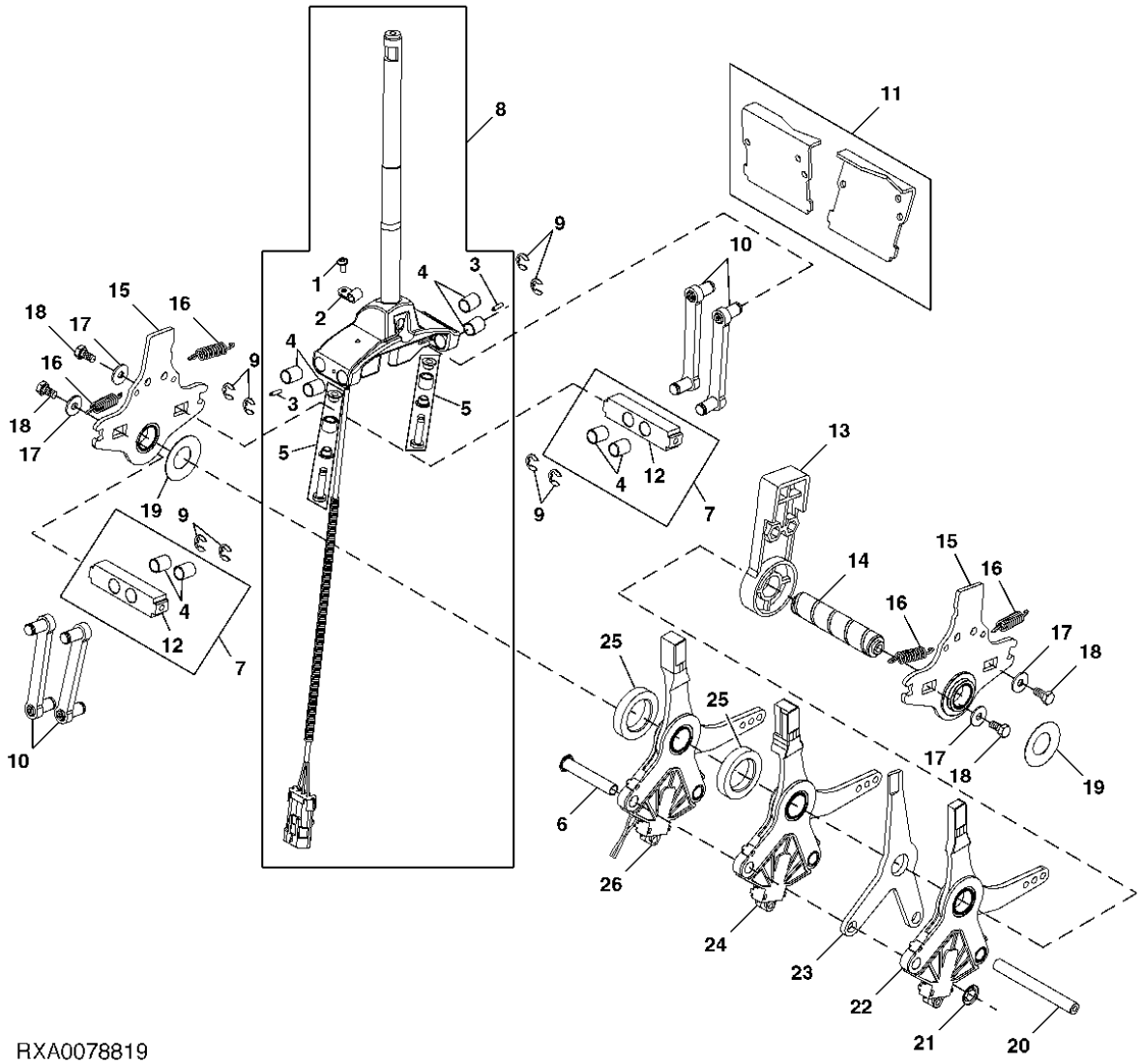

ITEM	NR.PECA	DESCRICAO	QTDE	NR. SERIE	7715	7815	NOTAS
1	19M9036	PARAFUSO	1		X	X	M4 X 10
2	L157438	PRESILHA	1		X	X	
3	34M7159	PINO ELASTICO	2		X	X	
4	L152269	BUCHA	8		X	X	
5	AL162790	KIT DA BUCHA	2		X	X	
6	L156575	REBITE	1		X	X	
7	AL162922	VIGA	1		X	X	
8	RE228696	HASTE DO CAMBIO	1		X	X	
9	40M7042	ANEL DE PRESSAO	8		X	X	
10	AL158176	ALAVANCA	4		X	X	
11	AL163492	JOGO DE PECAS DO CAME	1		X	X	
12	L155828	VIGA	2		X	X	
13	L166220	LIMITADOR	2		X	X	
14	L155831	PINO FIXADOR	1		X	X	
15	AL166234	SUPORTE	2		X	X	
16	L158581	MOLA DE TRACAO	4		X	X	
17	24M7251	ARRUELA	4		X	X	
18	19M6614	PARAFUSO SEXT.	4		X	X	M6 X 12
19	L153917	MOLA DE DISCO	2		X	X	
20	L155832	PINO FIXADOR	1		X	X	
21	L157330	ARRUELA DE PRESSAO	1		X	X	
22	AL170122	QUADRANTE	1		X	X	
23	L166221	ALAVANCA	1		X	X	
24	AL170121	QUADRANTE	1		X	X	
25	L156750	ARRUELA	2		X	X	
26	AL170119	QUADRANTE	1		X	X	
..	RE254013	COMUTADOR	1		X	X	

RANGE SHIFTING COMPONENTS (4)
ALAVANCAS DE CONTROLE DA VALVULA DE CONTROLE REMOTO (4)
COMPONENTES DE CAMBIO DE GRUPOS (4)

RXA0094210 -UN-

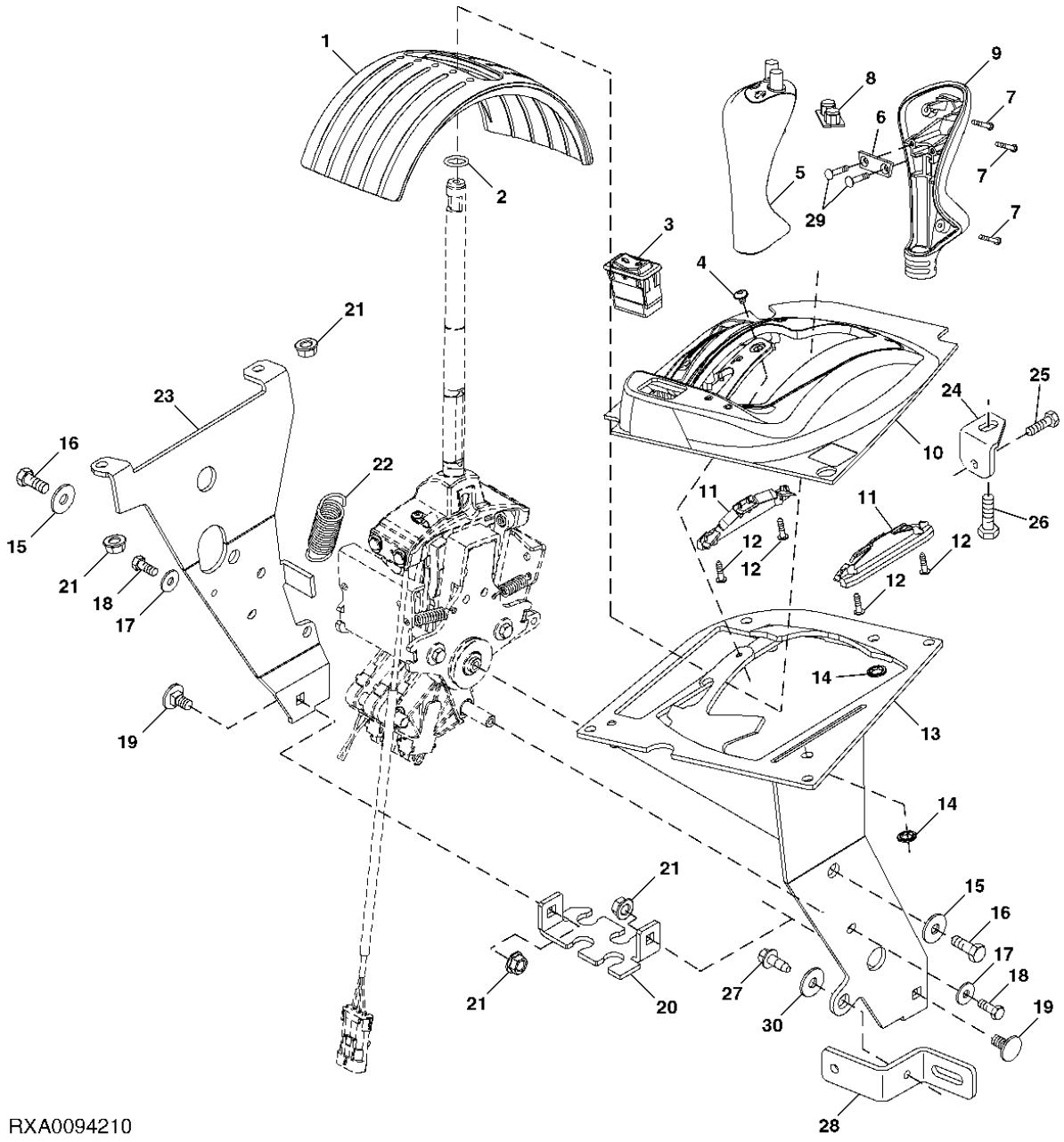

ITEM	NR.PECA	DESCRICAO	QTDE	NR. SERIE	7715	7815	NOTAS
1	L158620	BLINDAGEM LISA	1		X	X	
2	L53890	ANEL O	1		X	X	
3	AL162303	INTERRUPTOR	1		X	X	
4	19M9260	PARAFUSO	1		X	X	M5 X 6
5	AL162998	EMPUNHADURA	1		X	X	
6	L158463	BRACADEIRA	1		X	X	
7	37M7389	PARAFUSO	3		X	X	
8	L158461	INTERRUPTOR	1		X	X	
9	L158438	MANOPLA	1		X	X	
10	R202869	PAINEL	1		X	X	
11	L157272	GUIA	2		X	X	
12	37M7179	PARAFUSO	4		X	X	
13	RE184255	SUPORTE	1		X	X	
14	L80358	RETENTOR	2		X	X	
15	24M7207	ARRUELA	2		X	X	
16	19M7139	PARAFUSO SEXT.	2		X	X	M8 X 20
17	24M7139	ARRUELA	6		X	X	
18	19M6614	PARAFUSO SEXT.	6		X	X	M6 X 12
19	03M7183	PARAFUSO	2		X	X	
20	L157491	APOIO	1		X	X	
21	14M7416	PORCA COM FLANGE	4		X	X	M8
22	L155835	MOLA DE TRACAO	1		X	X	
23	R184253	SUPORTE	1		X	X	
24	R199969	APOIO	1		X	X	
25	37M7089	PARAFUSO	1		X	X	
26	37M7255	PARAFUSO	1		X	X	
27	37M7090	PARAFUSO	1		X	X	
28	R207813	APOIO	1		X	X	
29	L113721	PARAFUSO	2		X	X	
30	24M7139	ARRUELA	1		X	X	

SELECTIVE CONTROL LEVERS AND LINKAGE (2SCV)
ALAVANCAS E ARTICULACAO DO CONTROLE REMOTO (2SCV)
PALANCAS Y VARILLAJE DE CONTROL SELECTIVO (2SCV)

RXA0068729 -UN-

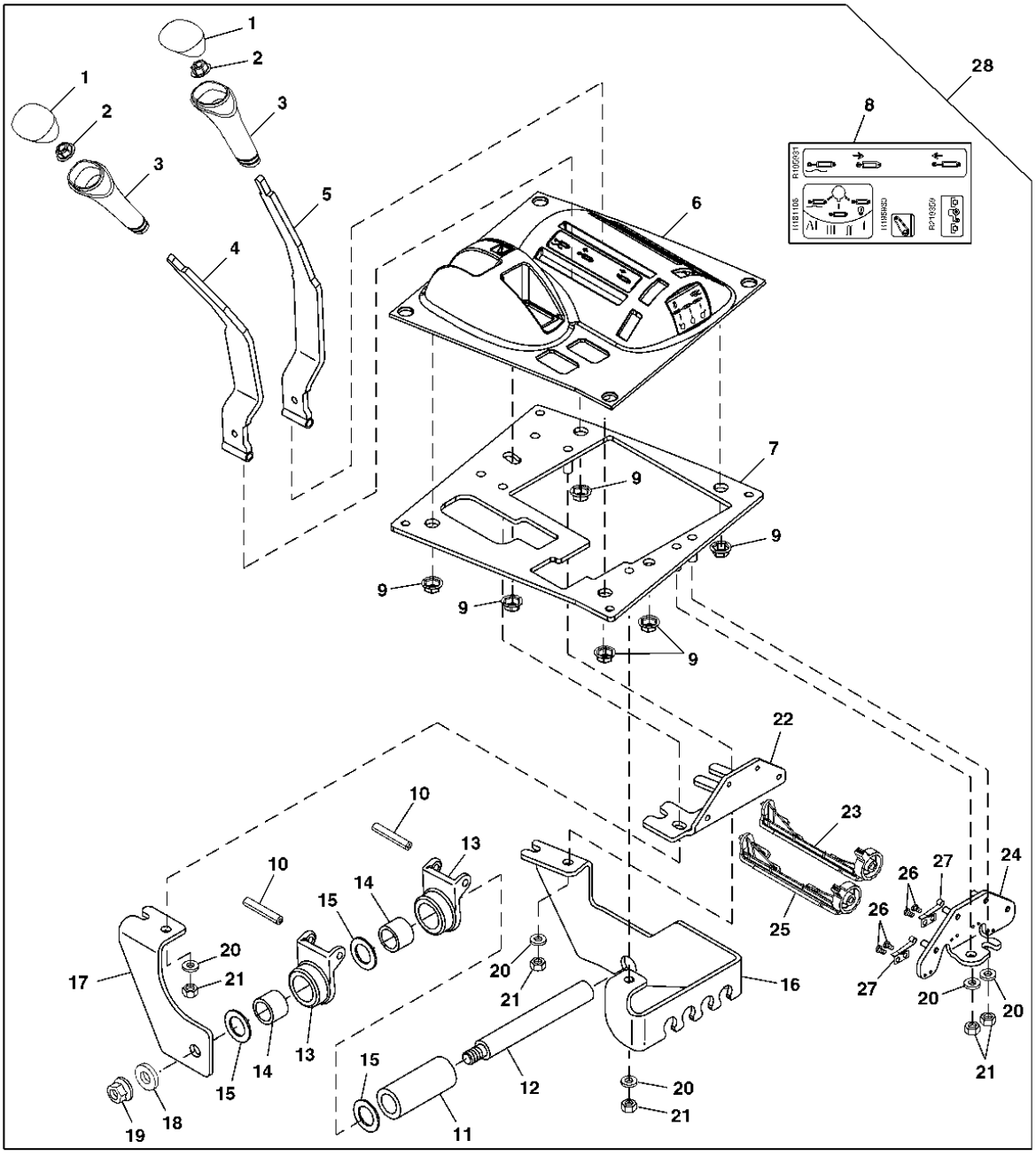

RXA0068729

ITEM	NR.PECA	DESCRICAO	QTDE	NR. SERIE TRATOR	7715	7815	NOTAS
1	M113899	INSERTO	2		X	X	
2	M111717	PORCA DE PRESSAO	2		X	X	
3	L77747	MANOPLA	2		X	X	
4	RE180551	ALAVANCA	1		X	X	
5	RE180552	ALAVANCA	1		X	X	
6	R180563	CARCACA	1		X	X	
7	RE259361	PLACA	1		X	X	
8	RE195929	KIT DECALCOS	1		X	X	
9	M147618	PORCA DE PRESSAO	6		X	X	
10	34H385	PINO ELASTICO	2		X	X	
11	R184420	ESPACADOR	1		X	X	
12	R180557	PINO	1		X	X	
13	R184410	PIVO	2		X	X	
14	JD9954	CILAMENTO ROLO CILINDRICO	2		X	X	
15	E39637	ENCOSTO PARA ROLAMENTO	3		X	X	
16	R184407	APOIO	1		X	X	
17	R259359	APOIO	1		X	X	
18	24M7111	ARRUELA	1		X	X	
19	14M7299	PORCA COM FLANGE	1		X	X	M12
20	24M7055	ARRUELA	7		X	X	
21	14M7273	PORCA	7		X	X	M8
22	R180555	APOIO	1		X	X	
23	R208241	DETENTE	1		X	X	
24	RE208376	APOIO	1		X	X	
25	R184417	DETENTE	1		X	X	
26	21M7350	PARAFUSO	4		X	X	M3 X 4
27	R113356	MOLA	2		X	X	
28	RE185214	CONTROLE	1		X	X	

SELECTIVE CONTROL LEVERS AND LINKAGE (3SCV)
ALAVANCAS E ARTICULACAO DO CONTROLE REMOTO (3SCV)
PALANCAS Y VARILLAJE DE CONTROL SELECTIVO (3SCV)

RXA0092961 -UN-

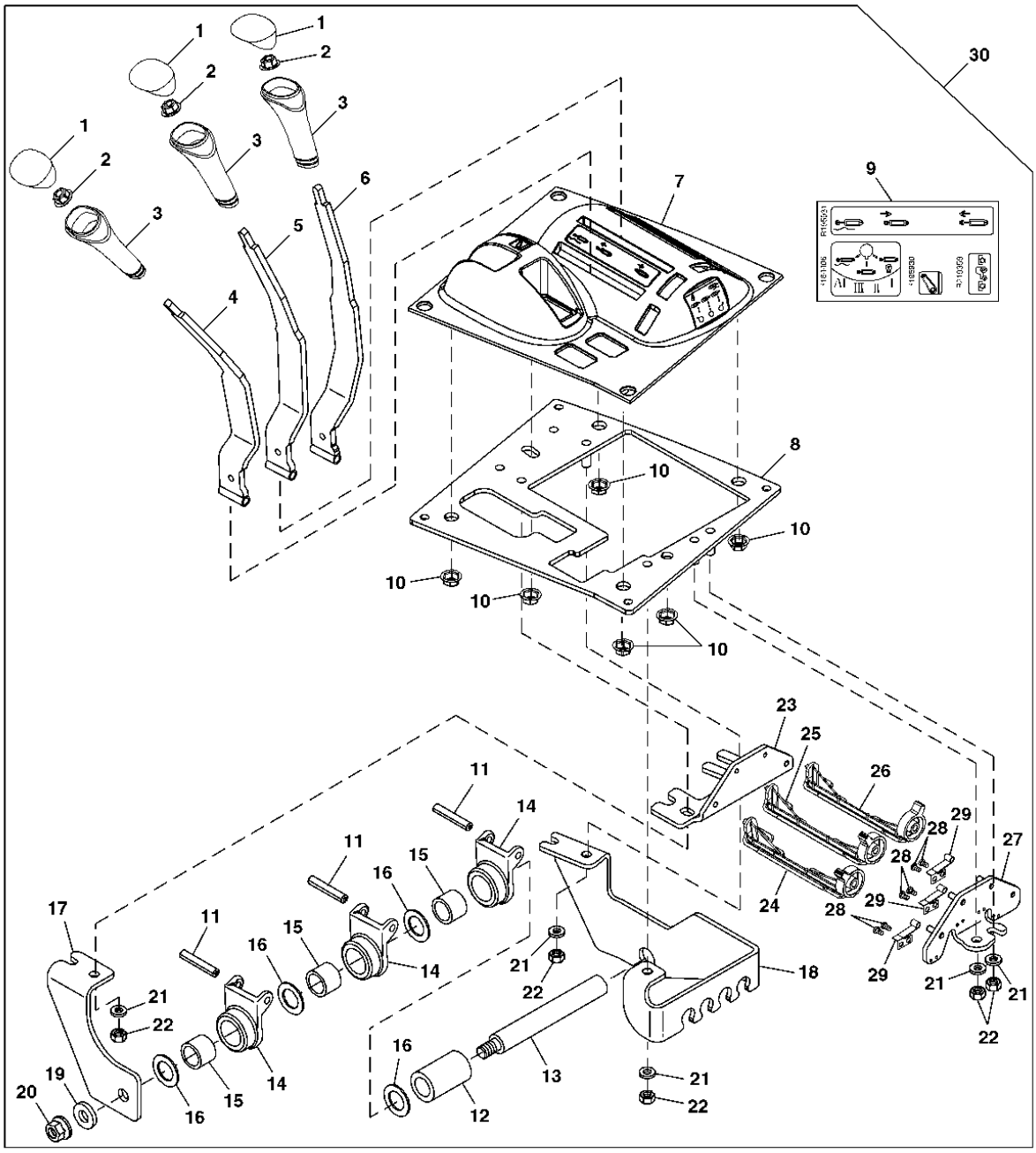

RXA0092961

ITEM	NR.PECA	DESCRICAO	QTDE	NR. SERIE TRATOR	7715	7815	NOTAS
1	M113899	INSERTO	3		X	X	
2	M111717	PORCA DE PRESSAO	3		X	X	
3	L77747	MANOPLA	3		X	X	
4	RE180551	ALAVANCA	1		X	X	
5	RE180552	ALAVANCA	1		X	X	
6	RE181400	ALAVANCA	1		X	X	
7	R180563	CARCACA	1		X	X	
8	RE259361	PLACA	1		X	X	
9	RE195929	KIT DECALCOS	1		X	X	
10	M147618	PORCA DE PRESSAO	6		X	X	
11	34H385	PINO ELASTICO	3		X	X	
12	R184419	ESPACADOR	1		X	X	
13	R180557	PINO	1		X	X	
14	R184410	PIVO	3		X	X	
15	JD9954	CILAMENTO ROLO CILINDRICO	3		X	X	
16	E39637	ENCOSTO PARA ROLAMENTO	4		X	X	
17	R259359	APOIO	1		X	X	
18	R184407	APOIO	1		X	X	
19	24M7111	ARRUELA	1		X	X	
20	14M7299	PORCA COM FLANGE	1		X	X	M12
21	24M7055	ARRUELA	7		X	X	
22	14M7273	PORCA	7		X	X	M8
23	R180555	APOIO	1		X	X	
24	R184417	DETENTE	1		X	X	
25	R208241	DETENTE	1		X	X	
26	R208242	DETENTE	1		X	X	
27	RE208376	APOIO	1		X	X	
28	21M7350	PARAFUSO	6		X	X	M3 X 4
29	R113356	MOLA	3		X	X	
30	RE185284	CONTROLE	1		X	X	

SELECTIVE CONTROL LEVERS AND LINKAGE (4SCV)
ALAVANCAS E ARTICULACAO DO CONTROLE REMOTO (4SCV)
PALANCAS Y VARILLAJE DE CONTROL SELECTIVO (4SCV)

RXA0068747 -UN-

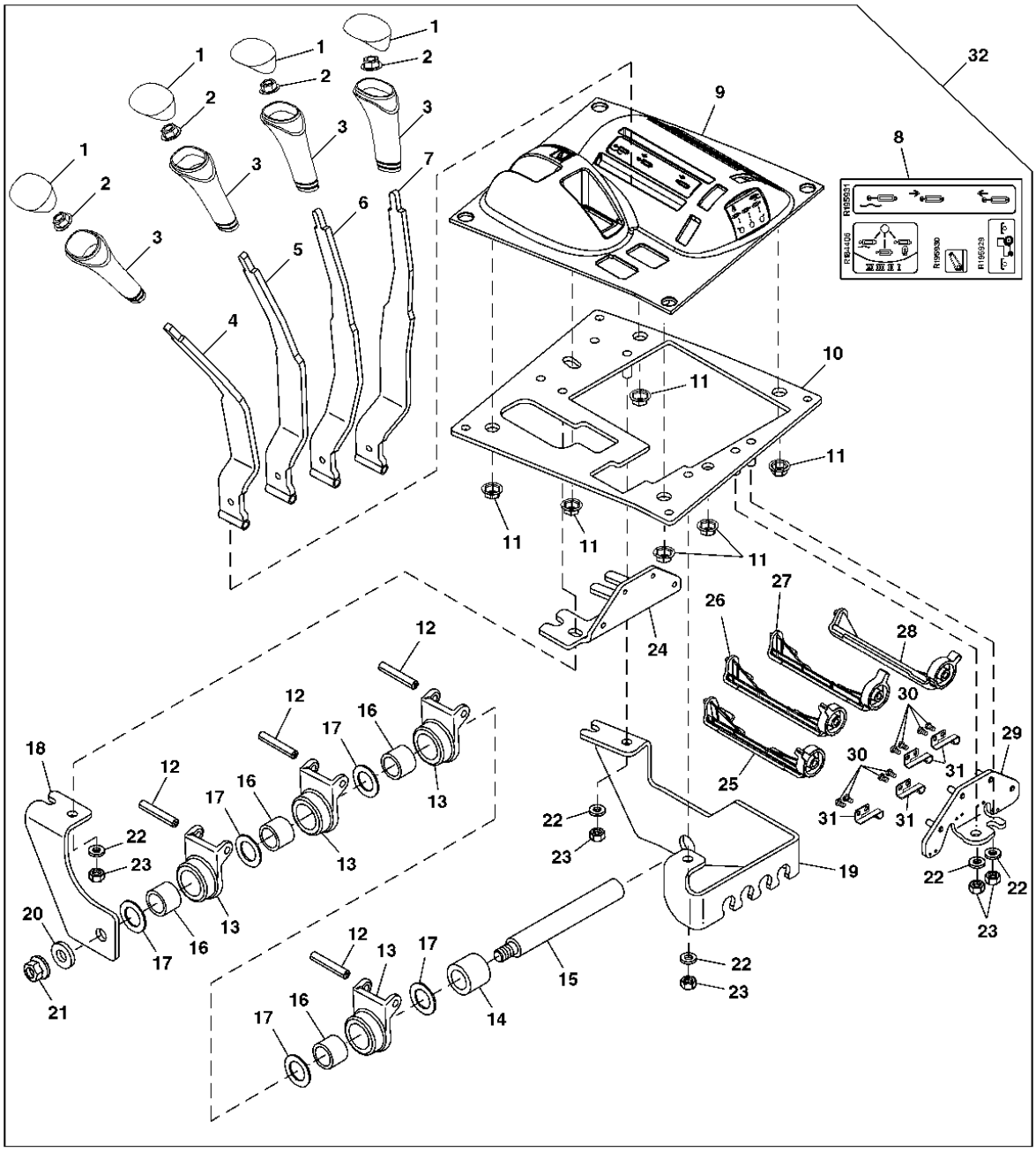

RXA0068747

ITEM	NR.PECA	DESCRICAO	QTDE	NR. SERIE TRATOR	7715	7815	NOTAS
1	M113899	INSERTO	4		X	X	
2	M111717	PORCA DE PRESSAO	4		X	X	
3	L77747	MANOPLA	4		X	X	
4	RE180551	ALAVANCA	1		X	X	
5	RE180552	ALAVANCA	1		X	X	
6	RE181400	ALAVANCA	1		X	X	
7	RE181401	ALAVANCA	1		X	X	
8	RE195929	KIT DECALCOS	1		X	X	
9	R180563	CARCACA	1		X	X	
10	RE259361	PLACA	1		X	X	
11	M147618	PORCA DE PRESSAO	6		X	X	
12	34H385	PINO ELASTICO	4		X	X	
13	R184410	PIVO	4		X	X	
14	R195356	ESPACADOR	1		X	X	
15	R180557	PINO	1		X	X	
16	JD9954	CILAMENTO ROLO CILINDRICO	4		X	X	
17	E39637	ENCOSTO PARA ROLAMENTO	5		X	X	
18	R259359	APOIO	1		X	X	
19	R184407	APOIO	1		X	X	
20	24M7111	ARRUELA	1		X	X	
21	14M7299	PORCA COM FLANGE	1		X	X	M12
22	24M7055	ARRUELA	7		X	X	
23	14M7273	PORCA	7		X	X	M8
24	R180555	APOIO	1		X	X	
25	R184417	DETENTE	1		X	X	
26	R208241	DETENTE	1		X	X	
27	R208242	DETENTE	1		X	X	
28	R184418	DETENTE	1		X	X	
29	RE208376	APOIO	1		X	X	
30	21M7350	PARAFUSO	8		X	X	
31	R113356	MOLA	4		X	X	
32	RE185285	CONTROLE	1		X	X	

SELECTIVE CONTROL VALVE CABLE
CABO DA VALVULA DE CONTROLE REMOTO
CABLE DE VALVULA DE CONTROL SELECTIVO

CQ303029 -UN-

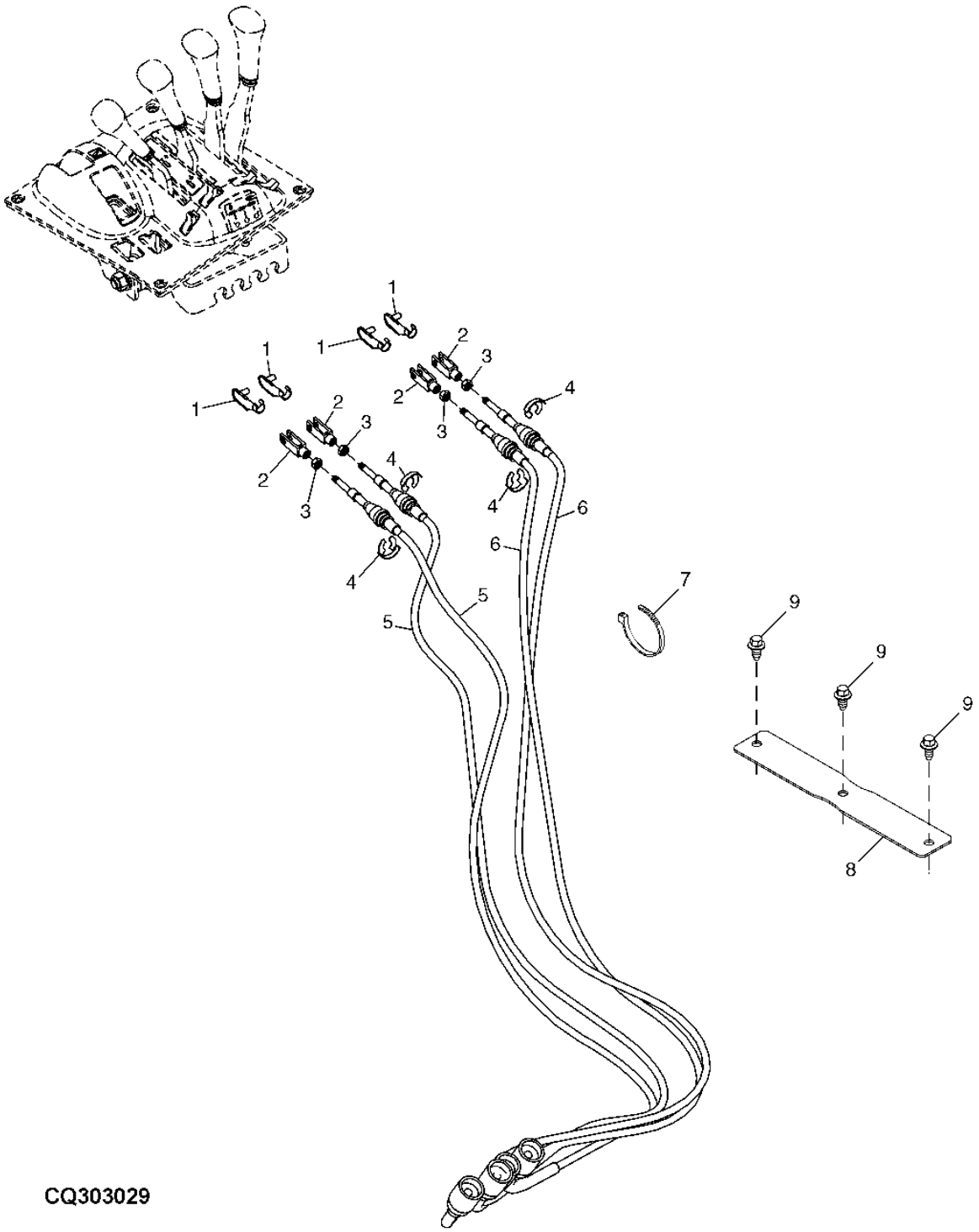

ITEM	NR.PECA	DESCRICAO	QTDE	NR. SERIE TRATOR	7715	7815	NOTAS
1	45M7080	PINO DE TRAVA	AR		X	X	
2	L80052	FORQUILHA	4		X	X	
3	14M7272	PORCA	4		X	X	M6
4	L79076	ANEL DE PRESSAO	AR		X	X	
5	RE219271	CABO DE PUXAR E EMPURRAR	2		X	X	
6	RE219272	CABO DE PUXAR E EMPURRAR	1		X	X	
7	R105388	CINTA	AR		X	X	
8	R229809	PLACA	1		X	X	
9	37M7092	PARAFUSO	3		X	X	

MEMORANDA
MEMORANDA
MEMORANDA

SECTIONAL INDEX
INDICE DE GRUPO
INDICE DE GRUPOS

PUBM0809 -UN-

1-	2
2-	4
4-	8
5-	10
7-	14
8-	16
16-	33
17-	34
18-	35
19-	36
21-	38
22-	40

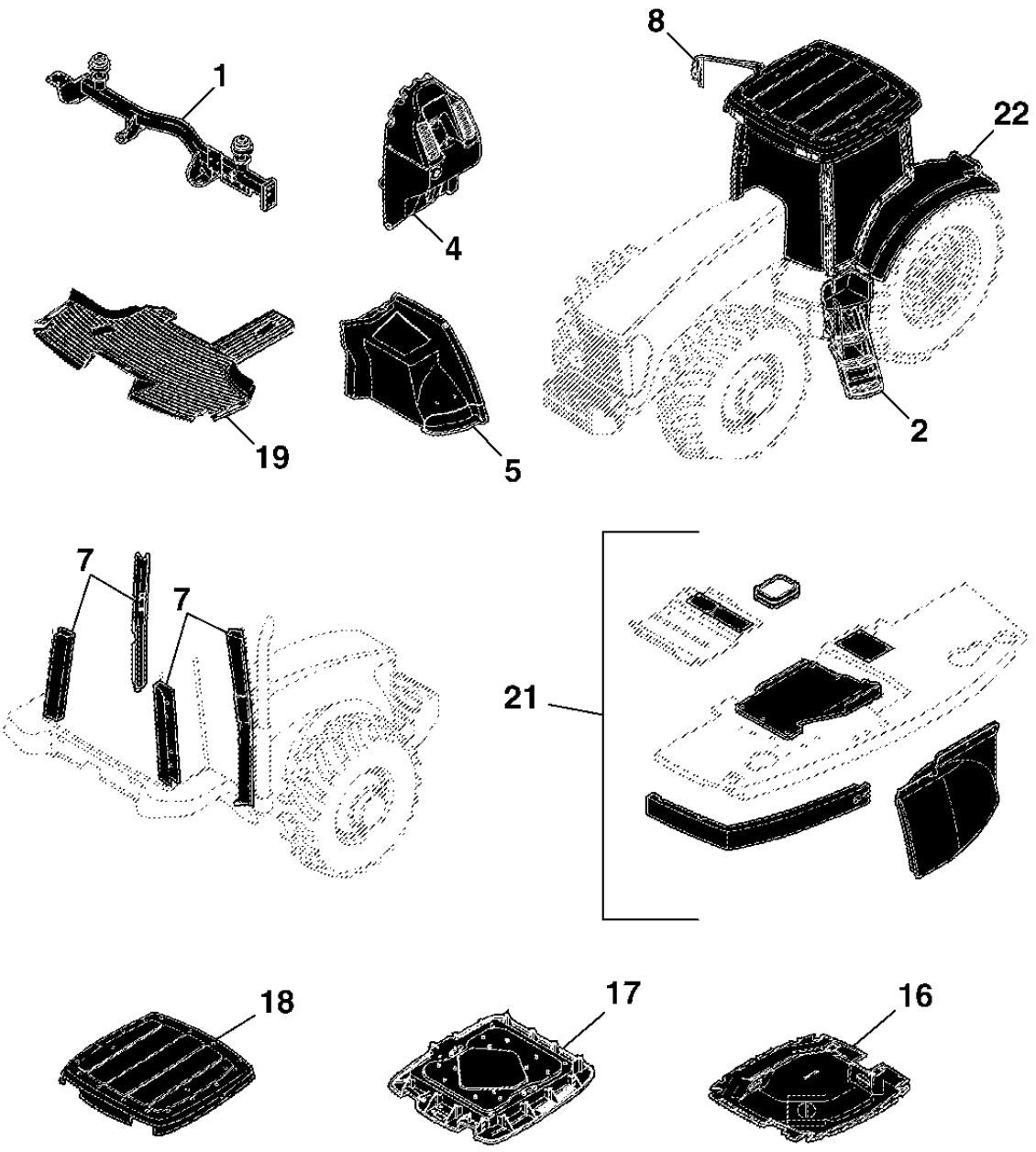

PUBM0809

SECTIONAL INDEX
INDICE DE GRUPO
INDICE DE GRUPOS

PUBM0810 -UN-

3-	7
6-	12
9-	18
10-	20
11-	22
12-	24
13-	26
14-	28
15-	30
20-	37

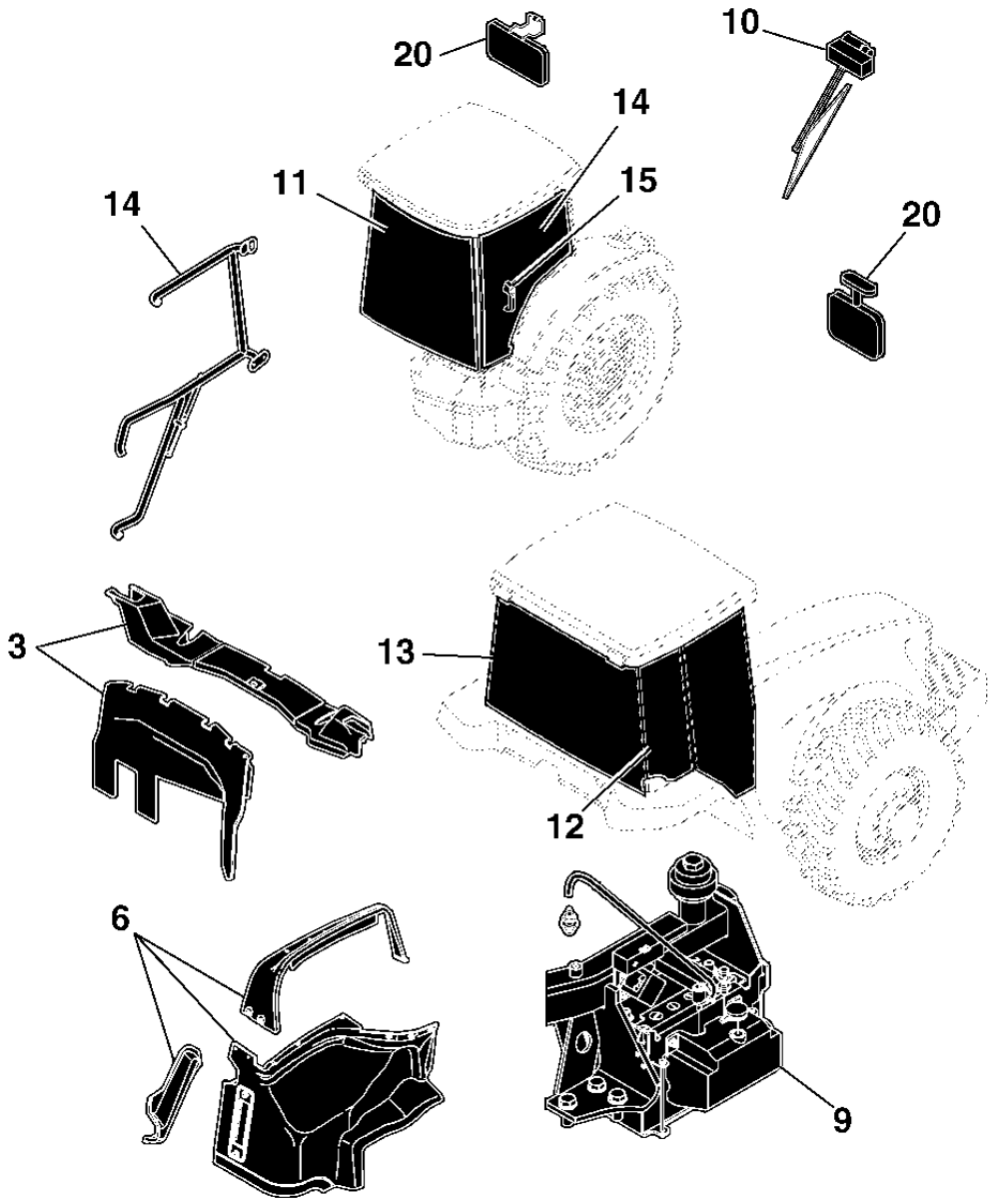

PUBM0810

MEMORANDA
MEMORANDA
MEMORANDA

CAB MOUNTS
SUPORTES DE CABINE
CABINA MONTAJES

CQ303030 -UN-

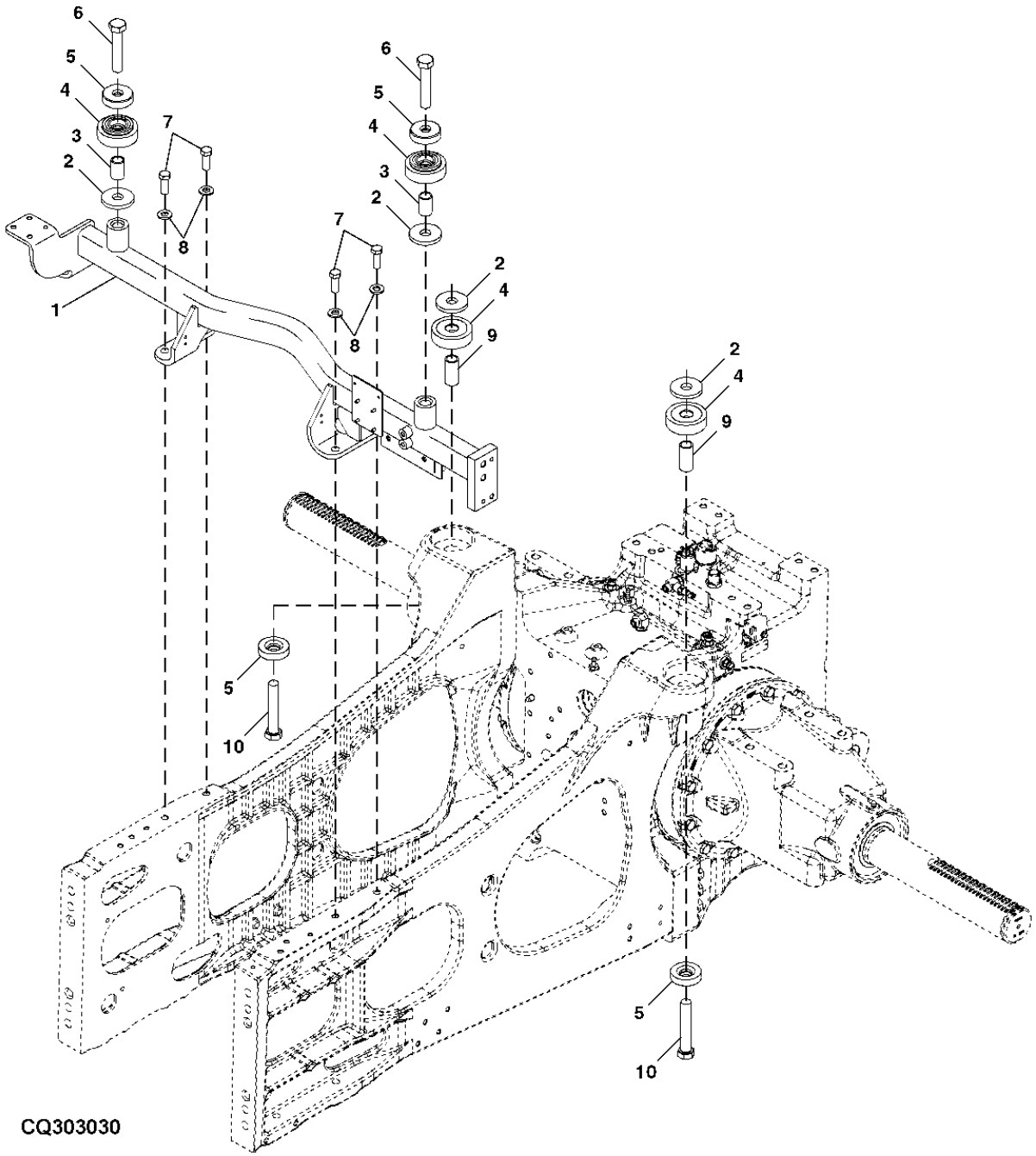

ITEM	NR.PECA	DESCRICAO	QTDE	NR. SERIE CABINE	7715	7815	NOTAS
1	RE239992	ISOLADOR	1		X	X	(SUB FOR RE198682)
2	R87656	ARRUELA	4		X	X	
3	R128179	ESPACADOR	2		X	X	
4	RE62910	ISOLADOR	4		X	X	
5	RE62901	ISOLADOR	4		X	X	
6	19M7903	PARAFUSO SEXT.	2		X	X	M24 X 120
7	19M7489	PARAFUSO SEXT.	4		X	X	M16 X 45
8	24M7241	ARRUELA	4		X	X	
9	R187135	ESPACADOR	2		X	X	
10	19M9146	PARAFUSO SEXT.	2		X	X	M24 X 140

LEFT HAND STEP
ESCADA - LADO ESQUERDO
PELDANOS DEL LADO

CQ303031 -UN-

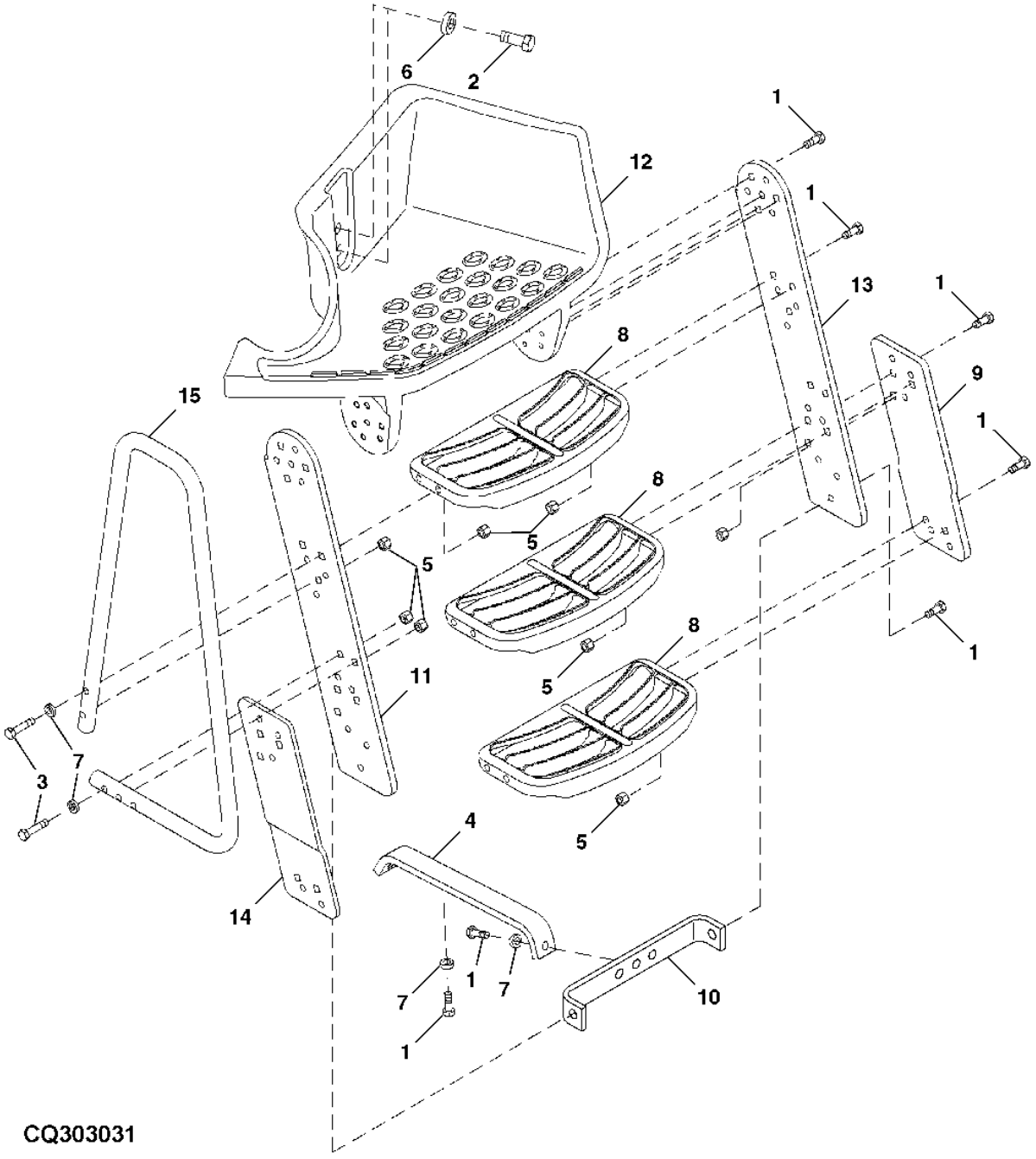

ITEM	NR.PECA	DESCRICAO	QTDE	NR. SERIE CABINE	7715	7815	NOTAS
1	19M7785	PARAFUSO	23		X	X	M10 X 25, HS 10.9
2	19M7488	PARAFUSO SEXT.	2		X	X	M16 X 40, HS 10.9
3	19M7805	PARAFUSO	4		X	X	M10 X 45, HS 10.9
4	R222018	SUPORTE	1		X	X	
5	14M7517	PORCA DE SEGURANCA	17		X	X	M10
6	24M7241	ARRUELA	2		X	X	
7	24M7346	ARRUELA	8		X	X	
8	R151799	DEGRAU	3		X	X	
9	R222839	PLACA	1		X	X	
10	R214675	PLACA	1		X	X	
11	R214673	PLACA	1		X	X	
12	R256866	PLATAFORMA	1		X	X	
13	R214673	PLACA	1		X	X	
14	R222840	PLACA	1		X	X	
15	R203354	CORRIMAO	1		X	X	

MEMORANDA
MEMORANDA
MEMORANDA

REAR UPHOLSTERY
REVESTIMENTO TRASEIRO
TAPIZADO TRASERO

RXA0092906 -UN-

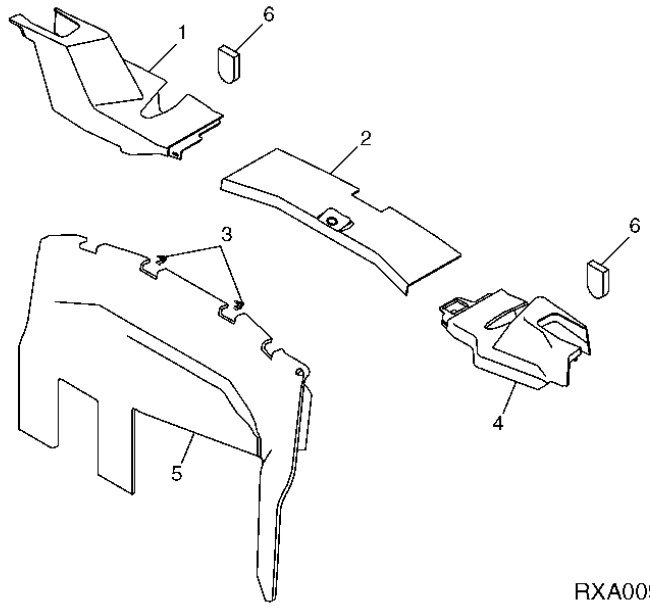

RXA0092906

ITEM	NR.PECA	DESCRICAO	QTDE	NR. SERIE CABINE	7715	7815	NOTAS
1	R229271	CAPA	1		X	X	
2	R185496	CAPA	1		X	X	
3	R120160	PRESILHA	2		X	X	
4	R187566	CAPA	1		X	X	
5	R221537	ISOLAMENTO ACUSTICO	1		X	X	
6	L76331	PASSADOR	2		X	X	

COWL ASSEMBLY
CONJUNTO DA CAPOTA
CONJUNTO DE CUBIERTA DEL MOTOR

RXA0069335 -UN-

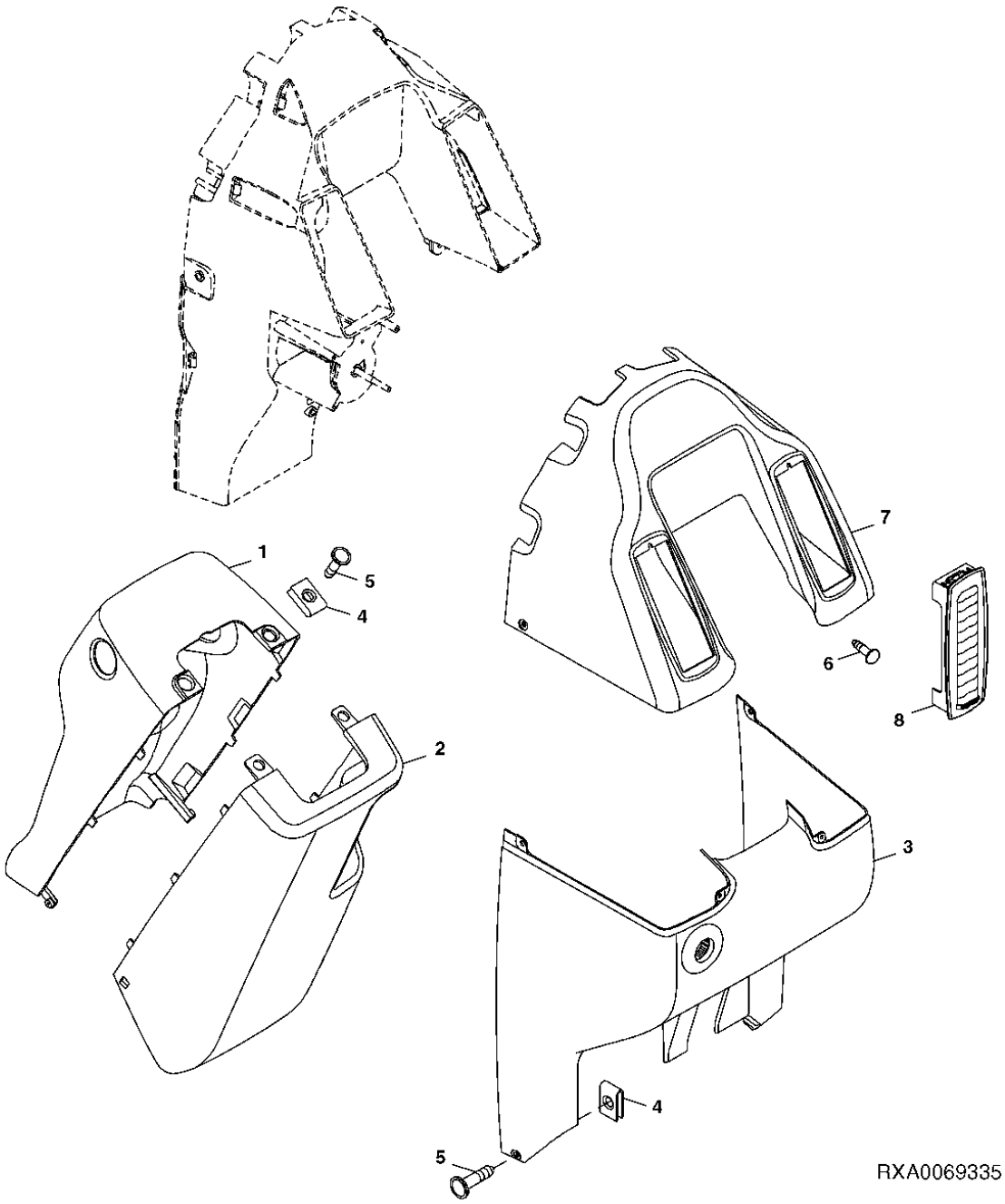

ITEM	NR.PECA	DESCRICAO	QTDE	NR. SERIE CABINE	7715	7815	NOTAS
1	R241158	CAPA	1		X	X	(B)
	R241157	CAPA	1		X	X	(A)
2	R241156	CAPA	1		X	X	
3	R222162	CAPOTA	1		X	X	
4	M84972	PORCA	2		X	X	
5	37M7185	PARAFUSO	2		X	X	
6	37M7235	PARAFUSO	2		X	X	
7	R178679	CAPOTA	1		X	X	
8	RE179236	VENEZIANA DE AERACAO	2		X	X	

(A) W/ ETHER AID
COM PARTIDA AUXILIAR A ETER
W/ ETER AUXILIAR

(B) W/O ETHER AID
SEM PARTIDA AUXILIAR A ETER
W/O ETER AUXILIAR

FENDER UPHOLSTERY
REVESTIMENTO DO PARA-LAMA
TAPIZADO DEL GUARDABARRO

CQ303032 -UN-

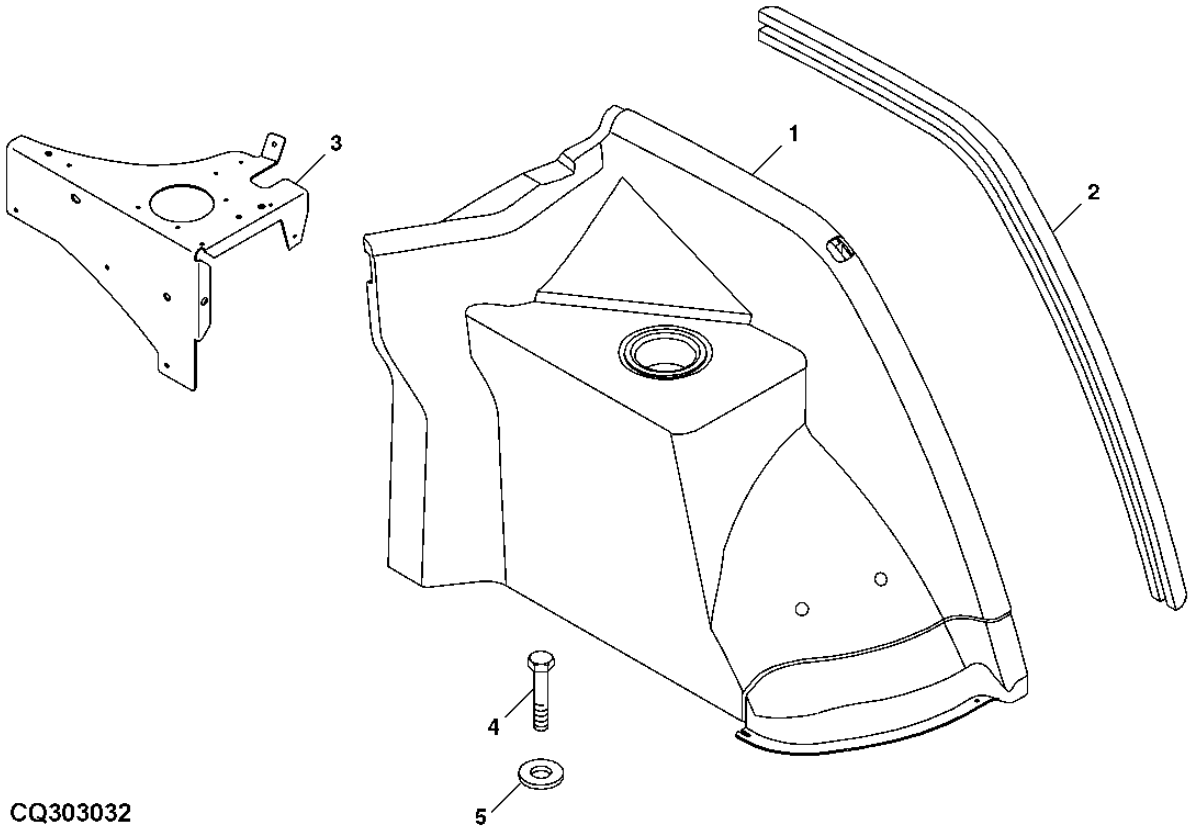

ITEM	NR.PECA	DESCRICAO	QTDE	NR. SERIE CABINE	7715	7815	NOTAS
1	RE221541	ISOLAMENTO ACUSTICO	1		X	X	
2	R238033	APOIO	1		X	X	
3	R184251	APOIO	1		X	X	
4	37M7089	PARAFUSO	2		X	X	
5	24M7139	ARRUELA	4		X	X	

CONTROL CONSOLE
CONSOLE DE CONTROLE
CONSOLA DE CONTROL

CQ303033 -UN-

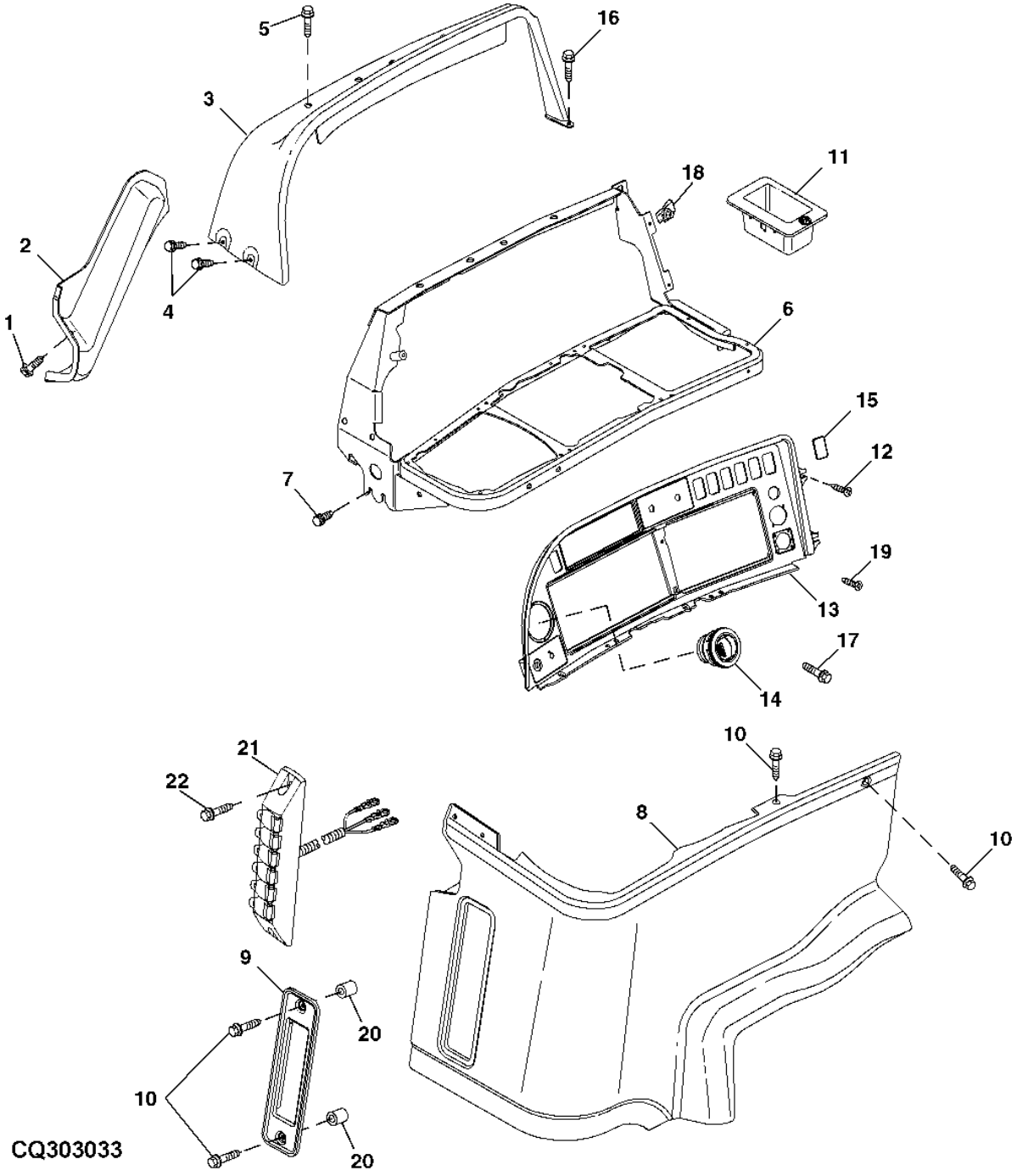

ITEM	NR.PECA	DESCRICAO	QTDE	NR. SERIE CABINE	7715	7815	NOTAS
1	37M7160	PARAFUSO	1		X	X	
2	R206415	CAPA	1		X	X	
3	R185490	CONSOLE	1		X	X	
4	21M7423	PARAFUSO	2		X	X	M6 X 30
5	19M8751	PARAFUSO	4		X	X	M10 X 16
6	RE222202	ESTRUTURA	1		X	X	
7	37M7092	PARAFUSO	4		X	X	
8	RE221544	ISOLAMENTO ACUSTICO	1		X	X	
9	R248569	BISEL	1		X	X	
	R248571	BISEL	1		X	X	(A)
10	37M7385	PARAFUSO	AR		X	X	
11	R212866	INSERTO	1		X	X	
12	H92711	PARAFUSO	2		X	X	
13	RE240141	BISEL	1		X	X	
14	RE191648	VENEZIANA DE AERACAO	1		X	X	
15	R189715	PAINEL	1		X	X	
16	37M7084	PARAFUSO	AR		X	X	
17	M117141	PARAFUSO	1		X	X	
18	M84972	PORCA	2		X	X	
19	37M7095	PARAFUSO	2		X	X	
20	28H1686	ESPACADOR	2		X	X	
21	RE68495	KIT - INSTALACAO DE CAMPO	1		X	X	
22	37M7384	PARAFUSO	2		X	X	

(A) W/O POWER STRIP
W/O TIRA DE CONEXION DE ALIMENTACION
W/O TIRA DE CONEXION DE ALIMENTACION

POST UPHOLSTERY
REVESTIMENTO DA COLUNA
TAPIZADO DEL POSTE

CQ303034 -UN-

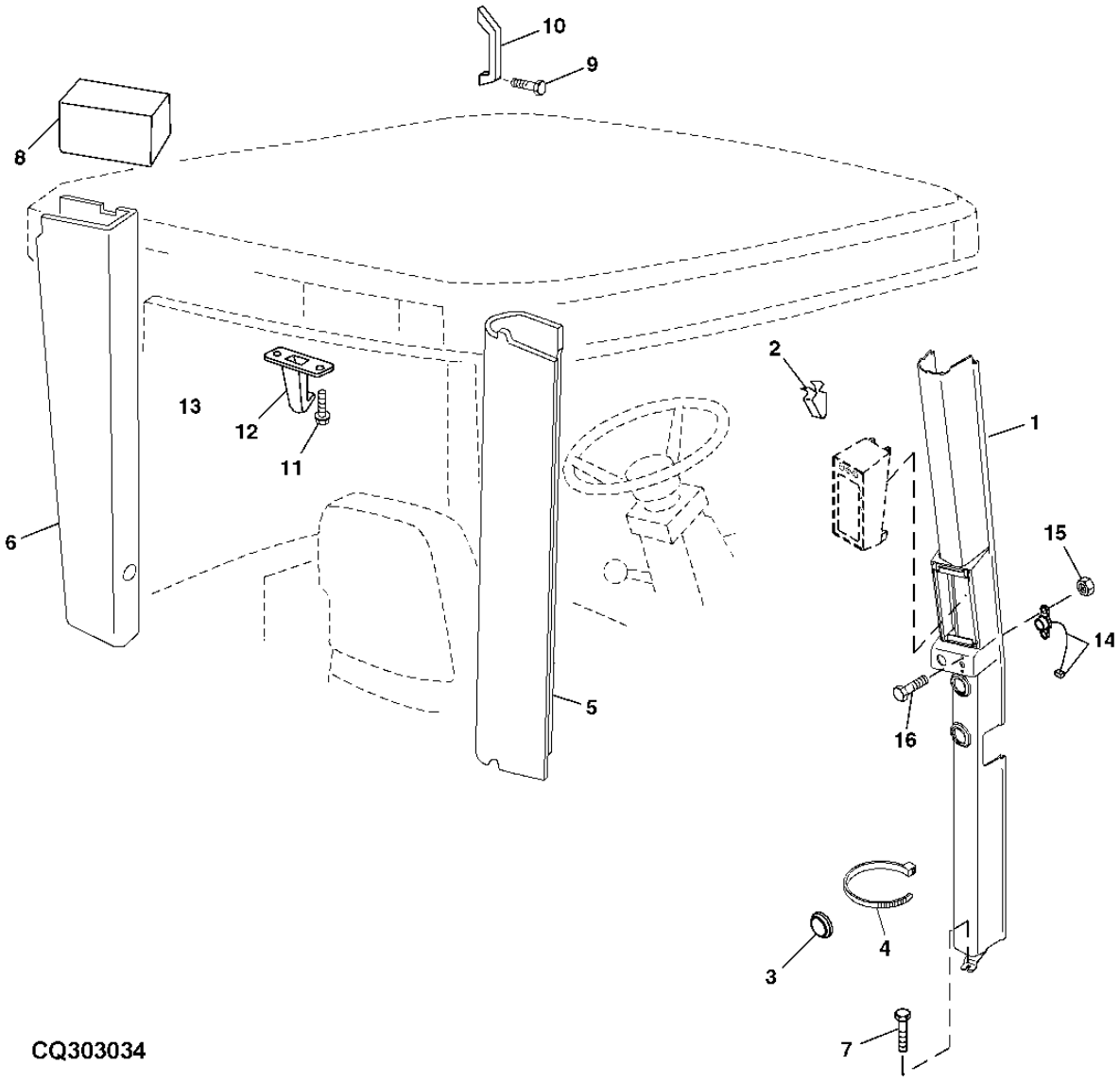

ITEM	NR.PECA	DESCRICAO	QTDE	NR. SERIE CABINE	7715	7815	NOTAS
1	R247730	CAPA	1		X	X	(A)
	R124330	CAPA	1		X	X	
2	R120160	PRESILHA	4		X	X	
3	R110408	MANOPLA	8		X	X	
4	R44302	CINTA	1		X	X	
5	R257816	ISOLAMENTO ACUSTICO	1		X	X	R.H. REAR
6	R257815	ISOLAMENTO ACUSTICO	1		X	X	L.H. REAR
7	37M7089	PARAFUSO	2		X	X	
8	R55327	ISOLADOR	2		X	X	
9	19M8666	PARAFUSO	2		X	X	M6 X 16
10	L57250	MANIPULO	1		X	X	
11	R128728	PARAFUSO	2		X	X	
12	L102023	GANCHO	1		X	X	
13	L116305	ETIQUETA	2		X	X	
14	RE248995	CHICOTE	1		X	X	
15	14M7030	PORCA	1		X	X	M3
16	19M9805	PARAFUSO ALLEN	2		X	X	

(A) W/ RIGHT-HAND DOOR
COM PORTA LADO DIREITO
W/ PUERTA DERECHA

OUTSIDE REAR VIEW MIRROR
ESPELHO RETROVISOR EXTERNO
ESPEJO RETROVISOR EXTERIOR

RXA0066088 -UN-

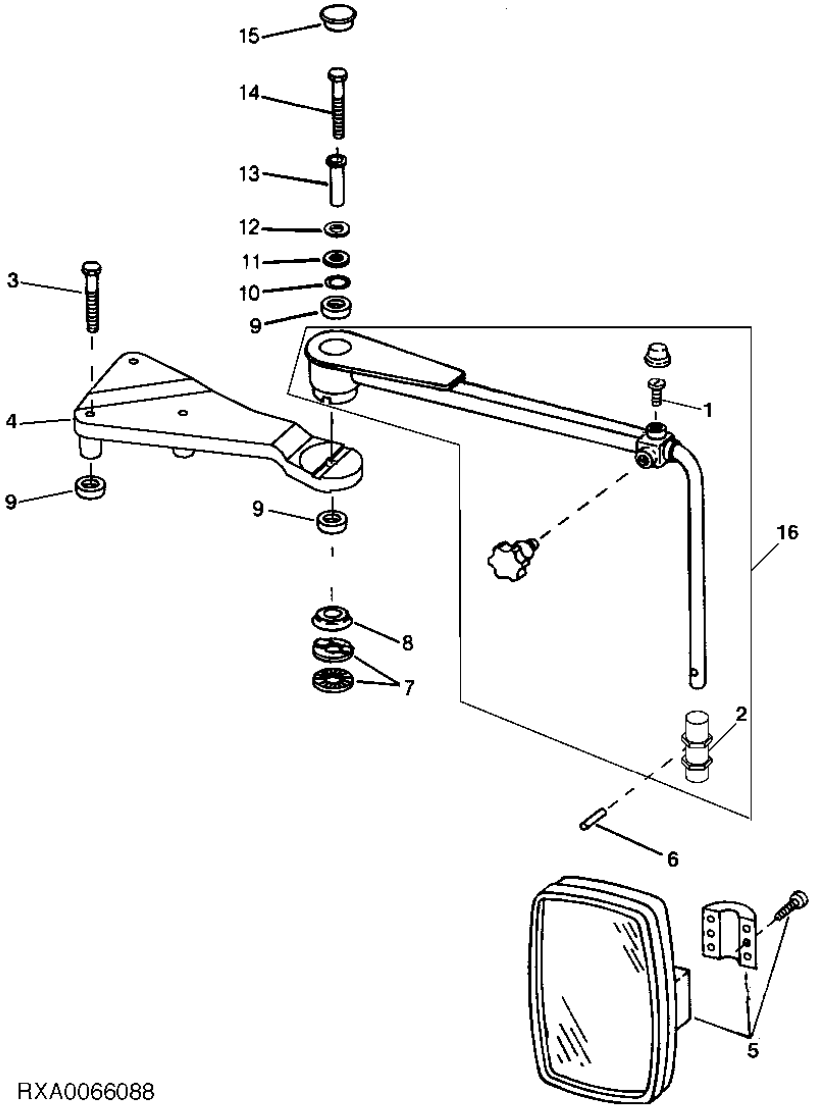

RXA0066088

ITEM	NR.PECA	DESCRICAO	QTDE	NR. SERIE CABINE	7715	7815	NOTAS
1	21M7292	PARAFUSO	2		X	X	M6 X 16
2	L79784	ADAPTADOR	2		X	X	
3	19M7979	PARAFUSO	6		X	X	M8 X 55
	21M7423	PARAFUSO	4		X	X	M6 X 30
4	R227187	APOIO	1		X	X	LH
	R227701	APOIO	1		X	X	RH
5	AL78021	RETROVISOR	2		X	X	
6	34H312	PINO ELASTICO	2		X	X	
7	R125634	CAME	4		X	X	
8	R242373	VEDACAO	2		X	X	
9	R127769	VEDACAO	6		X	X	
10	51M7042	ANEL O	2		X	X	
11	R48450	ARRUELA	2		X	X	
12	12M6601	MOLA DE DISCO	2		X	X	
13	R125844	ESPACADOR	18		X	X	
14	19M7875	PARAFUSO SEXT.	2		X	X	M10 X 70
15	R155065	PLUGUE	1		X	X	HS 10.9
16	RE263262	SUPORTE	2		X	X	(SUBSTITUICAO PARA RE154994)

WINDSHIELD AND REAR WASHER KIT
KIT DE PARA-BRISA E LAVADOR TRASEIRO
CONJUNTO DE LAVAPARABRISAS DELANTERO Y TRASERO

RXA0092904 -UN-

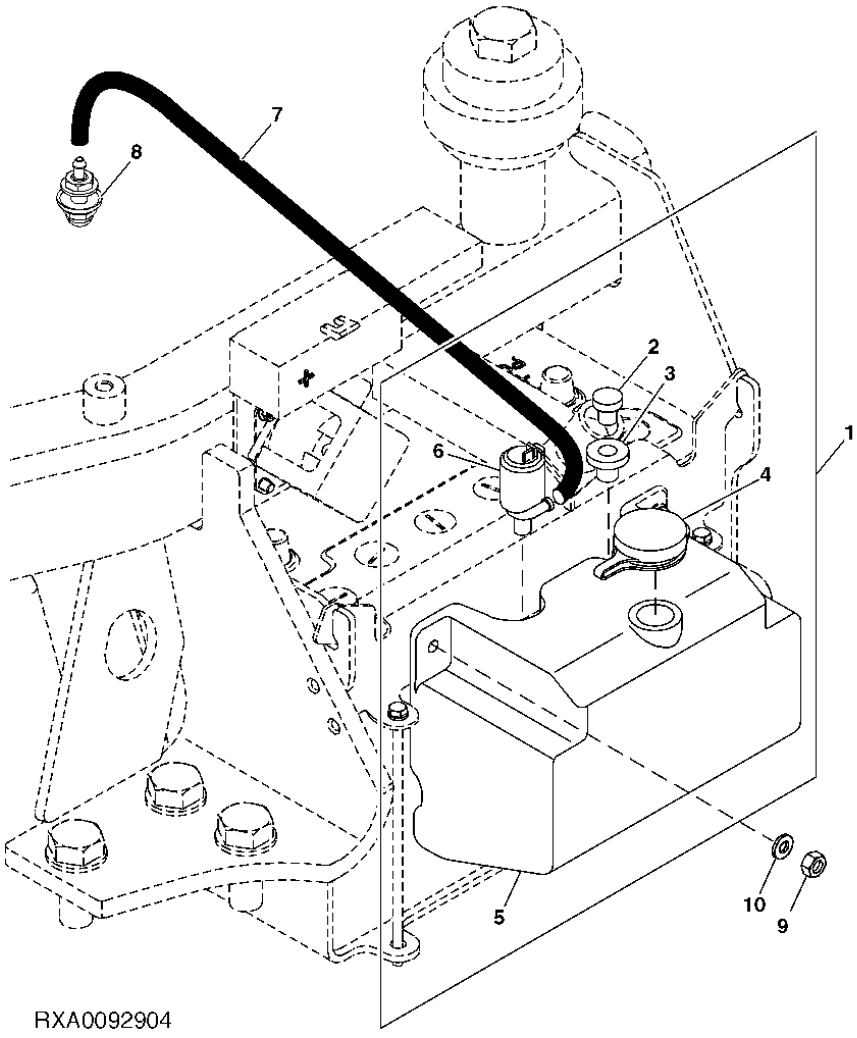

RXA0092904

ITEM	NR.PECA	DESCRICAO	QTDE	NR. SERIE CABINE	7715	7815	NOTAS
1	AL77711	RESERVATORIO	1		X	X	
2	L80015	PLUGUE	2		X	X	
3	L80014	PASSADOR	2		X	X	
4	L80013	TAMPAO DE ENCHIMENTO	1		X	X	
5	L78422	RESERVATORIO	1		X	X	
6	AL79013	BOMBA	2		X	X	
7	TY25139	MANGUIRA EM METRO	2		X	X	6850 MM
8	AL35642	BICO	2		X	X	
9	14M7273	PORCA	2		X	X	M8
10	24M7336	ARRUELA	2		X	X	

FRONT AND REAR WINDSHIELD WIPER
LIMPADOR DO PARA-BRISA DIANTEIRO E TRASEIRO
LIMPIADOR DE PARABRISAS FRONTE/TRASERO

PUBM0848 -UN-

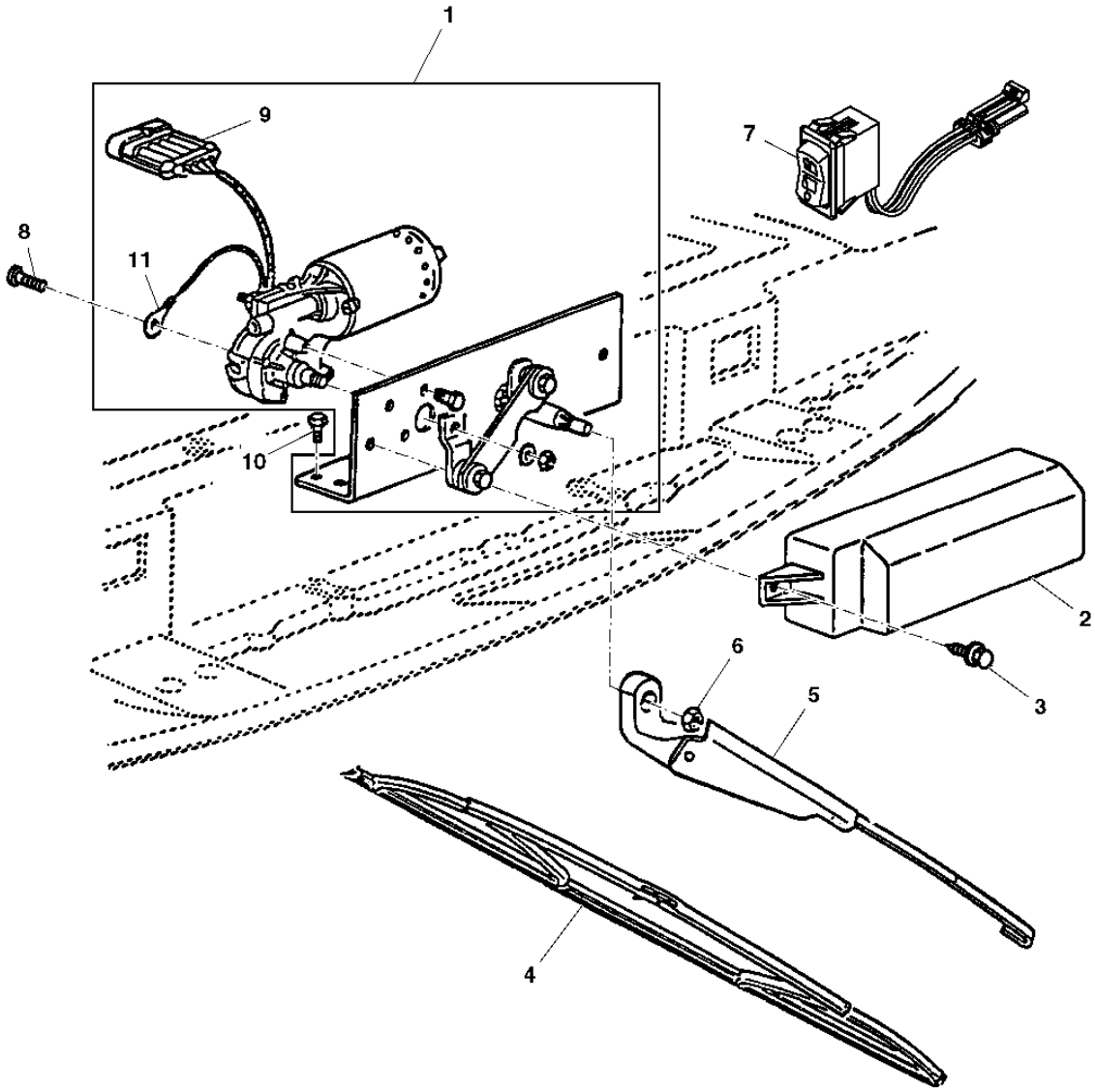

PUBM0848

ITEM	NR.PECA	DESCRICAO	QTDE	NR. SERIE CABINE	7715	7815	NOTAS
1	RE151494	MOTOR DO LIMP. DE PARABRISA	1		X	X	
2	R161356	REVESTIMENTO, BLINDAGEM	1		X	X	
3	37M7089	PARAFUSO	2		X	X	
4	RE24201	LAMINA DO LIMP. DE PARABRIS	1		X	X	
5	RE245399	HASTE DO LIMP. DE PARABRISA	1		X	X	
6	14M7298	PORCA COM FLANGE	1		X	X	M8
7	RE55476	INTERRUPTOR DE ALAVANCA	1		X	X	
8	37M7059	PARAFUSO	1		X	X	
9	57M7244	TERMINAL CONECTOR ELETRICO	1		X	X	
	R104919	TERMINAL CONECTOR ELETRICO	4		X	X	
	57M7528	ALOJAM. CONECTOR ELETRICO	4		X	X	
	57M7469	CONJ MONT CONECTOR ELETRICO	1		X	X	
10	H123995	PARAFUSO	3		X	X	
11	57M7031	TERMINAL CONECTOR ELETRICO	1		X	X	

WINDSHIELD
PARA-BRISA
PARABRISAS

RXA0076966 -UN-

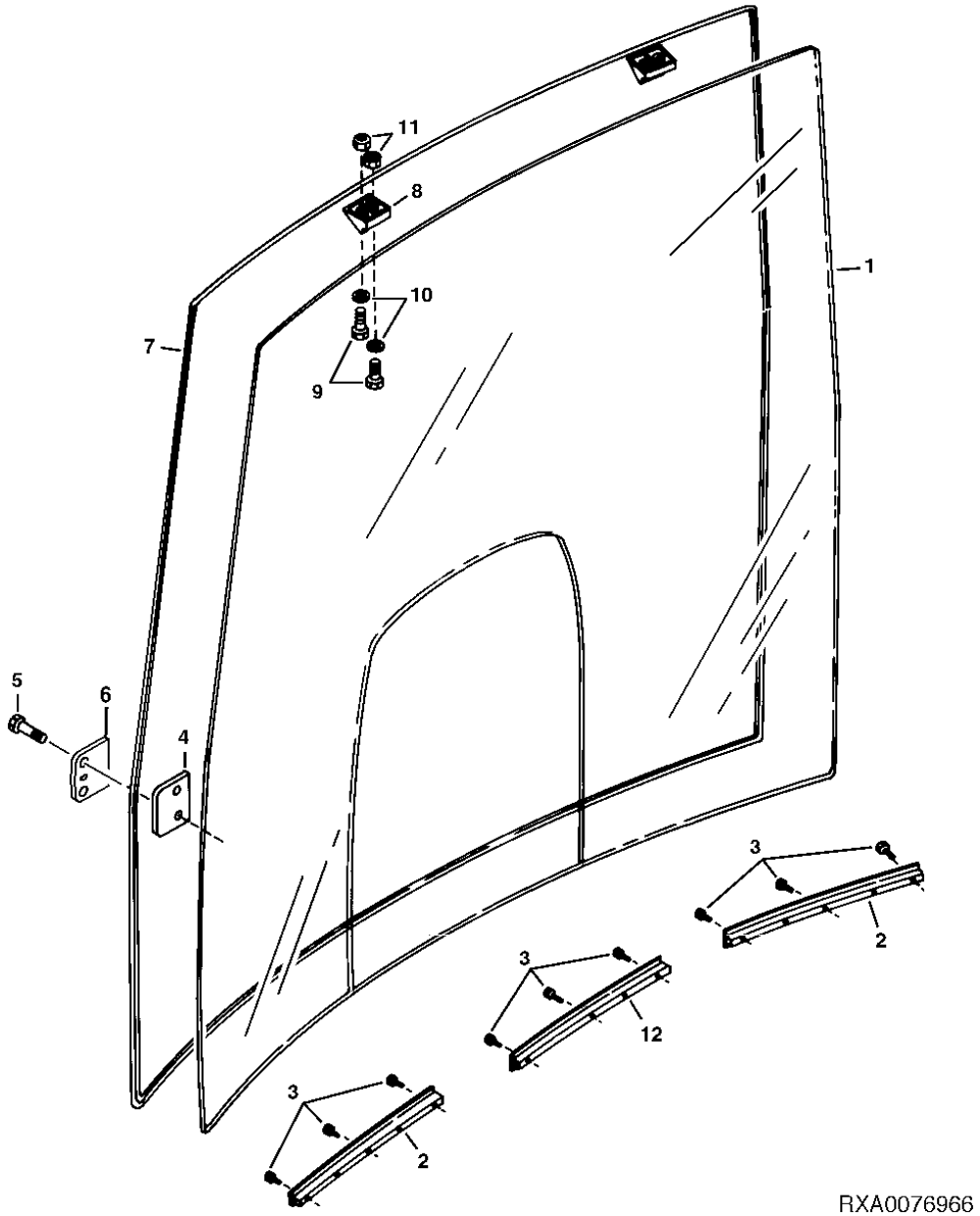

ITEM	NR.PECA	DESCRICAO	QTDE	NR. SERIE CABINE	7715	7815	NOTAS
1	R196390	PARABRISA	1		X	X	
2	R119890	SUPORTE	2		X	X	
3	37M7143	PARAFUSO	14		X	X	(SUBSTITUIDO POR R81456)
4	R178686	TIRA	2		X	X	
5	37M7257	PARAFUSO	4		X	X	
6	R254930	JUNTA	2		X	X	
7	R232304	ISOLADOR	1		X	X	
8	R212331	SUPORTE	2		X	X	UP
9	R161886	PARAFUSO	4		X	X	
10	24M7036	ARRUELA	4		X	X	
11	14M7166	PORCA DE SEGURANCA	4		X	X	M8
12	R228315	SUPORTE	1		X	X	

STATIONARY RIGHT-HAND GLASS
VIDRO TRASEIRO DIREITO
CRISTAL FIJO DERECHO

RXA0092964 -UN-

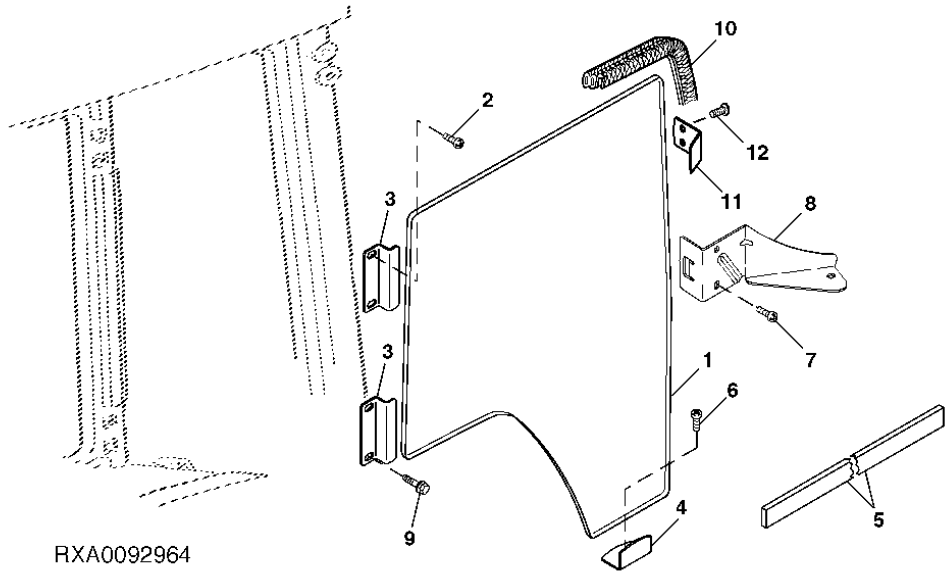

RXA0092964

ITEM	NR.PECA	DESCRICAO	QTDE	NR. SERIE CABINE	7 7 7 8 1 1 5 5	NOTAS
1	R182028	JANELA	1		X X	
2	19M7866	PARAFUSO	2		X X	M8 X 20
3	R208468	BRACADEIRA	2		X X	
4	R240058	BRACADEIRA	1		X X	
5	R161786	ISOLADOR	1		X X	
6	37M7121	PARAFUSO	1		X X	
7	37M7257	PARAFUSO	2		X X	
8	R208474	BRACADEIRA	1		X X	
9	19M9357	PARAFUSO	2		X X	M8 X 16
10	R241400	ISOLADOR	1		X X	
11	R240059	CANTONEIRA	1		X X	
12	37M7160	PARAFUSO	2		X X	

MEMORANDA
MEMORANDA
MEMORANDA

REAR WINDOW
JANELA TRASEIRA
VENTANA TRASERA

CQ303036 -UN-

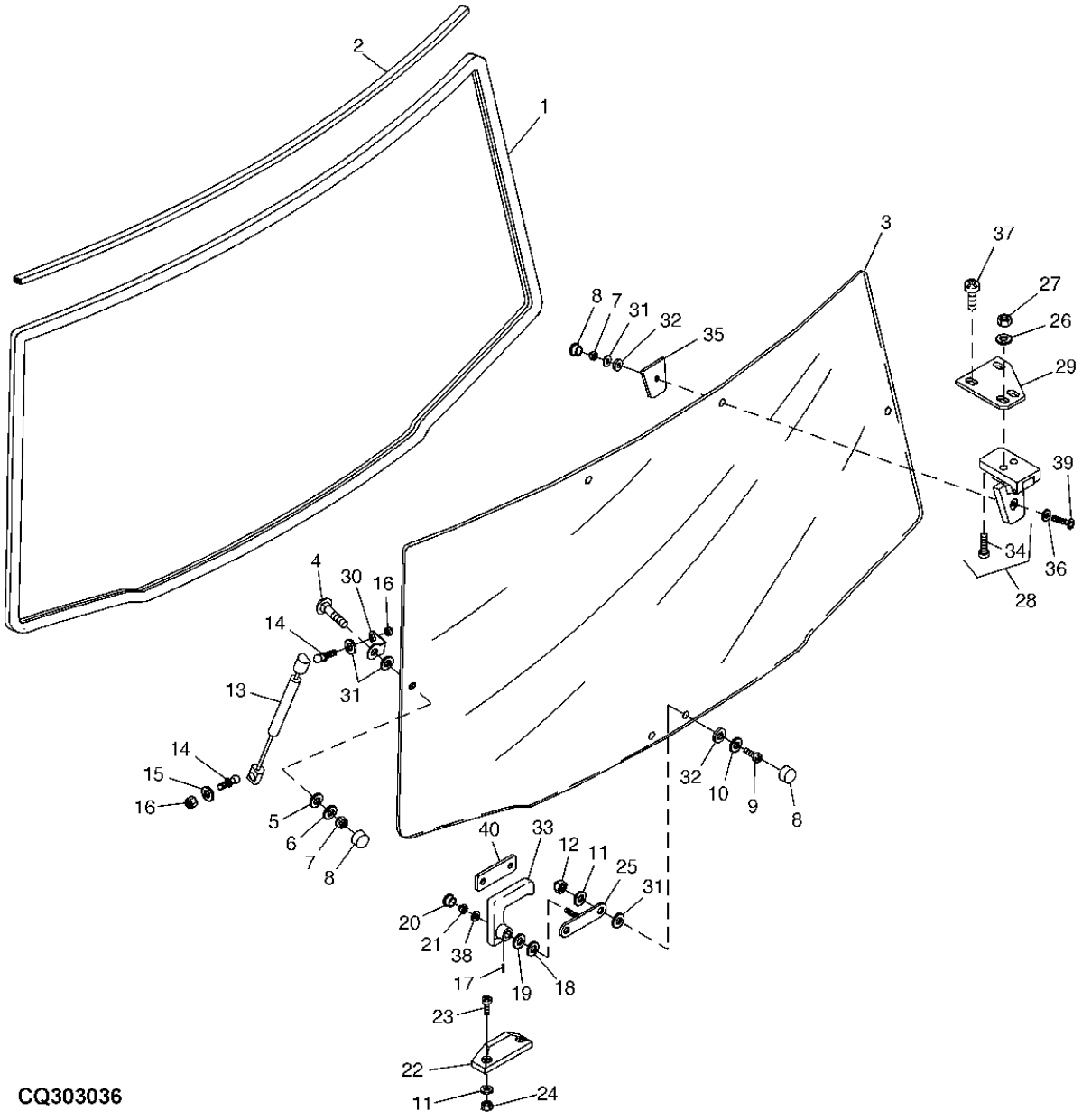

ITEM	NR.PECA	DESCRICAO	QTDE	NR. SERIE CABINE	7715	7815	NOTAS
1	R249464	ISOLADOR	1		X	X	
2	R234302	VEDACAO	1		X	X	UP
3	R127903	VIDRACA	1		X	X	
4	03M7309	PARAFUSO	2		X	X	
5	L78851	BUCHA	4		X	X	
6	24M7207	ARRUELA	4		X	X	
7	14M7166	PORCA DE SEGURANCA	4		X	X	M8
8	L78703	TAMPA	6		X	X	
9	21M7310	PARAFUSO	6		X	X	M6 X 25
10	24M7309	ARRUELA	2		X	X	
11	24M7251	ARRUELA	3		X	X	
12	14M7376	PORCA DE SEGURANCA	2		X	X	M6
13	RE234166	CILINDRO OPERADO A GAS	2		X	X	
14	R237474	ROTULA	4		X	X	
15	24M7036	ARRUELA	4		X	X	
16	14M7478	PORCA DE SEGURANCA	2		X	X	M8
17	34M7126	PINO ELASTICO	1		X	X	
18	T27260	ARRUELA	2		X	X	
19	24M7044	ARRUELA	1		X	X	
20	99M7109	PLUGUE	1		X	X	
21	14M7528	PORCA DE SEGURANCA	1		X	X	M6
22	R259461	ENGATE	1		X	X	
23	37M7258	PARAFUSO	2		X	X	
24	14M7165	PORCA DE SEGURANCA	2		X	X	M6
25	AL173630	APOIO	1		X	X	
26	24M7238	ARRUELA	4		X	X	
27	14M7273	PORCA	2		X	X	M8
28	AL163210	DOBRADICA	1		X	X	R.H.
	AL163211	DOBRADICA	1		X	X	L.H.
29	R126184	PLACA	1		X	X	
30	R127904	ENGATE	2		X	X	
31	L78704	ARRUELA DE VEDACAO	6		X	X	
32	L78705	BUCHA	2		X	X	
33	L168271	MANIPULO	1		X	X	
34	19M7555	PARAFUSO	2		X	X	M8 X 30
35	L111419	JUNTA	2		X	X	
36	24M7036	ARRUELA	2		X	X	
37	19M7775	PARAFUSO	4		X	X	M6 X 16
38	24H1287	ARRUELA	1		X	X	
39	03M7331	PARAFUSO	2		X	X	
40	R195693	TIRA	1		X	X	

LEFT-HAND DOOR
PORTA ESQUERDA
PUERTA IZQUIERDA

RXA0092241 -UN-

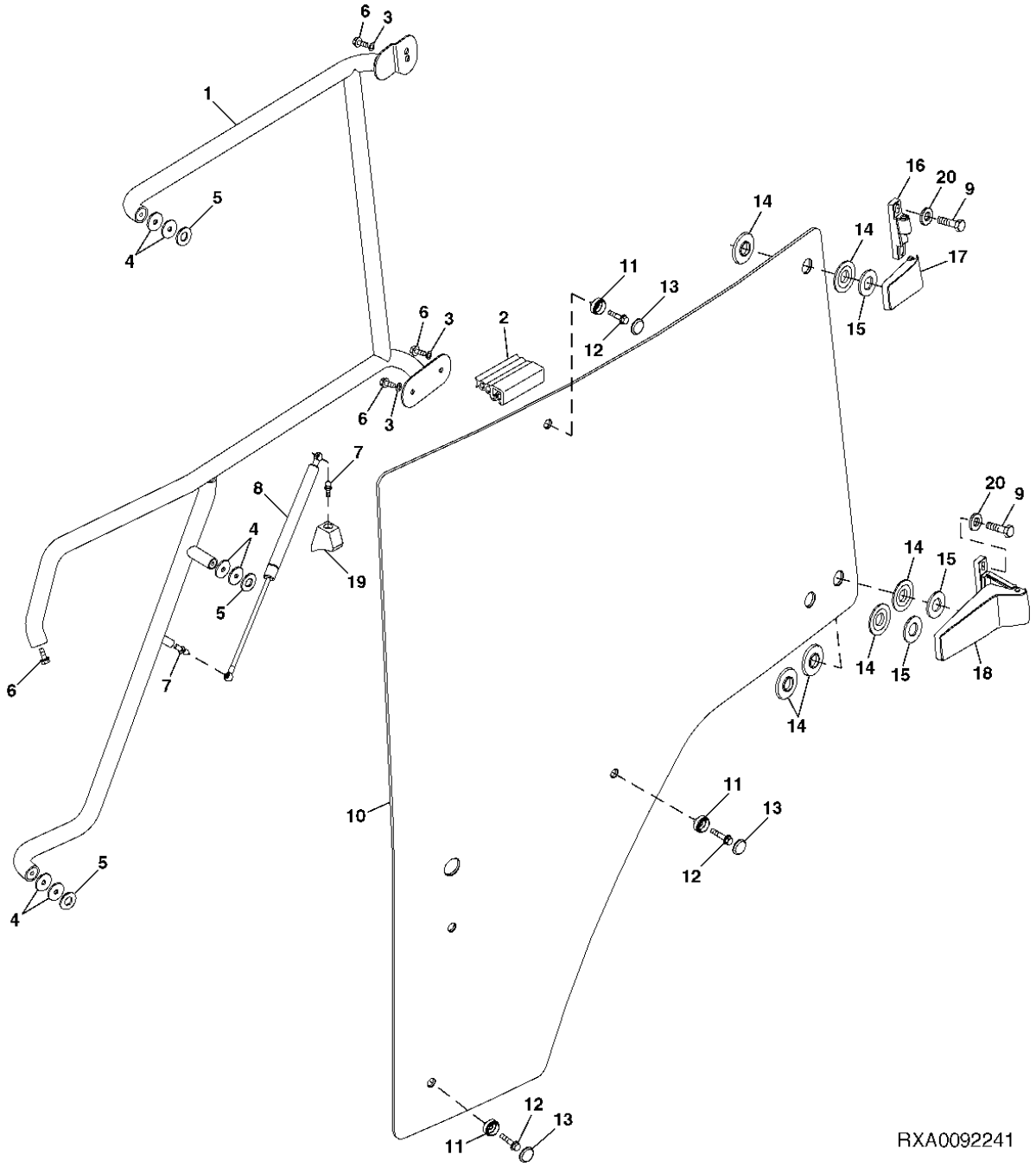

ITEM	NR.PECA	DESCRICAO	QTDE	NR. SERIE CABINE	7715	7815	NOTAS
1	RE210096	MANIPULO	1		X	X	
2	R241400	ISOLADOR	3		X	X	
3	12M7032	ARRUELA DE PRESSAO	6		X	X	
4	L58890	ARRUELA	11		X	X	
5	R131261	ARRUELA	3		X	X	
6	19M7866	PARAFUSO	4		X	X	M8 X 20
7	R237474	ROTULA	1		X	X	
8	RE234165	CILINDRO OPERADO A GAS	1		X	X	
9	19M9356	PARAFUSO	4		X	X	M8 X 30
10	R210099	PORTA	1		X	X	
11	L78851	BUCHA	3		X	X	
12	19M8323	PARAFUSO	3		X	X	M8 X 40
13	L78703	TAMPA	3		X	X	
14	L77652	ARRUELA DE VEDACAO	6		X	X	
15	Z22491	ARRUELA	3		X	X	
16	RE208272	DOBRADICA	1		X	X	
17	RE46587	DOBRADICA	1		X	X	
18	RE208274	DOBRADICA	1		X	X	
19	R124309	CAPA	1		X	X	
20	R210137	ARRUELA	4		X	X	

DOOR HANDLE AND LOCK
TRAVA E ALAVANCA DA PORTA
MANILLA Y CERRADURA

CQ303037 -UN-

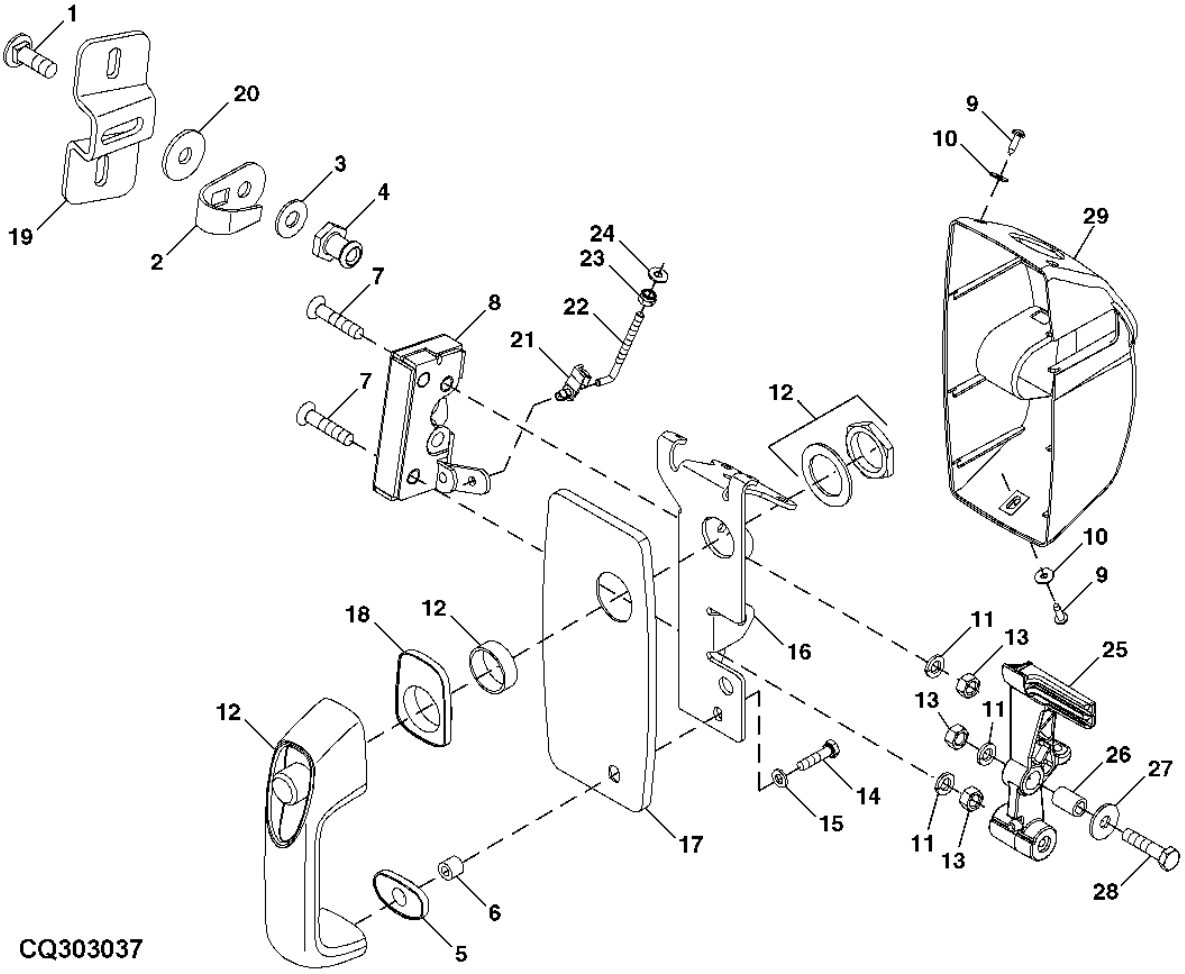

ITEM	NR.PECA	DESCRICAO	QTDE	NR. SERIE CABINE	7715	7815	NOTAS
1	03M7192	PARAFUSO	1		X	X	
2	L113717	GRAMPO	1		X	X	
3	24H1219	ARRUELA	2		X	X	
4	R134619	TRINCO	1		X	X	
5	L113907	ARRUELA DE VEDACAO	1		X	X	
6	L78691	BUCHA	1		X	X	
7	19M9165	PARAFUSO	2		X	X	M8 X 35
8	RE254953	ENGATE	1		X	X	
9	37M7277	PARAFUSO	3		X	X	
10	24M7419	ARRUELA	3		X	X	
11	12M7065	ARRUELA DE PRESSAO	3		X	X	8 MM
12	AL113174	MANIPULO	1		X	X	
13	14M7273	PORCA	3		X	X	M8
14	19M7286	PARAFUSO SEXT.	1		X	X	M6 X 25
15	24M7088	ARRUELA	1		X	X	6.600 X 12 X 1.600 MM
16	L113440	CANTONEIRA	1		X	X	
17	L113436	PLACA	1		X	X	
18	L113908	ARRUELA DE VEDACAO	1		X	X	
19	R128695	SUPORTE	1		X	X	
20	24M7101	ARRUELA	1		X	X	
21	R82445	RETENTOR	1		X	X	
22	R82444	PARAF. COM GANCHO	1		X	X	
23	U45916	PORCA DE SEGURANCA	1		X	X	
24	24H1283	ARRUELA	1		X	X	
25	R256413	ALAVANCA ARTICULADA	1		X	X	
26	M112442	BUCHA	1		X	X	
27	24M7207	ARRUELA	1		X	X	
28	19M7298	PARAFUSO SEXT.	1		X	X	M8 X 35
29	R205343	CAPA	1		X	X	

MEMORANDA
MEMORANDA
MEMORANDA

HEADLINER
CABECALHO
GUARNICION DE TECHO

RXA0092896 -UN-

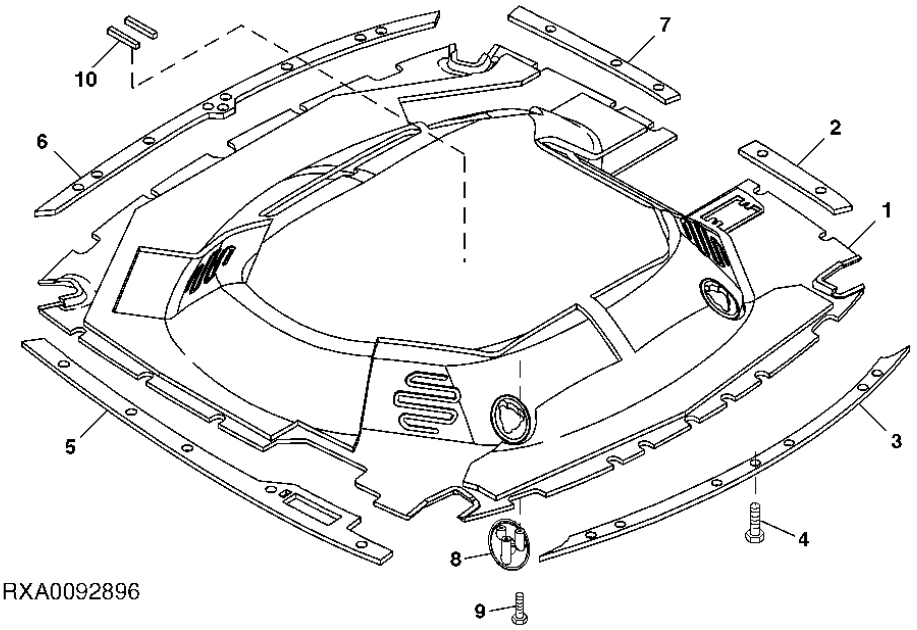

RXA0092896

ITEM	NR.PECA	DESCRICAO	QTDE	NR. SERIE CABINE	7 7 7 8 1 1 5 5	NOTAS
1	R244138	GUARNICAO DE TETO	1		X X	
2	R127703	SUPORTE	1		X X	R.H., REAR
3	R127700	SUPORTE	1		X X	REAR
4	R126355	PARAFUSO	20		X X	
5	R127701	SUPORTE	1		X X	L.H.
6	R127699	SUPORTE	1		X X	FRONT
7	R127702	SUPORTE	1		X X	R.H., FRONT
8	R222607	BISEL	2		X X	
9	37M7218	PARAFUSO	6		X X	
10	R218922	TIRA	2		X X	

INNER ROOF
TETO INTERNO
TECHO INTERNO

CQ303042 -UN-

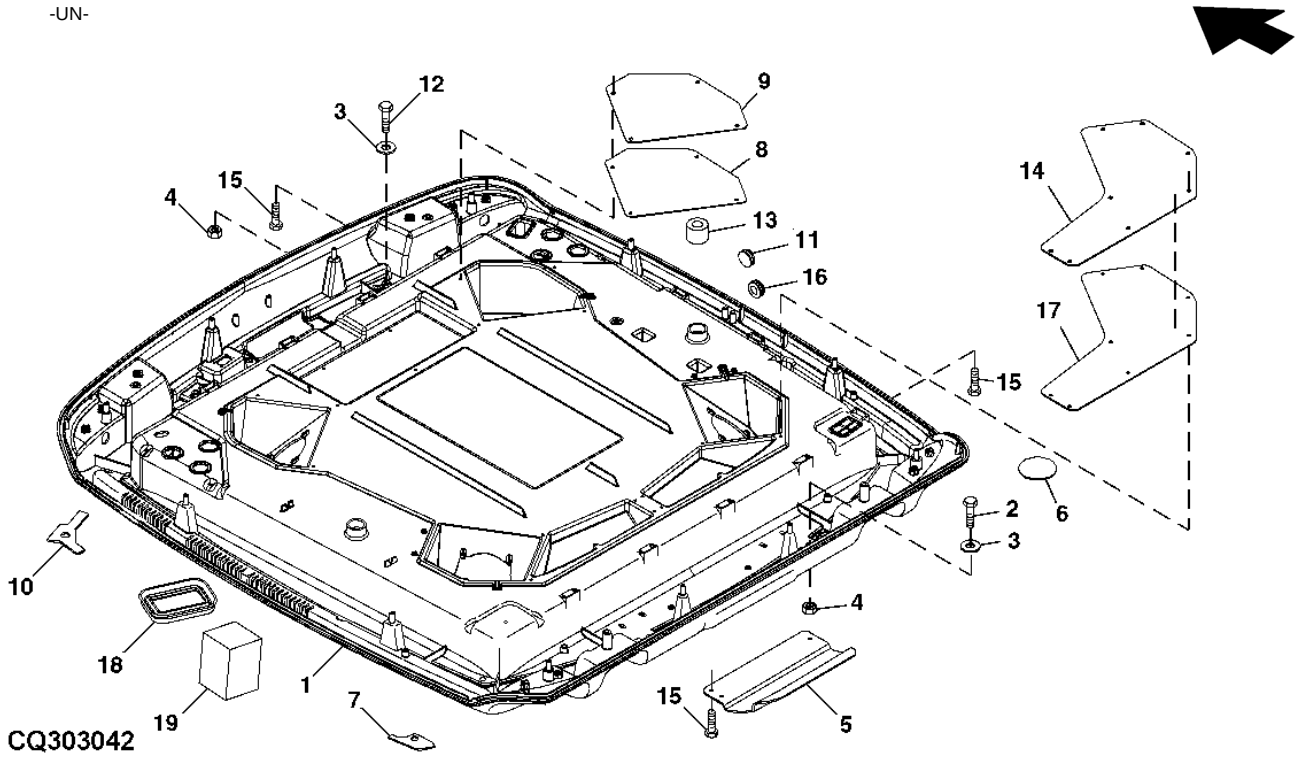

ITEM	NR.PECA	DESCRICAO	QTDE	NR. SERIE CABINE	7715	7815	NOTAS
1	RE251317	TETO	1		X	X	
2	37M7084	PARAFUSO	4		X	X	
3	24M7207	ARRUELA	14		X	X	
4	14M7273	PORCA	4		X	X	M8
5	R222255	CAPA	1		X	X	
6	R204258	CAPA	AR		X	X	
7	RE71267	VEDACAO	1		X	X	
8	R221451	CAPA	2		X	X	
9	RE235442	VEDACAO	1		X	X	
10	RE71267	VEDACAO	1		X	X	
11	R65477	PLUGUE	1		X	X	
12	19M7979	PARAFUSO	10		X	X	M8 X 55, HS 10.9
13	R127767	ISOLADOR	2		X	X	
14	RE235441	VEDACAO	1		X	X	
15	H123995	PARAFUSO	27		X	X	
16	M92026	PLUGUE	2		X	X	
17	R235304	CAPA	2		X	X	
18	R112828	VEDACAO	2		X	X	
19	R55327	ISOLADOR	2		X	X	

OUTER ROOF
TETO EXTERNO
TECHO EXTERNO

RXA0093208 -UN-

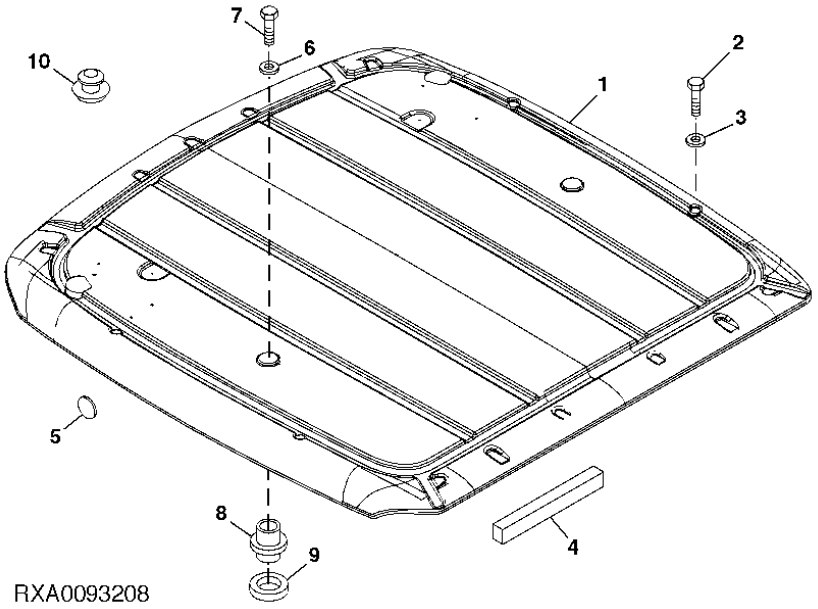

RXA0093208

ITEM	NR.PECA	DESCRICAO	QTDE	NR. SERIE CABINE	7 7 7 8 1 1 5 5	NOTAS
1	RE209416	TETO	1		X X	
2	R117569	PARAFUSO	12		X X	
3	24M7100	ARRUELA	12		X X	
4	R125869	APOIO	3		X X	
5	R204258	CAPA	2		X X	
6	24M7315	ARRUELA	2		X X	
7	19M7394	PARAFUSO SEXT.	2		X X	M16 X 25
8	R152119	ESPACADOR	2		X X	
9	R152120	VEDACAO	2		X X	
10	99M7073	PLUGUE	1		X X	

FLOOR MAT
TAPETE DO PISO
FELPUDO

CQ303038 -UN-

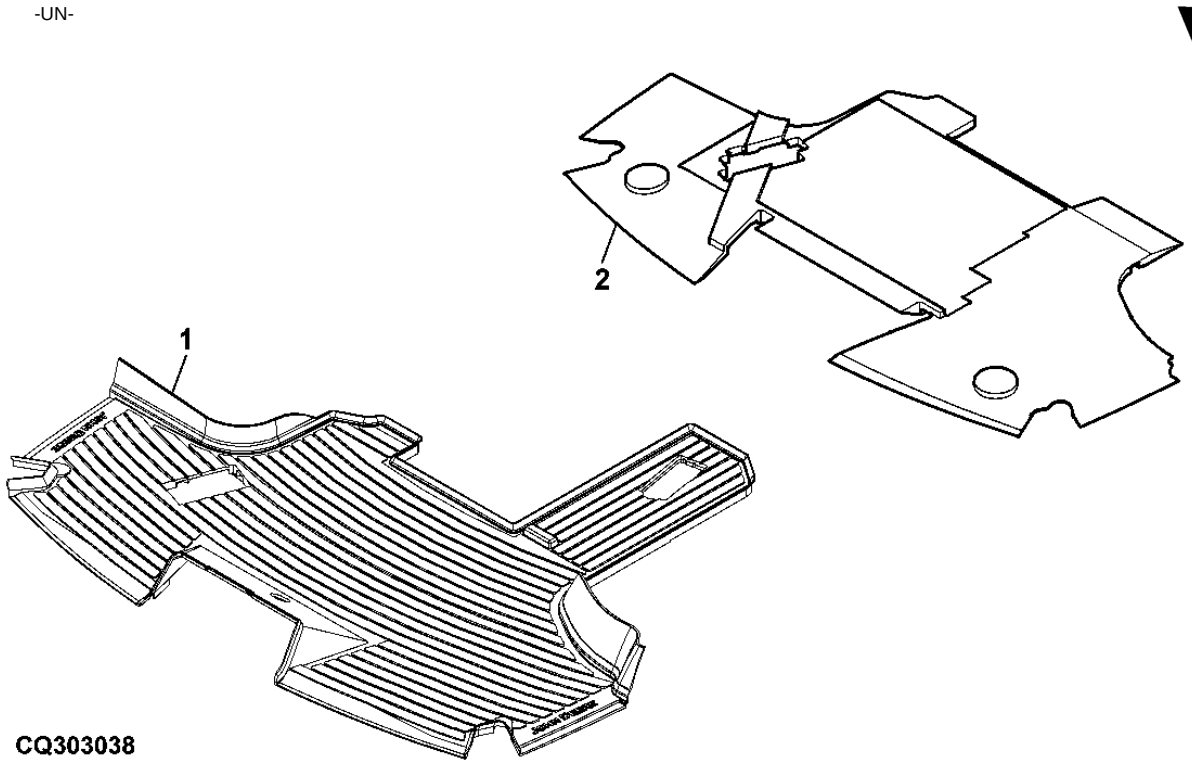

ITEM	NR.PECA	DESCRICAO	QTDE	NR. SERIE CABINE	7 7 7 8 1 1 5 5	NOTAS
1	R196510	TAPETE	1		X X	(A)
	R196512	TAPETE	1		X X	(B)
2	R221926	ESPACADOR	1		X X	

(A) W/O AIR BRAKES
SEM FREIO PNEUMATICO
SIN FRENO DE AIRE

(B) W/ AIR BRAKES
COM FREIO PNEUMATICO
CON FRENO DE AIRE

FRONT SUNSHADE (W/ REAR VIEW MIRROR)
PARA-SOL DIANTEIRO (COM ESPELHO RETROVISOR)
SOMBRILLA DELANTERA (W/ ESPEJO RETROVISOR)

RXA0092905 -UN-

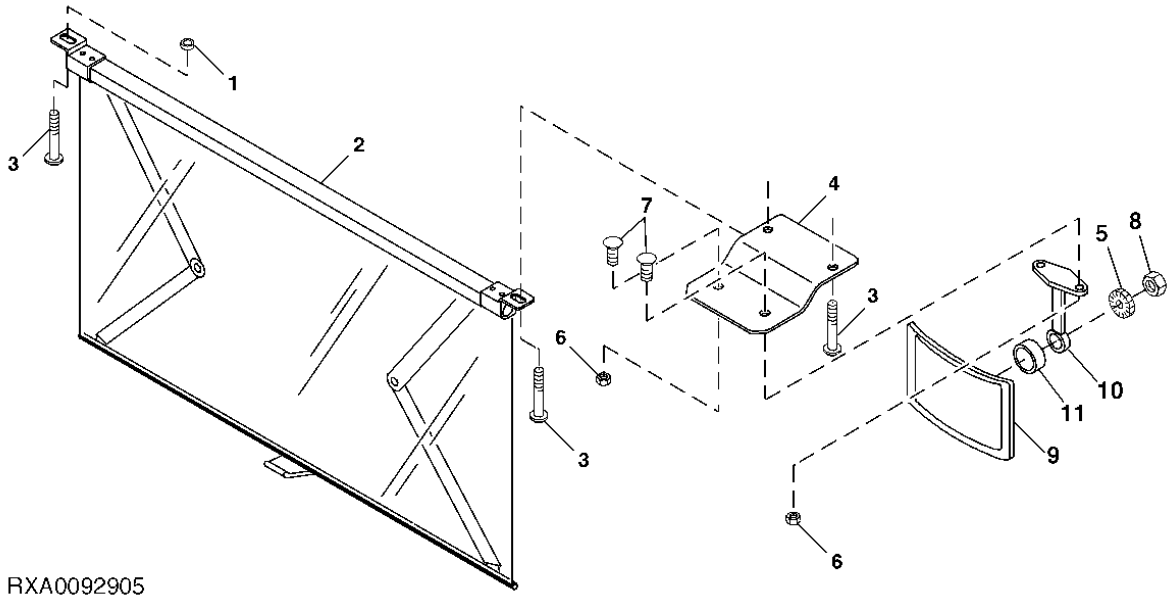

RXA0092905

ITEM	NR.PECA	DESCRICAO	QTDE	NR. SERIE CABINE	7 7 7 8 1 1 5 5	NOTAS
1	24H1923	ARRUELA	1		X X	
2	RE197867	CORTINA	1		X X	
3	R128728	PARAFUSO	3		X X	
4	R197870	ADAPTADOR	1		X X	
5	12M7065	ARRUELA DE PRESSAO	1		X X	
6	14M7424	PORCA COM FLANGE	2		X X	M8
7	21M7511	PARAFUSO	2		X X	M8 X 16
8	14H785	PORCA	1		X X	7.925 MM
9	AT186760	RETROVISOR	1		X X	
10	L75379	RETENTOR	1		X X	
11	R54701	ESPACADOR	1		X X	

FLOOR
PISO
PISO

CQ303039 -UN-

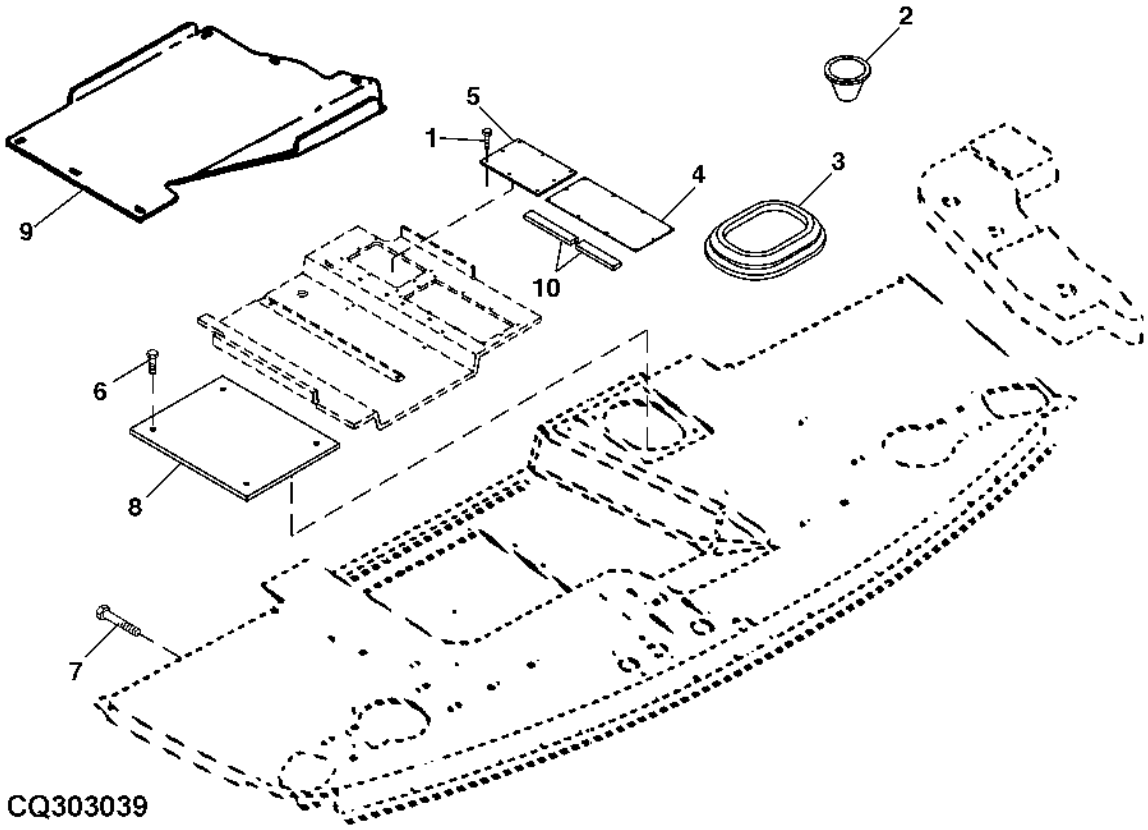

ITEM	NR.PECA	DESCRICAO	QTDE	NR. SERIE CABINE	7715	7815	NOTAS
1	37M7089	PARAFUSO	18		X	X	
2	B2984R	PLUGUE	1		X	X	
3	R167721	PLUGUE	1		X	X	
4	R190301	PLACA	1		X	X	
5	R203365	PLACA	1		X	X	
6	37M7089	PARAFUSO	4		X	X	
7	19M7862	PARAFUSO	3		X	X	M6 X 20
8	R120515	PLACA	1		X	X	
9	R124255	DESCANSO PARA OS PES	1		X	X	
10	R81988	APOIO	AR		X	X	

REAR FENDER
PARA-LAMA TRASEIRO
GUARDABARROS TRASERO

RXA0092035 -UN-

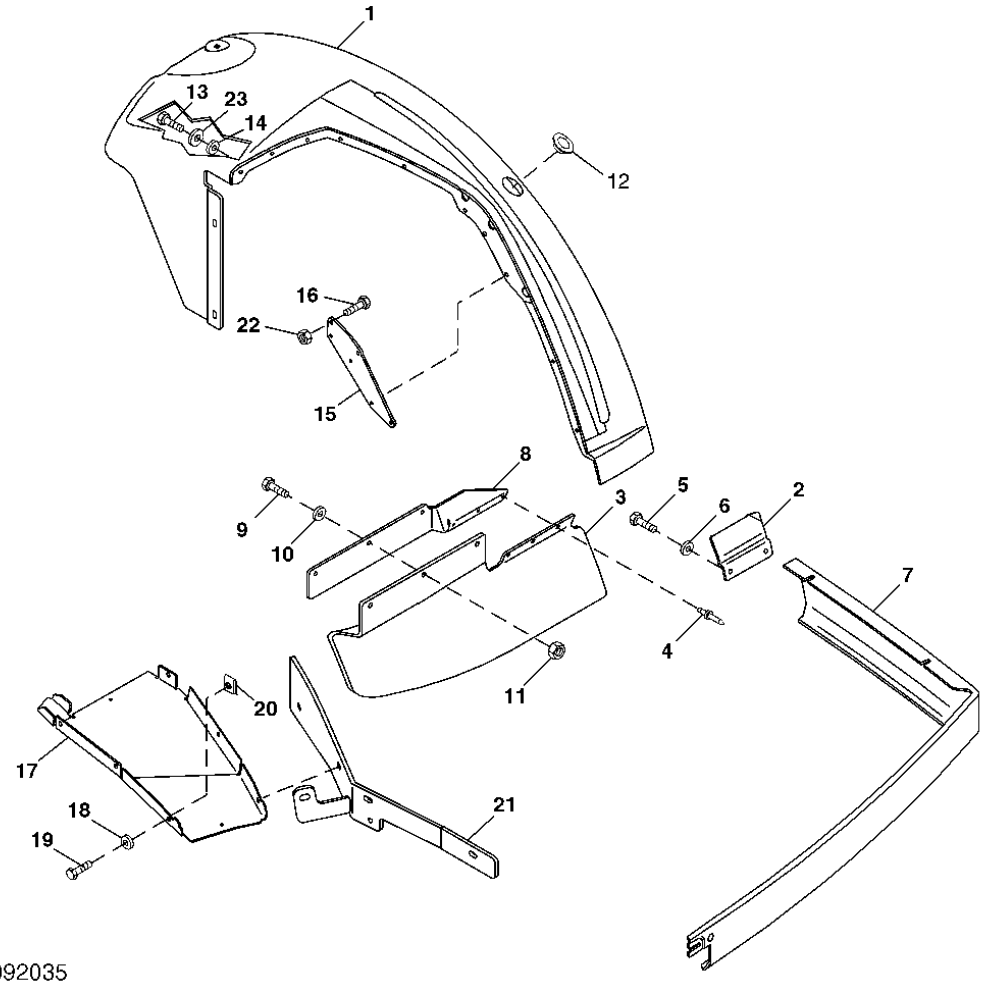

RXA0092035

ITEM	NR.PECA	DESCRICAO	QTDE	NR. SERIE CABINE	7715	7815	NOTAS
1	RE267633	PARA-LAMA	1		X	X	R.H.
	RE267634	PARA-LAMA	1		X	X	L.H.
2	R191042	APOIO	1		X	X	
3	R192279	PARA-LAMA	1		X	X	RH
	R171714	PARA-LAMA	1		X	X	LH
4	R79033	REBITE	6		X	X	
5	19M7162	PARAFUSO SEXT.	2		X	X	M8 X 16
6	24M7036	ARRUELA	2		X	X	9 X 16 X 1.600 MM
7	R248411	PAINEL	1		X	X	RH
	R167960	TUBULACAO CONECTA LINHA DE	1		X	X	LH
8	R171711	APOIO	1		X	X	R.H.
	R171712	APOIO	1		X	X	L.H.
9	19M7863	PARAFUSO	6		X	X	M6 X 25
10	24M7139	ARRUELA	3		X	X	
11	R151387	PORCA	6		X	X	
12	R191396	PLUGUE	2		X	X	
13	19M7862	PARAFUSO	10		X	X	M6 X 20
14	24M7139	ARRUELA	10		X	X	
15	R175892	PLACA	1		X	X	
16	37M7058	PARAFUSO	6		X	X	
17	R163018	REVESTIMENTO, BLINDAGEM	1		X	X	RH
	R163019	REVESTIMENTO, BLINDAGEM	1		X	X	LH
18	24M7139	ARRUELA	12		X	X	
19	19M7863	PARAFUSO	12		X	X	M6 X 25
20	M84972	PORCA	12		X	X	
21	RE184370	REFORCO	1		X	X	RH
	RE184371	REFORCO	1		X	X	LH
22	14M7298	PORCA COM FLANGE	6		X	X	M8
23	24M7207	ARRUELA	2		X	X	

MEMORANDA
MEMORANDA
MEMORANDA

SECTIONAL INDEX
INDICE DE GRUPO
INDICE DE GRUPOS

PUBM0811 -UN-

1-	1
2-	2
3-	4
4-	6
5-	8
6-	9
7-	10

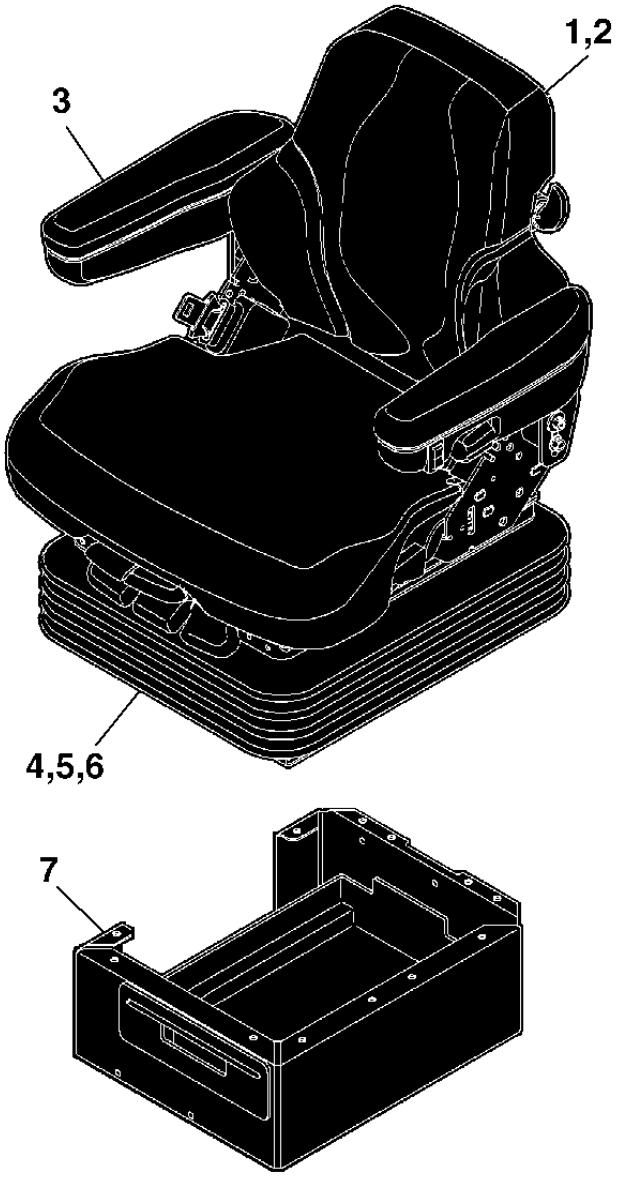

PUBM0811

MEMORANDA
MEMORANDA
MEMORANDA

COMPLETE SEAT
ASSENTO COMPLETO
ASIENTO COMPLETO

RXA0066851 -UN-

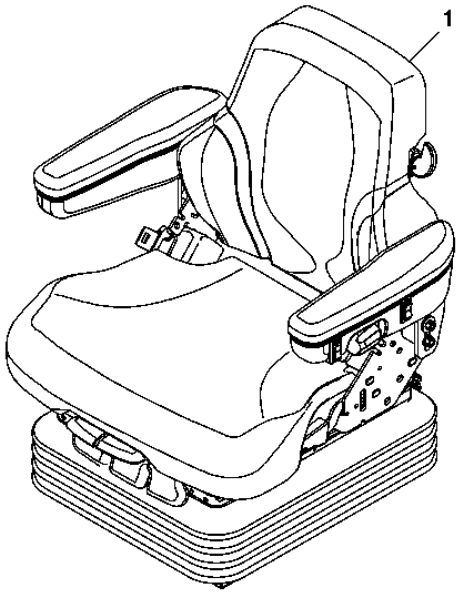

RXA0066851

ITEM	NR.PECA	DESCRICAO	QTDE	NR. SERIE CABINE	7 7 7 8 1 1 5 5	NOTAS
1	RE195851	ASSENTO	1		X X	(SUB FOR RE267624)
	RE267624	ASSENTO	1		X X	

SEAT KITS
KITS DO ASSENTO
JUEGO DE SELLOS

CQ303040 -UN-

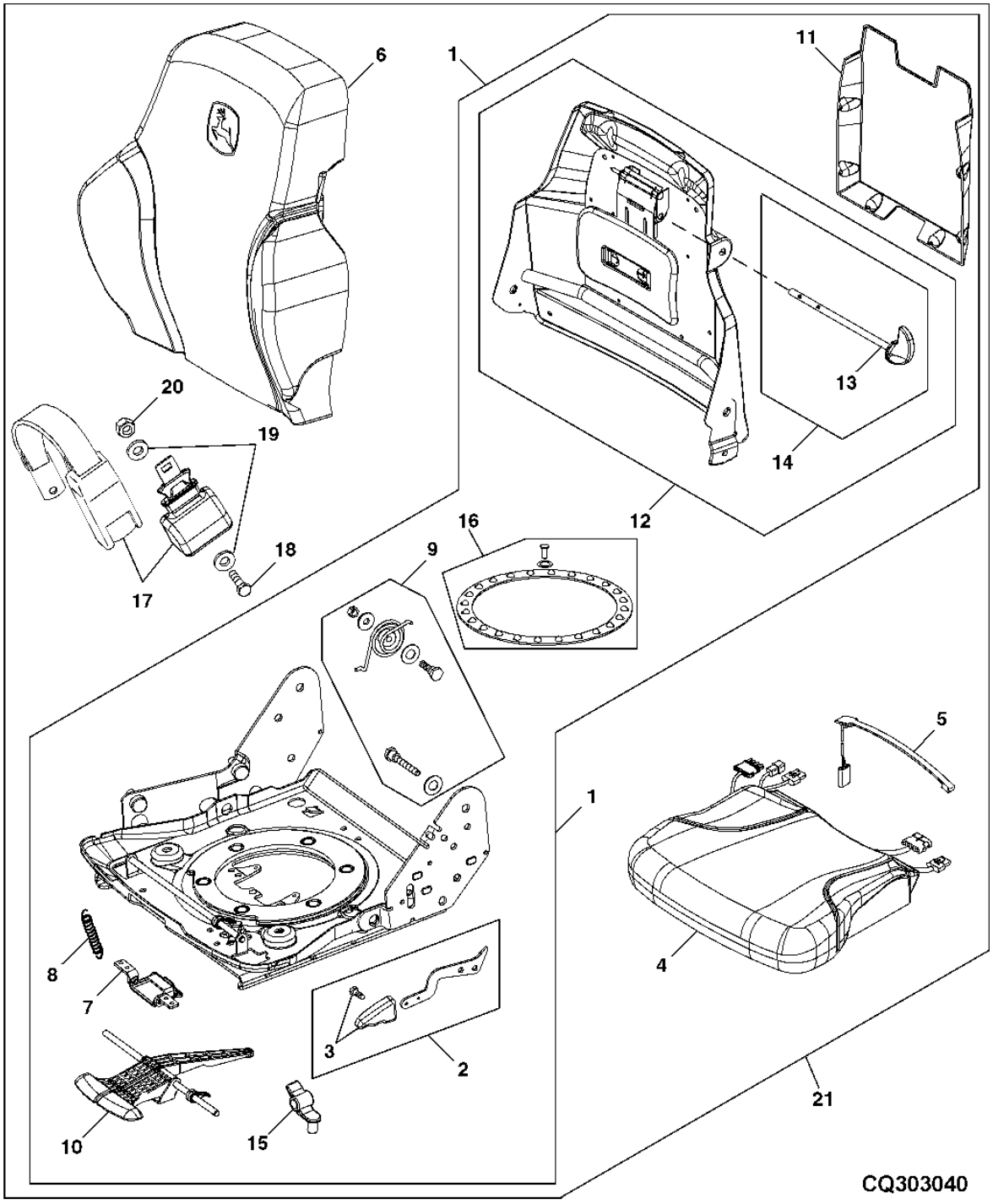

ITEM	NR.PECA	DESCRICAO	QTDE	NR. SERIE CABINE	7715	7815	NOTAS
1	RE234797	KIT P/ ASSENTO	1		X	X	(A)
2	AT209225	KIT BOTAO DO ASSENTO	1		X	X	
3	AT209025	KIT BOTAO DO ASSENTO	1		X	X	
4	RE239595	COXIM	1		X	X	(C)
5	RE43526	INTERRUPTOR	1		X	X	
6	RE168331	COXIM	1		X	X	(B) (C)
7	RE166322	KIT P/ ASSENTO	1		X	X	(E)
8	RE166323	KIT P/ ASSENTO	1		X	X	
9	RE166298	KIT P/ ASSENTO	1		X	X	
10	RE166312	CONTROLE	1		X	X	
11	RE13541	KIT	1		X	X	
12	RE166297	KIT P/ ASSENTO	1		X	X	
13	AT209024	KIT	1		X	X	
14	AT209026	KIT	1		X	X	
15	RE257585	KIT ARTICULACAO DO ASSENTO	1		X	X	(D)
16	RE234803	KIT ARTICULACAO DO ASSENTO	1		X	X	
17	RE244303	CINTO DE SEGURANCA	1		X	X	
18	19H3547	PARAFUSO SEXT.	1		X	X	
19	24M7044	ARRUELA	2		X	X	
20	R168723	PORCA DE SEGURANCA	1		X	X	
21	RE225263	KIT P/ ASSENTO	1		X	X	(F) (FOR RE195851)
	RE271484	KIT P/ ASSENTO	1		X	X	(FOR RE267624)

(A) LH/RH TIP-UP ARMREST
APOIO DO BRACO MOVEL LH/RH
APOYABRAZOS INCLINABLE IZQUIERDO

(B) AIR SEAT
ASSENTO A AR
ASIENTO NEUMATICO

(C) FABRIC
TECIDO
TEXTIL

(D) SWIVEL LATCH
TRAVA GIRATORIA
TRABA DE GIRO

(E) SLIDE LATCH
TRAVA DESLIZANTE
TRABA DE DESLIZAMIENTO

(F) INCLUDES ARMRESTS
INCLUI OS APOIOS DOS BRACOS
INCLUYE LOS REPOSABRAZOS

ARMRESTS
APOIOS DO BRACO
REPOSABRAZOS

RXA0093213 -UN-

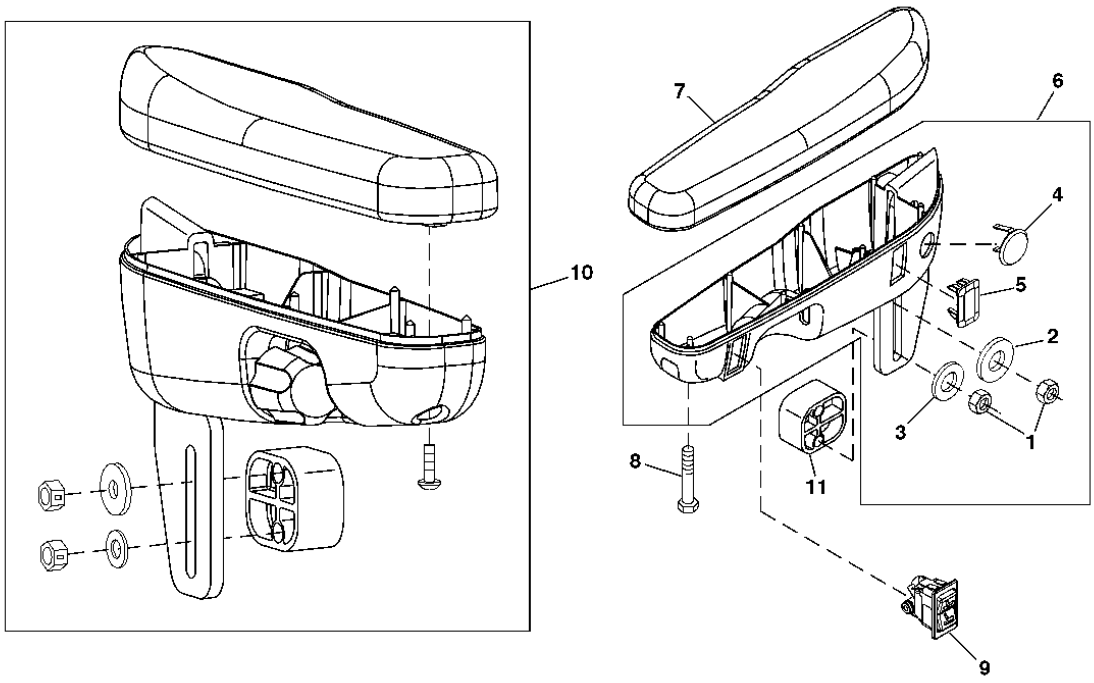

RXA0093213

ITEM	NR.PECA	DESCRICAO	QTDE	NR. SERIE CABINE	7715	7815	NOTAS
1	14H1076	PORCA	2		X	X	
2	24H1136	ARRUELA	1		X	X	
3	24H1305	ARRUELA	1		X	X	
4	R234805	PLUGUE	1		X	X	
5	M115279	PLUGUE	1		X	X	
6	RE233383	KIT DO APOIO PARA BRACO	1		X	X	L.H.
7	RE188731	KIT DO APOIO PARA BRACO	1		X	X	INCL KEY 8
8	21M7296	PARAFUSO	1		X	X	M6 X 20
9	RE225257	INTERRUPTOR	1		X	X	
10	AT209016	KIT DO APOIO PARA BRACO	1		X	X	R.H.
11	T205672	ESPACADOR	1		X	X	

AIR SEAT SUSPENSION
SUSPENSAO DO ASSENTO A AR
SUSPENSION DE ASIENTO NEUMATICO

RXA0086161 -UN-

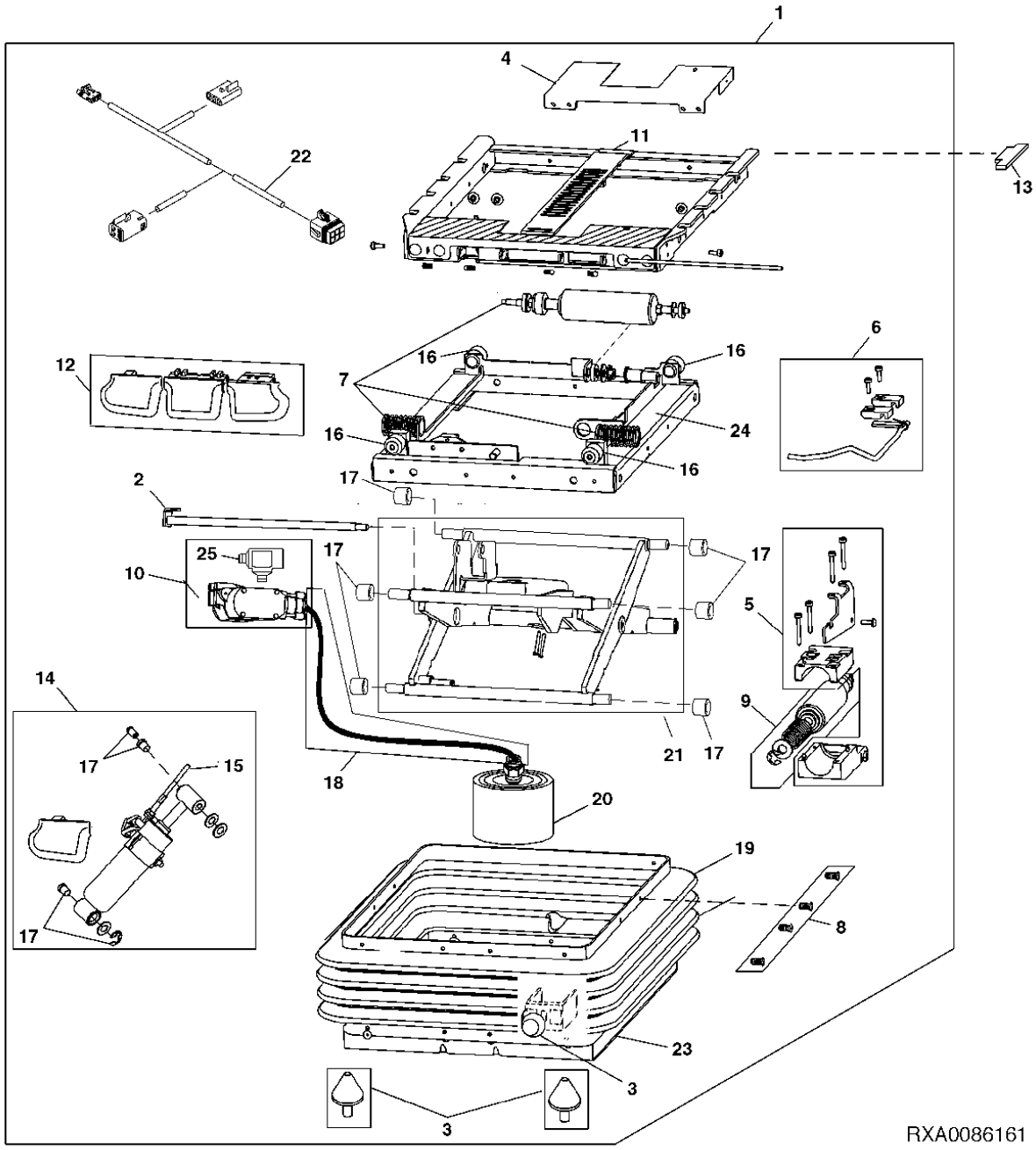

ITEM	NR.PECA	DESCRICAO	QTDE	NR. SERIE CABINE	7715	7815	NOTAS
1	RE225254	SUSPENSAO DO ASSENTO	1		X	X	
2	RE166328	KIT P/ ASSENTO	1		X	X	(A)
3	RE188726	KIT P/ ASSENTO	1		X	X	(B)
4	RE166332	KIT P/ ASSENTO	1		X	X	(C)
5	RE246423	GRAMPO	1		X	X	(F)
6	RE166340	KIT P/ ASSENTO	1		X	X	(G)
7	RE166337	KIT P/ ASSENTO	1		X	X	(H)
8	RE167426	KIT P/ ASSENTO	1		X	X	(I)
9	RE188716	KIT ABSORVEDOR CHOQUE ASSE	1		X	X	(J)
10	RE225256	COMPRESSOR	1		X	X	(K)
11	RE189405	KIT P/ ASSENTO	1		X	X	(L)
12	RE166334	KIT P/ ASSENTO	1		X	X	(M)
13	AT209020	KIT	1		X	X	(N)
14	RE182488	KIT ABSORVEDOR CHOQUE ASSE	1		X	X	
15	RE189402	KIT P/ ASSENTO	1		X	X	(D)
16	RE166336	KIT P/ ASSENTO	1		X	X	(E)
17	RE166335	KIT ROLAMENTO DO ASSENTO	1		X	X	
18	RE246424	TUBULACAO	1		X	X	(O)
19	R167427	KIT SUSPENSAO DO ASSENTO	1		X	X	
20	RE250900	KIT P/ ASSENTO	1		X	X	
21	RE202669	KIT	1		X	X	
22	RE225255	CHICOTE	1		X	X	
23	RE225715	CARCACA	1		X	X	
24	RE224846	CARCACA	1		X	X	
25	RE255699	CONEXAO EM T	1		X	X	

(A) RETAINING SHAFT
EIXO DE FIXACAO
EJE RETENEDOR

(B) SUSPENSION BUMPER
PARA-CHOQUE DA SUSPENSAO
BLOQUE PARACHOQUES DE SUSPENSION

(C) COVER PLATE
TAMPA DE COPERTURA
PLACA DE CUBIERTA

(D) SHOCK CABLE
CABO DE CHOQUE
CABLE AMORTIGUADOR

(E) ISOLATER ROLLER
ROLETE ISOLANTE
RODILLO AMORTIGUADOR

(F) FORE-AFT ATTENUATOR BLOCK
BLOCO ATENUADOR DO AVANCO E RECUO
BLOQUE ATENUADOR LONGITUDINAL

(G) FORE-AFT ISOLATOR CONTROL
CONTROLE DO ISOLADOR DO AVANCO E RECUO
CONTROL AMORTIGUADOR LONGITUDINAL

(H) LATERAL ATTENUATOR
ATENUADOR LATERAL
ATENUADOR DE MOVIMIENTO LATERAL

(I) BOOT ATTACHING HARDWARE
FERRAGENS DE FIXACAO DA CAPA
TORNILLERIA DE FIJACION DE FUNDA

(J) FORE-AFT ATTENUATOR
ATENUADOR DO AVANCO E RECUO
ATENUADOR DE MOVIMIENTO LONGITUDINAL

(K) AIR COMPRESSOR
COMPRESSOR DE AR
COMPRESOR DE AIRE

(L) LATERAL ISOLATOR HOUSING
ALOJAMENTO DO ISOLADOR LATERAL
CAJA DE AMORTIGUADOR LATERAL

(M) SUSPENSION KNOB
MANIPULO DA SUSPENSAO
PERILLA DE SUSPENSION

(N) SLIDE PUCK
CURSOR DESLIZANTE
CORREDERA

(O) AIR LINE
LINHA DE AR
LINEA NEUMATICA

SEAT KIT (AIR SPRING)
KIT DO ASSENTO (PNEUMATICO)
JUEGO DE SELLOS (RESORTE NEUMATICO)

RXA0086157 -UN-

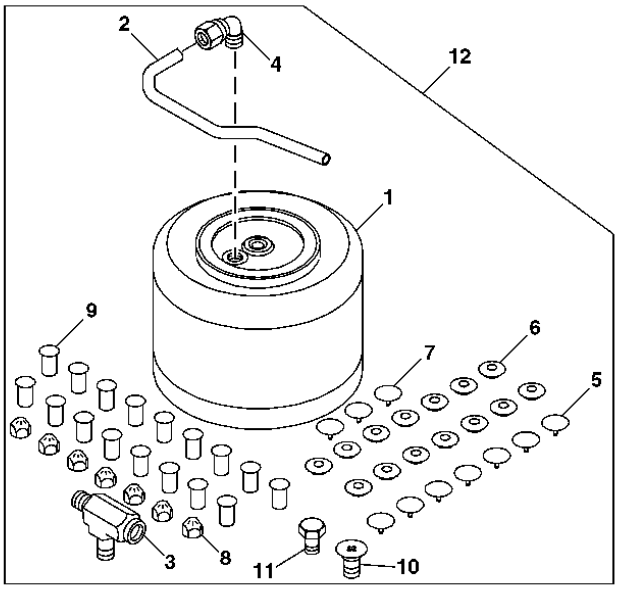

RXA0086157

ITEM	NR.PECA	DESCRICAO	QTDE	NR. SERIE CABINE	7715	7815	NOTAS
1	.....	KIT P/ ASSENTO	1		X	X	
2	.....	TUBO	1		X	X	
3	RE250902	CONEXAO EM T	1		X	X	
4	RE250903	CONEXAO EM ANGULO	1		X	X	
5	.....	REBITE	7		X	X	
6	.....	REBITE	13		X	X	
7	.....	REBITE	3		X	X	
8	.....	PORCA	7		X	X	
9	.....	GUIA DA NAVALHA	17		X	X	
10	.....	PARAFUSO	1		X	X	
11	.....	PARAFUSO	1		X	X	
12	RE250900	KIT P/ ASSENTO	1		X	X	

SEAT KIT (AIR LINE)
KIT DO ASSENTO (LINHA DE AR)
JUEGO DE SELLOS (LINEA NEUMATICA)

RXA0086158 -UN-

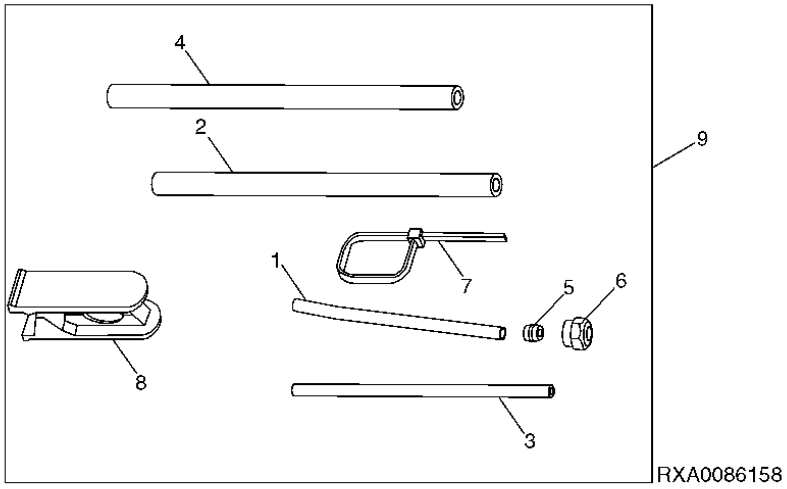

ITEM	NR.PECA	DESCRICAO	QTDE	NR. SERIE CABINE	7715	7815	NOTAS
1	.....	TUBO	1		X	X	
2	.....	TUBO	1		X	X	
3	.....	TUBO	1		X	X	
4	.....	TUBO	1		X	X	
5	.....	UNIAO	1		X	X	
6	.....	CONEXAO	1		X	X	
7	.....	CINTA	1		X	X	
8	.....	FERRAMENTA ESPECIAL	1		X	X	

SEAT SUPPORT
SUPORTE DO ASSENTO
SOPORTE DEL ASIENTO

RXA0092898 -UN-

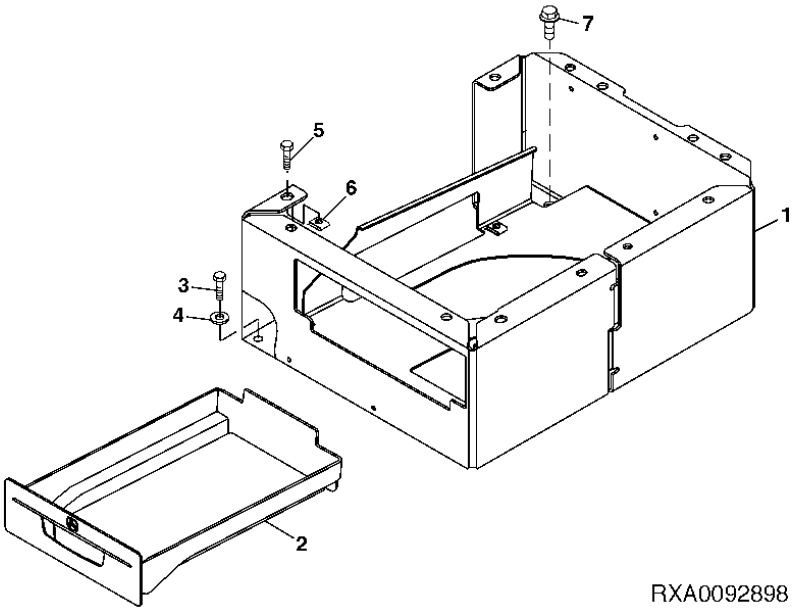

RXA0092898

ITEM	NR.PECA	DESCRICAO	QTDE	NR. SERIE CABINE	7 7 7 8 1 1 5 5	NOTAS
1	RE169920	SUPORTE	1		X X	
2	R161928	GAVETA	1		X X	
3	19M7166	PARAFUSO SEXT.	4		X X	M10 X 20
4	24M7207	ARRUELA	4		X X	
5	19M7867	PARAFUSO	4		X X	M8 X 25
6	M84971	PORCA	4		X X	
7	19M7865	PARAFUSO	6		X X	M8 X 16

SECTIONAL INDEX
INDICE DE GRUPO
INDICE DE GRUPOS

PUBM0812 -UN-

1-	2
2-	4
3-	5
4-	6
5-	7
6-	8
7-	10
8-	12
9-	13
10-	14
11-	15

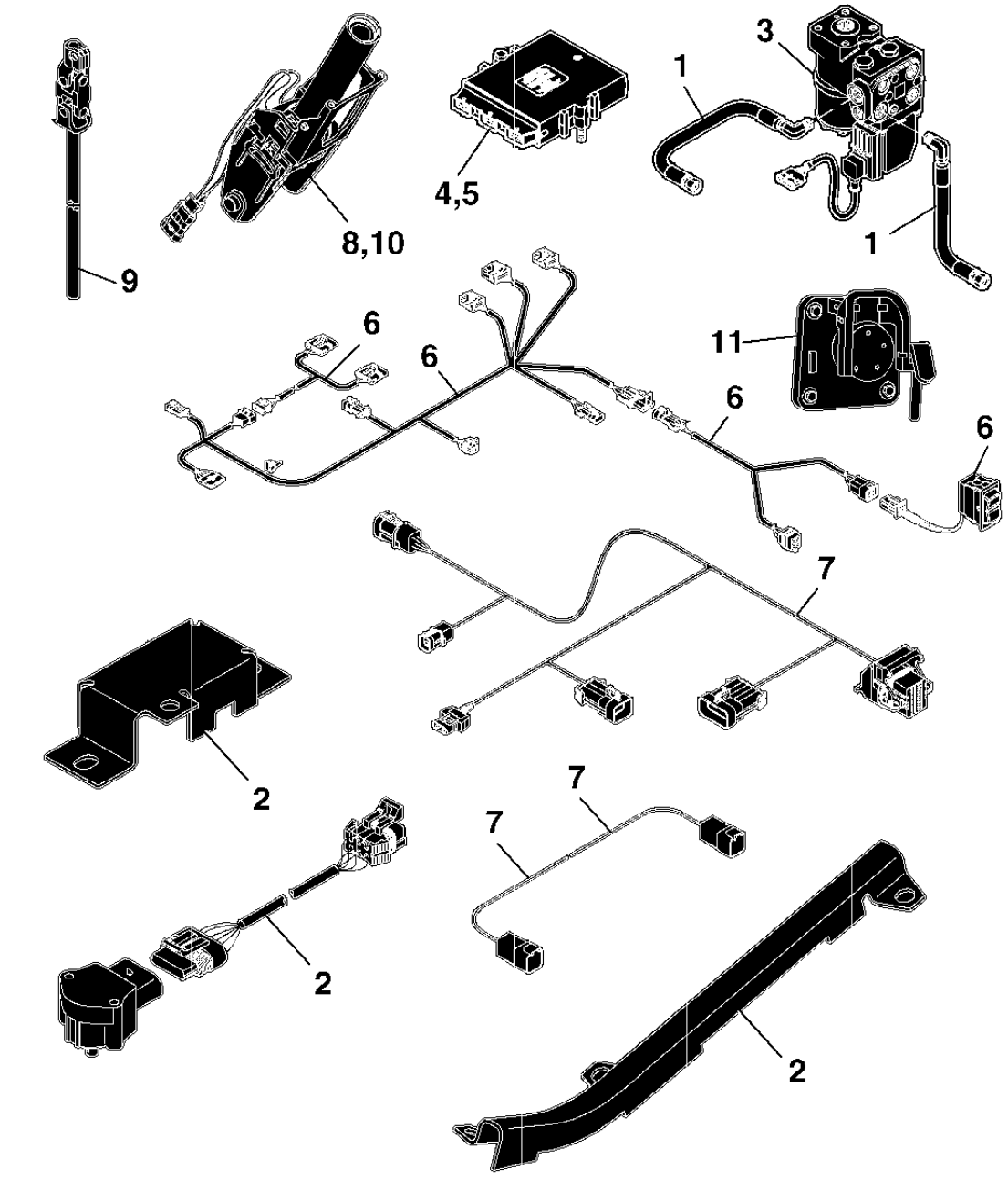

PUBM0812

STEERING VALVE LINES
LINHAS DA VALVULA DA DIRECAO
LINEAS DE LA VALVULA DE LA DIRECCION

RXA0092610 -UN-

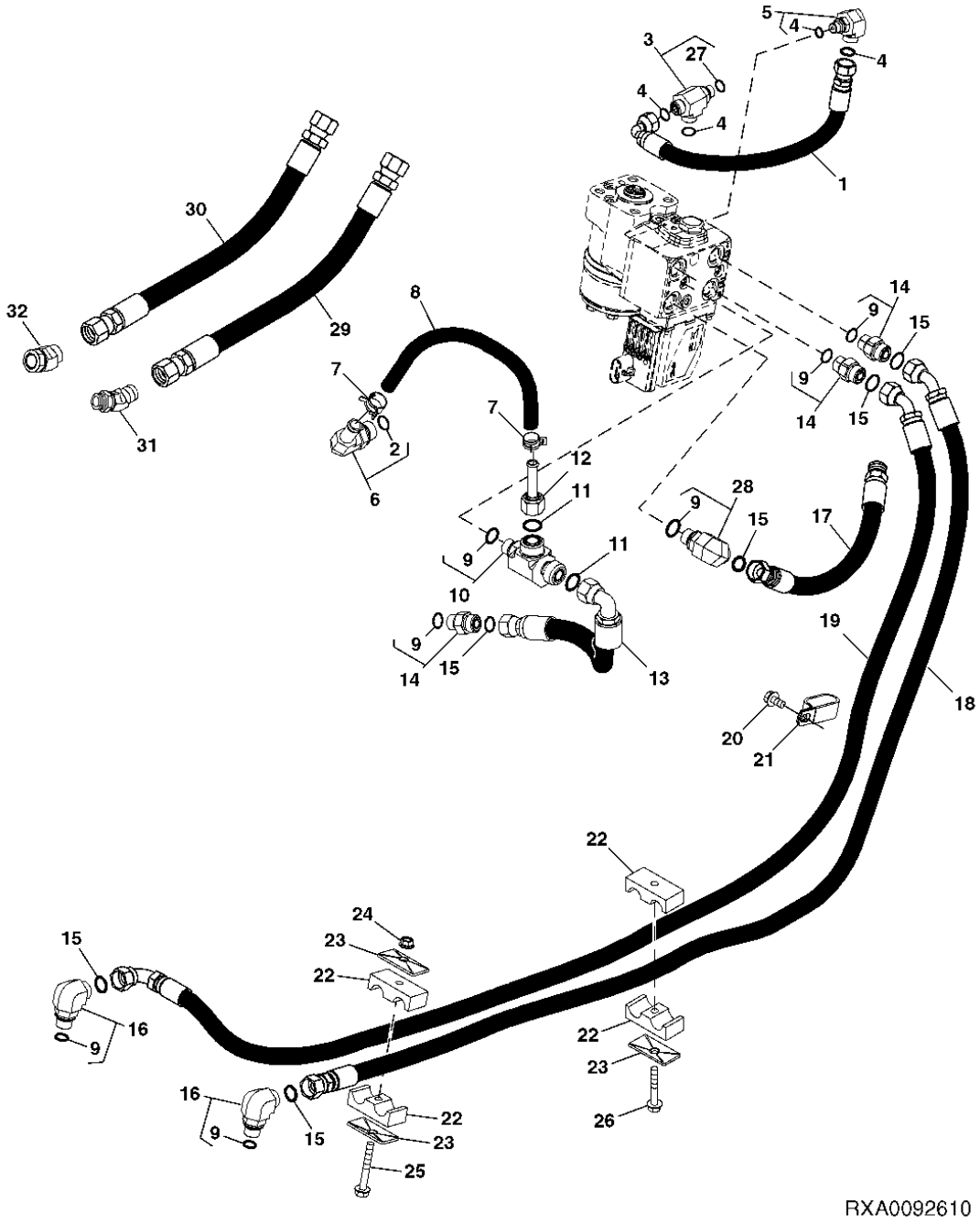

ITEM	NR.PECA	DESCRICAO	QTDE	NR. SERIE	7715	7815	NOTAS
1	RE220624	MANGUEIRA HIDRAULICA-FABRIC	1		X	X	
2	51M7045	ANEL O	1		X	X	
3	RE216862	CONEXAO EM T	1		X	X	
4	T77613	ANEL O	3		X	X	
5	38H5022	CONEXAO EM ANGULO	1		X	X	
6	R136464	CONEXAO	1		X	X	
7	R117721	BRACADEIRA	2		X	X	
8	TY22554	MANGUIRA EM METRO	1		X	X	(484MM)
9	51M7043	ANEL O	8		X	X	
10	38H5069	CONEXAO EM T	1		X	X	
11	T77932	ANEL O	2		X	X	
12	RE220558	TUBULACAO	1		X	X	
13	RE196319	MANGUEIRA HIDRAULICA-FABRIC	1		X	X	
14	61M5153	ADAPTADOR	3		X	X	
15	T77857	ANEL O	6		X	X	
16	61M5017	CONEXAO EM ANGULO	2		X	X	
17	RE201209	MANGUEIRA HIDRAULICA-FABRIC	1		X	X	
18	RE245666	MANGUEIRA HIDRAULICA-FABRIC	1		X	X	
19	RE245665	MANGUEIRA HIDRAULICA-FABRIC	1		X	X	
20	19M7865	PARAFUSO	1		X	X	M8 X 16
21	AH77869	PRESILHA	1		X	X	
22	H150983	BRACADEIRA	4		X	X	
23	H112567	PLACA	3		X	X	
24	14M7298	PORCA COM FLANGE	1		X	X	M8
25	19M7801	PARAFUSO	1		X	X	M8 X 60
26	19M8319	PARAFUSO	1		X	X	M8 X 50
27	51M7041	ANEL O	1		X	X	
28	38H5071	CONEXAO EM ANGULO	1		X	X	
29	RE224808	MANGUEIRA HIDRAULICA-FABRIC	1		X	X	(B)
30	RE224809	MANGUEIRA HIDRAULICA-FABRIC	1		X	X	(A)
31	RE224807	CONEXAO DE UNIAO	1		X	X	
32	RE224806	CONEXAO DE UNIAO	1		X	X	

(A) RETURN
RETORNO
RETORNO

(B) SUPPLY
SUPRIMENTO
ALIMENTACION

WHEEL ANGLE SENSOR
SENSOR DE ANGULO DA DIRECAO
SENSOR DE ANGULO DE RUEDAS

RXA0092818 -UN-

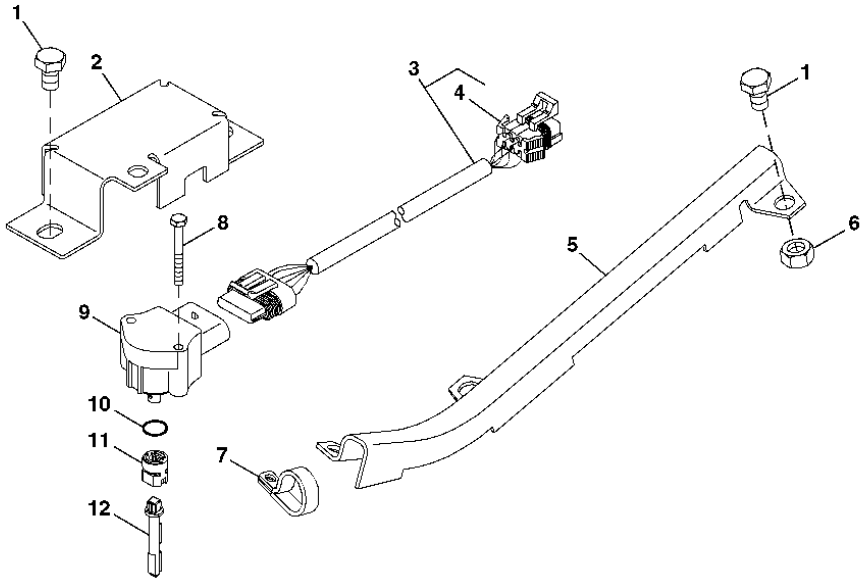

RXA0092818

ITEM	NR.PECA	DESCRICAO	QTDE	NR. SERIE	7715	7815	NOTAS
1	19M7964	PARAFUSO SEXT.	8		X	X	M8 X 12
2	R259453	REVESTIMENTO, BLINDAGEM	1		X	X	
3	RE239525	CHICOTE DO CHASSI	1		X	X	
4	57M7260	ALOJAM. CONECTOR ELETRICO	1		X	X	
5	R228475	REVESTIMENTO, BLINDAGEM	1		X	X	
6	14M7273	PORCA	2		X	X	M8
7	R255993	BRACADEIRA	4		X	X	
8	19M9368	PARAFUSO SEXT.	2		X	X	M4 X 35
9	RE243767	SENSOR	1		X	X	
10	51M7097	ANEL O	1		X	X	
11	L165796	ADAPTADOR	1		X	X	
12	R259703	EIXO	1		X	X	

ELECTRO HYDRAULIC STEERING CONTROL UNIT (EH VALVE)
UNIDADE DE CONTROLE ELETRO-HIDRAULICA (VALVULA ELETRO-HIDRAULICA)
EL ELECTRO LA UNIDAD HIDRAULICA DEL CONTROL QUE DIRIGE (VALVULA DE EH)

RXA0093487 -UN-

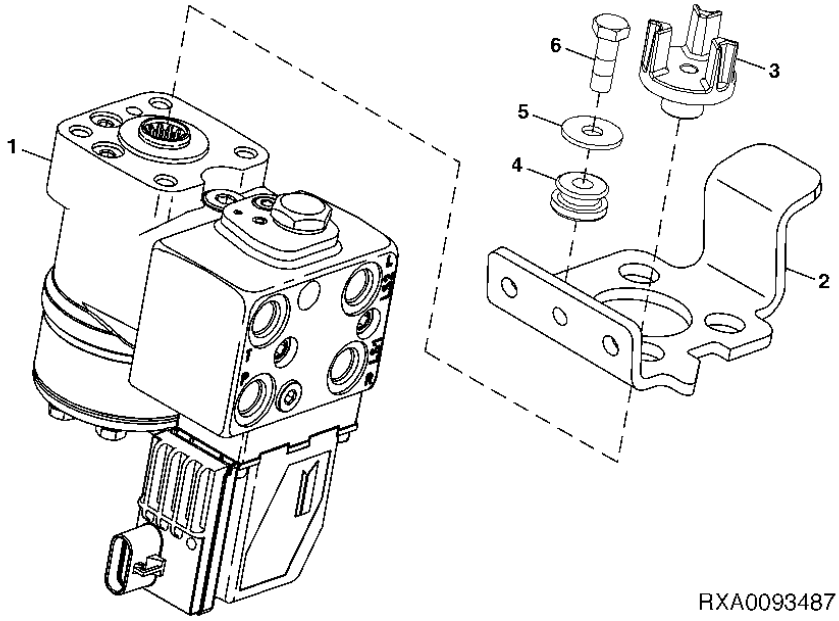

RXA0093487

ITEM	NR.PECA	DESCRICAO	QTDE	NR. SERIE	7715	7815	NOTAS
1	RE216704	VALVULA DE CONTROLE	1		X	X	
2	R132275	APOIO	1		X	X	
3	R126641	LUVA ESTRIADA	1		X	X	
4	AT116162	ISOLADOR	4		X	X	
5	24M7178	ARRUELA	4		X	X	
6	19M7168	PARAFUSO SEXT.	4		X	X	M10 X 30

IMPLEMENT GATEWAY
ENTRADA DO IMPLEMENTO
PORTICO DE ACCESORIO

RXA0092611 -UN-

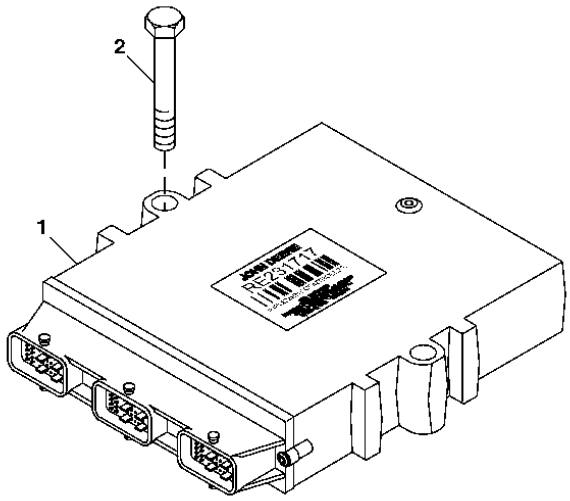

RXA0092611

ITEM	NR.PECA	DESCRICAO	QTDE	NR. SERIE	7715	7815	NOTAS
1	RE231717	UNIDADE DE CONTROLE ELETRON	1		X	X	(TEC)
2	R219317	PARAFUSO	2		X	X	

FLEX BOX
FLEXBOX
CAJA FLEXIBLE

RXA0092612 -UN-

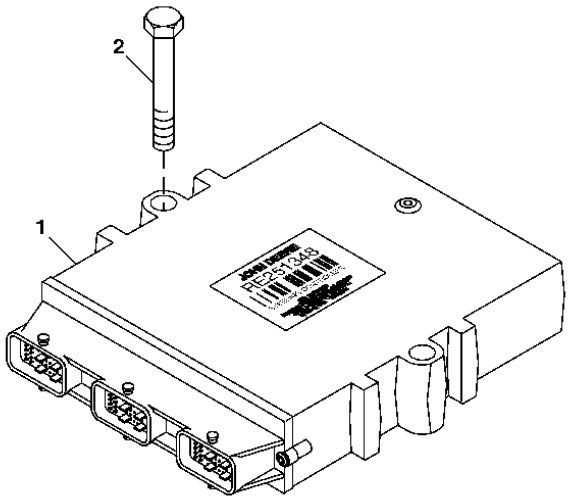

RXA0092612

ITEM	NR.PECA	DESCRICAO	QTDE	NR. SERIE	7715	7811	NOTAS
1	RE251348	CONTROLADOR ELETRO. DE DIRE	1		X	X	
2	R219318	PARAFUSO	2		X	X	

WIRING HARNESS, AUTOTRAC
CHICOTE ELETRICO, AUTOTRAC
GRUPO DE CABLES, AUTOTRAC

RXA0093484 -UN-

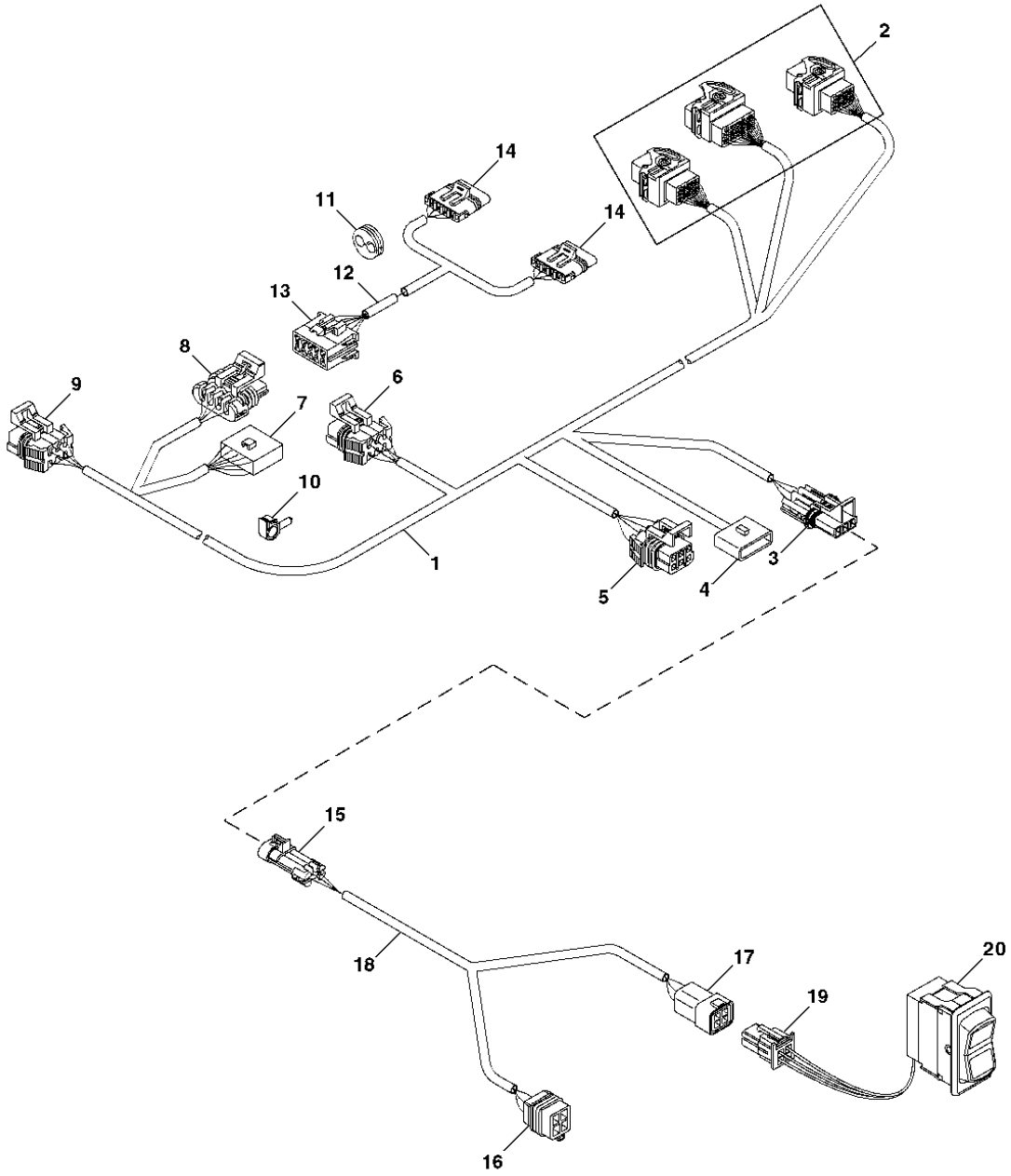

RXA0093484

ITEM	NR.PECA	DESCRICAO	QTDE	NR. SERIE	7715	7815	NOTAS
1	RE271620	CHICOTE	1		X	X	
2	.....	CONJ MONT CONECTOR ELETRICO	1		X	X	(VEHICLE CONTROLLER)
3	57M7255	TERMINAL CONECTOR ELETRICO	1		X	X	(APS HARNESS CONNECTION)
	57M7290	CONJ MONT CONECTOR ELETRICO	1		X	X	
4	57M7257	ALOJAM. CONECTOR ELETRICO	1		X	X	(APS HARNESS CONNECTION)
	57M7290	CONJ MONT CONECTOR ELETRICO	1		X	X	
5	57M7260	ALOJAM. CONECTOR ELETRICO	1		X	X	(CAN TERMINATOR OR EXTENSION)
	57M7291	CONJ MONT CONECTOR ELETRICO	1		X	X	
6	57M7263	ALOJAM. CONECTOR ELETRICO	1		X	X	(WHEEL ANGLE SENSOR INTERCONNECT)
	57M7291	CONJ MONT CONECTOR ELETRICO	1		X	X	
7	57M7262	ALOJAM. CONECTOR ELETRICO	1		X	X	(STEERING COLUMN)
8	57M7840	TERMINAL CONECTOR ELETRICO	1		X	X	(STEERING VALVE)
	57M7469	CONJ MONT CONECTOR ELETRICO	1		X	X	
9	57M7263	ALOJAM. CONECTOR ELETRICO	1		X	X	
	57M7291	CONJ MONT CONECTOR ELETRICO	1		X	X	
10	RE258807	CINTA	1		X	X	
11	R112645	PASSADOR	1		X	X	
12	RE199697	CHICOTES DA CABINE	1		X	X	
13	57M7265	ALOJAM. CONECTOR ELETRICO	1		X	X	(CHASSIS HARNESS)
14	57M7933	CONJ MONT CONECTOR ELETRICO	2		X	X	(STEERING INPUT DEVICE)
15	57M7257	ALOJAM. CONECTOR ELETRICO	1		X	X	
16	57M7712	CONJ MONT CONECTOR ELETRICO	1		X	X	(PQT APS CAB)
17	57M7713	CONJ MONT CONECTOR ELETRICO	1		X	X	(APS SWITCH)
18	RE217209	CHICOTE	1		X	X	
19	57M7221	CONJ MONT CONECTOR ELETRICO	1		X	X	
20	RE258928	INTERRUPTOR DE ALAVANCA	1		X	X	

WIRING HARNESS, AUTOTRAC
CHICOTE ELETRICO, AUTOTRAC
GRUPO DE CABLES, AUTOTRAC

RXA0069117 -UN-

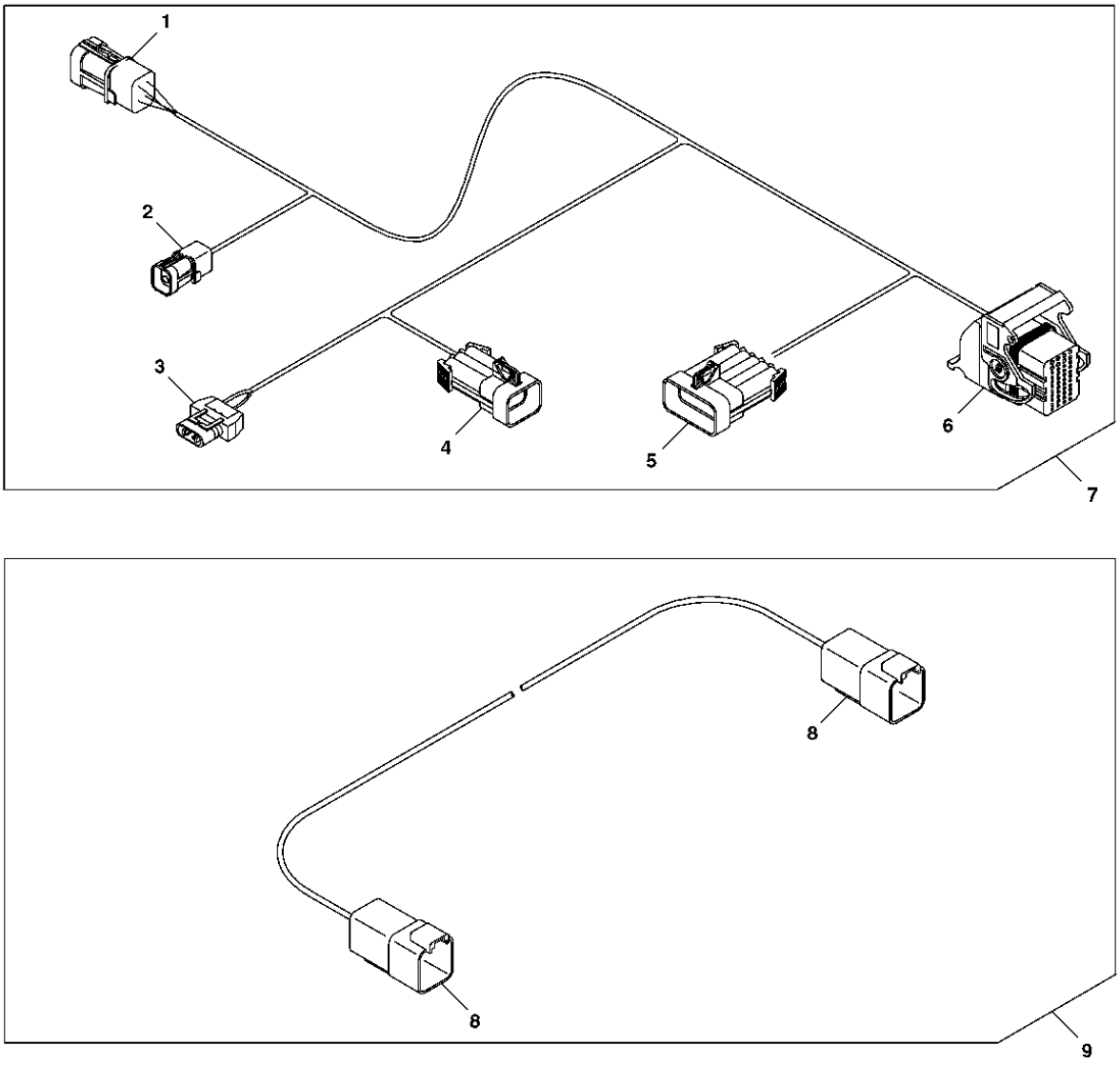

RXA0069117

ITEM	NR.PECA	DESCRICAO	QTDE	NR. SERIE	7715	7815	NOTAS
1	57M7535	TERMINAL CONECTOR ELETRICO	1		X	X	
2	57M7628	CONECTOR	1		X	X	
3	57M7260	ALOJAM. CONECTOR ELETRICO	1		X	X	
4	57M7236	CONECTOR	1		X	X	
5	57M7265	ALOJAM. CONECTOR ELETRICO	1		X	X	
6	57M8527	ALOJAM. CONECTOR ELETRICO	1		X	X	
7	RE237919	CHICOTE	1		X	X	
8	57M7713	CONJ MONT CONECTOR ELETRICO	2		X	X	
9	RE217210	CHICOTE	1		X	X	(A)

(A) ARMREST EXTENSION
EXTENSAO DO APOIO DE BRACO
EXTENSION DE APOYABRAZOS

STEERING PIVOT ASSEMBLY
CONJUNTO DO PIVO DA DIRECAO
CONJUNTO DE PIVOTE DE LA DIRECCION

RXA0064543 -UN-

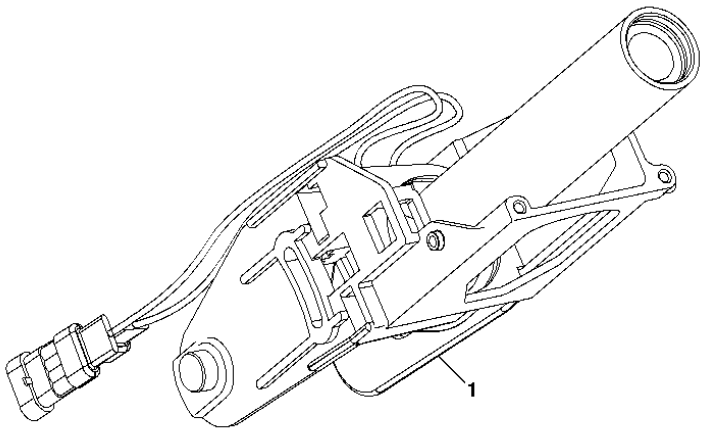

RXA0064543

ITEM	NR.PECA	DESCRICAO	QTDE	NR. SERIE	7715	7815	NOTAS
1	AR234907	PIVO	1		X	X	

DO NOT SERVICE INDIVIDUAL PARTS (COMPLETE ASSEMBLY)
DO NAO FACA MANUTENCAO EM PECAS INDIVIDUAIS (CONJUNTO COMPLETO)
DO NO DARLE MANTENIMIENTO A PIEZAS INDIVIDUALES (CONJUNTO COMPLETO)

STEERING COLUMN PIVOT
PIVO DA COLUNA DA DIRECAO
PIVOTE DE COLUMNA DE DIRECCION

RXA0069064 -UN-

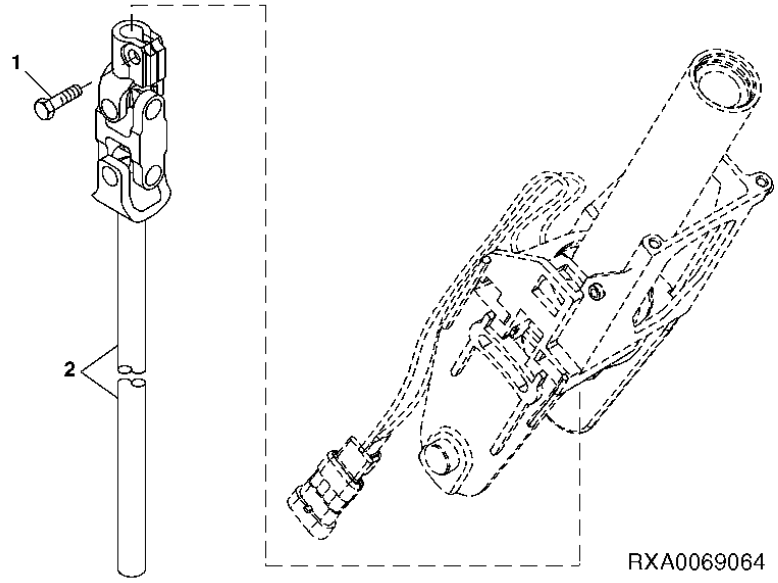

ITEM	NR.PECA	DESCRICAO	QTDE	NR. SERIE	7715	7815	NOTAS
1	19M8584	PARAFUSO SEXT.	1		X	X	M10 X 30
2	RE173363	JUNTA UNIV. C/ EIXO	1		X	X	

STEERING COLUMN PIVOT
PIVO DA COLUNA DA DIRECAO
PIVOTE DE COLUMNA DE DIRECCION

RXA0069124 -UN-

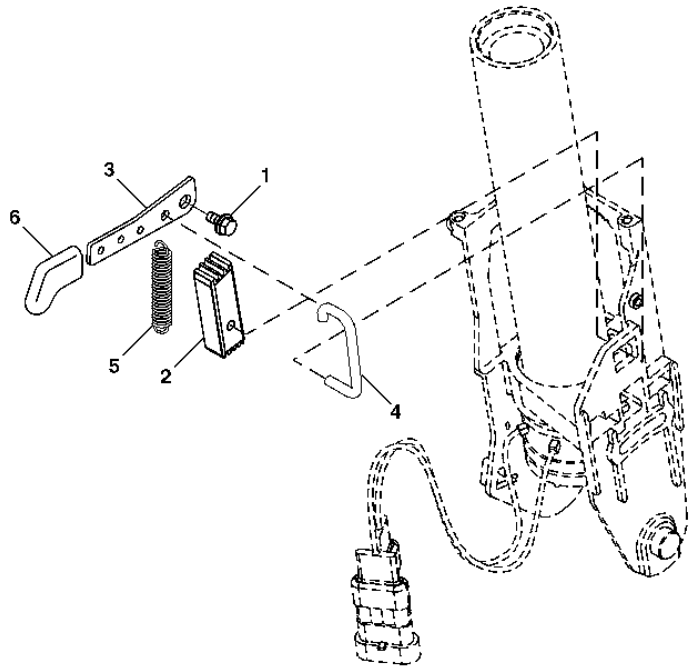

RXA0069124

ITEM	NR.PECA	DESCRICAO	QTDE	NR. SERIE	7715	7815	NOTAS
1	19M7774	PARAFUSO	1		X	X	M6 X 12
2	R126570	LINGUETA	1		X	X	
3	R107563	ALAVANCA	1		X	X	
4	R120055	TIRANTE	1		X	X	
5	H80128	MOLA DE TRACAO	1		X	X	
6	L76191	MANIPULO	1		X	X	

ELECTRICAL CONNECTOR
CONECTOR ELETRICOS
CONECTORES ELECTRICOS

RXA0069156 -UN-

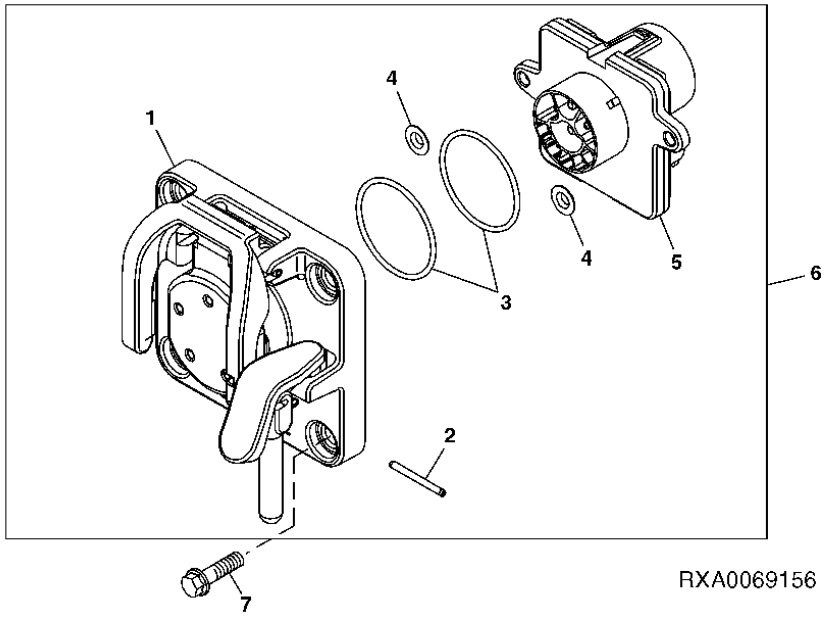

RXA0069156

ITEM	NR.PECA	DESCRICAO	QTDE	NR. SERIE	7 7 7 8 1 1 5 5	NOTAS
1	RE201032	TAMPA DE CONECTOR ELETRICO	1		X X	
2	34H235	PINO ELASTICO	1		X X	
3	R201046	ANEL O	2		X X	
4	R205342	PORCA DE PRESSAO	2		X X	
5	RE201033	MODULO	1		X X	
6	RE208786	CONJ MONT CONECTOR ELETRICO	1		X X	
7	37M7122	PARAFUSO	4		X X	

MEMORANDA
MEMORANDA
MEMORANDA

SECTIONAL INDEX
INDICE DE GRUPO
INDICE DE GRUPOS

PUBM0813 -UN-

1- 1
2- 2

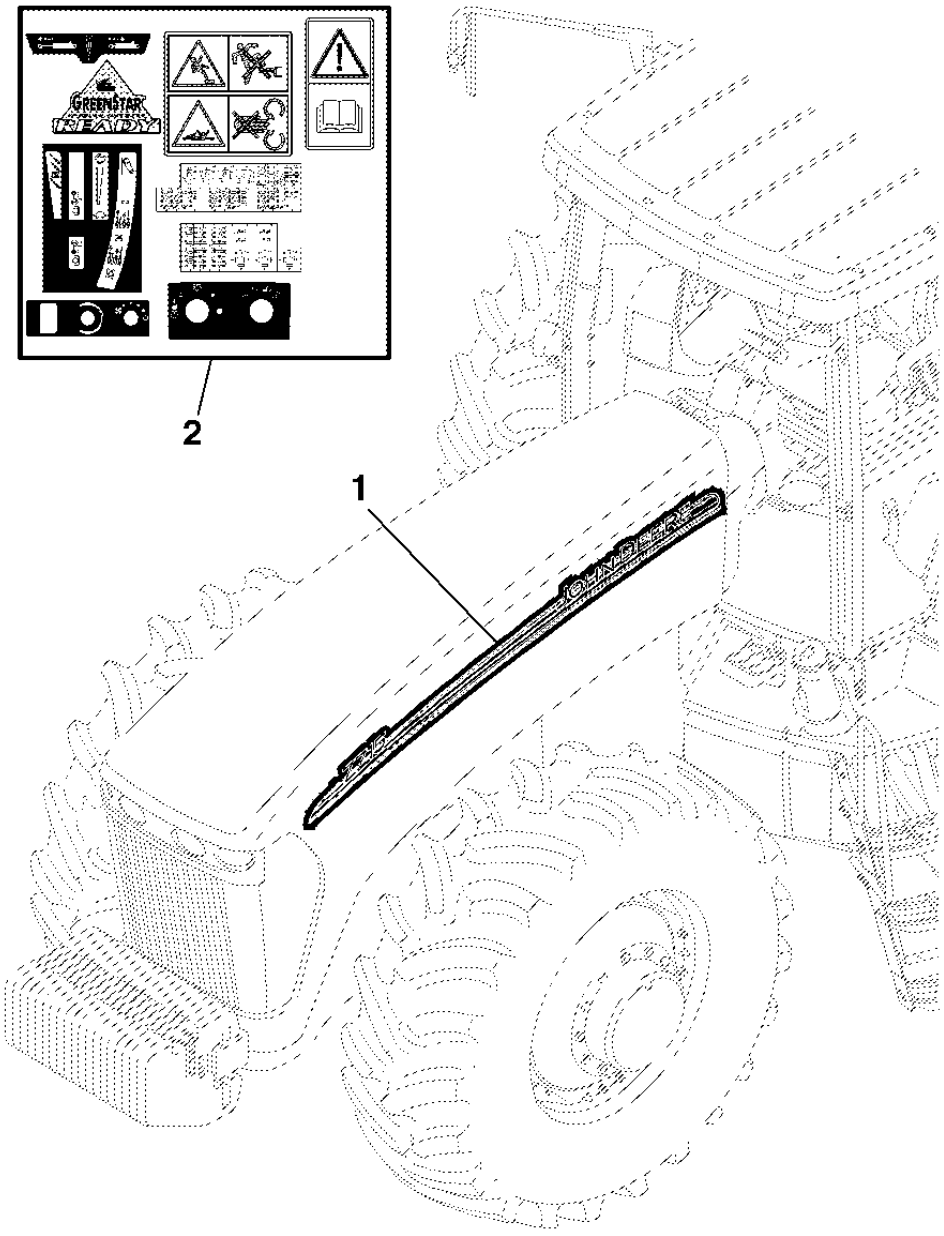

PUBM0813

MEMORANDA
MEMORANDA
MEMORANDA

DECALS (HOOD)
CALCOMANIA (CAPO)
CALCOMANIA (CAPO)

RXA0095838 -UN-

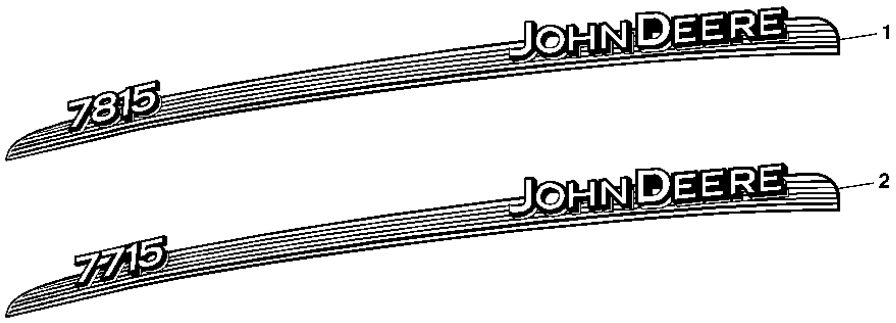

RXA0095838

ITEM	NR.PECA	DESCRICAO	QTDE	NR. SERIE TRATOR	7715	7815	NOTAS
1	R224734	ETIQUETA	1			X	R.H.
	R224735	ETIQUETA	1			X	L.H.
2	R230013	ETIQUETA	1		X		R.H.
	R230014	ETIQUETA	1		X		L.H.

DECALS
CALCOMANIA
CALCOMANIA

CQ303041 -UN-

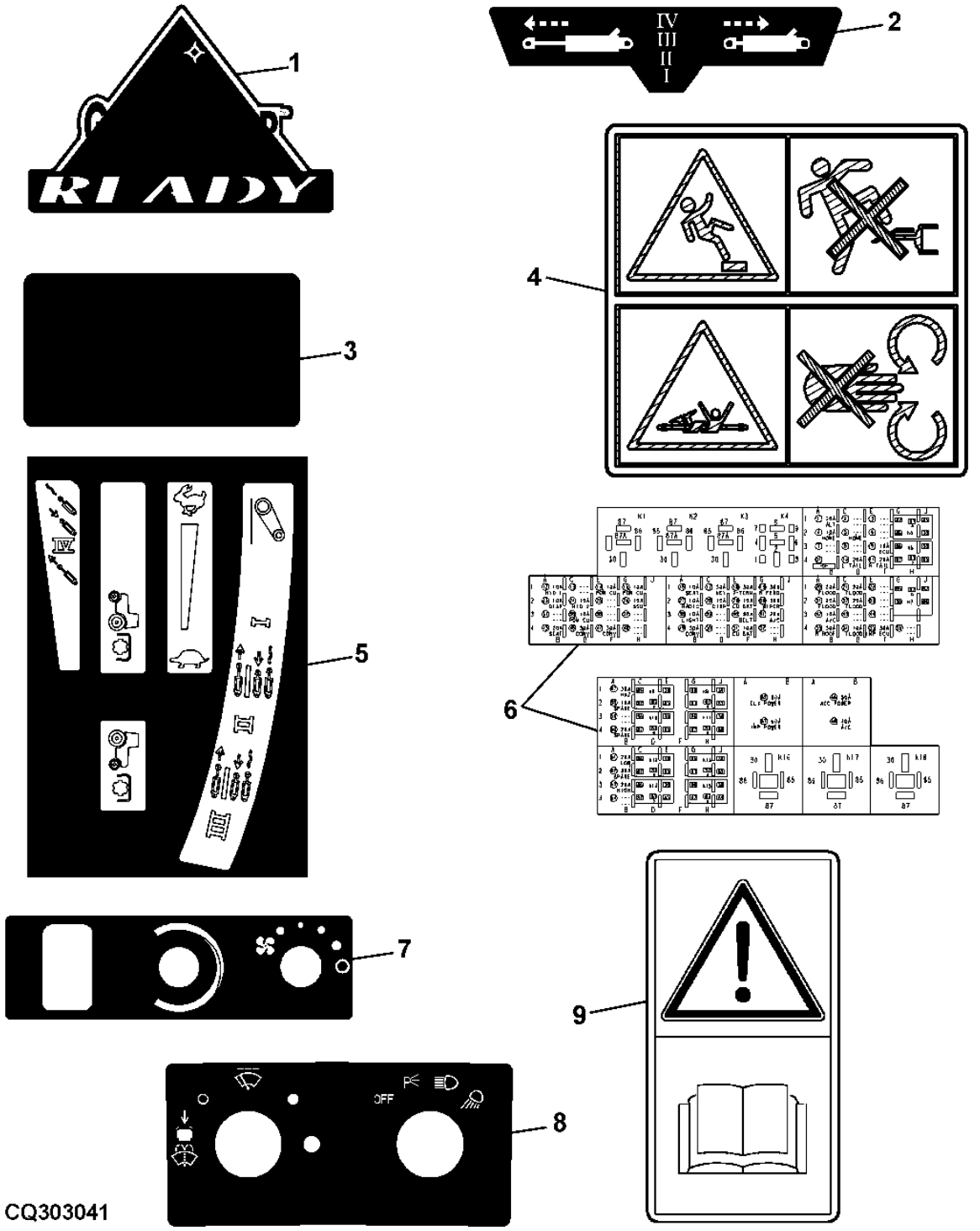

ITEM	NR.PECA	DESCRICAO	QTDE	NR. SERIE TRATOR	7715	7815	NOTAS
1	N302284	ETIQUETA	1		X	X	
2	R95866	ETIQUETA	1		X	X	
3	R255949	ETIQUETA	1		X	X	
4	R277644	ETIQUETA	1		X	X	
5	RE234778	KIT DECALCOS	1		X	X	
6	R219320	ETIQUETA	1		X	X	(SUB FOR R219319)
7	R255948	ETIQUETA	1		X	X	
8	R213241	ETIQUETA	1		X	X	
9	CC40740	ETIQUETA	1		X	X	

MEMORANDA
MEMORANDA
MEMORANDA

INDICE NUMERICO

NR.PECA	ITEM	PAGINA
AA21292	15	70-23
AE43629	9	35-19
AH117301	6	90-22
AH148539	26	54-15
AH148539	16	60-15
AH151508	4	70-11
AH157508	25	54-15
AH157508	2	60-15
AH157509	20	54-15
AH157509	1	60-15
AH165504	25	35-21
AH165504	12	35-23
AH169875	1	90-1
AH170895	26	35-21
AH170895	13	35-31
AH170895	22	35-33
AH170895	30	35-33
AH170895	31	35-33
AH208773	3	70-10
AH208773	3	70-11
AH214612	4	70-10
AH214615	4	70-11
AH76882	14	90-7
AH76883	5	42-3
AH77869	21	93-3
AH78237	4	35-21
AH78237	4	90-21
AH79175	15	90-11
AH86866	12	80-11
AH87142	26	35-19
AJ61085	..	20-14
AJ61086	14	20-5
AJ61843	1	20-27
AJ61854	1	20-17
AJ61934	1	20-25
AJ61955	1	20-13
AL111719	27	60-47
AL111764	11	52-37
AL112819	1	60-10
AL112951	3	70-37
AL112953	5	70-37
AL113174	12	91-31
AL114614	2	40-14
AL116423	14	90-11
AL117727	5	70-17
AL153825	5	52-41
AL155227	9	60-1
AL158176	10	90-27
AL162303	3	90-29
AL162790	5	90-27
AL162900	36	53-7
AL162922	7	90-27
AL162998	5	90-29
AL163210	28	91-27
AL163211	28	91-27
AL163492	11	90-27
AL165645	1	52-40
AL166234	15	90-27
AL166646	4	41-1
AL170119	26	90-27
AL170121	24	90-27
AL170122	22	90-27
AL172532	3	41-1
AL172871	3	40-46
AL173630	25	91-27
AL32891	33	40-27
AL35642	8	91-19
AL68589	12	60-47
AL75785	1	70-27
AL75794	2	70-21
AL75795	1	70-26
AL76568	7	40-27
AL76943	20	70-25
AL77711	1	91-19
AL78021	5	91-17
AL78652	5	53-7
AL79013	6	91-19
AL79050	6	52-41
AL81937	8	60-41
AN205067	10	40-17
AR184896	24	53-19
AR185397	21	52-39
AR187914	..	53-19
AR215081	39	53-7
AR21839	14	60-47
AR21839	28	60-47
AR234907	1	93-12
AR251879	25	53-11
AR253241	21	52-11
AR253251	21	52-11
AR26746	32	53-15
AR48015	4	40-40
AR56766	22	40-27
AR62150	22	70-29
AR62151	12	70-21
AR65507	6	20-14
AR65507	8	20-14
AR69444	1	70-1
AR69445	1	70-1
AR75693	10	60-35
AR85519	21	30-11
AR85519	11	30-13
AR94761	4	54-13
AR94761	8	54-13
AT107509	5	52-2
AT107509	15	52-2
AT107509	5	52-3
AT107509	15	52-3
AT107509	2	53-15
AT107509	28	54-25
AT107510	18	53-7
AT116162	6	60-11
AT116162	4	93-5
AT128773	14	70-19
AT13740	22	20-11
AT139776	24	35-29
AT139776	2	40-15
AT180680	15	35-15
AT186760	9	91-37
AT193500	27	90-19
AT193500	2	90-25
AT209016	10	92-5
AT209020	13	92-7
AT209024	13	92-3
AT209025	3	92-3
AT209026	14	92-3
AT209225	2	92-3
AT25226	2	80-5
AT25226	2	80-7
AT25226	12	80-9
AT25226	12	80-11
AT308380	7	40-17
AT85174	23	20-11
A15899	9	70-12
A15899	1	70-37
A2597R	8	52-2
A2597R	8	52-3
A3581R	17	70-29
A364R	12	20-19
A364R	19	60-5
A38413	21	52-37
A4365R	10	60-27
A4540R	7	52-45
A4540R	41	53-15
A5598R	12	54-15
A5598R	21	54-15
A5598R	5	60-15
A5598R	12	60-15
A73012	29	60-51
A776R	6	53-7
A776R	4	80-29
BP13616	19	53-17
B2762R	6	35-21
B2762R	19	35-21
B2762R	31	35-21
B2762R	3	35-23
B2762R	27	52-37
B2762R	14	52-39
B2984R	2	91-39
B3690R	8	60-1
CC40740	9	94-3
CD14689	13	20-22
CD16284	7	20-5
CQ28563	10	80-5
CQ28563	9	80-7
CQ29104	8	35-21
CQ55615	2	80-4
CQ66216	7	41-1
DD15664	1	20-15
DQ04397	3	80-4
DQ26111	7	70-25
DQ26275	4	70-25
DQ26277	5	70-25
DQ27415	3	70-25
DQ33769	4	80-4
DQ34283	8	70-25
DQ43004	2	54-20
DQ43007	1	54-20
DQ55614	1	80-4
DQ57248	10	80-4
DQ59039	9	41-1
DQ61739	2	35-21
DQ68477	1	41-3
DQ70291	6	80-26
DQ72095	3	35-21
DT5037	..	35-11
DT5090	..	52-39
DT5171	..	52-39
ET15766	9	40-35
E39637	15	90-31
E39637	16	90-33
E39637	17	90-35
F1451R	14	35-31
F1870R	5	70-4
F2741R	36	53-15
F3171R	30	52-29
F3171R	35	52-31
F3171R	42	53-15
F534R	12	70-23
H112567	7	60-17
H112567	7	70-33

INDICE NUMERICO – CONTIN.

NR.PECA	ITEM	PAGINA
H112567	7	90-7
H112567	4	90-11
H112567	23	93-3
H114865	8	90-7
H115379	5	70-33
H117239	10	40-43
H120847	8	90-25
H121168	9	90-25
H123995	10	91-21
H123995	15	91-34
H132795	8	40-43
H141394	35	60-47
H141706	5	90-11
H150983	6	60-17
H150983	22	93-3
H155655	18	54-15
H155655	7	60-15
H156587	16	54-15
H156587	9	60-15
H157947	17	54-15
H157947	8	60-15
H164150	15	54-15
H164150	15	60-15
H164151	19	54-15
H164151	6	60-15
H169568	21	35-29
H169568	1	80-25
H172014	23	35-21
H206329	22	35-21
H211934	2	70-10
H211934	2	70-11
H23125	1	20-2
H23932	27	60-13
H75541	5	90-21
H80128	9	60-7
H80128	5	93-14
H85092	4	90-19
H86981	14	53-3
H92711	12	91-13
JD10058	17	35-7
JD10058	17	35-9
JD10070	17	53-3
JD10181	10	60-33
JD10269	5	52-9
JD10353	19	54-3
JD10353	11	54-7
JD10354	18	54-3
JD10354	10	54-7
JD10465	5	54-17
JD10527	21	53-3
JD10527	22	54-25
JD5839	14	42-4
JD5861	11	80-18
JD7228	3	53-5
JD7242	1	54-9
JD7242	14	54-9
JD7242	1	54-11
JD7242	15	54-11
JD7278	5	53-5
JD7292	2	53-3
JD7292	8	53-19
JD7292	4	54-3
JD7292	2	54-5
JD7378	3	53-3
JD7378	7	53-19
JD7378	10	53-19
JD7395	2	52-29
JD7418	23	52-29
JD7425	20	53-11
JD7759	1	54-1
JD7759	13	54-3
JD7759	2	54-13
JD7781	9	54-1
JD7797	5	54-15
JD7797	4	80-3
JD7798	5	70-10
JD7798	5	70-11
JD7798	3	70-15
JD7798	19	70-19
JD7798	13	70-21
JD7798	24	70-23
JD7799	16	70-7
JD7838	2	54-1
JD8161	19	53-11
JD8183	2	53-5
JD8191	29	53-17
JD8210	25	52-29
JD8247	22	53-3
JD8247	25	54-25
JD8248	3	53-19
JD8259	3	53-17
JD8267	20	54-25
JD8290	16	53-17
JD8510	21	53-17
JD8535	2	60-31
JD8535	11	60-33
JD8856	14	52-37
JD8856	12	52-39
JD8951	16	53-19
JD8954	30	53-17
JD8979	19	54-25
JD9043	7	54-7
JD9050	17	54-17
JD9050	15	54-19
JD9076	2	53-11
JD9109	17	54-3
JD9109	8	54-7
JD9115	18	54-17
JD9115	16	54-19
JD9133	1	53-11
JD9346	13	54-13
JD9812	16	52-37
JD9812	11	52-39
JD9812	13	52-39
JD9954	14	90-31
JD9954	15	90-33
JD9954	16	90-35
L100436	6	60-1
L100627	3	52-40
L100802	8	53-15
L102023	12	91-15
L102323	25	70-19
L110067	10	80-17
L111419	35	91-27
L111452	12	52-37
L111587	10	52-37
L112370	6	70-37
L113436	17	91-31
L113440	16	91-31
L113583	5	60-47
L113717	2	91-31
L113721	29	90-29
L113907	5	91-31
L113908	18	91-31
L115082	1	70-17
L115083	2	70-17
L115093	7	35-1
L115353	4	70-17
L116305	13	91-15
L150645	27	54-25
L152269	4	90-27
L153917	19	90-27
L154458	8	40-46
L155828	12	90-27
L155831	14	90-27
L155832	20	90-27
L155835	22	90-29
L156376	2	52-40
L156575	6	90-27
L156750	25	90-27
L157272	11	90-29
L157330	21	90-27
L157438	2	90-27
L157491	20	90-29
L158303	8	80-15
L158438	9	90-29
L158461	8	90-29
L158463	6	90-29
L158581	16	90-27
L158620	1	90-29
L165796	11	93-4
L166220	13	90-27
L166221	23	90-27
L168271	33	91-27
L168608	4	40-46
L173282	5	53-3
L18955	2	80-26
L2646N	20	35-21
L2646N	4	35-23
L32997	19	70-25
L33035	8	53-3
L35037	8	70-21
L35169	11	40-23
L35439	9	70-21
L35441	5	70-21
L35442	3	70-21
L35443	6	70-21
L35444	4	70-21
L38449	5	80-26
L38450	3	80-26
L39134	3	90-22
L39978	9	70-27
L40829	15	70-21
L53827	10	60-47
L53890	2	90-29
L57250	10	91-15
L57881	30	90-19
L58890	4	91-29
L63816	11	60-47
L75379	10	91-37
L76191	10	60-7
L76191	6	93-14
L76331	6	91-7
L77652	14	91-29
L77747	3	90-31
L77747	3	90-33
L77747	3	90-35
L77943	18	90-19
L78085	8	41-1
L78422	5	91-19
L78691	6	91-31

INDICE NUMERICO – CONTIN.

NR.PECA	ITEM	PAGINA
L78703	8	91-27
L78703	13	91-29
L78704	31	91-27
L78705	32	91-27
L78851	5	91-27
L78851	11	91-29
L79050	5	42-4
L79076	7	52-41
L79076	4	90-37
L79784	2	91-17
L80013	4	91-19
L80014	3	91-19
L80015	2	91-19
L80052	2	90-37
L80302	1	40-34
L80358	14	90-29
MN10037	2	41-1
MN10247	28	53-7
MN10296	8	35-9
M111717	2	90-31
M111717	2	90-33
M111717	2	90-35
M112442	26	91-31
M113899	1	90-31
M113899	1	90-33
M113899	1	90-35
M115279	17	40-27
M115279	2	40-29
M115279	9	90-23
M115279	5	92-5
M117141	4	35-13
M117141	11	90-14
M117141	12	90-15
M117141	17	91-13
M136173	1	40-46
M144685	..	90-7
M147618	7	90-23
M147618	9	90-31
M147618	10	90-33
M147618	11	90-35
M73135	7	42-4
M74782	9	90-19
M84971	15	35-27
M84971	35	52-5
M84971	6	92-10
M84972	4	35-17
M84972	4	90-15
M84972	7	90-17
M84972	11	90-19
M84972	4	91-9
M84972	18	91-13
M84972	20	91-41
M87733	1	30-3
M92026	16	91-34
N111876	7	60-51
N191770	8	60-23
N191770	2	60-25
N191985	3	35-19
N202894	16	40-27
N302284	1	94-3
N304440	2	40-18
N378886	11	35-22
N378887	17	35-22
PT11778	17	90-19
P42061	20	53-15
P47889	22	54-3
P47889	16	54-5
P47889	10	54-17
P47889	21	54-19
P48347	26	52-7
P48347	6	70-9
RE12176	12	35-15
RE12331	12	43-3
RE12332	17	43-3
RE12333	20	43-3
RE12334	8	43-3
RE12362	12	40-3
RE12362	4	43-3
RE12363	11	43-3
RE12364	23	40-3
RE12364	15	43-3
RE12365	19	43-3
RE12366	24	43-3
RE13541	11	92-3
RE150487	1	52-31
RE150545	15	60-47
RE150871	1	70-29
RE151059	3	52-21
RE151494	1	91-21
RE152475	4	40-27
RE154222	5	40-27
RE154869	6	54-13
RE154994	16	91-17
RE155450	9	60-23
RE156606	3	80-5
RE156606	3	80-7
RE156608	3	80-7
RE156708	..	80-7
RE157111	1	60-27
RE157329	11	90-21
RE159802	21	60-47
RE159805	22	60-47
RE159951	1	54-21
RE160963	3	40-29
RE163490	15	54-3
RE163675	1	90-19
RE164448	7	41-5
RE165649	28	60-33
RE165815	21	40-27
RE166242	6	35-17
RE166297	12	92-3
RE166298	9	92-3
RE166312	10	92-3
RE166322	7	92-3
RE166323	8	92-3
RE166328	2	92-7
RE166332	4	92-7
RE166334	12	92-7
RE166335	17	92-7
RE166336	16	92-7
RE166337	7	92-7
RE166340	6	92-7
RE166785	2	52-35
RE167207	21	40-7
RE167426	8	92-7
RE168331	6	92-3
RE168641	14	53-19
RE169920	1	92-10
RE170084	14	35-7
RE170084	14	35-9
RE170664	1	52-31
RE171427	1	40-38
RE173363	2	60-5
RE173363	2	93-13
RE173602	1	42-6
RE174764	21	90-19
RE174764	1	90-21
RE174770	11	80-11
RE175238	2	60-23
RE175240	21	60-23
RE177539	26	52-5
RE177967	22	90-19
RE179236	8	91-9
RE179326	2	42-3
RE179326	2	42-6
RE179326	2	42-7
RE179973	1	42-3
RE180029	16	52-7
RE180515	10	60-13
RE180551	4	90-31
RE180551	4	90-33
RE180551	4	90-35
RE180552	5	90-31
RE180552	5	90-33
RE180552	5	90-35
RE181369	1	41-4
RE181370	2	41-4
RE181400	6	90-33
RE181400	6	90-35
RE181401	7	90-35
RE181435	12	35-11
RE181889	18	35-29
RE181913	1	42-4
RE181915	4	35-15
RE181916	8	42-4
RE181921	2	35-7
RE181963	3	42-4
RE182110	1	70-15
RE182488	14	92-7
RE183135	12	60-51
RE183140	5	35-29
RE183141	8	35-29
RE183149	3	35-29
RE183150	4	35-29
RE183151	9	35-29
RE183152	6	35-29
RE183175	2	35-15
RE183307	21	52-2
RE183307	21	52-3
RE183369	50	52-7
RE183407	25	52-5
RE183407	27	52-7
RE183708	1	40-28
RE183929	9	40-27
RE183935	1	40-32
RE184255	13	90-29
RE184370	21	91-41
RE184371	21	91-41
RE184509	1	70-21
RE184522	9	70-17
RE184817	7	80-15
RE185117	14	53-7
RE185214	28	90-31
RE185284	30	90-33
RE185285	32	90-35
RE185366	39	53-15
RE185504	1	52-41
RE185508	4	52-41
RE185799	12	54-3
RE185799	13	54-5
RE185880	2	42-4

INDICE NUMERICO – CONTIN.

NR.PECA	ITEM	PAGINA
RE186314	33	53-15
RE186401	1	60-9
RE186965	26	53-19
RE186965	3	60-29
RE186986	11	40-11
RE187123	11	53-7
RE187196	1	40-1
RE187197	4	40-21
RE187311	16	90-19
RE187390	11	53-3
RE187966	3	90-19
RE188273	46	52-7
RE188716	9	92-7
RE188726	3	92-7
RE188731	7	92-5
RE189123	21	70-23
RE189402	15	92-7
RE189405	11	92-7
RE189865	6	52-45
RE190250	5	42-5
RE190805	11	52-25
RE190861	2	52-2
RE190861	2	52-3
RE190894	6	90-23
RE190897	4	90-17
RE191390	2	40-17
RE191541	3	90-17
RE191546	4	52-45
RE191647	13	90-17
RE191648	14	91-13
RE191669	7	35-21
RE191669	13	35-23
RE192221	9	60-47
RE192537	14	60-43
RE192538	1	60-54
RE192543	7	60-49
RE192544	8	60-49
RE194287	..	40-17
RE194478	4	60-3
RE195260	5	60-3
RE195695	16	35-21
RE195851	1	92-1
RE195851	21	92-3
RE195929	8	90-31
RE195929	9	90-33
RE195929	8	90-35
RE196319	13	93-3
RE196534	1	90-14
RE196945	3	35-15
RE196946	1	35-13
RE197217	1	70-4
RE197867	2	91-37
RE19797	3	30-11
RE19800	10	30-11
RE198342	3	70-2
RE198381	6	70-2
RE198682	1	91-3
RE199238	1	52-33
RE199501	8	70-25
RE199697	12	93-9
RE200884	5	35-17
RE201032	4	40-19
RE201032	1	93-15
RE201033	6	40-19
RE201033	5	93-15
RE201075	1	52-22
RE201204	3	70-38
RE201206	12	70-4
RE201207	2	70-38
RE201209	19	60-13
RE201209	17	93-3
RE201210	20	60-13
RE201211	4	60-13
RE201213	15	60-35
RE201215	3	60-39
RE201216	4	60-39
RE201217	6	60-39
RE201218	1	60-39
RE201219	5	60-39
RE201220	7	60-39
RE201331	16	60-35
RE201332	22	60-35
RE201333	4	70-38
RE201362	18	35-33
RE201569	2	60-13
RE201583	4	60-41
RE201638	8	70-33
RE201640	9	70-33
RE201688	6	70-13
RE201689	7	70-13
RE201703	13	60-51
RE201742	17	35-29
RE201747	19	60-35
RE202048	5	60-51
RE202113	12	35-33
RE202113	27	60-51
RE202239	4	90-13
RE202240	3	90-13
RE202447	8	70-4
RE202458	12	70-33
RE202458	12	90-7
RE202458	9	90-11
RE202502	8	60-43
RE202517	10	60-41
RE202518	9	60-43
RE202582	1	90-8
RE202639	7	60-43
RE202658	3	60-43
RE202664	2	60-49
RE202665	1	60-49
RE202666	2	60-41
RE202667	3	60-41
RE202669	21	92-7
RE202688	1	60-41
RE202696	2	70-33
RE202697	1	70-33
RE203122	9	70-17
RE203675	2	90-17
RE203830	18	53-15
RE204002	12	35-27
RE204190	23	53-11
RE205602	2	80-19
RE205621	6	52-33
RE205726	10	20-39
RE206295	9	80-17
RE206424	17	54-13
RE206427	22A	54-13
RE207311	10	40-37
RE207990	9	53-15
RE208272	16	91-29
RE208274	18	91-29
RE208336	8	90-19
RE208376	24	90-31
RE208376	27	90-33
RE208376	29	90-35
RE208432	1	90-17
RE208786	2	40-19
RE208786	6	93-15
RE20901	8	30-11
RE209416	1	91-35
RE209719	20	35-29
RE209732	1	70-3
RE209964	7	80-19
RE210023	7	40-13
RE210096	1	91-29
RE210129	4	70-33
RE211156	16	53-15
RE211156	13	54-23
RE211156	2	54-26
RE211157	5	54-26
RE211441	18	70-12
RE211525	23	35-19
RE212330	33	60-47
RE212396	2	60-47
RE212558	1	60-51
RE212735	5	80-17
RE212762	9	60-5
RE212869	16	60-47
RE212878	11	52-2
RE212878	11	52-3
RE212878	10	52-25
RE212905	2	90-21
RE212906	7	90-21
RE213004	..	70-2
RE213005	4	70-2
RE213011	9	70-4
RE213142	18	60-47
RE213150	17	52-2
RE213165	25	60-47
RE213180	20	60-47
RE213516	6	60-49
RE213549	8	80-31
RE213579	14	60-35
RE213583	19	60-47
RE213944	1	60-47
RE214055	27	54-15
RE214055	10	80-3
RE214056	1	54-15
RE214056	1	80-3
RE214059	2	54-15
RE214059	2	80-3
RE214440	2	90-8
RE214614	12	70-12
RE215077	2	70-12
RE215143	14	70-12
RE215512	5	53-20
RE216034	21	60-13
RE216055	2	60-45
RE216215	7	70-2
RE216242	10	70-9
RE216533	1	40-31
RE216684	6	40-19
RE216704	1	60-19
RE216704	1	93-5
RE216818	3	52-41
RE216862	3	93-3
RE217077	12	52-5
RE217077	14	52-25
RE217209	18	93-9
RE217210	9	93-11
RE217397	2	52-45

INDICE NUMERICO – CONTIN.

NR.PECA	ITEM	PAGINA
RE217545	1	40-35
RE217551	2	42-8
RE217864	24	40-27
RE218282	1	80-17
RE218315	2	35-23
RE218764	1	35-17
RE219260	11	52-11
RE219261	12	80-19
RE219271	5	90-37
RE219272	6	90-37
RE219302	..	80-7
RE219437	1	35-2
RE219615	6	35-2
RE219616	34	60-47
RE219768	13	35-17
RE220277	2	52-41
RE220511	14	90-17
RE220511	36	90-19
RE220558	12	93-3
RE220624	1	93-3
RE220766	1	52-19
RE220821	3	40-25
RE221541	1	91-11
RE221544	8	91-13
RE221608	12	52-21
RE221608	3	54-23
RE221609	44	52-5
RE221851	2	60-43
RE221851	1	60-45
RE222202	6	91-13
RE222755	11	35-23
RE223148	21	60-35
RE223168	15	60-13
RE223300	25	35-33
RE223399	1	40-41
RE223406	4	80-31
RE223407	4	80-31
RE223408	4	80-31
RE223409	4	80-31
RE223506	7	35-17
RE223507	9	35-33
RE223508	28	35-19
RE223551	10	80-9
RE223554	1	40-29
RE223804	6A	70-6
RE223994	1	90-22
RE224258	26	53-15
RE224367	14	60-51
RE224806	32	93-3
RE224807	31	93-3
RE224808	29	93-3
RE224809	30	93-3
RE224846	24	92-7
RE225144	12	54-9
RE225144	13	54-11
RE225254	1	92-7
RE225255	22	92-7
RE225256	10	92-7
RE225257	2	40-22
RE225257	9	92-5
RE225263	21	92-3
RE225715	23	92-7
RE226717	8	60-51
RE227256	6	90-1
RE227256	16	90-7
RE227257	3	90-1
RE227257	18	90-7
RE227266	9	90-7
RE227771	26	70-19
RE227937	3	35-33
RE227953	3	40-43
RE228295	15	53-3
RE228488	22	52-11
RE228541	3	40-41
RE228555	6	40-34
RE228607	3	52-16
RE228608	1	52-16
RE228696	8	90-27
RE228713	10	60-49
RE228911	1	35-4
RE229168	7	80-18
RE230713	17	52-3
RE231213	1	60-23
RE231717	1	93-6
RE232037	5	54-23
RE232139	21	40-5
RE232428	7	70-10
RE232429	7	70-11
RE233122	1	53-20
RE233383	6	92-5
RE234056	..	80-5
RE234058	3	80-5
RE234165	8	91-29
RE234166	13	91-27
RE234587	11	80-11
RE234778	5	94-3
RE234796	30	54-13
RE234797	1	92-3
RE234803	16	92-3
RE234882	5	80-31
RE234883	5	80-31
RE235441	14	91-34
RE235442	9	91-34
RE235734	4	40-15
RE236296	4	60-47
RE237256	9	40-15
RE237356	8	90-14
RE237648	11	70-19
RE237675	1	90-15
RE237919	7	93-11
RE238616	33	52-5
RE238909	..	80-31
RE238910	..	80-31
RE239058	11	52-19
RE239083	18	35-15
RE239172	3	54-15
RE239172	3	80-3
RE239525	3	93-4
RE239559	1	90-7
RE239561	2	90-7
RE239595	4	92-3
RE239992	1	91-3
RE240141	13	91-13
RE240472	7	40-46
RE240999	6	40-17
RE241622	1	60-3
RE241885	5	52-2
RE241896	1	52-43
RE241897	6	52-43
RE24201	4	91-21
RE242015	1	80-23
RE242329	1	35-22
RE243077	1	52-11
RE243767	9	93-4
RE243769	29	60-33
RE243770	4	40-41
RE244125	6	52-21
RE244129	16	52-21
RE244228	8	52-45
RE244303	17	92-3
RE244313	28	90-19
RE244317	38	90-19
RE244318	5	90-19
RE244577	4	70-23
RE245265	1	35-15
RE245399	5	91-21
RE245565	6	52-16
RE245665	4	60-17
RE245665	19	93-3
RE245666	5	60-17
RE245666	18	93-3
RE245935	2	35-9
RE24619	2	90-14
RE246423	5	92-7
RE246424	18	92-7
RE246544	2	40-36
RE247791	1	40-45
RE248008	1	40-27
RE248950	11	40-27
RE248995	14	91-15
RE249905	9	53-7
RE249932	25	60-23
RE249952	17	60-23
RE249952	5	60-25
RE249953	1	60-25
RE250040	9	40-21
RE250492	7	35-15
RE250659	8	35-22
RE250665	9	35-22
RE250666	21	53-7
RE250838	17	54-13
RE250900	20	92-7
RE250900	12	92-8
RE250902	3	92-8
RE250903	4	92-8
RE251317	1	91-34
RE251348	1	93-7
RE251591	4	80-11
RE251591	5	80-11
RE251623	1	40-18
RE251672	25	52-11
RE252087	4	40-45
RE252092	5	40-45
RE252545	1	60-54
RE252749	3	70-35
RE252750	4	70-35
RE252751	5	70-35
RE252752	6	70-35
RE252753	7	70-35
RE252754	8	70-35
RE252821	17	40-45
RE253208	6	52-44
RE253492	3	60-54
RE253493	4	60-54
RE253496	21	35-31
RE253788	1	60-53
RE253819	13	35-21
RE254013	..	90-27
RE254065	14	80-21
RE254181	11	70-6
RE254224	6B	70-6

INDICE NUMERICO – CONTIN.

NR.PECA	ITEM	PAGINA
RE254829	2	40-43
RE254953	8	91-31
RE255002	21	35-21
RE255699	25	92-7
RE255988	1	42-7
RE257585	15	92-3
RE257981	8	35-33
RE258742	12	52-15
RE258807	10	93-9
RE258928	20	93-9
RE259053	10	70-4
RE259079	13	53-11
RE259361	7	90-31
RE259361	8	90-33
RE259361	10	90-35
RE260438	26	54-13
RE260438	30	54-13
RE261756	31	52-11
RE261923	4	54-15
RE261923	11	80-3
RE261924	9	54-15
RE261924	8	80-3
RE261925	28	54-15
RE261925	9	80-3
RE261926	8	54-15
RE261926	7	80-3
RE262636	5	52-3
RE263240	1	60-21
RE263262	16	91-17
RE265350	13	40-27
RE266226	1	52-9
RE267624	1	92-1
RE267624	21	92-3
RE267633	1	91-41
RE267634	1	91-41
RE267676	2	40-31
RE268366	15	60-37
RE268614	3	54-20
RE268728	1	35-21
RE268731	1	35-23
RE268733	18	35-21
RE268733	24	35-21
RE271082	17	54-13
RE271151	22A	54-13
RE271484	21	92-3
RE271616	1	40-9
RE271616	1	40-11
RE271617	15	40-23
RE271618	4	40-25
RE271619	20	40-7
RE271620	1	93-9
RE272398	1	40-3
RE273801	6	70-2
RE280390	30	54-13
RE280394	30	54-13
RE281646	10	40-45
RE282252	6	54-13
RE283160	11	52-44
RE28429	36	53-7
RE284578	19	35-29
RE284594	14	35-29
RE290043	1	60-19
RE29584	6	43-9
RE31617	13	20-5
RE32442	6	54-7
RE33083	12	54-23
RE33705	5	20-23
RE34603	20	52-11
RE34603	8	52-15
RE34603	4	52-29
RE34786	18	52-21
RE34868	8	54-25
RE35512	12	52-11
RE37640	25	40-27
RE38725	23	53-7
RE39262	13	52-13
RE39719	2	60-1
RE41285	4	52-15
RE41949	15	43-5
RE42113	2	43-10
RE42193	14	43-8
RE42567	48	53-15
RE43059	5	54-9
RE43059	4	54-11
RE43497	19	40-27
RE43526	3	40-22
RE43526	5	92-3
RE43593	7	35-33
RE43637	2	40-34
RE43737	1	43-9
RE43738	11	70-19
RE44574	3	20-7
RE44574	6	20-7
RE44574	3	20-28
RE44590	2	40-39
RE46534	4	40-34
RE46587	17	91-29
RE46609	1	90-1
RE46634	3	40-27
RE46684	10	20-22
RE46684	20	35-15
RE46684	23	52-2
RE46684	23	52-3
RE46684	19	52-5
RE46684	6	52-7
RE46684	27	52-11
RE46684	21	52-21
RE46684	8	53-7
RE46685	8	20-19
RE46685	6	20-35
RE46685	10	52-5
RE46685	2	52-7
RE46685	8	52-25
RE46685	3	53-15
RE46686	8	20-22
RE46686	7	20-35
RE46686	1	30-13
RE46687	5	20-37
RE46716	3	53-7
RE46716	4	53-7
RE46734	2	40-35
RE46734	3	43-9
RE46735	1	40-23
RE46735	4	43-9
RE46736	5	43-9
RE46742	15	40-27
RE47095	5	40-39
RE47271	32	52-11
RE47279	7	52-15
RE47291	6	52-9
RE47294	5	52-19
RE47305	9	52-11
RE47325	22	52-29
RE47325	28	52-31
RE47326	2	52-23
RE47392	4	54-26
RE48092	4	52-13
RE48786	10	30-14
RE48838	1	40-39
RE48867	11	40-21
RE48875	5	40-13
RE49486	2	52-33
RE49636	7	90-19
RE49724	2	43-9
RE49727	32	40-27
RE49736	10	40-21
RE49778	3	42-8
RE501294	12	41-7
RE501377	3	20-33
RE503027	5	20-2
RE503215	3	30-3
RE504233	5	30-15
RE504543	8	20-39
RE504563	7	20-39
RE504836	10	20-39
RE504914	2	20-32
RE505265	11	35-7
RE505265	11	35-9
RE505501	31	20-19
RE505501	34	20-19
RE505921	3	20-7
RE505980	7	20-19
RE507852	5	20-14
RE507852	7	20-14
RE50803	6	54-3
RE50803	11	54-3
RE50803	5	54-5
RE50803	8	54-5
RE508185	1	20-11
RE508317	9	20-6
RE508566	7	20-19
RE508566	10	20-19
RE508566	16	20-19
RE508566	34	20-19
RE508981	4	30-13
RE50957	4	53-19
RE509813	10	20-19
RE509813	13	20-19
RE509854	4	20-29
RE51234	1	40-33
RE515228	12	30-11
RE515229	11	30-11
RE515230	6	30-11
RE515231	5	30-11
RE515232	4	30-11
RE515233	1	30-11
RE515642	3	20-37
RE515643	3	20-37
RE515815	12	30-13
RE515881	8	20-37
RE515882	5	30-3
RE515978	2	20-19
RE515978	34	20-19
RE516340	1	20-7
RE516340	3	20-7
RE516340	6	20-19
RE516340	34	20-19
RE51650	5	30-7
RE516509	1	20-8
RE516512	4	30-9
RE516553	4	30-7

INDICE NUMERICO – CONTIN.

NR.PECA	ITEM	PAGINA
RE516553	5	30-9
RE517370	4	20-19
RE517370	34	20-19
RE518165	13	30-11
RE519144	1	20-19
RE519144	31	53-7
RE519744	5	20-39
RE52254	1	52-35
RE522872	6	30-9
RE523177	6	30-13
RE523251	5	20-37
RE523257	5	30-13
RE523279	2	30-4
RE52347	7	52-44
RE524562	4	20-23
RE524723	2	30-9
RE52504	30	35-21
RE52506	1	90-4
RE52507	1	90-3
RE52508	3	90-4
RE52509	1	90-2
RE52510	2	90-4
RE526834	2	30-7
RE526834	3	30-9
RE526901	3	20-37
RE52702	8	35-15
RE52702	2	35-31
RE52703	6	35-15
RE52722	12	20-22
RE52722	7	52-2
RE52722	13	53-15
RE529643	3	30-7
RE532628	3	35-4
RE534614	1	30-7
RE534755	6	20-2
RE535560	1	20-33
RE535728	2	30-15
RE53823	11	53-17
RE54029	16	70-9
RE54611	25	52-37
RE54776	8	52-33
RE54777	5	52-31
RE54885	24	20-11
RE54885	9	30-3
RE55036	10	40-27
RE55476	12	40-27
RE55476	7	91-21
RE55561	19	52-39
RE55562	4	52-39
RE55844	2	52-39
RE55982	29	52-29
RE55982	24	52-31
RE56033	5	52-11
RE56036	6	52-19
RE56098	11	35-31
RE56098	24	35-33
RE56098	35	35-33
RE56313	8	20-15
RE56369	27	20-19
RE56404	22	52-11
RE56578	4	20-11
RE56814	3	70-30
RE57594	12	60-5
RE57892	2	40-40
RE58243	5	70-12
RE58614	20	40-27
RE58614	29	90-19
RE59298	2	20-35
RE60005	3	20-5
RE60023	7	35-7
RE60023	16	35-7
RE60023	7	35-9
RE60023	16	35-9
RE60029	2	30-13
RE60071	5	30-2
RE60349	28	53-7
RE60701	8	60-54
RE60720	3	35-11
RE60854	6	30-7
RE60854	7	30-9
RE61418	6	40-27
RE61717	3	40-32
RE61812	1	35-31
RE61812	22	40-5
RE61882	3	52-44
RE62901	5	91-3
RE62910	4	91-3
RE62981	20	54-3
RE63194	20	35-33
RE65165	7	20-7
RE65168	8	20-7
RE65233	1	60-31
RE65291	16	53-11
RE65502	2	90-22
RE65591	15	54-13
RE65592	16	54-13
RE65620	18	54-13
RE65621	18	54-13
RE65836	7	52-3
RE65909	6	20-14
RE65911	7	20-7
RE65912	8	20-7
RE65978	7	30-3
RE66109	15	53-7
RE66277	21	60-31
RE66710	10	60-11
RE66712	8	60-21
RE67015	26	40-27
RE67161	31	54-13
RE67231	1	20-35
RE67238	4	20-33
RE67238	13	20-35
RE67238	18	20-39
RE67239	23	20-19
RE67285	5	42-9
RE68495	21	91-13
RE68748	20	30-11
RE69243	1	20-36
RE70472	9	52-44
RE70486	4	41-7
RE70487	5	41-7
RE70756	11	41-7
RE71246	2	42-9
RE71256	6	41-7
RE71267	7	91-34
RE71267	10	91-34
R100461	5	54-7
R100774	15	54-17
R100774	9	54-19
R10093	11	60-27
R101169	15	52-21
R101170	13	52-19
R101187	10	52-19
R101214	5	52-21
R101225	13	20-15
R104570	10	43-8
R104571	13	43-8
R104572	11	43-8
R104592	5	20-5
R104592	25	20-11
R104655	4	52-11
R104700	14	43-5
R104701	1	43-5
R104701	7	43-5
R104701	13	43-5
R104713	21	53-11
R104714	49	52-7
R104734	16	52-11
R104738	2	52-19
R104741	6	52-22
R104741	6	52-23
R104756	18	54-19
R104846	11	43-5
R104846	3	43-7
R104904	9	53-5
R104905	9	53-5
R104906	9	53-5
R104919	8	43-5
R104919	6	43-7
R104919	9	91-21
R104920	4	43-5
R104921	6	43-5
R104922	5	43-5
R104923	3	43-5
R104926	2	43-8
R104927	3	43-8
R104928	4	43-8
R104929	5	43-8
R104930	7	43-8
R104931	8	43-8
R104932	6	43-8
R104933	13	43-8
R104934	12	43-8
R104936	16	43-5
R104937	16	43-5
R104938	16	43-5
R105040	7	52-19
R105388	11	52-41
R105388	2	52-44
R105388	22	70-19
R105388	7	90-37
R105391	11	52-13
R105412	3	54-7
R105539	7	53-11
R106663	43	52-5
R106821	2	20-23
R106825	11	52-9
R106829	8	20-5
R106831	8	20-5
R106839	27	52-29
R106839	33	52-31
R106843	26	52-29
R106843	32	52-31
R107206	23	52-11
R107548	13	60-7
R107551	1	60-8
R107563	3	60-7
R107563	3	93-14
R107598	4	60-5
R107620	3	54-25
R107621	2	54-25

INDICE NUMERICO – CONTIN.

NR.PECA	ITEM	PAGINA
R107638	4	52-25
R107731	10	20-6
R107890	2	40-28
R107890	1	40-36
R107890	13	60-3
R107975	1	35-11
R108041	20	60-23
R108041	21	60-27
R108042	23	60-27
R108066	6	60-23
R108066	12	60-27
R108067	22	60-27
R108086	2	70-19
R108088	3	70-19
R108089	4	70-19
R108090	5	70-19
R108091	6	70-19
R108093	12	70-19
R108094	13	70-19
R108095	16	70-19
R108097	17	70-19
R108166	28	40-27
R108211	11	70-7
R108926	9	52-9
R108926	10	52-9
R108928	9	52-9
R108928	10	52-9
R109001	3	52-9
R109066	10	52-2
R109066	10	52-3
R109067	21	52-5
R109909	24	52-29
R109909	30	52-31
R110257	18	52-7
R110408	3	91-15
R110484	13	52-33
R110485	12	52-29
R110485	8	52-31
R110485	19	52-31
R110485	11	52-33
R110487	13	52-29
R110487	9	52-31
R110487	20	52-31
R110487	12	52-33
R110488	11	52-31
R110489	10	52-31
R110490	12	52-31
R110491	14	52-29
R110494	15	52-29
R110494	22	52-31
R110494	14	52-33
R110514	11	54-25
R111085	1	52-25
R111156	8	35-31
R111434	18	70-29
R111434	9	80-9
R111434	9	80-11
R111437	11	80-9
R111582	8	70-19
R111692	1	70-9
R111774	14	60-7
R111774	4	60-8
R112063	1	52-7
R112071	13	53-19
R112296	28	52-5
R112296	9	52-45
R112540	5	53-8
R112541	4	53-8
R112645	11	93-9
R112653	6	40-13
R112679	4	70-9
R112828	18	91-34
R112857	3	52-22
R112886	12	53-7
R112887	28	53-17
R112888	8	54-17
R112888	7	54-19
R112945	16	52-5
R112945	5	52-25
R112955	2	52-22
R112976	25	52-7
R113042	7	40-43
R113050	19	90-19
R113054	17	60-27
R113057	14	60-23
R113057	18	60-27
R113061	24	60-27
R113305	3	70-12
R113356	27	90-31
R113356	29	90-33
R113356	31	90-35
R113392	10	70-19
R113419	15	52-5
R113419	6	52-25
R113464	1	52-27
R113464	5	52-27
R113494	12	53-19
R113616	10	52-29
R113616	16	52-29
R113616	6	52-31
R113616	17	52-31
R113616	23	52-31
R113616	9	52-33
R113616	15	52-33
R113617	11	52-29
R113617	7	52-31
R113617	18	52-31
R113617	10	52-33
R113671	34	52-11
R114082	3	20-14
R114103	3	40-21
R114125	21	70-29
R114193	28	20-19
R114194	12	20-15
R114241	13	20-11
R114358	3	20-39
R114841	1	60-1
R115141	4	52-7
R115202	2	54-23
R115215	9	52-15
R115250	2	20-24
R115350	11	90-17
R115350	43	90-19
R115390	17	20-11
R115405	29	54-25
R115454	16	70-29
R115669	2	70-27
R115743	4	90-4
R115771	9	70-19
R115850	5	40-31
R115893	24	60-51
R115893	15	90-17
R115893	40	90-19
R115957	24	52-37
R115974	2	40-32
R115998	23	52-33
R115999	24	52-33
R116000	25	52-33
R116040	8	52-5
R116115	11	20-39
R116296	6	20-33
R116366	5	30-14
R116373	47	53-15
R116386	3	20-15
R116386	15	30-11
R116466	9	20-11
R116516	12	20-5
R117158	10	41-4
R117220	6	60-3
R117237	8	90-23
R117315	3	60-47
R117430	3	53-8
R117431	13	53-8
R117432	5	60-1
R117569	1	40-25
R117569	11	40-45
R117569	2	91-35
R117608	1	53-8
R117645	1	40-36
R117721	10	35-33
R117721	11	60-13
R117721	4	60-51
R117721	1	90-11
R117721	7	93-3
R117980	23	53-3
R119187	4	52-35
R119203	35	53-7
R119496	2	53-19
R119565	21	20-11
R119832	8	52-39
R119869	2	60-21
R119874	10	20-11
R119890	2	91-23
R119981	18	52-29
R119981	16	52-31
R119982	21	52-33
R120013	8	30-3
R120055	4	60-7
R120055	4	93-14
R120160	3	40-36
R120160	2	90-19
R120160	3	91-7
R120160	2	91-15
R120213	8	35-25
R120387	20	52-29
R120387	26	52-31
R120388	19	52-29
R120388	15	52-31
R120389	9	52-29
R120389	25	52-31
R120443	11	52-35
R120461	21	52-29
R120461	27	52-31
R120515	8	91-39
R120631	2	20-7
R120636	27	20-19
R120638	3	20-32
R120641	7	20-15
R120797	6	70-12
R120818	17	52-5
R120947	12	52-7

INDICE NUMERICO – CONTIN.

NR.PECA	ITEM	PAGINA
R121043	19	20-11
R121282	5	54-19
R121283	3	54-19
R121362	4	54-19
R121374	2	20-32
R121376	6	20-32
R121411	20	20-19
R121424	19	20-19
R121466	8	60-7
R121580	35	52-11
R121580	7	52-21
R121608	14	20-5
R121634	2	20-20
R121674	4	20-2
R121788	5	70-29
R121797	3	40-28
R122029	8	90-13
R122029	11	90-15
R122139	2	52-13
R122193	11	53-19
R122267	10	35-29
R122521	20	52-33
R122559	20	54-17
R122638	3	52-35
R123161	7	20-6
R123174	6	20-15
R123177	2	20-14
R123226	7	20-19
R123226	11	20-19
R123226	2	20-22
R123226	4	20-22
R123226	5	20-22
R123271	5	20-6
R123273	1	30-15
R123284	16	35-7
R123324	7	20-22
R123345	3	20-22
R123346	5	20-22
R123395	13	20-19
R123417	7	20-19
R123417	10	20-19
R123417	17	20-19
R123471	5	20-35
R123501	3	20-35
R123514	2	20-6
R123525	16	20-39
R123561	7	20-7
R123562	7	20-7
R123563	8	20-7
R123564	8	20-7
R123565	11	20-6
R123570	4	30-3
R123572	3	30-4
R123574	2	20-2
R123575	3	20-2
R123584	14	20-15
R123586	1	20-3
R123593	22	30-11
R123593	13	30-13
R123597	19	35-7
R123597	19	35-9
R123627	2	20-30
R124255	9	91-39
R124309	19	91-29
R124312	5	60-31
R124313	6	60-31
R124330	1	91-15
R124404	13	54-17
R124404	12	54-19
R124438	9	52-13
R124462	16	60-23
R124462	19	60-27
R124463	18	60-23
R124463	16	60-27
R124464	19	60-23
R124464	20	60-27
R124495	5	90-17
R124716	18	60-31
R125065	15	52-19
R125223	8	90-21
R125392	9	52-39
R125454	26	90-19
R125454	1	90-25
R125467	9	90-15
R125634	7	91-17
R125844	13	91-17
R125869	4	91-35
R125878	6	40-31
R125879	3	40-31
R125999	7	60-31
R126033	12	40-45
R126039	3	60-5
R126184	29	91-27
R126355	4	91-33
R126384	4	60-31
R126473	22	35-29
R126569	6	60-7
R126570	2	60-7
R126570	5	60-7
R126570	2	93-14
R126571	5	60-21
R126636	1	60-11
R126640	3	60-11
R126641	4	60-11
R126641	3	93-5
R126911	17	60-5
R127270	3	80-15
R127699	6	91-33
R127700	3	91-33
R127701	5	91-33
R127702	7	91-33
R127703	2	91-33
R127767	13	91-34
R127769	9	91-17
R127831	12	60-33
R127832	13	60-33
R127903	3	91-27
R127904	30	91-27
R128179	3	91-3
R128661	6	35-7
R128661	6	35-9
R128662	6	35-9
R128695	19	91-31
R128728	11	91-15
R128728	3	91-37
R128837	1	53-13
R129325	7	70-38
R129557	6	53-17
R129583	1	53-17
R129584	15	53-17
R129585	17	53-17
R129680	1	53-3
R129726	24	54-25
R129757	8	53-11
R129975	5	53-11
R130055	2	20-36
R130069	8	54-3
R130069	9	54-5
R130071	14	54-17
R130332	4	35-33
R130574	8	20-7
R130575	8	20-7
R130576	7	20-7
R130577	7	20-7
R130753	13	54-9
R130753	14	54-11
R130754	2	54-9
R130961	8	54-9
R131009	6	41-2
R131182	3	20-11
R131206	9	20-15
R131261	5	91-29
R131283	29	20-19
R131336	6	54-9
R131336	6	54-11
R131346	11	54-11
R131394	3	90-14
R131405	4	54-1
R131501	14	60-33
R131511	7	54-11
R131667	14	80-11
R131671	23	40-27
R131673	7	54-13
R131675	7	54-13
R131676	7	54-13
R131769	4	20-28
R131810	9	54-13
R131817	10	54-1
R131840	3	54-1
R131985	7	54-13
R131996	3	54-3
R131996	3	54-5
R131997	3	54-3
R131997	3	54-5
R131998	3	54-3
R131998	3	54-5
R131999	3	54-3
R131999	3	54-5
R132000	3	54-3
R132000	3	54-5
R132001	3	54-3
R132001	3	54-5
R132002	22	54-15
R132002	4	60-15
R132003	22	54-15
R132003	4	60-15
R132004	22	54-15
R132004	4	60-15
R132005	22	54-15
R132005	4	60-15
R132025	11	54-1
R132090	6	54-1
R132275	2	60-11
R132275	2	93-5
R132544	2	70-29
R132609	2	70-30
R132804	22	54-15
R132804	4	60-15
R132805	22	54-15
R132805	4	60-15
R132843	4	60-25

INDICE NUMERICO – CONTIN.

NR.PECA	ITEM	PAGINA
R132865	20	52-2
R132874	18	30-11
R132971	3	54-9
R132971	3	54-11
R133288	11	54-13
R133301	3	42-9
R133302	4	42-9
R133303	7	20-11
R133405	6	30-15
R133867	2	54-11
R133871	9	54-3
R133871	10	54-5
R133899	5	90-15
R134098	1	42-9
R134228	18	60-51
R134414	10	53-17
R134415	2	53-17
R134465	17	60-51
R134518	5	20-15
R134526	2	20-15
R134578	10	54-23
R134619	4	91-31
R134646	7	90-25
R134726	9	53-17
R134886	4	90-25
R134887	5	90-25
R135001	5	70-7
R135056	13	90-14
R135508	7	53-8
R135509	2	41-7
R135510	3	41-7
R135757	2	20-31
R135871	5	41-4
R135876	10	54-9
R135876	8	54-11
R135918	5	20-28
R135946	15	35-7
R135946	15	35-9
R136003	31	52-37
R136015	32	52-37
R136464	13	60-13
R136464	6	93-3
R136475	4	20-15
R136495	5	20-33
R150394	3	90-15
R150662	13	60-47
R150664	29	60-47
R150907	4	54-5
R151387	11	91-41
R151507	8	52-44
R151507	14	52-44
R151701	39	52-5
R151701	19	53-15
R151799	8	91-5
R151814	1	52-44
R151814	25	54-13
R152119	8	91-35
R152120	9	91-35
R153139	17	52-33
R153297	14	52-19
R153305	23	54-13
R153307	23	54-13
R153611	5	53-19
R153675	41	52-7
R153675	38	52-11
R153676	14	52-13
R153676	3	52-39
R153676	4	54-23
R153677	17	53-15
R153679	12	52-13
R153690	9	52-37
R153690	11	52-45
R154440	5	70-23
R155065	15	91-17
R155627	5	54-13
R155628	5	54-13
R156497	6	80-7
R156498	6	80-7
R156614	18	70-29
R156615	20	70-29
R156647	37	52-11
R157679	24	54-13
R158505	36	52-11
R158521	10	52-21
R158523	11	52-21
R158540	7	52-33
R158542	16	52-33
R159385	4	52-31
R161080	16	60-33
R161356	2	91-21
R161786	5	91-24
R161886	9	91-23
R161928	2	92-10
R162124	8	40-31
R162308	20	53-19
R162769	12	90-19
R163018	17	91-41
R163019	17	91-41
R163423	23	52-5
R163424	24	52-5
R163489	21	54-3
R163985	24	90-19
R164252	10	53-3
R164389	9	53-3
R164403	2	60-3
R164895	2	35-33
R164990	5	60-29
R167153	5	80-12
R167427	19	92-7
R167548	28	52-37
R167548	15	52-39
R167549	29	52-37
R167549	16	52-39
R167710	2	54-17
R167721	3	91-39
R167960	7	91-41
R168091	2	54-19
R168380	3	54-17
R168723	20	92-3
R169206	8	35-7
R169906	10	80-21
R169917	6	54-17
R170127	6	90-17
R170746	1	80-12
R171008	10	52-11
R171011	18	52-11
R171412	23	52-7
R171413	24	52-7
R171535	4	40-31
R171711	8	91-41
R171712	8	91-41
R171714	3	91-41
R172852	40	53-7
R173276	15	52-37
R173276	10	52-39
R173443	14	52-21
R173935	1	35-7
R174103	4	52-27
R174103	6	52-29
R174103	14	52-31
R175434	7	42-3
R175462	10	42-3
R175462	5	42-6
R175462	7	42-7
R175576	1	80-5
R175576	1	80-7
R175892	15	91-41
R176198	28	52-7
R176199	17	52-7
R176471	1	52-13
R177496	13	70-7
R178010	4	53-11
R178405	2	40-46
R178679	7	91-9
R178686	4	91-23
R180555	22	90-31
R180555	23	90-33
R180555	24	90-35
R180557	12	90-31
R180557	13	90-33
R180557	15	90-35
R180563	6	90-31
R180563	7	90-33
R180563	9	90-35
R181008	2	54-21
R181288	26	54-25
R181355	6	35-25
R181363	6	35-25
R181367	3	35-25
R181433	7	35-11
R181434	4	35-11
R181511	11	54-15
R181511	11	60-15
R181827	20	35-19
R181873	15	53-19
R181874	15	53-19
R181900	33	35-33
R181974	3	80-17
R181978	2	80-18
R181979	3	80-18
R181980	1	80-18
R181981	8	80-18
R182028	1	91-24
R182078	1	80-24
R182102	4	70-7
R182132	2	60-8
R182265	15	35-21
R182269	4	80-15
R182321	1	70-19
R182327	3	70-29
R182334	15	70-29
R182336	6	70-29
R182940	7	80-9
R182940	10	80-11
R183173	4	35-3
R183195	1	53-7
R183199	18	53-11
R183211	10	35-27
R183223	4	53-5
R183267	12	53-3
R183292	22	53-11

INDICE NUMERICO – CONTIN.

NR.PECA	ITEM	PAGINA
R183295	18	35-31
R183304	4	52-2
R183305	3	52-2
R183305	3	52-3
R183409	3	70-33
R183409	20	90-7
R183409	10	90-21
R183409	12	90-21
R183410	4	90-1
R183410	22	90-7
R183411	7	90-1
R183411	26	90-7
R183412	21	90-7
R183412	13	90-21
R184046	11	52-7
R184056	1	53-5
R184060	24	35-19
R184062	4	90-7
R184066	32	35-19
R184251	3	91-11
R184253	23	90-29
R184314	3	35-31
R184376	4	90-23
R184402	2	90-23
R184407	16	90-31
R184407	18	90-33
R184407	19	90-35
R184410	13	90-31
R184410	14	90-33
R184410	13	90-35
R184417	25	90-31
R184417	24	90-33
R184417	25	90-35
R184418	28	90-35
R184419	12	90-33
R184420	11	90-31
R184436	10	70-29
R184446	1	52-2
R184448	14	70-15
R184452	8	53-5
R184467	10	70-15
R184470	18	70-21
R184470	17	70-23
R184471	11	70-17
R184486	12	70-7
R184518	19	70-23
R184546	6	60-5
R184863	1	35-19
R184863	6	35-22
R185054	17	60-33
R185063	18	60-33
R185089	19	60-33
R185106	1	52-5
R185108	2	52-5
R185116	4	53-3
R185315	24	70-19
R185317	4	70-29
R185374	20	60-33
R185424	8	70-29
R185490	3	91-13
R185496	2	91-7
R186344	1	40-21
R186697	6	90-25
R186727	34	52-7
R187135	9	91-3
R187320	3	90-25
R187321	4	54-25
R187322	9	54-25
R187365	3	60-35
R187365	3	60-37
R187365	13	90-7
R187365	10	90-11
R187566	4	91-7
R188307	4	70-4
R188348	5	54-25
R188349	6	54-25
R188518	1	52-21
R188811	12	35-31
R188901	4	54-21
R189027	1	54-25
R189038	23	35-33
R189126	13	52-2
R189128	9	52-2
R189128	9	52-3
R189536	20	70-23
R189537	8	70-15
R189697	21	60-33
R189698	22	60-33
R189715	18	40-27
R189715	15	91-13
R189917	22	53-19
R190301	4	91-39
R190356	14	70-21
R190635	3	53-11
R190722	14	90-19
R190750	4	60-29
R191042	2	91-41
R191059	1	60-29
R191122	47	52-7
R191396	12	91-41
R191635	17	70-21
R191751	2	70-15
R191880	6	35-1
R191884	11	35-33
R191884	31	60-51
R191931	30	40-27
R192253	9	35-17
R192279	3	91-41
R192464	6	80-24
R192465	2	80-24
R192506	6	80-9
R193187	2	90-13
R193680	3	70-7
R193708	3	60-45
R193833	7	90-15
R193834	8	90-15
R193923	19	35-27
R194045	5	53-13
R194112	16	60-5
R194115	9	90-14
R194599	17	60-31
R194658	43	52-7
R194659	31	52-7
R194708	8	70-13
R194717	13	40-45
R194877	1	35-25
R194878	1	35-25
R194892	10	35-23
R195278	4	42-4
R195320	13	70-29
R195356	14	90-35
R195485	3	40-15
R195588	32	53-7
R195693	40	91-27
R196306	34	35-33
R196390	1	91-23
R196510	1	91-36
R196512	1	91-36
R196605	1	80-29
R196671	13	80-23
R196763	5	80-19
R196921	18	52-2
R197473	3	52-5
R197684	23	60-33
R197685	24	60-33
R197706	27	35-21
R197870	4	91-37
R198017	5	52-35
R198018	6	52-35
R198019	10	52-35
R198032	8	80-19
R199189	15	35-19
R199195	16	35-19
R199216	23	53-17
R199219	20	53-17
R199236	1	52-33
R199237	1	52-33
R199412	3	52-29
R199447	21	53-19
R199448	11	54-17
R199474	16	70-21
R199499	12	70-25
R199553	7	70-9
R199689	6	70-7
R199943	25	60-33
R199969	24	90-29
R200418	11	35-11
R200451	10	70-25
R200711	9	80-21
R200712	7	80-21
R200713	8	80-21
R200714	6	80-21
R200828	2	80-21
R200878	7	70-23
R200893	9	70-25
R201046	3	40-19
R201046	3	93-15
R201080	4	80-17
R201201	1	70-30
R201221	1	60-35
R201223	20	60-35
R201228	25	60-13
R201229	24	60-13
R201555	1	54-17
R201651	11	90-11
R201657	29	35-19
R202160	4	53-20
R202202	5	80-25
R202260	7	60-41
R202387	20	52-37
R202389	18	52-33
R202390	8	52-29
R202394	22	52-33
R202420	28	35-29
R202521	11	70-33
R202521	15	90-7
R202521	13	90-11
R202556	1	35-29
R202557	2	35-29
R202593	10	70-33
R202594	5	90-7

INDICE NUMERICO – CONTIN.

NR.PECA	ITEM	PAGINA
R202609	22	60-5
R202640	36	52-7
R202668	1	70-25
R202869	10	90-29
R202901	12	52-44
R202936	2	70-4
R203354	15	91-5
R203365	5	91-39
R203479	7	35-25
R203998	3	35-27
R204000	16	35-27
R204258	6	91-34
R204258	5	91-35
R205342	5	40-19
R205342	4	93-15
R205343	29	91-31
R205486	20	60-5
R205489	2	35-13
R206415	2	91-13
R206614	21	54-13
R207138	5	35-15
R207528	10	42-4
R207529	9	42-4
R207530	11	42-4
R207782	6	80-12
R207813	28	90-29
R207935	5	80-9
R207935	6	80-11
R207936	4	80-9
R208029	13	35-27
R208235	1	40-17
R208241	23	90-31
R208241	25	90-33
R208241	26	90-35
R208242	26	90-33
R208242	27	90-35
R208468	3	91-24
R208474	8	91-24
R208642	1	35-3
R208643	2	35-3
R208665	9	70-15
R208851	6	80-17
R209446	4	60-45
R209454	5	35-27
R209502	10	60-5
R209721	13	35-29
R209893	13	60-5
R209907	12	80-18
R209908	9	80-18
R209936	16	52-19
R209938	20	52-21
R210099	10	91-29
R210130	2	60-35
R210131	13	70-33
R210131	11	90-7
R210131	8	90-11
R210137	20	91-29
R210170	14	70-29
R210763	1	80-12
R210822	30	35-19
R210930	7	35-19
R211082	8	54-23
R211082	3	54-26
R211206	12	54-5
R211435	27	35-19
R211572	10	35-19
R212178	3	40-17
R212188	4	90-22
R212195	7	80-11
R212196	1	80-9
R212196	1	80-11
R212311	20	35-27
R212311	27	35-29
R212331	8	91-23
R212399	10	52-15
R212401	30	52-7
R212702	9	60-35
R212866	11	91-13
R213007	17	60-43
R213086	10	52-41
R213241	8	94-3
R213278	12	60-13
R213348	33	52-7
R213484	32	52-7
R213484	33	52-7
R213485	33	52-7
R213485	39	52-7
R213663	14	35-33
R213784	26	60-47
R213993	8	52-37
R214060	6	54-15
R214060	5	80-3
R214121	2	52-9
R214122	7	52-16
R214344	2	80-31
R214420	8	35-2
R214535	30	60-33
R214673	11	91-5
R214673	13	91-5
R214675	10	91-5
R214778	40	52-7
R215080	7	70-12
R215560	15	60-33
R215715	10	80-26
R216291	2	52-21
R216292	17	52-21
R216293	4	52-21
R216294	12	52-19
R217571	7	40-31
R218162	1	53-19
R218521	12	80-23
R218522	2	80-23
R218698	16	53-7
R218700	17	53-7
R218922	10	91-33
R218933	16	70-12
R219255	3	52-11
R219255	4	52-16
R219317	2	35-4
R219317	2	93-6
R219318	2	93-7
R219319	6	94-3
R219320	6	94-3
R219501	5	90-22
R219562	15	70-33
R219668	3	70-4
R219747	2	52-11
R219774	16	35-29
R219775	7	35-31
R219794	8	41-4
R219796	15	35-29
R220028	24	52-11
R220250	11	41-4
R220471	9	52-19
R220513	16	90-17
R220513	41	90-19
R220514	31	90-19
R220941	8	54-1
R221451	8	91-34
R221537	5	91-7
R221926	2	91-36
R222018	4	91-5
R222050	6	80-19
R222162	3	91-9
R222176	17	90-17
R222176	42	90-19
R222251	1	54-3
R222251	12	54-7
R222252	1	54-3
R222252	12	54-7
R222253	1	54-3
R222253	12	54-7
R222255	5	91-34
R222397	4	40-28
R222607	8	91-33
R222727	33	90-19
R222839	9	91-5
R222840	14	91-5
R223301	9	35-15
R223302	6	35-31
R223304	1	53-7
R223603	5	90-13
R223604	6	90-13
R223637	6	90-11
R223964	7	52-13
R224203	8	35-19
R224271	29	35-33
R224363	10	90-14
R224411	10	35-17
R224734	1	94-1
R224735	1	94-1
R224802	3	52-31
R224824	34	52-5
R225099	29	52-31
R225100	2	52-31
R225653	13	52-7
R225882	4	53-13
R226506	25	53-19
R226506	2	60-29
R226581	16	90-11
R227060	3	52-15
R227187	4	91-17
R227258	5	90-1
R227258	17	90-7
R227261	2	90-1
R227261	19	90-7
R227569	16	70-23
R227701	4	91-17
R227718	10	52-11
R227731	18	52-11
R227799	33	52-11
R227892	20	53-3
R227914	13	53-3
R227915	18	53-3
R228266	2	52-15
R228266	12	52-15
R228268	11	52-15
R228268	12	52-15
R228315	12	91-23
R228475	5	93-4
R228601	5	52-15

INDICE NUMERICO – CONTIN.

NR.PECA	ITEM	PAGINA
R229271	1	91-7
R229809	8	90-37
R230013	2	94-1
R230014	2	94-1
R230227	2	80-25
R230862	6	53-3
R231112	5	40-18
R231203	26	54-13
R231299	5	54-3
R232191	5	52-2
R232191	14	52-2
R232191	5	52-3
R232191	14	52-3
R232304	7	91-23
R232883	27	53-19
R232883	6	60-29
R233810	1	53-15
R234060	6	80-5
R234061	9	80-5
R234069	1	80-27
R234302	2	91-27
R234465	11	80-23
R234466	4	80-23
R234514	1	80-5
R234799	3	54-13
R234799	30	54-13
R234805	4	92-5
R234888	10	80-31
R235299	3	70-23
R235304	17	91-34
R235713	5	52-13
R236261	2	80-29
R236775	10	70-23
R237040	34	90-19
R237209	5	80-24
R237212	4	80-24
R237444	4	41-2
R237474	14	91-27
R237474	7	91-29
R237707	8	54-19
R237709	9	54-9
R237709	9	54-11
R237713	7	54-9
R237713	10	54-11
R237735	15	70-7
R238033	2	91-11
R238225	15	54-17
R238229	1	54-17
R238354	3	41-2
R238564	5	80-29
R238623	1	54-19
R239563	23	90-7
R239566	25	90-7
R240058	4	91-24
R240059	11	91-24
R240097	1	60-35
R240098	44	52-7
R240426	35	52-7
R240443	36	52-5
R241156	2	91-9
R241157	1	91-9
R241158	1	91-9
R241400	10	91-24
R241400	2	91-29
R241440	24	90-7
R241984	1	52-29
R241994	8	52-7
R241995	10	52-7
R242373	8	91-17
R242495	4	80-21
R242501	8	60-5
R243675	31	53-15
R244123	6	52-21
R244126	16	52-21
R244137	8	52-13
R244138	1	91-33
R244609	19	52-7
R244664	23	90-19
R244964	1	70-7
R244965	2	70-7
R245207	2	70-23
R245290	1	70-23
R245934	1	52-15
R247730	1	91-15
R247895	39	52-11
R248052	14	52-11
R248411	7	91-41
R248569	9	91-13
R248571	9	91-13
R248818	4	35-22
R249145	21	35-33
R249464	1	91-27
R249707	9	52-7
R250114	6	80-29
R250370	2	40-11
R250490	7	35-15
R250500	12	52-41
R250723	16	35-15
R250839	22B	54-13
R250848	17	54-13
R250848	21	54-13
R250848	22A	54-13
R250848	22B	54-13
R251098	7	90-14
R251675	40	52-11
R251678	41	52-11
R252208	21	52-7
R252367	1	35-9
R252371	8	35-9
R252736	11	42-3
R252736	8	42-7
R253271	5	60-54
R253490	17	35-31
R253497	4	35-31
R253764	3	35-1
R253764	6	35-33
R253951	21	52-31
R253954	31	52-31
R254228	4	70-6
R254229	1	70-6
R254463	2	53-13
R254929	9	42-3
R254930	6	91-23
R255139	2	35-2
R255948	7	94-3
R255949	3	94-3
R255993	7	93-4
R256272	13	54-25
R256275	15	54-25
R256375	5	80-21
R256413	25	91-31
R256866	12	91-5
R256868	5	90-22
R257815	6	91-15
R257816	5	91-15
R258898	13	52-44
R259149	5	35-2
R259305	20	52-3
R259359	17	90-31
R259359	17	90-33
R259359	18	90-35
R259396	2	54-3
R259453	2	93-4
R259461	22	91-27
R259492	3	60-1
R259666	14	54-3
R259703	12	93-4
R259707	3	54-13
R259707	30	54-13
R259897	1	52-3
R259898	18	52-3
R259899	4	52-3
R259958	10	54-19
R26125	4	20-5
R26286	50	53-15
R26287	14	53-15
R26287	35	53-15
R26287	12	60-23
R26287	7	60-27
R26287	6	70-30
R26375	18	52-37
R26375	11	70-12
R26448	13	60-23
R26448	8	60-27
R26448	11	60-35
R26448	18	60-43
R26448	5	60-49
R264946	2	41-5
R264959	32	35-33
R265074	9	52-7
R265242	22	35-7
R26552	7	52-35
R26552	11	60-23
R26552	3	60-25
R266090	19	53-3
R26650	12	20-11
R26871	9	70-9
R268819	7	53-3
R26906	6	20-5
R269330	9	40-46
R270020	8	80-25
R270023	3	80-25
R270446	1	35-3
R270447	2	35-3
R270941	1	52-39
R271286	6	60-47
R27143	34	53-15
R27149	14	35-23
R271875	2	54-3
R272002	10	35-22
R27296	49	53-15
R27329	22	53-7
R273498	10	52-7
R273530	51	52-7
R276022	9	52-7
R276211	3	54-13
R277644	4	94-3
R27928	40	52-5
R27928	21	53-15
R279504	12	52-44
R280371	7	70-23

INDICE NUMERICO – CONTIN.

NR.PECA	ITEM	PAGINA
R281023	5	40-21
R281026	3	90-25
R281523	12	35-22
R281524	13	35-22
R281525	14	35-22
R281527	15	35-22
R281529	16	35-22
R282831	15	35-21
R282832	10	35-23
R284592	7	35-29
R287109	7	60-31
R28776	10	60-23
R28776	13	60-27
R28811	3	20-29
R29340	9	70-23
R30587	4	52-9
R30903	7	60-23
R30903	5	60-27
R30903	6	60-27
R30935	2	60-51
R32027	1	43-10
R32210	4	53-15
R33167	29	52-11
R33259	20	90-19
R34352	19	52-37
R34857	12	53-17
R35365	3	52-33
R35366	4	52-33
R35367	5	52-33
R35428	18	70-23
R35482	22	70-21
R375R	2	52-43
R375R	7	52-43
R375R	10	60-47
R38295	22	52-5
R38295	7	52-7
R38295	42	52-11
R38295	18	52-19
R39112	17	52-37
R39283	23	54-25
R39322	19	52-11
R39322	8	52-19
R39322	31	53-17
R39832	37	53-15
R40712	22	52-2
R40712	22	52-3
R40915	2	70-9
R41076	8	70-9
R41985	22	60-51
R42849	51	53-15
R43381	9	53-11
R43383	12	53-11
R43409	9	20-5
R44165	8	40-27
R44302	26	40-3
R44302	8	40-15
R44302	3	52-25
R44302	12	90-17
R44302	39	90-19
R44302	4	91-15
R459R	6	52-39
R459R	20	52-39
R459R	10	53-7
R46323	32	53-17
R46324	32	53-17
R46325	32	53-17
R47474	14	40-27
R48384	3	60-51
R48450	11	91-17
R48685	5	20-7
R48685	8	20-11
R48685	20	53-7
R48747	8	52-2
R48747	8	52-3
R48749	8	52-2
R48749	8	52-3
R48750	8	52-2
R48750	8	52-3
R49002	16	54-25
R49003	17	54-25
R49004	18	54-25
R49434	6	53-5
R49518	15	53-15
R49518	5	70-30
R500270	4	30-15
R500271	3	30-15
R50034	9	60-31
R500390	8	30-14
R501124	4	20-14
R501373	3	20-23
R501428	8	20-35
R501472	4	30-2
R502076	16	30-11
R502175	1	20-40
R50222	11	53-11
R502329	2	20-40
R502513	9	20-39
R502564	21	35-19
R502725	3	20-36
R50279	13	90-19
R502811	10	20-35
R502902	2	20-33
R503419	14	41-7
R503509	7	20-19
R504153	15	20-39
R50454	13	35-15
R504734	33	20-19
R504734	9	20-35
R504859	10	30-13
R505121	8	20-15
R505472	17	30-11
R505575	2	30-1
R505609	4	20-7
R505742	4	20-29
R50879	8	60-31
R51200	26	52-33
R516648	3	20-8
R51719	2	80-9
R51719	2	80-11
R517196	2	20-22
R517237	2	20-8
R517471	9	20-7
R517488	6	20-39
R518145	19	20-39
R518146	20	20-39
R518210	15	35-7
R518210	15	35-9
R518726	19	60-51
R519488	3	30-1
R519689	1	20-39
R519742	6	20-37
R519767	7	20-6
R52006	19	70-29
R52006	8	80-9
R52006	8	80-11
R52006	13	80-11
R520129	2	20-19
R520131	2	20-19
R520131	3	20-19
R52130	3	40-40
R521498	4	20-37
R524023	1	20-28
R526044	6	20-2
R52876	6	53-11
R53226	3	60-31
R53436	12	35-7
R53436	12	35-9
R53658	7	70-7
R54114	1	20-14
R54174	29	52-7
R54380	46	53-15
R54380	28	53-19
R54477	5	80-18
R54565	1	20-6
R54575	8	52-35
R54701	11	91-37
R55326	11	40-21
R55327	8	91-15
R55327	19	91-34
R55494	1	52-37
R56101	28	35-21
R56101	1	35-33
R56397	10	60-31
R56397	26	60-33
R56504	3	70-9
R57050	1	54-5
R57050	19	54-17
R59460	8	53-17
R59843	23	53-19
R60730	3	60-8
R60755	3	60-23
R61467	2	20-28
R61871	9	20-37
R62070	40	52-5
R62070	41	52-5
R62070	22	53-15
R62129	11	54-9
R62129	12	54-11
R62498	19	53-19
R63477	5	53-17
R63548	2	30-3
R63739	12	54-25
R64822	31	40-27
R65477	11	91-34
R65595	9	43-8
R66477	4	52-43
R66477	9	52-43
R66670	4	52-37
R66715	13	53-17
R67619	13	70-23
R68167	7	53-17
R68171	25	53-17
R69166	9	70-7
R69185	3	52-43
R69185	8	52-43
R69721	3	52-23
R69721	14	53-11
R70027	10	53-11
R71712	17	53-19
R71963	2	30-14
R72090	7	54-3

INDICE NUMERICO – CONTIN.

NR.PECA	ITEM	PAGINA
R72090	10	54-3
R72090	6	54-5
R72090	7	54-5
R72328	2	20-3
R72557	6	70-27
R72653	11	60-31
R72654	27	60-33
R72659	17	35-19
R72659	6	60-51
R72853	14	35-19
R72853	4	60-35
R72853	4	60-37
R72857	16	35-33
R73380	15	60-7
R75892	16	20-11
R76459	5	70-31
R76477	4	70-31
R76695	9	40-45
R77175	16	52-25
R77175	11	60-54
R77476	5	40-35
R77480	7	40-35
R77673	11	35-15
R78047	3	43-3
R78048	10	43-3
R78049	14	43-3
R78050	18	43-3
R78051	23	43-3
R78052	17	40-3
R78052	5	43-3
R78053	16	40-3
R78053	13	43-3
R78054	6	40-23
R78054	16	43-3
R78055	21	43-3
R78056	25	43-3
R78057	2	43-3
R78058	22	43-3
R78059	1	43-3
R78059	30	43-7
R78060	2	43-3
R78060	9	43-3
R78061	6	43-3
R78061	22	43-3
R78062	1	43-3
R78063	1	43-3
R78063	7	43-3
R78063	7	43-5
R78063	12	43-5
R78063	28	43-7
R78064	26	43-3
R78064	34	43-7
R79018	7	52-11
R79033	4	91-41
R79122	13	54-15
R79122	13	60-15
R79604	4	30-14
R79605	3	30-14
R79639	7	52-9
R79916	10	70-7
R80436	6	70-15
R80436	21	70-21
R80436	6	70-23
R80436	21	70-25
R80436	8	70-27
R81195	14	54-15
R81195	14	60-15
R81275	3	30-2
R81456	3	91-23
R81988	10	90-15
R81988	10	91-39
R82444	22	91-31
R82445	21	91-31
R82908	4	54-9
R82908	5	54-11
R82984	2	54-7
R83469	24	54-15
R83469	3	60-15
R83474	9	54-7
R83559	3	54-9
R83559	3	54-11
R83560	3	54-9
R83560	3	54-11
R84262	31	52-29
R84262	36	52-31
R84262	43	53-15
R85168	4	54-20
R85169	5	54-20
R85363	1	20-5
R86457	5	70-9
R86638	14	52-7
R87047	17	54-19
R87210	30	52-11
R87395	8	52-11
R87395	20	52-19
R87656	2	91-3
R87789	7	53-5
R87907	4	60-43
R88246	28	52-29
R88246	34	52-31
R88246	33	53-7
R89944	3	20-20
R90692	10	20-5
R91360	19	30-11
R91842	12	54-17
R91842	11	54-19
R91889	2	20-5
R92241	4	52-22
R92352	7	30-14
R92871	6	54-19
R93173	6	53-19
R93219	1	43-11
R93220	1	43-11
R93221	1	43-11
R93222	1	43-11
R93255	19	52-33
R93278	7	52-22
R93317	21	54-25
R93467	24	53-11
R93495	3	53-13
R93496	3	53-13
R93497	3	53-13
R93498	3	53-13
R93499	3	53-13
R93502	4	52-23
R93623	4	53-17
R93800	3	52-37
R93803	22	52-37
R93885	26	53-17
R93890	27	53-17
R94162	7	54-17
R94238	4	52-31
R94361	45	53-15
R94361	7	80-29
R94664	4	54-17
R94714	18	53-19
R94897	9	53-19
R95045	29	52-5
R95045	28	53-15
R95059	13	52-7
R95076	30	52-5
R95077	31	52-5
R95081	4	52-5
R95082	7	52-5
R95084	5	52-5
R95109	15	53-11
R95110	17	53-11
R95116	14	53-17
R95147	16	53-3
R95153	4	53-13
R95154	4	53-13
R95155	4	53-13
R95156	4	53-13
R95157	4	53-13
R95216	20	52-7
R95301	4	52-19
R95316	8	52-21
R95370	14	52-11
R95378	3	52-13
R95398	2	52-25
R95401	20	70-19
R95406	17	52-29
R95422	6	52-13
R95424	5	52-22
R95424	5	52-23
R95430	12	35-21
R95452	7	54-25
R95453	10	54-25
R95455	14	54-25
R95800	4	40-43
R95835	5	52-16
R95835	3	52-19
R95866	2	94-3
R95895	2	52-16
R96006	7	54-1
R96066	4	41-4
R96132	1	70-31
R96133	2	70-31
R96134	3	70-31
R96248	6	90-14
R96248	15	90-19
R96293	7	70-15
R96294	10	70-21
R96295	11	70-21
R96515	8	52-2
R96515	8	52-3
R96517	8	52-2
R96517	8	52-3
R96577	9	52-35
R96703	9	41-7
R96805	13	52-11
R96806	15	52-11
R96826	6	52-15
R97185	18	20-11
R97185	2	20-32
R97185	5	20-32
R97250	1	52-23
R97490	11	20-5
R97491	11	20-5
R97492	10	20-5
R97493	10	20-5

INDICE NUMERICO – CONTIN.

NR.PECA	ITEM	PAGINA
R98012	14	54-5
R98012	9	54-17
R98012	20	54-19
R98062	11	20-5
R98250	10	35-7
R98250	10	35-9
R99499	13	54-19
R99590	9	35-7
R99590	9	35-9
R99673	14	54-19
R99793	3	20-3
TY16004	1	20-41
TY16005	2	20-41
TY22043	2	70-1
TY22044	2	70-1
TY22063	2	70-1
TY22328	23	60-51
TY22328	12	90-11
TY22418	13	35-33
TY22462	19	35-33
TY22486	3	35-13
TY22551	29	35-21
TY22553	2	35-19
TY22553	7	35-22
TY22554	8	93-3
TY22561	2	53-20
TY25139	7	91-19
TY26184	1	43-11
TY26186	1	43-11
TY26189	1	43-11
TY26191	1	43-11
TY26194	1	43-1
T100529	40	53-15
T12083	7	52-29
T12083	5	52-39
T122075	4	20-35
T13814	10	52-45
T143166	23	53-15
T143167	3	40-45
T143538	8	35-11
T146102	10	41-7
T15258	8	52-2
T15258	8	52-3
T160608	3	90-8
T162878	10	35-31
T162937	22	35-31
T178251	10	90-19
T184620	32	90-19
T184924	2	90-11
T184924	7	90-13
T184924	25	90-19
T184924	12	90-25
T18891	11	20-11
T201525	4	70-2
T20168	14	20-11
T20217	19	52-2
T20217	19	52-3
T20314	4	20-6
T20316	3	20-6
T205672	11	92-5
T20758	3	20-31
T23474	15	20-11
T24166	1	43-8
T24167	9	43-8
T24472	9	30-14
T24802	12	52-45
T24959	31	60-47
T25532	13	53-7
T27260	18	91-27
T27432	8	52-2
T27432	8	52-3
T28583	3	40-35
T30367	7	30-13
T32146	1	80-26
T42571	5	60-23
T42571	2	60-27
T46876	9	52-41
T57247	42	52-7
T58477	6	20-5
T67477	30	60-51
T71307	5	52-2
T71307	16	52-2
T71307	5	52-3
T71307	16	52-3
T72393	22	35-19
T76938	11	70-4
T76938	11	70-38
T77613	12	30-3
T77613	5	52-45
T77613	16	54-23
T77613	3	60-13
T77613	17	60-35
T77613	17	60-37
T77613	2	60-39
T77613	9	60-41
T77613	6	60-43
T77613	12	60-43
T77613	20	60-43
T77613	3	60-49
T77613	6	60-54
T77613	10	60-54
T77613	15	70-12
T77613	1	70-38
T77613	4	93-3
T77814	10	60-43
T77814	2	60-54
T77857	18	52-5
T77857	1	52-45
T77857	11	53-15
T77857	7	60-13
T77857	16	60-13
T77857	1	60-17
T77857	9	60-17
T77857	13	60-35
T77857	13	60-37
T77857	10	60-51
T77857	15	70-4
T77857	10	70-12
T77857	1	70-13
T77857	2	70-35
T77857	15	93-3
T77858	17	70-4
T77932	9	60-13
T77932	4	60-23
T77932	14	60-27
T77932	12	70-38
T77932	11	93-3
T78646	13	60-43
T80938	11	60-43
U10289	38	53-7
U10289	38	53-15
U11326	42	52-5
U11326	24	53-15
U12037	4	54-7
U12331	6	54-23
U13639	2	20-11
U13639	5	20-11
U17409	24	60-23
U17409	9	60-27
U41966	27	52-5
U41966	25	53-15
U41966	29	53-15
U42703	5	70-2
U45916	23	91-31
Z22491	15	91-29
03M7183	12	53-8
03M7183	19	90-29
03M7192	1	91-31
03M7309	4	91-27
03M7331	39	91-27
11H239	2	52-37
11M7008	10	53-8
11M7021	11	70-15
11M7021	19	70-21
11M7021	26	70-23
11M7021	22	70-25
11M7028	22	70-25
11M7040	23	54-15
11M7059	8	70-7
11M7079	14	70-23
11M7105	35	52-37
12H242	6	41-4
12H292	8	40-45
12H295	12	70-9
12H301	4	42-3
12H301	4	42-7
12H301	21	54-17
12H302	2	40-45
12H356	16	40-45
12H359	3	40-38
12M6191	3	35-17
12M6601	12	91-17
12M7032	6	41-5
12M7032	3	91-29
12M7044	7	80-26
12M7060	4	41-5
12M7065	11	91-31
12M7065	5	91-37
12M7066	9	70-6
12M7069	3	70-6
14H1076	1	92-5
14H1099	2	40-38
14H631	3	41-5
14H631	13	70-9
14H649	33	52-37
14H785	5	41-5
14H785	8	91-37
14H786	7	40-45
14H848	7	54-15
14H848	6	80-3
14H860	15	70-9
14H980	34	52-37
14M7028	5	41-1
14M7029	5	80-4
14M7030	15	91-15
14M7066	4	20-32
14M7142	9	80-26
14M7148	8	20-6
14M7165	1	60-33
14M7165	24	91-27
14M7166	1	41-1

INDICE NUMERICO – CONTIN.

NR.PECA	ITEM	PAGINA
14M7166	11	53-8
14M7166	11	91-23
14M7166	7	91-27
14M7168	5	42-7
14M7209	21	60-51
14M7257	4	60-1
14M7264	2	60-33
14M7272	26	60-13
14M7272	12	60-37
14M7272	3	90-37
14M7273	28	35-33
14M7273	3	40-14
14M7273	6	60-41
14M7273	16	60-43
14M7273	8	70-38
14M7273	21	90-31
14M7273	22	90-33
14M7273	23	90-35
14M7273	9	91-19
14M7273	27	91-27
14M7273	13	91-31
14M7273	4	91-34
14M7273	6	93-4
14M7274	3	35-7
14M7274	3	41-4
14M7274	10	70-6
14M7275	26	35-29
14M7275	12	60-31
14M7276	8	80-5
14M7276	8	80-7
14M7277	10	54-13
14M7277	3	80-12
14M7284	18	70-25
14M7284	4	70-27
14M7291	10	52-44
14M7296	24	20-19
14M7296	4	30-4
14M7296	11	35-27
14M7296	19	35-31
14M7296	25	35-31
14M7296	1	41-2
14M7297	6	40-43
14M7298	14	30-11
14M7298	9	30-13
14M7298	4	35-1
14M7298	7	35-2
14M7298	17	35-21
14M7298	5	35-22
14M7298	22	35-27
14M7298	23	35-29
14M7298	5	35-33
14M7298	23	60-47
14M7298	4	80-25
14M7298	4	90-8
14M7298	6	91-21
14M7298	22	91-41
14M7298	24	93-3
14M7299	5	41-2
14M7299	15	41-7
14M7299	7	60-47
14M7299	16	60-51
14M7299	19	90-31
14M7299	20	90-33
14M7299	21	90-35
14M7303	1	41-5
14M7319	11	70-23
14M7327	7	60-1
14M7327	8	80-17
14M7327	4	80-19
14M7328	13	70-25
14M7376	11	70-27
14M7376	12	91-27
14M7396	17	35-33
14M7396	7	40-21
14M7396	8	40-21
14M7397	18	35-27
14M7397	6	80-15
14M7416	21	90-29
14M7424	6	91-37
14M7425	1	54-7
14M7462	9	53-8
14M7478	16	91-27
14M7517	10	35-21
14M7517	7	35-23
14M7517	5	91-5
14M7525	10	70-17
14M7528	10	80-19
14M7528	21	91-27
15H219	6	53-15
15H558	2	53-7
15H558	1	60-43
15H623	20	20-11
15H666	15	54-5
15H712	7	53-15
15M7033	20	54-13
16M7099	5	90-14
19H2001	14	35-11
19H3547	18	92-3
19M6614	18	90-27
19M6614	18	90-29
19M6755	22	60-13
19M6755	10	60-37
19M6824	4	80-26
19M7077	11	80-19
19M7135	26	53-7
19M7139	5	70-27
19M7139	7	80-4
19M7139	9	80-19
19M7139	6	80-31
19M7139	16	90-29
19M7162	4	52-40
19M7162	5	91-41
19M7163	26	35-33
19M7163	1	54-23
19M7166	3	92-10
19M7167	11	60-11
19M7167	6	60-21
19M7168	8	60-11
19M7168	6	93-5
19M7169	4	52-44
19M7185	1	40-14
19M7185	5	60-41
19M7214	8	70-23
19M7274	3	42-6
19M7274	15	60-43
19M7285	6	42-3
19M7285	7	70-19
19M7286	14	91-31
19M7288	2	35-27
19M7288	17	52-19
19M7297	23	60-5
19M7297	21	70-19
19M7298	28	91-31
19M7300	18	70-19
19M7355	4	80-26
19M7363	7	40-15
19M7363	3	80-31
19M7372	4	35-4
19M7378	17	70-25
19M7382	5	35-9
19M7387	5	52-29
19M7387	13	52-31
19M7387	30	53-15
19M7394	7	70-27
19M7394	7	91-35
19M7398	16	70-33
19M7398	27	90-7
19M7398	17	90-11
19M7402	3	60-21
19M7402	8	80-4
19M7403	6	70-4
19M7479	13	35-7
19M7479	13	35-9
19M7481	4	80-26
19M7488	2	91-5
19M7489	11	54-5
19M7489	1	54-13
19M7489	10	54-15
19M7489	10	60-15
19M7489	2	70-6
19M7489	7	91-3
19M7496	16	54-17
19M7501	27	53-7
19M7550	5	60-11
19M7555	34	91-27
19M7557	5	52-43
19M7557	10	52-43
19M7560	14	54-23
19M7560	1	54-26
19M7598	29	54-13
19M7603	10	35-2
19M7603	3	80-21
19M7640	14	35-21
19M7642	25	53-7
19M7662	5	70-6
19M7720	5	35-11
19M7720	9	70-13
19M7724	13	52-37
19M7730	3	35-22
19M7774	1	20-24
19M7774	1	60-7
19M7774	1	80-21
19M7774	2	90-15
19M7774	1	93-14
19M7775	21	20-19
19M7775	8	35-17
19M7775	5	60-5
19M7775	6	90-15
19M7775	37	91-27
19M7783	10	35-15
19M7783	11	35-21
19M7783	7	41-4
19M7783	29	53-7
19M7783	27	53-15
19M7784	13	20-39
19M7784	2	53-8
19M7784	9	70-29
19M7785	1	20-23
19M7785	1	30-4
19M7785	1	30-9
19M7785	9	35-27

INDICE NUMERICO – CONTIN.

NR.PECA	ITEM	PAGINA
19M7785	3	52-27
19M7785	4	60-21
19M7785	1	91-5
19M7786	1	20-22
19M7786	18	35-7
19M7786	18	35-9
19M7786	13	41-7
19M7787	1	40-19
19M7787	9	60-49
19M7788	3	20-40
19M7788	3	35-3
19M7788	3	70-27
19M7788	1	80-15
19M7788	10	80-23
19M7789	15	52-44
19M7789	14	70-7
19M7790	1	20-31
19M7790	2	35-25
19M7790	2	41-2
19M7791	30	60-47
19M7796	15	20-19
19M7798	21	35-27
19M7800	32	20-19
19M7800	25	35-19
19M7800	6	70-33
19M7800	6	90-7
19M7800	3	90-11
19M7801	25	20-19
19M7801	6	20-22
19M7801	15	40-45
19M7801	3	90-7
19M7801	25	93-3
19M7802	11	20-35
19M7802	17	20-39
19M7802	10	90-25
19M7805	4	20-39
19M7805	3	91-5
19M7807	15	35-31
19M7807	23	35-31
19M7809	6	35-27
19M7810	1	30-1
19M7811	3	35-2
19M7811	45	52-7
19M7813	1	20-29
19M7816	10	35-11
19M7834	3	40-18
19M7838	8	60-47
19M7862	17	35-27
19M7862	22	52-7
19M7862	7	91-39
19M7862	13	91-41
19M7863	14	20-19
19M7863	9	91-41
19M7863	19	91-41
19M7864	38	52-5
19M7865	8	30-13
19M7865	5	35-3
19M7865	5	35-19
19M7865	4	35-27
19M7865	12	35-29
19M7865	5	40-15
19M7865	37	52-5
19M7865	53	52-7
19M7865	32	60-47
19M7865	2	80-17
19M7865	7	80-24
19M7865	7	92-10
19M7865	20	93-3
19M7866	6	30-3
19M7866	14	35-15
19M7866	14	35-27
19M7866	15	35-33
19M7866	11	54-23
19M7866	12	60-54
19M7866	14	70-9
19M7866	2	91-24
19M7866	6	91-29
19M7867	1	20-20
19M7867	1	20-30
19M7867	4	35-2
19M7867	4	35-7
19M7867	4	35-9
19M7867	4	35-19
19M7867	1	80-31
19M7867	5	92-10
19M7868	2	35-22
19M7872	12	35-17
19M7872	7	70-6
19M7873	8	60-35
19M7873	8	60-37
19M7875	20	35-7
19M7875	14	91-17
19M7887	7	60-7
19M7903	6	91-3
19M7913	5	35-1
19M7913	14	70-33
19M7913	10	90-7
19M7913	7	90-11
19M7923	2	30-11
19M7923	9	30-11
19M7932	11	60-7
19M7932	13	60-31
19M7932	3	60-33
19M7938	2	35-17
19M7938	5	80-15
19M7944	19	52-21
19M7958	38	52-7
19M7964	1	93-4
19M7970	12	20-35
19M7970	2	35-1
19M7970	5	60-35
19M7970	5	60-37
19M7979	26	20-19
19M7979	13	35-19
19M7979	8	60-17
19M7979	3	91-17
19M7979	12	91-34
19M7981	5	35-21
19M7981	5	70-38
19M7988	1	70-2
19M8006	1	35-1
19M8011	11	35-17
19M8011	6	35-23
19M8011	19	54-19
19M8011	8	70-6
19M8011	8	80-23
19M8017	13	70-15
19M8029	5	40-46
19M8035	5	54-1
19M8035	14	70-25
19M8038	7	60-35
19M8038	7	60-37
19M8039	6	60-35
19M8039	6	60-37
19M8039	24	60-47
19M8062	1	20-37
19M8081	28	60-51
19M8100	4	80-12
19M8162	2	20-39
19M8162	2	52-27
19M8163	2	20-37
19M8168	5	35-31
19M8197	17	52-11
19M8224	4	80-5
19M8224	4	80-7
19M8291	22	20-19
19M8291	4	60-33
19M8292	30	20-19
19M8292	9	35-31
19M8292	20	35-31
19M8317	18	20-19
19M8319	26	93-3
19M8323	12	91-29
19M8485	16	70-25
19M8528	1	30-2
19M8560	7	30-11
19M8566	9	35-11
19M8584	1	60-5
19M8584	1	93-13
19M8599	4	35-25
19M8618	14	20-39
19M8649	11	40-17
19M8666	9	90-21
19M8666	9	91-15
19M8751	5	91-13
19M8903	5	60-33
19M8977	7	41-2
19M8986	7	20-37
19M8987	1	20-32
19M8995	16	54-9
19M8995	17	54-11
19M8997	11	20-15
19M8999	6	20-11
19M9036	1	90-27
19M9133	11	70-25
19M9134	3	80-29
19M9136	7	70-29
19M9139	11	70-29
19M9141	24	70-21
19M9141	23	70-23
19M9141	12	80-26
19M9146	10	91-3
19M9152	44	53-15
19M9152	8	80-29
19M9158	6	60-33
19M9161	23	70-21
19M9161	22	70-23
19M9165	7	91-31
19M9182	1	80-19
19M9260	4	90-29
19M9292	24	53-7
19M9356	9	91-29
19M9357	9	91-24
19M9368	8	93-4
19M9426	4	80-26
19M9805	16	91-15
21H1390	11	70-9
21H1485	4	40-38
21M7292	1	91-17
21M7296	10	70-27
21M7296	8	92-5

INDICE NUMERICO – CONTIN.

NR.PECA	ITEM	PAGINA
21M7310	9	91-27
21M7350	26	90-31
21M7350	28	90-33
21M7350	30	90-35
21M7395	5	40-43
21M7423	4	91-13
21M7423	3	91-17
21M7452	1	42-8
21M7452	7	42-9
21M7494	3	60-3
21M7495	12	60-3
21M7511	7	91-37
24H1136	2	92-5
24H1219	3	91-31
24H1227	5	52-37
24H1283	21	60-5
24H1283	24	91-31
24H1287	7	60-33
24H1287	38	91-27
24H1291	14	40-45
24H1305	3	92-5
24H1439	14	60-5
24H1781	7	35-27
24H1781	11	90-25
24H1822	4	42-6
24H1864	32	52-5
24H1923	1	91-37
24H937	18	53-17
24M7027	6	41-1
24M7028	21	35-7
24M7028	3	35-9
24M7028	52	52-7
24M7036	7	80-31
24M7036	10	91-23
24M7036	15	91-27
24M7036	36	91-27
24M7036	6	91-41
24M7040	8	53-8
24M7044	19	91-27
24M7044	19	92-3
24M7047	3	42-3
24M7047	3	42-7
24M7047	7	80-17
24M7047	9	80-23
24M7049	8	80-26
24M7053	6	35-11
24M7053	6	40-46
24M7053	14	60-31
24M7055	11	35-29
24M7055	5	52-40
24M7055	25	60-35
24M7055	9	60-37
24M7055	6	70-38
24M7055	20	90-31
24M7055	21	90-33
24M7055	22	90-35
24M7087	11	80-21
24M7087	4	90-14
24M7088	15	91-31
24M7098	20	60-51
24M7100	2	40-25
24M7100	6	40-45
24M7100	5	80-23
24M7100	37	90-19
24M7100	3	91-35
24M7101	20	91-31
24M7102	1	40-15
24M7102	12	70-15
24M7111	18	90-31
24M7111	19	90-33
24M7111	20	90-35
24M7138	6	80-18
24M7138	10	80-18
24M7139	9	35-2
24M7139	23	60-13
24M7139	11	60-37
24M7139	6	80-23
24M7139	9	90-17
24M7139	7	90-22
24M7139	17	90-29
24M7139	30	90-29
24M7139	5	91-11
24M7139	10	91-41
24M7139	14	91-41
24M7139	18	91-41
24M7178	9	35-21
24M7178	8	35-23
24M7178	8	35-27
24M7178	6	52-37
24M7178	7	60-11
24M7178	5	93-5
24M7180	2	35-11
24M7180	25	35-29
24M7180	6	40-15
24M7195	15	54-9
24M7195	16	54-11
24M7207	1	35-27
24M7207	27	35-33
24M7207	12	60-7
24M7207	6	80-4
24M7207	2	80-27
24M7207	15	90-29
24M7207	6	91-27
24M7207	27	91-31
24M7207	3	91-34
24M7207	23	91-41
24M7207	4	92-10
24M7238	17	70-33
24M7238	18	90-11
24M7238	26	91-27
24M7239	9	60-11
24M7240	2	70-2
24M7241	7	80-5
24M7241	7	80-7
24M7241	8	91-3
24M7241	6	91-5
24M7242	12	70-29
24M7242	5	80-5
24M7242	5	80-7
24M7242	2	80-12
24M7242	11	80-26
24M7244	6	42-9
24M7251	17	90-27
24M7251	11	91-27
24M7298	5	35-25
24M7298	3	54-21
24M7309	10	91-27
24M7315	6	91-35
24M7336	10	91-19
24M7338	15	70-25
24M7345	9	35-23
24M7345	20	70-21
24M7345	25	70-23
24M7345	2	80-15
24M7345	9	80-31
24M7346	6	20-6
24M7346	12	60-11
24M7346	7	60-21
24M7346	9	80-4
24M7346	7	91-5
24M7419	10	91-31
24M7431	5	52-44
25M7038	15	60-23
26H86	11	60-5
28H1686	20	91-13
28H3376	6	35-19
28H3381	7	52-37
28H3387	16	35-31
28H3387	24	35-31
28H3390	8	35-1
28H3390	3	90-21
28H3396	34	35-19
28H3402	33	35-19
28H3412	19	35-19
28H3419	12	35-19
30H6	34	53-7
30H6	5	70-15
30M7020	27	54-13
34H103	18	52-39
34H235	2	93-15
34H288	10	20-15
34H312	16	60-31
34H312	20	60-31
34H312	6	91-17
34H314	26	52-37
34H385	10	90-31
34H385	11	90-33
34H385	12	90-35
34M3866	6	70-17
34M7039	7	70-21
34M7049	6	80-25
34M7064	3	70-17
34M7071	7	70-17
34M7095	5	60-45
34M7102	4	70-15
34M7124	7	80-25
34M7126	37	52-7
34M7126	17	91-27
34M7159	7	60-3
34M7159	3	90-27
34M7213	6	53-8
34M7216	7	53-7
34M7217	7	80-23
34M7220	8	70-17
34M7255	2	70-25
34M7275	3	80-9
34M7275	3	80-11
37H203	1	40-40
37H215	29	40-27
37M7058	2	40-21
37M7058	6	90-21
37M7058	16	91-41
37M7059	8	91-21
37M7063	4	40-39
37M7073	6	90-19
37M7076	18	35-19
37M7083	1	90-13
37M7084	3	80-27
37M7084	16	91-13
37M7084	2	91-34
37M7087	12	90-14

INDICE NUMERICO – CONTIN.

NR.PECA	ITEM	PAGINA
37M7089	4	40-18
37M7089	2	40-27
37M7089	9	41-4
37M7089	8	52-41
37M7089	15	60-31
37M7089	6	60-45
37M7089	10	90-17
37M7089	25	90-29
37M7089	4	91-11
37M7089	7	91-15
37M7089	3	91-21
37M7089	1	91-39
37M7089	6	91-39
37M7090	2	40-41
37M7090	18	60-5
37M7090	8	90-22
37M7090	27	90-29
37M7091	35	90-19
37M7092	19	60-31
37M7092	8	60-33
37M7092	5	90-23
37M7092	9	90-37
37M7092	7	91-13
37M7095	27	40-27
37M7095	19	91-13
37M7100	11	60-3
37M7121	6	91-24
37M7122	7	93-15
37M7131	3	80-23
37M7143	3	91-23
37M7147	8	90-17
37M7160	1	91-13
37M7160	12	91-24
37M7179	12	90-29
37M7185	5	91-9
37M7199	3	80-19
37M7218	1	40-43
37M7218	9	91-33
37M7235	6	91-9
37M7255	26	90-29
37M7257	5	91-23
37M7257	7	91-24
37M7258	23	91-27
37M7265	8	42-3
37M7265	9	60-33
37M7277	9	91-31
37M7298	8	90-22
37M7340	12	80-21
37M7348	12	42-4
37M7348	4	80-18
37M7348	3	80-24
37M7352	13	80-21
37M7360	10	60-3
37M7369	9	40-43
37M7373	13	42-4
37M7384	3	90-23
37M7384	22	91-13
37M7385	1	90-23
37M7385	10	91-13
37M7389	7	90-29
38H1005	4	70-12
38H1171	13	70-12
38H1173	12	60-35
38H1416	17	70-12
38H5002	24	60-35
38H5003	48	52-7
38H5003	23	60-35
38H5003	24	60-37
38H5005	14	52-5
38H5016	23	60-37
38H5022	5	93-3
38H5037	8	70-12
38H5040	1	70-12
38H5069	10	93-3
38H5071	28	93-3
38H5091	9	60-54
38H5100	7	60-54
38H5148	3	52-45
38H5165	11	30-3
38H5165	15	60-51
38H5233	18	60-35
40M1854	8	52-22
40M1854	22	53-17
40M1858	15	60-5
40M1873	14	54-13
40M5099	24	53-17
40M5099	15	70-19
40M7042	23	52-37
40M7042	9	90-27
40M7043	13	35-11
40M7082	9	60-3
40M7102	4	70-37
40M7251	8	60-3
40M7256	8	52-9
40M7256	7	60-5
40M7300	23	70-19
40M7302	12	54-13
40M7302	17	54-13
40M7302	22A	54-13
40M7302	22B	54-13
40M7339	8	52-2
400R	6	52-11
400R	19	52-19
42M7058	5	35-7
44M7036	11	80-17
44M7070	26	52-11
44M7070	10	52-13
44M7070	9	52-21
44M7070	7	52-39
44M7070	9	54-23
44M7119	30	52-37
44M7119	17	52-39
45M7080	1	90-37
51M7039	6	30-2
51M7040	9	20-22
51M7040	3	30-13
51M7040	17	35-15
51M7040	11	35-19
51M7040	12	52-2
51M7040	12	52-3
51M7040	11	52-5
51M7040	12	52-25
51M7040	15	52-25
51M7040	17	60-47
51M7041	11	20-22
51M7041	19	35-15
51M7041	6	52-2
51M7041	6	52-3
51M7041	20	52-5
51M7041	5	52-7
51M7041	28	52-11
51M7041	13	52-21
51M7041	11	52-25
51M7041	13	52-25
51M7041	19	53-7
51M7041	12	53-15
51M7041	7	54-23
51M7041	17	54-23
51M7041	1	60-13
51M7041	22	60-23
51M7041	3	60-27
51M7041	14	60-37
51M7041	9	60-39
51M7041	27	93-3
51M7042	10	30-3
51M7042	3	40-34
51M7042	37	53-7
51M7042	10	91-17
51M7043	9	20-19
51M7043	9	52-5
51M7043	3	52-7
51M7043	7	52-25
51M7043	9	52-25
51M7043	10	53-15
51M7043	5	60-13
51M7043	18	60-13
51M7043	3	60-17
51M7043	11	60-17
51M7043	4	60-27
51M7043	11	60-51
51M7043	4	70-13
51M7043	9	93-3
51M7044	5	20-19
51M7044	30	53-7
51M7045	6	20-37
51M7045	12	20-39
51M7045	6	52-5
51M7045	15	52-7
51M7045	14	60-13
51M7045	23	60-23
51M7045	15	60-27
51M7045	2	70-13
51M7045	2	70-37
51M7045	2	93-3
51M7047	13	52-5
51M7047	10	70-38
51M7048	16	70-4
51M7048	4	70-30
51M7097	28	54-13
51M7097	10	93-4
57M5828	19	40-9
57M7031	11	91-21
57M7040	13	52-3
57M7144	14	40-5
57M7144	15	40-5
57M7144	14	40-7
57M7144	15	40-7
57M7166	6	42-4
57M7221	19	93-9
57M7236	4	93-11
57M7244	15	43-7
57M7244	9	91-21
57M7247	3	40-37
57M7247	8	40-37
57M7247	14	43-7
57M7254	14	40-3
57M7254	15	40-3
57M7254	13	40-5
57M7254	13	40-7
57M7254	2	40-9
57M7254	4	40-9

INDICE NUMERICO – CONTIN.

NR.PECA	ITEM	PAGINA
57M7254	10	40-9
57M7254	9	40-11
57M7254	10	40-13
57M7254	15	40-13
57M7254	8	43-7
57M7255	18	40-3
57M7255	24	40-3
57M7255	16	40-11
57M7255	13	40-13
57M7255	11	43-7
57M7255	3	93-9
57M7256	8	40-3
57M7256	11	40-3
57M7256	12	40-5
57M7256	12	40-7
57M7256	6	40-9
57M7256	17	40-11
57M7256	12	40-23
57M7256	1	40-37
57M7256	7	40-37
57M7256	6	42-7
57M7256	9	43-7
57M7257	11	40-7
57M7257	3	40-23
57M7257	5	40-23
57M7257	2	43-5
57M7257	12	43-7
57M7257	4	93-9
57M7257	15	93-9
57M7258	2	43-7
57M7259	35	43-7
57M7260	18	40-5
57M7260	18	40-7
57M7260	14	40-13
57M7260	8	40-23
57M7260	9	40-37
57M7260	17	43-7
57M7260	4	93-4
57M7260	5	93-9
57M7260	3	93-11
57M7261	8	40-9
57M7261	20	43-7
57M7262	20	40-5
57M7262	12	40-13
57M7262	10	43-5
57M7262	7	93-9
57M7263	22	40-11
57M7263	4	40-23
57M7263	18	43-7
57M7263	6	93-9
57M7263	9	93-9
57M7264	6	40-37
57M7264	21	43-7
57M7265	9	43-5
57M7265	13	93-9
57M7265	5	93-11
57M7266	4	43-7
57M7267	5	43-7
57M7274	9	40-5
57M7274	9	40-7
57M7274	29	43-7
57M7277	27	43-7
57M7278	2	43-5
57M7280	9	40-5
57M7280	9	40-7
57M7280	31	43-7
57M7283	22	43-7
57M7286	27	43-7
57M7289	8	40-3
57M7289	11	40-3
57M7289	14	40-3
57M7289	15	40-3
57M7289	12	40-5
57M7289	13	40-5
57M7289	12	40-7
57M7289	13	40-7
57M7289	2	40-9
57M7289	4	40-9
57M7289	6	40-9
57M7289	10	40-9
57M7289	8	40-11
57M7289	9	40-11
57M7289	17	40-11
57M7289	10	40-13
57M7289	15	40-13
57M7289	12	40-23
57M7289	1	40-37
57M7289	7	40-37
57M7289	6	42-7
57M7290	18	40-3
57M7290	24	40-3
57M7290	16	40-11
57M7290	13	40-13
57M7290	3	40-23
57M7290	5	40-23
57M7290	3	93-9
57M7290	4	93-9
57M7291	18	40-5
57M7291	18	40-7
57M7291	22	40-11
57M7291	14	40-13
57M7291	4	40-23
57M7291	8	40-23
57M7291	9	40-37
57M7291	16	43-7
57M7291	5	93-9
57M7291	6	93-9
57M7291	9	93-9
57M7293	7	40-5
57M7293	7	40-7
57M7293	17	40-9
57M7293	9	40-13
57M7294	16	40-5
57M7294	16	40-7
57M7294	18	40-9
57M7295	16	40-5
57M7295	16	40-7
57M7295	17	40-9
57M7295	18	40-9
57M7295	9	40-13
57M7296	8	40-9
57M7296	19	43-7
57M7298	24	43-7
57M7299	24	43-7
57M7304	26	43-7
57M7305	32	43-7
57M7306	23	43-7
57M7307	4	42-5
57M7307	33	43-7
57M7309	25	43-7
57M7315	1	43-7
57M7316	7	43-7
57M7317	11	40-7
57M7317	10	43-7
57M7318	3	40-37
57M7318	8	40-37
57M7318	13	43-7
57M7328	8	40-11
57M7328	10	40-35
57M7328	8	43-7
57M7344	3	40-5
57M7344	3	40-7
57M7364	36	43-7
57M7371	3	40-5
57M7371	3	40-7
57M7371	1	42-5
57M7457	6	40-35
57M7458	5	40-40
57M7469	16	40-9
57M7469	15	40-11
57M7469	11	40-13
57M7469	16	40-13
57M7469	14	40-23
57M7469	9	91-21
57M7469	8	93-9
57M7472	4	40-11
57M7528	9	91-21
57M7535	1	93-11
57M7539	3	42-5
57M7540	10	40-5
57M7540	10	40-7
57M7568	4	40-35
57M7619	13	40-9
57M7621	12	40-9
57M7628	2	93-11
57M7633	3	40-11
57M7666	23	40-11
57M7667	13	40-3
57M7682	3	40-11
57M7689	10	40-17
57M7691	10	40-17
57M7693	19	40-5
57M7693	19	40-7
57M7694	19	40-5
57M7694	19	40-7
57M7695	27	40-11
57M7696	22	40-9
57M7698	22	40-9
57M7708	18	40-11
57M7712	19	40-11
57M7712	16	93-9
57M7713	5	40-9
57M7713	12	40-11
57M7713	20	40-11
57M7713	21	40-11
57M7713	17	93-9
57M7713	8	93-11
57M7714	3	40-9
57M7715	4	40-36
57M7717	6	40-11
57M7718	5	40-9
57M7718	12	40-11
57M7718	19	40-11
57M7718	20	40-11
57M7718	21	40-11
57M7719	3	40-9
57M7722	6	40-11
57M7723	23	40-9
57M7765	23	40-11
57M7784	23	40-9
57M7785	5	40-11

INDICE NUMERICO – CONTIN.

NR.PECA	ITEM	PAGINA
57M7789	5	40-11
57M7796	7	40-3
57M7796	10	40-3
57M7796	4	40-5
57M7796	4	40-7
57M7839	14	40-23
57M7840	16	40-9
57M7840	8	93-9
57M7933	14	93-9
57M8015	15	40-9
57M8015	8	40-13
57M8016	15	40-9
57M8017	13	40-9
57M8021	14	40-9
57M8022	14	40-9
57M8023	12	40-9
57M8070	5	40-37
57M8076	5	40-37
57M8129	2	40-37
57M8129	4	40-37
57M8163	10	40-17
57M8416	15	40-11
57M8416	11	40-13
57M8416	16	40-13
57M8519	21	40-9
57M8523	19	40-9
57M8527	20	40-9
57M8527	6	93-11
57M8528	21	40-9
57M8529	20	40-9
57M8633	1	40-5
57M8633	2	40-5
57M8633	5	40-5
57M8633	8	40-5
57M8633	1	40-7
57M8633	2	40-7
57M8633	5	40-7
57M8633	8	40-7
57M8750	4	40-17
57M8752	5	40-17
57M8753	5	40-17
57M8754	13	40-17
57M8755	13	40-17
57M8756	12	40-17
57M8757	4	40-17
57M8758	2	40-23
57M8781	7	40-9
57M8799	10	40-17
57M8800	10	40-17
57M8801	10	40-17
57M8802	13	40-23
57M8825	11	40-9
57M8839	2	40-37
57M8839	4	40-37
57M8847	24	40-11
57M8847	25	40-11
57M8847	26	40-11
57M8848	24	40-11
57M8848	25	40-11
57M8848	26	40-11
57M8857	13	40-11
57M8857	10	40-23
57M8858	14	40-11
57M8858	9	40-23
57M8859	13	40-11
57M8860	13	40-11
57M8907	20	40-5
57M8914	9	40-17
57M8919	7	40-11
57M8923	2	40-3
57M8923	3	40-3
57M8923	4	40-3
57M8923	5	40-3
57M8923	6	40-3
57M8923	9	40-3
57M8923	19	40-3
57M8923	20	40-3
57M8923	21	40-3
57M8923	22	40-3
57M8923	25	40-3
57M8928	11	40-5
57M8930	11	40-5
57M8943	9	40-9
57M8944	9	40-9
57M9112	10	40-11
57M9183	7	40-23
58M5573	6	70-25
58M5578	19	54-13
61H1004	19	60-43
61H1004	4	60-49
61M5002	15	54-23
61M5002	8	60-39
61M5003	17	60-13
61M5003	9	60-51
61M5010	5	53-15
61M5013	14	70-4
61M5017	2	60-17
61M5017	7	70-4
61M5017	5	70-13
61M5017	16	93-3
61M5022	13	70-4
61M5040	3	70-13
61M5071	6	60-13
61M5107	1	70-35
61M5144	5	60-43
61M5153	10	60-17
61M5153	14	93-3
61M5170	8	60-13
61M5232	9	70-38
811828300	8	40-17
99M7015	11	80-31
99M7073	10	91-35
99M7109	20	91-27

NR.PECA	ITEM	PAGINA