MARÇO 1975

FIAT

RUTHZIL TRATOR COMERCIAL DE PEÇAS LTDA 11 97083-6812 ROLANDO

SERIE 780 - 780 DT

CATALOGO PARTI DI RICAMBIO

CATALOGUE DES PIÈCES DETACHÉES

SPARE PARTS CATALOGUE

ERSATZTEILKATALOG

CATALOGO DE PIEZAS DE REPUESTO

FIAT TRATTORI S.p.A. – VIALE TORINO 2 – 10040 STUPINIGI (TORINO)

https://tractormanualz.com/

ELENCO DEI MODELLI

Liste des modèles **Model list**
Liste der Modelle **Lista de modelos**

Modello Modèle Model Modelle Modelo	Telaio Châssis Chassis Fahrgestell Chasis	Motore Moteur Engine Motor Motor		Codice numerico No. de code Code No. Kennummer Código
780	655.100.000	8045.04.270 (Ferodo) 8045.04.277 (Luk)	Bosch	01
		8045.04.370 (Ferodo) 8045.04.377 (Luk)	Cav	
780 DT	655.127.000	8045.04.270 (Ferodo) 8045.04.277 (Luk)	Bosch	02
		8045.04.370 (Ferodo) 8045.04.377 (Luk)	Cav	

https://tractormanualz.com/

ELENCO DELLE VARIANTI

Liste des variantes **Variations list**
Liste der varianten **Lista de variantes**

Codice Code Kennzeichen Code Código	VARIANTE	Variante Varianten	Variation Variante
111	Riduttore supplementare (16 marce)	Réducteur supplémentaire (16 vitesses) Kriechganggetriebe (16-gang)	Auxiliary reduction unit (16 gears) Reductor suplementario (16 marchas)
188	Filtro aria a secco e presa aria in alto	Filtre à air sec et prise d'air en haut Trockener luftfilter mit luftansaugung nach oben	Dry-type air cleaner and high air stack Filtro de aire seco y toma de aire superior
190	Filtro aria a secco	Filtre à air sec Trockener luftfilter	Dry-type air cleaner Filtro de aire seco
203	Termoavviatore	Thermo-Start Thermostarter	Starting Aid Dispositivo termostárter
204	Dispositivo ausiliario avviamento motore	Dispositif auxiliaire de démarrage Zusätliche startanlage	Starting motor additional device Dispositivo auxiliar de arranque
286	Cambio a 12 marce	Boite à 12 vitesses 12-ganggetriebe	12 gears transmission Cambio de 12 marchas
572	Applicazione cabina	Application de la cabine Fahrerhausbefestigung	Cab anchoring Anclajes de la cabina

https://tractormanualz.com/

Codice Code Kennummer Code Codigo	VARIANTE	Variante Varianten	Variation Variante
677	Lampeggiatori di emergenza, spia 2 rimorchi, accendisigari, presa corrente unipolare, catadiottri supplementari	Feux de détresse, témoin de deux remorques, allume-cigares, prise de courant unipolaire, catadioptres supplémentaires	Emergency flashlights, spy lamp for two trailers, lighter, socket, additional deflectors
		Notblinklicht, Warnlampe für 2 Anhänger, Fuerzeug, einpolige Steckdose, Zusätzliche Rückstrahler	Luces intermitentes de emergencia, testigo de 2 remolques, encendedor, enchufe monopolar, catadióptricos suplementarios
864	Supporto e cuneo arresto ruota	Support et sabot pour caler les roues	Support and chock
		Lager- und Keil zum Radanschlag	Soporte y calce para rueda
902	Attacco attrezzi con bracci telescopici	Dispositif d'attelage des outils avec bras télescopiques	Implement carrier with telescopic arms
		Aufhängung mit teleskopischen Hebarme	Enganche de aperos con brazos telescópicos
82.35	Carreggiata variabile con pneumatici 12.4/11-24	Voie variable avec pneumatiques 12.4/11-24	Variable track, 12.4/11-24 Tyres
		Verstellbare spurweite mit reifen 12.4/11-24	Ancho de via variable con neumáticos 12.4/11-24
82.47	Carreggiata variabile con pneumatici 11.2/10-28	Voie variable avec pneumatiques 11.2/10-28	Variable track, 11.2/10-28 Tyres
		Verstellbare spurweite mit reifen 11.2/10-28	Ancho de via variable con neumáticos 11.2/10-28

https://tractormanualz.com/

ELENCO DELLE VARIANTI

Liste des variantes **Variations list**
Verzeichnis der varianten **Lista de variantes**

Codice numerico N° de code Kennummer Code No. Código	VARIANTE	Variante Varianten	Variation Variante
188	Filtro aria a secco e presa aria in alto	Filtre à air sec et prise d'air en haut Trockener luftfilter mit luftansaugung nach oben	Dry-type air cleaner and high air stack Filtro de aire seco y toma de aire superior
190	Filtro aria a secco	Filtre à air sec Trockener luftfilter	Dry-type air cleaner Filtro de aire seco
203	Termoavviatore	Thermo-Start Thermostarter	Starting Aid Dispositivo termostárter
902	Attacco attrezzi con bracci telescopici	Dispositif d'attelage des outils avec bras télescopiques Aufhängung mit teleskopischen hebarme	Implement carrier with telescopic arms Enganche de aperos con brazos telescópicos

https://tractormanualz.com/

ELENCO DELLE VARIANTI

Liste des variantes **Variations list**
Liste der varianten **Lista de variantes**

Codice Code Kennnummer Code Código	VARIANTE	Variante Varianten	Variation Variante
111	**Riduttore supplementare (16 marce)**	Réducteur supplémentaire (16 vitesses) Kriechganggetriebe (16-gang)	Auxiliary reduction unit (16 gears) Reductor suplementario (16 marchas)
188	**Filtro aria a secco e presa aria in alto**	Filtre à air sec et prise d'air en haut Trockener luftfilter mit luftansaugung nach oben	Dry-type air cleaner and high air stack Filtro de aire seco y toma de aire superior
190	**Filtro aria a secco**	Filtre à air sec Trockener luftfilter	Dry-type air cleaner Filtro de aire seco
203	**Termoavviatore**	Therma-Start Thermostarter	Starting Aid Dispositivo termostárter
204	**Dispositivo ausiliario avviamento motore**	Dispositif auxiliaire de démarrage Zusätliche startanlage	Starting motor additional device Dispositivo auxiliar de arranque
286	**Cambio a 12 marce**	Boîte à 12 vitesses 12-ganggetriebe	12 gears transmission Cambio de 12 marchas
572	**Applicazione cabina**	Application de la cabine Fahrerhausbefestigung	Cab anchoring Anclajes de la cabina
604	**Cabina con parabrezza apribile, impianto riscaldamento e ventilazione**	Cabine avec pare-brise ouvrant, système de réchauffage et ventilation Kabine mit Heizung, Belüftung und aufklappbarer Windschutzscheibe	Cab with adjustable windshield, heating and ventilation system. Cabina con parabrisas regulable, sistema de calefacción y ventilación

https://tractormanualz.com/

Codice Code Kennummer Code Código	VARIANTE	Variante Varianten	Variation Variante
605	**Cabina con ventilazione, riscaldamento e sedile passeggero**	Cabine avec ventilation, réchauffage et siège de passager Kabine mit Belüftung, Heizung und Beifahrersitz	Cab with ventilation and heating system and passenger seat Cabina con ventilación, calefacción y asiento para pasajero
636	**Guida idrostatica e valvola anti shock**	Direction hydrostatique et soupape anti-choc Hydrostatische Lenkung und Gegen-shock Ventil	Hydrostatic drive and anti-shock valve Dirección hidrostática y válvula antichoque
654	**Freno sul cambio con due dischi**	Frein sur boîte de vitesses muni de deux disques Zweischeibengetriebebremse	Brake on transmission equipped with two plates Freno sobre cambio con dos discos
677	**Lampeggiatori di emergenza, spia 2 rimorchi, accendisigari, presa corrente unipolare, catadiottri supplementari**	Feux de détresse, témoin de deux remorques, allume-cigares, prise de courant unipolaire, catadioptres supplémentaires Notblinklicht, Warnlampe für 2 Anhänger, Feuerzeug, einpolige Steckdose, Zusätzliche Rückstrahler	Emergency flashlights, spy lamp for two trailers, lighter, socket, additional deflectors Luces intermitentes de emergencia, testigo de 2 remolques, encendedor, enchufe monopolar, catadióptricos suplementarios
767	**Applicazione proiettore posteriore**	Montage du phare arrière Ausrüstung mit hinteren scheinwerfer	Rear spot lamp application Montaje del faro posterior
884	**Supporto e cuneo arresto ruota**	Support et sabot pour calor les roues Lager und keil zum radanschlag	Support and chock Soporte y calzo para rueda
870	**Parafanghi allargati**	Ailes élargies Mit verbreiterten Kotflügeln	Lenghened mudguards Guardabarros ampliados

https://tractormanualz.com/

ELENCO DELLE VARIANTI

Liste des variantes **Variations list**
Liste der varianten **Lista de variantes**

Codice Code Kennummer Code Código	VARIANTE	Variante Variantes	Variation Variante
188	Filtro aria a secco e presa aria in alto	Filtre à air sec et prise d'air en haut Trockener Luftfilter mit Luftansaugung nach oben	Dry-type air cleaner and high air stack Filtro de aire seco y toma de aire superior
190	Filtro aria a secco	Filtre à air sec Trockener Luftfilter	Dry-type air cleaner Filtro de aire seco
283	Termostartatore	Thermo-Start Thermostarter	Starting Aid Dispositivo termostárter
284	Dispositivo ausiliario avviamento motore	Dispositif auxiliaire de démarrage Zusätzliche Startanlage	Starting motor additional device Dispositivo auxiliar de arranque
572	Applicazione cabina	Application de la cabine Fahrerhausbefestigung	Cab anchoring Anclaje de la cabina
677	Lampeggiatori di emergenza, spia 2 rimorchi, accendisigari, presa corrente unipolare, catadiottri supplementari	Feux de détresse, témoin de deux remorques, allume-cigares, prise de courant unipolaire, catadioptres supplémentaires Notblinklicht, Warnlampe für 2 Anhänger, Feuerzeug, einpoliger Steckdose, Zusätzliche Rückstrahler	Emergency flashlights, spy lamp for two trailers, lighter, socket, additional deflectors Luces intermitentes de emergencia, testigo de 2 remolques, encendedor, enchufe monopolar, catadióptricos suplementarios
962	Attacco attrezzi con bracci telescopici	Dispositif d'attelage des outils avec bras télescopiques Aufhängung mit teleskopischen Hebearme	Implement carrier with telescopic arms Enganche de aperos con brazos telescópicos

https://tractormanualz.com/

Codice Code Kennummer Code Código	VARIANTE	Variante Varianten	Variation Variante
901	Attacco attrezzi con piacche antiscuotimento	Attache des outils avec plaques anti-secouement Gerätekupplung mit Ueschlagbegrenzungspulfer	Implement carrier with anti-shake plates Enganche de los útiles con placas antisacudimiento
902	Attacco attrezzi con bracci telescopici	Dispositif d'attelage des outils avec bras télescopiques Aufhängung mit teleskopischen hebarms	Implement carrier with telescopic arms Enganche de los útiles con brazos telescópicos
82.35	Carreggiata variabile con pneumatici 12.4/11-24	Voie variable avec pneumatiques 12.4/11-24 Verstellbare spurweite mit reifen 12.4/11-24	Variable track, 12.4/11-24 Tyres Ancho de via variable con neumáticos 12.4/11-24
82.47	Carreggiata variabile con pneumatici 11.2/10-28	Voie variable avec pneumatiques 11.2/10-28 Verstellbare spurweite mit reifen 11.2/10-28	Variable track, 11.2/10-28 Tyres Ancho de vía variable con neumáticos 11.2/10-28
87.91.99	Dotazione chiavi e attrezzi	Dotation de clés et outils Schlüssel- und Werkzeugsatz	Wrenches and tools kit Equipo de llaves y útiles

https://tractormanualz.com/

Codice Code Kennnummer Code Código	VARIANTE	Variante Varianten	Variation Variante
901	Attacco attrezzi con piacche antiscuotimento	Attache des outils avec plaques anti-secouement Gerätekupplung mit Ausschlagbegrenzungspufer	Implement carrier with anti-shake plates Enganche de los útiles con placas antisacudimiento
902	Attacco attrezzi con bracci telescopici	Dispositif d'attelage des outils avec bras télescopiques Aufhängung mit teleskopischen Hebarme	Implement carrier with telescopic arms Enganche de los útiles con brazos telescópicos
910	Dispositivo attacco attrezzi Walterscheid	Dispositif d'attelage des outiles Walterscheid Anhängevorrichtung Waterscheid	Implement carrier Walterscheid Enganche de los útiles Walterscheid
82.35	Carreggiata variabile con pneumatici f2.4/11-24	Voie variable avec pneumatiques 12.4/11-24 Verstellbare spurweite mit reifen 12.4/11-24	Variable track, 12.4/11-24 Tyres Ancho de via variable con neumáticos 12.4/11-24
82.47	Carreggiata variabile con pneumatici 11.2/10-28	Voie variable avec pneumatiques 11.2/10-28 Verstellbare spurweite mit reifen 11.2/10-28	Variable track, 11.2/10-28 Tyres Ancho de via variable con neumáticos 11.2/10-28
87.91.99	Dotazione chiavi e attrezzi	Dotation de clés et outils Schlüssel- und Werkzeugsatz	Wrenches and tools kit Equipo de llaves y útiles

https://tractormanualz.com/

INDICE DEI SOTTOGRUPPI	INDEX DES SOUSGROUPES	UNTERGRUPPEN-VERZEICHNIS	SUBGROUP INDEX	INDICE DE SUBGRUPOS
A0	COMPLESSIVO MOTORE	ENSEMBLE MOTEUR	VOLLSTAENDIGER MOTOR	ENGINE ASSEMBLY	CONJUNTO DEL MOTOR
A000	MOTORE	MOTEUR	MOTOR	ENGINE	MOTOR
A1	ORGANI PRINCIPALI	ORGANES PRINCIPAUX	HAUPTORGANE	MAIN COMPONENTS	ORGANOS PRINCIPALES
A101	BASAMENTO E TESTA CILINDRI	BATI ET CULASSE	KURBELGEHAUSE UND ZYLINDERKOPF	CRANKCASE AND CYLINDER HEAD	BLOQUE DE CILINDROS Y CULATA
A102	COPPA E COPERCHI BASAMENTO	CARTER D'HUILE ET COUVERCLES DE BATI	OELWANNE UND DECKEL DES KURBELGEHAUSES	OIL SUMP AND CRANKCASE COVERS	CARTER DE ACEITE Y TAPAS DEL BLOQUE
A103	ALBERO E VOLANO MOTORE	VILEBREQUIN ET VOLANT MOTEUR	KURBELWELLE UND SCHWUNGRAD	CRANKSHAFT AND FLYWHEEL	CIGUENAL Y VOLANTE
A104	DISPOSITIVO MASSE ADDIZIONALI	DISPOSITIF A MASSES LUTTES ADDITIONNELLES	SCHWINGUNGSDAEMPFER MIT UMLAUFENDEN MASSEN	ADDITIONAL VIBRATION DAMPER MASSES	ANTIVIBRADOR CON CUERPOS GIRATORIOS
A105	BIELLE E STANTUFFI	BIELLES ET PISTONS	PLEUELSTANGEN UND KOLBEN	CONNECTING RODS AND PISTONS	BIELAS Y EMBOLOS
A106	COMANDI DISTRIBUZIONE	COMMANDE DE DISTRIBUTION	STEUERUNGSANTRIEB	CAMSHAFT DRIVE	MANDOS DE LA DISTRIBUCION
A107	DISTRIBUZIONE	DISTRIBUTION	STEUERUNG	VALVE GEAR	DISTRIBUCION
A108	COMANDO CRONOTACHIMETRO	COMMANDE TACHYMETRE	ANTRIEB FLIEHKRAFTREGLER UND DREIZAHLMESSER	MULTIMETER DRIVE	ARRASTRE DEL CRONOTACOMETRO
A115	COMANDI VARI	COMMANDES DIVERSES	VERSCHIEDENE ANTRIEBE	AUXILIARY DRIVES	MANDOS VARIOS
A116	COMANDO POMPA INIEZIONE	COMMANDE DE POMPE D'INJECTION	EINSPRITZPUMPENANTRIEB	INJECTION PUMP DRIVE	ARRASTRE DE LA BOMBA DE INYECCION
A2	ALIMENTAZIONE E SCARICO	ALIMENTATION ET ECHAPPEMENT	KRAFTSTOFFZUFUEHRUNG UND AUSPUFF	FUEL AND EXHAUST SYSTEMS	ALIMENTACION Y ESCAPE
A201	SERBATOIO COMBUSTIBILE E TUBAZIONI	RESERVOIR ET CANALISATIONS COMBUSTIBLE	KRAFTSTOFFTANK UND LEITUNGEN	FUEL TANK AND LINES	DEPOSITO DE COMBUSTIBLE Y TUBERIAS
A221	COMANDI ACCELERATORE	COMMANDES D'ACCELERATEUR	GASREGULIERUNG	ACCELERATOR CONTROL LINKAGE	MANDOS DEL ACELERADOR
A222	FILTRO ARIA E TUBAZIONI	FILTRE A AIR ET CANALISATIONS	LUFTFILTER UND LEITUNGEN	AIR CLEANER AND DUCTS	FILTRO DE AIRE Y TUBERIAS

https://tractormanualz.com/

A223	FILTRO ARIA	FILTRE A AIR	LUFTFILTER	AIR CLEANER	FILTRO DE AIRE
A223/ 1	PREFILTRO ARIA	PREFILTRE A AIR	VORREINIGER	PRE-FILTER	PREFILTRO DE AIRE
A224	ALIMENTAZIONE AD INIEZIONE	ALIMENTATION PAR INJECTION	EINSPRITZAUSRUESTUNG	FUEL INJECTION SYSTEM	ALIMENTACION E INYECCION
A225	POMPA ALIMENTAZIONE	POMPE D'ALIMENTATION	KRAFTSTOFFPUMPE	FUEL PUMP	BOMBA DE ALIMENTACION
A226	FILTRO COMBUSTIBILE	FILTRE A COMBUSTIBLE	KRAFTSTOFFILTER	FUEL FILTER	FILTRO DE COMBUSTIBLE
A235	PORTAPOLVERIZZATORE (A235/ 1)	PORTE-INJECTEUR	DUESENHALTER	NOZZLE HOLDER	PORTAINYECTOR
A254	CONDOTTI ASPIRAZIONE E SCARICO	TUBULURES D'ADMISSION ET D'ECHAPPEMENT	SAUG- UND AUSPUFF-KRUEMMER	INTAKE AND EXHAUST MANIFOLDS	COLECTORES DE ADMISION Y ESCAPE
A256	TUBAZIONE DI SCARICO	CANALISATION D'ECHAPPEMENT	AUSPUFFLEITUNG	EXHAUST PIPE	TUBERIA DE ESCAPE
43	LUBRIFICAZIONE	GRAISSAGE	SCHMIERUNG	LUBRICATION SYSTEM	ENGRASE
A301	LUBRIFICAZIONE	GRAISSAGE	SCHMIERUNG	LUBRICATION SYSTEM	SISTEMA DE ENGRASE
A302	POMPA OLIO	POMPE A HUILE	OELPUMPE	OIL PUMP	BOMBA DE ACEITE
44	RAFFREDDAMENTO	REFROIDISSEMENT	MOTORKUEHLUNG	COOLING SYSTEM	REFRIGERACION
A401	RADIATORE	RADIATEUR	KUEHLER	RADIATOR	RADIADOR
A402	POMPA ACQUA E TUBAZIONI	POMPE ET CANALISATIONS D'EAU	WASSERPUMPE UND LEITUNGEN	WATER PUMP AND LINES	BOMBA DE AGUA Y TUBERIAS
A403	POMPA ACQUA	POMPE A EAU	WASSERPUMPE	WATER PUMP	BOMBA DE AGUA
A409	VENTILATORE E SUO COMANDO	VENTILATEUR ET SA COMMANDE	LUEFTER UND LUEFTERANTRIEB	FAN AND FAN DRIVE	VENTILADOR Y SU MANDO
81	INNESTO	EMBRAYAGE	KUPPLUNG	CLUTCH	EMBRAGUE
B101	COMANDO DISINNESTO FRIZIONE	COMMANDE DE DEBRAYAGE	KUPPLUNGSBETAETIGUNG	CLUTCH RELEASE CONTROL	SISTEMA DE EMBRAGUE
B105	FRIZIONE (B105/ 1)	EMBRAYAGE	KUPPLUNG	CLUTCH	EMBRAGUE

https://tractormanualz.com/

B2	CAMBIO E RIDUTTORE	BOITE DE VITESSES ET REDUCTEUR	WECHSEL- UND UNTERSETZUNGSGETRIEBE	TRANSMISSION AND REDUCTION GEAR	CAMBIO DE VELOCIDADES Y REDUCTOR
B201	CORPO TRATTORE, SCATOLE E COPERCHI	CHASSIS-BERCEAU, CARTERS ET COUVERCLES	SCHLEPPERRUMPF UND SEINE DECKEL	TRACTOR BODY, CASING AND COVERS	CUERPO DEL TRACTOR, CAJAS Y TAPAS
B204	RUOTISMI CAMBIO DI VELOCITA	ENGRENAGES DE BOITE DE VITESSES	ZAHNRAEDER UND WELLEN DES WECHSELGETRIEBES	TRANSMISSION GEARS	ENGRANAJES DEL CAMBIO
B205	RUOTISMI RIDUTTORE CAMBIO (B205/ 1)	ENGRENAGES DE REDUCTEUR DE B.V.	RAEDER UND WELLEN DES ZUSATZGETRIEBES	REDUCTION GEARS	ENGRANAJES DEL REDUCTOR DEL CAMBIO
B207	COMANDI ESTERNI CAMBIO DI VELOCITA	COMMANDES EXTERIEURES DE BOITE DE VITESSES	AUSSERE GETRIEBESCHALTUNG	GEARSHIFT OUTER CONTROLS	VARILLAJE DEL CAMBIO DE VELOCIDADES
B210	COMANDI INTERNI CAMBIO DI VELOCITA	COMMANDES INTERIEURES DE BOITE DE VITESSES	INNERE GETRIEBESCHALTUNG	GEARSHIFT INNER CONTROLS	BARRAS DEL CAMBIO DE VELOCIDADES
B213	COMANDO RIDUTTORE CAMBIO (B213/ 1)	COMMANDE DE REDUCTEUR DE B.V.	ZUSATZGETRIEBE-SCHALTUNG	REDUCTION GEAR CONTROL	MANDO DEL REDUCTOR DEL CAMBIO
B215	COMANDO INNESTO TRAZIONE ANTERIORE	COMMANDE D'ENCLENCHEMENT DE TRACTION AV	SCHALTUNG DES VORDERHADANTRIEBS	FRONT WHEEL DRIVE CONTROL	ACOPLO DE LA TRACCION ANTERIOR
B3	ALBERI E GIUNTI	ARBRES ET JOINTS	WELLEN UND GELENKE	SHAFTS AND JOINTS	EJES Y JUNTAS
B304	GRUPPO DI RINVIO, SCATOLA E COPERCHI	GROUPE DE RENVOI, CARTER ET COUVERCLES	ZWISCHENGETRIEBE-GEHAUSE UND DECKEL	IDLER UNIT, CASING AND COVERS	REENVIO, CAJA Y TAPAS
B305	RUOTISMI GRUPPO DI RINVIO	ENGRENAGES DE GROUPE DE RENVOI	ZAHNRAEDER UND WELLEN DES ZWISCHENGETRIEBES	IDLER UNIT GEARS	ENGRANAJES DEL REENVIO
B309	TRASMISSIONE TRA GRUPPO DI RINVIO E PONTE ANTERIORE	TRANSMISSION ENTRE GROUPE DE RENVOI ET PONT AV	UEBERTRAGUNGSWELLE ZWISCHEN ZWISCHENGETRIEBE UND VORDERACHSE	IDLER UNIT-TO-FRONT AXLE PROPELLER SHAFT	EJE DE TRANSMISION ENTRE REENVIO Y PUENTE ANTERIOR
B4	PONTI	PONTS	ACHSEN	AXLES	PUENTES
B401	SEMIALBERI DIFFERENZIALE	ARBRES DE DIFFERENTIEL	ACHSWELLEN	AXLE SHAFTS	PALIERES DEL DIFERENCIAL
B401/ 1	PONTE ANTERIORE E SEMIALBERI DIFFERENZIALE	PONT AV ET ARBRES DE DIFFERENTIEL	VORDERACHSE UND ACHSWELLEN	FRONT AXLE AND AXLE SHAFTS	EJE DELANTERO Y PALIERES
B404	RUOTISMI RIDUZIONE E DIFFERENZIALE DEL PONTE ANTERIORE	ENGRENAGES DE REDUCTION ET DIFFERENTIEL DE PONT AV	VORDERACHSANTRIEB UND AUSGLEICHGETRIEBE	FRONT AXLE FINAL DRIVE AND DIFFERENTIAL GEARS	REDUCCION DE EJE DELANTERO Y DIFERENCIAL

https://tractormanualz.com/

8406	RUOTISMI RIDUZIONE E DIFFERENZIALE POSTERIORI	ENGRENAGES DE REDUCTION ET DIFFERENTIEL AR	HINTERACHSANTRIEB UND AUSGLEICHGETRIEBE	REAR FINAL DRIVE AND DIFFERENTIAL GEARS	REDUCCION FINAL Y DIFERENCIAL POSTERIORES
8410	BLOCCAGGIO DIFFERENZIALE E SUO COMANDO	BLOCAGE DE DIFFERENTIEL E SA COMMANDE	DIFFERENTIALSPERR UND SEINE BETAETIGUNG	DIFFERENTIAL LOCK SYSTEM	ENCLAVAMIENTO DEL DIFERENCIAL Y SU MANDO
8411	SCATOLE RIDUTTORI LATERALI POSTERIORI	CARTERS DE REDUCTEURS LATERAUX AR	GEHAEUSE DER HINTEREN ENDANTRIEBE	REAR SIDE FINAL DRIVE CASES	CAJAS DE REDUCTORES LATERALES POSTERIORES
8412	RUOTISMI RIDUTTORI LATERALI POSTERIORI	ENGRENAGES DE REDUCTEURS LATERAUX AR	ZAHNRAEDER UND WELLEN DER HINTEREN ENDANTRIEBE	REAR SIDE FINAL DRIVE GEARS	ENGRANAJES DE REDUCTORES LATERALES POSTERIORES
8412/ L	RUOTISMI RIDUTTORI LATERALI ANTERIORI	ENGRANAGES DE REDUCTEURS LATERAUX AV	ZAHNRAEDER UND WELLEN DER VORDEREN ENDANTRIEBE	FRONT SIDE FINAL DRIVE GEARS	ENGRANAJES DE REDUCTORES LATERALES ANTERIORES
8415	SEMIALBERO SNODATO (8415/ L)	ARBRE ARTICULE	GELENKWELLE	SHAFT WITH JOINT	ARBOL ARTICULADO
C1	FRENI RUOTE	FREINS AUX ROUES	RADBREMSEN	SERVICE BRAKES	FRENOS DE RUEDAS
C101	COMANDO A PEDALE FRENI	COMMANDE AU PIED DE FREINS	BREMSFUSSHEBEL	BRAKE FOOT CONTROL	PEDAL DE FRENO
C102	COMANDO IDROPNEUMATICO FRENI	COMMANDE HYDRO-PNEUMATIQUE DE FREINS	HYDROPNEUMATISCHE BREMSBETAETIGUNG	BRAKE AIR-HYDRAULIC SYSTEM	SISTEMA DE FRENO HIDRONEUMATICO
C135	COMANDO A MANO FRENI	COMMANDE DE FREINS A MAIN	HANDBREMSBETAETIGUNG	BRAKE HAND CONTROL	FRENO DE MANO
D1	TRAINO	REMORQUAGE	ZUGVORRICHTUNG	TOWING DEVICE	ENGANCHE
D102	GANCIO DI TRAINO RIMORCHIO (D1D2/ L)	CROCHET ARRIERE	HINTERER ZUGHAKEN	REAR TOW HOOK	ENGANCHE DE REMOLQUE
D103	ORGANO DI TRAINO	ORGANE D'ATTELAGE	GERAETEKUPPLUNG	TOWING DEVICE	BARRA DE ARRASTRE
D111	GANCIO DI TRAINO	CROCHET	ZUGHAKEN	TOW HOOK	ENGANCHE
D2	STERZO	DIRECTION	LENKUNG	STEERING SYSTEM	DIRECCION
D201	COMANDO STERZO (D2D1/ 1)	COMMANDE DE DIRECTION	LENKGETRIEBE	STEERING GEAR	VOLANTE Y CAJA DE LA DIRECCION

https://tractormanualz.com/

D202	SCATOLA STERZO	BOITIER DE DIRECTION	LENKGEHAUSE	STEERING BOX	CAJA DE LA DIRECCION
D210	TIRANTERIA COMANDO STERZO (D210/ 1)	TIMONERIE DE DIRECTION	LENKGESTAENGE	STEERING LINKAGE	TIMONERIA DE LA DIRECCION
D211	COMANDO IDRAULICO SERVOSTERZO	COMMANDE HYDRAULIQUE DE DIRECTION ASSISTEE	HYDRAUL.STEUERUNG DER SERVOLENKUNG	SERVO-ASSISTED STEERING HYDRAULIC SYSTEM	SISTEMA HIDRAULICO DE SERVODIRECCION
D212	CILINDRO SERVOSTERZO (D212/ 1 ./ 2 ./ 3)	CYLINDRE RECEPTEUR	ZYLINDER DER SERVOLENKUNG	SERVO-ASSISTED STEERING CYLINDER	CILINDRO DE SERVODIRECCION
D213	POMPA	POMPE	PUMPE	PUMP	BOMBA
D214	SERBATOIO	RESERVOIR	BEHAELTER	TANK	DEPOSITO
03 ----	SOSPENSIONI E RUOTE	SUSPENSIONS ET ROUES	AUFHAENGUNGEN UND RAEDER	SUSPENSIONS AND WHEELS	SUSPENSIONES Y RUEDAS
D314	ASSALE ANTERIORE	ESSIEU AV	VORDERACHSE	FRONT AXLE	EJE DELANTERO
D314/ 1	FUSO A SNODO	FUSEE	ACHSSCHENKEL	STEERING KNUCKLE	MANGUETA
D316	RUOTE ANTERIORI (D316/ 1)	ROUES AV	VORDERRAEDER	FRONT WHEELS	RUEDAS ANTERIORES
D322	RUOTE POSTERIORI (D322/ 1)	ROUES AR	HINTERRAEDER	REAR WHEELS	RUEDAS POSTERIORES
E2 ----	PRESE DI FORZA, SOLLEVATORI E ANNESSI	PRISES DE FORCE, RELEVAGES ET ANNEXES	ZAPFWELLEN, KRAFTHEBER UND ZUBEHOER	PTOS, LIFTERS AND RELATED PARTS	TOMAS DE FUERZA, ELEVADORES Y ANEXOS
E215	COMANDO PRESA DI FORZA E PULEGGIA	COMMANDE DE PRISE DE FORCE ET DE POULIE	ANTRIEB DER ZAPFWELLE UND RIEMENSCHEIBE	PTO AND BELT PULLEY CONTROL	MANDO DE TOMA DE FUERZA Y POLEA
E216	PRESA DI FORZA (E216/ 1)	PRISE DE FORCE	ZAPFWELLE	POWER TAKE-OFF	TOMA DE FUERZA
E220	SOLLEVATORE IDRAULICO	RELEVAGE HYDRAULIQUE	HYDRAULISCHER KRAFTHEBER	HYDRAULIC LIFTER	ELEVADOR HIDRAULICO
E221	POMPA	POMPE	PUMPE	PUMP	BOMBA
E223	CORPO SOLLEVATORE	CARTER DE RELEVAGE	KRAFTHEBERGEHAUSE	LIFTER BODY	CUERPO DEL ELEVADOR
E224	STANTUFFO E BRACCI SOLLEVATORE	PISTON ET BRAS DE RELEVAGE	KOLBEN UND ARME DES KRAFTHEBERS	LIFTER RAM AND LINKS	EMBOLO Y BRAZOS DEL ELEVADOR

https://tractormanualz.com/

E225	DISTRIBUTORE	DISTRIBUTEUR	STEUERGERAET	DISTRIBUTOR VALVE	VALVULA DISTRIBUIDORA
E227	COMANDI ESTERNI SOLLEVATORE	COMMANDES EXTERIEURES DE RELEVAGE	AUSSERE BETAETIGUNG DES KRAFTHEBERS	LIFTER OUTER CONTROLS	MANDOS EXTERIORES DEL ELEVADOR
E228	COMANDI INTERNI SOLLEVATORE	COMMANDES INTERIEURES DE RELEVAGE	INNERE BETAETIGUNG DES KRAFTHEBERS	LIFTER INNER CONTROLS	MANDOS INTERIORES DEL ELEVADOR
E235	DISPOSITIVO ATTACCO ATTREZZI	DISPOSITIF D'ATTELAGE DES OUTILS	ANHAENGEVORRICHTUNG	IMPLEMENT CARRIER	ENGANCHE DE LOS UTILE
E236	TIRANTE REGISTRABILE	TIRANT REGLABLE	VERSTELLB.HUBSTREBE	ADJUSTABLE TIEROD	MONTANTE REGULABLE
F2	AVVIAMENTO	DEMARRAGE	ANLASSEN	STARTING EQUIPMENT	ARRANQUE DEL MOTOR
F201	AVVIAMENTO MOTORE	LANCEMENT DU MOTEUR	ANLASSEN DES MOTORS	ENGINE STARTING EQUIPMENT	ARRANQUE DEL MOTOR
F3	GENERATORE	GENERATRICE	STROMANLAGE	GENERATING EQUIPMENT	GENERADOR
F301	GENERAZIONE DI CORRENTE	GROUPE GENERATEUR DE COURANT	STROMERZEUGUNG	CURRENT GENERATING SYSTEM	GENERADOR DE CORRIENTE
F4	ILLUMINAZIONE	ECLAIRAGE	BELEUCHTUNG	LIGHTING EQUIPMENT	ALUMBRADO
F401	ILLUMINAZIONE	ECLAIRAGE	BELEUCHTUNG	LIGHTING SYSTEM	SISTEMA DE ALUMBRADO
F5	ACCESSORI	ACCESSOIRES	ZUBEHOER	ACCESSORIES	ACCESORIOS
F501	SEGNALAZIONE DI AVVISO E DI MANOVRA	DISPOSITIFS DE SIGNALISATION	SIGNALISIERVORRICHTUNG	SIGNALLING DEVICES	APARATOS DE SENALIZACION
F503	SEGNALAZIONI DI FUNZIONAMENTO	TEMOINS DE FONCTIONNEMENT	ANZEIGEVORRICHTUNGEN	OPERATION INDICATORS	TESTIGOS DE FUNCIONAMIENTO
F6	PARTI DI APPARECCHI	PIECES D'APPAREILS	GERAETEEINZELTEILE	COMPONENT PARTS	DESPIEZO DE APARATOS
F603	ALTERNATORE	ALTERNATEUR	DREHSTROM-LICHTMASCHINE	ALTERNATOR	ALTERNADOR
F608	MOTORINO DI AVVIAMENTO	DEMARREUR	ANLASSER	STARTER MOTOR	MOTOR DE ARRANQUE
F629	PROIETTORE	PROJECTEUR	SCHEINWERFER	HEADLAMP	PROYECTOR

https://tractormanualz.com/

F532	FANALE ANTERIORE	LANTERNE AV	VORDERE LEUCHTE	FRONT LAMP	LAMPARA ANTERIOR
F634	FANALE POSTERIORE	LANTERNE AR	HINTERE LEUCHTE	TAIL LAMP	LAMPARA POSTERIOR
F634/ 1	FANALE POSTERIORE E TARGA	LANTERNE AR ET DE PLAQUE	SCHLUSS- UND NUMMERN-SCHILDLEUCHTE	TAIL AND NUMBER PLATE LAMP	LAMPARA POSTERIOR Y DE MATRICULA
L1	COFANATURA	CAPOT	HAUBE	HOOD	CAPOT
L101	COFANATURA	CAPOT	HAUBE	HOOD	CAPOT
L130	INTELAIATURE PER SISTEMAZIONI VARIE	AMENAGEMENTS DIVERS	VERSCHIEDENE GESTELLE	AUXILIARY ARRANGEMENTS	SOPORTES VARIOS
L3	PROTEZIONE	PROTECTION	SCHUTZ- UND ABDECK-BLECHE	PROTECTIVE AND TRIM SHEETING	DEFENSAS
L304	PARAFANGHI E PEDANE	AILES ET MARCHE-PIEDS	KOTFLUEGEL UND TRITTBRETTER	MUDGUARDS AND FOOT-BOARDS	GUARDABARROS Y ESTRIBOS
L4	ACCESSORI ESTERNI	ACCESSOIRES EXTERIEURS	AUSSERES ZUBEHOER	OUTER ACCESSORIES	ACCESORIOS EXTERIORES
L401	PORTATARGA	PORTE-PLAQUE DE POLICE	NUMMERNSCHILDHALTER	NUMBER PLATE ARRANGEMENT	SOPORTE DE PLACA DE MATRICULA
L403	CASSETTE E RIPOSTIGLI	COFFRES	ABLEGEFAECHER	BOXES AND RECEPTACLES	CAJONES
M1	SEDILE	SIEGE	SITZ	SEAT	BUTACA
M101	SEDILE CONDUTTORE (M101/ 1)	SIEGE DE CONDUCTEUR	FAHRERSITZ	DRIVER S SEAT	BUTACA DE CONDUCTOR

https://tractormanualz.com/

INDICE DEI SOTTOGRUPPI	INDEX DES SOUS-GROUPES	UNTERGRUPPEN-VERZEICHNIS	SUBGROUP INDEX	INDICE DE SUBGRUPOS
E104	RISCALDAMENTO E VENTILAZIONE	CHAUFFAGE ET AERATION	HEIZUNG UND BELUEFTUNG	VENTILATION AND HEATING SYSTEM	SISTEMA DE VENTILACION Y CALEFACCION
E107	CONDIZIONATORE	CLIMATISEUR	KLIMAGERAET	AIR CONDITIONER	CLIMATIZADOR
F401/ 1	ILLUMINAZIONE	ECLAIRAGE	BELEUCHTUNG	LIGHTING SYSTEM	SISTEMA DE ALUMBRADO
F505	ACCESSORI VARI (F505/ A)	ACCESSOIRES DIVERS	VERSCHIEDENES ZUBEHOER	MISCELLANEOUS ACCESSORIES	ACCESORIOS VARIOS
L104	CABINA (L104/ ( )	CABINE	FAHRERHAUS	CAB	CABINA
L109	PORTE	PORTES	TUEREN	DOORS	PUERTAS
L111	PARABREZZA E FINESTRE (L111/ 1)	PARE-BRISE ET BAIES VITREES	WINDSCHUTZSCHEIBE UND FENSTER	WINDSHIELD AND WINDOWS	PARABRISAS Y VENTANAS

https://tractormanualz.com/

INDICE DELLE PARTI DI RICAMBIO
INDEX DES PIÈCES DETACHEES - ERSATZTEIL-VERZEICHNIS - SPARE PART INDEX - INDICE DE PIEZAS DE REPUESTO

N.ORDIN.	SGR.	N.ORDIN.	SGR.	N.ORDIN.	SGR.	N.ORDIN.	SGR.	N.ORDIN.	SGR.
1	F401	583582	B213/ 1	724382	A224	4568626	B204	4601061	A101
2	F401	583620	B213	726391	A235	4570679	F401	4601061	B104
541650	0211	583620	E213	765103	A235	4570798	A107	4601295	A107
559627	B101	585892	E225	765640	A224	4570799	B107	4601296	A107
559715	0314	587302	D210	766193	A235	4572858	B204	4601302	A107
559948	E225	587302	D210/ 1	766837	A235	4572859	B204	4601684	4301
559952	E225	590240	E225	766838	A235	4572860	B204	4601827	A254
559955	D211	590241	E225	766839	A235	4578175	B107	4601981	A254
559956	0211	592118	E225	767107	A224	4585990	A101	4602143	A103
559958	E225	592670	B213/ 1	767110	A235	4585990	B104	4602299	A102
559983	B215	592758	B207	767111	A235	4587760	A302	4602316	A102
559983	E215	592758	B213	767112	A235	4587731	A302	4602317	A102
561293	A301	592758	B213/ 1	767113	A235	4589428	A108	4603449	A107
561435	B404	592759	B207	767451	A235	4589430	A108	4603450	A107
561439	B404	592759	B213	768068	A224	4592280	A224	4603451	A107
561443	B404	592759	B213/ 1	768378	A235	4599154	A101	4603870	A403
561460	0322	592760	B207	770578	A224	4599398	A107	4603871	A403
561655	C101	592760	B213	770899	A224	4599557	A403	4604615	A402
561952	0314	592761	B207	770902	A224	4599560	A403	4604941	A302
561953	D314	592761	B213	771050	A224	4599561	A402	4605220	A301
562018	B406	593661	B207	822483	E235	4599562	A407	4605295	A302
562480	D322	593662	B207	840692	A107	4599607	A101	4605610	A104
562859	B404	593662	B213	992273	A201	4599807	A105	4605612	A104
563219	E220	593662	B213/ 1	1901215	A103	4599807	A116	4605854	A115
563488	D322	593663	B207	1901214	A103	4599809	A402	4605854	A402
563652	A107	353679	B210	4002890	A224	4600187	A115	4607466	A102
564170	E225	593742	B210	4025654	A107	4600189	A115	4607511	A104
564530	E220	593743	B210	4030063	A115	4600190	A115	4607586	E220
566125	D314	594658	A409	4031577	A102	4600328	A105	4607590	E220
567406	D102	594659	A409	4068095	C101	4600329	A104	4607593	E220
567406	D103	594762	A401	4073460	F401	4600329	A104	4607627	A224
567406	D314	594832	B410	4081258	A224	4600329	A116	4607639	A102
567406	E235	596031	B204	4124626	A402	4600361	A104	4607641	A102
567871	B213	596103	E224	4151245	A301	4600365	A104	4607643	A102
567886	B406	596152	A402	4153005	A401	4600367	A104	4607646	A116
568162	D211	596467	C101	4165210	F501	4600375	A104	4607647	A116
569306	E220	596854	E225	4178363	A402	4600376	A104	4607651	A116
571600	E225	597202	D210/ 1	4180561	C102	4600377	A104	4607652	A116
571601	E225	598310	A301	4181662	A201	4600380	A104	4607654	A115
573148	E224	598311	A301	4192070	A104	4600382	A104	4607655	A116
573185	D102	598374	B101	4232147	A107	4600384	A104	4607655	A224
573185	D314	598643	E225	4232606	A301	4600385	A104	4607670	4301
574882	E235	598810	F503	4238025	D211	4600386	A104	4607673	A224
576001	A101	599501	A222	4250530	F603	4600389	A104	4607675	B102
576617	B210	599930	B101	4262887	A301	4600391	A104	4607721	A116
577062	D211	599950	E228	4274034	A401	4600631	B224	4607722	A116
578668	D102/ 1	607942	A224	4293094	B401	4600633	A301	4607743	A105
578668	D103	656829	A235	4324590	A401	4600753	B102	4607772	B104
583514	A104	722023	A235	4338023	C102	4600876	A301	4607773	A104
583582	B213	722027	B235	4564854	A224	4600893	A301	4607806	A103

https://tractormanualz.com/

N.ORDIN.	SGR.	N.ORDIN.	SGR.	N.ORDIN.	SGR.	N.ORDIN.	SGR.	N.ORDIN.	SGR.
4607851	A104	4653300	A105	4679224	A105	4696714	A115	4978456	E227
4607933	A102	4654363	A101	4679226	A105	4698160	A107	4978731	L130
4607934	A102	4654391	A102	4679227	A105	4698162	A301	4979122	D102/ 1
4607956	B301	4654757	A302	4679272	A105	4698164	A302	4980842	A256
4609391	A101	4654758	A302	4679571	A105	4698165	A302	4981457	E224
4609538	D211	4655182	A402	4680242	A102	4699134	A105	4982356	D210/ 1
4609538	E220	4655844	A106	4680255	F301	4699155	A402	4983660	E216/ 1
4614160	A402	4655844	A115	4680431	F301	4699306	A402	4983663	E216/ 1
4614608	A301	4655845	A115	4681245	A101	4699705	A201	4983667	E216/ 1
4617094	A403	4655846	A106	4681247	A224	4700829	A105	4983686	E216
4617425	A224	4657434	A102	4681248	A101	4980081	B204	4983803	E216
4617972	A224	4658441	A102	4681251	A107	4950155	B105	4983820	B205
4619405	E220	4659056	A102	4682232	A103	4950255	F301	4983827	B205
4621358	E220	4659288	A224	4682860	A107	4950259	F301	4983828	B205
4621511	A107	4660210	A224	4687862	A107	4951077	D314	4983828	B205/ 1
4621558	D211	4660214	A224	4683627	A101	4951681	E236	4983928	F501
4621730	A102	4660382	A224	4684470	A101	4951959	D210	4983978	0406
4621743	A226	4660384	A224	4684731	A102	4952241	B201	4984091	E216
4622850	A107	4661543	A402	4684817	A102	4952515	E235	4984091	E216/ 1
4622881	A102	4662597	A116	4684824	A301	4953742	D211	4984096	E215
4624515	A301	4667450	A104	4689554	A107	4954117	F501	4984100	E215
4624702	A301	4667450	A106	4689753	A103	4954645	A221	4984103	E216
4625173	A107	4667450	A116	4690225	A103	4954935	B101	4984103	E216/ 1
4625547	A301	4667451	A104	4690352	A107	4954942	D210	4984105	E216
4626491	F401	4667451	A106	4690470	A103	4957317	D316	4984105	E216/ 1
4626982	A104	4667451	A116	4690485	A105	4959139	D214	4984123	B210
4630543	D211	4667452	E220	4690486	A105	4959776	E235	4984125	B201
4630543	E220	4667509	A224	4690487	A105	4960392	B105/ 1	4984223	B207
4639096	A403	4668200	A104	4690488	A105	4960851	B207	4984223	B213
4639097	A403	4668505	A102	4690489	A105	4960851	B213	4984223	B213/ 1
4639661	A107	4669558	A301	4690490	A105	4960851	B213/ 1	4984366	E216
4641873	A224	4670802	A102	4690502	A105	4961244	D211	4984428	B406
4641874	A224	4670935	A106	4690503	A105	4961698	A256	4984429	B205/ 1
4646858	F401	4671700	A224	4690504	A105	4961706	D210	4984439	B406
4647657	A224	4671703	A224	4690505	A105	4962528	D210	4984440	B406
4647958	A402	4673608	A107	4690506	A107	4963595	D211	4984441	B406
4648421	A107	4673610	A107	4690507	A107	4966240	B404	4984442	B406
4648422	A107	4673692	A302	4690508	A107	4966243	B404	4984443	B406
4651986	A226	4673837	A402	4693994	A000	4966244	B401/ 1	4984444	B406
4653282	A102	4673810	A402	4694200	A254	4967412	F501	4984445	B406
4653283	A102	4673811	E220	4694202	A254	4967704	E235	4984446	B406
4653289	A103	4673847	E220	4694204	A000	4968813	B103	4984447	B406
4653290	A103	4676079	A107	4694412	A409	4968815	E225	4984448	B406
4653291	A103	4676071	A107	4695777	A101	4968815	E228	4984449	B406
4653292	A103	4678406	A104	4695922	A101	4972007	C135	4984593	B103
4653293	A103	4678463	A302	4696705	A403	4975018	L130	4984624	B205/ 1
4653295	A105	4678464	A302	4696707	A402	4976720	A109	4984630	B205/ 1
4653297	A105	4678943	A105	4696708	A409	4976721	A108	4984632	B205/ 1
4653299	A105	4679201	A101	4696709	F301	4976918	B105	4984633	B205/ 1
4653299	A105	4679202	A101	4696710	A115	4976935	B204	4984823	E228

https://tractormanualz.com/

N.ORDIN.	SGR.	N.ORDIN.	SGR.	N.ORDIN.	SGR.	N.ORDIN.	SGR.	N.ORDIN.	SGR.
4984823	E235	4990827	D322/ 1	4993815	B101	4995694	C135	4996871	B204
4984826	B236	4991172	B204	4993816	B101	4995837	B215	4996872	B204
4984879	B213	4991433	E224	4993817	B101	4995837	E215	4996873	B204
4984904	A201	4991470	B406	4994056	E224	4995904	C135	4996874	B204
4985036	E224	4991652	B406	4994057	E224	4995966	C135	4996875	B204
4985051	E224	4991655	B410	4994226	B305	4996121	E224	4996879	E235
4985055	E224	4991658	B406	4994227	B305	4996123	E224	4996883	E235
4985062	B201	4991682	B406	4994228	B305	4996244	D201	4996885	E235
4985063	B201	4991683	B406	4994230	B305	4996247	B213	4996897	E235
4985063	D316/ 1	4991684	B406	4994231	B305	4996248	B213	4996890	E235
4985122	C135	4991695	B406	4994233	B305	4996249	B213	4996892	E235
4985130	C135	4991719	B406	4994235	B406	4996248	A222	4996894	E235
4985132	B101	4991736	C101	4994236	E216	4996363	B101	4996895	E235
4985132	C135	4991831	B410	4994264	B304	4996363	D207	4996896	E235
4985341	E228	4991832	B410	4994297	B305	4996364	D202	4996898	C103
4985352	B101	4991905	B204	4994336	B210	4996389	D322	4996900	0103
4985352	E228	4991968	B205	4994342	B210	4996420	E225	4996901	C103
4985925	E235	4991969	B205	4994404	E216	4996479	C101	4996905	0103
4985926	E235	4991969	B205/ 1	4994472	E216/ 1	4996490	A222	4996904	D102
4986016	E235	4991970	B205	4994474	E216/ 1	4996530	C101	4996909	0103
4986031	B213/ 1	4991971	B205	4994476	E216/ 1	4996531	C101	4996915	D102
4986460	D316	4991973	B205	4994479	E216/ 1	4996589	B207	4996915	0103
4986461	D316	4992105	D314	4994614	B401/ 1	4996591	B207	4996918	D103
4986463	D316	4992114	D314	4994616	B401/ 1	4996597	B213	4996920	D102
4986619	D314	4992137	B205	4994659	E216/ 1	4996598	A222	4996920	D103
4986620	D314	4992134	B205	4994660	E216/ 1	4996713	B210	4996921	D103
4986665	B101	4992235	B205	4995113	D322	4996713	B213/ 1	4996931	B210
4986961	D316/ 1	4992264	B410	4995118	D322/ 1	4996714	D210	4996932	B210
4987113	B404	4992267	B205/ 1	4995116	D322	4996715	D210	4996942	B207
4987114	B404	4992269	B205/ 1	4995126	D322/ 1	4996716	D210	4996960	FA29
4987539	D316	4992270	B205/ 1	4995119	D322	4996717	D210	4997014	E216/ 1
4987566	D314	4992271	B205/ 1	4995119	D322/ 1	4996720	B201	4997016	E216/ 1
4987673	D211	4992422	B205/ 1	4995121	D322	4996761	B401	4997023	D314
4987742	A223	4992475	B205/ 1	4995121	D322/ 1	4996778	B401/ 1	4997080	D102
4987752	A223	4992485	B205/ 1	4995132	D322/ 1	4996779	B401/ 1	4997115	C135
4987759	A223	4992647	D210	4995141	E216/ 1	4996801	B201	4997122	B305
4987809	E225	4993064	D314	4995551	B406	4996836	B401/ 1	4997122	B412
4987911	B309	4993065	D314	4995552	B406	4996851	B204	4997124	F503
4987912	B309	4993086	B201	4995633	E223	4996852	B204	4997145	D201
4987913	B309	4993087	B201	4995635	E223	4996853	B204	4997145	D201/ 1
4987914	B309	4993603	E216/ 1	4995673	C135	4996854	B204	4997156	B210
4987961	D210	4993727	B411	4995674	C135	4996855	B204	4997158	B210
4987961	D210/ 1	4993745	D201	4995675	C135	4996856	B204	4997159	B210
4988057	B401/ 1	4993745	D210	4995676	C135	4996857	B204	4997160	B210
4988170	B401/ 1	4993752	D210	4995678	C135	4996858	B204	4997161	B210
4988275	B101	4993753	D210	4995686	C135	4996859	B204	4997162	B210
4988275	C135	4993755	D210	4995687	C135	4996866	B204	4997163	B207
4989394	D201	4993758	D210	4995692	C135	4996867	B204	4997167	B207
4990807	A223	4993759	D210	4995694	B305	4996868	B204	4997170	B207
4990827	D322	4993814	B101	4995694	B406	4996869	B204	4997171	B213

https://tractormanualz.com/

N.ORDIN.	SGR.	N.ORDIN.	SGR.	N.ORDIN.	SGR.	N.ORDIN.	SGR.	N.ORDIN.	SGR.
4997175	4401	4997267	A402	4997370	D314/ L	4997512	D314/ L	4997679	C102
4997178	D314	4997263	A402	4997371	D314/ L	4997513	D314/ L	4997680	C102
4997181	B406	4997264	F401	4997372	D314/ L	4997526	B101	4997682	C102
4997182	B406	4997265	F401	4997373	D314/ L	4997537	B213/ L	4997684	C102
4997185	B401	4997266	F401	4997374	D314/ L	4997538	B213/ L	4997690	D314
4997187	B401	4997267	F401	4997375	D314/ L	4997539	B213/ L	4997692	D314
4997188	B401	4997268	F401	4997376	D314/ L	4997541	B213/ L	4997697	D211
4997189	B401	4997269	E236	4997377	D314/ L	4997543	B213/ L	4997698	D211
4997190	B401	4997271	L304	4997378	D314/ L	4997546	B213/ L	4997707	D210/ L
4997191	B401	4997272	L304	4997387	B401/ L	4997547	B213/ L	4997704	D210/ L
4997192	B401	4997284	A401	4997388	B401/ L	4997548	B213/ L	4997705	D210/ L
4997193	B401	4997298	B401	4997389	B404	4997550	B412/ L	4997710	B701
4997194	B401	4997300	B305	4997420	L304	4997553	E215	4997711	B210
4997195	B401	4997301	B309	4997421	L304	4997554	E215	4997712	B201
4997196	B401	4997302	B309	4997422	L304	4997565	E215	4997715	E215
4997197	B401	4997303	B309	4997423	L304	4997566	E215	4997718	B210
4997198	B401	4997304	B309	4997424	L304	4997569	B215	4997733	B406
4997199	B401	4997305	B309	4997436	B401/ L	4997569	E215	4997755	D314
4997200	B412	4997306	B309	4997438	D316/ L	4997570	E215	4997757	C102
4997201	B401	4997307	B309	4997439	L304	4997571	B412/ L	4997759	C102
4997202	B401	4997308	B309	4997441	C210/ L	4997582	D316/ L	4997765	C102
4997204	B412	4997309	B309	4997443	D314/ L	4997587	B305	4997780	D314
4997205	C101	4997310	B309	4997444	B401/ L	4997588	B406	4997782	D314
4997206	C101	4997311	B309	4997450	B404	4997589	E235	4997848	B101
4997208	C101	4997312	B309	4997451	B404	4997591	B305	4997872	B410
4997211	B401	4997313	B305	4997452	B404	4997598	B412/ L	4997873	B410
4997212	C101	4997314	B305	4997453	B404	4997623	E216/ L	4997874	B410
4997213	C101	4997320	E216	4997454	B404	4997628	L130	4997875	B410
4997215	B411	4997328	A256	4997455	B404	4997629	L130	4997879	B410
4997216	B411	4997329	A256	4997456	B404	4997631	A222	4997882	B410
4997217	B305	4997332	B401/ L	4997457	B404	4997635	B215	4997883	B410
4997217	B412	4997343	E216	4997458	B404	4997637	B215	4997923	B406
4997221	B401/ L	4997348	B401/ L	4997459	B404	4997638	B215	4997924	B406
4997222	B401/ L	4997352	D314/ L	4997460	B404	4997639	B215	4997925	B406
4997230	B406	4997353	D314/ L	4997461	B404	4997640	B215	4997926	B406
4997231	B406	4997354	D314/ L	4997462	B404	4997651	B204	4997927	B406
4997232	B406	4997356	D314/ L	4997463	B404	4997652	B204	4997928	B406
4997233	B406	4997357	D314/ L	4997464	B404	4997654	B204	4997929	B406
4997234	B406	4997358	D314/ L	4997466	B412/ L	4997656	B204	4997930	B406
4997235	B406	4997359	D314/ L	4997472	B101	4997659	A222	4997931	B406
4997236	B406	4997360	D314/ L	4997474	C135	4997661	A222	4997932	B406
4997247	E235	4997361	D314/ L	4997475	B101	4997662	A222	4997933	B406
4997243	E236	4997362	B401/ L	4997475	C135	4997663	A223/ L	4997946	D211
4997245	B201	4997363	D314/ L	4997489	D211	4997644	A223/ L	4997947	D211
4997250	E236	4997364	D314/ L	4997493	C135	4997655	A223/ L	4997952	B410
4997253	E236	4997365	D314/ L	4997496	C135	4997666	A223/ L	4997968	D211
4997257	D201	4997366	D314/ L	4997501	M101	4997658	A223/ L	4997989	D214
4997257	D201/ L	4997367	D314/ L	4997502	M101/ L	4997673	C102	4997991	D214
4997261	D201	4997368	D314/ L	4997509	B412/ L	4997674	C102	4997992	D214
4997261	D201/ L	4997369	D314/ L	4997510	B412/ L	4997676	C102	4998001	D334

https://tractormanualz.com/

N.ORDIN.	SGR.	N.ORDIN.	SGR.	N.ORDIN.	SGR.	N.ORDIN.	SGR.	N.ORDIN.	SGR.
4998004	B101	4998311	B215	4998672	L101	4998889	B101	4999269	E236
4998005	D101	4998311	E215	4998675	A201	4998891	F401	4999274	D314
4998009	B101	4998327	E220	4998676	D201/ 1	4998892	F401	4999275	D314
4998010	B101	4998329	E220	4998680	L304	4998897	F201	4999276	E236
4998011	B101	4998334	E220	4998708	A201	4998909	L101	4999285	E235
4998028	D102/ 1	4998335	E220	4998710	A201	4998912	L101	4999286	E235
4998031	D102/ 1	4998336	E220	4998711	A201	4998922	L101	4999287	E235
4998033	D102/ 1	4998337	E220	4998717	C102	4998924	L101	4999288	B210
4998046	E225	4998339	E220	4998720	C102	4998931	L101	4999290	D210
4998049	E228	4998342	E220	4998721	C101	4998934	D314	4999297	E235
4998050	E228	4998343	E220	4998722	C101	4998936	D314	4999303	C135
4998055	E228	4998352	L101	4998724	A201	4998939	D314	4999304	C135
4998056	E228	4998353	F301	4998726	C101	4998942	D211	4999305	B101
4998057	E228	4998359	E220	4998727	C101	4998943	D211	4999306	C102
4998062	E228	4998391	F501	4998728	E228	4998944	D211	4999307	C102
4998063	E228	4998392	L304	4998733	8401/ 1	4998945	D211	4999308	C102
4998068	E228	4998401	L304	4998735	8401/ 1	4998950	D314	4999309	C102
4998069	E228	4998409	L304	4998737	8401/ 1	4998952	L101	4999311	C102
4998072	E228	4998411	E220	4998739	B404	4998956	D314	4999313	E235
4998073	E228	4998413	L304	4998740	8404	4998971	B101	4999373	B201
4998074	E228	4998419	L304	4998741	B404	4998972	B101	4999374	D314
4998078	E228	4998420	L304	4998742	8404	4998973	D211	4999384	E235
4998080	E228	4998421	L304	4998743	B404	4998974	D210/ 1	4999387	E235
4998082	E228	4998422	L304	4998744	8404	4998975	D210/ 1	4999388	E227
4998083	E228	4998457	L101	4998745	8404	4998983	D210/ 1	4999403	L101
4998088	E223	4998473	E216/ 1	4998746	B404	4998991	B101	4999412	E224
4998107	F401	4998474	E216/ 1	4998747	8404	4998995	B101	4999416	D135
4998110	F501	4998475	E216/ 1	4998748	8404	4998998	B101	4999420	D135
4998111	B201	4998481	L101	4998749	8404	4998997	B101	4999423	L101
4998126	E216	4998487	L101	4998750	8404	4998998	B101	4999424	L101
4998129	D102/ 1	4998493	L101	4998751	B404	4999021	L304	4999443	C102
4998143	E224	4998500	L101	4998752	B404	4999025	E220	4999444	B201
4998193	D211	4998504	L101	4998753	B404	4999028	D314	4999473	E235
4998196	D211	4998506	L101	4998754	8404	4999029	E236	4999474	E235
4998197	D211	4998508	L101	4998755	L304	4999035	B101	4999479	C102
4998205	D211	4998510	L101	4998760	L101	4999086	C102	4999480	C102
4998210	F401	4998511	L101	4998761	E228	4999153	D314	4999485	L304
4998222	E216	4998512	L101	4998770	A301	4999154	L101	4999488	C102
4998224	B201	4998558	L101	4998772	D201/ 1	4999173	L101	4999492	C102
4998230	C216	4998560	E216/ 1	4998784	E235	4999190	B101	4999494	C101
4998247	E227	4998561	E216/ 1	4998785	F201	4999191	L304	4999495	C101
4998250	B221	4998562	E216/ 1	4998803	E227	4999194	9406	4999501	E227
4998250	E227	4998563	E216/ 1	4998812	E227	4999195	8406	4999503	E227
4998275	B201	4998564	E216/ 1	4998859	F401	4999208	B201	4999504	E227
4998279	E223	4998574	L101	4998870	4108	4999209	A201	4999505	E227
4998280	E223	4998602	E235	4998873	L304	4999210	B201	4999509	E227
4998300	L101	4998604	E223	4998877	8412	4999221	A201	4999510	E227
4998301	F629	4998651	D201/ 1	4998878	B412	4999255	E225	4999511	E227
4998310	B215	4998667	L101	4998879	B412	4999268	E235	4999515	E228
4998310	E215	4998669	L101	4998883	B412	4999268	E236	4999521	E227

https://tractormanualz.com/

N.ORDIN.	SGR.	N.ORDIN.	SGR.	N.ORDIN.	SGR.	N.ORDIN.	SGR.	N.ORDIN.	SGR.
4999525	E227	4999682	A401	8273909	E221	9918107	A226	9923289	B105
4999526	E216	4999683	B410	8273910	D213	9918109	A226	9923669	D111
4999526	E216/ 1	4999687	E228	8273910	E221	9918110	A226	9924296	F603
4999528	C102	4999699	C101	8273911	D213	9918111	A226	9924299	F603
4999532	B101	4999700	C101	8273911	E221	9918123	A226	9924301	F603
4999533	F401	4999701	0211	8273912	0213	9918124	A226	9924369	A225
4999534	D214	4999703	0211	8273912	E221	9918125	A226	9924825	A225
4999544	A410	4999705	0211	8273913	0213	9918145	A226	9924826	A225
4999547	A221	4999707	D211	8273914	D213	9918155	B105/ 1	9924827	A225
4999553	0211	4999709	D211	8273915	0213	9918385	A226	9925483	B105
4999554	D211	4999710	0211	8273915	E221	9918386	A226	9925489	A225
4999555	0211	4999711	D211	8273916	0213	9918455	A226	9926504	B415
4999557	0211	4999712	A401	8273916	E221	9918456	A225	9926504	B415/ 1
4999558	0213	4999721	E235	8273917	0213	9919164	A226	9927787	F603
4999560	D211	4999748	L403	8273917	E221	9919170	B105/ 1	9927789	F608
4999561	D211	4999758	A401	8273918	0213	9919171	B105/ 1	9927790	F608
4999563	0211	4999759	A401	8273919	E221	9919174	B105/ 1	9927794	F608
4999564	D211	4999760	A401	8273919	D213	9919176	B105/ 1	9927795	F608
4999565	0211	4999763	L304	8273919	E221	9919177	B105/ 1	9927797	F608
4999574	D211	4999823	F401	8273920	D213	9919179	B105/ 1	9927798	F608
4999576	E228	4999824	F401	8273920	E221	9919181	B105/ 1	9927799	F608
4999577	L401	4999832	E227	8273940	D213	9919182	B105/ 1	9927800	F608
4999610	D211	4999838	A221	8273954	E221	9919184	B105/ 1	9927801	F608
4999611	0211	4999839	A221	8273955	E221	9919424	B105	9927802	F608
4999622	A221	4999840	A221	8274231	0213	9919425	B105	9927803	F603
4999625	A221	4999854	F401	8274232	E221	9919426	B105	9927804	F608
4999628	A221	4999855	F301	8280168	0213	9919427	B105	9927805	F603
4999630	A221	4999856	F301	8280168	E221	9919429	B105	9927806	F608
4999631	A221	4999860	F201	8280169	E221	9919430	B105	9927813	F608
4999632	A221	4999978	L101	8280170	0213	9919431	B105	9927813	F608
4999633	A221	5100078	E220	8281201	0213	9919432	B105	9927815	F608
4999636	A221	5100341	F501	8281201	E221	9919434	B105	9927829	F603
4999638	A221	5100530	B412/ 1	8281576	0213	9919436	B105	9928366	A235/ 1
4999639	A221	5100629	B404	8281576	E221	9919437	B105	9928367	A235/ 1
4999640	A221	5100631	B412/ 1	8283478	0213	9919440	B105	9928369	A235/ 1
4999641	A221	5100632	B412/ 1	8283478	E221	9919441	B105	9928370	A235/ 1
4999644	D211	5100633	B412/ 1	9902481	F608	9919442	B105	9928371	A235/ 1
4999645	L304	5100804	E225	9909170	F608	9919443	B105	9928373	A235/ 1
4999646	D211	5100806	E225	9909440	F608	9919444	B105	9928374	A235/ 1
4999650	A221	5100807	E225	9909452	F608	9920630	F603	9928375	A235/ 1
4999651	A221	5100850	E220	9910066	A225	9920698	B105/ 1	9928376	A235/ 1
4999659	0211	5100854	E220	9911730	D212	9920703	A225	9928396	A235/ 1
4999661	D211	5100858	B215	9911730	0212/ 2	9920704	A225	9928433	B105/ 1
4999662	0211	5100863	E220	9915832	A225	9921227	B415	9928443	F608
4999663	E228	5100927	A201	9915965	A225	9921727	B415/ 1	9928450	F608
4999664	F225	5100928	A201	9916383	F603	9921398	F603	9928451	F603
4999667	E227	8273902	E221	9918056	B105	9921401	F603	9928452	F608
4999668	E228	8273908	0213	9918103	A226	9921411	F603	9928457	F608
4999669	E228	8273908	E221	9918104	A226	9923018	A226	9928580	B105
4999670	A201	8273909	0213	9918105	A226	9923271	F603	9928581	B105

https://tractormanualz.com/

N.ORDEN.	SGR.	N.ORDEN.	SGR.	N.ORDEN.	SGR.	N.ORDEN.	SGR.	N.ORDEN.	SGR.
9928585	B105	9929836	F632	10181781	0211	10516471	B215	10517071	L101
9928586	D111	9929837	F632	10184311	A224	10516471	D211	10517071	M101
9928587	G111	9929838	F629	10184317	0211	10516471	E215	10517071	M101/ 1
9928588	D111	9929839	F629	10202310	F603	10516471	E227	10517170	0322
9928589	G111	9929841	F629	10205930	A106	10516471	F401	10517171	B201
9928592	D111	9929842	F629	10229190	B213/ 1	10516471	F501	10517171	E220
9928593	G111	9929843	F629	10260060	A301	10516471	L103	10517171	E224
9928594	D111	9929844	F629	10260160	A224	10516471	L401	10517171	E225
9928595	F603	9929846	F629	10263160	B201	10516471	L403	10517171	E235
9928596	F603	9929847	F632	10263360	D211	10516571	D211	10517270	L304
9928597	F603	9929847	F634	10263360	E225	10516670	E216/ 1	10517271	C102
9928598	F603	9929847	F634/ 1	10263460	A102	10516670	L304	10517271	D102/ 1
9928599	F603	9929849	D212/ 1	10263460	A402	10516671	A256	10517271	D201
9928600	F603	9929849	D212/ 3	10263460	B304	10516671	A401	10517271	D210
9928601	F603	9929850	D212/ 1	10263460	B401/ 1	10516671	B101	10517271	D210/ 1
9928602	F603	9929850	D212/ 3	10263460	B412/ 1	10516671	B204	10517271	D211
9928603	F603	9929851	D212/ 1	10275001	B304	10516671	B205/ 1	10517271	D314
9928604	F603	9929851	D212/ 3	10275001	B401/ 1	10516671	B309	10517271	L101
9928605	F603	9929852	D212/ 1	10275001	B412/ 1	10516671	C135	10517371	0102
9928607	F603	9929852	D212/ 3	10280060	A224	10516671	D211	10517371	D102/ 1
9928608	B105/ 1	9929853	D212/ 1	10280460	D211	10516671	E215	10517371	0103
9928664	B415	9929853	D212/ 3	10282460	B215	10516671	E216	10517371	0314
9928665	B415	9929854	D212/ 1	10282460	C102	10516671	E216/ 1	10517371	0316
9928665	B415/ 1	9929854	D212/ 3	10282460	D211	10516671	F220	10517371	E235
9928666	B415/ 1	9929855	D212/ 1	10290690	E220	10516671	E225	10519201	L401
9928667	B415	9929855	D212/ 3	10291290	A402	10516671	E228	10519301	A221
9928667	B415/ 1	9929856	D212/ 3	10291990	0211	10516671	L101	10519301	A223/ 1
9928682	B105/ 1	9929857	D212/ 1	10292190	A402	10516677	A222	10519301	E228
9928683	B105/ 1	9929858	D212/ 1	10292390	A227	10516870	A201	10519301	F401
9928684	B105/ 1	9929858	D212/ 3	10296160	B724	10516871	A222	10519301	F608
9929079	F608	9929859	D212/ 1	10296160	C102	10516871	B101	10519401	D211
9929079	F608	9929859	D212/ 3	10296260	B201	10516871	B201	10519401	E220
9929080	F608	9929860	D212/ 1	10296260	E225	10516871	C135	10519601	A254
9929081	F608	9929861	D212/ 3	10298460	A301	10516871	D201/ 1	10519601	B309
9929082	F608	9929867	D212/ 1	10298460	D211	10516871	D210	10519601	L101
9929083	F608	9929863	D212/ 3	10300671	0211	10516871	D210/ 1	10519621	A402
9929084	F608	9929864	G212/ 1	10300871	B201	10516871	D314	10519660	A101
9929825	D212	10005010	E235	10301580	B201	10516871	E225	10519660	A307
9929826	D212/ 2	10009471	E235	10304711	B201	10516871	E226	10520001	B210
9929827	E212	10090311	B410	10305171	A102	10516871	E236	10520001	E216/ 1
9929827	D212/ 2	10090811	C135	10305471	B201	10516871	L101	10520001	E235
9929828	D212	10101001	A223/ 1	10329910	A107	10516871	L130	10520101	A221
9929828	D212/ 2	10152311	B201	10336210	E225	10517071	B201	10520101	E225
9929829	D212	10159350	E225	10337310	B205/ 1	10517071	B304	10520201	D201
9929829	G212/ 2	10159900	B201	10374801	L401	10517071	B309	10520201	L101
9929830	D212	10160701	A101	10390201	F401	10517071	B410	10520301	D211
9929831	G212	10168590	A201	10396880	D211	10517071	E216/ 1	10520301	0322
9929832	D212	10168590	C102	10396780	D211	10517071	E220	10617620	F501
9929834	F634/ 1	10177091	A220	10516470	E228	10517071	E223	10617720	E228
9929835	F634	10181711	A224	10516471	A401	10517071	E235	10617720	E228

https://tractormanualz.com/

N.ORDIN.	SGR.	N.ORDIN.	SGR.	N.ORDIN.	SGR.	N.ORDIN.	SGR.	N.ORDIN.	SGR.
10734301	B215	10902421	E220	11195471	B101	11693821	E235	13400575	A108
10734301	C135	10902611	D211	11195471	F401	11798321	E225	13400775	B101
10734301	E215	10902621	A221	11197771	A224	11945008	F301	13400775	C135
10734401	B410	10903021	D211	11197771	E220	12035570	F603	13401475	D211
10734601	E235	10903021	E220	11198071	B101	12083790	F401	13401475	E220
10735001	E235	10903221	E227	11198071	A102	12053980	F401	13402275	A221
10780711	F401	10977511	A221	11198071	A104	12164011	D322	13407211	9401/ 1
10790111	F225	10977521	A221	11198071	A107	12164021	B411	13407211	D314
10790411	C225	10978021	A224	11198071	A224	12164111	D102/ 1	13407211	E235
10790511	D314	10979421	E228	11198071	A254	12164111	D314	13407211	E236
10790521	D210	10979421	L101	11198071	A301	12164211	D322	13407811	D210
10790521	D210/ 1	11052090	=401	11198071	A302	12164211	D322/ 1	13408411	D314
10791011	C101	11059375	A105	11198071	A402	12164511	D201	13449910	A402
10791011	C135	11059975	B207	11198071	A403	12164711	A115	13450421	E225
10791021	B410	11059975	B213	11198071	A409	12164711	B224	13516221	A107
10791321	F603	11059975	B213/ 1	11198071	E220	12164781	D210	13516820	E226
10791521	B410	11060675	B401/ 1	11198071	=301	12164781	D210/ 1	13516821	B207
10794011	A221	11060675	E216	11198371	A101	12164791	E229	13516920	A224
10794011	L401	11061375	B309	11198371	A102	12164791	F301	13517110	B204
10794501	A221	11061575	E216	11198371	A115	12164791	L101	13517650	A224
10795001	L101	11061575	E216/ 1	11198371	A224	12164740	A402	13517720	A102
10795701	F228	11062175	E216	11198371	A402	12170090	A401	13550401	B410
10796401	B410	11062475	B305	11198371	F201	12170790	A222	13550601	B410
10796401	E216/ 1	11062475	E216/ 1	11198371	F301	12174850	A222	13552421	E223
10796901	B210	11062975	E216	11198671	A104	12430121	A102	13559130	B411
10837610	B401/ 1	11062975	E216/ 1	11200171	A102	12574511	A401	13748610	A403
10839510	A302	11066075	E235	11200171	A116	12598371	L101	13952220	A228
10839510	D314	11066375	E235	11201121	B309	12605271	F401	14044271	D314
10839610	A101	11066475	B410	11234721	A224	12605271	L101	14044471	B204
10839610	A102	11066575	C101	11234721	A402	12605371	L101	14046211	B207
10839710	A102	11066675	A107	11234721	B213/ 1	12605571	L304	14048611	B401/ 1
10839710	B201	11066875	C135	11234721	D210	12605671	F301	14049111	D701
10839710	B210	11066875	D211	11254131	D210/ 1	12605671	L110	14049111	D201/ 1
10839710	E216/ 1	11067075	B101	11306921	A102	12625201	A301	14049121	D211
10839810	B205	11067375	B204	11306921	A401	12638401	B401	14147590	F629
10839910	B205/ 1	11067875	B309	11306921	B201	12638601	B215	14148190	F632
10839810	B304	11067875	B401/ 1	11306923	F201	12638601	C135	14148190	F634
10857790	F632	11067875	E216	11307021	A102	12639601	E215	14148190	F634/ 1
10857790	F634	11068375	E216	11307021	A402	12639601	F301	14161770	A221
10857790	F634/ 1	11068375	E216/ 1	11307021	F301	12639701	A221	14161770	B213
10858390	F503	11068875	B204	11343821	D210/ 1	12646701	L304	14163170	B210
10902011	L101	11068875	C101	11360221	A102	12646701	A301	14163910	B221
10902021	A401	11069575	B305	11369621	D314	12646801	F301	14163970	B215
10902121	E227	11097521	L304	11369621	L304	13273901	F401	14163970	E215
10902121	L403	11195371	A201	11391531	D314	13274801	F401	14166070	B216/ 1
10902211	D211	11195371	L401	11394321	E235	13276001	F501	14166070	E236
10902221	A224	11195470	A221	11408321	A102	13276011	B215	14166170	B210
10902221	F227	11195470	A224	11408321	E224	13276011	E215	14166170	B213/ 1
10902321	B223	11195470	F508	11422021	B201	13279201	L304	14166170	C101
10902321	L401	11195471	A221	11422030	E220	13301501	F401	14166270	B213

https://tractormanualz.com/

N.ORDIN.	SGR.	N.ORDIN.	SGR.	N.ORDIN.	SGR.	N.ORDIN.	SGR.	N.ORDIN.	SGR.
14166270	B215	14328501	A101	15860121	B201	15985421	E235	16044921	A301
14166370	B213	14328801	A102	15888721	A115	15985621	D103	16045021	A254
14168270	E215	14329901	A101	15880721	A402	15995921	D314	16045121	B101
14169270	E224	14453080	E228	15868721	E225	16043011	A401	16045621	A331
14169370	B305	14453280	E225	15888821	A102	16043171	B309	16055421	L304
14171170	A104	14457080	E225	15888821	B205	16043121	E220	16100811	A102
14189176	L101	14457189	D211	15896211	A221	16043171	E101	16100811	A107
14189876	E227	14457180	E220	15896211	D211	16043121	L304	16100811	A224
14196670	A107	14457185	F275	15896211	F401	16043221	A101	16100811	B101
14158730	E220	14457181	E220	15896211	C101	16043221	B301	16100811	B204
14198810	B205	14457290	D211	15896219	B301	16043221	C101	16100811	C135
14158010	D213	14457380	C102	15896411	A221	16043221	L304	16100811	E216
14198810	B213/ 1	14457380	E225	15896411	A223/ 1	16043321	A102	16100811	E228
14198810	F224	14457389	E228	15896411	B101	16043321	A222	16100811	F501
14199000	C135	14457480	C102	15896411	F401	16043411	D211	16100811	L101
14199100	E228	14457480	C135	15970321	A222	16043421	A102	16100821	A224
14233221	A116	14457480	E223	15970421	F301	16043421	A104	16100821	L304
14233431	B214/ 1	14457480	E225	15970421	L130	16043421	A107	16100840	A256
14233621	D406	14457480	E228	15970521	A101	16043421	B254	16101521	B223
14234321	B205/ 1	14457580	B410	15970521	B404	16043421	A256	16102311	B401
14238071	A116	14457680	E220	15970521	D314	16043421	A301	16102311	E228
14257831	D316/ 1	14457680	E225	15970571	L101	16043471	A402	16104111	B101
14258030	B401	14457780	E225	15970521	L130	16043421	B403	16104111	A102
14272031	B401/ 1	14457980	C102	15970721	A224	16043421	B205/ 1	16105021	E216/ 1
14272331	B401/ 1	14460680	B401/ 1	15970721	A402	16043421	E216	16109221	B406
14273331	B401/ 1	14462082	B402	15970721	B201	16043421	E216/ 1	17669501	L101
14274471	B404	14463090	D211	15970721	B213	16043471	F501	17670101	E227
14274531	B412/ 1	14463280	C102	15970721	B213/ 1	16043421	L101	17670901	L101
14274531	D314/ 1	14463780	E220	15970721	E236	16043621	A102	17671001	L101
14274631	B401/ 1	14465883	B204	15970921	A201	16043621	A104	17671101	L103
14275331	B401/ 1	14466190	B204	15970921	B402	16043621	B301	17671102	L101
14282370	C101	14472380	E224	15970921	C135	16043621	B402	17671202	L101
14282470	A101	14472880	E224	15972421	F301	16043621	F216/ 1	19053082	E220
14282770	A101	14569580	F401	15977530	E220	16043621	E225	19053181	B401
14282970	A101	14569880	A403	15980311	D211	16043821	B254	20035750	E216
14283911	A101	14574180	F301	15980521	L101	16043821	A256	20063390	B210
14283911	A104	15540221	M101	15981021	D102/ 1	16043821	F216	20063390	B213
14324011	E225	15540221	M101/ 1	15981231	B210	16043921	E220	20063390	D211
14324211	A101	15540311	E220	15981521	D201	16043821	L304	20063390	E215
14324401	E225	15540321	B410	15981521	D314	16043971	A102	20063450	C102
14325001	A402	15540321	L101	15981521	L304	16043921	E220	20063490	L225
14325001	A403	15540521	A104	15982371	C102	16044021	F302	20063500	C102
14325101	B302	15540521	B304	15983321	D314	16044021	E255	20063570	D211
14325701	A402	15540671	E235	15983821	D316	16044121	A409	20141040	B401
14326050	A102	15540721	B201	15984421	D102	16044221	A102	20645490	B401
14327101	E220	15540721	E216/ 1	15984421	D102/ 1	16044221	A302	20663350	B213/ 1
14328101	A103	15540721	E220	15984421	D103	16044321	F301	20705250	E216
14328101	A104	15540730	B406	15984731	D314	16044521	A107	20705250	F216/ 1
14328101	A106	15595221	D314	15985221	D314	16044521	L220	20715580	B204
14328301	A107	15840521	D201	15985721	E235	16044621	A102	20915780	E216/ 1

https://tractormanualz.com/

N.ORDIN.	SGR.	N.ORDIN.	SGR.	N.ORDIN.	SGR.	N.ORDIN.	SGR.	N.ORDIN.	SGR.
20943310	B204	26797970	B204	28995890	B204	40002530	E216	44011091	0322/ 1
20972850	E216	26797970	E216/ 1	40030010	A102	40002550	B406	44011431	0322
20973340	E216/ 1	26797980	B305	40000360	B305	40002560	E216/ 3	44011458	0322/ 1
24903440	B404	26798640	E216	40001800	A102	40002590	E216	44013615	8101
24903460	B408	26799950	B404	40002170	E224	40002620	E216/ 1	44012300	E216/ 1
24903470	0314/ 1	26799990	B406	40002330	B401	40002660	0314/ 1	44013453	B410
24905100	E216	28000800	E236	40002480	B404	40002700	B204	44017396	E220
24905120	B309	28040050	A103	40002490	0314/ 1	44007561	0314	44018768	0314
24905360	8101	28042460	B401/ 1	40002510	B401/ 1	44011089	0322	44019666	F301
24975810	B404	28042510	B305	40002520	B401/ 1	44011091	0322	60043124	F301
26794660	E216/ 1	28995880	B204						

https://tractormanualz.com/

INDICE DELLE PARTI DI RICAMBIO
INDEX DES PIECES DETACHEES - ERSATZTEIL-VERZEICHNIS - SPARE PART INDEX - INDICE DE PIEZAS DE REPUESTO

N.ORDIN.	SGR.	N.ORDIN.	SGR.	N.ORDIN.	SGR.	N.ORDIN.	SGR.	N.ORDIN.	SGR.
4991907	L104	9933356	E101	9933392	F505/ A	9933436	L118	10516471	F505/ B
4991907	L104/ 1	9933357	L104	9933393	F505	9933437	L104/ 1	10516471	L104/ 1
5102229	E101	9933357	L104/ 1	9933393	F505/ A	9933438	L118/ 1	10516471	L118
9933322	L109	9933358	L104	9933394	F505/ B	9933439	L104/ 1	10517071	L104
9933323	L118	9933358	L104/ 1	9933395	F505/ A	9933440	L104/ 1	10517071	L104/ 1
9933323	L118/ 1	9933359	L104	9933396	F505	9933441	L118/ 1	10519201	L104
9933324	L104	9933360	L104	9933396	F505/ B	9933442	L118/ 1	10519201	L104/ 1
9933324	L104/ 1	9933361	L104	9933397	F505	9933443	L118/ 1	10519201	L109
9933324	L118/ 1	9933362	L104	9933397	F505/ B	9933444	L118/ 1	10519401	F505/ B
9933325	L109	9933362	L104/ 1	9933398	F401/ 1	9933445	L118/ 1	10519401	L118
9933326	L109	9933362	L118	9933399	F401/ 1	9933446	L118/ 1	10902421	L104
9933327	L109	9933362	L118/ 1	9933400	L104	9933447	L118/ 1	10902421	L104/ 1
9933328	L109	9933363	L104	9933401	L104	9933448	L118/ 1	10903021	L118
9933329	L109	9933363	L104/ 1	9933401	L104/ 1	9933449	L118/ 1	11044800	F505
9933330	L109	9933364	L104	9933402	L104	9933450	L118/ 1	11068800	F505/ B
9933331	L109	9933364	L104/ 1	9933402	L104/ 1	9933451	L118/ 1	12170590	E101
9933332	L109	9933365	L104	9933403	L104	9933452	L104/ 1	12179990	E101
9933333	L109	9933365	L104/ 1	9933408	E101	9933453	L104/ 1	12179990	L104/ 1
9933334	L109	9933366	L104	9933409	L104/ 1	9933454	L104/ 1	12611103	L104
9933335	L109	9933366	L104/ 1	9933410	L104/ 1	9933455	L104	12611103	L104/ 1
9933336	L118	9933367	L109	9933411	L104/ 1	9933455	L104/ 1	12638601	F505
9933336	L118/ 1	9933368	L109	9933412	L104/ 1	9933456	L104/ 1	12638601	L104
9933337	L118	9933369	L109	9933413	L104/ 1	9933457	L118/ 1	12638601	L104/ 1
9933337	L118/ 1	9933370	L109	9933414	L118	9933458	L104/ 1	12642001	E101
9933338	L118	9933371	L109	9933415	L118/ 1	9933459	L118/ 1	12646701	E101
9933338	L118/ 1	9933372	L109	9933416	E101	9933460	L118/ 1	12646901	L104
9933339	L118	9933373	L109	9933417	E101	9933461	L118/ 1	12646901	L104/ 1
9933339	L118/ 1	9933374	L118	9933418	F505/ B	9933462	L118/ 1	12842490	E101
9933340	L118	9933375	F505/ A	9933419	L104	9933463	L118/ 1	12842490	L104
9933340	L118/ 1	9933376	F505/ A	9933420	L104	9933464	L118/ 1	12842490	L104/ 1
9933341	L118	9933377	F505/ B	9933420	L104/ 1	9933494	E102	12842490	L109
9933342	L118	9933378	F505/ A	9933421	L104	9933495	E102	15540621	L104
9933343	L118	9933379	F505/ B	9933421	L104/ 1	9933496	E102	15540621	L104/ 1
9933343	L118/ 1	9933380	F505/ A	9933422	L104	9933497	E102	15804211	F505/ B
9933344	L118	9933381	F505/ A	9933423	L104	9933498	E102	15806211	L118
9933344	L118/ 1	9933382	F505/ A	9933424	L104	9933499	E102	15970921	L104
9933345	L118	9933383	F505/ B	9933425	L104	9933500	E102	15970921	L104/ 1
9933346	L118	9933384	E101	9933426	F505	99335D1	E102	16043621	E101
9933347	L118	9933385	E101	9933427	F505	9933502	E102	16101511	L104
9933348	F505	9933386	E101	9933428	F505	9933542	L104	16102511	L104/ 1
9933349	F505	9933387	E101	9933429	L104	9933543	L104	16104111	E101
9933350	F505	9933388	E101	9933430	L104	10385301	L104/ 1	17669001	F401/ 1
9933353	E101	9933389	E101	9933433	L104	10385301	L109	17680601	L104
9933354	E101	9933390	E101	9933434	L118	10385401	L109	17680601	L104/ 1
9933355	L118	9933391	E101	9933435	F401/ 1	10516421	L104	17764001	F505
9933355	L118/ 1	9933392	F505						

https://tractormanualz.com/

PARTI DI RICAMBIO

PIÈCES DÉTACHÉES — **SPARE PARTS**

ERSATZTEILE — **PIEZAS DE REPUESTO**

vedere "CODICI DAT" (sul retro)

voir "CODES DAT" (au verso) — see "DAT CODES" (on reverso)

Siehe "DAT Kennummern" (auf der Rückseite) — véase "CÓDIGOS DAT" (en el dorso)

https://tractormanualz.com/

CODICI DAT (per uso "Tariffario delle riparazioni")

CODES DAT (à l'usage du "**Temps de réparation**")

DAT-KENNUMMERN (zum Gebrauch der "**Reparatur-Richtsätze**")

DAT CODES (to be used for "**Service Time Schedule**")

CÓDIGOS DAT (para uso del "**Tiempos de reparaciones**")

codice Sgr.	codice DAT	codice Sgr.	codice DAT	codice Sgr.	codice DAT
A0. 01 02 ..	100 01 02 ..	D1. 01 02 ..	381 01 02 ..	G0. 01 02 ..	600 01 02 ..
A1. 01 02 ..	101 01 02 ..	D2. 01 02 ..	412 01 02 ..	G1. 01 02 ..	601 01 02 ..
A2. 01 02 ..	102 01 02 ..	D3. 01 02 ..	443 01 02 ..	G2. 01 02 ..	602 01 02 ..
A3. 01 02 ..	103 01 02 ..	E1. 01 02 ..	501 01 02 ..	G3. 01 02 ..	603 01 02 ..
A4. 01 02 ..	104 01 02 ..	E2. 01 02 ..	502 01 02 ..	G4. 01 02 ..	604 01 02 ..
A5. 01 02 ..	105 01 02 ..	E3. 01 02 ..	503 01 02 ..	L1. 01 02 ..	701 01 02 ..
B1. 01 02 ..	181 01 02 ..	F0. 01 02 ..	550 01 02 ..	L2. 01 02 ..	702 01 02 ..
B2. 01 02 ..	212 01 02 ..	F1. 01 02 ..	551 01 02 ..	L3. 01 02 ..	703 01 02 ..
B3. 01 02 ..	243 01 02 ..	F2. 01 02 ..	552 01 02 ..	L4. 01 02 ..	704 01 02 ..
B4. 01 02 ..	274 01 02 ..	F3. 01 02 ..	553 01 02 ..	M1. 01 02 ..	711 01 02 ..
C1. 01 02 ..	331 01 02 ..	F4. 01 02 ..	554 01 02 ..	M2. 01 02 ..	712 01 02 ..
C2. 01 02 ..	332 01 02 ..	F5. 01 02 ..	555 01 02 ..	Z1. 01 02 ..	901 01 02 ..
		F6. 01 02 ..	556 01 02 ..	Z2. 01 02 ..	902 01 02 ..

Nota - Il **codice DAT** (*solo numerico*) viene riportato su tutte le tavole del presente catalogo, in alto a **destra**, a fianco del **codice Sgr.** (*alfa-numerico*).

L'Organizzazione assistenziale Fiat (DAT) include questo codice nella numerazione unificata delle operazioni di riparazione e manutenzione di autoveicoli, adottata nel «Tariffario delle riparazioni», per individuare il sottogruppo (Sgr.) del catalogo che comprende la parte di ricambio alla quale si riferisce ogni singola operazione assistenziale.

Note - Le code **DAT** (*seulement numérique*) est reporté dans toutes les planches de ce catalogue, en haut à droite, à côté du **code de Sgr.** (*alfa-numérique*).

Le réseau d'après-vente Fiat (DAT) comprend ce code dans la numérotation unifiée des «Tarifs», pour repérer le sous groupe (Sgr.) du catalogue comprenant la pièce détachée à laquelle chaque opération d'assistance se réfère.

Anmerkung - Auf jeder Bildtafel des Katalogs, ist die **DAT Kennummer** (*nur numerisch*) hoch-rechts, seitlich der **Ungr.-Kennummer** (*alphanumerisch*).

Der FIAT-Kundendienst hat die **DAT**-Kennummer in der normierten Bezeichnung der Kraftfahrzeugreparaturen, im Reparatur-Richtsatz angenommen, angeführt, um die Untergruppe (Sgr.) des Katalogs, die das Ersatzteil enthält, zu ermitteln.

Note - The **DAT code** (*digital only*) is reported on all plates of this catalog, on top right, along with the **Sgr. code** (*alphameric*).

The Fiat service organization (DAT) includes this code in the unified numeration system of maintenance and servicing operations, used for «Service Time Schedule», to identify the subgroup (Sgr.) of the catalog which lists the spare as named in each single service operation.

Nota - Se reseña el **código DAT** (*sólo numérico*) en todas las tablas del catálogo, arriba a la derecha, al lado del **código Sgr.** (*alfa-numérico*).

La organización para la asistencia Fiat (DAT) incluye este código en la numeración unificada de las operaciones de reparación y mantenimiento de los vehículos, la que se adoptó por el «Tiempos de reparaciones», para identificar el subgrupo (Sgr.) del catálogo que comprende la pieza de repuesto a la que cada operación de asistencia se refiere.

https://tractormanualz.com/

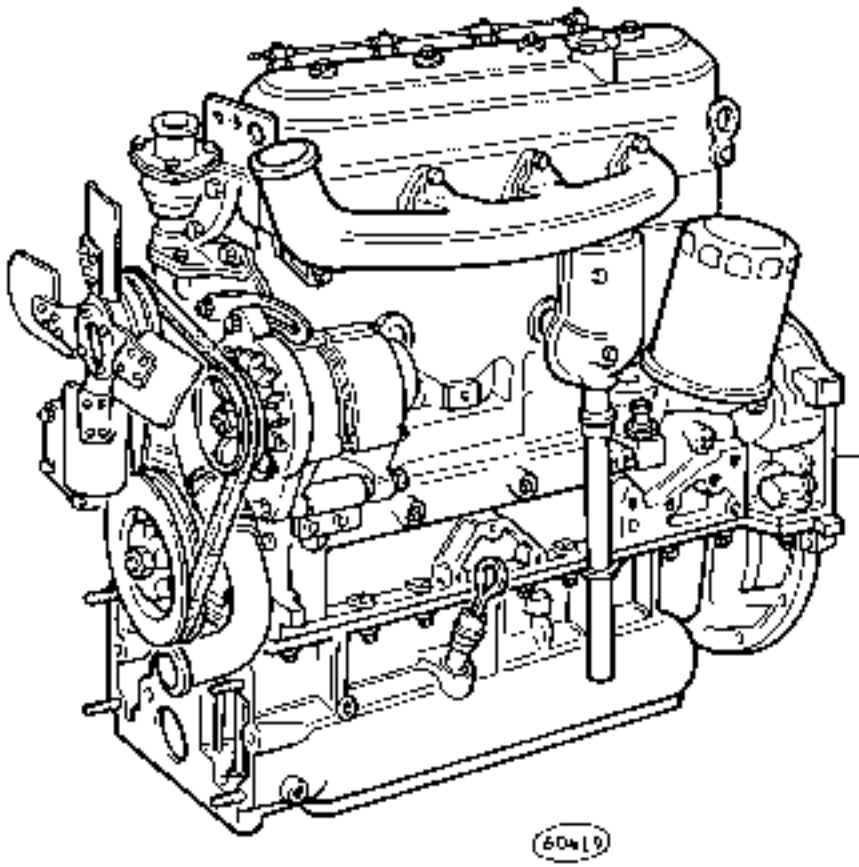

(*) 4694204
(**) 4693994

(*) (**) Vedere elenco - Voir la liste - Siehe tabelle - See list - Véase la lista

https://tractormanualz.com/

MODIF	N.ORDINAZ. Q.	DENOMINAZIONE	DÉSIGNATION	BENENNUNG	DESCRIPTION	DENOMINACIONES
	4693994	MOTORE COMPL.(1*)	MOTEUR	MOTOR	ENGINE	MOTOR
	4694204	MOTORE COMPL.(1*)	MOTEUR	MOTOR	ENGINE	MOTOR
	(1*)	-PER FRIZIONE PERKINS	- POUR EMBRAYAGE ...	- FÜER KUPPLUNG ...	- FOR CLUTCH ...	- PARA EMBRAGUE ...
	(1*)	-PER FRIZIONE LUK	- POUR EMBRAYAGE ...	- FÜER KUPPLUNG ...	- FOR CLUTCH ...	- PARA EMBRAGUE ...

https://tractormanualz.com/

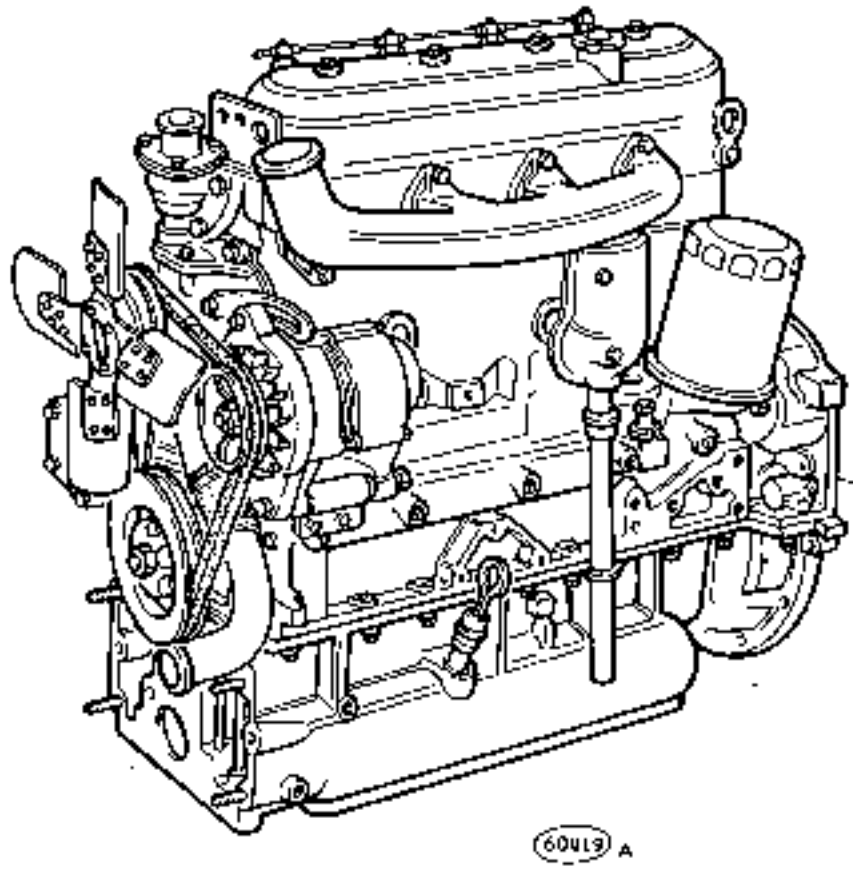

(*) 4694204
(1*) (3*) 4693994
(*) (4*) 4694199
(1*) (4*) 4693993

(*) (1*) (3*) (4*) Vedere elenco - Voir la liste - Siehe tabelle - See list - Véase la lista

https://tractormanualz.com/

MODIF	N.ORDINAZ.	Q.	DENOMINAZIONE	DESIGNATION	BENENNUNG	DESCRIPTION	DENOMINACIONES
	4693994		MOTORE COMPL.(1*) (3*)	MOTEUR	MOTOR	ENGINE	MOTOR
	4694204		MOTORE COMPL.(*) (3*)	MOTEUR	MOTOR	ENGINE	MOTOR
	4693993	1	MOTORE COMPL. (1*) (4*)	MOTEUR	MOTOR	ENGINE	MOTOR
	4694199	1	MOTORE COMPL. (*) (4*)	MOTEUR	MOTOR	ENGINE	MOTOR
	(*)		-PER FRIZIONE PERKINS	- POUR EMBRAYAGE ...	- FUER KUPPLUNG ...	- FOR CLUTCH ...	- PARA EMBRAGUE ...
	(1*)		-PER FRIZIONE LUK	- POUR EMBRAYAGE ...	- FUER KUPPLUNG ...	- FOR CLUTCH ...	- PARA EMBRAGUE ...
	(3*)		-PER POMPA CAV	- POUR POMPE CAV	- FUER PUMPE CAV	- FOR CAV PUMP	- PARA BOMBA CAV
	(4*)		-PER POMPA BOSCH	- POUR POMPE BOSCH	- FUER PUMPE BOSCH	- FOR BOSCH PUMP	- PARA BOMBA BOSCH

https://tractormanualz.com/

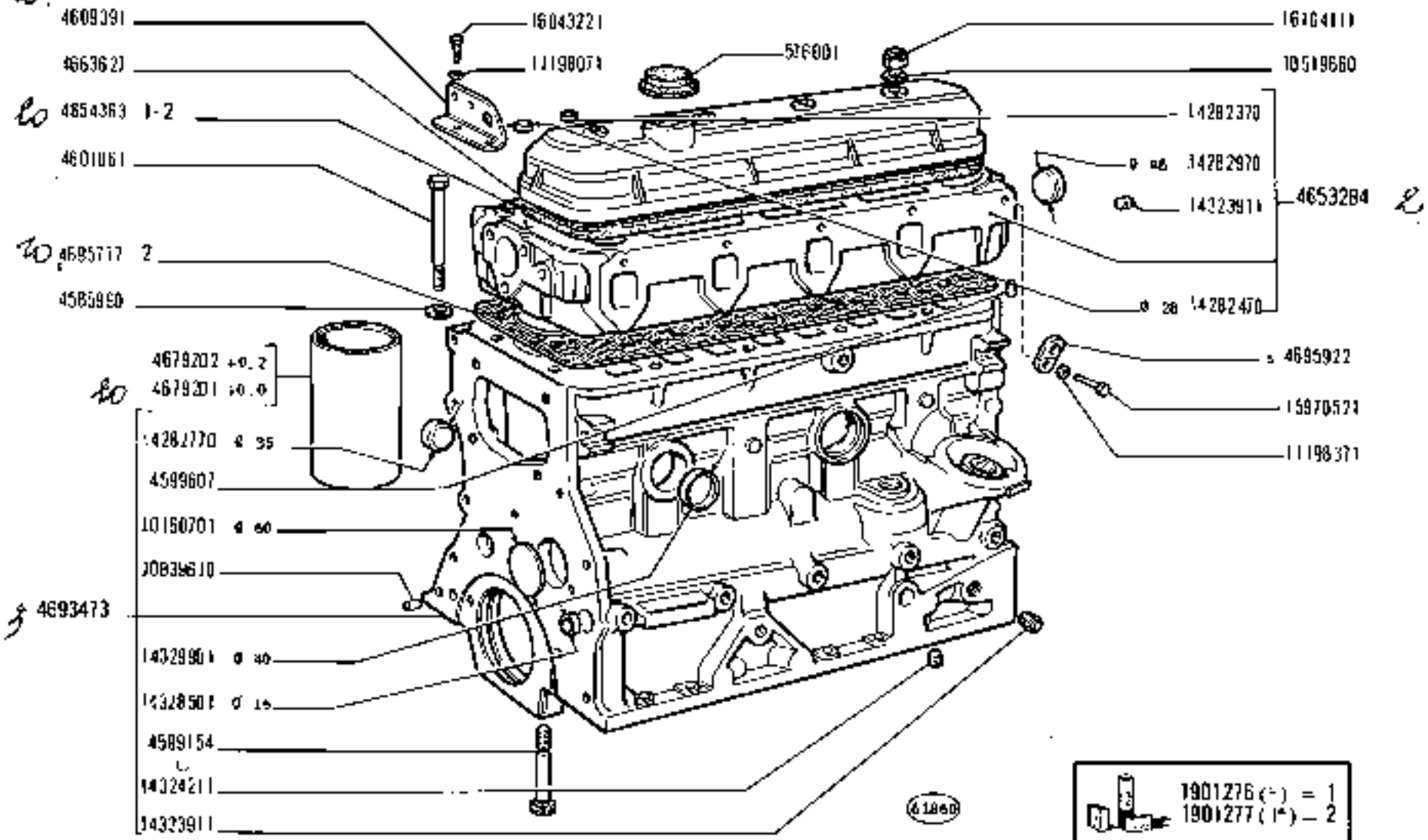

(*)(**) Vedere elenco - Voir la liste - Siehe Tabelle - See list - Véase la lista

https://tractormanualz.com/

MODIF	N.ORDINAZ.	Q.	DENOMINAZIONE	DESIGNATION	BENENNUNG	DESCRIPTION	DENOMINACIONES
	576001	1	TAPPO	BOUCHON	STOPFEN	PLUG	TAPON
	4585990	18	ROSETTA	RONDELLE	SCHEIBE	WASHER	ARANDELA
	4599154	10	VITE	VIS	SCHRAUBE	SCREW	TORNILLO
	4599607	1	GRANO	ERGOT	PASSTIFT	DOWEL	PITON
	4601061	18	VITE	VIS	SCHRAUBE	SCREW	TORNILLO
	4609391	1	OCCHIELLO	OEIL	OESE	EYE	OJO
	4654383	1	GUARNIZIONE	JOINT	DICHTUNG	GASKET	JUNTA
	4679201	4	CAMICIA	CHEMISE	ZYLINDERLAUF-BUECHSE	CYL/LINER	CAMISA
	4679202	4	CAMICIA +0,2	CHEMISE	ZYLINDERLAUF-BUECHSE	CYL/LINER	CAMISA
465328A	~~4661245~~	1	TESTA DEI CILINDRI COMPL.	CULASSE	ZYLINDERKOPF	CYLINDER HEAD	CULATA
ELIM	~~4683245~~	1	GUARNIZIONE	JOINT	DICHTUNG	GASKET	JUNTA
	4683627	1	COPERCHIO	COUVERCLE	DECKEL	COVER	TAPA
4093473	~~4684470~~	1	BASAMENTO DEL MOTORE COMPL.	BAS MOTEUR	KURBELGEHAUSE	CRANKCASE	BLOQUE DE CILINDROS
	4695777	1	GUARNIZIONE	JOINT	DICHTUNG	GASKET	JUNTA
	4695922	1	OCCHIELLO POST.S	OEIL	OESE	EYE	OJO
	10160701	1	TAPPO	BOUCHON	STOPFEN	PLUG	TAPON
	10519660	4	ROSETTA	RONDELLE	SCHEIBE	WASHER	ARANDELA
	10839610	2	GRANO	ERGOT	PASSTIFT	DOWEL	PITON
	11198071	2	ROSETTA DI SICUREZZA	RONDELLE FREIN	SICHERUNGSRING	LOCKWASHER	ARANDELA DE FRENO
	11198371	1	ROSETTA DI SICUREZZA	RONDELLE FREIN	SICHERUNGSRING	LOCKWASHER	ARANDELA DE FRENO
	14282370	1	TAPPO 25	BOUCHON	STOPFEN	PLUG	TAPON
	14282470	8	TAPPO 28	BOUCHON	STOPFEN	PLUG	TAPON
	14282770	4	TAPPO	BOUCHON	STOPFEN	PLUG	TAPON
	14282970	1	TAPPO 45	BOUCHON	STOPFEN	PLUG	TAPON
	14323911	6	TAPPO	BOUCHON	STOPFEN	PLUG	TAPON
	14324211	1	TAPPO	BOUCHON	STOPFEN	PLUG	TAPON
	14328501	5	TAPPO	BOUCHON	STOPFEN	PLUG	TAPON
	14329901	2	TAPPO	BOUCHON	STOPFEN	PLUG	TAPON
	15970521	1	VITE	VIS	SCHRAUBE	SCREW	TORNILLO
	16043221	2	VITE	VIS	SCHRAUBE	SCREW	TORNILLO
	16104111	4	DADO	ECROU	MUTTER	NUT	TUERCA
	1901276	S	GUARNIZIONI DI TENUTA (*)	JOINTS	DICHTUNGEN	GASKETS	JUNTAS
	1901277	S	GUARNIZIONI DI TENUTA (1*)	JOINTS	DICHTUNGEN	GASKETS	JUNTAS
		(*)	VED. A 1.01-A 2.22-A 2.54-A 4.02	VOIR...	SIEHE...	SEE...	VEASE...
		(1*)	VED. A 1.01-A 1.02-A 1.16-A 2.22-A 2.54-A 3.01-A 4.02	VOIR...	SIEHE...	SEE	VEASE...

https://tractormanualz.com/

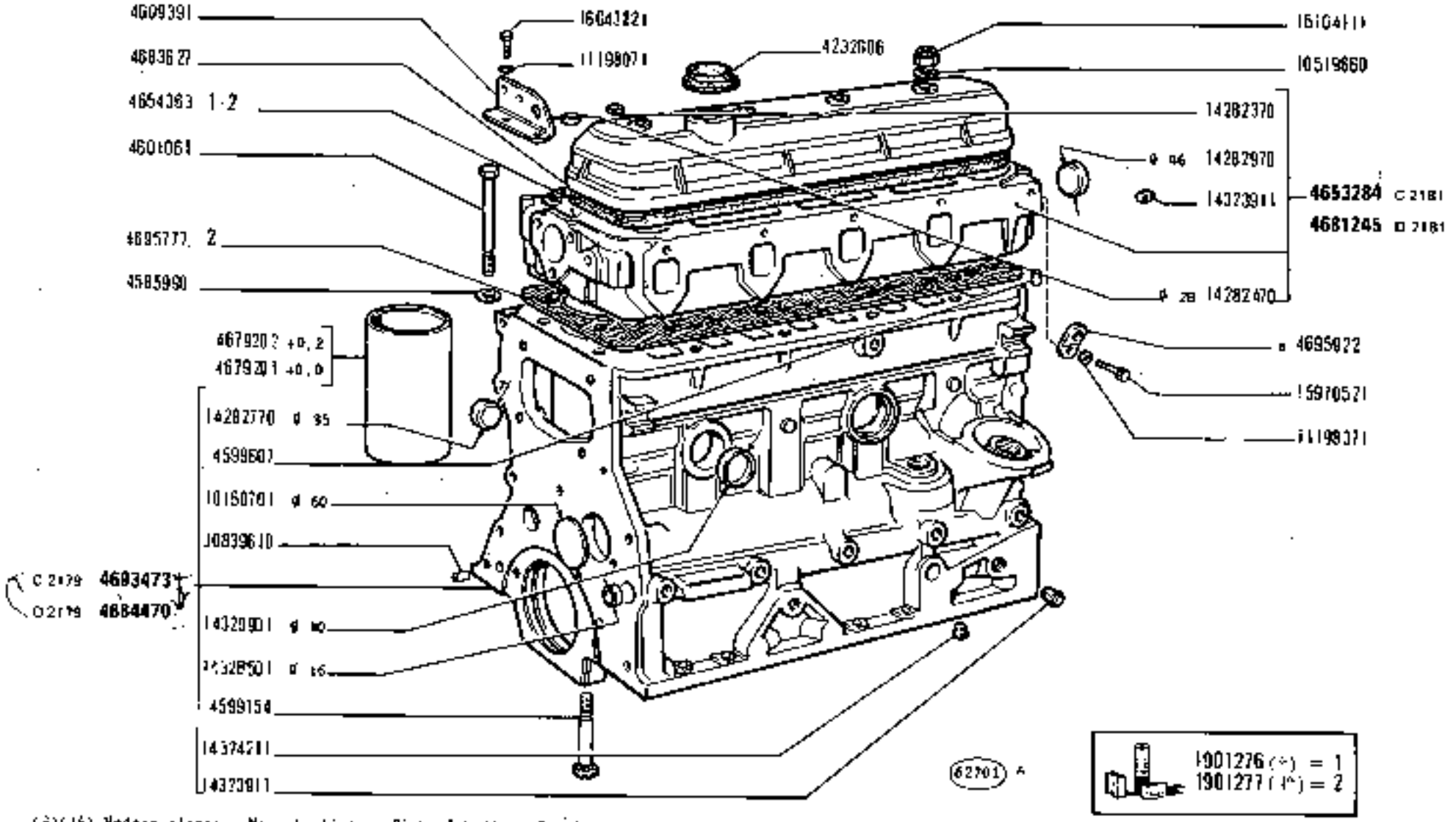

(*)(*) Vedere elenco - Voir la liste - Siehe Tabelle - See list - Vease la lista

https://tractormanualz.com/

MODIF	N.ORDINAZ.	Q.	DENOMINAZIONE	DESIGNATION	BENENNUNG	DESCRIPTION	DENOMINACIONES
	4232608	1	TAPPO	BOUCHON	STOPFEN	PLUG	TAPON
	4585990	18	ROSETTA	RONDELLE	SCHEIBE	WASHER	ARANDELA
	4590154	10	VITE	VIS	SCHRAUBE	SCREW	TORNILLO
	4599607	1	GRANO	ERGOT	PASSTIFT	DOWEL	PITON
	4601061	18	VITE	VIS	SCHRAUBE	SCREW	TORNILLO
	4609391	1	OCCHIELLO	OEIL	OESE	EYE	OJO
	4654363	1	GUARNIZIONE	JOINT	DICHTUNG	GASKET	JUNTA
	4679201	4	CAMICIA	CHEMISE	ZYLINDERLAUF-BUECHSE	CYL/LINER	CAMISA
	4679202	4	CAMICIA +0,2	CHEMISE	ZYLINDERLAUF-BUECHSE	CYL/LINER	CAMISA
G 2181	4683284	1	TESTA DEI CILINDRI COMPL.	CULASSE	ZYLINDERKOPF	CYLINDER HEAD	CULATA
	ELIM	1	GUARNIZIONE	JOINT	DICHTUNG	GASKET	JUNTA
	4683627	1	COPERCHIO	COUVERCLE	DECKEL	COVER	TAPA
C 2179	4683473	1	BASAMENTO DEL MOTORE COMPL.	BATT MOTEUR	KURBELGEHAUSE	CRANKCASE	BLOQUE DE CILINDROS
	4695777	1	GUARNIZIONE	JOINT	DICHTUNG	GASKET	JUNTA
	4695922	1	OCCHIELLO POST.S	OEIL	OESE	EYE	OJO
	10160701	1	TAPPO	BOUCHON	STOPFEN	PLUG	TAPON
	10519660	4	ROSETTA	RONDELLE	SCHEIBE	WASHER	ARANDELA
	10839610	2	GRANO	ERGOT	PASSTIFT	DOWEL	PITON
	11198071	2	ROSETTA DI SICUREZZA	RONDELLE FREIN	SICHERUNGSRING	LOCKWASHER	ARANDELA DE FRENO
	11198371	1	ROSETTA DI SICUREZZA	RONDELLE FREIN	SICHERUNGSRING	LOCKWASHER	ARANDELA DE FRENO
	14282370	1	TAPPO 25	BOUCHON	STOPFEN	PLUG	TAPON
	14282470	8	TAPPO 28	BOUCHON	STOPFEN	PLUG	TAPON
	14282770	4	TAPPO	BOUCHON	STOPFEN	PLUG	TAPON
	14282970	1	TAPPO 45	BOUCHON	STOPFEN	PLUG	TAPON
	14323911	6	TAPPO	BOUCHON	STOPFEN	PLUG	TAPON
	14324211	1	TAPPO	BOUCHON	STOPFEN	PLUG	TAPON
	14328501	5	TAPPO	BOUCHON	STOPFEN	PLUG	TAPON
	14329901	2	TAPPO	BOUCHON	STOPFEN	PLUG	TAPON
	15970521	1	VITE	VIS	SCHRAUBE	SCREW	TORNILLO
	16043221	2	VITE	VIS	SCHRAUBE	SCREW	TORNILLO
	16104111	4	DADO	ECROU	MUTTER	NUT	TUERCA
	1901276	S	GUARNIZIONI DI TENUTA (*)	JOINTS	DICHTUNGEN	GASKETS	JUNTAS
	1901277	S	GUARNIZIONI DI TENUTA (1*)	JOINTS	DICHTUNGEN	GASKETS	JUNTAS
D 2179	4684470	1	BASAMENTO DEL MOTORE COMPL.	BATI MOTEUR	KURBELGEHAUSE	CRANKCASE	BLOQUE DE CILINDROS
D 2181	4681245	1	TESTA DEI CILINDRI COMPL.	CULASSE	ZYLINDERKOPF	CYLINDER HEAD	CULATA
		(*)	VED. A 1.01-A 2.22-A 2.54-A 4.02	VOIR	SIEHE...	SEE...	VEASE...
		(1*)	VED. A 1.01-A 1.02-A 1.15-A 2.22-A 2.54-A 3.01-A 4.02	VOIR...	SIEHE..	SEE...	VEASE...

https://tractormanualz.com/

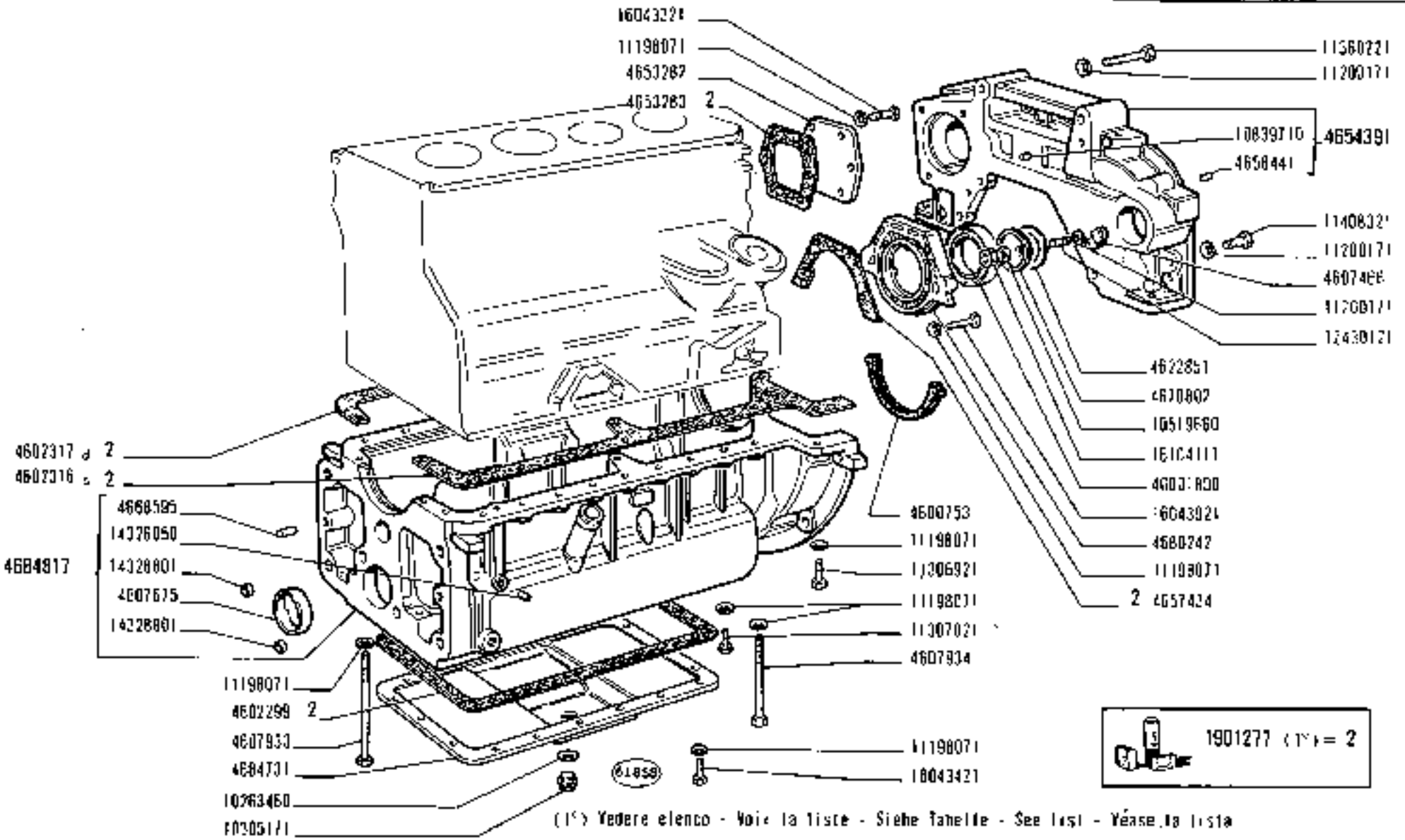

(1°) Vedere elenco - Voir la liste - Siehe Tabelle - See list - Véase la lista

https://tractormanualz.com/

MODIF	N.ORDINAZ.	Q.	DENOMINAZIONE	DESIGNATION	BENENNUNG	DESCRIPTION	DENOMINACIONES
	4031577	1	GUARNIZIONE ANT.	JOINT	DICHTUNG	GASKET	JUNTA
	4600753	1	GUARNIZIONE POST.	JOINT	DICHTUNG	GASKET	JUNTA
	4602299	1	GUARNIZIONE	JOINT	DICHTUNG	GASKET	JUNTA
	4602316	1	GUARNIZIONE S	JOINT	DICHTUNG	GASKET	JUNTA
	4602317	1	GUARNIZIONE O	JOINT	DICHTUNG	GASKET	JUNTA
	4607466	1	INDICE MESSA IN FASE	INDEX DE CALAGE	EINSTELLZEIGER	TIMING REF/INDEX	INDICE DE REGLAGE
	4607639	1	GUARNIZIONE INF.	JOINT	DICHTUNG	GASKET	JUNTA
	4607641	1	GUARNIZIONE	JOINT	DICHTUNG	GASKET	JUNTA
	4607643	1	GUARNIZIONE SUP.	JOINT	DICHTUNG	GASKET	JUNTA
	4607675	1	TAPPO	BOUCHON	STOPFEN	PLUG	TAPON
	4607933	3	VITE	VIS	SCHRAUBE	SCREW	TORNILLO
	4607934	2	VITE	VIS	SCHRAUBE	SCREW	TORNILLO
	4621730	1	COPERCHIO COMPL.	COUVERCLE	DECKEL	COVER	TAPA
	4622851	1	GUARNIZIONE	JOINT	DICHTUNG	GASKET	JUNTA
	4653282	1	COPERCHIO POST.	COUVERCLE	DECKEL	COVER	TAPA
	4653283	1	GUARNIZIONE	JOINT	DICHTUNG	GASKET	JUNTA
	4654391	1	SUPPORTO POST.COMPL.	SUPPORT	LAGER	SUPPORT	SOPORTE
	4657434	1	GUARNIZIONE POST.	JOINT	DICHTUNG	GASKET	JUNTA
	4658441	2	GRANO	ERGOT	PASSTIFT	DOWEL	PITON
	4659056	1	SCATOLA	CARTER	GEHÄUSE	CASE	CAJA
	4668595	2	GRANO	ERGOT	PASSTIFT	DOWEL	PITON
	4670802	1	COPERCHIO	COUVERCLE	DECKEL	COVER	TAPA
	4690242	1	COPERCHIO POST.	COUVERCLE	DECKEL	COVER	TAPA
	4684731	1	COPERCHIO	COUVERCLE	DECKEL	COVER	TAPA
	4684817	1	COPPA COMPL.	CARTER	MANNF	SUMP	CARTER
	10263660	1	ROSETTA DI TENUTA	JOINT D'ETANCHEITE	DICHTRING	GASKET	JUNTA HERMETICA
	10305171	1	TAPPO	BOUCHON	STOPFEN	PLUG	TAPON
	10519660	1	ROSETTA	RONDELLE	SCHEIBE	WASHER	ARANDELA
	10839610	2	GRANO	ERGOT	PASSTIFT	DOWEL	PITON
	10839710	4	GRANO	ERGOT	PASSTIFT	DOWEL	PITON
	11198071	45	ROSETTA DI SICUREZZA	RONDELLE FREIN	SICHERUNGSRING	LOCKWASHER	ARANDELA DE FRENO
	11198371	26	ROSETTA DI SICUREZZA	RONDELLE FREIN	SICHERUNGSRING	LOCKWASHER	ARANDELA DE FRENO
	11290171	4	ROSETTA DI SICUREZZA	RONDELLE FREIN	SICHERUNGSRING	LOCKWASHER	ARANDELA DE FRENO
	11906971	2	VITE	VIS	SCHRAUBE	SCREW	TORNILLO
	11307021	18	VITE	VIS	SCHRAUBE	SCREW	TORNILLO
	11360221	2	VITE	VIS	SCHRAUBE	SCREW	TORNILLO
	11408321	2	VITE	VIS	SCHRAUBE	SCREW	TORNILLO
	12430121	1	PRIGIONIERO	GOUJON	STIFTSCHRAUBE	STUD	ESPARRAGO
	13517720	1	PRIGIONIERO	GOUJON	STIFTSCHRAUBE	STUD	ESPARRAGO
	14326050	1	TAPPO	BOUCHON	STOPFEN	PLUG	TAPON
	14328501	2	TAPPO	BOUCHON	STOPFEN	PLUG	TAPON
	15888821	1	VITE	VIS	SCHRAUBE	SCREW	TORNILLO
	16043321	6	VITE	VIS	SCHRAUBE	SCREW	TORNILLO
	16043421	16	VITE	VIS	SCHRAUBE	SCREW	TORNILLO
	16043621	4	VITE	VIS	SCHRAUBE	SCREW	TORNILLO
	16043921	4	VITE	VIS	SCHRAUBE	SCREW	TORNILLO

https://tractormanualz.com/

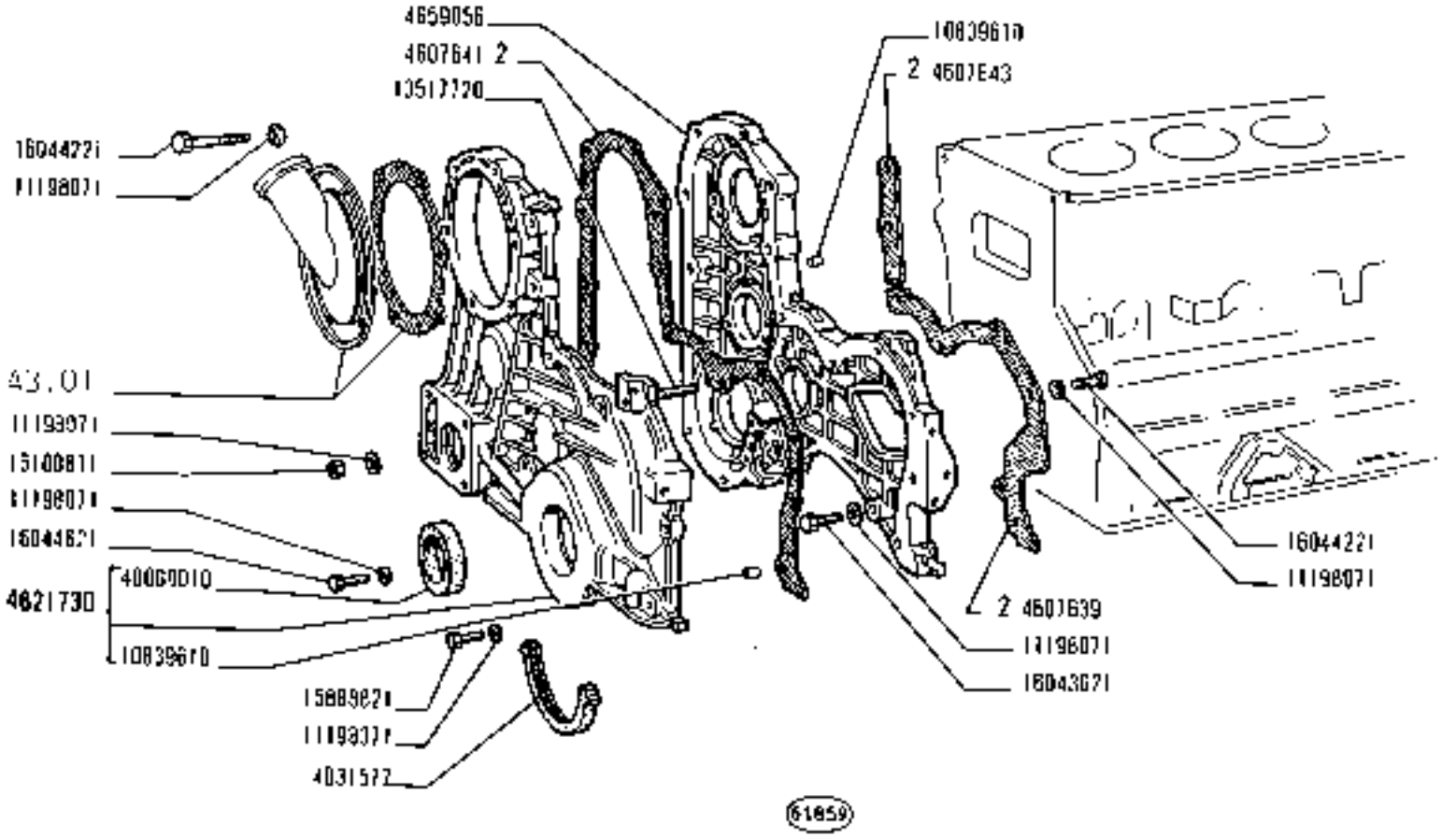

(1°) Vedere elenco Voir la liste - Siehe Tabelle - See list - Véase la lista

1901277 (1°) = 2

https://tractormanualz.com/

MODIF	N.ORDINAZ.	Q.	DENOMINAZIONE	DESIGNATION	BENENNUNG	DESCRIPTION	DENOMINACIONES
	16044221	8	VITE	VIS	SCHRAUBE	SCREW	TORNILLO
	16044621	6	VITE	VIS	SCHRAUBE	SCREW	TORNILLO
	16100811	2	DADO	ECROU	MUTTER	NUT	TUERCA
	16104111	1	DADO	ECROU	MUTTER	NUT	TUERCA
	40000010	1	GUARNIZIONE ANT.	JOINT	DICHTUNG	GASKET	JUNTA
	40001A00	1	GUARNIZIONE POST.	JOINT	DICHTUNG	GASKET	JUNTA
	1901277	S	GUARNIZIONI DI TENUTA (1*)	JOINTS	DICHTUNGEN	GASKETS	JUNTAS
		(1*)	VED. A 1.01-A 1.02-A 1.18-A 2.22-A 2.54-A 3.01-A 4.02	VOIR...	SIEHE.	SEE.	VEASE .

https://tractormanualz.com/

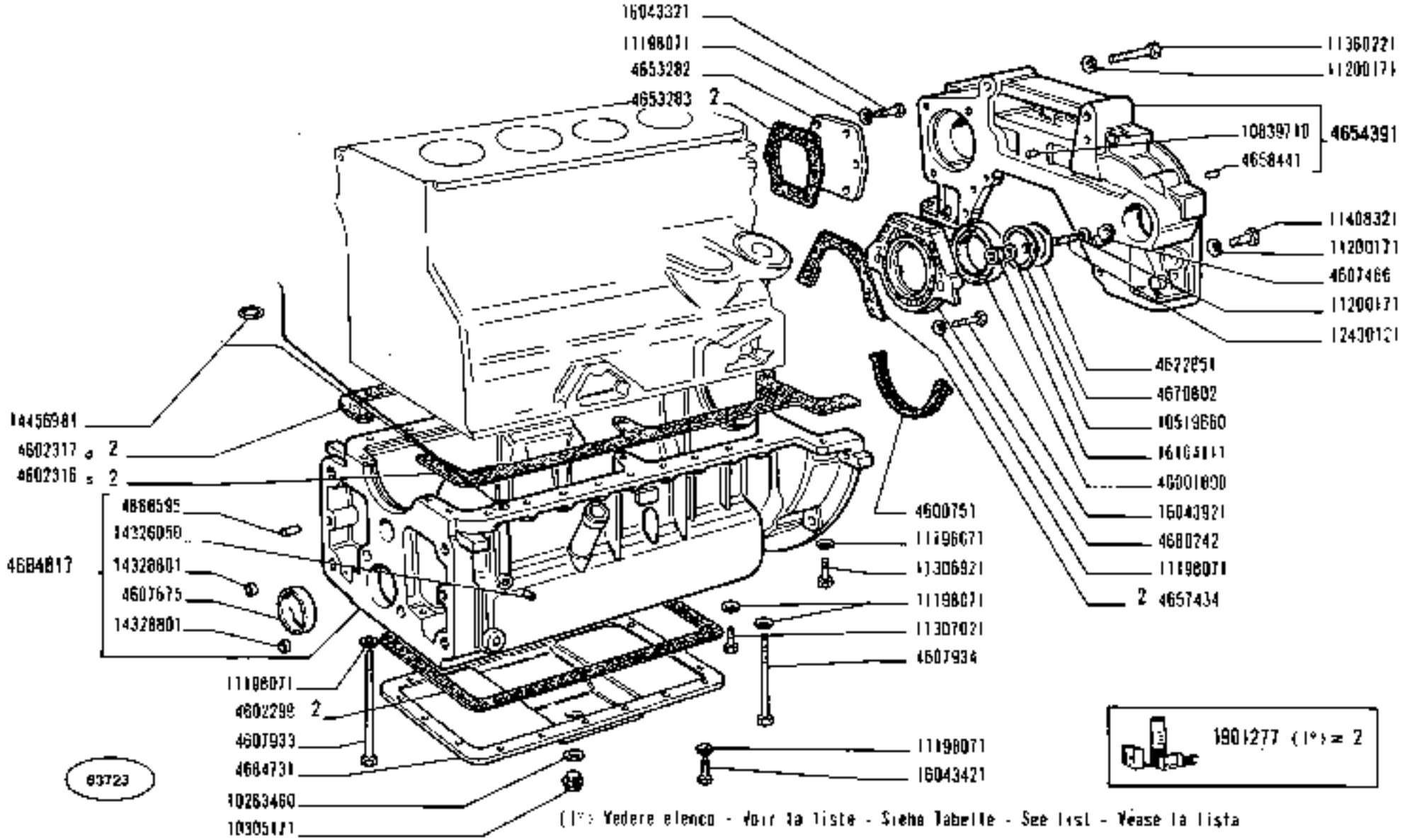

(1*) Vedere elenco - Voir la liste - Siehe Tabelle - See list - Vease la lista

https://tractormanualz.com/

MODIF	M.ORDINAZ.	Q.	DENOMINAZIONE	DESIGNATION	BENENNUNG	DESCRIPTION	DENOMINACIONES
	4031577	1	GUARNIZIONE ANT.	JOINT	DICHTUNG	GASKET	JUNTA
	4600753	1	GUARNIZIONE POST.	JOINT	DICHTUNG	GASKET	JUNTA
	4602299	1	GUARNIZIONE	JOINT	DICHTUNG	GASKET	JUNTA
	4602316	1	GUARNIZIONE S	JOINT	DICHTUNG	GASKET	JUNTA
	4602317	1	GUARNIZIONE O	JOINT	DICHTUNG	GASKET	JUNTA
	4507466	1	INDICE MESSA IN FASE	INDEX DE CALAGE	EINSTELLZEIGER	TIMING REF/INDEX	INDICE DE REGLAJE
	4607639	1	GUARNIZIONE INF.	JOINT	DICHTUNG	GASKET	JUNTA
	4607641	1	GUARNIZIONE	JOINT	DICHTUNG	GASKET	JUNTA
	4607643	1	GUARNIZIONE SUP.	JOINT	DICHTUNG	GASKET	JUNTA
	4607675	1	TAPPO	BOUCHON	STOPFEN	PLUG	TAPON
	4607933	3	VITE	VIS	SCHRAUBE	SCREW	TORNILLO
	4607934	2	VITE	VIS	SCHRAUBE	SCREW	TORNILLO
	4621730	1	COPERCHIO COMPL.	COUVERCLE	DECKEL	COVER	TAPA
	4622851	1	GUARNIZIONE	JOINT	DICHTUNG	GASKET	JUNTA
	4653282	1	COPERCHIO POST.	COUVERCLE	DECKEL	COVER	TAPA
	4653283	1	GUARNIZIONE	JOINT	DICHTUNG	GASKET	JUNTA
	4654391	1	SUPPORTO POST.COMPL.	SUPPORT	LAGER	SUPPORT	SOPORTE
	4657434	1	GUARNIZIONE POST.	JOINT	DICHTUNG	GASKET	JUNTA
	4658441	2	GRANO	ERGOT	PASSTIFT	DOWEL	PITON
	4659056	1	SCATOLA	CARTER	GEHAUSE	CASE	CAJA
	4668595	2	GRANO	ERGOT	PASSTIFT	DOWEL	PITON
	4670802	1	COPERCHIO	COUVERCLE	DECKEL	COVER	TAPA
	4680242	1	COPERCHIO POST.	COUVERCLE	DECKEL	COVER	TAPA
	4694731	1	COPERCHIO	COUVERCLE	DECKEL	COVER	TAPA
	4684817	1	COPPA COMPL.	CARTER	WANNE	SUMP	CARTER
	10263460	1	ROSETTA DI TENUTA	JOINT D'ETANCHEITE	DICHTRING	GASKET	JUNTA HERMETICA
	10305171	1	TAPPO	BOUCHON	STOPFEN	PLUG	TAPON
	10519860	1	ROSETTA	RONDELLE	SCHEIBE	WASHER	ARANDELA
	10839610	2	GRANO	ERGOT	PASSTIFT	DOWEL	PITON
	10839710	4	GRANO	ERGOT	PASSTIFT	DOWEL	PITON
	11198071	45	ROSETTA DI SICUREZZA	RONDELLE FREIN	SICHERUNGSRING	LOCKWASHER	ARANDELA DE FRENO
	11198371	26	ROSETTA DI SICUREZZA	RONDELLE FREIN	SICHERUNGSRING	LOCKWASHER	ARANDELA DE FRENO
	11200171	4	ROSETTA DI SICUREZZA	RONDELLE FREIN	SICHERUNGSRING	LOCKWASHER	ARANDELA DE FRENO
	11306921	2	VITE	VIS	SCHRAUBE	SCREW	TORNILLO
	11307021	18	VITE	VIS	SCHRAUBE	SCREW	TORNILLO
	11360221	2	VITE	VIS	SCHRAUBE	SCREW	TORNILLO
	11408321	2	VITE	VIS	SCHRAUBE	SCREW	TORNILLO
	12430121	1	PRIGIONIERO	GOUJON	STIFTSCHRAUBE	STUD	ESPARRAGO
	13517720	1	PRIGIONIERO	GOUJON	STIFTSCHRAUBE	STUD	ESPARRAGO
	14326050	1	TAPPO	BOUCHON	STOPFEN	PLUG	TAPON
	14328801	2	TAPPO	BOUCHON	STOPFEN	PLUG	TAPON
	15888821	1	VITE	VIS	SCHRAUBE	SCREW	TORNILLO
	16043321	6	VITE	VIS	SCHRAUBE	SCREW	TORNILLO
	16043421	16	VITE	VIS	SCHRAUBE	SCREW	TORNILLO
	16043621	4	VITE	VIS	SCHRAUBE	SCREW	TORNILLO
	16043921	4	VITE	VIS	SCHRAUBE	SCREW	TORNILLO

https://tractormanualz.com/

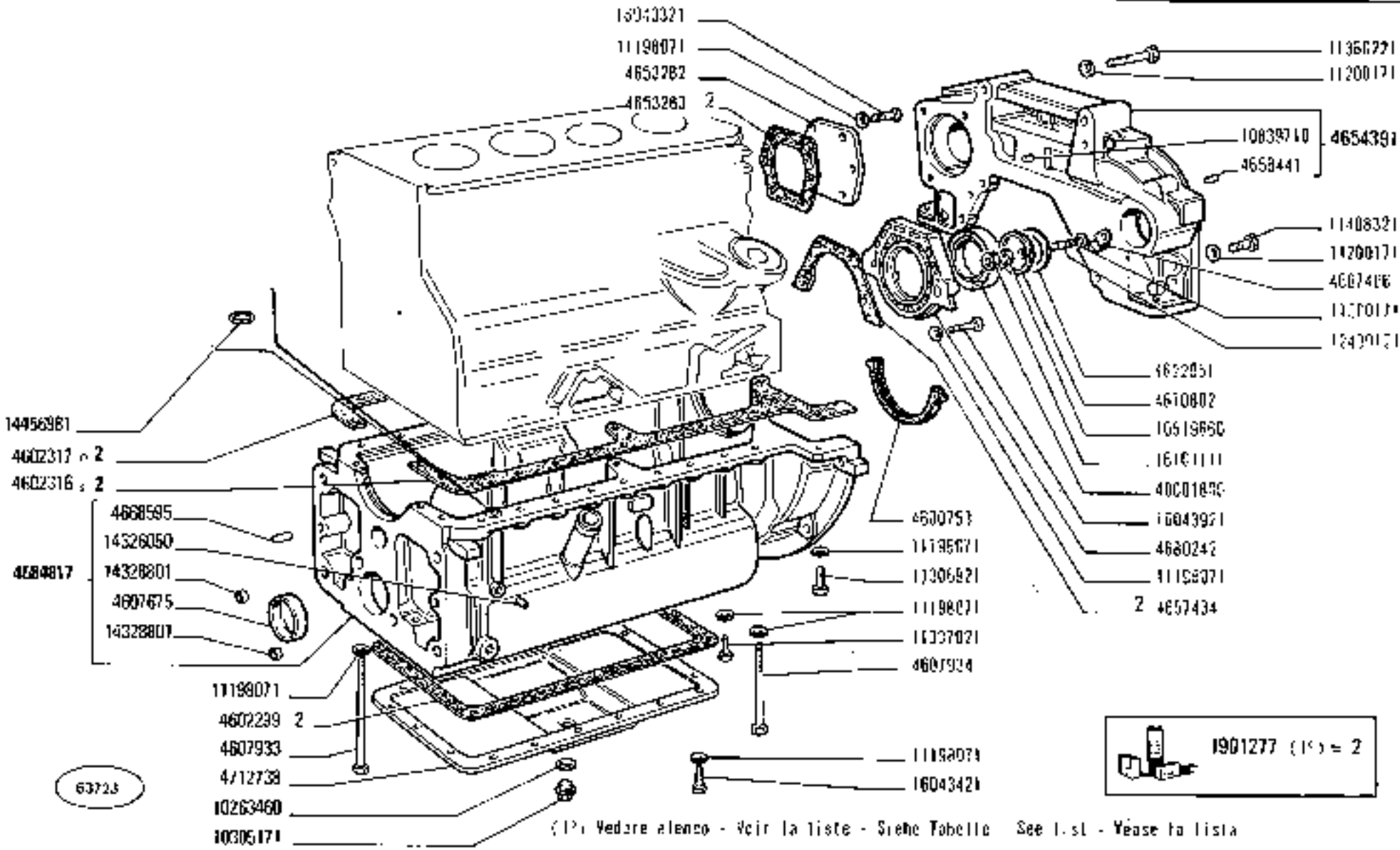

(1) Vedere elenco - Voir la liste - Siehe Tabelle - See list - Vease la lista

https://tractormanualz.com/

MODIF	N.ORDINAZ.	Q.	DENOMINAZIONE	DESIGNATION	BENENNUNG	DESCRIPTION	DENOMINACIONES
	4031577	1	GUARNIZIONE ANT.	JOINT	DICHTUNG	GASKET	JUNTA
	4600753	1	GUARNIZIONE POST.	JOINT	DICHTUNG	GASKET	JUNTA
	4602299	1	GUARNIZIONE	JOINT	DICHTUNG	GASKET	JUNTA
	4602516	1	GUARNIZIONE S	JOINT	DICHTUNG	GASKET	JUNTA
	4602317	1	GUARNIZIONE D	JOINT	DICHTUNG	GASKET	JUNTA
	4607466	1	INDICE MESSA IN FASE	INDEX DE CALAGE	EINSTELLZEIGER	TIMING REF/INDEX	INDICE DE REGLAJE
	4607639	1	GUARNIZIONE INF.	JOINT	DICHTUNG	GASKET	JUNTA
	4607641	1	GUARNIZIONE	JOINT	DICHTUNG	GASKET	JUNTA
	4607643	1	GUARNIZIONE SUP.	JOINT	DICHTUNG	GASKET	JUNTA
	4607675	1	TAPPO	BOUCHON	STOPFEN	PLUG	TAPON
	4607933	3	VITE	VIS	SCHRAUBE	SCREW	TORNILLO
	4607934	2	VITE	VIS	SCHRAUBE	SCREW	TORNILLO
	4621730	1	COPERCHIO COMPL.	COUVERCLE	DECKEL	COVER	TAPA
	4622851	1	GUARNIZIONE	JOINT	DICHTUNG	GASKET	JUNTA
	4653282	1	COPERCHIO POST.	COUVERCLE	DECKEL	COVER	TAPA
	4653283	1	GUARNIZIONE	JOINT	DICHTUNG	GASKET	JUNTA
	4654391	1	SUPPORTO POST.COMPL.	SUPPORT	LAGER	SUPPORT	SOPORTE
	4657434	1	GUARNIZIONE POST.	JOINT	DICHTUNG	GASKET	JUNTA
	4658441	2	GRANO	ERGOT	PASSTIFT	DOWEL	PITON
	4659056	1	SCATOLA	CARTER	GEHAUSE	CASE	CAJA
	4660595	2	GRANO	ERGOT	PASSTIFT	DOWEL	PITON
	4670802	1	COPERCHIO	COUVERCLE	DECKEL	COVER	TAPA
	4680242	1	COPERCHIO POST.	COUVERCLE	DECKEL	COVER	TAPA
4712/38	~~4684334~~	1	COPERCHIO	COUVERCLE	DECKEL	COVER	TAPA
	4684817	1	COPPA COMPL.	CARTER	WANNE	SUMP	CARTER
	10253460	1	ROSETTA DI TENUTA	JOINT D'ETANCHEITE	DICHTRING	GASKET	JUNTA HERMETICA
	10305171	1	TAPPO	BOUCHON	STOPFEN	PLUG	TAPON
	10519660	1	ROSETTA	RONDELLE	SCHEIBE	WASHER	ARANDELA
	10839610	2	GRANO	ERGOT	PASSTIFT	DOWEL	PITON
	10839710	4	GRANO	ERGOT	PASSTIFT	DOWEL	PITON
	11198071	45	ROSETTA DI SICUREZZA	RONDELLE FREIN	SICHERUNGSRING	LOCKWASHER	ARANDELA DE FRENO
	11198371	26	ROSETTA DI SICUREZZA	RONDELLE FREIN	SICHERUNGSRING	LOCKWASHER	ARANDELA DE FRENO
	11203171	9	ROSETTA DI SICUREZZA	RONDELLE FREIN	SICHERUNGSRING	LOCKWASHER	ARANDELA DE FRENO
	11306921	2	VITE	VIS	SCHRAUBE	SCREW	TORNILLO
	11307021	18	VITE	VIS	SCHRAUBE	SCREW	TORNILLO
	11360221	2	VITE	VIS	SCHRAUBE	SCREW	TORNILLO
	11408321	2	VITE	VIS	SCHRAUBE	SCREW	TORNILLO
	12430121	1	PRIGIONIERO	GOUJON	STIFTSCHRAUBE	STUD	ESPARRAGO
	13513720	1	PRIGIONIERO	GOUJON	STIFTSCHRAUBE	STUD	ESPARRAGO
	14325050	1	TAPPO	BOUCHON	STOPFEN	PLUG	TAPON
	14328501	2	TAPPO	BOUCHON	STOPFEN	PLUG	TAPON
	15988621	3	VITE	VIS	SCHRAUBE	SCREW	TORNILLO
	16043321	6	VITE	VIS	SCHRAUBE	SCREW	TORNILLO
	16043421	16	VITE	VIS	SCHRAUBE	SCREW	TORNILLO
	16043621	4	VITE	VIS	SCHRAUBE	SCREW	TORNILLO
	16043921	4	VITE	VIS	SCHRAUBE	SCREW	TORNILLO

https://tractormanualz.com/

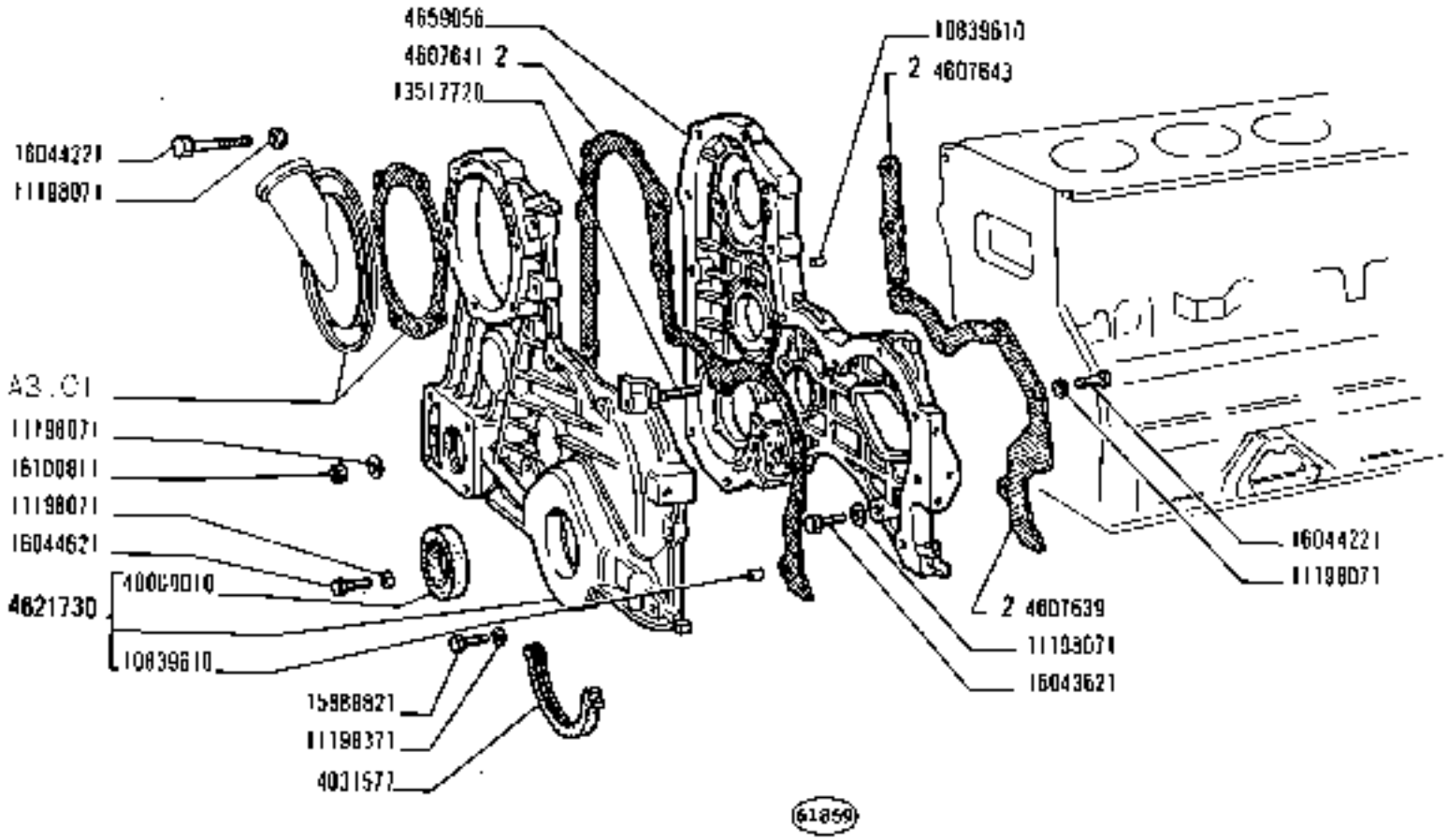

(1*) Vedere elenco - Voir la liste - Siehe Tabelle - See list - Véase la lista

1901277 (1*) = 2

https://tractormanualz.com/

MODIF	N.ORDINAZ.	Q.	DENOMINAZIONE	DESIGNATION	BENENNUNG	DESCRIPTION	DENOMINACIONES
	16044221	A	VITE	VIS	SCHRAUBE	SCREW	TORNILLO
	16044621	6	VITE	VIS	SCHRAUBE	SCREW	TORNILLO
	16100811	2	DADO	ECROU	MUTTER	NUT	TUERCA
	16104111	1	DADO	ECROU	MUTTER	NUT	TUERCA
	40000010	1	GUARNIZIONE ANT.	JOINT	DICHTUNG	GASKET	JUNTA
	40001800	1	GUARNIZIONE POST.	JOINT	DICHTUNG	GASKET	JUNTA
	1901277	S	GUARNIZIONI DI TENUTA (1*)	JOINTS	DICHTUNGEN	GASKETS	JUNTAS
	14456981	1	ANELLO TENUTA	JOINT D'ETANCHEITE	DICHTRING	SEAL	JUNTA HERMETICA
		(1*)	VED. A 1.01-A 1.02-A 1.16-A 2.22-A 2.54-A 3.01-A 4.02	VOIR...	SIEHE...	SEE...	VEASE...

https://tractormanualz.com/

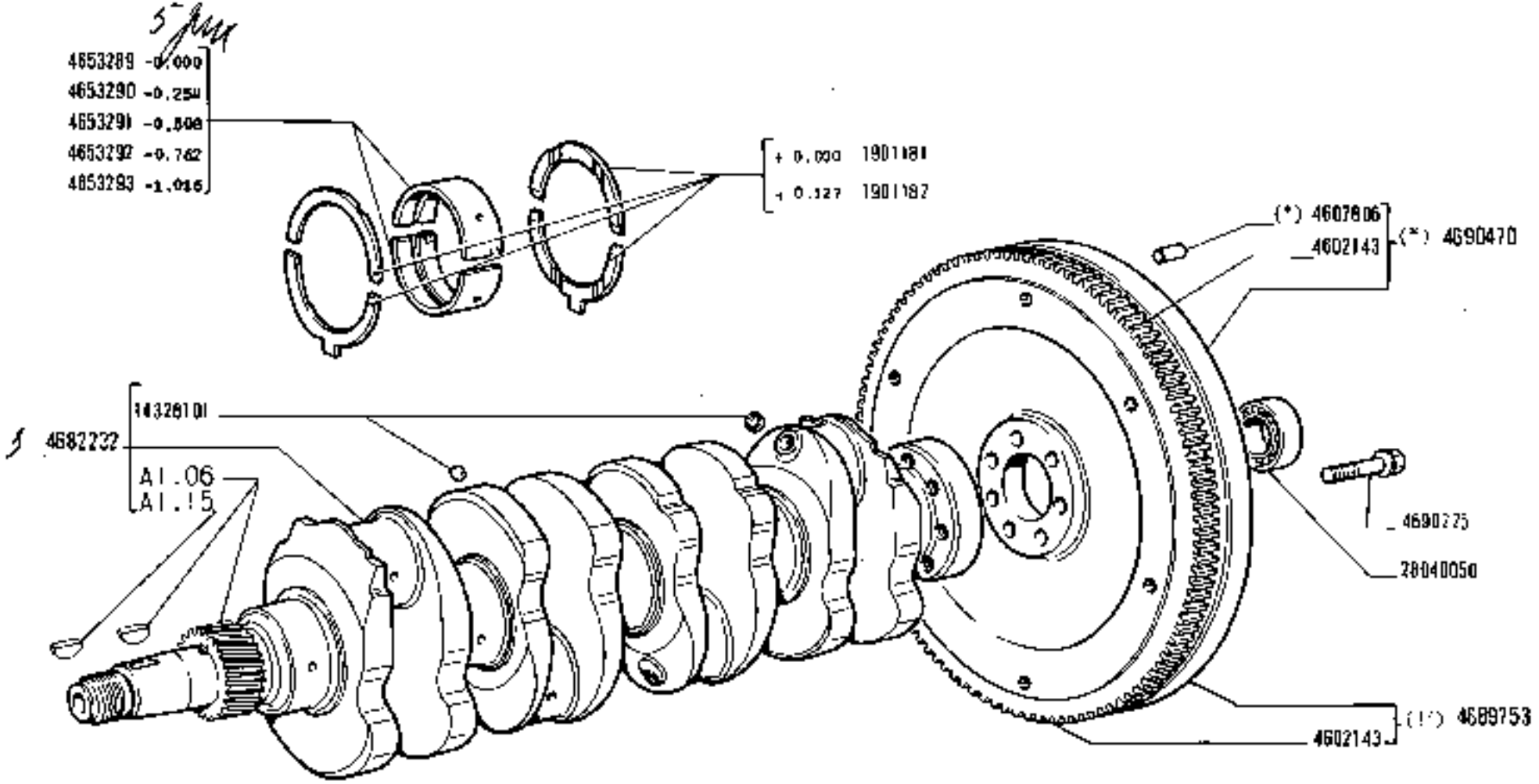

(*) (!) Vedere elenco - Voir la liste - Siehe tabelle - See list - Véase la lista

https://tractormanualz.com/

NODIF	N.ORDINAZ.	Q.	DENOMINAZIONE	DESIGNATION	BENENNUNG	DESCRIPTION	DENOMINACIONES
1901181	~~1981215~~	5	SEMIANELLI +0,000	DEMI-BAGUES	RINGHAELFTE	HALF RINGS	SEMIANILLOS
1901182	~~1981216~~	5	SEMIANELLI +0,127	DEMI-BAGUES	RINGHAELFTE	HALF RINGS	SEMIANILLOS
	4607143	1	CORONA DENTATA	COURONNE DENTEE	ZAHNKRANZ	RING GEAR	CORONA DENTADA
	4607806	2	GRANO (*)	ERGOT	PASSTIFT	DOWEL	PIVOM
	4653289	10	SEMICUSCINETTO +0,000	DEMI-COUSSINET	SCHALENHAELFTE	HALF-BEARING	SEMICOJINETE
	4653290	10	SEMICUSCINETTO +0,254	DEMI-COUSSINET	SCHALENHAELFTE	HALF-BEARING	SEMICOJINETE
	4653291	10	SEMICUSCINETTO +0,508	DEMI-COUSSINET	SCHALENHAELFTE	HALF-BEARING	SEMICOJINETE
	4653292	10	SEMICUSCINETTO +0,762	DEMI-COUSSINET	SCHALENHAELFTE	HALF-BEARING	SEMICOJINETE
	4653293	10	SEMICUSCINETTO +1,016	DEMI-COUSSINET	SCHALENHAELFTE	HALF-BEARING	SEMICOJINETE
	4682232	1	ALBERO MOTORE COMPL.	VILEBREQUIN	KURBELWELLE	CRANKSHAFT	CIGUEÑAL
	4689753	1	VOLANO DEL MOTORE COMPL.(1*)	VOLANT DU MOTEUR	SCHWUNGRAD	FLYWHEEL	VOLANTE DEL MOTOR
	4690225	3	VITE	VIS	SCHRAUBE	SCREW	TORNILLO
	4690470	1	VOLANO DEL MOTORE COMPL.(*)	VOLANT DU MOTEUR	SCHWUNGRAD	FLYWHEEL	VOLANTE DEL MOTOR
	L432B1D1	6	TAPPO	BOUCHON	STOPFEN	PLUG	TAPON
	2804005D	1	CUSCINETTO	ROULEMENT	LAGER	BEARING	RODAMIENTO
	(*)		-PER FRIZIONE FERODO	- POUR EMBRAYAGE ...	- FUER KUPPLUNG ...	- FOR CLUTCH ...	- PARA EMBRAGUE ...
	(1*)		-PER FRIZIONE LUK	- POUR EMBRAYAGE ...	- FUER KUPPLUNG ...	- FOR CLUTCH ...	- PARA EMBRAGUE ...

https://tractormanualz.com/

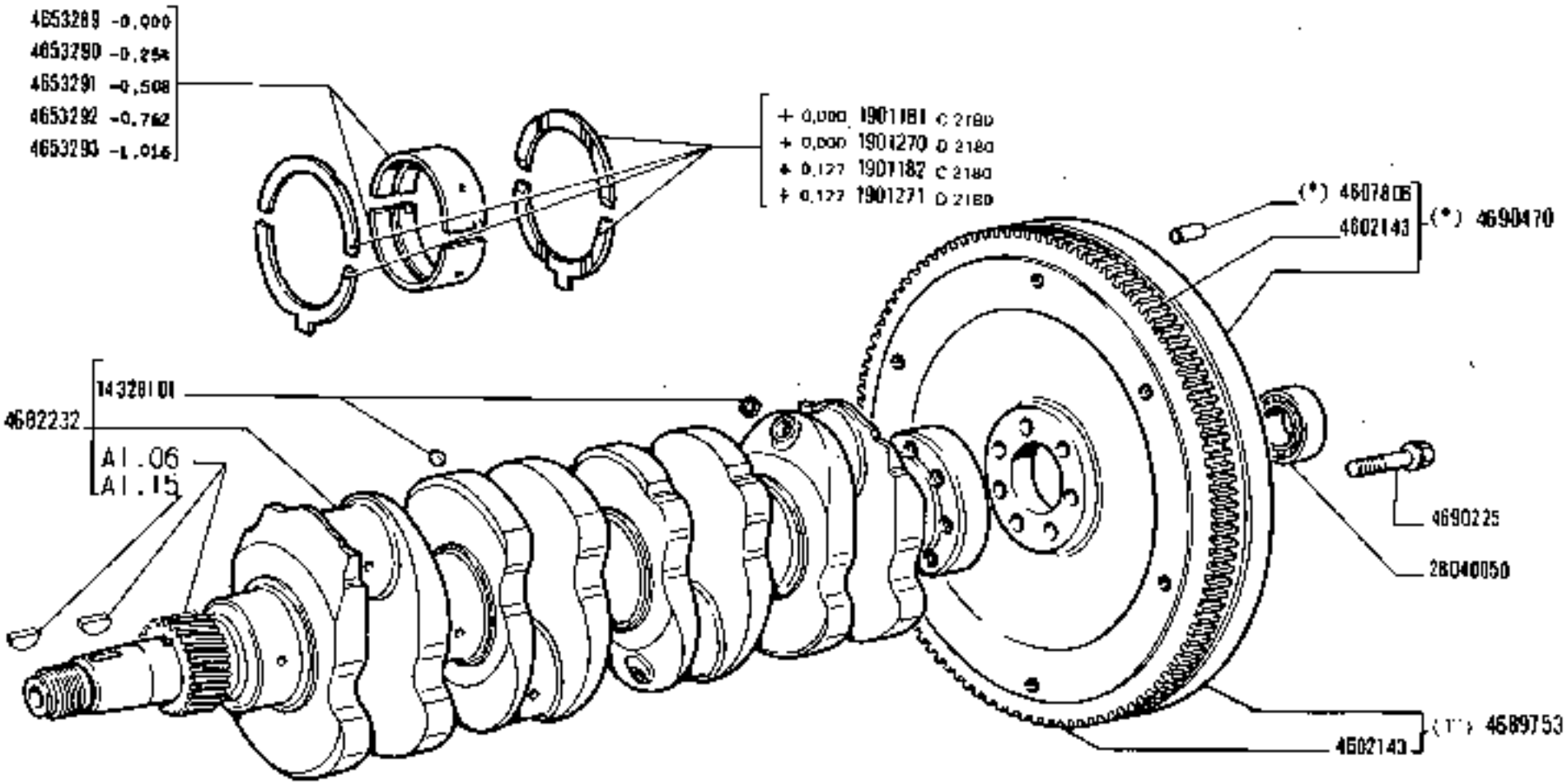

(*) (**) Vedere elenco - Voir la liste - Siehe tacelle - See list - Véase la lista

https://tractormanualz.com/

	MODIF	N.ORDINAZ.	Q.	DENOMINAZIONE	DESIGNATION	BENENNUNG	DESCRIPTION	DENOMINACIONES
C 2180	1901181	~~1901213~~	S	SEMIANELLI +0,000	DEMI-BAGUES	RINGHAELFTE	HALF RINGS	SEMIANILLOS
C 2180	1901182	~~1901214~~	S	SEMIANELLI +0,127	DEMI-BAGUES	RINGHAELFTE	HALF RINGS	SEMIANILLOS
		4602143	1	CORONA DENTATA	COURONNE DENTEE	ZAHNKRANZ	RING GEAR	CORONA DENTADA
		4607806	2	GRANO (*)	ERGOT	PASSTIFT	DOWEL	PITON
		4653289	10	SEMICUSCINETTO -0,000	DEMI-COUSSINET	SCHALENHAELFTE	HALF-BEARING	SEMICOJINETE
		4653290	10	SEMICUSCINETTO -0,254	DEMI-COUSSINET	SCHALENHAELFTE	HALF-BEARING	SEMICOJINETE
		4653291	10	SEMICUSCINETTO -0,508	DEMI-COUSSINET	SCHALENHAELFTE	HALF-BEARING	SEMICOJINETE
		4653292	10	SEMICUSCINETTO -0,762	DEMI-COUSSINET	SCHALENHAELFTE	HALF-BEARING	SEMICOJINETE
		4653293	10	SEMICUSCINETTO -1,016	DEMI-COUSSINET	SCHALENHAELFTE	HALF-BEARING	SEMICOJINETE
		4682232	1	ALBERO MOTORE COMPL.	VILEBREQUIN	KURBELWELLE	CRANKSHAFT	CIGUEÑAL
		4684758	1	VOLANO DEL MOTORE COMPL.(1*)	VOLANT DU MOTEUR	SCHWUNGRAD	FLYWHEEL	VOLANTE DEL MOTOR
		4690225	7	VITE	VIS	SCHRAUBE	SCREW	TORNILLO
		4690470	1	VOLANO DEL MOTORE COMPL.(1*)	VOLANT DU MOTEUR	SCHWUNGRAD	FLYWHEEL	VOLANTE DEL MOTOR
		14328101	6	TAPPO	BOUCHON	STOPFEN	PLUG	TAPON
		28040050	1	CUSCINETTO	ROULEMENT	LAGER	BEARING	RODAMIENTO
D 2180		1901270	S	SEMIANELLI	DEMI-BAGUES	RINGHAELFTE	HALF RINGS	SEMIANILLOS
D 2180		1901271	S	SEMIANELLI + 0,127	DEMI-BAGUES	RINGHAELFTE	HALF RINGS	SEMIANILLOS

(1*) -PER FRIZIONE FERODO - POUR EMBRAYAGE ... - FUER KUPPLUNG ... - FOR CLUTCH ... - PARA EMBRAGUE ...
(1*) -PER FRIZIONE LUX - POUR EMBRAYAGE ... - FUER KUPPLUNG ... - FOR CLUTCH ... - PARA EMBRAGUE ...

https://tractormanualz.com/

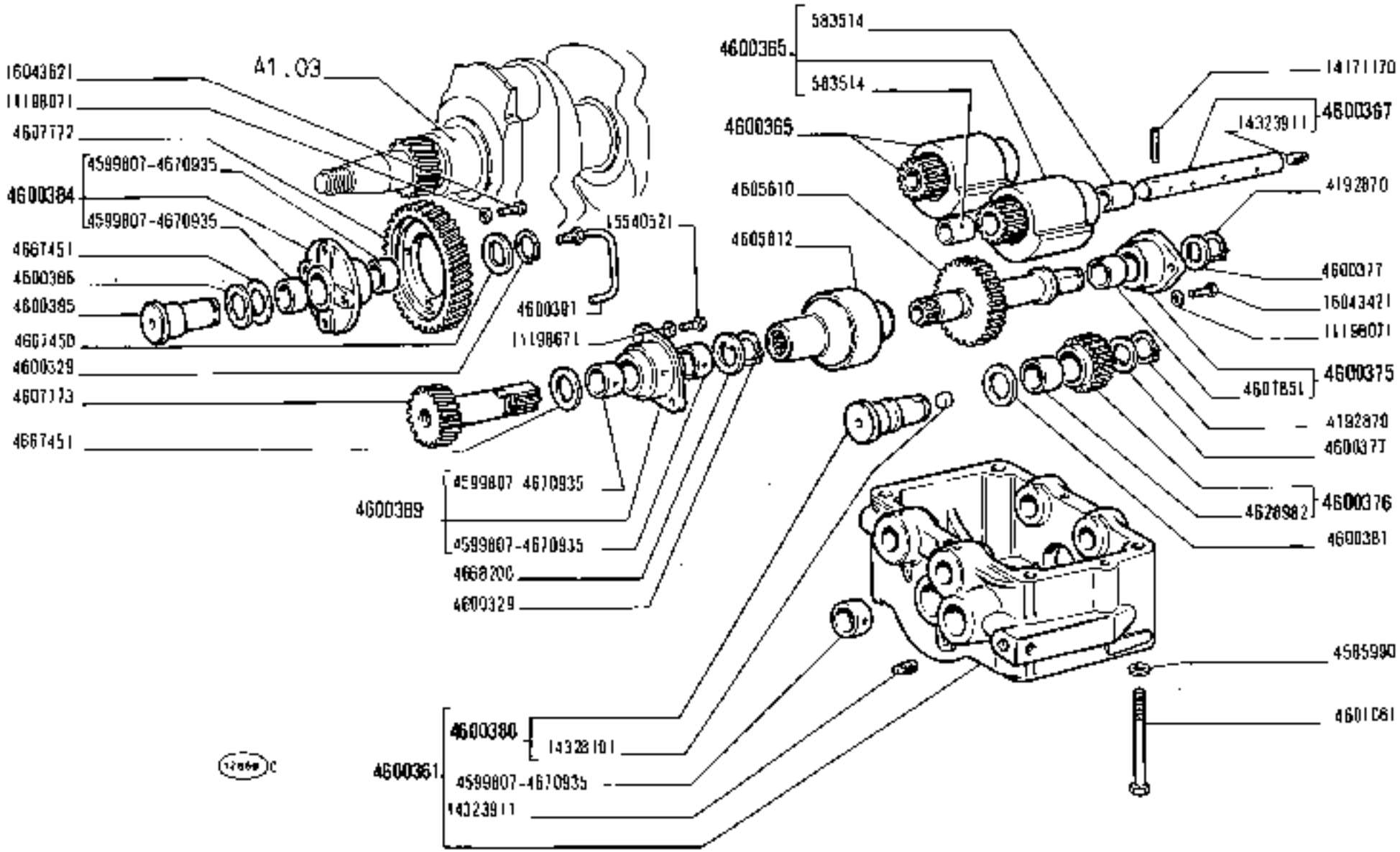

https://tractormanualz.com/

MODIF	N.ORDINAZ.	Q.	DENOMINAZIONE	DESIGNATION	BENENNUNG	DESCRIPTION	DENOMINACIONES
	583514	4	BOCCOLA	DOUILLE	BUECHSE	BUSH	CASQUILLO
	4192870	2	ANELLO DI SICUREZZA	ARRETOIR	SICHERUNGSRING	LOCKRING	ANILLO DE FRENO
	4585990	4	ROSETTA	RONDELLE	SCHEIBE	WASHER	ARANDELA
	4600329	2	ROSETTA	RONDELLE	SCHEIBE	WASHER	ARANDELA
	4600361	1	SUPPORTO COMPL.	SUPPORT	LAGER	SUPPORT	SOPORTE
	4600365	2	MASSA CENTRIFUGA COMPL.	MASSELOTTE	FLIEHGEWICHT	WEIGHT	CONTRAPESO
	4600367	2	PERNO COMPL.	AXE	BOLZEN	PIN	EJE
	4600375	1	SUPPORTO COMPL.	SUPPORT	LAGER	SUPPORT	SOPORTE
	4600376	1	INGRANAGGIO COMPL.	PIGNON	ZAHNRAD	GEAR	PIÑON
	4600377	2	ROSETTA	RONDELLE	SCHEIBE	WASHER	ARANDELA
	4600380	1	PERNO COMPL.	AXE	BOLZEN	PIN	EJE
	4600381	1	ROSETTA	RONDELLE	SCHEIBE	WASHER	ARANDELA
	4600384	1	MOZZO COMPL.	MOYEU	NABE	HUB	BUJE
	4600385	1	PERNO	AXE	BOLZEN	PIN	EJE
	4600386	1	ROSETTA	RONDELLE	SCHEIBE	WASHER	ARANDELA
	4600389	1	SUPPORTO COMPL.	SUPPORT	LAGER	SUPPORT	SOPORTE
	4600391	1	TUBO	TUYAU	ROHR	PIPE	TUBO
	4601061	4	VITE	VIS	SCHRAUBE	SCREW	TORNILLO
	4605610	1	INGRANAGGIO	PIGNON	ZAHNRAD	GEAR	PIÑON
	4605612	1	GIUNTO	ACCOUPLEMENT	KUPPLUNG	COUPLING	ARRASTRE
	4607772	1	INGRANAGGIO DI RINVIO	PIGNON DE RENVOI	ZWISCHENZAHNRAD	IDLE GEAR	PIÑON DE REENVIO
	4607773	1	INGRANAGGIO DI RINVIO	PIGNON DE RENVOI	ZWISCHENZAHNRAD	IDLE GEAR	PIÑON DE REENVIO
	4607851	1	BOCCOLA	DOUILLE	BUECHSE	BUSH	CASQUILLO
	4628982	1	BOCCOLA	DOUILLE	BUECHSE	BUSH	CASQUILLO
	4667450	1	ROSETTA	RONDELLE	SCHEIBE	WASHER	ARANDELA
	4667451	2	ROSETTA	RONDELLE	SCHEIBE	WASHER	ARANDELA
	4668200	1	ROSETTA	RONDELLE	SCHEIBE	WASHER	ARANDELA
4599807	~~4678005~~	5	BOCCOLA	DOUILLE	BUECHSE	BUSH	CASQUILLO
	11198071	6	ROSETTA DI SICUREZZA	RONDELLE FREIN	SICHERUNGSRING	LOCKWASHER	ARANDELA DE FRENO
	11198671	2	ROSETTA DI SICUREZZA	RONDELLE FREIN	SICHERUNGSRING	LOCKWASHER	ARANDELA DE FRENO
	14171170	2	SPINA	GOUPILLE	STIFT	PIN	PASADOR
	14523911	8	TAPPO	BOUCHON	STOPFEN	PLUG	TAPON
	14328101	1	TAPPO	BOUCHON	STOPFEN	PLUG	TAPON
	16540521	2	VITE	VIS	SCHRAUBE	SCREW	TORNILLO
	16043421	2	VITE	VIS	SCHRAUBE	SCREW	TORNILLO
	16043671	4	VITE	VIS	SCHRAUBE	SCREW	TORNILLO
	4670935	5	BOCCOLA	DOUILLE	BUECHSE	BUSH	CASQUILLO

https://tractormanualz.com/

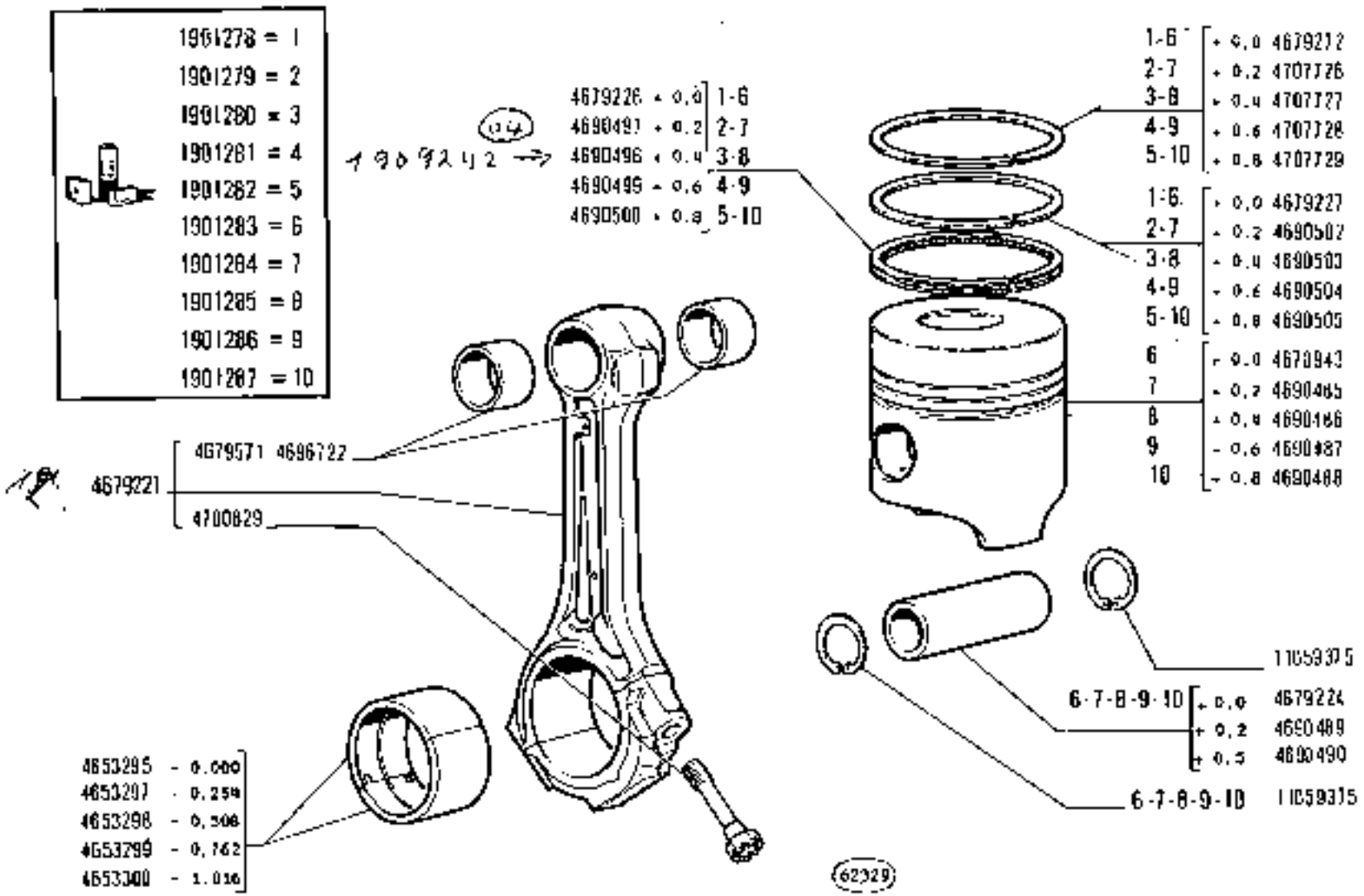

https://tractormanualz.com/

MODIF	N.ORDINE	Q.	DENOMINAZIONE	DESIGNATION	BENENNUNG	DESCRIPTION	DENOMINACIONES
	4653295	B	SEMICUSCINETTO -0,000	DEMI-COUSSINET	SCHALENHAELFTE	HALF-BEARING	SEMICOJINETE
	4653297	B	SEMICUSCINETTO -0,254	DEMI-COUSSINET	SCHALENHAELFTE	HALF-BEARING	SEMICOJINETE
	4653298	B	SEMICUSCINETTO -0,508	DEMI-COUSSINET	SCHALENHAELFTE	HALF-BEARING	SEMICOJINETE
	4653299	B	SEMICUSCINETTO -0,763	DEMI-COUSSINET	SCHALENHAELFTE	HALF-BEARING	SEMICOJINETE
	4653300	B	SEMICUSCINETTO -1,016	DEMI-COUSSINET	SCHALENHAELFTE	HALF-BEARING	SEMICOJINETE
	4678943	4	STANTUFFO	PISTON	KOLBEN	PISTON	EMBOLO
	4679224	4	PERNO	AXE	BOLZEN	PIN	EJE
	4679226	4	ANELLO STANTUFFO	SEGMENT	KOLBENRING	PISTON RING	ARO DE EMBOLO
	4679227	4	ANELLO STANTUFFO	SEGMENT	KOLBENRING	PISTON RING	ARO DE EMBOLO
	4679272	4	ANELLO STANTUFFO	SEGMENT	KOLBENRING	PISTON RING	ARO DE EMBOLO
	4679571	8	BOCCOLA	DOUILLE	BUECHSE	BUSH	CASQUILLO
	4690485	4	STANTUFFO 0,2	PISTON	KOLBEN	PISTON	EMBOLO
	4690486	4	STANTUFFO 0,4	PISTON	KOLBEN	PISTON	EMBOLO
	4690487	4	STANTUFFO +0,6	PISTON	KOLBEN	PISTON	EMBOLO
	4690488	4	STANTUFFO +0,8	PISTON	KOLBEN	PISTON	EMBOLO
	4690489	4	PERNO +0,2	AXE	BOLZEN	PIN	EJE
	4690490	4	PERNO +0,5	AXE	BOLZEN	PIN	EJE
	4690502	4	ANELLO STANTUFFO +0,2	SEGMENT	KOLBENRING	PISTON RING	ARO DE EMBOLO
	4690503	4	ANELLO STANTUFFO +0,4	SEGMENT	KOLBENRING	PISTON RING	ARO DE EMBOLO
	4690504	4	ANELLO STANTUFFO +0,6	SEGMENT	KOLBENRING	PISTON RING	ARO DE EMBOLO
	4690505	4	ANELLO STANTUFFO +0,8	SEGMENT	KOLBENRING	PISTON RING	ARO DE EMBOLO
4679221	~~4690506~~	4	BIELLA COMPL.	BIELLE	PLEUEL	CONNECTING ROD	BIELA
	4700829	8	VITE	VIS	SCHRAUBE	SCREW	TORNILLO
	11059375	8	ANELLO DI SICUREZZA	ARRETOIR	SICHERUNGSRING	LOCKRING	ANILLO DE FRENO
	4680497	4	ANELLO STANTUFFO +0,2	SEGMENT	KOLBENRING	PISTON RING	ARO DE EMBOLO
	4680498	4	ANELLO STANTUFFO +0,4	SEGMENT	KOLBENRING	PISTON RING	ARO DE EMBOLO
	4680499	4	ANELLO STANTUFFO +0,6	SEGMENT	KOLBENRING	PISTON RING	ARO DE EMBOLO
	4680500	4	ANELLO STANTUFFO +0,8	SEGMENT	KOLBENRING	PISTON RING	ARO DE EMBOLO
	4696722	8	BOCCOLA	DOUILLE	BUECHSE	BUSH	CASQUILLO
	4707726	4	ANELLO STANTUFFO +0,2	SEGMENT	KOLBENRING	PISTON RING	ARO DE EMBOLO
	4707727	4	ANELLO STANTUFFO +0,4	SEGMENT	KOLBENRING	PISTON RING	ARO DE EMBOLO
	4707728	4	ANELLO STANTUFFO +0,6	SEGMENT	KOLBENRING	PISTON RING	ARO DE EMBOLO
	4707729	4	ANELLO STANTUFFO +0,8	SEGMENT	KOLBENRING	PISTON RING	ARO DE EMBOLO
	1901278	S	ANELLO STANTUFFO	SEGMENT	KOLBENRING	PISTON RING	ARO DE EMBOLO
	1901279	S	ANELLO STANTUFFO +0,2	SEGMENT	KOLBENRING	PISTON RING	ARO DE EMBOLO
	1901280	S	ANELLO STANTUFFO +0,4	SEGMENT	KOLBENRING	PISTON RING	ARO DE EMBOLO
	1901281	S	ANELLO STANTUFFO +0,6	SEGMENT	KOLBENRING	PISTON RING	ARO DE EMBOLO
	1901282	S	ANELLO STANTUFFO +0,8	SEGMENT	KOLBENRING	PISTON RING	ARO DE EMBOLO
	1901283	S	STANTUFFO	PISTON	KOLBEN	PISTON	EMBOLO
	1901284	S	STANTUFFO +0,2	PISTON	KOLBEN	PISTON	EMBOLO
	1901285	S	STANTUFFO +0,4	PISTON	KOLBEN	PISTON	EMBOLO
	1901286	S	STANTUFFO +0,6	PISTON	KOLBEN	PISTON	EMBOLO
	1901287	S	STANTUFFO +0,8	PISTON	KOLBEN	PISTON	EMBOLO

https://tractormanualz.com/

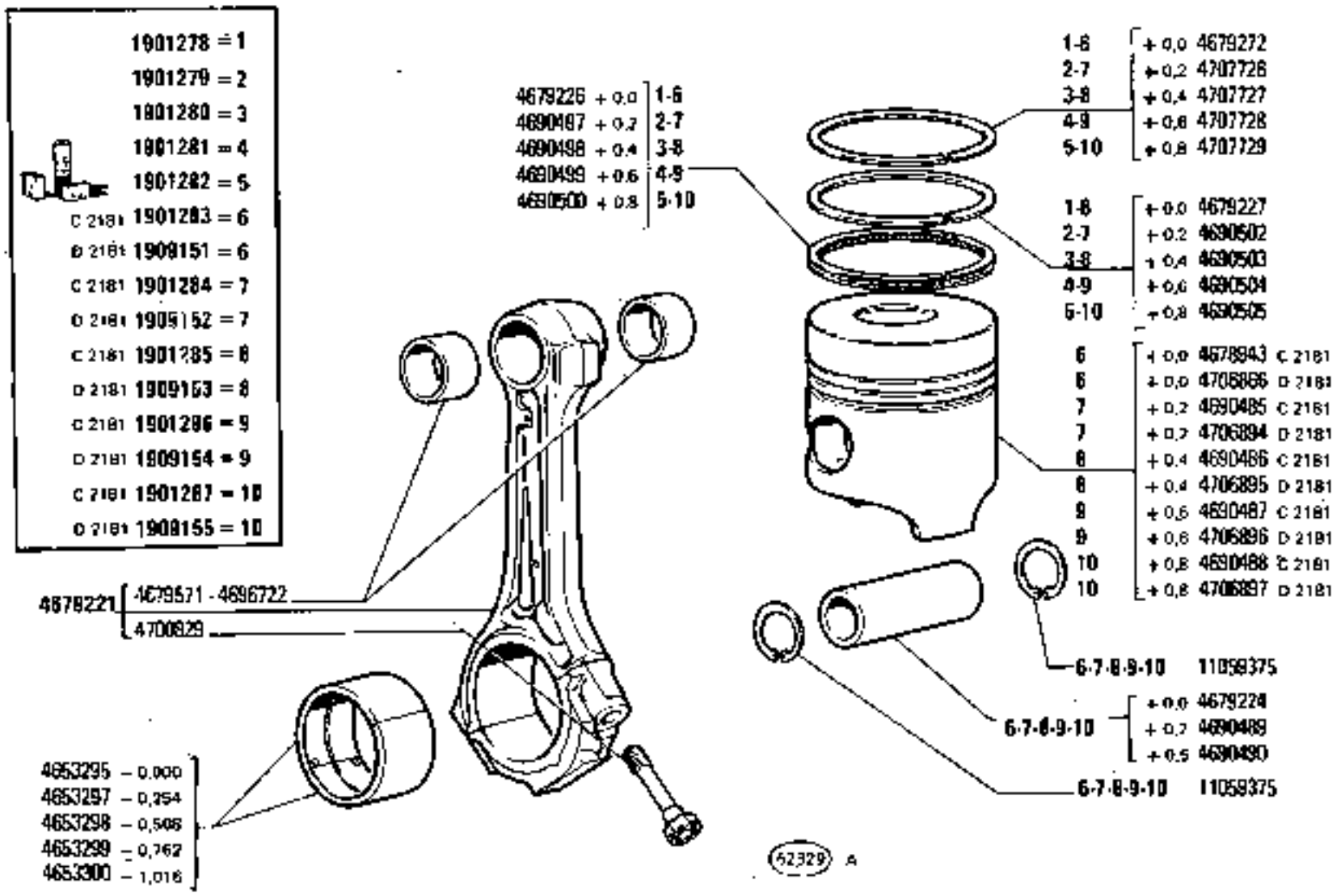

https://tractormanualz.com/

MODIF	N.ORDINAZ.	Q.	DENOMINAZIONE	DESIGNATION	BENENNUNG	DESCRIPTION	DENOMINACIONES
	4653295	8	SEMICUSCINETTO -0,000	DEMI-COUSSINET	SCHALENHAELFTE	HALF-BEARING	SEMICOJINETE
	4653297	8	SEMICUSCINETTO -0,254	DEMI-COUSSINET	SCHALENHAELFTE	HALF-BEARING	SEMICOJINETE
	4653298	8	SEMICUSCINETTO -0,508	DEMI-COUSSINET	SCHALENHAELFTE	HALF-BEARING	SEMICOJINETE
	4653299	8	SEMICUSCINETTO -0,763	DEMI-COUSSINET	SCHALENHAELFTE	HALF-BEARING	SEMICOJINETE
	4653300	8	SEMICUSCINETTO -1,016	DEMI-COUSSINET	SCHALENHAELFTE	HALF-BEARING	SEMICOJINETE
C 2181	4678943	4	STANTUFFO	PISTON	KOLBEN	PISTON	EMBOLO
	4679224	4	PERNO	AXE	BOLZEN	PIN	EJE
	4679226	4	ANELLO STANTUFFO	SEGMENT	KOLBENRING	PISTON RING	ARO DE EMBOLO
	4679227	4	ANELLO STANTUFFO	SEGMENT	KOLBENRING	PISTON RING	ARO DE EMBOLO
	4679272	4	ANELLO STANTUFFO	SEGMENT	KOLBENRING	PISTON RING	ARO DE EMBOLO
	4679571	8	BOCCOLA	DOUILLE	BUECHSE	BUSH	CASQUILLO
C 2181	4690485	4	STANTUFFO 0,2	PISTON	KOLBEN	PISTON	EMBOLO
C 2181	4690486	4	STANTUFFO 0,4	PISTON	KOLBEN	PISTON	EMBOLO
C 2181	4690487	4	STANTUFFO +0,6	PISTON	KOLBEN	PISTON	EMBOLO
C 2181	4690488	4	STANTUFFO +0,8	PISTON	KOLBEN	PISTON	EMBOLO
	4690489	4	PERNO +0,2	AXE	BOLZEN	PIN	EJE
	4690490	4	PERNO +0,5	AXE	BOLZEN	PIN	EJE
	4690502	4	ANELLO STANTUFFO +0,2	SEGMENT	KOLBENRING	PISTON RING	ARO DE EMBOLO
	4690503	4	ANELLO STANTUFFO +0,4	SEGMENT	KOLBENRING	PISTON RING	ARO DE EMBOLO
	4690504	4	ANELLO STANTUFFO +0,6	SEGMENT	KOLBENRING	PISTON RING	ARO DE EMBOLO
	4690505	4	ANELLO STANTUFFO +0,8	SEGMENT	KOLBENRING	PISTON RING	ARO DE EMBOLO
4675221	~~4699198~~	4	BIELLA COMPL.	BIELLE	PLEUEL	CONNECTING ROD	BIELA
	4700829	8	VITE	VIS	SCHRAUBE	SCREW	TORNILLO
	11059375	8	ANELLO DI SICUREZZA	ARRETOIR	SICHERUNGSRING	LOCKRING	ANILLO DE FRENO
	4690497	4	ANELLO STANTUFFO +0,2	SEGMENT	KOLBENRING	PISTON RING	ARO DE EMBOLO
	4690498	4	ANELLO STANTUFFO +0,4	SEGMENT	KOLBENRING	PISTON RING	ARO DE EMBOLO
	4690499	4	ANELLO STANTUFFO +0,6	SEGMENT	KOLBENRING	PISTON RING	ARO DE EMBOLO
	4690500	4	ANELLO STANTUFFO +0,8	SEGMENT	KOLBENRING	PISTON RING	ARO DE EMBOLO
	4696722	8	BOCCOLA	DOUILLE	BUECHSE	BUSH	CASQUILLO
	4707726	4	ANELLO STANTUFFO +0,2	SEGMENT	KOLBENRING	PISTON RING	ARO DE EMBOLO
	4707727	4	ANELLO STANTUFFO +0,4	SEGMENT	KOLBENRING	PISTON RING	ARO DE EMBOLO
	4707728	4	ANELLO STANTUFFO +0,6	SEGMENT	KOLBENRING	PISTON RING	ARO DE EMBOLO
	4707729	4	ANELLO STANTUFFO +0,8	SEGMENT	KOLBENRING	PISTON RING	ARO DE EMBOLO
	1901278	5	ANELLI STANTUFFO	SEGMENTS	KOLBENRINGE	PISTON RINGS	AROS DE EMBOLO
	1901279	5	ANELLI STANTUFFO +0,2	SEGMENTS	KOLBENRINGE	PISTON RINGS	AROS DE EMBOLO
	1901280	5	ANELLI STANTUFFO +0,4	SEGMENTS	KOLBENRINGE	PISTON RINGS	AROS DE EMBOLO
	1901281	5	ANELLI STANTUFFO +0,6	SEGMENTS	KOLBENRINGE	PISTON RINGS	AROS DE EMBOLO
	1901282	5	ANELLI STANTUFFO +0,8	SEGMENTS	KOLBENRINGE	PISTON RINGS	AROS DE EMBOLO
C 2181	1901283	5	STANTUFFI, ANELLI E PERNI	PISTONS, SEGMENTS ET AXES	KOLBEN, RINGE UND BOLZEN	PISTONS, RINGS AND PINS	EMBOLOS, AROS Y BULONES
C 2181	1901284	5	STANTUFFI, ANELLI E PERNI +0,2	PISTONS, SEGMENTS ET AXES	KOLBEN, RINGE UND BOLZEN	PISTONS, RINGS AND PINS	EMBOLOS, AROS Y BULONES
C 2181	1901285	5	STANTUFFI, ANELLI E PERNI +0,4	PISTONS, SEGMENTS ET AXES	KOLBEN, RINGE UND BOLZEN	PISTONS, RINGS AND PINS	EMBOLOS, AROS Y BULONES
C 2181	1901286	5	STANTUFFI, ANELLI E PERNI +0,6	PISTONS, SEGMENTS ET AXES	KOLBEN, RINGE UND BOLZEN	PISTONS, RINGS AND PINS	EMBOLOS, AROS Y BULONES
C 2181	1901287	5	STANTUFFI, ANELLI E PERNI +0,8	PISTONS, SEGMENTS ET AXES	KOLBEN, RINGE UND BOLZEN	PISTONS, RINGS AND PINS	EMBOLOS, AROS Y BULONES

L/

https://tractormanualz.com/

MODIF	N.ORDINAZ.	D.	DENOMINAZIONE	DESIGNATION	BENENNUNG	DESCRIPTION	DENOMINACIONES
D 2161	1909151	S	STANTUFFI, ANELLI E PERNI	PISTONS, SEGMENTS ET AXES	KOLBEN, RINGE UND BOLZEN	PISTONS, RINGS AND PINS	EMBOLOS, AROS Y BULONES
D 2161	1909152	S	STANTUFFI, ANELLI E PERNI + 0,2	PISTONS, SEGMENTS ET AXES	KOLBEN, RINGE UND BOLZEN	PISTONS, RINGS AND PINS	EMBOLOS, AROS Y BULONES
D 2161	1909153	S	STANTUFFI, ANELLI E PERNI + 0,4	PISTONS, SEGMENTS ET AXES	KOLBEN, RINGE UND BOLZEN	PISTONS, RINGS AND PINS	EMBOLOS, AROS Y BULONES
D 2161	1909154	S	STANTUFFI, ANELLI E PERNI + 0,6	PISTONS, SEGMENTS ET AXES	KOLBEN, RINGE UND BOLZEN	PISTONS, RINGS AND PINS	EMBOLOS, AROS Y BULONES
D 2161	1909155	S	STANTUFFI, ANELLI E PERNI + 0,8	PISTONS, ANELLI ET AXES	PISTONS, SEGMENTS UND BOLZEN	KOLBEN, RINGE AND PINS	EMBOLOS, ARDS Y BULONES
D 2161	4706866	4	STANTUFFO	PISTON	KOLBEN	PISTON	EMBOLO
D 2161	4706894	4	STANTUFFO + 0,2	PISTON	KOLBEN	PISTON	EMBOLO
D 2161	4706895	4	STANTUFFO + 0,4	PISTON	KOLBEN	PISTON	EMBOLO
D 2161	4706896	4	STANTUFFO + 0,6	PISTON	KOLBEN	PISTON	EMBOLO
D 2161	4706897	4	STANTUFFO + 0,8	PISTON	KOLBEN	PISTON	EMBOLO

https://tractormanualz.com/

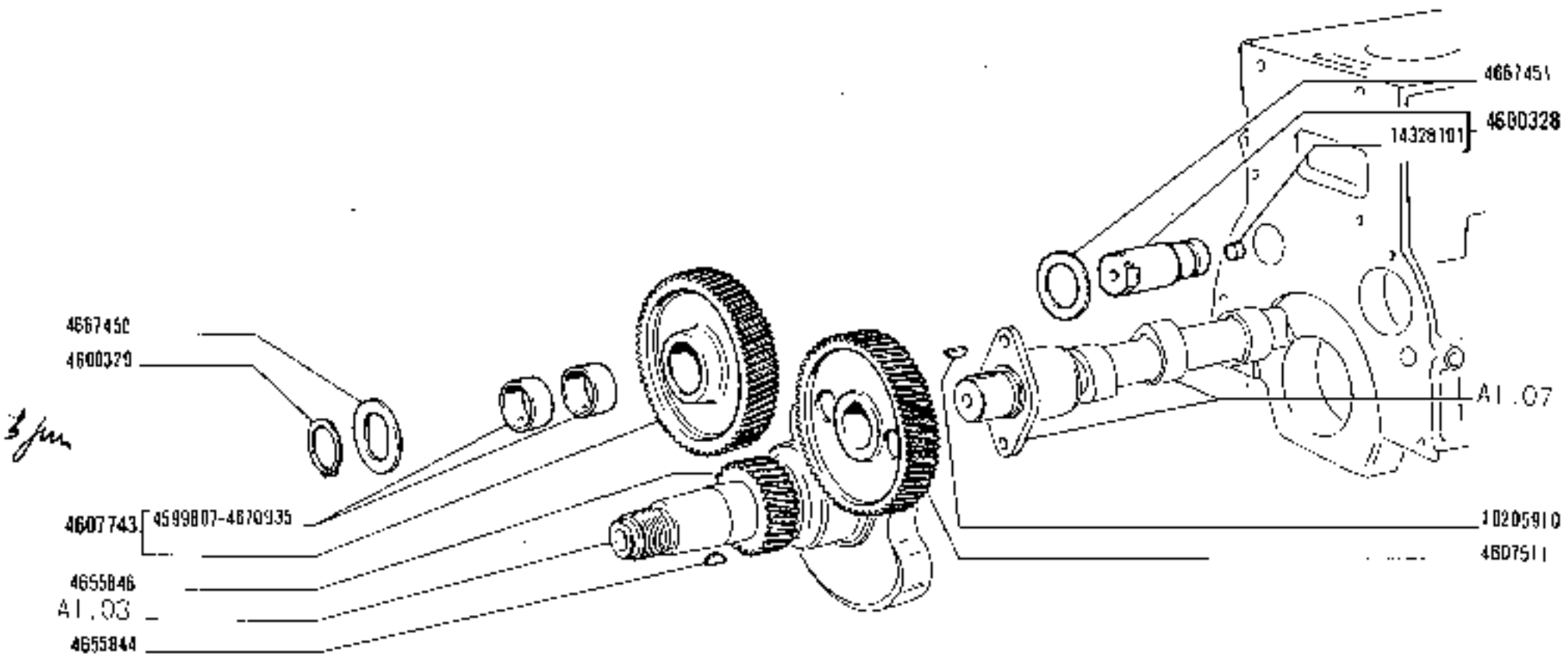

(2198) C

https://tractormanualz.com/

MODIF	N.ORDI442.	Q.	DENOMINAZIONE	DESIGNATION	BENENNUNG	DESCRIPTION	DENOMINACIONES
	4599807	2	BOCCOLA	DOUILLE	BUCHSE	BUSH	CASQUILLO
	4600328	1	PERNO COMPL.	AXE	BOLZEN	PIN	EJE
	4600329	1	ANELLO DI SICUREZZA	ARRETOIR	SICHERUNGSRING	LOCKRING	ANILLO DE FRENO
	4607511	1	INGRANAGGIO CONDOTTO	PIGNON CONDUIT	ANGETRIEBENES ZAHNRAD	DRIVEN GEAR	PINON CONDUCIDO
	4607743	1	INGRANAGGIO COMPL.	PIGNON	ZAHNRAD	GEAR	PINON
	4656844	1	LINGUETTA	LINGUET	SCHEIBENFEDER	KEY	CHAVETA
	4655846	1	INGRANAGGIO CONDUTTORE	PIGNON CONDUCTEUR	TREIBENDES ZAHNRAD	DRIVING GEAR	PINON CONDUCTOR
	4667450	1	ROSETTA	RONDELLE	SCHEIBE	WASHER	ARANDELA
	4667451	1	ROSETTA	RONDELLE	SCHEIBE	WASHER	ARANDELA
	4670935	2	BOCCOLA	DOUILLE	BUECHSE	BUSH	CASQUILLO
	10705910	1	LINGUETTA	LINGUET	SCHEIBENFEDER	KEY	CHAVETA
	14328101	1	TAPPO	BOUCHON	STOPFEN	PLUG	TAPON

https://tractormanualz.com/

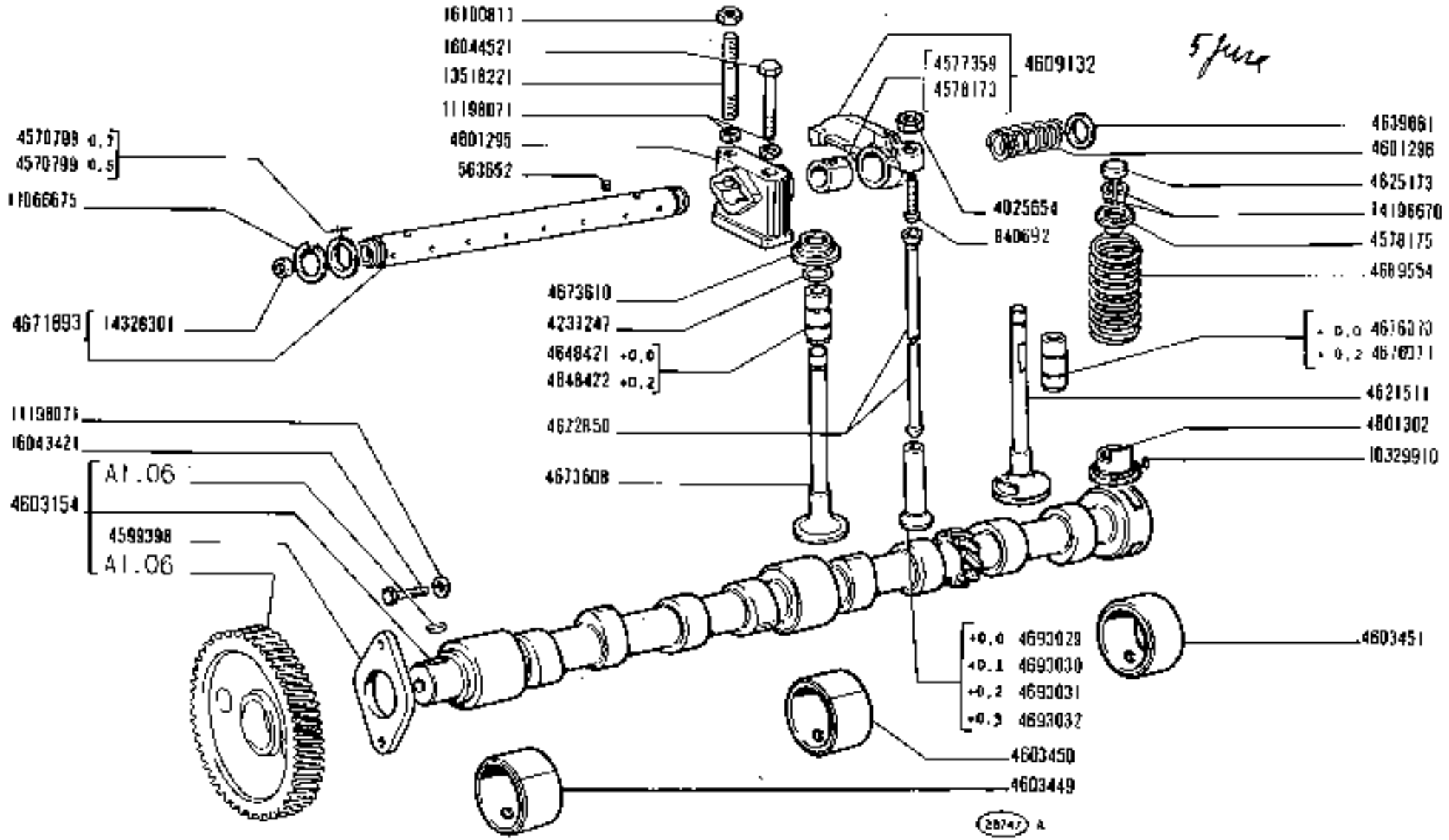

https://tractormanualz.com/

MODIF	N.ORDINAZ.	Q.	DENOMINAZIONE	DESIGNATION	BENENNUNG	DESCRIPTION	DENOMINACIONES
	563652	1	VITE	VIS	SCHRAUBE	SCREW	TORNILLO
	840692	8	VITE	VIS	SCHRAUBE	SCREW	TORNILLO
	4025654	8	DADO	ECROU	MUTTER	NUT	TUERCA
	4231247	8	ANELLO DI SICUREZZA	ARRETOIR	SICHERUNGSRING	LOCKRING	ANILLO DE FRENO
	4570798		ROSETTA SP.0.7	RONDELLE	SCHEIBE	WASHER	ARANDELA
	4570799		ROSETTA SP.0.5	RONDELLE	SCHEIBE	WASHER	ARANDELA
	4578175	8	SCODELLINO SUP.	CUVETTE	TELLERSCHEIBE	CUP	PLATILLO
	4599398	1	PIASTRA	PLAQUE	PLATTE	PLATE	PLACA
	4601295	4	SUPPORTO	SUPPORT	LAGER	SUPPORT	SOPORTE
	4601296	3	MOLLA	RESSORT	FEDER	SPRING	RESORTE
	4601302	4	SCODELLINO INT.	CUVETTE	TELLERSCHEIBE	CUP	PLATILLO
	4603449	1	CUSCINETTO ANT.	COUSSINET	LAGERSCHALE	BEARING	COJINETE
	4603450	1	CUSCINETTO CENTR.	COUSSINET	LAGERSCHALE	BEARING	COJINETE
	4603451	1	CUSCINETTO POST.	COUSSINET	LAGERSCHALE	BEARING	COJINETE
	4621511	5	VALVOLA DI ASPIRAZIONE	SOUPAPE D'ADMISSION	EINLASSVENTIL	INTAKE VALVE	VALVULA DE ADMISION
	4627853	8	ASTA	TIGE	STANGE	ROD	VARILLA
	4629173	8	CAPPELLETTO	CHAPEAU	SCHUTZKAPPE	CAP	CAPUCHON
	4639661	6	ROSETTA SP.1	RONDELLE	SCHEIBE	WASHER	ARANDELA
	4648421	4	GUIDA DELLA VALVOLA +0.0	GUIDE-SOUPAPE	VENTILFUEHRUNG	VALVE GUIDE	GUIA DE VALVULA
	4648422	4	GUIDA DELLA VALVOLA +0.2	GUIDE-SOUPAPE	VENTILFUEHRUNG	VALVE GUIDE	GUIA DE VALVULA
	4673808*	4	VALVOLA DI SCARICO	SOUPAPE D'ECHAPPEMENT	AUSLASSVENTIL	EXHAUST VALVE	VALVULA DE ESCAPE
	4673810	4	SCODELLINO INT.	CUVETTE	TELLERSCHEIBE	CUP	PLATILLO
	4676070	4	GUIDA DELLA VALVOLA DI SCARICO	GUIDE DE SOUPAPE D'ECHAPPEMENT	AUSLASSVENTILFUEHRUNG	EXHAUST VALVE GUIDE	GUIA DE LA VALVULA DE ESCAPE
	4676071	4	GUIDA DELLA VALVOLA DI SCARICO +0.2	GUIDE DE SOUPAPE D'ECHAPPEMENT	AUSLASSVENTILFUEHRUNG	EXHAUST VALVE GUIDE	GUIA DE LA VALVULA DE ESCAPE
4609132	~~4691757~~	8	BILANCIERE COMPL.	CULBUTEUR	KIPPHEBEL	ROCKER	BALANCIN
4671883	~~4692060~~	1	ALBERO COMPL.	ARBRE	WELLE	SHAFT	ARBOL
4577359	~~4692062~~	8	BUCCOLA	DOUILLE	BUECHSE	BUSH	CASQUILLO
	4689564	8	MOLLA	RESSORT	FEDER	SPRING	RESORTE
4693029	~~4690552~~	8	PUNTERIA +0.0	POUSSOIR	STOESSEL	TAPPET	EMPUJADOR
4693030	~~4690506~~	8	PUNTERIA +0.1	POUSSOIR	STOESSEL	TAPPET	EMPUJADOR
4693031	~~4690507~~	8	PUNTERIA +0.2	POUSSOIR	STOESSEL	TAPPET	EMPUJADOR
4693032	~~4690508~~	8	PUNTERIA +0.3	POUSSOIR	STOESSEL	TAPPET	EMPUJADOR
4603154	~~4690160~~	1	ALBERO AD ECCENTRICI COMPL.	ARBRE A CAMES	EXZENTERWELLE	CAMSHAFT	ARBOL DE LEVAS
	10329910	4	SPINA	GOUPILLE	STIFT	PIN	PASADOR
	11066675	2	ANELLO DI SICUREZZA	ARRETOIR	SICHERUNGSRING	LOCKRING	ANILLO DE FRENO
	11198011	10	ROSETTA DI SICUREZZA	RONDELLE FREIN	SICHERUNGSRING	LOCKWASHER	ARANDELA DE FRENO
	13516221	4	PRIGIONIERO	GOUJON	STIFTSCHRAUBE	STUD	ESPARRAGO
	14196670	16	SEMICONO	DEMI-CONE	KEGELSTUECK	LOCK CONE	CHAVETA CONICA
	14328301	2	TAPPO	BOUCHON	STOPFEN	PLUG	TAPON
	16043421	2	VITE	VIS	SCHRAUBE	SCREW	TORNILLO
	16044521	4	VITE	VIS	SCHRAUBE	SCREW	TORNILLO
	16100811	4	DADO	ECROU	MUTTER	NUT	TUERCA
	4578173	8	BOCCOLA	DOUILLE	BUECHSE	BUSH	CASQUILLO

https://tractormanualz.com/

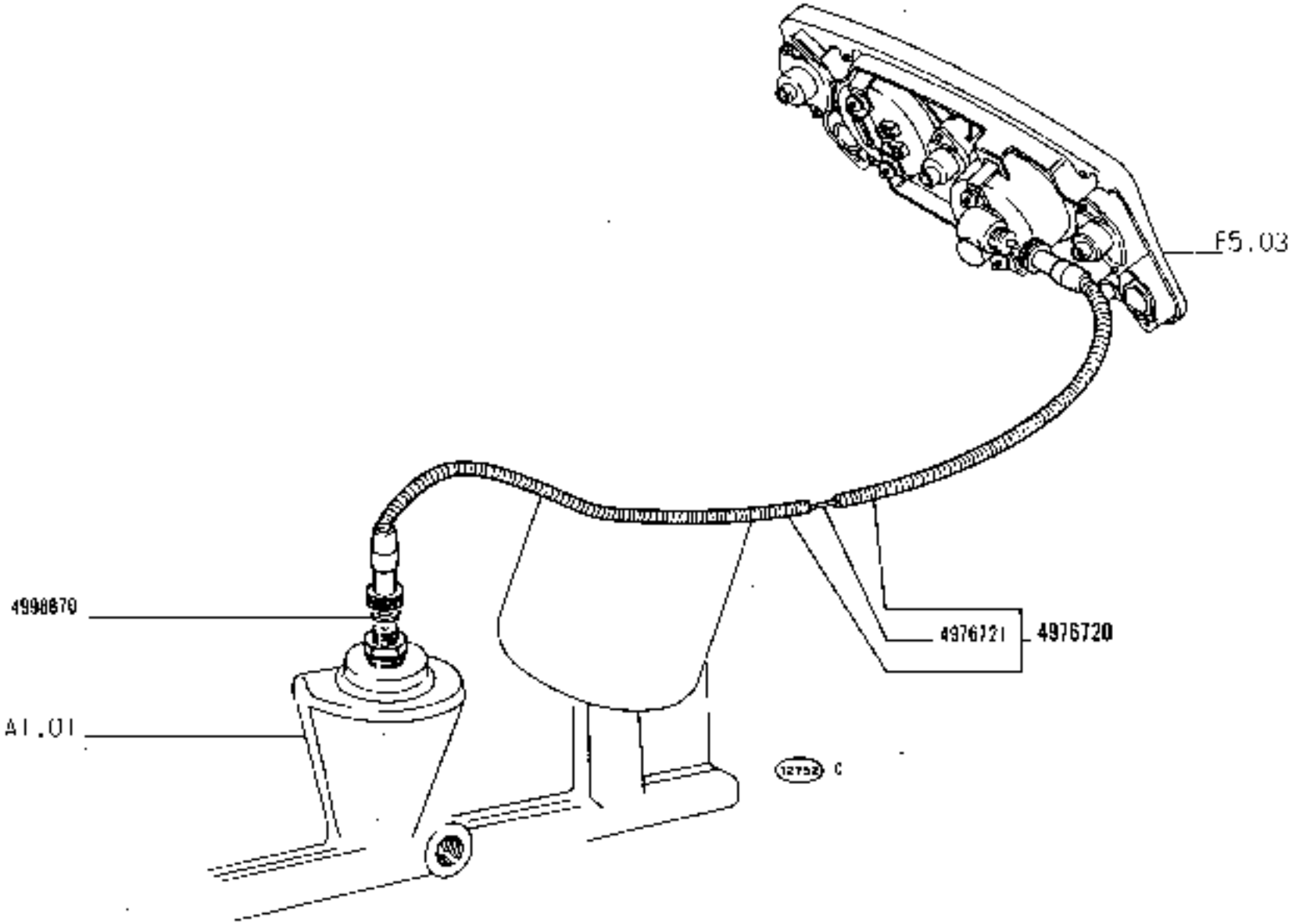

780 - 780 DT

01 02

COMANDO CRONOGIROMETRO

Commande d'horo-tachymètre
Antrieb für Stundenzähler und Drehzahlmesser
Multimeter Drive
Arrastre del cronotacómetro

A1.08

1

https://tractormanualz.com/

MODIF	N.ORDINAZ.	Q.	DENOMINAZIONE	DESIGNATION	BENENNUNG	DESCRIPTION	DENOMINACIONES
	4589428	1	ALBERINO	ARBRE	WELLE	SHAFT	ARBOL
	4589430	1	RACCORDO COMPL.	RACCORD	STUTZEN	CONNECTION	RACOR
	4976720	1	TRASMISSIONE FLESSIBILE COMPL.	TRANSMISSION FLEXIBLE	BIEGSAME WELLE	FLEXIBLE SHAFT	ARBOL FLEXIBLE
	4976721	1	TRASMISSIONE FLESSIBILE INT.	TRANSMISSION FLEXIBLE	BIEGSAME WELLE	FLEXIBLE SHAFT	ARBOL FLEXIBLE
	4988870	1	ROSETTA DI TENUTA	JOINT D'ETANCHEITE	DICHTRING	GASKET	JUNTA HERMETICA
	13400575	1	ANELLO DI SICUREZZA	ARRETOIR	STOPERLINGSRING	LOCKRING	ANILLO DE FRENO

https://tractormanualz.com/

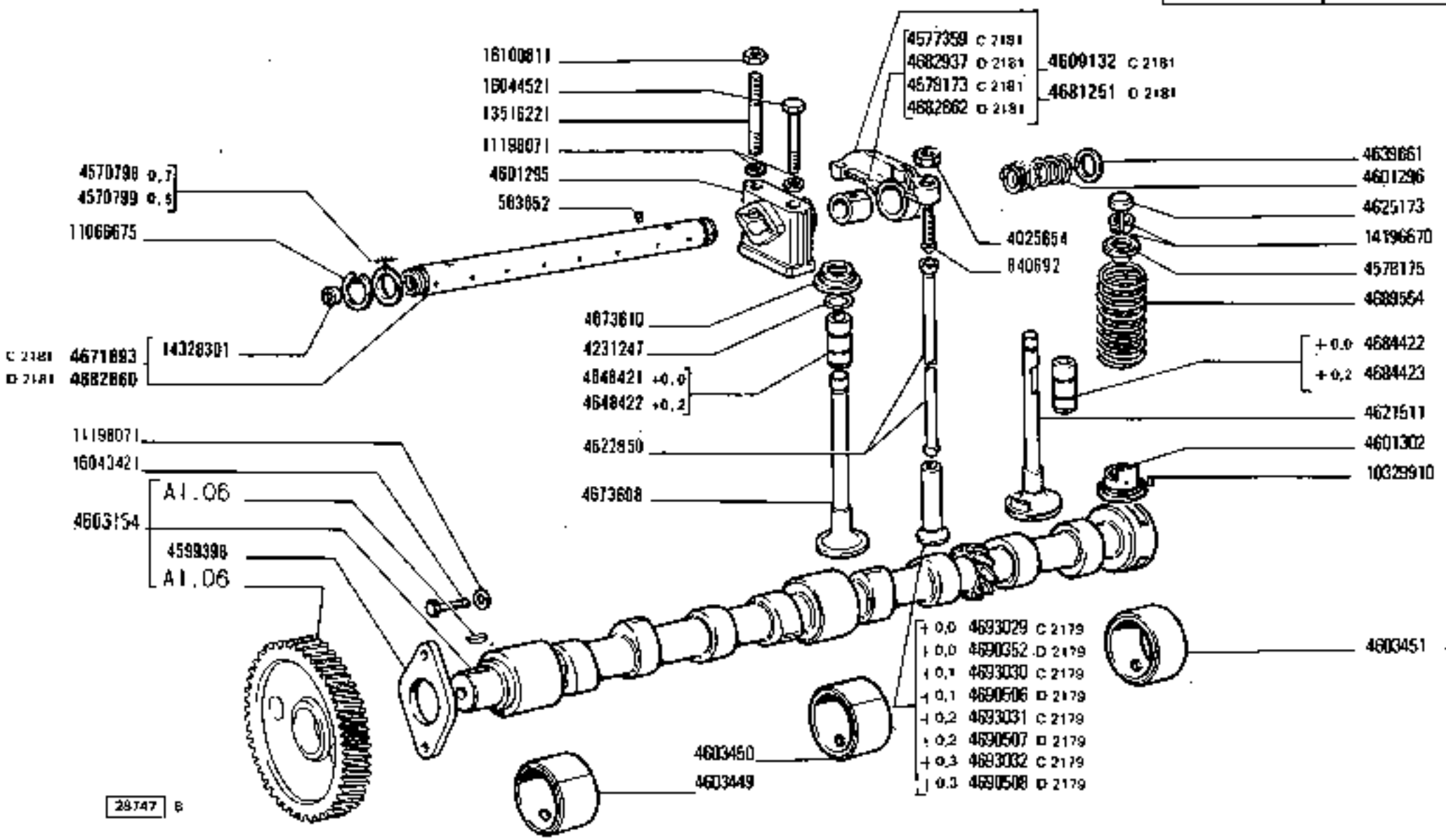

https://tractormanualz.com/

MODIF	N.ORDINAT.	D.	DENOMINAZIONE	DESIGNATION	BENENNUNG	DESCRIPTION	DENOMINACIONES
	363652	1	VITE	VIS	SCHRAUBE	SCREW	TORNILLO
	840892	A	VITE	VIS	SCHRAUBE	SCREW	TORNILLO
	4025654	A	DADO	ECROU	MUTTER	NUT	TUERCA
	4231247	B	ANELLO DI SICUREZZA	ARRETOIR	SICHERUNGSRING	LOCKRING	ANILLO DE FRENO
	4570798		ROSETTA SP.0.7	RONDELLE	SCHEIBE	WASHER	ARANDELA
	4570799		ROSETTA SP.0.5	RONDELLE	SCHEIBE	WASHER	ARANDELA
	4578175	B	SCODELLINO SUP.	CUVETTE	TELLERSCHEIBE	CUP	PLATILLO
	4599398	1	PIASTRA	PLAQUE	PLATTE	PLATE	PLACA
	4601295	4	SUPPORTO	SUPPORT	LAGER	SUPPORT	SOPORTE
	4601296	3	MOLLA	RESSORT	FEDER	SPRING	RESORTE
	4601302	4	SCODELLINO INT.	CUVETTE	TELLERSCHEIBE	CUP	PLATILLO
	4603449	1	CUSCINETTO ANT.	COUSSINET	LAGERSCHALE	BEARING	COJINETE
	4603450	1	CUSCINETTO CENTR.	COUSSINET	LAGERSCHALE	BEARING	COJINETE
	4603451	1	CUSCINETTO POST.	COUSSINET	LAGERSCHALE	BEARING	COJINETE
	4621511	4	VALVOLA DI ASPIRAZIONE	SOUPAPE D'ADMIS-SION	EINLASSVENTIL	INTAKE VALVE	VALVULA DE ADMI-SION
	4622650	8	ASTA	TIGE	STANGE	ROD	VARILLA
	4625173	B	CAPPELLETTO	CHAPEAU	SCHUTZKAPPE	CAP	CAPUCHON
	4639661	6	ROSETTA SP.1	RONDELLE	SCHEIBE	WASHER	ARANDELA
	4648421	4	GUIDA DELLA VALVOLA ASPIRAZIONE + 0.0	GUIDE-SOUPAPE	VENTILFUEHRUNG	VALVE GUIDE	GUIA DE VALVULA
	4648422	4	GUIDA DELLA VALVOLA ASPIRAZIONE + 0.2	GUIDE-SOUPAPE	VENTILFUEHRUNG	VALVE GUIDE	GUIA DE VALVULA
	46T3608	4	VALVOLA DI SCARICO	SOUPAPE D'ECHAPPE-MENT	AUSLASSVENTIL	EXHAUST VALVE	VALVULA DE ESCAPE
	46T3610	4	SCODELLINO INT.	CUVETTE	TELLERSCHEIBE	CUP	PLATILLO
	4684422	4	GUIDA DELLA VALVOLA DI SCARICO	GUIDE DE SOUPAPE D'ECHAPPEMENT	AUSLASSVENTIL-FUEHRUNG	EXHAUST VALVE GUIDE	GUIA DE LA VALVULA DE ESCAPE
	4684423	4	GUIDA DELLA VALVOLA DI SCARICO +0.2	GUIDE DE SOUPAPE D'ECHAPPEMENT	AUSLASSVENTIL-FUEHRUNG	EXHAUST VALVE GUIDE	GUIA DE LA VALVULA DE ESCAPE
C 2181	4609132	8	BILANCIERE COMPL.	CULBUTEUR	KIPPHEBEL	ROCKER	BALANCIN
C 2181	4671893	1	ALBERO COMPL.	ARBRE	WELLE	SHAFT	ARBOL
C 2181	4577359	8	BOCCOLA	DOUILLE	BUECHSE	BUSH	CASQUILLO
	4689554	8	MOLLA	RESSORT	FEDER	SPRING	RESORTE
C 2178	4693028	8	PUNTERIA +0.0	POUSSOIR	STOESSEL	TAPPET	EMPUJADOR
C 2179	4693030	8	PUNTERIA +0.1	POUSSOIR	STOESSEL	TAPPET	EMPUJADOR
C 2179	4693031	8	PUNTERIA +0.2	POUSSOIR	STOESSEL	TAPPET	EMPUJADOR
C 2179	4693032	8	PUNTERIA +0.3	POUSSOIR	STOESSEL	TAPPET	EMPUJADOR
	4603164	1	ALBERO AD ECCENTRICI COMPL.	ARBRE A CAMES	EXZENTERWELLE	CAMSHAFT	ARBOL DE LEVAS
	10329910	4	SPINA	GOUPILLE	STIFT	PIN	PASADOR
	11066675	2	ANELLO DI SICUREZZA	ARRETOIR	SICHERUNGSRING	LOCKRING	ANILLO DE FRENO
	11198071	10	ROSETTA DI SICUREZZA	RONDELLE FREIN	SICHERUNGSRING	LOCKWASHER	ARANDELA DE FRENO
	13516721	4	PRIGIONIERO	GOUJON	STIFTSCHRAUBE	STUD	ESPARRAGO
	14196670	16	SEMICONO	DEMI-CONE	KEGELSTUECK.	LOCK CONE	CHAVETA CONICA
	14328301	2	TAPPO	BOUCHON	STOPFEN	PLUG	TAPON
	16043421	2	VITE	VIS	SCHRAUBE	SCREW	TORNILLO
	16044521	4	VITE	VIS	SCHRAUBE	SCREW	TORNILLO
	16100811	4	DADO	ECROU	MUTTER	NUT	TUERCA
C 2181	4578173	8	BOCCOLA	DOUILLE	BUECHSE	BUSH	CASQUILLO

https://tractormanualz.com/

MODIF	N.ORDINAZ.	Q.	DENOMINAZIONE	DESIGNATION	BENENNUNG	DESCRIPTION	DENOMINACIONES
D 2179	4690352	8	PUNTERIA + 0,0	POUSSOIR	STOESSEL	TAPPET	EMPUJADOR
D 2179	4690506	8	PUNTERIA + 0.1	POUSSOIR	STOESSEL	TAPPET	EMPUJADOR
D 2179	4690507	8	PUNTERIA + 0,2	POUSSOIR	STOESSEL	TAPPET	EMPUJADOR
D 2179	4690508	8	PUNTERIA + 0.3	POUSSOIR	STOESSEL	TAPPET	EMPUJADOR
D 2181	4681251	8	BILANCIERE COMPL.	CULBUTEUR	KIPPHEBEL	ROCKER	BALANCIN
D 2181	4682860	1	ALBERO COMPL.	ARBRE	WELLE	SHAFT	ARBOL
D 2181	4682867	8	BOCCOLA	DOUILLE	BUECHSE	BUSH	CASQUILLO
D 2181	4682837	8	BOCCOLA	DOUILLE	BUECHSE	BUSH	CASQUILLO

https://tractormanualz.com/

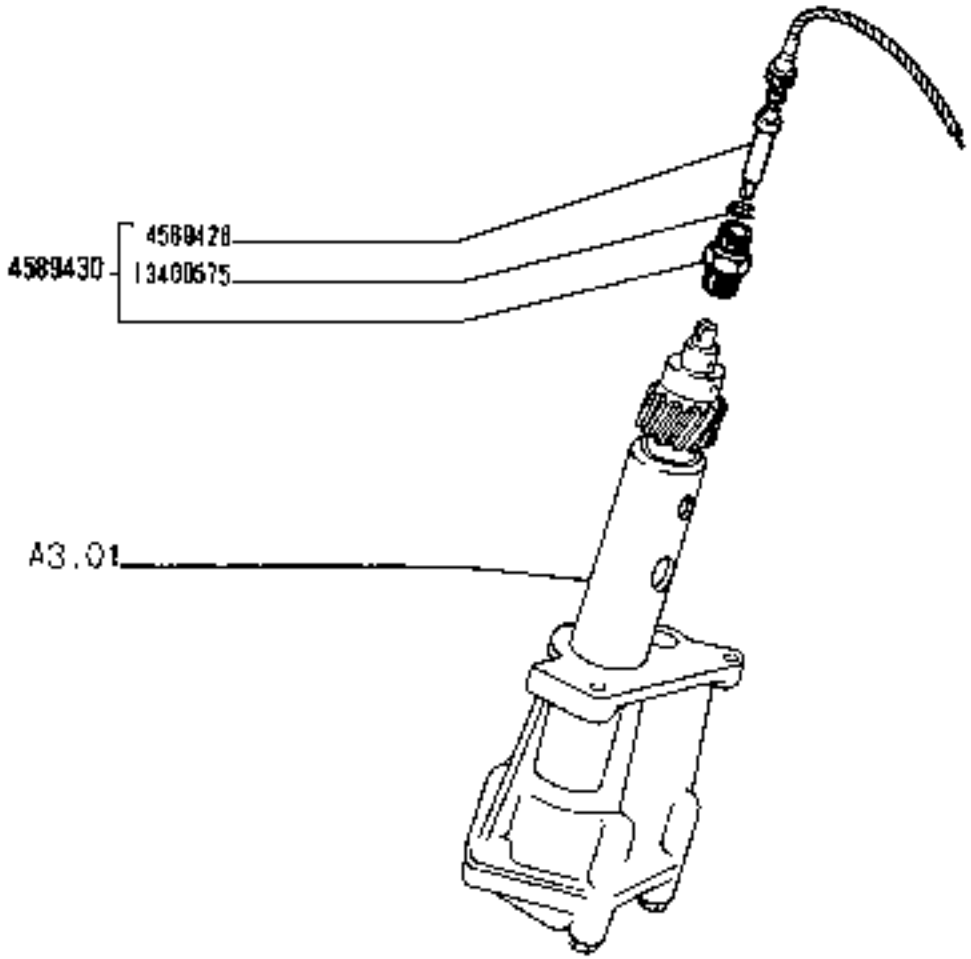

(3153)

https://tractormanualz.com/

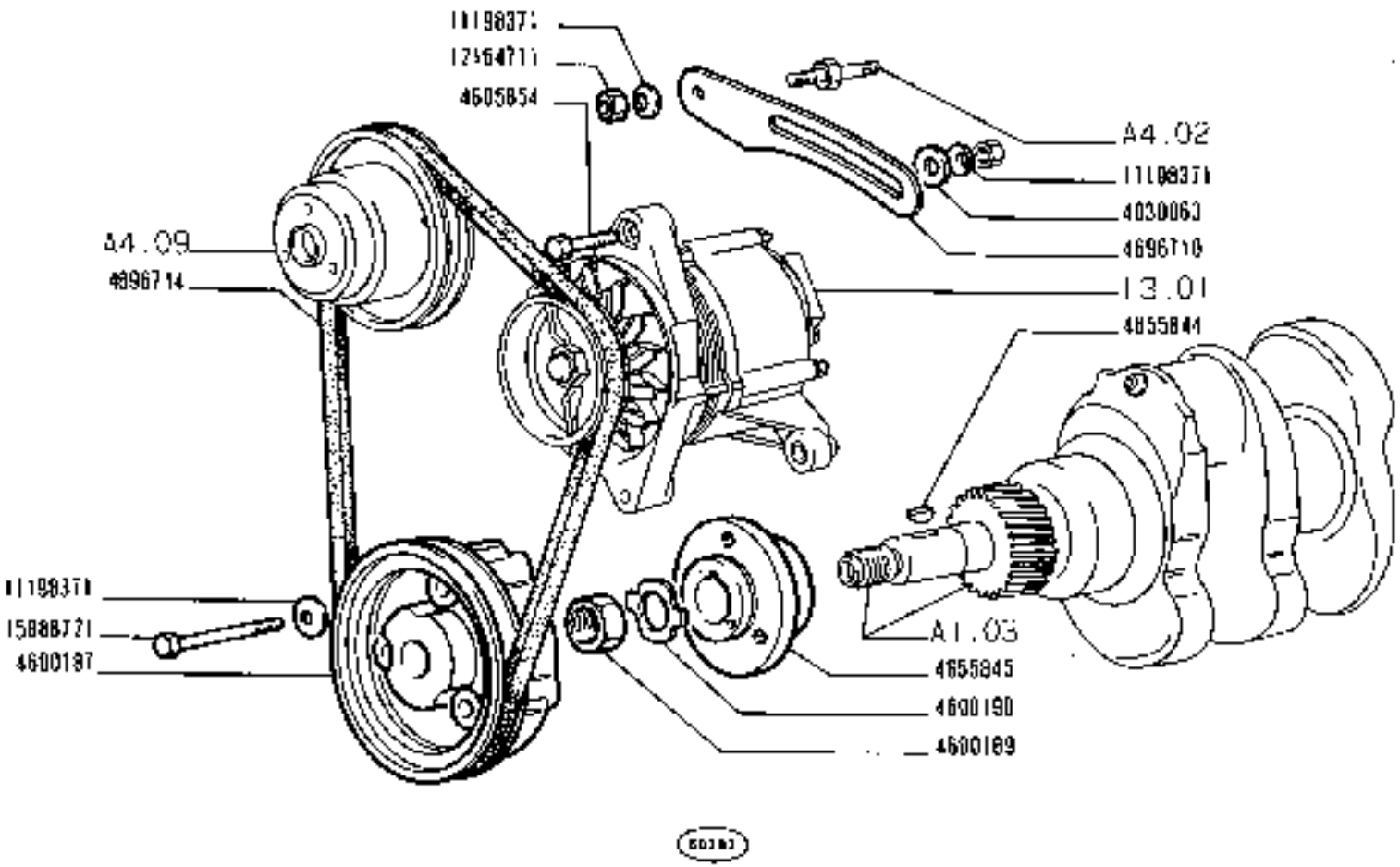

https://tractormanualz.com/

MODIF	N.ORDINAZ.	Q.	DENOMINAZIONE	DESIGNATION	BENENNUNG	DESCRIPTION	DENOMINACIONES
	4030063	1	ROSETTA	RONDELLE	SCHEIBE	WASHER	ARANDELA
	4600187	1	PULEGGIA	POULIE	RIEMENSCHEIBE	PULLEY	POLEA
	4600189	1	DADO	ECROU	MUTTER	NUT	TUERCA
	4600190	1	PIASTRINA DI SICUREZZA	PLAQUETTE FREIN	SICHERUNGSBLECH	LOCKPLATE	PLACA DE FRENO
	4605854	1	VITE	VIS	SCHRAUBE	SCREW	TORNILLO
	4655944	1	LINGUETTA	LINGUET	SCHEIBENFEDER	KEY	CHAVETA
	4655945	1	MOZZO	MOYEU	NABE	HUB	BUJE
	4695710	1	TENDICINGHIA	TENDEUR DE COURROIE	RIEMENSPANNER	BELT STRETCHER	TENSOR DE CORREA
	4696714	1	CINGHIA	COURROIE	RIEMEN	BELT	CORREA
	5119837	5	ROSETTA DI SICUREZZA	RONDELLE FREIN	SICHERUNGSRING	LOCKWASHER	ARANDELA DE FRENO
	12164711	1	DADO	ECROU	MUTTER	NUT	TUERCA
	15888721	3	VITE	VIS	SCHRAUBE	SCREW	TORNILLO

https://tractormanualz.com/

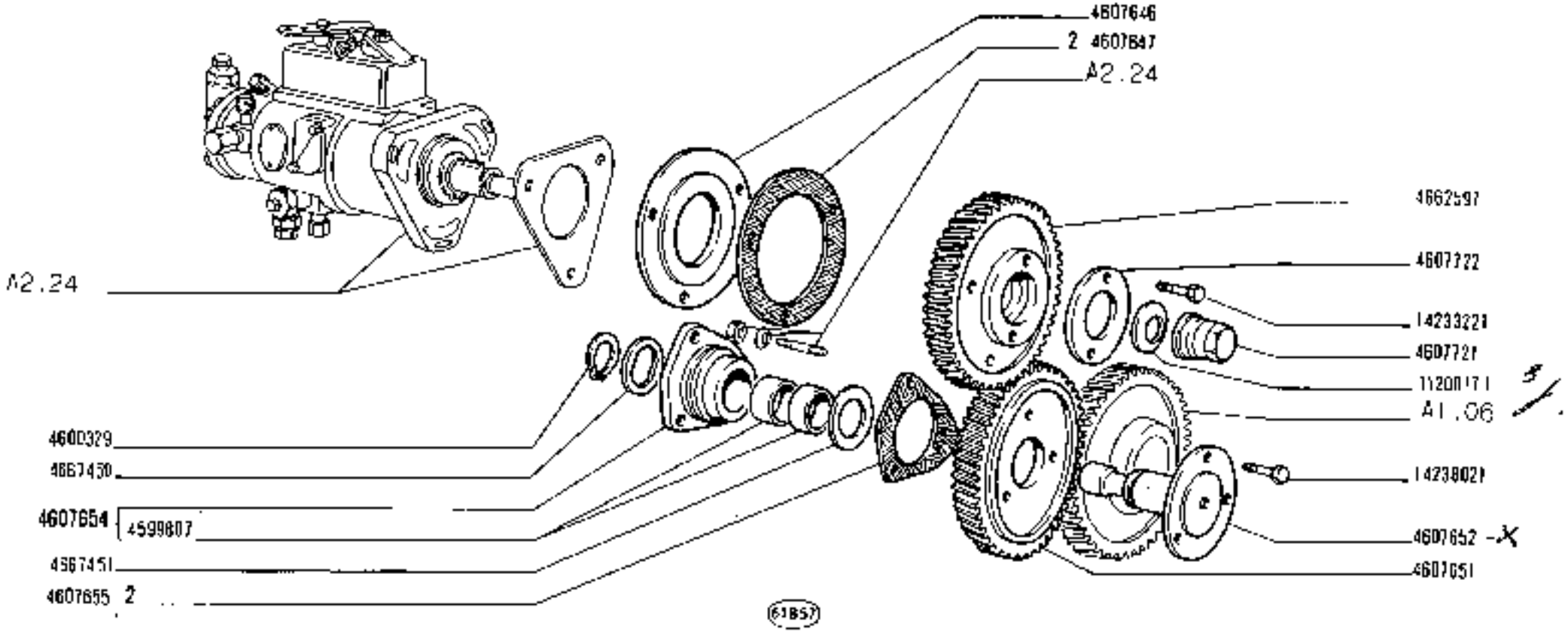

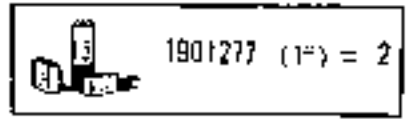

(1*) Vedere elenco - Voir la liste - Siehe Tabelle - See list - Véase la lista

780 - 780 DT

01 02

COMANDO POMPA INIEZIONE

Commande de pompe d'injection | *Injection Pump Drive*

Einspritzpumpenantrieb | *Arrastre de la bomba de inyección*

A1.16

N.T.R. 223 T

https://tractormanualz.com/

CODIF	N.ORDINAZ.	Q.	DENOMINAZIONE	DESIGNATION	BENENNUNG	DESCRIPTION	DENOMINACIONES
	4599807	2	BOCCOLA	DOUILLE	BUECHSE	BUSH	CASQUILLO
	4600329	1	ANELLO DI SICUREZZA	ARRETOIR	SICHERUNGSRING	LOCKRING	ANILLO DE FRENO
	4607646	L	DISTANZIALE	ENTRETOISE	ABSTANDSTUECK	SPACER	SEPARADOR
	4607647	1	GUARNIZIONE	JOINT	DICHTUNG	GASKET	JUNTA
	4607651	L	INGRANAGGIO DI RINVIO	PIGNON DE RENVOI	ZWISCHENZAHNRAD	IDLE GEAR	PIÑON DE REENVIO
	4607652	1	ALBERO	ARBRE	WELLE	SHAFT	ARBOL
	4607654	1	SUPPORTO COMPL.	SUPPORT	LAGER	SUPPORT	SOPORTE
	4607655	1	GUARNIZIONE	JOINT	DICHTUNG	GASKET	JUNTA
	4607721	1	DADO	ECROU	MUTTER	NUT	TUERCA
	4607722	L	FLANGIA	BRIDE	FLANSCH	FLANGE	BRIDA
	4667597	1	INGRANAGGIO	PIGNON	ZAHNRAD	GEAR	PIÑON
	4667450	L	ROSETTA	RONDELLE	SCHEIBE	WASHER	ARANDELA
	4667451	1	ROSETTA	RONDELLE	SCHEIBE	WASHER	ARANDELA
	11200171	L	ROSETTA DI SICUREZZA	RONDELLE FREIN	SICHERUNGSRING	LOCKWASHER	ARANDELA DE FRENO
	14233221	2	VITE	VIS	SCHRAUBE	SCREW	TORNILLO
	14238021	3	VITE	VIS	SCHRAUBE	SCREW	TORNILLO
	1901277	S	GUARNIZIONI DI TENUTA (1*)	JOINTS	DICHTUNGEN	GASKETS	JUNTAS
		(1*)	VED. A 1.01-A 1.02-A 1.16-A 2.22-A 2.54-A 3.01-A 4.02	VOIR	SIEHE...	SEE...	VEASE...

https://tractormanualz.com/

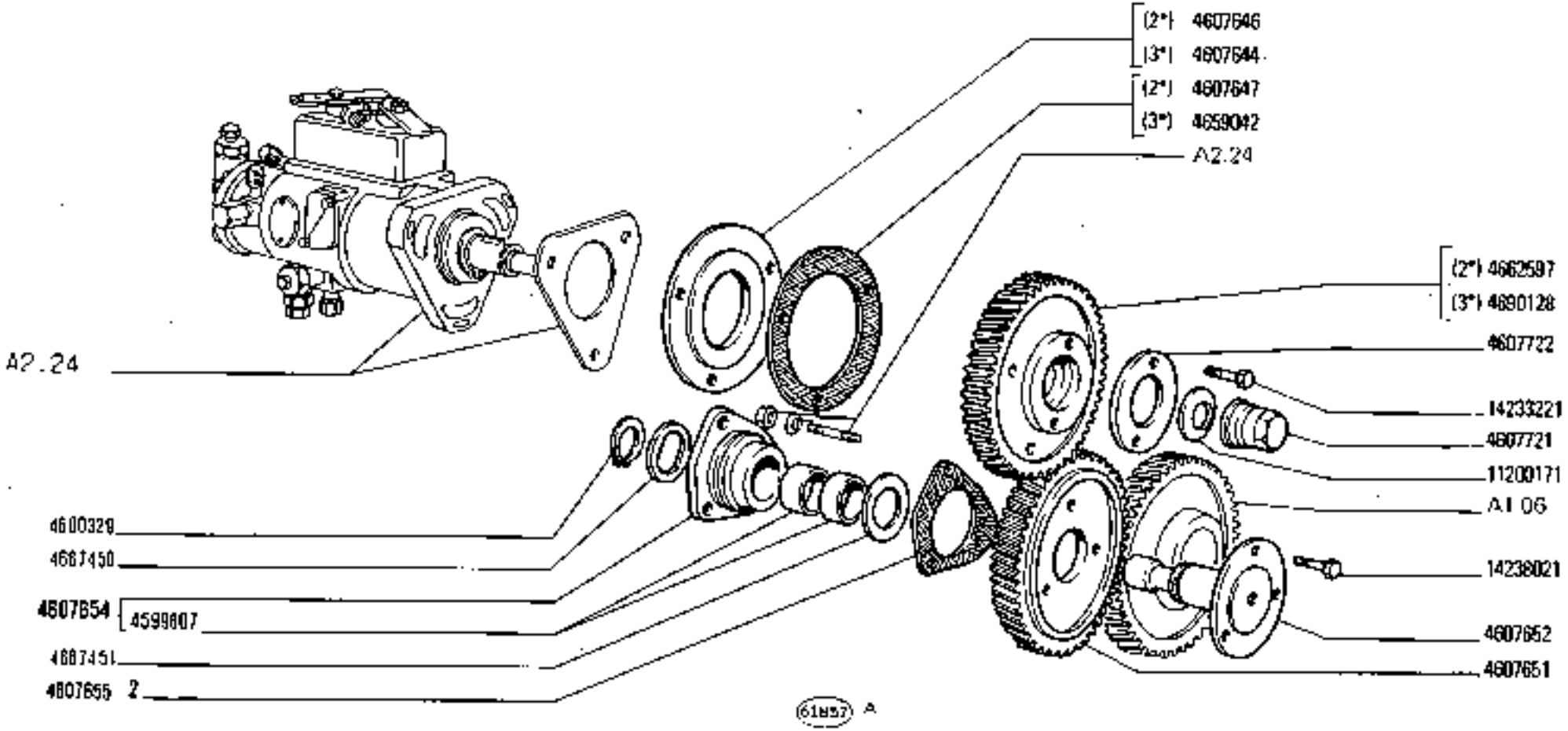

(1*) (2*) (3*) Vedere elenco · Voir la liste · Siehe tabelle · See list · Véase la lista

1901277 (1*) = 2

https://tractormanualz.com/

MODIF	N.ORDINAZ.	Q.	DENOMINAZIONE	DESIGNATION	BENENNUNG	DESCRIPTION	DENOMINACIONES
	4599807	2	BOCCOLA	DOUILLE	BUECHSE	BUSH	CASQUILLO
	4600329	1	ANELLO DI SICUREZZA	ARRETOIR	STCHERUNGSRING	LOCKRING	ANILLO DE FRENO
	4607646	1	DISTANZIALE (2*)	ENTRETOISE	ABSTANDSTUECK	SPACER	SEPARADOR
	4607647	1	GUARNIZIONE (2*)	JOINT	DICHTUNG	GASKET	JUNTA
	4607651	1	INGRANAGGIO DI RINVIO	PIGNON DE RENVOI	ZWISCHENZAHNRAD	IDLE GEAR	PINON DE REENVIO
	4607652	1	ALBERO	ARBRE	WELLE	SHAFT	ARBOL
	4607654	1	SUPPORTO COMPL.	SUPPORT	LAGER	SUPPORT	SOPORTE
	4607655	1	GUARNIZIONE	JOINT	DICHTUNG	GASKET	JUNTA
	4607721	1	DADO	ECROU	MUTTER	NUT	TUERCA
	4607722	1	FLANGIA	BRIDE	FLANSCH	FLANGE	BRIDA
	4662597	1	INGRANAGGIO (2*)	PIGNON	ZAHNRAD	GEAR	PIHON
	4667450	1	ROSETTA	RONDELLE	SCHEIBE	WASHER	ARANDELA
	4667451	1	ROSETTA	RONDELLE	SCHEIBE	WASHER	ARANDELA
	14200171	1	ROSETTA DI SICUREZZA	RONDELLE FREIN	SICHERUNGSRING	LOCKWASHER	ARANDELA DE FRENO
	14233221	2	VITE	VIS	SCHRAUBE	SCREW	TORNILLO
	14238021	3	VITE	VIS	SCHRAUBE	SCREW	TORNILLO
	1901277	5	GUARNIZIONI DI TENUTA (1*)	JOINTS	DICHTUNGEN	GASKETS	JUNTAS
	4607644	1	DISTANZIALE (3*)	ENTRETOISE	ABSTANDSTUECK	SPACER	SEPARADOR
	4658042	1	GUARNIZIONE (3*)	JOINT	DICHTUNG	GASKET	JUNTA
	4690128	1	INGRANAGGIO (3*)	PIGNON	ZAHNRAD	GEAR	PINON
		(1*)	VEDI A 1.01-A 1.02-A 1.16-A 2.22-A 2.54-A 3.01-A 4.02	VOIR..	SIEHE...	SEE...	VEASE...
		(2*)	PER POMPA CAV	POUR POMPE CAV	FUER PUMPE CAV	FOR CAV PUMP	PARA BOMBA CAV
		(3*)	PER POMPA BOSCH	POUR POMPE BOSCH	FUER PUMPE BOSCH	FOR BOSCH PUMP	PARA BOMBA BOSCH

https://tractormanualz.com/

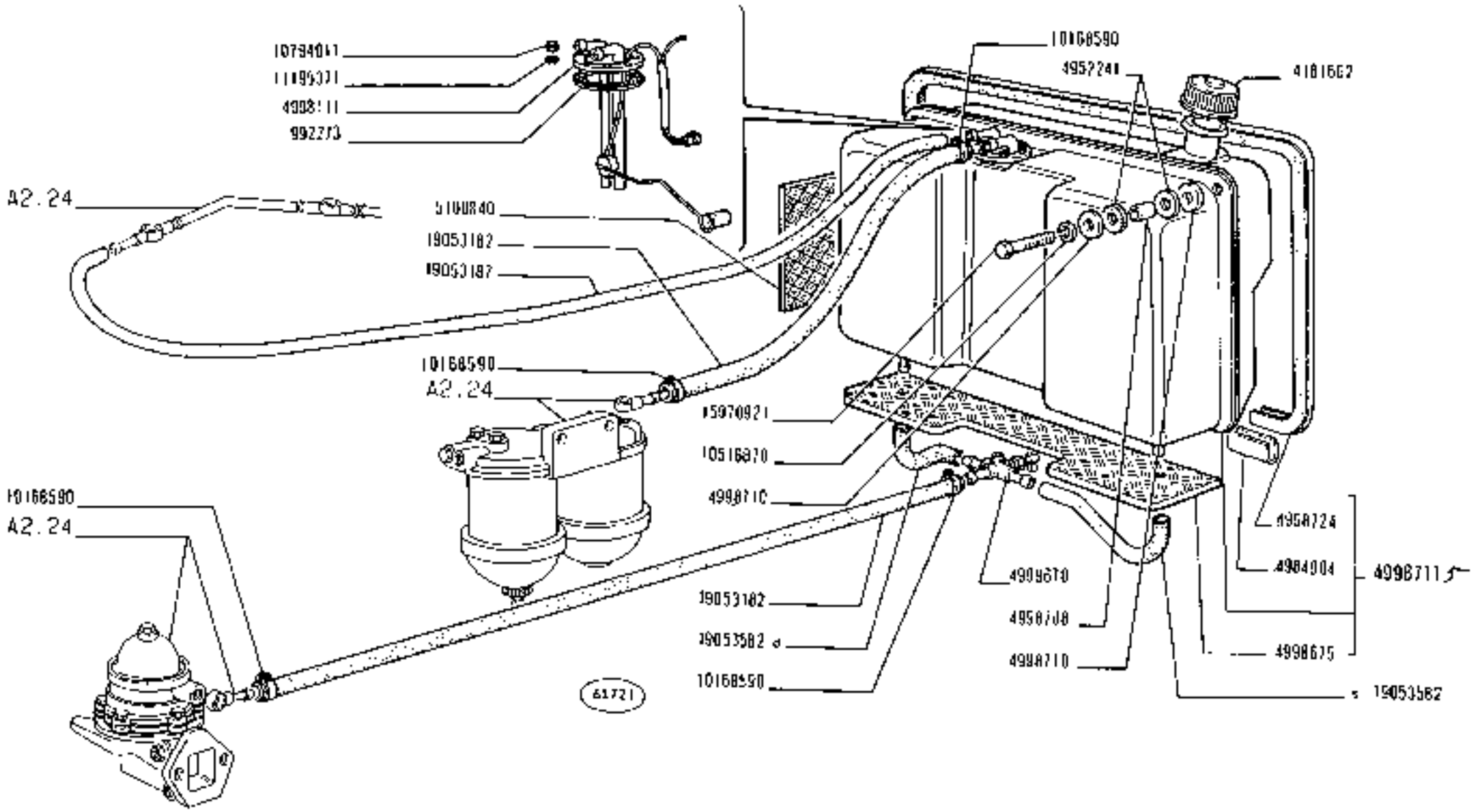

https://tractormanualz.com/

MODELE	N.ORDINAZ.	Q.	DENOMINAZIONE	DESIGNATION	BENENNUNG	DESCRIPTION	DENOMINACIONES
	992273	1	GUARNIZIONE	JOINT	DICHTUNG	GASKET	JUNTA
	4181662	1	TAPPO	BOUCHON	STOPFEN	PLUG	TAPON
	4952241	4	TASSELLO	TAMPON	BEILAGE	PAD	TACO
	4984904	1	COPRIGIUNTO	COUVRE-JOINT	LASCHE	FISHPLATE	CUBREJUNTAS
	4998111	1	COMANDO INDICATORE LIVELLO	COMMANDE DE JAUGE DE NIVEAU	STANDGEBER	SENDING UNIT	MANDO DEL INDICADOR DE NIVEL
	4998675	1	GUARNIZIONE	JOINT	DICHTUNG	GASKET	JUNTA
	4998708	2	DISTANZIALE	ENTRETOISE	ABSTANDSTUECK	SPACER	SEPARADOR
	4998710	4	ROSETTA	RONDELLE	SCHEIBE	WASHER	ARANDELA
	4998711	1	SERBATOIO COMPL.	RESERVOIR	BEHAELTER	TANK	DEPOSITO
	4998724	1	BORDINO DI GOMMA	CAOUTCHOUC	PROFILGUMMI	RUBBER WEATHER-STRIP	GOMA
ERA	A899908	M	TUBO FLESSIBILE	TUYAU FLEXIBLE	SCHLAUCH	HOSE	MANGA FLEXIBLE
10053182	4999219	M	TUBO FLESSIBILE	TUYAU FLEXIBLE	SCHLAUCH	HOSE	MANGA FLEXIBLE
ERA	A899971	M	TUBO FLESSIBILE	TUYAU FLEXIBLE	SCHLAUCH	HOSE	MANGA FLEXIBLE
	4999676	1	RUBINETTO	ROBINET	HAHN	COCK	GRIFO
10053582	5100927	M	TUBO FLESSIBILE D	TUYAU FLEXIBLE	SCHLAUCH	HOSE	MANGA FLEXIBLE
ERA	5100928	M	TUBO FLESSIBILE S	TUYAU FLEXIBLE	SCHLAUCH	HOSE	MANGA FLEXIBLE
	10168590	10	COLLARE	COLLIER	SCHELLE	COLLAR	ABRAZADERA
	10516870	2	ROSETTA DI SICUREZZA	RONDELLE FREIN	SICHERUNGSRING	LOCKWASHER	ARANDELA DE FRENO
	10744011	6	DADO	ECROU	MUTTER	NUT	TUERCA
	11195371	6	ROSETTA DI SICUREZZA	RONDELLE FREIN	SICHERUNGSRING	LOCKWASHER	ARANDELA DE FRENO
	15970921	2	VITE	VIS	SCHRAUBE	SCREW	TORNILLO
	5100840	2	GUARNIZIONE	JOINT	DICHTUNG	GASKET	JUNTA

https://tractormanualz.com/

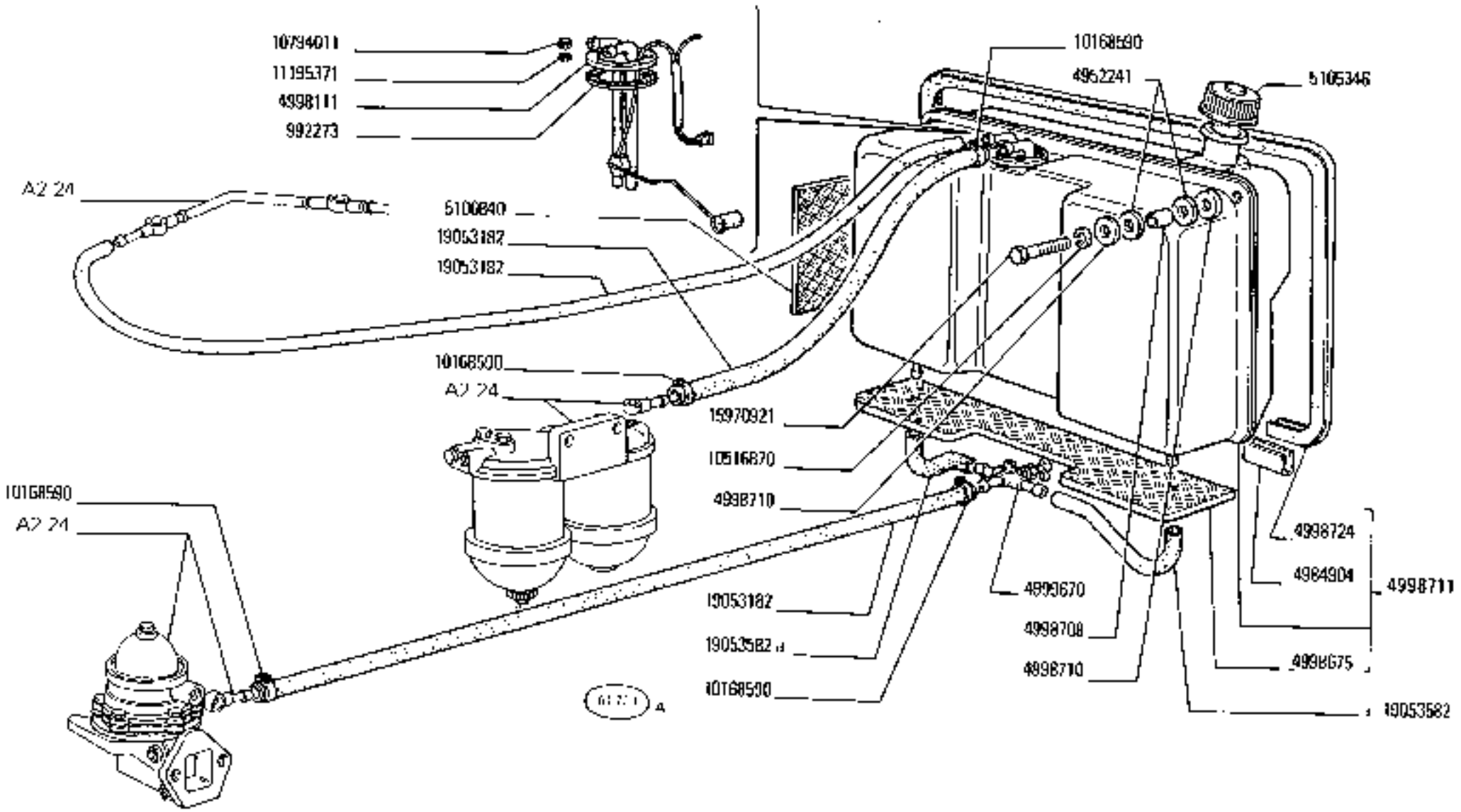

https://tractormanualz.com/

FIAT TRATTORI

MODIF	N.ORDINAZ.	Q.	DENOMINAZIONE	DESIGNATION	BENENNUNG	DESCRIPTION	DENOMINACIONES
	992273	1	GUARNIZIONE	JOINT	DICHTUNG	GASKET	JUNTA
5105346	~~6181642~~	1	TAPPO	BOUCHON	STOPFEN	PLUG	TAPON
	4932241	4	TASSELLO	TAMPON	BEILAGE	PAD	TACO
	4984904	1	COPRIGIUNTO	COUVRE-JOINT	LASCHE	FISHPLATE	CUBREJUNTAS
	4998111	1	COMANDO INDICATORE LIVELLO	COMMANDE DE JAUGE DE NIVEAU	STANDGEBER	SENDING UNIT	MANDO DEL INDICADOR DE NIVEL
	4998675	1	GUARNIZIONE	JOINT	DICHTUNG	GASKET	JUNTA
	4998708	2	DISTANZIALE	ENTRETOISE	ABSTANDSTUECK	SPACER	SEPARADOR
	4998710	4	ROSETTA	RONDELLE	SCHEIBE	WASHER	ARANDELA
	4998711	1	SERBATOIO COMPL.	RESERVOIR	BEHAELTER	TANK	DEPOSITO
	4998724	1	BORDINO DI GOMMA	CAOUTCHOUC	PROFILGUMMI	RUBBER WEATHER-STRIP	GOMA
ERA	~~4999708~~	M	TUBO FLESSIBILE	TUYAU FLEXIBLE	SCHLAUCH	HOSE	MANGA FLEXIBLE
19053182	~~4999210~~	M	TUBO FLESSIBILE	TUYAU FLEXIBLE	SCHLAUCH	HOSE	MANGA FLEXIBLE
ERA	~~4999221~~	M	TUBO FLESSIBILE	TUYAU FLEXIBLE	SCHLAUCH	HOSE	MANGA FLEXIBLE
	4999670	1	RUBINETTO	ROBINET	HAHN	COCK	GRIFO
19053582	~~5100921~~	M	TUBO FLESSIBILE D	TUYAU FLEXIBLE	SCHLAUCH	HOSE	MANGA FLEXIBLE
ERA	~~5100428~~	M	TUBO FLESSIBILE S	TUYAU FLEXIBLE	SCHLAUCH	HOSE	MANGA FLEXIBLE
	10168590	10	COLLARE	COLLIER	SCHELLE	COLLAR	ABRAZADERA
	10516870	2	ROSETTA DI SICUREZZA	RONDELLE FREIN	SICHERUNGSRING	LOCKWASHER	ARANDELA DE FRENO
	10794011	4	DADO	ECROU	MUTTER	NUT	TUERCA
	11193T1	6	ROSETTA DI SICUREZZA	RONDELLE FREIN	SICHERUNGSRING	LOCKWASHER	ARANDELA DE FRENO
	15970921	2	VITE	VIS	SCHRAUBE	SCREW	TORNILLO
	5100840	2	GUARNIZIONE	JOINT	DICHTUNG	GASKET	JUNTA

https://tractormanualz.com/

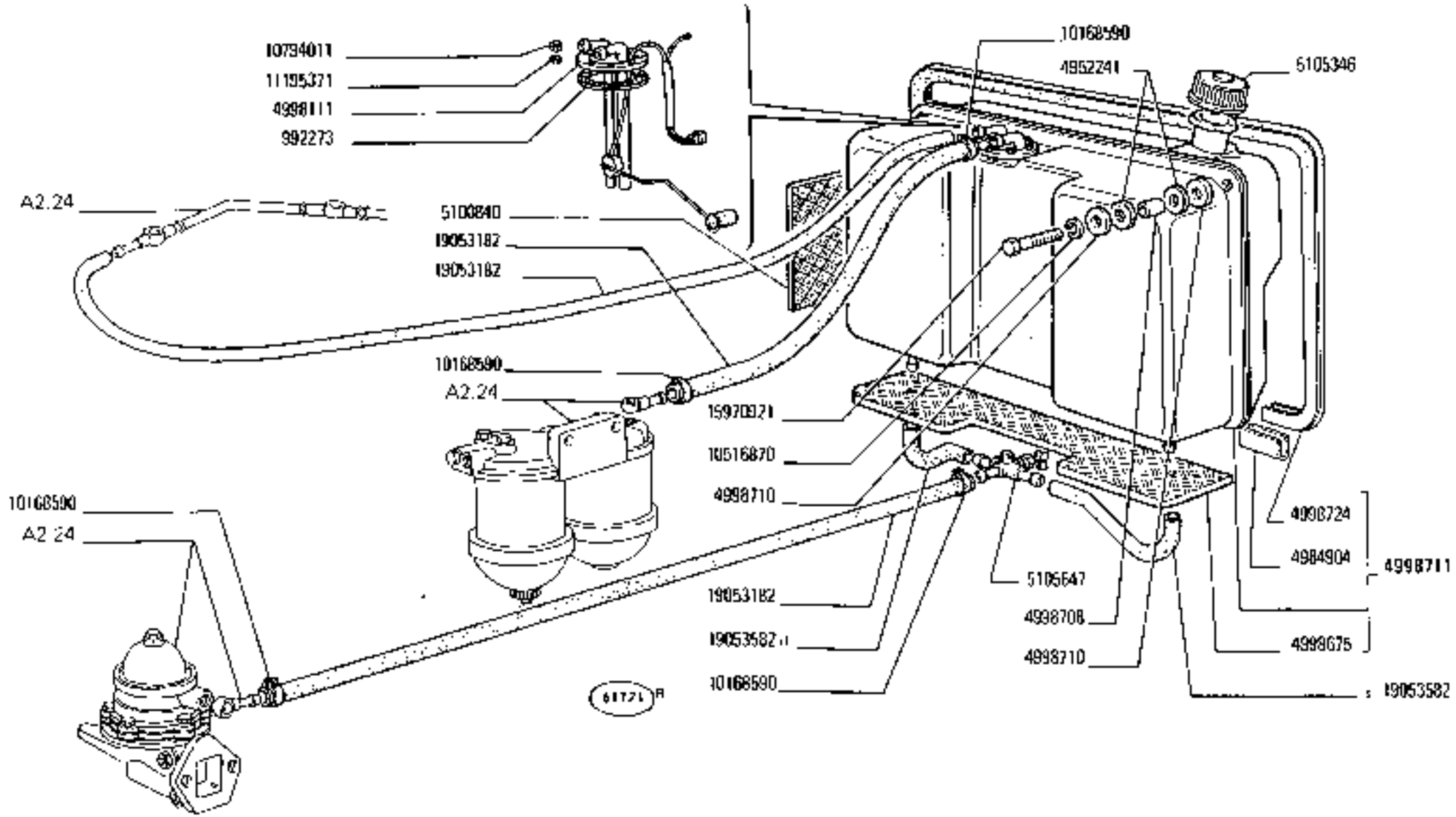

SERBATOIO COMBUSTIBILE E TUBAZIONI

Réservoir et canalisations combustible
Kraftstofftank und Leitungen
Fuel Tank and Lines
Depósito de combustible y tuberías

780 - 780 DT

01 02

A2.01

N.T.R. 243 T

https://tractormanualz.com/

MODIF	N.ORDINAZ.	Q.	DENOMINAZIONE	DESIGNATION	BENENNUNG	DESCRIPTION	DENOMINACIONES
	992273	1	GUARNIZIONE	JOINT	DICHTUNG	GASKET	JUNTA
5105346	~~4181602~~	1	TAPPO	BOUCHON	STOPFEN	PLUG	TAPON
	4952241	4	TASSELLO	TAMPON	BEILAGE	PAD	TACO
	4984904	1	COPRIGIUNTO	COUVRE-JOINT	LASCHE	FISHPLATE	CUBREJUNTAS
	4998111	1	COMANDO INDICATORE LIVELLO	COMMANDE DE JAUGE DE NIVEAU	STANDGEBER	SENDING UNIT	MANDO DEL INDICADOR DE NIVEL
	4998675	1	GUARNIZIONE	JOINT	DICHTUNG	GASKET	JUNTA
	4998708	2	DISTANZIALE	ENTRETOISE	ABSTANDSTUECK	SPACER	SEPARADOR
	4998710	4	ROSETTA	RONDELLE	SCHEIBE	WASHER	ARANDELA
	4998711	1	SERBATOIO COMPL.	RESERVOIR	BEHAELTER	TANK	DEPOSITO
	4998724	1	BORDINO DI GOMMA	CAOUTCHOUC	PROFILGUMMI	RUBBER WEATHER-STRIP	GOMA
LHA	~~4999208~~	M	TUBO FLESSIBILE	TUYAU FLEXIBLE	SCHLAUCH	HOSE	MANGA FLEXIBLE
19853582	~~4999210~~	M	TUBO FLESSIBILE	TUYAU FLEXIBLE	SCHLAUCH	HOSE	MANGA FLEXIBLE
ERA	~~4999211~~	M	TUBO FLESSIBILE	TUYAU FLEXIBLE	SCHLAUCH	HOSE	MANGA FLEXIBLE
5105647	~~4999670~~	1	RUBINETTO	ROBINET	HAHN	COCK	GRIFO
19853582	5100927	M	TUBO FLESSIBILE D	TUYAU FLEXIBLE	SCHLAUCH	HOSE	MANGA FLEXIBLE
ERA	5100928	M	TUBO FLESSIBILE S	TUYAU FLEXIBLE	SCHLAUCH	HOSE	MANGA FLEXIBLE
	10168590	10	COLLARE	COLLIER	SCHELLE	COLLAR	ABRAZADERA
	10516870	2	ROSETTA DI SICUREZZA	RONDELLE FREIN	SICHERUNGSRING	LOCKWASHER	ARANDELA DE FRENO
	10794011	6	DADO	ECROU	MUTTER	NUT	TUERCA
	11195310	6	ROSETTA DI SICUREZZA	RONDELLE FREIN	SICHERUNGSRING	LOCKWASHER	ARANDELA DE FRENO
	15970921	2	VITE	VIS	SCHRAUBE	SCREW	TORNILLO
	5100840	2	GUARNIZIONE	JOINT	DICHTUNG	GASKET	JUNTA

https://tractormanualz.com/

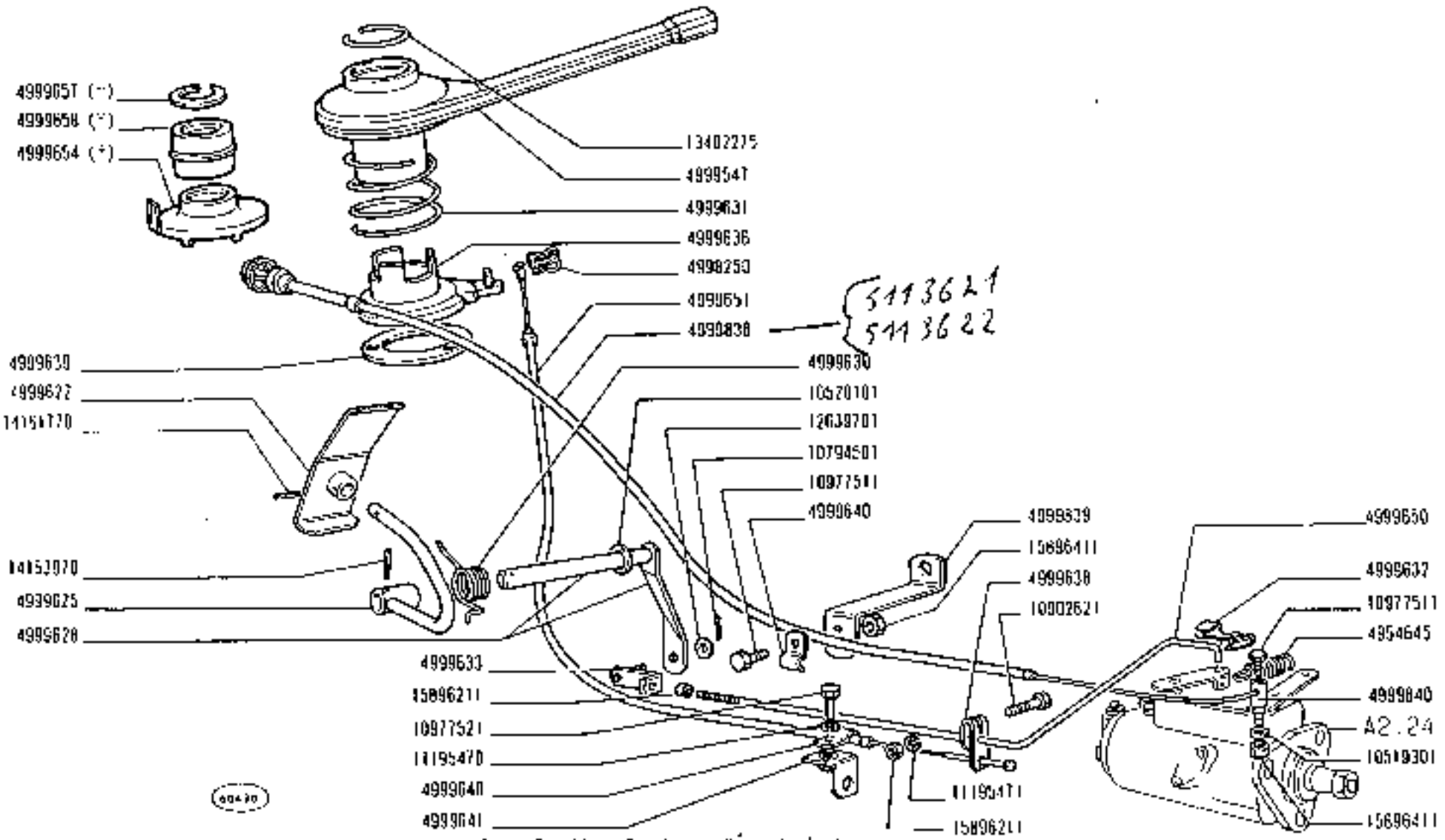

( ) Vedere elenco - Voir la liste - Siehe Tabelle - See list - Véase la lista

https://tractormanualz.com/

MODEF	N.ORDINAZ.	Q.	DENOMINAZIONE	DESIGNATION	BENENNUNG	DESCRIPTION	DENOMINACIONES
	4954645	1	MOLLA	RESSORT	FEDER	SPRING	RESORTE
	4998250	1	MOLLETTA	AGRAFE	KLEMMSTUECK	CLIP	SUJETADOR
	4999547	1	LEVA	LEVIER	HEBEL	LEVER	PALANCA
	4999622	1	PEDALE	PEDALE	FUSSHEBEL	PEDAL	PEDAL
	4999625	1	BRACCIO	BRAS	ARM	ARM	BRAZO
	4999628	1	ALBERINO	ARBRE	WELLE	SHAFT	ARBOL
	4999630	1	MOLLA	RESSORT	FEDER	SPRING	RESORTE
	4999631	1	MOLLA	RESSORT	FEDER	SPRING	RESORTE
	4999632	1	STAFFETTA	COLLIER	HALTER	RETAINER	ABRAZADERA
	4999633	1	STAFFETTA	COLLIER	HALTER	RETAINER	ABRAZADERA
	4999636	1	LEVA	LEVIER	HEBEL	LEVER	PALANCA
	4999638	1	STAFFA	ETRIER	HALTER	BRACKET	SOPORTE
	4999639	1	DISCO	DISQUE	SCHEIBE	PLATE	DISCO
	4999640	2	STAFFETTA	COLLIER	HALTER	RETAINER	ABRAZADERA
	4999641	1	STAFFA	ETRIER	HALTER	BRACKET	SOPORTE
	4999650	1	TIRANTE	TIRANT	STANGE	ROD	VARILLA
	4999651	1	FLESSIBILE	CABLE	ZUGORAHT	WIRE	CABLE
	4999838	1	TIRANTE ELASTICO	TIRANT ELASTIQUE	FEDERNDE STANGE	ELASTIC TIEROD	VARILLA ELASTICA
	4999839	1	STAFFA	ETRIER	HALTER	BRACKET	SOPORTE
	4999840	1	MORSETTO	COLLIER	KLEMME	CLAMP	COLLAR
	L0519301	1	ROSETTA	RONDELLE	SCHEIBE	WASHER	ARANDELA
	L0520101	1	ROSETTA	RONDELLE	SCHEIBE	WASHER	ARANDELA
	10794501	1	COPIGLIA	GOUPILLE FENDUE	SPLINT	SPLIT PIN	PASADOR ABIERTO
	L0902621	1	VITE	VIS	SCHRAUBE	SCREW	TORNILLO
	L0977511	2	VITE	VIS	SCHRAUBE	SCREW	TORNILLO
	10977521	1	VITE	VIS	SCHRAUBE	SCREW	TORNILLO
	L1195470	1	ROSETTA DI SICUREZZA	RONDELLE FREIN	SICHERUNGSRING	LOCKWASHER	ARANDELA DE FRENO
	11195471	1	ROSETTA DI SICUREZZA	RONDELLE FREIN	SICHERUNGSRING	LOCKWASHER	ARANDELA DE FRENO
	L2639701	1	ROSETTA	RONDELLE	SCHEIBE	WASHER	ARANDELA
	13402275	1	ANELLO DI SICUREZZA	ARRETOIR	SICHERUNGSRING	LOCKRING	ANILLO DE FRENO
	14141710	1	SPINA	GOUPILLE	STIFT	PIN	PASADOR
	14163970	1	SPINA	GOUPILLE	STIFT	PIN	PASADOR
	L5896211	2	DADO	ECROU	MUTTER	NUT	TUERCA
	15895411	2	DADO	ECROU	MUTTER	NUT	TUERCA
	4999854	1	SCODELLINO (*)	CUVETTE	TELLERSCHEIBE	CUP	PLATILLO
	4999897	1	ANELLO DI RITEGNO (*)	ARRETOIR	HALTERING	RETAINER	RETENEDOR
	4999958	1	ROSETTA (*)	RONDELLE	SCHEIBE	WASHER	ARANDELA
		(*)	TRATTORE CON SERVOSTERZO	AVEC DIRECTION ASSISTEE	MIT SERVOLENKUNG	W/SERVOSTEERING	CON SERVODIRECCION

https://tractormanualz.com/

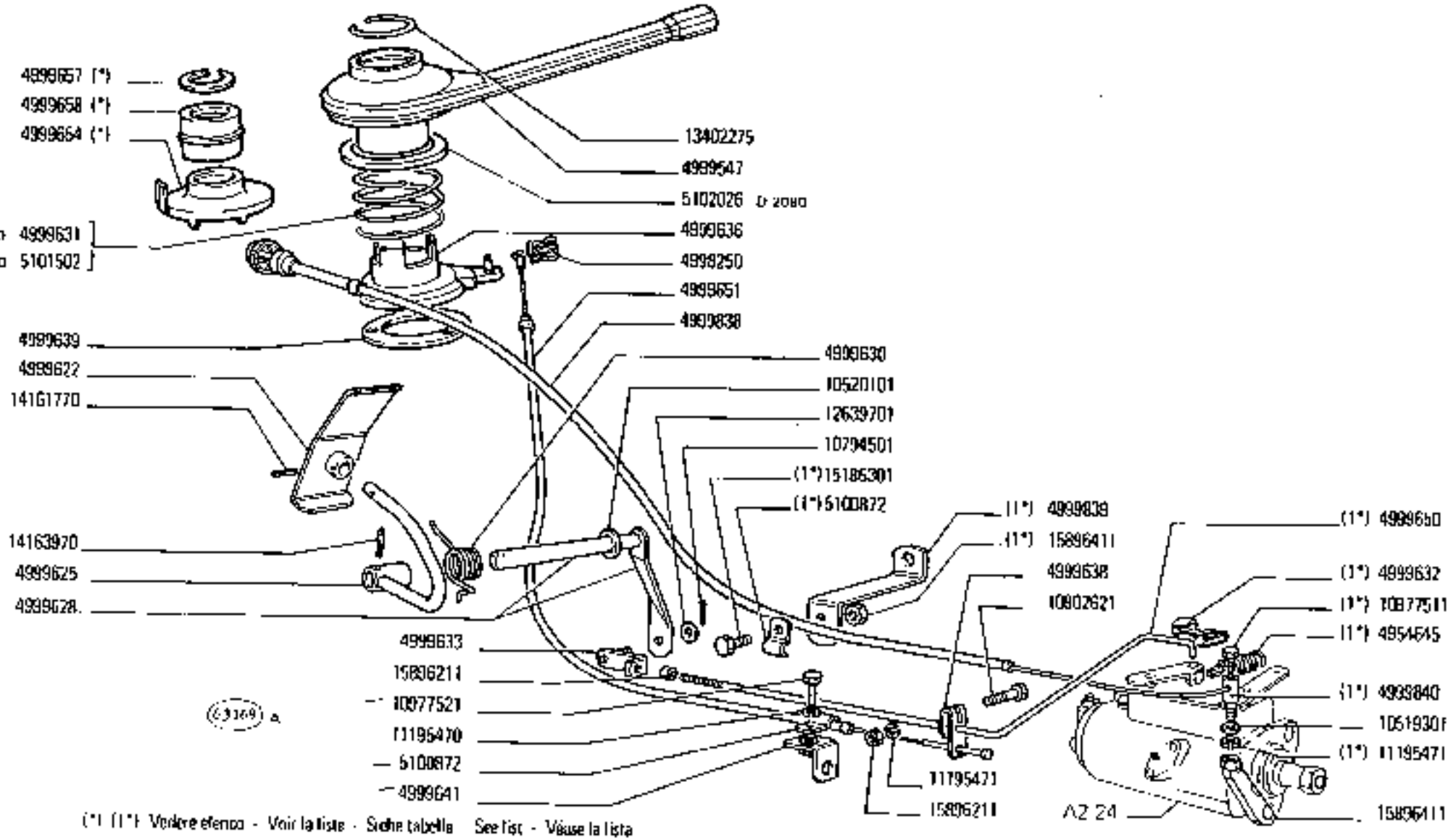

(*) (1*) Vedere elenco - Voir la liste - Siehe tabelle - See list - Véase la lista

https://tractormanualz.com/

MOD.#	N.ORDINAZ.	Q.	DENOMINAZIONE	DESIGNATION	BENENNUNG	DESCRIPTION	DENOMINACIONES
	4954645	1	MOLLA (1*)	RESSORT	FEDER	SPRING	RESORTE
	4998250	1	MOLLETTA	AGRAFE	KLEMMSTUECK	CLIP	SUJETADOR
	4999547	1	LEVA	LEVIER	HEBEL	LEVER	PALANCA
	4999622	1	PEDALE	PEDALE	FUSSHEBEL	PEDAL	PEDAL
	4999625	1	BRACCIO	BRAS	ARM	ARM	BRAZO
	4999628	1	ALBERINO	ARBRE	WELLE	SHAFT	ARBOL
	4999630	1	MOLLA	RESSORT	FEDER	SPRING	RESORTE
C 2080	4999631	1	MOLLA	RESSORT	FEDER	SPRING	RESORTE
	4999632	1	STAFFETTA (1*)	COLLIER	HALTER	RETAINER	ABRAZADERA
	4999633	1	STAFFETTA	COLLIER	HALTER	RETAINER	ABRAZADERA
	4999636	1	LEVA	LEVIER	HEBEL	LEVER	PALANCA
	4999638	1	STAFFA	ETRIER	HALTER	BRACKET	SOPORTE
	4999639	1	DISCO	DISQUE	SCHEIBE	PLATE	DISCO
5100872	~~4999640~~	1	STAFFETTA	COLLIER	HALTER	RETAINER	ABRAZADERA
	4999641	1	STAFFA	ETRIER	HALTER	BRACKET	SOPORTE
	4999650	1	TIRANTE (1*)	TIRANT	STANGE	ROD	VARILLA
	4999651	1	FLESSIBILE	CABLE	ZUGDRAHT	WIRE	CABLE
	4999838	1	TIRANTE ELASTICO	TIRANT ELASTIQUE	FEDERNDE STANGE	ELASTIC TIEROD	VARILLA ELASTICA
	4999839	1	STAFFA (1*)	ETRIER	HALTER	BRACKET	SOPORTE
	4999840	1	MORSETTO (1*)	COLLIER	KLEMME	CLAMP	COLLAR
	10519301	1	ROSETTA	RONDELLE	SCHEIBE	WASHER	ARANDELA
	10520101	1	ROSETTA	RONDELLE	SCHEIBE	WASHER	ARANDELA
	10394501	1	COPIGLIA	GOUPILLE FENDUE	SPLINT	SPLIT PIN	PASADOR ABIERTO
	10902621	1	VITE	VIS	SCHRAUBE	SCREW	TORNILLO
	10977511	1	VITE (1*)	VIS	SCHRAUBE	SCREW	TORNILLO
	10977521	1	VITE	VIS	SCHRAUBE	SCREW	TORNILLO
	11195470	1	ROSETTA DI SICUREZZA	RONDELLE FREIN	SICHERUNGSRING	LOCKWASHER	ARANDELA DE FRENO
	11195471	1	ROSETTA DI SICUREZZA	RONDELLE FREIN	SICHERUNGSRING	LOCKWASHER	ARANDELA DE FRENO
	12639701	1	ROSETTA	RONDELLE	SCHEIBE	WASHER	ARANDELA
	13402275	1	ANELLO DI SICUREZZA	ARRETOIR	SICHERUNGSRING	LOCKRING	ANILLO DE FRENO
	14168770	1	SPINA	GOUPILLE	STIFT	PIN	PASADOR
	44161970	1	SPINA	GOUPILLE	STIFT	PIN	PASADOR
	45496211	2	DADO	ECROU	MUTTER	NUT	TUERCA
	15896411	1	DADO	ECROU	MUTTER	NUT	TUERCA
	4999654	1	SCODELLINO (*)	CUVETTE	TELLERSCHEIBE	CUP	PLATILLO
	4999657	1	ANELLO DI [illegible]TEGNO (*)	ARRETOIR	HALTERING	RETAINER	RETENEDOR
	4999658	1	ROSETTA (*)	RONDELLE	SCHEIBE	WASHER	ARANDELA
D 2080	51D1502	1	MOLLA	RESSORT	FEDER	SPRING	RESORTE
D 2080	51D2026	1	SCODELLINO	CUVETTE	TELLERSCHEIBE	CUP	PLATILLO
	4999652	1	TIRANTE (2*)	TIRANT	STANGE	ROD	VARILLA
	5100872	1	STAFFETTA (1*)	COLLIER	HALTER	RETAINER	ABRAZADERA
	5100939	1	STAFFETTA (2*)	COLLIER	HALTER	RETAINER	ABRAZADERA
	5102360	1	STAFFETTA (2*)	COLLIER	HALTER	RETAINER	ABRAZADERA
	51D3300	1	STAFFETTA (2*)	COLLIER	HALTER	RETAINER	ABRAZADERA
	51D3361	1	BOCCOLA (2*)	DOUILLE	BUECHSE	BUSH	CASQUILLO
	51D6746	1	VITE (2*)	VIS	SCHRAUBE	SCREW	TORNILLO

https://tractormanualz.com/

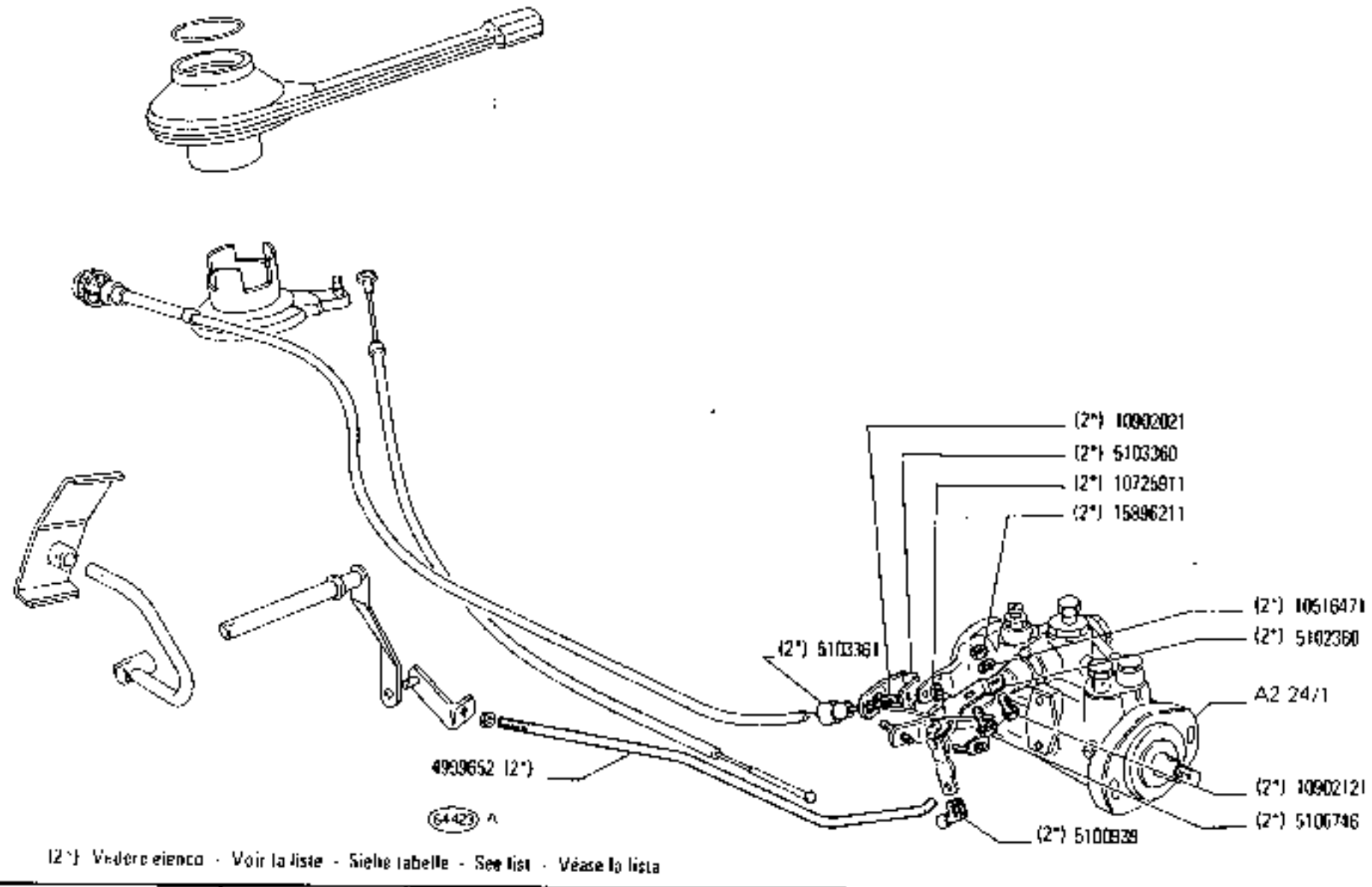

(2*) Vedere elenco - Voir la liste - Siehe tabelle - See list - Véase la lista

https://tractormanualz.com/

MODIF	N.ORDINAZ.	Q.	DENOMINAZIONE	DESIGNATION	BENENNUNG	DESCRIPTION	DENOMINACIONES
	10516471	1	ROSETTA (2*)	RONDELLE	SCHEIBE	WASHER	ARANDELA
	10725911	1	DADO (2*)	ECROU	MUTTER	NUT	TUERCA
	10902021	1	VITE (2*)	VIS	SCHRAUBE	SCREW	TORNILLO
	10902121	1	VITE (2*)	VIS	SCHRAUBE	SCREW	TORNILLO
	11185471	1	ROSETTA DI SICUREZZA (1*)	RONDELLE FREIN	SICHERUNGSRING	LOCKWASHER	ARANDELA DE FRENO
	15186301	1	VITE (1*)	VIS	SCHRAUBE	SCREW	TORNILLO
	15896211	1	DADO (2*)	ECROU	MUTTER	NUT	TUERCA
	15896411	1	DADO (1*)	ECROU	MUTTER	NUT	TUERCA
		(*)	TRATTORE CON SERVOSTERZO	AVEC DIRECTION ASSISTEE	MIT SERVOLENKUNG	W/SERVOSTEERING	CON SERVODIRECCION
		(1*)	PER MOT. CON POMPA CAV	POUR MOT. AVEC POMPE CAV	MIT MOT. PUMPE CAV	FOR ENGINE W/ CAV PUMP	PARA MOT. CON BOMBA CAV
		(2*)	PER MOT. CON POMPA BOSCH	POUR MOT. AVEC POMPE BOSCH	MIT MOT. PUMPE BOSCH	FOR ENGINE W/ BOSCH PUMP	PARA MOT. CON BOMBA BOSCH

https://tractormanualz.com/

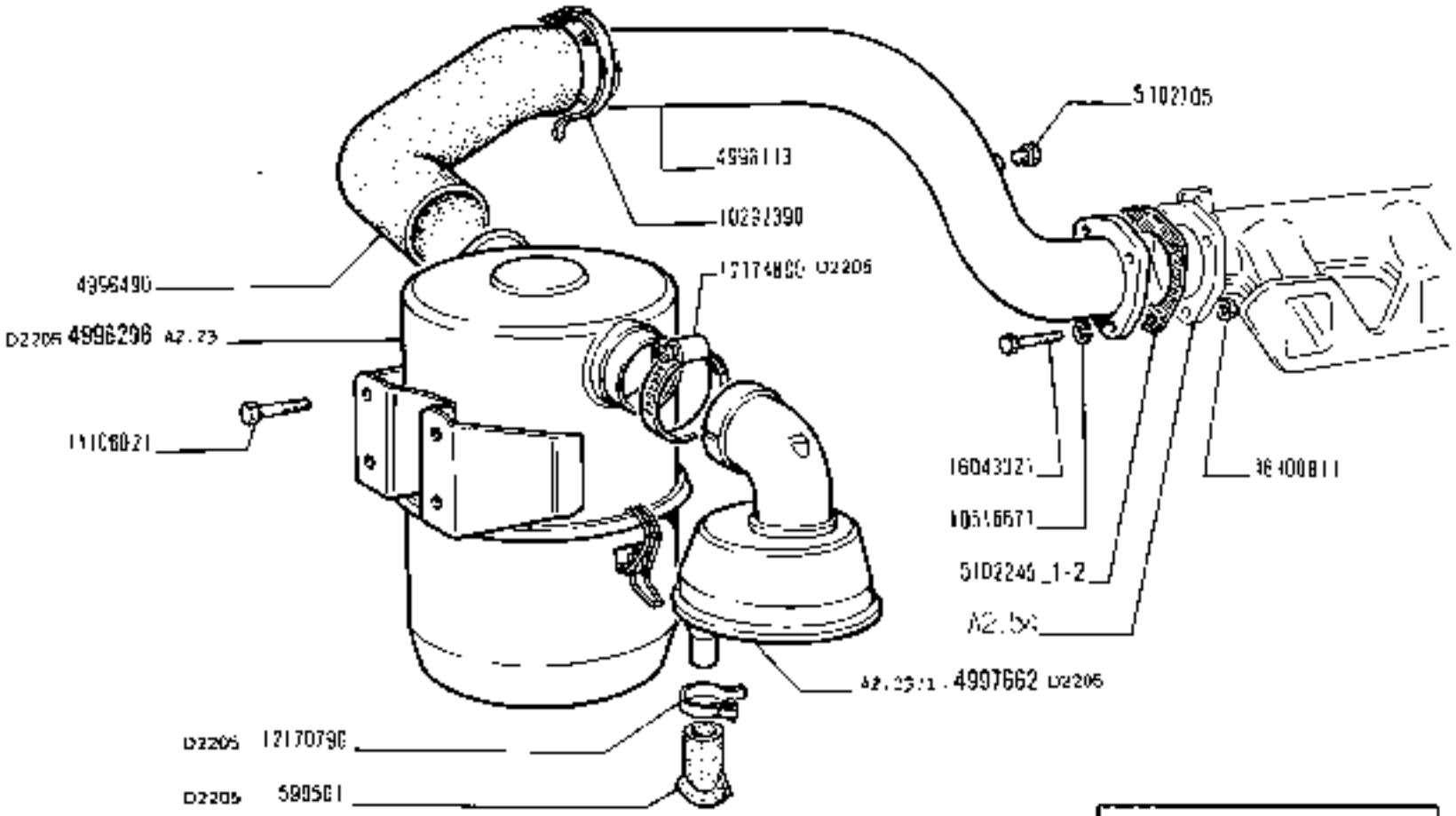

(*)(**) Vedere elenco - Voir la liste - Siehe Tabelle - See list - Véase la liste

(60232)

1901276 (*) = 1
1901277 (**) = 2

780 - 780 DT 01 02	**FILTRO ARIA E TUBAZIONI** *Filtre à air et canalisations* *Luftfilter und Leitungen* *Air Cleaner and Ducts* *Filtro de aire y tuberías*	A2.22 1 | N.T.R. 247 T

https://tractormanualz.com/

MODIF	N.ORDINAZ.	Q.	DENOMINAZIONE	DESIGNATION	BENENNUNG	DESCRIPTION	DENOMINACIONES
D 2205	599503	1	VALVOLA	SOUPAPE	VENTIL	VALVE	VALVULA
D 2205	4996298	1	FILTRO ARIA A BAGNO D'OLIO COMPL.	FILTRE A AIRE A BAIN D'HUILE	OELBADLUFTFILTER	OIL BATH AIR CLEANER	FILTRO DE AIRE EN BANO DE ACEITE
	4996490	1	MANICOTTO	MANCHON	NUFFE	SLEEVE	MANGA
5102245	~~4996598~~	1	GUARNIZIONE	JOINT	DICHTUNG	GASKET	JUNTA
4998113	~~4997691~~	1	TUBO	TUYAU	ROHR	PIPE	TUBO
C 2205	4997659	1	FILTRO ARIA A BAGNO D'OLIO COMPL.	FILTRE A AIRE A BAIN D'HUILE	OELBADLUFTFILTER	OIL BATH AIR CLEANER	FILTRO DE AIRE EN BANO DE ACEITE
C 2205	4997661	1	PREFILTRO	PREFILTRE	VORREINIGER	PRECLEANER	PREFILTRO
D 2205	4997662	1	PREFILTRO COMPL.	PREFILTRE	VORREINIGER	PRECLEANER	PREFILTRO
	L0292390	2	COLLARE	COLLIER	SCHELLE	COLLAR	COLLAR
	10516677	3	ROSETTA DI SICUREZZA	RONDELLE FREIN	SICHERUNGSRING	LOCKWASHER	ARANDELA DE FRENO
ERA	L0516671	4	ROSETTA DI SICUREZZA	RONDELLE FREIN	SICHERUNGSRING	LOCKWASHER	ARANDELA DE FRENO
D 2205	L2170790	1	COLLARE	COLLIER	SCHELLE	COLLAR	ABRAZADERA
D 2205	L2174890	1	COLLARE	COLLIER	SCHELLE	COLLAR	ABRAZADERA
11106021	~~15910321~~	4	VITE	VIS	SCHRAUBE	SCREW	TORNILLO
	16043321	3	VITE	VIS	SCHRAUBE	SCREW	TORNILLO
	1901276	5	GUARNIZIONI DI TENUTA (*)	JOINTS	DICHTUNGEN	GASKETS	JUNTAS
	1901277	5	GUARNIZIONI DI TENUTA (**)	JOINTS	DICHTUNGEN	GASKETS	JUNTAS
	5102705	1	TAPPO	BOUCHON	STOPPEN	PLUG	TAPON
	16100811	3	DADO	ECROU	MUTTER	NUT	TUERCA
		(*)	VED. A 1.01-A 2.22-A 2.54-A 4.02	VOIR	SIEHE.	SEE .	VEASE.
		(**)	VED. A 1.01-A 1.02-A 1.16-A 2.22-A 2.04-A 3.01-A 4.02	VOIR...	SIEHE...	SEE	VEASE...

https://tractormanualz.com/

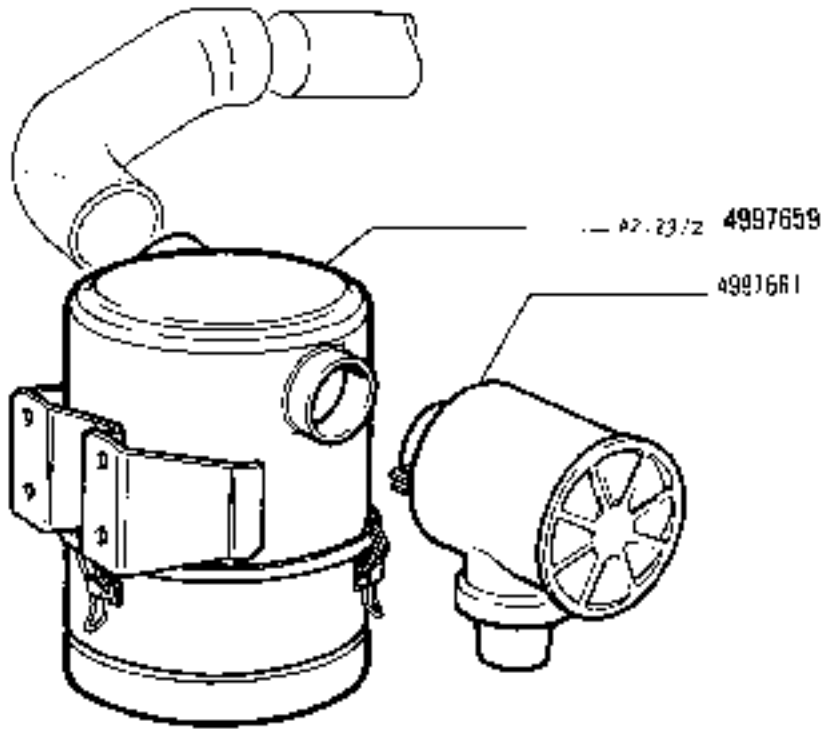

https://tractormanualz.com/

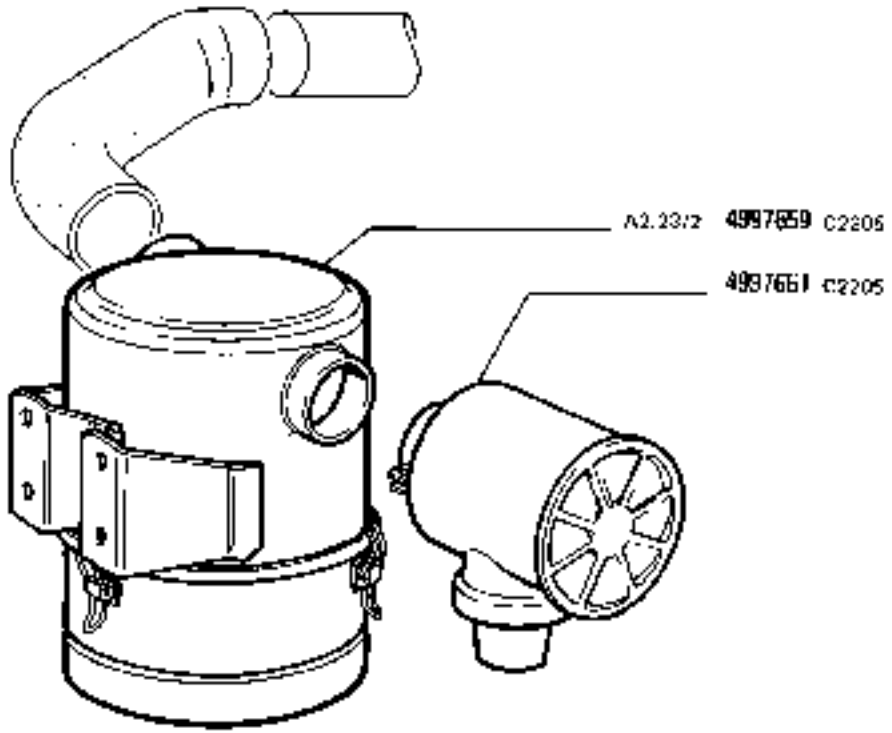

https://tractormanualz.com/

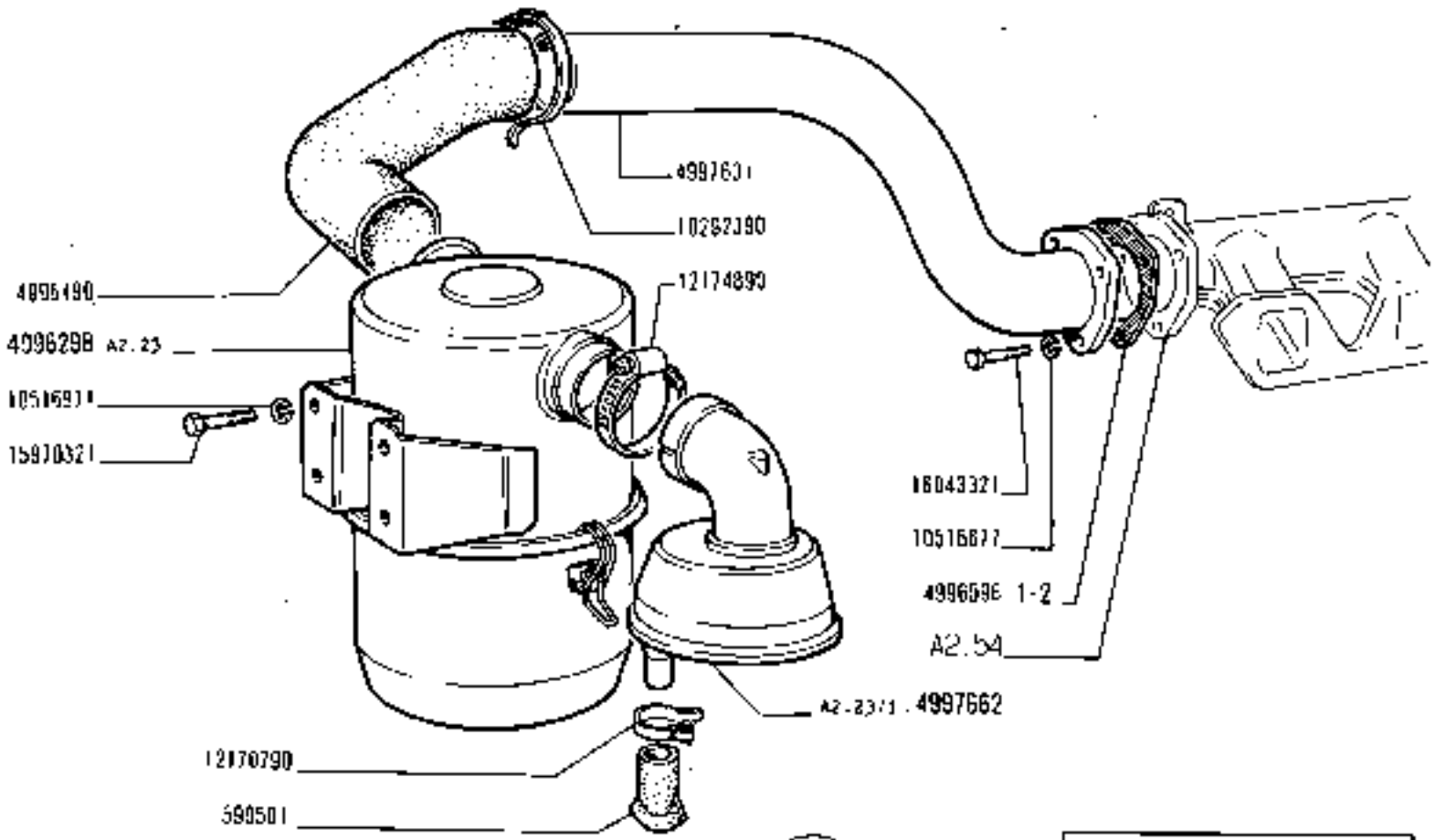

(*)(I*) Vedere elenco - Voir la liste - Siehe Tabelle - See list - Véase la lista



https://tractormanualz.com/

MODIF	N.ORDINAZ.	D.	DENOMINAZIONE	DESIGNATION	BENENNUNG	DESCRIPTION	DENOMINACIONES
	599501	1	VALVOLA	SOUPAPE	VENTIL	VALVE	VALVULA
	4996298	1	FILTRO ARIA A BAGNO D'OLIO COMPL.	FILTRE A AIRE A BAIN D'HUILE	OELBADLUFTFILTER	OIL BATH AIR CLEANER	FILTRO DE AIRE EN BANO DE ACEITE
	4996490	1	MANICOTTO	MANCHON	MUFFE	SLEEVE	MANGA
	4996598	1	GUARNIZIONE	JOINT	DICHTUNG	GASKET	JUNTA
	4997631	1	TUBO	TUYAU	ROHR	PIPE	TUBO
	4997659	1	FILTRO ARIA A BAGNO D'OLIO COMPL.	FILTRE A AIRE A BAIN D'HUILE	OELBADLUFTFILTER	OIL BATH AIR CLEANER	FILTRO DE AIRE EN BANO DE ACEITE
	4997661	1	PREFILTRO	PREFILTRE	VORREINIGER	PRECLEANER	PREFILTRO
	4997662	1	PREFILTRO COMPL.	PREFILTRE	VORREINIGER	PRECLEANER	PREFILTRO
	10292390	2	COLLARE	COLLIER	SCHELLE	COLLAR	COLLAR
	10516677	3	ROSETTA DI SICUREZZA	RONDELLE FREIN	SICHERUNGSRING	LOCKWASHER	ARANDELA DE FRENO
	10516871	4	ROSETTA DI SICUREZZA	RONDELLE FREIN	SICHERUNGSRING	LOCKWASHER	ARANDELA DE FRENO
	12170790	1	COLLARE	COLLIER	SCHELLE	COLLAR	ABRAZADERA
	12174890	1	COLLARE	COLLIER	SCHELLE	COLLAR	ABRAZADERA
	15970321	4	VITE	VIS	SCHRAUBE	SCREW	TORNILLO
	16043321	3	VITE	VIS	SCHRAUBE	SCREW	TORNILLO
	1901276	S	GUARNIZIONI DI TENUTA (*)	JOINTS	DICHTUNGEN	GASKETS	JUNTAS
	1901277	S	GUARNIZIONI DI TENUTA (1*)	JOINTS	DICHTUNGEN	GASKETS	JUNTAS
		(*)	VED. A 1.01-A 2.22-A 2.54-A 4.02	VOIR	SIEHE...	SEE..	VEASE .
		(1*)	VED. A 1.01-A 1.02-A 1.16-A 2.22 A 2.54-A 3.01 A 4.02	VOIR...	SIEHE..	SEE...	VEASE

https://tractormanualz.com/

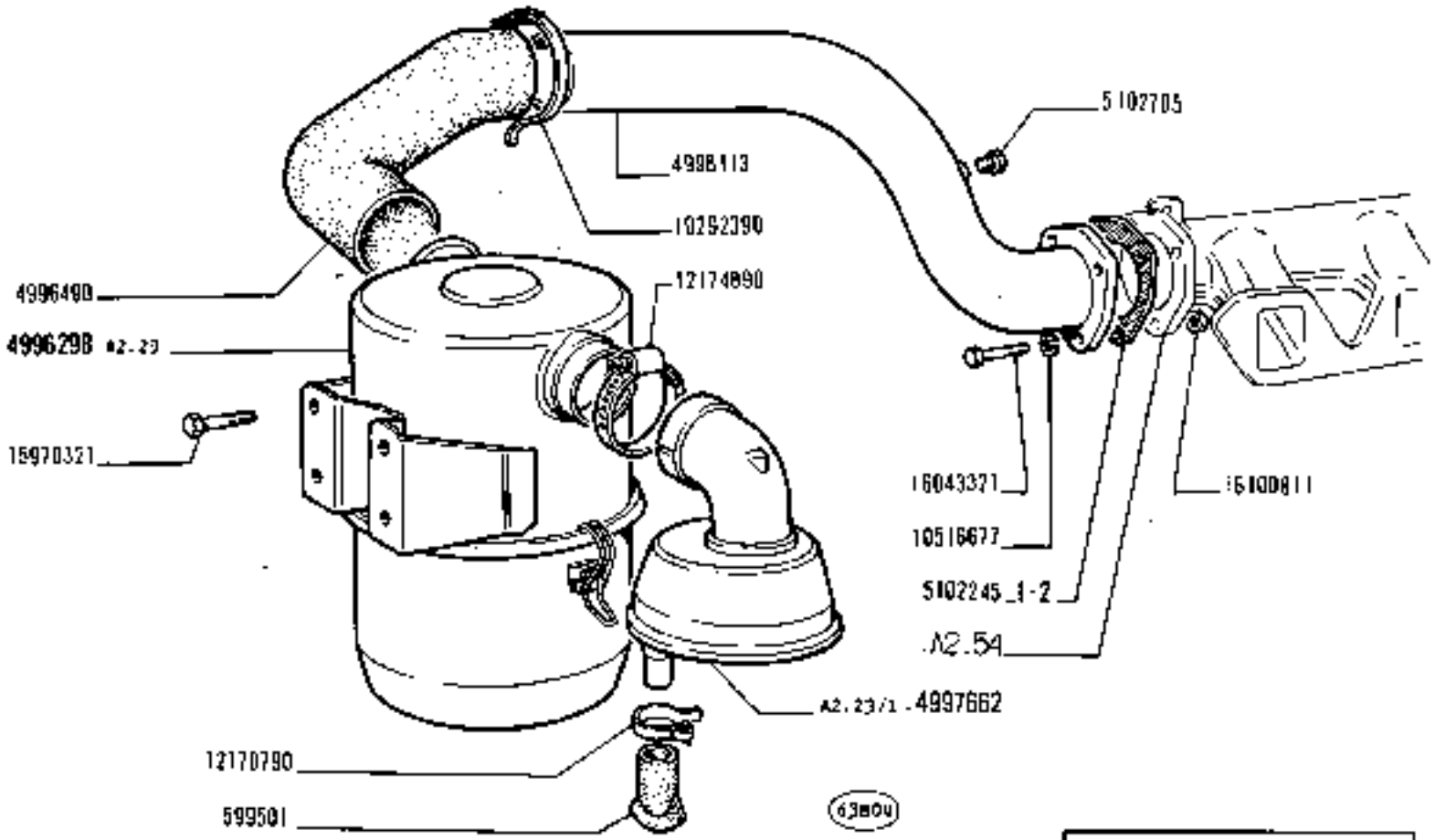

1901278 (*) = 1
1901277 (I*) = 2

(*)(I*) Vedere elenco - Voir la liste - Siehe Tapelle - See list - Véase la liste

https://tractormanualz.com/

MODIF	N.ORDINAZ.	Q.	DENOMINAZIONE	DÉSIGNATION	BENENNUNG	DESCRIPTION	DENOMINACIONES
	500501	1	VALVOLA	SOUPAPE	VENTIL	VALVE	VALVULA
	4996298	1	FILTRO ARIA A BAGNO D'OLIO COMPL.	FILTRE A AIRE A BAIN D'HUILE	OELBADLUFTFILTER	OIL BATH AIR CLEANER	FILTRO DE AIRE EN BANO DE ACEITE
	4996490	1	MANICOTTO	MANCHON	MUFFE	SLEEVE	MANGA
5102245	~~4996598~~	1	GUARNIZIONE	JOINT	DICHTUNG	GASKET	JUNTA
4998113	~~4998691~~	1	TUBO	TUYAU	ROHR	PIPE	TUBO
	4997659	1	FILTRO ARIA A BAGNO D'OLIO COMPL.	FILTRE A AERE A BAIN D'HUILE	OELBADLUFTFILTER	OIL BATH AIR CLEANER	FILTRO DE AIRE EN BANO DE ACEITE
	4997661	1	PREFILTRO	PREFILTRE	VORREINIGER	PRECLEANER	PREFILTRO
	4997662	1	PREFILTRO COMPL.	PREFILTRE	VORREINIGER	PRECLEANER	PREFILTRO
	10292390	2	COLLARE	COLLIER	SCHELLE	COLLAR	COLLAR
	10516677	3	ROSETTA DI SICUREZZA	RONDELLE FREIN	SICHERUNGSRING	LOCKWASHER	ARANDELA DE FRENO
ERA	10516871	4	ROSETTA DI SICUREZZA	RONDELLE FREIN	SICHERUNGSRING	LOCKWASHER	ARANDELA DE FRENO
	12170790	1	COLLARE	COLLIER	SCHELLE	COLLAR	ABRAZADERA
	12174890	1	COLLARE	COLLIER	SCHELLE	COLLAR	ABRAZADERA
	15970321	4	VITE	VIS	SCHRAUBE	SCREW	TORNILLO
	16043321	3	VITE	VIS	SCHRAUBE	SCREW	TORNILLO
	1901278	S	GUARNIZIONI DI TENUTA (*)	JOINTS	DICHTUNGEN	GASKETS	JUNTAS
	1901277	S	GUARNIZIONI DI TENUTA (1*)	JOINTS	DICHTUNGEN	GASKETS	JUNTAS
	5102705	1	TAPPO	BOUCHON	STOPPEN	PLUG	TAPON
	16100811	3	DADO	ECROU	MUTTER	NUT	TUERCA
		(*)	VED. A 1.01-A 2.22-A 2.54-A 4.02	VOIR	SIEHE...	SEE...	VEASE...
		(1*)	VED. A 1.01-A 1.02-A 1.18-A 2.22-A 2.54-A 3.01-A 4.02	VOIR...	SIEHE...	SEE...	VEASE...

https://tractormanualz.com/

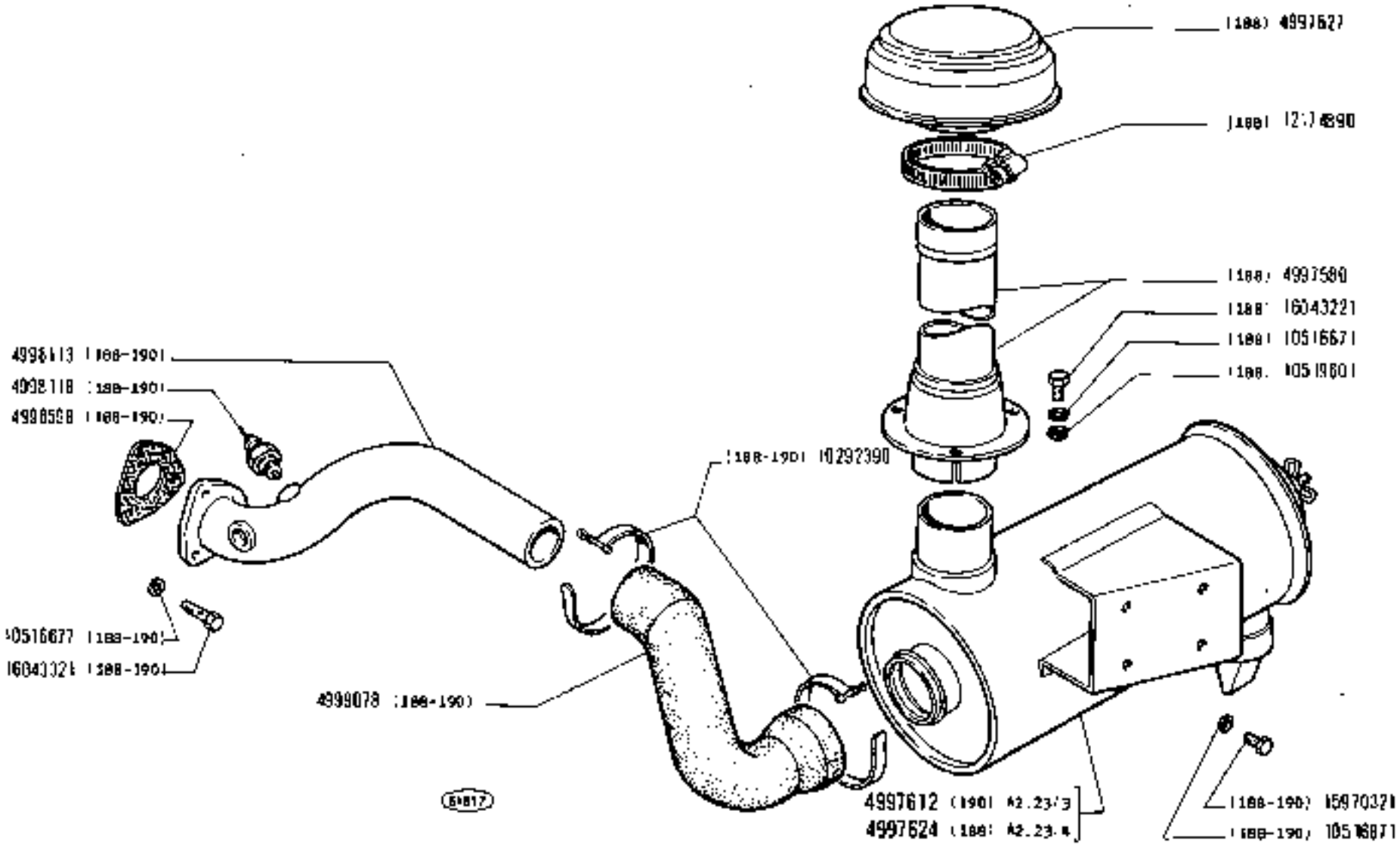

https://tractormanualz.com/

MODIF	N.ORDINAZ.	Q.	DÉNOMINAZIONE	DESIGNATION	BENENNUNG	DESCRIPTION	DENOMINACIONES
	4996598	1	GUARNIZIONE DI TENUTA (1881(190)	JOINT	DICHTUNG	GASKET	JUNTA
	4997580	1	TUBO (188)	TUYAU	ROHR	PIPE	TUBO
	4997617	1	FILTRO ARIA COMPL.(1190)	FILTRE A AIR	LUFTFILTER	AIR CLEANER	FILTRO DE AIRE
	4997624	1	FILTRO ARIA COMPL.(188)	FILTRE A AIR	LUFTFILTER	AIR CLEANER	FILTRO DE AIRE
	4997627	1	PREFILTRO (188)	PREFILTRE	VORREINIGER	PRECLEANER	PREFILTRO
	4998113	1	TUBO (188)(190)	Tuyau	ROHR	PIPE	TUBO
	4998118	1	SEGNALATORE (188)(190)	TEMOIN	ANZEIGER	INDICATOR	TESTIGO
	4999078	1	MANICOTTO (188)(190)	MANCHON	MUFFE	SLEEVE	MANGUITO
	10292390	2	COLLARE (188)(190)	COLLIER	SCHELLE	COLLAR	ABRAZADERA
	10516671	3	ROSETTA DI SICUREZZA (186)	RONDELLE FREIN	SICHERUNGSRING	LOCKWASHER	ARANDELA DE FRENO
	10516677	3	ROSETTA DI SICUREZZA (188)(190)	RONDELLE FREIN	SICHERUNGSRING	LOCKWASHER	ARANDELA DE FRENO
	10516871	4	ROSETTA DI SICUREZZA (188)(190)	RONDELLE FREIN	SICHERUNGSRING	LOCKWASHER	ARANDELA DE FRENO
	10519601	3	ROSETTA (188)	RONDELLE	SCHEIBE	WASHER	ARANDELA
	12174890	1	COLLARE (188)	COLLIER	SCHELLE	COLLAR	ABRAZADERA
	15970321	4	VITE (188)(190)	VIS	SCHRAUBE	SCREW	TORNILLO
	16043221	3	VITE (188)	VIS	SCHRAUBE	SCREW	TORNILLO
	16043321	3	VITE (188)(190)	VIS	SCHRAUBE	SCREW	TORNILLO

https://tractormanualz.com/

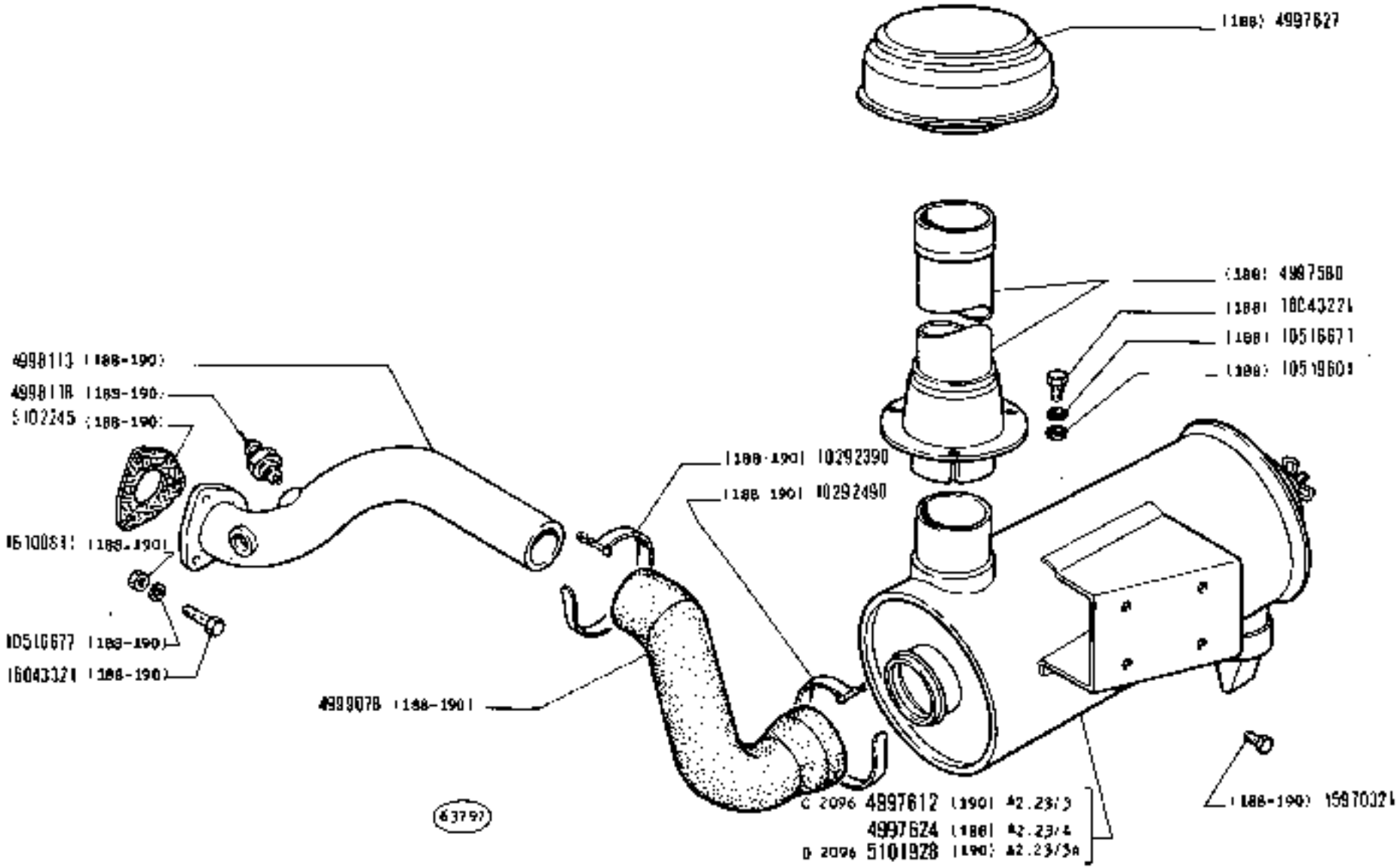

https://tractormanualz.com/

MODIF	N.ORDINAZ.	Q.	DENOMINAZIONE	DESIGNATION	BENENNUNG	DESCRIPTION	DENOMINACIONES
5102245	[illegible]	1	GUARNIZIONE DI TENUTA (188)(190)	JOINT	DICHTUNG	GASKET	JUNTA
	4997580	1	TUBO (188)	TUYAU	ROHR	PIPE	TUBO
C 2096	4997612	1	FILTRO ARIA COMPL.+(190)	FILTRE A AIR	LUFTFILTER	AIR CLEANER	FILTRO DE AIRE
	4997624	1	FILTRO ARIA COMPL.+(188)	FILTRE A AIR	LUFTFILTER	AIR CLEANER	FILTRO DE AIRE
	4997627	1	PREFILTRO (188)	PREFILTRE	VORREINIGER	PRECLEANER	PREFILTRO
	4998113	1	TUBO (188)(190)	TUYAU	ROHR	PIPE	TUBO
	4998118	1	SEGNALATORE (188)(190)	TEMOIN	ANZEIGER	INDICATOR	TESTIGO
	4999078	1	MANICOTTO (188)(190)	MANCHON	MUFFE	SLEEVE	MANGUITO
	10292390	1	COLLARE (188)(190)	COLLIER	SCHELLE	COLLAR	ABRAZADERA
	1051667]	3	ROSETTA DI SICUREZZA (188)	RONDELLE FREIN	SICHERUNGSRING	LOCKWASHER	ARANDELA DE FRENO
	1051667]	3	ROSETTA DI SICUREZZA (188)(190)	RONDELLE FREIN	SICHERUNGSRING	LOCKWASHER	ARANDELA DE FRENO
ERA	1051667]	4	ROSETTA DI SICUREZZA (188)(190)	RONDELLE FREIN	SICHERUNGSRING	LOCKWASHER	ARANDELA DE FRENO
	1051960L	3	ROSETTA (188)	RONDELLE	SCHEIBE	WASHER	ARANDELA
ERA	12174890	1	COLLARE (188)	COLLIER	SCHELLE	COLLAR	ABRAZADERA
	1597D32L	6	VITE (188)(190)	VIS	SCHRAUBE	SCREW	TORNILLO
	16043221	3	VITE (188)	VIS	SCHRAUBE	SCREW	TORNILLO
	16043321	3	VITE (188)(190)	VIS	SCHRAUBE	SCREW	TORNILLO
	10292490	1	COLLARE (188) (190)	COLLIER	SCHELLE	COLLAR	ABRAZADERA
	1610D811	3	DADO (188) (190)	ECROU	MUTTER	NUT	TUERCA
D 2098	5101928	1	FILTRO ARIA COMPL (190)	FILTRE A AIR	LUFTFILTER	AIR CLEANER	FILTRO DE AIRE

https://tractormanualz.com/

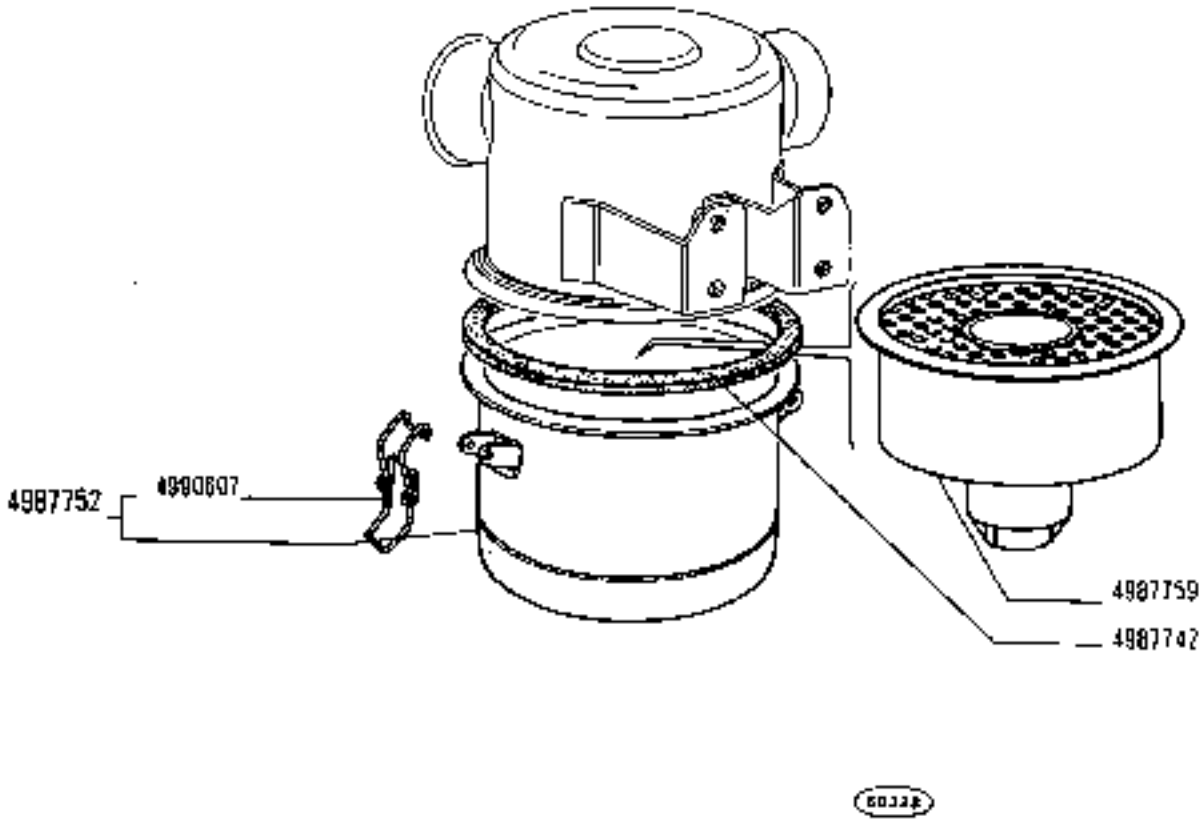

https://tractormanualz.com/

MODIF	N.ORDINAZ.	Q.	DENOMINAZIONE	DÉSIGNATION	BENENNUNG	DESCRIPTION	DENOMINACIONES
	4983742	1	GUARNIZIONE	JOINT	DICHTUNG	GASKET	JUNTA
	4987752	1	VASCHETTA COMPL.	CUVE	GLOCKE	BOWL	TAZA
	4987759	1	ELEMENTO FILTRANTE	ELEMENT FILTRANT	FILTEREINSATZ	FILTERING ELEMENT	FILTRO
	4990607	2	GANCIO	CROCHET	HAKEN	HOOK	GANCHO

https://tractormanualz.com/

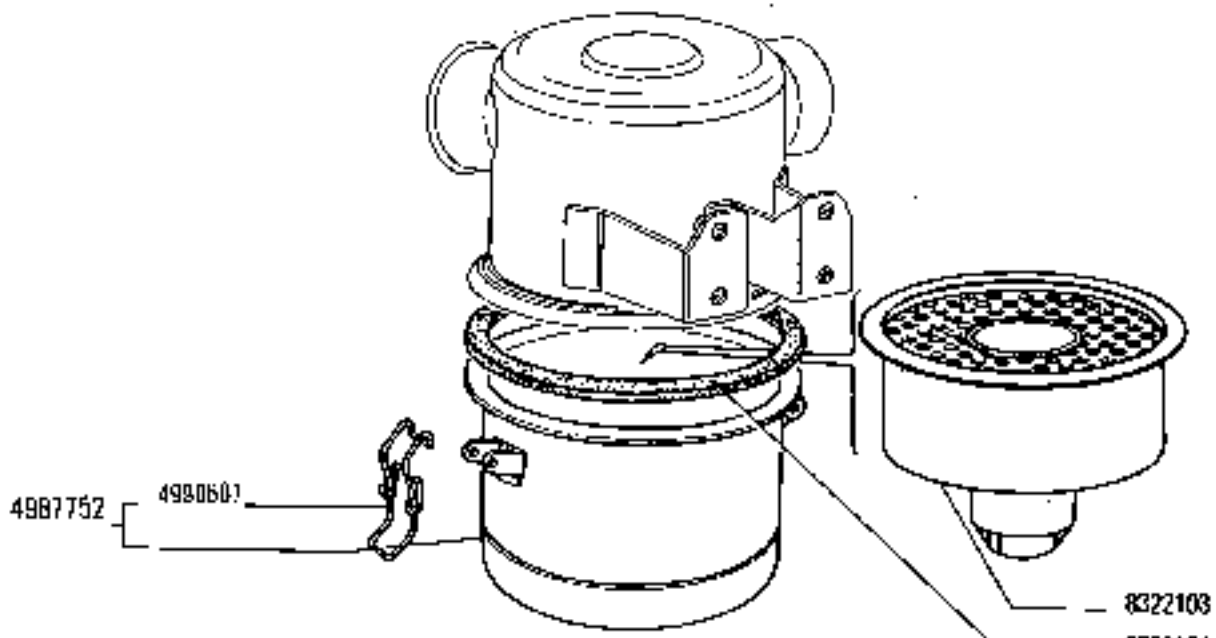

FILTRO ARIA 4996298

Filtre à air
Luftfilter
Air Cleaner
Filtro de aire

780 - 780 DT
01 02

1

A2.23

N.T.R.
243 T

https://tractormanualz.com/

MODIF	N.ORDINAZ.	Q.	DENOMINAZIONE	DESIGNATION	BENENNUNG	DESCRIPTION	DENOMINACIONES
8322104	~~4987742~~	1	GUARNIZIONE	JOINT	DICHTUNG	GASKET	JUNTA
	4987752	1	VASCHETTA COMPL.	CUVE	GLOCKE	BOWL	TAZA
8322103	~~4987759~~	1	ELEMENTO FILTRANTE	ÉLÉMENT FILTRANT	FILTEREINSATZ	FILTERING ELEMENT	FILTRO
	4490607	2	GANCIO	CROCHET	HAKEN	HOOK	GANCHO

https://tractormanualz.com/

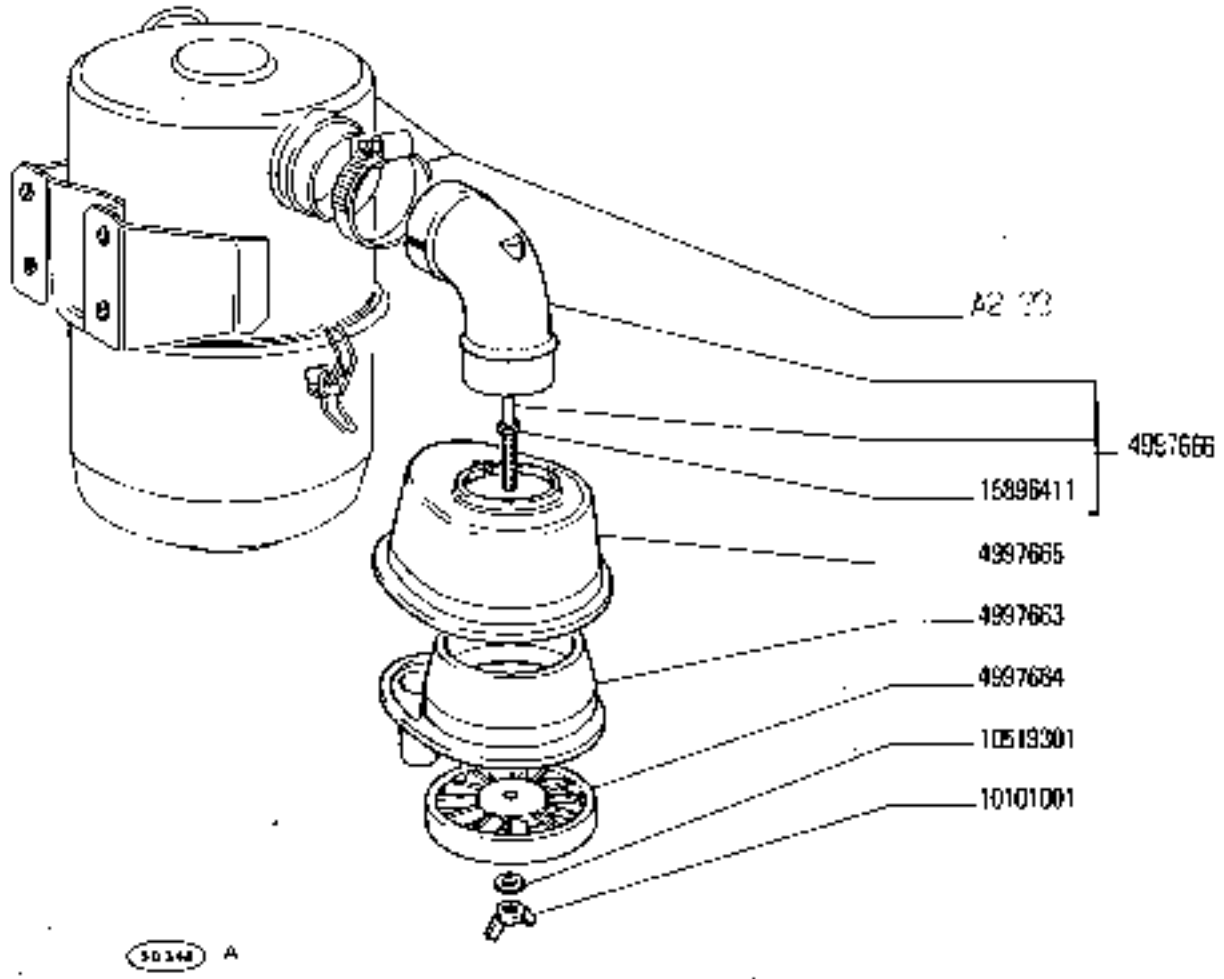

PREFILTRO ARIA 4997662

Prefiltre à air
Vorreiniger
Pre-filter
Prefiltro de aire

https://tractormanualz.com/

MODIF	N.ORDINAZ.	Q.	DENOMINAZIONE	DESIGNATION	BENENNUNG	DESCRIPTION	DENOMINACIONES
	4997663	1	CONVOGLIATORE	CONVOYEUR	FILTRLECH	CONVEYOR	CANALIZADOR
	4997664	1	ELEMENTO FILTRANTE	ÉLÉMENT FILTRANT	FILTEREINSATZ	FILTERING ÉLÉMENT	FILTRO
	4997665	1	CORPO	CORPS	GEHAUSE	BODY	CUERPO
	4997666	1	TUBO COMPL.	TUYAU	ROHR	PIPE	TUBO
ELIM	~~4997668~~	1	VITE	VIS	SCHRAUBE	SCREW	TORNILLO
	10101001	1	DADO	ECROU	MUTTER	NUT	TUERCA
	10514301	1	ROSETTA	RONDELLE	SCHEIBE	WASHER	ARANDELA
	1599641	1	DADO	ECROU	MUTTER	NUT	TUERCA

https://tractormanualz.com/

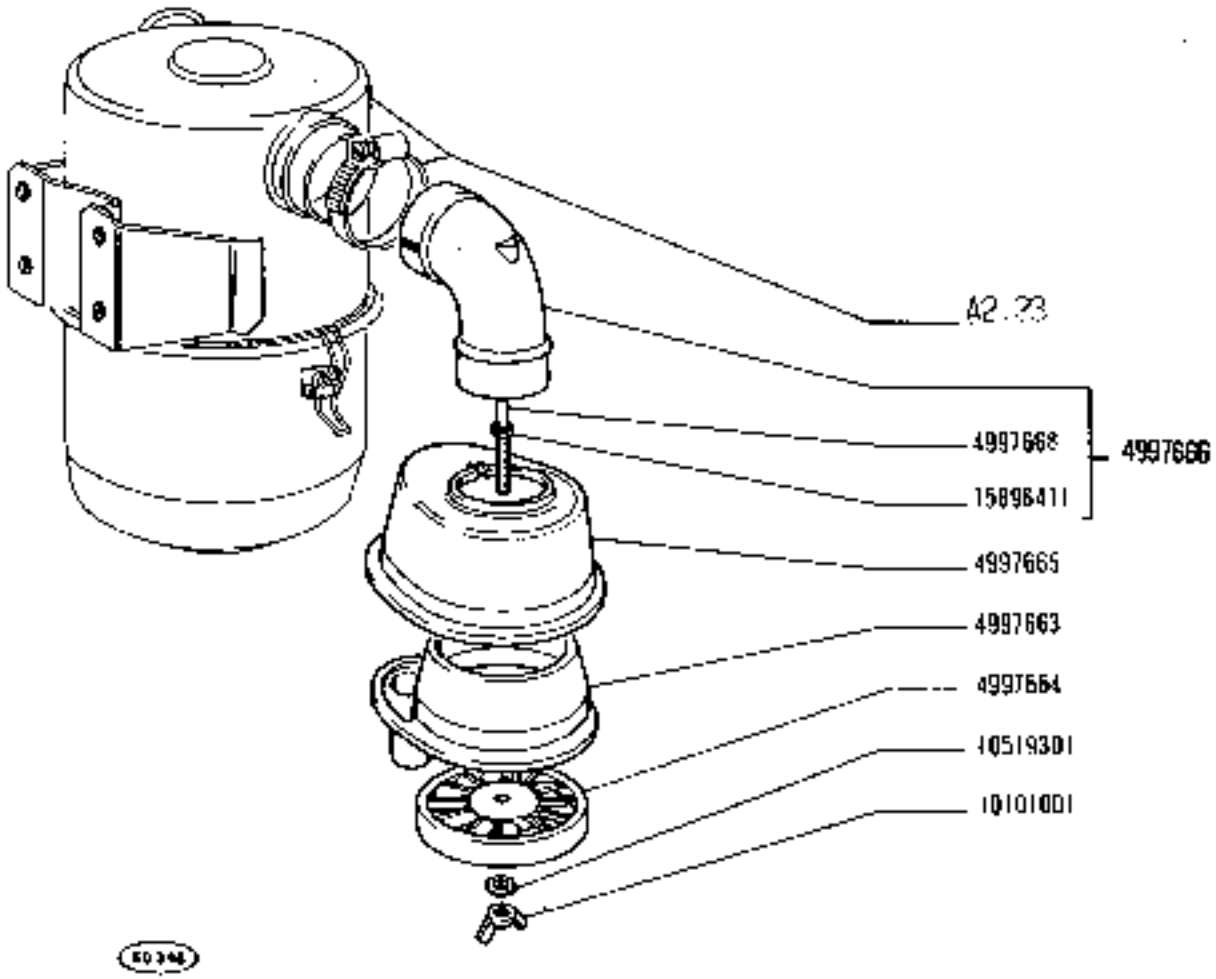

PREFILTRO ARIA 4997662

Prefiltre à air
Vorreiniger

Pre-filter
Prefiltro de aire

780 - 780 DT
01 02

https://tractormanualz.com/

MODIF	N.ORDINAZ.	Q.	DENOMINAZIONE	DESIGNATION	BENENNUNG	DESCRIPTION	DENOMINACIONES
	4997663	1	CONVOGLIATORE	CONVOYEUR	LEITBLECH	CONVEYOR	CANALIZADOR
	4997664	1	ELEMENTO FILTRANTE	ELEMENT FILTRANT	FILTEREINSATZ	FILTERING ELEMENT	FILTRO
	4997665	1	CORPO	CORPS	GEHAUSE	BODY	CUERPO
	4997666	1	TUBO COMPL.	TUYAU	ROHR	PIPE	TUBO
	4997668	1	VITE	VIS	SCHRAUBE	SCREW	TORNILLO
	10101001	1	DADO	ECROU	MUTTER	NUT	TUERCA
	10519301	1	ROSETTA	RONDELLE	SCHEIBE	WASHER	ARANDELA
	15996411	1	DADO	ECROU	MUTTER	NUT	TUERCA

https://tractormanualz.com/

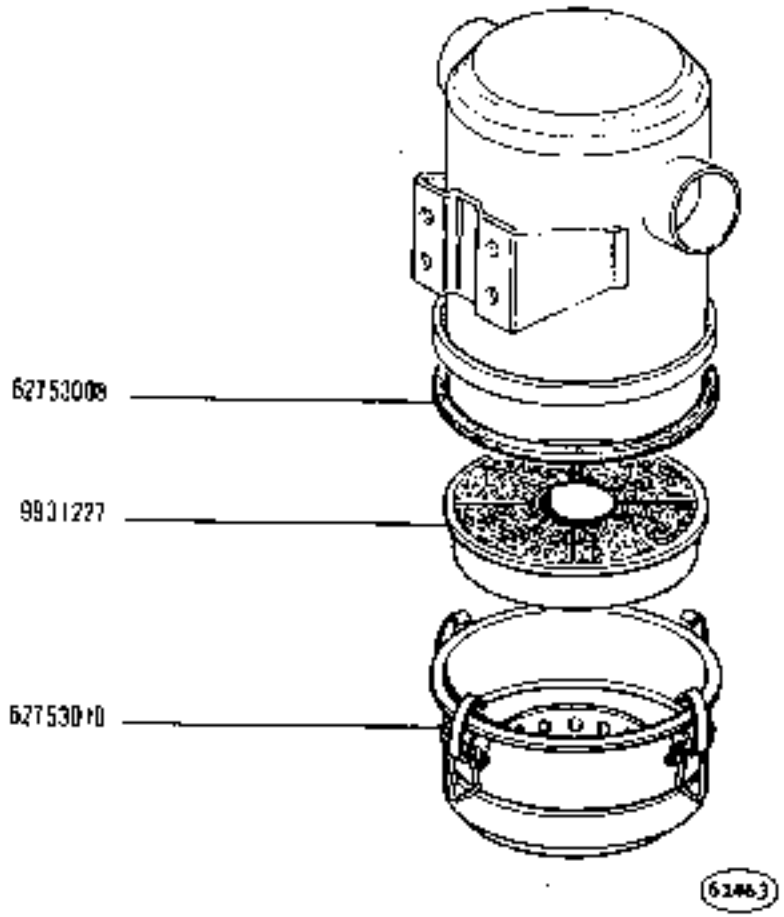

780 - 780 DT
01 02

Filtre à air
Luftfilter

FILTRO ARIA 4997659 (Lautrette)
Air Cleaner
Filtro de aire

https://tractormanualz.com/

MODIF	N.ORDINAZ.	D.	DENOMINAZIONE	DESIGNATION	BENENNING	DESCRIPTION	DENOMINACIONES
	9931227	L	ELEMENTO FILTRANTE	ELEMENT FILTRANT	FILTEREINSATZ	FILTERING ELEMENT	FILTRO
	82753008	J	ANELLO DI TENUTA	JOINT D'ETANCHEITE	DICHTRING	SEAL	JUNTA HERMETICA
	82753010	E	VASCHETTA FILTRO	CUVE	GLOCKE	BOWL	TAZA

https://tractormanualz.com/

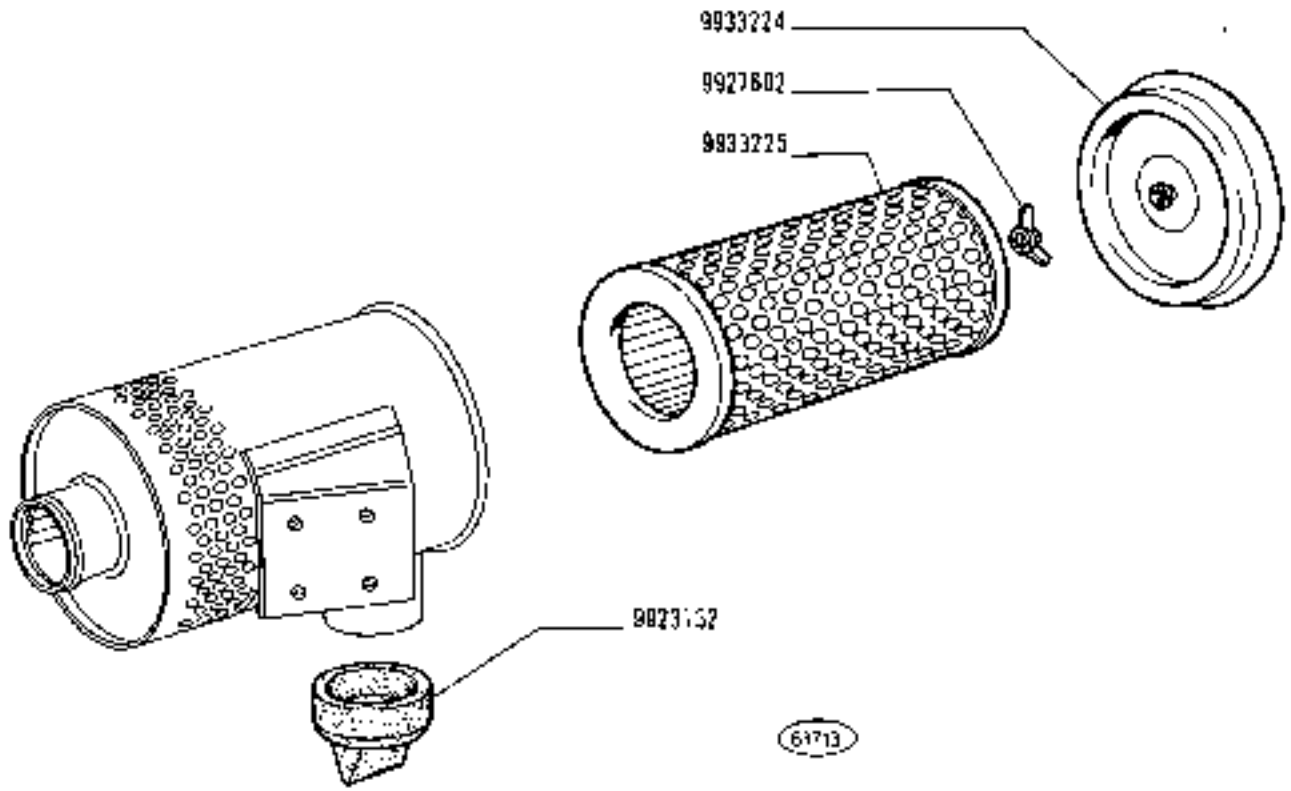

(190)

780 - 780 DT

01 02

Filtre à air
Luftfilter

FILTRO ARIA 4997612 (Donaldson)

Air Cleaner
Filtre de aire

https://tractormanualz.com/

MOD/F	N.ORDINAZ.	Q.	DENOMINAZIONE	DÉSIGNATION	BENENNUNG	DESCRIPTION	DENOMINACIONES
	9923132	1	VALVOLA	SOUPAPE	VENTIL	VALVE	VALVULA
	9927602	2	DADO	ECROU	MUTTER	NUT	TUERCA
	9933224	1	COPERCHIO	COUVERCLE	DECKEL	COVER	TAPA
	9933225	1	ELEMENTO FILTRANTE	ELEMENT FILTRANT	FILTEREINSATZ	FILTERING ELEMENT	FILTRO

https://tractormanualz.com/

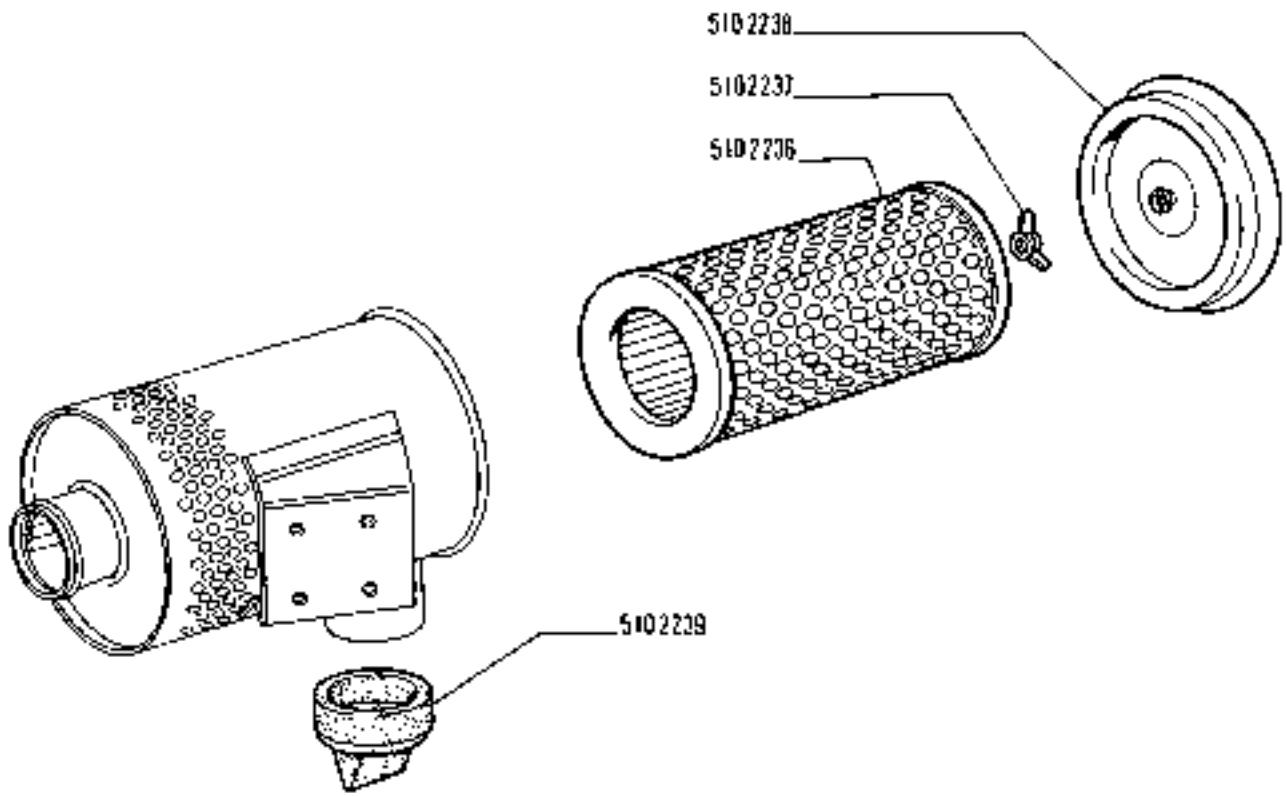

[2096 ⟶ 1190]

780 - 780 DT

01 02

Filtre à air
Luftfilter

FILTRO ARIA 4997612 (Donaldson)

Air Cleaner
Filtro de aire

https://tractormanualz.com/

MODIF	N.ORDINAZ.	Q.	DENOMINAZIONE	DESIGNATION	BENENNUNG	DESCRIPTION	DENOMINACIONES
5102233	[illegible]	1	VALVOLA	SOUPAPE	VENTIL	VALVE	VALVULA
5102237	[illegible]	1	DADO	ECROU	MUTTER	NUT	TUERCA
5102238	[illegible]	1	COPERCHIO	COUVERCLE	DECKEL	COVER	TAPA
5102236	[illegible]	1	ELEMENTO FILTRANTE	ELEMENT FILTRANT	FILTEREINSATZ	FILTERING ELEMENT	FILTRO

https://tractormanualz.com/

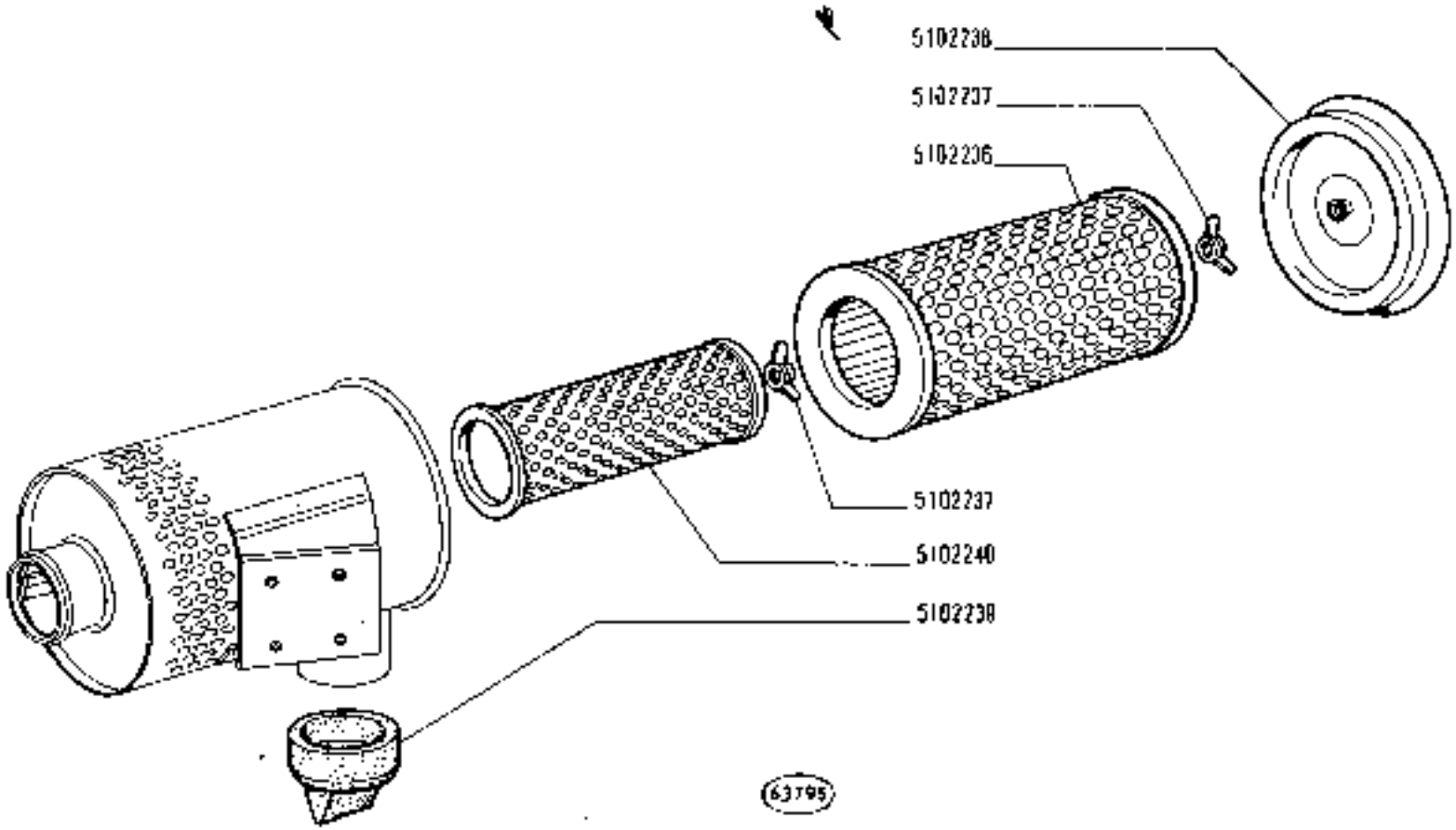

D 2096 — (190)

FILTRO ARIA 5101928 (Donaldson)

Air Cleaner

Filtro de aire

Filtre à air

Luftfilter

780 - 780 DT

01 02

A2.23/3A

N.T.R. 235 T

https://tractormanualz.com/

MODIF	N.ORDINAZ.	Q.	DENOMINAZIONE	DESIGNATION	BENENNUNG	DESCRIPTION	DENOMINACIONES
	5102236	1	ELEMENTO FILTRANTE	ÉLÉMENT FILTRANT	FILTEREINSATZ	FILTERING ELEMENT	FILTRO
	5102237	2	DADO	ECROU	MUTTER	NUT	TUERCA
	5102238	1	COPERCHIO	COUVERCLE	DECKEL	COVER	TAPA
	5102239	1	VALVOLA	SOUPAPE	VENTIL	VALVE	VALVULA
	5102240	1	ELEMENTO FILTRANTE	ELEMENT FILTRANT	FILTEREINSATZ	FILTERING ELEMENT	FILTRO

https://tractormanualz.com/

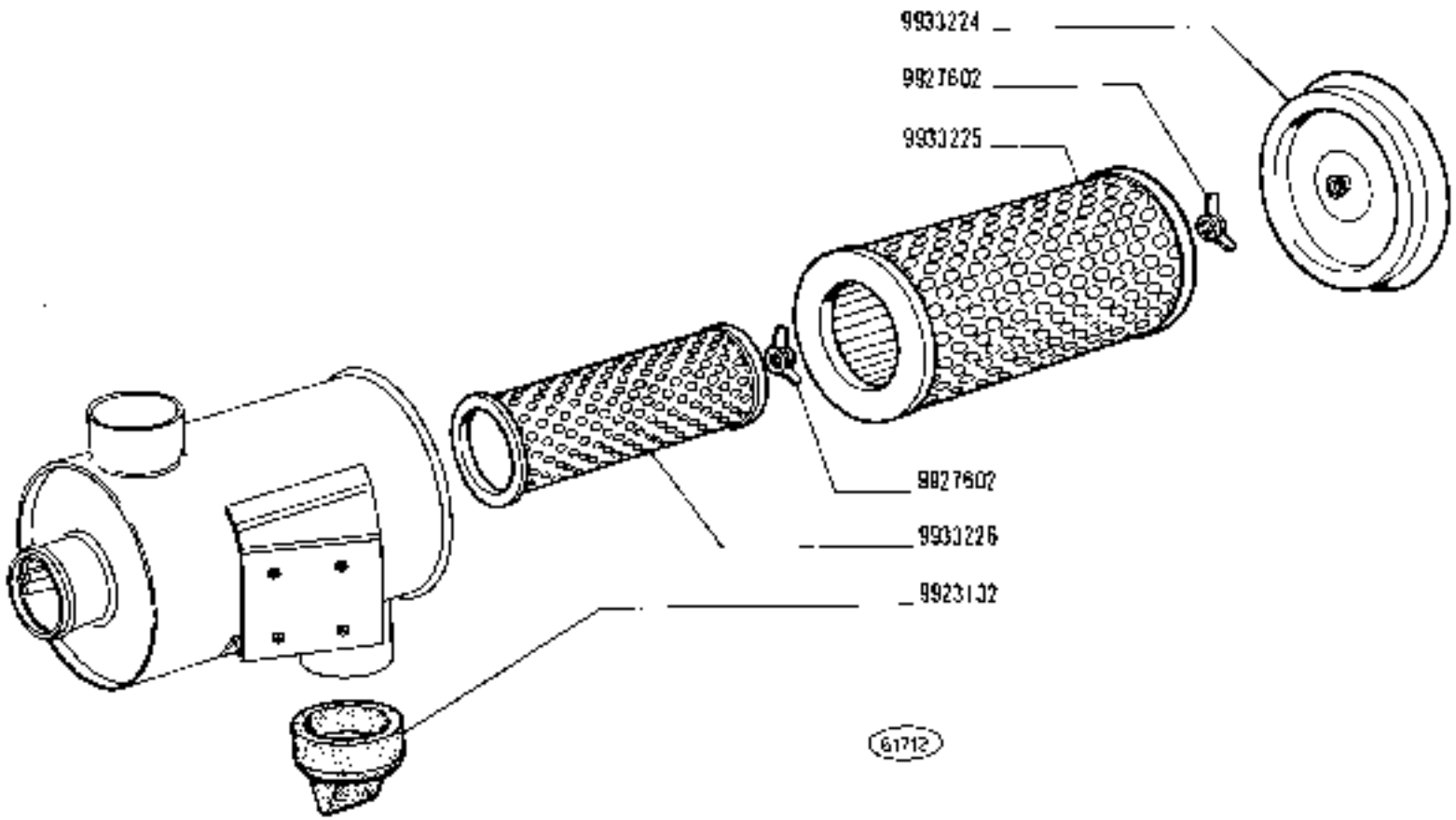

(188)

FILTRO ARIA 4997624 (Donaldson)

Air Cleaner

Filtre à air

Luftfilter

Filtro de aire

780 - 780 DT

01 02

A2.23 /4

N.T.R. 223 T

https://tractormanualz.com/

MODIF	N.ORDINAZ.	Q.	DENOMINAZIONE	DESIGNATION	BENENNUNG	DESCRIPTION	DENOMINACIONES
	9923132	1	VALVOLA	SOUPAPE	VENTIL	VALVE	VALVULA
	9927602	2	DADO	ECROU	MUTTER	NUT	TUERCA
	9933224	1	COPERCHIO	COUVERCLE	DECKEL	COVER	TAPA
	9933225	1	ELEMENTO FILTRANTE	ELEMENT FILTRANT	FILTEREINSATZ	FILTERING ELEMENT	FILTRO
	9933226	1	ELEMENTO FILTRANTE	ELEMENT FILTRANT	FILTEREINSATZ	FILTERING ELEMENT	FILTRO

https://tractormanualz.com/

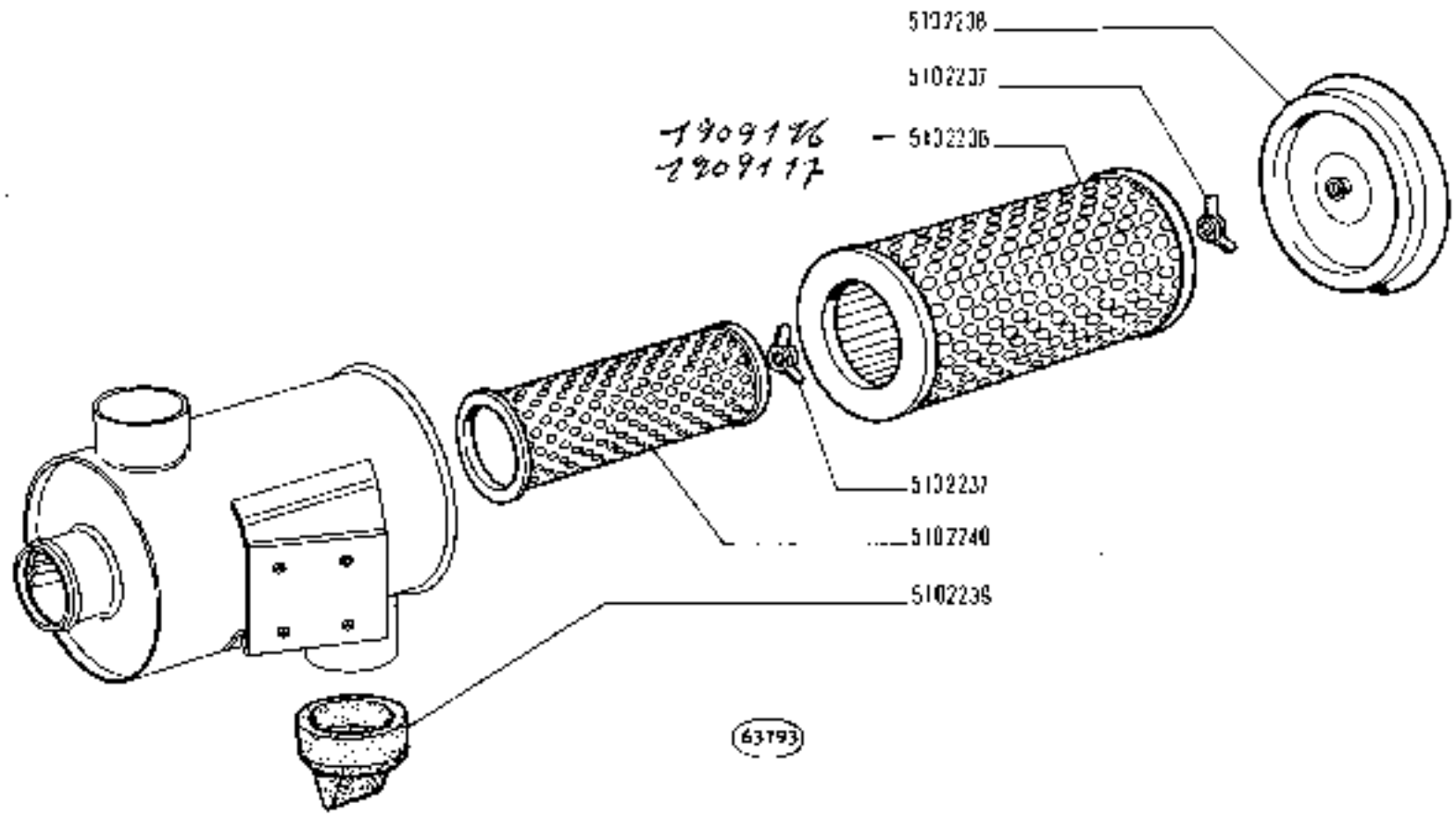

1909176
1909117

(188)

780 - 780 DT	FILTRO ARIA 4997624 (Donaldson)	A2.23 /4
01 02	*Filtre à air* / *Luftfilter* / *Air Cleaner* / *Filtro de aire*	N.T.R. 235 T

https://tractormanualz.com/

MODIF	N.ORDINAZ.	Q.	DENOMINAZIONE	DESIGNATION	BENENNUNG	DESCRIPTION	DENOMINACIONES
5102239	[illegible]	1	VALVOLA	SOUPAPE	VENTIL	VALVE	VALVULA
5102237	[illegible]	2	DADO	ECROU	MUTTER	NUT	TUERCA
5102238	[illegible]	1	COPERCHIO	COUVERCLE	DECKEL	COVER	TAPA
5102236	[illegible]	1	ELEMENTO FILTRANTE	ELEMENT FILTRANT	FILTEREINSATZ	FILTERING ELEMENT	FILTRO
5102240	[illegible]	1	ELEMENTO FILTRANTE	ELEMENT FILTRANT	FILTEREINSATZ	FILTERING ELEMENT	FILTRO

https://tractormanualz.com/

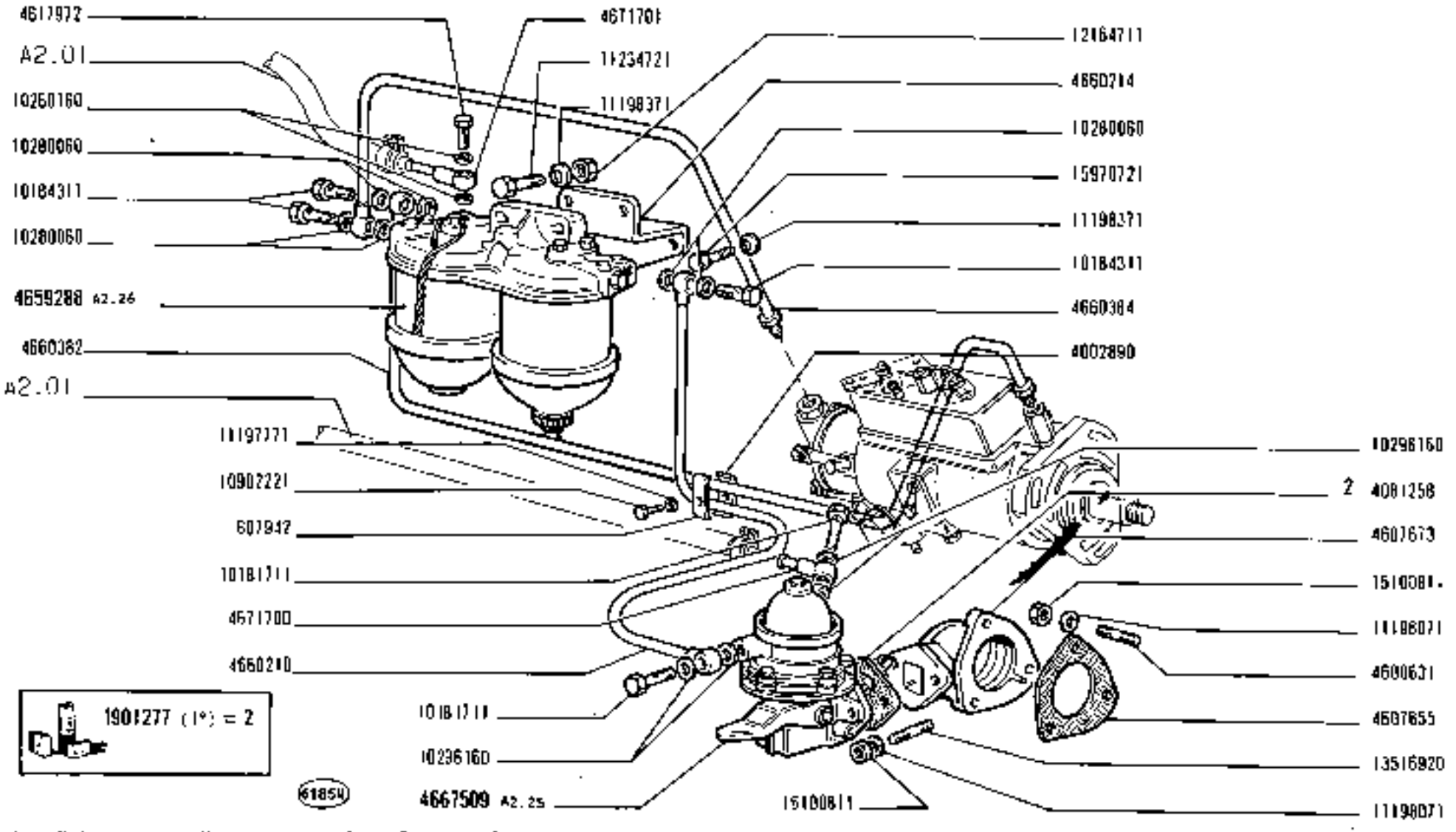

(1°) Vedere elenco - Voir la liste - Siehe Tabelle - See list - Vease la lista

https://tractormanualz.com/

MODIF	N.ORDINAZ.	Q.	DENOMINAZIONE	DESIGNATION	BENENNUNG	DESCRIPTION	DENOMINACIONES
	607942	1	STAFFETTA SUP.	COLLIER	HALTER	RETAINER	ABRAZADERA
	T24367	8	ROSETTA	RONDELLE	SCHEIBE	WASHER	ARANDELA
	765640	4	STAFFA	ÉTRIER	HALTER	BRACKET	SOPORTE
	767107	4	PORTAPOLVERIZZATORE COMPL.	PORTE-INJECTEUR	DUESENHALTER	NOZZLE HOLDER	PORTAINYECTOR
	768068	4	TUBI	TUYAUX	ROHRE	PIPES	TUBOS
	TT0578	4	POLVERIZZATORE	INJECTEUR	DUESE	NOZZLE	PULVERIZADOR
	770899	4	PORTAPOLVERIZZATORE COMPL.	PORTE-INJECTEUR	DUESENHALTER	NOZZLE HOLDER	PORTAINYECTOR
	770902	4	POLVERIZZATORE	INJECTEUR	DUESE	NOZZLE	PULVERIZADOR
	TT1050	1	POMPA D'INIEZIONE COMPL.	POMPE D'INJECTION	EINSPRITZPUMPE	INJECTION PUMP	BOMBA DE INYECCION
	4002890	1	STAFFETTA INF.	COLLIER	HALTER	RETAINER	ABRAZADERA
	4081258	1	GUARNIZIONE	JOINT	DICHTUNG	GASKET	JUNTA
	4564844	3	ROSETTA	RONDELLE	SCHEIBE	WASHER	ARANDELA
	4592280	2	BLOCCHETTO DI FISSAGGIO	TAQUET DE FIXATION	SPANNSTUECK	PAD	MANETILLA DE FIJACION
	4600631	6	PRIGIONIERO	GOUJON	STIFTSCHRAUBE	STUD	ESPARRAGO
	4607627	1	GUARNIZIONE	JOINT	DICHTUNG	GASKET	JUNTA
	4607688	1	GUARNIZIONE	JOINT	DICHTUNG	GASKET	JUNTA
	4607673	1	SUPPORTO	SUPPORT	LAGER	SUPPORT	SOPORTE
	4617425	1	ASTUCCIO	ÉTUI	ETUI	CASE	ESTUCHE
	4617972	1	BOCCHETTONE	VIS-RACCORD	HOHLSCHRAUBE	UNION	BOQUILLA
	4641873	2	STAFFETTA SUP.	COLLIER	HALTER	RETAINER	ABRAZADERA
	4641874	2	STAFFETTA INF.	COLLIER	HALTER	RETAINER	ABRAZADERA
	4647657	1	TUBO	TUYAU	ROHR	PIPE	TUBO
	4659288	1	FILTRO COMPL.	FILTRE	FILTER	FILTER	FILTRO
	4660210	1	TUBO	TUYAU	ROHR	PIPE	TUBO
	4660214	1	SUPPORTO	SUPPORT	LAGER	SUPPORT	SOPORTE
	4660382	1	TUBO	TUYAU	ROHR	PIPE	TUBO
	4660384	1	TUBO	TUYAU	ROHR	PIPE	TUBO
	4667509	1	POMPA DI ALIMENTAZIONE COMPL.	POMPE D'ALIMENTATION	KRAFTSTOFFPUMPE	FUEL PUMP	BOMBA DE ALIMENTACION
	4671700	1	TUBO	TUYAU	ROHR	PIPE	TUBO
	4671701	1	TUBO	TUYAU	ROHR	PIPE	TUBO
ELIM	~~4681241~~	4	ASTUCCIO	ETUI	ETUI	CASE	ESTUCHE
	L0181711	2	BOCCHETTONE	VIS-RACCORD	HOHLSCHRAUBE	UNION	BOQUILLA
	10184311	3	BOCCHETTONE	VIS-RACCORD	HOHLSCHRAUBE	UNION	BOQUILLA
	10260160	2	ROSETTA DI TENUTA	JOINT D'ETANCHEITE	DICHTRING	GASKET	JUNTA HERMETICA
	L0280060	6	ROSETTA DI TENUTA	JOINT D'ETANCHEITE	DICHTRING	GASKET	JUNTA HERMETICA
	10295160	4	ROSETTA DI TENUTA	JOINT D'ETANCHEITE	DICHTRING	GASKET	JUNTA HERMETICA
	L0902221	1	VITE	VIS	SCHRAUBE	SCREW	TORNILLO
	10978021	2	VITE	VIS	SCHRAUBE	SCREW	TORNILLO
	L1195470	2	ROSETTA DI SICUREZZA	RONDELLE FREIN	SICHERUNGSRING	LOCKWASHER	ARANDELA DE FRENO
	11197771	1	ROSETTA DI SICUREZZA	RONDELLE FREIN	SICHERUNGSRING	LOCKWASHER	ARANDELA DE FRENO
	L1198071	16	ROSETTA DI SICUREZZA	RONDELLE FREIN	SICHERUNGSRING	LOCKWASHER	ARANDELA DE FRENO

https://tractormanualz.com/

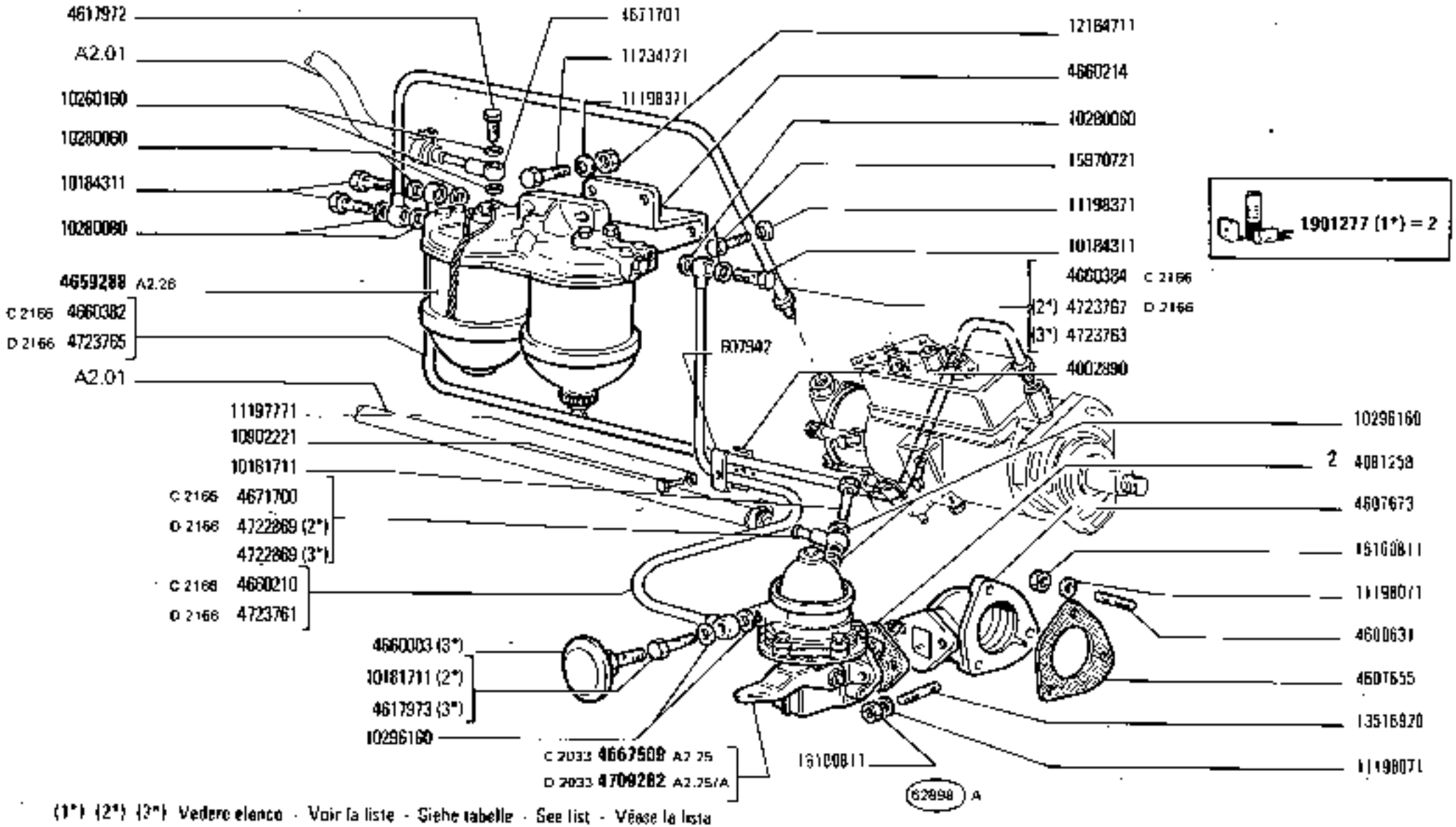

(1°) (2°) (3°) Vedere elenco - Voir la liste - Siehe tabelle - See list - Véase la lista

780 - 780 DT

01 02

ALIMENTAZIONE AD INIEZIONE

Alimentation par injection — *Fuel Injection System*

Einspritzausrüstung — *Alimentación e inyección*

https://tractormanualz.com/

A2.24

1 | N.T.R. 243 T

MODIF	N.ORDINAZ.	Q.	DENOMINAZIONE	DESIGNATION	BENENNUNG	DESCRIPTION	DENOMINACIONES
	607942	1	STAFFETTA SUP.	COLLIER	HALTER	RETAINER	ABRAZADERA
	724362	8	ROSETTA	RONDELLE	SCHEIBE	WASHER	ARANDELA
	765640	4	STAFFA	ETRIER	HALTER	BRACKET	SOPORTE
	767107	4	PORTAPOLVERIZZATORE COMPL.	PORTE-INJECTEUR	DUESENHALTER	NOZZLE HOLDER	PORTAINYECTOR
	768068	4	TUBI	TUYAUX	ROHRE	PIPES	TUBOS
	770578	4	POLVERIZZATORE	INJECTEUR	DUESE	NOZZLE	PULVERIZADOR
	770899	4	PORTAPOLVERIZZATORE COMPL.	PORTE-INJECTEUR	DUESENHALTER	NOZZLE HOLDER	PORTAINYECTOR
	770902	4	POLVERIZZATORE	INJECTEUR	DUESE	NOZZLE	PULVERIZADOR
	771050	1	POMPA D'INIEZIONE COMPL. (2*)	POMPE D'INJECTION	EINSPRITZPUMPE	INJECTION PUMP	BOMBA DE INYECCION
	4007890	1	STAFFETTA INF.	COLLIER	HALTER	RETAINER	ABRAZADERA
	4081258	3	GUARNIZIONE	JOINT	DICHTUNG	GASKET	JUNTA
	4554844	3	ROSETTA	RONDELLE	SCHEIBE	WASHER	ARANDELA
	4592280	7	BLOCCHETTO DI FISSAG-GIO	TAQUET DE FIXATION	SPANNSTUECK	PAD	NUKETTLA DE FIJACION
	4600631	6	PRIGIONIERO	GOUJON	STIFTSCHRAUBE	STUD	ESPARRAGO
	4607627	1	GUARNIZIONE (2*)	JOINT	DICHTUNG	GASKET	JUNTA
	4607655	1	GUARNIZIONE	JOINT	DICHTUNG	GASKET	JUNTA
	4607673	1	SUPPORTO	SUPPORT	LAGER	SUPPORT	SOPORTE
	4617425	1	ASTUCCIO	ETUI	ETUI	CASE	ESTUCHE
	4617572	1	BOCCHETTONE	VIS-RACCORD	HOHLSCHRAUBE	UNION	BOQUILLA
	4641873	2	STAFFETTA SUP.	COLLIER	HALTER	RETAINER	ABRAZADERA
	4641874	2	STAFFETTA INF.	COLLIER	HALTER	RETAINER	ABRAZADERA
	4647657	1	TUBO	TUYAU	ROHR	PIPE	TUBO
	4659288	1	FILTRO COMPL.	FILTRE	FILTER	FILTER	FILTRO
C 2166	4660210	1	TUBO	TUYAU	ROHR	PIPE	TUBO
	4660214	1	SUPPORTO	SUPPORT	LAGER	SUPPORT	SOPORTE
C 2166	4660382	1	TUBO	TUYAU	ROHR	PIPE	TUBO
C 2166	4660384	1	TUBO	TUYAU	ROHR	PIPE	TUBO
C 2033	4667509	1	POMPA DI ALIMENTAZIONE COMPL.	POMPE D'ALIMENTA-TION	KRAFTSTOFFPUMPE	FUEL PUMP	BOMBA DE ALIMENTA-CION
C 2188	4671700	1	TUBO	TUYAU	ROHR	PIPE	TUBO
	4671701	1	TUBO	TUYAU	ROHR	PIPE	TUBO
ELIM	~~4681247~~	4	ASTUCCIO	ETUI	ETUI	CASE	ESTUCHE
	L0181711	1	BOCCHETTONE	VIS-RACCORD	HOHLSCHRAUBE	UNION	BOQUILLA
	10184311	3	BOCCHETTONE	VIS-RACCORD	HOHLSCHRAUBE	UNION	BOQUILLA
	L0260160	2	ROSETTA DI TENUTA	JOINT D'ETANCHEITE	DICHTRING	GASKET	JUNTA HERMETICA
	10290060	6	ROSETTA DI TENUTA	JOINT D'ETANCHEITE	DICHTRING	GASKET	JUNTA HERMETICA
	L0296160	4	ROSETTA DI TENUTA	JOINT D'ETANCHEITE	DICHTRING	GASKET	JUNTA HERMETICA
	10992221	1	VITE	VIS	SCHRAUBE	SCREW	TORNILLO
	L0978021	2	VITE	VIS	SCHRAUBE	SCREW	TORNILLO
	11195470	2	ROSETTA DI SICUREZZA	RONDELLE FREIN	SICHERUNGSRING	LOCKWASHER	ARANDELA DE FRENO
	11197771	1	ROSETTA DI SICUREZZA	RONDELLE FREIN	SICHERUNGSRING	LOCKWASHER	ARANDELA DE FRENO
	11198071	16	ROSETTA DI SICUREZZA	RONDELLE FREIN	SICHERUNGSRING	LOCKWASHER	ARANDELA DE FRENO

https://tractormanualz.com/

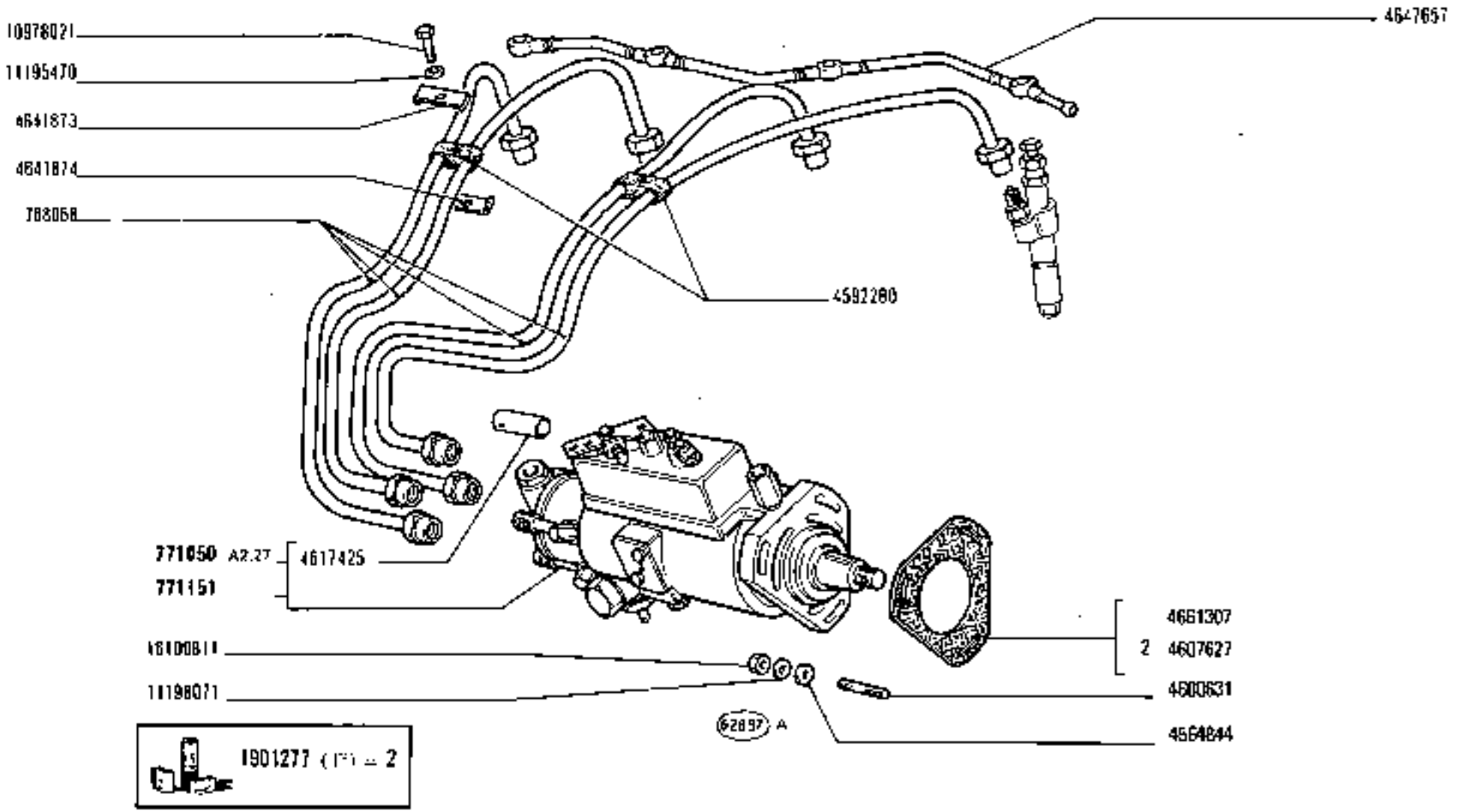

https://tractormanualz.com/

MODIF	N.ORDINAZ.	Q.	DENOMINAZIONE	DESIGNATION	BENENNUNG	DESCRIPTION	DENOMINACIONES
	L0198371	5	ROSETTA DI SICUREZZA	RONDELLE FREIN	SICHERUNGSRING	LOCKWASHER	ARANDELA DE FRENO
	11234721	2	VITE	VIS	SCHRAUBE	SCREW	TORNILLO
	L2164711	2	DADO	ECROU	MUTTER	NUT	TUERCA
	L3516920	2	PRIGIONIERO	GOUJON	STIFTSCHRAUBE	STUD	ESPARRAGO
	L3517630	8	PRIGIONIERO	GOUJON	STIFTSCHRAUBE	STUD	ESPARRAGO
	L5970721	3	VITE	VIS	SCHRAUBE	SCREW	TORNILLO
	L6100811	9	DADO	ECROU	MUTTER	NUT	TUERCA
	L6100821	8	DADO	ECROU	MUTTER	NUT	TUERCA
	1901277	S	GUARNIZIONI DI TENUTA (1*)	JOINTS	DICHTUNGEN	GASKETS	JUNTAS
	767111	8	ANELLO DI TENUTA	JOINT D'ETANCHEITE	DICHTRING	SEAL	JUNTA HERMETICA
C 2181	767113	8	ROSETTA DI TENUTA	JOINT D'ETANCHEITE	DICHTRING	GASKET	JUNTA HERMETICA
D 2003	4709282	1	POMPA DI ALIMENTAZIONE COMPL.	POMPE D'ALIMENTATION	KRAFTSTOFFPUMPE	FUEL PUMP	BOMBA DE ALIMENTACION
	770958	4	PORTAPOLVERIZZATORE COMPL.	PORTE-INJECTEUR	DUESENHALTER	NOZZLE HOLDER	PORTAINYECTOR
	770959	4	POLVERIZZATORE	INJECTEUR	DUESE	NOZZLE	PULVERIZADOR
	771151	1	POMPA D'INIEZIONE COMPL. (3*)	POMPE D'INJECTION	EINSPRITZPUMPE	INJECTION PUMP	BOMBA DE INYECCION
	4617973	1	BOCCHETTONE (3*)	VIS RACCORD	HOHLSCHRAUBE	UNION	BOQUILLA
	4680003	1	SMORZATORE (3*)	AMORTISSEUR	SCHWINGUNGS-DAEMPFER	DAMPER	ANTIVIBRADOR
	4661307	1	GUARNIZIONE (3*)	JOINT	DICHTUNG	GASKET	JUNTA
	4722869	2	TUBO (3*)	TUYAU	ROHR	PIPE	TUBO
	4723763	1	TUBO (3*)	TUYAU	ROHR	PIPE	TUBO
	10181711	1	BOCCHETTONE (2*)	VIS-RACCORD	HOHLSCHRAUBE	UNION	BOQUILLA
D 2168	4722869	1	TUBO (2*)	TUYAU	ROHR	PIPE	TUBO
D 2166	4723761	1	TUBO	TUYAU	ROHR	PIPE	TUBO
D 2168	4723765	1	TUBO	TUYAU	ROHR	PIPE	TUBO
D 2166	4723767	1	TUBO (2*)	TUYAU	ROHR	PIPE	TUBO
		(1*)	VED. A 1.01-A 1.02-A 1.16-A 2.22-A 2.54-A 3.01-A 4.01	VOIR	SIEHE	SEE	VEASE
		(2*)	PER POMPA CAV	POUR POMPE CAV	MIT PUMPE CAV	FOR CAV PUMP	PARA BOMBA CAV
		(3*)	PER POMPA BOSCH	POUR POMPE BOSCH	MIT PUMPE BOSCH	FOR BOSCH PUMP	PARA BOMBA BOSCH

https://tractormanualz.com/

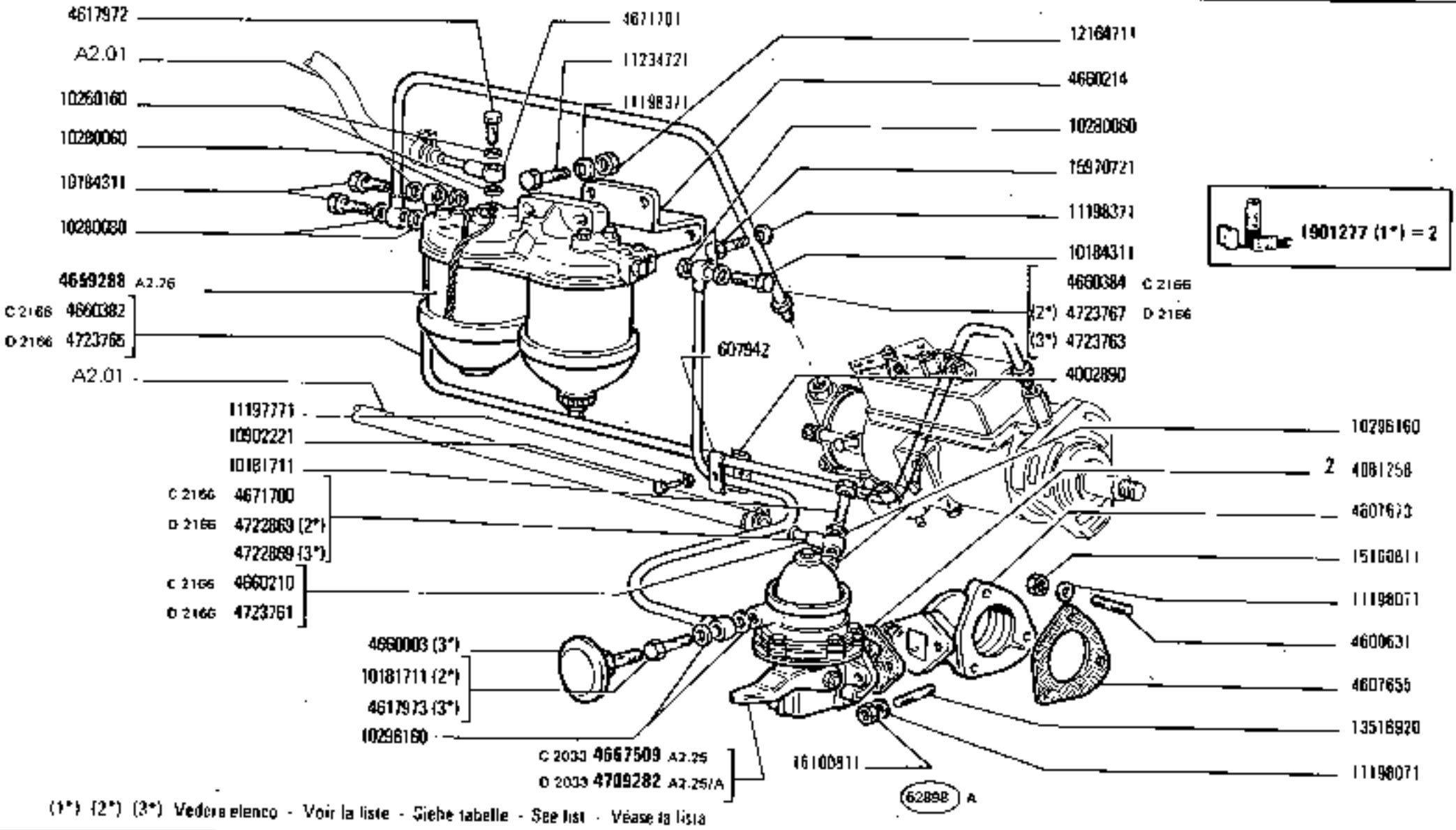

(1°) (2°) (3°) Vedere elenco - Voir la liste - Siehe tabelle - See list - Véase la lista

780 - 780 DT

01 02

ALIMENTAZIONE AD INIEZIONE

Alimentation par Injection — *Fuel Injection System*

Einspritzausrüstung — *Alimentación e inyección*

https://tractormanualz.com/

MODIF	N.ORDINAZ.	Q.	DENOMINAZIONE	DESIGNATION	BENENNUNG	DESCRIPTION	DENOMINACIONES
	607942	1	STAFFETTA SUP.	COLLIER	HALTER	RETAINER	ABRAZADERA
	724362	8	ROSETTA	RONDELLE	SCHEIBE	WASHER	ARANDELA
	765640	4	STAFFA	ETRIER	HALTER	BRACKET	SOPORTE
	767107	4	PORTAPOLVERIZZATORE COMPL.	PORTE-INJECTEUR	DUESENHALTER	NOZZLE HOLDER	PORTAINYECTOR
	768068	4	TUBI	TUYAUX	ROHRE	PIPES	TUBOS
	770578	4	POLVERIZZATORE	INJECTEUR	DUESE	NOZZLE	PULVERIZADOR
	770899	4	PORTAPOLVERIZZATORE COMPL.	PORTE-INJECTEUR	DUESENHALTER	NOZZLE HOLDER	PORTAINYECTOR
	770902	4	POLVERIZZATORE	INJECTEUR	DUESE	NOZZLE	PULVERIZADOR
	771050	1	POMPA D'INIEZIONE COMPL (2*)	POMPE D'INJECTION	EINSPRITZPUMPE	INJECTION PUMP	BOMBA DE INYECCION
	4002890	1	STAFFETTA INF.	COLLIER	HALTER	RETAINER	ABRAZADERA
	4081258	1	GUARNIZIONE	JOINT	DICHTUNG	GASKET	JUNTA
	4584844	3	ROSETTA	RONDELLE	SCHEIBE	WASHER	ARANDELA
	4592280	2	BLOCCHETTO DI FISSAGGIO	TAQUET DE FIXATION	SPANNSTUECK	PAD	MULETILLA DE FIJACION
	4600631	6	PRIGIONIERO	GOUJON	STIFTSCHRAUBE	STUD	ESPARRAGO
	4607627	1	GUARNIZIONE (2*)	JOINT	DICHTUNG	GASKET	JUNTA
	4607655	1	GUARNIZIONE	JOINT	DICHTUNG	GASKET	JUNTA
	4607673	1	SUPPORTO	SUPPORT	LAGER	SUPPORT	SOPORTE
	4617425	1	ASTUCCIO	ETUI	ETUI	CASE	ESTUCHE
	4617972	1	BOCCHETTONE	VIS-RACCORD	HOHLSCHRAUBE	UNION	BOQUILLA
	4641873	2	STAFFETTA SUP.	COLLIER	HALTER	RETAINER	ABRAZADERA
	4641874	2	STAFFETTA INF.	COLLIER	HALTER	RETAINER	ABRAZADERA
	4647657	1	TUBO	TUYAU	ROHR	PIPE	TUBO
	4659288	1	FILTRO COMPL.	FILTRE	FILTER	FILTER	FILTRO
C 2166	4660210	1	TUBO	TUYAU	ROHR	PIPE	TUBO
	4660214	1	SUPPORTO	SUPPORT	LAGER	SUPPORT	SOPORTE
C 2166	4660382	1	TUBO	TUYAU	ROHR	PIPE	TUBO
C 2188	4660384	1	TUBO	TUYAU	ROHR	PIPE	TUBO
C 2033	4667509	1	POMPA DI ALIMENTAZIONE COMPL.	POMPE D'ALIMENTATION	KRAFTSTOFFPUMPE	FUEL PUMP	BOMBA DE ALIMENTACION
C 2166	4671700	1	TUBO	TUYAU	ROHR	PIPE	TUBO
	4671701	1	TUBO	TUYAU	ROHR	PIPE	TUBO
ELIM	~~4681247~~	~~4~~	~~ASTUCCIO~~	ETUI	ETUI	CASE	ESTUCHE
	L0181711	1	BOCCHETTONE	VIS-RACCORD	HOHLSCHRAUBE	UNION	BOQUILLA
	1018431L	3	BOCCHETTONE	VIS-RACCORD	HOHLSCHRAUBE	UNION	BOQUILLA
	L0260160	2	ROSETTA DI TENUTA	JOINT D'ETANCHEITE	DICHTRING	GASKET	JUNTA HERMETICA
	10280060	6	ROSETTA DI TENUTA	JOINT D'ETANCHEITE	DICHTRING	GASKET	JUNTA HERMETICA
	L0296160	4	ROSETTA DI TENUTA	JOINT D'ETANCHEITE	DICHTRING	GASKET	JUNTA HERMETICA
	L0902221	1	VITE	VIS	SCHRAUBE	SCREW	TORNILLO
	L0978021	2	VITE	VIS	SCHRAUBE	SCREW	TORNILLO
	L1195470	2	ROSETTA DI SICUREZZA	RONDELLE FREIN	SICHERUNGSRING	LOCKWASHER	ARANDELA DE FRENO
	L1197771	1	ROSETTA DI SICUREZZA	RONDELLE FREIN	SICHERUNGSRING	LOCKWASHER	ARANDELA DE FRENO
	L1198071	16	ROSETTA DI SICUREZZA	RONDELLE FREIN	SICHERUNGSRING	LOCKWASHER	ARANDELA DE FRENO

4.699.153

https://tractormanualz.com/

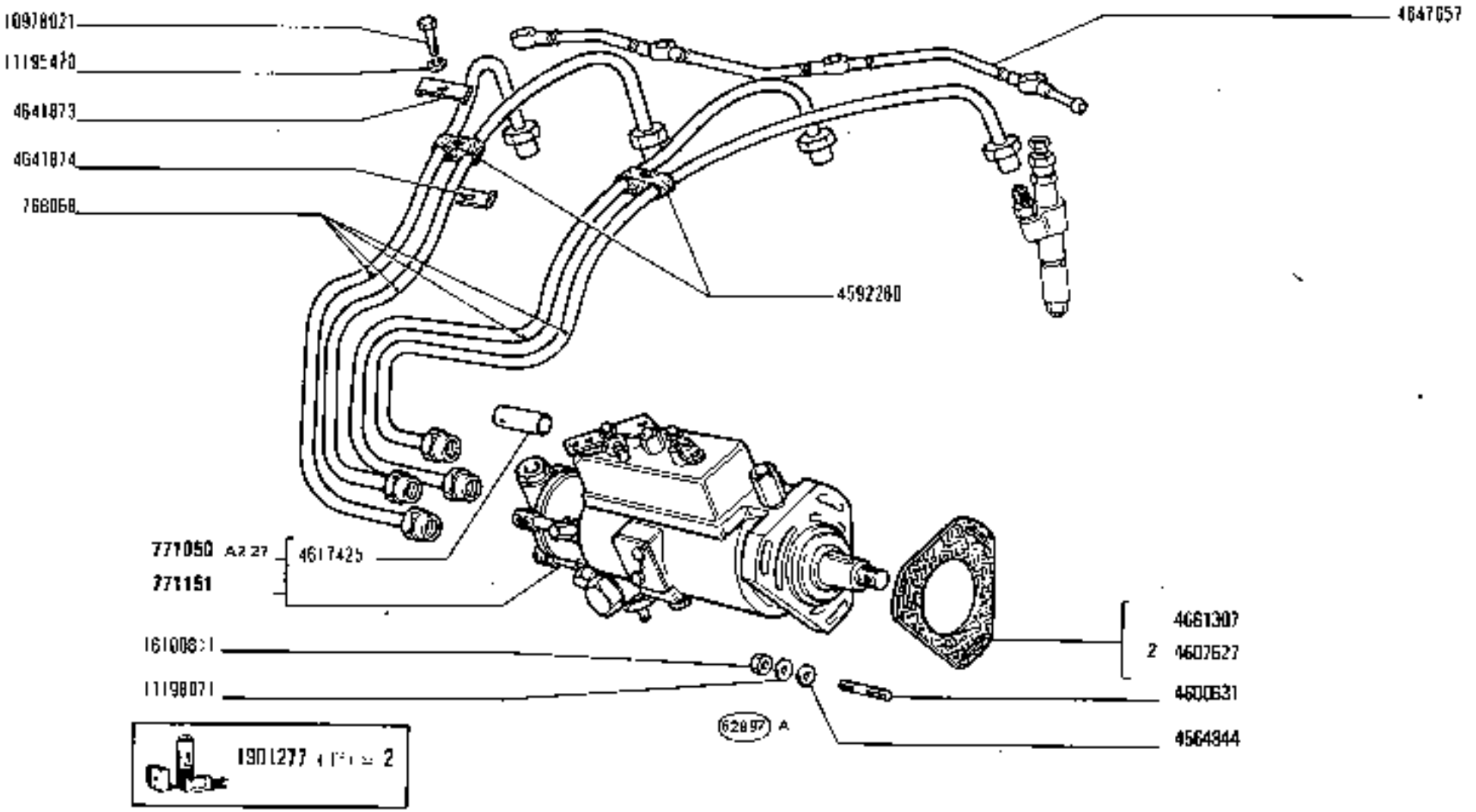

https://tractormanualz.com/

MODELLO	N.ORDINAZ.	Q.	DENOMINAZIONE	DESIGNATION	BENENNUNG	DESCRIPTION	DENOMINACIONES
	11198371	5	ROSETTA DI SICUREZZA	RONDELLE FREIN	SICHERUNGSRING	LOCKWASHER	ARANDELA DE FRENO
	11234721	2	VITE	VIS	SCHRAUBE	SCREW	TORNILLO
	12164711	2	DADO	ECROU	MUTTER	NUT	TUERCA
	13514920	2	PRIGIONIERO	GOUJON	STIFTSCHRAUBE	STUD	ESPARRAGO
	13517630	8	PRIGIONIERO	GOUJON	STIFTSCHRAUBE	STUD	ESPARRAGO
	15x76721	3	VITE	VIS	SCHRAUBE	SCREW	TORNILLO
	16100811	8	DADO	ECROU	MUTTER	NUT	TUERCA
	16100821	9	DADO	ECROU	MUTTER	NUT	TUERCA
	1901277	5	GUARNIZIONI DI TENUTA (1*)	JOINTS	DICHTUNGEN	GASKETS	JUNTAS
	787111	8	ANELLO DI TENUTA	JOINT D'ETANCHEITE	DICHTRING	SEAL	JUNTA HERMETICA
	787113	8	ROSETTA DI TENUTA	JOINT D'ETANCHEITE	DICHTRING	GASKET	JUNTA HERMETICA
D 2033	4709282	1	POMPA DI ALIMENTAZIONE COMPL.	POMPE D'ALIMENTATION	KRAFTSTOFFPUMPE	FUEL PUMP	BOMBA DE ALIMENTACION
	770958	4	PORTAPOLVERIZZATORE COMPL.	PORTE-INJECTEUR	DUESENHALTER	NOZZLE HOLDER	PORTAINYECTOR
	770959	4	POLVERIZZATORE	INJECTEUR	DUESE	NOZZLE	PULVERIZADOR
	771151	1	POMPA D'INIEZIONE COMPL. (3*)	POMPE D'INJECTION	EINSPRITZPUMPE	INJECTION PUMP	BOMBA DE INYECCION
	8617973	1	BOCCHETTONE (3*)	VIS-RACCORD	HOHLSCHRAUBE	UNION	BOQUILLA
	4660003	1	SMORZATORE (3*)	AMORTISSEUR	SCHWINGUNGS-DAEMPFER	DAMPER	ANTIVIBRADOR
	4661307	1	GUARNIZIONE (3*)	JOINT	DICHTUNG	GASKET	JUNTA
	4722869	2	TUBO (3*)	TUYAU	ROHR	PIPE	TUBO
	4723763	1	TUBO (3*)	TUYAU	ROHR	PIPE	TUBO
	10181711	1	BOCCHETTONE (2*)	VIS-RACCORD	HOHLSCHRAUBE	UNION	BOQUILLA
D 2166	4722869	3	TUBO (2*)	TUYAU	ROHR	PIPE	TUBO
D 2188	4723761	1	TUBO	TUYAU	ROHR	PIPE	TUBO
D 2166	4723765	1	TUBO	TUYAU	ROHR	PIPE	TUBO
D 2166	4723767	1	TUBO (2*)	TUYAU	ROHR	PIPE	TUBO

(1*) VED. A 1.06-A 1.02-A 1.16-A 2.22-A 2.64-A 3.01-A 4.01 — VOIR... — SIEHE... — SEE... — VEASE...

(2*) PER POMPA CAV — POUR POMPE CAV — MIT PUMPE CAV — FOR CAV PUMP — PARA BOMBA CAV

(3*) PER POMPA BOSCH — POUR POMPE BOSCH — MIT PUMPE BOSCH — FOR BOSCH PUMP — PARA BOMBA BOSCH

https://tractormanualz.com/

To [illegible]

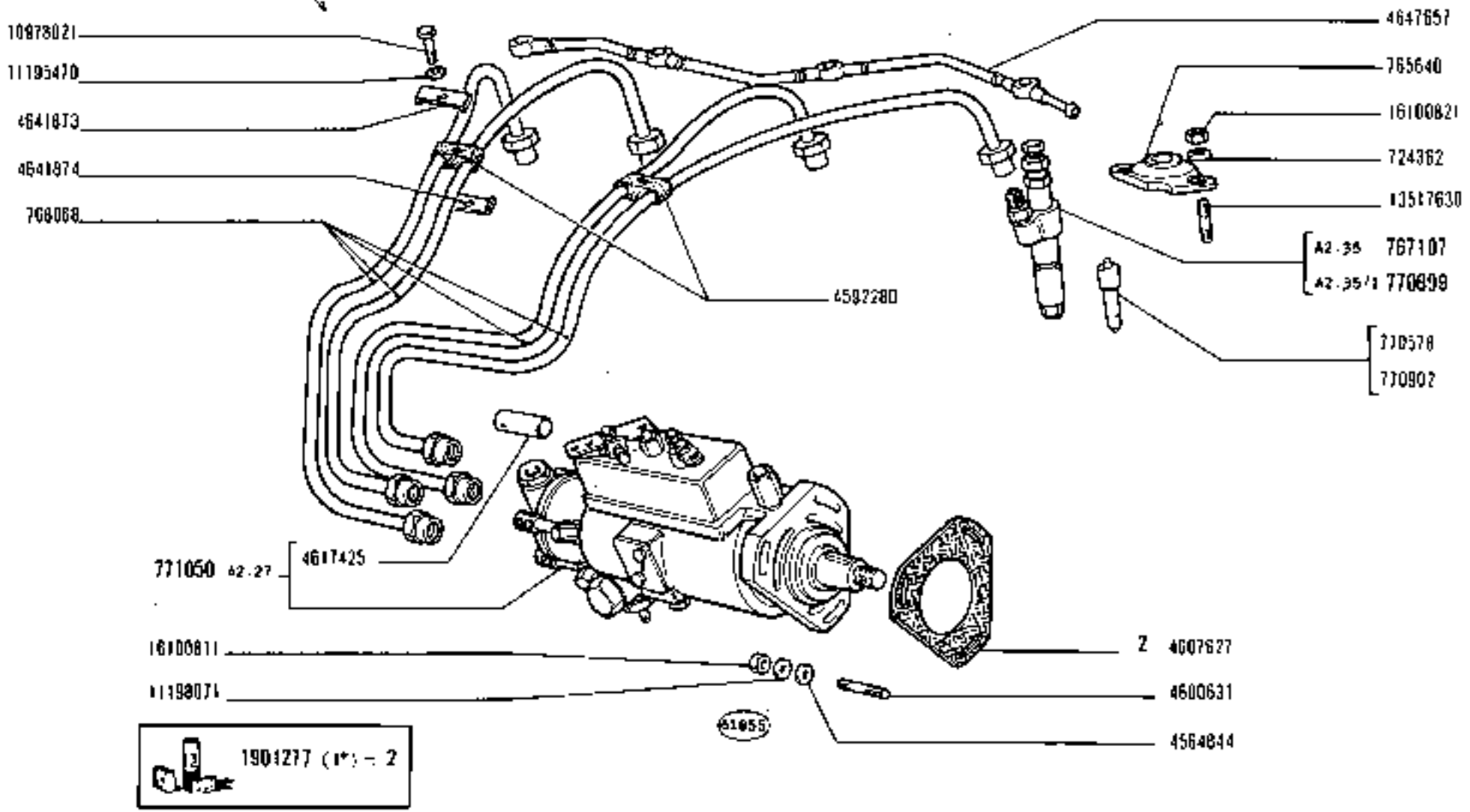

https://tractormanualz.com/

MODIF	N.ORDINAZ.	Q.	DENOMINAZIONE	DESIGNATION	BENENNUNG	DESCRIPTION	DENOMINACIONES
	111983?1	5	ROSETTA DI SICUREZZA	RONDELLE FREIN	SICHERUNGSRING	LOCKWASHER	ARANDELA DE FRENO
	11234?21	2	VITE	VIS	SCHRAUBE	SCREW	TORNILLO
	121e4711	2	DADO	ECROU	MUTTER	NUT	TUERCA
	13516920	2	PRIGIONIERO	GOUJON	STIFTSCHRAUBE	STUD	ESPARRAGO
	13517630	8	PRIGIONIERO	GOUJON	STIFTSCHRAUBE	STUD	ESPARRAGO
	15970?21	3	VITE	VIS	SCHRAUBE	SCREW	TORNILLO
	16100811	8	DADO	ECROU	MUTTER	NUT	TUERCA
	16100821	8	DADO	ECROU	MUTTER	NUT	TUERCA
	1901277	5	GUARNIZIONI DI TENUTA (1*)	JOINTS	DICHTUNGEN	GASKETS	JUNTAS
		(1*)	VED. A 1.01-A 1.02-A 1.16-A 2.22-A 2.64-A 3.01-A 4.01	VOIR...	SIEHE..,	SEE...	VEASE...

https://tractormanualz.com/

FIAT

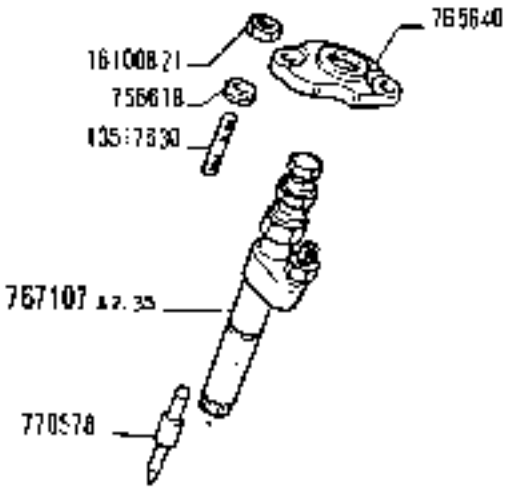

C.A.V

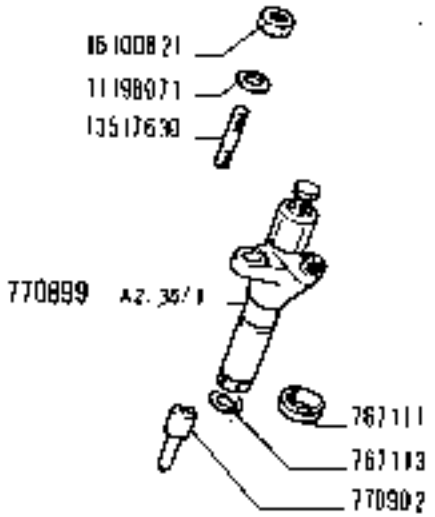

O.M.A.P.

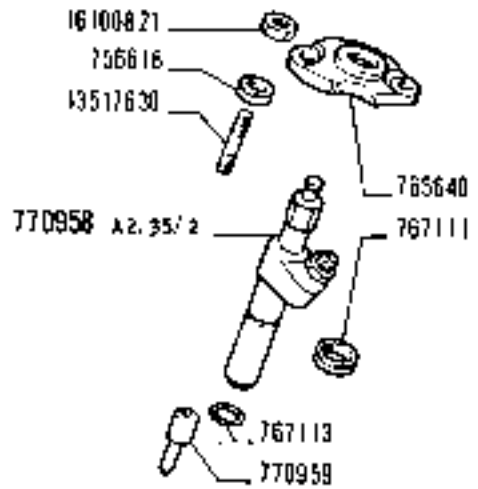

61061

https://tractormanualz.com/

FIAT

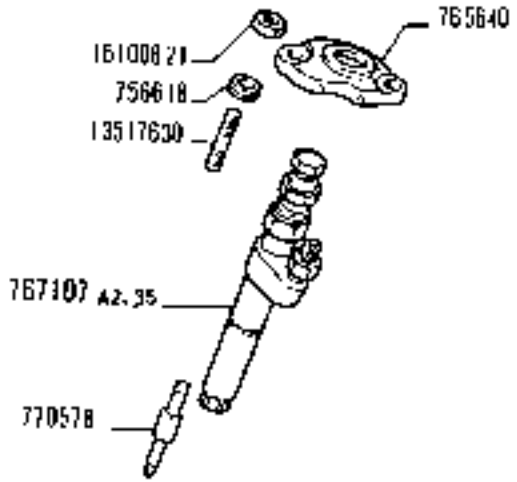

C.A.V.

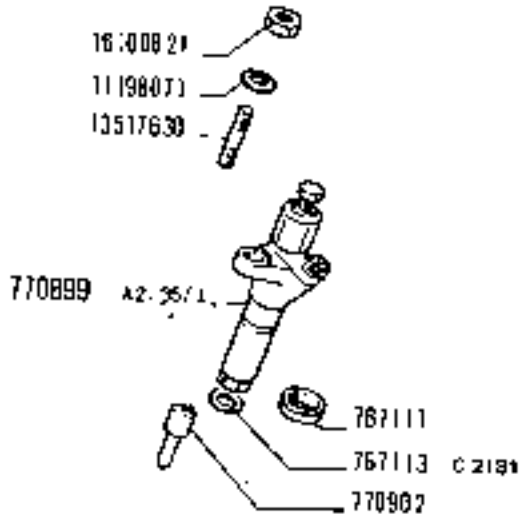

O.M.A.P

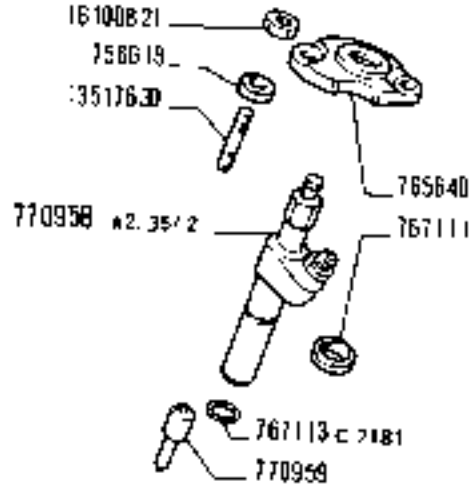

61063 A

https://tractormanualz.com/

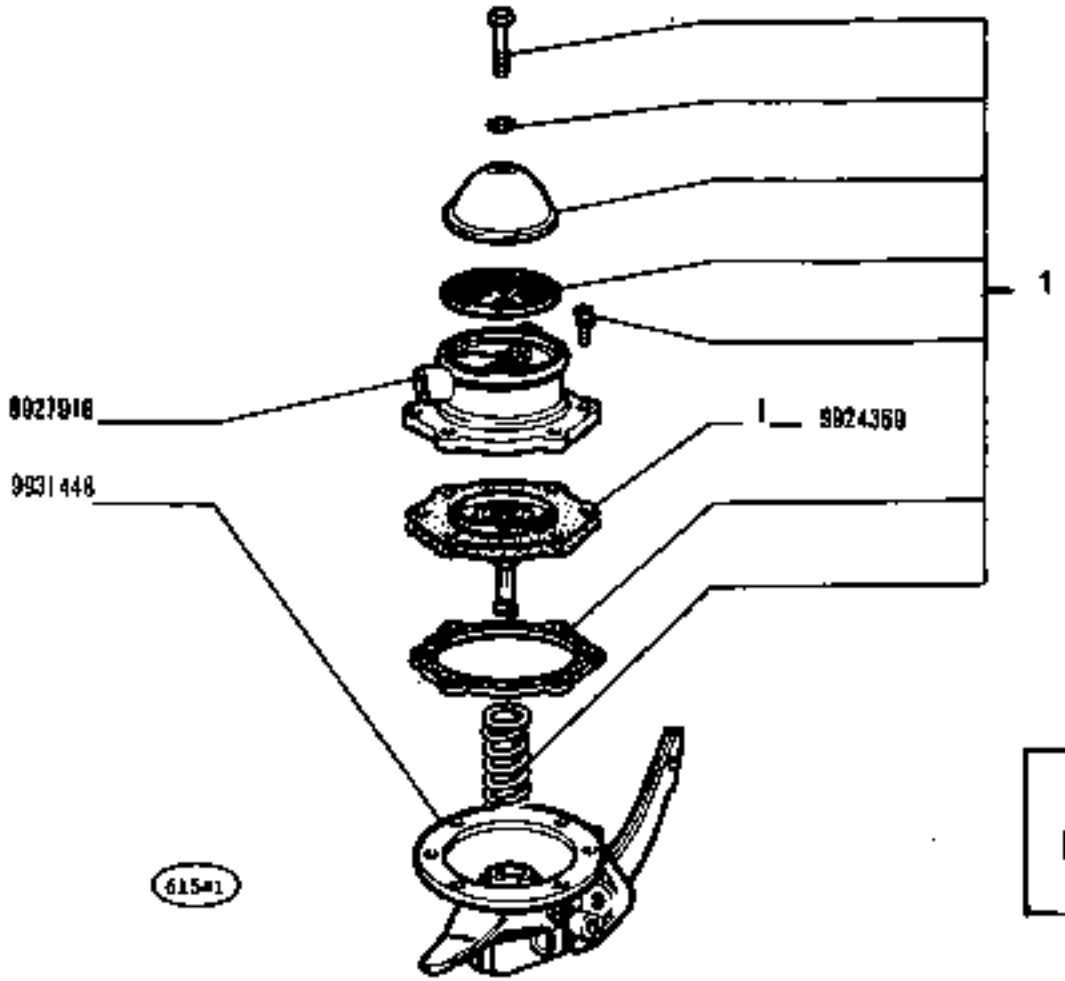

9926030 = 1

POMPA ALIMENTAZIONE 4667509 (B.C.D.)

Pompe d'alimentation | *Fuel Pump*
Kraftstoffpumpe | *Bomba de alimentación*

https://tractormanualz.com/

MODIF	N.ORDINAZ.	Q.	DENOMINAZIONE	DESIGNATION	BENENNUNG	DESCRIPTION	DENOMINACIONES
ERA	9910066	1	MOLLA	RESSORT	FEDER	SPRING	RESORTE
»	9915832	1	PERNO	AXE	BOLZEN	PIN	EJE
»	9915965	1	DISTANZIALE	ENTRETOISE	ABSTANDSTUECK	SPACER	SEPARADOR
»	9918455	2	ROSETTA	RONDELLE	SCHEIBE	WASHER	ARANDELA
»	9918456	1	LEVA	LEVIER	HEBEL	LEVER	PALANCA
»	9920703	1	ROSETTA DI TENUTA	JOINT D'ETANCHEITE	DICHTRING	GASKET	JUNTA HERMETICA
»	9920704	1	FILTRO	FILTRE	FILTER	FILTER	FILTRO
	9924369	1	MEMBRANA	MEMBRANE	MEMBRAN	DIAPHRAGM	MEMBRANA
ERA	9924825	1	VITE	VIS	SCHRAUBE	SCREW	TORNILLO
»	9924826	1	COPERCHIO	COUVERCLE	DECKEL	COVER	TAPA
»	9924827	6	VITE CON ROSETTA	VIS AVEC RONDELLE	SCHRAUBE MIT SCHEIBE	SCREW AND WASHER ASSY.	TORNILLO CON ARANDELA
»	9925489	1	MOLLA	RESSORT	FEDER	SPRING	RESORTE
	9927918	1	CORPO SUP.	CORPS	GEHAUSE	BODY	CUERPO
	9928030	S	CORREDO COMPOSTO DA 1	EQUIPEMENT	SATZ	KIT	JUEGO
	9931448	1	CORPO INF.	CORPS	GEHAUSE	BODY	CUERPO

https://tractormanualz.com/

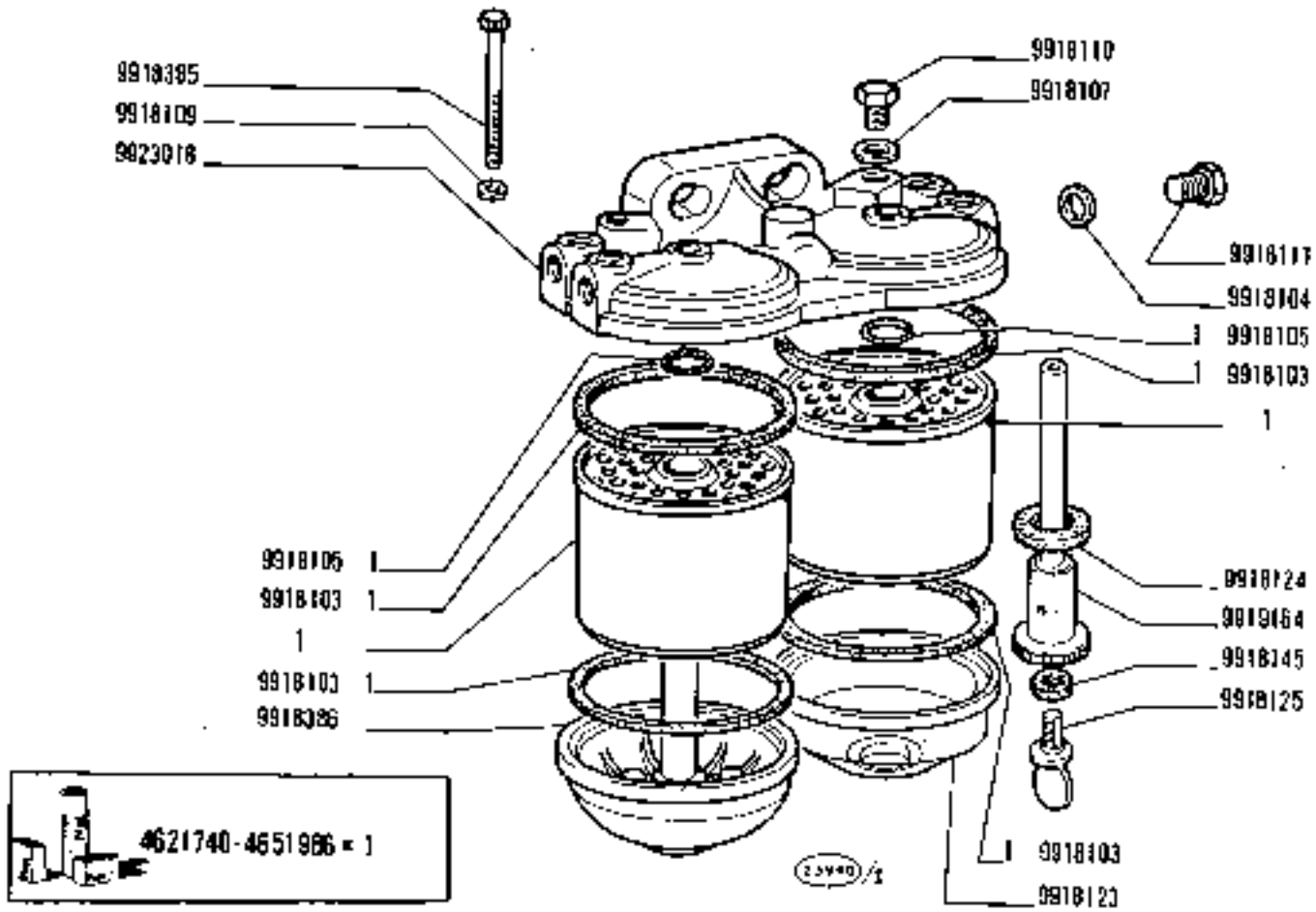

780 - 780 DT

01 02

FILTRO COMBUSTIBILE 4659288 (C.A.V.)

Filtre à combustible
Kraftstoffilter
Fuel Filter
Filtro de combustible

A2.26

https://tractormanualz.com/

MODEF	N.ORDINAZ.	D.	DENOMINAZIONE	DESIGNATION	BENENNUNG	DESCRIPTION	DENOMINACIONES
	4621740	S	CORREDO,COMPOSTO DA 1	POCHETTE-CONTE-NANT ...	AUSRUESTUNG BE-STEHEND AUS ...	KIT-CONSISTING OF ...	EQUIPO-COMPUESTO DE ...
	4651986	S	CORREDO.COMPOSTO DA 1 (FISPA)	POCHETTE-CONTE-NANT ...	AUSRUESTUNG BE-STEHEND AUS ...	KIT-CONSISTING OF ...	EQUIPO-COMPUESTO DE ...
	9918103	4	ROSETTA DI TENUTA	JOINT D'ETANCHEITE	DICHTRING	GASKET	JUNTA HERMETICA
	9918104	1	ROSETTA DI TENUTA	JOINT D'ETANCHEITE	DICHTRING	GASKET	JUNTA HERMETICA
	9918105	2	ANELLO DI TENUTA	JOINT D'ETANCHEITE	DICHTRING	SEAL	JUNTA HERMETICA
	9918107	2	ROSETTA	RONDELLE	SCHEIBE	WASHER	ARANDELA
	9918109	2	ROSETTA	RONDELLE	SCHEIBE	WASHER	ARANDELA
	9918110	2	TAPPO	BOUCHON	STOPFEN	PLUG	TAPON
	9918111	1	TAPPO	BOUCHON	STOPFEN	PLUG	TAPON
	9918123	1	VASCHETTA	CUVE	GLOCKE	BOWL	TAZA
	9918124	1	ROSETTA DI TENUTA	JOINT D'ETANCHEITE	DICHTRING	GASKET	JUNTA HERMETICA
	9918125	1	VITE	VIS	SCHRAUBE	SCREW	TORNILLO
	9918145	1	ROSETTA DI TENUTA	JOINT D'ETANCHEITE	DICHTRING	GASKET	JUNTA HERMETICA
	9918385	2	VITE	VIS	SCHRAUBE	SCREW	TORNILLO
	9918386	1	COPERCHIO INF.	COUVERCLE	DECKEL	COVER	TAPA
	9919154	2	COLONNETTA	COLONNETTE	BOLZEN	STUD	ESPARRAGO
	9923018	1	COPERCHIO	COUVERCLE	DECKEL	COVER	TAPA

https://tractormanualz.com/

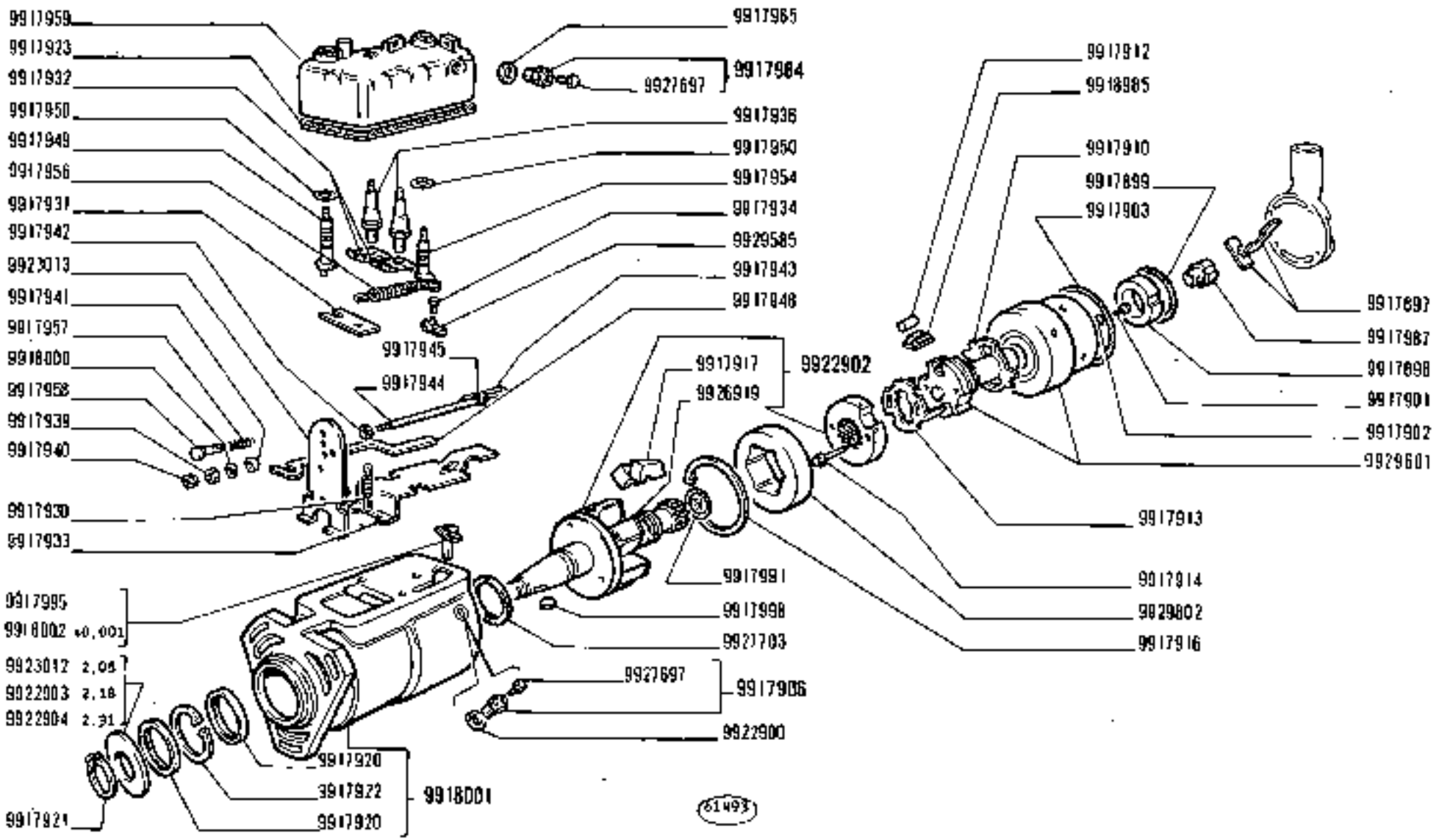

780 - 780 DT

01 02

POMPA INIEZIONE 771050 (C.A.V.)

Pompe d'injection
Einspritzpumpe
Injection Pump
Bomba de Inyección

A2.27

1

N.T.R. 222 T

https://tractormanualz.com/

NOTE	N.ORDINAZ.	Q.	DENOMINAZIONE	DESIGNATION	BENENNUNG	DESCRIPTION	DENOMINACIONES
	9917084		PIATTELLO	COUPELLE	TELLERSCHEIBE	PLATE	PLATILLO
	9917886	1	MOLLA	RESSORT	FEDER	SPRING	RESORTE
	9917887	1	PISTONCINO	PISTON	STOESSEL	PLUNGER	EMBOLO
	9917889	1	ROSETTA	RONDELLE	SCHEIBE	WASHER	ARANDELA
	9917890	1	FILTRO	FILTRE	FILTER	FILTER	FILTRO
	9917893	1	MOLLA	RESSORT	FEDER	SPRING	RESORTE
	9917894	1	RACCORDO	RACCORD	STUTZEN	CONNECTION	RACOR
	9917895	1	ROSETTA DI TENUTA	JOINT D'ETANCHEITE	DICHTRING	GASKET	JUNTA HERMETICA
	9917897	2	PALETTA	AUBE	SCHAUFEL	BLADE	ALABE
	9917898	1	SEDE	SIEGE	SITZ	SEAT	ASIENTO
	9917899	1	GUARNIZIONE DI TENUTA	JOINT	DICHTUNG	GASKET	JUNTA
	9917901	1	VITE	VIS	SCHRAUBE	SCREW	TORNILLO
	9917902	1	ROSETTA DI TENUTA	JOINT D'ETANCHEITE	DICHTRING	GASKET	JUNTA HERMETICA
	9917903	1	ANELLO DI TENUTA	JOINT D'ETANCHEITE	DICHTRING	SEAL	JUNTA HERMETICA
	9917905	4	VALVOLA	SOUPAPE	VENTIL	VALVE	VALVULA
	9917908	1	VITE DI SFIATO	VIS D'EVENT	ENTLUEFTUNGS-SCHRAUBE	VENT SCREW	TORNILLO DE RESPIRACION
	9917910	1	PIASTRINA-SPESSORE	CALE	DISTANZSCHEIBE	SHIM	SUPLEMENTO
	9917912	2	RULLO	GALET	RULLE	ROLLER	TUERCA
	9917913	1	PIASTRINA	PLAQUETTE	PLAETTCHEN	PLATE	PLACA
	9917914	2	VITE	VIS	SCHRAUBE	SCREW	TORNILLO
	9917916	1	ANELLO DI SICUREZZA	ARRETOIR	SICHERUNGSRING	LOCKRING	ANILLO DE FRENO
	9917917	4	MASSA CENTRIFUGA	MASSELOTTE	FLIEHGEWICHT	WEIGHT	CONTRAPESO
	9917920	2	ANELLO DI TENUTA	JOINT D'ETANCHEITE	DICHTRING	SEAL	JUNTA HERMETICA
	9917923	1	ANELLO DI SICUREZZA	ARRETOIR	SICHERUNGSRING	LOCKRING	ANILLO DE FRENO
	9917922	1	ANELLO DI SICUREZZA	ARRETOIR	SICHERUNGSRING	LOCKRING	ANILLO DE FRENO
	9917923	1	GUARNIZIONE DI TENUTA	JOINT	DICHTUNG	GASKET	JUNTA
	9917924	1	COPERCHIO	COUVERCLE	DECKEL	COVER	TAPA
	9917925	1	GUARNIZIONE DI TENUTA	JOINT	DICHTUNG	GASKET	JUNTA
	9917926	2	VITE	VIS	SCHRAUBE	SCREW	TORNILLO
	9917927	2	ROSETTA DI SICUREZZA	RONDELLE FREIN	SICHERUNGSRING	LOCKWASHER	ARANDELA DE FRENO
	9917933	1	MOLLA	RESSORT	FEDER	SPRING	RESORTE
	9917931	1	PIASTRA	PLAQUE	PLATTE	PLATE	PLACA
	9917932	2	PIASTRINA DI SICUREZZA	PLAQUETTE FREIN	SICHERUNGSBLECH	LOCKPLATE	PLACA DE FRENO
	9917933	1	STAFFA	ERRIER	HALTER	BRACKET	SOPORTE
	9917934	1	VITE	VIS	SCHRAUBE	SCREW	TORNILLO
	9917936	2	PRIGIONIERO	GOUJON	STIFTSCHRAUBE	STUD	ESPARRAGO
	9917937	2	DADO	ECROU	MUTTER	NUT	TUERCA
	9917938	2	ROSETTA	RONDELLE	SCHEIBE	WASHER	ARANDELA
	9917939	1	DADO	ECROU	MUTTER	NUT	TUERCA
	9917940	1	DADO	ECROU	MUTTER	NUT	TUERCA
	9917941	1	ROSETTA DI SICUREZZA	RONDELLE FREIN	SICHERUNGSRING	LOCKWASHER	ARANDELA DE FRENO
	9917942	1	ROSETTA	RONDELLE	SCHEIBE	WASHER	ARANDELA
	9917943	1	GANCIO	CROCHET	HAKEN	HOOK	GANCHO
	9917944	1	MOLLA	RESSORT	FEDER	SPRING	RESORTE
	9917945	1	RITEGNO DELLA MOLLA	ARRETOIR DE RESSORT	FEDERHALTER	RETAINER	RETENCION DE MUELLE

https://tractormanualz.com/

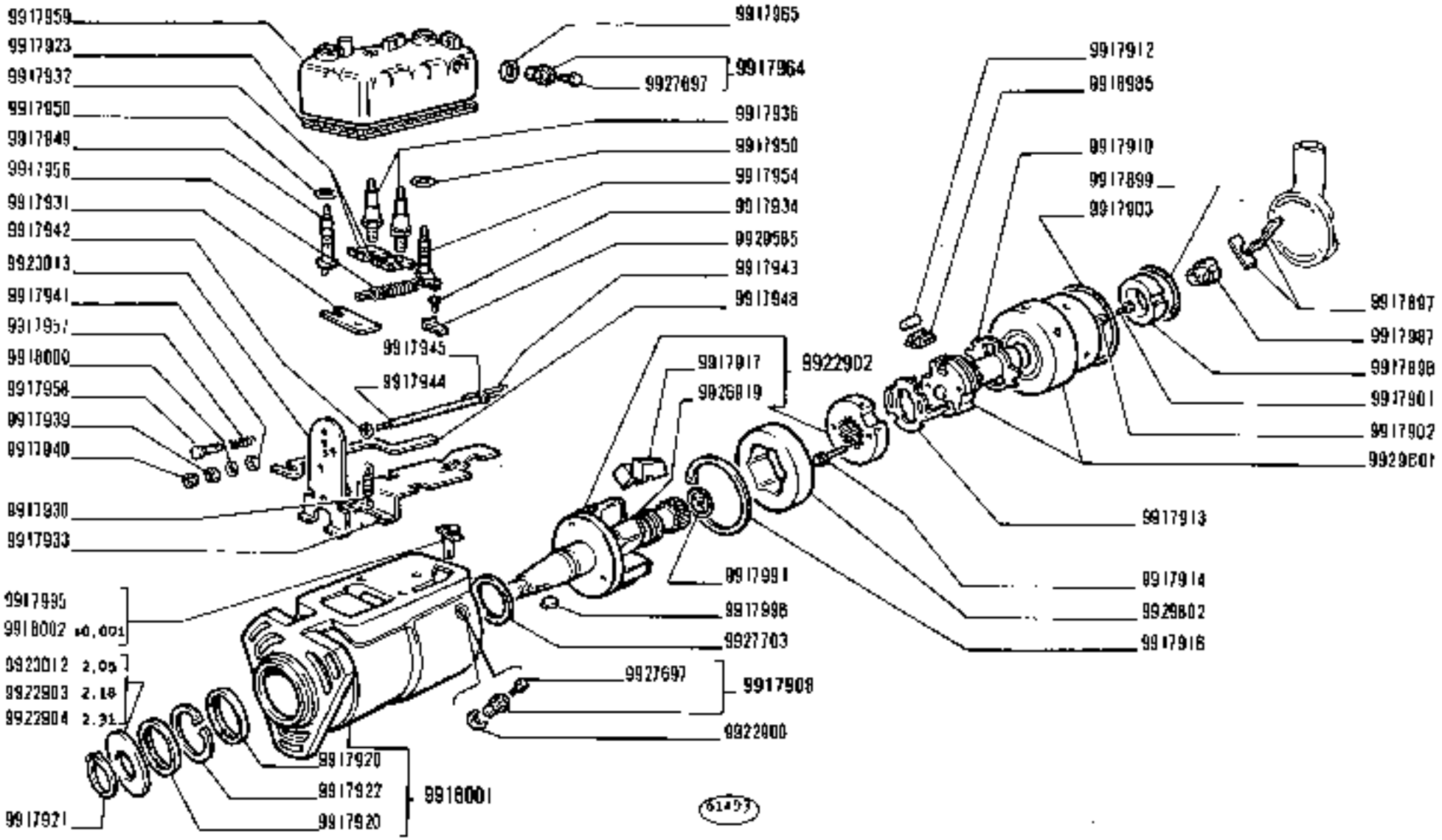

780 - 780 DT

01 02

POMPA INIEZIONE 771050 (C.A.V.)

Pompe d'injection
Einspritzpumpe
Injection Pump
Bomba de inyección

https://tractormanualz.com/

MODIF	N.ORDINAZ.	Q.	DENOMINAZIONE	DESIGNATION	BENENNUNG	DESCRIPTION	DENOMINACIONES
	9917884		PIATTELLO	COUPELLE	TELLERSCHEIBE	PLATE	PLATILLO
	9917886	1	MOLLA	RESSORT	FEDER	SPRING	RESORTE
	9917887	1	PISTONCINO	PISTON	STOESSEL	PLUNGER	EMBOLO
	9917889	1	ROSETTA	RONDELLE	SCHEIBE	WASHER	ARANDELA
	9917890	1	FILTRO	FILTRE	FILTER	FILTER	FILTRO
	9917892	1	MOLLA	RESSORT	FEDER	SPRING	RESORTE
	9917894	1	RACCORDO	RACCORD	STUTZEN	CONNECTION	RACOR
	9917895	1	ROSETTA DI TENUTA	JOINT D'ETANCHEITE	DICHTRING	GASKET	JUNTA HERMETICA
	9917897	2	PALETTA	AUBE	SCHAUFEL	BLADE	ALABE
	9917898	1	SEDE	SIEGE	SITZ	SEAT	ASIENTO
	9917899	1	GUARNIZIONE DI TENUTA	JOINT	DICHTUNG	GASKET	JUNTA
	9917901	1	VITE	VIS	SCHRAUBE	SCREW	TORNILLO
	9917902	1	ROSETTA DI TENUTA	JOINT D'ETANCHEITE	DICHTRING	GASKET	JUNTA HERMETICA
	9917903	1	ANELLO DI TENUTA	JOINT D'ETANCHEITE	DICHTRING	SEAL	JUNTA HERMETICA
	9917905	4	VALVOLA	SOUPAPE	VENTIL	VALVE	VALVULA
	9917908	1	VITE DI SFIATO	VIS D'EVENT	ENTLUEFTUNGS-SCHRAUBE	VENT SCREW	TORNILLO DE RESPIRACION
	9917910	1	PIASTRINA-SPESSORE	CALE	DISTANZSCHEIBE	SHIM	SUPLEMENTO
	9917912	2	RULLO	GALET	ROLLE	ROLLER	TUERCA
	9917913	1	PIASTRINA	PLAQUETTE	PLAETTCHEN	PLATE	PLACA
	9917914	2	VITE	VIS	SCHRAUBE	SCREW	TORNILLO
	9917916	1	ANELLO DI SICUREZZA	ARRETOIR	SICHERUNGSRING	LOCKRING	ANILLO DE FRENO
	9917917	4	MASSA CENTRIFUGA	MASSELOTTE	FLIEHGEWICHT	WEIGHT	CONTRAPESO
	9917920	2	ANELLO DI TENUTA	JOINT D'ETANCHEITE	DICHTRING	SEAL	JUNTA HERMETICA
	9917921	1	ANELLO DI SICUREZZA	ARRETOIR	SICHERUNGSRING	LOCKRING	ANILLO DE FRENO
	9917922	1	ANELLO DI SICUREZZA	ARRETOIR	SICHERUNGSRING	LOCKRING	ANILLO DE FRENO
	9917923	1	GUARNIZIONE DI TENUTA	JOINT	DICHTUNG	GASKET	JUNTA
	9917924	1	COPERCHIO	COUVERCLE	DECKEL	COVER	TAPA
	9917925	1	GUARNIZIONE DI TENUTA	JOINT	DICHTUNG	GASKET	JUNTA
	9917926	2	VITE	VIS	SCHRAUBE	SCREW	TORNILLO
	9917927	2	ROSETTA DI SICUREZZA	RONDELLE FREIN	SICHERUNGSRING	LOCKWASHER	ARANDELA DE FRENO
	9917930	1	MOLLA	RESSORT	FEDER	SPRING	RESORTE
	9917931	1	PIASTRA	PLAQUE	PLATTE	PLATE	PLACA
	9917932	2	PIASTRINA DI SICUREZZA	PLAQUETTE FREIN	SICHERUNGSBLECH	LOCKPLATE	PLACA DE FRENO
	9917933	1	STAFFA	ETRIER	HALTER	BRACKET	SOPORTE
	9917934	1	VITE	VIS	SCHRAUBE	SCREW	TORNILLO
	9917935	2	PRIGIONIERO	GOUJON	STIFTSCHRAUBE	STUD	ESPARRAGO
	9917937	2	DADO	ECROU	MUTTER	NUT	TUERCA
	9917938	2	ROSETTA	RONDELLE	SCHEIBE	WASHER	ARANDELA
	9917939	1	DADO	ECROU	MUTTER	NUT	TUERCA
	9917940	1	DADO	ECROU	MUTTER	NUT	TUERCA
	9917941	1	ROSETTA DI SICUREZZA	RONDELLE FREIN	SICHERUNGSRING	LOCKWASHER	ARANDELA DE FRENO
	9917942	1	ROSETTA	RONDELLE	SCHEIBE	WASHER	ARANDELA
	9917943	1	GANCIO	CROCHET	HAKEN	HOOK	GANCHO
	9917944	1	MOLLA	RESSORT	FEDER	SPRING	RESORTE
	9917945	1	RITEGNO DELLA MOLLA	ARRETOIR DE RESSORT	FEDERHALTER	RETAINER	RETENEDOR DE MUELLE

https://tractormanualz.com/

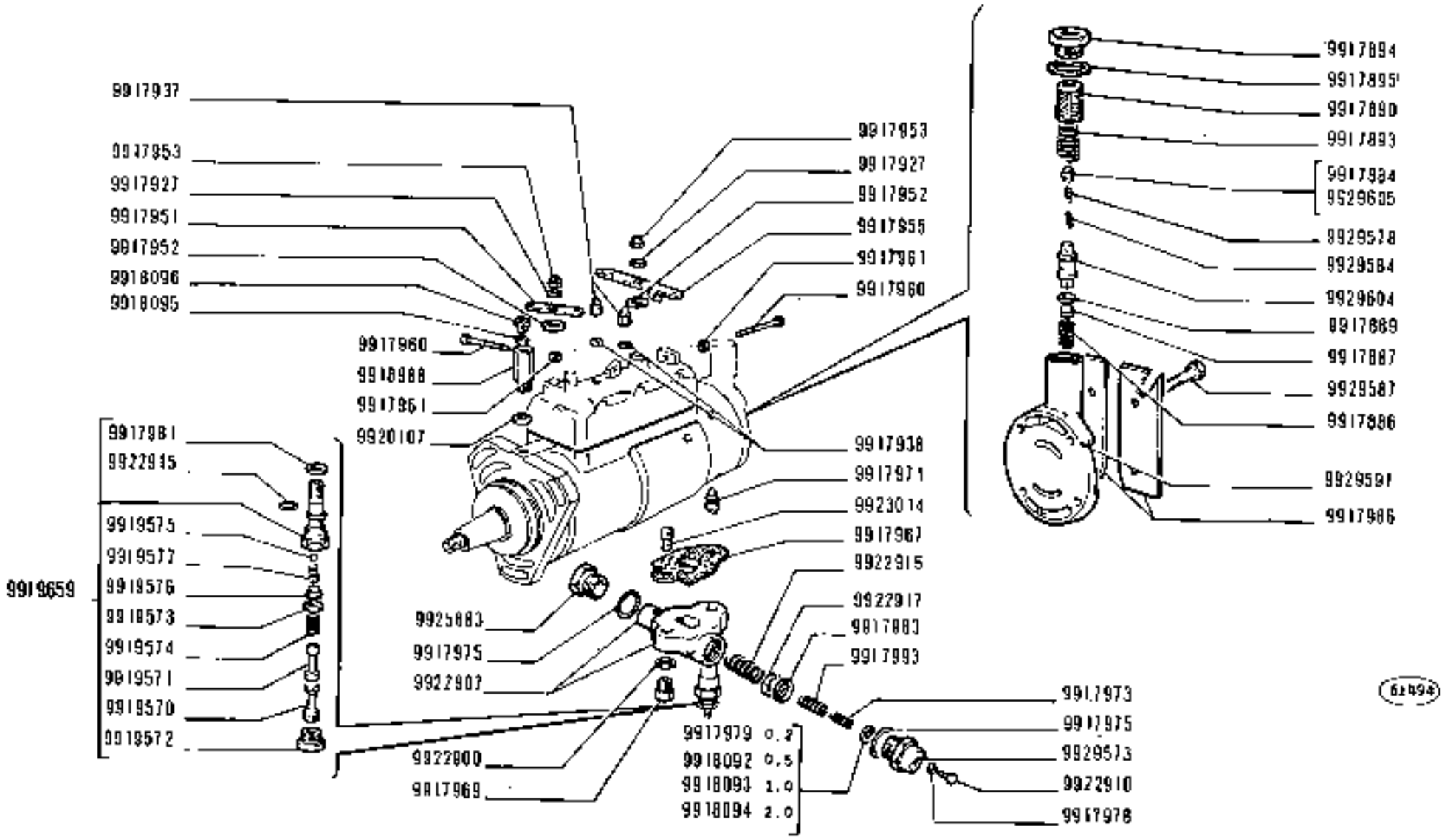

780 - 780 DT	POMPA INIEZIONE 771050 (C.A.V.)	A2.27
01 02	*Pompe d'injection* *Injection Pump* *Einspritzpumpe* *Bomba de inyección*	2 N.T.R. 222 T

https://tractormanualz.com/

MODIF	N.ORDINAZ.	D.	DENOMINAZIONE	DESIGNATION	BENENNUNG	DESCRIPTION	DENOMINACIONES
	9917948	1	TIRANTE	TIRANT	STANGE	ROD	VARILLA
	9917949	1	ALBERINO	ARBRE	WELLE	SHAFT	ARBOL
	9917950	4	ANELLO DI TENUTA	JOINT D'ETANCHEITE	DICHTRING	SEAL	JUNTA HERMETICA
	9917951	1	LEVA	LEVIER	HEBEL	LEVER	PALANCA
	9917952	2	CAPPUCCIO	CAPUCHON	SCHUTZKAPPE	BOOT	CAPUCHON
	9917953	2	DADO	ECROU	MUTTER	NUT	TUERCA
	9917954	1	ALBERINO	ARBRE	WELLE	SHAFT	ARBOL
	9917955	1	LEVA	LEVIER	HEBEL	LEVER	PALANCA
	9917956	1	MOLLA	RESSORT	FEDER	SPRING	RESORTE
	9917957	1	MOLLA	RESSORT	FEDER	SPRING	RESORTE
	9917958	1	GUIDA DELLA MOLLA	GUIDE-RESSORT	FEDERFUEHRUNG	SPRING GUIDE	GUIA DE RESORTE
	9917959	1	COPERCHIO	COUVERCLE	DECKEL	COVER	TAPA
	9917960	2	VITE	VIS	SCHRAUBE	SCREW	TORNILLO
	9917961	2	DADO	ECROU	MUTTER	NUT	TUERCA
	9917964	1	VITE DI SFIATO COMPL.	VIS D'EVENT	ENTLUEFTUNGS-SCHRAUBE	VENT SCREW	TORNILLO DE RESPIRACION
	9917965	1	ROSETTA	RONDELLE	SCHEIBE	WASHER	ARANDELA
	9917967	1	GUARNIZIONE DI TENUTA	JOINT	DICHTUNG	GASKET	JUNTA
	9917969	1	DADO	ECROU	MUTTER	NUT	TUERCA
	9917971	1	PERNO DEL GIUNTO SFERICO	ROTULE	KUGELBOLZEN	BALL PIN	ROTULA
	9917973	1	MOLLA	RESSORT	FEDER	SPRING	RESORTE
	9917975	1	ANELLO DI TENUTA	JOINT D'ETANCHEITE	DICHTRING	SEAL	JUNTA HERMETICA
	9917978	1	ROSETTA DI TENUTA	JOINT D'ETANCHEITE	DICHTRING	GASKET	JUNTA HERMETICA
	9917979		ROSETTA	RONDELLE	SCHEIBE	WASHER	ARANDELA
	9917981	1	ROSETTA	RONDELLE	SCHEIBE	WASHER	ARANDELA
	9917983	1	SCODELLINO	CUVETTE	TELLERSCHEIBE	CUP	PLATILLO
	9917986	2	PIASTRA	PLAQUE	PLATTE	PLATE	PLACA
	9917987	1	GIRANTE	ROTOR	LAUFRAD	IMPELLER	IMPULSOR
	9917989	4	RACCORDO	RACCORD	STUTZEN	CONNECTION	RACOR
	9917990	1	VITE	VIS	SCHRAUBE	SCREW	TORNILLO
	9917991	1	ANELLO DI SICUREZZA	ARRETOIR	SICHERUNGSRING	LOCKRING	ANILLO DE FRENO
	9917993	1	MOLLA	RESSORT	FEDER	SPRING	RESORTE
	9917995	1	VALVOLA	SOUPAPE	VENTIL	VALVE	VALVULA
	9917998	1	LINGUETTA	LANGUET	SCHEIBENKEIL	KEY	CHAVETA
	9918000	1	ROSETTA	RONDELLE	SCHEIBE	WASHER	ARANDELA
	9918001	1	CORPO +0,001	CORPS	GEHAEUSE	BODY	CUERPO
	9918002		VALVOLA	SOUPAPE	VENTIL	VALVE	VALVULA
	9918092		ROSETTA	RONDELLE	SCHEIBE	WASHER	ARANDELA
	9918093		ROSETTA	RONDELLE	SCHEIBE	WASHER	ARANDELA
	9918094		ROSETTA	RONDELLE	SCHEIBE	WASHER	ARANDELA
	9918095	2	ANELLO A DOPPIO CONO	BI-CONE	DICHTKEGEL	SLEEVE	ANILLO BICONICO
	9918096	2	RACCORDO	RACCORD	STUTZEN	CONNECTION	RACOR
	9918985	2	PATTINO	PATIN	GLEITSTEIN	PAD	PATIN
	9918988	1	VALVOLA	SOUPAPE	VENTIL	VALVE	VALVULA
	9919569	1	COMANDO COMPL.	COMMANDE	BETAETIGUNGS-VORRICHT.	CONTROL	MANDO

https://tractormanualz.com/

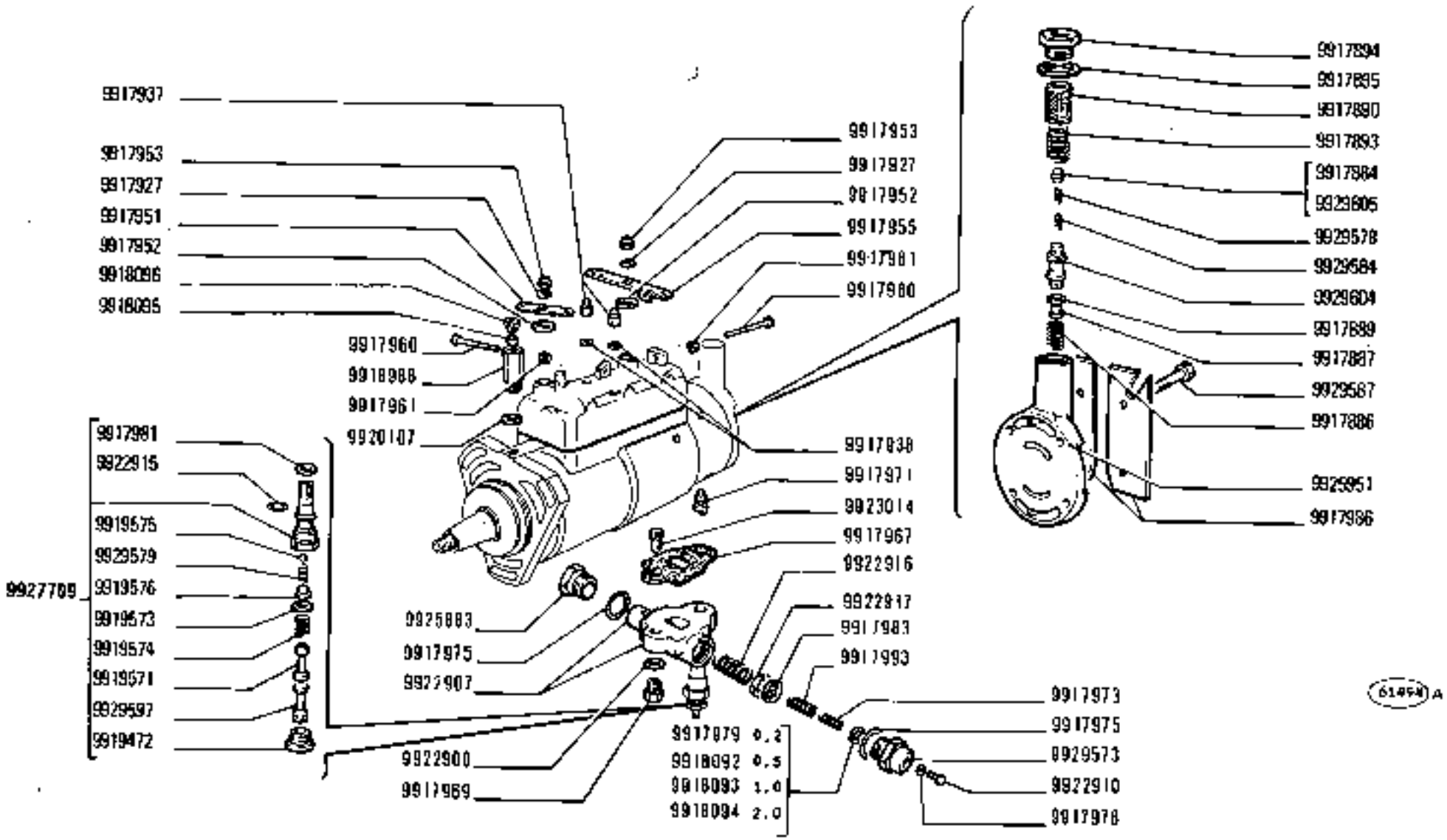

780 - 780 DT	POMPA INIEZIONE 771060 (C.A.V.)	A2.27
01 02	*Pompe d'injection* *Injection Pump* *Einspritzpumpe* *Bomba de inyección*	2 N.T.R. 242 T

https://tractormanualz.com/

MODIF	N.ORDINAZ.	Q.	DENOMINAZIONE	DESIGNATION	BENENNUNG	DESCRIPTION	DENOMINACIONES
	9917948	1	TIRANTE	TIRANT	STANGE	ROD	VARILLA
	9917949	1	ALBERINO	ARBRE	WELLE	SHAFT	ARBOL
	9917950	4	ANELLO DI TENUTA	JOINT D'ETANCHEITE	DICHTRING	SEAL	JUNTA HERMETICA
	9917951	1	LEVA	LEVIER	HEBEL	LEVER	PALANCA
	9917952	2	CAPPUCCIO	CAPUCHON	SCHUTZKAPPE	BOOT	CAPUCHON
	9917953	2	DADO	ECROU	MUTTER	NUT	TUERCA
	9917954	1	ALBERINO	ARBRE	WELLE	SHAFT	ARBOL
	9917955	1	LEVA	LEVIER	HEBEL	LEVER	PALANCA
	9917956	1	MOLLA	RESSORT	FEDER	SPRING	RESORTE
	9917957	1	MOLLA	RESSORT	FEDER	SPRING	RESORTE
	9917958	1	GUIDA DELLA MOLLA	GUIDE-RESSORT	FEDERFUEHRUNG	SPRING GUIDE	GUIA DE RESORTE
	9917959	1	COPERCHIO	COUVERCLE	DECKEL	COVER	TAPA
	9917960	2	VITE	VIS	SCHRAUBE	SCREW	TORNILLO
	9917961	2	DADO	ECROU	MUTTER	NUT	TUERCA
	9917964	1	VITE DI SFIATO COMPL.	VIS D'EVENT	ENTLUEFTUNGS-SCHRAUBE	VENT SCREW	TORNILLO DE RESPIRACION
	9917965	1	ROSETTA	RONDELLE	SCHEIBE	WASHER	ARANDELA
	9917967	1	GUARNIZIONE DI TENUTA	JOINT	DICHTUNG	GASKET	JUNTA
	9917969	1	DADO	ECROU	MUTTER	NUT	TUERCA
	9917971	1	PERNO DEL GIUNTO SFERICO	ROTULE	KUGELBOLZEN	BALL PIN	ROTULA
	9917973	1	MOLLA	RESSORT	FEDER	SPRING	RESORTE
	9917975	1	ANELLO DI TENUTA	JOINT D'ETANCHEITE	DICHTRING	SEAL	JUNTA HERMETICA
	9917978	1	ROSETTA DI TENUTA	JOINT D'ETANCHEITE	DICHTRING	GASKET	JUNTA HERMETICA
	9917979		ROSETTA	RONDELLE	SCHEIBE	WASHER	ARANDELA
	9917981	1	ROSETTA	RONDELLE	SCHEIBE	WASHER	ARANDELA
	9917983	1	SCODELLINO	CUVETTE	TELLERSCHEIBE	CUP	PLATILLO
	9917986	2	PIASTRA	PLAQUE	PLATTE	PLATE	PLACA
	9917987	1	GIRANTE	ROTOR	LAEUFERRAD	IMPELLER	IMPULSOR
	9917989	4	RACCORDO	RACCORD	STUTZEN	CONNECTION	RACOR
	9917990	1	VITE	VIS	SCHRAUBE	SCREW	TORNILLO
	9917991	1	ANELLO DI SICUREZZA	ARRETOIR	SICHERUNGSRING	LOCKRING	ANILLO DE FRENO
	9917993	1	MOLLA	RESSORT	FEDER	SPRING	RESORTE
	9917995	1	VALVOLA	SOUPAPE	VENTIL	VALVE	VALVULA
	9917998	1	LINGUETTA	LINGUET	SCHEIBENFEDER	KEY	CHAVETA
	9918000	1	ROSETTA	RONDELLE	SCHEIBE	WASHER	ARANDELA
	9918001	1	CORPO +0+001	CORPS	GEHAEUSE	BODY	CUERPO
	9918002		VALVOLA	SOUPAPE	VENTIL	VALVE	VALVULA
	9918092		ROSETTA	RONDELLE	SCHEIBE	WASHER	ARANDELA
	9918093		ROSETTA	RONDELLE	SCHEIBE	WASHER	ARANDELA
	9918094		ROSETTA	RONDELLE	SCHEIBE	WASHER	ARANDELA
	9918095	2	ANELLO A DOPPIO CONO	BI-CONE	DICHTKEGEL	SLEEVE	ANILLO BICONICO
	9918096	2	RACCORDO	RACCORD	STUTZEN	CONNECTION	RACOR
	9918985	2	PATTINO	PALIN	GLEITSTEIN	PAD	PATIN
	9918988	1	VALVOLA	SOUPAPE	VENTIL	VALVE	VALVULA
9927709	~~8519587~~	1	COMANDO COMPL.	COMMANDE	BETAETIGUNGS-VORRICHT.	CONTROL	MANDO

https://tractormanualz.com/

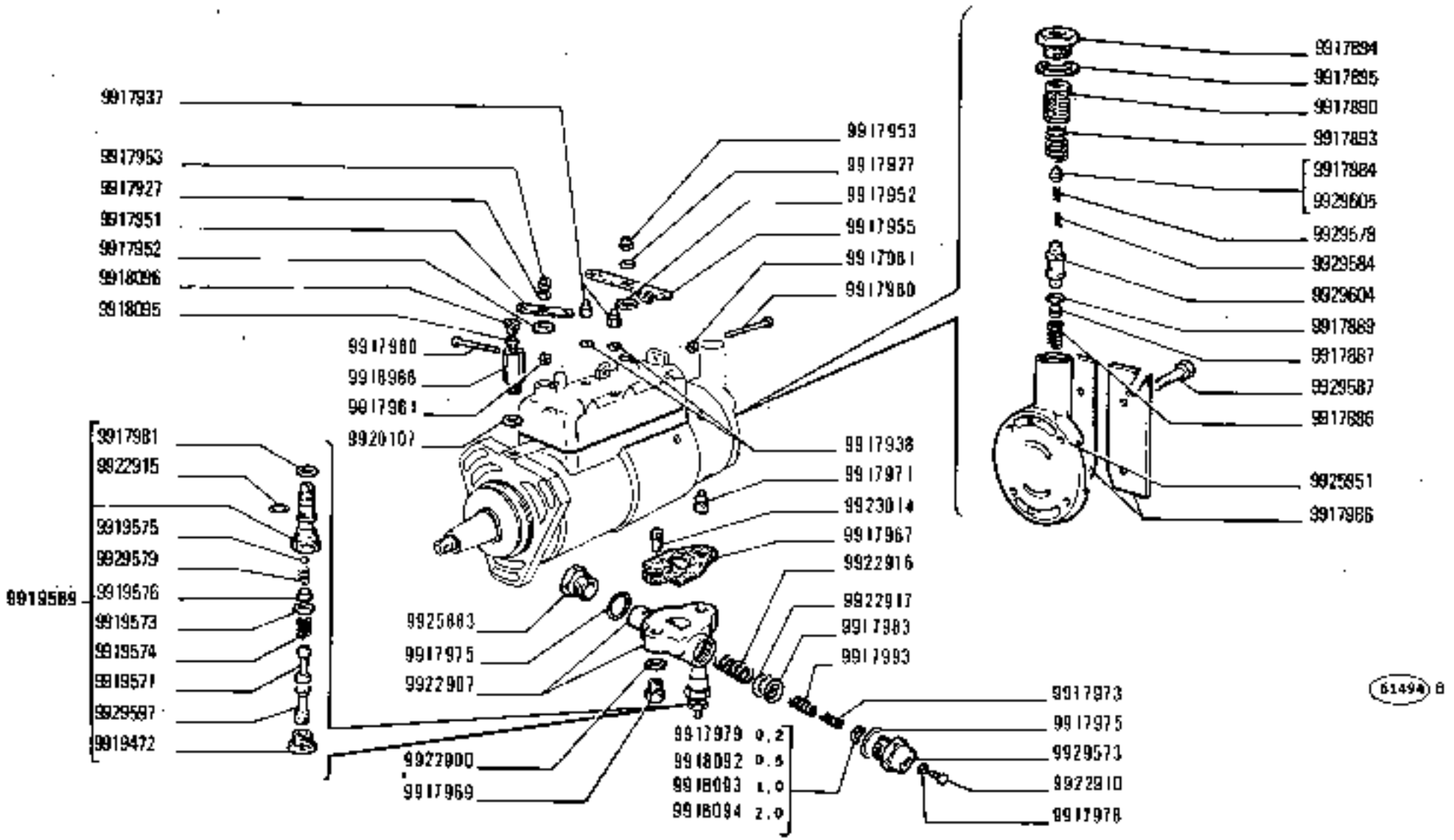

780 - 780 DT	POMPA INIEZIONE 771050 (C.A.V.)	A2.27
01 02	*Pompe d'injection* *Injection Pump* *Einspritzpumpe* *Bomba de inyección*	2 / N.T.R. 243 T

https://tractormanualz.com/

MODIF	N.ORDINAZ.	Q.	DENOMINAZIONE	DESIGNATION	BENENNUNG	DESCRIPTION	DENOMINACIONES
	9917948	1	TIRANTE	TIRANT	STANGE	ROD	VARILLA
	9917949	1	ALBERINO	ARBRE	WELLE	SHAFT	ARBOL
	9917950	4	ANELLO DI TENUTA	JOINT D'ETANCHEITE	DICHTRING	SEAL	JUNTA HERMETICA
	9917951	1	LEVA	LEVIER	HEBEL	LEVER	PALANCA
	9917952	2	CAPPUCCIO	CAPUCHON	SCHUTZKAPPE	BOOT	CAPUCHON
	9917953	2	DADO	ECROU	MUTTER	NUT	TUERCA
	9917954	1	ALBERINO	ARBRE	WELLE	SHAFT	ARBOL
	9917955	1	LEVA	LEVIER	HEBEL	LEVER	PALANCA
	9917956	1	MOLLA	RESSORT	FEDER	SPRING	RESORTE
	9917957	1	MOLLA	RESSORT	FEDER	SPRING	RESORTE
	9917958	1	Guida della molla	GUIDE-RESSORT	FEDERFUEHRUNG	SPRING GUIDE	GUIA DE RESORTE
	9917959	1	COPERCHIO	COUVERCLE	DECKEL	COVER	TAPA
	9917960	2	VITE	VIS	SCHRAUBE	SCREW	TORNILLO
	9917961	2	DADO	ECROU	MUTTER	NUT	TUERCA
	9917964	1	VITE DI SFIATO COMPL.	VIS D'EVENT	ENTLUEFTUNGS-SCHRAUBE	VENT SCREW	TORNILLO DE RESPIRACION
	9917965	1	ROSETTA	RONDELLE	SCHEIBE	WASHER	ARANDELA
	9917967	1	GUARNIZIONE DI TENUTA	JOINT	DICHTUNG	GASKET	JUNTA
	9917969	1	DADO	ECROU	MUTTER	NUT	TUERCA
	9917971	1	PERNO DEL GIUNTO SFERICO	ROTULE	KUGELBOLZEN	BALL PIN	ROTULA
	9917973	1	MOLLA	RESSORT	FEDER	SPRING	RESORTE
	9917975	1	ANELLO DI TENUTA	JOINT D'ETANCHEITE	DICHTRING	SEAL	JUNTA HERMETICA
	9917978	1	ROSETTA DI TENUTA	JOINT D'ETANCHEITE	DICHTRING	GASKET	JUNTA HERMETICA
	9917979		ROSETTA	RONDELLE	SCHEIBE	WASHER	ARANDELA
	9917981	1	ROSETTA	RONDELLE	SCHEIBE	WASHER	ARANDELA
	9917983	1	SCODELLINO	CUVETTE	TELLERSCHALE	CUP	PLATILLO
	9917986	2	PIASTRA	PLAQUE	PLATTE	PLATE	PLACA
	9917987	1	GIRANTE	ROTOR	LAUFRAD	IMPELLER	IMPULSOR
	9917989	4	RACCORDO	RACCORD	STUTZEN	CONNECTION	RACOR
	9917990	1	VITE	VIS	SCHRAUBE	SCREW	TORNILLO
	9917991	1	ANELLO DI SICUREZZA	ARRETOIR	SICHERUNGSRING	LOCKRING	ANILLO DE FRENO
	9917993	1	MOLLA	RESSORT	FEDER	SPRING	RESORTE
	9917995	1	VALVOLA	SOUPAPE	VENTIL	VALVE	VALVULA
	9917998	1	LINGUETTA	LINGUET	SPERRENFEDER	KEY	CHAVETA
	9918000	1	ROSETTA	RONDELLE	SCHEIBE	WASHER	ARANDELA
	9918001	1	CORPO +0,001	CORPS	GEHAUSE	BODY	CUERPO
	9918002		VALVOLA	SOUPAPE	VENTIL	VALVE	VALVULA
	9918092		ROSETTA	RONDELLE	SCHEIBE	WASHER	ARANDELA
	9918093		ROSETTA	RONDELLE	SCHEIBE	WASHER	ARANDELA
	9918094		ROSETTA	RONDELLE	SCHEIBE	WASHER	ARANDELA
	9918095	2	ANELLO A DOPPIO CONO	DI-CONE	DICHTKEGEL	SLEEVE	ANILLO BICONICO
	9918096	2	RACCORDO	RACCORD	STUTZEN	CONNECTION	RACOR
	9918985	2	PATTINO	PATIN	GLEITSTEIN	PAD	PATIN
	9918988	1	VALVOLA	SOUPAPE	VENTIL	VALVE	VALVULA
9919569	~~9917709~~ ~~9919589~~	1	COMANDO COMPL.	COMMANDE	BETAETIGUNGS-VORRICHT.	CONTROL	MANDO

https://tractormanualz.com/

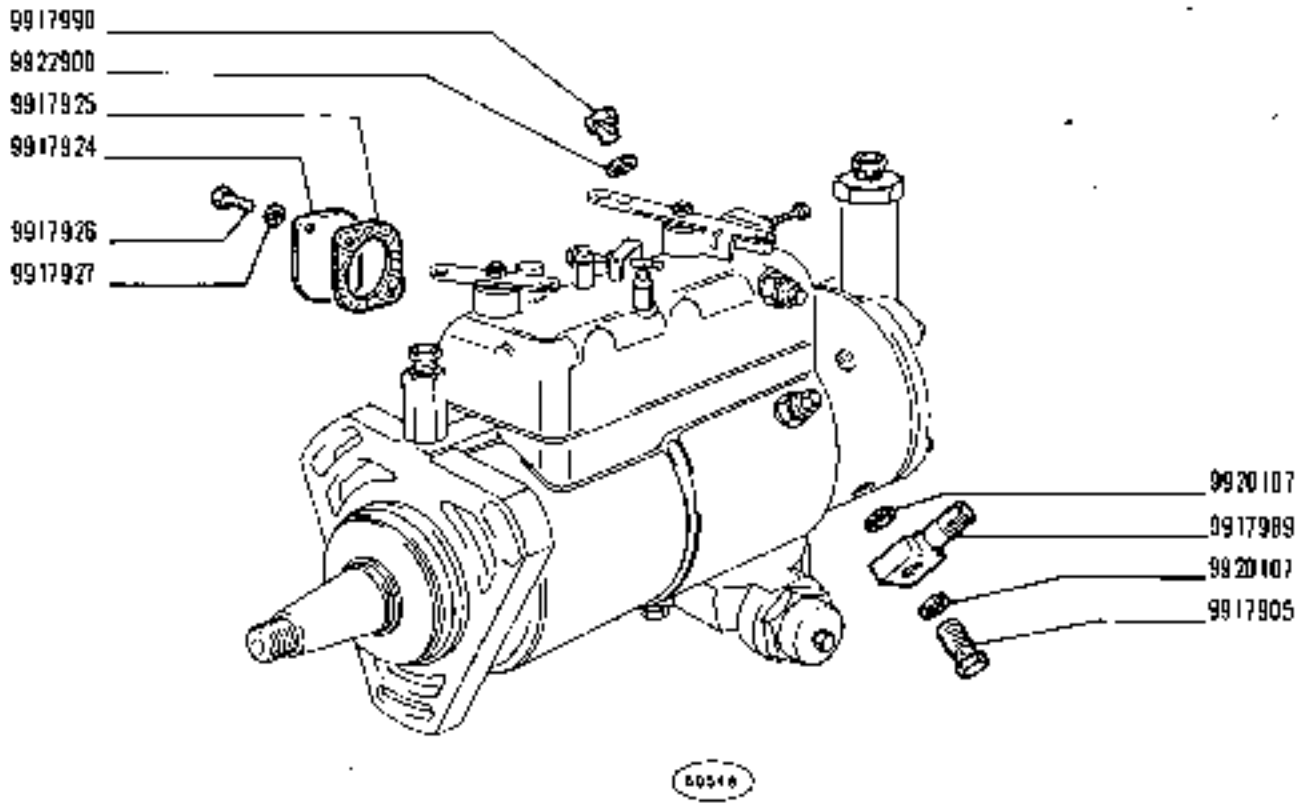

POMPA INIEZIONE 771050 (C.A.V.)

Pompe d'injection
Einspritzpumpe
Injection Pump
Bomba de inyección

https://tractormanualz.com/

MODIF	NUMERO	Q.	DENOMINAZIONE	DESIGNATION	BENENNUNG	DESCRIPTION	DENOMINACIONES
	9919570	1	LEVA	LEVIER	HEBEL	LEVER	PALANCA
	9919571	1	STANTUFFO	PISTON	KOLBEN	PISTON	EMBOLO
	9919572	1	TAPPO	BOUCHON	STOPFEN	PLUG	TAPON
	9919573	1	ROSETTA DI TENUTA	JOINT D'ETANCHEITE	DICHTRING	GASKET	JUNTA HERMETICA
	9919574	1	MOLLA	RESSORT	FEDER	SPRING	RESORTE
	9919575	1	SFERA	BILLE	KUGEL	BALL	BOLA
	9919576	1	SCODELLINO	CUVETTE	TELLERSCHEIBE	CUP	PLATILLO
	9919577	1	MOLLA	RESSORT	FEDER	SPRING	RESORTE
	9920137	1	ROSETTA DI TENUTA	JOINT D'ETANCHEITE	DICHTRING	GASKET	JUNTA HERMETICA
	9922910	3	ROSETTA DI TENUTA	JOINT D'ETANCHEITE	DICHTRING	GASKET	JUNTA HERMETICA
	9922902	1	ALBERO COMPL.	ARBRE	WELLE	SHAFT	ARBOL
	9922903		ROSETTA	RONDELLE	SCHEIBE	WASHER	ARANDELA
	9922904		ROSETTA	RONDELLE	SCHEIBE	WASHER	ARANDELA
	9922907	1	COPERCHIO	COUVERCLE	DECKEL	COVER	TAPA
	9922910	1	VITE	VIS	SCHRAUBE	SCREW	TORNILLO
	9922915	2	ANELLO DI TENUTA	JOINT D'ETANCHEITE	DICHTRING	SEAL	JUNTA HERMETICA
	9922916	1	MOLLA	RESSORT	FEDER	SPRING	RESORTE
	9922917	1	ANELLO DI SICUREZZA	ARRETOIR	SICHERUNGSRING	LOCKRING	ANILLO DE FRENO
	9923012		ROSETTA	RONDELLE	SCHEIBE	WASHER	ARANDELA
	9923013	1	PIASTRA	PLAQUE	PLATTE	PLATE	PLACA
	9923014	1	PRIGIONIERO	GOUJON	STIFTSCHRAUBE	STUD	ESPARRAGO
	9925883	1	TAPPO	BOUCHON	STOPFEN	PLUG	TAPON
	9925951	1	COPERCHIO	COUVERCLE	DECKEL	COVER	TAPA
	9926919	1	MANICOTTO DI REGOLAZIONE	MANCHON DE REGLAGE	SPANNSCHLOSS	ADJUSTMENT SLEEVE	TUERCA DE REGLAJE
	9927697	2	VITE	VIS	SCHRAUBE	SCREW	TORNILLO
	9927703	1	ANELLO DI TENUTA	JOINT D'ETANCHEITE	DICHTRING	SEAL	JUNTA HERMETICA
	9929573	1	RITEGNO DELLA MOLLA	ARRETOIR DE RESSORT	FEDERHALTER	RETAINER	RETENEDOR DE MUELLE
	9929578	1	MOLLA	RESSORT	FEUER	SPRING	RESORTE
	9929584	1	MOLLA	RESSORT	FEDER	SPRING	RESORTE
	9929595	1	ROSETTA DI SICUREZZA	RONDELLE FREIN	SICHERUNGSRING	LOCKWASHER	ARANDELA DE FRENO
	9925587	4	VITE	VIS	SCHRAUBE	SCREW	TORNILLO
	9929601	1	CORPO	CORPS	GEHAUSE	BODY	CUERPO
	9929602	1	CAMMA	CAME	NOCKEN	CAM	LEVA
	9929604	1	MANICOTTO DI REGOLAZIONE	MANCHON DE REGLAGE	SPANNSCHLOSS	ADJUSTMENT SLEEVE	TUERCA DE REGLAJE
	9929605	1	PIATTELLO	COUPELLE	TELLERSCHEIBE	PLATE	PLATILLO

https://tractormanualz.com/

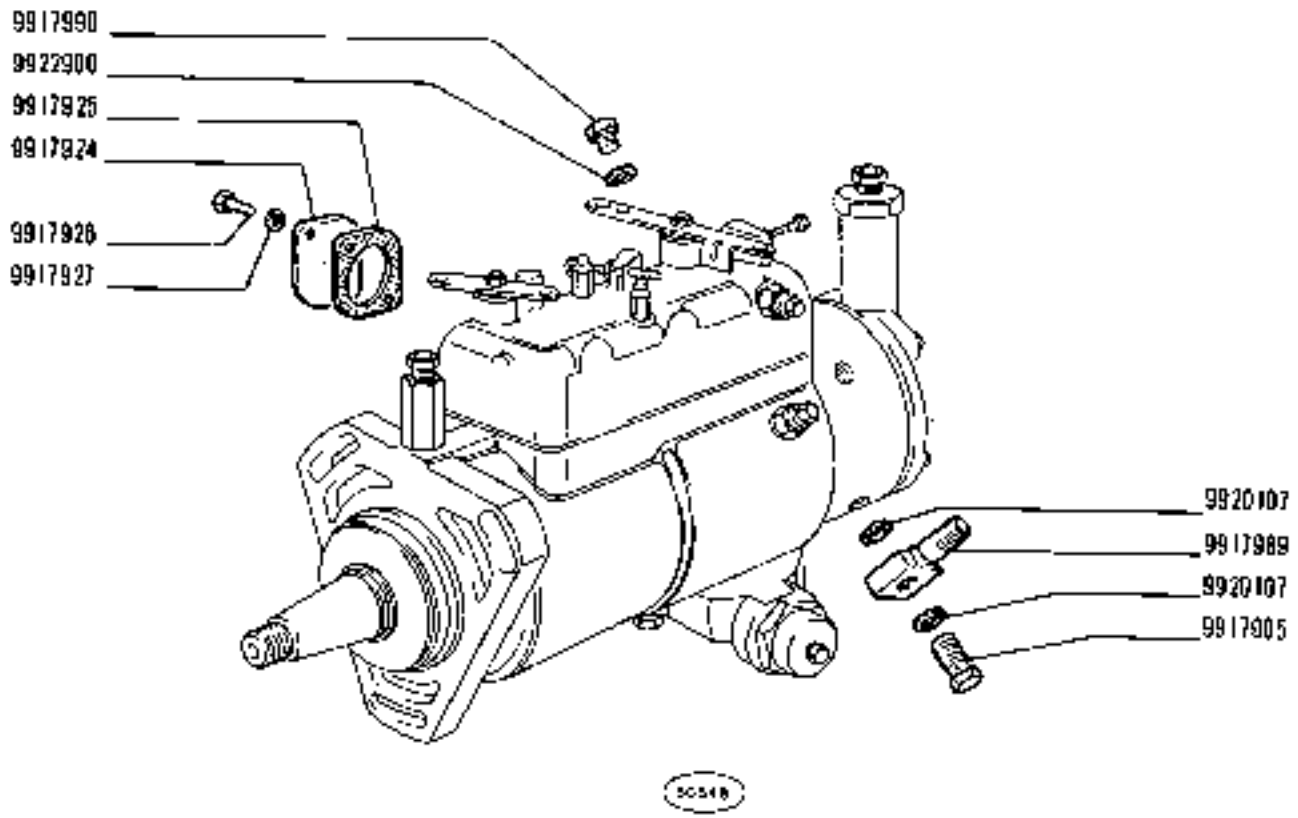

https://tractormanualz.com/

MODIF	N.ORDINAZ.	Q.	DENOMINAZIONE	DESIGNATION	BENENNUNG	DESCRIPTION	DENOMINACIONES
9929597	~~9919570~~	1	LEVA	LEVIER	HEBEL	LEVER	PALANCA
	9919571	1	STANTUFFO	PISTON	KOLBEN	PISTON	EMBOLO
	9919572	1	TAPPO	BOUCHON	STOPFEN	PLUG	TAPON
	9919573	1	ROSETTA DI TENUTA	JOINT D'ETANCHEITE	DICHTRING	GASKET	JUNTA HERMETICA
	9919574	1	MOLLA	RESSORT	FEDER	SPRING	RESORTE
	9919575	1	SFERA	BILLE	KUGEL	BALL	BOLA
	9919576	1	SCODELLINO	CUVETTE	TELLERSCHEIBE	CUP	PLATILLO
9929579	~~9919577~~	1	MOLLA	RESSORT	FEDER	SPRING	RESORTE
	9920107	9	ROSETTA DI TENUTA	JOINT D'ETANCHEITE	DICHTRING	GASKET	JUNTA HERMETICA
	9922900	3	ROSETTA DI TENUTA	JOINT D'ETANCHEITE	DICHTRING	GASKET	JUNTA HERMETICA
	9922902	1	ALBERO COMPL.	ARBRE	WELLE	SHAFT	ARBOL
	9922903		ROSETTA	RONDELLE	SCHEIBE	WASHER	ARANDELA
	9922904		ROSETTA	RONDELLE	SCHEIBE	WASHER	ARANDELA
	9922907	1	COPERCHIO	COUVERCLE	DECKEL	COVER	TAPA
	9922910	1	VITE	VIS	SCHRAUBE	SCREW	TORNILLO
	9922915	2	ANELLO DI TENUTA	JOINT D'ETANCHEITE	DICHTRING	SEAL	JUNTA HERMETICA
	9922916	1	MOLLA	RESSORT	FEDER	SPRING	RESORTE
	9922917	1	ANELLO DI SICUREZZA	ARRETOIR	SICHERUNGSRING	LOCKRING	ANILLO DE FRENO
	9923012		ROSETTA	RONDELLE	SCHEIBE	WASHER	ARANDELA
	9923013	1	PIASTRA	PLAQUE	PLATTE	PLATE	PLACA
	9923014	1	PRIGIONIERO	GOUJON	STIFTSCHRAUBE	STUD	ESPARRAGO
	9925883	1	TAPPO	BOUCHON	STOPFEN	PLUG	TAPON
	9925951	1	COPERCHIO	COUVERCLE	DECKEL	COVER	TAPA
	9926919	1	MANICOTTO DI REGOLAZIONE	MANCHON DE REGLAGE	SPANNSCHLOSS	ADJUSTMENT SLEEVE	TUERCA DE REGLAJE
	9927697	2	VITE	VIS	SCHRAUBE	SCREW	TORNILLO
	9927703	1	ANELLO DI TENUTA	JOINT D'ETANCHEITE	DICHTRING	SEAL	JUNTA HERMETICA
	9929573	1	RITEGNO DELLA MOLLA	ARRETOIR DE RESSORT	FEDERHALTER	RETAINER	RETENEDOR DE MUELLE
	9929578	1	MOLLA	RESSORT	FEDER	SPRING	RESORTE
	9929584	1	MOLLA	RESSORT	FEDER	SPRING	RESORTE
	9929585	1	ROSETTA DI SICUREZZA	RONDELLE FREIN	SICHERUNGSRING	LOCKWASHER	ARANDELA DE FRENO
	9929587	4	VITE	VIS	SCHRAUBE	SCREW	TORNILLO
	9929601	1	CORPO	CORPS	GEHAUSE	BODY	CUERPO
	9929602	1	CAMMA	CAME	NOCKEN	CAM	LEVA
	9929604	1	MANICOTTO DI REGOLAZIONE	MANCHON DE REGLAGE	SPANNSCHLOSS	ADJUSTMENT SLEEVE	TUERCA DE REGLAJE
	9929605	1	PIATTELLO	COUPELLE	TELLERSCHEIBE	PLATE	PLATILLO

https://tractormanualz.com/

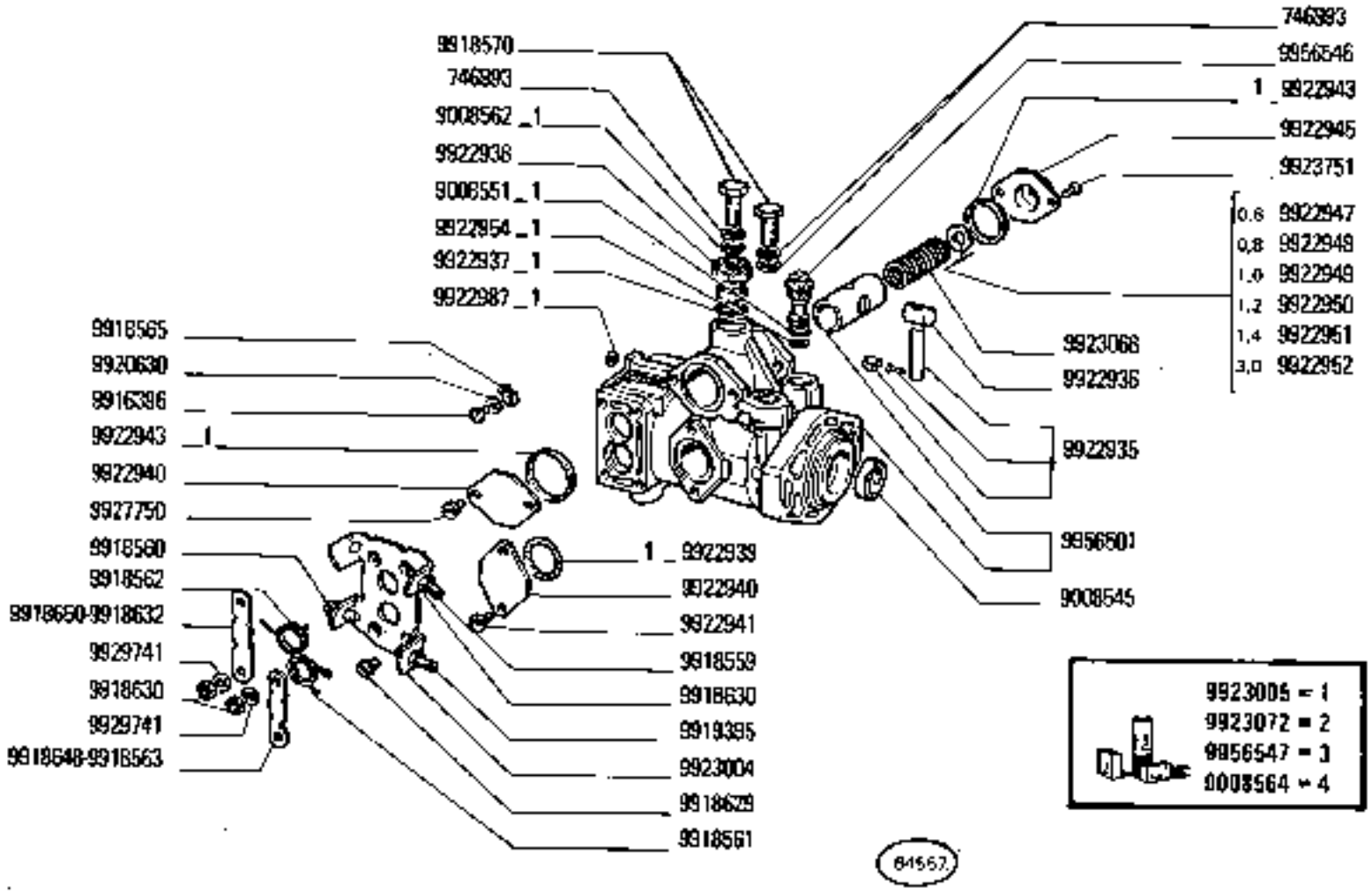

https://tractormanualz.com/

MODIF	N.ORDIN.	Q.	DENOMINAZIONE	DESIGNATION	BENENNUNG	DESCRIPTION	DENOMINACIONES
	748993	3	ROSETTA	RONDELLE	SCHEIBE	WASHER	ARANDELA
	9008545	1	ANELLO DI TENUTA	JOINT D'ETANCHEITE	DICHTRING	SEAL	JUNTA HERMETICA
	9008551	1	ANELLO DI TENUTA	JOINT D'ETANCHEITE	DICHTRING	SEAL	JUNTA HERMETICA
	9008554	2	ANELLO DI TENUTA	JOINT D'ETANCHEITE	DICHTRING	SEAL	JUNTA HERMETICA
	9008556	4	ROSETTA DI TENUTA	JOINT D'ETANCHEITE	DICHTRING	GASKET	JUNTA HERMETICA
	9008557	1	ANELLO DI TENUTA	JOINT D'ETANCHEITE	DICHTRING	SEAL	JUNTA HERMETICA
	9008558	1	ANELLO DI TENUTA	JOINT D'ETANCHEITE	DICHTRING	SEAL	JUNTA HERMETICA
	9008562	1	ROSETTA DI TENUTA	JOINT D'ETANCHEITE	DICHTRING	GASKET	JUNTA HERMETICA
	9008564		CORREDO, COMPOSTO DA 4	POCHETTE-CONTE-NANT ...	AUSRUESTUNG BE-STEHEND AUS ...	KIT-CONSISTING OF ...	EQUIPO-COMPUESTO DE ...
	9916396	1	VITE	VIS	SCHRAUBE	SCREW	TORNILLO
	9918552	4	VALVOLA	SOUPAPE	VENTIL	VALVE	VALVULA
	9918559	1	VITE	VIS	SCHRAUBE	SCREW	TORNILLO
	9918560	1	VITE	VIS	SCHRAUBE	SCREW	TORNILLO
	9918561	1	MOLLA	RESSORT	FEDER	SPRING	RESORTE
	9918562	1	MOLLA	RESSORT	FEDER	SPRING	RESORTE
	9918563	1	LEVA	LEVIER	HEBEL	LEVER	PALANCA
	9918565	1	PIASTRINA	PLAQUETTE	PLAETTCHEN	PLATE	PLACA
	9918570	2	BOCCHETTONE	VIS-RACCORD	HOHLSCHRAUBE	UNION	BOQUILLA
	9918584	1	LINGUETTA	LINGUET	SCHEIBENFEDER	KEY	CHAVETA
	9918589	1	GIRANTE	ROTOR	PUMPENRAD	IMPELLER	IMPULSOR
	9918625	4	ROSETTA	RONDELLE	SCHEIBE	WASHER	ARANDELA
	9918626	4	RACCORDO	RACCORD	STUTZEN	CONNECTION	RACOR
	9918627	1	ALBERINO	ARBRE	WELLE	SHAFT	ARBOL
	9918628	1	MOLLA	RESSORT	FEDER	SPRING	RESORTE
	9918629	4	VITE	VIS	SCHRAUBE	SCREW	TORNILLO
	9918630	8	DADO	ECROU	MUTTER	NUT	TUERCA
	9918631	1	ROSETTA	RONDELLE	SCHEIBE	WASHER	ARANDELA
	9918632	1	LEVA	LEVIER	HEBEL	LEVER	PALANCA
	9918648	1	LEVA	LEVIER	HEBEL	LEVER	PALANCA
	9918650	1	LEVA	LEVIER	HEBEL	LEVER	PALANCA
	9919395	1	VITE	VIS	SCHRAUBE	SCREW	TORNILLO
	9920630	1	ROSETTA DI SICUREZZA	RONDELLE FREIN	SICHERUNGSRING	LOCKWASHER	ARANDELA DE FRENO
	9922926	1	ALBERINO	ARBRE	WELLE	SHAFT	ARBOL
	9922927	1	ANELLO DI SICUREZZA	ARRETOIR	SICHERUNGSRING	LOCKRING	ANILLO DE FRENO
	9922928	1	POMPA DI ALIMENTAZIONE	POMPE D'ALIMENTA-TION	KRAFTSTOFFPUMPE	FUEL PUMP	BOMBA DE ALIMENTA-CION
	9922930	1	ANELLO DI APPOGGIO	RONDELLE DE BUTEE	DRUCKSCHEIBE	THRUST RING	ANILLO DE APOYO
	9922931	2	VITE	VIS	SCHRAUBE	SCREW	TORNILLO
	9922932	1	PUNTERIA A RULLO	POUSSOIR A GALET	ROLLENSTOESSEL	ROLLER TAPPET	EMPUJADOR DE RODILLO
	9922933	1	ROSETTA	RONDELLE	SCHEIBE	WASHER	ARANDELA
	9922934	1	CAMMA	CAME	NOCKEN	CAM	LEVA
	9922935	1	PERNO	AXE	BOLZEN	PIN	EJE
	9922936	1	PATTINO	PATIN	GLEITSTEIN	PAD	PATIN
	9922937	1	ANELLO DI TENUTA	JOINT D'ETANCHEITE	DICHTRING	SEAL	JUNTA HERMETICA

https://tractormanualz.com/

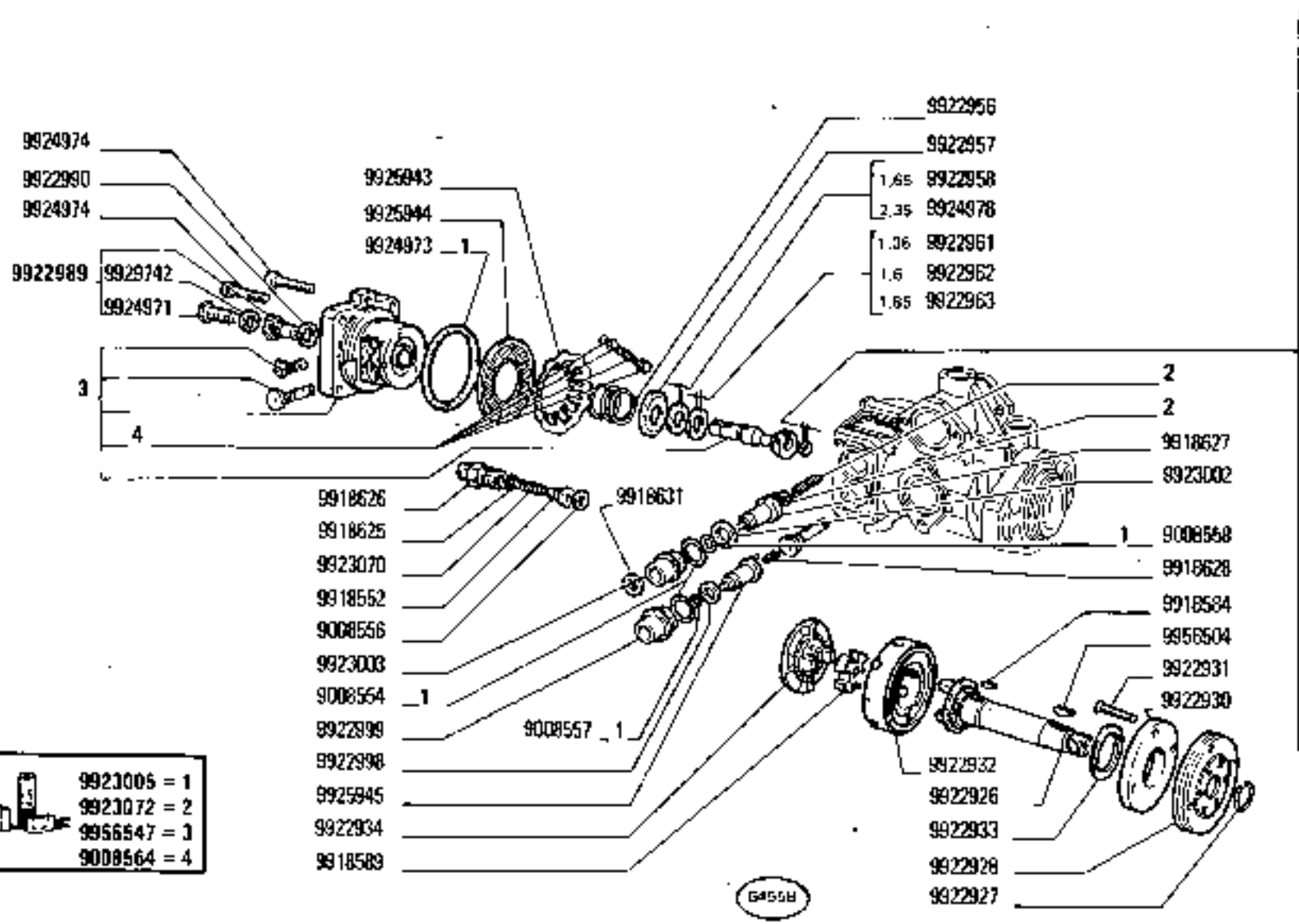

1,92	9925893
1,96	9925895
2,00	9925897
2,04	9925899
2,08	9925901
2,12	9925903
2,16	9925905
2,20	9925907
2,24	9925909
2,28	9925911
2,32	9925913
2,36	9925915
2,40	9925917
2,44	9925919
2,48	9925921
2,52	9925923
2,56	9925925
2,60	9925927
2,64	9925929
2,68	9925931
2,72	9925933
2,76	9925935
2,80	9925937
2,84	9925939
2,88	9925941

780 - 780 DT

01 02

POMPA INIEZIONE 7711514 (Bosch)

Pompe d'injection
Einspritzpumpe
Injection Pump
Bomba de inyección

https://tractormanualz.com/

MODIF	N.ORDIN.	Q.	DENOMINAZIONE	DESIGNATION	BENENNUNG	DESCRIPTION	DENOMINACIONES
	9922938	1	VALVOLA	SOUPAPE	VENTIL	VALVE	VALVULA
	9922939	1	ANELLO DI TENUTA	JOINT D'ETANCHEITE	DICHTRING	SEAL	JUNTA HERMETICA
	9922940	2	COPERCHIO	COUVERCLE	DECKEL	COVER	TAPA
	9922941	2	VITE	VIS	SCHRAUBE	SCREW	TORNILLO
	9922943	2	ANELLO DI TENUTA	JOINT D'ETANCHEITE	DICHTRING	SEAL	JUNTA HERMETICA
	9922945	1	COPERCHIO	COUVERCLE	DECKEL	COVER	TAPA
	9922947		ROSETTA SP.0,6	RONDELLE	SCHEIBE	WASHER	ARANDELA
	9922948		ROSETTA SP.0,8	RONDELLE	SCHEIBE	WASHER	ARANDELA
	9922949		ROSETTA SP.1,0	RONDELLE	SCHEIBE	WASHER	ARANDELA
	9922950		ROSETTA SP.1,2	RONDELLE	SCHEIBE	WASHER	ARANDELA
	9922951		ROSETTA SP.1,4	RONDELLE	SCHEIBE	WASHER	ARANDELA
	9922952		ROSETTA SP.3,0	RONDELLE	SCHEIBE	WASHER	ARANDELA
	9922954	1	ANELLO DI TENUTA	JOINT D'ETANCHEITE	DICHTRING	SEAL	JUNTA HERMETICA
	9922956	1	MOLLA	RESSORT	FEDER	SPRING	RESORTE
	9922957	1	PIATTELLO	COUPELLE	TELLERSCHEIBE	PLATE	PLATILLO
	9922958		ROSETTA SP.1,65	RONDELLE	SCHEIBE	WASHER	ARANDELA
	9922961		ROSETTA SP.1,36	RONDELLE	SCHEIBE	WASHER	ARANDELA
	9922962		ROSETTA SP.1,60	RONDELLE	SCHEIBE	WASHER	ARANDELA
	9922963		ROSETTA SP.1,85	RONDELLE	SCHEIBE	WASHER	ARANDELA
	9922987	1	ROSETTA DI TENUTA	JOINT D'ETANCHEITE	DICHTRING	GASKET	JUNTA HERMETICA
	9922989	1	TAPPO COMPL.	BOUCHON	STOPFEN	PLUG	TAPON
	9922990	1	ROSETTA	RONDELLE	SCHEIBE	WASHER	ARANDELA
	9922998	1	ROSETTA	RONDELLE	SCHEIBE	WASHER	ARANDELA
	9922999	1	BOCCOLA	DOUILLE	BUECHSE	BUSH	CASQUILLO
	9923002	1	ROSETTA	RONDELLE	SCHEIBE	WASHER	ARANDELA
	9923003	1	BOCCOLA	DOUILLE	BUECHSE	BUSH	CASQUILLO
	9923004	1	PIASTRA	PLAQUE	PLATTE	PLATE	PLACA
	9923005		CORREDO,COMPOSTO DA 1	POCHETTE-CONTE-NANT ...	AUSRUESTUNG BE-STEHEND AUS ...	KIT-CONSISTING OF ...	EQUIPO-COMPUESTO DE ...
	9923068	1	MOLLA	RESSORT	FEDER	SPRING	RESORTE
	9923070	4	MOLLA	RESSORT	FEDER	SPRING	RESORTE
	9923072	5	CORREDO,COMPOSTO DA 2	POCHETTE-CONTE-NANT ...	AUSRUESTUNG BE-STEHEND AUS ...	KIT-CONSISTING OF ...	EQUIPO-COMPUESTO DE ...
	9923751	2	VITE	VIS	SCHRAUBE	SCREW	TORNILLO
	9924971	1	VITE DI SFIATO	VIS D'EVENT	ENTLUEFTUNGS-SCHRAUBE	VENT SCREW	TORNILLO DE RESPI-RACION
	9924973	1	ANELLO DI TENUTA	JOINT D'ETANCHEITE	DICHTRING	SEAL	JUNTA HERMETICA
	9924974	4	VITE	VIS	SCHRAUBE	SCREW	TORNILLO
	9924978		ROSETTA SP.2,35	RONDELLE	SCHEIBE	WASHER	ARANDELA
	9925893		ROSETTA SP.1,92	RONDELLE	SCHEIBE	WASHER	ARANDELA
	9925895		ROSETTA SP.1,96	RONDELLE	SCHEIBE	WASHER	ARANDELA
	9925897		ROSETTA SP.2,00	RONDELLE	SCHEIBE	WASHER	ARANDELA
	9925899		ROSETTA SP.2,04	RONDELLE	SCHEIBE	WASHER	ARANDELA
	9925901		ROSETTA SP.2,08	RONDELLE	SCHEIBE	WASHER	ARANDELA
	9925903		ROSETTA SP.2,12	RONDELLE	SCHEIBE	WASHER	ARANDELA
	9925905		ROSETTA SP.2,16	RONDELLE	SCHEIBE	WASHER	ARANDELA

https://tractormanualz.com/

MODIF	N.ORDIN.	Q.	DENOMINAZIONE	DESIGNATION	BENENNUNG	DESCRIPTION	DENOMINACIONES
	9925907		ROSETTA SP.2,20	RONDELLE	SCHEIBE	WASHER	ARANDELA
	9925909		ROSETTA SP.2,24	RONDELLE	SCHEIBE	WASHER	ARANDELA
	9925911		ROSETTA SP.2,28	RONDELLE	SCHEIBE	WASHER	ARANDELA
	9925913		ROSETTA SP.2,32	RONDELLE	SCHEIBE	WASHER	ARANDELA
	9925915		ROSETTA SP.2,36	RONDELLE	SCHEIBE	WASHER	ARANDELA
	9925917		ROSETTA SP.2,40	RONDELLE	SCHEIBE	WASHER	ARANDELA
	9925919		ROSETTA SP.2,44	RONDELLE	SCHEIBE	WASHER	ARANDELA
	9925921		ROSETTA SP.2,48	RONDELLE	SCHEIBE	WASHER	ARANDELA
	9925923		ROSETTA SP.2,52	RONDELLE	SCHEIBE	WASHER	ARANDELA
	9925925		ROSETTA SP.2,56	RONDELLE	SCHEIBE	WASHER	ARANDELA
	9925927		ROSETTA SP.2,60	RONDELLE	SCHEIBE	WASHER	ARANDELA
	9925929		ROSETTA SP.2,64	RONDELLE	SCHEIBE	WASHER	ARANDELA
	9925931		ROSETTA SP.2,68	RONDELLE	SCHEIBE	WASHER	ARANDELA
	9925933		ROSETTA SP.2,72	RONDELLE	SCHEIBE	WASHER	ARANDELA
	9925935		ROSETTA SP.2,76	RONDELLE	SCHEIBE	WASHER	ARANDELA
	9925937		ROSETTA SP.2,80	RONDELLE	SCHEIBE	WASHER	ARANDELA
	9925939		ROSETTA SP.2,84	RONDELLE	SCHEIBE	WASHER	ARANDELA
	9925941		ROSETTA SP.2,88	RONDELLE	SCHEIBE	WASHER	ARANDELA
	9925943	1	ROSETTA DI SICUREZZA	RONDELLE FREIN	SICHERUNGSRING	LOCKWASHER	ARANDELA DE FRENO
	9925944	1	FILTRO	FILTRE	FILTER	FILTER	FILTRO
	9925945	1	ALBERINO	ARBRE	WELLE	SHAFT	ARBOL
	9927750	2	VITE	VIS	SCHRAUBE	SCREW	TORNILLO
	9929741	2	ROSETTA DI SICUREZZA	RONDELLE FREIN	SICHERUNGSRING	LOCKWASHER	ARANDELA DE FRENO
	9929742	1	ROSETTA DI TENUTA	JOINT D'ETANCHEITE	DICHTRING	GASKET	JUNTA HERMETICA
	9956501	1	CORPO	CORPS	GEHAUSE	BODY	CUERPO
	9956504	1	LINGUETTA	LINGUET	SCHEIBENFEDER	KEY	CHAVETA
	9956546	1	VALVOLA	SOUPAPE	VENTIL	VALVE	VALVULA
	9956547	5	CORREDO, COMPOSTO DA 3	POCHETTE-CONTE-NANT ...	AUSRUESTUNG BE-STEHEND AUS ...	KIT-CONSISTING OF ...	EQUIPO-COMPUESTO DE ...

https://tractormanualz.com/

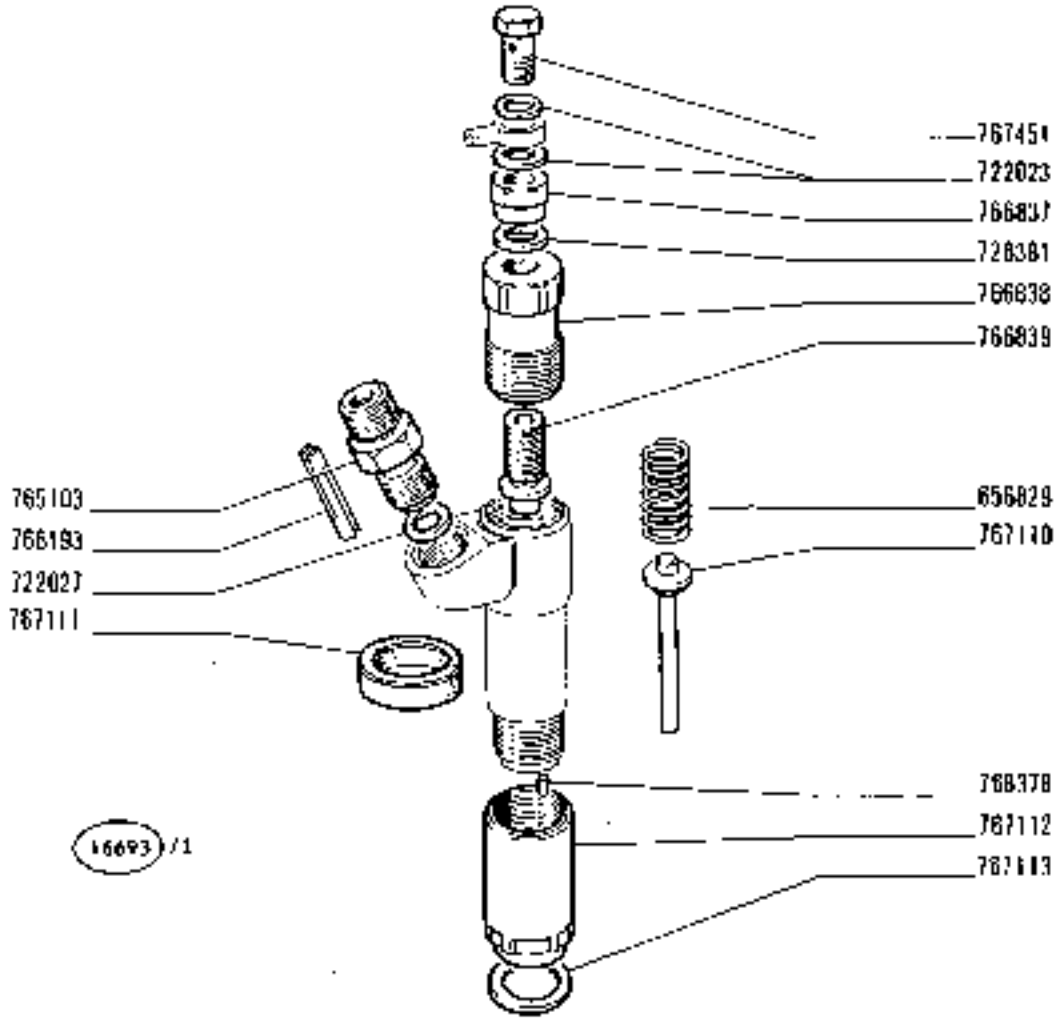

PORTAPOLVERIZZATORE 767107

Porte-injecteur
Düsenhalter
Nozzle Holder
Portainyector

https://tractormanualz.com/

MODIF	N.ORDINAZ.	D.	DENOMINAZIONE	DESIGNATION	BENENNUNG	DESCRIPTION	DENOMINACIONES
	656829	1	MOLLA	RESSORT	FEDER	SPRING	RESORTE
	T22023	2	ROSETTA DI TENUTA	JOINT D'ETANCHEITE	DICHTRING	GASKET	JUNTA HERMETICA
	T22027	1	ROSETTA DI TENUTA	JOINT D'ETANCHEITE	DICHTRING	GASKET	JUNTA HERMETICA
	726381	1	ROSETTA DI TENUTA	JOINT D'ETANCHEITE	DICHTRING	GASKET	JUNTA HERMETICA
	T65103	1	RACCORDO	RACCORD	STUTZEN	CONNECTION	RACOR
	766193	1	FILTRO A BARRETTA	FILTRE A BARRETTE	STABFILTER	ROD FILTER	FILTRO DE BARRETA
	766837	1	DADO	ÉCROU	MUTTER	NUT	TUERCA
	766838	1	TAPPO	BOUCHON	STOPFEN	PLUG	TAPON
	766839	1	VITE DI REGOLAZIONE	VIS DE REGLAGE	EINSTELLSCHRAUBE	ADJ/SCREW	TORNILLO DE REGLAJE
	T67110	1	ASTA	TIGE	STANGE	ROD	VARILLA
	T67111	1	ANELLO DI TENUTA	JOINT D'ETANCHEITE	DICHTRING	SEAL	JUNTA HERMETICA
	T67112	1	DADO	ECROU	MUTTER	NUT	TUERCA
	T67113	1	ROSETTA DI TENUTA	JOINT D'ETANCHEITE	DICHTRING	GASKET	JUNTA HERMETICA
	T67451	1	BOCCHETTONE	VIS-RACCORD	HOHLSCHRAUBE	UNION	BOQUILLA
	T68378	2	GRANO	ERGOT	PASSTIFT	DOWEL	PITON

https://tractormanualz.com/

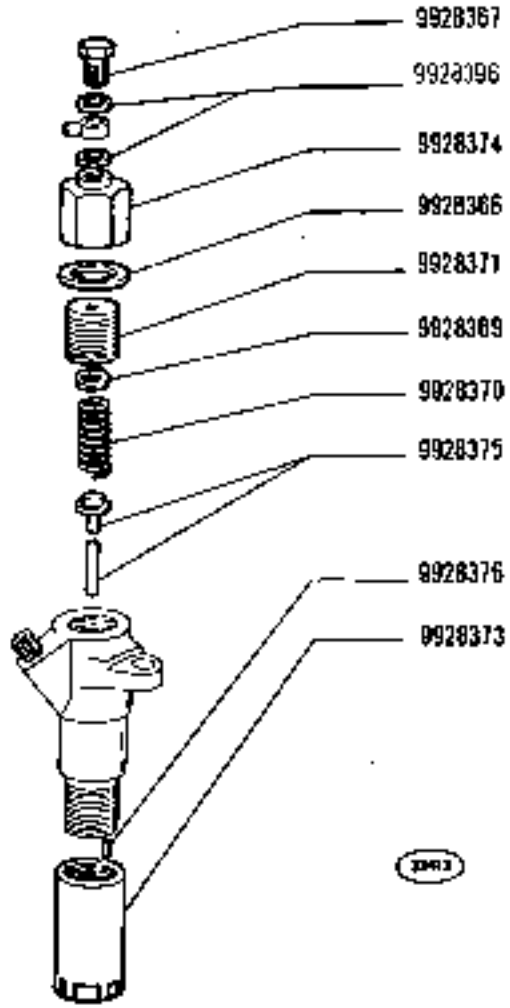

https://tractormanualz.com/

MODIF	N.ORDINAZ.	Q.	DENOMINAZIONE	DESIGNATION	BENENNUNG	DESCRIPTION	DENOMINACIONES
	9928366	5	ROSETTA DI TENUTA	JOINT D'ETANCHEITE	DICHTRING	GASKET	JUNTA HERMETICA
	9928367	1	BOCCHETTONE	VIS-RACCORD	KONUSSCHRAUBE	UNION	BOQUILLA
	9928369	3	DISTANZIALE	ENTRETOISE	ABSTANDSTUECK	SPACER	SEPARADOR
	9928370	1	MOLLA	RESSORT	FEDER	SPRING	RESORTE
	9928371	1	GHIERA	VIROLE	GEWINDERING	PLUG	VIROLA
	9928373	1	GHIERA	ECROU	GEWINDERING	THREADED RING	TUERCA
	9928374	1	GHIERA	ECROU	GEWINDERING	THREADED RING	TUERCA
	9928375	1	ASTA	TIGE	STANGE	ROD	VARILLA
	9928376	2	GRANO	ERGOT	PASSTIFT	DOWEL	PITON
	9928396	2	ROSETTA DI TENUTA	JOINT D'ETANCHEITE	DICHTRING	GASKET	JUNTA HERMETICA

https://tractormanualz.com/

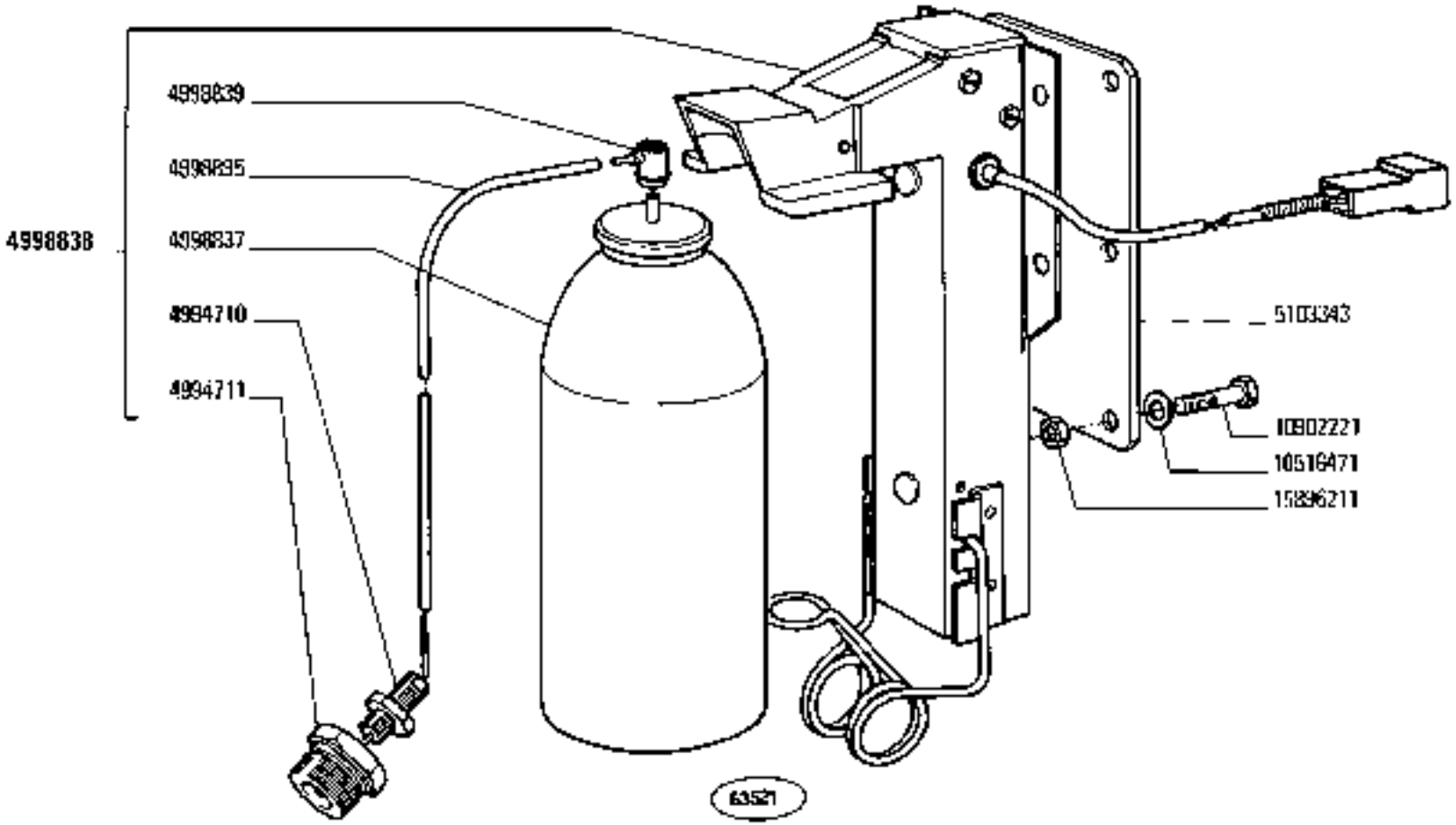

(2004)

https://tractormanualz.com/

MODIF	N.ORDIN.	Q.	DENOMINAZIONE	DÉSIGNATION	BENENNUNG	DESCRIPTION	DENOMINACIONES
	4994710	1	POLVERIZZATORE	INJECTEUR	DUESE	NOZZLE	PULVERIZADOR
	4994711	1	RACCORDO	RACCORD	STUTZEN	CONNECTION	RACOR
	4998837	1	BOMBOLETTA	BOUTEILLE	FLASCHE	BOTTLE	BOTELLA
	4998838	1	SUPPORTO COMPL.	SUPPORT	LAGER	SUPPORT	SOPORTE
	4998839	1	RACCORDO A GOMITO	RACCORD A COUDE	ECKANSCHLUSS	ELBOW	RACOR ACODADO
	4998895	1	TUBO	TUYAU	ROHR	PIPE	TUBO
	5103343	1	STAFFA	ETRIER	HALTER	BRACKET	SOPORTE
	10516471	6	ROSETTA DI SICUREZZA	RONDELLE FREIN	SICHERUNGSRING	LOCKWASHER	ARANDELA DE FRENO
	10902221	6	VITE	VIS	SCHRAUBE	SCREW	TORNILLO
	15896211	6	DADO	ECROU	MUTTER	NUT	TUERCA

https://tractormanualz.com/

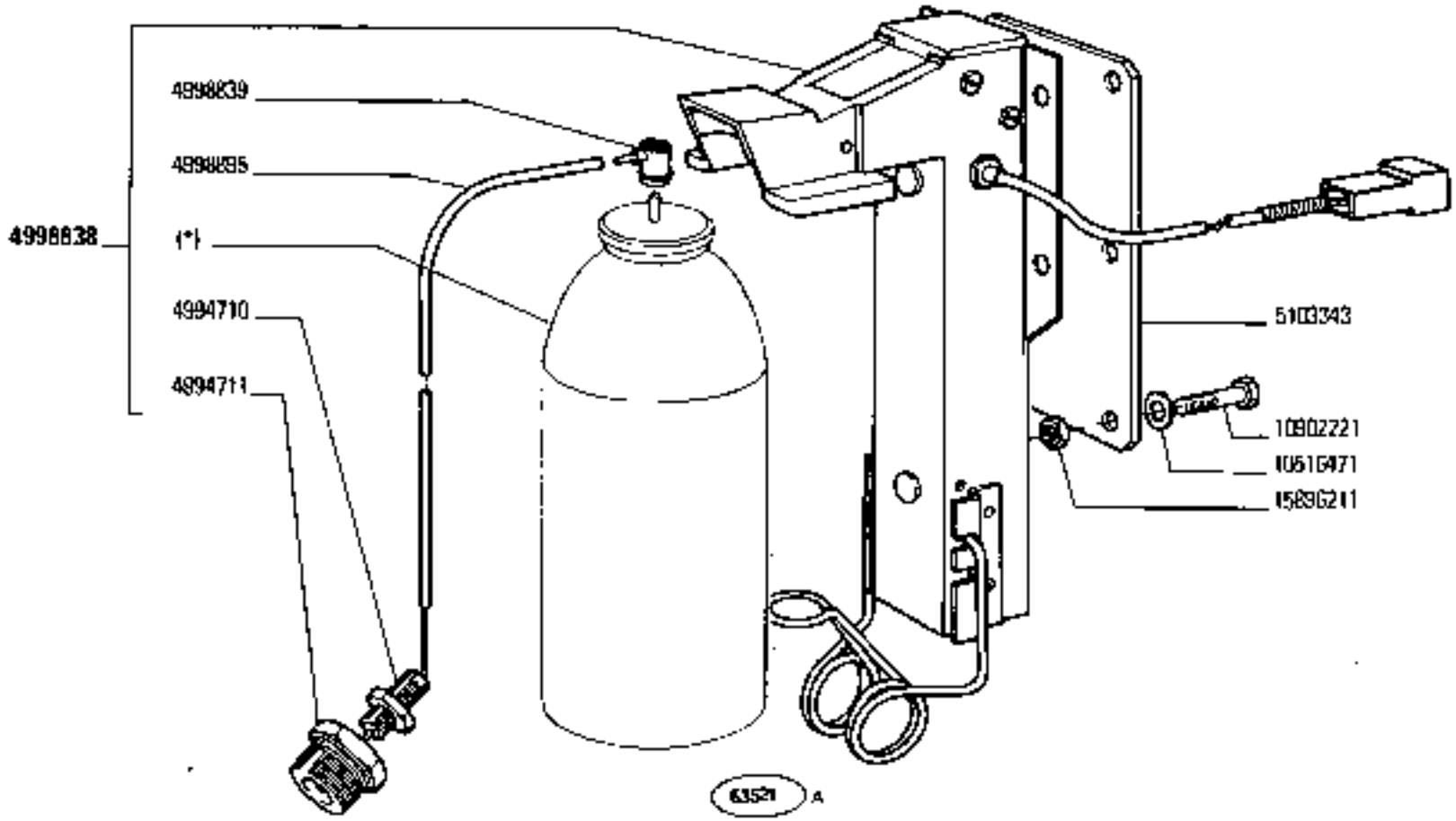

(*) Vedere elenco - Voir la liste - Siehe tabelle - See list - Véase la lista

(204)

https://tractormanualz.com/

MODIF	N.ORDIN.	Q.	DENOMINAZIONE	DESIGNATION	BENENNUNG	DESCRIPTION	DENOMINACIONES
	4994710	1	POLVERIZZATORE	INJECTEUR	DUESE	NOZZLE	PULVERIZADOR
	4994711	1	RACCORDO	RACCORD	STUTZEN	CONNECTION	RACOR
ERA	4998837	1	BOMBOLETTA (*)	BOUTEILLE	FLASCHE	BOTTLE	BOTELLA
	4998838	1	SUPPORTO COMPL.	SUPPORT	LAGER	SUPPORT	SOPORTE
	4998839	1	RACCORDO A GOMITO	RACCORD A COUDE	ECKANSCHLUSS	ELBOW	RACOR ACODADO
	4998895	1	TUBO	TUYAU	ROHR	PIPE	TUBO
	5103343	1	STAFFA	ETRIER	HALTER	BRACKET	SOPORTE
	10586471	6	RONDELLA DI SICUREZZA	RONDELLE FREIN	SICHERUNGSRING	LOCKWASHER	ARANDELA DE FRENO
	10902221	6	VITE	VIS	SCHRAUBE	SCREW	TORNILLO
	15896211	6	DADO	ECROU	MUTTER	NUT	TUERCA
		(*)	FORNITO DALLA SVAMA S.R.L. VIA DOMODOSSOLA 19 MILANO	FORNITURE...	LIEFERUNG...	SUPPLIED BY...	PROVEEDOR...

https://tractormanualz.com/

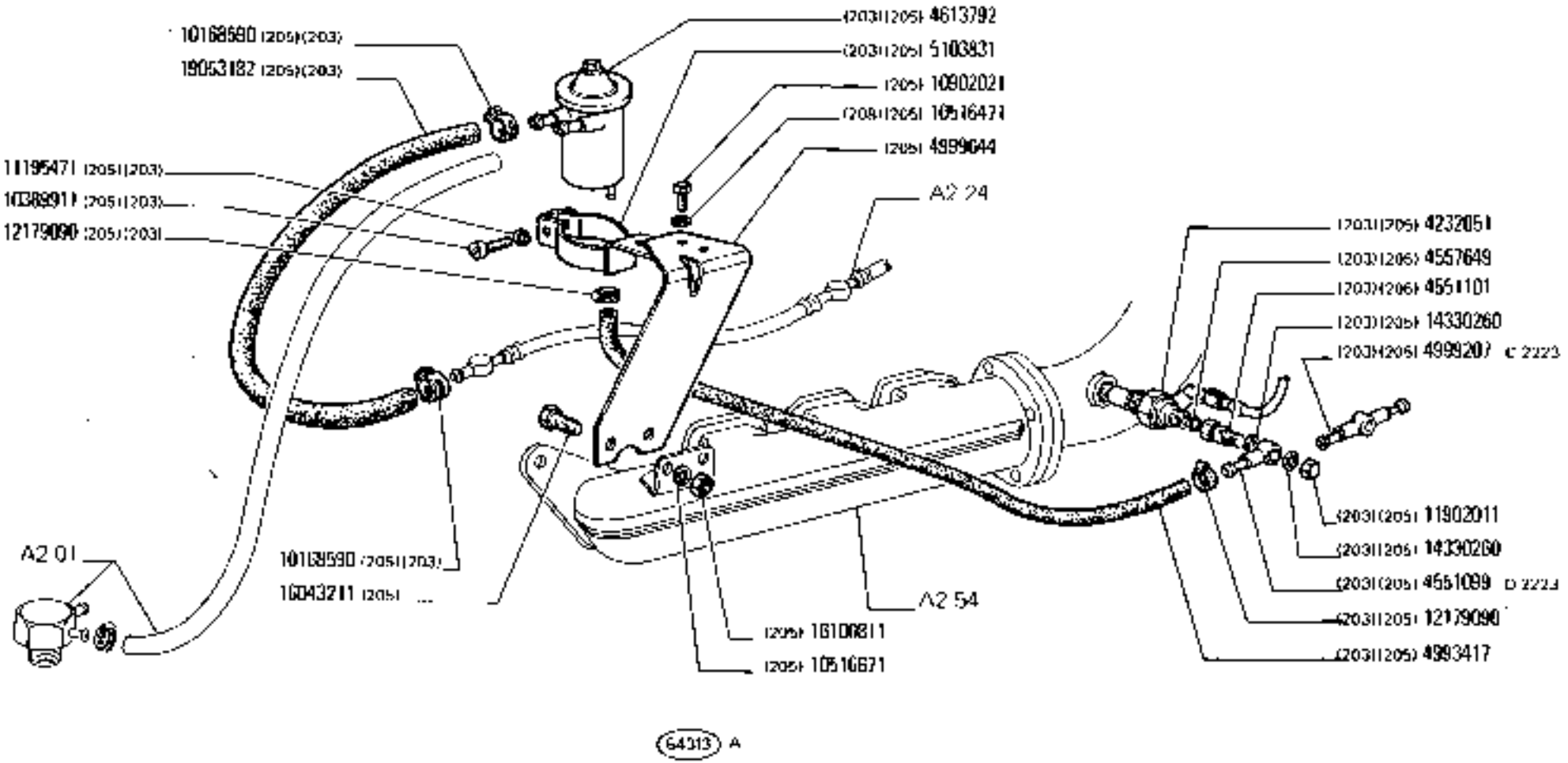

https://tractormanualz.com/

MODIF	N.ORDIN.	Q.	DENOMINAZIONE	DESIGNATION	BENENNUNG	DESCRIPTION	DENOMINACIONES
	4994710	1	POLVERIZZATORE (204)	INJECTEUR	DUESE	NOZZLE	PULVERIZADOR
	4994711	1	RACCORDO (204)	RACCORD	STUTZEN	CONNECTION	RACOR
ERA	4998837	1	BOMBOLETTA (*)	BOUTEILLE	FLASCHE	BOTTLE	BOTELLA
	4998838	1	SUPPORTO COMPL (204)	SUPPORT	LAGER	SUPPORT	SOPORTE
	4998839	1	RACCORDO A GOMITO (204)	RACCORD A COUDE	ECKANSCHLUSS	ELBOW	RACOR ACODADO
	4998895	1	TUBO (204)	TUYAU	ROHR	PIPE	TUBO
	5103343	1	STAFFA (204)	ETRIER	HALTER	BRACKET	SOPORTE
	10516471	6	ROSETTA DI SICUREZZA (204)	RONDELLE FREIN	SICHERUNGSRING	LOCKWASHER	ARANDELA DE FRENO
	10902221	6	VITE (204)	VIS	SCHRAUBE	SCREW	TORNILLO
	10996211	6	DADO (204)	ECROU	MUTTER	NUT	TUERCA
	4232051	1	CANDELA DI PRERISCALDAMENTO (203) (205)	BOUGIE DE PRECHAUFFAGE	GLUEHKERZE	GLOW PLUG	BUJIA DE PRECALENTAMIENTO
D 2223	4551099	1	RACCORDO (203) (205)	RACCORD	STUTZEN	CONNECTION	RACOR
	4551101	1	BOCCHETTONE (203) (205)	VIS-RACCORD	HOHLSCHRAUBE	UNION	BOQUILLA
	4557649	1	ROSETTA DI TENUTA (203) (206)	JOINT D'ETANCHEITE	DICHTRING	GASKET	JUNTA HERMETICA
	4613792	1	SERBATOIO (203) (205)	RESERVOIR	BEHAELTER	TANK	DEPOSITO
	4993417	1	TUBO FLESSIBILE (203) (205)	TUYAU FLEXIBLE	SCHLAUCH	HOSE	MANGA FLEXIBLE
	4994710	1	POLVERIZZATORE (204)	INJECTEUR	DUESE	NOZZLE	PULVERIZADOR
	4994711	1	RACCORDO (204)	RACCORD	STUTZEN	CONNECTION	RACOR
ERA	4998837	1	BOMBOLETTA (204) (*)	BOUTEILLE	FLASCHE	BOTTLE	BOTELLA
	4998838	1	SUPPORTO COMPL. (204)	SUPPORT	LAGER	SUPPORT	SOPORTE
	4998839	1	RACCORDO A GOMITO (204)	RACCORD A COUDE	ECKANSCHLUSS	ELBOW	RACOR ACODADO
	4998895	1	TUBO (204)	TUYAU	ROHR	PIPE	TUBO
C 2223	4999207	1	RACCORDO (203) (206)	RACCORD	STUTZEN	CONNECTION	RACOR
	4999644	1	STAFFA (205)	ETRIER	HALTER	BRACKET	SOPORTE
	5103343	1	STAFFA (204)	ETRIER	HALTER	BRACKET	SOPORTE
	5103831	1	SUPPORTO (203) (205)	SUPPORT	LAGER	SUPPORT	SOPORTE
	5104101	1	ELETTROMAGNETE (208)	ELECTRO	MAGNETSCHALTER	SOLENOID	MAGNETO
	5104102	1	STAFFA (208)	ETRIER	HALTER	BRACKET	SOPORTE
	5104103	1	STAFFETTA (208)	ETRIER	HALTER	BRACKET	SOPORTE
	10168590	2	COLLARE (203) (205)	COLLIER	SCHELLE	COLLAR	ABRAZADERA
	10389911	1	VITE (203) (205)	VIS	SCHRAUBE	SCREW	TORNILLO
	10516471	6	ROSETTA DI SICUREZZA (204)	RONDELLE FREIN	SICHERUNGSRING	LOCKWASHER	ARANDELA DE FRENO
	10516471	2	ROSETTA DI SICUREZZA (205) (208)	RONDELLE FREIN	SICHERUNGSRING	LOCKWASHER	ARANDELA DE FRENO
	10516671	2	ROSETTA DI SICUREZZA (205)	RONDELLE FREIN	SICHERUNGSRING	LOCKWASHER	ARANDELA DE FRENO
	10516871	2	ROSETTA (208)	RONDELLE	SCHEIBE	WASHER	ARANDELA
	10902021	2	VITE (206)	VIS	SCHRAUBE	SCREW	TORNILLO
	10902221	6	VITE (204)	VIS	SCHRAUBE	SCREW	TORNILLO
	10977621	2	VITE (208)	VIS	SCHRAUBE	SCREW	TORNILLO
	10979421	2	VITE (208)	VIS	SCHRAUBE	SCREW	TORNILLO
	11186471	2	ROSETTA (208)	RONDELLE	SCHEIBE	WASHER	ARANDELA
	11195471	1	ROSETTA DI SICUREZZA (203) (205)	RONDELLE FREIN	SICHERUNGSRING	LOCKWASHER	ARANDELA DE FRENO
	11902071	1	TAPPO (203) (205)	BOUCHON	STOPFEN	PLUG	TAPON
	12179090	2	COLLARE (203) (205)	COLLIER	SCHELLE	COLLAR	ABRAZADERA

https://tractormanualz.com/

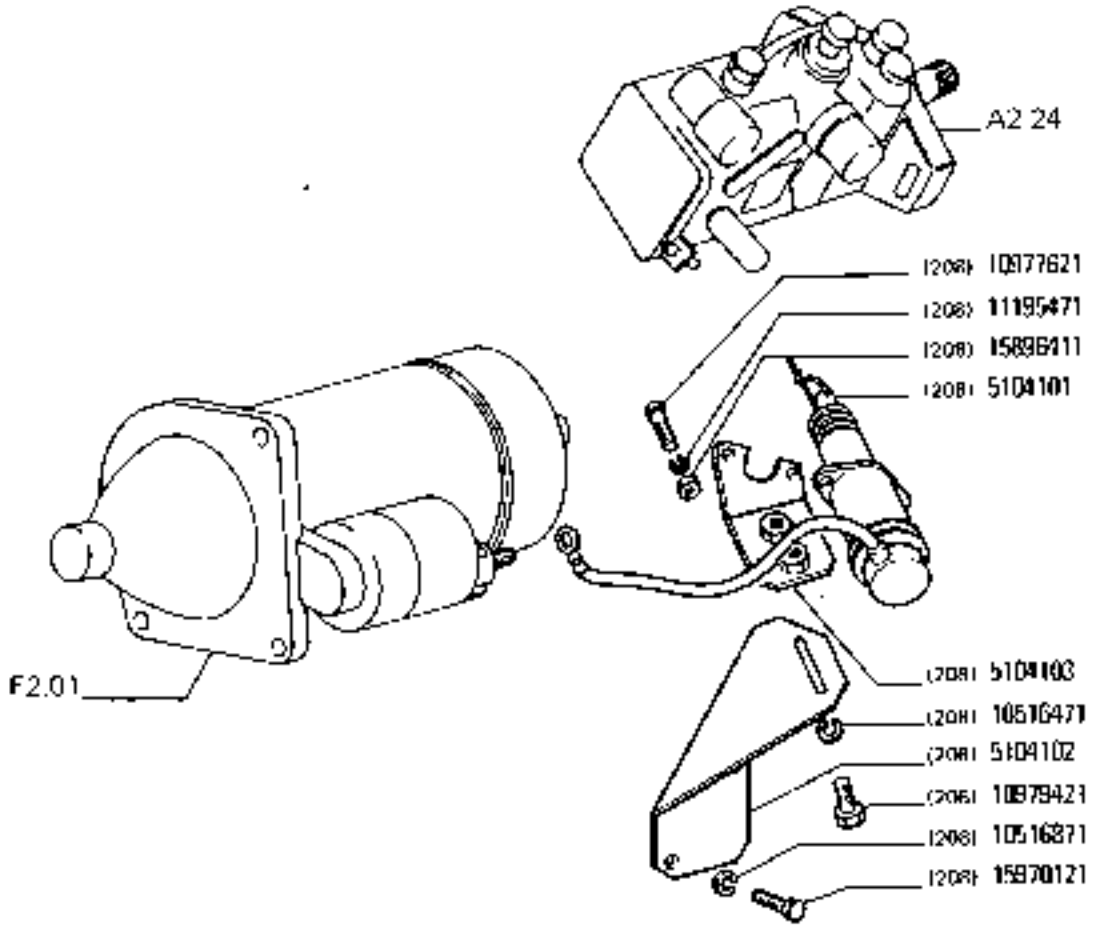

https://tractormanualz.com/

MODIF	N.ORDIN.	Q.	DENOMINAZIONE	DESIGNATION	BENENNUNG	DESCRIPTION	DENOMINACIONES
	14330260	2	ROSETTA DI TENUTA (203) (205)	JOINT D'ETANCHEITE	DICHTRING	GASKET	JUNTA HERMETICA
	15896211	6	DADO (204)	ECROU	MUTTER	NUT	TUERCA
	15898011	2	DADO (208)	ECROU	MUTTER	NUT	TUERCA
	15970121	2	VITE (208)	VIS	SCHRAUBE	SCREW	TORNILLO
	16043211	2	VITE (205)	VIS	SCHRAUBE	SCREW	TORNILLO
	16100811	2	DADO (205)	ECROU	MUTTER	NUT	TUERCA
	.18053192	M	TUBO FLESSIBILE (203) (205)	TUYAU FLEXIBLE	SCHLAUCH	HOSE	MANGA FLEXIBLE
		(*)	FORNITO DALLA SVAMA S.R.L. VIA DOMODOSSOLA 19 MILANO	FORNITURE...	LIEFERUNG...	SUPPLIED BY	PROVEEDOR...

https://tractormanualz.com/

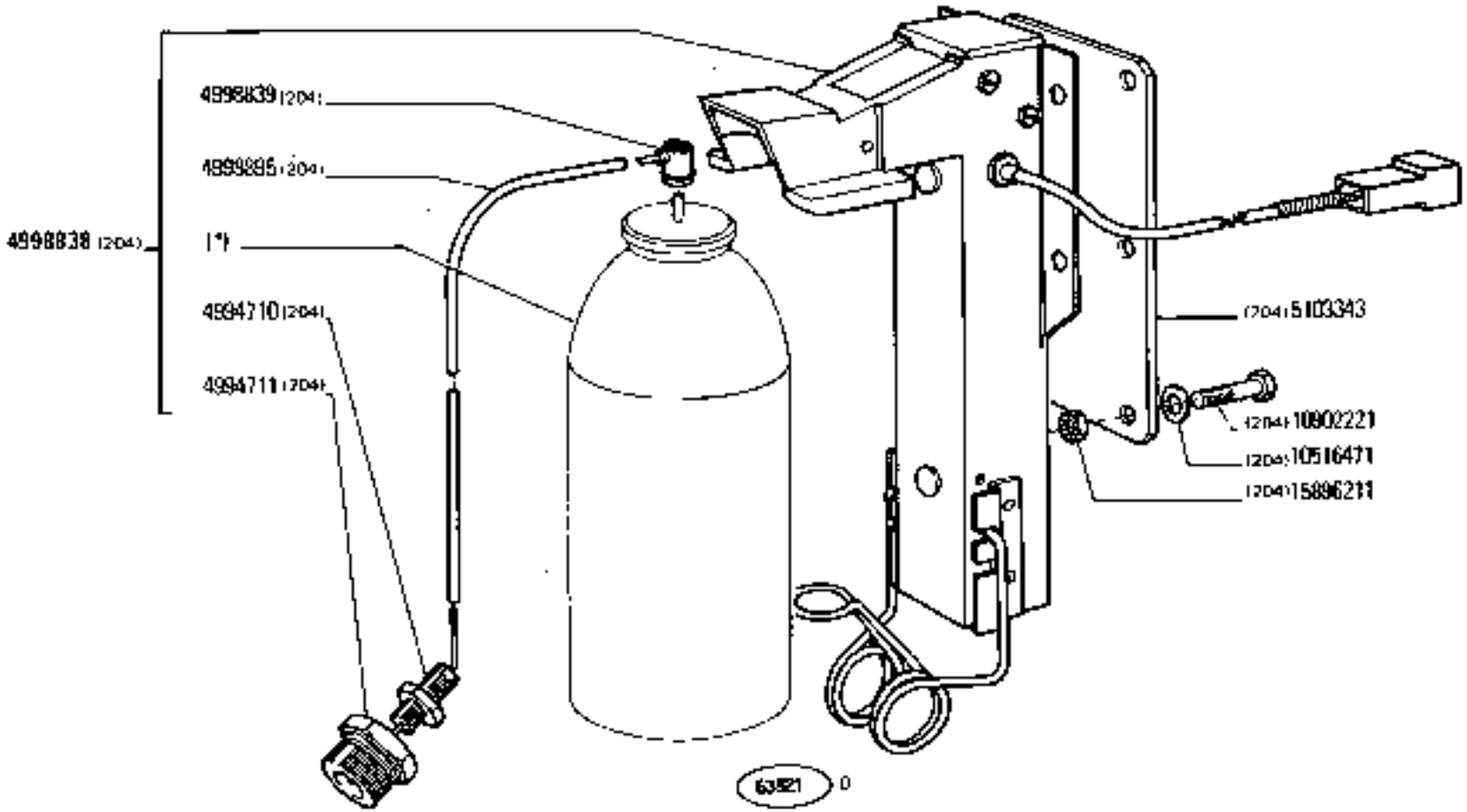

(*) Vedere elenco - Voir la liste - Siehe tabelle - See list - Véase la lista

https://tractormanualz.com/

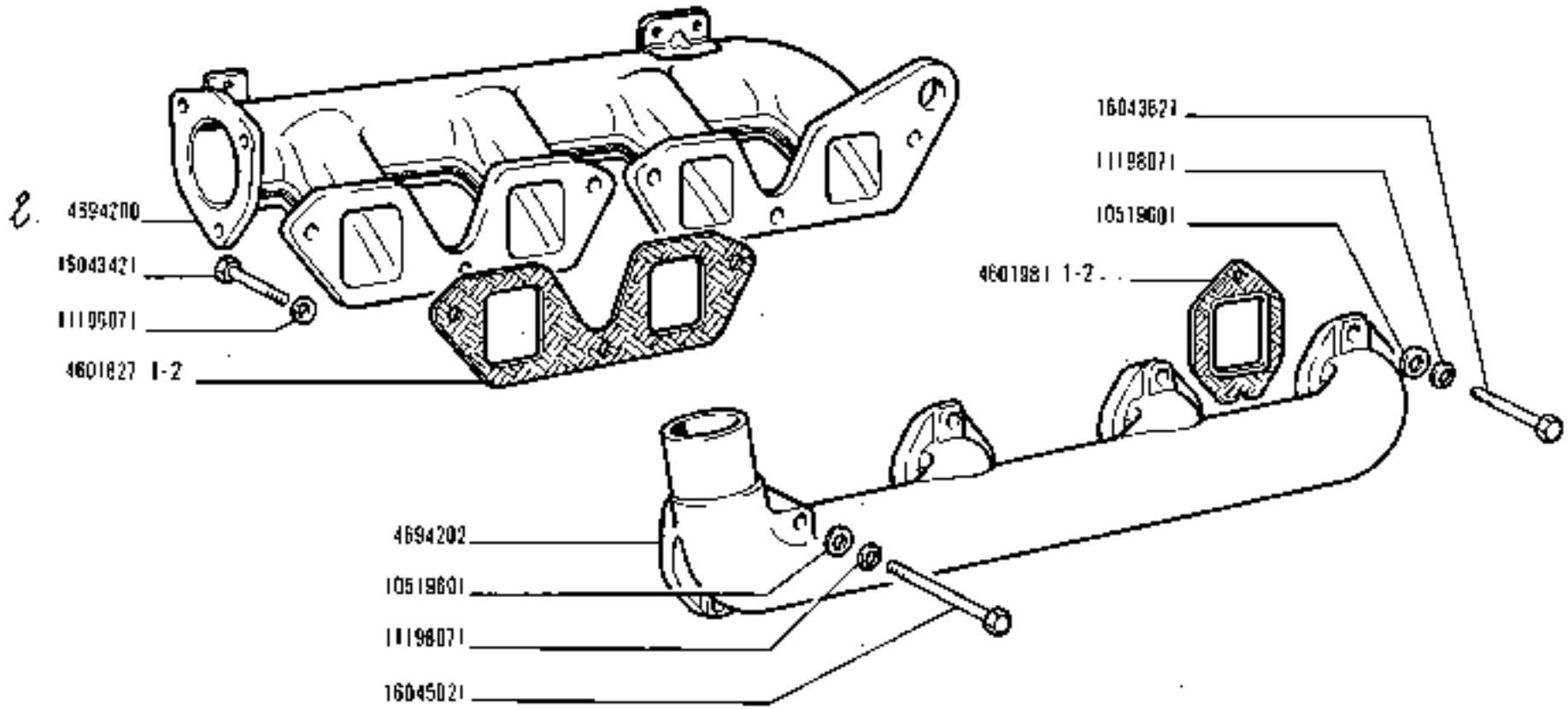

1901276 (*) = 1
1901277 (**) = 2

(*)(**) Vedere elenco Voir la liste - Siehe Tabelle - See list - Véase la lista

https://tractormanualz.com/

MODIF	N.ORDINAZ.	Q.	DENOMINAZIONE	DESIGNATION	BENENNUNG	DESCRIPTION	DENOMINACIONES
	46D1827	2	GUARNIZIONE	JOINT	DICHTUNG	GASKET	JUNTA
	4631981	4	GUARNIZIONE	JOINT	DICHTUNG	GASKET	JUNTA
	4694200	1	CONDOTTO D'ASPIRAZIONE	CONDUIT D'ADMIS-SION	SAUGKRUEMMER	INTAKE MANIFOLD	COLECTOR DE ADMI-SION
	4694202	1	CONDOTTO DI SCARICO	CONDUIT D'ECHAPPE-MENT	AUSPUFFROHR	EXHAUST MANIFOLD	COLECTOR DE ESCAPE
	L0519501	8	ROSETTA	RONDELLE	SCHEIBE	WASHER	ARANDELA
	L119807	14	ROSETTA DI SICUREZZA	RONDELLE FREIN	SICHERUNGSRING	LOCKWASHER	ARANDELA DE FRENO
	1604342	6	VITE	VIS	SCHRAUBE	SCREW	TORNILLO
	1604382	7	VITE	VIS	SCHRAUBE	SCREW	TORNILLO
	1604502	1	VITE	VIS	SCHRAUBE	SCREW	TORNILLO
	1801276	3	GUARNIZIONI DI TENUTA (*)	JOINTS	DICHTUNGEN	GASKETS	JUNTAS
	1901277	5	GUARNIZIONI DI TENUTA (1*)	JOINTS	DICHTUNGEN	GASKET	JUNTAS
		(*)	VED. A 1.01-A 2.22-A 2.54-A 4.02	VOIR...	SIEHE	SEE...	VEASE...
		(1*)	VED. A 1.01-A 1.02-A 1.16-A 2.22-A 2.54-A 3.01-A 4.02	VOIR.	SIEHE .	SEE...	VEASE...

https://tractormanualz.com/

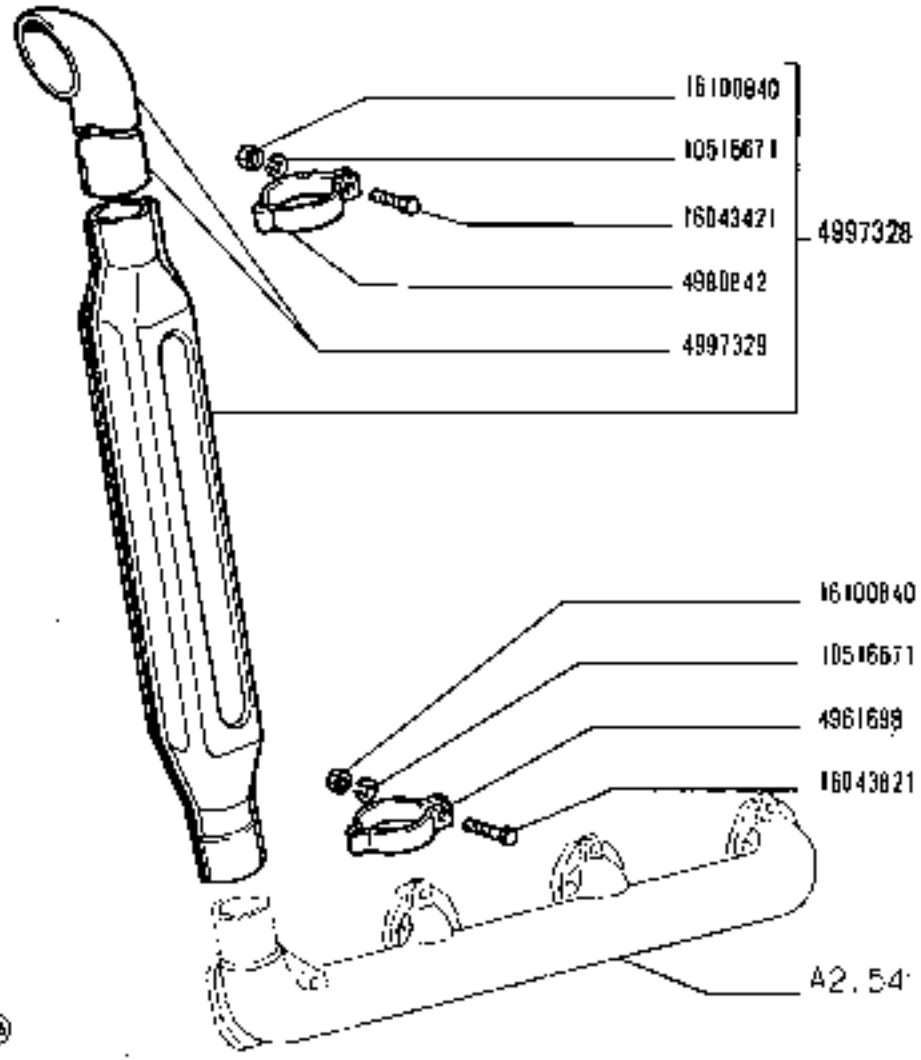

TUBAZIONE DI SCARICO

Canalisation d'échappement
Auspuffleitung
Exhaust Pipe
Tubería de escape

780 - 780 DT
01 02

A2.56

N.T.R.
219 T

https://tractormanualz.com/

MODIF	N.ORDINAZ.	Q.	DENOMINAZIONE	DESIGNATION	BENENNUNG	DESCRIPTION	DENOMINACIONES
	4961699	1	COLLARE	COLLIER	SCHELLE	COLLAR	ABRAZADERA
	4980842	1	COLLARE	COLLIER	SCHELLE	COLLAR	ABRAZADERA
	4997328	1	SILENZIATORE COMPL.	SILENCIEUX	AUSPUFFTOPF	SILENCER	SILENCIADOR
	4997329	1	TUBO	TUYAU	ROHR	PIPE	TUBO
	10516671	2	ROSETTA DI SICUREZZA	RONDELLE FREIN	SICHERUNGSRING	LOCKWASHER	ARANDELA DE FRENO
	16043421	1	VITE	VIS	SCHRAUBE	SCREW	TORNILLO
	16043821	1	VITE	VIS	SCHRAUBE	SCREW	TORNILLO
	16100640	2	DADO	ECROU	MUTTER	NUT	TUERCA

https://tractormanualz.com/

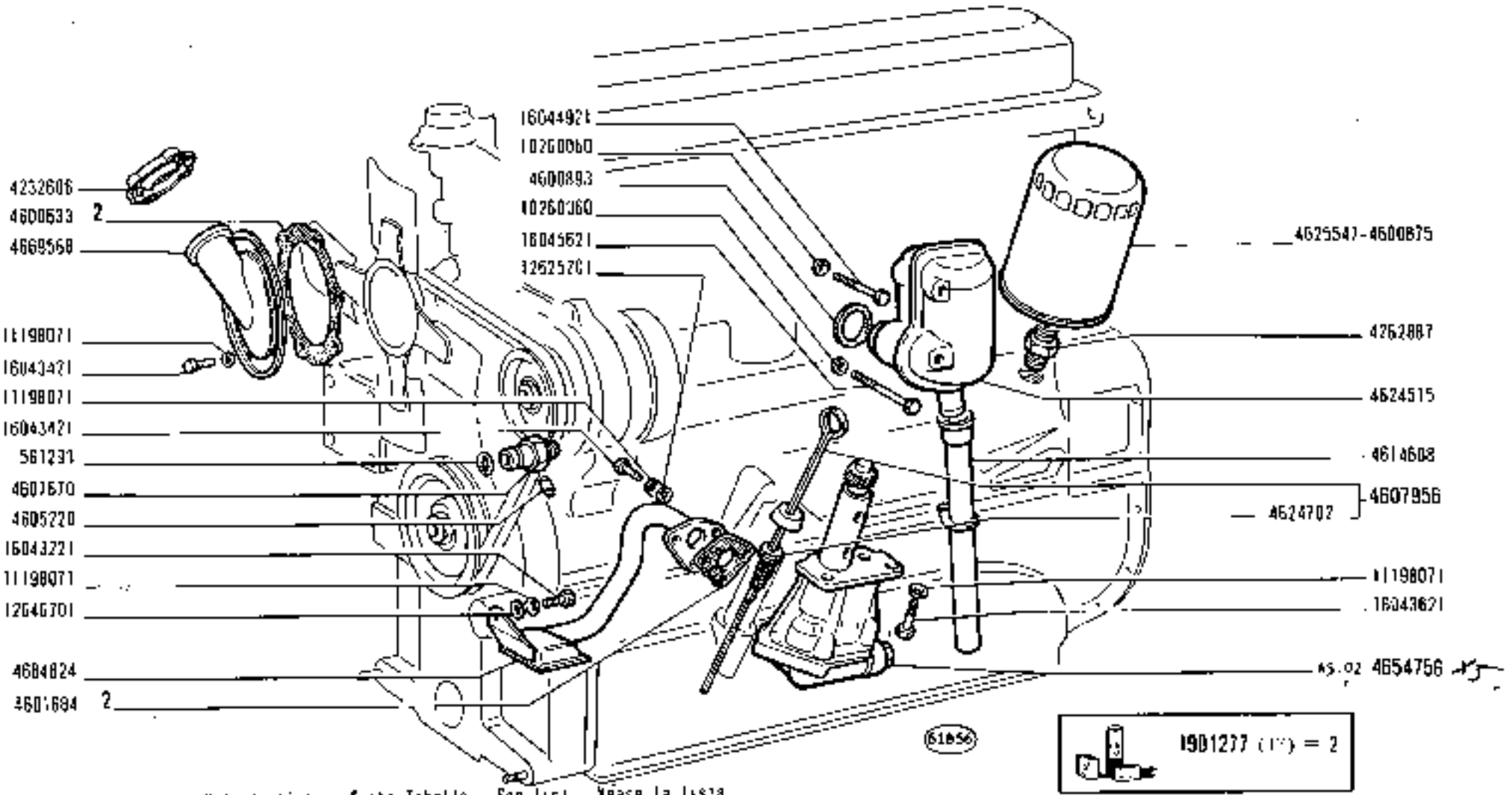

(1°) Vedere elenco - Voir la liste - Siehe Tabelle - See list - Véase la lista

https://tractormanualz.com/

MODI#	N.ORDINAZ.	Q.	DENOMINAZIONE	DESIGNATION	BENENNUNG	DESCRIPTION	DENOMINACIONES
	561293	1	ANELLO DI TENUTA	JOINT D'ETANCHEITE	DICHTRING	SEAL	JUNTA HERMETICA
	598310	1	RACCORDO	RACCORD	STUTZEN	CONNECTION	RACOR
	598311	1	BOCCHETTONE	VIS-RACCORD	HOHLSCHRAUBE	UNION	BOQUILLA
	4151245	1	CAPPUCCIO	CAPUCHON	SCHUTZKAPPE	BOOT	CAPUCHON
	4232506	1	TAPPO DI INTRODUZIONE	BOUCHON DE REMPLISSAGE	SCHRAUBDECKEL	CAP	TAPON DE LLENADO
	4262887	1	RACCORDO	RACCORD	STUTZEN	CONNECTION	RACOR
	4600633	1	GUARNIZIONE	JOINT	DICHTUNG	GASKET	JUNTA
	4600875	1	ELEMENTO FILTRANTE	ELEMENT FILTRANT	FILTEREINSATZ	FILTERING ELEMENT	FILTRO
	4600893	1	ROSETTA DI TENUTA	JOINT D'ETANCHEITE	DICHTRING	GASKET	JUNTA HERMETICA
	4601684	1	GUARNIZIONE	JOINT	DICHTUNG	GASKET	JUNTA
	4605220	1	UGELLO	GICLEUR	DUESE	JET	BOQUILLA
	4607670	1	BOCCHETTONE	VIS-RACCORD	HOHLSCHRAUBE	UNION	BOQUILLA
	4607956	1	ASTA DI LIVELLO COMPL.	JAUGE DE NIVEAU	MESSTAB	LEVEL ROD	VARILLA DE NIVEL
	4614608	1	TUBO	TUYAU	ROHR	PIPE	TUBO
	4624515	1	SFIATATOIO	RENIFLARD	ENTLUFTER	VENT	RESPIRADERO
	4624702	1	ANELLO DI TENUTA	JOINT D'ETANCHEITE	DICHTRING	SEAL	JUNTA HERMETICA
	4625547	1	ELEMENTO FILTRANTE	ELEMENT FILTRANT	FILTEREINSATZ	FILTERING ELEMENT	FILTRO
	4669568	1	COPERCHIO	COUVERCLE	DECKEL	COVER	TAPA
	4684824	1	TUBO	TUYAU	ROHR	PIPE	TUBO
4864766	~~4698102~~	1	POMPA OLIO COMPL.	POMPE A HUILE	OELPUMPE	OIL PUMP	BOMBA DE ACEITE
	4998770	1	INTERRUTTORE A PULSANTE	INTERRUPTEUR A POUSSOIR	KNOPFSCHALTER	PUSH BUTTON SWITCH	INTERRUPTOR A PULSADOR
	10260060	3	ROSETTA	RONDELLE	SCHEIBE	WASHER	ARANDELA
	10298460	3	ROSETTA DI TENUTA	JOINT D'ETANCHEITE	DICHTRING	GASKET	JUNTA HERMETICA
	11198071	8	ROSETTA DI SICUREZZA	RONDELLE FREIN	SICHERUNGSRING	LOCKWASHER	ARANDELA DE FRENO
	12625201	1	ROSETTA	RONDELLE	SCHEIBE	WASHER	ARANDELA
	37646701	1	ROSETTA	RONDELLE	SCHEIBE	WASHER	ARANDELA
	16043221	3	VITE	VIS	SCHRAUBE	SCREW	TORNILLO
	16043421	5	VITE	VIS	SCHRAUBE	SCREW	TORNILLO
	16043621	2	VITE	VIS	SCHRAUBE	SCREW	TORNILLO
	16044921	1	VITE	VIS	SCHRAUBE	SCREW	TORNILLO
	16045621	3	VITE	VIS	SCHRAUBE	SCREW	TORNILLO
	1901277	S	GUARNIZIONI DI TENUTA (1*)	JOINTS	DICHTUNGEN	GASKETS	JUNTAS
		(1*)	VED. A 1.01-A 1.02-A 1.16-A 2.22-A 2.54-A 3.01-A 4.01	VOIR...	SIEHE.	SEE...	VEASE...

https://tractormanualz.com/

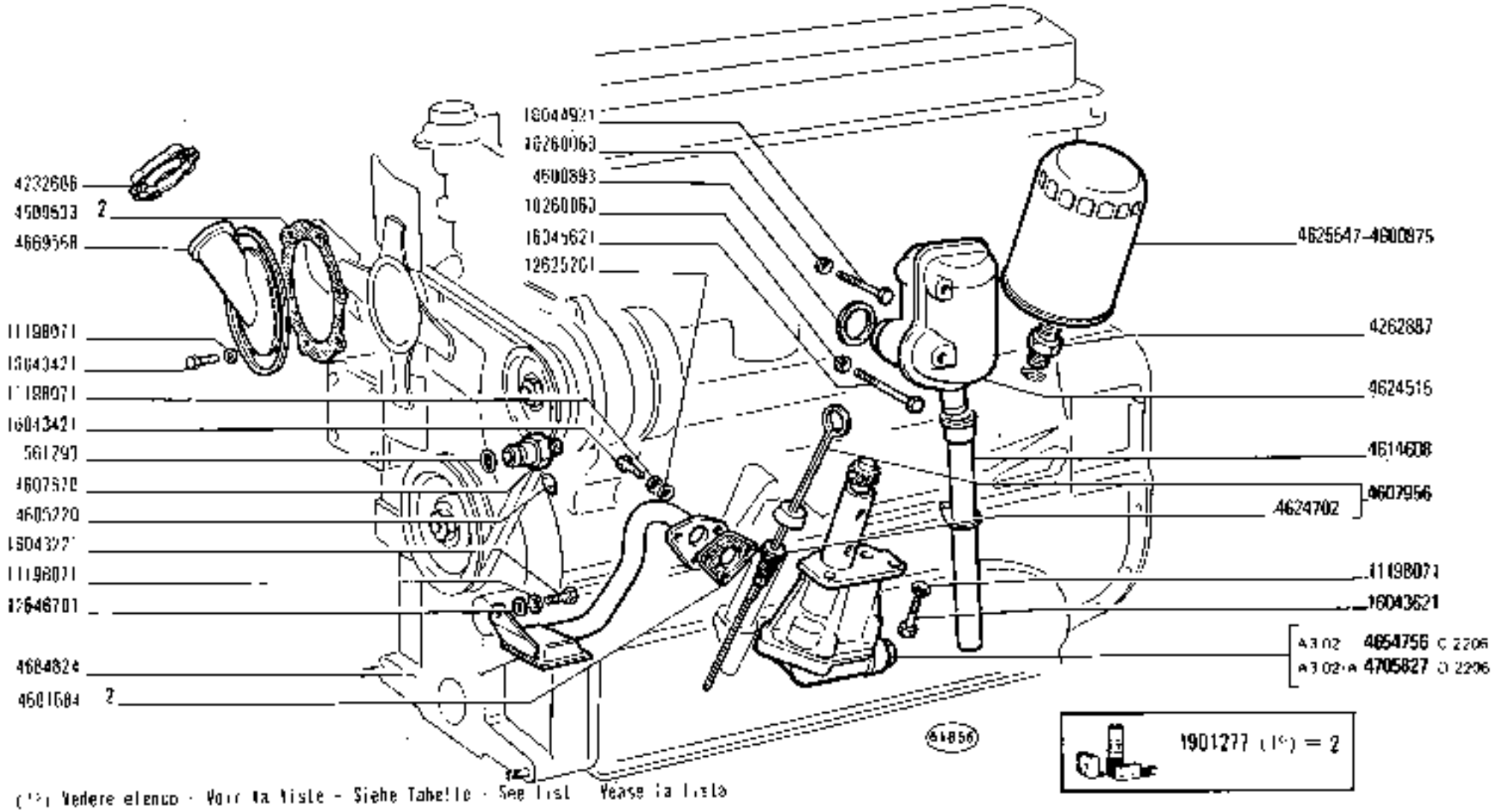

(1°) Vedere elenco - Voir la liste - Siehe Tabelle - See list - Vease la lista

https://tractormanualz.com/

MODIF	N.ORDINAZ.	Q.	DENOMINAZIONE	DESIGNATION	BENENNUNG	DESCRIPTION	DENOMINACIONES
	961293	1	ANELLO DI TENUTA	JOINT D'ETANCHEITE	DICHTRING	SEAL	JUNTA HERMETICA
	598310	1	RACCORDO	RACCORD	STUTZEN	CONNECTION	RACOR
	598311	1	BOCCHETTONE	VIS-RACCORD	HOHLSCHRAUBE	UNION	BOQUILLA
	4131245	1	CAPPUCCIO	CAPUCHON	SCHUTZKAPPE	BOOT	CAPUCHON
	4232606	1	TAPPO DI INTRODUZIONE	BOUCHON DE REMPLISSAGE	SCHRAUBDECKEL	CAP	TAPON DE LLENADO
	4262887	1	RACCORDO	RACCORD	STUTZEN	CONNECTION	RACOR
	4600633	1	GUARNIZIONE	JOINT	DICHTUNG	GASKET	JUNTA
	4600875	1	ELEMENTO FILTRANTE	ÉLÉMENT FILTRANT	FILTEREINSATZ	FILTERING ELEMENT	FILTRO
	4600893	1	ROSETTA DI TENUTA	JOINT D'ETANCHEITE	DICHTRING	GASKET	JUNTA HERMETICA
	4601684	1	GUARNIZIONE	JOINT	DICHTUNG	GASKET	JUNTA
	4605220	1	UGELLO	GICLEUR	DUESE	JET	BOQUILLA
	4607670	1	BOCCHETTONE	VIS-RACCORD	HOHLSCHRAUBE	UNION	BOQUILLA
	4607956	1	ASTA DI LIVELLO COMPL.	JAUGE DE NIVEAU	MESSTAB	LEVEL ROD	VARILLA DE NIVEL
	4614608	1	TUBO	TUYAU	ROHR	PIPE	TUBO
	4624515	1	SFIATATOLO	RENIFLARD	ENTLUFTER	VENT	RESPIRADERO
	4624702	1	ANELLO DI TENUTA	JOINT D'ETANCHEITE	DICHTRING	SEAL	JUNTA HERMETICA
	4625547	1	ELEMENTO FILTRANTE	ELEMENT FILTRANT	FILTEREINSATZ	FILTERING ELEMENT	FILTRO
	4669568	1	COPERCHIO	COUVERCLE	DECKEL	COVER	TAPA
	4684824	1	TUBO	TUYAU	ROHR	PIPE	TUBO
C 2206	4654756	1	POMPA OLIO COMPL.	POMPE A HUILE	OELPUMPE	OIL PUMP	BOMBA DE ACEITE
	4998770	1	INTERRUTTORE A PULSANTE	INTERRUPTEUR A POUSSOIR	KNOPFSCHALTER	PUSH BUTTON SWITCH	INTERRUPTOR A PULSADOR
	10260060	3	ROSETTA	RONDELLE	SCHEIBE	WASHER	ARANDELA
	10298460	3	ROSETTA DI TENUTA	JOINT D'ETANCHEITE	DICHTRING	GASKET	JUNTA HERMETICA
	11198071	8	ROSETTA DI SICUREZZA	RONDELLE FREIN	SICHERUNGSRING	LOCKWASHER	ARANDELA DE FRENO
	12525201	1	ROSETTA	RONDELLE	SCHEIBE	WASHER	ARANDELA
	12656701	1	ROSETTA	RONDELLE	SCHEIBE	WASHER	ARANDELA
	16043221	1	VITE	VIS	SCHRAUBE	SCREW	TORNILLO
	16043421	6	VITE	VIS	SCHRAUBE	SCREW	TORNILLO
	16043621	2	VITE	VIS	SCHRAUBE	SCREW	TORNILLO
	16044921	1	VITE	VIS	SCHRAUBE	SCREW	TORNILLO
	16045621	1	VITE	VIS	SCHRAUBE	SCREW	TORNILLO
	1901277	S	GUARNIZIONI DI TENUTA (1*)	JOINTS	DICHTUNGEN	GASKETS	JUNTAS
D 2206	4705827	1	POMPA OLIO COMPL.	POMPE A HUILE	OELPUMPE	OIL PUMP	BOMBA DE ACEITE
		(1*)	VED. A 1.01-A 1.02-A 1.18-A 2.22-A 2.54-A 3.01-A 4.01	VOIR	SIEHE	SEE	VEASE...

https://tractormanualz.com/

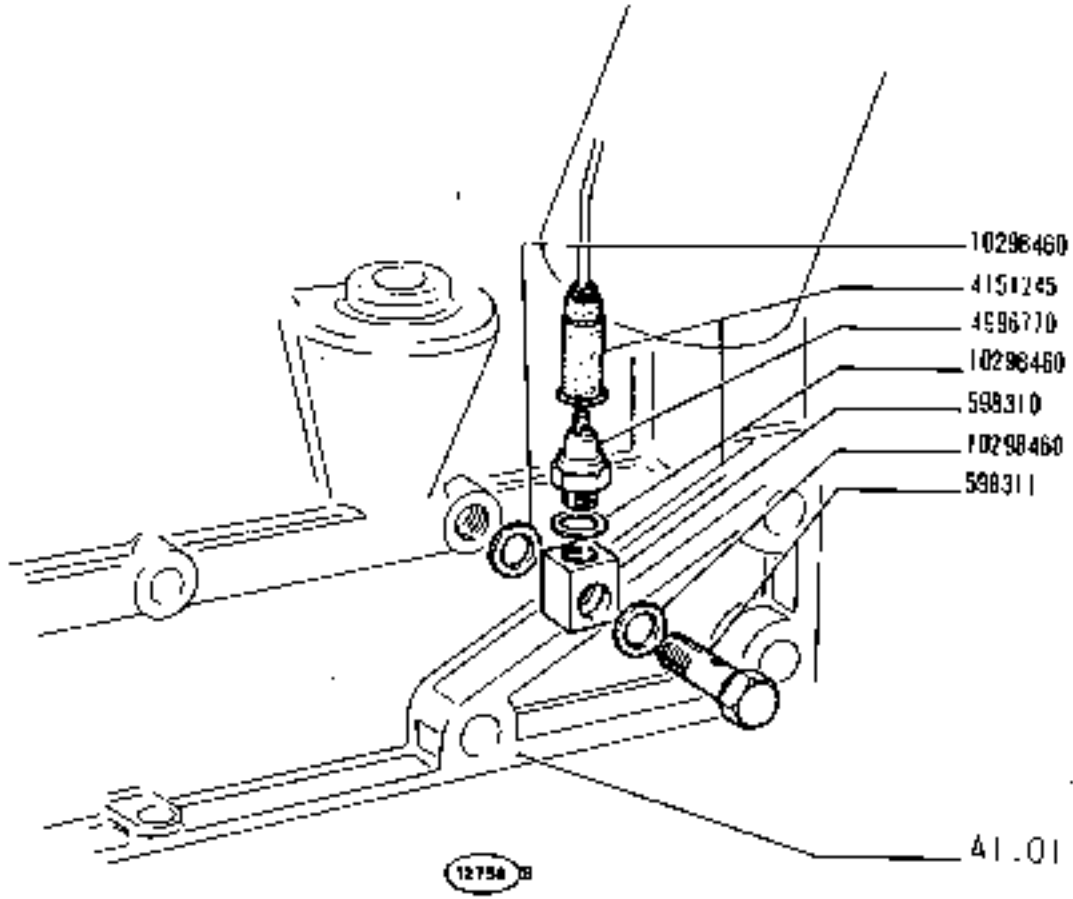

https://tractormanualz.com/

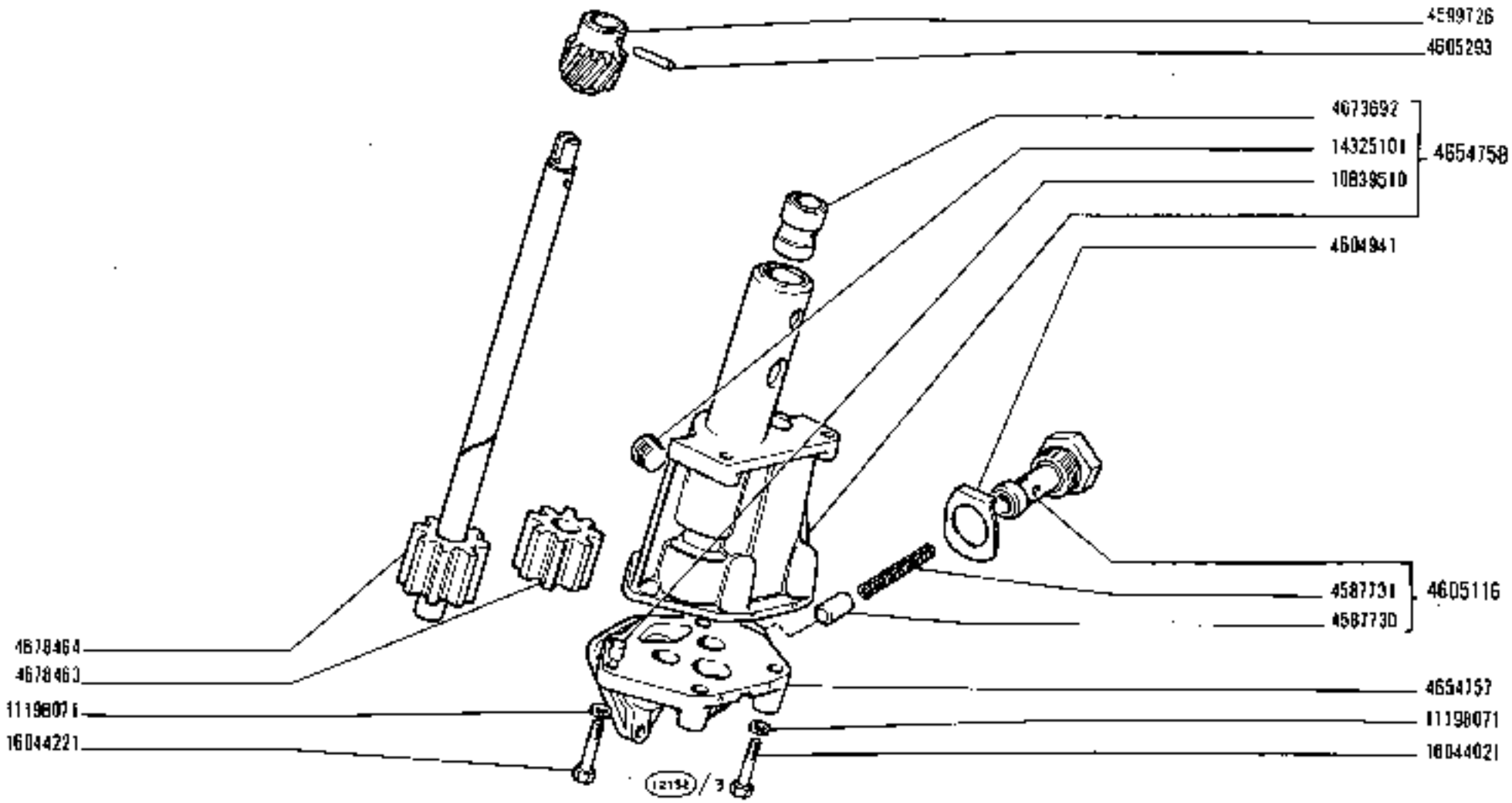

780 - 780 DT
01 02

POMPA OLIO 4654756

Pompe à huile
Ölpumpe
Oil Pump
Bomba de aceite

https://tractormanualz.com/

MODIF	N.ORDINAZ.	D.	DENOMINAZIONE	DESIGNATION	BENENNUNG	DESCRIPTION	DENOMINACIONES
	4587730	1	VALVOLA	SOUPAPE	VENTIL	VALVE	VALVULA
	4587731	1	MOLLA	RESSORT	FEDER	SPRING	RESORTE
	4604941	1	PIASTRINA DI SICUREZZA	PLAQUETTE FREIN	SICHERUNGSBLECH	LOCKPLATE	PLACA DE FRENO
	4605293	1	SPINA	GOUPILLE	STIFT	PIN	PASADOR
	4654757	1	COPERCHIO	COUVERCLE	DECKEL	COVER	TAPA
	4654758	1	CORPO COMPL.	CORPS	GEHAUSE	BODY	CUERPO
	4673692	1	BOCCOLA	DOUILLE	BUCHSE	BUSH	CASQUILLO
	4678463	1	INGRANAGGIO CONDOTTO	PIGNON CONDUIT	ANGETRIEBENES ZAHNRAD	DRIVEN GEAR	PIMON CONDUCIDO
	4678464	1	ALBERINO	ARBRE	WELLE	SHAFT	ARBOL
4599726	~~4678464~~	1	INGRANAGGIO CONDOTTO	PIGNON CONDUIT	ANGETRIEBENES ZAHNRAD	DRIVEN GEAR	PIMON CONDUCIDO
4805110	~~4678465~~	1	VALVOLA COMPL.	SOUPAPE	VENTIL	VALVE	VALVULA
	10839510	1	GRANO	ERGOT	PASSTIFT	DOWEL	PITON
	11198071	4	ROSETTA DI SICUREZZA	RONDELLE FREIN	SICHERUNGSRING	LOCKWASHER	ARANDELA DE FRENO
	14325101	1	TAPPO	BOUCHON	STOPFEN	PLUG	TAPON
	16044021	2	VITE	VIS	SCHRAUBE	SCREW	TORNILLO
	16044221	2	VITE	VIS	SCHRAUBE	SCREW	TORNILLO

https://tractormanualz.com/

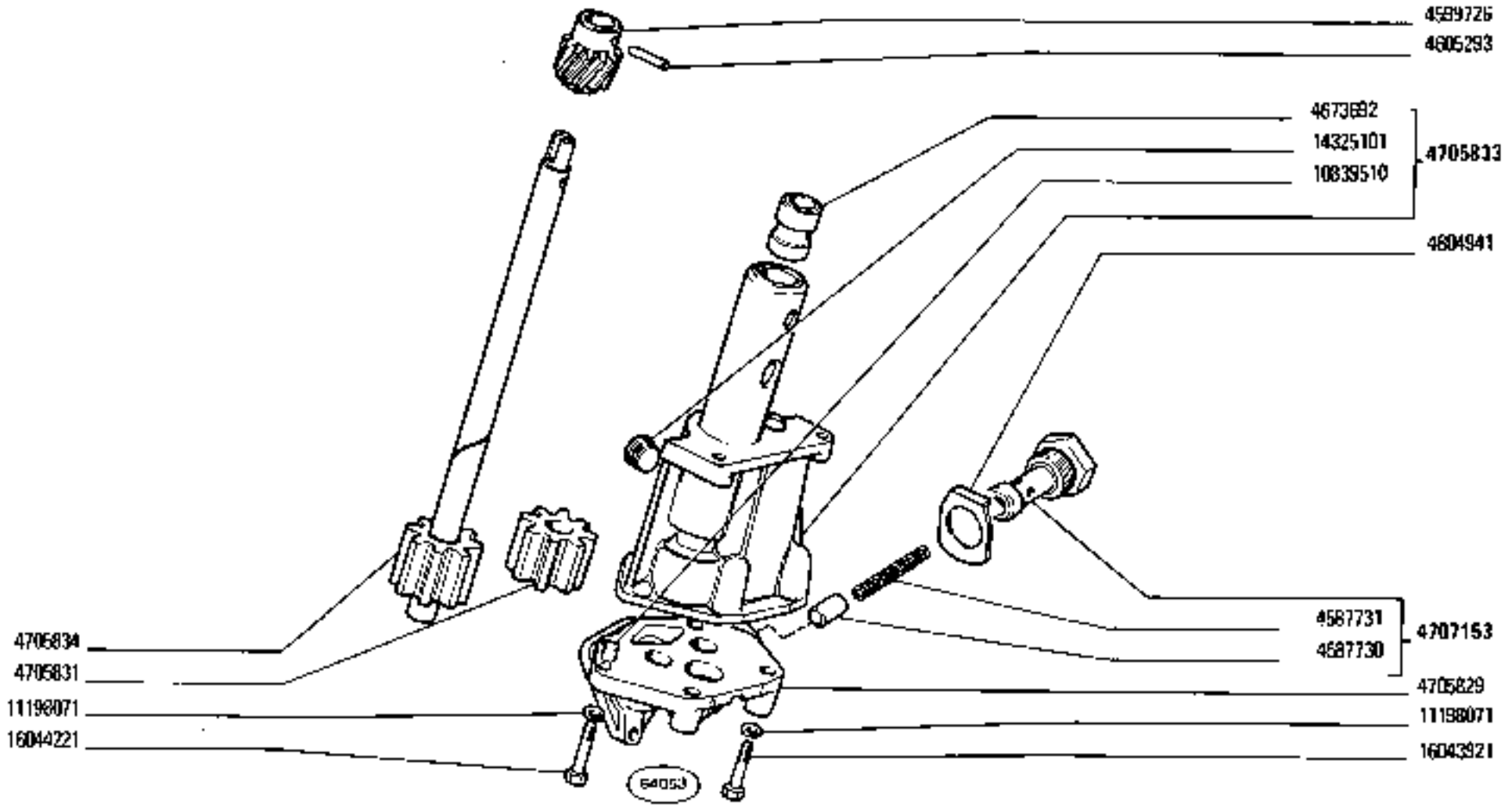

D 7206

780 - 780 DT

01 02

Pompe à huile
Ölpumpe

POMPA OLIO 4705827

Oil Pump
Bomba de aceite

https://tractormanualz.com/

MODIF	N.ORDIN.	Q.	DENOMINAZIONE	DESIGNATION	BENENNUNG	DESCRIPTION	DENOMINACIONES
	4587730	1	VALVOLA	SOUPAPE	VENTIL	VALVE	VALVULA
	4587731	1	MOLLA	RESSORT	FEDER	SPRING	RESORTE
	4599726	1	INGRANAGGIO CONDOTTO	PIGNON CONDUIT	ANGETRIEBENES ZAHNRAD	DRIVEN GEAR	PINON CONDUCIDO
	4604941	1	PIASTRINA DI SICUREZZA	PLAQUETTE FREIN	SICHERUNGSBLECH	LOCKPLATE	PLACA DE FRENO
	4605293	1	SPINA	GOUPILLE	STIFT	PIN	PASADOR
	4673692	1	BOCCOLA	DOUILLE	BUECHSE	BUSH	CASQUILLO
	4705829	1	COPERCHIO	COUVERCLE	DECKEL	COVER	TAPA
	4705831	1	INGRANAGGIO CONDOTTO	PIGNON CONDUIT	ANGETRIEBENES ZAHNRAD	DRIVEN GEAR	PINON CONDUCIDO
	4705833	1	CORPO COMPL.	CORPS	GEHAUSE	BODY	CUERPO
	4705834	1	ALBERINO	ARBRE	WELLE	SHAFT	ARBOL
	4707153	1	VALVOLA COMPL.	SOUPAPE	VENTIL	VALVE	VALVULA
	L0839510	1	GRANO	ERGOT	PASSTIFT	GOUEL	PITON
	L1198071	4	ROSETTA DI SICUREZZA	RONDELLE FREIN	SICHERUNGSRING	LOCKWASHER	ARANDELA DE FRENO
	14325101	1	TAPPO	BOUCHON	STOPFEN	PLUG	TAPON
	16043921	2	VITE	VIS	SCHRAUBE	SCREW	TORNILLO
	16044221	2	VITE	VIS	SCHRAUBE	SCREW	TORNILLO

https://tractormanualz.com/

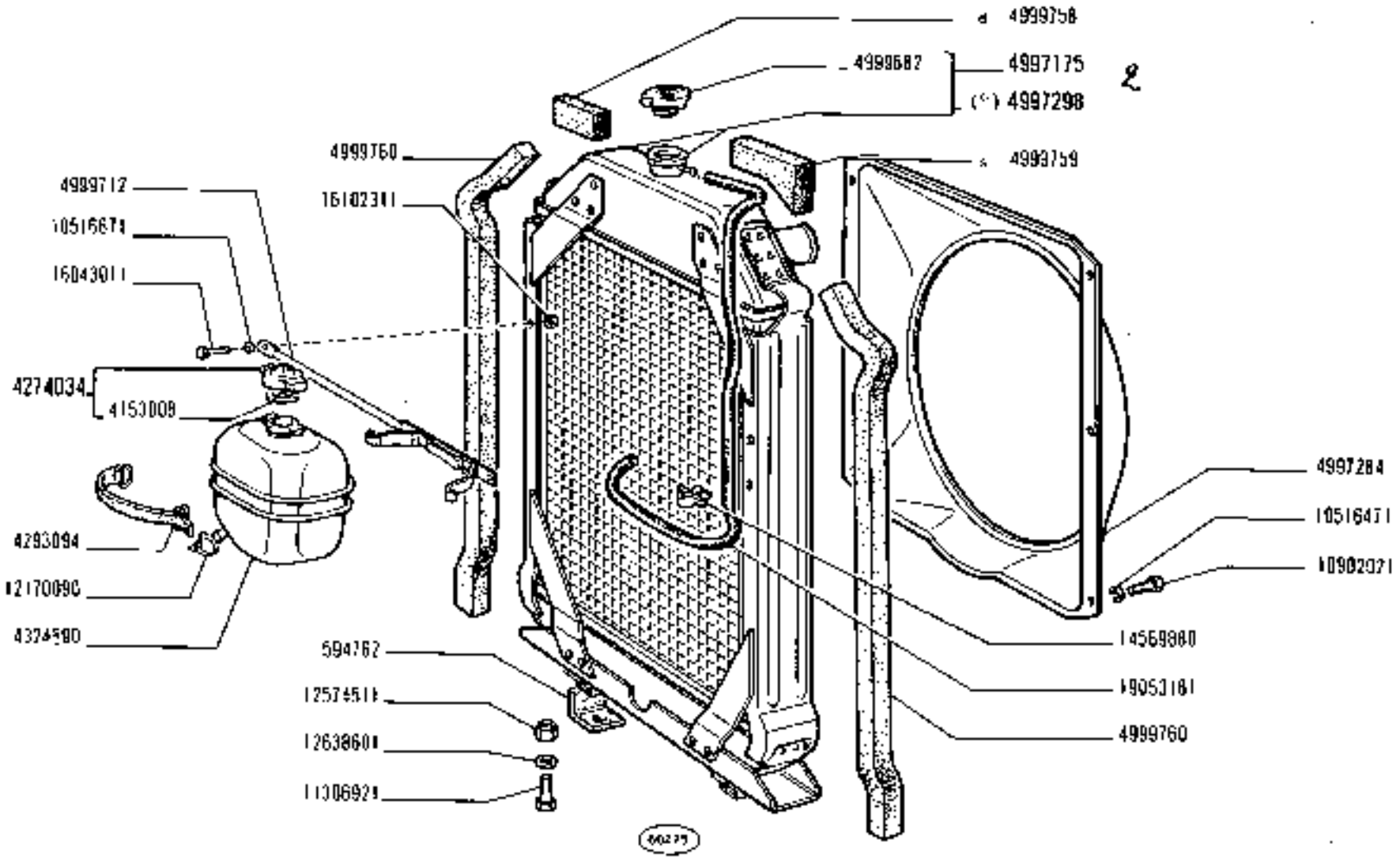

(*) Vedere elenco - Voir la liste - Siehe tabelle - See list - Véase la lista

RADIATORE

Radiateur
Kühler
Radiator
Radiador

https://tractormanualz.com/

MODIF	N.ORDINAZ.	Q.	DENOMINAZIONE	DESIGNATION	BENENNUNG	DESCRIPTION	DENOMINACIONES
	594767	2	TASSELLO ELASTICO	TAMPON	GUMMISTUECK	PAD	ALMOHADILLA
	4153008	1	ROSETTA DI TENUTA	JOINT D'ETANCHEITE	DICHTRING	GASKET	JUNTA HERMETICA
	4274034	1	TAPPO COMPL.	BOUCHON	STOPFEN	PLUG	TAPON
	4293094	1	CINGHIA	SANGLE	HALTERIEMEN	STRAP	CORREA
	4324590	1	SERBATOIO	RESERVOIR	BEHAELTER	TANK	DEPOSITO
	4997175	1	RADIATORE COMPL.	RADIATEUR	KUEHLER	RADIATOR	RADIADOR
	4997284	1	CONVOGLIATORE	CONVOYEUR	LEITBLECH	CONVEYOR	CANALIZADOR
	4997298	1	RADIATORE COMPL.(*)	RADIATEUR	KUEHLER	RADIATOR	RADIADOR
	4999682	1	TAPPO	BOUCHON	SCHRAUBDECKEL	CAP	TAPON
	4999712	1	STAFFA	ETRIER	HALTER	BRACKET	SOPORTE
	4999758	1	ELEMENTO DI TENUTA SUP.D	JOINT D'ETANCHEITE	DICHTUNG	SEALING STRIP	BURLETE
	4999759	1	ELEMENTO DI TENUTA SUP.S	JOINT D'ETANCHEITE	DICHTUNG	SEALING STRIP	BURLETE
	4999760	2	ELEMENTO DI TENUTA LAT.	JOINT D'ETANCHEITE	DICHTUNG	SEALING STRIP	BURLETE
	10516471	6	ROSETTA DI SICUREZZA	RONDELLE FREIN	SICHERUNGSRING	LOCKWASHER	ARANDELA DE FRENO
	10516671	2	ROSETTA DI SICUREZZA	RONDELLE FREIN	SICHERUNGSRING	LOCKWASHER	ARANDELA DE FRENO
	10902021	6	VITE	VIS	SCHRAUBE	SCREW	TORNILLO
	11306921	2	VITE	VIS	SCHRAUBE	SCREW	TORNILLO
	12170090	2	COLLARE	COLLIER	SCHELLE	COLLAR	ABRAZADERA
	12574511	2	DADO	ECROU	MUTTER	NUT	TUERCA
	12638601	2	ROSETTA	RONDELLE	SCHEIBE	WASHER	ARANDELA
	14569080	1	FERMAGLIO	AGRAFE	KLEMMSTUECK	CLIP	SUJETADOR
	16043011	2	VITE	VIS	SCHRAUBE	SCREW	TORNILLO
	16102311	2	DADO	ECROU	MUTTER	NUT	TUERCA
	19053101	M	TUBO FLESSIBILE	TUYAU FLEXIBLE	SCHLAUCH	HOSE	MANGA FLEXIBLE

(*) -A RICHIESTA - SUR DEMANDE - AUF WUNSCH - OPTIONAL EXTRA - SOBRE PEDIDO

https://tractormanualz.com/

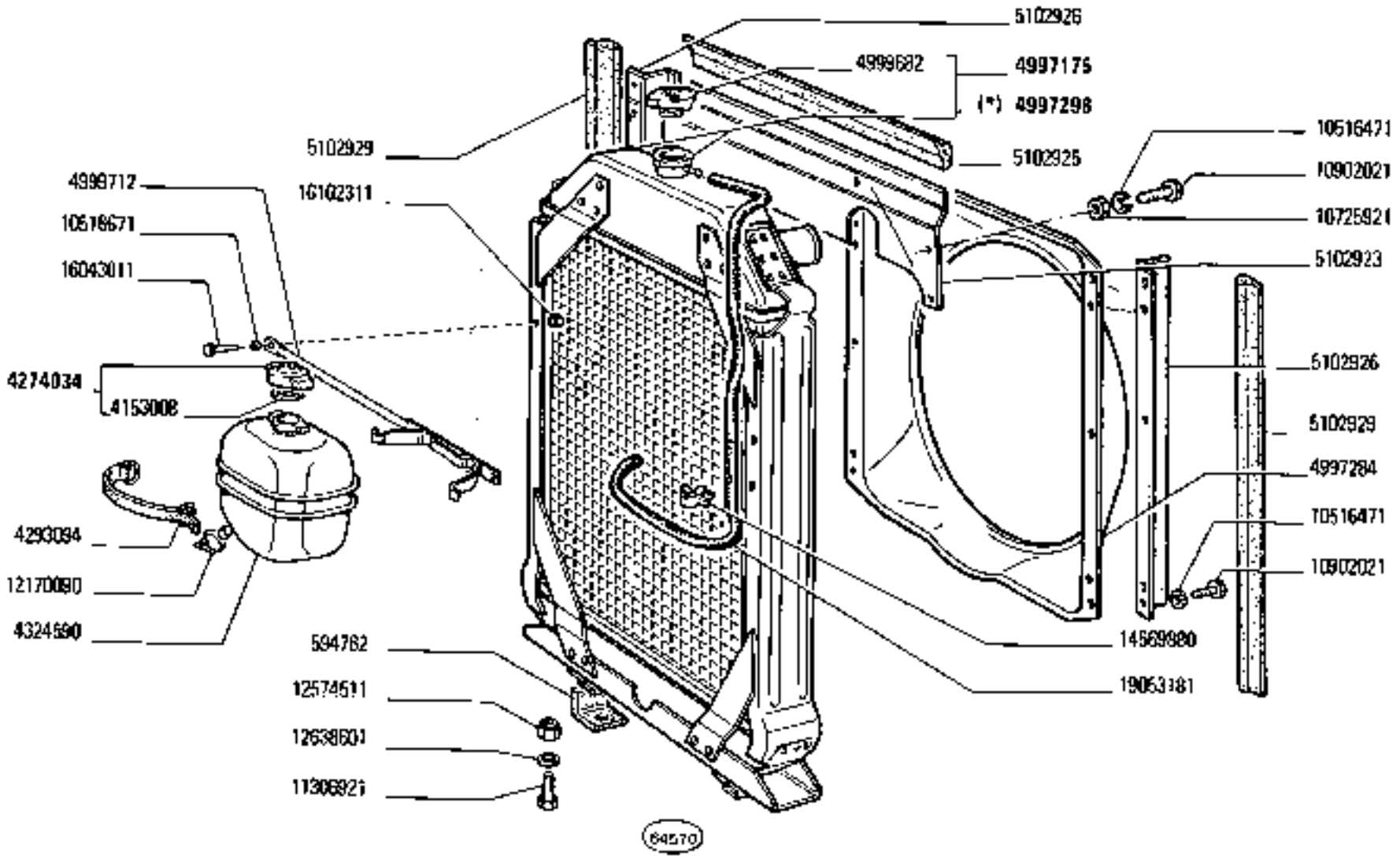

(*) Vedere elenco - Voir la liste - Siehe tabelle - See list - Véase la lista

https://tractormanualz.com/

MODIF	N.ORDINAZ.	D.	DENOMINAZIONE	DESIGNATION	BENENNUNG	DESCRIPTION	DENOMINACIONES
	594762	2	TASSELLO ELASTICO	TAMPON	GUMMISTUECK	PAD	ALMOHADILLA
	4153008	1	ROSETTA DI TENUTA	JOINT D'ETANCHEITE	DICHTRING	GASKET	JUNTA HERMETICA
	4274034	1	TAPPO COMPL.	BOUCHON	STOPFEN	PLUG	TAPON
	4293094	1	CINGHIA	SANGLE	HALTERIEMEN	STRAP	CORREA
	4324590	1	SERBATOIO	RESERVOIR	BEHAELTER	TANK	DEPOSITO
	4997175	1	RADIATORE COMPL.	RADIATEUR	KUEHLER	RADIATOR	RADIADOR
	4997284	1	CONVOGLIATORE	CONVOYEUR	LEITBLECH	CONVEYOR	CANALIZADOR
	4997298	1	RADIATORE COMPL.(A)	RADIATEUR	KUEHLER	RADIATOR	RADIADOR
	4999682	1	TAPPO	BOUCHON	SCHRAUBDECKEL	CAP	TAPON
	4999712	1	STAFFA	ETRIER	HALTER	BRACKET	SOPORTE
5102924	~~4999796~~	1	PARATIA	PAROI	WAND	WALL	TABIQUE
5102925	~~4999799~~	1	ELEMENTO DI TENUTA SUP.	JOINT D'ETANCHEITE	DICHTUNG	SEALING STRIP	BURLETE
ERA	4999760	2	ELEMENTO DI TENUTA LAT.	JOINT D'ETANCHEITE	DICHTUNG	SEALING STRIP	BURLETE
	10516471	14	ROSETTA DI SICUREZZA	RONDELLE FREIN	SICHERUNGSRING	LOCKWASHER	ARANDELA DE FRENO
	10516671	2	ROSETTA DI SICUREZZA	RONDELLE FREIN	SICHERUNGSRING	LOCKWASHER	ARANDELA DE FRENO
	10902021	14	VITE	VIS	SCHRAUBE	SCREW	TORNILLO
	11306921	2	VITE	VIS	SCHRAUBE	SCREW	TORNILLO
	12170090	2	COLLARE	COLLIER	SCHELLE	COLLAR	ABRAZADERA
	12574511	2	DADO	ECROU	MUTTER	NUT	TUERCA
	12638601	2	ROSETTA	RONDELLE	SCHEIBE	WASHER	ARANDELA
	14569880	1	#ERMAGLIO	AGRAFE	KLEMMSTUECK	CLIP	SUJETADOR
	16043011	2	VITE	VIS	SCHRAUBE	SCREW	TORNILLO
	16102311	2	DADO	ECROU	MUTTER	NUT	TUERCA
	19059181	M	TUBO FLESSIBILE	TUYAU FLEXIBLE	SCHLAUCH	HOSE	MANGA FLEXIBLE
5102920	~~5102927~~	1	STAFFA O	ETRIER	HALTER	BRACKET	SOPORTE
5102926	~~5102928~~	1	STAFFA S	ETRIER	HALTER	BRACKET	SOPORTE
	5102929	2	GUARNIZIONE	JOINT	DICHTUNG	GASKET	JUNTA
10725921	~~10726911~~	2	DADO	ECROU	MUTTER	NUT	TUERCA

(*) -A RICHIESTA - SUR DEMANDE - AUF WUNSCH - OPTIONAL EXTRA - SOBRE PEDIDO

https://tractormanualz.com/

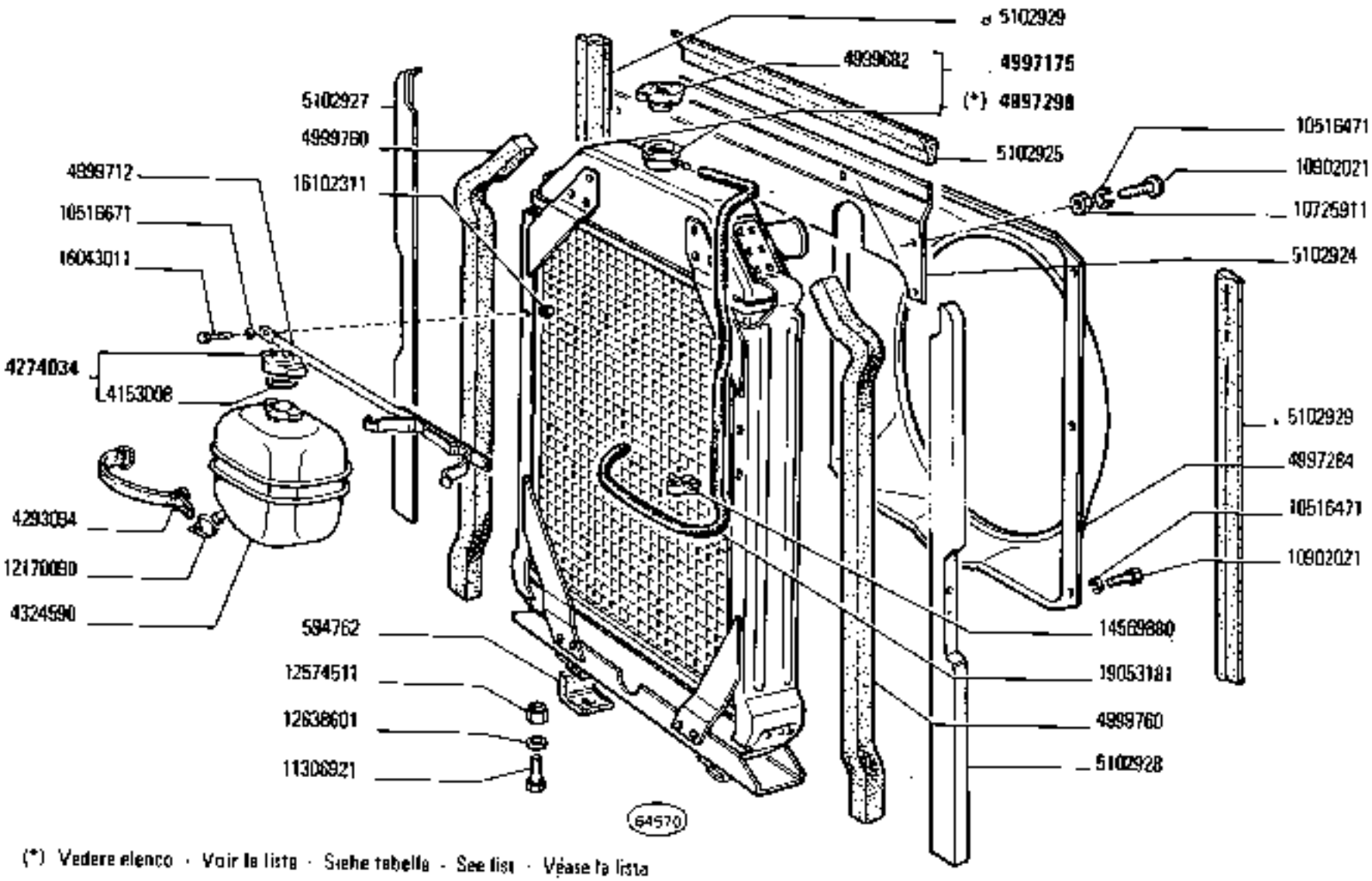

(*) Vedere elenco · Voir la liste · Siehe tabelle · See list · Véase la lista

https://tractormanualz.com/

MODIF	N.ORDINAZ.	Q.	DENOMINAZIONE	DESIGNATION	BENENNUNG	DESCRIPTION	DENOMINACIONES
	594762	2	TASSELLO ELASTICO	TAMPON	GUMMISTUECK	PAD	ALMOHADILLA
	4153008	1	ROSETTA DI TENUTA	JOINT D'ETANCHEITE	DICHTRING	GASKET	JUNTA HERMETICA
	42T4034	1	TAPPO COMPL.	BOUCHON	STOPFEN	PLUG	TAPON
	4293094	1	CINGHIA	SANGLE	HALTERIEMEN	STRAP	CORREA
	4324590	1	SERBATOIO	RESERVOIR	BEHAELTER	TANK	DEPOSITO
	4997175	1	RADIATORE COMPL.	RADIATEUR	KUEHLER	RADIATOR	RADIADOR
	4997284	1	CONVOGLIATORE	CONVOYEUR	LEITBLECH	CONVEYOR	CANALIZADOR
	4997298	1	RADIATORE COMPL.(*)	RADIATEUR	KUEHLER	RADIATOR	RADIADOR
	4999682	1	TAPPO	BOUCHON	SCHRAUBDECKEL	CAP	TAPON
	4999712	1	STAFFA	ETRIER	HALTER	BRACKET	SOPORTE
5102924	~~4999788~~	1	PARATIA	PAROI	WAND	WALL	TABIQUE
5102926	~~4999759~~	1	ELEMENTO DI TENUTA SUP.	JOINT D'ETANCHEITE	DICHTUNG	SEALING STRIP	BURLETE
	4999760	2	ELEMENTO DI TENUTA LAT.	JOINT D'ETANCHEITE	DICHTUNG	SEALING STRIP	BURLETE
	10516471	6	ROSETTA DI SICUREZZA	RONDELLE FREIN	SICHERUNGSRING	LOCKWASHER	ARANDELA DE FRENO
	10516671	2	ROSETTA DI SICUREZZA	RONDELLE FREIN	SICHERUNGSRING	LOCKWASHER	ARANDELA DE FRENO
	10902021	6	VITE	VIS	SCHRAUBE	SCREW	TORNILLO
	11306921	2	VITE	VIS	SCHRAUBE	SCREW	TORNILLO
	12170090	2	COLLARE	COLLIER	SCHELLE	COLLAR	ABRAZADERA
	12574511	2	DADO	ECROU	MUTTER	NUT	TUERCA
	12638601	2	ROSETTA	RONDELLE	SCHEIBE	WASHER	ARANDELA
	14569880	1	FERMAGLIO	AGRAFE	KLEMMSTUECK	CLIP	SUJETADOR
	16043011	2	VITE	VIS	SCHRAUBE	SCREW	TORNILLO
	16102311	2	DADO	ECROU	MUTTER	NUT	TUERCA
	19053181	M	TUBO FLESSIBILE	TUYAU FLEXIBLE	SCHLAUCH	HOSE	MANGA FLEXIBLE
	5102927	1	STAFFA D	ETRIER	HALTER	BRACKET	SOPORTE
	5102928	1	STAFFA S	ETRIER	HALTER	BRACKET	SOPORTE
	5102929	2	GUARNIZIONE	JOINT	DICHTUNG	GASKET	JUNTA
	10516471	8	ROSETTA	RONDELLE	SCHEIBE	WASHER	ARANDELA
	10725911	2	DADO	ECROU	MUTTER	NUT	TUERCA
	10902021	8	VITE	VIS	SCHRAUBE	SCREW	TORNILLO

(*) = a RICHIESTA - SUR DEMANDE - AUF WUNSCH - OPTIONAL EXTRA - SOBRE PEDIDO

https://tractormanualz.com/

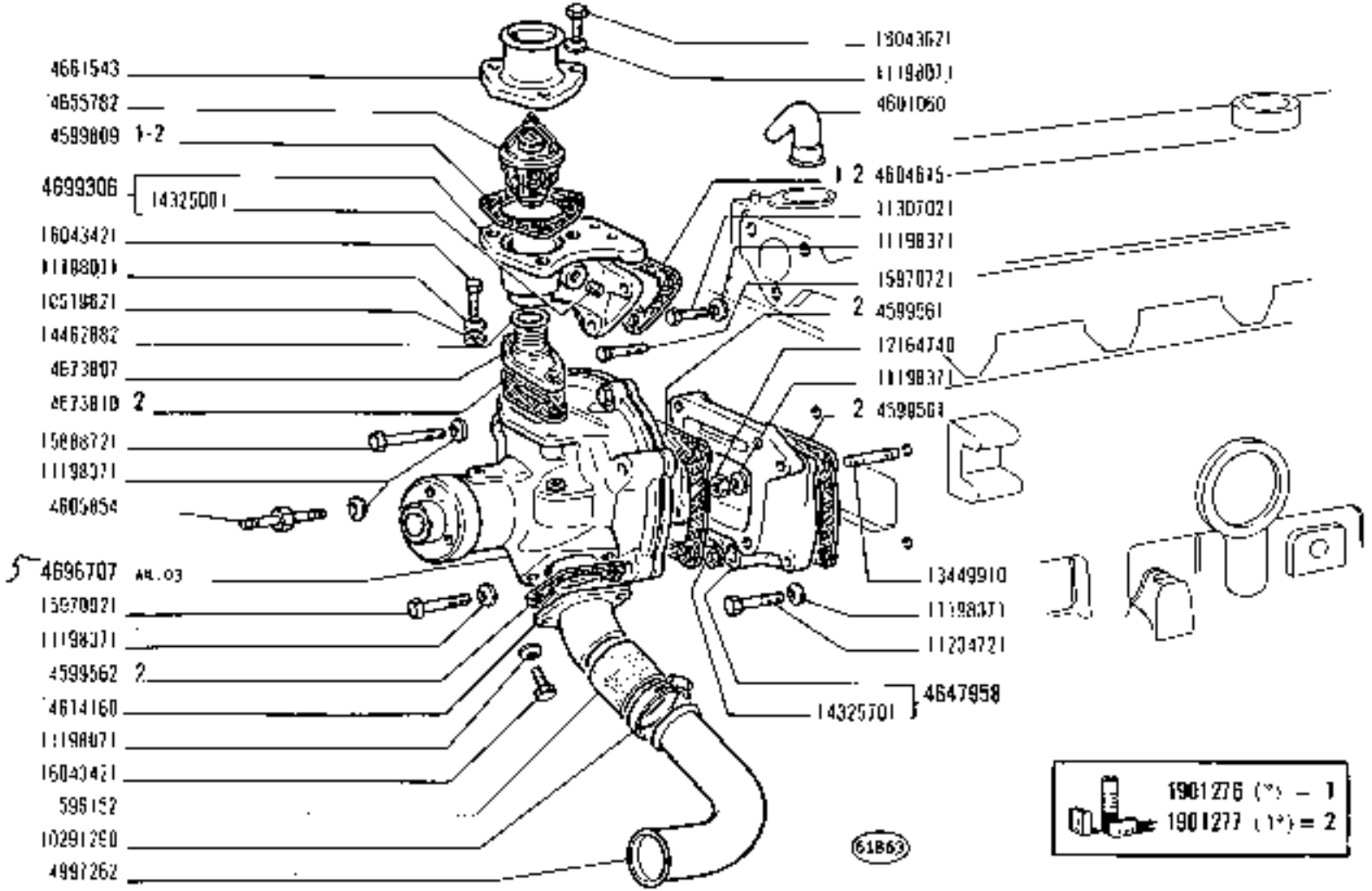

(*)(**) Vedere elenco - Voir la liste - Siehe Tabelle - See list - Vease la lista

https://tractormanualz.com/

MODIF	N.ORDINAZ.	Q.	DENOMINAZIONE	DESIGNATION	BENENNUNG	DESCRIPTION	DENOMINACIONES
	596152	2	MANICOTTO	MANCHON	MUFFE	SLEEVE	MANGA
	4124626	1	CAPPUCCIO	CAPUCHON	SCHUTZKAPPE	BOOT	CAPUCHON
	4178363	1	TRASMETTITORE	CONTACTEUR	KONTAKTGEBER	SENDING UNIT	CONTACTOR
	4599561	2	GUARNIZIONE	JOINT	DICHTUNG	GASKET	JUNTA
	4599562	1	GUARNIZIONE	JOINT	DICHTUNG	GASKET	JUNTA
	4599809	1	GUARNIZIONE	JOINT	DICHTUNG	GASKET	JUNTA
	4604615	1	GUARNIZIONE	JOINT	DICHTUNG	GASKET	JUNTA
	4605854	1	PRIGIONIERO	GOUJON	STIFTSCHRAUBE	STUD	ESPARRAGO
	4614160	1	TUBO SUP.	TUYAU	ROHR	PIPE	TUBO
	4647958	1	SUPPORTO COMPL.	SUPPORT	LAGER	SUPPORT	SOPORTE
	4655782	1	TERMOSTATO	THERMOSTAT	THERMOSTAT	THERMOSTAT	TERMOSTATO
	4661543	1	TUBO	TUYAU	ROHR	PIPE	TUBO
	4673807	1	TUBO	TUYAU	ROHR	PIPE	TUBO
	4673810	1	GUARNIZIONE	JOINT	DICHTUNG	GASKET	JUNTA
	4696707	1	POMPA ACQUA COMPL.	POMPE à EAU	WASSERPUMPE	WATER PUMP	BOMBA DE AGUA
4601080	~~4699155~~	4	DEFLETTORE	DEFLECTEUR	LEITBLECH	DEFLECTOR	DEFLECTOR
	4699306	1	BOCCHETTONE COMPL.	VIS-RACCORD	HOHLSCHRAUBE	UNION	BOQUILLA
	4997262	1	TUBO	TUYAU	ROHR	PIPE	TUBO
	4997263	1	MANICOTTO	MANCHON	MUFFE	SLEEVE	MANGA
	10263460	1	ROSETTA DI TENUTA	JOINT D'ETANCHEITE	DICHTRING	GASKET	JUNTA HERMETICA
	10291290	4	COLLARE	COLLIER	SCHELLE	COLLAR	ABRAZADERA
	10292190	2	COLLARE	COLLIER	SCHELLE	COLLAR	ABRAZADERA
	10519621	2	ROSETTA	RONDELLE	SCHEIBE	WASHER	ARANDELA
	11198071	7	ROSETTA DI SICUREZZA	RONDELLE FREIN	SICHERUNGSRING	LOCKWASHER	ARANDELA DE FRENO
	11198371	11	ROSETTA DI SICUREZZA	RONDELLE FREIN	SICHERUNGSRING	LOCKWASHER	ARANDELA DE FRENO
	11234721	3	VITE	VIS	SCHRAUBE	SCREW	TORNILLO
	11307021	2	VITE	VIS	SCHRAUBE	SCREW	TORNILLO
	12164740	1	DADO	ECROU	MUTTER	NUT	TUERCA
	13449910	1	PRIGIONIERO	GOUJON	STIFTSCHRAUBE	STUD	ESPARRAGO
	14325001	1	TAPPO	BOUCHON	STOPFEN	PLUG	TAPON
	14325701	1	TAPPO	BOUCHON	STOPFEN	PLUG	TAPON
	14462882	1	ANELLO DI TENUTA	JOINT D'ETANCHEITE	DICHTRING	SEAL	JUNTA HERMETICA
	15888721	3	VITE	VIS	SCHRAUBE	SCREW	TORNILLO
	15970721	1	VITE	VIS	SCHRAUBE	SCREW	TORNILLO
	15970921	1	VITE	VIS	SCHRAUBE	SCREW	TORNILLO
	16043421	4	VITE	VIS	SCHRAUBE	SCREW	TORNILLO
	16043621	3	VITE	VIS	SCHRAUBE	SCREW	TORNILLO
	1901276	S	GUARNIZIONI DI TENUTA (*)	JOINTS	DICHTUNGEN	GASKETS	JUNTAS
	1901277	S	GUARNIZIONI DI TENUTA (1*)	JOINTS	DICHTUNGEN	GASKETS	JUNTAS
		(*)	VED. A 1.01-A 2.22-A 2.64-A 4.02	VOIR...	SIEHE...	SEE	VEASE...
		(1*)	VED. A 1.01-A 1.02-A 1.16-A 2.22-A 2.56-A 3.01-A 4.02	VOIR...	SIEHE...	SEE	VEASE...

https://tractormanualz.com/

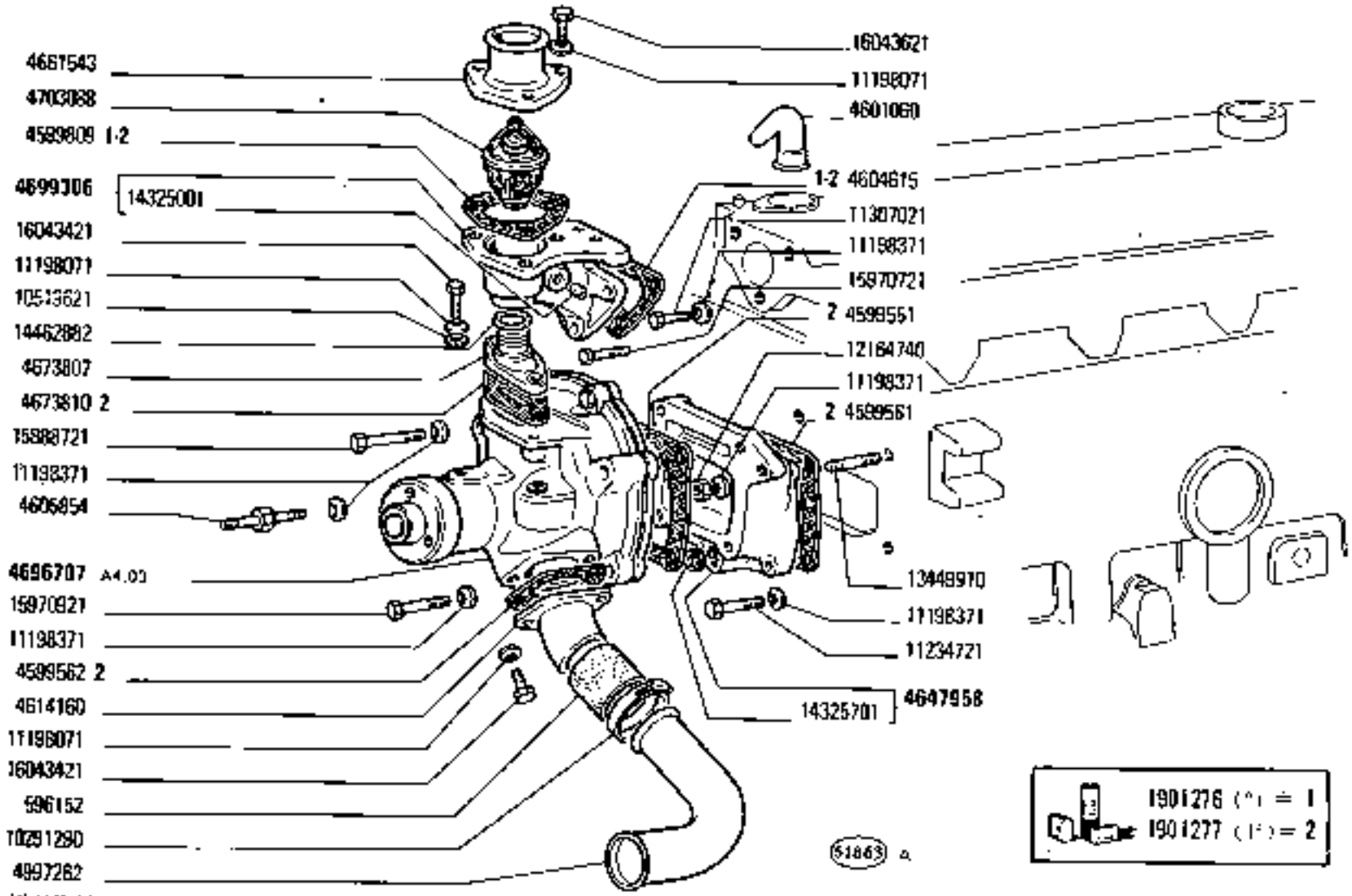

(*) (1*) Vedere elenco · Voir la liste · Siehe tabelle · See list · Véase la lista

https://tractormanualz.com/

MODIF	N.ORDINAZ.	Q.	DENOMINAZIONE	DESIGNATION	BENENNUNG	DESCRIPTION	DENOMINACIONES
	596152	2	MANICOTTO	MANCHON	MUFFE	SLEEVE	MANGA
	4124626	1	CAPPUCCIO	CAPUCHON	SCHUTZKAPPE	BOOT	CAPUCHON
	4178363	1	TRASMETTITORE	CONTACTEUR	KONTAKTGEBER	SENDING UNIT	CONTACTOR
	4599561	2	GUARNIZIONE	JOINT	DICHTUNG	GASKET	JUNTA
	4599562	1	GUARNIZIONE	JOINT	DICHTUNG	GASKET	JUNTA
	4599809	1	GUARNIZIONE	JOINT	DICHTUNG	GASKET	JUNTA
	4604615	1	GUARNIZIONE	JOINT	DICHTUNG	GASKET	JUNTA
	4605854	1	PRIGIONIERO	GOUJON	STIFTSCHRAUBE	STUD	ESPARRAGO
	4614160	1	TUBO SUP.	TUYAU	ROHR	PIPE	TUBO
	4647958	1	SUPPORTO COMPL.	SUPPORT	LAGER	SUPPORT	SOPORTE
4703088	~~4695782~~	1	TERMOSTATO	THERMOSTAT	THERMOSTAT	THERMOSTAT	TERMOSTATO
	4661543	1	TUBO	TUYAU	ROHR	PIPE	TUBO
	4677807	1	TUBO	TUYAU	ROHR	PIPE	TUBO
	4678010	1	GUARNIZIONE	JOINT	DICHTUNG	GASKET	JUNTA
	4696707	1	POMPA ACQUA COMPL.	POMPE A EAU	WASSERPUMPE	WATER PUMP	BOMBA DE AGUA
4801060	~~4699155~~	4	DEFLETTORE	DEFLECTEUR	LEITBLECH	DEFLECTOR	DEFLECTOR
	4699306	1	BOCCHETTONE COMPL.	VIS-RACCORD	NOMLSCHRAUBE	UNION	BOQUILLA
	4997262	1	TUBO	TUYAU	ROHR	PIPE	TUBO
	4997263	1	MANICOTTO	MANCHON	MUFFE	SLEEVE	MANGA
	10263460	1	ROSETTA DI TENUTA	JOINT D'ETANCHEITE	DICHTRING	GASKET	JUNTA HERMETICA
	10291290	4	COLLARE	COLLIER	SCHELLE	COLLAR	ABRAZADERA
	10292190	2	COLLARE	COLLIER	SCHELLE	COLLAR	ABRAZADERA
	10519621	2	ROSETTA	RONDELLE	SCHEIBE	WASHER	ARANDELA
	11198071	7	ROSETTA DI SICUREZZA	RONDELLE FREIN	SICHERUNGSRING	LOCKWASHER	ARANDELA DE FRENO
	11198371	11	ROSETTA DI SICUREZZA	RONDELLE FREIN	SICHERUNGSRING	LOCKWASHER	ARANDELA DE FRENO
	11234721	3	VITE	VIS	SCHRAUBE	SCREW	TORNILLO
	11307021	2	VITE	VIS	SCHRAUBE	SCREW	TORNILLO
	12164740	1	DADO	ECROU	MUTTER	NUT	TUERCA
	13449910	1	PRIGIONIERO	GOUJON	STIFTSCHRAUBE	STUD	ESPARRAGO
	14325001	1	TAPPO	BOUCHON	STOPFEN	PLUG	TAPON
	14325701	1	TAPPO	BOUCHON	STOPFEN	PLUG	TAPON
	14462882	1	ANELLO DI TENUTA	JOINT D'ETANCHEITE	DICHTRING	SEAL	JUNTA HERMETICA
	15888721	3	VITE	VIS	SCHRAUBE	SCREW	TORNILLO
	15970721	1	VITE	VIS	SCHRAUBE	SCREW	TORNILLO
	15970921	1	VITE	VIS	SCHRAUBE	SCREW	TORNILLO
	16043421	4	VITE	VIS	SCHRAUBE	SCREW	TORNILLO
	16043621	3	VITE	VIS	SCHRAUBE	SCREW	TORNILLO
	1901276	S	GUARNIZIONI DI TENUTA (*)	JOINTS	DICHTUNGEN	GASKETS	JUNTAS
	1901277	S	GUARNIZIONI DI TENUTA (1*)	JOINTS	DICHTUNGEN	GASKETS	JUNTAS
		(*)	VED. A 1.01-A 2.22-A 2.54-A 4.02	VOIR...	SIEHE...	SEE...	VEASE...
		(1*)	VED. A 1.01-A 1.02-A 1.16-A 2.22 A 2.54-A 3.01-A 4.02	VOIR..	SIEHE .	SEE..	VEASE...

https://tractormanualz.com/

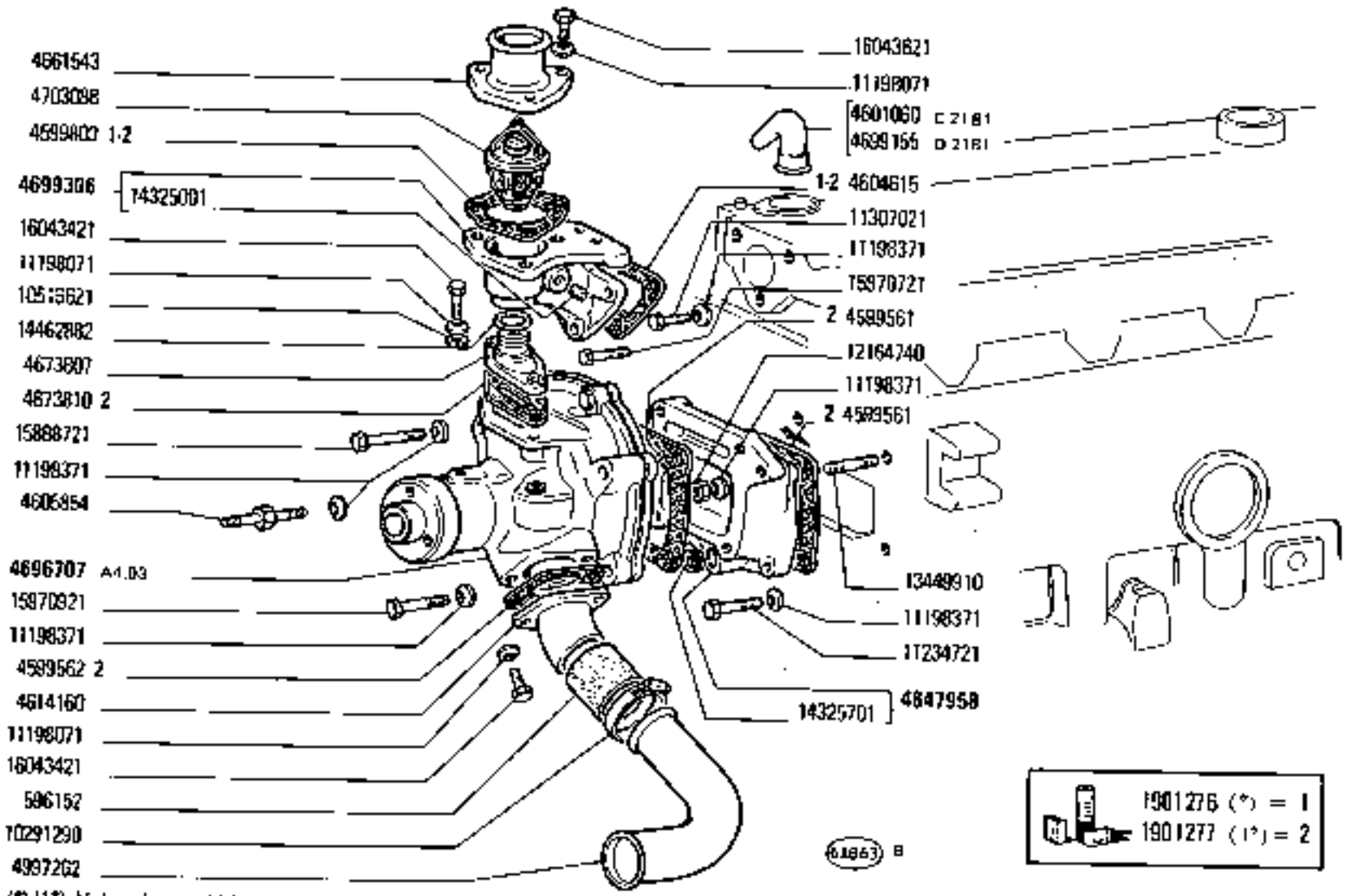

(*) (1*) Vedere elenco - Voir la liste - Siehe tabelle - See list - Véase la lista

https://tractormanualz.com/

MODIF	N.ORDINAZ.	Q.	DENOMINAZIONE	DESIGNATION	BENENNUNG	DESCRIPTION	DENOMINACIONES
	590152	2	MANICOTTO	MANCHON	MUFFE	SLEEVE	MANGA
	4124626	1	CAPPUCCIO	CAPUCHON	SCHUTZKAPPE	BOOT	CAPUCHON
	4178363	1	TRASMETTITORE	CONTACTEUR	KONTAKTGEBER	SENDING UNIT	CONTACTOR
	4599561	2	GUARNIZIONE	JOINT	DICHTUNG	GASKET	JUNTA
	4599562	1	GUARNIZIONE	JOINT	DICHTUNG	GASKET	JUNTA
	4599809	1	GUARNIZIONE	JOINT	DICHTUNG	GASKET	JUNTA
	4604615	1	GUARNIZIONE	JOINT	DICHTUNG	GASKET	JUNTA
	4605854	1	PRIGIONIERO	GOUJON	STIFTSCHRAUBE	STUD	ESPARRAGO
	4614160	1	TUBO SUP.	TUYAU	ROHR	PIPE	TUBO
	4647958	1	SUPPORTO COMPL.	SUPPORT	LAGER	SUPPORT	SOPORTE
A703088	~~4655702~~	1	TERMOSTATO	THERMOSTAT	THERMOSTAT	THERMOSTAT	TERMOSTATO
	4661543	1	TUBO	TUYAU	ROHR	PIPE	TUBO
	4673807	1	TUBO	TUYAU	ROHR	PIPE	TUBO
	4673810	1	GUARNIZIONE	JOINT	DICHTUNG	GASKET	JUNTA
	4696707	1	POMPA ACQUA COMPL.	POMPE A EAU	WASSERPUMPE	WATER PUMP	BOMBA DE AGUA
C 2181	4801060	~~4699155~~	4	DEFLETTORE	DEFLECTEUR	LEITBLECH	DEFLECTOR
	4699306	1	BOCCHETTONE COMPL.	VIS-RACCORD	HOHLSCHRAUBE	UNION	BOQUILLA
	4997262	1	TUBO	TUYAU	ROHR	PIPE	TUBO
	4997263	1	MANICOTTO	MANCHON	MUFFE	SLEEVE	MANGA
	10263460	1	ROSETTA DI TENUTA	JOINT D'ETANCHEITE	DICHTRING	GASKET	JUNTA HERMETICA
	10291290	4	COLLARE	COLLIER	SCHELLE	COLLAR	ABRAZADERA
	10292190	2	COLLARE	COLLIER	SCHELLE	COLLAR	ABRAZADERA
	10519821	2	ROSETTA	RONDELLE	SCHEIBE	WASHER	ARANDELA
	11198071	7	ROSETTA DI SICUREZZA	RONDELLE FREIN	SICHERUNGSRING	LOCKWASHER	ARANDELA DE FRENO
	11198371	16	ROSETTA DI SICUREZZA	RONDELLE FREIN	SICHERUNGSRING	LOCKWASHER	ARANDELA DE FRENO
	11234721	3	VITE	VIS	SCHRAUBE	SCREW	TORNILLO
	11307021	2	VITE	VIS	SCHRAUBE	SCREW	TORNILLO
	12164740	1	DADO	ECROU	MUTTER	NUT	TUERCA
	13449910	1	PRIGIONIERO	GOUJON	STIFTSCHRAUBE	STUD	ESPARRAGO
	14325001	1	TAPPO	BOUCHON	STOPFEN	PLUG	TAPON
	14325701	1	TAPPO	BOUCHON	STOPFEN	PLUG	TAPON
	14462882	1	ANELLO DI TENUTA	JOINT D'ETANCHEITE	DICHTRING	SEAL	JUNTA HERMETICA
	15888721	3	VITE	VIS	SCHRAUBE	SCREW	TORNILLO
	15970721	1	VITE	VIS	SCHRAUBE	SCREW	TORNILLO
	15970921	1	VITE	VIS	SCHRAUBE	SCREW	TORNILLO
	16043421	4	VITE	VIS	SCHRAUBE	SCREW	TORNILLO
	16043621	3	VITE	VIS	SCHRAUBE	SCREW	TORNILLO
D 2181	4699166	4	DEFLETTORE	DEFLECTEUR	LEITBLECH	DEFLECTOR	DEFLECTOR
	1901276	S	GUARNIZIONI DI TENUTA (*)	JOINTS	DICHTUNGEN	GASKETS	JUNTAS
	1901277	S	GUARNIZIONI DI TENUTA (1*)	JOINTS	DICHTUNGEN	GASKETS	JUNTAS
		(*)	VED. A 1.01-A 2.22-A 2.54-A 4.02	VOIR...	SIEHE .	SEE...	VEASE...
		(1*)	VED. A 1.01-A 1.02-A 1.16-A 2.22-A 2.64-A 3.01-A 4.02	VOIR	SIEHE...	SEE...	VEASE...

https://tractormanualz.com/

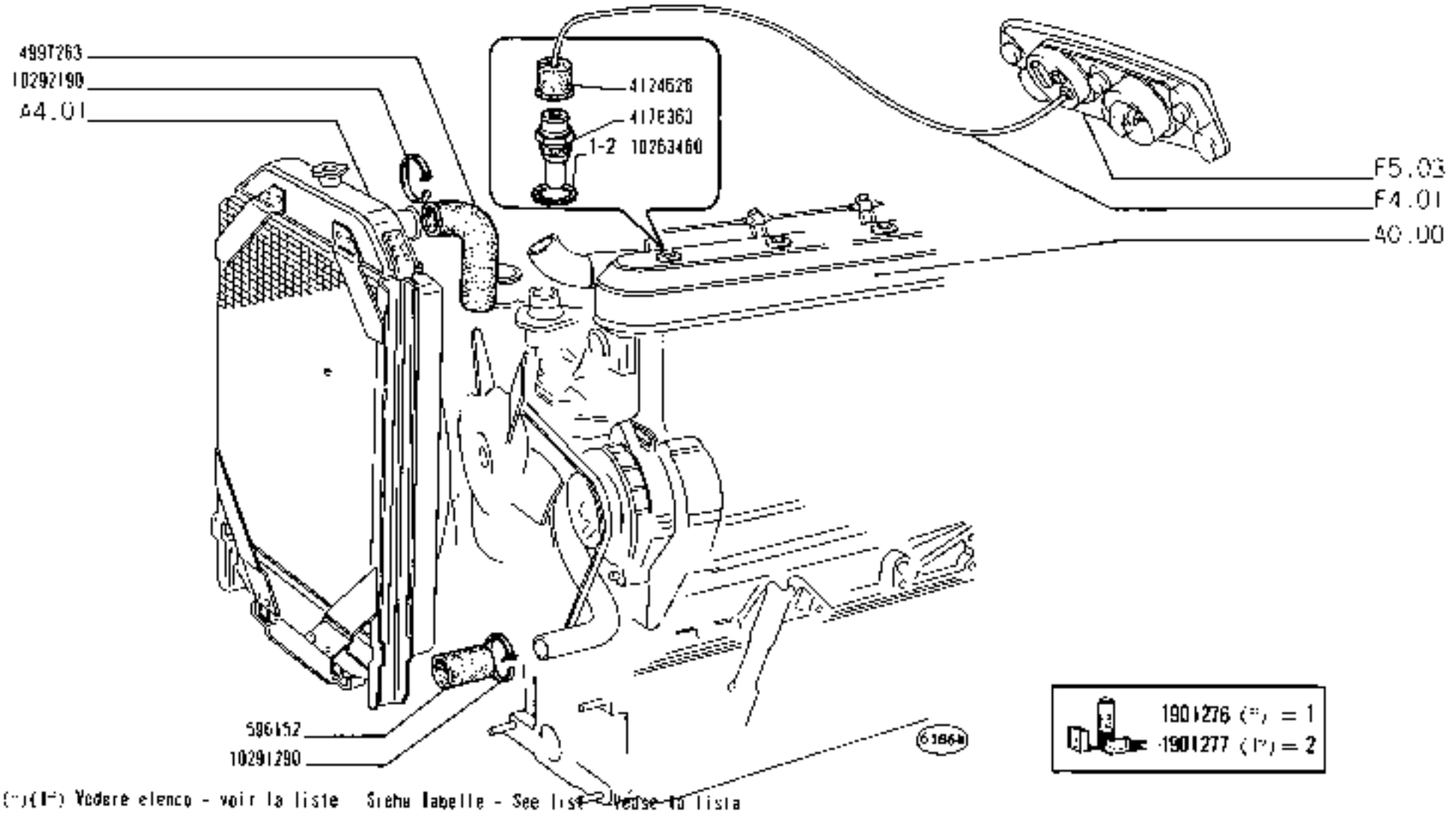

(*)(F) Vedere elenco - voir la liste - Siehe Tabelle - See list - Véase la lista

https://tractormanualz.com/

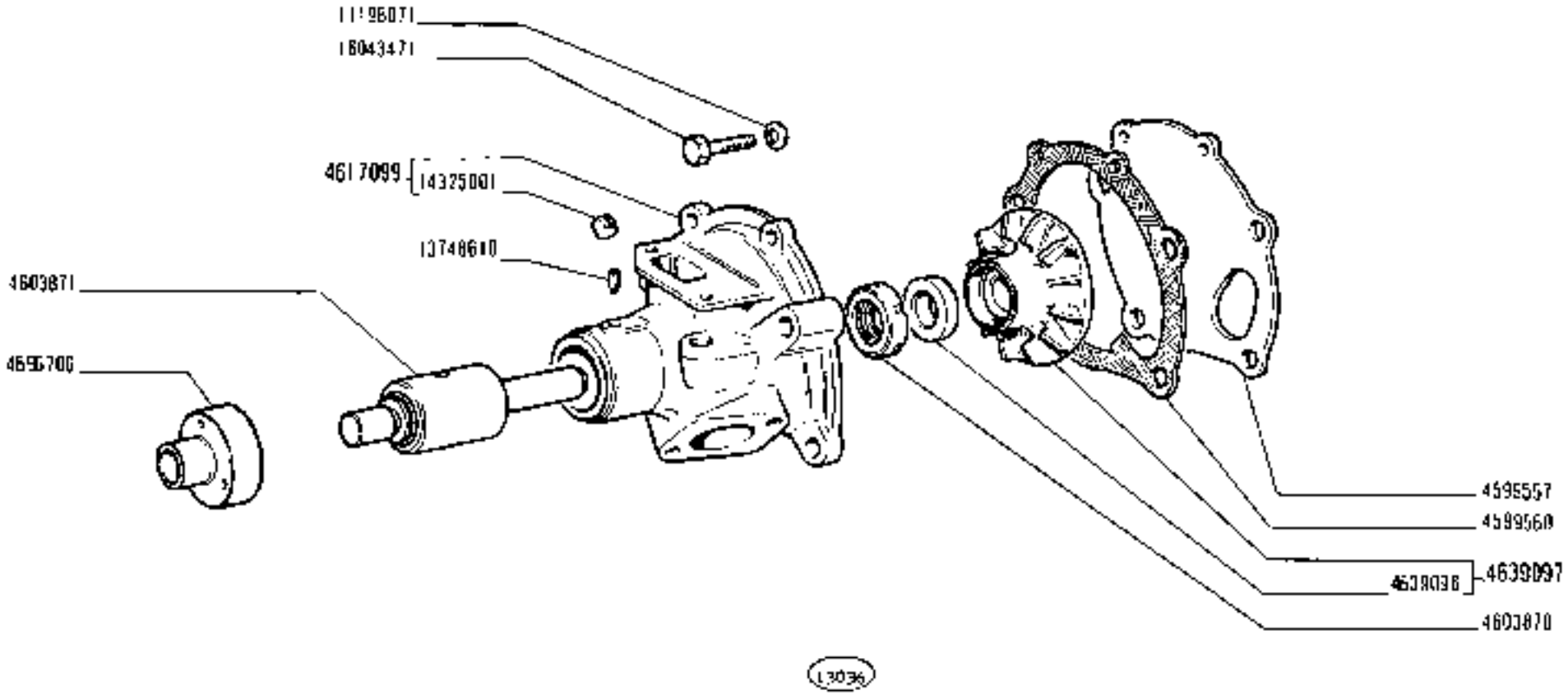

https://tractormanualz.com/

MODIF	N.ORDINAZ.	Q.	DENOMINAZIONE	DESIGNATION	BENENNUNG	DESCRIPTION	DENOMINACIONES
	4599557	1	COPERCHIO	COUVERCLE	DECKEL	COVER	TAPA
	4599560	1	GUARNIZIONE	JOINT	DICHTUNG	GASKET	JUNTA
	4603870	1	ELEMENTO DI TENUTA	ELEMENT DE TENUE	DICHTUNGSELEMENT	SEALING ELEMENT	ELEMENTO DE CIERRE
	4603871	1	CUSCINETTO	ROULEMENT	LAGER	BEARING	RODAMIENTO
	4617099	1	CORPO COMPL.	CORPS	GEHAUSE	BODY	CUERPO
	4639096	1	BOCCOLA	DOUILLE	BUECHSE	BUSH	CASQUILLO
	4639097	1	GIRANTE COMPL.	ROTOR	PUMPENRAD	IMPELLER	IMPULSOR
	4696706	1	MOZZO	MOYEU	NABE	HUB	BUJE
	11198071	2	ROSETTA DI SICUREZZA	RONDELLE FREIN	SICHERUNGSRING	LOCKWASHER	ARANDELA DE FRENO
	13748610	1	VITE	VIS	SCHRAUBE	SCREW	TORNILLO
	14325001	2	TAPPO	BOUCHON	STOPFEN	PLUG	TAPON
	(604342)	2	VITE	VIS	SCHRAUBE	SCREW	TORNILLO

https://tractormanualz.com/

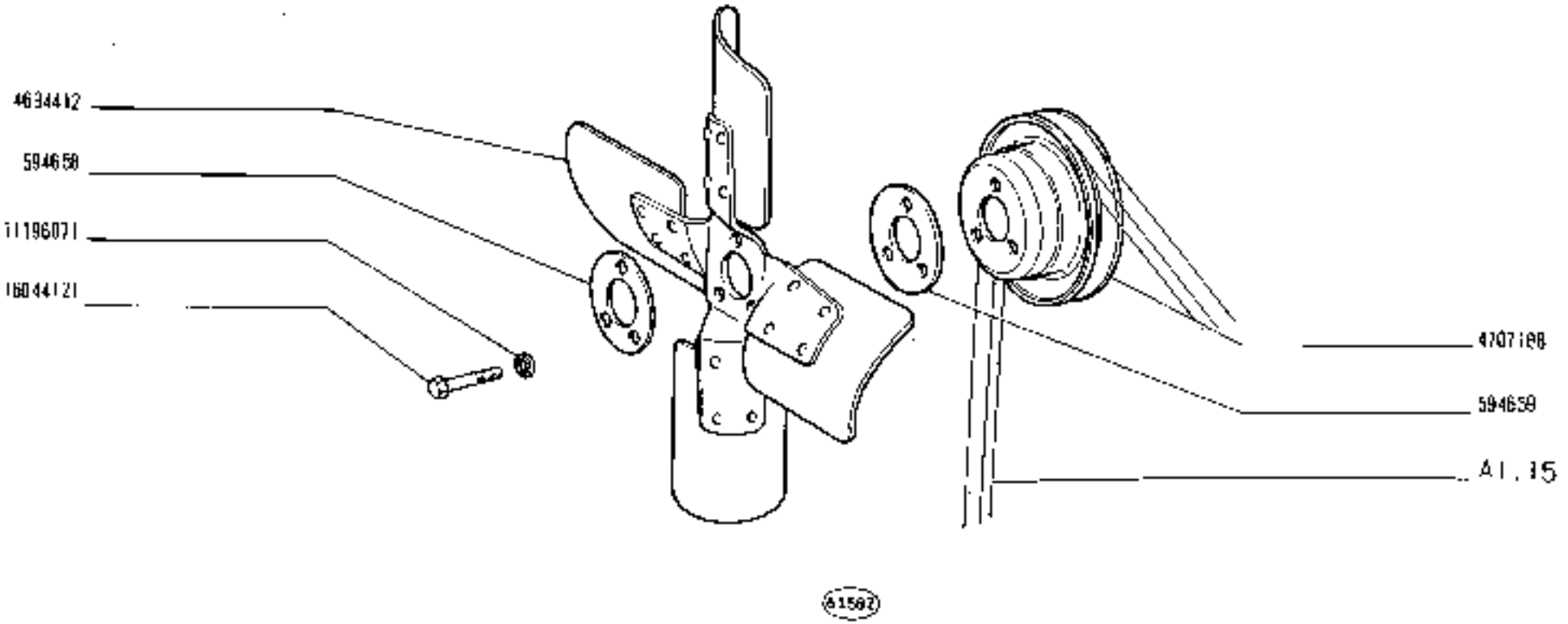

780 - 780 DT 01 02	*Ventilateur* *Lüfter*	**VENTILATORE** *Fan* *Ventilador*	**A4.09** N.T.R. 221 T

https://tractormanualz.com/

MODIF	N.ORDINAZ.	D.	DENOMINAZIONE	DESIGNATION	BENENNUNG	DESCRIPTION	DENOMINACIONES
	594658	2	ROSETTA	RONDELLE	SCHEIBE	WASHER	ARANDELA
	594659	1	ROSETTA	RONDELLE	SCHEIBE	WASHER	ARANDELA
	4694412	1	VENTILATORE	VENTILATEUR	LUEFTER	FAN	VENTILADOR
4707488	~~4696708~~	1	PULEGGIA CONDOTTA	POULIE ENTRAINEE	RIEMENSCHEIBE, GETRIEBER	DRIVEN PULLEY	POLEA CONDUCIDA
	111980f1	3	ROSETTA DI SICUREZZA	RONDELLE FREIN	SICHERUNGSRING	LOCKWASHER	ARANDELA DE FRENO
	16044121	3	VITE	VIS	SCHRAUBE	SCREW	TORNILLO

https://tractormanualz.com/

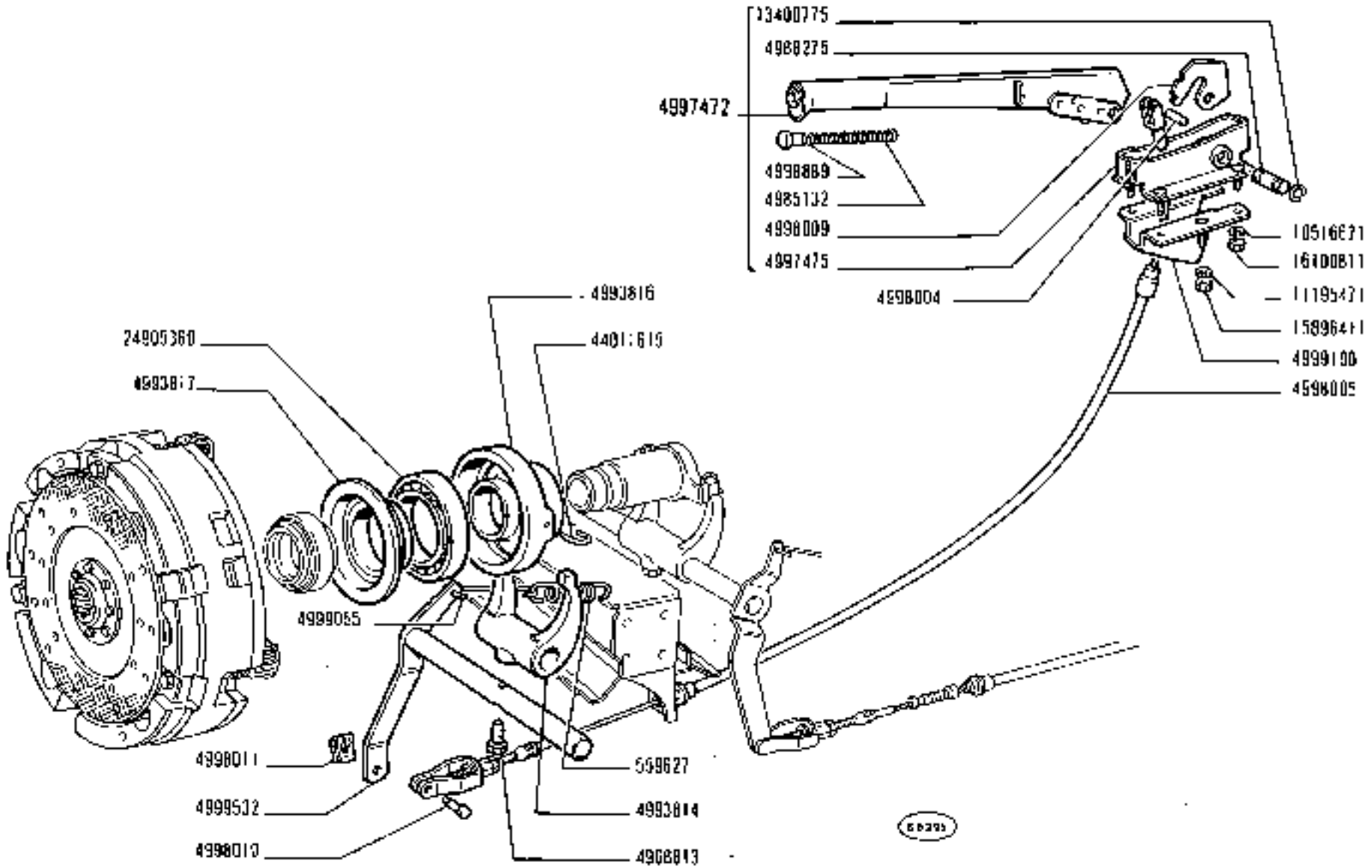

COMANDO DISINNESTO FRIZIONE

Commande de débrayage | *Clutch Release Control*
Kupplungsbetätigung | *Sistema de embrague*

780 - 780 DT
01 02

B1.01

1 | N.T.R. 219 T

https://tractormanualz.com/

MODIF	N.ORDINAZ.	Q.	DENOMINAZIONE	DESIGNATION	BENENNUNG	DESCRIPTION	DENOMINACIONES
	559627	1	MOLLA	RESSORT	FEDER	SPRING	RESORTE
	598374	6	VITE (1*)	VIS	SCHRAUBE	SCREW	TORNILLO
	599930	1	CUSCINETTO (1*)	ROULEMENT	LAGER	BEARING	ACOPLAMIENTO
	4954935	1	CUSCINETTO (*)	ROULEMENT	LAGER	BEARING	RODAMIENTO
	4968813	2	VITE	VIS	SCHRAUBE	SCREW	TORNILLO
	4984593	1	FRIZIONE COMPL.	EMBRAYAGE	KUPPLUNG	CLUTCH	EMBRAGUE
	4985132	1	MOLLA	RESSORT	FEDER	SPRING	RESORTE
	4985352	1	MOLLETTA	AGRAFE	KLEMMSTUECK	CLIP	SUJETADOR
	4986665	1	FRIZIONE COMPL.	EMBRAYAGE	KUPPLUNG	CLUTCH	EMBRAGUE
	4988275	1	PERNO DI FISSAGGIO	CHEVILLE	BOLZEN	PIN	PASADOR
	4993814	2	LEVA	LEVIER	HEBEL	LEVER	PALANCA
	4993815	1	MANICOTTO	MANCHON	MUFFE	SLEEVE	MANGUITO
	4993816	1	MANICOTTO	MANCHON	MUFFE	SLEEVE	MANGUITO
	4993817	1	COLLARE	COLLIER	SCHELLE	COLLAR	COLLAR
	4996383	2	BOCCOLA	DOUILLE	BUECHSE	BUSH	CASQUILLO
	4996383	2	BOCCOLA (3*)	DOUILLE	BUECHSE	BUSH	CASQUILLO
	4997472	1	LEVA COMPL.	LEVIER	HEBEL	LEVER	PALANCA
	4997475	1	SUPPORTO	SUPPORT	LAGER	SUPPORT	SOPORTE
	4997526	1	PEDALE	PEDALE	FUSSHEBEL	PEDAL	PEDAL
	4997848	1	ROSETTA	RONDELLE	SCHEIBE	WASHER	ARANDELA
	4998004	1	PERNO	AXE	BOLZEN	PIN	EJE
	4998005	1	TIRANTE ELASTICO	TIRANT ELASTIQUE	FEDERNDE STANGE	ELASTIC TIEROD	VARILLA ELASTICA
	4998009	1	PIASTRINA	PLAQUETTE	PLAETTCHEN	PLATE	PLACA
	4998010	2	PERNO	AXE	BOLZEN	PIN	EJE
	4998011	3	MOLLETTA	AGRAFE	KLEMMSTUECK	CLIP	SUJETADOR
	4998889	1	PULSANTE	BOUTON	DRUCKKNOPF	BUTTON	PULSADOR
	4998971	1	TIRANTE ELASTICO (3*)	TIRANT ELASTIQUE	FEDERNDE STANGE	ELASTIC TIEROD	VARILLA ELASTICA
	4998972	1	TIRANTE ELASTICO (2*)	TIRANT ELASTIQUE	FEDERNDE STANGE	ELASTIC TIEROD	VARILLA ELASTICA
	4998991	1	LEVA	LEVIER	HEBEL	LEVER	PALANCA
	4998995	1	STAFFA (2*)	ETRIER	HALTER	BRACKET	SOPORTE
4898010	~~4998996~~	1	PERNO	AXE	BOLZEN	PIN	EJE
	4998997	1	LEVA	LEVIER	HEBEL	LEVER	PALANCA
	4998998	1	MOLLA	RESSORT	FEDER	SPRING	RESORTE
	4999058	1	GANCIO	CROCHET	HAKEN	HOOK	GANCHO
	4999190	1	SUPPORTO POST.	SUPPORT	LAGER	SUPPORT	SOPORTE
	4999305	1	SUPPORTO (3*) COMPL.	SUPPORT	LAGER	SUPPORT	SOPORTE
	4999532	1	ALBERO	ARBRE	WELLE	SHAFT	ARBOL
	30516671	16	ROSETTA DI SICUREZZA (*)	RONDELLE FREIN	SICHERUNGSRING	LOCKWASHER	ARANDELA DE FRENO
	10516671	6	ROSETTA DI SICUREZZA (1*)	RONDELLE FREIN	SICHERUNGSRING	LOCKWASHER	ARANDELA DE FRENO
	11067075	1	ANELLO DI SICUREZZA	ARRETOIR	SICHERUNGSRING	LOCKRING	ANILLO DE FRENO
	11195471	1	ROSETTA DI SICUREZZA	RONDELLE FREIN	SICHERUNGSRING	LOCKWASHER	ARANDELA DE FRENO
	13400775	2	ANELLO DI SICUREZZA	ARRETOIR	SICHERUNGSRING	LOCKRING	ANILLO DE FRENO
	15896411	1	DADO	ECROU	MUTTER	NUT	TUERCA
	16045121	12	VITE (*)	VIS	SCHRAUBE	SCREW	TORNILLO

1/

https://tractormanualz.com/

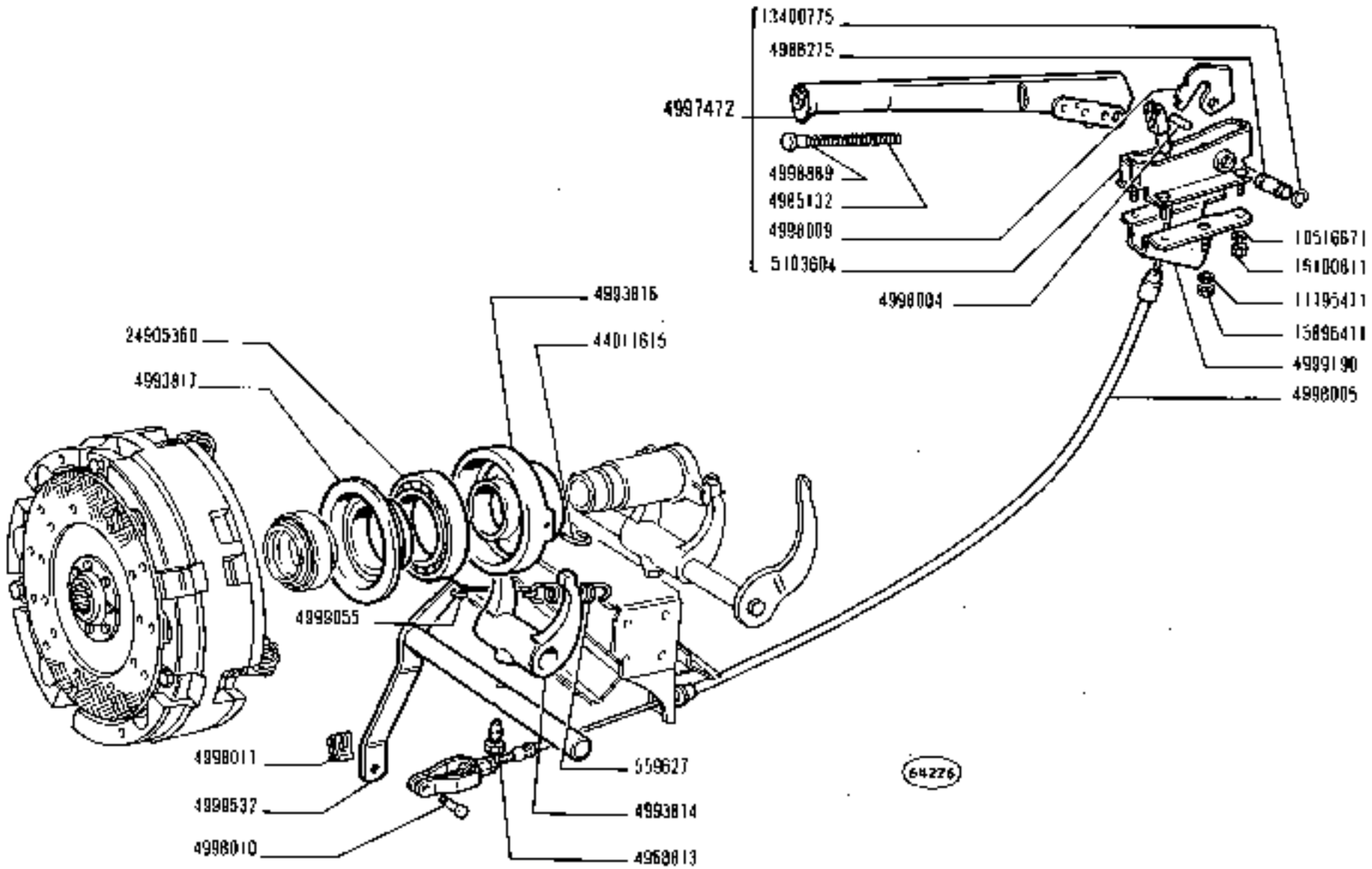

780 - 780 DT

01 02

COMANDO DISINNESTO FRIZIONE

Commande de débrayage
Kupplungsbetätigung
Clutch Release Control
Sistema de embrague

https://tractormanualz.com/

NODTF	N.ORDINAZ.	Q.	DENOMINAZIONE	DESIGNATION	BENENNUNG	DESCRIPTION	DENOMINACIONES
	559627	1	MOLLA	RESSORT	FEDER	SPRING	RESORTE
	598374	6	VITE (1*)	VIS	SCHRAUBE	SCREW	TORNILLO
	599930	1	CUSCINETTO (1*)	ROULEMENT	LAGER	BEARING	RODAMIENTO
6103175	~~4864997~~	1	CUSCINETTO (1*)	ROULEMENT	LAGER	BEARING	RODAMIENTO
	4968813	2	VITE	VIS	SCHRAUBE	SCREW	TORNILLO
	4984593	1	FRIZIONE COMPL.	EMBRAYAGE	KUPPLUNG	CLUTCH	EMBRAGUE
	4985132	1	MOLLA	RESSORT	FEDER	SPRING	RESORTE
	4985352	1	MOLLETTA	AGRAFE	KLEMMSTUECK	CLIP	SUJETADOR
	4986065	1	FRIZIONE COMPL.	EMBRAYAGE	KUPPLUNG	CLUTCH	EMBRAGUE
	4988275	1	PERNO DI FISSAGGIO	CHEVILLE	BOLZEN	PIN	PASADOR
	4993814	2	LEVA	LEVIER	HEBEL	LEVER	PALANCA
	4993815	1	MANICOTTO	MANCHON	MUFFE	SLEEVE	MANGUITO
	4993816	1	MANICOTTO	MANCHON	MUFFE	SLEEVE	MANGUITO
	4993817	1	COLLARE	COLLIER	SCHELLE	COLLAR	COLLAR
	4996368	2	BOCCOLA	DOUILLE	BUECHSE	BUSH	CASQUILLO
	4996363	2	BOCCOLA (3*)	DOUILLE	BUECHSE	BUSH	CASQUILLO
	4997472	1	LEVA COMPL.	LEVIER	HEBEL	LEVER	PALANCA
5103604	~~4997475~~	1	SUPPORTO	SUPPORT	LAGER	SUPPORT	SOPORTE
	4997526	1	PEDALE	PEDALE	FUSSHEBEL	PEDAL	PEDAL
	4997848	1	ROSETTA	RONDELLE	SCHEIBE	WASHER	ARANDELA
	4998004	1	PERNO	AXE	BOLZEN	PIN	EJE
	4998005	1	TIRANTE ELASTICO	TIRANT ELASTIQUE	FEDERNDE STANGE	ELASTIC TIEROD	VARILLA ELASTICA
	4998009	1	PIASTRINA	PLAQUETTE	PLAETTCHEN	PLATE	PLACA
	4998010	2	PERNO	AXE	BOLZEN	PIN	EJE
	4998011	3	MOLLETTA	AGRAFE	KLEMMSTUECK	CLIP	SUJETADOR
	4998889	1	PULSANTE	BOUTON	DRUCKKNOPF	BUTTON	PULSADOR
C 2119	4998971	1	TIRANTE ELASTICO (3*)	TIRANT ELASTIQUE	FEDERNDE STANGE	ELASTIC TIEROD	VARILLA ELASTICA
C 2119	4998972	1	TIRANTE ELASTICO (2*)	TIRANT ELASTIQUE	FEDERNDE STANGE	ELASTIC TIEROD	VARILLA ELASTICA
C 2119	4998991	1	LEVA	LEVIER	HEBEL	LEVER	PALANCA
	4998993	1	STAFFA (2*)	ETRIER	HALTER	BRACKET	SOPORTE
4888010	~~4998996~~	1	PERNO	AXE	BOLZEN	PIN	EJE
	4998997	1	LEVA	LEVIER	HEBEL	LEVER	PALANCA
C 2119 5101987	~~4998998~~	1	MOLLA	RESSORT	FEDER	SPRING	RESORTE
	4999055	1	GANCIO	CROCHET	HAKEN	HOOK	GANCHO
	4999190	1	SUPPORTO POST.	SUPPORT	LAGER	SUPPORT	SOPORTE
	4999305	1	SUPPORTO (3*) COMPL.	SUPPORT	LAGER	SUPPORT	SOPORTE
	4999532	1	ALBERO	ARBRE	WELLE	SHAFT	ARBOL
	10516671	16	ROSETTA DI SICUREZZA (4*)	RONDELLE FREIN	SICHERUNGSRING	LOCKWASHER	ARANDELA DE FRENO
	10516871	6	ROSETTA DI SICUREZZA (1*)	RONDELLE FREIN	SICHERUNGSRING	LOCKWASHER	ARANDELA DE FRENO
	11067075	1	ANELLO DI SICUREZZA	ARRETOIR	SICHERUNGSRING	LOCKRING	ANILLO DE FRENO
	11195471	1	ROSETTA DI SICUREZZA	RONDELLE FREIN	SICHERUNGSRING	LOCKWASHER	ARANDELA DE FRENO
	13400775	2	ANELLO DI SICUREZZA	ARRETOIR	SICHERUNGSRING	LOCKRING	ANILLO DE FRENO
	15896411	1	DADO	ECROU	MUTTER	NUT	TUERCA
	16045121	12	VITE (4*)	VIS	SCHRAUBE	SCREW	TORNILLO

https://tractormanualz.com/

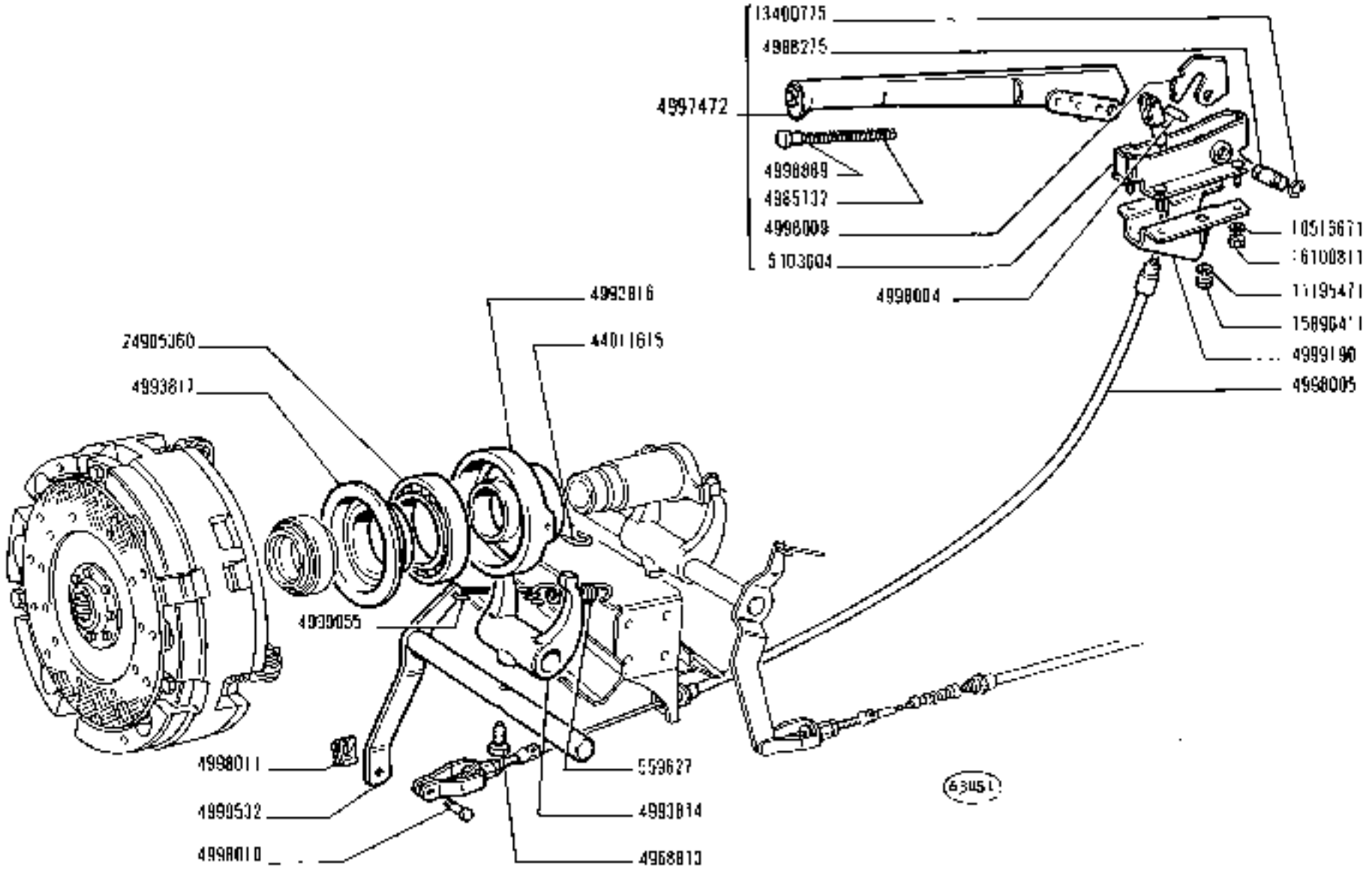

780 - 780 DT

01 02

COMANDO DISINNESTO FRIZIONE

Commande de débrayage — *Clutch Release Control*

Kupplungsbetätigung — *Sistema de embrague*

https://tractormanualz.com/

MODIF	N.ORDINAZ.	Q.	DENOMINAZIONE	DÉSIGNATION	BENENNUNG	DESCRIPTION	DENOMINACIONES
	559627	1	MOLLA	RESSORT	FEDER	SPRING	RESORTE
	598374	6	VITE (1*)	VIS	SCHRAUBE	SCREW	TORNILLO
	599930	1	CUSCINETTO (1*)	ROULEMENT	LAGER	BEARING	RODAMIENTO
	4954935	1	CUSCINETTO (*)	ROULEMENT	LAGER	BEARING	RODAMIENTO
	4968813	2	VITE	VIS	SCHRAUBE	SCREW	TORNILLO
	4984593	1	FRIZIONE COMPL.	EMBRAYAGE	KUPPLUNG	CLUTCH	EMBRAGUE
	4985132	1	MOLLA	RESSORT	FEDER	SPRING	RESORTE
	4985352	1	MOLLETTA	AGRAFE	KLEMMSTUECK	CLIP	SUJETADOR
	4986665	1	FRIZIONE COMPL.	EMBRAYAGE	KUPPLUNG	CLUTCH	EMBRAGUE
	4988275	1	PERNO DI FISSAGGIO	CHEVILLE	BOLZEN	PIN	PASADOR
	4993814	2	LEVA	LEVIER	HEBEL	LEVER	PALANCA
	4993815	1	MANICOTTO	MANCHON	MUFFE	SLEEVE	MANGUITO
	4993816	1	MANICOTTO	MANCHON	MUFFE	SLEEVE	MANGUITO
	4993817	1	COLLARE	COLLIER	SCHELLE	COLLAR	COLLAR
	4996363	2	BOCCOLA	DOUILLE	BUECHSE	BUSH	CASQUILLO
	4996363	2	BOCCOLA (3*)	DOUILLE	BUECHSE	BUSH	CASQUILLO
	4997472	1	LEVA COMPL.	LEVIER	HEBEL	LEVER	PALANCA
5103604	~~4997475~~	1	SUPPORTO	SUPPORT	LAGER	SUPPORT	SOPORTE
	4997526	1	PEDALE	PEDALE	FUSSHEBEL	PEDAL	PEDAL
	4997848	1	ROSETTA	RONDELLE	SCHEIBE	WASHER	ARANDELA
	4998004	1	PERNO	AXE	BOLZEN	PIN	EJE
	4998005	1	TIRANTE ELASTICO	TIRANT ELASTIQUE	FEDERNDE STANGE	ELASTIC TIEROD	VARILLA ELASTICA
	4998009	1	PIASTRINA	PLAQUETTE	PLAETTCHEN	PLATE	PLACA
	4998010	2	PERNO	AXE	BOLZEN	PIN	EJE
	4998011	1	MOLLETTA	AGRAFE	KLEMMSTUECK	CLIP	SUJETADOR
	4998889	1	PULSANTE	BOUTON	DRUCKKNOPF	BUTTON	PULSADOR
	4998971	1	TIRANTE ELASTICO (3*)	TIRANT ELASTIQUE	FEDERNDE STANGE	ELASTIC TIEROD	VARILLA ELASTICA
	4998972	1	TIRANTE ELASTICO (2*)	TIRANT ELASTIQUE	FEDERNDE STANGE	ELASTIC TIEROD	VARILLA ELASTICA
	4998991	1	LEVA	LEVIER	HEBEL	LEVER	PALANCA
	4998995	1	STAFFA (2*)	ETRIER	HALTER	BRACKET	SOPORTE
4998010	~~4998996~~	1	PERNO	AXE	BOLZEN	PIN	EJE
	4998997	1	LEVA	LEVIER	HEBEL	LEVER	PALANCA
5101987	~~4998998~~	1	MOLLA	RESSORT	FEDER	SPRING	RESORTE
	4999055	1	GANCIO	CROCHET	HAKEN	HOOK	GANCHO
	4999190	1	SUPPORTO POST.	SUPPORT	LAGER	SUPPORT	SOPORTE
	4999305	1	SUPPORTO (3*) COMPL.	SUPPORT	LAGER	SUPPORT	SOPORTE
	4999532	1	ALBERO	ARBRE	WELLE	SHAFT	ARBOL
	L0516671	16	ROSETTA DI SICUREZZA (4*)	RONDELLE FREIN	SICHERUNGSRING	LOCKWASHER	ARANDELA DE FRENO
	L0516871	6	ROSETTA DI SICUREZZA (1*)	RONDELLE FREIN	SICHERUNGSRING	LOCKWASHER	ARANDELA DE FRENO
	L1067079	1	ANELLO DI SICUREZZA	ARRETOIR	SICHERUNGSRING	LOCKRING	ANILLO DE FRENO
	1119547L	1	ROSETTA DI SICUREZZA	RONDELLE FREIN	SICHERUNGSRING	LOCKWASHER	ARANDELA DE FRENO
	13409775	2	ANELLO DI SICUREZZA	ARRETOIR	SICHERUNGSRING	LOCKRING	ANILLO DE FRENO
	15896411	1	DADO	ECROU	MUTTER	NUT	TUERCA
	L6D45121	12	VITE (4*)	VIS	SCHRAUBE	SCREW	TORNILLO

https://tractormanualz.com/

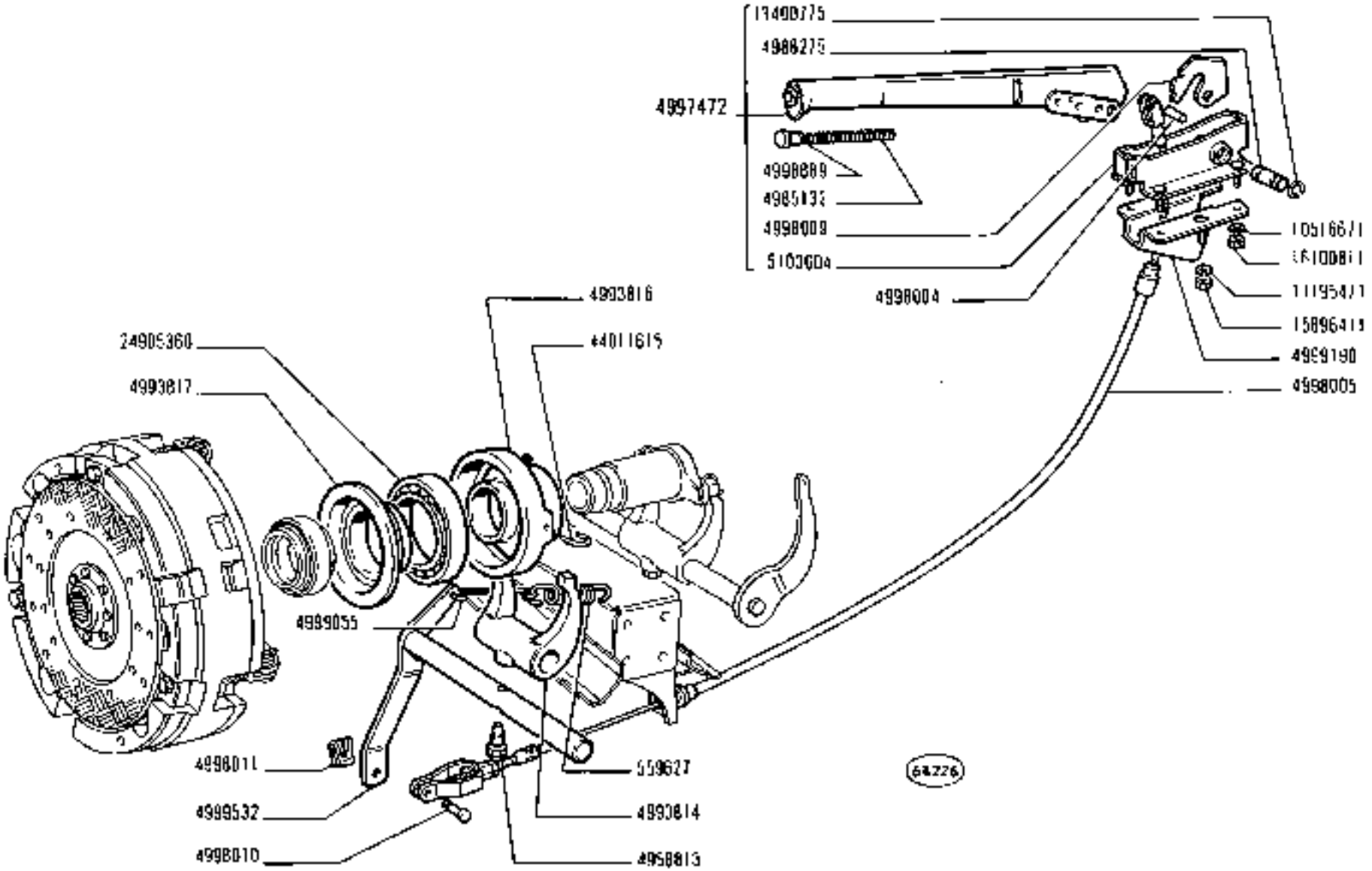

780 - 780 DT
01 02

COMANDO DISINNESTO FRIZIONE

Commande de débrayage
Kupplungsbetätigung
Clutch Release Control
Sistema de embrague

https://tractormanualz.com/

MODIF	N.ORDINAZ.	Q.	DENOMINAZIONE	DESIGNATION	BENENNUNG	DESCRIPTION	DENOMINACIONES
	559627	1	MOLLA	RESSORT	FEDER	SPRING	RESORTE
	598374	6	VITE (1*)	VIS	SCHRAUBE	SCREW	TORNILLO
	599030	1	CUSCINETTO (1*)	ROULEMENT	LAGER	BEARING	RODAMIENTO
	4954935	1	CUSCINETTO (1*)	ROULEMENT	LAGER	BEARING	RODAMIENTO
	4968813	2	VITE	VIS	SCHRAUBE	SCREW	TORNILLO
	4984593	1	FRIZIONE COMPL.	EMBRAYAGE	KUPPLUNG	CLUTCH	EMBRAGUE
	4985132	1	MOLLA	RESSORT	FEDER	SPRING	RESORTE
	4985352	1	MOLLETTA	AGRAFE	KLEMMSTUECK	CLIP	SUJETADOR
	4986665	1	FRIZIONE COMPL.	EMBRAYAGE	KUPPLUNG	CLUTCH	EMBRAGUE
	4988275	1	PERNO DI FISSAGGIO	CHEVILLE	BOLZEN	PIN	PASADOR
	4993814	2	LEVA	LEVIER	HEBEL	LEVER	PALANCA
	4993815	1	MANICOTTO	MANCHON	MUFFE	SLEEVE	MANGUITO
	4993816	1	MANICOTTO	MANCHON	MUFFE	SLEEVE	MANGUITO
	4993817	1	COLLARE	COLLIER	SCHELLE	COLLAR	COLLAR
	4996363	2	BOCCOLA	DOUILLE	BUECHSE	BUSH	CASQUILLO
	4996363	2	BOCCOLA (3*)	DOUILLE	BUECHSE	BUSH	CASQUILLO
	4997472	1	LEVA COMPL.	LEVIER	HEBEL	LEVER	PALANCA
5103804	~~4997475~~	1	SUPPORTO	SUPPORT	LAGER	SUPPORT	SOPORTE
	4997526	1	PEDALE	PEDALE	FUSSHEBEL	PEDAL	PEDAL
	4997848	1	ROSETTA	RONDELLE	SCHEIBE	WASHER	ARANDELA
	4998004	1	PERNO	AXE	BOLZEN	PIN	EJE
	4998005	1	TIRANTE ELASTICO	TIRANT ELASTIQUE	FEDERNDE STANGE	ELASTIC TIEROD	VARILLA ELASTICA
	4998009	1	PIASTRINA	PLAQUETTE	PLAETTCHEN	PLATE	PLACA
	4998010	2	PERNO	AXE	BOLZEN	PIN	EJE
	4998011	3	MOLLETTA	AGRAFE	KLEMMSTUECK	CLIP	SUJETADOR
	4998889	1	PULSANTE	BOUTON	DRUCKKNOPF	BUTTON	PULSADOR
C 2119	4998971	1	TIRANTE ELASTICO (3*)	TIRANT ELASTIQUE	FEDERNDE STANGE	ELASTIC TIEROD	VARILLA ELASTICA
C 2119	4998972	1	TIRANTE ELASTICO (2*)	TIRANT ELASTIQUE	FEDERNDE STANGE	ELASTIC TIEROD	VARILLA ELASTICA
C 2119	4998991	1	LEVA	LEVIER	HEBEL	LEVER	PALANCA
	4998995	1	STAFFA (2*)	ETRIER	HALTER	BRACKET	SOPORTE
4998010	~~4998996~~	1	PERNO	AXE	BOLZEN	PIN	EJE
	4998997	1	LEVA	LEVIER	HEBEL	LEVER	PALANCA
C 2119 5101987	~~4998998~~	1	MOLLA	RESSORT	FEDER	SPRING	RESORTE
	4999055	1	GANCIO	CROCHET	HAKEN	HOOK	GANCHO
	4999190	1	SUPPORTO POST.	SUPPORT	LAGER	SUPPORT	SOPORTE
	4999305	1	SUPPORTO (3*) COMPL.	SUPPORT	LAGER	SUPPORT	SOPORTE
	4999532	1	ALBERO	ARBRE	WELLE	SHAFT	ARBOL
	10516671	16	ROSETTA DI SICUREZZA (8*)	RONDELLE FREIN	SICHERUNGSRING	LOCKWASHER	ARANDELA DE FRENO
	10516871	6	ROSETTA DI SICUREZZA (2*)	RONDELLE FREIN	SICHERUNGSRING	LOCKWASHER	ARANDELA DE FRENO
	11067075	1	ANELLO DI SICUREZZA	ARRETOIR	SICHERUNGSRING	LOCKRING	ANILLO DE FRENO
	11195471	1	ROSETTA DI SICUREZZA	RONDELLE FREIN	SICHERUNGSRING	LOCKWASHER	ARANDELA DE FRENO
	13400775	2	ANELLO DI SICUREZZA	ARRETOIR	SICHERUNGSRING	LOCKRING	ANILLO DE FRENO
	15896411	1	DADO	ECROU	MUTTER	NUT	TUERCA
	16045121	12	VITE (4)	VIS	SCHRAUBE	SCREW	TORNILLO

https://tractormanualz.com/

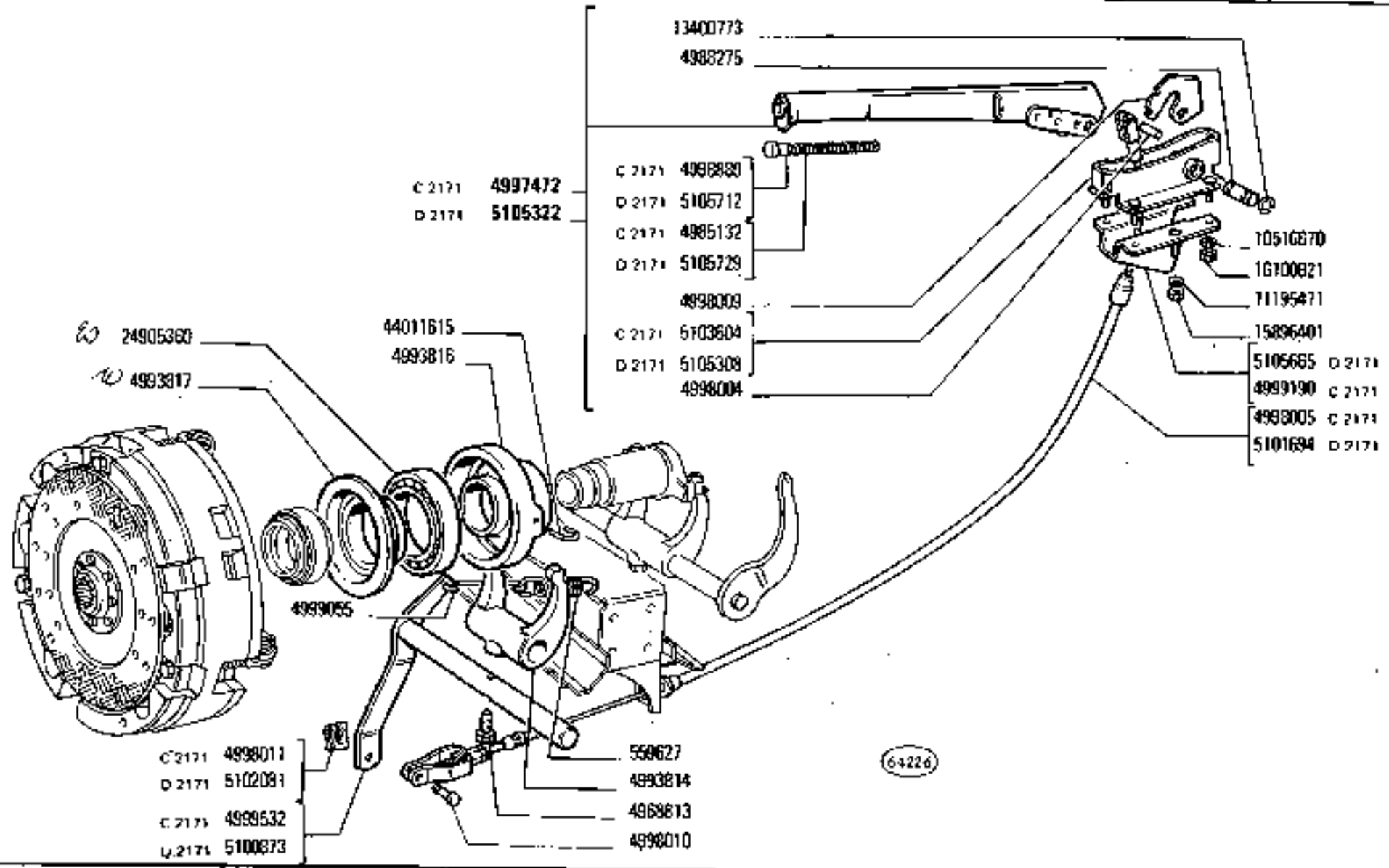

780 - 780 DT

01 02

COMANDO DISINNESTO FRIZIONE

Commande de débrayage
Kupplungsbetätigung
Clutch Release Control
Sistema de embrague

B1.01

1

N.T.R. 244 T

https://tractormanualz.com/

MODIF	N.ORDINAZ.	Q.	DENOMINAZIONE	DESIGNATION	BENENNUNG	DESCRIPTION	DENOMINACIONES
	559627	1	MOLLA	RESSORT	FEDER	SPRING	RESORTE
	598374	6	VITE (1*)	VIS	SCHRAUBE	SCREW	TORNILLO
	599930	1	CUSCINETTO (1*)	ROULEMENT	LAGER	BEARING	RODAMIENTO
6103175	~~4984995~~	1	CUSCINETTO (1*)	ROULEMENT	LAGER	BEARING	RODAMIENTO
	4968813	2	VITE	VIS	SCHRAUBE	SCREW	TORNILLO
C 2169	4984593	1	FRIZIONE COMPL.	EMBRAYAGE	KUPPLUNG	CLUTCH	EMBRAGUE
C 2171	4985132	1	MOLLA	RESSORT	FEDER	SPRING	RESORTE
5102065	~~4989552~~	1	MOLLETTA	AGRAFE	KLEMMSTUECK	CLIP	SUJETADOR
C 2169	4986665	1	FRIZIONE COMPL.	EMBRAYAGE	KUPPLUNG	CLUTCH	EMBRAGUE
	4988275	1	PERNO DI FISSAGGIO	CHEVILLE	BOLZEN	PIN	PASADOR
	4993814	2	LEVA	LEVIER	HEBEL	LEVER	PALANCA
	4993815	1	MANICOTTO	MANCHON	MUFFE	SLEEVE	MANGUITO
	4993816	1	MANICOTTO	MANCHON	MUFFE	SLEEVE	MANGUITO
	4993817	1	COLLARE	COLLIER	SCHELLE	COLLAR	COLLAR
	4996363	2	BOCCOLA	DOUILLE	BUECHSE	BUSH	CASQUILLO
	4996363	2	BOCCOLA (3*)	DOUILLE	BUECHSE	BUSH	CASQUILLO
C 2171	4997472	1	LEVA COMPL.	LEVIER	HEBEL	LEVER	PALANCA
C 2171 6103604	~~4997475~~	1	SUPPORTO	SUPPORT	LAGER	SUPPORT	SOPORTE
	4997526	1	PEDALE	PEDALE	PUSSHEBEL	PEDAL	PEDAL
	4997848	1	ROSETTA	RONDELLE	SCHEIBE	WASHER	ARANDELA
	4998004	1	PERNO	AXE	BOLZEN	PIN	EJE
C 2171	4998005	1	TIRANTE ELASTICO	TIRANT ELASTIQUE	FEDERNDE STANGE	ELASTIC TIEROD	VARILLA ELASTICA
	4998009	1	PIASTRINA	PLAQUETTE	PLAETTCHEN	PLATE	PLACA
	4998010	2	PERNO	AXE	BOLZEN	PIN	EJE
	4998011	2	MOLLETTA	AGRAFE	KLEMMSTUECK	CLIP	SUJETADOR
C 2171	4998889	1	PULSANTE	BOUTON	DRUCKKNOPF	BUTTON	PULSADOR
C 2119	4998971	1	TIRANTE ELASTICO (3*)	TIRANT ELASTIQUE	FEDERNDE STANGE	ELASTIC TIEROD	VARILLA ELASTICA
C 2119	4998972	1	TIRANTE ELASTICO (2*)	TIRANT ELASTIQUE	FEDERNDE STANGE	ELASTIC TIEROD	VARILLA ELASTICA
C 2119	4998991	1	LEVA	LEVIER	HEBEL	LEVER	PALANCA
	4998995	1	STAFFA (2*)	ETRIER	HALTER	BRACKET	SOPORTE
4998010	~~4998996~~	1	PERNO	AXE	BOLZEN	PIN	EJE
	4998997	1	LEVA	LEVIER	HEBEL	LEVER	PALANCA
C 2119 5101987	~~4998998~~	1	MOLLA	RESSORT	FEDER	SPRING	RESORTE
	4999055	1	GANCIO	CROCHET	HAKEN	HOOK	GANCHO
C 2171	4999190	1	SUPPORTO POST.	SUPPORT	LAGER	SUPPORT	SOPORTE
	4999305	1	SUPPORTO (3*) COMPL.	SUPPORT	LAGER	SUPPORT	SOPORTE
C 2171	4999532	1	ALBERO	ARBRE	WELLE	SHAFT	ARBOL
10516670	~~10516671~~	16	ROSETTA DI SICUREZZA (*)	RONDELLE FREIN	SICHERUNGSRING	LOCKWASHER	ARANDELA DE FRENO
	10516671	6	ROSETTA DI SICUREZZA (1*)	RONDELLE FREIN	SICHERUNGSRING	LOCKWASHER	ARANDELA DE FRENO
	11067075	1	ANELLO DI SICUREZZA	ARRETOIR	SICHERUNGSRING	LOCKRING	ANILLO DE FRENO
	11195471	1	ROSETTA DI SICUREZZA	RONDELLE FREIN	SICHERUNGSRING	LOCKWASHER	ARANDELA DE FRENO
13400773	~~13400775~~	2	ANELLO DI SICUREZZA	ARRETOIR	SICHERUNGSRING	LOCKRING	ANILLO DE FRENO
15896401	~~15896411~~	1	DADO	ECROU	MUTTER	NUT	TUERCA
	16045121	12	VITE (*)	VIS	SCHRAUBE	SCREW	TORNILLO

https://tractormanualz.com/

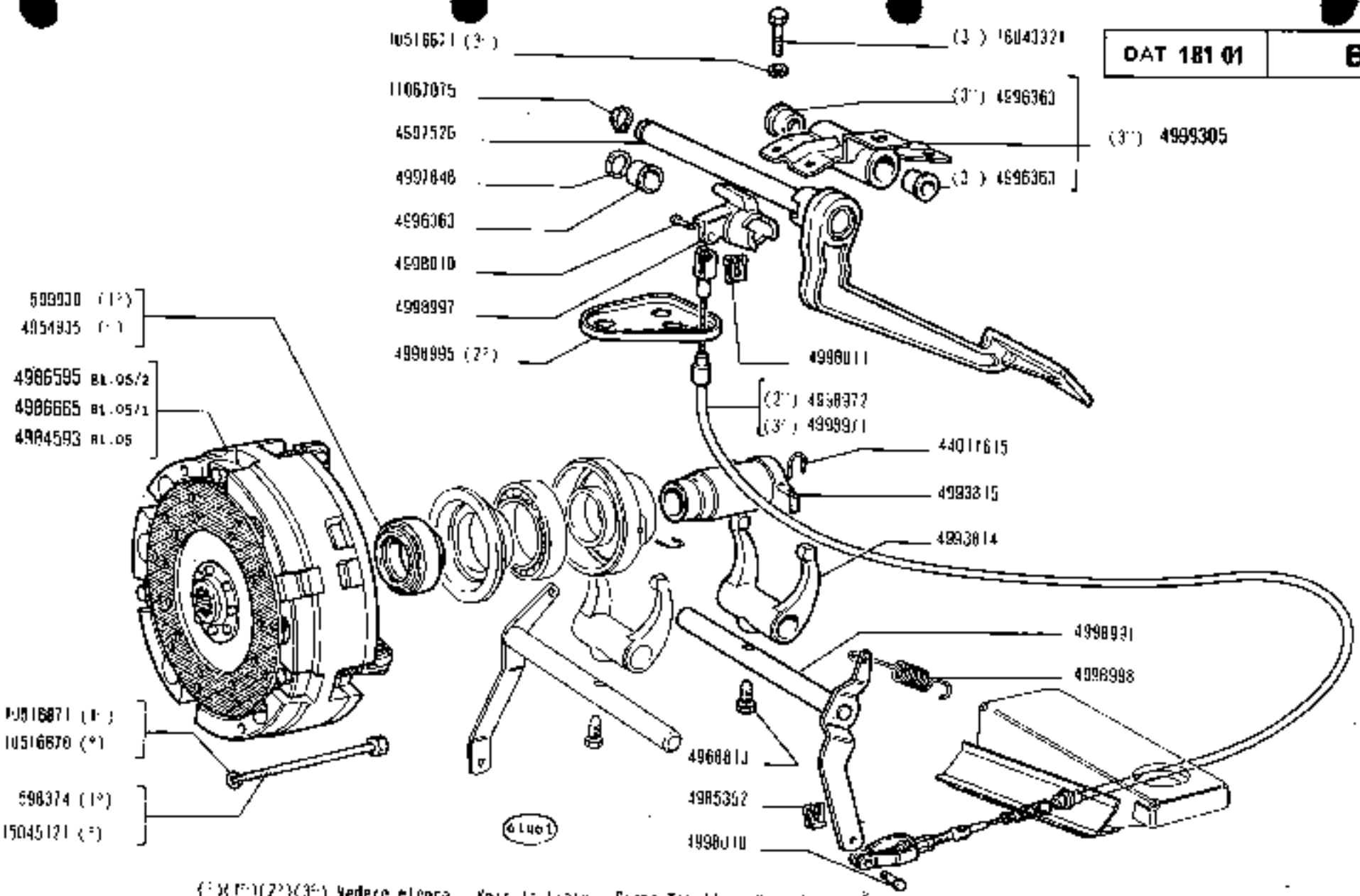

(°)(1°)(2°)(3°) Vedere elenco - Voir la liste - Siehe Tabelle - See list - Véase la lista

https://tractormanualz.com/

MODIF	N.ORDINAZ.	Q.	DENOMINAZIONE	DÉSIGNATION	BENENNUNG	DESCRIPTION	DENOMINACIONES
	L6L00811	4	DADO	ECROU	MUTTER	NUT	TUERCA
	24905360	1	CUSCINETTO	ROULEMENT	LAGER	BEARING	RODAMIENTO
	44011615	3	MOLLA	RESSORT	FEDER	SPRING	MUELLE
	4986595	1	FRIZIONE COMPL.	EMBRAYAGE	KUPPLUNG	CLUTCH	EMBRAGUE
	10516871	4	ROSETTA DI SICUREZZA (3*)	RONDELLE FREIN	SICHERUNGSRING	LOCKWASHER	ARANDELA DE FRENO
	16043321	4	VITE (3*)	VIS	SCHRAUBE	SCREW	TORNILLO

(*) -PER FRIZIONE (UK 4984593 - 4986595 - PERKINS 4986585) - POUR EMBRAYAGE ... - FUER KUPPLUNG ... - FOR CLUTCH ... - PARA EMBRAGUE ...

(1*) -PER FRIZIONE PERKINS 4986585 - POUR EMBRAYAGE ... - FUER KUPPLUNG ... - FOR CLUTCH ... - PARA EMBRAGUE ...

(2*) -TRATTORE SENZA SERVOSTERZO - SANS DIRECTION ASSISTEE - OHNE SERVOLENKUNG - W/O SERVOSTEERING - SIN SERVODIRECCION

(3*) -TRATTORE CON SERVOSTERZO - AVEC DIRECTION ASSISTEE - MIT SERVOLENKUNG - W/SERVOSTEERING - CON SERVODIRECCION

https://tractormanualz.com/

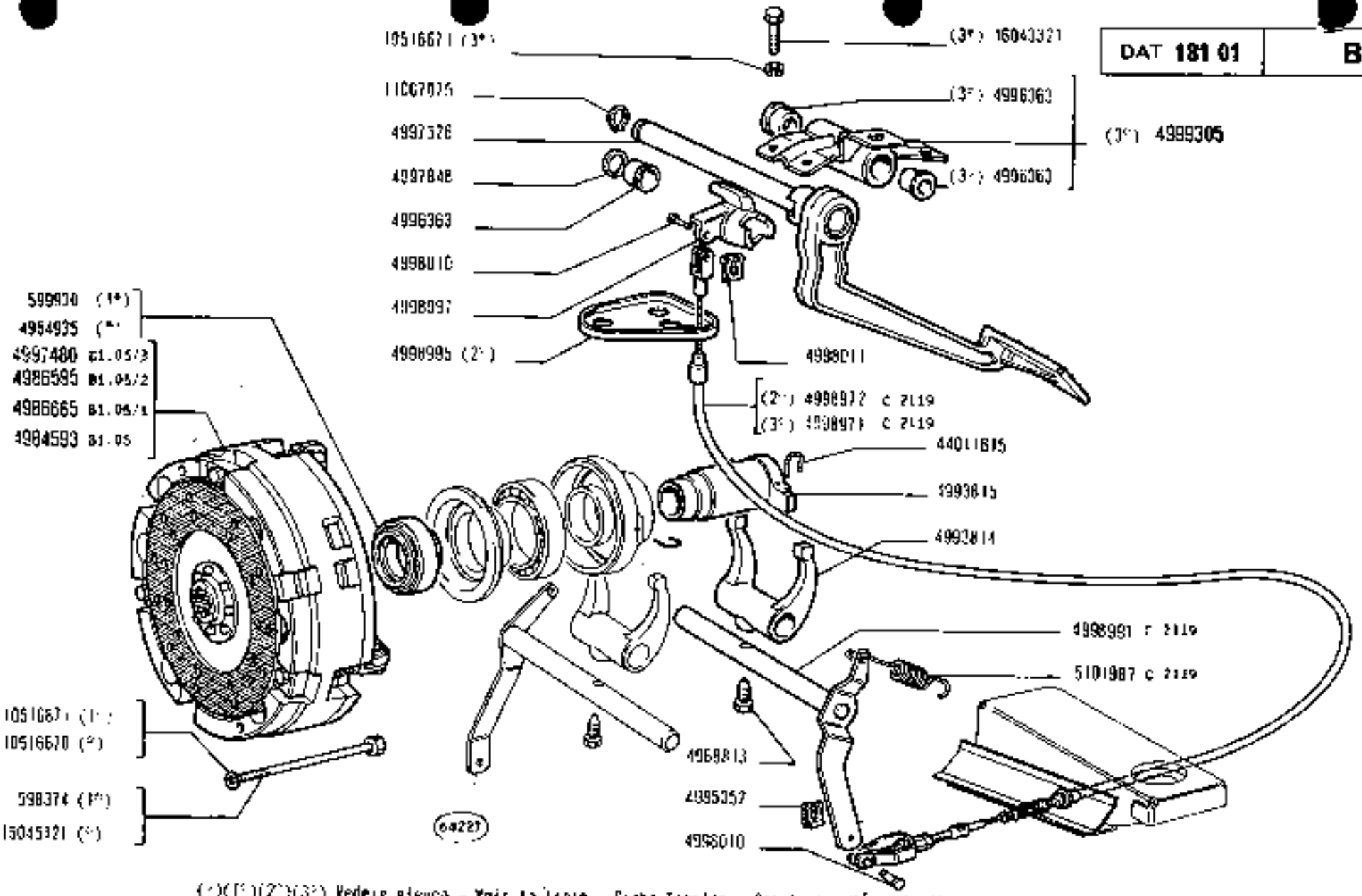

(*)(1*)(2*)(3*) Vedere elenco - Voir la liste - Siehe Tabelle - See list - Véase la lista

https://tractormanualz.com/

MODIF	N.ORDINAZ.	Q.	DENOMINAZIONE	DESIGNATION	BENENNUNG	DESCRIPTION	DENOMINACIONES
	16100811	4	DADO	ECROU	MUTTER	NUT	TUERCA
	24905360	1	CUSCINETTO	ROULEMENT	LAGER	BEARING	RODAMIENTO
	44011615	3	MOLLA	RESSORT	FEDER	SPRING	RESORTE
	4986585	1	FRIZIONE COMPL.	EMBRAYAGE	KUPPLUNG	CLUTCH	EMBRAGUE
	10516671	4	ROSETTA DI SICUREZZA (3*)	RONDELLE FREIN	SICHERUNGSRING	LOCKWASHER	ARANDELA DE FRENO
	16043321	4	VITE (3*)	VIS	SCHRAUBE	SCREW	TORNILLO
	4997480	1	FRIZIONE COMPL.	EMBRAYAGE	KUPPLUNG	CLUTCH	EMBRAGUE
D 2119	5102750	1	STAFFA	ETRIER	HALTER	BRACKET	SOPORTE
D 2119	5102752	1	MOLLA	RESSORT	FEDER	SPRING	RESORTE
D 2119	5102753	1	TIRANTE ELASTICO (2*)	TIRANT ELASTIQUE	FEDERNDE STANGE	ELASTIC TIEROD	VARILLA ELASTICA
D 2119	5102754	1	ALBERO	ARBRE	WELLE	SHAFT	ARBOL
D 2119	5102755	1	TIRANTE ELASTICO (3*)	TIRANT ELASTIQUE	FEDERNDE STANGE	ELASTIC TIEROD	VARILLA ELASTICA
D 2119	5102757	1	STAFFA	ETRIER	HALTER	BRACKET	SOPORTE
D 2119	10516871	2	ROSETTA DI SICUREZZA	RONDELLE FREIN	SICHERUNGSRING	LOCKWASHER	ARANDELA DE FRENO
D 2119	10517171	1	ROSETTA DI SICUREZZA	RONDELLE FREIN	SICHERUNGSRING	LOCKWASHER	ARANDELA DE FRENO
D 2119	11394321	1	VITE	VIS	SCHRAUBE	SCREW	TORNILLO
D 2119	15970721	2	VITE	VIS	SCHRAUBE	SCREW	TORNILLO

(*) -PER FRIZIONE LUK 4984593 - 4986595 - POUR EMBRAYAGE ... - FUER KUPPLUNG ... - FOR CLUTCH ... - PARA EMBRAGUE ...

(1*) -PER FRIZIONE FERODO 4986665-4997480 - POUR EMBRAYAGE ... - FUER KUPPLUNG ... - FOR CLUTCH ... - PARA EMBRAGUE ...

(2*) -TRATTORE SENZA SERVOSTERZO - SANS DIRECTION ASSISTEE - OHNE SERVOLENKUNG - W/O SERVOSTEERING - SIN SERVODIRECCION

(3*) -TRATTORE CON SERVOSTERZO - AVEC DIRECTION ASSISTEE - MIT SERVOLENKUNG - W/SERVOSTEERING - CON SERVODIRECCION

https://tractormanualz.com/

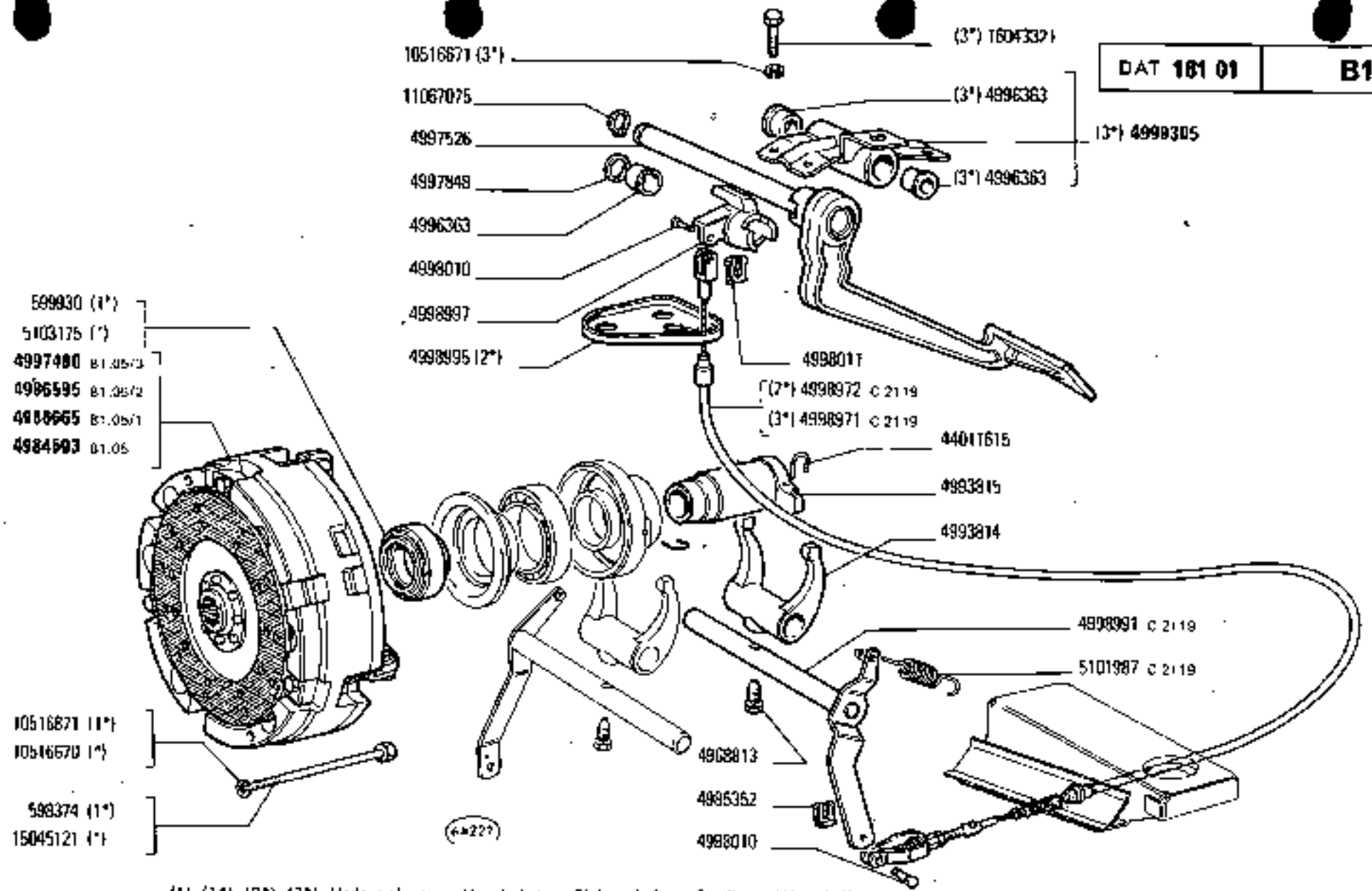

(*) (1*) (2*) (3*) Vedere elenco · Voir la liste · Siehe tabelle · See list · Véase la lista

https://tractormanualz.com/

MODIF	N.ORDINAT.	Q.	DENOMINAZIONE	DESIGNATION	BENENNUNG	DESCRIPTION	DENOMINACIONES
	18100811	4	DADO	ECROU	MUTTER	NUT	TUERCA
	24905360	1	CUSCINETTO	ROULEMENT	LAGER	BEARING	RODAMIENTO
	44011615	3	MOLLA	RESSORT	FEDER	SPRING	RESORTE
	4986696	1	FRIZIONE COMPL.	EMBRAYAGE	KUPPLUNG	CLUTCH	EMBRAGUE
	10516671	4	ROSETTA DI SICUREZZA (3*)	RONDELLE FREIN	SICHERUNGSRING	LOCKWASHER	ARANDELA DE FRENO
	16043321	4	VITE (3*)	VIS	SCHRAUBE	SCREW	TORNILLO
	4887480	1	FRIZIONE COMPL.	EMBRAYAGE	KUPPLUNG	CLUTCH	EMBRAGUE
D 2119	5102750	1	STAFFA	ETRIER	HALTER	BRACKET	SOPORTE
D 2119	5102752	1	MOLLA	RESSORT	FEDER	SPRING	RESORTE
D 2119	5102753	1	TIRANTE ELASTICO (2*)	TIRANT ELASTIQUE	FEDERNDE STANGE	ELASTIC TIEROD	VARILLA ELASTICA
D 2119	5102754	1	ALBERO	ARBRE	WELLE	SHAFT	ARBOL
D 2119	5102755	1	TIRANTE ELASTICO (3*)	TIRANT ELASTIQUE	FEDERNDE STANGE	ELASTIC TIEROD	VARILLA ELASTICA
D 2119	5102757	1	STAFFA	ETRIER	HALTER	BRACKET	SOPORTE
D 2119	10516871	2	ROSETTA DI SICUREZZA	RONDELLE FREIN	SICHERUNGSRING	LOCKWASHER	ARANDELA DE FRENO
D 2119	10517171	1	ROSETTA DI SICUREZZA	RONDELLE FREIN	SICHERUNGSRING	LOCKWASHER	ARANDELA DE FRENO
D 2119	11394321	1	VITE	VIS	SCHRAUBE	SCREW	TORNILLO
D 2119	15970721	2	VITE	VIS	SCHRAUBE	SCREW	TORNILLO

(1*) - PER FRIZIONE LUK 4984593 - 4986595 - POUR EMBRAYAGE ... - FUER KUPPLUNG ... - FOR CLUTCH ... - PARA EMBRAGUE ...

(1*) - PER FRIZIONE FERODO 4986685-4987480 - POUR EMBRAYAGE ... - FUER KUPPLUNG ... - FOR CLUTCH ... - PARA EMBRAGUE ...

(2*) - TRATTORE SENZA SERVOSTERZO - SANS DIRECTION ASSISTEE - OHNE SERVOLENKUNG - W/O SERVOSTEERING - SIN SERVODIRECCION

(3*) - TRATTORE CON SERVOSTERZO - AVEC DIRECTION ASSISTEE - MIT SERVOLENKUNG - W/SERVOSTEERING - CON SERVODIRECCION

https://tractormanualz.com/

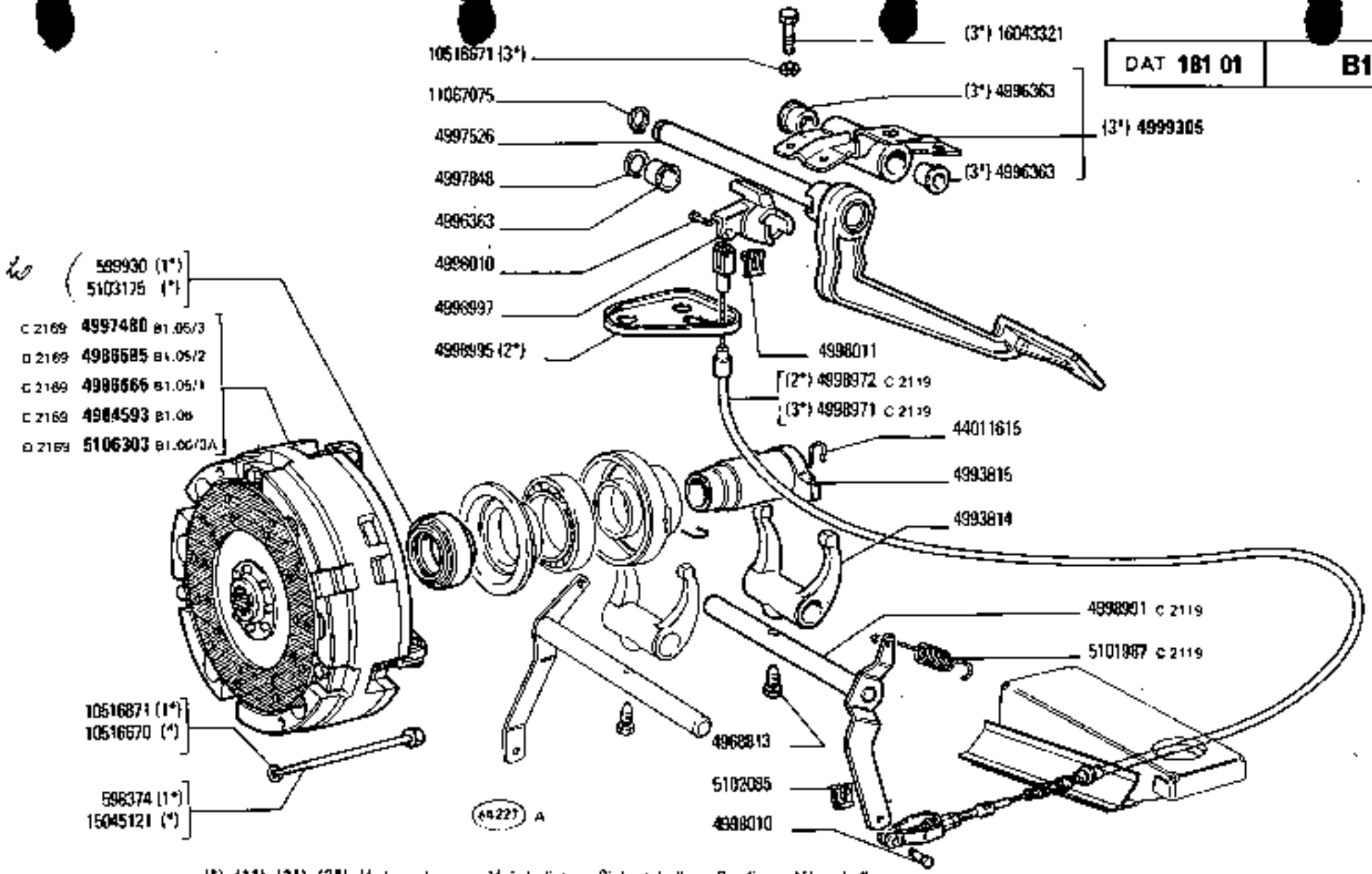

(*) (1*) (2*) (3*) Vedere elenco - Voir la liste - Siehe tabelle - See list - Véase la lista

780 - 780 DT

01 02

COMANDO DISINNESTO FRIZIONE

Commande de débrayage
Kupplungsbetätigung
Clutch Release Control
Sistema de embrague.

https://tractormanualz.com/

MODIF	N.ORDINAZ.	Q.	DENOMINAZIONE	DESIGNATION	BENENNUNG	DESCRIPTION	DENOMINACIONES
	16100821	4	DADO	ECROU	MUTTER	NUT	TUERCA
	24905360	1	CUSCINETTO	ROULEMENT	LAGER	BEARING	RODAMIENTO
	44011615	4	MOLLA	RESSORT	FEDER	SPRING	RESORTE
D	2169	4886596	1	FRIZIONE COMPL.	EMBRAYAGE	KUPPLUNG	CLUTCH	EMBRAGUE
		10516871	4	ROSETTA DI SICUREZZA (3*)	RONDELLE FREIN	SICHERUNGSRING	LOCKWASHER	ARANDELA DE FRENO
		10043321	4	VITE (3*)	VIS	SCHRAUBE	SCREW	TORNILLO
C	2169	4997480	1	FRIZIONE COMPL.	EMBRAYAGE	KUPPLUNG	CLUTCH	EMBRAGUE
D	2119	6102750	1	STAFFA	ETRIER	HALTER	BRACKET	SOPORTE
D	2119	6102752	1	MOLLA	RESSORT	FEDER	SPRING	RESORTE
C 2171	D	2119	6102753	1	TIRANTE ELASTICO (2*)	TIRANT ELASTIQUE	FEDERNDE STANGE	ELASTIC TIEROD	VARILLA ELASTICA
D	2119	6102754	1	ALBERO	ARBRE	WELLE	SHAFT	ARBOL
C 2171	D	2119	6102755	1	TIRANTE ELASTICO (3*)	TIRANT ELASTIQUE	FEDERNDE STANGE	ELASTIC TIEROD	VARILLA ELASTICA
D	2119	6102757	1	STAFFA	ETRIER	HALTER	BRACKET	SOPORTE
D	2119	10516871	2	ROSETTA DI SICUREZZA (*)	RONDELLE FREIN	SICHERUNGSRING	LOCKWASHER	ARANDELA DE FRENO
D	2119	10517171	1	ROSETTA DI SICUREZZA	RONDELLE FREIN	SICHERUNGSRING	LOCKWASHER	ARANDELA DE FRENO
D	2119	11394321	1	VITE	VIS	SCHRAUBE	SCREW	TORNILLO
D	2119	15970721	2	VITE	VIS	SCHRAUBE	SCREW	TORNILLO
D	2169	6108303	1	FRIZIONE COMPL.	EMBRAYAGE	KUPPLUNG	CLUTCH	EMBRAGUE
C	2171	4998011	1	MOLLETTA	AGRAFE	KLEMMSTUECK	CLIP	SUJETADOR
D	2171	6100873	1	ALBERO	ARBRE	WELLE	SHAFT	ARBOL
D	2171	5101894	1	TIRANTE ELASTICO	TIRANT ELASTIQUE	FEDERNDE STANGE	ELASTIC TIEROD	VARILLA ELASTICA
D	2171	6102081	1	MOLLETTA	AGRAFE	KLEMMSTUECK	CLIP	SUJETADOR
D	2171	5102897	1	TIRANTE ELASTICO (2*)	TIRANT ELASTIQUE	FEDERNDE STANGE	ELASTIC TIEROD	VARILLA ELASTICA
D	2171	6102898	1	TIRANTE ELASTICO (3*)	TIRANT ELASTIQUE	FEDERNDE STANGE	ELASTIC TIEROD	VARILLA ELASTICA
D	2171	5105308	1	SUPPORTO	SUPPORT	LAGER	SUPPORT	SOPORTE
D	2171	6105322	1	LEVA COMPL.	LEVIER	HEBEL	LEVER	PALANCA
D	2171	5105865	1	SUPPORTO POST.	SUPPORT	LAGER	SUPPORT	SOPORTE
D	2171	6105712	1	PULSANTE	BOUTON	DRUCKKNOPF	BUTTON	PULSADOR
D	2171	6105729	1	MOLLA	RESSORT	FEDER	SPRING	RESORTE

(*) -PER FRIZIONE LUK 4886595 - POUR EMBRAYAGE ... - FUER KUPPLUNG ... - FOR CLUTCH ... - PARA EMBRAGUE ...

(*) -PER FRIZIONE FERODO 6108349 - POUR EMBRAYAGE ... - FUER KUPPLUNG ... - FOR CLUTCH ... - PARA EMBRAGUE ...

(2*) -TRATTORE SENZA SERVOSTERZO - SANS DIRECTION ASSISTEE - OHNE SERVOLENKUNG - W/O SERVOSTEERING - SIN SERVODIRECCION

(3*) -TRATTORE CON SERVOSTERZO - AVEC DIRECTION ASSISTEE - MIT SERVOLENKUNG - W/SERVOSTEERING - CON SERVODIRECCION

https://tractormanualz.com/

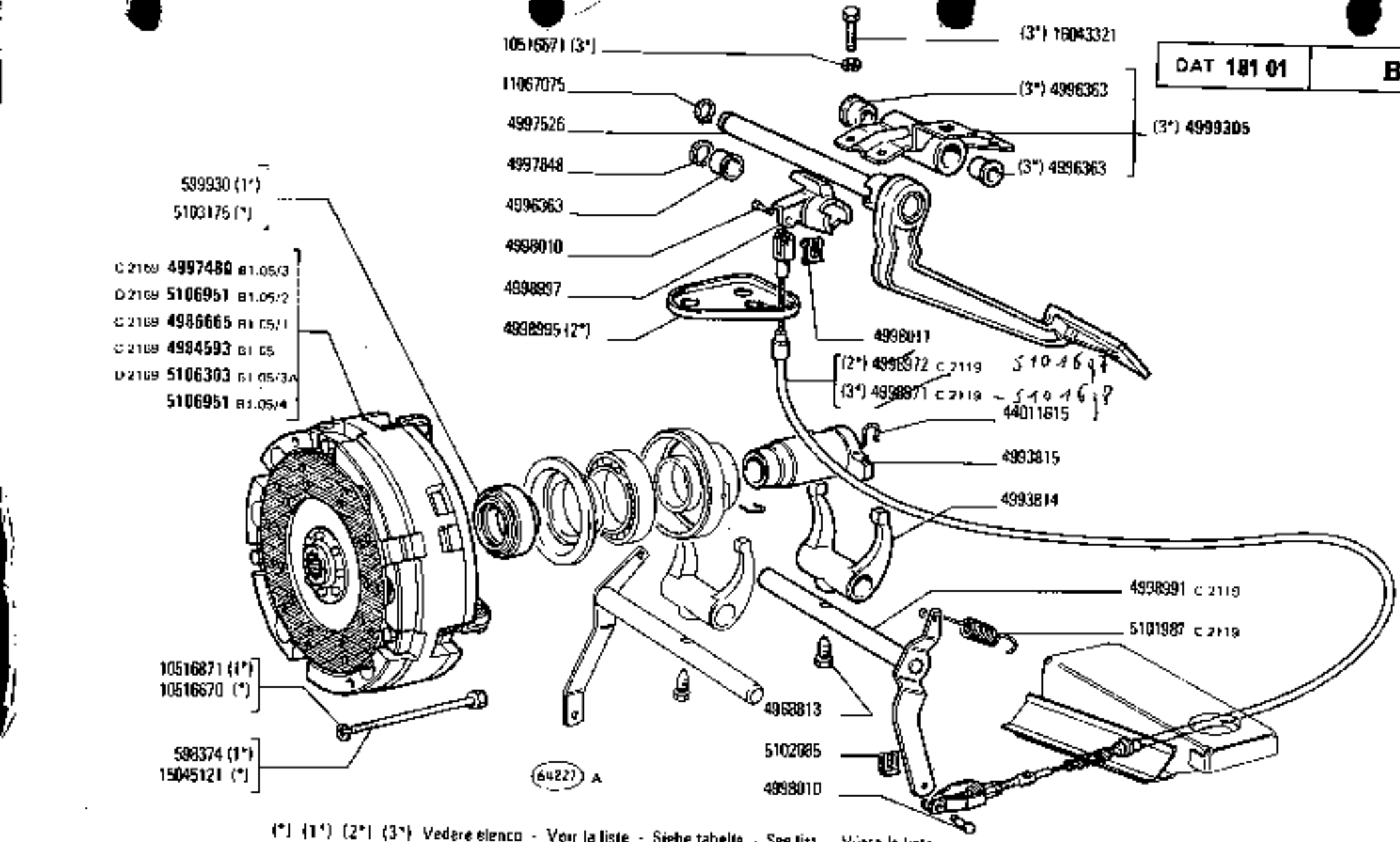

(*) (1*) (2*) (3*) Vedere elenco - Voir la liste - Siehe tabelle - See list - Véase la lista

780 - 780 DT

01 02

COMANDO DISINNESTO FRIZIONE

Commande de débrayage
Kupplungsbetätigung
Clutch Release Control
Sistema de embrague

https://tractormanualz.com/

FIAT 780(1ED)

MODEF	N.ORIGINAZ.	Q.	DENOMINAZIONE	DESIGNATION	BENENNUNG	DESCRIPTION	DENOMINACIONES
	16100821	~~1610~~	DADO	ECROU	MUTTER	NUT	TUERCA
		24905360	CUSCINETTO	ROULEMENT	LAGER	BEARING	RODAMIENTO
		44011815	MOLLA	RESSORT	FEDER	SPRING	RESORTE
D 2169	5106951	~~4986595~~	FRIZIONE COMPL.	EMBRAYAGE	KUPPLUNG	CLUTCH	EMBRAGUE
			LUK 4986595				
		10516671	ROSETTA DI SICUREZZA (3*)	RONDELLE FREIN	SICHERUNGSRING	LOCKWASHER	ARANDELA DE FRENO
		16043321	VITE (3*)	VIS	SCHRAUBE	SCREW	TORNILLO
	C 2169	4997480	FRIZIONE COMPL.	EMBRAYAGE	KUPPLUNG	CLUTCH	EMBRAGUE
	D 2119	5102750	STAFFA	ETRIER	HALTER	BRACKET	SOPORTE
	D 2119	5102752	MOLLA	RESSORT	FEDER	SPRING	RESORTE
C 2171	D 2119	5102753	TIRANTE ELASTICO (2*)	TIRANT ELASTIQUE	FEDERNDE STANGE	ELASTIC TIEROD	VARILLA ELASTICA
	D 2119	5102754	ALBERO	ARBRE	WELLE	SHAFT	ARBOL
C 2171	D 2119	5102755	TIRANTE ELASTICO (3*)	TIRANT ELASTIQUE	FEDERNDE STANGE	ELASTIC TIEROD	VARILLA ELASTICA
	D 2119	5102757	STAFFA	ETRIER	HALTER	BRACKET	SOPORTE
	D 2119	10516671	ROSETTA DI SICUREZZA (*)	RONDELLE FREIN	SICHERUNGSRING	LOCKWASHER	ARANDELA DE FRENO
	D 2119	10517171	ROSETTA DI SICUREZZA	RONDELLE FREIN	SICHERUNGSRING	LOCKWASHER	ARANDELA DE FRENO
	D 2119	11394321	VITE	VIS	SCHRAUBE	SCREW	TORNILLO
	D 2119	15970721	VITE	VIS	SCHRAUBE	SCREW	TORNILLO
	D 2169	5106303	FRIZIONE COMPL.	EMBRAYAGE	KUPPLUNG	CLUTCH	EMBRAGUE
	C 2171	4998011	MOLLETTA	AGRAFE	KLEMMSTUECK	CLIP	SUJETADOR
	D 2171	5100873	ALBERO	ARBRE	WELLE	SHAFT	ARBOL
	D 2171	5101694	TIRANTE ELASTICO	TIRANT ELASTIQUE	FEDERNDE STANGE	ELASTIC TIEROD	VARILLA ELASTICA
	D 2171	5102081	MOLLETTA	AGRAFE	KLEMMSTUECK	CLIP	SUJETADOR
	D 2171	5102697	TIRANTE ELASTICO (2*)	TIRANT ELASTIQUE	FEDERNDE STANGE	ELASTIC TIEROD	VARILLA ELASTICA
	D 2171	6102898	TIRANTE ELASTICO (3*)	TIRANT ELASTIQUE	FEDERNDE STANGE	ELASTIC TIEROD	VARILLA ELASTICA
	D 2171	5105308	SUPPORTO	SUPPORT	LAGER	SUPPORT	SOPORTE
	D 2171	6105322	LEVA COMPL.	LEVIER	HEBEL	LEVER	PALANCA
	D 2171	5106606	SUPPORTO POST.	SUPPORT	LAGER	SUPPORT	SOPORTE
	D 2171	5105717	PULSANTE	BOUTON	DRUCKKNOPF	BUTTON	PULSADOR
	D 2171	5105729	MOLLA	RESSORT	FEDER	SPRING	RESORTE
		5106951	FRIZIONE COMPL.	EMBRAYAGE	KUPPLUNG	CLUTCH	EMBRAGUE
			OMG 5106984				

(1*) -PER FRIZIONE LUK OMG 5106961 - POUR EMBRAYAGE ... - FUER KUPPLUNG ... - FOR CLUTCH ... - PARA EMBRAGUE ...

(1*) -PER FRIZIONE FERODO 5106303 - POUR EMBRAYAGE ... - FUER KUPPLUNG ... - FOR CLUTCH ... - PARA EMBRAGUE ...

(2*) -TRATTORE SENZA SERVOSTERZO - SANS DIRECTION ASSISTEE - OHNE SERVOLENKUNG - W/O SERVOSTEERING - SIN SERVODIRECCION

(3*) -TRATTORE CON SERVOSTERZO - AVEC DIRECTION ASSISTEE - MIT SERVOLENKUNG - W/SERVOSTEERING - CON SERVODIRECCION

https://tractormanualz.com/

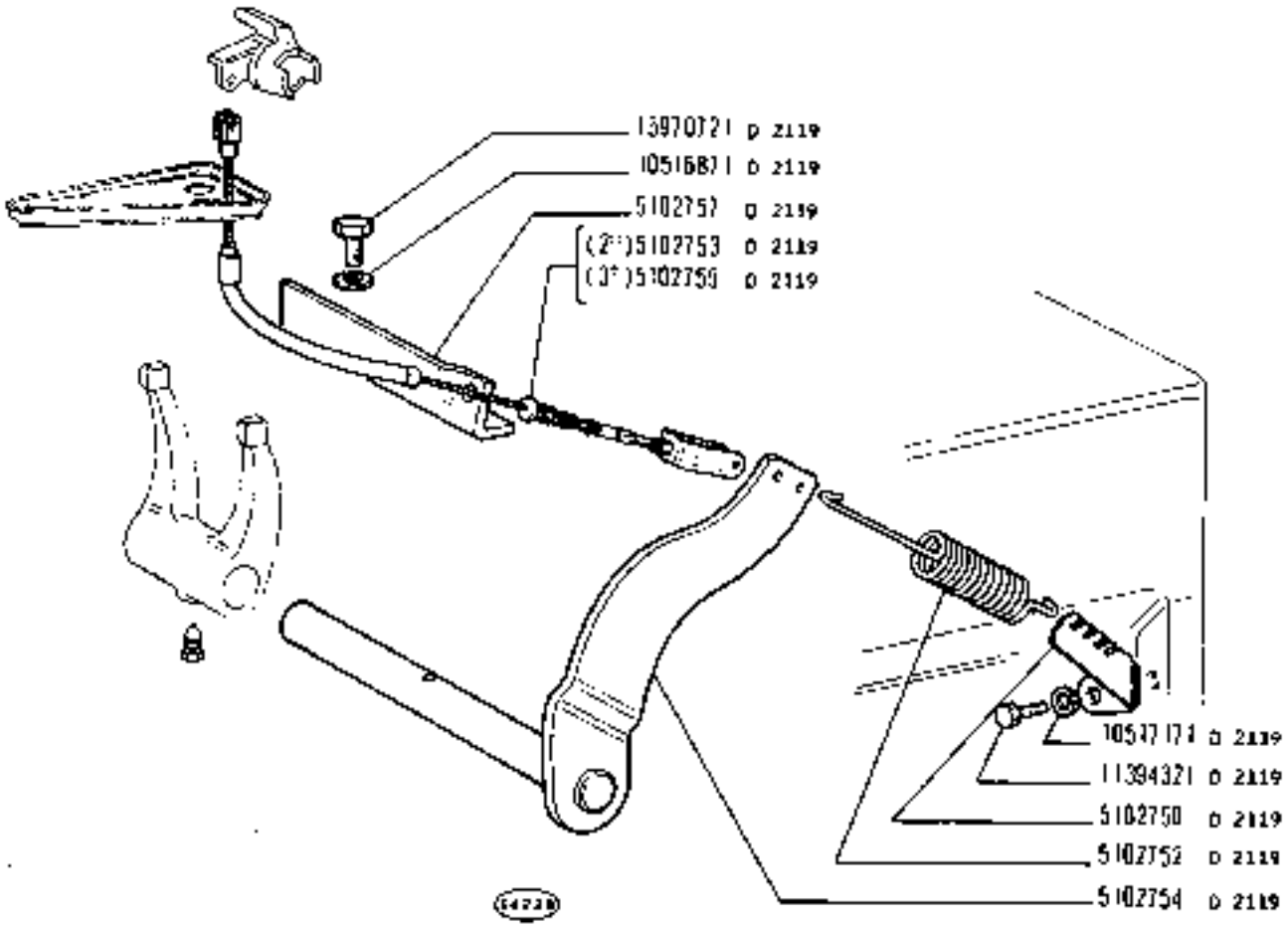

780 - 780 DT

01 02

COMANDO DISINNESTO FRIZIONE

Commande de débrayage
Kupplungsbetätigung
Clutch Release Control
Sistema de embrague

https://tractormanualz.com/

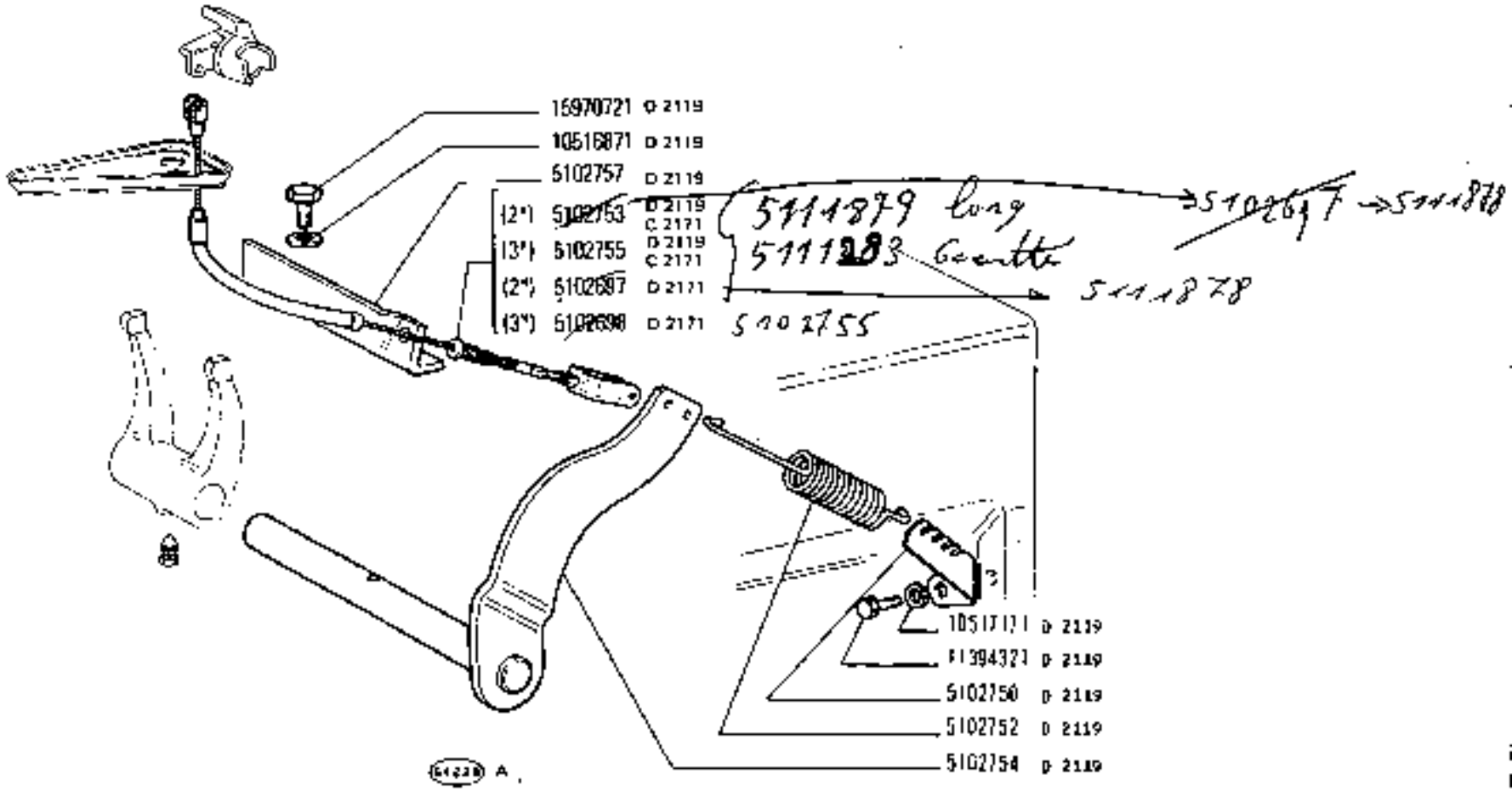

https://tractormanualz.com/

07/04 '97 LUN 15:17 FAX 39 59 203682 N.H.LOC. - Cust. Support, A1-344 07/04/97 13:55 Pg: 1/3 001
Fax sent by : +32 54 295285
PAGE 01
32 16 634191
07/04/97 11:53 Merckx Mach. NV FAX 32-16-634191



MERC
MACHIN
Leuvensesteenweg 145
3210 LEST-SWINGE
016 / 63.43.25
Machines voor
Landbouw en Fruitteelt

FAX DAT 181 01 B1.

Hello Mauro
dealer needs this cable
his s/n° is 864714
we do not have the
indications for C 2171
and C 2415
C 2508

Regards
Frank

T.N.J. To
Frank

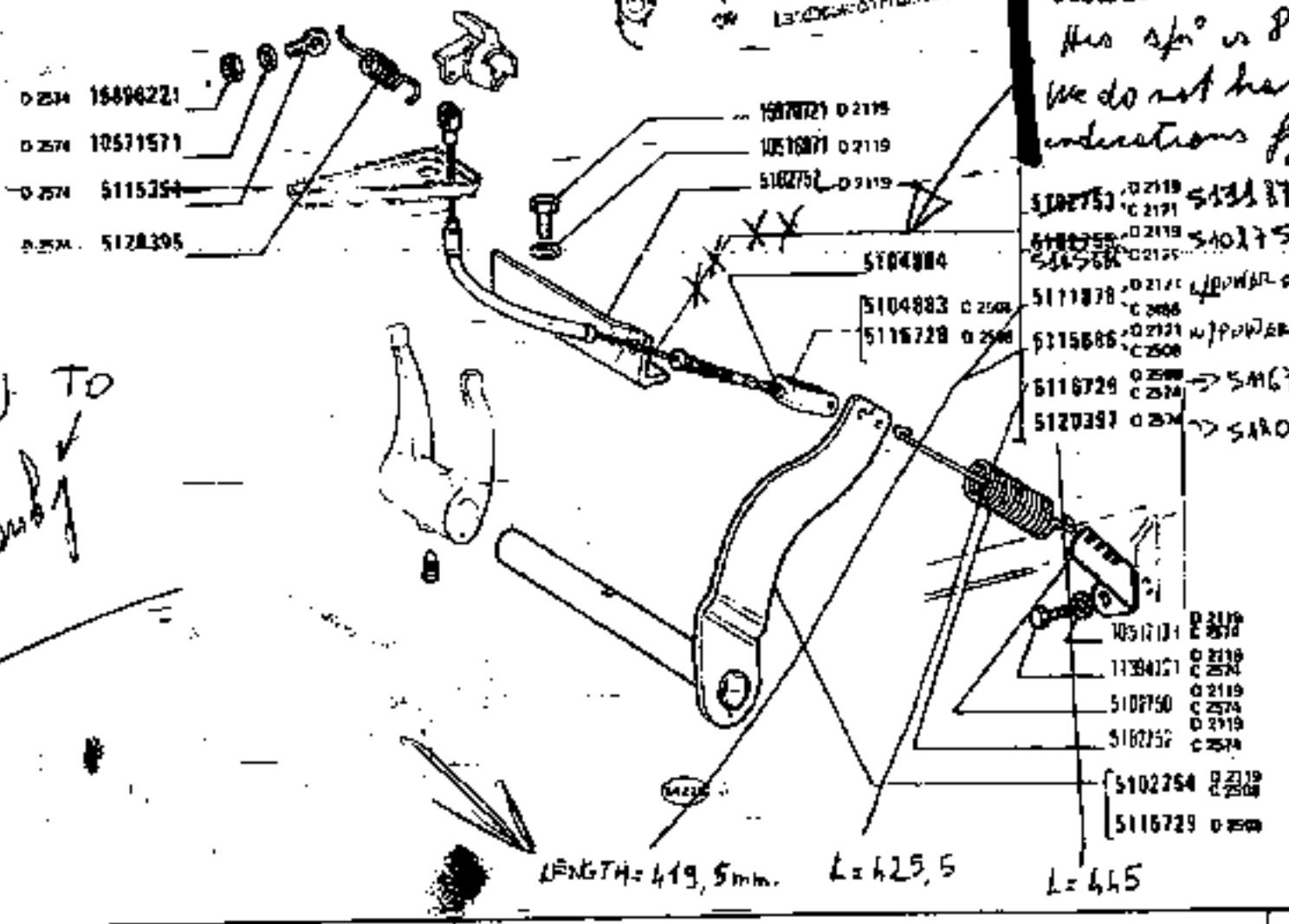

COMANDO DISINNESTO FRIZIONE

Commande de débrayage
Kupplungsbetätigung
Clutch Release Control
Sistema de embrague

780 - 780 DT
01 02

B1.01

1

https://tractormanualz.com/

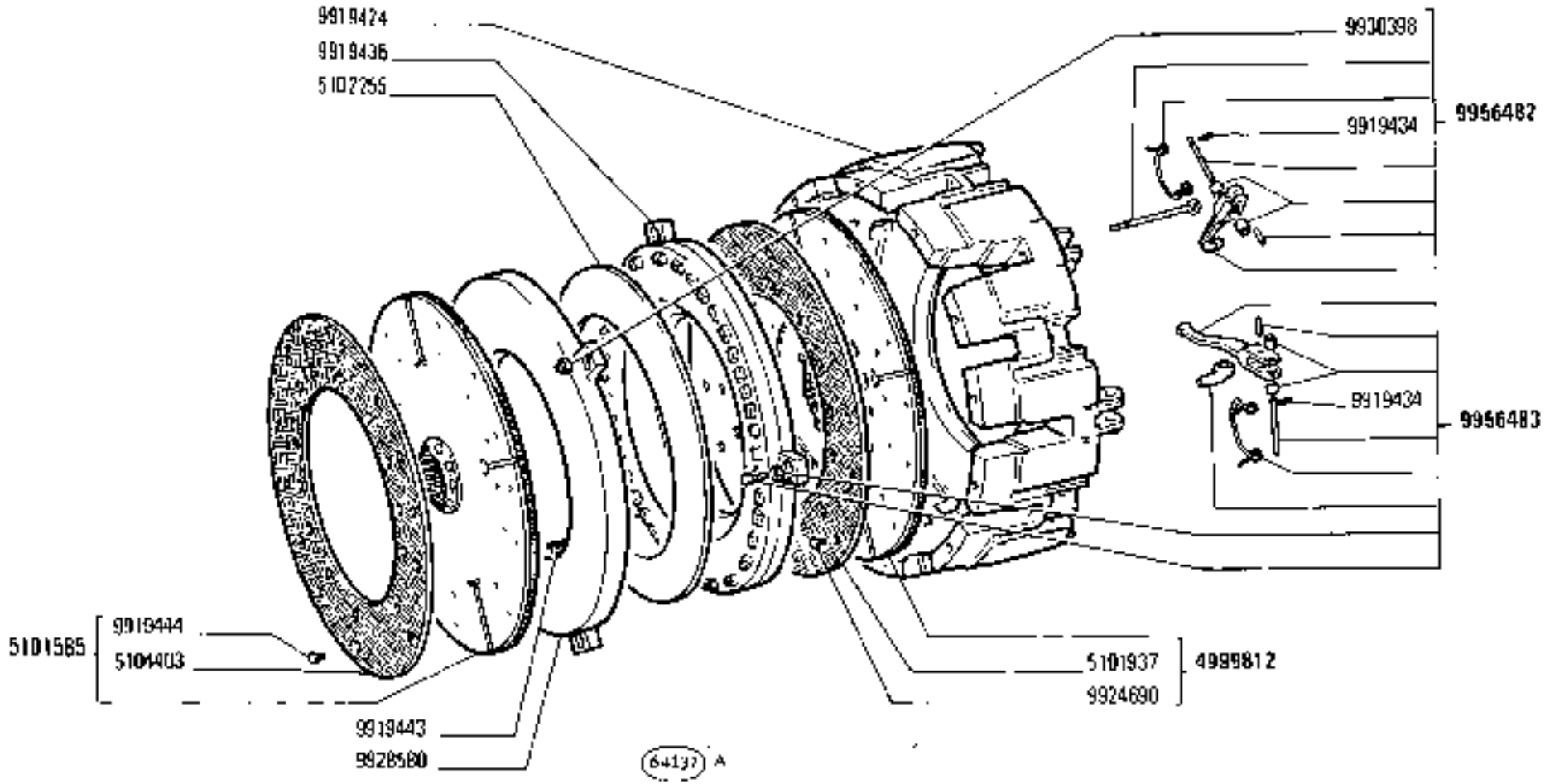

c 2168

780 - 780 DT

01 02

Embrayage
Kupplung

FRIZIONE 4984593 (Luk)

Clutch
Embrague

1

B1.05

N.T.R.
254 T

https://tractormanualz.com/

MODIF	N.ORDINAZ.	Q.	DENOMINAZIONE	DESIGNATION	BENENNUNG	DESCRIPTION	DENOMINACIONES
5104403	5102291	2	ANELLO FRIZIONE	GARNITURE	KUPPLUNGSBELAG	FACING	FORRO
	5101937	2	ANELLO FRIZIONE	GARNITURE	KUPPLUNGSBELAG	FACING	FORRO
	9924690	40	RIBATTINO	RIVET	NIET	RIVET	REMACHE
		1	SCATOLA	CARTER	GEHAUSE	CASE	CAJA
	ERA	3	LEVA	LEVIER	HEBEL	LEVER	PALANCA
	ERA	3	LEVA	LEVIER	HEBEL	LEVER	PALANCA
	ERA	6	PERNO	AXE	BOLZEN	PIN	EJE
	ERA	3	LEVA	LEVIER	HEBEL	LEVER	PALANCA
	ERA	6	PERNO	AXE	BOLZEN	PIN	EJE
	ERA	3	MOLLA	RESSORT	FEDER	SPRING	RESORTE
	ERA	3	MOLLA	RESSORT	FEDER	SPRING	RESORTE
		6	SPINA	GOUPILLE	STIFT	PIN	PASADOR
		1	ANELLO SPINGIDISCO	PLATEAU DE PRESSION	DRUCKPLATTE	PRESSURE PLATE	PLATO DE EMPUJE
	ERA	3	VITE	VIS	SCHRAUBE	SCREW	TORNILLO
	9930398	3	DADO	ECROU	MUTTER	NUT	TUERCA
	5101585	1	DISCO CONDOTTO COMPL.	DISQUE ENTRAINE	KUPPLUNGSSCHEIBE	DRIVEN PLATE	DISCO DE EMBRAGUE
	ERA	3	DADO	ECROU	MUTTER	NUT	TUERCA
		3	SPINA	GOUPILLE	STIFT	PIN	PASADOR
		24	RIBATTINO	RIVET	NIET	RIVET	REMACHE
	ERA	12	BOCCOLA	DOUILLE	BUECHSE	BUSH	CASQUILLO
	4999812	1	DISCO CONDOTTO COMPL.	DISQUE ENTRAINE	KUPPLUNGSSCHEIBE	DRIVEN PLATE	DISCO DE EMBRAGUE
		1	ANELLO SPINGIDISCO	PLATEAU DE PRESSION	DRUCKPLATTE	PRESSURE PLATE	PLATO DE EMPUJE
	ERA	3	PERNO DI FISSAGGIO	CHEVILLE	BOLZEN	PIN	PASADOR
	5102255	1	MOLLA A LINGUETTE	RESSORT	TELLERFEDER	TAB SPRING	MUELLE
		5	CORREDO	EQUIPEMENT	SATZ	KIT	JUEGO
		5	CORREDO	EQUIPEMENT	SATZ	KIT	JUEGO

https://tractormanualz.com/

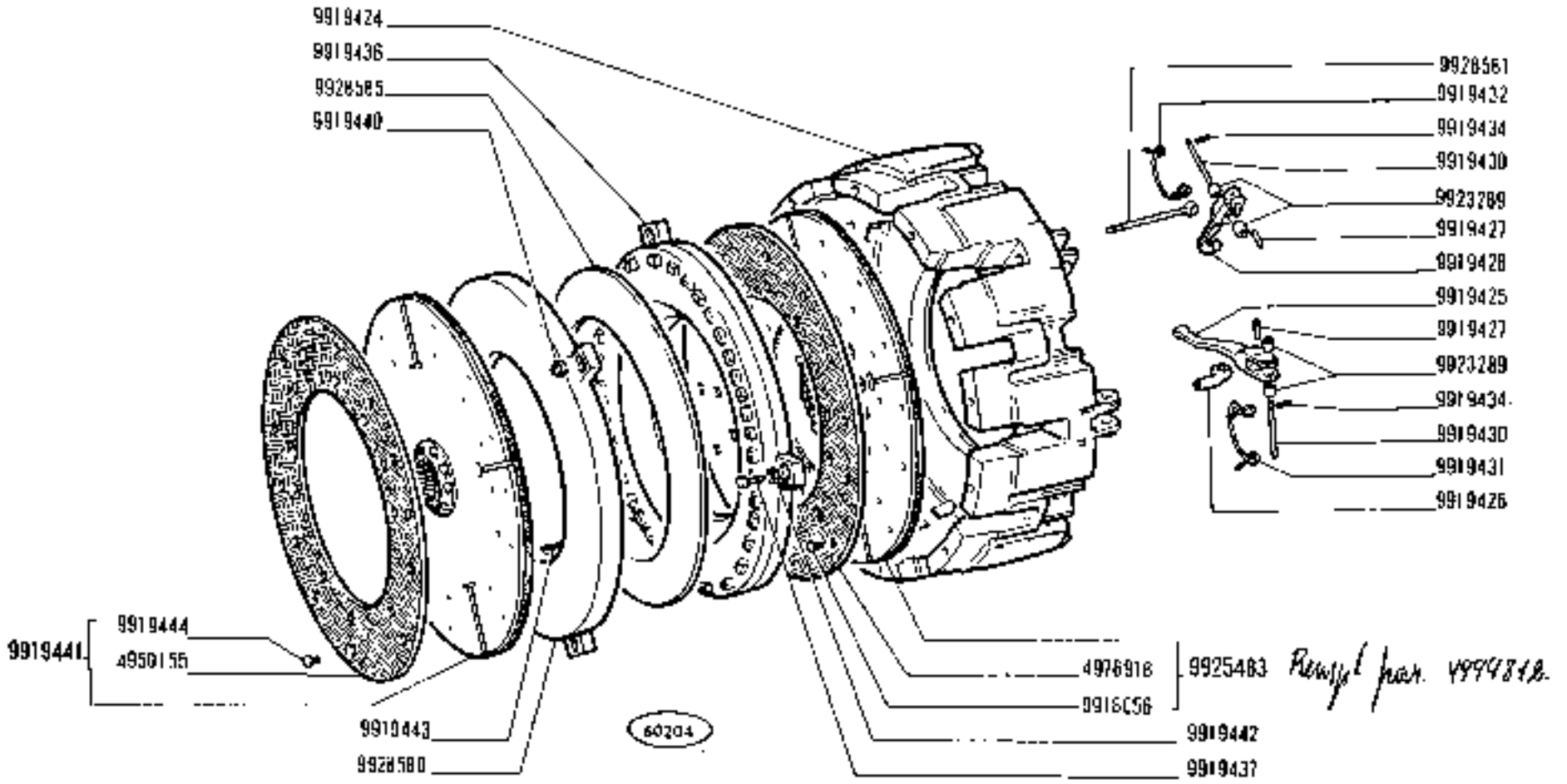

Rempl. par 9994818.

780 - 780 DT

01 02

Embrayage
Kupplung

FRIZIONE 4984593 (Luk)

Clutch
Embrague

1

B1.05

https://tractormanualz.com/

MODIF	N.ORDINA?.	Q.	DENOMINAZIONE	DESIGNATION	BENENNUNG	DESCRIPTION	DENOMINACIONES
	4950155	2	ANELLO FRIZIONE	GARNITURE	KUPPLUNGSBELAG	FACING	FORRO
	4976918	2	ANELLO FRIZIONE	GARNITURE	KUPPLUNGSBELAG	FACING	FORRO
	9918056	40	RIBATTINO	RIVET	NIET	RIVET	REMACHE
	9919424	1	SCATOLA	CARTER	GEHAUSE	CASE	CAJA
	9919425	3	LEVA	LEVIER	HEBEL	LEVER	PALANCA
	9919426	3	LEVA	LEVIER	HEBEL	LEVER	PALANCA
	9919427	6	PERNO	AXE	BOLZEN	PIN	EJE
	9919428	3	LEVA	LEVIER	HEBEL	LEVER	PALANCA
	9919430	6	PERNO	AXE	BOLZEN	PIN	EJE
	9919431	3	MOLLA	RESSORT	FEDER	SPRING	RESORTE
	9919432	3	MOLLA	RESSORT	FEDER	SPRING	RESORTE
	9919434	6	SPINA	GOUPILLE	STIFT	PIN	PASADOR
	9919436	1	ANELLO SPINGIDISCO	PLATEAU DE PRESSION	DRUCKPLATTE	PRESSURE PLATE	PLATO DE EMPUJE
	9919437	3	VITE	VIS	SCHRAUBE	SCREW	TORNILLO
	9919440	3	DADO	ECROU	MUTTER	NUT	TUERCA
	9919441	1	DISCO CONDOTTO COMPL.	DISQUE ENTRAINE	KUPPLUNGSSCHEIBE	DRIVEN PLATE	DISCO DE EMBRAGUE
	9919442	3	DADO	ECROU	MUTTER	NUT	TUERCA
	9919443	3	SPINA	GOUPILLE	STIFT	PIN	PASADOR
	9919444	24	RIBATTINO	RIVET	NIET	RIVET	REMACHE
	9923209	12	BOCCOLA	DOUILLE	BUCHSE	BUSH	CASQUILLO
	9925483	1	DISCO CONDOTTO COMPL.	DISQUE ENTRAINE	KUPPLUNGSSCHEIBE	DRIVEN PLATE	DISCO DE EMBRAGUE
	9928580	1	ANELLO SPINGIDISCO	PLATEAU DE PRESSION	DRUCKPLATTE	PRESSURE PLATE	PLATO DE EMPUJE
	9928581	3	PERNO DI FISSAGGIO	CHEVILLE	BOLZEN	PIN	PASADOR
	9928585	1	MOLLA A LINGUETTE	RESSORT	TELLERFEDER	TAB SPRING	MUELLE

https://tractormanualz.com/

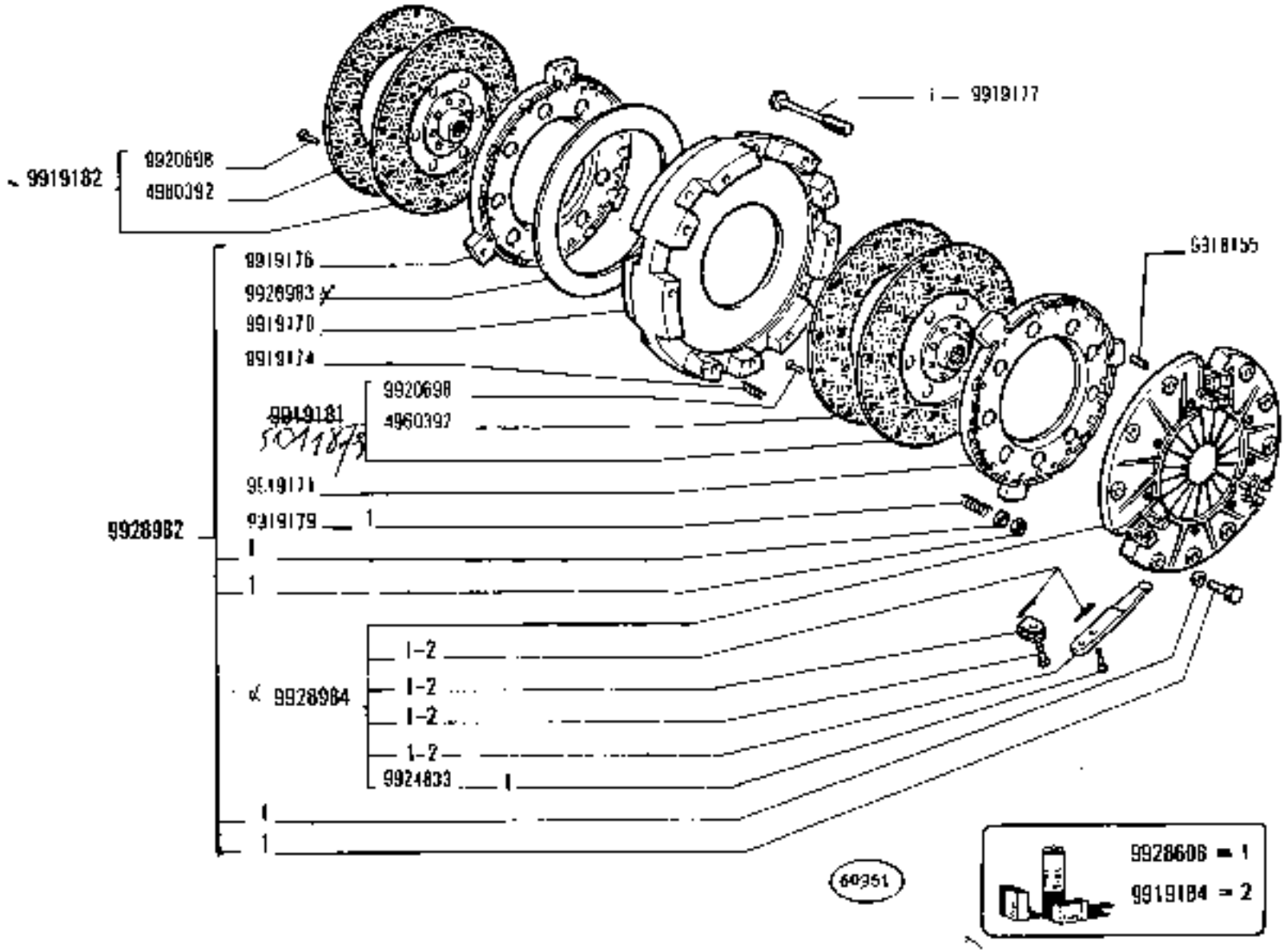

FRIZIONE 4986665 (Ferodo)

Embrayage | *Kupplung* | *Clutch* | *Embrague*

780 - 780 DT

01 02

https://tractormanualz.com/

MODIF	N.ORDINAZ.	Q.	DENOMINAZIONE	DESIGNATION	BENENNUNG	DESCRIPTION	DENOMINACIONES
	4960392	4	ANELLO FRIZIONE	GARNITURE	KUPPLUNGSBELAG	FACING	FORRO
	9918155	2	GRANO	ERGOT	PASSTIFT	DOWEL	PITON
	9919170	1	FLANGIA	BRIDE	FLANSCH	FLANGE	BRIDA
	9919171	1	ANELLO SPINGIDISCO	PLATEAU DE PRESSION	DRUCKPLATTE	PRESSURE PLATE	PLATO DE EMPUJE
	9919174	3	MOLLA	RESSORT	FEDER	SPRING	RESORTE
	9919176	1	ANELLO SPINGIDISCO	PLATEAU DE PRESSION	DRUCKPLATTE	PRESSURE PLATE	PLATO DE EMPUJE
	9919177	3	TIRANTE	TIRANT	SPANNBOLZEN	TIEROD	PERNO
	9919179	3	MOLLA	RESSORT	FEDER	SPRING	RESORTE
	9919181	1	DISCO CONDOTTO COMPL.	DISQUE ENTRAINE	KUPPLUNGSSCHEIBE	DRIVEN PLATE	DISCO DE EMBRAGUE
	9919182	1	DISCO CONDOTTO COMPL.	DISQUE ENTRAINE	KUPPLUNGSSCHEIBE	DRIVEN PLATE	DISCO DE EMBRAGUE
	9919194	5	CORREDO,COMPOSTO DA 2	POCHETTE-CONTENANT ...	AUSRUESTUNG BESTEHEND AUS ...	KIT-CONSISTING OF ...	EQUIPO-COMPUESTO DE ...
	9920690	48	RIBATTINO	RIVET	NIET	RIVET	REMACHE
	9928433	3	PERNO	AXE	BOLZEN	PIN	EJE
	9928608	5	CORREDO,COMPOSTO DA 1	POCHETTE-CONTENANT ...	AUSRUESTUNG BESTEHEND AUS ...	KIT-CONSISTING OF ...	EQUIPO-COMPUESTO DE ...
	9928982	1	FRIZIONE COMPL.	EMBRAYAGE	KUPPLUNG	CLUTCH	EMBRAGUE
	9928983	1	MOLLA A DIAFRAMMA	RONDELLE-RESSORT	FEDERSCHEIBE	DISC SPRING	DIAFRAGMA DE MUELLE
	9928984	1	ORGANI DI SPINTA COMPL.	ORGANES DE PRESSION	DRUCKVORRICHTUNG	PRESSURE SYSTEM	SISTEMA DE EMPUJE

https://tractormanualz.com/

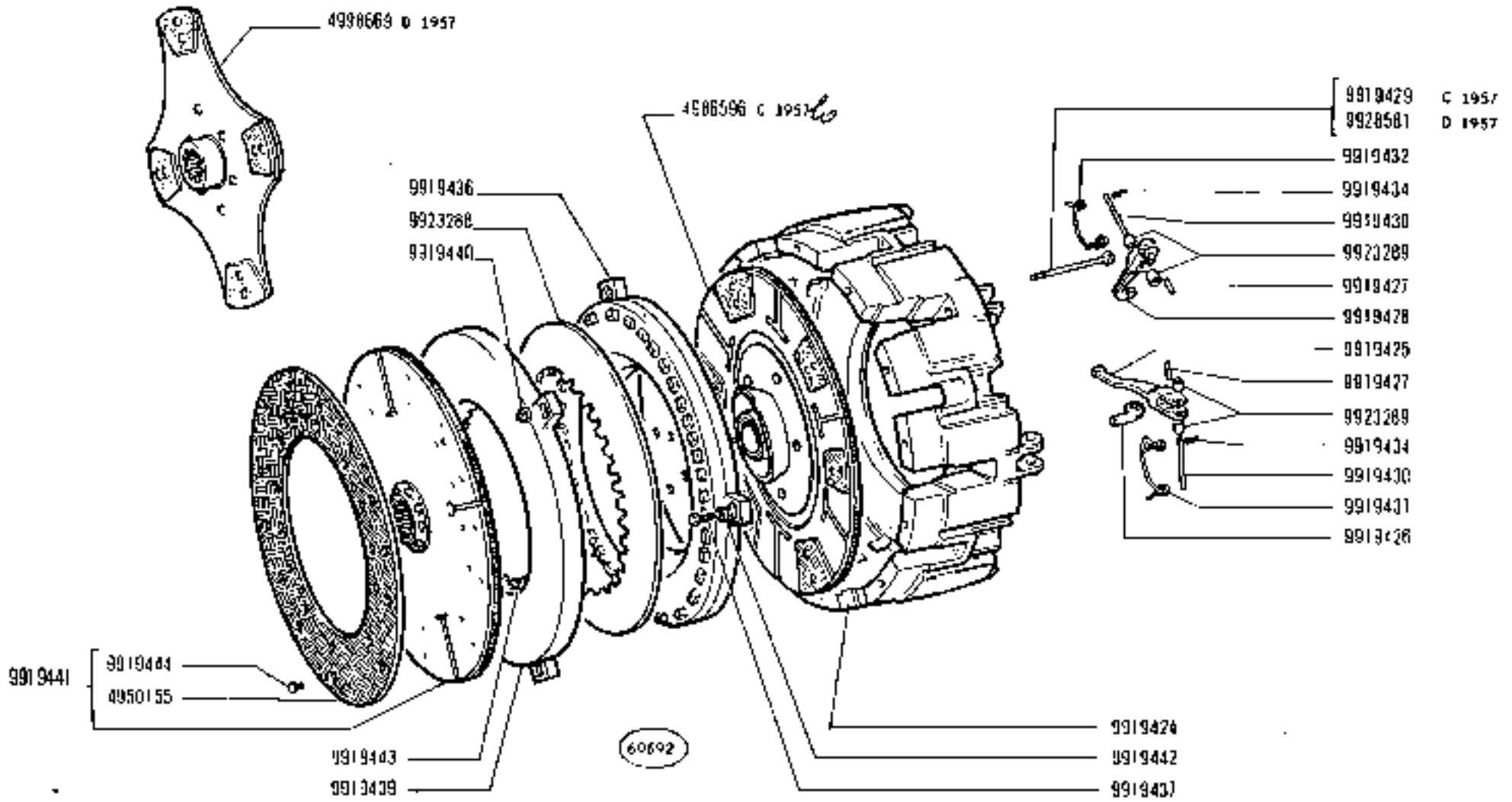

FRIZIONE 4986595 (Luk)

Embrayage
Kupplung

Clutch
Embrague

780 - 780 DT
01 02

B1.05/2

N.T.R.
225 T

https://tractormanualz.com/

MODIF	NUMERO ORDINATORE	Q.	DENOMINAZIONE	DESIGNATION	BENENNUNG	DESCRIPTION	DENOMINACIONES
	6950155	2	ANELLO FRIZIONE	GARNITURE	KUPPLUNGSBELAG	FACING	FORRO
C 1957	4996596	1	DISCO CONDOTTO FRIZIONE	DISQUE ENTRAINE DE EMBRAYAGE	KUPPLUNGSSCHEIBE	CLUTCH DRIVEN PLATE	DISCO DE EMBRAGUE
D 1957	4998669	1	DISCO CONDOTTO FRIZIONE	DISQUE ENTRAINE DE EMBRAYAGE	KUPPLUNGSSCHEIBE	CLUTCH DRIVEN PLATE	DISCO DE EMBRAGUE
	9919424	1	SCATOLA	CARTER	GEHAUSE	CASE	CAJA
	9919425	3	LEVA	LEVIER	HEBEL	LEVER	PALANCA
	9919426	3	LEVA	LEVIER	HEBEL	LEVER	PALANCA
	9919427	3	PERNO	AXE	BOLZEN	PIN	EJE
	9919428	3	LEVA	LEVIER	HEBEL	LEVER	PALANCA
C 1957	9919429	3	PERNO DI FISSAGGIO	CHEVILLE	BOLZEN	PIN	PASADOR
	9919430	6	PERNO	AXE	BOLZEN	PIN	EJE
	9919431	3	MOLLA	RESSORT	FEDER	SPRING	RESORTE
	9919432	3	MOLLA	RESSORT	FEDER	SPRING	RESORTE
	9919434	6	SPINA	GOUPILLE	STIFT	PIN	PASADOR
	9919436	1	ANELLO SPINGIDISCO	PLATEAU DE PRESSION	DRUCKPLATTE	PRESSURE PLATE	PLATO DE EMPUJE
	9919437	3	VITE	VIS	SCHRAUBE	SCREW	TORNILLO
	9919439	1	ANELLO SPINGIDISCO	PLATEAU DE PRESSION	DRUCKPLATTE	PRESSURE PLATE	PLATO DE EMPUJE
	9919440	3	DADO	ECROU	MUTTER	NUT	TUERCA
	9919441	1	DISCO CONDOTTO FRIZIONE COMPL.	DISQUE ENTRAINE DE EMBRAYAGE	KUPPLUNGSSCHEIBE	CLUTCH DRIVEN PLATE	DISCO DE EMBRAGUE
	9919442	3	DADO	ECROU	MUTTER	NUT	TUERCA
	9919443	3	SPINA	GOUPILLE	STIFT	PIN	PASADOR
	9919444	24	RIBATTINO	RIVET	NIET	RIVET	REMACHE
	9923288	1	MOLLA A LINGUETTE	RESSORT	TELLERFEDER	TAB SPRING	MUELLE
	9923299	12	BUCCOLA	DOUILLE	BUCHSE	BUSH	CASQUILLO
D 1957	9926581	3	PERNO DI FISSAGGIO	CHEVILLE	BOLZEN	PIN	PASADOR

https://tractormanualz.com/

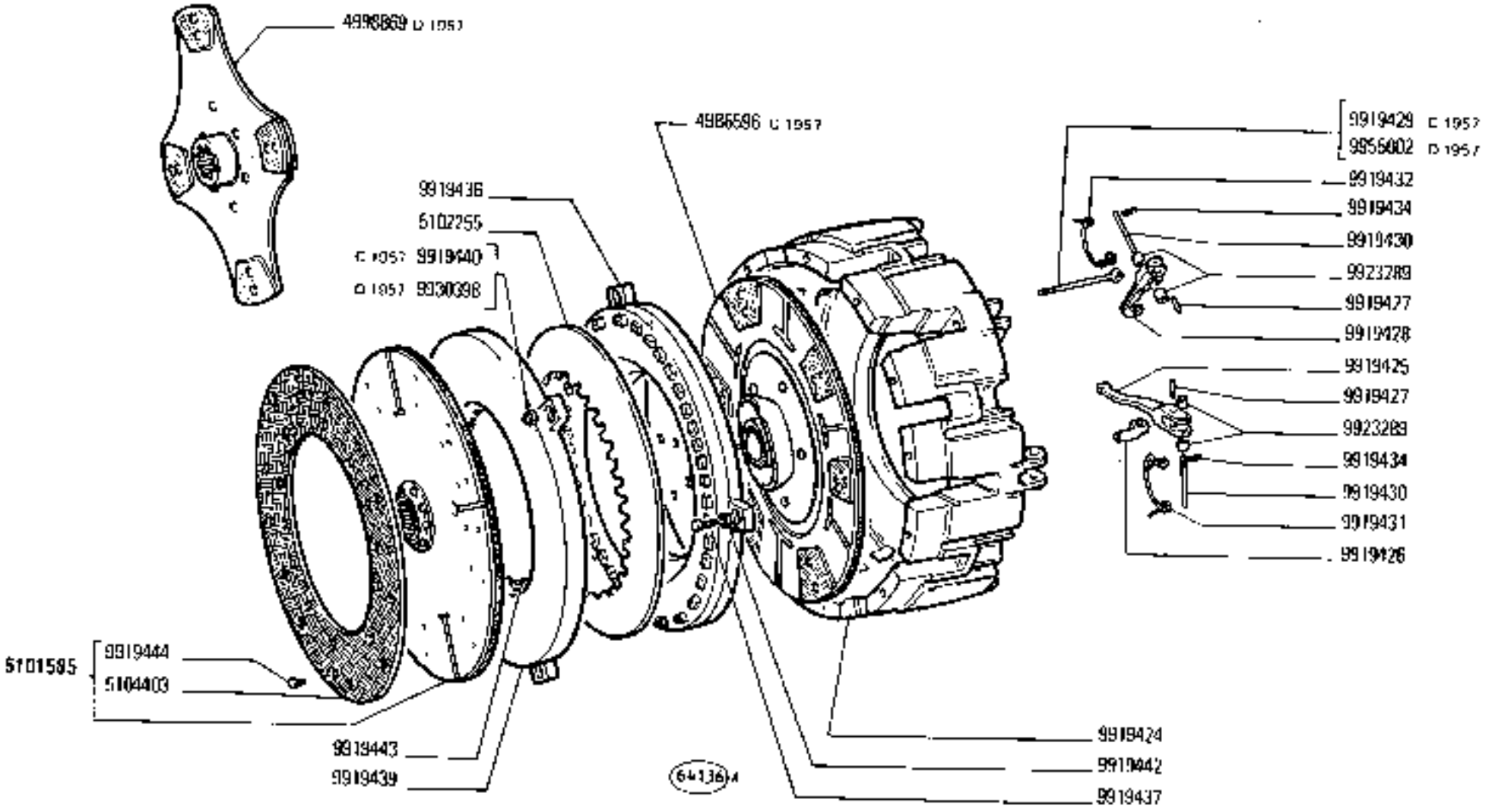

D 2169

780 - 780 DT

01 02

Embrayage
Kupplung

FRIZIONE (Luk)

Clutch
Embrague

https://tractormanualz.com/

FIAT 780 (1ED)

MODIF	N.ORDINAZ.	Q.	DENOMINAZIONE	DESIGNATION	BENENNUNG	DESCRIPTION	DENOMINACIONES
6104403	~~5402287~~	~~4950155~~	2	ANELLO FRIZIONE	GARNITURE	KUPPLUNGSBELAG	FACING	FORRO
	C 1957	4986596	1	DISCO CONDOTTO FRIZIONE	DISQUE ENTRAINE DE EMBRAYAGE	KUPPLUNGSSCHEIBE	CLUTCH DRIVEN PLATE	DISCO DE EMBRAGUE
	D 1957	4998869	1	DISCO CONDOTTO FRIZIONE	DISQUE ENTRAINE DE EMBRAYAGE	KUPPLUNGSSCHEIBE	CLUTCH DRIVEN PLATE	DISCO DE EMBRAGUE
		9919424	1	SCATOLA	CARTER	GEHÄUSE	CASE	CAJA
		9919425	1	LEVA	LEVIER	HEBEL	LEVER	PALANCA
		9919426	3	LEVA	LEVIER	HEBEL	LEVER	PALANCA
		9919427	6	PERNO	AXE	BOLZEN	PIN	EJE
		9919428	3	LEVA	LEVIER	HEBEL	LEVER	PALANCA
	C 1957	9919429	3	PERNO DI FISSAGGIO	CHEVILLE	BOLZEN	PIN	PASADOR
		9919430	6	PERNO	AXE	BOLZEN	PIN	EJE
		9919431	3	MOLLA	RESSORT	FEDER	SPRING	RESORTE
		9919432	3	MOLLA	RESSORT	FEDER	SPRING	RESORTE
		9919434	6	SPINA	GOUPILLE	STIFT	PIN	PASADOR
		9919436	1	ANELLO SPINGIDISCO	PLATEAU DE PRESSION	DRUCKPLATTE	PRESSURE PLATE	PLATO DE EMPUJE
		9919437	3	VITE	VIS	SCHRAUBE	SCREW	TORNILLO
		9919439	1	ANELLO SPINGIDISCO	PLATEAU DE PRESSION	DRUCKPLATTE	PRESSURE PLATE	PLATO DE EMPUJE
	C 1957	9919440	3	DADO	ECROU	MUTTER	NUT	TUERCA
	5101685	~~9919441~~	1	DISCO CONDOTTO FRIZIONE COMPL.	DISQUE ENTRAINE DE EMBRAYAGE	KUPPLUNGSSCHEIBE	CLUTCH DRIVEN PLATE	DISCO DE EMBRAGUE
		9919442	3	DADO	ECROU	MUTTER	NUT	TUERCA
		9919443	3	SPINA	GOUPILLE	STIFT	PIN	PASADOR
		9919444	24	RIBATTINO	RIVET	NIET	RIVET	REMACHE
	8102255	~~9925268~~	1	MOLLA A LINGUETTE	RESSORT	TELLERFEDER	TAB SPRING	MUELLE
		9923289	12	BOCCOLA	GOUILLE	BUCHSE	BUSH	CASQUILLO
D 1957	9958002	~~9960337~~	3	PERNO DI FISSAGGIO	CHEVILLE	BOLZEN	PIN	PASADOR
	D 1957	9930308	3	DADO	ECROU	MUTTER	NUT	TUERCA

https://tractormanualz.com/

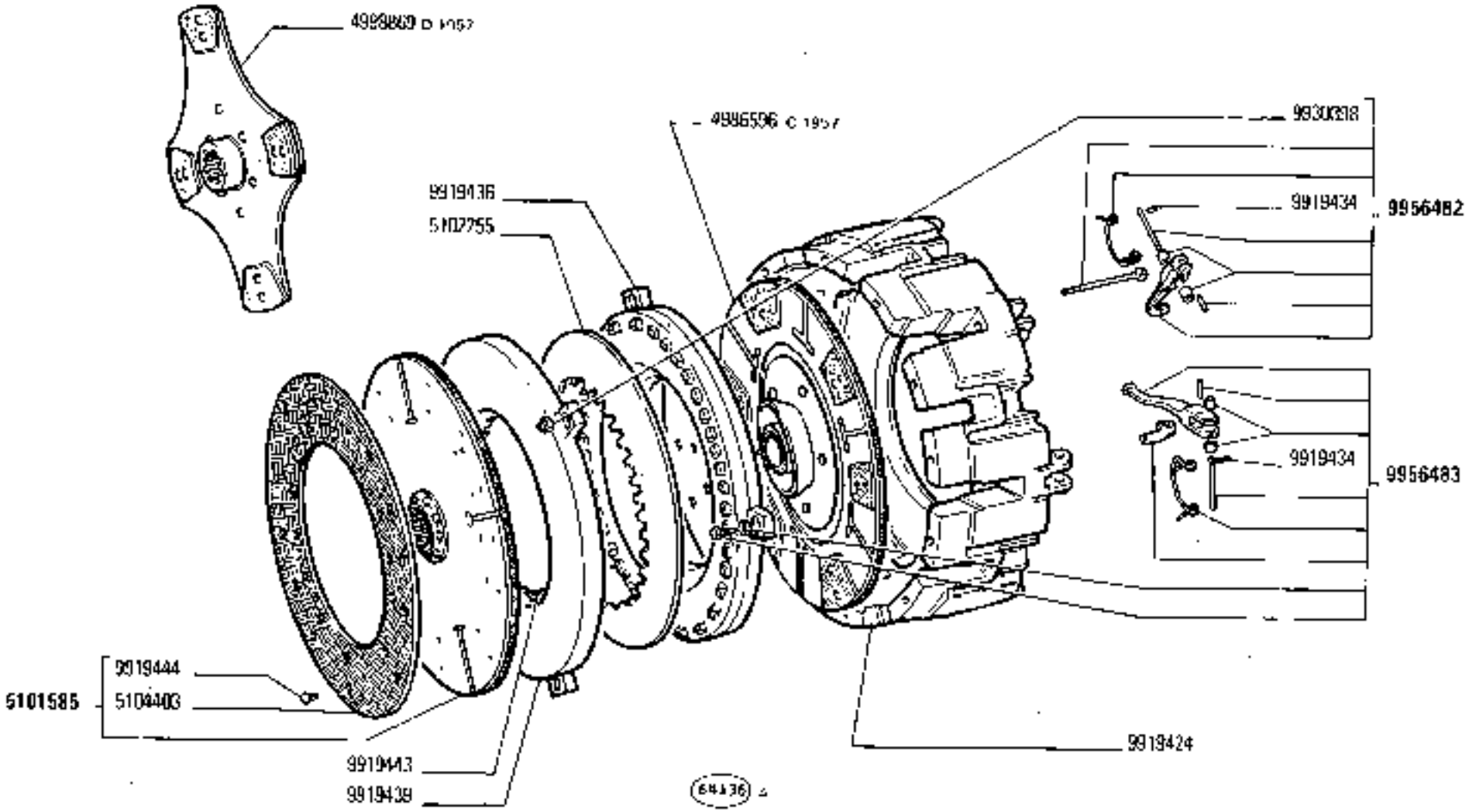

https://tractormanualz.com/

FIAT 780 (LEO)

	MODIF	N.ORDINAZ.	Q.	DENOMINAZIONE	DESIGNATION	BENENNUNG	DESCRIPTION	DENOMINACIONES
5104403	~~5102251~~	~~4950395~~	3	ANELLO FRIZIONE	GARNITURE	KUPPLUNGSBELAG	FACING	FORRO
	C 1957	4986596	1	DISCO CONDOTTO FRIZIONE	DISQUE ENTRAINE DE EMBRAYAGE	KUPPLUNGSSCHEIBE	CLUTCH DRIVEN PLATE	DISCO DE EMBRAGUE
	D 1967	4998859	1	DISCO CONDOTTO FRIZIONE	DISQUE ENTRAINE DE EMBRAYAGE	KUPPLUNGSSCHEIBE	CLUTCH DRIVEN PLATE	DISCO DE EMBRAGUE
		9919424	1	SCATOLA	CARTER	GEHAUSE	CASE	CAJA
	ERA	~~9919425~~	6	LEVA	LEVIER	HEBEL	LEVER	PALANCA
	ERA	~~9919426~~	3	LEVA	LEVIER	HEBEL	LEVER	PALANCA
	ERA	~~9919427~~	6	PERNO	AXE	BOLZEN	PIN	EJE
	ERA	~~9919428~~	3	LEVA	LEVIER	HEBEL	LEVER	PALANCA
ERA	C 1957	~~9916429~~	3	PERNO DI FISSAGGIO	CHEVILLE	BOLZEN	PIN	PASADOR
	ERA	~~9919430~~	6	PERNO	AXE	BOLZEN	PIN	EJE
	ERA	~~9919431~~	3	MOLLA	RESSORT	FEDER	SPRING	RESORTE
	ERA	~~9919432~~	3	MOLLA	RESSORT	FEDER	SPRING	RESORTE
		9919434	6	SPINA	GOUPILLE	STIFT	PIN	PASADOR
		9919436	1	ANELLO SPINGIDISCO	PLATEAU DE PRESSION	DRUCKPLATTE	PRESSURE PLATE	PLATO DE EMPUJE
	ERA	~~9919437~~	3	VITE	VIS	SCHRAUBE	SCREW	TORNILLO
		9919439	1	ANELLO SPINGIDISCO	PLATEAU DE PRESSION	DRUCKPLATTE	PRESSURE PLATE	PLATO DE EMPUJE
	9930394	~~9919440~~	3	DADO	ECROU	MUTTER	NUT	TUERCA
	5104385	~~9919441~~	1	DISCO CONDOTTO FRIZIONE COMPL.	DISQUE ENTRAINE DE EMBRAYAGE	KUPPLUNGSSCHEIBE	CLUTCH DRIVEN PLATE	DISCO DE EMBRAGUE
	ERA	~~9919442~~	3	DADO	ECROU	MUTTER	NUT	TUERCA
		9919443	3	SPINA	GOUPILLE	STIFT	PIN	PASADOR
		9919444	24	RIBATTINO	RIVET	NIET	RIVET	REMACHE
	5102255	~~9915788~~	1	MOLLA A LINGUETTE	RESSORT	TELLERFEDER	TEB SPRING	MUELLE
	ERA	~~9933999~~	12	BOCCOLA	DOUILLE	BUCHSE	BUSH	CASQUILLO
ERA	D 1967	~~9928581~~	3	PERNO DI FISSAGGIO	CHEVILLE	BOLZEN	PIN	PASADOR
		9956462	S	CORREDO	EQUIPEMENT	SATZ	KIT	JUEGO
		9956483	S	CORREDO	EQUIPEMENT	SATZ	KIT	JUEGO

https://tractormanualz.com/

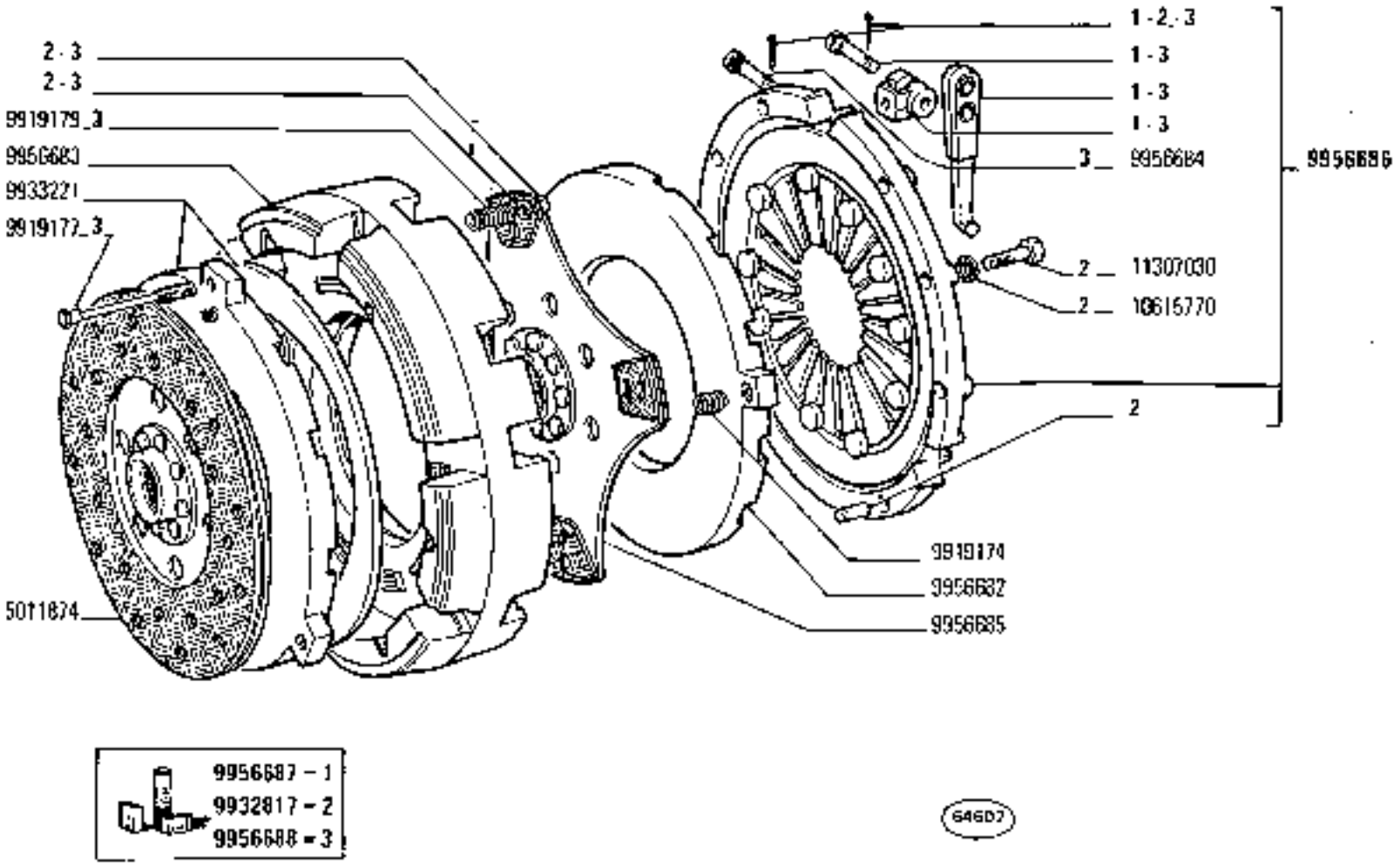

https://tractormanualz.com/

MODIF	N.ORDIN.	Q.	DENOMINAZIONE	DESIGNATION	BENENNUNG	DESCRIPTION	DENOMINACIONES
	5011874	1	DISCO CONDOTTO FRIZIONE	DISQUE ENTRAINE DE EMBRAYAGE	KUPPLUNGSSCHEIBE	CLUTCH DRIVEN PLATE	DISCO DE EMBRAGUE
	9919174	3	MOLLA	RESSORT	FEDER	SPRING	RESORTE
	9919177	3	TIRANTE FILETTATO	TIRANT	SPANNBOLZEN	TIEROD	PERNO
	9919179	3	MOLLA	RESSORT	FEDER	SPRING	RESORTE
	9932817	S	CORREDO,COMPOSTO DA 2	POCHETTE-CONTENANT ...	AUSRUESTUNG BESTEHEND AUS ...	KIT-CONSISTING OF ...	EQUIPO-COMPUESTO DE ...
	9933221	S	CORREDO	POCHETTE-CONTENANT ...	AUSRUESTUNG BESTEHEND AUS ...	KIT-CONSISTING OF ...	EQUIPO-COMPUESTO DE ...
	9956682	1	ANELLO SPINGIDISCO	PLATEAU DE PRESSION	DRUCKPLATTE	PRESSURE PLATE	PLATO DE EMPUJE
	9956683	1	FLANGIA	BRIDE	FLANSCH	FLANGE	BRIDA
	9956684	3	PERNO	AXE	BOLZEN	PIN	EJE
	9956685	1	DISCO CONDOTTO FRIZIONE	DISQUE ENTRAINE DE EMBRAYAGE	KUPPLUNGSSCHEIBE	CLUTCH DRIVEN PLATE	DISCO DE EMBRAGUE
	9956686	1	ORGANI DI SPINTA COMPL.	ORGANES DE PRESSION	DRUCKVORRICHTUNG	PRESSURE SYSTEM	SISTEMA DE EMPUJE
	9956687	S	CORREDO,COMPOSTO DA 1	POCHETTE-CONTENANT ...	AUSRUESTUNG BESTEHEND AUS ...	KIT-CONSISTING OF ...	EQUIPO-COMPUESTO DE ...
	9956688	S	CORREDO,COMPOSTO DA 3	POCHETTE-CONTENANT ...	AUSRUESTUNG BESTEHEND AUS ...	KIT-CONSISTING OF ...	EQUIPO-COMPUESTO DE ...
	10615770	3	ROSETTA DI SICUREZZA	RONDELLE FREIN	SICHERUNGSRING	LOCKWASHER	ARANDELA DE FRENO
	11307030	3	VITE	VIS	SCHRAUBE	SCREW	TORNILLO

https://tractormanualz.com/

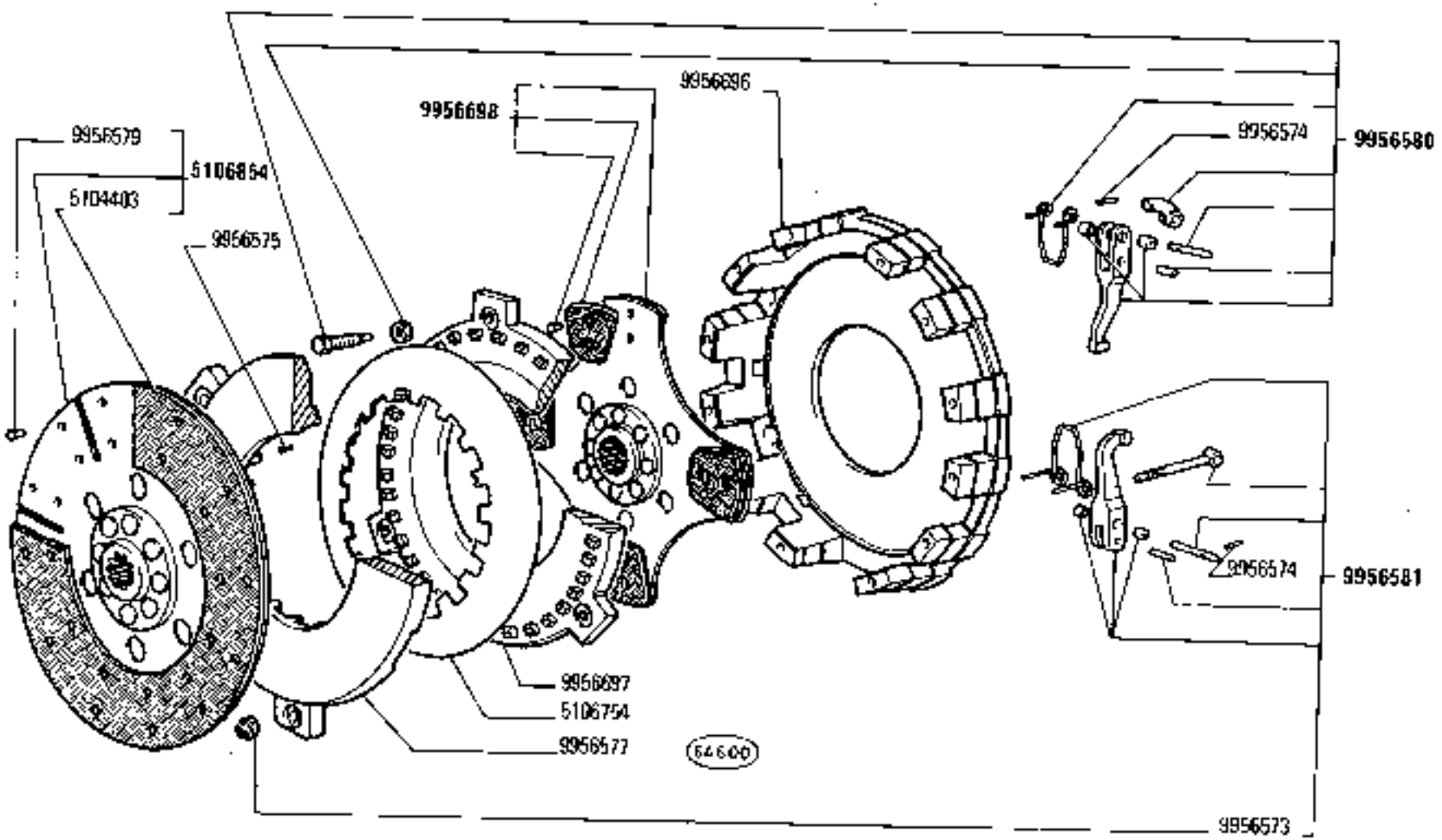

780 - 780 DT

01 02

Embrayage
Kupplung

FRIZIONE (O.M.G.)

Clutch
Embrayage

1

B1.05/4

N.T.R.
251 T

https://tractormanualz.com/

NODI#	N.ORDIN.	Q.	DENOMINAZIONE	DESIGNATION	BENENNUNG	DESCRIPTION	DENOMINACIONES
	5104403	2	ANELLO FRIZIONE	GARNITURE	KUPPLUNGSBELAG	FACING	FORRO
	5106754	1	MOLLA	RESSORT	FEDER	SPRING	RESORTE
	5106854	1	DISCO CONDOTTO FRI-ZIONE COMPL.	DISQUE ENTRAINE DE EMBRAYAGE	KUPPLUNGSSCHEIBE	CLUTCH DRIVEN PLATE	DISCO DE EMBRAGUE
	9956573	3	DADO	ECROU	MUTTER	NUT	TUERCA
	9956574	6	SPINA	GOUPILLE	STIFT	PIN	PASADOR
	9956575	3	SPINA	GOUPILLE	STIFT	PIN	PASADOR
	9956577	1	ANELLO SPINGIDISCO	PLATEAU DE PRES-SION	DRUCKPLATTE	PRESSURE PLATE	PLATO DE EMPUJE
	9956579	24	RIBATTINO	RIVET	NIET	RIVET	REMACHE
	9956580	1	CORREDO	EQUIPEMENT	SATZ	KIT	JUEGO
	9956581	3	CORREDO	EQUIPEMENT	SATZ	KIT	JUEGO
	9956696	1	SUPPORTO	SUPPORT	LAGER	SUPPORT	SOPORTE
	9956697	1	ANELLO SPINGIDISCO	PLATEAU DE PRES-SION	DRUCKPLATTE	PRESSURE PLATE	PLATO DE EMPUJE
	9956698	1	DISCO CONDOTTO FRI-ZIONE COMPL.	DISQUE ENTRAINE DE EMBRAYAGE	KUPPLUNGSSCHEIBE	CLUTCH DRIVEN PLATE	DISCO DE EMBRAGUE

https://tractormanualz.com/

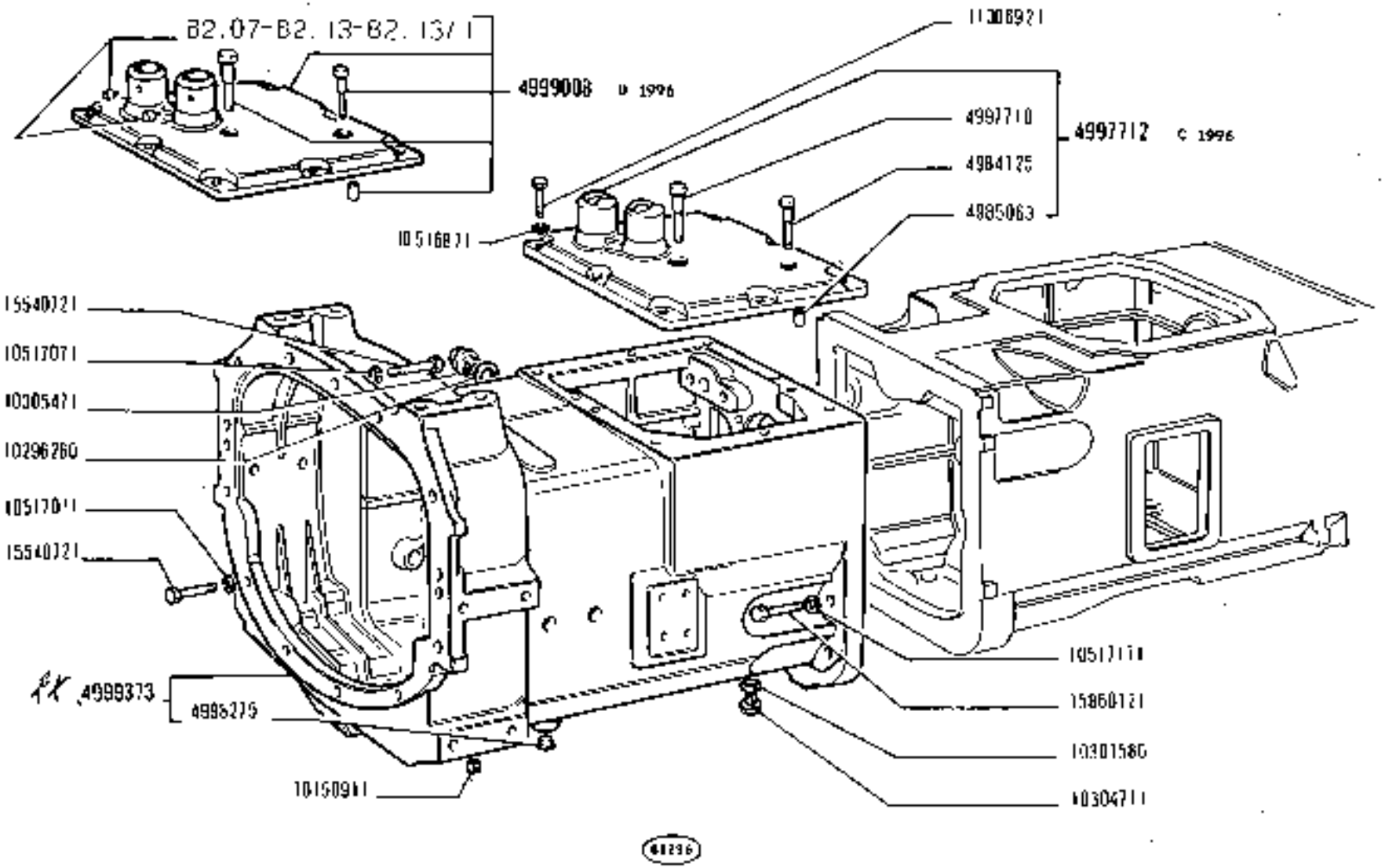

https://tractormanualz.com/

MODIF	N.ORDINAZ.	Q.	DENOMINAZIONE	DESIGNATION	BENENNUNG	DESCRIPTION	DENOMINACIONES
	4984125	1	PERNO	AXE	BOLZEN	PIN	EJE
	4985062	2	GRANO	ERGOT	PASSTIFT	DOWEL	PITON
	4985063	6	GRANO	ERGOT	PASSTIFT	DOWEL	PITON
C 2014	~~4993066~~	1	SCATOLA POST.COMPL.(01)	CARTER	GEHAUSE	CASE	CAJA
C 2014	~~4993067~~	1	SCATOLA POST.COMPL.(02)	CARTER	GEHAUSE	CASE	CAJA
	4996720	2	GRANO	ERGOT	PASSTIFT	DOWEL	PITON
	4996801	1	COPERCHIO POST.(*1)	COUVERCLE	DECKEL	COVER	TAPA
	4997245	1	COPERCHIO	COUVERCLE	DECKEL	COVER	TAPA
	4997710	1	PERNO	AXE	BOLZEN	PIN	EJE
C 1996	4997712	1	COPERCHIO COMPL.	COUVERCLE	DECKEL	COVER	TAPA
	4998224	1	COPERCHIO POST.	COUVERCLE	DECKEL	COVER	TAPA
	4998275	2	TAPPO	BOUCHON	STOPFEN	PLUG	TAPON
	4999373	1	SCATOLA ANT.COMPL.	CARTER	GEHAUSE	CASE	CAJA
	4999444	2	SFIATATOIO	RENIFLARD	ENTLUEFTER	VENT	RESPIRADERO
10150911	~~10162911~~	1	TAPPO	BOUCHON	STOPFEN	PLUG	TAPON
	10158900	1	TAPPO	BOUCHON	STOPFEN	PLUG	TAPON
	L0263160	1	ROSETTA DI TENUTA	JOINT D'ETANCHEITE	DICHTRING	GASKET	JUNTA HERMETICA
	10296260	2	ROSETTA DI TENUTA	JOINT D'ETANCHETTE	DICHTRING	GASKET	JUNTA HERMETICA
	L0300871	1	TAPPO (1*)	BOUCHON	STOPFEN	PLUG	TAPON
	10301580	3	ROSETTA DI TENUTA	JOINT D'ETANCHEITE	DICHTRING	GASKET	JUNTA HERMETICA
	L0304711	3	TAPPO	BOUCHON	STOPFEN	PLUG	TAPON
	10305471	2	TAPPO	BOUCHON	STOPFEN	PLUG	TAPON
	L0516971	16	ROSETTA DI SICUREZZA	RONDELLE FREIN	SICHERUNGSRING	LOCKWASHER	ARANDELA DE FRENO
	10512071	13	ROSETTA DI SICUREZZA	RONDELLE FREIN	SICHERUNGSRING	LOCKWASHER	ARANDELA DE FRENO
	L0517171	20	ROSETTA DI SICUREZZA	RONDELLE FREIN	SICHERUNGSRING	LOCKWASHER	ARANDELA DE FRENO
	10839710	4	GRANO	ERGOT	PASSTIFT	DOWEL	PITON
	L1306921	8	VITE	VIS	SCHRAUBE	SCREW	TORNILLO
	11422021	4	VITE	VIS	SCHRAUBE	SCREW	TORNILLO
	L4540721	13	VITE	VIS	SCHRAUBE	SCREW	TORNILLO
	15860121	16	VITE	VIS	SCHRAUBE	SCREW	TORNILLO
	L5970721	8	VITE	VIS	SCHRAUBE	SCREW	TORNILLO
D 1996	4999009	1	COPERCHIO COMPL.	COUVERCLE	DECKEL	COVER	TAPA
D 2014	5101188	1	SCATOLA POST. COMPL. (01)	CARTER	GEHAUSE	CASE	CAJA
D 2014	5101194	1	SCATOLA POST. COMPL. (02)	CARTER	GEHAUSE	CASE	CAJA

(*1) - TRATTORE CON PRESA DI FORZA 540/1000 - AVEC PRISE DE FORCE - MIT ZAPFWELLE - W/POWER TAKE-OFF - CON TOMA DE FUERZA

(1*) TRATTORE SENZA PRESA PRESSIONE SUPPLEMENTARE - SANS PRISE SUPPLEMENTAIRE DE PRESSION - UNNE ZUSAETZLICHEN DRUCKDELANSCHLUSS - W/O ADDITIONAL OUTLET UNIT - SIN GRIFO DISTRIBUIDOR AUXILIAR

https://tractormanualz.com/

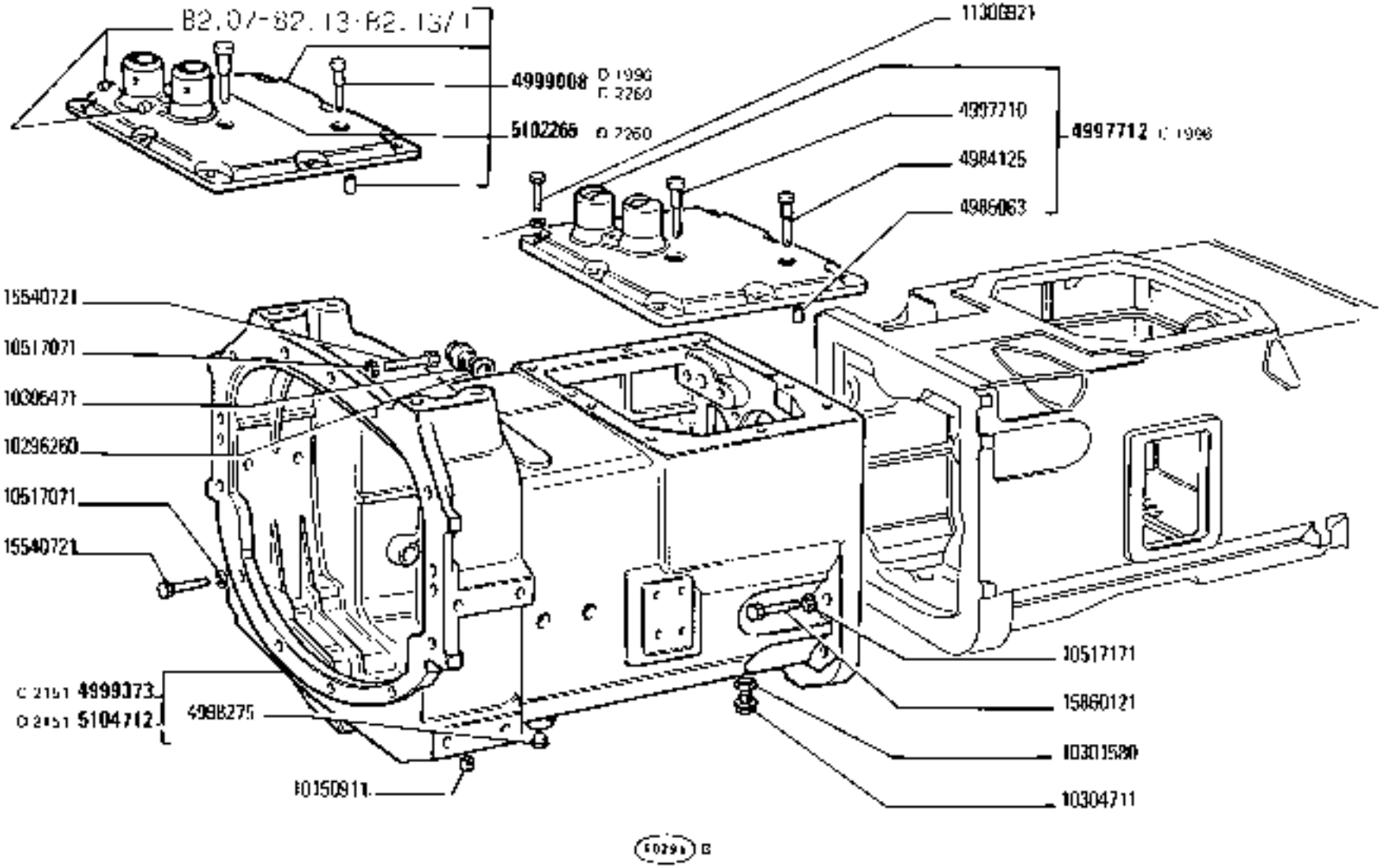

https://tractormanualz.com/

MODIF	N.ORDINAZ.	Q.	DENOMINAZIONE	DESIGNATION	BENENNUNG	DESCRIPTION	DENOMINACIONES
	4984125	1	PERNO	AXE	BOLZEN	PIN	EJE
	4985062	2	GRANO	ERGOT	PASSTIFT	DOWEL	PITON
	4985063	6	GRANO	ERGOT	PASSTIFT	DOWEL	PITON
C 2014	4993086	1	SCATOLA POST.COMPL.(01)	CARTER	GEHAUSE	CASE	CAJA
C 2014	4993087	1	SCATOLA POST.COMPL.(02)	CARTER	GEHAUSE	CASE	CAJA
	4996720	2	GRANO	ERGOT	PASSTIFT	DOWEL	PITON
C 2079	4996801	1	COPERCHIO POST.(*)	COUVERCLE	DECKEL	COVER	TAPA
C 2260	4997245	1	COPERCHIO	COUVERCLE	DECKEL	COVER	TAPA
	4997710	1	PERNO	AXE	BOLZEN	PIN	EJE
C 1996	4997712	1	COPERCHIO COMPL.	COUVERCLE	DECKEL	COVER	TAPA
C 2079	4998224	1	COPERCHIO POST.	COUVERCLE	DECKEL	COVER	TAPA
	4998275	2	TAPPO	BOUCHON	STOPFEN	PLUG	TAPON
C 2151	4999373	1	SCATOLA ANT.COMPL.	CARTER	GEHAUSE	CASE	CAJA
5101914	4999445	2	SFIATATOIO	RENIFLARD	ENTLUEFTER	VENT	RESPIRADERO
ERA	~~10152911~~	1	TAPPO	BOUCHON	STOPFEN	PLUG	TAPON
	10158900	1	TAPPO	BOUCHON	STOPFEN	PLUG	TAPON
	10263160	1	ROSETTA DI TENUTA	JOINT D'ETANCHEITE	DICHTRING	GASKET	JUNTA HERMETICA
	10296260	2	ROSETTA DI TENUTA	JOINT D'ETANCHEITE	DICHTRING	GASKET	JUNTA HERMETICA
	10300871	1	TAPPO (1*)	BOUCHON	STOPFEN	PLUG	TAPON
	10301580	3	ROSETTA DI TENUTA	JOINT D'ETANCHEITE	DICHTRING	GASKET	JUNTA HERMETICA
	10304711	3	TAPPO	BOUCHON	STOPFEN	PLUG	TAPON
	10305471	2	TAPPO	BOUCHON	STOPFEN	PLUG	TAPON
	10516871	16	ROSETTA DI SICUREZZA	RONDELLE FREIN	SICHERUNGSRING	LOCKWASHER	ARANDELA DE FRENO
	10517071	13	ROSETTA DI SICUREZZA	RONDELLE FREIN	SICHERUNGSRING	LOCKWASHER	ARANDELA DE FRENO
	10517171	20	ROSETTA DI SICUREZZA	RONDELLE FREIN	SICHERUNGSRING	LOCKWASHER	ARANDELA DE FRENO
	10839710	4	GRANO	ERGOT	PASSTIFT	DOWEL	PITON
	11306921	8	VITE	VIS	SCHRAUBE	SCREW	TORNILLO
	11422021	4	VITE	VIS	SCHRAUBE	SCREW	TORNILLO
	15540721	13	VITE	VIS	SCHRAUBE	SCREW	TORNILLO
	15860121	16	VITE	VIS	SCHRAUBE	SCREW	TORNILLO
	15970721	8	VITE	VIS	SCHRAUBE	SCREW	TORNILLO
C 2260 D 1996	4999008	1	COPERCHIO COMPL.	COUVERCLE	DECKEL	COVER	TAPA
C 2112 D 2014	5101188	1	SCATOLA POST. COMPL. (01)	CARTER	GEHAUSE	CASE	CAJA
C 2112 D 2014	5101194	1	SCATOLA POST COMPL. (02)	CARTER	GEHAUSE	CASE	CAJA
D 2079	5101705	1	COPERCHIO POST.	COUVERCLE	DECKEL	COVER	TAPA
D 2079	5101706	1	COPERCHIO POST. (*)	COUVERCLE	DECKEL	COVER	TAPA
D 2079	5102894	1	ASTA DI LIVELLO	JAUGE DE NIVEAU	MESSTAB	LEVEL ROD	VARILLA DE NIVEL
D 2079	10296260	1	ROSETTA DI TENUTA	JOINT D'ETANCHEITE	DICHTRING	GASKET	JUNTA HERMETICA
C 2260 D 2112	5104006	1	SCATOLA POST COMPL. (01)	CARTER	GEHAUSE	CASE	CAJA
C 2260 D 2112	5104007	1	SCATOLA POST. COMPL. (02)	CARTER	GEHAUSE	CASE	CAJA
D 2151	5104712	1	SCATOLA ANT COMPL.	CARTER	GEHAUSE	CASE	CAJA
D 2260	5100691	1	COPERCHIO	COUVERCLE	DECKEL	COVER	TAPA
D 2260	5102266	1	COPERCHIO COMPL.	COUVERCLE	DECKEL	COVER	TAPA
D 2260	5104714	1	SCATOLA POST. COMPL (01)	CARTER	GEHAUSE	CASE	CAJA
D 2260	5104715	1	SCATOLA POST. COMPL (02)	CARTER	GEHAUSE	CASE	CAJA
		(*)	-TRATTORE CON PRESA DI FORZA 540/1000	- AVEC PRISE DE FORCE	- MIT ZAPFWELLE	- W/POWER TAKE-OFF	- CON TOMA DE FUERZA
		(**)	TRATTORE SENZA PRESA PRESSIONE SUPPLEMENTARE	SANS PRISE SUPPLEMEN. TAIRE DE PRESSION	OHNE ZUSAETZLICHEN DRUCKBELANSCHLUSS	W/O ADDITIONAL OUTLET UNIT	SIN GRIFO DISTRIBUIDOR AUXILIAR

https://tractormanualz.com/

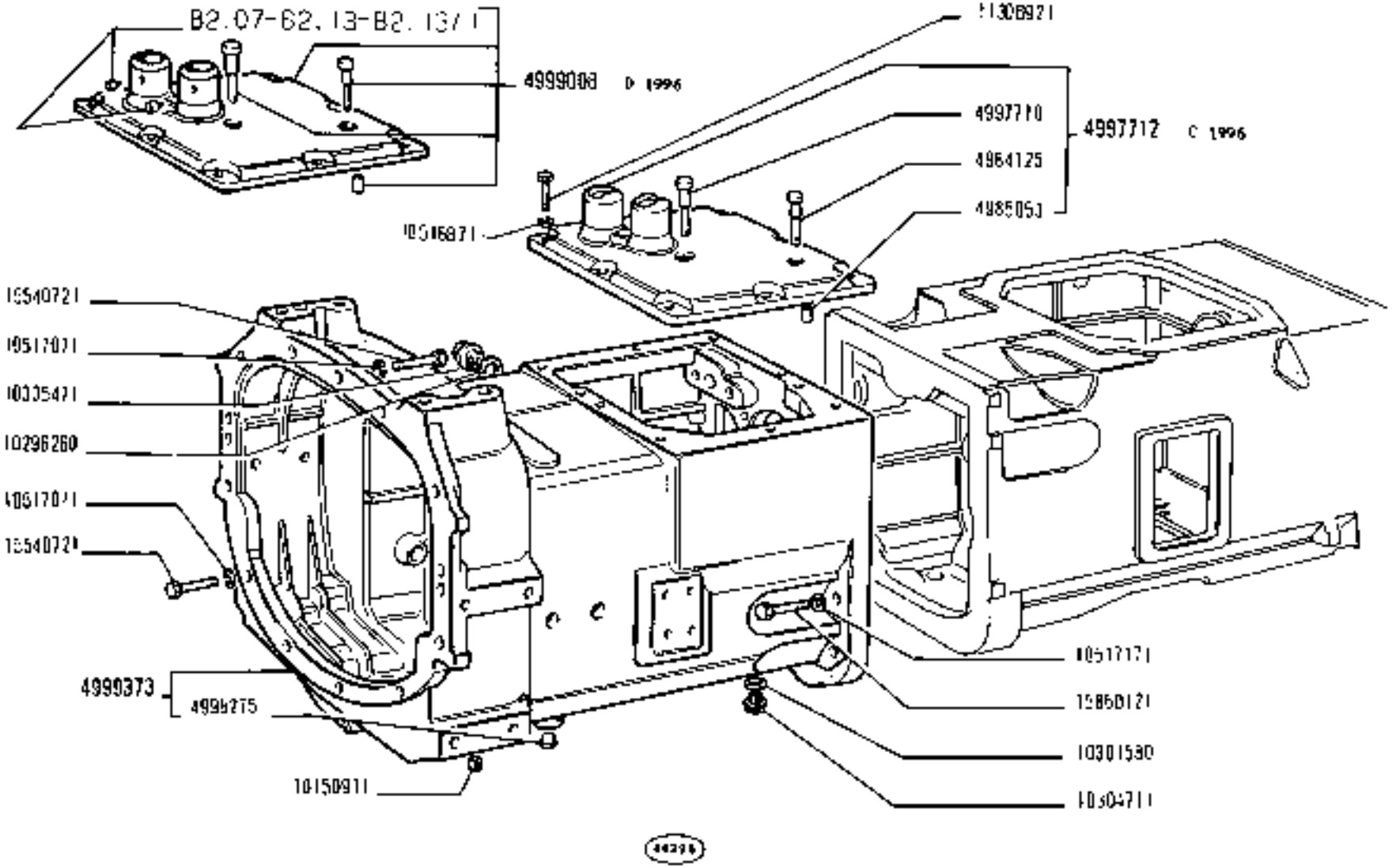

https://tractormanualz.com/

MODIF	N.ORDINAZ.	Q.	DENOMINAZIONE	DESIGNATION	BENENNUNG	DESCRIPTION	DENOMINACIONES
	4984125	1	PERNO	AXE	BOLZEN	PIN	EJE
	4985062	2	GRANO	ERGOT	PASSTIFT	DOWEL	PITON
	4985063	6	GRANO	ERGOT	PASSTIFT	DOWEL	PITON
C 2014	~~4993086~~	1	SCATOLA POST.COMPL.(01)	CARTER	GEHAUSE	CASE	CAJA
C 2014	~~4993087~~	1	SCATOLA POST.COMPL.(02)	CARTER	GEHAUSE	CASE	CAJA
	4996720	2	GRANO	ERGOT	PASSTIFT	DOWEL	PITON
C 2079	4996801	1	COPERCHIO POST.(*)	COUVERCLE	DECKEL	COVER	TAPA
	4997245	1	COPERCHIO	COUVERCLE	DECKEL	COVER	TAPA
	4997710	1	PERNO	AXE	BOLZEN	PIN	EJE
C 1996	4997712	1	COPERCHIO COMPL.	COUVERCLE	DECKEL	COVER	TAPA
C 2079	4998224	1	COPERCHIO POST.	COUVERCLE	DECKEL	COVER	TAPA
	4998275	2	TAPPO	BOUCHON	STOPFEN	PLUG	TAPON
	4999373	1	SCATOLA ANT.COMPL.	CARTER	GEHAUSE	CASE	CAJA
	4999444	2	SF10TA1010	RENIFLARD	ENTLUEFTER	VENT	RESPIRADERO
ERA	~~10152911~~	1	TAPPO	BOUCHON	STOPFEN	PLUG	TAPON
	10156900	1	TAPPO	BOUCHON	STOPFEN	PLUG	TAPON
	10268160	1	ROSETTA DI TENUTA	JOINT D'ETANCHEITE	DICHTRING	GASKET	JUNTA HERMETICA
	10296260	2	ROSETTA DI TENUTA	JOINT D'ETANCHEITE	DICHTRING	GASKET	JUNTA HERMETICA
	10300871	1	TAPPO (1*)	BOUCHON	STOPFEN	PLUG	TAPON
	10301580	3	ROSETTA DI TENUTA	JOINT D'ETANCHEITE	DICHTRING	GASKET	JUNTA HERMETICA
	10304711	3	TAPPO	BOUCHON	STOPFEN	PLUG	TAPON
	10305471	2	TAPPO	BOUCHON	STOPFEN	PLUG	TAPON
	10516871	16	ROSETTA DI SICUREZZA	RONDELLE FREIN	SICHERUNGSRING	LOCKWASHER	ARANDELA DE FRENO
	10517071	33	ROSETTA DI SICUREZZA	RONDELLE FREIN	SICHERUNGSRING	LOCKWASHER	ARANDELA DE FRENO
	10517171	20	ROSETTA DI SICUREZZA	RONDELLE FREIN	SICHERUNGSRING	LOCKWASHER	ARANDELA DE FRENO
	10839710	4	GRANO	ERGOT	PASSTIFT	DOWEL	PITON
	11306921	8	VITE	VIS	SCHRAUBE	SCREW	TORNILLO
	11422021	4	VITE	VIS	SCHRAUBE	SCREW	TORNILLO
	15540721	13	VITE	VIS	SCHRAUBE	SCREW	TORNILLO
	15860121	16	VITE	VIS	SCHRAUBE	SCREW	TORNILLO
	15970721	8	VITE	VIS	SCHRAUBE	SCREW	TORNILLO
D 1996	4998008	1	COPERCHIO COMPL.	COUVERCLE	DECKEL	COVER	TAPA
C 2112 D 2014	5101188	1	SCATOLA POST. COMPL. (01)	CARTER	GEHAUSE	CASE	CAJA
C 2112 D 2014	5101194	1	SCATOLA POST. COMPL. (02)	CARTER	GEHAUSE	CASE	CAJA
D 2079	5101705	1	COPERCHIO POST.	COUVERCLE	DECKEL	COVER	TAPA
D 2079	5101706	1	COPERCHIO POST. (*)	COUVERCLE	DECKEL	COVER	TAPA
D 2079	5101721	1	ASTA DI LIVELLO	JAUGE DE NIVEAU	MESSTAB	LEVEL ROD	VARILLA DE NIVEL
D 2079	10296280	1	ROSETTA DI TENUTA	JOINT D'ETANCHEITE	DICHTRING	GASKET	JUNTA HERMETICA
D 2112	5104006	1	SCATOLA POST. COMPL. (01)	CARTER	GEHAUSE	CASE	CAJA
D 2112	5104007	1	SCATOLA POST COMPL. (02)	CARTER	GEHAUSE	CASE	CAJA

(*)	=TRATTORE CON PRESA DI FORZA 540/1000	- AVEC PRISE DE FORCE	- MIT ZAPFWELLE	- W/POWER TAKE-OFF	- CON TOMA DE FUERZA
(1*)	TRATTORE SENZA PRESA PRESSIONE SUPPLEMENTARE	SANS PRISE SUPPLEMENTAIRE DE PRESSION	OHNE ZUSAETZLICHEN DRUCKDELANSCHLUSS	W/O ADDITIONAL OUTLET UNIT	SIN GRIFO DISTRIBUIDOR AUXILIAR

https://tractormanualz.com/

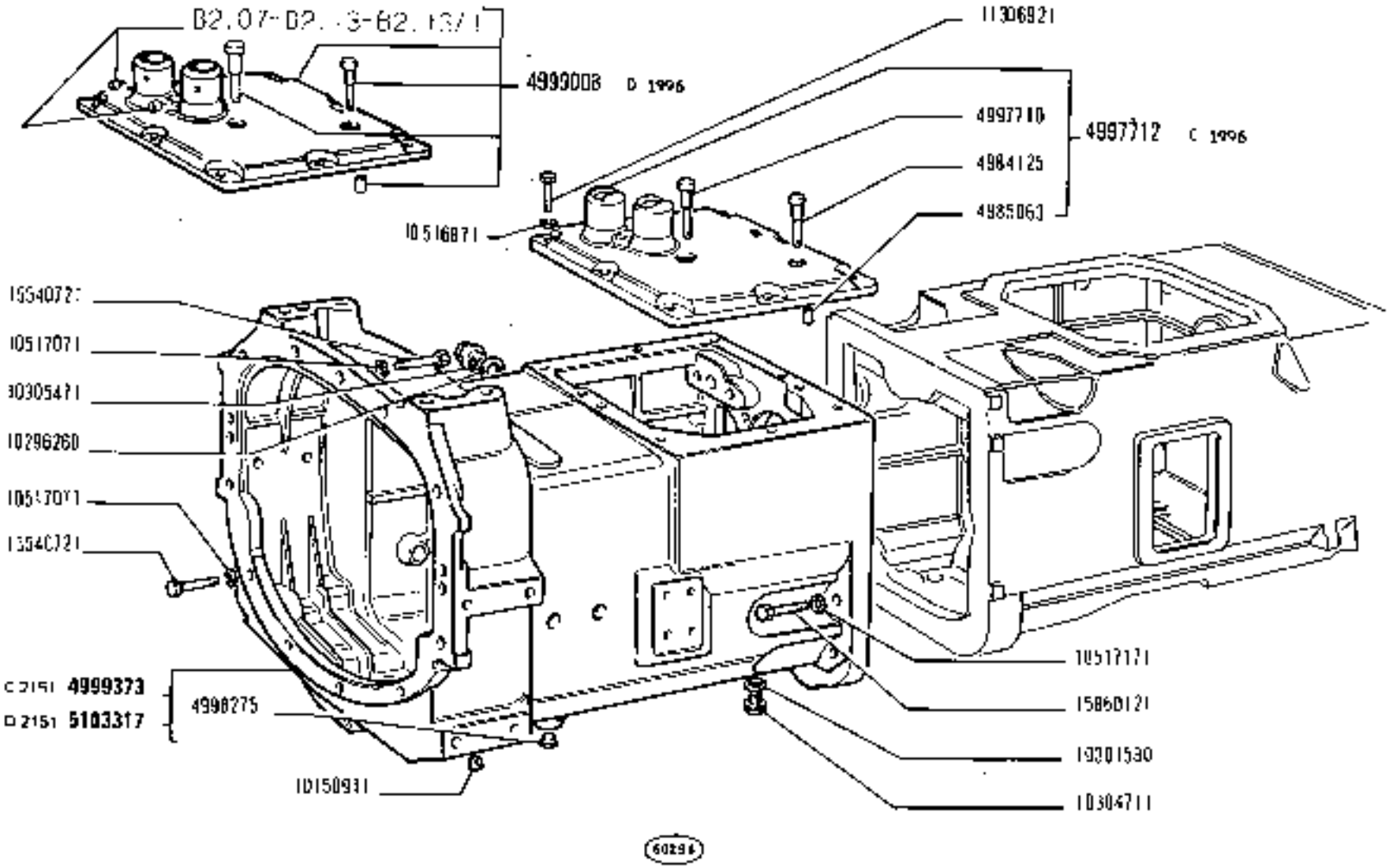

https://tractormanualz.com/

MODIF	N.ORDINAZ.	Q.	DENOMINAZIONE	DESIGNATION	BENENNUNG	DESCRIPTION	DENOMINACIONES
	4984125	1	PERNO	AXE	BOLZEN	PIN	EJE
	4985062	2	GRANO	ERGOT	PASSTIFT	DOWEL	PITON
	4985063	6	GRANO	ERGOT	PASSTIFT	DOWEL	PITON
C 2014	~~4990887~~	1	SCATOLA POST.COMPL.(01)	CARTER	GEHAUSE	CASE	CAJA
C 2014	~~4990887~~	1	SCATOLA POST.COMPL.(02)	CARTER	GEHAUSE	CASE	CAJA
	4996120	2	GRANO	ERGOT	PASSTIFT	DOWEL	PITON
C 2079	4996801	1	COPERCHIO POST.(*)	COUVERCLE	DECKEL	COVER	TAPA
	4997245	1	COPERCHIO	COUVERCLE	DECKEL	COVER	TAPA
	4997310	1	PERNO	AXE	BOLZEN	PIN	EJE
C 1996	4997712	1	COPERCHIO COMPL.	COUVERCLE	DECKEL	COVER	TAPA
C 2079	4998224	1	COPERCHIO POST.	COUVERCLE	DECKEL	COVER	TAPA
	4998275	2	TAPPO	BOUCHON	STOPFEN	PLUG	TAPON
C 2151	4999373	1	SCATOLA ANT.COMPL.	CARTER	GEHAUSE	CASE	CAJA
	4999444	2	SFIATATOIO	RENIFLARD	ENTLUEFTER	VENT	RESPIRADERO
ERA	~~1015231~~	1	TAPPO	BOUCHON	STOPFEN	PLUG	TAPON
	10158900	1	TAPPO	BOUCHON	STOPFEN	PLUG	TAPON
	10263160	1	ROSETTA DI TENUTA	JOINT D'ETANCHEITE	DICHTRING	GASKET	JUNTA HERMETICA
	10296260	2	ROSETTA DI TENUTA	JOINT D'ETANCHEITE	DICHTRING	GASKET	JUNTA HERMETICA
	10300871	1	TAPPO (1*)	BOUCHON	STOPFEN	PLUG	TAPON
	10301560	3	ROSETTA DI TENUTA	JOINT D'ETANCHEITE	DICHTRING	GASKET	JUNTA HERMETICA
	10304711	3	TAPPO	BOUCHON	STOPFEN	PLUG	TAPON
	10305471	2	TAPPO	BOUCHON	STOPFEN	PLUG	TAPON
	10516871	16	ROSETTA DI SICUREZZA	RONDELLE FREIN	SICHERUNGSRING	LOCKWASHER	ARANDELA DE FRENO
	10517071	13	ROSETTA DI SICUREZZA	RONDELLE FREIN	SICHERUNGSRING	LOCKWASHER	ARANDELA DE FRENO
	10517171	20	ROSETTA DI SICUREZZA	RONDELLE FREIN	SICHERUNGSRING	LOCKWASHER	ARANDELA DE FRENO
	10839710	4	GRANO	ERGOT	PASSTIFT	DOWEL	PITON
	11306921	8	VITE	VIS	SCHRAUBE	SCREW	TORNILLO
	11422021	4	VITE	VIS	SCHRAUBE	SCREW	TORNILLO
	15540721	15	VITE	VIS	SCHRAUBE	SCREW	TORNILLO
	15860121	16	VITE	VIS	SCHRAUBE	SCREW	TORNILLO
	15970721	6	VITE	VIS	SCHRAUBE	SCREW	TORNILLO
D 1996	4999008	1	COPERCHIO COMPL.	COUVERCLE	DECKEL	COVER	TAPA
C 2112 D 2014	5101188	1	SCATOLA POST. COMPL. (01)	CARTER	GEHAUSE	CASE	CAJA
C 2112 D 2014	5101194	1	SCATOLA POST. COMPL (02)	CARTER	GEHAUSE	CASE	CAJA
D 2079	5101705	1	COPERCHIO POST	COUVERCLE	DECKEL	COVER	TAPA
D 2079	5101706	1	COPERCHIO POST. (*)	COUVERCLE	DECKEL	COVER	TAPA
D 2079	5101721	1	ASTA DI LIVELLO	JAUGE DE NIVEAU	MESSTAB	LEVEL ROD	VARILLA DE NIVEL
D 2079	10296260	1	ROSETTA DI TENUTA	JOINT D'ETANCHEITE	DICHTRING	GASKET	JUNTA HERMETICA
D 2112	5104006	1	SCATOLA POST. COMPL (01)	CARTER	GEHAUSE	CASE	CAJA
D 2112	5104007	1	SCATOLA POST COMPL (02)	CARTER	GEHAUSE	CASE	CAJA
D 2151	5103317	1	SCATOLA ANT. COMPL	CARTER	GEHAUSE	CASE	CAJA

(*) - TRATTORE CON PRESA DI FORZA 540/1000 - AVEC PRISE DE FORCE - MIT ZAPFWELLE - W/POWER TAKE-OFF - CON TOMA DE FUERZA

(1*) TRATTORE SENZA PRESA PRESSIONE SUPPLEMENTARE - SANS PRISE SUPPLEMENTAIRE DE PRESSION - OHNE ZUSAETZLICHEN DRUCKFLANSCHLUSS - W/O ADDITIONAL OUTLET UNIT - SIN GRIFO DISTRIBUIDOR AUXILIAR

https://tractormanualz.com/

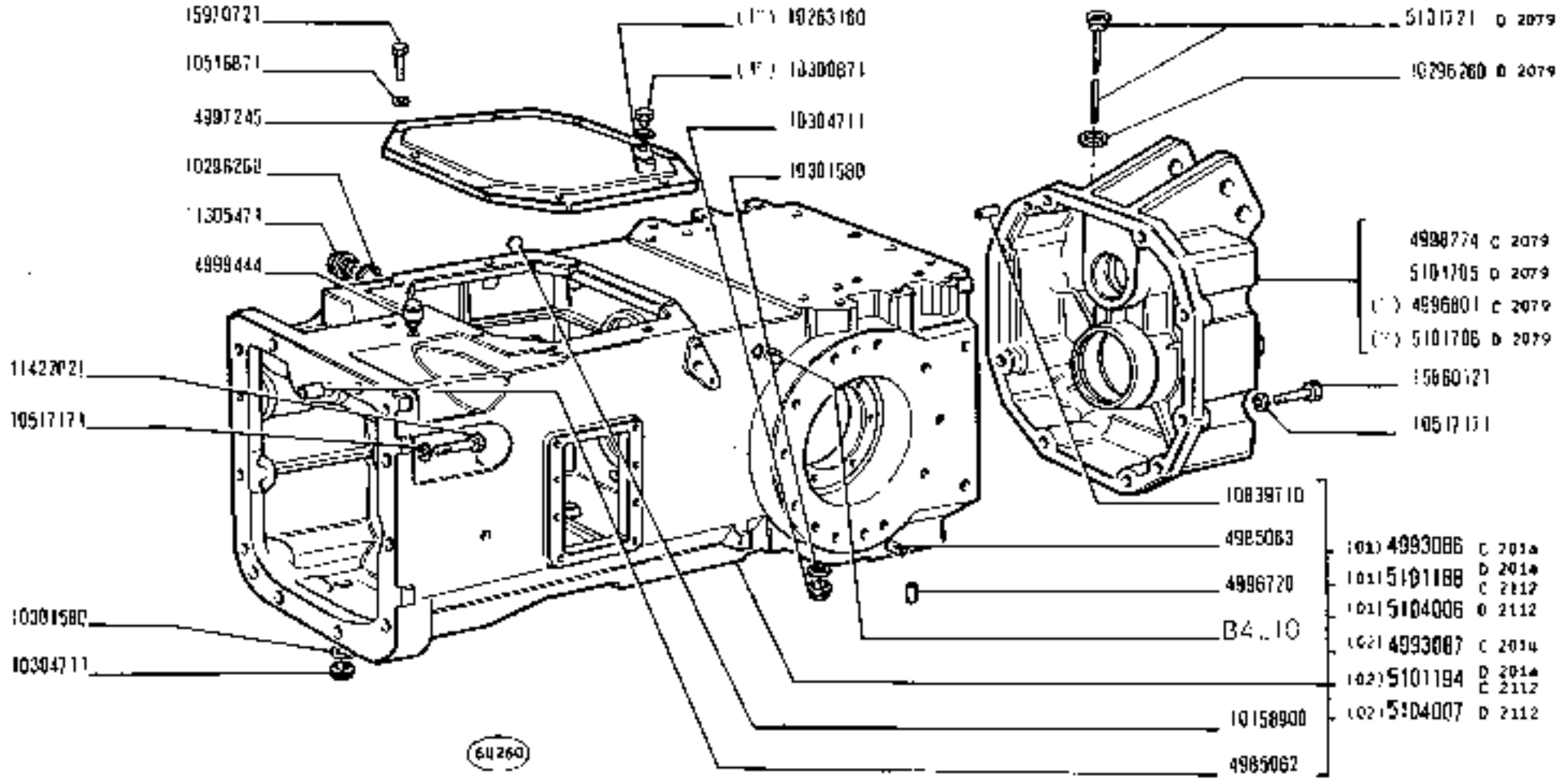

(*) (1*) Vedere elenco - Voir la liste - Siehe Liste - See list - Vease la lista

https://tractormanualz.com/

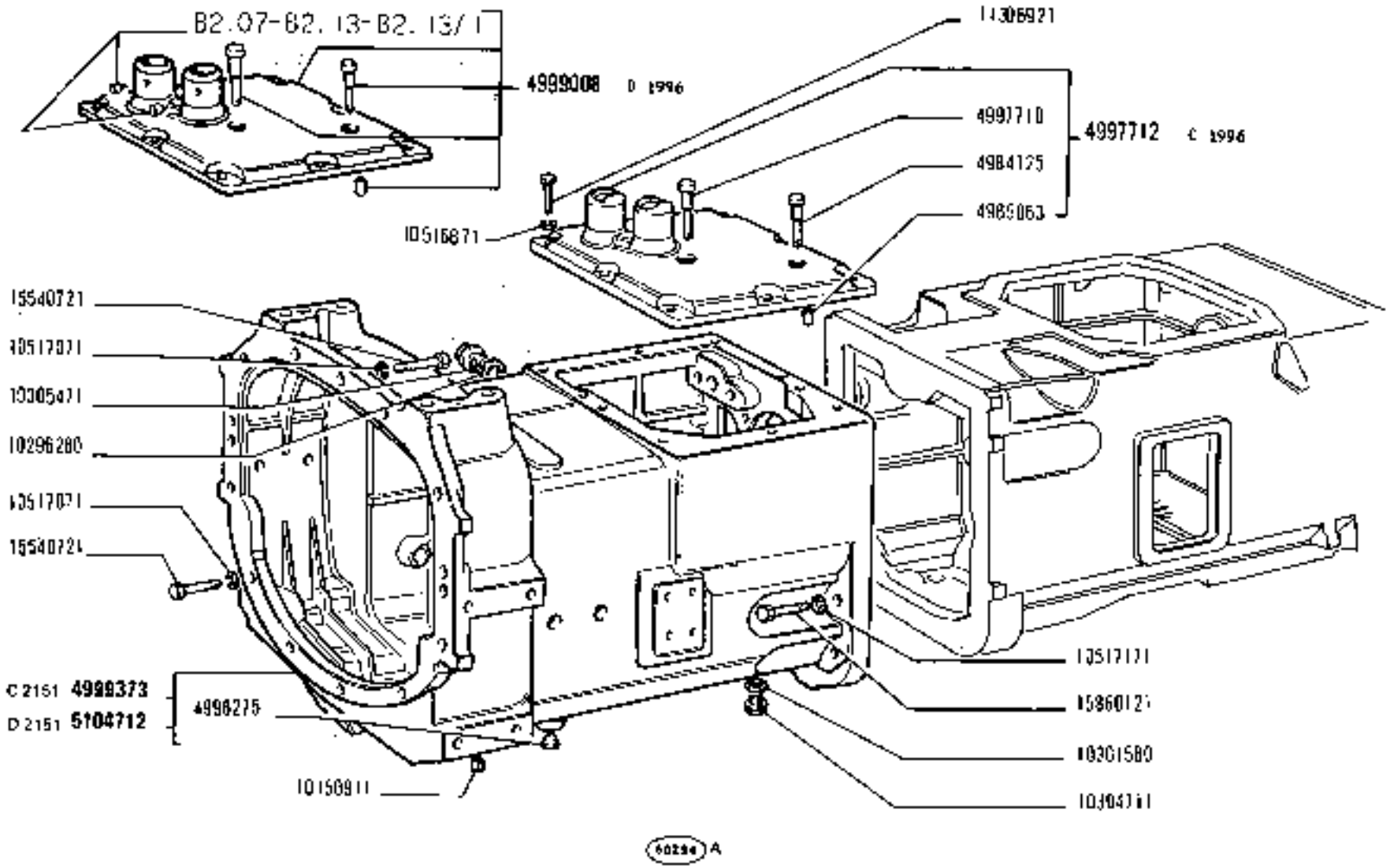

https://tractormanualz.com/

MODIF	N.ORIGINAZ.	Q.	DENOMINAZIONE	DESIGNATION	BENENNUNG	DESCRIPTION	DENOMINACIONES
	4984125	1	PERNO	AXE	BOLZEN	PIN	EJE
	4985062	2	GRANO	ERGOT	PASSTIFT	DOWEL	PITON
	4985063	6	GRANO	ERGOT	PASSTIFT	DOWEL	PITON
C 2014	~~4993086~~	1	SCATOLA POST.COMPL.(01)	CARTER	GEHAUSE	CASE	CAJA
C 2014	~~4993087~~	1	SCATOLA POST.COMPL.(02)	CARTER	GEHAUSE	CASE	CAJA
	4996720	7	GRANO	ERGOT	PASSTIFT	DOWEL	PITON
C 2079	4996801	1	COPERCHIO POST.(*)	COUVERCLE	DECKEL	COVER	TAPA
	4997245	1	COPERCHIO	COUVERCLE	DECKEL	COVER	TAPA
	4997710	1	PERNO	AXE	BOLZEN	PIN	EJE
C 1996	4997712	1	COPERCHIO COMPL.	COUVERCLE	DECKEL	COVER	TAPA
C 2079	4998224	1	COPERCHIO POST.	COUVERCLE	DECKEL	COVER	TAPA
	4998275	2	TAPPO.	BOUCHON	STOPFEN	PLUG	TAPON
C 2151	4999379	1	SCATOLA ANT.COMPL.	CARTER	GEHAUSE.	CASE	CAJA
	4999444	2	SFIATATOIO	RENIFLARD	ENTLUFTER	VENT	RESPIRADERO
ERA	~~10152911~~	1	TAPPO	BOUCHON	STOPFEN	PLUG	TAPON
	10158900	1	TAPPO	BOUCHON	STOPFEN	PLUG	TAPON
	10263160	1	ROSETTA DI TENUTA	JOINT D'ETANCHEITE	DICHTRING	GASKET	JUNTA HERMETICA
	10296260	2	ROSETTA DI TENUTA	JOINT D'ETANCHEITE	DICHTRING	GASKET	JUNTA HERMETICA
	10300871	1	TAPPO (1*)	BOUCHON	STOPFEN	PLUG	TAPON
	10301580	3	ROSETTA DI TENUTA	JOINT D'ETANCHEITE	DICHTRING	GASKET	JUNTA HERMETICA
	10304711	3	TAPPO	BOUCHON	STOPFEN	PLUG	TAPON
	10305471	2	TAPPO	BOUCHON	STOPFEN	PLUG	TAPON
	10516871	16	ROSETTA DI SICUREZZA	RONDELLE FREIN	SICHERUNGSRING	LOCKWASHER	ARANDELA DE FRENO
	10517071	13	ROSETTA DI SICUREZZA	RONDELLE FREIN	SICHERUNGSRING	LOCKWASHER	ARANDELA DE FRENO
	10517171	20	ROSETTA DI SICUREZZA	RONDELLE FREIN	SICHERUNGSRING	LOCKWASHER	ARANDELA DE FRENO
	10839710	4	GRANO	ERGOT	PASSTIFT	DOWEL	PITON
	11306921	8	VITE	VIS	SCHRAUBE	SCREW	TORNILLO
	11422021	4	VITE	VIS	SCHRAUBE	SCREW	TORNILLO
	15540721	13	VITE	VIS	SCHRAUBE	SCREW	TORNILLO
	15860121	16	VITE	VIS	SCHRAUBE	SCREW	TORNILLO
	15970721	8	VITE	VIS	SCHRAUBE	SCREW	TORNILLO
D 1996	4999008	1	COPERCHIO COMPL	COUVERCLE	DECKEL	COVER	TAPA
C 2112 D 2014	5101188	1	SCATOLA POST. COMPL. (01)	CARTER	GEHAUSE	CASE	CAJA
C 2112 D 2014	5101194	1	SCATOLA POST. COMPL. (02)	CARTER	GEHAUSE	CASE	CAJA
D 2079	5101705	1	COPERCHIO POST.	COUVERCLE	DECKEL	COVER	TAPA
D 2079	5101706	1	COPERCHIO POST (*)	COUVERCLE	DECKEL	COVER	TAPA
D 2079	5101721	1	ASTA DI LIVELLO	JAUGE DE NIVEAU	MESSTAB	LEVEL ROD	VARILLA DE NIVEL
D 2079	10296260	1	ROSETTA DI TENUTA	JOINT D'ETANCHEITE	DICHTRING	GASKET	JUNTA HERMETICA
D 2112	5104006	1	SCATOLA POST. COMPL (01)	CARTER	GEHAUSE	CASE	CAJA
D 2112	5104007	1	SCATOLA POST. COMPL (02)	CARTER	GEHAUSE	CASE	CAJA
D 2151	5104712	1	SCATOLA ANT. COMPL	CARTER	GEHAUSE	CASE	CAJA

(*) - TRATTORE CON PRESA DI FORZA 540/1000 - AVEC PRISE DE FORCE - MIT ZAPFWELLE - W/POWER TAKE-OFF - CON TOMA DE FUERZA

(1*) TRATTORE SENZA PRESA PRESSIONE SUPPLEMENTARE - SANS PRISE SUPPLEMENTAIRE DE PRESSION - OHNE ZUSAETZLICHEN DRUCKBELANSCHLUSS - W/O ADDITIONAL OUTLET UNIT - SIN GRIFO DISTRIBUIDOR AUXILIAR

https://tractormanualz.com/

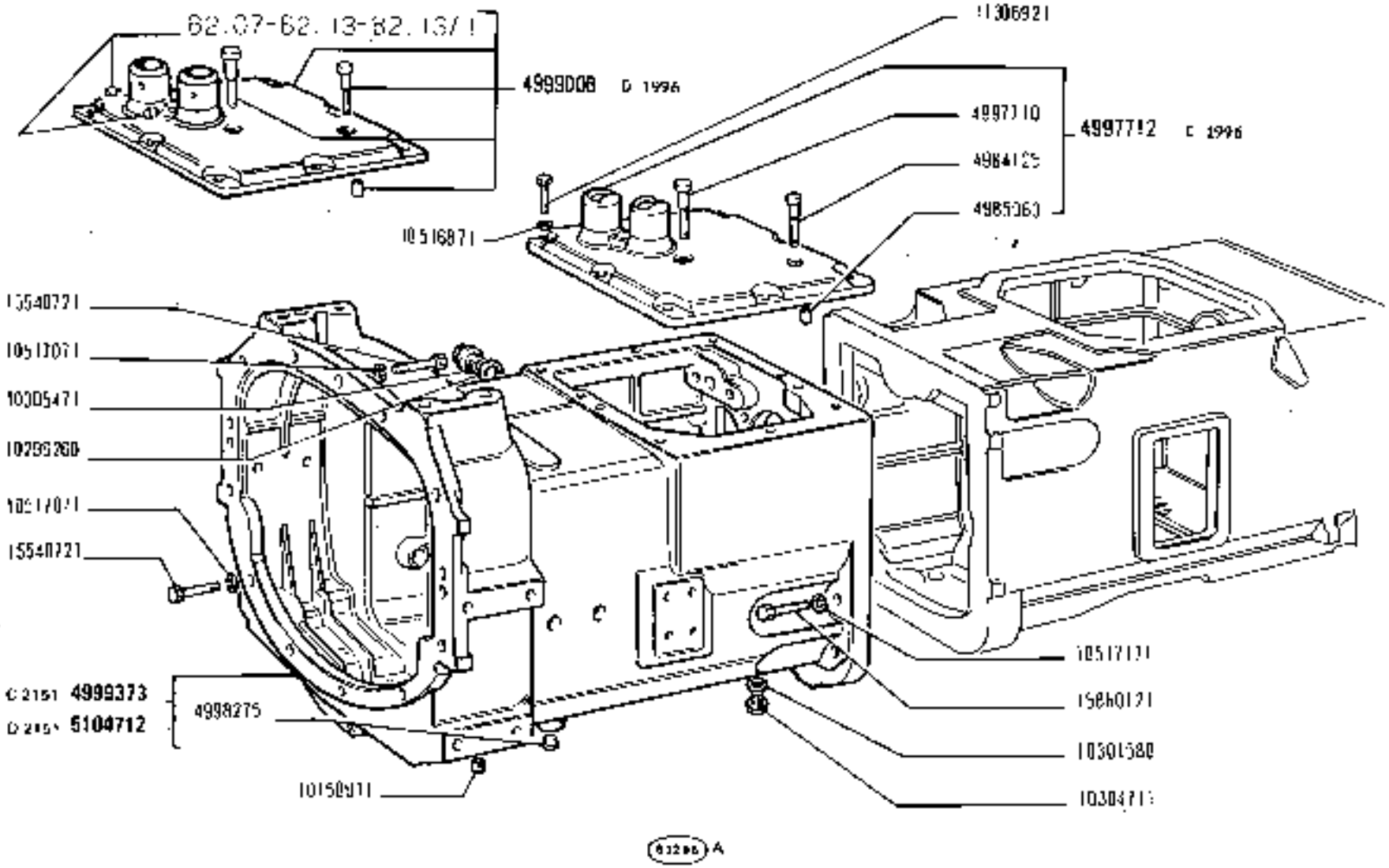

https://tractormanualz.com/

MODIF	N.ORDINAZ.	Q.	DENOMINAZIONE	DESIGNATION	BENENNUNG	DESCRIPTION	DENOMINACIONES
	4984125	1	PERNO	AXE	BOLZEN	PIN	EJE
	4985062	2	GRANO	ERGOT	PASSTIFT	DOWEL	PITON
	4985063	6	GRANO	ERGOT	PASSTIFT	DOWEL	PITON
C 2014	~~4993080~~	1	SCATOLA POST.COMPL.(01)	CARTER	GEHAUSE	CASE	CAJA
C 2014	~~4993087~~	1	SCATOLA POST.COMPL.(02)	CARTER	GEHAUSE	CASE	CAJA
	4996720	2	GRANO	ERGOT	PASSTIFT	DOWEL	PITON
C 2079	4996801	1	COPERCHIO POST.(*)	COUVERCLE	DECKEL	COVER	TAPA
	4997245	1	COPERCHIO	COUVERCLE	DECKEL	COVER	TAPA
	4997710	1	PERNO	AXE	BOLZEN	PIN	EJE
C 1996	4997712	1	COPERCHIO COMPL.	COUVERCLE	DECKEL	COVER	TAPA
C 2079	4998224	1	COPERCHIO POST.	COUVERCLE	DECKEL	COVER	TAPA
	4998275	2	TAPPO	BOUCHON	STOPFEN	PLUG	TAPON
C 2151	4999373	1	SCATOLA ANT.COMPL.	CARTER	GEHAUSE	CASE	CAJA
	4999444	2	SFIATATOIO	RENIFLARD	ENTLUEFTER	VENT	RESPIRADERO
ERA	~~10152311~~	1	TAPPO	BOUCHON	STOPFEN	PLUG	TAPON
	10158900	1	TAPPO	BOUCHON	STOPFEN	PLUG	TAPON
	10263160	1	ROSETTA DI TENUTA	JOINT D'ETANCHEITE	DICHTRING	GASKET	JUNTA HERMETICA
	10296260	2	ROSETTA DI TENUTA	JOINT D'ETANCHEITE	DICHTRING	GASKET	JUNTA HERMETICA
	10300871	1	TAPPO (*)	BOUCHON	STOPFEN	PLUG	TAPON
	10301580	3	ROSETTA DI TENUTA	JOINT D'ETANCHEITE	DICHTRING	GASKET	JUNTA HERMETICA
	10304711	3	TAPPO	BOUCHON	STOPFEN	PLUG	TAPON
	10305471	2	TAPPO	BOUCHON	STOPFEN	PLUG	TAPON
	10516871	16	ROSETTA DI SICUREZZA	RONDELLE FREIN	SICHERUNGSRING	LOCKWASHER	ARANDELA DE FRENO
	10517071	13	ROSETTA DI SICUREZZA	RONDELLE FREIN	SICHERUNGSRING	LOCKWASHER	ARANDELA DE FRENO
	10517171	20	ROSETTA DI SICUREZZA	RONDELLE FREIN	SICHERUNGSRING	LOCKWASHER	ARANDELA DE FRENO
	10839710	4	GRANO	ERGOT	PASSTIFT	DOWEL	PITON
	11306921	8	VITE	VIS	SCHRAUBE	SCREW	TORNILLO
	11422021	4	VITE	VIS	SCHRAUBE	SCREW	TORNILLO
	15940721	13	VITE	VIS	SCHRAUBE	SCREW	TORNILLO
	15960121	16	VITE	VIS	SCHRAUBE	SCREW	TORNILLO
	15970721	8	VITE	VIS	SCHRAUBE	SCREW	TORNILLO
D 1996	4999008	1	COPERCHIO COMPL.	COUVERCLE	DECKEL	COVER	TAPA
C 2112 D 2014	5101188	1	SCATOLA POST. COMPL. (01)	CARTER	GEHAUSE	CASE	CAJA
C 2112 D 2014	5101194	1	SCATOLA POST COMPL (02)	CARTER	GEHAUSE	CASE	CAJA
D 2079	5101705	1	COPERCHIO POST	COUVERCLE	DECKEL	COVER	TAPA
D 2079	5101706	1	COPERCHIO POST (*)	COUVERCLE	DECKEL	COVER	TAPA
D 2079	5101721	1	ASTA DI LIVELLO	JAUGE DE NIVEAU	MESSTAB	LEVEL ROD	VARILLA DE NIVEL
D 2079	10296260	1	ROSETTA DI TENUTA	JOINT D'ETANCHEITE	DICHTRING	GASKET	JUNTA HERMETICA
D 2112	5104006	1	SCATOLA POST. COMPL. (01)	CARTER	GEHAUSE	CASE	CAJA
D 2112	5104007	1	SCATOLA POST. COMPL (02)	CARTER	GEHAUSE	CASE	CAJA
D 2151 5104712	~~6105517~~	1	SCATOLA ANT. COMPL	CARTER	GEHAUSE	CASE	CAJA

(*) - TRATTORE CON PRESA DI FORZA 540/1000 - AVEC PRISE DE FORCE - MIT ZAPFWELLE - W/POWER TAKE-OFF - CON TOMA DE FUERZA

(**) TRATTORE SENZA PRESA PRESSIONE SUPPLEMENTARE - SANS PRISE SUPPLEMENTAIRE DE PRESSION - OHNE ZUSAETZLICHEN DRUCKOELANSCHLUSS - W/O ADDITIONAL OUTLET UNIT - SIN GRIFO DISTRIBUIDOR AUXILIAR

https://tractormanualz.com/

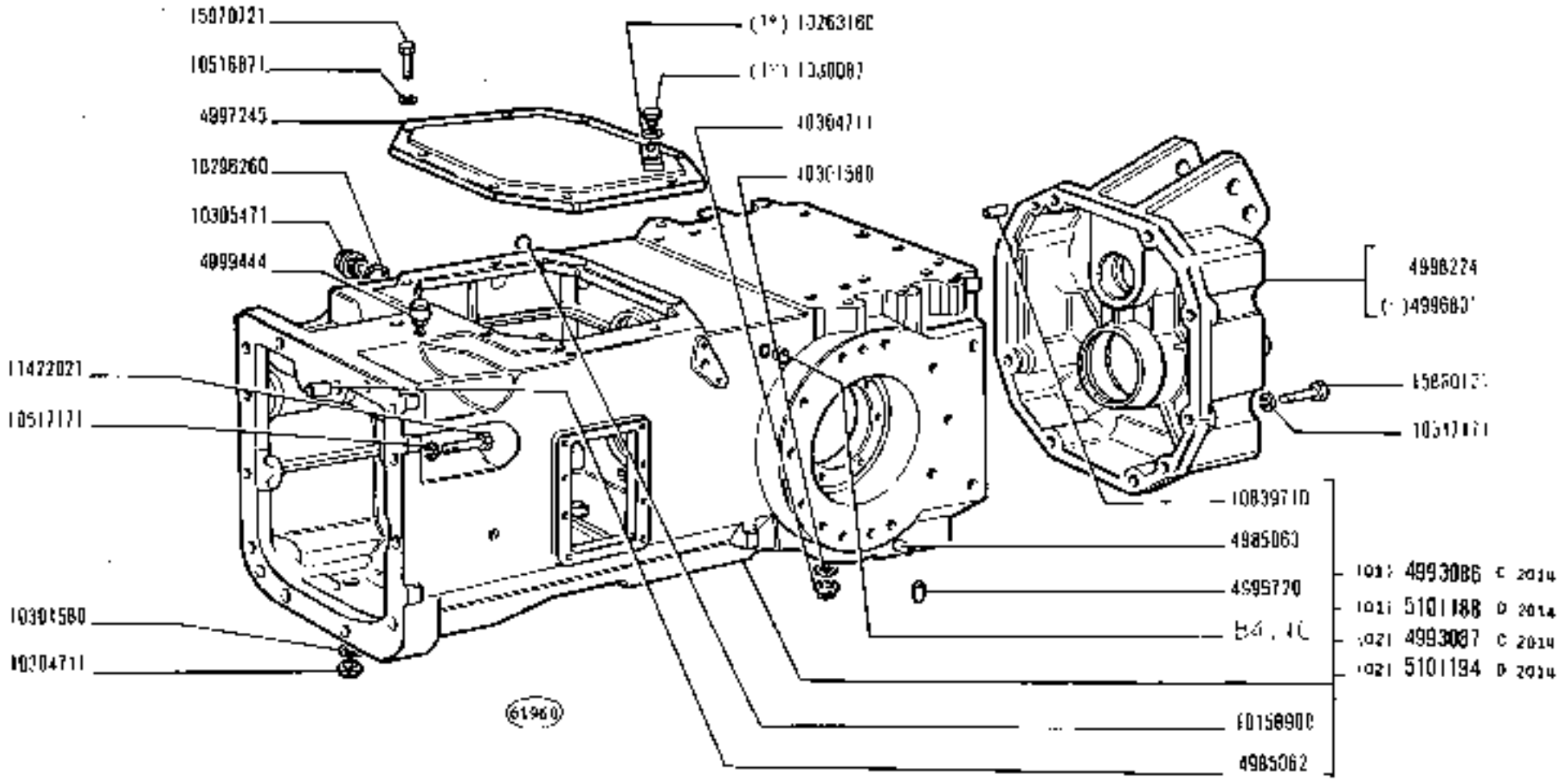

(*) (1°) Vedere elenco - Voir la liste - Siehe Tabelle - See list - Véase la lista

https://tractormanualz.com/

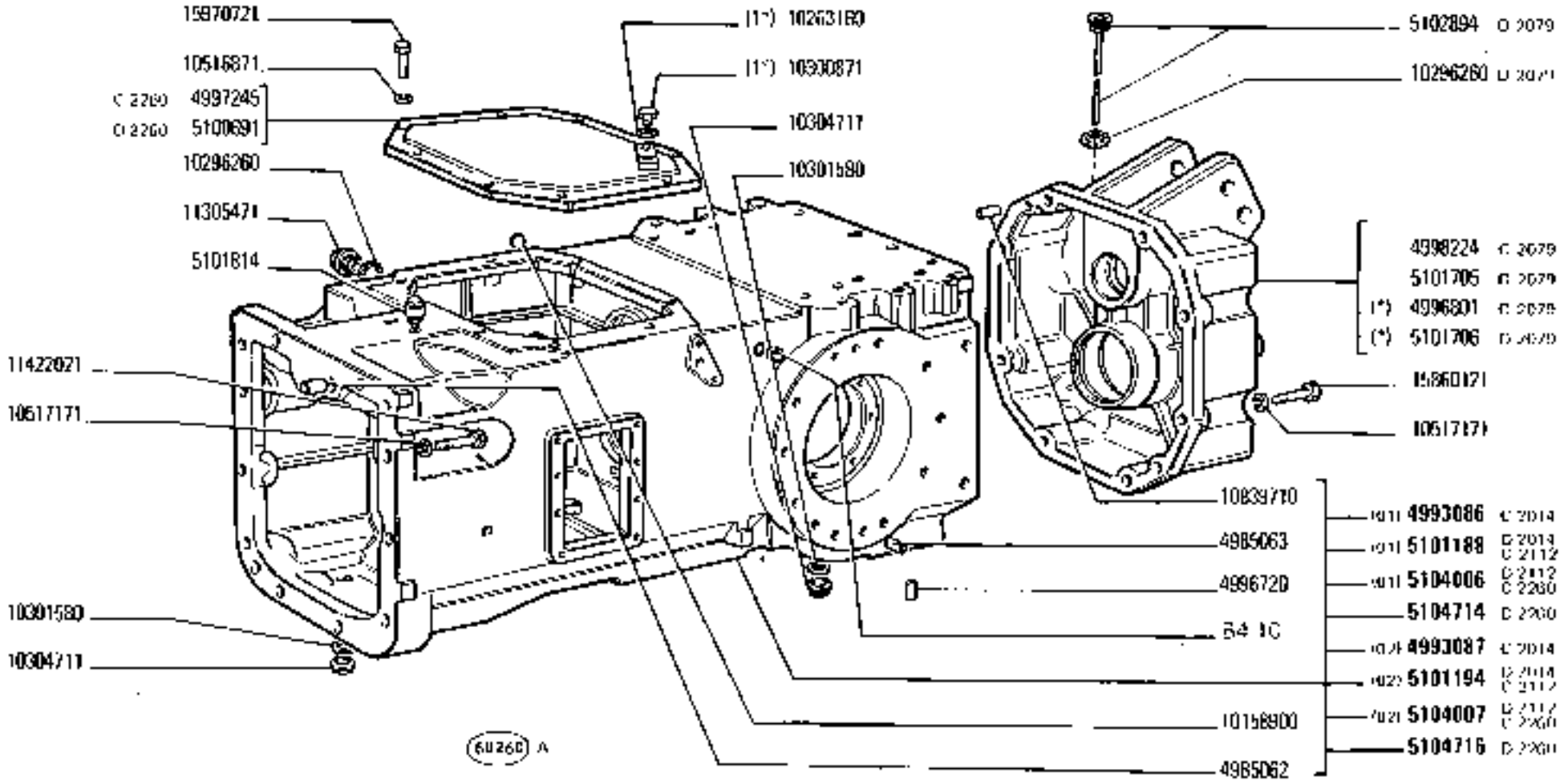

(*) (1*) Vedere elenco - Voir la liste - Siehe Tabelle - See list - Véase la lista

https://tractormanualz.com/

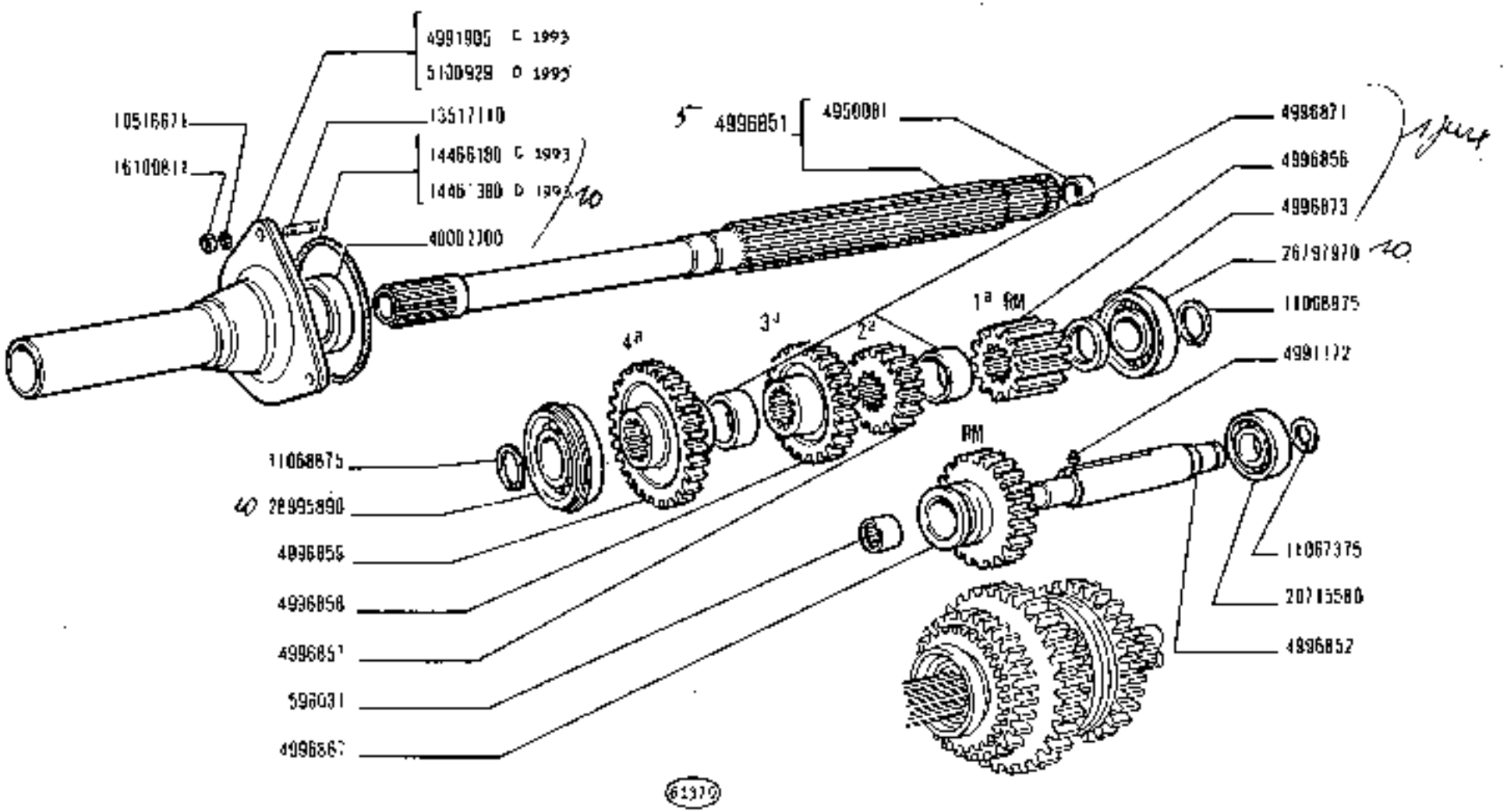

https://tractormanualz.com/

MODIF	N.ORDINAZ.	Q.	DENOMINAZIONE	DESIGNATION	BENENNUNG	DESCRIPTION	DENOMINACIONES
	596031	1	ASTUCCIO	ETUI	ÉTUI	CASE	ESTUCHE
	4568626	3	MOLLA	RESSORT	FEDER	SPRING	RESORTE
	4572858	1	MANICOTTO	MANCHON	MUFFE	SLEEVE	MANGUITO
	4572859	2	SINCRONIZZATORE	SYNCHRONISEUR	SYNCHRONISIERUNG	SYNCHRONIZER	SINCRONIZADOR
	4572860	3	SCODELLINO	CUVETTE	TELLERSCHEIBE	CUP	PLATILLO
	4950081	1	BUCCOLA	DOUILLE	BUCHSE	BUSH	CASQUILLO
C 2006	5101525	4	ANELLO	BAGUE	RING	RING	ANILLO
	4991172	1	GRANO	ERGOT	PASSFIFT	DOWEL	PITON
C 1993	4991905	1	COPERCHIO	COUVERCLE	DECKEL	COVER	TAPA
	4996851	1	ALBERO COMPL.	ARBRE	WELLE	SHAFT	ARBOL
	4996852	3	ALBERO	ARBRE	WELLE	SHAFT	ARBOL
C 2006	4996853	1	ALBERO	ARBRE	WELLE	SHAFT.	ARBOL
	4996854	1	MANICOTTO 1A 2A	MANCHON	MUFFE	SLEEVE	MANGUITO
553635	4996855	1	MANICOTTO 3A 4A	MANCHON	MUFFE	SLEEVE	MANGUITO
	4996856	1	INGRANAGGIO CONDUTTORE 1A RM	PIGNON CONDUCTEUR	TREIBENDES ZAHNRAD	DRIVING GEAR	PINON CONDUCTOR
	4996857	1	INGRANAGGIO CONDUTTORE 2A	PIGNON CONDUCTEUR	TREIBENDES ZAHNRAD	DRIVING GEAR	PINON CONDUCTOR
	4996858	1	INGRANAGGIO CONDUTTORE 3A	PIGNON CONDUCTEUR	TREIBENDES ZAHNRAD	DRIVING GEAR	PINON CONDUCTOR
	4996859	1	INGRANAGGIO CONDUTTORE 4A	PIGNON CONDUCTEUR	TREIBENDES ZAHNRAD	DRIVING GEAR	PINON CONDUCTOR
	4996865	1	INGRANAGGIO CONDOTTO RM 1A 2A	PIGNON CONDUIT	ANGETRIEBENES ZAHNRAD	DRIVEN GEAR	PINON CONDUCIDO
	4996867	1	INGRANAGGIO DI RINVIO	PIGNON DE RENVOI	ZWISCHENZAHNRAD	IDLE GEAR	PINON DE REENVIO
C 1993	4996868	1	COPERCHIO	COUVERCLE	DECKEL	COVER	TAPA
C 2006	5101534	1	RALLA	CRAPAUDINE	DRUCKSCHEIBE	THRUST PLATE	CHUMACERA
	4996871	2	RALLA	CRAPAUDINE	DRUCKSCHEIBE	THRUST PLATE	CHUMACERA
	4996872	1	RALLA	CRAPAUDINE	DRUCKSCHEIBE	THRUST PLATE	CHUMACERA
	4996873	1	RALLA	CRAPAUDINE	DRUCKSCHEIBE	THRUST PLATE	CHUMACERA
C 2009	4996874	1	ROSETTA	RONDELLE	SCHEIBE	WASHER	ARANDELA
	4996875	1	RALLA	CRAPAUDINE	DRUCKSCHEIBE	THRUST PLATE	CHUMACERA
C 2006	4997651	1	INGRANAGGIO CONDOTTO 1A	PIGNON CONDUIT	ANGETRIEBENES ZAHNRAD	DRIVEN GEAR	PINON CONDUCIDO
C 2006	4997652	1	INGRANAGGIO CONDOTTO 2A	PIGNON CONDUIT	ANGETRIEBENES ZAHNRAD	DRIVEN GEAR	PINON CONDUCIDO
C 2006	4997654	1	INGRANAGGIO CONDOTTO 3A	PIGNON CONDUIT	ANGETRIEBENES ZAHNRAD	DRIVEN GEAR	PINON CONDUCIDO
C 2006	4997656	1	INGRANAGGIO CONDOTTO 4A	PIGNON CONDUIT	ANGETRIEBENES ZAHNRAD	DRIVEN GEAR	PINON CONDUCIDO
	L05166?1	7	ROSETTA DI SICUREZZA	RONDELLE FREIN	SICHERUNGSRING	LOCKWASHER	ARANDELA DE FRENO
	11057675	1	ANELLO DI SICUREZZA	ARRETOIR	SICHERUNGSRING	LOCKRING	ANILLO DE FRENO
	L1D68875	2	ANELLO DI SICUREZZA	ARRETOIR	SICHERUNGSRING	LOCKRING	ANILLO DE FRENO
	13517110	7	PRIGIONIERO	GOUJON	STIFTSCHRAUBE	STUD	ESPARRAGO
C 2009	14044471	1	DADO	ECROU	MUTTER	NUT	TUERCA
C 1993	14455880	1	GUARNIZIONE	JOINT	DICHTUNG	GASKET	JUNTA

https://tractormanualz.com/

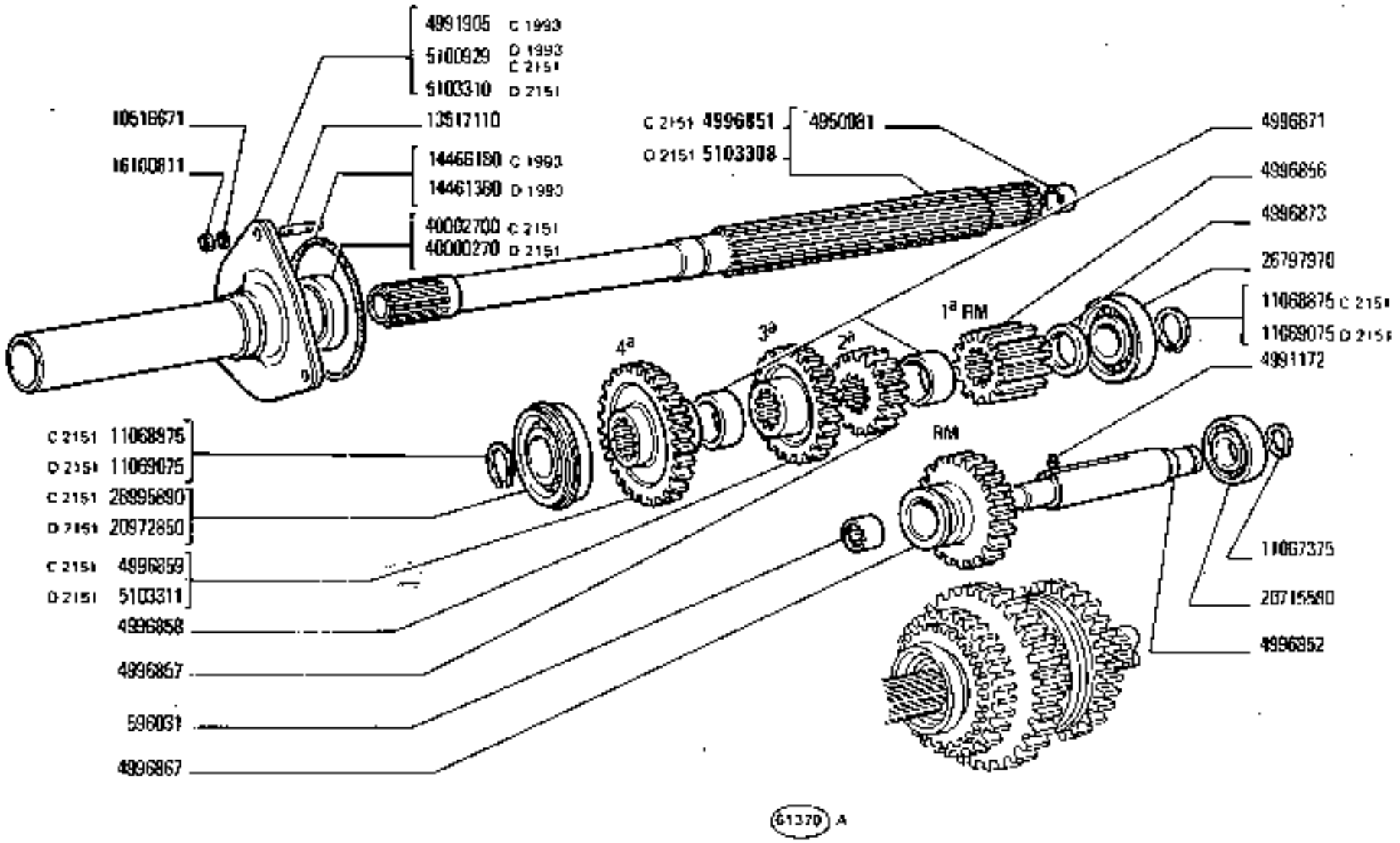

https://tractormanualz.com/

MODIF	N.ORDINAZ.	Q.	DENOMINAZIONE	DESIGNATION	BENENNUNG	DESCRIPTION	DENOMINACIONES
	596031	1	ASTUCCIO	ETUI	ETUI	CASE	ESTUCHE
	4568626	3	MOLLA	RESSORT	FEDER	SPRING	RESORTE
	4572858	1	MANICOTTO	MANCHON	MITNEHMER	SLEEVE	MANGUITO
	4572859	2	SINCRONIZZATORE	SYNCHRONISEUR	SYNCHRONISIERUNG	SYNCHRONIZER	SINCRONIZADOR
	4572860	3	SCODELLINO	CUVETTE	TELLERSCHEIBE	CUP	PLATILLO
	4950081	1	ROCCOLA	DOUILLE	BUCHSE	BUSH	CASQUILLO
C 2006	D101528	4	ANELLO	BAGUE	RING	RING	ANILLO
	4991172	1	GRANO	ERGOT	PASSTIFT	DOWEL	PITON
C 1993	4991905	1	COPERCHIO	COUVERCLE	DECKEL	COVER	TAPA
C 2151	4996851	1	ALBERO COMPL.	ARBRE	WELLE	SHAFT	ARBOL
	4996852	1	ALBERO	ARBRE	WELLE	SHAFT	ARBOL
C 2006	4996853	1	ALBERO	ARBRE	WELLE	SHAFT	ARBOL
	4996854	1	MANICOTTO 1A 2A	MANCHON	MUFFE	SLEEVE	MANGUITO
593635	4996855	1	MANICOTTO 3A 4A	MANCHON	MUFFE	SLEEVE	MANGUITO
	4996856	1	INGRANAGGIO CONDUTTORE 1A RM	PIGNON CONDUCTEUR	TREIBENDES ZAHNRAD	DRIVING GEAR	PINON CONDUCTOR
	4996857	1	INGRANAGGIO CONDUTTORE 2A	PIGNON CONDUCTEUR	TREIBENDES ZAHNRAD	DRIVING GEAR	PINON CONDUCTOR
	4996858	1	INGRANAGGIO CONDUTTORE 3A	PIGNON CONDUCTEUR	TREIBENDES ZAHNRAD	DRIVING GEAR	PINON CONDUCTOR
C 2151	4996859	1	INGRANAGGIO CONDUTTORE 4A	PIGNON CONDUCTEUR	TREIBENDES ZAHNRAD	DRIVING GEAR	PINON CONDUCTOR
	4996866	1	INGRANAGGIO CONDOTTO RM 1A 2A	PIGNON CONDUIT	ANGETRIEBENES ZAHNRAD	DRIVEN GEAR	PINON CONDUCIDO
	4996867	1	INGRANAGGIO DI RINVIO	PIGNON DE RENVOI	ZWISCHENZAHNRAD	IDLE GEAR	PINON DE REENVIO
C 1993	4996868	1	COPERCHIO	COUVERCLE	DECKEL	COVER	TAPA
C 2006	S101534	1	RALLA	CRAPAUDINE	DRUCKSCHEIBE	THRUST PLATE	CHUMACERA
	4996871	2	RALLA	CRAPAUDINE	DRUCKSCHEIBE	THRUST PLATE	CHUMACERA
	4996872	1	RALLA	CRAPAUDINE	DRUCKSCHEIBE	THRUST PLATE	CHUMACERA
	4996873	1	RALLA	CRAPAUDINE	DRUCKSCHEIBE	THRUST PLATE	CHUMACERA
C 2008	4996874	1	ROSETTA	RONDELLE	SCHEIBE	WASHER	ARANDELA
	4996875	1	RALLA	CRAPAUDINE	DRUCKSCHEIBE	THRUST PLATE	CHUMACERA
C 2008	4997651	1	INGRANAGGIO CONDOTTO 1A	PIGNON CONDUIT	ANGETRIEBENES ZAHNRAD	DRIVEN GEAR	PINON CONDUCIDO
C 2008	4997652	1	INGRANAGGIO CONDOTTO 2A	PIGNON CONDUIT	ANGETRIEBENES ZAHNRAD	DRIVEN GEAR	PINON CONDUCIDO
C 2008	4997654	1	INGRANAGGIO CONDOTTO 3A	PIGNON CONDUIT	ANGETRIEBENES ZAHNRAD	DRIVEN GEAR	PINON CONDUCIDO
C 2008	4997656	1	INGRANAGGIO CONDOTTO 4A	PIGNON CONDUIT	ANGETRIEBENES ZAHNRAD	DRIVEN GEAR	PINON CONDUCIDO
	10316671	7	ROSETTA DI SICUREZZA	RONDELLE FREIN	SICHERUNGSRING	LOCKWASHER	ARANDELA DE FRENO
	11067375	1	ANELLO DI SICUREZZA	ARRETOIR	SICHERUNGSRING	LOCKRING	ANILLO DE FRENO
C 2151	11068875	2	ANELLO DI SICUREZZA	ARRETOIR	SICHERUNGSRING	LOCKRING	ANILLO DE FRENO
	13517110	7	PRIGIONIERO	GOUJON	STIFTSCHRAUBE	STUD	ESPARRAGO
C 2009	14044478	1	DADO	ECROU	MUTTER	NUT	TUERCA
C 1993	14465880	1	GUARNIZIONE	JOINT	DICHTUNG	GASKET	JUNTA

https://tractormanualz.com/

FACSIMILE MESSAGE

NEW HOLLAND

NEW HOLLAND *LOGISTICS* S.p.A.

Earnegem fax n° 0032/59/295205

TO	LOCATION	FROM	DATE	MSG No
		Franky Rotsaert Customer Support Tel.: 0032 59 29 52 24	09/09/98	

GROUP B2.04 page 1 item marked with 4a

no serial numbers known for code C 2151 and D2151

item 4996859	thickness teeth = 15 mm	total thickness gear = 29,5 mm
item 5103311	thickness teeth = 15 mm	total thickness gear = 32,2 mm
item 5104314	thickness teeth = 14 mm	total thickness gear = 32,2 mm

https://tractormanualz.com/

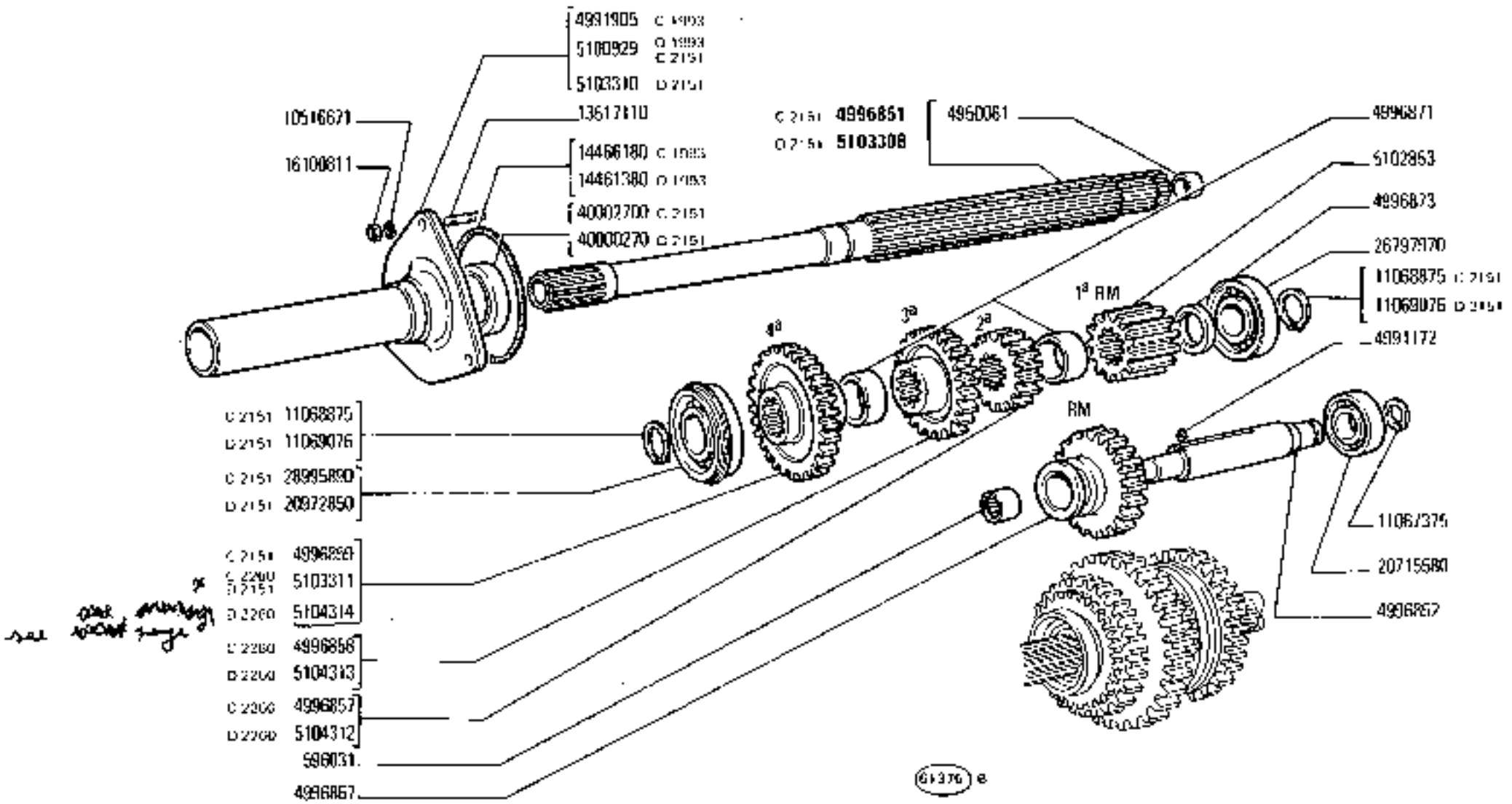

780 - 780 DT 01 02	RUOTISMI CAMBIO DI VELOCITÀ *Engrenages de boîte de vitesses* — *Transmission Gears* *Zahnräder und Wellen des Wechselgetriebes* — *Engranajes del cambio*	B2.04 1 | N.T.R. 255 T

https://tractormanualz.com/

MODIF	N.ORDINAZ.	Q.	DENOMINAZIONE	DESIGNATION	BENENNUNG	DESCRIPTION	DENOMINACIONES
	596031	1	ASTUCCIO	ETUI	ETUI	CASE	ESTUCHE
C 2260	4568626	3	MOLLA	RESSORT	FEDER	SPRING	RESORTE
C 2260	4572858	1	MANICOTTO	MANCHON	MITNEHMER	SLEEVE	MANGUITO
	4572859	2	SINCRONIZZATORE	SYNCHRONISEUR	SYNCHRONISIERUNG	SYNCHRONIZER	SINCRONIZADOR
C 2260	4572860	5	SCODELLINO	CUVETTE	TELLERSCHEIBE	CUP	PLATILLO
	4950081	1	BOCCOLA	DOUILLE	BUCHSE	BUSH	CASQUILLO
C 2008	5101529	4	ANELLO	BAGUE	RING	RING	ANILLO
	4991172	1	GRANO	ERGOT	PASSTIFT	DOWEL	PITON
C 1993	4991905	1	COPERCHIO	COUVERCLE	DECKEL	COVER	TAPA
C 2151	4996851	1	ALBERO COMPL.	ARBRE	WELLE	SHAFT	ARBOL
	4996852	1	ALBERO	ARBRE	WELLE	SHAFT	ARBOL
C 2006	4996853	1	ALBERO	ARBRE	WELLE	SHAFT	ARBOL
	4996854	1	MANICOTTO 16 2A	MANCHON	MUFFE	SLEEVE	MANGUITO
C 2260	593635	1	MANICOTTO 3A 4A	MANCHON	MUFFE	SLEEVE	MANGUITO
	5102853	1	INGRANAGGIO CONDUTTORE 1A RM	PIGNON CONDUCTEUR	TREIBENDES ZAHNRAD	DRIVING GEAR	PIÑON CONDUCTOR
C 2260	4996857	1	INGRANAGGIO CONDUTTORE 2A	PIGNON CONDUCTEUR	TREIBENDES ZAHNRAD	DRIVING GEAR	PIÑON CONDUCTOR
C 2260	4996858	1	INGRANAGGIO CONDUTTORE 3A	PIGNON CONDUCTEUR	TREIBENDES ZAHNRAD	DRIVING GEAR	PIÑON CONDUCTOR
C 2151	4996859	1	INGRANAGGIO CONDUTTORE 4A	PIGNON CONDUCTEUR	TREIBENDES ZAHNRAD	DRIVING GEAR	PIÑON CONDUCTOR
	4996866	1	INGRANAGGIO CONDOTTO RM 1A 2A	PIGNON CONDUIT	ANGETRIEBENES ZAHNRAD	DRIVEN GEAR	PIÑON CONDUCIDO
	4996867	1	INGRANAGGIO DI RINVIO	PIGNON DE RENVOI	ZWISCHENZAHNRAD	IDLE GEAR	PIÑON DE REENVIO
C 1993	4996868	1	COPERCHIO	COUVERCLE	DECKEL	COVER	TAPA
C 2006	6101534	1	RALLA	CRAPAUDINE	DRUCKSCHEIBE	THRUST PLATE	CHUMACERA
	4996871	2	RALLA	CRAPAUDINE	DRUCKSCHEIBE	THRUST PLATE	CHUMACERA
	4996872	1	RALLA	CRAPAUDINE	DRUCKSCHEIBE	THRUST PLATE	CHUMACERA
	4996873	1	RALLA	CRAPAUDINE	DRUCKSCHEIBE	THRUST PLATE	CHUMACERA
C 2009	4996874	1	ROSETTA	RONDELLE	SCHEIBE	WASHER	ARANDELA
	4996875	1	RALLA	CRAPAUDINE	DRUCKSCHEIBE	THRUST PLATE	CHUMACERA
C 2006	4997651	1	INGRANAGGIO CONDOTTO 3A	PIGNON CONDUIT	ANGETRIEBENES ZAHNRAD	DRIVEN GEAR	PIÑON CONDUCIDO
C 2006	4997652	1	INGRANAGGIO CONDOTTO 2A	PIGNON CONDUIT	ANGETRIEBENES ZAHNRAD	DRIVEN GEAR	PIÑON CONDUCIDO
C 2006	4997654	1	INGRANAGGIO CONDOTTO 3A	PIGNON CONDUIT	ANGETRIEBENES ZAHNRAD	DRIVEN GEAR	PIÑON CONDUCIDO
C 2006	4997656	1	INGRANAGGIO CONDOTTO 4A	PIGNON CONDUIT	ANGETRIEBENES ZAHNRAD	DRIVEN GEAR	PIÑON CONDUCIDO
	10516071	7	ROSETTA DI SICUREZZA	RONDELLE FREIN	SICHERUNGSRING	LOCKWASHER	ARANDELA DE FRENO
	11067375	1	ANELLO DI SICUREZZA	ARRETOIR	SICHERUNGSRING	LOCKRING	ANILLO DE FRENO
C 2151	11068875	2	ANELLO DI SICUREZZA	ARRETOIR	SICHERUNGSRING	LOCKRING	ANILLO DE FRENO
	13517110	7	PRIGIONIERO	GOUJON	STIFTSCHRAUBE	STUD	ESPARRAGO
C 2009	14044471	1	DADO	ÉCROU	MUTTER	NUT	TUERCA
C 1993	14465880	1	GUARNIZIONE	JOINT	DICHTUNG	GASKET	JUNTA

https://tractormanualz.com/

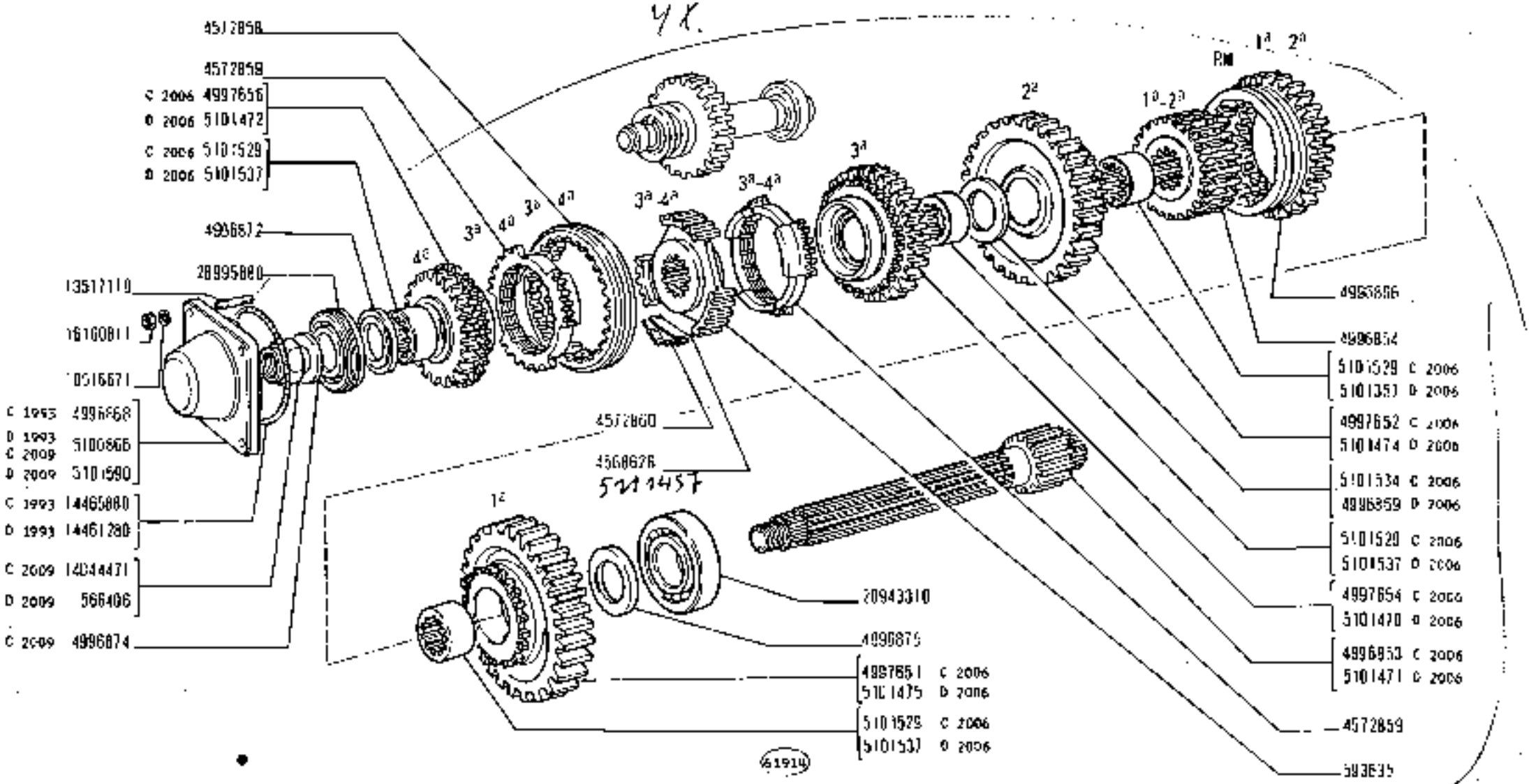

https://tractormanualz.com/

	MODIF	N.ORDINAZ.	Q.	DENOMINAZIONE	DESIGNATION	BENENNUNG	DESCRIPTION	DENOMINACIONES
	C 1993	14466180	1	GUARNIZIONE	JOINT	DICHTUNG	GASKET	JUNTA
		16100811	2	DADO	ECROU	MUTTER	NUT	TUERCA
		20715580	1	CUSCINETTO	ROULEMENT	LAGER	BEARING	RODAMIENTO
		20943310	1	CUSCINETTO POST.	ROULEMENT	LAGER	BEARING	RODAMIENTO
		26797970	1	CUSCINETTO POST.	ROULEMENT	LAGER	BEARING	RODAMIENTO
		28995880	1	CUSCINETTO ANT.	ROULEMENT	LAGER	BEARING	RODAMIENTO
		28995890	1	CUSCINETTO ANT.	ROULEMENT	LAGER	BEARING	RODAMIENTO
		4000270D	1	ANELLO DI TENUTA ANT.	JOINT D'ETANCHEITE	DICHTRING	SEAL	JUNTA HERMETICA
C 2009	D 1993	5100866	1	COPERCHIO	COUVERCLE	DECKEL	COVER	TAPA
	D 1993	5100029	1	COPERCHIO	COUVERCLE	DECKEL	COVER	TAPA
	D 1993	14461280	1	GUARNIZIONE	JOINT	DICHTUNG	GASKET	JUNTA
	D 1993	14461380	1	GUARNIZIONE	JOINT	DICHTUNG	GASKET	JUNTA
	D 2006	4998889	1	RALLA	CRAPAUDINE	DRUCKSCHEIBE	THRUST PLATE	CHUMACERA
	D 2006	5101470	1	INGRANAGGIO CONDOTTO 3A	PIGNON CONDUIT	ANGETRIEBENES ZAHNRAD	DRIVEN GEAR	PIMON CONDUCIDO
	D 2006	5101471	1	ALBERO	ARBRE	WELLE	SHAFT	ARBOL
	D 2006	5101472	1	INGRANAGGIO CONDOTTO 4A	PIGNON CONDUIT	ANGETRIEBENES ZAHNRAD	DRIVEN GEAR	PIMON CONDUCIDO
	D 2006	5101474	1	INGRANAGGIO CONDOTTO 2A	PIGNON CONDUIT	ANGETRIEBENES ZAHNRAD	DRIVEN GEAR	PIMON CONDUCIDO
	D 2006	5101475	1	INGRANAGGIO CONDOTTO 1A	PIGNON CONDUIT	ANGETRIEBENES ZAHNRAD	DRIVEN GEAR	PIMON CONDUCIDO
	D 2006	5101537	4	ANELLO	BAGUE	RING	RING	ANILLO
	D 2009	5101590	1	COPERCHIO	COUVERCLE	DECKEL	COVER	TAPA
	D 2009	566406	1	GHIERA FILETTATA	ECROU	GEWINDERING	THREADED	TUERCA

https://tractormanualz.com/

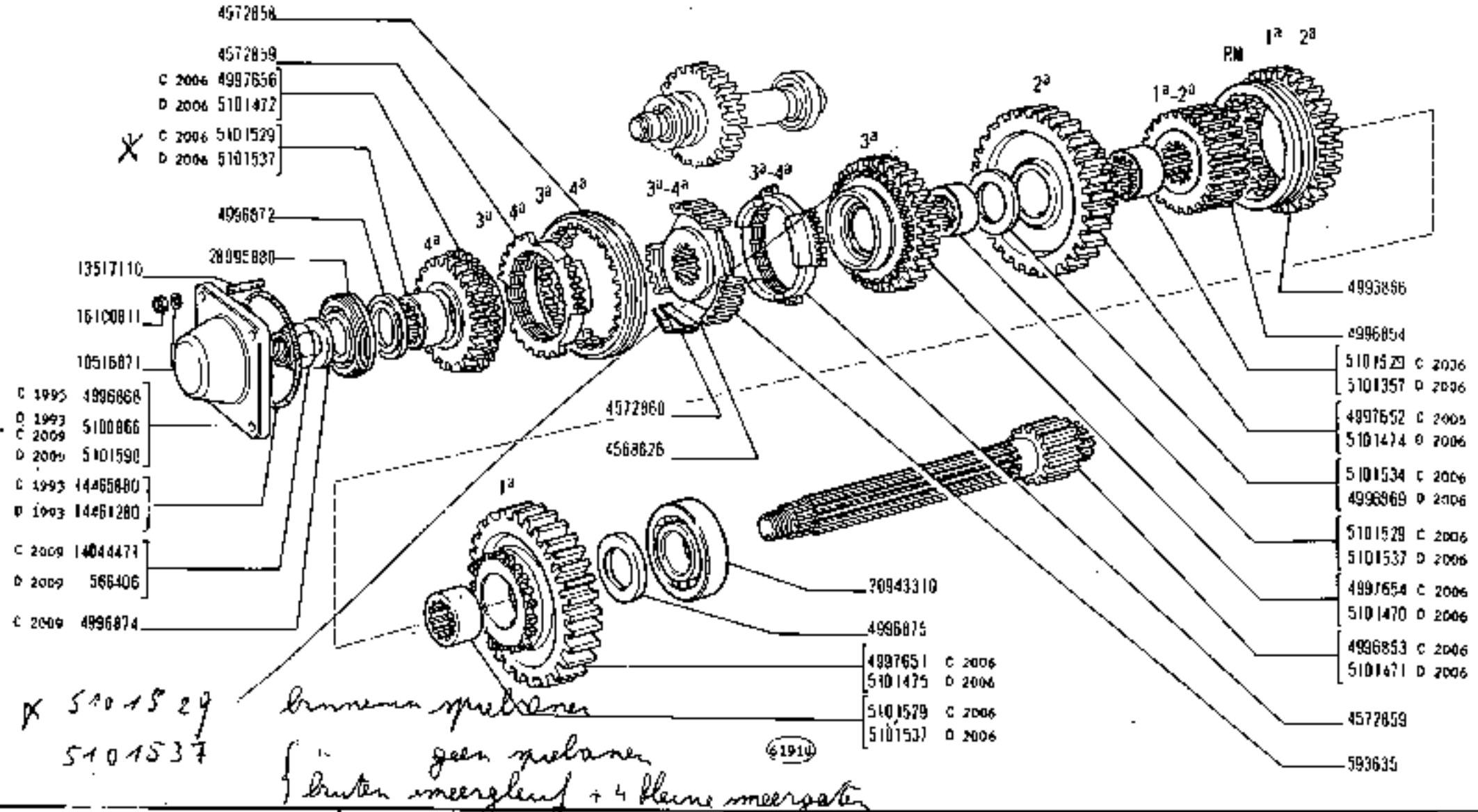

X 5101529
5101537

binnenin spiebanen

geen spiebanen
buiten meergleuf + 4 kleine meergaten

https://tractormanualz.com/

	MODIF	N.ORDINAZ.	Q.	DENOMINAZIONE	DESIGNATION	BENENNUNG	DESCRIPTION	DENOMINACIONES
	C 1993	14466180	1	GUARNIZIONE	JOINT	DICHTUNG	GASKET	JUNTA
		86100811	7	DADO	ECROU	MUTTER	NUT	TUERCA
		20715580	1	CUSCINETTO	ROULEMENT	LAGER	BEARING	RODAMIENTO
		20943310	1	CUSCINETTO POST.	ROULEMENT	LAGER	BEARING	RODAMIENTO
		26797970	1	CUSCINETTO POST.	ROULEMENT	LAGER	BEARING	RODAMIENTO
		28995880	1	CUSCINETTO ANT.	ROULEMENT	LAGER	BEARING	RODAMIENTO
	C 2151	28995890	1	CUSCINETTO ANT.	ROULEMENT	LAGER	BEARING	RODAMIENTO
	C 2151	43002700	1	ANELLO DI TENUTA ANT.	JOINT D'ETANCHEITE	DICHTRING	SEAL	JUNTA HERMETICA
C 2009	D 1993	5100866	1	COPERCHIO	COUVERCLE	DECKEL	COVER	TAPA
C 2151	D 1993	5100929	1	COPERCHIO	COUVERCLE	DECKEL	COVER	TAPA
	D 1993	14461280	1	GUARNIZIONE	JOINT	DICHTUNG	GASKET	JUNTA
	D 1993	14461380	1	GUARNIZIONE	JOINT	DICHTUNG	GASKET	JUNTA
	D 2006	4996869	1	RALLA	CRAPAUDINE	DRUCKSCHEIBE	THRUST PLATE	CHUMACERA
	D 2006	5101470	1	INGRANAGGIO CONDOTTO 3A	PIGNON CONDUIT	ANGETRIEBENES ZAHNRAD	DRIVEN GEAR	PINON CONDUCIDO
	D 2006	5101471	1	ALBERO	ARBRE	WELLE	SHAFT	ARBOL
	D 2006	5101472	1	INGRANAGGIO CONDOTTO 4A	PIGNON CONDUIT	ANGETRIEBENES ZAHNRAD	DRIVEN GEAR	PINON CONDUCIDO
	D 2006	5101474	1	INGRANAGGIO CONDOTTO 2A	PIGNON CONDUIT	ANGETRIEBENES ZAHNRAD	DRIVEN GEAR	PINON CONDUCIDO
	D 2006	5101475	1	INGRANAGGIO CONDOTTO 1A	PIGNON CONDUIT	ANGETRIEBENES ZAHNRAD	DRIVEN GEAR	PINON CONDUCIDO
	D 2006	5101537	4	ANELLO	BAGUE	RING	RING	ANILLO
	D 2009	6101590	1	COPERCHIO	COUVERCLE	DECKEL	COVER	TAPA
	D 2009	566406	1	GHIERA FILETTATA	ECROU	GEWINDERING	THREADED	TUERCA
	D 2151	5103308	1	ALBERO COMPL.	ARBRE	WELLE	SHAFT	ARBOL
	D 2151	6103310	1	COPERCHIO	COUVERCLE	DECKEL	COVER	TAPA
	D 2151	5103311	1	INGRANAGGIO CONDUTTORE 4A	PIGNON CONDUCTEUR	TREIBENDES ZAHNRAD	DRIVING GEAR	PINON CONDUCTOR
	D 2151	17089075	1	ANELLO DI SICUREZZA	ARRETOIR	SICHERUNGSRING	LOCKRING	ANILLO DE FRENO
	D 2151	20972850	1	CUSCINETTO ANT	ROULEMENT	LAGER	BEARING	RODAMIENTO
	D 2151	40000270	1	ANELLO DI TENUTA ANT.	JOINT D'ETANCHEITE	DICHTRING	SEAL	JUNTA HERMETICA

https://tractormanualz.com/

FACSIMILE MESSAGE

NEW HOLLAND

NEW HOLLAND *LOGISTICS* S.p.A.

Eemegem fax n° 0032/59/295205

TO	LOCATION	FROM	DATE	MSG No
		Franky Rotsaert Customer Support Tel.: 0032 59 29 52 24	09/09/98	

GROUP B2.04 page 2 item marked with 3a

no serial numbers known for code C 2006 and D2006

C2006
lubricating hole is in the gear itself

D2006
The hole for lubricating is in the shaft

https://tractormanualz.com/

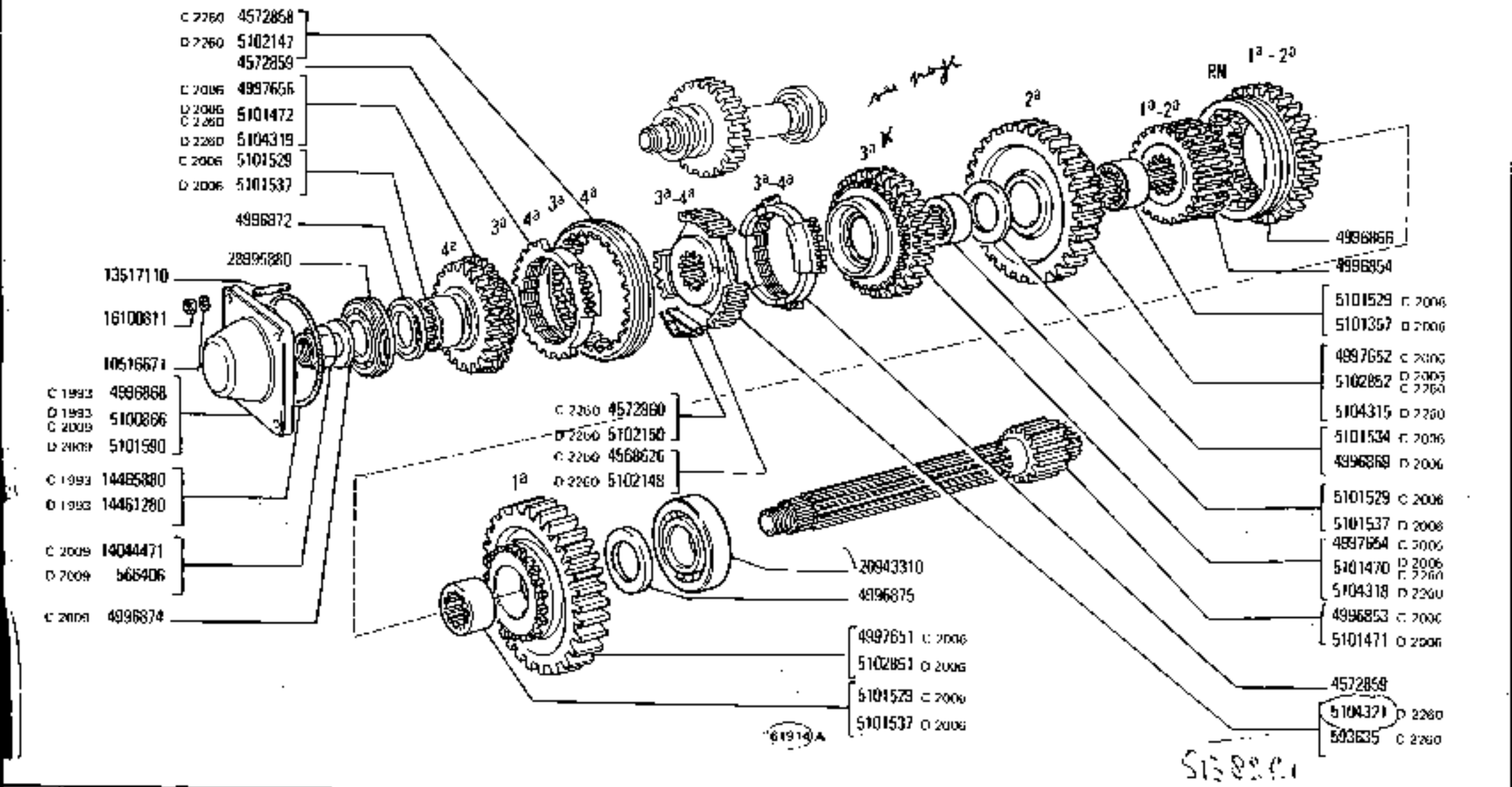

https://tractormanualz.com

	MODIF	N.ORDINAZ.	Q.	DENOMINAZIONE	DESIGNATION	BENENNUNG	DESCRIPTION	DENOMINACIONES
	C 1993	L4466180	1	GUARNIZIONE	JOINT	DICHTUNG	GASKET	JUNTA
		L6100811	7	DADO	ECROU	MUTTER	NUT	TUERCA
		20715580	1	CUSCINETTO	ROULEMENT	LAGER	BEARING	RODAMIENTO
		20943310	1	CUSCINETTO POST.	ROULEMENT	LAGER	BEARING	RODAMIENTO
		26797970	1	CUSCINETTO POST.	ROULEMENT	LAGER	BEARING	RODAMIENTO
		28995890	1	CUSCINETTO ANT.	ROULEMENT	LAGER	BEARING	RODAMIENTO
	C 2151	28995890	1	CUSCINETTO ANT.	ROULEMENT	LAGER	BEARING	RODAMIENTO
	C 2151	40002700	1	ANELLO DI TENUTA ANT.	JOINT D'ETANCHEITE	DICHTRING	SEAL	JUNTA HERMETICA
C 2009	D 1993	5100866	1	COPERCHIO	COUVERCLE	DECKEL	COVER	TAPA
C 2151	D 1993	5100929	1	COPERCHIO	COUVERCLE	DECKEL	COVER	TAPA
	D 1993	14481280	1	GUARNIZIONE	JOINT	DICHTUNG	GASKET	JUNTA
	D 1993	L4461380	1	GUARNIZIONE	JOINT	DICHTUNG	GASKET	JUNTA
	D 2006	4998880	1	RALLA	CRAPAUDINE	DRUCKSCHEIBE	THRUST PLATE	CHUMACERA
D 2260	D 2006	5101470	1	INGRANAGGIO CONDOTTO 3A	PIGNON CONDUIT	ANGETRIEBENES ZAHNRAD	DRIVEN GEAR	PINON CONDUCIDO
	D 2006	5101471	1	ALBERO	ARBRE	WELLE	SHAFT	ARBOL
C 2260	D 2006	5101472	1	INGRANAGGIO CONDOTTO 4A	PIGNON CONDUIT	ANGETRIEBENES ZAHNRAD	DRIVEN GEAR	PINON CONDUCIDO
C 2260	D 2006 5102862	5101474	1	INGRANAGGIO CONDOTTO 2A	PIGNON CONDUIT	ANGETRIEBENES ZAHNRAD	DRIVEN GEAR	PINON CONDUCIDO
	D 2006 5102851	5101476	1	INGRANAGGIO CONDOTTO 1A	PIGNON CONDUIT	ANGETRIEBENES ZAHNRAD	DRIVEN GEAR	PINON CONDUCIDO
	D 2006	5101537	4	ANELLO	BAGUE	RING	RING	ANILLO
	D 2009	5101590	1	COPERCHIO	COUVERCLE	DECKEL	COVER	TAPA
	D 2009	586406	1	GHIERA FILETTATA	ECROU	GEWINDERING	THREADED	TUERCA
	D 2151	5103300	1	ALBERO COMPL.	ARBRE	WELLE	SHAFT	ARBOL
	D 2151	5103310	1	COPERCHIO	COUVERCLE	DECKEL	COVER	TAPA
C 2250	D 2151	5103311	1	INGRANAGGIO CONDUTTORE 4A	PIGNON CONDUCTEUR	TREIBENDES ZAHNRAD	DRIVING GEAR	PINON CONDUCTOR
	D 2151 110690/6	11060615	7	ANELLO DI SICUREZZA	ARRETOIR	SICHERUNGSRING	LOCKRING	ANILLO DE FRENO
	D 2151	20972850	1	CUSCINETTO ANT.	ROULEMENT	LAGER	BEARING	RODAMIENTO
	D 2151	40000270	1	ANELLO DI TENUTA ANT.	JOINT D'ETANCHEITE	DICHTRING	SEAL	JUNTA HERMETICA
	D 2260	5102147	1	MANICOTTO	MANCHON	MITNEHMER	SLEEVE	MANGUITO
	D 2260	5102148	3	MOLLA	RESSORT	FEDER	SPRING	RESORTE
	D 2260	5102150	3	SCODELLINO	CUVETTE	TELLERSCHEIBE	CUP	PLATILLO
	D 2260	5104312	1	INGRANAGGIO CONDUTTORE 2A	PIGNON CONDUCTEUR	TREIBENDES ZAHNRAD	DRIVING GEAR	PINON CONDUCTOR
	D 2260	5104313	1	INGRANAGGIO CONDUTTORE 3A	PIGNON CONDUCTEUR	TREIBENDES ZAHNRAD	DRIVING GEAR	PINON CONDUCTOR
	D 2260	5104314	1	INGRANAGGIO CONDUTTORE 4A	PIGNON CONDUCTEUR	TREIBENDES ZAHNRAD	DRIVING GEAR	PINON CONDUCTOR
	D 2260	5104315	1	INGRANAGGIO CONDOTTO 2A	PIGNON CONDUIT	ANGETRIEBENES ZAHNRAD	DRIVEN GEAR	PINON CONDUCIDO
	D 2260	5104318	1	INGRANAGGIO CONDOTTO 3A	PIGNON CONDUIT	ANGETRIEBENES ZAHNRAD	DRIVEN GEAR	PINON CONDUCIDO
	D 2260	5104319	1	INGRANAGGIO CONDOTTO 4A	PIGNON CONDUIT	ANGETRIEBENES ZAHNRAD	DRIVEN GEAR	PINON CONDUCIDO
	D 2260	5104321	1	MANICOTTO 3A 4A	MANCHON	MITNEHMER	SLEEVE	MANGUITO

https://tractormanualz.com/

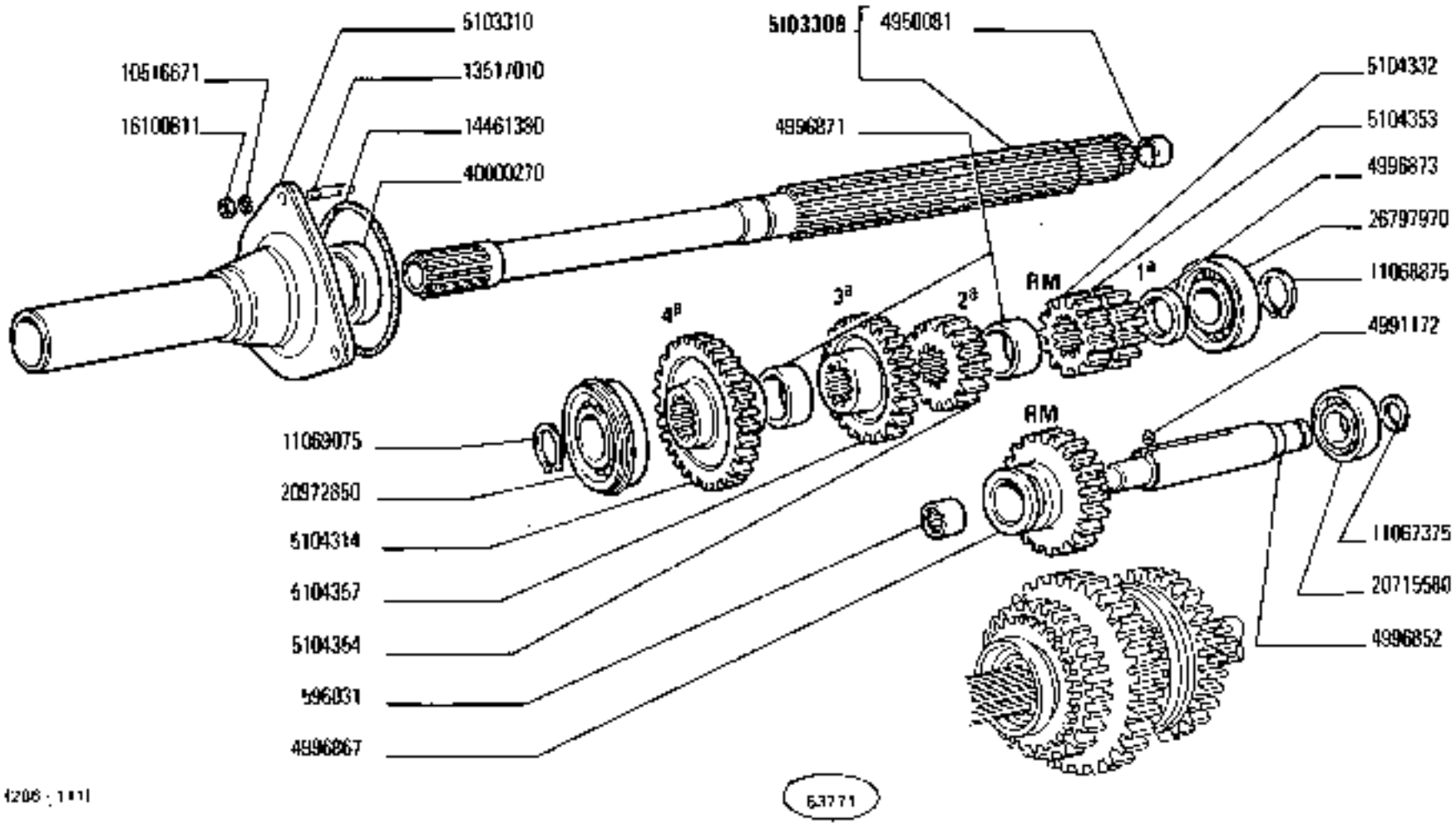

https://tractormanualz.com/

MODIF	N.ORDEN.	Q.	DENOMINAZIONE	DESIGNATION	BENENNUNG	DESCRIPTION	DENOMINACIONES
	566406	1	DADO	ECROU	MUTTER	NUT	TUERCA
	596031	1	ASTUCCIO PORTAROLLINI	ÉTUI PORTE-AIGUILLES	HÜLSE	NEEDLE ROLLER	ESTUCHE DE AGUJAS
	4572859	2	SINCRONIZZATORE 3A 4A VEL.	SYNCHRONISEUR	SYNCHRONISIERUNG	SYNCHRONIZER	SINCRONIZADOR
	4950081	1	BOCCOLA	DOUILLE	BUCHSE	BUSH	CASQUILLO
	4991172	1	GRANO	ERGOT	PASSTIFT	DOWEL	PITON
	4996852	1	ALBERO R.M.	ARBRE	WELLE	SHAFT	ARBOL
	4996854	1	MANICOTTO 1A 2A VEL.	MANCHON	MUFFE	SLEEVE	MANGUITO
	4996867	1	INGRANAGGIO DI RINVIO R.M.	PIGNON DE RENVOI	ZWISCHENZAHNRAD	IDLE GEAR	PINON DE REENVIO
	4996869	1	RALLA 2A 3A VEL.	CRAPAUDINE	DRUCKSCHEIBE	THRUST PLATE	CHUMACERA
	4996871	2	RALLA	CRAPAUDINE	DRUCKSCHEIBE	THRUST PLATE	CHUMACERA
	4996872	1	RALLA 4A VEL.	CRAPAUDINE	DRUCKSCHEIBE	THRUST PLATE	CHUMACERA
	4996873	1	RALLA 1A VEL.	CRAPAUDINE	DRUCKSCHEIBE	THRUST PLATE	CHUMACERA
	4996875	1	RALLA 1A VEL.	CRAPAUDINE	DRUCKSCHEIBE	THRUST PLATE	CHUMACERA
	5101537	4	ANELLO INT.	BAGUE	RING	RING	ANILLO
	5101590	1	COPERCHIO	COUVERCLE	DECKEL	COVER	TAPA
	5102147	1	MANICOTTO	MANCHON	MUFFE	SLEEVE	MANGUITO
	5102149	3	MOLLA	RESSORT	FEDER	SPRING	RESORTE
	5102150	3	SCODELLINO	CUVETTE	TELLERSCHEIBE	CUP	PLATILLO
	5102853	1	INGRANAGGIO CONDOTTO 1A 2A VEL.	PIGNON CONDUIT	ANGETRIEBENES ZAHNRAD	DRIVEN GEAR	PINON CONDUCIDO
	5103308	1	ALBERO COMPL.	ARBRE	WELLE	SHAFT	ARBOL
	5103310	1	COPERCHIO	COUVERCLE	DECKEL	COVER	TAPA
	5104314	1	INGRANAGGIO CONDUTTORE 4A VEL.	PIGNON CONDUCTEUR	TREIBENDES ZAHNRAD	DRIVING GEAR	PINON CONDUCTOR
	5104319	1	INGRANAGGIO CONDOTTO 4A VEL.	PIGNON CONDUIT	ANGETRIEBENES ZAHNRAD	DRIVEN GEAR	PINON CONDUCIDO
	5104321	1	MANICOTTO 3A 4A VEL.	MANCHON	MUFFE	SLEEVE	MANGUITO
	5104332	1	INGRANAGGIO CONDUTTORE R.M.	PIGNON CONDUCTEUR	TREIBENDES ZAHNRAD	DRIVING GEAR	PINON CONDUCTOR
	5104352	1	INGRANAGGIO CONDOTTO 1A VEL.	PIGNON CONDUIT	ANGETRIEBENES ZAHNRAD	DRIVEN GEAR	PINON CONDUCIDO
	5104353	1	INGRANAGGIO CONDUTTORE 1A VEL.	PIGNON CONDUCTEUR	TREIBENDES ZAHNRAD	DRIVING GEAR	PINON CONDUCTOR
	5104354	1	INGRANAGGIO CONDUTTORE 2A VEL.	PIGNON CONDUCTEUR	TREIBENDES ZAHNRAD	DRIVING GEAR	PINON CONDUCTOR
	5104355	1	INGRANAGGIO CONDOTTO 2A VEL.	PIGNON CONDUIT	ANGETRIEBENES ZAHNRAD	DRIVEN GEAR	PINON CONDUCIDO
	5104357	1	INGRANAGGIO CONDUTTORE 3A VEL.	PIGNON CONDUCTEUR	TREIBENDES ZAHNRAD	DRIVING GEAR	PINON CONDUCTOR
	5104358	1	INGRANAGGIO CONDOTTO 3A VEL.	PIGNON CONDUIT	ANGETRIEBENES ZAHNRAD	DRIVEN GEAR	PINON CONDUCIDO
	5104402	1	ALBERO CONDOTTO	ARBRE CONDUIT	ANGETRIEBENE WELLE	DRIVEN SHAFT	ARBOL CONDUCIDO
	105106671	7	ROSETTA DI SICUREZZA	RONDELLE FREIN	SICHERUNGSRING	LOCKWASHER	ARANDELA DE FRENO

https://tractormanualz.com/

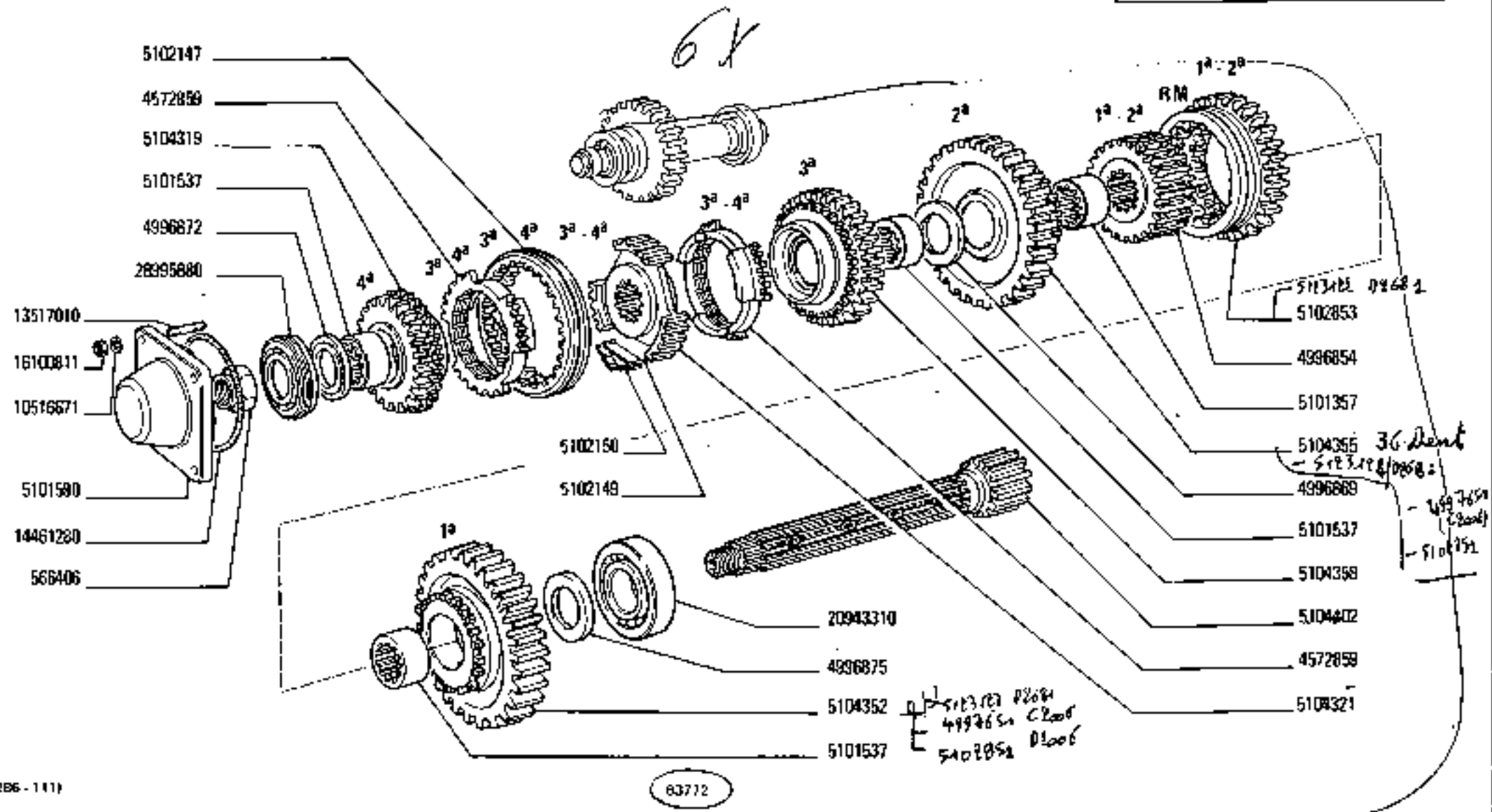

https://tractormanualz.com/

MODIF	N.ORDIN.	Q.	DENOMINAZIONE	DESIGNATION	BENENNUNG	DESCRIPTION	DENOMINACIONES
	11067375	4	ANELLO DI GOMMA	BAGUE CAOUTCHOUC	GUMMIRING	RUBBER RING	GUARNICION DE CAUCHO
	11068875	1	ANELLO DI GOMMA	BAGUE CAOUTCHOUC	GUMMIRING	RUBBER RING	GUARNICION DE CAUCHO
	11069075	1	ANELLO DI GOMMA ANT.	BAGUE CAOUTCHOUC	GUMMIRING	RUBBER RING	GUARNICION DE CAUCHO
	13517010	7	PRIGIONIERO	GOUJON	STIFTSCHRAUBE	STUD	ESPARRAGO
	14461280	1	ANELLO DI TENUTA	JOINT D'ETANCHEITE	DICHTRING	SEAL	JUNTA HERMETICA
	14461380	1	ANELLO DI TENUTA	JOINT D'ETANCHEITE	DICHTRING	SEAL	JUNTA HERMETICA
	16108811	7	DADO	ECROU	MUTTER	NUT	TUERCA
	20715580	1	CUSCINETTO	ROULEMENT	LAGER	BEARING	RODAMIENTO
	20943310	1	CUSCINETTO POST.	ROULEMENT	LAGER	BEARING	RODAMIENTO
	20972850	1	CUSCINETTO ANT.	ROULEMENT	LAGER	BEARING	RODAMIENTO
	26797970	1	CUSCINETTO POST.	ROULEMENT	LAGER	BEARING	RODAMIENTO
	28995080	1	CUSCINETTO ANT.	ROULEMENT	LAGER	BEARING	RODAMIENTO
	40000270	1	ANELLO DI TENUTA ANT.	JOINT D'ETANCHEITE	DICHTRING	SEAL	JUNTA HERMETICA

https://tractormanualz.com/

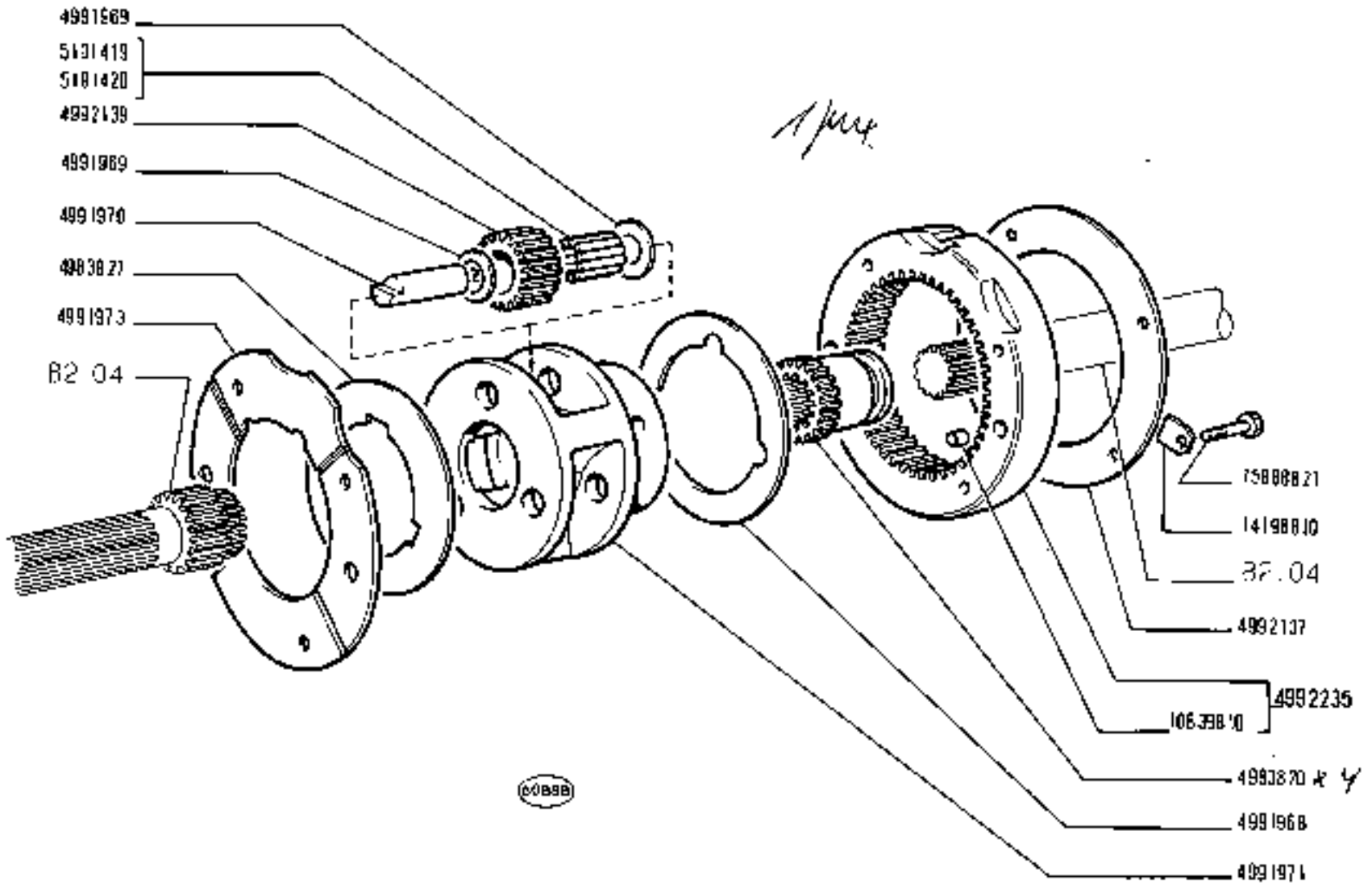

780 - 780 DT

01 02

RUOTISMI RIDUTTORE CAMBIO

Engrenages de réducteur de boite de vitesses
Räder und Wellen des Zusatzgetriebes
Reduction Gears
Engranajes del reductor del cambio

B2.05

N.T.R. 219 T

https://tractormanualz.com/

MODIF	N.ORDINAZ.	Q.	DENOMINAZIONE	DESIGNATION	BENENNUNG	DESCRIPTION	DENOMINACIONES
	4983820	1	MANICOTTO	MANCHON	MUFFE	SLEEVE	MANGUITO
	4983827	1	ANELLO DI APPOGGIO ANT.	RONDELLE DE BUTEE	DRUCKSCHEIBE	THRUST RING	ANILLO DE APOYO
5101419	~~4983828~~	3	CUSCINETTO	ROULEMENT	LAGER	BEARING	RODAMIENTO
	4991968	1	ANELLO DI APPOGGIO	RONDELLE DE BUTEE	DRUCKSCHEIBE	THRUST RING	ANILLO DE APOYO
	4991969	6	ANELLO DI APPOGGIO	RONDELLE DE BUTEE	DRUCKSCHEIBE	THRUST RING	ANILLO DE APOYO
	4991970	3	PERNO DI FISSAGGIO	CHEVILLE	BOLZEN	PIN	PASADOR
	4991971	1	SUPPORTO	SUPPORT	LAGER	SUPPORT	SOPORTE
	4991973	1	DISCO INT.	DISQUE	SCHEIBE	PLATE	DISCO
	4992137	1	DISCO EST.	DISQUE	SCHEIBE	PLATE	DISCO
	4992139	3	INGRANAGGIO CONDOTTO	PIGNON CONDUIT	ANGETRIEBENES ZAHNRAD	DRIVEN GEAR	PIÑON CONDUCIDO
	4992235	1	INGRANAGGIO COMPL.	PIGNON	ZAHNRAD	GEAR	PIÑON
	L0839810	2	GRANO	PAGOT	PASSTIFT	GOUEL	PITON
	14196810	4	PIASTRINA DI SICUREZZA	PLAQUETTE FREIN	SICHERUNGSBLECH	LOCKPLATE	PLACA DE FRENO
	L5[illegible]21	4	VITE	VIS	SCHRAUBE	SCREW	TORNILLO
	5101420	3	CUSCINETTO	ROULEMENT	LAGER	BEARING	RODAMIENTO

https://tractormanualz.com/

1 pezzi.

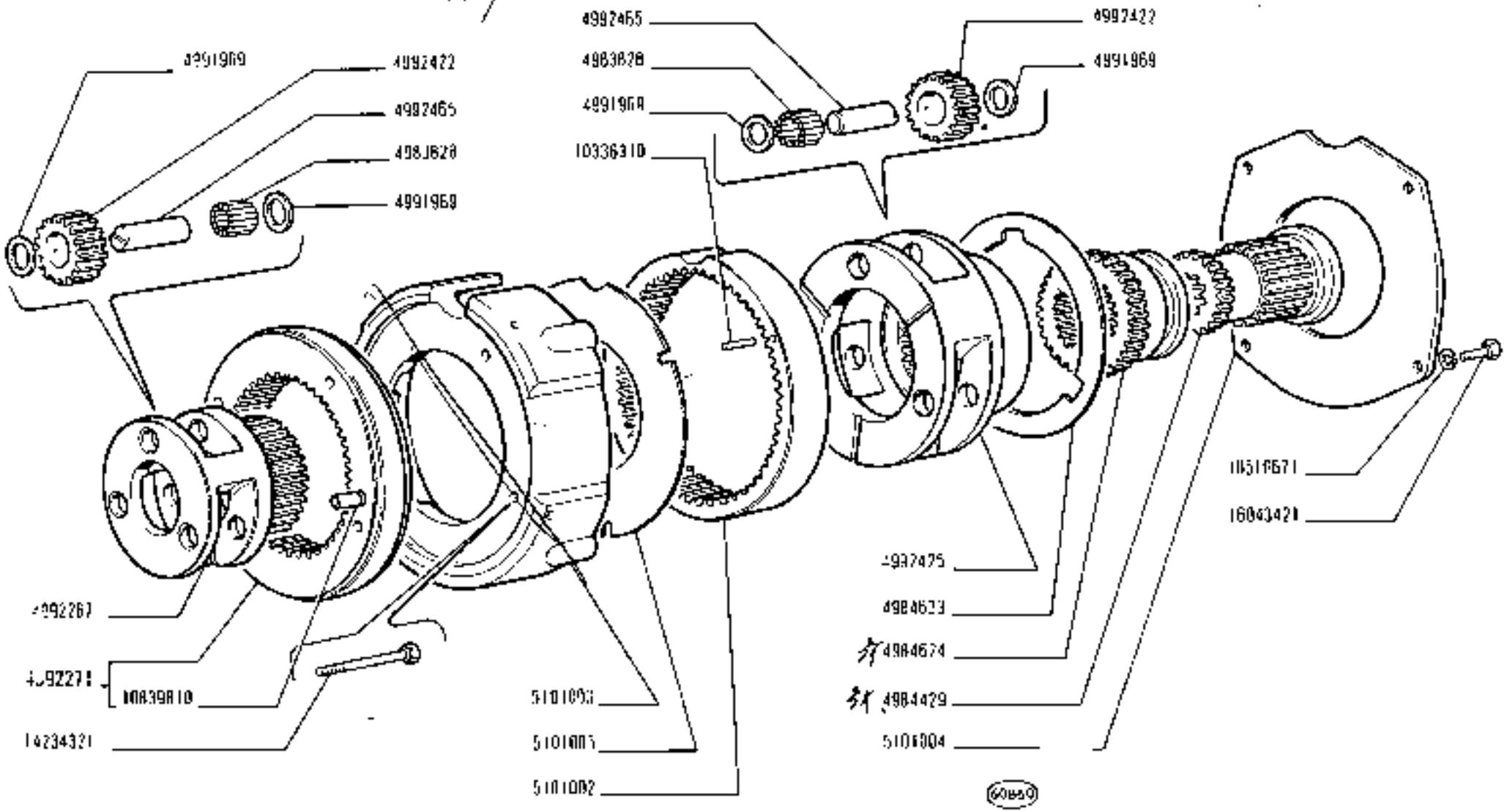

780 · 780 DT

01 02

RUOTISMI RIDUTTORE CAMBIO

Engrenages de réducteur de boite de vitesses — *Reduction Gears*

Räder und Wellen des Zusatzgetriebes — *Engranajes del reductor del cambio*

B2.05/1

N.T.R.
221 T

https://tractormanualz.com/

MODIF	N.ORDINAZ.	Q.	DENOMINAZIONE	DESIGNATION	BENENNUNG	DESCRIPTION	DENOMINACIONES
	4983828	54	RULLO	GALET	ROLLE	ROLLER	RUEDA
	4984429	1	MANICOTTO	MANCHON	MUFFE	SLEEVE	MANGUITO
	4984624	1	MANICOTTO	MANCHON	MUFFE	SLEEVE	MANGUITO
S101002	~~4984630~~	1	INGRANAGGIO	PIGNON	ZAHNRAD	GEAR	PIÑON
S101005	~~4984632~~	1	ANELLO DI APPOGGIO POST.	RONDELLE DE BUTEE	DRUCKSCHEIBE	THRUST RING	ANILLO DE APOYO
	4984633	1	ANELLO DI APPOGGIO ANT.	RONDELLE DE BUTEE	DRUCKSCHEIBE	THRUST RING	ANILLO DE APOYO
	4991969	6	ANELLO DI APPOGGIO	RONDELLE DE BUTEE	DRUCKSCHEIBE	THRUST RING	ANILLO DE APOYO
	4992267	1	SUPPORTO	SUPPORT	LAGER	SUPPORT	SOPORTE
S101003	~~4992269~~	1	SUPPORTO	SUPPORT	LAGER	SUPPORT	SOPORTE
S101004	~~4992270~~	1	DISCO ESF.	DISQUE	SCHEIBE	PLATE	DISCO
	4992271	1	INGRANAGGIO COMPL.	PIGNON	ZAHNRAD	GEAR	PIÑON
	4992422	3	INGRANAGGIO CONDUTTO	PIGNON CONDUIT	ANGETRIEBENES ZAHNRAD	DRIVEN GEAR	PIÑON CONDUCIDO
	4992425	1	SUPPORTO	SUPPORT	LAGER	SUPPORT	SOPORTE
	4992465	6	PERNO	AXE	ROLZEN	PIN	EJE
10336310	~~10337310~~	3	SPINA	GOUPILLE	STIFT	PIN	PASADOR
	10516671	4	ROSETTA DI SICUREZZA	RONDELLE FREIN	SICHERUNGSRING	LOCKWASHER	ARANDELA DE FRENO
	10839816	2	PERNO	ERGOT	PASSTIFT	DOWEL	PITON
	14234321	4	VITE	VIS	SCHRAUBE	SCREW	TORNILLO
	16043421	4	VITE	VIS	SCHRAUBE	SCREW	TORNILLO

https://tractormanualz.com/

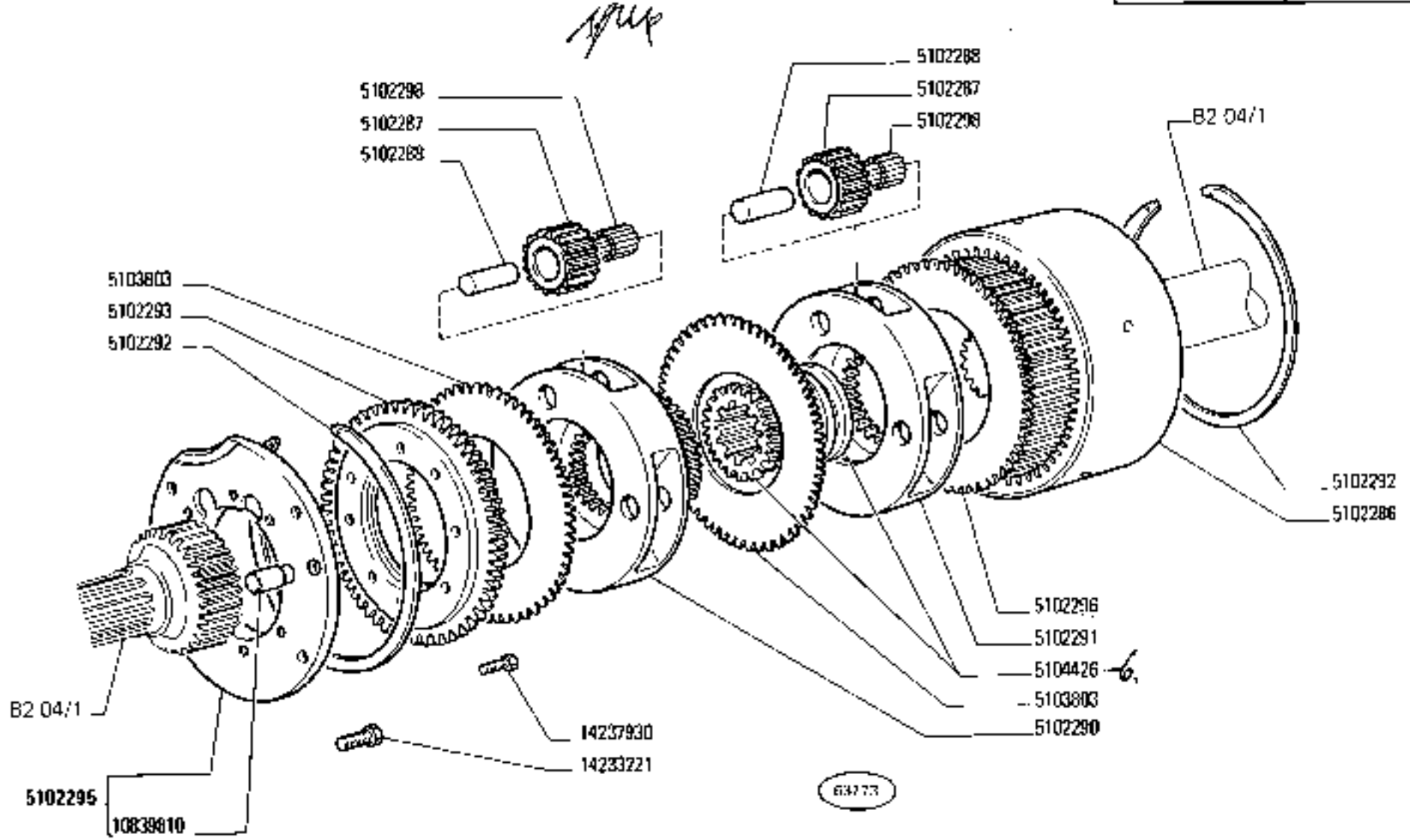

https://tractormanualz.com/

MODIF	N.ORDIN.	Q.	DENOMINAZIONE	DESIGNATION	BENENNUNG	DESCRIPTION	DENOMINACIONES
	5102286	1	CORONA DENTATA	COURONNE DENTEE	ZAHNKRANZ	RING GEAR	CORONA DENTADA
	5102287	6	INGRANAGGIO CONDOTTO	PIGNON CONDUIT	ANGETRIEBENES ZAHNRAD	DRIVEN GEAR	PIÑON CONDUCIDO
	5102288	6	PERNO	AXE	BOLZEN	PIN	EJE
	5102290	1	SUPPORTO	SUPPORT	LAGER	SUPPORT	SOPORTE
	5102291	1	SUPPORTO	SUPPORT	LAGER	SUPPORT	SOPORTE
	5102292	2	ANELLO DI SICUREZZA	ARRETOIR	SICHERUNGSRING	LOCKRING	ANILLO DE FRENO
	5102293	1	DISCO	DISQUE	SCHEIBE	PLATE	DISCO
	5102295	1	FLANGIA COMPL.	BRIDE	FLANSCH	FLANGE	BRIDA
	5102296	1	DISCO	DISQUE	SCHEIBE	PLATE	DISCO
	5102298	6	CUSCINETTO	ROULEMENT	LAGER	BEARING	RODAMIENTO
	5103803	2	ANELLO DI APPOGGIO	RONDELLE DE BUTEE	DRUCKSCHEIBE	THRUST RING	ANILLO DE APOYO
	5104426	1	MANICOTTO	MANCHON	MUFFE	SLEEVE	MANGUITO
	10839810	2	GRANO	ERGOT	PASSTIFT	DOWEL	PIION
	14233221	4	VITE	VIS	SCHRAUBE	SCREW	TORNILLO
	14237930	8	VITE	VIS	SCHRAUBE	SCREW	TORNILLO

https://tractormanualz.com/

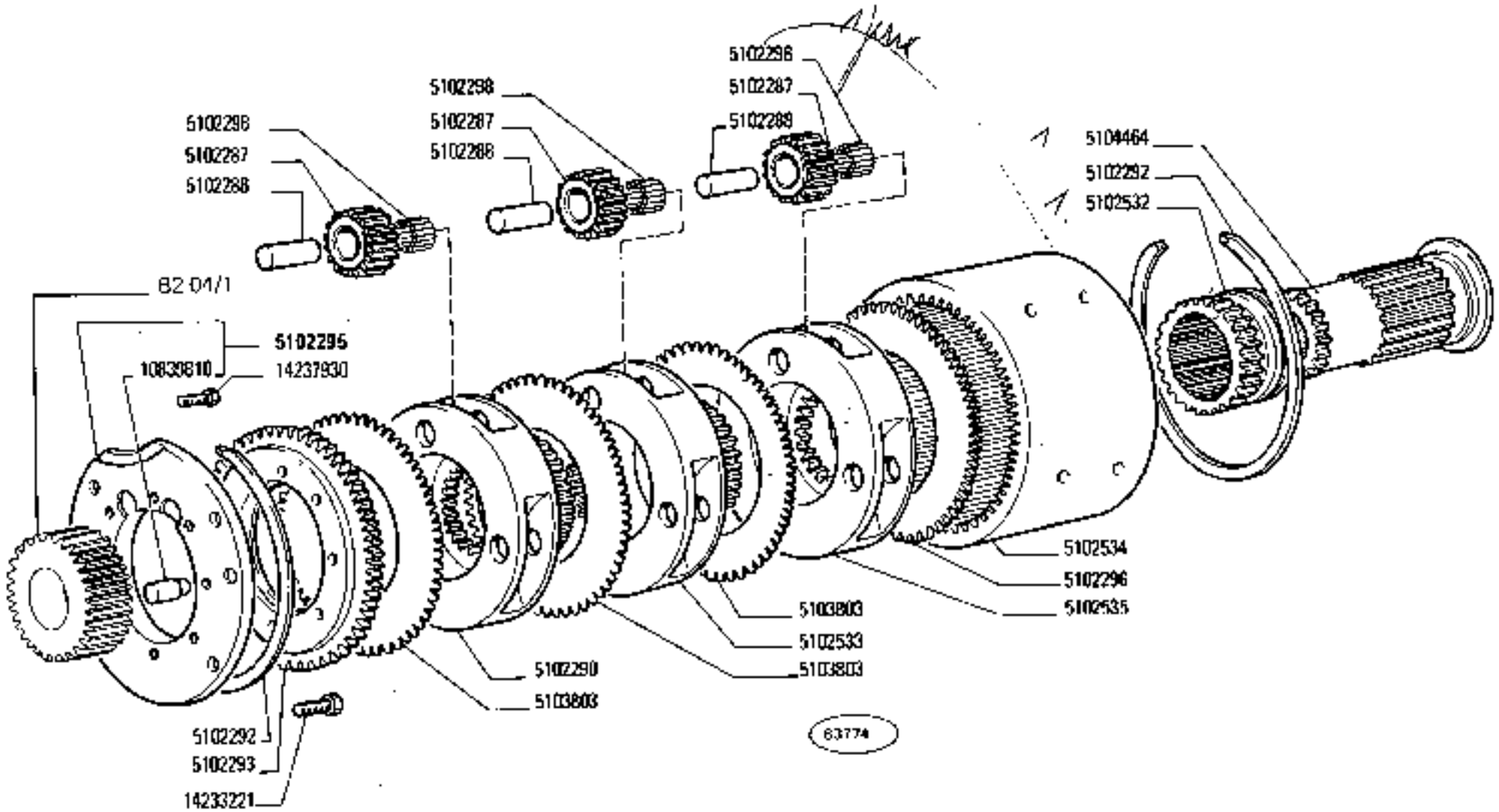

https://tractormanualz.com/

MODIF	N.ORDIN.	Q.	DENOMINAZIONE	DESIGNATION	BENENNUNG	DESCRIPTION	DENOMINACIONES
	5102287	9	INGRANAGGIO CONDOTTO	PIGNON CONDUIT	ANGETRIEBENES ZAHNRAD	DRIVEN GEAR	PINON CONDUCIDO
	5102288	9	PERNO	AXE	BOLZEN	PIN	EJE
	5102290	1	SUPPORTO	SUPPORT	LAGER	SUPPORT	SOPORTE
	5102292	2	ANELLO DI SICUREZZA	ARRETOIR	SICHERUNGSRING	LOCKRING	ANILLO DE FRENO
	5102293	1	DISCO	DISQUE	SCHEIBE	PLATE	DISCO
	5102295	1	FLANGIA	BRIDE	FLANSCH	FLANGE	BRIDA
	5102296	1	DISCO	DISQUE	SCHEIBE	PLATE	DISCO
	5102298	9	CUSCINETTO	ROULEMENT	LAGER	BEARING	ADDAMIENTO
	5102532	1	MANICOTTO	MANCHON	MUFFE	SLEEVE	MANGUITO
	5102533	1	SUPPORTO	SUPPORT	LAGER	SUPPORT	SOPORTE
	5102534	1	CORONA DENTATA	COURONNE DENTEE	ZAHNKRANZ	RING GEAR	CORONA DENTADA
	5102535	1	SUPPORTO	SUPPORT	LAGER	SUPPORT	SOPORTE
	5103803	3	ANELLO DI APPOGGIO	RONDELLE DE BUTEE	DRUCKSCHEIBE	THRUST RING	ANILLO DE APOYO
	5104464	1	MANICOTTO	MANCHON	MUFFE	SLEEVE	MANGUITO
	10839810	2	GRANO	ERGOT	PASSTIFT	DOWEL	PITON
	14233221	4	VITE	VIS	SCHRAUBE	SCREW	TORNILLO
	14237930	8	VITE	VIS	SCHRAUBE	SCREW	TORNILLO

https://tractormanualz.com/

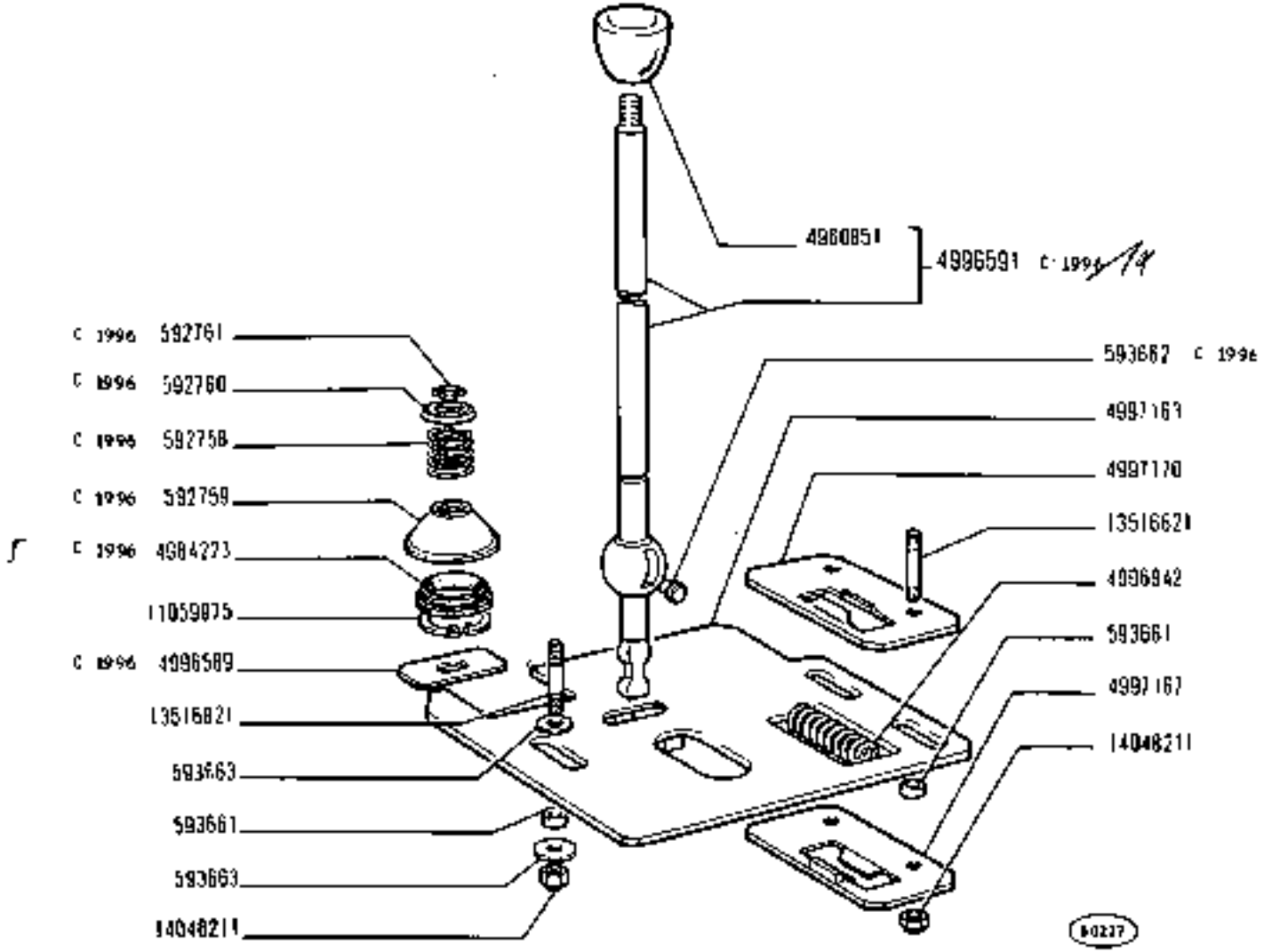

https://tractormanualz.com/

MODIF	N.ORDINAZ.	Q.	DENOMINAZIONE	DESIGNATION	BENENNUNG	DESCRIPTION	DENOMINACIONES
C 1986	592758	1	MOLLA	RESSORT	FEDER	SPRING	RESORTE
C 1986	592759	1	CALOTTA	CALOTTE	KAPPE	CAP	TAPA
C 1986	592760	1	SCODELLINO	CUVETTE	TELLERSCHEIBE	CUP	PLATILLO
C 1986	592761	1	ANELLO DI SICUREZZA	ARRETOIR	SICHERUNGSRING	LOCKRING	ANILLO DE FRENO
	593661	3	DISTANZIALE	ENTRETOISE	ABSTANDSTUECK	SPACER	SEPARADOR
C 1986	593662	2	GRANO	CAGOT	PASSTIFT	DOWEL	PITON
	593663	2	ROSETTA	RONDELLE	SCHEIBE	WASHER	ARANDELA
	4960851	1	POMELLO	BOUTON	KNEBELGRIFF	KNOB	BOTON
C 1986	4994223	1	ANELLO DI TENUTA	JOINT D'ETANCHEITE	DICHTRING	SEAL	JUNTA HERMETICA
C 1986	4996589	1	PIASTRINA	PLAQUETTE	PLAETTCHEN	PLATE	PLACA
C 1986	4996591	1	LEVA COMPL.	LEVIER	HEBEL	LEVER	PALANCA
	4996942	1	MOLLA	RESSORT	FEDER	SPRING	RESORTE
	4997163	1	PIASTRA	PLAQUE	PLATTE	PLATE	PLACA
	4997167	1	STAFFA INF.	ETRIER	HALTER	BRACKET	SOPORTE
	4997170	1	STAFFA SUP.	ETRIER	HALTER	BRACKET	SOPORTE
	11059935	1	ANELLO DI SICUREZZA	ARRETOIR	SICHERUNGSRING	LOCKRING	ANILLO DE FRENO
	13968421	3	PRIGIONIERO	GOUJON	STIFTSCHRAUBE	STUD	ESPARRAGO
	14048211	3	DADO	ECROU	MUTTER	NUT	TUERCA
D 1986	4998999	2	SEDE SFERICA	SIEGE SPHERIQUE	KUGELPFANNE	BALL SOCKET	COJINETE ESFERICO
D 1986	4999001	2	ROSETTA	RONDELLE	SCHEIBE	WASHER	ARANDELA
D 1986	4999004	1	LEVA COMPL.	LEVIER	HEBEL	LEVER	PALANCA
D 1986	4999008	1	CALOTTA	CALOTTE	KAPPE	CAP	TAPA
D 1986	4999421	1	MOLLA	RESSORT	FEDER	SPRING	RESORTE
D 1986	4999880	2	GRANO	ERGOT	PASSTIFT	DOWEL	PITON
D 1986	10292190	1	COLLARE	COLLIER	SCHELLE	COLLAR	COLLAR
D 1986	11059975	1	ANELLO DI SICUREZZA	ARRETOIR	SICHERUNGSRING	LOCKRING	ANILLO DE FRENO

https://tractormanualz.com/

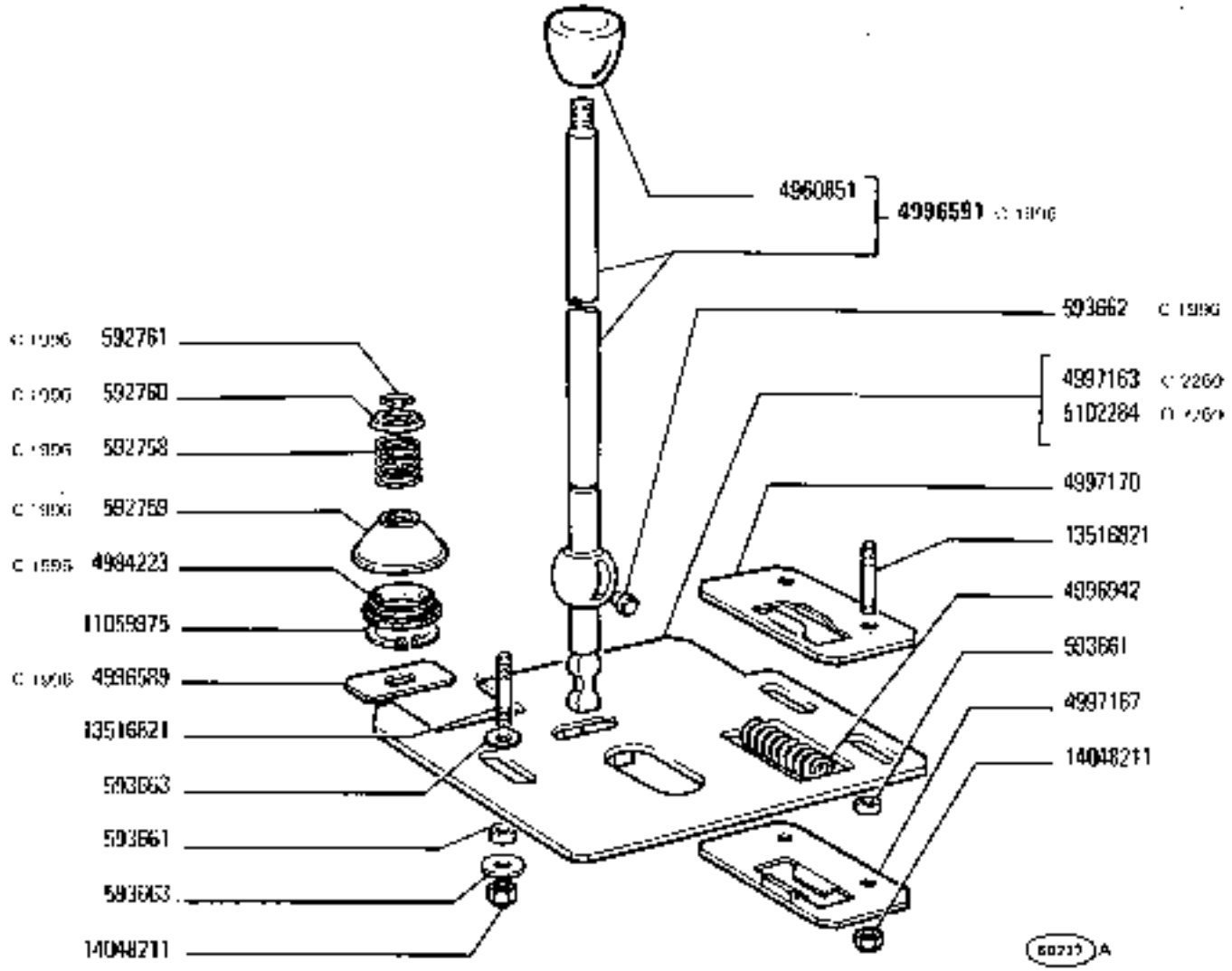

780 - 780 DT

01 02

COMANDI ESTERNI CAMBIO DI VELOCITÀ

Commandes extérieures de boîte de vitesses — *Gearshift Outer Controls*

Äussere Getriebeschaltung — *Mando exterior del cambio de velocidades*

https://tractormanualz.com/

MODIF	N.ORIGINAZ.	Q.	DENOMINAZIONE	DESIGNATION	BENENNUNG	DESCRIPTION	DENOMINACIONES
C 1996	592758	1	MOLLA	RESSORT	FEDER	SPRING	RESORTE
C 1996	592759	1	CALOTTA	CALOTTE	KAPPE	CAP	TAPA
C 1996	592760	1	SCODELLINO	Cuvette	TELLERSCHEIBE	CUP	PLATILLO
C 1996	592761	1	ANELLO DI SICUREZZA	ARRETOIR	SICHERUNGSRING	LOCKRING	ANILLO DE FRENO
	593661	3	DISTANZIALE	ENTRETOISE	ABSTANDSTUECK	SPACER	SEPARADOR
C 1996	593662	2	GRANO	ERGOT	PASSTIFT	DOWEL	PITON
	593663	2	ROSETTA	RONDELLE	SCHEIBE	WASHER	ARANDELA
	4960851	1	POMELLO	BOUTON	KNEBELGRIFF	KNOB.	BOTON
C 1996	4984223	1	ANELLO DI TENUTA	JOINT D'ETANCHEITE	DICHTRING	SEAL	JUNTA HERMETICA
C 1996	4996589	1	PIASTRINA	PLAQUETTE	PLAETTCHEN	PLATE	PLAÇA
C 1996	4996591	1	LEVA COMPL.	LEVIER	HEBEL	LEVER	PALANCA
	4996942	1	MOLLA	RESSORT	FEDER	SPRING	RESORTE
C 2260	4997163	1	PIASTRA	PLAQUE	PLATTE	PLATE	PLACA
	4997167	1	STAFFA INF.	ETRIER	HALTER	BRACKET	SOPORTE
	4997170	1	STAFFA SUP.	ETRIER	HALTER	BRACKET	SOPORTE
	11059975	1	ANELLO DI SICUREZZA	ARRETOIR	SICHERUNGSRING	LOCKRING	ANILLO DE FRENO
	13516821	3	PRIGIONIERO	GOUJON	STIFTSCHRAUBE	STUD	ESPARRAGO
	14049711	3	DADO	ECROU	MUTTER	NUT	TUERCA
D 1996	4998999	2	SEDE SFERICA	SIEGE SPHERIQUE	KUGELPFANNE	BALL SOCKET	COJINETE ESFERICO
D 1996	4999001	2	ROSETTA	RONDELLE	SCHEIBE	WASHER	ARANDELA
C 2260 D 1996	4999004	1	LEVA COMPL.	LEVIER	HEBEL	LEVER	PALANCA
D 1996	4999009	1	CALOTTA	CALOTTE	KAPPE	CAP	TAPA
D 1996	4999431	1	MOLLA	RESSORT	FEDER	SPRING	RESORTE
D 1996	4999660	2	GRANO	ERGOT	PASSTIFT	DOWEL	PITON
D 1996	10292190	1	COLLARE	COLLIER	SCHELLE	COLLAR	COLLAR
D 1996	11059975	1	ANELLO DI SICUREZZA	ARRETOIR	SICHERUNGSRING	LOCKRING	ANILLO DE FRENO
D 2260	5105617	1	LEVA COMPL	LEVIER	HEBEL	LEVER	PALANCA
D 2260	5102284	1	PIASTRA	PLAQUE	PLATTE	PLATE	PLACA

https://tractormanualz.com/

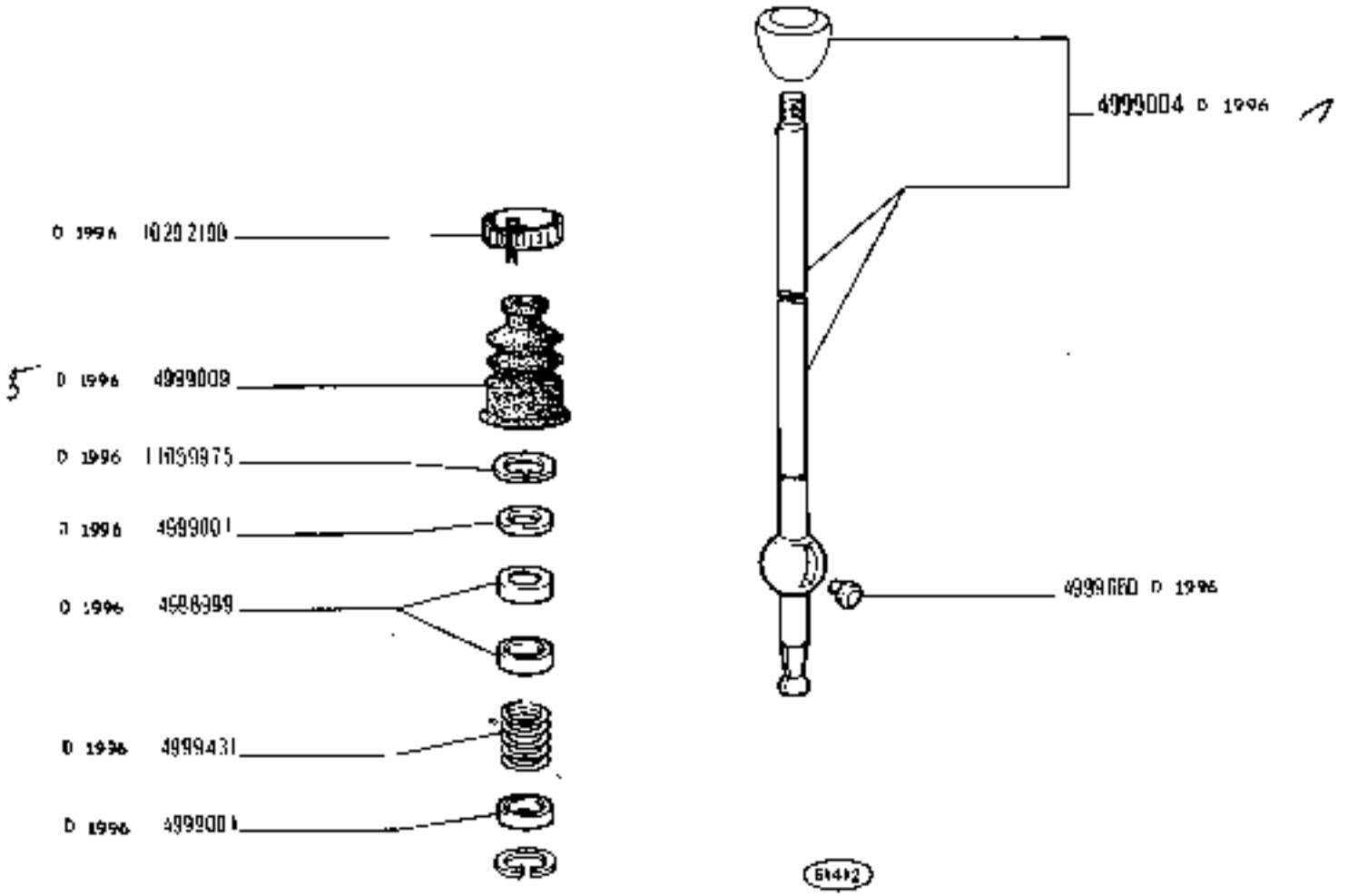

https://tractormanualz.com/

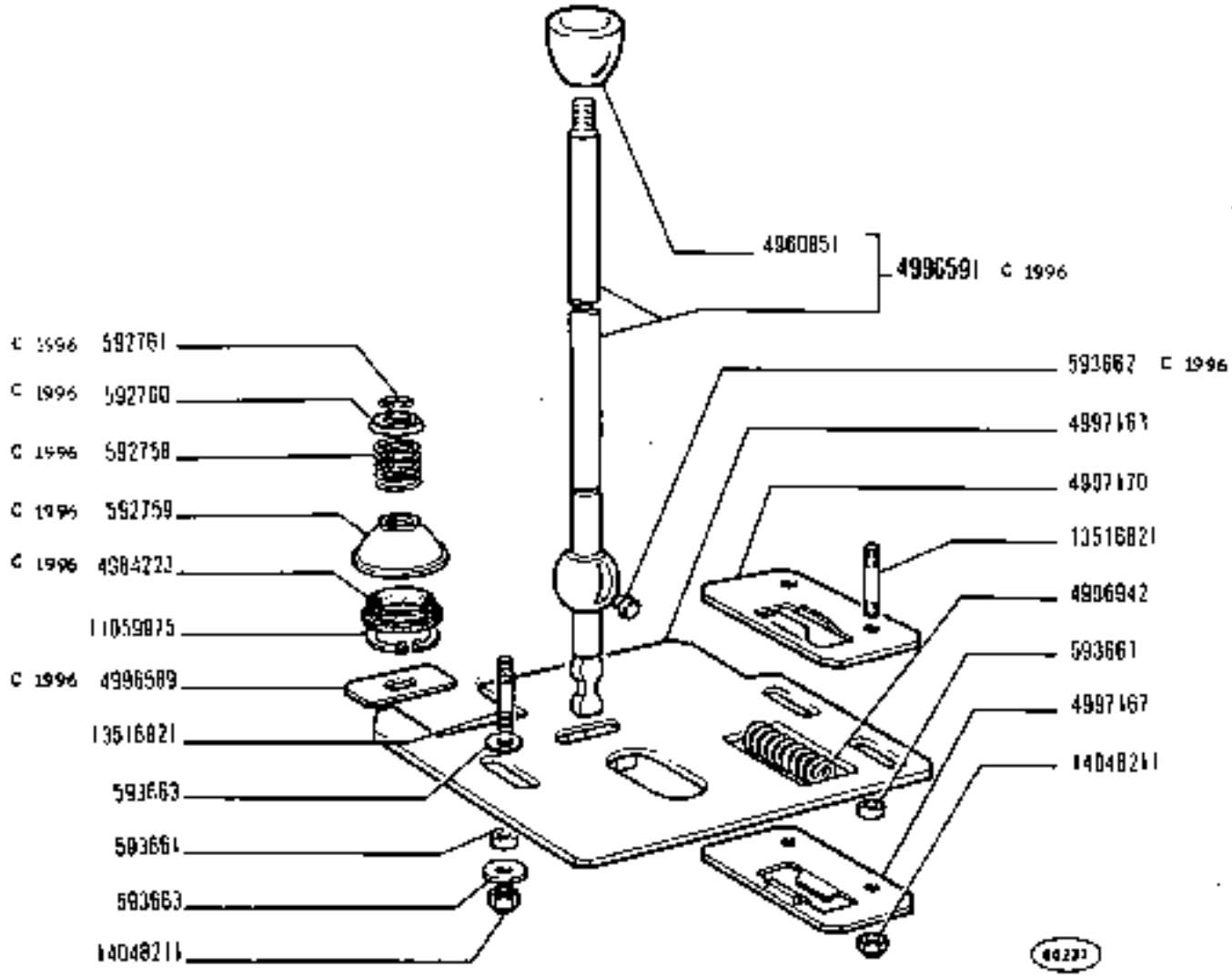

780 - 780 DT 01 02	COMANDI ESTERNI CAMBIO DI VELOCITÀ *Commandes extérieures de boîte de vitesses* — *Gearshift Outer Controls* *Äussere Getriebeschaltung* — *Varillaje del cambio de velocidades*	B2.07 1 | N.T.R. 243 T

https://tractormanualz.com/

MODIF	N.ORDINAZ.	Q.	DENOMINAZIONE	DESIGNATION	BEMENNUNG	DESCRIPTION	DENOMINACIONES
C 1996	592758	1	MOLLA	RESSORT	FEDER	SPRING	RESORTE
C 1996	592759	1	CALOTTA	CALOTTE	KAPPE	CAP	TAPA
C 1996	592760	1	SCODELLINO	CUVETTE	TELLERSCHEIBE	CUP	PLATILLO
C 1996	592761	1	ANELLO DI SICUREZZA	ARRÊTOIR	SICHERUNGSRING	LOCKRING	ANILLO DE FRENO
	593661	3	DISTANZIALE	ENTRETOISE	ABSTANDSTUECK	SPACER	SEPARADOR
C 1988	593662	2	GRANO	ERGOT	PASSTIFT	DOWEL	PITON
	593663	2	ROSETTA	RONDELLE	SCHEIBE	WASHER	ARANDELA
	4960851	1	PULSANTE	BOUTON	KNEBELGRIFF	KNOB	BOTON
C 1996	4984223	1	ANELLO DI TENUTA	JOINT D'ETANCHEITE	DICHTRING	SEAL	JUNTA HERMETICA
C 1996	4996589	1	PIASTRINA	PLAQUETTE	PLÄTTCHEN	PLATE	PLACA
C 1996	4996591	1	LEVA COMPL.	LEVIER	HEBEL	LEVER	PALANCA
	4996942	1	MOLLA	RESSORT	FEDER	SPRING	RESORTE
	4997163	1	PIASTRA	PLAQUE	PLATTE	PLATE	PLACA
	4997167	1	STAFFA INF.	ETRIER	HALTER	BRACKET	SOPORTE
	4997170	1	STAFFA SUP.	ETRIER	HALTER	BRACKET	SOPORTE
	11059975	1	ANELLO DI SICUREZZA	ARRETOIR	SICHERUNGSRING	LOCKRING	ANILLO DE FRENO
	13516871	3	PRIGIONIERO	GOUJON	STIFTSCHRAUBE	STUD	ESPARRAGO
	14044211	3	DADO	ECROU	MUTTER	NUT	TUERCA
D 1996	4999999	2	SEDE SFERICA	SIEGE SPHERIQUE	KUGELPFANNE	BALL SOCKET	COJINETE ESFERICO
D 1996	4999001	2	ROSETTA	RONDELLE	SCHEIBE	WASHER	ARANDELA
D 1996 5105617	4999004	1	LEVA COMPL.	LEVIER	HEBEL	LEVER	PALANCA
D 1996	4999008	1	CALOTTA	CALOTTE	KAPPE	CAP	TAPA
D 1996	4999431	1	MOLLA	RESSORT	FEDER	SPRING	RESORTE
D 1996	4999660	2	GRANO	ERGOT	PASSTIFT	DOWEL	PITON
D 1995	10292190	1	COLLARE	COLLIER	SCHELLE	COLLAR	COLLAR
D 1996	11059976	1	ANELLO DI SICUREZZA	ARRETOIR	SICHERUNGSRING	LOCKRING	ANILLO DE FRENO

https://tractormanualz.com/

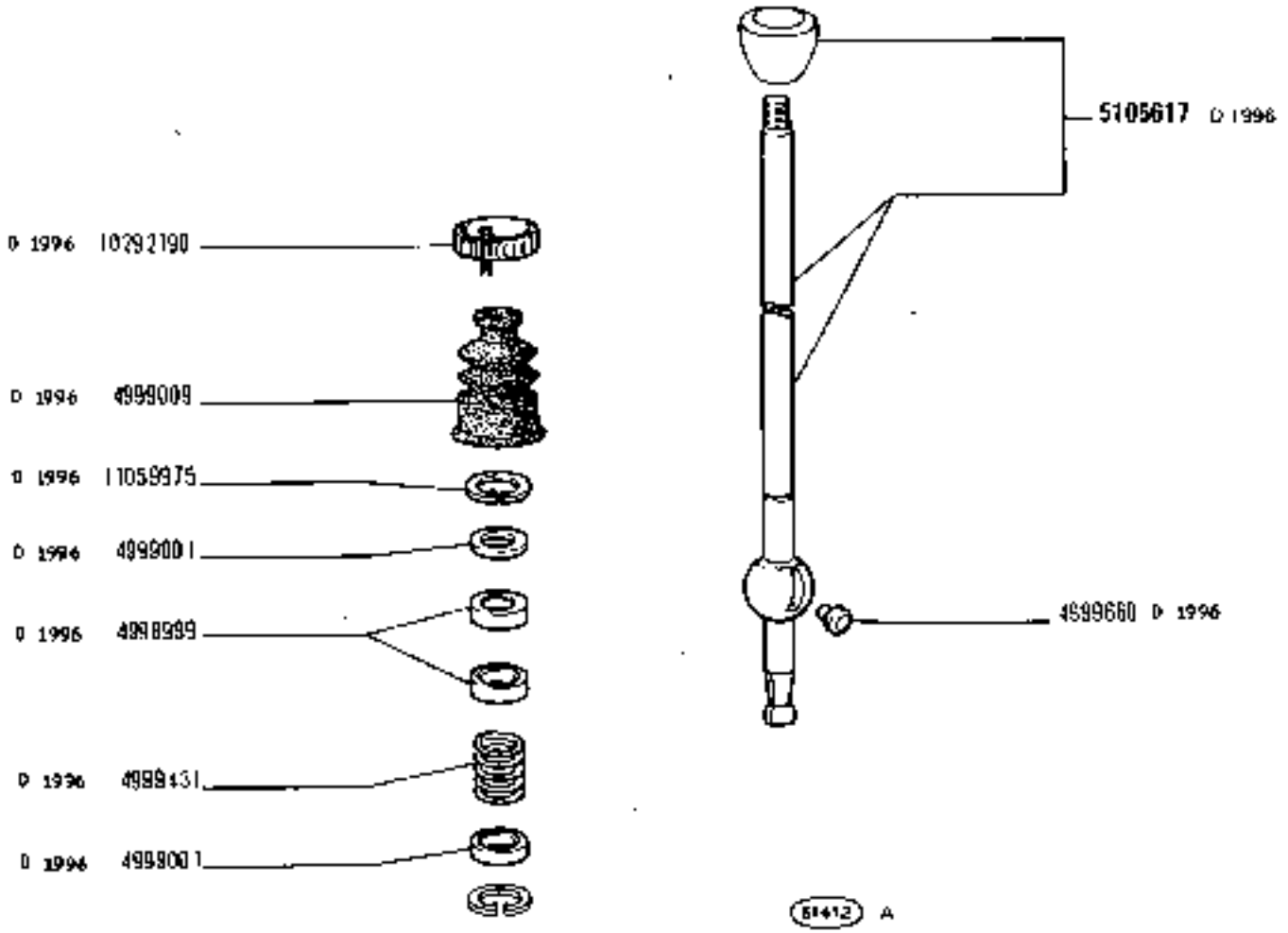

https://tractormanualz.com/

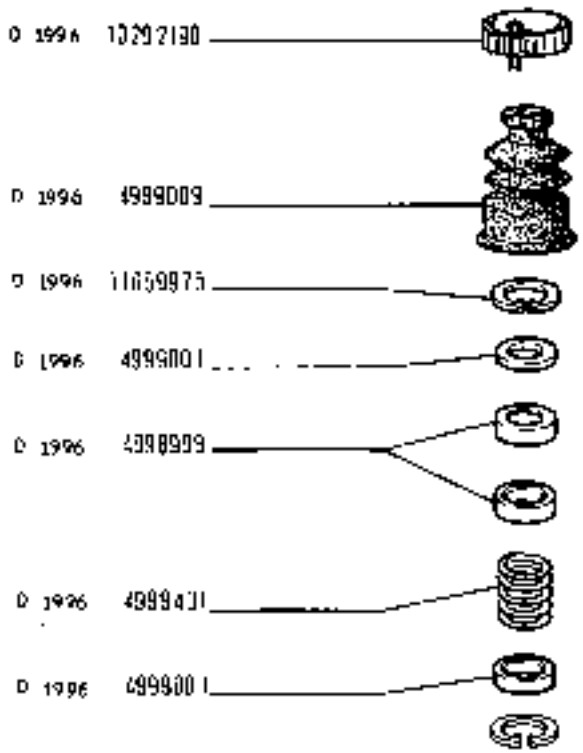

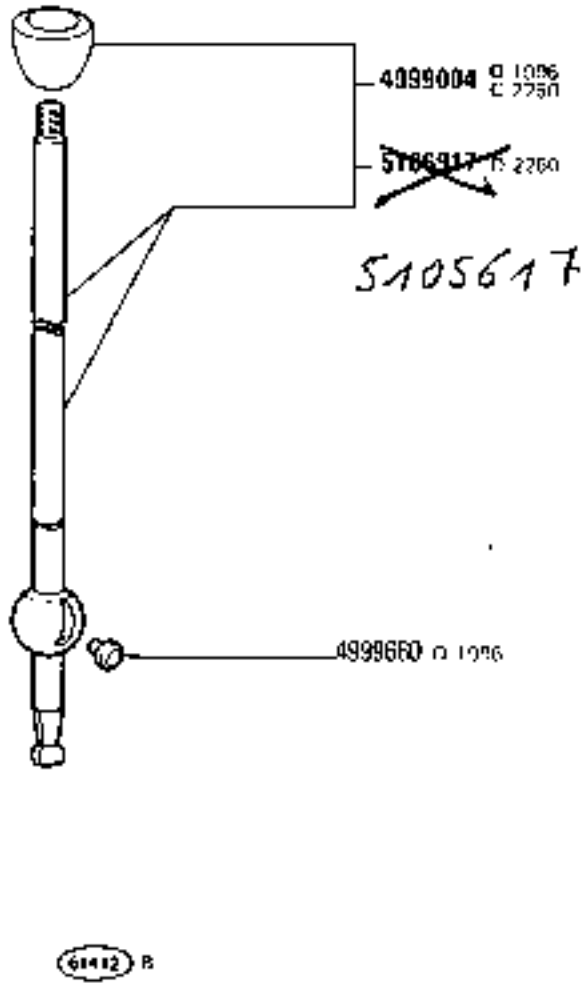

5105617 s/s – 4960851
\ 5105579

https://tractormanualz.com/

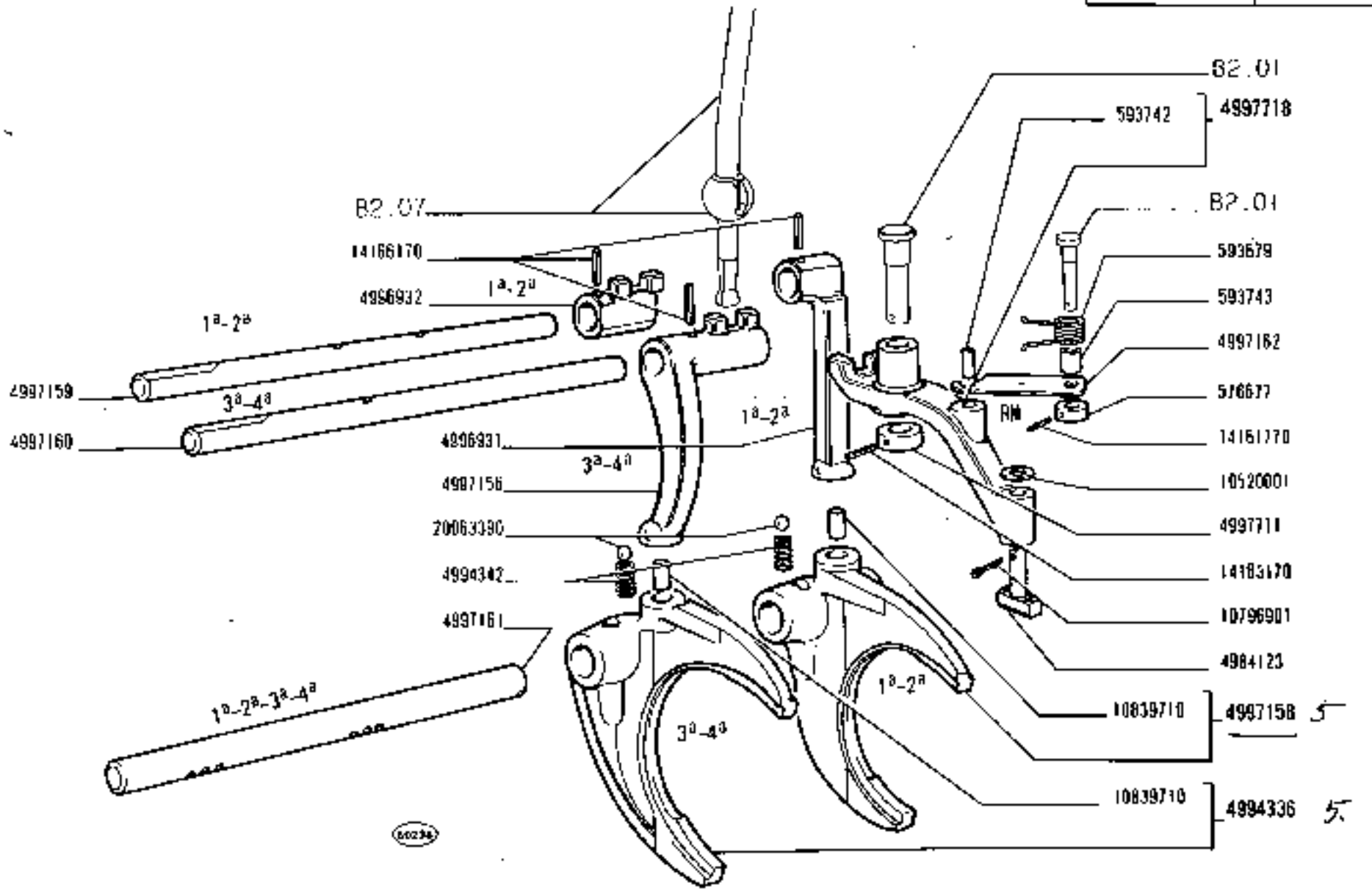

https://tractormanualz.com/

MODIF	N.ORDINAZ.	Q.	DENOMINAZIONE	DÉSIGNATION	BENENNUNG	DESCRIPTION	DENOMINACIONES
	576677	1	ANELLO	BAGUE	RING	RING	ANILLO
	593679	1	MOLLA	RESSORT	FEDER	SPRING	RESORTE
	593742	1	GRANO	ERGOT	PASSTIFT	DOWEL	PITON
	593743	1	DISTANZIALE	ENTRETOISE	ABSTANDSTUECK	SPACER	SEPARADOR
	4984123	1	PATTINO	PATIN	GLEITSTEIN	PAD	PATIN
	4994336	1	FORCELLA COMPL.	FOURCHE	GABEL	FORK	HORQUILLA
	4996342	2	MOLLA	RESSORT	FEDER	SPRING	RESORTE
	4996931	1	LEVA	LEVIER	HEBEL	LEVER	PALANCA
	4996932	1	NASELLO	TENON	ANSCHLAG	DOG	TOPE
	4997156	1	LEVA	LEVIER	HEBEL	LEVER	PALANCA
	4997158	1	FORCELLA COMPL.	FOURCHE	GABEL	FORK	HORQUILLA
	4997159	1	ASTA	TIGE	STANGE	ROD	VARILLA
	4997160	1	ASTA	TIGE	STANGE	ROD	VARILLA
	4997161	1	ASTA	TIGE	STANGE	ROD	VARILLA
	4997162	1	LEVA	LEVIER	HEBEL	LEVER	PALANCA
	4997711	1	ANELLO	BAGUE	RING	RING	ANILLO
	4997718	1	LEVA COMPL.	LEVIER	HEBEL	LEVER	PALANCA
	L0520001	1	ROSETTA	RONDELLE	SCHEIBE	WASHER	ARANDELA
	10796901	1	COPIGLIA	GOUPILLE FENDUE	SPLINT	SPLIT PIN	PASADOR ABIERTO
	L0839710	2	GRANO	ERGOT	PASSTIFT	DOWEL	PITON
	14161770	1	SPINA	GOUPILLE	STIFT	PIN	PASADOR
	L4163170	1	SPINA	GOUPILLE	STIFT	PIN	PASADOR
	14164170	3	SPINA	GOUPILLE	STIFT	PIN	PASADOR
	20063390	2	SFERA	BILLE	KUGEL	BALL	BOLA

https://tractormanualz.com/

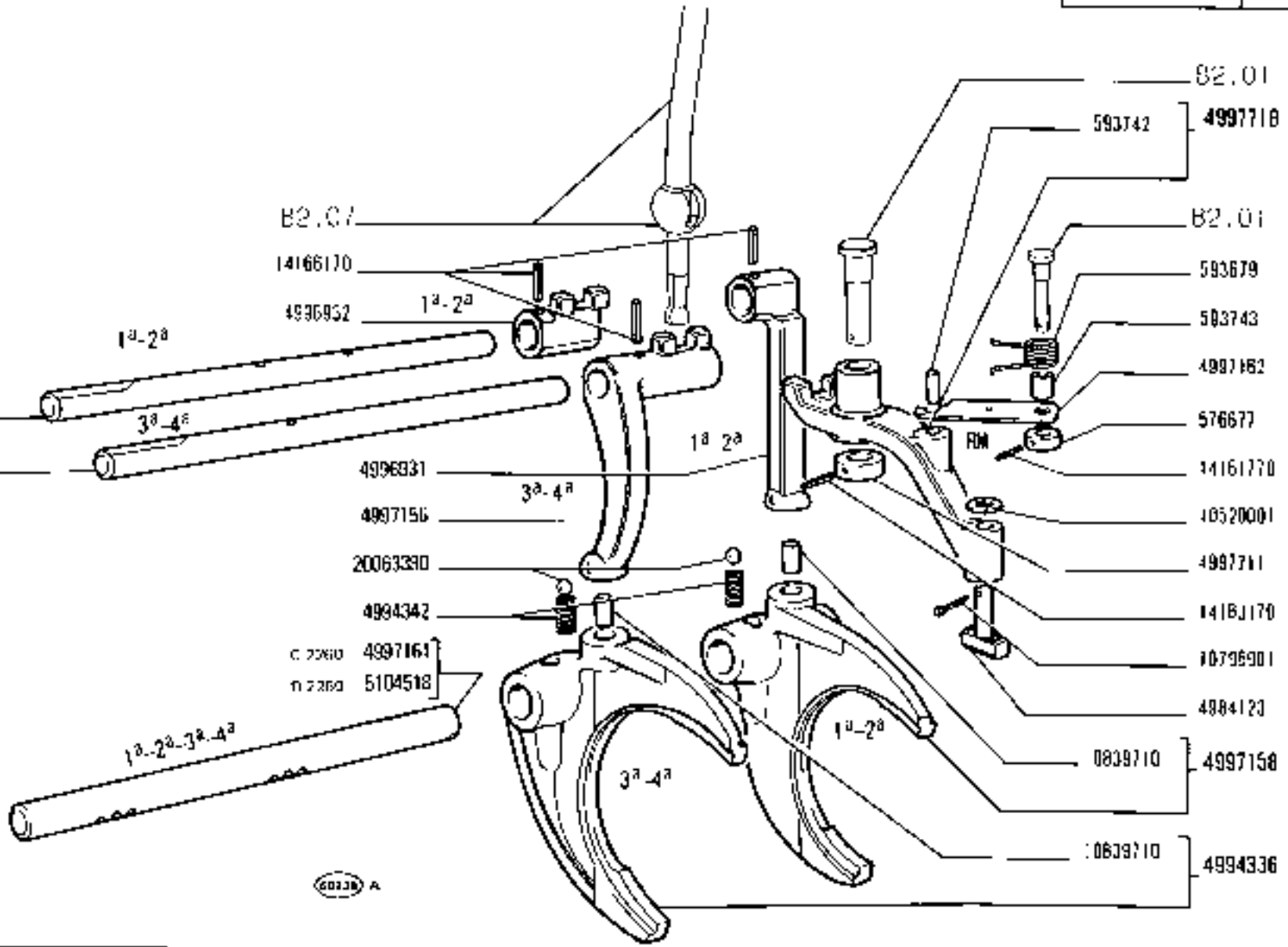

https://tractormanualz.com/

MODIF	N.ORDINAZ.	Q.	DENOMINAZIONE	DESIGNATION	BENENNUNG	DESCRIPTION	DENOMINACIONES
	576677	1	ANELLO	BAGUE	RING	RING	ANILLO
	593679	1	MOLLA	RESSORT	FEDER	SPRING	RESORTE
	593742	1	GRANO	BAGOT	PASSTIFT	DOWEL	PITON
	593743	1	DISTANZIALE	ENTRETOISE	ABSTANDSTUECK	SPACER	SEPARADOR
	4984129	1	PATTINO	PATIN	GLEITSTEIN	PAD	PATIN
	4994336	1	FORCELLA COMPL.	FOURCHE	GABEL	FORK	HORQUILLA
	4994342	2	MOLLA	RESSORT	FEDER	SPRING	RESORTE
	4996931	1	LEVA	LEVIER	HEBEL	LEVER	PALANCA
	4996932	1	NASELLO	TENON	ANSCHLAG	DOG	TOPE
	4997156	1	LEVA	LEVIER	HEBEL	LEVER	PALANCA
	4997158	1	FORCELLA COMPL.	FOURCHE	GABEL	FORK	HORQUILLA
	4997159	1	ASTA	TIGE	STANGE	ROD	VARILLA
C 2260	4997163	1	ASTA	TIGE	STANGE	ROD	VARILLA
C 2260	4997161	1	ASTA	TIGE	STANGE	ROD	VARILLA
	4997162	1	LEVA	LEVIER	HEBEL	LEVER	PALANCA
	4997711	1	ANELLO	BAGUE	RING	RING	ANILLO
	4997718	1	LEVA COMPL.	LEVIER	HEBEL	LEVER	PALANCA
	L0520001	1	ROSETTA	RONDELLE	SCHEIBE	WASHER	ARANDELA
	10179901	1	COPIGLIA	GOUPILLE FENDUE	SPLINT	SPLIT PIN	PASADOR ABIERTO
	L0639710	2	GRANO	BAGOT	PASSTIFT	DOWEL	PITON
	14161770	1	SPINA	GOUPILLE	STIFT	PIN	PASADOR
	14163175	1	SPINA	GOUPILLE	STIFT	PIN	PASADOR
	14166170	3	SPINA	GOUPILLE	STIFT	PIN	PASADOR
	20063390	2	SFERA	BILLE	KUGEL	BALL	BOLA
D 2260	5104413	1	ASTA	TIGE	STANGE	ROD	VARILLA
D 2260	5104516	1	ASTA	TIGE	STANGE	ROD	VARILLA

https://tractormanualz.com/

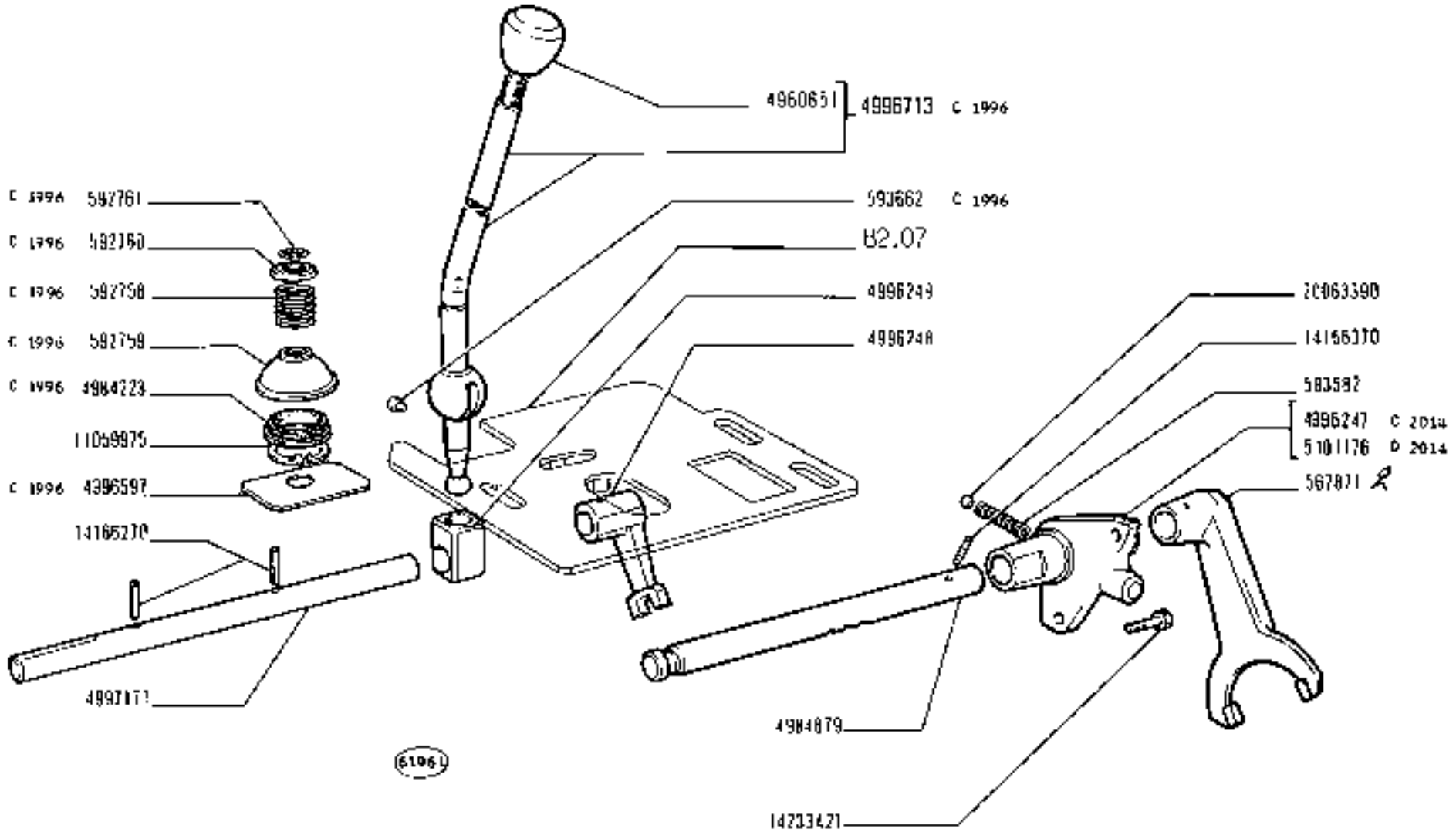

https://tractormanualz.com/

MODIF	N.ORDINAZ.	Q.	DENOMINAZIONE	DESIGNATION	BENENNUNG	DESCRIPTION	DENOMINACIONES
	567871	1	FORCELLA	FOURCHE	GABEL	FORK	HORQUILLA
	583582	1	MOLLA	RESSORT	FEDER	SPRING	RESORTE
C 1996	592758	1	MOLLA	RESSORT	FEDER	SPRING	RESORTE
C 1996	592759	1	CALOTTA	CALOTTE	KAPPE	CAP	TAPA
C 1996	592760	1	ROSETTA	RONDELLE	SCHEIBE	WASHER	ARANDELA
C 1996	592761	1	ANELLO DI SICUREZZA	ARRETOIR	SICHERUNGSRING	LOCKRING	ANILLO DE FRENO
C 1996	593662	2	GRANO	ERGOT	PASSTIFT	DOWEL	PITON
	4960851	1	POMELLO	BOUTON	KNEBELGRIFF	KNOB	BOTON
C 1996	4984223	1	GUARNIZIONE	JOINT	DICHTUNG	GASKET	JUNTA
	4984979	1	ASTA	TIGE	STANGE	ROD	VARILLA
C 2014	4996247	1	SUPPORTO	SUPPORT	LAGER	SUPPORT	SOPORTE
	4996248	1	LEVA	LEVIER	HEBEL	LEVER	PALANCA
	4996249	1	MASELLO	TENON	ANSCHLAG	DOG	TOPE
C 1988	4996597	1	PIASTRINA	PLAQUETTE	PLAETTCHEN	PLATE	PLACA
C 1996	4996713	1	LEVA COMPL.	LEVIER	HEBEL	LEVER	PALANCA
	4997171	1	ASTA	TIGE	STANGE	ROD	VARILLA
	11059975	1	ANELLO DI SICUREZZA	ARRETOIR	SICHERUNGSRING	LOCKRING	ANILLO DE FRENO
	14166270	2	SPINA	GOUPILLE	STIFT	PIN	PASADOR
	14166370	1	SPINA	GOUPILLE	STIFT	PIN	PASADOR
ERA	14198810	2	PIASTRINA DI SICUREZZA	PLAQUETTE FREIN	SICHERUNGSBLECH	LOCKPLATE	PLACA DE FRENO
14233421	~~18970427~~	2	VITE	VIS	SCHRAUBE	SCREW	TORNILLO
	20063390	1	SFERA	BILLE	KUGEL	BALL	BOLA
D 1996	4998999	2	SEDE SFERICA	SIEGE SPHERIQUE	KUGELPFANNE	BALL SOCKET	COJINETE ESFERICO
D 1996	4999001	2	ROSETTA	RONDELLE	SCHEIBE	WASHER	ARANDELA
D 1996	4999006	1	LEVA COMPL.	LEVIER	HEBEL	LEVER	PALANCA
D 1996	4999009	1	CALOTTA	CALOTTE	KAPPE	CAP	TAPA
D 1996	4999431	1	MOLLA	RESSORT	FEDER	SPRING	RESORTE
D 1996	4999660	2	GRANO	ERGOT	PASSTIFT	DOWEL	PITON
D 1996	10292190	1	COLLARE	COLLIER	SCHELLE	COLLAR	COLLAR
D 1996	11058975	1	ANELLO DI SICUREZZA	ARRETOIR	SICHERUNGSRING	LOCKRING	ANILLO DE FRENO
D 2014	5101178	1	SUPPORTO	SUPPORT	LAGER	SUPPORT	SOPORTE

https://tractormanualz.com/

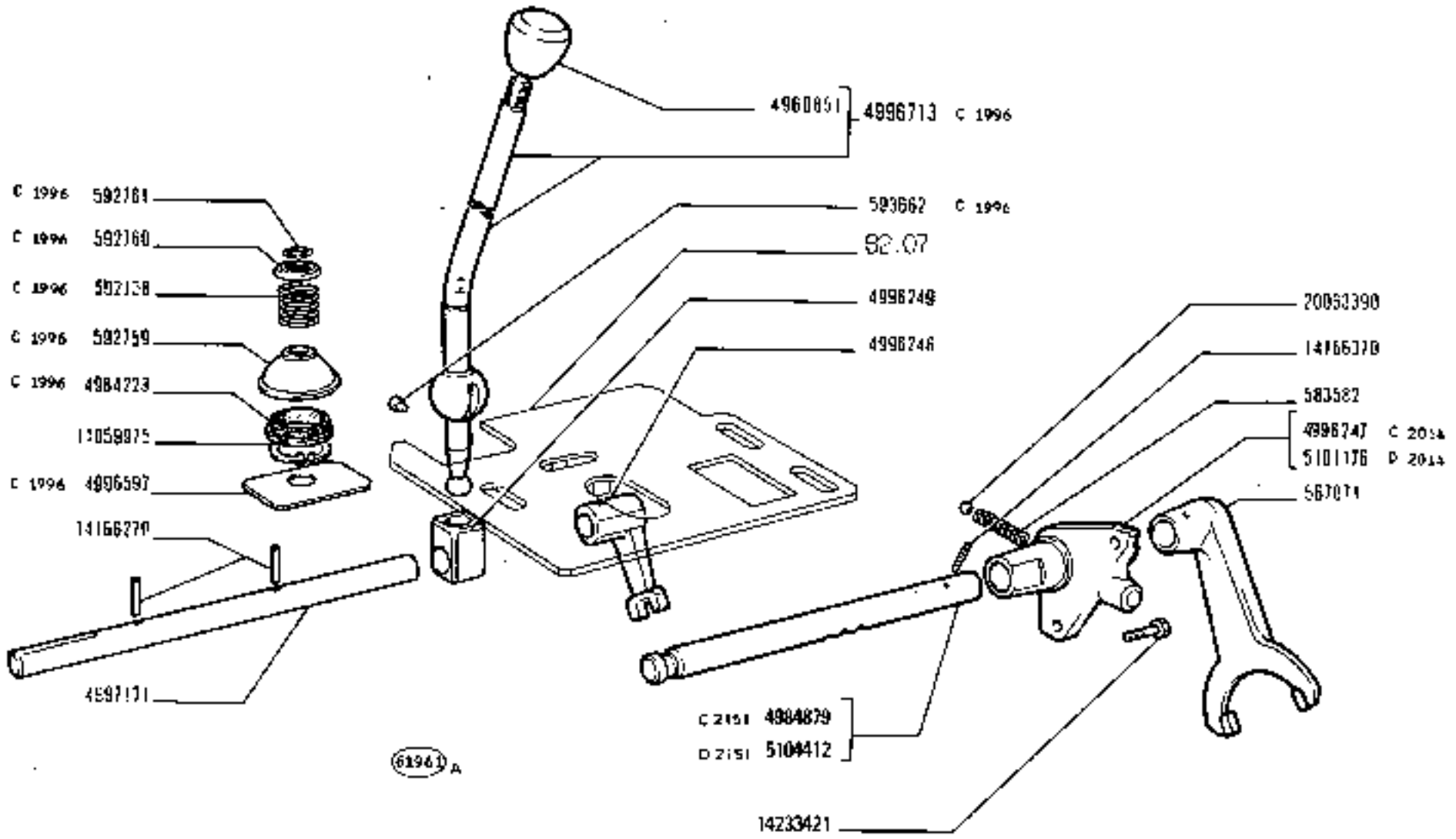

780 - 780 DT

01 02

COMANDO RIDUTTORE CAMBIO

Commande de réducteur de boîte de vitesses — *Reduction Gear Control*

Zusatzgetriebeschaltung — *Mando del reductor del cambio*

https://tractormanualz.com/

MODIF	N.ORIGINAZ.	Q.	DENOMINAZIONE	DESIGNATION	BENENNUNG	DESCRIPTION	DENOMINACIONES
	567871	1	FORCELLA	FOURCHE	GABEL	FORK	HORQUILLA
	583582	1	MOLLA	RESSORT	FEDER	SPRING	RESORTE
C 1996	592758	1	MOLLA	RESSORT	FEDER	SPRING	RESORTE
C 1996	592759	1	CALOTTA	CALOTTE	KAPPE	CAP	TAPA
C 1996	592760	1	ROSETTA	RONDELLE	SCHEIBE	WASHER	ARANDELA
C 1996	592761	1	ANELLO DI SICUREZZA	ARRETOIR	SICHERUNGSRING	LOCKRING	ANILLO DE FRENO
C 1996	593662	2	GRANO	ERGOT	PASSTIFT	DOWEL	PITON
	4960851	1	POMELLO	BOUTON	KNEBELGRIFF	KNOB	BOTON
C 1996	4984223	1	GUARNIZIONE	JOINT	DICHTUNG	GASKET	JUNTA
C 2151	4984879	1	ASTA	TIGE	STANGE	ROD	VARILLA
C 2014	4996247	1	SUPPORTO	SUPPORT	LAGER	SUPPORT	SOPORTE
	4996248	1	LEVA	LEVIER	HEBEL	LEVER	PALANCA
	4996249	1	NASELLO	TENON	ANSCHLAG	DOG	TOPE
C 1996	4996597	1	PIASTRINA	PLAQUETTE	PLAETTCHEN	PLATE	PLACA
C 1996	4996713	1	LEVA COMPL.	LEVIER	HEBEL	LEVER	PALANCA
	4997171	1	ASTA	TIGE	STANGE	ROD	VARILLA
	11059975	1	ANELLO DI SICUREZZA	ARRETOIR	SICHERUNGSRING	LOCKRING	ANILLO DE FRENO
	14166270	2	SPINA	GOUPILLE	STIFT	PIN	PASADOR
	14166370	1	SPINA	GOUPILLE	STIFT	PIN	PASADOR
ERA	14198810	2	PIASTRINA DI SICUREZZA	PLAQUETTE FREIN	SICHERUNGSBLECH	LOCKPLATE	PLACA DE FRENO
14233421	~~15970121~~	2	VITE	VIS	SCHRAUBE	SCREW	TORNILLO
	20063390	1	SFERA	BILLE	KUGEL	BALL	BOLA
D 1996	4998999	2	SEDE SFERICA	SIEGE SPHERIQUE	KUGELPFANNE	BALL SOCKET	COJINETE ESFERICO
D 1996	4999001	2	ROSETTA	RONDELLE	SCHEIBE	WASHER	ARANDELA
D 1996	4999006	1	LEVA COMPL.	LEVIER	HEBEL	LEVER	PALANCA
D 1996	4999009	1	CALOTTA	CALOTTE	KAPPE	CAP	TAPA
D 1996	4999431	1	MOLLA	RESSORT	FEDER	SPRING	RESORTE
D 1996	4999660	2	GRANO	ERGOT	PASSTIFT	DOWEL	PITON
D 1996	10292190	1	COLLARE	COLLIER	SCHELLE	COLLAR	COLLAR
D 1996	11059976	1	ANELLO DI SICUREZZA	ARRETOIR	SICHERUNGSRING	LOCKRING	ANILLO DE FRENO
D 2014	5101178	1	SUPPORTO	SUPPORT	LAGER	SUPPORT	SOPORTE
D 2151	5104412	1	ASTA	TIGE	STANGE	ROD	VARILLA

https://tractormanualz.com/

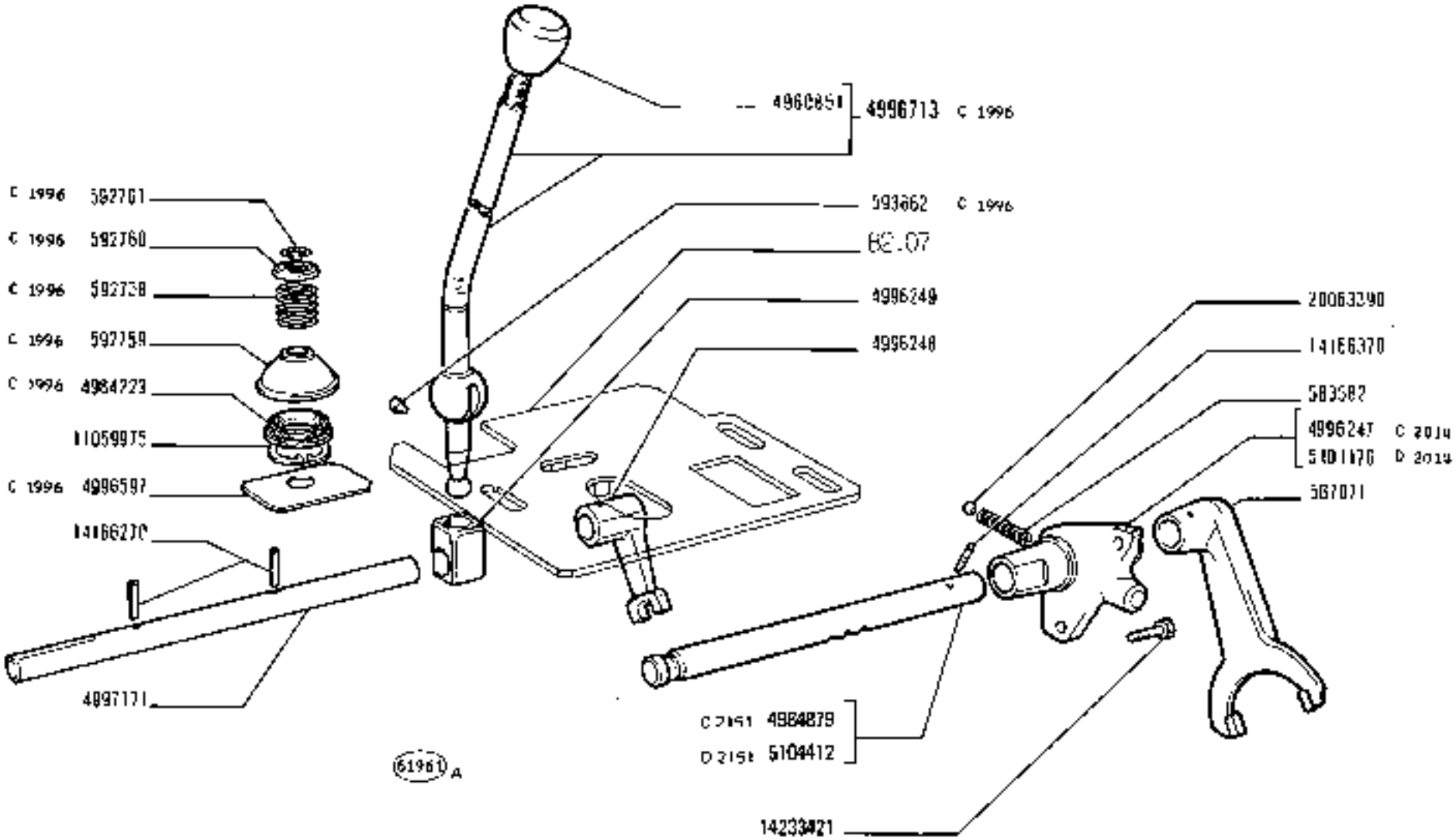

https://tractormanualz.com/

MODIF	N.ORDINAZ.	Q.	DENOMINAZIONE	DESIGNATION	BENENNUNG	DESCRIPTION	DENOMINACIONES
	567871	1	FORCELLA	FOURCHE	GABEL	FORK	HORQUILLA
	583582	1	MOLLA	RESSORT	FEDER	SPRING	RESORTE
C 1996	592758	1	MOLLA	RESSORT	FEDER	SPRING	RESORTE
C 1996	592759	1	CALOTTA	CALOTTE	KAPPE	CAP	TAPA
C 1996	592760	1	ROSETTA	RONDELLE	SCHEIBE	WASHER	ARANDELA
C 1998	592761	1	ANELLO DI SICUREZZA	ARRETOIR	SICHERUNGSRING	LOCKRING	ANILLO DE FRENO
C 1996	593562	2	GRANO	ERGOT	PASSTIFT	DOWEL	PITON
	4960851	1	POMELLO	BOUTON	KNEBELGRIFF	KNOB	BOTON
C 1996	4984223	1	GUARNIZIONE	JOINT	DICHTUNG	GASKET	JUNTA
C 2151	4984879	1	ASTA	TIGE	STANGE	ROD	VARILLA
C 2014	4996247	1	SUPPORTO	SUPPORT	LAGER	SUPPORT	SOPORTE
	4996248	1	LEVA	LEVIER	HEBEL	LEVER	PALANCA
	4996249	1	NASELLO	TENON	ANSCHLAG	DOG	TOPE
C 1998	4996597	1	PIASTRINA	PLAQUETTE	PLAETTCHEN	PLATE	PLACA
C 1996	4996723	1	LEVA COMPL.	LEVIER	HEBEL	LEVER	PALANCA
	4997171	1	ASTA	TIGE	STANGE	ROD	VARILLA
	13059975	1	ANELLO DI SICUREZZA	ARRETOIR	SICHERUNGSRING	LOCKRING	ANILLO DE FRENO
	14166270	2	SPINA	GOUPILLE	STIFT	PIN	PASADOR
	14166370	1	SPINA	GOUPILLE	STIFT	PIN	PASADOR
ERA	14198810	2	PIASTRINA DI SICUREZZA	PLAQUETTE FREIN	SICHERUNGSBLECH	LOCKPLATE	PLACA DE FRENO
14233421	14990121	2	VITE	VIS	SCHRAUBE	SCREW	TORNILLO
	20063390	1	SFERA	BILLE	KUGEL	BALL	BOLA
D 1996	4998999	2	SEDE SFERICA	SIEGE SPHERIQUE	KUGELPFANNE	BALL SOCKET	COJINETE ESFERICO
D 1996	4999001	2	ROSETTA	RONDELLE	SCHEIBE	WASHER	AÑANDILLA
C 2260 D 1996	4999006	1	LEVA COMPL	LEVIER	HEBEL	LEVER	PALANCA
D 1996	4999009	1	CALOTTA	CALOTTE	KAPPE	CAP	TAPA
D 1996	4999431	1	MOLLA	RESSORT	FEDER	SPRING	RESORTE
D 1998	4999880	2	GRANO	ERGOT	PASSTIFT	DOWEL	PITON
D 1996	10292193	1	COLLARE	COLLIER	SCHELLE	COLLAR	COLLAR
D 1996	11059975	1	ANELLO DI SICUREZZA	ARRETOIR	SICHERUNGSRING	LOCKRING	ANILLO DE FRENO
D 2014	5101178	1	SUPPORTO	SUPPORT	LAGER	SUPPORT	SOPORTE
D 2151	5104412	1	ASTA	TIGE	STANGE	ROD	VARILLA
D 2260	5102302	1	LEVA COMPL	LEVIER	HEBEL	LEVER	PALANCA

https://tractormanualz.com/

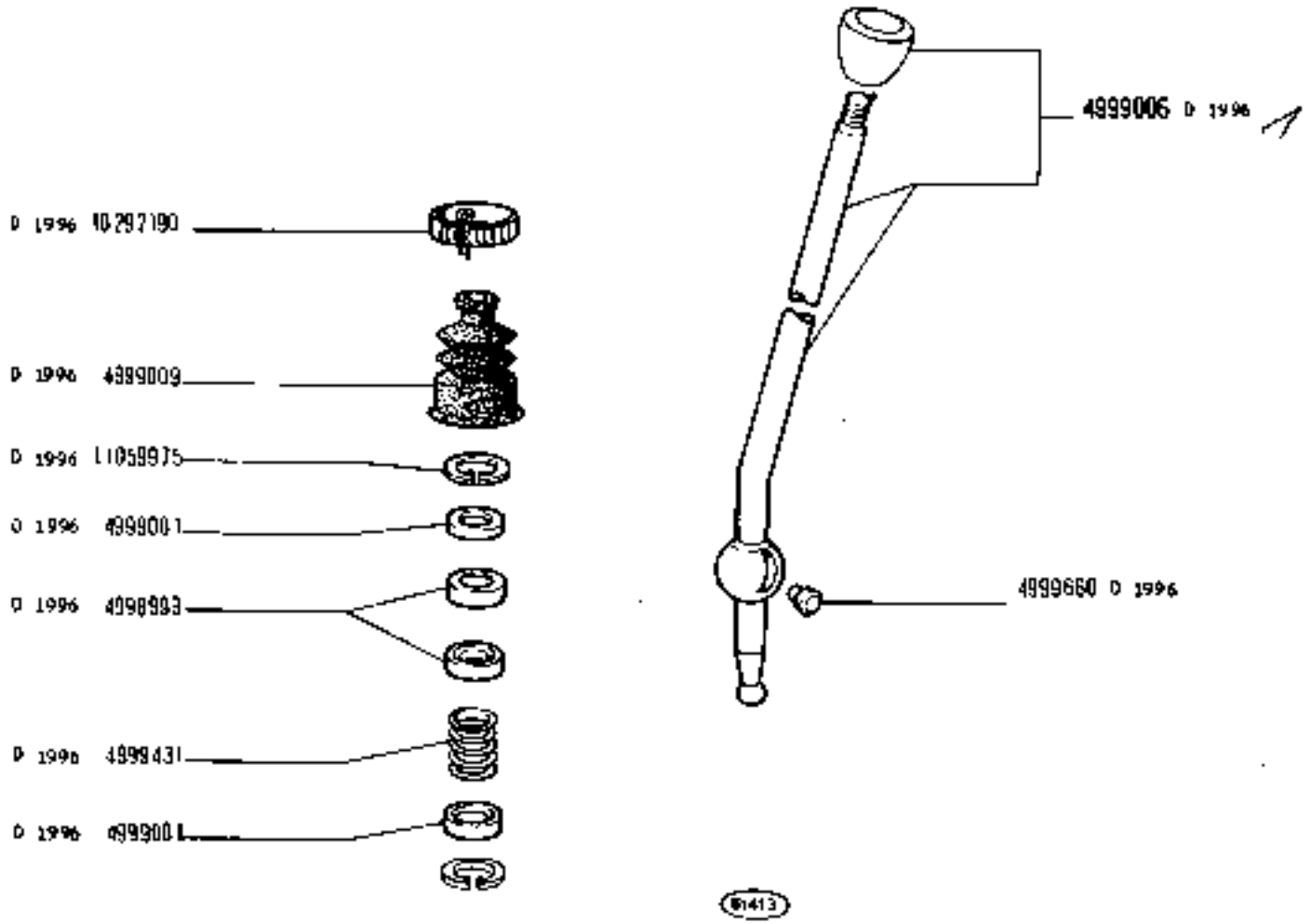

https://tractormanualz.com/

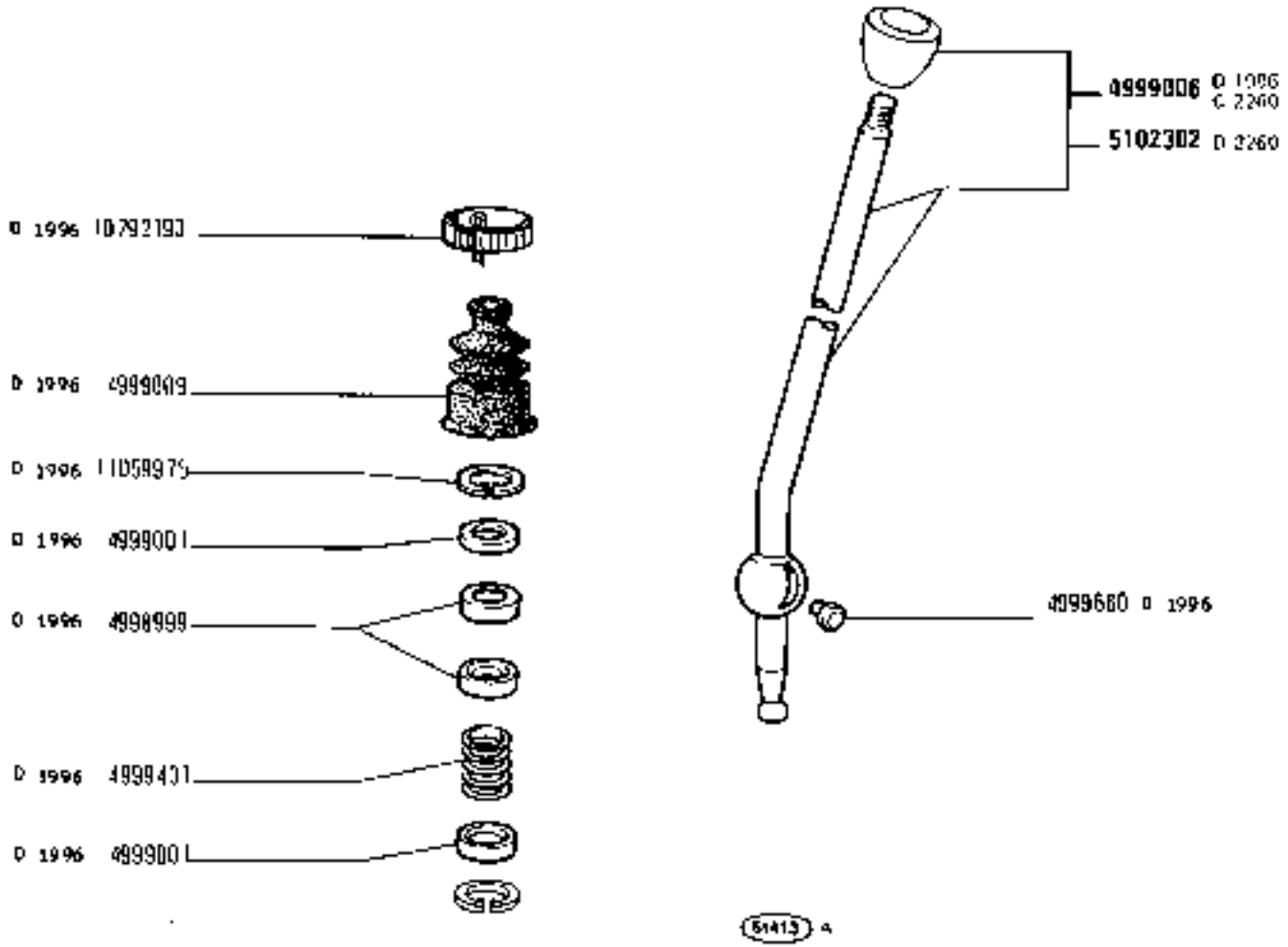

https://tractormanualz.com/

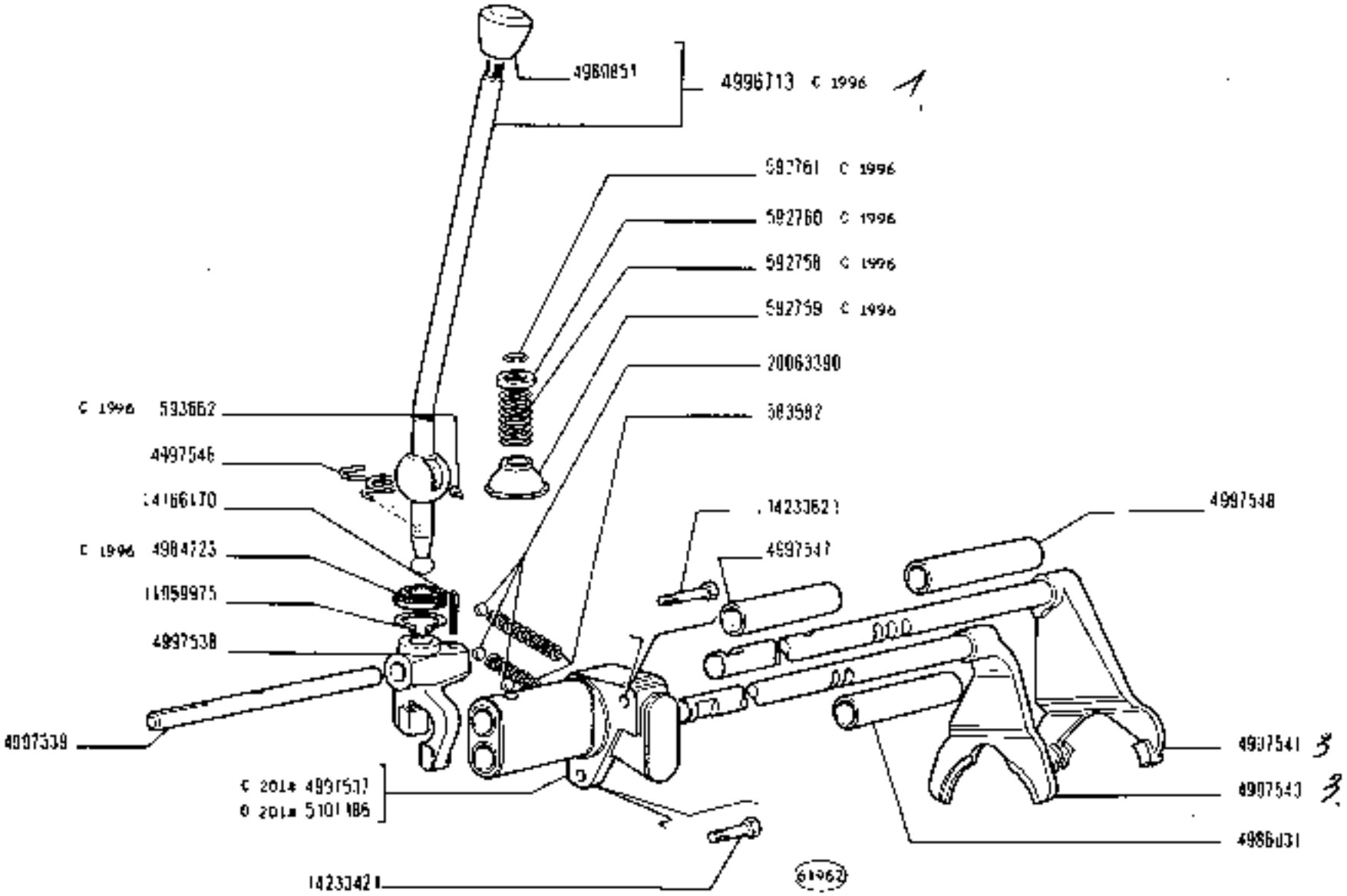

780 - 780 DT 01 02	COMANDO RIDUTTORE CAMBIO *Commande de réducteur de boite de vitesses* — *Reduction Gear Control* *Zusatzgetriebeschaltung* — *Mando del reductor del cambio*	1	B2.13/1 1 — N.T.R. 225 T

https://tractormanualz.com/

MODIF	N.ORDINAZ.	Q.	DENOMINAZIONE	DESIGNATION	BENENNUNG	DESCRIPTION	DENOMINACIONES
	583882	2	MOLLA	RESSORT	FEDER	SPRING	RESORTE
C 1998	592758	1	MOLLA	RESSORT	FEDER	SPRING	RESORTE
C 1996	592759	1	CALOTTA	CALOTTE	KAPPE	CAP	TAPA
C 1998	592760	1	ROSETTA	RONDELLE	SCHEIBE	WASHER	ARANDELA
C 1996	592761	1	ANELLO DI SICUREZZA	ARRETOIR	SICHERUNGSRING	LOCKRING	ANILLO DE FRENO
C 1998	593662	2	GRANO	ERGOT	PASSTIFT	DOWEL	PITON
	4960851	1	POMELLO	BOUTON	KNEBELGRIFF	KNOB	BOTON
C 1998	4984223	1	GUARNIZIONE	JOINT	DICHTUNG	GASKET	JUNTA
	4986031	1	DISTANZIALE	ENTRETOISE	ABSTANDSTUECK	SPACER	SEPARADOR
C 1996	4996713	1	LEVA COMPL.	LEVIER	HEBEL	LEVER	PALANCA
C 2014	4997537	1	SUPPORTO	SUPPORT	LAGER	SUPPORT	SOPORTE
	4997538	1	LEVA	LEVIER	HEBEL	LEVER	PALANCA
	4997539	1	ASTA	TIGE	STANGE	ROD	VARILLA
	4997541	1	FORCELLA	FOURCHE	GABEL	FORK	HORQUILLA
	4997543	1	FORCELLA	FOURCHE	GABEL	FORK	HORQUILLA
	4997546	1	MOLLA	RESSORT	FEDER	SPRING	RESORTE
	4997547	1	DISTANZIALE	ENTRETOISE	ABSTANDSTUECK	SPACER	SEPARADOR
	4997548	1	DISTANZIALE	ENTRETOISE	ABSTANDSTUECK	SPACER	SEPARADOR
ERA	10239490	1	COLLARE	COLLIER	SCHELLE	COLLAR	ABRAZADERA
	11059975	1	ANELLO DI SICUREZZA	ARRETOIR	SICHERUNGSRING	LOCKRING	ANILLO DE FRENO
14233821	11234727	1	VITE	VIS	SCHRAUBE	SCREW	TORNILLO
	14166170	1	SPINA	GOUPILLE	STIFT	PIN	PASADOR
ERA	14198810	2	PIASTRINA DI SICUREZZA	PLAQUETTE FREIN	SICHERUNGSBLECH	LOCKPLATE	PLACA DE FRENO
14233421	15997727	1	VITE	VIS	SCHRAUBE	SCREW	TORNILLO
20063390	20063390	3	SFERA	BILLE	KUGEL	BALL	BOLA
D 1996	4998999	2	SEDE SFERICA	SIEGE SPHERIQUE	KUGELPFANNE	BALL SOCKET	COJINETE ESFERICO
D 1996	4999001	2	ROSETTA	RONDELLE	SCHEIBE	WASHER	ARANDELA
D 1996	4999006	1	LEVA COMPL	LEVIER	HEBEL	LEVER	PALANCA
D 1998	4999009	1	CALOTTA	CALOTTE	KAPPE	CAP	TAPA
D 1996	4999431	1	MOLLA	RESSORT	FEDER	SPRING	RESORTE
D 1998	4999660	2	GRANO	ERGOT	PASSTIFT	DOWEL	PITON
D 1996	10292190	1	COLLARE	COLLIER	SCHELLE	COLLAR	COLLAR
D 1998	11059975	1	ANELLO DI SICUREZZA	ARRETOIR	SICHERUNGSRING	LOCKRING	ANILLO DE FRENO
D 2014	51D1188	1	SUPPORTO	SUPPORT	LAGER	SUPPORT	SOPORTE

https://tractormanualz.com/

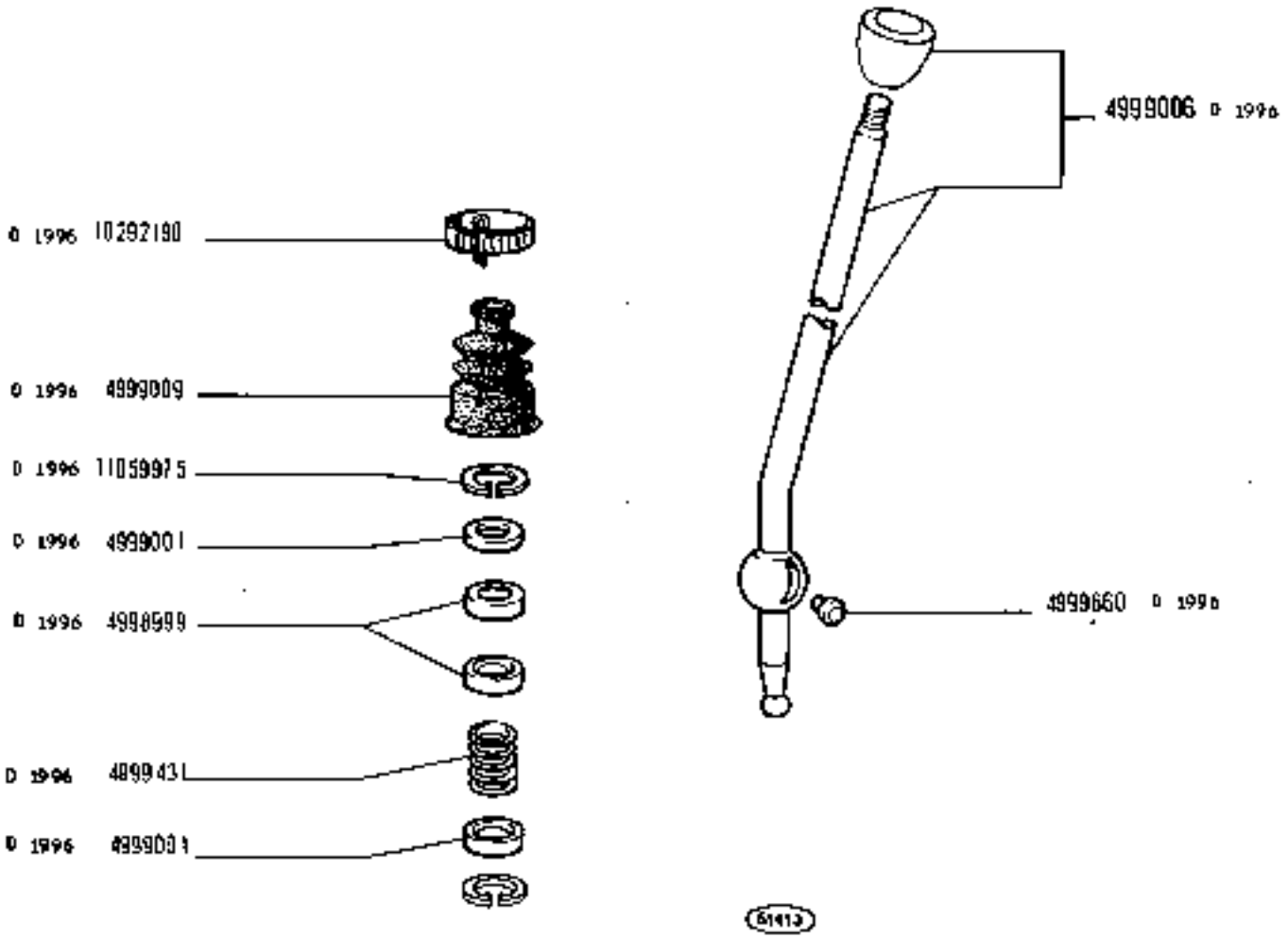

https://tractormanualz.com/

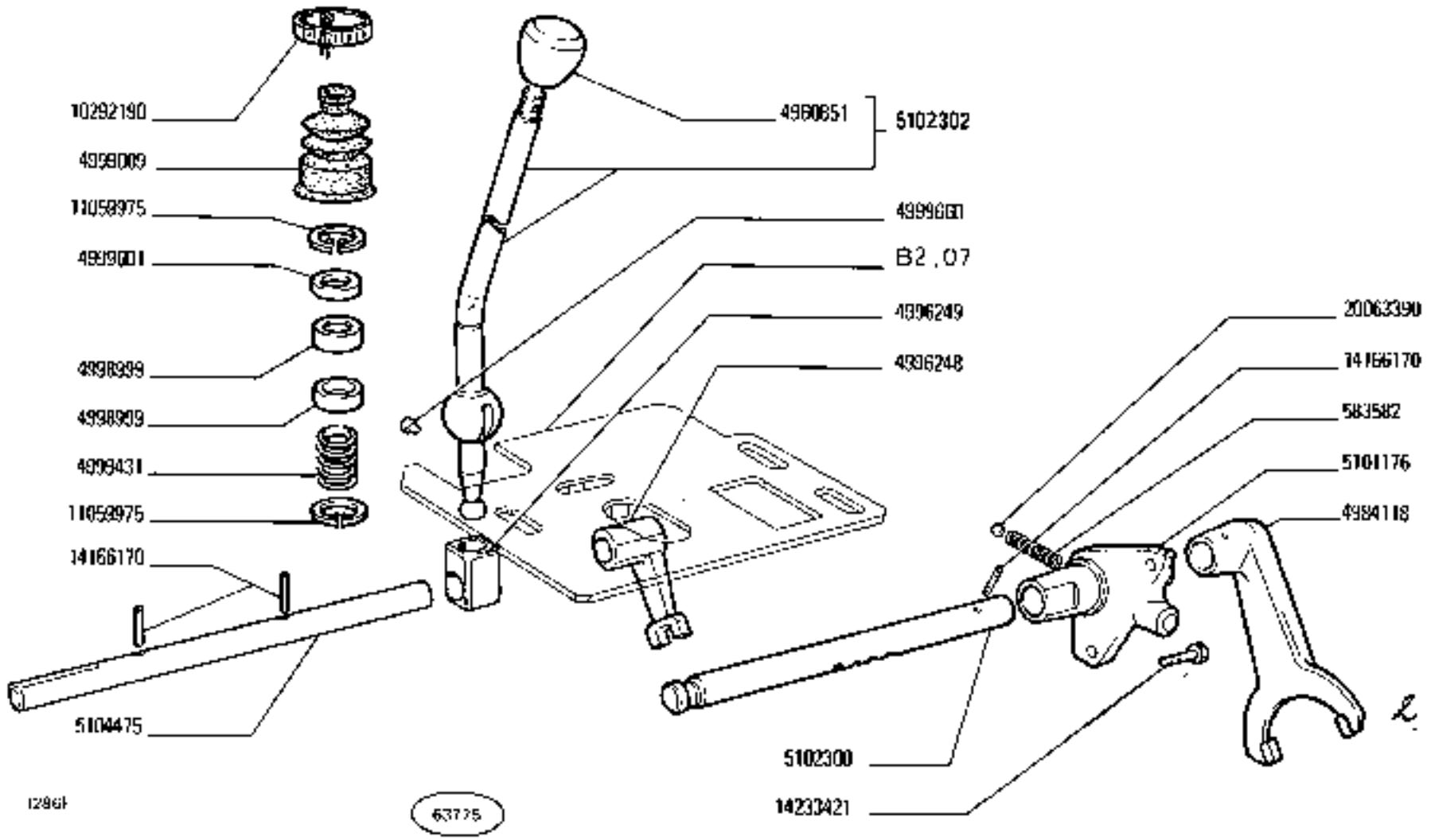

780 - 780 DT

01 02

COMANDO RIDUTTORE CAMBIO

Commande de réducteur de boîte de vitesses — *Reduction Gear Control*

Zusatzgetriebeschaltung — *Mando del reductor del cambio*

https://tractormanualz.com

MODIF	N.ORDIN.	Q.	DENOMINAZIONE	DESIGNATION	BENENNUNG	DESCRIPTION	DENOMINACIONES
	503502	1	MOLLA	RESSORT	FEDER	SPRING	RESORTE
	4960851	1	IMPUGNATURA	POIGNÉE	GRIFF	KNOB	BOTON
	4984118	1	FORCELLA	FOURCHE	GABEL	FORK	HORQUILLA
	4996248	1	LEVA	LEVIER	HEBEL	LEVER	PALANCA
	4996249	1	NASELLO	TENON	ANSCHLAG	DOG	TOPE
	4998999	2	SEDE SFERICA	SIEGE SPHERIQUE	KUGELPFANNE	BALL SOCKET	COJINETE ESFERICO
	4999001	1	ROSETTA	RONDELLE	SCHEIBE	WASHER	ARANDELA
	4999009	1	CUFFIA	CAPUCHON	MANSCHETTE	BOOT	CAPUCHON
	4999431	1	MOLLA	RESSORT	FEDER	SPRING	RESORTE
	4999660	2	GRANO	ERGOT	PASSIFI	DOWEL	PITON
	5101176	1	SUPPORTO	SUPPORT	LAGER	SUPPORT	SOPORTE
	5102300	1	ASTA	TIGE	STANGE	ROD	VARILLA
	5102302	1	LEVA COMPL.	LEVIER	HEBEL	LEVER	PALANCA
	5104475	1	ASTA	TIGE	STANGE	ROD	VARILLA
	10292190	1	COLLARE	COLLIER	SCHELLE	COLLAR	ABRAZADERA
	11059975	2	ANELLO DI SICUREZZA	ARRETOIR	SICHERUNGSRING	LOCKRING	ANILLO DE FRENO
	14166170	3	SPINA	GOUPILLE	STIFT	PIN	PASADOR
	14233421	2	VITE	VIS	SCHRAUBE	SCREW	TORNILLO
	20063390	1	SFERA	BILLE	KUGEL	BALL	BOLA

https://tractormanualz.com/

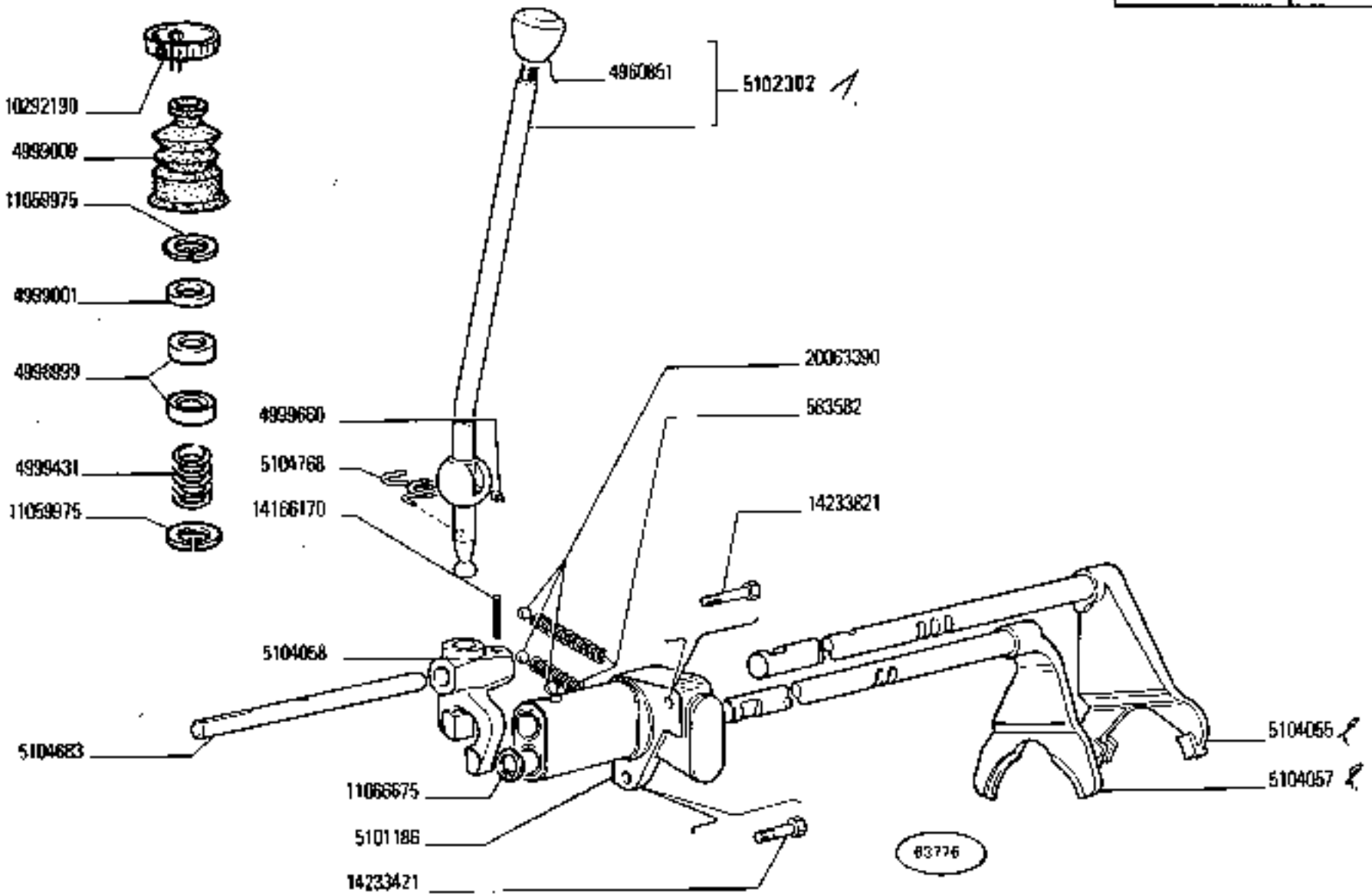

(911)

COMANDO RIDUTTORE CAMBIO

Commande de réducteur de boîte de vitesses *Reduction Gear Control*
Zusatzgetriebeschaltung *Mando del reductor del cambio*

https://tractormanualz.com/

MODIF	N.ORDIN.	Q.	DENOMINAZIONE	DESIGNATION	BENENNUNG	DESCRIPTION	DENOMINACIONES
	583582	1	MOLLA	RESSORT	FEDER	SPRING	RESORTE
	4960851	1	IMPUGNATURA	POIGNEE	GRIFF	KNOB	BOTON
	4998999	2	SEDE SFERICA	SIEGE SPHERIQUE	KUGELPFANNE	BALL SOCKET	COJINETE ESFERICO
	4999001	1	ROSETTA	RONDELLE	SCHEIBE	WASHER	ARANDELA
	4999009	1	CUFFIA	CAPUCHON	MANSCHETTE	BOOT	CAPUCHON
	4999431	1	MOLLA	RESSORT	FEDER	SPRING	RESORTE
	4999660	2	GRANO	ERGOT	PASSTIFT	DOWEL	PITON
	5101186	1	SUPPORTO	SUPPORT	LAGER	SUPPORT	SOPORTE
	5102302	1	LEVA COMPL.	LEVIER	HEBEL	LEVER	PALANCA
	5104055	1	ASTA	TIGE	STANGE	ROD	VARILLA
	5104057	1	ASTA	TIGE	STANGE	ROD	VARILLA
	5104058	1	LEVA	LEVIER	HEBEL	LEVER	PALANCA
	5104683	1	ASTA	TIGE	STANGE	ROD	VARILLA
	5104768	1	MOLLA	RESSORT	FEDER	SPRING	RESORTE
	10292190	1	COLLARE	COLLIER	SCHELLE	COLLAR	ABRAZADERA
	11039975	2	ANELLO DI SICUREZZA	ARRETOIR	SICHERUNGSRING	LOCKRING	ANILLO DE FRENO
	11066675	1	ANELLO DI SICUREZZA	ARRETOIR	SICHERUNGSRING	LOCKRING	ANILLO DE FRENO
	14166170	1	SPINA	GOUPILLE	STIFT	PIN	PASADOR
	14233421	1	VITE	VIS	SCHRAUBE	SCREW	TORNILLO
	14233824	1	VITE	VIS	SCHRAUBE	SCREW	TORNILLO
	20061390	3	SFERA	BILLE	KUGEL	BALL	BOLA

https://tractormanualz.com/

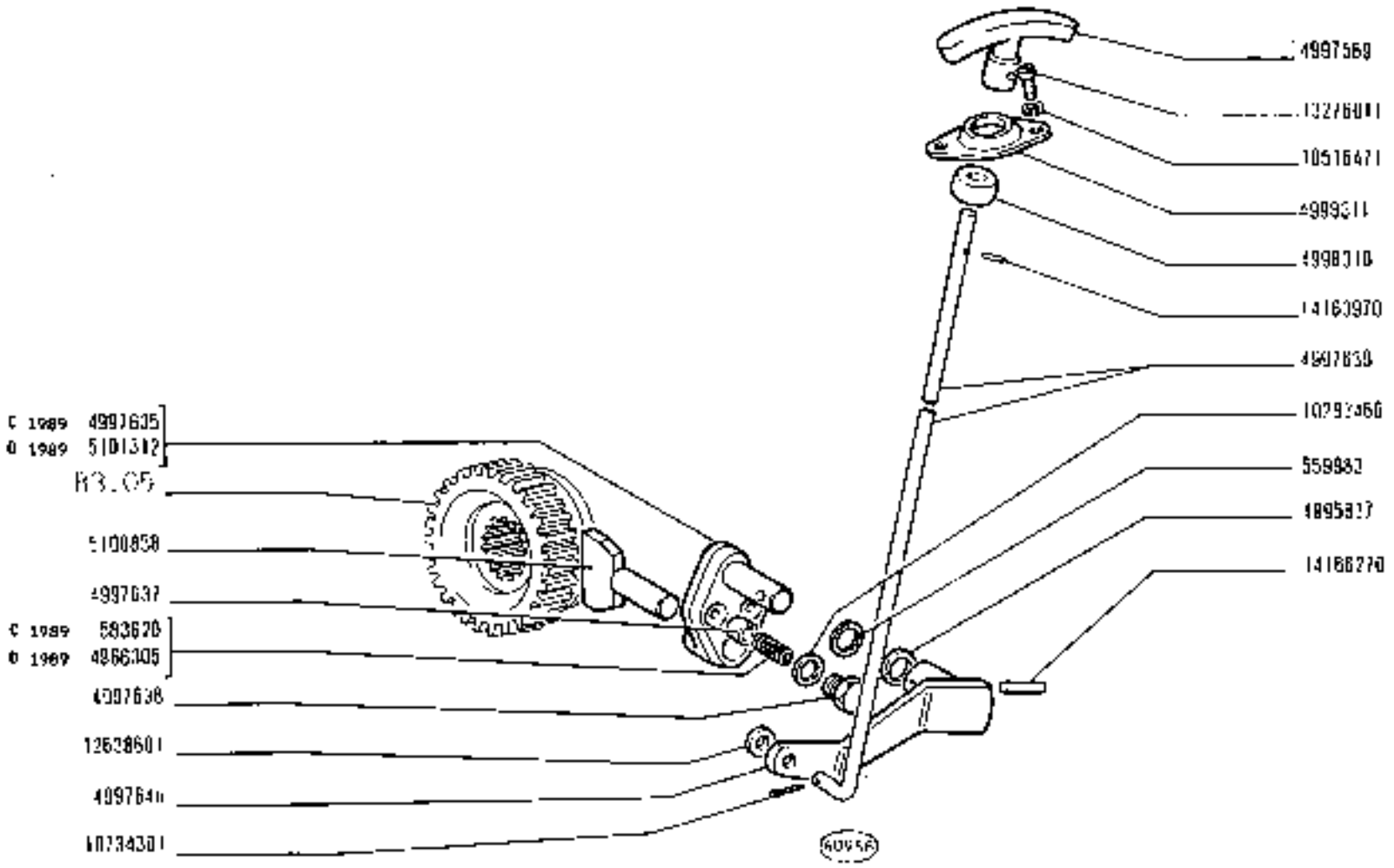

https://tractormanualz.com/

MODIF	N.ORDINAZ.	Q.	DENOMINAZIONE	DESIGNATION	BENENNUNG	DESCRIPTION	DENOMINACIONES
	559983	1	ANELLO DI TENUTA	JOINT D'ETANCHEITE	DICHTRING	SEAL	JUNTA HERMETICA
C 1989	583620	1	MOLLA	RESSORT	FEDER	SPRING	RESORTE
	4996837	1	ANELLO DI SICUREZZA	ARRETOIR	SICHERUNGSRING	LOCKRING	ANILLO DE FRENO
	4997569	1	IMPUGNATURA	POIGNEE	GRIFF	KNOB	BOTON
C 1989	4997635	1	LEVA INT.	LEVIER	HEBEL	LEVER	PALANCA
	4997637	1	NOTTOLINO	CLIQUET	KLINKE	PAWL	SEGURO
	4997638	1	VITE	VIS	SCHRAUBE	SCREW	TORNILLO
	4997639	1	TIRANTE	TIRANT	STANGE	ROD	VARILLA
	4997640	1	LEVA EST.	LEVIER	HEBEL	LEVER	PALANCA
	4998310	1	BOCCOLA	DOUILLE	BUECHSE	BUSH	CASQUILLO
	4998311	2	SEDE	SIEGE	SITZ	SEAT	ASIENTO
	5100858	1	PATTINO	PATIN	GLEITSTEIN	PAD	PATIN
	10282460	1	ROSETTA DI TENUTA	JOINT D'ETANCHEITE	DICHTRING	GASKET	JUNTA HERMETICA
	10516471	2	ROSETTA DI SICUREZZA	RONDELLE-FREIN	SICHERUNGSRING	LOCKWASHER	ARANDELA DE FRENO
	10734301	1	COPIGLIA	GOUPILLE FENDUE	SPLINT	SPLIT PIN	PASADOR ABIERTO
	12638601	1	ROSETTA	RONDELLE	SCHEIBE	WASHER	ARANDELA
	13276011	2	VITE	VIS	SCHRAUBE	SCREW	TORNILLO
	14163970	1	SPINA	GOUPILLE	STIFT	PIN	PASADOR
	14166230	1	SPINA	GOUPILLE	STIFT	PIN	PASADOR
D 1988	4988305	1	MOLLA	RESSORT	FEDER	SPRING	RESORTE
D 1989	5101312	1	LEVA INT.	LEVIER	HEBEL	LEVER	PALANCA

https://tractormanualz.com/

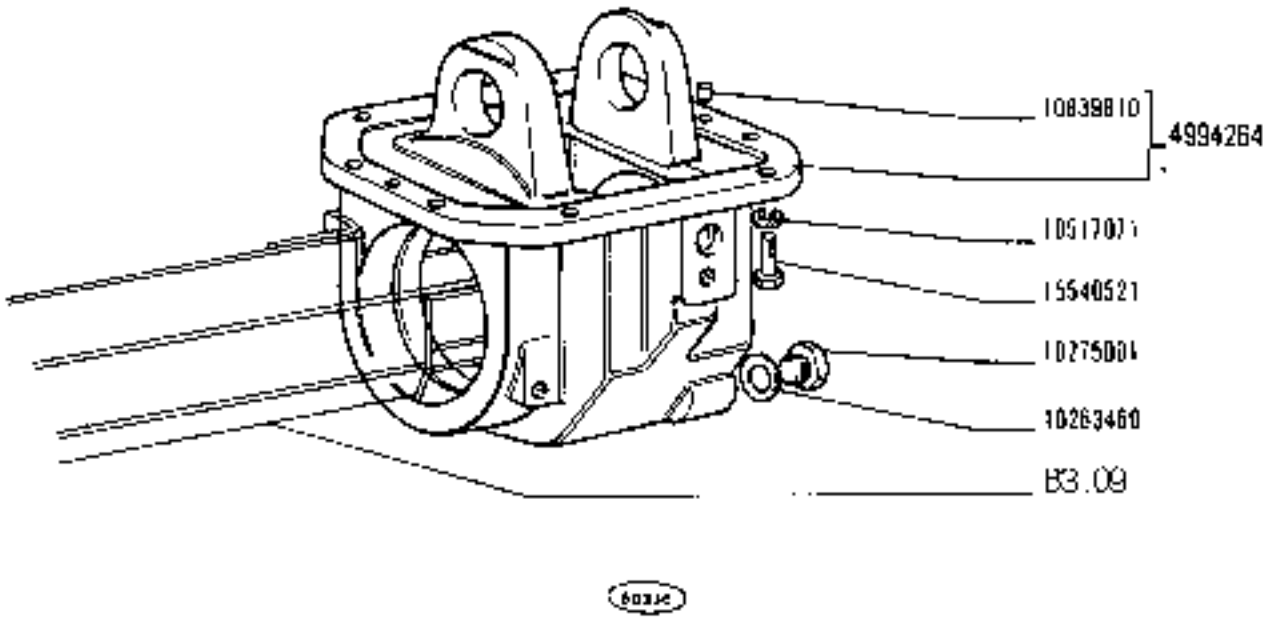

https://tractormanualz.com/

MODIF	N.ORDINAZ.	D.	DENOMINAZIONE	DESIGNATION	BENENNUNG	DESCRIPTION	DENOMINACIONES
	4994264	1	SCATOLA COMPL.	CARTER	GEHAUSE	CASE	CAJA
	10263460	1	ROSETTA DI TENUTA	JOINT D'ETANCHEITE	DICHTRING	GASKET	JUNTA HERMETICA
	10275001	1	TAPPO	BOUCHON	STOPFEN	PLUG	TAPON
	10517071	8	ROSETTA DI SICUREZZA	RONDELLE FREIN	SICHERUNGSRING	LOCKWASHER	ARANDELA DE FRENO
	10839810	2	GRANO	ERGOT	PASSTIFT	DOWEL	PITON
	15540521	9	VITE	VIS	SCHRAUBE	SCREW	TORNILLO

https://tractormanualz.com/

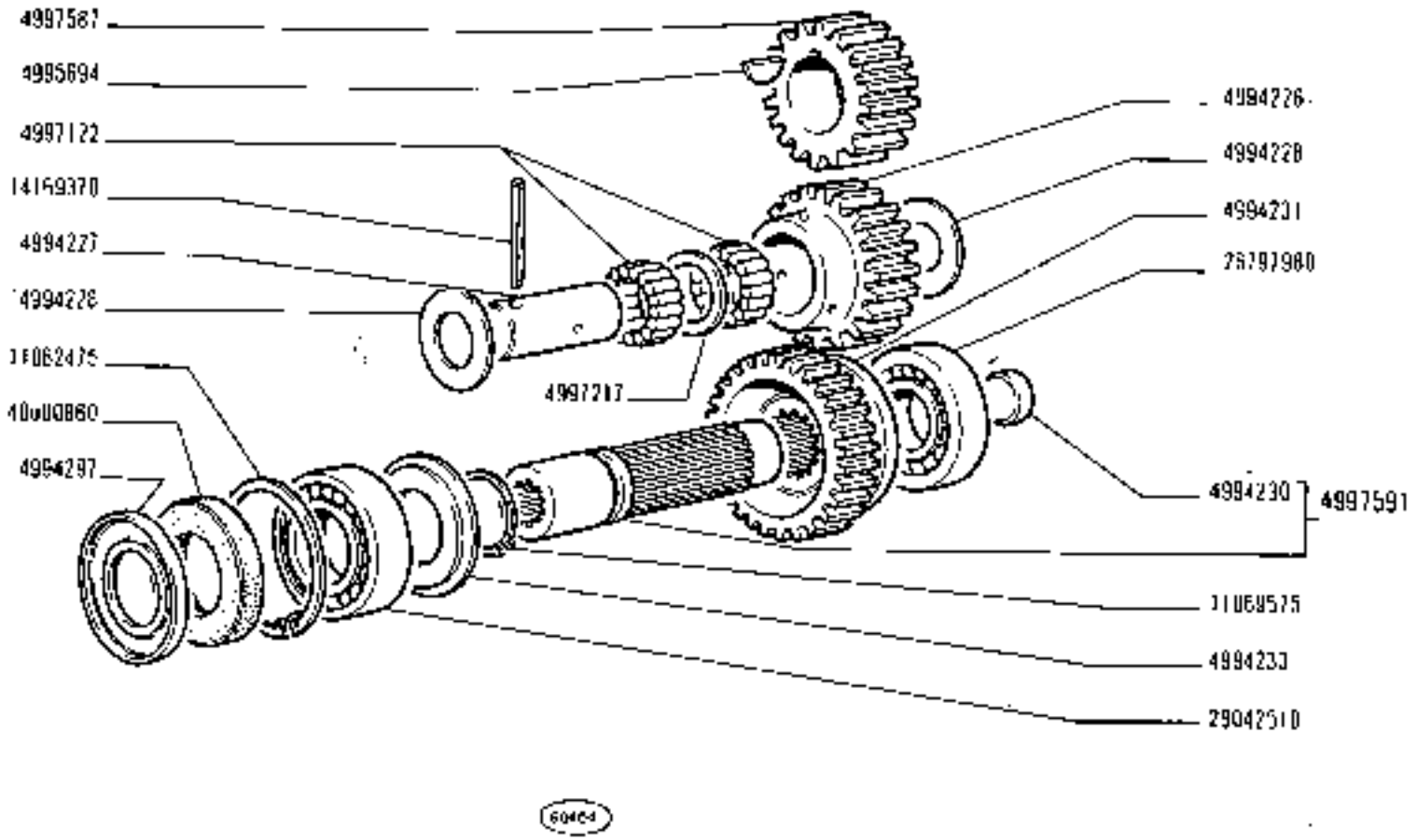

780 - 780 DT

02

RUOTISMI GRUPPO DI RINVIO

Engrenages de groupe de renvoi — *Idler Unit Gears*

Zahnräder und Wellen des Zwischengetriebes — *Engranajes del reenvio*

https://tractormanualz.com/

MODIF	N.ORDINAZ.	Q.	DENOMINAZIONE	DESIGNATION	BENENNUNG	DESCRIPTION	DENOMINACIONES
	4994226	1	INGRANAGGIO DI RINVIO	PIGNON DE RENVOI	ZWISCHENZAHNRAD	IDLE GEAR	PIÑON DE REENVIO
	4994227	1	ALBERO	ARBRE	WELLE	SHAFT	ARBOL
	4994228	2	ANELLO DI APPOGGIO	RONDELLE DE BUTEE	DRUCKSCHEIBE	THRUST RING	ANILLO DE APOYO
	4994230	1	TAPPO	BOUCHON	STOPFEN	PLUG	TAPON
	4994231	1	INGRANAGGIO CONDOTTO	PIGNON CONDUIT	ANGETRIEBENES ZAHNRAD	DRIVEN GEAR	PIÑON CONDUCIDO
	4994233	1	DISCO	DISQUE	SCHEIBE	PLATE	DISCO
	4994297	1	DISCO	DISQUE	SCHEIBE	PLATE	DISCO
	4995604	1	LINGUETTA	LINGUET	SCHEIBENFEDER	KEY	CHAVETA
	4997122	1	CUSCINETTO	ROULEMENT	LAGER	BEARING	RODAMIENTO
	4997217	1	DISTANZIALE	ENTRETOISE	ABSTANDSTUECK	SPACER	SEPARADOR
	4997587	1	INGRANAGGIO CONDUTTORE	PIGNON CONDUCTEUR	TREIBENDES ZAHNRAD	DRIVING GEAR	PIÑON CONDUCTOR
	4997591	1	ALBERO COMPL.	ARBRE	WELLE	SHAFT	ARBOL
	11062475	1	ANELLO DI SICUREZZA	ARRETOIR	SICHERUNGSRING	LOCKRING	ANILLO DE FRENO
	11069575	1	ANELLO DI SICUREZZA	ARRETOIR	SICHERUNGSRING	LOCKRING	ANILLO DE FRENO
	14149370	1	SPINA	GOUPILLE	STIFT	PIN	PASADOR
	26797980	1	CUSCINETTO	ROULEMENT	LAGER	BEARING	RODAMIENTO
	28042510	1	CUSCINETTO	ROULEMENT	LAGER	BEARING	RODAMIENTO
	40000860	1	ANELLO DI TENUTA	JOINT D'ETANCHEITE	DICHTRING	SEAL	JUNTA HERMETICA

https://tractormanualz.com/

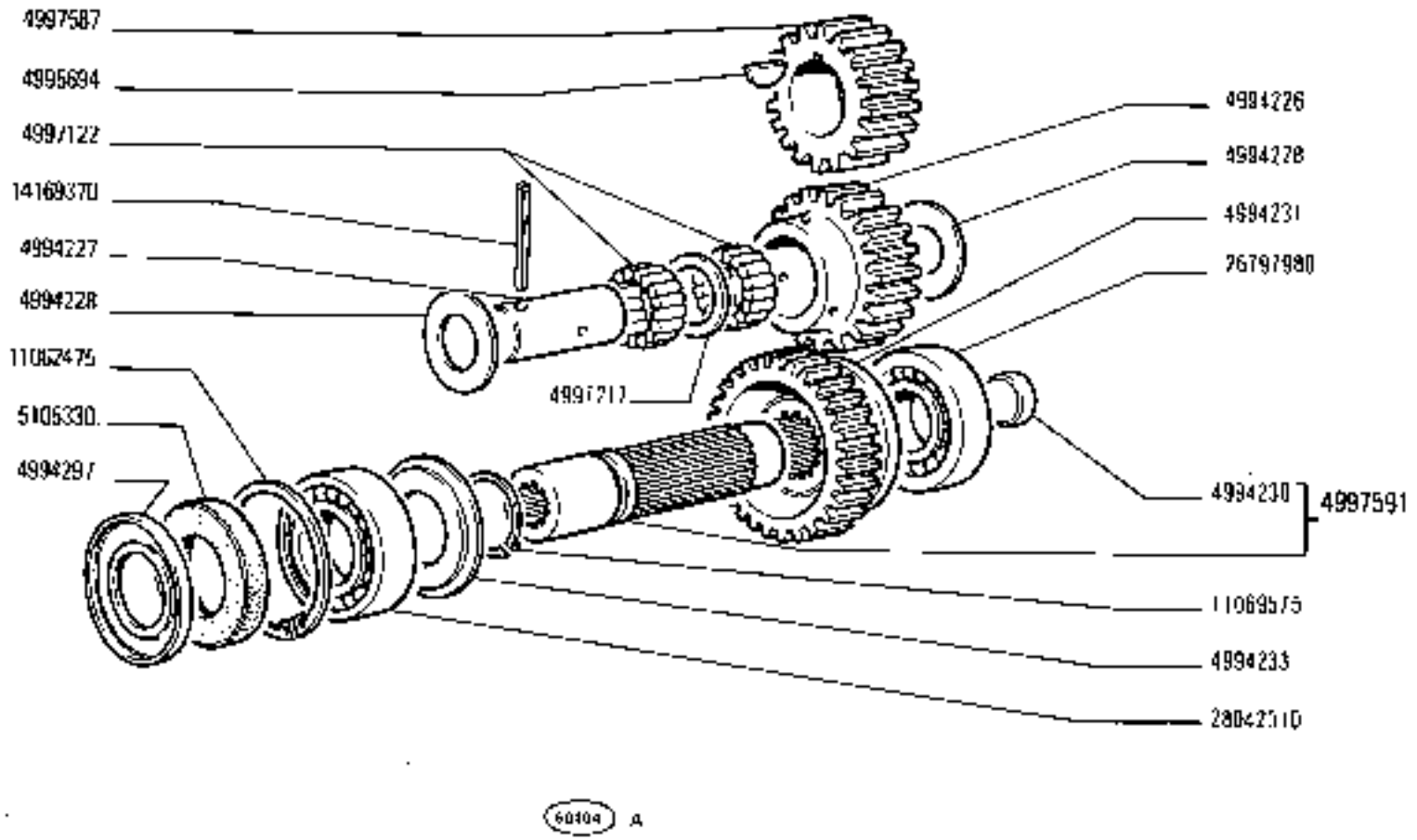

https://tractormanualz.com/

CODICE	N.DISEGNO/ART.	Q.	DENOMINAZIONE	DESIGNATION	BENENNUNG	DESCRIPTION	DENOMINACIONES
	4994226	1	INGRANAGGIO DI RINVIO	PIGNON DE RENVOI	ZWISCHENZAHNRAD	IDLE GEAR	PINON DE REENVIO
	4994227	1	ALBERO	ARBRE	WELLE	SHAFT	ARBOL
	4994228	2	ANELLO DI APPOGGIO	RONDELLE DE BUTEE	DRUCKSCHEIBE	THRUST RING	ANILLO DE APOYO
	4994230	1	TAPPO	BOUCHON	STOPFEN	PLUG	TAPON
	4994231	1	INGRANAGGIO CONDOTTO	PIGNON CONDUIT	ANGETRIEBENES ZAHNRAD	DRIVEN GEAR	PINON CONDUCIDO
	4994233	1	DISCO	DISQUE	SCHEIBE	PLATE	DISCO
	4994297	1	DISCO	DISQUE	SCHEIBE	PLATE	DISCO
	4995694	1	LINGUETTA	LINGUET	SCHEIBENFEDER	KEY	CHAVETA
	4997122	1	CUSCINETTO	ROULEMENT	LAGER	BEARING	RODAMIENTO
	4997217	1	DISTANZIALE	ENTRETOISE	ABSTANDSTUECK	SPACER	SEPARADOR
	4997587	1	INGRANAGGIO CONDUTTORE	PIGNON CONDUCTEUR	TREIBENDES ZAHNRAD	DRIVING GEAR	PINON CONDUCTOR
	4997591	1	ALBERO COMPL.	ARBRE	WELLE	SHAFT	ARBOL
	11062475	1	ANELLO DI SICUREZZA	ARRETOIR	SICHERUNGSRING	LOCKRING	ANILLO DE FRENO
	11069575	1	ANELLO DI SICUREZZA	ARRETOIR	SICHERUNGSRING	LOCKRING	ANILLO DE FRENO
	14169370	1	SPINA	GOUPILLE	STIFT	PIN	PASADOR
	25797960	1	CUSCINETTO	ROULEMENT	LAGER	BEARING	RODAMIENTO
	28042510	1	CUSCINETTO	ROULEMENT	LAGER	BEARING	RODAMIENTO
5105330	~~4000000~~	1	ANELLO DI TENUTA	JOINT D'ETANCHEITE	DICHTRING	SEAL	JUNTA HERMETICA

https://tractormanualz.com/

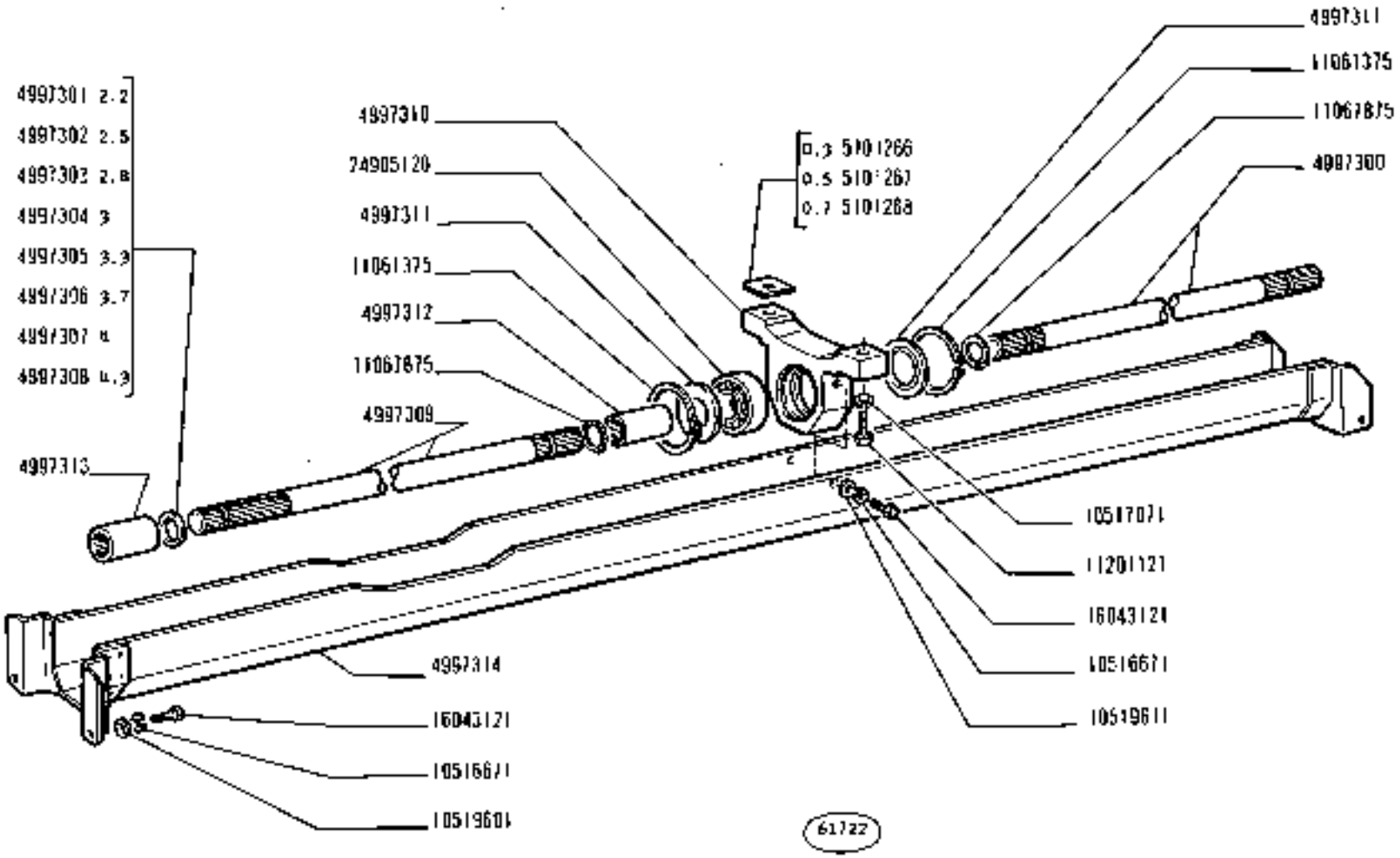

https://tractormanualz.com/

MODIF	N.ORDINAZ.	Q.	DENOMINAZIONE	DESIGNATION	BENENNUNG	DESCRIPTION	DENOMINACIONES
5101266	4987917		SPESSORE DI REGISTRO SP.0,3	CALE D'EPAISSEUR	DISTANZSCHEIBE	SHIM	SUPLEMENTO
5101267	4987918		SPESSORE DI REGISTRO SP.0,5	CALE D'EPAISSEUR	DISTANZSCHEIBE	SHIM	SUPLEMENTO
5101268	4987919		SPESSORE DI REGISTRO SP.0,7	CALE D'EPAISSEUR	DISTANZSCHEIBE	SHIM	SUPLEMENTO
ERA	4987914		SPESSORE DI REGISTRO SP.1	CALE D'EPAISSEUR	DISTANZSCHEIBE	SHIM	SUPLEMENTO
	4997300	1	ALBERO POST.	ARBRE	WELLE	SHAFT	ARBOL
	4997301		SPESSORE DI REGISTRO SP.2,2	CALE D'EPAISSEUR	DISTANZSCHEIBE	SHIM	SUPLEMENTO
	4997302		SPESSORE DI REGISTRO SP.2,5	CALE D'EPAISSEUR	DISTANZSCHEIBE	SHIM	SUPLEMENTO
	4997303		SPESSORE DI REGISTRO SP.2,8	CALE D'EPAISSEUR	DISTANZSCHEIBE	SHIM	SUPLEMENTO
	4997304		SPESSORE DI REGISTRO SP.3	CALE D'EPAISSEUR	DISTANZSCHEIBE	SHIM	SUPLEMENTO
	4997305		SPESSORE DI REGISTRO SP.3,3	CALE D'EPAISSEUR	DISTANZSCHEIBE	SHIM	SUPLEMENTO
	4997306		SPESSORE DI REGISTRO SP.3,7	CALE D'EPAISSEUR	DISTANZSCHEIBE	SHIM	SUPLEMENTO
	4997307		SPESSORE DI REGISTRO SP.4	CALE D'EPAISSEUR	DISTANZSCHEIBE	SHIM	SUPLEMENTO
	4997308		SPESSORE DI REGISTRO SP.4,3	CALE D'EPAISSEUR	DISTANZSCHEIBE	SHIM	SUPLEMENTO
	4997309	1	ALBERO ANT.	ARBRE	WELLE	SHAFT	ARBOL
	4997310	1	SUPPORTO	SUPPORT	LAGER	SUPPORT	SOPORTE
	4997311	2	ANELLO DI RITEGNO	ARRETOIR	HALTERING	RETAINER	RETENEDOR
	4997312	1	MANICOTTO CENTR.	MANCHON	MUFFE	SLEEVE	MANGUITO
	4997313	1	MANICOTTO ANT.	MANCHON	MUFFE	SLEEVE	MANGUITO
	4997314	1	PROTEZIONE	PROTECTION	ABDECKUNG	SHIELD	DEFENSA
	L0516671	6	ROSETTA DI SICUREZZA	RONDELLE FREIN	SICHERUNGSRING	LOCKWASHER	ARANDELA DE FRENO
	L0517071	2	ROSETTA DI SICUREZZA	RONDELLE FREIN	SICHERUNGSRING	LOCKWASHER	ARANDELA DE FRENO
	L0519601	6	ROSETTA	RONDELLE	SCHEIBE	WASHER	ARANDELA
	L1061375	2	ANELLO DI SICUREZZA	ARRETOIR	SICHERUNGSRING	LOCKRING	ANILLO DE FRENO
	L1067875	5	ANELLO DI SICUREZZA	ARRETOIR	SICHERUNGSRING	LOCKRING	ANILLO DE FRENO
	L1201121	2	VITE	VIS	SCHRAUBE	SCREW	TORNILLO
	L6043121	6	VITE	VIS	SCHRAUBE	SCREW	TORNILLO
	24905170	1	CUSCINETTO	ROULEMENT	LAGER	BEARING	RODAMIENTO

https://tractormanualz.com/

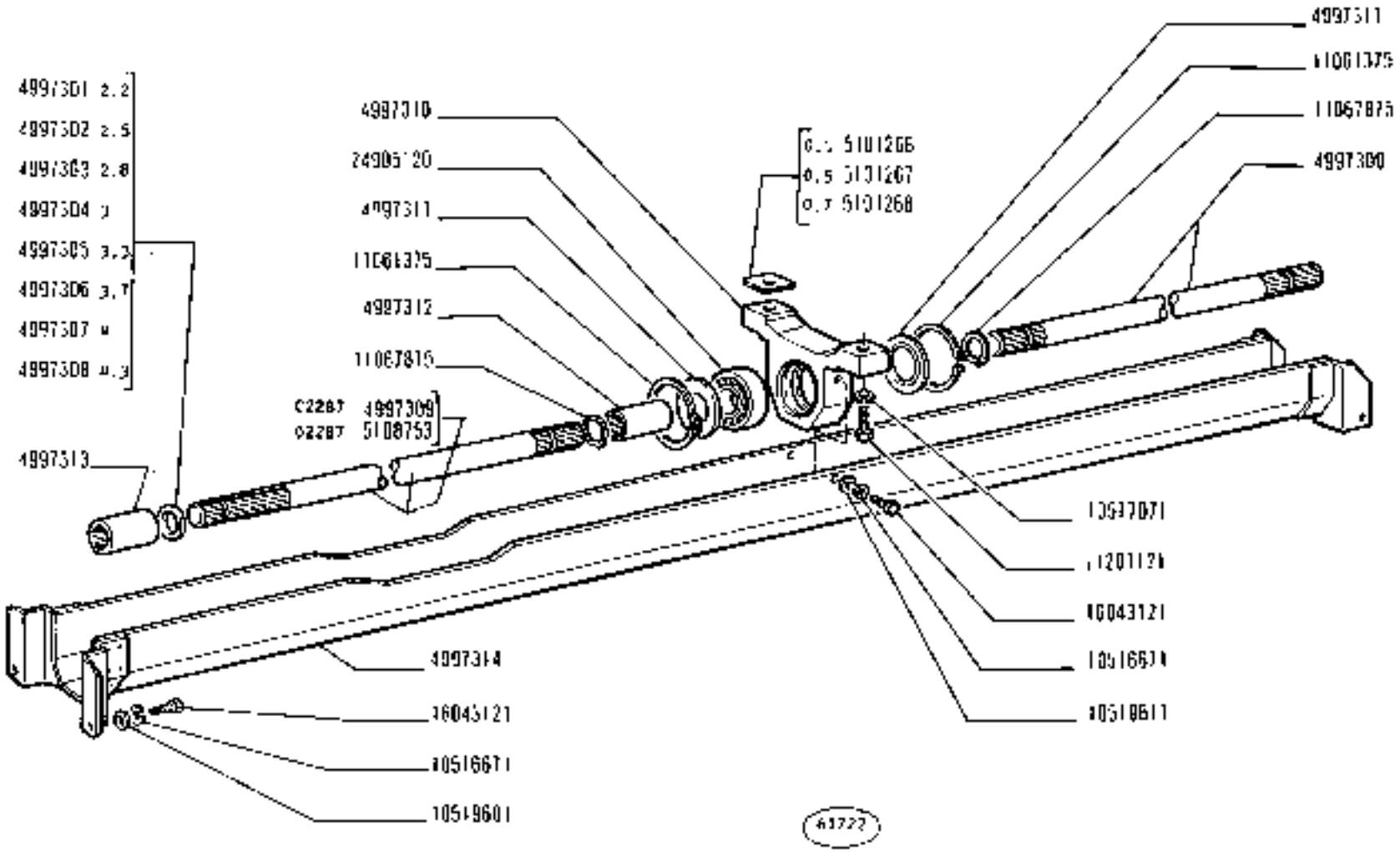

https://tractormanualz.com/

MODIF	N.ORDINAZ.	Q.	DENOMINAZIONE	DESIGNATION	BENENNUNG	DESCRIPTION	DENOMINACIONES
5101266	4987911		SPESSORE DI REGISTRO SP.0,3	CALE D'EPAISSEUR	DISTANZSCHEIBE	SHIM	SUPLEMENTO
5101267	4987912		SPESSORE DI REGISTRO SP.0,5	CALE D'EPAISSEUR	DISTANZSCHEIBE	SHIM	SUPLEMENTO
5101268	4987913		SPESSORE DI REGISTRO SP.0,7	CALE D'EPAISSEUR	DISTANZSCHEIBE	SHIM	SUPLEMENTO
ERA	4987914		SPESSORE DI REGISTRO SP.1	CALE D'EPAISSEUR	DISTANZSCHEIBE	SHIM	SUPLEMENTO
	4997300	L	ALBERO POST.	ARBRE	WELLE	SHAFT	ARBOL
	4997301		SPESSORE DI REGISTRO SP.2,2	CALE D'EPAISSEUR	DISTANZSCHEIBE	SHIM	SUPLEMENTO
	4997302		SPESSORE DI REGISTRO SP.2,5	CALE D'EPAISSEUR	DISTANZSCHEIBE	SHIM	SUPLEMENTO
	4997303		SPESSORE DI REGISTRO SP.2,8	CALE D'EPAISSEUR	DISTANZSCHEIBE	SHIM	SUPLEMENTO
	4997304		SPESSORE DI REGISTRO SP.3	CALE D'EPAISSEUR	DISTANZSCHEIBE	SHIM	SUPLEMENTO
	4997305		SPESSORE DI REGISTRO SP.3,3	CALE D'EPAISSEUR	DISTANZSCHEIBE	SHIM	SUPLEMENTO
	4997306		SPESSORE DI REGISTRO SP.3,7	CALE D'EPAISSEUR	DISTANZSCHEIBE	SHIM	SUPLEMENTO
	4997307		SPESSORE DI REGISTRO SP.4	CALE D'EPAISSEUR	DISTANZSCHEIBE	SHIM	SUPLEMENTO
	4997308		SPESSORE DI REGISTRO SP.4,3	CALE D'EPAISSEUR	DISTANZSCHEIBE	SHIM	SUPLEMENTO
C 2287	4997309	L	ALBERO ANT.	ARBRE	WELLE	SHAFT	ARBOL
	4997310	1	SUPPORTO	SUPPORT	LAGER	SUPPORT	SOPORTE
	4997311	2	ANELLO DI RITEGNO	ARRETOIR	HALTERING	RETAINER	RETENEDOR
	4997312	1	MANICOTTO CENTR.	MANCHON	MUFFE	SLEEVE	MANGUITO
	4997313	1	MANICOTTO ANT.	MANCHON	MUFFE	SLEEVE	MANGUITO
	4997314	1	PROTEZIONE	PROTECTION	ABDECKUNG	SHIELD	DEFENSA
	10516671	6	ROSETTA DI SICUREZZA	RONDELLE FREIN	SICHERUNGSRING	LOCKWASHER	ARANDELA DE FRENO
	10517071	2	ROSETTA DI SICUREZZA	RONDELLE FREIN	SICHERUNGSRING	LOCKWASHER	ARANDELA DE FRENO
	10519601	6	ROSETTA	RONDELLE	SCHEIBE	WASHER	ARANDELA
	11061375	2	ANELLO DI SICUREZZA	ARRETOIR	SICHERUNGSRING	LOCKRING	ANILLO DE FRENO
	11067075	5	ANELLO DI SICUREZZA	ARRETOIR	SICHERUNGSRING	LOCKRING	ANILLO DE FRENO
	11201121	2	VITE	VIS	SCHRAUBE	SCREW	TORNILLO
	16043121	6	VITE	VIS	SCHRAUBE	SCREW	TORNILLO
	24905170	1	CUSCINETTO	ROULEMENT	LAGER	BEARING	RODAMIENTO
D 2287	5108753	1	ALBERO ANT.	ARBRE	WELLE	SHAFT	ARBOL

https://tractormanualz.com/

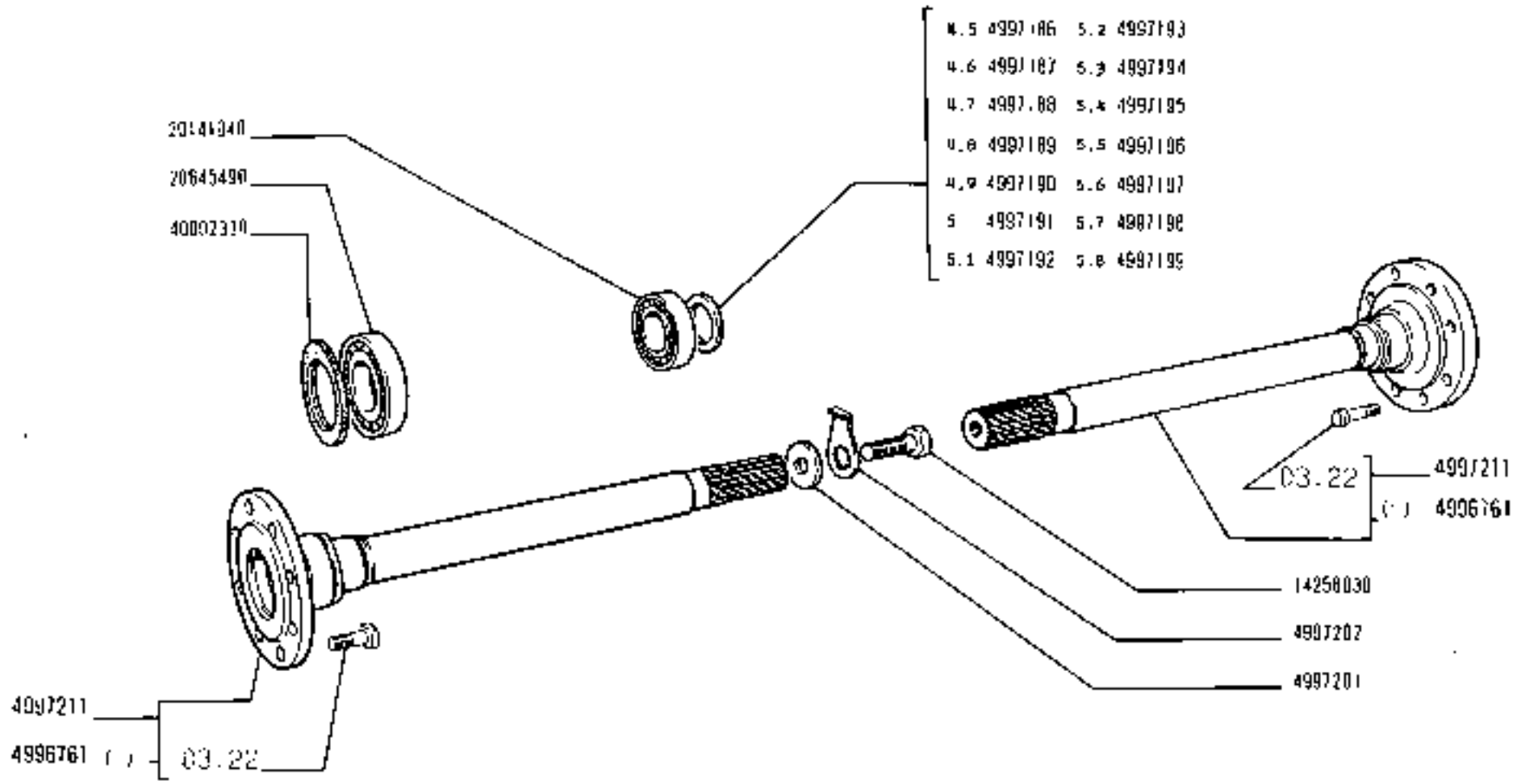

(*) Vedere elenco - Voir la liste - Siehe Tabelle - See list - Véase la lista

https://tractormanualz.com/

MODIF	N.ORDINAZ.	Q.	DENOMINAZIONE	DESIGNATION	BENENNUNG	DESCRIPTION	DENOMINACIONES
	4996761	2	ALBERO COMPL.(*)	ARBRE	WELLE	SHAFT	ARBOL
	4997186		SPESSORE DI REGISTRO SP.4,6	CALE D'EPAISSEUR	DISTANZSCHEIBE	SHIM	SUPLEMENTO
	4997187		SPESSORE DI REGISTRO SP.4,8	CALE D'EPAISSEUR	DISTANZSCHEIBE	SHIM	SUPLEMENTO
	4997188		SPESSORE DI REGISTRO SP.4,7	CALE D'EPAISSEUR	DISTANZSCHEIBE	SHIM	SUPLEMENTO
	4997189		SPESSORE DI REGISTRO SP.4,8	CALE D'EPAISSEUR	DISTANZSCHEIBE	SHIM	SUPLEMENTO
	4997190		SPESSORE DI REGISTRO SP.4,9	CALE D'EPAISSEUR	DISTANZSCHEIBE	SHIM	SUPLEMENTO
	4997191		SPESSORE DI REGISTRO SP.5,0	CALE D'EPAISSEUR	DISTANZSCHEIBE	SHIM	SUPLEMENTO
	4997192		SPESSORE DI REGISTRO SP.5,1	CALE D'EPAISSEUR	DISTANZSCHEIBE	SHIM	SUPLEMENTO
	4997193		SPESSORE DI REGISTRO SP.5,2	CALE D'EPAISSEUR	DISTANZSCHEIBE	SHIM	SUPLEMENTO
	4997194		SPESSORE DI REGISTRO SP.5,3	CALE D'EPAISSEUR	DISTANZSCHEIBE	SHIM	SUPLEMENTO
	4997195		SPESSORE DI REGISTRO SP.5,4	CALE D'EPAISSEUR	DISTANZSCHEIBE	SHIM	SUPLEMENTO
	4997196		SPESSORE DI REGISTRO SP.5,5	CALE D'EPAISSEUR	DISTANZSCHEIBE	SHIM	SUPLEMENTO
	4997197		SPESSORE DI REGISTRO SP.5,6	CALE D'EPAISSEUR	DISTANZSCHEIBE	SHIM	SUPLEMENTO
	4997198		SPESSORE DI REGISTRO SP.5,7	CALE D'EPAISSEUR	DISTANZSCHEIBE	SHIM	SUPLEMENTO
	4997199		SPESSORE DI REGISTRO SP.5,8	CALE D'EPAISSEUR	DISTANZSCHEIBE	SHIM	SUPLEMENTO
	4997201	2	DISCO	DISQUE	SCHEIBE	PLATE	DISCO
	4997202	2	PIASTRINA DI SICUREZZA	PLAQUETTE FREIN	SICHERUNGSBLECH	LOCKPLATE	PLACA DE FRENO
	4997211	2	ALBERO COMPL.	ARBRE	WELLE	SHAFT	ARBOL
	14258030	2	VITE	VIS	SCHRAUBE	SCREW	TORNILLO
	20141040	2	CUSCINETTO	ROULEMENT	LAGER	BEARING	RODAMIENTO
	20645490	2	CUSCINETTO	ROULEMENT	LAGER	BEARING	RODAMIENTO
	40002330	2	ANELLO DI TENUTA EST.	JOINT D'ETANCHEITE	DICHTRING	SEAL	JUNTA HERMETICA
		(*)	=a RICHIESTA	= SUR DEMANDE	= AUF WUNSCH	= OPTIONAL EXTRA	= SOBRE PEDIDO

https://tractormanualz.com/

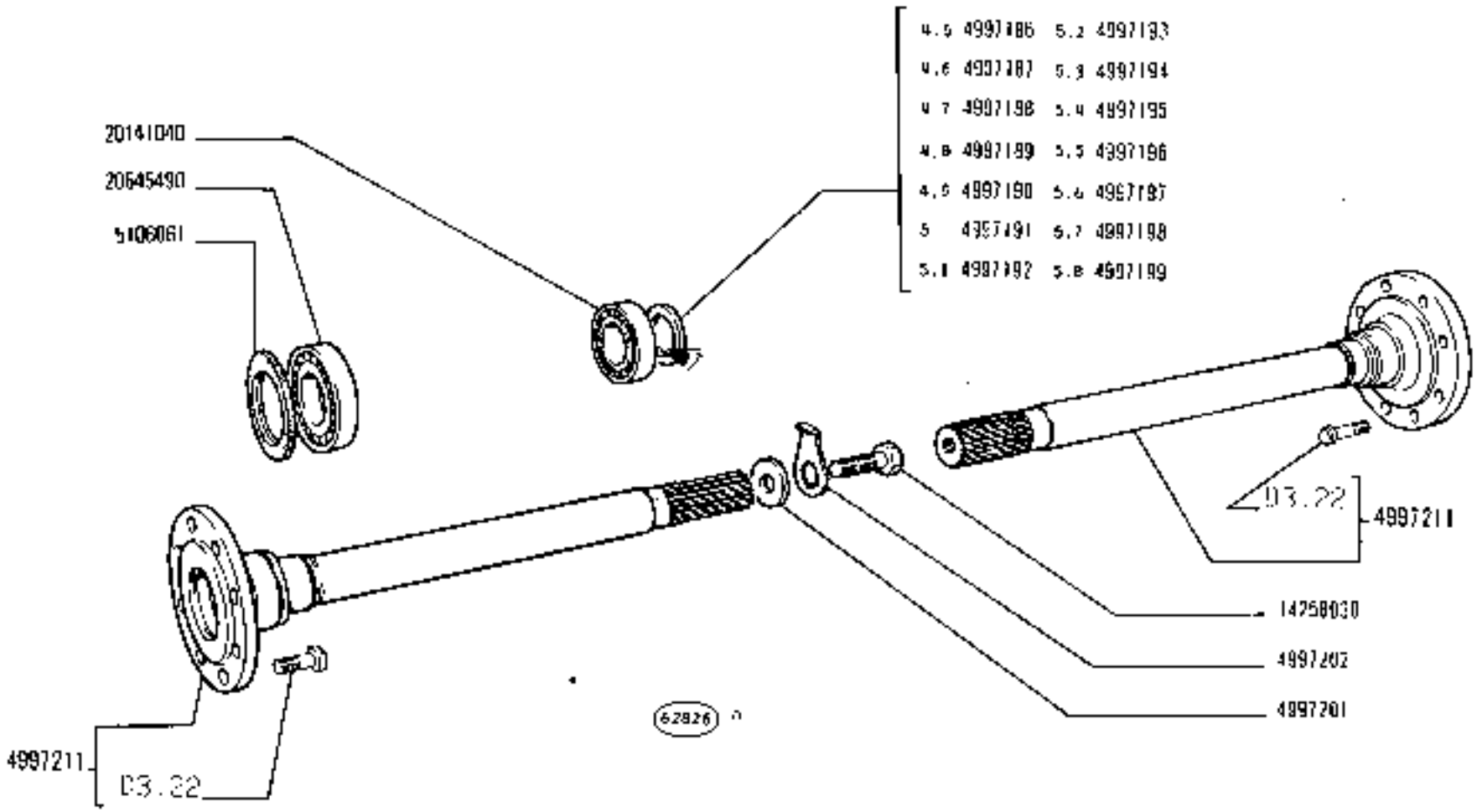

SEMIALBERI DIFFERENZIALE

Arbres de différentiel — *Axle Shafts*

Achswellen — *Palieres del diferencial*

780 - 780 DT

01 02

B4.01

N.T.R.
247 T

https://tractormanualz.com/

MODIF	N.ORDINAZ.	Q.	DENOMINAZIONE	DÉSIGNATION	BENENNUNG	DESCRIPTION	BENOMINACIONES
ERA	4996761	2	ALBERO COMPL.(*)	ARBRE	WELLE	SHAFT	ARBOL
	4997186		SPESSORE DI REGISTRO SP.4,5	CALE D'EPAISSEUR	DISTANZSCHEIBE	SHIM	SUPLEMENTO
	4997187		SPESSORE DI REGISTRO SP.4,6	CALE D'EPAISSEUR	DISTANZSCHEIBE	SHIM	SUPLEMENTO
	4997188		SPESSORE DI REGISTRO SP.4,7	CALE D'EPAISSEUR	DISTANZSCHEIBE	SHIM	SUPLEMENTO
	4997189		SPESSORE DI REGISTRO SP.4,8	CALE D'EPAISSEUR	DISTANZSCHEIBE	SHIM	SUPLEMENTO
	4997190		SPESSORE DI REGISTRO SP.4,9	CALE D'EPAISSEUR	DISTANZSCHEIBE	SHIM	SUPLEMENTO
	4997191		SPESSORE DI REGISTRO SP.5,0	CALE D'EPAISSEUR	DISTANZSCHEIBE	SHIM	SUPLEMENTO
	4997192		SPESSORE DI REGISTRO SP.5,1	CALE D'EPAISSEUR	DISTANZSCHEIBE	SHIM	SUPLEMENTO
	4997193		SPESSORE DI REGISTRO SP.5,2	CALE D'EPAISSEUR	DISTANZSCHEIBE	SHIM	SUPLEMENTO
	4997194		SPESSORE DI REGISTRO SP.5,3	CALE D'EPAISSEUR	DISTANZSCHEIBE	SHIM	SUPLEMENTO
	4997195		SPESSORE DI REGISTRO SP.5,4	CALE D'EPAISSEUR	DISTANZSCHEIBE	SHIM	SUPLEMENTO
	4997196		SPESSORE DI REGISTRO SP.5,5	CALE D'EPAISSEUR	DISTANZSCHEIBE	SHIM	SUPLEMENTO
	4997197		SPESSORE DI REGISTRO SP.5,6	CALE D'EPAISSEUR	DISTANZSCHEIBE	SHIM	SUPLEMENTO
	4997198		SPESSORE DI REGISTRO SP.5,7	CALE D'EPAISSEUR	DISTANZSCHEIBE	SHIM	SUPLEMENTO
	4997199		SPESSORE DI REGISTRO SP.5,8	CALE D'EPAISSEUR	DISTANZSCHEIBE	SHIM	SUPLEMENTO
	4997201	2	DISCO	DISQUE	SCHEIBE	PLATE	DISCO
	4997202	2	PIASTRINA DI SICUREZZA	PLAQUETTE FREIN	SICHERUNGSBLECH	LOCKPLATE	PLACA DE FRENO
	4997211	2	ALBERO COMPL.	ARBRE	WELLE	SHAFT	ARBOL
	14258030	2	VITE	VIS	SCHRAUBE	SCREW	TORNILLO
	20141040	2	CUSCINETTO	ROULEMENT	LAGER	BEARING	RODAMIENTO
	20645490	2	CUSCINETTO	ROULEMENT	LAGER	BEARING	RODAMIENTO
5106081	40462330	2	ANELLO DI TENUTA EST.	JOINT D'ETANCHEITE	DICHTRING	SEAL	JUNTA HERMETICA

https://tractormanualz.com/

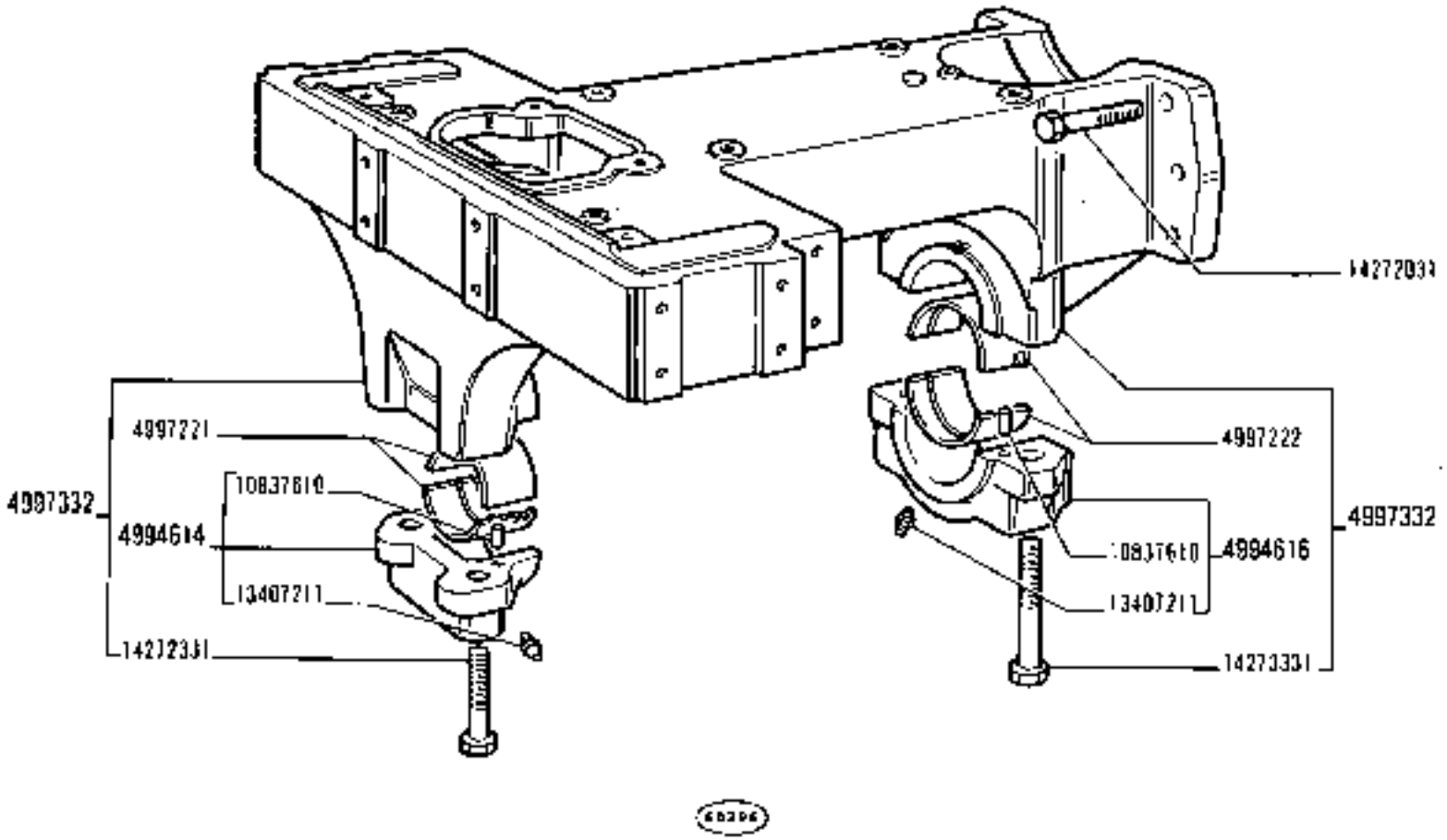

https://tractormanualz.com/

NOTE	N.ORDINAZ.	Q.	DENOMINAZIONE	DESIGNATION	BENENNUNG	DESCRIPTION	DENOMINACIONES
	4966244	4	GRANO	ERGOT	PASSTIFT	DOWEL	PITON
	4988057	2	VITE	VIS	SCHRAUBE	SCREW	TORNILLO
	4988170	2	GRANO	ERGOT	PASSTIFT	DOWEL	PITON
	4994614	1.	SUPPORTO ANT.COMPL.	SUPPORT	LAGER	SUPPORT	SOPORTE
	4994616	1	SUPPORTO POST.COMPL.	SUPPORT	LAGER	SUPPORT	SOPORTE
	4996778	1	ANELLO ANT.	BAGUE	RING	RING	ANILLO
	4996779	1	ANELLO POST.	BAGUE	RING	RING	ANILLO
ERA	4996836	1	PERNO	AXE	BOLZEN	PIN	EJE
	4997221	2	SEMICUSCINETTO ANT.	DEMI-COUSSINET	SCHALENHAELFTE	HALF-BEARING	SEMICOJINETE
	4997222	2	SEMICUSCINETTO POST.	DEMI-COUSSINET	SCHALENHAELFTE	HALF-BEARING	SEMICOJINETE
	4997382	1	SUPPORTO COMPL.	SUPPORT	LAGER	SUPPORT	SOPORTE
	4997348	2	BUSSOLA	DOUILLE	GEMINDEBUECHSE	BUSHING	CASQUILLO
	4997362	2	BOCCOLA	DOUILLE	BUECHSE	BUSH	CASQUILLO
	4997387	1	SEMIALBERO S COMPL.	ARBRE	WELLE	SHAFT	ARBOL
	4997388	1	SEMIALBERO D COMPL.	ARBRE	WELLE	SHAFT	ARBOL
	4997436	2	ANELLO DI SICUREZZA	ARRETOIR	SICHERUNGSRING	LOCKRING	ANILLO DE FRENO
	4997444	2	ANELLO DI SICUREZZA	ARRETOIR	SICHERUNGSRING	LOCKRING	ANILLO DE FRENO
	4998733	1	SCATOLA COMPL.	CARTER	GEHAUSE	CASE	CAJA
	4998735	1	SUPPORTO COMPL.	SUPPORT	LAGER	SUPPORT	SOPORTE
	4998737	2	SUPPORTO COMPL.	SUPPORT	LAGER	SUPPORT	SOPORTE
	L0263460	2	ROSETTA DI TENUTA	JOINT D'ETANCHETTE	DICHTRING	GASKET	JUNTA HERMETICA
	L0275001	2	TAPPO	BOUCHON	STOPFEN	PLUG	TAPON
	30837610	4	GRANO	EAGOT	PASSTIFT	DOWEL	PITON
	L1060675	4	ANELLO DI SICUREZZA	ARRETOIR	SICHERUNGSRING	LOCKRING	ANILLO DE FRENO
	L1067975	2	ANELLO DI SICUREZZA	ARRETOIR	SICHERUNGSRING	LOCKRING	ANILLO DE FRENO
	13407211	2	INGRASSATORE	GRAISSEUR	SCHMIERNIPPEL	FITTING	ENGRASADOR
	14048911	2	DADO	ECROU	MUTTER	NUT	TUERCA
	14272031	4	VITE	VIS	SCHRAUBE	SCREW	TORNILLO
	14272331	2	VITE	VIS	SCHRAUBE	SCREW	TORNILLO
	14273331	2	VITE	VIS	SCHRAUBE	SCREW	TORNILLO
	14274631	10	VITE	VIS	SCHRAUBE	SCREW	TORNILLO
	14275331	4	VITE	VIS	SCHRAUBE	SCREW	TORNILLO
	14460680	2	ANELLO DI TENUTA	JOINT D'ETANCHEITE	DICHTRING	SEAL	JUNTA HERMETICA
	Z8042460	2	CUSCINETTO	ROULEMENT	LAGER	BEARING	RODAMIENTO
	40002510	7	GUARNIZIONE	JOINT	DICHTUNG	GASKET	JUNTA
	40002520	2	GUARNIZIONE	JOINT	DICHTUNG	GASKET	JUNTA

https://tractormanualz.com/

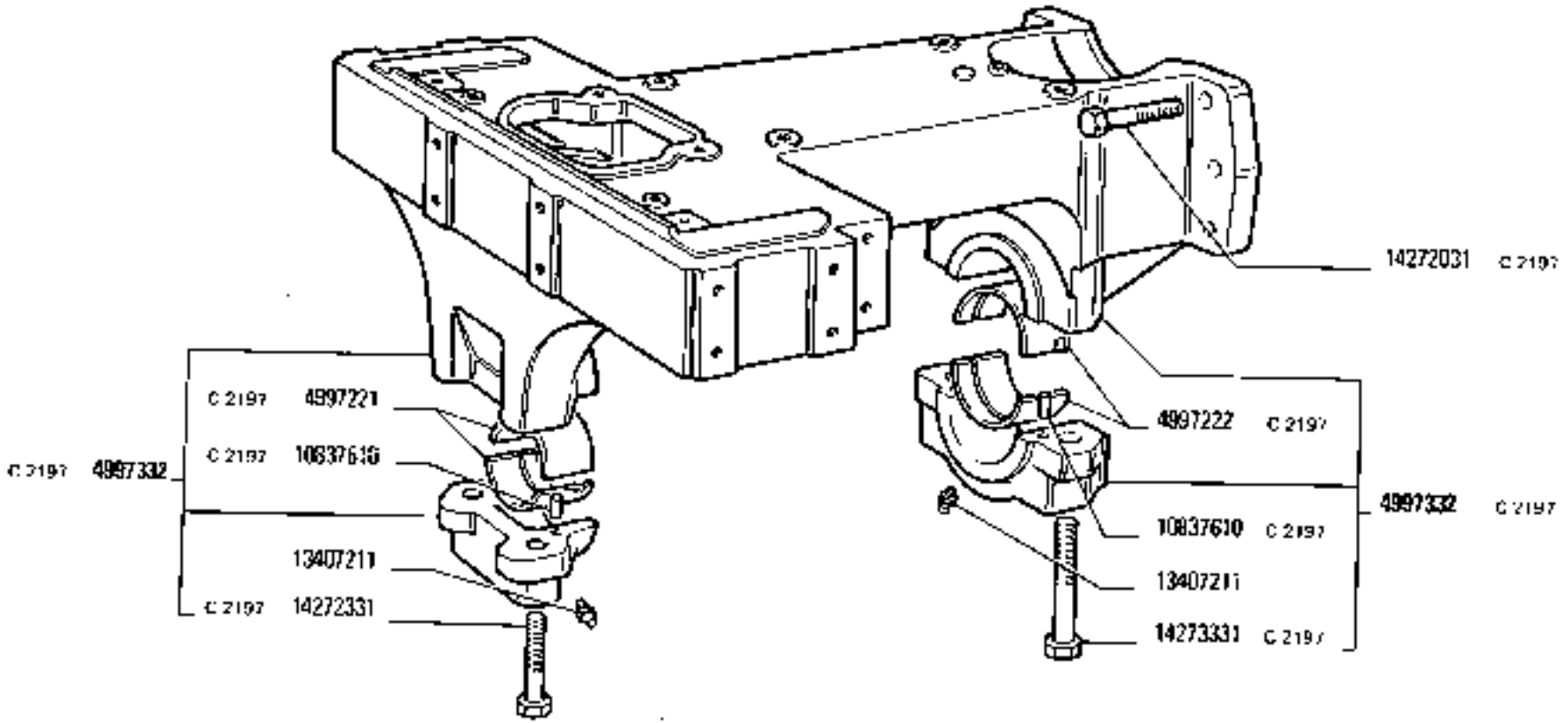

60396

780 - 780 DT
02

PONTE ANTERIORE E SEMIALBERI DIFFERENZIALE

Pont AV et arbres de différentiel
Vorderachse und Achswellen
Front Axle and Axle Shafts
Eje delantero y palieres

B4.01/1

1

N.T.R.
247 T

https://tractormanualz.com/

MODLE	N.ORDINAZ.	Q.	DENOMINAZIONE	DESIGNATION	BENENNUNG	DESCRIPTION	DENOMINACIONES
	4966244	6	GRANO	ERGOT	PASSTIFT	DOWEL	PITON
	4988057	7	VITE	VIS	SCHRAUBE	SCREW	TORNILLO
	4988170	2	GRANO	ERGOT	PASSTIFT	DOWEL	PITON
ERA	4994614	1	SUPPORTO ANT.COMPL.	SUPPORT	LAGER	SUPPORT	SOPORTE
ERA	4994616	1	SUPPORTO POST.COMPL.	SUPPORT	LAGER	SUPPORT	SOPORTE
	4996778	1	ANELLO ANT.	BAGUE	RING	RING	ANILLO
	4996779	1	ANELLO POST.	BAGUE	RING	RING	ANILLO
ERA	4996836	1	PERNO	AXE	BOLZEN	PIN	EJE
C 2197	4997221	2	SEMICUSCINETTO ANT.	DEMI-COUSSINET	SCHALENHAELFTE	HALF-BEARING	SEMICOJINETE
C 2197	4997222	2	SEMICUSCINETTO POST.	DEMI-COUSSINET	SCHALENHAELFTE	HALF-BEARING	SEMICOJINETE
C 2197	4997332	1	SUPPORTO COMPL.	SUPPORT	LAGER	SUPPORT	SOPORTE
	4997348	2	BUSSOLA	DOUILLE	GEHAEUSEBUECHSE	BUSHING	CASQUILLO
	4997362	2	BOCCOLA	DOUILLE	BUECHSE	BUSH	CASQUILLO
C 2198	4997387	1	SEMIALBERO S COMPL.	ARBRE	WELLE	SHAFT	ARBOL
C 2198	4997388	1	SEMIALBERO D COMPL.	ARBRE	WELLE	SHAFT	ARBOL
	4997436	2	ANELLO DI SICUREZZA	ARRETOIR	SICHERUNGSRING	LOCKRING	ANILLO DE FRENO
	4997444	2	ANELLO DI SICUREZZA	ARRETOIR	SICHERUNGSRING	LOCKRING	ANILLO DE FRENO
C 2198	4998733	1	SCATOLA COMPL.	CARTER	GEHAUSE	CASE	CAJA
	4998735	1	SUPPORTO COMPL.	SUPPORT	LAGER	SUPPORT	SOPORTE
ERA	4998737	2	SUPPORTO COMPL.	SUPPORT	LAGER	SUPPORT	SOPORTE
	LDZ63460	2	ROSETTA DI TENUTA	JOINT D'ETANCHEITE	DICHTRING	GASKET	JUNTA HERMETICA
	10274001	7	TAPPO	BOUCHON	STOPFEN	PLUG	TAPON
C 2197	10837610	4	GRANO	ERGOT	PASSTIFT	DOWEL	PITON
	11060675	4	ANELLO DI SICUREZZA	ARRETOIR	SICHERUNGSRING	LOCKRING	ANILLO DE FRENO
	11067675	2	ANELLO DI SICUREZZA	ARRETOIR	SICHERUNGSRING	LOCKRING	ANILLO DE FRENO
	13407211	2	INGRASSATORE	GRAISSEUR	SCHMIERNIPPEL	FITTING	ENGRASADOR
	14048811	2	DADO	ECROU	MUTTER	NUT	TUERCA
C 2197	14272031	4	VITE	VIS	SCHRAUBE	SCREW	TORNILLO
C 2197	14272331	2	VITE	VIS	SCHRAUBE	SCREW	TORNILLO
C 2197	14273331	2	VITE	VIS	SCHRAUBE	SCREW	TORNILLO
	14274431	10	VITE	VIS	SCHRAUBE	SCREW	TORNILLO
	14275331	4	VITE	VIS	SCHRAUBE	SCREW	TORNILLO
	L44A0480	2	ANELLO DI TENUTA	JOINT D'ETANCHEITE	DICHTRING	SEAL	JUNTA HERMETICA
	28042460	2	CUSCINETTO	ROULEMENT	LAGER	BEARING	RODAMIENTO
5105019	~~40002110~~	2	GUARNIZIONE	JOINT	DICHTUNG	GASKET	JUNTA
5105023	~~40003620~~	2	GUARNIZIONE	JOINT	DICHTUNG	GASKET	JUNTA
D 2197	5101079	1	SUPPORTO	SUPPORT	LAGER	SUPPORT	SOPORTE
D 2197	5101100	1	SUPPORTO ANT. COMPL	SUPPORT	LAGER	SUPPORT	SOPORTE
D 2197	5101111	1	SUPPORTO POST COMPL.	SUPPORT	LAGER	SUPPORT	SOPORTE
D 2197	5101112	1	BOCCOLA ANT.	DOUILLE	BUECHSE	BUSH	CASQUILLO
D 2197	5101113	1	BOCCOLA POST	DOUILLE	BUECHSE	BUSH	CASQUILLO
D 2197	10517371	4	ROSETTA	RONDELLE	SCHEIBE	WASHER	ARANDELA
D 2197	10837710	4	GRANO	ERGOT	PASSTIFT	DOWEL	PITON
D 2197	14272031	4	VITE	VIS	SCHRAUBE	SCREW	TORNILLO
D 2197	15984631	4	VITE	VIS	SCHRAUBE	SCREW	TORNILLO
D 2198	5103448	1	SEMIALBERO S COMPL.	ARBRE	WELLE	SHAFT	ARBOL
D 2198	5103449	1	SEMIALBERO D COMPL	ARBRE	WELLE	SHAFT	ARBOL
D 2198	5104280	1	SCATOLA COMPL.	CARTER	GEHAUSE	CASE	CAJA

https://tractormanualz.com/

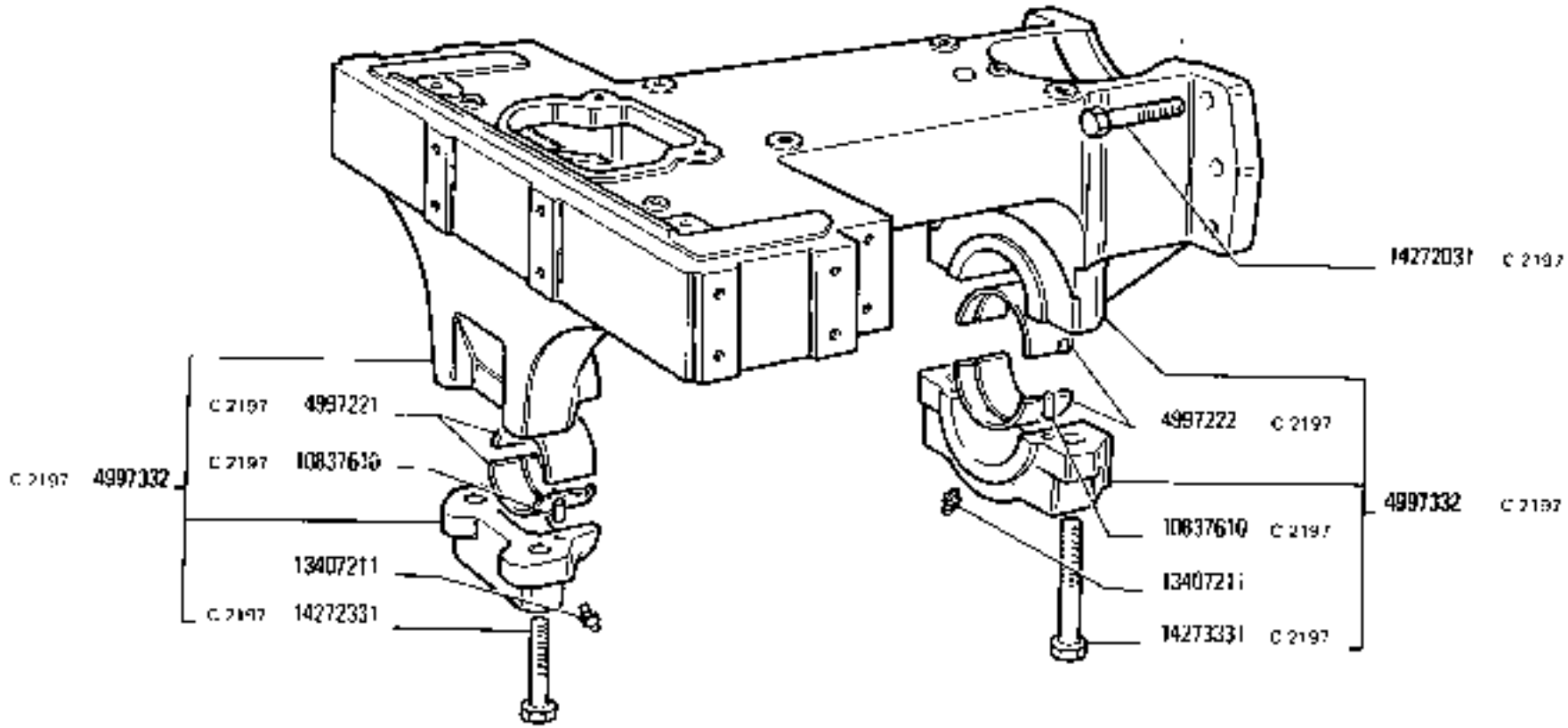

https://tractormanualz.com/

MODIF	N.ORDINAZ.	Q.	DENOMINAZIONE	DESIGNATION	BENENNUNG	DESCRIPTION	DENOMINACIONES
	4966244	4	GRANO	ERGOT	PASSTIFT	DOWEL	PITON
	4988057	2	VITE	VIS	SCHRAUBE	SCREW	TORNILLO
	4988170	2	GRANO	ERGOT	PASSTIFT	DOWEL	PITON
ERA	4994614	1	SUPPORTO ANT.COMPL.	SUPPORT	LAGER	SUPPORT	SOPORTE
ERA	4994616	1	SUPPORTO POST.COMPL.	SUPPORT	LAGER	SUPPORT	SOPORTE
	4996778	1	ANELLO ANT.	BAGUE	RING	RING	ANILLO
	4996779	1	ANELLO POST.	BAGUE	RING	RING	ANILLO
ERA	4996836	1	PERNO	AXE	BOLZEN	PIN	EJE
C 2197	4997221	2	SEMICUSCINETTO ANT.	DEMI-COUSSINET	SCHALENHAELFTE	HALF-BEARING	SEMICOJINETE
C 2197	4997222	2	SEMICUSCINETTO POST.	DEMI-COUSSINET	SCHALENHAELFTE	HALF-BEARING	SEMICOJINETE
C 2197	4997332	1	SUPPORTO COMPL.	SUPPORT	LAGER	SUPPORT	SOPORTE
C 2287	4997348	2	BUSSOLA	DOUILLE	BEWINDEBUECHSE	BUSHING	CASQUILLO
	4997362	2	BOCCOLA	DOUILLE	BUECHSE	BUSH	CASQUILLO
C 2198	4997387	1	SEMIALBERO S COMPL.	ARBRE	WELLE	SHAFT	ARBOL
C 2198	4997388	1	SEMIALBERO D COMPL.	ARBRE	WELLE	SHAFT	ARBOL
C 2287	4997436	2	ANELLO DI SICUREZZA	ARRETOIR	SICHERUNGSRING	LOCKRING	ANILLO DE FRENO
	4997444	2	ANELLO DI SICUREZZA	ARRETOIR	SICHERUNGSRING	LOCKRING	ANILLO DE FRENO
C 2198	4998733	1	SCATOLA COMPL.	CARTER	GEHAUSE	CASE	CAJA
C 2287	4998735	1	SUPPORTO COMPL.	SUPPORT	LAGER	SUPPORT	SOPORTE
ERA	4998737	2	SUPPORTO COMPL.	SUPPORT	LAGER	SUPPORT	SOPORTE
	10263460	2	ROSETTA DI TENUTA	JOINT D'ETANCHEITE	DICHTRING	GASKET	JUNTA HERMETICA
	10275001	2	TAPPO	BOUCHON	STOPFEN	PLUG	TAPON
C 2197	10837610	4	GRANO	ERGOT	PASSTIFT	DOWEL	PITON
C 2287	11060675	4	ANELLO DI SICUREZZA	ARRETOIR	SICHERUNGSRING	LOCKRING	ANILLO DE FRENO
C 2287	11067875	2	ANELLO DI SICUREZZA	ARRETOIR	SICHERUNGSRING	LOCKRING	ANILLO DE FRENO
	13407211	2	INGRASSATORE	GRAISSEUR	SCHMIERNIPPEL	FITTING	ENGRASADOR
	14048811	2	DADO	ECROU	MUTTER	NUT	TUERCA
C 2197	14272031	4	VITE	VIS	SCHRAUBE	SCREW	TORNILLO
C 2197	14272331	2	VITE	VIS	SCHRAUBE	SCREW	TORNILLO
C 2197	14273331	2	VITE	VIS	SCHRAUBE	SCREW	TORNILLO
	14274631	10	VITE	VIS	SCHRAUBE	SCREW	TORNILLO
	14275331	4	VITE	VIS	SCHRAUBE	SCREW	TORNILLO
C 2287	14460680	2	ANELLO DI TENUTA	JOINT D'ETANCHEITE	DICHTRING	SEAL	JUNTA HERMETICA
C 2287	28042460	2	CUSCINETTO	ROULEMENT	LAGER	BEARING	RODAMIENTO
C 2287 5105819	~~A0002510~~	2	GUARNIZIONE	JOINT	DICHTUNG	GASKET	JUNTA
5105923	~~A0002520~~	2	GUARNIZIONE	JOINT	DICHTUNG	GASKET	JUNTA
D 2197	5101079	1	SUPPORTO	SUPPORT	LAGER	SUPPORT	SOPORTE
D 2197	5101100	1	SUPPORTO ANT. COMPL	SUPPORT	LAGER	SUPPORT	SOPORTE
D 2197	5101111	1	SUPPORTO POST. COMPL.	SUPPORT	LAGER	SUPPORT	SOPORTE
D 2197	5101112	1	BOCCOLA ANT.	DOUILLE	BUECHSE	BUSH	CASQUILLO
D 2197	5101113	1	BOCCOLA POST.	DOUILLE	BUECHSE	BUSH	CASQUILLO
D 2197	10517371	4	ROSETTA	RONDELLE	SCHEIBE	WASHER	ARANDELA
D 2197	10837710	4	GRANO	ERGOT	PASSTIFT	DOWEL	PITON
D 2197	14272031	4	VITE	VIS	SCHRAUBE	SCREW	TORNILLO
D 2197	15984631	4	VITE	VIS	SCHRAUBE	SCREW	TORNILLO
C 2287 D 2198	5103448	1	SEMIALBERO D COMPL.	ARBRE	WELLE	SHAFT	ARBOL
C 2287 D 2198	5103449	1	SEMIALBERO S COMPL.	ARBRE	WELLE	SHAFT	ARBOL
C 2287 D 2198	5104280	1	SCATOLA COMPL.	CARTER	GEHAUSE	CASE	CAJA

https://tractormanualz.com/

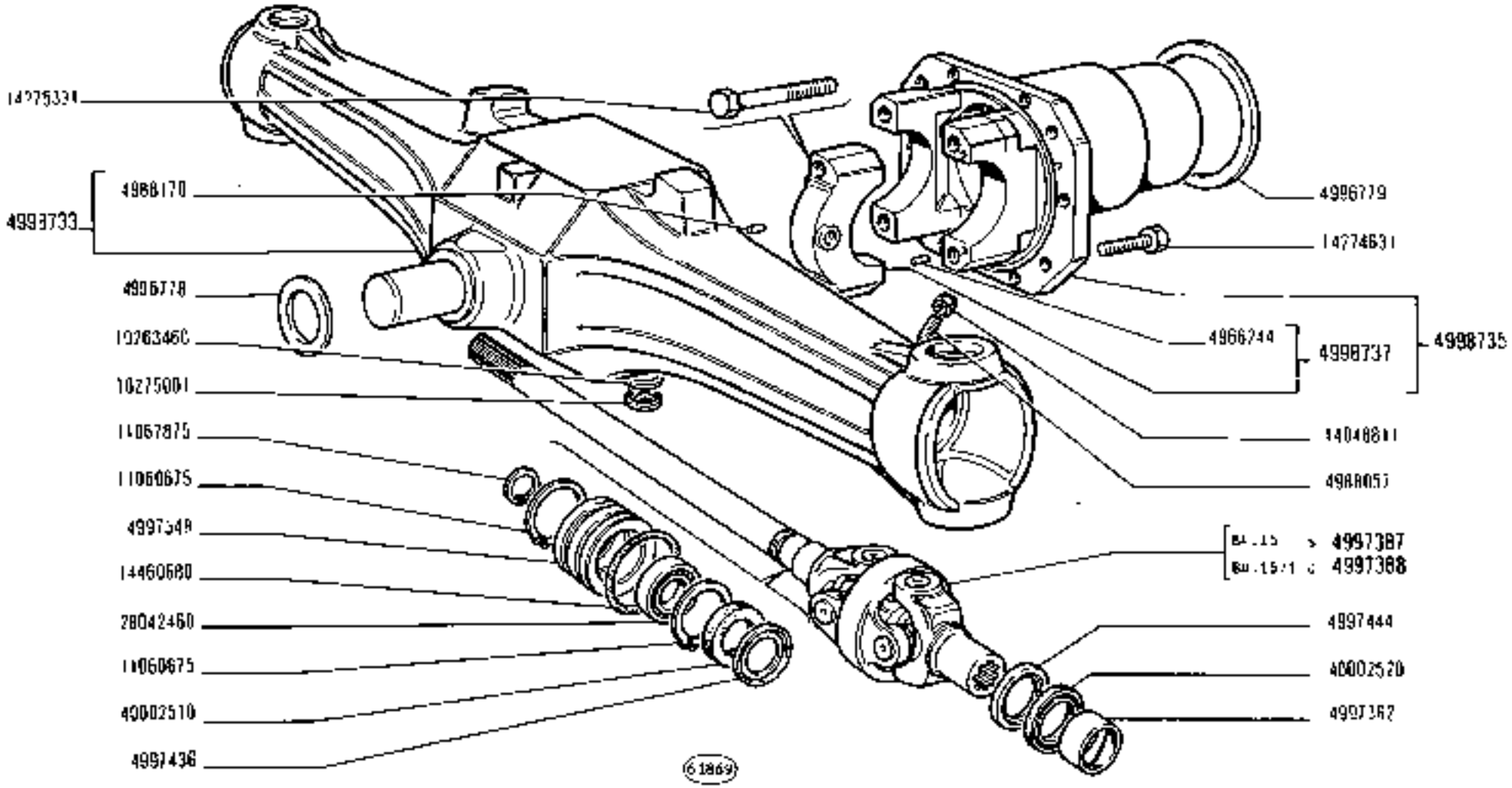

PONTE ANTERIORE E SEMIALBERI DIFFERENZIALE

Pont AV et arbres de différentiel — *Front Axle and Axle Shafts*
Vorderachse und Achswellen — *Eje delantero y palieres*

780 - 780 DT
02

B4.01/1
2
N.T.R. 223 T

https://tractormanualz.com/

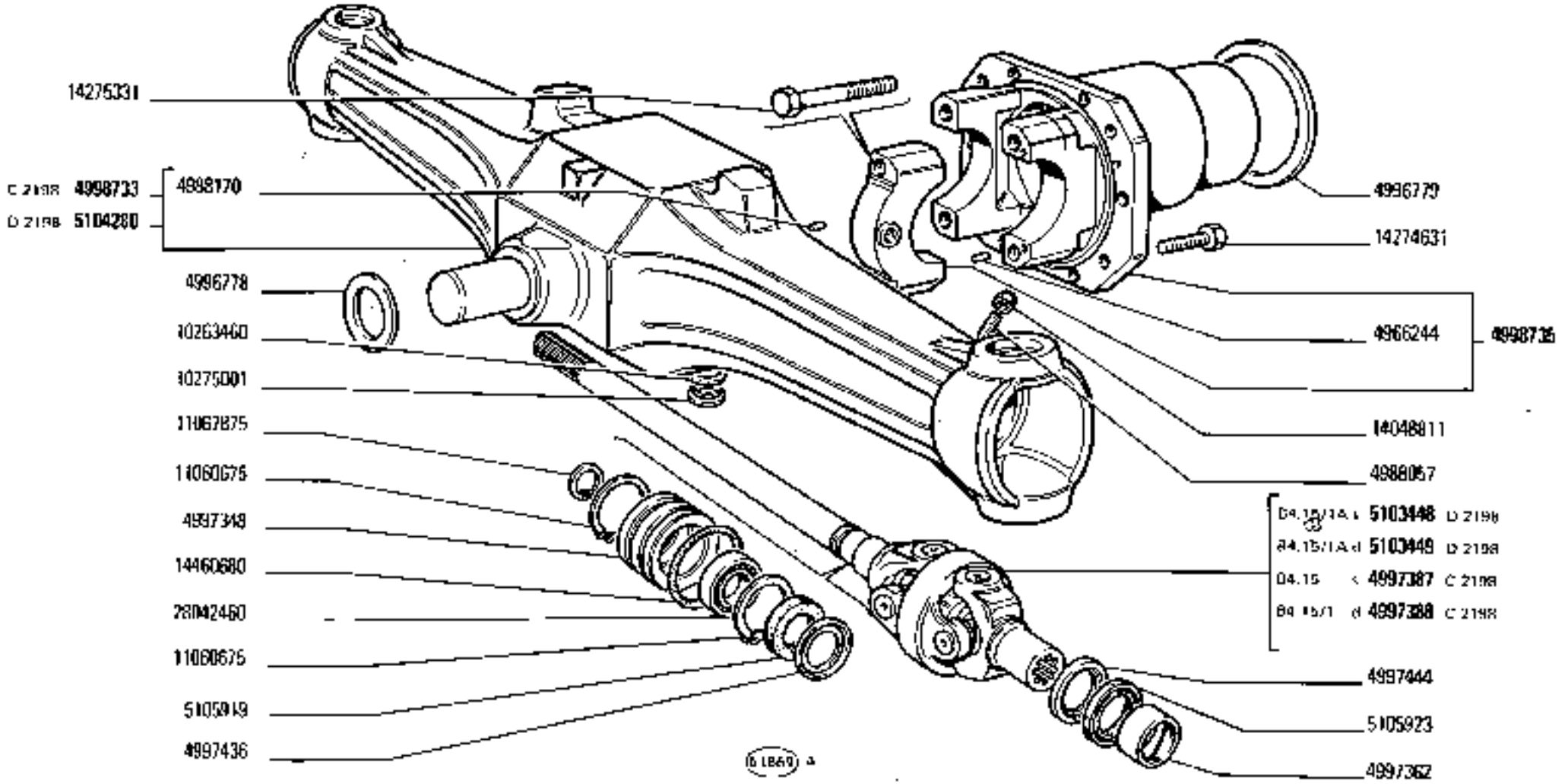

780 - 780 DT 02	PONTE ANTERIORE E SEMIALBERI DIFFERENZIALE *Pont AV et arbres de différentiel* — *Front Axle and Axle Shafts* *Vorderachse und Achswellen* — *Eje delantero y palieres*	B4.01/1 2 — N.T.R. 247 T

https://tractormanualz.com/

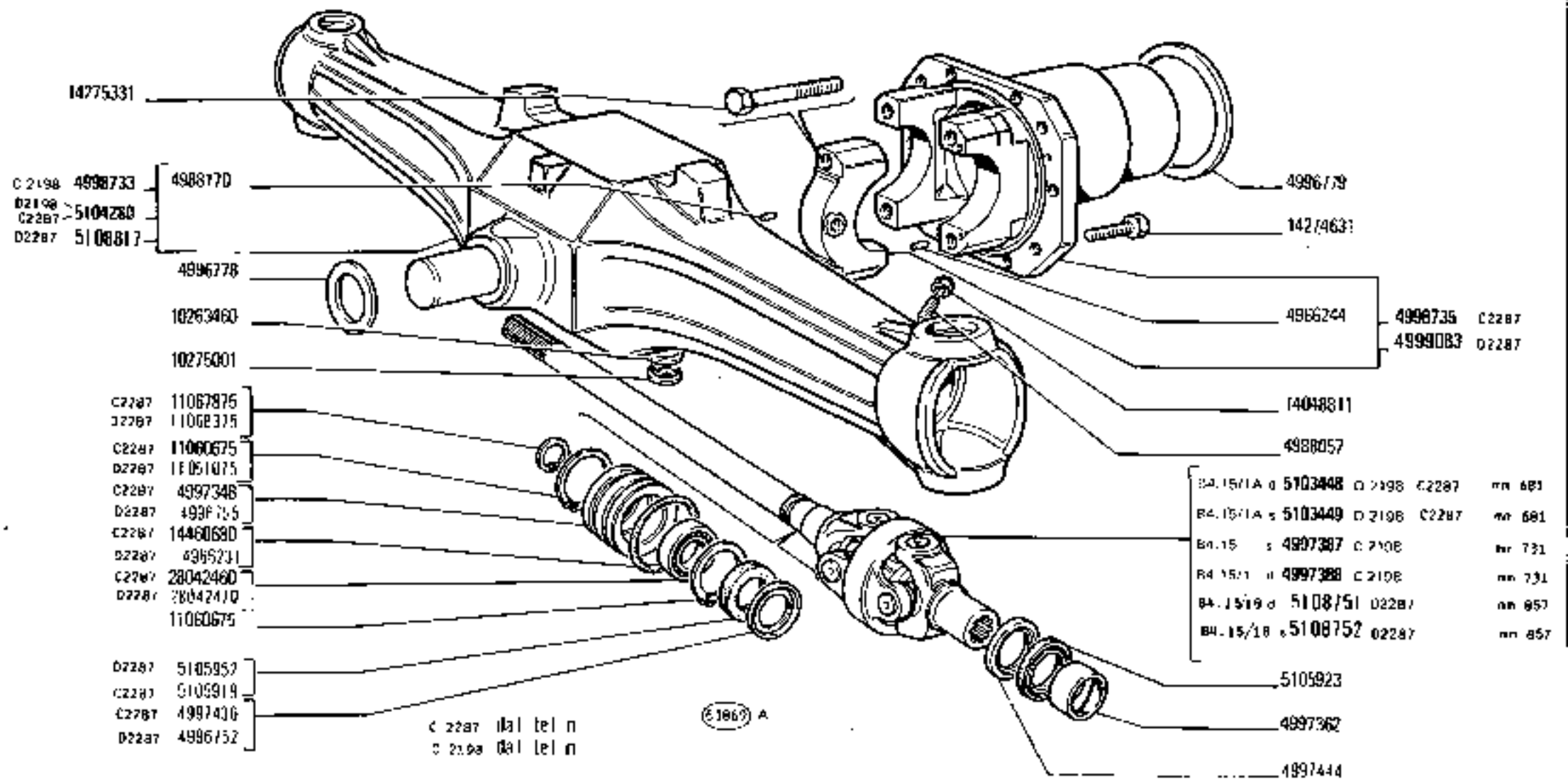

https://tractormanualz.com/

MODIF	N.ORDINAZ.	Q.	DENOMINAZIONE	DESIGNATION	BENENNUNG	DESCRIPTION	DENOMINACIONES
O 2287	4988231	2	ANELLO DI TENUTA	JOINT D'ETANCHEITE	DICHTRING	SEAL	JUNTA HERMETICA
O 2287	4596755	1	SUPPORTO COMPL.	SUPPORT	LAGER	SUPPORT	SOPORTE
O 2287	4988762	2	ANELLO DI SICUREZZA	ARRETOIR	SICHERUNGSRING	LOCKRING	ANILLO DE FRENO
O 2287	4599083	1	SUPPORTO COMPL.	SUPPORT	LAGER	SUPPORT	SOPORTE
O 2287	5105952	2	GUARNIZIONE	GARNITURE	BELAG	LINING	FORRO
O 2287	5108751	1	SEMIALBERO O COMPL.	ARBRE	WELLE	SHAFT	ARBOL
O 2287	5108752	1	SEMIALBERO S COMPL.	ARBRE	WELLE	SHAFT	ARBOL
O 2287	5108317	1	SCATOLA COMPL.	CARTER	GEHAUSE	CASE	CAJA
O 2287	11061076	4	ANELLO DI SICUREZZA	ARRETOIR	SICHERUNGSRING	LOCKRING	ANILLO DE FRENO
O 2287	11068375	2	ANELLO DI SICUREZZA	ARRETOIR	SICHERUNGSRING	LOCKRING	ANILLO DE FRENO
O 2287	28042470	2	CUSCINETTO	ROULEMENT	LAGER	BEARING	RODAMIENTO

https://tractormanualz.com/

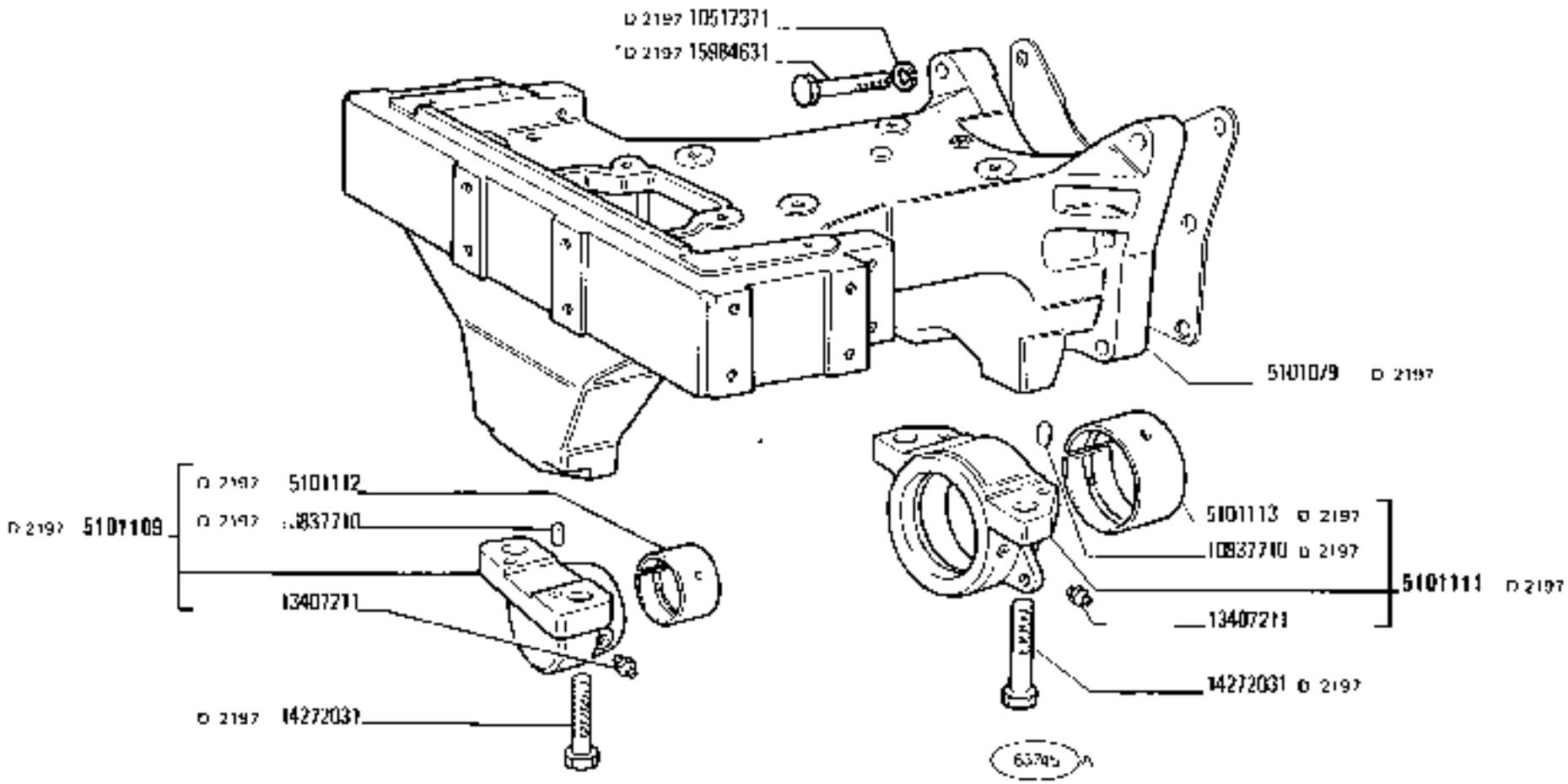

PONTE ANTERIORE E SEMIALBERI DIFFERENZIALE

Pont AV et arbres de différentiel — *Front Axle and Axle Shafts*
Vorderachse und Achswellen — *Eje delantero y palieres*

https://tractormanualz.com/

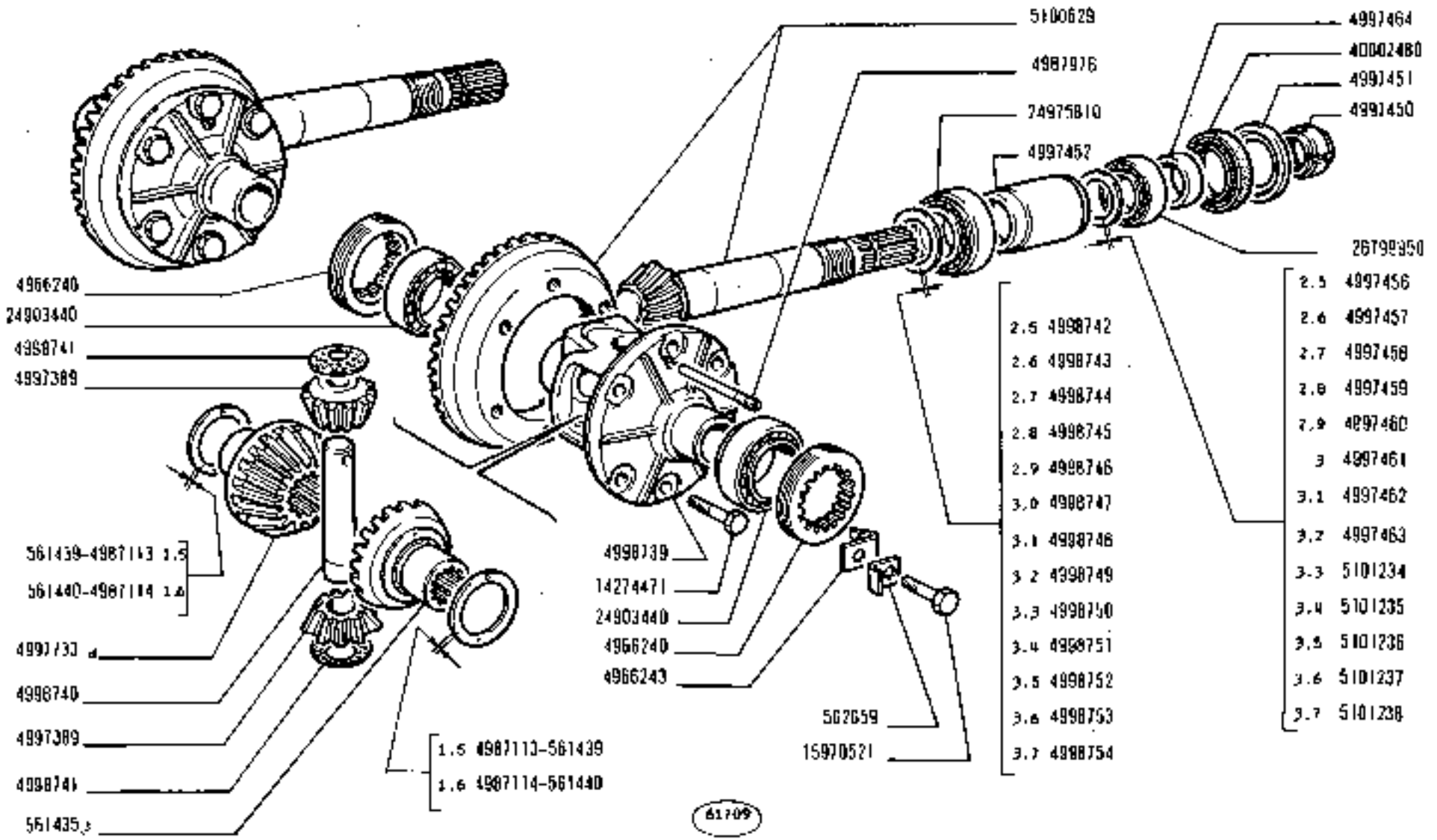

https://tractormanualz.com/

MODLF	N.ORDINaZ.	Q.	DENOMINAZIONE	DESIGNATION	BENENNUNG	DESCRIPTION	DENOMINACIONES
	561435	1	PLANETARIO S	PLANETAIRE	ACHSWELLENRAD	SUN GEAR	PIÑON PLANETARIO
	561439		ANELLO SP.1.5	BAGUE	RING	RING	ANILLO
	561440		ANELLO SP.1.6	BAGUE	RING	RING	ANILLO
	562659	2	PIASTRINA DI SICUREZZA	PLAQUETTE FREIN	SICHERUNGSBLECH	LOCKPLATE	PLACA DE FRENO
	4966240	2	GHIERA	ECROU	GEWINDERING	THREADED RING	TUERCA
	4966243	2	PIASTRINA DI SICUREZZA	PLAQUETTE FREIN	SICHERUNGSBLECH	LOCKPLATE	PLACA DE FRENO
	4987113		ANELLO DI APPOGGIO SP.1,5	RONDELLE DE BUTEE	DRUCKSCHEIBE	THRUST RING	ANILLO DE APOYO
	4987114		ANELLO DI APPOGGIO SP.1.6	RONDELLE DE BUTEE	DRUCKSCHEIBE	THRUST RING	ANILLO DE APOYO
	4997389	2	SATELLITE	SATELLITE	KEGELRAD	IDLE PINION	PIÑON SATELITE
	4997450	1	GHIERA	ECROU	GEWINDERING	THREADED RING	TUERCA
	4997451	1	ANELLO DI APPOGGIO	RONDELLE DE BUTEE	DRUCKSCHEIBE	THRUST RING	ANILLO DE APOYO
	4997452	1	DISTANZIALE	ENTRETOISE	ABSTANDSTUECK	SPACER	SEPARADOR
ERA	4997453		ANELLO SP.2,2	BAGUE	RING	RING	ANILLO
ERA	4997454		ANELLO SP.2.3	BAGUE	RING	RING	ANILLO
ERA	4997455		ANELLO SP.2,4	BAGUE	RING	RING	ANILLO
	4997456		ANELLO SP.2.5	BAGUE	RING	RING	ANILLO
	4997457		ANELLO SP.2,6	BAGUE	RING	RING	ANILLO
	4997458		ANELLO SP.2.7	BAGUE	RING	RING	ANILLO
	4997459		ANELLO SP.2,8	BAGUE	RING	RING	ANILLO
	4997460		ANELLO SP.2,9	BAGUE	RING	RING	ANILLO
	4997461		ANELLO SP.3	BAGUE	RING	RING	ANILLO
	4997462		ANELLO SP.3,1	BAGUE	RING	RING	ANILLO
	4997463		ANELLO SP.3,2	BAGUE	RING	RING	ANILLO
	4997464	1	ANELLO	BAGUE	RING	RING	ANILLO
	4997733	1	PLANETARIO D	PLANETAIRE	ACHSWELLENRAD	SUN GEAR	PIÑON PLANETARIO
	4998739	1	SCATOLA	CARTER	GEHAUSE	CASE	CAJA
	4998740	1	PERNO	AXE	BOLZEN	PIN	EJE
	4998741	2	RONDELLA	CRAPAUDINE	DRUCKSCHEIBE	THRUST PLATE	CHUMACERA
	4998742	1	ANELLO SP.2,5	BAGUE	RING	RING	ANILLO
	4998743		ANELLO SP.2,6	BAGUE	RING	RING	ANILLO
	4998744		ANELLO SP.2.7	BAGUE	RING	RING	ANILLO
	4998745		ANELLO SP.2,8	BAGUE	RING	RING	ANILLO
	4998746		ANELLO SP.2,9	BAGUE	RING	RING	ANILLO
	4998747		ANELLO SP.3	BAGUE	RING	RING	ANILLO
	4998748		ANELLO SP.3,1	BAGUE	RING	RING	ANILLO
	4998749		ANELLO SP.3,2	BAGUE	RING	RING	ANILLO
	4998750		ANELLO SP.3,3	BAGUE	RING	RING	ANILLO
	4998751		ANELLO SP.3,4	BAGUE	RING	RING	ANILLO
	4998752		ANELLO SP.3,5	BAGUE	RING	RING	ANILLO
	4998753		ANELLO SP.3,6	BAGUE	RING	RING	ANILLO
	4998754		ANELLO SP.3,7	BAGUE	RING	RING	ANILLO
	5100629	1	COPPIA CONICA	COUPLE CONIQUE	KEGELRADSATZ	BEVEL GEAR/PINION SET	PAR CONICO
	14274471	6	VITE	VIS	SCHRAUBE	SCREW	TORNILLO

1/

https://tractormanualz.com/

MODIF	N.ORDINAZ.	Q.	DENOMINAZIONE	DESIGNATION	BENENNUNG	DESCRIPTION	DENOMINACIONES
	15970521	2	VITE	VIS	SCHRAUBE	SCREW	TORNILLO
	24903440	2	CUSCINETTO	ROULEMENT	LAGER	BEARING	RODAMIENTO
	24975810	1	CUSCINETTO ANT.	ROULEMENT	LAGER	BEARING	RODAMIENTO
	26799950	1	CUSCINETTO POST.	ROULEMENT	LAGER	BEARING	RODAMIENTO
	40002490	1	ANELLO DI TENUTA	JOINT D'ETANCHEITE	DICHTRING	SEAL	JUNTA HERMETICA
	4987976	1	SPINA	GOUPILLE	STIFT	PIN	PASADOR
	5101234		ANELLO SP.3,3	BAGUE	RING	RING	ANILLO
	5101235		ANELLO SP.3,4	BAGUE	RING	RING	ANILLO
	5101236		ANELLO SP.3,5	BAGUE	RING	RING	ANILLO
	5101237		ANELLO SP.3,6	BAGUE	RING	RING	ANILLO
	5101238		ANELLO SP.3,7	BAGUE	RING	RING	ANILLO

https://tractormanualz.com/

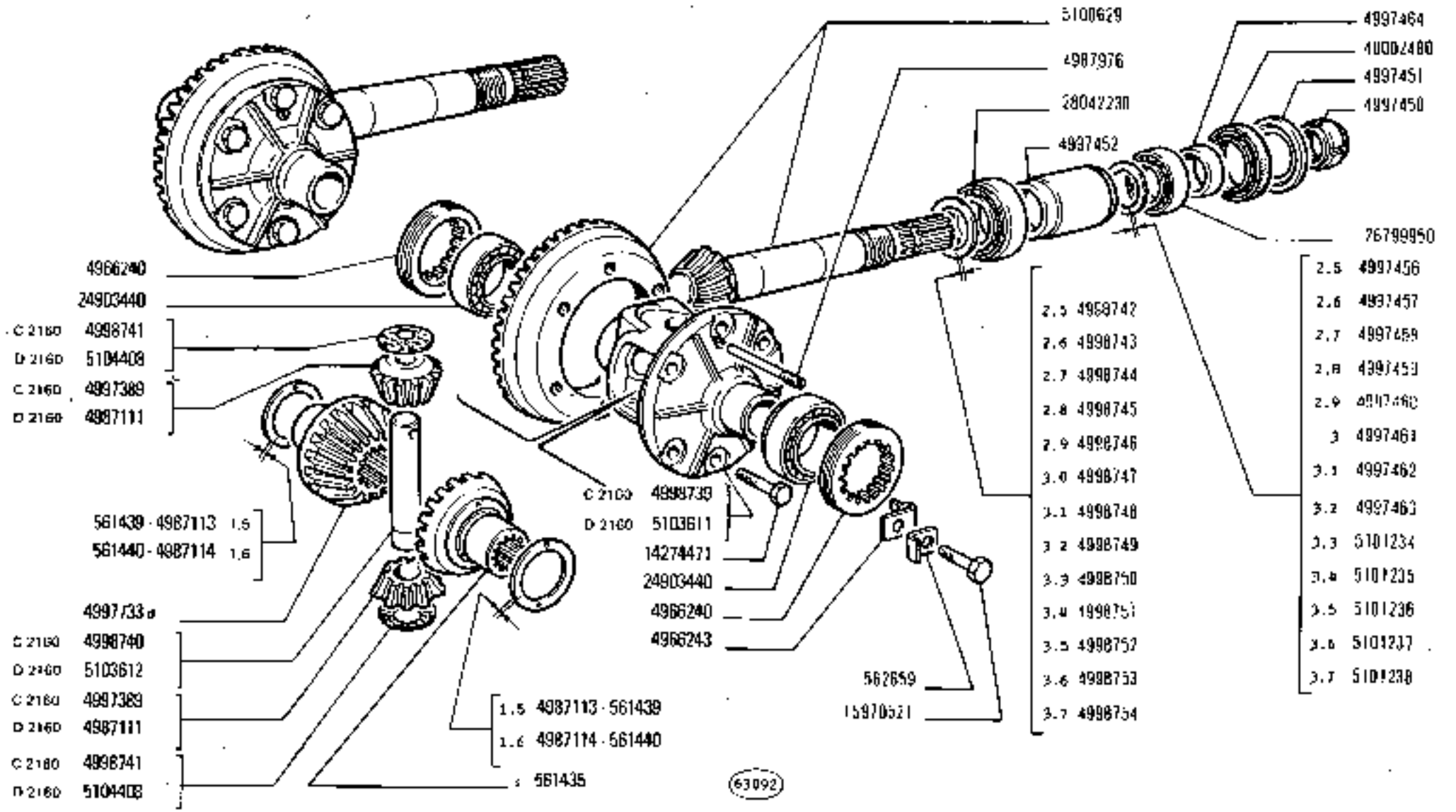

https://tractormanualz.com/

MODLE	N.ORIGINAL.	Q.	DENOMINAZIONE	DESIGNATION	BENENNUNG	DESCRIPTION	DENOMINACIONES
	561435	1	PLANETARIO S	PLANETAIRE	ACHSWELLENRAD	SUN GEAR	PINON PLANETARIO
	561439		ANELLO SP.1,5	BAGUE	RING	RING	ANILLO
	561440		ANELLO SP.1,6	BAGUE	RING	RING	ANILLO
	562659	2	PIASTRINA DI SICUREZZA	PLAQUETTE FREIN	SICHERUNGSBLECH	LOCKPLATE	PLACA DE FRENO
	4966240	2	GHIERA	ECROU	GEWINDERING	THREADED RING	TUERCA
	4966243	2	PIASTRINA DI SICUREZZA	PLAQUETTE FREIN	SICHERUNGSBLECH	LOCKPLATE	PLACA DE FRENO
	4967113		ANELLO DI APPOGGIO SP.1,5	RONDELLE DE BUTEE	DRUCKSCHEIBE	THRUST RING	ANILLO DE APOYO
	4987114		ANELLO DI APPOGGIO SP.1,6	RONDELLE DE BUTEE	DRUCKSCHEIBE	THRUST RING	ANILLO DE APOYO
C 2160	4997389	2	SATELLITE	SATELLITE	KEGELRAD	IDLE PINION	PINON SATELITE
	4997450	1	GHIERA	ECROU	GEWINDERING	THREADED RING	TUERCA
	4997451	1	ANELLO DI APPOGGIO	RONDELLE DE BUTEE	DRUCKSCHEIBE	THRUST RING	ANILLO DE APOYO
	4997452	1	DISTANZIALE	ENTRETOISE	ABSTANDSBUECK	SPACER	SEPARADOR
CRA	4997453		ANELLO SP.2,2	BAGUE	RING	RING	ANILLO
CRA	4997454		ANELLO SP.2,3	BAGUE	RING	RING	ANILLO
CRA	4997455		ANELLO SP.2,4	BAGUE	RING	RING	ANILLO
	4997456		ANELLO SP.2,5	BAGUE	RING	RING	ANILLO
	4997457		ANELLO SP.2,6	BAGUE	RING	RING	ANILLO
	4997458		ANELLO SP.2,7	BAGUE	RING	RING	ANILLO
	4997459		ANELLO SP.2,8	BAGUE	RING	RING	ANILLO
	4997460		ANELLO SP.2,9	BAGUE	RING	RING	ANILLO
	4997461		ANELLO SP.3	BAGUE	RING	RING	ANILLO
	4997462		ANELLO SP.3,1	BAGUE	RING	RING	ANILLO
	4997463		ANELLO SP.3,2	BAGUE	RING	RING	ANILLO
	4997464	1	ANELLO	BAGUE	RING	RING	ANILLO
	4997733	1	PLANETARIO O	PLANETAIRE	ACHSWELLENRAD	SUN GEAR	PINON PLANETARIO
C 2160	4998739	1	SCATOLA	CARTER	GEHAUSE	CASE	CAJA
C 2160	4998740	1	PERNO	AXE	BOLZEN	PIN	EJE
C 2160	4998741	2	RALLA	CRAPAUDINE	DRUCKSCHEIBE	THRUST PLATE	CHUMACERA
	4998742	1	ANELLO SP.2,5	BAGUE	RING	RING	ANILLO
	4998743		ANELLO SP.2,6	BAGUE	RING	RING	ANILLO
	4998744		ANELLO SP.2,7	BAGUE	RING	RING	ANILLO
	4998745		ANELLO SP.2,8	BAGUE	RING	RING	ANILLO
	4998746		ANELLO SP.2,9	BAGUE	RING	RING	ANILLO
	4998747		ANELLO SP.3	BAGUE	RING	RING	ANILLO
	4998748		ANELLO SP.3,1	BAGUE	RING	RING	ANILLO
	4998749		ANELLO SP.3,2	BAGUE	RING	RING	ANILLO
	4998750		ANELLO SP.3,3	BAGUE	RING	RING	ANILLO
	4998751		ANELLO SP.3,4	BAGUE	RING	RING	ANILLO
	4998752		ANELLO SP.3,5	BAGUE	RING	RING	ANILLO
	4998753		ANELLO SP.3,6	BAGUE	RING	RING	ANILLO
	4998754		ANELLO SP.3,7	BAGUE	RING	RING	ANILLO
	5100629	1	COPPIA CONICA	COUPLE CONIQUE	KEGELRADANTRIEB	BEVEL GEAR/PINION SET	PAR CONICO
	142/4471	6	VITE	VIS	SCHRAUBE	SCREW	TORNILLO

1/

https://tractormanualz.com/

MODIF	N.ORDINAZ.	Q.	DENOMINAZIONE	DESIGNATION	BENENNUNG	DESCRIPTION	DENOMINACIONES
	L5970521	2.	VITE	VIS	SCHRAUBE	SCREW	TORNILLO
	74903440	2	CUSCINETTO	ROULEMENT	LAGER	BEARING	RODAMIENTO
28042230	24998810	1	CUSCINETTO ANT.	ROULEMENT	LAGER	BEARING	RODAMIENTO
	26799950	1	CUSCINETTO POST.	ROULEMENT	LAGER	BEARING	RODAMIENTO
	40002480	1	ANELLO DI TENUTA	JOINT D'ETANCHEITE	DICHTRING	SEAL	JUNTA HERMETICA
	4987976	1	SPINA	GOUPILLE	STIFT	PIN	PASADOR
	5101234		ANELLO SP.3,3	BAGUE	RING	RING	ANILLO
	5101235		ANELLO SP.3,4	BAGUE	RING	RING	ANILLO
	5101236		ANELLO SP.3,5	BAGUE	RING	RING	ANILLO
	5101237		ANELLO SP.3,6	BAGUE	RING	RING	ANILLO
	5101238		ANELLO SP.3,7	BAGUE	RING	RING	ANILLO
D 2160	4987111	2	SATELLITE	SATELLITE	KEGELRAD	IDLE PINION	PIÑON SATELITE
D 2160	5103611	1	SCATOLA	CARTER	GEHAUSE	CASE	CAJA
D 2160	5103612	1	PERNO	AXE	BOLZEN	PIN	EJE
D 2160	5104408	2	RALLA	CRAPAUDINE	DRUCKSCHEIBE	THRUST PLATE	CHUMACERA

https://tractormanualz.com/

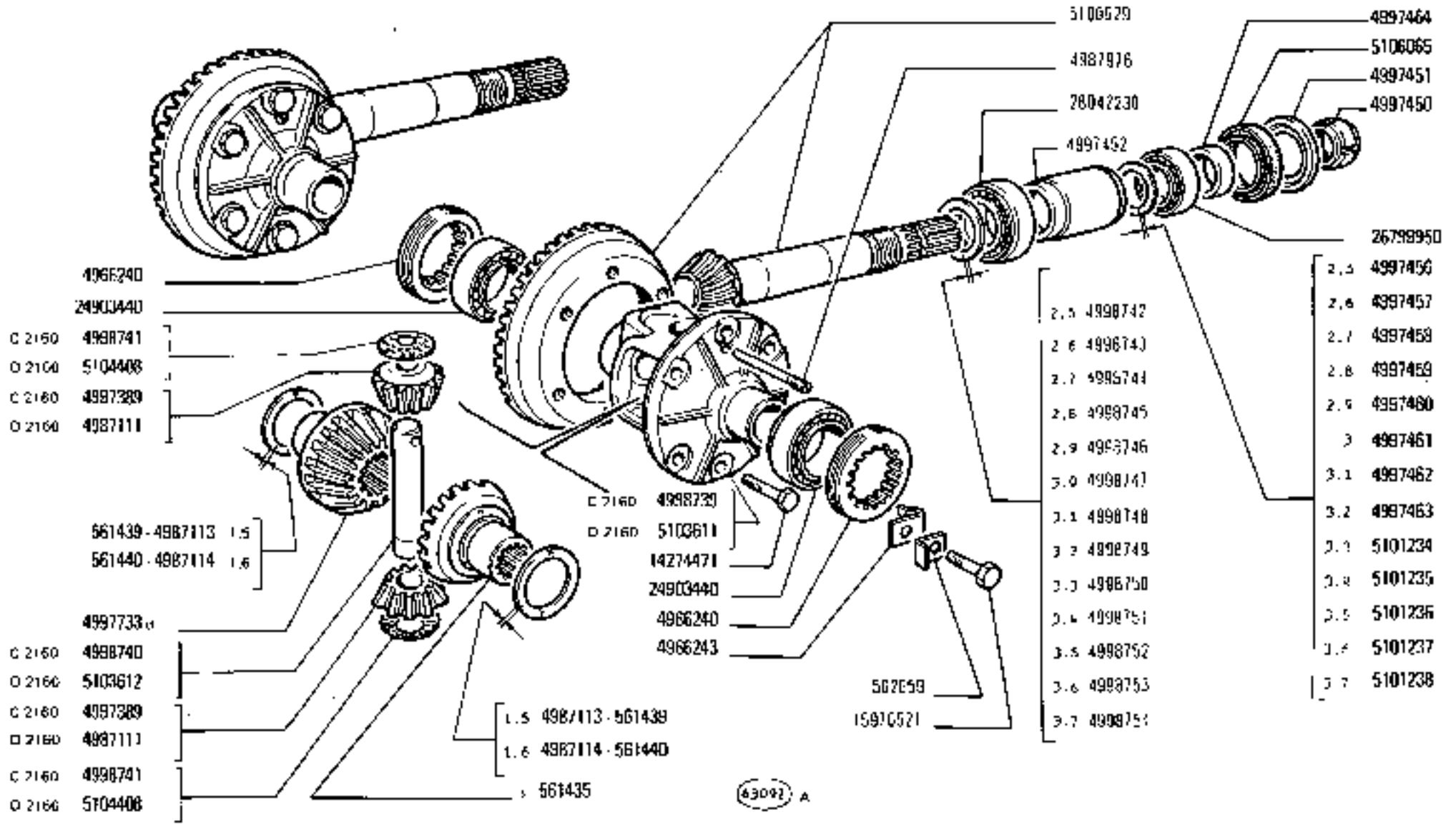

https://tractormanualz.com/

MODIF	N.ORDINAZ.	Q.	DENOMINAZIONE	DESIGNATION	BENENNUNG	DESCRIPTION	DENOMINACIONES
	561435	1	PLANETARIO S	PLANETAIRE	ACHSWELLENRAD	SUN GEAR	PINON PLANETARIO
	561439		ANELLO SP.1.5	BAGUE	RING	RING	ANILLO
	561440		ANELLO SP.1.6	BAGUE	RING	RING	ANILLO
	562659	2	PIASTRINA DI SICUREZZA	PLAQUETTE FREIN	SICHERUNGSBLECH	LOCKPLATE	PLACA DE FRENO
	4966240	2	GHIERA	ECROU	GEWINDERING	THREADED RING	TUERCA
	4966243	2	PIASTRINA DI SICUREZZA	PLAQUETTE FREIN	SICHERUNGSBLECH	LOCKPLATE	PLACA DE FRENO
	4987113		ANELLO DI APPOGGIO SP.1.5	RONDELLE DE BUTEE	DRUCKSCHEIBE	THRUST RING	ANILLO DE APOYO
	4987114		ANELLO DI APPOGGIO SP.1.6	RONDELLE DE BUTEE	DRUCKSCHEIBE	THRUST RING	ANILLO DE APOYO
C 2160	4997389	2	SATELLITE	SATELLITE	KEGELRAD	IDLE PINION	PINON SATELITE
	4997450	1	GHIERA	ECROU	GEWINDERING	THREADED RING	TUERCA
	4997451	1	ANELLO DI APPOGGIO	RONDELLE DE BUTEE	DRUCKSCHEIBE	THRUST RING	ANILLO DE APOYO
	4997452	1	DISTANZIALE	ENTRETOISE	ABSTANDSTUECK	SPACER	SEPARADOR
ERA	4997453		ANELLO SP.2.2	BAGUE	RING	RING	ANILLO
ERA	4997454		ANELLO SP.2.3	BAGUE	RING	RING	ANILLO
ERA	4997455		ANELLO SP.2.4	BAGUE	RING	RING	ANILLO
	4997456		ANELLO SP.2.5	BAGUE	RING	RING	ANILLO
	4997457		ANELLO SP.2.6	BAGUE	RING	RING	ANILLO
	4997458		ANELLO SP.2.7	BAGUE	RING	RING	ANILLO
	4997459		ANELLO SP.2.8	BAGUE	RING	RING	ANILLO
	4997460		ANELLO SP.2.9	BAGUE	RING	RING	ANILLO
	4997461		ANELLO SP.3	BAGUE	RING	RING	ANILLO
	4997462		ANELLO SP.3.1	BAGUE	RING	RING	ANILLO
	4997463		ANELLO SP.3.2	BAGUE	RING	RING	ANILLO
	4997464	1	ANELLO	BAGUE	RING	RING	ANILLO
	4997735	1	PLANETARIO D	PLANETAIRE	ACHSWELLENRAD	SUN GEAR	PINON PLANETARIO
C 2160	4998739	1	SCATOLA	CARTER	GEHAUSE	CASE	CAJA
C 2160	4998740	1	PERNO	AXE	BOLZEN	PIN	EJE
C 2160	4998741	2	RALLA	CRAPAUDINE	DRUCKSCHEIBE	THRUST PLATE	CHUMACERA
	4998742	1	ANELLO SP.2.5	BAGUE	RING	RING	ANILLO
	4998743		ANELLO SP.2.6	BAGUE	RING	RING	ANILLO
	4998744		ANELLO SP.2.7	BAGUE	RING	RING	ANILLO
	4998745		ANELLO SP.2.8	BAGUE	RING	RING	ANILLO
	4998746		ANELLO SP.2.9	BAGUE	RING	RING	ANILLO
	4998747		ANELLO SP.3	BAGUE	RING	RING	ANILLO
	4998748		ANELLO SP.3.1	BAGUE	RING	RING	ANILLO
	4998749		ANELLO SP.3.2	BAGUE	RING	RING	ANILLO
	4998750		ANELLO SP.3.3	BAGUE	RING	RING	ANILLO
	4998751		ANELLO SP.3.4	BAGUE	RING	RING	ANILLO
	4998752		ANELLO SP.3.5	BAGUE	RING	RING	ANILLO
	4998753		ANELLO SP.3.6	BAGUE	RING	RING	ANILLO
	4998754		ANELLO SP.3.7	BAGUE	RING	RING	ANILLO
	5100629	1	COPPIA CONICA	COUPLE CONIQUE	KEGELRADANTRIEB	BEVEL GEAR/PINION SET	PAR CONICO
	14274471	6	VITE	VIS	SCHRAUBE	SCREW	TORNILLO

https://tractormanualz.com/

NOOTE	N.ORDINAZ.	Q.	DÉNOMINAZIONE	DESIGNATION	BENENNUNG	DESCRIPTION	DENOMINACIONES
	L59T0521	2	VITE	VIS	SCHRAUBE	SCREW	TORNILLO
	24903440	2	CUSCINETTO	ROULEMENT	LAGER	BEARING	RODAMIENTO
28042220	~~24975810~~	1	CUSCINETTO ANT.	ROULEMENT	LAGER	BEARING	RODAMIENTO
	26799950	1	CUSCINETTO POST.	ROULEMENT	LAGER	BEARING	RODAMIENTO
8106065	~~40002440~~	1	ANELLO DI TENUTA	JOINT D'ETANCHEITE	DICHTRING	SEAL	JUNTA HERMETICA
	4987978	1	SPINA	GOUPILLE	STIFT	PIN	PASADOR
	5101234		ANELLO SP.3,3	BAGUE	RING	RING	ANILLO
	5101235		ANELLO SP.3,4	BAGUE	RING	RING	ANILLO
	5101236		ANELLO SP.3,5	BAGUE	RING	RING	ANILLO
	5101237		ANELLO SP.3,6	BAGUE	RING	RING	ANILLO
	5101238		ANELLO SP.3,7	BAGUE	RING	RING	ANILLO
D 2160	4987111	2	SATELLITE	SATELLITE	KEGELRAD	IDLE PINION	PINON SATELITE
D 2160	5103611	1	SCATOLA	CARTER	GEHAUSE	CASE	CAJA
D 2160	5103612	1	PERNO	AXE	BOLZEN	PIN	EJE
D 2160	5104408	2	RALLA	CRAPAUDINE	DRUCKSCHEIBE	THRUST PLATE	CHUMACERA

https://tractormanualz.com/

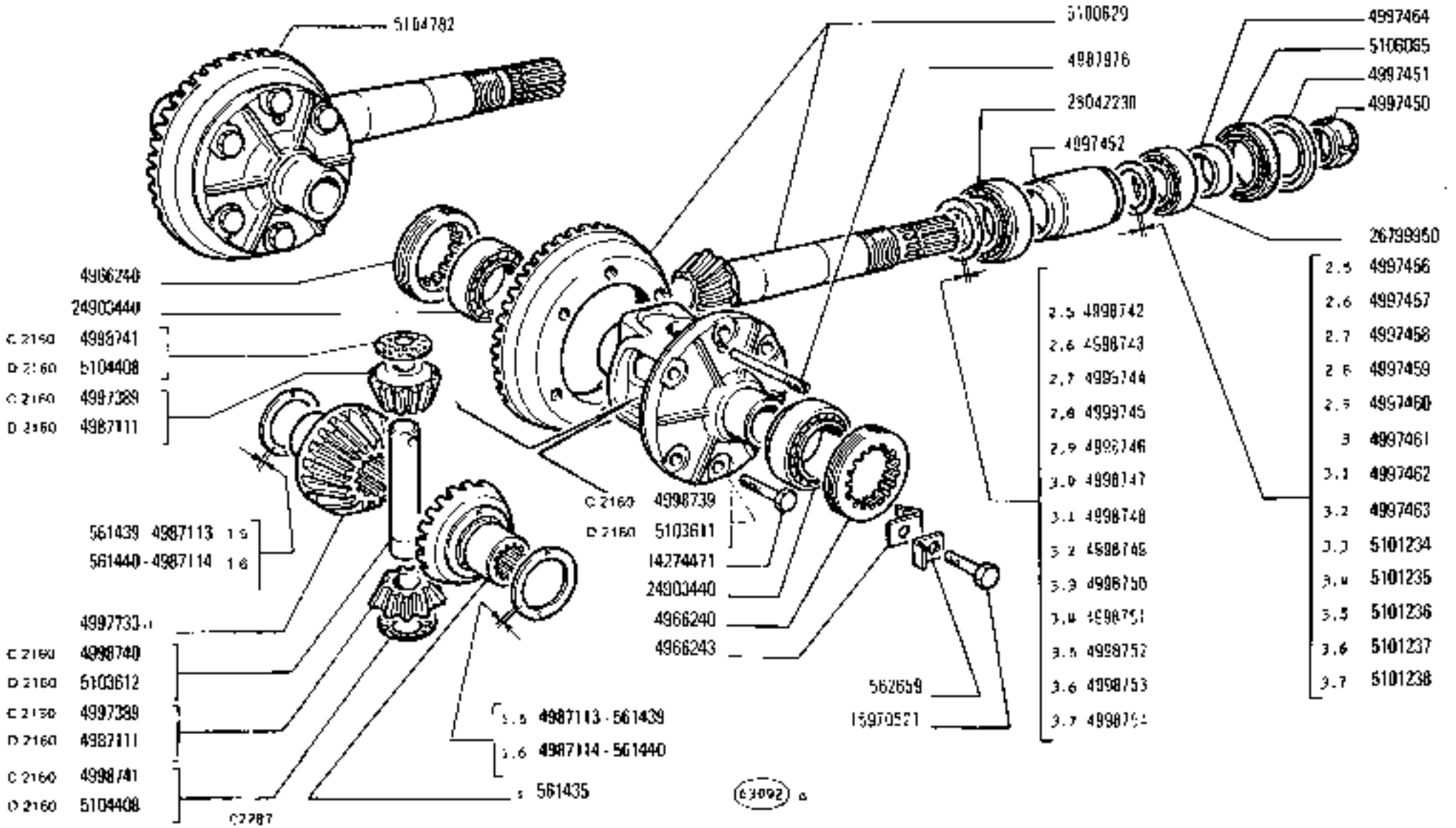

https://tractormanualz.com/

MODIF	N.ORDINAZ.	Q.	DENOMINAZIONE	DESIGNATION	BENENNUNG	DESCRIPTION	DENOMINACIONES
	561435	1	PLANETARIO S	PLANETAIRE	ACHSWELLENRAD	SUN GEAR	PINON PLANETARIO
	561439		ANELLO SP.1,5	BAGUE	RING	RING	ANILLO
	561440		ANELLO SP.1,6	BAGUE	RING	RING	ANILLO
	562659	2	PIASTRINA DI SICUREZZA	PLAQUETTE FREIN	SICHERUNGSBLECH	LOCKPLATE	PLACA DE FRENO
	4966240	2	GHIERA	ECROU	GEWINDERING	THREADED RING	TUERCA
	4966243	2	PIASTRINA DI SICUREZZA	PLAQUETTE FREIN	SICHERUNGSBLECH	LOCKPLATE	PLACA DE FRENO
	4987113		ANELLO DI APPOGGIO SP.1,5	RONDELLE DE BUTEE	DRUCKSCHEIBE	THRUST RING	ANILLO DE APOYO
	4987114		ANELLO DI APPOGGIO SP.1,6	RONDELLE DE BUTEE	DRUCKSCHEIBE	THRUST RING	ANILLO DE APOYO
C 2160	4997389	2	SATELLITE	SATELLITE	KEGELRAD	IDLE PINION	PINON SATELITE
	4997450	1	GHIERA	ECROU	GEWINDERING	THREADED RING	TUERCA
	4997451	1	ANELLO DI APPOGGIO	RONDELLE DE BUTEE	DRUCKSCHEIBE	THRUST RING	ANILLO DE APOYO
	4997452	1	DISTANZIALE	ENTRETOISE	ABSTANDSTUECK	SPACER	SEPARADOR
EBA	4997453		ANELLO SP.2,2	BAGUE	RING	RING	ANILLO
EBA	4997454		ANELLO SP.2,3	BAGUE	RING	RING	ANILLO
EBA	4997455		ANELLO SP.2,4	BAGUE	RING	RING	ANILLO
	4997456		ANELLO SP.2,5	BAGUE	RING	RING	ANILLO
	4997457		ANELLO SP.2,6	BAGUE	RING	RING	ANILLO
	4997458		ANELLO SP.2,7	BAGUE	RING	RING	ANILLO
	4997459		ANELLO SP.2,8	BAGUE	RING	RING	ANILLO
	4997460		ANELLO SP.2,9	BAGUE	RING	RING	ANILLO
	4997461		ANELLO SP.3	BAGUE	RING	RING	ANILLO
	4997462		ANELLO SP.3,1	BAGUE	RING	RING	ANILLO
	4997463		ANELLO SP.3,2	BAGUE	RING	RING	ANILLO
	4997464	1	ANELLO	BAGUE	RING	RING	ANILLO
	4997733	1	PLANETARIO D	PLANETAIRE	ACHSWELLENRAD	SUN GEAR	PINON PLANETARIO
C 2160	4998739	1	SCATOLA	CARTER	GEHAUSE	CASE	CAJA
C 2160	4998740	1	PERNO	AXE	BOLZEN	PIN	EJE
C 2160	4998741	2	RALLA	CRAPAUDINE	DRUCKSCHEIBE	THRUST PLATE	CHUMACERA
	4998742	1	ANELLO SP.2,5	BAGUE	RING	RING	ANILLO
	4998743		ANELLO SP.2,6	BAGUE	RING	RING	ANILLO
	4998744		ANELLO SP.2,7	BAGUE	RING	RING	ANILLO
	4998745		ANELLO SP.2,8	BAGUE	RING	RING	ANILLO
	4998746		ANELLO SP.2,9	BAGUE	RING	RING	ANILLO
	4998747		ANELLO SP.3	BAGUE	RING	RING	ANILLO
	4998748		ANELLO SP.3,1	BAGUE	RING	RING	ANILLO
	4998749		ANELLO SP.3,2	BAGUE	RING	RING	ANILLO
	4998750		ANELLO SP.3,3	BAGUE	RING	RING	ANILLO
	4998751		ANELLO SP.3,4	BAGUE	RING	RING	ANILLO
	4998752		ANELLO SP.3,5	BAGUE	RING	RING	ANILLO
	4998753		ANELLO SP.3,6	BAGUE	RING	RING	ANILLO
	4998754		ANELLO SP.3,7	BAGUE	RING	RING	ANILLO
	5100629	1	COPPIA CONICA	COUPLE CONIQUE	KEGELRADANTRIEB	BEVEL GEAR/PINION SET	PAR CONICO
	14274471	6	VITE	VIS	SCHRAUBE	SCREW	TORNILLO

https://tractormanualz.com/

MODIF	N.ORDINAZ.	Q.	DENOMINAZIONE	DESIGNATION	BENENNUNG	DESCRIPTION	DENOMINACIONES
	159/0521	2	VITE	VIS	SCHRAUBE	SCREW	TORNILLO
	24903440	2	CUSCINETTO	ROULEMENT	LAGER	BEARING	RODAMIENTO
28042230	24975610	1	CUSCINETTO ANT.	ROULEMENT	LAGER	BEARING	RODAMIENTO
	26799550	1	CUSCINETTO POST.	ROULEMENT	LAGER	BEARING	RODAMIENTO
5106009	4983480	1	ANELLO DI TENUTA	JOINT D'ETANCHEITE	DICHTRING	SEAL	JUNTA HERMETICA
	4987876	1	SPINA	GOUPILLE	STIFT	PIN	PASADOR
	5101234		ANELLO SP.3,3	BAGUE	RING	RING	ANILLO
	5101235		ANELLO SP.3,4	BAGUE	RING	RING	ANILLO
	5101236		ANELLO SP.3,5	BAGUE	RING	RING	ANILLO
	5101237		ANELLO SP.3,6	BAGUE	RING	RING	ANILLO
	5101238		ANELLO SP.3,7	BAGUE	RING	RING	ANILLO
D 2160	4987111	2	SATELLITE	SATELLITE	KEGELRAD	IDLE PINION	PINON SATELLITE
D 2160	5103611	1	SCATOLA	CARTER	GEHAUSE	CASE	CAJA
D 2160	5103612	1	PERNO	AXE	BOLZEN	PIN	EJE
D 2160	5104408	2	RAITA	CRAPAUDINE	DRUCKSCHEIBE	THRUST PLATE	CHUMACERA
	5104782	1	SCATOLA	CARTER	GEHAUSE	CASE	CAJA

https://tractormanualz.com/

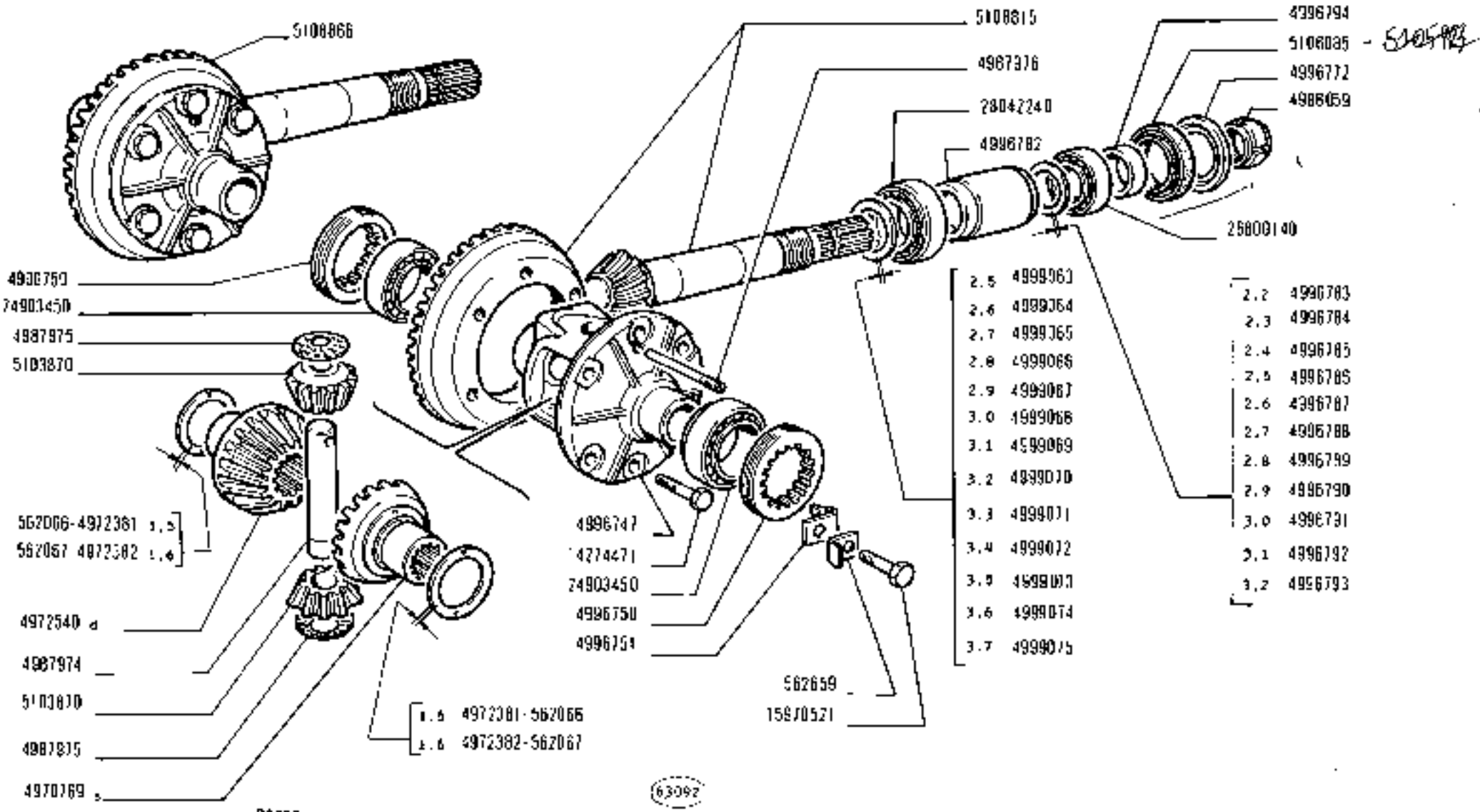

https://tractormanualz.com/

MODIF	N.ORDEN.	Q.	DENOMINAZIONE	DESIGNATION	BENENNUNG	DESCRIPTION	DENOMINACIONES
	562066		ANELLO SP.1,5	BAGUE	RING	RING	ANILLO
	562067		ANELLO SP.1,6	BAGUE	RING	RING	ANILLO
	562659	2	PIASTRINA DI SICUREZZA	PLAQUETTE FREIN	SICHERUNGSBLECH	LOCKPLATE	PLACA DE FRENO
	4970769	1	PLANETARIO S	PLANETAIRE	ACHSWELLENRAD	SUN GEAR	PINON PLANETARIO
	4972381		ANELLO DI APPOGGIO SP.1,5	RONDELLE DE BUTEE	DRUCKSCHEIBE	THRUST RING	ANILLO DE APOYO
	4972382		ANELLO DI APPOGGIO SP.1,6	RONDELLE DE BUTEE	DRUCKSCHEIBE	THRUST RING	ANILLO DE APOYO
	4972540	1	PLANETARIO D	PLANETAIRE	ACHSWELLENRAD	SUN GEAR	PINON PLANETARIO
	4987974	1	PERNO	AXE	BOLZEN	PIN	EJE
	4987975	2	RALLA	CRAPAUDINE	DRUCKSCHEIBE	THRUST PLATE	CHUMACERA
	4987976	1	SPINA	GOUPILLE	STIFT	PIN	PASADOR
	4988059	1	GHIERA	VIROLE	GEWINDERING	PLUG	VIROLA
	4996747	1	SCATOLA	CARTER	GEHAUSE	CASE	CAJA
	4996750	2	GHIERA	VIROLE	GEWINDERING	PLUG	VIROLA
	4996751	2	PIASTRINA DI SICUREZZA	PLAQUETTE FREIN	SICHERUNGSBLECH	LOCKPLATE	PLACA DE FRENO
	4996772	1	ANELLO DI APPOGGIO	RONDELLE DE BUTEE	DRUCKSCHEIBE	THRUST RING	ANILLO DE APOYO
	4996782	1	DISTANZIALE	ENTRETOISE	ABSTANDSTUECK	SPACER	SEPARADOR
	4996783		ANELLO SP.2,2	BAGUE	RING	RING	ANILLO
	4996784		ANELLO SP.2,3	BAGUE	RING	RING	ANILLO
	4996785		ANELLO SP.2,4	BAGUE	RING	RING	ANILLO
	4996786		ANELLO SP.2,5	BAGUE	RING	RING	ANILLO
	4996787		ANELLO SP.2,6	BAGUE	RING	RING	ANILLO
	4996788		ANELLO SP.2,7	BAGUE	RING	RING	ANILLO
	4996789		ANELLO SP.2,8	BAGUE	RING	RING	ANILLO
	4996790		ANELLO SP.2,9	BAGUE	RING	RING	ANILLO
	4996791		ANELLO SP.3,0	BAGUE	RING	RING	ANILLO
	4996792		ANELLO SP.3,1	BAGUE	RING	RING	ANILLO
	4996793		ANELLO SP.3,2	BAGUE	RING	RING	ANILLO
	4996794	1	ANELLO	BAGUE	RING	RING	ANILLO
	4997453		ANELLO SP.2,2	BAGUE	RING	RING	ANILLO
	4997454		ANELLO SP.2,3	BAGUE	RING	RING	ANILLO
	4997455		ANELLO SP.2,4	BAGUE	RING	RING	ANILLO
	4999063	1	ANELLO SP.2,5	BAGUE	RING	RING	ANILLO
	4999064		ANELLO SP.2,6	BAGUE	RING	RING	ANILLO
	4999065		ANELLO SP.2,7	BAGUE	RING	RING	ANILLO
	4999066		ANELLO SP.2,8	BAGUE	RING	RING	ANILLO
	4999067		ANELLO SP.2,9	BAGUE	RING	RING	ANILLO
	4999068		ANELLO SP.3	BAGUE	RING	RING	ANILLO
	4999069		ANELLO SP.3,1	BAGUE	RING	RING	ANILLO
	4999070		ANELLO SP.3,2	BAGUE	RING	RING	ANILLO
	4999071		ANELLO SP.3,3	BAGUE	RING	RING	ANILLO
	4999072		ANELLO SP.3,4	BAGUE	RING	RING	ANILLO
	4999073		ANELLO SP.3,5	BAGUE	RING	RING	ANILLO
	4999074		ANELLO SP.3,6	BAGUE	RING	RING	ANILLO
	4999075		ANELLO SP.3,7	BAGUE	RING	RING	ANILLO

https://tractormanualz.com/

MODIF	N.ORDIN.	Q.	DENOMINAZIONE	DESIGNATION	BENENNUNG	DESCRIPTION	DENOMINACIONES
	5103870	2	SATELLITE	SATELLITE	KEGELRAD	IDLE PINION	PINON SATELITE
	5106085	1	ANELLO DI TENUTA	JOINT D'ETANCHEITE	DICHTRING	SEAL	JUNTA HERMETICA
	5108815	1	COPPIA CONICA	COUPLE CONIQUE	KEGELRADANTRIEB	BEVEL GEAR/PINION SET	PAR CONICO
	5108866	1	SCATOLA	CARTER	GEHAUSE	CASE	CAJA
	15970521	2	VITE	VIS	SCHRAUBE	SCREW	TORNILLO
	24903450	2	CUSCINETTO	COUSSINET	LAGERSCHALE	BEARING	COJINETE
	28800140	1	CUSCINETTO POST.	COUSSINET	LAGERSCHALE	BEARING	COJINETE
	28042240	1	CUSCINETTO ANT.	COUSSINET	LAGERSCHALE	BEARING	COJINETE

https://tractormanualz.com/

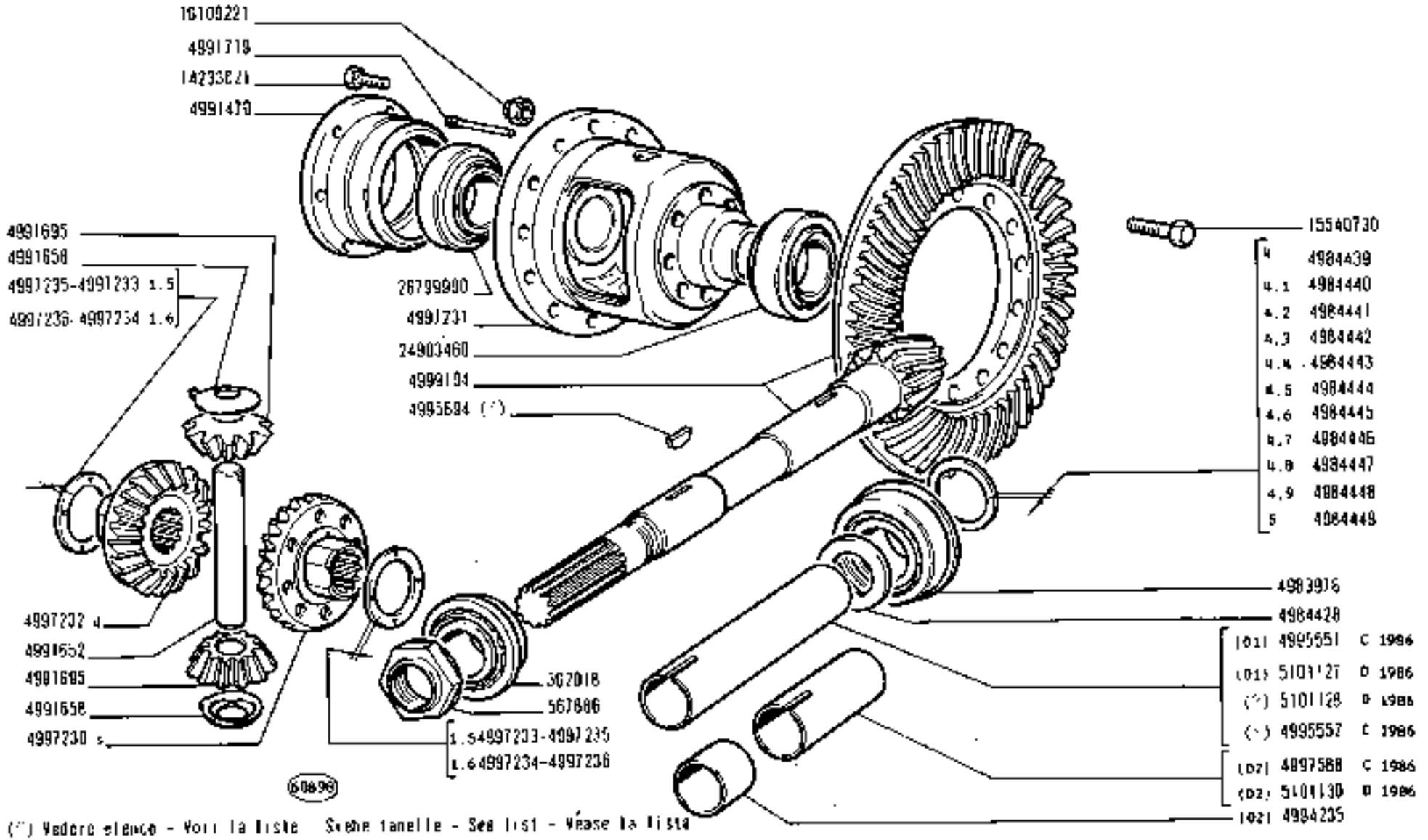

(*) Vedere elenco - Voir la liste - See list - Véase la lista

780 - 780 DT 01 02	**RUOTISMI RIDUZIONE E DIFFERENZIALE POSTERIORI** *Engrenages de réduction et différentiel AR* — *Rear Final Drive and Differential Gears* *Hinterachsantrieb und Ausgleichgetriebe* — *Reducción final y diferencial posteriores*	**B4.06** 1 — N.T.R. 219T

https://tractormanualz.com/

MODLF	N.ORDENAZ.	Q.	DENOMINAZIONE	DESIGNATION	BENENNUNG	DESCRIPTION	DENOMINACIONES
	567018	1	CUSCINETTO	ROULEMENT	LAGER	BEARING	RODAMIENTO
	567806	1	DADO	ECROU	MUTTER	NUT	TUERCA
	4983978	1	CUSCINETTO POST.	ROULEMENT	LAGER	BEARING	RODAMIENTO
	4984428	1	RALLA	CRAPAUDINE	DRUCKSCHEIBE	THRUST PLATE	CHUMACERA
	4984439		ANELLO SP.4	BAGUE	RING	RING	ANILLO
	4984440		ANELLO SP.4.1	BAGUE	RING	RING	ANILLO
	4984441		ANELLO SP.4.2	BAGUE	RING	RING	ANILLO
	4984442		ANELLO SP.4.3	BAGUE	RING	RING	ANILLO
	4984443		ANELLO SP.4.4	BAGUE	RING	RING	ANILLO
	4984444		ANELLO SP.4.5	BAGUE	RING	RING	ANILLO
	4984445		ANELLO SP.4.6	BAGUE	RING	RING	ANILLO
	4984446		ANELLO SP.4.7	BAGUE	RING	RING	ANILLO
	4984447		ANELLO SP.4.8	BAGUE	RING	RING	ANILLO
	4984448		ANELLO SP.4.9	BAGUE	RING	RING	ANILLO
	4984449		ANELLO SP.5	BAGUE	RING	RING	ANILLO
	4991470	2	SUPPORTO	SUPPORT	LAGER	SUPPORT	SOPORTE
	4991652	1	PERNO DI FISSAGGIO	CHEVILLE	BOLZEN	PIN	PASADOR
	4991658	2	RALLA	CRAPAUDINE	DRUCKSCHEIBE	THRUST PLATE	CHUMACERA
	4991682		ANELLO SP.0,5	BAGUE	RING	RING	ANILLO
	4991683		ANELLO SP.0.2	BAGUE	RING	RING	ANILLO
	4991684		ANELLO SP.0,15	BAGUE	RING	RING	ANILLO
	4991695	2	PLANETARIO	PLANETAIRE	ACHSRELLENRAD	SUN GEAR	PINON PLANETARIO
	4991719	1	SPINA	GOUPILLE	STIFT	PIN	PASADOR
	4994235	1	DISTANZIALE (02)	ENTRETOISE	ABSTANDSTUECK	SPACER	SEPARADOR
C 1986	4995551	1	DISTANZIALE (01)	ENTRETOISE	ABSTANDSTUECK	SPACER	SEPARADOR
C 1986	4995552	1	DISTANZIALE (*)	ENTRETOISE	ABSTANDSTUECK	SPACER	SEPARADOR
	4995694	1	LINGUETTA (*)	LINGUET	SCHEIBENFEDER	KEY	CHAVETA
	4997181	1	SEMIALBERO 0	ARBRE	WELLE	SHAFT	ARBOL
	4997182	1	SEMIALBERO 5	ARBRE	WELLE	SHAFT	ARBOL
	4997230	1	PLANETARIO 5	PLANETAIRE	ACHSRELLENRAD	SUN GEAR	PINON PLANETARIO
	4997231	1	SCATOLA E ROTISMI	CARTER ET PIGNONS	AUSGLEICHGETRIEBE	GEARS AND CASE	CAJA Y DIFERENCIAL
	4997232	1	PLANETARIO 0	PLANETAIRE	ACHSRELLENRAD	SUN GEAR	PINON PLANETARIO
	4997233	2	ROSETTA SP.1,5	RONDELLE	SCHEIBE	WASHER	ARANDELA
	4997234	2	ROSETTA SP.1,6	RONDELLE	SCHEIBE	WASHER	ARANDELA
	4997235	2	ROSETTA SP.1.5	RONDELLE	SCHEIBE	WASHER	ARANDELA
	4997236	2	ROSETTA SP.1,6	RONDELLE	SCHEIBE	WASHER	ARANDELA
C 1986	4997580	1	DISTANZIALE (02)	ENTRETOISE	ABSTANDSTUECK	SPACER	SEPARADOR
	4997923		ANELLO SP.1	BAGUE	RING	RING	ANILLO
	4997924		ANELLO SP.1,5	BAGUE	RING	RING	ANILLO
	4997925		ANELLO SP.1,7	BAGUE	RING	RING	ANILLO
	4997926		ANELLO SP.1,75	BAGUE	RING	RING	ANILLO
	4997927		ANELLO SP.1,8	BAGUE	RING	RING	ANILLO
	4997928		ANELLO SP.1,9	BAGUE	RING	RING	ANILLO
	4997929		ANELLO SP.2	BAGUE	RING	RING	ANILLO
	4997930		ANELLO SP.2,1	BAGUE	RING	RING	ANILLO
	4997931		ANELLO SP.2,2	BAGUE	RING	RING	ANILLO

https://tractormanualz.com/

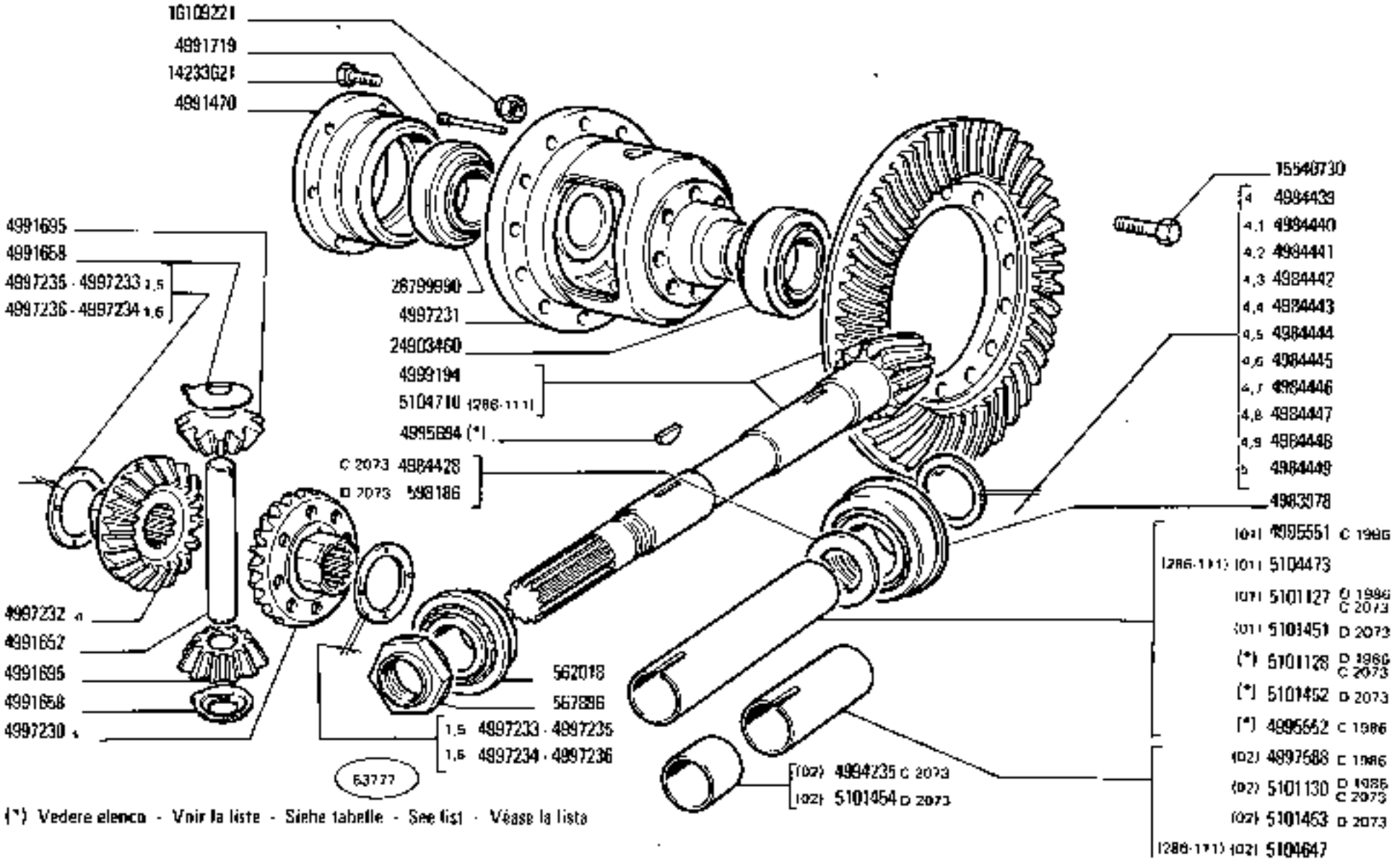

(*) Vedere elenco - Voir la liste - Siehe tabelle - See list - Véase la lista

https://tractormanualz.com/

MODIF	N.ORDINAZ.	Q.	DENOMINAZIONE	DESIGNATION	BENENNUNG	DESCRIPTION	DENOMINACIONES
	562018	1	CUSCINETTO	ROULEMENT	LAGER	BEARING	RODAMIENTO
	567886	1	DADO	ECROU	MUTTER	NUT	TUERCA
	4983978	1	CUSCINETTO POST.	ROULEMENT	LAGER	BEARING	RODAMIENTO
C 2073	4984428	1	RALLA	CRAPAUDINE	DRUCKSCHEIBE	THRUST PLATE	CHUMACERA
	4984439		ANELLO SP.4	BAGUE	RING	RING	ANILLO
	4984440		ANELLO SP.4,1	BAGUE	RING	RING	ANILLO
	4984441		ANELLO SP.4,2	BAGUE	RING	RING	ANILLO
	4984442		ANELLO SP.4,3	BAGUE	RING	RING	ANILLO
	4984443		ANELLO SP.4,4	BAGUE	RING	RING	ANILLO
	4984444		ANELLO SP.4,5	BAGUE	RING	RING	ANILLO
	4984445		ANELLO SP.4,6	BAGUE	RING	RING	ANILLO
	4984446		ANELLO SP.4,7	BAGUE	RING	RING	ANILLO
	4984447		ANELLO SP.4,8	BAGUE	RING	RING	ANILLO
	4984448		ANELLO SP.4,9	BAGUE	RING	RING	ANILLO
	4984449		ANELLO SP.5	BAGUE	RING	RING	ANILLO
	4991470	2	SUPPORTO	SUPPORT	LAGER	SUPPORT	SOPORTE
	4991652	1	PERNO DI FISSAGGIO	CHEVILLE	BOLZEN	PIN	PASADOR
	4991658	2	RALLA	CRAPAUDINE	DRUCKSCHEIBE	THRUST PLATE	CHUMACERA
	4991682		ANELLO SP.0,5	BAGUE	RING	RING	ANILLO
	4991683		ANELLO SP.0,2	BAGUE	RING	RING	ANILLO
	4991684		ANELLO SP.0,15	BAGUE	RING	RING	ANILLO
	4991695	2	PLANETARIO	PLANETAIRE	ACHSWELLENRAD	SUN GEAR	PINON PLANETARIO
	4991719	1	SPINA	GOUPILLE	STIFT	PIN	PASADOR
C 2073	4994235	1	DISTANZIALE POST. (02)	ENTRETOISE	ABSTANDSTUECK	SPACER	SEPARADOR
C 1986	4995551	1	DISTANZIALE (01)	ENTRETOISE	ABSTANDSTUECK	SPACER	SEPARADOR
C 1986	4995552	1	DISTANZIALE (*)	ENTRETOISE	ABSTANDSTUECK	SPACER	SEPARADOR
	4995694	1	LINGUETTA (*)	LINGUET	SCHEIBENFeDER	KEY	CHAVETA
	4997181	1	SEMIALBERO D	ARBRE	WELLE	SHAFT	ARBOL
	4997182	1	SEMIALBERO S	ARBRE	WELLE	SHAFT	ARBOL
	4997230	1	PLANETARIO S	PLANETAIRE	ACHSWELLENRAD	SUN GEAR	PINON PLANETARIO
	4997231	1	SCATOLA E RUOTISMI	CARTER ET PIGNONS	AUSGLEICHGETRIEBE	GEARS AND CASE	CAJA Y DIFERENCIAL
	4997232	1	PLANETARIO D	PLANETAIRE	ACHSWELLENRAD	SUN GEAR	PINON PLANETARIO
	4997233	2	ROSETTA SP.1,5	RONDELLE	SCHEIBE	WASHER	ARANDELA
	4997234	2	ROSETTA SP.1,6	RONDELLE	SCHEIBE	WASHER	ARANDELA
	4997235	2	ROSETTA SP.1,5	RONDELLE	SCHEIBE	WASHER	ARANDELA
	4997236	2	ROSETTA SP.1,6	RONDELLE	SCHEIBE	WASHER	ARANDELA
C 1986	4997588	1	DISTANZIALE ANT. (02)	ENTRETOISE	ABSTANDSTUECK	SPACER	SEPARADOR
	4997923		ANELLO SP.1	BAGUE	RING	RING	ANILLO
	4997924		ANELLO SP.1,5	BAGUE	RING	RING	ANILLO
	4997925		ANELLO SP.1,7	BAGUE	RING	RING	ANILLO
	4997926		ANELLO SP.1,75	BAGUE	RING	RING	ANILLO
	4997927		ANELLO SP.1,8	BAGUE	RING	RING	ANILLO
	4997928		ANELLO SP.1,9	BAGUE	RING	RING	ANILLO
	4997929		ANELLO SP.2	BAGUE	RING	RING	ANILLO
	4997930		ANELLO SP.2,1	BAGUE	RING	RING	ANILLO
	4997931		ANELLO SP.2,2	BAGUE	RING	RING	ANILLO

https://tractormanualz.com/

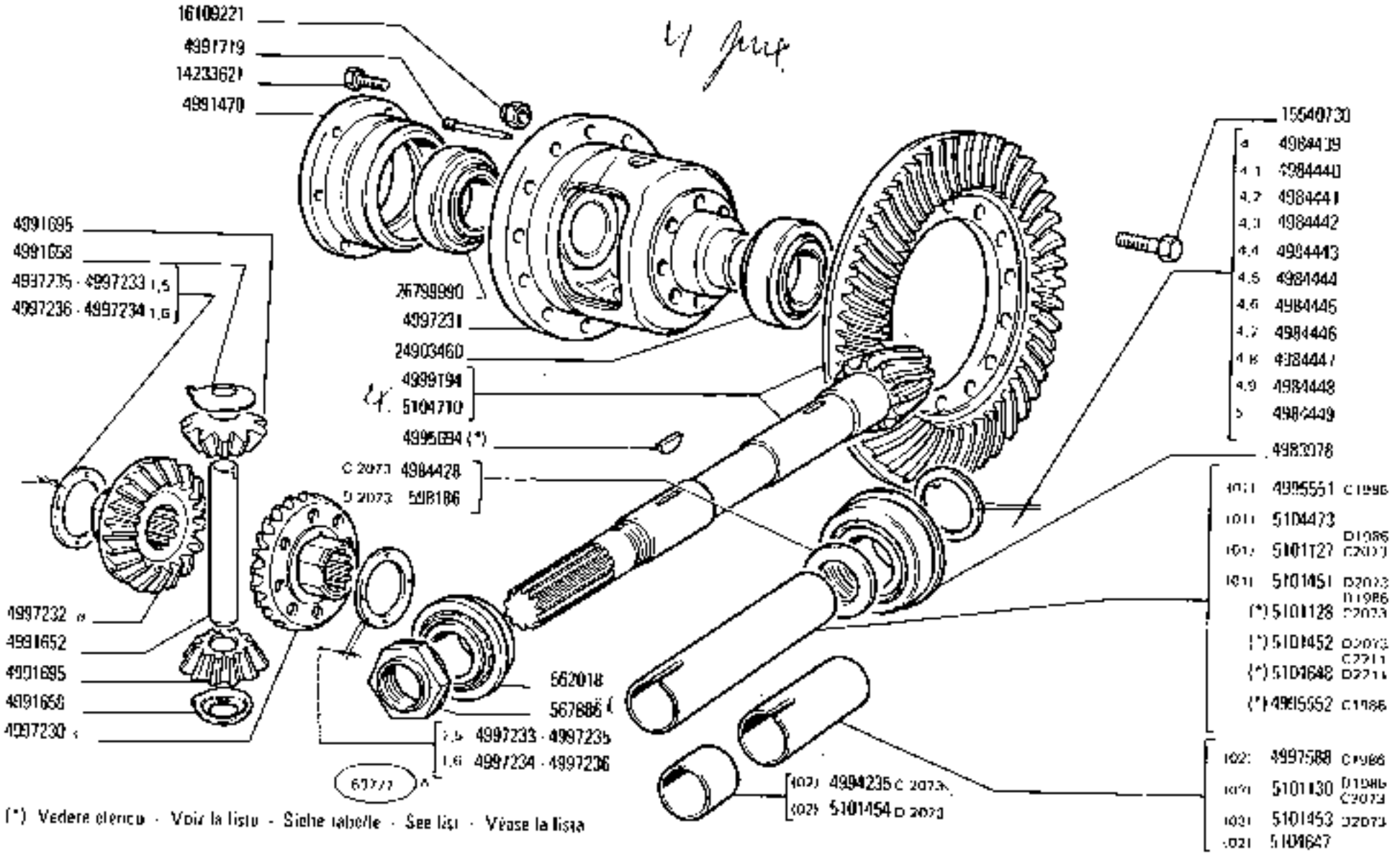

https://tractormanualz.com/

MODIF	N.ORDINAZ.	Q.	DENOMINAZIONE	DESIGNATION	BENENNUNG	DESCRIPTION	DENOMINACIONES
	562D18	1	CUSCINETTO	ROULEMENT	LAGER	BEARING	RODAMIENTO
	567886	1	DADO	ECROU	MUTTER	NUT	TUERCA
	4983978	1	CUSCINETTO POST.	ROULEMENT	LAGER	BEARING	RODAMIENTO
C 2073	4984428	1	RALLA	CRAPAUDINE	DRUCKSCHEIBE	THRUST PLATE	CHUMACERA
	4984439		ANELLO SP.4	BAGUE	RING	RING	ANILLO
	4984440		ANELLO SP.4,1	BAGUE	RING	RING	ANILLO
	4984441		ANELLO SP.4,2	BAGUE	RING	RING	ANILLO
	4984442		ANELLO SP.4,3	BAGUE	RING	RING	ANILLO
	4984443		ANELLO SP.4,4	BAGUE	RING	RING	ANILLO
	4984444		ANELLO SP.4,5	BAGUE	RING	RING	ANILLO
	4984445		ANELLO SP.4,6	BAGUE	RING	RING	ANILLO
	4984446		ANELLO SP.4,7	BAGUE	RING	RING	ANILLO
	4984447		ANELLO SP.4,8	BAGUE	RING	RING	ANILLO
	4984448		ANELLO SP.4,9	BAGUE	RING	RING	ANILLO
	4984449		ANELLO SP.5	BAGUE	RING	RING	ANILLO
	4991470	2	SUPPORTO	SUPPORT	LAGER	SUPPORT	SOPORTE
	4991652	1	PERNO DI FISSAGGIO	CHEVILLE	BOLZEN	PIN	PASADOR
	4991658	2	RALLA	CRAPAUDINE	DRUCKSCHEIBE	THRUST PLATE	CHUMACERA
	4991682		ANELLO SP.0,5	BAGUE	RING	RING	ANILLO
	4991683		ANELLO SP.0,2	BAGUE	RING	RING	ANILLO
	4991684		ANELLO SP.0,15	BAGUE	RING	RING	ANILLO
	4995695	2	PLANETARIO	PLANETAIRE	ACHSWELLENRAD	SUN GEAR	PINON PLANETARIO
	4991369	1	SPINA	GOUPILLE	STIFT	PIN	PASADOR
C 2073	4994235	1	DISTANZIALE POST. (02)	ENTRETOISE	ABSTANDSTUECK	SPACER	SEPARADOR
C 1986	4995551	1	DISTANZIALE (01)	ENTRETOISE	ABSTANDSTUECK	SPACER	SEPARADOR
C 1986	4995552	1	DISTANZIALE (*)	ENTRETOISE	ABSTANDSTUECK	SPACER	SEPARADOR
	4995694	1	LINGUETTA (*)	LINGUET	SCHEIBENFEDER	KEY	CHAVETA
	4997181	1	SEMIALBERO D	ARBRE	WELLE	SHAFT	ARBOL
	4997182	1	SEMIALBERO S	ARBRE	WELLE	SHAFT	ARBOL
	4997230	2	PLANETARIO S	PLANETAIRE	ACHSWELLENRAD	SUN GEAR	PINON PLANETARIO
	4997231	1	SCATOLA C RUOT.SN.	CARTER ET PIGNONS	AUSGLEICHGETRIEBE	GEARS AND CASE	CAJA Y DIFERENCIAL
	4997232	1	PLANETARIO D	PLANETAIRE	ACHSWELLENRAD	SUN GEAR	PINON PLANETARIO
	4997233	2	ROSETTA SP.1,5	RONDELLE	SCHEIBE	WASHER	ARANDELA
	4997234	2	ROSETTA SP.1,6	RONDELLE	SCHEIBE	WASHER	ARANDELA
	4997235	2	ROSETTA SP.1,5	RONDELLE	SCHEIBE	WASHER	ARANDELA
	4997236	2	ROSETTA SP.1,6	RONDELLE	SCHEIBE	WASHER	ARANDELA
C 1986	4997588	1	DISTANZIALE ANT. (02)	ENTRETOISE	ABSTANDSTUECK	SPACER	SEPARADOR
	4997923		ANELLO SP.1	BAGUE	RING	RING	ANILLO
	4997924		ANELLO SP.1,5	BAGUE	RING	RING	ANILLO
	4997925		ANELLO SP.1,7	BAGUE	RING	RING	ANILLO
	4997926		ANELLO SP.1,75	BAGUE	RING	RING	ANILLO
	4997927		ANELLO SP.1,8	BAGUE	RING	RING	ANILLO
	4997928		ANELLO SP.1,9	BAGUE	RING	RING	ANILLO
	4997929		ANELLO SP.2	BAGUE	RING	RING	ANILLO
	4997930		ANELLO SP.2,1	BAGUE	RING	RING	ANILLO
	4997931		ANELLO SP.2,2	BAGUE	RING	RING	ANILLO

https://tractormanualz.com/

Printed by: FROTSAE

Memo: gear 780

From: FRIGNATI, M. (MAURO)
To: ROTSAERT, F. (FRANKY)

--- Received from MODENA.MFRIGNA 39-59-203088 98-09-22 05.18

-> EERNEGEM.FROTSAE ROTSAERT, F. (FRANKY) NH LOGIS

Hello Franky,

find listed below, info you requested.

Regards,
Mauro.

--- Received from EERNEGEM.FROTSAE 32-59-295224 98-09-22 02.03

-> MODENA.MFRIGNA FRIGNATI, M. (MAURO) NHL

Hello Mauro,

Fiat tractor 780 (2 wheel drive), chassis number 45922.? I need the bevel gear on group B4.06. On the microfiche I found 4 possible numbers:
C2260 4999194 up to ser.nr.863371 (ratio 10/54),pinion length=450 mm.
D2260 5104710 from ser nr.863372 (ratio 10/54), " " =450 "
5110428 (110) w/mechanic.reverser (ratio 10/54), " " =323 "
5117043 (320) w/speed bevel gear (40km/h)(9/41).
For the last 2 there is no code explained.
Can you tell me which of those 4 numbers is the good part for this tractor?
Can you tell me the number of teeth on the gear as well as on the pinion?

Thanks, Franky

https://tractormanualz.com/

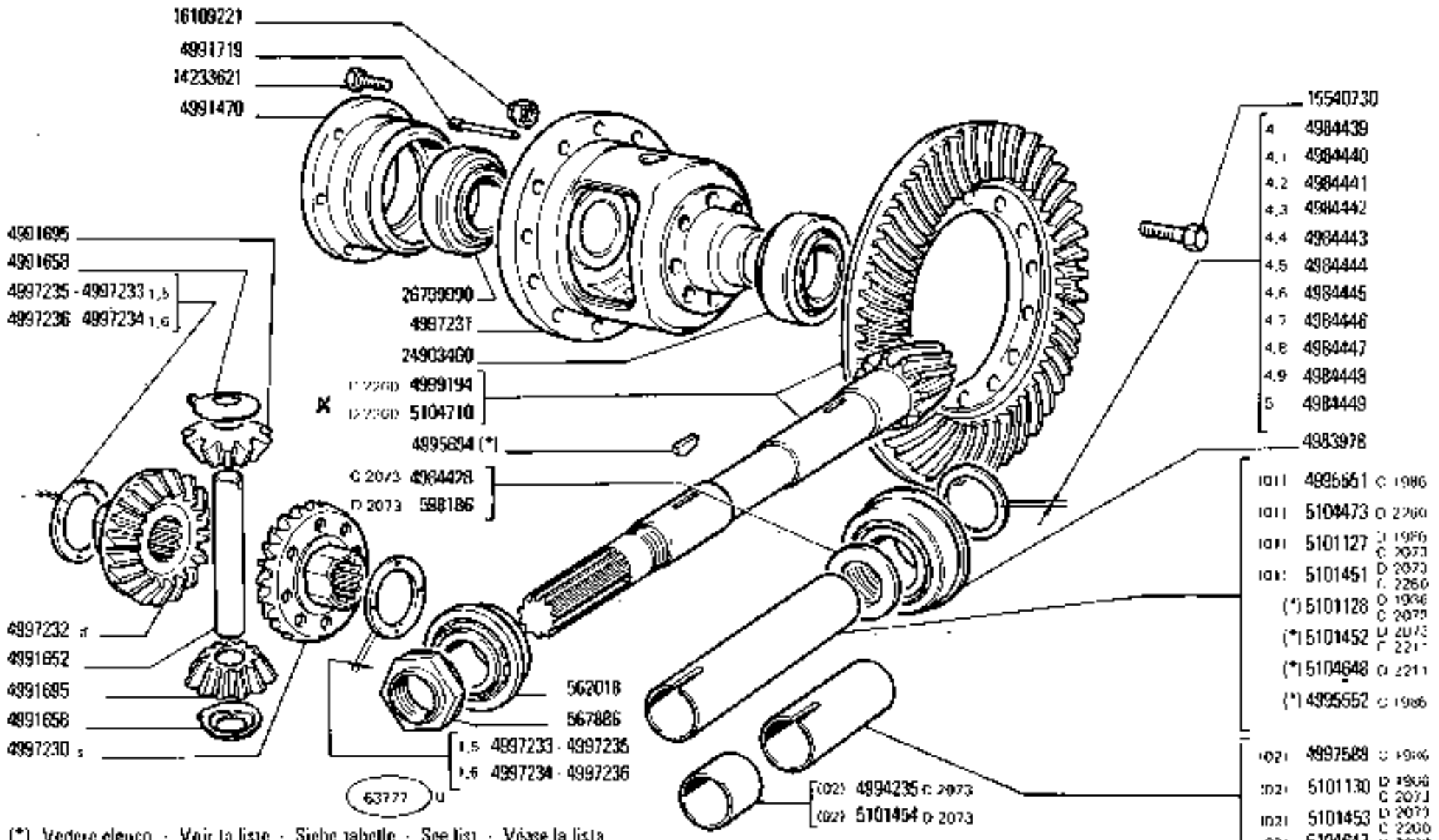

https://tractormanualz.com/

MODIF.	N.ORDINAZ.	Q.	DENOMINAZIONE	DESIGNATION	BENENNUNG	DESCRIPTION	DENOMINACIONES
	567018	1	CUSCINETTO	ROULEMENT	LAGER	BEARING	RODAMIENTO
	567086	1	DADO	ECROU	MUTTER	NUT	TUERCA
	4983978	1	CUSCINETTO POST.	ROULEMENT	LAGER	BEARING	RODAMIENTO
C 2073	4984428	1	RALLA	CRAPAUDINE	DRUCKSCHEIBE	THRUST PLATE	CHUMACERA
	4984439		ANELLO SP.4	BAGUE	RING	RING	ANILLO
	4984440		ANELLO SP.4,1	BAGUE	RING	RING	ANILLO
	4984441		ANELLO SP.4,2	BAGUE	RING	RING	ANILLO
	4984442		ANELLO SP.4,3	BAGUE	RING	RING	ANILLO
	4984443		ANELLO SP.4,4	BAGUE	RING	RING	ANILLO
	4984444		ANELLO SP.4,5	BAGUE	RING	RING	ANILLO
	4984445		ANELLO SP.4,6	BAGUE	RING	RING	ANILLO
	4984446		ANELLO SP.4,7	BAGUE	RING	RING	ANILLO
	4984447		ANELLO SP.4,8	BAGUE	RING	RING	ANILLO
	4984448		ANELLO SP.4,9	BAGUE	RING	RING	ANILLO
	4984449		ANELLO SP.5	BAGUE	RING	RING	ANILLO
	4991470	2	SUPPORTO	SUPPORT	LAGER	SUPPORT	SOPORTE
	4991652	1	PERNO DI FISSAGGIO	CHEVILLE	BOLZEN	PIN	PASADOR
	4991658	2	RALLA	CRAPAUDINE	DRUCKSCHEIBE	THRUST PLATE	CHUMACERA
	4991682		ANELLO SP.0,5	BAGUE	RING	RING	ANILLO
	4991683		ANELLO SP.0,2	BAGUE	RING	RING	ANILLO
	4991684		ANELLO SP.0,15	BAGUE	RING	RING	ANILLO
	4991695	2	PLANETARIO	PLANETAIRE	ACHSWELLENRAD	SUN GEAR	PINON PLANETARIO
	4991719	1	SPINA	GOUPILLE	STIFT	PIN	PASADOR
C 2073	4994235	1	DISTANZIALE POST. (02)	ENTRETOISE	ABSTANDSTUECK	SPACER	SEPARADOR
C 1986	4995551	1	DISTANZIALE (01)	ENTRETOISE	ABSTANDSTUECK	SPACER	SEPARADOR
C 1986	4995552	1	DISTANZIALE (01)	ENTRETOISE	ABSTANDSTUECK	SPACER	SEPARADOR
	4995694	1	LINGUETTA (*)	LINGUET	SCHEIBENFEDER	KEY	CHAVETA
	4997181	1	SEMIALBERO D	ARBRE	WELLE	SHAFT	ARBOL
	4997182	1	SEMIALBERO S	ARBRE	WELLE	SHAFT	ARBOL
	4997230	1	PLANETARIO S	PLANETAIRE	ACHSWELLENRAD	SUN GEAR	PINON PLANETARIO
	4997231	1	SCATOLA E RUOTISMI	CARTER ET PIGNONS	AUSGLEICHGETRIEBE	GEARS AND CASE	CAJA Y DIFERENCIAL
	4997232	1	PLANETARIO D	PLANETAIRE	ACHSWELLENRAD	SUN GEAR	PINON PLANETARIO
	4997233	2	ROSETTA SP.1,5	RONDELLE	SCHEIBE	WASHER	ARANDELA
	4997234	2	ROSETTA SP.1,6	RONDELLE	SCHEIBE	WASHER	ARANDELA
	4997235	2	ROSETTA SP.1,5	RONDELLE	SCHEIBE	WASHER	ARANDELA
	4997236	2	ROSETTA SP.1,6	RONDELLE	SCHEIBE	WASHER	ARANDELA
C 1988	4997688	1	DISTANZIALE ANT. (02)	ENTRETOISE	ABSTANDSTUECK	SPACER	SEPARADOR
	4997923		ANELLO SP.1	BAGUE	RING	RING	ANILLO
	4997924		ANELLO SP.1,5	BAGUE	RING	RING	ANILLO
	4997925		ANELLO SP.1,7	BAGUE	RING	RING	ANILLO
	4997926		ANELLO SP.1,75	BAGUE	RING	RING	ANILLO
	4997927		ANELLO SP.1,8	BAGUE	RING	RING	ANILLO
	4997928		ANELLO SP.1,9	BAGUE	RING	RING	ANILLO
	4997929		ANELLO SP.2	BAGUE	RING	RING	ANILLO
	4997930		ANELLO SP.2,1	BAGUE	RING	RING	ANILLO
	4997931		ANELLO SP.2,2	BAGUE	RING	RING	ANILLO

https://tractormanualz.com/

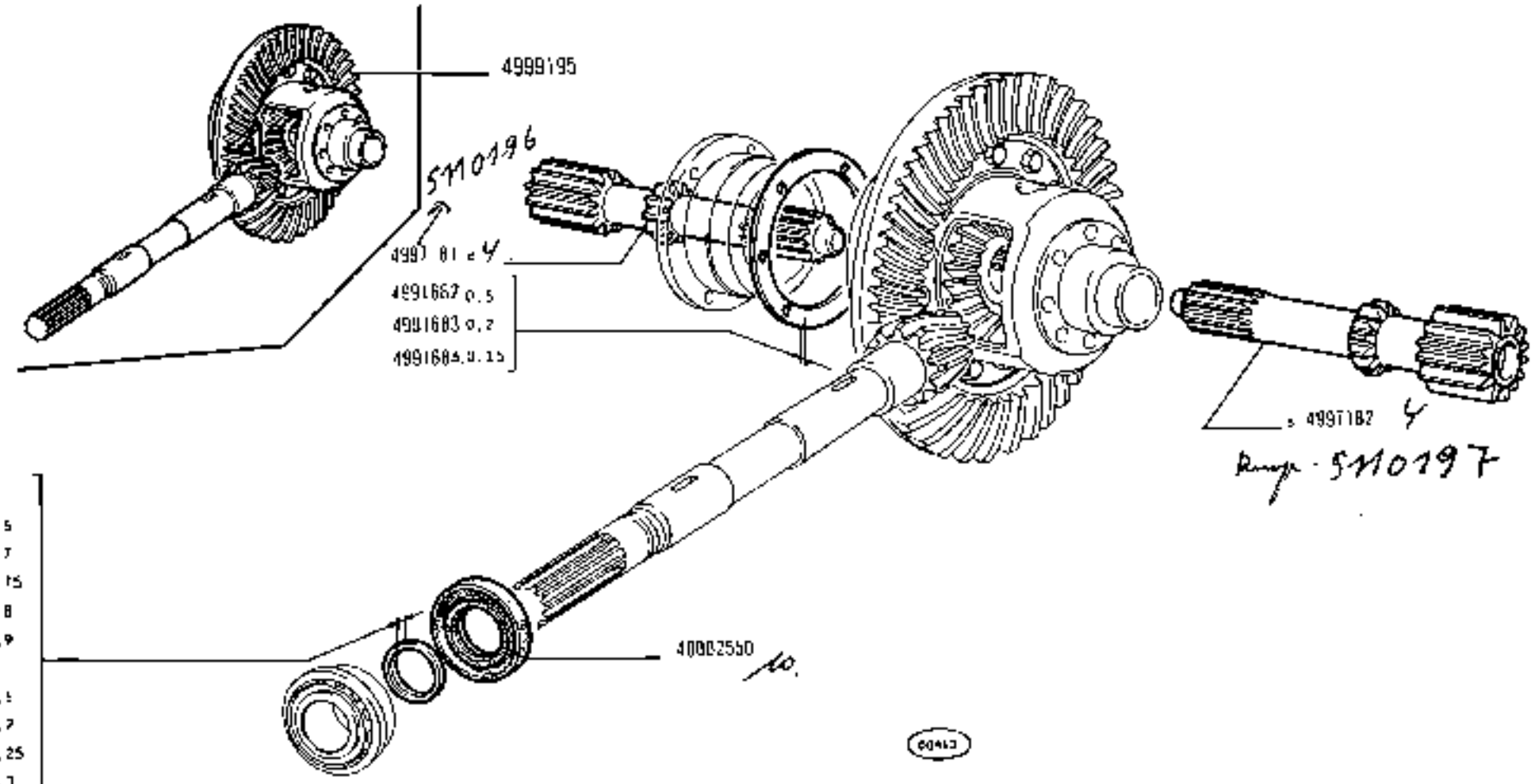

https://tractormanualz.com/

MODIF	N.ORDINAZ.	Q.	DENOMINAZIONE	DÉSIGNATION	BENENNUNG	DESCRIPTION	DENOMINACIONES
	4997932		ANELLO SP.2,25	BAGUE	RING	RING	ANILLO
	4997933		ANELLO SP.2,3	BAGUE	RING	RING	ANILLO
	4999194	1	COPPIA CONICA	COUPLE CONIQUE	KEGELRADANTRIEB	BEVEL GEAR/PINION SET	PAR CONICO
	4999195	1	SCATOLA E RUOTISMI COMPLS	CARTER ET PIGNONS	AUSGLEICHGETRIEBE	GEARS AND CASE	CAJA Y DIFERENCIAL
	14233621	12	VITE	VIS	SCHRAUBE	SCREW	TORNILLO
	15540730	12	VITE	VIS	SCHRAUBE	SCREW	TORNILLO
	16109221	12	DADO	ECROU	MUTTER	NUT	TUERCA
	24903460	1	CUSCINETTO D	ROULEMENT	LAGER	BEARING	RODAMIENTO
	26799990	1	CUSCINETTO S	ROULEMENT	LAGER	BEARING	RODAMIENTO
	40002550	1	ANELLO DI TENUTA	JOINT D'ETANCHEITE	DICHTRING	SEAL	JUNTA HERMETICA
D 1986	5101127	1	DISTANZIALE (D1)	ENTRETOISE	ABSTANDSTUECK	SPACER	SEPARADOR
D 1986	5101128	1	DISTANZIALE (*)	ENTRETOISE	ABSTANDSTUECK	SPACER	SEPARADOR
D 1986	5101130	1	DISTANZIALE (D2)	ENTRETOISE	ABSTANDSTUECK	SPACER	SEPARADOR
		(*)	-TRATTORE CON PRESA DI FORZA SINCRONIZZATA	- AVEC PRISE DE FORCE SYNCHRONISEE	- MIT GLEICHLAUFENDER ZAPFWELLE	- W/SYNCHRONIZED P.T.O.	- CON TOMA DE FUERZA SINCRONIZADA

https://tractormanualz.com/

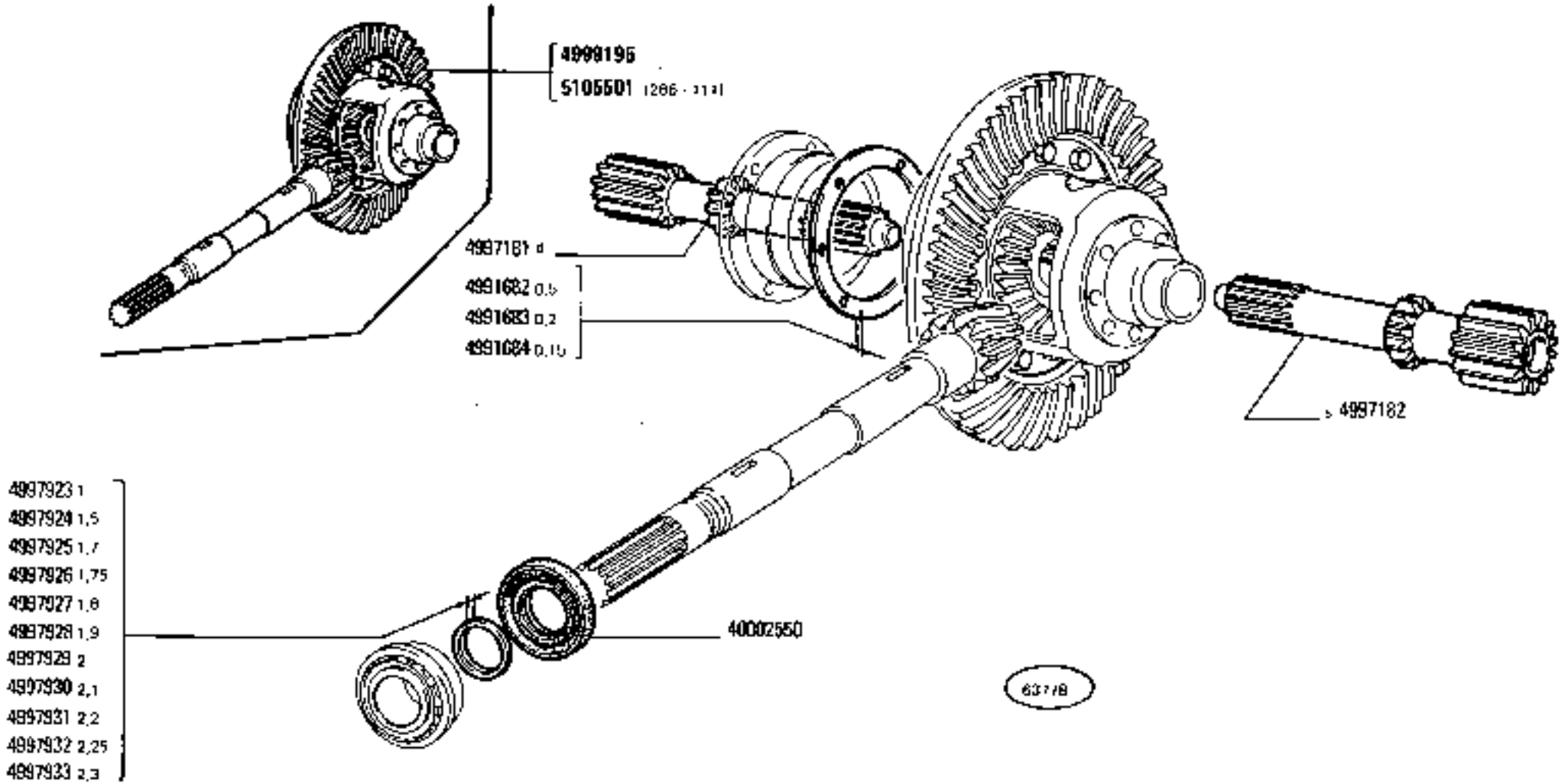

https://tractormanualz.com/

MODIF		N.ORDINAZ.	Q.	DENOMINAZIONE	DESIGNATION	BENENNUNG	DESCRIPTION	DENOMINACIONES
		4997952		ANELLO SP.2,25	BAGUE	RING	RING	ANILLO
		4997933		ANELLO SP.2.3	BAGUE	RING	RING	ANILLO
		4999194	1	COPPIA CONICA	COUPLE CONIQUE	KEGELRADANTRIEB	BEVEL GEAR/PINION SET	PAR CONICO
		4999195	1	SCATOLA E RUOTISMI COMPL.	CARTER ET PIGNONS	AUSGLEICHGETRIEBE	GEARS AND CASE	CAJA Y DIFERENCIAL
		14233621	12	VITE	VIS	SCHRAUBE	SCREW	TORNILLO
		15540730	12	VITE	VIS	SCHRAUBE	SCREW	TORNILLO
		16109221	12	DADO	ECROU	MUTTER	NUT	TUERCA
		24903460	1	CUSCINETTO O	ROULEMENT	LAGER	BEARING	RODAMIENTO
		26799990	1	CUSCINETTO S	ROULEMENT	LAGER	BEARING	RODAMIENTO
		42002550	1	ANELLO DI TENUTA	JOINT D'ETANCHEITE	DICHTRING	SEAL	JUNTA HERMETICA
C	2073	D 1986	5101127	1	DISTANZIALE (01)	ENTRETOISE	ABSTANDSTUECK	SPACER	SEPARADOR
C	2073	D 1986	5101128	1	DISTANZIALE (*)	ENTRETOISE	ABSTANDSTUECK	SPACER	SEPARADOR
C	2073	D 1986	5101130	1	DISTANZIALE ANT (02)	ENTRETOISE	ABSTANDSTUECK	SPACER	SEPARADOR
		D 2073	598186	1	RALLA	CRAPAUDINE	DRUCKSCHEIBE	THRUST PLATE	CHUMACERA
		D 2073	5101451	1	DISTANZIALE (01)	ENTRETOISE	ABSTANDSTUECK	SPACER	SEPARADOR
		D 2073	5101452	1	DISTANZIALE (*)	ENTRETOISE	ABSTANDSTUECK	SPACER	SEPARADOR
		D 2073	5101453	1	DISTANZIALE ANT. (02)	ENTRETOISE	ABSTANDSTUECK	SPACER	SEPARADOR
		D 2073	5101454	1	DISTANZIALE POST (02)	ENTRETOISE	ABSTANDSTUECK	SPACER	SEPARADOR
			5104473	1	DISTANZIALE (01) (286-111)	ENTRETOISE	ABSTANDSTUECK	SPACER	SEPARADOR
			5104647	1	DISTANZIALE ANT.(02) (286-111)	ENTRETOISE	ABSTANDSTUECK	SPACER	SEPARADOR
			5104710	1	COPPIA CONICA (286-111)	COUPLE CONIQUE	KEGELRADANTRIEB	BEVEL GEAR/PINION SET	PAR CONICO
			5105501	1	SCATOLA E RUOTISMI COMPL.(286-111)	CARTER ET PIGNONS	AUSGLEICHGETRIEBE	GEARS AND CASE	CAJA Y DIFERENCIAL
				(*)	=TRATTORE CON PRESA DI FORZA SINCRONIZZATA	= AVEC PRISE DE FORCE SYNCHRONISEE	= MIT GLEICHLAUFENDER ZAPFWELLE	= W/SYNCHRONIZED P.T.O.	= CON TOMA DE FUERZA SINCRONIZADA

https://tractormanualz.com/

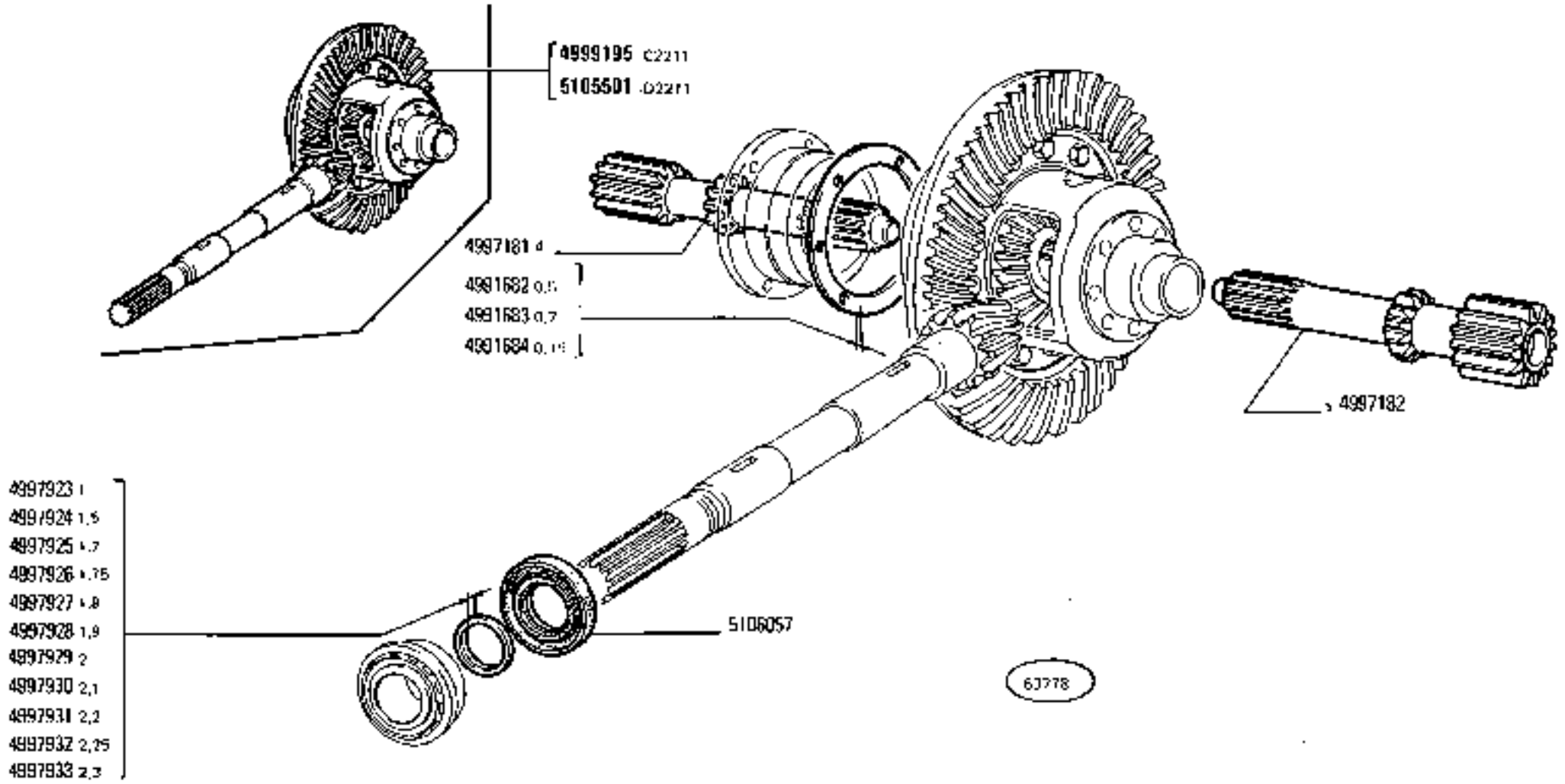

https://tractormanualz.com/

MODIF	N.ORDINAZ.	Q.	DENOMINAZIONE	DESIGNATION	BENENNUNG	DESCRIPTION	DENOMINACIONES
	4997932		ANELLO SP.2,25	BAGUE	RING	RING	ANILLO
	4997933		ANELLO SP.2,3	BAGUE	RING	RING	ANILLO
	4999194	1	COPPIA CONICA	COUPLE CONIQUE	KEGELRADANTRIEB	BEVEL GEAR/PINION SET	PAR CONICO
C 2211	4999195	1	SCATOLA E RUOTISMI COMPL.	CARTER ET PIGNONS	AUSGLEICHGETRIEBE	GEARS AND CASE	CAJA Y DIFERENCIAL
	14243451	12	VITE	VIS	SCHRAUBE	SCREW	TORNILLO
	15948733	12	VITE	VIS	SCHRAUBE	SCREW	TORNILLO
	16139221	12	DADO	ECROU	MUTTER	NUT	TUERCA
	24903453	1	CUSCINETTO D	ROULEMENT	LAGER	BEARING	RODAMIENTO
	24900040	1	CUSCINETTO S	ROULEMENT	LAGER	BEARING	RODAMIENTO
5106057	40017557	1	ANELLO DI TENUTA	JOINT D'ETANCHEITE	DICHTRING	SEAL	JUNTA HERMETICA
C 2073 D 1986	5101127	1	DISTANZIALE (01)	ENTRETOISE	ABSTANDSTUECK	SPACER	SEPARADOR
C 2073 D 1986	5101128	1	DISTANZIALE (*)	ENTRETOISE	ABSTANDSTUECK	SPACER	SEPARADOR
C 2073 C 1986	5101130	1	DISTANZIALE ANT. (02)	ENTRETOISE	ABSTANDSTUECK	SPACER	SEPARADOR
D 2073	598186	1	RALLA	CRAPAUDINE	DRUCKSCHEIBE	THRUST PLATE	CHUMACERA
D 2073	5101451	1	DISTANZIALE (01)	ENTRETOISE	ABSTANDSTUECK	SPACER	SEPARADOR
C 2211 D 2073	5101452	1	DISTANZIALE (*)	ENTRETOISE	ABSTANDSTUECK	SPACER	SEPARADOR
D 2073	5101453	1	DISTANZIALE ANT. (02)	ENTRETOISE	ABSTANDSTUECK	SPACER	SEPARADOR
D 2073	5101454	1	DISTANZIALE POST. (02)	ENTRETOISE	ABSTANDSTUECK	SPACER	SEPARADOR
	5104473	1	DISTANZIALE (01)	ENTRETOISE	ABSTANDSTUECK	SPACER	SEPARADOR
	5104647	1	DISTANZIALE ANT. (02)	ENTRETOISE	ABSTANDSTUECK	SPACER	SEPARADOR
	5104710	1	COPPIA CONICA	COUPLE CONIQUE	KEGELRADANTRIEB	BEVEL GEAR/PINION SET	PAR CONICO
D 2211	5105501	1	SCATOLA E RUOTISMI COMPL.	CARTER ET PIGNONS	AUSGLEICHGETRIEBE	GEARS AND CASE	CAJA Y DIFERENCIAL
D 2211	5104848	1	DISTANZIALE (*)	ENTRETOISE	ABSTANDSTUECK	SPACER	SEPARADOR
		(*)	- TRATTORI CON PRESA DI FORZA SINCRONIZZATA	- AVEC PRISE DE FORCE SYNCHRONISEE	- MIT GLEICHLAUFENDER ZAPFWELLE	- W/SYNCHRONIZED P.T.O.	- CON TOMA DE FUERZA SINCRONIZADA

https://tractormanualz.com/

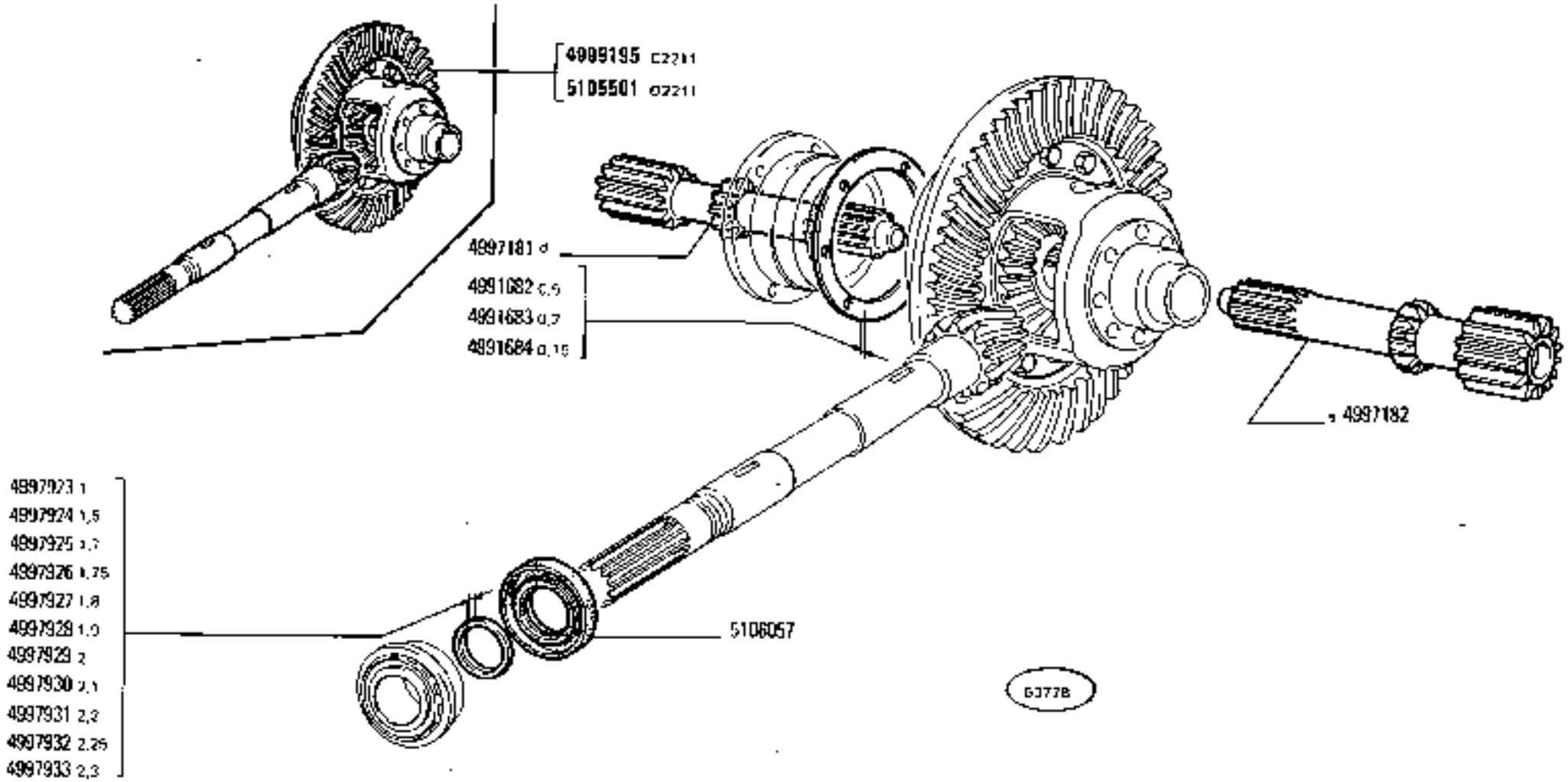

https://tractormanualz.com/

MODELLO	N.ORDINAZ.	Q.	DENOMINAZIONE	DESIGNATION	BENENNUNG	DESCRIPTION	DENOMINACIONES
	4997932		ANELLO SP.Z-35	BAGUE	RING	RING	ANILLO
	4997933		ANELLO SP-Z-3	BAGUE	RING	RING	ANILLO
C 2260	4998194	1	COPPIA CONICA	COUPLE CONIQUE	KEGELRADANTRIEB	BEVEL GEAR/PINION SET	PAR CONICO
C 2211	4998195	1	SCATOLA E RUOTISMI COMPL.	CARTER ET PIGNONS	AUSGLEICHGETRIEBE	GEARS AND CASE	CAJA Y DIFERENCIAL
	14234421	12	VITE	VIS	SCHRAUBE	SCREW	TORNILLO
	55540730	12	VITE	VIS	SCHRAUBE	SCREW	TORNILLO
	16109227	12	DADO	ECROU	MUTTER	NUT	TUERCA
	24703660	1	CUSCINETTO O	ROULEMENT	LAGER	BEARING	RODAMIENTO
	24799990	1	CUSCINETTO S	ROULEMENT	LAGER	BEARING	RODAMIENTO
	51D6857	1	ANELLO DI TENUTA	JOINT D'ETANCHEITE	DICHTRING	SEAL	JUNTA HERMETICA
C 2073	D 1986	5101127	1	DISTANZIALE (01)	ENTRETOISE	ABSTANDSTUECK	SPACER	SEPARADOR
C 2073	D 1986	5101128	1	DISTANZIALE (*)	ENTRETOISE	ABSTANDSTUECK	SPACER	SEPARADOR
C 2073	D 1986	5101130	1	DISTANZIALE ANT. (02)	ENTRETOISE	ABSTANDSTUECK	SPACER	SEPARADOR
	D 2073	598186	1	RALLA	CRAPAUDINE	DRUCKSCHEIBE	THRUST PLATE	CHUMACERA
C 2260	D 2073	5101451	1	DISTANZIALE (01)	ENTRETOISE	ABSTANDSTUECK	SPACER	SEPARADOR
C 2211	D 2073	5101452	1	DISTANZIALE (*)	ENTRETOISE	ABSTANDSTUECK	SPACER	SEPARADOR
C 2260	D 2073	5101453	1	DISTANZIALE ANT. (02)	ENTRETOISE	ABSTANDSTUECK	SPACER	SEPARADOR
	D 2073	5101454	1	DISTANZIALE POST (02)	ENTRETOISE	ABSTANDSTUECK	SPACER	SEPARADOR
	D 2260	51D4473	1	DISTANZIALE (01)	ENTRETOISE	ABSTANDSTUECK	SPACER	SEPARADOR
	D 2260	51D4647	1	DISTANZIALE ANT. (02)	ENTRETOISE	ABSTANDSTUECK	SPACER	SEPARADOR
	D 2260	5104710	1	COPPIA CONICA	COUPLE CONIQUE	KEGELRADANTRIEB	BEVEL GEAR/PINION SET	PAR CONICO
	D 2211	51D5501	1	SCATOLA E RUOTISMI COMPL.	CARTER ET PIGNONS	AUSGLEICHGETRIEBE	GEARS AND CASE	CAJA Y DIFERENCIAL
	D 2211	51D4648	1	DISTANZIALE (*)	ENTRETOISE	ABSTANDSTUECK	SPACER	SEPARADOR
			(*)	-TRATTORE CON PRESA DI FORZA SINCRONIZZATA	- AVEC PRISE DE FORCE SYNCHRONISEE	- MIT GLEICHLAUFEN-DER ZAPFWELLE	- ASYNCHRONIZED P.T.O.	- CON TOMA DE FUERZA SINCRONIZADA

https://tractormanualz.com/

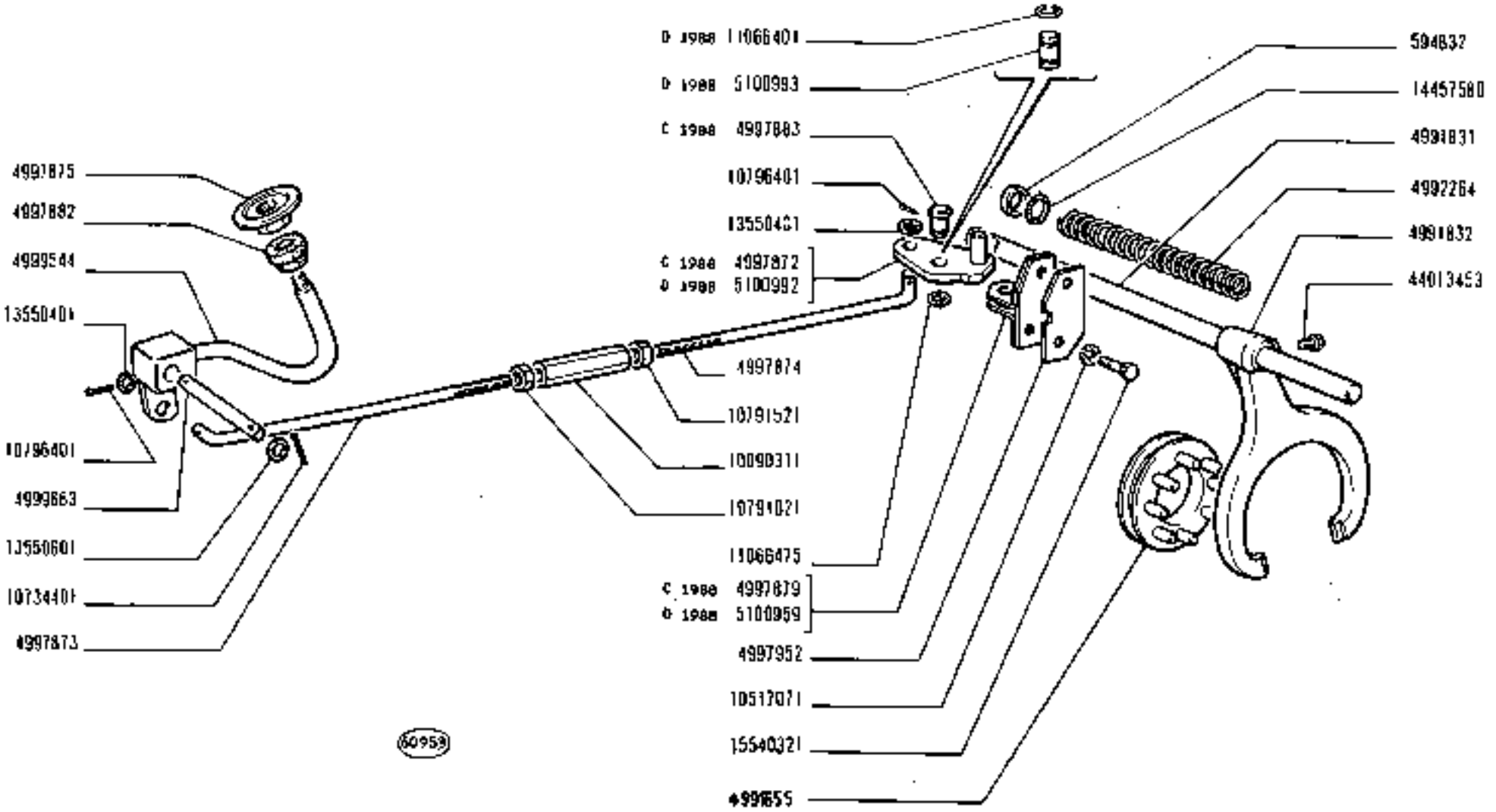

780 - 780 DT

01 02

BLOCCAGGIO DIFFERENZIALE E SUO COMANDO

Blocage de différentiel e sa commande
Differentialsperre und seine Betätigung
Differential Lock System
Enclavamiento del diferencial y su mando

B4.10

N.T.R. 221 T

https://tractormanualz.com/

MODIF	N.ORDINAZ.	Q.	DENOMINAZIONE	DESIGNATION	BENENNUNG	DESCRIPTION	DENOMINACIONES
	594832	1	ANELLO	BAGUE	RING	RING	ANILLO
	4991655	1	MANICOTTO	MANCHON	MUFFE	SLEEVE	MANGUITO
	4991831	1	ALBERO	ARBRE	WELLE	SHAFT	ARBOL
	4991832	1	FORCELLA	FOURCHE	GABEL	FORK	HORQUILLA
	4992264	1	MOLLA	RESSORT	FEDER	SPRING	RESORTE
C 1988	4997872	1	LEVA	LEVIER	HEBEL	LEVER	PALANCA
	4997873	1	TIRANTE ANT.	TIRANT	SPANNBOLZEN	TIEROD	PERNO
	4997874	1	TIRANTE POST.	TIRANT	SPANNBOLZEN	TIEROD	PERNO
	4997875	1	PIATTELLO	COUPELLE	TELLERSCHEIBE	PLATE	PLATILLO
C 1988	4997879	1	SUPPORTO	SUPPORT	LAGER	SUPPORT	SOPORTE
	4997882	1	ANELLO DI TENUTA	JOINT D'ETANCHEITE	DICHTRING	SEAL	JUNTA HERMETICA
C 1988	4997883	1	PERNO	AXE	BOLZEN	PIN	EJE
	4997952	1	DISTANZIALE	ENTRETOISE	ABSTANDSTUECK	SPACER	SEPARADOR
	4999544	1	PEDALE	PEDALE	FUSSHEBEL	PEDAL	PEDAL
	4999683	1	PERNO	AXE	BOLZEN	PIN	EJE
	10070311	1	MANICOTTO	MANCHON	SPANNSCHLOSS	SLEEVE	TUERCA
	10512071	2	ROSETTA DI SICUREZZA	RONDELLE FREIN	SICHERUNGSRING	LOCKWASHER	ARANDELA DE FRENO
	10734401	2	COPIGLIA	GOUPILLE FENDUE	SPLINT	SPLIT PIN	PASADOR ABIERTO
	10791021	1	DADO	ECROU	MUTTER	NUT	TUERCA
	10791521	1	DADO	ECROU	MUTTER	NUT	TUERCA
	10796401	2	COPIGLIA	GOUPILLE FENDUE	SPLINT	SPLIT PIN	PASADOR ABIERTO
	11066475	1	ANELLO DI SICUREZZA	ARRETOIR	SICHERUNGSRING	LOCKRING	ANILLO DE FRENO
	13550401	2	ROSETTA	RONDELLE	SCHEIBE	WASHER	ARANDELA
	13550611	2	ROSETTA	RONDELLE	SCHEIBE	WASHER	ARANDELA
	14457580	1	ANELLO DI TENUTA	JOINT D'ETANCHEITE	DICHTRING	SEAL	JUNTA HERMETICA
	15540321	2	VITE	VIS	SCHRAUBE	SCREW	TORNILLO
	44013453	1	VITE	VIS	SCHRAUBE	SCREW	TORNILLO
D 1988	5100993	1	PERNO	AXE	BOLZEN	PIN	EJE
D 1988	5100959	1	SUPPORTO	SUPPORT	LAGER	SUPPORT	SOPORTE
D 1988	5100992	1	LEVA	LEVIER	HEBEL	LEVER	PALANCA
D 1988	11066401	1	ANELLO DI SICUREZZA	ARRETOIR	SICHERUNGSRING	LOCKRING	ANILLO DE FRENO

https://tractormanualz.com/

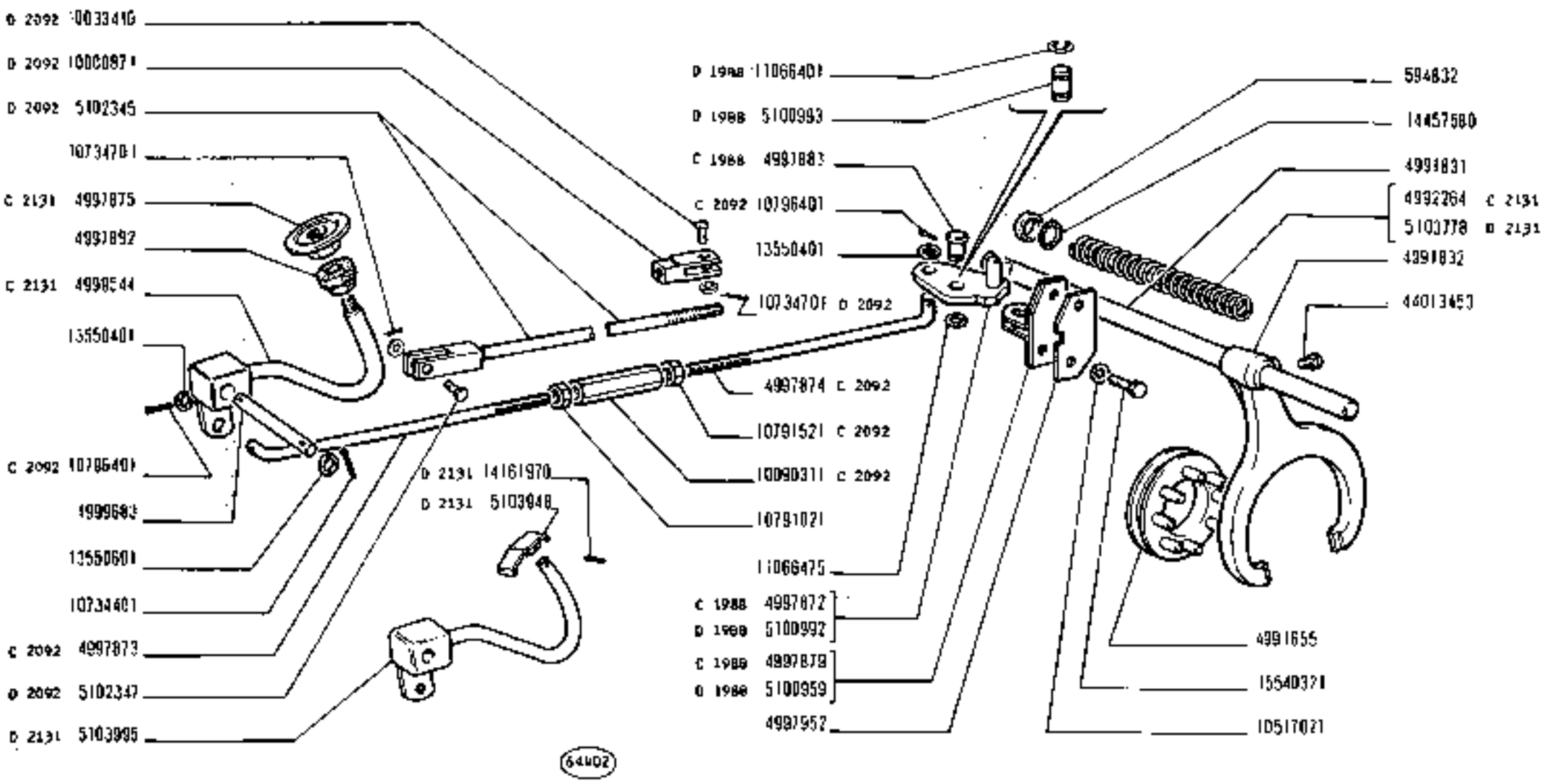

https://tractormanualz.com/

MODIF	N.ORDINAZ.	Q.	DENOMINAZIONE	DESIGNATION	BENENNUNG	DESCRIPTION	DENOMINACIONES
	594632	1	ANELLO	BAGUE	RING	RING	ANILLO
	4991655	1	MANICOTTO	MANCHON	MUFFE	SLEEVE	MANGUITO
	4991931	1	ALBERO	ARBRE	WELLE	SHAFT	ARBOL
	4991932	1	FORCELLA	FOURCHE	GABEL	FORK	HORQUILLA
C 2131	4992264	1	MOLLA	RESSORT	FEDER	SPRING	RESORTE
C 1988	4997872	1	LEVA	LEVIER	HEBEL	LEVER	PALANCA
C 2092	4997873	1	TIRANTE ANT.	TIRANT	SPANNBOLZEN	TIEROD	PERNO
C 2092	4997874	1	TIRANTE POST.	TIRANT	SPANNBOLZEN	TIEROD	PERNO
C 2131	4997875	1	PIATTELLO	COUPELLE	TELLERSCHEIBE	PLATE	PLATILLO
C 1988	4997879	1	SUPPORTO	SUPPORT	LAGER	SUPPORT	SOPORTE
	4997982	1	ANELLO DI TENUTA	JOINT D'ETANCHEITE	DICHTRING	SEAL	JUNTA HERMETICA
C 1988	4997983	1	PERNO	AXE	BOLZEN	PIN	EJE
	4997952	1	DISTANZIALE	ENTRETOISE	ABSTANDSTUECK	SPACER	SEPARADOR
C 2131	4999544	1	PEDALE	PEDALE	FUSSHEBEL	PEDAL	PEDAL
	4999883	1	PERNO	AXE	BOLZEN	PIN	EJE
C 2092	10090311	1	MANICOTTO	MANCHON	SPANNSCHLOSS	SLEEVE	TUERCA
	10517071	2	ROSETTA DI SICUREZZA	RONDELLE FREIN	SICHERUNGSRING	LOCKWASHER	ARANDELA DE FRENO
	10734401	2	COPIGLIA	GOUPILLE FENDUE	SPLINT	SPLIT PIN	PASADOR ABIERTO
	10791021	1	DADO	ECROU	MUTTER	NUT	TUERCA
C 2092	10791521	1	DADO	ECROU	MUTTER	NUT	TUERCA
C 2092	10796401	2	COPIGLIA	GOUPILLE FENDUE	SPLINT	SPLIT PIN	PASADOR ABIERTO
	11056475	1	ANELLO DI SICUREZZA	ARRETOIR	SICHERUNGSRING	LOCKRING	ANILLO DE FRENO
	13550401	2	ROSETTA	RONDELLE	SCHEIBE	WASHER	ARANDELA
	13550601	2	ROSETTA	RONDELLE	SCHEIBE	WASHER	ARANDELA
	14457580	1	ANELLO DI TENUTA	JOINT D'ETANCHEITE	DICHTRING	SEAL	JUNTA HERMETICA
	15540321	2	VITE	VIS	SCHRAUBE	SCREW	TORNILLO
	44013453	1	VITE	VIS	SCHRAUBE	SCREW	TORNILLO
D 1988	5100883	1	PERNO	AXE	BOLZEN	PIN	EJE
D 1988	5100958	1	SUPPORTO	SUPPORT	LAGER	SUPPORT	SOPORTE
D 1988	5100982	1	LEVA	LEVIER	HEBEL	LEVER	PALANCA
D 1988	11066401	1	ANELLO DI SICUREZZA	ARRETOIR	SICHERUNGSRING	LOCKRING	ANILLO DE FRENO
D 2092	5102345	1	TIRANTE	TIRANT	SPANNBOLZEN	TIEROD	PERNO
D 2092	5102347	1	PERNO	AXE	BOLZEN	PIN	EJE
D 2092	10000871	1	FORCELLA	FOURCHE	GABEL	FORK	HORQUILLA
D 2092	10033410	1	PERNO	AXE	BOLZEN	PIN	EJE
D 2092	10734701	2	COPIGLIA	GOUPILLE FENDUE	SPLINT	SPLIT PIN	PASADOR ABIERTO
D 2131	5103778	1	MOLLA	RESSORT	FEDER	SPRING	RESORTE
D 2131	5103948	1	PEDALE	PEDALE	FUSSHEBEL	PEDAL	PEDAL
D 2131	5103995	1	BRACCIO	BRAS	ARM	ARM	BRAZO
D 2131	14161970	1	SPINA	GOUPILLE	STIFT	PIN	PASADOR

https://tractormanualz.com/

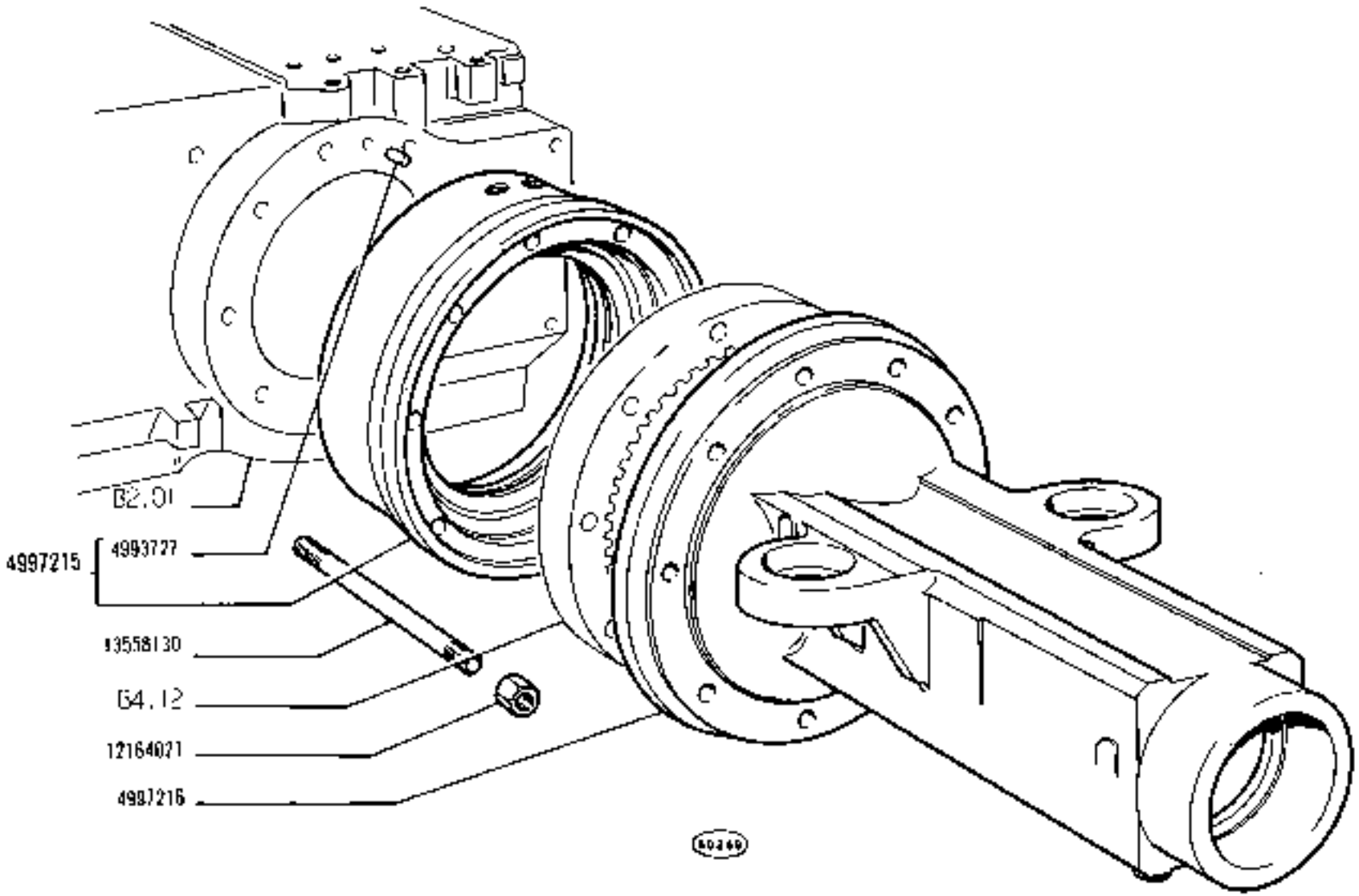

780 - 780 DT

01 02

SCATOLE RIDUTTORI LATERALI POSTERIORI

Carters de réducteurs latéraux AR — *Rear Side Final Drive Cases*

Gehäuse der hinteren Endantriebe — *Cajas de reductores laterales posteriores*

https://tractormanualz.com/

MODIF	N.ORDINAZ.	Q.	DENOMINAZIONE	DESIGNATION	BENENNUNG	DESCRIPTION	DENOMINACIONES
	4993727	6	GRANO	ERGOT	PASSTIFT	DOWEL	PITON
	4997215	2	DISTANZIALE COMPL.	ENTRETOISE	ABSTANDSTUECK	SPACER	SEPARADOR
	4997216	2	SCATOLA	CARTER	GEHAUSE	CASE	Caja
	12164021	20	DADO	ECROU	MUTTER	NUT	TUERCA
	13558130	20	PRIGIONIERO	GOUJON	STIFTSCHRAUBE	STUD	ESPARRAGO

https://tractormanualz.com/

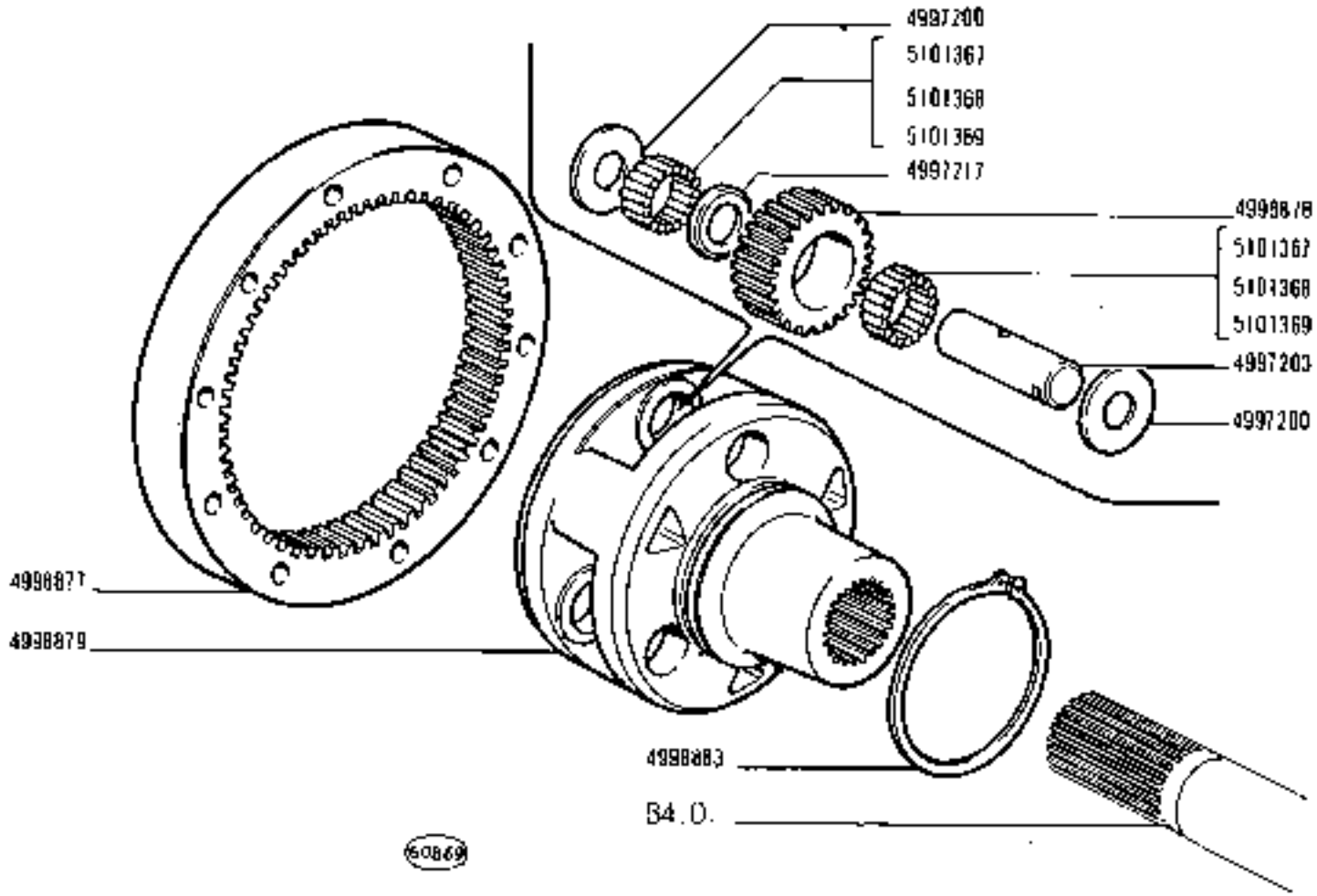

https://tractormanualz.com/

MODIF	N.ORDINAZ.	Q.	DENOMINAZIONE	DESIGNATION	BENENNUNG	DESCRIPTION	DENOMINACIONES
8101387	~~4997122~~	12	CUSCINETTO	ROULEMENT	LAGER	BEARING	RODAMIENTO
	4997200	12	ROSETTA	RONDELLE	SCHEIBE	WASHER	ARANDELA
	4997203	6	PERNO DI FISSAGGIO	CHEVILLE	BOLZEN	PIN	PASADOR
	4997217	6	DISTANZIALE	ENTRETOISE	ABSTANDSTUECK	SPACER	SEPARADOR
	4998877	2	CORONA DENTATA	COURONNE DENTEE	ZAHNKRANZ	RING GEAR	CORONA DENTADA
	4998878	6	SATELLITE	SATELLITE	KEGELRAD	IDLE PINION	PINON SATELITE
	4998879	2	PORTASATELLITI	PORTE-SATELLITES	PLANETENTRAEGER	PINION CARRIER SHAFT	EJE DE SATELITES
	4998883	2	ANELLO DI TENUTA	JOINT D'ETANCHEITE	DICHTRING	SEAL	JUNTA HERMETICA
	8101368	12	CUSCINETTO	ROULEMENT	LAGER	BEARING	RODAMIENTO
	8101369	12	CUSCINETTO	ROULEMENT	LAGER	BEARING	RODAMIENTO

https://tractormanualz.com/

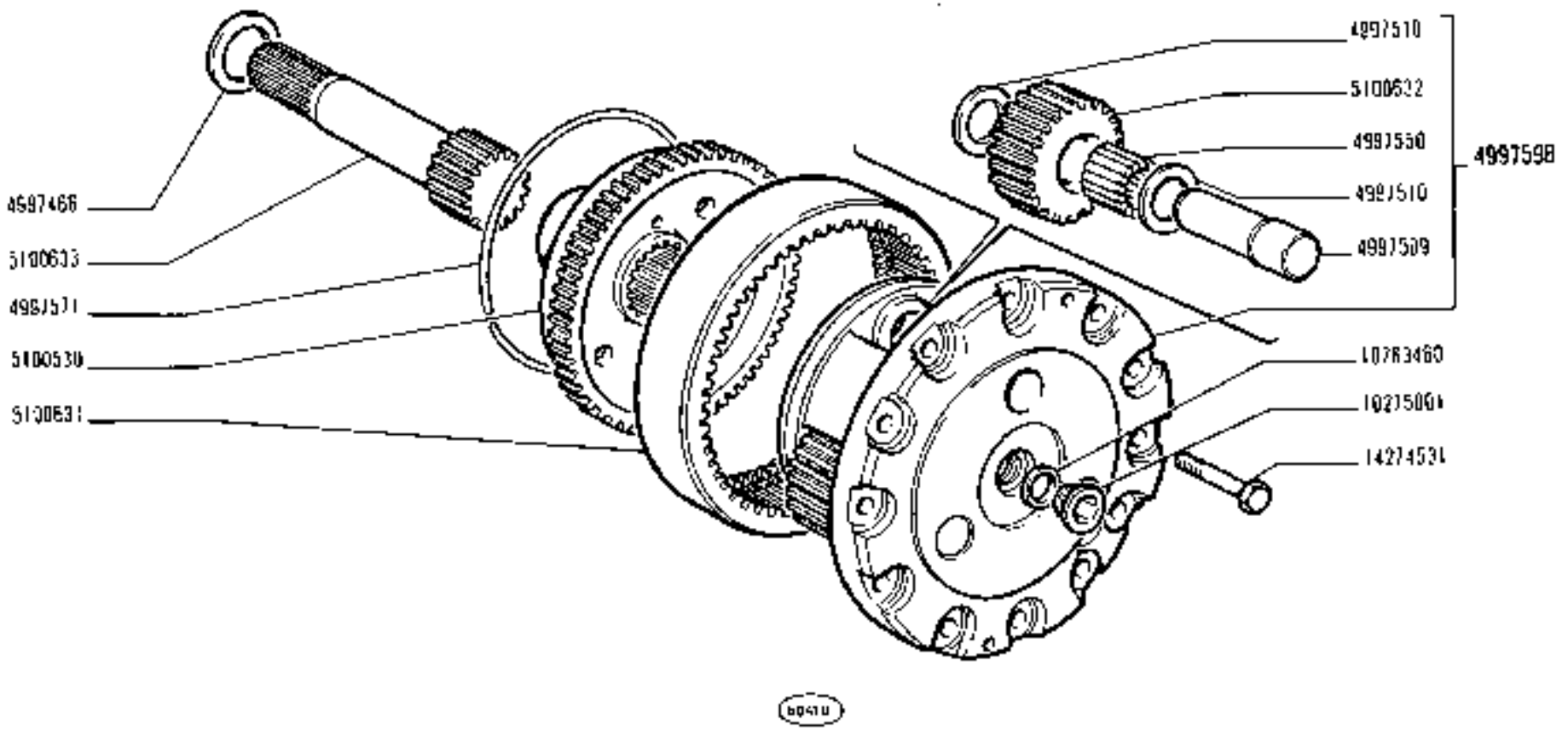

https://tractormanualz.com/

MODIF	N.ORDINAZ.	Q.	DENTAMAZIONE	DESIGNATION	BENENNUNG	DESCRIPTION	DENOMINACIONES
	4997466	2	RALLA	CRAPAUDINE	DRUCKSCHEIBE	THRUST PLATE	CHUMACERA
	4997509	6	PERNO	AXE	BOLZEN	PIN	EJE
	4997510	12	RALLA	CRAPAUDINE	DRUCKSCHEIBE	THRUST PLATE	CHUMACERA
	4997550	6	RULLO	GALET	ROLLE	ROLLER	TUERCA
	4997571	2	ANELLO DI SICUREZZA	ARRETOIR	SICHERUNGSRING	LOCKRING	ANILLO DE FRENO
	4997598	2	SUPPORTO COMPL.	SUPPORT	LAGER	SUPPORT	SOPORTE
	5100530	2	DISCO	DISQUE	SCHEIBE	PLATE	DISCO
	5100631	2	CORONA DENTATA	COURONNE DENTEE	ZAHNKRANZ	RING GEAR	CORONA DENTADA
	5100632	6	SATELLITE	SATELLITE	KEGELRAD	IDLE PINION	PINON SATELITE
	5100633	2	PLANETARIO	PLANETAIRE	ACHSWELLENRAD	SUN GEAR	PINON PLANETARIO
	10263460	4	ROSETTA DI TENUTA	JOINT D'ETANCHEITE	DICHTRING	GASKET	JUNTA HERMETICA
	10275001	4	TAPPO	BOUCHON	STOPFEN	PLUG	TAPON
	14274531	24	VITE	VIS	SCHRAUBE	SCREW	TORNILLO

https://tractormanualz.com/

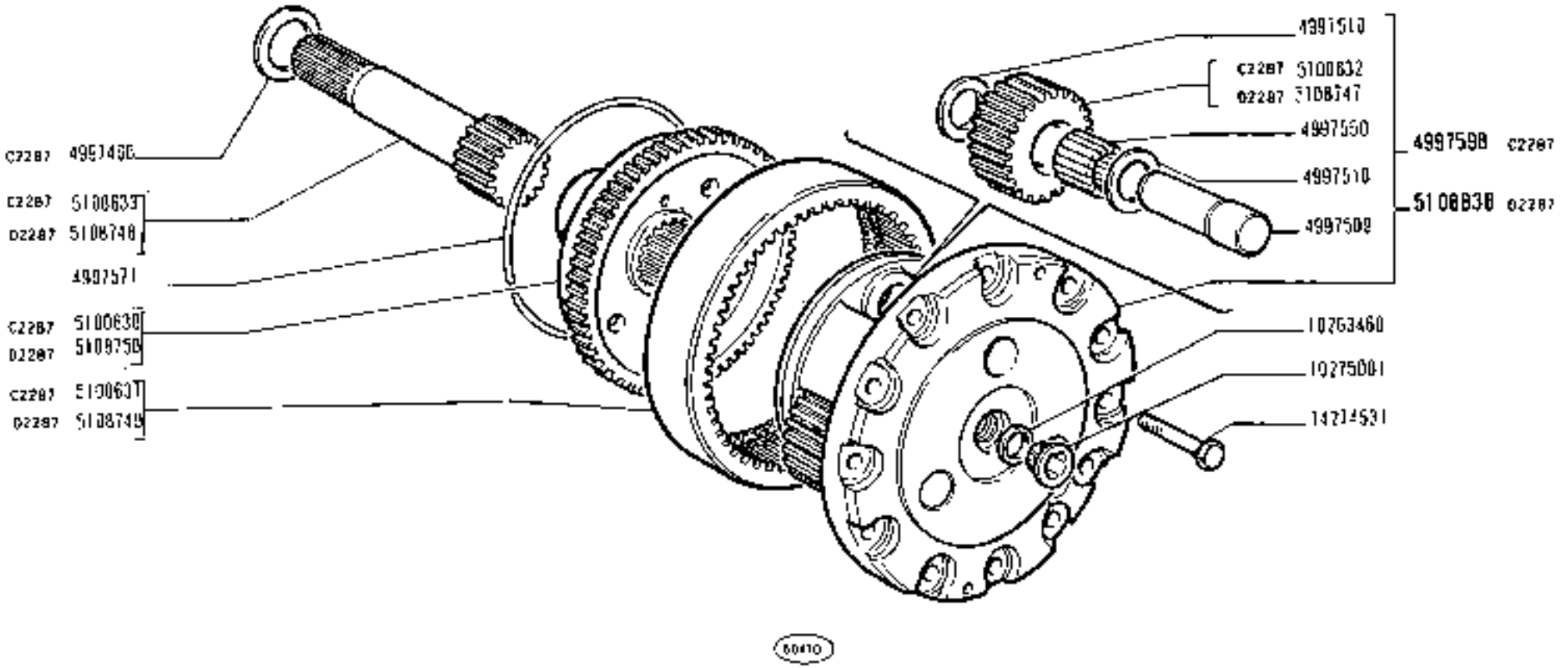

780 - 780 DT

02

RUOTISMI RIDUTTORI LATERALI ANTERIORI

Engranages de réducteurs latéraux AV — *Front Side Final Drive Gears*

Zahnräder und Wellen der vorderen Endantriebe — *Engranajes de reductores laterales anteriores*

B4.12/1

N.T.R.
258 T

https://tractormanualz.com/

MODIF	N.ORDINAZ.	N.	DENOMINAZIONE	DESIGNATION	BENENNUNG	DESCRIPTION	DENOMINACIONES
C 2287	4997466	2	RALLA	CRAPAUDINE	DRUCKSCHEIBE	THRUST PLATE	CHUMACERA
	4997509	6	PERNO	AXE	BOLZEN	PIN	EJE
	4997510	12	RALLA	CRAPAUDINE	DRUCKSCHEIBE	THRUST PLATE	CHUMACERA
	4997550	6	RULLO	GALET	ROLLE	ROLLER	TUERCA
	4997571	2	ANELLO DI SICUREZZA	ARRETOIR	STCHERUNGSRING	LOCKRING	ANILLO DE FRENO
C 2287	4997598	2	SUPPORTO COMPL.	SUPPORT	LAGER	SUPPORT	SOPORTE
C 2287 5100630	~~5108690~~	2	DISCO	DISQUE	SCHEIBE	PLATE	DISCO
C 2287	5100631	2	CORONA DENTATA	COURONNE DENTEE	ZAHNKRANZ	RING GEAR	CORONA DENTADA
C 2287	5100632	6	SATELLITE	SATELLITE	KEGELRAD	IDLE PINION	PINON SATELITE
C 2287	5100633	2	PLANETARIO	PLANETAIRE	ACHSWELLENRAD	SUN GEAR	PINON PLANETARIO
	L0265460	4	ROSETTA DI TENUTA	JOINT D'ETANCHEITE	DICHTRING	GASKET	JUNTA HERMETICA
	L0275001	4	TAPPO	BOUCHON	STOPFEN	PLUG	TAPON
	14274531	24	VITE	VIS	SCHRAUBE	SCREW	TORNILLO
D 2287	5108747	5	SATELLITE	SATELLITE	KEGELRAD	IDLE PINION	PINON SATELITE
D 2287	5108748	2	PLANETARIO	PLANETAIRE	ACHSWELLENRAD	SUN GEAR	PINON PLANETARIO
D 2287	5108749	2	CORONA DENTATA	COURONNE DENTEE	ZAHNKRANZ	RING GEAR	CORONA DENTATA
D 2287	5108750	2	DISCO	DISQUE	SCHEIBE	PLATE	DISCO
D 2287	5108838	2	SUPPORTO COMPL.	SUPPORT	LAGER	SUPPORT	SOPORTE
D 2287	14274471	2	VITE	VIS	SCHRAUBE	SCREW	TORNILLO

https://tractormanualz.com/

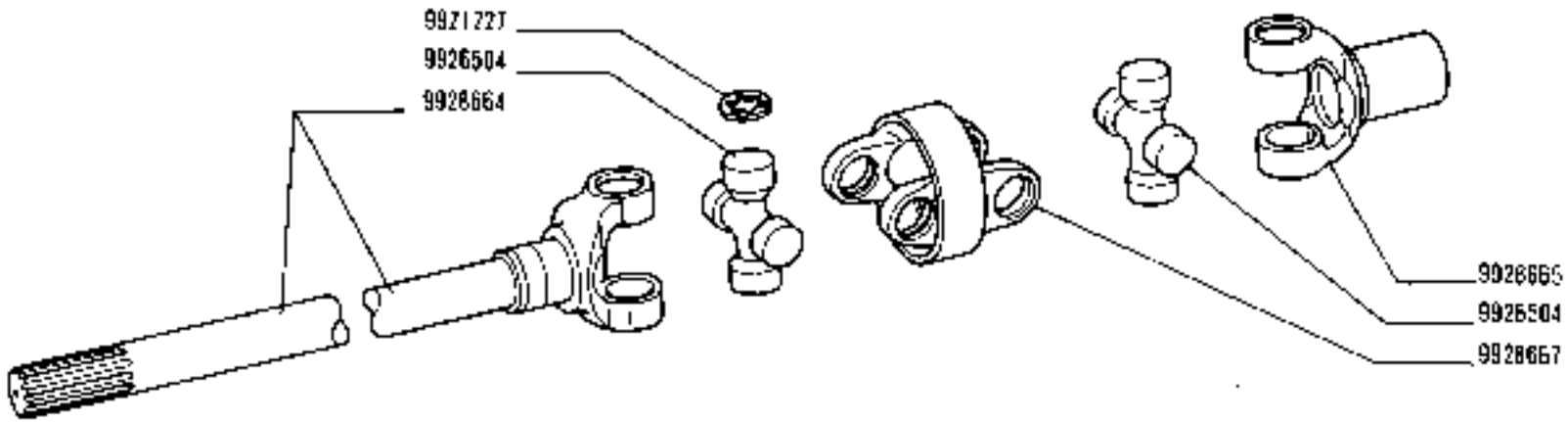

SEMIALBERO SNODATO 4997387 (Birfield)

Shaft with Joint
Arbol articulado

Arbre articulé
Gelenkwelle

780 - 780 DT
02

B4.15

https://tractormanualz.com/

MODIF	N.ORDINAZ.	Q.	DENOMINAZIONE	DESIGNATION	BENENNUNG	DESCRIPTION	DENOMINACIONES
	9921227	8	ANELLO DI SICUREZZA	BAGUE DE SÉCURITÉ	SICHERUNGSRING	LOCKRING	ANILLO DE FRENO
	9926504	2	CROCIERA	CROISILLON	KREUZSTUECK	SPIDER	CRUCETA
	9928664	1	ALBERO	ARBRE	WELLE	SHAFT	ARBOL
	9928665	1	FORCELLA	FOURCHE	GABEL	FORK	HORQUILLA
	9928667	1	GIUNTO CARDANICO	JOINT DE CARDAN	KARDANGELENK	UNIVERSAL JOINT	JUNTA UNIVERSAL

https://tractormanualz.com/

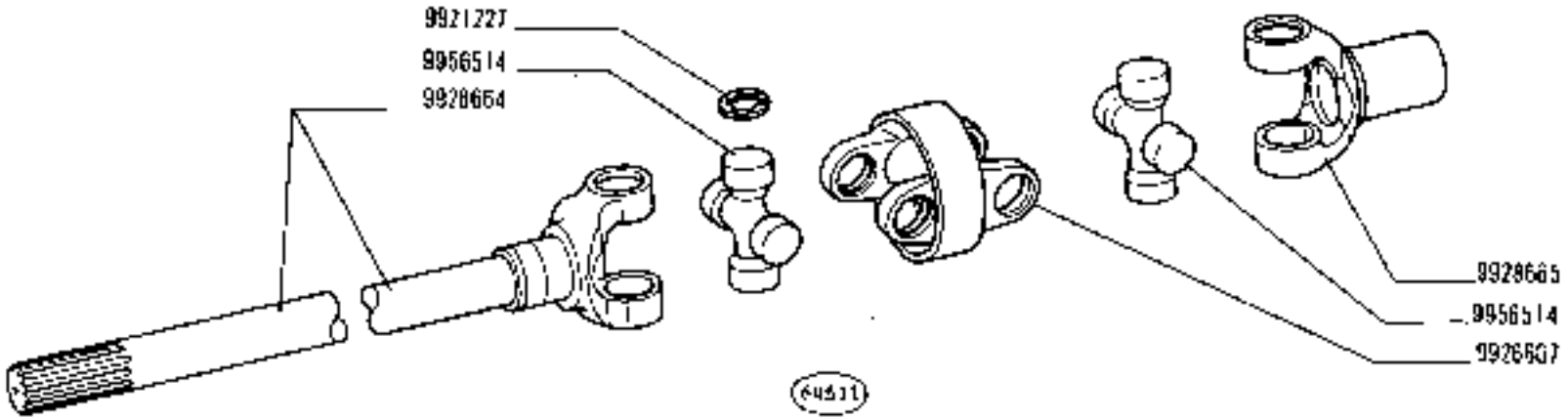

SEMIALBERO SNODATO 4997387 (Birfield)

Arbre articulé
Gelenkwelle
Shaft with Joint
Árbol articulado

https://tractormanualz.com/

MODIF	N.ORDINAL.	Q.	DENOMINAZIONE	DESIGNATION	BENENNUNG	DESCRIPTION	DENOMINACIONES
	9921227	8	ANELLO DI SICUREZZA	ANNEAU	SICHERUNGSRING	LOCKRING	ANILLO DE FRENO
9956514	~~9926504~~	2	CROCIERA	CROISILLON	KREUZSTUECK	SPIDER	CRUCETA
	9928664	1	ALBERO	ARBRE	WELLE	SHAFT	ARBOL
	9928665	1	FORCELLA	FOURCHE	GABEL	FORK	HORQUILLA
	9928667	1	GIUNTO CARDANICO	JOINT DE CARDAN	KARDANGELENK	UNIVERSAL JOINT	JUNTA UNIVERSAL

https://tractormanualz.com/

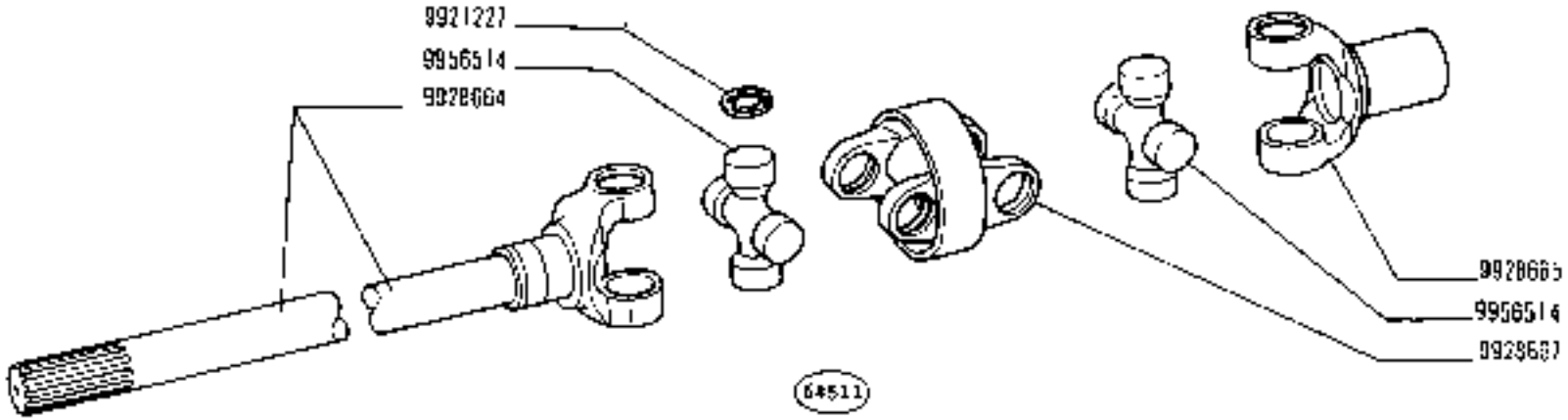

CZ198

SEMIALBERO SNODATO 4997387 (Birfield)

Shaft with Joint

Arbre articulé

Gelenkwelle

Árbol articulado

https://tractormanualz.com/

MODIF	N.ORDINAZ.	Q.	DENOMINAZIONE	DESIGNATION	BENENNUNG	DESCRIPTION	DENOMINACIONES
	9921227	8	ANELLO DI SICUREZZA	ARRETOIR	SICHERUNGSRING	LOCKRING	ANILLO DE FRENO
9956514	~~9924504~~	2	CROCIERA	CROISILLON	KREUZSTUECK	SPIDER	CRUCETA
	9928664	1	ALBERO	ARBRE	WELLE	SHAFT	ARBOL
	9928665	1	FORCELLA	FOURCHE	GABEL	FORK	HORQUILLA
	9928667	1	GIUNTO CARDANICO	JOINT DE CARDAN	KARDANGELENK	UNIVERSAL JOINT	JUNTA UNIVERSAL

https://tractormanualz.com/

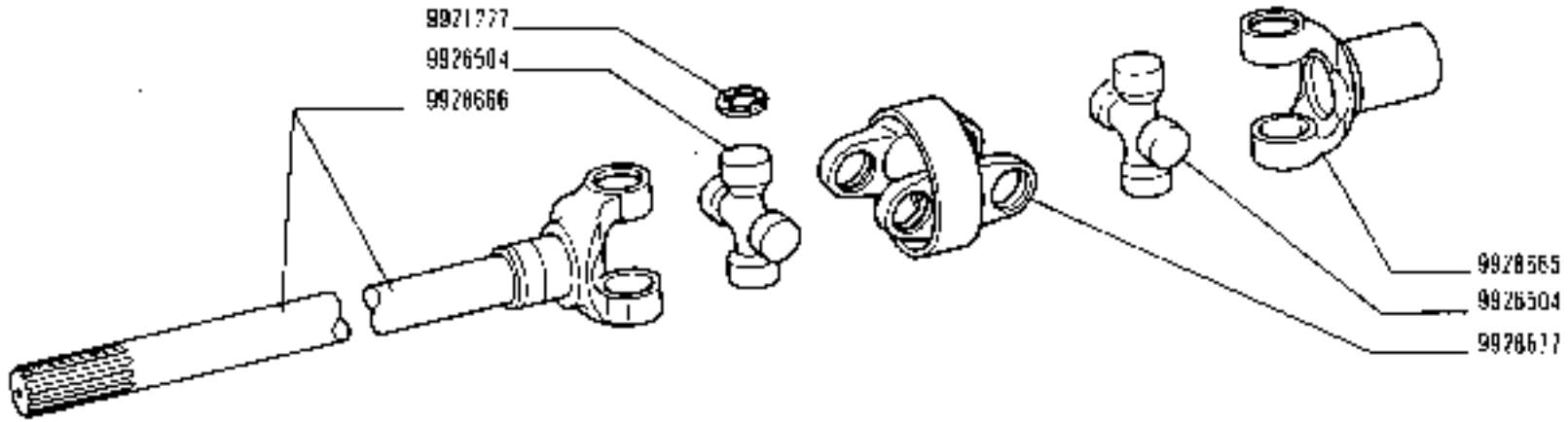

40229 /1

780 - 780 DT
02

Arbre articulé
Gelenkwelle

SEMIALBERO SNODATO 4997388 (Birfield)

Shaft with Joint
Árbol articulado

https://tractormanualz.com/

MODIF	N.ORDINAZ.	Q.	DENOMINAZIONE	DESIGNATION	BENENNUNG	DESCRIPTION	DENOMINACIONES
	9921227	8	ANELLO DI SICUREZZA	ARRETOIR	SICHERUNGSRING	LOCKRING	ANILLO DE FRENO
	9926504	2	CROCIERA	CROISILLON	KREUZSTUECK	SPIDER	CRUCETA
	9928665	1	FORCELLA	FOURCHE	GABEL	FORK	HORQUILLA
	9928666	1	ALBERO	ARBRE	WELLE	SHAFT	ARBOL
	9928667	1	GIUNTO CARDANICO	JOINT DE CARDAN	KARDANGELENK	UNIVERSAL JOINT	JUNTA UNIVERSAL

https://tractormanualz.com/

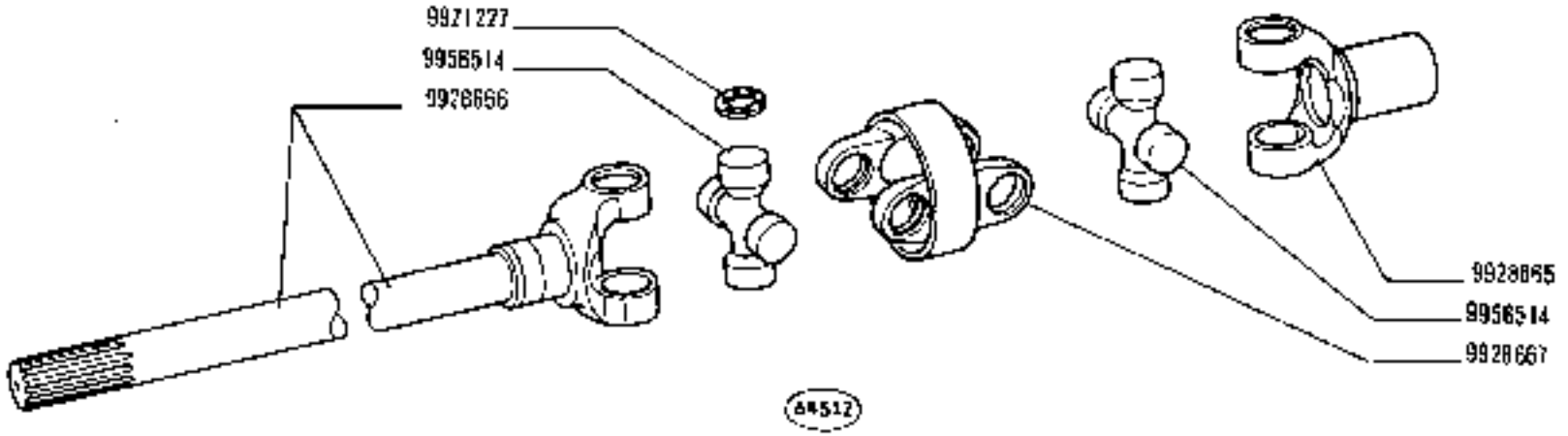

780 - 780 DT 02	*Arbre articulé* *Gelenkwelle*	**SEMIALBERO SNODATO** 4997388 (Birfield) *Shaft with Joint* *Árbol articulado*	**B4.15/1** N.T.R. 240 T

https://tractormanualz.com/

MODIF	N.ORDINAZ.	Q.	DENOMINAZIONE	DESIGNATION	BENENNUNG	DESCRIPTION	DENOMINACIONES
	9921227	A	ANELLO DI SICUREZZA	ARRETOIR	SICHERUNGSRING	LOCKRING	ANILLO DE FRENO
9956514	~~9926904~~	2	CROCIERA	CROISILLON	KREUZSTUECK	SPIDER	CRUCETA
	9928665	1	FORCELLA	FOURCHE	GABEL	FORK	HORQUILLA
	9928666	1	ALBERO	ARBRE	WELLE	SHAFT	ARBOL
	9928667	1	GIUNTO CARDANICO	JOINT DE CARDAN	KARDANGELENK	UNIVERSAL JOINT	JUNTA UNIVERSAL

https://tractormanualz.com/

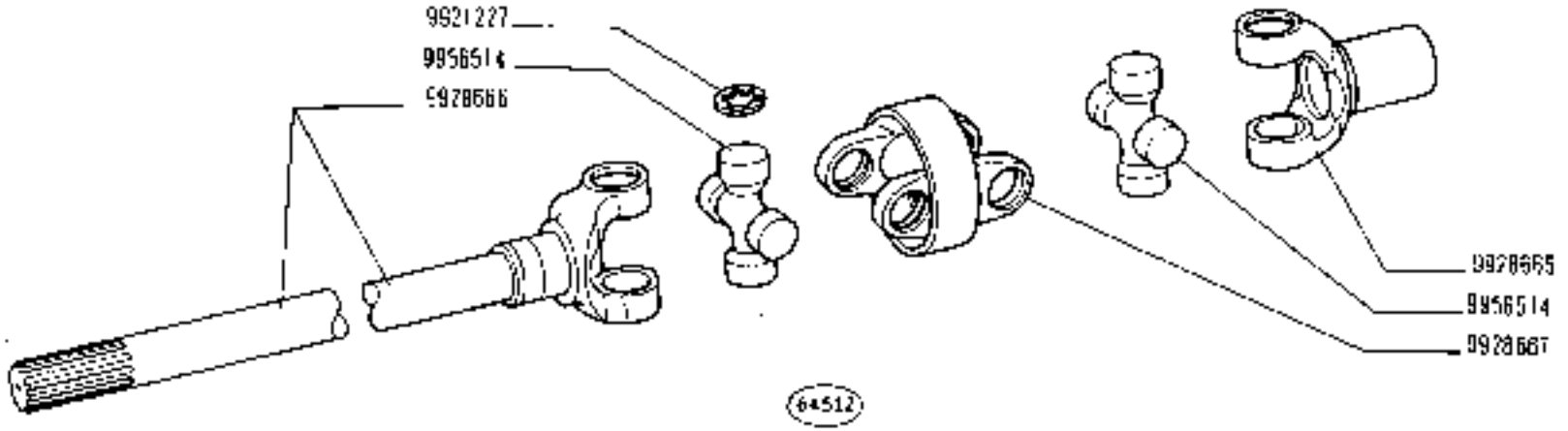

C2198

780 · 780 DT
02

Arbre articulé
Gelenkwelle

SEMIALBERO SNODATO 4997388 (Bifield)

Shaft with Joint
Árbol articulado

https://tractormanualz.com/

MODIF	N.ORDINAZ.	Q.	DENOMINAZIONE	DESIGNATION	BENENNUNG	DESCRIPTION	DENOMINACIONES
	9921227	8	ANELLO DI SICUREZZA	ARRETOIR	SICHERUNGSRING	LOCKING	ANILLO DE FRENO
9356514	~~9926904~~	2	CROCIERA	CARDESILLON	KREUZSTUECK	SPIDER	CRUCETA
	9928665	1	FORCELLA	FOURCHE	GABEL	FORK	HORQUILLA
	9928666	1	ALBERO	ARBRE	WELLE	SHAFT	ARBOL
	9928667	1	GIUNTO CARDANICO	JOINT DE CARDAN	KARDANGELENK	UNIVERSAL JOINT	JUNTA UNIVERSAL

https://tractormanualz.com/

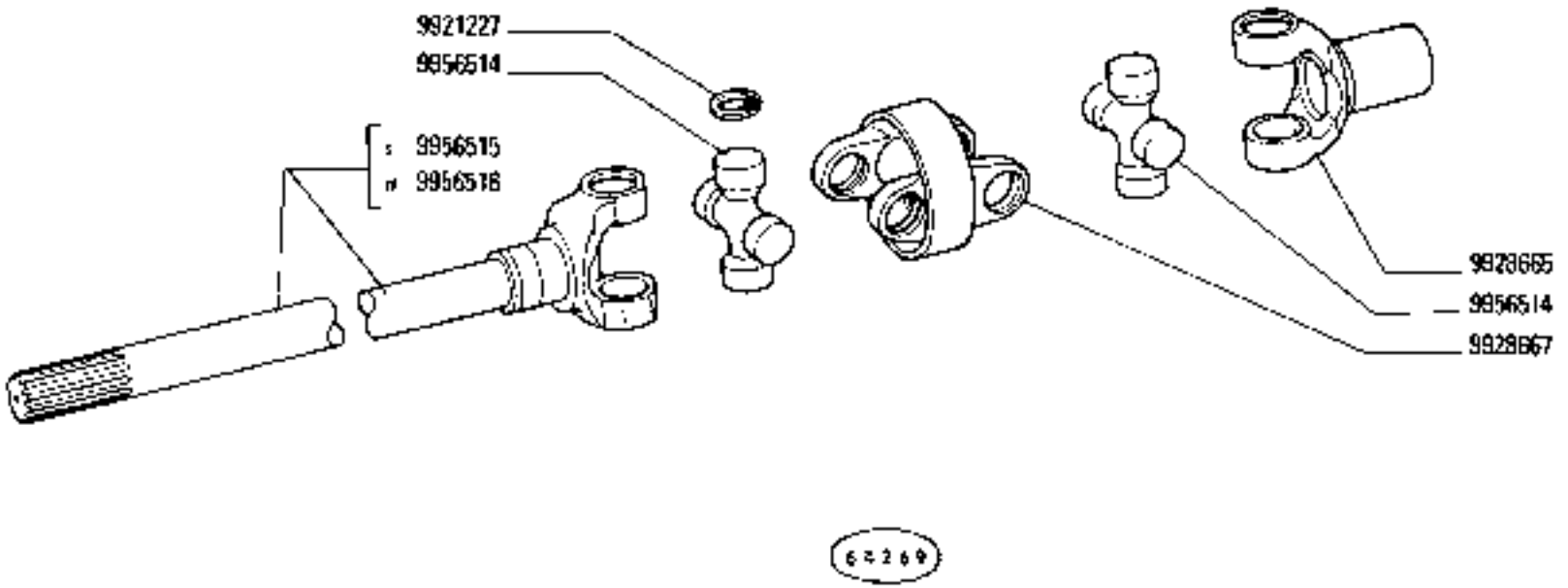

780 - 780 DT
02

Arbre articulé
Gelenkwelle

SEMIALBERO SNODATO 5103448 s. 5103449 d. (Birfield)
Shaft with joint
Árbol articulado

https://tractormanualz.com/

MODIF	N.ORDIN.	Q.	DENOMINAZIONE	DESIGNATION	BENENNUNG	DESCRIPTION	DENOMINACIONES
	9921227	8	ANELLO DI SICUREZZA	ARRETOIR	SICHERUNGSRING	LOCKRING	ANILLO DE FRENO
	9928665	1	FORCELLA	FOURCHE	GABEL	FORK	HORQUILLA
	9928667	1	GIUNTO CARDANICO	JOINT DE CARDAN	KARDANGELENK	UNIVERSAL JOINT	JUNTA UNIVERSAL
	9956514	2	CROCIERA	CROISILLON	KREUZSTUECK	SPIDER	CRUCETA
	9956515	1	ALBERO S	ARBRE	WELLE	SHAFT	ARBOL
	9956516	1	ALBERO D	ARBRE	WELLE	SHAFT	ARBOL

https://tractormanualz.com/

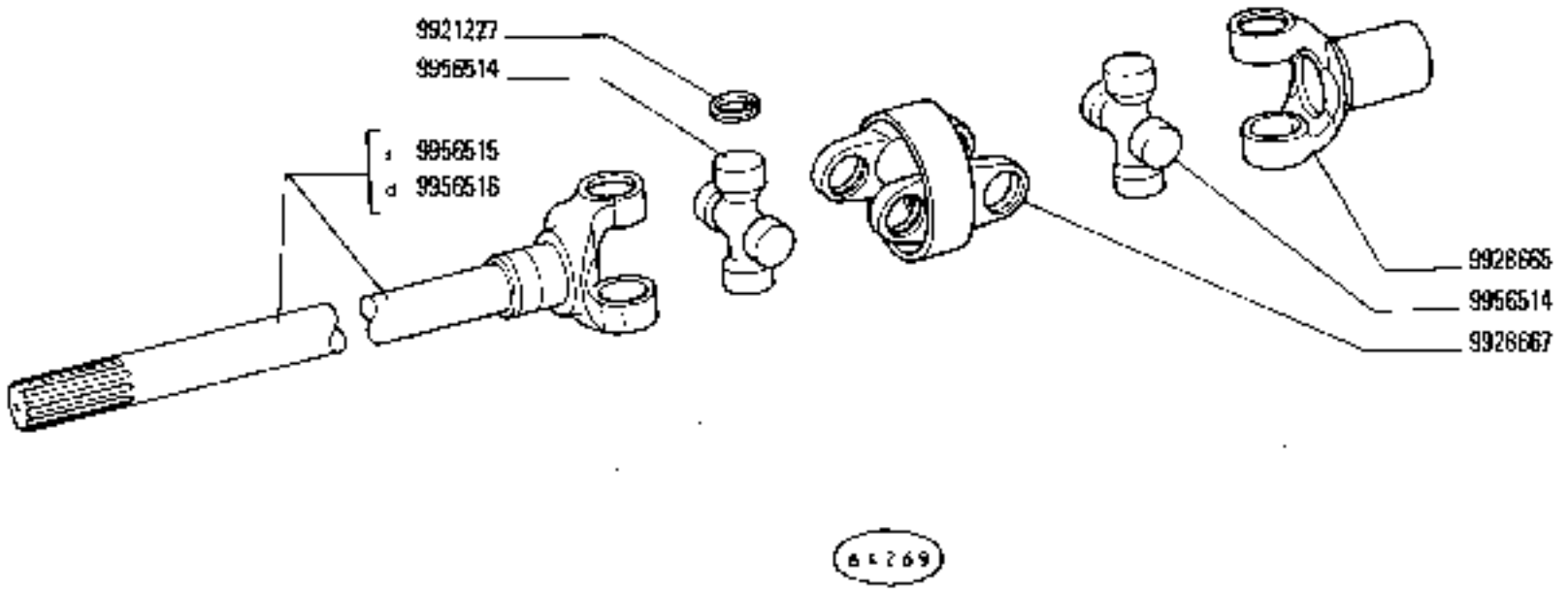

D2196-D2287

780 - 780 DT
02

Arbre articulé
Gelenkwelle

SEMIALBERO SNODATO 5103448 s. 5103449 d. (Birfield)
Shaft with Joint
Árbol articulado

https://tractormanualz.com/

B4.15 /1A

N.T.R.
258 T

MODIF	N.ORDINE	Q.	DENOMINAZIONE	DESIGNATION	BENENNUNG	DESCRIPTION	DENOMINACIONES
	9921227	8	ANELLO DI SICUREZZA	ARRETOIR	SICHERUNGSRING	LOCKRING	ANILLO DE FRENO
	9928665	1	FORCELLA	FOURCHE	GABEL	FORK	HORQUILLA
	9928667	1	GIUNTO CARDANICO	JOINT DE CARDAN	KARDANGELENK	UNIVERSAL JOINT	JUNTA UNIVERSAL
	9956514	2	CROCIERA	CROISILLON	KREUZSTUECK	SPIDER	CRUCETA
	9956515	1	ALBERO S	ARBRE	WELLE	SHAFT	ARBOL
	9956516	1	ALBERO D	ARBRE	WELLE	SHAFT	ARBOL

https://tractormanualz.com/

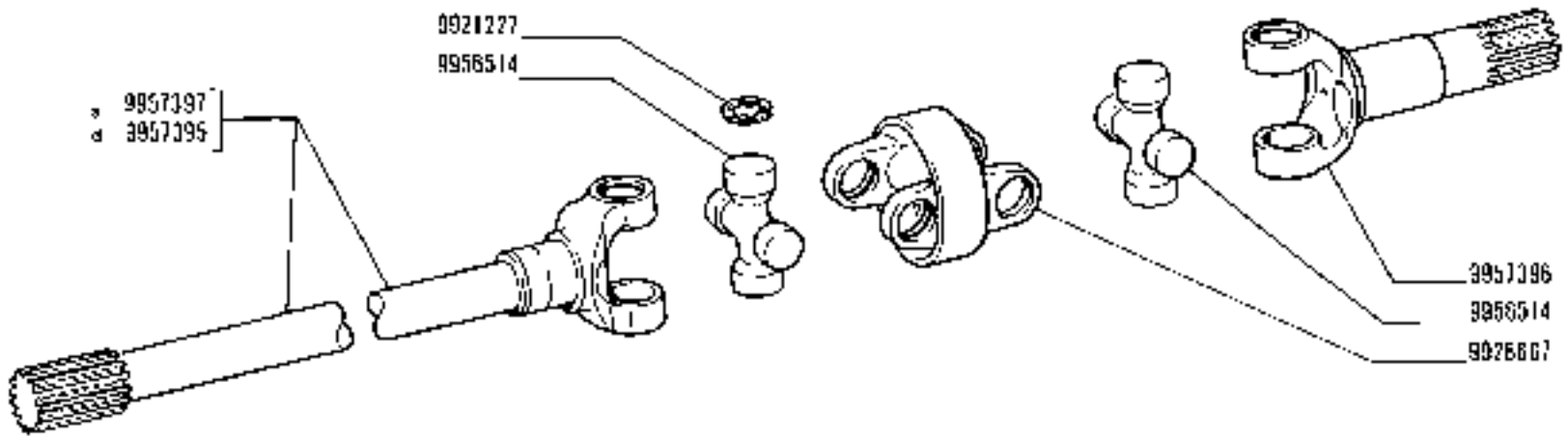

https://tractormanualz.com/

MODIF	N.ORDIN.	Q.	DENOMINAZIONE	DESIGNATION	BENENNUNG	DESCRIPTION	DENOMINACIONES
	9921227	8	ANELLO DI SICUREZZA	ARRETOIR	SICHERUNGSRING	LOCKRING	ANILLO DE FRENO
	9920667	1	GIUNTO CARDANICO	JOINT DE CARDAN	KARDANGELENK	UNIVERSAL JOINT	JUNTA UNIVERSAL
	9996514	2	CROCIERA	CROISILLON	KREUZSTUECK	SPIDER	CRUCETA
	9957395	1	ALBERO D	ARBRE	WELLE	SHAFT	ARBOL
	9957396	1	FORCELLA	FOURCHE	GABEL	FORK	HORQUILLA
	9957397	1	ALBERO S	ARBRE	WELLE	SHAFT	ARBOL

https://tractormanualz.com/

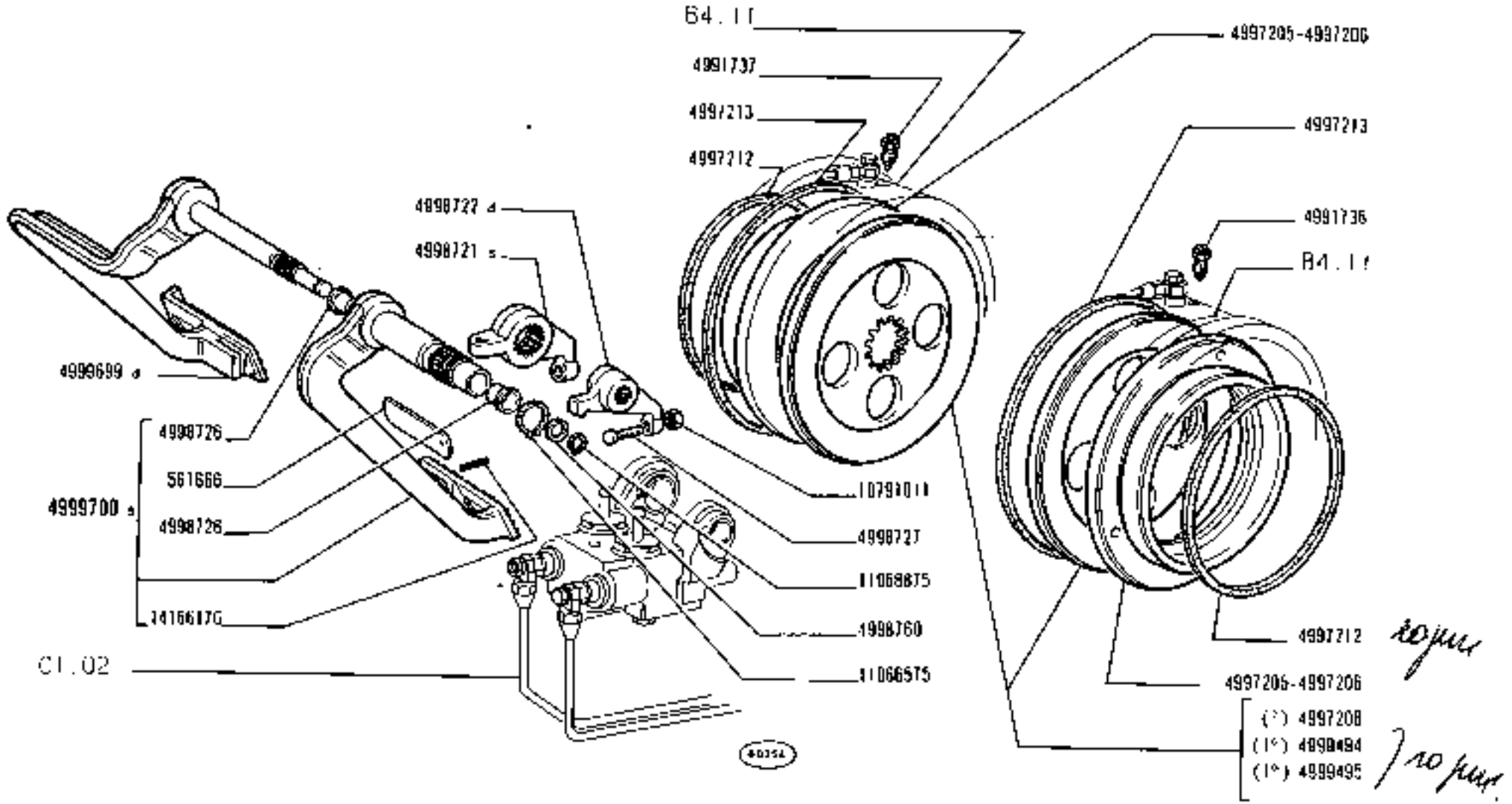

(*) (1°) Vedere elenco Voir la liste - Siehe tabelle - See list - Véase la lista

https://tractormanualz.com/

MODIF	N.ORDINAZ.	Q.	DENOMINAZIONE	DESIGNATION	BENENNUNG	DESCRIPTION	DENOMINACIONES
	561666	1	PIASTRINA	PLAQUETTE	PLAETTCHEN	PLATE	PLACA
4991737	~~4991736~~	2	VITE DI SPURGO	VIS DE PURGE	ABBLÄSESCHRAUBE	BLEEDING SCREW	TORNILLO DE PURGA
	4997205	2	ANELLO SPINGIDISCO	PLATEAU DE PRESSION	DRUCKPLATTE	PRESSURE PLATE	PLATO DE EMPUJE
	4997206	2	ANELLO SPINGIDISCO	PLATEAU DE PRESSION	DRUCKPLATTE	PRESSURE PLATE	PLATO DE EMPUJE
	4997208	2	DISCO (*)	DISQUE	SCHEIBE	PLATE	DISCO
	4997212	2	GUARNIZIONE INT.	JOINT	DICHTUNG	GASKET	JUNTA
	4997213	2	GUARNIZIONE EST.	JOINT	DICHTUNG	GASKET	JUNTA
	4998721	1	LEVA S	LEVIER	HEBEL	LEVER	PALANCA
	4998722	1	LEVA D	LEVIER	HEBEL	LEVER	PALANCA
	4998726	2	BOCCOLA	DOUILLE	BUCHSE	BUSH	CASQUILLO
	4998727	3	VITE	VIS	SCHRAUBE	SCREW	TORNILLO
	4998760	1	ROSETTA	RONDELLE	SCHEIBE	WASHER	ARANDELA
	4999494	2	DISCO (1*)	DISQUE	SCHEIBE	PLATE	DISCO
	4999495	2	DISCO (1*)	DISQUE	SCHEIBE	PLATE	DISCO
	4999699	1	PEDALE D	PEDALE	FUSSHEBEL	PEDAL	PEDAL
	4999700	1	PEDALE S COMPL.	PEDALE	FUSSHEBEL	PEDAL	PEDAL
	10791011	4	DADO	ECROU	MUTTER	NUT	TUERCA
	11066575	1	ANELLO DI SICUREZZA	ARRETOIR	SICHERUNGSRING	LOCKRING	ANILLO DE FRENO
	11068875	1	ANELLO DI SICUREZZA	ARRETOIR	SICHERUNGSRING	LOCKRING	ANILLO DE FRENO
	14166170	1	SPINA	GOUPILLE	STIFT	PIN	PASADOR
		(1*)	-PER 4997206	- POUR ...	- FUER ...	- FOR ...	- PARA ...
		(1*)	-PER 4997205	- POUR ...	- FUER ...	- FOR ...	- PARA ...

https://tractormanualz.com/

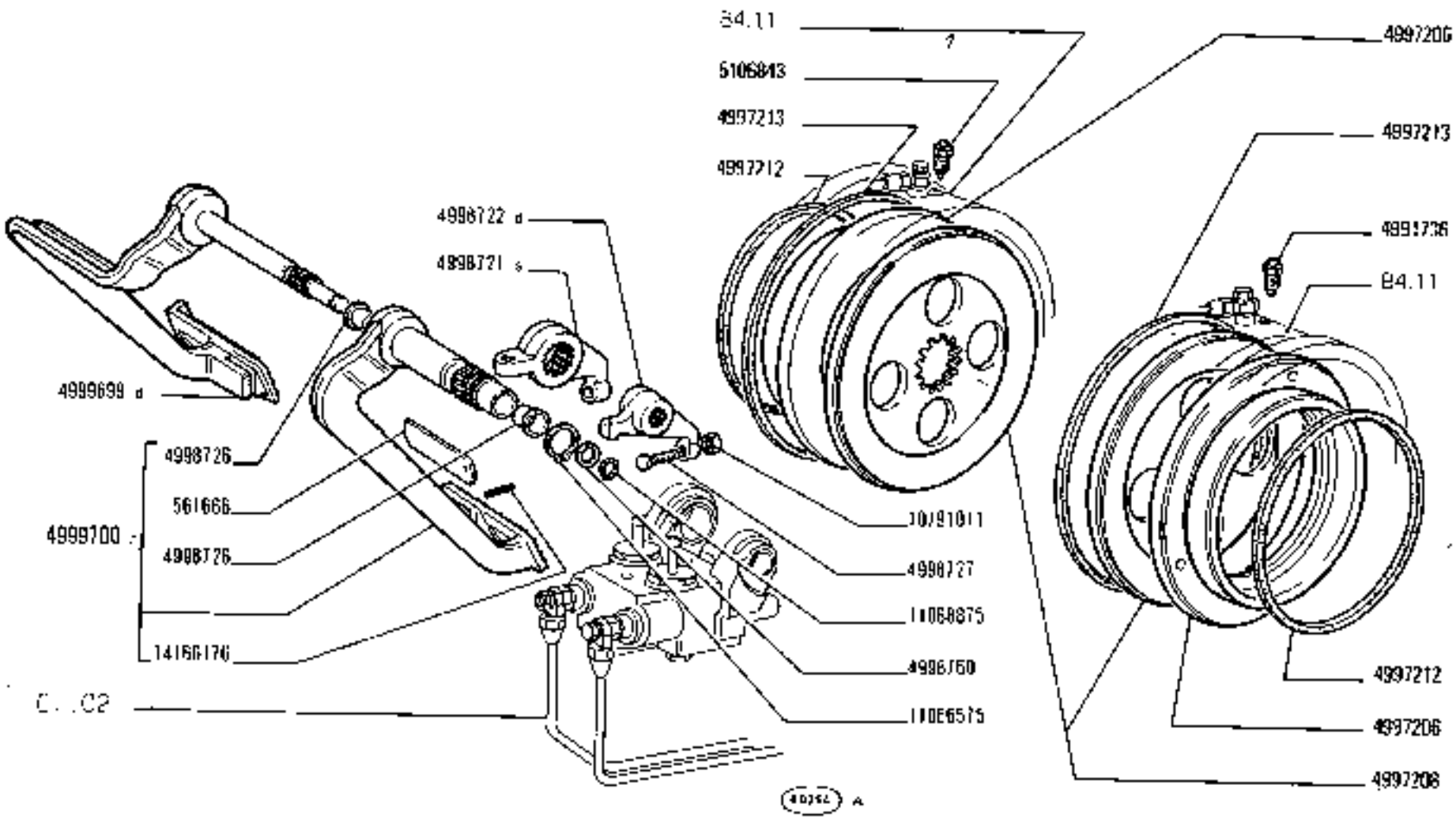

780 - 780 DT

01 02

COMANDO A PEDALE FRENI

Commande au pied de freins
Bremsfusshebel
Brake Foot Control
Pedal de freno

https://tractormanualz.com/

C1.01

N.T.R. 247 T

MODIF	N.ORDINAZ.	Q.	DENOMINAZIONE	DESIGNATION	BENENNUNG	DESCRIPTION	DENOMINACIONES
	501666	1	PIASTRINA	PLAQUETTE	PLAETTCHEN	PLATE	PLACA
5100943	~~4884737~~	2	VITE DI SPURGO	VIS DE PURGE	ABBLASESCHRAUBE	BLEEDING SCREW	TORNILLO DE PURGA
	4997206	2	ANELLO SPINGIDISCO	PLATEAU DE PRESSION	DRUCKPLATTE	PRESSURE PLATE	PLATO DE EMPUJE
	4997206	2	ANELLO SPINGIDISCO	PLATEAU DE PRESSION	DRUCKPLATTE	PRESSURE PLATE	PLATO DE EMPUJE
	4997208	2	DISCO	DISQUE	SCHEIBE	PLATE	DISCO
	4997212	2	GUARNIZIONE INF.	JOINT	DICHTUNG	GASKET	JUNTA
	4997213	2	GUARNIZIONE EST.	JOINT	DICHTUNG	GASKET	JUNTA
	4998721	1	LEVA S	LEVIER	HEBEL	LEVER	PALANCA
	4998722	1	LEVA D	LEVIER	HEBEL	LEVER	PALANCA
	4998726	2	BOCCOLA	DOUILLE	BUECHSE	BUSH	CASQUILLO
	4998727	3	VITE	VIS	SCHRAUBE	SCREW	TORNILLO
	4998760	1	ROSETTA	RONDELLE	SCHEIBE	WASHER	ARANDELA
4997208	~~4998494~~	2	DISCO	DISQUE	SCHEIBE	PLATE	DISCO
	4997208	2	DISCO	DISQUE	SCHEIBE	PLATE	DISCO
	4998699	1	PEDALE O	PEDALE	FUSSHEBEL	PEDAL	PEDAL
	4999700	1	PEDALE S COMPL.	PEDALE	FUSSHEBEL	PEDAL	PEDAL
	10791011	4	DADO	ECROU	MUTTER	NUT	TUERCA
	11066575	1	ANELLO DI SICUREZZA	ARRETOIR	SICHERUNGSRING	LOCKRING	ANILLO DE FRENO
	11068875	1	ANELLO DI SICUREZZA	ARRETOIR	SICHERUNGSRING	LOCKRING	ANILLO DE FRENO
	14166170	1	SPINA	GOUPILLE	STIFT	PIN	PASADOR

https://tractormanualz.com/

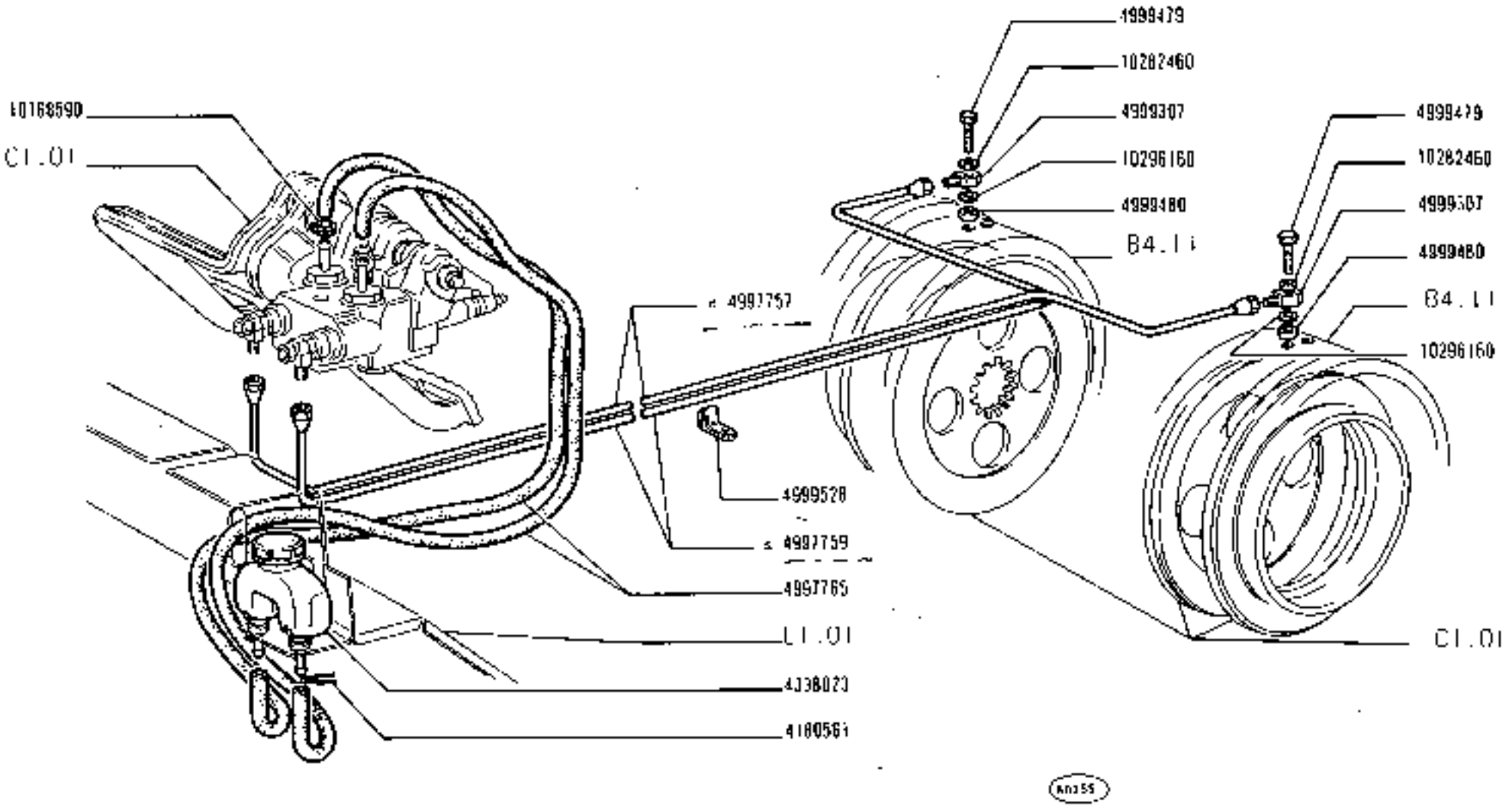

https://tractormanualz.com/

MODIF	N.ORDINAZ.	Q.	DENOMINAZIONE	DESIGNATION	BENENNUNG	DESCRIPTION	DENOMINACIONES
	4180561	1	FERMAGLIO	AGRAFE	KLEMMSTUECK	CLIP	SUJETADOR
	4338023	1	SERBATOIO	RESERVOIR	BEHAELTER	TANK	DEPOSITO
	4997673	2	MOLLA	RESSORT	FEDER	SPRING	RESORTE
	4997674	2	VALVOLA	SOUPAPE	VENTIL	VALVE	VALVULA
	4997676	2	SEDE	SIEGE	SITZ	SEAT	ASIENTO
	4997678	2	MOLLA	RESSORT	FEDER	SPRING	RESORTE
	4997680	2	TAPPO	BOUCHON	STOPFEN	PLUG	TAPON
	4997682	2	TAPPO	BOUCHON	STOPFEN	PLUG	TAPON
	4997684	2	ANELLO	BAGUE	RING	RING	ANILLO
	4997757	1	TUBO D	TUYAU	ROHR	PIPE	TUBO
	4997759	1	TUBO S	TUYAU	ROHR	PIPE	TUBO
	4997765	2	TUBO FLESSIBILE	TUYAU FLEXIBLE	SCHLAUCH	HOSE	MANGA FLEXIBLE
	4998717	1	BOCCOLA	COUILLE	BUECHSE	BUSH	CASQUILLO
	4998720	1	BOCCOLA	COUILLE	BUECHSE	BUSH	CASQUILLO
	4999086	1	DISTANZIALE	ENTRETOISE	ABSTANDSTUECK	SPACER	SEPARADOR
	4999306	2	TAPPO	BOUCHON	STOPFEN	PLUG	TAPON
	4999307	4	RACCORDO	RACCORD	STUTZEN	CONNECTION	RACOR
	4999308	1	VITE	VIS	SCHRAUBE	SCREW	TORNILLO
	4999309	1	VITE	VIS	SCHRAUBE	SCREW	TORNILLO
	4999311	2	MOLLA	RESSORT	FEDER	SPRING	RESORTE
	4999443	2	STANTUFFO	PISTON	KOLBEN	PISTON	EMBOLO
	4999479	2	VITE	VIS	SCHRAUBE	SCREW	TORNILLO
	4999480	2	DISTANZIALE	ENTRETOISE	ABSTANDSTUECK	SPACER	SEPARADOR
	4999488	2	MOLLA	RESSORT	FEDER	SPRING	RESORTE
	4999492	1	CORPO COMPL.	CORPS	GEHAUSE	BODY	CUERPO
	4999528	2	STAFFETTA	COLLIER	HALTER	RETAINER	ABRAZADERA
	10168590	4	COLLARE	COLLIER	SCHELLE	COLLAR	COLLAR
	10282460	4	GUARNIZIONE	JOINT	DICHTUNG	GASKET	JUNTA
	10296160	6	ROSETTA DI TENUTA	JOINT D'ETANCHEITE	DICHTRING	GASKET	JUNTA HERMETICA
	10517271	2	ROSETTA DI SICUREZZA	RONDELLE FREIN	SICHERUNGSRING	LOCKWASHER	ARANDELA DE FRENO
	14457380	2	ANELLO DI TENUTA	JOINT D'ETANCHEITE	DICHTRING	SEAL	JUNTA HERMETICA
	14457480	2	ANELLO DI TENUTA	JOINT D'ETANCHEITE	DICHTRING	SEAL	JUNTA HERMETICA
	14457980	2	ANELLO DI TENUTA	JOINT D'ETANCHEITE	DICHTRING	SEAL	JUNTA HERMETICA
	14463280	2	ANELLO DI TENUTA	JOINT D'ETANCHEITE	DICHTRING	SEAL	JUNTA HERMETICA
	15982321	2	VITE	VIS	SCHRAUBE	SCREW	TORNILLO
	20063450	2	SFERA	BILLE	KUGEL	BALL	BOLA
	20063500	2	SFERA	BILLE	KUGEL	BALL	BOLA

https://tractormanualz.com/

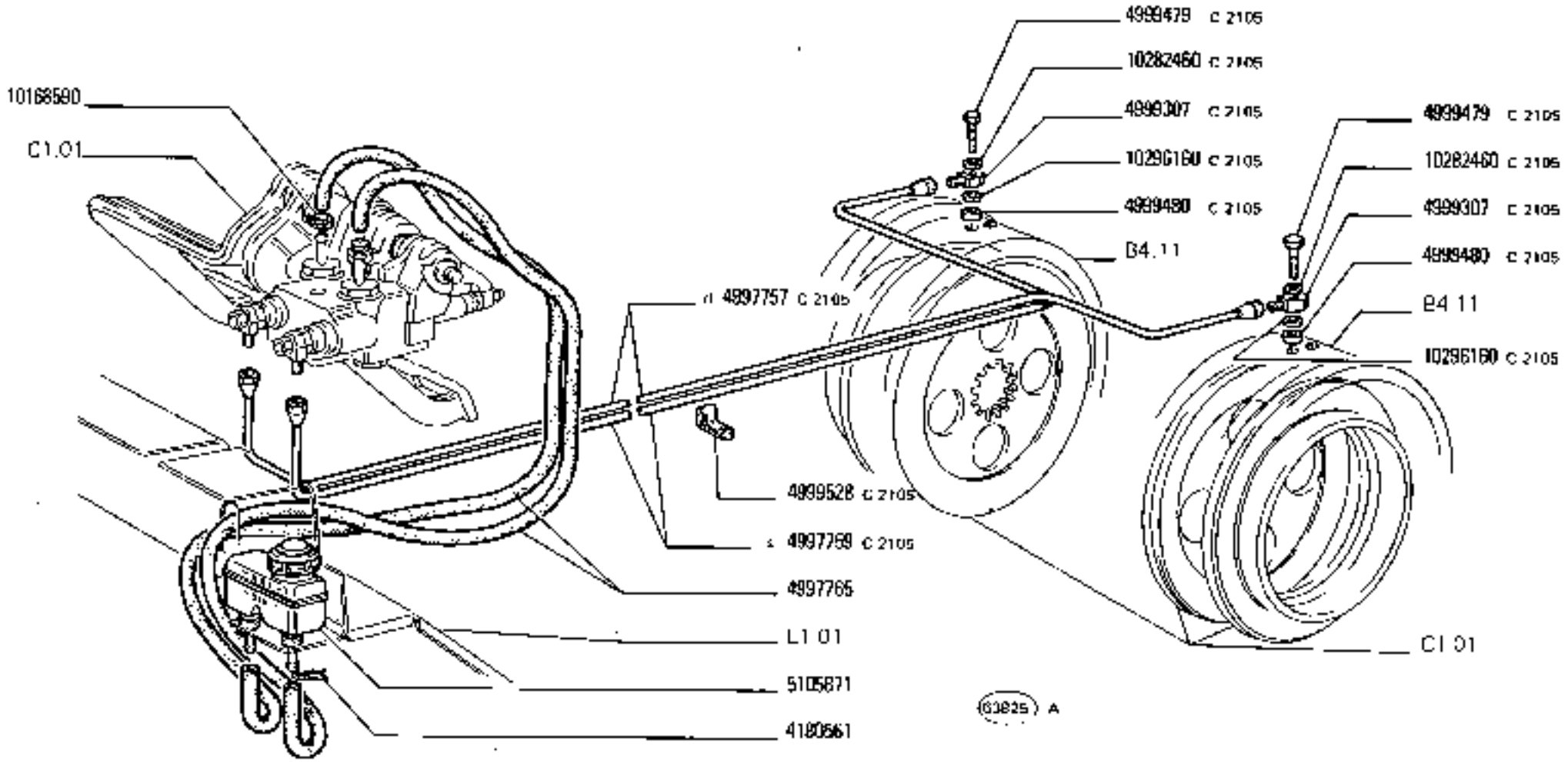

COMANDO IDRAULICO FRENI

Commande hydraulique de freins
Hydraulische Bremsbetätigung
Brake Hydraulic System
Sistema de freno hidráulico

https://tractormanualz.com/

MODIF	N.ORDINAZ.	Q.	DENOMINAZIONE	DESIGNATION	BENENNUNG	DESCRIPTION	DENOMINACIONES
	41805D1	1	FERMAGLIO	AGRAFE	KLEMMSTUECK	CLIP	SUJETADOR
5105871	~~4330825~~	1	SERBATOIO	RESERVOIR	BEHAELTER	TANK	DEPOSITO
	4997673	2	MOLLA	RESSORT	FEDER	SPRING	RESORTE
	4997674	2	VALVOLA	SOUPAPE	VENTIL	VALVE	VALVULA
	4997676	2	SEDE	SIEGE	SITZ	SEAT	ASIENTO
	4997678	2	MOLLA	RESSORT	FEDER	SPRING	RESORTE
	4997680	2	TAPPO	BOUCHON	STOPFEN	PLUG	TAPON
	4997682	2	TAPPO	BOUCHON	STOPFEN	PLUG	TAPON
	4997684	2	ANELLO	BAGUE	RING	RING	ANILLO
C 2105	4997757	1	TUBO D	TUYAU	ROHR	PIPE	TUBO
C 2105	4997759	1	TUBO S	TUYAU	ROHR	PIPE	TUBO
	4997765	2	TUBO FLESSIBILE	TUYAU FLEXIBLE	SCHLAUCH	HOSE	MANGA FLEXIBLE
	4998717	1	BOCCOLA	DOUILLE	BUCHSE	BUSH	CASQUILLO
	4998720	1	BOCCOLA	DOUILLE	BUECHSE	BUSH	CASQUILLO
	4999086	1	DISTANZIALE	ENTRETOISE	ABSTANDSTUECK	SPACER	SEPARADOR
C 2105	4999306	2	TAPPO	BOUCHON	STOPFEN	PLUG	TAPON
C 2105	4999307	4	RACCORDO	RACCORD	STUTZEN	CONNECTION	RACOR
C 2105	4999308	1	VITE	VIS	SCHRAUBE	SCREW	TORNILLO
C 2105	4999309	1	VITE	VIS	SCHRAUBE	SCREW	TORNILLO
	4999311	2	MOLLA	RESSORT	FEDER	SPRING	RESORTE
	4999443	2	STANTUFFO	PISTON	KOLBEN	PISTON	EMBOLO
C 2105	4999479	2	VITE	VIS	SCHRAUBE	SCREW	TORNILLO
C 2105	4999480	2	DISTANZIALE	ENTRETOISE	ABSTANDSTUECK	SPACER	SEPARADOR
	4999486	2	MOLLA	RESSORT	FEDER	SPRING	RESORTE
	4999492	1	CORPO COMPL.	CORPS	GEHAUSE	BODY	CUERPO
C 2105	4999528	2	STAFFETTA	COLLIER	HALTER	RETAINER	ABRAZADERA
	10168590	4	COLLARE	COLLIER	SCHELLE	COLLAR	COLLAR
C 2105	10282460	4	GUARNIZIONE	JOINT	DICHTUNG	GASKET	JUNTA
C 2105	10296160	6	ROSETTA DI TENUTA	JOINT D'ETANCHEITE	DICHTRING	GASKET	JUNTA HERMETICA
	10517271	2	ROSETTA DI SICUREZZA	RONDELLE FREIN	SICHERUNGSRING	LOCKWASHER	ARANDELA DE FRENO
	14457380	2	ANELLO DI TENUTA	JOINT D'ETANCHEITE	DICHTRING	SEAL	JUNTA HERMETICA
	14457480	2	ANELLO DI TENUTA	JOINT D'ETANCHEITE	DICHTRING	SEAL	JUNTA HERMETICA
	14457980	2	ANELLO DI TENUTA	JOINT D'ETANCHEITE	DICHTRING	SEAL	JUNTA HERMETICA
	14463280	2	ANELLO DI TENUTA	JOINT D'ETANCHEITE	DICHTRING	SEAL	JUNTA HERMETICA
	15982321	2	VITE	VIS	SCHRAUBE	SCREW	TORNILLO
	20063450	7	SFERA	BILLE	KUGEL	BALL	BOLA
	20063500	2	SFERA	BILLE	KUGEL	BALL	BOLA
D 2105	5103904	2	TAPPO	BOUCHON	STOPFEN	PLUG	TAPON
D 2105	5103905	1	TUBO D	TUYAU	ROHR	PIPE	TUBO
D 2105	5103915	1	TUBO S	TUYAU	ROHR	PIPE	TUBO
D 2105	5103947	2	RACCORDO	RACCORD	STUTZEN	CONNECTION	RACOR
D 2105	5103908	1	VITE	VIS	SCHRAUBE	SCREW	TORNILLO
D 2105	5103909	1	VITE	VIS	SCHRAUBE	SCREW	TORNILLO
D 2105	10298360	4	GUARNIZIONE	JOINT	DICHTUNG	GASKET	JUNTA
D 2105	5102923	2	STAFFETTA	COLLIER	HALTER	RETAINER	ABRAZADERA

https://tractormanualz.com/

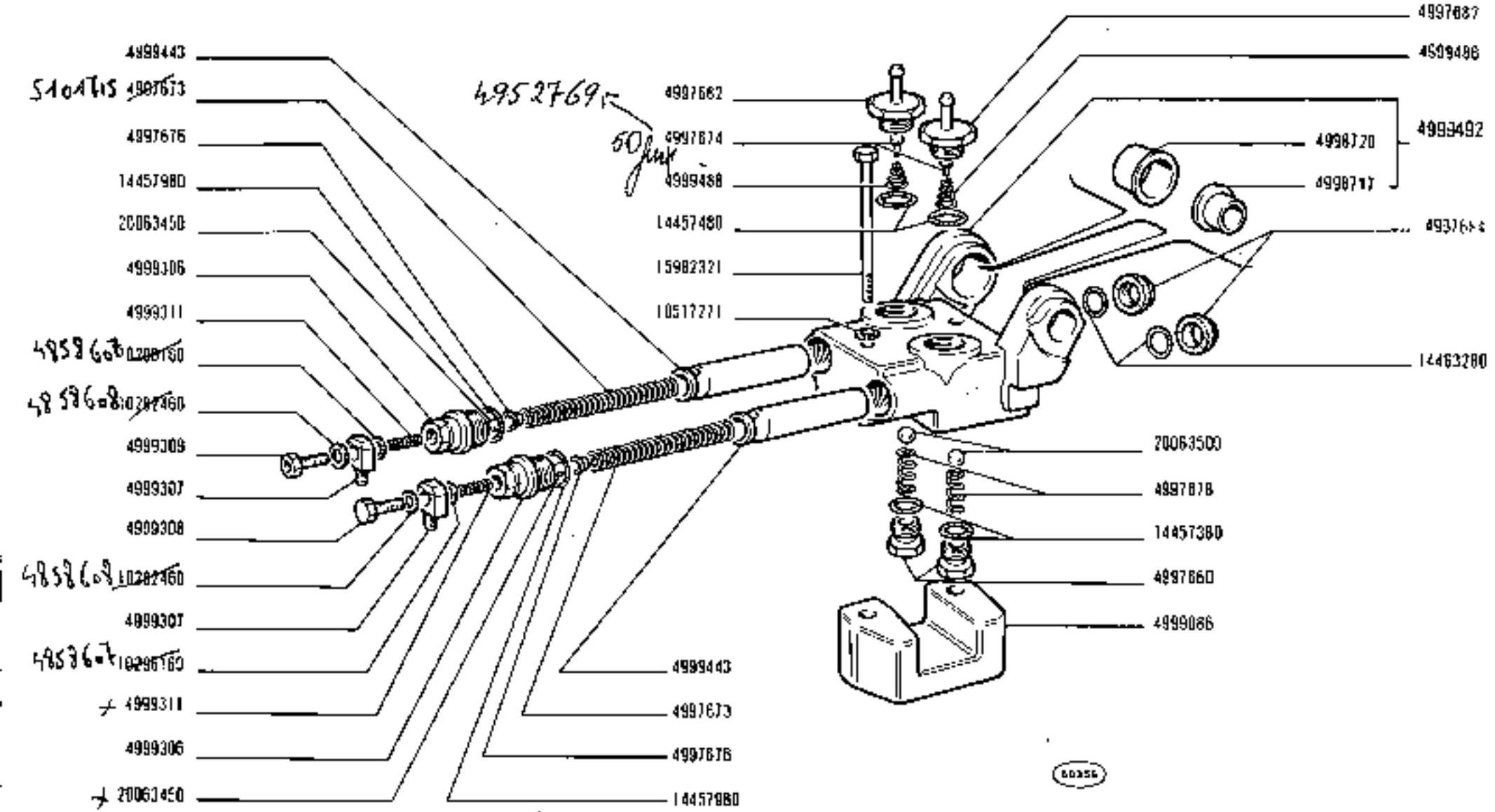

https://tractormanualz.com/

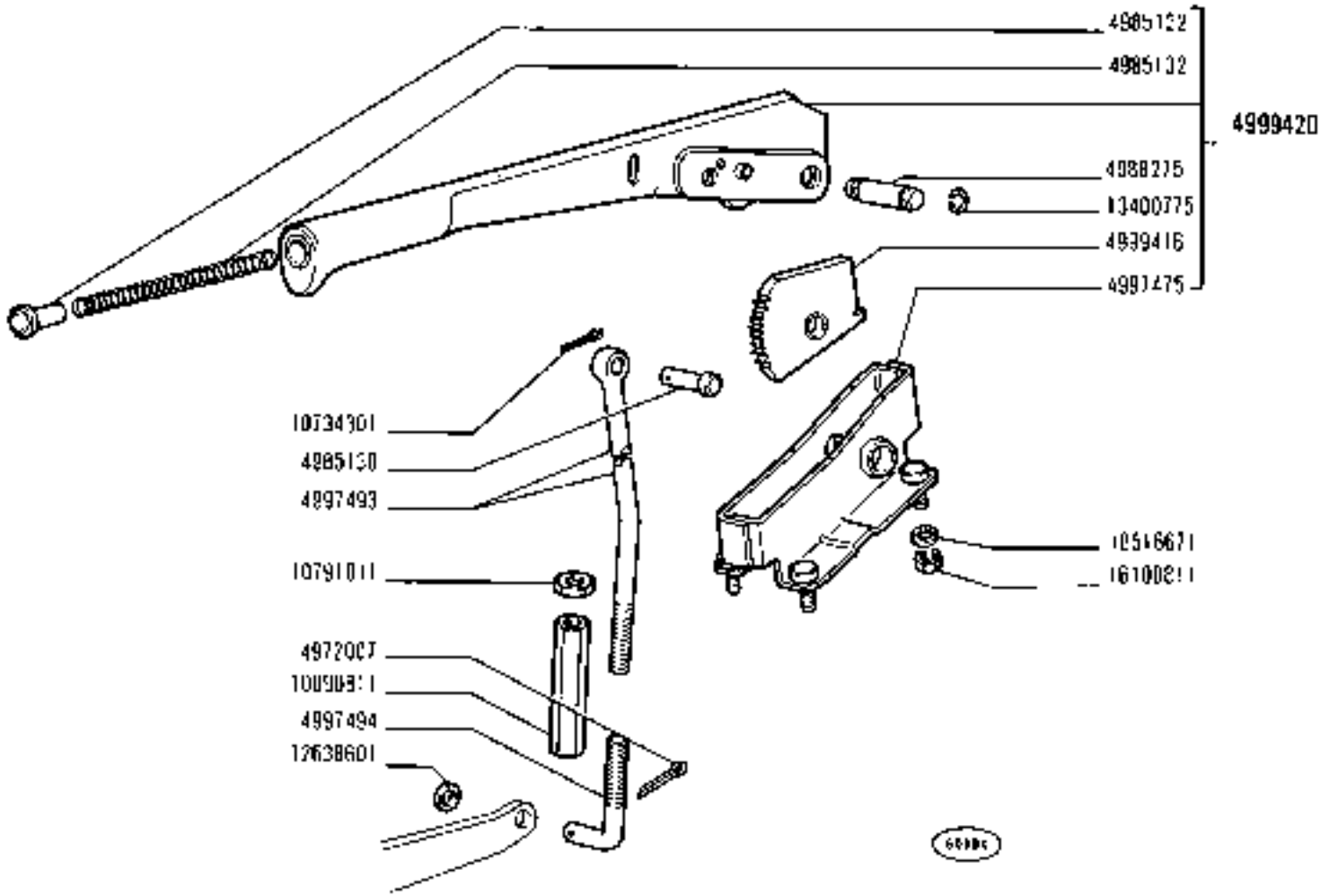

780 - 780 DT

01 02

COMANDO A MANO FRENI

Commande de freins à main
Handbremsbetätigung
Brake Hand Control
Freno de mano

https://tractormanualz.com/

MODIF	N.ORDINAZ.	Q.	DENOMINAZIONE	DESIGNATION	BEMENNUNG	DESCRIPTION	DENOMINACIONES
	4972007	1	COPIGLIA	GOUPILLE FENDUE	SPLINT	SPLIT PIN	PASADOR ABIERTO
	4985122	1	PULSANTE	BOUTON	DRUCKKNOPF	BUTTON	PULSADOR
	4985130	1	PERNO DI FISSAGGIO	CHEVILLE	BOLZEN	PIN	PASADOR
	4985132	1	MOLLA	RESSORT	FEDER	SPRING	RESORTE
	4988275	1	PERNO DI FISSAGGIO	CHEVILLE	BOLZEN	PIN	PASADOR
	4995673		ROSETTA SP.0,5	RONDELLE	SCHEIBE	WASHER	ARANDELA
	4995674		ROSETTA SP.1	RONDELLE	SCHEIBE	WASHER	ARANDELA
	4995675		ROSETTA SP.1,5	RONDELLE	SCHEIBE	WASHER	ARANDELA
	4995676		ROSETTA SP.2	RONDELLE	SCHEIBE	WASHER	ARANDELA
	4995678	1	LEVA INT.	LEVIER	HEBEL	LEVER	PALANCA
	4995686	1	GANASCIA	MACHOIRE	BREMSBACKE	SHOE	ZAPATA
	4995687	2	VITE	VIS	SCHRAUBE	SCREW	TORNILLO
	4995692	2	SETTORE	TIRANT	SPREIZSTANGE	STRUT	BIELA
	4995694	1	LINGUETTA	LINGUET	SCHEIBENFEDER	KEY	CHAVETA
C 1986	4995904	1	MOZZO	MOYEU	NABE	HUB	BUJE
	4995966	1	DISCO CONDOTTO	DISQUE ENTRAINE	KUPPLUNGSSCHEIBE	DRIVEN PLATE	DISCO DE EMBRAGUE
	4997115	1	SUPPORTO	SUPPORT	LAGER	SUPPORT	SOPORTE
	4997474	1	LEVA EST.	LEVIER	HEBEL	LEVER	PALANCA
	4997475	1	SUPPORTO	SUPPORT	LAGER	SUPPORT	SOPORTE
	4997493	1	TIRANTE SUP.	TIRANT	SPANNBOLZEN	TIEROD	PERNO
	4997494	1	TIRANTE INF.	TIRANT	SPANNBOLZEN	TIEROD	PERNO
	4999303	2	SETTORE	TIRANT	SPREIZSTANGE	STRUT	BIELA
	4999304	2	SETTORE	TIRANT	SPREIZSTANGE	STRUT	BIELA
	4999416	1	SETTORE	TIRANT	SPREIZSTANGE	STRUT	BIELA
	4999420	1	LEVA COMPL.	LEVIER	HEBEL	LEVER	PALANCA
	10090811	1	MANICOTTO	MANCHON	SPANNSCHLOSS	SLEEVE	TUERCA
	10516671	4	ROSETTA DI SICUREZZA	RONDELLE FREIN	SICHERUNGSRING	LOCKWASHER	ARANDELA DE FRENO
	10516871	6	ROSETTA DI SICUREZZA	RONDELLE FREIN	SICHERUNGSRING	LOCKWASHER	ARANDELA DE FRENO
	10734301	1	COPIGLIA	GOUPILLE FENDUE	SPLINT	SPLIT PIN	PASADOR ABIERTO
	10791011	1	DADO	ECROU	MUTTER	NUT	TUERCA
	11066875	1	ANELLO DI SICUREZZA	ARRETOIR	SICHERUNGSRING	LOCKRING	ANILLO DE FRENO
	12638601	1	ROSETTA	RONDELLE	SCHEIBE	WASHER	ARANDELA
	13400775	2	ANELLO DI SICUREZZA	ARRETOIR	SICHERUNGSRING	LOCKRING	ANILLO DE FRENO
	14199000	2	PIASTRINA DI SICUREZZA	PLAQUETTE FREIN	SICHERUNGSBLECH	LOCKPLATE	PLACA DE FRENO
	14457480	1	ANELLO DI TENUTA	JOINT D'ETANCHEITE	DICHTRING	SEAL	JUNTA HERMETICA
	15970921	6	VITE	VIS	SCHRAUBE	SCREW	TORNILLO
	16100811	4	DADO	ECROU	MUTTER	NUT	TUERCA
D 1986	5101129	1	ANELLO	BAGUE	RING	RING	ANILLO
D 1988	5101227	1	MOZZO	MOYEU	NABE	HUB	BUJE
	4995986	1	DISCO CONDOTTO (*)	DISQUE ENTRAINE	KUPPLUNGSSCHEIBE	DRIVEN PLATE	DISCO DE EMBRAGUE
	5101228	1	SETTORE (*)	TIRANT	SPREIZSTANGE	STRUT	BIELA
	5101229	1	SETTORE (*)	TIRANT	SPREIZSTANGE	STRUT	BIELA
	5101230	1	SETTORE (*)	TIRANT	SPREIZSTANGE	STRUT	BIELA
	5101231	1	LEVA INT. (*)	LEVIER	HEBEL	LEVER	PALANCA

(*) A RICHIESTA — SUR DEMANDE — AUF WUNSCH — OPTIONAL EXTRA — SOBRE PEDIDO

https://tractormanualz.com/

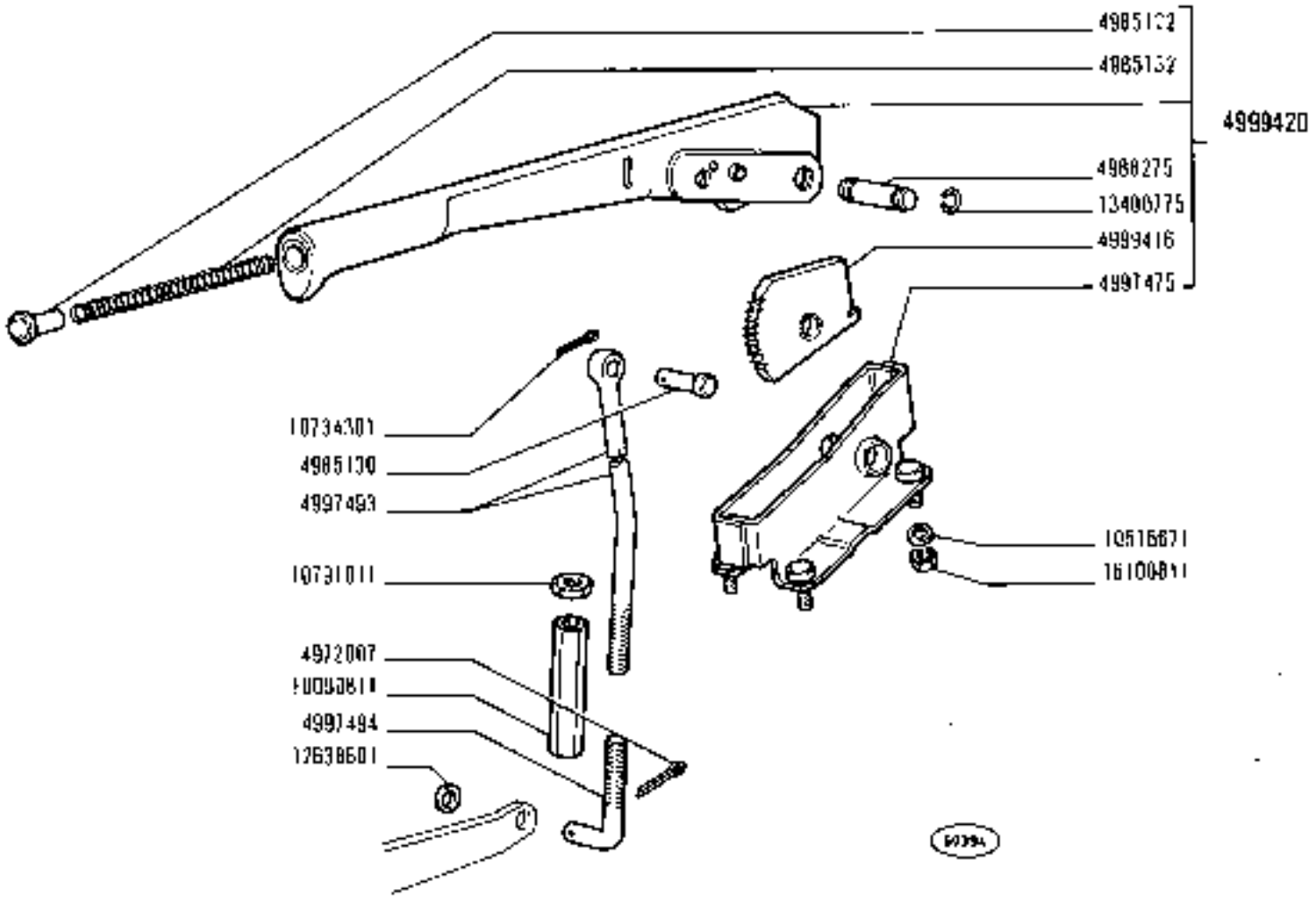

COMANDO A MANO FRENI

Commande de freins à main — *Brake Hand Control*

Handbremsbetätigung — *Mando de mano*

https://tractormanualz.com/

MODIF	N.ORDINAZ.	Q.	DENOMINAZIONE	DESIGNATION	BENENNUNG	DESCRIPTION	DENOMINACIONES
	4972007	1	COPIGLIA	GOUPILLE-FENDUE	SPLINT	SPLIT PIN	PASADOR ABIERTO
	4985122	1	PULSANTE	BOUTON	DRUCKKNOPF	BUTTON	PULSADOR
	4985130	1	PERNO DI FISSAGGIO	CHEVILLE	BOLZEN	PIN	PASADOR
	4985132	1	MOLLA	RESSORT	FEDER	SPRING	RESORTE
	4988275	1	PERNO DI FISSAGGIO	CHEVILLE	BOLZEN	PIN	PASADOR
	4995673		ROSETTA SP.0.5	RONDELLE	SCHEIBE	WASHER	ARANDELA
	4995674		ROSETTA SP.1	RONDELLE	SCHEIBE	WASHER	ARANDELA
	4995675		ROSETTA SP.1,5	RONDELLE	SCHEIBE	WASHER	ARANDELA
	4995676		ROSETTA SP.2	RONDELLE	SCHEIBE	WASHER	ARANDELA
	4995678	1	LEVA INT.	LEVIER	HEBEL	LEVER	PALANCA
	4995686	1	GANASCIA	MACHOIRE	BREMSBACKE	SHOE	ZAPATA
	4995687	2	VITE	VIS	SCHRAUBE	SCREW	TORNILLO
	4995692	2	SETTORE	TIRANT	SPREIZSTANGE	STRUT	BIELA
	4995694	1	LINGUETTA	LINGUET	SCHEIBENFEDER	KEY	CHAVETA
L 1988	4995904	1	MOZZO	MOYEU	NABE	HUB	BUJE
	4995966	1	DISCO CONDOTTO	DISQUE ENTRAINE	KUPPLUNGSSCHEIBE	DRIVEN PLATE	DISCO DE EMBRAGUE
	4997115	1	SUPPORTO	SUPPORT	LAGER	SUPPORT	SOPORTE
5101106	~~4997476~~	1	LEVA EST.	LEVIER	HEBEL	LEVER	PALANCA
	4997475	1	SUPPORTO	SUPPORT	LAGER	SUPPORT	SOPORTE
	4997493	1	TIRANTE SUP.	TIRANT	SPANNBOLZEN	TIEROD	PERNO
	4997494	1	TIRANTE INF.	TIRANT	SPANNBOLZEN	TIEROD	PERNO
	4999303	2	SETTORE	TIRANT	SPREIZSTANGE	STRUT	BIELA
	4999304	2	SETTORE	TIRANT	SPREIZSTANGE	STRUT	BIELA
	4999416	1	SETTORE	TIRANT	SPREIZSTANGE	STRUT	BIELA
	4999420	1	LEVA COMPL.	LEVIER	HEBEL	LEVER	PALANCA
	10090811	1	MANICOTTO	MANCHON	SPANNSCHLOSS	SLEEVE	TUERCA
	10516671	4	ROSETTA DI SICUREZZA	RONDELLE FREIN	SICHERUNGSRING	LOCKWASHER	ARANDELA DE FRENO
	10516871	6	ROSETTA DI SICUREZZA	RONDELLE FREIN	SICHERUNGSRING	LOCKWASHER	ARANDELA DE FRENO
	10734301	1	COPIGLIA	GOUPILLE FENDUE	SPLINT	SPLIT PIN	PASADOR ABIERTO
	10791011	1	DADO	ECROU	MUTTER	NUT	TUERCA
11066775	~~11055475~~	1	ANELLO DI SICUREZZA	ARRETOIR	SICHERUNGSRING	LOCKRING	ANILLO DE FRENO
	12638601	1	ROSETTA	RONDELLE	SCHEIBE	WASHER	ARANDELA
	13400775	2	ANELLO DI SICUREZZA	ARRETOIR	SICHERUNGSRING	LOCKRING	ANILLO DE FRENO
	14199000	2	PIASTRINA DI SICUREZZA	PLAQUETTE FREIN	SICHERUNGSBLECH	LOCKPLATE	PLACA DE FRENO
	14457480	1	ANELLO DI TENUTA	JOINT D'ETANCHEITE	DICHTRING	SEAL	JUNTA HERMETICA
	15970921	6	VITE	VIS	SCHRAUBE	SCREW	TORNILLO
	16100811	4	DADO	ECROU	MUTTER	NUT	TUERCA
D 1986	5101129	8	ANELLO	BAGUE	RING	RING	ANILLO
D 1988	5101227	1	MOZZO	MOYEU	NABE	HUB	BUJE
	4995966	1	DISCO CONDOTTO (*)	DISQUE ENTRAINE	KUPPLUNGSSCHEIBE	DRIVEN PLATE	DISCO DE EMBRAGUE
	5101228	1	SETTORE (*)	TIRANT	SPREIZSTANGE	STRUT	BIELA
	5101229	1	SETTORE (*)	TIRANT	SPREIZSTANGE	STRUT	BIELA
	5101230	1	SETTORE (*)	TIRANT	SPREIZSTANGE	STRUT	BIELA
	5101231	1	LEVA INT. (*)	LEVIER	HEBEL	LEVER	PALANCA

(*) A RICHIESTA — SUR DEMANDE — AUF WUNSCH — OPTIONAL EXTRA — SOBRE PEDIDO

https://tractormanualz.com/

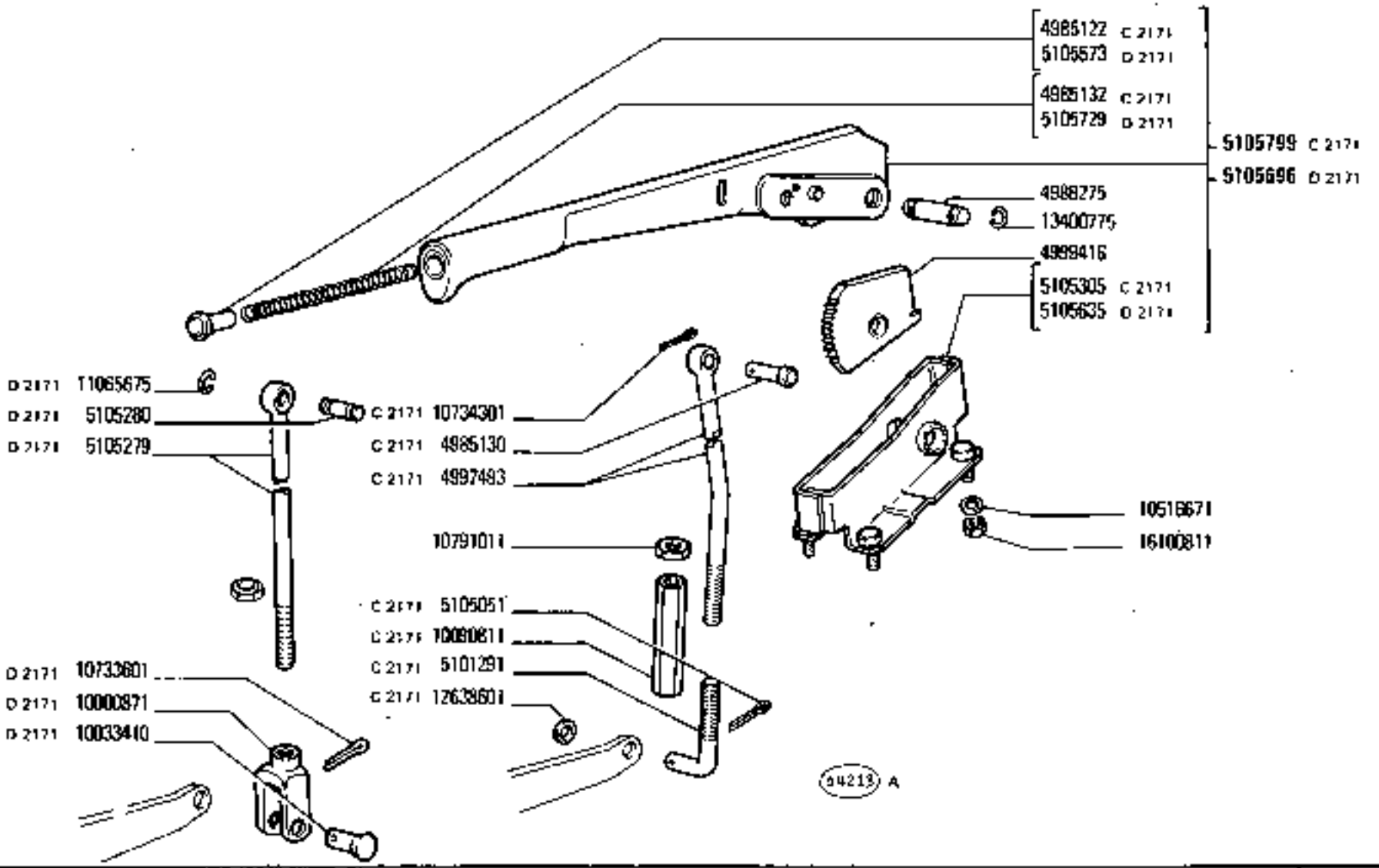

780 - 780 DT

01 02

COMANDO A MANO FRENI

Commande de freins à main — *Brake Hand Control*

Handbremsbetätigung — *Freno de mano*

https://tractormanualz.com/

	MODIF	N.ORDINAZ.	Q.	DENOMINAZIONE	DESIGNATION	BENENNUNG	DESCRIPTION	DENOMINACIONES
C 2171	5105051	~~4992807~~	1	COPIGLIA	GOUPILLE-FENDUE	SPLINT	SPLIT PIN	PASADOR ABIERTO
	C 2171	4985122	1	PULSANTE	BOUTON	DRUCKKNOPF	BUTTON	PULSADOR
	C 2171	4985130	1	PERNO DI FISSAGGIO	CHEVILLE	BOLZEN	PIN	PASADOR
	C 2171	4985132	1	MOLLA	RESSORT	FEDER	SPRING	RESORTE
		4988275	1	PERNO DI FISSAGGIO	CHEVILLE	BOLZEN	PIN	PASADOR
	C 2064	4995673		ROSETTA SP.0,5	RONDELLE	SCHEIBE	WASHER	ARANDELA
	C 2064	4995674		ROSETTA SP.1	RONDELLE	SCHEIBE	WASHER	ARANDELA
	C 2064	4995675		ROSETTA SP.1,5	RONDELLE	SCHEIBE	WASHER	ARANDELA
	C 2064	4995676		ROSETTA SP.2	RONDELLE	SCHEIBE	WASHER	ARANDELA
	C 2129	4995678	1	LEVA INT.	LEVIER	HEBEL	LEVER	PALANCA
	C 2129	4995680	1	GANASCIA	MACHOIRE	BREMSBACKE	SHOE	ZAPATA
		4995687	2	VITE	VIS	SCHRAUBE	SCREW	TORNILLO
	C 2129	4995692	2	SETTORE.	TIRANT	SPREIZSTANGE	STRUT	BIELA
		4995694	1	LINGUETTA	LINGUET	SCHESSENFEDER	KEY	CHAVETA
	C 1986	4995904	1	MOZZO	MOYEU	NABE	HUB	BUJE
	C 2129	4995966	1	DISCO CONDOTTO	DISQUE ENTRAINE	KUPPLUNGSSCHEIBE	DRIVEN PLATE	DISCO DE EMBRAGUE
	C 2064	4997115	1	SUPPORTO	SUPPORT	LAGER	SUPPORT	SOPORTE
C 2171	5101106	~~4999474~~	1	LEVA EST.	LEVIER	HEBEL	LEVER	PALANCA
C 2171	5105305	~~4993475~~	1	SUPPORTO	SUPPORT	LAGER	SUPPORT	SOPORTE
	C 2171	4997493	1	TIRANTE SUP.	TIRANT	SPANNBOLZEN	TIEROD	PERNO
C 2171	5101291	~~4997494~~	1	TIRANTE INF.	TIRANT	SPANNBOLZEN	TIEROD	PERNO
	C 2129	4999303	2	SETTORE	TIRANT	SPREIZSTANGE	STRUT	BIELA
	C 2129	4999304	2	SETTORE	TIRANT	SPREIZSTANGE	STRUT	BIELA
		4999416	1	SETTORE	TIRANT	SPREIZSTANGE	STRUT	BIELA
2171	5105799	~~5105822~~	~~4999407~~ 1	LEVA COMPL.	LEVIER	HEBEL	LEVER	PALANCA
	C 2171	10090811	1	MANICOTTO	MANCHON	SPANNSCHLOSS	SLEEVE	TUERCA
		10516671	4	ROSETTA DI SICUREZZA	RONDELLE FREIN	SICHERUNGSRING	LOCKWASHER	ARANDELA DE FRENO
		10516871	6	ROSETTA DI SICUREZZA	RONDELLE FREIN	SICHERUNGSRING	LOCKWASHER	ARANDELA DE FRENO
	C 2171	10734301	1	COPIGLIA	GOUPILLE FENDUE	SPLINT	SPLIT PIN	PASADOR ABIERTO
		10791011	1	DADO	ECROU	MUTTER	NUT	TUERCA
	11066775	~~11066775~~	1	ANELLO DI SICUREZZA	ARRETOIR	SICHERUNGSRING	LOCKRING	ANILLO DE FRENO
	C 2171	12638601	1	ROSETTA	RONDELLE	SCHEIBE	WASHER	ARANDELA
		13400775	2	ANELLO DI SICUREZZA	ARRETOIR	SICHERUNGSRING	LOCKRING	ANILLO DE FRENO
		14199000	2	PIASTRINA DI SICUREZZA	PLAQUETTE FREIN	SICHERUNGSBLECH	LOCKPLATE	PLACA DE FRENO
		14457480	1	ANELLO DI TENUTA	JOINT D'ETANCHEITE	DICHTRING	SEAL	JUNTA HERMETICA
		15970921	6	VITE	VIS	SCHRAUBE	SCREW	TORNILLO
		16100811	4	DADO	ECROU	MUTTER	NUT	TUERCA
C 2129	D 1986	5101129	1	ANELLO	BAGUE	RING	RING	ANILLO
C 2129	D 1986	5101227	1	MOZZO	MOYEU	NABE	HUB	BUJE
	C 2129	4995966	1	DISCO CONDOTTO (654)	DISQUE ENTRAINE	KUPPLUNGSSCHEIBE	DRIVEN PLATE	DISCO DE EMBRAGUE
	C 2129	5101228	1	SETTORE (654)	TIRANT	SPREIZSTANGE	STRUT	BIELA
	C 2129	5101229	1	SETTORE (654)	TIRANT	SPREIZSTANGE	STRUT	BIELA
	C 2129	5101230	1	SETTORE (654)	TIRANT	SPREIZSTANGE	STRUT	BIELA
	C 2129	5101231	1	LEVA INT. (654)	LEVIER	HEBEL	LEVER	PALANCA
	D 2064	5101337	1	ANELLO	BAGUE	RING	RING	ANILLO
C 2129	D 2064	5101339	1	SUPPORTO	SUPPORT	LAGER	SUPPORT	SOPORTE

https://tractormanualz.com/

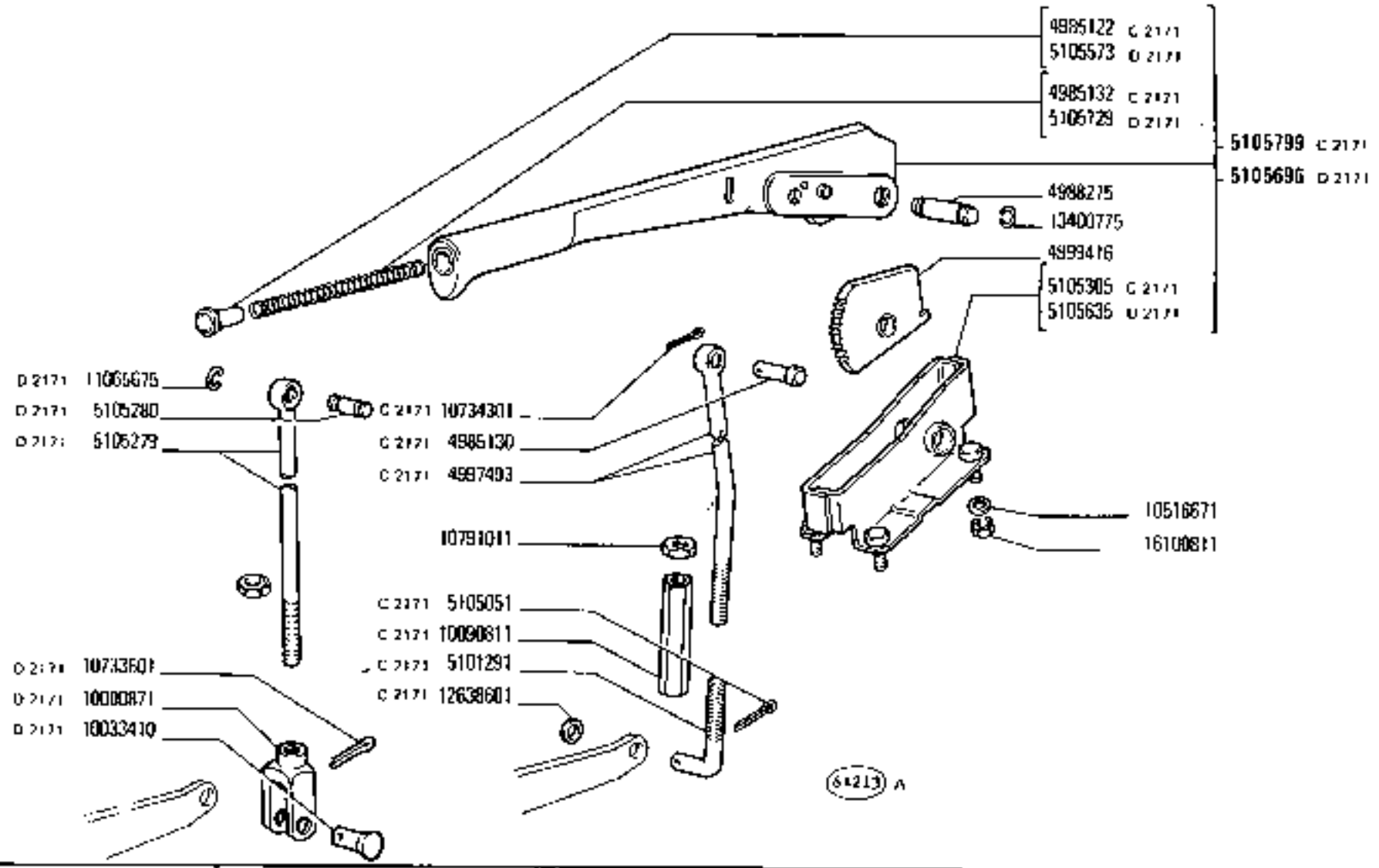

https://tractormanualz.com/

MODELLO	N.ORDINAZ.	Q.	DENOMINAZIONE	DESIGNATION	BENENNUNG	DESCRIPTION	DENOMINACIONES
C 2171	5105051	[illegible]	1 COPIGLIA	GOUPILLE FENDUE	SPLINT	SPLIT PIN	PASADOR ABIERTO
	C 2171	4985122	1 PULSANTE	BOUTON	DRUCKKNOPF	BUTTON	PULSADOR
	C 2171	4985130	1 PERNO DI FISSAGGIO	CHEVILLE	BOLZEN	PIN	PASADOR
	C 2171	4985132	1 MOLLA	RESSORT	FEDER	SPRING	RESORTE
		4988275	1 PERNO DI FISSAGGIO	CHEVILLE	BOLZEN	PIN	PASADOR
	C 2064	4995673	ROSETTA SP.0,5	RONDELLE	SCHEIBE	WASHER	ARANDELA
	C 2064	4995674	ROSETTA SP.1	RONDELLE	SCHEIBE	WASHER	ARANDELA
	C 2064	4995675	ROSETTA SP.1,5	RONDELLE	SCHEIBE	WASHER	ARANDELA
	C 2064	4995676	ROSETTA SP.2	RONDELLE	SCHEIBE	WASHER	ARANDELA
	C 2129	4995678	1 LEVA INT.	LEVIER	HEBEL	LEVER	PALANCA
	C 2129	4995684	1 GANASCIA	MACHOIRE	BREMSBACKE	SHOE	ZAPATA
		4995687	2 VITE	VIS	SCHRAUBE	SCREW	TORNILLO
	SID4773	[illegible]	2 SETTORE	TIRANT	SPREIZSTANGE	STRUT	BIELA
		4995694	1 LINGUETTA	LINGUET	SCHEIBENFEDER	KEY	CHAVETA
	C 1986	4995804	1 MOZZO	MOYEU	NABE	HUB	BUJE
	C 2129	4995866	1 DISCO CONDOTTO	DISQUE ENTRAINE	KUPPLUNGSSCHEIBE	DRIVEN PLATE	DISCO DE EMBRAGUE
	C 2064	4997115	1 SUPPORTO	SUPPORT	LAGER	SUPPORT	SOPORTE
C 2171	5101106	[illegible]	1 LEVA EST.	LEVIER	HEBEL	LEVER	PALANCA
C 2171	5105305	[illegible]	1 SUPPORTO	SUPPORT	LAGER	SUPPORT	SOPORTE
	C 2171	4997493	1 TIRANTE SUP.	TIRANT	SPANNBOLZEN	TIEROD	PERNO
C 2171	5103251	[illegible]	1 TIRANTE INF.	TIRANT	SPANNBOLZEN	TIEROD	PERNO
	SID4773	[illegible]	2 SETTORE	TIRANT	SPREIZSTANGE	STRUT	BIELA
	SID4773	[illegible]	2 SETTORE	TIRANT	SPREIZSTANGE	STRUT	BIELA
		4995416	1 SETTORE	TIRANT	SPREIZSTANGE	STRUT	BIELA
C 2171	5105788 5105825	[illegible]	1 LEVA COMPL.	LEVIER	HEBEL	LEVER	PALANCA
	C 2171	1005081L	1 MANICOTTO	MANCHON	SPANNSCHLOSS	SLEEVE	TUERCA
		10516671	4 ROSETTA DI SICUREZZA	RONDELLE FREIN	SICHERUNGSRING	LOCKWASHER	ARANDELA DE FRENO
		10516871	6 ROSETTA DI SICUREZZA	RONDELLE FREIN	SICHERUNGSRING	LOCKWASHER	ARANDELA DE FRENO
	C 2171	L0734301	1 COPIGLIA	GOUPILLE FENDUE	SPLINT	SPLIT PIN	PASADOR ABIERTO
		10751811	1 DADO	ECROU	MUTTER	NUT	TUERCA
	11006775	[illegible]	1 ANELLO DI SICUREZZA	ARRETOIR	SICHERUNGSRING	LOCKRING	ANILLO DE FRENO
	C 2171	12638501	1 ROSETTA	RONDELLE	SCHEIBE	WASHER	ARANDELA
		13400775	2 ANELLO DI SICUREZZA	ARRETOIR	SICHERUNGSRING	LOCKRING	ANILLO DE FRENO
		14199000	2 PIASTRINA DI SICUREZZA	PLAQUETTE FREIN	SICHERUNGSBLECH	LOCKPLATE	PLACA DE FRENO
		14657480	1 ANELLO DI TENUTA	JOINT D'ETANCHEITE	DICHTRING	SEAL	JUNTA HERMETICA
		15970921	6 VITE	VIS	SCHRAUBE	SCREW	TORNILLO
		16100611	4 DADO	ECROU	MUTTER	NUT	TUERCA
C 2129	D 1986	5101229	1 ANELLO	BAGUE	RING	RING	ANILLO
C 2129	D 1986	5101227	1 MOZZO	MOYEU	NABE	HUB	BUJE
	C 2129	4995866	1 DISCO CONDOTTO (654)	DISQUE ENTRAINE	KUPPLUNGSSCHEIBE	DRIVEN PLATE	DISCO DE EMBRAGUE
	SIC4774	[illegible]	1 SETTORE	TIRANT	SPREIZSTANGE	STRUT	BIELA
	SID4774	[illegible]	1 SETTORE	TIRANT	SPREIZSTANGE	STRUT	BIELA
	SID4774	5101230	1 SETTORE	TIRANT	SPREIZSTANGE	STRUT	BIELA
	C 2129	5101231	1 LEVA INT. (654)	LEVIER	HEBEL	LEVER	PALANCA
	D 2064	5101237	1 ANELLO	BAGUE	RING	RING	ANILLO
C 2129	D 2064	5101239	1 SUPPORTO	SUPPORT	LAGER	SUPPORT	SOPORTE

https://tractormanualz.com/

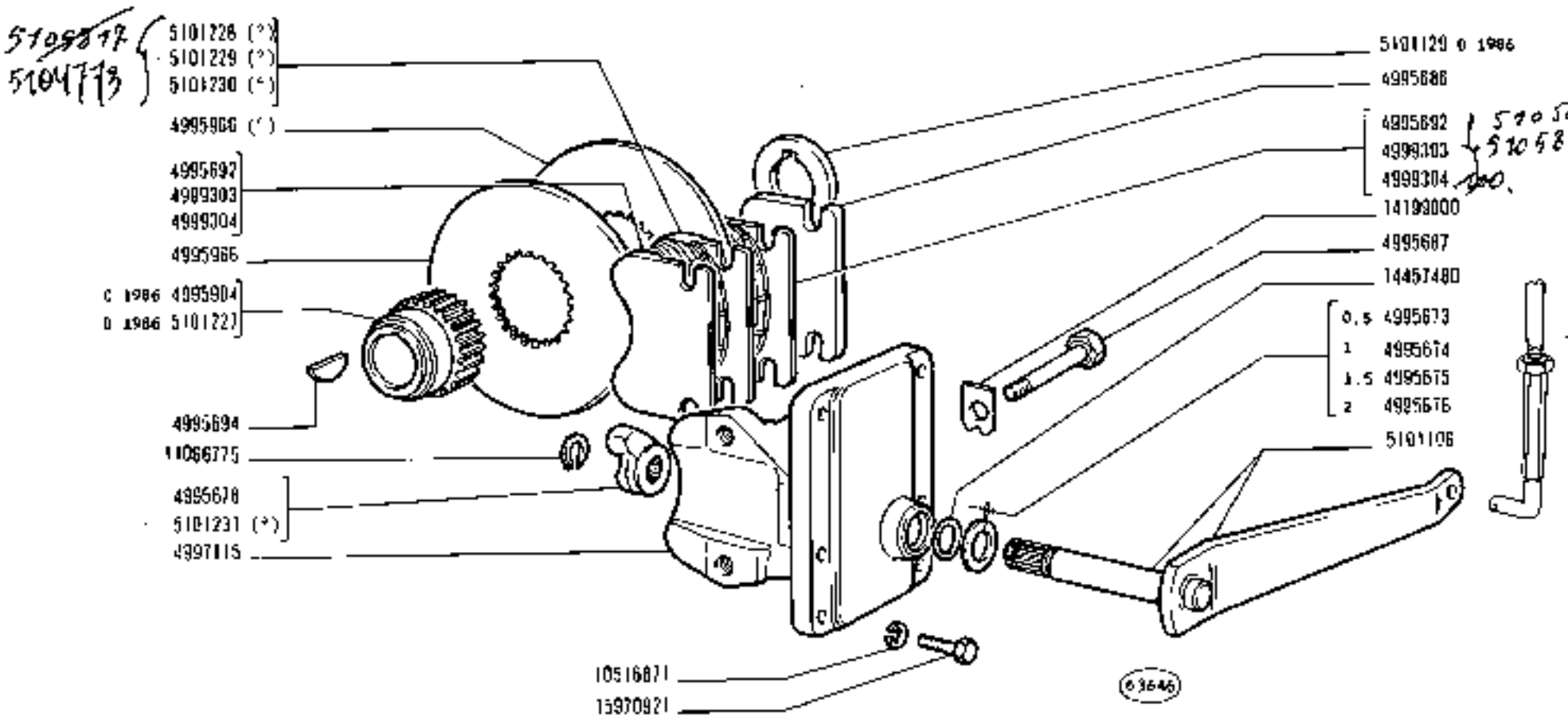

(*) Vedere elenco - Voir la liste - Siehe Tabelle - See list - Véase la lista

https://tractormanualz.com/

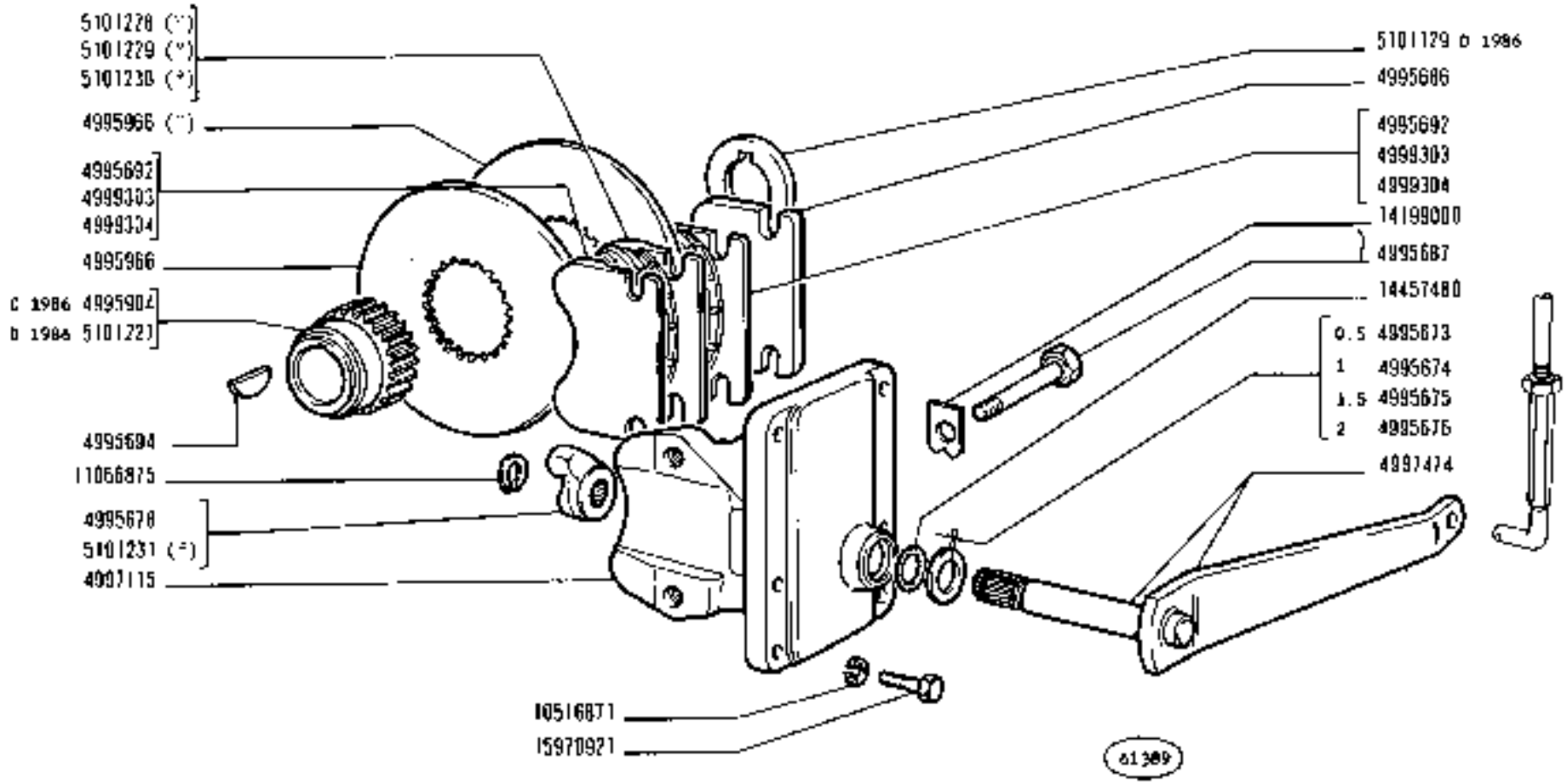

(*) Vedere elenco - Voir la liste - Siehe tabelle - See list - Véase la lista

https://tractormanualz.com/

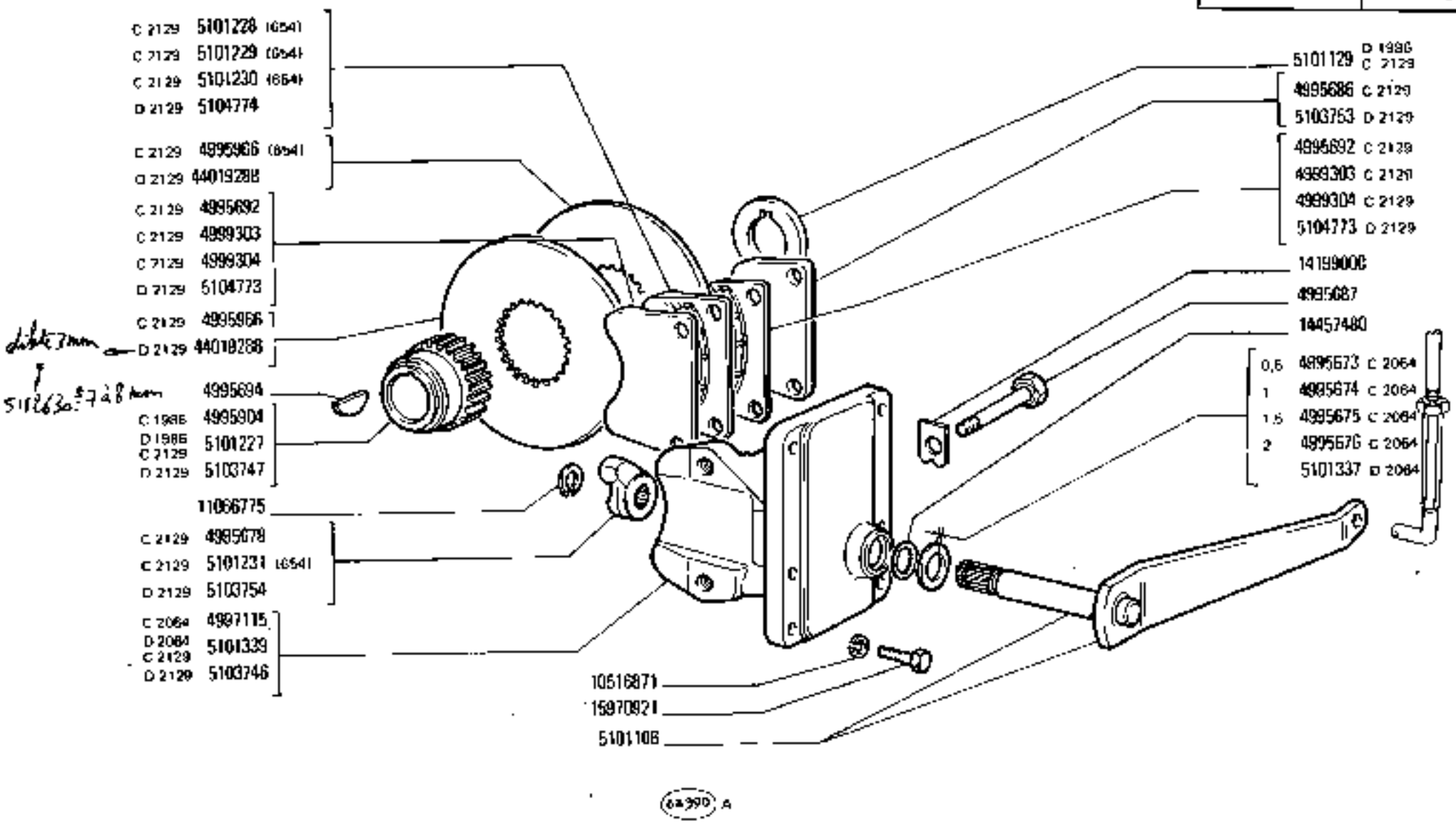

780 - 780 DT	COMANDO A MANO FRENI	1	C1.35
01 02	*Commande de freins à main* / *Handbremsbefätigung* / *Brake Hand Control* / *Freno de mano*	2	N.T.R. 242 T

https://tractormanualz.com/

MODIF	N.ORDINAZ.	Q.	DENOMINAZIONE	DESIGNATION	BENENNUNG	DESCRIPTION	DENOMINACIONES
D 2129	5103746	1	SUPPORTO	SUPPORT	LAGER	SUPPORT	SOPORTE
D 2129	6103747	1	MOZZO	MOYEU	NABE	HUB	BUJE
D 2129 5104773	~~5103751~~	2	SETTORE	TIRANT	SPREITZSTANGE	STRUT	BIELA
D 2129 5104774	~~6103752~~	1	SETTORE	TIRANT	STRETZSTANGE	STRUT	BIELA
D 2129	5103753	1	GANASCIA	MACHOIRE	BREMSBACKE	SHOE	ZAPATA
D 2129	6103754	1	LEVA INT	LEVIER	HEBEL	LEVER	PALANCA
D 2129	44019288	2	DISCO CONDOTTO	DISQUE ENTRAINE	KUPPLUNGSSCHEIBE	DRIVEN PLATE	DISCO DE EMBRAGUE

https://tractormanualz.com/

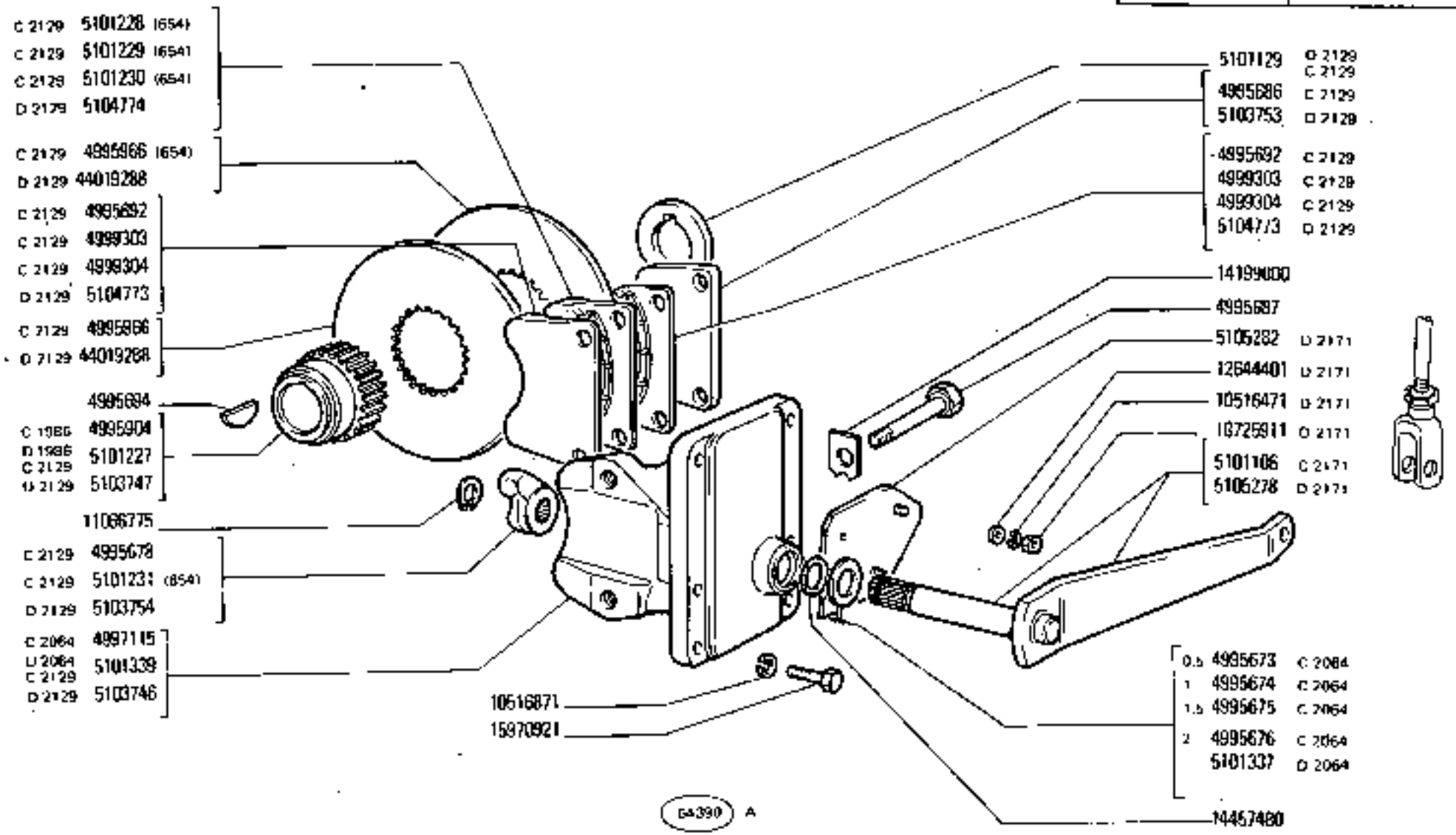

https://tractormanualz.com/

MODIF	N.ORDINAZ.	Q.	DENOMINAZIONE	DESIGNATION	BENENNUNG	DESCRIPTION	DENOMINACIONES
D 2128	5103746	1	SUPPORTO	SUPPORT	LAGER	SUPPORT	SOPORTE
D 2129	5103747	1	MOZZO	MOYEU	NABE	HUB	BUJE
D 2129 5104773	~~5104771~~	2	SETTORE	TIRANT	SPREIZSTANGE	STRUT	BIELA
D 2129 5104774	~~5104772~~	1	SETTORE	TIRANT	STREIZSTANGE	STRUT	BIELA
D 2129	5103753	1	GANASCIA	MACHOIRE	BREMSBACKE	SHOE	ZAPATA
D 2129	5103754	1	LEVA INT.	LEVIER	HEBEL	LEVER	PALANCA
D 2129	44019288	2	DISCO CONDOTTO	DISQUE ENTRAINE	KUPPLUNGSSCHEIBE	DRIVEN PLATE	DISCO DE EMBRAGUE
D 2171	5105278	1	LEVA EST.	LEVIER	HEBEL	LEVER	PALANCA
D 2171	5105279	1	TIRANTE SUP.	TIRANT	SPANNBOLZEN	TIEROD	PERNO
D 2171	5105280	1	PERNO DI FISSAGGIO	CHEVILLE	BOLZEN	PIN	PASADOR
D 2171	5105282	1	STAFFA	ETRIER	HALTER	BRACKET	SOPORTE
D 2171	5105573	1	PULSANTE	BOUTON	DRUCKKNOPF	BUTTON	PULSADOR
D 2171	5105635	1	SUPPORTO	SUPPORT	LAGER	SUPPORT	SOPORTE
D 2171	5105696	1	LEVA COMPL.	LEVIER	HEBEL	LEVER	PALANCA
D 2171	5105729	1	MOLLA	RESSORT	FEDER	SPRING	RESORTE
D 2171	10000871	1	FORCELLA	FOURCHE	GABEL	FORK	HORQUILLA
D 2171	10033410	1	PERNO	AXE	BOLZEN	PIN	EJE
D 2171	10616471	2	ROSETTA DI SICUREZZA	RONDELLE FREIN	SICHERUNGSRING	LOCKWASHER	ARANDELA DE FRENO
D 2171	10725911	2	DADO	ECROU	MUTTER	NUT	TUERCA
D 2171	10733601	1	COPIGLIA	GOUPILLE FENDUE	SPLINT	SPLIT PIN	PASADOR ABIERTO
D 2171	11065875	2	ANELLO DI SICUREZZA	ARRETOIR	SICHERUNGSRING	LOCKRING	ANILLO DE FRENO
D 2171	12644401	2	ROSETTA	RONDELLE	SCHEIBE	WASHER	ARANDELA

https://tractormanualz.com/

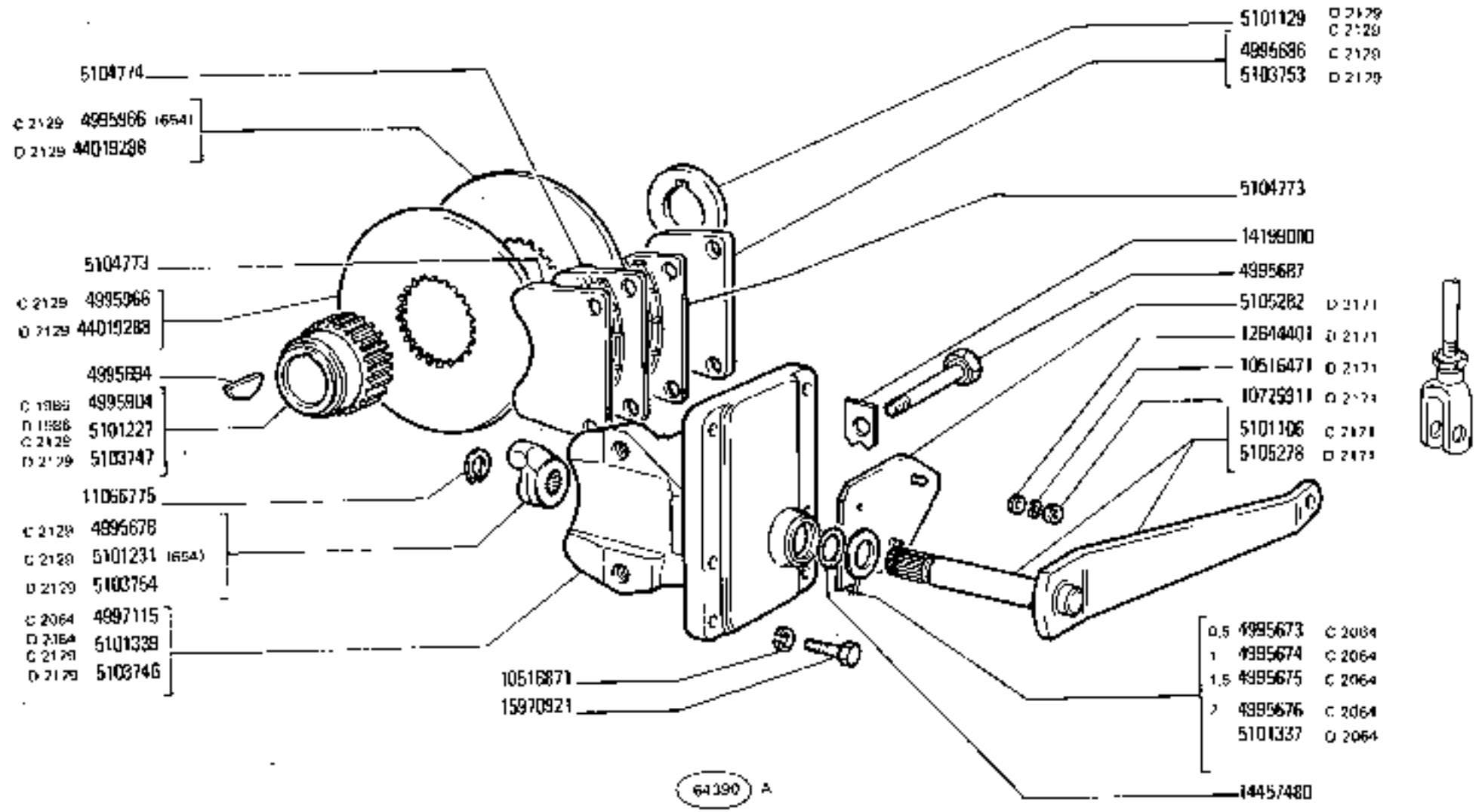

780 - 780 DT 01 02	COMANDO A MANO FRENI *Commande de freins à main* *Brake Hand Control* *Handbremsbetätigung* *Freno de mano*	1	C1.35 2	N.T.R. 246 T

https://tractormanualz.com

MODIF	N.ORDINAZ.	Q.	DENOMINAZIONE	DESIGNATION	BENENNUNG	DESCRIPTION	DENOMINACIONES
O 2129	5103746	1	SUPPORTO	SUPPORT	LAGER	SUPPORT	SOPORTE
O 2129	5103747	1	MOZZO	MOYEU	NABE	HUB	BUJE
5104773	~~5103751~~	2	SETTORE	TIRANT	SPREITZSTANGE	STRUT	BIELA
5104774	~~5103752~~	1	SETTORE	TIRANT	STRETZSTANGE	STRUT	BIELA
D 2129	5103753	1	GANASCIA	MACHOIRE	BREMSBACKE	SHOE	ZAPATA
D 2129	5103754	1	LEVA INT	LEVIER	HEBEL	LEVER	PALANCA
D 2129	84019268	2	DISCO CUNOOTTO	DISQUE ENTRAINE	KUPPLUNGSSCHEIBE	DRIVEN PLATE	DISCO DE EMBRAGUE
D 2171	5105278	1	LEVA EST.	LEVIER	HEBEL	LEVER	PALANCA
O 2171	5105279	1	TIRANTE SUP.	TIRANT	SPANNBOLZEN	TIEROD	PERNO
D 2171	5105280	1	PERNO DI FISSAGGIO	CHEVILLE	BOLZEN	PIN	PASADOR
O 2171	5105282	1	STAFFA	ETRIER	HALTER	BRACKET	SOPORTE
D 2171	5105673	1	PULSANTE	BOUTON	DRUCKKNOPF	BUTTON	PULSADOR
O 2171	5105695	1	SUPPORTO	SUPPORT	LAGER	SUPPORT	SOPORTE
D 2171	5105698	1	LEVA COMPL	LEVIER	HEBEL	LEVER	PALANCA
D 2171	5105729	1	MOLLA	RESSORT	FEDER	SPRING	RESORTE
D 2171	10000871	1	FORCELLA	FOURCHE	GABEL	FORK	HORQUILLA
D 2171	10033410	1	PERNO	AXE	BOLZEN	PIN	EJE
D 2171	10518471	2	ROSETTA DI SICUREZZA	RONDELLE FREIN	SICHERUNGSRING	LOCKWASHER	ARANDELA DE FRENO
D 2171	10726911	2	DADO	ECROU	MUTTER	NUT	TUERCA
D 2171	10730801	1	COPIGLIA	GOUPILLE FENDUE	SPLINT	SPLIT PIN	PASADOR ABIERTO
O 2171	11065675	2	ANELLO DI SICUREZZA	ARRETOIR	SICHERUNGSRING	LOCKRING	ANILLO DE FRENO
O 2171	12644401	2	ROSETTA	RONDELLE	SCHEIBE	WASHER	ARANDELA

https://tractormanualz.com/

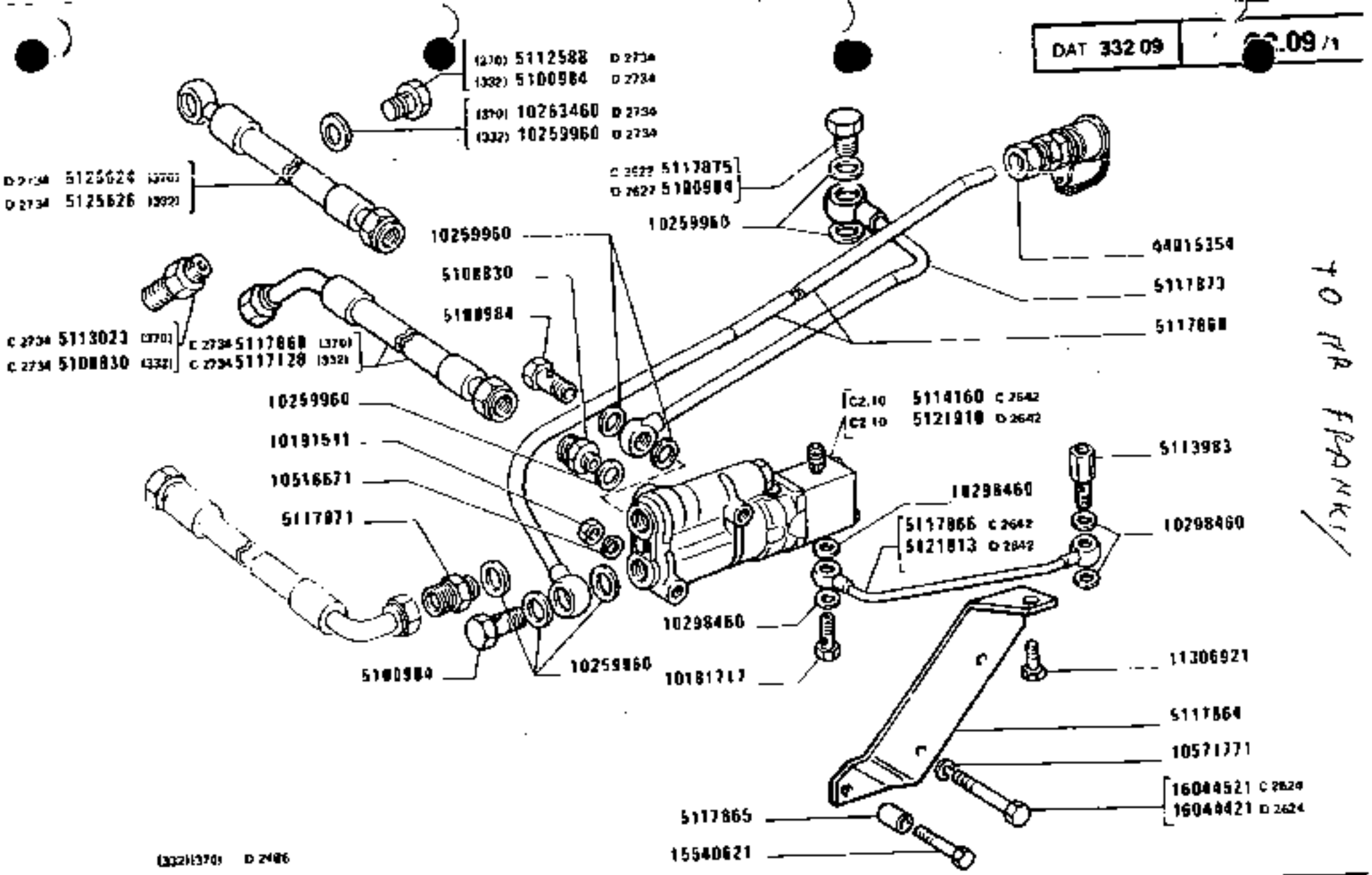

to FRONT

COMANDO FRENO RIMORCHIO

Trailer Brake Control
Freno del remolque
Commande de frein de remorque
Anhängerbremse

780 - 780 DT

01 02

C2.09/1

https://tractormanualz.com/

27/01/97 14:26 FAX 39 59 203662 N.H LOG.-Cost. Support 0001
27/01 97 LUN 14:22 FAX 39 59 203662 *** NH LOG.EERNEGEN

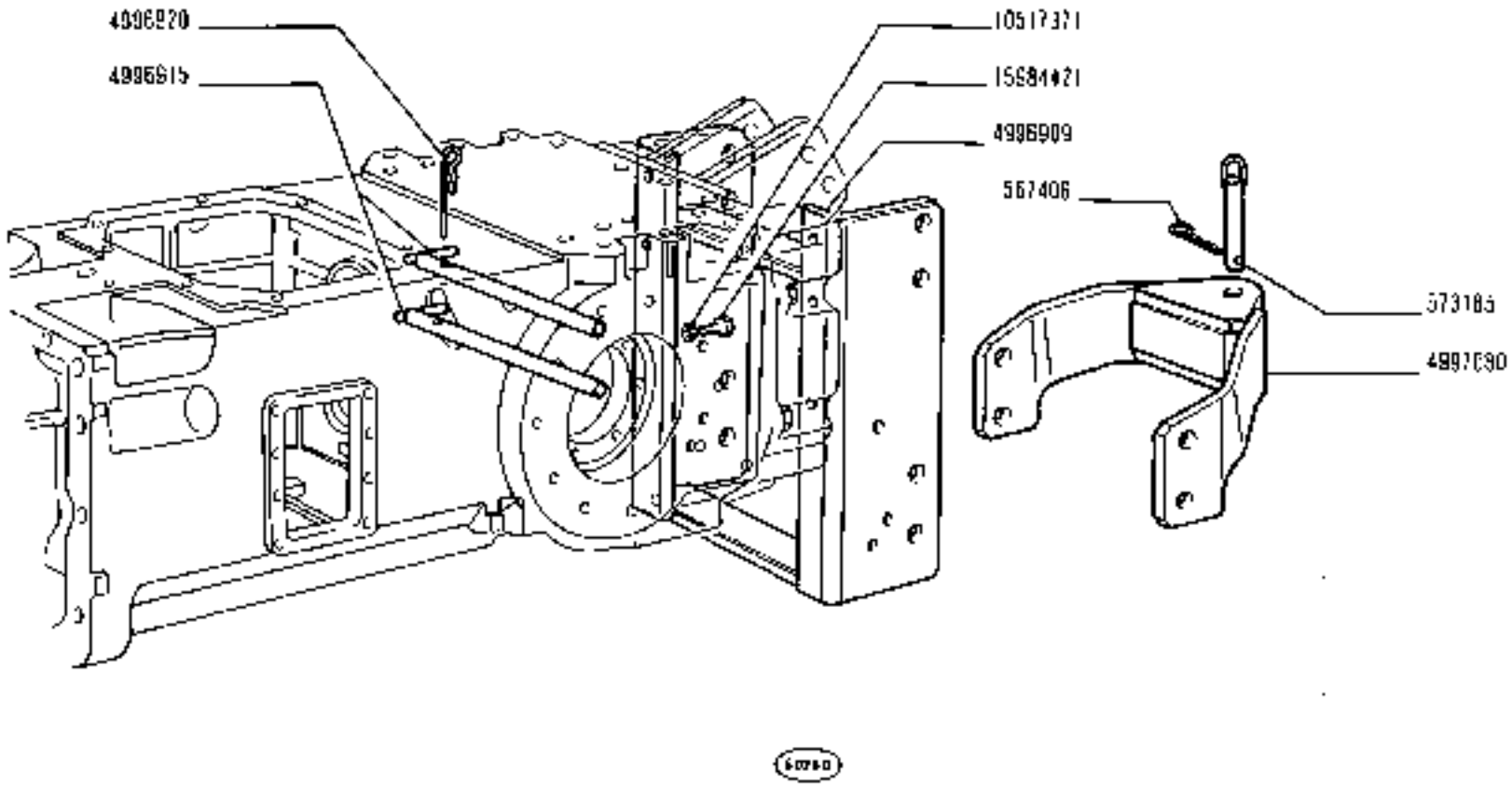

GANCIO DI TRAINO RIMORCHIO

Crochet arrière
Hinterer Zughaken
Rear Tow Hook
Enganche de remolque

780 - 780 DT
01 02

D1.02

https://tractormanualz.com/

MODIF	N.ORDINAZ.	Q.	DENOMINAZIONE	DESIGNATION	BENENNUNG	DESCRIPTION	DENOMINACIONES
	567406	1	COPIGLIA	GOUPILLE FENDUE	SPLINT	SPLIT PIN	PASADOR ABIERTO
	573185	1	PERNO	AXE	BOLZEN	PIN	EJE
	4996909	1	SUPPORTO	SUPPORT	LAGER	SUPPORT	SOPORTE
	4996915	2	PERNO	AXE	BOLZEN	PIN	EJE
	4996920	1	COPIGLIA	GOUPILLE FENDUE	SPLINT	SPLIT PIN	PASADOR ABIERTO
	4997080	1	GANCIO DI TRAINO	CROCHET D'ATTELAGE	ZUGHAKEN	TOW HOOK	ENGANCHE DE REMOLQUE
	105117371	6	ROSETTA DI SICUREZZA	RONDELLE FREIN	SICHERUNGSRING	LOCKWASHER	ARANDELA DE FRENO
	15984421	6	VITE	VIS	SCHRAUBE	SCREW	TORNILLO

https://tractormanualz.com/

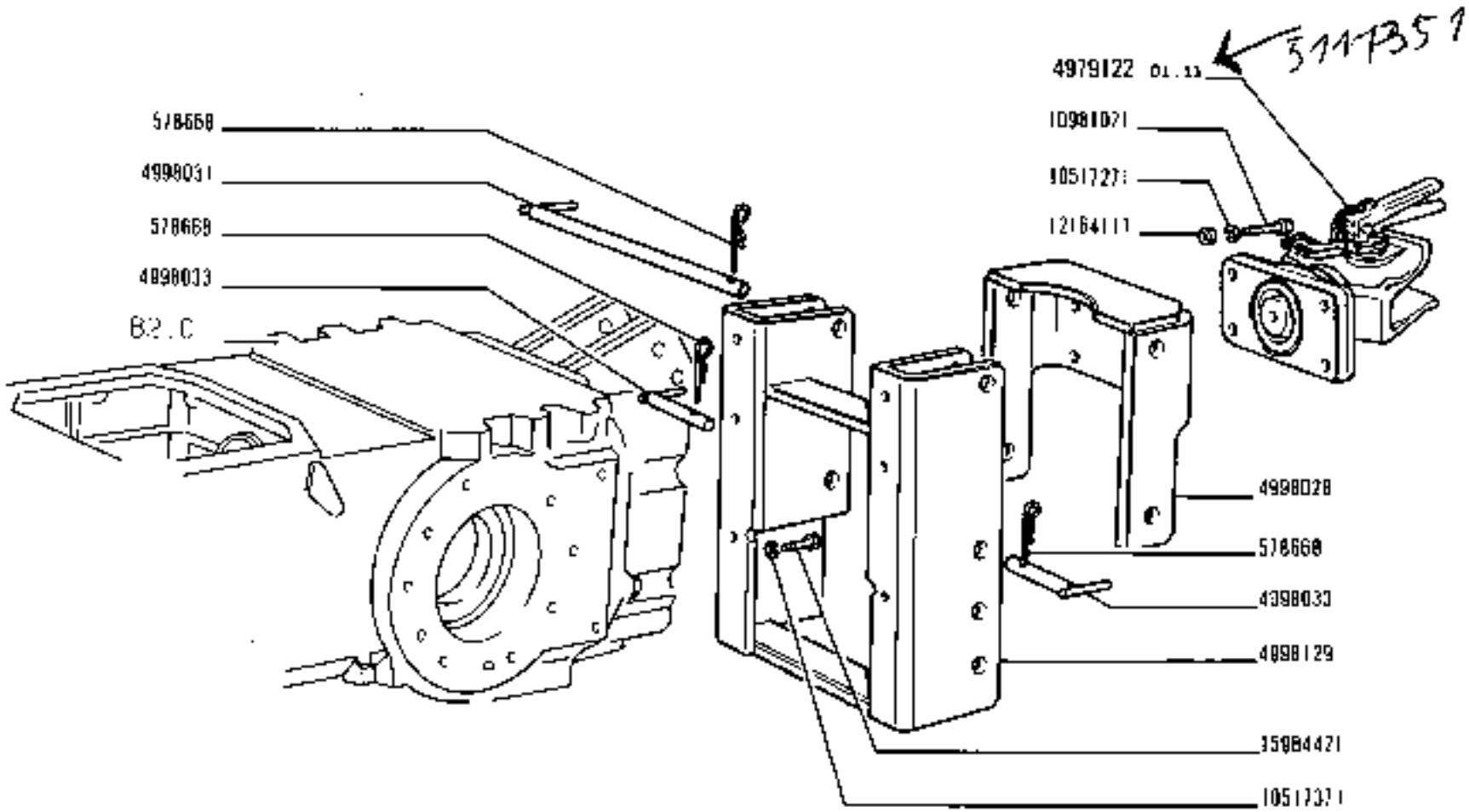

GANCIO DI TRAINO RIMORCHIO

Crochet arrière
Hinterer Zughaken
Rear Tow Hook
Enganche de remolque

780 - 780 DT
01 02

D1.02/1

https://tractormanualz.com/

MODIF	N.ORDINAZ.	Q.	DENOMINAZIONE	DESIGNATION	BENENNUNG	DESCRIPTION	DENOMINACIONES
	579668	3	COPIGLIA	GOUPILLE FENDUE	SPLINT	SPLIT PIN	PASADOR ABIERTO
	4979122	1	GANCIO DI TRAINO COMPL.	CROCHET D'ATTELAGE	ZUGHAKEN	TOW HOOK	ENGANCHE DE REMOLQUE
	4998029	1	STAFFA	ETRIER	HALTER	BRACKET	SOPORTE
	4998031	1	PERNO SUP.	AXE	BOLZEN	PIN	EJE
	4998033	2	PERNO INF.	AXE	BOLZEN	PIN	EJE
	4998129	1	SUPPORTO	SUPPORT	LAGER	SUPPORT	SOPORTE
	10517271	4	ROSETTA DI SICUREZZA	RONDELLE FREIN	SICHERUNGSRING	LOCKWASHER	ARANDELA DE FRENO
	10517371	4	ROSETTA DI SICUREZZA	RONDELLE FREIN	SICHERUNGSRING	LOCKWASHER	ARANDELA DE FRENO
	12164111	4	DADO	ECROU	MUTTER	NUT	TUERCA
	15981021	4	VITE	VIS	SCHRAUBE	SCREW	TORNILLO
	15984421	6	VITE	VIS	SCHRAUBE	SCREW	TORNILLO

https://tractormanualz.com/

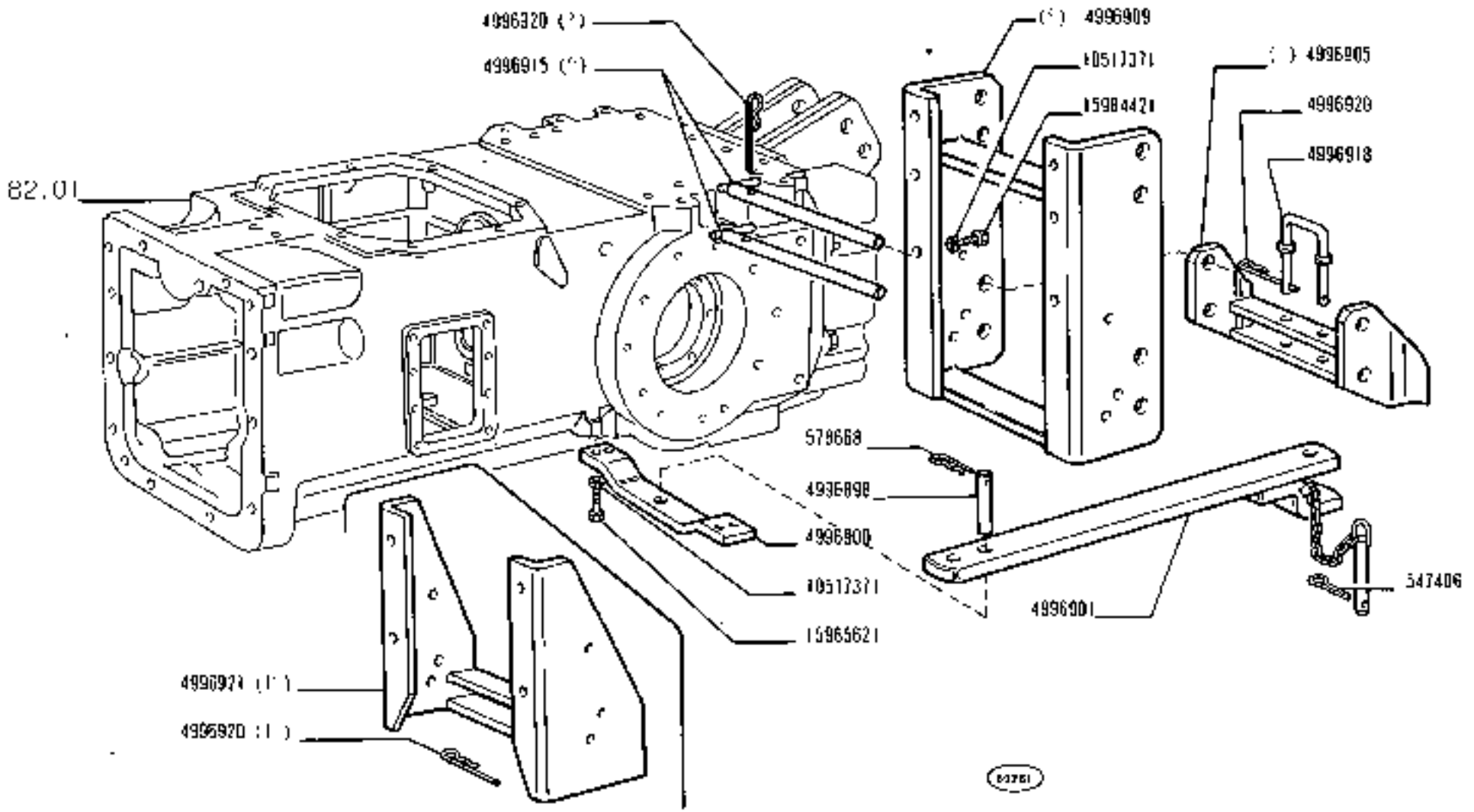

(*) (1*) Vedere elenco - Voir la liste - Siehe tabelle - See list - Véase la lista

ORGANO DI TRAINO

Organe d'attelage
Gerätekupplung

Towing Device
Barra de arrastre

https://tractormanualz.com/

MODIF	N.ORDINAZ.	Q.	DENOMINAZIONE	DESIGNATION	BENENNUNG	DESCRIPTION	DENOMINACIONES
	567406	1	COPIGLIA	GOUPILLE FENDUE	SPLINT	SPLIT PIN	PASADOR ABIERTO
	578668	1	COPIGLIA	GOUPILLE FENDUE	SPLINT	SPLIT PIN	PASADOR ABIERTO
	4996898	1	PERNO.	AXE	BOLZEN	PIN	EJE
	4996900	1	STAFFA	ETRIER	HALTER	BRACKET	SOPORTE
	4996901	1	BARRA DI TRAINO	BARRE D'ATTELAGE	ZUGPENDEL	DRAWBAR	LANZA DE REMOLQUE
	4996905	1	TRAVERSA DI TRAINO (*)	TRAVERSE D'ATTELAGE	ACKERSCHIENE	DRAWBAR FRAME	TRAVIESA PERFORADA
	4996909	1	SUPPORTO (*)	SUPPORT	LAGER	SUPPORT	SOPORTE
	4996915	2	PERNO (*)	AXE	BOLZEN	PIN	EJE
	4996918	1	PERNO	AXE	BOLZEN	PIN	EJE
	4996920	2	COPIGLIA (*)	GOUPILLE FENDUE	SPLINT	SPLIT PIN	PASADOR ABIERTO
	4996920	1	COPIGLIA (**)	GOUPILLE FENDUE	SPLINT	SPLIT PIN	PASADOR ABIERTO
	4996921	1	SUPPORTO (**)	SUPPORT	LAGER	SUPPORT	SOPORTE
	105173TL	10	ROSETTA DI SICUREZZA	RONDELLE FREIN	SICHERUNGSRING	LOCKWASHER	ARANDELA DE FRENO
	15984421	6	VITE	VIS	SCHRAUBE	SCREW	TORNILLO
	15985671	4	VITE	VIS	SCHRAUBE	SCREW	TORNILLO
	(*)		-TRATTORE CON GANCIO DI TRAINO	- AVEC CROCHET D'ATTELAGE	- MIT ZUGHAKEN	- W/PINTLE HOOK	- CON ENGANCHE DE REMOLQUE
	(**)		-TRATTORE SENZA GANCIO DI TRAINO	- SANS CROCHET D'ATTELAGE	- OHNE ZUGHAKEN	- W/O PINTLE HOOK	- SIN ENGANCHE DE REMOLQUE

https://tractormanualz.com/

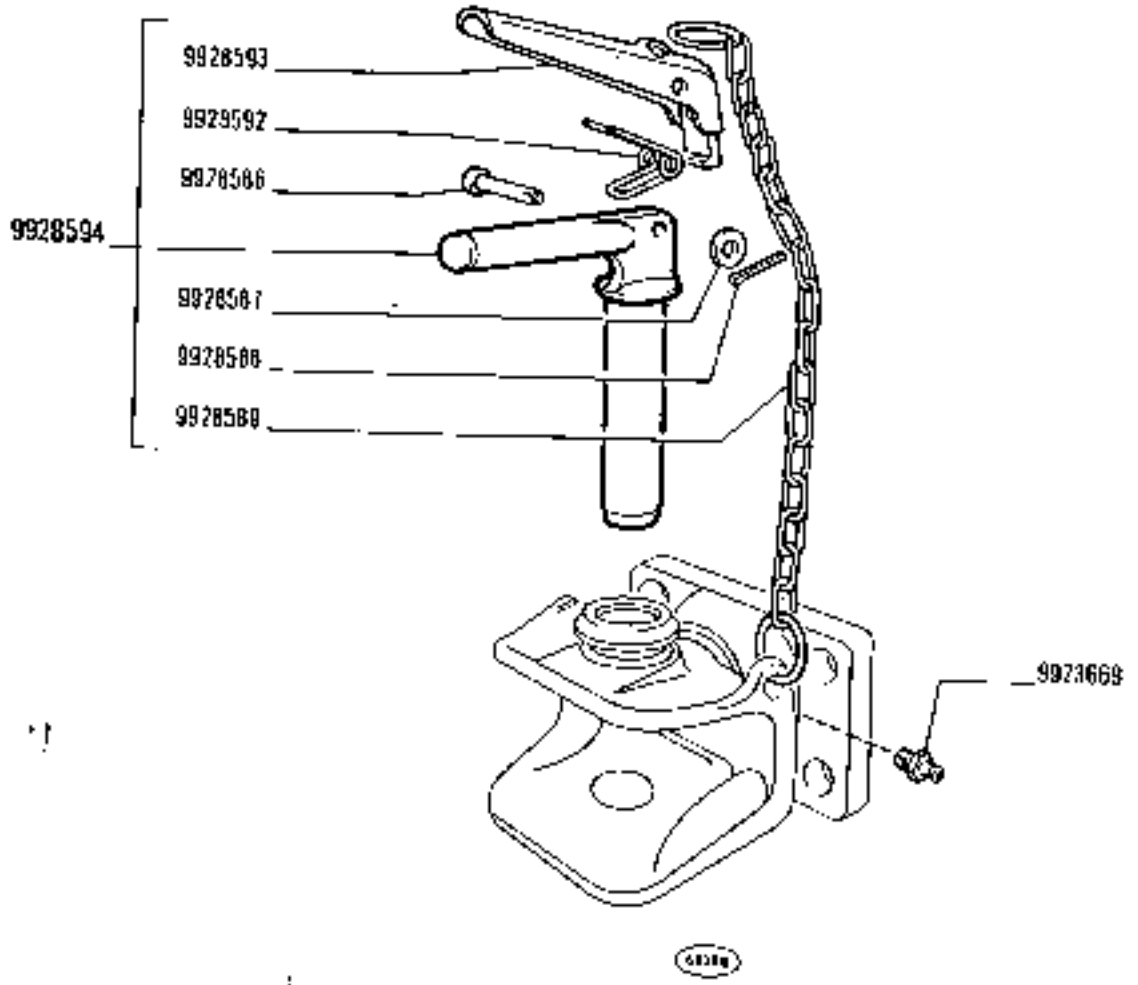

GANCIO DI TRAINO 4979122 (Rockinger)

Tow Hook

Enganche

Crochet

D1.11

https://tractormanualz.com/

N. ORDINAZ.	Q.	DENOMINAZIONE	DESIGNATION	BENENNUNG	DESCRIPTION	103-1975 DENOMINACIONES
9923869	1	INGRASSATORE	GRAISSEUR	SCHMIERNIPPEL	FITTING	ENGRASADOR
9928586	2	PERNO DI FISSAGGIO	CHEVILLE	BOLZEN	PIN	PASADOR
9928583	4	ROSETTA	RONDELLE	SCHEIBE	WASHER	ARANDELA
9928588	2	COPIGLIA	GOUPILLE FENDUE	SPLINT	SPLIT PIN	PASADOR ABIERTO
9928584	1	CATENA	CHAINE	KETTE	CHAIN	CADENA
9928592	1	MOLLA	RESSORT	FEDER	SPRING	RESORTE
9929593	1	IMPUGNATURA	POIGNEE	GRIFF	KNOB	MOTON
9928594	1	PERNO COMPL.	AXE	BOLZEN	PIN	EJE

https://tractormanualz.com/

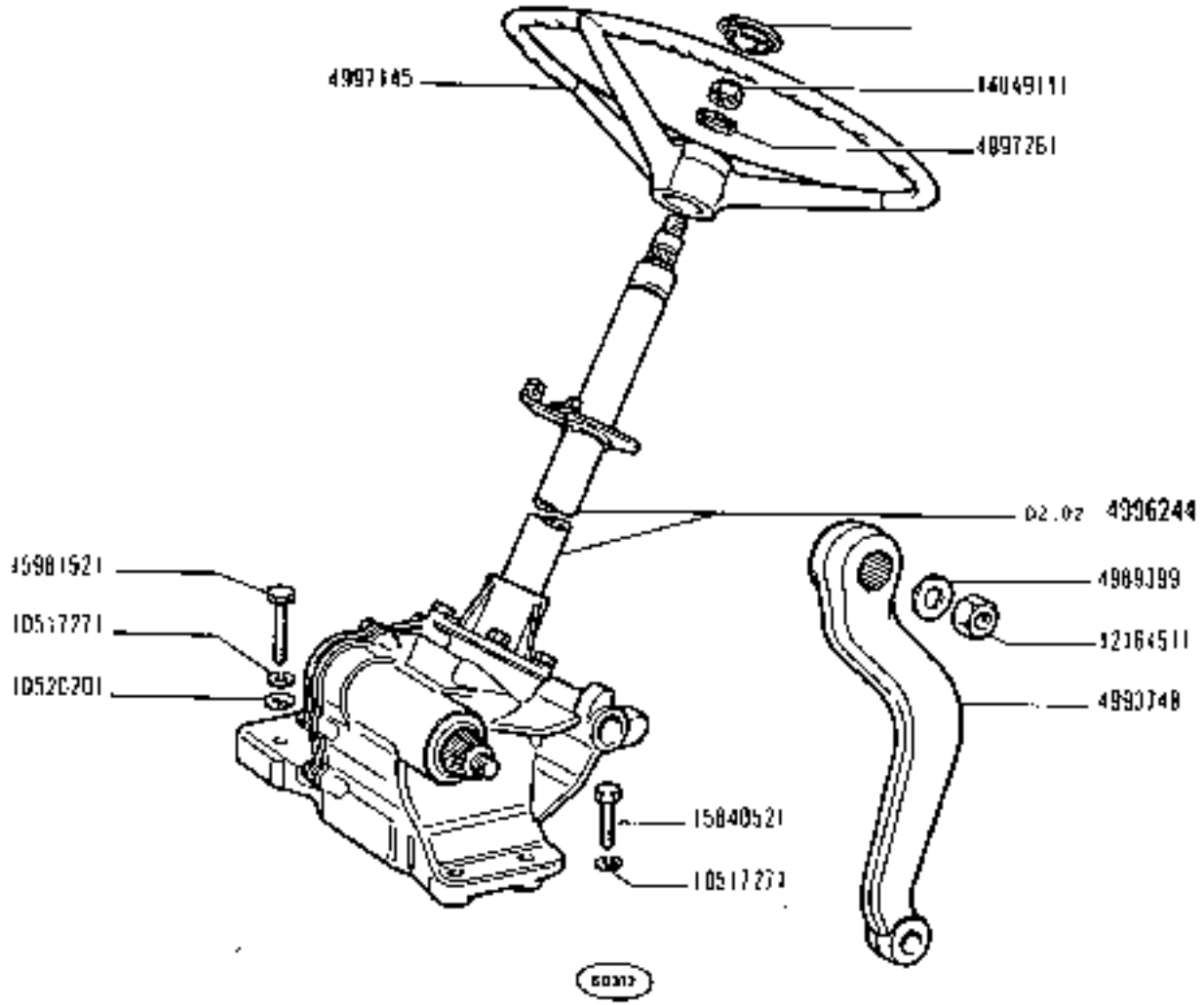

780 - 780 DT

01 02

COMANDO STERZO

Commande de direction
Lenkgetriebe
Steering Gear
Volante y caja de la dirección

D2.01

https://tractormanualz.com/

MODIF	N.ORDINAZ.	Q.	DENOMINAZIONE	DESIGNATION	BEMENNUNG	DESCRIPTION	DENOMINACIONES
	4989389	1	ROSETTA	RONDELLE	SCHEIBE	WASHER	ARANDELA
	4993748	1	LEVA	LEVIER	HEBEL	LEVER	PALANCA
	4996244	1	SCATOLA COMPL.	CARTER	GEHAUSE	CASE	Caja
	4997145	1	VOLANTE DI GUIDA	VOLANT DE DIREC-TION	LENKRAD	STEERING WHEEL	VOLANTE DE DIRECCION
	4997257	1	COPERCHIO	COUVERCLE	DECKEL	COVER	TAPA
	4997261	1	ANELLO DI TENUTA	JOINT D'ETANCHEITE	DICHTRING	SEAL	JUNTA HERMETICA
	L05L727I	4	ROSETTA DI SICUREZZA	RONDELLE FREIN	SICHERUNGSRING	LOCKWASHER	ARANDELA DE FRENO
	105202DL	2	ROSETTA	RONDELLE	SCHEIBE	WASHER	ARANDELA
	L2164511	1	DADO	ECROU	MUTTER	NUT	TUERCA
	16049LLL	1	DADO	ECROU	MUTTER	NUT	TUERCA
	L5R40521	2	VITE	VIS	SCHRAUBE	SCREW	TORNILLO
	L59R1521	2	VITE	VIS	SCHRAUBE	SCREW	TORNILLO

https://tractormanualz.com/

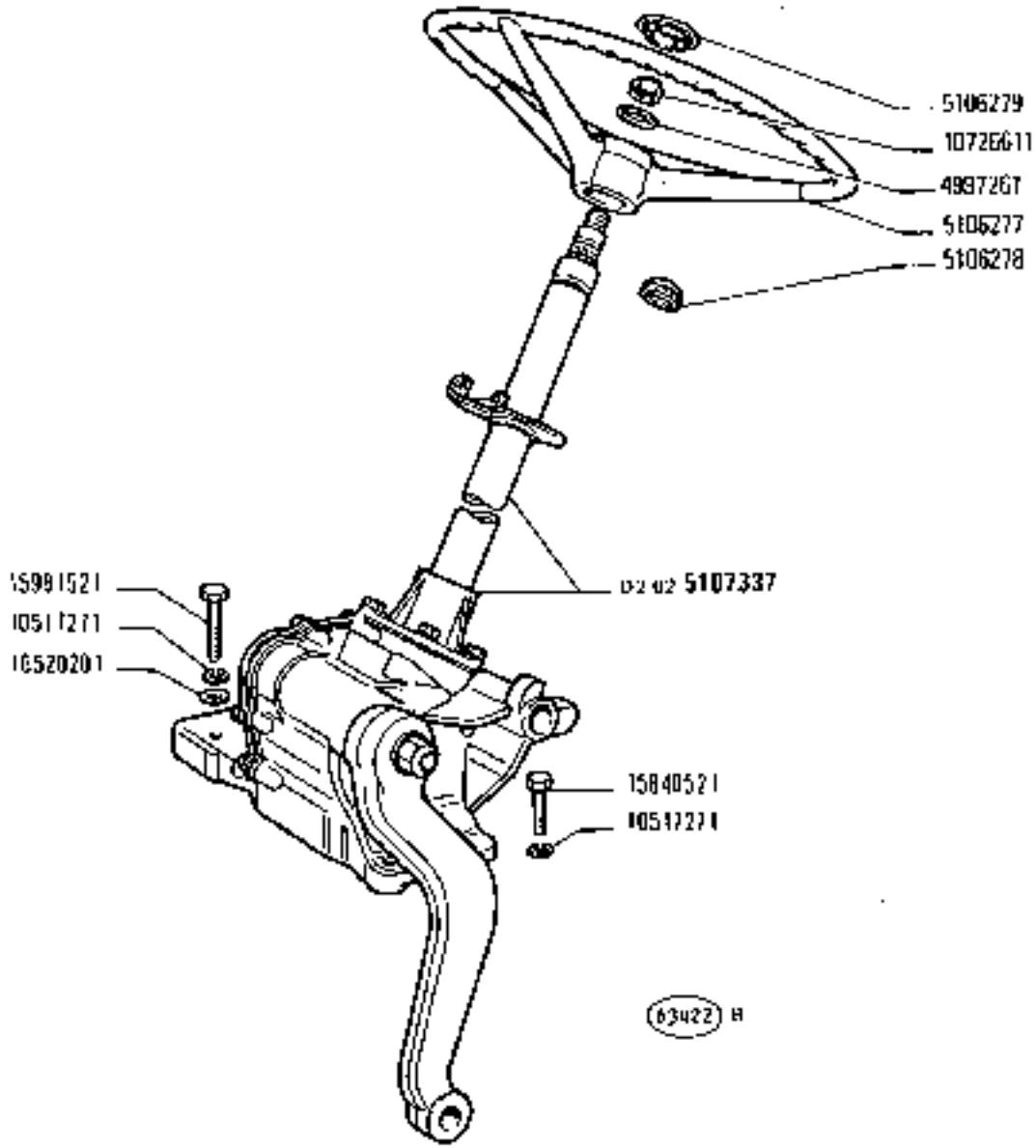

780 - 780 DT

01 02

COMANDO STERZO

Commande de direction
Lenkgetriebe

Steering Gear
Volante y caja de la dirección

D2.01

N.T.R.
255 T

https://tractormanualz.com/

FIAT TRATTORI

MODEL	N.ORDINAZ.	Q.	DENOMINAZIONE	DESIGNATION	BENENNUNG	DESCRIPTION	DENOMINACIONES
5107337	[illegible]	1	SCATOLA COMPL.	CARTER	GEHAUSE	CASE	CAJA
5106277	[illegible]	1	VOLANTE DI GUIDA	VOLANT DE DIRECTION	LENKRAD	STEERING WHEEL	VOLANTE DE DIRECCION
5106278	[illegible]	1	COPERCHIO	COUVERCLE	DECKEL	COVER	TAPA
	4997261	2	ANELLO DI TENUTA	JOINT D'ETANCHEITE	DICHTRING	SEAL	JUNTA HERMETICA
	50517271	4	ROSETTA DI SICUREZZA	RONDELLE FREIN	SICHERUNGSRING	LOCKWASHER	ARANDELA DE FRENO
	L0520201	2	ROSETTA	RONDELLE	SCHEIBE	WASHER	ARANDELA
10326614	[illegible]	1	DADO	ECROU	MUTTER	NUT	TUERCA
	L5X40521	2	VITE	VIS	SCHRAUBE	SCREW	TORNILLO
	L5981521	2	VITE	VIS	SCHRAUBE	SCREW	TORNILLO
	5106278	1	DISTANZIALE	ENTRETOISE	ABSTANDSTUECK	SPACER	SEPARADOR

https://tractormanualz.com/

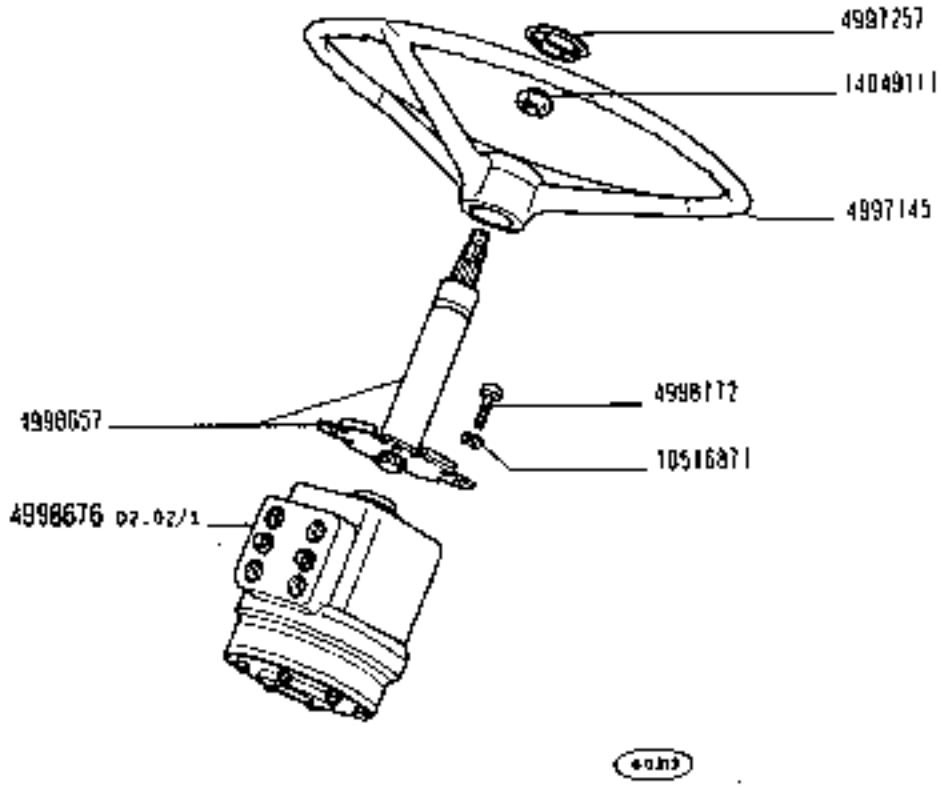

https://tractormanualz.com/

AT 7ADIGEDI

IDIF	N.ORDINAZ.	Q.	DENOMINAZIONE	DESIGNATION	BENENNUNG	DESCRIPTION	DENOMINACIONES
	4997145	1	VOLANTE DI GUIDA	VOLANT DE DIRECTION	LENKRAD	STEERING WHEEL	VOLANTE DE DIRECCION
	4997251	1	COPERCHIO	COUVERCLE	DECKEL	COVER	TAPA
	4997201	1	ANELLO DI TENUTA	JOINT D'ETANCHEITE	DICHTRING	SEAL	JUNTA HERMETICA
ERA	4998657	1	PIGNONE DELLA GUIDA	COLONNE DE DIRECTION	LENKACHSE	STEERING COLUMN	COLUMNA DE DIRECCION
	4998476	1	IDROGUIDA COMPL.	DIRECTION HYDRAULIQUE	HYDROLENKUNG	HYDRAULIC DRIVE	DIRECCION HIDRAULICA
	4998772	4	VITE	VIS	SCHRAUBE	SCREW	TORNILLO
	10516871	4	ROSETTA DI SICUREZZA	RONDELLE FREIN	SICHERUNGSRING	LOCKWASHER	ARANDELA DE FRENO
	14049311	1	DADO	ECROU	MUTTER	NUT	TUERCA

https://tractormanualz.com/

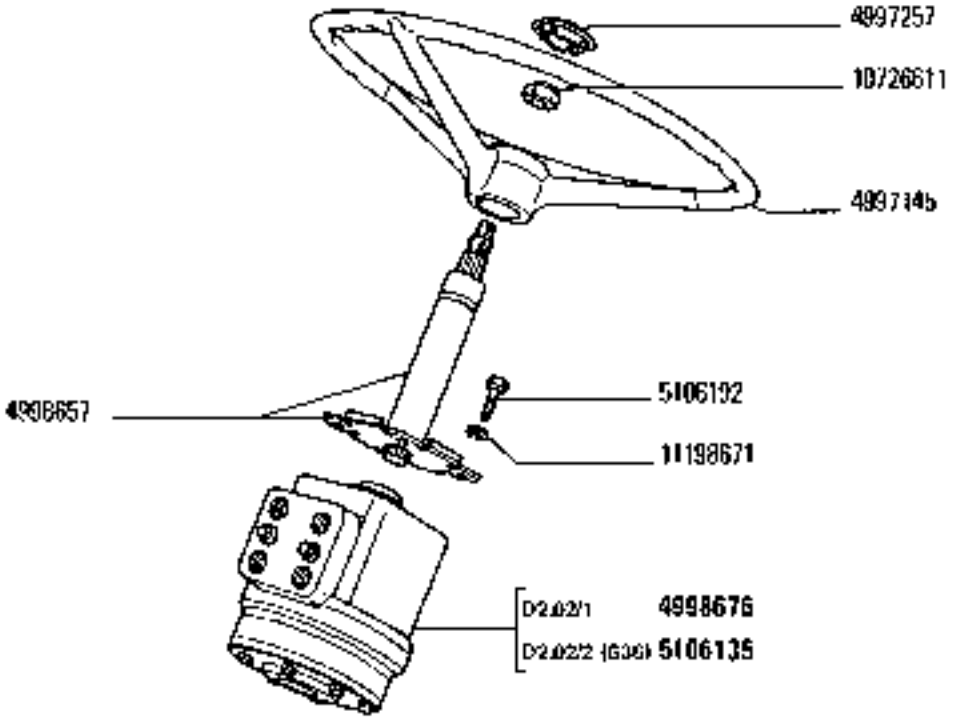

63423 A

· 780 DT
81 02

COMANDO STERZO

Commande de direction
Lenkgetriebe

Steering Gear
Volante y caja de la dirección

D2.01/1

N.T.R.
242 T

https://tractormanualz.com/

FIAT 780(680)

0201/ [103-1975]

MODIF	N.ORDINAZ.	Q.	DENOMINAZIONE	DESIGNATION	BENENNUNG	DESCRIPTION	DENOMINACIONES
	4997145	1	VOLANTE DI GUIDA	VOLANT DE DIRECTION	LENKRAD	STEERING WHEEL	VOLANTE DE DIRECCION
	4997257	1	COPERCHIO	COUVERCLE	DECKEL	COVER	TAPA
ERA	4991261	1	ANELLO DI TENUTA	JOINT D'ETANCHEITE	DICHTRING	SEAL	JUNTA HERMETICA
	4998657	1	PIANTONE DELLA GUIDA	COLONNE DE DIRECTION	LENKROHR	STEERING COLUMN	COLUMNA DE DIRECCION
	4998676	1	IDROGUIDA COMPL.	DIRECTION HYDRAULIQUE	HYDROLENKUNG	HYDRAULIC DRIVE	DIRECCION HIDRAULICA
5108192	~~4998117~~	4	VITE	VIS	SCHRAUBE	SCREW	TORNILLO
11198673	~~1051097~~	4	RUSETTA DI SICUREZZA	RONDELLE FREIN	SICHERUNGSRING	LOCKWASHER	ARANDELA DE FRENO
10726611	~~1104911~~	1	DADO	ECROU	MUTTER	NUT	TUERCA
	5106135	1	IDROGUIDA COMPL (836)	DIRECTION HYDRAULIQUE	HYDROLENKUNG	HYDRAULIC DRIVE	DIRECCION HIDRAULICA

https://tractormanualz.com/

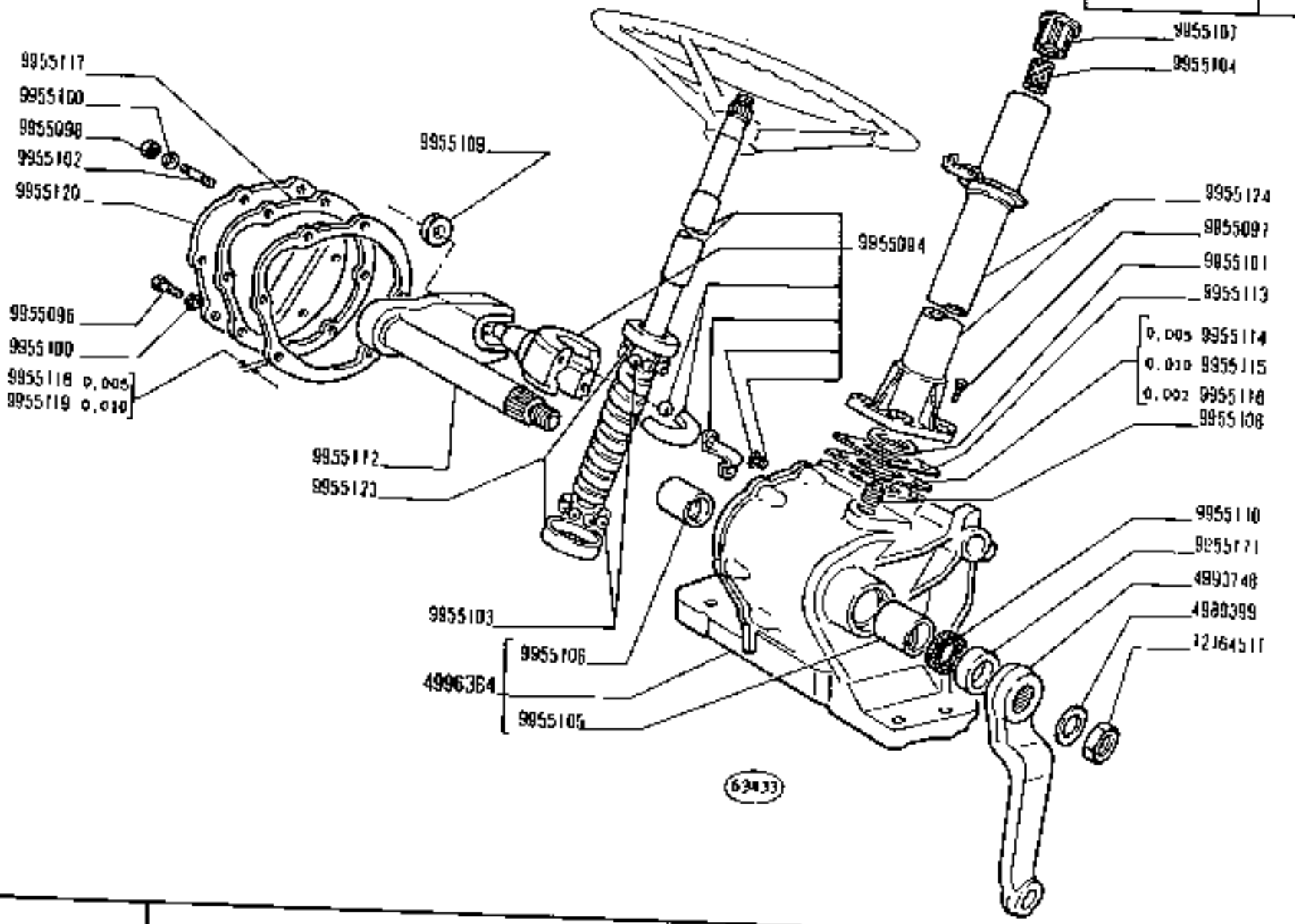

https://tractormanualz.com/

720 LE ED.1

RIF	N.ORDIN.	Q.	DENOMINAZIONE	DESIGNATION	BENENNUNG	DESCRIPTION	DENOMINACIONES
	4989399	1	ROSETTA	RONDELLE	SCHEIBE	WASHER	ARANDELA
	4993748	1	LEVA	LEVIER	HEBEL	LEVER	PALANCA
	4996304	1	SCATOLA DELLO STERZO COMPL.	BOITIER DE DIRECTION	LENKGEHAUSE	STEERING BOX	CAJA DE DIRECCION
	9955094	1	ALBERO CON VITE PERPETUA	ARBRE AVEC VIS SANS-FIN	WELLE MIT SCHNECKE	SHAFT W/WORM SCREW	ARBOL CON TORNILLO SIN FIN
RA	9955095	2	VITE	VIS	SCHRAUBE	SCREW	TORNILLO
	9955096	4	VITE	VIS	SCHRAUBE	SCREW	TORNILLO
	9955097	4	VITE	VIS	SCHRAUBE	SCREW	TORNILLO
	9955098	2	DADO	ECROU	MUTTER	NUT	TUERCA
ERA	9955099	2	ROSETTA	RONDELLE	SCHEIBE	WASHER	ARANDELA
	9955100	6	ROSETTA DI SICUREZZA	RONDELLE FREIN	SICHERUNGSRING	LOCKWASHER	ARANDELA DE FRENO
	9955101	1	ROSETTA	RONDELLE	SCHEIBE	WASHER	ARANDELA
	9955102	2	PRIGIONIERO	GOUJON	STIFTSCHRAUBE	STUD	ESPARRAGO
	9955103	22	SFERA	BILLE	KUGEL	BALL	BOLA
	9955104	1	BOCCOLA	DOUILLE	BUECHSE	BUSH	CASQUILLO
	9955105	1	BOCCOLA	DOUILLE	BUECHSE	BUSH	CASQUILLO
	9955106	1	BOCCOLA	DOUILLE	BUECHSE	BUSH	CASQUILLO
	9955107	1	BOCCOLA	DOUILLE	BUECHSE	BUSH	CASQUILLO
	9955108	1	TAPPO	BOUCHON	STOPFEN	PLUG	TAPON
	9955109	1	RULLO	GALET	ROLLE	ROLLER	TUERCA
	9955110	1	ANELLO DI TENUTA	JOINT D'ETANCHEITE	DICHTRING	SEAL	JUNTA HERMETICA
	9955111	1	ANELLO DI TENUTA	JOINT D'ETANCHEITE	DICHTRING	SEAL	JUNTA HERMETICA
	9955112	1	ALBERO PORTARULLO	ARBRE PORTE-GALET	LAGERROLLENWELLE	ROLLER SHAFT	EJE PORTARODILLO
	9955113	2	GUARNIZIONE DI TENUTA	JOINT	DICHTUNG	GASKET	JUNTA
	9955114	2	GUARNIZIONE DI TENUTA SP.0,005	JOINT	DICHTUNG	GASKET	JUNTA
	9955115	4	GUARNIZIONE DI TENUTA SP.0,010	JOINT	DICHTUNG	GASKET	JUNTA
	9955116	2	GUARNIZIONE DI TENUTA SP.0,002	JOINT CALE D'EPAISSEUR	DICHTUNG DISTANZSCHEIBE	GASKET SHIM	JUNTA SUPLEMENTO
	9955117	2	GUARNIZIONE DI TENUTA				
	9955118	4	SPESSORE DI REGISTRO SP.0,005	CALE D'EPAISSEUR	DISTANZSCHEIBE	SHIM	SUPLEMENTO
	9955119	4	SPESSORE DI REGISTRO SP.0,010				
	9955120	1	COPERCHIO	COUVERCLE	DECKEL	COVER	TAPA
ERA	9955121	2	TUBETTO	TUBE	ROHR	PIPE	TUBO
ERA	9955122	1	STAFFETTA FISSAGGIO	COLLIER	HALTER	RETAINER	ABRAZADERA
	9955123	2	ANELLO DI ARRESTO	ARRETOIR	HALTERING	RETAINER	RETENEDOR
	9955124	1	TUBO	TUYAU	ROHR	PIPE	TUBO
	621A451	1	DADO	ECROU	MUTTER	NUT	TUERCA

https://tractormanualz.com/

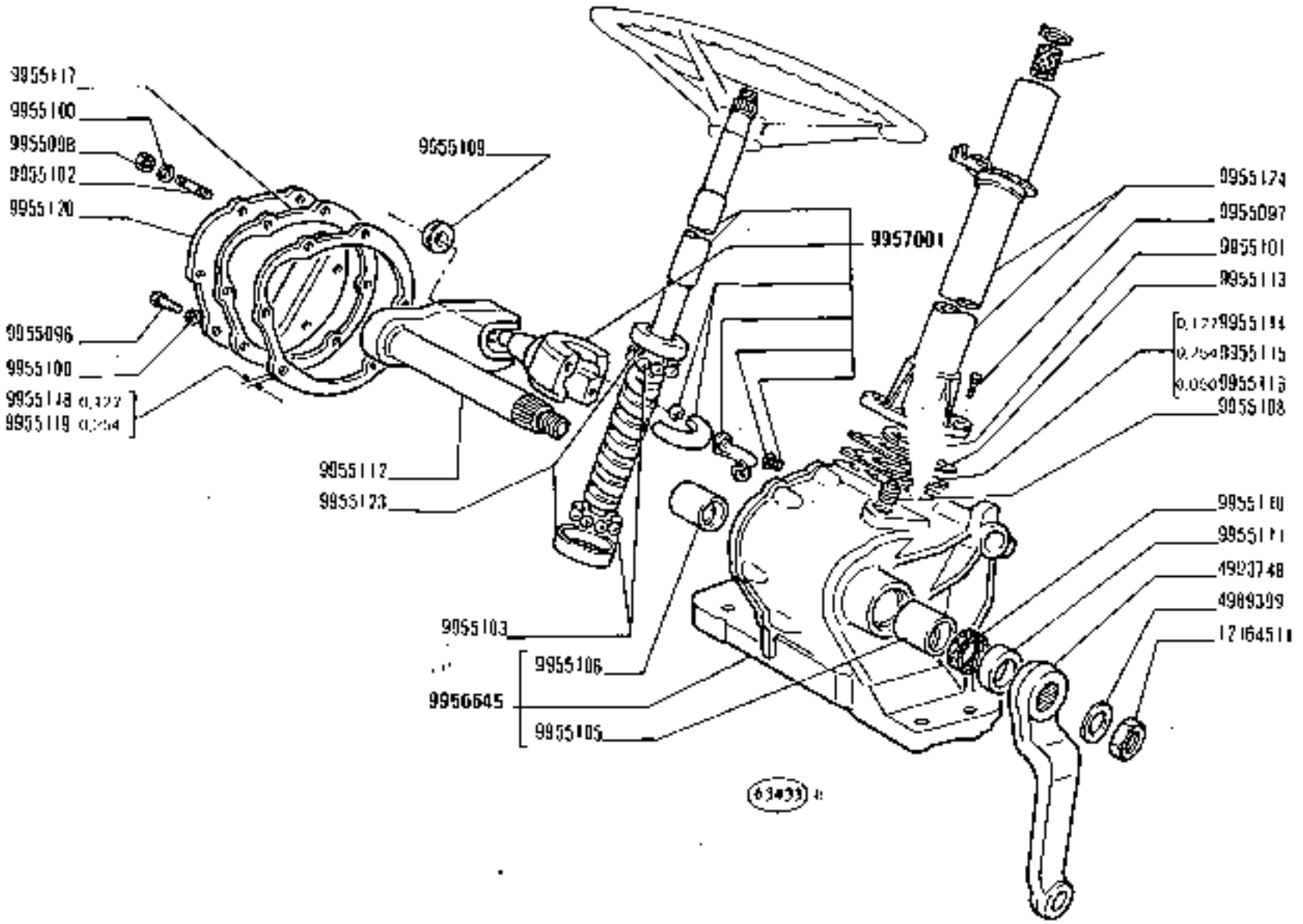

60 - 780 DT

01 02

Direction
Lenkung

STERZO 5107337 (Burman)

Steering System
Dirección

D2.02

N.T.R.
255 T

https://tractormanualz.com/

MODIF	N.ORDIN.	Q.	DENOMINAZIONE	DESIGNATION	BENENNUNG	DESCRIPTION	DENOMINACIONES
	4989499	1	ROSETTA	RONDELLE	SCHEIBE	WASHER	ARANDELA
	4993748	1	LEVA	LEVIER	HEBEL	LEVER	PALANCA
9950545	A4966389	1	SCATOLA DELLO STERZO COMPL.	BOITIER DE DIRECTION	LENKGEHAUSE	STEERING BOX	CAJA DE DIRECCION
9957001	9965096	1	ALBERO CON VITE PERPETUA	ARBRE AVEC VIS SANS-FIN	WELLE MIT SCHNECKE	SHAFT W/WORM SCREW	ARBOL CON TORNILLO SIN FIN
ERA	9955093	2	VITE	VIS	SCHRAUBE	SCREW	TORNILLO
	9955096	4	VITE	VIS	SCHRAUBE	SCREW	TORNILLO
	9955097	4	VITE	VIS	SCHRAUBE	SCREW	TORNILLO
	9955098	2	DADO	ECROU	MUTTER	NUT	TUERCA
ERA	9955099	2	ROSETTA	RONDELLE	SCHEIBE	WASHER	ARANDELA
	9955100	6	ROSETTA DI SICUREZZA	RONDELLE FREIN	SICHERUNGSRING	LOCKWASHER	ARANDELA DE FRENO
	9955101	1	ROSETTA	RONDELLE	SCHEIBE	WASHER	ARANDELA
	9955102	2	PRIGIONIERO	GOUJON	STIFTSCHRAUBE	STUD	ESPARRAGO
	9955103		SFERA	BILLE	KUGEL	BALL	BOLA
	9955104	1	BOCCOLA	DOUILLE	BUECHSE	BUSH	CASQUILLO
	9955105	1	BOCCOLA	DOUILLE	BUECHSE	BUSH	CASQUILLO
	9955106	1	BOCCOLA	DOUILLE	BUECHSE	BUSH	CASQUILLO
	9955107	1	BOCCOLA	DOUILLE	BUECHSE	BUSH	CASQUILLO
	9955108	1	TAPPO	BOUCHON	STOPFEN	PLUG	TAPON
	9955109	1	RULLO	GALET	ROLLE	ROLLER	TUERCA
	9955110	1	ANELLO DI TENUTA	JOINT D'ETANCHEITE	DICHTRING	SEAL	JUNTA HERMETICA
	9955111	1	ANELLO DI TENUTA	JOINT D'ETANCHEITE	DICHTRING	SEAL	JUNTA HERMETICA
	9955112	1	ALBERO PORTARULLO	ARBRE PORTE-GALET	LENKROLLENWELLE	ROLLER SHAFT	EJE PORTARRODILLO
	9955113	2	GUARNIZIONE DI TENUTA	JOINT	DICHTUNG	GASKET	JUNTA
	9955114	2	GUARNIZIONE DI TENUTA SP 0,127	JOINT	DICHTUNG	GASKET	JUNTA
	9955115	4	GUARNIZIONE DI TENUTA SP 0,254	JOINT	DICHTUNG	GASKET	JUNTA
	9955116	2	GUARNIZIONE DI TENUTA SP 0,050	JOINT	DICHTUNG	GASKET	JUNTA
	9955117	2	GUARNIZIONE DI TENUTA	JOINT	DICHTUNG	GASKET	JUNTA
	9955118	4	SPESSORE DI REGISTRO SP 0,127	CALE D'EPAISSEUR	DISTANZSCHEIBE	SHIM	SUPLEMENTO
	9955119	4	SPESSORE DI REGISTRO SP. 0,254	CALE D'EPAISSEUR	DISTANZSCHEIBE	SHIM	SUPLEMENTO
	9955120	1	COPERCHIO	COUVERCLE	DECKEL	COVER	TAPA
ERA	9955121	1	TUBETTO	TUBE	ROHR	PIPE	TUBO
ERA	9955122	1	STAFFETTA FISSAGGIO	COLLIER	HALTER	RETAINER	ABRAZADERA
	9955123	2	ANELLO DI RITEGNO	ARRETOIR	HALTERING	RETAINER	RETENEDOR
	9955124	1	TUBO	TUYAU	ROHR	PIPE	TUBO
	12144511	1	DADO	ECROU	MUTTER	NUT	TUERCA

https://tractormanualz.com/

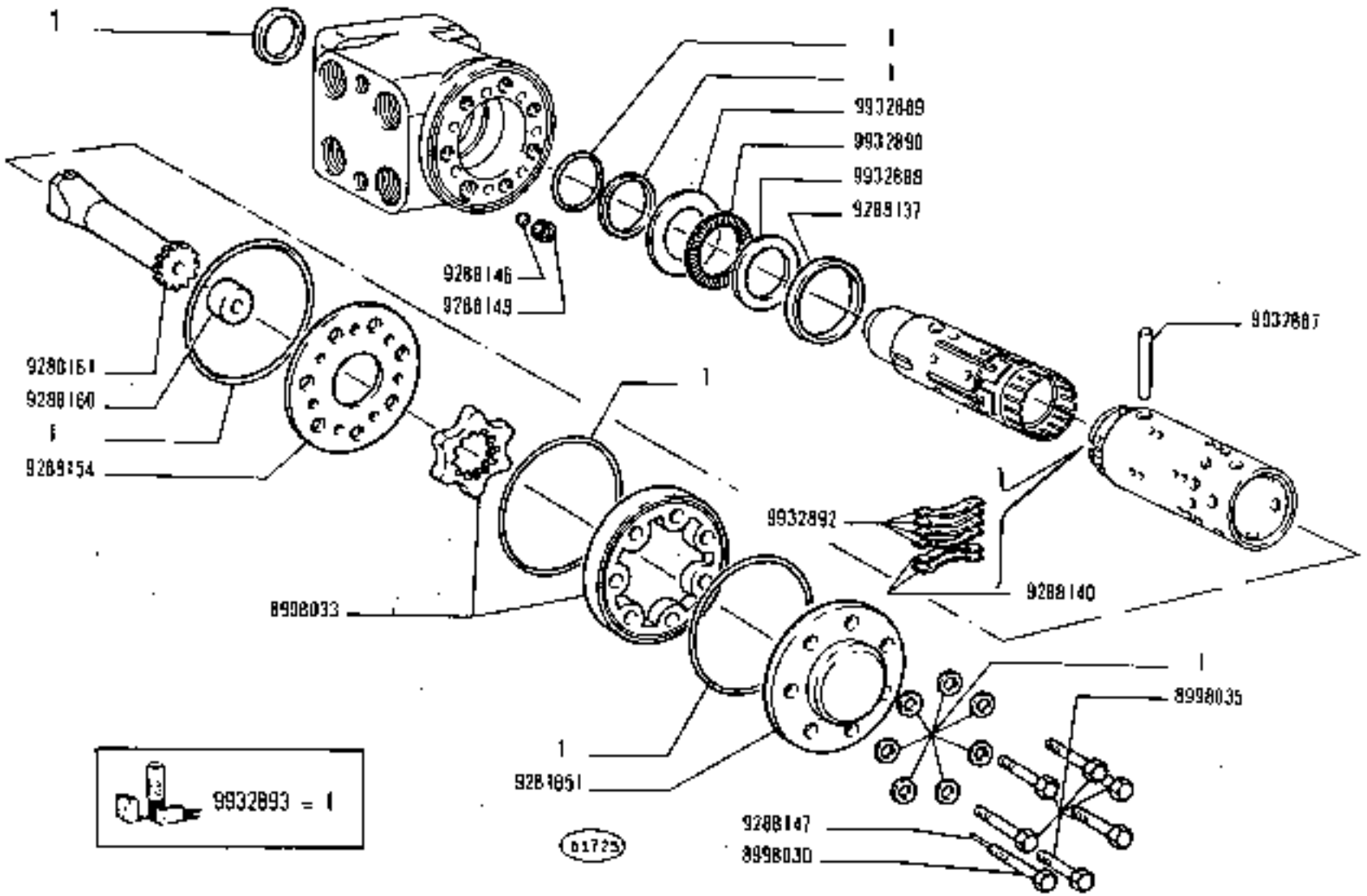

https://tractormanualz.com/

MODIF	N.ORDINAZ.	Q.	DENOMINAZIONE	DESIGNATION	BENENNUNG	DESCRIPTION	DENOMINACIONES
	8998030	1	VITE	VIS	SCHRAUBE	SCREW	TORNILLO
	8998033	1	INGRANAGGIO	PIGNON	ZAHNRAD	GEAR	PINON
	8998035	6	VITE	VIS	SCHRAUBE	SCREW	TORNILLO
	9288137	1	ANELLO DI TENUTA	JOINT D'ETANCHEITE	DICHTRING	SEAL	JUNTA HERMETICA
	9288140	2	MOLLA	RESSORT	FEDER	SPRING	RESORTE
	9288146	1	SFERA	BILLE	KUGEL	BALL	BOLA
	9288147	1	SPINA	GOUPILLE	STIFT	PIN	PASADOR
	9288148	1	BUSSOLA FILETTATA	DOUILLE	GEWINDEBUCHSE	BUSHING	CASQUILLO
	9288151	1	COPERCHIO	COUVERCLE	DECKEL	COVER	TAPA
	9288154	1	DISTRIBUTORE	DISTRIBUTEUR	STEUERGERAET	DISTRIBUTOR VALVE	VALVULA DISTRIBUI-DORA
	9288160	1	DISTANZIALE	ENTRETOISE	ABSTANDSTUECK	SPACER	SEPARADOR
	9288161	1	ALBERINO	ARBRE	WELLE	SHAFT	ARBOL
	9432887	1	PERNO	AXE	BOLZEN	PIN	EJE
	9932888	1	ROSETTA	RONDELLE	SCHEIBE	WASHER	ARANDELA
	9932889	1	ROSETTA	RONDELLE	SCHEIBE	WASHER	ARANDELA
	9932890	1	CUSCINETTO	ROULEMENT	LAGER	BEARING	RODAMIENTO
	9932892	4	MOLLA	RESSORT	FEDER	SPRING	RESORTE
	9432893		CORREDO,COMPOSTO DA L	POCHETTE-CONTE-NANT ...	AUSRUESTUNG BE-STEHEND AUS ...	KIT-CONSISTING OF ...	EQUIPO-COMPUESTO DE ...

https://tractormanualz.com/

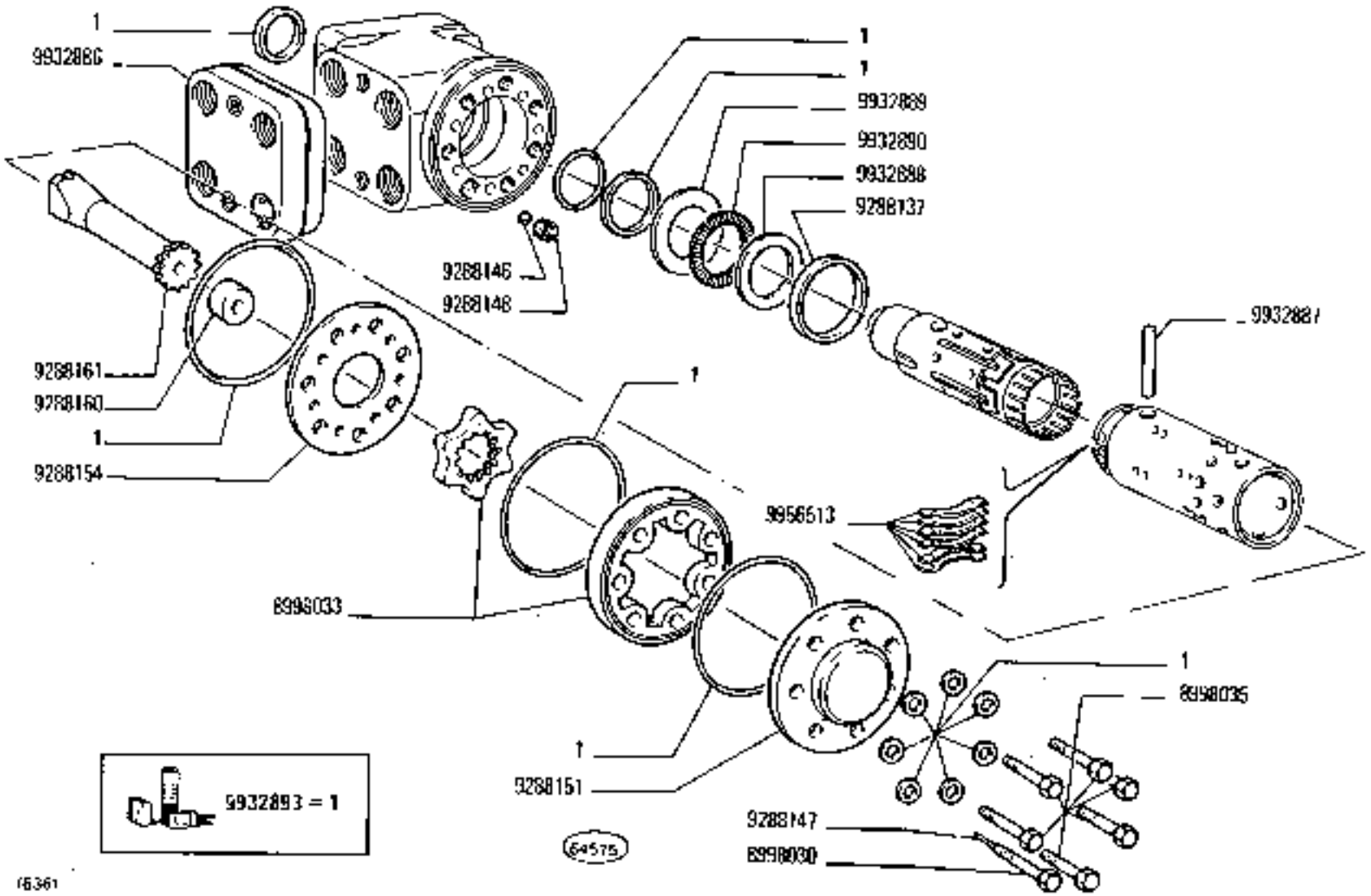

https://tractormanualz.com/

MODIF	N.ORDIN.	Q.	DENOMINAZIONE	DESIGNATION	BENENNUNG	DESCRIPTION	DENOMINACIONES
	8998030	1	VITE	VIS	SCHRAUBE	SCREW	TORNILLO
	8998033	1	INGRANAGGIO	PIGNON	ZAHNRAD	GEAR	PINON
	8998035	6	VITE	VIS	SCHRAUBE	SCREW	TORNILLO
	9288137	1	ANELLO DI TENUTA	JOINT D'ETANCHEITE	DICHTRING	SEAL	JUNTA HERMETICA
	9288146	1	SFERA	BILLE	KUGEL	BALL	BOLA
	9288147	1	SPINA	GOUPILLE	STIFT	PIN	PASADOR
	9288148	1	BUSSOLA	DOUILLE	GEWINDEBUECHSE	BUSHING	CASQUILLO
	9288151	1	COPERCHIO	COUVERCLE	DECKEL	COVER	TAPA
	9288156	1	DISTRIBUTORE	DISTRIBUTEUR	STEUERGERAET	DISTRIBUTOR VALVE	VALVULA DISTRIBUI-DORA
	9288160	1	DISTANZIALE	ENTRETOISE	ABSTANDSTUECK	SPACER	SEPARADOR
	9288164	1	ALBERINO	ARBRE	WELLE	SHAFT	ARBOL
	9932886	1	VALVOLA	SOUPAPE	VENTIL	VALVE	VALVULA
	9932887	1	PERNO	AXE	BOLZEN	PIN	EJE
	9932888	1	ROSETTA	RONDELLE	SCHEIBE	WASHER	ARANDELA
	9932889	1	ROSETTA	RONDELLE	SCHEIBE	WASHER	ARANDELA
	9932890	1	CUSCINETTO	ROULEMENT	LAGER	BEARING	RODAMIENTO
	9932893	5	CORREDO,COMPOSTO DA 1	POCHETTE-CONTE-NANT ...	AUSRUESTUNG BE-STEHEND AUS ...	KIT-CONSISTING OF ...	EQUIPO-COMPUESTO DE ...
	9956513	5	MOLLA	RESSORT	FEDER	SPRING	RESORTE

https://tractormanualz.com/

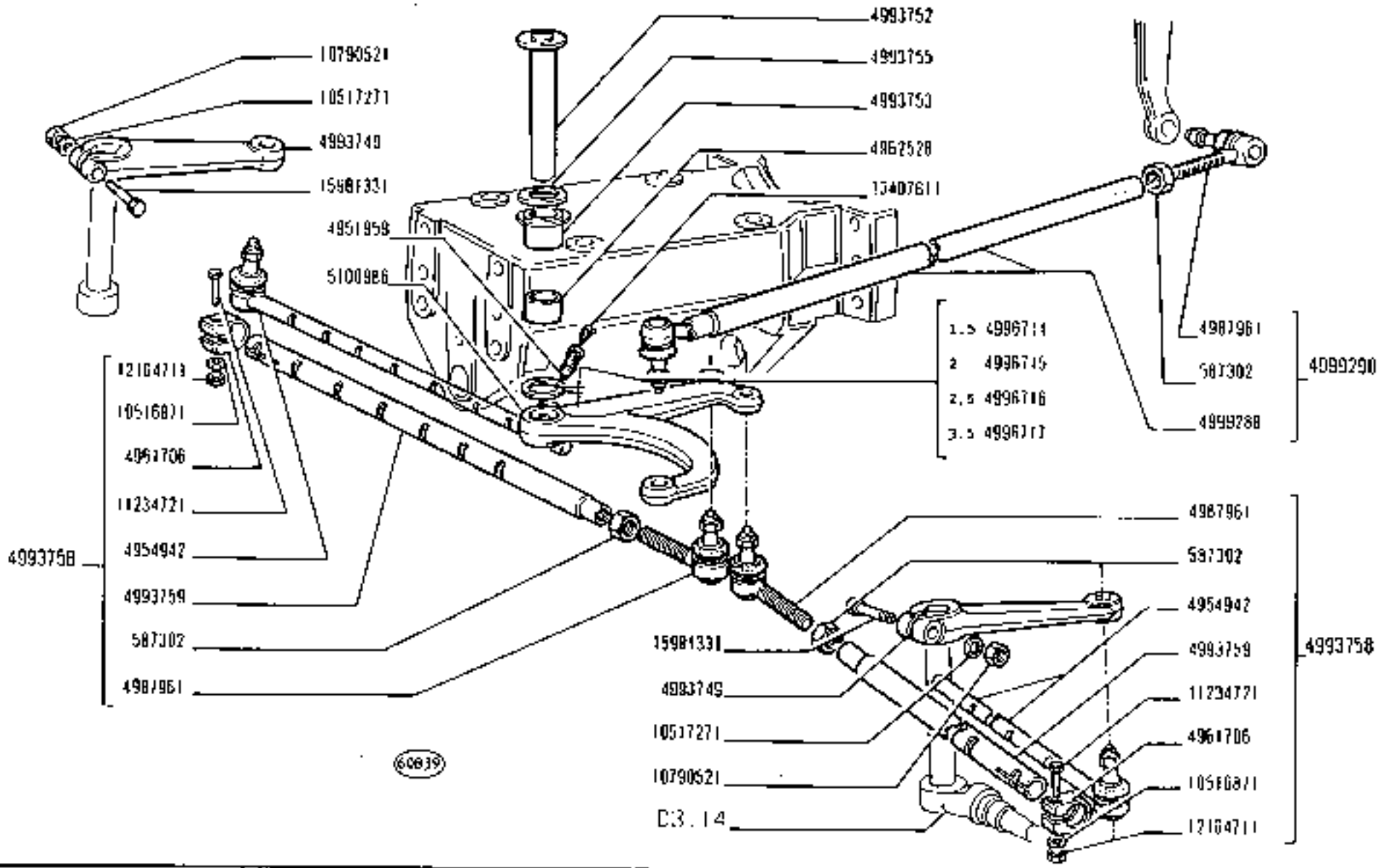

https://tractormanualz.com/

MODIF	N.ORDINAZ.	Q.	DENOMINAZIONE	DÉSIGNATION	BENENNUNG	DESCRIPTION	DENOMINACIONES
	987302	3	DADO	ECROU	MUTTER	NUT	TUERCA
	4951959	1	VITE	VIS	SCHRAUBE	SCREW	TORNILLO
	4954947	2	TIRANTE DI STERZO TRASVERSALE	BARRE D'ACCOUPLEMENT	SPURSTANGE	TRACK ROD	BARRA DE ACOPLAMIENTO
	4961706	2	MORSETTO	COLLIER	KLEMME	CLAMP	COLLAR
	4962528	1	BOCCOLA INF.	DOUILLE	BUCHSE	BUSH	CASQUILLO
	4987961	4	TESTA A SNODO	JOINT A ROTULE	GELENKKOPF	HEAD	ARTICULACION
5100986	~~4992647~~	1	LEVA	LEVIER	HEBEL	LEVER	PALANCA
	4993749	2	LEVA	LEVIER	HEBEL	LEVER	PALANCA
	4993752	1	PERNO DI FISSAGGIO	CHEVILLE	BOLZEN	PIN	PASADOR
	4993753	1	BOCCOLA SUP.	DOUILLE	BUECHSE	BUSH	CASQUILLO
	4993755	1	ROSETTA SUP.	RONDELLE	SCHEIBE	WASHER	ARANDELA
	4993758	2	TIRANTE DI STERZO TRASVERSALE COMPL.	BARRE D'ACCOUPLEMENT	SPURSTANGE	TRACK ROD	BARRA DE ACOPLAMIENTO
	4993759	2	TUBO	TUYAU	ROHR	PIPE	TUBO
	4996714		ROSETTA SP.1.5	RONDELLE	SCHEIBE	WASHER	ARANDELA
	4996715		ROSETTA SP.2	RONDELLE	SCHEIBE	WASHER	ARANDELA
	4996716		ROSETTA SP.2.5	RONDELLE	SCHEIBE	WASHER	ARANDELA
	4996717		ROSETTA SP.3.5	RONDELLE	SCHEIBE	WASHER	ARANDELA
	4999288	1	TIRANTE DI STERZO TRASVERSALE	BARRE D'ACCOUPLEMENT	SPURSTANGE	TRACK ROD	BARRA DE ACOPLAMIENTO
	4999290	1	TIRANTE DI STERZO LONGITUDINALE COMPL.	BARRE DE DIRECTION	LENKSTANGE	DRAG LINK	BARRA DE DIRECCION
	10514871	2	ROSETTA DI SICUREZZA	RONDELLE FREIN	SICHERUNGSRING	LOCKWASHER	ARANDELA DE FRENO
	10517271	2	ROSETTA DI SICUREZZA	RONDELLE FREIN	SICHERUNGSRING	LOCKWASHER	ARANDELA DE FRENO
	10790571	2	DADO	ECROU	MUTTER	NUT	TUERCA
	11234721	2	VITE	VIS	SCHRAUBE	SCREW	TORNILLO
	12164711	2	DADO	ECROU	MUTTER	NUT	TUERCA
	13407811	1	INGRASSATORE	GRAISSEUR	SCHMIERNIPPEL	FITTING	ENGRASADOR
	15981331	2	VITE	VIS	SCHRAUBE	SCREW	TORNILLO

https://tractormanualz.com/

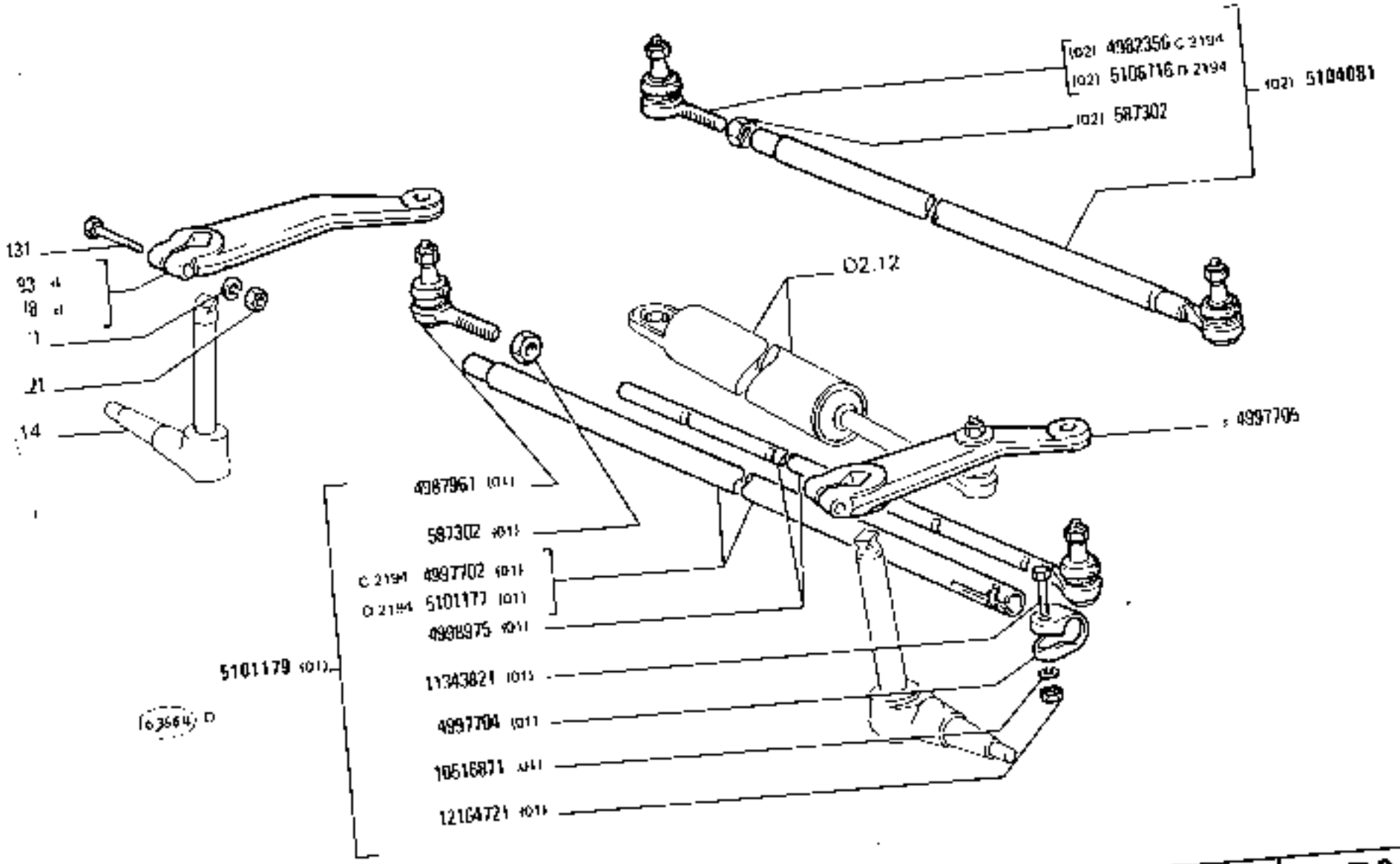

TIRANTERIA COMANDO STERZO

Steering Linkage

Timonerie de direction

Timoneria de la dirección

D2.10/1

N.T.R. 245 T

780 DT

https://tractormanual2.com/

FIAT 780 (1ED)

ADOTT	N.ORDINAZ.	Q.	DENOMINAZIONE	DESIGNATION	BENENNUNG	DESCRIPTION	DENOMINACIONES
302	50/302	1	DADO (01)	ECROU	MUTTER	NUT	TUERCA
	C 2194	2	DADO (02)	ECROU	MUTTER	NUT	TUERCA
		2	TESTA A SNODO (02)	JOINT A ROTULE	GELENKKOPF	HEAD	ARTICULACION
201	5164078	1	TESTA A SNODO (01)	JOINT A ROTULE	-GELENKKOPF	HEAD	ARTICULACION
		1	TIRANTE DI STERZO	BARRE D'ACCOUPLE-	SPURSTANGE	TRACK ROD	BARRA DE ACOPLA-
	C 2194		TRASVERSALE COMPL. (02)	MENT			MIENTO
		1	TUBO (01)	TUYAU	ROHR	PIPE	TUBO
	5107179	1	MORSETTO (01)	COLLIER	KLEMME	CLAMP	COLLAR
		1	LEVA S	LEVIER	HEBEL	LEVER	PALANCA
		1	TIRANTE DI STERZO	BARRE D'ACCOUPLE-	SPURSTANGE	TRACK ROD	BARRA DE ACOPLA-
			TRASVERSALE	MENT			MIENTO
	C 2194		4021 COMPL.				
		1	4908975	JOINT A ROTULE	GELENKKOPF	HEAD	ARTICULACION
		1	TESTA A SNODO (01)	LEVIER	HEBEL	LEVER	PALANCA
		1	4998983	RONDELLE FREIN	SICHERUNGSRING	LOCKWASHER	ARANDELA DE FRENO
		1	10516827				
		1	LEVA D				
		2	ROSETTA DI SICUREZZA (01)	RONDELLE FREIN	SICHERUNGSRING	LOCKWASHER	ARANDELA DE FRENO
	10587271	2	10790521	ECROU	MUTTER	NUT	TUERCA
	11254231	2	DADO	VIS	SCHRAUBE	SCREW	TORNILLO
	11343621	2	VITE	VIS	SCHRAUBE	SCREW	TORNILLO
	12164711	2	VITE (01)	ECROU	MUTTER	NUT	TUERCA
1/10472	5101177	1	DADO (01)	TUYAU	ROHR	PIPE	TUBO
D 2194	5101179	1	TUBO (01)	LEVIER	HEBEL	LEVER	PALANCA
D 2194	5106716	2	LEVA D	JOINT A ROTULE	GELENKKOPF	HEAD	ARTICULACION
D 2194			TESTA A SNODO (02)				

0210/ 1 483-E9751

https://tractormanualz.com/

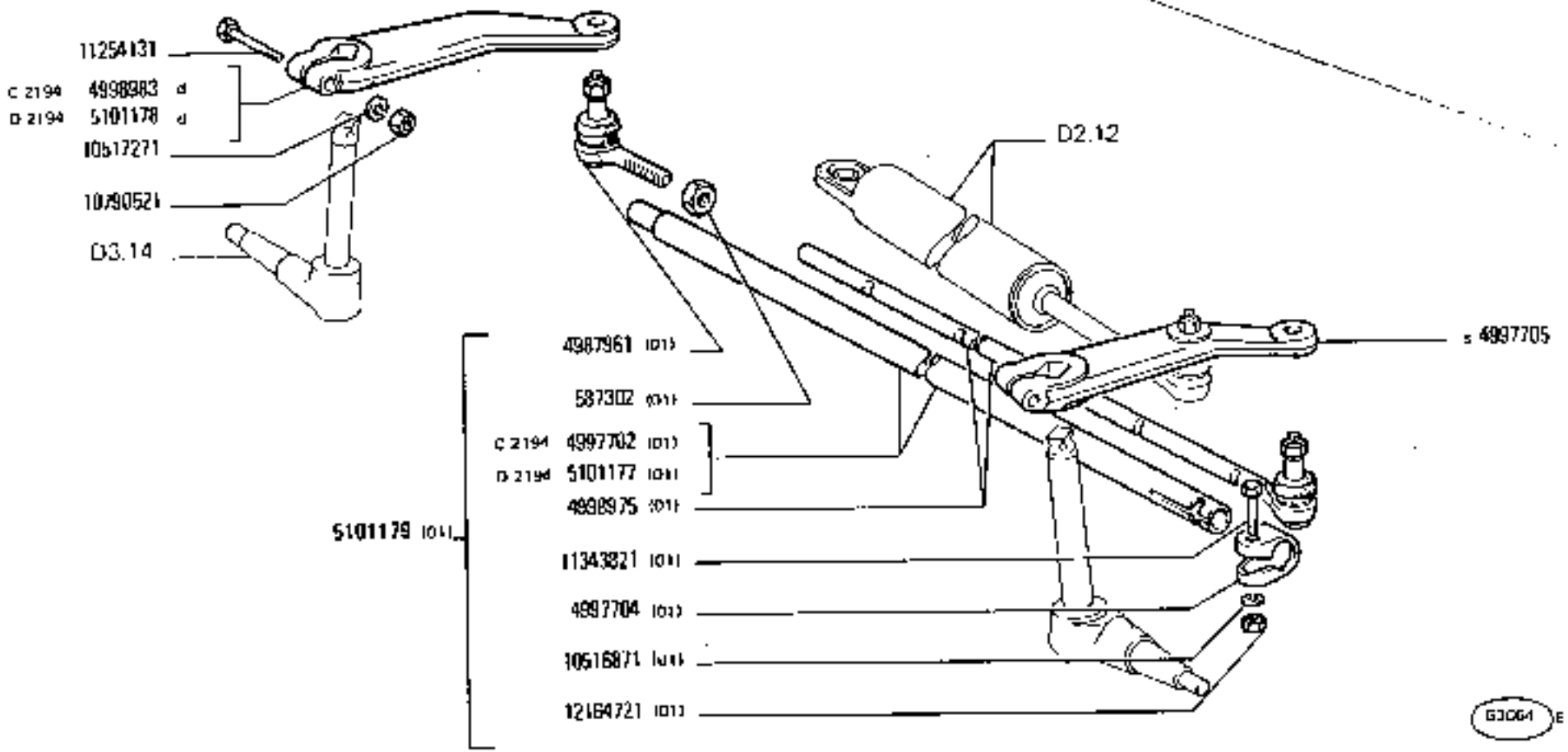

TIRANTERIA COMANDO STERZO

Timonerie de direction
Lenkgestänge
Steering Linkage
Timoneria de la dirección

780 - 780 DT
01 02

D2.10/1

N.T.R.
250 T

https://tractormanualz.com/

	MODEF	N.ORDINAZ.	Q.	DENOMINAZIONE	DESIGNATION	BENENNUNG	DESCRIPTION	DENOMINACIONES
		587302	1	DADO (01)	ECROU	MUTTER	NUT	TUERCA
587302		~~607302~~	1	DADO (02)	ECROU	MUTTER	NUT	TUERCA
		4982356	2	TESTA A SNODO (02)	JOINT A ROTULE	GELENKKOPF	HEAD	ARTICULACION
		4987941	1	TESTA A SNODO (01)	JOINT A ROTULE	GELENKKOPF	HEAD	ARTICULACION
C 2198	5101628	~~4997707~~	1	TIRANTE DI STERZO TRASVERSALE COMPL. (02)	BARRE D'ACCOUPLEMENT	SPURSTANGE	TRACK ROD	BARRA DE ACOPLAMIENTO
	C 2184	4997702	1	TUBO (01)	TUYAU	ROHR	PIPE	TUBO
		4997704	1	MORSETTO (01)	COLLIER	KLEMME	CLAMP	COLLAR
		4997705	1	LEVA S	LEVIER	HEBEL	LEVER	PALANCA
	5101179	~~4998974~~	1	TIRANTE DI STERZO TRASVERSALE (01) COMPL.	BARRE D'ACCOUPLEMENT	SPURSTANGE	TRACK ROD	BARRA DE ACOPLAMIENTO
		4998975	1	TESTA A SNODO (01)	JOINT A ROTULE	GELENKKOPF	HEAD	ARTICULACION
	C 2194	4998983	1	LEVA D	LEVIER	HEBEL	LEVER	PALANCA
		L051687J	1	ROSETTA DI SICUREZZA (01)	RONDELLE FREIN	SICHERUNGSRING	LOCKWASHER	ARANDELA DE FRENO
		L0517271	2	ROSETTA DI SICUREZZA	RONDELLE FREIN	SICHERUNGSRING	LOCKWASHER	ARANDELA DE FRENO
		L0790521	2	DADO	ECROU	MUTTER	NUT	TUERCA
		11254131	2	VITE	VIS	SCHRAUBE	SCREW	TORNILLO
		11343821	1	VITE (01)	VIS	SCHRAUBE	SCREW	TORNILLO
	12164/21	~~12164/21~~	1	DADO (01)	ECROU	MUTTER	NUT	TUERCA
	D 2184	5101177	1	TUBO (01)	TUYAU	ROHR	PIPE	TUBO
	D 2194	5101178	1	LEVA D	LEVIER	HEBEL	LEVER	PALANCA
ELIM.	D 2194	~~5106216~~	2	TESTA A SNODO (02)	JOINT A ROTULE	GELENKKOPF	HEAD	ARTICULACION
	D 2198	6104081	1	TIRANTE DI STERZO TRASVERSALE COMPL. (02)	BARRE D'ACCOUPLEMENT	SPURSTANGE	TRACK ROD	BARRA DE ACOPLAMIENTO

https://tractormanualz.com/

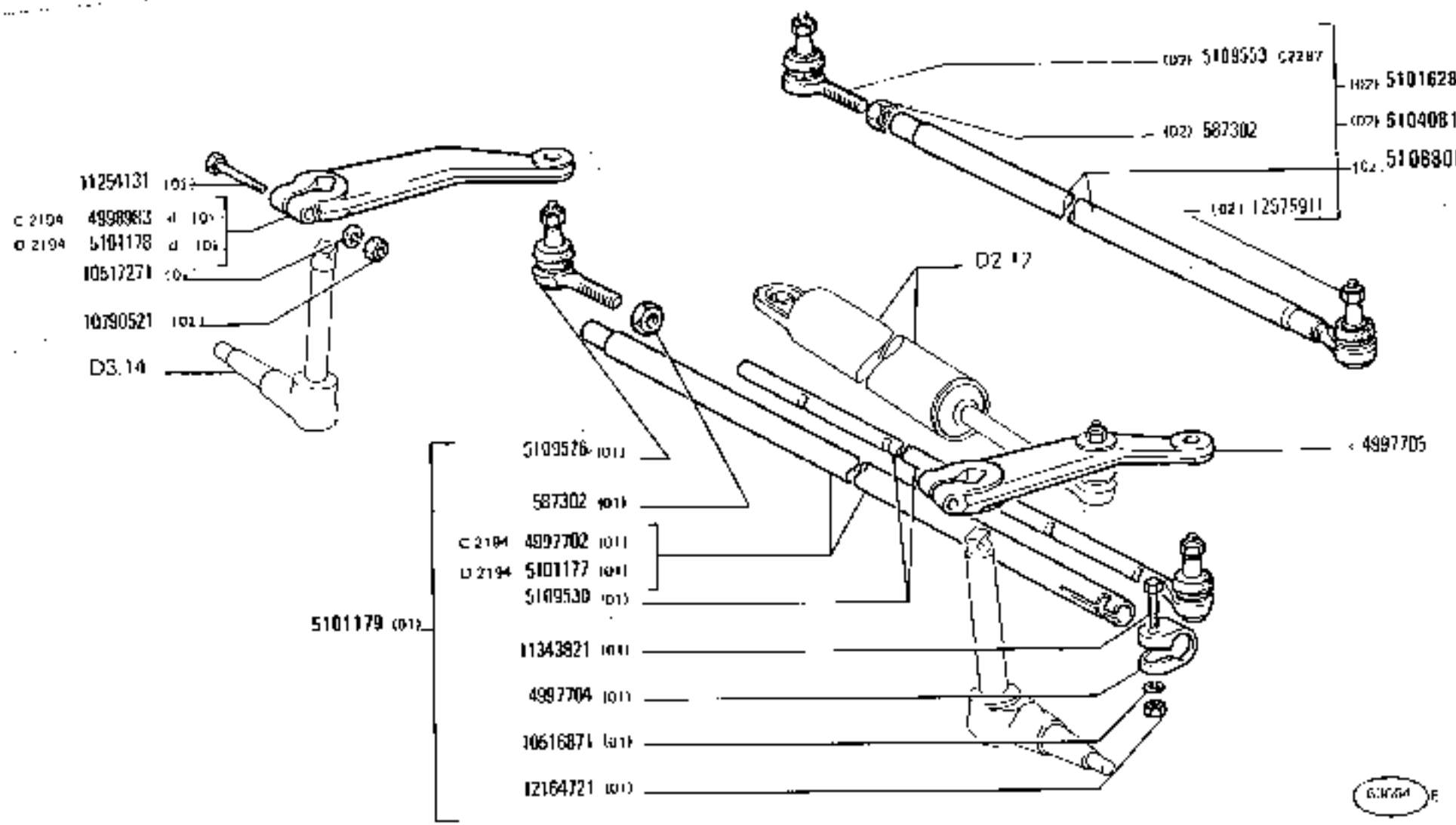

TIRANTERIA COMANDO STERZO

Timonerie de direction
Lenkgestänge
Steering Linkage
Timoneria de la dirección

780 - 780 DT
01 02

D2.10/1

N.T.A.
258 T

https://tractormanualz.com/

	MODIF	N.ORDINAZ.	Q.	DENOMINAZIONE	DESIGNATION	BENENNUNG	DESCRIPTION	DENOMINACIONES
		5117302	1	DADO (01)	ECROU	MUTTER	NUT	TUERCA
5117302		5117302	1	DADO (02)	ECROU	MUTTER	NUT	TUERCA
		5109553	2	TESTA A SNODO (02)	JOINT A ROTULE	GELENKKOPF	HEAD	ARTICULACION
		5109526	1	TESTA A SNODO (01)	JOINT A ROTULE	GELENKKOPF	HEAD	ARTICULACION
C 2198		5108828	1	TIRANTE DI STERZO TRASVERSALE COMPL. (02)	BARRE D'ACCOUPLEMENT	SPURSTANGE	TRACK ROD	BARRA DE ACOPLAMIENTO
	C 2194	4997702	1	TUBO (01)	TUYAU	ROHR	PIPE	TUBO
		4997704	1	MORSETTO (01)	COLLIER	KLEMME	CLAMP	COLLAR
		4997705	1	LEVA S	LEVIER	HEBEL	LEVER	PALANCA
		5103179	1	TIRANTE DI STERZO TRASVERSALE (01) COMPL.	BARRE D'ACCOUPLEMENT	SPURSTANGE	TRACK ROD	BARRA DE ACOPLAMIENTO
		5109530	1	TESTA A SNODO (01)	JOINT A ROTULE	GELENKKOPF	HEAD	ARTICULACION
	C 2194	4998983	1	LEVA D (01)	LEVIER	HEBEL	LEVER	PALANCA
		10516873	1	ROSETTA DI SICUREZZA (01)	RONDELLE FREIN	SICHERUNGSRING	LOCKWASHER	ARANDELA DE FREND
		10517271	2	ROSETTA DI SICUREZZA (01)	RONDELLE FREIN	SICHERUNGSRING	LOCKWASHER	ARANDELA DE FREND
		10790521	2	DADO (01)	ECROU	MUTTER	NUT	TUERCA
		11256131	2	VITE (01)	VIS	SCHRAUBE	SCREW	TORNILLO
		11343821	1	VITE (01)	VIS	SCHRAUBE	SCREW	TORNILLO
		12364721	1	DADO (01)	ECROU	MUTTER	NUT	TUERCA
	D 2194	5101171	1	TUBO (01)	TUYAU	ROHR	PIPE	TUBO
	D 2194	5101178	1	LEVA D (01)	LEVIER	HEBEL	LEVER	PALANCA
ELIM.	D 2194	5106216	2	TESTA A SNODO (02)	JOINT A ROTULE	GELENKKOPF	HEAD	ARTICULACION
C 2287	D 2198	5104081	1	TIRANTE DI STERZO TRASVERSALE COMPL. (02)	BARRE D'ACCOUPLEMENT	SPURSTANGE	TRACK ROD	BARRA DE ACOPLAMIENTO
	D 2287	5108800	1	TIRANTE DI STERZO TRASVERSALE COMPL. (02)	BARRE D'ACCOUPLEMENT	SPURSTANGE	TRACK ROD	BARRA DE ACOPLAMIENTO
		12575011	2	DADO	ECROU	MUTTER	NUT	TUERCA

https://tractormanualz.com/

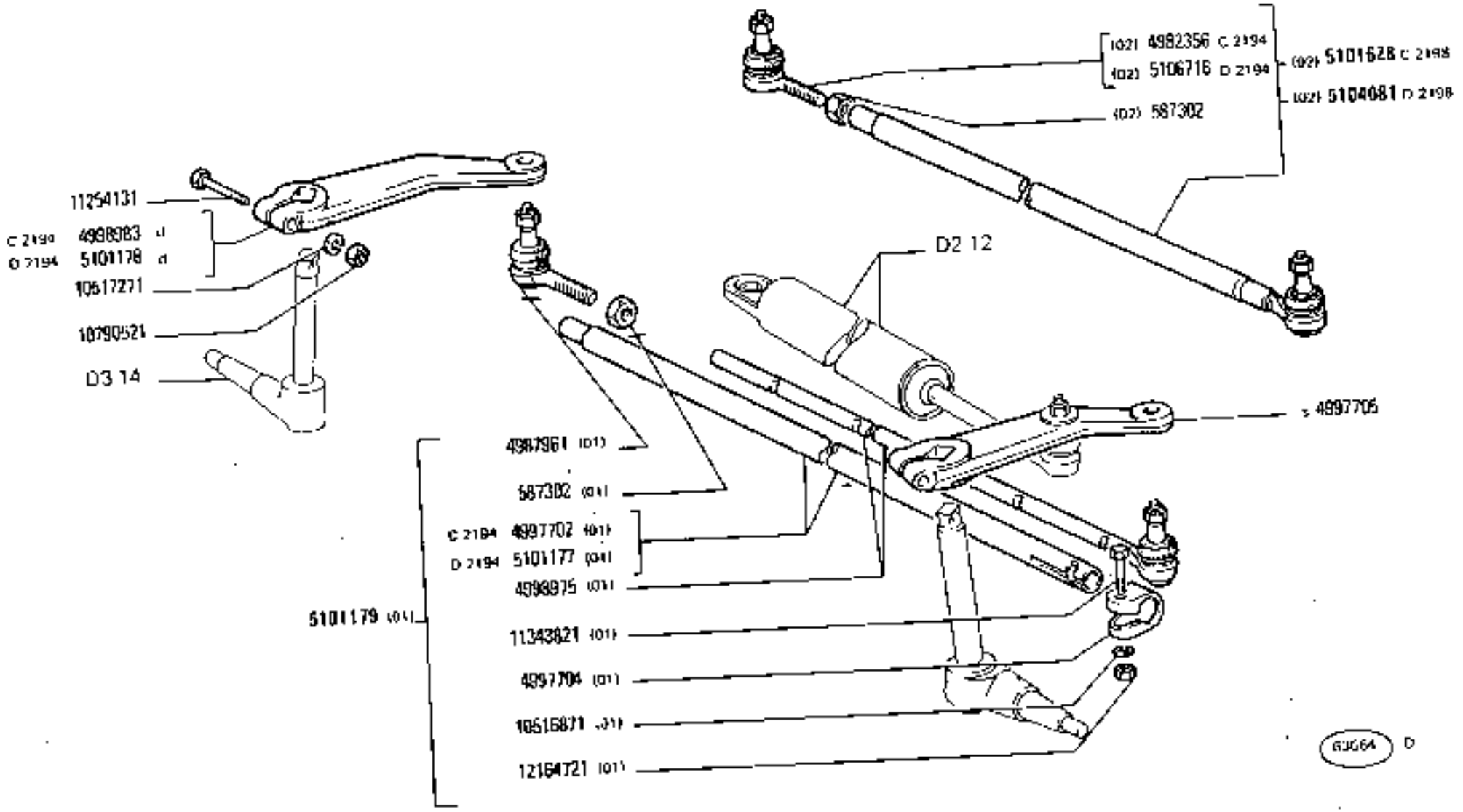

TIRANTERIA COMANDO STERZO

Steering Linkage
Timonería de la dirección

D2.10/1

N.T.R.
247 T

780 - 780 DT

01 02

direction

https://tractormanualz.com/

FIAT TRATTORI

MODIF.	N.ORDINAZ.	Q.	DENOMINAZIONE	DESIGNATION	BENENNUNG	DÉSIGNATION	DENOMINACIONES
587302	587302 -	L	DADO (01)	ECROU	MUTTER	NUT	TUERCA
	~~597209~~	L	DADO (02)	ECROU	MUTTER	NUT	TUERCA
C 2194	4982956	2	TESTA A SNODO (02)	JOINT A ROTULE	GELENKKOPF	HEAD	ARTICULACION
C 2194	5101628	L	TESTA A SNODO (01)	JOINT A ROTULE	GELENKKOPF	HEAD	ARTICULACION
	~~4997407~~	L	TIRANTE DI STERZO TRASVERSALE COMPL. (02)	BARRE D'ACCOUPLEMENT	SPURSTANGE	TRACK ROD	BARRA DE ACOPLAMIENTO
C 2194	4997702	L	TUBO (01)	TUYAU	ROHR	PIPE	TUBO
	4997704	1	MORSETTO (01)	COLLIER	KLEMME	CLAMP	COLLAR
	4997705	1	LEVA S	LEVIER	HEBEL	LEVER	PALANCA
5103179	~~5104076~~	1	TIRANTE DI STERZO TRASVERSALE (02) COMPL.	BARRE D'ACCOUPLEMENT	SPURSTANGE	TRACK ROD	BARRA DE ACOPLAMIENTO
C 2194	4998975	L	TESTA A SNODO (01)	JOINT A ROTULE	GELENKKOPF	HEAD	ARTICULACION
	4998983	L	LEVA D	LEVIER	HEBEL	LEVER	PALANCA
	10516871	1	ROSETTA DI SICUREZZA (01)	RONDELLE FREIN	SICHERUNGSRING	LOCKWASHER	ARANDELA DE FRENO
	10517271	2	ROSETTA DI SICUREZZA	RONDELLE FREIN	SICHERUNGSRING	LOCKWASHER	ARANDELA DE FRENO
	10790521	2	DADO	ECROU	MUTTER	NUT	TUERCA
	11254136	2	VITE	VIS	SCHRAUBE	SCREW	TORNILLO
	11343821	1	VITE (01)	VIS	SCHRAUBE	SCREW	TORNILLO
12164721	~~12164721~~	2	DADO (01)	ECROU	MUTTER	NUT	TUERCA
D 2194	5101177	1	TUBO (01)	TUYAU	ROHR	PIPE	TUBO
D 2194	5101178	1	LEVA D	LEVIER	HEBEL	LEVER	PALANCA
D 2198	5104216	2	TESTA A SNODO (02)	JOINT A ROTULE	GELENKKOPF	HEAD	ARTICULACION
	5104081	1	TIRANTI DI STERZO TRASVERSALE COMPL. (02)	BARRE D'ACCOUPLEMENT	SPURSTANGE	TRACK ROD	BARRA DE ACOPLAMIENTO

https://tractormanualz.com/

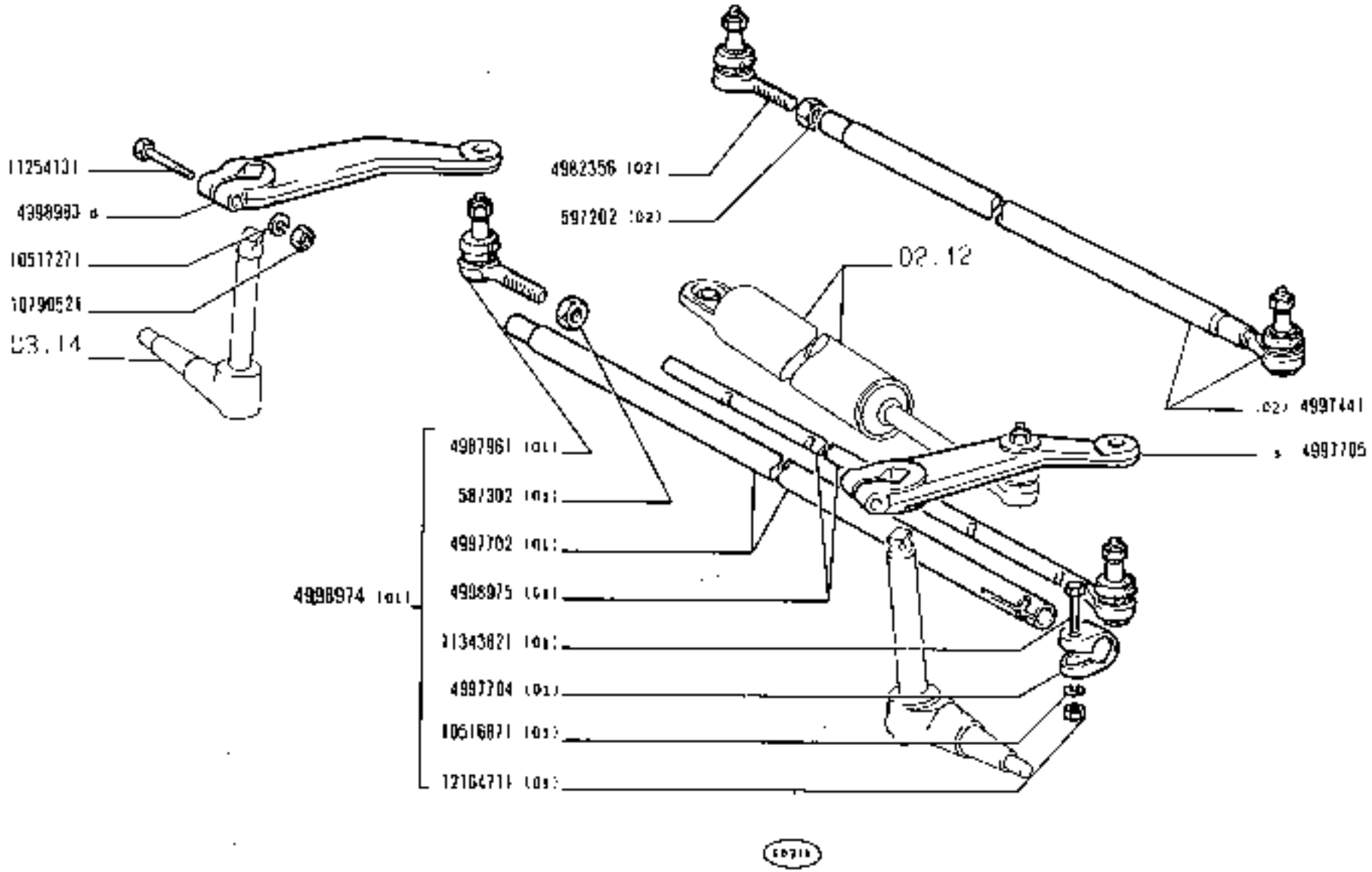

https://tractormanualz.com/

MODIF	N.ORDINAZ.	Q.	DENOMINAZIONE	DESIGNATION	BENENNUNG	DESCRIPTION	DENOMINACIONES
	587302	1	DADO (01)	ECROU	MUTTER	NUT	TUERCA
	597202	1	DADO (02)	ECROU	MUTTER	NUT	TUERCA
	4982356	2	TESTA A SNODO (02)	JOINT A ROTULE	GELENKKOPF	HEAD	ARTICULACION
	4987961	1	TESTA A SNODO (01)	JOINT A ROTULE	GELENKKOPF	HEAD	ARTICULACION
	4997441	1	TIRANTE DI STERZO TRASVERSALE (02)	BARRE D'ACCOUPLEMENT	SPURSTANGE	TRACK ROD	BARRA DE ACOPLAMIENTO
	4997702	1	TUBO (01)	TUYAU	ROHR	PIPE	TUBO
	4997704	1	MORSETTO (01)	COLLIER	KLEMME	CLAMP	COLLAR
	4997705	1	LEVA S	LEVIER	HEBEL	LEVER	PALANCA
	4998974	1	TIRANTE DI STERZO TRASVERSALE (01) COMPL.	BARRE D'ACCOUPLEMENT	SPURSTANGE	TRACK ROD	BARRA DE ACOPLAMIENTO
	4998975	1	TESTA A SNODO (01)	JOINT A ROTULE	GELENKKOPF	HEAD	ARTICULACION
	4998983	1	LEVA D	LEVIER	HEBEL	LEVER	PALANCA
	105;6871	1	ROSETTA DI SICUREZZA (01)	RONDELLE FREIN	SICHERUNGSRING	LOCKWASHER	ARANDELA DE FRENO
	105;7271	2	ROSETTA DI SICUREZZA	RONDELLE FREIN	SICHERUNGSRING	LOCKWASHER	ARANDELA DE FRENO
	1079052L	2	DADO	ECROU	MUTTER	NUT	TUERCA
	1259131	2	VITE	VIS	SCHRAUBE	SCREW	TORNILLO
	1134821	1	VITE (01)	VIS	SCHRAUBE	SCREW	TORNILLO
	2164711	1	DADO (03)	ECROU	MUTTER	NUT	TUERCA

https://tractormanualz.com/

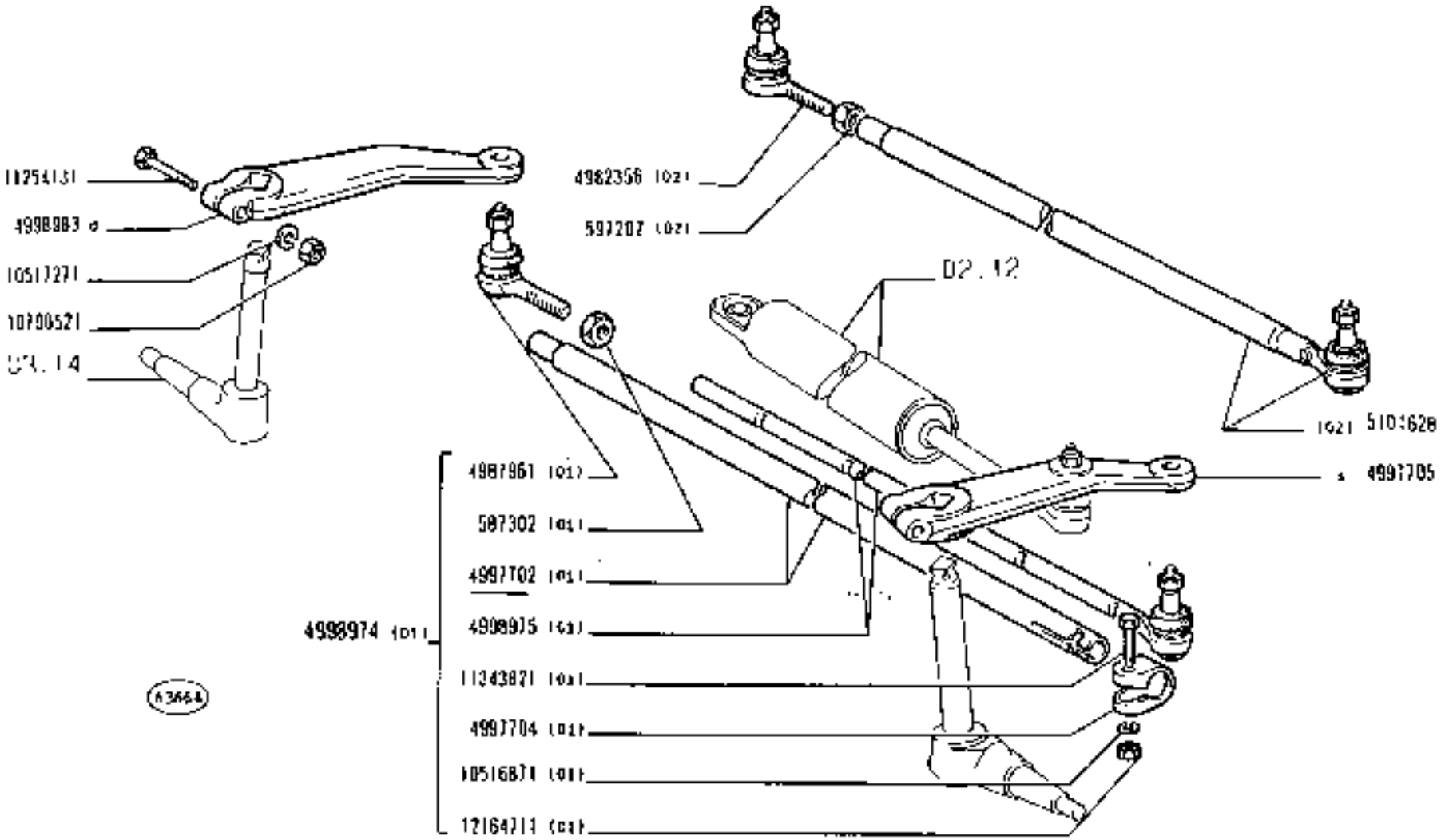

- 780 DT	TIRANTERIA COMANDO STERZO	D2.10/1
1 02	*Timonerie de direction* — *Steering Linkage* — *Lenkgestänge* — *Timoneria de la dirección*	N.T.R. 234 T

https://tractormanuals.com

MODIF	N.ORDINAZ.	Q.	DENOMINAZIONE	DESIGNATION	BENENNUNG	DESCRIPTION	DENOMINACIONES
	5A7302	1	DADO (01)	ÉCROU	MUTTER	NUT	TUERCA
	597202	1	DADO (02)	ECROU	MUTTER	NUT	TUERCA
	4982354	2	TESTA A SNODO (02)	JOINT À ROTULE	GELENKKOPF	HEAD	ARTICULACION
	49A7961	1	TESTA A SNODO (01)	JOINT À ROTULE	GELENKKOPF	HEAD	ARTICULACION
5101828	~~4997457~~	1	TIRANTE DI STERZO TRASVERSALE (02)	BARRE D'ACCOUPLEMENT	SPURSTANGE	TRACK ROD	BARRA DE ACOPLAMIENTO
	4997702	1	TUBO (01)	TUYAU	ROHR	PIPE	TUBO
	4997704	1	MORSETTO (01)	COLLIER	KLEMME	CLAMP	COLLAR
	4997705	1	LEVA S	LEVIER	HEBEL	LEVER	PALANCA
	4998974	1	TIRANTE DI STERZO TRASVERSALE (01) COMPL.	BARRE D'ACCOUPLEMENT	SPURSTANGE	TRACK ROD	BARRA DE ACOPLAMIENTO
	4998975	1	TESTA A SNODO (01)	JOINT À ROTULE	GELENKKOPF	HEAD	ARTICULACION
	4998983	1	LEVA D	LEVIER	HEBEL	LEVER	PALANCA
	L0516871	1	ROSETTA DI SICUREZZA (01)	RONDELLE FREIN	SICHERUNGSRING	LOCKWASHER	ARANDELA DE FRENO
	L0517271	2	ROSETTA DI SICUREZZA	RONDELLE FREIN	SICHERUNGSRING	LOCKWASHER	ARANDELA DE FRENO
	13790521	2	DADO	ECROU	MUTTER	NUT	TUERCA
	11254131	2	VITE	VIS	SCHRAUBE	SCREW	TORNILLO
	11343021	1	VITE (01)	VIS	SCHRAUBE	SCREW	TORNILLO
	12164781	1	DADO (01)	ECROU	MUTTER	NUT	TUERCA

https://tractormanualz.com/

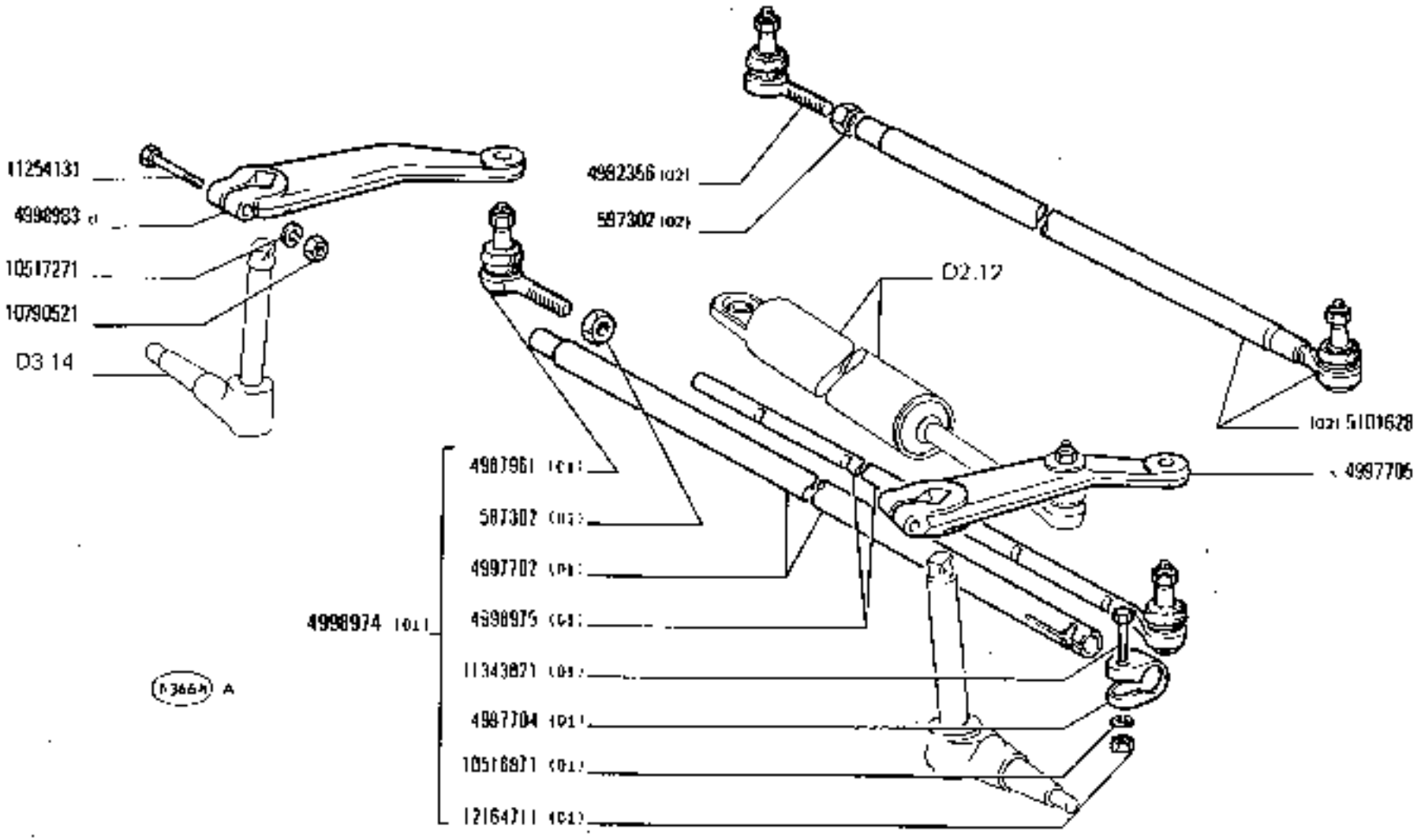

0 - 780 DT 01 02	**TIRANTERIA COMANDO STERZO** *Timonerie de direction* *Steering Linkage* *Lenkgestänge* *Timoneria de la dirección*	**D2.10/1** N.T.R. 242 T

https://tractormanualz.com/

MODIF	N.DENOMINAZ.	Q.	DENOMINAZIONE	DESIGNATION	BENENNUNG	DESCRIPTION	DENOMINACIONES
	587307	1	DADO (01)	ECROU	MUTTER	NUT	TUERCA
597302	~~597302~~	1	DADO (02)	ECROU	MUTTER	NUT	TUERCA
	4992356	2	TESTA A SNODO (02)	JOINT A ROTULE	GELENKKOPF	HEAD	ARTICULACION
	49A7961	1	TESTA A SNODO (01)	JOINT A ROTULE	GELENKKOPF	HEAD	ARTICULACION
5101628	~~4997707~~	1	TIRANTE DI STERZO TRASVERSALE (02)	BARRE D'ACCOUPLEMENT	SPURSTANGE	TRACK ROD	BARRA DE ACOPLAMIENTO
	4997702	1	TUBO (01)	TUYAU	ROHR	PIPE	TUBO
	4997704	1	MORSETTO (01)	COLLIER	KLEMME	CLAMP	COLLAR
	4997705	L	LEVA S	LEVIER	HEBEL	LEVER	PALANCA
	4998474	1	TIRANTE DI STERZO TRASVERSALE (01) COMP:	BARRE D'ACCOUPLEMENT	SPURSTANGE	TRACK ROD	BARRA DE ACOPLAMIENTO
	4998975	1	TESTA A SNODO (01)	JOINT A ROTULE	GELENKKOPF	HEAD	ARTICULACION
	4998983	L	LEVA D	LEVIER	HEBEL	LEVER	PALANCA
	105168?1	L	ROSETTA DI SICUREZZA (01)	RONDELLE FREIN	SICHERUNGSRING	LOCKWASHER	ARANDELA DE FRENO
	105?7?71	2	ROSETTA DI SICUREZZA	RONDELLE FREIN	SICHERUNGSRING	LOCKWASHER	ARANDELA DE FRENO
	10790521	2	DADO	ECROU	MUTTER	NUT	TUERCA
	11254131	2	VITE	VIS	SCHRAUBE	SCREW	TORNILLO
	11343821	1	VITE (01)	VIS	SCHRAUBE	SCREW	TORNILLO
	12164711	L	DADO (01)	ECROU	MUTTER	NUT	TUERCA

https://tractormanualz.com/

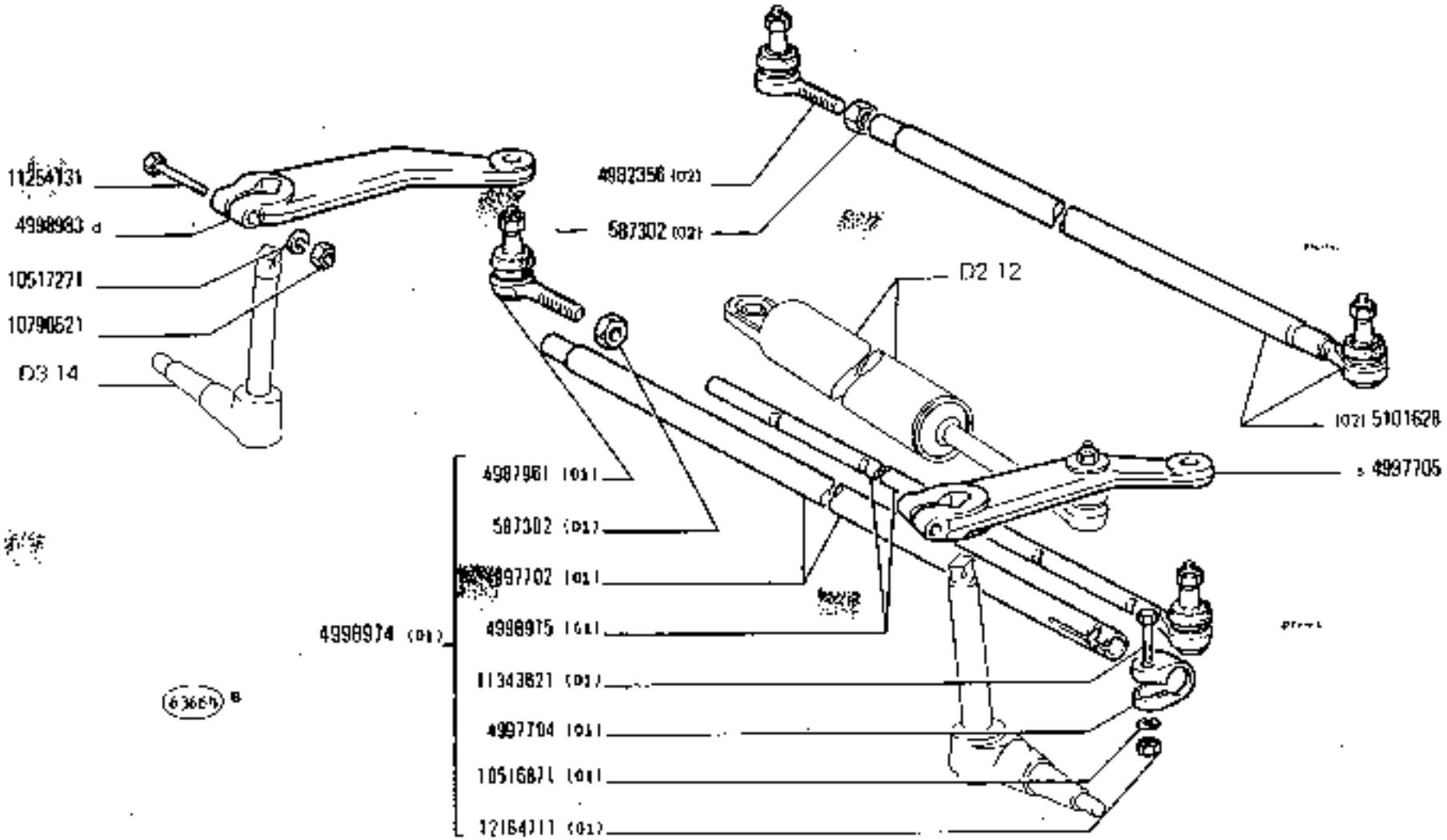

https://tractormanualz.com/

MODIF	N.ORDINAZ.	Q.	DENOMINAZIONE	DESIGNATION	BENENNUNG	DESCRIPTION	DENOMINACIONES
587302 ~~687302~~	587302	1	DADO (011	ECROU	MUTTER	NUT	TUERCA
	~~5877302~~	1	DADO (021	ECROU	MUTTER	NUT	TUERCA
	4982356	2	TESTA A SNODO (021	JOINT A ROTULE	GELENKKOPF	HEAD	ARTICULACION
	4987961	1	TESTA A SNODO (011	JOINT A ROTULE	GELENKKOPF	HEAD	ARTICULACION
5101628	~~4997902~~	1	TIRANTE DI STERZO TRASVERSALE (021	BARRE D'ACCOUPLEMENT	SPURSTANGE	TRACK ROD	BARRA DE ACOPLAMIENTO
	4997702	1	TUBO (011	TUYAU	ROHR	PIPE	TUBO
	4997704	1	MORSETTO (011	COLLIER	KLEMME	CLAMP	COLLAR
	4997705	1	LEVA S	LEVIER	HEBEL	LEVER	PALANCA
	4998974	1	TIRANTE DI STERZO TRASVERSALE (011 COMPL.	BARRE D'ACCOUPLEMENT	SPURSTANGE	TRACK ROD	BARRA DE ACOPLAMIENTO
	4998975	1	TESTA A SNODO (011	JOINT A ROTULE	GELENKKOPF	HEAD	ARTICULACION
	4998983	1	LEVA D	LEVIER	HEBEL	LEVER	PALANCA
	L0516871	1	ROSETTA DI SICUREZZA (011	RONDELLE FREIN	SICHERUNGSRING	LOCKWASHER	ARANDELA DE FRENO
	L0517271	2	ROSETTA DI SICUREZZA	RONDELLE FREIN	SICHERUNGSRING	LOCKWASHER	ARANDELA DE FRENO
	L0790521	2	DADO	ECROU	MUTTER	NUT	TUERCA
	L1254131	2	VITE	VIS	SCHRAUBE	SCREW	TORNILLO
	L1343821	1	VITE (011	VIS	SCHRAUBE	SCREW	TORNILLO
	3216471L	1	DADO (011	ECROU	MUTTER	NUT	TUERCA

https://tractormanualz.com/

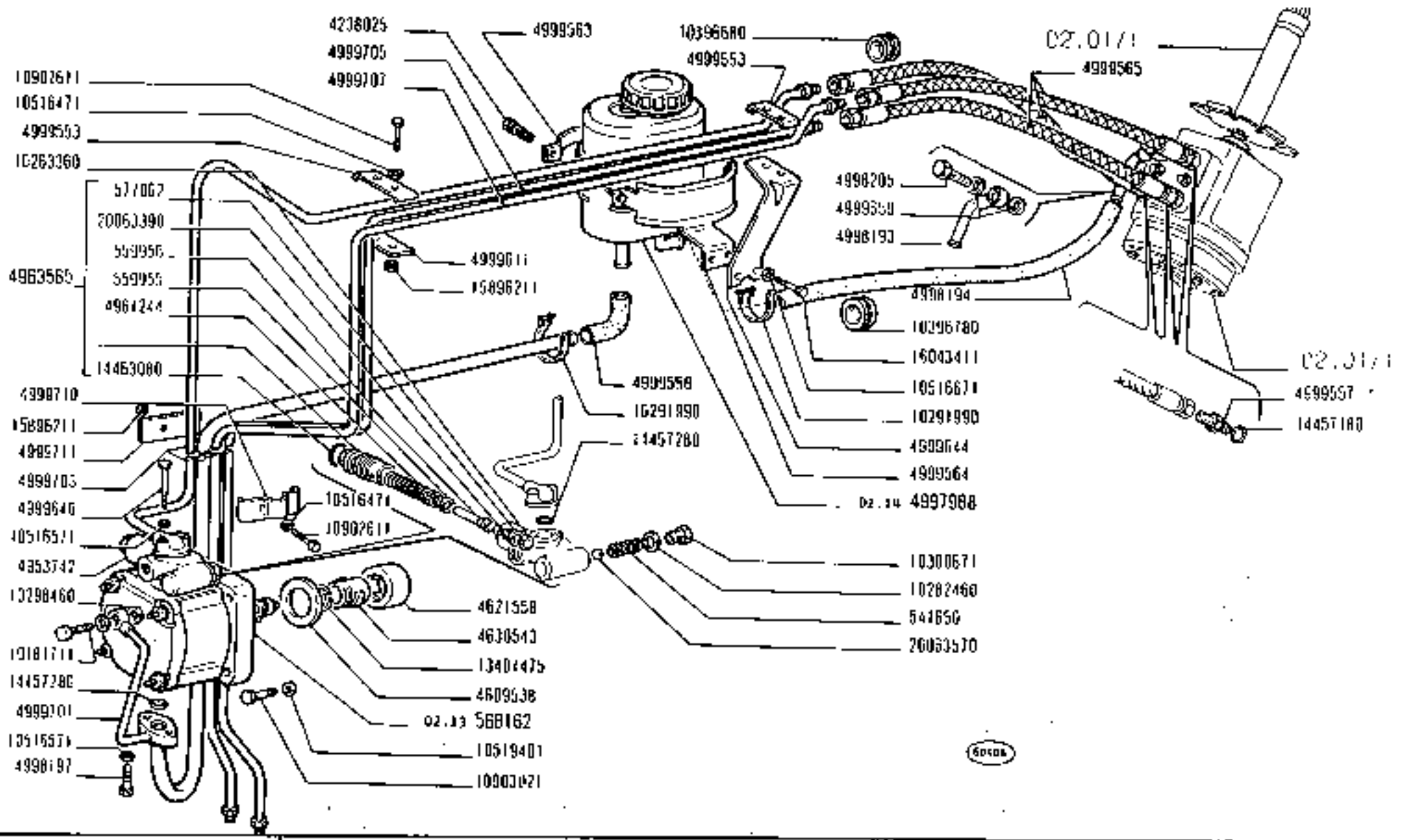

780 - 780 DT

01 02

COMANDO IDRAULICO SERVOSTERZO

Commande hydraulique de direction assistée — *Servo-Assisted Steering Hydraulic System*

Hydraulische Steuerung der Servolenkung — *Sistema hidráulico de servodirección*

D2.11

1

https://tractormanualz.com/

MODIF	N.ORDINAZ.	Q.	DENOMINAZIONE	DESIGNATION	BENENNUNG	DESCRIPTION	DENOMINACIONES
	541650	1	MOLLA	RESSORT	FEDER	SPRING	RESORTE
	559955	1	PIASTRINA	CALE	DISTANZSCHEIBE	SHIM	SUPLEMENTO
	559956	1	FLOTTANTE	FLOTTEUR	VENTILTRAGER	CARRIER	VALVULA FLOTANTE
	559162	1	POMPA OLIO COMPL.	POMPE A HUILE	OELPUMPE	OIL PUMP	BOMBA DE ACEITE
	577062	1	SEDE DELLA VALVOLA	SIEGE DE SOUPAPE	VENTILSITZ	VALVE SEAT	ASIENTO DE VALVULA
	623RD25	1	DISTANZIALE	ENTRETOISE	ABSTANDSTUECK	SPACER	SEPARADOR
	660953R	1	ANELLO	BAGUE	RING	RING	ANILLO
	6521554	1	ANELLO	BAGUE	RING	RING	ANILLO
	6630563	1	MOZZO	MOYEU	NABE	HUB	BUJE
	4953742	1	CORPO	CORPS	GEHAUSE	BODY	CUERPO
	4961244	1	MOLLA	RESSORT	FEDER	SPRING	RESORTE
	4963585	1	VALVOLA COMPL.	SOUPAPE	VENTIL	VALVE	VALVULA
	4987671	1	PERNO (02)	AXE	BOLZEN	PIN	EJE
	4997485	1	PERNO (021	AXE	BOLZEN	PIN	EJE
	4997697	1	PERNO (01)	AXE	BOLZEN	PIN	EJE
	4997698	1	BOCCOLA	DOUILLE	BUECHSE	BUSH	CASQUILLO
	4997946	1	TUBO D (02)	TUYAU	ROHR	PIPE	TUBO
	4997947	1	TUBO S (021	TUYAU	ROHR	PIPE	TUBO
	4997988	1	SERBATOIO COMPL.	RESERVOIR	BEHAELTER	TANK	DEPOSITO
	4999193	1	TUBETTO	TUBE	ROHR	PIPE	TUBO
	4998194	1	MANICOTTO	MANCHON	MUFFE	SLEEVE	MANGA
	4998197	2	VITE	VIS	SCHRAUBE	SCREW	TORNILLO
	4998205	1	BOCCHETTONE	VIS-RACCORD	HOHLSCHRAUBE	UNION	ROSQUILLA
	4998942	1	CILINDRO DEL SERVO-STERZO COMPL.(01)	CYLINDRE RECEPTEUR	ZYLINDER DER SERVOLENKUNG	SERVO-ASSYSTEM STEERING CYLINDER	CILINDRO DE SERVO-DIRECCION
	4998943	1	CILINDRO DEL SERVO-STERZO COMPL.(01)	CYLINDRE RECEPTEUR	ZYLINDER DER SERVOLENKUNG	SERVO-ASSYSTEM STEERING CYLINDER	CILINDRO DE SERVO-DIRECCION
	4998944	1	CILINDRO DEL SERVO-STERZO COMPL.(02)	CYLINDRE RECEPTEUR	ZYLINDER DER SERVOLENKUNG	SERVO-ASSYSTEM STEERING CYLINDER	CILINDRO DE SERVO-DIRECCION
	4998945	1	CILINDRO DEL SERVO-STERZO COMPL.(02)	CYLINDRE RECEPTEUR	ZYLINDER DER SERVOLENKUNG	SERVO-ASSYSTEM STEERING CYLINDER	CILINDRO DE SERVO-DIRECCION
	4998973	1	ROSETTA (01)	RONDELLE	SCHEIBE	WASHER	ARANDELA
	4999553	2	STAFFETTA	COLLIER	HALTER	RETAINER	ABRAZADERA
	4999554	2	STAFFETTA	COLLIER	HALTER	RETAINER	ABRAZADERA
	4999555	1	TUBO D (01)	TUYAU	ROHR	PIPE	TUBO
	4999557	3	RACCORDO	RACCORD	STUTZEN	CONNECTION	RACOR
	4999558	1	MANICOTTO	MANCHON	MUFFE	SLEEVE	MANGA
	4999560	1	STAFFETTA	COLLIER	HALTER	RETAINER	ABRAZADERA
	4999561	1	DISTANZIALE (L=1	ENTRETOISE	ABSTANDSTUECK	SPACER	SEPARADOR
	4999563	1	NASTRO	RUBAN	BAND	BAND	TIRA
	4999564	1	STAFFA	ETRIER	HALTER	BRACKET	SOPORTE
	4999565	3	TUBO FLESSIBILE	TUYAU FLEXIBLE	SCHLAUCH	HOSE	MANGA FLEXIBLE
	4999574	1	TUBO S (01)	TUYAU	ROHR	PIPE	TUBO
	4999610	1	BOCCHETTONE (L=)	VIS-RACCORD	HOHLSCHRAUBE	UNION	ROSQUILLA
	4999611	1	SUPPORTO	SUPPORT	LAGER	SUPPORT	SOPORTE
	4999614	1	STAFFETTA	ETRIER	HALTER	BRACKET	SOPORTE

https://tractormanualz.com/

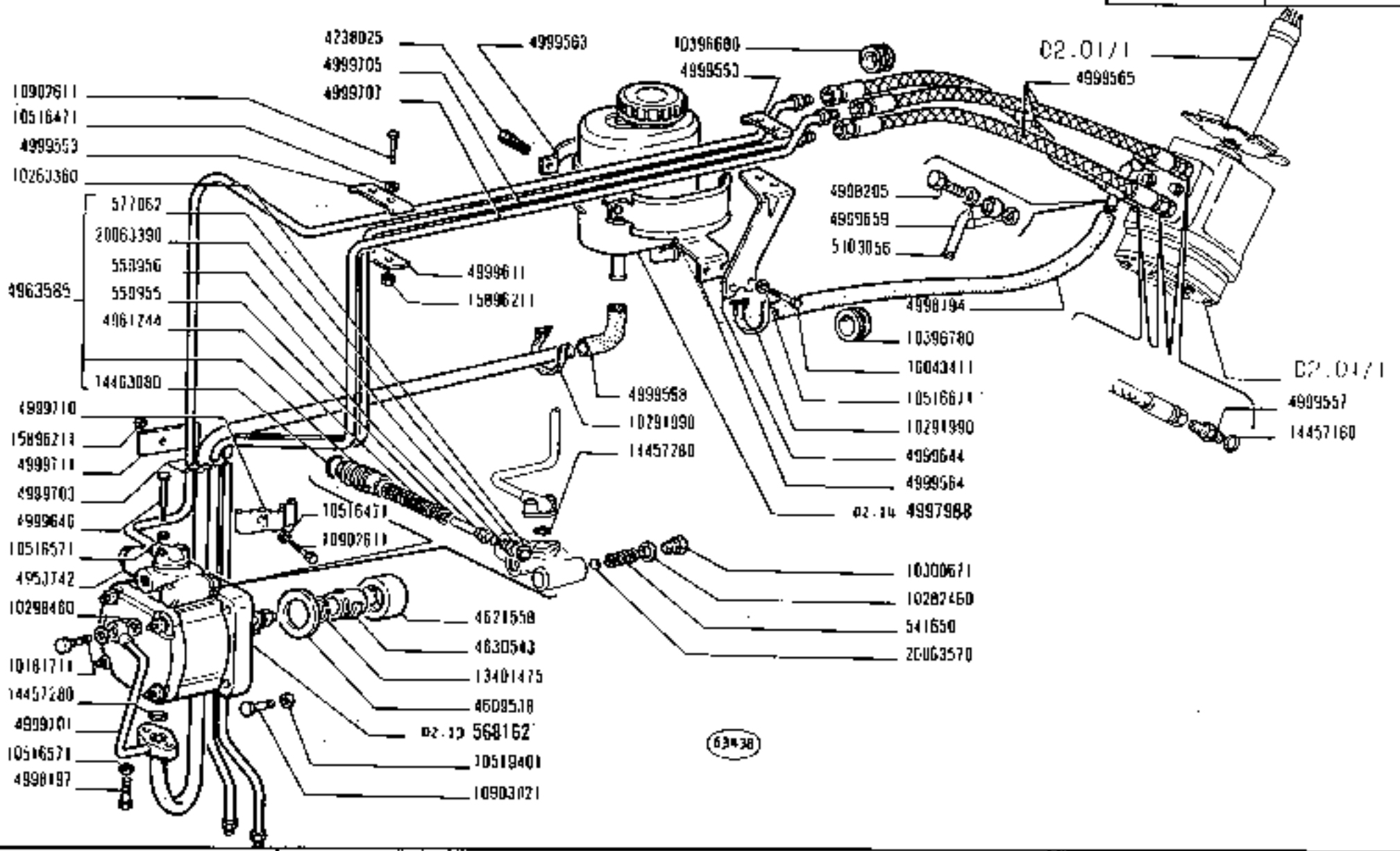

780 - 780 DT

01 02

COMANDO IDRAULICO SERVOSTERZO

Commande hydraulique de direction assistée — *Servo-Assisted Steering Hydraulic System*

Hydraulische Steuerung der Servolenkung — *Sistema hidráulico de servodirección*

https://tractormanualz.com/

NODIF	N.ORDINAZ.	Q.	DENOMINAZIONE	DESIGNATION	BENENNUNG	DESCRIPTION	DENOMINACIONES
	541650	1	MOLLA	RESSORT	FEDER	SPRING	RESORTE
	559955	1	PIASTRINA	CALF	DISTANZSCHEIBE	SHIM	SUPLEMENTO
	559956	1	FLOTTANTE	FLOTTEUR	VENTILTRAEGER	CARRIER	VÁLVULA FLOTANTE
	558162	1	POMPA OLIO COMPL.	POMPE A HUILE	OELPUMPE	OIL PUMP	BOMBA DE ACEITE
	577062	1	SEDE DELLA VALVOLA	SIEGE DE SOUPAPE	VENTILSITZ	VALVE SEAT	ASIENTO DE VALVULA
	4238025	1	DISTANZIALE	ENTRETOISE	ABSTANDSTUECK	SPACER	SEPARADOR
	4609436	1	ANELLO	BAGUE	RING	RING	ANILLO
	4621550	1	ANELLO	BAGUE	RING	RING	ANILLO
	4630543	1	MOZZO	MOYEU	NABE	HUB	BUJE
	4653742	1	CORPO	CORPS	GEHAUSE	BODY	CUERPO
	4961244	1	MOLLA	RESSORT	FEDER	SPRING	RESORTE
	4963585	1	VALVOLA COMPL.	SOUPAPE	VENTIL	VALVE	VALVULA
	4987678	1	PERNO (02)	AXE	BOLZEN	PIN	EJE
	4997689	1	PERNO (02)	AXE	BOLZEN	PIN	EJE
	4997697	1	PERNO (01)	AXE	BOLZEN	PIN	EJE
	4997698	1	BOCCOLA	DOUILLE	BUECHSE	BUSH	CASQUILLO
	4997946	1	TUBO D (02)	TUYAU	ROHR	PIPE	TUBO
	4997947	1	TUBO S (02)	TUYAU	ROHR	PIPE	TUBO
	4997988	1	SERBATOIO COMPL.	RESERVOIR	BEHAELTER,	TANK	DEPOSITO
5103056	~~4998193~~	1	TUBETTO	TUBE	ROHR	PIPE	TUBO
	4998194	1	MANICOTTO	MANCHON	MUFFE	SLEEVE	MANGA
	4998197	2	VITE	VIS	SCHRAUBE	SCREW	TORNILLO
	4998205	1	BOCCHETTONE	VIS-RACCORD	HOHLSCHRAUBE	UNION	BOQUILLA
	4998942	1	CILINDRO DEL SERVO-STERZO COMPL. (01)	CYLINDRE RECEPTEUR	ZYLINDER DER SERVOLENKUNG	SERVO-ASSYSTED STEERING CYLINDER	CILINDRO DE SERVO-DIRECCION
	4998943	1	CILINDRO DEL SERVO-STERZO COMPL. (01)	CYLINDRE RECEPTEUR	ZYLINDER DER SERVOLENKUNG	SERVO-ASSYSTED STEERING CYLINDER	CILINDRO DE SERVO-DIRECCION
	4998944	1	CILINDRO DEL SERVO-STERZO COMPL. (02)	CYLINDRE RECEPTEUR	ZYLINDER DER SERVOLENKUNG	SERVO-ASSYSTED STEERING CYLINDER	CILINDRO DE SERVO-DIRECCION
	4998945	1	CILINDRO DEL SERVO-STERZO COMPL. (02)	CYLINDRE RECEPTEUR	ZYLINDER DER SERVOLENKUNG	SERVO-ASSYSTED STEERING CYLINDER	CILINDRO DE SERVO-DIRECCION
	4998973	1	ROSETTA (01)	RONDELLE	SCHEIBE	WASHER	ARANDELA
	4999553	2	STAFFETTA	COLLIER	HALTER	RETAINER	ABRAZADERA
	4999554	2	STAFFETTA	COLLIER	HALTER	RETAINER	ABRAZADERA
	4999555	1	TUBO D (01)	TUYAU	ROHR	PIPE	TUBO
	4999557	3	RACCORDO	RACCORD	STUTZEN	CONNECTION	RACOR
	4999558	1	MANICOTTO	MANCHON	MUFFE	SLEEVE	MANGA
	4999560	1	STAFFETTA	COLLIER	HALTER	RETAINER	ABRAZADERA
	4999561	1	DISTANZIALE (L=)	ENTRETOISE	ABSTANDSTUECK	SPACER	SEPARADOR
	4999563	1	NASTRO	RUBAN	BAND	BAND	TIRA
	4999564	1	STAFFA	ETRIER	HALTER	BRACKET	SOPORTE
	4999565	3	TUBO FLESSIBILE	TUYAU FLEXIBLE	SCHLAUCH	HOSE	MANGA FLEXIBLE
	4999574	1	TUBO S (01)	TUYAU	ROHR	PIPE	TUBO
	4999610	1	BOCCHETTONE (L=)	VIS-RACCORD	HOHLSCHRAUBE	UNION	BOQUILLA
	4999611	1	SUPPORTO	SUPPORT	LAGER	SUPPORT	SOPORTE
	4999644	1	STAFFETTA	ETRIER	HALTER	BRACKET	SOPORTE

https://tractormanualz.com/

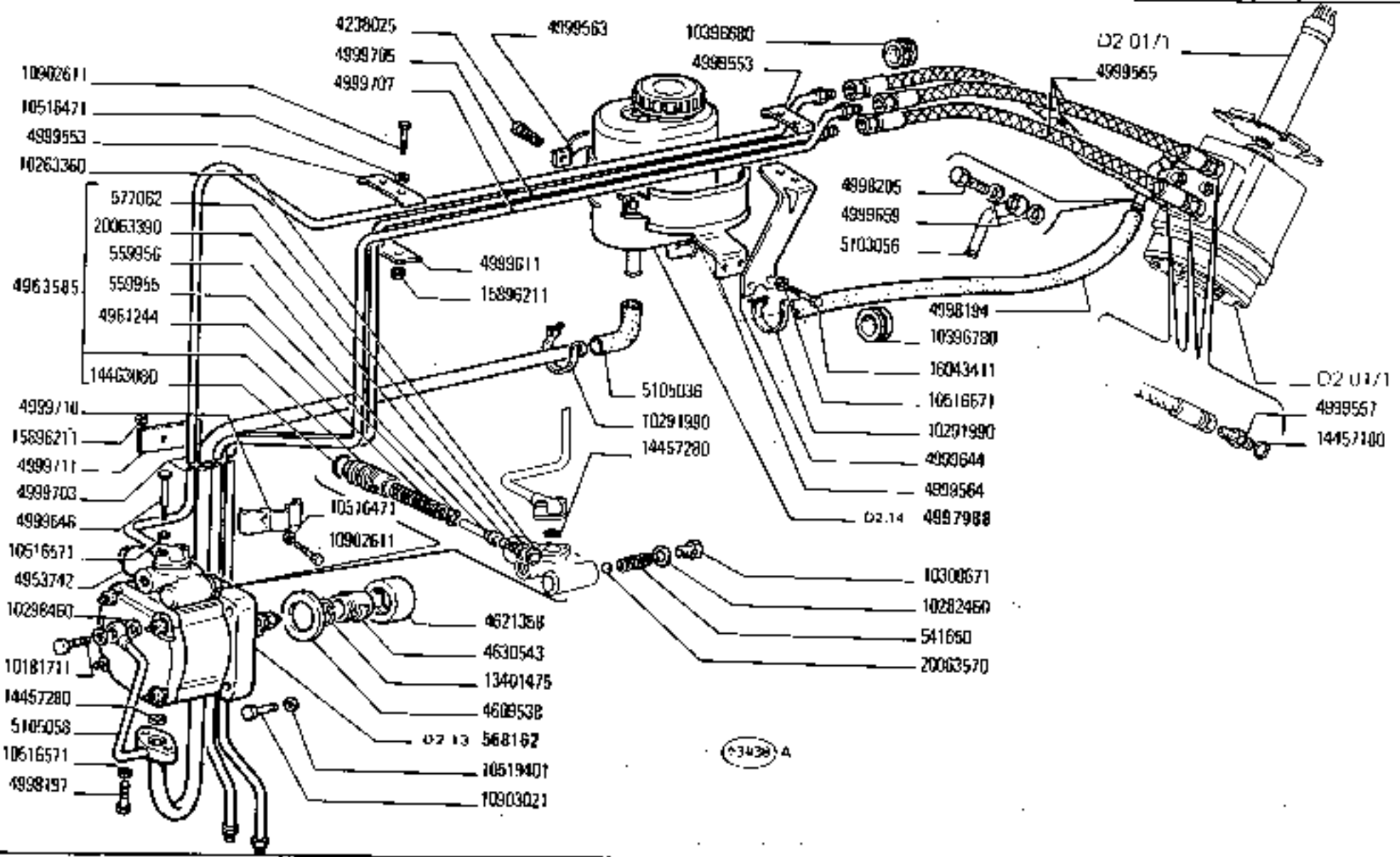

780 - 780 DT

01 02

COMANDO IDRAULICO SERVOSTERZO

Commande hydraulique de direction assistée
Hydraulische Steuerung der Servolenkung
Servo-Assisted Steering Hydraulic System
Sistema hidráulico de servodirección

D2.11

1

N.T.R. 242 T

https://tractormanualz.com/

MODIF	N.ORDINAT.	Q.	DENOMINAZIONE	DESIGNATION	BENENNUNG	DESCRIPTION	DENOMINACIONES
	541650	1	MOLLA	RESSORT	FEDER	SPRING	RESORTE
	559955	1	PIASTRINA	CALE	DISTANZSCHEIBE	SHIM	SUPLEMENTO
	559958	1	GALLEGGIANTE	FLOTTEUR	SCHWIMMTRAEGER	CARRIER	VALVULA FLOTANTE
	568162	1	POMPA OLIO COMPL.	POMPE A HUILE	OELPUMPE	OIL PUMP	BOMBA DE ACEITE
	577062	1	SEDE DELLA VALVOLA	SIEGE DE SOUPAPE	VENTILSITZ	VALVE SEAT	ASIENTO DE VALVULA
	4210025	1	DISTANZIALE	ENTRETOISE	ABSTANDSTUECK	SPACER	SEPARADOR
	440953R	1	ANELLO	BAGUE	RING	RING	ANILLO
4621358	~~4421558~~	1	ANELLO	BAGUE	RING	RING	ANILLO
	4630543	1	MOZZO	MOYEU	NABE	HUB	BUJE
	4653742	1	CORPO	CORPS	GEHAUSE	BODY	CUERPO
	4961244	1	MOLLA	RESSORT	FEDER	SPRING	RESORTE
	4963585	1	VALVOLA COMPL.	SOUPAPE	VENTIL	VALVE	VALVULA
	4987671	1	PERNO (02)	AXE	BOLZEN	PIN	EJE
	4997489	1	PERNO (02)	AXE	BOLZEN	PIN	EJE
	4997697	1	PERNO (01)	AXE	BOLZEN	PIN	EJE
	4997698	1	BOCCOLA	DOUILLE	BUECHSE	BUSH	CASQUILLO
	4997946	1	TUBO D (02)	TUYAU	ROHR	PIPE	TUBO
	4997947	1	TUBO S (02)	TUYAU	ROHR	PIPE	TUBO
	4997988	1	SERBATOIO COMPL.	RESERVOIR	BEHAELTER	TANK	DEPOSITO
6100056	~~4998193~~	1	TUBETTO	TUBE	ROHR	PIPE	TUBO
	4998194	1	MANICOTTO	MANCHON	MUFFE	SLEEVE	MANGA
	4998197	2	VITE	VIS	SCHRAUBE	SCREW	TORNILLO
	4998205	1	BOCCHETTONE	VIS-RACCORD	HOHLSCHRAUBE	UNION	ROSQUILLA
	4998942	1	CILINDRO DEL SERVO-STERZO COMPL.(01)	CYLINDRE RECEPTEUR	ZYLINDER DER SERVOLENKUNG	SERVO-ASSYSTEM STEERING CYLINDER	CILINDRO DE SERVO-DIRECCION
	4998943	1	CILINDRO DEL SERVO-STERZO COMPL.(01)	CYLINDRE RECEPTEUR	ZYLINDER DER SERVOLENKUNG	SERVO-ASSYSTEM STEERING CYLINDER	CILINDRO DE SERVO-DIRECCION
	4998944	1	CILINDRO DEL SERVO-STERZO COMPL.(02)	CYLINDRE RECEPTEUR	ZYLINDER DER SERVOLENKUNG	SERVO-ASSYSTEM STEERING CYLINDER	CILINDRO DE SERVO-DIRECCION
	4998945	1	CILINDRO DEL SERVO-STERZO COMPL.(02)	CYLINDRE RECEPTEUR	ZYLINDER DER SERVOLENKUNG	SERVO-ASSYSTEM STEERING CYLINDER	CILINDRO DE SERVO-DIRECCION
	4998973	1	ROSETTA (01)	RONDELLE	SCHEIBE	WASHER	ARANDELA
	4999553	2	STAFFETTA	COLLIER	HALTER	RETAINER	ABRAZADERA
	4999554	2	STAFFETTA	COLLIER	HALTER	RETAINER	ABRAZADERA
C 2106	4999555	1	TUBO D (01)	TUYAU	ROHR	PIPE	TUBO
	4999557	3	RACCORDO	RACCORD	STUTZEN	CONNECTION	RACOR
5105038	~~4999558~~	1	MANICOTTO	MANCHON	MUFFE	SLEEVE	MANGA
	4999560	1	STAFFETTA	COLLIER	HALTER	RETAINER	ABRAZADERA
	4999561	1	DISTANZIALE (14)	ENTRETOISE	ABSTANDSTUECK	SPACER	SEPARADOR
	4999563	1	NASTRO	RUBAN	BAND	BAND	TIRA
	4999564	1	STAFFA	ETRIER	HALTER	BRACKET	SOPORTE
	4999565	3	TUBO FLESSIBILE	TUYAU FLEXIBLE	SCHLAUCH	HOSE	MANGA FLEXIBLE
C 2106	4999574	1	TUBO S (01)	TUYAU	ROHR	PIPE	TUBO
	4999610	1	BOCCHETTONE (14)	VIS-RACCORD	HOHLSCHRAUBE	UNION	ROSQUILLA
	4999611	1	SUPPORTO	SUPPORT	LAGER	SUPPORT	SOPORTE
	4999644	1	STAFFETTA	ETRIER	HALTER	BRACKET	SOPORTE

https://tractormanualz.com/

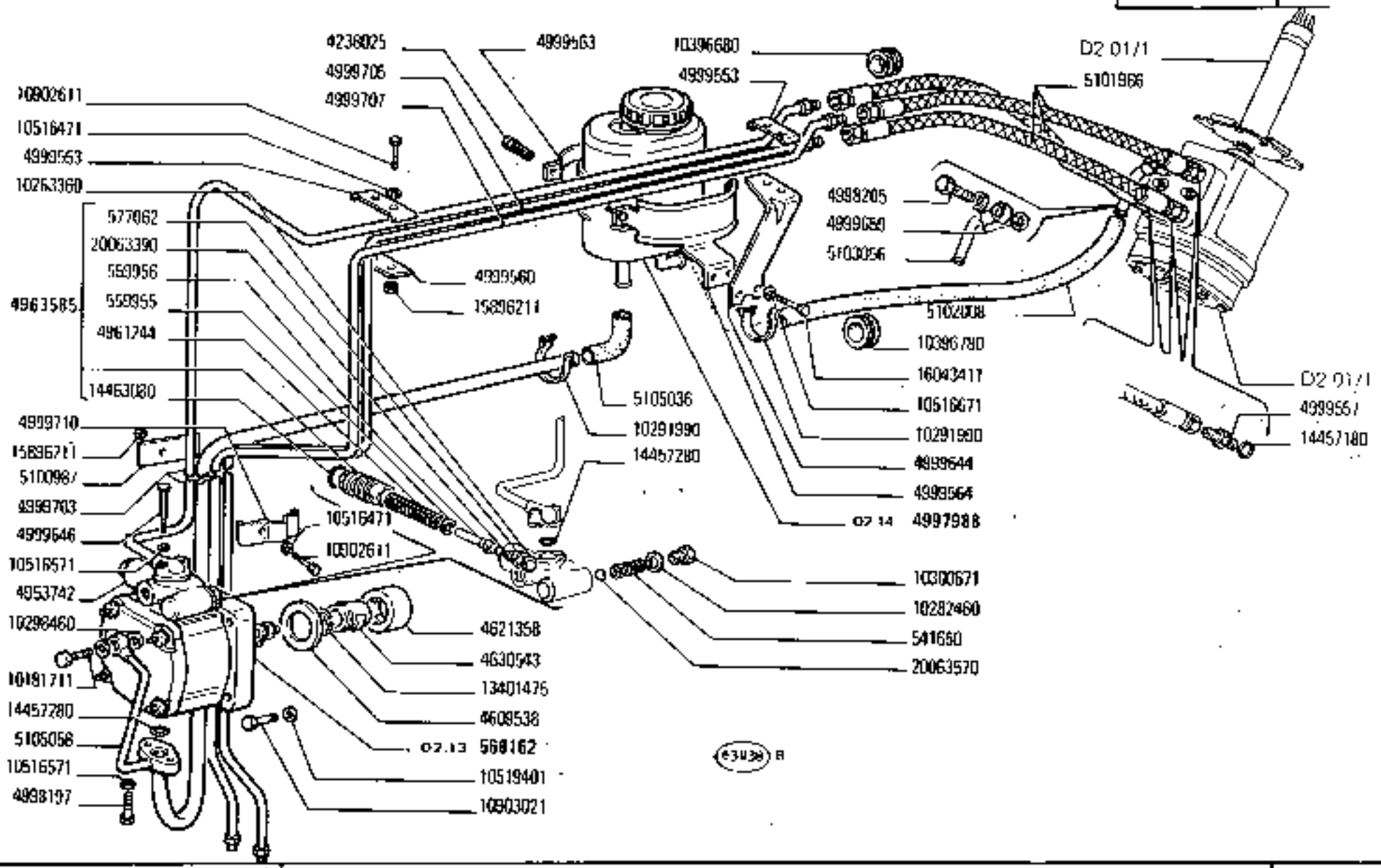

COMANDO IDRAULICO SERVOSTERZO

Commande hydraulique de direction assistée — *Servo-Assisted Steering Hydraulic System*
Hydraulische Steuerung der Servolenkung — *Sistema hidráulico de servodirección*

- 780 DT
02

D2.11

1

N.T.R.
250 T

https://tractormanualz.com/

NODI#	N.ORDINAT.	Q.	DENOMINAZIONE	DESIGNATION	BENENNUNG	DESCRIPTION	DENOMINACIONES
	341650	1	MOLLA	RESSORT	FEDER	SPRING	RESORTE
	559955	1	PIASTRINA	CALE	DISTANZSCHEIBE	SHIM	SUPLEMENTO
	559956	1	FLOTTANTE	FLOTTEUR	VENTILTRAEGER	CARRIER	VÁLVULA FLOTANTE
	568162	1	POMPA OLIO COMPL.	POMPE A HUILE	OELPUMPE	OIL PUMP	BOMBA DE ACEITE
	577062	1	SEDE DELLA VALVOLA	SIEGE DE SOUPAPE	VENTILSITZ	VALVE SEAT	ASIENTO DE VÁLVULA
	4238025	1	DISTANZIALE	ENTRETOISE	ABSTANDSTUECK	SPACER	SEPARADOR
	4609838	1	ANELLO	BAGUE	RING	RING	ANILLO
	4621358	~~4621358~~	ANELLO	BAGUE	RING	RING	ANILLO
	4630543	1	MOZZO	MOYEU	NABE	HUB	BUJE
	4953742	1	CORPO	CORPS	GEHAEUSE	BODY	CUERPO
	4961244	1	MOLLA	RESSORT	FEDER	SPRING	RESORTE
	4961585	1	VALVOLA COMPL.	SOUPAPE	VENTIL	VALVE	VÁLVULA
	4987671	1	PERNO (D2)	AXE	BOLZEN	PIN	EJE
	4997689	1	PERNO (D2)	AXE	BOLZEN	PIN	EJE
	4997697	1	PERNO (D1)	AXE	BOLZEN	PIN	EJE
	4997698	1	BOCCOLA	DOUILLE	BUECHSE	BUSH	CASQUILLO
C 2193	5100695	~~5100695~~	TUBO D (D2)	TUYAU	ROHR	PIPE	TUBO
C 2193	5100693	~~5100693~~	TUBO S (D2)	TUYAU	ROHR	PIPE	TUBO
	4997988	1	SERBATOIO COMPL.	RESERVOIR	BEHAELTER	TANK	DEPOSITO
	5103056	~~4998193~~	TUBETTO	TUBE	ROHR	PIPE	TUBO
5102008	~~5101108~~	~~4998195~~	MANICOTTO	MANCHON	MUFFE	SLEEVE	MANGA
	4998197	2	VITE	VIS	SCHRAUBE	SCREW	TORNILLO
	4998205	2	BOCCHETTONE	VIS-RACCORD	HOHLSCHRAUBE	UNION	BOQUILLA
	C 2191	4998942	CILINDRO DEL SERVOSTERZO COMPL. (D1)	CYLINDRE RECEPTEUR	ZYLINDER DER SERVOLENKUNG	SERVO-ASSYSTEO STEERING CYLINDER	CILINDRO DE SERVODIRECCION
D 2191	5107028	~~4998943~~	CILINDRO DEL SERVOSTERZO COMPL. (D1) (2*)	CYLINDRE RECEPTEUR	ZYLINDER DER SERVOLENKUNG	SERVO-ASSYSTEO STEERING CYLINDER	CILINDRO DE SERVODIRECCION
	5106709	~~4998944~~	CILINDRO DEL SERVOSTERZO COMPL. (D2) (*)	CYLINDRE RECEPTEUR	ZYLINDER DER SERVOLENKUNG	SERVO-ASSYSTEO STEERING CYLINDER	CILINDRO DE SERVODIRECCION
	5106709	~~4998945~~	CILINDRO DEL SERVOSTERZO COMPL. (D2) (1*)	CYLINDRE RECEPTEUR	ZYLINDER DER SERVOLENKUNG	SERVO-ASSYSTEO STEERING CYLINDER	CILINDRO DE SERVODIRECCION
		4998473	ROSETTA (D1)	RONDELLE	SCHEIBE	WASHER	ARANDELA
		4999553	2 STAFFETTA	COLLIER	HALTER	RETAINER	ABRAZADERA
		4999554	2 STAFFETTA	COLLIER	HALTER	RETAINER	ABRAZADERA
	C 2106	4999555	TUBO D (D1)	TUYAU	ROHR	PIPE	TUBO
		4999557	2 RACCORDO	RACCORD	STUTZEN	CONNECTION	RACOR
	5105036	~~4999558~~	MANICOTTO	MANCHON	MUFFE	SLEEVE	MANGA
		4999560	1 STAFFETTA	COLLIER	HALTER	RETAINER	ABRAZADERA
		4999563	1 NASTRO	RUBAN	BAND	BAND	TIRA
		4999564	1 STAFFA	ETRIER	HALTER	BRACKET	SOPORTE
5101986	~~5101500~~	~~4999565~~	3 TUBO FLESSIBILE	TUYAU FLEXIBLE	SCHLAUCH	HOSE	MANGA FLEXIBLE
	C 2106	4999574	1 TUBO S (D1)	TUYAU	ROHR	PIPE	TUBO
		4999611	1 SUPPORTO	SUPPORT	LAGER	SUPPORT	SOPORTE
		4999644	1 STAFFETTA	ETRIER	HALTER	BRACKET	SOPORTE

https://tractormanualz.com/

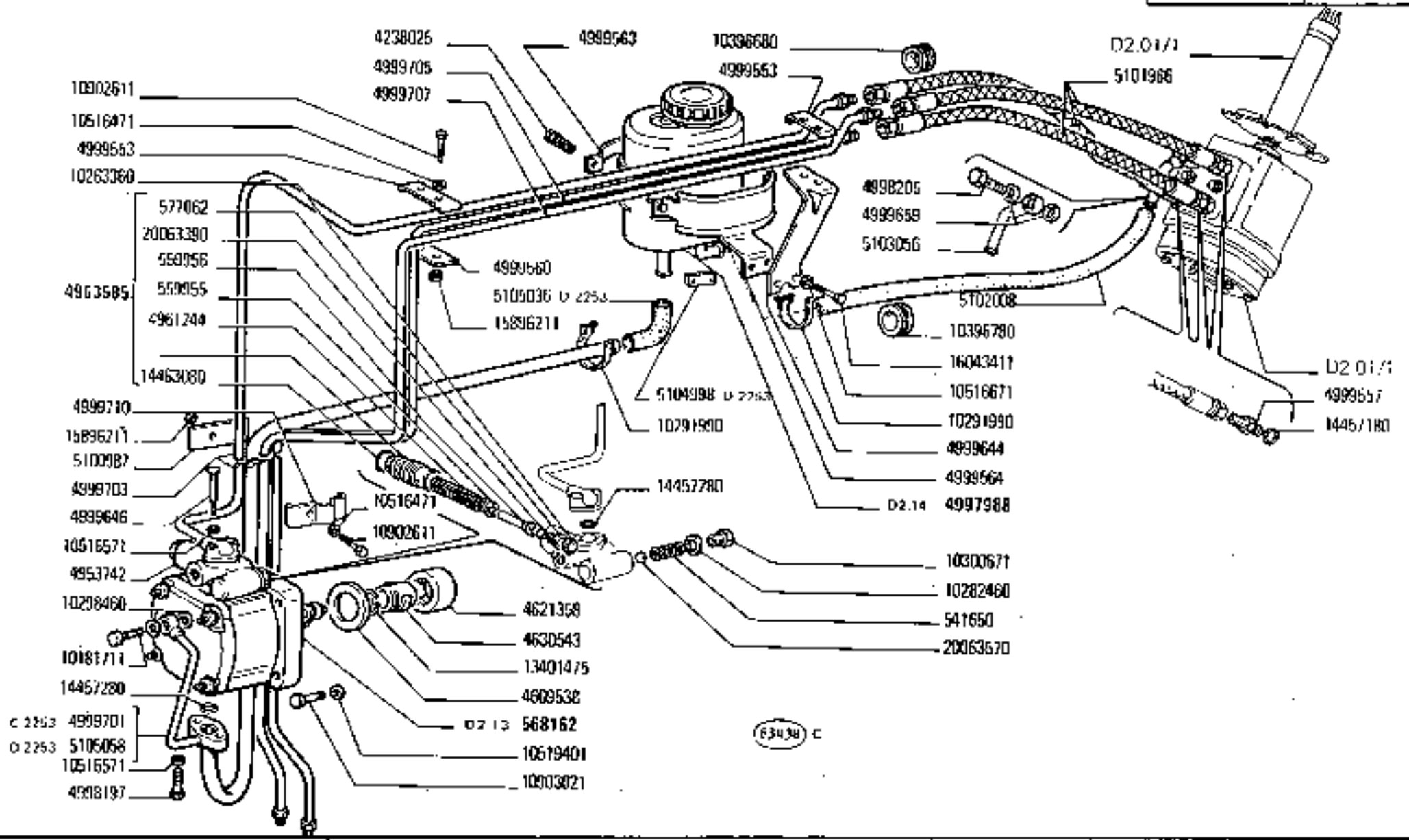

780 - 780 DT

01 02

COMANDO IDRAULICO SERVOSTERZO

Commande hydraulique de direction assistée — *Servo-Assisted Steering Hydraulic System*

Hydraulische Steuerung der Servolenkung — *Sistema hidráulico de servodirección*

D2.11

1 | N.T.R 255 T

https://tractormanualz.com/

MODIF	N.ORDINAZ.	Q.	DENOMINAZIONE	DESIGNATION	BENENNUNG	DESCRIPTION	DENOMINACIONES
	541650	1	MOLLA	RESSORT	FEDER	SPRING	RESORTE
	559955	1	PIASTRINA	CALE	DISTANZSCHEIBE	SHIM	SUPLEMENTO
	559956	1	FLOTTANTE	FLOTTEUR	VENTILTRAEGER	CARRIER	VALVULA FLOTANTE
	560162	1	POMPA OLIO COMPL.	POMPE A HUILE	OELPUMPE	OIL PUMP	BOMBA DE ACEITE
	577052	1	SEDE DELLA VALVOLA	SIEGE DE SOUPAPE	VENTILSITZ	VALVE SEAT	ASIENTO DE VALVULA
	4738025	1	DISTANZIALE	ENTRETOISE	ABSTANDSTUECK	SPACER	SEPARADOR
	4809538	1	ANELLO	BAGUE	RING	RING	ANILLO
6821358	6821568	1	ANELLO	BAGUE	RING	RING	ANILLO
	4830543	1	MOZZO	MOYEU	NABE	HUB	BUJE
	4953742	1	CORPO	CORPS	GEHAUSE	BODY	CUERPO
	4961244	1	MOLLA	RESSORT	FEDER	SPRING	RESORTE
	4963585	1	VALVOLA COMPL.	SOUPAPE	VENTIL	VALVE	VALVULA
	4987671	1	PERNO (02)	AXE	BOLZEN	PIN	EJE
	4997489	1	PERNO (02)	AXE	BOLZEN	PIN	EJE
	4997697	1	PERNO (01)	AXE	BOLZEN	PIN	EJE
	4997699	1	BOCCOLA	DOUILLE	BUECHSE	BUSH	CASQUILLO
C 2193	5100695	1	TUBO D (02)	TUYAU	ROHR	PIPE	TUBO
C 2193	5100693	1	TUBO S (02)	TUYAU	ROHR	PIPE	TUBO
	4997988	1	SERBATOIO COMPL.	RESERVOIR	BEHAELTER	TANK	DEPOSITO
	5102056	1	TUBETTO	TUBE	ROHR	PIPE	TUBO
5102068	5101107	1	MANICOTTO	MANCHON	MUFFE	SLEEVE	MANGA
	4998197	2	VITE	VIS	SCHRAUBE	SCREW	TORNILLO
	4998205	1	RACCORDO	VIS-RACCORD	HOHLSCHRAUBE	UNION	ROSQUILLA
	C 2191	4998942	1	CILINDRO DEL SERVO-STERZO COMPL. (01)	CYLINDRE RECEPTEUR	ZYLINDER DER SERVOLENKUNG	SERVO-ASSYSTEM STEERING CYLINDER	CILINDRO DE SERVO-DIRECCION
D 2191	5107026	1	CILINDRO DEL SERVOSTERZO COMPL. (01) (2*)	CYLINDRE RECEPTEUR	ZYLINDER DER SERVOLENKUNG	SERVO-ASSYSTEM STEERING CYLINDER	CILINDRO DE SERVO-DIRECCION
	5106709	1	CILINDRO DEL SERVOSTERZO COMPL. (02) (*)	CYLINDRE RECEPTEUR	ZYLINDER DER SERVOLENKUNG	SERVO-ASSYSTEM STEERING CYLINDER	CILINDRO DE SERVO-DIRECCION
	5106703	1	CILINDRO DEL SERVOSTERZO COMPL. (02) (1*)	CYLINDRE RECEPTEUR	ZYLINDER DER SERVOLENKUNG	SERVO-ASSYSTEM STEERING CYLINDER	CILINDRO DE SERVO-DIRECCION
	4998973	1	RONDELLA	RONDELLE	SCHEIBE	WASHER	ARANDELA
	4999553	2	STAFFETTA	COLLIER	HALTER	RETAINER	ABRAZADERA
	4999554	2	STAFFETTA	COLLIER	HALTER	RETAINER	ABRAZADERA
	C 2106	4999555	1	TUBO D (01)	TUYAU	ROHR	PIPE	TUBO
	4999557	3	RACCORDO	RACCORD	STUTZEN	CONNECTION	RACOR
D 2253	5105036	1	MANICOTTO	MANCHON	MUFFE	SLEEVE	MANGA
	4999560	1	STAFFETTA	COLLIER	HALTER	RETAINER	ABRAZADERA
	4999563	1	NASTRO	RUBAN	BAND	BAND	TIRA
	4999564	1	STAFFA	ETRIER	HALTER	BRACKET	SOPORTE
5101066	5101600	3	TUBO FLESSIBILE	TUYAU FLEXIBLE	SCHLAUCH	HOSE	MANGA FLEXIBLE
	C 2106	4999574	1	TUBO S (01)	TUYAU	ROHR	PIPE	TUBO
	4999611	1	SUPPORTO	SUPPORT	LAGER	SUPPORT	SOPORTE
	4999644	1	STAFFETTA	ETRIER	HALTER	BRACKET	SOPORTE

https://tractormanualz.com/

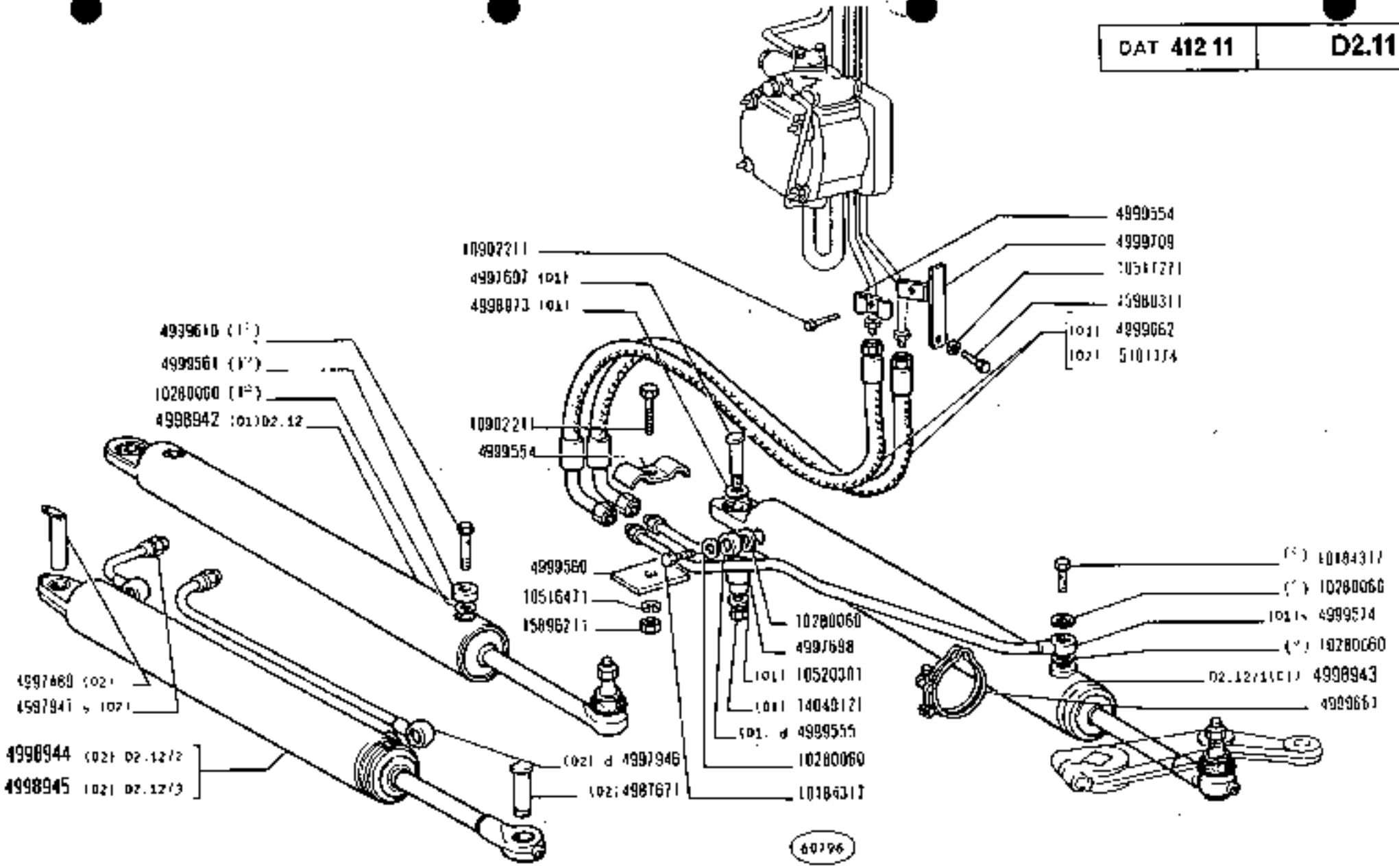

(*) (1°) Vedere elenco - Voir la liste - Siehe Labelle - See list - Véase la lista

https://tractormanualz.com/

MODIF	N.ORDINAZ.	Q.	DENOMINAZIONE	DESIGNATION	BENENNUNG	DESCRIPTION	DENOMINACIONES
	4999846	2	VITE	VIS	SCHRAUBE	SCREW	TORNILLO
	4999859	2	ROSETTA DI TENUTA	JOINT D'ETANCHEITE	DICHTRING	GASKET	JUNTA HERMETICA
	4999861	1	FASCETTA	COLLIER	HALTEBAND	STRAP	ABRAZADERA
	4999862	2	TUBO FLESSIBILE (01)	TUYAU FLEXIBLE	SCHLAUCH	HOSE	MANGA FLEXIBLE
	4999701	1	TUBO	TUYAU	ROHR	PIPE	TUBO
	4999703	1	TUBO	TUYAU	ROHR	PIPE	TUBO
	4999705	1	TUBO	TUYAU	ROHR	PIPE	TUBO
	4999707	1	TUBO	TUYAU	ROHR	PIPE	TUBO
	4999709	1	STAFFA	ETRIER	HALTER	BRACKET	SOPORTE
	4999710	1	SUPPORTO	SUPPORT	LAGER	SUPPORT	SOPORTE
	4999711	1	STAFFETTA	COLLIER	HALTER	RETAINER	ABRAZADERA
	10181711	1	BOCCHETTONE	VIS-RACCORD	HOHLSCHRAUBE	UNION	BOQUILLA
	10184317	1	BOCCHETTONE (*)	VIS-RACCORD	HOHLSCHRAUBE	UNION	BOQUILLA
	10194317	1	BOCCHETTONE (*)	VIS-RACCORD	HOHLSCHRAUBE	UNION	BOQUILLA
	10263360	1	ROSETTA DI TENUTA	JOINT D'ETANCHEITE	DICHTRING	GASKET	JUNTA HERMETICA
	10280060	4	ROSETTA DI TENUTA	JOINT D'ETANCHEITE	DICHTRING	GASKET	JUNTA HERMETICA
	10280060	1	GUARNIZIONE (L*)	JOINT	DICHTUNG	GASKET	JUNTA
	10280060	2	GUARNIZIONE (*)	JOINT	DICHTUNG	GASKET	JUNTA
	10282460	1	ROSETTA DI TENUTA	JOINT D'ETANCHEITE	DICHTRING	GASKET	JUNTA HERMETICA
	10292990	4	COLLARE	COLLIER	SCHELLE	COLLAR	ABRAZADERA
	10298660	2	ROSETTA DI TENUTA	JOINT D'ETANCHEITE	DICHTRING	GASKET	JUNTA HERMETICA
	10300671	1	TAPPO	BOUCHON	STOPFEN	PLUG	TAPON
	10396680	4	ANELLO DI GOMMA	BAGUE CAOUTCHOUC	GUMMIRING	RUBBER RING	GUARNICION DE CAUCHO
	10396780	1	ANELLO DI GOMMA	BAGUE CAOUTCHOUC	GUMMIRING	RUBBER RING	GUARNICION DE CAUCHO
	10516471	7	ROSETTA DI SICUREZZA	RONDELLE FREIN	SICHERUNGSRING	LOCKWASHER	ARANDELA DE FRENO
	10516571	4	ROSETTA DI SICUREZZA	RONDELLE FREIN	SICHERUNGSRING	LOCKWASHER	ARANDELA DE FRENO
	10516671	4	ROSETTA DI SICUREZZA	RONDELLE FREIN	SICHERUNGSRING	LOCKWASHER	ARANDELA DE FRENO
	10517771	1	ROSETTA DI SICUREZZA	RONDELLE FREIN	SICHERUNGSRING	LOCKWASHER	ARANDELA DE FRENO
	10519401	4	ROSETTA	RONDELLE	SCHEIBE	WASHER	ARANDELA
	10520301	1	ROSETTA (01)	RONDELLE	SCHEIBE	WASHER	ARANDELA
	10902211	1	VITE	VIS	SCHRAUBE	SCREW	TORNILLO
	10902611	8	VITE	VIS	SCHRAUBE	SCREW	TORNILLO
	10903321	4	VITE	VIS	SCHRAUBE	SCREW	TORNILLO
	11066875	2	ANELLO DI SICUREZZA (02)	ARRETOIR	SICHERUNGSRING	LOCKRING	ANILLO DE FRENO
	13401415	1	ANELLO DI SICUREZZA	ARRETOIR	SICHERUNGSRING	LOCKRING	ANILLO DE FRENO
	14049121	8	DADO (01)	ECROU	MUTTER	NUT	TUERCA
	14463180	3	ANELLO DI TENUTA	JOINT D'ETANCHEITE	DICHTRING	SEAL	JUNTA HERMETICA
	14463280	3	ANELLO DI TENUTA	JOINT D'ETANCHEITE	DICHTRING	SEAL	JUNTA HERMETICA
	14463840	3	ANELLO DI TENUTA	JOINT D'ETANCHEITE	DICHTRING	SEAL	JUNTA HERMETICA
	15896211	5	DADO	ECROU	MUTTER	NUT	TUERCA
	15900311	1	VITE	VIS	SCHRAUBE	SCREW	TORNILLO
	16043411	2	VITE	VIS	SCHRAUBE	SCREW	TORNILLO
	20061390	1	SFERA	BILLE	KUGEL	BALL	BOLA
	20063570	1	SFERA	BILLE	KUGEL	BALL	BOLA
	51031.74	2	TUBO FLESSIBILE (02)	TUYAU FLEXIBLE	SCHLAUCH	HOSE	MANGA FLEXIBLE
		(*)	-PER CILINDRO 4998943	- POUR CYLINDRE ...	- FUER ZYLINDER ...	- FOR CYLINDER ...	- PARA CILINDRO ...
		(L*)	-PER CILINDRO 4998942	- POUR CYLINDRE ...	- FUER ZYLINDER ...	- FOR CYLINDER ...	- PARA CILINDRO ...

https://tractormanualz.com/

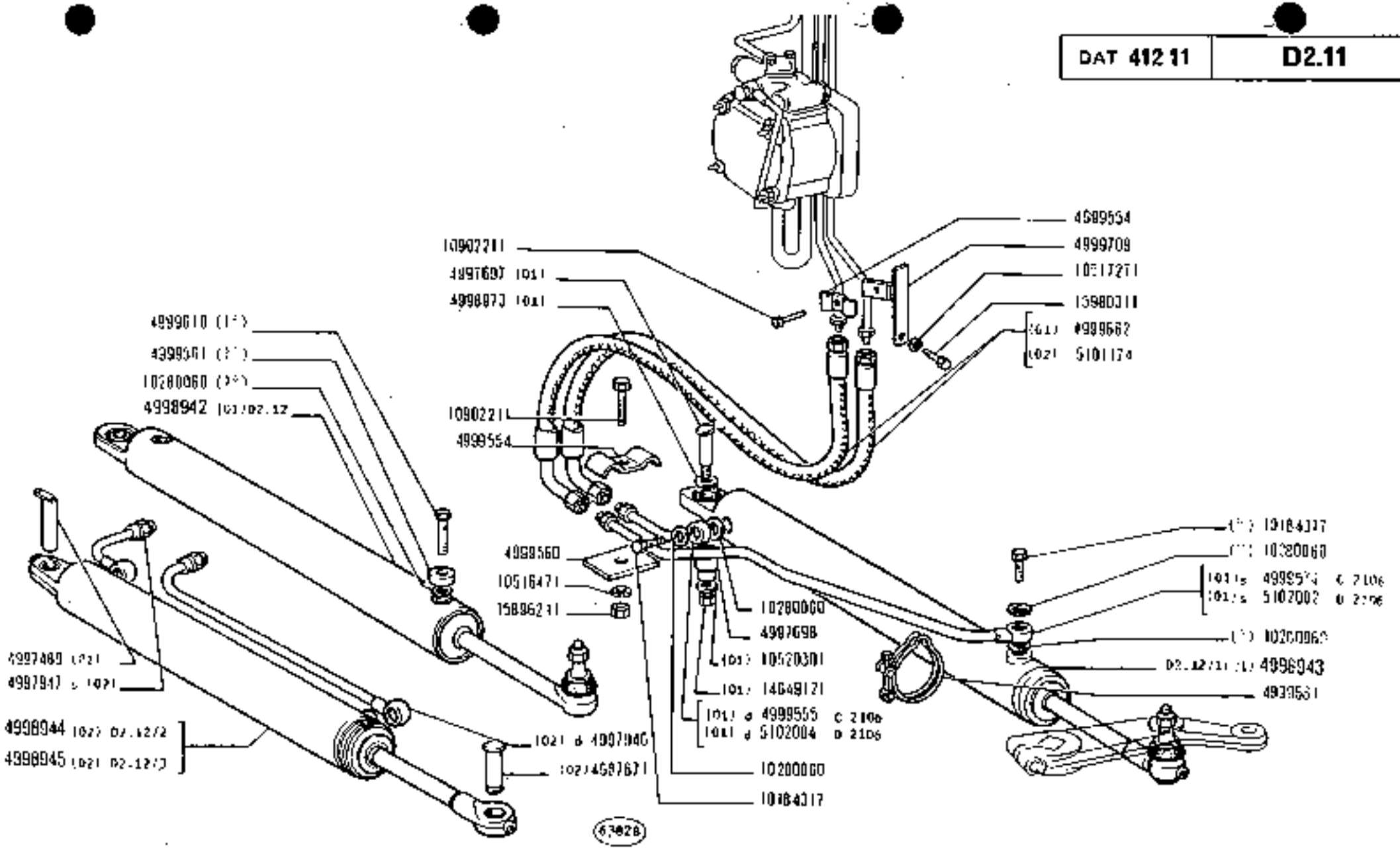

(*) (1) Vedere elenco - Voir la liste - Siehe tabelle - See list - Véase la lista

https://tractormanualz.com/

MODIF	N.ORDINAZ.	Q.	DENOMINAZIONE	DESIGNATION	BENENNUNG	DESCRIPTION	DENOMINACIONES
	4999646	2	VITE	VIS	SCHRAUBE	SCREW	TORNILLO
	4999659	2	ROSETTA DI TENUTA	JOINT D'ETANCHEITE	DICHTRING	GASKET	JUNTA HERMETICA
	4999661	1	FASCETTA	COLLIER	HALTEBAND	STRAP	ABRAZADERA
	4999662	2	TUBO FLESSIBILE (01)	TUYAU FLEXIBLE	SCHLAUCH	HOSE	MANGA FLEXIBLE
5105058	~~4999701~~	1	TUBO	TUYAU	ROHR	PIPE	TUBO
	4999703	1	TUBO	TUYAU	ROHR	PIPE	TUBO
	4999705	1	TUBO	TUYAU	ROHR	PIPE	TUBO
	4999707	1	TUBO	TUYAU	ROHR	PIPE	TUBO
	4999709	1	STAFFA	ETRIER	HALTER	BRACKET	SUPORTE
	4999710	1	SUPPORTO	SUPPORT	LAGER	SUPPORT	SOPORTE
	4999711	1	STAFFETTA	COLLIER	HALTER	RETAINER	ABRAZADERA
	10181711	1	BOCCHETTONE	VIS-RACCORD	HOHLSCHRAUBE	UNION	BOQUILLA
	10184317	1	BOCCHETTONE	VIS-RACCORD	HOHLSCHRAUBE	UNION	BOQUILLA
	10184317	1	BOCCHETTONE (*)	VIS-RACCORD	HOHLSCHRAUBE	UNION	BOQUILLA
	10263360	1	ROSETTA DI TENUTA	JOINT D'ETANCHEITE	DICHTRING	GASKET	JUNTA HERMETICA
	10280060	4	ROSETTA DI TENUTA	JOINT D'ETANCHEITE	DICHTRING	GASKET	JUNTA HERMETICA
	10280060	1	GUARNIZIONE (1*)	JOINT	DICHTUNG	GASKET	JUNTA
	10280060	2	GUARNIZIONE (01)	JOINT	DICHTUNG	GASKET	JUNTA
	10282460	1	ROSETTA DI TENUTA	JOINT D'ETANCHEITE	DICHTRING	GASKET	JUNTA HERMETICA
	10291990	4	COLLARE	COLLIER	SCHELLE	COLLAR	ABRAZADERA
	10298660	2	ROSETTA DI TENUTA	JOINT D'ETANCHEITE	DICHTRING	GASKET	JUNTA HERMETICA
	10300671	1	TAPPO	BOUCHON	STOPFEN	PLUG	TAPON
	10396680	4	ANELLO DI GOMMA	BAGUE CAOUTCHOUC	GUMMIRING	RUBBER RING	GUARNICION DE CAUCHO
	10396780	1	ANELLO DI GOMMA	BAGUE CAOUTCHOUC	GUMMIRING	RUBBER RING	GUARNICION DE CAUCHO
	10516471	7	ROSETTA DI SICUREZZA	RONDELLE FREIN	SICHERUNGSRING	LOCKWASHER	ARANDELA DE FRENO
	10516571	4	ROSETTA DI SICUREZZA	RONDELLE FREIN	SICHERUNGSRING	LOCKWASHER	ARANDELA DE FRENO
	10516671	4	ROSETTA DI SICUREZZA	RONDELLE FREIN	SICHERUNGSRING	LOCKWASHER	ARANDELA DE FRENO
	10517271	1	ROSETTA DI SICUREZZA	RONDELLE FREIN	SICHERUNGSRING	LOCKWASHER	ARANDELA DE FRENO
	10519401	4	ROSETTA	RONDELLE	SCHEIBE	WASHER	ARANDELA
	10520301	1	ROSETTA (01)	RONDELLE	SCHEIBE	WASHER	ARANDELA
	10902711	4	VITE	VIS	SCHRAUBE	SCREW	TORNILLO
	10902611	8	VITE	VIS	SCHRAUBE	SCREW	TORNILLO
	10903021	4	VITE	VIS	SCHRAUBE	SCREW	TORNILLO
	11066875	2	ANELLO DI SICUREZZA (02)	ARRETOIR	SICHERUNGSRING	LOCKRING	ANILLO DE FRENO
	13401575	1	ANELLO DI SICUREZZA	ARRETOIR	SICHERUNGSRING	LOCKRING	ANILLO DE FRENO
	14049121	1	DADO (01)	ECROU	MUTTER	NUT	TUERCA
	14457180	3	ANELLO DI TENUTA	JOINT D'ETANCHEITE	DICHTRING	SEAL	JUNTA HERMETICA
	14457280	3	ANELLO DI TENUTA	JOINT D'ETANCHEITE	DICHTRING	SEAL	JUNTA HERMETICA
	14463090	1	ANELLO DI TENUTA	JOINT D'ETANCHEITE	DICHTRING	SEAL	JUNTA HERMETICA
	15896213	5	DADO	ECROU	MUTTER	NUT	TUERCA
	15990311	1	VITE	VIS	SCHRAUBE	SCREW	TORNILLO
	16043421	2	VITE	VIS	SCHRAUBE	SCREW	TORNILLO
	20063390	1	SFERA	BILLE	KUGEL	BALL	BOLA
	20063570	1	SFERA	BILLE	KUGEL	BALL	BOLA
	5101174	2	TUBO FLESSIBILE (02)	TUYAU FLEXIBLE	SCHLAUCH	HOSE	MANGA FLEXIBLE
D 2106	5102002	1	TUBO S (01)	TUYAU	ROHR	PIPE	TUBO
D 2105	5102004	1	TUBO D (01)	TUYAU	ROHR	PIPE	TUBO

https://tractormanualz.com/

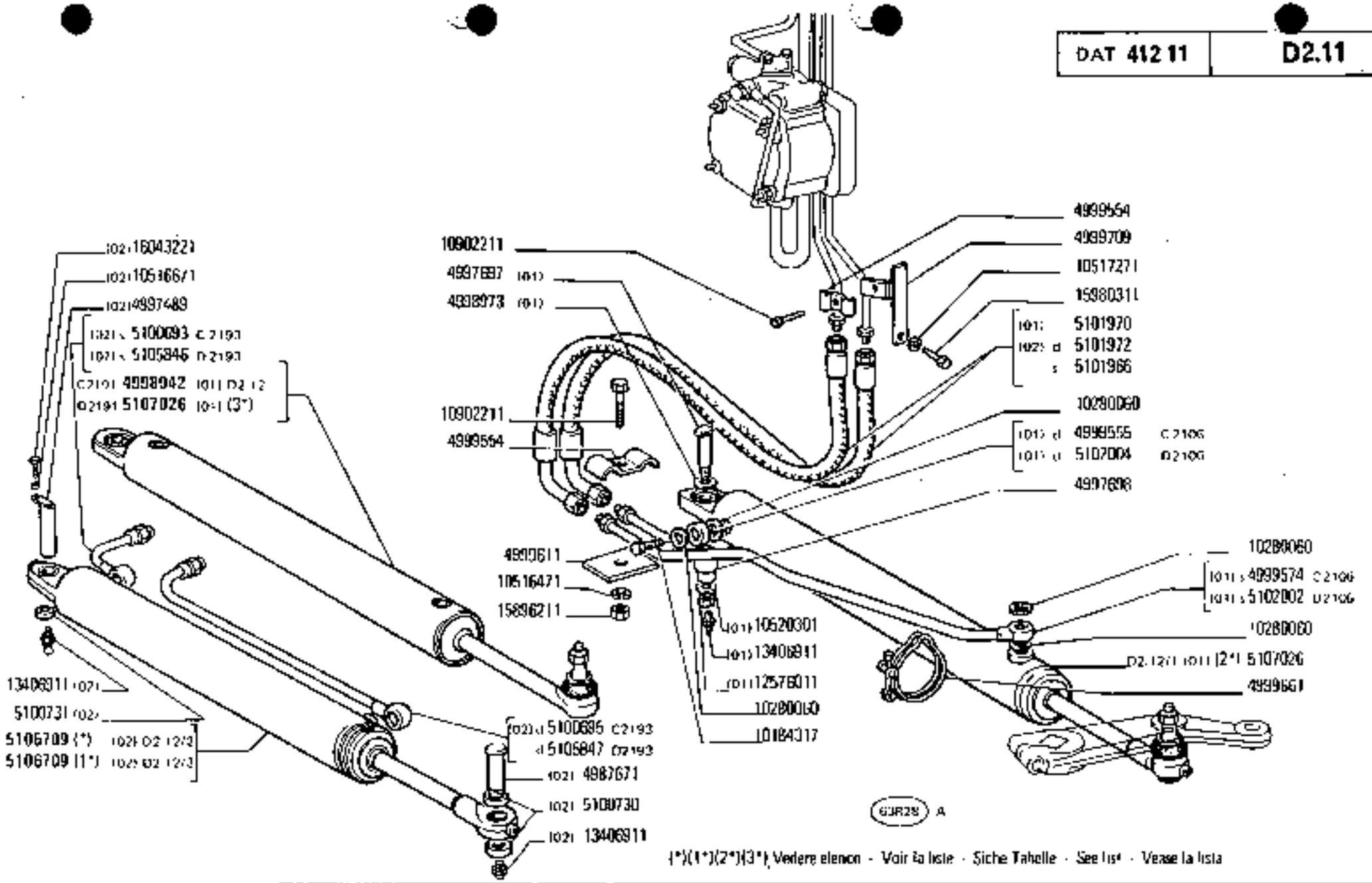

(*)(1*)(2*)(3*) Vedere elenco - Voir la liste - Siehe Tabelle - See list - Vease la lista

https://tractormanualz.com/

CODICE	N.ORDINAZ.	Q.	DENOMINAZIONE	DESIGNATION	BENENNUNG	DESCRIPTION	DENOMINACIONES
	4999646	2	VITE	VIS	SCHRAUBE	SCREW	TORNILLO
	4999659	2	ROSETTA DI TENUTA	JOINT D'ETANCHEITE	DICHTRING	GASKET	JUNTA HERMETICA
	4999661	1	FASCETTA	COLLIER	HALTEBAND	STRAP	ABRAZADERA
5101970	~~5104483~~	2	TUBO FLESSIBILE (DI)	TUYAU FLEXIBLE	SCHLAUCH	HOSE	MANGA FLEXIBLE
5105058	~~4999701~~	1	TUBO	TUYAU	ROHR	PIPE	TUBO
	4999703	1	TUBO	TUYAU	ROHR	PIPE	TUBO
	4999705	1	TUBO	TUYAU	ROHR	PIPE	TUBO
	4999707	1	TUBO	TUYAU	ROHR	PIPE	TUBO
	4999709	1	STAFFA	ETRIER	HALTER	BRACKET	SOPORTE
	4999710	1	SUPPORTO	SUPPORT	LAGER	SUPPORT	SOPORTE
51U0987	~~4999711~~	1	STAFFETTA	COLLIER	HALTER	RETAINER	ABRAZADERA
	10180715	1	BOCCHETTONE	VIS-RACCORD	HOHLSCHRAUBE	UNION	BOQUILLA
	10184317	1	BOCCHETTONE	VIS-RACCORD	HOHLSCHRAUBE	UNION	BOQUILLA
	L0263360	1	ROSETTA DI TENUTA	JOINT D'ETANCHEITE	DICHTRING	GASKET	JUNTA HERMETICA
	10290050	4	ROSETTA DI TENUTA	JOINT D'ETANCHEITE	DICHTRING	GASKET	JUNTA HERMETICA
	10290060	2	GUARNIZIONE	JOINT	DICHTUNG	GASKET	JUNTA
	L0292450	1	ROSETTA DI TENUTA	JOINT D'ETANCHEITE	DICHTRING	GASKET	JUNTA HERMETICA
	10291990	4	COLLARE	COLLIER	SCHELLE	COLLAR	ABRAZADERA
	10298440	2	ROSETTA DI TENUTA	JOINT D'ETANCHEITE	DICHTRING	GASKET	JUNTA HERMETICA
	10300671	1	TAPPO	BOUCHON	STOPFEN	PLUG	TAPON
	L0396690	4	ANELLO DI GOMMA	BAGUE CAOUTCHOUC	GUMMIRING	RUBBER RING	GUARNICION DE CAUCHO
	L0396780	1	ANELLO DI GOMMA	BAGUE CAOUTCHOUC	GUMMIRING	RUBBER RING	GUARNICION DE CAUCHO
	10516471	3	ROSETTA DI SICUREZZA	RONDELLE FREIN	SICHERUNGSRING	LOCKWASHER	ARANDELA DE FRENO
	10516571	4	ROSETTA DI SICUREZZA	RONDELLE FREIN	SICHERUNGSRING	LOCKWASHER	ARANDELA DE FRENO
	L0516471	4	ROSETTA DI SICUREZZA	RONDELLE FREIN	SICHERUNGSRING	LOCKWASHER	ARANDELA DE FRENO
	10517271	1	ROSETTA DI SICUREZZA	RONDELLE FREIN	SICHERUNGSRING	LOCKWASHER	ARANDELA DE FRENO
	L0515401	4	ROSETTA	RONDELLE	SCHEIBE	WASHER	ARANDELA
	10520301	1	ROSETTA (011)	RONDELLE	SCHEIBE	WASHER	ARANDELA
	10902211	1	VITE	VIS	SCHRAUBE	SCREW	TORNILLO
	10902615	6	VITE	VIS	SCHRAUBE	SCREW	TORNILLO
	L0903071	4	VITE	VIS	SCHRAUBE	SCREW	TORNILLO
	11066875	2	ANELLO DI SICUREZZA (021)	ARRETOIR	SICHERUNGSRING	LOCKRING	ANILLO DE FRENO
	13401475	1	ANELLO DI SICUREZZA	ARRETOIR	SICHERUNGSRING	LOCKRING	ANILLO DE FRENO
12576011	~~14049121~~	1	DADO (011)	ECROU	MUTTER	NUT	TUERCA
	14457180	3	ANELLO DI TENUTA	JOINT D'ETANCHEITE	DICHTRING	SEAL	JUNTA HERMETICA
	L4457280	3	ANELLO DI TENUTA	JOINT D'ETANCHEITE	DICHTRING	SEAL	JUNTA HERMETICA
	14653040	1	ANELLO DI TENUTA	JOINT D'ETANCHEITE	DICHTRING	SEAL	JUNTA HERMETICA
	L5896211	5	DADO	ECROU	MUTTER	NUT	TUERCA
	15990311	3	VITE	VIS	SCHRAUBE	SCREW	TORNILLO
	16043411	2	VITE	VIS	SCHRAUBE	SCREW	TORNILLO
	20063390	1	SFERA	BILLE	KUGEL	BALL	BOLA
	20063570	1	SFERA	BILLE	KUGEL	BALL	BOLA
5101972	~~5101406~~	1	TUBO FLESSIBILE (021D	TUYAU FLEXIBLE	SCHLAUCH	HOSE	MANGA FLEXIBLE
D 2106	5102002	1	TUBO S (011)	TUYAU	ROHR	PIPE	TUBO
D 2106	5102004	1	TUBO D (011)	TUYAU	ROHR	PIPE	TUBO

https://tractormanualz.com/

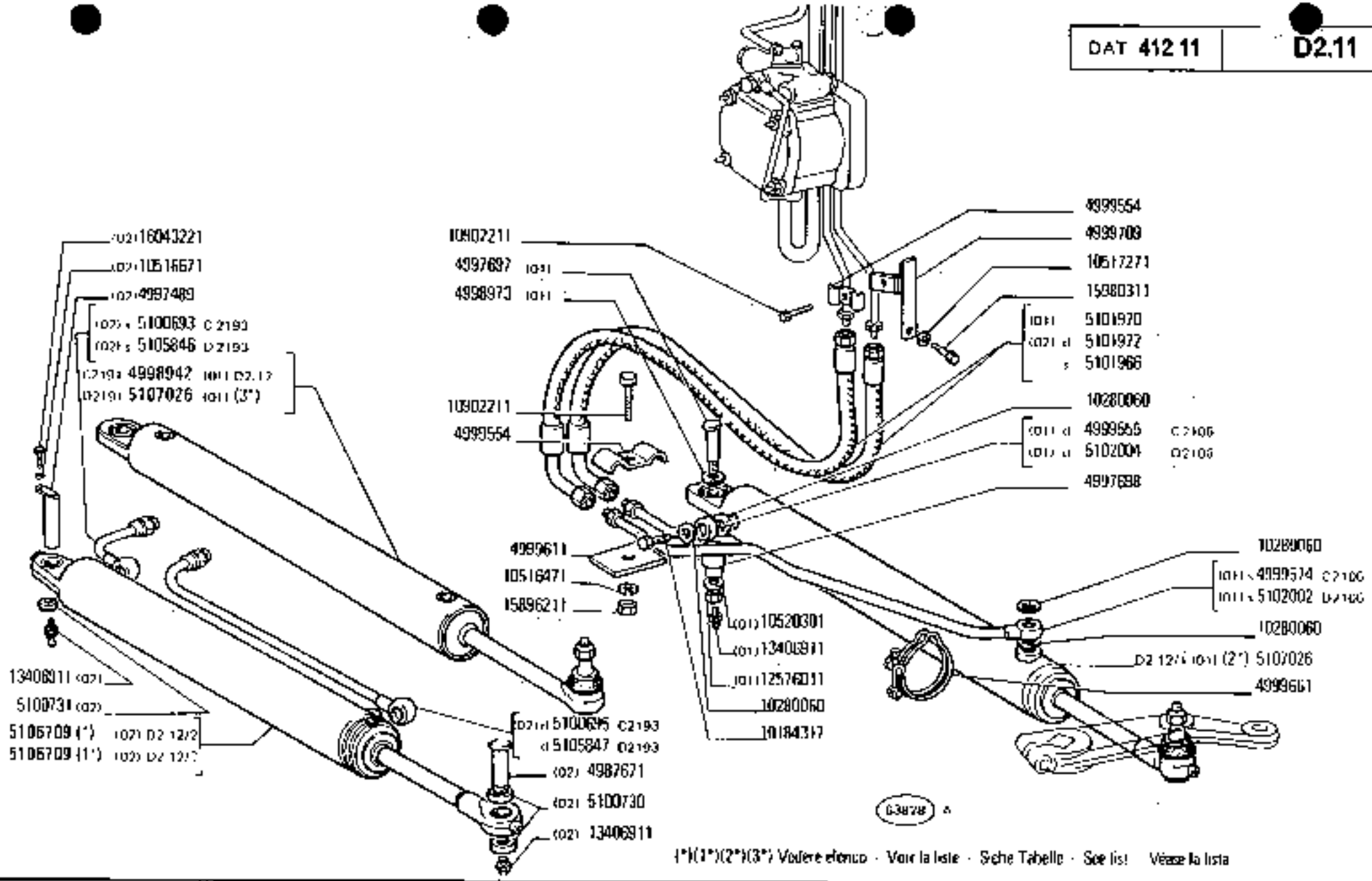

(*)(1*)(2*)(3*) Vedere elenco · Voir la liste · Siehe Tabelle · See list · Véase la lista

780 - 780 DT

01 02

COMANDO IDRAULICO SERVOSTERZO

Commande hydraulique de direction assistée
Hydraulische Steuerung der Servolenkung
Servo-Assisted Steering Hydraulic System
Sistema hidráulico de servodirección

D2.11

2

N.T.R. 255 T

https://tractormanualz.com/

MODIF	N.ORDINAZ.	Q.	DENOMINAZIONE	DESIGNATION	BENENNUNG	DESCRIPTION	DENOMINACIONES
	4999646	2	VITE	VIS	SCHRAUBE	SCREW	TORNILLO
	4999659	2	ROSETTA DI TENUTA	JOINT D'ETANCHEITE	DICHTRING	GASKET	JUNTA HERMETICA
	4999661	1	FASCETTA	COLLIER	HALTEBAND	STRAP	ABRAZADERA
5101976 ~~5101465~~	~~4999662~~	2	TUBO FLESSIBILE (03)	TUYAU FLEXIBLE	SCHLAUCH	HOSE	MANGA FLEXIBLE
D 2253	4999701	1	TUBO	TUYAU	ROHR	PIPE	TUBO
	4999703	1	TUBO	TUYAU	ROHR	PIPE	TUBO
	4999705	1	TUBO	TUYAU	ROHR	PIPE	TUBO
	4999707	1	TUBO	TUYAU	ROHR	PIPE	TUBO
	4999709	1	STAFFA	ETRIER	HALTER	BRACKET	SOPORTE
	4999710	1	SUPPORTO	SUPPORT	LAGER	SUPPORT	SOPORTE
5100987	~~4999717~~	1	STAFFETTA	COLLIER	HALTER	RETAINER	ABRAZADERA
	10181711	1	RACCORDERONE	VIS-RACCORD	HOHLSCHRAUBE	UNION	BOQUILLA
	10184387	1	RACCORDERONE	VIS-RACCORD	HOHLSCHRAUBE	UNION	BOQUILLA
	10253360	1	ROSETTA DI TENUTA	JOINT D'ETANCHEITE	DICHTRING	GASKET	JUNTA HERMETICA
	L028D060	4	ROSETTA DI TENUTA	JOINT D'ETANCHEITE	DICHTRING	GASKET	JUNTA HERMETICA
	L028D050	2	GUARNIZIONE	JOINT	DICHTUNG	GASKET	JUNTA
	10282460	1	ROSETTA DI TENUTA	JOINT D'ETANCHEITE	DICHTRING	GASKET	JUNTA HERMETICA
	L028L950	4	COLLARE	COLLIER	SCHELLE	COLLAR	ABRAZADERA
	10296460	2	ROSETTA DI TENUTA	JOINT D'ETANCHEITE	DICHTRING	GASKET	JUNTA HERMETICA
	L030047I	L	TAPPO	BOUCHON	STOPFEN	PLUG	TAPON
	10396680	4	ANELLO DI GOMMA	BAGUE CAOUTCHOUC	GUMMIRING	RUBBER RING	GUARNICION DE CAUCHO
	10396780	1	ANELLO DI GOMMA	BAGUE CAOUTCHOUC	GUMMIRING	RUBBER RING	GUARNICION DE CAUCHO
	10516471	7	ROSETTA DI SICUREZZA	RONDELLE FREIN	SICHERUNGSRING	LOCKWASHER	ARANDELA DE FRENO
	L0516571	4	ROSETTA DI SICUREZZA	RONDELLE FREIN	SICHERUNGSRING	LOCKWASHER	ARANDELA DE FRENO
	10516671	4	ROSETTA DI SICUREZZA	RONDELLE FREIN	SICHERUNGSRING	LOCKWASHER	ARANDELA DE FRENO
	10517271	1	ROSETTA DI SICUREZZA	RONDELLE FREIN	SICHERUNGSRING	LOCKWASHER	ARANDELA DE FRENO
	10519401	4	ROSETTA	RONDELLE	SCHEIBE	WASHER	ARANDELA
	10520301	1	ROSETTA 1011	RONDELLE	SCHEIBE	WASHER	ARANDELA
	10902211	1	VITE	VIS	SCHRAUBE	SCREW	TORNILLO
	L0902611	6	VITE	VIS	SCHRAUBE	SCREW	TORNILLO
	10903021	4	VITE	VIS	SCHRAUBE	SCREW	TORNILLO
	LL0660475	2	ANELLO DI SICUREZZA 1021	ARRETOIR	SICHERUNGSRING	LOCKRING	ANILLO DE FRENO
	L3ADL475	1	ANELLO DI SICUREZZA	ARRETOIR	SICHERUNGSRING	LOCKRING	ANILLO DE FRENO
12576011	~~4004121~~	1	DADO 6011	ECROU	MUTTER	NUT	TUERCA
	L4457180	3	ANELLO DI TENUTA	JOINT D'ETANCHEITE	DICHTRING	SEAL	JUNTA HERMETICA
	L4457280	3	ANELLO DI TENUTA	JOINT D'ETANCHEITE	DICHTRING	SEAL	JUNTA HERMETICA
	L4463090	L	ANELLO DI TENUTA	JOINT D'ETANCHEITE	DICHTRING	SEAL	JUNTA HERMETICA
	15R462LL	5	DADO	ECROU	MUTTER	NUT	TUERCA
	15960311	1	VITE	VIS	SCHRAUBE	SCREW	TORNILLO
	15R434LL	2	VITE	VIS	SCHRAUBE	SCREW	TORNILLO
	20063390	1	SFERA	BILLE	KUGEL	BALL	BOLA
	20063570	L	SFERA	BILLE	KUGEL	BALL	BOLA
5101972 ~~5101404~~	~~5401178~~	1	TUBO FLESSIBILE 1020	TUYAU FLEXIBLE	SCHLAUCH	HOSE	MANGA FLEXIBLE
D 2105	5102032	1	TUBO S 1011	TUYAU	ROHR	PIPE	TUBO
D 2106	5102034	1	TUBO D 1011	TUYAU	ROHR	PIPE	TUBO

https://tractormanualz.com/

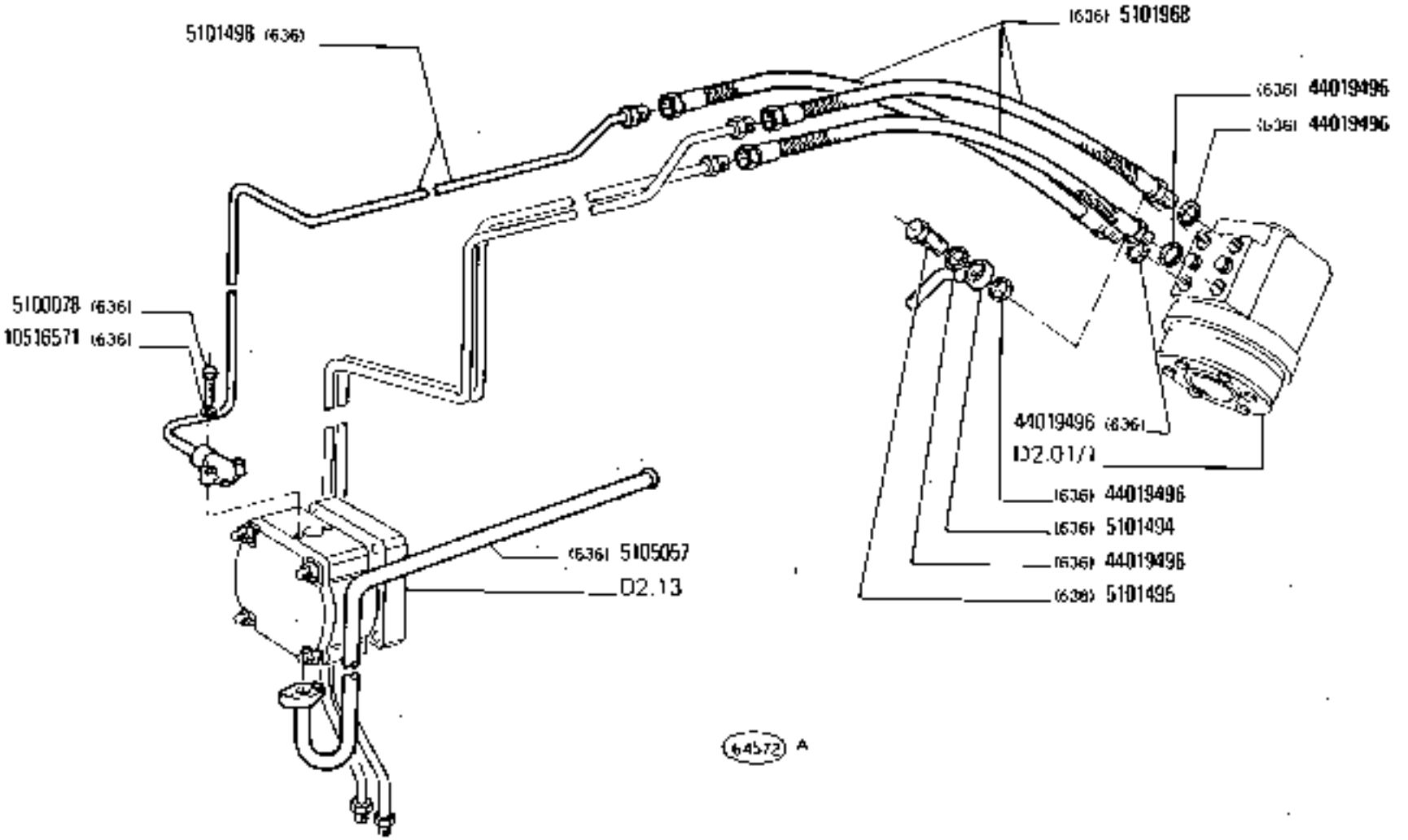

https://tractormanualz.com

CODICE	N.DRO INGR.	D.	DENOMINAZIONE	DESIGNATION	BENENNUNG	DESCRIPTION	DENOMINACIONES
	6100078	2	VITE (636)	VIS	SCHRAUBE	SCREW	TORNILLO
	5101494	1	TUBO (636)	TUYAU	ROHR	PIPE	TUBO
	5101495	1	BOCCHETTONE (636)	VIS RACCORD	HOHLSCHRAUBE	UNION	BOQUILLA
	5101498	1	TUBO (636)	TUYAU	ROHR	PIPE	TUBO
	5101968	3	TUBO FLESSIBILE (636)	TUYAU FLEXIBLE	SCHLAUCH	HOSE	MANGA FLEXIBLE
	5105057	1	TUBO (636)	TUYAU	ROHR	PIPE	TUBO
	10516571	2	ROSETTA ELASTICA (636)	RONDELLE FREIN	SICHERUNGSRING	LOCKWASHER	ARANDELA DE FRENO
	4401949G	5	ANELLO TENUTA (636)	JOINT D'ETANCHEITE	DICHTRING	SEAL	JUNTA HERMETICA
		(*)	-PER CILINDRO 4998943	- POUR CYLINDRE ...	- FUER ZYLINDER ...	- FOR CYLINDER ...	- PARA CILINDRO ...
		(1*)	-PER CILINDRO 4998942	- POUR CYLINDRE ...	- FUER ZYLINDER ...	- FOR CYLINDER ...	- PARA CILINDRO ...

https://tractormanualz.com/

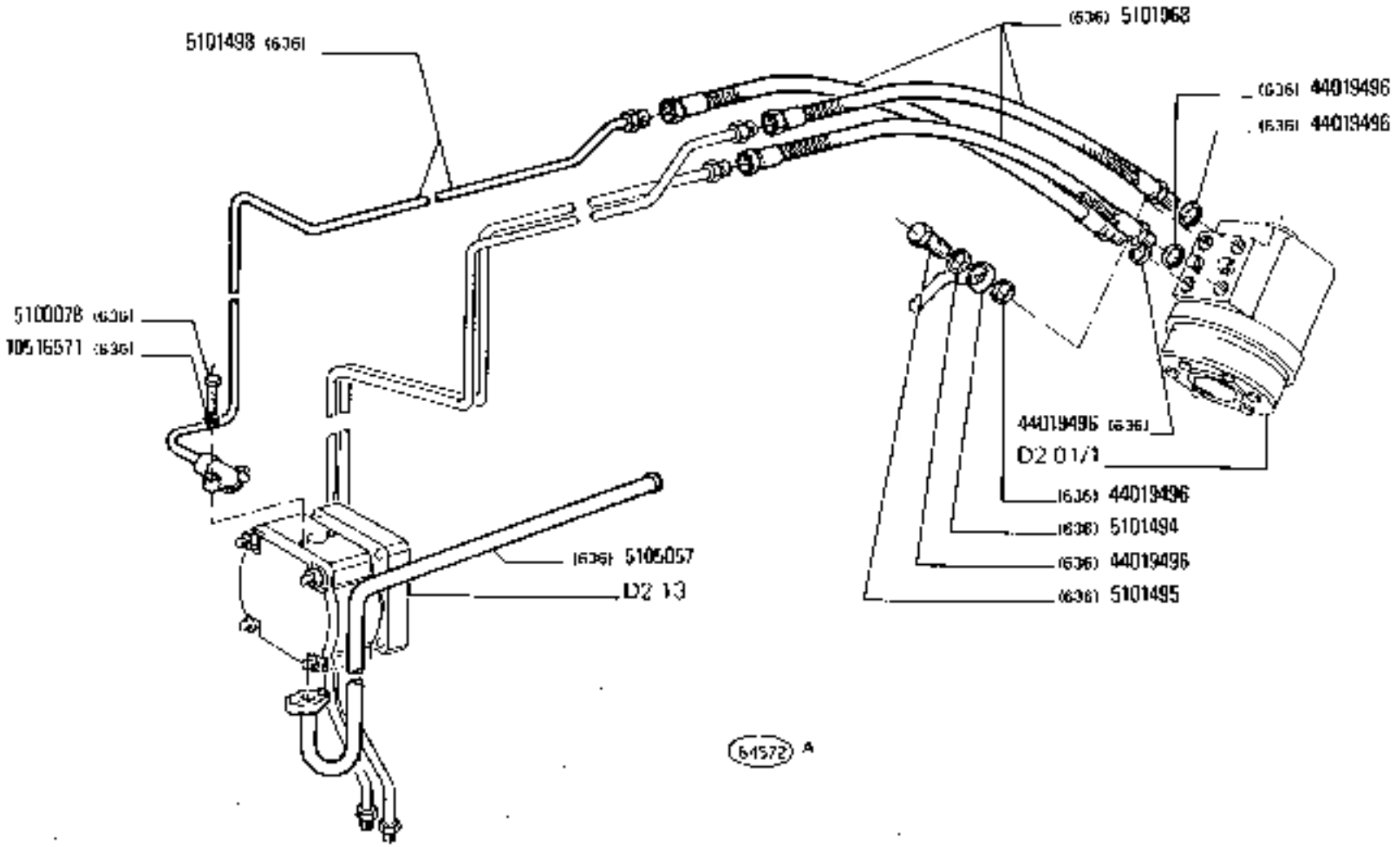

https://tractormanualz.com/

MODIF	N.ORDINATIVO	Q.	DENOMINAZIONE	DESIGNATION	BENENNUNG	DESCRIPTION	DENOMINACIONES
	6100078	2	VITE (636)	VIS	SCHRAUBE	SCREW	TORNILLO
	5101494	1	TUBO (636)	TUYAU	ROHR	PIPE	TUBO
	5101495	1	BOCCHETTONE (636)	VIS RACCORD	ROHRSCHRAUBE	UNION	BOQUILLA
	5101496	1	TUBO (636)	TUYAU	ROHR	PIPE	TUBO
	5101968	3	TUBO FLESSIBILE (638)	TUYAU FLEXIBLE	SCHLAUCH	HOSE	MANGA FLEXIBLE
	5105057	1	TUBO (636)	TUYAU	ROHR	PIPE	TUBO
	10516571	2	ROSETTA ELASTICA (638)	RONDELLE FREIN	SICHERUNGSRING	LOCKWASHER	ARANDELA DE FRENO
	44019490	5	ANELLO TENUTA (636)	JOINT D'ETANCHEITE	DICHTRING	SEAL	JUNTA HERMETICA
	5100730	2	ROSETTA (02)	RONDELLE	SCHEIBE	WASHER	ARANDELA
	5100731	1	ROSETTA (02)	RONDELLE	SCHEIBE	WASHER	ARANDELA
	5101966	1	TUBO FLESSIBILE (02) S	TUYAU FLEXIBLE	SCHLAUCH	HOSE	MANGA FLEXIBLE
	10516671	2	ROSETTA (02)	RONDELLE	SCHEIBE	WASHER	ARANDELA
	13406911	1	INGRASSATORE (01)	GRAISSEUR	SCHMIERNIPPEL	FITTING	ENGRASADOR
	13406911	2	INGRASSATORE (02)	GRAISSEUR	SCHMIERNIPPEL	FITTING	ENGRASADOR
	16043221	1	VITE (02)	VIS	SCHRAUBE	SCREW	TORNILLO
O 2193	5105846	1	TUBO S (02)	TUYAU	ROHR	PIPE	TUBO
O 2193	5106847	1	TUBO D (02)	TUYAU	ROHR	PIPE	TUBO
		(*)	CILINDRO SIMA (02)	CYLINDRE...	ZYLINDER...	CYLINDER...	CILINDRO .
		(1*)	CILINDRO WEBER (02)	CYLINDRE...	ZYLINDER	CYLINDER...	CILINDRO
		(2*)	CILINDRO WEBER (01)	CYLINDRE...	ZYLINDER...	CYLINDER...	CILINDRO...
		(3*)	CILINDRO SIMA (01)	CYLINDRE..	ZYLINDER	CYLINDER...	CILINDRO...

https://tractormanualz.com/

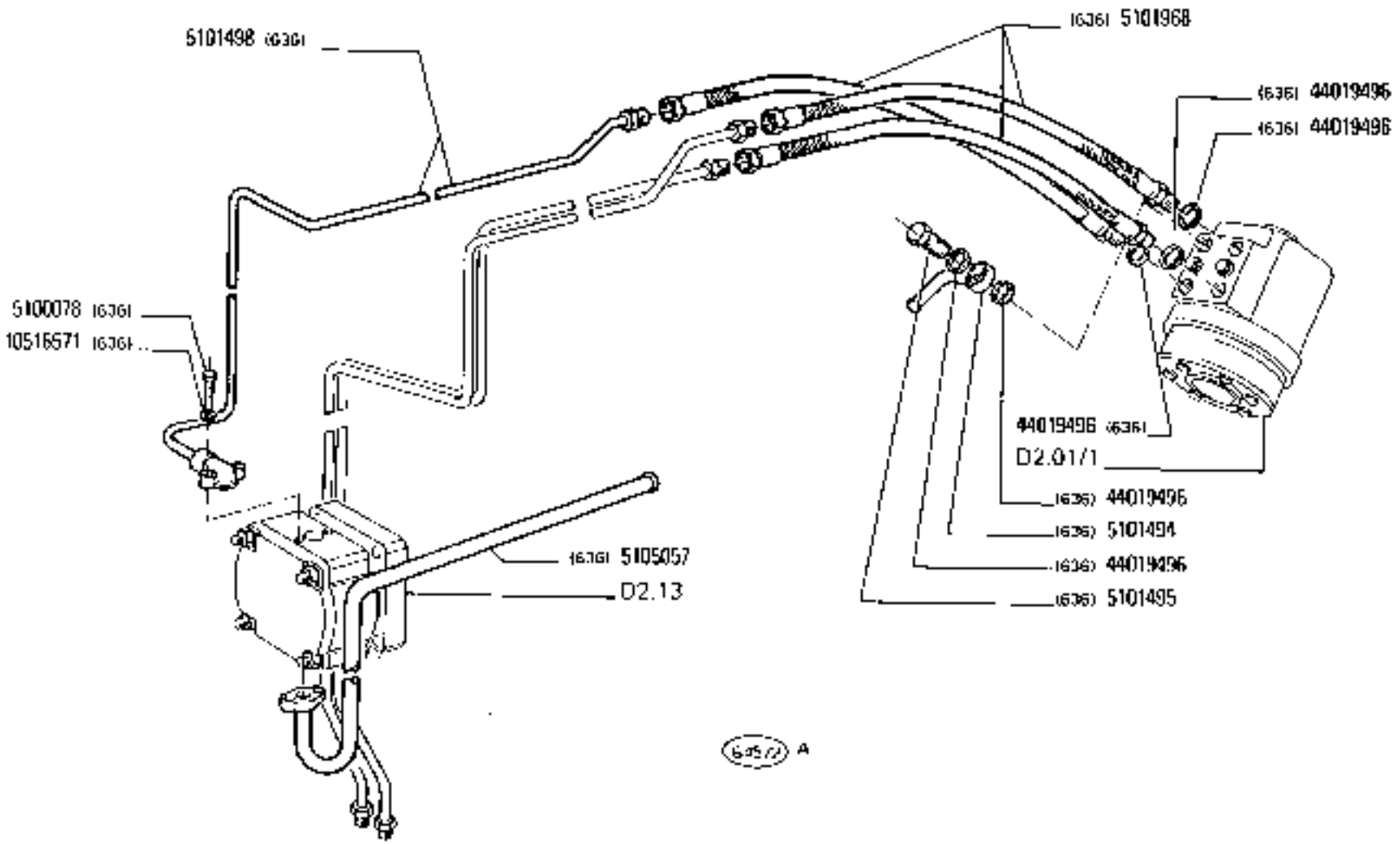

https://tractormanualz.com/

MODIF	N.ORDINAZ.	Q.	DENOMINAZIONE	DESIGNATION	BENENNUNG	DESCRIPTION	DENOMINACIONES
	5100078	2	VITE (636)	VIS	SCHRAUBE	SCREW	TORNILLO
	5101494	1	TUBO (638)	TUYAU	ROHR	PIPE	TUBO
	5101495	1	BOCCHETTONE (636)	VIS RACCORD	HUHLSCHRAUBE	UNION	BOQUILLA
	5101498	1	TUBO (638)	TUYAU	ROHR	PIPE	TUBO
	5101968	3	TUBO FLESSIBILE (636)	TUYAU FLEXIBLE	SCHLAUCH	HOSE	MANGA FLEXIBLE
	5105057	1	TUBO (636)	TUYAU	ROHR	PIPE	TUBO
	10516571	2	ROSETTA ELASTICA (636)	RONDELLE FREIN	SICHERUNGSRING	LOCKWASHER	ARANDELA DE FRENO
	44019095	5	ANELLO TENUTA (636)	JOINT D'ETANCHEITE	DICHTRING	SEAL	JUNTA HERMETICA
	5100733	2	ROSETTA (02)	RONDELLE	SCHEIBE	WASHER	ARANDELA
	5100731	1	ROSETTA (02)	RONDELLE	SCHEIBE	WASHER	ARANDELA
	5101966	1	TUBO FLESSIBILE (02) S	TUYAU FLEXIBLE	SCHLAUCH	HOSE	MANGA FLEXIBLE
	10516671	2	ROSETTA (02)	RONDELLE	SCHEIBE	WASHER	ARANDELA
	13406911	1	INGRASSATORE (01)	GRAISSEUR	SCHMIERNIPPEL	FITTING	ENGRASADOR
	13406911	2	INGRASSATORE (02)	GRAISSEUR	SCHMIERNIPPEL	FITTING	ENGRASADOR
	16043221	1	VITE (02)	VIS	SCHRAUBE	SCREW	TORNILLO
D 2190	5105848	1	TUBO S (02)	TUYAU	ROHR	PIPE	TUBO
D 2190	5105847	1	TUBO D (02)	TUYAU	ROHR	PIPE	TUBO
D 2253	5104908	1	D-STANZIALE	ENTRETOISE	ABSTANDSTUECK	SPACER	SEPARADOR
D 2253	5105058	1	TUBO	TUYAU	ROHR	PIPE	TUBO
		(*)	CILINDRO SIMA (02)	CYLINDRE	ZYLINDER..	CYLINDER ..	CILINDRO .
		(1*)	CILINDRO WERJR (02)	CYLINDRE ..	ZYLINDER...	CYLINDER...	CILINDRO ..
		(2*)	CILINDRO WEBER (01)	CYLINDRE	ZYLINDER.	CYLINDER .	CILINDRO
		(3*)	CILINDRO SIMA (01)	CYLINDRE...	ZYLINDER...	CYLINDER...	CILINDRO...

https://tractormanualz.com/

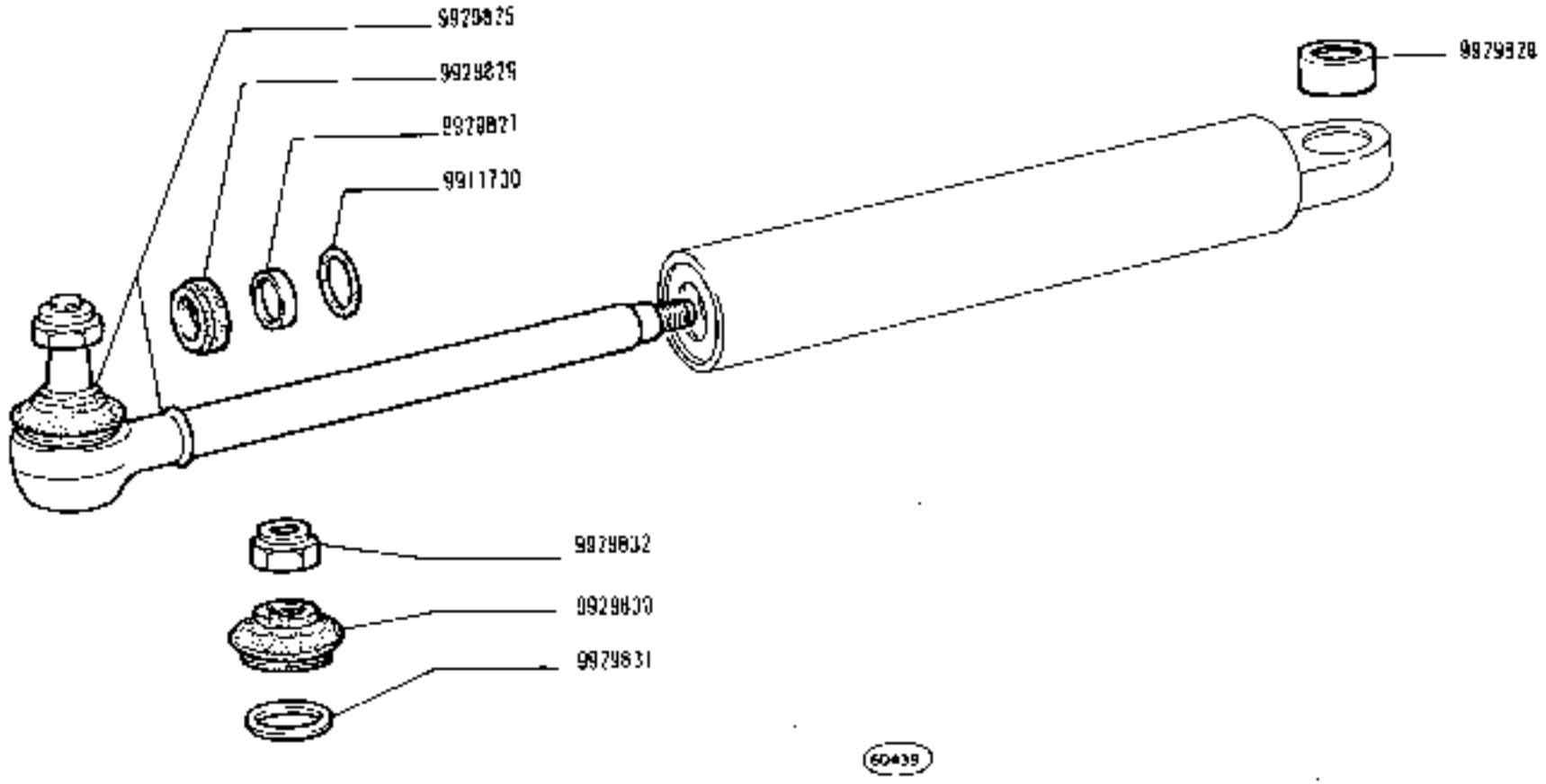

CILINDRO SERVOSTERZO 4998942 (I.S.I.)

Cylindre récepteur — *Servo-Assisted Steering Cylinder*

Zylinder der Servolenkung — *Cilindro de servodirección*

780 - 780 DT

01

http https://tractormanualz.com/

MODIF	N.ORDINAZ.	Q.	DENOMINAZIONE	DESIGNATION	BENENNUNG	DESCRIPTION	DENOMINACIONES
	9911730	1	ANELLO DI TENUTA	JOINT D'ETANCHEITE	DICHTRING	SEAL	JUNTA HERMETICA
	9929825	1	ASTA COMPL.	TIGE	STANGE	ROD	VARILLA
	9429827	1	ANELLO DI TENUTA	JOINT D'ETANCHEITE	DICHTRING	SEAL	JUNTA HERMETICA
	9929828	1	SNODO	ARTICULATION	GELENK	ARTICULATION	ARTICULACION
	9929829	1	ANELLO DI TENUTA	JOINT D'ETANCHEITE	DICHTRING	SEAL	JUNTA HERMETICA
	9929830	1	CUFFIA PARAPOLVERE	CAPUCHON CACHE-POUSSIERE	STAUBSCHUTZKAPPE	DUST CAP	CAPUCHON GUARDA-POLVO
	9929831	1	ANELLO DI TENUTA	JOINT D'ETANCHEITE	DICHTRING	SEAL	JUNTA HERMETICA
	9929832	1	DADO	ECROU	MUTTER	NUT	TUERCA

https://tractormanualz.com/

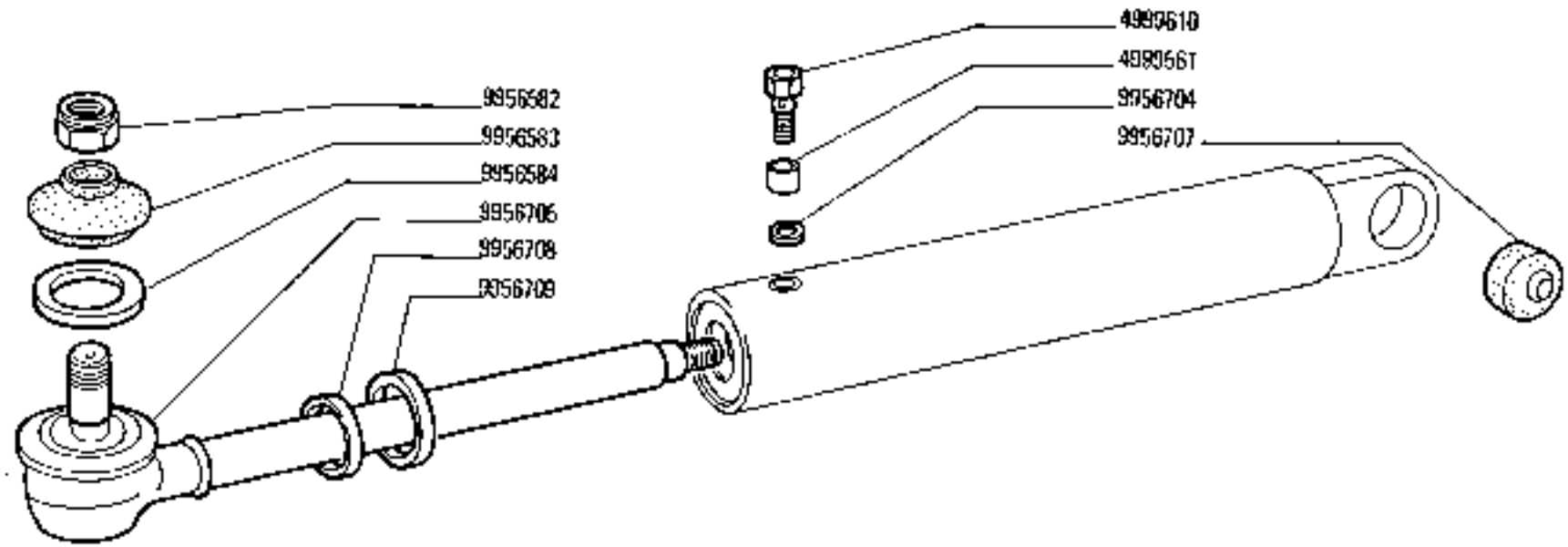

G 2191 → Ass. II

780 - 780 DT 01	CILINDRO SERVOSTERZO (SIMA) *Cylindre récepteur* — *Servo-Assisted Steering Cylinder* *Zylinder der Servolenkung* — *Cilindro de servodirección*	D2.12 N.T.R. 250 T

https://tractormanualz.com/

MODIF	N.ORDIN.	Q.	DENOMINAZIONE	DESIGNATION	BENENNUNG	DESCRIPTION	DENOMINACIONES
	4499561	1	DISTANZIALE	ENTRETOISE	ABSTANDSTUECK	SPACER	SEPARADOR
	4499610	8	BOCCHETTONE	VIS CREUSE	HOHLSCHRAUBE	UNION	BOQUILLA
	9956582	1	DADO	ECROU	MUTTER	NUT	TUERCA
	9956583	8	CUFFIA PARAPOLVERE	CAPUCHON CACHE-POUSSIERE	STAUBSCHUTZKAPPE	DUST CAP	CAPUCHON GUARDA-POLVO
	9956584	1	ANELLO DI RITEGNO	ARRETOIR	HALTERING	RETAINER	RETENEDOR
	9956704	1	ROSETTA DI TENUTA	JOINT D'ETANCHEITE	DICHTRING	GASKET	JUNTA HERMETICA
	9956705	1	STELO	TIGE	STANGE	ROD	VARILLA
	9956707	1	SNODO	ARTICULATION	GELENK	ARTICULATION	ARTICULACION
	9956708	1	ANELLO RASCHIAFANGO	GARNITURE PARE-BOUE	SCHLAMMKRATZRING	MUDSCRAPER RING	RETENEDOR DE BARRO
	9956709	1	ANELLO DI TENUTA	JOINT D'ETANCHEITE	DICHTRING	SEAL	JUNTA HERMETICA

https://tractormanualz.com/

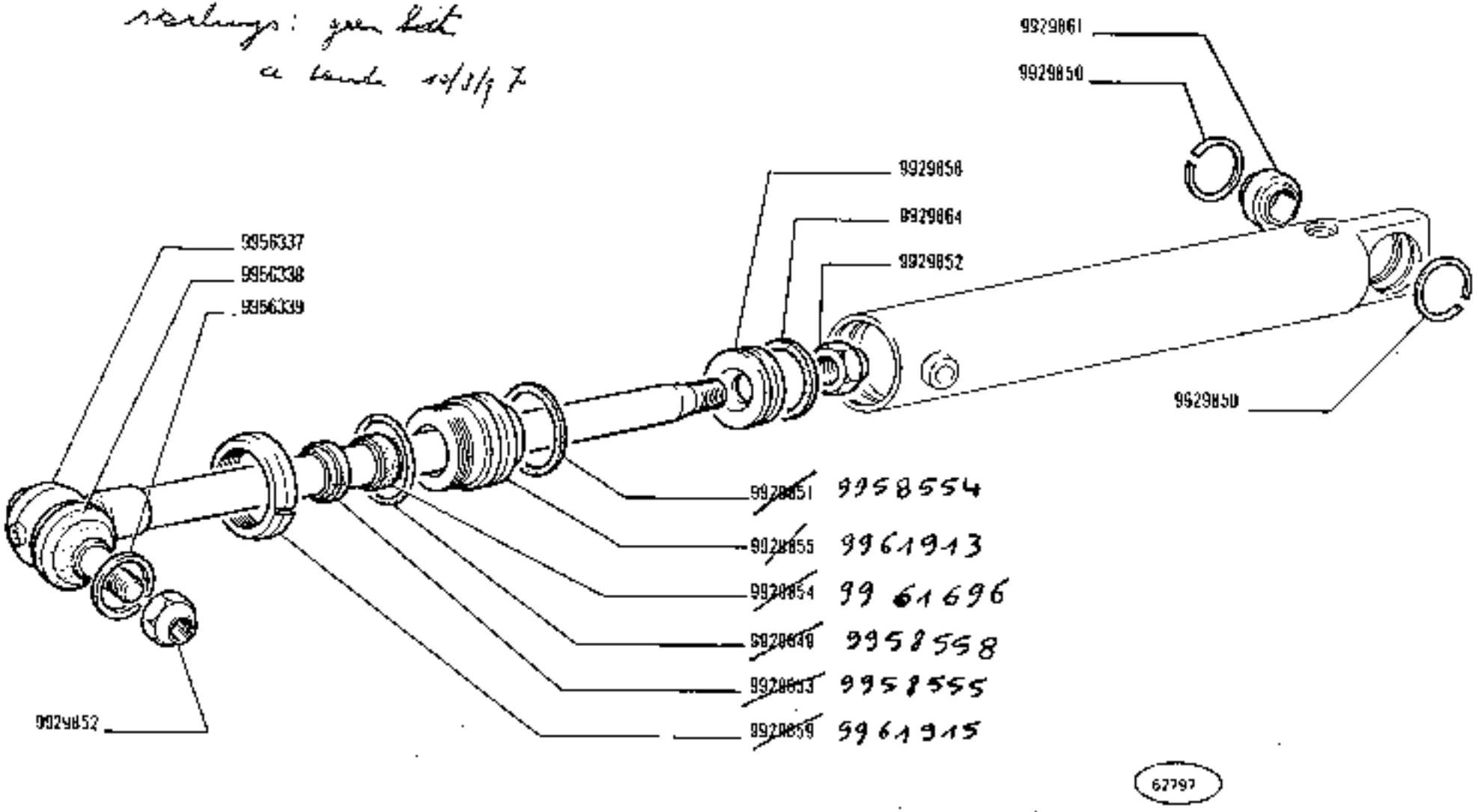

CILINDRO SERVOSTERZO 5113130 4998943 (Weber-Hydraulik)

Cylindre récepteur
Zylinder der Servolenkung
Servo-Assisted Steering Cylinder
Cilindro de servodirección

780 - 780 DT
01

D2.12/1
N.T.R.
235 T

https://tractormanualz.com/

MODIF	N.ORDINAZ.	Q.	DENOMINAZIONE	DESIGNATION	BENENNUNG	DESCRIPTION	DENOMINACIONES
	9929849	1	ANELLO DI SICUREZZA	ARRETOIR	SICHERUNGSRING	LOCKRING	ANILLO DE FRENO
	9929850	2	ANELLO DI SICUREZZA	ARRETOIR	SICHERUNGSRING	LOCKRING	ANILLO DE FRENO
	9929851	1	ANELLO DI TENUTA	JOINT D'ETANCHEITE	DICHTRING	SEAL	JUNTA HERMETICA
	9929852	2	DADO	ECROU	MUTTER	NUT	TUERCA
	9929853	1	ANELLO DI TENUTA	JOINT D'ETANCHEITE	DICHTRING	SEAL	JUNTA HERMETICA
	9929854	1	ANELLO DI TENUTA	JOINT D'ETANCHEITE	DICHTRING	SEAL	JUNTA HERMETICA
	9929855	1	GUIDA DI SCORRIMENTO	COULISSE	LAUFSCHIENE	SLIDE GUIDE	GUIA DESLIZANTE
9956337	~~9929857~~	1	ASTA FILETTATA	TIGE FILETEE	STANGE	ROD	TORNILLO
	9929858	1	STANTUFFO	PISTON	KOLBEN	PISTON	EMBOLO
	9929859	1	GHIERA	ECROU	GEWINDERING	THREADED RING	TUERCA
9929861	~~9929860~~	1	CUSCINETTO	ROULEMENT	LAGER	BEARING	RODAMIENTO
EPA	9929862	1	TESTA A SNODO	JOINT A ROTULE	GELENKKOPF	HEAD	ARTICULACION
	9929864	1	ANELLO RASCHIAOLIO	SEGMENT RACLEUR	OELABSTREIFRING	OILSCRAPER RING	ARO DE ENGRASE
	9956338	1	PARAPOLVERE	CAPUCHON CACHEPOUSSIERE	STAUBSCHUTZKAPPE	DUST CAP	CAPUCHON DE CAUCHO
	9956339	1	ANELLO DI SICUREZZA	ARRETOIR	SICHERUNGSRING	LOCKRING	ANILLO DE FRENO

https://tractormanualz.com/

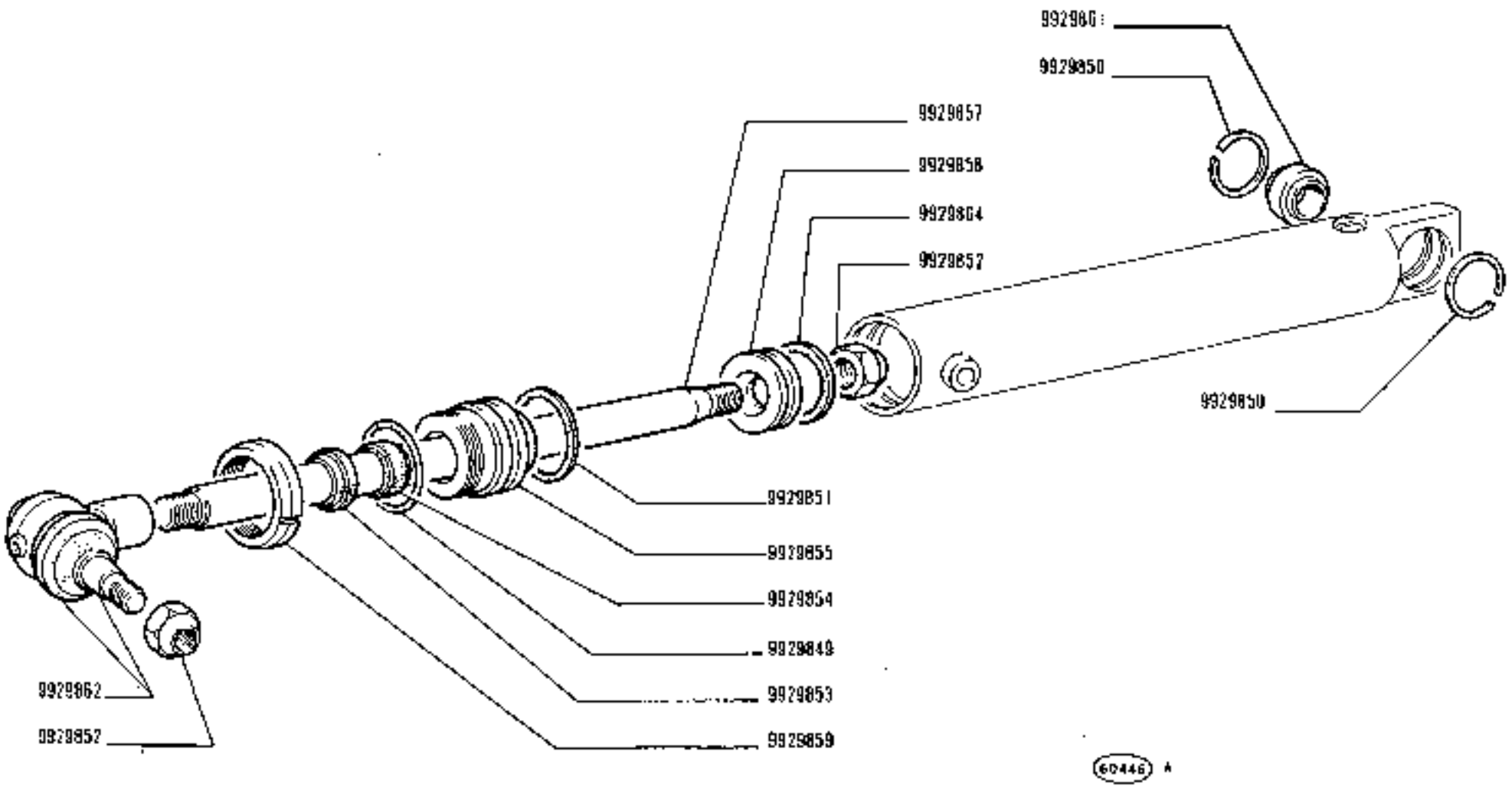

CILINDRO SERVOSTERZO 4998943 (Weber-Hydraulik)

Cylindre récepteur — *Servo-Assisted Steering Cylinder*
Zylinder der Servolenkung — *Cilindro de servodirección*

780 - 780 DT
01

D2.12/1
N.T.R.
217 T

https://tractormanualz.com/

MODIF	N.ORDINAZ.	Q.	DENOMINAZIONE	DESIGNATION	BENENNUNG	DESCRIPTION	DÉNOMINACIONES
	9929849	1	ANELLO DI SICUREZZA	ARRETOIR	SICHERUNGSRING	LOCKRING	ANILLO DE FRENO
	9929850	2	ANELLO DI SICUREZZA	ARRETOIR	SICHERUNGSRING	LOCKRING	ANILLO DE FRENO
	9929851	1	ANELLO DI TENUTA	JOINT D'ETANCHEITE	DICHTRING	SEAL	JUNTA HERMETICA
	9929852	2	DADO	ÉCROU	MUTTER	NUT	TUERCA
	9929853	1	ANELLO DI TENUTA	JOINT D'ETANCHEITE	DICHTRING	SEAL	JUNTA HERMETICA
	9929854	1	ANELLO DI TENUTA	JOINT D'ETANCHEITE	DICHTRING	SEAL	JUNTA HERMETICA
	9929855	1	GUIDA DI SCORRIMENTO	COULISSE	LAUFSCHIENE	SLIDE GUIDE	GUIA DESLIZANTE
	9929857	1	ASTA FILETTATA	TIGE FILETEE	STANGE	ROD	TORNILLO
	9929858	1	STANTUFFO	PISTON	KOLBEN	PISTON	EMBOLO
	9929859	1	GHIERA	ÉCROU	GEWINDERING	THREADED RING	TUERCA
9929861	~~9929860~~	1	CUSCINETTO	ROULEMENT	LAGER	BEARING	RODAMIENTO
	9929862	1	TESTA A SNODO	JOINT A ROTULE	GELENKKOPF	HEAD	ARTICULACION
	9929864	1	ANELLO RASCHIAOLIO	SEGMENT RACLEUR	OELABSTREIFRING	OILSCRAPER RING	ARO DE ENGRASE

https://tractormanualz.com/

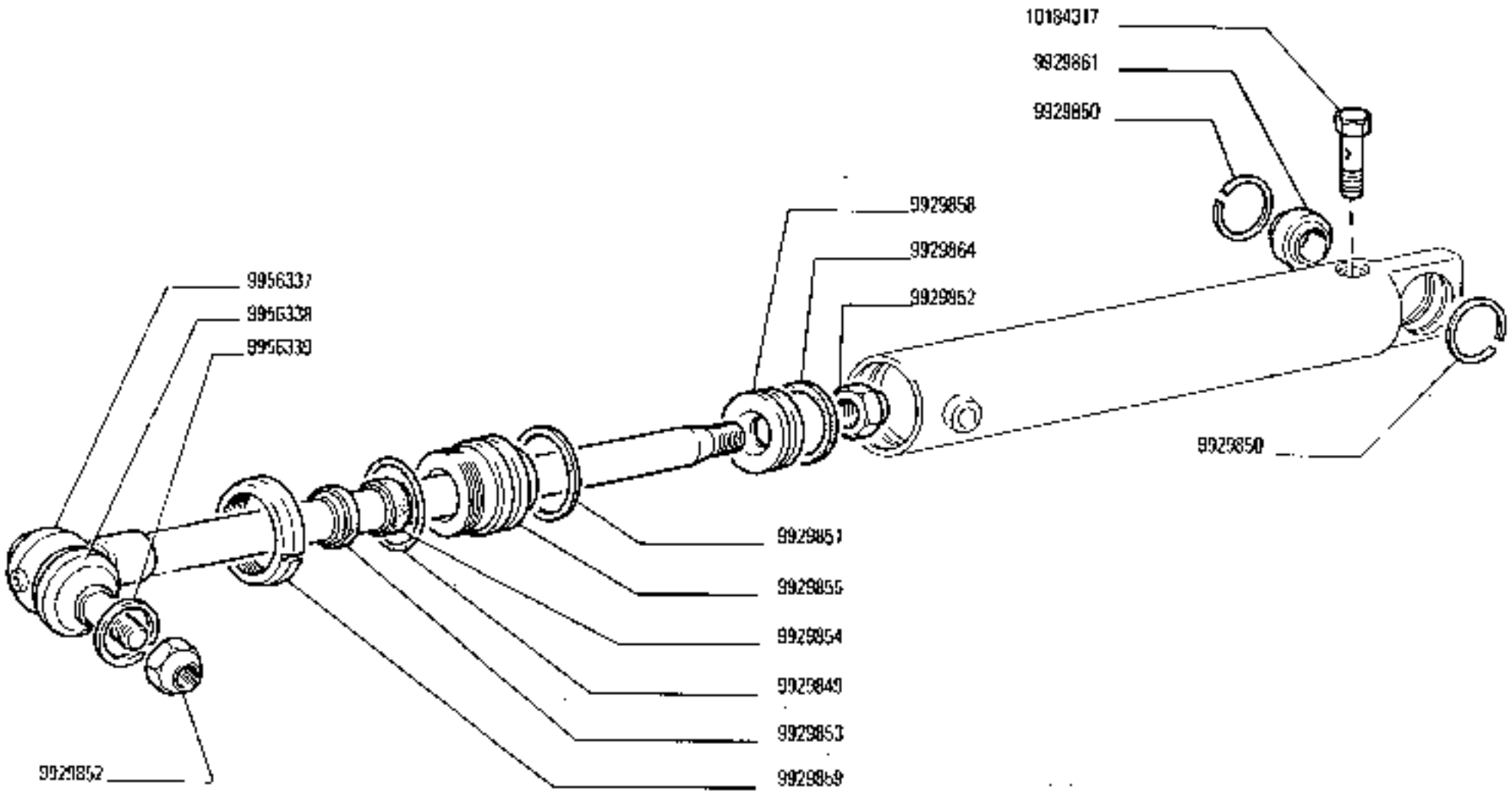

780 - 780 DT

01

CILINDRO SERVOSTERZO (Weber-Hydraulik)

Cylindre récepteur
Zylinder der Servolenkung
Servo-Assisted Steering Cylinder
Cilindro de servodirección

D2.12/1

N.T.R.
250 T

https://tractormanualz.com/

MODIF	N.ORDINAZ.	Q.	DENOMINAZIONE	DESIGNATION	BENENNUNG	DESCRIPTION	DENOMINACIONES
	9929849	1	ANELLO DI SICUREZZA	ARRETOIR	SICHERUNGSRING	LOCKRING	ANILLO DE FRENO
	9929850	2	ANELLO DI SICUREZZA	ARRETOIR	SICHERUNGSRING	LOCKRING	ANILLO DE FRENO
	9929851	1	ANELLO DI TENUTA	JOINT D'ETANCHEITE	DICHTRING	SEAL	JUNTA HERMETICA
	9929852	2	DADO	ECROU	MUTTER	NUT	TUERCA
	9929853	1	ANELLO DI TENUTA	JOINT D'ETANCHEITE	DICHTRING	SEAL	JUNTA HERMETICA
	9929854	1	ANELLO DI TENUTA	JOINT D'ETANCHEITE	DICHTRING	SEAL	JUNTA HERMETICA
	9929855	1	GUIDA DI SCORRIMENTO	COULISSE	LAUFSCHIENE	SLIDE GUIDE	GUIA DESLIZANTE
9956337	~~9929857~~	1	ASTA FILETTATA	TIGE FILETEE	STANGE	ROD	TORNILLO
	9929858	1	STANTUFFO	PISTON	KOLBEN	PISTON	EMBOLO
	9929859	1	GHIERA	ECROU	GEWINDERING	THREADED RING	TUERCA
9929861	~~9929860~~	1	CUSCINETTO	ROULEMENT	LAGER	BEARING	RODAMIENTO
ERA	9929862	1	TESTA A SNODO	JOINT A ROTULE	GELENKKOPF	HEAD	ARTICULACION
	9929884	1	ANELLO RASCHIAOLIO	SEGMENT RACLEUR	OELABSTREIFRING	OILSCRAPER RING	ARO DE ENGRASE
	9958338	1	PARAPOLVERE	CAPUCHON CACHEPOUSSIERE	STAUBSCHUTZKAPPE	DUST CAP	CAPUCHON DE CAUCHO
	9956330	1	ANELLO DI SICUREZZA	ARRETOIR	SICHERUNGSRING	LOCKRING	ANILLO DE FRENO
	10184317	1	BOCCHETTONE	VIS CREUSE	HOHLSCHRAUBE	UNION	BOQUILLA

https://tractormanualz.com/

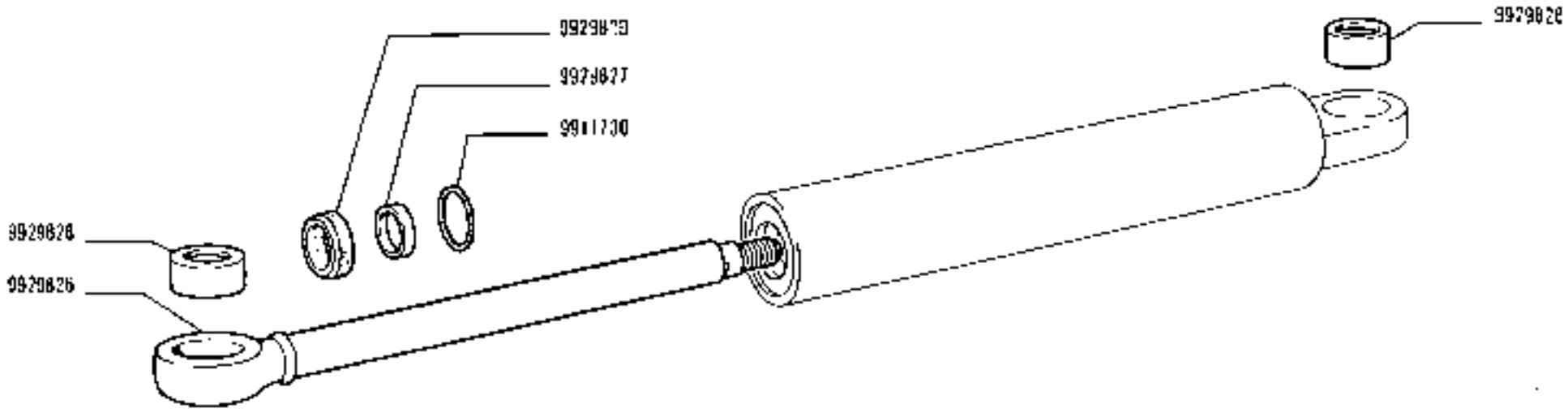

504 40

https://tractormanualz.com/

MODIF	N.ORDINAZ.	Q.	DENOMINAZIONE	DESIGNATION	BENENNUNG	DESCRIPTION	DENOMINACIONES
	9911730	1	ANELLO DI TENUTA	JOINT D'ETANCHEITE	DICHTRING	SEAL	JUNTA HERMETICA
	9929826		ASTA	TIGE	STANGE	ROD	VARILLA
	9929821	1	ANELLO DI TENUTA	JOINT D'ETANCHEITE	DICHTRING	SEAL	JUNTA HERMETICA
	9929828	2	SNODO	ARTICULATION	GELENK	ARTICULATION	ARTICULACION
	9929829	1	ANELLO DI TENUTA	JOINT D'ETANCHEITE	DICHTRING	SEAL	JUNTA HERMETICA

https://tractormanualz.com/

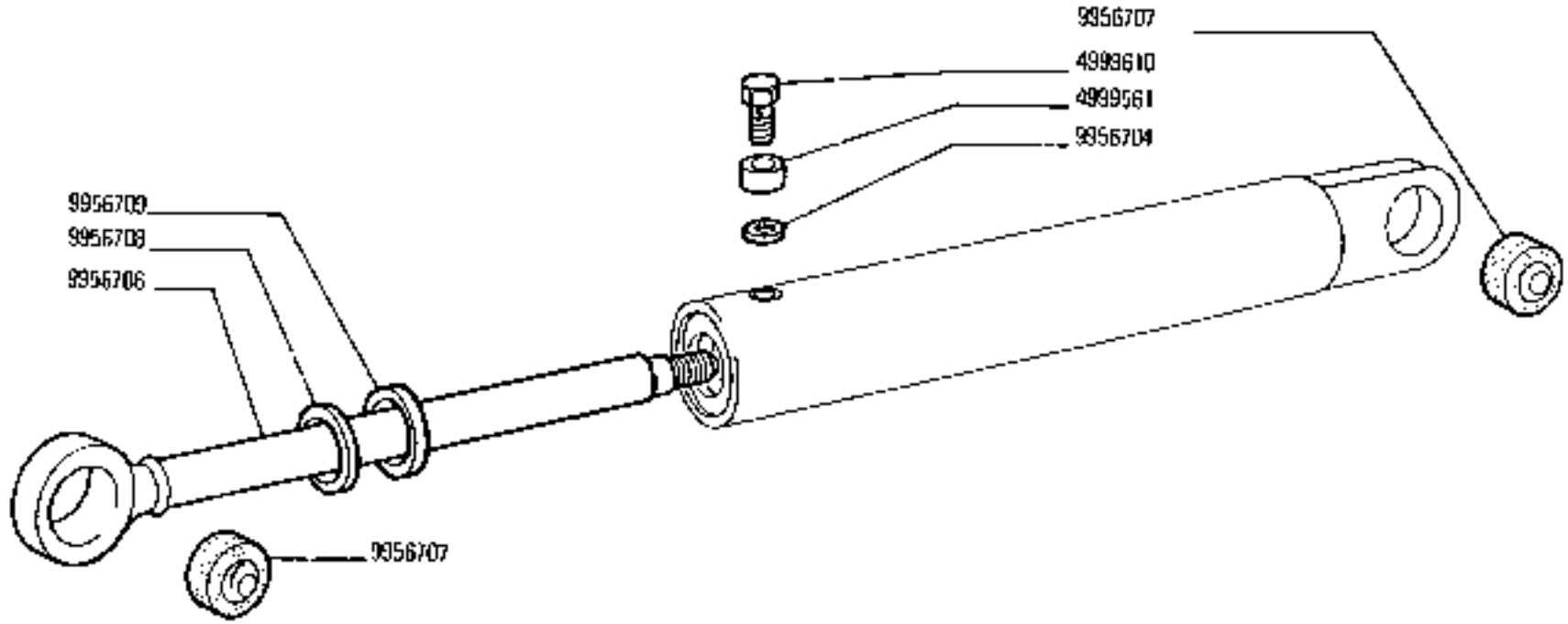

CILINDRO SERVOSTERZO (SIMA)

Cylindre récepteur — *Servo-Assisted Steering Cylinder*
Zylinder der Servolenkung — *Cilindro de servodirección*

https://tractormanualz.com/

ASSIE	N.ORDINE	Q.TÀ	DENOMINAZIONE	DESIGNATION	BENENNUNG	DESCRIPTION	DENOMINACIONES
	4999561	1	DISTANZIALE	ENTRETOISE	ABSTANDSTUECK	SPACER	SEPARADOR
	4999610	1	BOCCHETTONE	VIS CREUSE	HOHLSCHRAUBE	UNION	BOQUILLA
	9956704	1	ROSETTA DI TENUTA	JOINT D'ETANCHEITE	OLDICHTRING	GASKET	JUNTA HERMETICA
	9956706	1	STELO	TIGE	STANGE	ROD	VARILLA
	9956707	2	SNODO	ARTICULATION	GELENK	ARTICULATION	ARTICULACION
	9956708	1	ANELLO RASCHIAFANGO	GARNITURE PARE-BOUE	SCHLAMMKRATZRING	MUDSCRAPER RING	RETENDOR DE BARRO
	9956709	1	ANELLO DI TENUTA	JOINT D'ETANCHEITE	DICHTRING	SEAL	JUNTA HERMETICA

https://tractormanualz.com/

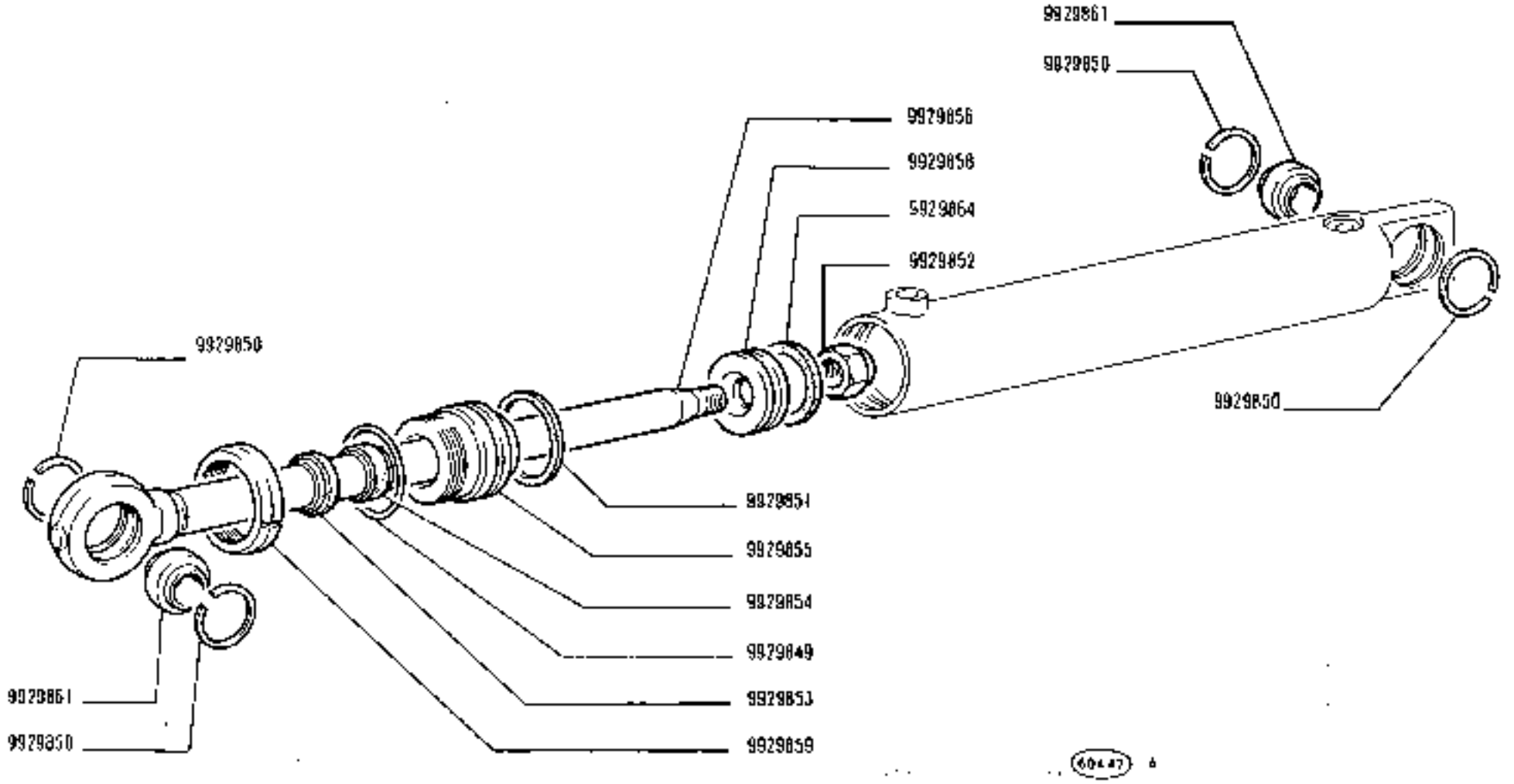

780 - 780 DT

02

CILINDRO SERVOSTERZO 4998945 (Weber-Hydraulik)

Cylindre récepteur
Zylinder der Servolenkung
Servo-Assisted Steering Cylinder
Cilindro de servodirección

D2.12/3

N.T.R.
217 T

https://tractormanualz.com/

RUOTA	N.DHOLNAZ.	Q.	DENOMINAZIONE	DESIGNATION	BENENNUNG	DESCRIPTION	DENOMINACIONES
	9929849	1	ANELLO DI SICUREZZA	ARRETOIR	SICHERUNGSRING	LOCKRING	ANILLO DE FRENO
	9929850	1	ANELLO DI SICUREZZA	ARRETOIR	SICHERUNGSRING	LOCKRING	ANILLO DE FRENO
	9929851	1	ANELLO DI TENUTA	JOINT D'ETANCHEITE	DICHTRING	SEAL	JUNTA HERMETICA
	9929852	1	DADO	ECROU	MUTTER	NUT	TUERCA
	9929853	1	ANELLO DI TENUTA	JOINT D'ETANCHEITE	DICHTRING	SEAL	JUNTA HERMETICA
	9929854	1	ANELLO DI TENUTA	JOINT D'ETANCHEITE	DICHTRING	SEAL	JUNTA HERMETICA
	9929855	1	GUIDA DI SCORRIMENTO	COULISSE	LAUFSCHIENE	SLIDE GUIDE	GUIA DESLIZANTE
	9929856	1	ASTA FILETTATA	TIGE FILETEE	STANGE	ROD	TORNILLO
	9929858	1	STANTUFFO	PISTON	KOLBEN	PISTON	EMBOLO
	9929859	1	GHIERA	ECROU	GEWINDERING	THREADED RING	TUERCA
	9929861	2	CUSCINETTO	ROULEMENT	LAGER	BEARING	RODAMIENTO
9929864	9929863	1	ANELLO RASCHIAOLIO	SEGMENT RACLEUR	OELABSTREIFRING	OILSCRAPER RING	ARO DE ENGRASE

https://tractormanualz.com/

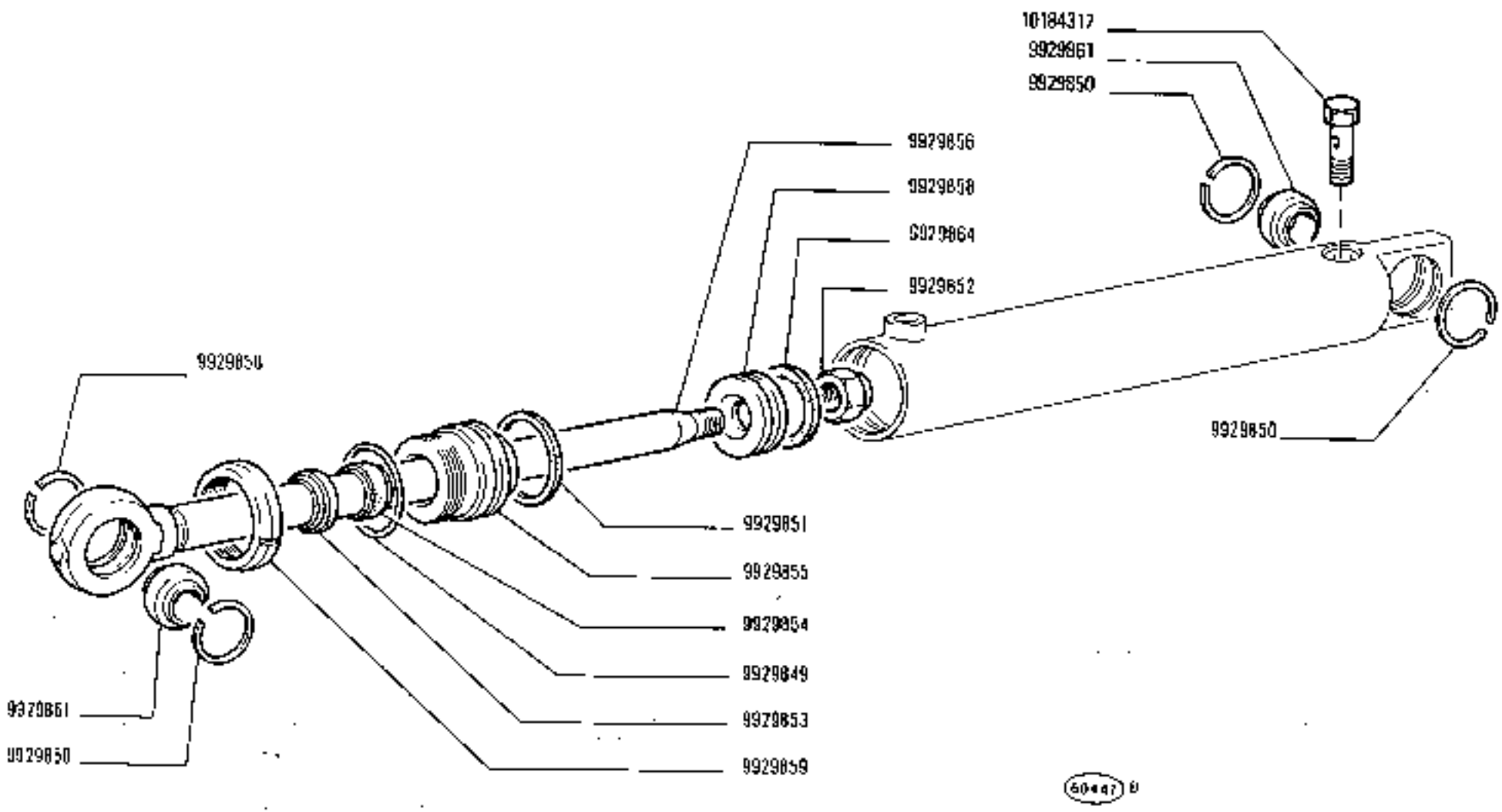

780 - 780 DT

02

CILINDRO SERVOSTERZO (Weber-Hydraulik)

Cylindre récepteur
Zylinder der Servolenkung
Servo-Assisted Steering Cylinder
Cilindro de servodirección

D2.12/3

N.T.R.
250 T

https://tractormanualz.com/

MODIF	N.ORDINAZ.	Q.	DENOMINAZIONE	DESIGNATION	BENENNUNG	DESCRIPTION	DENOMINACIONES
	9929849	1	ANELLO DI SICUREZZA	ARRETOIR	SICHERUNGSRING	LOCKRING	ANILLO DE FRENO
	9929850	4	ANELLO DI SICUREZZA	ARRETOIR	SICHERUNGSRING	LOCKRING	ANILLO DE FRENO
	9929851	1	ANELLO DI TENUTA	JOINT D'ETANCHEITE	DICHTRING	SEAL	JUNTA HERMETICA
	9929852	1	DADO	ECROU	MUTTER	NUT	TUERCA
	9929853	1	ANELLO DI TENUTA	JOINT D'ETANCHEITE	DICHTRING	SEAL	JUNTA HERMETICA
	9929854	1	ANELLO DI TENUTA	JOINT D'ETANCHEITE	DICHTRING	SEAL	JUNTA HERMETICA
	9929855	1	GUIDA DI SCORRIMENTO	COULISSE	LAUFSCHIENE	SLIDE GUIDE	GUIA DESLIZANTE
	9929856	1	ASTA FILETTATA	TIGE FILETEE	STANGE	ROD	BOMBILLO
	9929858	1	STANTUFFO	PISTON	KOLBEN	PISTON	EMBOLO
	9929859	1	GHIERA	ECROU	GEWINDERING	THREADED RING	TUERCA
	9929861	2	CUSCINETTO	ROULEMENT	LAGER	BEARING	RODAMIENTO
9929864	~~9929865~~	1	ANELLO RASCHIAOLIO	SEGMENT RACLEUR	OELABSTREIFRING	OILSCRAPER RING	ARO DE ENGRASE
	10184317	1	BOCCHETTONE	VIS CREUSE	HOHLSCHRAUBE	UNION	BOQUILLA

https://tractormanualz.com/

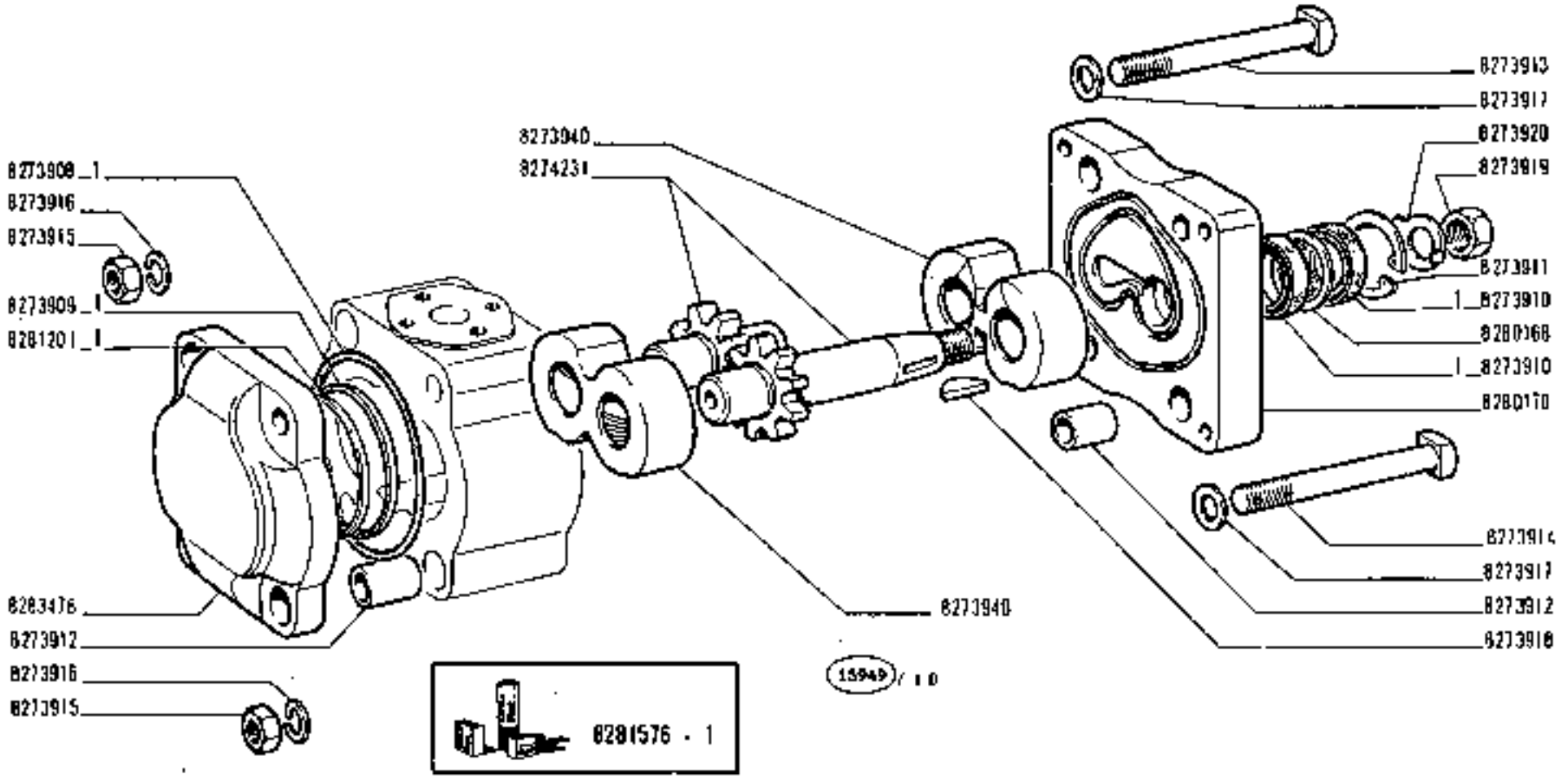

https://tractormanualz.com/

MODIF	N.ORIGINAL	Q.	DENOMINAZIONE	DESIGNATION	BENENNUNG	DESCRIPTION	DENOMINACIONES
	8273908	2	ANELLO DI TENUTA	JOINT D'ETANCHEITE	DICHTRING	SEAL	JUNTA HERMETICA
	8273909	2	ANELLO DI TENUTA	JOINT D'ETANCHEITE	DICHTRING	SEAL	JUNTA HERMETICA
	8273910	2	GUARNIZIONE	JOINT	DICHTUNG	GASKET	JUNTA
	8273911	1	ANELLO DI SICUREZZA	ARRETOIR	SICHERUNGSRING	LOCKRING	ANILLO DE FRENO
	8273912	4	BOCCOLA	BOUCHON	BUECHSE	BUSH	CASQUILLO
	8273913	3	VITE	VIS	SCHRAUBE	SCREW	TORNILLO
	8273914	1	VITE	VIS	SCHRAUBE	SCREW	TORNILLO
	8273915	4	DADO	ECROU	MUTTER	NUT	TUERCA
	8273916	4	ROSETTA DI SICUREZZA	RONDELLE FREIN	SICHERUNGSRING	LOCKWASHER	ARANDELA DE FRENO
	8273917	4	ROSETTA DI TENUTA	JOINT D'ETANCHEITE	DICHTRING	GASKET	JUNTA HERMETICA
	8273918	1	LINGUETTA	LINGUET	SCHEIBENFEDER	KEY	CHAVETA
	8273919	1	DADO	ECROU	MUTTER	NUT	TUERCA
	8273920	1	ROSETTA DI SICUREZZA	RONDELLE FREIN	SICHERUNGSRING	LOCKWASHER	ARANDELA DE FRENO
	8273940	2	SUPPORTO	SUPPORT	LAGER	SUPPORT	SOPORTE
	8274231	1	COPPIA DI INGRANAGGI	COUPLE D'ENGRENAGES	ZAHNRADPAAR	GEAR SET	PAR DE ENGRANAJES
	8280168	1	DISTANZIALE	ENTRETOISE	ABSTANDSTUECK	SPACER	SEPARADOR
	8280170	1	COPERCHIO	COUVERCLE	DECKEL	COVER	TAPA
	8281201	2	ANELLO DI TENUTA	JOINT D'ETANCHEITE	DICHTRING	SEAL	JUNTA HERMETICA
	8281576	5	CORREDO,COMPOSTO DA ...	POCHETTE-CONTENANT ...	AUSRUESTUNG BESTEHEND AUS ...	KIT-CONSISTING OF ...	EQUIPO-COMPUESTO DE ...
	8283478	1	COPERCHIO	COUVERCLE	DECKEL	COVER	TAPA

https://tractormanualz.com/

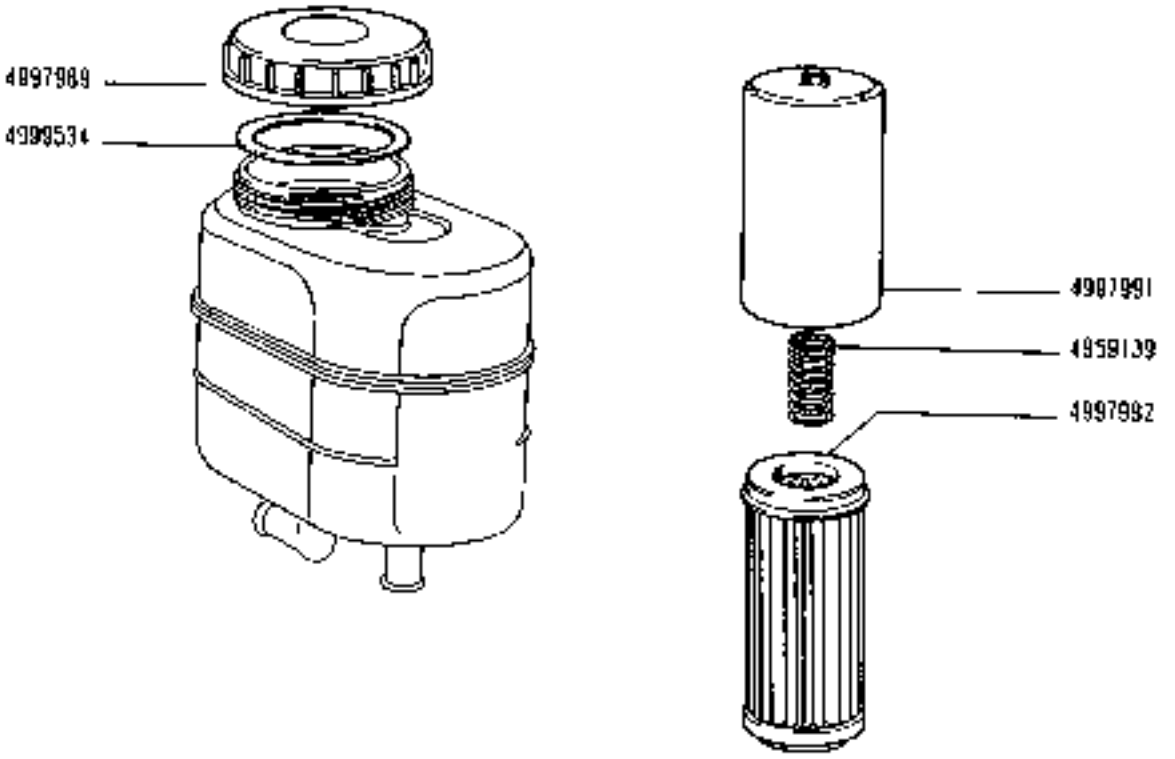

780 - 780 DT
01 02

· Réservoir
· Behälter

SERBATOIO 4997988

Tank
Depósito

D2.14

https://tractormanualz.com/

MODIF	N.ORDINAZ.	Q.	DENOMINAZIONE	DESIGNATION	BENENNUNG	DESCRIPTION	DENOMINACIONES
	4950139	1	MOLLA	RESSORT	FEDER	SPRING	RESORTE
	4997989	1	TAPPO DI INTRODUZIONE	BOUCHON DE REMPLISSAGE	SCHRAUBDECKEL	CAP	TAPON DE LLENADO
	4997991	1	ASTUCCIO	ETUI	ETUI	CASE	ESTUCHE
	4997992	1	ELEMENTO FILTRANTE	ELEMENT FILTRANT	FILTEREINSATZ	FILTERING ELEMENT	FILTRO
	4999534	1	ROSETTA DI TENUTA	JOINT D'ETANCHEITE	DICHTRING	GASKET	JUNTA HERMETICA

https://tractormanualz.com/

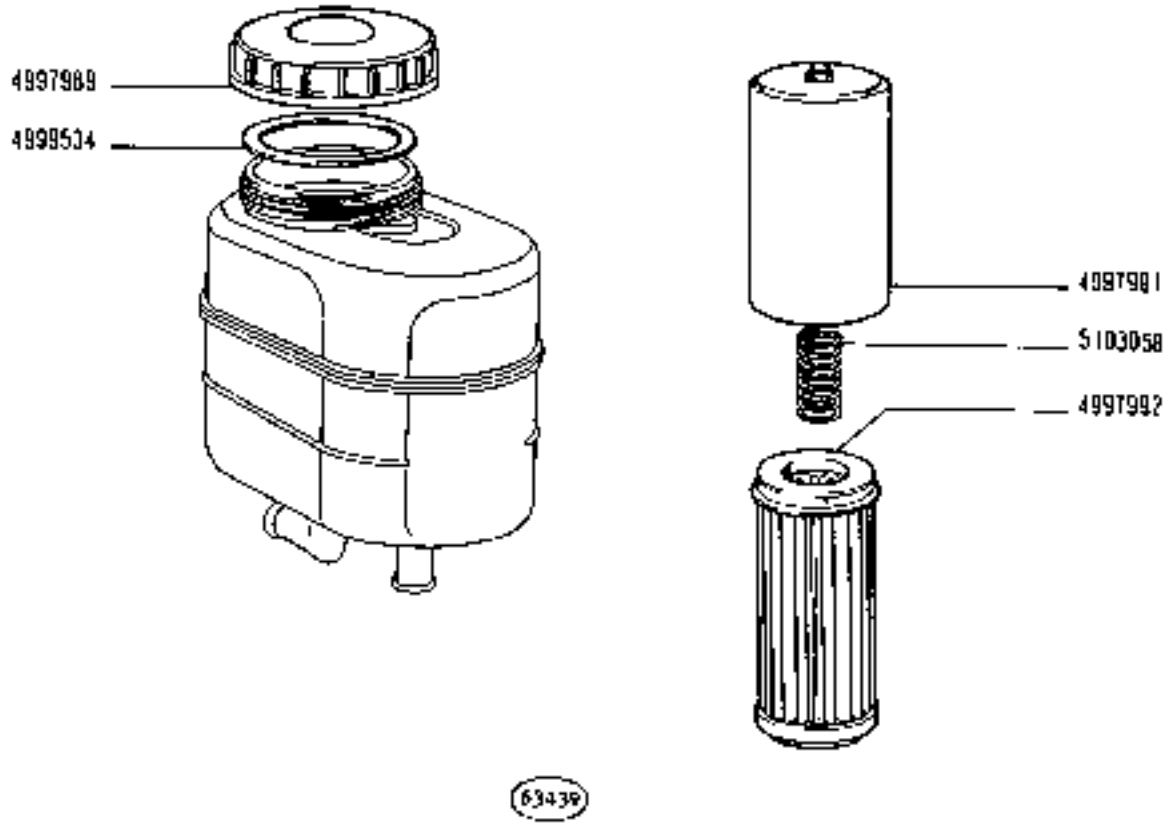

https://tractormanualz.com/

FIAT 780(LED)

0214 103-19751

MODIF	N.ORDINAZ.	Q.	DENOMINAZIONE	DESIGNATION	BENENNUNG	DESCRIPTION	DENOMINACIONES
0103058	~~6950139~~	1	MOLLA	RESSORT	FEDER	SPRING	RESORTE
	4997989	1	TAPPO DI INTRODUZIONE	BOUCHON DE REMPLISSAGE	SCHRAUBDECKEL	CAP	TAPON DE LLENADO
	4997991	1	ASTUCCIO	ETUI	ETUI	CASE	ESTUCHE
	4997992	1	ELEMENTO FILTRANTE	ELEMENT FILTRANT	FILTEREINSATZ	FILTERING ELEMENT	FILTRO
	4999534	1	ROSETTA DI TENUTA	JOINT D'ETANCHEITE	DICHTRING	GASKET	JUNTA HERMETICA

1/ 1

https://tractormanualz.com/

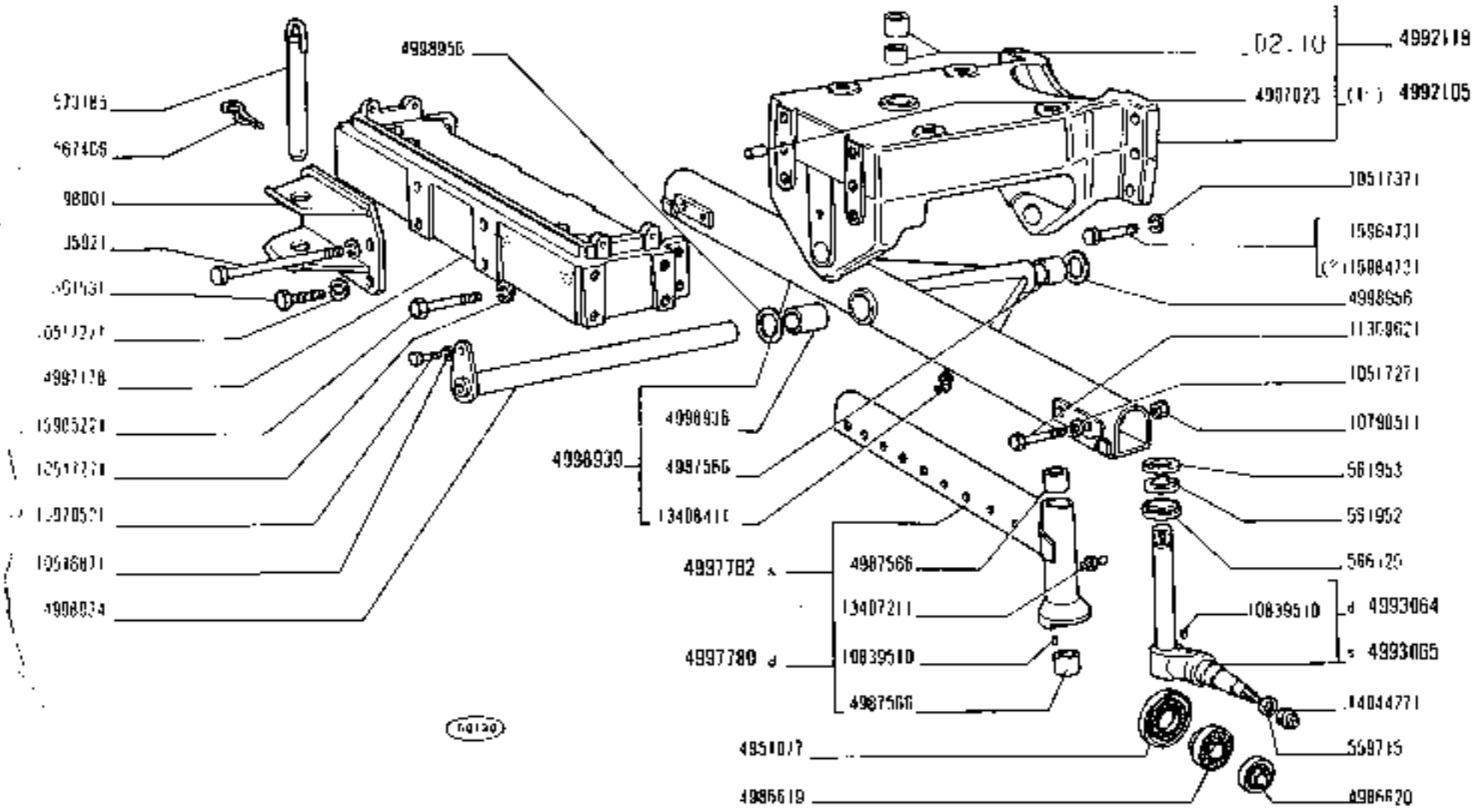

(*) (1) Vedere elenco - Voir la liste - Siehe Tabelle - See list - Véase la lista

https://tractormanualz.com/

MODIF	N.ORDINAZ.	D.	DENOMINAZIONE	DESIGNATION	BENENNUNG	DESCRIPTION	DENOMINACIONES
	559715	2	ROSETTA	RONDELLE	SCHEIBE	WASHER	ARANDELA
	561952	2	RULLA	CRAPAUDINE	DRUCKSCHEIBE	THRUST PLATE	CHUMACERA
	561953	2	ANELLO	BAGUE	RING	RING	ANILLO
	566125	2	SCODELLINO	CUVETTE	TELLERSCHEIBE	CUP	PLATILLO
	567406	1	COPIGLIA	GOUPILLE FENDUE	SPLINT	SPLIT PIN	PASADOR ABIERTO
	573185	1	PERNO	AXE	BOLZEN	PIN	EJE
	4956077	2	ANELLO DI TENUTA	JOINT D'ETANCHEITE	DICHTRING	SEAL	JUNTA HERMETICA
	4986619	2	CUSCINETTO INF.	ROULEMENT	LAGER	BEARING	RODAMIENTO
	4986620	2	CUSCINETTO EST.	ROULEMENT	LAGER	BEARING	RODAMIENTO
	4987566	4	BOCCOLA	DOUILLE	BUECHSE	BUSH	CASQUILLO
	4987568	1	BOCCOLA (1*)	DOUILLE	BUECHSE	BUSH	CASQUILLO
	4992105	1	SUPPORTO COMPL.(1*)	SUPPORT	LAGER	SUPPORT	SOPORTE
	4992119	1	SUPPORTO COMPL.	SUPPORT	LAGER	SUPPORT	SOPORTE
	4993064	1	FUSO A SNODO D COMPL.	FUSEE	ACHSSCHENKEL	STEERING KNUCKLE	MANGUETA
	4993065	1	FUSO A SNODO S COMPL.	FUSEE	ACHSSCHENKEL	STEERING KNUCKLE	MANGUETA
	4997023	2	GRANO	ERGOT	PASSTIFT	DOWEL	PITON
	4997178	1	RIPARO	PROTECTION	ABDECKUNG	PROTECTION	DEFENSA
ERA	4997690	1	ASSALE COMPL.D (1*)	ESSIEU	ACHSE	AXLE	EJE
LRA	4997692	1	ASSALE COMPL.S (1*)	ESSIEU	ACHSE	AXLE	EJE
	4997756	5	TAPPO (1*)	BOUCHON	STOPFEN	PLUG	TAPON
	4997780	1	ASSALE LAT.COMPL.D	ESSIEU	ACHSE	AXLE	EJE
	4997782	1	ASSALE LAT.COMPL.S	ESSIEU	ACHSE	AXLE	EJE
	4998001	1	FORCELLA	FOURCHE	GABEL	FORK	HORQUILLA
	4998934	1	PERNO	AXE	BOLZEN	PIN	EJE
	4998936	1	BOCCOLA (1*)	DOUILLE	BUECHSE	BUSH	CASQUILLO
	4998939	1	ASSALE CENTR.COMPL.	ESSIEU	ACHSE	AXLE	EJE
	4998950	1	ASSALE CENTR.COMPL. (1*)	ESSIEU	ACHSE	AXLE	EJE
	4998956	2	ANELLO DI APPOGGIO	RONDELLE DE BUTEE	DRUCKSCHEIBE	THRUST RING	ANILLO DE APOYO
	4999028	6	ZAVORRA	LEST	ZUSATZGEWICHT	BALLAST	LASTRE
	4999028	10	ZAVORRA (2*)	LEST	ZUSATZGEWICHT	BALLAST	LASTRE
	4999153	1	SUPPORTO	SUPPORT	LAGER	SUPPORT	SOPORTE
	4999274	1	VITE	VIS	SCHRAUBE	SCREW	TORNILLO
	4999275	2	VITE	VIS	SCHRAUBE	SCREW	TORNILLO
	4999374	1	PERNO	AXE	BOLZEN	PIN	EJE
	10516871	1	ROSETTA DI SICUREZZA	RONDELLE FREIN	SICHERUNGSRING	LOCKWASHER	ARANDELA DE FRENO
	L0517271	R	ROSETTA DI SICUREZZA	RONDELLE FREIN	SICHERUNGSRING	LOCKWASHER	ARANDELA DE FRENO
	10517271						
	L0517371	R	ROSETTA DI SICUREZZA	RONDELLE FREIN	SICHERUNGSRING	LOCKWASHER	ARANDELA DE FRENO
	L0517374	2	ROSETTA DI SICUREZZA	RONDELLE FREIN	SICHERUNGSRING	LOCKWASHER	ARANDELA DE FRENO
	L0790511	4	DADO	ECROU	MUTTER	NUT	TUERCA
	10803510	4	GRANO	ERGOT	PASSTIFT	DOWEL	PITON
	L1369621	4	VITE	VIS	SCHRAUBE	SCREW	TORNILLO
	L1391531	2	VITE	VIS	SCHRAUBE	SCREW	TORNILLO
	L2164311	1	DADO	ECROU	MUTTER	NUT	TUERCA
	L3407211	2	INGRASSATORE	GRAISSEUR	SCHMIERNIPPEL	FITTING	ENGRASADOR
	L3408411	1	INGRASSATORE (1*)	GRAISSEUR	SCHMIERNIPPEL	FITTING	ENGRASADOR
	L4054271	2	DADO	ECROU	MUTTER	NUT	TUERCA

https://tractormanualz.com/

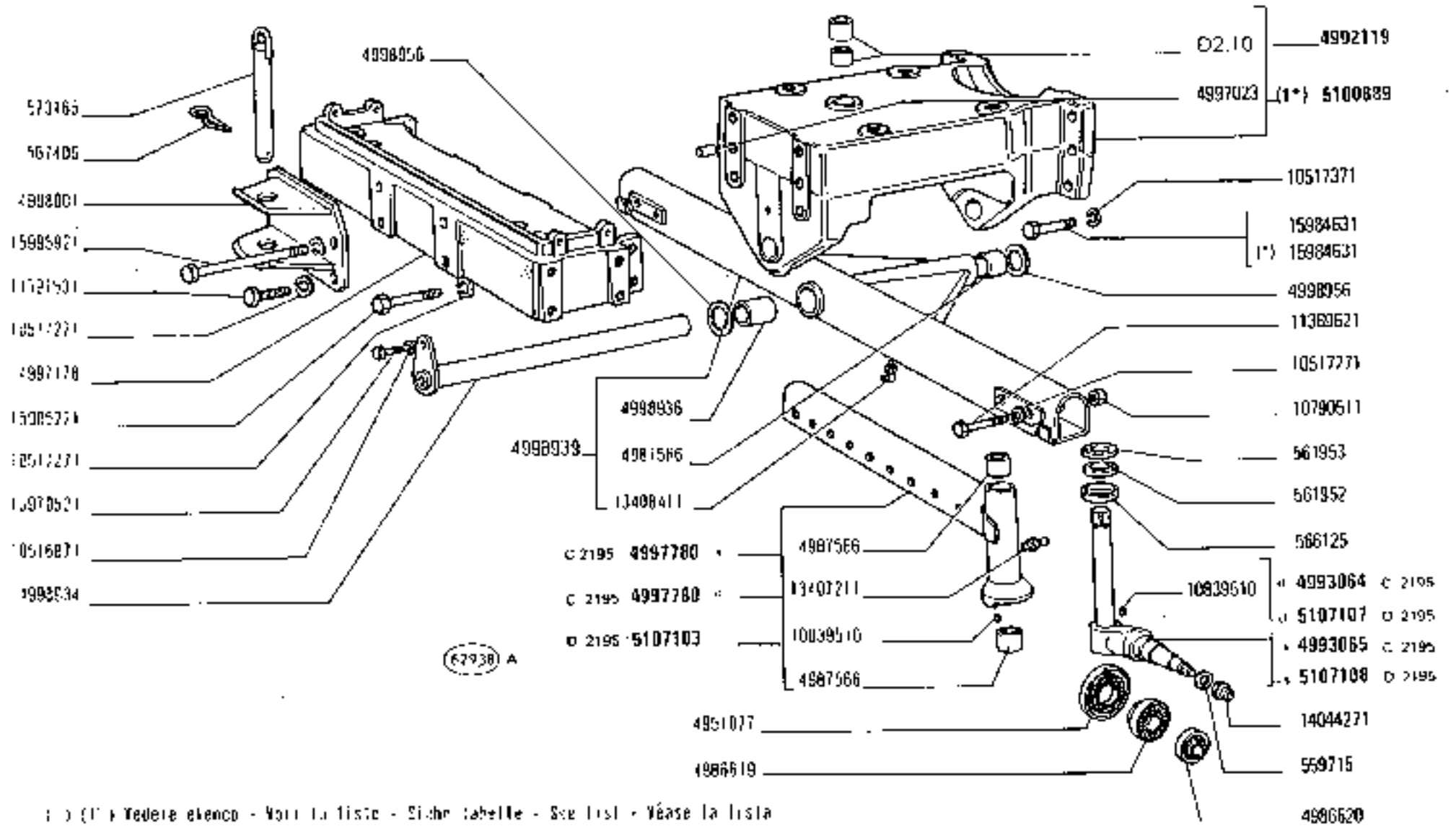

C 2195 4997780 *
C 2195 4997780 *
D 2195 5107103

(*) (1*) Vedere elenco - Voir la liste - Siehe Tabelle - See list - Véase la lista

https://tractormanualz.com/

MODIF	N.ORDINAZ.	Q.	DENOMINAZIONE	DESIGNATION	BENENNUNG	DESCRIPTION	DENOMINACIONES
	5597L5	2	ROSETTA	RONDELLE	SCHEIBE	WASHER	ARANDELA
	561952	2	RULLO	CRAPAUDINE	DRUCKSCHEIBE	THRUST PLATE	CHUMACERA
	561953	2	ANELLO	BAGUE	RING	RING	ANILLO
	568125	2	SCODELLINO	CUVETTE	TELLERSCHEIBE	CUP	PLATILLO
	567406	1	COPIGLIA	GOUPILLE FENDUE	SPLINT	SPLIT PIN	PASADOR ABIERTO
	573115	1	PERNO	AXE	BOLZEN	PIN	EJE
	4951077	2	ANELLO DI TENUTA	JOINT D'ETANCHEITE	DICHTRING	SEAL	JUNTA HERNETICA
	4986619	2	CUSCINETTO INT.	ROULEMENT	LAGER	BEARING	RODAMIENTO
	4986620	2	CUSCINETTO EST.	ROULEMENT	LAGER	BEARING	RODAMIENTO
	4987566	4	BOCCOLA	DOUILLE	BUECHSE	BUSH	CASQUILLO
	4987566	1	BOCCOLA (1*)	DOUILLE	BUECHSE	BUSH	CASQUILLO
5100889	4993885	1	SUPPORTO COMPL. (1*)	SUPPORT	LAGER	SUPPORT	SOPORTE
	4992119	1	SUPPORTO COMPL.	SUPPORT	LAGER	SUPPORT	SOPORTE
C 2195	4993064	1	FUSO A SNODO D COMPL.	FUSEE	ACHSSCHENKEL	STEERING KNUCKLE	MANGUETA
C 2195	4993065	1	FUSO A SNODO S COMPL.	FUSEE	ACHSSCHENKEL	STEERING KNUCKLE	MANGUETA
	4997023	2	GRANO	ERGOT	PASSTIFT	DOWEL	PITON
	4997178	1	RIPARO	PROTECTION	ABDECKUNG	PROTECTION	DEFENSA
ERA	4997690	1	ASSALE COMPLTO (1*)	ESSIEU	ACHSE	AXLE	EJE
CRA	4997692	1	ASSALE COMPL.S (1*)	ESSIEU	ACHSE	AXLE	EJE
	4997756	5	TAPPO (1*)	BOUCHON	STOPFEN	PLUG	TAPON
C 2195	4997780	1	ASSALE LAT.COMPL.D	ESSIEU	ACHSE	AXLE	EJE
C 2195	4997782	1	ASSALE LAT.COMPL.S	ESSIEU	ACHSE	AXLE	EJE
	4998001	1	FORCELLA	FOURCHE	GABEL	FORK	HORQUILLA
	4998934	1	PERNO	AXE	BOLZEN	PIN	EJE
	4998936	1	BOCCOLA (1*)	DOUILLE	BUECHSE	BUSH	CASQUILLO
	4998939	1	ASSALE CENTR.COMPL.	ESSIEU	ACHSE	AXLE	EJE
	4998950	1	ASSALE CENTR.COMPL. (1*)	ESSIEU	ACHSE	AXLE	EJE
	4998956	2	ANELLO DI APPOGGIO	RONDELLE DE BUTEE	DRUCKSCHEIBE	THRUST RING	ANILLO DE APOYO
	4999028	6	ZAVORRA	LEST	ZUSATZGEWICHT	BALLAST	LASTRE
	4999028	10	ZAVORRA (2*)	LEST	ZUSATZGEWICHT	BALLAST	LASTRE
	4999153	1	SUPPORTO	SUPPORT	LAGER	SUPPORT	SOPORTE
	4999274	1	VITE	VIS	SCHRAUBE	SCREW	TORNILLO
	4999275	2	VITE	VIS	SCHRAUBE	SCREW	TORNILLO
	4999374	1	PERNO	AXE	BOLZEN	PIN	EJE
	10516471	1	ROSETTA DI SICUREZZA	RONDELLE FREIN	SICHERUNGSRING	LOCKWASHER	ARANDELA DE FRENO
	10517271	8	ROSETTA DI SICUREZZA	RONDELLE FREIN	SICHERUNGSRING	LOCKWASHER	ARANDELA DE FRENO
	10517271						
	10517371	8	ROSETTA DI SICUREZZA	RONDELLE FREIN	SICHERUNGSRING	LOCKWASHER	ARANDELA DE FRENO
	10517371	2	ROSETTA DI SICUREZZA	RONDELLE FREIN	SICHERUNGSRING	LOCKWASHER	ARANDELA DE FRENO
	10790511	4	DADO	ECROU	MUTTER	NUT	TUERCA
	10839513	4	GRANO	ERGOT	PASSTIFT	DOWEL	PITON
	11369621	4	VITE	VIS	SCHRAUBE	SCREW	TORNILLO
	11391531	2	VITE	VIS	SCHRAUBE	SCREW	TORNILLO
	12164111	1	DADO	ECROU	MUTTER	NUT	TUERCA
	13407211	2	INGRASSATORE	GRAISSEUR	SCHMIERNIPPEL	FITTING	ENGRASADOR
	13408411	1	INGRASSATORE (1*)	GRAISSEUR	SCHMIERNIPPEL	FITTING	ENGRASADOR
	14044771	2	DADO	ECROU	MUTTER	NUT	TUERCA

https://tractormanualz.com/

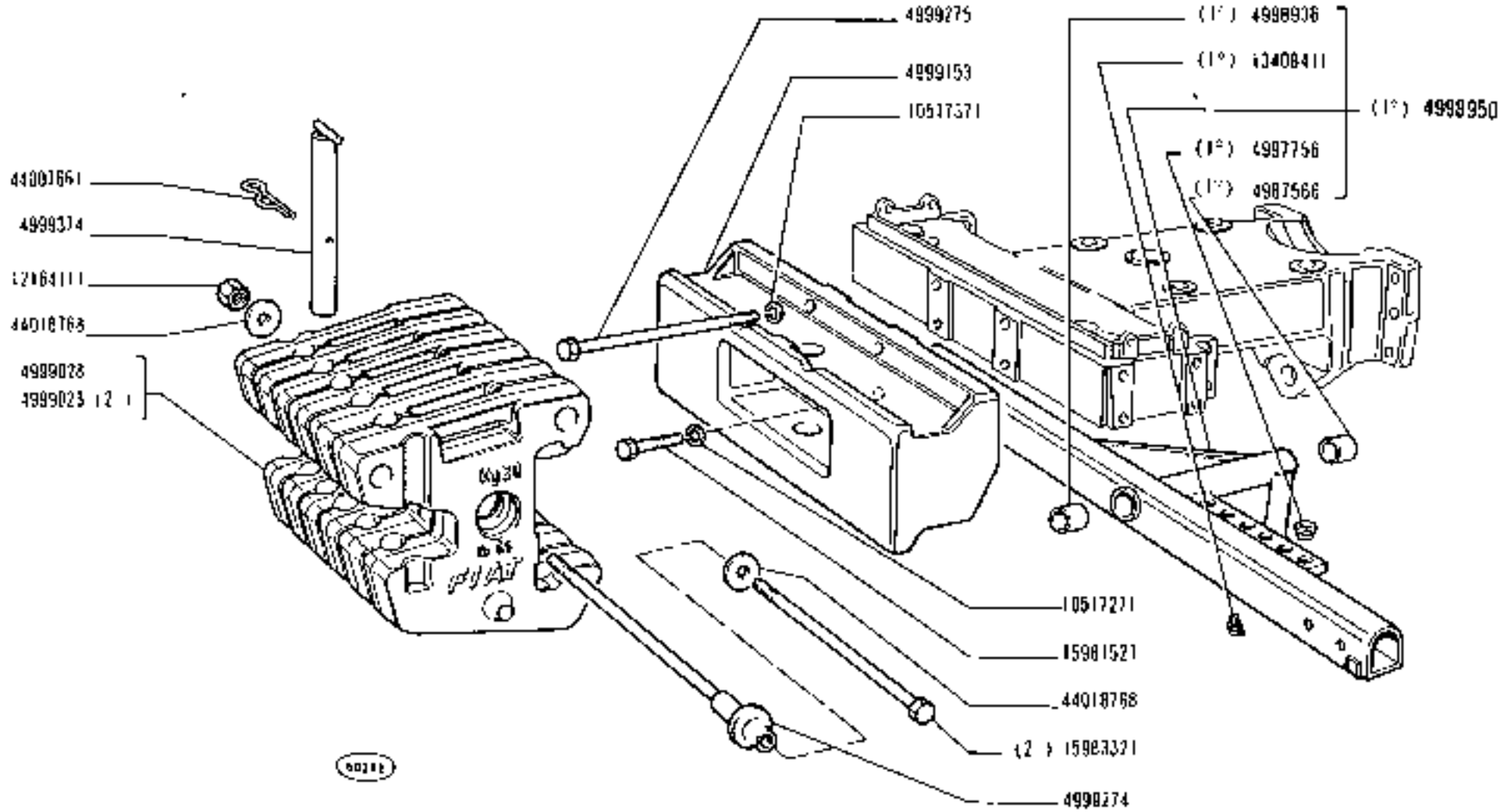

(1°) (2°) Vedere elenco - Voir la liste - Siehe tabelle - See list - Véase la lista

https://tractormanualz.com/

MODIF	N.ORDINAZ.	Q.	DENOMINAZIONE	DESIGNATION	BENENNUNG	DESCRIPTION	DENOMINACIONES
	15835221						
	15970521	1	VITE	VIS	SCHRAUBE	SCREW	TORNILLO
	15981521	2	VITE	VIS	SCHRAUBE	SCREW	TORNILLO
	15983321	1	VITE (2*)	VIS	SCHRAUBE	SCREW	TORNILLO
	15984731	2	VITE	VIS	SCHRAUBE	SCREW	TORNILLO
	15984731	2	VITE (*)	VIS	SCHRAUBE	SCREW	TORNILLO
	15985221	2	VITE	VIS	SCHRAUBE	SCREW	TORNILLO
	15995921	2	VITE	VIS	SCHRAUBE	SCREW	TORNILLO
	44007661	1	COPIGLIA	GOUPILLE FENDUE	SPLINT	SPLIT PIN	PASADOR ADERSO
	44015768	2	ROSETTA	RONDELLE	SCHEIBE	WASHER	ARANDELA
		(*)	-TRATTORE SENZA ZAVORRE	- SANS LESTS	- OHNE ZUSATZ-GEWICHTE	- W/O BALLAST	- SIN LASTRE
		(1*)	-TRATTORE CON SERVO-STERZO	- AVEC DIRECTION ASSISTEE	- MIT SERVOLENKUNG	- W/SERVOSTEERING	- CON SERVODIRECCION
		(2*)	-A RICHIESTA	- SUR DEMANDE	- AUF WUNSCH	- OPTIONAL EXTRA	- SOBRE PEDIDO

https://tractormanualz.com/

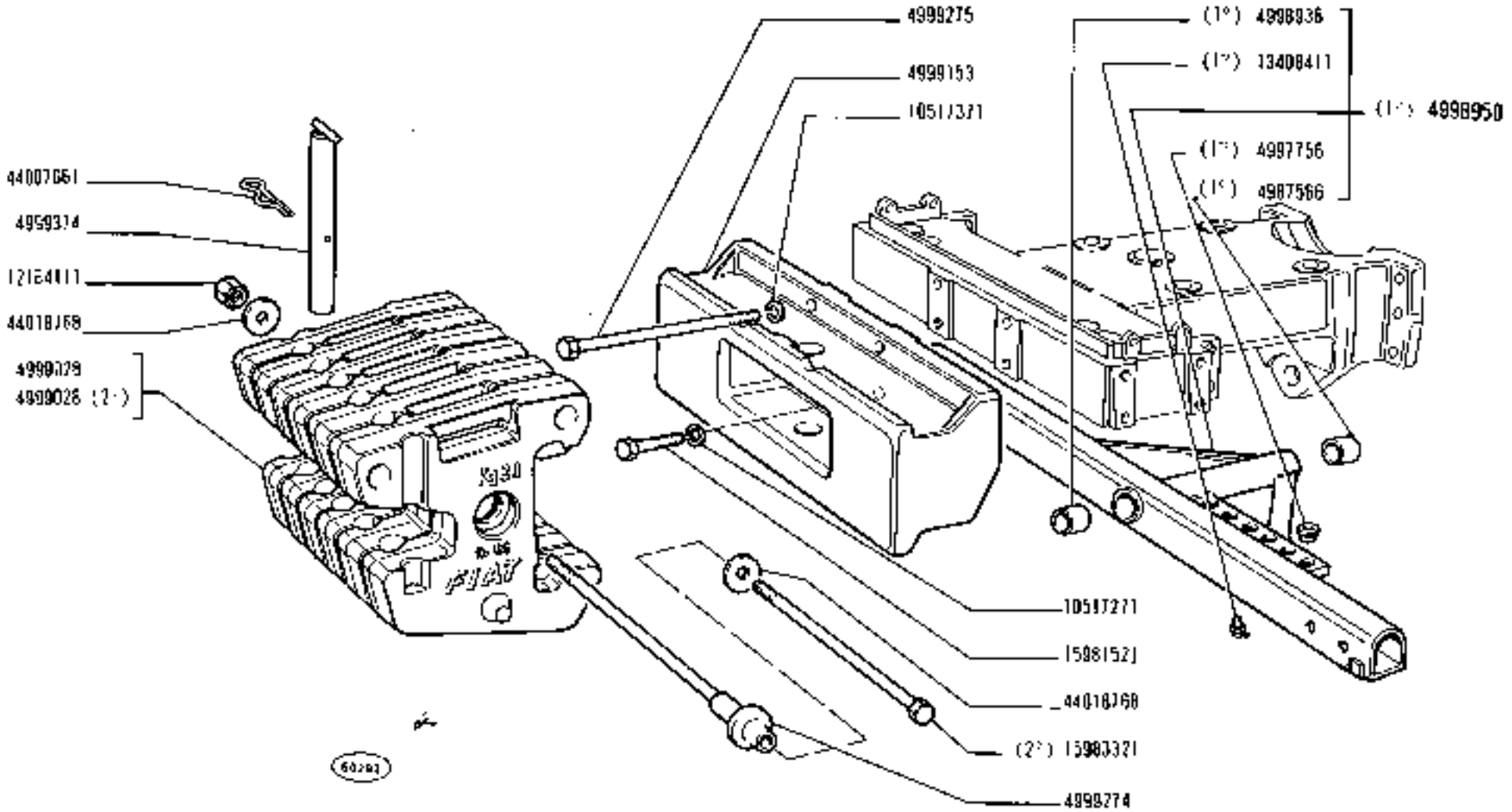

(1°) (2°) Vedere elenco - Voir la liste - Siehe tabelle - See list - Véase la lista

https://tractormanualz.com/

MODIF	N.ORDINAZ.	Q.	DENOMINAZIONE	DESIGNATION	BENENNUNG	DESCRIPTION	DENOMINACIONES
	1583522)						
	1597052)	1	VITE	VIS	SCHRAUBE	SCREW	TORNILLO
	1598152L	2	VITE	VIS	SCHRAUBE	SCREW	TORNILLO
	1598332L	1	VITE (2*)	VIS	SCHRAUBE	SCREW	TORNILLO
1598463)	~~1584475L~~	2	VITE	VIS	SCHRAUBE	SCREW	TORNILLO
1598463)	~~1584475L~~	2	VITE (*)	VIS	SCHRAUBE	SCREW	TORNILLO
	1598522L	2	VITE	VIS	SCHRAUBE	SCREW	TORNILLO
	1599592L	2	VITE	VIS	SCHRAUBE	SCREW	TORNILLO
	4400766)	1	COPIGLIA	GOUPILLE FENDUE	SPLINT	SPLIT PIN	PASADOR ABIERTO
	4401876B	2	ROSETTA	RONDELLE	SCHEIBE	WASHER	ARANDELA
D 2195	5107103	2	ASSALE LAT. COMPL.	ESSIEU	ACHSE	AXLE	EJE
D 2195	5107107	1	FUSO A SNODO D COMPL.	FUSEE	ACHSSCHENKEL	STEERING KNUCKLE	MANGUETA
D 2195	5107108	1	FUSO A SNODO S COMPL.	FUSEE	ACHSSCHENKEL	STEERING KNUCKLE	MANGUETA
	(*)		-TRATTORE SENZA ZAVORRE	- SANS LESTS	- OHNE ZUSATZ-GEWICHTE	- W/O BALLAST	- SIN LASTRE
	(1*)		-TRATTORE CON SERVO-STERZO	- AVEC DIRECTION ASSISTEE	- MIT SERVOLENKUNG	- W/SERVOSTEERING	- CON SERVODIRECCION
	(2*)		-A RICHIESTA	- SUR DEMANDE	- AUF WUNSCH	- OPTIONAL EXTRA	- SOBRE PEDIDO

https://tractormanualz.com/

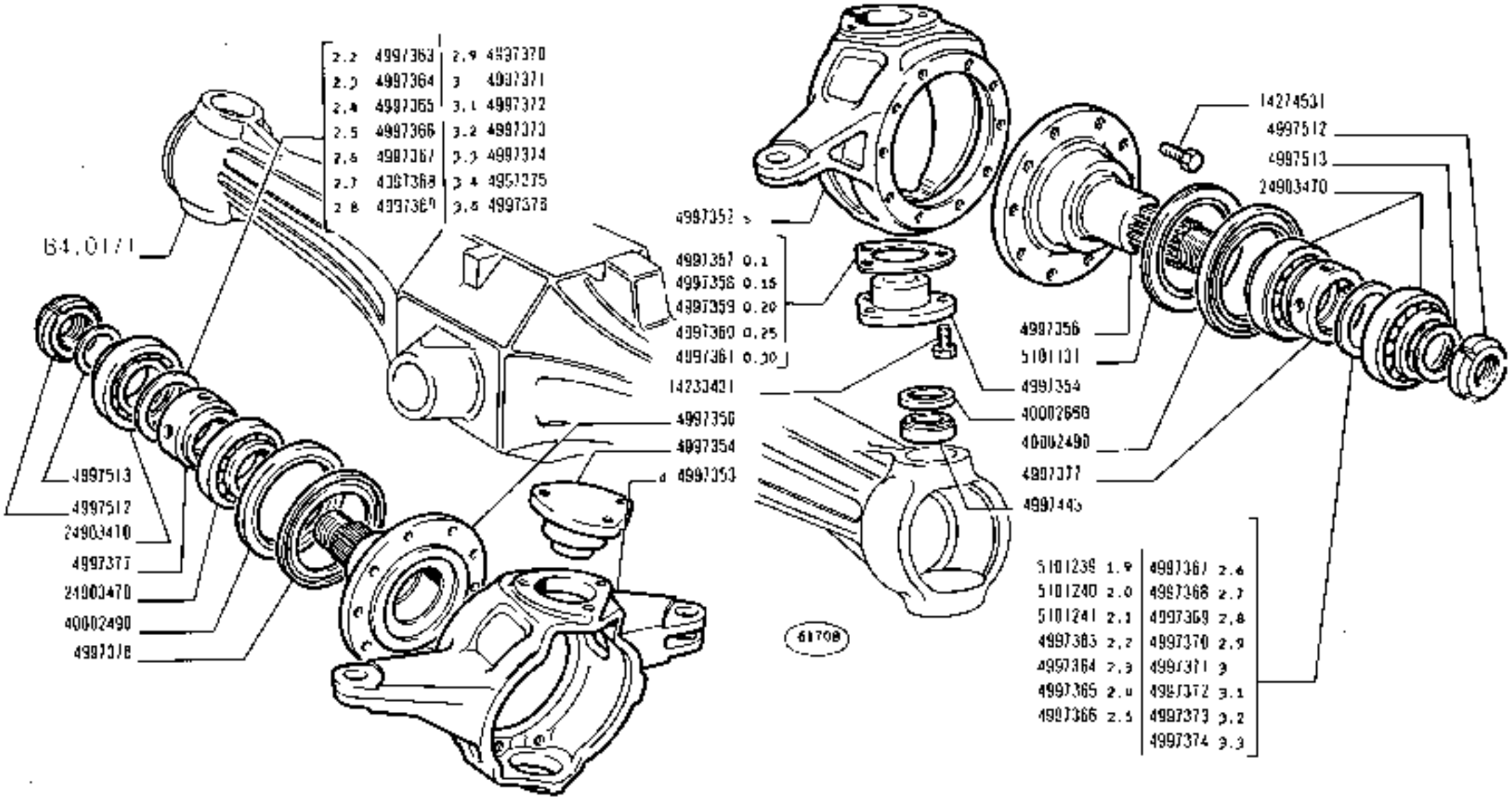

2.2	4997363	2.9	4997370
2.3	4997364	3	4997371
2.4	4997365	3.1	4997372
2.5	4997366	3.2	4997373
2.6	4997367	3.3	4997374
2.7	4997368	3.4	4997375
2.8	4997369	3.5	4997376

5101239	1.9	4997367	2.6
5101240	2.0	4997368	2.7
5101241	2.1	4997369	2.8
4997363	2.2	4997370	2.9
4997364	2.3	4997371	3
4997365	2.4	4997372	3.1
4997366	2.5	4997373	3.2
		4997374	3.3

FUSO A SNODO

Fusée — *Steering Knuckle*
Achsschenkel — *Mangueta*

https://tractormanualz.com/

MODIF	N.ORDINAZ.	Q.	DENOMINAZIONE	DESIGNATION	BENENNUNG	DESCRIPTION	DENOMINACIONES
	4997352	1	FUSO S	FUSEE	ACHSSCHENKEL	STUB SHAFT	MANGUETA
	4997353	1	FUSO D	FUSEE	ACHSSCHENKEL	STUB SHAFT	MANGUETA
	4997354	4	PERNO	AXE	BOLZEN	PIN	EJE
	4997356	2	ALBERO	ARBRE	WELLE	SHAFT	ARBOL
	4997357		SPESSORE DI REGISTRO SP.0,1	CALE D'EPAISSEUR	DISTANZSCHEIBE	SHIM	SUPLEMENTO
	4997358		SPESSORE DI REGISTRO SP.0,15	CALE D'EPAISSEUR	DISTANZSCHEIBE	SHIM	SUPLEMENTO
	4997359		SPESSORE DI REGISTRO SP.0,20	CALE D'EPAISSEUR	DISTANZSCHEIBE	SHIM	SUPLEMENTO
	4997360		SPESSORE DI REGISTRO SP.0,25	CALE D'EPAISSEUR	DISTANZSCHEIBE	SHIM	SUPLEMENTO
	4997361		SPESSORE DI REGISTRO SP.0,30	CALE D'EPAISSEUR	DISTANZSCHEIBE	SHIM	SUPLEMENTO
	4997363		SPESSORE DI REGISTRO SP.2,2	CALE D'EPAISSEUR	DISTANZSCHEIBE	SHIM	SUPLEMENTO
	4997364		SPESSORE DI REGISTRO SP.2,3	CALE D'EPAISSEUR	DISTANZSCHEIBE	SHIM	SUPLEMENTO
	4997365		SPESSORE DI REGISTRO SP.2,4	CALE D'EPAISSEUR	DISTANZSCHEIBE	SHIM	SUPLEMENTO
	4997366		SPESSORE DI REGISTRO SP.2,5	CALE D'EPAISSEUR	DISTANZSCHEIBE	SHIM	SUPLEMENTO
	4997367		SPESSORE DI REGISTRO SP.2,6	CALE D'EPAISSEUR	DISTANZSCHEIBE	SHIM	SUPLEMENTO
	4997368		SPESSORE DI REGISTRO SP.2,7	CALE D'EPAISSEUR	DISTANZSCHEIBE	SHIM	SUPLEMENTO
	4997369		SPESSORE DI REGISTRO SP.2,8	CALE D'EPAISSEUR	DISTANZSCHEIBE	SHIM	SUPLEMENTO
	4997370		SPESSORE DI REGISTRO SP.2,9	CALE D'EPAISSEUR	DISTANZSCHEIBE	SHIM	SUPLEMENTO
	4997371		SPESSORE DI REGISTRO SP.3	CALE D'EPAISSEUR	DISTANZSCHEIBE	SHIM	SUPLEMENTO
	4997372		SPESSORE DI REGISTRO SP.3,1	CALE D'EPAISSEUR	DISTANZSCHEIBE	SHIM	SUPLEMENTO
	4997373		SPESSORE DI REGISTRO SP.3,2	CALE D'EPAISSEUR	DISTANZSCHEIBE	SHIM	SUPLEMENTO
	4997374		SPESSORE DI REGISTRO SP.3,3	CALE D'EPAISSEUR	DISTANZSCHEIBE	SHIM	SUPLEMENTO
FRA	4997375		SPESSORE DI REGISTRO SP.3,4	CALE D'EPAISSEUR	DISTANZSCHEIBE	SHIM	SUPLEMENTO
FRA	4997376		SPESSORE DI REGISTRO SP.3,5	CALE D'EPAISSEUR	DISTANZSCHEIBE	SHIM	SUPLEMENTO
	4997377	2	DISTANZIALE	ENTRETOISE	ABSTANDSTUECK	SPACER	SEPARADOR
5101131	~~4997378~~	2	DISCO	DISQUE	SCHEIBE	PLATE	DISCO
	4997443	4	SNODO	ARTICULATION	GELENK.	ARTICULATION	ARTICULACION
	4997512	2	GHIERA	ECROU	GEWINDERING	THREADED RING	TUERCA

https://tractormanualz.com/

MODIF	N.ORDINAZ.	Q.	DENOMINAZIONE	DESIGNATION	BENENNUNG	DESCRIPTION	DENOMINACIONES
	4997513	2	ROSETTA	RONDELLE	SCHEIBE	WASHER	ARANDELA
	14233431	12	VITE	VIS	SCHRAUBE	SCREW	TORNILLO
	14274531	20	VITE	VIS	SCHRAUBE	SCREW	TORNILLO
	2490347D	4	CUSCINETTO	ROULEMENT	LAGER	BEARING	RODAMIENTO
	40002490	2	GUARNIZIONE	JOINT	DICHTUNG	GASKET	JUNTA
	40002660	4	GUARNIZIONE	JOINT	DICHTUNG	GASKET	JUNTA
	5101239		SPESSORE DI REGISTRO SP 1.9	CALE D'EPAISSEUR	DISTANZSCHEIBE	SHIM	SUPLEMENTO
	5101240		SPESSORE DI REGISTRO SP 2.0	CALE D'EPAISSEUR	DISTANZSCHEIBE	SHIM	SUPLEMENTO
	5101241		SPESSORE DI REGISTRO SP 2.1	CALE D'EPAISSEUR	DISTANZSCHEIBE	SHIM	SUPLEMENTO

https://tractormanualz.com/

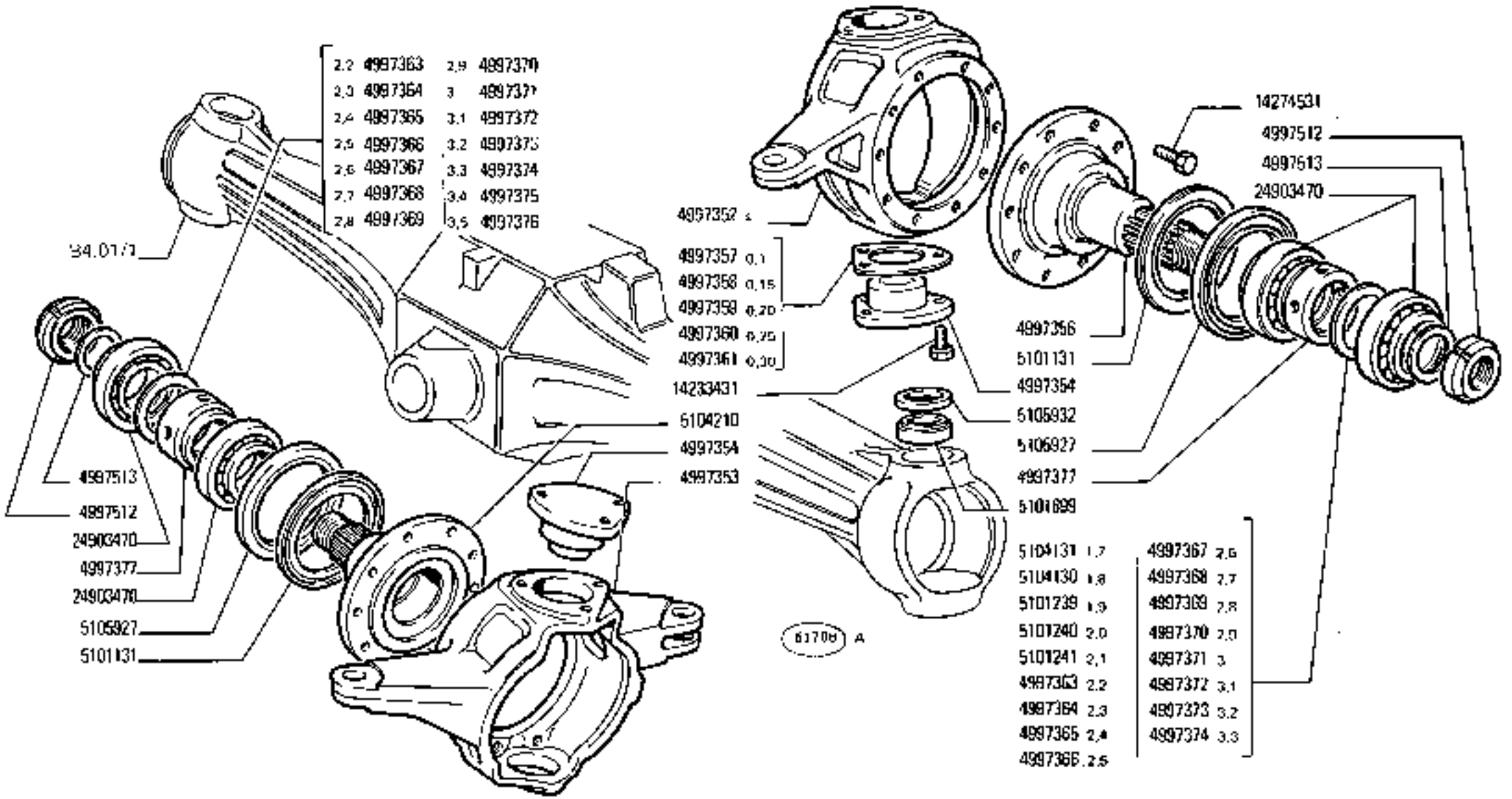

780 - 780 DT 02	**FUSO A SNODO** *Fusée* / *Steering Knuckle* *Achsschenkel* / *Manguela*	D3.14/1 N.T.R. 247

https://tractormanualz.com/

MODIF	N.ORDINAZ.	Q.	DENOMINAZIONE	DESIGNATION	BENENNUNG	DESCRIPTION	DENOMINACIONES
	4997352	1	FUSO S	FUSEE	ACHSSCHENKEL	STUB SHAFT	MANGUETA
	4997353	1	FUSO D	FUSEE	ACHSSCHENKEL	STUB SHAFT	MANGUETA
	4997354	4	PERNO	AXE	BOLZEN	PIN	EJE
5104210	~~4997356~~	2	ALBERO	ARBRE	WELLE	SHAFT	ARBOL
	4997357		SPESSORE DI REGISTRO SP.0,1	CALE D'EPAISSEUR	DISTANZSCHEIBE	SHIM	SUPLEMENTO
	4997358		SPESSORE DI REGISTRO SP.0,15	CALE D'EPAISSEUR	DISTANZSCHEIBE	SHIM	SUPLEMENTO
	4997359		SPESSORE DI REGISTRO SP.0,20	CALE D'EPAISSEUR	DISTANZSCHEIBE	SHIM	SUPLEMENTO
	4997360		SPESSORE DI REGISTRO SP.0,25	CALE D'EPAISSEUR	DISTANZSCHEIBE	SHIM	SUPLEMENTO
	4997361		SPESSORE DI REGISTRO SP.0,30	CALE D'EPAISSEUR	DISTANZSCHEIBE	SHIM	SUPLEMENTO
	4997363		SPESSORE DI REGISTRO SP.2,2	CALE D'EPAISSEUR	DISTANZSCHEIBE	SHIM	SUPLEMENTO
	4997364		SPESSORE DI REGISTRO SP.2,3	CALE D'EPAISSEUR	DISTANZSCHEIBE	SHIM	SUPLEMENTO
	4997365		SPESSORE DI REGISTRO SP.2,4	CALE D'EPAISSEUR	DISTANZSCHEIBE	SHIM	SUPLEMENTO
	4997366		SPESSORE DI REGISTRO SP.2,5	CALE D'EPAISSEUR	DISTANZSCHEIBE	SHIM	SUPLEMENTO
	4997367		SPESSORE DI REGISTRO SP.2,6	CALE D'EPAISSEUR	DISTANZSCHEIBE	SHIM	SUPLEMENTO
	4997368		SPESSORE DI REGISTRO SP.2,7	CALE D'EPAISSEUR	DISTANZSCHEIBE	SHIM	SUPLEMENTO
	4997369		SPESSORE DI REGISTRO SP.2,8	CALE D'EPAISSEUR	DISTANZSCHEIBE	SHIM	SUPLEMENTO
	4997370		SPESSORE DI REGISTRO SP.2,9	CALE D'EPAISSEUR	DISTANZSCHEIBE	SHIM	SUPLEMENTO
	4997371		SPESSORE DI REGISTRO SP.3	CALE D'EPAISSEUR	DISTANZSCHEIBE	SHIM	SUPLEMENTO
	4997372		SPESSORE DI REGISTRO SP.3,1	CALE D'EPAISSEUR	DISTANZSCHEIBE	SHIM	SUPLEMENTO
	4997373		SPESSORE DI REGISTRO SP.3,2	CALE D'EPAISSEUR	DISTANZSCHEIBE	SHIM	SUPLEMENTO
	4997374		SPESSORE DI REGISTRO SP.3,3	CALE D'EPAISSEUR	DISTANZSCHEIBE	SHIM	SUPLEMENTO
ERA	4997375		SPESSORE DI REGISTRO SP.3,4	CALE D'EPAISSEUR	DISTANZSCHEIBE	SHIM	SUPLEMENTO
ERA	4997376		SPESSORE DI REGISTRO SP.3,5	CALE D'EPAISSEUR	DISTANZSCHEIBE	SHIM	SUPLEMENTO
	4997377	2	DISTANZIALE	ENTRETOISE	ABSTANDSTUECK	SPACER	SEPARADOR
6101131	~~4997378~~	2	DISCO	DISQUE	SCHEIBE	PLATE	DISCO
8101699	~~4997443~~	4	SNODO	ARTICULATION	GELENK	ARTICULATION	ARTICULACION
	4997512	2	GHIERA	ECROU	GEWINDERING	THREADED RING	TUERCA

https://tractormanualz.com/

MODIF	N.ORDINAZ.	Q.	DENOMINAZIONE	DESIGNATION	BENENNUNG	DESCRIPTION	DENOMINACIONES
	4997513	2	ROSETTA	RONDELLE	SCHEIBE	WASHER	ARANDELA
	14233431	12	VITE	VIS	SCHRAUBE	SCREW	TORNILLO
	14274531	20	VITE	VIS	SCHRAUBE	SCREW	TORNILLO
	24903470	4	CUSCINETTO	ROULEMENT	LAGER	BEARING	RODAMIENTO
5106927	~~4000~~	2	GUARNIZIONE	JOINT	DICHTUNG	GASKET	JUNTA
5105932	~~4000~~	4	GUARNIZIONE	JOINT	DICHTUNG	GASKET	JUNTA
	5101239		SPESSORE DI REGISTRO SP.1,9	CALE D'EPAISSEUR	DISTANZSCHEIBE	SHIM	SUPLEMENTO
	5101240		SPESSORE DI REGISTRO SP.2,0	CALE D'EPAISSEUR	DISTANZSCHEIBE	SHIM	SUPLEMENTO
	5101241		SPESSORE DI REGISTRO SP.2,1	CALE D'EPAISSEUR	DISTANZSCHEIBE	SHIM	SUPLEMENTO
	5104130		SPESSORE DI REGISTRO SP.1,8	CALE D'EPAISSEUR	DISTANZSCHEIBE	SHIM	SUPLEMENTO
	5104131		SPESSORE DI REGISTRO SP.1,7	CALE D'EPAISSEUR	DISTANZSCHEIBE	SHIM	SUPLEMENTO

https://tractormanualz.com/

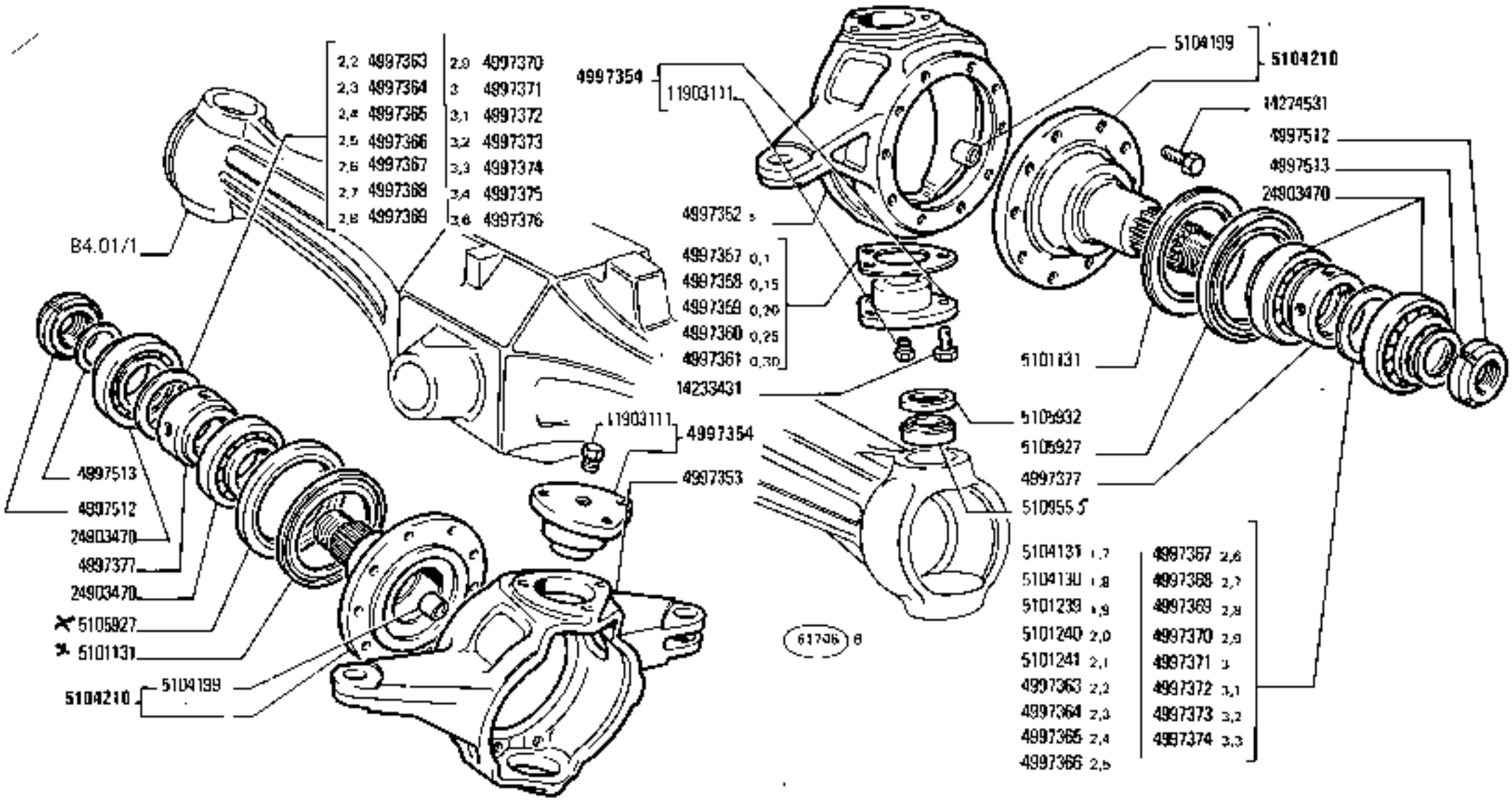

780 - 780 DT

02

FUSO A SNODO

Fusée — *Steering Knuckle*

Achsschenkel — *Manqueta*

https://tractormanualz.com/

MODIF	N.ORDINAZ.	Q.	DENOMINAZIONE	DESIGNATION	BENENNUNG	DESCRIPTION	DENOMINACIONES
	4997352	1	FUSO S	FUSEE	ACHSSCHENKEL	STUB SHAFT	MANGUETA
	4997353	1	FUSO D	FUSEE	ACHSSCHENKEL	STUB SHAFT	MANGUETA
	4997354	4	PERNO COMPL.	AXE	BOLZEN	PIN	EJE
5104210	~~4993356~~	2	ALBERO COMPL	ARBRE	WELLE	SHAFT	ARBOL
	4997357		SPESSORE DI REGISTRO SP.0.1	CALE D'EPAISSEUR	DISTANZSCHEIBE	SHIM	SUPLEMENTO
	4997358		SPESSORE DI REGISTRO SP.0.15	CALE D'EPAISSEUR	DISTANZSCHEIBE	SHIM	SUPLEMENTO
	4997359		SPESSORE DI REGISTRO SP.0.20	CALE D'EPAISSEUR	DISTANZSCHEIBE	SHIM	SUPLEMENTO
	4997360		SPESSORE DI REGISTRO SP.0.25	CALE D'EPAISSEUR	DISTANZSCHEIBE	SHIM	SUPLEMENTO
	4997361		SPESSORE DI REGISTRO SP.0.30	CALE D'EPAISSEUR	DISTANZSCHEIBE	SHIM	SUPLEMENTO
	4997363		SPESSORE DI REGISTRO SP.2.2	CALE D'EPAISSEUR	DISTANZSCHEIBE	SHIM	SUPLEMENTO
	4997364		SPESSORE DI REGISTRO SP.2.3	CALE D'EPAISSEUR	DISTANZSCHEIBE	SHIM	SUPLEMENTO
	4997365		SPESSORE DI REGISTRO SP.2.4	CALE D'EPAISSEUR	DISTANZSCHEIBE	SHIM	SUPLEMENTO
	4997366		SPESSORE DI REGISTRO SP.2.5	CALE D'EPAISSEUR	DISTANZSCHEIBE	SHIM	SUPLEMENTO
	4997367		SPESSORE DI REGISTRO SP.2.6	CALE D'EPAISSEUR	DISTANZSCHEIBE	SHIM	SUPLEMENTO
	4997368		SPESSORE DI REGISTRO SP.2.7	CALE D'EPAISSEUR	DISTANZSCHEIBE	SHIM	SUPLEMENTO
	4997369		SPESSORE DI REGISTRO SP.2.8	CALE D'EPAISSEUR	DISTANZSCHEIBE	SHIM	SUPLEMENTO
	4997370		SPESSORE DI REGISTRO SP.2.9	CALE D'EPAISSEUR	DISTANZSCHEIBE	SHIM	SUPLEMENTO
	4997371		SPESSORE DI REGISTRO SP.3	CALE D'EPAISSEUR	DISTANZSCHEIBE	SHIM	SUPLEMENTO
	4997372		SPESSORE DI REGISTRO SP.3.1	CALE D'EPAISSEUR	DISTANZSCHEIBE	SHIM	SUPLEMENTO
	4997373		SPESSORE DI REGISTRO SP.3.2	CALE D'EPAISSEUR	DISTANZSCHEIBE	SHIM	SUPLEMENTO
	4997374		SPESSORE DI REGISTRO SP.3.3	CALE D'EPAISSEUR	DISTANZSCHEIBE	SHIM	SUPLEMENTO
ERA	4997375		SPESSORE DI REGISTRO SP.3.4	CALE D'EPAISSEUR	DISTANZSCHEIBE	SHIM	SUPLEMENTO
ERA	4997376		SPESSORE DI REGISTRO SP.3.5	CALE D'EPAISSEUR	DISTANZSCHEIBE	SHIM	SUPLEMENTO
	4997377	2	DISTANZIALE	ENTRETOISE	ABSTANDSTUECK	SPACER	SEPARADOR
5101131	~~4997378~~	2	DISCO	DISQUE	SCHEIBE	PLATE	DISCO
5109555	~~4997445~~	4	SNODO	ARTICULATION	GELENK	ARTICULATION	ARTICULACION
	4997512	2	GHIERA	ECROU	GEWINDERING	THREADED RING	TUERCA

https://tractormanualz.com/

MODIF	N.ORDINAZ.	Q.	DENOMINAZIONE	DESIGNATION	BENENNUNG	DESCRIPTION	DENOMINACIONES
	4997513	2	ROSETTA	RONDELLE	SCHEIBE	WASHER	ARANDELA
	14233431	12	VITE	VIS	SCHRAUBE	SCREW	TORNILLO
	14274531	20	VITE	VIS	SCHRAUBE	SCREW	TORNILLO
	24903470	4	CUSCINETTO	ROULEMENT	LAGER	BEARING	RODAMIENTO
5105927	~~6000249~~	2	GUARNIZIONE	JOINT	DICHTUNG	GASKET	JUNTA
5105932	~~6000266~~	4	GUARNIZIONE	JOINT	DICHTUNG	GASKET	JUNTA
	5101239		SPESSORE DI REGISTRO SP.1.9	CALE D'EPAISSEUR	DISTANZSCHEIBE	SHIM	SUPLEMENTO
	5101240		SPESSORE DI REGISTRO SP.2.0	CALE D'EPAISSEUR	DISTANZSCHEIBE	SHIM	SUPLEMENTO
	5101241		SPESSORE DI REGISTRO SP.2.1	CALE D'EPAISSEUR	DISTANZSCHEIBE	SHIM	SUPLEMENTO
	5104130		SPESSORE DI REGISTRO SP.1.8	CALE D'EPAISSEUR	DISTANZSCHEIBE	SHIM	SUPLEMENTO
	5104131		SPESSORE DI REGISTRO SP.1.7	CALE D'EPAISSEUR	DISTANZSCHEIBE	SHIM	SUPLEMENTO
	5104199	2	BOCCOLA	DOUILLE	BUCHSE	BUSH	CASQUILLO
	11903111	4	TAPPO	BOUCHON	STOPFEN	PLUG	TAPON

https://tractormanualz.com/

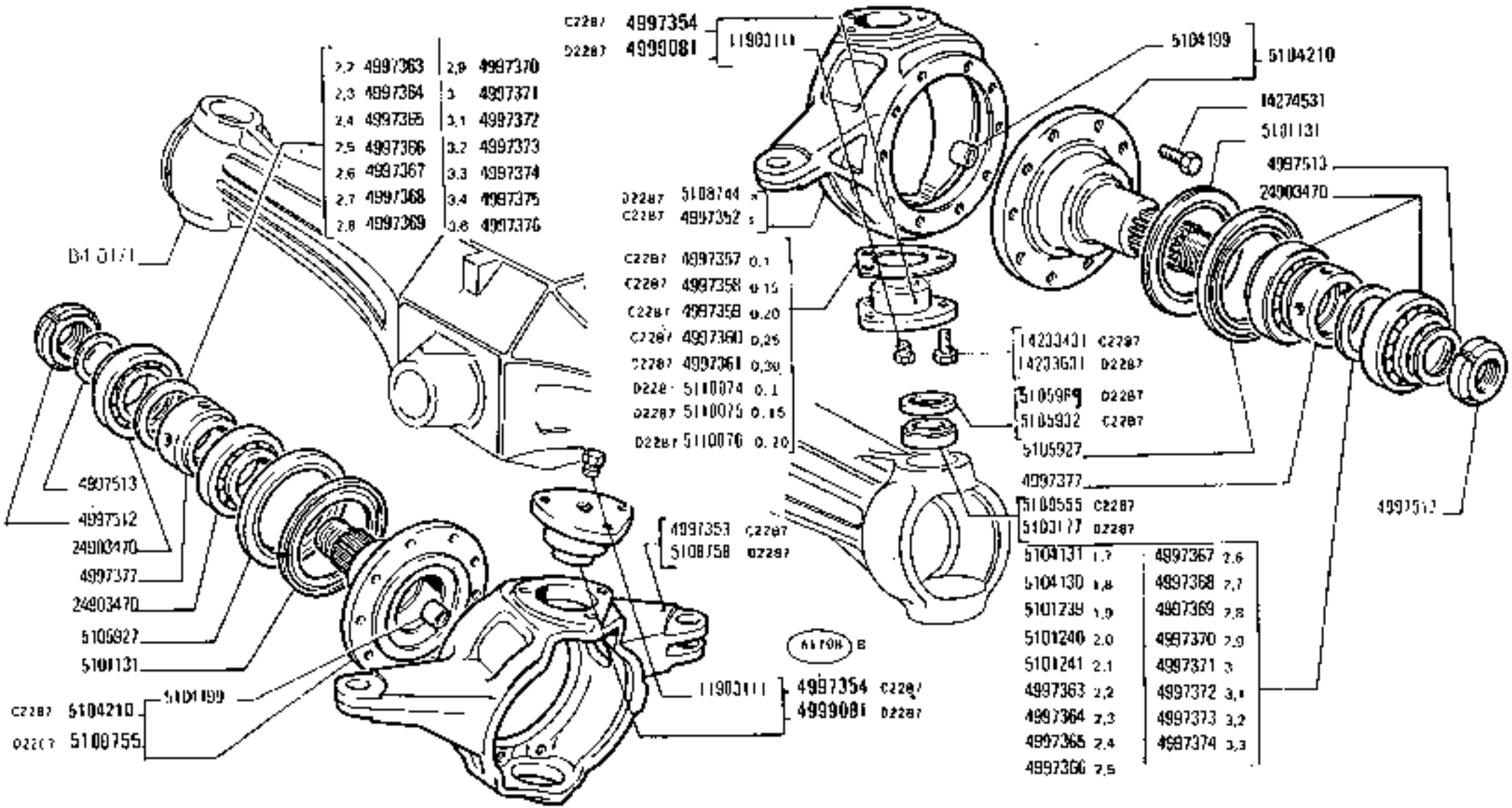

780 - 780 DT

02

FUSO A SNODO

Fusée
Achsschenkel
Steering Knuckle
Manguete

D3.14/1

N.T.R.
258 T

https://tractormanualz.com/

NOTE	N.ORDINAZ.	Q.	DENOMINAZIONE	DESIGNATION	BENENNUNG	DESCRIPTION	DENOMINACIONES
C 2287	4997352	1	PERNO S	FUSEE	ACHSSCHENKEL	STUB SHAFT	MANGUETA
C 2287	4997353	1	PERNO D	FUSEE	ACHSSCHENKEL	STUB SHAFT	MANGUETA
C 2287	4997354	4	PERNO COMPL.	AXE	BOLZEN	PIN	EJE
C 2287	5104210	2	ALBERO COMPL.	ARBRE	WELLE	SHAFT	ARBOL
C 2287	4997357		SPESSORE DI REGISTRO SP.0,1	CALE D'EPAISSEUR	DISTANZSCHEIBE	SHIM	SUPLEMENTO
C 2287	4997358		SPESSORE DI REGISTRO SP.0,15	CALE D'EPAISSEUR	DISTANZSCHEIBE	SHIM	SUPLEMENTO
C 2287	4997359		SPESSORE DI REGISTRO SP.0,20	CALE D'EPAISSEUR	DISTANZSCHEIBE	SHIM	SUPLEMENTO
C 2287	4997360		SPESSORE DI REGISTRO SP.0,25	CALE D'EPAISSEUR	DISTANZSCHEIBE	SHIM	SUPLEMENTO
C 2287	4997361		SPESSORE DI REGISTRO SP.0,30	CALE D'EPAISSEUR	DISTANZSCHEIBE	SHIM	SUPLEMENTO
	4997363		SPESSORE DI REGISTRO SP.2,2	CALE D'EPAISSEUR	DISTANZSCHEIBE	SHIM	SUPLEMENTO
	4997364		SPESSORE DI REGISTRO SP.2,3	CALE D'EPAISSEUR	DISTANZSCHEIBE	SHIM	SUPLEMENTO
	4997365		SPESSORE DI REGISTRO SP.2,4	CALE D'EPAISSEUR	DISTANZSCHEIBE	SHIM	SUPLEMENTO
	4997366		SPESSORE DI REGISTRO SP.2,5	CALE D'EPAISSEUR	DISTANZSCHEIBE	SHIM	SUPLEMENTO
	4997367		SPESSORE DI REGISTRO SP.2,6	CALE D'EPAISSEUR	DISTANZSCHEIBE	SHIM	SUPLEMENTO
	4997368		SPESSORE DI REGISTRO SP.2,7	CALE D'EPAISSEUR	DISTANZSCHEIBE	SHIM	SUPLEMENTO
	4997369		SPESSORE DI REGISTRO SP.2,8	CALE D'EPAISSEUR	DISTANZSCHEIBE	SHIM	SUPLEMENTO
	4997370		SPESSORE DI REGISTRO SP.2,9	CALE D'EPAISSEUR	DISTANZSCHEIBE	SHIM	SUPLEMENTO
	4997371		SPESSORE DI REGISTRO SP.3	CALE D'EPAISSEUR	DISTANZSCHEIBE	SHIM	SUPLEMENTO
	4997372		SPESSORE DI REGISTRO SP.3,1	CALE D'EPAISSEUR	DISTANZSCHEIBE	SHIM	SUPLEMENTO
	4997373		SPESSORE DI REGISTRO SP.3,2	CALE D'EPAISSEUR	DISTANZSCHEIBE	SHIM	SUPLEMENTO
	4997374		SPESSORE DI REGISTRO SP.3,3	CALE D'EPAISSEUR	DISTANZSCHEIBE	SHIM	SUPLEMENTO
ERA	4997375		SPESSORE DI REGISTRO SP.3,4	CALE D'EPAISSEUR	DISTANZSCHEIBE	SHIM	SUPLEMENTO
ERA	4997376		SPESSORE DI REGISTRO SP.3,5	CALE D'EPAISSEUR	DISTANZSCHEIBE	SHIM	SUPLEMENTO
	4997377	2	DISTANZIALE	ENTRETOISE	ABSTANDSTUECK	SPACER	SEPARADOR
C 2287	5131131	2	DISCO	DISQUE	SCHEIBE	PLATE	DISCO
5108555	4997699	4	SNODO	ARTICULATION	GELENK	ARTICULATION	ARTICULACION
	4997512	2	GHIERA	ECROU	GEWINDERING	THREADED RING	TUERCA

https://tractormanualz.com/

MODIF	N.ORDINAZ.	Q.	DENOMINAZIONE	DESIGNATION	BENENNUNG	DESCRIPTION	DENOMINACIONES
C 2287	5997513	2	ROSETTA	RONDELLE	SCHEIBE	WASHER	ARANDELA
	14233431	12	VITE	VIS	SCHRAUBE	SCREW	TORNILLO
	14276531	20	VITE	VIS	SCHRAUBE	SCREW	TORNILLO
	24903470	4	CUSCINETTO	ROULEMENT	LAGER	BEARING	RODAMIENTO
	5000244D	2	GUARNIZIONE	JOINT	DICHTUNG	GASKET	JUNTA
C 2287	5000244E	4	GUARNIZIONE	JOINT	DICHTUNG	GASKET	JUNTA
	5101239		SPESSORE DI REGISTRO SP.1.9	CALE D'EPAISSEUR	DISTANZSCHEIBE	SHIM	SUPLEMENTO
	5101240		SPESSORE DI REGISTRO SP.2.0	CALE D'EPAISSEUR	DISTANZSCHEIBE	SHIM	SUPLEMENTO
	5101241		SPESSORE DI REGISTRO SP.2.1	CALE D'EPAISSEUR	DISTANZSCHEIBE	SHIM	SUPLEMENTO
	5104130		SPESSORE DI REGISTRO SP.1.8	CALE D'EPAISSEUR	DISTANZSCHEIBE	SHIM	SUPLEMENTO
	5104131		SPESSORE DI REGISTRO SP.1.7	CALE D'EPAISSEUR	DISTANZSCHEIBE	SHIM	SUPLEMENTO
	5104199	2	BOCCOLA	DOUILLE	BUECHSE	BUSH	CASQUILLO
D 2287	11903111	4	TAPPO	BOUCHON	STOPFEN	PLUG	TAPON
D 2287	4990081	4	PERNO	AXE	BOLZEN	PIN	EJE
D 2287	5103177	4	SNODO	ARTICULATION	GELENK	ARTICULATION	ARTICULACION
D 2287	5105969	4	GUARNIZIONE	GARNITURE	BELAG	LINING	FORRO
D 2287	5108744	1	FUSO S	FUSEE	ACHSSCHENKEL	STEERING KNUCKLE	MANGUETA
D 2287	5108755	2	ALBERO	ARBRE	WELLE	SHAFT	ARBOL
D 2287	5108758	1	FUSO D	FUSEE	ACHSSCHENKEL	STEERING KNUCKLE	MANGUETA
D 2287	5110074		SPESSORE DI REGISTRO SP.0.10	CALE D'EPAISSEUR	DISTANZSCHEIBE	SHIM	SUPLEMENTO
D 2287	5110075		SPESSORE DI REGISTRO SP.0.15	CALE D'EPAISSEUR	DISTANZSCHEIBE	SHIM	SUPLEMENTO
D 2287	5110076		SPESSORE DI REGISTRO SP.0.20	CALE D'EPAISSEUR	DISTANZSCHEIBE	SHIM	SUPLEMENTO
D 2287	14233831	12	VITE	VIS	SCHRAUBE	SCREW	TORNILLO

https://tractormanualz.com/

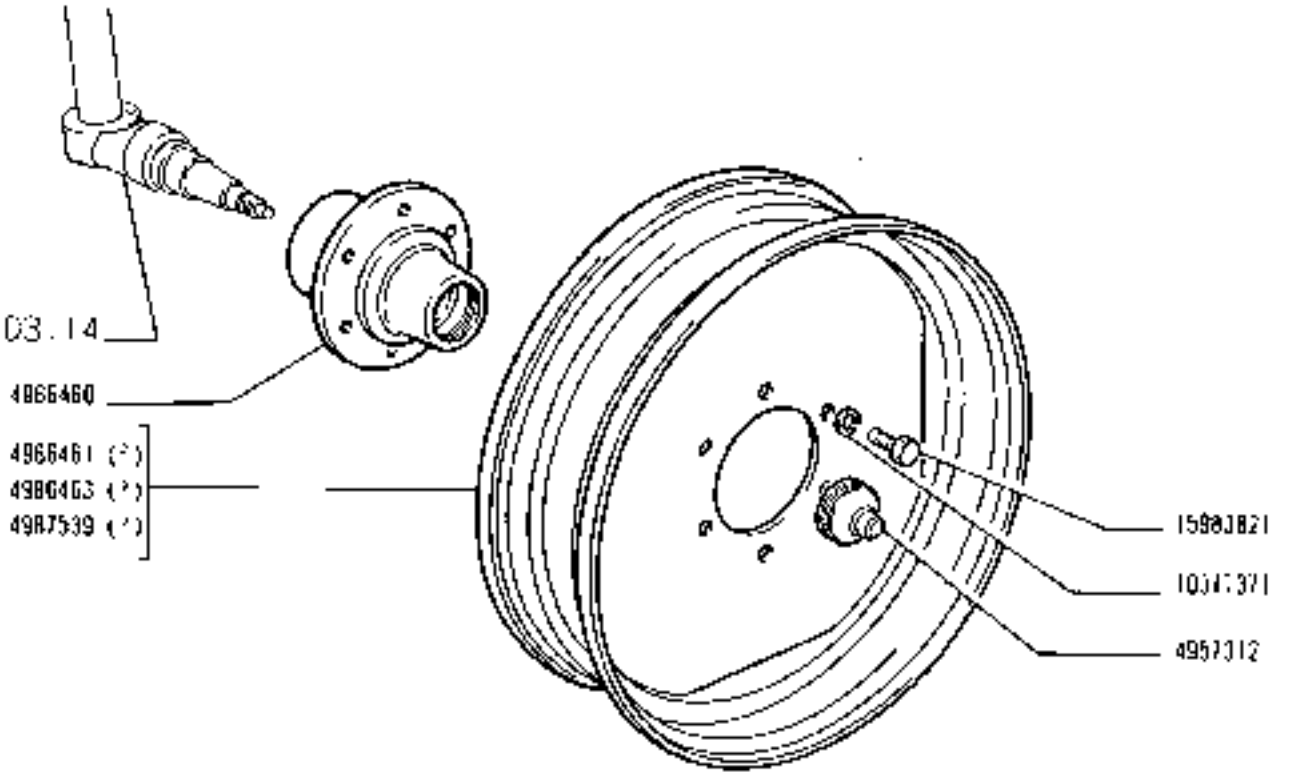

https://tractormanualz.com/

MODIF	N.ORDINAZ.	Q.	DENOMINAZIONE	DESIGNATION	BENENNUNG	DESCRIPTION	DENOMINACIONES
	4957312	2	COPPA DEL MOZZO EST.	CHAPEAU DE MOYEU	NABENDECKEL	CUP	TAPACUBO
	4986460	2	MOZZO	MOYEU	NABE	HUB	BUJE
	4986461	2	RUOTA 7.50-16"	ROUE	RAD	WHEEL	RUEDA
	4986463	2	RUOTA 7.50-18"	ROUE	RAD	WHEEL	RUEDA
	4987539	2	RUOTA 6.50-20"	ROUE	RAD	WHEEL	RUEDA
	L0516371	12	ROSETTA DI SICUREZZA	RONDELLE FREIN	SICHERUNGSRING	LOCKWASHER	ARANDELA DE FRENO
	15983821	12	VITE	VIS	SCHRAUBE	SCREW	TORNILLO

https://tractormanualz.com/

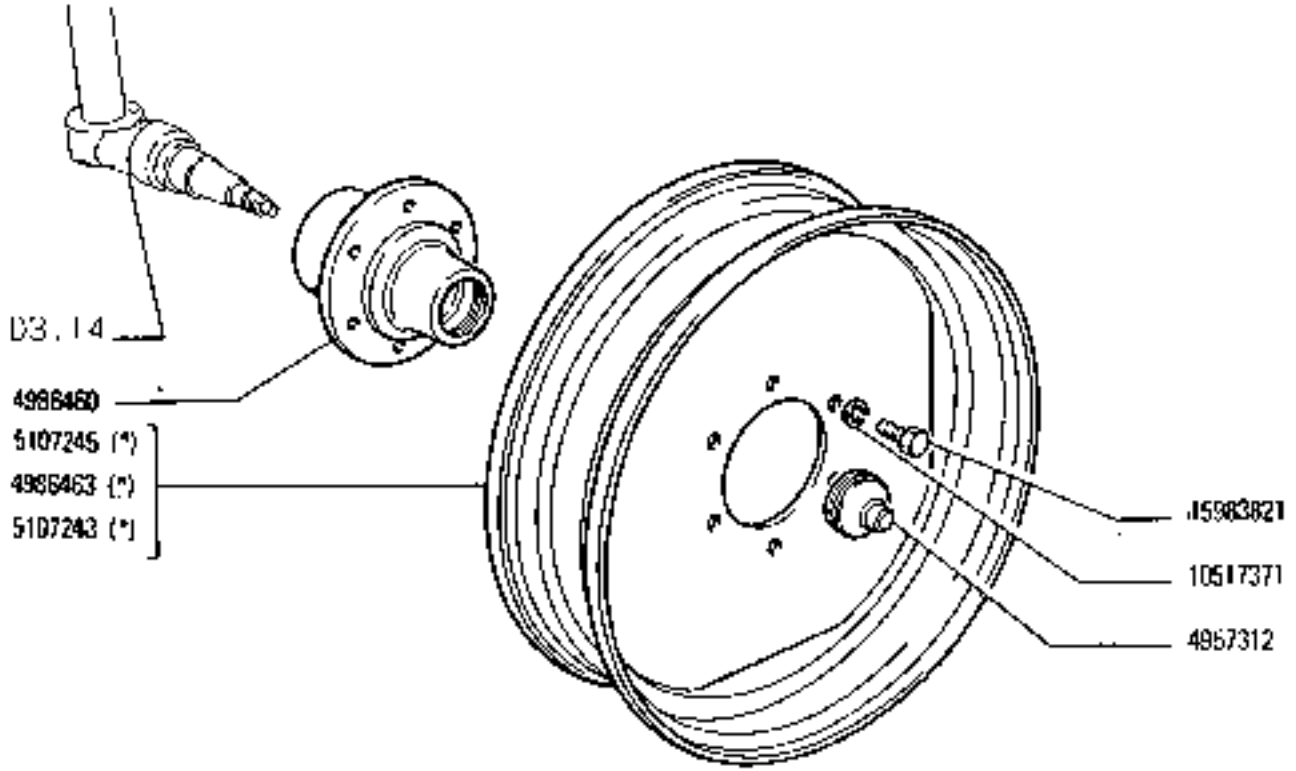

BOLTS A

https://tractormanualz.com/

MODIF	N.ORDINAZ.	Q.	DENOMINAZIONE	DESIGNATION	BEMENNUNG	DESCRIPTION	DENOMINACIONES
	4957312	2	COPPA DEL MOZZO EST.	CHAPEAU DE MOYEU	NABENDECKEL	CUP	TAPACUBO
	4986460	2	MOZZO	MOYEU	NABE	HUB	BUJE
5107245	4986461	2	RUOTA 7.50-16"	ROUE	RAD	WHEEL	RUEDA
	4986463	2	RUOTA 7.50-16"	ROUE	RAD	WHEEL	RUEDA
5107243	4987959	2	RUOTA 6.50-20"	ROUE	RAD	WHEEL	RUEDA
	10517371	12	ROSETTA DI SICUREZZA	RONDELLE FREIN	SICHERUNGSRING	LOCKWASHER	ARANDELA DE FRENO
	15983821	12	VITE	VIS	SCHRAUBE	SCREW	TORNILLO

https://tractormanualz.com/

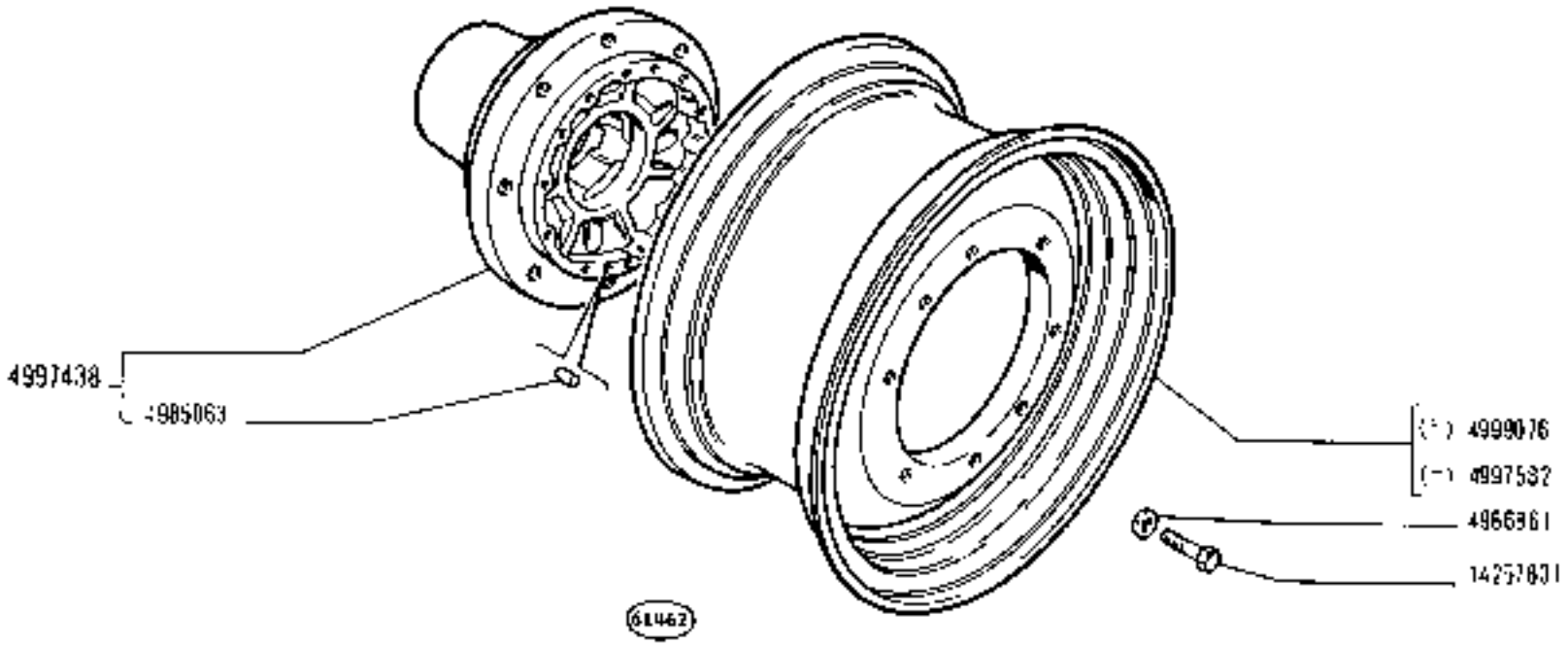

(*) Vedere elenco - Voir la liste - Siehe Tabelle - See list - Véase la lista

https://tractormanualz.com/

MODIF	N.ORDINAZ.	Q.	DENOMINAZIONE	DESIGNATION	BENENNUNG	DESCRIPTION	DENOMINACIONES
	4985063	4	GRANO	ERGOT	PASSTIFT	DOWEL	PITON
	4986961	16	ROSETTA	RONDELLE	SCHEIBE	WASHER	ARANDELA
	4997438	2	MOZZO COMPL.	MOYEU	NABE	HUB	BUJE
	4997582	2	RUOTA 10-24	ROUE	RAD	WHEEL	RUEDA
	L4257831	16	VITE	VIS	SCHRAUBE	SCREW	TORNILLO
	4999076	2	RUOTA 10-28	ROUE	RAD	WHEEL	RUEDA

https://tractormanualz.com/

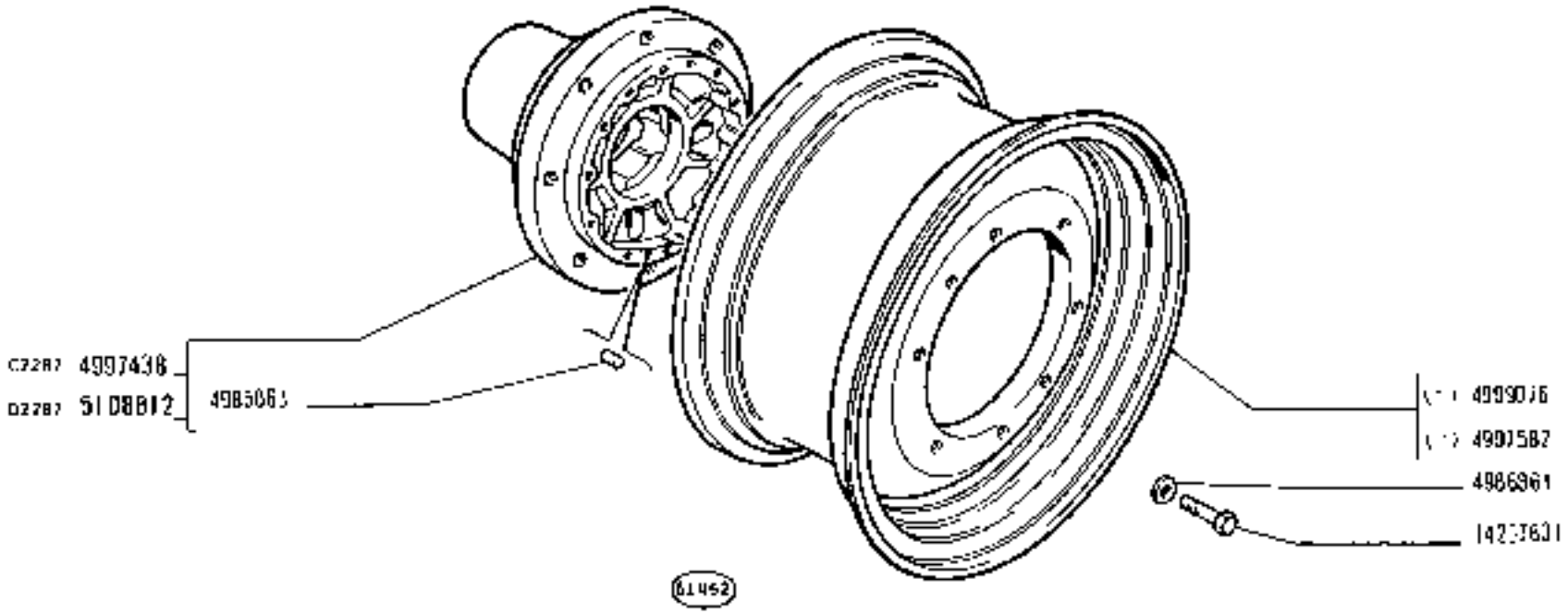

(*) Vedere elenco - Voir la liste - Siehe Tabelle - See list - Véase la lista

https://tractormanualz.com/

MODIF	N.ORDINAZ.	Q.	DENOMINAZIONE	DESIGNATION	BENENNUNG	DESCRIPTION	DENOMINACIONES
	4985063	4	GRANO	ÉRGOT	PASSTIFT	DOWEL	PIION
	4986961	16	ROSETTA	ROMDELLE	SCHEIBE	WASHER	ARANDELA
C 2287	4997438	2	MOZZO COMPL.	MOYEU	NABE	HUB	BUJE
	4997587	2	RUOTA 10.28	ROUE	RAD	WHEEL	RUEDA
	84747831	16	VITE	VIS	SCHRAUBE	SCREW	TORNILLO
	4999076	2	RUOTA 10-28	ROUE	RAD	WHEEL	RUEDA
D 2287	5106812	2	MOZZO COMPL.	MOYEU	NABE	HUB	BUJE

https://tractormanualz.com/

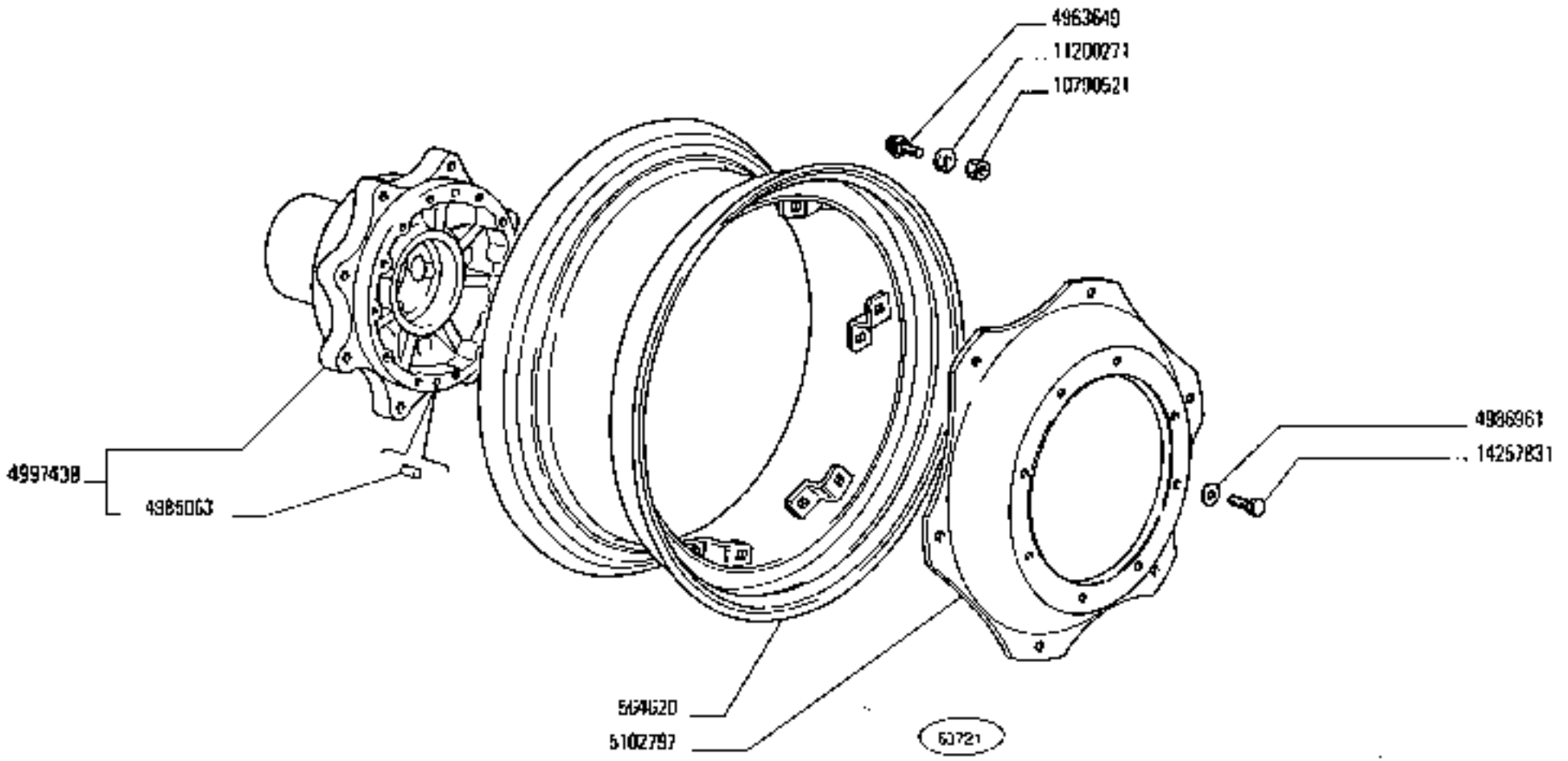

182 071

https://tractormanualz.com/

MODIF	N.ORDIN.	Q.	DENOMINAZIONE	DESIGNATION	BENENNUNG	DESCRIPTION	DENOMINACIONES
	564620	2	CERCHIONE W 10-28	JANTE	FELGE	RIM	LLANTA
	4963644	12	VITE	VIS	SCHRAUBE	SCREW	TORNILLO
	4985063	4	GRANO	ERGOT	PASSLIFT	DOWEL	PIÑON
	4986961	16	ROSETTA	RONDELLE	SCHEIBE	WASHER	ARANDELA
	4997438	2	MOZZO COMPL.	MOYEU	NABE	HUB	BUJE
	5102797	2	DISCO	DISQUE	SCHEIBE	PLATE	DISCO
	10790521	12	DADO	ECROU	MUTTER	NUT	TUERCA
	11200271	12	ROSETTA DI SICUREZZA	RONDELLE FREIN	SICHERUNGSRING	LOCKWASHER	ARANDELA DE FRENO
	14257831	16	VITE	VIS	SCHRAUBE	SCREW	TORNILLO

https://tractormanualz.com/

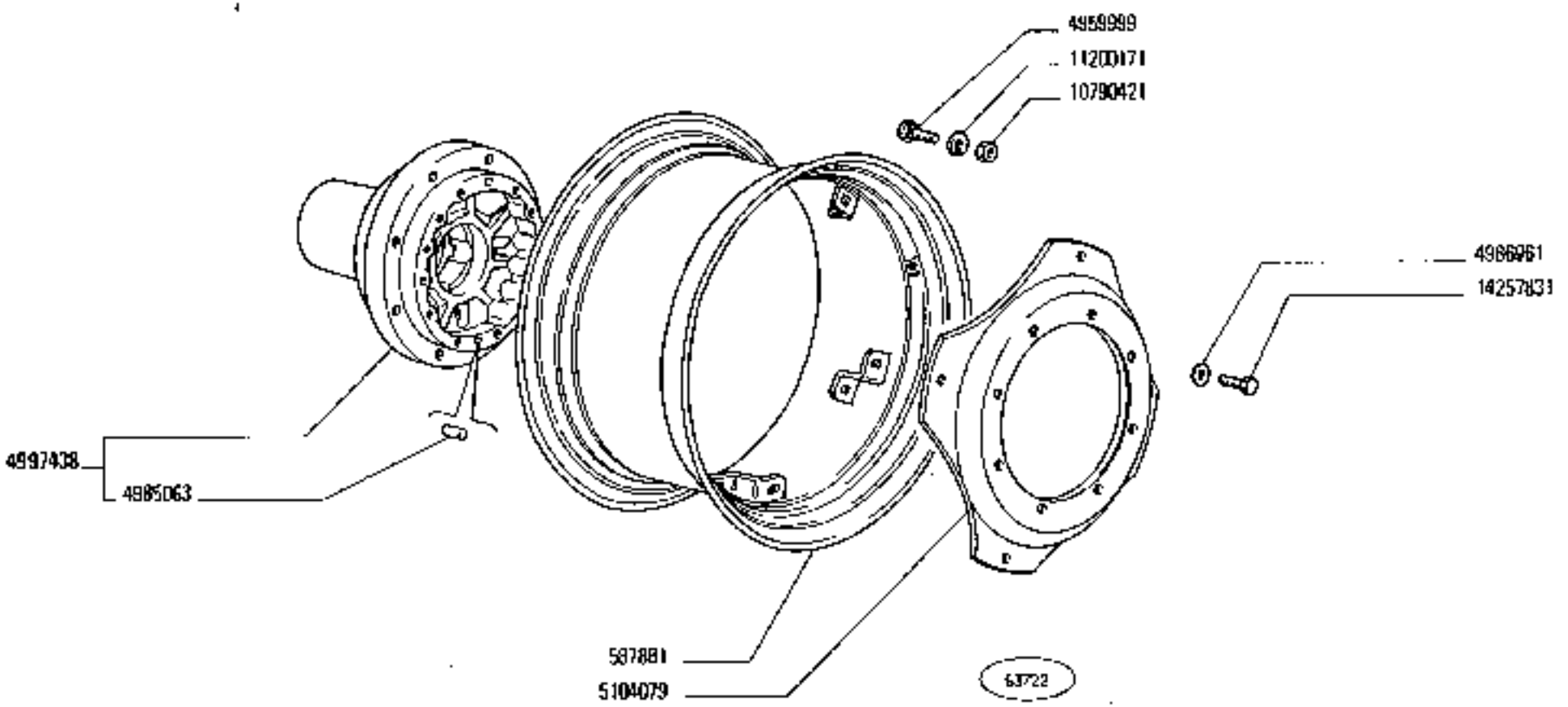

https://tractormanualz.com/

MODIF	N.ORDIN.	Q.	DENOMINAZIONE	DESIGNATION	BENENNUNG	DESCRIPTION	DENOMINACIONES
	567881	2	CERCHIONE W 10-24	JANTE	FELGE	RIM	LLANTA
	4959999	8	VITE	VIS	SCHRAUBE	SCREW	TORNILLO
	4985063	4	GRANO	EPGOT	PASSTIFT	DOWEL	PITON
	4986961	16	ROSETTA	RONDELLE	SCHEIBE	WASHER	ARANDELA
	4997438	2	MOZZO COMPL.	MOYEU	NABE	HUB	BUJE
	5104679	2	DISCO	DISQUE	SCHEIBE	PLATE	DISCO
	10790421	8	DADO	ECROU	MUTTER	NUT	TUERCA
	11200171	8	ROSETTA DI SICUREZZA	RONDELLE FREIN	SICHERUNGSRING	LOCKWASHER	ARANDELA DE FRENO
	14257891	16	VITE	VIS	SCHRAUBE	SCREW	TORNILLO

https://tractormanualz.com/

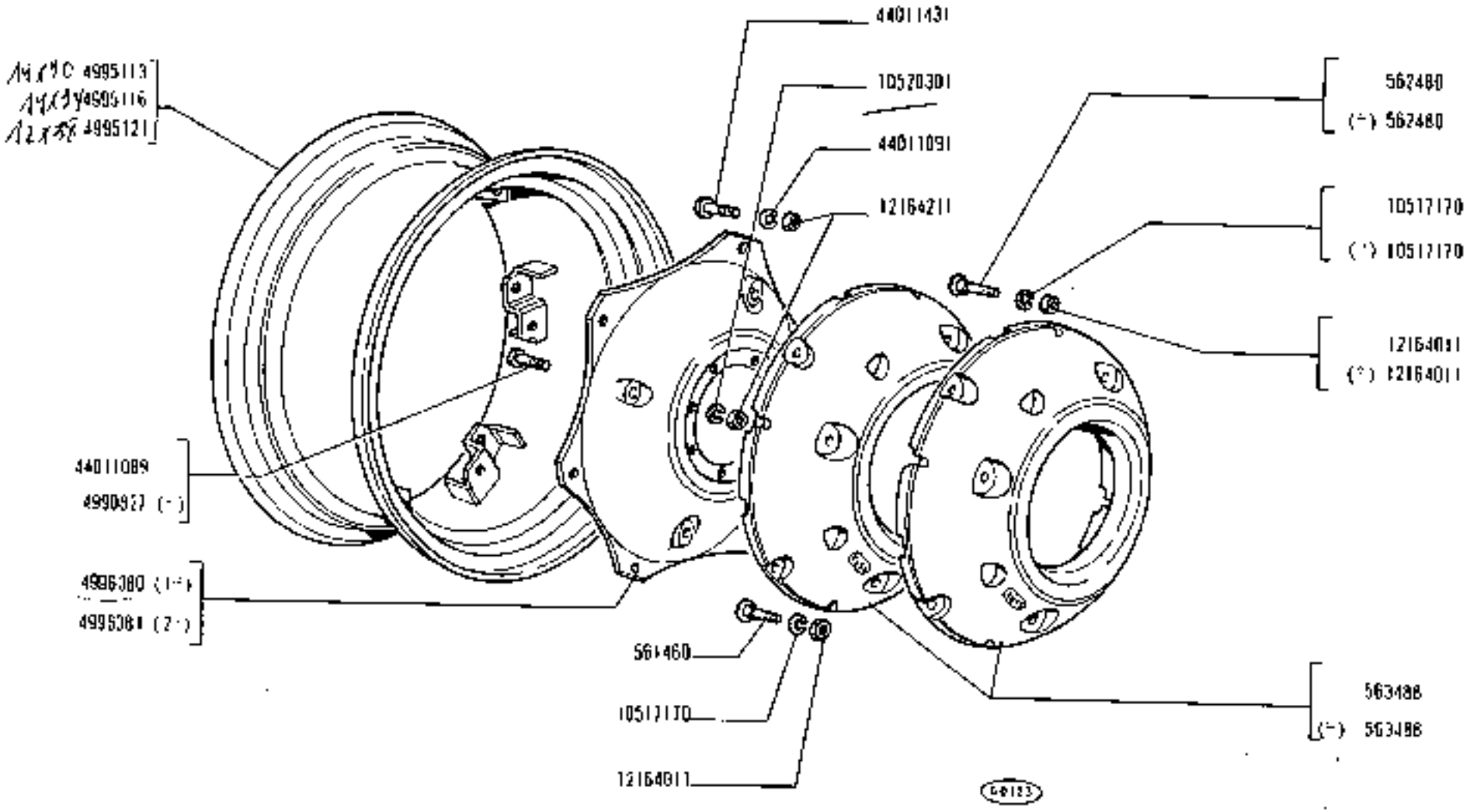

(*) (1°) (2°) – Vedere elenco - Voir la liste - Siehe Tabelle - See list - Véase la lista

https://tractormanualz.com/

MODIF	N.ORDINAZ.	D.	DENOMINAZIONE	DESIGNATION	BENENNUNG	DESCRIPTION	DENOMINACIONES
	561460	8	VITE	VIS	SCHRAUBE	SCREW	TORNILLO
	562490	8	VITE	VIS	SCHRAUBE	SCREW	TORNILLO
	562480	16	VITE (*)	VIS	SCHRAUBE	SCREW	TORNILLO
	563488	4	ZAVORRA	LEST	ZUSATZGEWICHT	BALLAST	LASTRE
	563488	6	ZAVORRA (*)	LEST	ZUSATZGEWICHT	BALLAST	LASTRE
	4990827	16	VITE (*)	VIS	SCHRAUBE	SCREW	TORNILLO
	4995113	2	CERCHIONE W 14L - 30"	JANTE	FELGE	RIM	LLANTA
	4995116	2	CERCHIONE W 14L - 34"	JANTE	FELGE	RIM	LLANTA
ELIM	4995119	2	CERCHIONE	JANTE	FELGE	RIM	LLANTA
	4995121	2	CERCHIONE W 12 - 38"	JANTE	FELGE	RIM	LLANTA
	4996380	2	DISCO (1*)	DISQUE	SCHEIBE	PLATE	DISCO
	L05LT170	16	ROSETTA DI SICUREZZA	RONDELLE FREIN	SICHERUNGSRING	LOCKWASHER	ARANDELA DE FRENO
	10517170	24	ROSETTA DI SICUREZZA (*)	RONDELLE FREIN	SICHERUNGSRING	LOCKWASHER	ARANDELA DE FRENO
	10520301	16	ROSETTA	RONDELLE	SCHEIBE	WASHER	ARANDELA
	L2164011	16	DADO	ECROU	MUTTER	NUT	TUERCA
	12184011	24	DADO (*)	ECROU	MUTTER	NUT	TUERCA
	L2164211	28	DADO	ECROU	MUTTER	NUT	TUERCA
	44011089	16	VITE	VIS	SCHRAUBE	SCREW	TORNILLO
	44011091	24	ROSETTA DI SICUREZZA	RONDELLE FREIN	SICHERUNGSRING	LOCKWASHER	ARANDELA DE FRENO
	44011431	12	VITE	VIS	SCHRAUBE	SCREW	TORNILLO
	4996361	2	DISCO (2*)	DISQUE	SCHEIBE	PLATE	DISCO

(*) - A RICHIESTA - SUR DEMANDE - AUF WUNSCH - OPTIONAL EXTRA - SOBRE PEDIDO
(1*) PER 4995113 POUR... FUER... FOR... PARA...
(2*) PER 4995116 - 4995121 POUR... FUER... FOR... PARA...

https://tractormanualz.com/

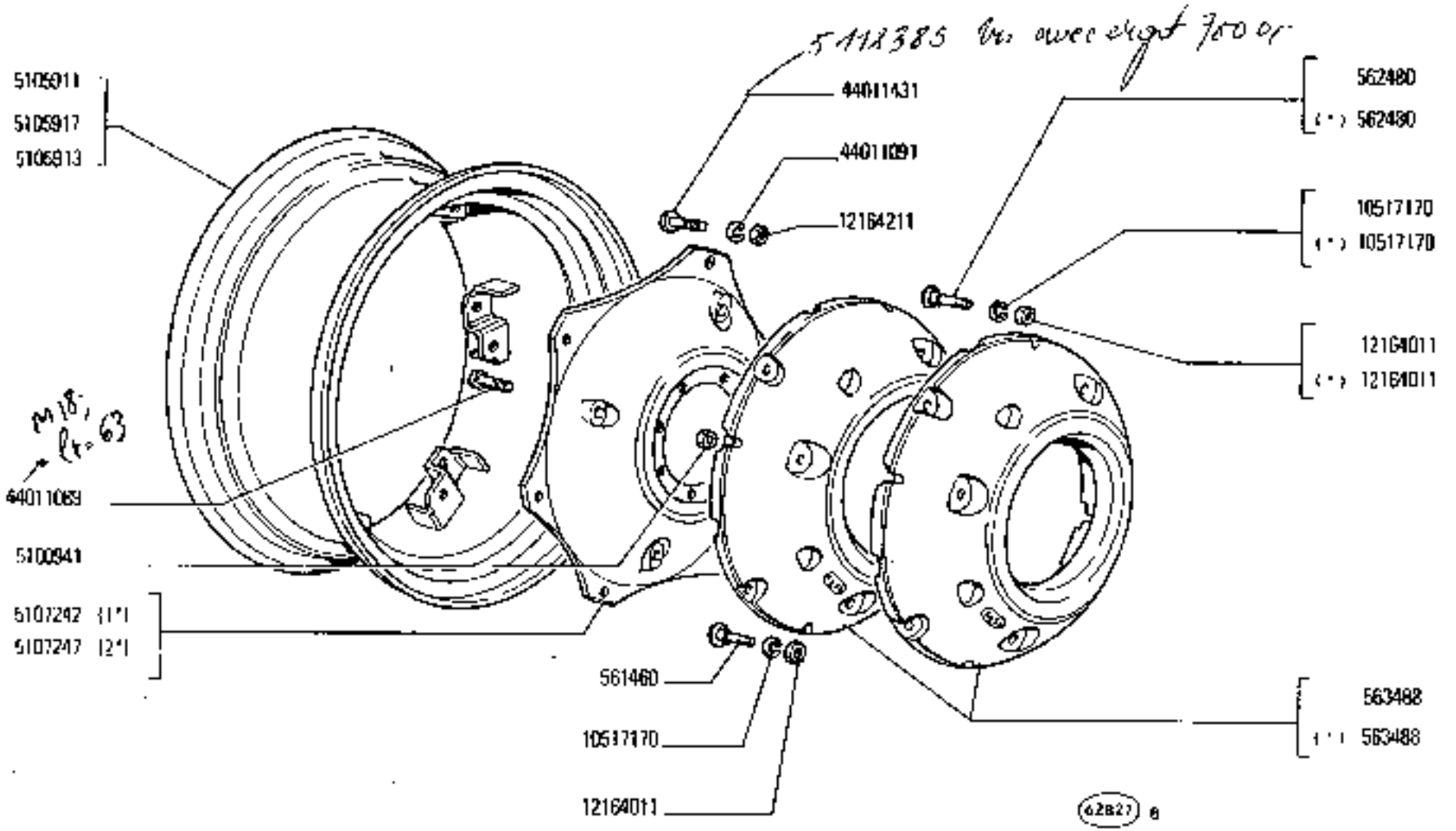

(*) (1*) (2*) - Vedere elenco - Voir la liste - Siehe Tabelle - See list - Véase la lista

https://tractormanualz.com/

FIAT TROTTER

MODIF	N.ORDINAZ.	Q.	DENOMINAZIONE	DESIGNATION	BENENNUNG	DESCRIPTION	DENOMINACIONES
	561460	8	VITE	VIS	SCHRAUBE	SCREW	TORNILLO
	562440	8	VITE	VIS	SCHRAUBE	SCREW	TORNILLO
	562480	16	VITE (*)	VIS	SCHRAUBE	SCREW	TORNILLO
	563488	4	ZAVORRA	LEST	ZUSATZGEWICHT	BALLAST	LASTRE
	563499	6	ZAVORRA (*)	LEST	ZUSATZGEWICHT	BALLAST	LASTRE
ERA	4990827	16	VITE (*)	VIS	SCHRAUBE	SCREW	TORNILLO
5105911	4995113	2	CERCHIONE W14L-30"	JANTE	FELGE	RIM	LLANTA
5105917	4995115	2	CERCHIONE W14L-34"	JANTE	FELGE	RIM	LLANTA
ELIM	4995119	2	CERCHIONE	JANTE	FELGE	RIM	LLANTA
5105913	4995121	2	CERCHIONE W12 38"	JANTE	FELGE	RIM	LLANTA
5107242	4996380	2	DISCO(1*)	DISQUE	SCHEIBE	PLATE	DISCO
	10511170	16	ROSETTA DI SICUREZZA	RONDELLE FREIN	SICHERUNGSRING	LOCKWASHER	ARANDELA DE FRENO
	10511270	24	ROSETTA DI SICUREZZA (*)	RONDELLE FREIN	SICHERUNGSRING	LOCKWASHER	ARANDELA DE FRENO
ERA	10520301	16	ROSETTA	RONDELLE	SCHEIBE	WASHER	ARANDELA
	12164011	16	DADO	ECROU	MUTTER	NUT	TUERCA
	12164011	24	DADO (*)	ECROU	MUTTER	NUT	TUERCA
	12164211	12	DADO	ECROU	MUTTER	NUT	TUERCA
	44011089	16	VITE	VIS	SCHRAUBE	SCREW	TORNILLO
	44011091	24	ROSETTA DI SICUREZZA	RONDELLE FREIN	SICHERUNGSRING	LOCKWASHER	ARANDELA DE FRENO
	44011431	12	VITE	VIS	SCHRAUBE	SCREW	TORNILLO
5107247	4996381	2	DISCO (2*)	DISQUE	SCHEIBE	PLATE	DISCO
	5100961	16	DADO	ECROU	MUTTER	NUT	TUERCA

(*) A RICHIESTA - SUR DEMANDE - AUF WUNSCH - OPTIONAL EXTRA - SOBRE PEDIDO
(1*) PER 5105911 POUR ... FUER ... FOR... PARA...
(2*) PER 5105917 - 5105913 POUR ... FUER ... FOR... PARA...

https://tractormanualz.com/

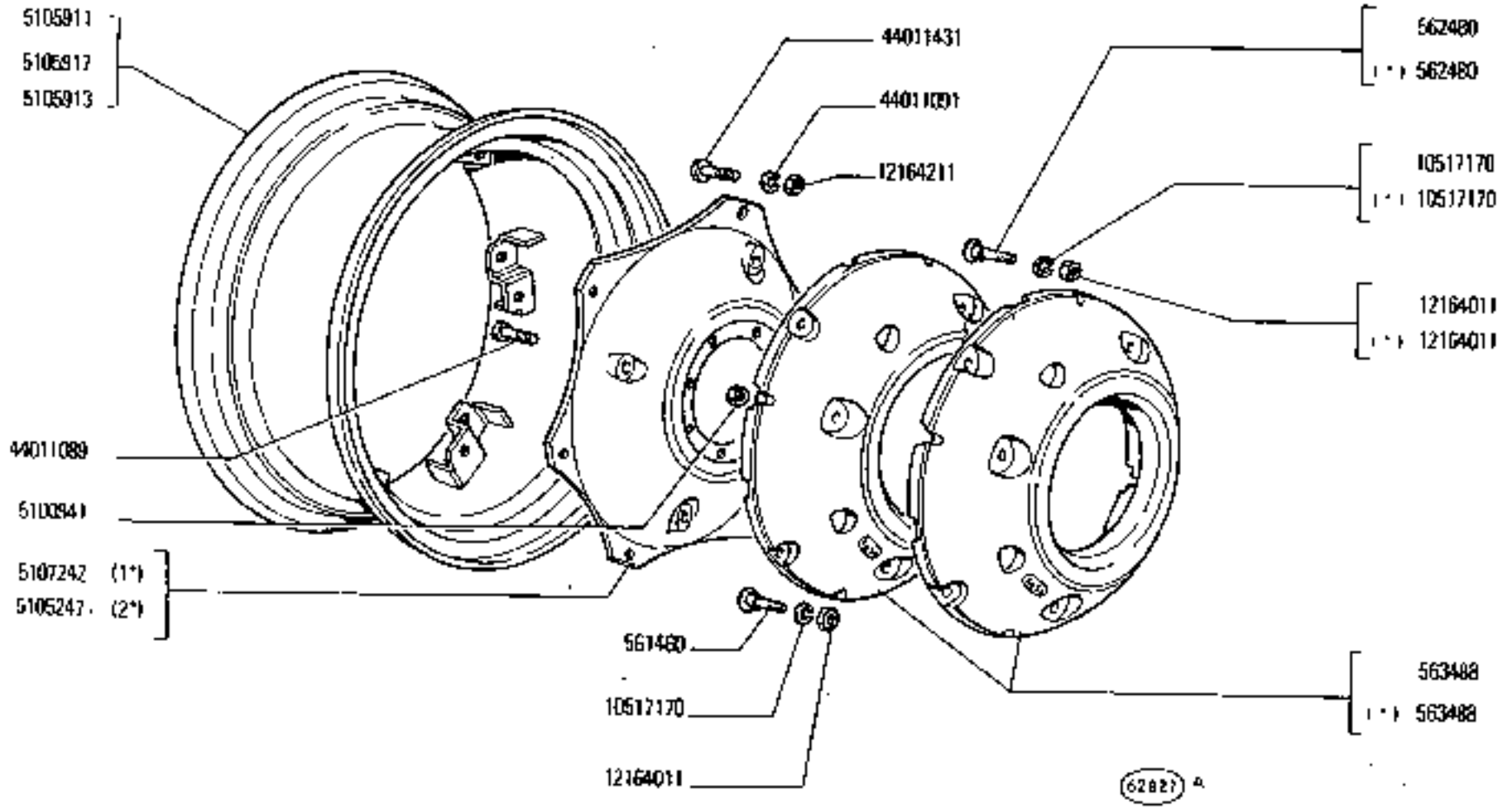

(*) (1°) (2°) - Vedere elenco - Voir la liste - Siehe tabelle - See list - Véase la lista

https://tractormanualz.com/

MODIF	N.ORDINAZ.	Q.	DENOMINAZIONE	DESIGNATION	BENENNUNG	DESCRIPTION	DENOMINACIONES
	561960	8	VITE	VIS	SCHRAUBE	SCREW	TORNILLO
	562480	8	VITE	VIS	SCHRAUBE	SCREW	TORNILLO
	562480	16	VITE (*)	VIS	SCHRAUBE	SCREW	TORNILLO
	563488	4	ZAVORRA	LEST	ZUSATZGEWICHT	BALLAST	LASTRE
	563488	6	ZAVORRA (*)	LEST	ZUSATZGEWICHT	BALLAST	LASTRE
ERA	4990R2T	16	VITE (*)	VIS	SCHRAUBE	SCREW	TORNILLO
5105911	4995411	2	CERCHIONE W14L-30"	JANTE	FELGE	RIM	LLANTA
5105917	4995116	2	CERCHIONE W14L-34"	JANTE	FELGE	RIM	LLANTA
EUM	4995119	2	CERCHIONE	JANTE	FELGE	RIM	LLANTA
5105913	4995121	2	CERCHIONE W12-38"	JANTE	FELGE	RIM	LLANTA
5107242	4996380	2	DISCO (1*)	DISQUE	SCHEIBE	PLATE	DISCO
	10517170	16	ROSETTA DI SICUREZZA	RONDELLE FREIN	SICHERUNGSRING	LOCKWASHER	ARANDELA DE FRENO
	10517170	24	ROSETTA DI SICUREZZA (*)	RONDELLE FREIN	SICHERUNGSRING	LOCKWASHER	ARANDELA DE FRENO
ERA	10520381	16	ROSETTA	RONDELLE	SCHEIBE	WASHER	ARANDELA
	12164021	16	DADO	ECROU	MUTTER	NUT	TUERCA
	12164011	24	DADO (*)	ECROU	MUTTER	NUT	TUERCA
	12164211	12	DADO	ECROU	MUTTER	NUT	TUERCA
	440111089	16	VITE	VIS	SCHRAUBE	SCREW	TORNILLO
	440111091	24	ROSETTA DI SICUREZZA	RONDELLE FREIN	SICHERUNGSRING	LOCKWASHER	ARANDELA DE FRENO
	440111431	12	VITE	VIS	SCHRAUBE	SCREW	TORNILLO
	4996381	2	DISCO (2*)	DISQUE	SCHEIBE	PLATE	DISCO
	5100941	16	DADO	ECROU	MUTTER	NUT	TUERCA
		(*)	-A RICHIESTA	- SUR DEMANDE	- AUF WUNSCH	- OPTIONAL EXTRA	- SOBRE PEDIDO
		(1*)	PER 5105911	POUR	FUER...	FOR...	PARA...
		(2*)	PER 5105917 - 5105913	POUR..	FUER...	FOR...	PARA.

https://tractormanualz.com/

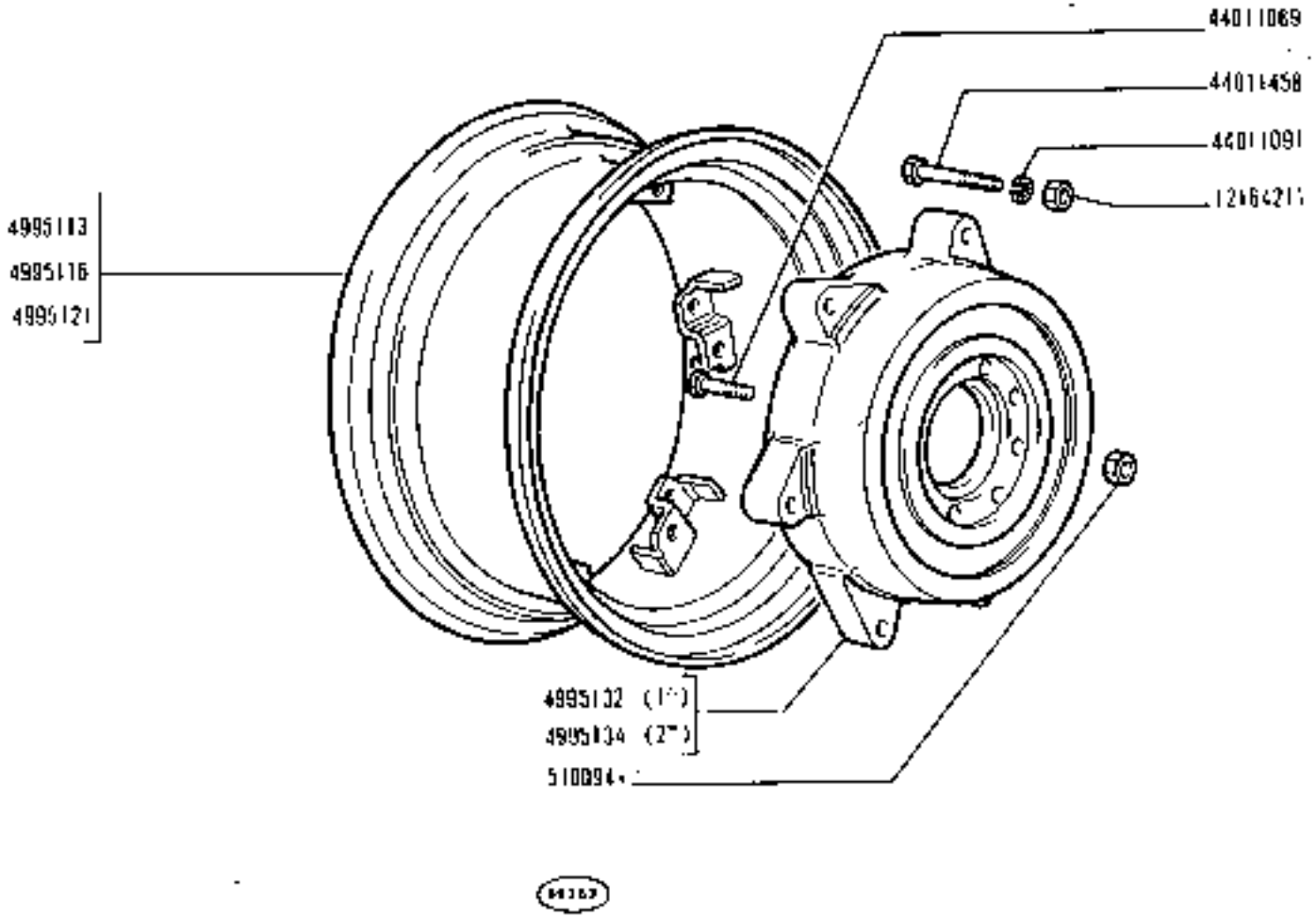

(1°) (2°) - Vedere elenco - Voir la liste - Siehe Labelle - See list - Véase la lista

https://tractormanualz.com/

MODIF	N.ORDINAZ.	Q.	DENUMINAZIONE	DESIGNATION	BENENNUNG	DESCRIPTION	DENOMINACIONES
44011089	~~4496427~~	14	VITE	VIS	SCHRAUBE	SCREW	TORNILLO
	4995113	2	CERCHIONE W 14L - 30"	JANTE	FELGE	RIM	LLANTA
	4995116	2	CERCHIONE W 14L - 34"	JANTE	FELGE	RIM	LLANTA
ELIM	~~4995117~~	2	CERCHIONE	JANTE	FELGE	RIM	LLANTA
	4995121	2	CERCHIONE W 12 - 38"	JANTE	FELGE	RIM	LLANTA
	4995132	2	DISCO KG. 225 (1*)	DISQUE	SCHEIBE	PLATE	DISCO
	12164211	12	DADO	ECROU	MUTTER	NUT	TUERCA
	44011093	12	ASSETTA DI SICUREZZA	RONDELLE FREIN	SICHERUNGSRING	LOCKWASHER	ARANDELA DE FRENO
	~~4401E458~~	12	VITE	VIS	SCHRAUBE	SCREW	TORNILLO
	5100941	16	DADO	ECROU	MUTTER	NUT	TUERCA
	4995134	2	DISCO KG. 300 (2*)	DISQUE	SCHEIBE	PLATE	DISCO
		(1*)	PER 4995113	POUR..	FUER...	FOR..	PARA..
		(2*)	PER 4995116 - 4995121	POUR...	FUER...	FOR	PARA...

https://tractormanualz.com/

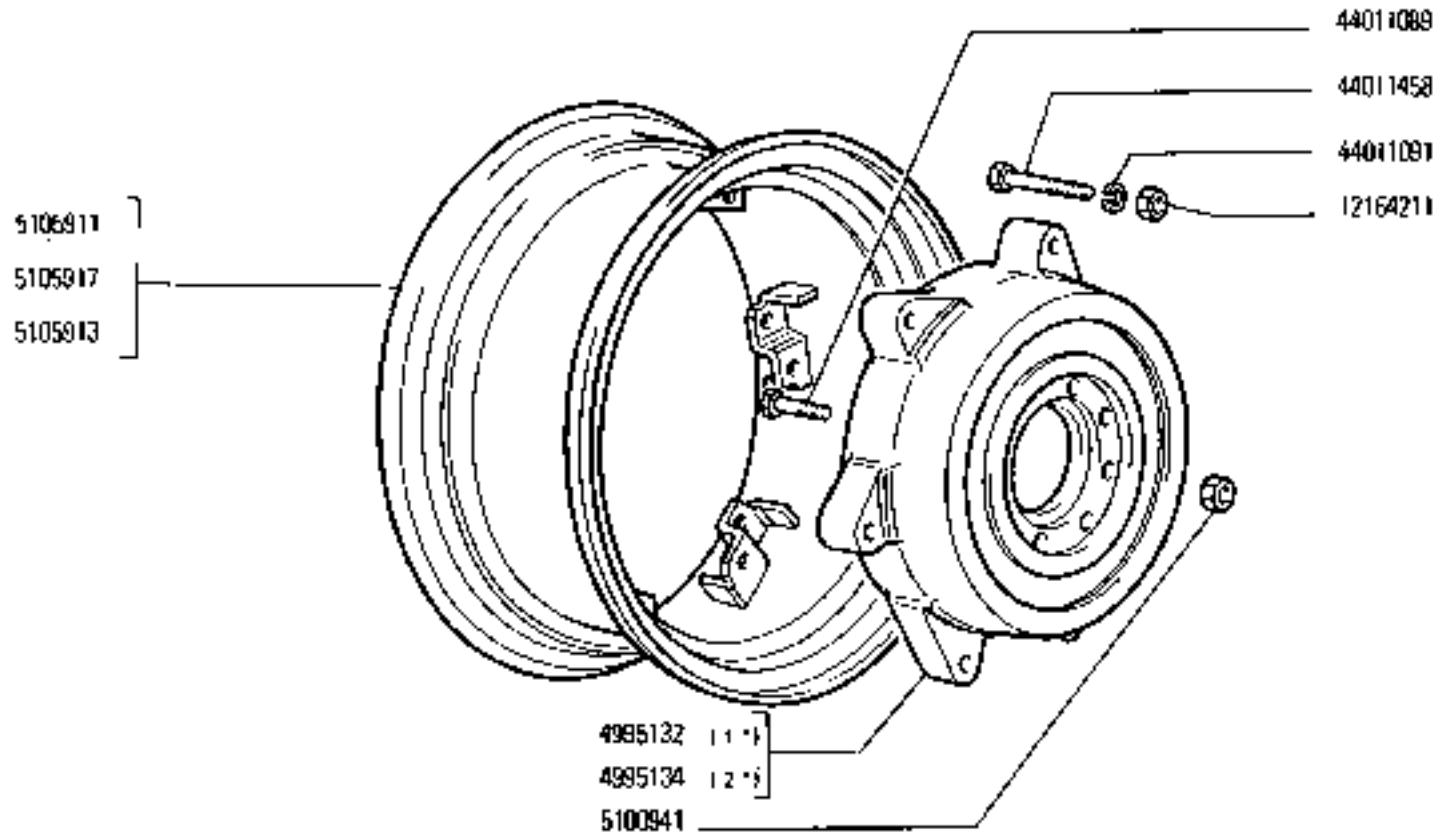

A

(1°) (2°) – Vedere elenco Voir la liste - Siehe Labelle - See list - Véase la lista

https://tractormanualz.com/

MODIF	N.ORDINAZ.	Q.tà	DENOMINAZIONE	DESIGNATION	BENENNUNG	DESCRIPTION	DENOMINACIONES
44011089	~~4440427~~	16	VITE	VIS	SCHRAUBE	SCREW	TORNILLO
5105911	~~4995115~~	2	CERCHIONE W14L - 30"	JANTE	FELGE	RIM	LLANTA
5105917	~~4995116~~	2	CERCHIONE W14L - 34"	JANTE	FELGE	RIM	LLANTA
ELIM	~~4995114~~	2	CERCHIONE	JANTE	FELGE	RIM	LLANTA
5105913	~~4995121~~	2	CERCHIONE W12 - 38"	JANTE	FELGE	RIM	LLANTA
	4995132	2	DISCO KG. 226 (1*)	DISQUE	SCHEIBE	PLATE	*DISCO
	12164211	12	DADO	ECROU	MUTTER	NUT	TUERCA
	44011098	12	ROSETTA DI SICUREZZA	RONDELLE FREIN	SICHERUNGSRING	LOCKWASHER	ARANDELA DE FRENO
	44018458	12	VITE	VIS	SCHRAUBE	SCREW	TORNILLO
	5100841	16	DADO	ECROU	MUTTER	NUT	TUERCA
	4986136	2	DISCO KG. 300 (2*)	DISQUE	SCHEIBE	PLATE	DISCO
		(1*)	PER 5105911	POUR..	FUER .	FOR...	PARA...
		(2*)	PER 5105917 - 5105913	POUR...	FUER..	FOR ..	PARA

https://tractormanualz.com/

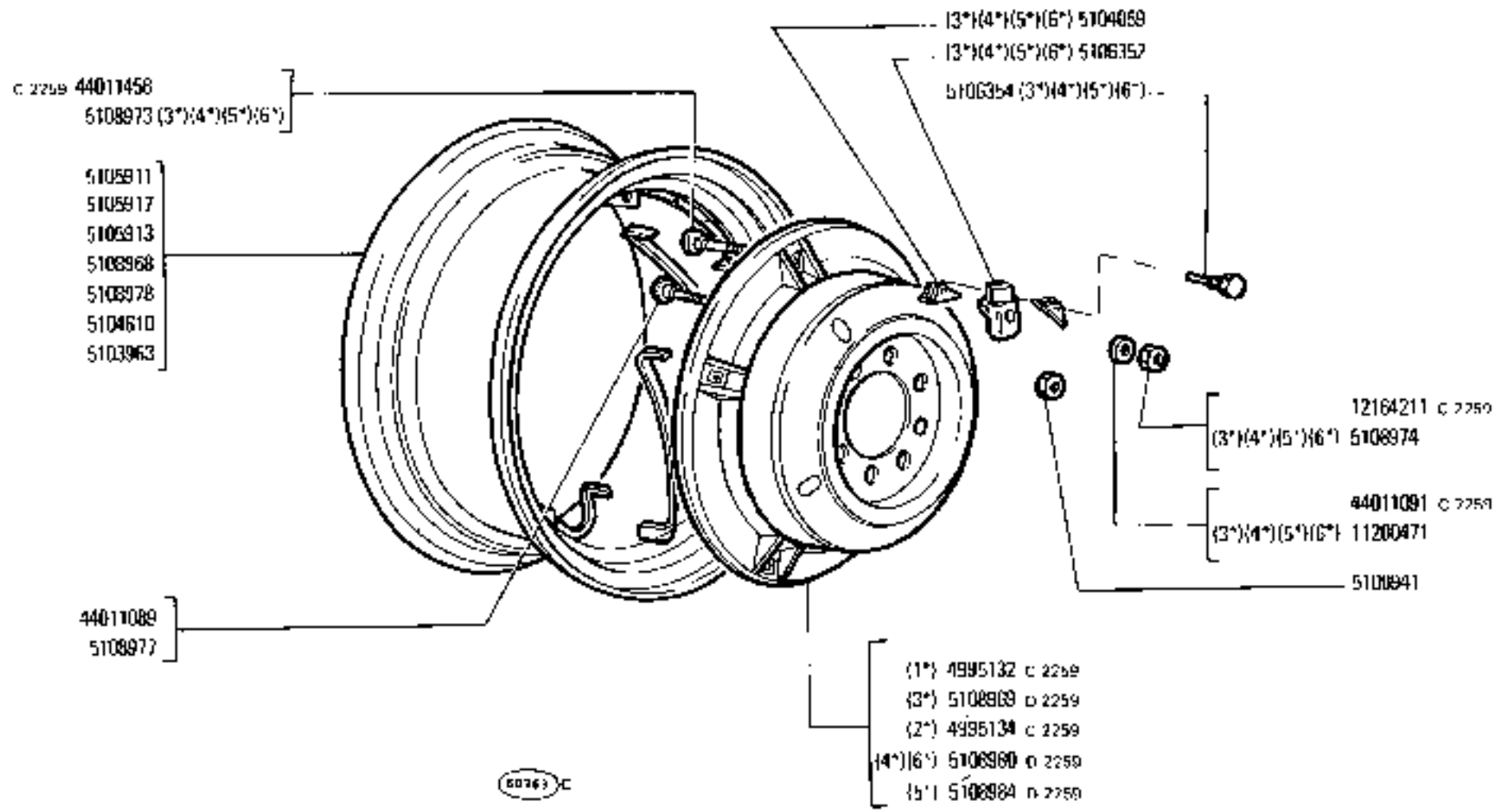

(1*)(2*)(3*)(4*)(5*)(6*) - Vedere elenco - Voir la liste - Siehe tabelle - See list - Véase la lista

https://tractormanualz.com/

MODI	N.ORDINAZ.	Q.	DENOMINAZIONE	DESIGNATION	BENENNUNG	DESCRIPTION	DENOMINACIONES
44011089	~~4998127~~	16	VITE	VIS	SCHRAUBE	SCREW	TORNILLO
5105911	~~4995113~~	2	CERCHIONE W 14L - 30"	JANTE	FELGE	RIM	LLANTA
5105917	~~4995116~~	2	CERCHIONE W 14L - 34"	JANTE	FELGE	RIM	LLANTA
5105	~~4995119~~	2	CERCHIONE	JANTE	FELGE	RIM	LLANTA
5105913	~~4995121~~	2	CERCHIONE W 12 - 38"	JANTE	FELGE	RIM	LLANTA
C 2259	4995132	2	DISCO KG. 225 (1*)	DISQUE	SCHEIBE	PLATE	DISCO
C 2259	12184211	12	DADO	ECROU	MUTTER	NUT	TUERCA
C 2259	44011091	12	ROSETTA DI SICUREZZA	RONDELLE FREIN	SICHERUNGSRING	LOCKWASHER	ARANDELA DE FRENO
C 2259	44011458	12	VITE	VIS	SCHRAUBE	SCREW	TORNILLO
	5100941	16	DADO	ECROU	MUTTER	NUT	TUERCA
C 2259	4995134	2	DISCO KG. 300 (2*)	DISQUE	SCHEIBE	PLATE	DISCO
D 2259	5108969	2	DISCO KG. 150 «RAIL» (3*)	DISQUE	SCHEIBE	PLATE	DISCO
D 2259	6108980	2	DISCO KG. 150 «RAIL» (4*) (6*)	DISQUE	SCHEIBE	PLATE	DISCO
U 2259	5108984	2	DISCO KG. 150 «RAIL» (5*)	DISQUE	SCHEIBE	PLATE	DISCO
	5103963	2	CERCHIONE W 14L - 38" «RAIL»	JANTE	FELGE	RIM	LLANTA
	5104059	4	TASSELLO (3*)	TAMPON	BEILAGE	PAD	TACO
	5104059	8	TASSELLO (4*) (5*) (6*)	TAMPON	BEILAGE	PAD	TACO
	5104610	2	CERCHIONE W 14L - 34 «RAIL»	JANTE	FELGE	RIM	LLANTE
	5106352	10	TASSELLO (3*)	TAMPON	BEILAGE	PAD	TACO
	5106352	12	TASSELLO (4*) (5*) (6*)	TAMPON	BEILAGE	PAD	TACO
	5106354	4	VITE (3*)	VIS	SCHRAUBE	SCREW	TORNILLO
	5106354	8	VITE (4*) (5*) (6*)	VIS	SCHRAUBE	SCREW	TORNILLO
	5108968	2	CERCHIONE W 14L 30" «RAIL»	JANTE	FELGE	RIM	LLANTA
	5108973	10	VITE (3*)	VIS	SCHRAUBE	SCREW	TORNILLO
	5108973	12	VITE (4*) (5*) (6*)	VIS	SCHRAUBE	SCREW	TORNILLO
	5108974	10	DADO (3*)	ECROU	MUTTER	NUT	TUERCA
	5108974	12	DADO (4*) (5*) (6*)	ECROU	MUTTER	NUT	TUERCA
	5108977	8	VITE	VIS	SCHRAUBE	SCREW	TORNILLO
	5108978	2	CERCHIONE W 12-38" «RAIL»	JANTE	FELGE	RIM	LLANTA
	11200471	10	ROSETTA (3*)	RONDELLE	SCHEIBE	WASHER	ARANDELA
	11200471	12	ROSETTA (4*) (5*) (6*)	RONDELLE	SCHEIBE	WASHER	ARANDELA
		(1*)	PER 5105911	POUR	FUER...	FOR	PARA .
		(2*)	PER 5105917 - 5105913	POUR...	FUER...	FOR	PARA
		(3*)	PER 5108968	POUR	FUER...	FOR	PARA
		(4*)	PER 5108978	POUR...	FUER...	FOR	PARA .
		(5*)	PER 5104610	POUR	TUER...	FOR...	PARA...
		(6*)	PER 5103963	POUR .	FUER	FOR...	PARA .

https://tractormanualz.com/

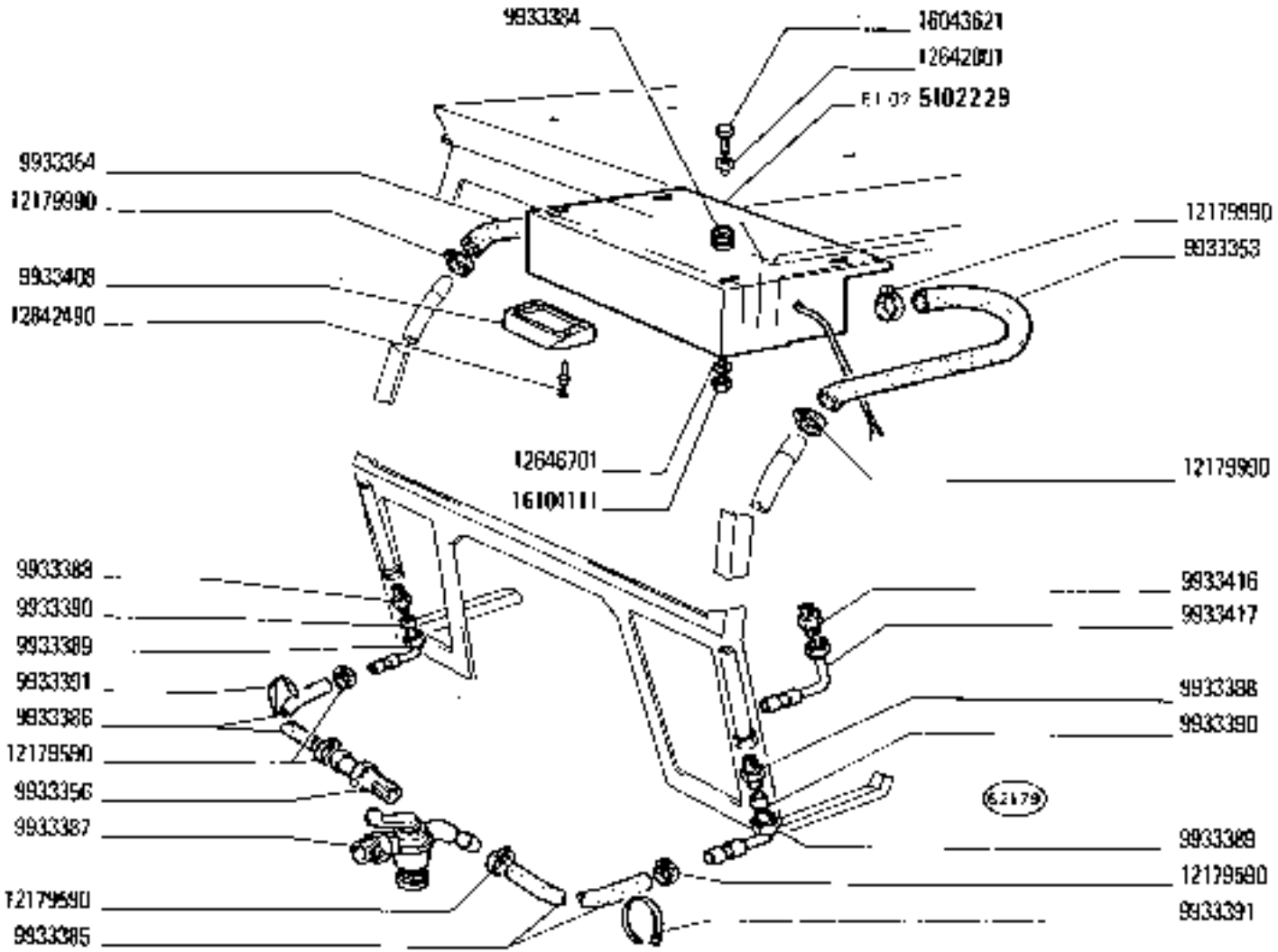

https://tractormanualz.com/

MODIF	N.DENOMINAZ.	Q.	DENOMINAZIONE	DESIGNATION	BENENNUNG	DESCRIPTION	DENOMINACIONES
	5102229	1	RISCALDATORE COMPL.	RÉCHAUFFEUR	WÄRMETAUSCHER	HEATER	CALORIFERO
	9933353	1	TUBO FLESSIBILE	TUYAU FLEXIBLE	SCHLAUCH	HOSE	MANGA FLEXIBLE
	9933354	1	TUBO FLESSIBILE	TUYAU FLEXIBLE	SCHLAUCH	HOSE	MANGA FLEXIBLE
	9933356	1	RACCORDO	RACCORD	STUTZEN	CONNECTION	RACOR
	9933384	4	ANELLO DI GOMMA	BAGUE CAOUTCHOUC	GUMMIRING	RUBBER RING	GUARNICION DE CAUCHO
	9933385	1	TUBO FLESSIBILE	TUYAU FLEXIBLE	SCHLAUCH	HOSE	MANGA FLEXIBLE
	9933386	1	TUBO FLESSIBILE	TUYAU FLEXIBLE	SCHLAUCH	HOSE	MANGA FLEXIBLE
	9933387	1	RUBINETTO	ROBINET	HAHN	COCK	GRIFO
	9933388	2	RACCORDO	RACCORD	STUTZEN	CONNECTION	RACOR
	9933389	2	DADO	ECROU	MUTTER	NUT	TUERCA
	9933390	2	GHIERA FILETTATA	ECROU	GEWINDERING	THREADED RING	TUERCA
	9933391	2	FASCETTA	COLLIER	HALTEBAND	STRAP	ABRAZADERA
	9933408	2	CONVOGLIATORE	CONVOYEUR	LEITBLECH	CONVEYOR	CANALIZADOR
	9933416	2	RACCORDO	RACCORD	STUTZEN	CONNECTION	RACOR
	9933417	2	GHIERA FILETTATA	ECROU	GEWINDERING	THREADED RING	TUERCA
	12179590	4	COLLARE	COLLIER	SCHELLE	COLLAR	COLLAR
	12179990	4	COLLARE	COLLIER	SCHELLE	COLLAR	COLLAR
	12647001	4	ROSETTA	RONDELLE	SCHEIBE	WASHER	ARANDELA
	12646701	4	ROSETTA	RONDELLE	SCHEIBE	WASHER	ARANDELA
	12842490	8	RIBATTINO	RIVET	NIET	RIVET	REMACHE
	16043671	4	VITE	VIS	SCHRAUBE	SCREW	TORNILLO
	16104111	4	DADO	ECROU	MUTTER	NUT	TUERCA

https://tractormanualz.com/

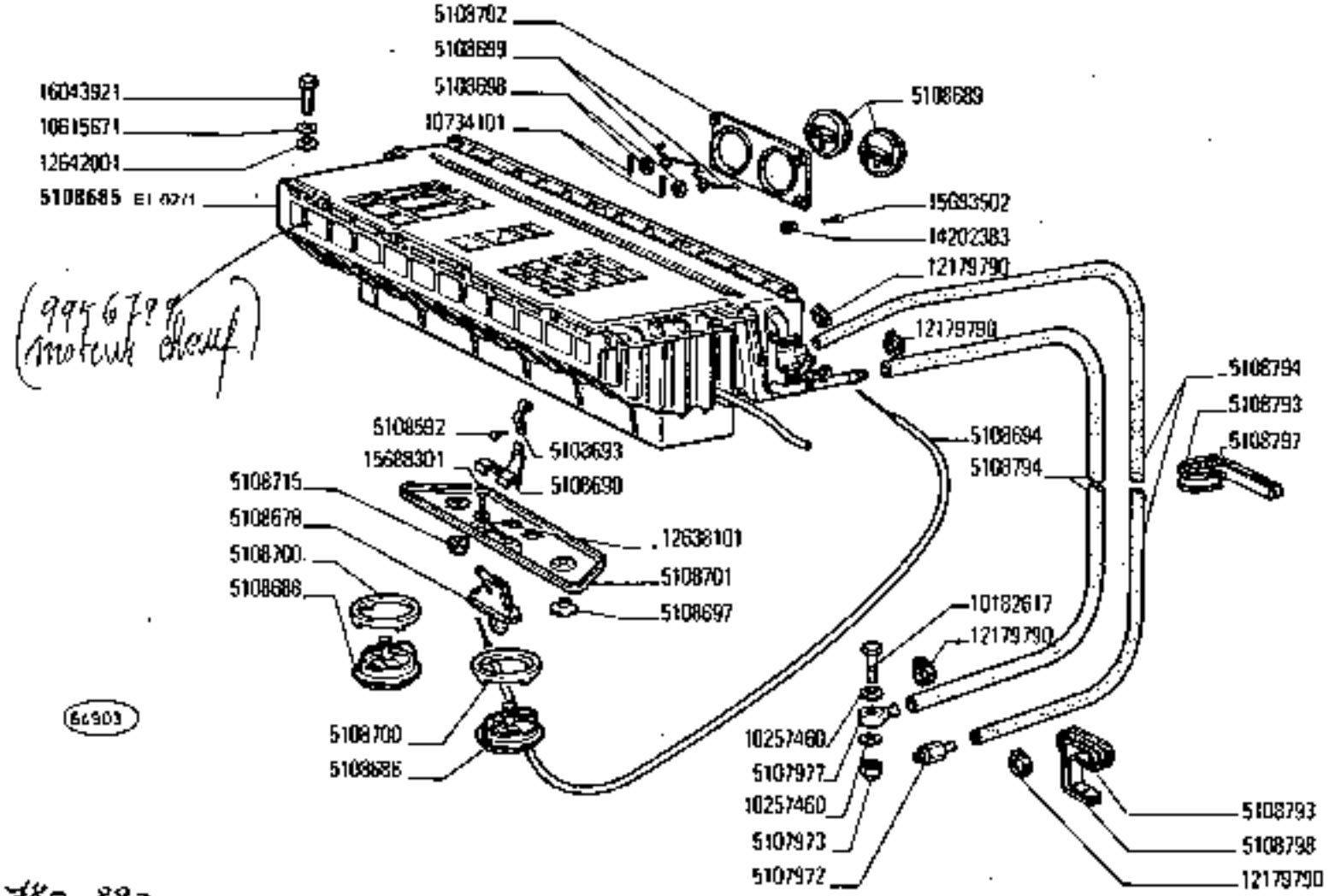

580_680_780.880

6061 PININ FARINA

https://tractormanualz.com/

MODIF	N.ORDINE	Q.	DENOMINAZIONE	DESIGNATION	BENENNUNG	DESCRIPTION	DENOMINACIONES
	5107972	1	RACCORDO	RACCORD	STUTZEN	CONNECTION	RACOR
	5107973	1	RACCORDO	RACCORD	STUTZEN	CONNECTION	RACOR
	5107977	1	RACCORDO	RACCORD	STUTZEN	CONNECTION	RACOR
	5108592	1	VITE	VIS	SCHRAUBE	SCREW	TORNILLO
	5108676	2	PROFILATO DI GOMMA	PROFILE CAOUTCHOUC	PROFILGUMMI	RUBBER WEATHER-STRIP	PERFIL DE GOMA
	5108677	6	MOLLETTA DI FISSAGGIO	AGRAFE	KLEMMSTUECK	CLIP	SUJETADOR
	5108678	1	COMANDO	COMMANDE	BETAETIGUNGS-VORRICHT.	CONTROL	MANDO
	5108679	1	CONTENITORE FILTRO D COMPL.	BOITIER DE FILTRE	FILTERGEHAUSE	FILTER SHELL	CUERPO DEL FILTRO
	5108682	2	MOLLETTA DI FISSAGGIO	AGRAFE	KLEMMSTUECK	CLIP	SUJETADOR
	5108683	4	RIBATTINO	RIVET	NIET	RIVET	REMACHE
	5108684	2	GUARNIZIONE DI TENUTA	JOINT	DICHTUNG	GASKET	JUNTA
	5108685	1	RISCALDATORE COMPL.	RECHAUFFEUR	WAERMETAUSCHER	HEATER	CALORIFERO
	5108686	1	CONTENITORE FILTRO S COMPL.	BOITIER DE FILTRE	FILTERGEHAUSE	FILTER SHELL	CUERPO DEL FILTRO
	5108688	2	DIFFUSORE	DIFFUSEUR	DUESE	DIFFUSER	DIFUSOR
	5108689	4	DIFFUSORE	DIFFUSEUR	DUESE	DIFFUSER	DIFUSOR
	5108690	1	STAFFA	ETRIER	HALTER	BRACKET	SOPORTE
	5108693	1	PIASTRINA	PLAQUETTE	PLAETTCHEN	PLATE	PLACA
	5108694	1	CAVO	CABLE	LEITUNG	CABLE	CABLE
	5108695	2	GUARNIZIONE DI TENUTA LAT.EST.	JOINT	DICHTUNG	GASKET	JUNTA
	5108696	4	GUARNIZIONE DI TENUTA SUP.EST.	JOINT	DICHTUNG	GASKET	JUNTA
	5108697	1	POMELLO DI FISSAGGIO	POMMEAU DE FIXATION	KLEMMKNOPF	KNOB	POMO DE FIJACION
	5108698	4	ROSETTA	RONDELLE	SCHEIBE	WASHER	ARANDELA
	5108699	4	MOLLA	RESSORT	FEDER	SPRING	RESORTE
	5108700	2	ANELLO DI GOMMA	BAGUE CAOUTCHOUC	GUMMIRING	RUBBER RING	GUARNICION DE CAUCHO
	5108701	1	MOSTRINA	MOTIF	ZIERSTUECK	ORNAMENT	EMBELLECEDOR
	5108702	2	MOSTRINA	MOTIF	ZIERSTUECK	ORNAMENT	EMBELLECEDOR
	5108704	1	MOSTRINA D	MOTIF	ZIERSTUECK	ORNAMENT	EMBELLECEDOR
	5108708	4	POMELLO DI FISSAGGIO	POMMEAU DE FIXATION	KLEMMKNOPF	KNOB	POMO DE FIJACION
	5108711	4	DADO	ECROU	MUTTER	NUT	TUERCA
	5108712	1	MOSTRINA S	MOTIF	ZIERSTUECK	ORNAMENT	EMBELLECEDOR
	5108715	1	POMELLO	BOUTON	KNOPELGRIFF	KNOB	BOTON
	5108716	1	GUARNIZIONE DI TENUTA D	JOINT	DICHTUNG	GASKET	JUNTA
	5108717	1	GUARNIZIONE DI TENUTA S	JOINT	DICHTUNG	GASKET	JUNTA
	5108728	2	FILTRO ARIA	FILTRE A AIR	LUFTFILTER	AIR CLEANER	FILTRO DE AIRE
	5108793	2	GUAINA FLESSIBILE	GAINE	HUELLE	SHEATH	FUNDA
	5108794	2	TUBO FLESSIBILE	TUYAU FLEXIBLE	SCHLAUCH	HOSE	MANGA FLEXIBLE
	5108797	1	STAFFETTA FISSAGGIO	COLLIER	HALTER	RETAINER	ABRAZADERA

https://tractormanualz.com/

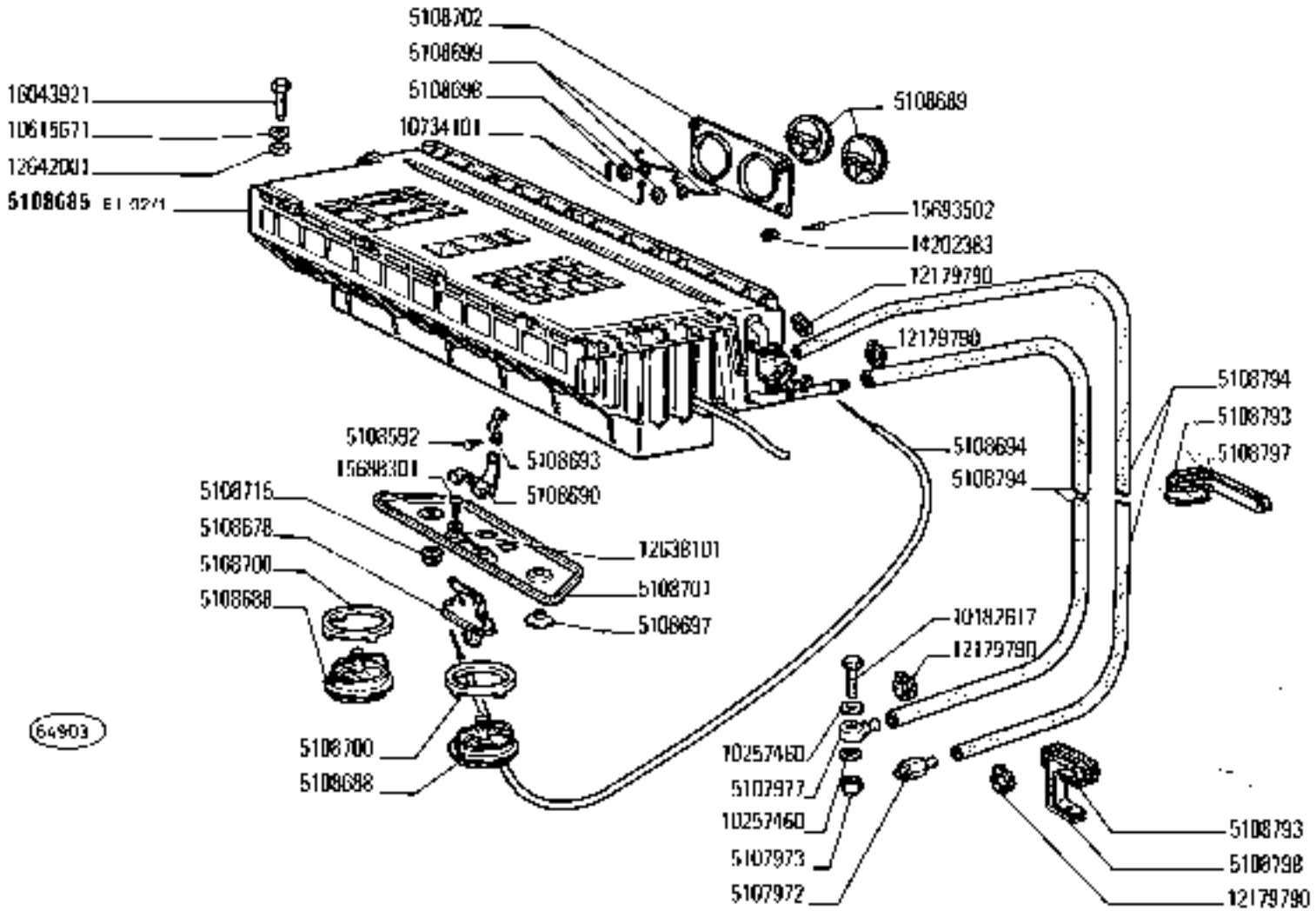

(506)

https://tractormanualz.com/

MODIF	N.ORDIN.	Q.	DENOMINAZIONE	DESIGNATION	BENENNUNG	DESCRIPTION	DENOMINACIONES
	5107972	1	RACCORDO	RACCORD	STUTZEN	CONNECTION	RACOR
	5107973	1	RACCORDO	RACCORD	STUTZEN	CONNECTION	RACOR
	5107977	1	RACCORDO	RACCORD	STUTZEN	CONNECTION	RACOR
	5108592	1	VITE	VIS	SCHRAUBE	SCREW	TORNILLO
	5108576	2	PROFILATO DI GOMMA	PROFILE CAOUTCHOUC	PROFILGUMMI	RUBBER WEATHER-STRIP	PERFIL DE GOMA
	5108677	6	MOLLETTA DI FISSAGGIO	AGRAFE	KLEMMSTUECK	CLIP	SUJETADOR
	5100676	1	COMANDO	COMMANDE	BETAETIGUNGS-VORRICHT.	CONTROL	MANDO
	5108679	1	CONTENITORE FILTRO D COMPL.	BOITIER DE FILTRE	FILTERGEHAUSE	FILTER SHELL	CUERPO DEL FILTRO
	5108682	2	MOLLETTA DI FISSAGGIO	AGRAFE	KLEMMSTUECK	CLIP	SUJETADOR
	5108683	4	RIBATTINO	RIVET	NIET	RIVET	REMACHE
	5108684	2	GUARNIZIONE DI TENUTA	JOINT	DICHTUNG	GASKET	JUNTA
	5108685	1	RISCALDATORE COMPL.	RECHAUFFEUR	WAERMETAUSCHER	HEATER	CALORIFERO
	5108686	1	CONTENITORE FILTRO S COMPL.	BOITIER DE FILTRE	FILTERGEHAUSE	FILTER SHELL	CUERPO DEL FILTRO
	5108689	2	DIFFUSORE	DIFFUSEUR	DUESE	DIFFUSER	DIFUSOR
	5108689	4	DIFFUSORE	DIFFUSEUR	DUESE	DIFFUSER	DIFUSOR
	5108690	1	STAFFA	ETRIER	HALTER	BRACKET	SOPORTE
	5108693	1	PLASTRINA	PLAQUETTE	PLAETTCHEN	PLATE	PLACA
	5108694	1	CAVO	CABLE	LEITUNG	CABLE	CABLE
	5108695	2	GUARNIZIONE DI TENUTA LAT.EST.	JOINT	DICHTUNG	GASKET	JUNTA
	5108696	4	GUARNIZIONE DI TENUTA SUP.EST.	JOINT	DICHTUNG	GASKET	JUNTA
	5100697	1	POMELLO DI FISSAGGIO	POMMEAU DE FIXATION	KLEMMKNOPF	KNOB	POMO DE FIJACION
	5108698	4	ROSETTA	ROUELLE	SCHEIBE	WASHER	ARANDELA
	5108699	4	MOLLA	RESSORT	FEDER	SPRING	RESORTE
	5109700	2	ANELLO DI GOMMA	BAGUE CAOUTCHOUC	GUMMIRING	RUBBER RING	GUARNICION DE CAUCHO
	5108701	1	MOSTRINA	MOTIF	ZIERSTUECK	ORNAMENT	EMBELLECEDOR
	5108702	2	MOSTRINA	MOTIF	ZIERSTUECK	ORNAMENT	EMBELLECEDOR
5108705	~~5108704~~	1	MOSTRINA D	MOTIF	ZIERSTUECK	ORNAMENT	EMBELLECEDOR
	5108703	4	POMELLO DI FISSAGGIO	POMMEAU DE FIXATION	KLEMMKNOPF	KNOB	POMO DE FIJACION
	5108711	4	DADO	ECROU	MUTTER	NUT	TUERCA
5108713	~~5108712~~	1	MOSTRINA S	MOTIF	ZIERSTUECK	ORNAMENT	EMBELLECEDOR
	5108715	1	POMELLO	BOUTON	KNEBELGRIFF	KNOB	BOTON
	5108716	1	GUARNIZIONE DI TENUTA D	JOINT	DICHTUNG	GASKET	JUNTA
	5108717	1	GUARNIZIONE DI TENUTA S	JOINT	DICHTUNG	GASKET	JUNTA
5109236	~~5108726~~	2	FILTRO ARIA	FILTRE A AIR	LUFTFILTER	AIR CLEANER	FILTRO DE AIRE
	5108795	2	GUAINA FLESSIBILE	GAINE	HUELLE	SHEATH	FUNDA
	5100794	2	TUBO FLESSIBILE	TUYAU FLEXIBLE	SCHLAUCH	HOSE	MANGA FLEXIBLE
	5108797	1	STAFFETTA FISSAGGIO	COLLIER	HALTER	RETAINER	ABRAZADERA

https://tractormanualz.com/

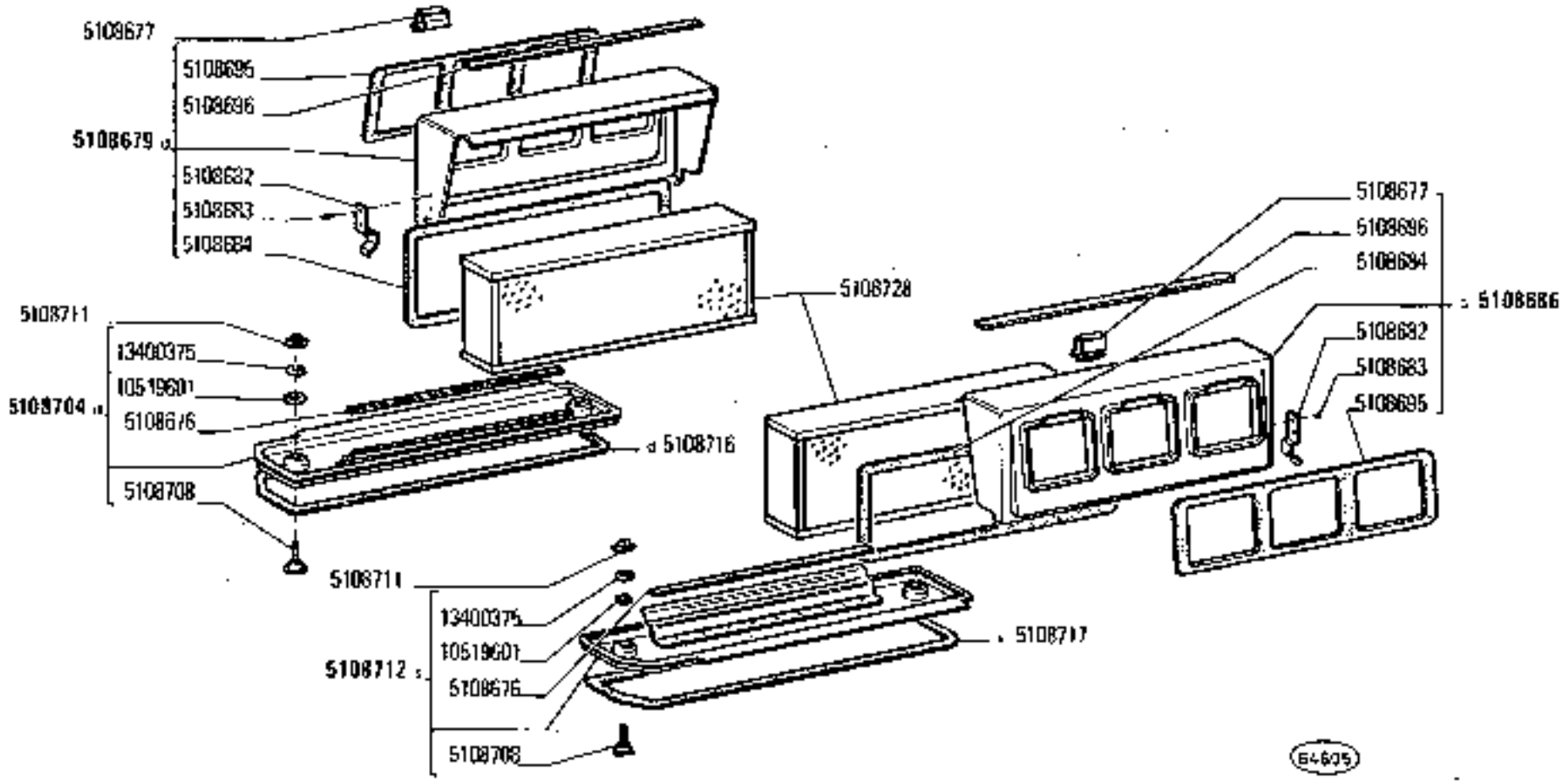

https://tractormanualz.com/

MODIF	N.ORDIN.	Q.	DENOMINAZIONE	DESIGNATION	BENENNUNG	DESCRIPTION	DENOMINACIONES
	5108798	1	STAFFETTA FISSAGGIO	COLLIER	HALTER	RETAINER	ABRAZADERA
	10182617	1	BOCCHETTONE	VIS CREUSE	HOHLSCHRAUBE	UNION	BOQUILLA
	10257402	2	ROSETTA	RONDELLE	SCHEIBE	WASHER	ARANDELA
	10519601	4	ROSETTA	RONDELLE	SCHEIBE	WASHER	ARANDELA
	10615671	6	ROSETTA DI SICUREZZA	RONDELLE FREIN	SICHERUNGSRING	LOCKWASHER	ARANDELA DE FRENO
	10734101	4	COPIGLIA	GOUPILLE FENDUE	SPLINT	SPLIT PIN	PASADOR ABIERTO
	12179700	4	COLLARE	COLLIER	SCHELLE	COLLAR	COLLAR
	12638101	2	ROSETTA	RONDELLE	SCHEIBE	WASHER	ARANDELA
	12642001	6	ROSETTA	RONDELLE	SCHEIBE	WASHER	ARANDELA
	13400375	4	ANELLO DI SICUREZZA	ARRETOIR	SICHERUNGSRING	LOCKRING	ANILLO DE FRENO
	14202383	8	TASSELLO	TAMPON	BEILAGE	PAD	TACO
	15000394	2	VITE	VIS	SCHRAUBE	SCREW	TORNILLO
	15693502	8	VITE	VIS	SCHRAUBE	SCREW	TORNILLO
	16043421	6	VITE	VIS	SCHRAUBE	SCREW	TORNILLO

https://tractormanualz.com/

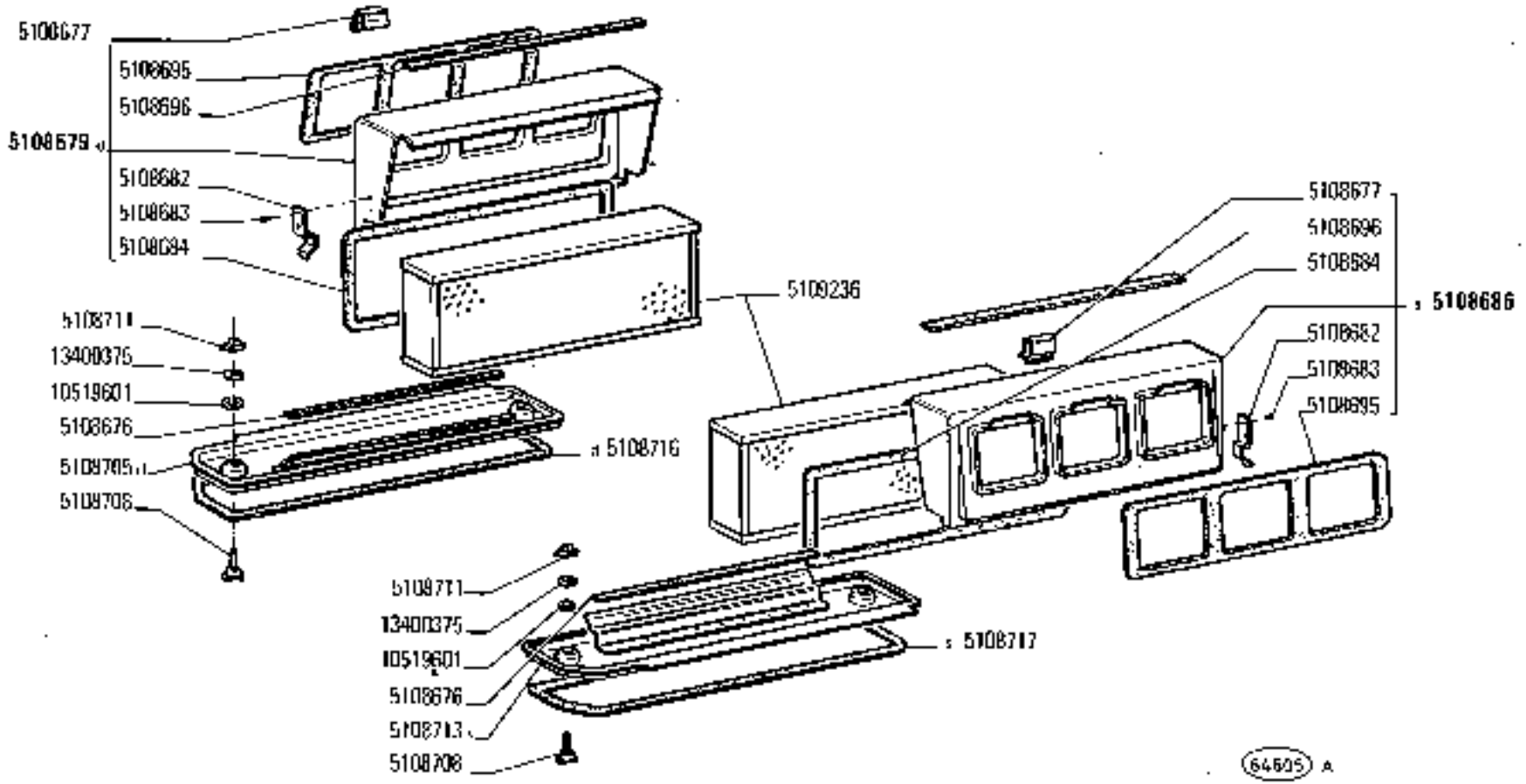

16D6F

https://tractormanualz.com/

NOTE	N.ORDINA.	Q.	DENOMINAZIONE	DESIGNATION	BENENNUNG	DESCRIPTION	DENOMINACIONES
	5103798	1	STAFFETTA FISSAGGIO	COLLIER	HALTER	RETAINER	ABRAZADERA
	10182417	1	BOCCHETTONE	VIS CREUSE	HOHLSCHRAUBE	UNION	ROQUILLA
	10257460	2	RUSELLA	RONDELLE	SCHEIBE	WASHER	ARANDELA
	10519601	4	ROSETTA	RONDELLE	SCHEIBE	WASHER	ARANDELA
	10615671	6	ROSETTA DI SICUREZZA	RONDELLE FREIN	SICHERUNGSRING	LOCKWASHER	ARANDELA DE FRENO
	10734103	4	COPIGLIA	GOUPILLE FENDUE	SPLINT	SPLIT PIN	PASADOR ABIERTO
	12179790	4	COLLARE	COLLIER	SCHELLE	COLLAR	COLLAR
	12638103	2	ROSETTA	RONDELLE	SCHEIBE	WASHER	ARANDELA
	12642003	6	ROSETTA	RONDELLE	SCHEIBE	WASHER	ARANDELA
	13400375	4	ANELLO DI SICUREZZA	ARRETOIR	SICHERUNGSRING	LOCKRING	ANILLO DE FRENO
	14202383	8	PASSELLO	TAMPON	BEILAGE	PAD	TACO
	15068304	2	VITE	VIS	SCHRAUBE	SCREW	TORNILLO
	15693502	8	VITE	VIS	SCHRAUBE	SCREW	TORNILLO
	16043921	6	VITE	VIS	SCHRAUBE	SCREW	TORNILLO

https://tractormanualz.com/

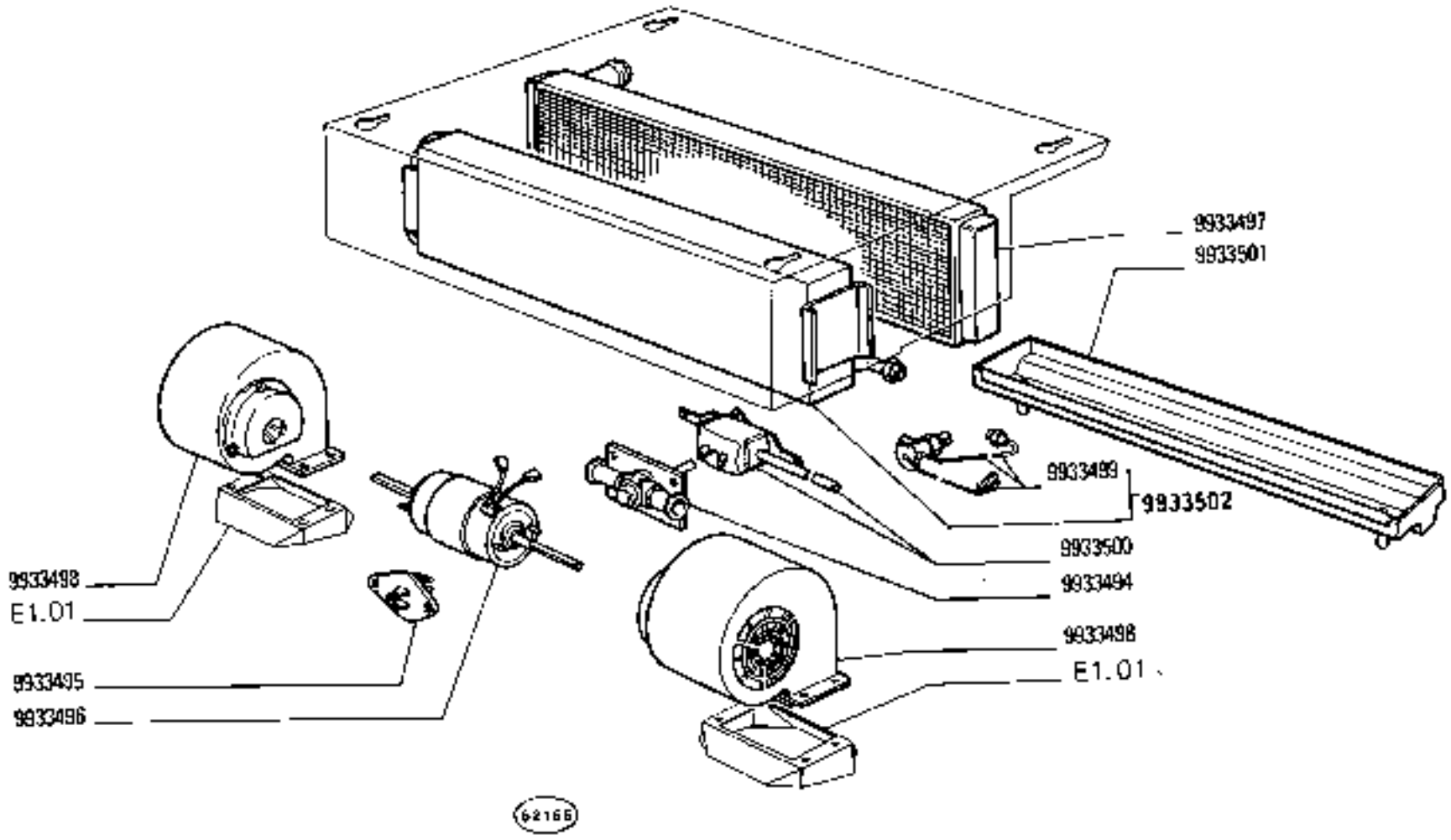

https://tractormanualz.com/

MODIF	N.ORDINAZ.	Q.	DENOMINAZIONE	DESIGNATION	BENENNUNG	DESCRIPTION	DENOMINACIONES
	9933494	1	VALVOLA	SOUPAPE	VENTIL	VALVE	VALVULA
	9933495	1	RESISTORE	RESISTEUR	WIDERSTAND	RESISTOR	RESISTOR
	9933496	1	MOTORINO ELETTRICO	MOTEUR ELECTRIQUE	ELEKTROMOTOR	MOTOR	MOTOR ELECTRICO
	9933497	1	RADIATORE	RADIATEUR	HEIZKOERPER	RADIATOR	RADIADOR
	9933498	2	CONVOGLIATORE	CONVOYEUR	LEITBLECH	CONVEYOR	CANALIZADOR
	9933499	1	VALVOLA	SOUPAPE	VENTIL	VALVE	VALVULA
	9933500	1	TERMOSTATO	THERMOSTAT	THERMOSTAT	THERMOSTAT	TERMOSTATO
	9933501	1	CONTENITORE	CONTAINEUR	BEHAELTER	CONTAINER	RECIPIENTE
	9933502	1	RADIATORE COMPL.	RADIATEUR	HEIZKOERPER	RADIATOR	RADIADOR

https://tractormanualz.com/

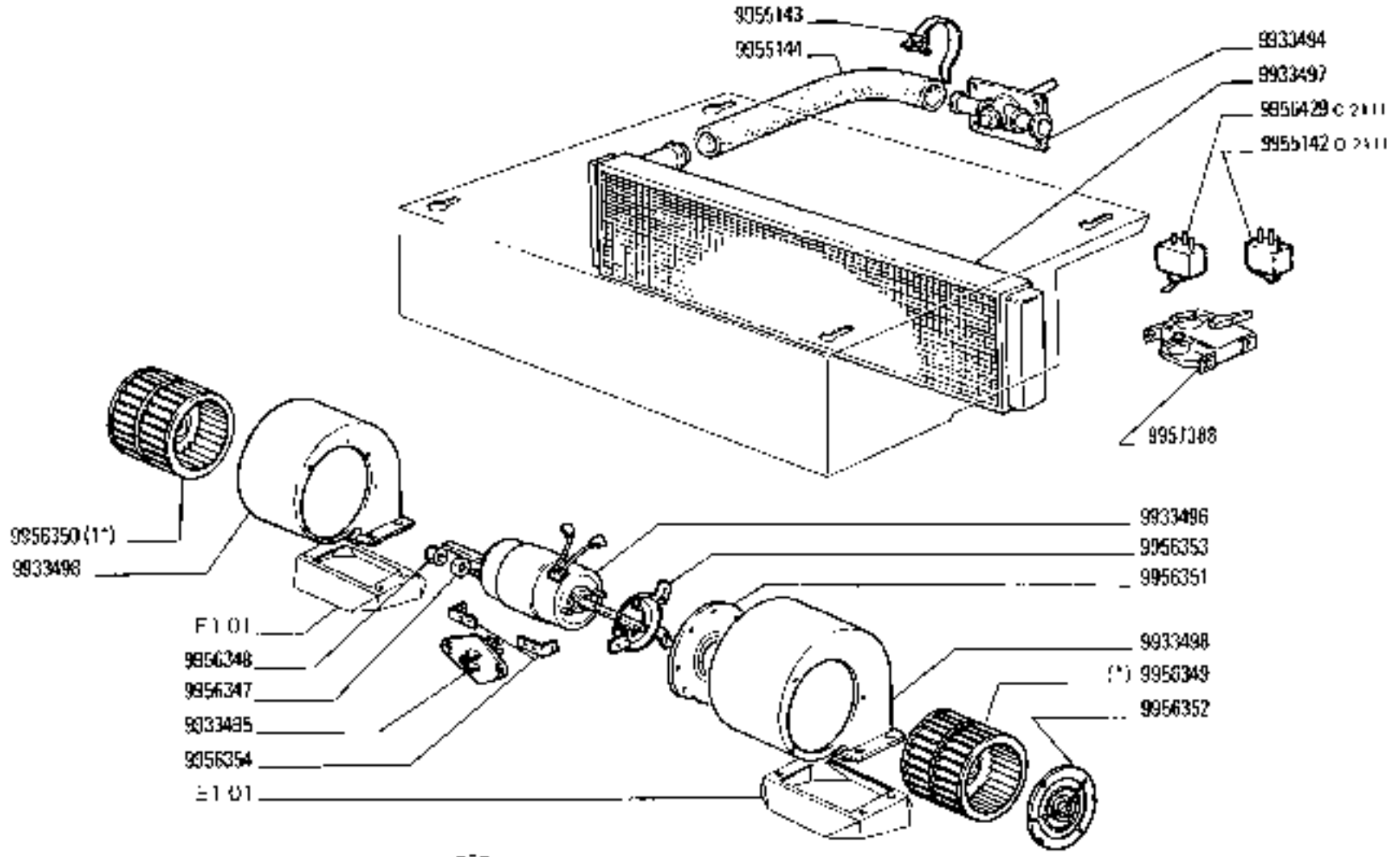

(*) - (1*) - Vedere elenco - Voir la liste - Siehe tabelle - See list - Vease la lista

https://tractormanualz.com/

MODLF	N.ORDIN.	Q.	DENOMINAZIONE	DESIGNATION	BENENNUNG	DESCRIPTION	DENOMINACIONES
	9933494	1	VALVOLA	SOUPAPE	VENTIL	VALVE	VALVULA
	9933495	1	RESISTORE	RESISTEUR	WIDERSTAND	RESISTOR	RESISTOR
	9933496	1	MOTORINO ELETTRICO	MOTEUR ELECTRIQUE	ELEKTROMOTOR	MOTOR	MOTOR ELECTRICO
	9933497	1	RADIATORE	RADIATEUR	HEIZKOERPER	RADIATOR	RADIADOR
	9933498	2	CONVOGLIATORE	CONVOYEUR	LEITBLECH	CONVEYOR	CANALIZADOR
D 2111	9955142	1	INTERRUTTORE	INTERRUPTEUR LEVIER	SCHALTER	SWITCH	INTERRUPTOR PALANCA
	9955143	2	FASCETTA	COLLIER	HALTEBAND	STRAP	ABRAZADERA
	9955144	1	TUBO FLESSIBILE	TUYAU FLEXIBLE	SCHLAUCH	HOSE	MANGA FLEXIBLE
	9956347	4	ROSETTA	RONDELLE	SCHEIBE	WASHER	ARANDELA
	9956348	4	DADO	ECROU	MUTTER	NUT	TUERCA
	9956349	1	VENTOLA (*)	SOUFFLERIE	GEBLAESE	BLOWER	VENTILADOR
	9956350	1	VENTOLA (1*)	SOUFFLERIE	GEBLAESE	BLOWER	VENTILADOR
	9956351	2	COPERCHIO	COUVERCLE	DECKEL	COVER	TAPA
	9956352	2	COPERCHIO	COUVERCLE	DECKEL	COVER	TAPA
	9956353	2	STAFFA	ETRIER	HALTER	BRACKET	SOPORTE
	9956354	2	STAFFETTA FISSAGGIO	COLLIER	HALTER	RETAINER	ABRAZADERA
C 2111	9956429	1	INTERRUTTORE	INTERRUPTEUR	SCHALTER	SWITCH	INTERRUPTOR
	9933494	1	VALVOLA	SOUPAPE	VENTIL	VALVE	VALVULA
	9956347	2	ROSETTA	RONDELLE	SCHEIBE	WASHER	ARANDELA
	9956348	4	DADO	ECROU	MUTTER	NUT	TUERCA
	9957382	2	VITE	VIS	SCHRAUBE	SCREW	TORNILLO
	9957383	1	DADO	ECROU	MUTTER	NUT	TUERCA
	9957384	1	DADO	ECROU	MUTTER	NUT	TUERCA
	9957385	2	BOCCOLA	DOUILLE	BUECHSE	BUSH	CASQUILLO
	9957386	2	DISTANZIALE	ENTRETOISE	ABSTANDSTUECK	SPACER	SEPARADOR
	9957387	1	MOLLA	RESSORT	FEDER	SPRING	RESORTE
	9957388	1	POMELLO	BOUTON	KNEBELGRIFF	KNOB	BOTON
	9957389	1	LEVA	LEVIER	HEBEL	LEVER	PALANCA
	9957390	1	PIASTRA	PLAQUE	PLATTE	PLATE	PLACA
	9957391	1	SUPPORTO	SUPPORT	LAGER	SUPPORT	SOPORTE
			(*) ROTAZIONE IN SENSO ORARIO	ROTATION EN SENS HORAIRE	RECHTSLAUFIGE DREHUNG	CLOCKWISE ROTATION	GIRO A LA DERECHA
			(1*)ROTAZIONE IN SENSO ANTIORARIO	ROTATION EN SENS ANTI-HORAIRE	LINKSLAUFIGE DREHUNG	COUNTERCLOCKWISE ROTATION	GIRO A LA IZQUIERDA

https://tractormanualz.com/

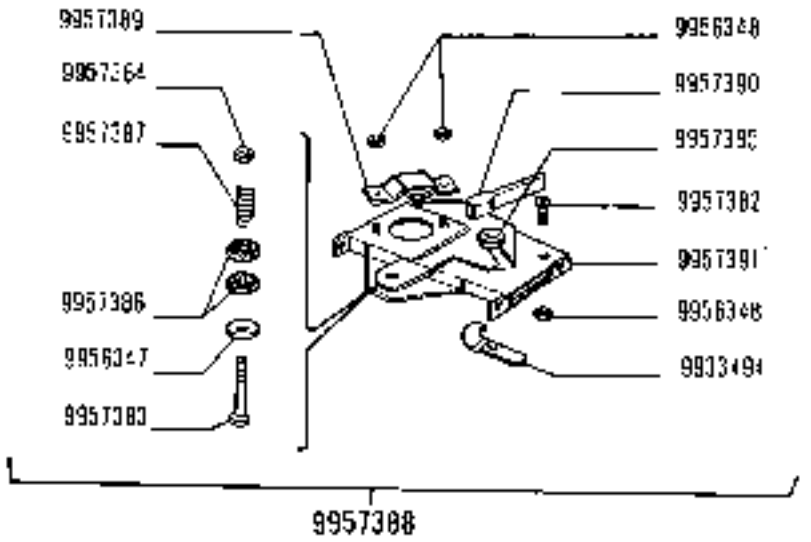

https://tractormanualz.com/

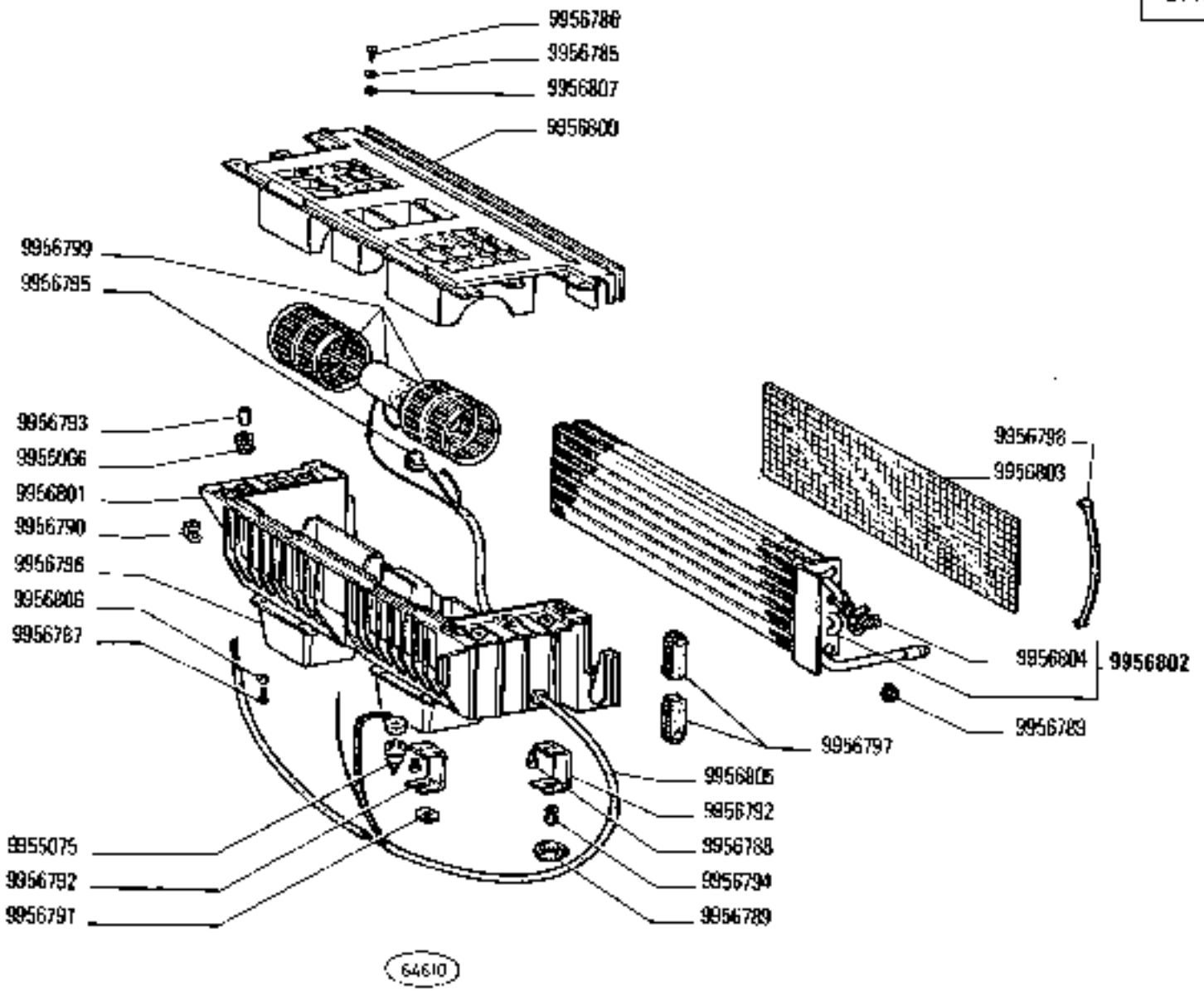

780 - 780 DT
01 02

Réchauffeur
Heizgerät

RISCALDATORE 5108685

Heater
Calorifero

E1.02/1

N.T.R.
251 T

https://tractormanualz.com/

MODIF	N.ORDIN.	Q.	DENOMINAZIONE	DESIGNATION	BENENNUNG	DESCRIPTION	DENOMINACIONES
	9955066	4	ANELLO DI GOMMA	BAGUE CAOUTCHOUC	GUMMIRING	RUBBER RING	GUARNICION DE CAUCHO
	9955075	1	INTERRUTTORE	INTERRUPTEUR	SCHALTER	SWITCH	INTERRUPTOR
	9956785	2	ROSETTA DI SICUREZZA	RONDELLE FREIN	SICHERUNGSRING	LOCKWASHER	ARANDELA DE FRENO
	9956786	12	VITE	VIS	SCHRAUBE	SCREW	TORNILLO
	9956787	8	VITE	VIS	SCHRAUBE	SCREW	TORNILLO
	9956788	2	RIBATTINO	RIVET	NIET	RIVET	PENACHE
	9956789	2	FASCETTA	COLLIER	HALTEBAND	STRAP	ABRAZADERA
	9956790	4	MOLLETTA DI FISSAGGIO	AGRAFE	KLEMMSTUECK	CLIP	SUJETADOR
	9956791	1	STAFFETTA	ETRIER	HALTER	BRACKET	SOPORTE
	9956792	2	STAFFETTA	ETRIER	HALTER	BRACKET	SOPORTE
	9956793	4	DISTANZIALE	ENTRETOISE	ABSTANDSTUECK	SPACER	SEPARADOR
	9956794	1	PLASTRINA	PLAQUETTE	PLAETTCHEN	PLATE	PLACA
	9956795	1	RESISTENZA	RESISTANCE	WIDERSTAND	RESISTOR	RESISTENCIA
	9956796	2	DISTRIBUTORE	DISTRIBUTEUR	STEUERGERAET	DISTRIBUTOR VALVE	VALVULA DISTRIBUIDORA
	9956797	2	GUARNIZIONE DI TENUTA	JOINT	DICHTUNG	GASKET	JUNTA
	9956798	5	PROFILATO DI GOMMA	PROFILE CAOUTCHOUC	PROFILGUMMI	RUBBER WEATHER-STRIP	PERFIL DE GOMA
	9956799	1	MOTORINO	MOTEUR	MOTOR	MOTOR	MOTOR
	9956800	1	SCATOLA SUP.	CARTER	GEHAUSE	CASE	CAJA
	9956801	1	SCATOLA INF.	CARTER	GEHAUSE	CASE	CAJA
	9956802	1	RISCALDATORE COMPL.	RECHAUFFEUR	WAERMETAUSCHER	HEATER	CALORIFERO
	9956803	1	FILTRO ARIA	FILTRE A AIR	LUFTFILTER	AIR CLEANER	FILTRO DE AIRE
	9956804	1	RUBINETTO	ROBINET	HAHN	COCK	GRIFO
	9956805	1	CAVO	CABLE	LEITUNG	CABLE	CABLE
	9956806	8	ROSETTA	RONDELLE	SCHEIBE	WASHER	ARANDELA
	9956807	12	ROSETTA	RONDELLE	SCHEIBE	WASHER	ARANDELA

https://tractormanualz.com/

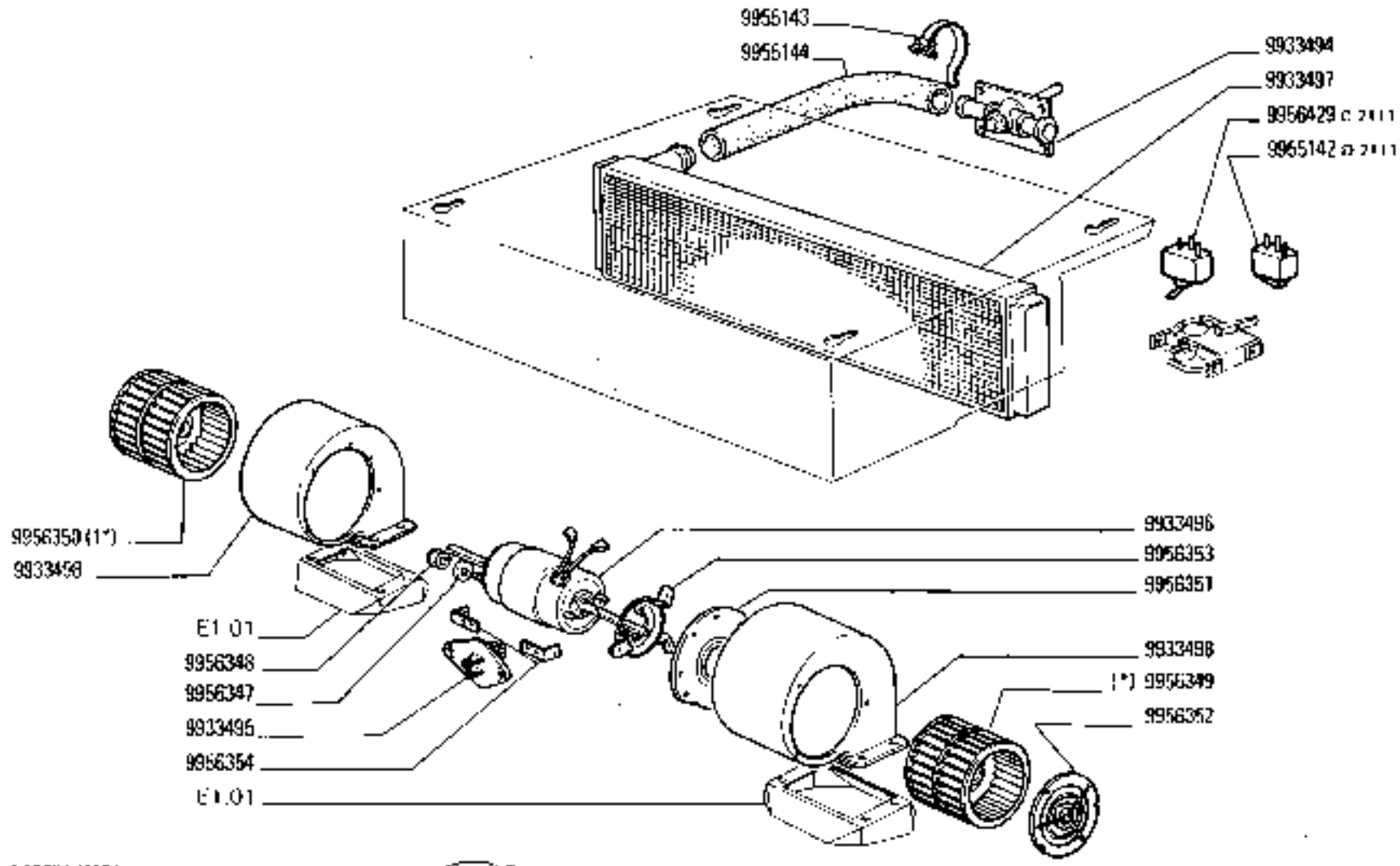

1609-C 27541 (6051)

(*) (**) - Vedere elenco - Voir la liste - Siehe tabelle - See list - Vease la tista

https://tractormanualz.com/

MODIF	N.ORDIN.	Q.	DENOMINAZIONE	DÉSIGNATION	BENENNUNG	DESCRIPTION	DENOMINACIONES
	9933494	1	VALVOLA	SOUPAPE	VENTIL	VALVE	VALVULA
	9933495	1	RESISTORE	RESISTEUR	WIDERSTAND	RESISTOR	RESISTOR
	9933496	1	MOTORINO ELETTRICO	MOTEUR ELECTRIQUE	ELEKTROMOTOR	MOTOR	MOTOR ELECTRICO
	9933497	1	RADIATORE	RADIATEUR	HEIZKOERPER	RADIATOR	RADIADOR
	9933498	2	CONVOGLIATORE	CONVOYEUR	LEITBLECH	CONVEYOR	CANALIZADOR
D 2111	9955142	1	INTERRUTTORE	INTERRUPTEUR LEVIER	SCHALTER	SWITCH	INTERRUPTOR PALANCA
	9955143	2	FASCETTA	COLLIER	HALTEBAND	STRAP	ABRAZADERA
	9955144	1	TUBO FLESSIBILE	TUYAU FLEXIBLE	SCHLAUCH	HOSE	MANGA FLEXIBLE
	9956347	4	ROSETTA	RONDELLE	SCHEIBE	WASHER	ARANDELA
	9956348	4	DADO	ECROU	MUTTER	NUT	TUERCA
	9956349	1	VENTOLA (*)	SOUFFLERIE	GEBLAESE	BLOWER	VENTILADOR
	9956350	1	VENTOLA (1*)	SOUFFLERIE	GEBLAESE	BLOWER	VENTILADOR
	9956351	2	COPERCHIO	COUVERCLE	DECKEL	COVER	TAPA
	9956352	2	COPERCHIO	COUVERCLE	DECKEL	COVER	TAPA
	9956353	2	STAFFA	ETRIER	HALTER	BRACKET	SOPORTE
	9956354	2	STAFFETTA FISSAGGIO	COLLIER	HALTER	RETAINER	ABRAZADERA
C 2111	9956029	1	INTERRUTTORE	INTERRUPTEUR	SCHALTER	SWITCH	INTERRUPTOR
	9933494	1	VALVOLA	SOUPAPE	VENTIL	VALVE	VALVULA
	9956347	2	ROSETTA	RONDELLE	SCHEIBE	WASHER	ARANDELA
	9956348	4	DADO	ECROU	MUTTER	NUT	TUERCA
	9957382	2	VITE	VIS	SCHRAUBE	SCREW	TORNILLO
	9957383	1	DADO	ECROU	MUTTER	NUT	TUERCA
	9957384	1	DADO	ECROU	MUTTER	NUT	TUERCA
	9957385	2	BOCCOLA	DOUILLE	BUECHSE	BUSH	CASQUILLO
	9957386	2	DISTANZIALE	ENTRETOISE	ABSTANDSTUECK	SPACER	SEPARADOR
	9957387	1	MOLLA	RESSORT	FEDER	SPRING	RESORTE
	9957388	1	POMELLO	BOUTON	KNEBELGRIFF	KNOB	BOTON
	9957389	1	LEVA	LEVIER	HEBEL	LEVER	PALANCA
	9957390	1	PIASTRA	PLAQUE	PLATTE	PLATE	PLACA
	9957391	1	SUPPORTO	SUPPORT	LAGER	SUPPORT	SOPORTE
			(*) ROTAZIONE IN SENSO ORARIO	ROTATION EN SENS HORAIRE	RECHTSLAUFICE DREHUNG	CLOCKWISE ROTATION	GIRO A LA DERECHA
			(1*)ROTAZIONE IN SENSO ANTIORARIO	ROTATION EN SENS ANTI-HORAIRE	LINKSLAUFICE DREHUNG	COUNTERCLOCKWISE ROTATION	GIRO A LA IZQUIERDA

https://tractormanualz.com/

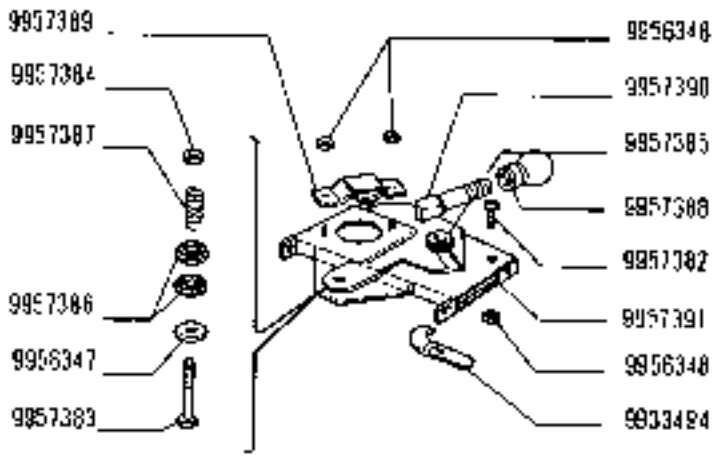

(609-C 2254) (605)

https://tractormanualz.com/

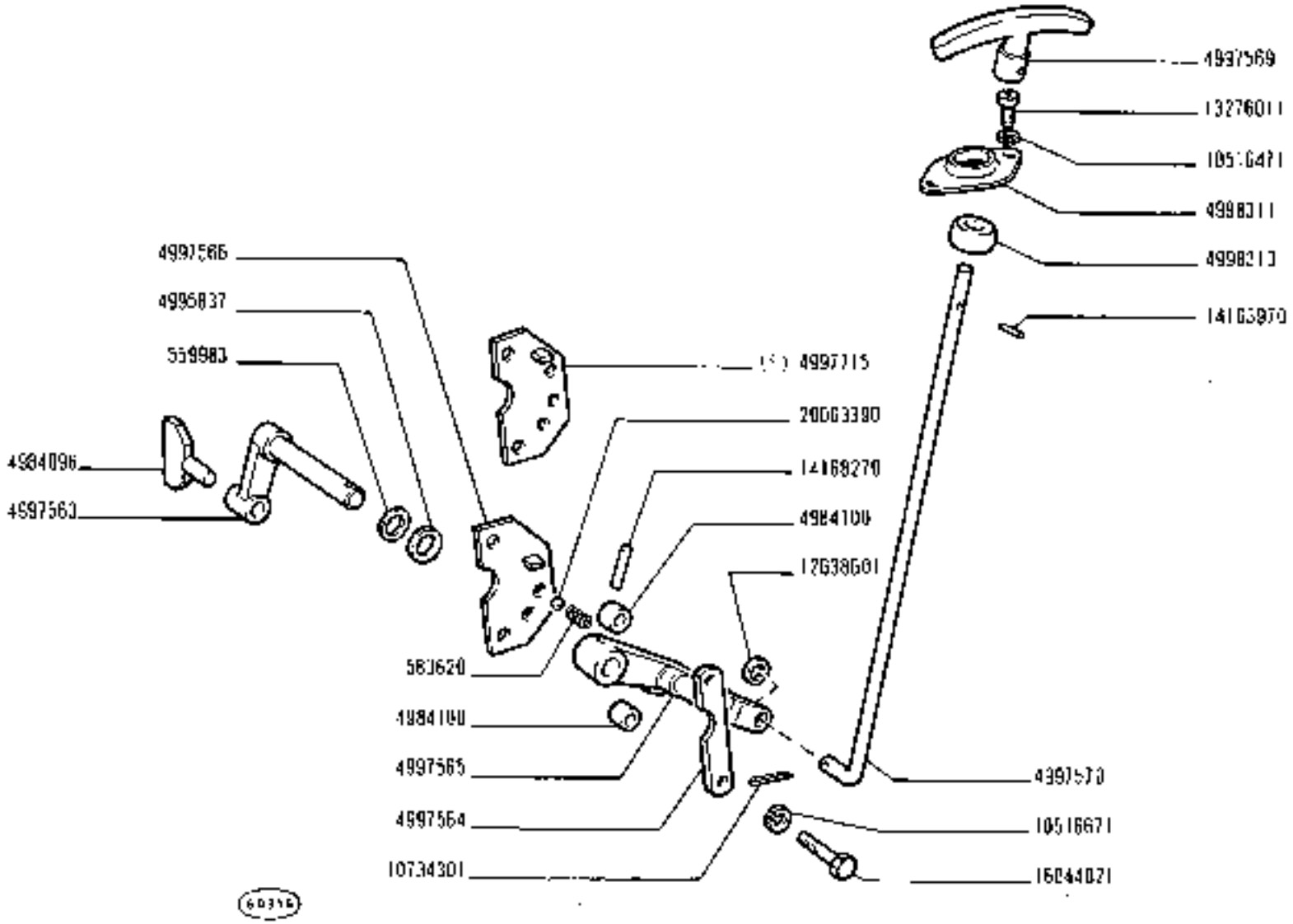

(*) Vedere elenco - Voir la liste - Siehe Tabelle - See list - Véase la lista

https://tractormanualz.com

MODIF	N.ORDINAZ.	Q.	DENOMINAZIONE	DESIGNATION	BENENNUNG	DESCRIPTION	DENOMINACIONES
	359983	1	ANELLO DI TENUTA	JOINT D'ETANCHEITE	DICHTRING	SEAL	JUNTA HERMETICA
	583620	1	MOLLA	RESSORT	FEDER	SPRING	RESORTE
	4984096	1	PATTINO	PATIN	GLEITSTEIN	PAD	PATIN
	4984100	2	DISTANZIALE	ENTRETOISE	ABSTANDSTUECK	SPACER	SEPARADOR
	4995837	1	ANELLO DI SICUREZZA	ARRETOIR	SICHERUNGSRING	LOCKRING	ANILLO DE FRENO
	4997563	1	LEVA	LEVIER	HEBEL	LEVER	PALANCA
	4997564	1	PIASTRINA	PLAQUETTE	PLAETTCHEN	PLATE	PLACA
	4997565	1	LEVA EST.	LEVIER	HEBEL	LEVER	PALANCA
	4997566	1	SETTORE DI RIFERIMENTO	SECTEUR DE REFERENCE	RASTENPLATTE	REFERENCE SECTOR	PLACA DE REFERENCIAS
	4997569	1	IMPUGNATURA	POIGNEE	GRIFF	KNOB	BOTON
	4997570	1	TIRANTE	TIRANT	STANGE	ROD	VARILLA
	4997715	1	LEVA (*)	LEVIER	HEBEL	LEVER	PALANCA
	4998310	1	BOCCOLA	DOUILLE	BUECHSE	BUSH	CASQUILLO
	4998311	1	SEDE	SIEGE	SITZ	SEAT	ASIENTO
	10516471	2	ROSETTA DI SICUREZZA	RONDELLE FREIN	SICHERUNGSRING	LOCKWASHER	ARANDELA DE FRENO
	10516671	2	ROSETTA DI SICUREZZA	RONDELLE FREIN	SICHERUNGSRING	LOCKWASHER	ARANDELA DE FRENO
	10734301	1	COPIGLIA	GOUPILLE FENDUE	SPLINT	SPLIT PIN	PASADOR ABIERTO
	12638601	1	ROSETTA	RONDELLE	SCHEIBE	WASHER	ARANDELA
	13276011	2	VITE	VIS	SCHRAUBE	SCREW	TORNILLO
	14163970	1	SPINA	GOUPILLE	STIFT	PIN	PASADOR
	14169770	1	SPINA	GOUPILLE	STIFT	PIN	PASADOR
	16044021	2	VITE	VIS	SCHRAUBE	SCREW	TORNILLO
	20063790	1	SFERA	BILLE	KUGEL	BALL	BOLA
		(*)	- TRATTORE CON PRESA DI FORZA SINCRONIZZATA	- AVEC PRISE DE FORCE SYNCHRONISEE	- MIT GLEICHLAUFENDER ZAPFWELLE	- W/SYNCHRONIZED P.T.O.	- CON TOMA DE FUERZA SINCRONIZADA

https://tractormanualz.com/

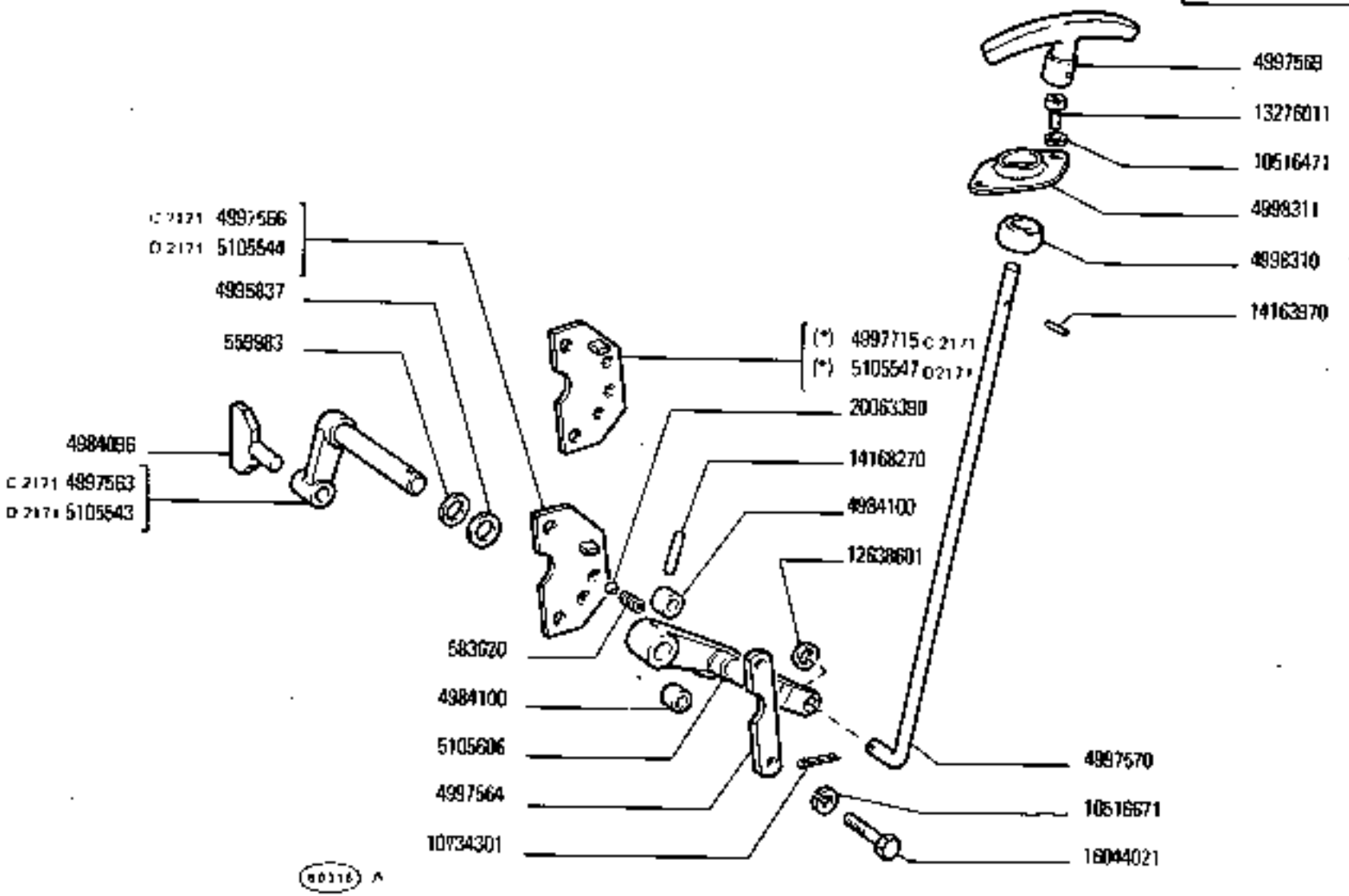

(*) Vedere elenco - Voir la liste - Siehe Tabelle - See list - Véase la lista

https://tractormanualz.com/

MODIF	N.ORDINAZ.	Q.	DENOMINAZIONE	DÉSIGNATION	BENENNUNG	DESCRIPTION	DENOMINACIONES
	559983	1	ANELLO DI TENUTA	JOINT D'ETANCHEITE	DICHTRING	SEAL	JUNTA HERMETICA
	583620	1	MOLLA	RESSORT	FEDER	SPRING	MUELLE
	4984096	1	PATTINO	PATIN	GLEITSTEIN	PAD	PATIN
	4984100	2	DISTANZIALE	ENTRETOISE	ABSTANDSTUECK	SPACER	SEPARADOR
	4995837	1	ANELLO DI SICUREZZA	ARRETOIR	SICHERUNGSRING	LOCKRING	ANILLO DE FRENO
C 2171	4997563	1	LEVA	LEVIER	HEBEL	LEVER	PALANCA
	4997564	1	PIASTRINA	PLAQUETTE	PLAETTCHEN	PLATE	PLACA
5105808	~~4997565~~	1	LEVA EST.	LEVIER	HEBEL	LEVER	PALANCA
C 2171	4997566	1	SETTORE DI RIFERIMENTO	SECTEUR DE REFERENCE	RASTENPLATTE	REFERENCE SECTOR	PLACA DE REFERENCIAS
	4997569	1	IMPUGNATURA	POIGNEE	GRIFF	KNOB	BOTON
	4997570	1	TIRANTE	TIRANT	STANGE	ROD	VARILLA
C 2171	4997715	1	SETTORE DI RIFERIMENTO (*)	SECTEUR DE REFERENCE	RASTENPLATTE	REFERENCE SECTOR	PLACA DE REFERENCIAS
	4998310	1	BOCCOLA	DOUILLE	BUECHSE	BUSH	CASQUILLO
	4998311	1	SEDE	SIEGE	SITZ	SEAT	ASIENTO
	10516471	2	ROSETTA DI SICUREZZA	RONDELLE FREIN	SICHERUNGSRING	LOCKWASHER	ARANDELA DE FRENO
	10516671	2	ROSETTA DI SICUREZZA	RONDELLE FREIN	SICHERUNGSRING	LOCKWASHER-	ARANDELA DE FRENO
	10734301	1	COPIGLIA	GOUPILLE FENDUE	SPLINT	SPLIT PIN	PASADOR ABIERTO
	12638603	1	ROSETTA	RONDELLE	SCHEIBE	WASHER	ARANDELA
	13276011	2	VITE	VIS	SCHRAUBE	SCREW	TORNILLO
	14163970	1	SPINA	GOUPILLE	STIFT	PIN	PASADOR
	14168270	1	SPINA	GOUPILLE	STIFT	PIN	PASADOR
	16044021	2	VITE	VIS	SCHRAUBE	SCREW	TORNILLO
	20063390	1	SFERA	BILLE	KUGEL	BALL	BOLA
D 2171	5105543	1	LEVA	LEVIER	HEBEL	LEVER	PALANCA
D 2171	5105547	1	SETTORE DI RIFERIMENTO (*)	SECTEUR DE REFERENCE	RASTENPLATTE	REFERENCE SECTOR	PLACA DE REFERENCIAS
D 2171	5105548	1	SETTORE DI RIFERIMENTO	SECTEUR DE REFERENCE	RASTENPLATTE	REFERENCE SECTOR	PLACA DE REFERENCIAS
		(*)	-TRATTORE CON PRESA DI FORZA SINCRONIZZATA	- AVEC PRISE DE FORCE SYNCHRONISEE	- MIT GLEICHLAUFENDER ZAPFWELLE	- W/SYNCHRONIZED P.T.O.	- CON TOMA DE FUERZA SINCRONIZADA

https://tractormanualz.com/

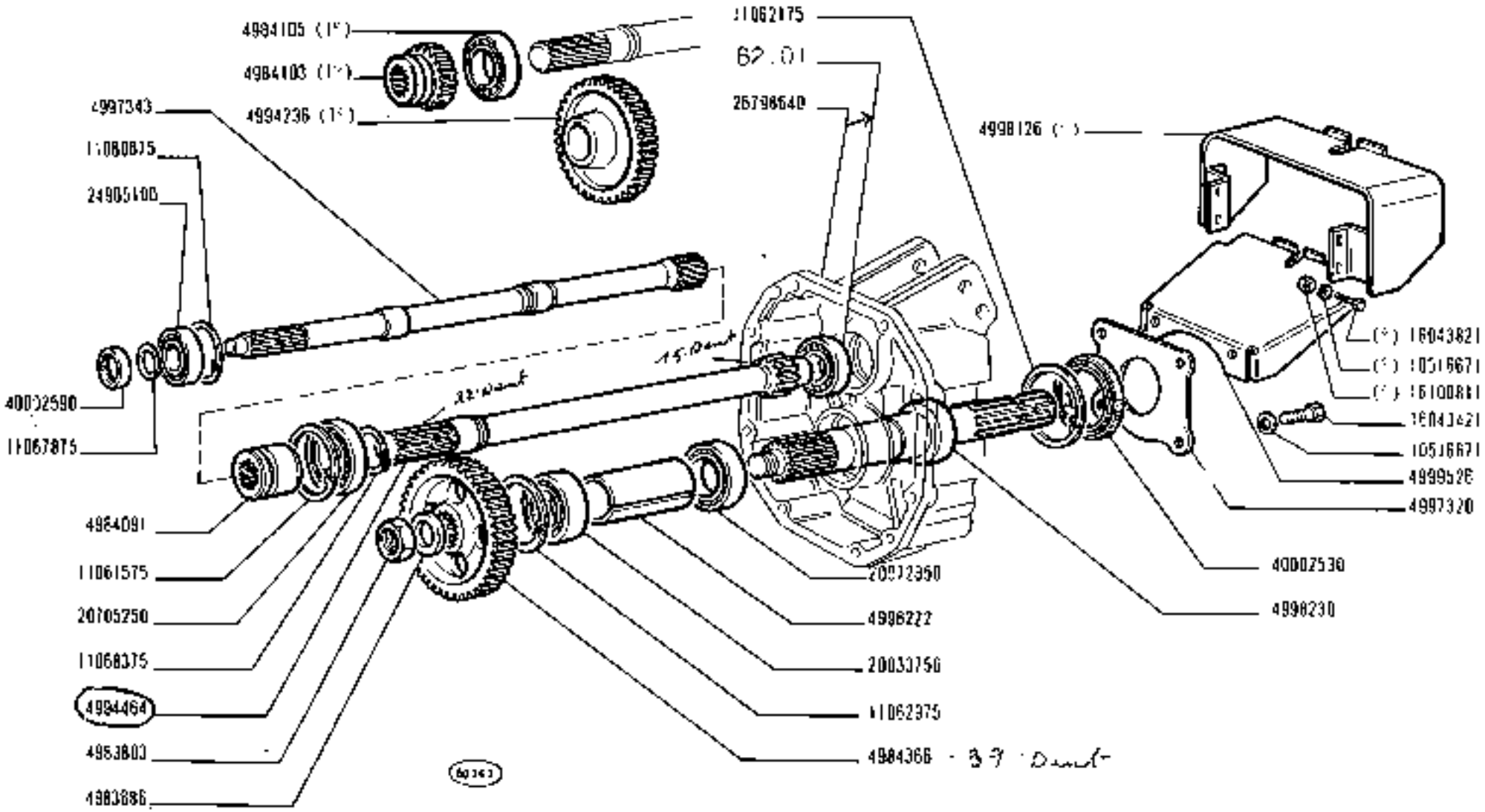

(*) (1°) Vedere elenco - Voir la liste - Siehe tabelle - See list - Véase la lista

https://tractormanualz.com/

MODIF	N.ORDINAZ.	Q.	DENOMINAZIONE	DESIGNATION	BENENNUNG	DESCRIPTION	DENOMINACIONES
	4983686	1	PALLA	GRAISSEUSE	DRUCKSCHEIBE	THRUST PLATE	CHUMACERA
	4983805	1	DADO	ECROU	MUTTER	NUT	TUERCA
	4984091	1	MANICOTTO	MANCHON	MUFFE	SLEEVE	MANGUITO
	4984103	1	INGRANAGGIO (1*)	PIGNON	ZAHNRAD	GEAR	PINON
	4984105	1	CUSCINETTO ANT.(1*)	ROULEMENT	LAGER	BEARING	RODAMIENTO
	4984366	1	INGRANAGGIO CONDOTTO	PIGNON CONDUIT	ANGETRIEBENES ZAHNRAD	DRIVEN GEAR	PINON CONDUCIDO
	4994236	1	INGRANAGGIO CONDUTTORE (1*)	PIGNON CONDUCTEUR	TREIBENDES ZAHNRAD	DRIVING GEAR	PINON CONDUCTOR
	4994464	1	ALBERO	ARBRE	WELLE	SHAFT	ARBOL
	4997320	1	RIPARO	PROTECTION	ABDECKUNG	PROTECTION	DEFENSA
	4997343	1	ALBERO	ARBRE	WELLE	SHAFT	ARBOL
	4998126	1	PROTEZIONE (*)	PROTECTION	ABDECKUNG	SHIELD	DEFENSA
	4998272	1	DISTANZIALE	ENTRETOISE	ABSTANDSTUECK	SPACER	SEPARADOR
	4998230	1	ALBERO	ARBRE	WELLE	SHAFT	ARBOL
	4999526	1	PROTEZIONE	PROTECTION	ABDECKUNG	SHIELD	DEFENSA
	10516671	4	ROSETTA DI SICUREZZA	RONDELLE FREIN	SICHERUNGSRING	LOCKWASHER	ARANDELA DE FRENO
	10516671	4	ROSETTA DI SICUREZZA (*)	RONDELLE FREIN	SICHERUNGSRING	LOCKWASHER	ARANDELA DE FRENO
	11060675	1	ANELLO DI SICUREZZA	ARRETOIR	SICHERUNGSRING	LOCKRING	ANILLO DE FRENO
	11061575	1	ANELLO DI SICUREZZA	ARRETOIR	SICHERUNGSRING	LOCKRING	ANILLO DE FRENO
	11062175	1	ANELLO DI SICUREZZA	ARRETOIR	SICHERUNGSRING	LOCKRING	ANILLO DE FRENO
	11062975	1	ANELLO DI SICUREZZA	ARRETOIR	SICHERUNGSRING	LOCKRING	ANILLO DE FRENO
	11067875	1	ANELLO DI SICUREZZA	ARRETOIR	SICHERUNGSRING	LOCKRING	ANILLO DE FRENO
	11068375	1	ANELLO DI SICUREZZA	ARRETOIR	SICHERUNGSRING	LOCKRING	ANILLO DE FRENO
	16043421	4	VITE	VIS	SCHRAUBE	SCREW	TORNILLO
	16043821	4	VITE (*)	VIS	SCHRAUBE	SCREW	TORNILLO
	16100811	4	DADO (*)	ECROU	MUTTER	NUT	TUERCA
	20033750	1	CUSCINETTO	ROULEMENT	LAGER	BEARING	RODAMIENTO
	20705250	1	CUSCINETTO	ROULEMENT	LAGER	BEARING	RODAMIENTO
	20972850	1	CUSCINETTO	ROULEMENT	LAGER	BEARING	RODAMIENTO
	24905100	1	CUSCINETTO	ROULEMENT	LAGER	BEARING	RODAMIENTO
	26798640	1	CUSCINETTO	ROULEMENT	LAGER	BEARING	RODAMIENTO
	40002530	1	GUARNIZIONE	JOINT	DICHTUNG	GASKET	JUNTA
	40002590	1	ANELLO DI TENUTA	JOINT D'ETANCHEITE	DICHTRING	SEAL	JUNTA HERMETICA
	(1*)		-TRATTORE CON GANCIO DI TRAINO ROCKINGER	- AVEC CROCHET D'ATTELAGE	- MIT ZUGHAKEN	- W/PINTLE HOOK	- CON ENGANCHE DE REMOLQUE
	(*)		-TRATTORE CON PRESA DI FORZA SINCRONIZZATA	- AVEC PRISE DE FORCE SYNCHRONISEE	- MIT GLEICHLAUFENDER ZAPFWELLE	- W/SYNCHRONIZED P.T.O.	- CON TOMA DE FUERZA SINCRONIZADA

https://tractormanualz.com/

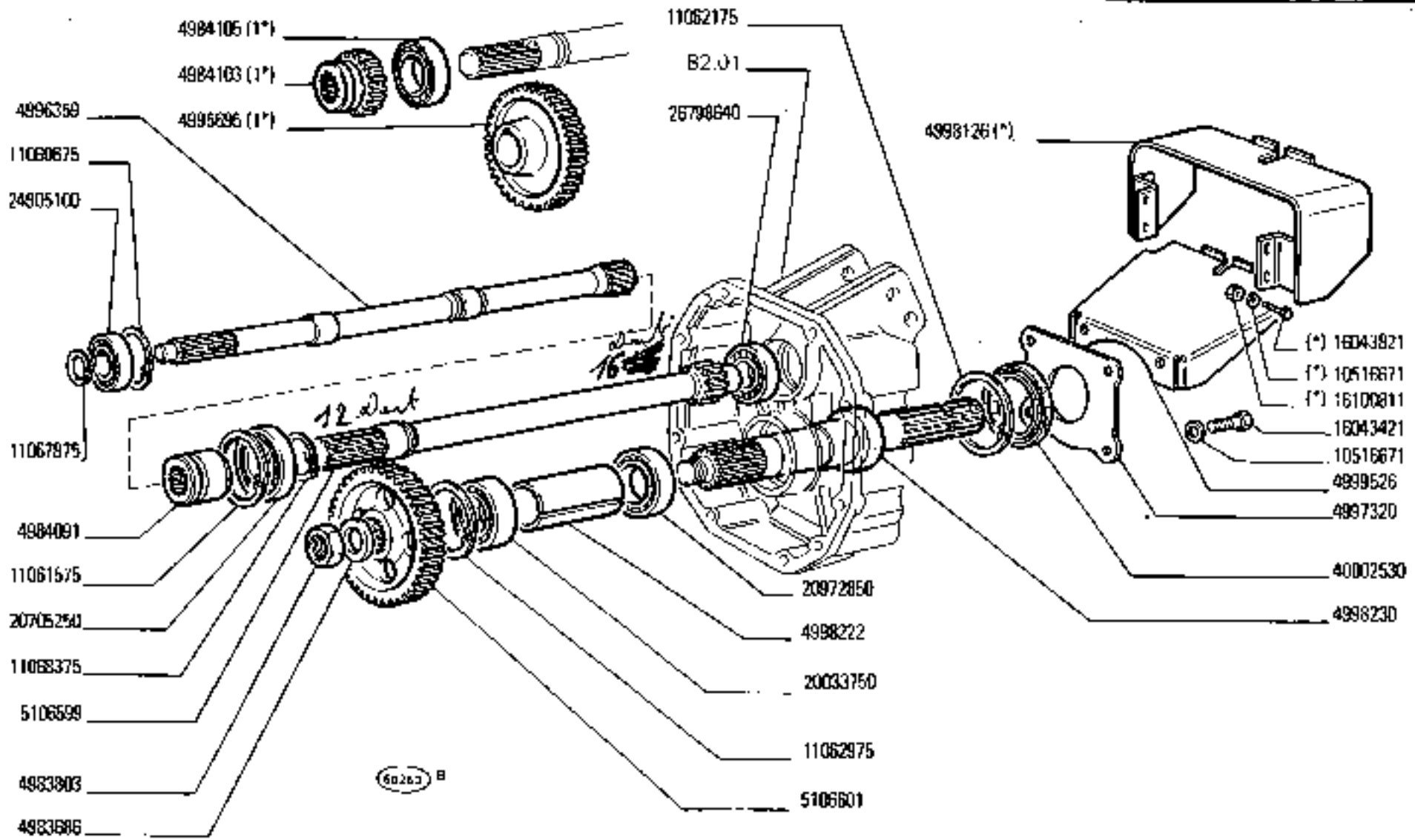

(*) (1*) Vedere elenco - Voir la liste - Siehe Tabelle - See list - Véase la lista

https://tractormanualz.com/

MODIF	N.ORDINAZ.	Q.	DENOMINAZIONE	DÉSIGNATION	BENENNUNG	DESCRIPTION	DENOMINACIONES
	4983686	1	RALLA	CRAPAUDINE	DRUCKSCHEIBE	THRUST PLATE	CHUMACERA
	4983A03	1	DADO	ECROU	MUTTER	NUT	TUERCA
	4984091	1	MANICOTTO	MANCHON	MUFFE	SLEEVE	MANGUITO
	4984103	1	INGRANAGGIO (1*)	PIGNON	ZAHNRAD	GEAR	PINON
	4984105	1	CUSCINETTO ANT.(1*)	ROULEMENT	LAGER	BEARING	RODAMIENTO
5106601	~~4988366~~	1	INGRANAGGIO CONDOTTO	PIGNON CONDUIT	ANGETRIEBENES ZAHNRAD	DRIVEN GEAR	PINON CONDUCIDO
	4994236	1	INGRANAGGIO CONDUTTORE (1*)	PIGNON CONDUCTEUR	TREIBENDES ZAHNRAD	DRIVING GEAR	PINON CONDUCTOR
5106899	~~4994464~~	1	ALBERO	ARBRE	WELLE	SHAFT	ARBOL
	4997320	1	RIPARO	PROTECTION	ABDECKUNG	PROTECTION	DEFENSA
	4997343	1	ALBERO	ARBRE	WELLE	SHAFT	ARBOL
	4998126	1	PROTEZIONE (1*)	PROTECTION	ABDECKUNG	SHIELD	DEFENSA
	4998222	1	DISTANZIALE	ENTRETOISE	ABSTANDSTUECK	SPACER	SEPARADOR
	4998230	1	ALBERO	ARBRE	WELLE	SHAFT	ARBOL
	4999526	1	PROTEZIONE	PROTECTION	ABDECKUNG	SHIELD	DEFENSA
	10516671	4	ROSETTA DI SICUREZZA	RONDELLE FREIN	SICHERUNGSRING	LOCKWASHER	ARANDELA DE FRENO
	L0516671	4	ROSETTA DI SICUREZZA (1*)	RONDELLE FREIN	SICHERUNGSRING	LOCKWASHER	ARANDELA DE FRENO
	11060675	1	ANELLO DI SICUREZZA	ARRETOIR	SICHERUNGSRING	LOCKRING	ANILLO DE FRENO
	11061575	1	ANELLO DI SICUREZZA	ARRETOIR	SICHERUNGSRING	LOCKRING	ANILLO DE FRENO
	11062175	1	ANELLO DI SICUREZZA	ARRETOIR	SICHERUNGSRING	LOCKRING	ANILLO DE FRENO
	11062975	1	ANELLO DI SICUREZZA	ARRETOIR	SICHERUNGSRING	LOCKRING	ANILLO DE FRENO
	11067875	1	ANELLO DI SICUREZZA	ARRETOIR	SICHERUNGSRING	LOCKRING	ANILLO DE FRENO
	11068375	1	ANELLO DI SICUREZZA	ARRETOIR	SICHERUNGSRING	LOCKRING	ANILLO DE FRENO
	16043421	4	VITE	VIS	SCHRAUBE	SCREW	TORNILLO
	L6043921	4	VITE (1*)	VIS	SCHRAUBE	SCREW	TORNILLO
	L6100851	4	DADO (1*)	ECROU	MUTTER	NUT	TUERCA
	20033750	1	CUSCINETTO	ROULEMENT	LAGER	BEARING	RODAMIENTO
	20709250	1	CUSCINETTO	ROULEMENT	LAGER	BEARING	RODAMIENTO
	20972850	1	CUSCINETTO	ROULEMENT	LAGER	BEARING	RODAMIENTO
	24905100	1	CUSCINETTO	ROULEMENT	LAGER	BEARING	RODAMIENTO
	26798640	1	CUSCINETTO	ROULEMENT	LAGER	BEARING	RODAMIENTO
	40002530	1	GUARNIZIONE	JOINT	DICHTUNG	GASKET	JUNTA
	40002590	1	ANELLO DI TENUTA	JOINT D'ETANCHEITE	DICHTRING	SEAL	JUNTA HERMETICA
	(1*)		-TRATTORE CON GANCIO DI TRAINO ROCKINGER	- AVEC CROCHET D'ATTELAGE	- MIT ZUGHAKEN	- W/PINTLE HOOK	- CON ENGANCHE DE REMOLQUE
	(L*)		-TRATTORE CON PRESA DI FORZA SINCRONIZZATA	- AVEC PRISE DE FORCE SYNCHRONISEE	- MIT GLEICHLAUFENDER ZAPFWELLE	- W/SYNCHRONIZED P.T.O.	- CON TOMA DE FUERZA SINCRONIZADA

https://tractormanualz.com/

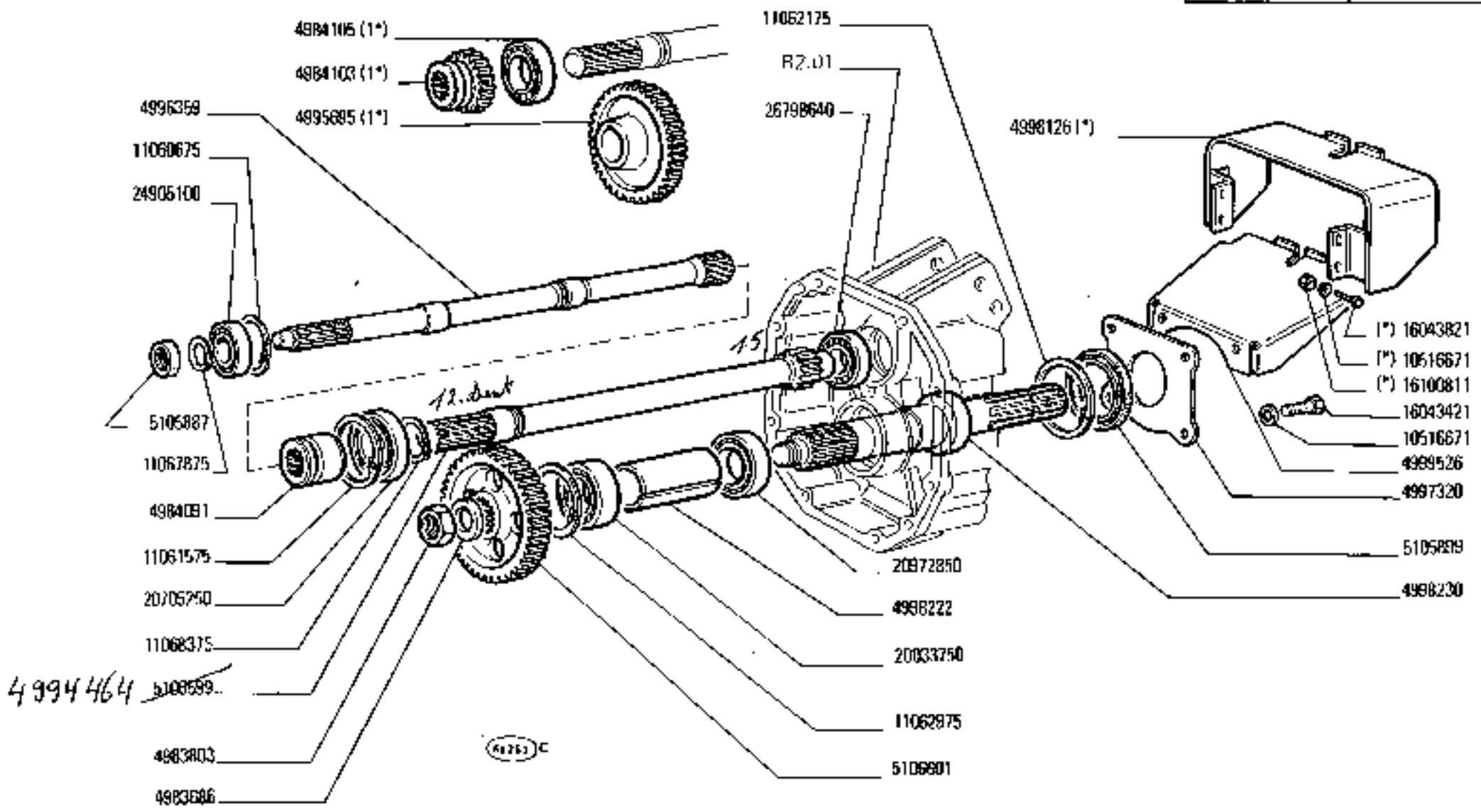

(*) (1*) Vedere elenco - Voir la liste - Siehe tabelle - See list - Véase la lista

780 - 780 DT 01 02	PRESA DI FORZA *Prise de force* · *Zapfwelle* · *Power Take-off* · *Toma de fuerza*	E2.16 N.T.R. 247 T

https://tractormanualz.com/

NODO F	N.ORDINE	Q.	DENOMINAZIONE	DESIGNATION	BENENNUNG	DESCRIPTION	DENOMINACIONES
	4983686	1	RALLA	CRAPAUDINE	DRUCKSCHEIBE	THRUST PLATE	CHUMACERA
	4983803	1	DADO	ECROU	MUTTER	NUT	TUERCA
	4984091	1	MANICOTTO	MANCHON	MUFFE	SLEEVE	MANGUITO
	4984103	1	INGRANAGGIO (1*)	PIGNON	ZAHNRAD	GEAR	PINON
	4984105	1	CUSCINETTO ANT.(1*)	ROULEMENT	LAGER	BEARING	RODAMIENTO
5106601	~~5984366~~	1	INGRANAGGIO CONDOTTO	PIGNON CONDUIT	ANGETRIEBENES ZAHNRAD	DRIVEN GEAR	PINON CONDUCIDO
	4994236	1	INGRANAGGIO CONDUTTORE (1*)	PIGNON CONDUCTEUR	TREIBENDES ZAHNRAD	DRIVING GEAR	PINON CONDUCTOR
5106599	~~4998664~~	1	ALBERO	ARBRE	WELLE	SHAFT	ARBOL
	4997320	1	RIPARO	PROTECTION	ABDECKUNG	PROTECTION	DEFENSA
	4997343	1	ALBERO	ARBRE	WELLE	SHAFT	ARBOL
	4998126	1	PROTEZIONE (1*)	PROTECTION	ABDECKUNG	SHIELD	DEFENSA
	4998222	1	DISTANZIALE	ENTRETOISE	ABSTANDSSTUECK	SPACER	SEPARADOR
	4998230	1	ALBERO	ARBRE	WELLE	SHAFT	ARBOL
	4999526	1	PROTEZIONE	PROTECTION	ABDECKUNG	SHIELD	DEFENSA
	10516671	4	ROSETTA DI SICUREZZA	RONDELLE FREIN	SICHERUNGSRING	LOCKWASHER	ARANDELA DE FRENO
	10516671	4	ROSETTA DI SICUREZZA (*)	RONDELLE FREIN	SICHERUNGSRING	LOCKWASHER	ARANDELA DE FRENO
	11060675	1	ANELLO DI SICUREZZA	ARRETOIR	SICHERUNGSRING	LOCKRING	ANILLO DE FRENO
	11061575	1	ANELLO DI SICUREZZA	ARRETOIR	SICHERUNGSRING	LOCKRING	ANILLO DE FRENO
	11062175	1	ANELLO DI SICUREZZA	ARRETOIR	SICHERUNGSRING	LOCKRING	ANILLO DE FRENO
	11062975	1	ANELLO DI SICUREZZA	ARRETOIR	SICHERUNGSRING	LOCKRING	ANILLO DE FRENO
	11067875	1	ANELLO DI SICUREZZA	ARRETOIR	SICHERUNGSRING	LOCKRING	ANILLO DE FRENO
	11068375	1	ANELLO DI SICUREZZA	ARRETOIR	SICHERUNGSRING	LOCKRING	ANILLO DE FRENO
	15043421	4	VITE	VIS	SCHRAUBE	SCREW	TORNILLO
	15043821	4	VITE (1*)	VIS	SCHRAUBE	SCREW	TORNILLO
	16100611	4	DADO (1*)	ECROU	MUTTER	NUT	TUERCA
	20033750	1	CUSCINETTO	ROULEMENT	LAGER	BEARING	RODAMIENTO
	20705250	1	CUSCINETTO	ROULEMENT	LAGER	BEARING	RODAMIENTO
	20972850	1	CUSCINETTO	ROULEMENT	LAGER	BEARING	RODAMIENTO
	24905100	1	CUSCINETTO	ROULEMENT	LAGER	BEARING	RODAMIENTO
	26798640	1	CUSCINETTO	ROULEMENT	LAGER	BEARING	RODAMIENTO
5105898	~~40002530~~	1	GUARNIZIONE	JOINT	DICHTUNG	GASKET	JUNTA
5105887	~~40002590~~	1	ANELLO DI TENUTA	JOINT D'ETANCHEITE	DICHTRING	SEAL	JUNTA HERMETICA
		(1*)	-TRATTORE CON GANCIO DI TRAINO ROCKINGER	- AVEC CROCHET D'ATTELAGE	- MIT ZUGHAKEN	- W/PINTLE HOOK	- CON ENGANCHE DE REMOLQUE
		(1*)	-TRATTORE CON PRESA DI FORZA SINCRONIZZATA	- AVEC PRISE DE FORCE SYNCHRONISEE	- MIT GLEICHLAUFENDER ZAPFWELLE	- W/SYNCHRONIZED P.T.O.	- CON TOMA DE FUERZA SINCRONIZADA

1/ 1

https://tractormanualz.com/

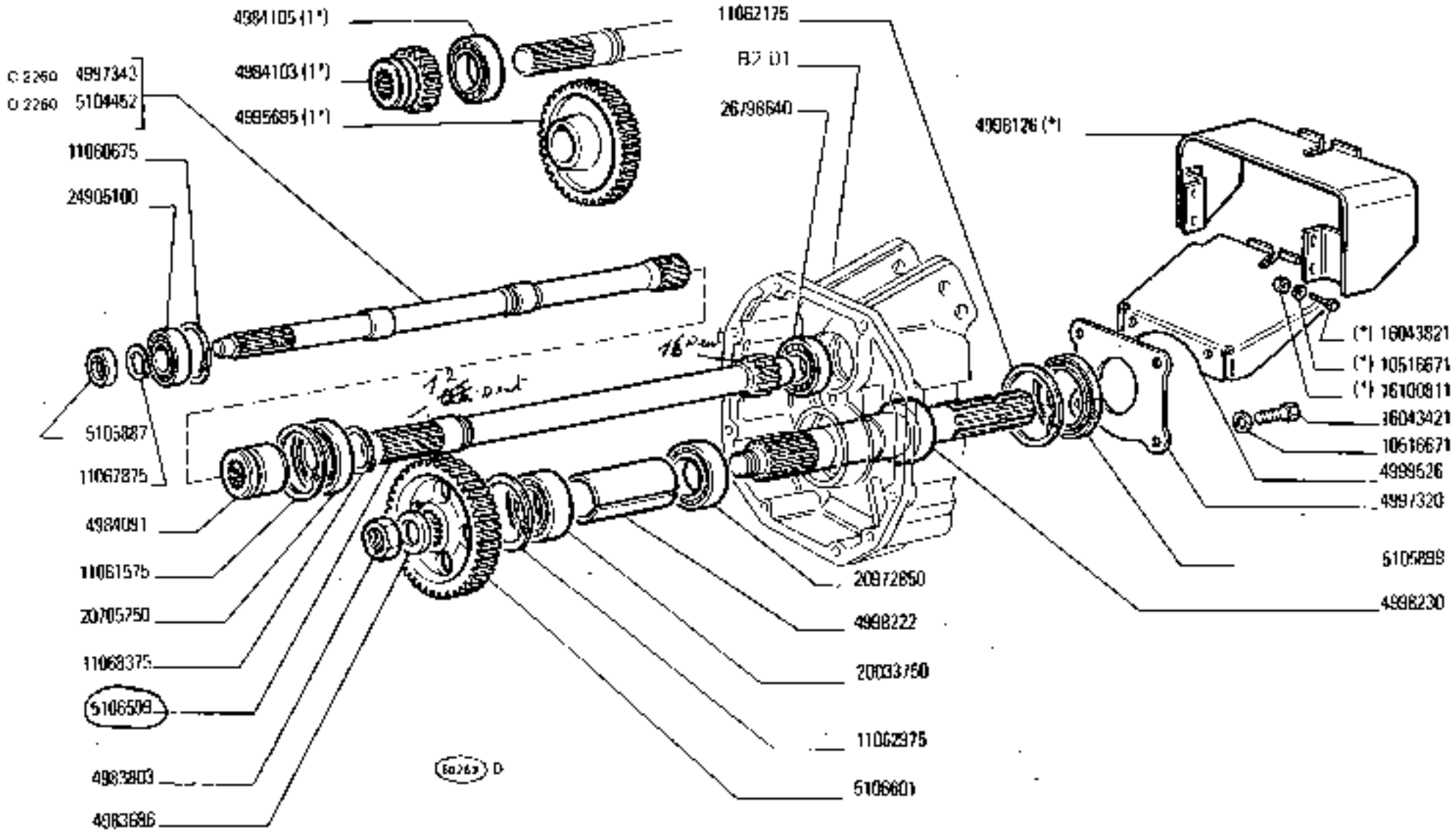

(*) Vedere elenco - Voir la liste - Siehe Tabelle - See list - Véase la lista

https://tractormanualz.com/

MODIF	N.ORIGINAL	Q.	DENOMINAZIONE	DESIGNATION	BENENNUNG	DESCRIPTION	DENOMINACIONES
	4983686	1	RALLA	CRAPAUDINE	DRUCKSCHEIBE	THRUST PLATE	CHUMACERA
	4983803	1	DADO	ECROU	MUTTER	NUT	TUERCA
	4984091	1	MANICOTTO	MANCHON	MUFFE	SLEEVE	MANGUITO
	4984103	1	INGRANAGGIO (1*)	PIGNON	ZAHNRAD	GEAR	PINON
	4984105	1	CUSCINETTO ANT. (1*)	ROULEMENT	LAGER	BEARING	RODAMIENTO
5106601	~~4984366~~ -	1	INGRANAGGIO CONDOTTO	PIGNON CONDUIT	ANGETRIEBENES ZAHNRAD	DRIVEN GEAR	PINON CONDUCIDO
	4994236	1	INGRANAGGIO CONDUTTORE (1*)	PIGNON CONDUCTEUR	TREIBENDES ZAHNRAD	DRIVING GEAR	PINON CONDUCTOR
5106599	~~4994664~~	1	ALBERO	ARBRE	WELLE	SHAFT	ARBOL
	4997320	1	RIPARO	PROTECTION	ABDECKUNG	PROTECTION	DEFENSA
C 2260	4997343	1	ALBERO	ARBRE	WELLE	SHAFT	ARBOL
	4998126	1	PROTEZIONE (1*)	PROTECTION	ABDECKUNG	SHIELD	DEFENSA
	4998222	1	DISTANZIALE	ENTRETOISE	ABSTANDSTUECK	SPACER	SEPARADOR
	4998230	1	ALBERO	ARBRE	WELLE	SHAFT	ARBOL
	4999526	1	PROTEZIONE	PROTECTION	ABDECKUNG	SHIELD	DEFENSA
	L0516671	4	ROSETTA DI SICUREZZA	RONDELLE FREIN	SICHERUNGSRING	LOCKWASHER	ARANDELA DE FRENO
	10516671	4	ROSETTA DI SICUREZZA (1*)	RONDELLE FREIN	SICHERUNGSRING	LOCKWASHER	ARANDELA DE FRENO
	L1060675	1	ANELLO DI SICUREZZA	ARRETOIR	SICHERUNGSRING	LOCKRING	ANILLO DE FRENO
	L1061575	1	ANELLO DI SICUREZZA	ARRETOIR	SICHERUNGSRING	LOCKRING	ANILLO DE FRENO
	L1062175	1	ANELLO DI SICUREZZA	ARRETOIR	SICHERUNGSRING	LOCKRING	ANILLO DE FRENO
	11062975	1	ANELLO DI SICUREZZA	ARRETOIR	SICHERUNGSRING	LOCKRING	ANILLO DE FRENO
	L1067875	1	ANELLO DI SICUREZZA	ARRETOIR	SICHERUNGSRING	LOCKRING	ANILLO DE FRENO
	11068375	1	ANELLO DI SICUREZZA	ARRETOIR	SICHERUNGSRING	LOCKRING	ANILLO DE FRENO
	L6043421	4	VITE	VIS	SCHRAUBE	SCREW	TORNILLO
	16043821	4	VITE (1*)	VIS	SCHRAUBE	SCREW	TORNILLO
	L6100811	4	DADO (1*)	ECROU	MUTTER	NUT	TUERCA
	20033750	1	CUSCINETTO	ROULEMENT	LAGER	BEARING	RODAMIENTO
	20705250	1	CUSCINETTO	ROULEMENT	LAGER	BEARING	RODAMIENTO
	20972850	1	CUSCINETTO	ROULEMENT	LAGER	BEARING	RODAMIENTO
	24905100	1	CUSCINETTO	ROULEMENT	LAGER	BEARING	RODAMIENTO
	26798640	1	CUSCINETTO	ROULEMENT	LAGER	BEARING	RODAMIENTO
5105899	~~A0002639~~	1	GUARNIZIONE	JOINT	DICHTUNG	GASKET	JUNTA
5105887	~~A0002598~~	1	ANELLO DI TENUTA	JOINT D'ETANCHEITE	DICHTRING	SEAL	JUNTA HERMETICA
O 2260	5104452	1	ALBERO	ARBRE	WELLE	SHAFT	ARBOL
		(1*)	-TRATTORE CON GANCIO DI TRAINO ROCKINGER	- AVEC CROCHET D'ATTELAGE	- MIT ZUGHAKEN	- W/PINTLE HOOK	- CON ENGANCHE DE REMOLQUE
		(1*)	-TRATTORE CON PRESA DI FORZA SINCRONIZZATA	- AVEC PRISE DE FORCE SYNCHRONISEE	- MIT GLEICHLAUFENDER ZAPFWELLE	- W/SYNCHRONIZED P.T.O.	- CON TOMA DE FUERZA SINCRONIZADA

https://tractormanualz.com/

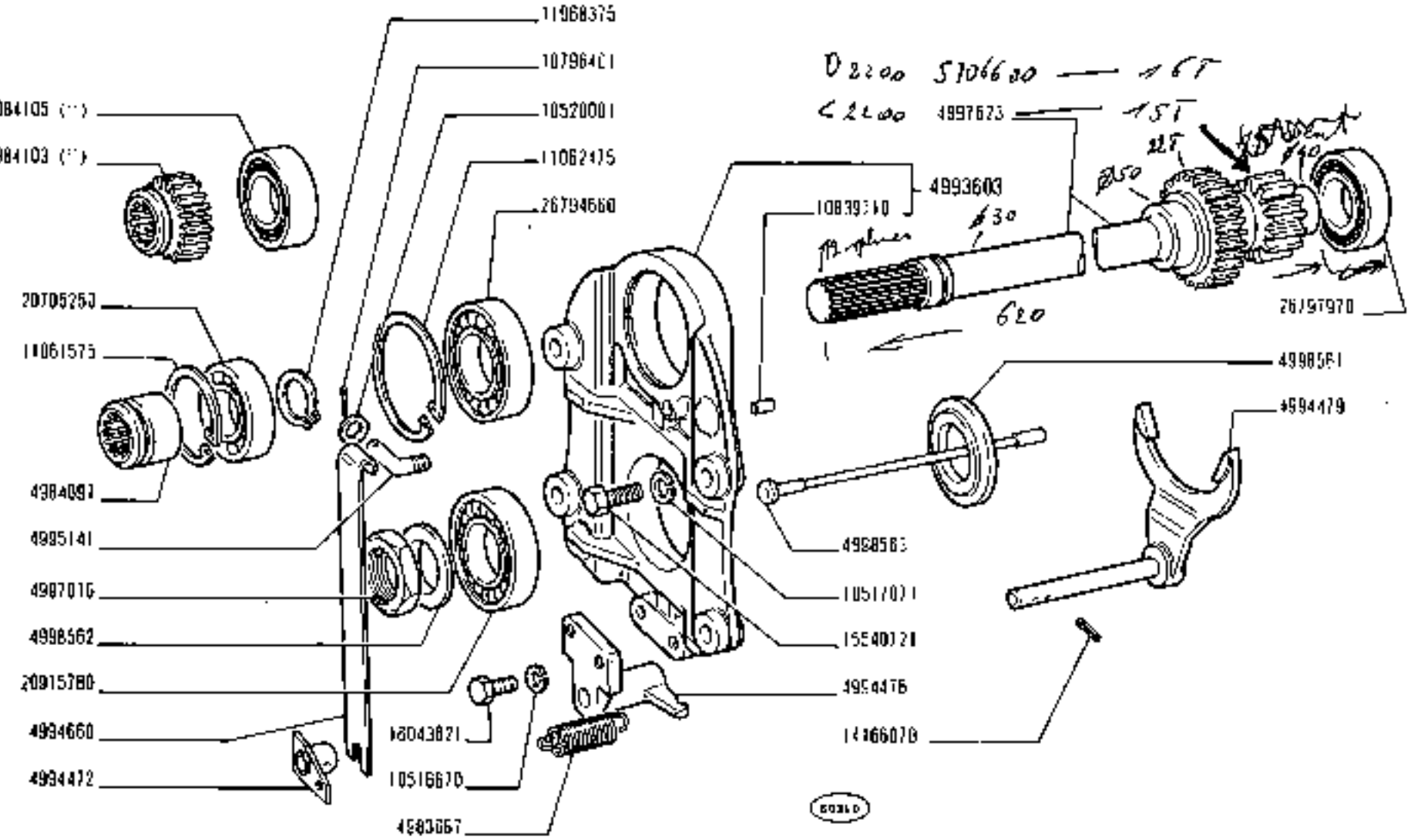

(*) Vedere elenco - Voir la liste - Siehe Tabelle - See list - Ver la lista

https://tractormanualz.com/

MODIF	N.ORDINAZ.	Q.	DENOMINAZIONE	DESIGNATION	BENENNUNG	DESCRIPTION	DENOMINACIONES
	4983660	1	ALBERO 1.3/8"-6	ARBRE	WELLE	SHAFT	ARBOL
	4983663	1	ALBERO 1.3/4"-6	ARBRE	WELLE	SHAFT	ARBOL
	4983667	1	MOLLA	RESSORT	FEDER	SPRING	RESORTE
	4984093	1	MANICOTTO	MANCHON	MUFFE	SLEEVE	MANGUITO
	4984103	1	INGRANAGGIO (*)	PIGNON	ZAHNRAD	GEAR	PIÑON
	4984105	1	CUSCINETTO (*)	ROULEMENT	LAGER	BEARING	RODAMIENTO
	4993603	1	SUPPORTO COMPL.	SUPPORT	LAGER	SUPPORT	SOPORTE
	4994472	1	SUPPORTO	SUPPORT	LAGER	SUPPORT	SOPORTE
	4994474	1	MANICOTTO	MANCHON	MITNEHMER	SLEEVE	MANGUITO
	4994476	1	GUIDA DI SCORRIMENTO	COULISSE	LAUFSCHIENE	SLIDE GUIDE	GUIA DESLIZANTE
	4994479	1	FORCELLA	FOURCHE	GABEL	FORK	HORQUILLA
	4994659	1	RIPARO	PROTECTION	ABDECKUNG	PROTECTION	DEFENSA
	4994660	1	MOLLA	RESSORT	FEDER	SPRING	RESORTE
	4995141	1	SUPPORTO	SUPPORT	LAGER	SUPPORT	SOPORTE
	4997014	2	ANELLO (N1.	BAGUE	RING	RING	ANILLO
	4997016	1	DADO	ECROU	MUTTER	NUT	TUERCA
	4997823	1	ALBERO	ARBRE	WELLE	SHAFT	ARBOL
	4998473	1	INGRANAGGIO CONDOTTO	PIGNON CONDUIT	ANGETRIEBENES ZAHNRAD	DRIVEN GEAR	PIÑON CONDUCIDO
	4998474	1	INGRANAGGIO CONDOTTO	PIGNON CONDUIT	ANGETRIEBENES ZAHNRAD	DRIVEN GEAR	PIÑON CONDUCIDO
	4998475	1	MANICOTTO	MANCHON	MUFFE	SLEEVE	MANGUITO
	4998560	1	RALLA 540	CRAPAUDINE	DRUCKSCHEIBE	THRUST PLATE	CHUMACERA
	4998561	1	RALLA 1000	CRAPAUDINE	DRUCKSCHEIBE	THRUST PLATE	CHUMACERA
	4998562	1	RALLA	CRAPAUDINE	DRUCKSCHEIBE	THRUST PLATE	CHUMACERA
	4998563	1	PERNO	AXE	BOLZEN	PIN	EJE
	4998564	1	ALBERO COMPL.	ARBRE	WELLE	SHAFT	ARBOL
	4999526	1	PROTEZIONE	PROTECTION	ABDECKUNG	SHIELD	DEFENSA
	L0516670	2	ROSETTA DI SICUREZZA	RONDELLE FREIN	SICHERUNGSRING	LOCKWASHER	ARANDELA DE FRENO
	L0516671	4	ROSETTA DI SICUREZZA	RONDELLE FREIN	SICHERUNGSRING	LOCKWASHER	ARANDELA DE FRENO
	L0517071	4	ROSETTA DI SICUREZZA	RONDELLE FREIN	SICHERUNGSRING	LOCKWASHER	ARANDELA DE FRENO
	L0520001	1	ROSETTA	RONDELLE	SCHEIBE	WASHER	ARANDELA
	L0795401	1	COPIGLIA	GOUPILLE FENDUE	SPLINT	SPLIT PIN	PASADOR ABIERTO
	L0839710	1	GRANO	ERGOT	PASSTIFT	DOWEL	PITON
	L1061575	1	ANELLO DI SICUREZZA	ARRETOIR	SICHERUNGSRING	LOCKRING	ANILLO DE FRENO
	L1062475	1	ANELLO DI SICUREZZA	ARRETOIR	SICHERUNGSRING	LOCKRING	ANILLO DE FRENO
	L1062975	1	ANELLO DI SICUREZZA	ARRETOIR	SICHERUNGSRING	LOCKRING	ANILLO DE FRENO
	L1068375	1	ANELLO DI SICUREZZA	ARRETOIR	SICHERUNGSRING	LOCKRING	ANILLO DE FRENO
	14166070	2	SPINA	GOUPILLE	STIFT	PIN	PASADOR
	L5540721	4	VITE	VIS	SCHRAUBE	SCREW	TORNILLO
	L6043421	6	VITE	VIS	SCHRAUBE	SCREW	TORNILLO
	L6043621	2	VITE	VIS	SCHRAUBE	SCREW	TORNILLO
	L6105021	3	DADO	ECROU	MUTTER	NUT	TUERCA
	20705250	1	CUSCINETTO	ROULEMENT	LAGER	BEARING	RODAMIENTO
	20915780	1	CUSCINETTO	ROULEMENT	LAGER	BEARING	RODAMIENTO
	20973340	1	CUSCINETTO	ROULEMENT	LAGER	BEARING	RODAMIENTO

https://tractormanualz.com/

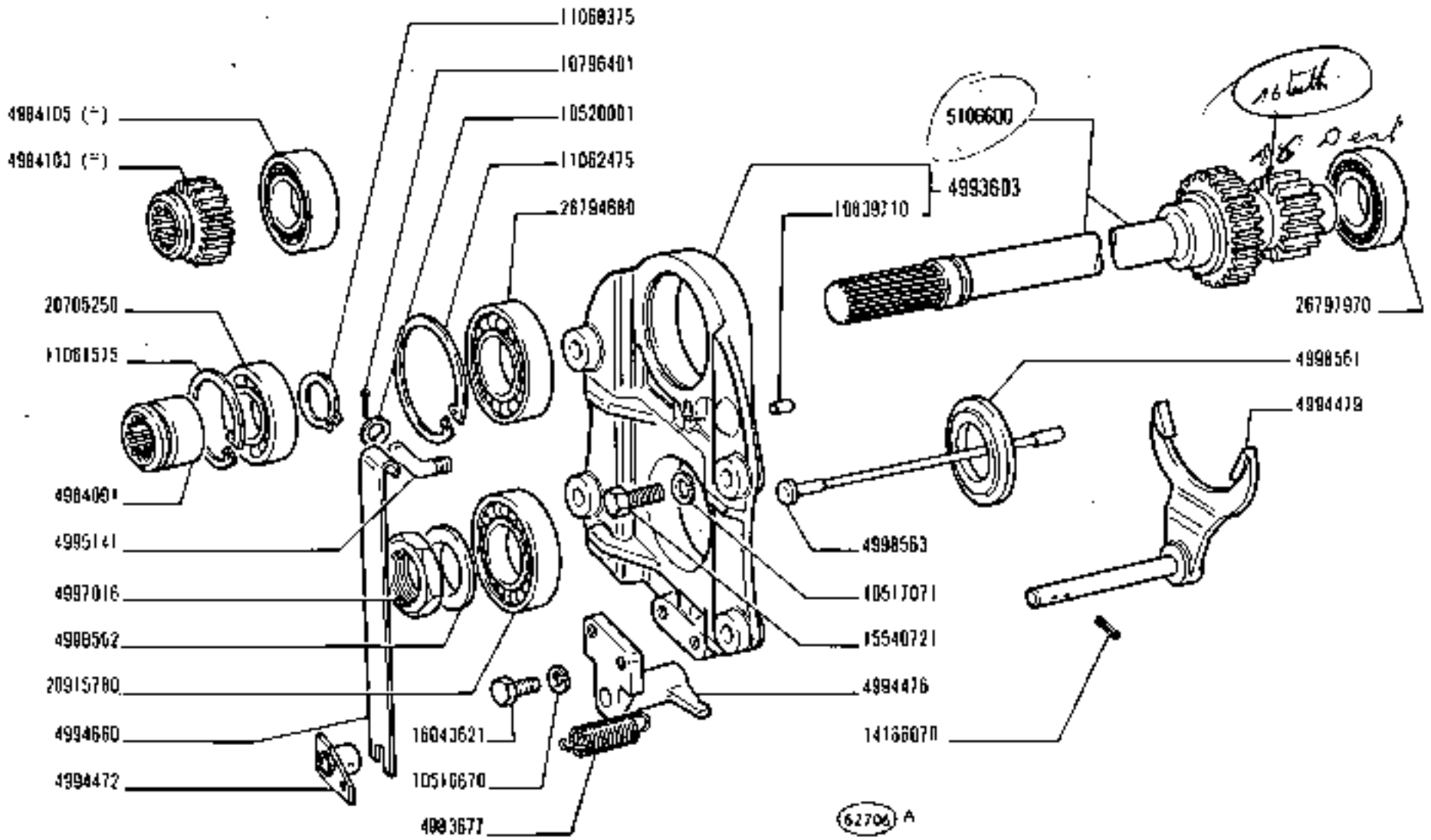

(*) Vedere elenco - Voir la liste - Siehe tabelle - See list - Véase la lista

https://tractormanualz.com/

NODIF	N.ORDINAZ.	Q.	DENOMINAZIONE	DESIGNATION	BENENNUNG	DESCRIPTION	DENOMINACIONES
	4983660	1	ALBERO 1.3/8"-6	ARBRE	WELLE	SHAFT	ARBOL
	4983663	1	ALBERO 1.3/4"-6	ARBRE	WELLE	SHAFT	ARBOL
#983677	~~4983677~~	1	MOLLA	RESSORT	FEDER	SPRING	RESORTE
	4984091	1	MANICOTTO	MANCHON	MUFFE	SLEEVE	MANGUITO
	4984103	1	INGRANAGGIO (*)	PIGNON	ZAHNRAD	GEAR	PINON
	4984105	1	CUSCINETTO (*)	ROULEMENT	LAGER	BEARING	RODAMIENTO
	4993603	1	SUPPORTO COMPL.	SUPPORT	LAGER	SUPPORT	SOPORTE
	4994472	1	SUPPORTO	SUPPORT	LAGER	SUPPORT	SOPORTE
	4994474	1	MANICOTTO	MANCHON	MITNEHMER	SLEEVE	MANGUITO
	4994475	1	GUIDA DI SCORRIMENTO	COULISSE	LAUFSCHIENE	SLIDE GUIDE	GUIA DESLIZANTE
	4994479	1	FORCELLA	FOURCHE	GABEL	FORK	HORQUILLA
	4994659	1	RIPARO	PROTECTION	ABDECKUNG	PROTECTION	DEFENSA
	4994660	1	MOLLA	RESSORT	FEDER	SPRING	RESORTE
	4995141	1	SUPPORTO	SUPPORT	LAGER	SUPPORT	SOPORTE
	4997014	2	ANELLO INT.	BAGUE	RING	RING	ANILLO
	4997015	1	DADO	ECROU	MUTTER	NUT	TUERCA
5108600	~~4997625~~	1	ALBERO	ARBRE	WELLE	SHAFT	ARBOL
5106602	~~4998473~~	1	INGRANAGGIO CONDOTTO	PIGNON CONDUIT	ANGETRIEBENES ZAHNRAD	DRIVEN GEAR	PINON CONDUCIDO
	4998474	1	INGRANAGGIO CONDOTTO	PIGNON CONDUIT	ANGETRIEBENES ZAHNRAD	DRIVEN GEAR	PINON CONDUCIDO
	4998475	1	MANICOTTO	MANCHON	MUFFE	SLEEVE	MANGUITO
	4998560	1	RALLA 340	CRAPAUDINE	DRUCKSCHEIBE	THRUST PLATE	CHUMACERA
	4998561	1	RALLA 1000	CRAPAUDINE	DRUCKSCHEIBE	THRUST PLATE	CHUMACERA
	4998562	1	RALLA	CRAPAUDINE	DRUCKSCHEIBE	THRUST PLATE	CHUMACERA
	4998563	1	PERNO	AXE	BOLZEN	PIN	EJE
	4998564	1	ALBERO COMPL.	ARBRE	WELLE	SHAFT	ARBOL
	4999576	1	PROTEZIONE	PROTECTION	ABDECKUNG	SHIELD	DEFENSA
	10516670	2	ROSETTA DI SICUREZZA	RONDELLE FREIN	SICHERUNGSRING	LOCKWASHER	ARANDELA DE FRENO
	10516671	4	ROSETTA DI SICUREZZA	RONDELLE FREIN	SICHERUNGSRING	LOCKWASHER	ARANDELA DE FRENO
	10517071	4	ROSETTA DI SICUREZZA	RONDELLE FREIN	SICHERUNGSRING	LOCKWASHER	ARANDELA DE FRENO
	10520001	1	ROSETTA	RONDELLE	SCHEIBE	WASHER	ARANDELA
	10796401	1	COPIGLIA	GOUPILLE FENDUE	SPLINT	SPLIT PIN	PASADOR ABIERTO
	10839710	1	PERNO	ERGOT	PASSIFT	DOWEL	PITON
	11061575	1	ANELLO DI SICUREZZA	ARRETOIR	SICHERUNGSRING	LOCKRING	ANILLO DE FRENO
	11062475	1	ANELLO DI SICUREZZA	ARRETOIR	SICHERUNGSRING	LOCKRING	ANILLO DE FRENO
	11062975	1	ANELLO DI SICUREZZA	ARRETOIR	SICHERUNGSRING	LOCKRING	ANILLO DE FRENO
	11068375	1	ANELLO DI SICUREZZA	ARRETOIR	SICHERUNGSRING	LOCKRING	ANILLO DE FRENO
	14166070	2	SPINA	GOUPILLE	STIFT	PIN	PASADOR
	15540721	4	VITE	VIS	SCHRAUBE	SCREW	TORNILLO
	16043421	4	VITE	VIS	SCHRAUBE	SCREW	TORNILLO
	16043621	2	VITE	VIS	SCHRAUBE	SCREW	TORNILLO
	16105021	3	DADO	ECROU	MUTTER	NUT	TUERCA
	20705250	1	CUSCINETTO	ROULEMENT	LAGER	BEARING	RODAMIENTO
	20915780	1	CUSCINETTO	ROULEMENT	LAGER	BEARING	RODAMIENTO
	20973340	1	CUSCINETTO	ROULEMENT	LAGER	BEARING	RODAMIENTO

https://tractormanualz.com/

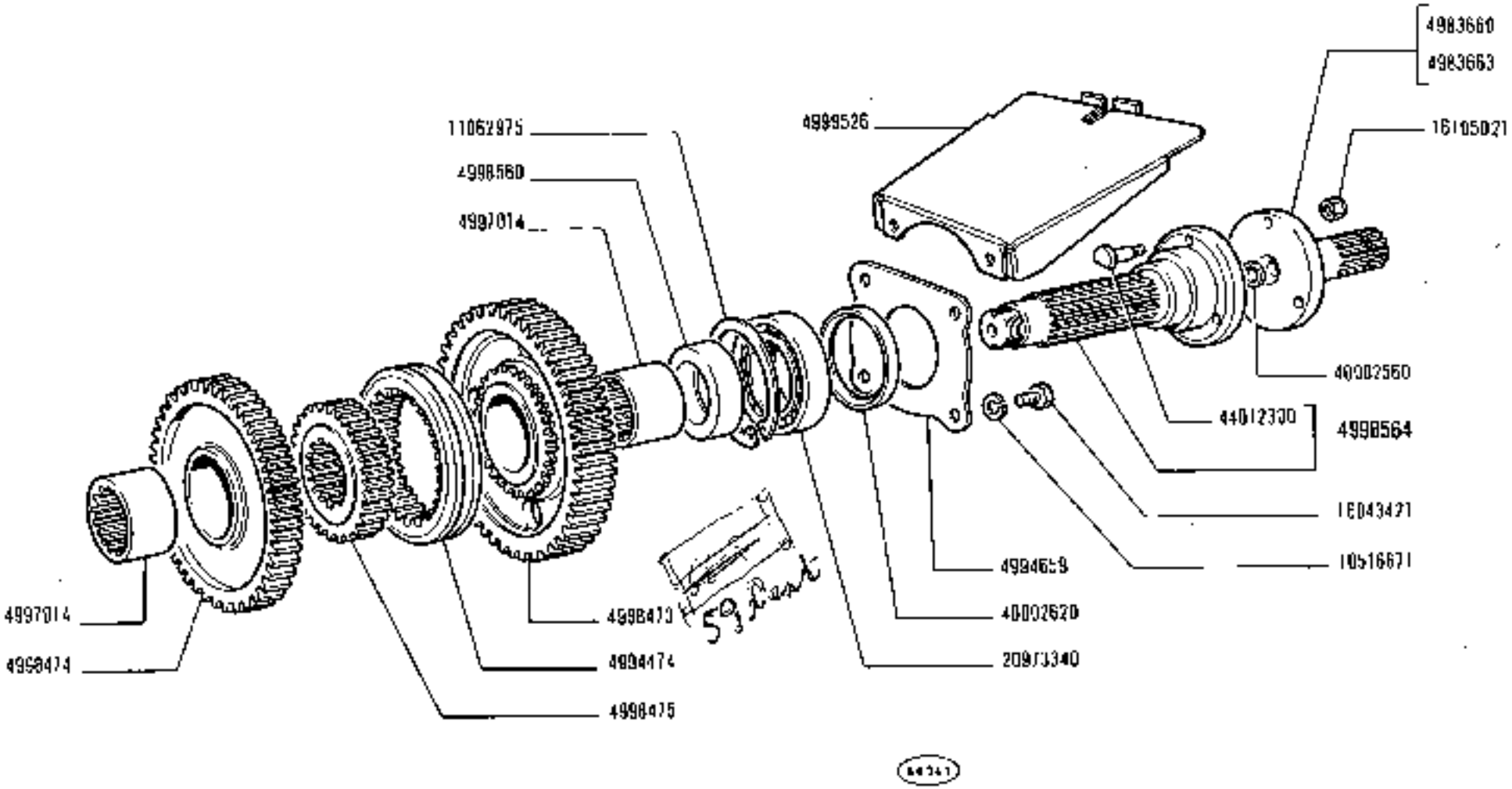

780 - 780 DT	PRESA DI FORZA	1	E2.16/1
01 02	*Prise de force* *Zapfwelle* *Power Take-off* *Toma de fuerza*		2

https://tractormanualz.com/

MODIF	N.ORDINAZ.	D.	DENOMINAZIONE	DESIGNATION	BENENNUNG	DESCRIPTION	DENOMINACIONES
	26799660	L	CUSCINETTO	ROULEMENT	LAGER	BEARING	ACOAMIENTO
	76797970	1	CUSCINETTO	ROULEMENT	LAGER	BEARING	RODAMIENTO
	40002560	1	GUARNIZIONE	JOINT	DICHTUNG	GASKET	JUNTA
	40002620	L	GUARNIZIONE	JOINT	DICHTUNG	GASKET	JUNTA
	44012300	3	COLONNETTA	COLONNETTE	BOLZEN	STUD	ESPARRAGO
		(*)	-TRATTORE CON PRESA DI FORZA SINCRONIZZATA	- AVEC PRISE DE FORCE SYNCHRONISEE	- MIT GLEICHLAUFENDER ZAPFWELLE	- W/SYNCHRONIZED P.T.O.	- CON TOMA DE FUERZA SINCRONIZADA

https://tractormanualz.com/

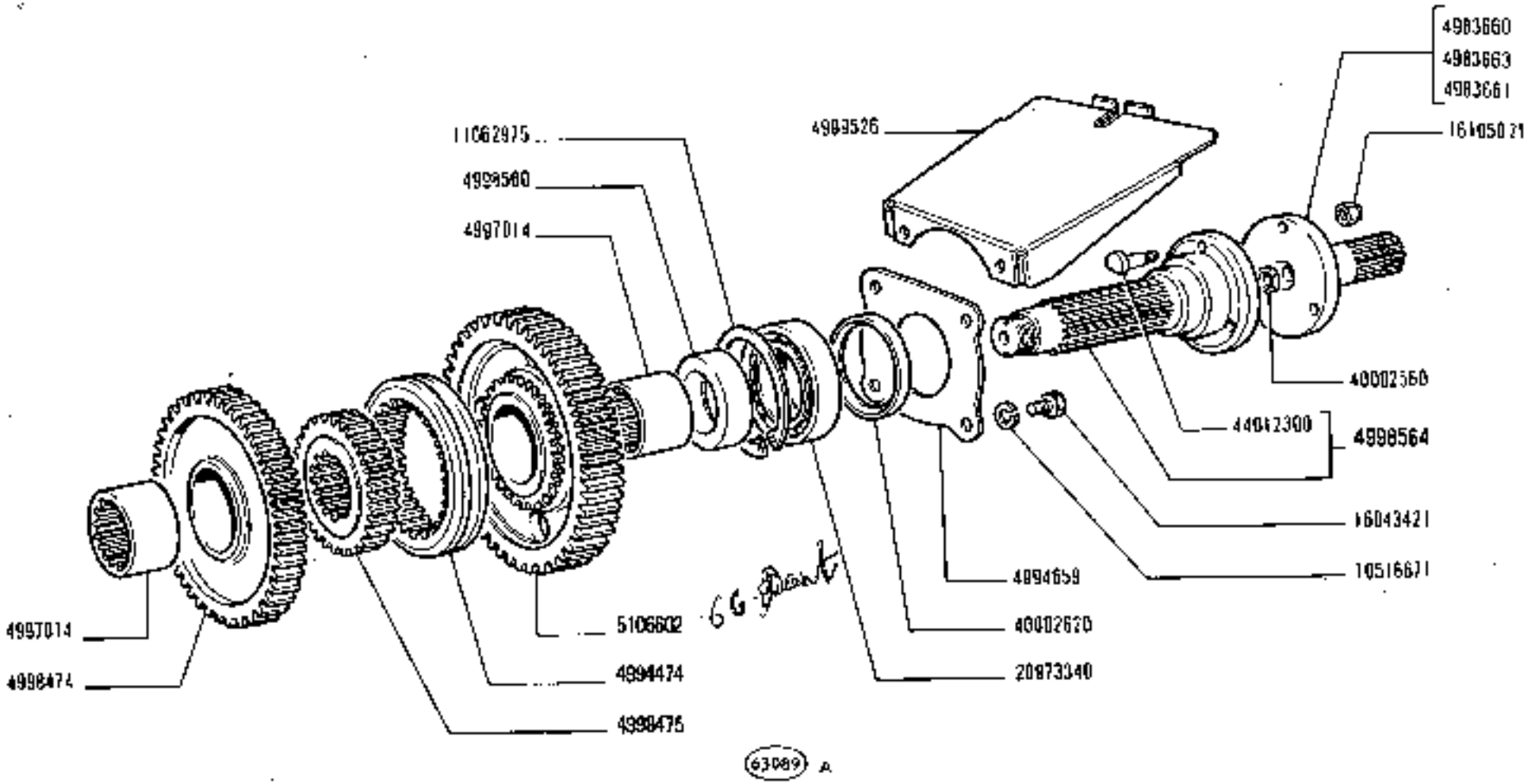

780 - 780 DT 01 02	PRESA DI FORZA *Prise de force* *Zapfwelle* *Power Take-off* *Toma de fuerza*	E2.16/1 2 | N.T.R. 243 T

https://tractormanualz.com/

MODEF	N.ORDINAZ.	Q.	DENOMINAZIONE	DESIGNATION	BENENNUNG	DESCRIPTION	DENOMINACIONES
	2679466D	1	CUSCINETTO	ROULEMENT	LAGER	BEARING	RODAMIENTO
	2679797D	1	CUSCINETTO	ROULEMENT	LAGER	BEARING	RODAMIENTO
	40002560	1	GUARNIZIONE	JOINT	DICHTUNG	GASKET	JUNTA
	40002620	1	GUARNIZIONE	JOINT	DICHTUNG	GASKET	JUNTA
	44012300	3	COLONNETTA	COLONNETTE	BOLZEN	STUD	ESPARRAGO
	4983681	1	ALBERO 1.3/8 -21	ARBRE	WELLE	SHAFT	ARBOL
		(*1)	-TRATTORE CON PRESA DI FORZA SINCRONIZZATA	- AVEC PRISE DE FORCE SYNCHRONISEE	- MIT GLEICHLAUFENDER ZAPFWELLE	- W/SYNCHRONIZED P.T.O.	- CON TOMA DE FUERZA SINCRONIZADA

https://tractormanualz.com/

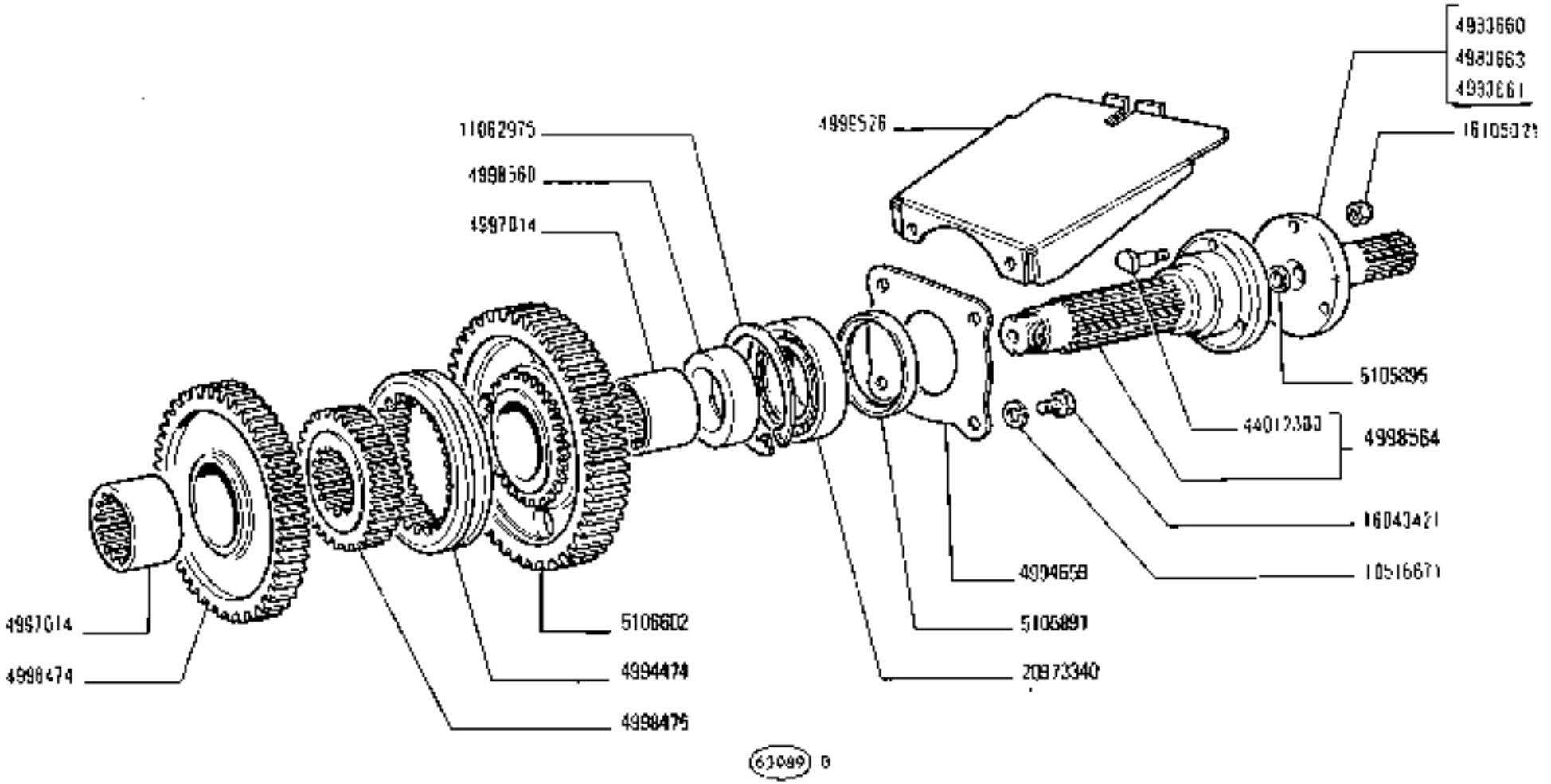

780 - 780 DT

01 02

Prise de force
Zapfwelle

PRESA DI FORZA

Power Take-off
Toma de fuerza

https://tractormanualz.com/

MODIF	N.ORDINAZ.	Q.	DENOMINAZIONE	DESIGNATION	BENENNUNG	DESCRIPTION	DENOMINACIONES
	26794660	1	CUSCINETTO	ROULEMENT	LAGER	BEARING	RODAMIENTO
	26747470	1	CUSCINETTO	ROULEMENT	LAGER	BEARING	RODAMIENTO
5105895	~~5700~~	1	GUARNIZIONE	JOINT	DICHTUNG	GASKET	JUNTA
5105891	~~5000~~	1	GUARNIZIONE	JOINT	DICHTUNG	GASKET	JUNTA
	94012300	3	COLONNETTA	COLONNETTE	BOLZEN	STUD	ESPARRAGO
	4083661	1	ALBERO 1.3/8"-21	ARBRE	WELLE	SHAFT	ARBOL
		(*)	-TRATTORE CON PRESA DI FORZA SINCRONIZZATA	- AVEC PRISE DE FORCE SYNCHRONISEE	- MIT GLEICHLAUFENDER ZAPFWELLE	- W/SYNCHRONIZED P.T.O.	- CON TOMA DE FUERZA SINCRONIZADA

https://tractormanualz.com/

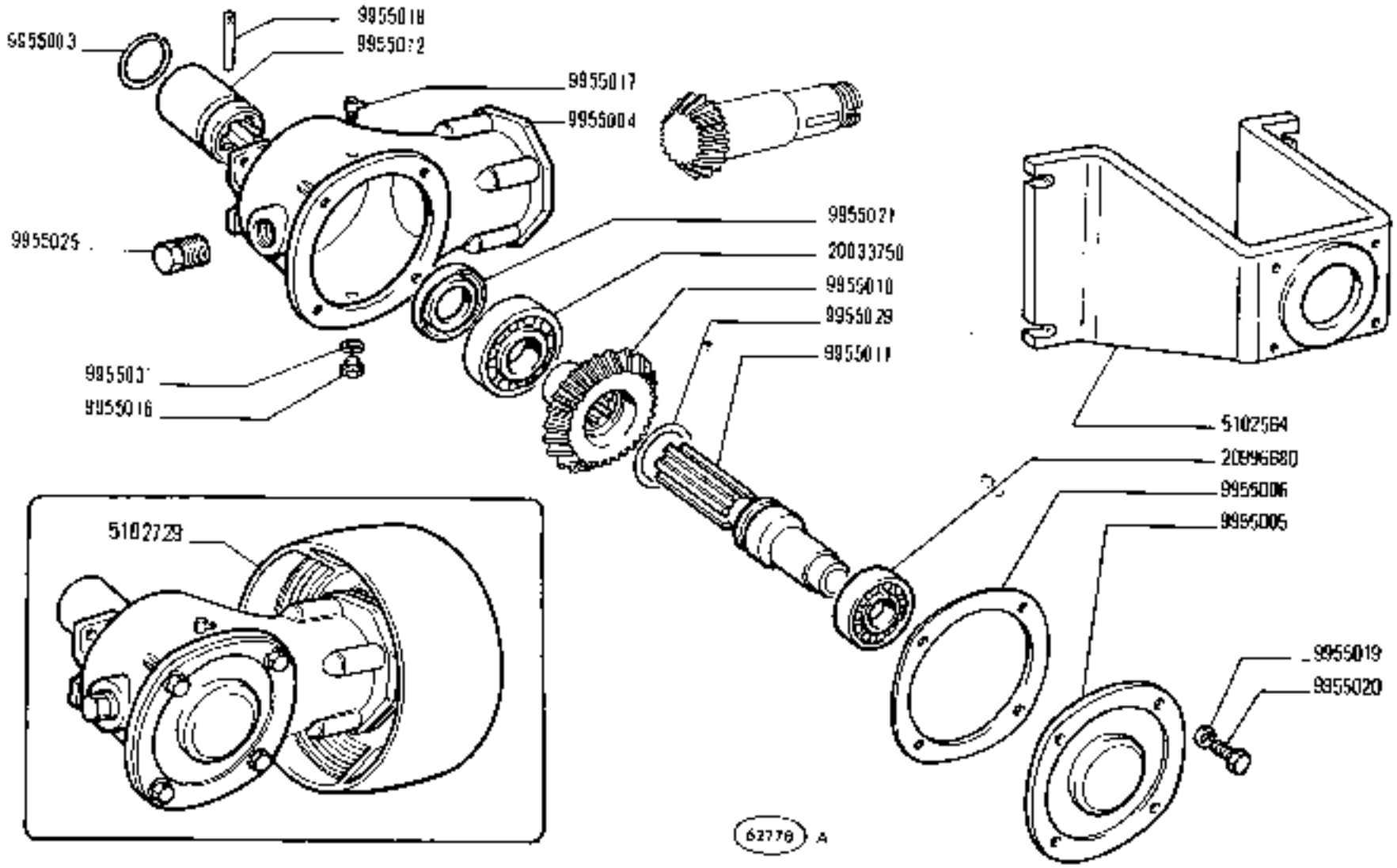

780 - 780 DT
01 02

PULEGGIA OPERATRICE

Poulie de battage — *Belt Pulley*
Riemenscheibe für Nebenantriebe — *Polea motriz*

E2.17

1 | N.T.R. 247 T

https://tractormanualz.com/

N.ORDINAZ.	Q.	DENOMINAZIONE	DESIGNATION	BENENNUNG	DESCRIPTION	DENOMINACIONES
5162729	1	PULEGGIA COMPL.	POULIE	RIEMENSCHEIBE	PULLEY	POLEA
9955003	1	ANELLO DI SICUREZZA	ARRETOIR	SICHERUNGSRING	LOCKRING	ANILLO DE FRENO
9955004	1	CORPO	CORPS	GEHAUSE	BODY	CUERPO
9955005	1	COPERCHIO	COUVERCLE	DECKEL	COVER	TAPA
9955006	1	GUARNIZIONE DI TENUTA	JOINT	DICHTUNG	GASKET	JUNTA
9955007	1	GUARNIZIONE DI TENUTA	JOINT	DICHTUNG	GASKET	JUNTA
9955008	1	COPERCHIO	COUVERCLE	DECKEL	COVER	TAPA
9955009	1	PIGNONE	PIGNON	RITZEL	PINION	PIÑON
9955010	1	CORONA DENTATA	COURONNE DENTEE	ZAHNKRANZ	RING GEAR	CORONA DENTADA
9955011	1	ALBERO	ARBRE	WELLE	SHAFT	ARBOL
9955012	1	MANICOTTO	MANCHON	MUFFE	SLEEVE	MANGUITO
9955013	1	DISTANZIALE	ENTRETOISE	ABSTANDSTUECK	SPACER	SEPARADOR
9955014	1	PULEGGIA	POULIE	RIEMENSCHEIBE	PULLEY	POLEA
9955015	1	ROSETTA	RONDELLE	SCHEIBE	WASHER	ARANDELA
9955016	1	TAPPO	BOUCHON	STOPFEN	PLUG	TAPON
9955017	1	SFIATATOIO	RENIFLARD	ENTLUFTER	VENT	RESPIRADERO
9955018	1	SPINA	GOUPILLE	STIFT	PIN	PASADOR
9955019	4	ROSETTA DI SICUREZZA	RONDELLE FREIN	SICHERUNGSRING	LOCKWASHER	ARANDELA DE FRENO
9955020	4	VITE	VIS	SCHRAUBE	SCREW	TORNILLO
9955021	1	ANELLO DI TENUTA	JOINT D'ETANCHEITE	DICHTRING	SEAL	JUNTA HERMETICA
9955022	1	ANELLO DI TENUTA	JOINT D'ETANCHEITE	DICHTRING	SEAL	JUNTA HERMETICA
9955025	1	TAPPO	BOUCHON	STOPFEN	PLUG	TAPON
9955026	2	LINGUETTA	LINGUET	SCHIEBEFEDER	KEY	CHAVETA
9955027	1	GHIERA FILETTATA	ECROU	GEWINDERING	THREADED RING	TUERCA
9955028	1	ROSETTA DI SICUREZZA	RONDELLE FREIN	SICHERUNGSRING	LOCKWASHER	ARANDELA DE FRENO
9955029	1	ANELLO DI GOMMA	BAGUE CAOUTCHOUC	GUMMIRING	RUBBER RING	GUARNICION DE CAUCHO
9955031	1	ANELLO DI TENUTA	JOINT D'ETANCHEITE	DICHTRING	SEAL	JUNTA HERMETICA
20033750	1	CUSCINETTO	ROULEMENT	LAGER	BEARING	RODAMIENTO
20996680	1	CUSCINETTO	ROULEMENT	LAGER	BEARING	RODAMIENTO
28043450	2	CUSCINETTO	ROULEMENT	LAGER	BEARING	RODAMIENTO
6102560	1	SUPPORTO	SUPPORT	LAGER	SUPPORT	SOPORTE

https://tractormanualz.com/

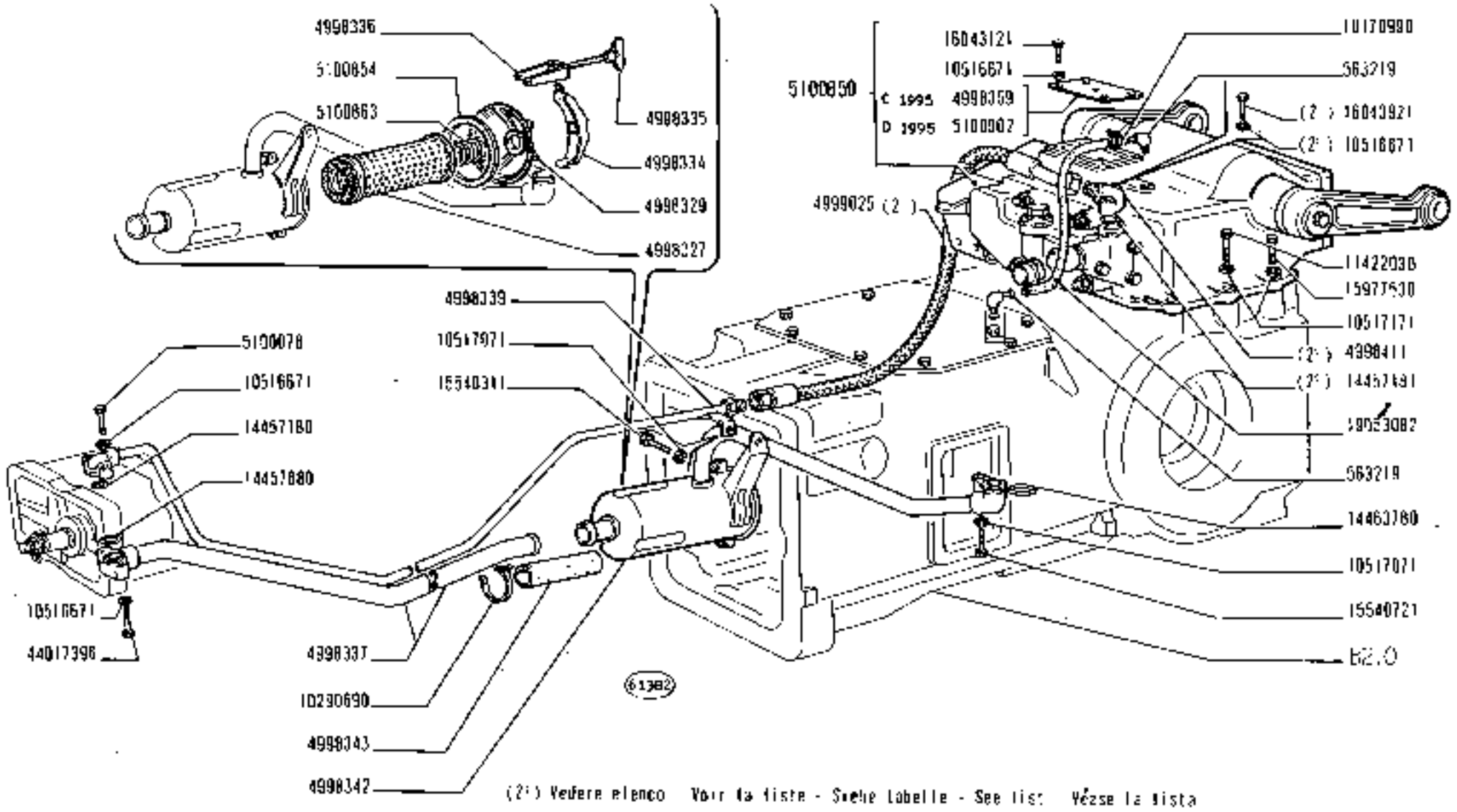

(2°) Vedere elenco Voir la liste - Siehe Labelle - See list Vézse la lista

https://tractormanualz.com/

MODIF	N.ORDINAZ.	Q.	DENOMINAZIONE	DESIGNATION	BENENNUNG	DESCRIPTION	DENOMINACIONES
	563219	2	RACCORDO	RACCORD	STUTZEN	CONNECTION	RACOR
	564530	1	COPERCHIO (*)	COUVERCLE	DECKEL	COVER	TAPA
	564530	1	COPERCHIO (**)	COUVERCLE	DECKEL	COVER	TAPA
	569306	1	POMPA COMPL.	POMPE	PUMPE	PUMP	BOMBA
	4607586	2	BOCCOLA	DOUILLE	BUCHSE	BUSH	CASQUILLO
	4607590	2	GUARNIZIONE	JOINT	DICHTUNG	GASKET	JUNTA
	4607593	1	SUPPORTO POST.COMPL.	SUPPORT	LAGER	SUPPORT	SOPORTE
	4609536	2	ANELLO	BAGUE	RING	RING	ANILLO
	4619405	1	GUARNIZIONE ANT.	JOINT	DICHTUNG	GASKET	JUNTA
	4621358	1	ANELLO	BAGUE	RING	RING	ANILLO
	4630543	1	MOZZO	MOYEU	NABE	HUB	BUJE
	4667452	2	ROSETTA	RONDELLE	SCHEIBE	WASHER	ARANDELA
	4673811	1	ALBERO DI COMANDO	ARBRE DE COMMANDE	ANTRIEBSWELLE	DRIVE SHAFT	ARBOL DE MANDO
	4673847	1	SUPPORTO COMPL.ANT.	SUPPORT	LAGER	SUPPORT	SOPORTE
	4998327	1	ELEMENTO FILTRANTE	ELEMENT FILTRANT	FILTEREINSATZ	FILTERING ELEMENT	FILTRO
	4998329	1	COPERCHIO	COUVERCLE	DECKEL	COVER	TAPA
	4998334	1	SUPPORTO	SUPPORT	LAGER	SUPPORT	SOPORTE
	4998335	1	VITE	VIS	SCHRAUBE	SCREW	TORNILLO
	4998336	1	STAFFA	ETRIER	HALTER	BRACKET	SOPORTE
	4998337	1	TUBO	TUYAU	ROHR	PIPE	TUBO
	4998339	1	TUBO	TUYAU	ROHR	PIPE	TUBO
	4998342	1	FILTRO OLIO	FILTRE A HUILE	OELFILTER	OIL FILTER	FILTRO DE ACEITE
	4998343	1	MANICOTTO	MANCHON	MUFFE	SLEEVE	MANGA
C 1995	4998359	1	COPERCHIO	COUVERCLE	DECKEL	COVER	TAPA
	4998411	1	RACCORDO (2*)	RACCORD	STUTZEN	CONNECTION	RACOR
	4999025	1	TUBO FLESSIBILE (2*)	TUYAU FLEXIBLE	SCHLAUCH	HOSE	MANGA FLEXIBLE
	5100078	2	VITE	VIS	SCHRAUBE	SCREW	TORNILLO
	5100850		SOLLEVATORE IDRAULICO COMPL.	RELEVAGE HYDRAULIQUE	HYDRAULISCHER KRAFTHEBER	HYDRAULIC LIFTER	ELEVADOR HIDRAULICO
	5100854	1	GUARNIZIONE	JOINT	DICHTUNG	GASKET	JUNTA
	5100863	1	MOLLA	RESSORT	FEDER	SPRING	RESORTE
	10170990	4	COLLARE	COLLIER	SCHELLE	COLLAR	ABRAZADERA
	10290690	7	COLLARE	COLLIER	SCHELLE	COLLAR	ABRAZADERA
	10516871	8	ROSETTA DI SICUREZZA	RONDELLE FREIN	SICHERUNGSRING	LOCKWASHER	ARANDELA DE FRENO
	10517071	2	ROSETTA DI SICUREZZA	RONDELLE FREIN	SICHERUNGSRING	LOCKWASHER	ARANDELA DE FRENO
	10517171	8	ROSETTA DI SICUREZZA	RONDELLE FREIN	SICHERUNGSRING	LOCKWASHER	ARANDELA DE FRENO
	10519401	4	ROSETTA	RONDELLE	SCHEIBE	WASHER	ARANDELA
	10902321	4	VITE	VIS	SCHRAUBE	SCREW	TORNILLO
	10902421	4	VITE	VIS	SCHRAUBE	SCREW	TORNILLO
	10903021	4	VITE	VIS	SCHRAUBE	SCREW	TORNILLO
	11197771	8	ROSETTA DI SICUREZZA	RONDELLE FREIN	SICHERUNGSRING	LOCKWASHER	ARANDELA DE FRENO
	11198071	6	ROSETTA DI SICUREZZA	RONDELLE FREIN	SICHERUNGSRING	LOCKWASHER	ARANDELA DE FRENO
	11422030	6	VITE	VIS	SCHRAUBE	SCREW	TORNILLO
	13401475	1	ANELLO DI SICUREZZA	ARRETOIR	SICHERUNGSRING	LOCKRING	ANILLO DE FRENO
	14327101	1	TAPPO	BOUCHON	STOPFEN	PLUG	TAPON
	14457190	1	ANELLO DI TENUTA	JOINT D'ETANCHEITE	DICHTRING	SEAL	JUNTA HERMETICA

https://tractormanualz.com/

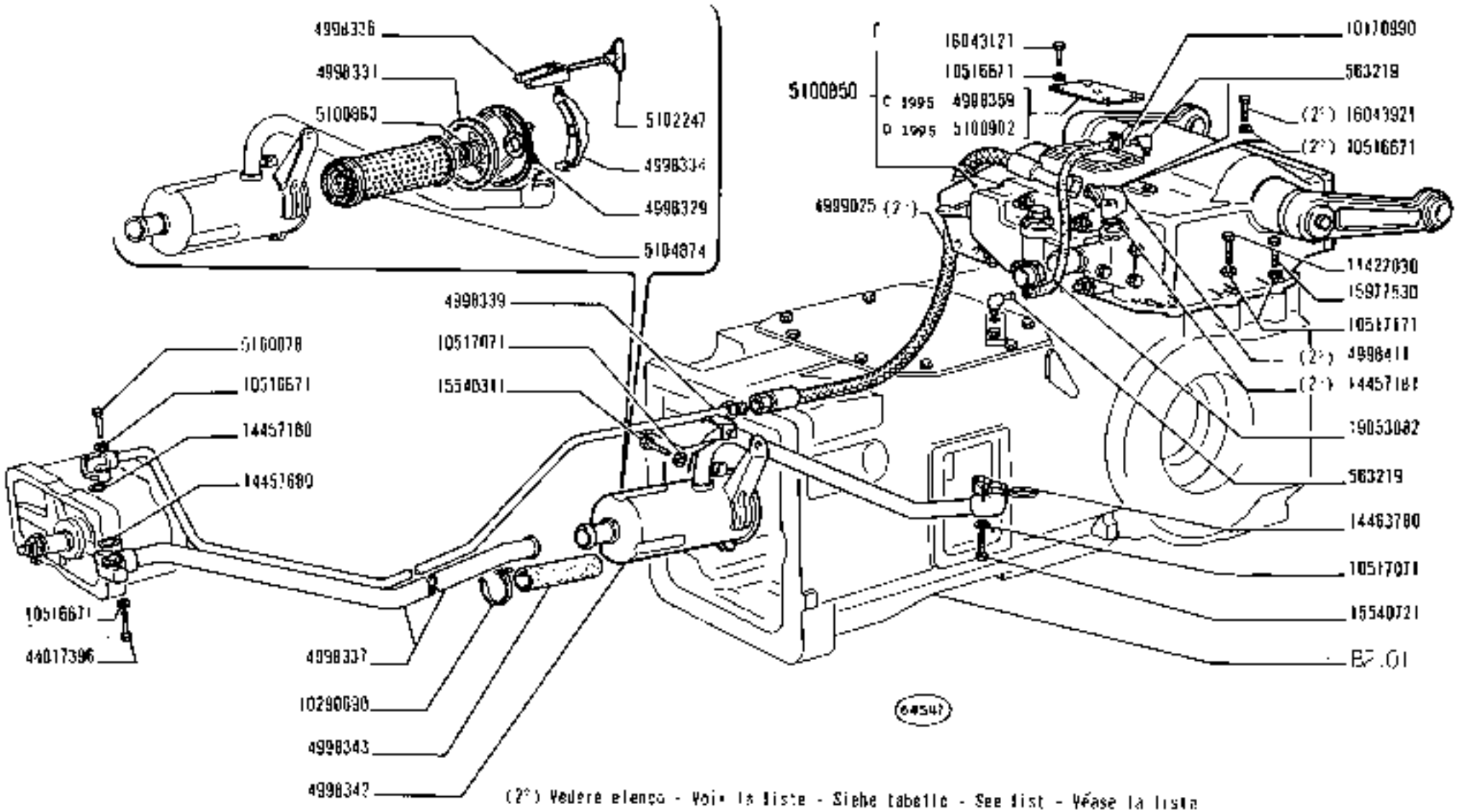

(2°) Vedere elenco - Voir la liste - Siehe tabelle - See list - Véase la lista

https://tractormanualz.com/

MODIF	N.ORDINAZ.	Q.	DENOMINAZIONE	DESIGNATION	BENENNUNG	DESCRIPTION	DENOMINACIONES
	563219	2	RACCORDO	RACCORD	STUTZEN	CONNECTION	RACOR
	564530	1	COPERCHIO (1*)	COUVERCLE	DECKEL	COVER	TAPA
	564530	1	COPERCHIO (2*)	COUVERCLE	DECKEL	COVER	TAPA
	569306	1	POMPA COMPL.	POMPE	PUMPE	PUMP	BOMBA
	4607586	2	BUCCOLA	DOUILLE	BUECHSE	BUSH	CASQUILLO
	4607590	2	GUARNIZIONE	JOINT	DICHTUNG	GASKET	JUNTA
	4607593	1	SUPPORTO POST.COMPL.	SUPPORT	LAGER	SUPPORT	SOPORTE
	4609538	1	ANELLO	BAGUE	RING	RING	ANILLO
	4619405	1	GUARNIZIONE ANT.	JOINT	DICHTUNG	GASKET	JUNTA
	4621358	1	ANELLO	BAGUE	RING	RING	ANILLO
	4630543	1	MOZZO	MOYEU	NABE	HUB	BUJE
	4667452	2	ROSETTA	RONDELLE	SCHEIBE	WASHER	ARANDELA
	4673811	1	ALBERO DI COMANDO	ARBRE DE COMMANDE	ANTRIEBSWELLE	DRIVE SHAFT	ARBOL DE MANDO
	4673847	1	SUPPORTO COMPL.ANT.	SUPPORT	LAGER	SUPPORT	SOPORTE
5104874	4998327	1	ELEMENTO FILTRANTE	ELEMENT FILTRANT	FILTEREINSATZ	FILTERING ELEMENT	FILTRO
	4998329	1	COPERCHIO	COUVERCLE	DECKEL	COVER	TAPA
	4998334	1	SUPPORTO	SUPPORT	LAGER	SUPPORT	SOPORTE
5102247	4998335	1	VITE	VIS	SCHRAUBE	SCREW	TORNILLO
	4998336	1	STAFFA	ETRIER	HALTER	BRACKET	SOPORTE
	4998337	1	TUBO	TUYAU	ROHR	PIPE	TUBO
	4998339	1	TUBO	TUYAU	ROHR	PIPE	TUBO
	4998342	1	FILTRO OLIO	FILTRE A HUILE	OELFILTER	OIL FILTER	FILTRO DE ACEITE
	4998343	1	MANICOTTO	MANCHON	MUFFE	SLEEVE	MANGA
C 1985	4998359	1	COPERCHIO	COUVERCLE	DECKEL	COVER	TAPA
	4998411	1	RACCORDO (2*)	RACCORD	STUTZEN	CONNECTION	RACOR
	4999025	1	TUBO FLESSIBILE (2*)	TUYAU FLEXIBLE	SCHLAUCH	HOSE	MANGA FLEXIBLE
	5100078	2	VITE	VIS	SCHRAUBE	SCREW	TORNILLO
	5100850		SOLLEVATORE IDRAULICO COMPL.	RELEVAGE HYDRAULIQUE	HYDRAULISCHER KRAFTHEBER	HYDRAULIC LIFTER	ELEVADOR HIDRAULICO
4998331	5100855	1	GUARNIZIONE	JOINT	DICHTUNG	GASKET	JUNTA
	5100863	1	MOLLA	RESSORT	FEDER	SPRING	RESORTE
	10170990	4	COLLARE	COLLIER	SCHELLE	COLLAR	ABRAZADERA
	10290690	2	COLLARE	COLLIER	SCHELLE	COLLAR	ABRAZADERA
	10516471	8	ROSETTA DI SICUREZZA	RONDELLE FREIN	SICHERUNGSRING	LOCKWASHER	ARANDELA DE FRENO
	10517071	2	ROSETTA DI SICUREZZA	RONDELLE FREIN	SICHERUNGSRING	LOCKWASHER	ARANDELA DE FRENO
	10517171	8	ROSETTA DI SICUREZZA	RONDELLE FREIN	SICHERUNGSRING	LOCKWASHER	ARANDELA DE FRENO
	10519401	4	ROSETTA	RONDELLE	SCHEIBE	WASHER	ARANDELA
	10902321	4	VITE	VIS	SCHRAUBE	SCREW	TORNILLO
	10902423	4	VITE	VIS	SCHRAUBE	SCREW	TORNILLO
	10903021	4	VITE	VIS	SCHRAUBE	SCREW	TORNILLO
	11197771	8	ROSETTA DI SICUREZZA	RONDELLE FREIN	SICHERUNGSRING	LOCKWASHER	ARANDELA DE FRENO
	11198071	6	ROSETTA DI SICUREZZA	RONDELLE FREIN	SICHERUNGSRING	LOCKWASHER	ARANDELA DE FRENO
	11422030	6	VITE	VIS	SCHRAUBE	SCREW	TORNILLO
	13401475	1	ANELLO DI SICUREZZA	ARRETOIR	SICHERUNGSRING	LOCKRING	ANILLO DE FRENO
	14327101	1	TAPPO	BOUCHON	STOPFEN	PLUG	TAPON
	14457180	1	ANELLO DI TENUTA	JOINT D'ETANCHEITE	DICHTRING	SEAL	JUNTA HERMETICA

https://tractormanualz.com/

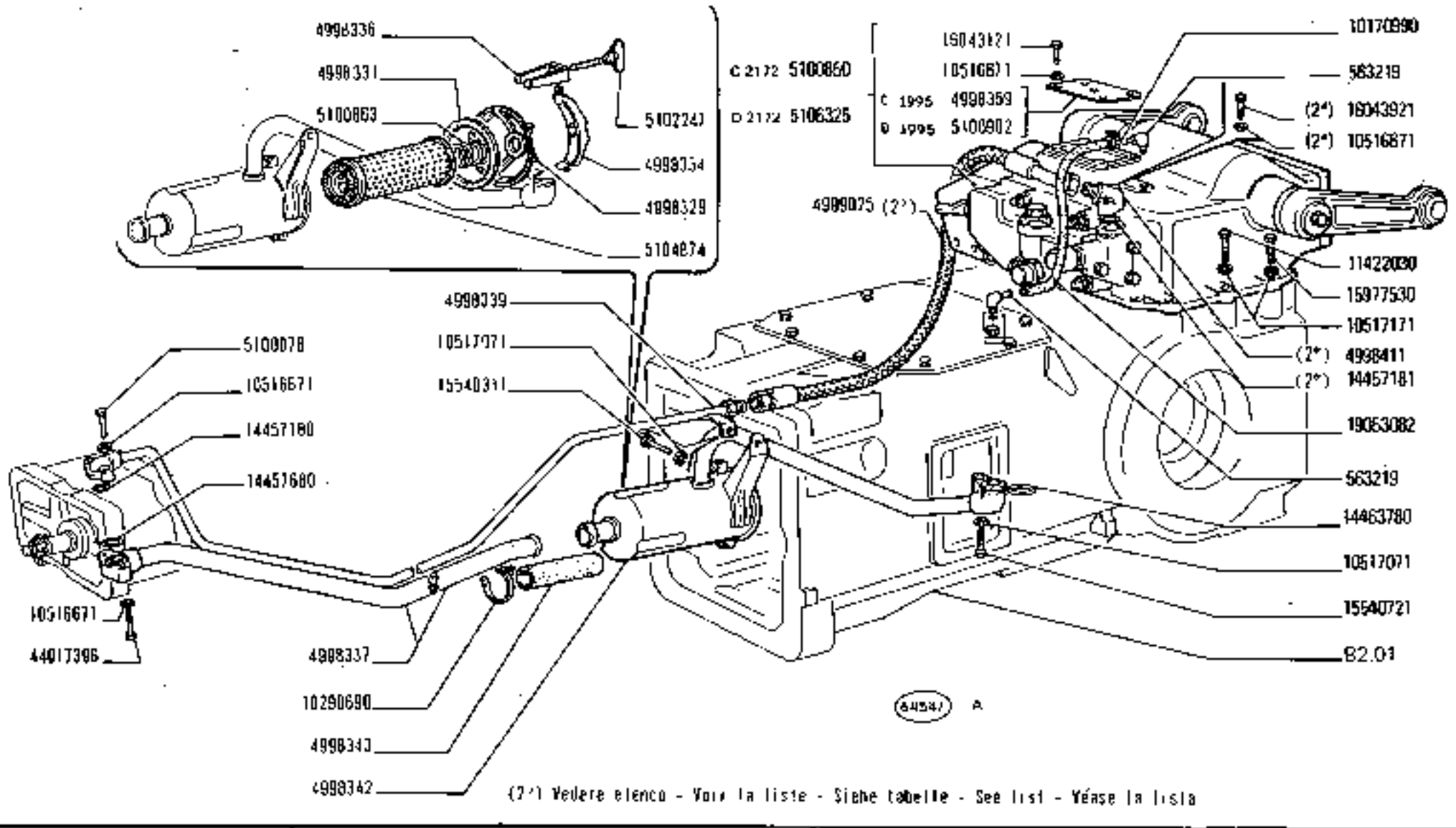

(2*) Vedere elenco - Voir la liste - Siehe tabelle - See list - Véase la lista

780 - 780 DT

01 02

SOLLEVATORE IDRAULICO

Relevage hydraulique
Hydraulischer Kraftheber
Hydraulic Lifter
Elevador hidráulico

https://tractormanualz.com/

MODIF	N.ORDINAZ.	Q.	DENOMINAZIONE	DESTINATION	BENENNUNG	DESCRIPTION	DENOMINACIONES
	563219	2	RACCORDO	RACCORD	STUTZEN	CONNECTION	RACOR
	564530	1	COPERCHIO (*1	COUVERCLE	DECKEL	COVER	TAPA
	564530	1	COPERCHIO (1=)	COUVERCLE	DECKEL	COVER	TAPA
	569306	1	POMPA COMPL.	POMPE	PUMPE	PUMP	BOMBA
	4607586	2	BOCCOLA	DOUILLE	BUECHSE	BUSH	CASQUILLO
	4607590	2	GUARNIZIONE	JOINT	DICHTUNG	GASKET	JUNTA
	4607593	1	SUPPORTO POST.COMPL.	SUPPORT	LAGER	SUPPORT	SOPORTE
	4609536	1	ANELLO	BAGUE	RING	RING	ANILLO
	4619405	1	GUARNIZIONE ANT.	JOINT	DICHTUNG	GASKET	JUNTA
	4621358	1	ANELLO	BAGUE	RING	RING	ANILLO
	4630543	1	MOZZO	MOYEU	NABE	HUB	BUJE
	4667452	2	ROSETTA	RONDELLE	SCHEIBE	WASHER	ARANDELA
	4673811	1	ALBERO DT COMANDO	ARBRE DE COMMANDE	ANTRIEBSWELLE	DRIVE SHAFT	ARBOL DE MANDO
	4673847	1	SUPPORTO COMPL.ANT.	SUPPORT	LAGER	SUPPORT	SOPORTE
5104874	~~4998327~~	1	ELEMENTO FILTRANTE	ELEMENT FILTRANT	FILTEREINSATZ	FILTERING ELEMENT	FILTRO
	4998329	1	COPERCHIO	COUVERCLE	DECKEL	COVER	TAPA
	4998334	1	SUPPORTO	SUPPORT	LAGER	SUPPORT	SOPORTE
5102247	~~4998335~~	1	VITE	VIS	SCHRAUBE	SCREW	TORNILLO
	4998336	1	STAFFA	ETRIER	HALTER	BRACKET	SOPORTE
	4998337	1	TUBO	TUYAU	ROHR	PIPE	TUBO
	4998339	1	TUBO	TUYAU	ROHR	PIPE	TUBO
	4998342	1	FILTRO OLIO	FILTRE A HUILE	OELFILTER	OIL FILTER	FILTRO DE ACEITE
	4998343	1	MANICOTTO	MANCHON	MUFFE	SLEEVE	MANGA
C 1996	4998359	1	COPERCHIO	COUVERCLE	DECKEL	COVER	TAPA
	4998411	1	RACCORDO (2*)	RACCORD	STUTZEN	CONNECTION	RACOR
	4999025	1	TUBO FLESSIBILE (2*)	TUYAU FLEXIBLE	SCHLAUCH	HOSE	MANGA FLEXIBLE
	5100078	2	VITE	VIS	SCHRAUBE	SCREW	TORNILLO
C 2172	5100850		SOLLEVATORE IDRAULICO COMPL.	RELEVAGE HYDRAULIQUE	HYDRAULISCHER KRAFTHEBER	HYDRAULIC LIFTER	ELEVADOR HIDRAULICO
4998331	~~5100854~~	1	GUARNIZIONE	JOINT	DICHTUNG	GASKET	JUNTA
	5100863	1	MOLLA	RESSORT	FEDER	SPRING	RESORTE
	10170490	4	COLLARE	COLLIER	SCHELLE	COLLAR	ABRAZADERA
	10290690	2	COLLARE	COLLIER	SCHELLE	COLLAR	ABRAZADERA
	10516671	8	ROSETTA DI SICUREZZA	RONDELLE FREIN	SICHERUNGSRING	LOCKWASHER	ARANDELA DE FRENO
	10517071	2	ROSETTA DI SICUREZZA	RONDELLE FREIN	SICHERUNGSRING	LOCKWASHER	ARANDELA DE FRENO
	10517171	8	ROSETTA DI SICUREZZA	RONDELLE FREIN	SICHERUNGSRING	LOCKWASHER	ARANDELA DE FRENO
	10519401	4	ROSETTA	RONDELLE	SCHEIBE	WASHER	ARANDELA
	10902321	5	VITE	VIS	SCHRAUBE	SCREW	TORNILLO
	10902421	4	VITE	VIS	SCHRAUBE	SCREW	TORNILLO
	10903021	4	VITE	VIS	SCHRAUBE	SCREW	TORNILLO
	11197771	8	ROSETTA DI SICUREZZA	RONDELLE FREIN	SICHERUNGSRING	LOCKWASHER	ARANDELA DE FRENO
	11198071	6	ROSETTA DI SICUREZZA	RONDELLE FREIN	SICHERUNGSRING	LOCKWASHER	ARANDELA DE FRENO
	11422030	6	VITE	VIS	SCHRAUBE	SCREW	TORNILLO
	13401475	1	ANELLO DI SICUREZZA	ARRETOIR	SICHERUNGSRING	LOCKRING	ANILLO DE FRENO
	14377101	1	TAPPO	BOUCHON	STOPFEN	PLUG	TAPON
	14457180	1	ANELLO DI TENUTA	JOINT D'ETANCHEITE	DICHTRING	SEAL	JUNTA HERMETICA

https://tractormanualz.com/

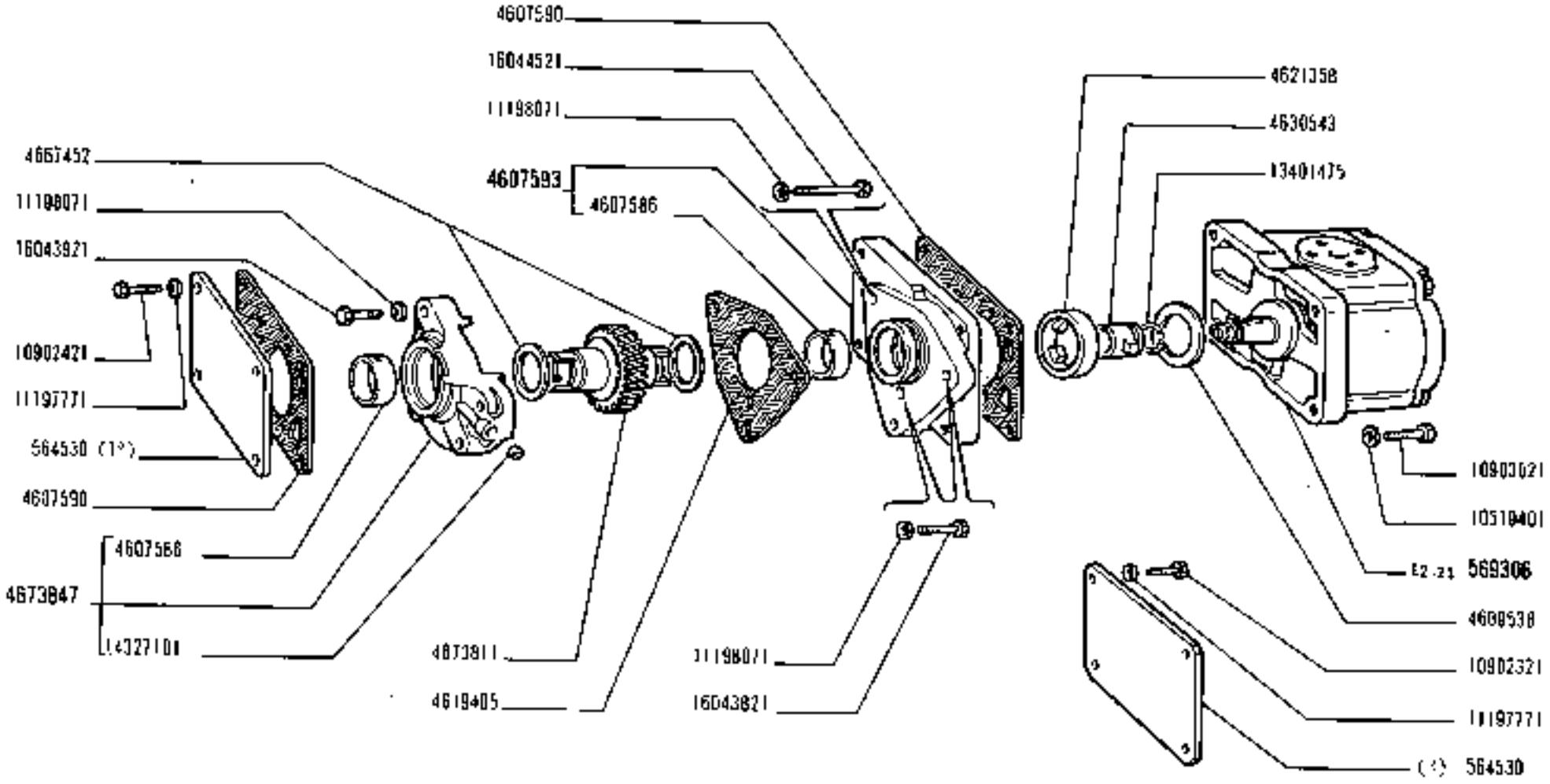

(*) (1°) Vedere elenco - Voir la liste - Siehe Tabelle - See list - Véase la lista

https://tractormanualz.com/

NOTE	N.ORDINAZ.	Q.	DENOMINAZIONE	DESIGNATION	BENENNUNG	DESCRIPTION	DENOMINACIONES
	14457181	1	ANELLO DI TENUTA (2*)	JOINT D'ETANCHEITE	DICHTRING	SEAL	JUNTA HERMETICA
	14457680	1	ANELLO DI TENUTA	JOINT D'ETANCHEITE	DICHTRING	SEAL	JUNTA HERMETICA
	14463780	1	ANELLO DI TENUTA	JOINT D'ETANCHEITE	DICHTRING	SEAL	JUNTA HERMETICA
	15540311	1	VITE	VIS	SCHRAUBE	SCREW	TORNILLO
	15540721	1	VITE	VIS	SCHRAUBE	SCREW	TORNILLO
	15977530	2	VITE	VIS	SCHRAUBE	SCREW	TORNILLO
	16043121	4	VITE	VIS	SCHRAUBE	SCREW	TORNILLO
	16043821	2	VITE	VIS	SCHRAUBE	SCREW	TORNILLO
	16043921	3	VITE	VIS	SCHRAUBE	SCREW	TORNILLO
	16044521	1	VITE	VIS	SCHRAUBE	SCREW	TORNILLO
	19053062	1	TUBO FLESSIBILE	TUYAU FLEXIBLE	SCHLAUCH	HOSE	MANGA FLEXIBLE
	44017396	2	VITE	VIS	SCHRAUBE	SCREW	TORNILLO
	10516671	2	ROSETTA DI SICUREZZA (2*)	RONDELLE FREIN	SICHERUNGSRING	LOCKWASHER	ARANDELA DE FRENO
	15043921	2	VITE (2*)	VIS	SCHRAUBE	SCREW	TORNILLO
D 1995	5100902	1	COPERCHIO	COUVERCLE	DECKEL	COVER	TAPA
		(1*)	-TRATTORE SENZA SOLLEVATORE	- SANS DISPOSITIF DE RELEVAGE	- OHNE KRAFTHEBER	- W/O LIFTER	- SIN ELEVADOR
		(1*)	-TRATTORE SENZA SERVOSTERZO	- SANS DIRECTION ASSISTEE	- OHNE SERVOLENKUNG	- W/O SERVOSTEERING	- SIN SERVODIRECCION
		(2*)	TRATTORE SENZA PRESA PRESSIONE SUPPLEMENTARE	SANS PRISE SUPPLEMENTAIRE DE PRESSION	OHNE ZUSAETZLICHEN DRUCKDELANSCHLUSS	W/O ADDITIONAL OUTLET UNIT	SIN GANFO DISTRIBUIDOR AUXILIAR

https://tractormanualz.com/

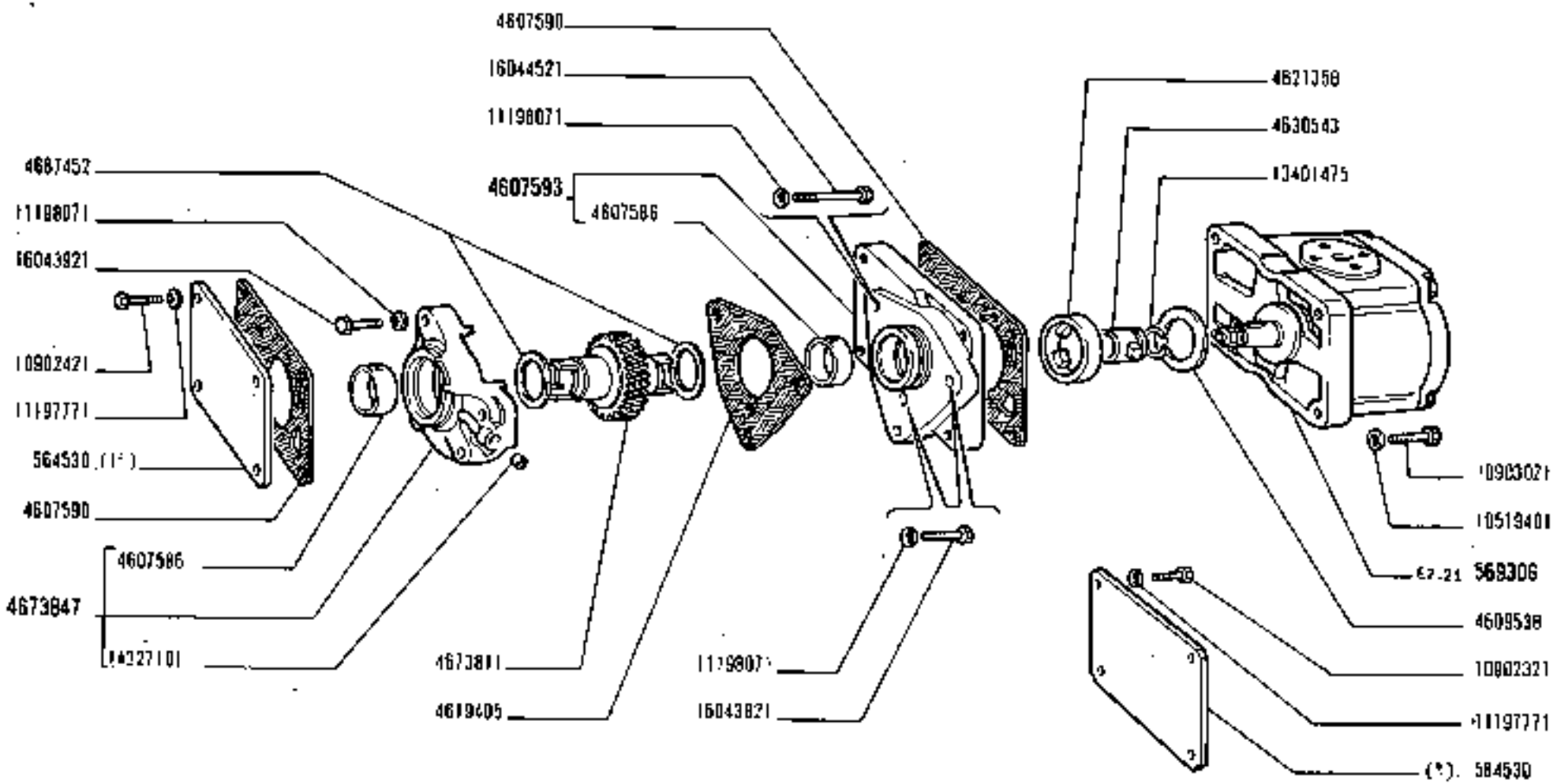

(*) (1°) Vedere elenco - Voir la liste - Siehe Tabelle - See list - Véase la lista

https://tractormanualz.com/

MODIF	N.ORDINAZ.	Q.	DENOMINAZIONE	DESIGNATION	BENENNUNG	DESCRIPTION	DENOMINACIONES
	L4457181	1	ANELLO DI TENUTA (2*)	JOINT D'ETANCHEITE	DICHTRING	SEAL	JUNTA HERMETICA
	L4457680	1	ANELLO DI TENUTA	JOINT D'ETANCHEITE	DICHTRING	SEAL	JUNTA HERMETICA
	L4463T80	1	ANELLO DI TENUTA	JOINT D'ETANCHEITE	DICHTRING	SEAL	JUNTA HERMETICA
	15540311	1	VITE	VIS	SCHRAUBE	SCREW	TORNILLO
	L5540T21	1	VITE	VIS	SCHRAUBE	SCREW	TORNILLO
	15977530	2	VITE	VIS	SCHRAUBE	SCREW	TORNILLO
	L6043121	4	VITE	VIS	SCHRAUBE	SCREW	TORNILLO
	L6043821	2	VITE	VIS	SCHRAUBE	SCREW	TORNILLO
	L6043921	3	VITE	VIS	SCHRAUBE	SCREW	TORNILLO
	L6044521	1	VITE	VIS	SCHRAUBE	SCREW	TORNILLO
	90530882	1	TUBO FLESSIBILE	TUYAU FLEXIBLE	SCHLAUCH	HOSE	MANGA FLEXIBLE
	44017396	2	VITE	VIS	SCHRAUBE	SCREW	TORNILLO
	10618871	2	ROSETTA DI SICUREZZA (2*)	RONDELLE FREIN	SICHERUNGSRING	LOCKWASHER	ARANDELA DE FRENO
	L6043921	2	VITE (2*)	VIS	SCHRAUBE	SCREW	TORNILLO
D 1995	5400902	1	COPERCHIO	COUVERCLE	DECKEL	COVER	TAPA
D 2172	5106325	1	SOLLEVATORE IDRAULICO COMPL.	RELEVAGE HYDRAULIQUE	HYDRAULISCHER KRAFTHEBER	HYDRAULIC LIFTER	ELEVADOR HIDRAULICO
		(*)	-TRATTORE SENZA SOLLEVATORE	- SANS DISPOSITIF DE RELEVAGE	- OHNE KRAFTHEBER	- W/O LIFTER	- SIN ELEVADOR
		(1*)	-TRATTORE SENZA SERVOSTERZO	- SANS DIRECTION ASSISTEE	- OHNE SERVOLENKUNG	- W/O SERVOSTEERING	- SIN SERVODIRECCION
		(2*)	TRATTORE SENZA PRESA PRESSIONE SUPPLEMENTARE	SANS PRISE SUPPLEMENTAIRE DE PRESSION	OHNE ZUSAETZLICHEN DRUCKDELANSCHLUSS	W/O ADDITIONAL OUTLET UNIT	SIN GRIFO DISTRIBUIDOR AUXILIAR

https://tractormanualz.com/

T.A.V. Remy
Vriendelijke groeten
Dominique

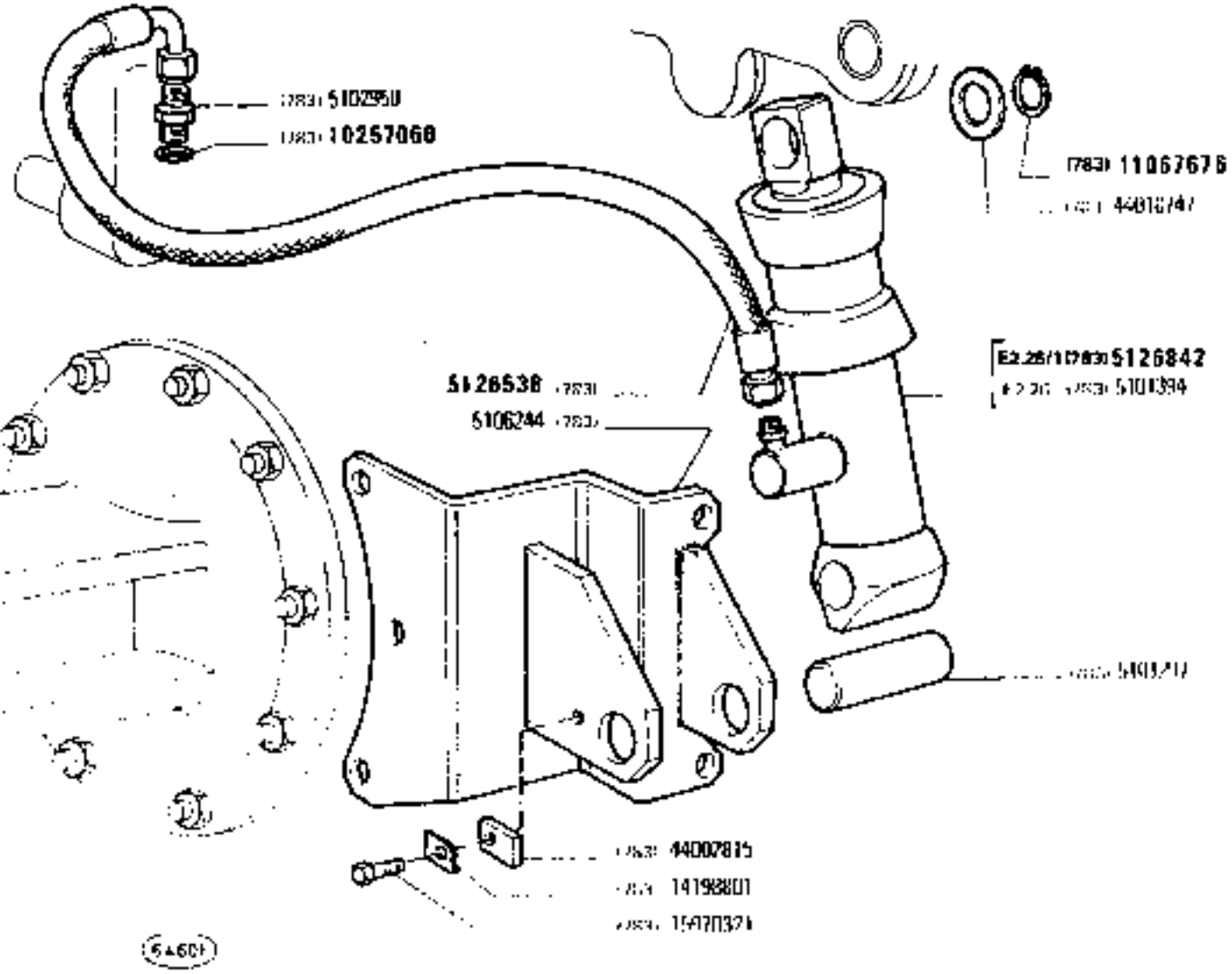

TO ADMINISTRATION
Regards,

16/03 '98 MER 17:18 FAX 39 59 203662 N.B.LOG.-Cust.Support +++ NBL EERNEC.2 @001

https://tractormanualz.com/

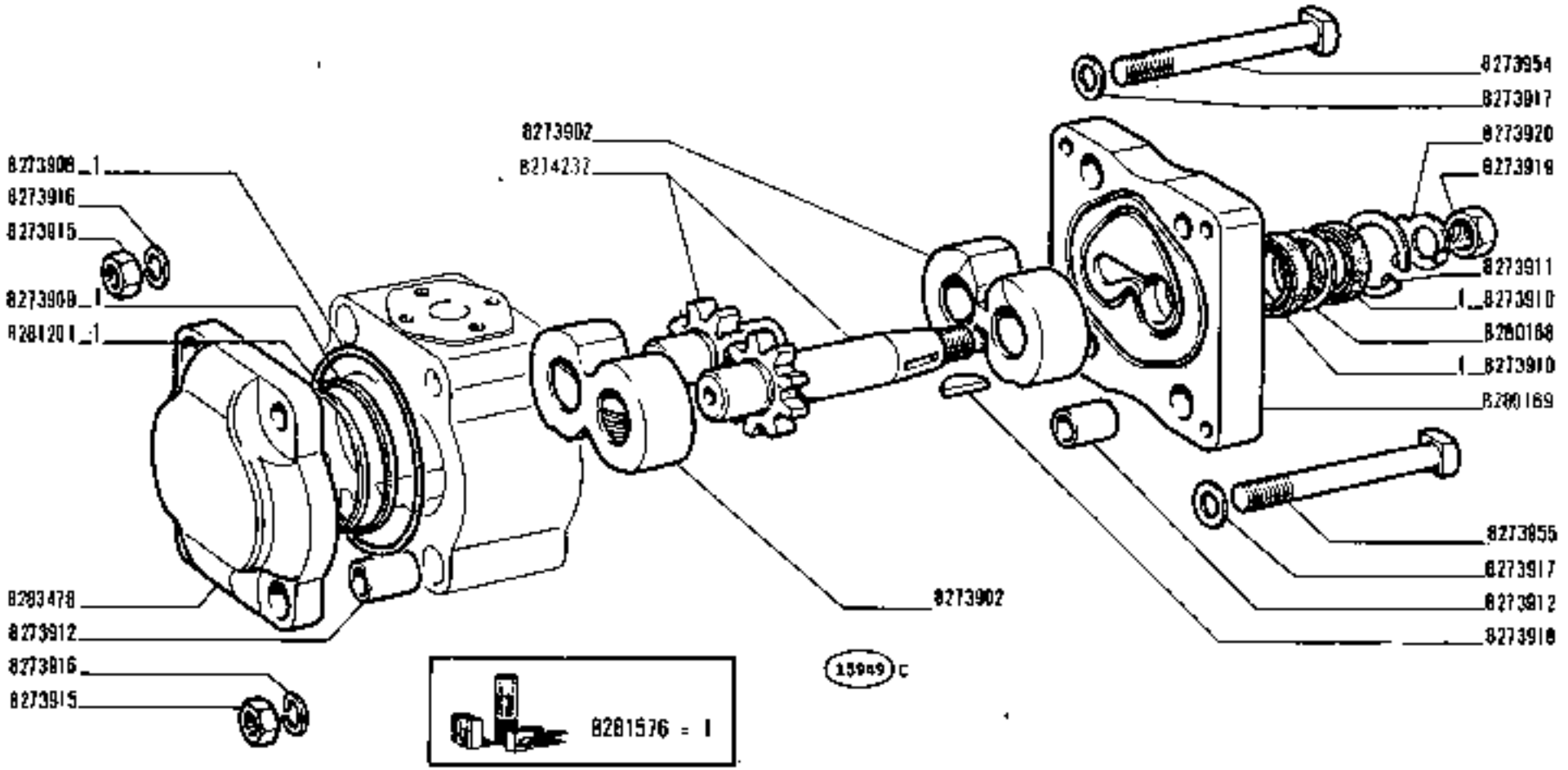

https://tractormanualz.com/

MODIF	N.ORDINAZ.	Q.	DENOMINAZIONE	DESIGNATION	BENENNUNG	DESCRIPTION	DENOMINACIONES
	8273902	2	SUPPORTO	SUPPORT	LAGER	SUPPORT	SOPORTE
	8273908	2	ANELLO DI TENUTA	JOINT D'ETANCHEITE	DICHTRING	SEAL	JUNTA HERMETICA
	8273909	2	ANELLO DI TENUTA	JOINT D'ETANCHEITE	DICHTRING	SEAL	JUNTA HERMETICA
	8273910	2	GUARNIZIONE	JOINT	DICHTUNG	GASKET	JUNTA
	8273911	1	ANELLO DI SICUREZZA	ARRETOIR	SICHERUNGSRING	LOCKRING	ANILLO DE FRENO
	8273912	4	BOCCOLA	DOUILLE	BUECHSE	BUSH	CASQUILLO
	8273915	4	DADO	ECROU	MUTTER	NUT	TUERCA
	8273916	4	ROSETTA DI SICUREZZA	RONDELLE FREIN	SICHERUNGSRING	LOCKWASHER	ARANDELA DE FRENO
	8273917	4	ROSETTA DI TENUTA	JOINT D'ETANCHEITE	DICHTRING	GASKET	JUNTA HERMETICA
	8273918	1	LINGUETTA	LINGUET	SCHEIBENFEDER	KEY	CHAVETA
	8273919	1	DADO	ECROU	MUTTER	NUT	TUERCA
	8273920	1	ROSETTA DI SICUREZZA	RONDELLE FREIN	SICHERUNGSRING	LOCKWASHER	ARANDELA DE FRENO
	8273954	3	VITE	VIS	SCHRAUBE	SCREW	TORNILLO
	8273955	1	VITE	VIS	SCHRAUBE	SCREW	TORNILLO
	8274232	1	COPPIA DI INGRANAGGI	COUPLE D'ENGRENAGES	ZAHNRADPAAR	GEAR SET	PAR DE ENGRANAJES
	8280168	1	DISTANZIALE	ENTRETOISE	ABSTANDSTUECK	SPACER	SEPARADOR
	8280169	1	FLANGIA	BRIDE	FLANSCH	FLANGE	BRIDA
	8281201	2	ANELLO DI TENUTA	JOINT D'ETANCHEITE	DICHTRING	SEAL	JUNTA HERMETICA
	8281576	5	CORREDO COMPOSTO DA 1	POCHETTE-CONTENANT ...	AUSRUESTUNG BESTEHEND AUS ...	KIT-CONSISTING OF ...	EQUIPO-COMPUESTO DE ...
	8283478	1	COPERCHIO	COUVERCLE	DECKEL	COVER	TAPA

https://tractormanualz.com/

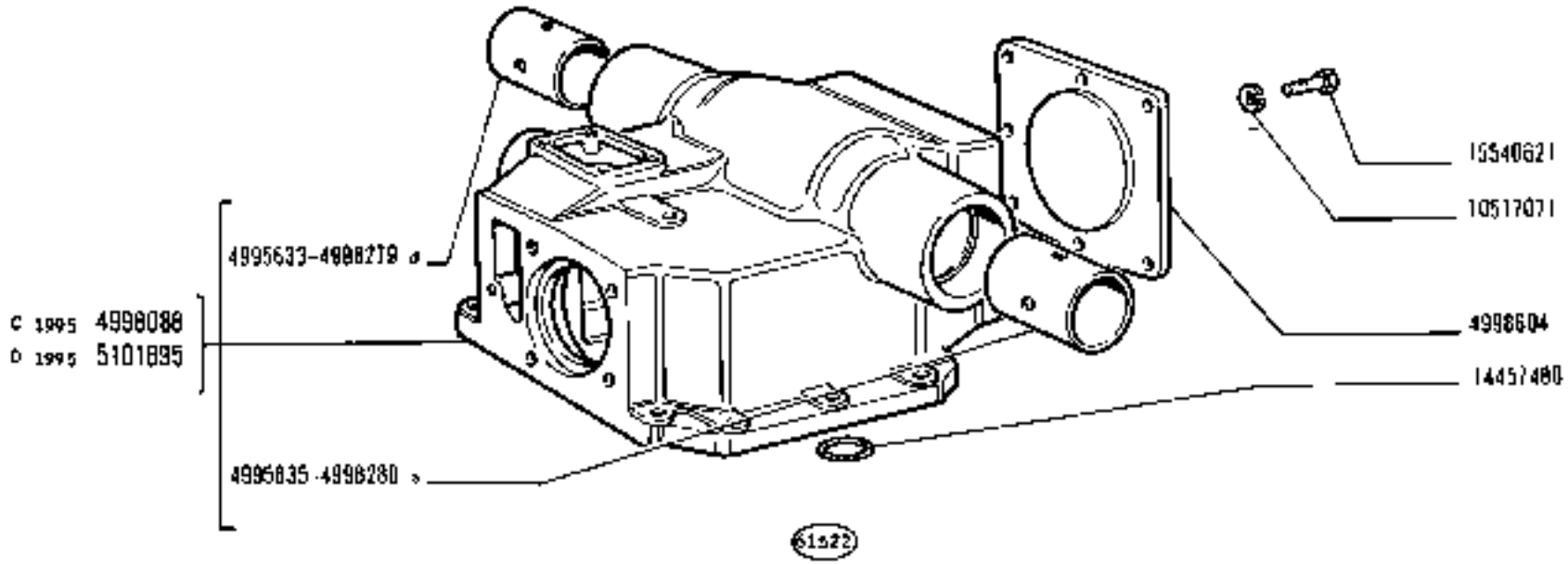

CORPO SOLLEVATORE

Carter de relevage
Kraftheberгehäuse
Lifter Body
Cuerpo del elevador

780 - 780 DT
01 02

E2.23

N.T.R.
221 T

https://tractormanualz.com/

MODIF	N.ORDINAZ.	P.	DENOMINAZIONE	DESIGNATION	BEMENNUNG	DESCRIPTION	DENOMINACIONES
	4995639	1	BOCCOLA D	DOUILLE	BUECHSE	BUSH	CASQUILLO
	4995635	1	BOCCOLA S	DOUILLE	BUECHSE	BUSH	CASQUILLO
C 1996	4998088	1	CORPO COMPL.	CORPS	GEHAUSE	BODY	CUERPO
	4998279	1	BOCCOLA D	DOUILLE	BUECHSE	BUSH	CASQUILLO
	4998280	1	BOCCOLA S	DOUILLE	BUECHSE	BUSH	CASQUILLO
	4998604	1	COPERCHIO POST.	COUVERCLE	DECKEL	COVER	TAPA
	10517071	8	ROSETTA DI SICUREZZA	RONDELLE FREIN	SICHERUNGSRING	LOCKWASHER	ARANDELA DE FRENO
ELIM.	~~12652421~~	8	PREGIONIERO	GOUJON	STIFTSCHRAUBE	STUD	ESPARRAGO
	14457480	1	ANELLO DI TENUTA	JOINT D'ETANCHEITE	DICHTRING	SEAL	JUNTA HERMETICA
ELIM	~~14101521~~	8	DADO	ECROU	MUTTER	NUT	TUERCA
	15540621	8	VITE	VIS	SCHRAUBE	SCREW	TORNILLO
D 1995	5101095	1	CORPO COMPL	CORPS	GEHAUSE	BODY	CUERPO

https://tractormanualz.com/

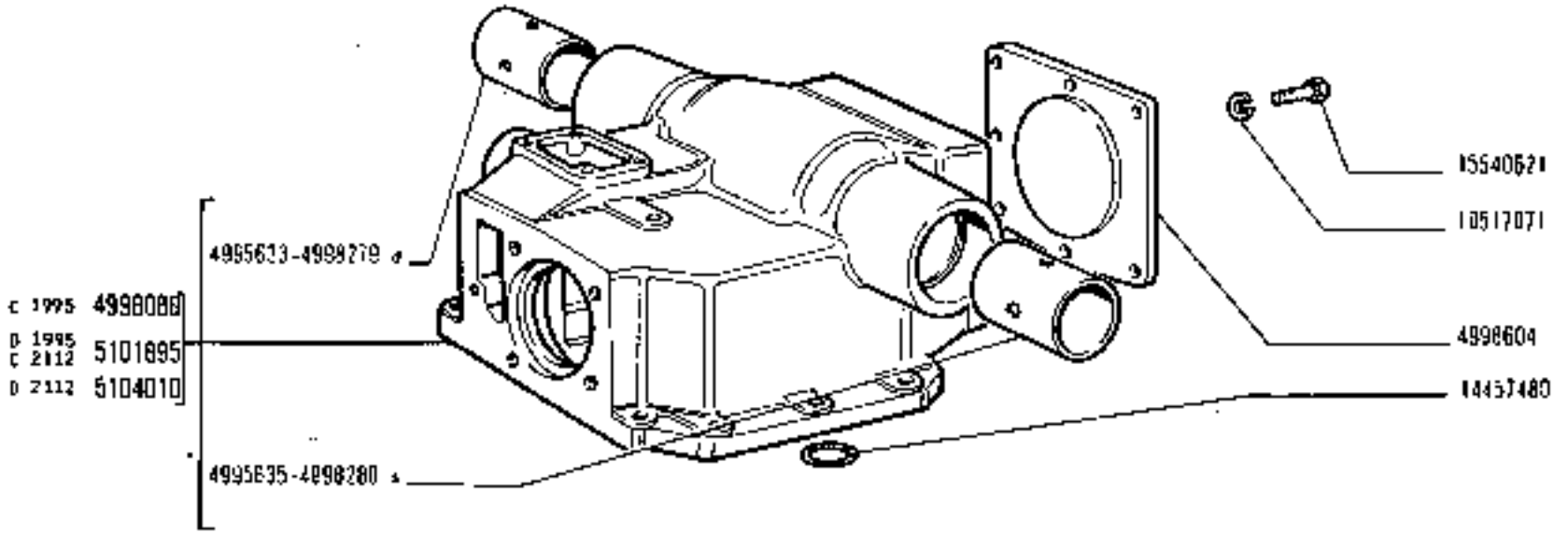

CORPO SOLLEVATORE

Carter de relevage
Krafthebergehäuse
Lifter Body
Cuerpo del elevador

780 - 780 DT
01 02

E2.23

N.T.R.
240 T

https://tractormanualz.com

MODIF	N.ORDINAZ.	Q.	DENOMINAZIONE	DESIGNATION	BENENNUNG	DESCRIPTION	DENOMINACIONES
	4995633	1	BOCCOLA D	DOUILLE	BUECHSE	BUSH	CASQUILLO
	4995635	1	BOCCOLA S	DOUILLE	BUECHSE	BUSH	CASQUILLO
C 1885	4998088	1	CORPO COMPL.	CORPS	GEHAUSE	BODY	CUERPO
	4998279	1	BOCCOLA D	DOUILLE	BUECHSE	BUSH	CASQUILLO
	4998780	1	BOCCOLA S	DOUILLE	BUECHSE	BUSH	CASQUILLO
	4998604	1	COPERCHIO POST.	COUVERCLE	DECKEL	COVER	TAPA
	10517071	8	ROSETTA DI SICUREZZA	RONDELLE FREIN	SICHERUNGSRING	LOCKWASHER	ARANDELA DE FRENO
ELIM.	~~13662421~~	9	PRIGIONIERO	GOUJON	STIFTSCHRAUBE	STUD	ESPARRAGO
	14457480	1	ANELLO DI TENUTA	JOINT D'ETANCHEITE	DICHTRING	SEAL	JUNTA HERMETICA
ELIM.	~~14581527~~	8	DADO	ECROU	MUTTER	NUT	TUERCA
	15540821	8	VITE	VIS	SCHRAUBE	SCREW	TORNILLO
C 2112 D 1995	5101895	1	CORPO COMPL	CORPS	GEHAUSE	BODY	CUERPO
D 2112	5104010	1	CORPO COMPL	CORPS	GEHAUSE	BODY	CUERPO

https://tractormanualz.com/

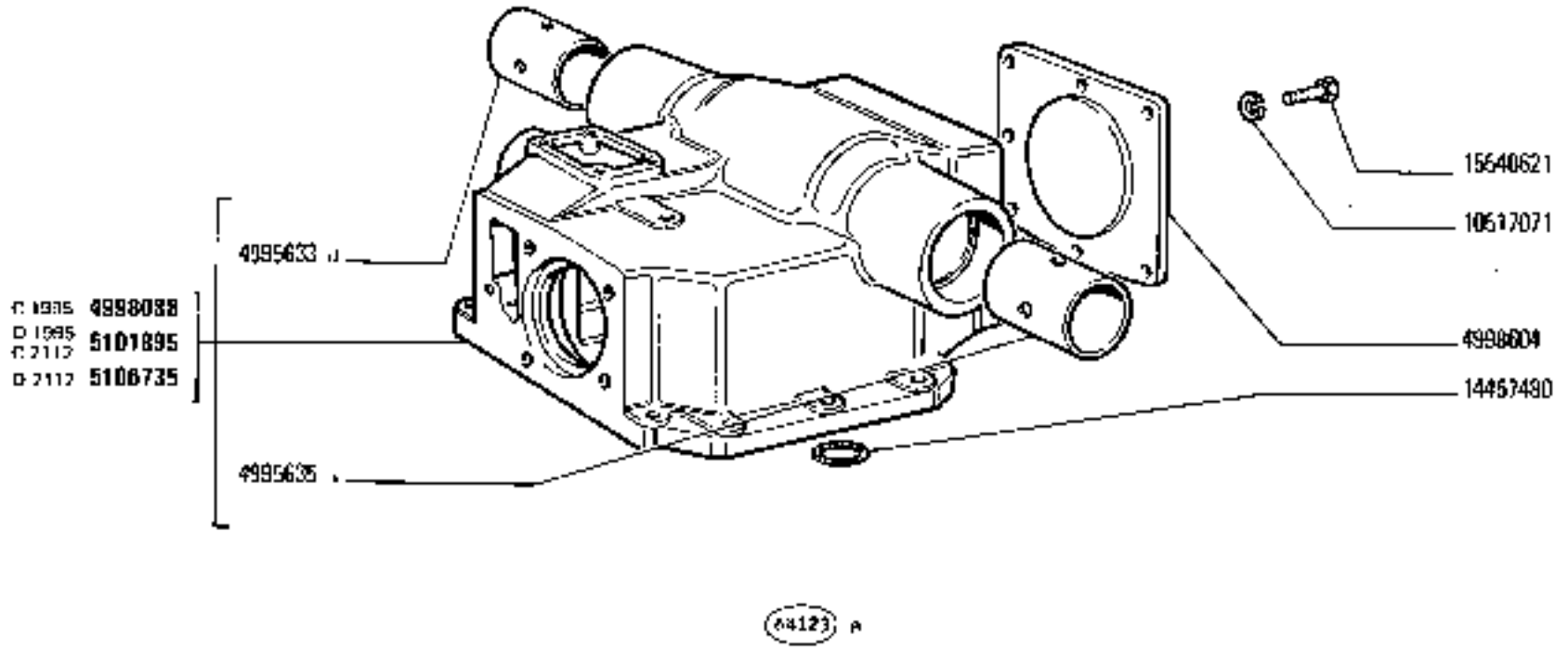

https://tractormanualz.com/

	MODIF	N.ORDINAZ.	Q.	DENOMINAZIONE	DESIGNATION	BENENNUNG	DESCRIPTION	DENOMINACIONES
		4995633	1	BOCCOLA D	DOUILLE	BUECHSE	BUSH	CASQUILLO
		4995635	1	BOCCOLA S	DOUILLE	BUECHSE	BUSH	CASQUILLO
	D 1985	4998088	1	CORPO COMPL.	CORPS	GEHAUSE	BODY	CUERPO
	ELIM.	~~4998779~~	1	BOCCOLA D	DOUILLE	BUECHSE	BUSH	CASQUILLO
	ELIM.	~~4998780~~	1	BOCCOLA S	DOUILLE	BUECHSE	BUSH	CASQUILLO
		4999604	1	COPERCHIO POST.	COUVERCLE	DECKEL	COVER	TAPA
		10517071	8	ROSETTA DI SICUREZZA	RONDELLE FREIN	SICHERUNGSRING	LOCKWASHER	ARANDELA DE FRENO
	ELIM.	~~12662421~~	8	PRIGIONIERO	GOUJON	STIFTSCHRAUBE	STUD	ESPARRAGO
		14457480	1	ANELLO DI TENUTA	JOINT D'ETANCHEITE	DICHTRING	SEAL	JUNTA HERMETICA
	ELIM.	~~14101621~~	8	DADO	ECROU	MUTTER	NUT	TUERCA
		15540521	8	VITE	VIS	SCHRAUBE	SCREW	TORNILLO
C 2112	D 1985	5101895	1	CORPO COMPL.	CORPS	GEHAUSE	BODY	CUERPO
	D 2112	5106735	1	CORPO COMPL.	CORPS	GEHAUSE	BODY	CUERPO

https://tractormanualz.com/

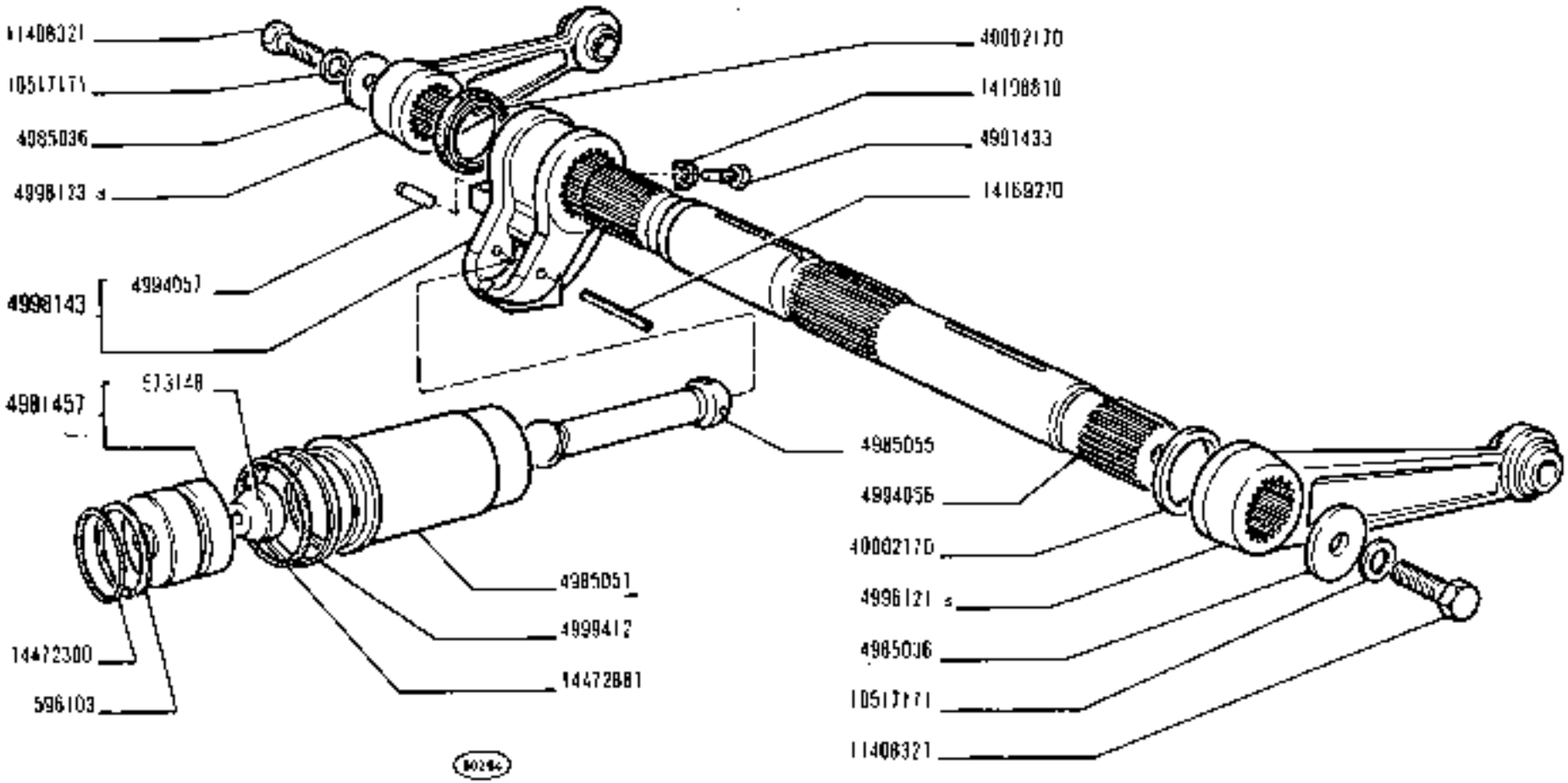

780 - 780 DT 01 02	**STANTUFFO E BRACCI SOLLEVATORE** *Piston et bras de relevage* — *Lifter Ram and Links* *Kolben und Arme des Kraftheber* — *Embolo y brazos del elevador*	E2.24 N.T.R. 218 T

https://tractormanualz.com/

MODIF	N.ORDINAZ.	P.	DENOMINAZIONE	DESIGNATION	BENENNUNG	DESCRIPTION	DENOMINACIONES
	5738149	1	SEDE	SIEGE	SITZ	SEAT	ASIENTO
	5961D3	1	ANELLO DI APPOGGIO	RONDELLE DE BUTEE	DRUCKSCHEIBE	THRUST RING	ANILLO DE APOYO
	4981457	1	STANTUFFO COMPL.	PISTON	KOLBEN	PISTON	EMBOLO
	4985036	2	ROSETTA	RONDELLE	SCHEIBE	WASHER	ARANDELA
	4985051	1	CAMICIA	CHEMISE	ZYLINDERLAUF-BUECHSE	CYL/LINER	CAMISA
	4985055	1	PUNTONE	ETAI·	SICHER	STRUT	TORNAPUNTA
	4991433	1	VITE	VIS	SCHRAUBE	SCREW	TORNILLO
	4994056	1	ALBERO	ARBRE	WELLE	SHAFT	ARBOL
	4994057	1	PERNO	AXE	BOLZEN	PIN	EJE
	4996121	1	BRACCIO S	BRAS	ARM	ARM	BRAZO
	4998123	1	BRACCIO D	BRAS	ARM	ARM	BRAZO
	4998143	1	BRACCIO INT.COMPL.	BRAS	ARM	ARM	BRAZO
	4999412	1	ANELLO	BAGUE	RING	RING	ANILLO
	L05L1111	2	ROSETTA DI SICUREZZA	RONDELLE FREIN	SICHERUNGSRING	LOCKWASHER	ARANDELA DE FRENO
	11408321	2	VITE	VIS	SCHRAUBE	SCREW	TORNILLO
	14169270	1	SPINA	GOUPILLE	SPIFT	PIN	PASADOR
	14198810	1	PIASTRINA DI SICUREZZA	PLAQUETTE FREIN	SICHERUNGSBLECH	LOCKPLATE	PLACA DE FRENO
	14472380	1	ANELLO DI TENUTA	JOINT D'ETANCHEITE	DICHTRING	SEAL	JUNTA HERMETICA
	14472880	1	ANELLO DI TENUTA	JOINT D'ETANCHEITE	DICHTRING	SEAL	JUNTA HERMETICA
	40002170	2	ANELLO DI TENUTA	JOINT D'ETANCHEITE	DICHTRING	SEAL	JUNTA HERMETICA

https://tractormanualz.com/

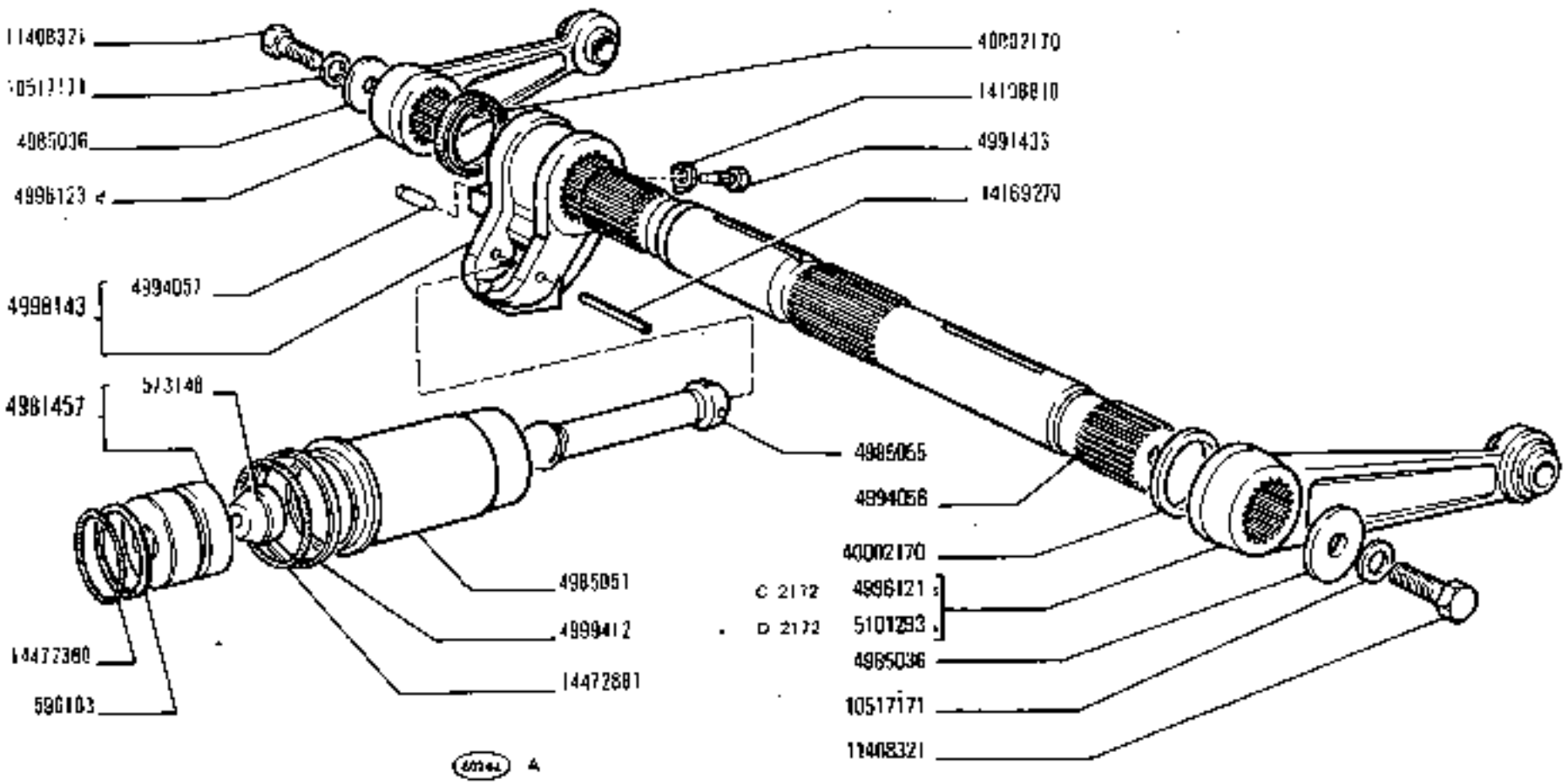

https://tractormanualz.com/

MODI#	N.ORDINAZ.	Q.	DENOMINAZIONE	DÉSIGNATION	BENENNUNG	DESCRIPTION	DENOMINACIONES
	573148	1	SEDE	SIEGE	SITZ	SEAT	ASIENTO
	596103	1	ANELLO DI APPOGGIO	RONDELLE DE BUTEE	DRUCKSCHEIBE	THRUST RING	ANILLO DE APOYO
	4981457	1	STANTUFFO COMPL.	PISTON	KOLBEN	PISTON	ÉMBOLO
	4985036	2	ROSETTA	RONDELLE	SCHEIBE	WASHER	ARANDELA
	4985051	1	CAMICIA	CHEMISE	ZYLINDERLAUF-BUECHSE	CYLINDER	CAMISA
	4985055	1	PUNTONE	ETAI	STREBE	STRUT	TORNAPUNTA
	4991433	1	VITE	VIS	SCHRAUBE	SCREW	TORNILLO
	4994056	1	ALBERO	ARBRE	WELLE	SHAFT	ARBOL
	4994057	1	PERNO	AXE	BOLZEN	PIN	EJE
C 2172	4996121	1	BRACCIO S	BRAS	ARM	ARM	BRAZO
	4996123	1	BRACCIO D	BRAS	ARM	ARM	BRAZO
	4998143	1	BRACCIO INT.COMPL.	BRAS	ARM	ARM	BRAZO
	4999412	1	ANELLO	BAGUE	RING	RING	ANILLO
	10517171	2	ROSETTA DI SICUREZZA	RONDELLE FREIN	SICHERUNGSRING	LOCKWASHER	ARANDELA DE FRENO
	11408321	2	VITE	VIS	SCHRAUBE	SCREW	TORNILLO
	14169270	1	SPINA	GOUPILLE	STIFT	PIN	PASADOR
	14198810	1	PIASTRINA DI SICUREZZA	PLAQUETTE FREIN	SICHERUNGSBLECH	LOCKPLATE	PLACA DE FRENO
	14472380	1	ANELLO DI TENUTA	JOINT D'ETANCHEITE	DICHTRING	SEAL	JUNTA HERMETICA
	14472880	1	ANELLO DI TENUTA	JOINT D'ETANCHEITE	DICHTRING	SEAL	JUNTA HERMETICA
	40002170	2	ANELLO DI TENUTA	JOINT D'ETANCHEITE	DICHTRING	SEAL	JUNTA HERMETICA
D 2172	5101293	1	BRACCIO S	BRAS	ARM	ARM	BRAZO

https://tractormanualz.com/

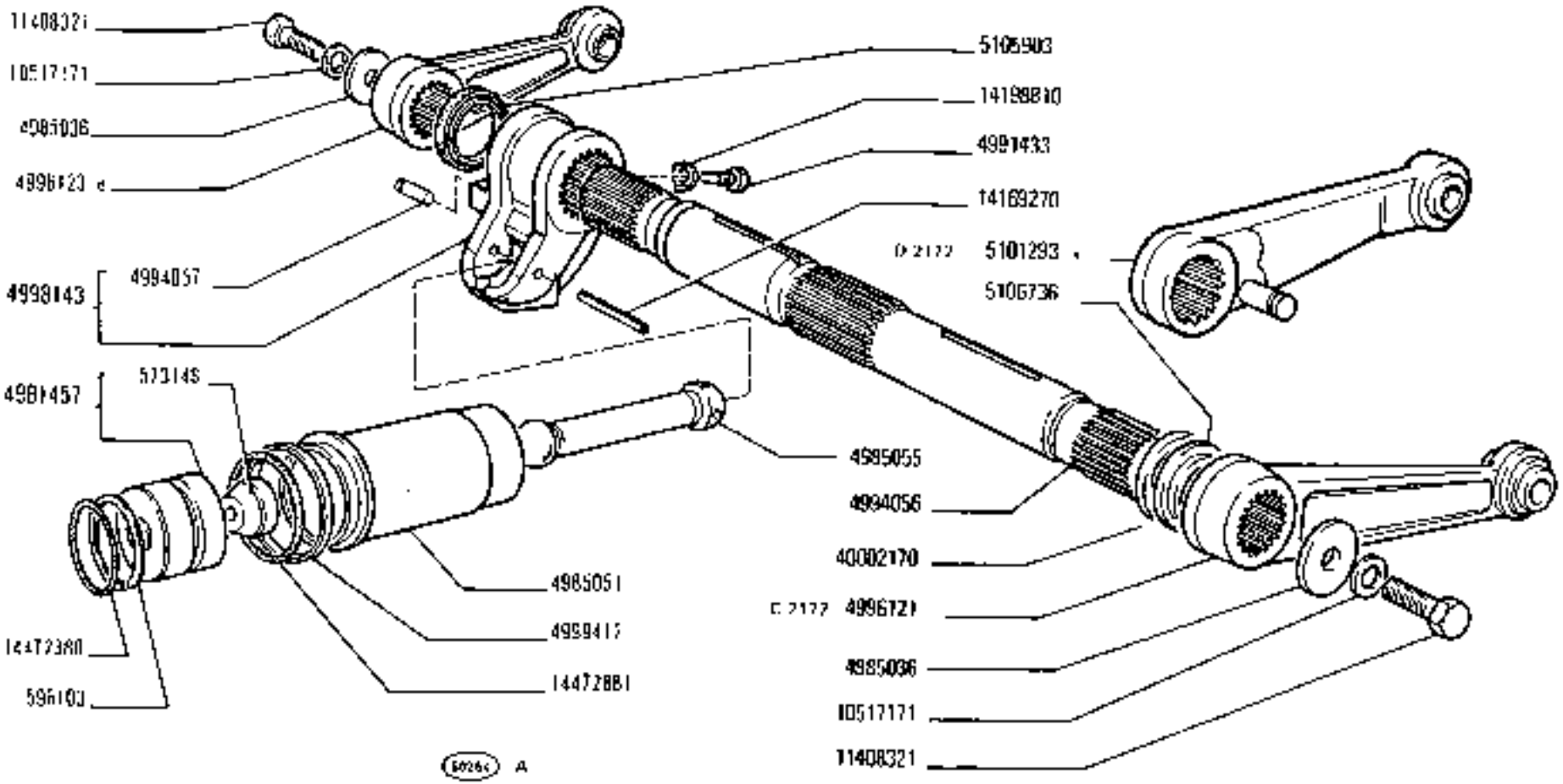

780 - 780 DT

01 02

STANTUFFO E BRACCI SOLLEVATORE

Piston et bras de relevage

Lifter Ram and Links

Émbolo y brazos del elevador

E2.24

https://tractormanualz.com/

MODEF	N.ORDINAZ.	Q.	DENOMINAZIONE	DESIGNATION	BENENNUNG	DESCRIPTION	DENOMINACIONES
D 2152	13412090	1	SFIATATOIO	RENIFLARD	ENTLUEFTER	VENT	RESPIRADERO
D 2152	14330260	1	GUARNIZIONE	JOINT	DICHTUNG	GASKET	JUNTA
D 2152	14457780	1	GUARNIZIONE	JOINT	DICHTUNG	GASKET	JUNTA
D 2153	562106	2	ROSETTA	RONDELLE	SCHEIBE	WASHER	ARANDELA
D 2153	578668	2	COPIGLIA	GOUPILLE	SPLINT	PIN	PASADOR ABIERTO
D 2153	5103851	2	SUPPORTO	SUPPORT	LAGER	SUPPORT	SOPORTE
D 2153	5103856	2	ESTREMITÀ POST.	EXTREMITE	ENDE	END	EXTREMO
D 2153	5103857	2	MANICOTTO	MANCHON	SPANNSCHLOSS	SLEEVE	FUERCA
D 2153	5103858	2	ESTREMITÀ ANT.	EXTREMITE	ENDE	END	EXTREMO
D 2153	5103860	2	PERNO	AXE	BOLZEN	PIN	EJE
D 2153	5103861	2	PERNO	AXE	BOLZEN	PIN	EJE
D 2153	5103862	2	SPINA	GOUPILLE	STIFT	PIN	PASADOR
D 2153	5103863	2	FORCELLA	FOURCHE	GABEL	FORK	HORQUILLA
D 2153	10517271	6	ROSETTA	RONDELLE	SCHEIBE	WASHER	ARANDELA
D 2153	10798301	8	COPIGLIA	GOUPILLE	SPLINT	PIN	PASADOR ABIERTO
D 2153	11391521	6	VITE	VIS	SCHRAUBE	SCREW	TORNILLO
D 2155	5102580	1	TIRANTE D COMPL.	TIRANT	SPANNBOLZEN	TIEROD	PERNO

https://tractormanualz.com/

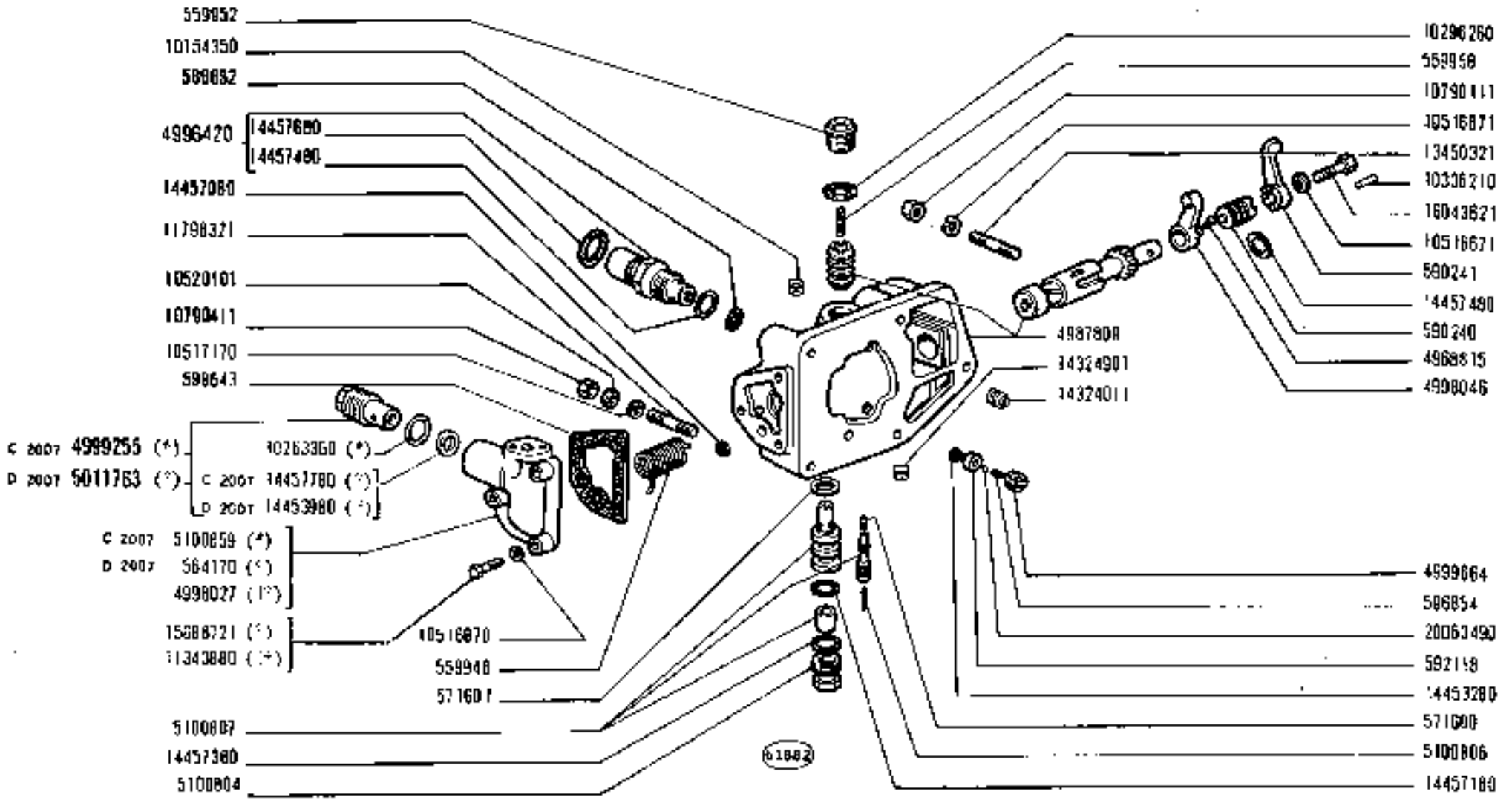

(*) (**) Vedere elenco - Voir la liste - Siehe tabelle - See list - Véase la lista

https://tractormanualz.com/

MODEL	N.ORDINAZ.	Q.	DENOMINAZIONE	DESIGNATION	BENENNUNG	DESCRIPTION	DENOMINACIONES
	559948	1	MOLLA	RESSORT	FEDER	SPRING	RESORTE
	559952	1	TAPPO	BOUCHON	STOPFEN	PLUG	TAPON
	559958	1	MOLLA	RESSORT	FEDER	SPRING	RESORTE
C 2007	5100859	[illegible]	COPERCHIO (*)	COUVERCLE	DECKEL	COVER	TAPA
	571600	1	PUNTALE	TIGE	DRUCKSTANGE	ROD	VASTAGO
	571601	1	ANELLO DI TENUTA	JOINT D'ETANCHEITE	DICHTRING	SEAL	JUNTA HERMETICA
	586942	1	ANELLO DI TENUTA	JOINT D'ETANCHEITE	DICHTRING	SEAL	JUNTA HERMETICA
	590240	1	TAPPO	BOUCHON	STOPFEN	PLUG	TAPON
	590241	1	LEVA	LEVIER	HEBEL	LEVER	PALANCA
	592118	1	SEDE DELLA VALVOLA	SIEGE DE SOUPAPE	VENTILSITZ	VALVE SEAT	ASIENTO DE VALVULA
	596854	1	MOLLA	RESSORT	FEDER	SPRING	RESORTE
	598643	1	GUARNIZIONE	JOINT	DICHTUNG	GASKET	JUNTA
	4968915	1	VITE	VIS	SCHRAUBE	SCREW	TORNILLO
	4987809	1	CORPO	CORPS	GEHAUSE	BODY	CUERPO
	4996420	1	VALVOLA COMPL.	SOUPAPE	VENTIL	VALVE	VALVULA
	4998046	1	LEVA	LEVIER	HEBEL	LEVER	PALANCA
C 2007	4999255	1	VALVOLA COMPL. (*)	SOUPAPE	VENTIL	VALVE	VALVULA
	4999664	1	TAPPO	BOUCHON	STOPFEN	PLUG	TAPON
	5100804	1	TAPPO	BOUCHON	STOPFEN	PLUG	TAPON
	5100806	1	MOLLA	RESSORT	FEDER	SPRING	RESORTE
	5100807	1	FLOTTANTE	FLOTTEUR	VENTILTRAEGER	CARRIER	VALVULA FLOTANTE
	L0154350	2	TAPPO	BOUCHON	STOPFEN	PLUG	TAPON
	10263360	1	ROSETTA DI TENUTA (*)	JOINT D'ETANCHEITE	DICHTRING	GASKET	JUNTA HERMETICA
	L0296260	1	ROSETTA DI TENUTA	JOINT D'ETANCHEITE	DICHTRING	GASKET	JUNTA HERMETICA
	10334210	1	GRANO	ERGOT	PASSTIFT	DOWEL	PITON
	L0516671	1	ROSETTA DI SICUREZZA	RONDELLE FREIN	SICHERUNGSRING	LOCKWASHER	ARANDELA DE FRENO
	10516871	4	ROSETTA DI SICUREZZA	RONDELLE FREIN	SICHERUNGSRING	LOCKWASHER	ARANDELA DE FRENO
	L0517171	4	ROSETTA DI SICUREZZA	RONDELLE FREIN	SICHERUNGSRING	LOCKWASHER	ARANDELA DE FRENO
	L0520101	4	ROSETTA	RONDELLE	SCHEIBE	WASHER	ARANDELA
	L0790111	1	DADO	ECROU	MUTTER	NUT	TUERCA
	10790411	4	DADO	ECROU	MUTTER	NUT	TUERCA
	L1798321	4	PRIGIONIERO	GOUJON	STIFTSCHRAUBE	STUD	ESPARRAGO
	L3450321	1	PRIGIONIERO	GOUJON	STIFTSCHRAUBE	STUD	ESPARRAGO
	L4324011	1	TAPPO	BOUCHON	STOPFEN	PLUG	TAPON
	L4324901	1	TAPPO	BOUCHON	STOPFEN	PLUG	TAPON
	L4453280	1	ANELLO DI TENUTA	JOINT D'ETANCHEITE	DICHTRING	SEAL	JUNTA HERMETICA
	L4457080	1	ANELLO DI TENUTA	JOINT D'ETANCHEITE	DICHTRING	SEAL	JUNTA HERMETICA
	L4457180	1	ANELLO DI TENUTA	JOINT D'ETANCHEITE	DICHTRING	SEAL	JUNTA HERMETICA
	L4457380	1	ANELLO DI TENUTA	JOINT D'ETANCHEITE	DICHTRING	SEAL	JUNTA HERMETICA
	L4457490	3	ANELLO DI TENUTA	JOINT D'ETANCHEITE	DICHTRING	SEAL	JUNTA HERMETICA
	L4457680	1	ANELLO DI TENUTA	JOINT D'ETANCHEITE	DICHTRING	SEAL	JUNTA HERMETICA
C 2007	L4457780	1	ANELLO DI TENUTA (*)	JOINT D'ETANCHEITE	DICHTRING	SEAL	JUNTA HERMETICA
	L5688721	3	VITE (*)	VIS	SCHRAUBE	SCREW	TORNILLO
	10043521	1	VITE	VIS	SCHRAUBE	SCREW	TORNILLO
	20063490	1	SFERA	BILLE	KUGEL	BALL	BOLA

https://tractormanualz.com/

MODIF	N.ORIGINAZ.	Q.	DENOMINAZIONE	DESIGNATION	BENENNUNG	DESCRIPTION	DENOMINACIONES
	4990027	1	COPERCHIO (1*)	COUVERCLE	DECKEL	COVER	TAPA
	11343890	3	VITE (1*)	VIS	SCHRAUBE	SCREW	TORNILLO
D 2007	564170	1	COPERCHIO (*)	COUVERCLE	DECKEL	COVER	TAPA
D 2007	5011763	1	VALVOLA COMPL. (*)	SOUPAPE	VENTIL	VALVE	VALVULA
D 2007	1 4453980	1	ANELLO DI TENUTA (*)	JOINT D'ETANCHEITE	DICHTRING	SEAL	JUNTA HERMETICA
		(*)	TRATTORE SENZA PRESA PRESSIONE SUPPLEMENTARE	SANS PRISE SUPPLEMENTAIRE DE PRESSION	OHNE ZUSAETZLICHEN DRUCKDELANSCHLUSS	W/O ADDITIONAL OUTLET UNIT	SIN GRIFO DISTRIBUIDOR AUXILIAR
		(1*)	TRATTORE CON PRESA PRESSIONE SUPPLEMENTARE	AVEC PRISE SUPPLEMENTAIRE DE PRESSION	MIT ZUSAETZLICHEN DRUCKDELANSCHLUSS	W/ADDITIONAL POWER OUTLET UNIT	CON GRIFO DISTRIBUIDOR AUXILIAR

https://tractormanualz.com/

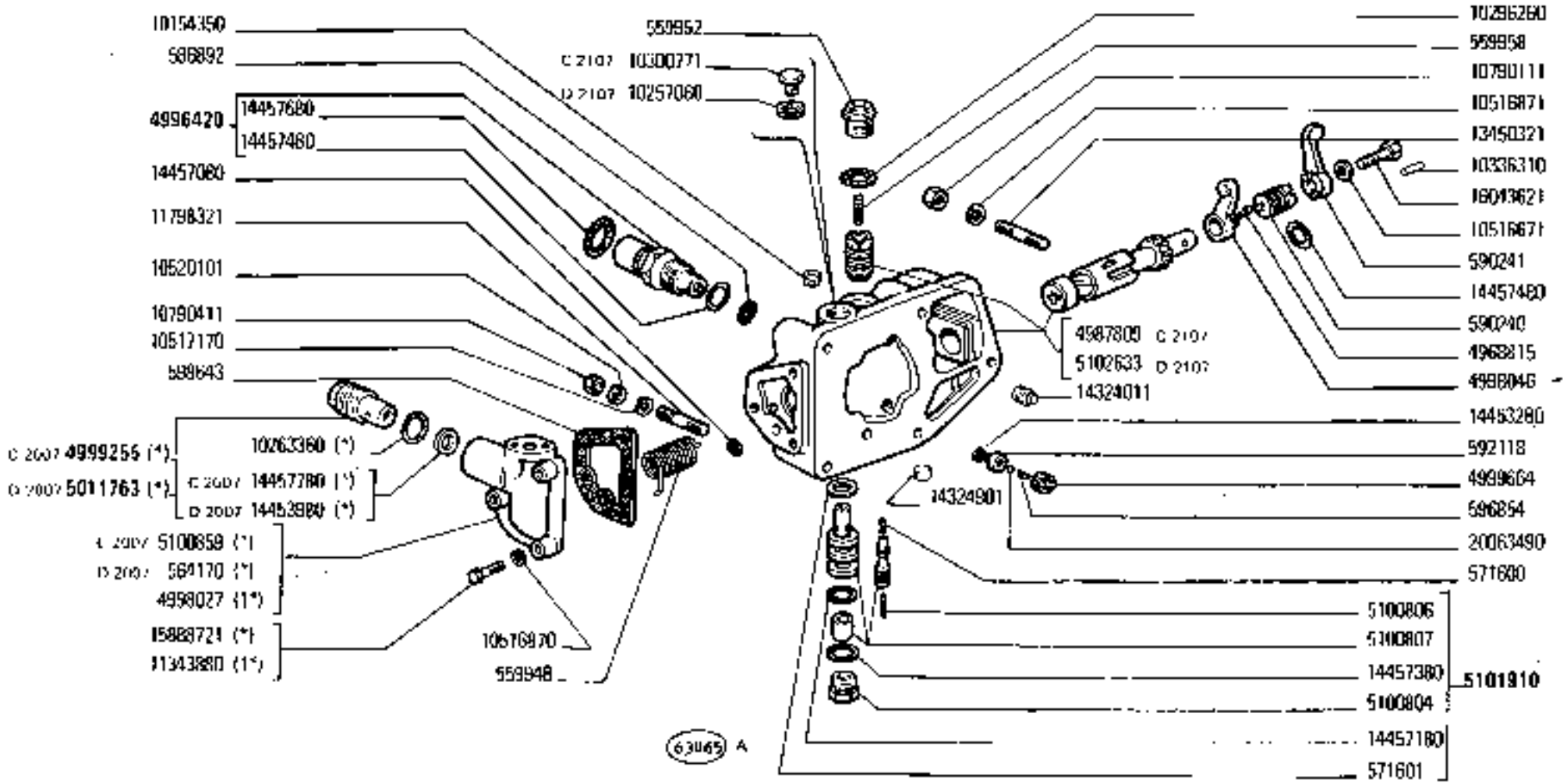

(*) - (1*) : Vedere elenco Voir la liste Siehe tabelle See List Véase la lista

https://tractormanualz.com/

MODIF	N.ORDINAZ.	Q.	DENOMINAZIONE	DESIGNATION	BENENNUNG	DESCRIPTION	DENOMINACIONES
	553968	1	MOLLA	RESSORT	FEDER	SPRING	RESORTE
	559952	1	TAPPO	BOUCHON	STOPFEN	PLUG	TAPON
	559956	1	MOLLA	RESSORT	FEDER	SPRING	RESORTE
C 2007	5100869	1	COPERCHIO (*)	COUVERCLE	DECKEL	COVER	TAPA
	571600	1	PUNTALE	TIGE	DRUCKSTANGE	ROD	VASTAGO
	571601	1	ANELLO DI TENUTA	JOINT D'ETANCHEITE	DICHTRING	SEAL	JUNTA HERMETICA
	586092	1	ANELLO DI TENUTA	JOINT D'ETANCHEITE	DICHTRING	SEAL	JUNTA HERMETICA
	590240	1	TAPPO	BOUCHON	STOPFEN	PLUG	TAPON
	590241	1	LEVA	LEVIER	HEBEL	LEVER	PALANCA
	592118	1	SEDE DELLA VALVOLA	SIEGE DE SOUPAPE	VENTILSITZ	VALVE SEAT	ASIENTO DE VALVULA
	596854	1	MOLLA	RESSORT	FEDER	SPRING	RESORTE
	598643	1	GUARNIZIONE	JOINT	DICHTUNG	GASKET	JUNTA
	4968815	1	VITE	VIS	SCHRAUBE	SCREW	TORNILLO
C 2007	4987809	1	CORPO	CORPS	GEHAUSE	BODY	CUERPO
	4996420	1	VALVOLA COMPL.	SOUPAPE	VENTIL	VALVE	VALVULA
	4998046	1	LEVA	LEVIER	HEBEL	LEVER	PALANCA
C 2007	4999255	1	VALVOLA COMPL. (*)	SOUPAPE	VENTIL	VALVE	VALVULA
	4999664	1	TAPPO	BOUCHON	STOPFEN	PLUG	TAPON
	5100804	1	TAPPO	BOUCHON	STOPFEN	PLUG	TAPON
	5100806	1	MOLLA	RESSORT	FEDER	SPRING	RESORTE
	5100807	1	FLOTTANTE	FLOTTEUR	VENTILTRAEGER	CARRIER	VALVULA FLOTANTE
	10154350	2	TAPPO	BOUCHON	STOPFEN	PLUG	TAPON
	10263360	1	ROSETTA DI TENUTA (*)	JOINT D'ETANCHEITE	DICHTRING	GASKET	JUNTA HERMETICA
	10296760	1	ROSETTA DI TENUTA	JOINT D'ETANCHEITE	DICHTRING	GASKET	JUNTA HERMETICA
10336310	10336310	1	GRANO	ERGOT	PASSTIFT	DOWEL	PITON
	10516675	1	ROSETTA DI SICUREZZA	RONDELLE FREIN	SICHERUNGSRING	LOCKWASHER	ARANDELA DE FRENO
	10516071	4	ROSETTA DI SICUREZZA	RONDELLE FREIN	SICHERUNGSRING	LOCKWASHER	ARANDELA DE FRENO
	10517171	4	ROSETTA DI SICUREZZA	RONDELLE FREIN	SICHERUNGSRING	LOCKWASHER	ARANDELA DE FRENO
	10520101	4	ROSETTA	RONDELLE	SCHEIBE	WASHER	ARANDELA
	10790111	1	DADO	ECROU	MUTTER	NUT	TUERCA
	10790411	4	DADO	ECROU	MUTTER	NUT	TUERCA
	11798321	4	PRIGIONIERO	GOUJON	STIFTSCHRAUBE	STUD	ESPARRAGO
	13453321	1	PRIGIONIERO	GOUJON	STIFTSCHRAUBE	STUD	ESPARRAGO
	14324011	1	TAPPO	BOUCHON	STOPFEN	PLUG	TAPON
	14324901	1	TAPPO	BOUCHON	STOPFEN	PLUG	TAPON
	14453280	1	ANELLO DI TENUTA	JOINT D'ETANCHEITE	DICHTRING	SEAL	JUNTA HERMETICA
	14457060	1	ANELLO DI TENUTA	JOINT D'ETANCHEITE	DICHTRING	SEAL	JUNTA HERMETICA
	14457180	1	ANELLO DI TENUTA	JOINT D'ETANCHEITE	DICHTRING	SEAL	JUNTA HERMETICA
	14457380	1	ANELLO DI TENUTA	JOINT D'ETANCHEITE	DICHTRING	SEAL	JUNTA HERMETICA
	14457480	3	ANELLO DI TENUTA	JOINT D'ETANCHEITE	DICHTRING	SEAL	JUNTA HERMETICA
	14457680	1	ANELLO DI TENUTA	JOINT D'ETANCHEITE	DICHTRING	SEAL	JUNTA HERMETICA
C 2007	14457780	1	ANELLO DI TENUTA (*).	JOINT D'ETANCHEITE	DICHTRING	SEAL	JUNTA HERMETICA
	15888721	3	VITE (*)	VIS	SCHRAUBE	SCREW	TORNILLO
	16043621	1	VITE	VIS	SCHRAUBE	SCREW	TORNILLO
	20063490	1	SFERA	BILLE	KUGEL	BALL	BOLA

https://tractormanualz.com/

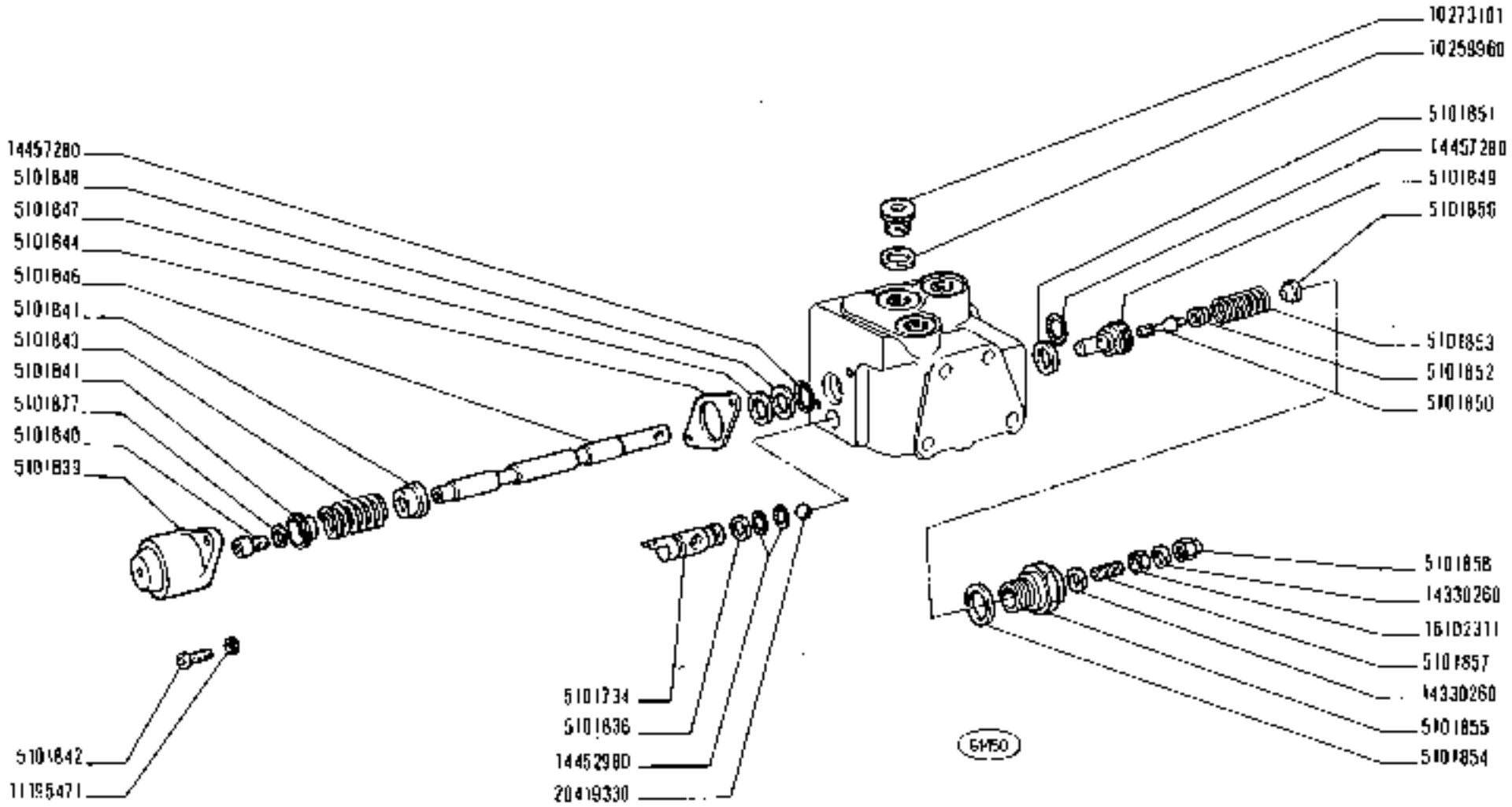

780 - 780 DT	DISTRIBUTORE 4999326	E2.25 /1
01 02	*Distributeur* / *Steuergerät* / *Distributor Valve* / *Válvula distribuidora*	N.T.R. 223 T

https://tractormanualz.com/

MODIF	N.ORDINAZ.	D.	DENOMINAZIONE	DESIGNATION	BENENNUNG	DESCRIPTION	DENOMINACIONES
	5E0L734	1	SEDE	SIEGE	SITZ	SEAT	ASIENTO
	5L01838	1	ANELLO RASCHIAFANGO	GARNITURE PARE-POUSSIERE	SCHLAMMABSTREIFRING	MUDSCRAPER RING	RETENEDOR DE BARRO
	5L01839	1	CAPPELLETTO	CHAPEAU	SCHUTZKAPPE	CAP	CAPUCHON
	5L01840	1	VITE	VIS	SCHRAUBE	SCREW	TORNILLO
	5E01841	2	SCODELLINO	CUVETTE	FILZBEHÄLTER	CUP	PLATILLO
	5L01842	2	VITE	VIS	SCHRAUBE	SCREW	TORNILLO
	5L01843	1	MOLLA	RESSORT	FEDER	SPRING	RESORTE
	5L01844	1	DISTANZIALE	ENTRETOISE	ABSTANDSTUECK	SPACER	SEPARADOR
	5L01846	1	ALBERINO	ARBRE	WELLE	SHAFT	ARBOL
	5L01847	1	ROSETTA	RONDELLE	SCHEIBE	WASHER	ARANDELA
	5L01848	1	ROSETTA DI SICUREZZA	RONDELLE FREIN	SICHERUNGSRING	LOCKWASHER	ARANDELA DE FRENO
	5L01849	1	SEDE	SIEGE	SITZ	SEAT	ASIENTO
	5L01850	1	VALVOLINA	SOUPAPE	VENTIL	VALVE	VALVULA
	5L01851	1	ANELLO DI TENUTA	JOINT D'ETANCHEITE	DICHTRING	SEAL	JUNTA HERMETICA
	5L01852	1	DISTANZIALE	ENTRETOISE	ABSTANDSTUECK	SPACER	SEPARADOR
	5L01853	1	MOLLA	RESSORT	FEDER	SPRING	RESORTE
	5L01854	1	ANELLO DI TENUTA	JOINT D'ETANCHEITE	DICHTRING	SEAL	JUNTA HERMETICA
	5L01A55	1	TAPPO	BOUCHON	STOPFEN	PLUG	TAPON
	5L01856	1	ROSETTA	RONDELLE	SCHEIBE	WASHER	ARANDELA
	5L01857	1	VITE	VIS	SCHRAUBE	SCREW	TORNILLO
	5L01858	1	DADO	ECROU	MUTTER	NUT	TUERCA
	5E01877	1	ROSETTA	RONDELLE	SCHEIBE	WASHER	ARANDELA
	L0259960	1	ROSETTA	RONDELLE	SCHEIBE	WASHER	ARANDELA
	10273101	1	TAPPO	BOUCHON	STOPFEN	PLUG	TAPON
	L1195471	2	ROSETTA DI SICUREZZA	RONDELLE FREIN	SICHERUNGSRING	LOCKWASHER	ARANDELA DE FRENO
	64330260	2	ROSETTA DI TENUTA	JOINT D'ETANCHEITE	DICHTRING	GASKET	JUNTA HERMETICA
	L4452980	2	ANELLO DI TENUTA	JOINT D'ETANCHEITE	DICHTRING	SEAL	JUNTA HERMETICA
	3445728S	2	ANELLO DI TENUTA	JOINT D'ETANCHEITE	DICHTRING	SEAL	JUNTA HERMETICA
	L6L02311	1	DADO	ECROU	MUTTER	NUT	TUERCA
	20418336	1	SFERA	BILLE	KUGEL	BALL	BOLA

https://tractormanualz.com/

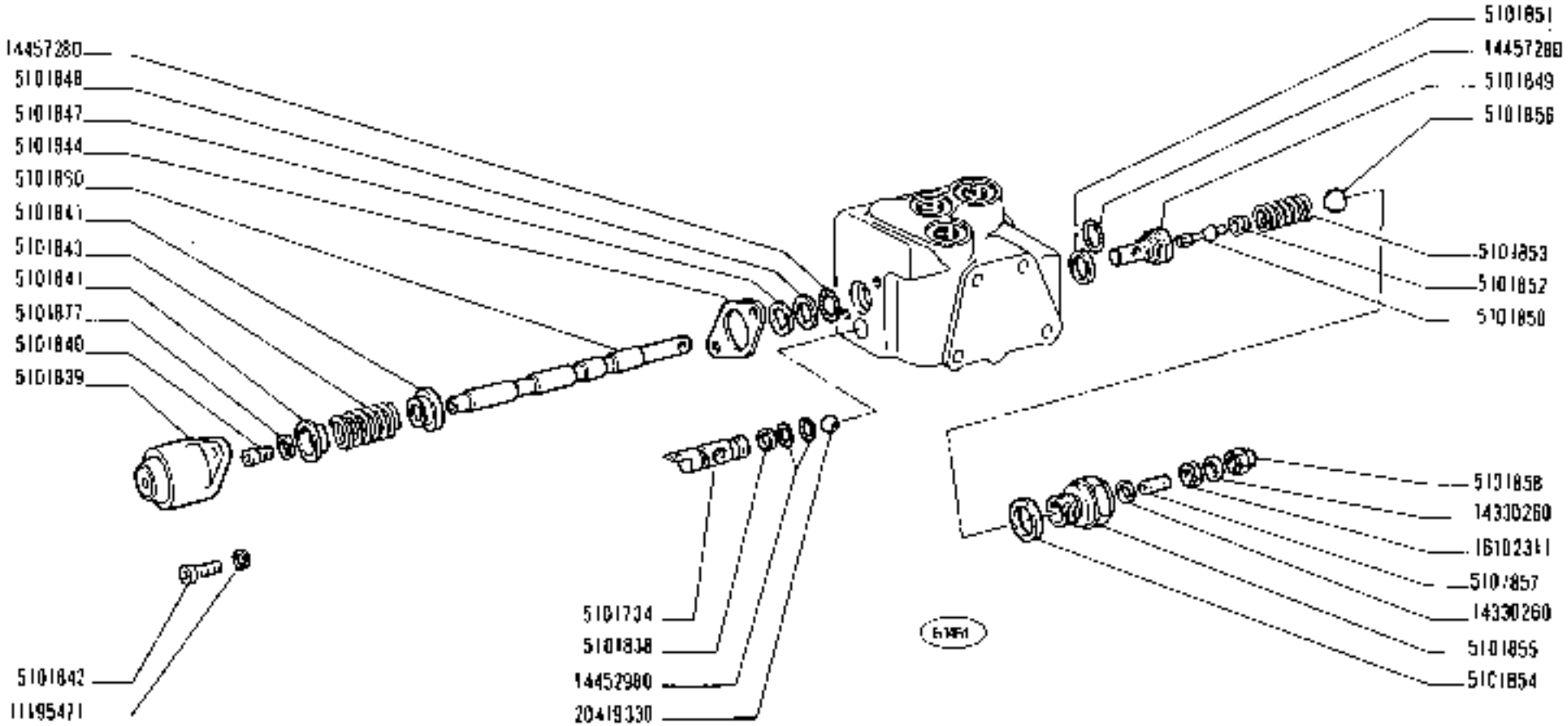

780 - 780 DT	DISTRIBUTORE 4999327	E2.25 /2
01 02	*Distributeur* *Steuergerät* *Distributor Valve* *Válvula distribuidora*	N.T.R. 223 T

https://tractormanualz.com/

MODEL	N.ORIGINALE	Q.	DENOMINAZIONE	DESIGNATION	BENENNUNG	DESCRIPTION	DENOMINACIONES
	5101734	1	SEDE	SIEGE	SITZ	SEAT	ASIENTO
	5101838	1	ANELLO RASCHIAFANGO	GRATTOIR PARE-POUSSIERE	SCHLAMMKRATZRING	MUDSCRAPER RING	RETENCOR DE BARRO
	5101839	1	CAPPELLOTTO	CHAPEAU	SCHUTZKAPPE	CAP	CAPUCHON
	5101840	1	VITE	VIS	SCHRAUBE	SCREW	TORNILLO
	5101841	2	SCODELLINO	CUVETTE	TELLERSCHEIBE	CUP	PLATILLO
	5101842	2	VITE	VIS	SCHRAUBE	SCREW	TORNILLO
	5101843	1	MOLLA	RESSORT	FEDER	SPRING	RESORTE
	5101844	1	DISTANZIALE	ENTRETOISE	ABSTANDSTUECK	SPACER	SEPARADOR
	5101847	1	ROSETTA	RONDELLE	SCHEIBE	WASHER	ARANDELA
	5101848	1	ROSETTA DI SICUREZZA	RONDELLE FREIN	SICHERUNGSRING	LOCKWASHER	ARANDELA DE FRENO
	5101849	1	SEDE	SIEGE	SITZ	SEAT	ASIENTO
	5101850	1	VALVOLINA	SOUPAPE	VENTIL	VALVE	VALVULA
	5101851	1	ANELLO DI TENUTA	JOINT D'ETANCHEITE	DICHTRING	SEAL	JUNTA HERMETICA
	5101852	1	DISTANZIALE	ENTRETOISE	ABSTANDSTUECK	SPACER	SEPARADOR
	5101853	1	MOLLA	RESSORT	FEDER	SPRING	RESORTE
	5101854	1	ANELLO DI TENUTA	JOINT D'ETANCHEITE	DICHTRING	SEAL	JUNTA HERMETICA
	5101855	1	TAPPO	BOUCHON	STOPFEN	PLUG	TAPON
	5101856	1	ROSETTA	RONDELLE	SCHEIBE	WASHER	ARANDELA
	5101857	1	VITE	VIS	SCHRAUBE	SCREW	TORNILLO
	5101858	1	DADO	ECROU	MUTTER	NUT	TUERCA
	5101860	1	ALBERINO	ARBRE	WELLE	SHAFT	ARBOL
	5101877	1	ROSETTA	RONDELLE	SCHEIBE	WASHER	ARANDELA
	11195471	2	ROSETTA DI SICUREZZA	RONDELLE FREIN	SICHERUNGSRING	LOCKWASHER	ARANDELA DE FRENO
	14330260	2	ROSETTA DI TENUTA	JOINT D'ETANCHEITE	DICHTRING	GASKET	JUNTA HERMETICA
	14452980	2	ANELLO DI TENUTA	JOINT D'ETANCHEITE	DICHTRING	SEAL	JUNTA HERMETICA
	14457280	2	ANELLO DI TENUTA	JOINT D'ETANCHEITE	DICHTRING	SEAL	JUNTA HERMETICA
	16107311	1	DADO	ECROU	MUTTER	NUT	TUERCA
	20419330	1	SFERA	BILLE	KUGEL	BALL	BOLA

https://tractormanualz.com/

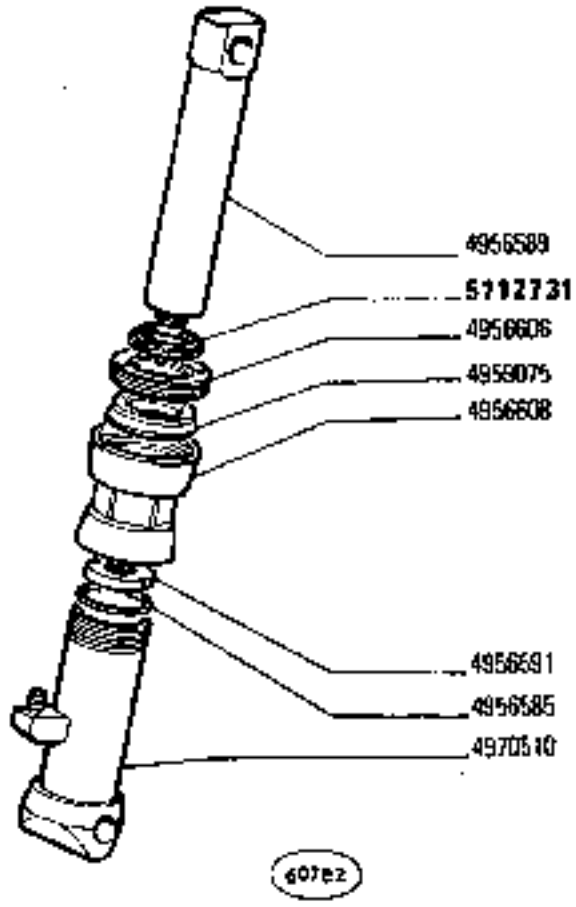

19/03 '98 MER 17:19 FAX 39 59 203662 N.B.LOG.-Cust.Support +++ NTL BERNEC.2 002

https://tractormanualz.com/

10/03 '96 MER 17:19 FAX 39 59 203662 N.H.LOG.-Cust.Support +++ NBL EERNEC.2 @003

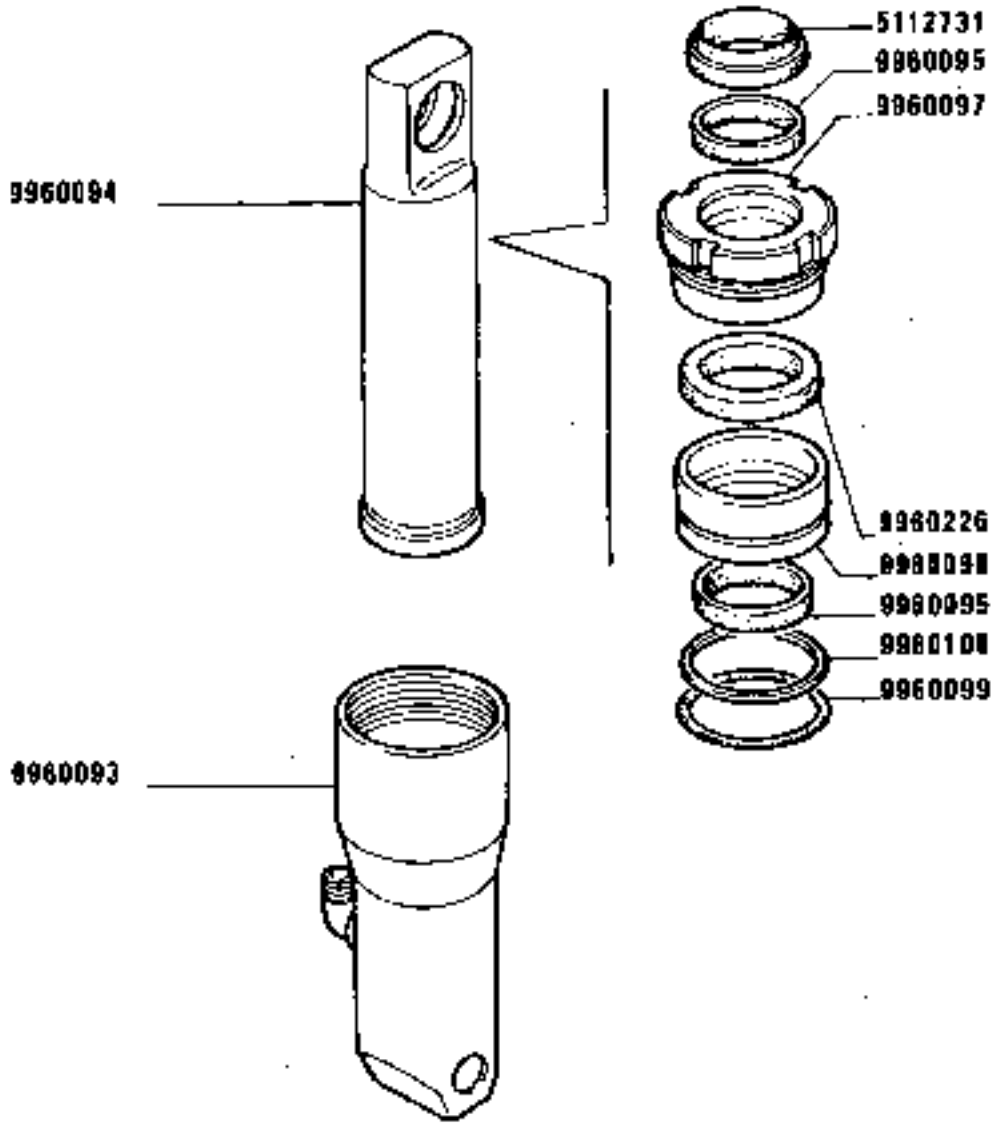

(780)

https://tractormanualz.com/

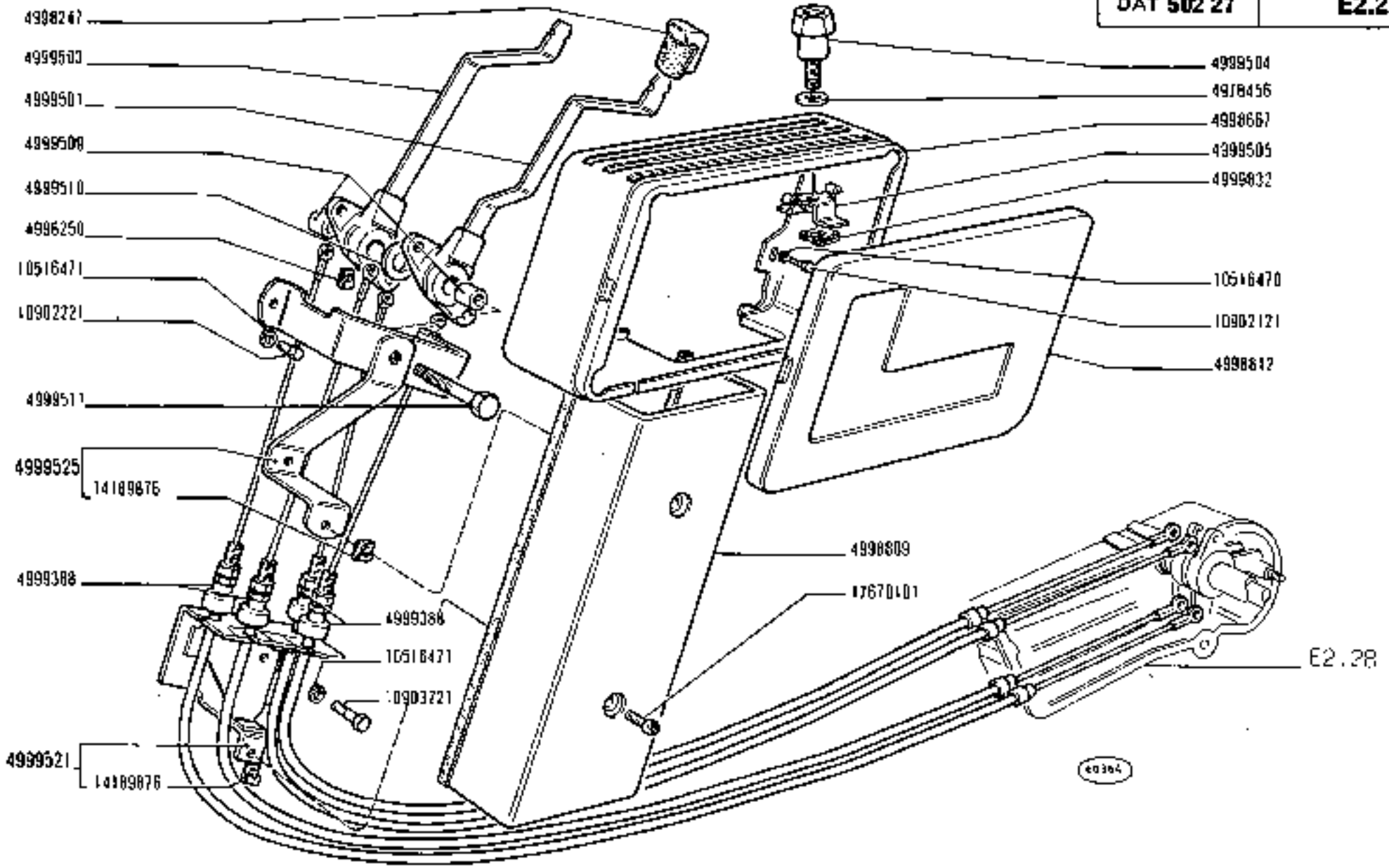

780 - 780 DT	COMANDI ESTERNI SOLLEVATORE	E2.27
01 02	*Commandes extérieures de relevage* — *Äussere Betätigung des Kraftheb ers* — *Lifter Outer Controls* — *Mandos exteriores del elevador*	

https://tractormanualz.com/

MODIF	N.ORDINAZ.	Q.	DENOMINAZIONE	DESIGNATION	BENENNUNG	DESCRIPTION	DENOMINACIONES
	4978456	1	ROSETTA	RONDELLE	SCHEIBE	WASHER	ARANDELA
	4998247	2	IMPUGNATURA	POIGNEE	GRIFF	KNOB	BOTON
	4998250	4	MOLLETTA	AGRAFE	KLEMMSTUECK	CLIP	SUJETADOR
	4998809	1	RIPARO	PROTECTION	ABDECKUNG	PROTECTION	DEFENSA
	4998812	1	COPERCHIO	COUVERCLE	DECKEL	COVER	TAPA
	4999388	4	TIRANTE ELASTICO	TIRANT ELASTIQUE	FEDERNDE STANGE	ELASTIC TIEROD	VARILLA ELASTICA
	4999501	1	LEVA	LEVIER	HEBEL	LEVER	PALANCA
	4999503	1	LEVA	LEVIER	HEBEL	LEVER	PALANCA
	4999504	1	POMELLO	BOUTON	KNEBELGRIFF	KNOB	BOTON
	4999505	1	STAFFETTA	COLLIER	HALTER	RETAINER	ABRAZADERA
	4999509	2	DISTANZIALE	ENTRETOISE	ABSTANDSTUECK	SPACER	SEPARADOR
	4999510	1	ROSETTA	RONDELLE	SCHEIBE	WASHER	ARANDELA
	4999511	1	VITE	VIS	SCHRAUBE	SCREW	TORNILLO
	4999521	1	MENSOLA COMPL.	CONSOLE	STUETZE	REINFORCEMENT	REFUERZO
	4999525	1	STAFFA COMPL.	ETRIER	HALTER	BRACKET	SOPORTE
	4999667	1	SETTORE DI RIFERIMENTO	SECTEUR DE REFERENCE	RASTENPLATTE	REFERENCE SECTOR	PLACA DE REFERENCIAS
	4999832	1	MOLLETTA	AGRAFE	KLEMMSTUECK	CLIP	SUJETADOR
	10516471	10	ROSETTA DI SICUREZZA	RONDELLE FREIN	SICHERUNGSRING	LOCKWASHER	ARANDELA DE FRENO
	10902121	4	VITE	VIS	SCHRAUBE	SCREW	TORNILLO
	10902221	5	VITE	VIS	SCHRAUBE	SCREW	TORNILLO
	10903721	1	VITE	VIS	SCHRAUBE	SCREW	TORNILLO
	14189876	2	PIASTRINA DI SICUREZZA	PLAQUETTE FREIN	SICHERUNGSBLECH	LOCKPLATE	PLACA DE FRENO
	17670101	2	VITE	VIS	SCHRAUBE	SCREW	TORNILLO

https://tractormanualz.com/

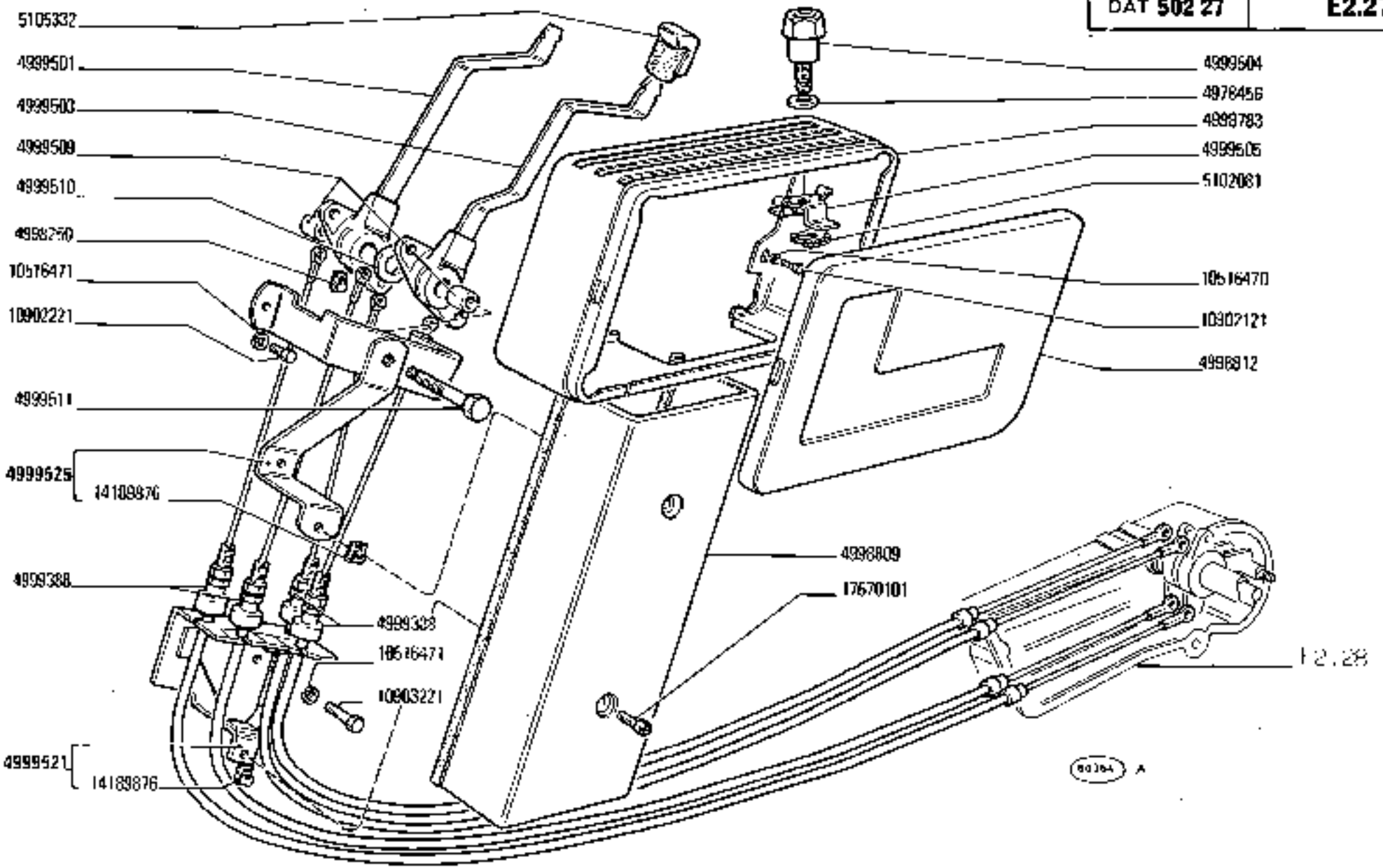

https://tractormanualz.com/

MODIF	N.ORDINAZ.	Q.	DENOMINAZIONE	DESIGNATION	BENENNUNG	DESCRIPTION	DENOMINACIONES
	4978456	1	ROSETTA	RONDELLE	SCHEIBE	WASHER	ARANDELA
5105112	~~4998247~~	2	IMPUGNATURA	POIGNEE	GRIFF	KNOB	BOTON
	4998250	4	MOLLETTA	AGRAFE	KLEMMSTUECK	CLIP	SUJETADOR
	4998804	1	RIPARO	PROTECTION	ABDECKUNG	PROTECTION	DEFENSA
	4998812	1	COPERCHIO	COUVERCLE	DECKEL	COVER	TAPA
	4998888	4	TIRANTE ELASTICO	TIRANT ELASTIQUE	FEDERNDE STANGE	ELASTIC TIEROD	VARILLA ELASTICA
	4999501	1	LEVA	LEVIER	HEBEL	LEVER	PALANCA
	4999503	1	LEVA	LEVIER	HEBEL	LEVER	PALANCA
	4999504	1	POMELLO	BOUTON	RHEBELGRIFF	KNOB	BOTON
	4999505	1	STAFFETTA	COLLIER	HALTER	RETAINER	ABRAZADERA
	4999509	2	DISTANZIALE	ENTRETOISE	ABSTANDSTUECK	SPACER	SEPARADOR
	4999510	1	ROSETTA	RONDELLE	SCHEIBE	WASHER	ARANDELA
	4999511	1	VITE	VIS	SCHRAUBE	SCREW	TORNILLO
	4999521	1	MENSOLA COMPL.	CONSOLE	STUETZE	REINFORCEMENT	REFUERZO
	4999525	1	STAFFA COMPL.	CARTER	HALTER	BRACKET	SOPORTE
4998783	~~4999861~~	1	SETTORE DI RIFERIMENTO	SECTEUR DE REFERENCE	RASTENPLATTE	REFERENCE SECTOR	PLACA DE REFERENCIAS
5102081	~~4999856~~	1	MOLLETTA	AGRAFE	KLEMMSTUECK	CLIP	SUJETADOR
	10516471	10	ROSETTA DI SICUREZZA	RONDELLE FREIN	SICHERUNGSRING	LOCKWASHER	ARANDELA DE FRENO
	10902121	4	VITE	VIS	SCHRAUBE	SCREW	TORNILLO
	10902221	5	VITE	VIS	SCHRAUBE	SCREW	TORNILLO
	10903221	1	VITE	VIS	SCHRAUBE	SCREW	TORNILLO
	14189876	2	PIASTRINA DI SICUREZZA	PLAQUETTE FREIN	SICHERUNGSBLECH	LOCKPLATE	PLACA DE FRENO
	17670101	2	VITE	VIS	SCHRAUBE	SCREW	TORNILLO

https://tractormanualz.com/

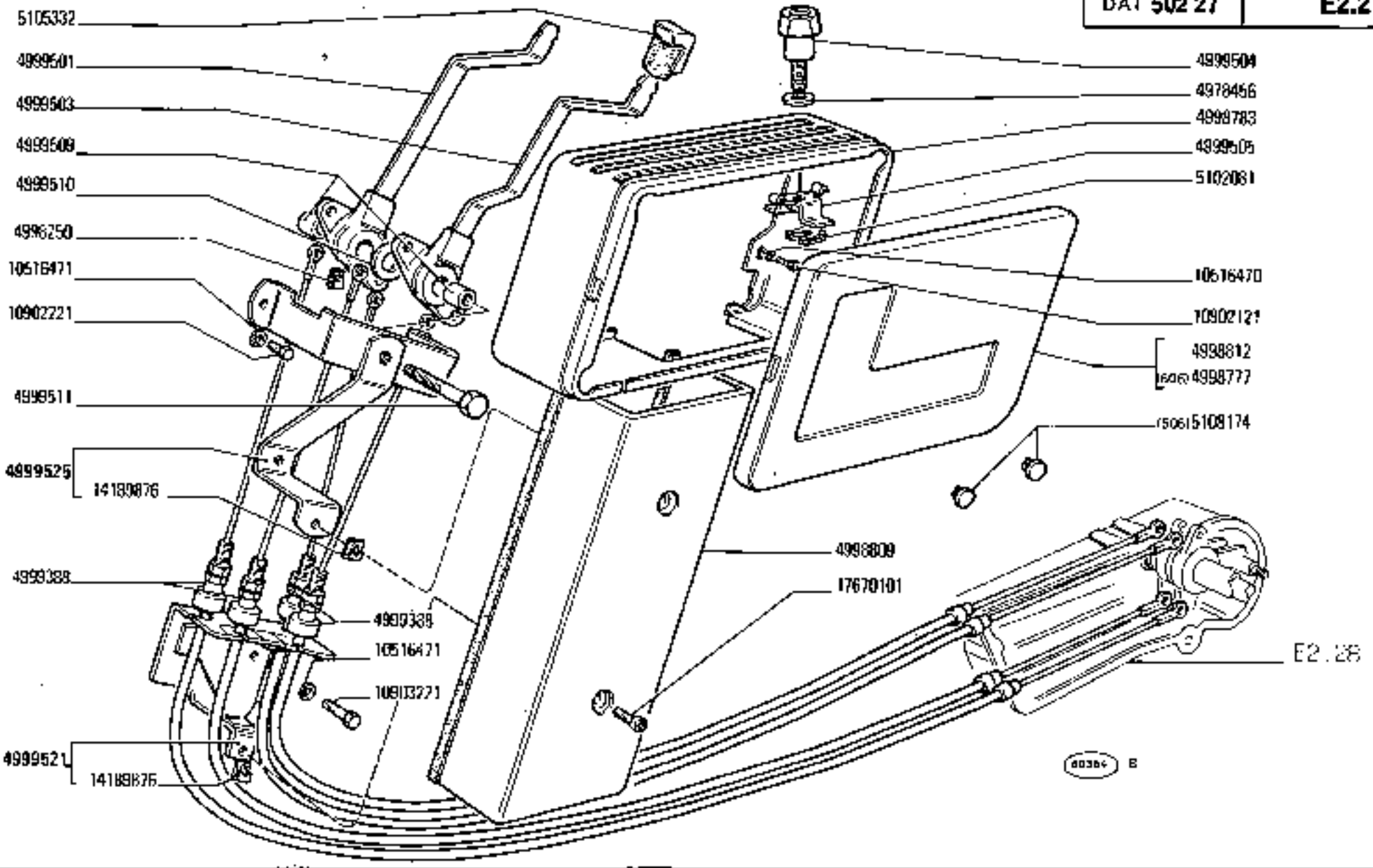

https://tractormanualz.com/

MODIF	N.ORDINAZ.	Q.	DENOMINAZIONE	DESIGNATION	BENENNUNG	DESCRIPTION	DENOMINACIONES
	4978456	1	ROSETTA	RONDELLE	SCHEIBE	WASHER	ARANDELA
5105332	~~4998247~~	2	IMPUGNATURA	POIGNEE	GRIFF	KNOB	BOTON
	4998250	4	MOLLETTA	AGRAFE	KLEMMSTUECK	CLIP	SUJETADOR
	4998809	1	RIPARO	PROTECTION	ABDECKUNG	PROTECTION	DEFENSA
	4998812	1	COPERCHIO	COUVERCLE	DECKEL	COVER	TAPA
	4999388	4	TIRANTE ELASTICO	TIRANT ELASTIQUE	FEDERANDE STANGE	ELASTIC TIEROD	VARILLA ELASTICA
	4999501	1	LEVA	LEVIER	HEBEL	LEVER	PALANCA
	4999503	1	LEVA	LEVIER	HEBEL	LEVER	PALANCA
	4999504	1	POMELLO	BOUTON	KNEBELGRIFF	KNOB	BOTON
	4999505	1	STAFFETTA	COLLIER	HALTER	RETAINER	ABRAZADERA
	4999509	2	DISTANZIALE	ENTRETOISE	ABSTANDSTUECK	SPACER	SEPARADOR
	4999510	1	ROSETTA	RONDELLE	SCHEIBE	WASHER	ARANDELA
	4999511	1	VITE	VIS	SCHRAUBE	SCREW	TORNILLO
	4999521	1	MENSOLA COMPL.	CONSOLE	STUETZE	REINFORCEMENT	REFUERZO
	4999525	1	STAFFA COMPL.	ETRIER	HALTER	BRACKET	SOPORTE
4998783	~~4999497~~	1	SETTORE DI RIFERIMENTO	SECTEUR DE REFERENCE	RASTENPLATTE	REFERENCE SECTOR	PLACA DE REFERENCIAS
5102081	~~4999832~~	1	MOLLETTA	AGRAFE	KLEMMSTUECK	CLIP	SUJETADOR
	10516471	10	ROSETTA DI SICUREZZA	RONDELLE FREIN	SICHERUNGSRING	LOCKWASHER	ARANDELA DE FRENO
	10907121	4	VITE	VIS	SCHRAUBE	SCREW	TORNILLO
	10902221	5	VITE	VIS	SCHRAUBE	SCREW	TORNILLO
	10903221	1	VITE	VIS	SCHRAUBE	SCREW	TORNILLO
	14189876	2	PIASTRINA DI SICUREZZA	PLAQUETTE FREIN	SICHERUNGSBLECH	LOCKPLATE	PLACA DE FRENO
	17670101	2	VITE	VIS	SCHRAUBE	SCREW	TORNILLO
	4998777	1	COPERCHIO (808)	COUVERCLE	DECKEL	COVER	TAPA
	5108174	2	TAPPO (808)	BOUCHON	SCHRAUBDECKEL	CAP	TAPON
D 2224	5011777	1	PERNO	AXE	BOLZEN	PIN	EJE
D 2224	5104051	1	MOLLETTA	AGRAFE	KLEMMSTUECK	CLIP	SUJETADOR
D 2224	5107061	1	SUPPORTO COMPL.	SUPPORT	LAGER	SUPPORT	SOPORTE
D 2224	5107063	1	ALBERO	ARBRE	WELLE	SHAFT	ARBOL
D 2224	5107071	1	LEVA	LEVIER	HEBEL	LEVER	PALANCA
D 2224	13407811	1	INGRASSATORE	GRAISSEUR	SCHMIERNIPPEL	FITTING	ENGRASADOR
D 2224	13907370	1	SPINA	GOUPILLE	STIFT	PIN	PASADOR
D 2224	14543070	2	BOCCOLA	DOUILLE	BUECHSE	BUSH	CASQUILLO

https://tractormanualz.com/

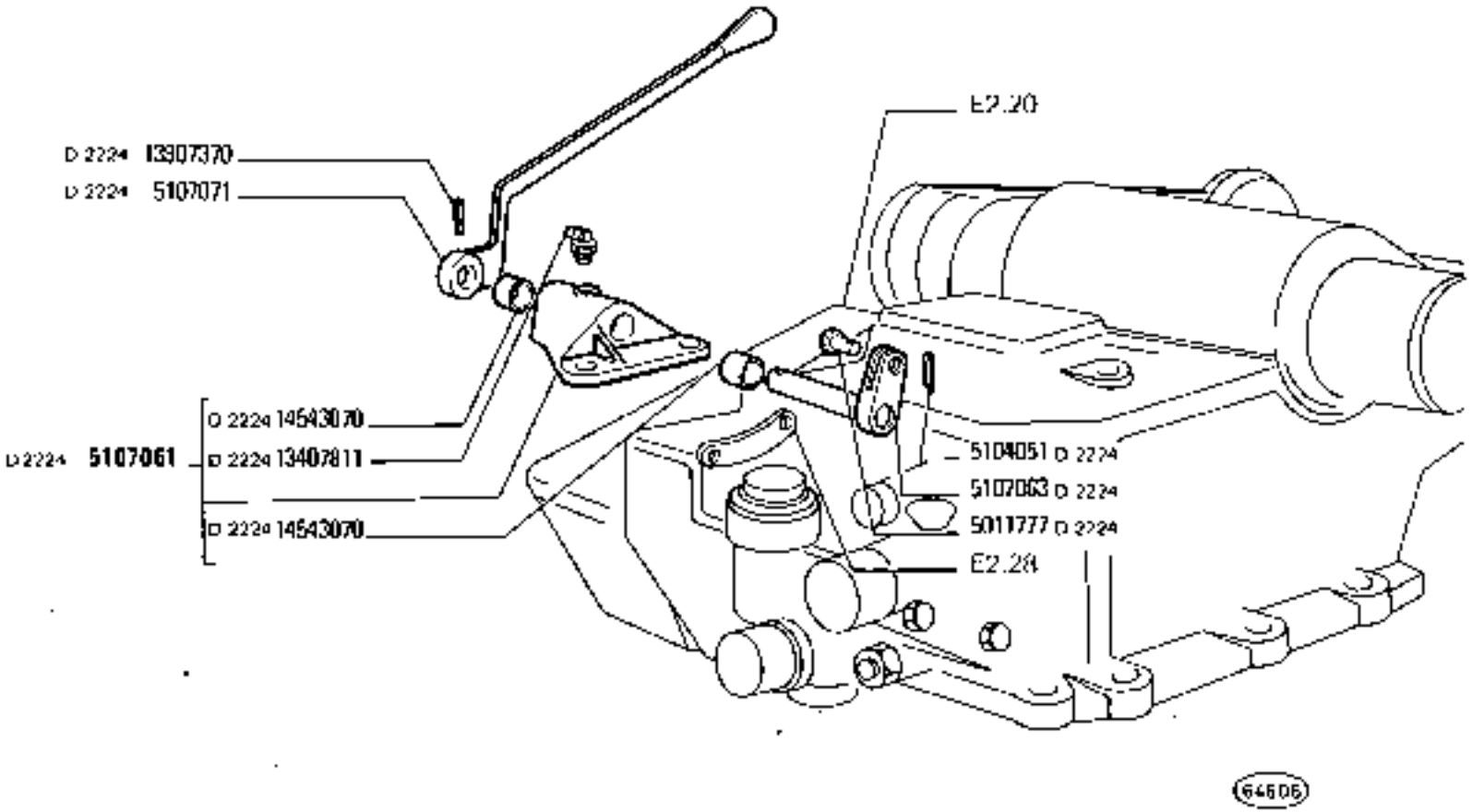

https://tractormanualz.com/

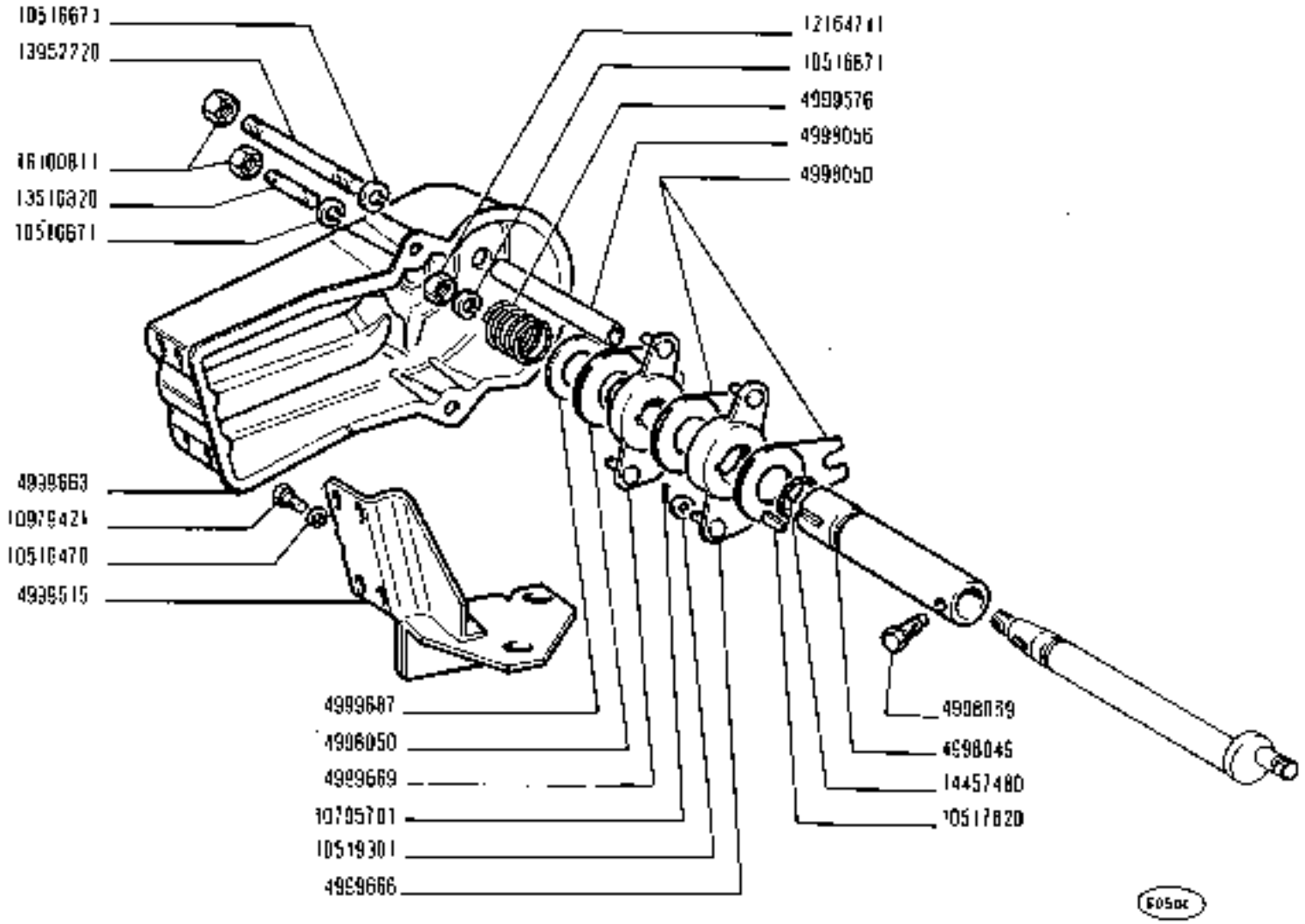

https://tractormanualz.com/

MODIF	N.ORDINAZ.	Q.	DENOMINAZIONE	DESIGNATION	BENENNUNG	DESCRIPTION	DENOMINACIONES
	599950	1	VITE	VIS	SCHRAUBE	SCREW	TORNILLO
	4968815	1	VITE	VIS	SCHRAUBE	SCREW	TORNILLO
	4984023	1	BOCCOLA	DOUILLE	BUECHSE	BUSH	CASQUILLO
	4985341	8	MOLLETTA	AGRAFE	KLEMMSTUECK	CLIP	SUJETADOR
	4985352	2	MOLLETTA	AGRAFE	KLEMMSTUECK	CLIP	SUJETADOR
	4988049	1	ALBERO	ARBRE	WELLE	SHAFT	ARBOL
	4998050	3	DISCO	DISQUE	SCHEIBE	PLATE	DISCO
	4998055	1	TIRANTE	TIRANT	STANGE	ROD	VARILLA
	4998056	1	DISTANZIALE	ENTRETOISE	ABSTANDSTUECK	SPACER	SEPARADOR
	4998057	1	PERNO	AXE	BOLZEN	PIN	EJE
	4998062	1	TIRANTE	TIRANT	STANGE	ROD	VARILLA
	4998063	1	BRACCIO OSCILLANTE	BALANCIER	SCHWINGARM	SWINGING ARM	BRAZO OSCILANTE
	4998068	1	BRACCIO OSCILLANTE	BALANCIER	SCHWINGARM	SWINGING ARM	BRAZO OSCILANTE
	4998069	1	VITE	VIS	SCHRAUBE	SCREW	TORNILLO
	4998072	1	LEVA	LEVIER	HEBEL	LEVER	PALANCA
	4998073	1	ROSETTA	RONDELLE	SCHEIBE	WASHER	ARANDELA
	4998074	1	LEVA	LEVIER	HEBEL	LEVER	PALANCA
	4998078	1	ALBERINO	ARBRE	WELLE	SHAFT	ARBOL
	4998080	1	CAVALLOTTO	ARRETOIR	KLEMMSTUECK	RETAINER	SUJETADOR
	4998082	1	LEVA EST.SUP.COMPL.	LEVIER	HEBEL	LEVER	PALANCA
	4998083	2	RULLO	GALET	ROLLE	ROLLER	TUERCA
	4998728	1	ROSETTA	RONDELLE	SCHEIBE	WASHER	ARANDELA
	4998761	1	MOLLETTA	AGRAFE	KLEMMSTUECK	CLIP	SUJETADOR
	4999515	1	SUPPORTO	SUPPORT	LAGER	SUPPORT	SOPORTE
	4999576	1	MOLLA	RESSORT	FEDER	SPRING	RESORTE
	4999663	1	COPERCHIO	COUVERCLE	DECKEL	COVER	TAPA
	4999668	1	MOZZO	MOYEU	NABE	HUB	BUJE
	4999669	1	MOZZO	MOYEU	NABE	HUB	BUJE
	4999687	1	ROSETTA	RONDELLE	SCHEIBE	WASHER	ARANDELA
	10516470	3	ROSETTA DI SICUREZZA	RONDELLE FREIN	SICHERUNGSRING	LOCKWASHER	ARANDELA DE FRENO
	10516671	3	ROSETTA DI SICUREZZA	RONDELLE FREIN	SICHERUNGSRING	LOCKWASHER	ARANDELA DE FRENO
	10516871	1	ROSETTA DI SICUREZZA	RONDELLE FREIN	SICHERUNGSRING	LOCKWASHER	ARANDELA DE FRENO
	10519301	4	ROSETTA	RONDELLE	SCHEIBE	WASHER	ARANDELA
	10617620	1	LINGUETTA	LINGUET	SCHEIBENFEDER	KEY	CHAVETA
	10617720	1	LINGUETTA	LINGUET	SCHEIBENFEDER	KEY	CHAVETA
	10795701	4	COPIGLIA	GOUPILLE FENDUE	SPLINT	SPLIT PIN	PASADOR ABIERTO
	10979421	1	VITE	VIS	SCHRAUBE	SCREW	TORNILLO
	12164711	1	DADO	ECROU	MUTTER	NUT	TUERCA
	13516820	2	PRIGIONIERO	GOUJON	STIFTSCHRAUBE	STUD	ESPARRAGO
	13952220	1	PRIGIONIERO	GOUJON	STIFTSCHRAUBE	STUD	ESPARRAGO
	14198700	1	PIASTRINA DI SICUREZZA	PLAQUETTE FREIN	SICHERUNGSBLECH	LOCKPLATE	PLACA DE FRENO
	14199103	1	PIASTRINA DI SICUREZZA	PLAQUETTE FREIN	SICHERUNGSBLECH	LOCKPLATE	PLACA DE FRENO
	14453080	1	ROSETTA DI TENUTA	JOINT D'ETANCHEITE	DICHTRING	GASKET	JUNTA HERMETICA
	14457380	2	ANELLO DI TENUTA	JOINT D'ETANCHEITE	DICHTRING	SEAL	JUNTA HERMETICA
	14457480	1	ANELLO DI TENUTA	JOINT D'ETANCHEITE	DICHTRING	SEAL	JUNTA HERMETICA
	16100811	3	DADO	ECROU	MUTTER	NUT	TUERCA
	16102311	1	DADO	ECROU	MUTTER	NUT	TUERCA

https://tractormanualz.com/

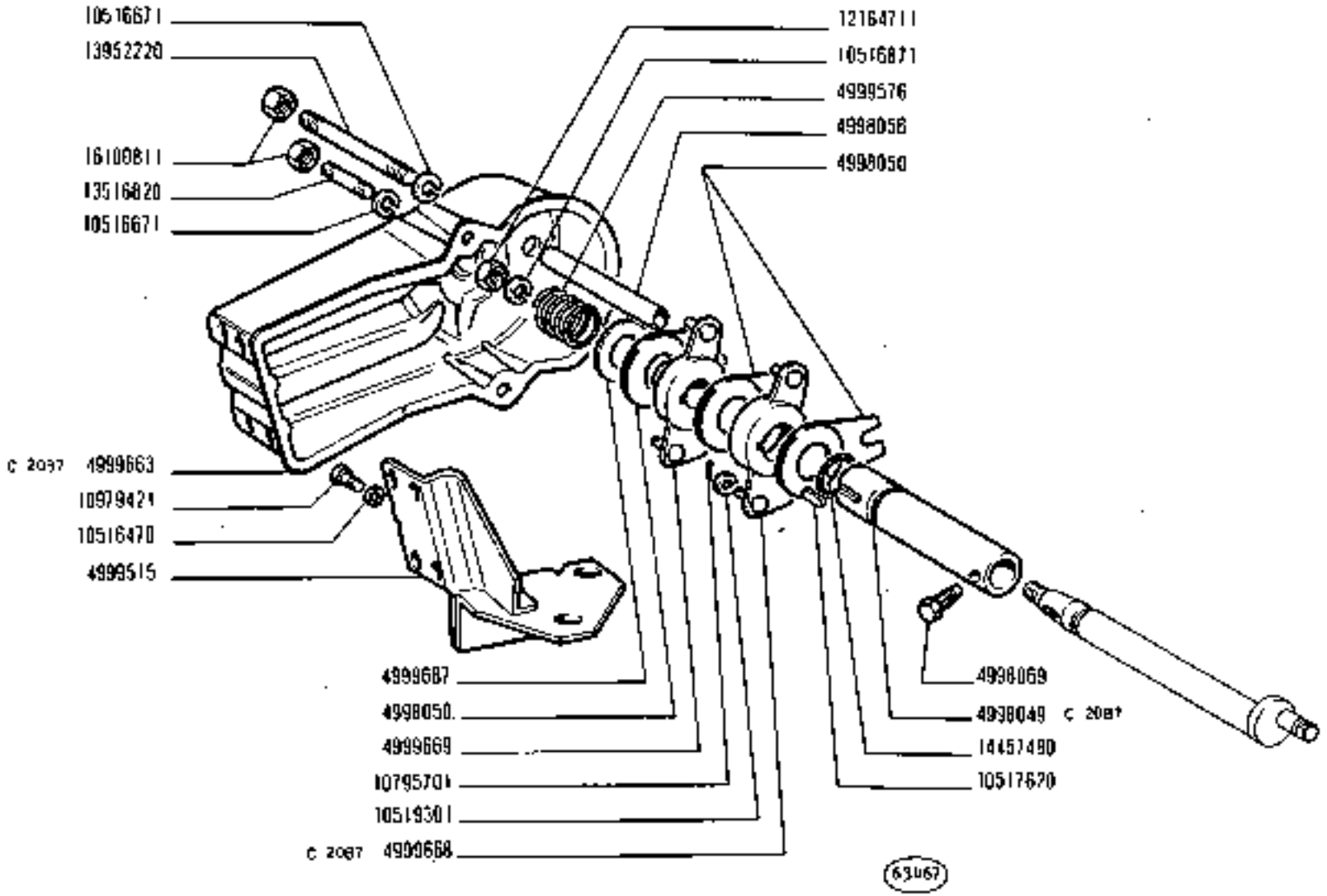

https://tractormanualz.com/

NODI	N.ORDINAL.	Q.	DENOMINAZIONE	DESIGNATION	BENENNUNG	DESCRIPTION	DENOMINACIONES
C 2087	599950	1	VITE	VIS	SCHRAUBE	SCREW	TORNILLO
C 2087	4968815	1	VITE	VIS	SCHRAUBE	SCREW	TORNILLO
	4984823	1	BOCCOLA	DOUILLE	BUECHSE	BUSH	CASQUILLO
	4985391	6	MOLLETTA	AGRAFE	KLEMMSTUECK	CLIP	SUJETADOR
	4985392	2	MOLLETTA	AGRAFE	KLEMMSTUECK	CLIP	SUJETADOR
C 2087	4998049	1	ALBERO	ARBRE	WELLE	SHAFT	ARBOL
	4998050	3	DISCO	DISQUE	SCHEIBE	PLATE	DISCO
C 2091	4998055	1	TIRANTE	TIRANT	STANGE	ROD	VARILLA
	4998056	1	DISTANZIALE	ENTRETOISE	ABSTANDSTUECK	SPACER	SEPARADOR
	4998057	1	PERNO	AXE	BOLZEN	PIN	EJE
	4998062	1	TIRANTE	TIRANT	STANGE	ROD	VARILLA
	4998063	1	BRACCIO OSCILLANTE	BALANCIER	SCHWINGARM	SWINGING ARM	BRAZO OSCILANTE
5106543	4998068	1	BRACCIO OSCILLANTE	BALANCIER	SCHWINGARM	SWINGING ARM	BRAZO OSCILANTE
	4998069	1	VITE	VIS	SCHRAUBE	SCREW	TORNILLO
	4998072	1	LEVA	LEVIER	HEBEL	LEVER	PALANCA
	4998073	1	ROSETTA	RONDELLE	SCHEIBE	WASHER	ARANDELA
C 2091	4998074	1	LEVA	LEVIER	HEBEL	LEVER	PALANCA
	4998078	1	ALBERINO	ARBRE	WELLE	SHAFT	ARBOL
C 2087	4998080	1	CAVALLOTTO	ARRETOIR	KLEMMSTUECK	RETAINER	SUJETADOR
	4998082	1	LEVA EST.SUP.COMPL.	LEVIER	HEBEL	LEVER	PALANCA
	4998083	2	RULLO	GALET	ROLLE	ROLLER	TUERCA
	4998728	1	ROSETTA	RONDELLE	SCHEIBE	WASHER	ARANDELA
	4998741	1	MOLLETTA	AGRAFE	KLEMMSTUECK	CLIP	SUJETADOR
	4999515	1	SUPPORTO	SUPPORT	LAGER	SUPPORT	SOPORTE
	4999576	1	MOLLA	RESSORT	FEDER	SPRING	RESORTE
C 2087	4999663	1	COPERCHIO	COUVERCLE	DECKEL	COVER	TAPA
C 2087	4999668	1	MOZZO	MOYEU	NABE	HUB	BUJE
	4999669	1	MOZZO	MOYEU	NABE	HUB	BUJE
	4999687	1	ROSETTA	RONDELLE	SCHEIBE	WASHER	ARANDELA
	10516470	1	ROSETTA DI SICUREZZA	RONDELLE FREIN	SICHERUNGSRING	LOCKWASHER	ARANDELA DE FRENO
	10516671	3	ROSETTA DI SICUREZZA	RONDELLE FREIN	SICHERUNGSRING	LOCKWASHER	ARANDELA DE FRENO
	10516871	1	ROSETTA DI SICUREZZA	RONDELLE FREIN	SICHERUNGSRING	LOCKWASHER	ARANDELA DE FRENO
	10519301	4	ROSETTA	RONDELLE	SCHEIBE	WASHER	ARANDELA
	10617620	1	LINGUETTA	LINGUET	SCHEIBENFEDER	KEY	CHAVETA
	10617720	1	LINGUETTA	LINGUET	SCHEIBENFEDER	KEY	CHAVETA
	10795701	4	COPIGLIA	GOUPILLE FENDUE	SPLINT	SPLIT PIN	PASADOR ABIERTO
	10979421	1	VITE	VIS	SCHRAUBE	SCREW	TORNILLO
	12154711	1	DADO	ECROU	MUTTER	NUT	TUERCA
	13516820	1	PRIGIONIERO	GOUJON	STIFTSCHRAUBE	STUD	ESPARRAGO
	13952220	1	PRIGIONIERO	GOUJON	STIFTSCHRAUBE	STUD	ESPARRAGO
	14198700	1	PIASTRINA DI SICUREZZA	PLAQUETTE FREIN	SICHERUNGSBLECH	LOCKPLATE	PLACA DE FRENO
	14199100	1	PIASTRINA DI SICUREZZA	PLAQUETTE FREIN	SICHERUNGSBLECH	LOCKPLATE	PLACA DE FRENO
	14453080	1	ROSETTA DI TENUTA	JOINT D'ETANCHEITE	DICHTRING	GASKET	JUNTA HERMETICA
	14457380	2	ANELLO DI TENUTA	JOINT D'ETANCHEITE	DICHTRING	SEAL	JUNTA HERMETICA
	14457480	1	ANELLO DI TENUTA	JOINT D'ETANCHEITE	DICHTRING	SEAL	JUNTA HERMETICA
	14103811	3	DADO	ECROU	MUTTER	NUT	TUERCA
C 2097	14102311	1	DADO	ECROU	MUTTER	NUT	TUERCA

https://tractormanualz.com/

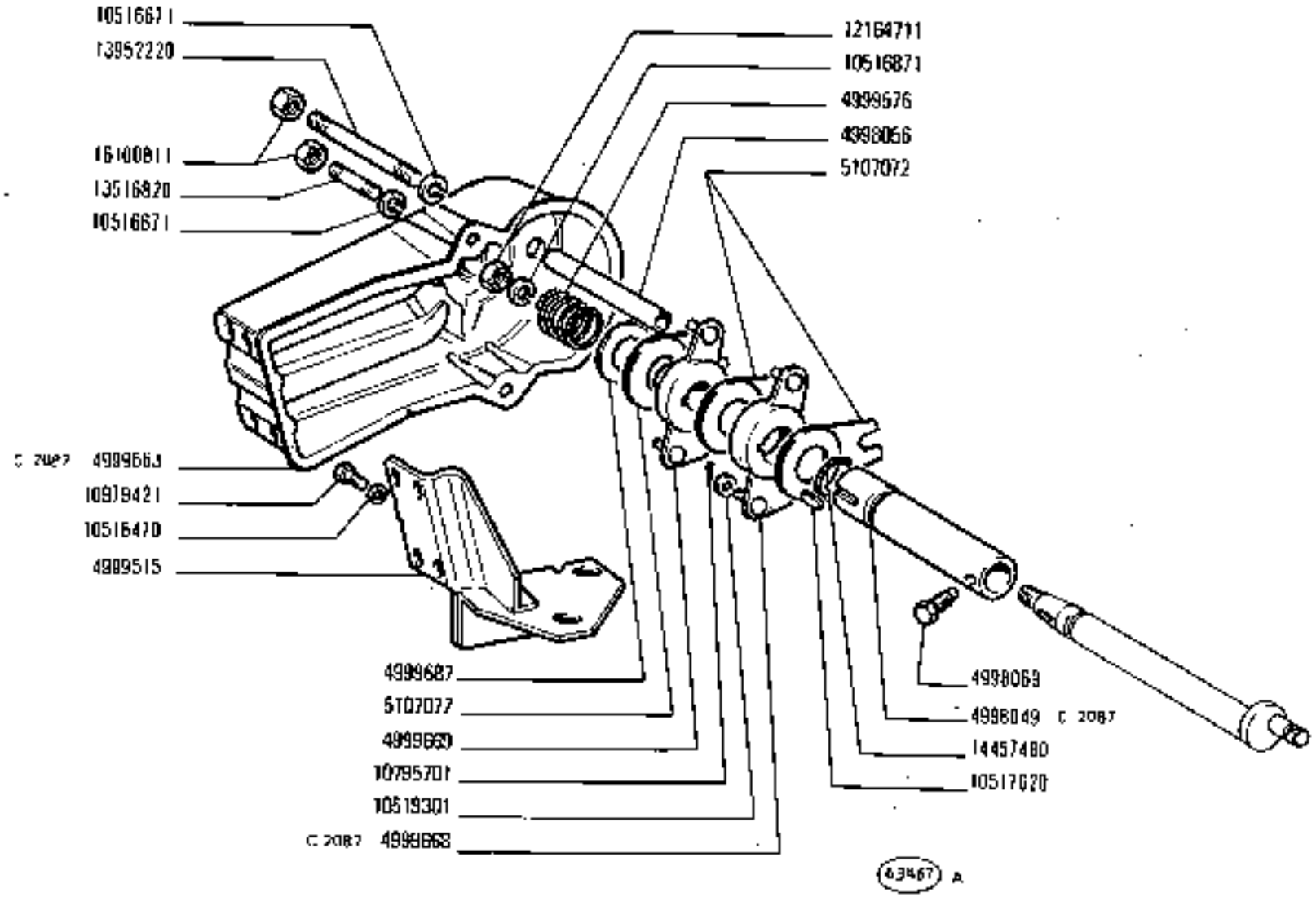

https://tractormanualz.com/

MODIF	N.ORDINAZ.	Q.	DENOMINAZIONE	DESIGNATION	BENENNUNG	DESCRIPTION	DENOMINACIONES
C 2087	549950	1	VITE	VIS	SCHRAUBE	SCREW	TORNILLO
C 2087	4968815	1	VITE	VIS	SCHRAUBE	SCREW	TORNILLO
	4984823	1	BOCCOLA	DOUILLE	BUECHSE	BUSH	CASQUILLO
	4985341	8	MOLLETTA	AGRAFE	KLEMMSTUECK	CLIP	SUJETADOR
6102085	~~4986992~~	2	MOLLETTA	AGRAFE	KLEMMSTUECK	CLIP	SUJETADOR
C 2087	4998049	1	ALBERO	ARBRE	WELLE	SHAFT	ARBOL
5107072 ~~5102010~~	~~4998050~~	3	DISCO	DISQUE	SCHEIBE	PLATE	DISCO
C 2091	4998055	1	TIRANTE	TIRANT	STANGE	ROD	VARILLA
	4998056	1	DISTANZIALE	ENTRETOISE	ABSTANDSTUECK	SPACER	SEPARADOR
	4998057	1	PERNO	AXE	BOLZEN	PIN	EJE
	4998062	1	TIRANTE	TIRANT	STANGE	ROD	VARILLA
	4998063	1	BRACCIO OSCILLANTE	BALANCIER	SCHWINGARM	SWINGING ARM	BRAZO OSCILANTE
5106543	~~4998068~~	1	BRACCIO OSCILLANTE	BALANCIER	SCHWINGARM	SWINGING ARM	BRAZO OSCILAANTE
	4998069	1	VITE	VIS	SCHRAUBE	SCREW	TORNILLO
	4998072	1	LEVA	LEVIER	HEBEL	LEVER	PALANCA
	4998073	1	ROSETTA	RONDELLE	SCHEIBE	WASHER	ARANDELA
C 2091	4998074	1	LEVA	LEVIER	HEBEL	LEVER	PALANCA
	4998078	1	ALBERINO	ARBRE	WELLE	SHAFT	ARBOL
C 2087	4998080	1	CAVALLOTTO	ARRETOIR	KLEMMSTUECK	RETAINER	SUJETADOR
	4998082	1	LEVA EST.SUP.COMPL.	LEVIER	HEBEL	LEVER	PALANCA
	4998083	2	RULLO	GALET	ROLLE	ROLLER	TUERCA
	4998728	1	ROSETTA	RONDELLE	SCHEIBE	WASHER	ARANDELA
	4998781	1	MOLLETTA	AGRAFE	KLEMMSTUECK	CLIP	SUJETADOR
	4999515	1	SUPPORTO	SUPPORT	LAGER	SUPPORT	SOPORTE
	4999576	1	MOLLA	RESSORT	FEDER	SPRING	RESORTE
C 2087	4999663	1	COPERCHIO	COUVERCLE	DECKEL	COVER	TAPA
C 2087	4999668	1	MOZZO	MOYEU	NABE	HUB	BUJE
	4999669	1	MOZZO	MOYEU	NABE	HUB	BUJE
	4999687	1	ROSETTA	RONDELLE	SCHEIBE	WASHER	ARANDELA
	10516670	1	ROSETTA DI SICUREZZA	RONDELLE FREIN	SICHERUNGSRING	LOCKWASHER	ARANDELA DE FRENO
	10516671	3	ROSETTA DI SICUREZZA	RONDELLE FREIN	SICHERUNGSRING	LOCKWASHER	ARANDELA DE FRENO
	10516871	1	ROSETTA DI SICUREZZA	RONDELLE FREIN	SICHERUNGSRING	LOCKWASHER	ARANDELA DE FRENO
	10519301	4	ROSETTA	RONDELLE	SCHEIBE	WASHER	ARANDELA
	10617620	1	LINGUETTA	LINGUET	SCHEIBENFEDER	KEY	CHAVETA
	10617720	1	LINGUETTA	LINGUET	SCHEIBENFEDER	KEY	CHAVETA
	10795701	4	COPIGLIA	GOUPILLE FENDUE	SPLINT	SPLIT PIN	PASADOR ABIERTO
	10979421	1	VITE	VIS	SCHRAUBE	SCREW	TORNILLO
	12164711	1	DADO	ECROU	MUTTER	NUT	TUERCA
	13516820	1	PRIGIONIERO	GOUJON	STIFTSCHRAUBE	STUD	ESPARRAGO
	13952220	1	PRIGIONIERO	GOUJON	STIFTSCHRAUBE	STUD	ESPARRAGO
	14198700	1	PIASTRINA DI SICUREZZA	PLAQUETTE FREIN	SICHERUNGSBLECH	LOCKPLATE	PLACA DE FRENO
	14199100	1	PIASTRINA DI SICUREZZA	PLAQUETTE FREIN	SICHERUNGSBLECH	LOCKPLATE	PLACA DE FRENO
	14453080	1	ROSETTA DI TENUTA	JOINT D'ETANCHEITE	DICHTRING	GASKET	JUNTA HERMETICA
	14457380	2	ANELLO DI TENUTA	JOINT D'ETANCHEITE	DICHTRING	SEAL	JUNTA HERMETICA
	14457480	1	ANELLO DI TENUTA	JOINT D'ETANCHEITE	DICHTRING	SEAL	JUNTA HERMETICA
	16100811	3	DADO	ECROU	MUTTER	NUT	TUERCA
C 2087	16102311	1	DADO	ECROU	MUTTER	NUT	TUERCA

https://tractormanualz.com/

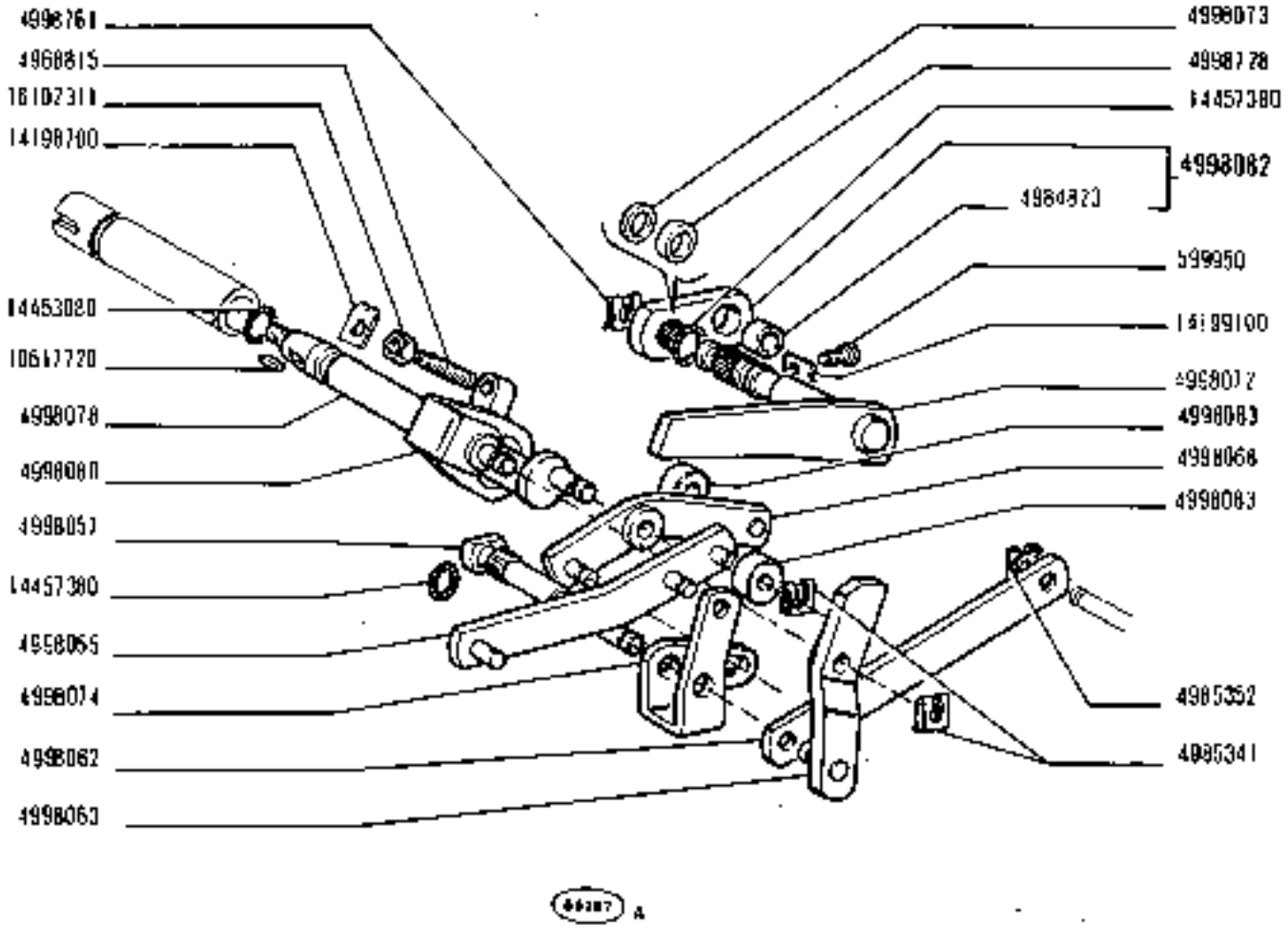

https://tractormanualz.com/

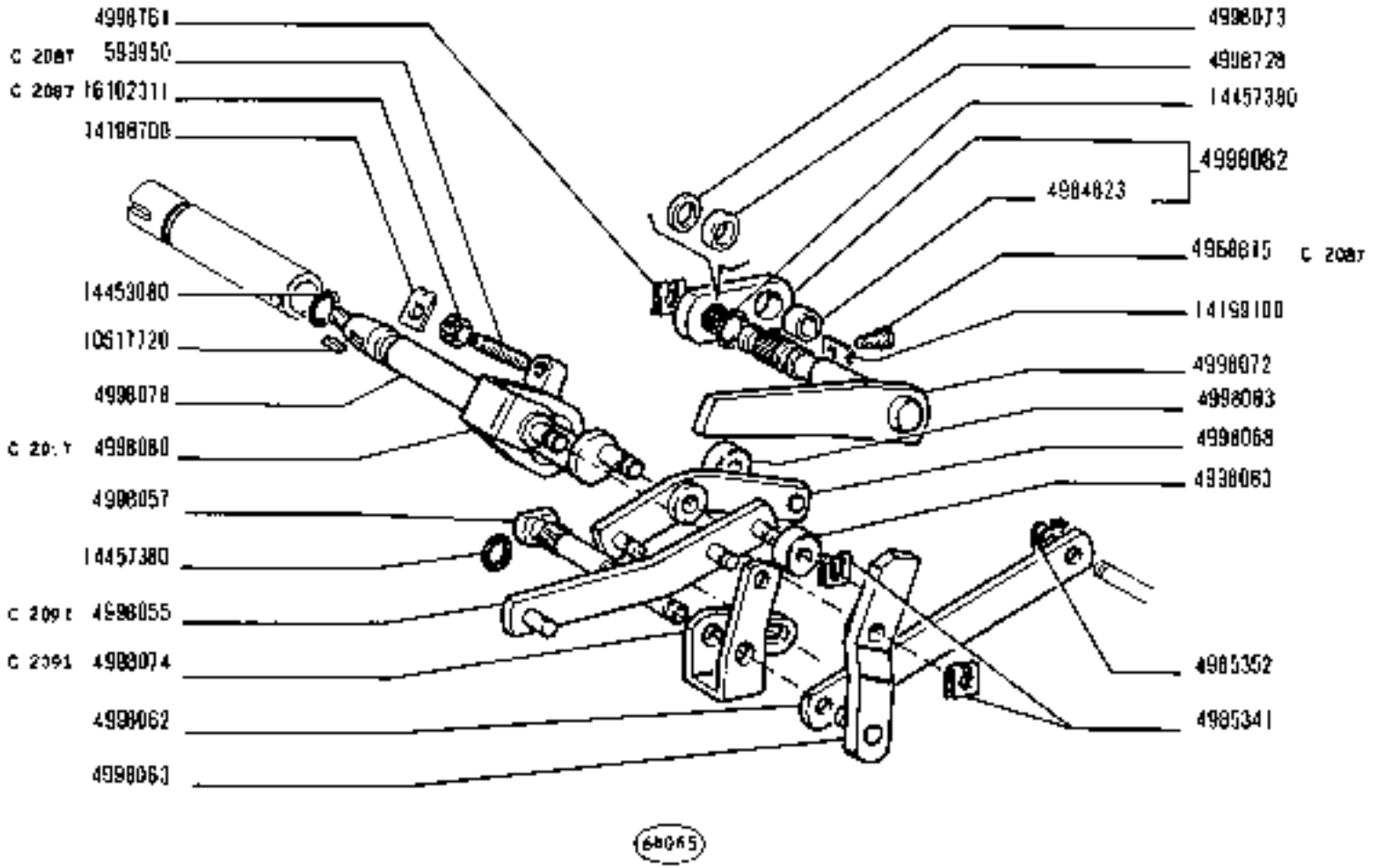

780 - 780 DT	COMANDI INTERNI SOLLEVATORE	E2.28	
01 02	*Commandes intérieures de relevage* *Lifter Inner Controls* *Innere Betätigung des Hubgebers* *Comandos interiores del elevador*	2	N.T.R. 240 T

https://tractormanualz.com/

	MODELE	N.ORDINAZ.	Q.	DENOMINAZIONE	DESIGNATION	BENENNUNG	DESCRIPTION	DENOMINACIONES
	C 2087	13518820	1	PRIGIONIERO	GOUJON	STIFTSCHRAUBE	STUD	ESPARRAGO
	D 2087	4998056	1	DISTANZIALE	ENTRETOISE	ABSTANDSTUECK	SPACER	SEPARADOR
	D 2087	5101427	1	CAVALLOTTO	ARRETOIR	KLEMMSTUECK	RETAINER	SUJETADOR
	D 2087	5101430	1	ALBERO	ARBRE	WELLE	SHAFT	ARBOL
	D 2087	5101431	1	MOZZO	MOYEU	NABE	HUB	BUJE
	D 2087	5101433	1	COPERCHIO	COUVERCLE	DECKEL	COVER	TAPA
C 2130	D 2087	10725811	1	DADO	ECROU	MUTTER	NUT	TUERCA
C 2130	D 2087	10902611	1	VITE	VIS	SCHRAUBE	SCREW	TORNILLO
	D 2087	13852220	1	PRIGIONIERO	GOUJON	STIFTSCHRAUBE	STUD	ESPARRAGO
	D 2091	5102651	1	LEVA	LEVIER	HEBEL	LEVER	PALANCA
	D 2091	5102737	1	TIRANTE	TIRANT	STANGE	ROD	VARILLA
	D 2130	5103765	1	VITE	VIS	SCHRAUBE	SCREW	TORNILLO
	D 2130	16102311	1	DADO	ECROU	MUTTER	NUT	TUERCA

https://tractormanualz.com/

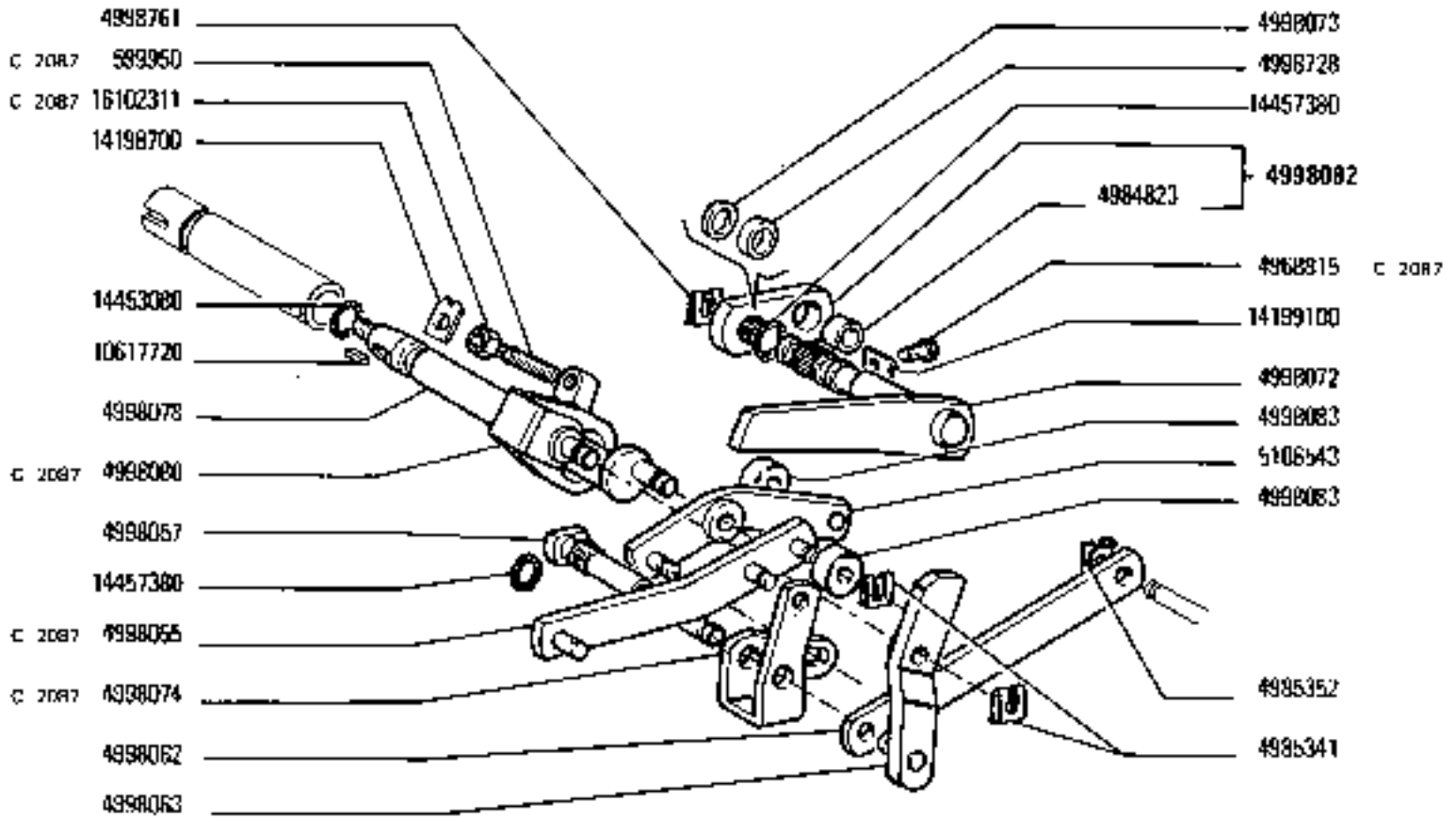

https://tractormanualz.com/

	MODIF	N.ORDINAL.	Q.	DENOMINAZIONE	DESIGNATION	BENENNUNG	DESCRIPTION	DENOMINACIONES
	C 2087	13516820	1	PRIGIONIERO	GOUJON	STIFTSCHRAUBE	STUD	ESPARRAGO
	D 2087	4999056	1	DISTANZIALE	ENTRETOISE	ABSTANDSTUECK	SPACER	SEPARADOR
	D 2087	5101427	1	CAVALLOTTO	ARRETOIR	KLEMMSTUECK	RETAINER	SUJETADOR
	D 2087	5101430	1	ALBERO	ARBRE	WELLE	SHAFT	ARBOL
	D 2087	5101431	1	MOZZO	MOYEU	NARF	HUB	BUJE
	D 2087	5101433	1	COPERCHIO	COUVERCLE	DECKEL	COVER	TAPA
C 2130	D 2087	10725911	1	DADO	ECROU	MUTTER	NUT	TUERCA
C 2130	D 2087	10902611	1	VITE	VIS	SCHRAUBE	SCREW	TORNILLO
	D 2087	13952220	1	PRIGIONIERO	GOUJON	STIFTSCHRAUBE	STUD	ESPARRAGO
D 2091	5106545	~~6402857~~	1	LEVA	LEVIER	HEBEL	LEVER	PALANCA
	D 2091	5102737	1	TIRANTI	TIRANT	STANGE	ROD	VARILLA
	D 2130	5103765	1	VITE	VIS	SCHRAUBE	SCREW	TORNILLO
	D 2130	16102311	1	DADO	ECROU	MUTTER	NUT	TUERCA

https://tractormanualz.com/

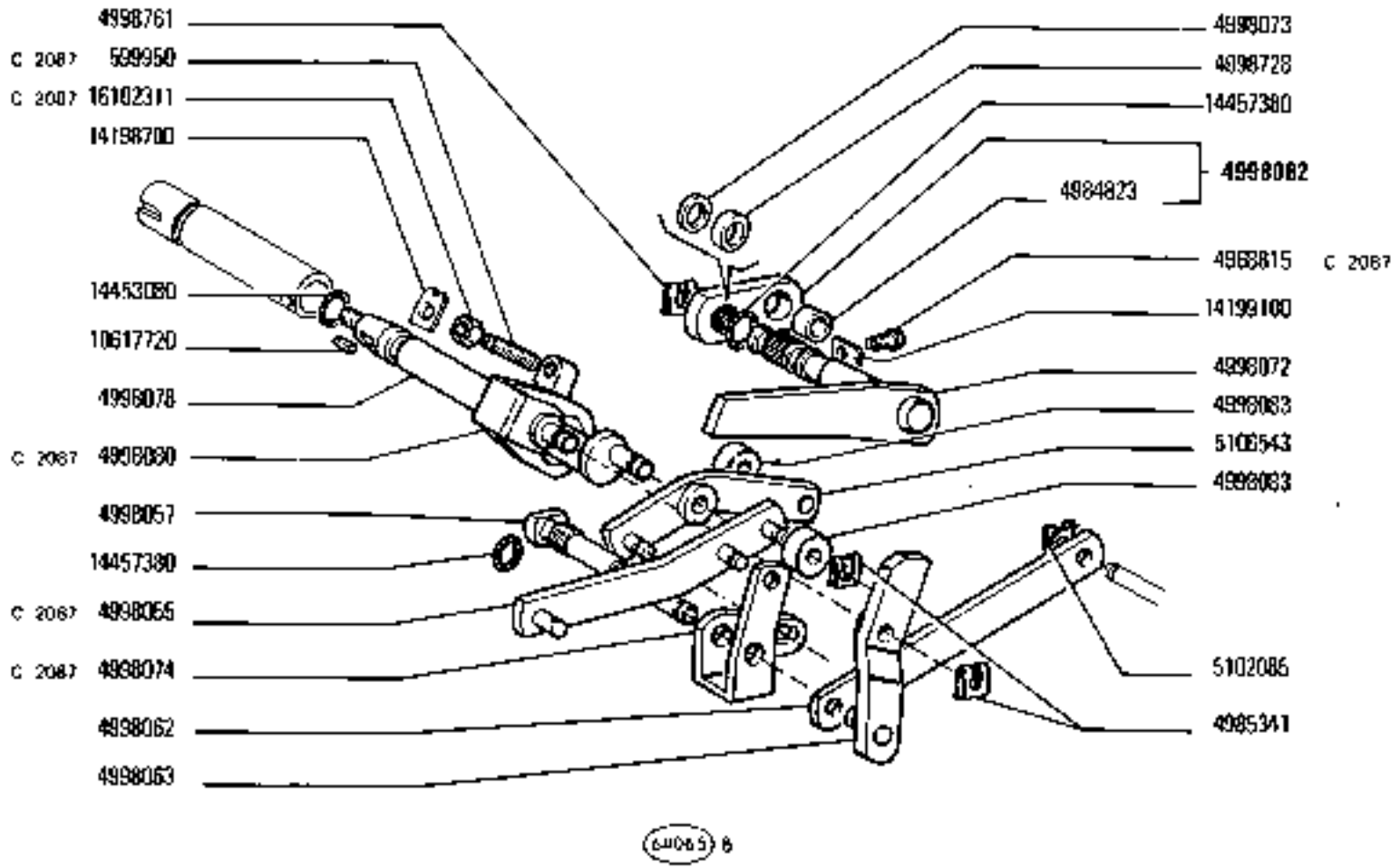

(4W065) 6

https://tractormanualz.com/

	MODI#	N.ORDINAZ.	Q.	DENOMINAZIONE	DESIGNATION	BENENNUNG	DESCRIPTION	DENOMINACIONES
	C 2087	13516820	1	PRIGIONIERO	GOUJON	STIFTSCHRAUBE	STUD	ESPARRAGO
	D 2087	4886058	1	DISTANZIALE	ENTRETOISE	ABSTANDSTUECK	SPACER	SEPARADOR
ELIM.	D 2087	5101427	1	CAVALLOTTO	ARRETOIR	KLEMMSTUECK	RETAINER	SUJETADOR
D 2087	6109070	~~6101430~~	1	ALBERO	ARBRE	WELLE	SHAFT	ARBOL
C 2224 D 2087	5107068	~~5101431~~	1	MOZZO	MOYEU	NABE	HUB	BUJE
D 2087	6107078	~~5101432~~	1	COPERCHIO	COUVERCLE	DECKEL	COVER	TAPA
C 2130	D 2087	10725911	1	DADO	ECROU	MUTTER	NUT	TUERCA
C 2130	D 2087	10902611	1	VITE	VIS	SCHRAUBE	SCREW	TORNILLO
	D 2087	13952220	1	PRIGIONIERO	GOUJON	STIFTSCHRAUBE	STUD	ESPARRAGO
D 2091	6108545	~~6102651~~	1	LEVA	LEVIER	HEBEL	LEVER	PALANCA
D 2091	5109069	~~5103791~~	1	TIRANTE	TIRANT	STANGE	ROD	VARILLA
	D 2130	5103765	1	VITE	VIS	SCHRAUBE	SCREW	TORNILLO
	D 2130	16102311	1	DADO	ECROU	MUTTER	NUT	TUERCA
	D 2224	5107065	1	BIELLA	BIELLE	LASCHE	LINK	BIELA
	D 2224	5107067	1	MOZZO	MOYEU	NABE	HUB	BUJE
	D 2224	5107070	1	PERNO	AXE	BOLZEN	PIN	EJE
	D 2224	5107065	1	BIELLA	BIELLE	LASCHE	LINK	BIELA
	D 2224	5107067	1	MOZZO	MOYEU	NABE	HUB	BUJE
	D 2224	5107070	1	PERNO	AXE	BOLZEN	PIN	EJE

https://tractormanualz.com/

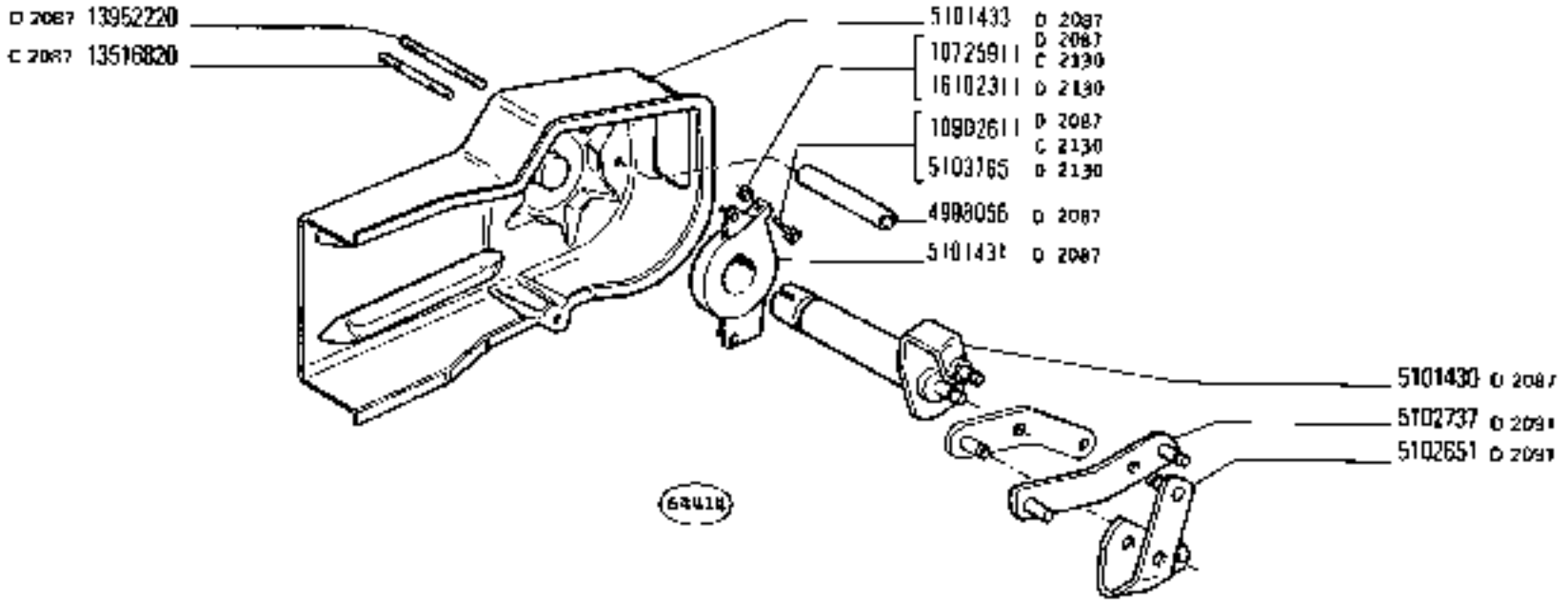

https://tractormanualz.com/

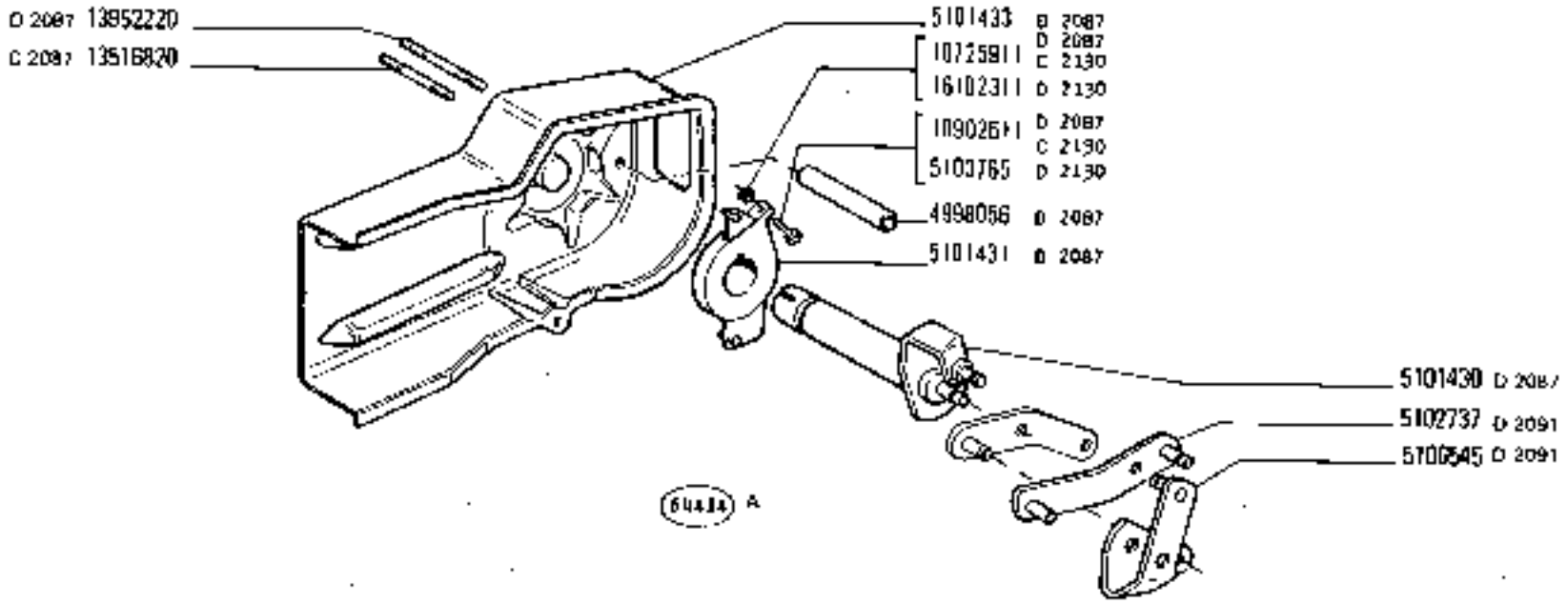

https://tractormanualz.com/

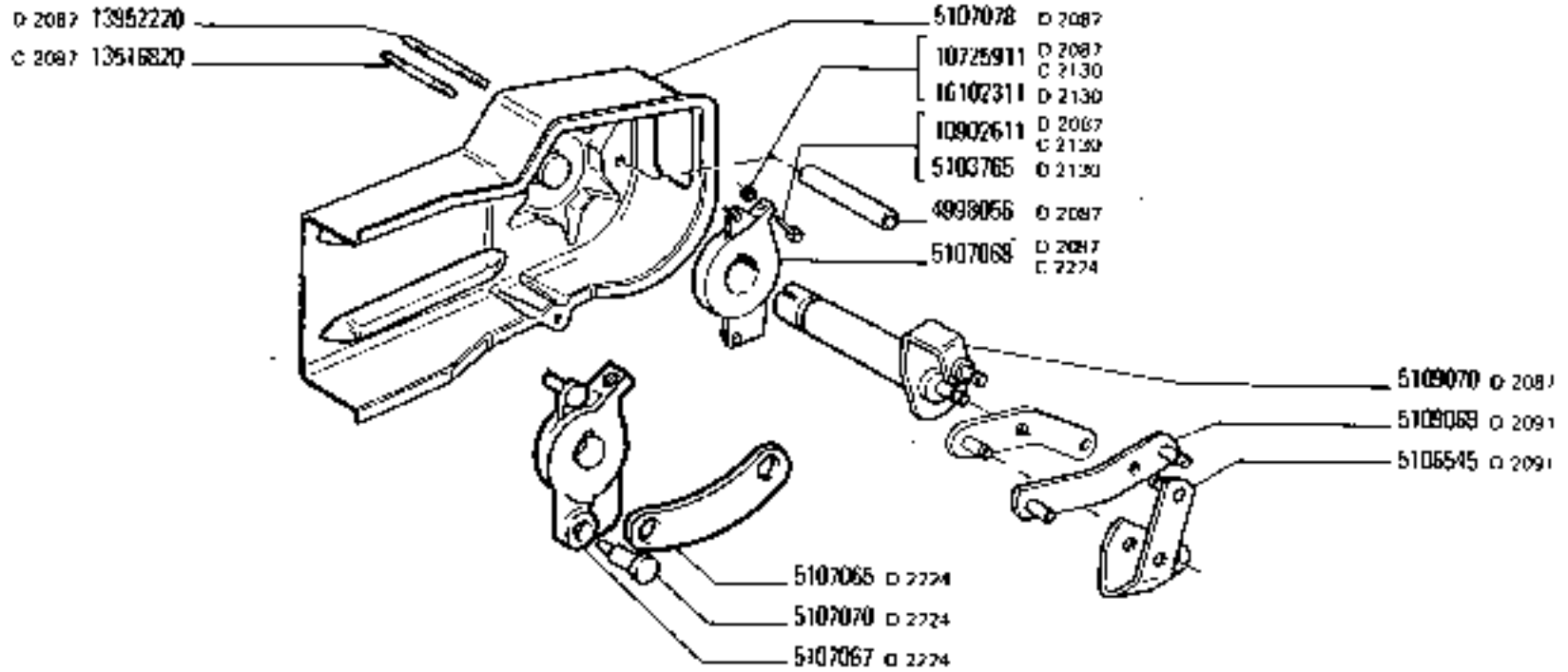

64414 D

https://tractormanualz.com/

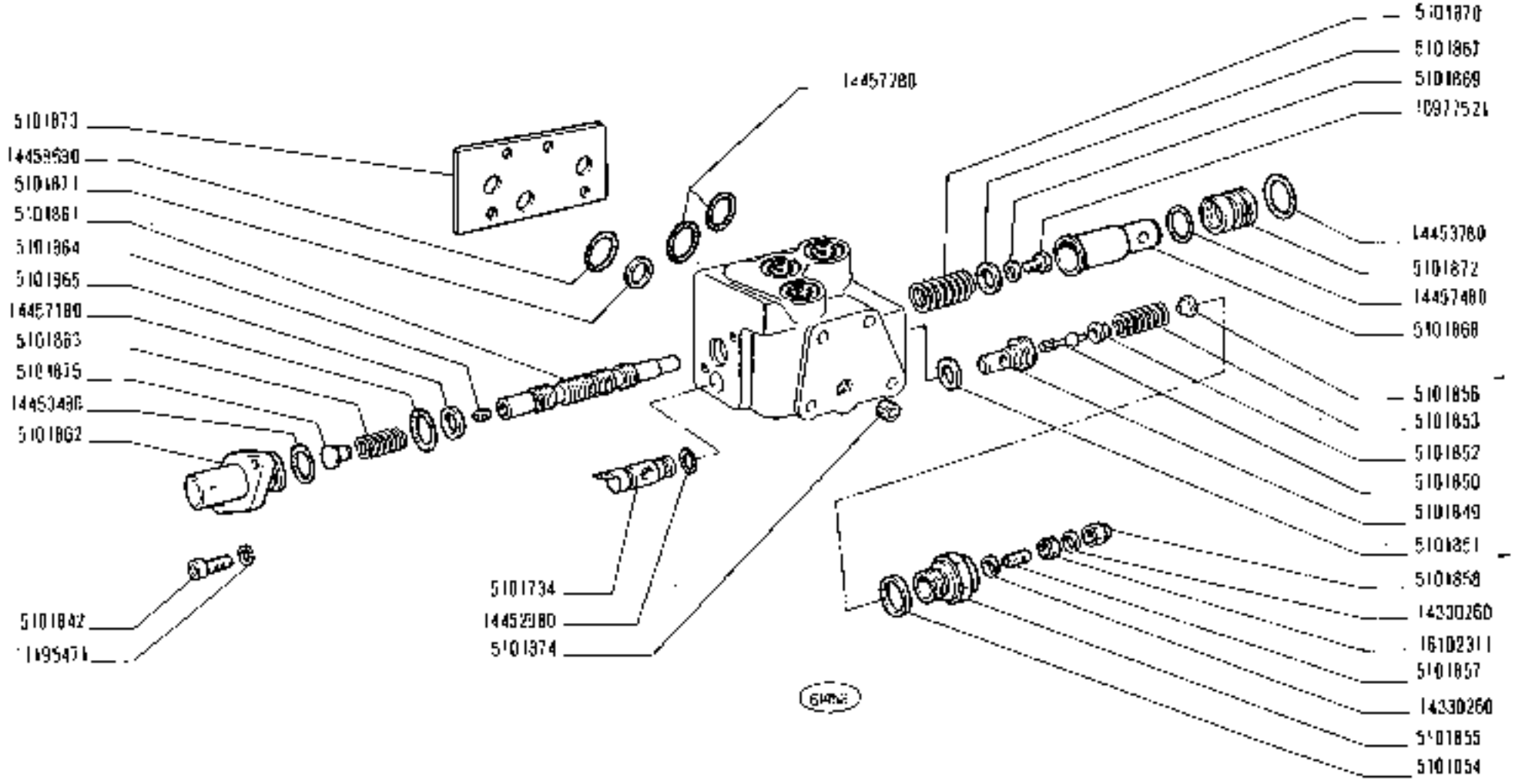

780 - 780 DT

01 02

VALVOLA 4999344

Soupape
Ventil
Valve
Válvula

https://tractormanualz.com/

E2.29

N.T.R. 223 T

MODIF	N.ORDINAZ.	Q.	DENOMINAZIONE	DESIGNATION	BENENNUNG	DESCRIPTION	DENOMINACIONES
	51D1734	1	SEDE	SIEGE	SITZ	SEAT	ASIENTO
	51D1842	2	VITE	VIS	SCHRAUBE	SCREW	TORNILLO
	51D1849	1	SEDE	SIEGE	SITZ	SEAT	ASIENTO
	51D1850	1	VALVOLINA	SOUPAPE	VENTIL	VALVE	VALVULA
	51D1851	1	ANELLO DI TENUTA	JOINT D'ETANCHEITE	DICHTRING	SEAL	JUNTA HERMETICA
	51D1852	1	DISTANZIALE	ENTRETOISE	ABSTANDSTUECK	SPACER	SEPARADOR
	51D1853	1	MOLLA	RESSORT	FEDER	SPRING	RESORTE
	51D1854	1	ANELLO DI TENUTA	JOINT D'ETANCHEITE	DICHTRING	SEAL	JUNTA HERMETICA
	51D1855	1	TAPPO	BOUCHON	STOPFEN	PLUG	TAPON
	51D1856	1	ROSETTA	RONDELLE	SCHEIBE	WASHER	ARANDELA
	51D1857	1	VITE	VIS	SCHRAUBE	SCREW	TORNILLO
	51D1858	1	DADO	ECROU	MUTTER	NUT	TUERCA
	51D1861	1	ALBERINO	ARBRE	WELLE	SHAFT	ARBOL
	51D1862	1	CAPPELLETTO	CHAPEAU	SCHUTZKAPPE	CAP	CAPUCHON
	51D1863	1	MOLLA	RESSORT	FEDER	SPRING	RESORTE
	51D1864	1	TAPPO	BOUCHON	STOPFEN	PLUG	TAPON
	51D1865	1	ROSETTA DI SICUREZZA	RONDELLE FREIN	SICHERUNGSRING	LOCKWASHER	ARANDELA DE FRENO
	51D1867	1	ROSETTA	RONDELLE	SCHEIBE	WASHER	ARANDELA
	51D1868	1	ESTREMITA	EXTREMITE	ENDE	END	EXTREMO
	51D1869	1	ROSETTA	RONDELLE	SCHEIBE	WASHER	ARANDELA
	51D1870	1	MOLLA	RESSORT	FEDER	SPRING	RESORTE
	51D1871	1	ROSETTA DI SICUREZZA	RONDELLE FREIN	SICHERUNGSRING	LOCKWASHER	ARANDELA DE FRENO
	51D1872	1	BOCCOLA	DOUILLE	BUECHSE	BUSH	CASQUILLO
	51D1873	1	DISTANZIALE	ENTRETOISE	ABSTANDSTUECK	SPACER	SEPARADOR
	51D1874	1	TAPPO	BOUCHON	STOPFEN	PLUG	TAPON
	51D1875	1	GUIDA DI SCORRIMENTO	COULISSE	GLEITSCHIENE	SLIDE GUIDE	GUIA DESLIZANTE
	L0971521	1	VITE	VIS	SCHRAUBE	SCREW	TORNILLO
	L119547L	2	ROSETTA DI SICUREZZA	RONDELLE FREIN	SICHERUNGSRING	LOCKWASHER	ARANDELA DE FRENO
	1433026D	2	ROSETTA DI TENUTA	JOINT D'ETANCHEITE	DICHTRING	GASKET	JUNTA HERMETICA
	1445298D	1	ANELLO DI TENUTA	JOINT D'ETANCHEITE	DICHTRING	SEAL	JUNTA HERMETICA
	1445348D	1	ANELLO DI TENUTA	JOINT D'ETANCHEITE	DICHTRING	SEAL	JUNTA HERMETICA
	1445378D	1	ANELLO DI TENUTA	JOINT D'ETANCHEITE	DICHTRING	SEAL	JUNTA HERMETICA
	1445718D	1	ANELLO DI TENUTA	JOINT D'ETANCHEITE	DICHTRING	SEAL	JUNTA HERMETICA
	1445726D	2	ANELLO DI TENUTA	JOINT D'ETANCHEITE	DICHTRING	SEAL	JUNTA HERMETICA
	1445748D	1	ANELLO DI TENUTA	JOINT D'ETANCHEITE	DICHTRING	SEAL	JUNTA HERMETICA
	1445868D	1	ANELLO DI TENUTA	JOINT D'ETANCHEITE	DICHTRING	SEAL	JUNTA HERMETICA
	1610231L	1	DADO	ECROU	MUTTER	NUT	TUERCA

https://tractormanualz.com/

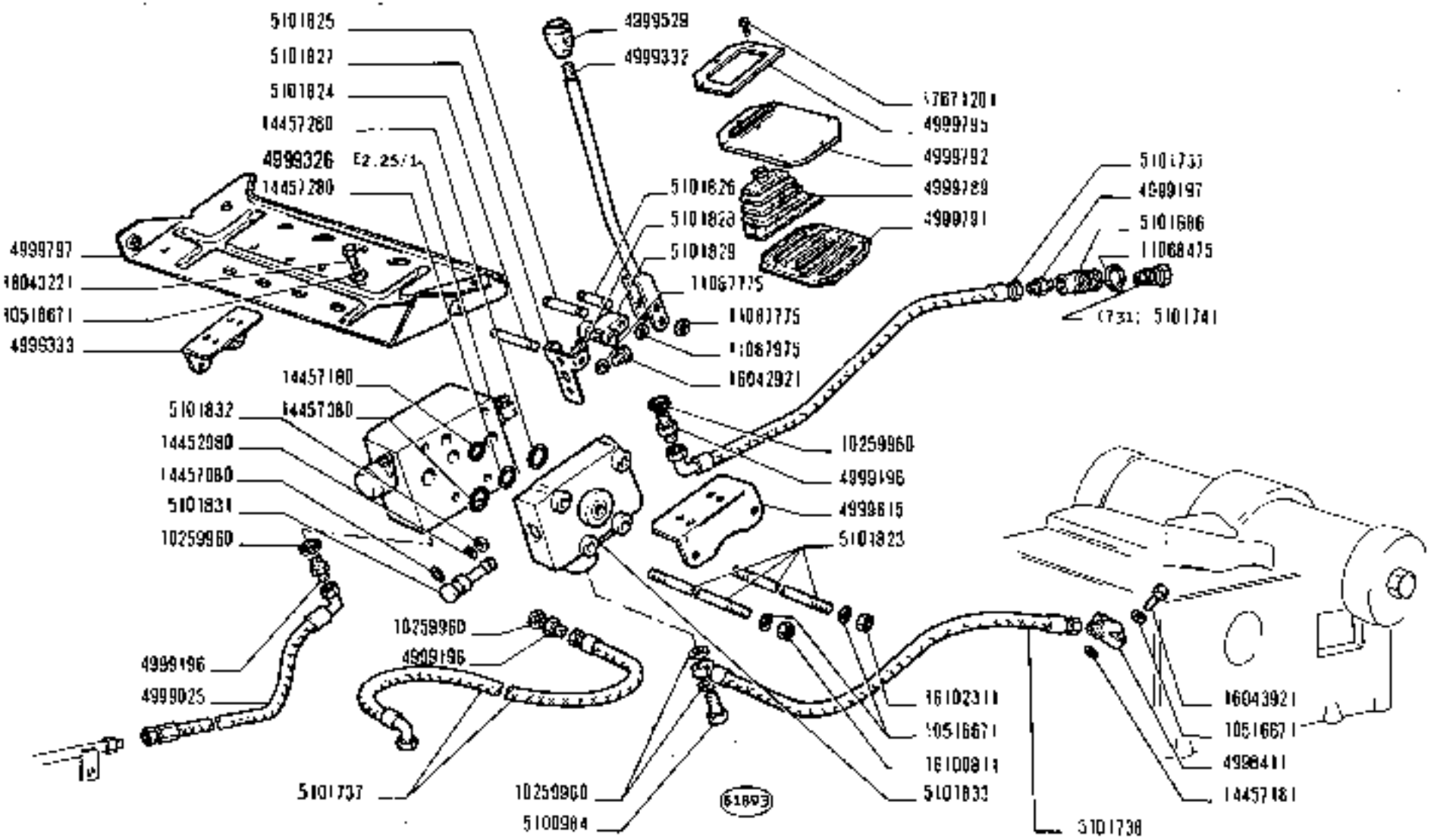

PRESA PRESSIONE SUPPLEMENTARE DAL SOLLEVATORE

Prise de pression supplémentaire du relevage *Additional Power Outlet Unit*
Zusätzlicher Druckölanschluß für Kraftheber *Toma de presión suplementaria del elevador*

https://tractormanualz.com/

NOTE	N.ORDINAZ.	Q.	DENOMINAZIONE	DESIGNATION	BENENNUNG	DESCRIPTION	DENOMINACIONES
	4998411	1	RACCORDO	RACCORD	STUTZEN	CONNECTION	RACOR
	4999025	1	TUBO FLESSIBILE	TUYAU FLEXIBLE	SCHLAUCH	HOSE	MANGA FLEXIBLE
5101737	4995890	2	TUBO FLESSIBILE	TUYAU FLEXIBLE	SCHLAUCH	HOSE	MANGA FLEXIBLE
	4999196	4	RACCORDO	RACCORD	STUTZEN	CONNECTION	RACOR
	4999197	1	RACCORDO	RACCORD	STUTZEN	CONNECTION	RACOR
	4999328	1	DISTRIBUTORE A SEMPLICE EFFETTO COMPL.	DISTRIBUTEUR SIMPLE EFFET	EINFACHWIRKUNG SKEUERGERAT	SINGLE ACTING DISTRIBUTOR VALVE	VALVULA DISTRIBUIDORA DE SIMPLE EFECTO
	4999332	1	LEVA	LEVIER	HEBEL	LEVER	PALANCA
	4999333	1	STAFFA	ETRIER	HALTER	BRACKET	SOPORTE
5101738	4999464	1	TUBO FLESSIBILE	TUYAU FLEXIBLE	SCHLAUCH	HOSE	MANGA FLEXIBLE
	4999529	1	PONELLO	BOUTON	KNEBELGRIFF	KNOB	BOTON
	4999615	1	STAFFA	ETRIER	HALTER	BRACKET	SOPORTE
	4999789	1	CUFFIA	CAPUCHON	MANSCHETTE	BOOT	CAPUCHON
	4999791	1	PIASTRA INF.	PLAQUE	PLATTE	PLATE	PLACA
	4999792	1	PIASTRA SUP.	PLAQUE	PLATTE	PLATE	PLACA
	4999795	1	CORNICE DI GOMMA	CONTOUR CAOUTCHOUC	DICHTUNGSPROFIL	WEATHERSEAL STRIP	BURLETE DE GOMA
	4999797	1	SUPPORTO	SUPPORT	LAGER	SUPPORT	SOPORTE
	5100984	1	BOCCHETTONE	VIS-RACCORD	HOHLSCHRAUBE	UNION	BOQUILLA
ERA	5101325	2	TUBO FLESSIBILE	TUYAU FLEXIBLE	SCHLAUCH	HOSE	MANGA FLEXIBLE
ERA	5101326	2	TUBO FLESSIBILE	TUYAU FLEXIBLE	SCHLAUCH	HOSE	MANGA FLEXIBLE
ERA	5101327	1	TUBO FLESSIBILE	TUYAU FLEXIBLE	SCHLAUCH	HOSE	MANGA FLEXIBLE
ERA	5101328	1	TUBO FLESSIBILE	TUYAU FLEXIBLE	SCHLAUCH	HOSE	MANGA FLEXIBLE
	5101686	1	RACCORDO	RACCORD	STUTZEN	CONNECTION	RACOR
	5101873	4	TIRANTE	TIRANT	STANGE	ROD	VARILLA
	5101874	1	PERNO	AXE	BOLZEN	PIN	EJE
	5101875	1	PERNO	AXE	BOLZEN	PIN	EJE
	5101876	1	PERNO	AXE	BOLZEN	PIN	EJE
	5101877	1	SUPPORTO	SUPPORT	LAGER	SUPPORT	SOPORTE
	5101878	3	VITE	VIS	SCHRAUBE	SCREW	TORNILLO
	5101879	1	BISCOTTINO	JUMELLE	LASCHE	SHACKLE	BIELA
	5101881	1	TAPPO	BOUCHON	STOPFEN	PLUG	TAPON
	5101882	1	DISTANZIALE	ENTRETOISE	ABSTANDSTUECK	SPACER	SEPARADOR
	5101883	1	COPERCHIO	COUVERCLE	DECKEL	COVER	TAPA
	10259960	6	ROSETTA DI TENUTA	JOINT D'ETANCHEITE	DICHTRING	GASKET	JUNTA HERMETICA
	10516671	10	ROSETTA DI SICUREZZA	RONDELLE FREIN	SICHERUNGSRING	LOCKWASHER	ARANDELA DE FRENO
ERA	10516672	4	ROSETTA DI SICUREZZA	RONDELLE FREIN	SICHERUNGSRING	LOCKWASHER	ARANDELA DE FRENO
11087776	11065075	2	ANELLO DI SICUREZZA	ARRETOIR	SICHERUNGSRING	LOCKRING	ANILLO DE FRENO
	11087475	2	ANELLO DI SICUREZZA	ARRETOIR	SICHERUNGSRING	LOCKRING	ANILLO DE FRENO
11087975	11087675	1	ANELLO DI SICUREZZA	ARRETOIR	SICHERUNGSRING	LOCKRING	ANILLO DE FRENO
ERA	11087875	1	ANELLO DI SICUREZZA	ARRETOIR	SICHERUNGSRING	LOCKRING	ANILLO DE FRENO
	14452980	1	ANELLO DI TENUTA	JOINT D'ETANCHEITE	DICHTRING	SEAL	JUNTA HERMETICA
	14457080	1	ANELLO DI TENUTA	JOINT D'ETANCHEITE	DICHTRING	SEAL	JUNTA HERMETICA
	14457180	1	ANELLO DI TENUTA	JOINT D'ETANCHEITE	DICHTRING	SEAL	JUNTA HERMETICA
	14457181	1	ANELLO DI TENUTA	JOINT D'ETANCHEITE	DICHTRING	SEAL	JUNTA HERMETICA
	14457280	2	ANELLO DI TENUTA	JOINT D'ETANCHEITE	DICHTRING	SEAL	JUNTA HERMETICA
	14457380	1	ANELLO DI TENUTA	JOINT D'ETANCHEITE	DICHTRING	SEAL	JUNTA HERMETICA

https://tractormanualz.com/

MODIF	N.ORDINAZ.	Q.	DENOMINAZIONE	DESIGNATION	BENENNUNG	DESCRIPTION	DENOMINACIONES
	16042921	1	VITE	VIS	SCHRAUBE	SCREW	TORNILLO
	16043221	4	VITE	VIS	SCHRAUBE	SCREW	TORNILLO
	16043921	2	VITE	VIS	SCHRAUBE	SCREW	TORNILLO
18100851	~~16402311~~	3	DADO	ECROU	MUTTER	NUT	TUERCA
17671201	~~17677801~~	2	VITE	VIS	SCHRAUBE	SCREW	TORNILLO
	6101741	1	RACCORDO (731)	RACCORD	STUTZEN	CONNECTION	RACOR

https://tractormanualz.com/

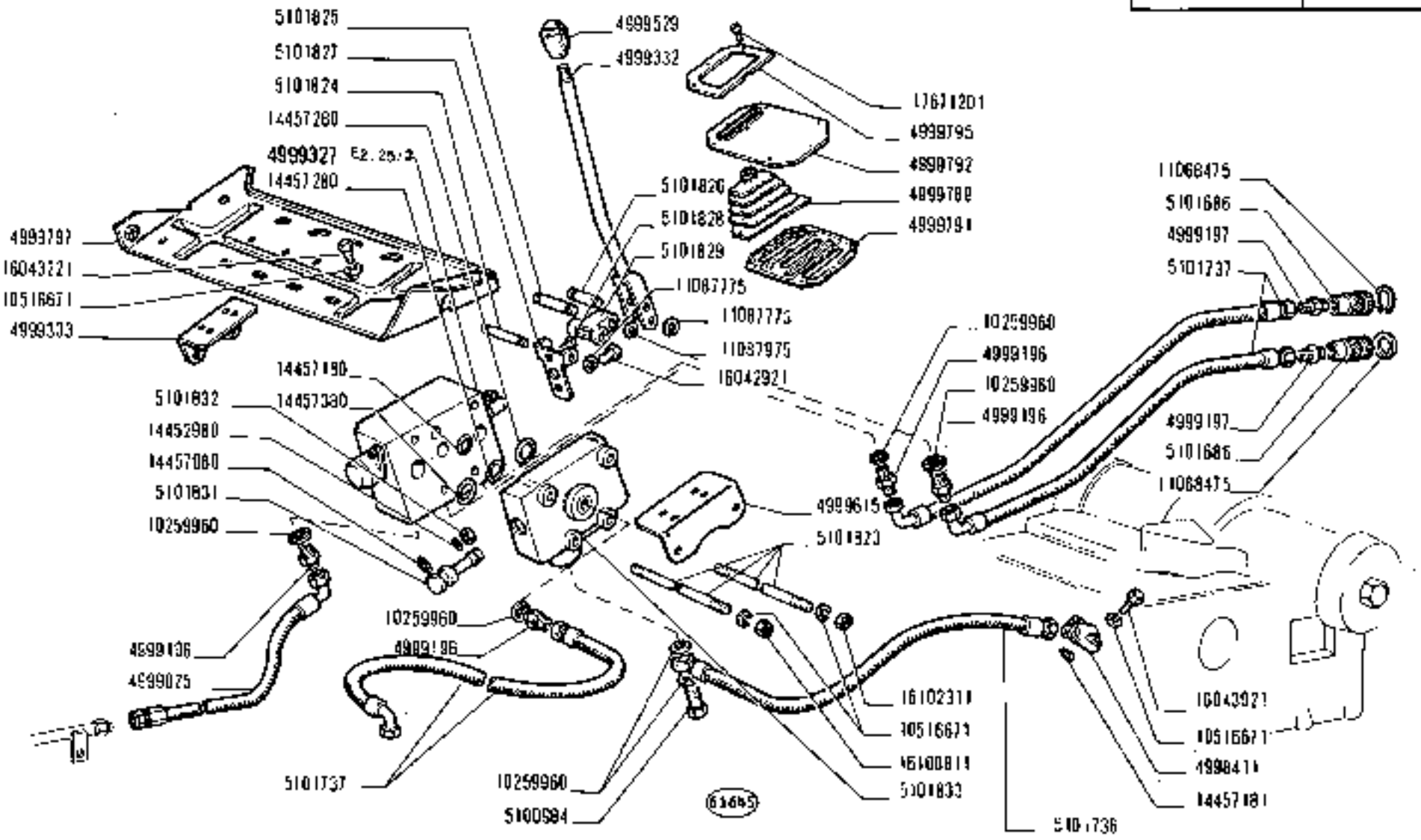

https://tractormanualz.com/

MODIF	N.ORDINAZ.	Q.	DENOMINAZIONE	DESIGNATION	BENENNUNG	DESCRIPTION	DENOMINACIONES
	4998411	1	RACCORDO	RACCORD	STUTZEN	CONNECTION	RACOR
	4999025	1	TUBO FLESSIBILE	TUYAU FLEXIBLE	SCHLAUCH	HOSE	MANGA FLEXIBLE
5101737	4999098	3	TUBO FLESSIBILE	TUYAU FLEXIBLE	SCHLAUCH	HOSE	MANGA FLEXIBLE
	4999196	5	RACCORDO	RACCORD	STUTZEN	CONNECTION	RACOR
	4999197	7	RACCORDO	RACCORD	STUTZEN	CONNECTION	RACOR
	4999327	1	DISTRIBUTORE A DOPPIO EFFETTO COMPL.	DISTRIBUTEUR DOUBLE EFFET	DOPPELTWIRKUNG STEUERGERAT	DOUBLE ACTING DISTRIBUTOR VALVE	VALVULA DISTRIBUIDORA DE DOBLE EFECTO
	4999332	1	LEVA	LEVIER	HEBEL	LEVER	PALANCA
	4999333	1	STAFFA	ETRIER	HALTER	BRACKET	SOPORTE
5101738	4999404	1	TUBO FLESSIBILE	TUYAU FLEXIBLE	SCHLAUCH	HOSE	MANGA FLEXIBLE
	4999529	1	POMELLO	BOUTON	KNEBELGREIFF	KNOB	BOTON
	4999615	1	STAFFA	ETRIER	HALTER	BRACKET	SOPORTE
	4999789	1	CUFFIA	CAPUCHON	MANSCHETTE	BOOT	CAPUCHON
	4999791	1	PIASTRA INF.	PLAQUE	PLATTE	PLATE	PLACA
	4999792	1	PIASTRA SUP.	PLAQUE	PLATTE	PLATE	PLACA
	4999795	1	CORNICE DI GOMMA	CONTOUR CAOUTCHOUC	DICHTUNGSPROFIL	WEATHERSEAL STRIP	BURLETE DE GOMA
	4999797	1	SUPPORTO	SUPPORT	LAGER	SUPPORT	SOPORTE
	5100944	1	BOCCHETTONE	VIS-RACCORD	HOHLSCHRAUBE	UNION	BOQUILLA
ERA	5101325	3	TUBO FLESSIBILE	TUYAU FLEXIBLE	SCHLAUCH	HOSE	MANGA FLEXIBLE
ERA	5101326	3	TUBO FLESSIBILE	TUYAU FLEXIBLE	SCHLAUCH	HOSE	MANGA FLEXIBLE
ERA	5101327	1	TUBO FLESSIBILE	TUYAU FLEXIBLE	SCHLAUCH	HOSE	MANGA FLEXIBLE
ERA	5101328	1	TUBO FLESSIBILE	TUYAU FLEXIBLE	SCHLAUCH	HOSE	MANGA FLEXIBLE
	5101686	2	RACCORDO	RACCORD	STUTZEN	CONNECTION	RACOR
	5101823	4	TIRANTE	TIRANT	STANGE	ROD	VARILLA
	5101824	1	PERNO	AXE	BOLZEN	PIN	EJE
	5101825	1	PERNO	AXE	BOLZEN	PIN	EJE
	5101826	1	PERNO	AXE	BOLZEN	PIN	EJE
	5101827	1	SUPPORTO	SUPPORT	LAGER	SUPPORT	SOPORTE
	5101828	1	VITE	VIS	SCHRAUBE	SCREW	TORNILLO
	5101829	1	BISCOTTINO	JUMELLE	LASCHE	SHACKLE	BIELA
	5101831	1	TAPPO	BOUCHON	STOPFEN	PLUG	TAPON
	5101832	1	DISTANZIALE	ENTRETOISE	ABSTANDSTUECK	SPACER	SEPARADOR
	5101833	1	COPERCHIO	COUVERCLE	DECKEL	COVER	TAPA
	90259960	7	ROSETTA DI TENUTA	JOINT D'ETANCHEITE	DICHTRING	GASKET	JUNTA HERMETICA
	105166??	10	ROSETTA DI SICUREZZA	RONDELLE FREIN	SICHERUNGSRING	LOCKWASHER	ARANDELA DE FRENO
ERA	90516871	4	ROSETTA DI SICUREZZA	RONDELLE FREIN	SICHERUNGSRING	LOCKWASHER	ARANDELA DE FRENO
11087775	110A5779	3	ANELLO DI SICUREZZA	ARRETOIR	SICHERUNGSRING	LOCKRING	ANILLO DE FRENO
	110AP475	4	ANELLO DI SICUREZZA	ARRETOIR	SICHERUNGSRING	LOCKRING	ANILLO DE FRENO
11087075	110A7875	1	ANELLO DI SICUREZZA	ARRETOIR	SICHERUNGSRING	LOCKRING	ANILLO DE FRENO
ERA	110A7875	1	ANELLO DI SICUREZZA	ARRETOIR	SICHERUNGSRING	LOCKRING	ANILLO DE FRENO
	14452980	1	ANELLO DI TENUTA	JOINT D'ETANCHEITE	DICHTRING	SEAL	JUNTA HERMETICA
	14457083	1	ANELLO DI TENUTA	JOINT D'ETANCHEITE	DICHTRING	SEAL	JUNTA HERMETICA
	14457180	1	ANELLO DI TENUTA	JOINT D'ETANCHEITE	DICHTRING	SEAL	JUNTA HERMETICA
	14457181	1	ANELLO DI TENUTA	JOINT D'ETANCHEITE	DICHTRING	SEAL	JUNTA HERMETICA
	14457280	2	ANELLO DI TENUTA	JOINT D'ETANCHEITE	DICHTRING	SEAL	JUNTA HERMETICA
	14457380	1	ANELLO DI TENUTA	JOINT D'ETANCHEITE	DICHTRING	SEAL	JUNTA HERMETICA

https://tractormanualz.com/

MODIF	N.ORDINAZ.	Q.	DENOMINAZIONE	DESIGNATION	BENENNUNG	DESCRIPTION	DENOMINACIONES
	16042021	1	VITE	VIS	SCHRAUBE	SCREW	TORNILLO
	16043221	4	VITE	VIS	SCHRAUBE	SCREW	TORNILLO
	16043921	2	VITE	VIS	SCHRAUBE	SCREW	TORNILLO
16100811	[illegible]	4	DADO	ECROU	MUTTER	NUT	TUERCA
17671201	[illegible]	7	VITE	VIS	SCHRAUBE	SCREW	TORNILLO

https://tractormanualz.com/

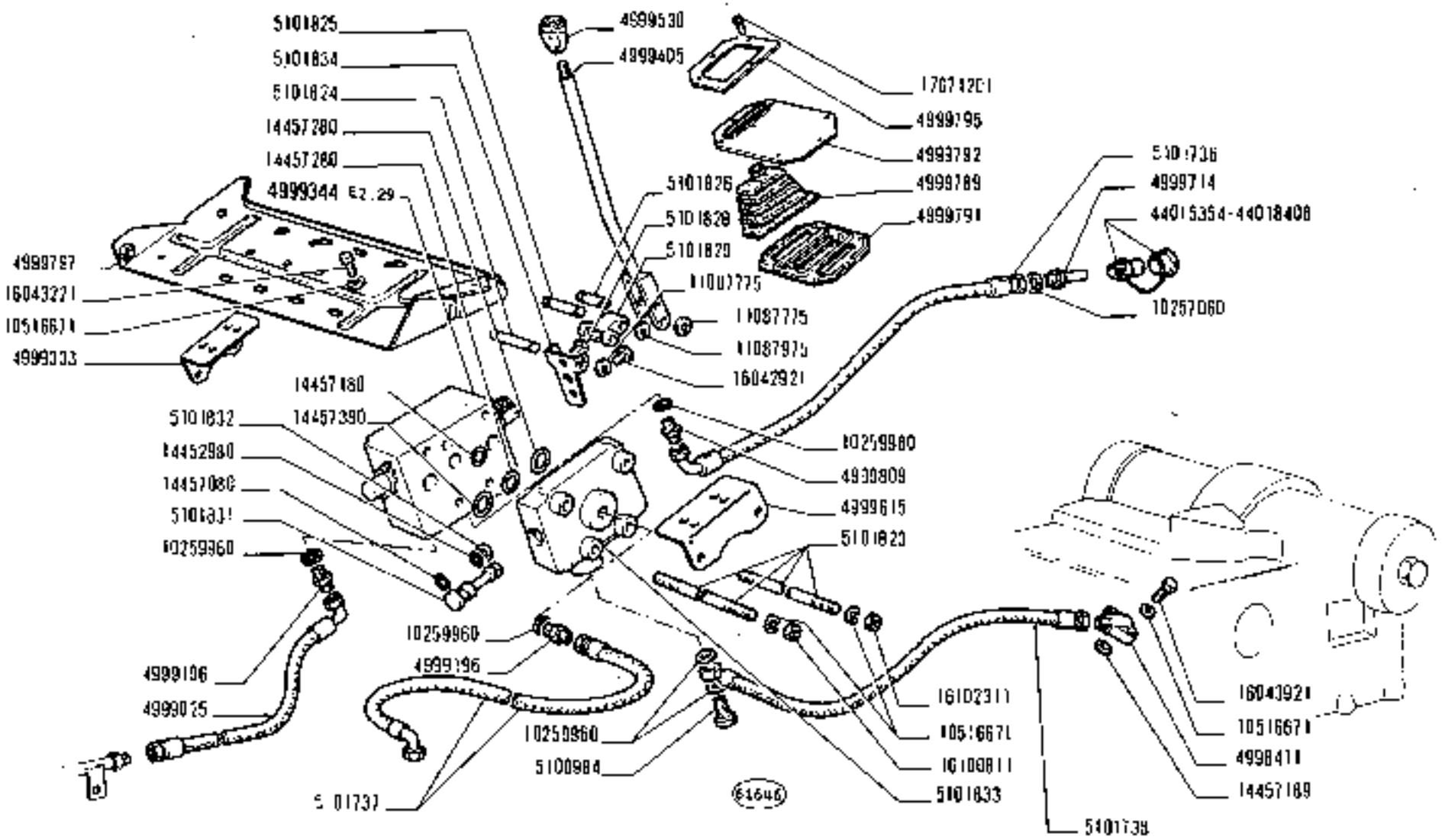

780 - 780 DT	PRESA PRESSIONE SUPPLEMENTARE DAL SOLLEVATORE	E2.31/2
01 02	*Prise de pression supplémentaire du relevage* — *Additional Power Outlet Unit* *Zusätzlicher Druckölanschluss am Kraftheber* — *Grifo distribuidor auxiliar del elevador*	N.T.R. 223 T

https://tractormanualz.com/

MODIF	N.ORDINAZ.	Q.	DENOMINAZIONE	DESIGNATION	BENENNUNG	DESCRIPTION	DENOMINACIONES
	4998411	1	RACCORDO	RACCORD	STUTZEN	CONNECTION	RACOR
	4999025	1	TUBO FLESSIBILE	TUYAU FLEXIBLE	SCHLAUCH	HOSE	MANGA FLEXIBLE
5101737	~~4999090~~	1	TUBO FLESSIBILE	TUYAU FLEXIBLE	SCHLAUCH	HOSE	MANGA FLEXIBLE
	4999196	3	RACCORDO	RACCORD	STUTZEN	CONNECTION	RACOR
	4999333	1	STAFFA	ETRIER	HALTER	BRACKET	SOPORTE
	4999344	1	VALVOLA PER FRENO COMPL.	SOUPAPE POUR FREIN	VENTIL FUR BREMSE	BRAKE VALVE	VALVULA PARA FRENO
5101738	~~4999404~~	1	TUBO FLESSIBILE	TUYAU FLEXIBLE	SCHLAUCH	HOSE	MANGA FLEXIBLE
	4999405	1	LEVA	LEVIER	HEBEL	LEVER	PALANCA
	4999530	1	POMELLO	POMMEAU	KNEBELGRIFF	KNOB	BOTON
	4999615	1	STAFFA	ETRIER	HALTER	BRACKET	SOPORTE
	4999714	1	RACCORDO	RACCORD	STUTZEN	CONNECTION	RACOR
5101736	~~4999718~~	1	TUBO FLESSIBILE	TUYAU FLEXIBLE	SCHLAUCH	HOSE	MANGA FLEXIBLE
	4999789	1	CUFFIA	CAPUCHON	MANSCHETTE	BOOT	CAPUCHON
	4999791	1	PIASTRA INF.	PLAQUE	PLATTE	PLATE	PLACA
	4999792	1	PIASTRA SUP.	PLAQUE	PLATTE	PLATE	PLACA
	4999795	1	CORNICE DI GOMMA	CONTOUR CAOUTCHOUC	DICHTUNGSPROFIL	WEATHERSEAL STRIP	BURLETE DE GOMA
	4999797	1	SUPPORTO	SUPPORT	LAGER	SUPPORT	SOPORTE
	4999809	1	RACCORDO	RACCORD	STUTZEN	CONNECTION	RACOR
	5100984	1	BUCCHETTONE	VIS-RACCORD	HOHLSCHRAUBE	UNION	BOQUILLA
ERA	5101317	1	TUBO FLESSIBILE	TUYAU FLEXIBLE	SCHLAUCH	HOSE	MANGA FLEXIBLE
ERA	5101318	1	TUBO FLESSIBILE	TUYAU FLEXIBLE	SCHLAUCH	HOSE	MANGA FLEXIBLE
ERA	5101325	1	TUBO FLESSIBILE	TUYAU FLEXIBLE	SCHLAUCH	HOSE	MANGA FLEXIBLE
ERA	5101326	1	TUBO FLESSIBILE	TUYAU FLEXIBLE	SCHLAUCH	HOSE	MANGA FLEXIBLE
ERA	5101327	1	TUBO FLESSIBILE	TUYAU FLEXIBLE	SCHLAUCH	HOSE	MANGA FLEXIBLE
ERA	5101328	1	TUBO FLESSIBILE	TUYAU FLEXIBLE	SCHLAUCH	HOSE	MANGA FLEXIBLE
	5101823	4	TIRANTE	TIRANT	STANGE	ROD	VARILLA
	5101824	1	PERNO	AXE	BOLZEN	PIN	EJE
	5101825	1	PERNO	AXE	BOLZEN	PIN	EJE
	5101826	1	PERNO	AXE	BOLZEN	PIN	EJE
	5101828	1	VITE	VIS	SCHRAUBE	SCREW	TORNILLO
	5101829	1	BISCOTTINO	JUMELLE	LASCHE	SHACKLE	BIELA
	5101831	1	TAPPO	BOUCHON	STOPFEN	PLUG	TAPON
	5101832	1	DISTANZIALE	ENTRETOISE	ABSTANDSTUCK	SPACER	SEPARADOR
	5101833	1	COPERCHIO	COUVERCLE	DECKEL	COVER	TAPA
	5101834	1	SUPPORTO	SUPPORT	LAGER	SUPPORT	SOPORTE
	10257960	1	ROSETTA DI TENUTA	JOINT D'ETANCHEITE	DICHTRING	GASKET	JUNTA HERMETICA
	10259960	5	ROSETTA DI TENUTA	JOINT D'ETANCHEITE	DICHTRING	GASKET	JUNTA HERMETICA
	10516571	10	ROSETTA DI SICUREZZA	RONDELLE FREIN	SICHERUNGSRING	LOCKWASHER	ARANDELA DE FRENO
ERA	10516871	4	ROSETTA DI SICUREZZA	RONDELLE FREIN	SICHERUNGSRING	LOCKWASHER	ARANDELA DE FRENO
11087775	11085575	3	ANELLO DI SICUREZZA	ARRETOIR	SICHERUNGSRING	LOCKRING	ANILLO DE FRENO
11087975	~~11087675~~	3	ANELLO DI SICUREZZA	ARRETOIR	SICHERUNGSRING	LOCKRING	ANILLO DE FRENO
ERA	11087875	1	ANELLO DI SICUREZZA	ARRETOIR	SICHERUNGSRING	LOCKRING	ANILLO DE FRENO
	14452980	3	ANELLO DI TENUTA	JOINT D'ETANCHEITE	DICHTRING	SEAL	JUNTA HERMETICA
	14457080	1	ANELLO DI TENUTA	JOINT D'ETANCHEITE	DICHTRING	SEAL	JUNTA HERMETICA
	14457180	1	ANELLO DI TENUTA	JOINT D'ETANCHEITE	DICHTRING	SEAL	JUNTA HERMETICA
	14457181	1	ANELLO DI TENUTA	JOINT D'ETANCHEITE	DICHTRING	SEAL	JUNTA HERMETICA

https://tractormanualz.com/

MODIF	N.ORDINAZ.	Q.	DENOMINAZIONE	DESIGNATION	BENENNUNG	DESCRIPTION	DENOMINACIONES
	14457280	2	ANELLO DI TENUTA	JOINT D'ETANCHEITE	DICHTRING	SEAL	JUNTA HERMETICA
	14457380	1	ANELLO DI TENUTA	JOINT D'ETANCHEITE	DICHTRING	SEAL	JUNTA HERMETICA
	16042921	1	VITE	VIS	SCHRAUBE	SCREW	TORNILLO
	16043221	4	VITE	VIS	SCHRAUBE	SCREW	TORNILLO
	16043921	2	VITE	VIS	SCHRAUBE	SCREW	TORNILLO
16100811	~~16102911~~	B	DADO	ECROU	MUTTER	NUT	TUERCA
17671201	~~14471001~~	7	VITE	VIS	SCHRAUBE	SCREW	TORNILLO
	44015354	1	RACCORDO	RACCORD	STUTZEN	CONNECTION	RACOR
	44016406	1	RACCORDO	RACCORD	STUTZEN	CONNECTION	RACOR

https://tractormanualz.com/

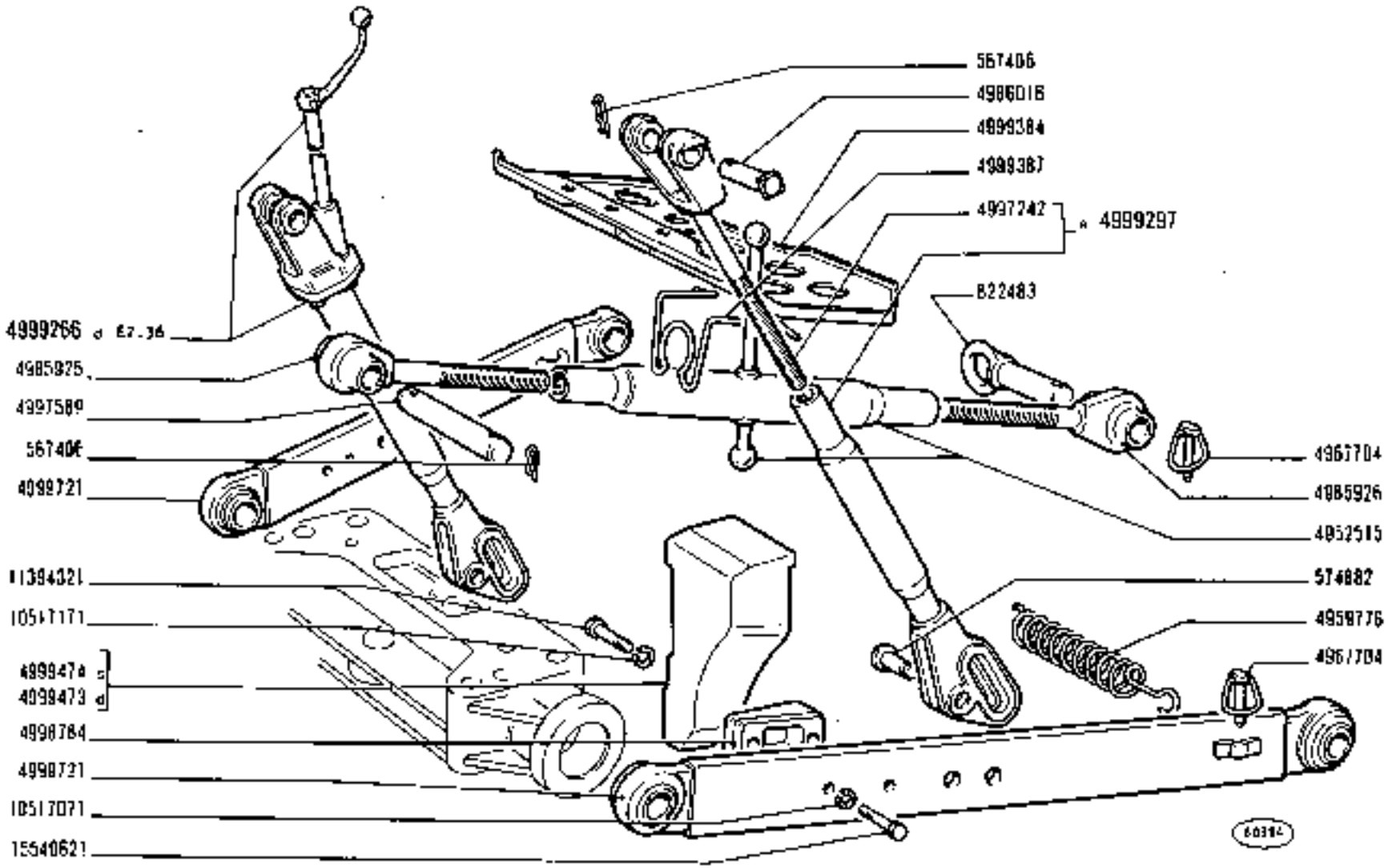

780 - 780 DT 01 02	**DISPOSITIVO ATTACCO ATTREZZI** *Dispositif d'attelage des outils* *Implement Carrier* *Anhängevorrichtung* *Enganche de los útiles*	**E2.35** 1 | N.T.R. 219 T

https://tractormanualz.com/

MODIF	N.ORDINAZ.	Q.	DENOMINAZIONE	DESIGNATION	BENENNUNG	DESCRIPTION	DENOMINACIONES
	567406	6	COPIGLIA	GOUPILLE FENDUE	SPLINT	SPLIT PIN	PASADOR ABIERTO
	574482	2	PERNO DI FISSAGGIO INF.	CHEVILLE	BOLZEN	PIN	PASADOR
	822483	1	PERNO	AXE	BOLZEN	PIN	EJE
	4952515	1	MANICOTTO	MANCHON	SPANNSCHLOSS	SLEEVE	TUERCA
	4959775	1	MOLLA	RESSORT	FEDER	SPRING	RESORTE
	4967704	3	SPINA	GOUPILLE	STIFT	PIN	PASADOR
	4984823	1	BOCCOLA	DOUILLE	BUECHSE	BUSH	CASQUILLO
	4985925	1	PUNTONE ANT.	ETAI	STREBE	STRUT	TORNAPUNTA
	4985926	1	PUNTONE POST.	ETAI	STREBE	STRUT	TORNAPUNTA
	4986016	2	PERNO	AXE	BOLZEN	PIN	EJE
	4996879	1	SUPPORTO COMPL.	SUPPORT	LAGER	SUPPORT	SOPORTE
	4996883	1	LEVA	LEVIER	HEBEL	LEVER	PALANCA
	4996885	1	BIELLA	BIELLE	LASCHE	LINK	BIELA
	4996887	1	ALBERO COMPL.	ARBRE	WELLE	SHAFT	ARBOL
	4996890	1	TUBO	TUYAU	ROHR	PIPE	TUBO
	4996892	1	BOCCOLA	DOUILLE	BUECHSE	BUSH	CASQUILLO
	4996894	2	ANELLO	BAGUE	RING	RING	ANILLO
	4996895	1	ANELLO	BAGUE	RING	RING	ANILLO
	4996896	1	ANELLO	BAGUE	RING	RING	ANILLO
	4997242	1	TIRANTE	TIRANT	STANGE	ROD	VARILLA
	4997549	1	PERNO	AXE	BOLZEN	PIN	EJE
51014DD	4998602	1	CUSCINETTO	ROULEMENT	LAGER	BEARING	RODAMIENTO
	4998784	2	PIASTRA	PLAQUE	PLATTE	PLATE	PLACA
	4999266	1	TIRANTE S COMPL.	TIRANT	STANGE	ROD	VARILLA
	4999285	2	BOCCOLA	DOUILLE	BUECHSE	BUSH	CASQUILLO
	4999286	1	ASTA	TIGE	STANGE	ROD	VARILLA
	4999287	2	ROSETTA	RONDELLE	SCHEIBE	WASHER	ARANDELA
	4999297	1	TIRANTE S COMPL.	TIRANT	STANGE	ROD	VARILLA
	4999313	2	ROSETTA	RONDELLE	SCHEIBE	WASHER	ARANDELA
	4999384	1	SUPPORTO	SUPPORT	LAGER	SUPPORT	SOPORTE
	4999387	1	MOLLA	RESSORT	FEDER	SPRING	RESORTE
	4999473	1	LIMITATORE D	LIMITEUR	ANSCHLAG	TRAVEL LIMITER	TOPE
	4999474	1	LIMITATORE S	LIMITEUR	ANSCHLAG	TRAVEL LIMITER	TOPE
	4999721	2	BRACCIO	BRAS	ARM	ARM	BRAZO
	L0005010	1	PERNO	AXE	BOLZEN	PIN	EJE
	L0009471	1	FORCELLA	FOURCHE	GABEL	FORK	HORQUILLA
	L0517071	4	ROSETTA DI SICUREZZA	RONDELLE FREIN	SICHERUNGSRING	LOCKWASHER	ARANDELA DE FRENO
	L0517371	4	ROSETTA DI SICUREZZA	RONDELLE FREIN	SICHERUNGSRING	LOCKWASHER	ARANDELA DE FRENO
	L0517371	6	ROSETTA DI SICUREZZA	RONDELLE FREIN	SICHERUNGSRING	LOCKWASHER	ARANDELA DE FRENO
	L0520001	1	ROSETTA	RONDELLE	SCHEIBE	WASHER	ARANDELA
	L0734601	1	COPIGLIA	GOUPILLE FENDUE	SPLINT	SPLIT PIN	PASADOR ABIERTO
	L0735001	2	COPIGLIA	GOUPILLE FENDUE	SPLINT	SPLIT PIN	PASADOR ABIERTO
	L1064075	1	ANELLO DI SICUREZZA	ARRETOIR	SICHERUNGSRING	LOCKRING	ANILLO DE FRENO
	L1066375	1	ANELLO DI SICUREZZA	ARRETOIR	SICHERUNGSRING	LOCKRING	ANILLO DE FRENO
	L1304321	4	VITE	VIS	SCHRAUBE	SCREW	TORNILLO

https://tractormanualz.com/

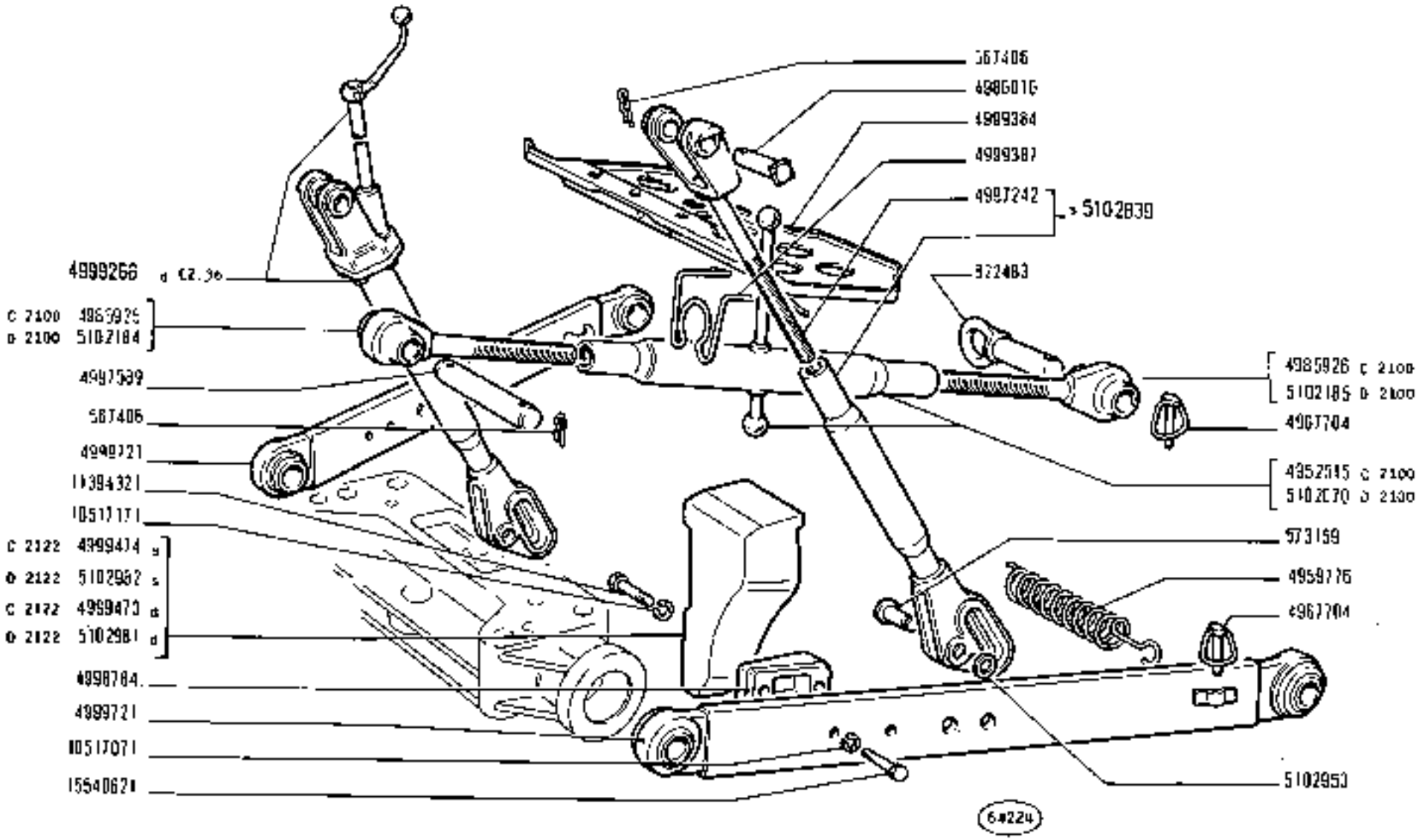

https://tractormanualz.com/

MODEL	N.ORDINAZ.	Q.	DENOMINAZIONE	DESIGNATION	BENENNUNG	DESCRIPTION	DENOMINACIONES
	567406	6	COPIGLIA	GOUPILLE FENDUE	SPLINT	SPLIT PIN	PASADOR ABIERTO
573159	574882	2	PERNO DI FISSAGGIO INF.	CHEVILLE	BOLZEN	PIN	PASADOR
	822483	1	PERNO	AXE	BOLZEN	PIN	EJE
C 2100	4952515	1	MANICOTTO	MANCHON	SPANNSCHLOSS	SLEEVE	TUERCA
	4959776	1	MOLLA	RESSORT	FEDER	SPRING	RESORTE
	4967704	3	SPINA	GOUPILLE	STIFT	PIN	PASADOR
	4984823	1	BOCCOLA	DOUILLE	BUECHSE	BUSH	CASQUILLO
C 2100	4985925	1	PUNTONE ANT.	ETAI	STREBE	STRUT	TORNAPUNTA
C 2100	4985926	1	PUNTONE POST.	ETAI	STREBE	STRUT	TORNAPUNTA
	4986016	2	PERNO	AXE	BOLZEN	PIN	EJE
C 2124	4996879	1	SUPPORTO-COMPL.	SUPPORT	LAGER	SUPPORT	SOPORTE
C 2124	4996883	1	LEVA	LEVIER	HEBEL	LEVER	PALANCA
	4996885	1	BIELLA	BIELLE	LASCHE	LINK	BIELA
	4996887	1	ALBERO COMPL.	ARBRE	WELLE	SHAFT	ARBOL
	4996890	1	TUBO	TUYAU	ROHR	PIPE	TUBO
	4996892	1	BOCCOLA	DOUILLE	BUECHSE	BUSH	CASQUILLO
C 2124	4996894	2	ANELLO	BAGUE	RING	RING	ANILLO
	4996895	1	ANELLO	BAGUE	RING	RING	ANILLO
	4996896	1	ANELLO	BAGUE	RING	RING	ANILLO
	4997242	1	TIRANTE	TIRANT	STANGE	ROD	VARILLA
	4997599	1	PERNO	AXE	BOLZEN	PIN	EJE
5101400	4998002	1	CUSCINETTO	ROULEMENT	LAGER	BEARING	RODAMIENTO
	4998784	2	PIASTRA	PLAQUE	PLATTE	PLATE	PLACA
	4999200	1	TIRANTE D COMPL.	TIRANT	STANGE	ROD	VARILLA
C 2124	4999285	2	BOCCOLA	DOUILLE	BUECHSE	BUSH	CASQUILLO
	4999286	1	ASTA	TIGE	STANGE	ROD	VARILLA
C 2124	4999287	2	ROSETTA	RONDELLE	SCHEIBE	WASHER	ARANDELA
5102839	4999297	1	TIRANTE S COMPL.	TIRANT	STANGE	ROD	VARILLA
C 2124	4999313	2	ROSETTA	RONDELLE	SCHEIBE	WASHER	ARANDELA
	4999304	1	SUPPORTO	SUPPORT	LAGER	SUPPORT	SOPORTE
	4999387	1	MOLLA	RESSORT	FEDER	SPRING	RESORTE
C 2122	4999473	1	LIMITATORE D	LIMITEUR	ANSCHLAG	TRAVEL LIMITER	TOPE
C 2122	4999474	1	LIMITATORE S	LIMITEUR	ANSCHLAG	TRAVEL LIMITER	TOPE
	4999721	2	BRACCIO	BRAS	ARM	ARM	BRAZO
	10005010	1	PERNO	AXE	BOLZEN	PIN	EJE
	10006471	1	FORCELLA	FOURCHE	GABEL	FORK	HORQUILLA
	10517071	4	ROSETTA DI SICUREZZA	RONDELLE FREIN	SICHERUNGSRING	LOCKWASHER	ARANDELA DE FRENO
	10517171	4	ROSETTA DI SICUREZZA	RONDELLE FREIN	SICHERUNGSRING	LOCKWASHER	ARANDELA DE FRENO
	10517371	6	ROSETTA DI SICUREZZA	RONDELLE FREIN	SICHERUNGSRING	LOCKWASHER	ARANDELA DE FRENO
	10520001	1	ROSETTA	RONDELLE	SCHEIBE	WASHER	ARANDELA
	10734601	1	COPIGLIA	GOUPILLE FENDUE	SPLINT	SPLIT PIN	PASADOR ABIERTO
	10735001	2	COPIGLIA	GOUPILLE FENDUE	SPLINT	SPLIT PIN	PASADOR ABIERTO
	11066075	1	ANELLO DI SICUREZZA	ARRETOIR	SICHERUNGSRING	LOCKRING	ANILLO DE FRENO
11066275	11066375	1	ANELLO DI SICUREZZA	ARRETOIR	SICHERUNGSRING	LOCKRING	ANILLO DE FRENO
	11394321	4	VITE	VIS	SCHRAUBE	SCREW	TORNILLO

https://tractormanualz.com/

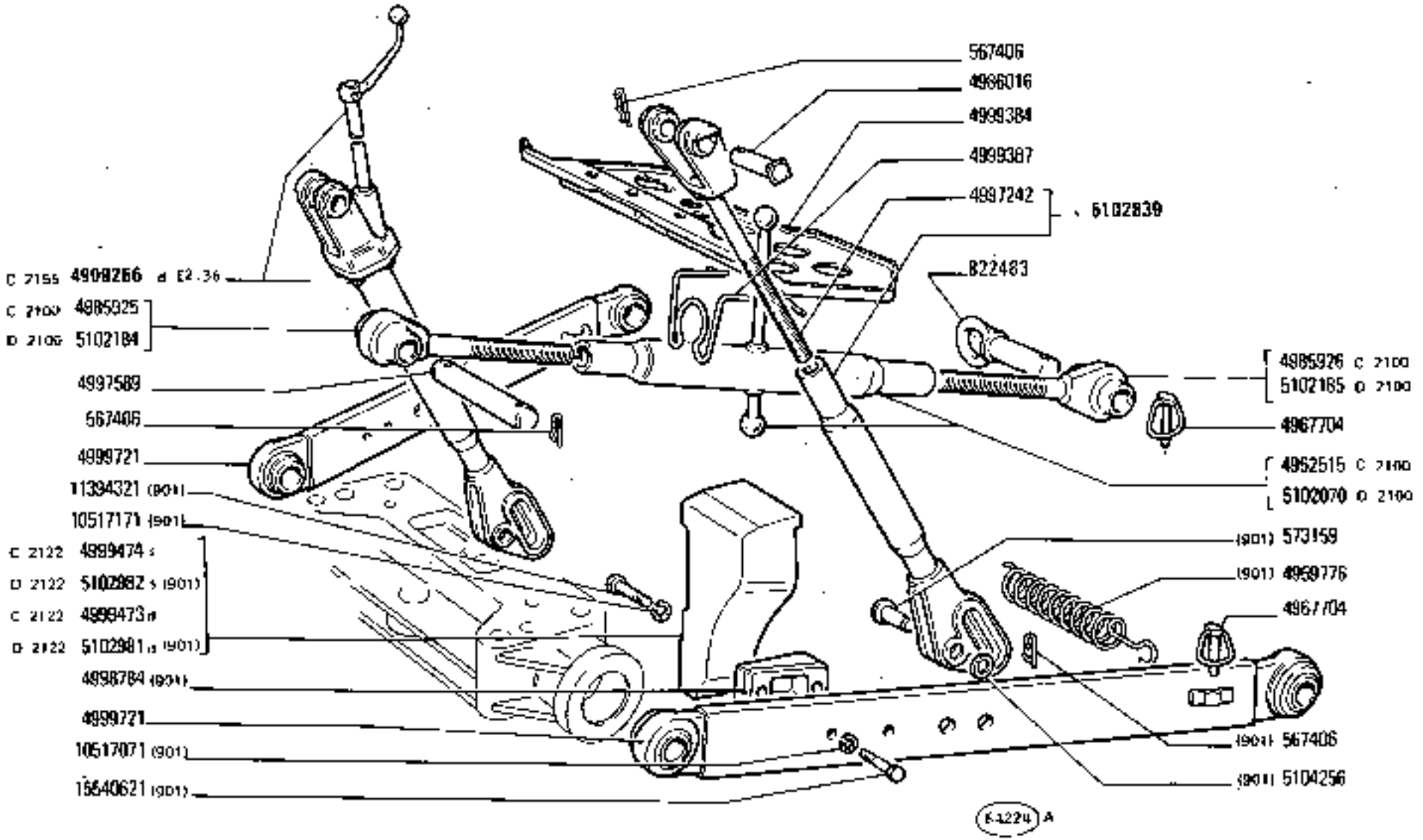

DISPOSITIVO ATTACCO ATTREZZI

Dispositif d'attelage des outils — *Implement Carrier*

Anhängevorrichtung — *Enganche de los útiles*

https://tractormanualz.com/

MODIF	N.ORDINAZ.	Q.	DENOMINAZIONE	DESIGNATION	BENENNUNG	DESCRIPTION	DENOMINACIONES
	567406	4	COPIGLIA	GOUPILLE FENDUE	SPLINT	SPLIT PIN	PASADOR ABIERTO
573159	574082	2	PERNO DI FISSAGGIO INF. (90°)	CHEVILLE	BOLZEN	PIN	PASADOR
	822483	1	PERNO	AXE	BOLZEN	PIN	EJE
C 2100	4952515	1	MANICOTTO	MANCHON	SPANNSCHLOSS	SLEEVE	TUERCA
	4959776	1	MOLLA (901)	RESSORT	FEDER	SPRING	RESORTE
	4967704	3	SPINA	GOUPILLE	STIFT	PIN	PASADOR
	4984823	1	BOCCOLA	DOUILLE	BUECHSE	BUSH	CASQUILLO
C 2100	4985925	1	PUNTONE ANT.	ETAI	STREBE	STRUT	TORNAPUNTA
C 2100	4985926	1	PUNTONE POST.	ETAI	STREBE	STRUT	TORNAPUNTA
	4986016	2	PERNO	AXE	BOLZEN	PIN	EJE
C 2124	4996879	1	SUPPORTO COMPL.	SUPPORT	LAGER	SUPPORT	SOPORTE
C 2124	4996883	1	LEVA	LEVIER	HEBEL	LEVER	PALANCA
C 2152	4996885	1	BIELLA	BIELLE	LASCHE	LINK	BIELA
C 2152	4999770	1	ALBERO COMPL.	ARBRE	WELLE	SHAFT	ARBOL
	4996890	1	TUBO	TUYAU	ROHR	PIPE	TUBO
C 2152	4996892	1	BOCCOLA	DOUILLE	BUECHSE	BUSH	CASQUILLO
C 2124	4996894	2	ANELLO	BAGUE	RING	RING	ANILLO
C 2152	4996895	1	ANELLO	BAGUE	RING	RING	ANILLO
C 2152	4996896	1	ANELLO	BAGUE	RING	RING	ANILLO
	4997242	1	TIRANTE	TIRANT	STANGE	ROD	VARILLA
	4997589	1	PERNO	AXE	BOLZEN	PIN	EJE
5101400	4998002	1	CUSCINETTO	ROULEMENT	LAGER	BEARING	RODAMIENTO
	4998734	2	PIASTRA (901)	PLAQUE	PLATTE	PLATE	PLACA
C 2155	4999266	1	TIRANTE D COMPL.	TIRANT	STANGE	ROD	VARILLA
C 2124	4999285	2	BOCCOLA	DOUILLE	BUECHSE	BUSH	CASQUILLO
	4999286	1	ASTA	TIGE	STANGE	ROD	VARILLA
C 2124	4999287	2	ROSETTA	RONDELLE	SCHEIBE	WASHER	ARANDELA
5102839	4999297	1	TIRANTE S COMPL.	TIRANT	STANGE	ROD	VARILLA
C 2124	4999313	2	ROSETTA	RONDELLE	SCHEIBE	WASHER	ARANDELA
	4999384	1	SUPPORTO	SUPPORT	LAGER	SUPPORT	SOPORTE
	4999387	1	MOLLA	RESSORT	FEDER	SPRING	RESORTE
C 2122	4999473	1	LIMITATORE D	LIMITEUR	ANSCHLAG	TRAVEL LIMITER	TOPE
C 2122	4999474	1	LIMITATORE S	LIMITEUR	ANSCHLAG	TRAVEL LIMITER	TOPE
	4999721	2	BRACCIO	BRAS	ARM	ARM	BRAZO
	10005010	1	PERNO	AXE	BOLZEN	PIN	EJE
	10009471	1	FORCELLA	FOURCHE	GABEL	FORK	HORQUILLA
	10517071	4	ROSETTA DI SICUREZZA (901)	RONDELLE FREIN	SICHERUNGSRING	LOCKWASHER	ARANDELA DE FRENO
	10517171	4	ROSETTA DI SICUREZZA (901)	RONDELLE FREIN	SICHERUNGSRING	LOCKWASHER	ARANDELA DE FRENO
	10517371	6	ROSETTA DI SICUREZZA	RONDELLE FREIN	SICHERUNGSRING	LOCKWASHER	ARANDELA DE FRENO
	10522001	1	ROSETTA	RONDELLE	SCHEIBE	WASHER	ARANDELA
	10734601	1	COPIGLIA	GOUPILLE FENDUE	SPLINT	SPLIT PIN	PASADOR ABIERTO
	10735001	2	COPIGLIA	GOUPILLE FENDUE	SPLINT	SPLIT PIN	PASADOR ABIERTO
C 2152	11066075	1	ANELLO DI SICUREZZA	ARRETOIR	SICHERUNGSRING	LOCKRING	ANILLO DE FRENO
C 2152	11066275	1	ANELLO DI SICUREZZA	ARRETOIR	SICHERUNGSRING	LOCKRING	ANILLO DE FRENO
	11396321	4	VITE (901)	VIS	SCHRAUBE	SCREW	TORNILLO

https://tractormanualz.com/

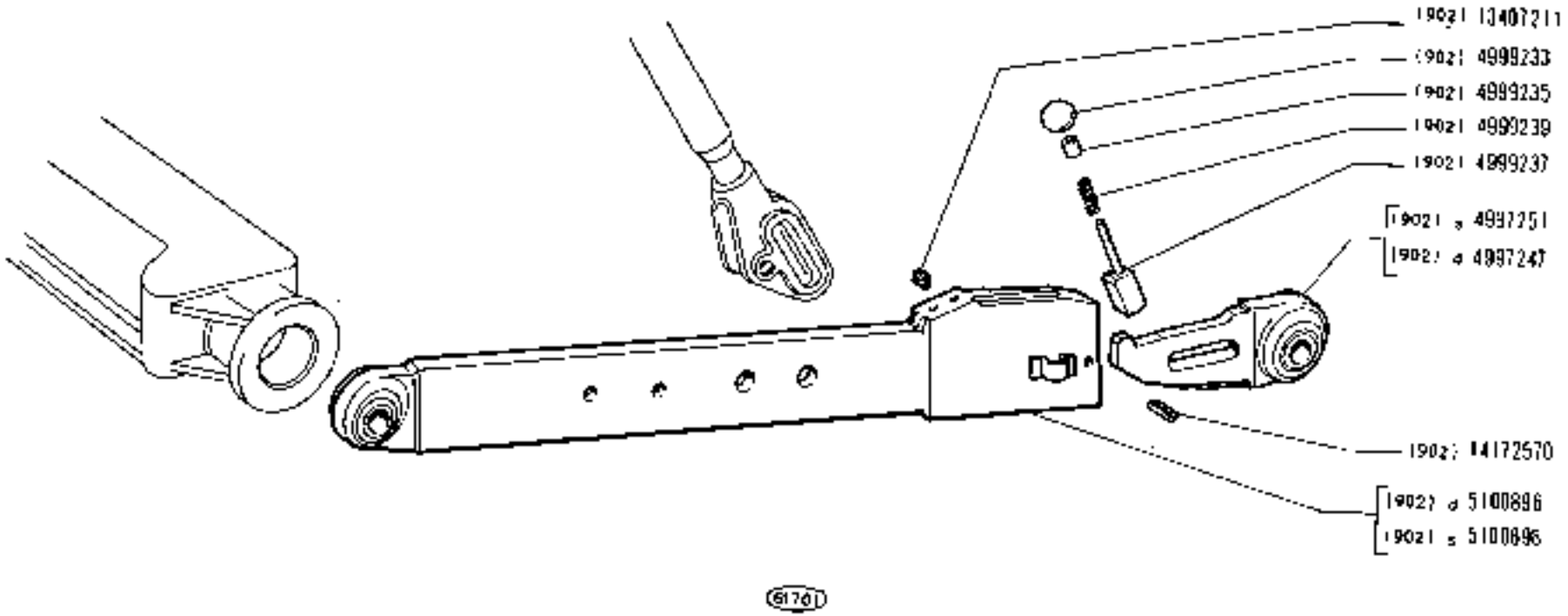

https://tractormanualz.com/

MODIF	N.ORDINAZ.	Q.	DENOMINAZIONE	DESIGNATION	BENENNUNG	DESCRIPTION	DENOMINACIONES
	L1693821	2	DADO	ÉCROU	MUTTER	NUT	TUERCA
	13407211	4	INGRASSATORE	GRAISSEUR	SCHMIERNIPPEL	FITTING	ENGRASADOR
	L5940621	4	VITE	VIS	SCHRAUBE	SCREW	TORNILLO
	L5985221	4	VITE	VIS	SCHRAUBE	SCREW	TORNILLO
	L5945421	2	VITE	VIS	SCHRAUBE	SCREW	TORNILLO
	5101401	1	CUSCINETTO	ROULEMENT	LAGER	BEARING	RODAMIENTO
	d987247	1	ESTREMITÀ D (902)	EXTREMITE	ENDE	END	EXTREMO
	4997251	1	ESTREMITÀ S (902)	EXTREMITE	ENDE	END	EXTREMO
	4999233	2	IMPUGNATURA (902)	POIGNEE	GRIFF	KNOB	BOTON
	4999235	2	DISTANZIALE (902)	ENTRETOISE	ABSTANDSTUECK	SPACER	SEPARADOR
	4999237	2	NOTTOLINO (902)	CLIQUET	KLINKE	PAWL	SEGURO
	4559239	2	MOLLA (902)	RESSORT	FEDER	SPRING	RESERTE
	5100896	1	BRACCIO DI SOLLEVAMENTO D (902)	BRAS DE LEVAGE	HUBARM	LIFT ARM	BRAZO DE ELEVACION
	6100838	1	BRACCIO DI SOLLEVAMENTO S (902)	BRAS DE LEVAGE	HUBARM	LIFT ARM	BRAZO DE ELEVACION
	13407211	2	INGRASSATORE (902)	GRAISSEUR	SCHMIERNIPPEL	FITTING	ENGRASADOR
	14172570	2	SPINA (902)	GOUPILLE	STIFT	PIN	PASADOR

https://tractormanualz.com/

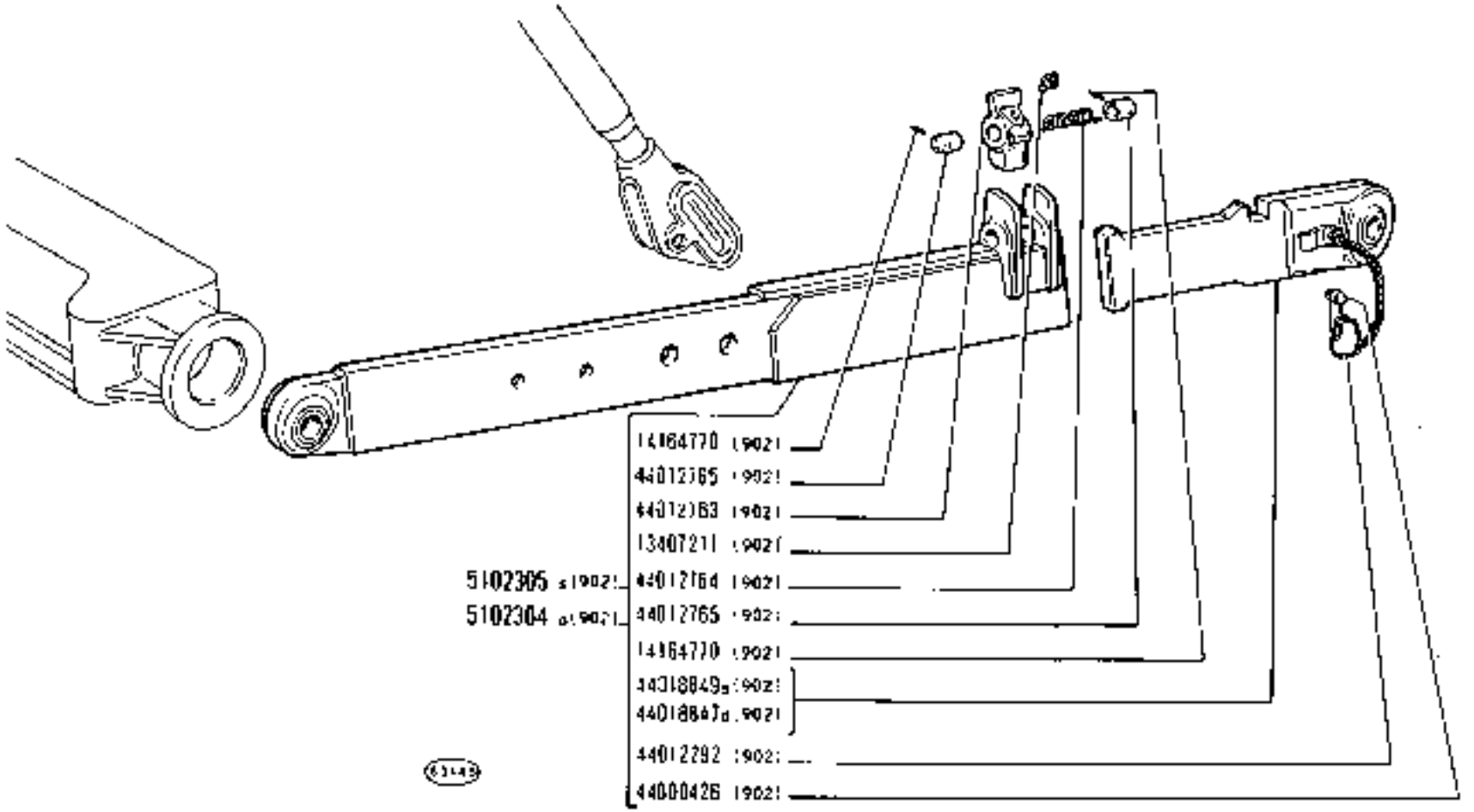

https://tractormanualz.com/

MODIF	N.ORDINAZ.	Q.	DENOMINAZIONE	DESIGNATION	BENENNUNG	DESCRIPTION	DENOMINACIONES
	11693821	2	DADO	ECROU	MUTTER	NUT	TUERCA
	13407211	4	INGRASSATORE	GRAISSEUR	SCHMIERNIPPEL	FITTING	ENGRASADOR
	15540621	4	VITE	VIS	SCHRAUBE	SCREW	TORNILLO
	15985221	4	VITE	VIS	SCHRAUBE	SCREW	TORNILLO
	15995421	2	VITE	VIS	SCHRAUBE	SCREW	TORNILLO
	5101401	1	CUSCINETTO	ROULEMENT	LAGER	BEARING	RODAMIENTO
	5102304	1	BRACCIO DI SOLLEVAMENTO D COMPL. (902)	BRASE DE LEVAGE	HUBARM	LIFT ARM	BRAZO DE ELEVACION
	5102305	1	BRACCIO DI SOLLEVAMENTO S COMPL. (902)	BRASE DE LEVAGE	HUBARM	LIFT ARM	BRAZO DE ELEVACION
	44009426	1	SPINA (902)	GOUPILLE	STIFT	PIN	PASADOR
	44012292	1	ANELLO SICUREZZA (902)	ARRETOIR	SICHERUNGSRING	LOCKRING	ANILLO DE FRENO
	44012763	2	NOTTOLINO (902)	CLIQUET	KLINKE	PAWL	SEGURO
	44012764	2	MOLLA (902)	RESSORT	FEDER	SPRING	RESORTE
	44012765	4	PERNO (902)	AXE	BOLZEN	PIN	EJE
	44018847	1	ESTREMITA D (902)	EXTREMITE	ENDE	END	EXTREMO
	44018849	1	ESTREMITA S (902)	EXTREMITE	ENDE	END	EXTREMO
	13407211	2	INGRASSATORE (902)	GRAISSEUR	SCHMIERNIPPEL	FITTING	ENGRASADOR
	14164770	8	SPINA (902)	GOUPILLE	STIFT	PIN	PASADOR
D 2100	5102070	1	MANICOTTO	MANCHON	SPANNSCHLOSS	SLEEVE	TUERCA
D 2100	5102184	1	PUNTONE ANT	ETAI	STREBE	STRUT	TORNAPUNTA
D 2100	5102185	1	PUNTONE POST.	ETAI	STREBE	STRUT	TORNAPUNTA
D 2122	5102981	1	LIMITATORE D	LIMITEUR	ANSCHLAG	TRAVEL LIMITER	TOPE
D 2122	5102982	1	LIMITATORE S	LIMITEUR	ANSCHLAG	TRAVEL LIMITER	TOPE
D 2124	5103928	2	BOCCOLA	DOUILLE	BUECHSE	BUSH	CASQUILLO
D 2124	5103930	2	ROSETTA	RONDELLE	SCHEIBE	WASHER	ARANDELA
D 2124	5103935	1	SUPPORTO COMPL.	SUPPORT	LAGER	SUPPORT	SOPORTE
D 2124	5103936	1	LEVA	LEVIER	HEBEL	LEVER	PALANCA
D 2124	14463280	2	ANELLO DI SICUREZZA	ARRETOIR	SICHERUNGSRING	LOCKRING	ANILLO DE FRENO

https://tractormanualz.com/

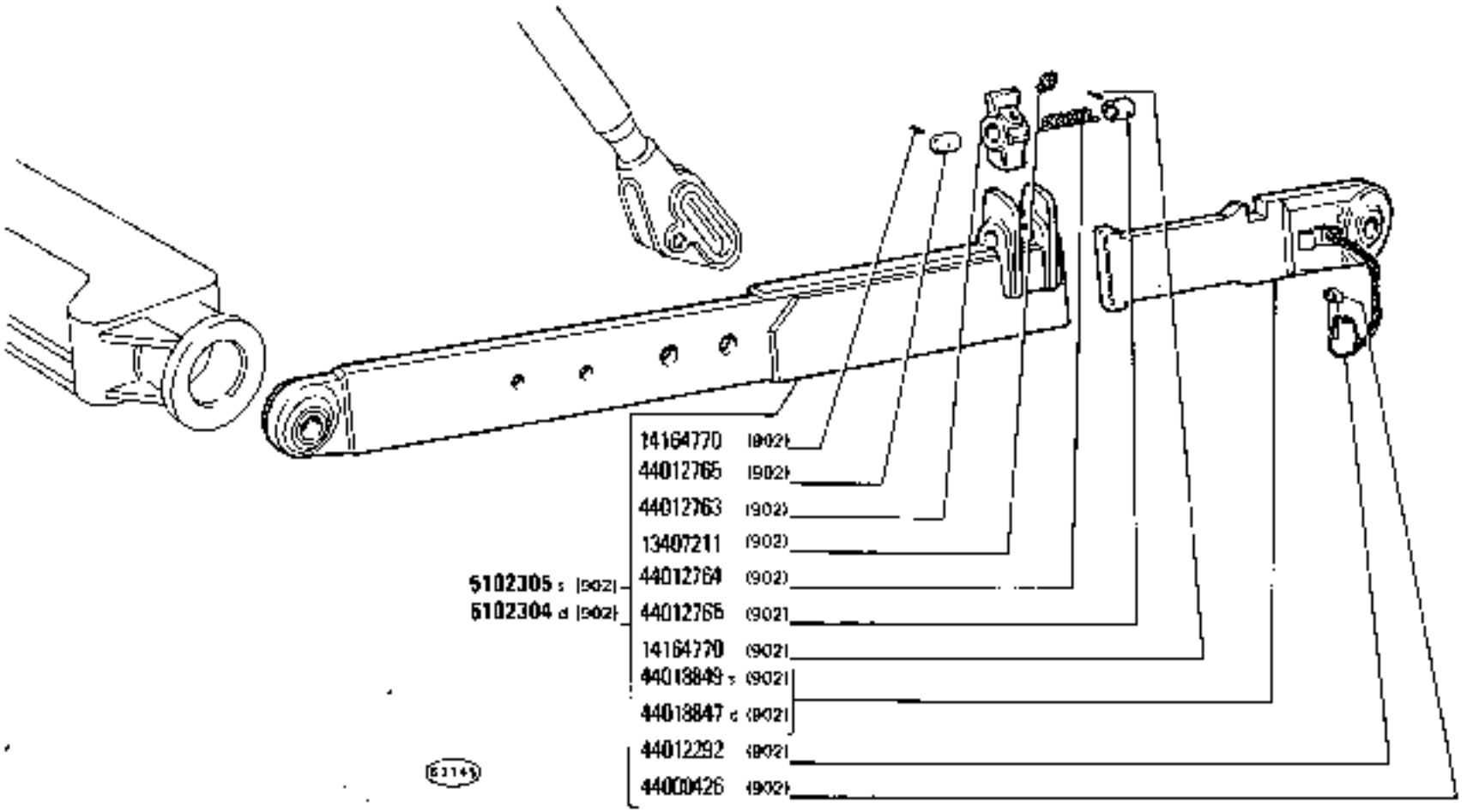

https://tractormanualz.com/

	MODIF	N.ORDINAZ.	Q.	DENOMINAZIONE	DESIGNATION	BENENNUNG	DESCRIPTION	DENOMINACIONES
		11693821	2	DADO	ECROU	MUTTER	NUT	TUERCA
		13407211	3	INGRASSATORE	GRAISSEUR	SCHMIERNIPPEL	FITTING	ENGRASADOR
		15540621	4	VITE (901)	VIS	SCHRAUBE	SCREW	TORNILLO
		15985221	4	VITE	VIS	SCHRAUBE	SCREW	TORNILLO
		15985421	2	VITE	VIS	SCHRAUBE	SCREW	TORNILLO
C 2152	5101687	~~A184401~~	1	CUSCINETTO	ROULEMENT	LAGER	BEARING	RODAMIENTO
		5102304	1	BRACCIO DI SOLLEVAMENTO D COMPL (902)	BRASE DE LEVAGE	HUBARM	LIFT ARM	BRAZO DE ELEVACION
		5102305	1	BRACCIO DI SOLLEVAMENTO S COMPL (902)	BRASE DE LEVAGE	HUBARM	LIFT ARM	BRAZO DE ELEVACION
		44000426	1	SPINA (902)	GOUPILLE	STIFT	PIN	PASADOR
		44012292	1	ANELLO SICUREZZA (902)	ARRETOIR	SICHERUNGSRING	LOCKRING	ANILLO DE FRENO
		44012763	2	NOTTOLINO (902)	CLIQUET	KLINKE	PAWL	SEGURO
		44012764	2	MOLLA (902)	RESSORT	FEDER	SPRING	RESORTE
		44012765	4	PERNO (902)	AXE	BOLZEN	PIN	EJE
		44018847	1	ESTREMITA D (902)	EXTREMITE	ENDE	END	EXTREMO
		44018848	1	ESTREMITA S (902)	EXTREMITE	ENDE	END	EXTREMO
		13407211	2	INGRASSATORE (902)	GRAISSEUR	SCHMIERNIPPEL	FITTING	ENGRASADOR
		14184770	6	SPINA (902)	GOUPILLE	STIFT	PIN	PASADOR
	D 2100	5102070	1	MANICOTTO	MANCHON	SPANNSCHLOSS	SLEEVE	TUERCA
	D 2100	5102184	1	PUNTONE ANT	ETAI	STREBE	STRUT	TORNAPUNTA
	D 2100	5102185	1	PUNTONE POST	ETAI	STREBE	STRUT	TORNAPUNTA
	D 2122	5102981	1	LIMITATORE D (901)	LIMITEUR	ANSCHLAG	TRAVEL LIMITER	TOPE
	D 2122	5102982	1	LIMITATORE S (901)	LIMITEUR	ANSCHLAG	TRAVEL LIMITER	TOPE
	D 2124	5103928	2	BOCCOLA	DOUILLE	BUECHSE	BUSH	CASQUILLO
	D 2124	5103930	2	ROSETTA	RONDELLE	SCHEIBE	WASHER	ARANDELA
C 2152	D 2124	5103935	1	SUPPORTO COMPL	SUPPORT	LAGER	SUPPORT	SOPORTE
C 2152	D 2124	5103936	1	LEVA	LEVIER	HEBEL	LEVER	PALANCA
	D 2124	14443280	2	ANELLO DI SICUREZZA	ANNEAU	SICHERUNGSRING	LOCKRING	ANILLO DE FRENO
		567408	2	COPIGLIA (901)	GOUPILLE	SPLINT	PIN	PASADOR ABIERTO
		5104256	2	ROSETTA (901)	RONDELLE	SCHEIBE	WASHER	ARANDELA
	D 2152	566570	1	PERNO	AXE	BOLZEN	PIN	EJE
	D 2152	4968815	1	VITE	VIS	SCHRAUBE	SCREW	TORNILLO
	D 2152	5105836	1	LEVA COMPL.	LEVIER	HEBEL	LEVER	PALANCA
	D 2152	5105837	1	ALBERO COMPL.	ARBRE	WELLE	SHAFT	ARBOL
	D 2152	5105838	2	BOCCOLA	DOUILLE	BUECHSE	BUSH	CASQUILLO
	D 2152	5105839	1	VITE	VIS	SCHRAUBE	SCREW	TORNILLO
	D 2152	5105840	1	VITE	VIS	SCHRAUBE	SCREW	TORNILLO
	D 2152	5105841	1	BIELLA	BIELLE	LASCHE	LINK	BIELA
	D 2152	5105875	1	SUPPORTO COMPL.	SUPPORT	LAGER	SUPPORT	SOPORTE
	D 2152	10791421	1	DADO	ECROU	MUTTER	NUT	TUERCA
	D 2152	13407811	2	INGRASSATORE	GRAISSEUR	SCHMIERNIPPEL	FITTING	ENGRASADOR

https://tractormanualz.com/

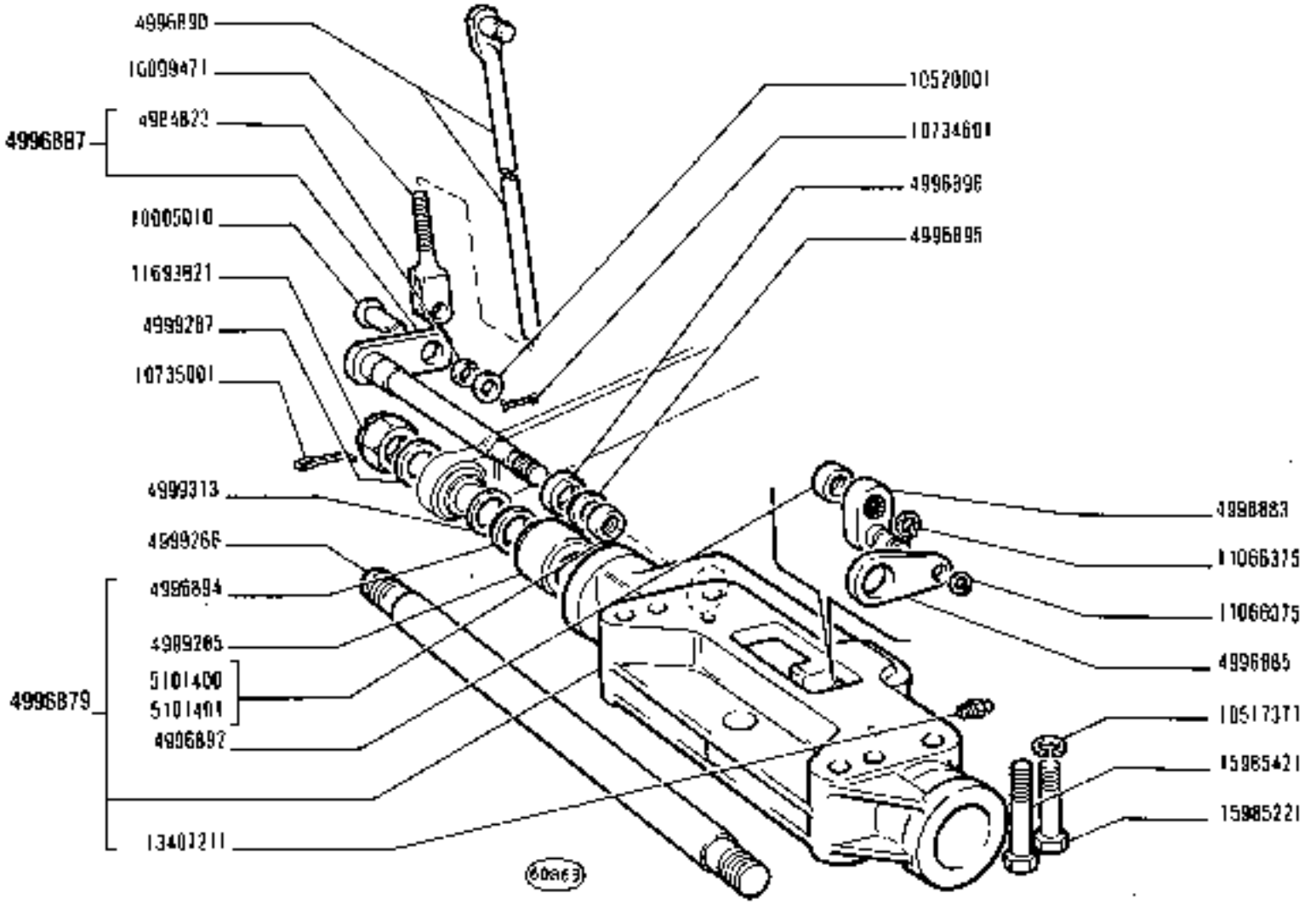

780 - 780 DT	DISPOSITIVO ATTACCO ATTREZZI	E2.35
01 02	*Dispositif d'attelage des outils* — *Implement Carrier* — *Anhängevorrichtung* — *Enganche de los útiles*	3 — N.T.R. 223 T

https://tractormanualz.com/

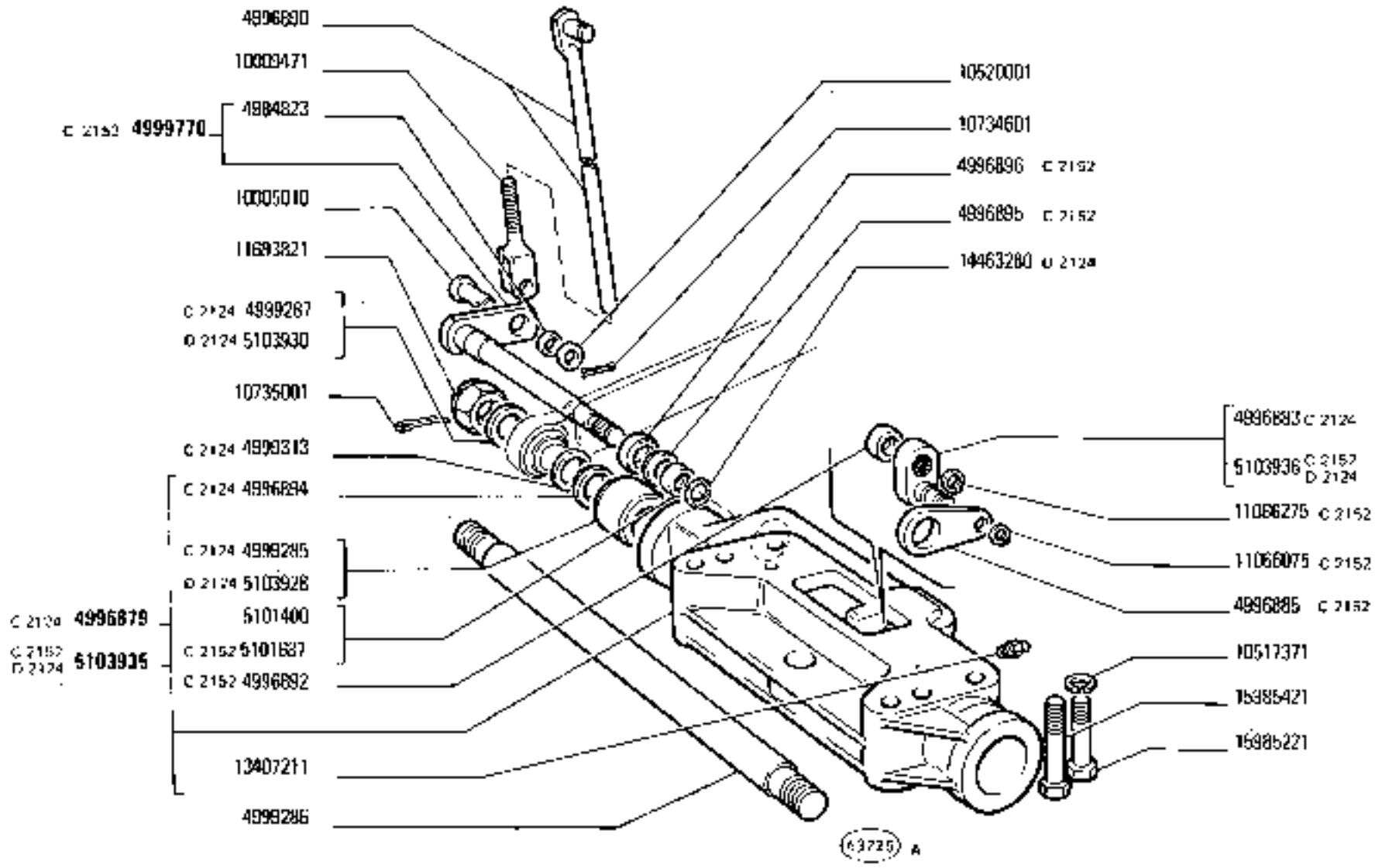

https://tractormanualz.com/

MODIF	N.ORDINAZ.	D.	DENOMINAZIONE	DESIGNATION	BENENNUNG	DESCRIPTION	DENOMINACIONES
D 2152	13412090	1	SFIATATOIO	RENIFLARD	ENTLUEFTER	VENT	RESPIRADERO
D 2152	14330260	1	GUARNIZIONE	JOINT	DICHTUNG	GASKET	JUNTA
D 2152	14457780	1	GUARNIZIONE	JOINT	DICHTUNG	GASKET	JUNTA
D 2153	562106	2	ROSETTA	RONDELLE	SCHEIBE	WASHER	ARANDELA
D 2153	578666	2	COPIGLIA	GOUPILLE	SPLINT	PIN	PASADOR ABIERTO
D 2153	5103851	2	SUPPORTO	SUPPORT	LAGER	SUPPORT	SOPORTE
D 2153	5103856	2	ESTREMITÀ POST	EXTREMITE	ENDE	END	EXTREMO
D 2153	5103857	2	MANICOTTO	MANCHON	SPANNSCHLOSS	SLEEVE	TUERCA
D 2153	5103858	2	ESTREMITÀ ANT.	EXTREMITE	ENDE	END	EXTREMO
D 2153	5103859	2	PERNO	AXE	BOLZEN	PIN	EJE
D 2153	5103861	2	PERNO	AXE	BOLZEN	PIN	EJE
D 2153	5103862	2	SPINA	GOUPILLE	STIFT	PIN	PASADOR
D 2153	5103863	2	FORCELLA	FOURCHE	GABEL	FORK	HORQUILLA
D 2153	10517271	6	ROSETTA	RONDELLE	SCHEIBE	WASHER	ARANDELA
D 2153	10798301	8	COPIGLIA	GOUPILLE	SPLINT	PIN	PASADOR ABIERTO
D 2153	11391521	6	VITE	VIS	SCHRAUBE	SCREW	TORNILLO
D 2155	5102580	1	TIRANTE O COMPL.	TIRANT	SPANNBOLZEN	TIEROD	PERNO
	5109567	1	BRACCIO D (910)	BRAS	STUTZARM	ARM	BRAZO
	5109570	2	ECCENTRICO (910)	EXCENTRIQUE	EXZENTER	CAM	EXCENTRICA
	5109571	1	PUNTONE (910)	ETAI	STREBE	STRUT	PORNAPUNTA
	5109572	1	CORDICELLA (910)	CABLE	SEIL	ROPE	CUERDA
	5109588	1	BRACCIO S (910)	BRAS	STUTZARM	ARM	BRAZO

https://tractormanualz.com/

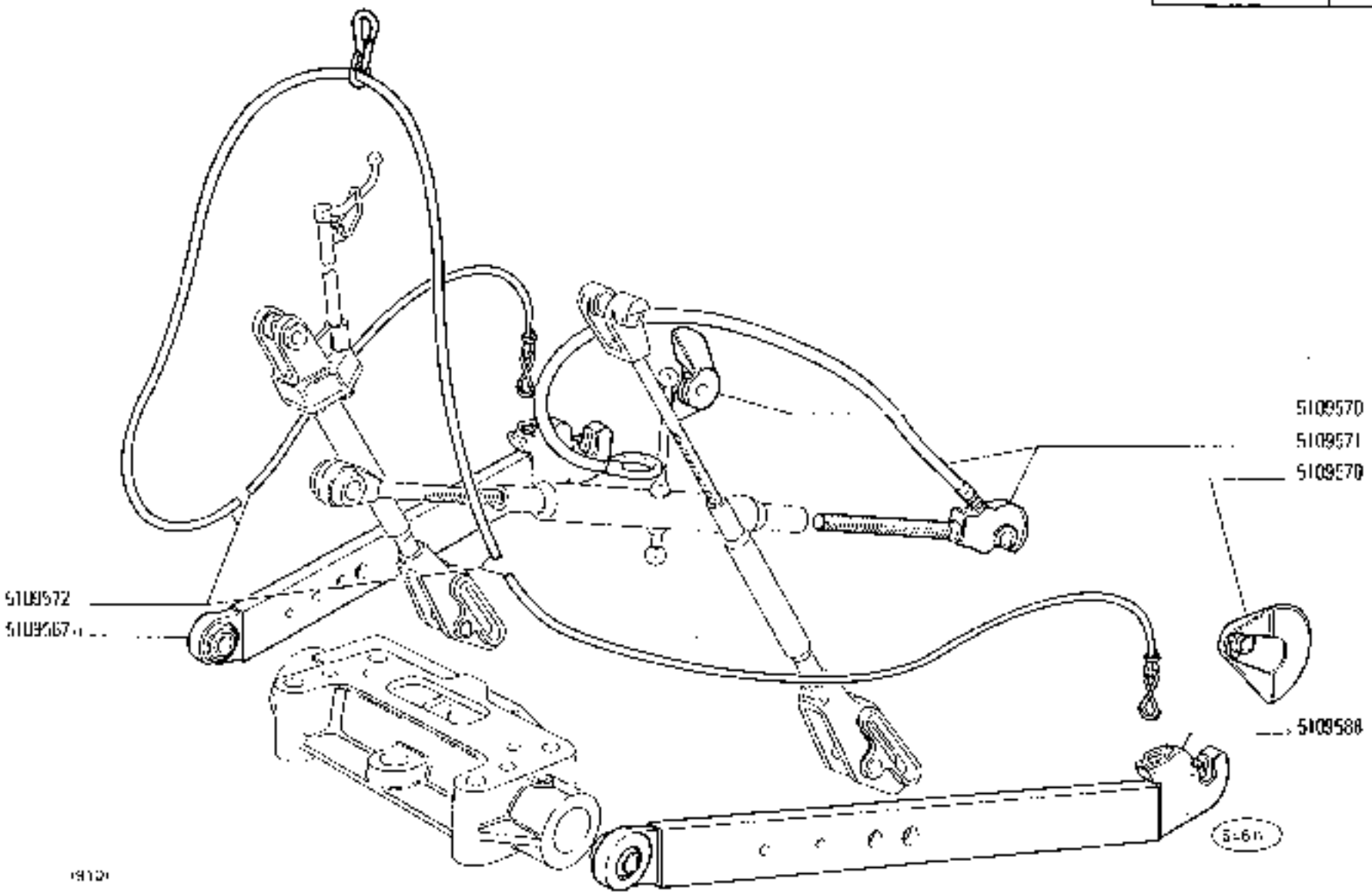

780 - 780 DT

01 02

DISPOSITIVO ATTACCO ATTREZZI

Dispositif d'attelage des outils
Anhängevorrichtung
Implement Carrier
Enganche de los útiles

https://tractormanualz.com/

E2.35

5

N.T.R. 254 T

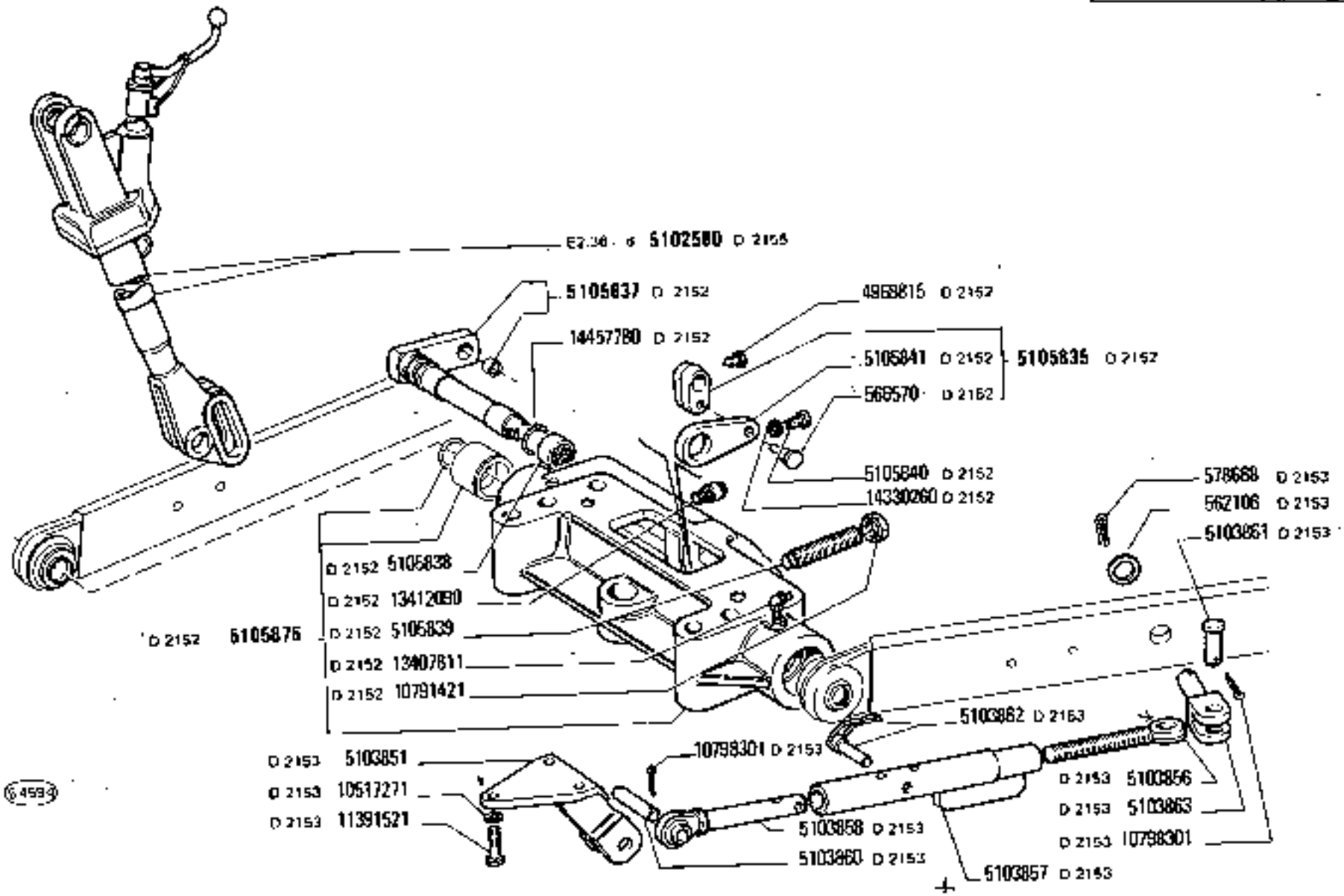

https://tractormanualz.com/

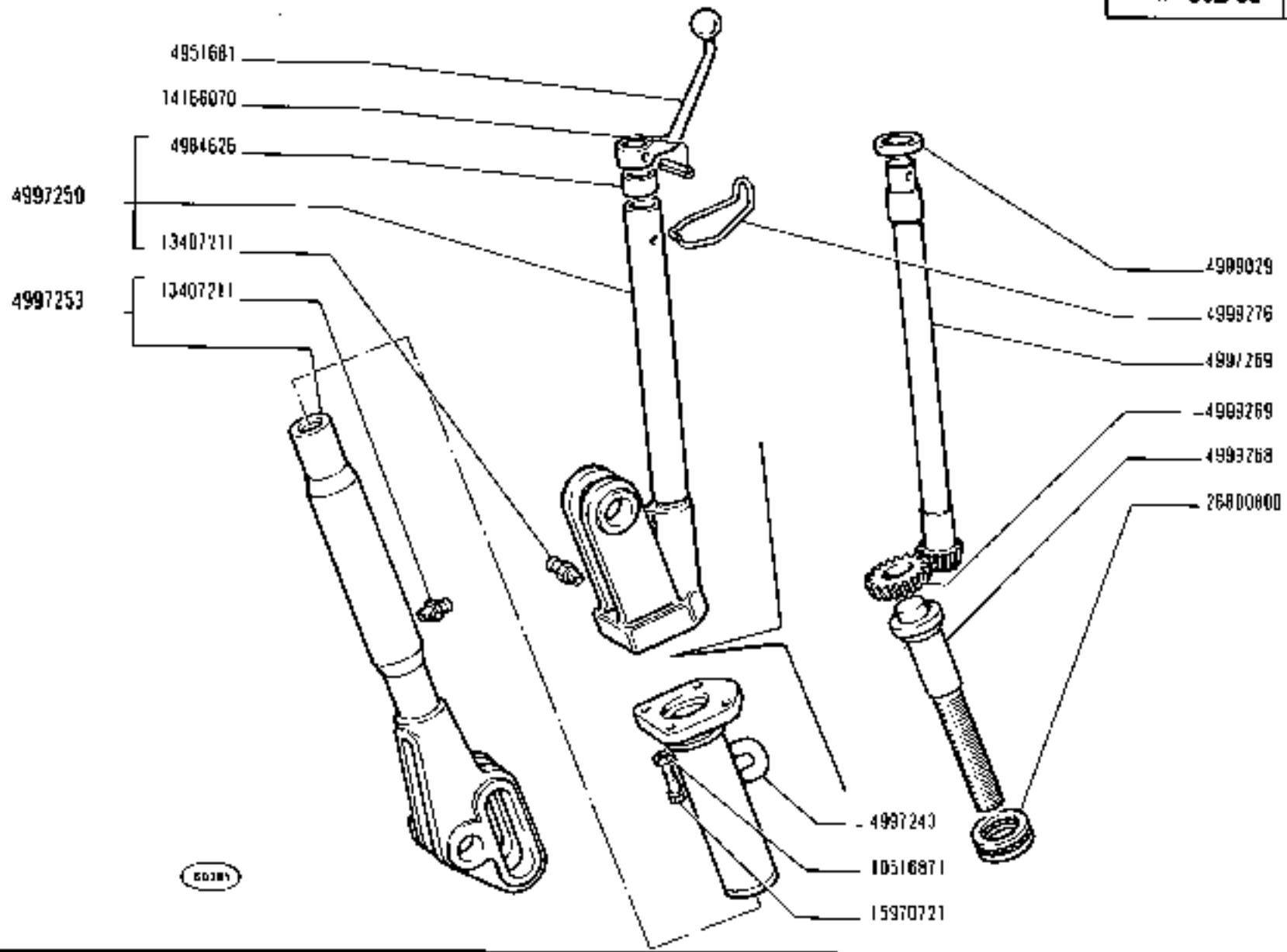

TIRANTE REGISTRABILE 4999266

Tirant réglable — *Adjustable Tierod*

Verstellbare Hubstrebe — *Montante regulable*

https://tractormanualz.com/

MODIF	N.ORDINAZ.	Q.	DENOMINAZIONE	DESIGNATION	BENENNUNG	DESCRIPTION	DENOMINACIONES
	4951681	1	LEVA	LEVIER	HEBEL	LEVER	PALANCA
	4984826	1	BOCCOLA	DOUILLE	BUCHSE	BUSH	CASQUILLO
	4997243	1	MOZZO	MOYEU	NABE	HUB	BUJE
	4997250	1	FORCELLA COMPL.	FOURCHE	GABEL	FORK	HORQUILLA
	4997253	6	TIRANTE ANT.COMPL.	TIRANT	SPANNBOLZEN	TIEROD	PERNO
	4997269	1	INGRANAGGIO CONDOTTO	PIGNON CONDUIT	ANGETRIEBENES ZAHNRAD	DRIVEN GEAR	PIÑON CONDUCIDO
	4999029	1	ROSETTA	RONDELLE	SCHEIBE	WASHER	ARANDELA
	4999268	1	VITE	VIS	SCHRAUBE	SCREW	TORNILLO
	4999269	1	INGRANAGGIO	PIGNON	ZAHNRAD	GEAR	PIÑON
	4999276	1	MOLLA	RESSORT	FEDER	SPRING	RESORTE
	10516871	4	ROSETTA DI SICUREZZA	RONDELLE FREIN	SICHERUNGSRING	LOCKWASHER	ARANDELA DE FRENO
	13407211	2	INGRASSATORE	GRAISSEUR	SCHMIERNIPPEL	FITTING	ENGRASADOR
	14166070	1	SPINA	GOUPILLE	STIFT	PIN	PASADOR
	15970721	4	VITE	VIS	SCHRAUBE	SCREW	TORNILLO
	76809800	1	CUSCINETTO	ROULEMENT	LAGER	BEARING	RODAMIENTO

https://tractormanualz.com/

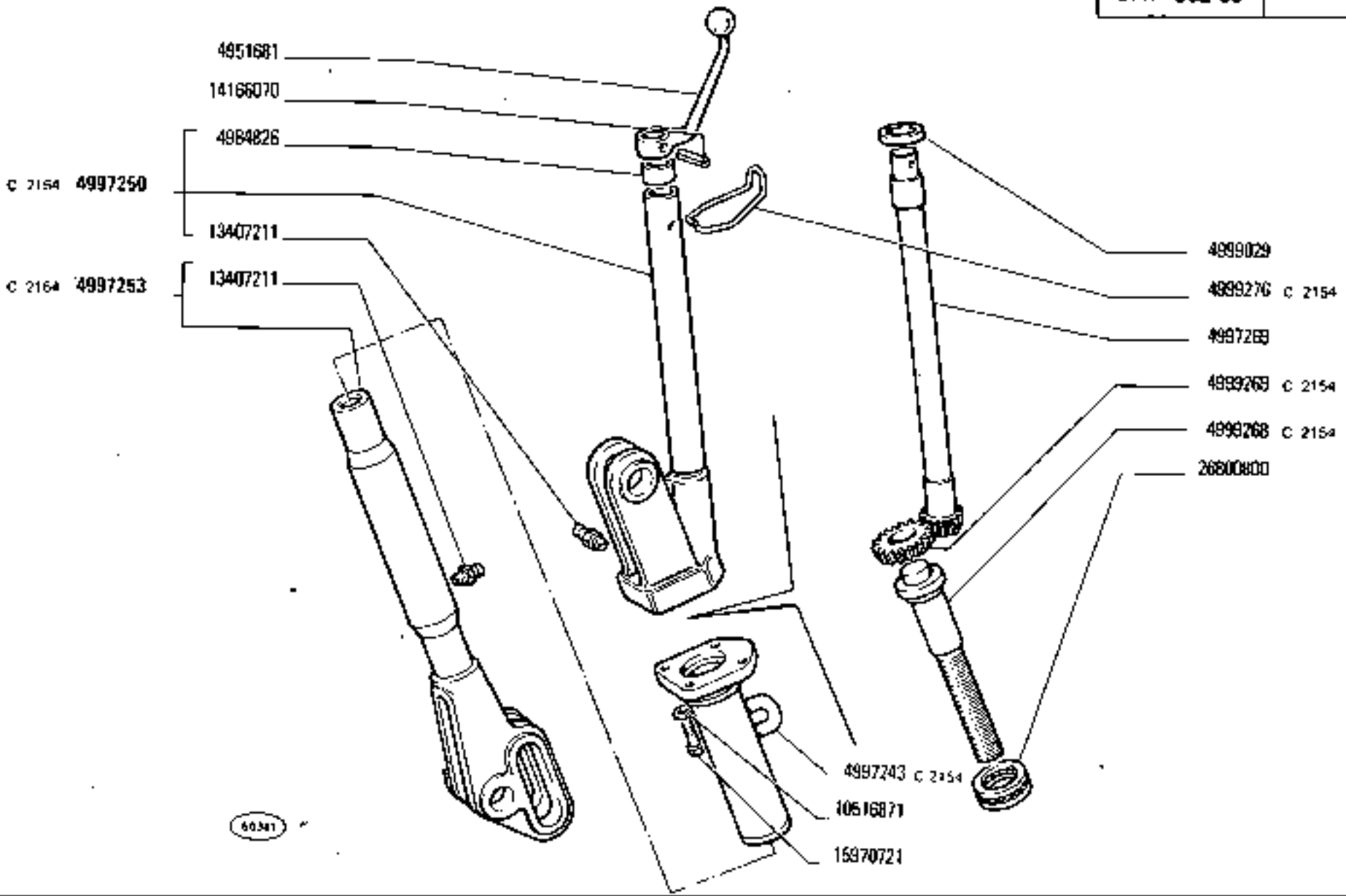

TIRANTE REGISTRABILE 4999265 - 5102580

Tirant réglable — *Adjustable Tierod*

Verstellbare Hubstrebe — *Montante regulable*

https://tractormanualz.com/

MODIF	N.ORDINAZ.	Q.	DENOMINAZIONE	DESIGNATION	BENENNUNG	DESCRIPTION	DENOMINACIONES
	4951601	1	LEVA	LEVIER	HEBEL	LEVER	PALANCA
	4984826	1	BOCCOLA	DOUILLE	BUECHSE	BUSH	CASQUILLO
C 2154	4997243	1	MOZZO	MOYEU	NABE	HUB	BUJE
C 2154	4997250	1	FORCELLA COMPL.	FOURCHE	GABEL	FORK	HORQUILLA
C 2154	4997253	1	TIRANTE INF.COMPL.	TIRANT	SPANNBOLZEN	TIEROD	PERNO
	4997269	1	INGRANAGGIO CONDOTTO	PIGNON CONDUIT	ANGETRIEBENES ZAHNRAD	DRIVEN GEAR	PIMON CONDUCIDO
	4999029	1	ROSETTA	RONDELLE	SCHEIBE	WASHER	ARANDELA
C 2154	4999268	1	VITE	VIS	SCHRAUBE	SCREW	TORNILLO
C 2154	4999269	1	INGRANAGGIO	PIGNON	ZAHNRAD	GEAR	PIMON
C 2154	4999276	1	MOLLA	RESSORT	FEDER	SPRING	RESORTE
	L0516871	4	ROSETTA DI SICUREZZA	RONDELLE FREIN	SICHERUNGSRING	LOCKWASHER	ARANDELA DE FRENO
	13407211	2	INGRASSATORE	GRAISSEUR	SCHMIERNIPPEL	FITTING	ENGRASADOR
	L4166070	1	SPINA	GOUPILLE	STIFT	PIN	PASADOR
	15970771	4	VITE	VIS	SCHRAUBE	SCREW	TORNILLO
	20800800	1	CUSCINETTO	ROULEMENT	LAGER	BEARING	RODAMIENTO
D 2154	4950756	1	MOLLA	RESSORT	FEDER	SPRING	RESORTE
D 2154	5100919	1	VITE	VIS	SCHRAUBE	SCREW	TORNILLO
C 2155 D 2154	5100924	1	FORCELLA COMPL.	FOURCHE	GABEL	FORK	HORQUILLA
C 2155 D 2154	5100925	1	PIASTRA	PLAQUE	PLATTE	PLATE	PLACA
D 2154	5104267	1	TIRANTE INF. COMPL.	TIRANT	SPANNBOLZEN	TIEROD	PERNO
D 2155	5102582	1	FORCELLA COMPL	FOURCHE	GABEL	FORK	HORQUILLA
D 2155	5102584	1	PIASTRA	PLAQUE	PLATTE	PLATE	PLACA

https://tractormanualz.com/

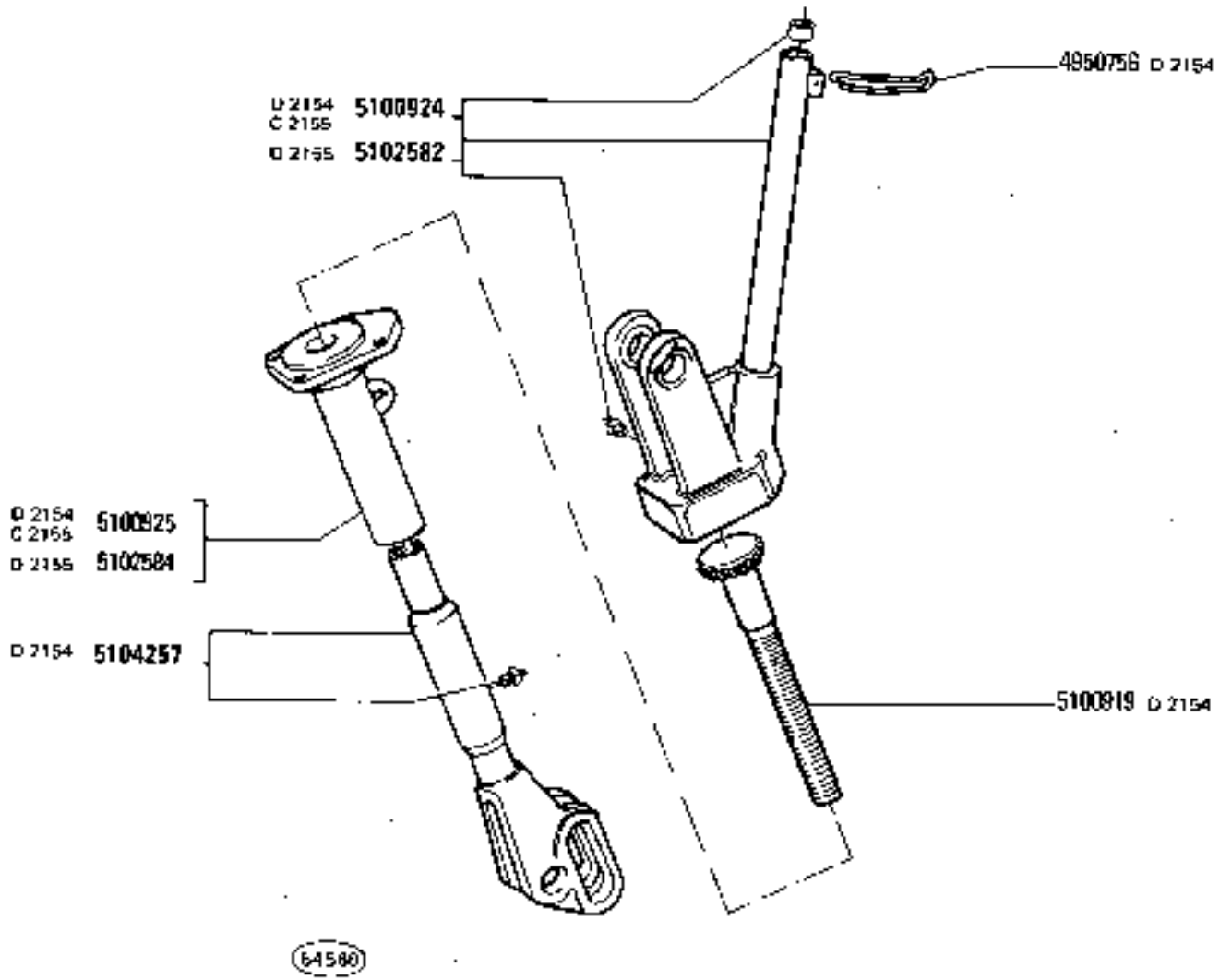

780 - 780 DT 01 02	TIRANTE REGISTRABILE 4990266 - 5102580 *Tirant réglable* *Adjustable Tierod* *Verstellbare Hubstrebe* *Tirante regulable*	E2.36 2 | N.T.R. 243 T

https://tractormanualz.com/

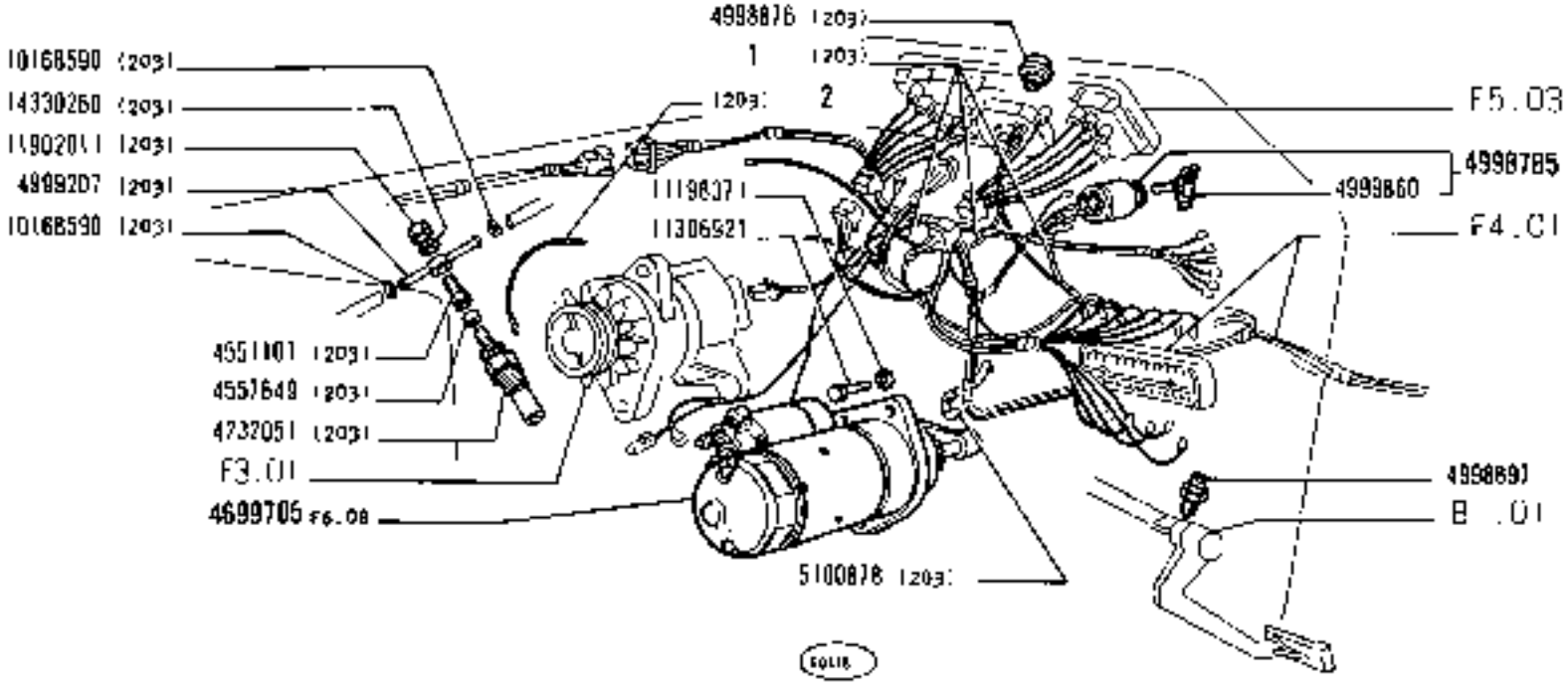

https://tractormanualz.com/

MODIF	N.ORDINAZ.	P.	DENOMINAZIONE	DESIGNATION	BENENNUNG	DESCRIPTION	DENOMINACIONES
	4699705	1	MOTORINO COMPL.	MOTEUR	MOTOR	MOTOR	MOTOR
	4998785	1	COMMUTATORE COMPL.	COMMUTATEUR	SCHALTER	SWITCH	CONMUTADOR
	4998897	1	INTERRUTTORE A PULSANTE	INTERRUPTEUR A POUSSOIR	KNOPFSCHALTER	PUSH BUTTON SWITCH	INTERRUPTOR A PULSADOR
	4999860	1	CHIAVE	CLE	SCHLUESSEL	KEY	LLAVE
	0019837	3	ROSETTA DI SICUREZZA	RONDELLE FREIN	SICHERUNGSRING	LOCKWASHER	ARANDELA DE FRENO
	1130692	3	VITE	VIS	SCHRAUBE	SCREW	TORNILLO
	1	1	CAVO 4999733 (203) DA-INTERRUTTORE AVVIAM A INTERRUTTORE TERMOAVVIATORE	CABLE	LEITUNG	CABLE	CABLE
	2	1	CAVO 4999734 (203) DA CONNESSIONE ANT. AL TERMOAVVIATORE	CABLE	LEITUNG	CABLE	CABLE
	4232061	1	CANDELA DI PRERISCALDAMENTO (203)	BOUGIE DE PRECHAUFFAGE	GLUEHKERZE	GLOW PLUG	BUJIA DE PRECALENTAMIENTO
	4551101	1	BOCCHETTONE (203)	VIS-RACCORD	HOHLSCHRAUBE	UNION	BOQUILLA
	4557649	1	ROSETTA DI TENUTA (203)	JOINT D'ETANCHEITE	DICHTRING	GASKET	JUNTA HERMETICA
	4999876	1	INTERRUTTORE (203)	INTERRUPTEUR	SCHALTER	SWITCH	INTERRUPTOR
	4999207	1	RACCORDO (203)	RACCORD	STUTZEN	CONNECTION	RACOR
	5100978	9	FASCETTA (203)	COLLIER	HALTEBAND	STRAP	ABRAZADERA
	10168590	2	COLLARE (703)	COLLIER	SCHELLE	COLLAR	ABRAZADERA
	11902011	1	TAPPO (203)	BOUCHON	STOPFEN	PLUG	TAPON
	14330260	2	ROSETTA DI TENUTA (703)	JOINT D'ETANCHEITE	DICHTRING	GASKET	JUNTA HERMETICA

https://tractormanualz.com/

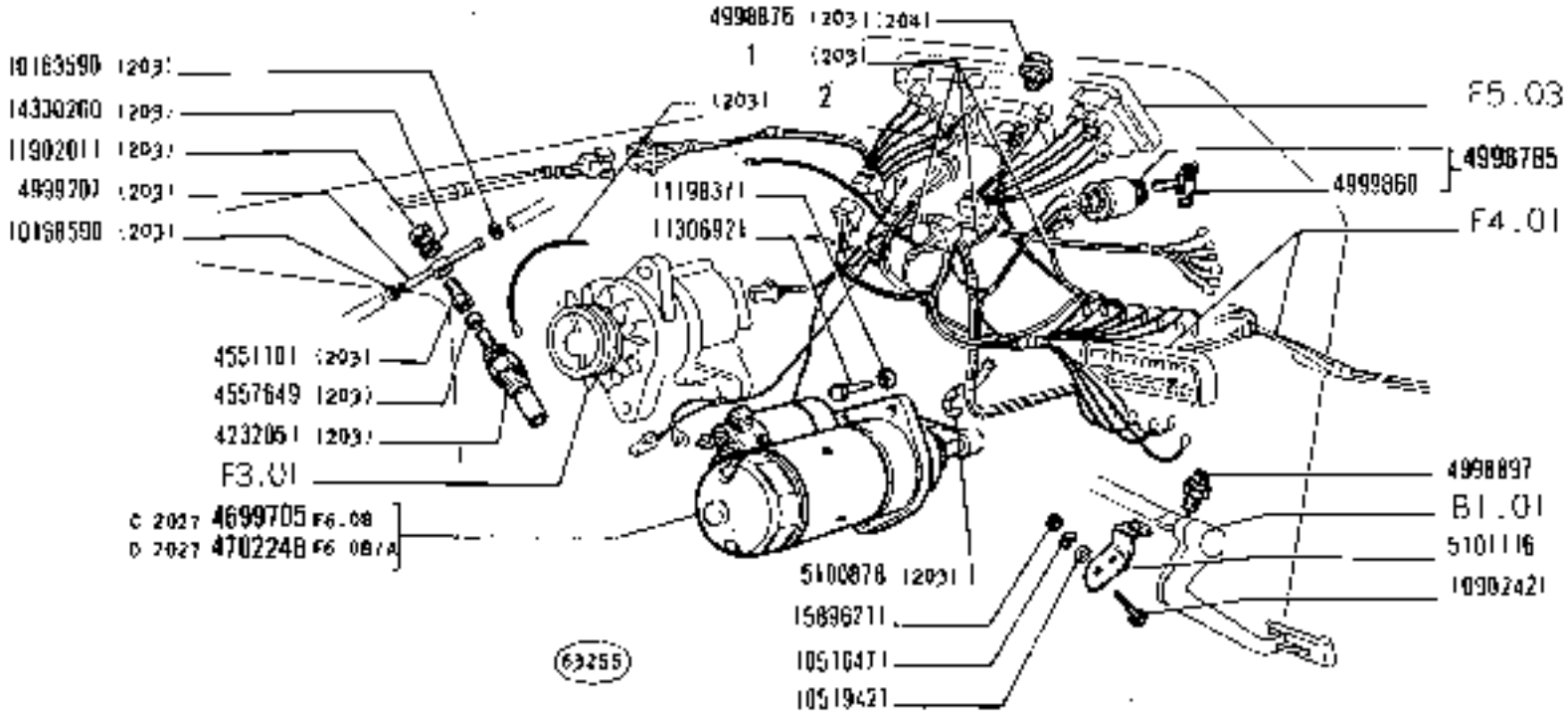

780 · 780 DT	AVVIAMENTO MOTORE	F2.01
01 02	*Lancement du moteur* — *Engine Starting Equipment* *Anlassen des Motors* — *Arranque del motor*	N.T.R. 233 T

https://tractormanualz.com/

MODIF	N.ORDINAZ.	Q.	DENOMINAZIONE	DESIGNATION	BENENNUNG	DESCRIPTION	DENOMINACIONES
C 2027	4697705	1	MOTORINO COMPL.	MOTEUR	MOTOR	MOTOR	MOTOR
	4998785	1	COMMUTATORE COMPL.	COMMUTATEUR	SCHALTER	SWITCH	CONMUTADOR
	4998897	1	INTERRUTTORE A PULSANTE	INTERRUPTEUR A POUSSOIR	KNOPFSCHALTER	PUSH BUTTON SWITCH	INTERRUPTOR A PULSADOR
	4999860	1	CHIAVE	CLE	SCHLUESSEL	KEY	LLAVE
	11198371	3	ROSETTA DI SICUREZZA	RONDELLE FREIN	SICHERUNGSRING	LOCKWASHER	ARANDELA DE FRENO
	11306921	3	VITE	VIS	SCHRAUBE	SCREW	TORNILLO
	1	1	CAVO 4999733 (203) (204) DA INTERRUTTORE AVVIAM. A INTERRUTTORE TERMOAVVIATORE	CABLE	LEITUNG	CABLE	CABLE
	2	1	CAVO 4999734 (203) DA CONNESSIONE ANT. AL TERMOAVVIATORE	CABLE	LEITUNG	CABLE	CABLE
	4232051	1	CANDELA DI PRERISCALDAMENTO (203)	BOUGIE DE PRECHAUFFAGE	GLUEHKERZE	GLOW PLUG	BUJIA DE PRECALENTAMIENTO
	4551101	1	BOCCHETTONE (203)	VIS-RACCORD	HOHLSCHRAUBE	UNION	BOQUILLA
	4557649	1	ROSETTA DI TENUTA (203)	JOINT D'ETANCHEITE	DICHTRING	GASKET	JUNTA HERMETICA
	4998876	1	INTERRUTTORE (203) (204)	INTERRUPTEUR	SCHALTER	SWITCH	INTERRUPTOR
	-4999207	1	RACCORDO (203)	RACCORD	STUTZEN	CONNECTION	RACOR
	5100878	9	FASCETTA (203)	COLLIER	HALTEBAND	STRAP	ABRAZADERA
	10168590	2	COLLARE (203)	COLLIER	SCHELLE	COLLAR	ABRAZADERA
	11902011	1	TAPPO (203)	BOUCHON	STOPFEN	PLUG	TAPON
	14330260	2	ROSETTA DI TENUTA (203)	JOINT D'ETANCHEITE	DICHTRING	GASKET	JUNTA HERMETICA
D 2027	4702248	1	MOTORINO COMPL.	MOTEUR	MOTOR	MOTOR	MOTOR
	5101116	1	STAFFA	ETRIER	HALTER	BRACHET	SOPORTE
	10902421	2	VITE	VIS	SCHRAUBE	SCREW	TORNILLO
	15896211	2	DADO	ECROU	MUTTER	NUT	TUERCA
	10518471	2	ROSETTA ELASTICA	RONDELLE	SCHEIBE	WASHER	ARANDELA
	10519421	2	ROSETTA PIANA	RONDELLE	SCHEIBE	WASHER	ARANDELA

https://tractormanualz.com/

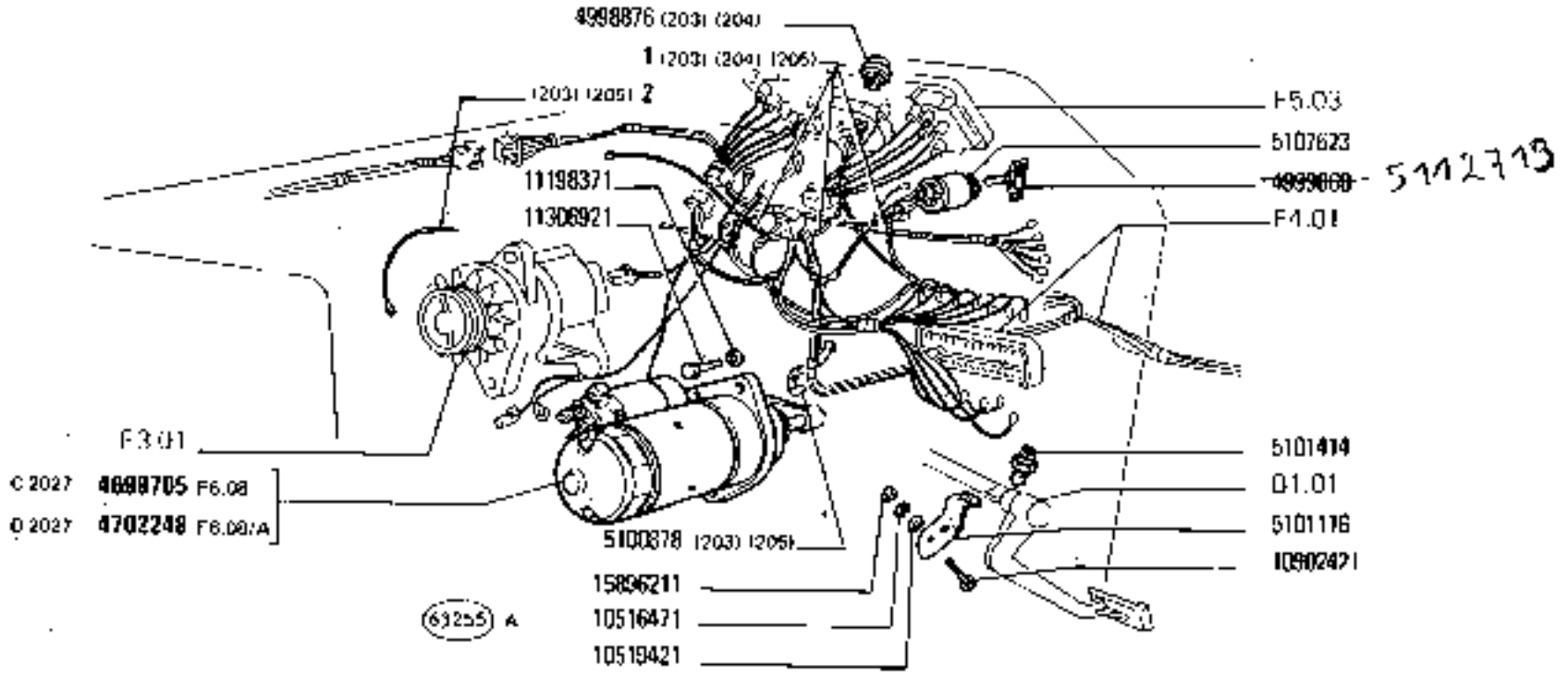

https://tractormanualz.com/

MODIF	N.ORDINAT.	D.	DENOMINAZIONE	DESIGNATION	BENENNUNG	DESCRIPTION	DENOMINACIONES
C 2027	4699705	1	MOTORINO COMPL.	MOTEUR	MOTOR	MOTOR	MOTOR
5107623	~~4998785~~	1	COMMUTATORE COMPL.	COMMUTATEUR	SCHALTER	SWITCH	CONMUTADOR
5101414	~~4998897~~	1	INTERRUTTORE A PULSANTE	INTERRUPTEUR A POUSSOIR	KNOPFSCHALTER	PUSH BUTTON SWITCH	INTERRUPTOR A PULSADOR
	4999860	1	CHIAVE	CLE	SCHLUESSEL	KEY	LLAVE
	11198371	3	ROSETTA DI SICUREZZA	RONDELLE FREIN	SICHERUNGSRING	LOCKWASHER	ARANDELA DE FRENO
	11306921	3	VITE	VIS	SCHRAUBE	SCREW	TORNILLO
	1	T	CAVO 4999733 (203) (204) (205) DA INTERRUTTORE AVVIAM. A INTERRUTTORE TERMOAVVIATORE	CABLE	LEITUNG	CABLE	CABLE
	2	T	CAVO 4999734 (203) (205) DA CONNESSIONE ANT AL TERMOAVVIATORE	CABLE	LEITUNG	CABLE	CABLE
ERA	4232051	1	CANDELA DI PRERISCALDAMENTO (203)	BOUGIE DE PRECHAUFFAGE	GLUEHKERZE	GLOW PLUG	BUJIA DE PRECALENTAMIENTO
ERA	4551101	1	BOCCHETTONE (203)	VIS-RACCORD	HOHLSCHRAUBE	UNION	BOQUILLA
ERA	4667649	1	ROSETTA DI TENUTA (203)	JOINT D'ETANCHEITE	DICHTRING	GASKET	JUNTA HERMETICA
	4998876	1	INTERRUTTORE (203) (204)	INTERRUPTEUR	SCHALTER	SWITCH	INTERRUPTOR
ERA	4999207	1	RACCORDO (203)	RACCORD	STUTZEN	CONNECTION	RACOR
	5100878	9	FASCETTA (203) (205)	COLLIER	HALTEBAND	STRAP	ABRAZADERA
ERA	10168690	2	COLLARE (203)	COLLIER	SCHELLE	COLLAR	ABRAZADERA
ERA	11902011	1	TAPPO (203)	BOUCHON	STOPFEN	PLUG	TAPON
ERA	14330260	2	ROSETTA DI TENUTA (203)	JOINT D'ETANCHEITE	DICHTRING	GASKET	JUNTA HERMETICA
D 2027	4702268	1	MOTORINO COMPL.	MOTEUR	MOTOR	MOTOR	MOTOR
	5101116	1	STAFFA	ETRIER	HALTER	BRACKET	SOPORTE
	10902421	2	VITE	VIS	SCHRAUBE	SCREW	TORNILLO
	15896211	2	DADO	ECROU	MUTTER	NUT	TUERCA
	10518471	2	ROSETTA ELASTICA	RONDELLE	SCHEIBE	WASHER	ARANDELA
	10519421	2	ROSETTA PIANA	RONDELLE	SCHEIBE	WASHER	ARANDELA

https://tractormanualz.com/

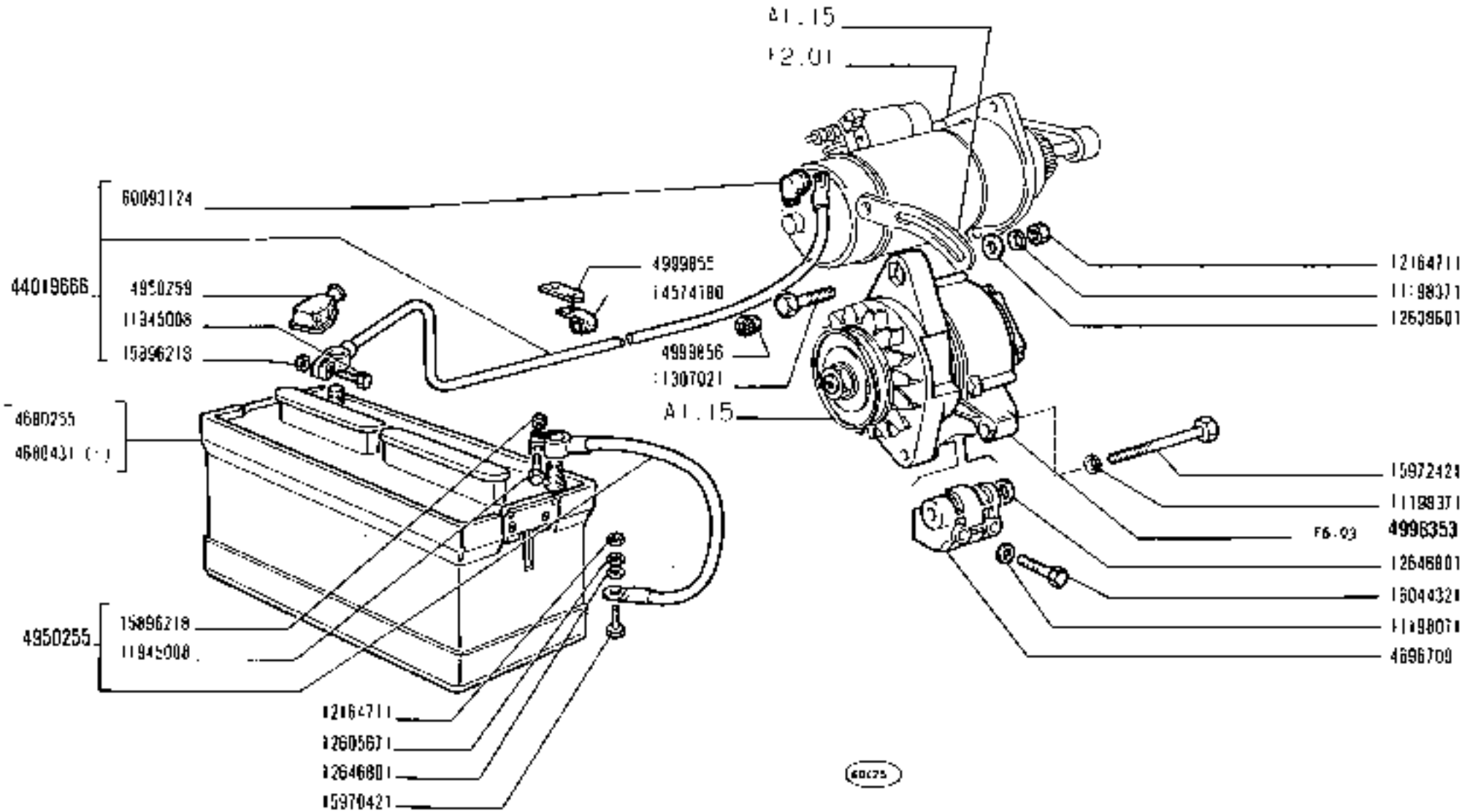

(*) Vedere elenco - Voir la liste - Siehe tabelle - See list - Véase la lista

https://tractormanualz.com/

MODIF	N.ORDINAZ.	Q.	DENOMINAZIONE	DESIGNATION	BENENNUNG	DESCRIPTION	DENOMINACIONES
	4680255	1	BATTERIA	BATTERIE	BATTERIE	BATTERY	BATERIA
	4680431	1	BATTERIA (*)	BATTERIE	BATTERIE	BATTERY	BATERIA
	4696709	1	SUPPORTO	SUPPORT	LAGER	SUPPORT	SOPORTE
	4950255	1	CAVO DI MASSA COMPL.	FIL DE MASSE	MASSEKABEL	GROUND CABLE	CABLE DE MASA
	4950259	1	CAPPUCCIO	CAPUCHON	SCHUTZKAPPE	BOOT	CAPUCHON
	4998353	1	ALTERNATORE COMPL.	ALTERNATEUR	DREHSTROMLICHT-MASCHINE	ALTERNATOR	ALTERNADOR
	4999855	1	STAFFETTA	COLLIER	HALTER	RETAINER	ABRAZADERA
	4999856	1	ANELLO	BAGUE	RING	RING	ANILLO
	11198371	2	ROSETTA DI SICUREZZA	RONDELLE FREIN	SICHERUNGSRING	LOCKWASHER	ARANDELA DE FRENO
	11198371	2	ROSETTA DI SICUREZZA	RONDELLE FREIN	SICHERUNGSRING	LOCKWASHER	ARANDELA DE FRENO
	11307023	1	VITE	VIS	SCHRAUBE	SCREW	TORNILLO
	11545008	2	VITE	VIS	SCHRAUBE	SCREW	TORNILLO
	12164763	3	DADO	ECROU	MUTTER	NUT	TUERCA
	12405671	1	ROSETTA DI SICUREZZA	RONDELLE FREIN	SICHERUNGSRING	LOCKWASHER	ARANDELA DE FRENO
	12638601	4	ROSETTA	RONDELLE	SCHEIBE	WASHER	ARANDELA
	12646801	3	ROSETTA	RONDELLE	SCHEIBE	WASHER	ARANDELA
	14574180	1	FERMAGLIO	AGRAFE	KLEMMSTUECK	CLIP	SUJETADOR
	15896218	2	DADO	ECROU	MUTTER	NUT	TUERCA
	15970421	1	VITE	VIS	SCHRAUBE	SCREW	TORNILLO
	15972421	1	VITE	VIS	SCHRAUBE	SCREW	TORNILLO
	16044321	2	VITE	VIS	SCHRAUBE	SCREW	TORNILLO
	44019666	1	CAVO COMPL.	CABLE	LEITUNG	CABLE	CABLE
	80093124	1	CAPPUCCIO	CAPUCHON	SCHUTZKAPPE	BOOT	CAPUCHON
		(*)	-CLIMI TROPICALI	- CLIMAT TROPICAL	- TROPENKLIMA	- TROPICAL CLIMATES	- CLIMAS TROPICALES

https://tractormanualz.com/

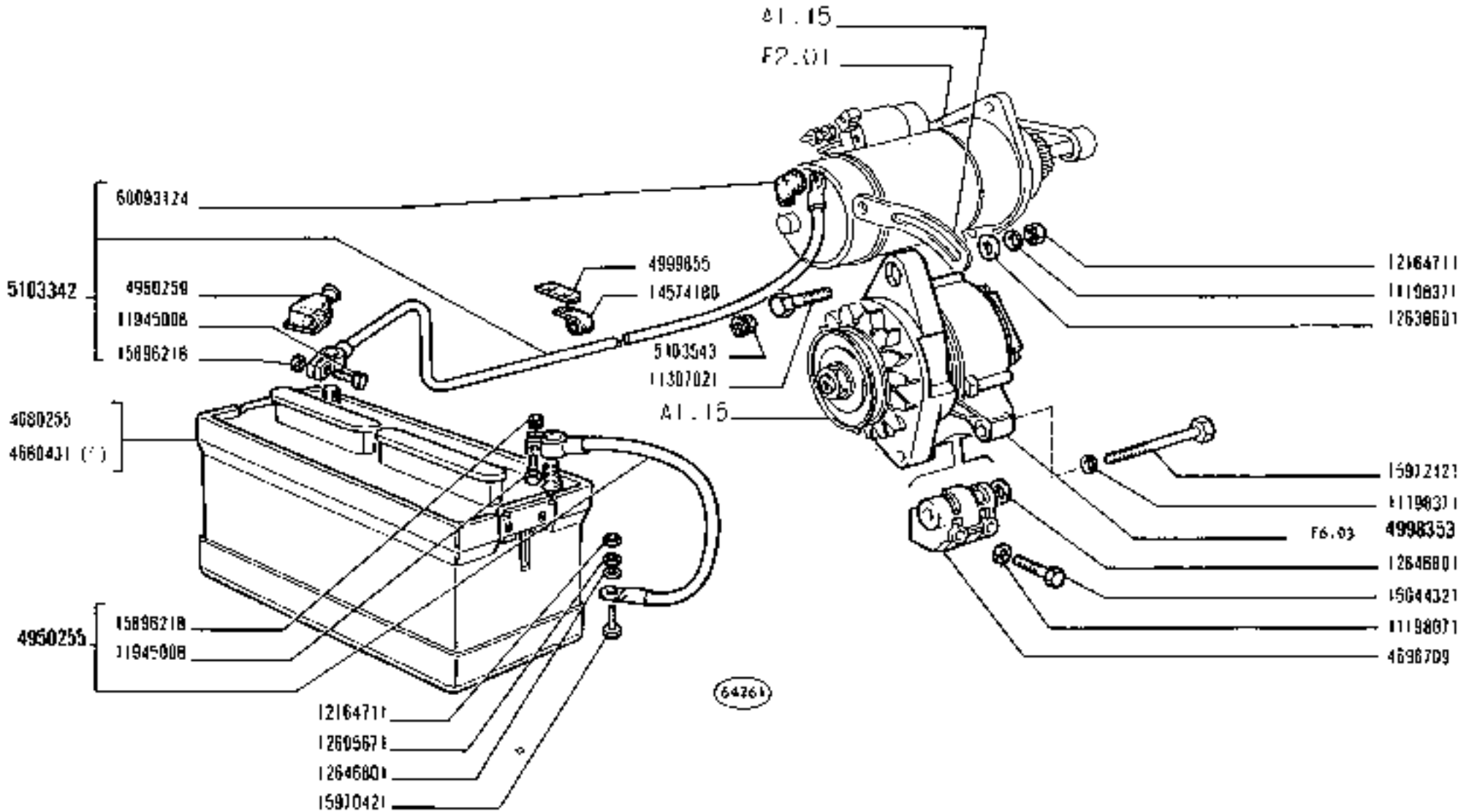

(*) Vedere elenco - Voir la liste - Siehe Tabelle - See list - Véase la lista

https://tractormanualz.com/

MODIF	N.ORDINAZ.	Q.	DENOMINAZIONE	DESIGNATION	BENENNUNG	DESCRIPTION	DENOMINACIONES
	46R0255	1	BATTERIA	BATTERIE	BATTERIE	BATTERY	BATERIA
	4580431	1	BATTERIA (*)	BATTERIE	BATTERIE	BATTERY	BATERIA
	4696709	1	SUPPORTO	SUPPORT	LAGER	SUPPORT	SOPORTE
	4950255	1	CAVO DI MASSA COMPL.	FIL DE MASSE	MASSEKABEL	GROUND CABLE	CABLE DE MASA
	4950259	1	CAPPUCCIO	CAPUCHON	SCHUTZKAPPE	BOOT	CAPUCHON
	4998353	1	ALTERNATORE COMPL.	ALTERNATEUR	DREHSTROMLICHT-MASCHINE	ALTERNATOR	ALTERNADOR
	4999855	1	STAFFETTA	COLLIER	HALTER	RETAINER	ABRAZADERA
5103543	4999856	1	ANELLO	BAGUE	RING	RING	ANILLO
	11198071	2	ROSETTA DI SICUREZZA	RONDELLE FREIN	SICHERUNGSRING	LOCKWASHER	ARANDELA DE FRENO
	11198371	2	ROSETTA DI SICUREZZA	RONDELLE FREIN	SICHERUNGSRING	LOCKWASHER	ARANDELA DE FRENO
	11307021	1	VITE	VIS	SCHRAUBE	SCREW	TORNILLO
	11945008	2	VITE	VIS	SCHRAUBE	SCREW	TORNILLO
	12104711	3	DADO	ECROU	MUTTER	NUT	TUERCA
	12805871	1	ROSETTA DI SICUREZZA	RONDELLE FREIN	SICHERUNGSRING	LOCKWASHER	ARANDELA DE FRENO
	12838601	1	ROSETTA	RONDELLE	SCHEIBE	WASHER	ARANDELA
	12846801	3	ROSETTA	RONDELLE	SCHEIBE	WASHER	ARANDELA
	14574180	1	FERMAGLIO	AGRAFE	KLEMMSTUECK	CLIP	SUJETADOR
	15806218	2	DADO	ECROU	MUTTER	NUT	TUERCA
	15970421	1	VITE	VIS	SCHRAUBE	SCREW	TORNILLO
	15972421	1	VITE	VIS	SCHRAUBE	SCREW	TORNILLO
	16044321	2	VITE	VIS	SCHRAUBE	SCREW	TORNILLO
5103342	4401966	1	CAVO COMPL.	CABLE	LEITUNG	CABLE	CABLE
	60093124	1	CAPPUCCIO	CAPUCHON	SCHUTZKAPPE	BOOT	CAPUCHON
		(*)	-CLIMI TROPICALI	- CLIMAT TROPICAL	- TROPENKLIMA	- TROPICAL CLIMATES	- CLIMAS TROPICALES

https://tractormanualz.com/

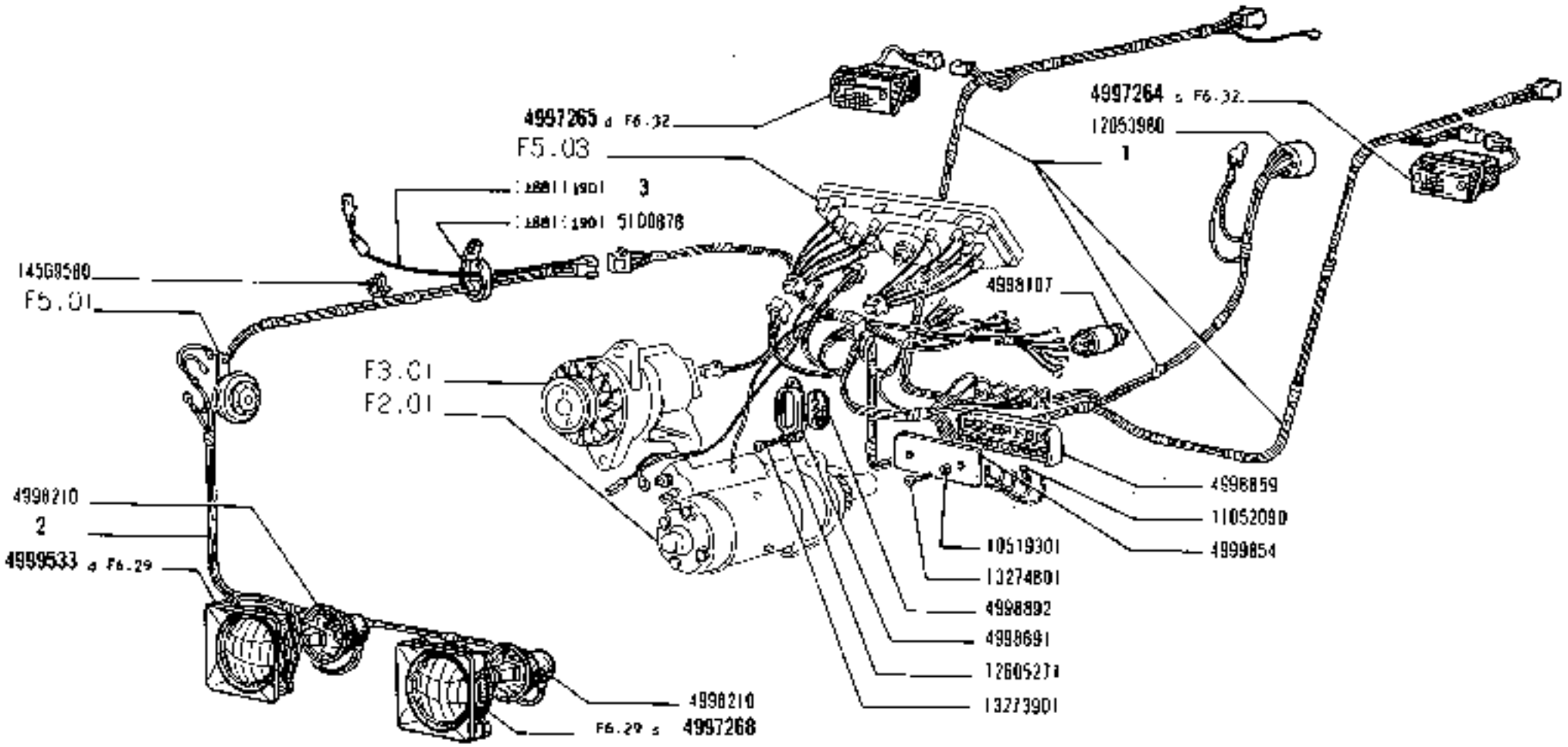

80173

780 - 780 DT	ILLUMINAZIONE	F4.01
01 02	*Eclairage* / *Beleuchtung* / *Lighting System* / *Sistema de alumbrado*	1 / N.T.R. 223 T

https://tractormanualz.com/

MODIF	N.ORDINAZ.	Q.	DENOMINAZIONE	DESIGNATION	BENENNUNG	DESCRIPTION	DENOMINACIONES
	1	1	CAVO 4999724	CABLE	LEITUNG	CABLE	CABLE
	2	1	CAVO 4999725	CABLE	LEITUNG	CABLE	CABLE
	4073460	2	CATADIOTTRO	CATADIOPTRE	RUECKSTRAHLER	REFLEX/REFLECTOR	CATAFAROS
	4570679	2	ROSETTA	RONDELLE	SCHEIBE	WASHER	ARANDELA
	4626491	2	MOLLA	RESSORT	FEDER	SPRING	RESORTE
	4646658	2	GHIERA	ECROU	GEWINDERING	THREADED RING	TUERCA
	4997264	1	FANALE ANTERIORE S COMPL.	LANTERNE AV	VORDERE LEUCHTE	FRONT LAMP	LAMPARA ANTERIOR
	4997265	1	FANALE ANTERIORE D COMPL.	LANTERNE AV	VORDERE LEUCHTE	FRONT LAMP	LAMPARA ANTERIOR
	4997266	1	FANALE POSTERIORE S COMPL.	LANTERNE AR	HINTERE LEUCHTE	TAIL LAMP	LAMPARA POSTERIOR
	4997267	1	FANALE POSTERIORE D COMPL.	LANTERNE AR	HINTERE LEUCHTE	TAIL LAMP	LAMPARA POSTERIOR
	4997268	1	PROIETTORE COMPL.S	PROJECTEUR	SCHEINWERFER	HEADLAMP	PROYECTOR
	4998107	1	COMMUTATORE	COMMUTATEUR	SCHALTER	SWITCH	CONMUTADOR
	4998210	1	CAPPUCCIO	CAPUCHON	SCHUTZKAPPE	BOOT	CAPUCHON
	4998459	1	SCATOLA DELLE VALVOLE	BOITE A FUSIBLES	SICHERUNGSDOSE	FUSE BOX	CAJA DE FUSIBLES
	4998491	1	COPRIGUARNIZIONE	COUVRE-JOINT	HALTER	COVER	ABRAZADERA
	4998892	1	CAPPUCCIO	CAPUCHON	SCHUTZKAPPE	BOOT	CAPUCHON
	4999533	1	PROIETTORE COMPL.D	PROJECTEUR	SCHEINWERFER	HEADLAMP	PROYECTOR
	4999823	1	SUPPORTO COMPL.S	SUPPORT	LAGER	SUPPORT	SOPORTE
	4999824	1	SUPPORTO COMPL.D	SUPPORT	LAGER	SUPPORT	SOPORTE
	4999854	1	PROTEZIONE	PROTECTION	ABDECKUNG	SHIELD	DEFENSA
	10390201	3	VITE	VIS	SCHRAUBE	SCREW	TORNILLO
	L05164T1	2	ROSETTA DI SICUREZZA	RONDELLE FREIN	SICHERUNGSRING	LOCKWASHER	ARANDELA DE FRENO
	10519301	2	ROSETTA	RONDELLE	SCHEIBE	WASHER	ARANDELA
	L0788T11	2	DADO	ECROU	MUTTER	NUT	TUERCA
	L1052390	6	FUSIBILE	FUSIBLE	SICHERUNG	FUSE	FUSIBLE
	11195471	3	ROSETTA DI SICUREZZA	RONDELLE FREIN	SICHERUNGSRING	LOCKWASHER	ARANDELA DE FRENO
	L2053790	1	GIUNTO MULTIPOLARE	JOINT MULTIPOLAIRE	MEHRPOL.KUPPLUNGSKOPF	MULTIPOLE CONNECTOR	EMPALME MULTIPOLAR
	L2053980	1	BLOCCHETTO CONNESSIONE	PLAQUE DE JONCTION	ANSCHLUSSDOSE	CONNECTION BLOCK	PLACA DE EMPALME
	L2605271	2	ROSETTA DI SICUREZZA	RONDELLE FREIN	SICHERUNGSRING	LOCKWASHER	ARANDELA DE FRENO
	L3273901	2	VITE	VIS	SCHRAUBE	SCREW	TORNILLO
	L3274001	2	VITE	VIS	SCHRAUBE	SCREW	TORNILLO
	L3301501	6	VITE	VIS	SCHRAUBE	SCREW	TORNILLO
	L4569930	4	MOLLETTA	AGRAFF	KLEMMSTUECK	CLIP	SUJETADOR
	15096211	2	DADO	ECROU	MUTTER	NUT	TUERCA
	L5R9641	2	DADO	ECROU	MUTTER	NUT	TUERCA
	3	T	CAVO 4999814 (188) (190)	CABLE	LEITUNG	CABLE	CABLE
	5103878	3	FASCETTA (188) (190)	COLLIER	HALTEBAND	STRAP	ABRAZADERA

https://tractormanualz.com/

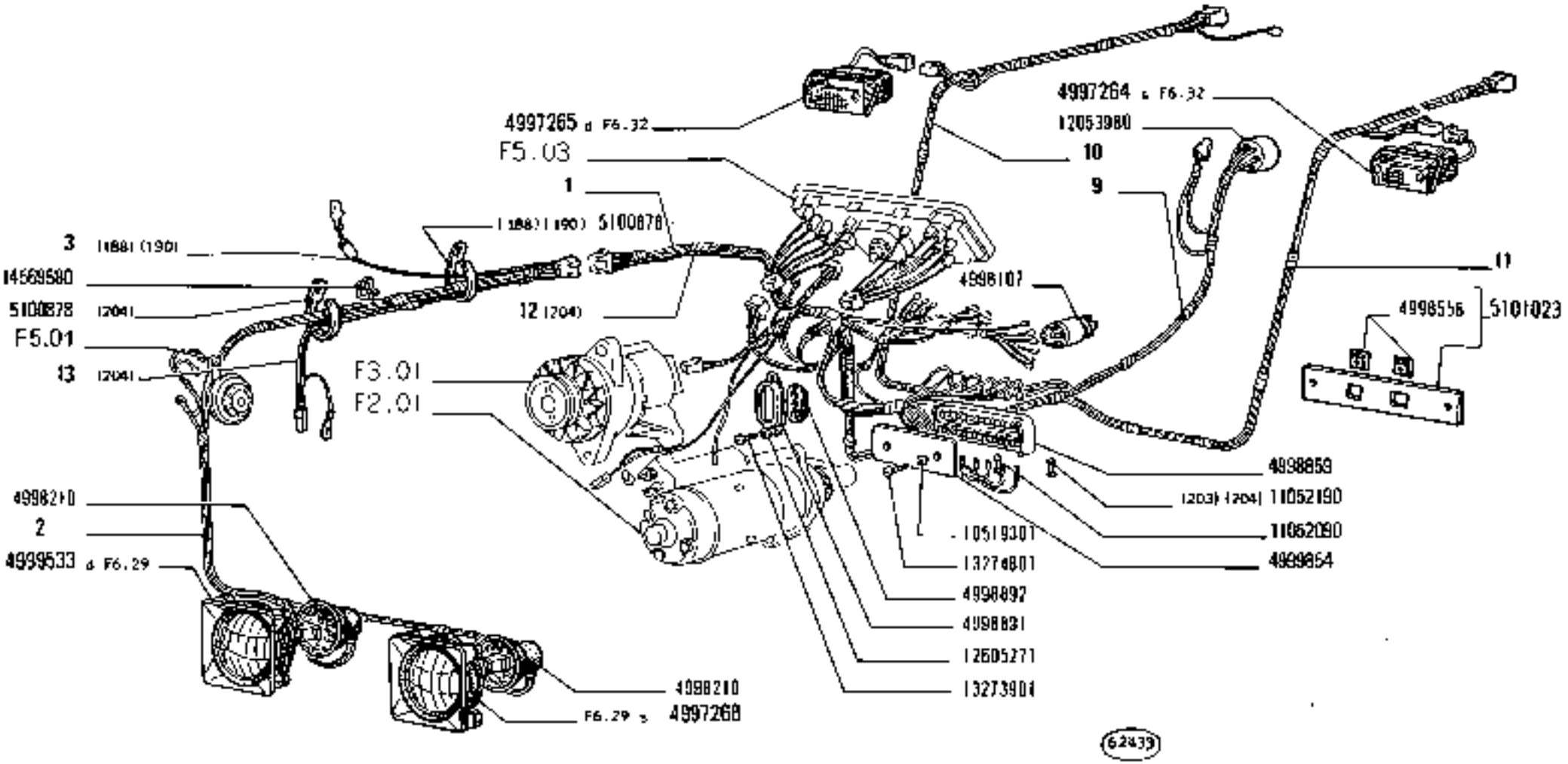

https://tractormanualz.com/

MODIF	N.ORDINAZ.	D.	DENOMINAZIONE	DESIGNATION	BENENNUNG	DESCRIPTION	DENOMINACIONES
	1	T	CAVO 5101123	CABLE	LEITUNG	CABLE	CABLE
	2	T	CAVO 5103357	CABLE	LEITUNG	CABLE	CABLE
	4073460	2	CATADIOTTRO	CATADIOPTRE	RUECKSTRAHLER	REFLEX/REFLECTOR	CATAFAROS
	4570679	2	ROSETTA	RONDELLE	SCHEIBE	WASHER	ARANDELA
	4626491	2	MOLLA	RESSORT	FEDER	SPRING	RESORTE
	4646858	2	GHIERA	ECROU	GEWINDERING	THREADED RING	TUERCA
	4997254	1	FANALE ANTERIORE S COMPL.	LANTERNE AV	VORDERE LEUCHTE	FRONT LAMP	LAMPARA ANTERIOR
	4997255	1	FANALE ANTERIORE D COMPL.	LANTERNE AV	VORDERE LEUCHTE	FRONT LAMP	LAMPARA ANTERIOR
	4997256	1	FANALE POSTERIORE S COMPL.	LANTERNE AR	HINTERE LEUCHTE	TAIL LAMP	LAMPARA POSTERIOR
	4997257	1	FANALE POSTERIORE D COMPL.	LANTERNE AR	HINTERE LEUCHTE	TAIL LAMP	LAMPARA POSTERIOR
	4997258	1	PROIETTORE COMPL.S	PROJECTEUR	SCHEINWERFER	HEADLAMP	PROYECTOR
	4998107	1	COMMUTATORE	COMMUTATEUR	SCHALTER	SWITCH	CONMUTADOR
	4998210	2	CAPPUCCIO	CAPUCHON	SCHUTZKAPPE	BOOT	CAPUCHON
	4998459	1	SCATOLA DELLE VALVOLE	BOITE A FUSIBLES	SICHERUNGSDOSE	FUSE BOX	CAJA DE FUSIBLES
	4998491	1	COPRIGUARNIZIONE	COUVRE-JOINT	HALTER	COVER	ABRAZADERA
	4998892	1	CAPPUCCIO	CAPUCHON	SCHUTZKAPPE	BOOT	CAPUCHON
	4999533	1	PROIETTORE COMPL.D	PROJECTEUR	SCHEINWERFER	HEADLAMP	PROYECTOR
	4999823	1	SUPPORTO COMPL.S	SUPPORT	LAGER	SUPPORT	SOPORTE
	4999824	1	SUPPORTO COMPL.D	SUPPORT	LAGER	SUPPORT	SOPORTE
	4999854	1	PROTEZIONE	PROTECTION	ABDECKUNG	SHIELD	DEFENSA
	10390201	3	VITE	VIS	SCHRAUBE	SCREW	TORNILLO
	10516473	2	ROSETTA DI SICUREZZA	RONDELLE FREIN	SICHERUNGSRING	LOCKWASHER	ARANDELA DE FRENO
	10519301	2	ROSETTA	RONDELLE	SCHEIBE	WASHER	ARANDELA
	10786733	2	DADO	ECROU	MUTTER	NUT	TUERCA
	11052090	6	FUSIBILE	FUSIBLE	SICHERUNG	FUSE	FUSIBLE
	11195473	3	ROSETTA DI SICUREZZA	RONDELLE FREIN	SICHERUNGSRING	LOCKWASHER	ARANDELA DE FREND
	12053790	1	GIUNTO MULTIPOLARE	JOINT MULTIPOLAIRE	MEHRPOLKUPPLUNGS-KOPF	MULTIPOLE CONNECTOR	EMPALME MULTIPOLAR
	12053980	1	BLOCCHETTO CONNESSIONE	PLAQUE DE JONCTION	ANSCHLUSSDOSE	CONNECTION BLOCK	PLACA DE EMPALME
	12606278	2	ROSETTA DI SICUREZZA	RONDELLE FREIN	SICHERUNGSRING	LOCKWASHER	ARANDELA DE FREND
	13273901	2	VITE	VIS	SCHRAUBE	SCREW	TORNILLO
	13274801	2	VITE	VIS	SCHRAUBE	SCREW	TORNILLO
	13301501	6	VITE	VIS	SCHRAUBE	SCREW	TORNILLO
	14569580	4	MOLLETTA	AGRAFE	KLEMMSTUECK	CLIP	SUJETADOR
	15835211	2	DADO	ECROU	MUTTER	NUT	TUERCA
	15896411	2	DADO	ECROU	MUTTER	NUT	TUERCA
	9	T	CAVO 4999614 (188) (190)	CABLE	LEITUNG	CABLE	CABLE
	5100878	3	FASCETTA (188) (190)	COLLIER	HALTEBAND	STRAP	ABRAZADERA
	4998668	2	DADO	ECROU	MUTTER	NUT	TUERCA
	5101023	1	SUPPORTO COMPL.	SUPPORT	LAGER	SUPPORT	SOPORTE
	9	T	CAVO 5011120	CABLE	LEITUNG	CABLE	CABLE
	10	T	CAVO 5011124	CABLE	LEITUNG	CABLE	CABLE
	11	T	CAVO 5011125	CABLE	LEITUNG	CABLE	CABLE

https://tractormanualz.com/

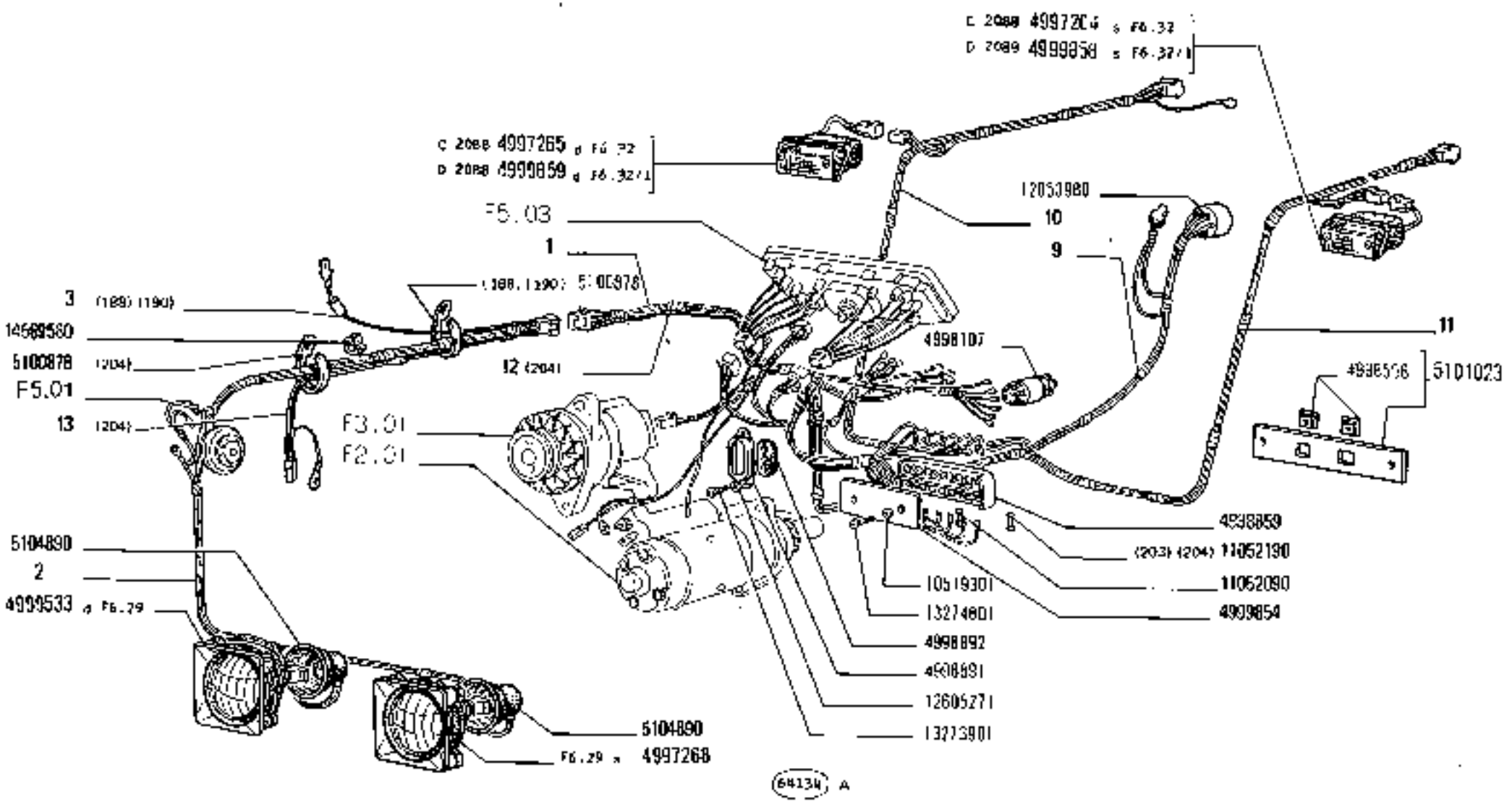

780 - 780 DT	ILLUMINAZIONE	F4.01
01 02	*Eclairage* / *Lighting System* / *Sistema de alumbrado*	1 / N.T.R. 247 T

https://tractormanualz.com

MODIF	N.ORDINAZ.	Q.	DENOMINAZIONE	DESIGNATION	BENENNUNG	DESCRIPTION	DENOMINACIONES
	1	T	CAVO 5101121	CABLE	LEITUNG	CABLE	CABLE
	2	T	CAVO 5103357	CABLE	LEITUNG	CABLE	CABLE
	4073460	2	CATADIOTTRO	CATADIOPTRE	RUECKSTRAHLER	REFLEX/REFLECTOR	CATAFAROS
	4570679	2	ROSETTA	RONDELLE	SCHEIBE	WASHER	ARANDELA
4646859	~~4626491~~	2	MOLLA	RESSORT	FEDER	SPRING	RESORTE
	4646856	2	GHIERA	ECROU	GEWINDERING	THREADED RING	TUERCA
C 2088	4997264	1	FANALE ANTERIORE S COMPL.	LANTERNE AV	VORDERE LEUCHTE	FRONT LAMP	LAMPARA ANTERIOR
C 2088	4997265	1	FANALE ANTERIORE D COMPL.	LANTERNE AV	VORDERE LEUCHTE	FRONT LAMP	LAMPARA ANTERIOR
	4997266	1	FANALE POSTERIORE S COMPL.	LANTERNE AR	HINTERE LEUCHTE	TAIL LAMP	LAMPARA POSTERIOR
	4997267	1	FANALE POSTERIORE D COMPL.	LANTERNE AR	HINTERE LEUCHTE	TAIL LAMP	LAMPARA POSTERIOR
	4997260	1	PROIETTORE COMPL.S	PROJECTEUR	SCHEINWERFER	HEADLAMP	PROYECTOR
	4998107	1	COMMUTATORE	COMMUTATEUR	SCHALTER	SWITCH	CONMUTADOR
5104800	~~5500240~~	2	CAPPUCCIO	CAPUCHON	SCHUTZKAPPE	BOOT	CAPUCHON
	4998859	1	SCATOLA DELLE VALVOLE	BOITE A FUSIBLES	SICHERUNGSDOSE	FUSE BOX	CAJA DE FUSIBLES
	4660891	1	COPRIGUARNIZIONE	COUVRE-JOINT	HALTER	COVER	ABRAZADERA
	4998892	1	CAPPUCCIO	CAPUCHON	SCHUTZKAPPE	BOOT	CAPUCHON
	4999533	1	PROIETTORE COMPL.D	PROJECTEUR	SCHEINWERFER	HEADLAMP	PROYECTOR
	4999823	1	SUPPORTO COMPL.S	SUPPORT	LAGER	SUPPORT	SOPORTE
	4999824	1	SUPPORTO COMPL.D	SUPPORT	LAGER	SUPPORT	SOPORTE
	4999854	1	PROTEZIONE	PROTECTION	ABDECKUNG	SHIELD	DEFENSA
	L0390201	5	VITE	VIS	SCHRAUBE	SCREW	TORNILLO
	L0516471	2	ROSETTA DI SICUREZZA	RONDELLE FREIN	SICHERUNGSRING	LOCKWASHER	ARANDELA DE FRENO
	L0519301	2	ROSETTA	RONDELLE	SCHEIBE	WASHER	ARANDELA
	L0788711	2	DADO	ECROU	MUTTER	NUT	TUERCA
	L1052090	6	FUSIBILE	FUSIBLE	SICHERUNG	FUSE	FUSIBLE
	L1195471	3	ROSETTA DI SICUREZZA	RONDELLE FREIN	SICHERUNGSRING	LOCKWASHER	ARANDELA DE FRENO
C 2202	12053790	1	GIUNTO MULTIPOLARE	JOINT MULTIPOLAIRE	MEHRPOL.KUPPLUNGS-KOPF	MULTIPOLE CONNECTOR	EMPALME MULTIPOLAR
	12053960	1	BLOCCHETTO CONNESSIONE	PLAQUE DE JONCTION	ANSCHLUSSDOSE	CONNECTION BLOCK	PLACA DE EMPALME
	12605271	2	ROSETTA DI SICUREZZA	RONDELLE FREIN	SICHERUNGSRING	LOCKWASHER	ARANDELA DE FRENO
	13273901	2	VITE	VIS	SCHRAUBE	SCREW	TORNILLO
	13274801	2	VITE	VIS	SCHRAUBE	SCREW	TORNILLO
	13301501	6	VITE	VIS	SCHRAUBE	SCREW	TORNILLO
	14569580	4	MOLLETTA	AGRAFE	KLEMMSTUECK	CLIP	SUJETADOR
	15896211	2	DADO	ECROU	MUTTER	NUT	TUERCA
	15956411	2	DADO	ECROU	MUTTER	NUT	TUERCA
	3	T	CAVO 4999614 (188) (190)	CABLE	LEITUNG	CABLE	CABLE
	5100878	3	FASCETTA (188) (190)	COLLIER	HALTEBAND	STRAP	ABRAZADERA
	4998558	2	DADO	ECROU	MUTTER	NUT	TUERCA
	5101023	1	SUPPORTO COMPL	SUPPORT	LAGER	SUPPORT	SOPORTE
	9	T	CAVO 5011122	CABLE	LEITUNG	CABLE	CABLE
	10	T	CAVO 5011124	CABLE	LEITUNG	CABLE	CABLE
	11	T	CAVO 5011125	CABLE	LEITUNG	CABLE	CABLE

https://tractormanualz.com/

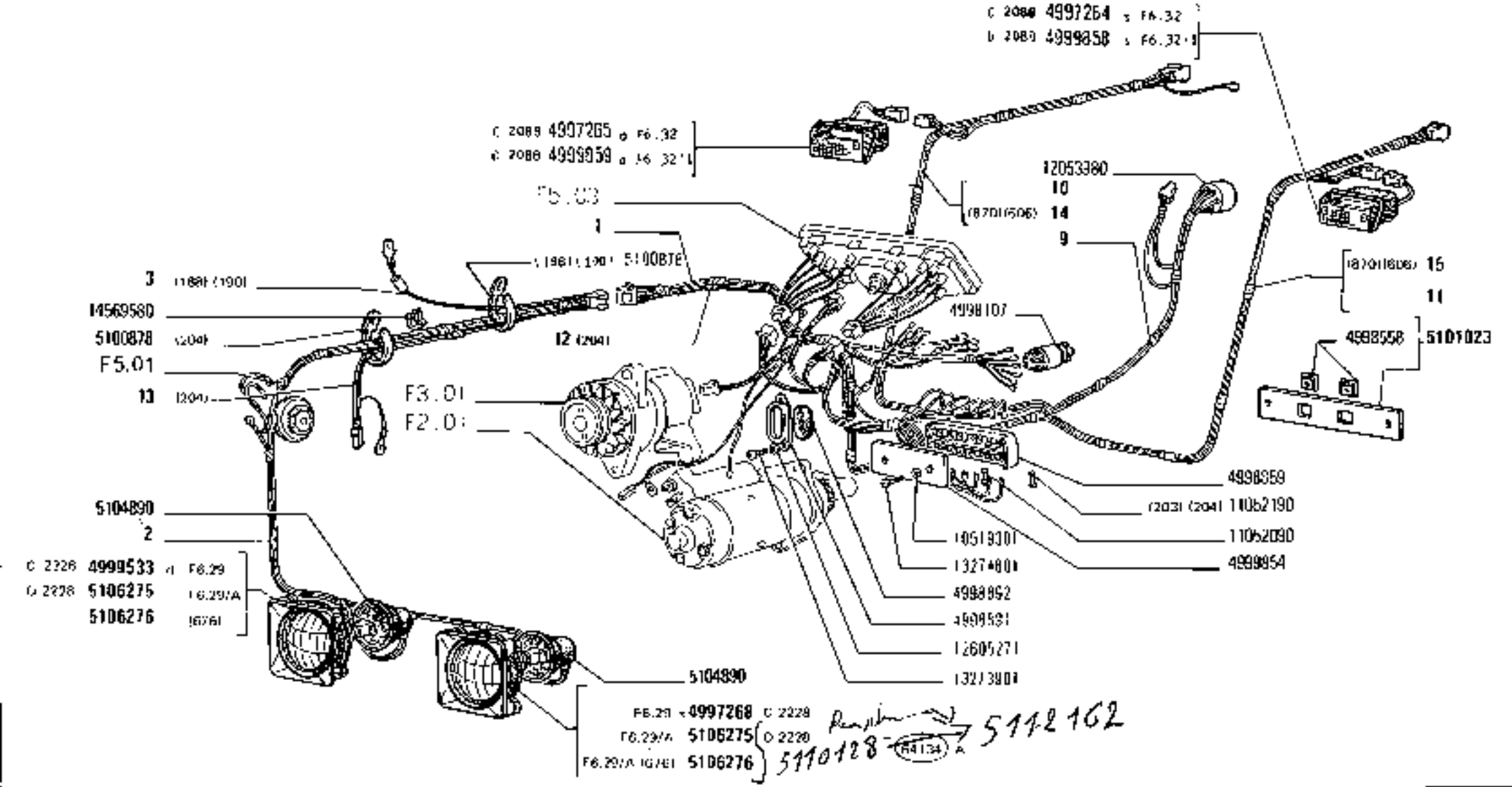

https://tractormanualz.com/

MODIF	N.ORDINAZ.	Q.	DENOMINAZIONE	DESIGNATION	BENENNUNG	DESCRIPTION	DENOMINACIONES
	1	T	CAVO 5101123	CABLE	LEITUNG	CABLE	CABLE
	2	T	CAVO 5103357	CABLE	LEITUNG	CABLE	CABLE
	4073460	2	CATADIOTTRO	CATADIOPTRE	RUECKSTRAHLER	REFLEX/REFLECTOR	CATAFAROS
	4570674	2	ROSETTA	RONDELLE	SCHEIBE	WASHER	ARANDELA
4648859	4624491-	2	MOLLA	RESSORT	FEDER	SPRING	RESORTE
	4646858	2	GHIERA	ECROU	GEWINDERING	THREADED RING	TUERCA
C 2088	4997264	1	FANALE ANTERIORE S COMPL.	LANTERNE AV	VORDERE LEUCHTE	FRONT LAMP	LAMPARA ANTERIOR
C 2088	4997265	1	FANALE ANTERIORE D COMPL.	LANTERNE AV	VORDERE LEUCHTE	FRONT LAMP	LAMPARA ANTERIOR
	4997266	1	FANALE POSTERIORE S COMPL.	LANTERNE AR	HINTERE LEUCHTE	TAIL LAMP	LAMPARA POSTERIOR
	4997267	1	FANALE POSTERIORE D COMPL.	LANTERNE AR	HINTERE LEUCHTE	TAIL LAMP	LAMPARA POSTERIOR
C 2229	4997268	1	PROIETTORE COMPL.S	PROJECTEUR	SCHEINWERFER	HEADLAMP	PROYECTOR
	4998107	1	COMMUTATORE	COMMUTATEUR	SCHALTER	SWITCH	CONMUTADOR
5104890	4998210-	2	CAPPUCCIO	CAPUCHON	SCHUTZKAPPE	BOOT	CAPUCHON
	4998859	1	SCATOLA DELLE VALVOLE	BOITE A FUSIBLES	SICHERUNGSDOSE	FUSE BOX	CAJA DE FUSIBLES
	4998891	1	COPRIGUARNIZIONE	COUVRE-JOINT	HALTER	COVER	ABRAZADERA
	4998892	1	CAPPUCCIO	CAPUCHON	SCHUTZKAPPE	BOOT	CAPUCHON
C 2228	4999533	1	PROIETTORE COMPL.D	PROJECTEUR	SCHEINWERFER	HEADLAMP	PROYECTOR
	4999823	1	SUPPORTO COMPL.D	SUPPORT	LAGER	SUPPORT	SOPORTE
	4999824	1	SUPPORTO COMPL.S	SUPPORT	LAGER	SUPPORT	SOPORTE
	4999854	1	PROTEZIONE	PROTECTION	ABDECKUNG	SHIELD	DEFENSA
	10390201	3	VITE	VIS	SCHRAUBE	SCREW	TORNILLO
	L05L647]	2	ROSETTA DI SICUREZZA	RONDELLE FREIN	SICHERUNGSRING	LOCKWASHER	ARANDELA DE FRENO
	10519301	2	ROSETTA	RONDELLE	SCHEIBE	WASHER	ARANCELA
	L0788711	2	DADO	ECROU	MUTTER	NUT	TUERCA
	11052090	6	FUSIBILE	FUSIBLE	SICHERUNG	FUSE	FUSIBLE
	L1L9547]	3	ROSETTA DI SICUREZZA	RONDELLE FREIN	SICHERUNGSRING	LOCKWASHER	ARANDELA DE FRENO
C 2202	12053790	1	GIUNTO MULTIPOLARE	JOINT MULTIPOLAIRE	MEHRPOL.KUPPLUNGS-KOPF	MULTIPOLE CONNECTOR	EMPALME MULTIPOLAR
	12053980	1	BLOCCHETTO CONNESSIONE	PLAQUE DE JONCTION	ANSCHLUSSDOSE	CONNECTION BLOCK	PLACA DE EMPALME
	L2605271	2	ROSETTA DI SICUREZZA	RONDELLE FREIN	SICHERUNGSRING	LOCKWASHER	ARANDELA DE FRENO
	13273901	2	VITE	VIS	SCHRAUBE	SCREW	TORNILLO
	L3274801	2	VITE	VIS	SCHRAUBE	SCREW	TORNILLO
	13301501	6	VITE	VIS	SCHRAUBE	SCREW	TORNILLO
	L4569590	4	MOLLETTA	AGRAFE	KLEMMSTUECK	CLIP	SUJETADOR
	15896211	2	DADO	ECROU	MUTTER	NUT	TUERCA
	L5896411	2	DADO	ECROU	MUTTER	NUT	TUERCA
	3	T	CAVO 4999614 (186) (190)	CABLE	LEITUNG	CABLE	CABLE
	5100878	3	FASCETTA (188) (190)	COLLIER	HALTEBAND	STRAP	ABRAZADERA
	4988556	2	DADO	ECROU	MUTTER	NUT	TUERCA
	5101021	1	SUPPORTO COMPL.	SUPPORT	LAGER	SUPPORT	SOPORTE
	9	T	CAVO 5011122	CABLE	LEITUNG	CABLE	CABLE
	10	T	CAVO 5011124	CABLE	LEITUNG	CABLE	CABLE
	11	T	CAVO 5011125	CABLE	LEITUNG	CABLE	CABLE

https://tractormanualz.com/

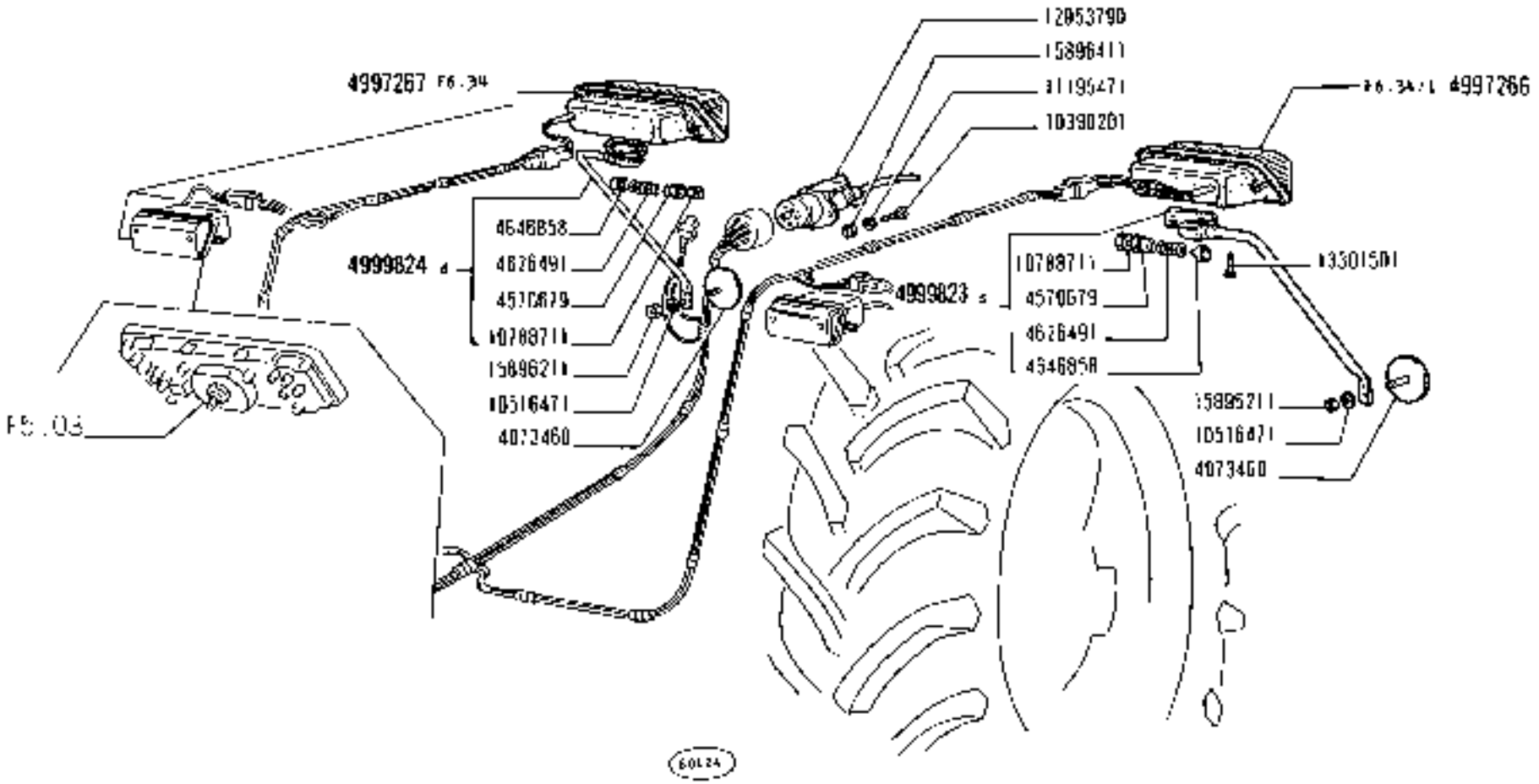

https://tractormanualz.com/

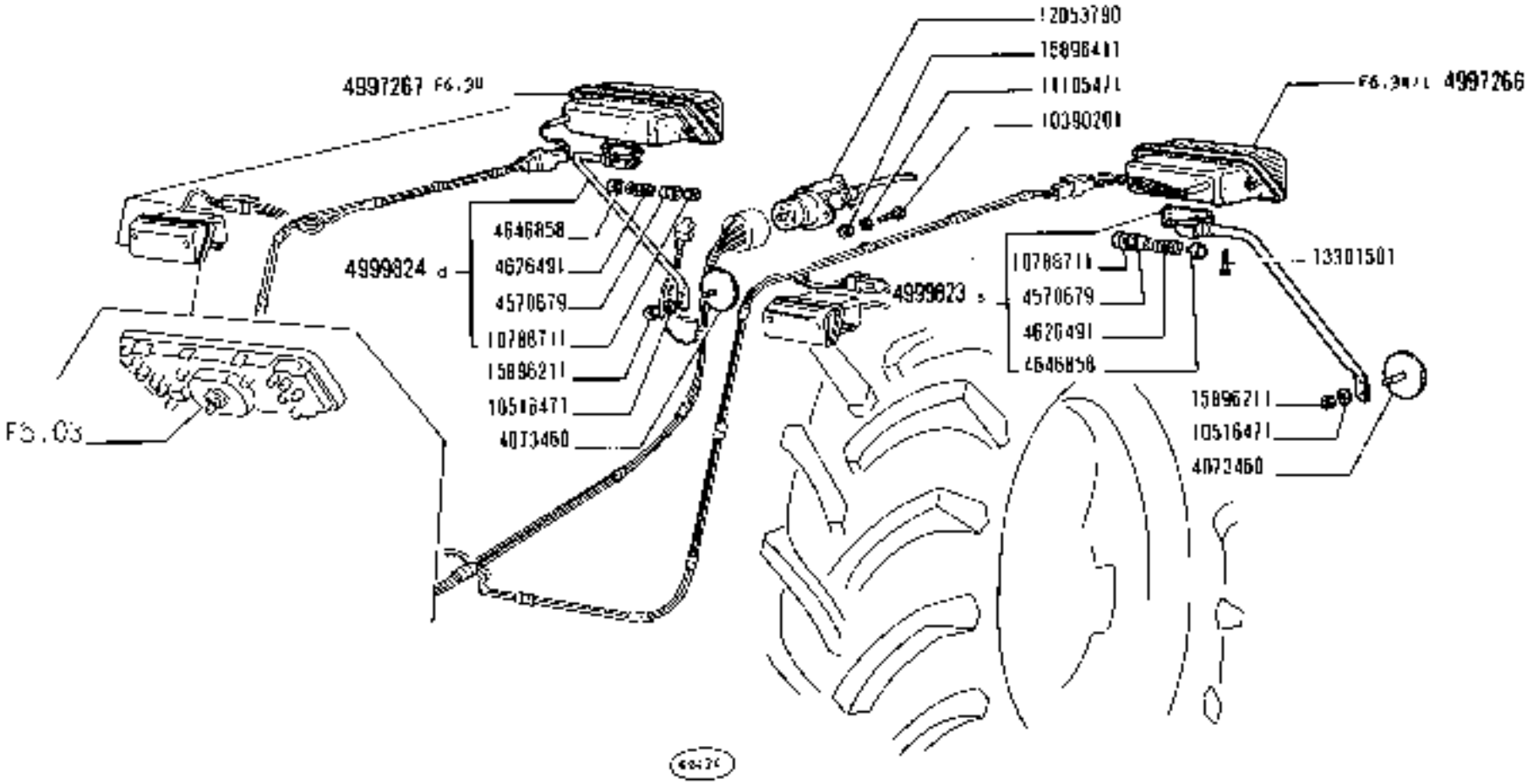

https://tractormanualz.com/

MODIF	NUMERO PEZZO	Q.	DENOMINAZIONE	DESIGNATION	BENENNUNG	DESCRIPTION	DENOMINACIONES
	5101815	1	SUPPORTO D COMPL (677)	SUPPORT	LAGER	SUPPORT	SOPORTE
	6101816	1	SUPPORTO S COMPL (677)	SUPPORT	LAGER	SUPPORT	SOPORTE
	5101936	2	SUPPORTO CATADIOTTRO SUPPLEMENT. (677)	SUPPORT CATADIOPTRE	LAGER RUECKSTRAHLER	SUPPORT REFLEX/REFLECTOR	SOPORTE CATAFAROS
	5101938	2	DISTANZIALE (677)	ENTRETOISE	ABSTANDSTUECK	SPACER	SEPARADOR
	4	T	CAVO 4999864 (677)	CABLE	LEITUNG	CABLE	CABLE
	5	T	CAVO 4999972 (677)	CABLE	LEITUNG	CABLE	CABLE
	6	T	CAVO 4999843 (677)	CABLE	LEITUNG	CABLE	CABLE
	7	T	CAVO 4999728 (677)	CABLE	LEITUNG	CABLE	CABLE
	8	T	CAVO 4999818 (677)	CABLE	LEITUNG	CABLE	CABLE
	4073460	2	CATADIOTTRO (677)	CATADIOPTRE	RUECKSTRAHLER	REFLEX/REFLECTOR	CATAFAROS
	4182461	1	SPINA ELETTRICA (677)	FICHE ELECTRIQUE	STECKER	PLUG	ENCHUFF
	4182462	1	PRESA DI CORRENTE (677)	PRISE DE COURANT	STECKDOSE	RECEPTACLE	ENCHUFE DE CORRIENTE
	4999868	1	FANALE ANTERIORE ANT S COMPL. (677)	LANTERNE AV	VORDERE LEUCHTE	FRONT LAMP	LAMPARA ANTERIOR
	4999869	1	FANALE ANTERIORE ANT. D COMPL. (677)	LANTERNE AV	VORDERE LEUCHTE	FRONT LAMP	LAMPARA ANTERIOR
	5100878	4	FASCETTA (677)	COLLIER	HALTEBAND	STRAP	ABRAZADERA
	10516471	2	ROSETTA DI SICUREZZA (677)	RONDELLE FREIN	SICHERUNGSRING	LOCKWASHER	ARANDELA DE FRENO
	11052190	2	FUSIBILE (677)	FUSIBLE	SICHERUNG	FUSE	FUSIBLE
	15896211	2	DADO (677)	ECROU	MUTTER	NUT	TUERCA
	11052190	1	FUSIBILE (203) (204)	FUSIBLE	SICHERUNG	FUSE	FUSIBLE
	12	T	CAVO 4999727 (204)	CABLE	LEITUNG	CABLE	CABLE
	13	T	CAVO 4999728 (204)	CABLE	LEITUNG	CABLE	CABLE
	5100878	10	FASCETTA (204)	COLLIER	HALTEBAND	STRAP	ABRAZADERA

https://tractormanualz.com/

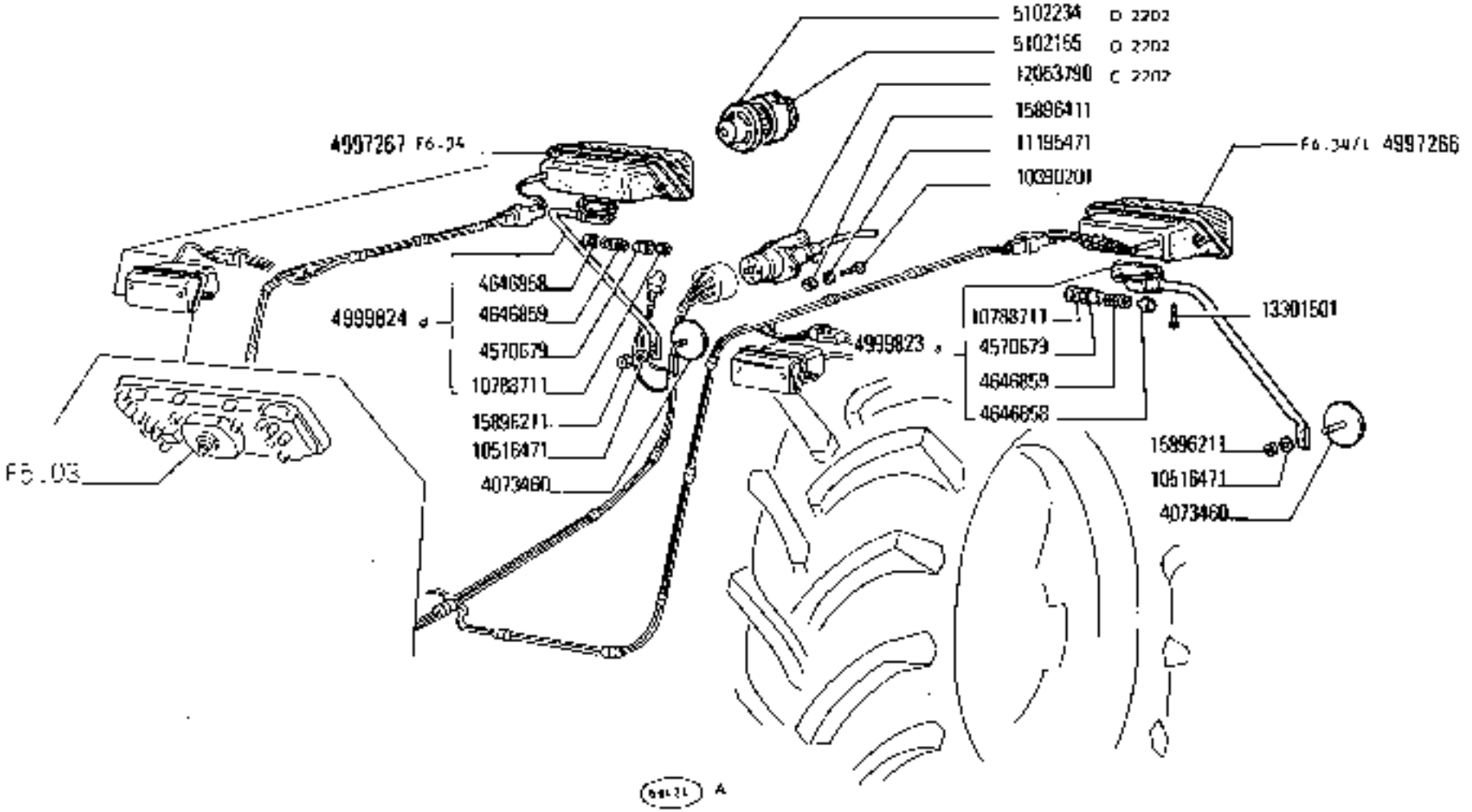

https://tractormanualz.com/

MODIF	N.ORDINAZ.	Q.	DENOMINAZIONE	DESIGNATION	BENENNUNG	DESCRIPTION	DENOMINACIONES
	5101815	1	SUPPORTO D. COMPL. (677)	SUPPORT	LAGER	SUPPORT	SOPORTE
	5101816	1	SUPPORTO S. COMPL. (677)	SUPPORT	LAGER	SUPPORT	SOPORTE
	5101936	2	SUPPORTO CATADIOTTRO SUPPLEMENT. (677)	SUPPORT CATADIOPTRE	LAGER RUECKSTRAHLER	SUPPORT REFLEX/REFLECTOR	SOPORTE CATAFAROS
	5101938	2	DISTANZIALE (677)	ENTRETOISE	ABSTANDSTUECK	SPACER	SEPARADOR
	4	T	CAVO 4999844 (677)	CABLE	LEITUNG	CABLE	CABLE
	5	T	CAVO 4999972 (677)	CABLE	LEITUNG	CABLE	CABLE
	6	T	CAVO 4999843 (677)	CABLE	LEITUNG	CABLE	CABLE
	7	T	CAVO 4999726 (677)	CABLE	LEITUNG	CABLE	CABLE
	8	T	CAVO 4999818 (677)	CABLE	LEITUNG	CABLE	CABLE
	4073460	2	CATADIOTTRO (677)	CATADIOPTRE	RUECKSTRAHLER	REFLEX/REFLECTOR	CATAFAROS
	4182461	1	SPINA ELETTRICA (677)	FICHE ELECTRIQUE	STECKER	PLUG	ENCHUFE
	4182462	1	PRESA DI CORRENTE (677)	PRISE DE COURANT	STECKDOSE	RECEPTACLE	ENCHUFE DE CORRIENTE
	4999858	1	FANALE ANTERIORE ANT. S COMPL. (677)	LANTERNE AV	VORDERE LEUCHTE	FRONT LAMP	LAMPARA ANTERIOR
	4999859	1	FANALE ANTERIORE ANT. D COMPL. (677)	LANTERNE AV	VORDERE LEUCHTE	FRONT LAMP	LAMPARA ANTERIOR
	5100878	4	FASCETTA (677)	COLLIER	HALTEBAND	STRAP	ABRAZADERA
	10516471	2	ROSETTA DI SICUREZZA (677)	RONDELLE FREIN	SICHERUNGSRING	LOCKWASHER	ARANDELA DE FRENO
	11052190	2	FUSIBILE (677)	FUSIBLE	SICHERUNG	FUSE	FUSIBLE
	15898211	2	DADO (677)	ECROU	MUTTER	NUT	TUERCA
	11052190	1	FUSIBILE (203) (204)	FUSIBLE	SICHERUNG	FUSE	FUSIBLE
	12	T	CAVO 4999727 (204)	CABLE	LEITUNG	CABLE	CABLE
	13	T	CAVO 4999728 (204)	CABLE	LEITUNG	CABLE	CABLE
	5100878	10	FASCETTA (204)	COLLIER	HALTEBAND	STRAP	ABRAZADERA
	9	T	CAVO 4999737 (767)	CABLE	LEITUNG	CABLE	CABLE
	566337	1	SUPPORTO (767)	SUPPORT	LAGER	SUPPORT	SOPORTE
	566339	2	TASSELLO ELASTICO (767)	TAMPON	GUMMISTUECK	PAD	ALMOHADILLA
	566340	2	SCODELLINO (767)	CUVETTE	TELLERSCHEIBE	CUP	PLATILLO
	4999708	1	PROIETTORE POST. COMPL (767)	PHARE ARRIERE	HINTERER SCHEINWERFER	REAR SPOT LAMP	FARO POSTERIOR
	4999829	1	STAFFA (767)	ETRIER	HALTER	BRACKET	SOPORTE
	10405185	1	CAPPUCCIO (767)	CAPUCHON	SCHUTZKAPPE	BOOT	CAPUCHON
	10516571	2	ROSETTA DI SICUREZZA (767)	RONDELLE FREIN	SICHERUNGSRING	LOCKWASHER	ARANDELA DE FRENO
	10516871	1	ROSETTA DI SICUREZZA (767)	RONDELLE FREIN	SICHERUNGSRING	LOCKWASHER	ARANDELA DE FRENO
	10791011	2	DADO (767)	ECROU	MUTTER	NUT	TUERCA
	12164711	1	DADO (767)	ECROU	MUTTER	NUT	TUERCA
	12646701	2	ROSETTA DI SICUREZZA (767)	RONDELLE FREIN	SICHERUNGSRING	LOCKWASHER	ARANDELA DE FRENO
	15970721	1	VITE (767)	VIS	SCHRAUBE	SCREW	TORNILLO
	16043221	2	VITE (767)	VIS	SCHRAUBE	SCREW	TORNILLO
	16100811	2	DADO (767)	ECROU	MUTTER	NUT	TUERCA
D 2088	4999858	1	FANALE ANTERIORE S COMPL.	LANTERNE AV	VORDERE LEUCHTE	FRONT LAMP	LAMPARA ANTERIOR
D 2088	4999859	1	FANALE ANTERIORE D COMPL.	LANTERNE AV	VORDERE LEUCHTE	FRONT LAMP	LAMPARA ANTERIOR
D 2202	5102155	1	GIUNTO MULTIPOLARE	JOINT MULTIPOLAIRE	MEHRPOL KUPPLUNGS-KOPF	MULTIPOLE CONNECTOR	EMPALME MULTIPOLAR
D 2202	5102234	1	CAPPUCCIO	CAPUCHON	SCHUTZKAPPE	BOOT	CAPUCHON

https://tractormanualz.com/

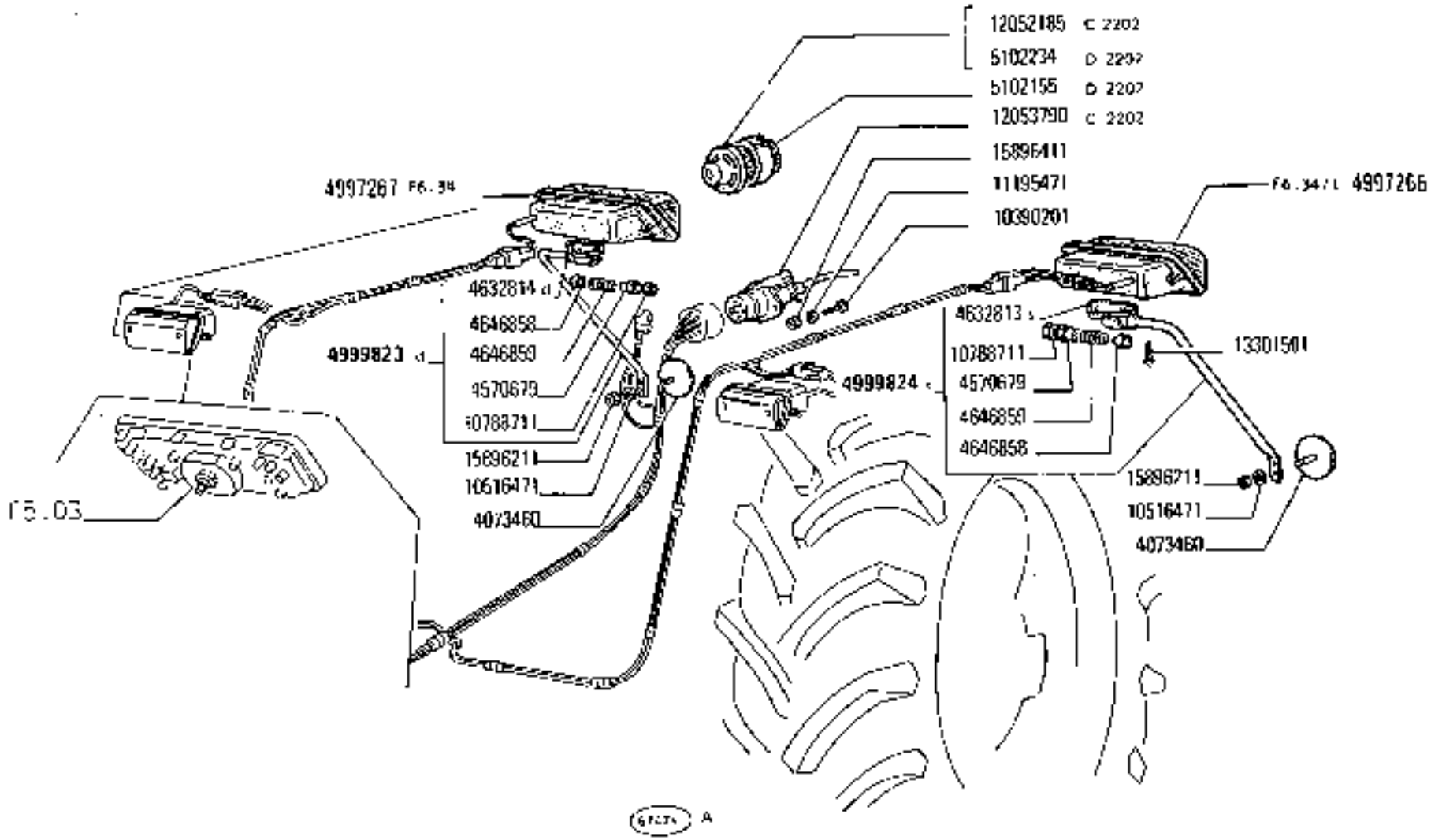

https://tractormanualz.com/

MOD'S	N.ORDINAZ.	Q.	DENOMINAZIONE	DESIGNATION	BENENNUNG	DESCRIPTION	DENOMINACIONES
	5101815	1	SUPPORTO D COMPL (676-677)	SUPPORT	LAGER	SUPPORT	SOPORTE
	5101816	1	SUPPORTO S COMPL.(676-677)	SUPPORT	LAGER	SUPPORT	SOPORTE
	5101936	2	SUPPORTO CATADIOTTRO SUPPLEMENT. (677)	SUPPORT CATADIOPTRE	LAGER RUECKSTRAHLER	SUPPORT REFLEX/REFLECTOR	SOPORTE CATAFAROS
	5101938	2	DISTANZIALE (676) (677)	ENTRETOISE	ABSTANDSTUECK	SPACER	SEPARADOR
	4	T	CAVO 4998dd (606) (677)	CABLE	LEITUNG	CABLE	CABLE
	5	T	CAVO 4999972 (606) (677)	CABLE	LEITUNG	CABLE	CABLE
	6	T	CAVO 4998d3 (606) (677)	CABLE	LEITUNG	CABLE	CABLE
	7	T	CAVO 4999726 (606) (677)	CABLE	LEITUNG	CABLE	CABLE
	8	T	CAVO 4999818 (606) (677)	CABLE	LEITUNG	CABLE	CABLE
	4073460	2	CATADIOTTRO (677)	CATADIOPTRE	RUECKSTRAHLER	REFLEX/REFLECTOR	CATAFAROS
5108266	~~4182481~~	1	SPINA ELETTRICA (606) (676) (677)	FICHE ELECTRIQUE	STECKER	PLUG	ENCHUFE
5108267	~~4182462~~	1	PRESA DI CORRENTE (606) (676) (677)	PRISE DE COURANT	STECKDOSE	RECEPTACLE	ENCHUFE DE CORRIENTE
	4999858	1	FANALE ANTERIORE ANT. S COMPL (677)	LANTERNE AV	VORDERE LEUCHTE	FRONT LAMP	LAMPARA ANTERIOR
	4999859	1	FANALE ANTERIORE ANT. D COMPL. (677)	LANTERNE AV	VORDERE LEUCHTE	FRONT LAMP	LAMPARA ANTERIOR
	5100878	4	FASCETTA (677)	COLLIER	HALTEBAND	STRAP	ABRAZADERA
	10516471	2	ROSETTA DI SICUREZZA (677)	RONDELLE FREIN	SICHERUNGSRING	LOCKWASHER	ARANDELA DE FRENO
	11052190	2	FUSIBILE (606) (676) (677)	FUSIBLE	SICHERUNG	FUSE	FUSIBLE
	15896211	2	DADO (677)	ECROU	MUTTER	NUT	TUERCA
	11052190	1	FUSIBILE (203) (204)	FUSIBLE	SICHERUNG	FUSE	FUSIBLE
	12	T	CAVO 4999727 (204)	CABLE	LEITUNG	CABLE	CABLE
	13	T	CAVO 4999728 (204)	CABLE	LEITUNG	CABLE	CABLE
	5100878	10	FASCETTA (204)	COLLIER	HALTEBAND	STRAP	ABRAZADERA
	9	T	CAVO 4999737 (767)	CABLE	LEITUNG	CABLE	CABLE
	566337	1	SUPPORTO (767)	SUPPORT	LAGER	SUPPORT	SOPORTE
	566339	2	TASSELLO ELASTICO (767)	TAMPON	GUMMISTUECK	PAD	ALMOHADILLA
	566340	2	SCODELLINO (767)	CUVETTE	TELLERSCHEIBE	CUP	PLATILLO
	4999738	1	PROIETTORE POST COMPL (767)	PHARE ARRIERE	HINTERER SCHEINWERFER	REAR SPOT LAMP	FARO POSTERIOR
	4999829	1	STAFFA (767)	ETRIER	HALTER	BRACKET	SOPORTE
	10405185	1	CAPPUCCIO (767)	CAPUCHON	SCHUTZKAPPE	BOOT	CAPUCHON
10516677	~~10516677~~	2	ROSETTA DI SICUREZZA (767)	RONDELLE FREIN	SICHERUNGSRING	LOCKWASHER	ARANDELA DE FRENO
	10516671	1	ROSETTA DI SICUREZZA (767)	RONDELLE FREIN	SICHERUNGSRING	LOCKWASHER	ARANDELA DE FRENO
	10791011	2	DADO (767)	ECROU	MUTTER	NUT	TUERCA
12154721	~~12154711~~	1	DADO (767)	ECROU	MUTTER	NUT	TUERCA
	12646701	2	ROSETTA DI SICUREZZA (767)	RONDELLE FREIN	SICHERUNGSRING	LOCKWASHER	ARANDELA DE FRENO
	15970721	1	VITE (767)	VIS	SCHRAUBE	SCREW	TORNILLO
	15043221	2	VITE (767)	VIS	SCHRAUBE	SCREW	TORNILLO
16100821	~~16100811~~	2	DADO (767)	ECROU	MUTTER	NUT	TUERCA
D 2088	4999858	1	FANALE ANTERIORE S COMPL.	LANTERNE AV	VORDERE LEUCHTE	FRONT LAMP	LAMPARA ANTERIOR
D 2088	4999859	1	FANALE ANTERIORE D COMPL	LANTERNE AV	VORDERE LEUCHTE	FRONT LAMP	LAMPARA ANTERIOR
D 2202	5102155	1	GIUNTO MULTIPOLARE	JOINT MULTIPOLAIRE	MEHRPOL KUPPLUNGS-KOPF	MULTIPOLE CONNECTOR	EMPALME MULTIPOLAR
D 2202	5102234	1	CAPPUCCIO	CAPUCHON	SCHUTZKAPPE	BOOT	CAPUCHON

https://tractormanualz.com/

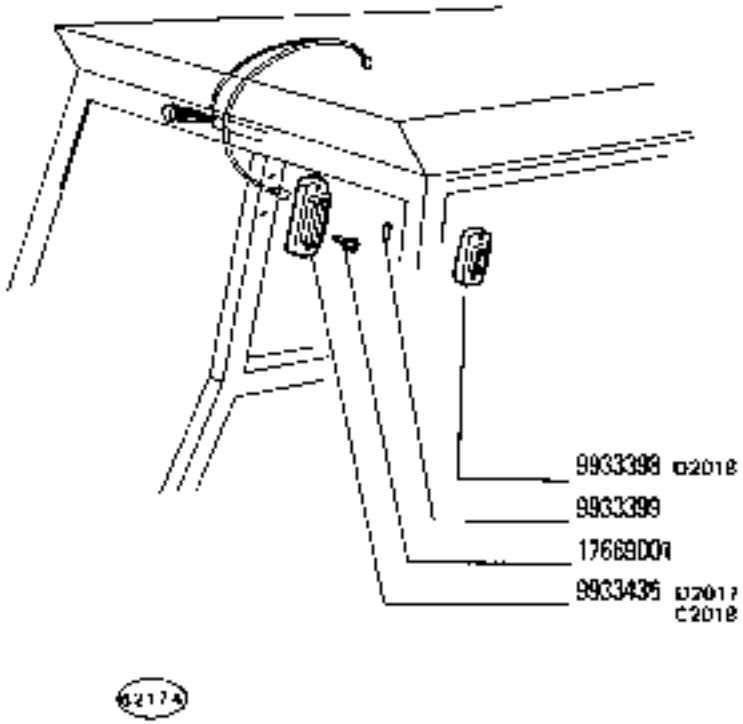

https://tractormanualz.com/

MODIF	N.ORDINAZ.	Q.	DENOMINAZIONE	DESIGNATION	BENENNUNG	DESCRIPTION	DENOMINACIONES
D 2018	9933398	1	PLAFONIERA	PLAFONNIER	DECKENLEUCHTE	CEILING LAMP	PANTALLA
	9933399	1	LAMPADA	LAMPE	LAMPE	BULB	BOMBILLA
D 2017	9933435	1	PLAFONIERA	PLAFONNIER	DECKENLEUCHTE	CEILING LAMP	PANTALLA
C 2018		1					
	17669001	2	VITE	VIS	SCHRAUBE	SCREW	TORNILLO

https://tractormanualz.com/

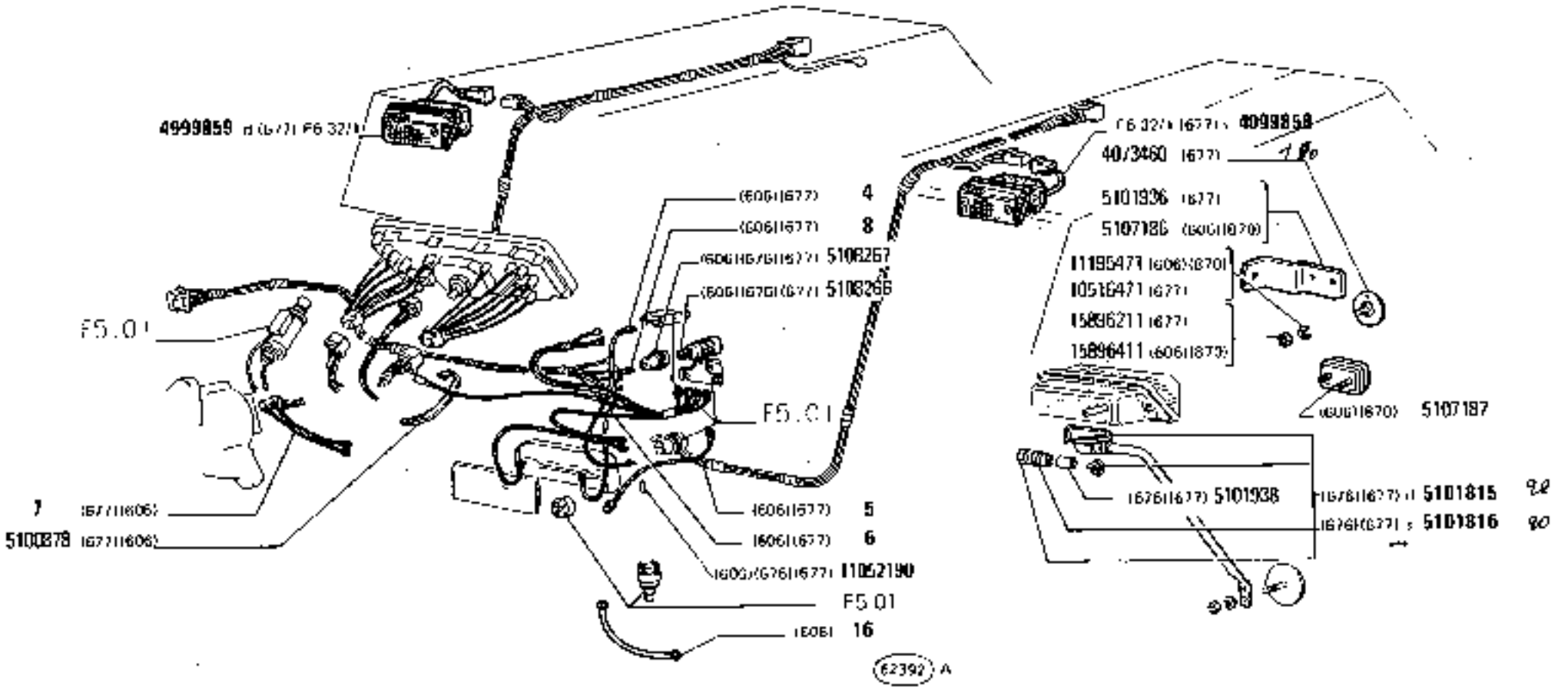

https://tractormanualz.com/

MODIF	N.ORDINAZ.	Q.	DENOMINAZIONE	DESIGNATION	BENENNUNG	DESCRIPTION	DENOMINACIONES
C 2202	12052185	1	CAPPUCCIO	CAPUCHON	SCHUTZKAPPE	BOOT	CAPUCHON
D 2228	5106275	2	PROIETTORE COMPL	PROJECTEUR	SCHEINWERFER	HEADLAMP	PROYECTOR
	4632813	1	SUPPORTO S	SUPPORT	LAGER	SUPPORT	SOPORTE
	4632814	1	SUPPORTO D	SUPPORT	LAGER	SUPPORT	SOPORTE
	5106276	2	PROIETTORE COMPL. (676)	PROJECTEUR	SCHEINWERFER	HEADLAMP	PROYECTOR
	14	T	CAVO 5109002 (606) (870)	CABLE	LEITUNG	CABLE	CABLE
	15	T	CAVO 5109003 (606) (870)	CABLE	LEITUNG	CABLE	CABLE
	16	T	CAVO 5105881 (606)	CABLE	LEITUNG	CABLE	CABLE
	5107186	2	SUPPORTO (606) (870)	SUPPORT	LAGER	SUPPORT	SOPORTE
	5107187	4	CATADIOTTRO (606) (670)	CATADIOPTRE	RUECKSTRAHLER	REFLEX/REFLECTOR	CATAFAROS
	11195471	8	ROSETTA DI SICUREZZA (606) (970)	RONDELLE FREIN	SICHERUNGSRING	LOCKWASHER	ARANDELA DE FRENO
	15856411	8	DADO (606) (870)	ECROU	MUTTER	NUT	TUERCA

https://tractormanualz.com/

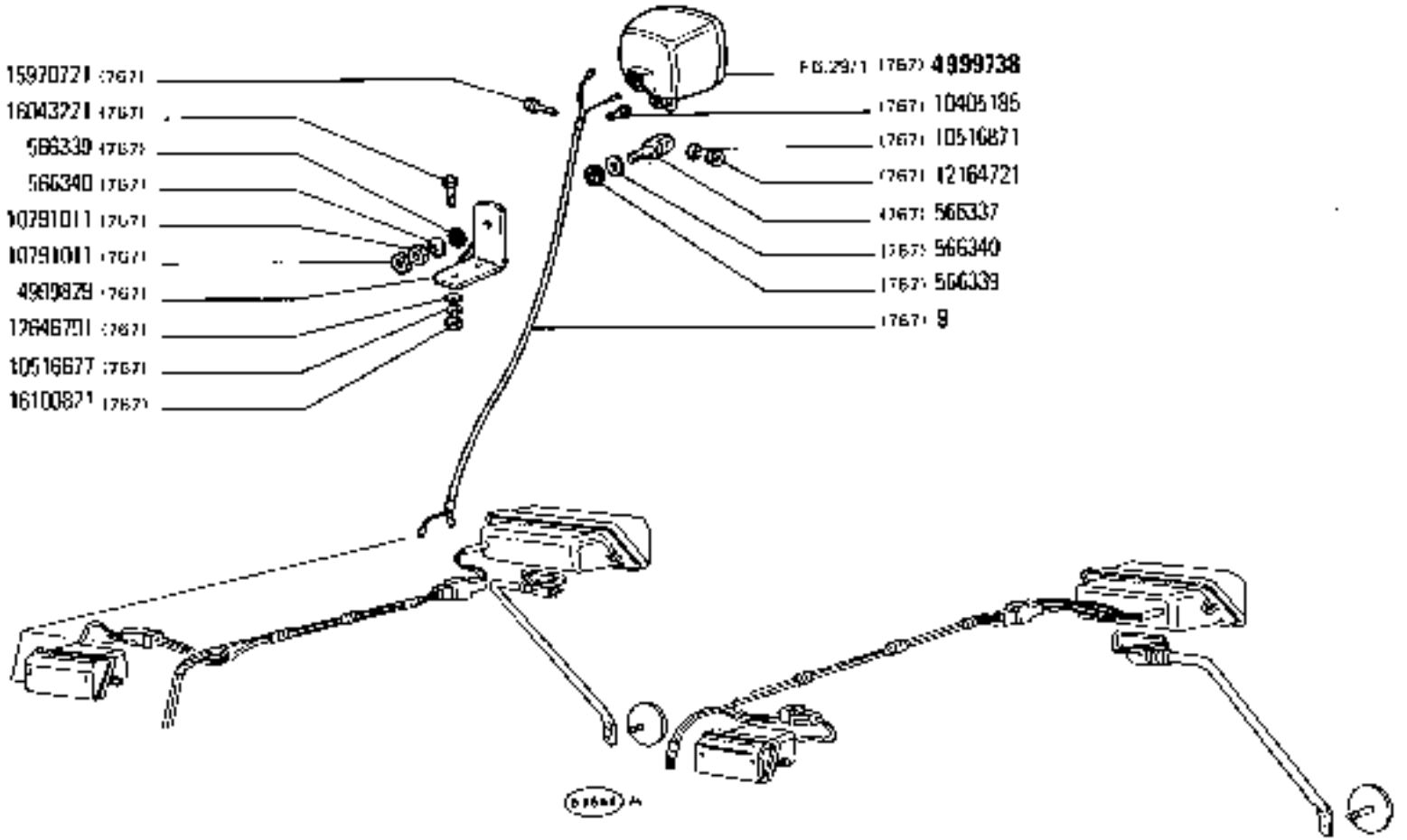

https://tractormanualz.com/

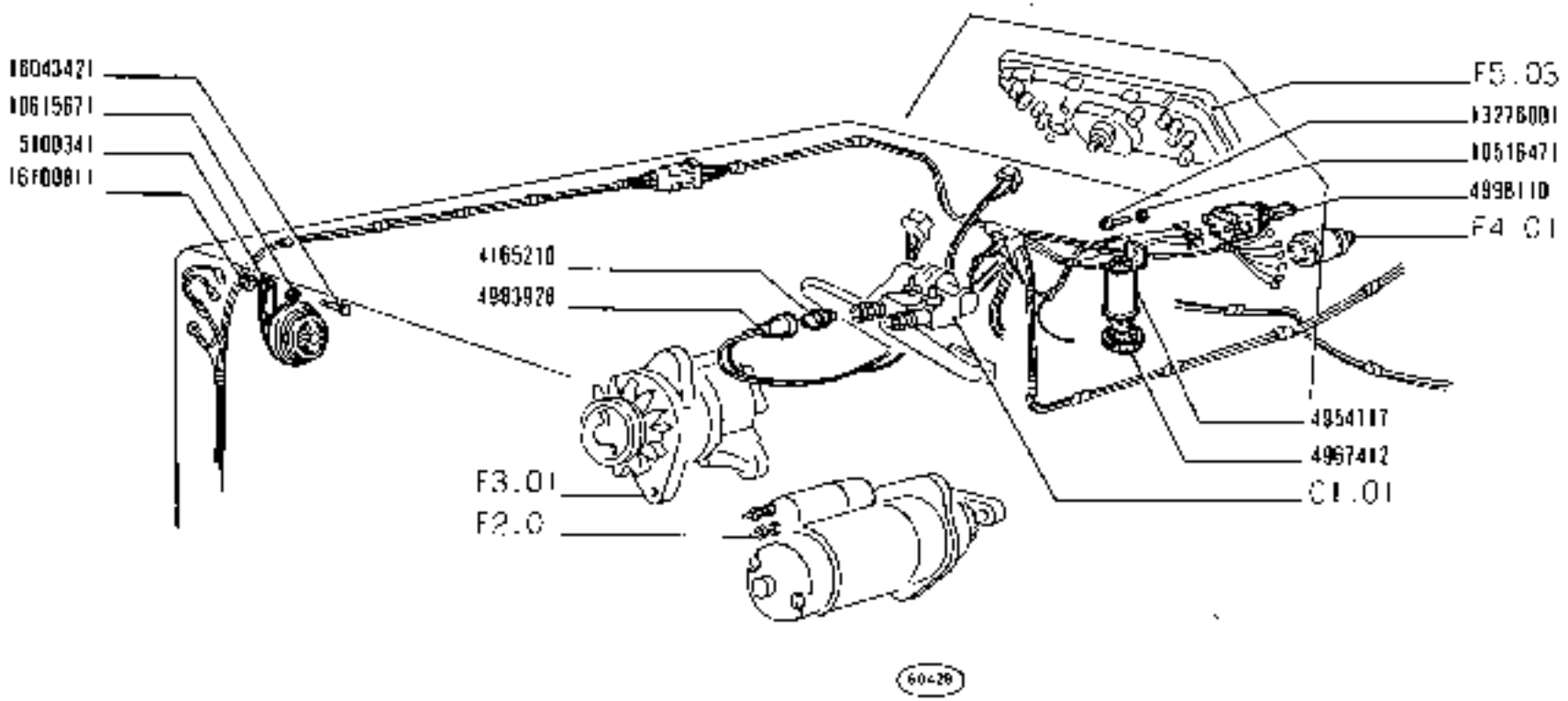

https://tractormanualz.com/

MODIF	N.ORDINAZ.	Q.	DENOMINAZIONE	DESIGNATION	BENENNUNG	DESCRIPTION	DENOMINACIONES
	4165210	1	INTERRUTTORE	INTERRUPTEUR	SCHALTER	SWITCH	INTERRUPTOR
	4954117	1	LAMPEGGIATORE	CLIGNOTANT	BLINKGEBER	FLASHER	RELE DE INTERMITENCIA
	4967412	1	COPERCHIO INP.	COUVERCLE	DECKEL	COVER	TAPA
	4983928	1	CAPPUCCIO	CAPUCHON	SCHUTZKAPPE	BOOT	CAPUCHON
	4998110	1	DEVIATORE A LEVA	COMBINATEUR	UMSCHALTER	SWITCH	INTERRUPTOR
	5109341	1	AVVISATORE	AVERTISSEUR	HORN	HORN	BOCINA
	10516471	1	ROSETTA DI SICUREZZA	RONDELLE FREIN	SICHERUNGSRING	LOCKWASHER	ARANDELA DE FRENO
	10615671	1	ROSETTA DI SICUREZZA	RONDELLE FREIN	SICHERUNGSRING	LOCKWASHER	ARANDELA DE FRENO
	13276001	1	VITE	VIS	SCHRAUBE	SCREW	TORNILLO
	14043421	1	VITE	VIS	SCHRAUBE	SCREW	TORNILLO
	16100811	1	DADO	ECROU	MUTTER	NUT	TUERCA

https://tractormanualz.com/

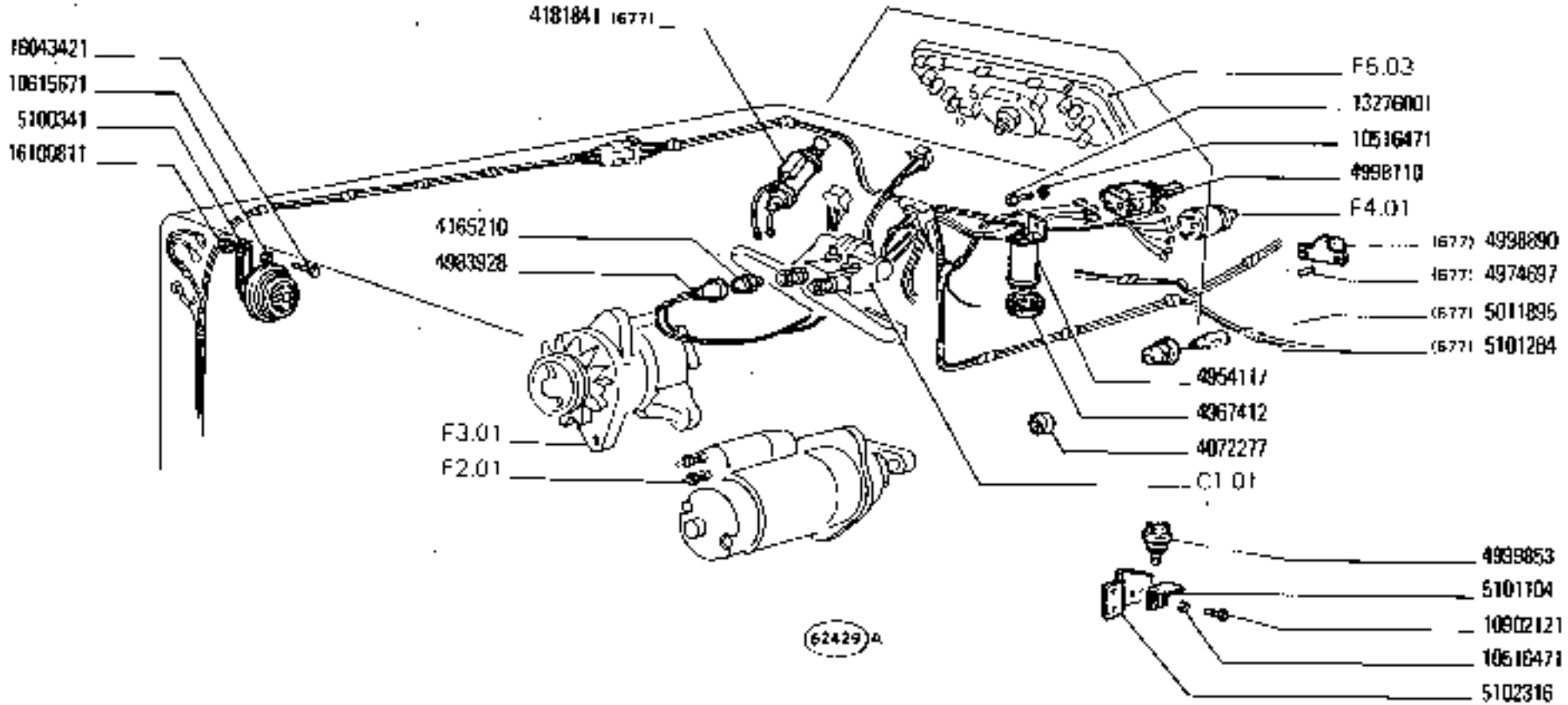

https://tractormanualz.com/

MODIF	N.ORDINAZ.	Q.	DENOMINAZIONE	DESIGNATION	BENENNUNG	DESCRIPTION	DENOMINACIONES
	4165210	3	INTERRUTTORE	INTERRUPTEUR	SCHALTER	SWITCH	INTERRUPTOR
	4954117	1	LAMPEGGIATORE	CLIGNOTANT	BLINKGEBER	FLASHER	RELE DE INTERMITENCIA
	4967412	1	COPERCHIO INF.	COUVERCLE	DECKEL	COVER	TAPA
	4983978	1	CAPPUCCIO	CAPUCHON	SCHUTZKAPPE	BOOT	CAPUCHON
	4998110	1	DEVIATORE A LEVA	COMMUTATEUR	UMSCHALTER	SWITCH	INTERRUPTOR
	5100341	1	AVVISATORE	AVERTISSEUR	HORN	HORN	BOCINA
	10516421	1	ROSETTA DI SICUREZZA	RONDELLE FREIN	SICHERUNGSRING	LOCKWASHER	ARANDELA DE FRENO
	10615671	1	ROSETTA DI SICUREZZA	RONDELLE FREIN	SICHERUNGSRING	LOCKWASHER	ARANDELA DE FRENO
	13276001	1	VITE	VIS	SCHRAUBE	SCREW	TORNILLO
	14043421	1	VITE	VIS	SCHRAUBE	SCREW	TORNILLO
	16100811	1	DADO	ECROU	MUTTER	NUT	TUERCA
	4072277	1	LAMPEGGIATORE	CLIGNOTANT	BLINKGEBER	FLASHER	RELE DE INTERMITENCIA
	4999853	1	INTERRUTTORE A PULSANTE	INTERRUPTEUR A POUSSOIR	KNOPFSCHALTER	PUSH BUTTON SWITCH	INTERRUPTOR A PULSADOR
	6102316	1	SUPPORTO	SUPPORT	LAGER	SUPPORT	SOPORTE
	5101104	1	PIASTRINA-SPESSORE	CALE	DISTANZSCHEIBE	SHIM	SUPLEMENTO
	10616471	2	ROSETTA DI SICUREZZA	RONDELLE FREIN	SICHERUNGSRING	LOCKWASHER	ARANDELA DE FRENO
	10902121	2	VITE	VIS	SCHRAUBE	SCREW	TORNILLO
	4191841	1	ACCENDISIGARI (677)	ALLUME-CIGARE	ZIGARRENANZUENDER	LIGHTER	ENCENDEDOR DE CIGARILLOS
	4974697	2	TASSELLO (677)	TAMPON	BEILAGE	PAD	TACO
	4998890	1	LAMPEGGIATORE (677)	CLIGNOTANT	BLINKGEBER	FLASHER	RELE DE INTERMITENCIA
	5101284	1	INTERRUTTORE A PULSANTE (677)	INTERRUPTEUR A POUSSOIR	KNOPFSCHALTER	PUSH BUTTON SWITCH	INTERRUPTOR A PULSADOR
	5011895	1	LAMPADA (677)	LAMPE	LAMPE	BULB	BOMBILLA

https://tractormanualz.com/

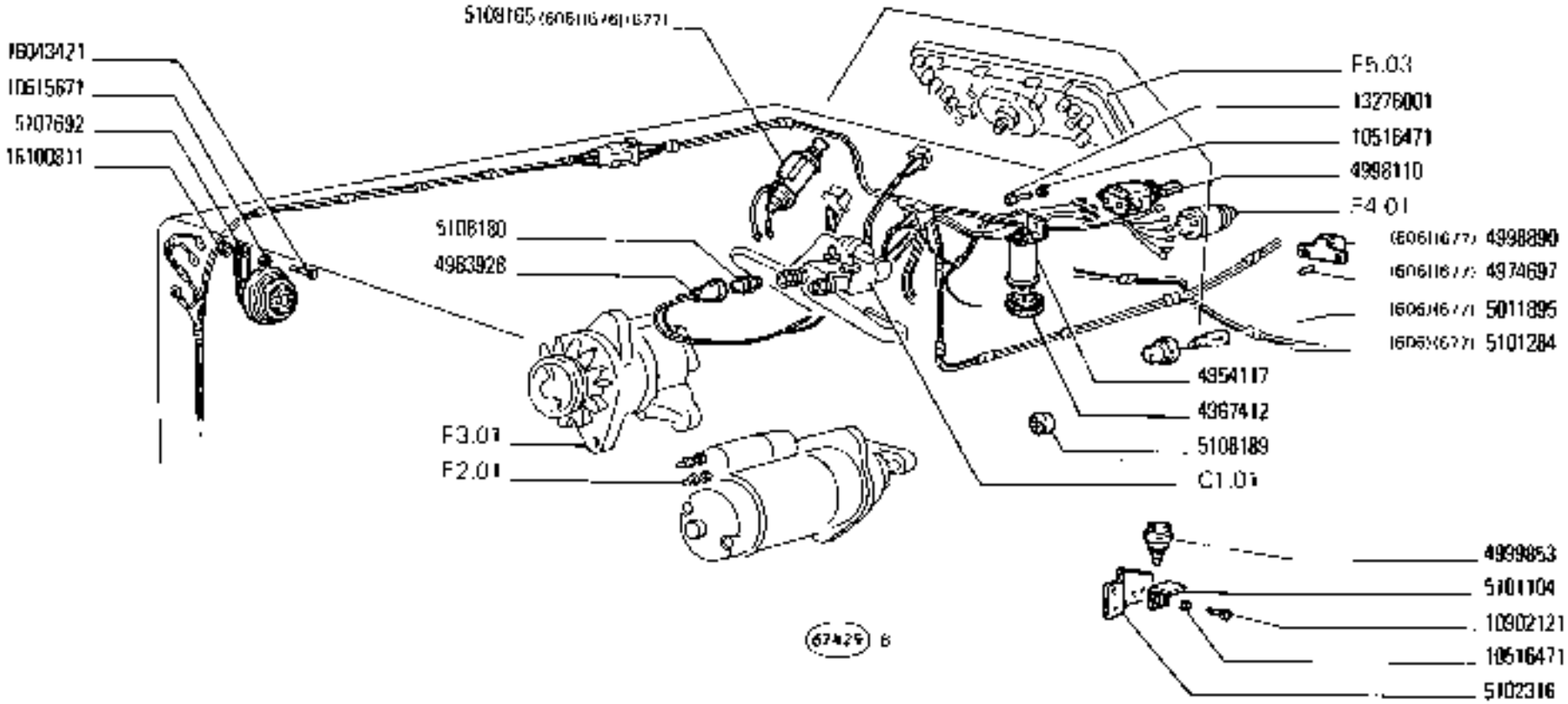

https://tractormanualz.com/

MODIF	N.ORDINAZ.	Q.	DENOMINAZIONE	DESIGNATION	BENENNUNG	DESCRIPTION	DENOMINACIONES
5108180	4169210	1	INTERRUTTORE	INTERRUPTEUR	SCHALTER	SWITCH	INTERRUPTOR
	4954117	1	LAMPEGGIATORE	CLIGNOTANT	BLINKGEBER	FLASHER	RELE DE INTERMI-TENCIA
	4967412	1	COPERCHIO INF.	COUVERCLE	DECKEL	COVER	TAPA
	4983928	1	CAPPUCCIO	CAPUCHON	SCHUTZKAPPE	BOOT	CAPUCHON
	4998110	1	DEVIATORE A LEVA	COMBINATEUR	UMSCHALTER	SWITCH	INTERRUPTOR
5107602	5100941	1	AVVISATORE	AVERTISSEUR	HORN	HORN	BOCINA
	10516471	1	ROSETTA DI SICUREZZA	RONDELLE FREIN	SICHERUNGSRING	LOCKWASHER	ARANDELA DE FRENO
	10615671	1	ROSETTA DI SICUREZZA	RONDELLE FREIN	SICHERUNGSRING	LOCKWASHER	ARANDELA DE FRENO
	13276001	1	VITE	VIS	SCHRAUBE	SCREW	TORNILLO
	16043421	1	VITE	VIS	SCHRAUBE	SCREW	TORNILLO
	16100811	1	DADO	ECROU	MUTTER	NUT	TUERCA
5108189	4972277	1	LAMPEGGIATORE	CLIGNOTANT	BLINKGEBER	FLASHER	RELE DE INTERMI-TENCIA
	4998853	1	INTERRUTTORE A PULSANTE	INTERRUPTEUR A POUSSOIR	KNOPFSCHALTER	PUSH BUTTON SWITCH	INTERRUPTOR A PULSADOR
	5102316	1	SUPPORTO	SUPPORT	LAGER	SUPPORT	SOPORTE
	5101104	1	PIASTRINA-SPESSORE	CALE	DISTANZSCHEIBE	SHIM	SUPLEMENTO
	10516471	2	ROSETTA DI SICUREZZA	RONDELLE FREIN	SICHERUNGSRING	LOCKWASHER	ARANDELA DE FRENO
	10902121	2	VITE	VIS	SCHRAUBE	SCREW	TORNILLO
5108189	4191841	1	ACCENDISIGARI (606) (676) (677)	ALLUME-CIGARE	ZIGARRENANZUENDER	LIGHTER	ENCENDEDOR DE CIGARILLOS
	4974697	2	TASSELLO (606) (677)	TAMPON	BELAGE	PAD	TACO
	4998890	1	LAMPEGGIATORE (606) (677)	CLIGNOTANT	BLINKGEBER	FLASHER	RELE DE INTERMI-TENCIA
	5101284	1	INTERRUTTORE A PULSANTE (606) (677)	INTERRUPTEUR A POUSSOIR	KNOPFSCHALTER	PUSH BUTTON SWITCH	INTERRUPTOR A PULSADOR
	5011895	1	LAMPADA (606) (677)	LAMPE	LAMPE	BULB	BOMBILLA

https://tractormanualz.com/

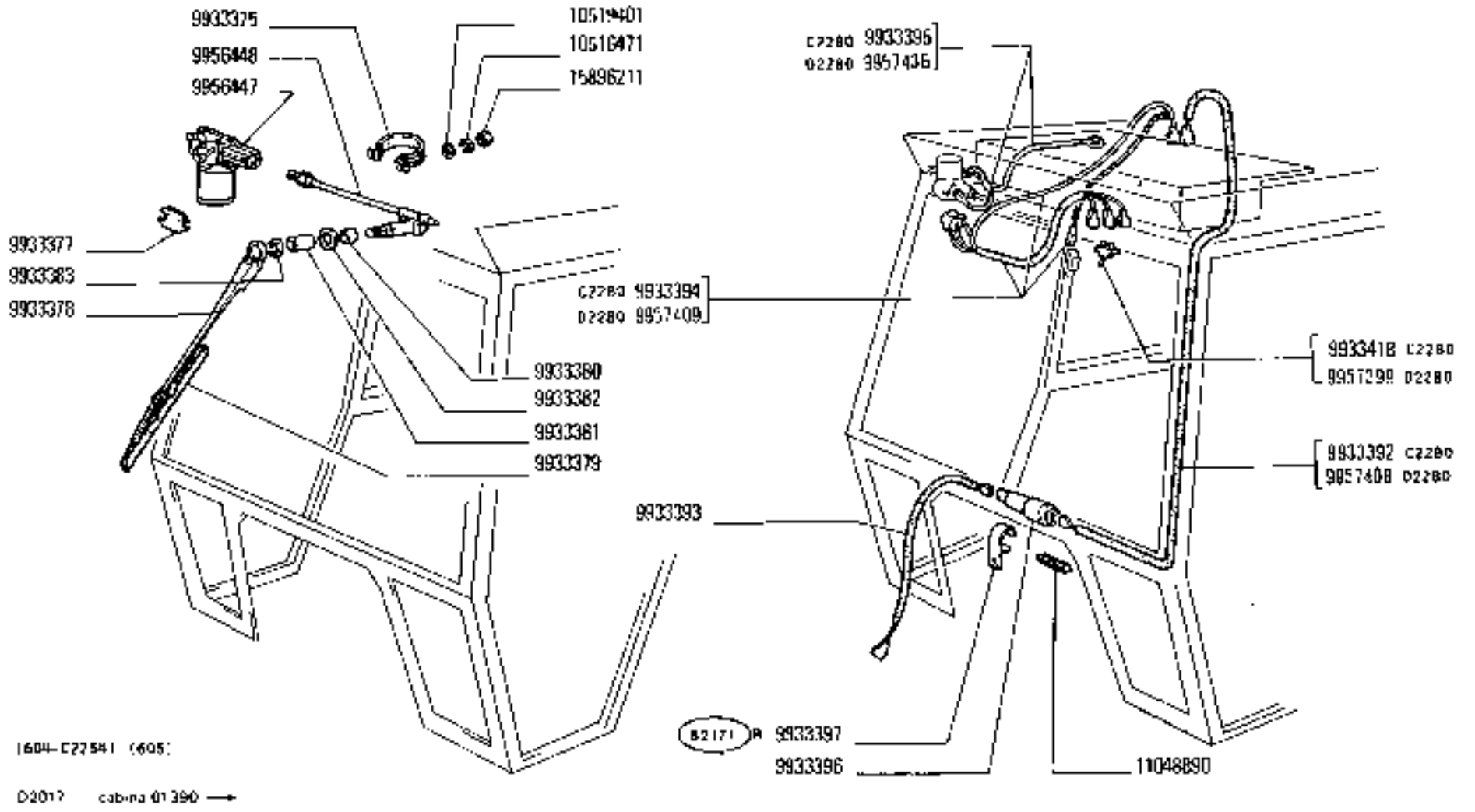

ACCESSORI VARI

Accessoires divers
Verschiedenes Zubehör
Miscellaneous Accessoires
Accesorios varios

780 - 780 DT

01 02

F5.05/A

1

N.T.A.
256 T

https://tractormanualz.com/

MODIF	N.ORD	Nm2.	Q.	DENOMINAZIONE	DESIGNATION	BENENNUNG	DESCRIPTION	DENOMINACIONES
	9933375		1	STAFFETTA FISSAGGIO	COLLIER	HALTER	RETAINER	ABRAZADERA
EAA	9933376		1	MOTORINO ELETTRICO	MOTEUR ELECTRIQUE	ELEKTROMOTOR	MOTOR	MOTOR ELECTRICO
	9933377		1	SPESSORE ELASTICO	CALE ELASTIQUE	ELASTISCHE UNTER-LAGE	PAD	SUPLEMENTO ELASTICO
	9933378		1	BRACCIO	BRAS	ARM	ARM	BRAZO
	9933379		1	SPATOLA	RACLETTE	WISCHBLATT	WIPER BLADE	RASQUETA
	9933380		1	DISTANZIALE INT.	ENTRETOISE	ABSTANDSTUECK	SPACER	SEPARADOR
	9933381		1	DISTANZIALE EST.	ENTRETOISE	ABSTANDSTUECK	SPACER	SEPARADOR
	9933382		1	ANELLO DI GOMMA	JOINT CAOUTCHOUC	GUMMIRING	RUBBER RING	GUARNICION DE CAUCHO
	9911383		1	DADO	ECROU	MUTTER	NUT	TUERCA
C 2280	9933392		1	CAVO	CABLE	LEITUNG	CABLE	CABLE
	9933393		1	CAVO	CABLE	LEITUNG	CABLE	CABLE
C 2280	9933394		1	CAVO	CABLE	LEITUNG	CABLE	CABLE
C 2280	9933395		1	CAVO DI MASSA	FIL DE MASSE	MASSEKABEL	GROUND CABLE	CABLE DE MASA
	9933396		1	PORTAFUSIBILE	PORTE-FUSIBLE	SICHERUNGSHALTER	FUSE HOLDER	PORTAFUSIBLE
	9933397		1	STAFFETTA FISSAGGIO	COLLIER	HALTER	RETAINER	ABRAZADERA
C 2280	9933419		1	INTERRUTTORE	INTERRUPTEUR	SCHALTER	SWITCH	INTERRUPTOR
	10516471		2	ROSETTA DI SICUREZZA	RONDELLE FREIN	SICHERUNGSRING	LOCKWASHER	ARANDELA DE FRENO
	10519401		2	ROSETTA	RONDELLE	SCHEIBE	WASHER	ARANDELA
	11048890		1	FUSIBILE	FUSIBLE	SICHERUNG	FUSE	FUSIBLE
	15896211		2	DADO	ECROU	MUTTER	NUT	TUERCA
C 2280	9956433		1	CONNESSIONE	CONNEXION	LEITUNG	CONNECTION	CABLE
	9956447		1	MOTORINO ELETTRICO	MOTEUR ELECTRIQUE	ELEKTROMOTOR	MOTOR	MOTOR ELECTRICO
	9956448		1	RINVIO	RENVOI A LEVIER	ZWISCHENBETAETIGUNG	IDLE LEVER	REENVIO DE PALANCA
	9956449		1	MOTORINO COMPL	MOTEUR ELECTRIQUE	ELEKTROMOTOR	MOTOR	MOTOR ELECTRICO
	9956450		1	RECIPIENTE	RESERVOIR	BEHAELTER	RESERVOIR	DEPOSITO
	9956451		1	TAPPO	BOUCHON	SCHRAUBDECKEL	CAP	TAPON
	9956452		1	POMPETTA	POMPE	PUMPE	PUMP, WASHER	BOMBA
	9956453		1	GETTO	GICLEUR	DUESE	JET	SURTIDOR
	9956454		1	ANELLO	BAGUE	RING	RING	ANILLO
	9956455		1	VALVOLA	SOUPAPE	VENTIL	VALVE	VALVULA
C 2280	9956456		1	CAVO	CABLE	LEITUNG	CABLE	CABLE
C 2280	9956457		1	CAVO	CABLE	LEITUNG	CABLE	CABLE
C 2280	9956458		1	CAVO	CABLE	LEITUNG	CABLE	CABLE
	9956459		1	TUBO FLESSIBILE	TUYAU FLEXIBLE	SCHLAUCH	HOSE	MANGA FLEXIBLE
	9956460		1	TUBO FLESSIBILE	TUYAU FLEXIBLE	SCHLAUCH	HOSE	MANGA FLEXIBLE
D 2280	9957399		1	INTERRUTTORE	INTERRUPTEUR	SCHALTER	SWITCH	INTERRUPTOR
D 2280	9957408		1	CAVO	CABLE	LEITUNG	CABLE	CABLE
D 2280	9957409		1	CAVO	CABLE	LEITUNG	CABLE	CABLE
D 2280	9957410		1	CAVO	CABLE	LEITUNG	CABLE	CABLE
Elim D 2280	9957411		1	CAVO	CABLE	LEITUNG	CABLE	CABLE
D 2280	9957436		1	CAVO	CABLE	LEITUNG	CABLE	CABLE

https://tractormanualz.com/

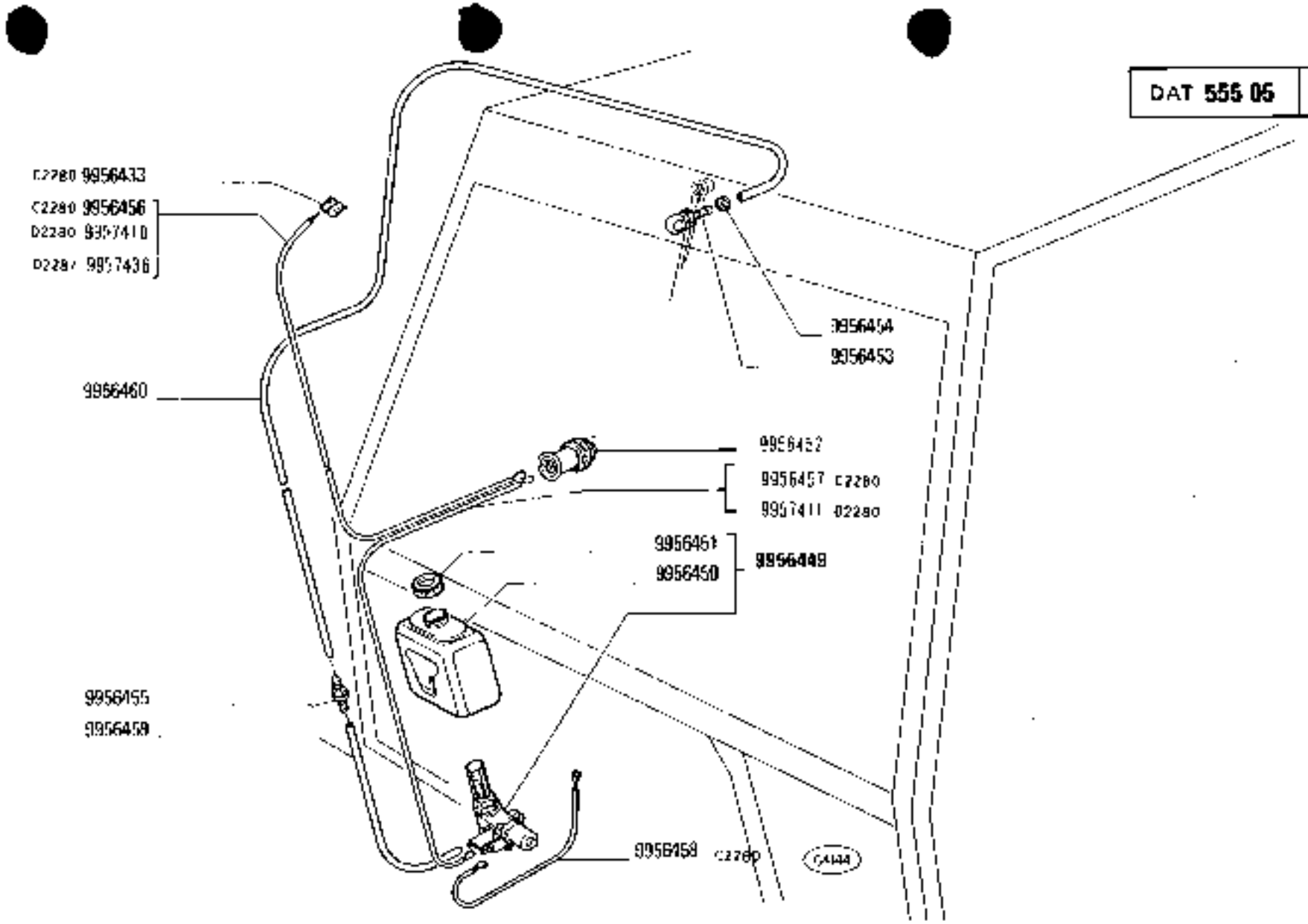

(604-C2254) 1605

https://tractormanualz.com/

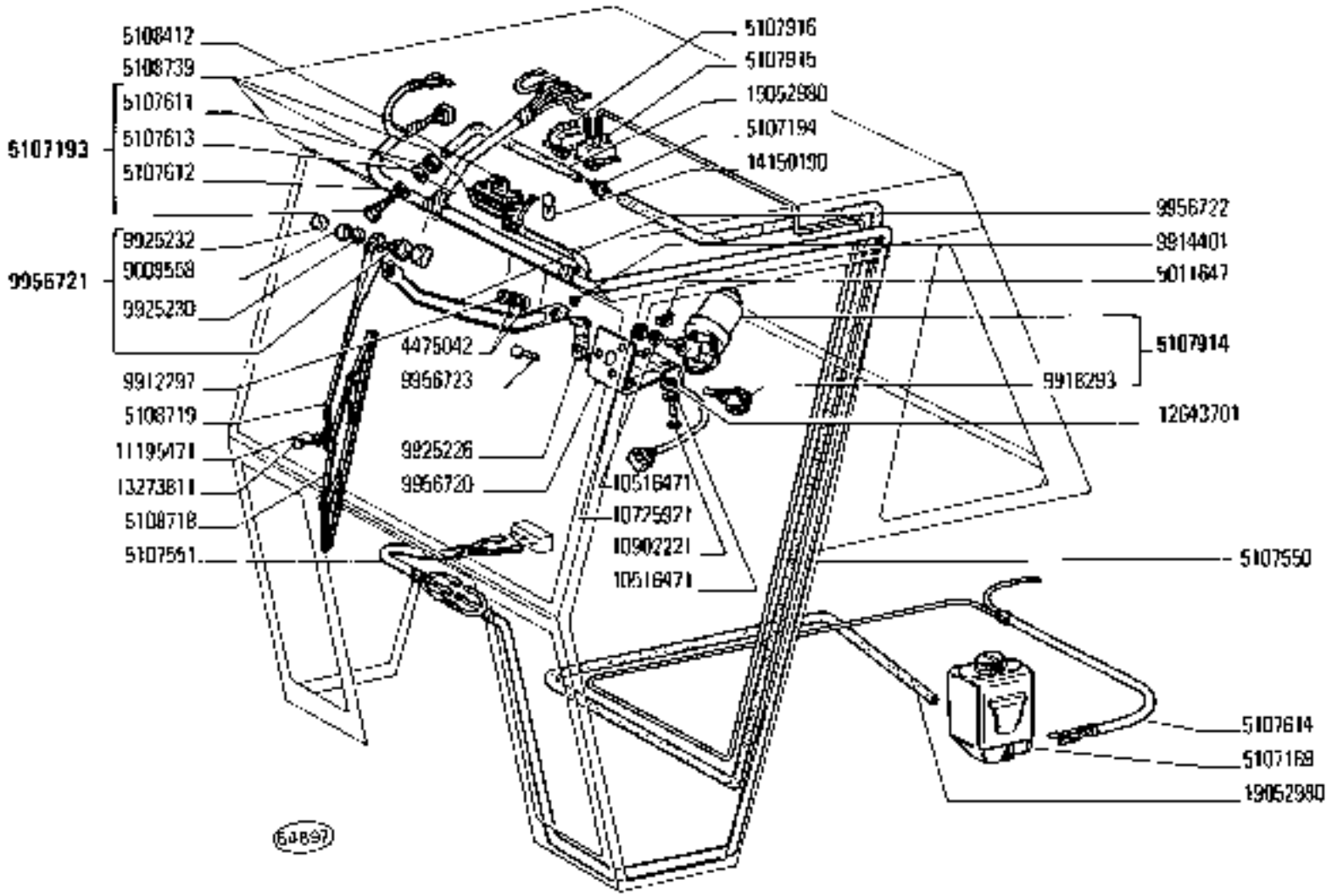

16061

https://tractormanualz.com/

MODIF	N.ORDIN.	Q.	DENOMINAZIONE	DESIGNATION	BENENNUNG	DESCRIPTION	DENOMINACIONES
	4475042	4	ROSETTA	RONDELLE	SCHEIBE	WASHER	ARANDELA
	5011647	1	DADO	ECROU	MUTTER	NUT	TUERCA
	5107189	1	SERBATOIO	RESERVOIR	BEHAELTER	RESERVOIR	DEPOSITO
	5107193	1	GETTO COMPL.	GICLEUR	DUESE	JET	SURTIDOR
	5107194	1	VALVOLA DI RITENUTA	SOUPAPE DE RETENUE	RUECKSCHLAGVENTIL	CHECK VALVE	VALVULA RETENCION
	5107550	1	CAVO ⊕	CABLE	LEITUNG	CABLE	CABLE
	5107551	1	CAVO	CABLE	LEITUNG	CABLE	CABLE
	5107611	1	DADO	ECROU	MUTTER	NUT	TUERCA
	5107612	1	ROSETTA DI TENUTA	JOINT D'ETANCHEITE	DICHTRING	GASKET	JUNTA HERMETICA
	5107613	1	ROSETTA DI TENUTA	JOINT D'ETANCHEITE	DICHTRING	GASKET	JUNTA HERMETICA
	5107614	1	CAVO	CABLE	LEITUNG	CABLE	CABLE
	5107914	1	MOTORINO ELETTRICO COMPL.	MOTEUR ELECTRIQUE	ELEKTROMOTOR	MOTOR	MOTOR ELECTRICO
	5107915	1	COMMUTATORE	COMMUTATEUR	SCHALTER	SWITCH	CONMUTADOR
	5107916	1	INTERRUTTORE	INTERRUPTEUR	SCHALTER	SWITCH	INTERRUPTOR
	5108412	1	CORNICE	MONTURE	RAHMEN	FRAME	MARCO
	5108710	1	SPATOLA	RACLETTE	WISCHBLATT	WIPER BLADE	RASQUETA
	5108719	1	BRACCIO	BRAS	ARM	ARM	BRAZO
	5108739	1	PLAFONIERA COMPL.	PLAFONNIER	DECKENLEUCHTE	CEILING LAMP	PANTALLA
	9009558	1	DADO	ECROU	MUTTER	NUT	TUERCA
	9012297	2	ROSETTA DI SICUREZZA	RONDELLE FREIN	SICHERUNGSRING	LOCKWASHER	ARANDELA DE FRENO
	9014401	2	MOLLETTA DI FISSAGGIO	AGRAFE	KLEMMSTUECK	CLIP	SUJETADOR
	9018293	1	INGRANAGGIO	PIGNON	ZAHNRAD	GEAR	PIÑON
	9025226	1	LEVA	LEVIER	HEBEL	LEVER	PALANCA
	9025230	1	ROSETTA	RONDELLE	SCHEIBE	WASHER	ARANDELA
	9025232	1	CAPPUCCIO	CAPUCHON	SCHUTZKAPPE	BOOT	CAPUCHON
	9056720	1	PIASTRA	PLAQUE	PLATTE	PLATE	PLACA
	9056721	1	PERNO COMPL.	AXE	BOLZEN	PIN	EJE
	9056722	1	BIELLA	BIELLE	LASCHE	LINK	BIELA
	9056723	3	VITE	VIS	SCHRAUBE	SCREW	TORNILLO
	10516471	5	ROSETTA	RONDELLE	SCHEIBE	WASHER	ARANDELA
	10725921	1	DADO	ECROU	MUTTER	NUT	TUERCA
	10902221	4	VITE	VIS	SCHRAUBE	SCREW	TORNILLO
	11195471	2	ROSETTA DI SICUREZZA	RONDELLE FREIN	SICHERUNGSRING	LOCKWASHER	ARANDELA DE FRENO
	12643701	4	ROSETTA	RONDELLE	SCHEIBE	WASHER	ARANDELA
	13273811	2	VITE	VIS	SCHRAUBE	SCREW	TORNILLO
	14150195	1	LAMPADA	LAMPE	LAMPE	BULB	BOMBILLA
	19952990	1	TUBO FLESSIBILE	TUYAU FLEXIBLE	SCHLAUCH	HOSE	MANGA FLEXIBLE
	19957990	1	TUBO FLESSIBILE L.2M	TUYAU FLEXIBLE	SCHLAUCH	HOSE	MANGA FLEXIBLE

https://tractormanualz.com/

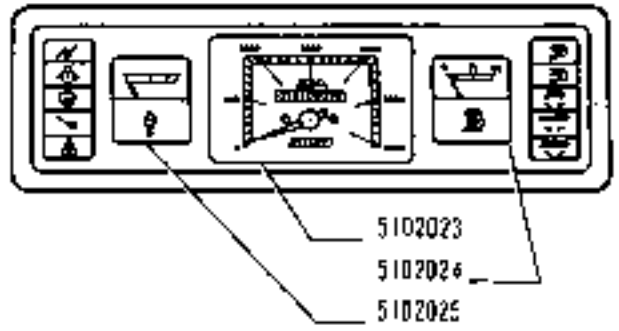

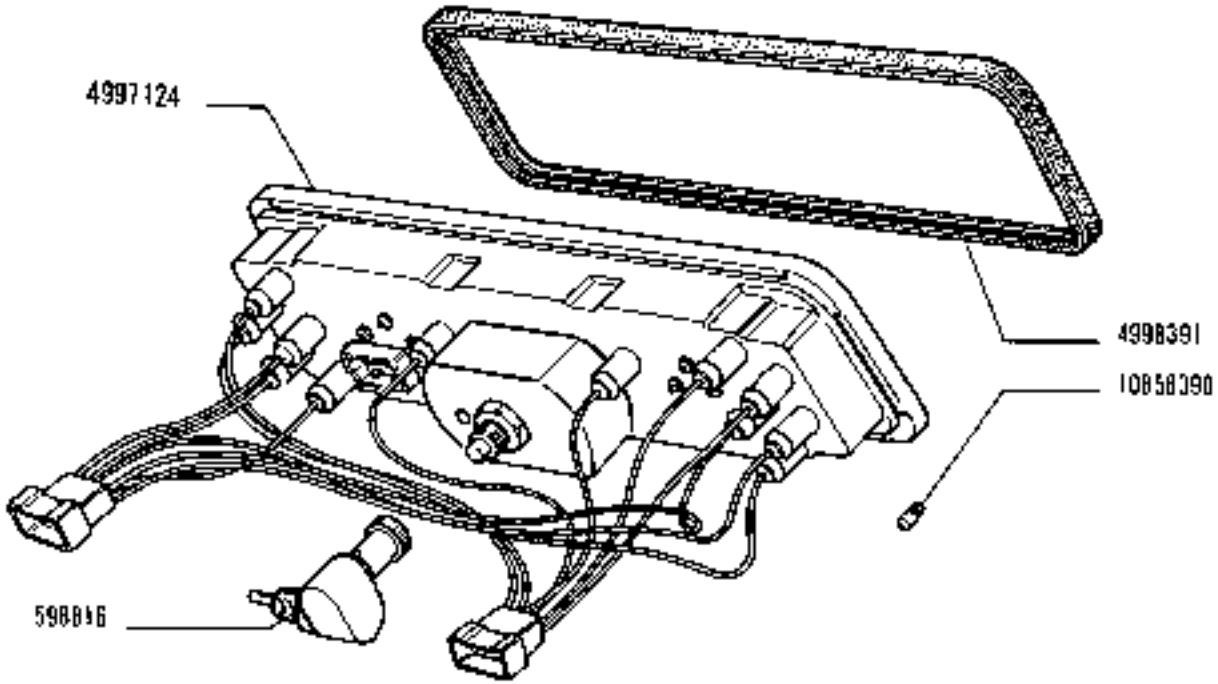

https://tractormanualz.com/

MODIF	N.ORDENAZ.	Q.	DENOMINAZIONE	DÉSIGNATION	BENENNUNG	DESCRIPTION	DENOMINACIONES
	5988]6	1	RINVIO ANGOLARE	RENVOI D'ANGLE	WINKELANTRIEB	MITER GEARING	REENVIO ANGULAR
	4997126	1	STRUMENTO A PIU INDICAZIONI COMPL.	COMBINE DE BORD A PLUSIEURS INDICATIONS	KOMBIINSTRUMENT	INST/CLUSTER	CUADRO DE SEÑALIZACIONES CON INDICACIONES MULTIPLES
	4998391	1	GUARNIZIONE	JOINT	DICHTUNG	GASKET	JUNTA
	10858390	12	LAMPADA	LAMPE	LAMPE	BULB	BOMBILLA
	5102023	1	CRONOGIROMETRO	HORO-TACHYMETRE	CHRONOGYROMETER	MULTIMETER	CRONOTACOMETRO
	5102024	1	INDICATORE LIVELLO	INDICAT DE NIVEAU	STANDANZEIGER	LEVEL GAUGE	INDICADOR DE NIVEL
	5102025	1	TERMOMETRO	THERMOMETRE	THERMOMETER	HEAT INDICATOR	TERMOMETRO

https://tractormanualz.com/

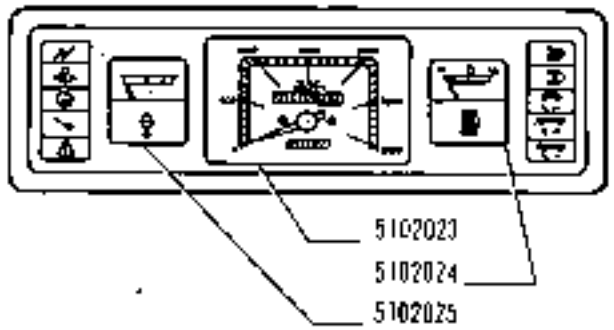

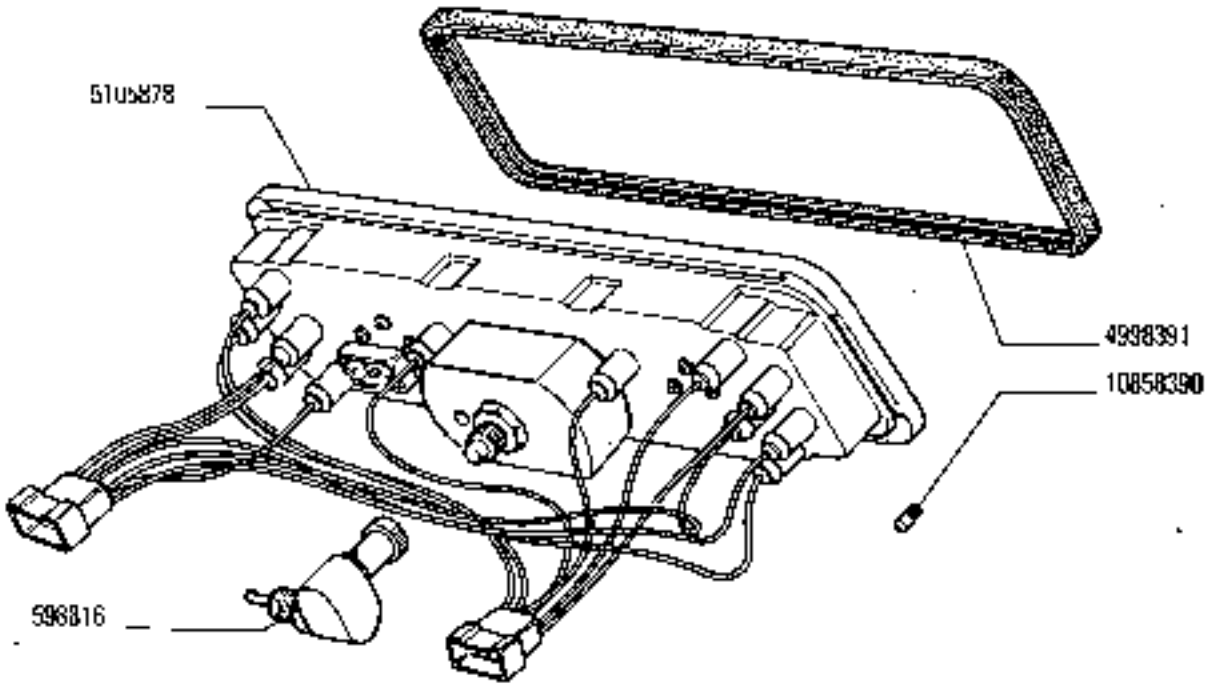

61642 A

https://tractormanualz.com/

MODIF	N.ORDINAL.	Q.	DENOMINAZIONE	DESIGNATION	BENENNUNG	DESCRIPTION	DENOMINACIONES
	598836	1	RINVIO ANGOLARE	RENVOI D'ANGLE	WINKELANTRIEB	MITER GEARING	REENVIO ANGULAR
5105878	~~4997167~~	1	STRUMENTO A PIU INDICAZIONI COMPL.	COMBINE DE BORD A PLUSIEURS INDICATIONS	KOMBIINSTRUMENT	INST/CLUSTER	CUADRO DE SEÑALIZACIONES CON INDICACIONES MULTIPLES
	4998391	1	GUARNIZIONE	JOINT	DICHTUNG	GASKET	JUNTA
	L0458390	12	LAMPADA	LAMPE	LAMPE	BULB	BOMBILLA
	5102023	1	CRONOGIROMETRO	HORO-TACHYMETRE	CHRONOGYROMETER	MULTIMETER	CRONOTACOMETRO
	5102024	1	INDICATORE LIVELLO	INDICAT. DE NIVEAU	STANDANZEIGER	LEVEL GAUGE	INDICADOR DE NIVEL
	5102025	1	TERMOMETRO	THERMOMETRE	THERMOMETER	HEAT INDICATOR	TERMOMETRO

https://tractormanualz.com/

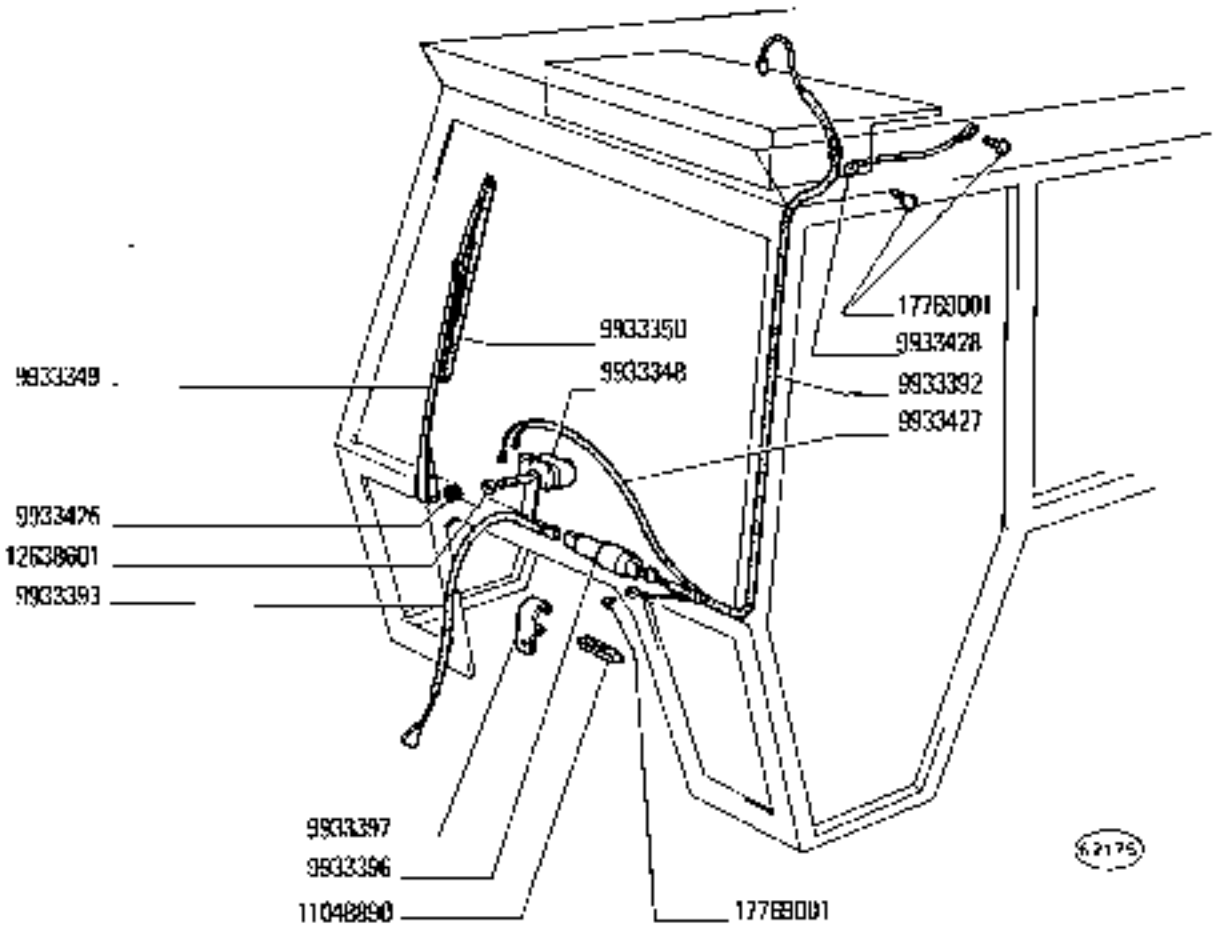

©2017 → cabina 01389

780 - 780 DT

01 02

ACCESSORI VARI

Accessoires divers
Verschiedenes Zubehör
Miscellaneous Accessoires
Accesorios varios

https://tractormanualz.com/

MODIF	N.ORDINAZ.	Q.	DENOMINAZIONE	DESIGNATION	BENENNUNG	DESCRIPTION	DENOMINACIONES
	9933348	1	MOTORINO ELETTRICO	MOTEUR ELECTRIQUE	ELEKTROMOTOR	MOTOR	MOTOR ELECTRICO
	9933349	1	BRACCIO	BRAS	ARM	ARM	BRAZO
	9933350	1	SPATOLA	RACLETTE	WISCHBLATT	WIPER BLADE	RASQUETA
	9933392	1	CAVO	CABLE	LEITUNG	CABLE	CABLE
	9933393	1	CAVO	CABLE	LEITUNG	CABLE	CABLE
	9933396	1	PORTAFUSIBILE	PORTE-FUSIBILE	SICHERUNGSHALTER	FUSE HOLDER	PORTAFUSIBLE
	9933397	1	STAFFETTA FISSAGGIO	COLLIER	HALTER	RETAINER	ABRAZADERA
	9933428	1	ANELLO DI GOMMA	BAGUE CAOUTCHOUC	GUMMIRING	RUBBER RING	GUARNICION DE CAUCHO
	9933427	1	CAVO	CABLE	LEITUNG	CABLE	CABLE
	9933428	1	CAVO DI MASSA	FIL DE MASSE	MASSEKABEL	GROUND CABLE	CABLE DE MASA
	13048A90	1	FUSIBILE	FUSIBLE	SICHERUNG	FUSE	FUSIBLE
	12639501	2	ROSETTA	RONDELLE	SCHEIBE	WASHER	ARANDELA
	17769101	3	VITE	VIS	SCHRAUBE	SCREW	TORNILLO

https://tractormanualz.com/

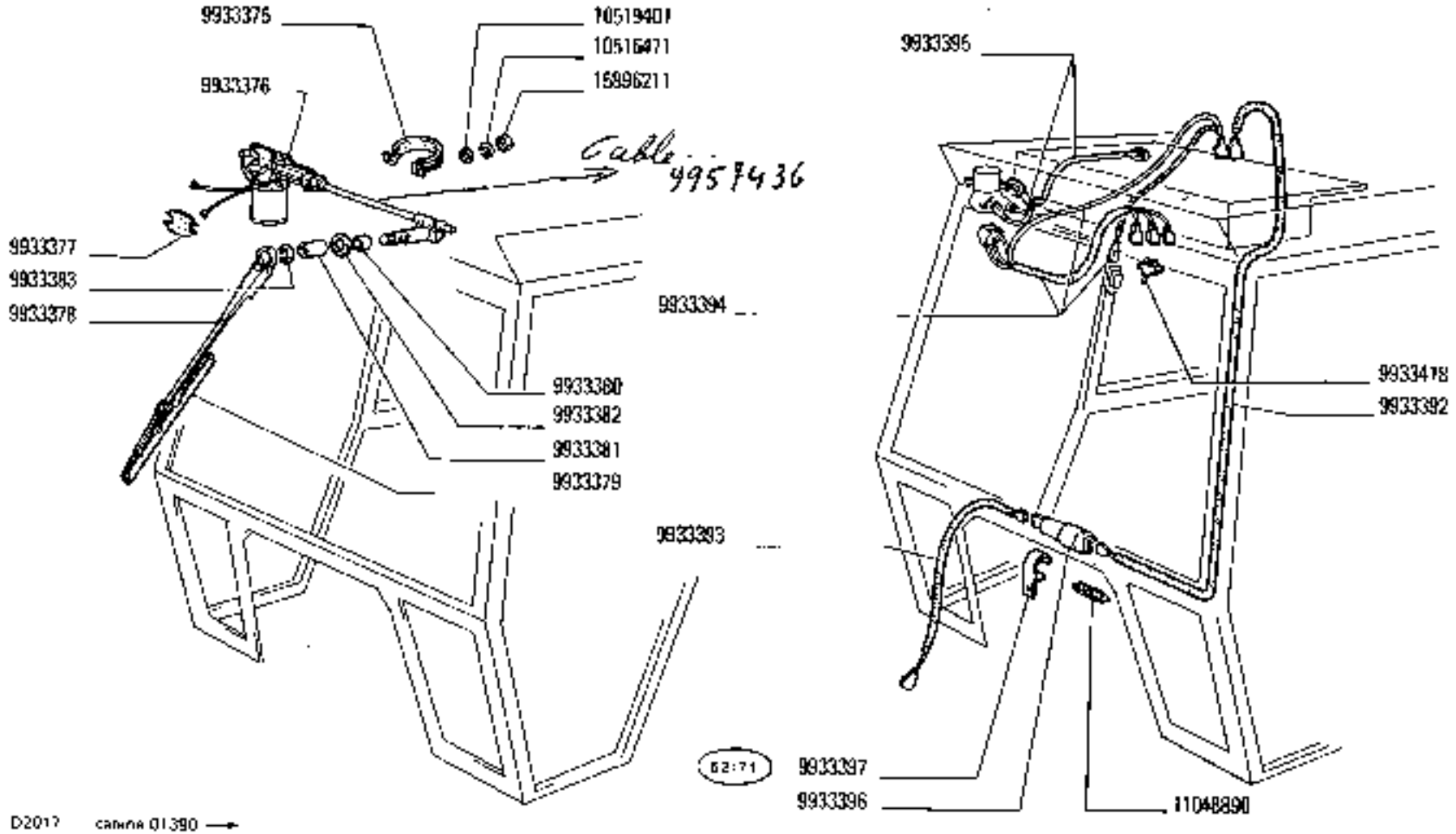

https://tractormanualz.com/

MODEL	N.ORDINAZ.	Q.	DENOMINAZIONE	DESIGNATION	BENENNUNG	DESCRIPCION	DENOMINACIONES
	9933375	1	STAFFETTA FISSAGGIO	COLLIER	HALTER	RETAINER	ABRAZADERA
	9933376	1	MOTORINO ELETTRICO	MOTEUR ELECTRIQUE	ELEKTROMOTOR	MOTOR	MOTOR ELECTRICO
	9933377	1	SPESSORE ELASTICO	CALE ELASTIQUE	ELASTISCHE UNTERLAGE	PAD	SUPLEMENTO ELASTICO
	9933378	1	BRACCIO	BRAS	ARM	ARM	BRAZO
	9933379	1	SPAZZOLA	RACLETTE	WISCHBLATT	WIPER BLADE	RASQUETA
	9933380	1	DISTANZIALE INT.	ENTRETOISE	ABSTANDSTUECK	SPACER	SEPARADOR
	9933381	1	DISTANZIALE EST.	ENTRETOISE	ABSTANDSTUECK	SPACER	SEPARADOR
	9933382	1	ANELLO DI GOMMA	BAGUE CAOUTCHOUC	GUMMIRING	RUBBER RING	GUARNICION DE CAUCHO
	9933383	1	DADO	ECROU	MUTTER	NUT	TUERCA
	9933392	1	CAVO	CABLE	LEITUNG	CABLE	CABLE
	9933393	1	CAVO	CABLE	LEITUNG	CABLE	CABLE
	9933394	1	CAVO	CABLE	LEITUNG	CABLE	CABLE
	9933395	1	CAVO DI MASSA	FIL DE MASSE	MASSEKABEL	GROUND CABLE	CABLE DE MASA
	9933396	1	PORTAFUSIBILE	PORTE-FUSIBLE	SICHERUNGSHALTER	FUSE HOLDER	PORTAFUSIBLE
	9933397	1	STAFFETTA FISSAGGIO	COLLIER	HALTER	RETAINER	ABRAZADERA
	9933418	1	INTERRUTTORE	INTERRUPTEUR	SCHALTER	SWITCH	INTERRUPTOR
	10516471	2	ROSETTA DI SICUREZZA	RONDELLE FREIN	SICHERUNGSRING	LOCKWASHER	ARANDELA DE FRENO
	10519401	2	ROSETTA	RONDELLE	SCHEIBE	WASHER	ARANDELA
	11049990	1	FUSIBILE	FUSIBLE	SICHERUNG	FUSE	FUSIBLE
	15496211	2	DADO	ECROU	MUTTER	NUT	TUERCA

https://tractormanualz.com/

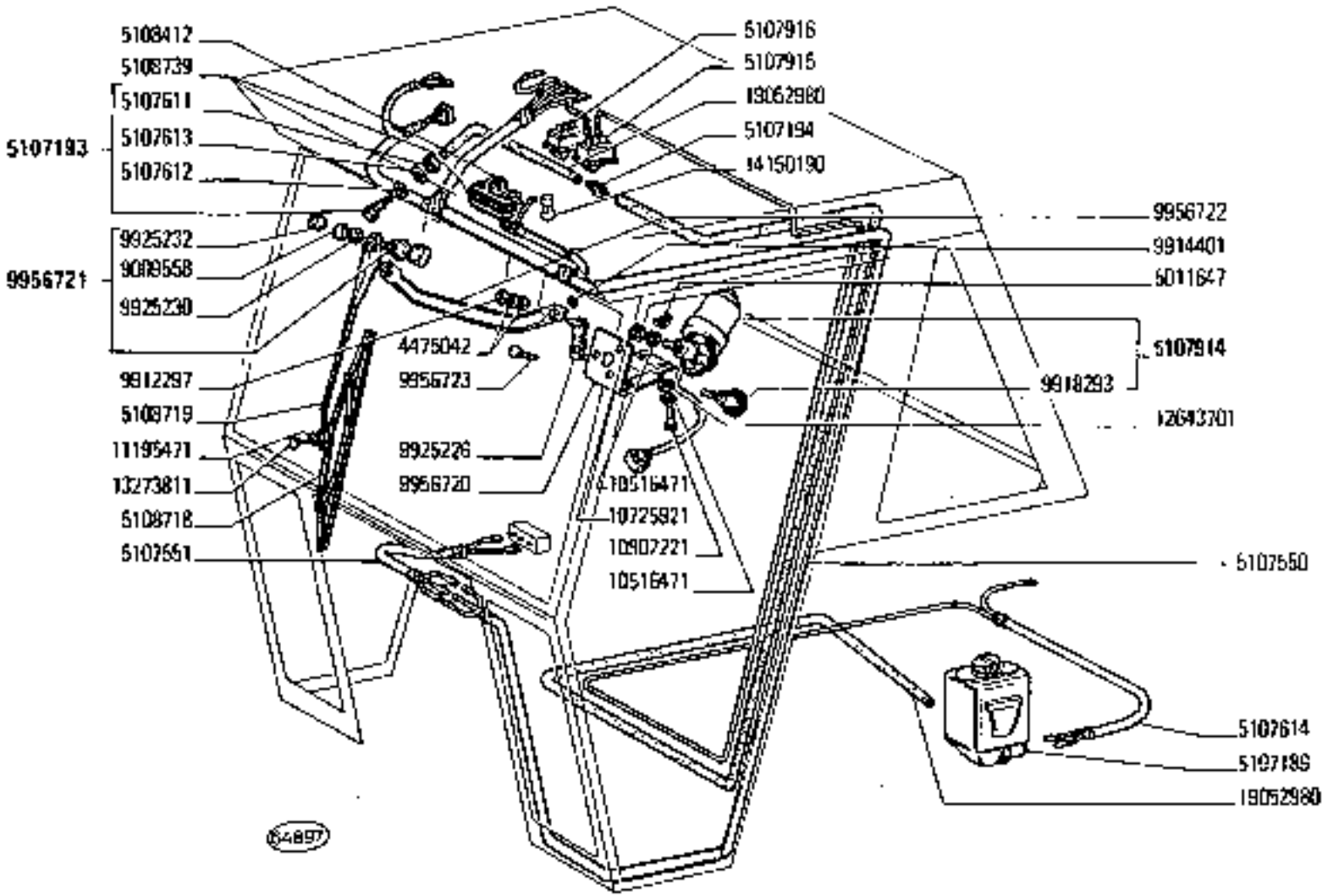

16061

https://tractormanualz.com/

MODIF	N.ORDIN.	Q.	DENOMINAZIONE	DESIGNATION	BENENNUNG	DESCRIPTION	DENOMINACIONES
	4475042	4	ROSETTA	RONDELLE	SCHEIBE	WASHER	ARANDELA
	5011647	1	DADO J	ECROU	MUTTER	NUT	TUERCA
	5107189	1	SERBATOIO	RÉSERVOIR	BEHÄLTER	RESERVOIR	DEPOSITO
	5107193	1	GETTO COMPL.	GICLEUR	DUESE	JET	SURTIDOR
	5107194	1	VALVOLA DI RITENUTA	SOUPAPE DE RETENUE	RUECKSCHLAGVENTIL	CHECK VALVE	VALVULA RETENCION
	5107550	1	CAVO B	CABLE	LEITUNG	CABLE	CABLE
	5107551	1	CAVO	CABLE	LEITUNG	CABLE	CABLE
	5107611	1	DADO	ECROU	MUTTER	NUT	TUERCA
	5107612	1	ROSETTA DI TENUTA	JOINT D'ETANCHEITE	DICHTRING	GASKET	JUNTA HERMETICA
	5107613	1	ROSETTA DI TENUTA	JOINT D'ETANCHEITE	DICHTRING	GASKET	JUNTA HERMETICA
	5107614	1	CAVO	CABLE	LEITUNG	CABLE	CABLE
	5107914	1	MOTORINO ELETTRICO COMPL.	MOTEUR ELECTRIQUE	ELEKTROMOTOR	MOTOR	MOTOR ELECTRICO
	5107915	1	COMMUTATORE	COMMUTATEUR	SCHALTER	SWITCH	CONMUTADOR
	5107916	1	INTERRUTTORE	INTERRUPTEUR	SCHALTER	SWITCH	INTERRUPTOR
	5108412	1	CORNICE	MONTURE	RAHMEN	FRAME	MARCO
	5108718	1	SPATOLA	RACLETTE	WISCHBLATT	WIPER BLADE	RASQUETA
	5108719	1	BRACCIO	BRAS	ARM	ARM	BRAZO
	5108730	1	PLAFONIERA COMPL.	PLAFONNIER	DECKENLEUCHTE	CEILING LAMP	PANTALLA
	9009558	1	DADO	ECROU	MUTTER	NUT	TUERCA
	9912297	2	ROSETTA DI SICUREZZA	RONDELLE FREIN	SICHERUNGSRING	LOCKWASHER	ARANDELA DE FREND
	9914401	2	MOLLETTA DI FISSAGGIO	AGRAFE	KLEMMSTUECK	CLIP	SUJETADOR
	9918293	1	INGRANAGGIO	PIGNON	ZAHNRAD	GEAR	PIÑON
	9925226	1	LEVA	LEVIER	HEBEL	LEVER	PALANCA
	9925230	1	ROSETTA	RONDELLE	SCHEIBE	WASHER	ARANDELA
	9925232	1	CAPPUCCIO	CAPUCHON	SCHUTZKAPPE	BOOT	CAPUCHON
	9956F20	1	PIASTRA	PLAQUE	PLATTE	PLATE	PLACA
	9956721	1	PERNO COMPL.	AXE	BOLZEN	PIN	EJE
	9956722	1	BIELLA	BIELLE	LASCHE	LINK	BIELA
	9956F23	3	VITE	VIS	SCHRAUBE	SCREW	TORNILLO
	10516471	5	ROSETTA	RONDELLE	SCHEIBE	WASHER	ARANDELA
	10725921	1	DADO	ECROU	MUTTER	NUT	TUERCA
	10902221	4	VITE	VIS	SCHRAUBE	SCREW	TORNILLO
	11195471	2	ROSETTA DI SICUREZZA	RONDELLE FREIN	SICHERUNGSRING	LOCKWASHER	ARANDELA DE FREND
	12643703	4	ROSETTA	RONDELLE	SCHEIBE	WASHER	ARANDELA
	13273811	2	VITE	VIS	SCHRAUBE	SCREW	TORNILLO
	14150190	1	LAMPADA	LAMPE	LAMPE	BULB	BOMBILLA
	19052980	1	TUBO FLESSIBILE	TUYAU FLEXIBLE	SCHLAUCH	HOSE	MANGA FLEXIBLE
	19052980	1	TUBO FLESSIBILE 4.24	TUYAU FLEXIBLE	SCHLAUCH	HOSE	MANGA FLEXIBLE

https://tractormanualz.com/

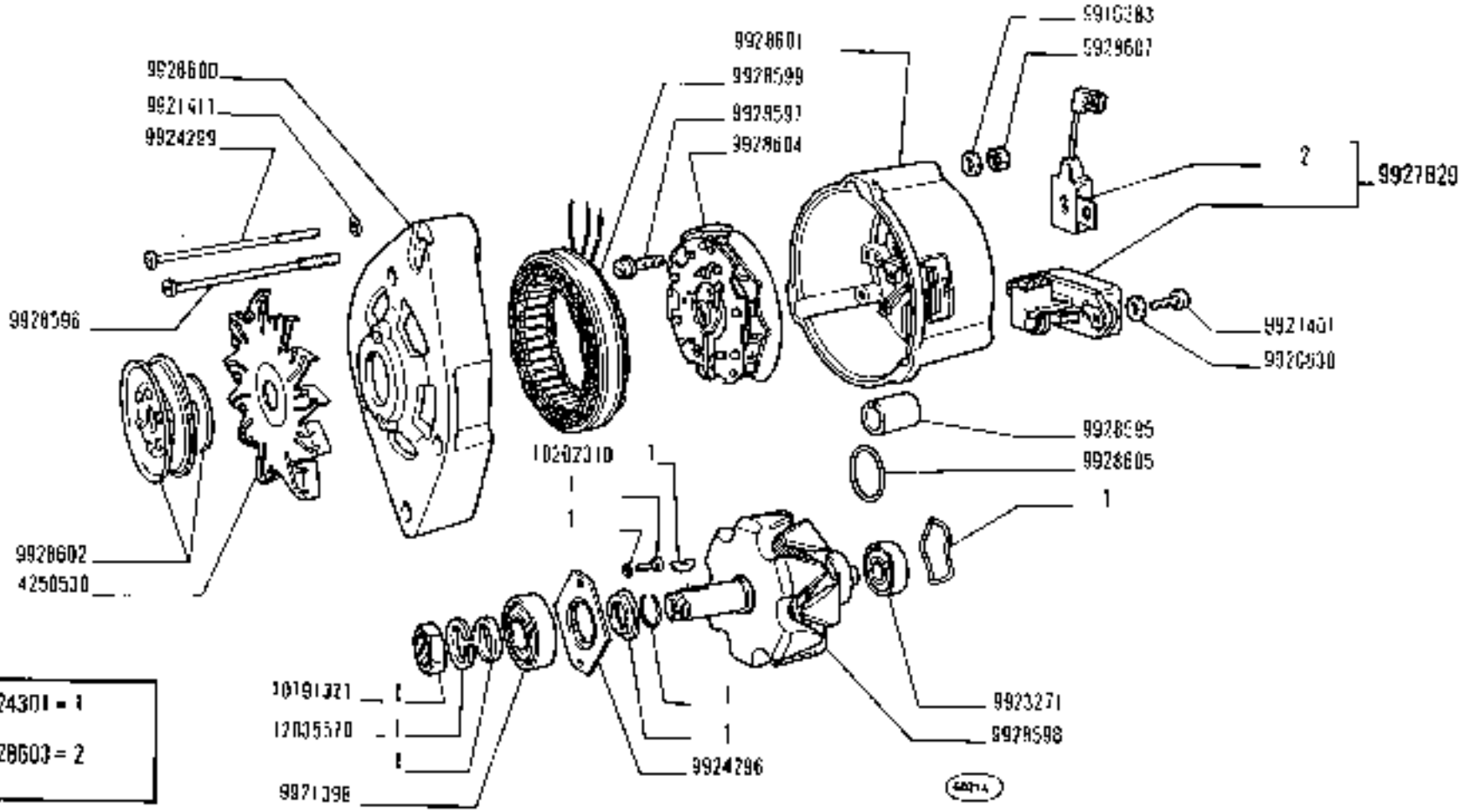

780 - 780 DT

01 02

ALTERNATORE 4998353 (Bosch)

Alternateur — *Alternator*

Drehstrom-Lichtmaschine — *Alternador*

https://tractormanualz.com/

MODIF	N.ORDINAZ.	Q.	DENOMINAZIONE	DESIGNATION	BENENNUNG	DESCRIPTION	DENOMINACIONES
	4250530	1	VENTOLA	SOUFFLERIE	GEBLAESE	BLOWER	VENTILADOR
	9916383	1	ROSETTA DI SICUREZZA	RONDELLE FREIN	SICHERUNGSRING	LOCKWASHER	ARANDELA DE FRENO
	9920630	2	ROSETTA DI SICUREZZA	RONDELLE FREIN	SICHERUNGSRING	LOCKWASHER	ARANDELA DE FRENO
	9921398	1	CUSCINETTO	ROULEMENT	LAGER	BEARING	RODAMIENTO
	9921401	2	VITE	VIS	SCHRAUBE	SCREW	TORNILLO
	9921411	3	ROSETTA	RONDELLE	SCHEIBE	WASHER	ARANDELA
	9923271	1	CUSCINETTO	ROULEMENT	LAGER	BEARING	RODAMIENTO
	9924296	1	PIASTRA	PLAQUE	PLATTE	PLATE	PLACA
	9924299	2	VITE	VIS	SCHRAUBE	SCREW	TORNILLO
	9924301	S	CORREDO.COMPOSTO DA E	POCHETTE-CONTE-NANT ...	AUSRUESTUNG BE-STEHEND AUS ...	KIT-CONSISTING OF ...	EQUIPO-COMPUESTO DE ...
	9927829	1	PORTASPAZZOLA COMPL.	PORTE-BALAI	BUERSTENTRAEGER	BRUSH HOLDER	PORTAESCOBILLA
	9928595	1	BUSSOLA	DOUILLE	GEWINDEBUECHSE	BUSHING	CASQUILLO
	9928596	1	TIRANTE	TIRANT	SPANNBOLZEN	TIEROD	PERNO
	9928597	4	VITE CON ROSETTA	VIS AVEC RONDELLE	SCHRAUBE MIT SCHEIBE	SCREW AND WASHER ASSY	TORNILLO CON ARANDELA
	9928598	1	ROTORE	ROTOR	LAUFER	ROTOR	ROTOR
	9928599	1	STATORE	STATOR	STATOR	STATOR	ESTATOR
	9928600	1	SUPPORTO	SUPPORT	LAGER	SUPPORT	SOPORTE
	9928601	1	SUPPORTO	SUPPORT	LAGER	SUPPORT	SOPORTE
	9928602	1	PULEGGIA	POULIE	RIEMENSCHEIBE	PULLEY	POLEA
	9928603	1	CORREDO.COMPOSTO DA 2	POCHETTE-CONTE-NANT ...	AUSRUESTUNG BE-STEHEND AUS ...	KIT-CONSISTING OF ...	EQUIPO-COMPUESTO DE ...
	9928604	1	PIASTRA	PLAQUE	PLATTE	PLATE	PLACA
	9928605	1	ANELLO DI TENUTA	JOINT D'ETANCHEITE	DICHTRING	SEAL	JUNTA HERMETICA
	9920607	1	DADO	ECROU	MUTTER	NUT	TUERCA
	10202310	1	LINGUETTA	LANGUET	SCHIEBENFEDER	KEY	CHAVETA
	10791321	1	DADO	ECROU	MUTTER	NUT	TUERCA
	12035570	1	ROSETTA	RONDELLE	SCHEIBE	WASHER	ARANDELA

https://tractormanualz.com/

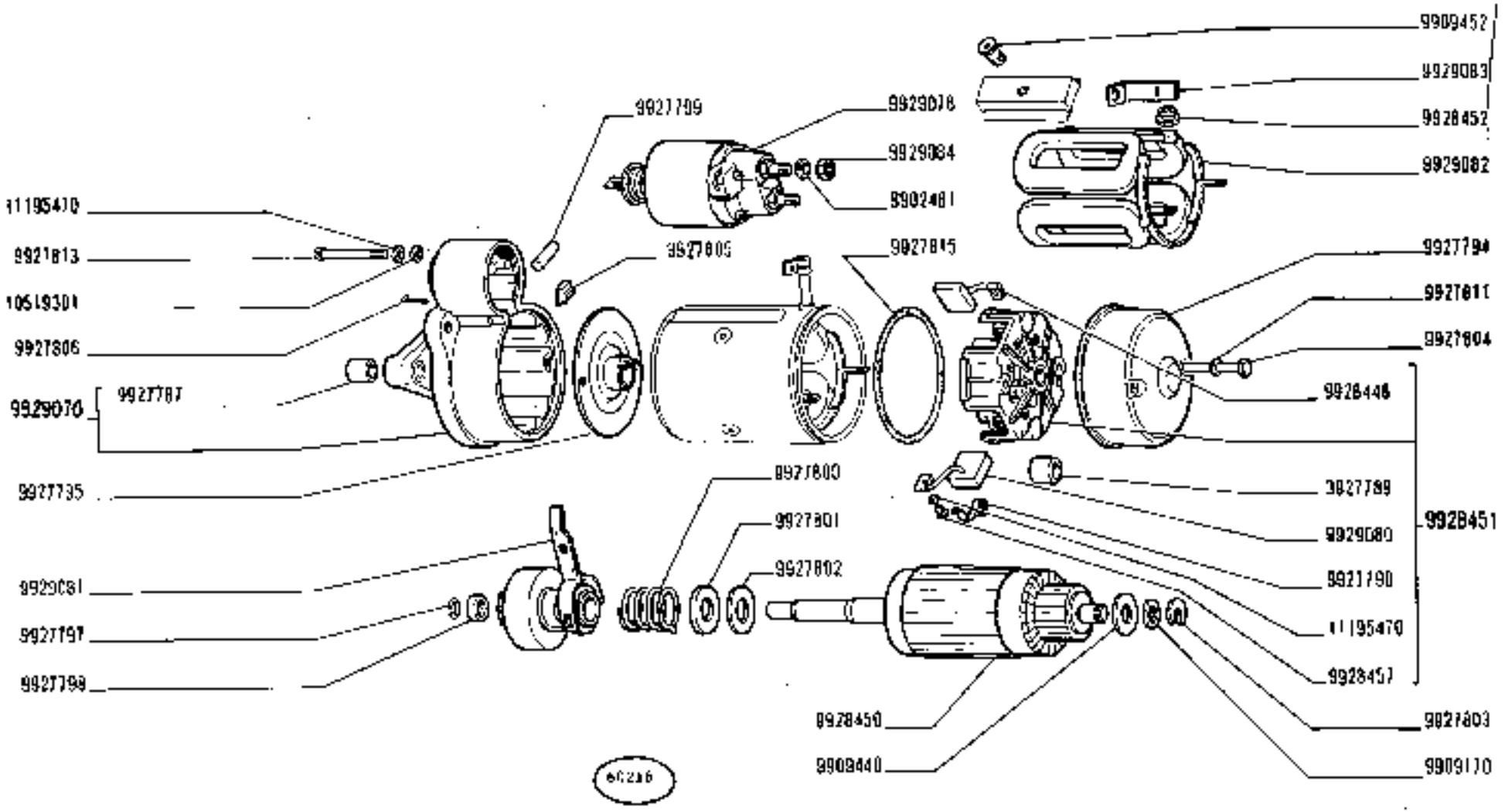

780 - 780 DT	MOTORINO DI AVVIAMENTO 4699705 (Marelli)	F6.08
01 02	*Démarreur* / *Anlasser* / *Starter Motor* / *Motor de arranque*	

https://tractormanualz.com/

NODIF	N.ORDINAZ.	Q.	DENOMINAZIONE	DESIGNATION	BENENNUNG	DESCRIPTION	DENOMINACIONES
	9902481	2	ROSETTA DI SICUREZZA	RONDELLE FREIN	SICHERUNGSRING	LOCKWASHER	ARANDELA DE FRENO
	9909170		ROSETTA	RONDELLE	SCHEIBE	WASHER	ARANDELA
	9909440	1	ROSETTA	RONDELLE	SCHEIBE	WASHER	ARANDELA
	9909452	4	VITE	VIS	SCHRAUBE	SCREW	TORNILLO
	9927787	1	BOCCOLA	DOUILLE	BUECHSE	BUSH	CASQUILLO
	9927789	1	BOCCOLA	DOUILLE	BUECHSE	BUSH	CASQUILLO
	9927790	4	MOLLA	RESSORT	FEDER	SPRING	RESORTE
	9927794	1	CALOTTA	CALOTTE	KAPPE	CAP	TAPA
	9927795	1	SUPPORTO	SUPPORT	LAGER	SUPPORT	SOPORTE
	9927797	1	ANELLO DI SICUREZZA	ARRETOIR	SICHERUNGSRING	LOCKRING	ANILLO DE FRENO
	9927798	1	ANELLO DI SICUREZZA	ARRETOIR	SICHERUNGSRING	LOCKRING	ANILLO DE FRENO
	9927799	1	PERNO	AXE	BOLZEN	PIN	EJE
	9927800	1	MOLLA	RESSORT	FEDER	SPRING	RESORTE
	9927801	1	SCODELLINO	CUVETTE	TELLERSCHEIBE	CUP	PLATILLO
	9927802	1	ROSETTA ISOLANTE	RONDELLE ISOLANTE	ISOLIERSCHEIBE	INSULATOR	ARANDELA AISLANTE
	9927803	1	ROSETTA DI SICUREZZA	RONDELLE FREIN	SICHERUNGSRING	LOCKWASHER	ARANDELA DE FRENO
	9927804	2	TIRANTE	TIRANT	SPANNBOLZEN	TIEROD	PERNO
	9927805	1	TASSELLO ELASTICO	TAMPON	GUMMISTOPFEN	PAD	ALMOHADILLA
	9927806	1	SPINA	GOUPILLE	STIFT	PIN	PASADOR
	9927811	2	ROSETTA DI SICUREZZA	RONDELLE FREIN	SICHERUNGSRING	LOCKWASHER	ARANDELA DE FRENO
	9927813	3	VITE	VIS	SCHRAUBE	SCREW	TORNILLO
	9927815	1	ANELLO DI TENUTA	JOINT D'ETANCHEITE	DICHTRING	SEAL	JUNTA HERMETICA
	9928448	2	SPAZZOLA	BALAI	KOHLENBUERSTE	BRUSH	ESCOBILLA
	9928450	1	INDOTTO	INDUIT	ANKER	ARMATURE	INDUCIDO
	9928451	1	SUPPORTO COMPL.	SUPPORT	LAGER	SUPPORT	SOPORTE
	9928452	1	ANELLO DI GOMMA	BAGUE CAOUTCHOUC	GUMMIRING	RUBBER RING	GUARNICION DE CAUCHO
	9928457	4	VITE	VIS	SCHRAUBE	SCREW	TORNILLO
	9929078	1	ELETTROMAGNETE	ELECTRO	MAGNETSCHALTER	SOLENOID	MAGNETO
	9929079	1	SUPPORTO COMPL.	SUPPORT	LAGER	SUPPORT	SOPORTE
	9929080	2	SPAZZOLA	BALAI	KOHLENBUERSTE	BRUSH	ESCOBILLA
	9929081	1	INNESTO AVVIAMENTO	ENCLENCHEMENT	RITZELTRIEB	DRIVE UNIT	ACOPLAMIENTO
	9929082	1	AVVOLGIMENTO	ENROULEMENT	WICKLUNG	WINDING	BOBINA
	9929083	1	CONNESSIONE	CONNEXION	LEITUNG	CONNECTION	CABLE
	9929084	2	DADO	ECROU	MUTTER	NUT	TUERCA
	10519301	3	ROSETTA	RONDELLE	SCHEIBE	WASHER	ARANDELA
	11195470	7	ROSETTA DI SICUREZZA	RONDELLE FREIN	SICHERUNGSRING	LOCKWASHER	ARANDELA DE FRENO

https://tractormanualz.com/

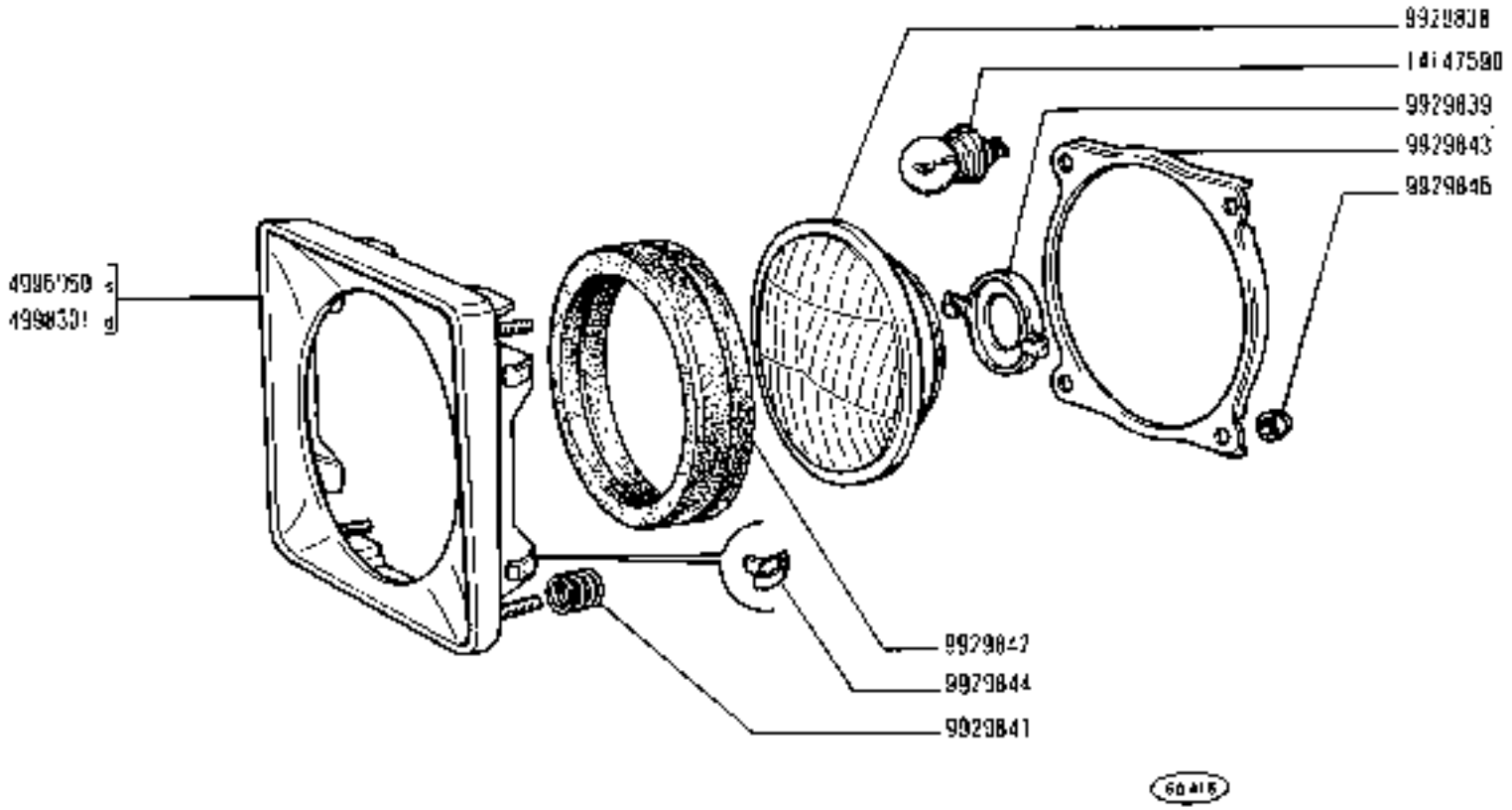

780 - 780 DT	PROIETTORE s. 4997268 - d. 4999533 (Olsa)	F6.29
01 02	*Projecteur* *Headlamp*	
	Scheinwerfer *Projector*	

https://tractormanualz.com/

MODIF	N.ORDINAZ.	D.	DENOMINAZIONE	DESIGNATION	BENENNUNG	DESCRIPTION	DENOMINACIONES
	4996950	1	CORNICE S	MONTURE	RAHMEN	FRAME	MARCO
	4998301	1	CORNICE D	MONTURE	RAHMEN	FRAME	MARCO
	9929838	1	GRUPPO OTTICO	GROUPE OPTIQUE	EINSATZ	LENS/REFLECTOR UNIT	GRUPO OPTICO
	9929839	1	SCODELLINO DI RITEGNO	ARRETOIR	HALTERING	RETAINER	RETENEDOR
	9929841	4	MOLLA	RESSORT	FEDER	SPRING	RESORTE
	9929842	1	GUARNIZIONE	JOINT	DICHTUNG	GASKET	JUNTA
	9929843	1	SUPPORTO	SUPPORT	LAGER	SUPPORT	SOPORTE
	9929844	4	MOLLA DI FERMO	ARRET A RESSORT	RASTFEDER	STOP SPRING	GARFIO DE MUELLE
	9929846	4	DADO	ECROU	MUTTER	NUT	TUERCA
	14147590	1	LAMPADA	LAMPE	LAMPE	BULB	BOMBILLA

https://tractormanualz.com/

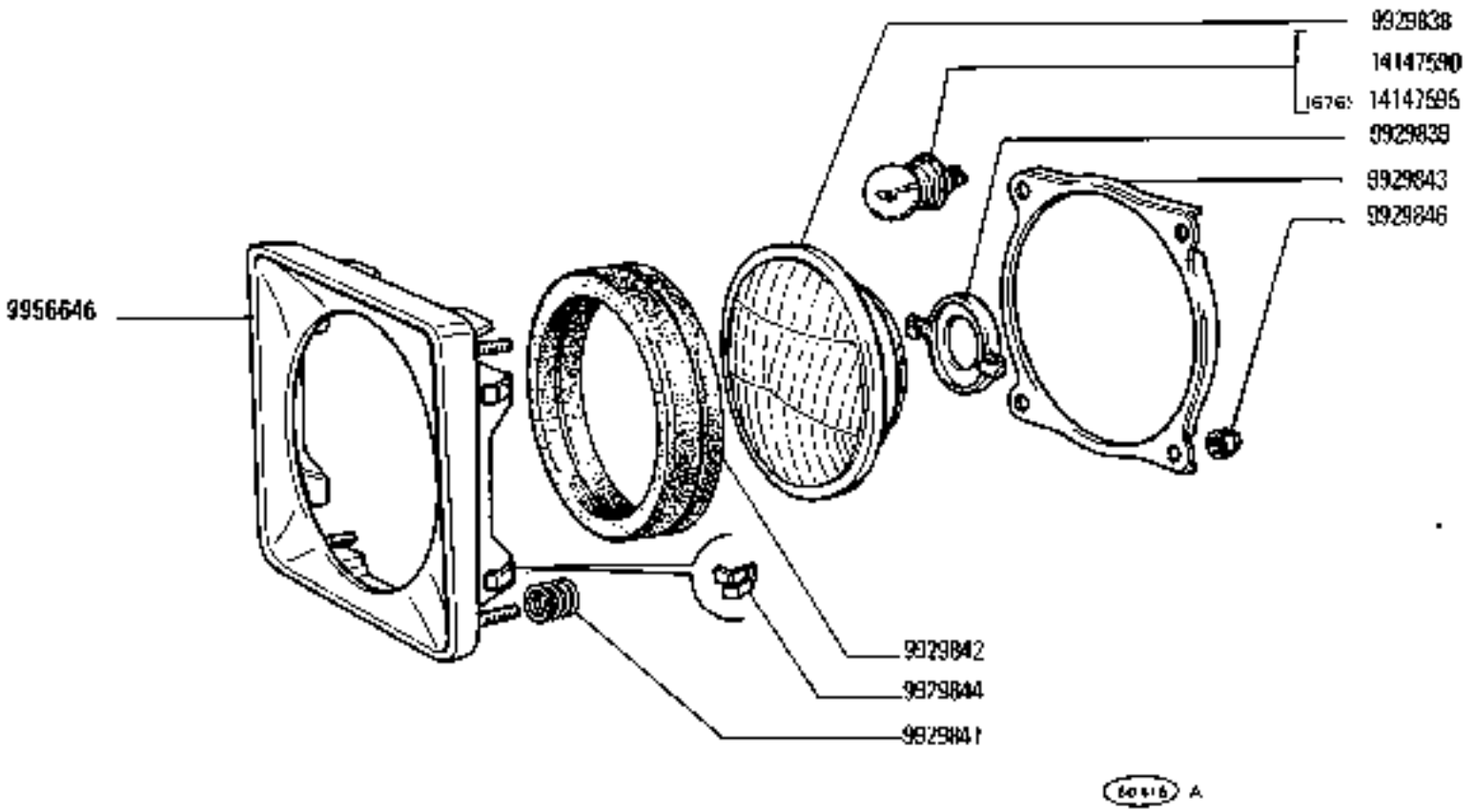

780 - 780 DT 01 02	**PROIETTORE** 5106275 - 5106276 (Otsa) *Projecteur* *Headlamp* *Scheinwerfer* *Proyector*	**F6.29/A** N.T.R. 249 T

https://tractormanualz.com/

MODIF	N.ORDINA.	Q.TA	DENOMINAZIONE	DESIGNATION	BENENNUNG	DESCRIPTION	DENOMINACIONES
	9929838	1	GRUPPO OTTICO	GROUPE OPTIQUE	EINSATZ	LENS/REFLECTOR UNIT	GRUPO OPTICO
	9929839	1	SCODELLINO DI RITEGNO	ARRETOIR	HALTERING	RETAINER	RETENEDOR
	9929841	4	MOLLA	RESSORT	FEDER	SPRING	RESORTE
	9929842	1	GUARNIZIONE DI TENUTA	JOINT	DICHTUNG	GASKET	JUNTA
	9929843	1	SUPPORTO	SUPPORT	LAGER	SUPPORT	SOPORTE
	9929844	4	MOLLA DI FERMO	ARRET A RESSORT	RASTFEDER	STOP SPRING	GARFIO DE MUELLE
	9929846	4	DADO	ECROU	MUTTER	NUT	TUERCA
	9956646	1	CORNICE	MONTURE	RAHMEN	FRAME	MARCO
	14147590	1	LAMPADA	LAMPE	LAMPE	BULB	BOMBILLA
	14147595	2	LAMPADA (676)	LAMPE	LAMPE	BULB	BOMBILLA

https://tractormanualz.com/

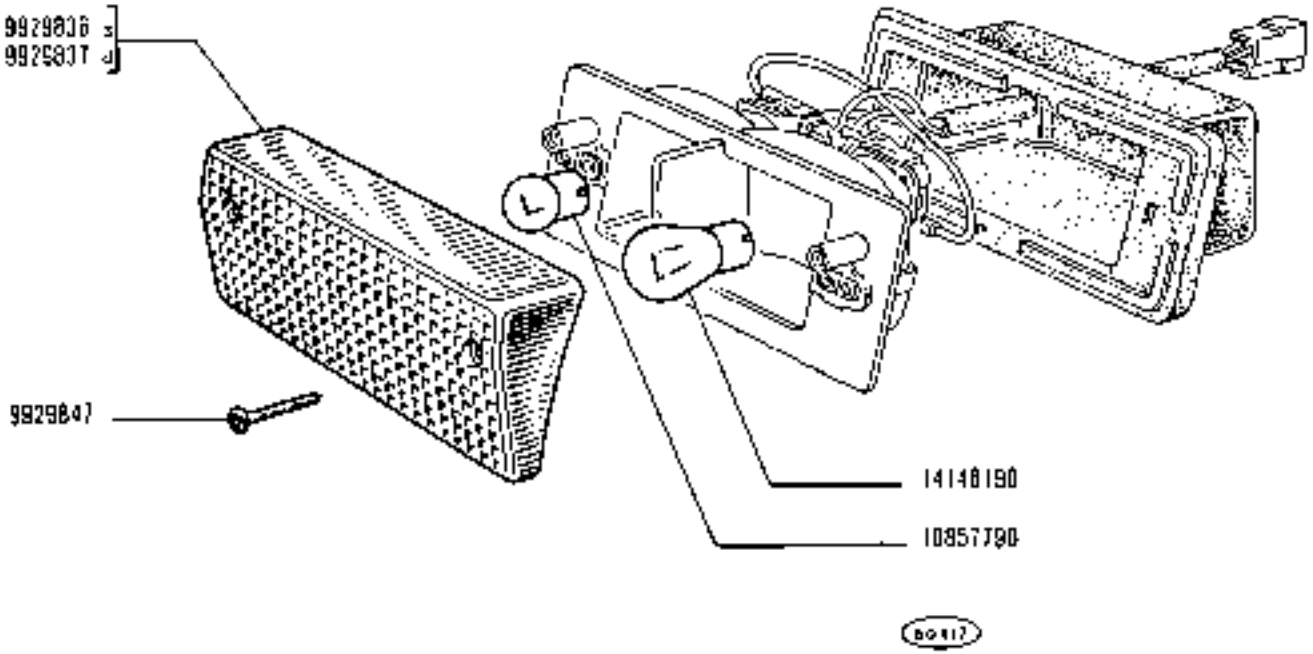

FANALE ANTERIORE s. 4997264 - d. 4997265 (Olsa)

Lanterne AV
Vordere Leuchte
Front Lamp
Lámpara anterior

780 - 780 DT
01 02

F6.32

https://tractormanualz.com/

MODEF	N.ORDINAZ.	Q.	DENOMINAZIONE	DESIGNATION	BENENNUNG	DESCRIPTION	DENOMINACIONES
	9929836	1	TRASPARENTE S	TRANSPARENT	LICHTSCHEIBE	LENS	TAPA TRANSLUCIDA
	9929837	1	TRASPARENTE D	TRANSPARENT	LICHTSCHEIBE	LENS	TAPA TRANSLUCIDA
	9929841	2	VITE	VIS	SCHRAUBE	SCREW	TORNILLO
	10657790	1	LAMPADA	LAMPE	LAMPE	BULB	BOMBILLA
	14148190	1	LAMPADA	LAMPE	LAMPE	BULB	BOMBILLA

https://tractormanualz.com/

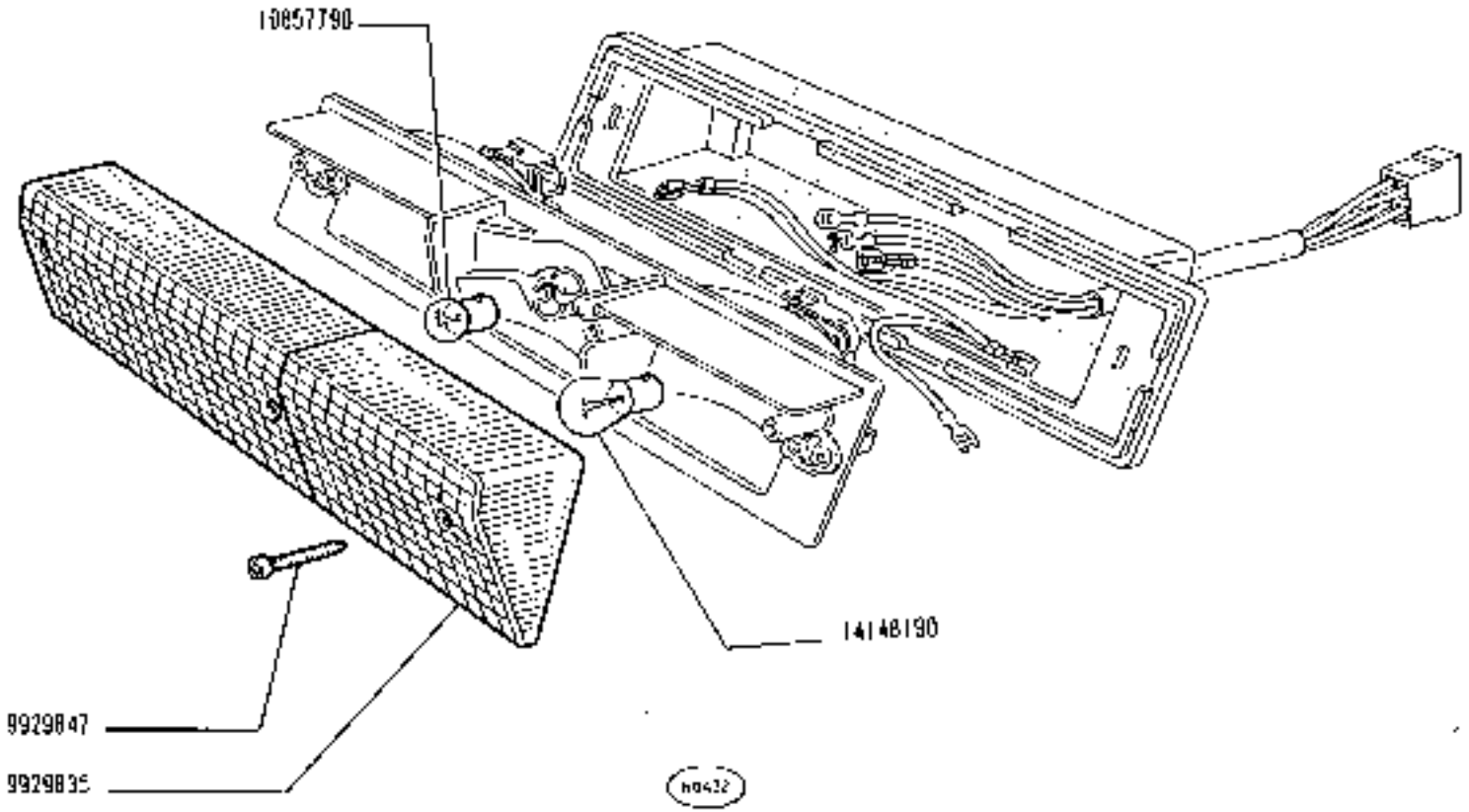

780 - 780 DT 01 02	**FANALE POSTERIORE** 4997267 (Olsa) *Lanterne AR* *Schlussleuchte* *Tail Lamp* *Lámpara posterior*	1	**F6.34**

https://tractormanualz.com/

MODIF	N.ORDINAZ.	Q.	DENOMINAZIONE	DESIGNATION	BENENNUNG	DESCRIPTION	DENOMINACIONES
	9929835	1	TRASPARENTE	TRANSPARENT	LICHTSCHEIBE	LENS	TAPA TRANSLUCIDA
	9929847	3	VITE	VIS	SCHRAUBE	SCREW	TORNILLO
	10857790	1	LAMPADA	LAMPE	LAMPE	BULB	BOMBILLA
	14148190	2	LAMPADA	LAMPE	LAMPE	BULB	BOMBILLO

https://tractormanualz.com/

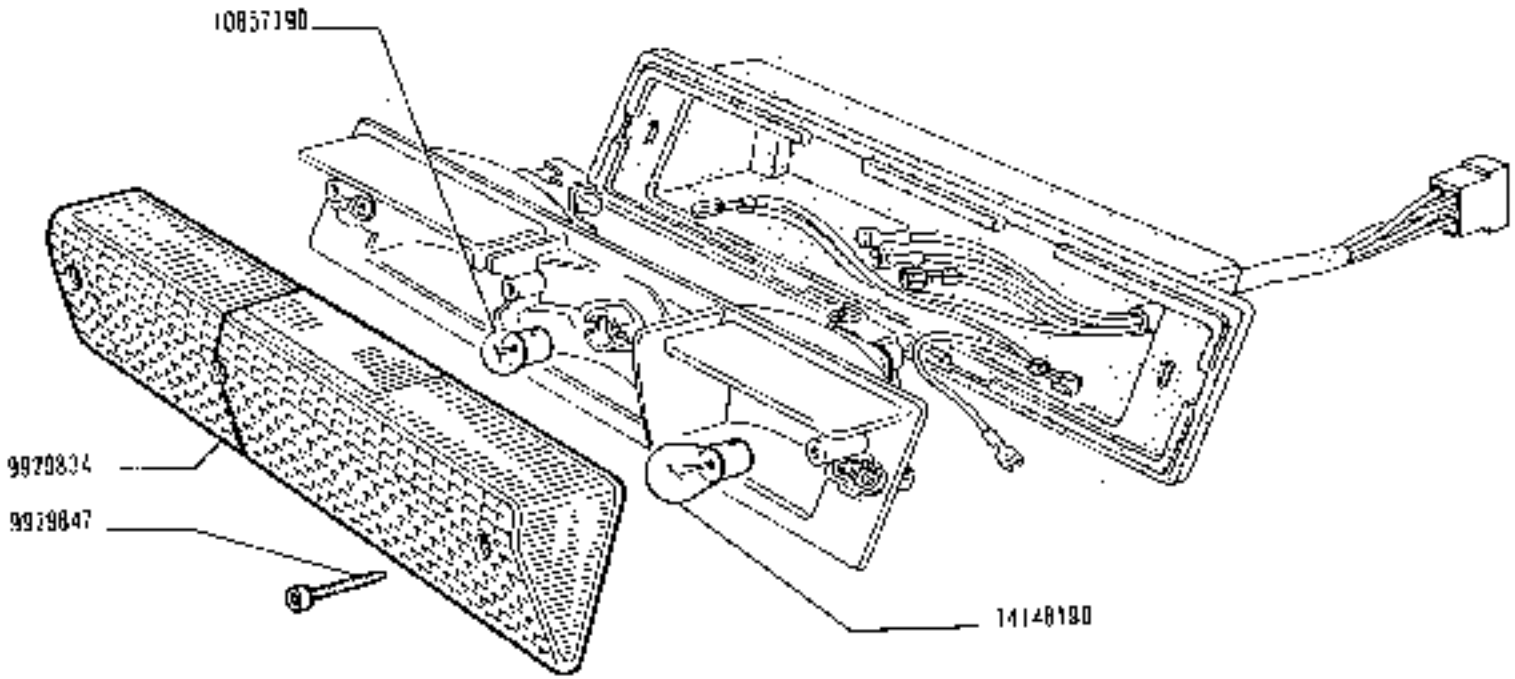

780 - 780 DT

01 02

FANALE POSTERIORE E TARGA 4997266 (Olsa)

Lanterne AR et de plaque
Schluss- und Nummernschildleuchte
Tail and number Plate Lamp
Lámpara posterior y de matrícula

https://tractormanualz.com/

MODIF	N.ORDINAZ.	Q.	DENOMINAZIONE	DESIGNATION	BENENNUNG	DESCRIPTION	DENOMINACIONES
	9929834	1	TRASPARENTE	TRANSPARENT	LICHTSCHEIBE	LENS	TAPA TRANSLUCIDA
	9929647	3	VITE	VIS	SCHRAUBE	SCREW	TORNILLO
	10857790	1	LAMPADA	LAMPE	LAMPE	BULB	BOMBILLA
	14148190	2	LAMPADA	LAMPE	LAMPE	BULB	BOMBILLA

https://tractormanualz.com/

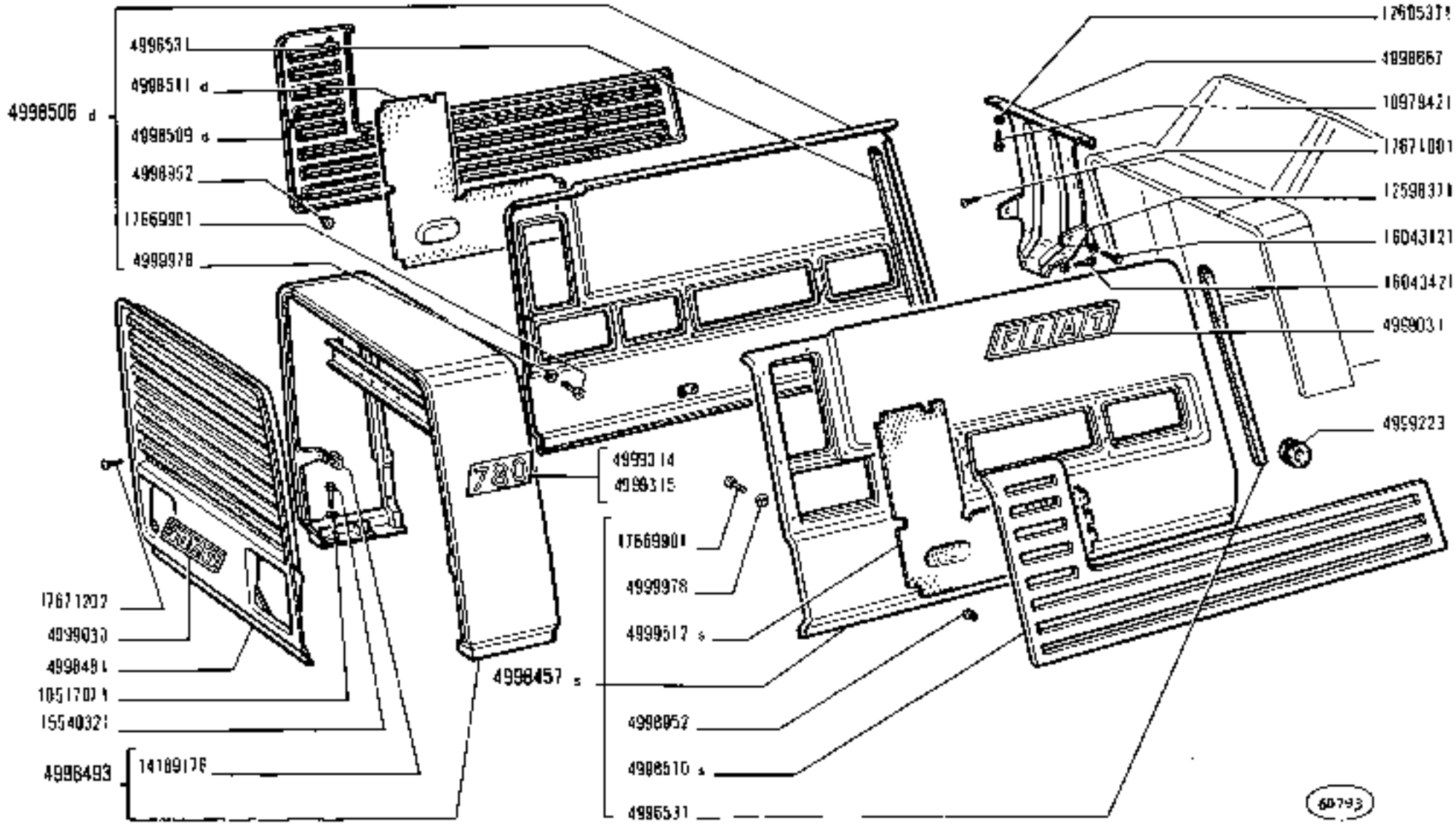

780 - 780 DT
01 02

COFANATURA

Capot
Haube
Hood
Capot

https://tractormanualz.com/

708 Eth 195 HE 000

FIAT 780(1EDI

LIDL (03-1975)

MODIF	N.ORIGINALE	P.	DENOMINAZIONE	DESIGNATION	BENENNUNG	DESCRIPTION	DENOMINACIONES
	596567	1	SPORTELLO	VOLET	DECKEL	LID	TAPA
	4068095	8	TASSELLO ELASTICO	TAMPON	GUMMISTUECK	PAD	ALMOHADILLA
	4996479	2	GUARNIZIONE ANT.	JOINT	DICHTUNG	GASKET	JUNTA
5101447	~~4996530~~	1	GUARNIZIONE	JOINT	DICHTUNG	GASKET	JUNTA
	4996531	2	GUARNIZIONE	JOINT	DICHTUNG	GASKET	JUNTA
	4998300	1	PLANCIA PORTASTRUMENTI	PLANCHE DE BORD	INSTRUMENTENBRETT	INSTRUMENT PANEL	TABLERO DE INSTRUMENTOS
	4998352	4	GUARNIZIONE	JOINT	DICHTUNG	GASKET	JUNTA
	4998457	1	FIANCHETTO CENTR.S COMPL.	TABLIER	SEITENBLECH	SIDE PANEL	COSTADO
	4998481	1	CALANDRA DEL RADIATORE	CALANDRE DE RADIATEUR	KUEHLERHAUBE	RADIATOR PANEL	CALANDRA DE RADIADOR
	4998487	1	COFANO FISSO SUP.CENTR.COMPL.	AUVENT	FESTE HAUBE	COWL	CAPOT FIJO
	4998493	1	COFANO FISSO ANT.COMPL.	AUVENT	FESTE HAUBE	COWL	CAPOT FIJO
	4998500	1	COFANO FISSO POST.COMPL.(01)	AUVENT	FESTE HAUBE	COWL	CAPOT FIJO
	4998504	1	PIANCITO POST.COMPL.	PLANCHE	WAND	PANEL	TABLERO
	4998506	1	FIANCHETTO CENTR.D COMPL.	TABLIER	SEITENBLECH	SIDE PANEL	COSTADO
	4998509	1	CORNICE D	MONTURE	RAHMEN	FRAME	MARCO
	4998510	1	CORNICE S	MONTURE	RAHMEN	FRAME	MARCO
	4998511	1	GRIGLIA D	GRILLE	GITTER	GRILLE	REJILLA
	4998512	1	GRIGLIA S	GRILLE	GITTER	GRILLE	REJILLA
	4998558	2	DADO	ECROU	MUTTER	NUT	TUERCA
	4999574	1	COFANO FISSO COMPL.(01*) (02)	AUVENT	FESTE HAUBE	COWL	CAPOT FIJO
	4998667	1	SUPPORTO POST.	SUPPORT	LAGER	SUPPORT	SOPORTE
	4998669	1	GUARNIZIONE	JOINT	DICHTUNG	GASKET	JUNTA
	4998672	1	GUARNIZIONE	JOINT	DICHTUNG	GASKET	JUNTA
	4998909	1	LONGHERONE D COMPL.	LONGERON	LAENGSTRAEGER	SIDE MEMBER	LARGUERO
	4998912	1	LONGHERONE S COMPL.	LONGERON	LAENGSTRAEGER	SIDE MEMBER	LARGUERO
	4998922	1	ELEMENTO DI TENUTA COMPL.	ELEMENT DE TENUE	DICHTUNGSELEMENT	SEALING ELEMENT	ELEMENTO DE CIERRE
	4998924	1	ELEMENTO DI TENUTA COMPL.	ELEMENT DE TENUE	DICHTUNGSELEMENT	SEALING ELEMENT	ELEMENTO DE CIERRE
	4998931	1	PARETE	PAROI	WAND	WALL	FABIQUE
	4998952	30	BUCCOLA FILETTATA	BAGUE FILETEE	GEWINDEBUECHSE	THREADED BUSH	TUERCA
	4999154	4	GANCIO	CROCHET	HAKEN	HOOK	GANCHO
	4999173	4	PERNO	AXE	BOLZEN	PIN	EJE
	4999403	1	ANELLO DI TENUTA	JOINT D'ETANCHEITE	DICHTRING	SEAL	JUNTA HERMETICA
	4999423	1	ANELLO DI GOMMA	BAGUE CAOUTCHOUC	GUMMIRING	RUBBER RING	GUARNICION DE CAUCHO
	4999424	1	ANELLO DI GOMMA	BAGUE CAOUTCHOUC	GUMMIRING	RUBBER RING	GUARNICION DE CAUCHO
	4999978	1	ROSETTA	RONDELLE	SCHEIBE	WASHER	ARANDELA
	10516471	1	ROSETTA DI SICUREZZA	RONDELLE FREIN	SICHERUNGSRING	LOCKWASHER	ARANDELA DE FRENO

https://tractormanualz.com/

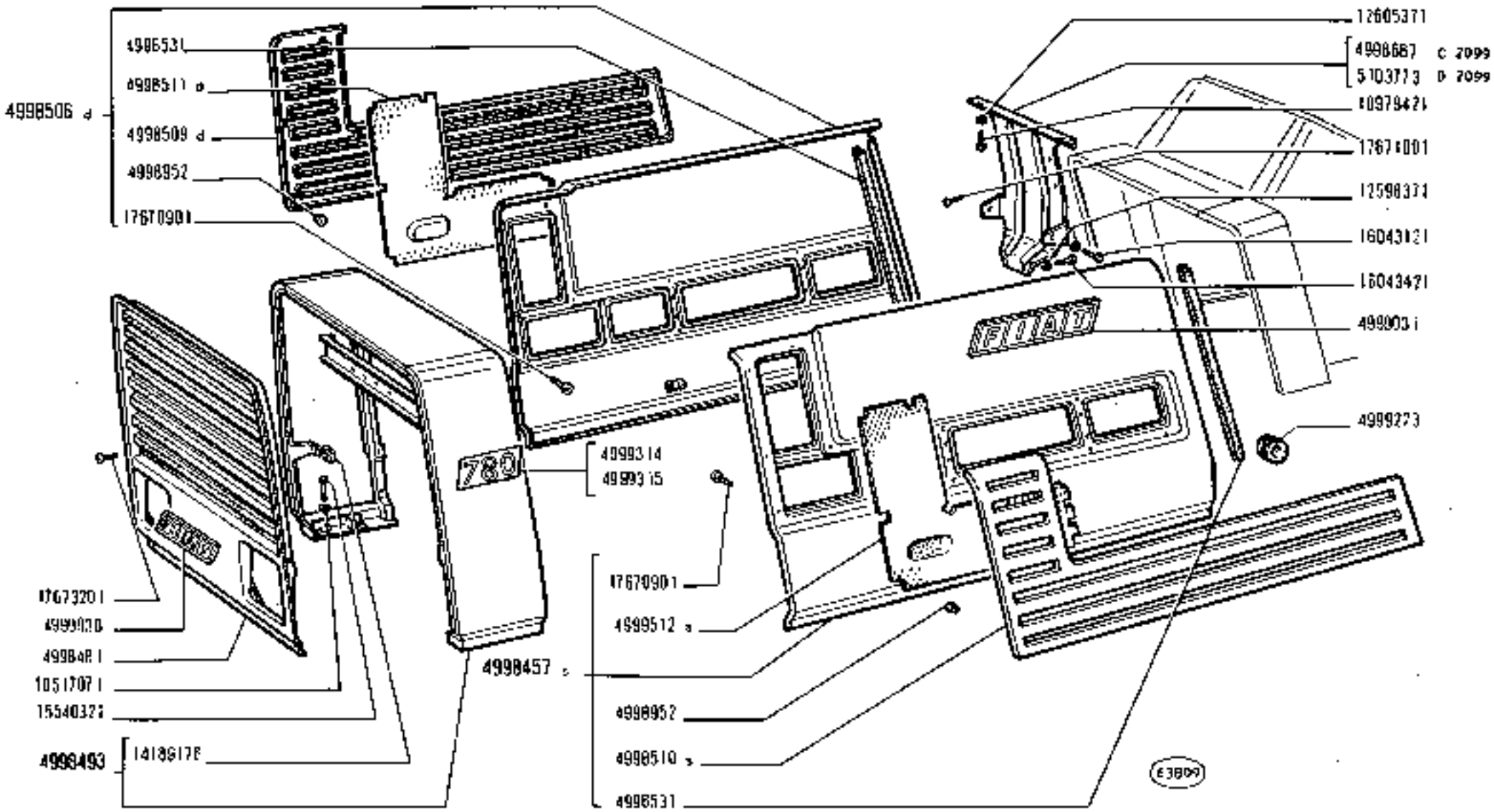

780 - 780 DT
01 02

COFANATURA

Capot
Haube
Hood
Capot

https://tractormanualz.com

L1.01

1

N T.R.
235 T

MODIF	N.ORDINAZ.	Q.	DENOMINAZIONE	DESIGNATION	BENENNUNG	DESCRIPTION	DENOMINACIONES
	596567	1	SPORTELLO	VOLET	DECKEL	LID	TAPA
	4068085	14	TASSELLO ELASTICO	TAMPON	GUMMISTUECK	PAD	ALMOHADILLA
	4996479	2	GUARNIZIONE ANT.	JOINT	DICHTUNG	GASKET	JUNTA
6101447	~~4996530~~	1	GUARNIZIONE	JOINT	DICHTUNG	GASKET	JUNTA
	4996531	2	GUARNIZIONE	JOINT	DICHTUNG	GASKET	JUNTA
	4998300	1	PLANCIA PORTASTRUMENTI	PLANCHE DE BORD	INSTRUMENTENBRETT	INSTRUMENT PANEL	TABLERO DE INSTRUMENTOS
	4998352	4	GUARNIZIONE	JOINT	DICHTUNG	GASKET	JUNTA
	4998457	1	FIANCHETTO CENTR.S COMPL.	TABLIER	SEITENBLECH	SIDE PANEL	COSTADO
	4998481	1	CALANDRA DEL RADIATORE	CALANDRE DE RADIATEUR	KUEHLERHAUBE	RADIATOR PANEL	CALANDRA DE RADIADOR
C 2099	4998487	1	COFANO FISSO SUP.CENTR.COMPL.	ouvent	FESTE HAUBE	COWL	CAPOT FIJO
	4998493	1	COFANO FISSO ANT.COMPL.	ouvent	FESTE HAUBE	COWL	CAPOT FIJO
	4998500	1	COFANO FISSO POST.COMPL.(01)	ouvent	FESTE HAUBE	COWL	CAPOT FIJO
	4998504	1	PLANCIA POST.COMPL.	PLANCHE	WAND	PANEL	TABLERO
	4998506	1	FIANCHETTO CENTR.D COMPL.	TABLIER	SEITENBLECH	SIDE PANEL	COSTADO
	4998509	1	CORNICE D	MONTURE	RAHMEN	FRAME	MARCO
	4998510	1	CORNICE S	MONTURE	RAHMEN	FRAME	MARCO
	4998511	1	GRIGLIA D	GRILLE	GITTER	GRILLE	REJILLA
	4998512	1	GRIGLIA S	GRILLE	GITTER	GRILLE	REJILLA
	4998558	2	DADO	ECROU	MUTTER	NUT	TUERCA
	4998574	1	COFANO FISSO COMPL. (01*) (02)	ouvent	FESTE HAUBE	COWL	CAPOT FIJO
C 2099	4998667	1	SUPPORTO POST.	SUPPORT	LAGER	SUPPORT	SOPORTE
	4998669	1	GUARNIZIONE	JOINT	DICHTUNG	GASKET	JUNTA
	4998672	1	GUARNIZIONE	JOINT	DICHTUNG	GASKET	JUNTA
4998903	~~4998909~~	1	LONGHERONE D COMPL.	LONGERON	LAENGSTRAEGER	SIDE MEMBER	LARGUERO
4998910	~~4998917~~	1	LONGHERONE S COMPL.	LONGERON	LAENGSTRAEGER	SIDE MEMBER	LARGUERO
	4998922	1	ELEMENTO DI TENUTA COMPL.	ELEMENT DE TENUE	DICHTUNGSELEMENT	SEALING ELEMENT	ELEMENTO DE CIERRE
	4998924	1	ELEMENTO DI TENUTA COMPL.	ELEMENT DE TENUE	DICHTUNGSELEMENT	SEALING ELEMENT	ELEMENTO DE CIERRE
	4998931	1	PARETE	PAROI	WAND	WALL	TABIQUE
	4998952	30	BOCCOLA FILETTATA	DAGUE FILETEE	GEWINDEBUECHSE	THREADED BUSH	TUERCA
	4999154	4	GANCIO	CROCHET	HAKEN	HOOK	GANCHO
	4999173	4	PERNO	AXE	BOLZEN	PIN	EJE
	4999403	1	ANELLO DI TENUTA	JOINT D'ETANCHEITE	DICHTRING	SEAL	JUNTA HERMETICA
	4999423	1	ANELLO DI GOMMA	BAGUE CAOUTCHOUC	GUMMIRING	RUBBER RING	GUARNICION DE CAUCHO
	4999424	1	ANELLO DI GOMMA	BAGUE CAOUTCHOUC	GUMMIRING	RUBBER RING	GUARNICION DE CAUCHO
ERA	4999978	1	ROSETTA	RONDELLE	SCHEIBE	WASHER	ARANDELA
	10516471	1	ROSETTA DI SICUREZZA	RONDELLE FREIN	SICHERUNGSRING	LOCKWASHER	ARANDELA DE FRENO

https://tractormanualz.com/

Carton for Me
M v G - Franky

TO MR FRANKY

CIAO Laura

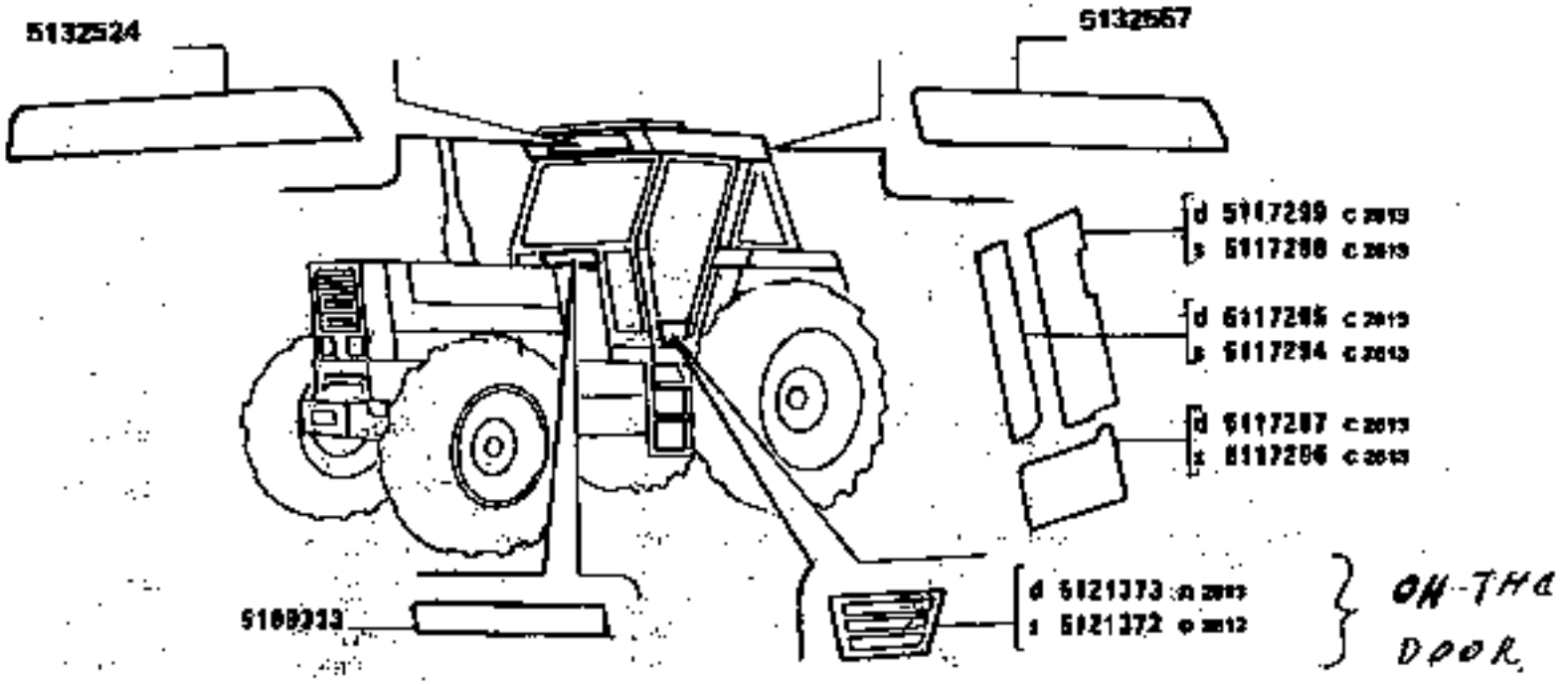

FROM TO
~~501-00001 - 580-99001~~
01 02
780

9030 **INTELAIATURA**

Structure
Rahmenwerk

Framing
Bastidor

601

3

https://tractormanualz.com/

03-MAR-2005 10:14 CNH TECHNICAL SUPPORT 8039 059 55/8550 P.02/02

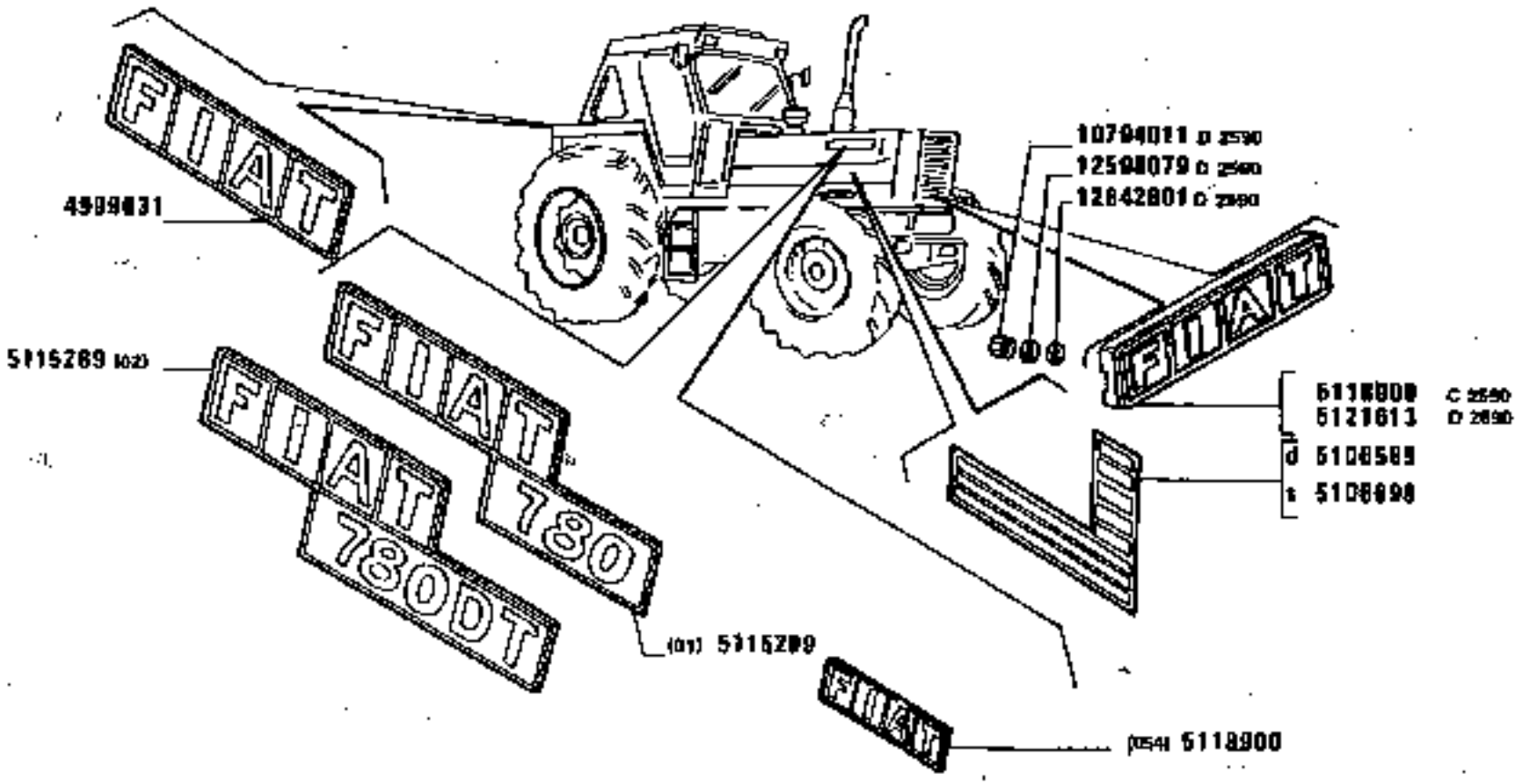

780 - 780 DT

01 02

SIGLE E TARGHETTE

Motives et plequettes
Firmenkennzeiken und Schilder

Make medallions and plates
Emblemas y placas

https://tractormanualz.com/

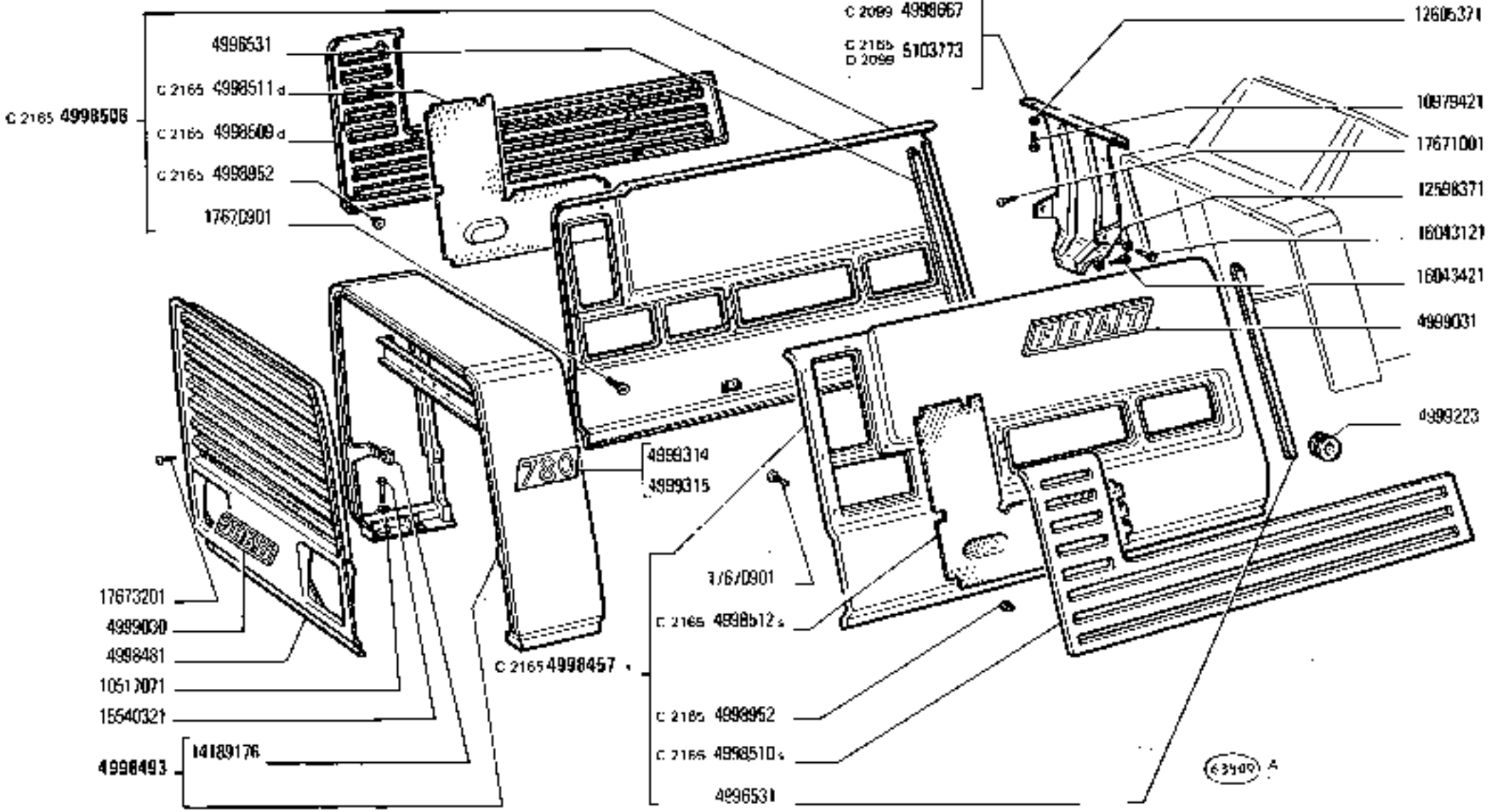

780 - 780 DT 01 02	**COFANATURA** *Capot* *Haube* *Hood* *Capot*	**L1.01** 1 | N.T.R. 243 T

https://tractormanualz.com/

MODIF	N.ORDINAZ.	Q.	DENOMINAZIONE	DESIGNATION	BENENNUNG	DESCRIPTION	DENOMINACIONES
	596567	1	SPORTELLO	VOLET	DECKEL	LID	TAPA
C 2165	4068085	14	TASSELLO PLASTICO	TAMPON	GUMMISTOPFEN	PEG	ALMOHADILLA
	4996479	2	GUARNIZIONE var.	JOINT	DICHTUNG	GASKET	JUNTA
5101447	~~5996530~~	1	GUARNIZIONE	JOINT	DICHTUNG	GASKET	JUNTA
	4996531	2	GUARNIZIONE	JOINT	DICHTUNG	GASKET	JUNTA
	4998300	1	PLANCIA PORTASTRUMENTI	PLANCHE DE BORD	INSTRUMENTENBRETT	INSTRUMENT PANEL	TABLERO DE INSTRUMENTOS
	4998352	4	GUARNIZIONE	JOINT	DICHTUNG	GASKET	JUNTA
C 2165	4998457	1	FIANCHETTO CENTR.S COMPL.	TABLIER	SEITENBLECH	SIDE PANEL	COSTADO
	4998481	1	CALANDRA DEL RADIATORE	CALANDRE DE RADIATEUR	KUEHLERHAUBE	RADIATOR PANEL	CALANDRA DE RADIADOR
C 2099	4998487	1	COFANO FISSO SUP.CENTR.COMPL.	AUVENT	FESTE HAUBE	COWL	CAPOT FIJO
	4998493	1	COFANO FISSO ANT.COMPL.	AUVENT	FESTE HAUBE	COWL	CAPOT FIJO
C 2165	4998500	1	COFANO FISSO POST.COMPL.(01)	AUVENT	FESTE HAUBE	COWL	CAPOT FIJO
	4998504	1	PLANCIA POST.COMPL.	PLANCHE	WAND	PANEL	TABLERO
C 2165	4998506	1	FIANCHETTO CENTR.D COMPL.	TABLIER	SEITENBLECH	SIDE PANEL	COSTADO
C 2166	4998509	1	CORNICE D	MONTURE	RAHMEN	FRAME	MARCO
C 2165	4998510	1	CORNICE S	MONTURE	RAHMEN	FRAME	MARCO
C 2165	4998511	1	GRIGLIA D	GRILLE	GITTER	GRILLE	REJILLA
C 2165	4998512	1	GRIGLIA S	GRILLE	GITTER	GRILLE	REJILLA
	4998558	2	DADO	ECROU	MUTTER	NUT	TUERCA
C 2165	4998574	1	COFANO FISSO POST. COMPL (01*) (02)	AUVENT	FESTE HAUBE	COWL	CAPOT FIJO
C 2099	4998667	1	SUPPORTO POST.	SUPPORT	LAGER	SUPPORT	SOPORTE
4998872	~~4998669~~	1	GUARNIZIONE	JOINT	DICHTUNG	GASKET	JUNTA
	4998672	1	GUARNIZIONE	JOINT	DICHTUNG	GASKET	JUNTA
C 2165 4999284	~~4998903~~	~~1~~	LONGHERONE D COMPL.	LONGERON	LAENGSTRAEGER	SIDE MEMBER	LARGUERO
C 2165	4998910	~~1~~	LONGHERONE S COMPL.	LONGERON	LAENGSTRAEGER	SIDE MEMBER	LARGUERO
	4998922	1	ELEMENTO DI TENUTA COMPL.	ELEMENT DE TENUE	DICHTUNGSELEMENT	SEALING ELEMENT	ELEMENTO DE CIERRE
	4998924	1	ELEMENTO DI TENUTA COMPL.	ELEMENT DE TENUE	DICHTUNGSELEMENT	SEALING ELEMENT	ELEMENTO DE CIERRE
ERA	4998931	1	PARETE	PAROI	WAND	WALL	FABIQUE
C 2165	4998952	30	BOCCOLA FILETTATA	BAGUE FILETEE	GEWINDEBUECHSE	THREADED BUSH	TUERCA
	4999154	4	GANCIO	CROCHET	HAKEN	HOOK	GANCHO
	4999173	4	PERNO	AXE	BOLZEN	PIN	EJE
	4999403	1	ANELLO DI TENUTA	JOINT D'ETANCHEITE	DICHTRING	SEAL	JUNTA HERMETICA
	4999423	1	ANELLO DI GOMMA	BAGUE CAOUTCHOUC	GUMMIRING	RUBBER RING	GUARNICION DE CAUCHO
	4999424	1	ANELLO DI GOMMA	BAGUE CAOUTCHOUC	GUMMIRING	RUBBER RING	GUARNICION DE CAUCHO
ERA	4999978	1	ROSETTA	RONDELLE	SCHEIBE	WASHER	ARANDELA
	10516471	1	ROSETTA DI SICUREZZA	RONDELLE FREIN	SICHERUNGSRING	LOCKWASHER	ARANDELA DE FRENO

https://tractormanualz.com/

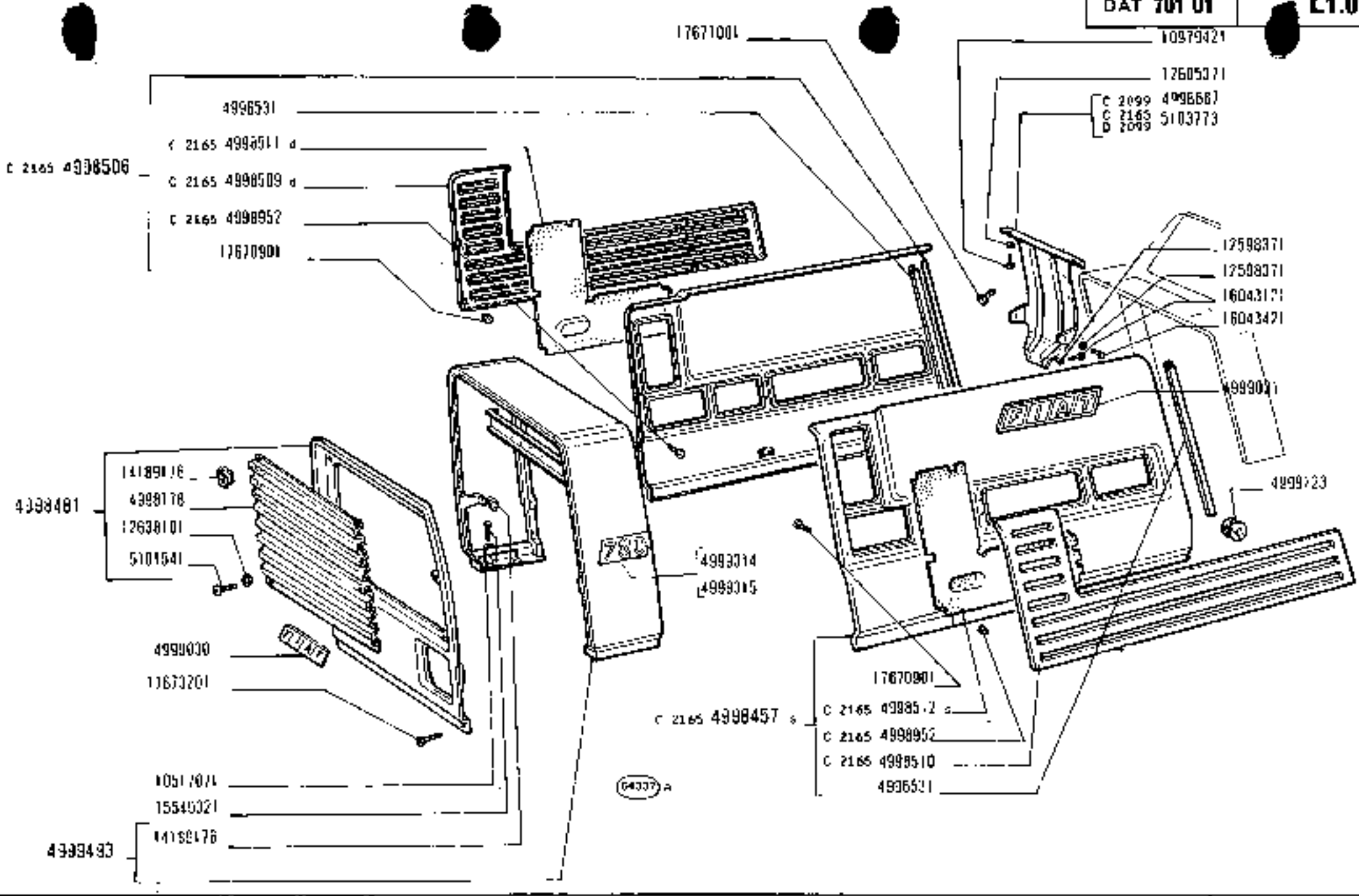

780 - 780 DT

01 02

COFANATURA

Capot
Haube
Hood
Capot

L1.01

1

N.T.R. 258 T

https://tractormanualz.com/

MODIF	N.ORDINAT.	Q.	DENOMINAZIONE	DESIGNATION	BENENNUNG	DESCRIPTION	DENOMINACIONES
	596567	1	SPORTELLO	VOLET	DECKEL	LID	TAPA
C 2165	4068095	14	TASSELLO ELASTICO	TAMPON	GUMMISTUECK	PAD	ALMOHADILLA
	4996479	2	GUARNIZIONE ANT.	JOINT	DICHTUNG	GASKET	JUNTA
S101447	4996530	1	GUARNIZIONE	JOINT	DICHTUNG	GASKET	JUNTA
	4996531	2	GUARNIZIONE	JOINT	DICHTUNG	GASKET	JUNTA
	4998300	1	PLANCIA PORTASTRUMENTI	PLANCHE DE BORD	INSTRUMENTENBRETT	INSTRUMENT PANEL	TABLERO DE INSTRUMENTOS
	4998352	4	GUARNIZIONE	JOINT	DICHTUNG	GASKET	JUNTA
C 2165	4998457	1	FIANCHETTO CENTR.S COMPL.	TABLIER	SEITENBLECH	SIDE PANEL	COSTADO
	4998481	1	CALANDRA DEL RADIATORE COMPL.	CALANDRE DE RADIATEUR	KUEHLERHAUBE	RADIATOR PANEL	CALANDRA DE RADIADOR
C 2095	4998487	1	COFANO FISSO SUP.CENTR.COMPL.	AUVENT	FESTE HAUBE	COWL	CAPOT FIJO
	4998493	1	COFANO FISSO ANT.COMPL.	AUVENT	FESTE HAUBE	COWL	CAPOT FIJO
C 2165	4998500	1	COFANO FISSO POST.COMPL.(01)	AUVENT	FESTE HAUBE	COWL	CAPOT FIJO
	4998504	1	PLANCIA POST.COMPL.	PLANCHE	WAND	PANEL	TABLERO
C 2165	4998506	1	FIANCHETTO CENTR.D COMPL.	TABLIER	SEITENBLECH	SIDE PANEL	COSTADO
C 2165	4998509	1	CORNICE D	MONTURE	RAHMEN	FRAME	MARCO
C 2165	4998510	1	CORNICE S	MONTURE	RAHMEN	FRAME	MARCO
C 2165	4998511	1	GRIGLIA D	GRILLE	GITTER	GRILLE	REJILLA
C 2165	4998512	1	GRIGLIA S	GRILLE	GITTER	GRILLE	REJILLA
	4998558	2	DADO	ECROU	MUTTER	NUT	TUERCA
C 2165	4998574	1	COFANO FISSO POST. COMPL (01) (02)	AUVENT	FESTE HAUBE	COWL	CAPOT FIJO
C 2099	4998667	1	SUPPORTO POST.	SUPPORT	LAGER	SUPPORT	SOPORTE
4998672	4998669	1	GUARNIZIONE	JOINT	DICHTUNG	GASKET	JUNTA
	4998672	1	GUARNIZIONE	JOINT	DICHTUNG	GASKET	JUNTA
C 2165 4998284	4998903	1	LONGHERONE D COMPL.	LONGERON	LAENGSTRAEGER	SIDE MEMBER	LARGUERO
C 2166	4998910	1	LONGHERONE S COMPL.	LONGERON	LAENGSTRAEGER	SIDE MEMBER	LARGUERO
	4998922	1	ELEMENTO DI TENUTA COMPL.	ELEMENT DE TENUE	DICHTUNGSELEMENT	SEALING ELEMENT	ELEMENTO DE CIERRE
	4998924	1	ELEMENTO DI TENUTA COMPL.	ELEMENT DE TENUE	DICHTUNGSELEMENT	SEALING ELEMENT	ELEMENTO DE CIERRE
ERA	4998931	1	PARETE	PAROI	WAND	WALL	TABIQUE
C 2165	4998952	30	BOCCOLA FILETTATA	BAGUE FILETEE	GEWINDEBUECHSE	THREADED BUSH	TUERCA
	4999154	4	GANCIO	CROCHET	HAKEN	HOOK	GANCHO
	4999173	4	PERNO	AXE	BOLZEN	PIN	EJE
	4999403	1	ANELLO DI TENUTA	JOINT D'ETANCHEITE	DICHTRING	SEAL	JUNTA HERMETICA
	4999423	1	ANELLO DI GOMMA	BAGUE CAOUTCHOUC	GUMMIRING	RUBBER RING	GUARNICION DE CAUCHO
	4999424	1	ANELLO DI GOMMA	BAGUE CAOUTCHOUC	GUMMIRING	RUBBER RING	GUARNICION DE CAUCHO
ERA	4999978	1	ROSETTA	RONDELLE	SCHEIBE	WASHER	ARANDELA
	1051641	1	ROSETTA DI SICUREZZA	RONDELLE FREIN	SICHERUNGSRING	LOCKWASHER	ARANDELA DE FRENO

https://tractormanualz.com/

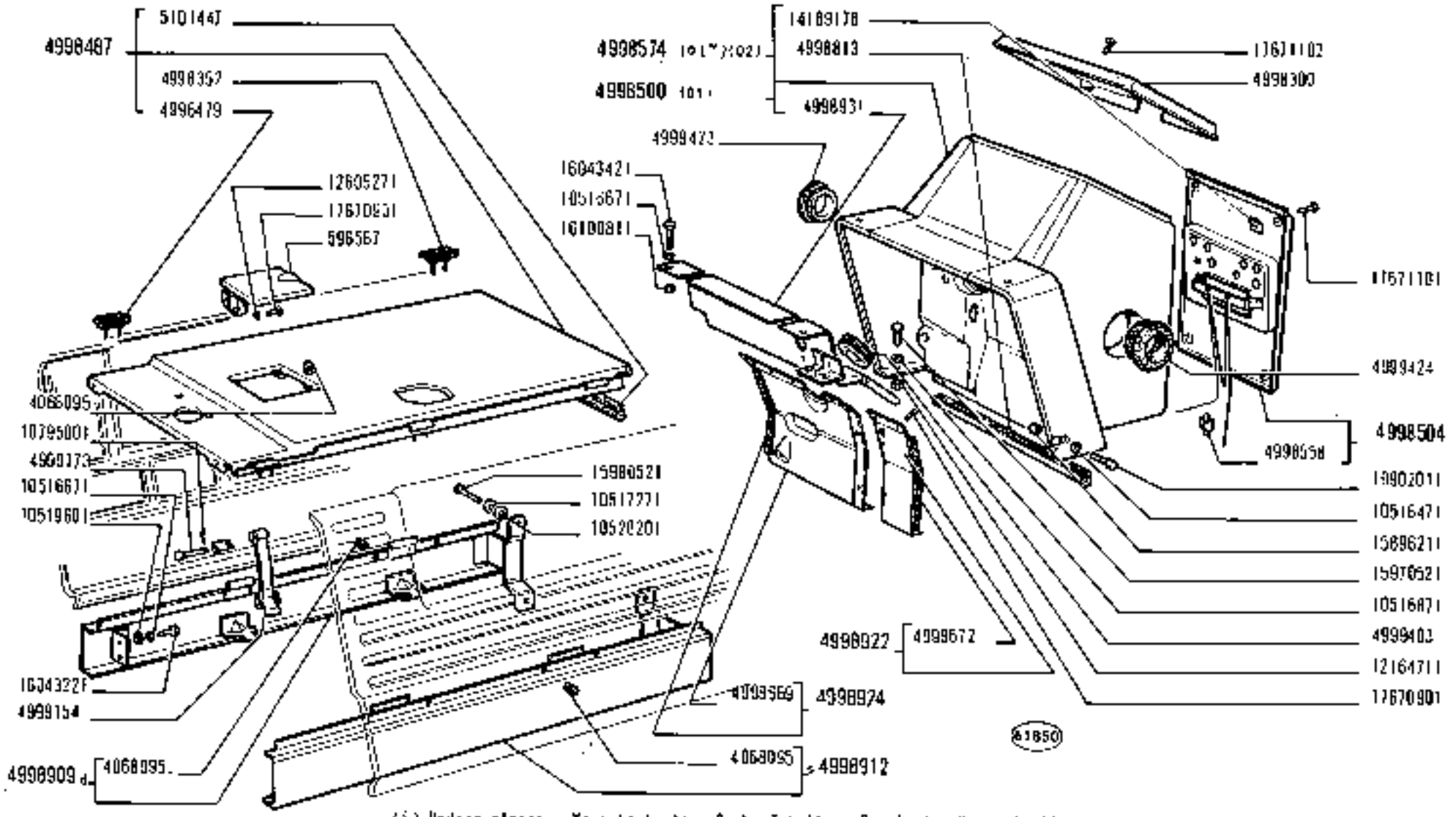

(*) Vedere elenco - Voir la liste - Siehe Tabelle - See list - Vease la lista.

780 - 780 DT 01 02	*Capot* *Haube*	**COFANATURA** *Hood* *Capot*	**L1.01** 2 N.T.R. 223 T

https://tractormanualz.com/

MODIF.	N.ORDINAZ.	Q.	DENOMINAZIONE	DÉSIGNATION	BENENNUNG	DESCRIPTION	DENOMINACIONES
	10516671	6	ROSETTA DI SICUREZZA	RONDELLE FREIN	SICHERUNGSRING	LOCKWASHER	ARANDELA DE FRENO
	10516871	5	ROSETTA DI SICUREZZA	RONDELLE FREIN	SICHERUNGSRING	LOCKWASHER	ARANDELA DE FRENO
	10517071	4	ROSETTA DI SICUREZZA	RONDELLE FREIN	SICHERUNGSRING	LOCKWASHER	ARANDELA DE FRENO
	10517271	8	ROSETTA DI SICUREZZA	RONDELLE FREIN	SICHERUNGSRING	LOCKWASHER	ARANDELA DE FRENO
	10519601	4	ROSETTA	RONDELLE	SCHEIBE	WASHER	ARANDELA
	10520201	8	ROSETTA	RONDELLE	SCHEIBE	WASHER	ARANDELA
	10795001	4	COPIGLIA	GOUPILLE FENDUE	SPLINT	SPLIT PIN	PASADOR ABIERTO
	10902011	1	VITE	VIS	SCHRAUBE	SCREW	TORNILLO
	10979471	2	VITE	VIS	SCHRAUBE	SCREW	TORNILLO
	12164711	5	DADO	ECROU	MUTTER	NUT	TUERCA
	12598371	4	ROSETTA DI SICUREZZA	RONDELLE FREIN	SICHERUNGSRING	LOCKWASHER	ARANDELA DE FRENO
	12605271	2	ROSETTA DI SICUREZZA	RONDELLE FREIN	SICHERUNGSRING	LOCKWASHER	ARANDELA DE FRENO
	12605371	12	ROSETTA DI SICUREZZA	RONDELLE FREIN	SICHERUNGSRING	LOCKWASHER	ARANDELA DE FRENO
	14189176	LD	FERMAGLIO	AGRAFE	KLEMMSTUECK	CLIP	SUJETADOR
	15540321	4	VITE	VIS	SCHRAUBE	SCREW	TORNILLO
	15986211	1	DADO	ECROU	MUTTER	NUT	TUERCA
	15970521	5	VITE	VIS	SCHRAUBE	SCREW	TORNILLO
	15980521	4	VITE	VIS	SCHRAUBE	SCREW	TORNILLO
	16043121	2	VITE	VIS	SCHRAUBE	SCREW	TORNILLO
	16043221	4	VITE	VIS	SCHRAUBE	SCREW	TORNILLO
	16043421	4	VITE	VIS	SCHRAUBE	SCREW	TORNILLO
	16100811	2	DADO	ECROU	MUTTER	NUT	TUERCA
	17669901	30	VITE	VIS	SCHRAUBE	SCREW	TORNILLO
	17670901	8	VITE	VIS	SCHRAUBE	SCREW	TORNILLO
	17671001	1	VITE	VIS	SCHRAUBE	SCREW	TORNILLO
	17671101	4	VITE	VIS	SCHRAUBE	SCREW	TORNILLO
	17671102	4	VITE	VIS	SCHRAUBE	SCREW	TORNILLO
	17671202	6	VITE	VIS	SCHRAUBE	SCREW	TORNILLO
	4999030	1	SIGLA ANT «FIAT»	MOTIF	FIRMENKENNZEICHEN	MAKE MEDALLION	EMBLEMA
	4999031	3	SIGLA LAT. E POST. «FIAT»	MOTIF.	FIRMENKENNZEICHEN	MAKE MEDALLION	EMBLEMA
	4999314	2	SIGLA 780	MOTIF.	MODELLZEICHEN	TIPE PLATE	EMBLEMA
	4999315	2	SIGLA 780 DT	MOTIF.	MODELLZEICHEN	TIPE PLATE	EMBLEMA
	4999813	1	TETTO RIGIDO COMPL.	HARD-TOP	HARD TOP	HARD TOP	TECHO DURO
	4999818	1	TELA	TISSU	BEZUG	FABRIC	LONA
	4999580	1	FIANCATA S.	COTE DE COQUE	SEITENWAND	SIDE PANEL	COSTADO
	4999590	2	TRAVERSA SUP.	TRAVERSE	TRAVERSE	CROSSRAIL	TRAVESANO
	4999597	1	FIANCATA D.	COTE DE COQUE	SEITENWAND	SIDE PANEL	COSTADO
	4999813	1	STAFFA ANT S	ETRIER	HALTER	BRACKET	SOPORTE
	4999816	1	STAFFA ANT D.	ETRIER	HALTER	BRACKET	SOPORTE
	4999819	1	STAFFA POST. D.	ETRIER	HALTER	BRACKET	SOPORTE
	4999820	1	STAFFA POST. S.	ETRIER	HALTER	BRACKET	SOPORTE
	10516871	4	ROSETTA ELASTICA	RONDELLE FREIN	SICHERUNGSRING	LOCKWASHER	ARANDELA DE FRENO
	10517071	20	ROSETTA ELASTICA	RONDELLE FREIN	SICHERUNGSRING	LOCKWASHER	ARANDELA DE FRENO
	11288031	4	VITE	VIS	SCHRAUBE	SCREW	TORNILLO
	12164711	4	DADO	ECROU	MUTTER	NUT	TUERCA
	12574511	8	DADO	ECROU	MUTTER	NUT	TUERCA
	12638601	8	ROSETTA	RONDELLE	SCHEIBE	WASHER	ARANDELA
	12846801	16	ROSETTA	RONDELLE	SCHEIBE	WASHER	ARANDELA
	15540321	20	VITE	VIS	SCHRAUBE	SCREW	TORNILLO
	15970721	8	VITE	VIS	SCHRAUBE	SCREW	TORNILLO

https://tractormanualz.com/

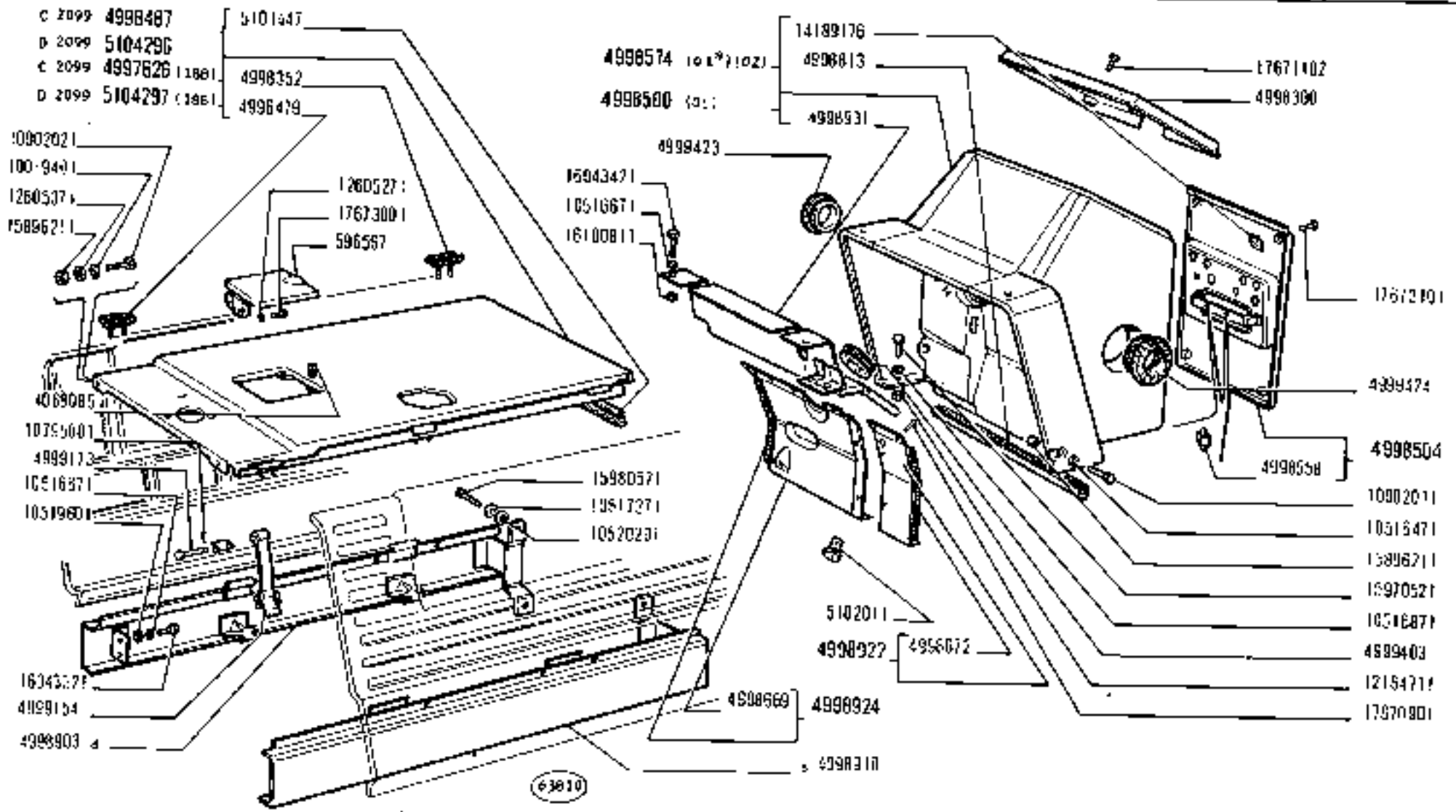

(*) Vedere elenco - Voir la liste - Siehe Tabelle - See list - Véase la lista

780 - 780 DT 01 02	COFANATURA Capot / Hood / Haube / Capó	L1.01 2 / N.T.R. 235 T

https://tractormanualz.com

MODIF.	N.ORDINAZ.	Q.	DENOMINAZIONE	DESIGNATION	BENENNUNG	DESCRIPTION	DENOMINACIONES
	10516671	6	ROSETTA DI SICUREZZA	RONDELLE FREIN	STCHERUNGSRING	LOCKWASHER	ARANDELA DE FRENO
	10516871	5	ROSETTA DI SICUREZZA	RONDELLE FREIN	SICHERUNGSRING	LOCKWASHER	ARANDELA DE FRENO
	10517071	4	ROSETTA DI SICUREZZA	RONDELLE FREIN	SICHERUNGSRING	LOCKWASHER	ARANDELA DE FRENO
	10517271	8	ROSETTA DI SICUREZZA	RONDELLE FREIN	SICHERUNGSRING	LOCKWASHER	ARANDELA DE FRENO
	10519601	4	ROSETTA	RONDELLE	SCHEIBE	WASHER	ARANDELA
	10520201	8	ROSETTA	RONDELLE	SCHEIBE	WASHER	ARANDELA
	10795001	4	COPIGLIA	GOUPILLE FENDUE	SPLINT	SPLIT PIN	PASADOR HENDIDO
	10902011	1	VITE	VIS	SCHRAUBE	SCREW	TORNILLO
	10979421	2	VITE	VIS	SCHRAUBE	SCREW	TORNILLO
	12164711	5	DADO	ECROU	MUTTER	NUT	TUERCA
	12599371	4	ROSETTA DI SICUREZZA	RONDELLE FREIN	SICHERUNGSRING	LOCKWASHER	ARANDELA DE FRENO
	12605271	2	ROSETTA DI SICUREZZA	RONDELLE FREIN	SICHERUNGSRING	LOCKWASHER	ARANDELA DE FRENO
	12605371	2	ROSETTA DI SICUREZZA	RONDELLE FREIN	SICHERUNGSRING	LOCKWASHER	ARANDELA DE FRENO
	14189176	10	FERMAGLIO	AGRAFE	KLEMMSTUECK	CLIP	SUJETADOR
	15540321	4	VITE	VIS	SCHRAUBE	SCREW	TORNILLO
	15896211	1	DADO	ECROU	MUTTER	NUT	TUERCA
	15970521	5	VITE	VIS	SCHRAUBE	SCREW	TORNILLO
	15998521	4	VITE	VIS	SCHRAUBE	SCREW	TORNILLO
	16043121	2	VITE	VIS	SCHRAUBE	SCREW	TORNILLO
	16043221	4	VITE	VIS	SCHRAUBE	SCREW	TORNILLO
	16043421	4	VITE	VIS	SCHRAUBE	SCREW	TORNILLO
	16100811	2	DADO	ECROU	MUTTER	NUT	TUERCA
17870901	~~17867901~~	33	VITE	VIS	SCHRAUBE	SCREW	TORNILLO
17673001	~~17670401~~	5	VITE	VIS	SCHRAUBE	SCREW	TORNILLO
	17671001	1	VITE	VIS	SCHRAUBE	SCREW	TORNILLO
17673101	~~17671101~~	4	VITE	VIS	SCHRAUBE	SCREW	TORNILLO
	17671102	4	VITE	VIS	SCHRAUBE	SCREW	TORNILLO
17673201	~~17671201~~	6	VITE	VIS	SCHRAUBE	SCREW	TORNILLO
	4999030	1	SIGLA ANT. «FIAT»	MOTIF	FIRMENKENNZEICHEN	MAKE MEDALLION	EMBLEMA
	4999031	1	SIGLA LAT. E POST. «FIAT»	MOTIF	FIRMENKENNZEICHEN	MAKE MEDALLION	EMBLEMA
	4999314	2	SIGLA 780	MOTIF	MODELLZEICHEN	TIPE PLATE	EMBLEMA
	4999316	2	SIGLA 780 DT	MOTIF	MODELLZEICHEN	TIPE PLATE	EMBLEMA
	4999813	1	TETTO RIGIDO COMPL.	HARD-TOP	HARD TOP	HARD TOP	TECHO DURO
	4999418	1	TELA	TISSU	BEZUG	FABRIC	LONA
	4999580	1	FIANCATA S.	COTE DE COQUE	SEITENWAND	SIDE PANEL	COSTADO
	4999593	2	TRAVERSA SUP.	TRAVERSE	TRAVERSE	CROSSRAIL	TRAVESANO
	4999597	1	FIANCATA D.	COTE DE COQUE	SEITENWAND	SIDE PANEL	COSTADO
	4999813	1	STAFFA ANT S	ETRIER	HALTER	BRACKET	SOPORTE
	4999816	1	STAFFA ANT. D.	ETRIER	HALTER	BRACKET	SOPORTE
	4999819	1	STAFFA POST. D	ETRIER	HALTER	BRACKET	SOPORTE
	4999820	1	STAFFA POST. S.	ETRIER	HALTER	BRACKET	SOPORTE
	10516371	4	ROSETTA ELASTICA	RONDELLE FREIN	SICHERUNGSRING	LOCKWASHER	ARANDELA DE FRENO
	10517071	20	ROSETTA ELASTICA	RONDELLE FREIN	SICHERUNGSRING	LOCKWASHER	ARANDELA DE FRENO
	11208021	4	VITE	VIS	SCHRAUBE	SCREW	TORNILLO
	12164711	4	DADO	ECROU	MUTTER	NUT	TUERCA
	12574511	8	DADO	ECROU	MUTTER	NUT	TUERCA
	12638801	8	ROSETTA	RONDELLE	SCHEIBE	WASHER	ARANDELA
	12648801	16	ROSETTA	RONDELLE	SCHEIBE	WASHER	ARANDELA
	15540321	20	VITE	VIS	SCHRAUBE	SCREW	TORNILLO
	15970721	8	VITE	VIS	SCHRAUBE	SCREW	TORNILLO

https://tractormanualz.com/

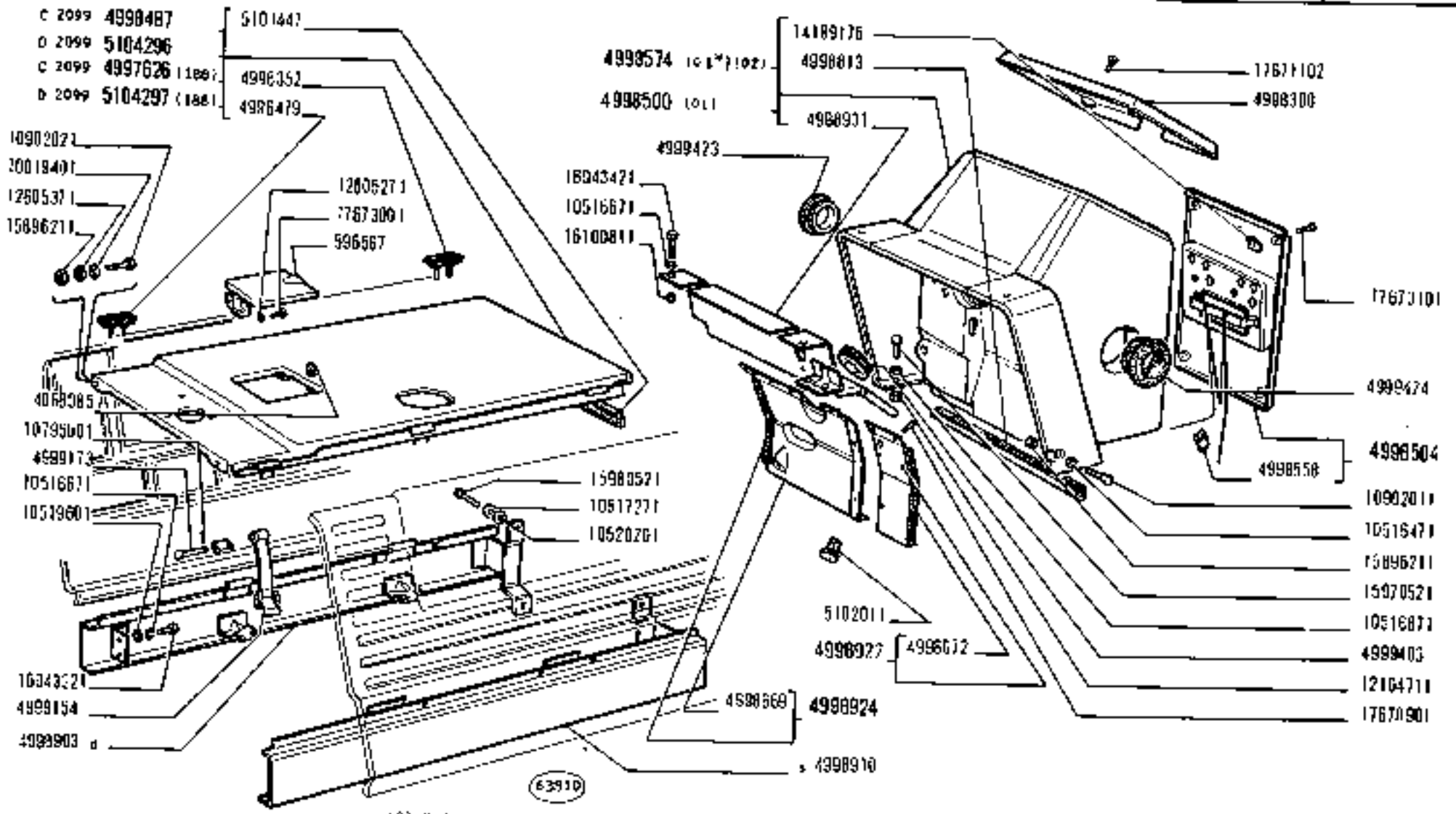

(*) Vedere elenco - Voir la liste - Siehe Tabelle - See list - Véase la lista.

780 - 780 DT	COFANATURA	L1.01
01 02	Capot / Haube / Hood / Capot	2 / N.T.R. 240 T

https://tractormanualz.com/

MODIF.	N.ORDINAZ.	Q.	DENOMINAZIONE	DESIGNATION	BENENNUNG	DESCRIPTION	DENOMINACIONES
	10516671	6	ROSETTA DI SICUREZZA	RONDELLE FREIN	SICHERUNGSRING	LOCKWASHER	ARANDELA DE FRENO
	10516971	5	ROSETTA DI SICUREZZA	RONDELLE FREIN	SICHERUNGSRING	LOCKWASHER	ARANDELA DE FRENO
	10517071	4	ROSETTA DI SICUREZZA	RONDELLE FREIN	SICHERUNGSRING	LOCKWASHER	ARANDELA DE FRENO
	10517271	8	ROSETTA DI SICUREZZA	RONDELLE FREIN	SICHERUNGSRING	LOCKWASHER	ARANDELA DE FRENO
	10519601	4	ROSETTA	RONDELLE	SCHEIBE	WASHER	ARANDELA
	10520201	8	ROSETTA	RONDELLE	SCHEIBE	WASHER	ARANDELA
	10795001	4	COPIGLIA	GOUPILLE FENDUE	SPLINT	SPLIT PIN	PASADOR ABIERTO
	10902011	1	VITE	VIS	SCHRAUBE	SCREW	TORNILLO
	10979421	2	VITE	VIS	SCHRAUBE	SCREW	TORNILLO
	12164711	5	DADO	ECROU	MUTTER	NUT	TUERCA
	12598371	4	ROSETTA DI SICUREZZA	RONDELLE FREIN	SICHERUNGSRING	LOCKWASHER	ARANDELA DE FRENO
	12605271	2	ROSETTA DI SICUREZZA	RONDELLE FREIN	SICHERUNGSRING	LOCKWASHER	ARANDELA DE FRENO
	12605371	2	ROSETTA DI SICUREZZA	RONDELLE FREIN	SICHERUNGSRING	LOCKWASHER	ARANDELA DE FRENO
	14199176	10	FERMAGLIO	AGRAFE	KLEMMSTUECK	CLIP	SUJETADOR
	15540321	4	VITE	VIS	SCHRAUBE	SCREW	TORNILLO
	15896211	1	DADO	ECROU	MUTTER	NUT	TUERCA
	15970521	5	VITE	VIS	SCHRAUBE	SCREW	TORNILLO
	15980521	4	VITE	VIS	SCHRAUBE	SCREW	TORNILLO
	16043121	2	VITE	VIS	SCHRAUBE	SCREW	TORNILLO
	16043221	4	VITE	VIS	SCHRAUBE	SCREW	TORNILLO
	16043421	4	VITE	VIS	SCHRAUBE	SCREW	TORNILLO
	16130811	2	DADO	ECROU	MUTTER	NUT	TUERCA
17670901	17649901	33	VITE	VIS	SCHRAUBE	SCREW	TORNILLO
17673001	17689901	5	VITE	VIS	SCHRAUBE	SCREW	TORNILLO
	17671001	1	VITE	VIS	SCHRAUBE	SCREW	TORNILLO
17673101	17671101	4	VITE	VIS	SCHRAUBE	SCREW	TORNILLO
	17671102	4	VITE	VIS	SCHRAUBE	SCREW	TORNILLO
17673201	17671202	6	VITE	VIS	SCHRAUBE	SCREW	TORNILLO
	4999030	1	SIGLA ANT. «FIAT»	MOTIF.	FIRMENKENNZEICHEN	MAKE MEDALLION	EMBLEMA
	4999031	3	SIGLA LAT. E POST. «FIAT»	MOTIF.	FIRMENKENNZEICHEN	MAKE MEDALLION	EMBLEMA
	4999314	2	SIGLA 780	MOTIF.	MODELLZEICHEN	TIPE PLATE	EMBLEMA
	4999315	2	SIGLA 780 DT	MOTIF	MODELLZEICHEN	TIPE PLATE	EMBLEMA
	4999313	1	TETTO RIGIDO COMPL.	HARD-TOP	HARD TOP	HARD TOP	TECHO DURO
	4999410	1	TELA	TISSU	BEZUG	FABRIC	LONA
	4999580	1	FIANCATA S.	COTE DE COQUE	SEITENWAND	SIDE PANEL	COSTADO
C 2123	4999593	2	TRAVERSA SUP	TRAVERSE	TRAVERSE	CROSSRAIL	TRAVESANO
	4999597	1	FIANCATA D.	COTE DE COQUE	SEITENWAND	SIDE PANEL	COSTADO
	4999613	1	STAFFA ANT S	ETRIER	HALTER	BRACKET	SOPORTE
	4999615	1	STAFFA ANT D	ETRIER	HALTER	BRACKET	SOPORTE
	4999619	1	STAFFA POST. D.	ETRIER	HALTER	BRACKET	SOPORTE
	4999620	1	STAFFA POST. S.	ETRIER	HALTER	BRACKET	SOPORTE
	10516871	4	ROSETTA ELASTICA	RONDELLE FREIN	SICHERUNGSRING	LOCKWASHER	ARANDELA DE FRENO
	10517071	20	ROSETTA ELASTICA	RONDELLE FREIN	SICHERUNGSRING	LOCKWASHER	ARANDELA DE FRENO
	11208021	4	VITE	VIS	SCHRAUBE	SCREW	TORNILLO
	12164711	4	DADO	ECROU	MUTTER	NUT	TUERCA
	12574611	8	DADO	ECROU	MUTTER	NUT	TUERCA
	12638601	8	ROSETTA	RONDELLE	SCHEIBE	WASHER	ARANDELA
	12648801	16	ROSETTA	RONDELLE	SCHEIBE	WASHER	ARANDELA
	15540321	20	VITE	VIS	SCHRAUBE	SCREW	TORNILLO
	16970721	8	VITE	VIS	SCHRAUBE	SCREW	TORNILLO

https://tractormanualz.com/

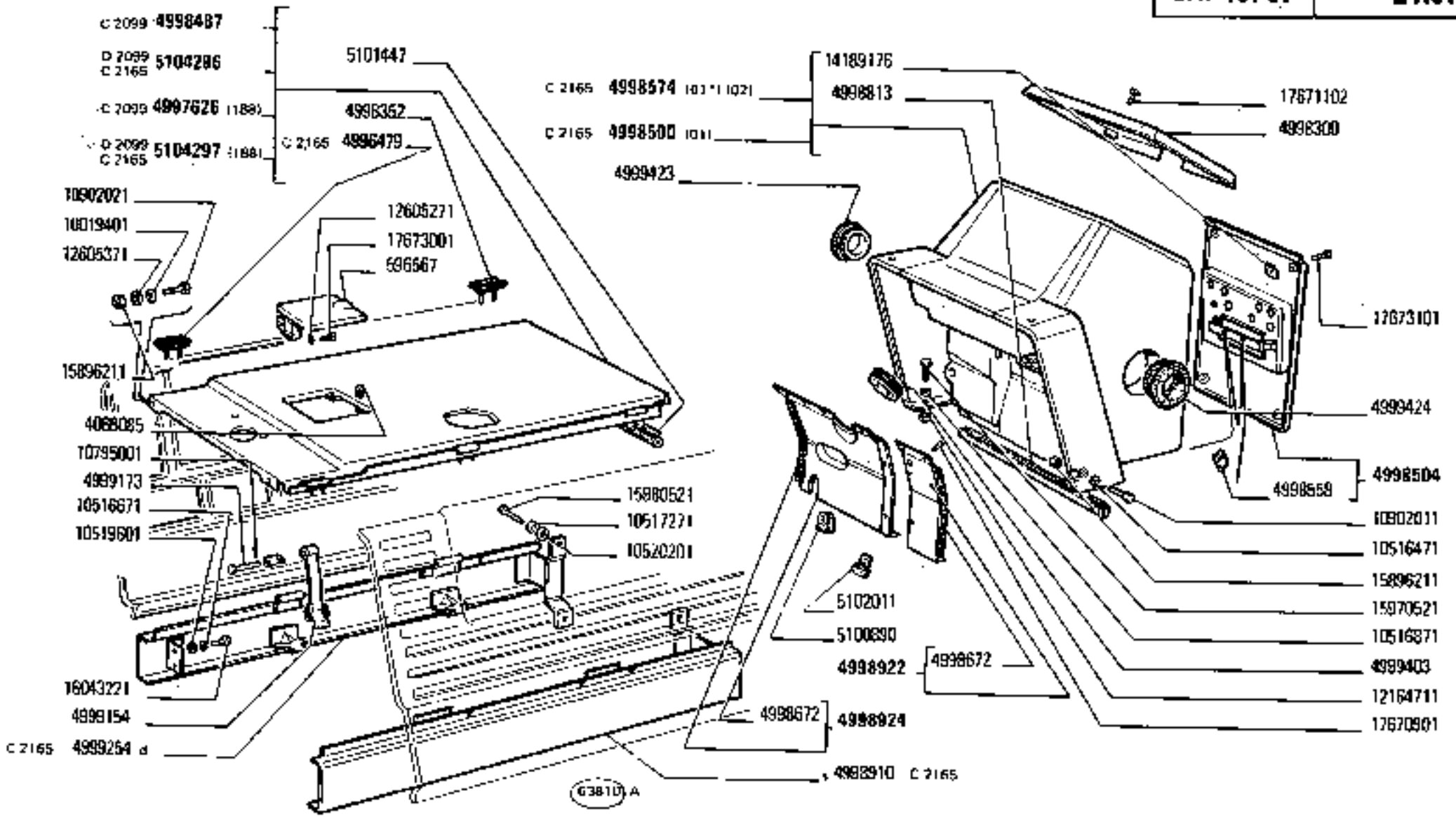

(*) Vedere elenco - Voir la liste - Siehe tabelle - See list - Véase la lista

https://tractormanualz.com/

MODIF	N.ORDINAZ.	Q.	DENOMINAZIONE	DESIGNATION	BENENNUNG	DESCRIPTION	DENOMINACIONES
ERA	10516671	6	ROSETTA DI SICUREZZA	RONDELLE FREIN	SICHERUNGSRING	LOCKWASHER	ARANDELA DE FRENO
	10516871	5	ROSETTA DI SICUREZZA	RONDELLE FREIN	SICHERUNGSRING	LOCKWASHER	ARANDELA DE FRENO
	10517071	4	ROSETTA DI SICUREZZA	RONDELLE FREIN	SICHERUNGSRING	LOCKWASHER	ARANDELA DE FRENO
	10517271	8	ROSETTA DI SICUREZZA	RONDELLE FREIN	SICHERUNGSRING	LOCKWASHER	ARANDELA DE FRENO
	10519801	4	ROSETTA	RONDELLE	SCHEIBE	WASHER	ARANDELA
	10520201	8	ROSETTA	RONDELLE	SCHEIBE	WASHER	ARANDELA
	10795001	4	COPIGLIA	GOUPILLE FENDUE	SPLINT	SPLIT PIN	PASADOR ABIERTO
	10902011	1	VITE	VIS	SCHRAUBE	SCREW	TORNILLO
	10979421	2	VITE	VIS	SCHRAUBE	SCREW	TORNILLO
	12164711	5	DADO	ECROU	MUTTER	NUT	TUERCA
	12598371	4	ROSETTA DI SICUREZZA	RONDELLE FREIN	SICHERUNGSRING	LOCKWASHER	ARANDELA DE FRENO
	12605271	2	ROSETTA DI SICUREZZA	RONDELLE FREIN	SICHERUNGSRING	LOCKWASHER	ARANDELA DE FRENO
	12605371	2	ROSETTA DI SICUREZZA	RONDELLE FREIN	SICHERUNGSRING	LOCKWASHER	ARANDELA DE FRENO
	14189176	10	FERMAGLIO	AGRAFE	KLEMMSTUECK	CLIP	SUJETADOR
-	15540321	4	VITE	VIS	SCHRAUBE	SCREW	TORNILLO
	15496211	1	DADO	ECROU	MUTTER	NUT	TUERCA
	15970521	5	VITE	VIS	SCHRAUBE	SCREW	TORNILLO
	15980521	4	VITE	VIS	SCHRAUBE	SCREW	TORNILLO
	16043121	2	VITE	VIS	SCHRAUBE	SCREW	TORNILLO
	16043221	4	VITE	VIS	SCHRAUBE	SCREW	TORNILLO
ERA	16043421	4	VITE	VIS	SCHRAUBE	SCREW	TORNILLO
ERA	16100811	2	DADO	ECROU	MUTTER	NUT	TUERCA
17670901	17644401	33	VITE	VIS	SCHRAUBE	SCREW	TORNILLO
17673001	17678901	5	VITE	VIS	SCHRAUBE	SCREW	TORNILLO
	17671601	1	VITE	VIS	SCHRAUBE	SCREW	TORNILLO
17673101	17644101	4	VITE	VIS	SCHRAUBE	SCREW	TORNILLO
	17671102	4	VITE	VIS	SCHRAUBE	SCREW	TORNILLO
17673201	17671202	6	VITE	VIS	SCHRAUBE	SCREW	TORNILLO
	4999030	1	SIGLA ANT. «FIAT»	MOTIF.	FIRMENKENNZEICHEN	MAKE MEDALLION	EMBLEMA
	4999031	3	SIGLA LAT. E POST «FIAT»	MOTIF.	FIRMENKENNZEICHEN	MAKE MEDALLION	EMBLEMA
	4999314	2	SIGLA 780	MOTIF.	MODELLZEICHEN	TIPE PLATE	EMBLEMA
	4999315	2	SIGLA 780 DT	MOTIF.	MODELLZEICHEN	TIPE PLATE	EMBLEMA
	4993813	1	TETTO RIGIDO COMPL.	HARD-TOP	HARD TOP	HARD TOP	TECHO DURO
	4999418	1	TELA	TISSU	BEZUG	FABRIC	LONA
	4999580	1	FIANCATA S	COTE DE COQUE	SEITENWAND	SIDE PANEL	COSTADO
C 2123	4999593	2	TRAVERSA SUP.	TRAVERSE	TRAVERSE	CROSSRAIL	TRAVESANO
	4999597	1	FIANCATA D.	COTE DE COQUE	SEITENWAND	SIDE PANEL	COSTADO
	4999813	1	STAFFA ANT. S.	ETRIER	HALTER	BRACKET	SOPORTE
	4999816	1	STAFFA ANT. D.	ETRIER	HALTER	BRACKET	SOPORTE
	4999819	1	STAFFA POST. D	ETRIER	HALTER	BRACKET	SOPORTE
	4999820	1	STAFFA POST. S	ETRIER	HALTER	BRACKET	SOPORTE
	10516871	4	ROSETTA ELASTICA	RONDELLE FREIN	SICHERUNGSRING	LOCKWASHER	ARANDELA DE FRENO
	10517071	20	ROSETTA ELASTICA	RONDELLE FREIN	SICHERUNGSRING	LOCKWASHER	ARANDELA DE FRENO
	11288021	4	VITE	VIS	SCHRAUBE	SCREW	TORNILLO
	12164711	4	DADO	ECROU	MUTTER	NUT	TUERCA
	12574511	8	DADO	ECROU	MUTTER	NUT	TUERCA
	12638801	8	ROSETTA	RONDELLE	SCHEIBE	WASHER	ARANDELA
	12646801	16	ROSETTA	RONDELLE	SCHEIBE	WASHER	ARANDELA
	15540321	20	VITE	VIS	SCHRAUBE	SCREW	TORNILLO
	15970721	8	VITE	VIS	SCHRAUBE	SCREW	TORNILLO

https://tractormanualz.com/

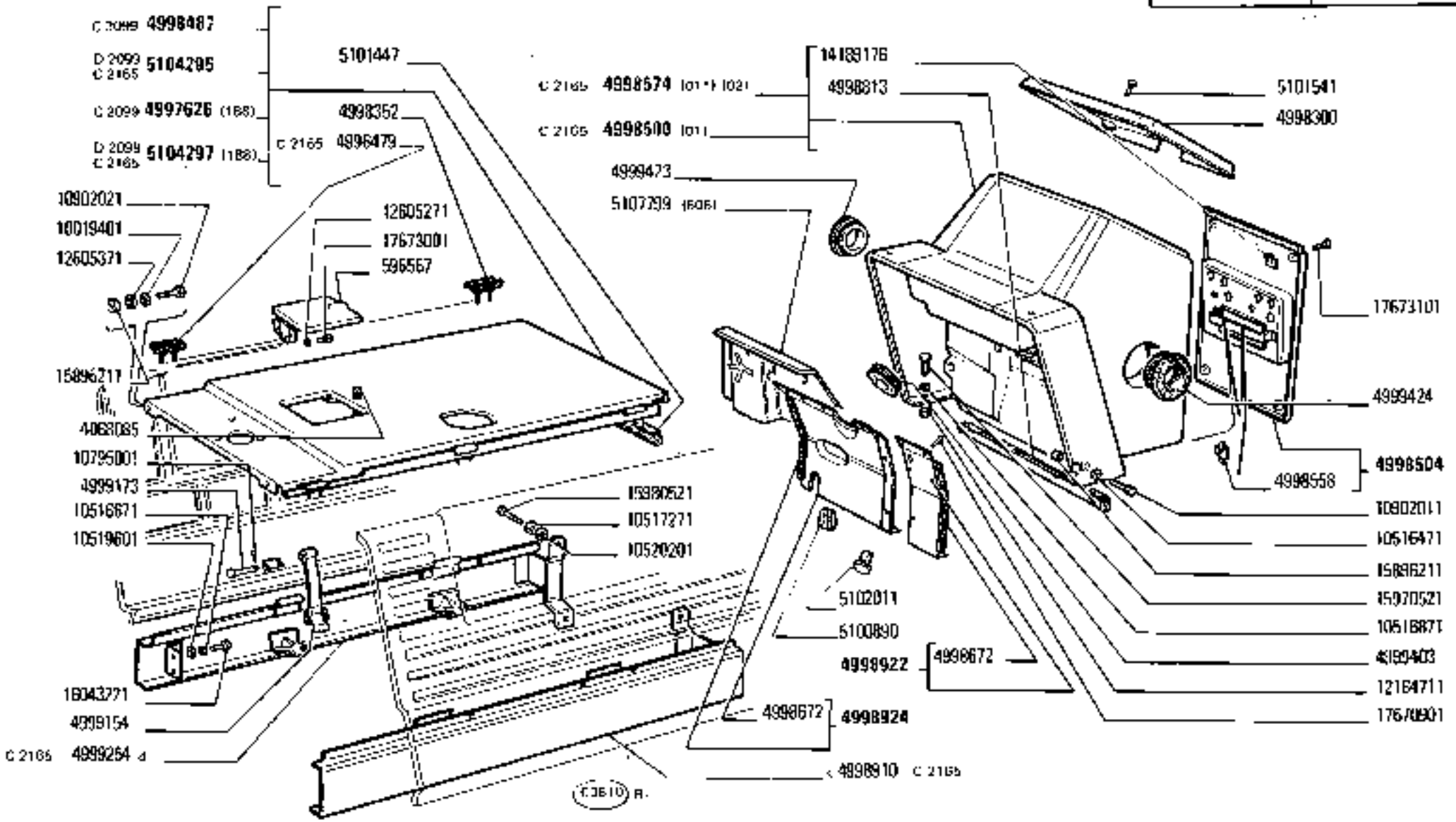

(*) Vedere elenco - Voir la liste - Siehe tabelle - See list - Véase la lista

780 - 780 DT

01 02

COFANATURA

Capot
Haube
Hood
Capot

https://tractormanualz.com/

MODIF	A.DROIT N.2	Q.	DENOMINAZIONE	DESIGNATION	BENENNUNG	DESCRIPTION	DENOMINACIONES
ERA	10516671	6	ROSETTA DI SICUREZZA	RONDELLE FREIN	SICHERUNGSRING	LOCKWASHER	ARANDELA DE FRENO
	L0516871	5	ROSETTA DI SICUREZZA	RONDELLE FREIN	SICHERUNGSRING	LOCKWASHER	ARANDELA DE FRENO
	10517071	4	ROSETTA DI SICUREZZA	RONDELLE FREIN	SICHERUNGSRING	LOCKWASHER	ARANDELA DE FRENO
	L0517271	8	ROSETTA DI SICUREZZA	RONDELLE FREIN	SICHERUNGSRING	LOCKWASHER	ARANDELA DE FRENO
	10519601	4	ROSETTA	RONDELLE	SCHEIBE	WASHER	ARANDELA
	L0520201	8	ROSETTA	RONDELLE	SCHEIBE	WASHER	ARANDELA
	L0795001	4	COPIGLIA	GOUPILLE FENDUE	SPLINT	SPLIT PIN	PASADOR ABIERTO
	L0902011	1	VITE	VIS	SCHRAUBE	SCREW	TORNILLO
	10979421	2	VITE	VIS	SCHRAUBE	SCREW	TORNILLO
	1216471L	5	DADO	ECROU	MUTTER	NUT	TUERCA
	L2599371	4	ROSETTA DI SICUREZZA	RONDELLE FREIN	SICHERUNGSRING	LOCKWASHER	ARANDELA DE FRENO
	1260527L	2	ROSETTA DI SICUREZZA	RONDELLE FREIN	SICHERUNGSRING	LOCKWASHER	ARANDELA DE FRENO
	1260537L	2	ROSETTA DI SICUREZZA	RONDELLE FREIN	SICHERUNGSRING	LOCKWASHER	ARANDELA DE FRENO
	14185175	10	FERMAGLIO	AGRAFE	KLEMMSTUECK	CLIP	SUJETADOR
	L5540321	4	VITE	VIS	SCHRAUBE	SCREW	TORNILLO
	L5996211	1	DADO	ECROU	MUTTER	NUT	TUERCA
	15970571	5	VITE	VIS	SCHRAUBE	SCREW	TORNILLO
	L5960521	4	VITE	VIS	SCHRAUBE	SCREW	TORNILLO
	16043171	2	VITE	VIS	SCHRAUBE	SCREW	TORNILLO
	16043221	4	VITE	VIS	SCHRAUBE	SCREW	TORNILLO
ERA	16043421	4	VITE	VIS	SCHRAUBE	SCREW	TORNILLO
ERA	L6160811	2	DADO	ECROU	MUTTER	NUT	TUERCA
17670901	L2664401	33	VITE	VIS	SCHRAUBE	SCREW	TORNILLO
17673001	L7678901	5	VITE	VIS	SCHRAUBE	SCREW	TORNILLO
	L7671001	1	VITE	VIS	SCHRAUBE	SCREW	TORNILLO
17673101	L7641501	4	VITE	VIS	SCHRAUBE	SCREW	TORNILLO
5101541	L7671401	4	VITE	VIS	SCHRAUBE	SCREW	TORNILLO
17673701	L7671201	6	VITE	VIS	SCHRAUBE	SCREW	TORNILLO
	4999030	1	SIGLA ANT. «FIAT»	MOTIF.	FIRMENKENNZEICHEN	MAKE MEDALLION	EMBLEMA
	4999031	1	SIGLA LAT. E POST «FIAT»	MOTIF.	FIRMENKENNZEICHEN	MAKE MEDALLION	EMBLEMA
	4999314	2	SIGLA 780	MOTIF	MODELLZEICHEN	TIPE PLATE	EMBLEMA
	4999315	2	SIGLA 780 DT	MOTIF.	MODELLZEICHEN	TIPE PLATE	EMBLEMA
	4993813	1	TETTO RIGIDO COMPL.	HARD-TOP	HARD TOP	HARD TOP	TECHO DURO
	4999418	1	TELA	TISSU	BEZUG	FABRIC	LONA
	4999580	1	FIANCATA S	COTE DE COQUE	SEITENWAND	SIDE PANEL	COSTADO
C 2129	4999593	2	TRAVERSA SUP	TRAVERSE	TRAVERSE	CROSSRAIL	TRAVESANO
	4999597	1	FIANCATA D.	COTE DE COQUE	SEITENWAND	SIDE PANEL	COSTADO
	4999813	1	STAFFA ANT. S.	ETRIER	HALTER	BRACKET	SOPORTE
	4999816	1	STAFFA ANT. D.	ETRIER	HALTER	BRACKET	SOPORTE
	4999819	1	STAFFA POST D	ETRIER	HALTER	BRACKET	SOPORTE
	4999820	1	STAFFA POST S	ETRIER	HALTER	BRACKET	SOPORTE
	10515871	4	ROSETTA ELASTICA	RONDELLE FREIN	SICHERUNGSRING	LOCKWASHER	ARANDELA DE FRENO
	10517071	20	ROSETTA ELASTICA	RONDELLE FREIN	SICHERUNGSRING	LOCKWASHER	ARANDELA DE FRENO
	11289021	4	VITE	VIS	SCHRAUBE	SCREW	TORNILLO
	12164711	4	DADO	ECROU	MUTTER	NUT	TUERCA
	12574511	8	DADO	ECROU	MUTTER	NUT	TUERCA
	12636601	8	ROSETTA	RONDELLE	SCHEIBE	WASHER	ARANDELA
	12646801	16	ROSETTA	RONDELLE	SCHEIBE	WASHER	ARANDELA
	15540321	20	VITE	VIS	SCHRAUBE	SCREW	TORNILLO
	15970721	8	VITE	VIS	SCHRAUBE	SCREW	TORNILLO

https://tractormanualz.com/

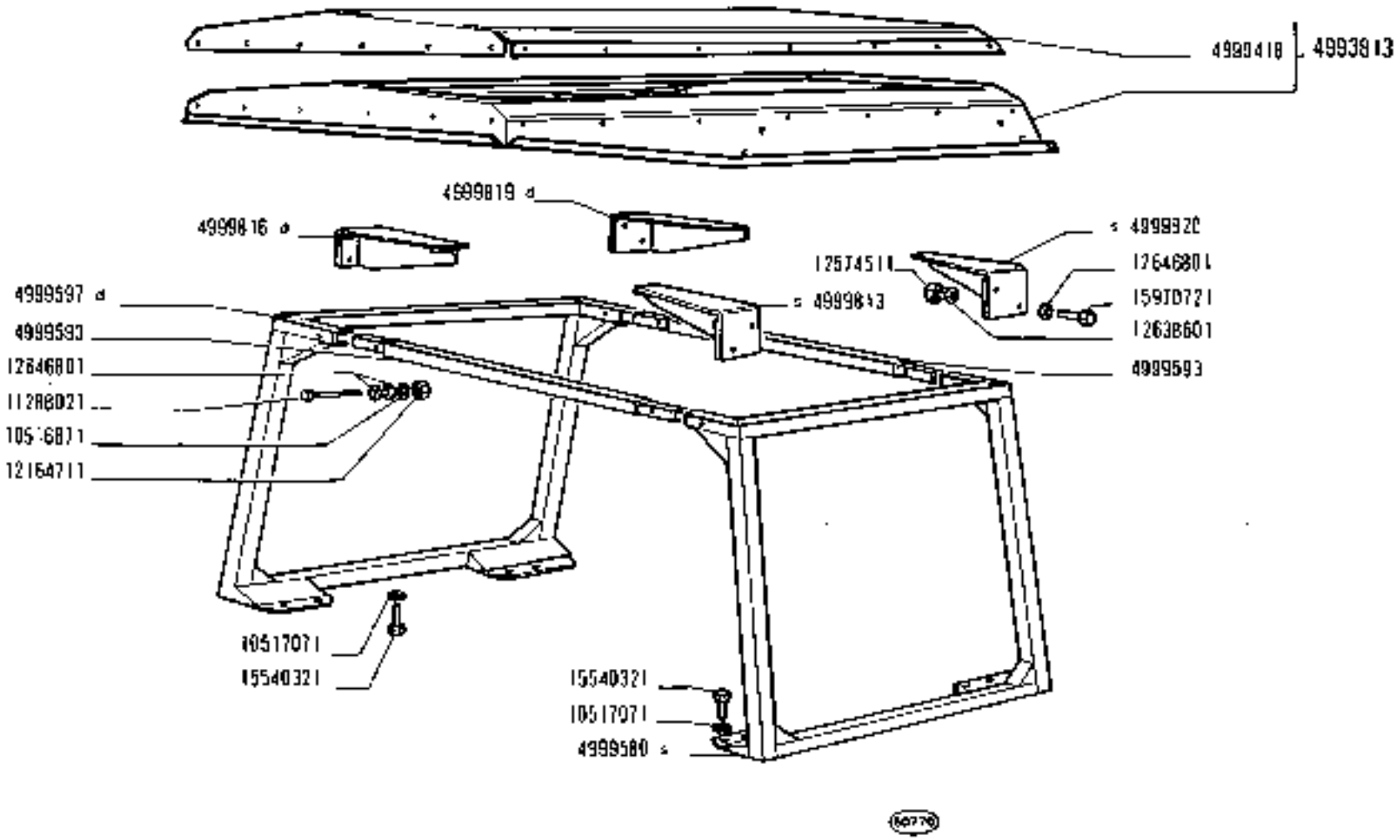

https://tractormanualz.com/

MOD.#	N.ORDINAZ.	Q.	DENOMINAZIONE	DÉSIGNATION	BENENNUNG	DESCRIPTION	DENOMINACIONES
	4887626	1	COFANO FISSO SUP. CENTR. COMPL. (198)	AUVENT	FESTE HAUBE	COWL	CAPOT FIJO
	4988813	1	PROFILATO DI GOMMA	PROFILE CAOUTCHOUC	PROFILGUMMI	RUBBER WEATHER-STRIP	PERFIL DE GOMA
	4989223	2	ANELLO DI GOMMA	BAGUE CAOUTCHOUC	GUMMIRING	RUBBER RING	GUARNICION DE CAUCHO
		(*)	-TRATTORE CON SERVO-STERZO	- AVEC DIRECTION ASSISTEE	- MIT SERVOLENKUNG	- W/SERVOSTEERING	- CON SERVODIRECCION

https://tractormanualz.com/

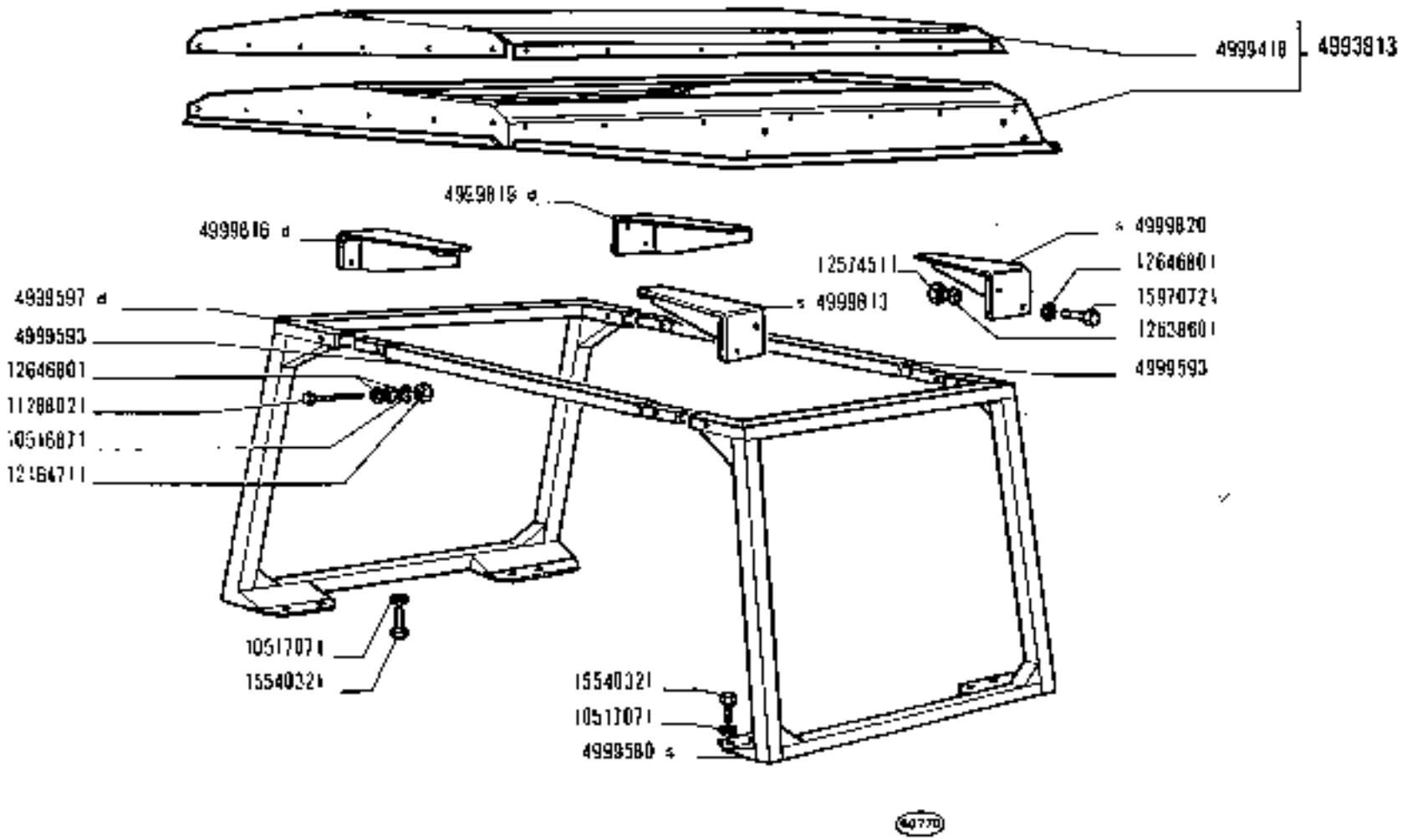

https://tractormanualz.com/

MODIF	N.ORDINAZ.	Q.	DENOMINAZIONE	DESIGNATION	BENENNUNG	DESCRIPTION	DENOMINACIONES
C 2089	4997626	1	COFANO FISSO SUP. CENTR. COMPL. (166)	AUVENT	FESTE HAUBE	COWL	CAPOT FIJO
	4998813	1	PROFILATO DI GOMMA	PROFILE CAOUTCHOUC	PROFILGUMMI	RUBBER WEATHER-STRIP	PERFIL DE GOMA
	4999223	2	ANELLO DI GOMMA	BAGUE CAOUTCHOUC	GUMMIRING	RUBBER RING	GUARNICION DE CAUCHO
ERA	4068086	4	TASSELLO ELASTICO	TAMPON	GUMMISTOECK	POD	ALMOHADILLA
	10902021	2	VITE	VIS	SCHRAUBE	SCREW	TORNILLO
	12605371	2	ROSETTA DENTATA	RONDELLE FREIN	SICHERUNGSRING	LOCKWASHER	ARANDELA DE FRENO
	10019401	2	ROSETTA	RONDELLE	SCHEIBE	WASHER	ARANDELA
	15896211	2	DADO	ECROU	MUTTER	NUT	TUERCA
D 2099	5103773	1	SUPPORTO POST.	SUPPORT	LAGER	SUPPORT	SOPORTE
	5102011	1	TAPPO	BOUCHON	SCHRAUBDEKEL	CAP	TAPON
D 2099	5104295	1	COFANO FISSO SUP. CENTR. COMPL.	AUVENT	FESTE HAUBE	COWL	CAPOT FIJO
D 2099	5104297	1	COFANO FISSO SUP. CENTR. COMPL. (188)	AUVENT	FESTE HAUBE	COWL	CAPOT FIJO
		(*)	-TRATTORE CON SERVO-STERZO	- AVEC DIRECTION ASSISTEE	- MIT SERVOLENKUNG	- W/SERVOSTEERING	- CON SERVODIRECCION

https://tractormanualz.com/

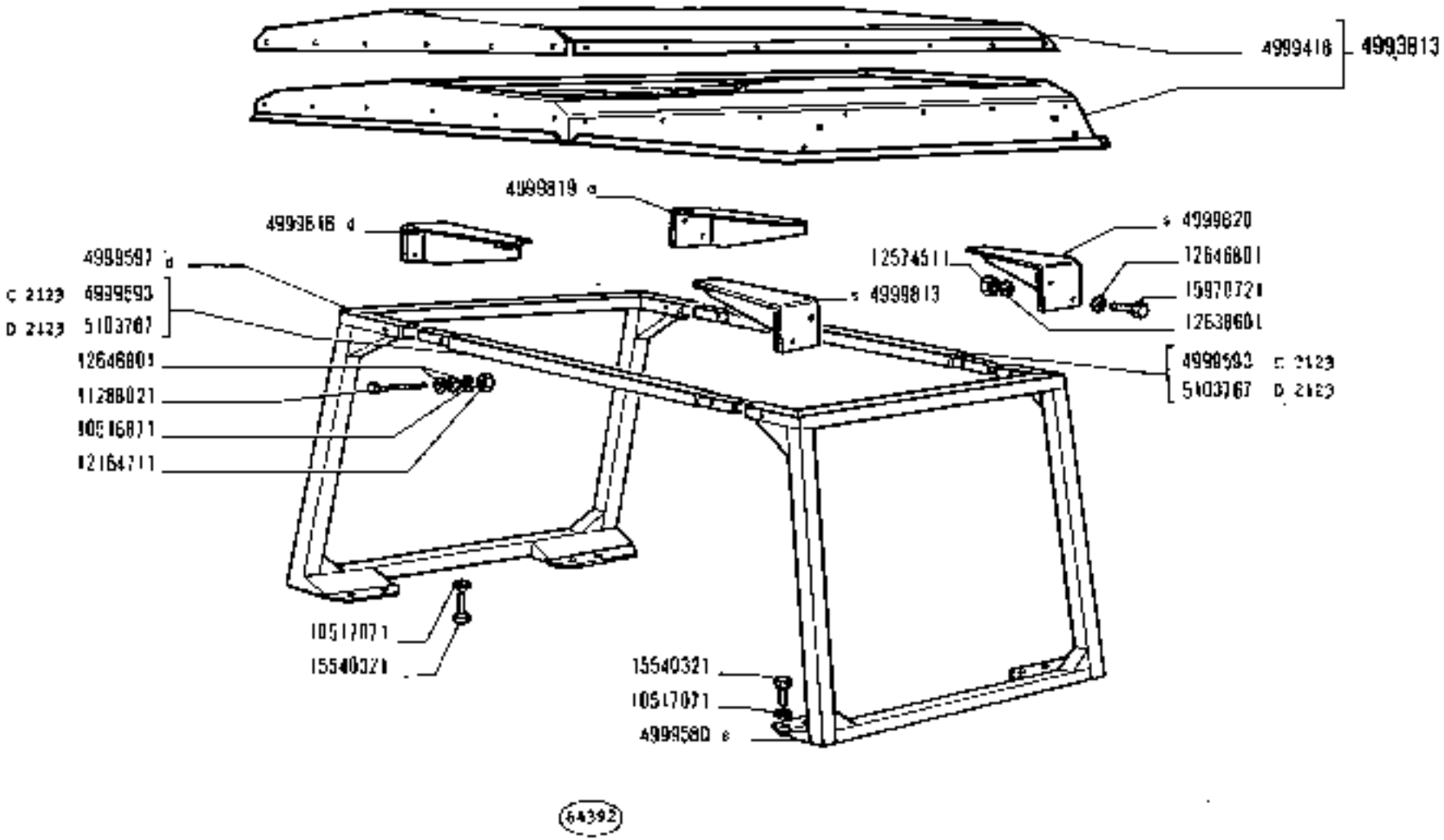

https://tractormanualz.com/

MODEL	N.ORDINAL.	Q.	DENOMINAZIONE	DESIGNATION	BENENNUNG	DESCRIPTION	DENOMINACIONES
C 2098	4997826	1	COFANO FISSO SUP. CENTR. COMPL. (166)	AUVENT	FESTE HAUBE	COWL	CAPOT FIJO
	4998813	1	PROFILATO DI GOMMA	PROFILE CAOUTCHOUC	PROFILGUMMI	RUBBER WEATHER-STRIP	PERFIL DE GOMA
	4999223	2	ANELLO DI GOMMA	BAGUE CAOUTCHOUC	GUMMIRING	RUBBER RING	GUARNICION DE CAUCHO
ERA	4068085	4	TASSELLO ELASTICO	TAMPON	GUMMISTUECK	POD	ALMOHADILLA
	10902021	2	VITE	VIS	SCHRAUBE	SCREW	TORNILLO
	12605371	2	ROSETTA DENTATA	RONDELLE FREIN	SICHERUNGSRING	LOCKWASHER	ARANDELA DE FRENO
	10019401	2	ROSETTA	RONDELLE	SCHEIBE	WASHER	ARANDELA
	15896211	2	DADO	ECROU	MUTTER	NUT	TUERCA
D 2099	5103773	1	SUPPORTO POST.	SUPPORT	LAGER	SUPPORT	SOPORTE
	5102031	1	TAPPO	BOUCHON	SCHRAUBDEKEL	CAP	TAPON
O 2099	5104296	1	COFANO FISSO SUP. CENTR. COMPL.	AUVENT	FESTE HAUBE	COWL	CAPOT FIJO
D 2099	5104297	1	COFANO FISSO SUP. CENTR. COMPL. (188)	AUVENT	FESTE HAUBE	COWL	CAPOT FIJO
D 2123	5103787	2	TRAVERSA SUP.	TRAVERSE	TRAVERSE	CROSSRAIL	TRAVESANO

(*) - TRATTORE CON SERVOSTERZO - AVEC DIRECTION ASSISTEE - MIT SERVOLENKUNG - W/SERVOSTEERING - CON SERVODIRECCION

https://tractormanualz.com/

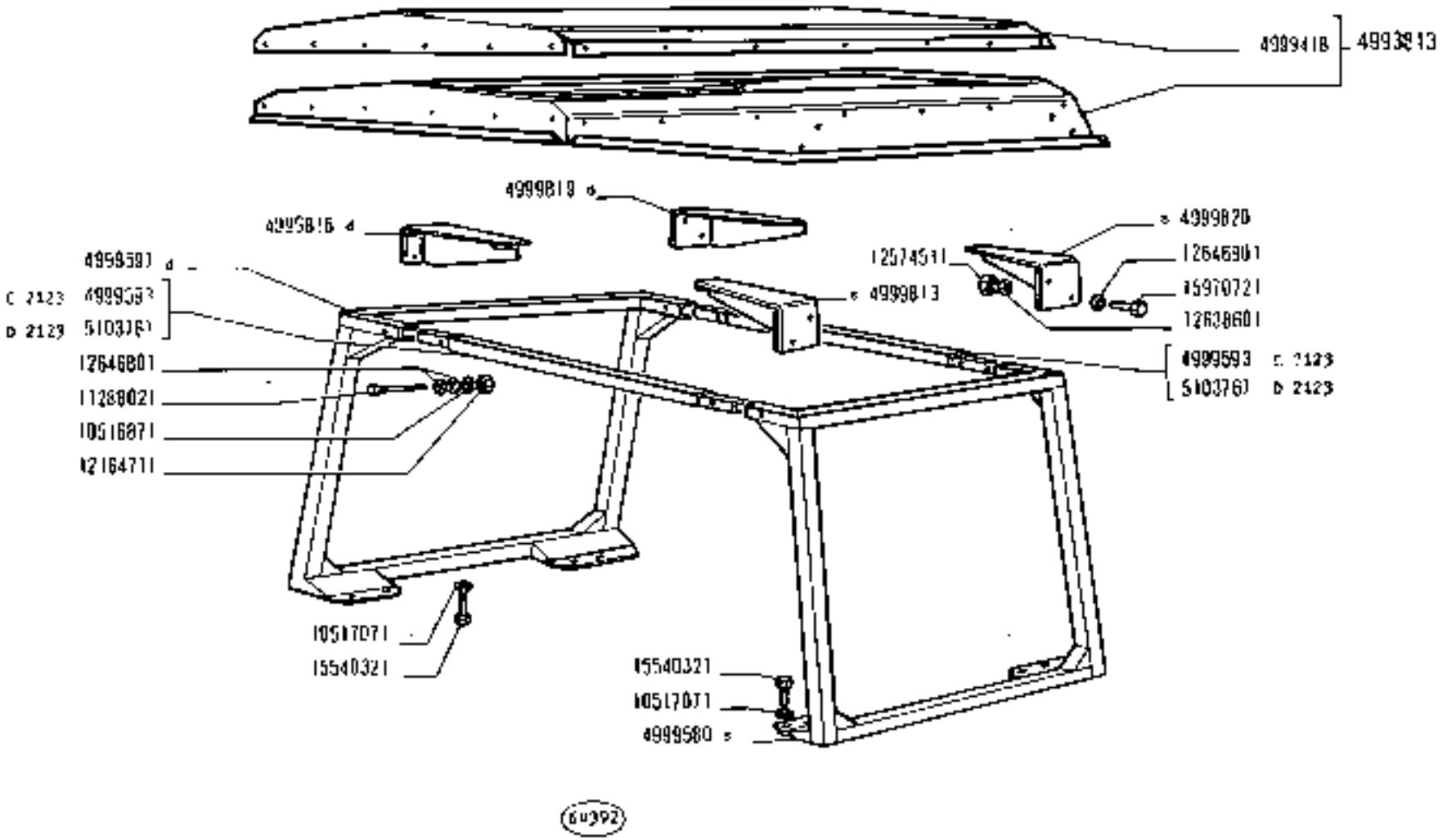

780 - 780 DT	COFANATURA	L1.01
01 02	*Capot* / *Hood* / *Haube* / *Capot*	3 — N.T.R. 243 T

https://tractormanualz.com/

	MODIF	N.ORDINAZ.	Q.	DENOMINAZIONE	DESIGNATION	BENENNUNG	DESCRIPTION	DENOMINACIONES
	C 2099	4997626	1	COFANO FISSO SUP. CENTR. COMPL. (188)	AUVENT	FESTE HAUBE	COWL	CAPOT FIJO
		4998813	1	PROFILATO DI GOMMA	PROFILE CAOUTCHOUC	PROFILGUMMI	RUBBER WEATHER-STRIP	PERFIL DE GOMA
		4999229	2	ANELLO DI GOMMA	BAGUE CAOUTCHOUC	GUMMIRING	RUBBER RING	GUARNICION DE CAUCHO
	ERA	4088085	4	TASSELLO ELASTICO	TAMPON	GUMMISTUECK	PAD	ALMOHADILLA
		10902021	2	VITE	VIS	SCHRAUBE	SCREW	TORNILLO
		12805371	2	ROSETTA DENTATA	RONDELLE FREIN	SICHERUNGSRING	LOCKWASHER	ARANDELA DE FRENO
		10019401	2	ROSETTA	RONDELLE	SCHEIBE	WASHER	ARANDELA
		15898211	2	DADO	ECROU	MUTTER	NUT	TUERCA
C 2165	D 2099	5103773	1	SUPPORTO POST	SUPPORT	LAGER	SUPPORT	SOPORTE
		5102011	1	TAPPO	BOUCHON	SCHRAUBDEKEL	CAP	TAPON
C 2165	D 2099	5104296	1	COFANO FISSO SUP. CENTR. COMPL.	AUVENT	FESTE HAUBE	COWL	CAPOT FIJO
C 2165	D 2099	5104297	1	COFANO FISSO SUP. CENTR. COMPL. (188)	AUVENT	FESTE HAUBE	COWL	CAPOT FIJO
	D 2123	6103767	2	TRAVERSA SUP.	TRAVERSE	TRAVERSE	CROSSRAIL	TRAVESANO
		5100890	1	GUARNIZIONE	JOINT	DICHTUNG	GASKET	JUNTA
	D 2165	5106329	1	SUPPORTO POST	SUPPORT	LAGER	SUPPORT	SOPORTE
	D 2166	5106339	1	GRIGLIA D	GRILLE	GITTER	GRILLE	REJILLA
	D 2165	5106340	1	GRIGLIA S	GRILLE	GITTER	GRILLE	REJILLA
	D 2166	6106617	1	FIANCHETTO CENTR. D COMPL	TABLIER	SEITENBLECH	SIDE PANEL	COSTADO
	D 2165	5106619	1	FIANCHETTO CENTR. S COMPL	TABLIER	SEITENBLECH	SIDE PANEL	COSTADO
	D 2166	5106622	1	COFANO FISSO SUP CENTR. COMPL.	AUVENT	FESTE HAUBE	COWL	CAPOT FIJO
	D 2165	5106625	1	COFANO FISSO SUP. CENTR. COMPL. (188)	AUVENT	FESTE HAUBE	COWL	CAPOT FIJO
	D 2165	5106627	1	COFANO FISSO POST COMPL. (01)	AUVENT	FESTE HAUBE	COWL	CAPOT FIJO
	D 2165	5106642	1	LONGHERONE S COMPL.	LONGERON	LAENGSTRAEGER	SIDE MEMBER	LARGUERO
	D 2165	5106645	1	LONGHERONE D COMPL.	LONGERON	LAENGSTRAEGER	SIDE MEMBER	LARGUERO
	D 2165	5106665	1	COFANO FISSO POST. COMPL. (01*) (02)	AUVENT	FESTE HAUBE	COWL	CAPOT FIJO
	D 2165	5106927	2	GUARNIZIONE ANT.	GARNITURE	BELAG	LINING	FORRO

(*) = TRATTORE CON SERVOSTERZO - AVEC DIRECTION ASSISTEE - MIT SERVOLENKUNG - W/SERVOSTEERING - CON SERVODIRECCION

https://tractormanualz.com/

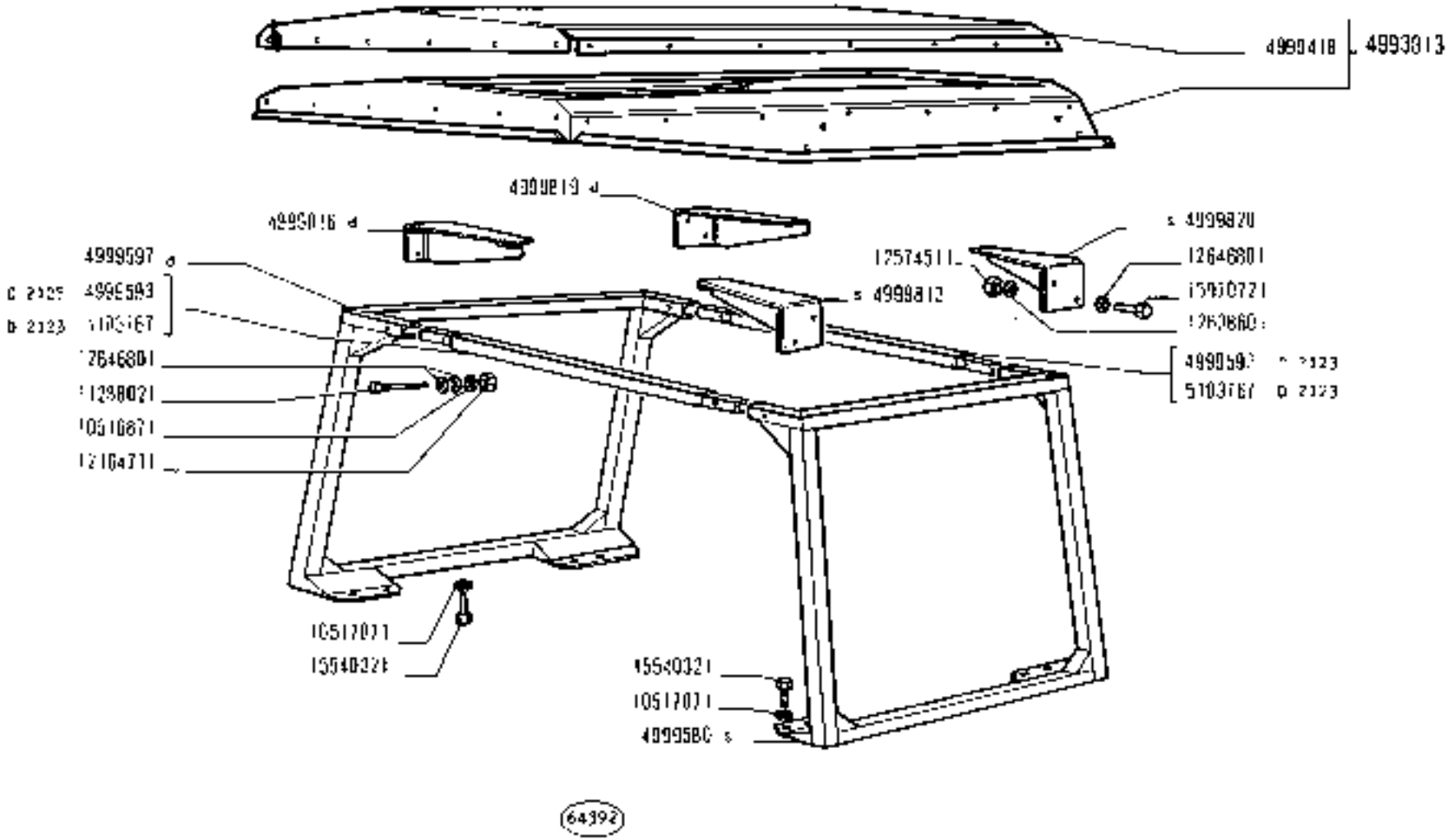

https://tractormanualz.com/

MODIF	N.ORDINE	Q.	DENOMINAZIONE	DÉSIGNATION	BENENNUNG	DESCRIPTION	DENOMINACIONES
C 2099	4997626	1	COFANO FISSO SUP. CENTR. COMPL. (188)	AUVENT	FESTE HAUBE	COWL	CAPOT FIJO
	4998813	1	PROFILATO DI GOMMA	PROFILE CAOUTCHOUC	PROFILGUMMI	RUBBER WEATHER-STRIP	PERF.I. DE GOMA
	4999223	2	ANELLO DI GOMMA	BAGUE CAOUTCHOUC	GUMMIRING	RUBBER RING	GUARNICION DE CAUCHO
ERA	4088086	4	TASSELLO ELASTICO	TAMPON	GUMMISTUECK	PAD	ALMOHADILLA
	10902021	2	VITE	VIS	SCHRAUBE	SCREW	TORNILLO
	12805371	2	ROSETTA DENTATA	RONDELLE FREIN	SICHERUNGSRING	LOCKWASHER	ARANDELA DE FRENO
	10019401	2	ROSETTA	RONDELLE	SCHEIBE	WASHER	ARANDELA
	15888211	2	DADO	ECROU	MUTTER	NUT	TUERCA
C 2165 D 2099	5103773	1	SUPPORTO POST.	SUPPORT	LAGER	SUPPORT	SOPORTE
	5102011	1	TAPPO	BOUCHON	SCHRAUBDEKEL	CAP	TAPON
C 2165 D 2099	5104296	1	COFANO FISSO SUP. CENTR. COMPL.	AUVENT	FESTE HAUBE	COWL	CAPOT FIJO
C 2165 D 2099	5104297	1	COFANO FISSO SUP. CENTR. COMPL. (188)	AUVENT	FESTE HAUBE	COWL	CAPOT FIJO
D 2123	5103767	2	TRAVERSA SUP.	TRAVERSE	TRAVERSE	CROSSRAIL	TRAVESANO
	5100890	1	GUARNIZIONE	JOINT	DICHTUNG	GASKET	JUNTA
D 2165	5106329	1	SUPPORTO POST.	SUPPORT	LAGER	SUPPORT	SOPORTE
D 2165	5106339	1	GRIGLIA D	GRILLE	GITTER	GRILLE	REJILLA
D 2165	5106340	1	GRIGLIA S	GRILLE	GITTER	GRILLE	REJILLA
D 2165	5106617	1	FIANCHETTO CENTR. D COMPL.	TABLIER	SEITENBLECH	SIDE PANEL	COSTADO
D 2165	5106619	1	FIANCHETTO CENTR. S COMPL.	TABLIER	SEITENBLECH	SIDE PANEL	COSTADO
D 2165	5106622	1	COFANO FISSO SUP. CENTR. COMPL.	AUVENT	FESTE HAUBE	COWL	CAPOT FIJO
D 2165	5106625	1	COFANO FISSO SUP CENTR. COMPL. (189)	AUVENT	FESTE HAUBE	COWL	CAPOT FIJO
D 2165	5106627	1	COFANO FISSO POST. COMPL. (01)	AUVENT	FESTE HAUBE	COWL	CAPOT FIJO
D 2165	5106642	1	LONGHERONE S COMPL.	LONGERON	LAENGSTRAEGER	SIDE MEMBER	LARGUERO
D 2165	5106645	1	LONGHERONE D COMPL.	LONGERON	LAENGSTRAEGER	SIDE MEMBER	LARGUERO
D 2165	5106665	1	COFANO FISSO POST. COMPL. (01*) (02)	AUVENT	FESTE HAUBE	COWL	CAPOT FIJO
D 2165	5106827	2	GUARNIZIONE ANT.	GARNITURE	BELAG	LINING	FORRO
	5105856	2	RINFORZO INT (606)	RENFORT	VERSTAERKUNG	REINFORCEMENT	REFUERZO
	5105857	2	RINFORZO SUP (606)	RENFORT	VERSTAERKUNG	REINFORCEMENT	REFUERZO
	5105858	2	ANGOLARE (606)	CORNIERE	WINKELSTUECK	ANGLE PIECE	ANGULAR
	5107199	1	COFANO FISSO POST. (606)	AUVENT	FESTE HAUBE	COWL	CAPOT FIJO
	5107799	1	RIVESTIMENTO (606)	REVETEMENT	VERKLEIDUNG	COVERING	FORRO

(*) -TRATTORE CON SERVO-STERZO - * AVEC DIRECTION ASSISTEE - - MIT SERVOLENKUNG - - W/SERVOSTEERING - - CON SERVODIRECCION

https://tractormanualz.com/

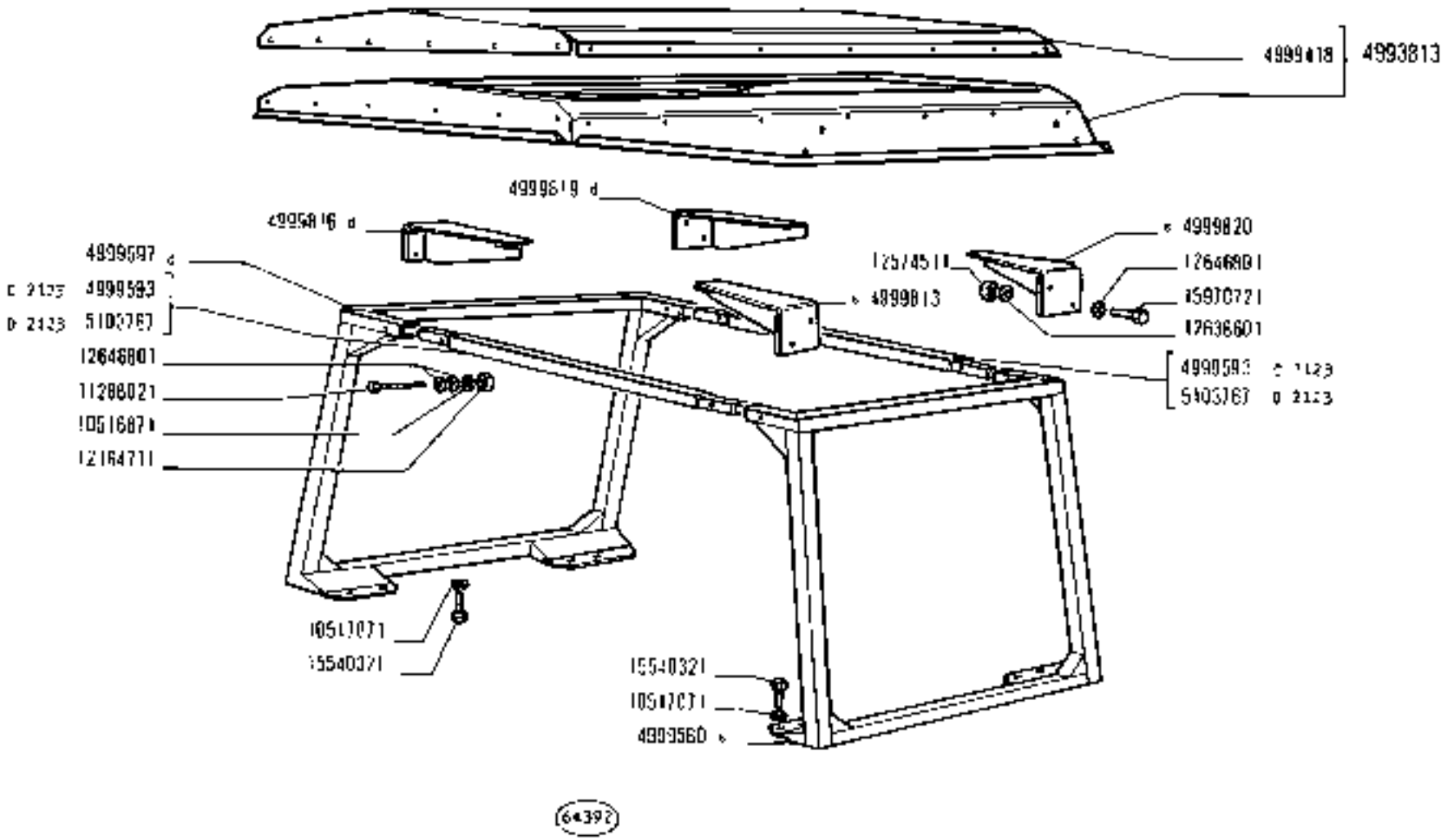

780 - 780 DT	COFANATURA	L1.01
01 02	*Capot* / *Haube* / *Hood* / *Capot*	3 / N.T.R 258 T

https://tractormanualz.com/

	MODIF	N.ORDINAZ.	Q.	DENOMINAZIONE	DESIGNATION	BENENNUNG	DESCRIPTION	DENOMINACIONES
	C 2099	4997626	1	COFANO FISSO SUP. CENTR COMPL (188)	AUVENT	FESTE HAUBE	COWL	CAPOT FIJO
		4996813	1	PROFILATO DI GOMMA	PROFILE CAOUTCHOUC	PROFILGUMMI	RUBBER WEATHER-STRIP	PERFIL DE GOMA
		4999223	2	ANELLO DI GOMMA	BAGUE CAOUTCHOUC	GUMMIRING	RUBBER RING	GUARNICION DE CAUCHO
	[AA	4068086	4	TASSELLO ELASTICO	TAMPON	GUMMISTUECK	POD	ALMOHADILLA
		10902021	2	VITE	VIS	SCHRAUBE	SCREW	TORNILLO
		12606371	2	ROSETTA DENTATA	RONDELLE FREIN	SICHERUNGSRING	LOCKWASHER	ARANDELA DE FRENO
		10019401	2	ROSETTA	RONDELLE	SCHEIBE	WASHER	ARANDELA
		16896211	2	DADO	ECROU	MUTTER	NUT	TUERCA
C 2165	D 2099	5103773	1	SUPPORTO POST.	SUPPORT	LAGER	SUPPORT	SOPORTE
		5102011	1	TAPPO	BOUCHON	SCHRAUBDEKEL	CAP	TAPON
C 2165	D 2099	5104296	1	COFANO FISSO SUP CENTR COMPL	AUVENT	FESTE HAUBE	COWL	CAPOT FIJO
C 2165	D 2099	5104297	1	COFANO FISSO SUP CENTR COMPL (188)	AUVENT	FESTE HAUBE	COWL	CAPOT FIJO
	D 2123	5103767	2	TRAVERSA SUP.	TRAVERSE	TRAVERSE	CROSSRAIL	TRAVESANO
		5100890	1	GUARNIZIONE	JOINT	DICHTUNG	GASKET	JUNTA
	D 2165	5106339	1	SUPPORTO POST	SUPPORT	LAGER	SUPPORT	SOPORTE
	D 2165	5106339	1	GRIGLIA D	GRILLE	GITTER	GRILLE	REJILLA
	D 2165	5106340	1	GRIGLIA S	GRILLE	GITTER	GRILLE	REJILLA
	D 2165	5106617	1	FIANCHETTO CENTR. D COMPL.	TABLIER	SEITENBLECH	SIDE PANEL	COSTADO
	D 2165	5106619	1	FIANCHETTO CENTR. S COMPL	TABLIER	SEITENBLECH	SIDE PANEL	COSTADO
	D 2165	5106622	1	COFANO FISSO SUP. CENTR. COMPL.	AUVENT	FESTE HAUBE	COWL	CAPOT FIJO
	D 2165	5106625	1	COFANO FISSO SUP. CENTR. COMPL (188)	AUVENT	FESTE HAUBE	COWL	CAPOT FIJO
	D 2166	5106627	1	COFANO FISSO POST. COMPL. (01)	AUVENT	FESTE HAUBE	COWL	CAPOT FIJO
	D 2166	5106642	1	LONGHERONE S COMPL.	LONGERON	LAENGSTRAEGER	SIDE MEMBER	LARGUERO
	D 2165	6106645	1	LONGHERONE D COMPL.	LONGERON	LAENGSTRAEGER	SIDE MEMBER	LARGUERO
	D 2165	5106665	1	COFANO FISSO POST COMPL (01*) (02)	AUVENT	FESTE HAUBE	COWL	CAPOT FIJO
	D 2165	5106927	2	GUARNIZIONE ANT.	GARNITURE	BELAG	LINING	FORRO
		5105856	2	RINFORZO INF. (606)	RENFORT	VERSTAERKUNG	REINFORCEMENT	REFUERZO
		5105857	2	RINFORZO SUP. (606)	RENFORT	VERSTAERKUNG	REINFORCEMENT	REFUERZO
		5105858	2	ANGOLARE (606)	CORNIERE	WINKELSTUECK	ANGLE PIECE	ANGULAR
		5107199	1	COFANO FISSO POST (606)	AUVENT	FESTE HAUBE	COWL	CAPOT FIJO
		5107799	1	RIVESTIMENTO (606)	REVETEMENT	VERKLEIDUNG	COVERING	FORRO
		4998178	1	GRIGLIA	GRILLE	GITTER	GRILLE	REJILLA
		5101541	2	VITE	VIS	SCHRAUBE	SCREW	TORNILLO
		12638101	2	ROSETTA DI SICUREZZA	RONDELLE FREIN	SICHERUNGSRING	LOCKWASHER	ARANDELA DE FRENO

(01) =TRATTORE CON SERVOSTERZO = AVEC DIRECTION ASSISTEE - MIT SERVOLENKUNG - W/SERVOSTEERING - CON SERVODIRECCION

https://tractormanualz.com/

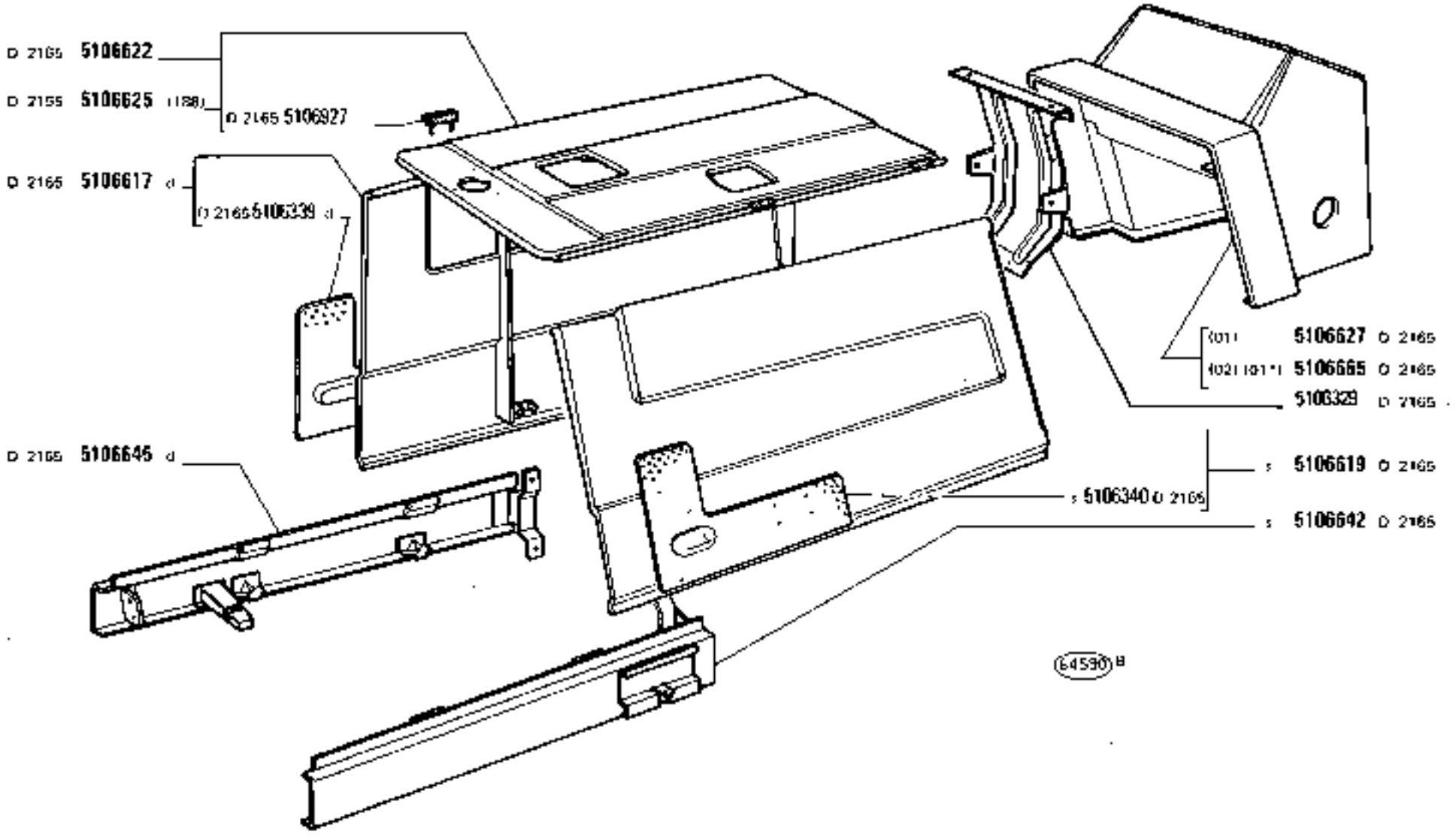

780 - 780 DT
01 02

Capot
Haube

COFANATURA

Hood
Capot

https://tractormanualz.com/

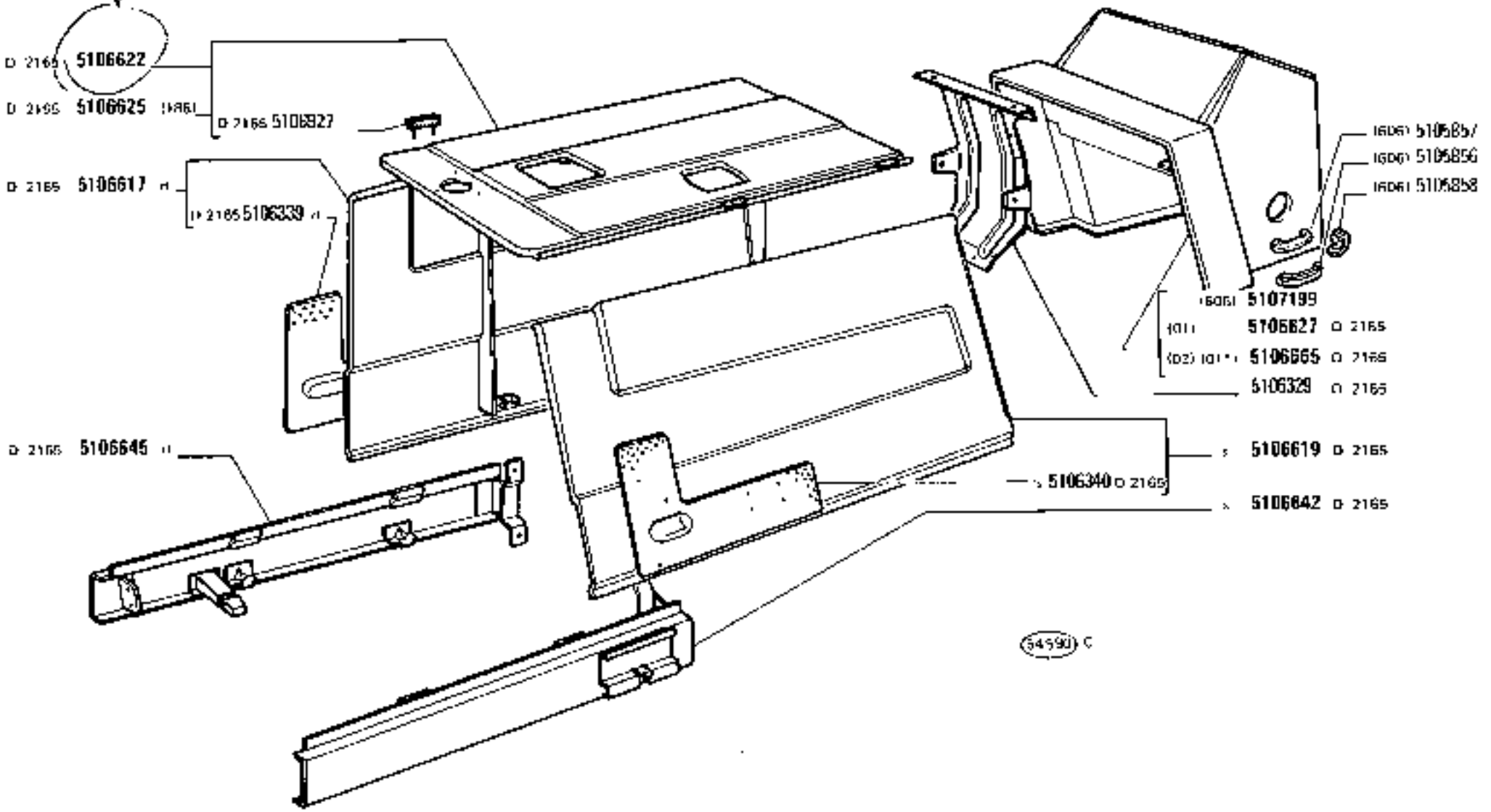

780 - 780 DT
01 02

COFANATURA

Capot
Haube
Hood
Cappt

https://tractormanualz.com/

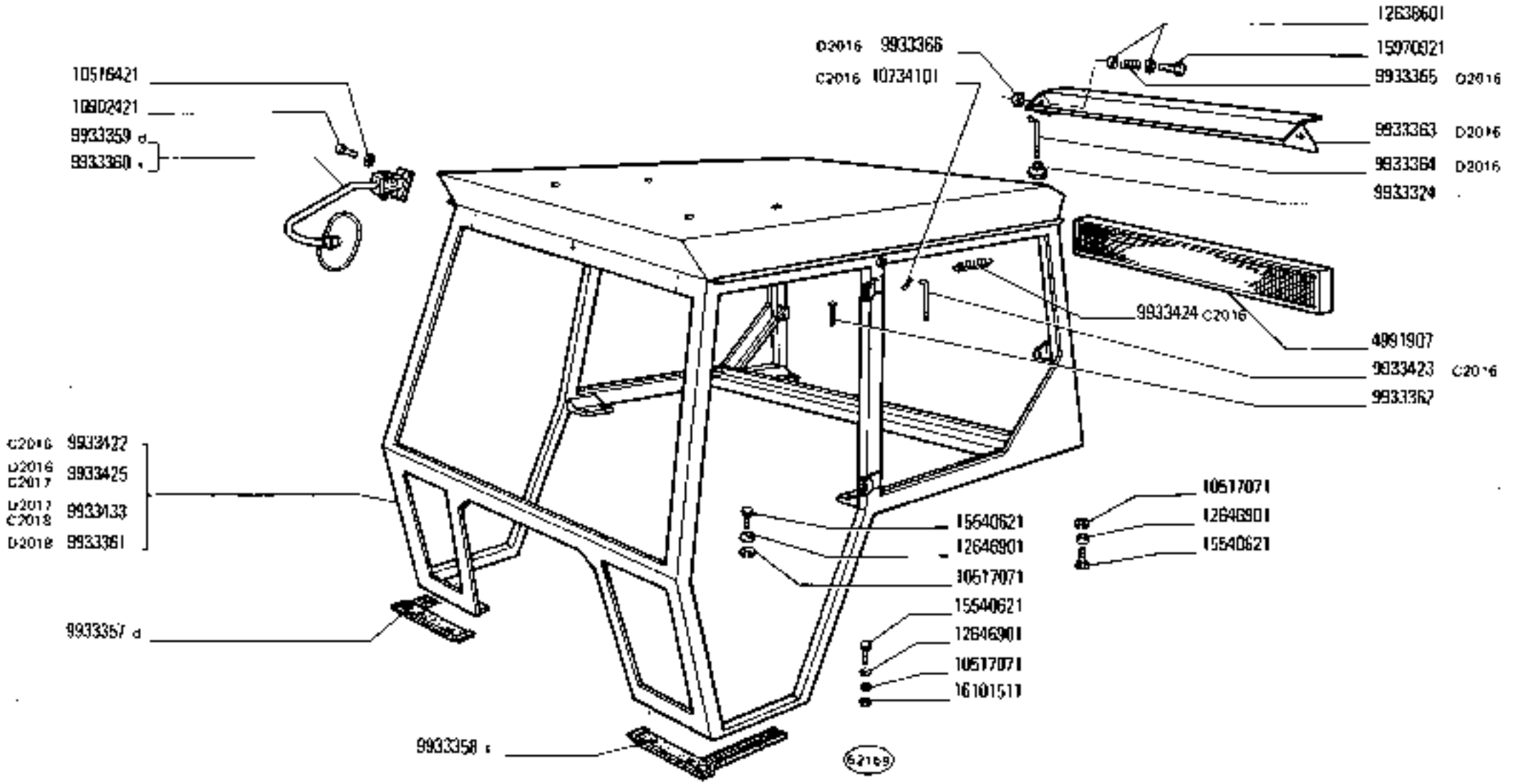

780 - 780 DT	CABINA	a	L1.04
01 02	*Cabine* / *Fahrerhaus* / *Cab* / *Cabina*		1 / N.T.R. 224 T

https://tractormanualz.com/

MODIF	N.ORDINAZ.	Q.	DENOMINAZIONE	DESIGNATION	BENENNUNG	DESCRIPTION	DENOMINACIONES
	4461007	1	FILTRO ARIA	FILTRE A AIR	LUFTFILTER	AIR CLEANER	FILTRO DE AIRE
D 2017	9933324	3	POMELLO	BOUTON	KNEBELGRIFF	KNOB	BOTON
		1					
	9933351	1	GUARNIZIONE D	GARNITURE	UNTERLAGE	LINING	FORRO
	9933358	1	GUARNIZIONE S	GARNITURE	UNTERLAGE	LINING	FORRO
	9933359	1	SPECCHIO RETROVISORE D	RETROVISEUR	RUECKBLICKSPIEGEL	REAR VIEW MIRROR	ESPEJO RETROVISOR
	9933360	1	SPECCHIO RETROVISORE S	RETROVISEUR	RUECKBLICKSPIEGEL	REAR VIEW MIRROR	ESPEJO RETROVISOR
D 2016	9933361	1	CABINA	CABINE	FAHRERHAUS	CAB	CABINA
	9933362	4	PERNO	AXE	BOLZEN	PIN	EJE
D 2016	9933363	1	DEFLETTORE	DEFLECTEUR	LEITBLECH	DEFLECTOR	DEFLECTOR
D 2016	9933364	1	ASTICINA	TIGE	STANGE	ROD	VARILLA
D 2016	9933365	1	MOLLA	RESSORT	FEDER	SPRING	RESORTE
D 2016	9933366	1	ROSETTA	RONDELLE	SCHEIBE	WASHER	ARANDELA
D 2017	9933400	1	PADIGLIONE ANT.COMPL.	PAVILLON	DACH	ROOF PANEL	TECHO
C 2017	9933401	2	COPRIGIUNTO	COUVRE-JOINT	LASCHE	FISHPLATE	CUBREJUNTAS
	9933402	2	DIFFUSORE ARIA ORIEN- TABILE	AERATEUR ORIENTA- BLE	VERSTELLBARE LUFTDUESE	ADJUSTABLE AIR OUTLET	BOQUILLA ORIENTA- BLE
B 2017	9933403	1	PADIGLIONE	PAVILLON	DACH	ROOF PANEL	TECHO
	9933419	2	SUPPORTO	SUPPORT	LAGER	SUPPORT	SOPORTE
	9933420	1	GHIERA FILETTATA	ÉCROU	GEWINDERING	THREADED RING	TUERCA
B 2017	9933421	2	GRIGLIA	GRILLE	GITTER	GRILLE	REJILLA
C 2016	9933422	1	CABINA	CABINE	FAHRERHAUS	CAB	CABINA
C 2016	9933423	1	ASTICINA	TIGE	STANGE	ROD	VARILLA
C 2016	9933424	2	MOLLA	RESSORT	FEDER	SPRING	RESORTE
B 2016	9933425	1	CABINA	CABINE	FAHRERHAUS	CAB	CABINA
C 2017		1					
C 2017	9933429	1	PADIGLIONE ANT.COMPL.	PAVILLON	DACH	ROOF PANEL	TECHO
C 2017	9933430	1	PADIGLIONE CENTR.	PAVILLON	DACH	ROOF PANEL	TECHO
B 2017	9933433	1	CABINA	CABINE	FAHRERHAUS	CAB	CABINA
C 2018		1					
C 2017	9933455	1	COPRIGIUNTO	COUVRE-JOINT	LASCHE	FISHPLATE	CUBREJUNTAS
C 2017	9933542	1	PADIGLIONE POST.	PAVILLON	DACH	ROOF PANEL	TECHO
C 2017	9933543	1	COPRIGIUNTO	COUVRE-JOINT	LASCHE	FISHPLATE	CUBREJUNTAS
	10516421	4	ROSETTA DI SICUREZZA	RONDELLE FREIN	SICHERUNGSRING	LOCKWASHER	ARANDELA DE FRENO
	10517071	24	ROSETTA DI SICUREZZA	RONDELLE FREIN	SICHERUNGSRING	LOCKWASHER	ARANDELA DE FRENO
C 2016	10734101	1	COPIGLIA	GOUPILLE FENDUE	SPLINT	SPLIT PIN	PASADOR ABIERTO
	10902471	4	VITE	VIS	SCHRAUBE	SCREW	TORNILLO
C 2017	12511103	28	ROSETTA	RONDELLE	SCHEIBE	WASHER	ARANDELA
D 2017		8					
	12638601	2	ROSETTA	RONDELLE	SCHEIBE	WASHER	ARANDELA
	17646901	28	ROSETTA	RONDELLE	SCHEIBE	WASHER	ARANDELA
	15540621	24	VITE	VIS	SCHRAUBE	SCREW	TORNILLO
	15970921	1	VITE	VIS	SCHRAUBE	SCREW	TORNILLO
	16101511	4	DADO	ECROU	MUTTER	NUT	TUERCA
C 2017	17688601	28	VITE	VIS	SCHRAUBE	SCREW	TORNILLO
D 2017		8					

https://tractormanualz.com/

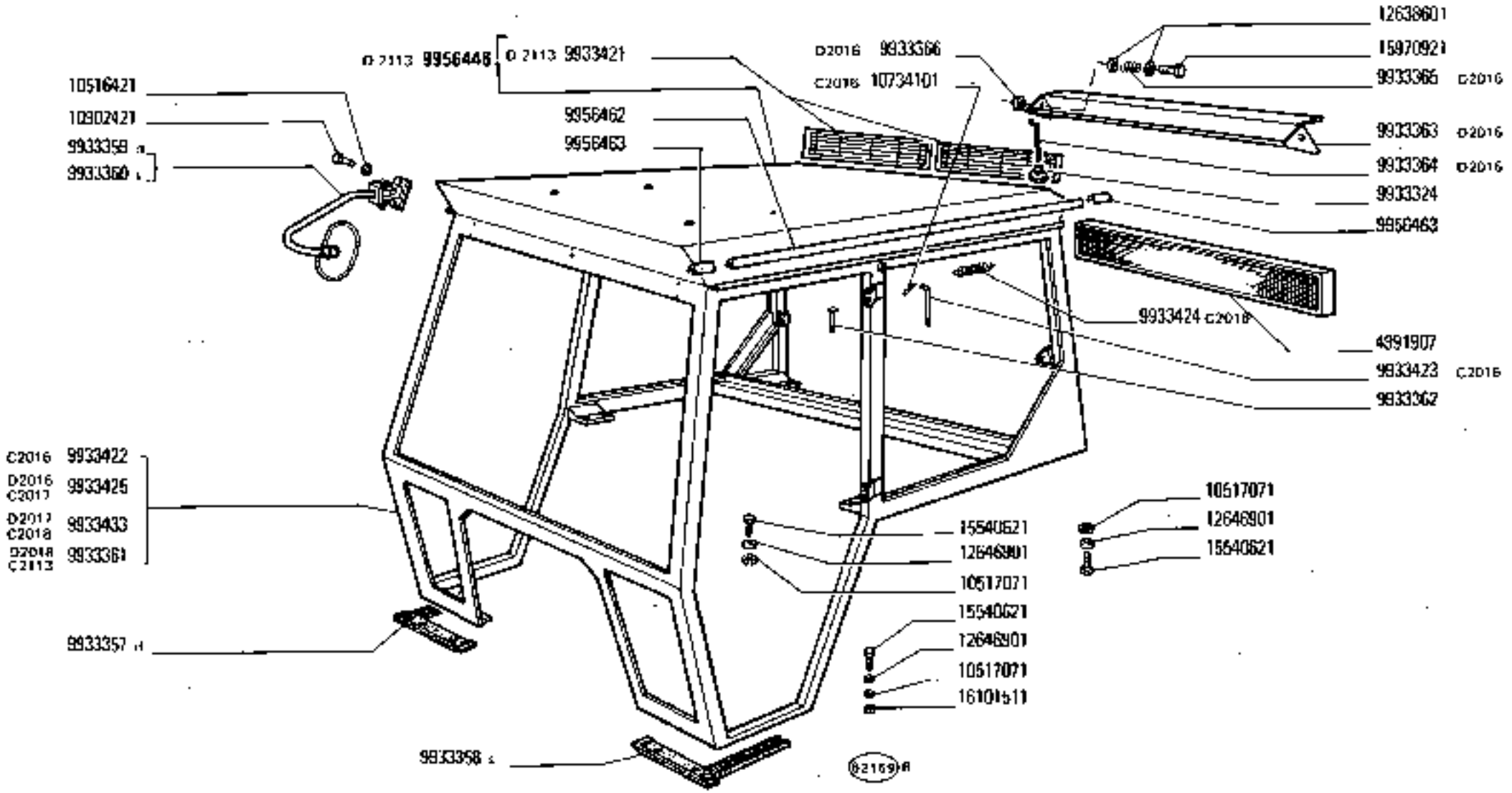

16041

780 - 780 DT

01 02

CABINA

Cabine — *Cab*

Fahrerhaus — *Cabina*

https://tractormanualz.com/

MODEF	N.ORDINAZ.	Q.	DENOMINAZIONE	DESIGNATION	BENENNUNG	DESCRIPTION	DENOMINACIONES
	4491907	1	FILTRO ARIA	FILTRE A AIR	LUFTFILTER	AIR CLEANER	FILTRO DE AIRE
D 2017	9933324	3	PONELLO	BOUTON	KNEBELGRIFF	KNOB	BOTON
		1					
	9933357	1	GUARNIZIONE D	GARNITURE	UNTERLAGE	LINING	FORRO
	9933358	1	GUARNIZIONE S	GARNITURE	UNTERLAGE	LINING	FORRO
	9933359	1	SPECCHIO RETROVISORE D	RETROVISEUR	RUECKBLICKSPIEGEL	REAR VIEW MIRROR	ESPEJO RETROVISOR
	9933360	1	SPECCHIO RETROVISORE S	RETROVISEUR	RUECKBLICKSPIEGEL	REAR VIEW MIRROR	ESPEJO RETROVISOR
C 2153 D 2018	9933361	1	CABINA	CABINE	FAHRERHAUS	CAB	CABINA
	9933362	6	PERNO	AXE	BOLZEN	PIN	EJE
D 2016	9933363	1	DEFLETTORE	DEFLECTEUR	LEITBLECH	DEFLECTOR	DEFLECTOR
B 2016	9933364	1	ASTICINA	TIGE	STANGE	ROD	VARILLA
D 2018	9933365	1	MOLLA	RESSORT	FEDER	SPRING	RESORTE
B 2016	9933366	1	ROSETTA	RONDELLE	SCHEIBE	WASHER	ARANDELA
C 2111 G 2017	9933400	1	PADIGLIONE ANT.COMPL.	PAVILLON	DACH	ROOF PANEL	TECHO
F 2017	9933401	2	COPRIGIUNTO	COUVRE-JOINT	LASCHE	FISHPLATE	CUBREJUNTAS
	9933402	2	DIFFUSORE ARIA ORIENTABILE	DEFLATEUR ORIENTABLE	VERSTELLBARE LUFTDUESE	ADJUSTABLE AIR OUTLET	RODILLA ORIENTABLE
B 2017	9933403	1	PADIGLIONE	PAVILLON	DACH	ROOF PANEL	TECHO
	9933419	2	SUPPORTO	SUPPORT	LAGER	SUPPORT	SOPORTE
C 2151	9933420	1	GHIERA FILETTATA	ECROU	GEWINDERING	THREADED RING	TUERCA
D 2017	9933421	2	GRIGLIA	GRILLE	GITTER	GRILLE	REJILLA
C 2018	9933422	1	CABINA	CABINE	FAHRERHAUS	CAB	CABINA
C 2016	9933423	1	ASTICINA	TIGE	STANGE	ROD	VARILLA
C 2018	9933424	2	MOLLA	RESSORT	FEDER	SPRING	RESORTE
D 2016	9933425	1	CABINA	CABINE	FAHRERHAUS	CAB	CABINA
C 2017		1					
C 2017	9933426	1	PADIGLIONE ANT.COMPL.	PAVILLON	DACH	ROOF PANEL	TECHO
C 2017	9933430	1	PADIGLIONE CENTR.	PAVILLON	DACH	ROOF PANEL	TECHO
D 2017	9933433	1	CABINA	CABINE	FAHRERHAUS	CAB	CABINA
E 2018		1					
C 2017	9933455	1	COPRIGIUNTO	COUVRE-JOINT	LASCHE	FISHPLATE	CUBREJUNTAS
C 2017	9933542	1	PADIGLIONE POST.	PAVILLON	DACH	ROOF PANEL	TECHO
C 2017	9933543	1	COPRIGIUNTO	COUVRE-JOINT	LASCHE	FISHPLATE	CUBREJUNTAS
	10516421	6	ROSETTA DI SICUREZZA	RONDELLE FREIN	SICHERUNGSRING	LOCKWASHER	ARANDELA DE FRENO
	10517071	24	ROSETTA DI SICUREZZA	RONDELLE FREIN	SICHERUNGSRING	LOCKWASHER	ARANDELA DE FRENO
C 2016	10734101	1	COPIGLIA	GOUPILLE FENDUE	SPLINT	SPLIT PIN	PASADOR ABIERTO
	10902421	4	VITE	VIS	SCHRAUBE	SCREW	TORNILLO
C 2017	12611103	28	ROSETTA	RONDELLE	SCHEIBE	WASHER	ARANDELA
D 2017		8					
	12638601	2	ROSETTA	RONDELLE	SCHEIBE	WASHER	ARANDELA
	12640901	28	ROSETTA	RONDELLE	SCHEIBE	WASHER	ARANDELA
	15540621	24	VITE	VIS	SCHRAUBE	SCREW	TORNILLO
	15930921	1	VITE	VIS	SCHRAUBE	SCREW	TORNILLO
	16101511	4	DADO	ECROU	MUTTER	NUT	TUERCA
C 2017	17680601	28	VITE	VIS	SCHRAUBE	SCREW	TORNILLO
D 2017		8					

https://tractormanualz.com/

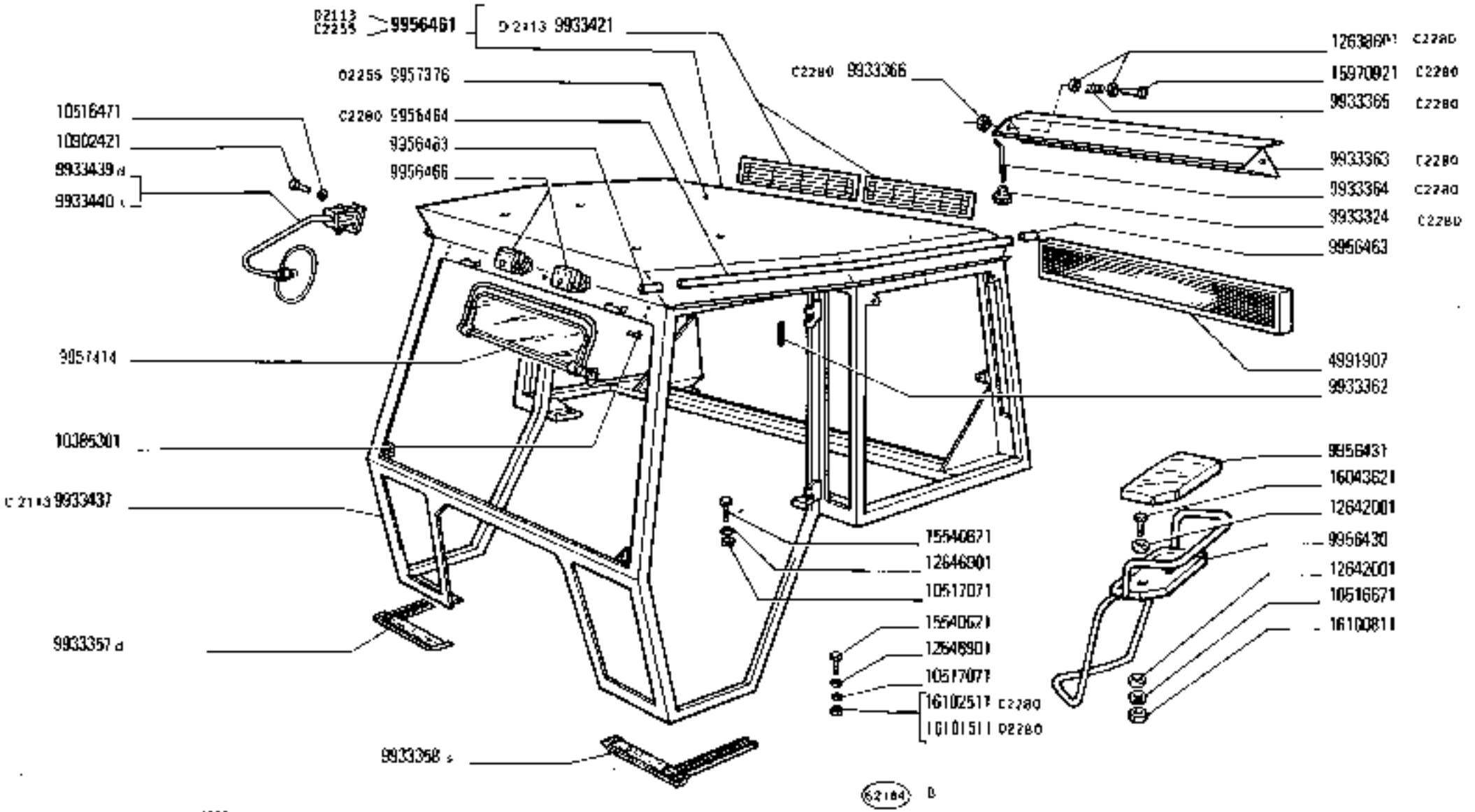

780 - 780 DT	CABINA	L1.04 /1
01 02	Cabine / Fahrerhaus / Cab / Cabina	1 — N.T.R. 258 T

https://tractormanualz.com/

MODELE	N.ORDINAZ.	Q.	DENOMINAZIONE	DESIGNATION	BENENNUNG	DESCRIPTION	DENOMINACIONES
	4991907	1	FILTRO ARIA	FILTRE A AIR	LUFTFILTER	AIR CLEANER	FILTRO DE AIRE
C 2280	9933324	5	POMELLO	BOUTON	KNEBELGRIFF	KNOB	BOTON
	9933357	1	GUARNIZIONE D	GARNITURE	UNTERLAGE	LINING	FORRO
	9933358	1	GUARNIZIONE S	GARNITURE	UNTERLAGE	LINING	FORRO
	9933362	4	PERNO	AXE	BOLZEN	PIN	EJE
C 2280	9933363	1	DEFLETTORE	DEFLECTEUR	LEITBLECH	DEFLECTOR	DEFLECTOR
C 2280	9933364	1	ASTICCIA	TIGE	STANGE	ROD	VARILLA
C 2280	9933365	1	MOLLA	RESSORT	FEDER	SPRING	RESORTE
C 2280	9933366	1	ROSETTA	RONDELLE	SCHEIBE	WASHER	ARANDELA
	9933402	2	DIFFUSORE ARIA ORIEN-TABILE	AERATEUR ORIENTA-BLE	VERSTELLBARE LUFTDUESE	ADJUSTABLE AIR OUTLET	BOQUILLA ORIENTA-BLE
	9933409	1	RIPARO	PROTECTION	ABDECKUNG	PROTECTION	DEFENSA
	9933410	1	RIPARO	PROTECTION	ABDECKUNG	PROTECTION	DEFENSA
	9933411	1	RIPARO	PROTECTION	ABDECKUNG	PROTECTION	DEFENSA
	9933412	1	TUBO FLESSIBILE ANT.	TUYAU FLEXIBLE	SCHLAUCH	HOSE	MANGA FLEXIBLE
	9933413	1	TUBO FLESSIBILE POST.	TUYAU FLEXIBLE	SCHLAUCH	HOSE	MANGA FLEXIBLE
C 2111	9933420	1	GHIERA FILETTATA	ECROU	GEWINDERING	THREADED RING	TUERCA
	9933421	2	GRIGLIA	GRILLE	GITTER	GRILLE	REJILLA
C 2113	9933437	1	CABINA	CABINE	FAHRERHAUS	CAB	CABINA
	9933439	1	SPECCHIO RETROVISORE D	RETROVISEUR	RUECKBLICKSPIEGEL	REAR VIEW MIRROR	ESPEJO RETROVISOR
	9933440	1	SPECCHIO RETROVISORE S	RETROVISEUR	RUECKBLICKSPIEGEL	REAR VIEW MIRROR	ESPEJO RETROVISOR
C 2111	9933457	1	PADIGLIONE ANT.COMPL.	PAVILLON	DACH	ROOF PANEL	TECHO
C 2280	9933453	1	PADIGLIONE CENTR.	PAVILLON	DACH	ROOF PANEL	TECHO
C 2280	9933454	1	PADIGLIONE	PAVILLON	DACH	ROOF PANEL	TECHO
C 2280	9933455	1	COPRIGIUNTO	COUVRE-JOINT	LASCHE	EISNPLATE	CUBREJUNTAS
	9933456	2	SUPPORTO	SUPPORT	LAGER	SUPPORT	SOPORTE
9957414	9933460	1	RIPARO SOLE	PARE-SOLEIL	SONNENBLENDE	SUN VISOR	PARASOL
	10995301	4	VITE	VIS	SCHRAUBE	SCREW	TORNILLO
	10526471	4	ROSETTA DI SICUREZZA	RONDELLE FREIN	SICHERUNGSRING	LOCKWASHER	ARANDELA DE FRENO
	10517071	16	ROSETTA DI SICUREZZA	RONDELLE FREIN	SICHERUNGSRING	LOCKWASHER	ARANDELA DE FRENO
	10902421	4	VITE	VIS	SCHRAUBE	SCREW	TORNILLO
	12179990	4	COLLARE	COLLIER	SCHELLE	COLLAR	COLLAR
	12611103	12	ROSETTA	RONDELLE	SCHEIBE	WASHER	ARANDELA
C 2280	12638601	2	ROSETTA	RONDELLE	SCHEIBE	WASHER	ARANDELA
	12646901	24	ROSETTA	RONDELLE	SCHEIBE	WASHER	ARANDELA
	15540621	16	VITE	VIS	SCHRAUBE	SCREW	TORNILLO
C 2280	15970421	1	VITE	VIS	SCHRAUBE	SCREW	TORNILLO
C 2280	16102511	8	DADO	ECROU	MUTTER	NUT	TUERCA
	17680601	12	VITE	VIS	SCHRAUBE	SCREW	TORNILLO

https://tractormanualz.com/

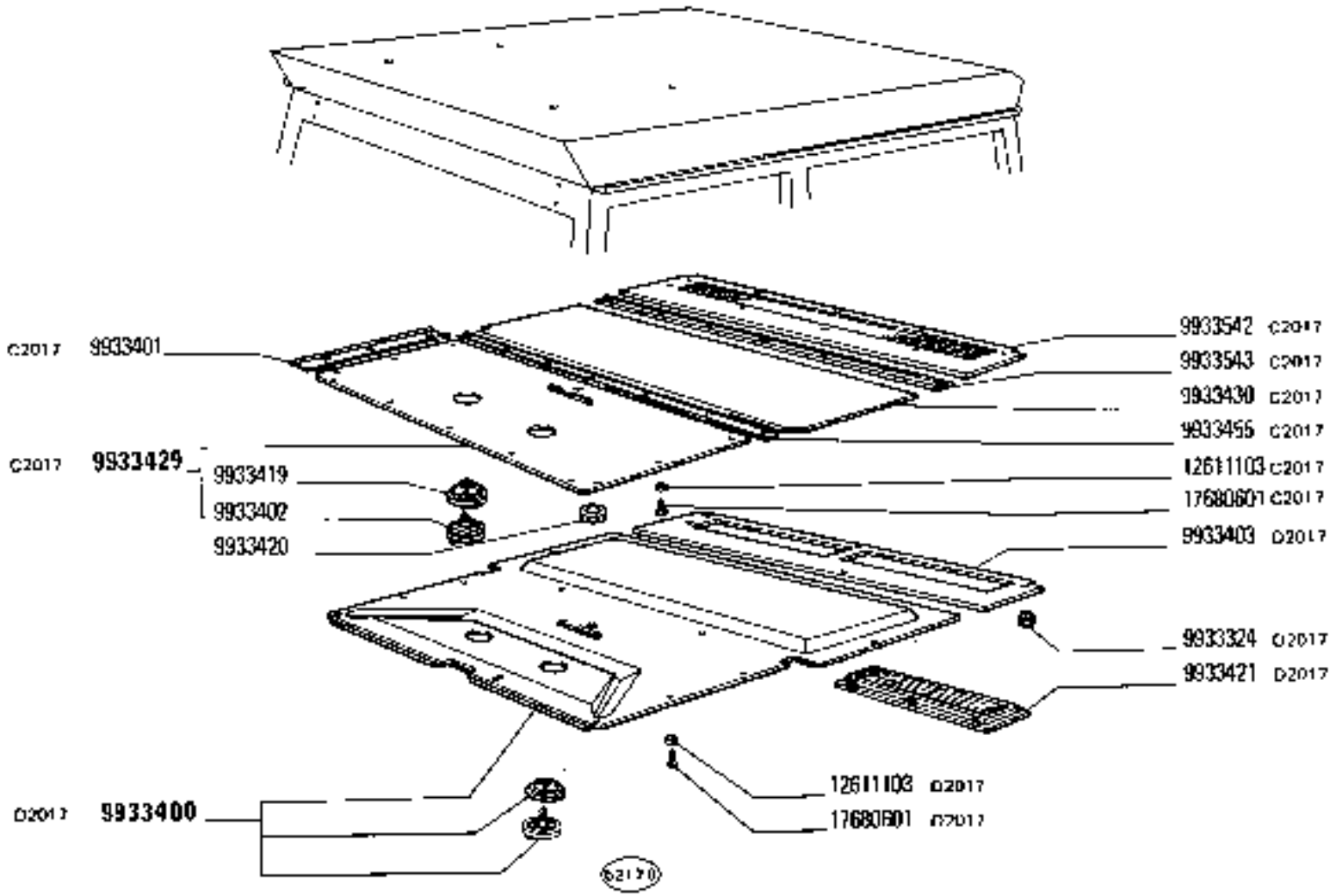

https://tractormanualz.com/

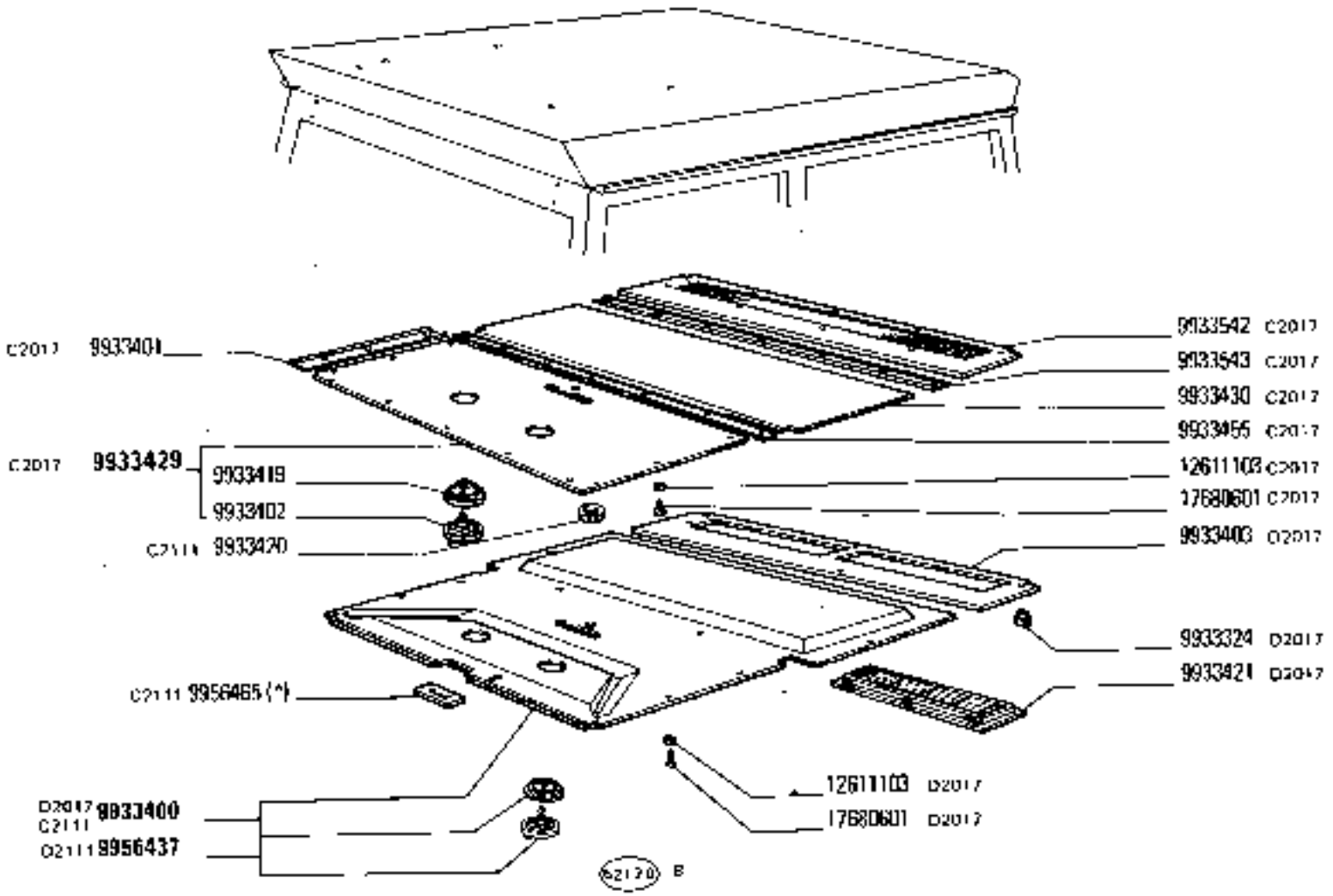

(*) Vedere elenco · Voir la liste · Siehe Tabelle · See list · Véase la lista

1604)

https://tractormanualz.com/

MODIF	N.ORDINAZ.	Q.	DENOMINAZIONE	DESIGNATION	BENENNUNG	DESCRIPTION	DENOMINACIONES
C 2111	9956465	1	PIASTRINA (*)	PLAQUETTE	PLAETTCHEN	PLATE	PLACA
D 2111	9956437	1	PADIGLIONE ANT. COMPL.	PAVILLON	DACH	ROOF GRONEL	TECHO
	9956462	2	CANALINO	PROFILE	SCHIENE	CHANNEL	CANAL
	9956463	4	ESTREMITÀ	EXTREMITE	ENDE	END	EXTREMO
D 2113	9956446	1	CABINA COMPL.	CABINE	FAHRERHAUS	CAB	CABINA
D 2143	9933421	2	GRIGLIA	GRILLE	GITTER	GRILLE	REJILLA
		(*)	SPECIALE PER RICAMBI	SPECIAL POUR RECHANGES	EXTRA FUER DEN ERSATZ	SPECIFIC FOR REPLACEMENTS	ESPECIAL PARA RECAMBIOS

https://tractormanualz.com/

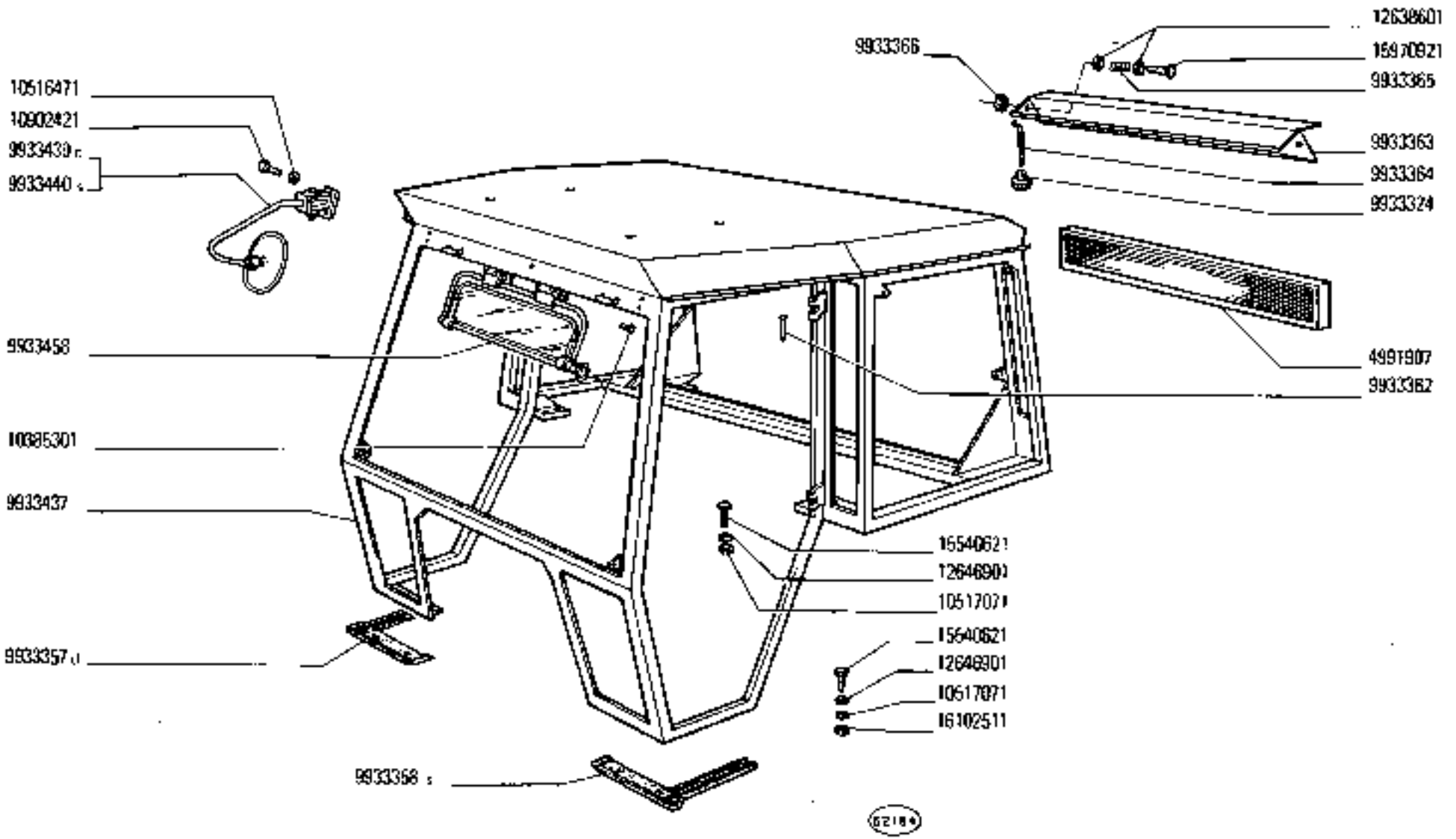

CABINA

Cabine
Fahrerhaus
Cab
Cabina

780 - 780 DT

01 02

L1.04/1

1

N.T.R. 224 T

https://tractormanualz.com/

MODIF	N.ORDINAZ.	Q.	DENOMINAZIONE	DESIGNATION	BENENNUNG	DESCRIPTION	DENOMINACIONES
	4991907	1	FILTRO ARIA	FILTRE A AIR	LUFTFILTER	AIR CLEANER	FILTRO DE AIRE
	9933324	5	PONELLO	BOUTON	KNEBELGRIFF	KNOB	BOTON
	9933357	1	GUARNIZIONE D	GARNITURE	UNTERLAGE	LINING	FORRO
	9933358	1	GUARNIZIONE S	GARNITURE	UNTERLAGE	LINING	FORRO
	9933362	4	PERNO	AXE	BOLZEN	PIN	EJE
	9933363	1	DEFLETTORE	DEFLECTEUR	LEITBLECH	DEFLECTOR	DEFLECTOR
	9933364	1	ASTICINA	TIGE	STANGE	ROD	VARILLA
	9933365	1	MOLLA	RESSORT	FEDER	SPRING	RESORTE
	9933366	1	ROSETTA	RONDELLE	SCHEIBE	WASHER	ARANDELA
	9933402	2	DIFFUSORE ARIA ORIENTABILE	AERATEUR ORIENTABLE	VERSTELLBARE LUFTDUESE	ADJUSTABLE AIR OUTLET	BOQUILLA ORIENTABLE
	9933409	1	RIPARO	PROTECTION	ABDECKUNG	PROTECTION	DEFENSA
	9933410	1	RIPARO	PROTECTION	ABDECKUNG	PROTECTION	DEFENSA
	9933411	1	RIPARO	PROTECTION	ABDECKUNG	PROTECTION	DEFENSA
	9933412	1	TUBO FLESSIBILE ANT.	TUYAU FLEXIBLE	SCHLAUCH	HOSE	MANGA FLEXIBLE
	9933413	1	TUBO FLESSIBILE POST.	TUYAU FLEXIBLE	SCHLAUCH	HOSE	MANGA FLEXIBLE
	9933420	1	GHIERA FILETTATA	ECROU	GEWINDERING	THREADED RING	TUERCA
	9933421	2	GRIGLIA	GRILLE	GITTER	GRILLE	REJILLA
	9933437	1	CABINA	CABINE	FAHRERHAUS	CAB	CABINA
	9933439	1	SPECCHIO RETROVISORE D	RETROVISEUR	RUECKBLICKSPIEGEL	REAR VIEW MIRROR	ESPEJO RETROVISOR
	9933440	1	SPECCHIO RETROVISORE S	RETROVISEUR	RUECKBLICKSPIEGEL	REAR VIEW MIRROR	ESPEJO RETROVISOR
	9933452	1	PADIGLIONE ANT.COMPL.	PAVILLON	DACH	ROOF PANEL	TECHO
	9933453	1	PADIGLIONE CENTR.	PAVILLON	DACH	ROOF PANEL	TECHO
	9933454	1	PADIGLIONE	PAVILLON	DACH	ROOF PANEL	TECHO
	9933455	1	COPRIGIUNTO	COUVRE-JOINT	LASCHE	ESCUTCHEON PLATE	CUBREJUNTAS
	9933456	2	SUPPORTO	SUPPORT	LAGER	SUPPORT	SOPORTE
	9933458	1	RIPARO SOLE	PARE-SOLEIL	SONNENBLENDE	SUN VISOR	PARASOL
	10385301	4	VITE	VIS	SCHRAUBE	SCREW	TORNILLO
	10514471	4	ROSETTA DI SICUREZZA	RONDELLE FREIN	SICHERUNGSRING	LOCKWASHER	ARANDELA DE FRENO
	10517071	16	ROSETTA DI SICUREZZA	RONDELLE FREIN	SICHERUNGSRING	LOCKWASHER	ARANDELA DE FRENO
	10902421	4	VITE	VIS	SCHRAUBE	SCREW	TORNILLO
	12174691	4	COLLARE	COLLIER	SCHELLE	COLLAR	COLLAR
	12611103	12	ROSETTA	RONDELLE	SCHEIBE	WASHER	ARANDELA
	12638601	2	ROSETTA	RONDELLE	SCHEIBE	WASHER	ARANDELA
	12645901	24	ROSETTA	RONDELLE	SCHEIBE	WASHER	ARANDELA
	15540421	16	VITE	VIS	SCHRAUBE	SCREW	TORNILLO
	15977981	1	VITE	VIS	SCHRAUBE	SCREW	TORNILLO
	16107511	8	DADO	ECROU	MUTTER	NUT	TUERCA
	17680601	12	VITE	VIS	SCHRAUBE	SCREW	TORNILLO

https://tractormanualz.com/

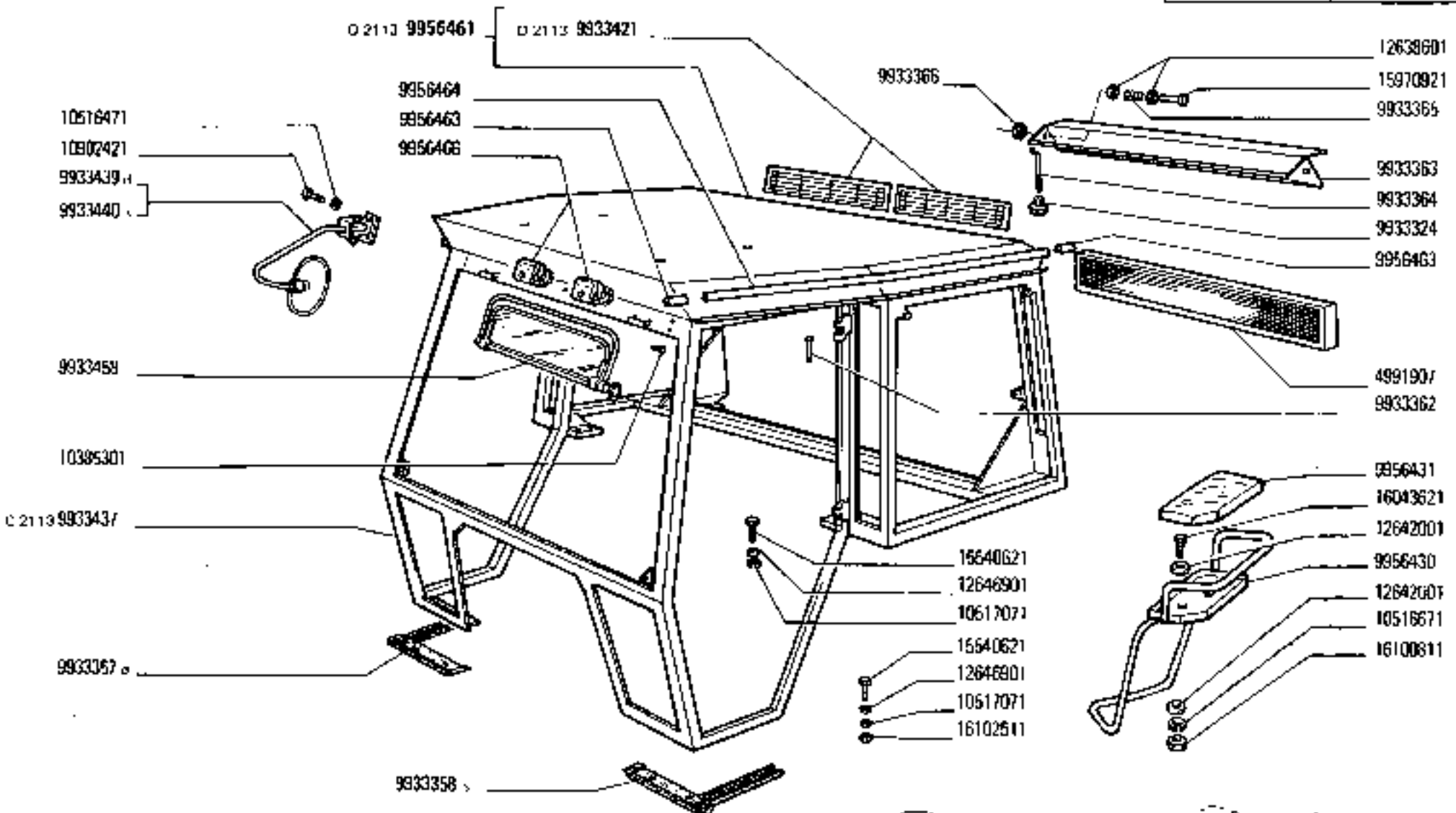

18051

780 - 780 DT	CABINA	L1.04/1
01 02	*Cabine* *Fahrerhaus* *Cab* *Cabina*	1 N.T.R.

https://tractormanualz.com/

MODIF	N.ORDINAZ.	Q.	DENOMINAZIONE	DESIGNATION	BENENNUNG	DESCRIPTION	DENOMINACIONES
	4991907	1	FILTRO ARIA	FILTRE A AIR	LUFTFILTER	AIR CLEANER	FILTRO DE AIRE
	9933324	5	POMELLO	BOUTON	KNEBELGRIFF	KNOB	BOTON
	9933357	1	GUARNIZIONE D	GARNITURE	UNTERLAGE	LINING	FORRO
	9933358	1	GUARNIZIONE S	GARNITURE	UNTERLAGE	LINING	FORRO
	9933362	4	PERNO	AXE	BOLZEN	PIN	EJE
	9933363	1	DEFLETTORE	DEFLECTEUR	LEITBLECH	DEFLECTOR	DEFLECTOR
	9933364	1	ASTICINA	TIGE	STANGE	ROD	VARILLA
	9933365	1	MOLLA	RESSORT	FEDER	SPRING	RESORTE
	9933366	1	ROSETTA	RONDELLE	SCHEIBE	WASHER	ARANDELA
	9933402	2	DIFFUSORE ARIA ORIENTABILE	AERATEUR ORIENTABLE	VERSTELLBARE LUFTDUESE	ADJUSTABLE AIR OUTLET	BOQUILLA ORIENTABLE
	9933409	1	RIPARO	PROTECTION	ABDECKUNG	PROTECTION	DEFENSA
	9933410	1	RIPARO	PROTECTION	ABDECKUNG	PROTECTION	DEFENSA
	9933411	1	RIPARO	PROTECTION	ABDECKUNG	PROTECTION	DEFENSA
	9933412	1	TUBO FLESSIBILE ANT.	TUYAU FLEXIBLE	SCHLAUCH	HOSE	MANGA FLEXIBLE
	9933413	1	TUBO FLESSIBILE POST.	TUYAU FLEXIBLE	SCHLAUCH	HOSE	MANGA FLEXIBLE
C 2111	9933420	1	GHIERA FILETTATA	ECROU	GEWINDERING	THREADED RING	TUERCA
	9933421	2	GRIGLIA	GRILLE	GITTER	GRILLE	REJILLA
C 2113	9933437	1	CABINA	CABINE	FAHRERHAUS	CAB	CABINA
	9933439	1	SPECCHIO RETROVISORE D	RETROVISEUR	RUECKBLICKSPIEGEL	REAR VIEW MIRROR	ESPEJO RETROVISOR
	9933440	1	SPECCHIO RETROVISORE S	RETROVISEUR	RUECKBLICKSPIEGEL	REAR VIEW MIRROR	ESPEJO RETROVISOR
C 2111	9933452	1	PADIGLIONE ANT.COMPL.	PAVILLON	DACH	ROOF PANEL	TECHO
	9933453	1	PADIGLIONE CENTR.	PAVILLON	DACH	ROOF PANEL	TECHO
	9933454	1	PADIGLIONE	PAVILLON	DACH	ROOF PANEL	TECHO
	9933455	1	COPRIGIUNTO	COUVRE-JOINT	LASCHE	FISHPLATE	CUBREJUNTAS
	9933456	2	SUPPORTO	SUPPORT	LAGER	SUPPORT	SOPORTE
	9933458	1	RIPARO SOLE	PARE-SOLEIL	SONNENBLENDE	SUN VISOR	PARASOL
	10995301	4	VITE	VIS	SCHRAUBE	SCREW	TORNILLO
	10516471	4	ROSETTA DI SICUREZZA	RONDELLE FREIN	SICHERUNGSRING	LOCKWASHER	ARANDELA DE FRENO
	10517071	16	ROSETTA DI SICUREZZA	RONDELLE FREIN	SICHERUNGSRING	LOCKWASHER	ARANDELA DE FRENO
	10992421	4	VITE	VIS	SCHRAUBE	SCREW	TORNILLO
	12117990	4	COLLARE	COLLIER	SCHELLE	COLLAR	COLLAR
	12611103	12	ROSETTA	RONDELLE	SCHEIBE	WASHER	ARANDELA
	12639601	2	ROSETTA	RONDELLE	SCHEIBE	WASHER	ARANDELA
	12646901	24	ROSETTA	RONDELLE	SCHEIBE	WASHER	ARANDELA
	10940621	16	VITE	VIS	SCHRAUBE	SCREW	TORNILLO
	10970821	1	VITE	VIS	SCHRAUBE	SCREW	TORNILLO
	16102511	8	DADO	ECROU	MUTTER	NUT	TUERCA
	17600601	12	VITE	VIS	SCHRAUBE	SCREW	TORNILLO

https://tractormanualz.com/

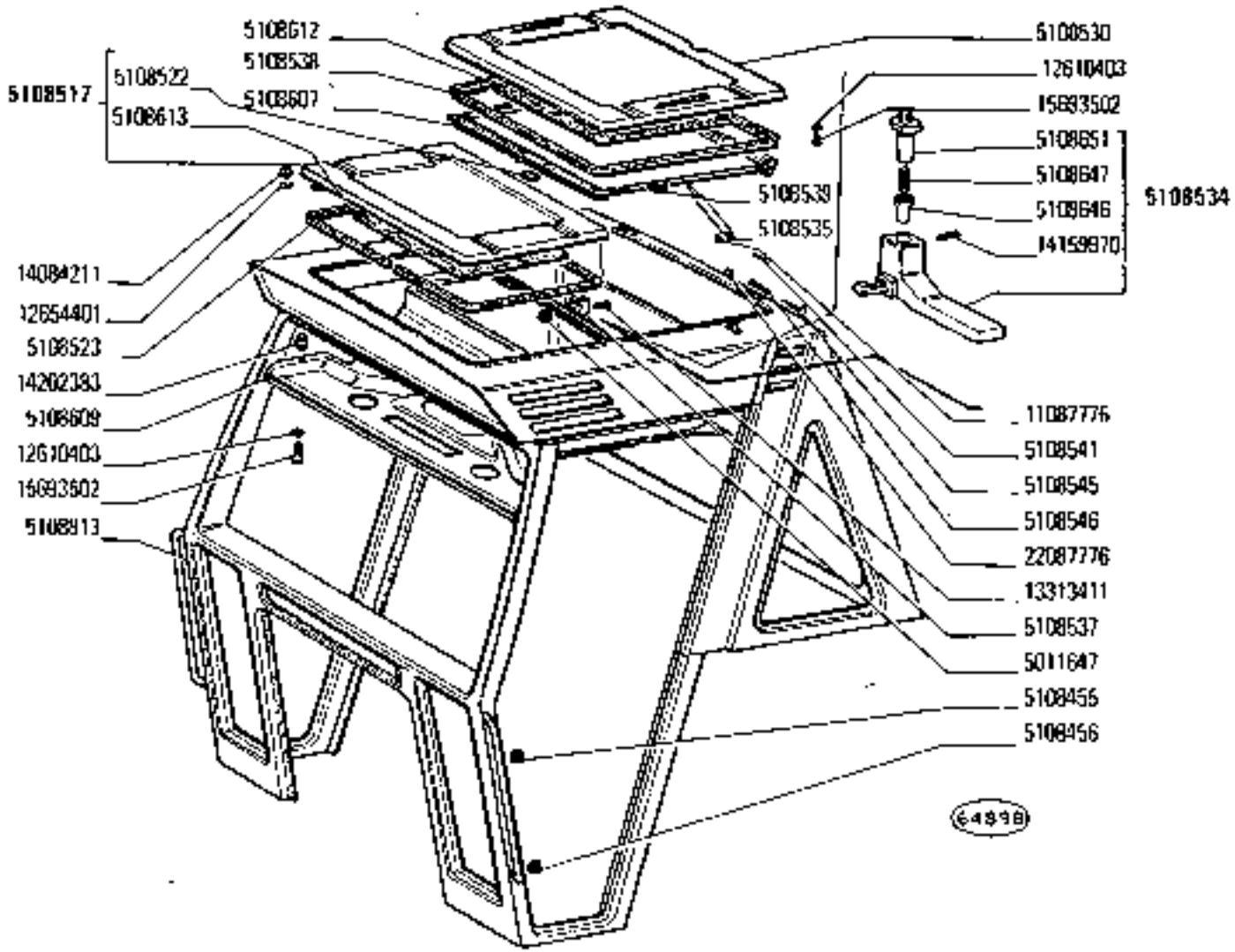

580 - 580 DT	CABINA	L1.04/1
01 02	*Cabine* / *Fahrerhaus* / *Cab* / *Cabina*	1 — N.T.R. 249 T

https://tractormanualz.com/

MODIF	N.ORDIN.	Q.	DENOMINAZIONE	DESIGNATION	BENENNUNG	DESCRIPTION	DENOMINACIONES
	4289969	1	PORTACENERE	CENDRIER	ASCHENBECHER	ASH RECEIVER	CENICERO
	5011647	2	DADO	ECROU	MUTTER	NUT	TUERCA
	5108455	3	TAPPO	BOUCHON	STOPFEN	PLUG	TAPON
	5108456	2	TAPPO	BOUCHON	STOPFEN	PLUG	TAPON
	5108481	2	ROSETTA	RONDELLE	SCHEIBE	WASHER	ARANDELA
	5108517	1	SPORTELLO ANT.COMPL.	VOLET	DECKEL	LID	TAPA
	5108522	2	GUARNIZIONE DI TENUTA	JOINT	DICHTUNG	GASKET	JUNTA
	5108523	1	GUARNIZIONE DI TENUTA	JOINT	DICHTUNG	GASKET	JUNTA
	5108530	1	SPORTELLO	VOLET	DECKEL	LID	TAPA
	5108534	1	MANIGLIA	POIGNEE	GRIFF	HANDLE	MANECILLA
	5108535	2	PUNTELLO	BEQUILLE	STREBE	STAY	PUNTAL
	5108537	1	SCONTRINO	GACHE	GESPERRE	STRIKER PLATE	CERRADERO
	5108538	1	GUARNIZIONE DI TENUTA	JOINT	DICHTUNG	GASKET	JUNTA
	5108539	2	BLOCCHETTO ANT.	FAQUET	ANSATZ	PAD	HERRAJE
	5108541	2	PERNO DI FISSAGGIO	CHEVILLE	BOLZEN	PIN	PASADOR
	5108545	2	PERNO	AXE	BOLZEN	PIN	EJE
	5108546	2	GUARNIZIONE DI TENUTA	JOINT	DICHTUNG	GASKET	JUNTA
	5108567	2	GUARNIZIONE DI TENUTA	JOINT	DICHTUNG	GASKET	JUNTA
	5108579	1	VASCHETTA	CUVE	GEFASS	PAN	CUBA
	5108582	1	GUARNIZIONE DI TENUTA	JOINT	DICHTUNG	GASKET	JUNTA
	5108583	2	PASSELLO PLASTICO	TAMPON	GUMMISTUECK	PAD	ALMOHADILLA
	5108584	4	TAPPO	BOUCHON	STOPFEN	PLUG	TAPON
	5108604	1	GUARNIZIONE DI TENUTA	JOINT	DICHTUNG	GASKET	JUNTA
	5108634	1	GUARNIZIONE DI TENUTA POST.	JOINT	DICHTUNG	GASKET	JUNTA
	5108605	2	GUARNIZIONE DI TENUTA ANT.	JOINT	DICHTUNG	GASKET	JUNTA
	5108607	1	RIVESTIMENTO	REVETEMENT	VERKLEIDUNG	COVERING	FORRO
	5108608	1	TENDINA RIPARO SOLE	STORE PARE-SOLEIL	SONNENBLENDEVORHANG	SUN CURTAIN	CORTINA PARASOL
	5108609	1	RIVESTIMENTO	REVETEMENT	VERKLEIDUNG	COVERING	FORRO
	5108610	1	RIPARO	PROTECTION	ABDECKUNG	PROTECTION	DEFENSA
	5108611	2					
	5108612	1	ISOLAMENTO TERMICO	ISOLEMENT THERMIQUE	WAERMEISOLIERUNG	HEAT INSULATION	AISLAMIENTO TERMICO
	5108613	1	ISOLAMENTO TERMICO	ISOLEMENT THERMIQUE	WAERMEISOLIERUNG	HEAT INSULATION	AISLAMIENTO TERMICO
	5108614	1	RIVESTIMENTO D	REVETEMENT	VERKLEIDUNG	COVERING	FORRO
	5108615	1	RIVESTIMENTO S	REVETEMENT	VERKLEIDUNG	COVERING	FORRO
	5108616	6	TASSELLO	TAMPON	BELLAGE	PAD	TACO
	5108617	1	RIVESTIMENTO D	REVETEMENT	VERKLEIDUNG	COVERING	FORRO
	5108618	1	RIVESTIMENTO S	REVETEMENT	VERKLEIDUNG	COVERING	FORRO
	5108619	1	RIVESTIMENTO D POST.INF.	REVETEMENT	VERKLEIDUNG	COVERING	FORRO
	5108620	1	RIVESTIMENTO S POST.INF.	REVETEMENT	VERKLEIDUNG	COVERING	FORRO
	5108621	10	VITE	VIS	SCHRAUBE	SCREW	TORNILLO

https://tractormanualz.com/

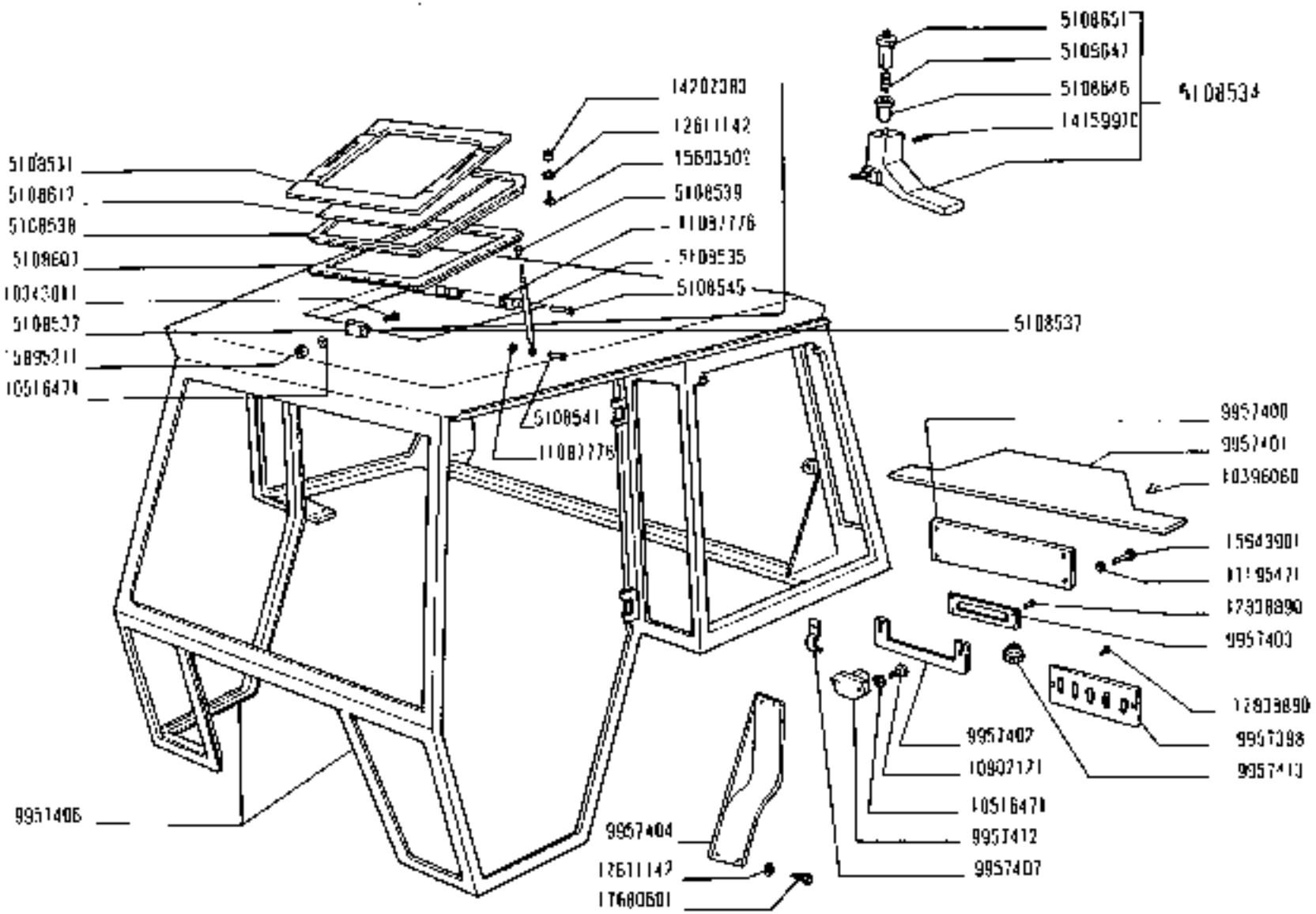

https://tractormanualz.com/

MODIF	N.ORDIN.	Q.	DENOMINAZIONE	DESIGNATION	BENENNUNG	DESCRIPTION	DENOMINACIONES
	9933162	1	PERNO	AXE	BOLZEN	PIN	EJE
C 2245	9956044	2	PONELLO	BOUTON	KNEBELGRIFF	KNOB	BOTON
C 2245	9958026	1	AMMORTIZZATORE	AMORTISSEUR	STOSSDAEMPFER	SHOCK ABSORBER	AMORTIGUADOR
C 2245	9958027	1	BOTOLA	TRAPPE	MANNLOCH	MANHOLE	BRAGUETA
C 2245	9958028	1	COPERCHIO	COUVERCLE	DECKEL	COVER	TAPA
C 2245	9958029	1	PROFILATO	PROFILE	PROFIL	CHANNEL	PERFIL
C 2245	9958030	2	PROFILATO	PROFILE	PROFIL	CHANNEL	PERFIL
C 2245	9958031	1	LEVA	LEVIER	HEBEL	LEVER	PALANCA
C 2245	9958032	1	LEVA	LEVIER	HEBEL	LEVER	PALANCA
C 2245	9958033	1	STAFFA	ETRIER	HALTER	BRACKET	SOPORTE
C 2245	9958034	1	PANNELLO	PANNEAU	VERKLEIDUNG	PANEL	CONTRAPANEL
C 2245	9958035	2	PONELLO	BOUTON	KNEBELGRIFF	KNOB	BOTON
C 2245	9958036	1	GANCIO	CROCHET	HAKEN	HOOK	GANCHO
C 2245	9958037	4	PASSELLO	TAMPON	BEILAGE	PAD	TACO
C 2245	80519411	1	ROSETTA	RONDELLE	SCHEIBE	WASHER	ARANDELA
C 2245	12646711	2	ROSETTA	RONDELLE	SCHEIBE	WASHER	ARANDELA
C 2245	15698101	2	VITE	VIS	SCHRAUBE	SCREW	TORNILLO
C 2245	15907501	2	VITE	VIS	SCHRAUBE	SCREW	TORNILLO
C 2245	86043111	3	VITE	VIS	SCHRAUBE	SCREW	TORNILLO
C 2245	86043811	1	VITE	VIS	SCHRAUBE	SCREW	TORNILLO
C 2245	86100411	2	DADO	ECROU	MUTTER	NUT	TUERCA
C 2245	99502501	1	PROFILATO DI GOMMA	PROFILE CAOUTCHOUC	PROFILGUMMI	RUBBER WEATHER-STRIP	PERFIL DE GOMA

https://tractormanualz.com/

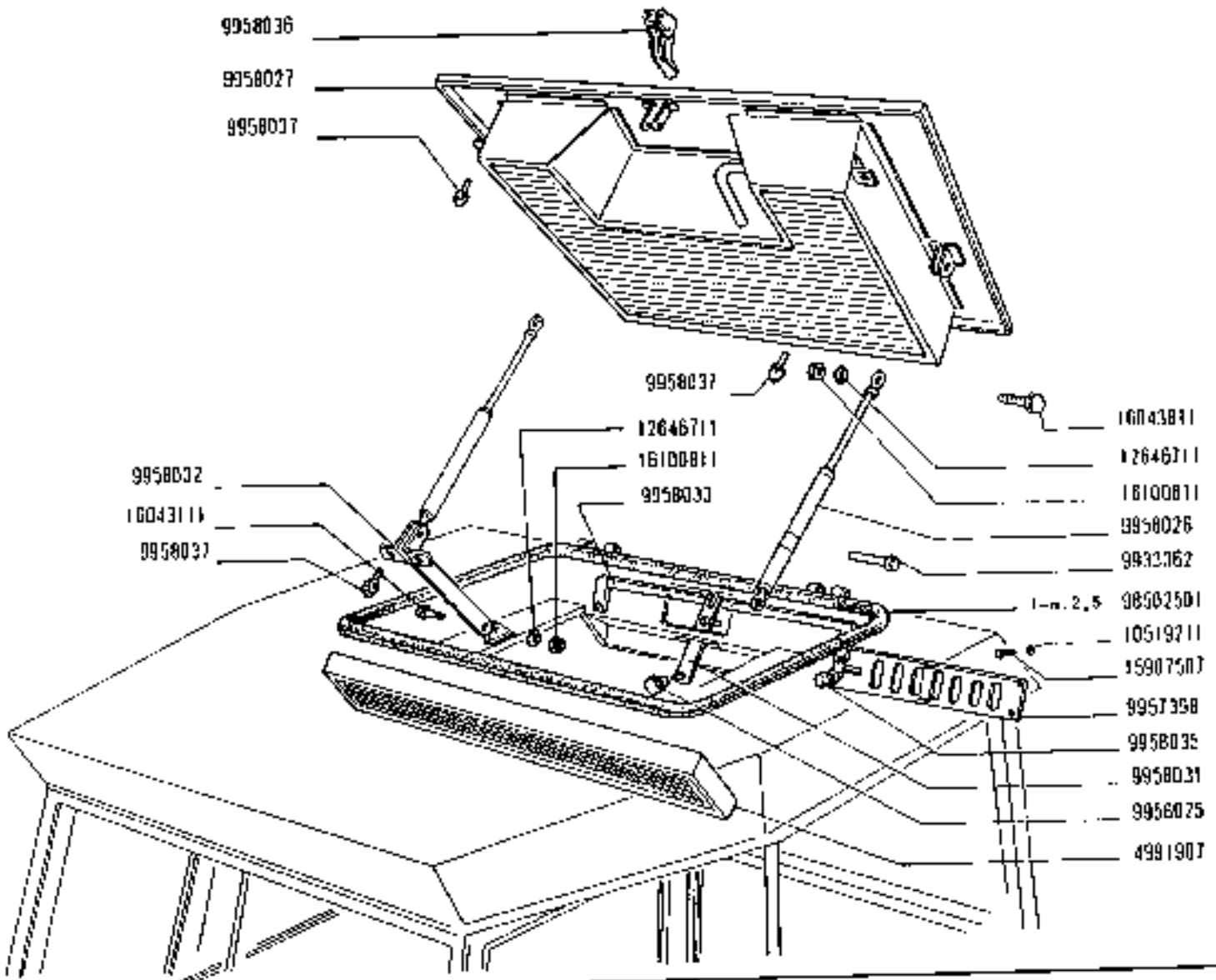

·610 C7745

CABINA

780 - 780 DT

Cabine
Fahrerhaus

Cab
Cabina

L.1.04 /1

https://tractormanualz.com/

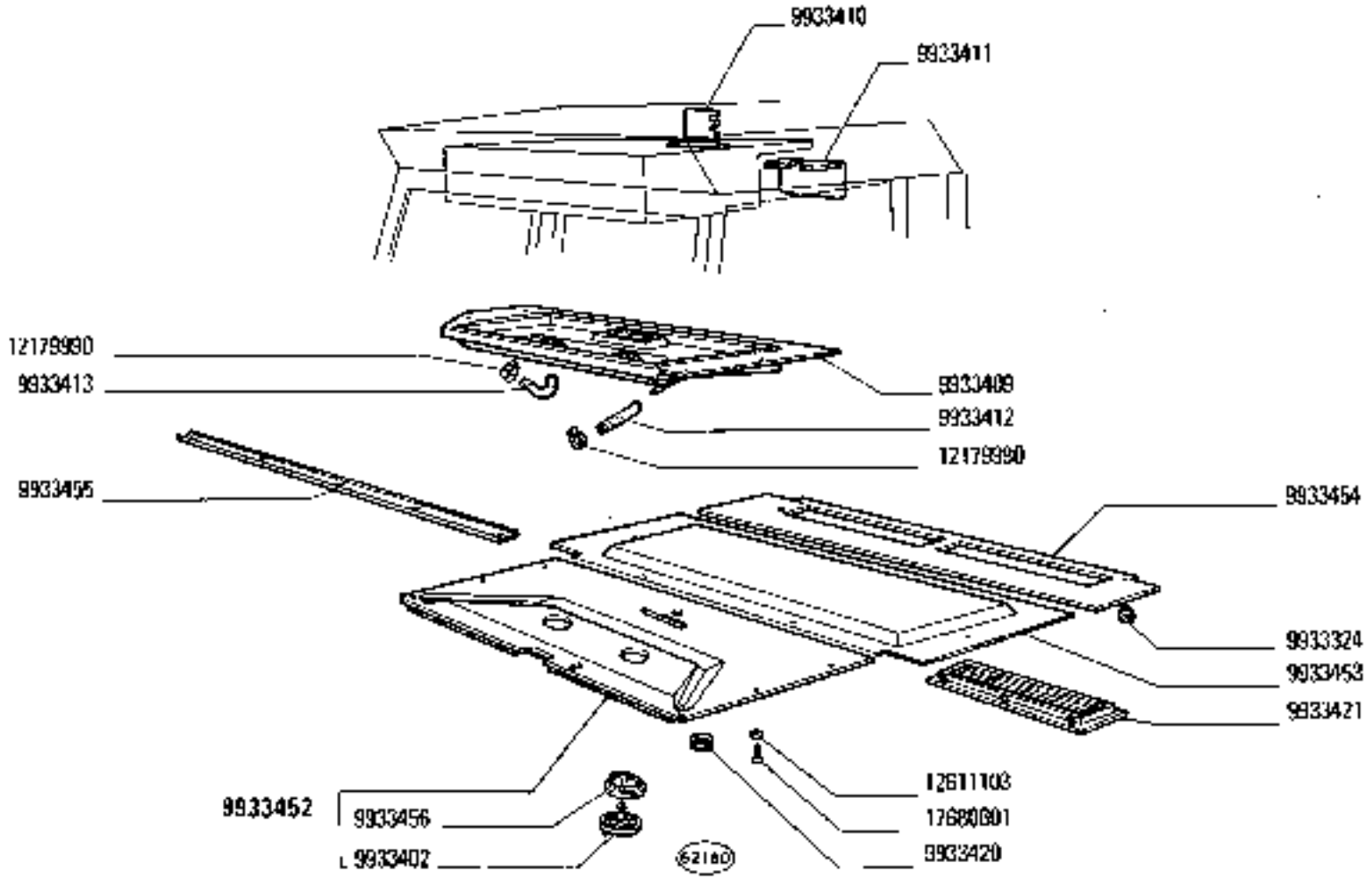

https://tractormanualz.com/

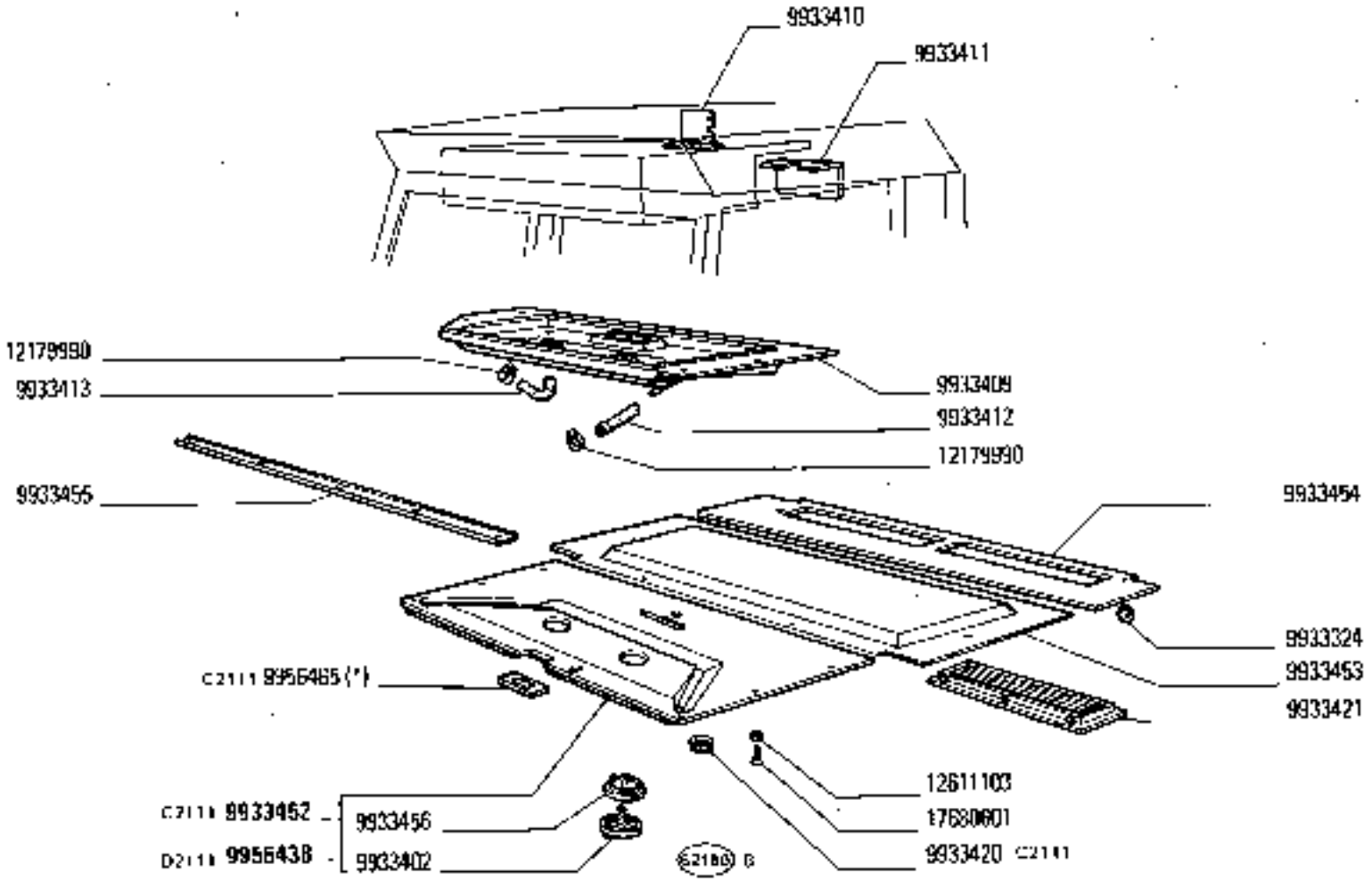

(*) Vedere elenco - Voir la liste - Siehe tabelle - See list - Véase la lista

16051

https://tractormanualz.com/

MODIF	N.ORDINAZ.	Q.	DENOMINAZIONE	DESIGNATION	BENENNUNG	DESCRIPTION	DENOMINACIONES
C 2113	9956465	1	PIASTRINA (*)	PLAQUETTE	PLAETTCHEN	PLATE	PLACA
D 2113	9956438	1	PADIGLIONE ANT COMPL	PAVILLON	DACH	ROOF PANEL	TECHO
	9956466	2	STAFFETTA	ETRIER	HALTER	BRACKET	SOPORTE
	9956463	4	ESTREMITÀ	EXTREMITE	ENDE	END	EXTREMO
	9956464	2	CANALINO	PROFILE	SCHIENE	CHANNEL	CANAL
C 2113	9956461	1	CABINA COMPL.	CABINE	FAHRERHAUS	CAB	CABINA
D 2113	9933421	2	GRIGLIA	GRILLE	GITTER	GRILLE	REJILLA
	9956430	1	SEGGIOLINO	SIEGE	SITZ	SEAT	ASIENTO
	9956431	1	CUSCINO	COUSSIN	SITZPOLSTER	CUSHION	ASIENTO
	10516071	2	ROSETTA DI SICUREZZA	RONDELLE FREIN	SICHERUNGSRING	LOCKWASHER	ARANDELA DE FRENO
	12042001	4	ROSETTA	RONDELLE	SCHEIBE	WASHER	ARANDELA
	15043621	2	VITE	VIS	SCHRAUBE	SCREW	TORNILLO
	16100811	2	DADO	ECROU	MUTTER	NUT	TUERCA

(*) SPECIALE PER RICAMBI — SPECIAL POUR RECHANGES — EXTRA FUER DEN ERSATZ — SPECIFIC FOR REPLACEMENTS — ESPECIAL PARA RECAMBIOS

https://tractormanualz.com/

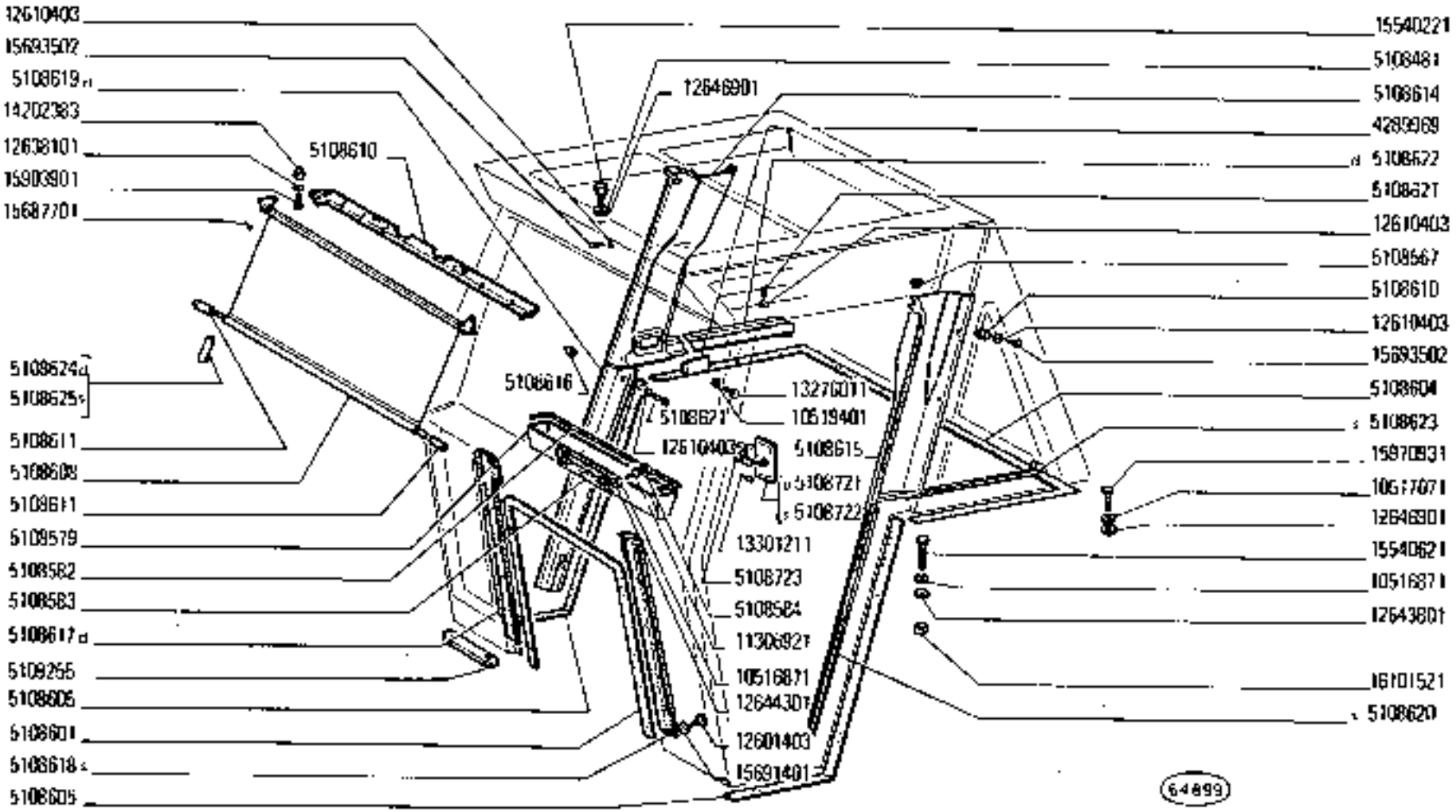

580 - 580 DT 01 02	CABINA *Cabine* *Cab* *Fahrerhaus* *Cabina*	a	L1.04/1 2 | N.T.R. 249 T

https://tractormanualz.com/

MODIF	N.ORDIN.	Q.	DENOMINAZIONE	DESIGNATION	BENENNUNG	DESCRIPTION	DENOMINACIONES
	5108622	1	RIVESTIMENTO D LAT.	REVETEMENT	VERKLEIDUNG	COVERING	FORRO
	5108623	1	RIVESTIMENTO S LAT.	REVETEMENT	VERKLEIDUNG	COVERING	FORRO
	5108624	1	APPIGLIO D	POIGNÉE	HALTEGRIFF	GRAB STRAP	ASIDERO
	5108625	1	APPIGLIO S	POIGNÉE	HALTEGRIFF	GRAB STRAP	ASIDERO
	5108646	1	PULSANTE	BOUTON	DRUCKKNOPF	BUTTON	PULSADOR
	5108647	1	MOLLA	RESSORT	FEDER	SPRING	RESORTE
	5108651	1	PERNO	AXE	BOLZEN	PIN	EJE
	5108721	1	SPECCHIO RETROVISORE D	RÉTROVISEUR	RUECKBLICKSPIEGEL	REAR VIEW MIRROR	ESPEJO RETROVISOR
	5108722	1	SPECCHIO RETROVISORE S	RÉTROVISEUR	RUECKBLICKSPIEGEL	REAR VIEW MIRROR	ESPEJO RETROVISOR
	5108723	2	TASSELLO ELASTICO	TAMPON	GUMMISTUECK	PAD	ALMOHADILLA
	5109813	1	INTELAIATURA CABINA	CHASSIS	RAHMEN	FRAMING	BASTIDOR
	5109255	2	STAFFA	ETRIER	HALTER	BRACKET	SOPORTE
	105168T1	20	ROSETTA DI SICUREZZA	RONDELLE FREIN	SICHERUNGSRING	LOCKWASHER	ARANDELA DE FRENO
	105170T1	8	ROSETTA DI SICUREZZA	RONDELLE FREIN	SICHERUNGSRING	LOCKWASHER	ARANDELA DE FRENO
	105194B1	1	ROSETTA	RONDELLE	SCHEIBE	WASHER	ARANDELA
	110877T6	2	ANELLO DI SICUREZZA	ARRETOIR	SICHERUNGSRING	LOCKRING	ANILLO DE FRENO
	11306921	4	VITE	VIS	SCHRAUBE	SCREW	TORNILLO
	12610403	43	ROSETTA	RONDELLE	SCHEIBE	WASHER	ARANDELA
	12638101	4	ROSETTA	RONDELLE	SCHEIBE	WASHER	ARANDELA
	12543801	16	ROSETTA	RONDELLE	SCHEIBE	WASHER	ARANDELA
	12644351	4	ROSETTA	RONDELLE	SCHEIBE	WASHER	ARANDELA
	12646901	10	ROSETTA	RONDELLE	SCHEIBE	WASHER	ARANDELA
	12654401	2	ROSETTA	RONDELLE	SCHEIBE	WASHER	ARANDELA
	13276011	1	VITE	VIS	SCHRAUBE	SCREW	TORNILLO
	13301211	4	VITE	VIS	SCHRAUBE	SCREW	TORNILLO
	13313411	2	VITE	VIS	SCHRAUBE	SCREW	TORNILLO
	14084211	2	DADO	ÉCROU	MUTTER	NUT	TUERCA
	14159970	1	SPINA	GOUPILLE	STIFT	PIN	PASADOR
	14202303	30	TASSELLO	TAMPON	BEILAGE	PAD	TACO
	15540221	2	VITE	VIS	SCHRAUBE	SCREW	TORNILLO
	15540621	8	VITE	VIS	SCHRAUBE	SCREW	TORNILLO
	15687701	8	VITE	VIS	SCHRAUBE	SCREW	TORNILLO
	15691401	6	VITE	VIS	SCHRAUBE	SCREW	TORNILLO
	15693502	21	VITE	VIS	SCHRAUBE	SCREW	TORNILLO
	15693602	6	VITE	VIS	SCHRAUBE	SCREW	TORNILLO
	15903901	4	VITE	VIS	SCHRAUBE	SCREW	TORNILLO
	15970931	16	VITE	VIS	SCHRAUBE	SCREW	TORNILLO
	16171521	8	DADO	ECROU	MUTTER	NUT	TUERCA
	22087776	2	ANELLO DI SICUREZZA	ARRETOIR	SICHERUNGSRING	LOCKRING	ANILLO DE FRENO

https://tractormanualz.com/

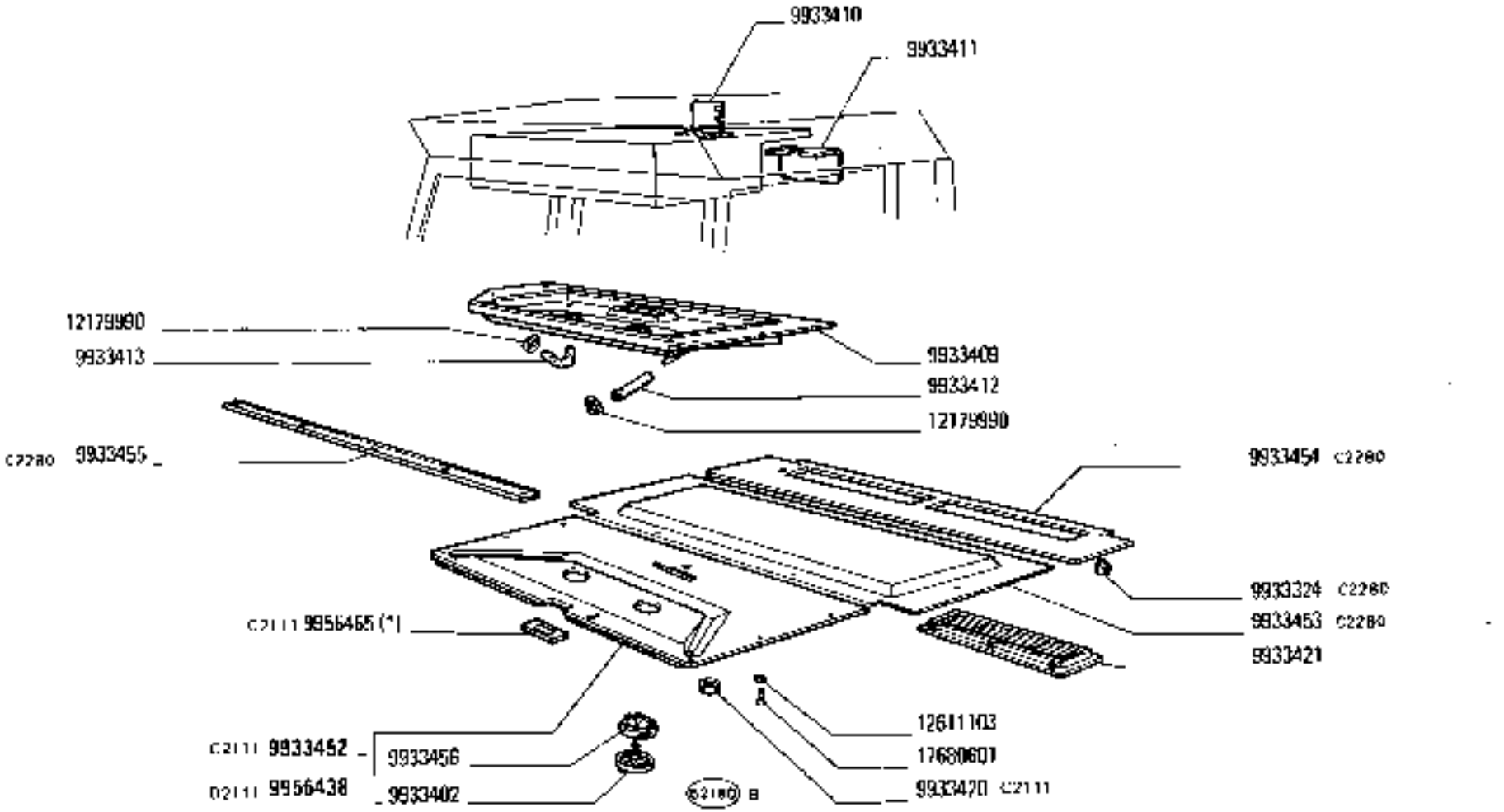

(*) Vedere elenco · Voir la liste · Siehe tabelle · See list · Véase la lista

1605)

https://tractormanualz.com/

NOTE	N.ORDINAZ.	Q.	DENOMINAZIONE	DESIGNATION	BENENNUNG	DESCRIPTION	DENOMINACIONES
C 2111	9956465	1	PIASTRINA (*)	PLAQUETTE	PLAETTCHEN	PLATE	PLACA
D 2111	9956439	1	PADIGLIONE ANT. COMPL	PAVILLON	DACH	ROOF PANEL	TECHO
	9956466	2	STAFFETTA	ETRIER	HALTER	BRACKET	SOPORTE
	9956463	4	ESTREMITÀ	EXTREMITE	ENDE	END	EXTREMO
	9956464	2	CANALINO	PROFILE	SCHIENE	CHANNEL	CANAL
C 2255 D 2113	9956461	1	CABINA COMPL.	CABINE	FAHRERHAUS	CAB	CABINA
D 2113	9933471	2	GRIGLIA	GRILLE	GITTER	GRILLE	REJILLA
	9956430	1	SEGGIOLINO	SIEGE	SITZ	SEAT	ASIENTO
	9956431	1	CUSCINO	COUSSIN	SITZPOLSTER	CUSHION	ASIENTO
	10516671	2	ROSETTA DI SICUREZZA	RONDELLE FREIN	SICHERUNGSRING	LOCKWASHER	ARANDELA DE FRENO
	12642001	4	ROSETTA	RONDELLE	SCHEIBE	WASHER	ARANDELA
	16043621	2	VITE	VIS	SCHRAUBE	SCREW	TORNILLO
	16100811	2	DADO	ECROU	MUTTER	NUT	TUERCA
D 2255	9957376	1	INTELAIATURA	CHASSIS	RAHMEN	FRAMING	BASTIDOR
D 2255	5108531	1	SPORTELLO	VOLET	DECKEL	LID	TAPA
D 2280	5108534	1	MANIGLIA COMPL.	POIGNEE	GRIFF	HANDLE	MANECILLA
D 2280	5108535	2	PUNTELLO	BEQUILLE	STREBE	STAY	PUNTAL
D 2280	5108537	1	SCONTRINO	GACHE	GESPERRE	STRIKER PLATE	CERRADERO
D 2280	5108538	1	GUARNIZIONE DI TENUTA	JOINTS	DICHTUNGEN	GASKETS	JUNTAS
D 2280	5108539	1	BLOCCHETTO ANT.	TAQUET	ANSATS	PAD	HERRAJE
D 2280	5108541	2	PERNO DI FISSAGGIO	CHEVILLE	BOLZEN	PIN	PASADOR
D 2280	5108545	2	PERNO	AXE	BOLZEN	PIN	EJE
D 2280	5109507	1	RIVESTIMENTO	REVETEMENT	VERKLEIDUNG	PANEL	PANEL
D 2280	5108612	1	ISOLAMENTO TERMICO	ISOLEMENT THERMIQUE	WARMEISOLIERUNG	HEAT INSULATION	AISLAMIENTO TERMICO
D 2280	5109546	1	PULSANTE	BOUTON	DRUCKKNOPF	BUTTON	PULSADOR
D 2280	5108647	1	MOLLA	RESSORT	FEDER	SPRING	RESORTE
D 2280	5108651	1	PERNO	AXE	BOLZEN	PIN	EJE
D 2280	9957399	4	PRESA D'ARIA	PRISE D'AIR	LUFTLEITUNG	AIR INTAKE	BOCA DE AIRE
D 2280	9957400	1	PIASTRINA	PLAQUETTE	PLAETTCHEN	PLATE	PLACA
D 2280	9957401	1	SPORTELLO	VOLET	DECKEL	LID	TAPA
D 2280	9957402	1	LEVA	LEVIER	HEBEL	LEVER	PALANCA
D 2280	9957403	1	MOSTRINA	MOTIF	ZIERSTUECK	ORNAMENT	EMBELLECEDOR
D 2280	9957404	2	PANNELLO	PANNEAU	VERKLEIDUNG	PANEL	CONTRAPANEL
D 2280	9957406	1	INTELAIATURA	CHASSIS	RAHMEN	FRAMING	BASTIDOR
D 2280	9957407	1	FERMAGLIO	AGRAFE	KLEMMSTUECK	CLIP	SUJETADOR
D 2280	9957412	1	COMANDO	COMMANDE	BETAETIGUNGSVORRICHT	CONTROL	MANDO
D 2280	9957413	5	POMELLO	BOUTON	KNEBELGRIFF	KNOB	BOTON
D 2280	10343011	2	VITE	VIS	SCHRAUBE	SCREW	TORNILLO
D 2280	10356080	4	ANELLO ELASTICO	BAGUE	RING	RING	ANILLO
D 2280	10516471	6	ROSETTA DI SICUREZZA	RONDELLE FREIN	SICHERUNGSRING	LOCKWASHER	ARANDELA DE FRENO
D 2280	10902121	8	VITE	VIS	SCHRAUBE	SCREW	TORNILLO
D 2280	11087776	2	ANELLO DI SICUREZZA	ARRETOIR	SICHERUNGSRING	LOCKRING	ANILLO DE FRENO
D 2280	11195471	4	ROSETTA DI SICUREZZA	RONDELLE FREIN	SICHERUNGSRING	LOCKWASHER	ARANDELA DE FRENO
D 2280	12611142	6	ROSETTA DI SICUREZZA	RONDELLE FREIN	SICHERUNGSRING	LOCKWASHER	ARANDELA DE FRENO
D 2280	14156970	1	SPINA	GOUPILLE	STIFT	PIN	PASADOR
D 2280	14207383	4	TASSELLO	TAMPON	BELAGE	PAD	TACO
D 2280	15643901	4	VITE	VIS	SCHRAUBE	SCREW	TORNILLO
D 2280	15693502	4	VITE	VIS	SCHRAUBE	SCREW	TORNILLO
D 2280	16895211	2	DADO	ECROU	MUTTER	NUT	TUERCA
D 2280	16101511	8	DADO	ECROU	MUTTER	NUT	TUERCA
D 2280	17680601	6	VITE	VIS	SCHRAUBE	SCREW	TORNILLO
		(*)	SPECIALE PER RICAMBI	SPECIAL POUR RECHANGES	EXTRA FUER DEN ERSATZ	SPECIFIC FOR REPLACEMENTS	ESPECIAL PARA RECAMBIOS

https://tractormanualz.com/

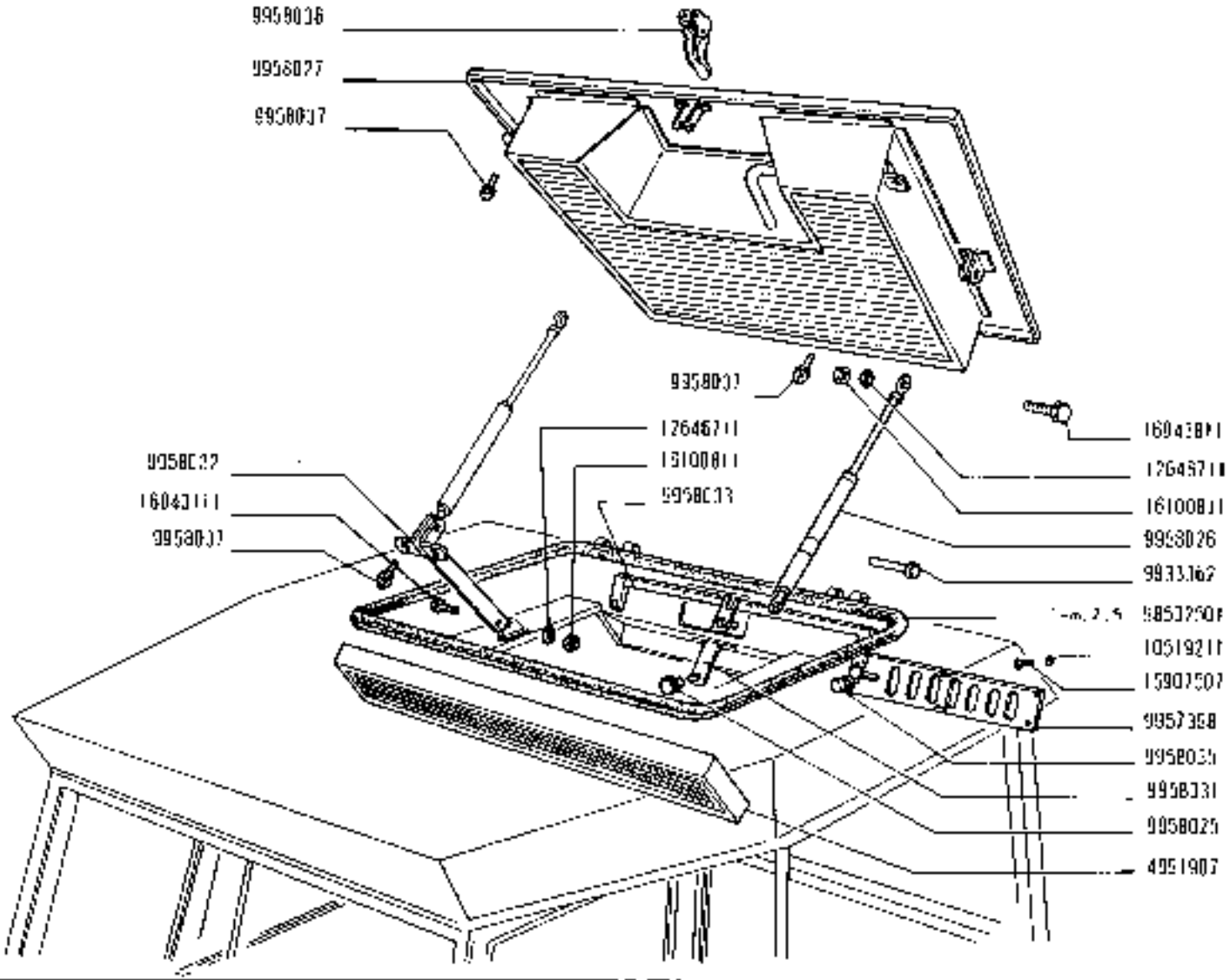

610 72245

CABINA

780 - 780 DT 01 02	*Cabine* *Fahrerhaus*	*Cab* *Cabine*	L.1.04 /1
			3
			N.T.R. 259 T

https://tractormanualz.com/

MODIF	N.ORDIN.	Q.	DENOMINAZIONE	DESIGNATION	BENENNUNG	DESCRIPTION	DENOMINACIONES
	4991907	1	FILTRO	FILTRE	FILTER	FILTER	FILTRO
	9933362	1	PERNO	AXE	BOLZEN	PIN	EJE
	9933421	2	PRESA D'ARIA	TIGE DE POUSSEE	LUFTLEITUNG	AIR INTAKE	BOCA DE AIRE
	9957398	1	PRESA D'ARIA	TIGE DE POUSSEE	LUFTLEITUNG	AIR INTAKE	BOCA DE AIRE
	9958025	2	POMELLO	BOUTON	KNEBELGRIFF	KNOB	BOTON
	9958026	1	AMMORTIZZATORE	AMORTISSEUR	STOSSDAEMPFER	SHOCK ABSORBER	AMORTIGUADOR
	9958027	1	BOTOLA	TRAPPE	MANNLOCH	MANHOLE	TRAMPA
	9958028	1	COPERCHIO	COUVERCLE	DECKEL	COVER	TAPA
	9958029	1	PROFILATO	PROFILS	PROFIL	CHANNEL	PERFIL
	9958030	2	PROFILATO	PROFILE	PROFIL	CHANNEL	PERFIL
	9958031	1	LEVA	LEVIER	HEBEL	LEVER	PALANCA
	9958032	1	LEVA	LEVIER	HEBEL	LEVER	PALANCA
	9958033	1	STAFFA	ETRIER	HALTER	BRACKET	SOPORTE
	9958034	1	PANNELLO	PANNEAU	VERKLEIDUNG	PANEL	CUNTRAPANEL
	9958035	2	POMELLO	BOUTON	KNEBELGRIFF	KNOB	BOTON
	9958036	1	GANCIO	CROCHET	HAKEN	HOOK	GANCHO
	9958037	4	TASSELLO	TAMPON	BELAGE	PAD	TACO
	10519211	1	ROSETTA	RONDELLE	SCHEIBE	WASHER	ARANDELA
	17466711	2	ROSETTA	RONDELLE	SCHEIBE	WASHER	ARANDELA
	15868101	2	VITE	VIS	SCHRAUBE	SCREW	TORNILLO
	15907507	2	VITE	VIS	SCHRAUBE	SCREW	TORNILLO
	16043111	1	VITE	VIS	SCHRAUBE	SCREW	TORNILLO
	16043811	1	VITE	VIS	SCHRAUBE	SCREW	TORNILLO
	16800811	2	DADO	ECROU	MUTTER	NUT	TUERCA
	98502501	1	PROFILATO DI GOMMA	PROFILE CAOUTCHOUC	PROFILGUMMI	RUBBER WEATHER-STRIP	PERFIL DE GOMA

https://tractormanualz.com/

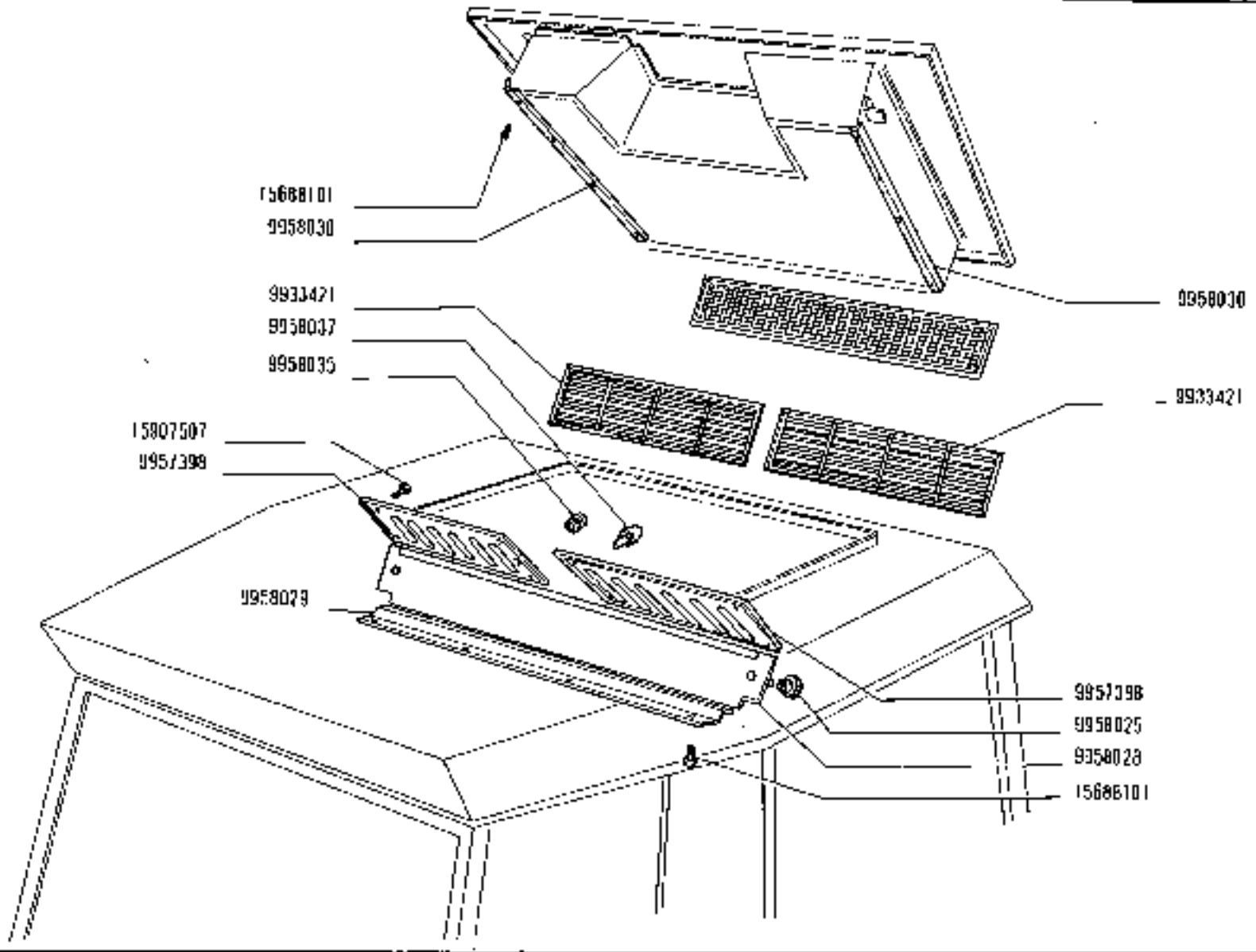

CABINA

Cabine
Fahrerhaus

Cab
Cabina

780 - 780 DT

01 02

L.1.04 /1

4

N.T.R.
259 T

https://tractormanualz.com/

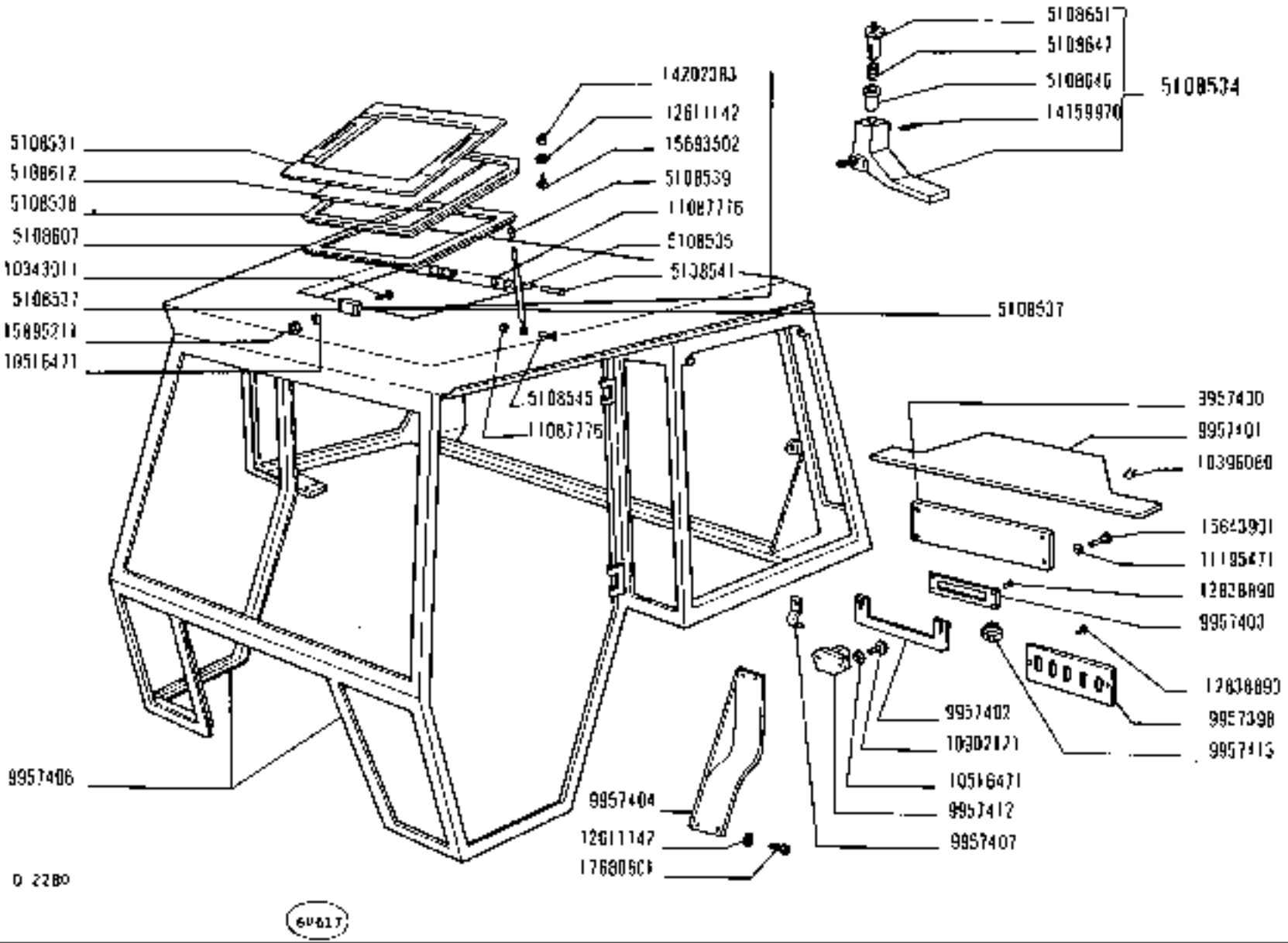

780 - 780 DT 01 02	CABINA *Cabine* *Fahrerhaus* *Cab* *Cabina*	L.1.04/1 4 | N.T.R. 258 T

https://tractormanualz.com/

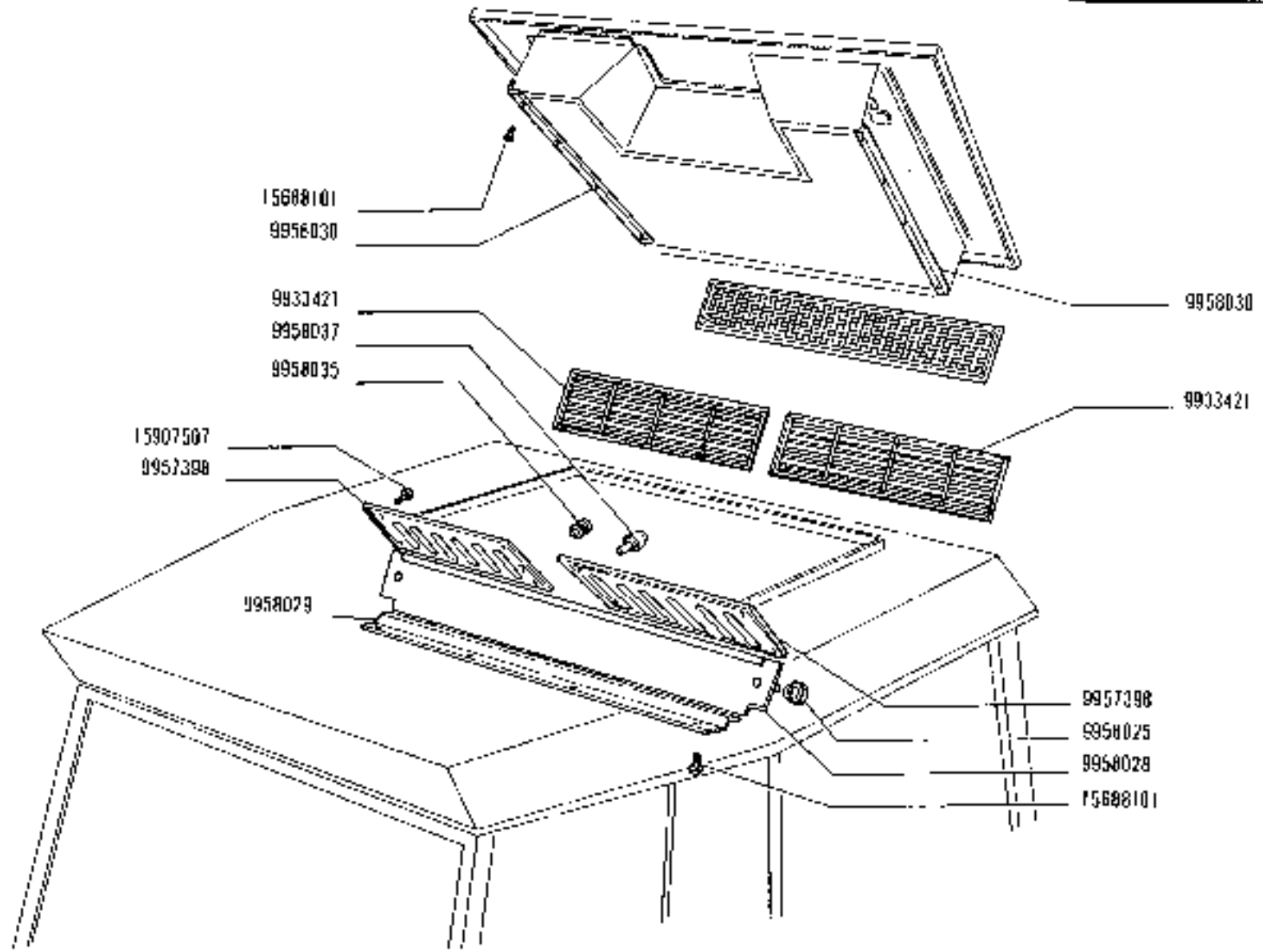

610 07745

CABINA

Cabine
Fahrerhaus

Cab
Cabina

https://tractormanualz.com/

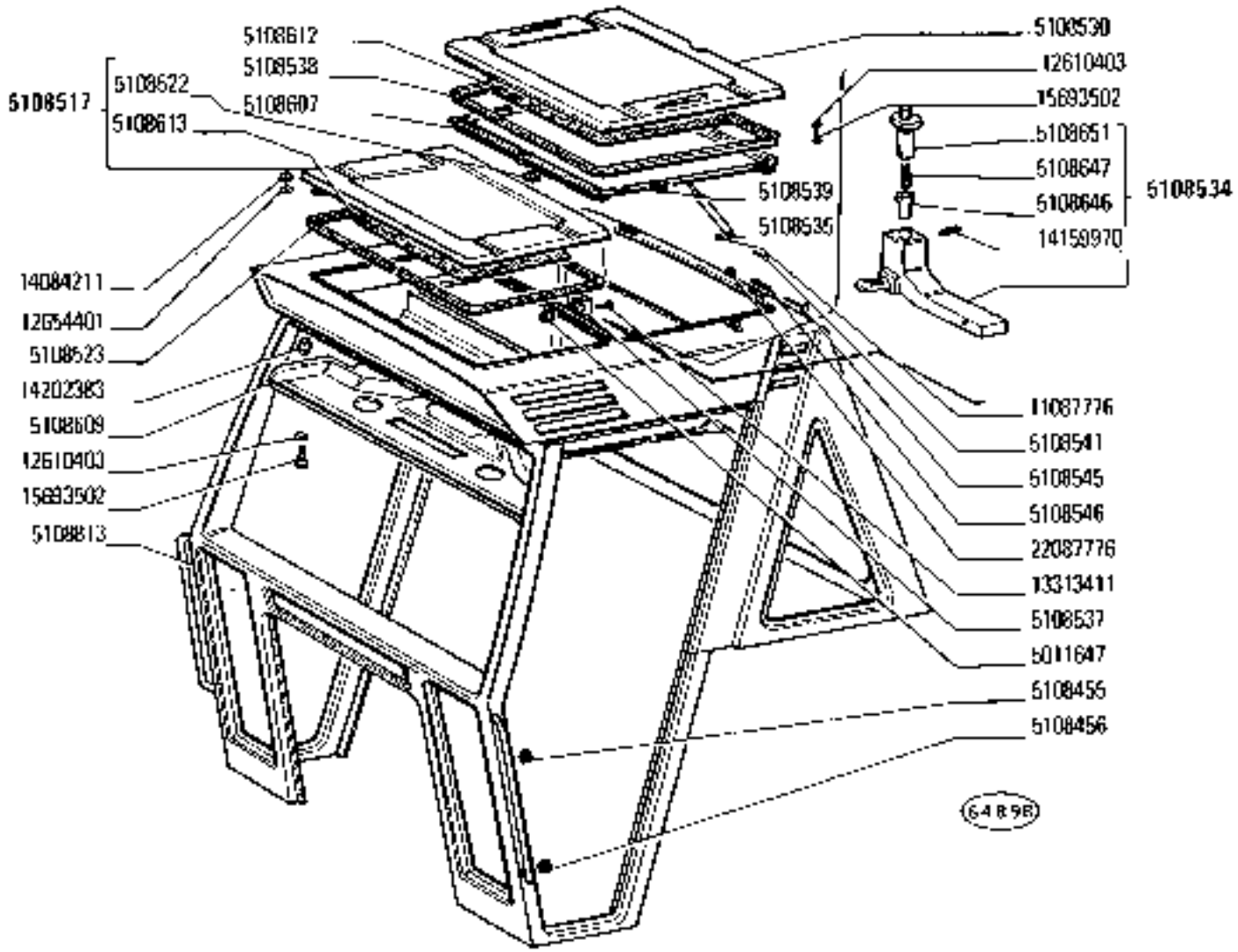

1606

780 - 780 DT	CABINA	L1.04/2
01 02	*Cabine* / *Fahrerhaus* / *Cab* / *Cabina*	1 / N.T.R. 249 T

https://tractormanualz.com/

MODIF	N.ORDIN.	Q.	DENOMINAZIONE	DESIGNATION	BENENNUNG	DESCRIPTION	DENOMINACIONES
	4289959	1	PORTACENERE	CENDRIER	ASCHENBECHER	ASH RECEIVER	CENICERO
	5011647	2	DADO	ECROU	MUTTER	NUT	TUERCA
	5108455	3	TAPPO	BOUCHON	STOPFEN	PLUG	TAPON
	5108456	2	TAPPO	BOUCHON	STOPFEN	PLUG	TAPON
	5108481	2	ROSETTA	RONDELLE	SCHEIBE	WASHER	ARANDELA
	5108514	1	SPORTELLO ANT.COMPL.	VOLET	DECKEL	LID	TAPA
	5108522	2	GUARNIZIONE DI TENUTA	JOINT	DICHTUNG	GASKET	JUNTA
	5108523	1	GUARNIZIONE DI TENUTA	JOINT	DICHTUNG	GASKET	JUNTA
	5108530	1	SPORTELLO	VOLET	DECKEL	LID	TAPA
	5108534	1	MANIGLIA	POIGNEE	GRIFF	HANDLE	MANECILLA
	5108535	2	PUNTELLO	REQUILLE	STREBE	STAY	PUNTAL
	5108537	1	SCONTRINO	GACHE	SCHSPERRE	STRIKER PLATE	CERRADERO
	5108538	1	GUARNIZIONE DI TENUTA	JOINT	DICHTUNG	GASKET	JUNTA
	5108539	2	BLOCCHETTO ANT.	TAQUET	ANSATZ	PAD	HERRAJE
	5108541	2	PERNO DI FISSAGGIO	CHEVILLE	BOLZEN	PIN	PASADOR
	5108545	2	PERNO	AXE	BOLZEN	PIN	EJE
	5108546	2	GUARNIZIONE DI TENUTA	JOINT	DICHTUNG	GASKET	JUNTA
	5108567	2	GUARNIZIONE DI TENUTA	JOINT	DICHTUNG	GASKET	JUNTA
	5108579	1	VASCHETTA	CUVE	GEFASS	PAN	CUBA
	5108582	1	GUARNIZIONE DI TENUTA	JOINT	DICHTUNG	GASKET	JUNTA
	5108593	2	TASSELLO ELASTICO	TAMPON	GUMMISTUECK	PAD	ALMOHADILLA
	5108594	4	TAPPO	BOUCHON	STOPFEN	PLUG	TAPON
	5108601	1	GUARNIZIONE DI TENUTA	JOINT	DICHTUNG	GASKET	JUNTA
	5108604	1	GUARNIZIONE DI TENUTA POST.	JOINT	DICHTUNG	GASKET	JUNTA
	5108605	2	GUARNIZIONE DI TENUTA ANT.	JOINT	DICHTUNG	GASKET	JUNTA
	5108607	1	RIVESTIMENTO	REVETEMENT	VERKLEIDUNG	COVERING	FORRO
	5108608	1	TENDINA RIPARO SOLE	STORE PARE-SOLEIL	SONNENBLENDEVORHANG	SUN CURTAIN	CORTINA PARASOL
	5108609	1	RIVESTIMENTO	REVETEMENT	VERKLEIDUNG	COVERING	FORRO
	5108610	1	RIPARO	PROTECTION	ABDECKUNG	PROTECTION	DEFENSA
	5108611	2					
	5108612	1	ISOLAMENTO TERMICO	ISOLEMENT THERMIQUE	WAERMEISOLIERUNG	HEAT INSULATION	AISLAMIENTO TERMICO
	5108613	1	ISOLAMENTO TERMICO	ISOLEMENT THERMIQUE	WAERMEISOLIERUNG	HEAT INSULATION	AISLAMIENTO TERMICO
	5108614	1	RIVESTIMENTO D	REVETEMENT	VERKLEIDUNG	COVERING	FORRO
	5108615	1	RIVESTIMENTO S	REVETEMENT	VERKLEIDUNG	COVERING	FORRO
	5108616	6	TASSELLO	TAMPON	BEILAGE	PAD	TACO
	5108617	1	RIVESTIMENTO D	REVETEMENT	VERKLEIDUNG	COVERING	FORRO
	5108618	1	RIVESTIMENTO S	REVETEMENT	VERKLEIDUNG	COVERING	FORRO
	5108619	1	RIVESTIMENTO D POST.INF.	REVETEMENT	VERKLEIDUNG	COVERING	FORRO
	5108620	1	RIVESTIMENTO S POST.INF.	REVETEMENT	VERKLEIDUNG	COVERING	FORRO
	5108621	10	VITE	VIS	SCHRAUBE	SCREW	TORNILLO

https://tractormanualz.com/

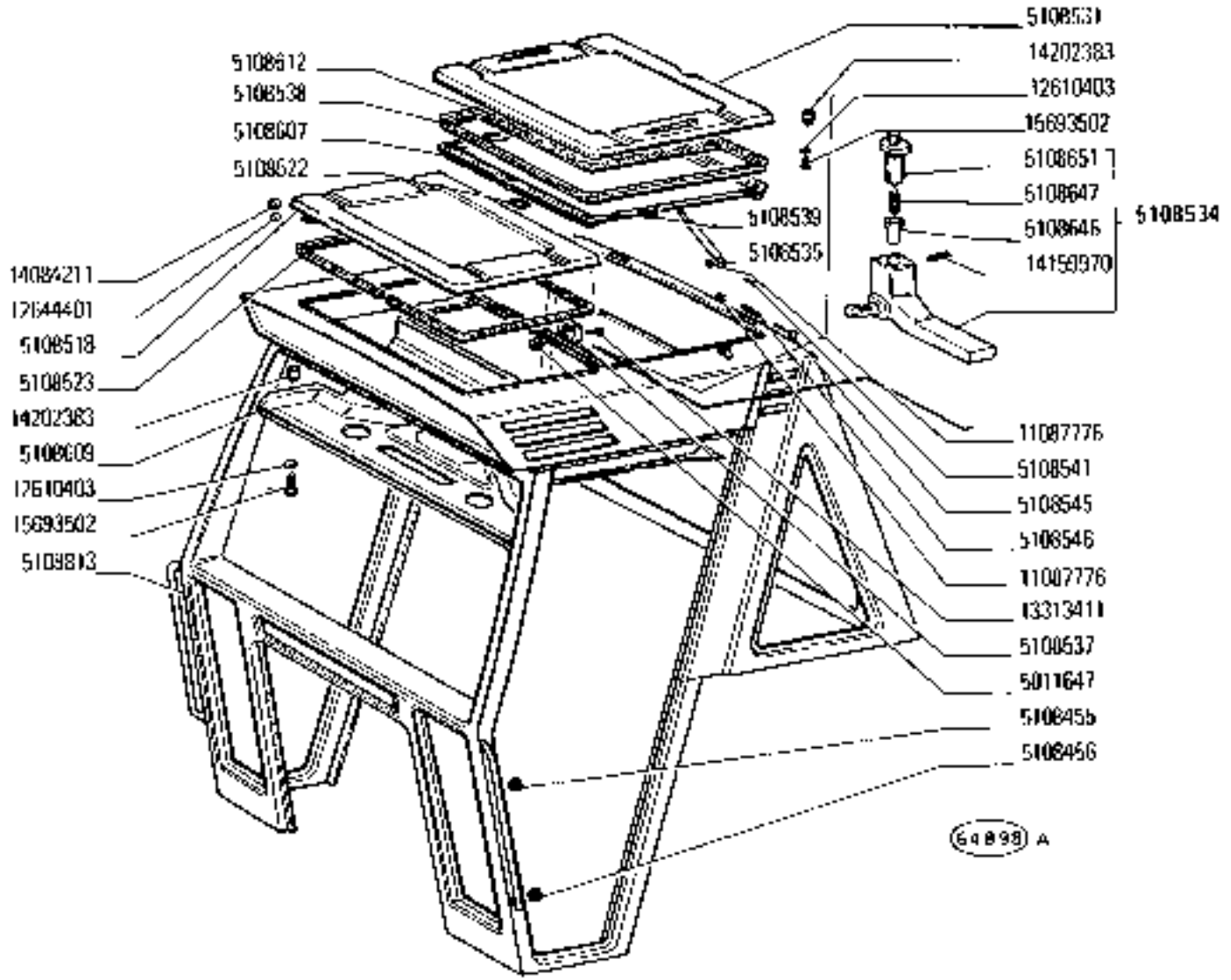

780 - 780 DT	CABINA	L1.04/2
01 02	Cabine / Fahrerhaus / Cab / Cabina	1 / N.T.R. 254 T

https://tractormanualz.com/

MODIF	N.ORDIN.	Q.	DENOMINAZIONE	DESIGNATION	BENENNUNG	DESCRIPTION	DENOMINACIONES
	4289969	1	PORTACENERE	CENDRIER	ASCHENBECHER	ASH RECEIVER	CENICERO
	5011647	2	DADO	ECROU	MUTTER	NUT	TUERCA
	5108455	3	TAPPO	BOUCHON	STOPFEN	PLUG	TAPON
	5108456	2	TAPPO	BOUCHON	STOPFEN	PLUG	TAPON
	5108481	2	ROSETTA	RONDELLE	SCHEIBE	WASHER	ARANDELA
5108518	~~5108517~~	1	SPORTELLO ANT.	VOLET	DECKEL	LID	TAPA
	5108522	2	GUARNIZIONE DI TENUTA	JOINT	DICHTUNG	GASKET	JUNTA
	5108523	1	GUARNIZIONE DI TENUTA	JOINT	DICHTUNG	GASKET	JUNTA
5106501	~~5108535~~	1	SPORTELLO	VOLET	DECKEL	LID	TAPA
	5108534	1	MANIGLIA	POIGNEE	GRIFF	HANDLE	MANECILLA
	5108535	2	PUNTELLO	REQUILLE	STREBE	STAY	PUNTAL
	5108537	1	SCONTRINO	GACHE	GESPERRE	STRIKER PLATE	CERRADERO
	5108538	1	GUARNIZIONE DI TENUTA	JOINT	DICHTUNG	GASKET	JUNTA
	5108539	2	BLOCCHETTO ANT.	TAQUET	ANSATZ	PAD	HERRAJE
	5108541	2	PERNO DI FISSAGGIO	CHEVILLE	BOLZEN	PIN	PASADOR
	5108543	7	PERNO	AXE	BOLZEN	PIN	EJE
	5108546	2	GUARNIZIONE DI TENUTA	JOINT	DICHTUNG	GASKET	JUNTA
	5108567	2	GUARNIZIONE DI TENUTA	JOINT	DICHTUNG	GASKET	JUNTA
	5108579	1	VASCHETTA	CUVE	GEFASS	PAN	CUBA
E.I.M.	~~5108582~~	1	GUARNIZIONE DI TENUTA	JOINT	DICHTUNG	GASKET	JUNTA
	5108583	2	TASSELLO ELASTICO	TAMPON	GUMMISTOPFEN	PAD	ALMOHADILLA
	5106534	4	TAPPO	BOUCHON	STOPFEN	PLUG	TAPON
	5108601	1	GUARNIZIONE DI TENUTA	JOINT	DICHTUNG	GASKET	JUNTA
	5108604	1	GUARNIZIONE DI TENUTA POST.	JOINT	DICHTUNG	GASKET	JUNTA
	5108605	2	GUARNIZIONE DI TENUTA ANT.	JOINT	DICHTUNG	GASKET	JUNTA
	5108637	1	RIVESTIMENTO	REVETEMENT	VERKLEIDUNG	COVERING	FORRO
	5108638	1	TENDINA RIPARO SOLE	STORE PARE-SOLEIL	SONNENBLENDVORHANG	SUN CURTAIN	CORTINA PARASOL
	5108639	1	RIVESTIMENTO	REVETEMENT	VERKLEIDUNG	COVERING	FORRO
	5108640	1	RIPARO	PROTECTION	ABDECKUNG	PROTECTION	DEFENSA
	5106611	2					
	5108612	1	ISOLAMENTO TERMICO	ISOLEMENT THERMIQUE	WAERMEISOLIERUNG	HEAT INSULATION	AISLAMIENTO TERMICO
E.I.M.	~~5108623~~	1	ISOLAMENTO TERMICO	ISOLEMENT THERMIQUE	WAERMEISOLIERUNG	HEAT INSULATION	AISLAMIENTO TERMICO
	5106614	1	RIVESTIMENTO D	REVETEMENT	VERKLEIDUNG	COVERING	FORRO
	5106615	1	RIVESTIMENTO S	REVETEMENT	VERKLEIDUNG	COVERING	FORRO
	5108616	6	TASSELLO	TAMPON	BEILAGE	PAD	TACO
	5108617	1	RIVESTIMENTO D	REVETEMENT	VERKLEIDUNG	COVERING	FORRO
	5106618	1	RIVESTIMENTO S	REVETEMENT	VERKLEIDUNG	COVERING	FORRO
	5106619	1	RIVESTIMENTO D POST.INF.	REVETEMENT	VERKLEIDUNG	COVERING	FORRO
	5108620	1	RIVESTIMENTO S POST.INF.	REVETEMENT	VERKLEIDUNG	COVERING	FORRO
	5108621	10	VITE	VIS	SCHRAUBE	SCREW	TORNILLO

https://tractormanualz.com/

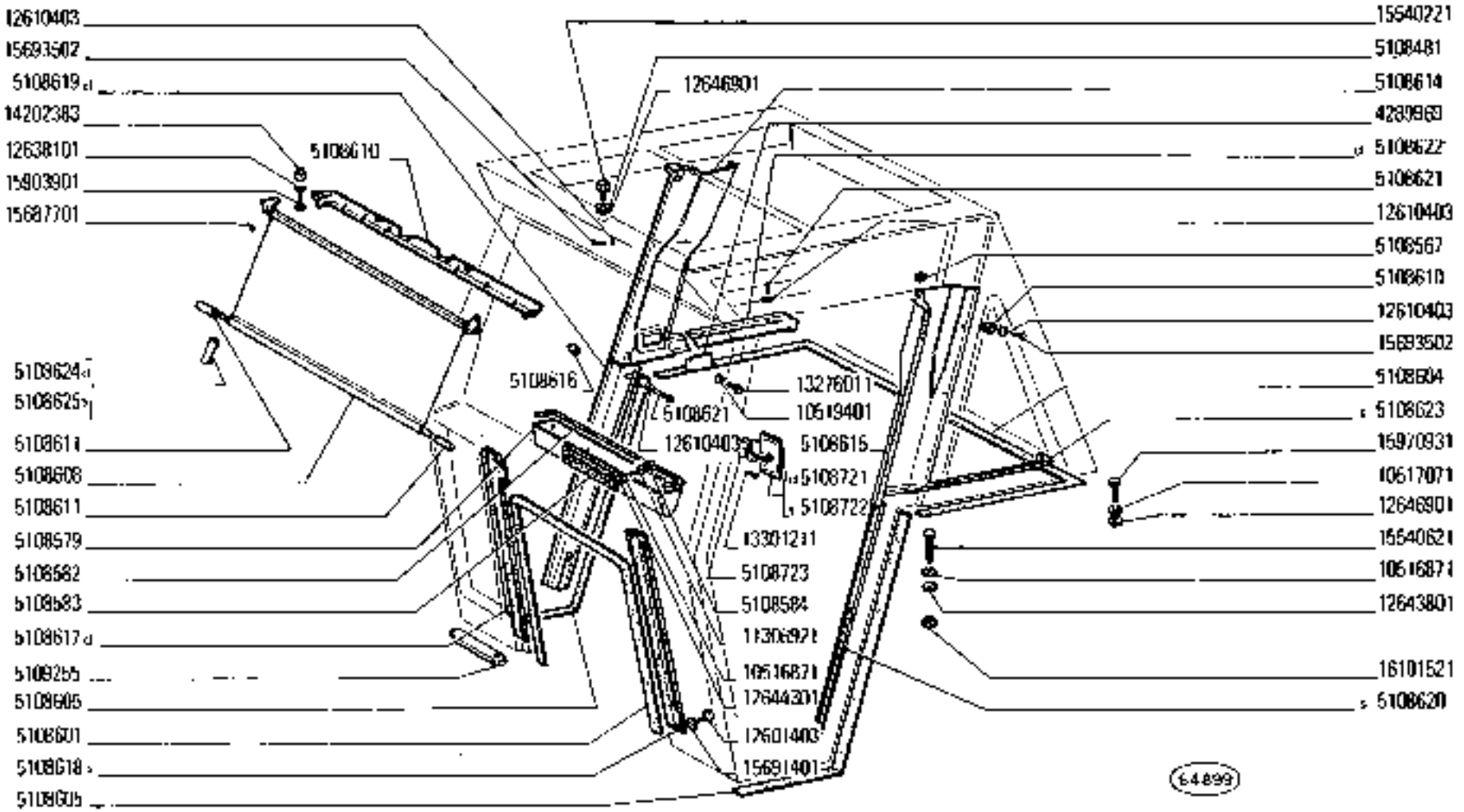

https://tractormanualz.com/

NODIF	N.ORDIN.	Q.	DENOMINAZIONE	DESIGNATION	BENENNUNG	DESCRIPTION	DENOMINACIONES
	5108622	1	RIVESTIMENTO D LAT.	REVÊTEMENT	VERKLEIDUNG	COVERING	FORRO
	5108623	1	RIVESTIMENTO S LAT.	REVETEMENT	VERKLEIDUNG	COVERING	FORRO
	5108624	1	APPIGLIO D	POIGNEE	HALTEGRIFF	GRAB STRAP	ASIDERO
	5108625	1	APPIGLIO S	POIGNEE	HALTEGRIFF	GRAB STRAP	ASIDERO
	5108646	1	PULSANTE	BOUTON	DRUCKKNUPF	BUTTON	PULSADOR
	5108647	1	MOLLA	RESSORT	FEDER	SPRING	RESORTE
	5108651	1	PERNO	AXE	BOLZEN	PIN	EJE
	5108721	1	SPECCHIO RETROVISORE D	RETROVISEUR	RUECKBLICKSPIEGEL	REAR VIEW MIRROR	ESPEJO RETROVISOR
	5108722	1	SPECCHIO RETROVISORE S	RETROVISEUR	RUECKBLICKSPIEGEL	REAR VIEW MIRROR	ESPEJO RETROVISOR
	5108723	2	TASSELLO ELASTICO	TAMPON	GUMMISTUECK	PAD	ALMOHADILLA
	5108813	1	INTELAIATURA CABINA	CHASSIS	RAHMEN	FRAMING	BASTIDOR
	5109255	2	STAFFA	ETRIER	HALTER	BRACKET	SOPORTE
	10516871	20	ROSETTA DI SICUREZZA	RONDELLE FREIN	SICHERUNGSRING	LOCKWASHER	ARANDELA DE FRENO
	10517071	8	ROSETTA DI SICUREZZA	RONDELLE FREIN	SICHERUNGSRING	LOCKWASHER	ARANDELA DE FRENO
	10519401	1	ROSETTA	RONDELLE	SCHEIBE	WASHER	ARANDELA
	11087776	2	ANELLO DI SICUREZZA	ARRETOIR	SICHERUNGSRING	LOCKRING	ANILLO DE FRENO
	11306921	4	VITE	VIS	SCHRAUBE	SCREW	TORNILLO
	12610403	43	ROSETTA	RONDELLE	SCHEIBE	WASHER	ARANDELA
	12638101	4	ROSETTA	RONDELLE	SCHEIBE	WASHER	ARANDELA
	12643301	16	ROSETTA	RONDELLE	SCHEIBE	WASHER	ARANDELA
	12644301	4	ROSETTA	RONDELLE	SCHEIBE	WASHER	ARANDELA
	12646901	10	ROSETTA	RONDELLE	SCHEIBE	WASHER	ARANDELA
	12654401	2	ROSETTA	RONDELLE	SCHEIBE	WASHER	ARANDELA
	13276011	1	VITE	VIS	SCHRAUBE	SCREW	TORNILLO
	13301211	4	VITE	VIS	SCHRAUBE	SCREW	TORNILLO
	13313411	2	VITE	VIS	SCHRAUBE	SCREW	TORNILLO
	14084211	2	DADO	ECROU	MUTTER	NUT	TUERCA
	14159970	1	SPINA	GOUPILLE	STIFT	PIN	PASADOR
	14202303	50	TASSELLO	TAMPON	BELAGE	PAD	TACO
	15540221	2	VITE	VIS	SCHRAUBE	SCREW	TORNILLO
	15540621	8	VITE	VIS	SCHRAUBE	SCREW	TORNILLO
	15667701	8	VITE	VIS	SCHRAUBE	SCREW	TORNILLO
	15691401	6	VITE	VIS	SCHRAUBE	SCREW	TORNILLO
	15693502	21	VITE	VIS	SCHRAUBE	SCREW	TORNILLO
	15693602	6	VITE	VIS	SCHRAUBE	SCREW	TORNILLO
	15903901	4	VITE	VIS	SCHRAUBE	SCREW	TORNILLO
	15970931	16	VITE	VIS	SCHRAUBE	SCREW	TORNILLO
	16101521	8	DADO	ECROU	MUTTER	NUT	TUERCA
	22087776	2	ANELLO DI SICUREZZA	ARRETOIR	SICHERUNGSRING	LOCKRING	ANILLO DE FRENO

https://tractormanualz.com/

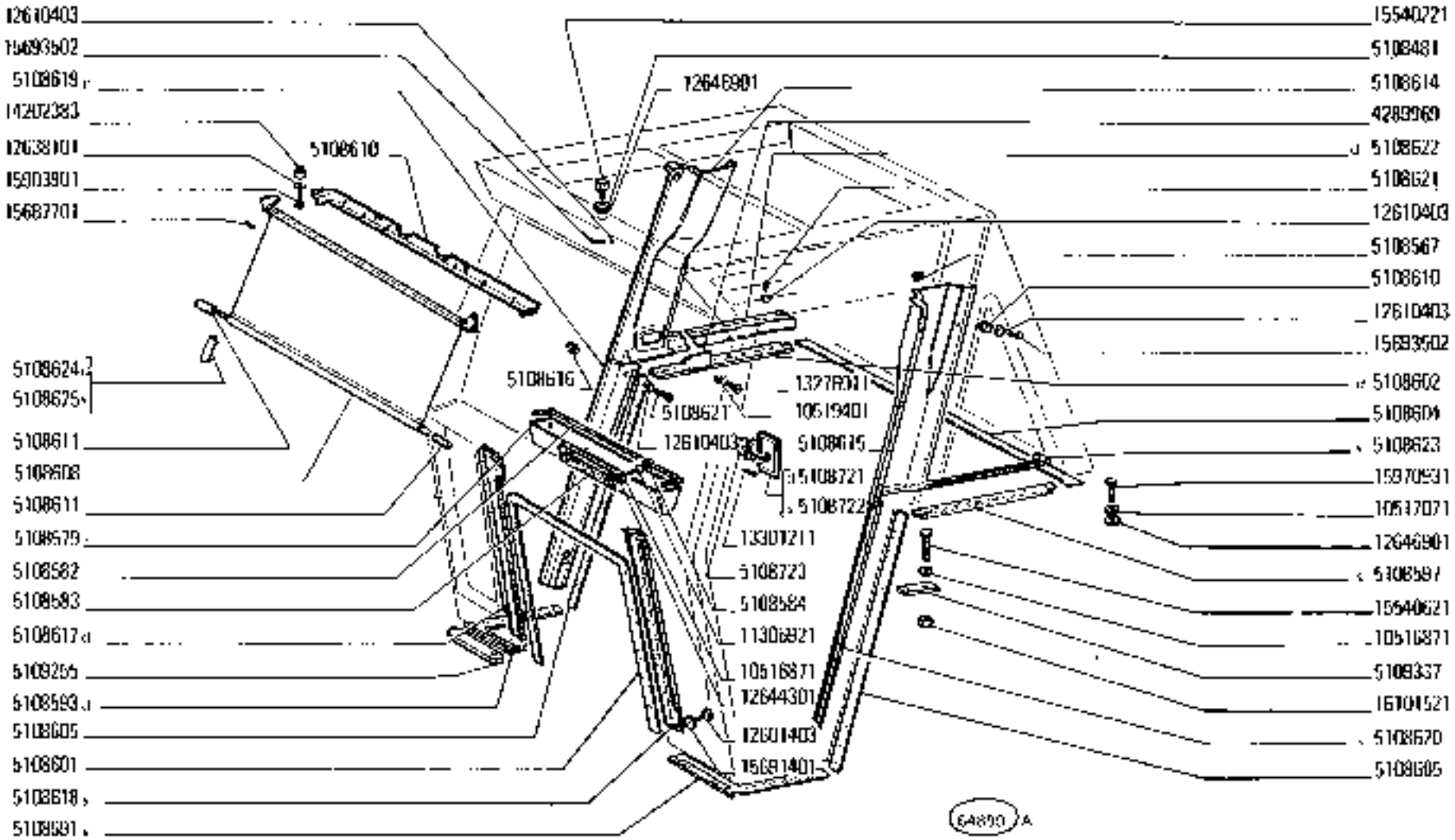

https://tractormanualz.com/

MODEL	N.ORDIN.	Q.	DENOMINAZIONE	DESIGNATION	BENENNUNG	DESCRIPTION	DENOMINACIONES
	5108622	1	RIVESTIMENTO D LAT.	REVETEMENT	VERKLEIDUNG	COVERING	FORRO
	5108623	1	RIVESTIMENTO S LAT.	REVETEMENT	VERKLEIDUNG	COVERING	FORRO
	5108624	1	APPIGLIO D	POIGNEE	HALTEGRIFF	GRAB STRAP	ASIDERO
	5108625	1	APPIGLIO S	POIGNEE	HALTEGRIFF	GRAB STRAP	ASIDERO
	5108646	1	PULSANTE	BOUTON	DRUCKKNOPF	BUTTON	PULSADOR
	5108647	1	MOLLA	RESSORT	FEDER	SPRING	RESORTE
	5108651	1	PERNO	AXE	BOLZEN	PIN	EJE
	5108721	1	SPECCHIO RETROVISORE D	RETROVISEUR	RUECKBLICKSPIEGEL	REAR VIEW MIRROR	ESPEJO RETROVISOR
	5108722	1	SPECCHIO RETROVISORE S	RETROVISEUR	RUECKBLICKSPIEGEL	REAR VIEW MIRROR	ESPEJO RETROVISOR
	5108723	2	TASSELLO ELASTICO	TAMPON	GUMMISTUECK	PAD	ALMOHADILLA
	5108810	1	INTELAIATURA CABINA	CHASSIS	RAHMEN	FRAMING	BASTIDOR
	5109235	2	STAFFA	ETRIER	HALTER	BRACKET	SOPORTE
	L0916ATI	20	ROSETTA DI SICUREZZA	RONDELLE FREIN	STCHERUNGSRING	LOCKWASHER	ARANDELA DE FRENO
	L05L10FL	8	ROSETTA DI SICUREZZA	RONDELLE FREIN	SICHERUNGSRING	LOCKWASHER	ARANDELA DE FRENO
	L05L9A0L	1	ROSETTA	RONDELLE	SCHEIBE	WASHER	ARANDELA
	11007776	2	ANELLO DI SICUREZZA	ARRETOIR	SICHERUNGSRING	LOCKRING	ANILLO DE FRENO
	11306921	4	VITE	VIS	SCHRAUBE	SCREW	TORNILLO
	12613403	43	ROSETTA	RONDELLE	SCHEIBE	WASHER	ARANDELA
	12638101	4	ROSETTA	RONDELLE	SCHEIBE	WASHER	ARANDELA
FIAM	~~12643801~~	16	ROSETTA	RONDELLE	SCHEIBE	WASHER	ARANDELA
	12644501	4	ROSETTA	RONDELLE	SCHEIBE	WASHER	ARANDELA
	12646901	10	ROSETTA	RONDELLE	SCHEIBE	WASHER	ARANDELA
12544401	~~12654401~~	2	ROSETTA	RONDELLE	SCHEIBE	WASHER	ARANDELA
	13276011	1	VITE	VIS	SCHRAUBE	SCREW	TORNILLO
	13301211	4	VITE	VIS	SCHRAUBE	SCREW	TORNILLO
	13313411	2	VITE	VIS	SCHRAUBE	SCREW	TORNILLO
	14084211	2	DADO	ECHOU	MUTTER	NUT	TUERCA
	14159970	1	SPINA	GOUPILLE	STIFT	PIN	PASADOR
	14202383	30	TASSELLO	TAMPON	BEILAGE	PAD	TACO
	15547221	2	VITE	VIS	SCHRAUBE	SCREW	TORNILLO
	15548621	8	VITE	VIS	SCHRAUBE	SCREW	TORNILLO
	15667751	8	VITE	VIS	SCHRAUBE	SCREW	TORNILLO
	15691451	6	VITE	VIS	SCHRAUBE	SCREW	TORNILLO
	15693502	21	VITE	VIS	SCHRAUBE	SCREW	TORNILLO
	15693682	6	VITE	VIS	SCHRAUBE	SCREW	TORNILLO
	15903901	4	VITE	VIS	SCHRAUBE	SCREW	TORNILLO
	15931951	16	VITE	VIS	SCHRAUBE	SCREW	TORNILLO
	16108521	8	DADO	ECROU	MUTTER	NUT	TUERCA
11087778	~~12087776~~	2	ANELLO DI SICUREZZA	ARRETOIR	SICHERUNGSRING	LOCKRING	ANILLO DE FRENO
	5108591	1	GUARNIZIONE S	GARNITURE	BELAG	LINING	FORRO
	5108593	1	GUARNIZIONE D	GARNITURE	BELAG	LINING	FORRO
	5108597	1	GUARNIZIONE S	GARNITURE	BELAG	LINING	FORRO
	5108602	1	GUARNIZIONE D	GARNITURE	BELAG	LINING	FORRO
	5109337	2	PIASTRA	PLAQUE	PLATTE	PLATE	PLACA

https://tractormanualz.com/

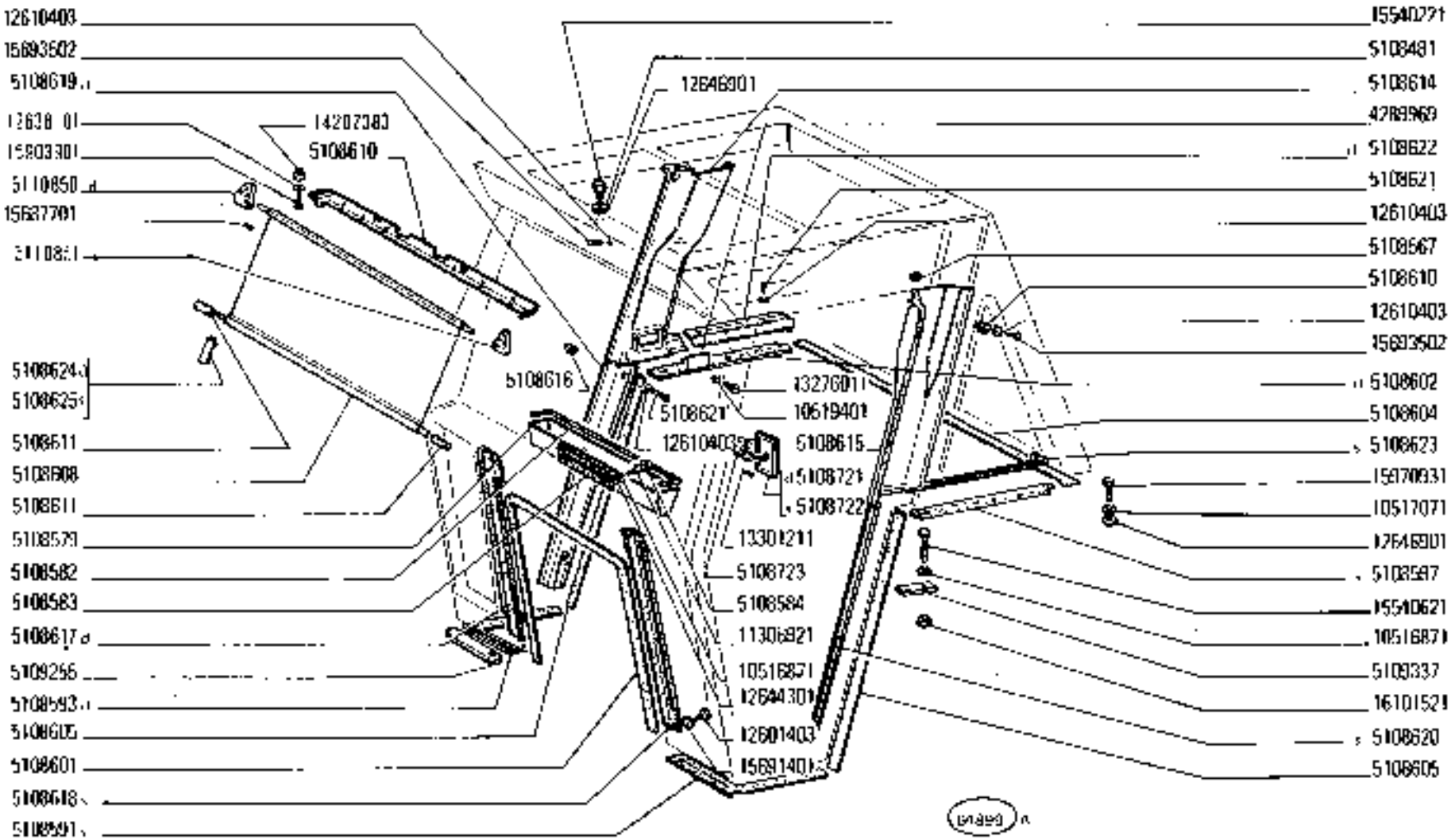

780 - 780 DT	CABINA	L1.04/2
01 02	*Cabine* / *Fahrerhaus* / *Cab* / *Cabina*	2 — N.T.R. 258 T

https://tractormanualz.com/

MODIF	N.ORDIN.	Q.	DENOMINAZIONE	DESIGNATION	BENENNUNG	DESCRIPTION	DENOMINACIONES
	5108622	1	RIVESTIMENTO D LAT.	REVETEMENT	VERKLEIDUNG	COVERING	FORRO
	5108623	1	RIVESTIMENTO S LAT.	REVETEMENT	VERKLEIDUNG	COVERING	FORRO
	5108624	1	APPIGLIO D	POIGNEE	HALTEGRIFF	GRAB STRAP	ASIDERO
	5108625	1	APPIGLIO S	POIGNEE	HALTEGRIFF	GRAB STRAP	ASIDERO
	5108646	1	PULSANTE	BOUTON	DRUCKKNOPF	BUTTON	PULSADOR
	5108647	1	MOLLA	RESSORT	FEDER	SPRING	RESORTE
	5108651	1	PERNO	AXE	BOLZEN	PIN	EJE
	5108721	1	SPECCHIO RETROVISORE D	RETROVISEUR	RUECKBLICKSPIEGEL	REAR VIEW MIRROR	ESPEJO RETROVISOR
	5108722	1	SPECCHIO RETROVISORE S	RETROVISEUR	RUECKBLICKSPIEGEL	REAR VIEW MIRROR	ESPEJO RETROVISOR
	5108723	2	TASSELLO ELASTICO	TAMPON	GUMMISTUECK	PAD	ALMOHADILLA
	5108813	1	INTELAIATURA CABINA	CHASSIS	RAHMEN	FRAMING	BASTIDOR
	5109255	2	STAFFA	EQUERRE	HALTER	BRACKET	SOPORTE
	10516571	20	ROSETTA DI SICUREZZA	RONDELLE FREIN	SICHERUNGSRING	LOCKWASHER	ARANDELA DE FRENO
	10517071	8	ROSETTA DI SICUREZZA	RONDELLE FREIN	SICHERUNGSRING	LOCKWASHER	ARANDELA DE FRENO
	10519401	1	ROSETTA	RONDELLE	SCHEIBE	WASHER	ARANDELA
	11037776	2	ANELLO DI SICUREZZA	ARRETOIR	SICHERUNGSRING	LOCKRING	ANILLO DE FRENO
	11306921	4	VITE	VIS	SCHRAUBE	SCREW	TORNILLO
	12610403	43	ROSETTA	RONDELLE	SCHEIBE	WASHER	ARANDELA
	12638101	4	ROSETTA	RONDELLE	SCHEIBE	WASHER	ARANDELA
ELIM.	~~12643101~~	~~16~~	ROSETTA	RONDELLE	SCHEIBE	WASHER	ARANDELA
	12644301	4	ROSETTA	RONDELLE	SCHEIBE	WASHER	ARANDELA
	12646901	10	ROSETTA	RONDELLE	SCHEIBE	WASHER	ARANDELA
12844401	~~12654401~~	2	ROSETTA	RONDELLE	SCHEIBE	WASHER	ARANDELA
	13276011	1	VITE	VIS	SCHRAUBE	SCREW	TORNILLO
	13301211	4	VITE	VIS	SCHRAUBE	SCREW	TORNILLO
	13313411	2	VITE	VIS	SCHRAUBE	SCREW	TORNILLO
	14084211	2	DADO	ECROU	MUTTER	NUT	TUERCA
	14159970	1	SPINA	GOUPILLE	STIFT	PIN	PASADOR
	14202383	39	TASSELLO	TAMPON	BELAGE	PAD	TACO
	15540221	2	VITE	VIS	SCHRAUBE	SCREW	TORNILLO
	15540621	8	VITE	VIS	SCHRAUBE	SCREW	TORNILLO
	15687701	8	VITE	VIS	SCHRAUBE	SCREW	TORNILLO
	15691401	6	VITE	VIS	SCHRAUBE	SCREW	TORNILLO
	15693502	23	VITE	VIS	SCHRAUBE	SCREW	TORNILLO
	15693602	6	VITE	VIS	SCHRAUBE	SCREW	TORNILLO
	15703901	4	VITE	VIS	SCHRAUBE	SCREW	TORNILLO
	15970991	16	VITE	VIS	SCHRAUBE	SCREW	TORNILLO
	16101521	8	DADO	ECROU	MUTTER	NUT	TUERCA
11087776	~~12087776~~	2	ANELLO DI SICUREZZA	ARRETOIR	SICHERUNGSRING	LOCKRING	ANILLO DE FRENO
	5108591	1	GUARNIZIONE S	GARNITURE	BELAG	LINING	FORRO
	5108593	1	GUARNIZIONE D	GARNITURE	BELAG	LINING	FORRO
	5108597	1	GUARNIZIONE S	GARNITURE	BELAG	LINING	FORRO
	5108602	1	GUARNIZIONE D	GARNITURE	BELAG	LINING	FORRO
	5109337	2	PIASTRA	PLAQUE	PLATTE	PLATE	PLACA
	5110850	1	SNODO D	ARTICULATION	GELENK	ARTICULATION	ARTICULACION
	5110851	1	SNODO S	ARTICULATION	GELENK	ARTICULATION	ARTICULACION

https://tractormanualz.com/

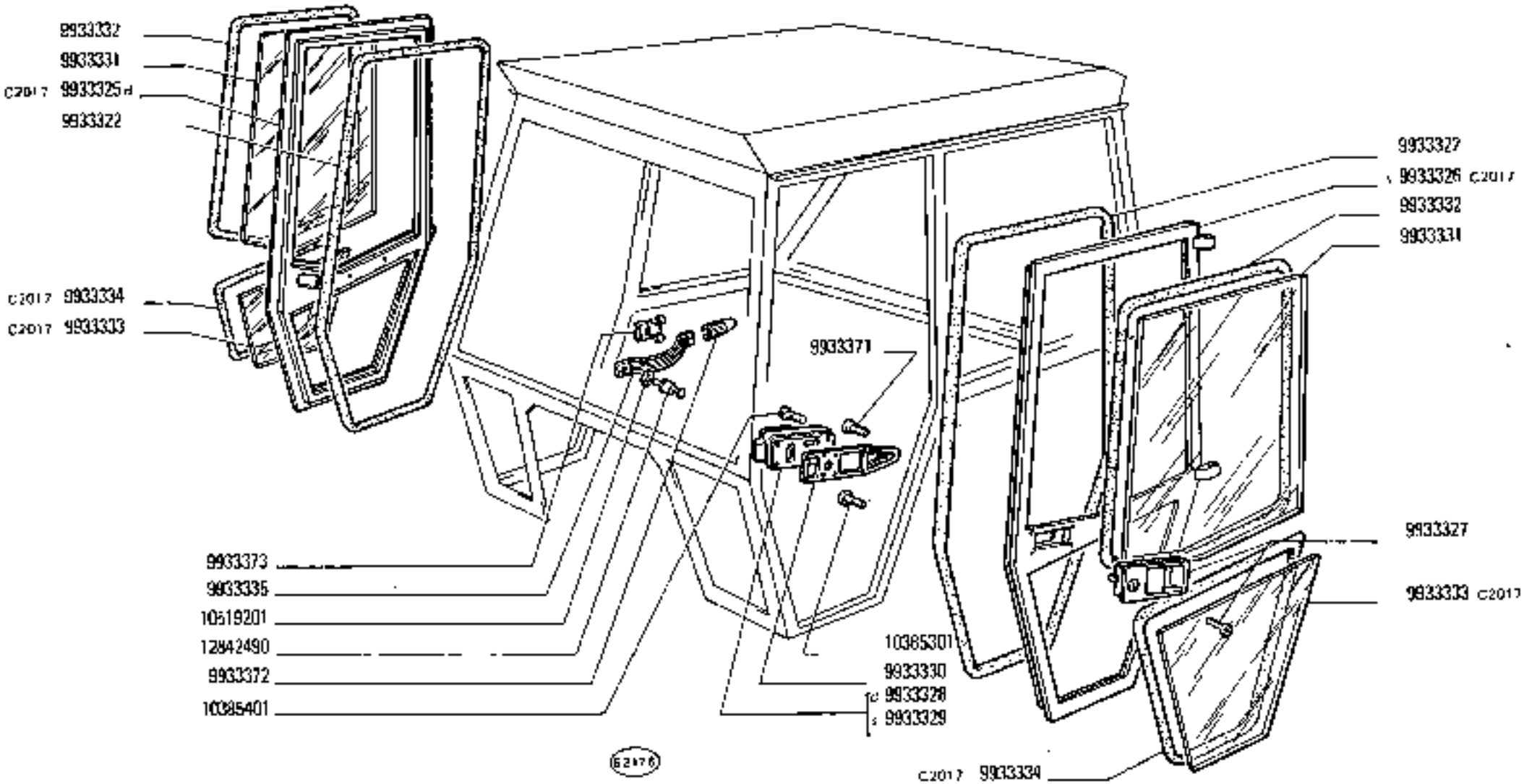

https://tractormanualz.com/

MODIF	N.ORDINAZ.	Q.	DENOMINAZIONE	DESIGNATION	BENENNUNG	DESCRIPTION	DENOMINACIONES
	9933322	2	PROFILATO DI GOMMA	PROFILE CAOUTCHOUC	PROFILGUMMI	RUBBER WEATHER-STRIP	PERFIL DE GOMA
C 2017	9933325	1	PORTA D	PORTE	TUER	DOOR	PUERTA
C 2017	9933326	1	PORTA S	PORTE	TUER	DOOR	PUERTA
	9933327	2	MANIGLIA EST.	POIGNEE	GRIFF	HANDLE	MANECILLA
	9933328	1	SERRATURA D	SERRURE	SCHLOSS	LOCK	CERRADURA
	9933329	1	SERRATURA S	SERRURE	SCHLOSS	LOCK	CERRADURA
	9933330	2	DISTANZIALE	ENTRETOISE	ABSTANDSTUECK	SPACER	SEPARADOR
	9933331	2	CRISTALLO SUP.	GLACE	GLASSCHEIBE	GLASS	CRISTAL
	9933332	2	CORNICE DI GOMMA SUP.	CONTOUR CAOUTCHOUC	DICHTUNGSPROFIL	WEATHERSEAL STRIP	BURLETE DE GOMA
C 2017	9933333	2	CRISTALLO INF.	GLACE	GLASSCHEIBE	GLASS	CRISTAL
C 2017	9933334	2	CORNICE DI GOMMA	CONTOUR CAOUTCHOUC	DICHTUNGSPROFIL	WEATHERSEAL STRIP	BURLETE DE GOMA
	9933335	2	MANIGLIA	POIGNEE	GRIFF	HANDLE	MANECILLA
D 2017	9933367	1	PORTA D	PORTE	TUER	DOOR	PUERTA
D 2017	9933368	1	PORTA S	PORTE	TUER	DOOR	PUERTA
D 2017	9933369	2	CRISTALLO INF.	GLACE	GLASSCHEIBE	GLASS	CRISTAL
D 2017	9933370	2	CORNICE DI GOMMA INF.	CONTOUR CAOUTCHOUC	DICHTUNGSPROFIL	WEATHERSEAL STRIP	BURLETE DE GOMA
	9933371	2	VITE	VIS	SCHRAUBE	SCREW	TORNILLO
	9933372	4	CAPPUCCIO	CAPUCHON	SCHUTZKAPPE	BOOT	CAPUCHON
	9933373	4	GRAFFETTA	AGRAFE	KLEMMSTUECK	CLIP	SUJETADOR
	L0385101	4	VITE	VIS	SCHRAUBE	SCREW	TORNILLO
	L0385401	8	VITE	VIS	SCHRAUBE	SCREW	TORNILLO
	10519201	4	ROSETTA	RONDELLE	SCHEIBE	WASHER	ARANDELA
	12942400	4	RIVETTINO	RIVET	NIET	RIVET	REMACHE

https://tractormanualz.com/

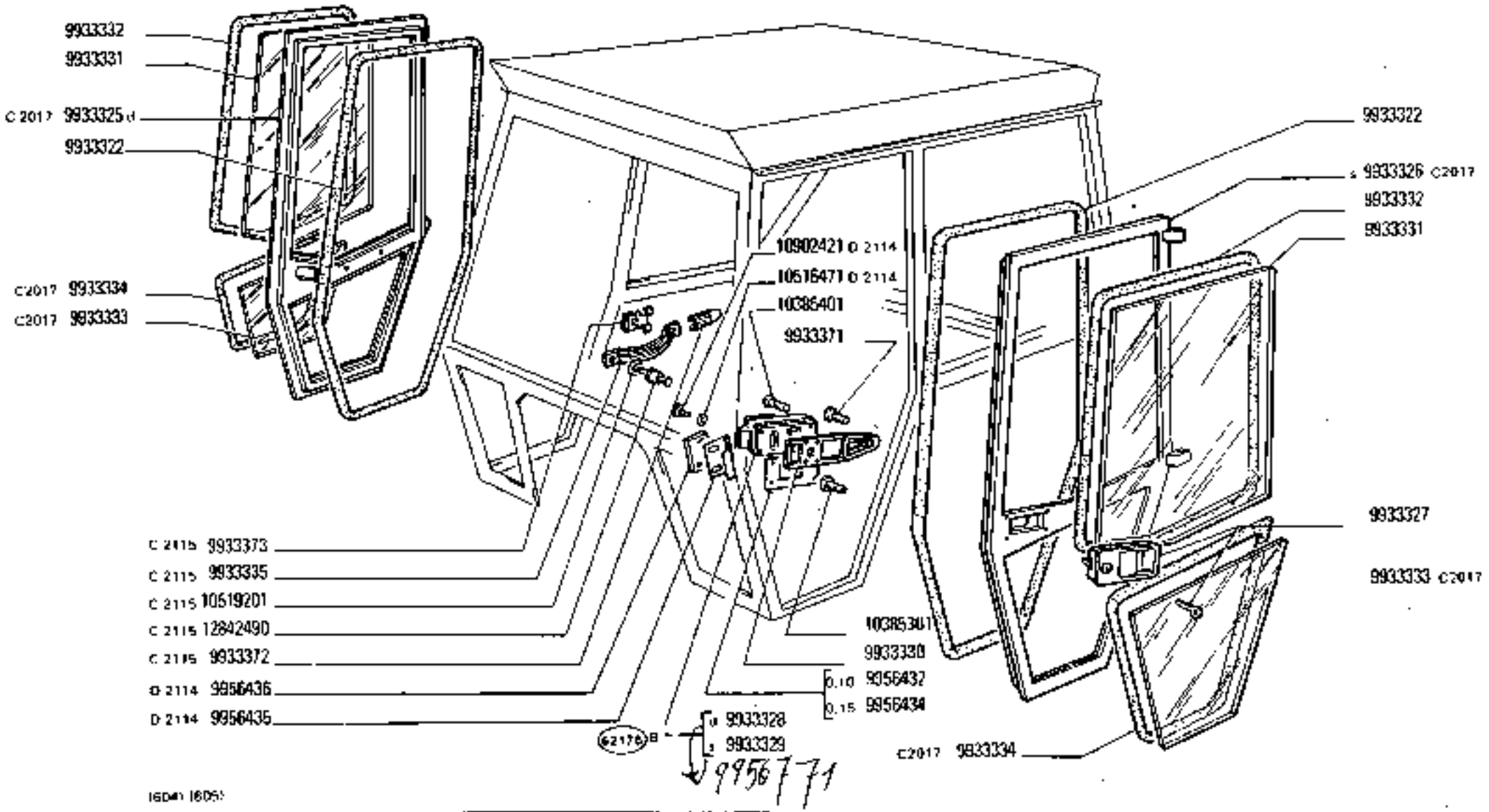

https://tractormanualz.com/

MODIF	N.ORDINAZ.	Q.	DENOMINAZIONE	DESIGNATION	BENENNUNG	DESCRIPTION	DENOMINACIONES
	9933322	2	PROFILATO DI GOMMA	PROFILÉ CAOUTCHOUC	PROFILGUMMI	RUBBER WEATHER-STRIP	PERFIL DE GOMA
C 2017	9933325	1	PORTA D	PORTE	TUER	DOOR	PUERTA
C 2017	9933326	1	PORTA S	PORTE	TUER	DOOR	PUERTA
	9933327	2	MANIGLIA EST.	POIGNEE	GRIFF	HANDLE	MANECILLA
	9933328	1	SERRATURA D	SERRURE	SCHLOSS	LOCK	CERRADURA
	9933329	1	SERRATURA S	SERRURE	SCHLOSS	LOCK	CERRADURA
	9933330	2	DISTANZIALE	ENTRETOISE	ABSTANDSTUECK	SPACER	SEPARADOR
	9933331	2	CRISTALLO SUP.	GLACE	GLASSCHEIBE	GLASS	CRISTAL
	9933332	2	CORNICE DI GOMMA SUP.	CONTOUR CAOUTCHOUC	DICHTUNGSPROFIL	WEATHERSEAL STRIP	BURLETE DE GOMA
C 2017	9933333	2	CRISTALLO INF.	GLACE	GLASSCHEIBE	GLASS	CRISTAL
C 2017	9933334	2	CORNICE DI GOMMA	CONTOUR CAOUTCHOUC	DICHTUNGSPROFIL	WEATHERSEAL STRIP	BURLETE DE GOMA
C 2115	9933335	2	MANIGLIA	POIGNEE	GRIFF	HANDLE	MANECILLA
C 2115 D 2017	9933367	1	PORTA D	PORTE	TUER	DOOR	PUERTA
C 2115 D 2017	9933368	1	PORTA S	PORTE	TUER	DOOR	PUERTA
D 2017	9933369	2	CRISTALLO INF.	GLACE	GLASSCHEIBE	GLASS	CRISTAL
D 2017	9933370	2	CORNICE DI GOMMA INF.	CONTOUR CAOUTCHOUC	DICHTUNGSPROFIL	WEATHERSEAL STRIP	BURLETE DE GOMA
	9933371	2	VITE	VIS	SCHRAUBE	SCREW	TORNILLO
C 2115	9933372	4	CAPPUCCIO	CAPUCHON	SCHUTZKAPPE	ROOT	CAPUCHON
C 2115	9933373	4	GRAFFETTA	AGRAFE	KLEMMSTUECK	CLIP	SUJETADOR
	10385301	4	VITE	VIS	SCHRAUBE	SCREW	TORNILLO
	10395401	8	VITE	VIS	SCHRAUBE	SCREW	TORNILLO
C 2115	10519201	4	ROSETTA	RONDELLE	SCHEIBE	WASHER	ARANDELA
C 2115	12842490	4	RIBATTINO	RIVET	NIET	RIVET	REMACHE
	9958432	2	PIASTRINA SP. 0,10	CALE	DISTANZSCHEIBE	SHIM	SUPLEMENTO
	9958434	2	PIASTRINA SP. 0,15	CALE	DISTANZSCHEIBE	SHIM	SUPLEMENTO
D 2114	9958435	2	ARRESTO	BUTEE	ANSCHLAG	STOP	TOPE
D 2114	9958436	2	PIASTRINA	CALE	DISTANZSCHEIBE	SHIM	SUPLEMENTO
D 2114	10518471	4	ROSETTA DI SICUREZZA	RONDELLE FREIN	SICHERUNGSRING	LUCKWASCHER	ARANDELA DE FRENO
D 2114	10902421	4	VITE	VIS	SCHRAUBE	SCREW	TORNILLO
D 2115	9958467	1	PORTA D	PORTE	TUER	DOOR	PUERTA
D 2115	9958468	1	PORTA S	PORTE	TUER	DOOR	PUERTA

https://tractormanualz.com/

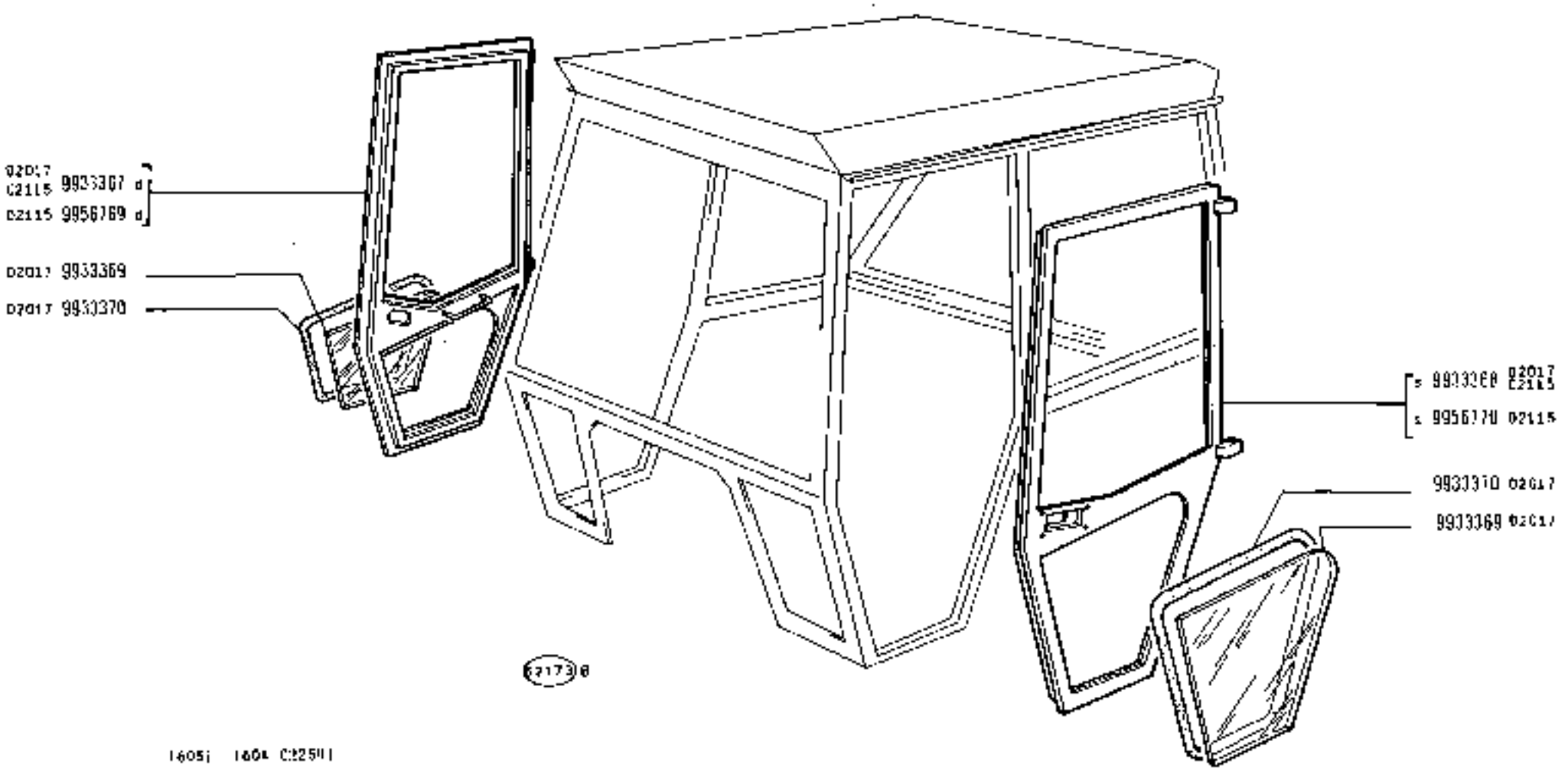

1605) 1604 02250)

PORTE

Portes
Türen

Doors
Puertas

780 - 780 DT

01 02

https://tractormanualz.com/

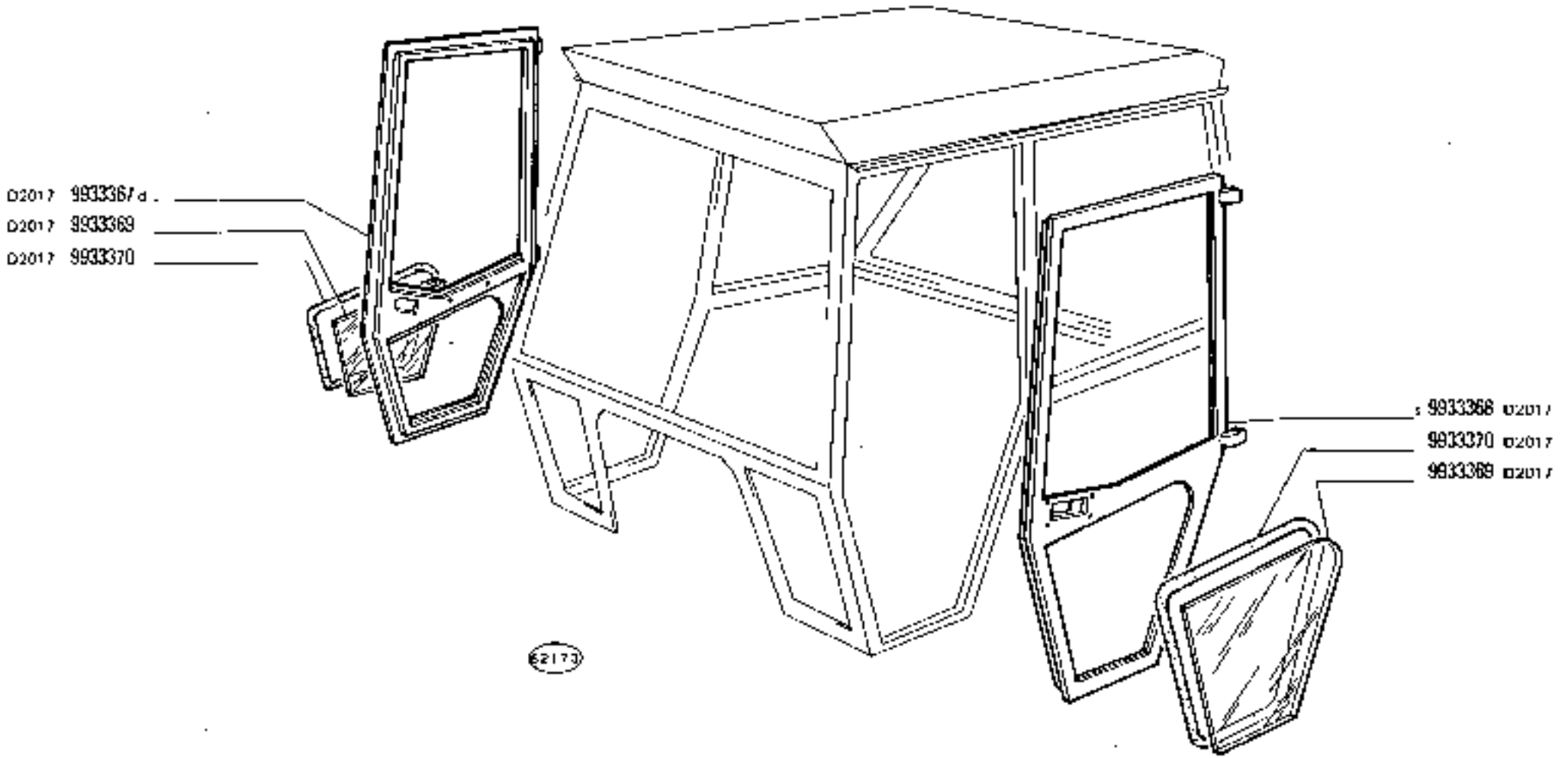

https://tractormanualz.com/

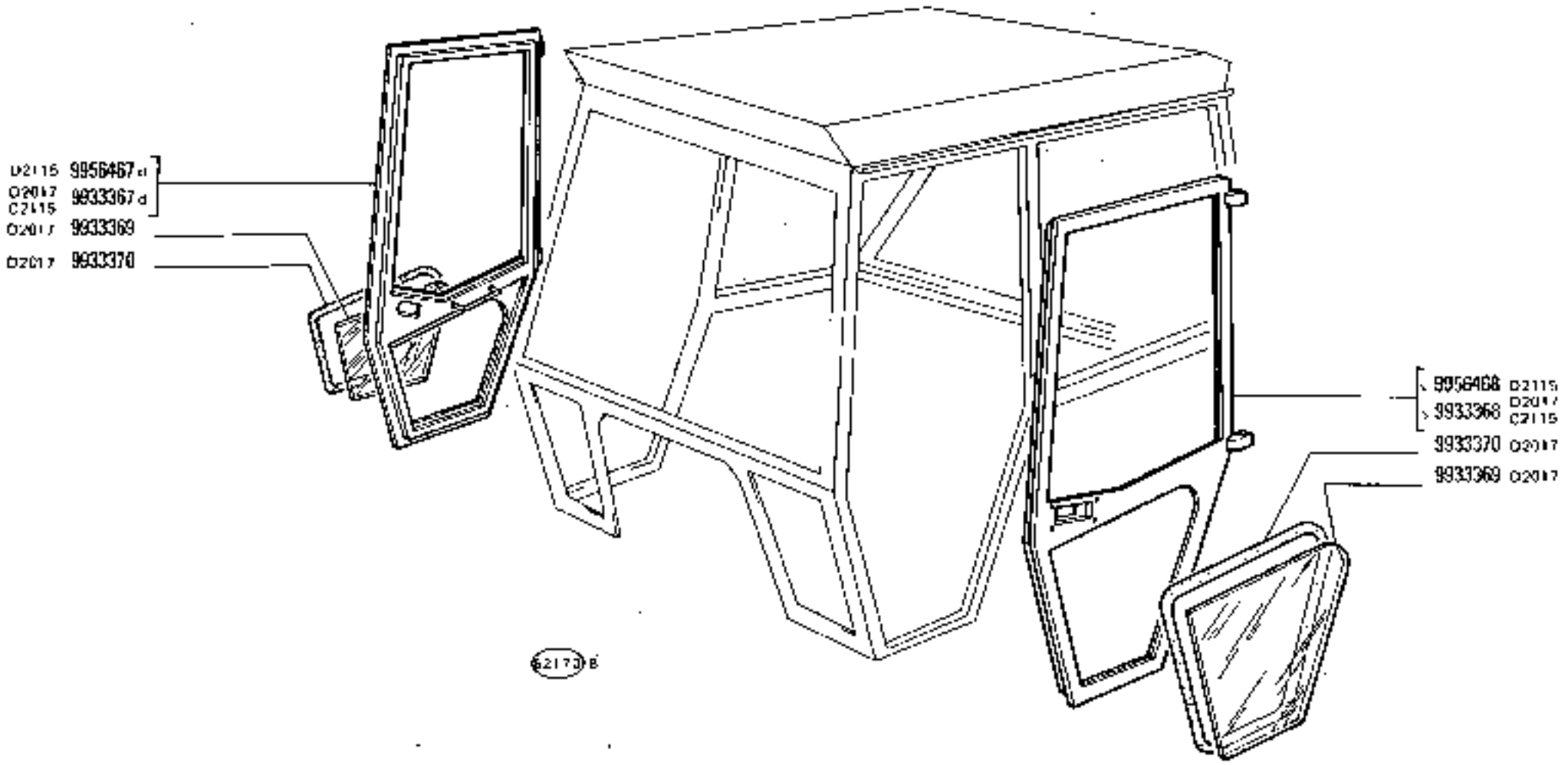

[6041 1805]

780 - 780 DT

01 02

PORTE

Portes
Türen
Doors
Puertas

https://tractormanualz.com/

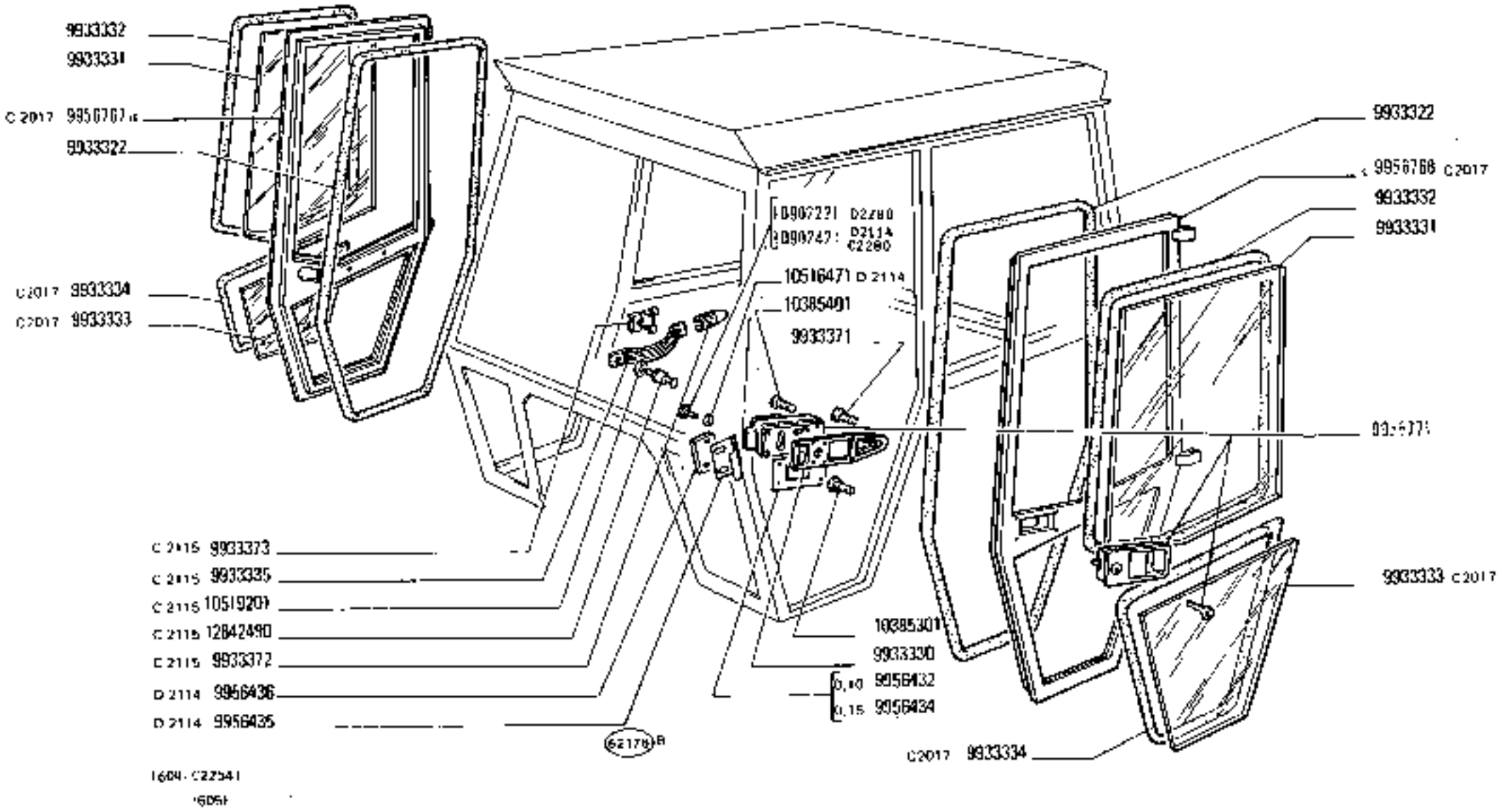

https://tractormanualz.com/

MODIF	N.ORDINAZ.	Q.	DENOMINAZIONE	DESIGNATION	BENENNUNG	DESCRIPTION	DENOMINACIONES
	9933322	2	PROFILATO DI GOMMA	PROFILE CAOUTCHOUC	PROFILGUMMI	RUBBER WEATHER-STRIP	PERFIL DE GOMA
C 2017	9956767	1	PORTA D	PORTE	TUER	DOOR	PUERTA
C 2017	9956768	1	PORTA S	PORTE	TUER	DOOR	PUERTA
	9956771	2	MANIGLIA EST.	POIGNEE	GRIFF	HANDLE	MANECILLA
	9956771	1	SERRATURA D	SERRURE	SCHLOSS	LOCK	CERRADURA
	9956771	1	SERRATURA S	SERRURE	SCHLOSS	LOCK	CERRADURA
	9933330	2	DISTANZIALE	ENTRETOISE	ABSTANDSTUECK	SPACER	SEPARADOR
	9933331	2	CRISTALLO SUP.	GLACE	GLASSCHEIBE	GLASS	CRISTAL
	9933332	2	CORNICE DI GOMMA SUP.	CONTOUR CAOUTCHOUC	DICHTUNGSPROFIL	WEATHERSEAL STRIP	BURLETE DE GOMA
C 2017	9933333	2	CRISTALLO INF.	GLACE	GLASSCHEIBE	GLASS	CRISTAL
C 2017	9933334	2	CORNICE DI GOMMA	CONTOUR CAOUTCHOUC	DICHTUNGSPROFIL	WEATHERSEAL STRIP	BURLETE DE GOMA
C 2115	9933335	2	MANIGLIA	POIGNEE	GRIFF	HANDLE	MANECILLA
C 2115 D 2017	9933367	1	PORTA D	PORTE	TUER	DOOR	PUERTA
C 2115 D 2017	9933368	1	PORTA S	PORTE	TUER	DOOR	PUERTA
D 2017	9933369	2	CRISTALLO INF.	GLACE	GLASSCHEIBE	GLASS	CRISTAL
D 2017	9933370	2	CORNICE DI GOMMA INF.	CONTOUR CAOUTCHOUC	DICHTUNGSPROFIL	WEATHERSEAL STRIP	BURLETE DE GOMA
	9933371	2	VITE	VIS	SCHRAUBE	SCREW	TORNILLO
C 2115	9933372	4	CAPPUCCIO	CAPUCHON	SCHUTZKAPPE	BOOT	CAPUCHON
C 2115	9933373	4	GRAFFETTA	AGRAFE	KLEMMSTUECK	CLIP	SUJETADOR
	10385301	4	VITE	VIS	SCHRAUBE	SCREW	TORNILLO
	10385401	8	VITE	VIS	SCHRAUBE	SCREW	TORNILLO
C 2115	10514201	4	ROSETTA	RONDELLE	SCHEIBE	WASHER	ARANDELA
C 2115	12862490	4	RIBATTINO	RIVET	NIET	RIVET	REMACHE
	9956432	2	PIASTRINA SP. 0,10	CALE	DISTANZSCHEIBE	SHIM	SUPLEMENTO
	9956434	2	PIASTRINA SP. 0,15	CALE	DISTANZSCHEIBE	SHIM	SUPLEMENTO
D 2114	9956435	2	ARRESTO	BUTEE	ANSCHLAG	STOP	TOPE
D 2114	9956436	2	PIASTRINA	CALE	DISTANZSCHEIBE	SHIM	SUPLEMENTO
D 2114	10516471	4	ROSETTA DI SICUREZZA	RONDELLE FREIN	SICHERUNGSRING	LOCKWASHER	ARANDELA DE FRENO
C 2280 D 2114	10902421	4	VITE	VIS	SCHRAUBE	SCREW	TORNILLO
D 2115	9956769	1	PORTA D	PORTE	TUER	DOOR	PUERTA
D 2115	9956770	1	PORTA S	PORTE	TUER	DOOR	PUERTA
D 2280	10902221	4	VITE	VIS	SCHRAUBE	SCREW	TORNILLO

https://tractormanualz.com/

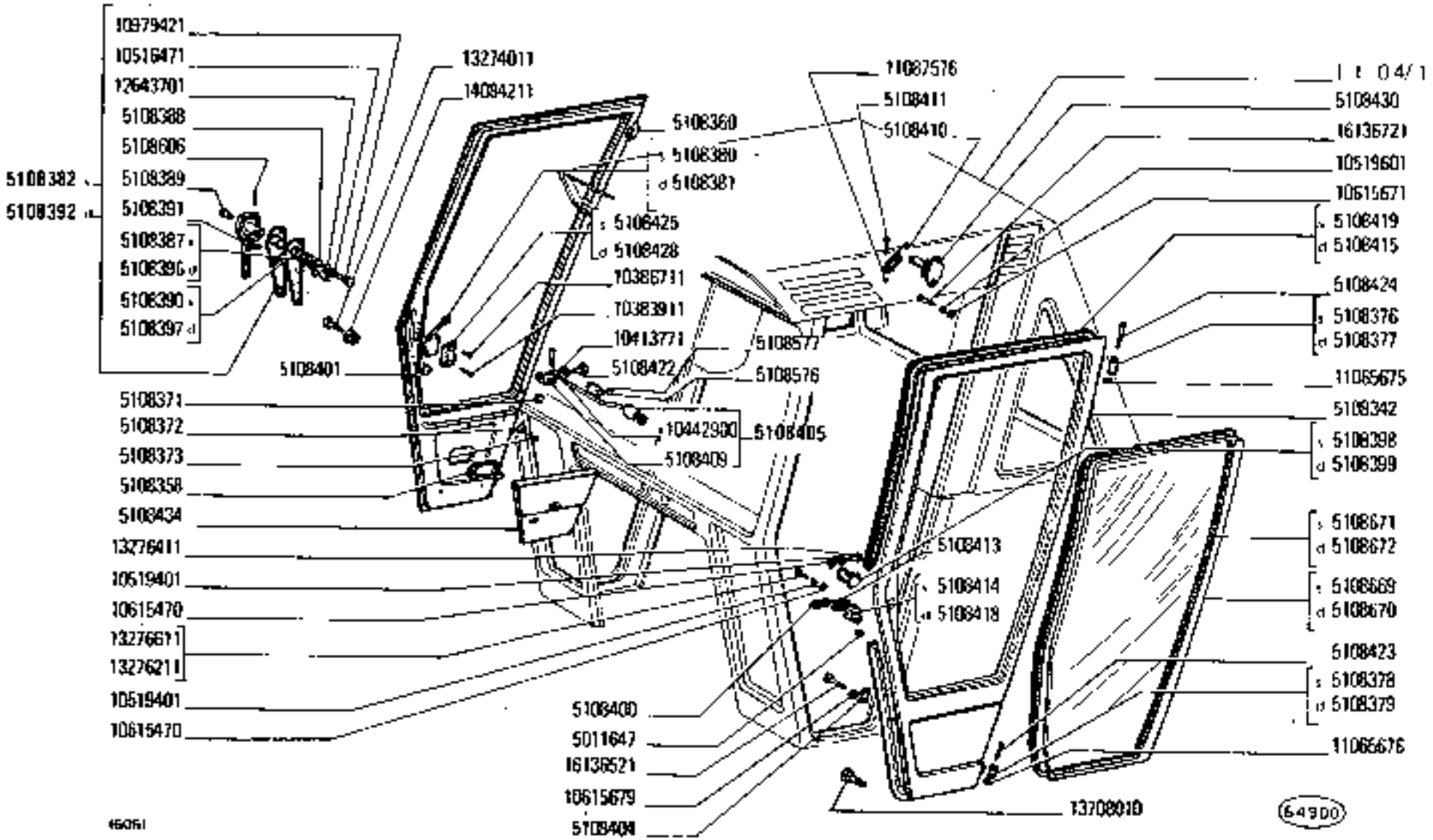

https://tractormanualz.com/

MODIF	N.OMOLOG.	Q.	DENOMINAZIONE	DESIGNATION	BENENNUNG	DESCRIPTION	DENOMINACIONES
	5011647	2	DADO	ECROU	MUTTER	NUT	TUERCA
	5108342	1	PORTA S	PORTE	TUER	DOOR	PUERTA
	5108358	2	TAPPO	BOUCHON	STOPFEN	PLUG	TAPON
	5108360	1	PORTA D	PORTE	TUER	DOOR	PUERTA
	5108371	4	TAPPO	BOUCHON	STOPFEN	PLUG	TAPON
	5108372	5	BOTTONE A SCATTO	AGRAFE	KLEMMSTUECK	FASTENER	SUJETADOR
	5108373	5	RIBATTINO	RIVET	NIET	RIVET	REMACHE
	5108376	1	CERNIERA SUP.S	CHARNIERE	SCHARNIER	HINGE	BISAGRA
	5108377	1	CERNIERA SUP.D	CHARNIERE	SCHARNIER	HINGE	BISAGRA
	5108378	1	CERNIERA INF.S	CHARNIERE	SCHARNIER	HINGE	BISAGRA
	5108379	1	CERNIERA INF.D	CHARNIERE	SCHARNIER	HINGE	BISAGRA
	5108380	1	SERRATURA INT.S	SERRURE	SCHLOSS	LOCK	CERRADURA
	5108381	1	SERRATURA INT.D	SERRURE	SCHLOSS	LOCK	CERRADURA
	5108382	1	MANIGLIA EST.S COMPL.	POIGNEE	GRIFF	HANDLE	MANECILLA
	5108387	1	MOLLA	RESSORT	FEDER	SPRING	RESORTE
	5108388	2	LEVA	LEVIER	HEBEL	LEVER	PALANCA
	5108389	2	BLOCCHETTO	TAQUET	ANSATZ	PAD	HERRAJE
	5108390	1	GUARNIZIONE DI TENUTA	JOINT	DICHTUNG	GASKET	JUNTA
	5108391	2	BLOCCHETTO	TAQUET	ANSATZ	PAD	HERRAJE
	5108392	1	MANIGLIA EST.D COMPL.	POIGNEE	GRIFF	HANDLE	MANECILLA
	5108396	1	MOLLA	RESSORT	FEDER	SPRING	RESORTE
	5108397	1	GUARNIZIONE DI TENUTA	JOINT	DICHTUNG	GASKET	JUNTA
	5108398	1	SCONTRINO SUP.S	GACHE	GESPERRE	STRIKER PLATE	CERRADERO
	5108399	1	SCONTRINO SUP.D	GACHE	GESPERRE	STRIKER PLATE	CERRADERO
	5108400	2	SCONTRINO INF.	GACHE	GESPERRE	STRIKER PLATE	CERRADERO
	5108401	2	TAPPO	BOUCHON	STOPFEN	PLUG	TAPON
	5108404	2	PIASTRINA INF.	PLAQUETTE	PLAETTCHEN	PLATE	PLACA
	5108405	2	PUNTELLO	BEQUILLE	STREBE	STAY	PUNTAL
	5108409	2	CERNIERA	CHARNIERE	SCHARNIER	HINGE	BISAGRA
	5108410	2	MOLLA	RESSORT	FEDER	SPRING	RESORTE
	5108411	2	PERNO	AXE	BOLZEN	PIN	EJE
	5108413	2	ARRESTO	BUTEE	ANSCHLAG	STOP	TOPE
	5108414	1	SUPPORTO INF.S	SUPPORT	LAGER	SUPPORT	SOPORTE
	5108415	1	GUARNIZIONE DI TENUTA D	JOINT	DICHTUNG	GASKET	JUNTA
	5108418	1	SUPPORTO INF.D	SUPPORT	LAGER	SUPPORT	SOPORTE
	5108419	1	GUARNIZIONE DI TENUTA S	JOINT	DICHTUNG	GASKET	JUNTA
	5108422	2	VITE	VIS	SCHRAUBE	SCREW	TORNILLO
	5108423	2	PERNO INF.	AXE	BOLZEN	PIN	EJE
	5108424	2	PERNO SUP.	AXE	BOLZEN	PIN	EJE
	5108425	1	PIASTRA S	PLAQUE	PLATTE	PLATE	PLACA
	5108426	1	PIASTRA D	PLAQUE	PLATTE	PLATE	PLACA
	5108430	2	PIASTRA	PLAQUE	PLATTE	PLATE	PLACA
	5108434	1	BORSA PORTACARTE	VIDE-POCHES	ABLEGEFACH	UTILITY RECESS	BOLSA PARA MAPAS
	5108576	2	MOLLA DI FERMO	ARRET A RESSORT	RASTFEDER	STOP SPRING	GARFIO DE MUELLE
	5108577	4	RIBATTINO	RIVET	NIET	RIVET	REMACHE

https://tractormanualz.com/

MODIF	N.RADIN.	Q.	DENOMINAZIONE	DESIGNATION	BENENNUNG	DESCRIPTION	DENOMINACIONES
	5108606	1	SPINA	GOUPILLE	STIFT	PIN	PASADOR
	5108669	1	CRISTALLO S	GLACE	GLASSCHEIBE	GLASS	CRISTAL
	5108670	1	CRISTALLO D	GLACE	GLASSCHEIBE	GLASS	CRISTAL
	5108671	1	GUARNIZIONE DI TENUTA S	JOINT	DICHTUNG	GASKET	JUNTA
	5108672	1	GUARNIZIONE DI TENUTA D	JOINT	DICHTUNG	GASKET	JUNTA
	10393911	4	VITE	VIS	SCHRAUBE	SCREW	TORNILLO
	10386711	2	VITE	VIS	SCHRAUBE	SCREW	TORNILLO
	10413771	2	ROSETTA	RONDELLE	SCHEIBE	WASHER	ARANDELA
	10442900	2	RIBATTINO	RIVET	NIET	RIVET	REMACHE
	10516471	2	ROSETTA DI SICUREZZA	RONDELLE FREIN	SICHERUNGSRING	LOCKWASHER	ARANDELA DE FRENO
	10519401	8	ROSETTA	RONDELLE	SCHEIBE	WASHER	ARANDELA
	10519601	4	ROSETTA	RONDELLE	SCHEIBE	WASHER	ARANDELA
	10615470	4	ROSETTA DI SICUREZZA	RONDELLE FREIN	SICHERUNGSRING	LOCKWASHER	ARANDELA DE FRENO
	10615671	8	ROSETTA DI SICUREZZA	RONDELLE FREIN	SICHERUNGSRING	LOCKWASHER	ARANDELA DE FRENO
	10979421	7	VITE	VIS	SCHRAUBE	SCREW	TORNILLO
	11065670	4	ANELLO DI SICUREZZA	ARRETOIR	SICHERUNGSRING	LOCKRING	ANILLO DE FRENO
	11097570	7	ANELLO DI SICUREZZA	ARRETOIR	SICHERUNGSRING	LOCKRING	ANILLO DE FRENO
	12643701	2	ROSETTA	RONDELLE	SCHEIBE	WASHER	ARANDELA
	13276011	2	VITE	VIS	SCHRAUBE	SCREW	TORNILLO
	13276211	2	VITE	VIS	SCHRAUBE	SCREW	TORNILLO
	13276411	4	VITE	VIS	SCHRAUBE	SCREW	TORNILLO
	13276611	2	VITE	VIS	SCHRAUBE	SCREW	TORNILLO
	13708010	2	VITE	VIS	SCHRAUBE	SCREW	TORNILLO
	14086211	4	DADO	ECROU	MUTTER	NUT	TUERCA
	16136521	4	VITE	VIS	SCHRAUBE	SCREW	TORNILLO
	16136721	4	VITE	VIS	SCHRAUBE	SCREW	TORNILLO

https://tractormanualz.com/

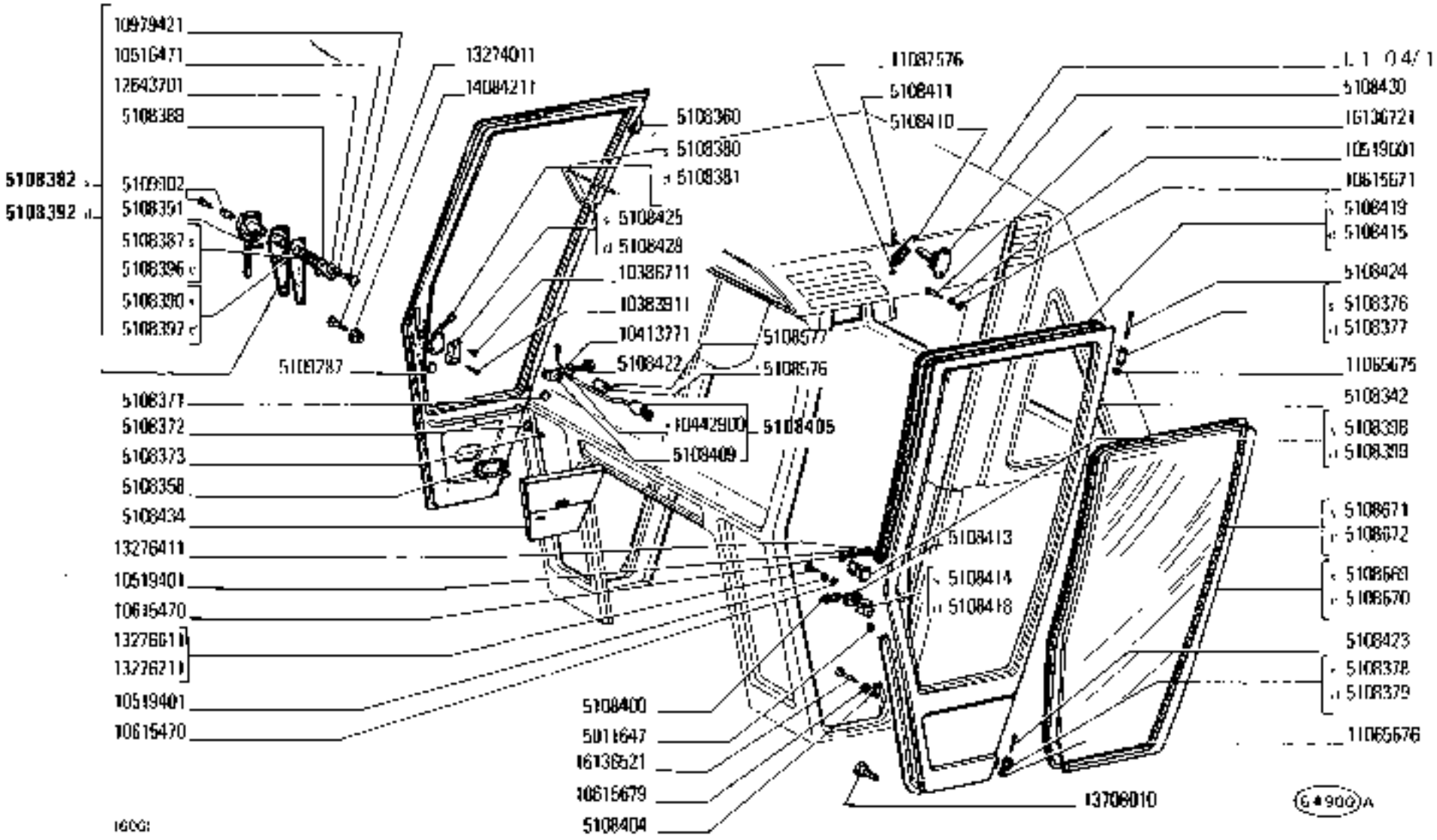

780 - 780 DT	PORTE	L1.09/1
01 02	Portes / Türen / Doors / Puertas	N.T.R. 254 T

https://tractormanualz.com/

MODIF	N.ORDIN.	Q.	DENOMINAZIONE	DESIGNATION	BENENNUNG	DESCRIPTION	DENOMINACIONES
	5011647	2	DADO	ECROU	MUTTER	NUT	TUERCA
	5108342	1	PORTA S	PORTE	TUER	DOOR	PUERTA
	5108356	2	TAPPO	BOUCHON	STOPFEN	PLUG	TAPON
	5108360	1	PORTA D	PORTE	TUER	DOOR	PUERTA
	5108371	6	TAPPO	BOUCHON	STOPFEN	PLUG	TAPON
	5108372	5	BOTTONE A SCATTO	AGRAFE	KLEMMSTUECK	FASTENER	SUJETADOR
	5108373	5	RIBATTINO	RIVET	NIET	RIVET	REMACHE
	5108376	1	CERNIERA SUP.S	CHARNIERE	SCHARNIER	HINGE	BISAGRA
	5108377	1	CERNIERA SUP.D	CHARNIERE	SCHARNIER	HINGE	BISAGRA
	5108378	1	CERNIERA INF.S	CHARNIERE	SCHARNIER	HINGE	BISAGRA
	5108379	1	CERNIERA INF.D	CHARNIERE	SCHARNIER	HINGE	BISAGRA
	5108380	1	SERRATURA INT.S	SERRURE	SCHLOSS	LOCK	CERRADURA
	5108381	1	SERRATURA INT.D	SERRURE	SCHLOSS	LOCK	CERRADURA
	5108382	1	MANIGLIA EST.S COMPL.	POIGNEE	GRIFF	HANDLE	MANECILLA
	5108387	1	MOLLA	RESSORT	FEDER	SPRING	RESORTE
	5108388	2	LEVA	LEVIER	HEBEL	LEVER	PALANCA
5109002	~~5108389~~	2	BLOCCHETTO CON CHIAVE	TAQUET	ANSATZ	PAD	HERRAJE
	5108390	1	GUARNIZIONE DI TENUTA	JOINT	DICHTUNG	GASKET	JUNTA
	5109391	2	BLOCCHETTO	TAQUET	ANSATZ	PAD	HERRAJE
	5109392	1	MANIGLIA EST.D COMPL.	POIGNEE	GRIFF	HANDLE	MANECILLA
	5108396	1	MOLLA	RESSORT	FEDER	SPRING	RESORTE
	5108397	1	GUARNIZIONE DI TENUTA	JOINT	DICHTUNG	GASKET	JUNTA
	5108398	1	SCONTRINO SUP.S	GACHE	GESPERRE	STRIKER PLATE	CERRADERO
	5108399	1	SCONTRINO SUP.D	GACHE	GESPERRE	STRIKER PLATE	CERRADERO
	5108400	2	SCONTRINO INF.	GACHE	GESPERRE	STRIKER PLATE	CERRADERO
5109297	~~5108401~~	2	TAPPO	BOUCHON	STOPFEN	PLUG	TAPON
	5108404	2	PIASTRINA ENG.	PLAQUETTE	PLAETTCHEN	PLATE	PLACA
	5108405	2	PUNTELLO	BEQUILLE	STREBE	STAY	PUNTAL
	5108409	2	CERNIERA	CHARNIERE	SCHARNIER	HINGE	BISAGRA
	5108410	2	MOLLA	RESSORT	FEDER	SPRING	RESORTE
	5108411	2	PERNO	AXE	BOLZEN	PIN	EJE
	5108413	2	ARRESTO	BUTEE	ANSCHLAG	STOP	TOPE
	5108414	1	SUPPORTO INF.S	SUPPORT	LAGER	SUPPORT	SOPORTE
	5108415	1	GUARNIZIONE DI TENUTA D	JOINT	DICHTUNG	GASKET	JUNTA
	5108418	1	SUPPORTO INF.D	SUPPORT	LAGER	SUPPORT	SOPORTE
	5108419	1	GUARNIZIONE DI TENUTA S	JOINT	DICHTUNG	GASKET	JUNTA
	5108422	2	VITE	VIS	SCHRAUBE	SCREW	TORNILLO
	5108423	2	PERNO INF.	AXE	BOLZEN	PIN	EJE
	5108424	2	PERNO SUP.	AXE	BOLZEN	PIN	EJE
	5108425	1	PIASTRA S	PLAQUE	PLATTE	PLATE	PLACA
	5108428	1	PIASTRA D	PLAQUE	PLATTE	PLATE	PLACA
	5108430	2	PIASTRA	PLAQUE	PLATTE	PLATE	PLACA
	5108434	1	BUNSA PORTACARTE	VIDE-POCHES	ABLEGEFACH	UTILITY RECESS	BOLSA PARA MAPAS
	5108576	2	MOLLA DI FERMO	ARRET A RESSORT	RASTFEDER	STOP SPRING	GARFIO DE MUELLE
	5108577	4	RIBATTINO	RIVET	NIET	RIVET	REMACHE

https://tractormanualz.com/

MODIF	N.ORDIN.	Q.	DENOMINAZIONE	DESIGNATION	BENENNUNG	DESCRIPTION	DENOMINACIONES
ELIM.	~~5108668~~	1	SPINA	GOUPILLE	STIFT	PIN	PASADOR
	5108669	1	CRISTALLO S	GLACE	GLASSCHEIBE	GLASS	CRISTAL
	5108670	1	CRISTALLO D	GLACE	GLASSCHEIBE	GLASS	CRISTAL
	5108671	1	GUARNIZIONE DI TENUTA S	JOINT	DICHTUNG	GASKET	JUNTA
	5108672	1	GUARNIZIONE DI TENUTA D	JOINT	DICHTUNG	GASKET	JUNTA
	10383911	4	VITE	VIS	SCHRAUBE	SCREW	TORNILLO
	10384711	2	VITE	VIS	SCHRAUBE	SCREW	TORNILLO
	10413771	2	ROSETTA	RONDELLE	SCHEIBE	WASHER	ARANDELA
	10442980	2	RIBATTINO	RIVET	NIET	RIVET	REMACHE
	10516471	2	ROSETTA DI SICUREZZA	RONDELLE FREIN	SICHERUNGSRING	LOCKWASHER	ARANDELA DE FRENO
	10519401	8	ROSETTA	RONDELLE	SCHEIBE	WASHER	ARANDELA
	10519671	4	ROSETTA	RONDELLE	SCHEIBE	WASHER	ARANDELA
	10615470	4	ROSETTA DI SICUREZZA	RONDELLE FREIN	SICHERUNGSRING	LOCKWASHER	ARANDELA DE FRENO
	10615671	8	ROSETTA DI SICUREZZA	RONDELLE FREIN	SICHERUNGSRING	LOCKWASHER	ARANDELA DE FRENO
	10979421	2	VITE	VIS	SCHRAUBE	SCREW	TORNILLO
	11065676	4	ANELLO DI SICUREZZA	ARRETOIR	SICHERUNGSRING	LOCKRING	ANILLO DE FRENO
	11087576	2	ANELLO DI SICUREZZA	ARRETOIR	SICHERUNGSRING	LOCKRING	ANILLO DE FRENO
	12643701	2	ROSETTA	RONDELLE	SCHEIBE	WASHER	ARANDELA
	13276011	2	VITE	VIS	SCHRAUBE	SCREW	TORNILLO
	13276211	2	VITE	VIS	SCHRAUBE	SCREW	TORNILLO
	13276411	4	VITE	VIS	SCHRAUBE	SCREW	TORNILLO
	13276611	2	VITE	VIS	SCHRAUBE	SCREW	TORNILLO
	13708010	2	VITE	VIS	SCHRAUBE	SCREW	TORNILLO
	14084211	6	DADO	ECROU	MUTTER	NUT	TUERCA
	14136521	4	VITE	VIS	SCHRAUBE	SCREW	TORNILLO
	14136721	4	VITE	VIS	SCHRAUBE	SCREW	TORNILLO

https://tractormanualz.com/

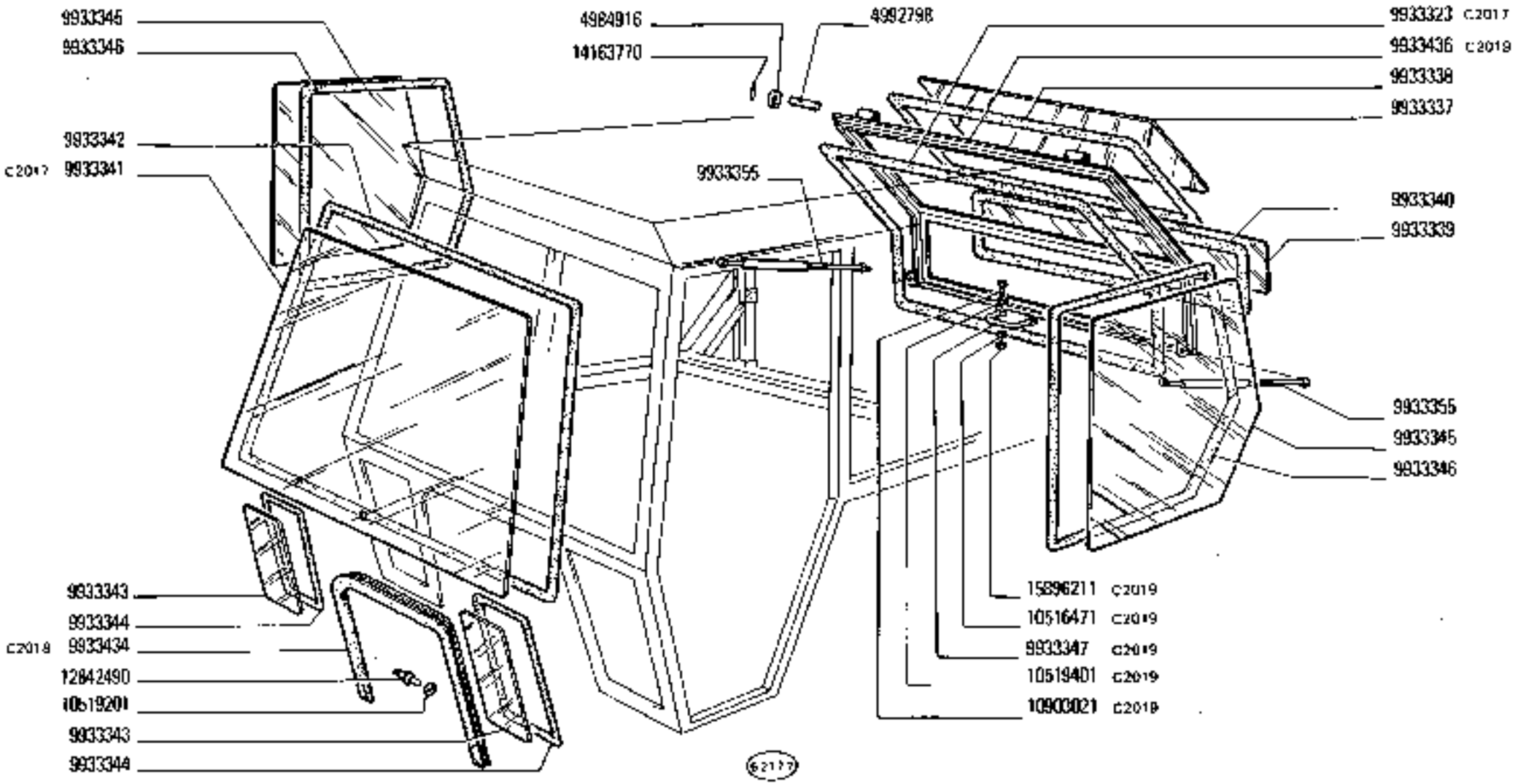

780 - 780 DT

01 02

PARABREZZA E FINESTRE

Pare-brise et baies vitrées
Windschutzscheibe und Fenster
Windshield and Windows
Parabrisas y ventanas

L1.18

1

N.T.R. 224 T

https://tractormanualz.com/

MODIF	N.ORDINAZ.	D.	DENOMINAZIONE	DESIGNATION	BENENNUNG	DESCRIPTION	DÉNOMINACIONES
C 2017	9933323	1	PROFILATO DI GOMMA	PROFILE CAOUTCHOUC	PROFILGUMMI	RUBBER WEATHER-STRIP	PERFIL DE GOMA
D 2019	9933336	1	SPORTELLO POST.	VOLET	DECKEL	LID	TAPA
	9933337	1	CRISTALLO	GLACE	GLASSCHEIBE	GLASS	CRISTAL
	9933338	1	CORNICE DI GOMMA	CONTOUR CAOUTCHOUC	DICHTUNGSPROFIL	WEATHERSEAL STRIP	BURLETE DE GOMA
	9933339	1	CRISTALLO	GLACE	GLASSCHEIBE	GLASS	CRISTAL
	9933340	1	CORNICE DI GOMMA	CONTOUR CAOUTCHOUC	DICHTUNGSPROFIL	WEATHERSEAL STRIP	BURLETE DE GOMA
C 2017	9933341	1	CRISTALLO	GLACE	GLASSCHEIBE	GLASS	CRISTAL
	9933342	1	CORNICE DI GOMMA	CONTOUR CAOUTCHOUC	DICHTUNGSPROFIL	WEATHERSEAL STRIP	BURLETE DE GOMA
	9933343	2	CRISTALLO	GLACE	GLASSCHEIBE	GLASS	CRISTAL
	9933344	2	CORNICE DI GOMMA	CONTOUR CAOUTCHOUC	DICHTUNGSPROFIL	WEATHERSEAL STRIP	BURLETE DE GOMA
	9933345	2	CRISTALLO	GLACE	GLASSCHEIBE	GLASS	CRISTAL
	9933346	2	CORNICE DI GOMMA	CONTOUR CAOUTCHOUC	DICHTUNGSPROFIL	WEATHERSEAL STRIP	BURLETE DE GOMA
C 2019	9933347	1	MANIGLIA	POIGNEE	GRIFF	HANDLE	MANECILLA
	9933355	2	PUNTELLO	AEQUILLE	STREBE	STAY	PUNTAL
D 2017	9933374	1	CRISTALLO	GLACE	GLASSCHEIBE	GLASS	CRISTAL
D 2018	9933414	1	PROFILATO DI GOMMA	PROFILE CAOUTCHOUC	PROFILGUMMI	RUBBER WEATHER-STRIP	PERFIL DE GOMA
C 2018	9933434	1	PROFILATO DI GOMMA	PROFILE CAOUTCHOUC	PROFILGUMMI	RUBBER WEATHER-STRIP	PERFIL DE GOMA
C 2019	9933436	1	SPORTELLO POST.	VOLET	DECKEL	LID	TAPA
C 2019	10516471	2	ROSETTA DI SICUREZZA	RONDELLE FREIN	SICHERUNGSRING	LOCKWASHER	ARANDELA DE FRENO
C 2019	10519401	2	ROSETTA	RONDELLE	SCHEIBE	WASHER	ARANDELA
C 2019	10913021	2	VITE	VIS	SCHRAUBE	SCREW	TORNILLO
C 2019	15896711	2	DADO	ECROU	MUTTER	NUT	TUERCA
	4984916	6	ROSETTA	RONDELLE	SCHEIBE	WASHER	ARANDELA
	8932798	2	PERNO	AXE	BOLZEN	PIN	EJE
	10519201	9	ROSETTA	RONDELLE	SCHEIBE	WASHER	ARANDELA
	12842490	9	RIBATTINO	RIVET	NIET	RIVET	REMACHE
	14163770	4	SPINA ELASTICA	GOUPILLE	STIFT	PIN	PASADOR

https://tractormanualz.com/

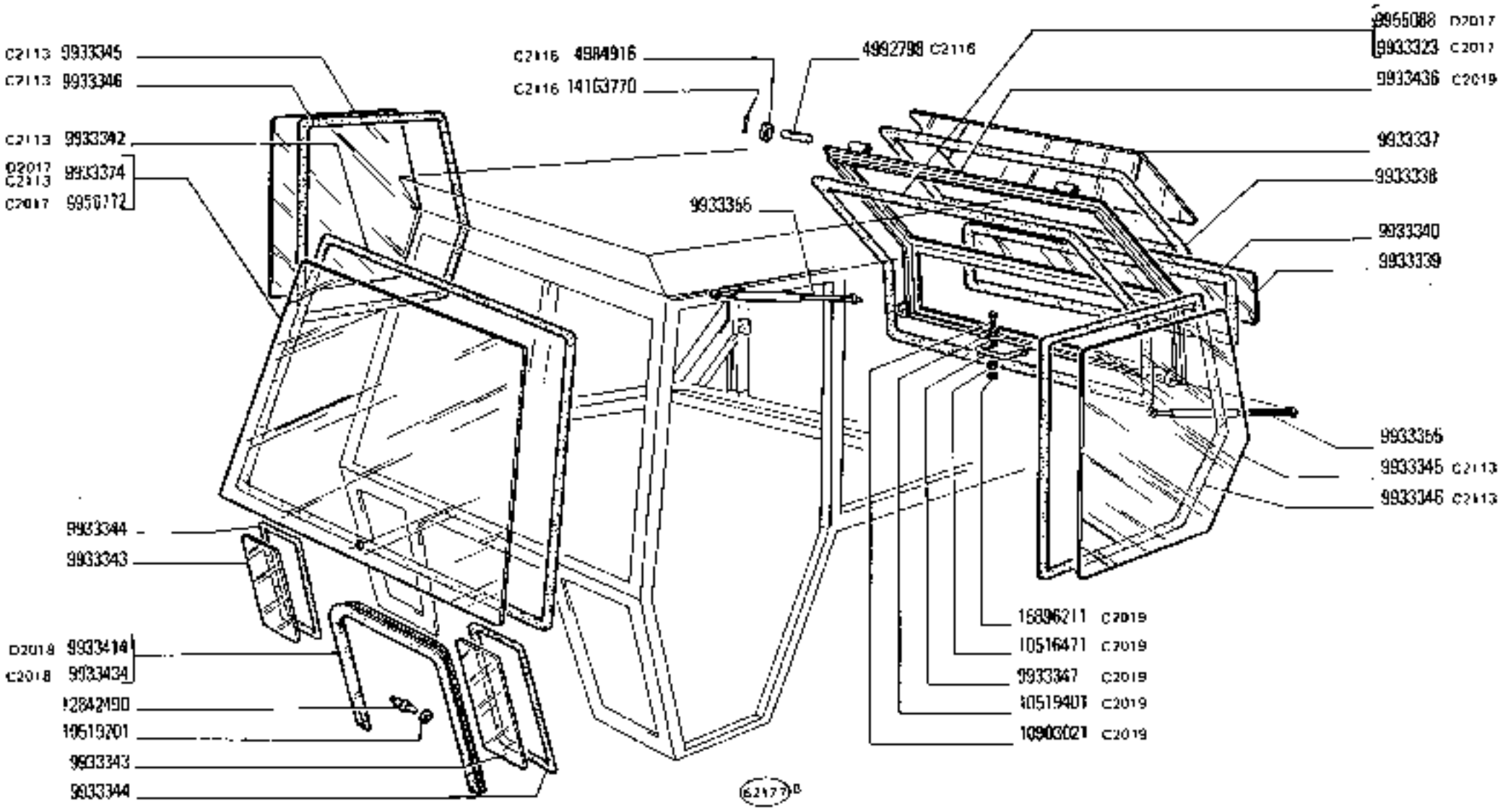

https://tractormanualz.com/

MODIF	N.ORDINAZ.	Q.	DENOMINAZIONE	DESIGNATION	BENENNUNG	DESCRIPTION	DENOMINACIONES
C 2017	9933323	1	PROFILATO DI GOMMA	PROFILE CAOUTCHOUC	PROFILGUMMI	RUBBER WEATHER-STRIP	PERFIL DE GOMA
C 2113 D 2019	9933336	1	SPORTELLO POST.	VOLET	DECKEL	LID	TAPA
	9933337	1	CRISTALLO	GLACE	GLASSCHEIBE	GLASS	CRISTAL
	9933338	1	CORNICE DI GOMMA	CONTOUR CAOUTCHOUC	DICHTUNGSPROFIL	WEATHERSEAL STRIP	BURLETE DE GOMA
	9933339	1	CRISTALLO	GLACE	GLASSCHEIBE	GLASS	CRISTAL
	9933340	1	CORNICE DI GOMMA	CONTOUR CAOUTCHOUC	DICHTUNGSPROFIL	WEATHERSEAL STRIP	BURLETE DE GOMA
C 2017 9956772	~~9933341~~	1	CRISTALLO	GLACE	GLASSCHEIBE	GLASS	CRISTAL
C 2113	9933342	1	CORNICE DI GOMMA	CONTOUR CAOUTCHOUC	DICHTUNGSPROFIL	WEATHERSEAL STRIP	BURLETE DE GOMA
	9933343	2	CRISTALLO	GLACE	GLASSCHEIBE	GLASS	CRISTAL
	9933344	2	CORNICE DI GOMMA	CONTOUR CAOUTCHOUC	DICHTUNGSPROFIL	WEATHERSEAL STRIP	BURLETE DE GOMA
C 2113	9933345	2	CRISTALLO	GLACE	GLASSCHEIBE	GLASS	CRISTAL
C 2113	9933346	2	CORNICE DI GOMMA	CONTOUR CAOUTCHOUC	DICHTUNGSPROFIL	WEATHERSEAL STRIP	BURLETE DE GOMA
C 2019	9933347	1	MANIGLIA	POIGNEE	GRIFF	HANDLE	MANECILLA
	9933355	2	PUNTELLO	AEQUILLE	STREBE	STAY	PUNTAL
C 2113 D 2017	9933374	1	CRISTALLO	GLACE	GLASSCHEIBE	GLASS	CRISTAL
D 2018	9933414	1	PROFILATO DI GOMMA	PROFILE CAOUTCHOUC	PROFILGUMMI	RUBBER WEATHER-STRIP	PERFIL DE GOMA
C 2018	9933434	1	PROFILATO DI GOMMA	PROFILE CAOUTCHOUC	PROFILGUMMI	RUBBER WEATHER-STRIP	PERFIL DE GOMA
C 2019	9933436	1	SPORTELLO POST.	VOLET	DECKEL	LID	TAPA
C 2019	10516471	2	ROSETTA DI SICUREZZA	RONDELLE FREIN	SICHERUNGSRING	LOCKWASHER	ARANDELA DE FRENO
C 2019	10519401	2	ROSETTA	RONDELLE	SCHEIBE	WASHER	ARANDELA
C 2019	10909071	2	VITE	VIS	SCHRAUBE	SCREW	TORNILLO
C 2019	15896211	2	DADO	ECROU	MUTTER	NUT	TUERCA
C 2116	49H0816	6	ROSETTA	RONDELLE	SCHEIBE	WASHER	ARANDELA
C 2116	6882798	2	PERNO	AXE	BOLZEN	PIN	EJE
	10519201	8	ROSETTA	RONDELLE	SCHEIBE	WASHER	ARANDELA
	12842490	8	RIBATTINO	RIVET	NIET	RIVET	REMACHE
C 2116	14183770	4	SPINA ELASTICA	GOUPILLE	STIFT	PIN	PASADOR
D 2116	9933362	2	PERNO	AXE	BOLZEN	PIN	EJE
D 2017	9956088	1	PROFILATO DI GOMMA	PROFILE CAOUTCHOUC	PROFILGUMMI	RUBBER WEATHERSTRIP	PERFIL DE GOMA
D 2113	9933355	2	PUNTELLO	BEQUILLE	STREBE	STAY	PUNTAL
D 2113	9933362	2	PERNO	AXE	BOLZEN	PIN	EJE
D 2113	9933438	1	PROFILATO DI GOMMA	PROFILE CAOUTCHOUC	PROFILGUMMI	RUBBER WEATHERSTRIP	PERFIL DE GOMA
D 2113	9933441	1	SPORTELLO ANT.	VOLET	DECKEL	LID	TAPA
D 2113	9933458	2	LEVA D	LEVIER	HEBEL	LEVER	PALANCA
D 2113	9933460	2	LEVA S	LEVIER	HEBEL	LEVER	PALANCA
D 2113	9933461	4	MOLLA	RESSORT	FEDER	SPRING	RESORTE
D 2113	9933462	4	GRANO	EAGOT	PASSTIFT	DOWER	PITON
D 2113	9933463	1	CRISTALLO	GLACE	GLASSCHEIBE	GLASS	CRISTAL
D 2113	9933464	1	CORNICE DI GOMMA	CONTOUR CAOUTCHOUC	DICHTUNGSPROFIL	WEATHERSEAL STRIP	BURLETE DE GOMA

https://tractormanualz.com/

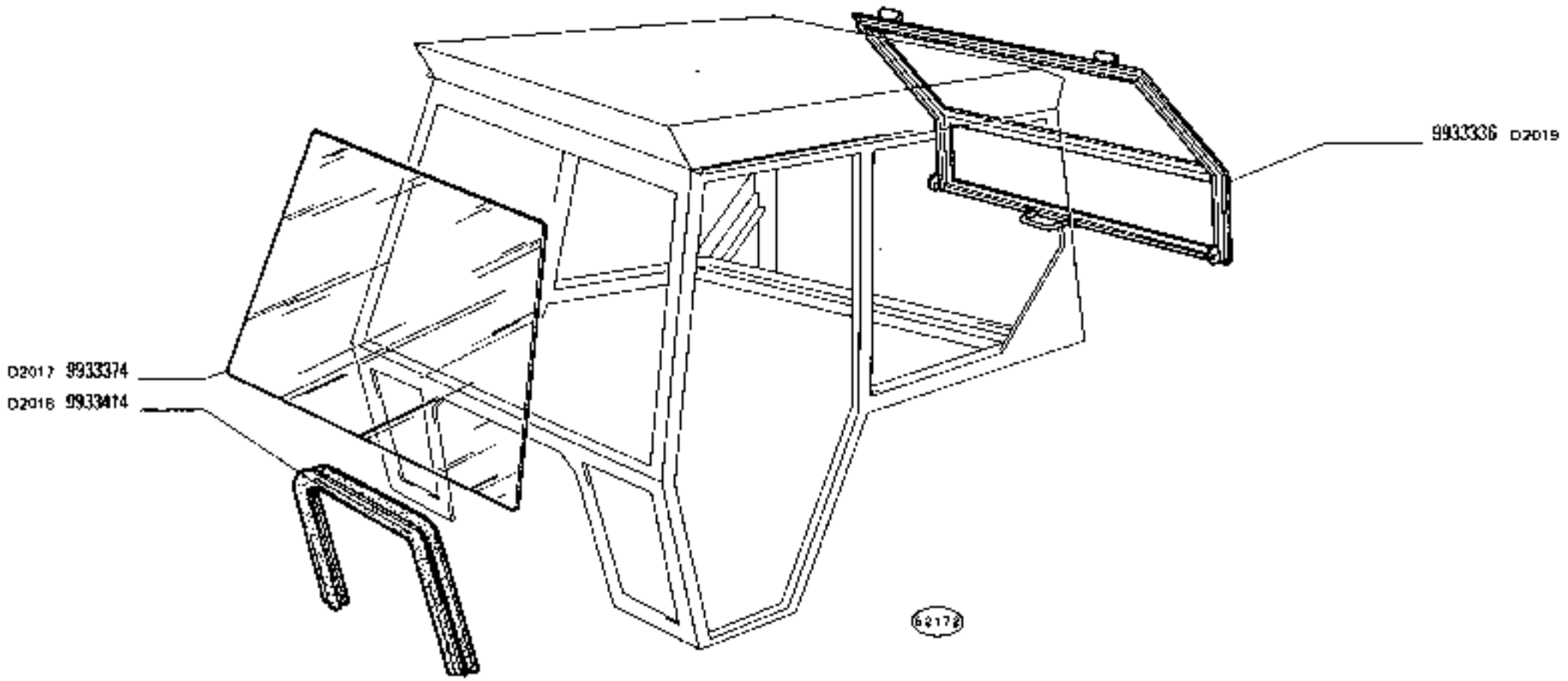

780 - 780 DT	PARABREZZA E FINESTRE	L1.18
01 02	*Pare-brise et baies vitrées* — *Windshield and Windows* *Windschutzscheibe und Fenster* — *Parabrisas y ventanas*	2 — N.T.R. 224 T

https://tractormanualz.com/

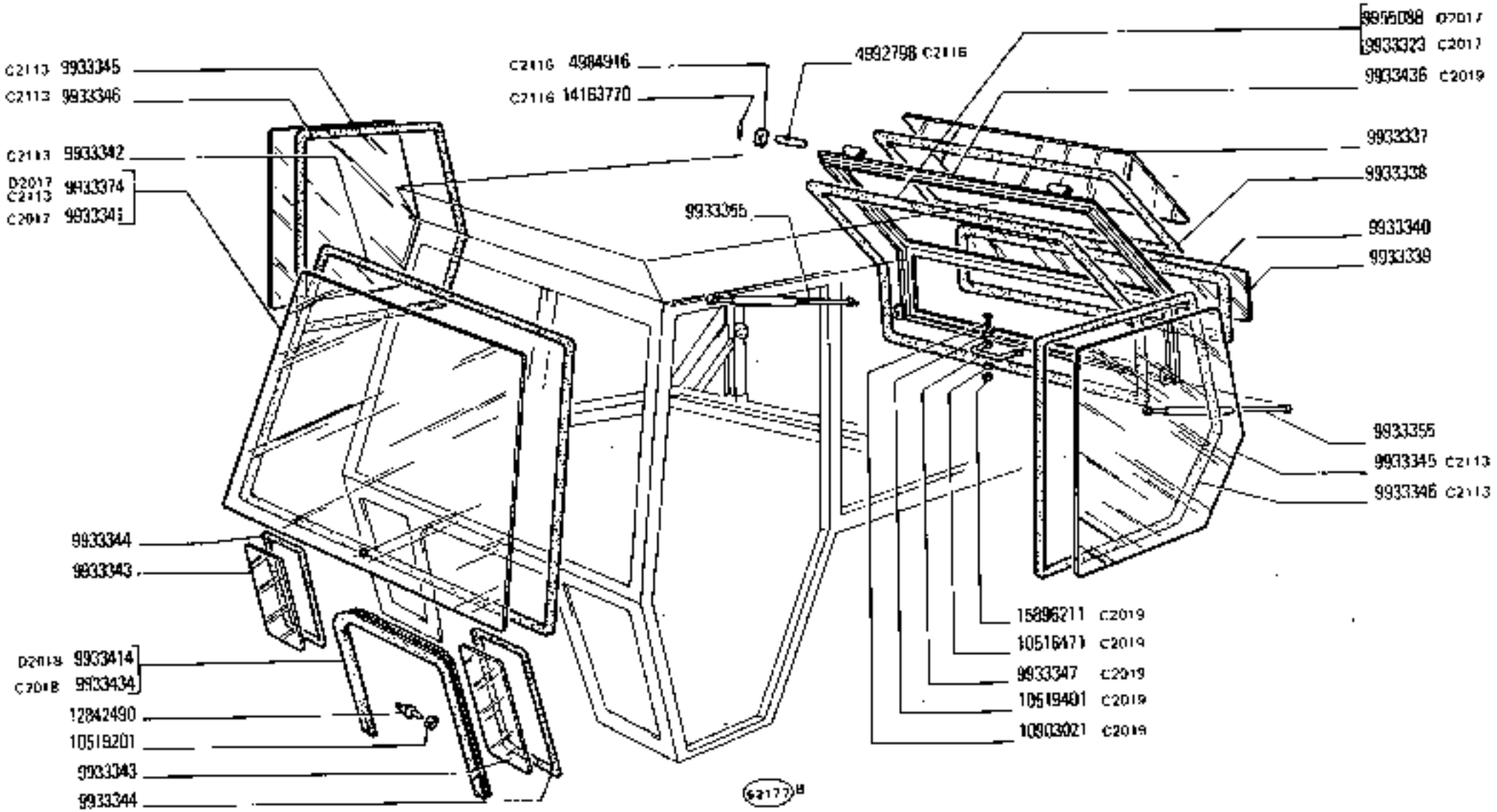

https://tractormanualz.com/

MOTIF	N.ORDINAZ.	Q.	DENOMINAZIONE	DESIGNATION	BENENNUNG	DESCRIPTION	DENOMINACIONES
C 2017	9933923	1	PROFILATO DI GOMMA	PROFILE CAOUTCHOUC	PROFILGUMMI	RUBBER WEATHER-STRIP	PERFIL DE GOMA
C 2113 D 2019	9933336	1	SPORTELLO POST.	VOLET	DECKEL	LID	TAPA
	9933337	1	CRISTALLO	GLACE	GLASSCHEIBE	GLASS	CRISTAL
	9933338	1	CORNICE DI GOMMA	CONTOUR CAOUTCHOUC	DICHTUNGSPROFIL	WEATHERSEAL STRIP	BURLETE DE GOMA
	9933339	1	CRISTALLO	GLACE	GLASSCHEIBE	GLASS	CRISTAL
	9933340	1	CORNICE DI GOMMA	CONTOUR CAOUTCHOUC	DICHTUNGSPROFIL	WEATHERSEAL STRIP	BURLETE DE GOMA
C 2017	9933341	1	CRISTALLO	GLACE	GLASSCHEIBE	GLASS	CRISTAL
C 2113	9933342	1	CORNICE DI GOMMA	CONTOUR CAOUTCHOUC	DICHTUNGSPROFIL	WEATHERSEAL STRIP	BURLETE DE GOMA
	9933343	2	CRISTALLO	GLACE	GLASSCHEIBE	GLASS	CRISTAL
	9933344	2	CORNICE DI GOMMA	CONTOUR CAOUTCHOUC	DICHTUNGSPROFIL	WEATHERSEAL STRIP	BURLETE DE GOMA
C 2113	9933345	2	CRISTALLO	GLACE	GLASSCHEIBE	GLASS	CRISTAL
C 2113	9933346	2	CORNICE DI GOMMA	CONTOUR CAOUTCHOUC	DICHTUNGSPROFIL	WEATHERSEAL STRIP	BURLETE DE GOMA
C 2019	9933347	1	MANIGLIA	POIGNEE	GRIFF	HANDLE	MANECILLA
	9933355	2	PUNTELLO	BEQUILLE	STREBE	STAY	PUNTAL
C 2113 D 2017	9933374	1	CRISTALLO	GLACE	GLASSCHEIBE	GLASS	CRISTAL
D 2018	9933414	1	PROFILATO DI GOMMA	PROFILE CAOUTCHOUC	PROFILGUMMI	RUBBER WEATHER-STRIP	PERFIL DE GOMA
C 2018	9933434	1	PROFILATO DI GOMMA	PROFILE CAOUTCHOUC	PROFILGUMMI	RUBBER WEATHER-STRIP	PERFIL DE GOMA
C 2019	9933436	1	SPORTELLO POST.	VOLET	DECKEL	LID	TAPA
C 2019	10516471	2	ROSETTA DE SICUREZZA	RONDELLE FREIN	SICHERUNGSRING	LOCKWASHER	ARANDELA DE FRENO
C 2019	10519401	2	ROSETTA	RONDELLE	SCHEIBE	WASHER	ARANDELA
C 2019	10603021	2	VITE	VIS	SCHRAUBE	SCREW	TORNILLO
C 2019	15896211	2	DADO	ECROU	MUTTER	NUT	TUERCA
C 2116	4984916	6	ROSETTA	RONDELLE	SCHEIBE	WASHER	ARANDELA
C 2116	4992798	2	PERNO	AXE	BOLZEN	PIN	EJE
	10510201	9	ROSETTA	RONDELLE	SCHEIBE	WASHER	ARANDELA
	12842490	9	RIBATTINO	RIVET	NIET	RIVET	REMACHE
C 2116	14165370	4	SPINA ELASTICA	GOUPILLE	STIFT	PIN	PASADOR
D 2116	9933362	2	PERNO	AXE	BOLZEN	PIN	EJE
D 2017	5955038	1	PROFILATO DI GOMMA	PROFILE CAOUTCHOUC	PROFILGUMMI	RUBBER WEATHERSTRIP	PERFIL DE GOMA
D 2113	9933355	2	PUNTELLO	BEQUILLE	STREBE	STAY	PUNTAL
D 2113	9933362	2	PERNO	AXE	BOLZEN	PIN	EJE
D 2113	9933438	1	PROFILATO DI GOMMA	PROFILE CAOUTCHOUC	PROFILGUMMI	RUBBER WEATHERSTRIP	PERFIL DE GOMA
D 2113	9933441	1	SPORTELLO ANT	VOLET	DECKEL	LID	TAPA
D 2113	9933459	2	LEVA D	LEVIER	HEBEL	LEVER	PALANCA
D 2113	9933460	2	LEVA S	LEVIER	HEBEL	LEVER	PALANCA
D 2113	9933461	4	MOLLA	RESSORT	FEDER	SPRING	RESORTE
D 2113	9933462	4	GRANO	ERGOT	PASSTIFT	DOWEL	PITON
D 2113	9933463	1	CRISTALLO	GLACE	GLASSCHEIBE	GLASS	CRISTAL
D 2113	9933464	1	CORNICE DI GOMMA	CONTOUR CAOUTCHOUC	DICHTUNGSPROFIL	WEATHERSEAL STRIP	BURLETE DE GOMA

https://tractormanualz.com/

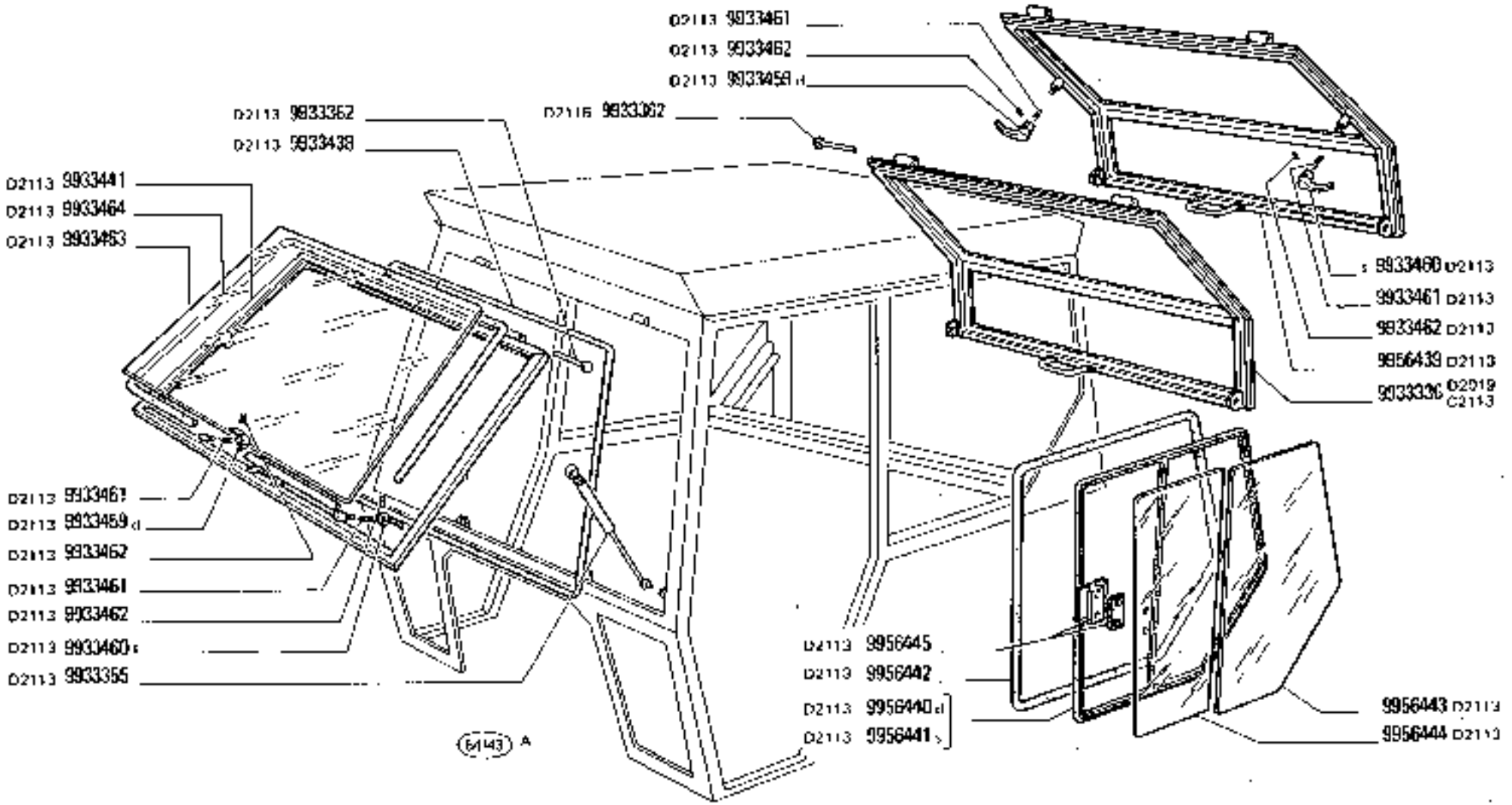

(604)

https://tractormanualz.com/

MODIF	N.ORDINAZ.	Q.	DENOMINAZIONE	DESIGNATION	BENENNUNG	DESCRIPTION	DENOMINACIONES
D 2113	9956439	1	SPORTELLO POST.	VOLET	DECKEL	LID	TAPA
D 2113	9956440	1	CORNICE DI GOMMA D	CONTOUR CAOUTCHOUC	DICHTUNGSPROFIL	WEATHERSEAL STRIP	BURLETE DE GOMA
D 2113	9956441	1	CORNICE DI GOMMA S	CONTOUR CAOUTCHOUC	DICHTUNGSPROFIL	WEATHERSEAL STRIP	BURLETE DE GOMA
D 2113	9956442	2	PROFILATO DI GOMMA	PROFILE CAOUTCHOUC	PROFILGUMMI	RUBBER WEATHERSTRIP	PERFIL DE GOMA
D 2113	9956443	2	CRISTALLO	GLACE	GLASSCHEIBE	GLASS	CRISTAL
D 2113	9956444	2	CRISTALLO	GLACE	GLASSCHEIBE	GLASS	CRISTAL
D 2113	9956445	2	MANIGLIA	POIGNEE	GRIFF	HANDLE	MANECILLA

https://tractormanualz.com/

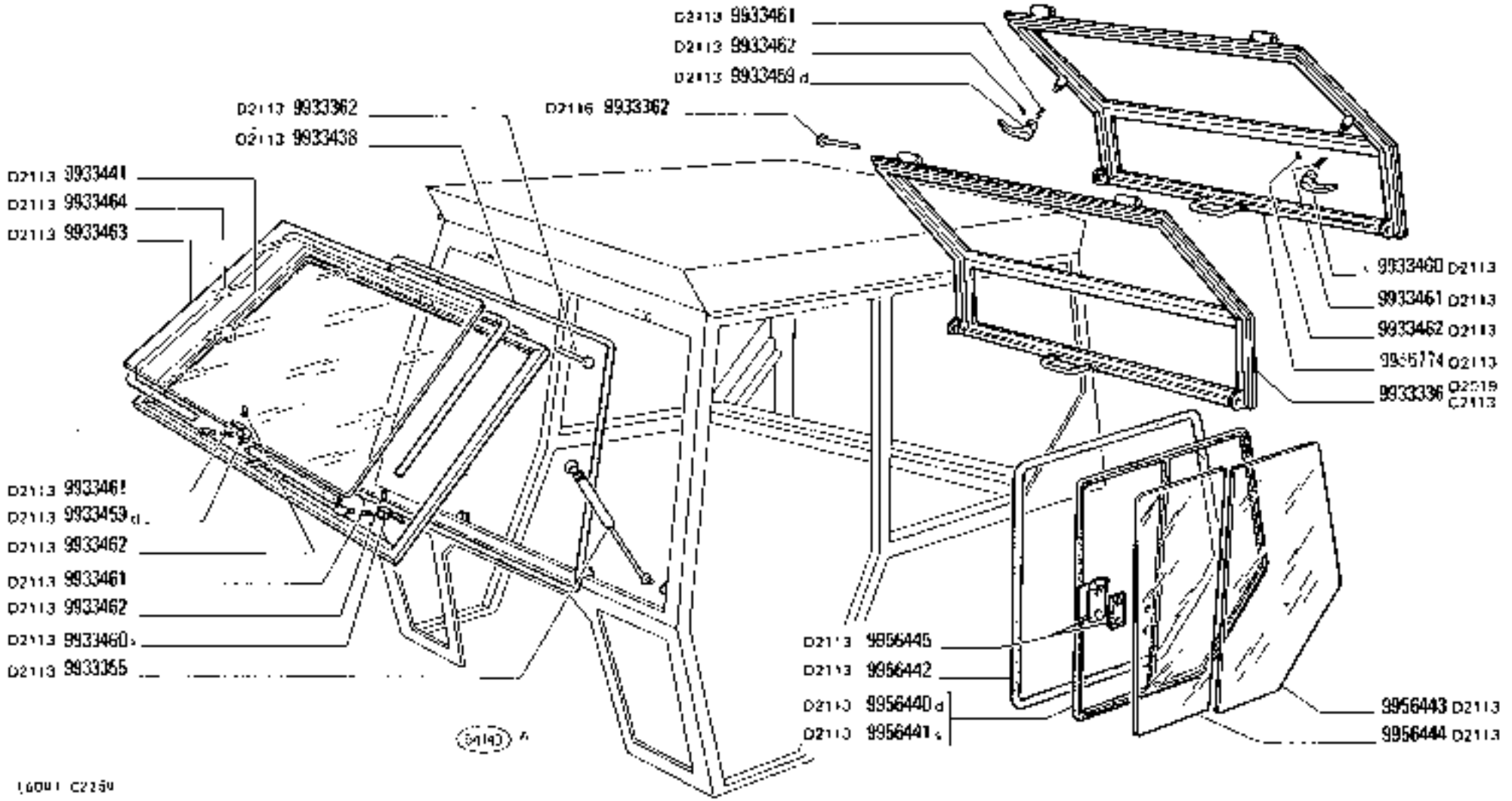

https://tractormanualz.com/

	MODIF	N.ORDINAZ.	Q.	DENOMINAZIONE	DESIGNATION	BENENNUNG	DESCRIPTION	DENOMINACIONES
D 2113	9956774	9956439	1	SPORTELLO POST	VOLET	DECKEL	LID	TAPA
	D 2113	9966440	1	CORNICE DI GOMMA D	CONTOUR CAOUTCHOUC	DICHTUNGSPROFIL	WEATHERSEAL STRIP	BURLETE DE GOMA
	D 2113	9956441	1	CORNICE DI GOMMA S	CONTOUR CAOUTCHOUC	DICHTUNGSPROFIL	WEATHERSEAL STRIP	BURLETE DE GOMA
	D 2113	9966442	2	PROFILATO DI GOMMA	PROFILE CAOUTCHOUC	PROFILGUMMI	RUBBER WEATHERSTRIP	PERFIL DE GOMA
	D 2113	9956443	2	CRISTALLO	GLACE	GLASSCHEIBE	GLASS	CRISTAL
	D 2113	9966444	2	CRISTALLO	GLACE	GLASSCHEIBE	GLASS	CRISTAL
	D 2113	9956445	2	MANIGLIA	POIGNEE	GRIFF	HANDLE	MANECILLA

https://tractormanualz.com/

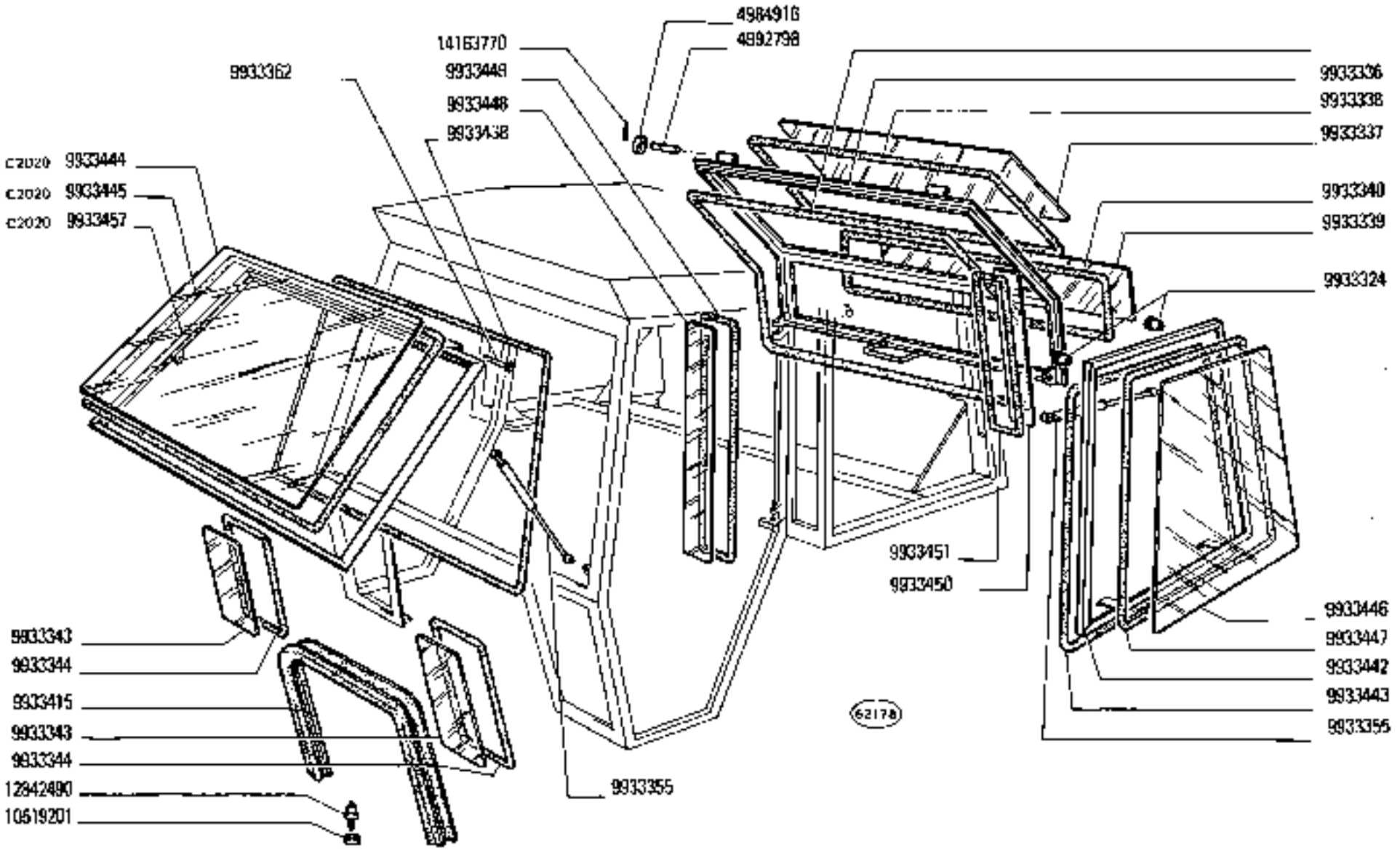

PARABREZZA E FINESTRE

Pare-brise et baies vitrées | *Windshield and Windows*
Windschutzscheibe und Fenster | *Parabrisas y ventanas*

780 - 780 DT
01 02

L1.18/1
1 | N.T.R. 224 T

https://tractormanualz.com/

MODIF	N.ORDINAZ.	Q.	DENOMINAZIONE	DESIGNATION	BENENNUNG	DESCRIPTION	DENOMINACIONES
	9933324	4	POMELLO	BOUTON	KNEBELGRIFF	KNOB	BOTON
	9933336	1	SPORTELLO POST.	VOLET	DECKEL	LID	TAPA
	9933337	1	CRISTALLO	GLACE	GLASSCHEIBE	GLASS	CRISTAL
	9933338	1	CORNICE DI GOMMA	CONTOUR CAOUTCHOUC	DICHTUNGSPROFIL	WEATHERSEAL STRIP	BURLETE DE GOMA
	9933339	1	CRISTALLO	GLACE	GLASSCHEIBE	GLASS	CRISTAL
	9933340	1	CORNICE DI GOMMA	CONTOUR CAOUTCHOUC	DICHTUNGSPROFIL	WEATHERSEAL STRIP	BURLETE DE GOMA
	9933343	2	CRISTALLO	GLACE	GLASSCHEIBE	GLASS	CRISTAL
	9933344	2	CORNICE DI GOMMA	CONTOUR CAOUTCHOUC	DICHTUNGSPROFIL	WEATHERSEAL STRIP	BURLETE DE GOMA
	9933355	4	PUNTELLO	REQUILLE	STREBE	STAY	PUNTAL
	9933362	2	PERNO	AXE	BOLZEN	PIN	EJE
	9933415	1	PROFILATO DI GOMMA	PROFILE CAOUTCHOUC	PROFILGUMMI	RUBBER WEATHER-STRIP	PERFIL DE GOMA
	9933438	1	PROFILATO DI GOMMA	PROFILE CAOUTCHOUC	PROFILGUMMI	RUBBER WEATHER-STRIP	PERFIL DE GOMA
D 2020	9933441	1	SPORTELLO ANT.	VOLET	DECKEL	LID	TAPA
	9933442	2	SPORTELLO ANT.	VOLET	DECKEL	LID	TAPA
	9933443	2	CORNICE DI GOMMA	CONTOUR CAOUTCHOUC	DICHTUNGSPROFIL	WEATHERSEAL STRIP	BURLETE DE GOMA
C 2020	9933444	1	CRISTALLO	GLACE	GLASSCHEIBE	GLASS	CRISTAL
C 2020	9933445	1	CORNICE DI GOMMA	CONTOUR CAOUTCHOUC	DICHTUNGSPROFIL	WEATHERSEAL STRIP	BURLETE DE GOMA
	9933446	2	CRISTALLO	GLACE	GLASSCHEIBE	GLASS	CRISTAL
	9933447	2	CORNICE DI GOMMA	CONTOUR CAOUTCHOUC	DICHTUNGSPROFIL	WEATHERSEAL STRIP	BURLETE DE GOMA
	9933448	2	CRISTALLO	GLACE	GLASSCHEIBE	GLASS	CRISTAL
	9933449	2	CORNICE DI GOMMA	CONTOUR CAOUTCHOUC	DICHTUNGSPROFIL	WEATHERSEAL STRIP	BURLETE DE GOMA
	9933450	2	CRISTALLO	GLACE	GLASSCHEIBE	GLASS	CRISTAL
	9933451	2	CORNICE DI GOMMA	CONTOUR CAOUTCHOUC	DICHTUNGSPROFIL	WEATHERSEAL STRIP	BURLETE DE GOMA
C 2020	9933457	1	SPORTELLO ANT.	VOLET	DECKEL	LID	TAPA
D 2020	9933459	1	LEVA D	LEVIER	HEBEL	LEVER	PALANCA
D 2020	9933460	1	LEVA S	LEVIER	HEBEL	LEVER	PALANCA
D 2020	9933461	2	MOLLA	RESSORT	FEDER	SPRING	RESORTE
D 2020	9933462	2	GRANO	ERGOT	PASSTIFT	DOWEL	PITON
D 2020	9933463	1	CRISTALLO	GLACE	GLASSCHEIBE	GLASS	CRISTAL
D 2020	9933464	1	CORNICE DI GOMMA	CONTOUR CAOUTCHOUC	DICHTUNGSPROFIL	WEATHERSEAL STRIP	BURLETE DE GOMA
	4084016	6	ROSETTA	RONDELLE	SCHEIBE	WASHER	ARANDELA
	4092298	2	PERNO	AXE	BOLZEN	PIN	EJE
	10519201	0	ROSETTA	RONDELLE	SCHEIBE	WASHER	ARANDELA
	12842490	9	RIBATTINO	RIVET	NIET	RIVET	REMACHE
	14163370	4	SPINA ELASTICA	GOUPILLE	STIFT	PIN	PASADOR

https://tractormanualz.com/

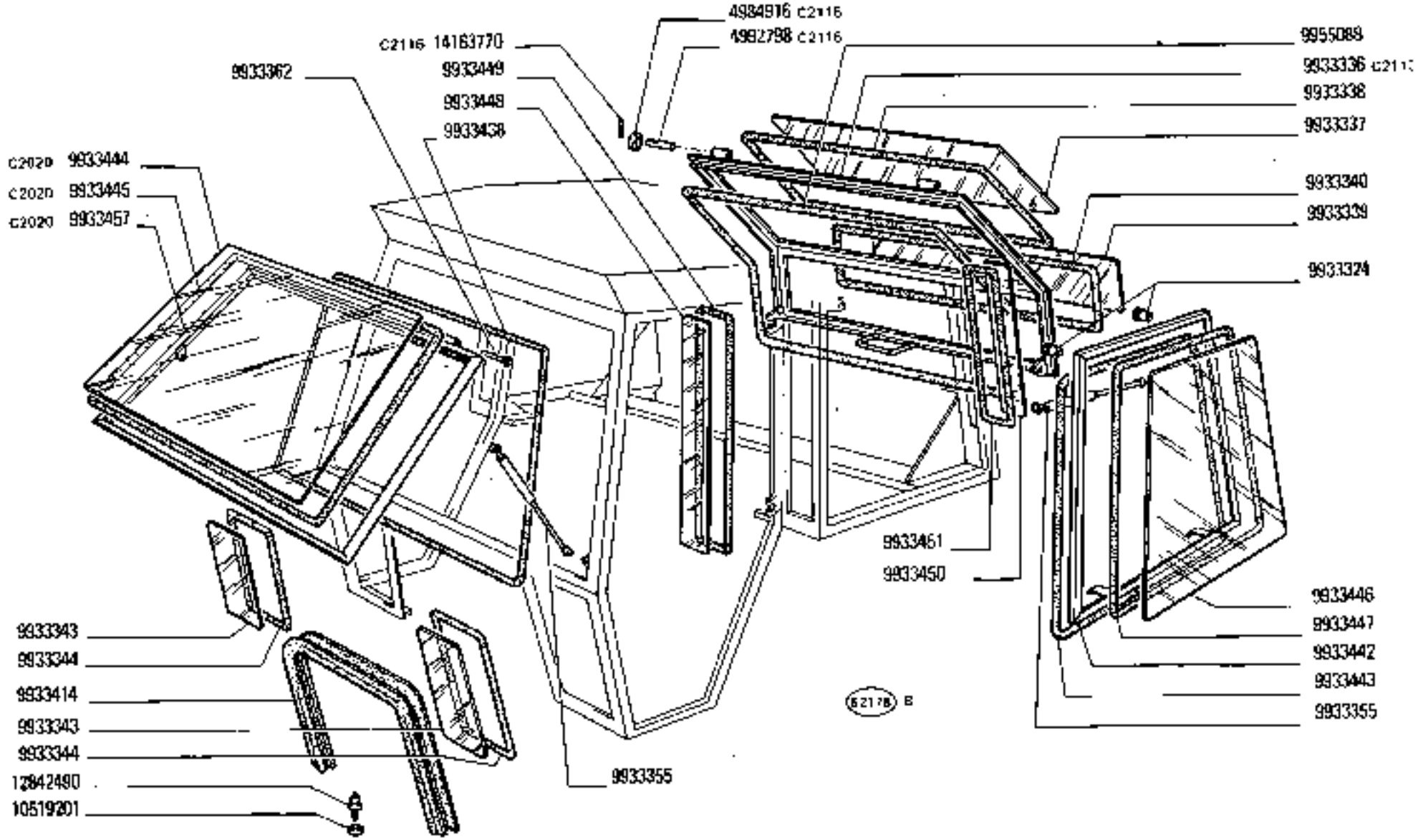

780 - 780 DT	PARABREZZA E FINESTRE	L1.18/1
01 02	*Pare-brise et baies vitrées* — *Windshield and Windows* *Windschutzscheibe und Fenster* — *Parabrisas y ventanas*	1 | N.T.R. 243 T

https://tractormanualz.com/

MODIF	N.ORDINAZ.	Q.	DENOMINAZIONE	DESIGNATION	BENENNUNG	DESCRIPTION	DENOMINACIONES
	9933324	4	POMELLO	BOUTON	KNEBELGRIFF	KNOB	BOTON
C 2113	9933336	1	SPORTELLO POST.	VOLET	DECKEL	LID	TAPA
	9933337	1	CRISTALLO	GLACE	GLASSCHEIBE	GLASS	CRISTAL
	9933338	1	CORNICE DI GOMMA	CONTOUR CAOUTCHOUC	DICHTUNGSPROFIL	WEATHERSEAL STRIP	BURLETE DE GOMA
	9933339	1	CRISTALLO	GLACE	GLASSCHEIBE	GLASS	CRISTAL
	9933340	1	CORNICE DI GOMMA	CONTOUR CAOUTCHOUC	DICHTUNGSPROFIL	WEATHERSEAL STRIP	BURLETE DE GOMA
	9933343	2	CRISTALLO	GLACE	GLASSCHEIBE	GLASS	CRISTAL
	9933344	2	CORNICE DI GOMMA	CONTOUR CAOUTCHOUC	DICHTUNGSPROFIL	WEATHERSEAL STRIP	BURLETE DE GOMA
	9933355	4	PUNTELLO	REQUILLE	STREBE	STAY	PUNTAL
	9933362	2	PERNO	AXE	BOLZEN	PIN	EJE
9933414	9933415	1	PROFILATO DI GOMMA	PROFILE CAOUTCHOUC	PROFILGUMMI	RUBBER WEATHER-STRIP	PERFIL DE GOMA
	9933438	1	PROFILATO DI GOMMA	PROFILE CAOUTCHOUC	PROFILGUMMI	RUBBER WEATHER-STRIP	PERFIL DE GOMA
D 2020	9933441	1	SPORTELLO ANT.	VOLET	DECKEL	LID	TAPA
	9933442	2	SPORTELLO LAT.	VOLET	DECKEL	LID	TAPA
	9933443	2	CORNICE DI GOMMA	CONTOUR CAOUTCHOUC	DICHTUNGSPROFIL	WEATHERSEAL STRIP	BURLETE DE GOMA
C 2020	9933444	1	CRISTALLO	GLACE	GLASSCHEIBE	GLASS	CRISTAL
C 2020	9933445	1	CORNICE DI GOMMA	CONTOUR CAOUTCHOUC	DICHTUNGSPROFIL	WEATHERSEAL STRIP	BURLETE DE GOMA
	9933446	2	CRISTALLO	GLACE	GLASSCHEIBE	GLASS	CRISTAL
	9933447	2	CORNICE DI GOMMA	CONTOUR CAOUTCHOUC	DICHTUNGSPROFIL	WEATHERSEAL STRIP	BURLETE DE GOMA
	9933448	2	CRISTALLO	GLACE	GLASSCHEIBE	GLASS	CRISTAL
	9933449	2	CORNICE DI GOMMA	CONTOUR CAOUTCHOUC	DICHTUNGSPROFIL	WEATHERSEAL STRIP	BURLETE DE GOMA
	9933450	2	CRISTALLO	GLACE	GLASSCHEIBE	GLASS	CRISTAL
	9933451	2	CORNICE DI GOMMA	CONTOUR CAOUTCHOUC	DICHTUNGSPROFIL	WEATHERSEAL STRIP	BURLETE DE GOMA
C 2020	9933457	1	SPORTELLO ANT.	VOLET	DECKEL	LID	TAPA
D 2020	9933459	1	LEVA D	LEVIER	HEBEL	LEVER	PALANCA
D 2020	9933460	1	LEVA S	LEVIER	HEBEL	LEVER	PALANCA
D 2020	9933461	2	MOLLA	RESSORT	FEDER	SPRING	RESORTE
D 2020	9933462	2	GRANO	ERGOT	PASSTIFT	DOWEL	PITON
D 2020	9933463	1	CRISTALLO	GLACE	GLASSCHEIBE	GLASS	CRISTAL
D 2020	9933464	1	CORNICE DI GOMMA	CONTOUR CAOUTCHOUC	DICHTUNGSPROFIL	WEATHERSEAL STRIP	BURLETE DE GOMA
C 2116	4984016	6	ROSETTA	RONDELLE	SCHEIBE	WASHER	ARANDELA
C 2116	4002708	2	PERNO	AXE	BOLZEN	PIN	EJE
	10519201	9	ROSETTA	RONDELLE	SCHEIBE	WASHER	ARANDELA
	2842490	9	RIBATTINO	RIVET	NIET	RIVET	REMACHE
C 2116	4463770	4	SPINA ELASTICA	GOUPILLE	STIFT	PIN	PASADOR
	9965088	1	PROFILATO DI GOMMA	PROFILE CAOUTCHOUC	PROFILGUMMI	RUBBER WEATHERSTRIP	PERFIL DE GOMA
D 2113	9933459	1	LEVA D	LEVIER	HEBEL	LEVER	PALANCA
D 2113	9933460	1	LEVA S	LEVIER	HEBEL	LEVER	PALANCA
D 2113	9933461	2	MOLLA	RESSORT	FEDER	SPRING	RESORTE
D 2113	9933462	2	GRANO	ERGOT	PASSTIFT	DOWEL	PITON
D 2113	9958039	1	SPORTELLO POST	VOLET	DECKEL	LID	TAPA
D 2116	9933362	2	PERNO	AXE	BOLZEN	PIN	EJE

https://tractormanualz.com/

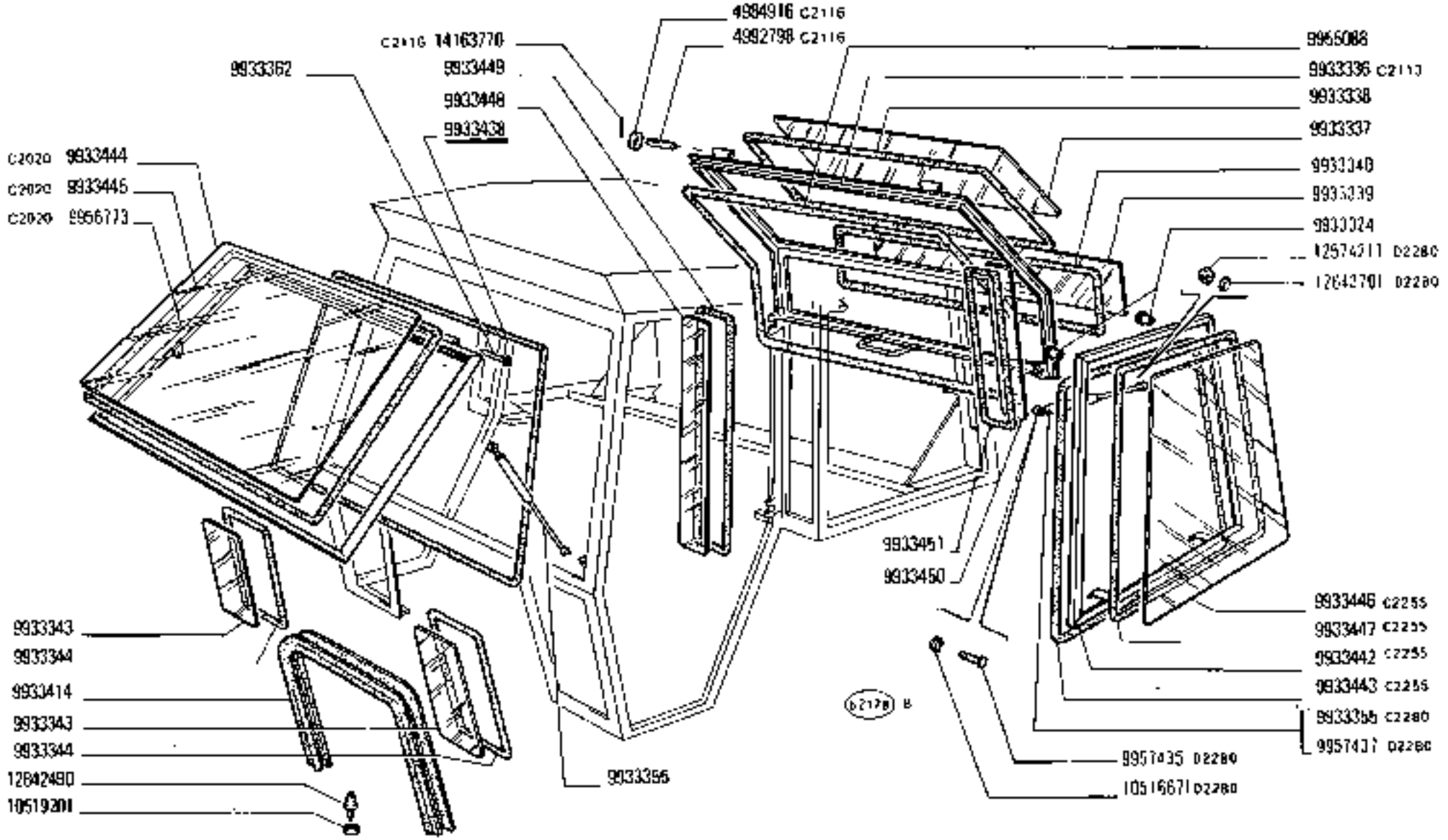

780 - 780 DT	PARABREZZA E FINESTRE	L1.18/1
01 02	*Pare-brise et baies vitrées* — *Windshield and Windows* — *Windschutzscheibe und Fenster* — *Parabrisas y ventanas*	1 / N.T.R 258 T

https://tractormanualz.com/

NOTE	N.ORDINAZ.	Q.	DENOMINAZIONE	DESIGNATION	BENENNUNG	DESCRIPTION	DENOMINACIONES
	9933324	4	POMELLO	BOUTON	KNEBELGRIFF	KNOB	BOTON
C 2113	9933336	1	SPORTELLO POST.	VOLET	DECKEL	LID	TAPA
	9933337	1	CRISTALLO	GLACE	GLASSCHEIBE	GLASS	CRISTAL
	9933338	1	CORNICE DI GOMMA	CONTOUR CAOUTCHOUC	DICHTUNGSPROFIL	WEATHERSEAL STRIP	BURLETE DE GOMA
	9933339	1	CRISTALLO	GLACE	GLASSCHEIBE	GLASS	CRISTAL
	9933340	1	CORNICE DI GOMMA	CONTOUR CAOUTCHOUC	DICHTUNGSPROFIL	WEATHERSEAL STRIP	BURLETE DE GOMA
	9933343	2	CRISTALLO	GLACE	GLASSCHEIBE	GLASS	CRISTAL
	9933344	2	CORNICE DI GOMMA	CONTOUR CAOUTCHOUC	DICHTUNGSPROFIL	WEATHERSEAL STRIP	BURLETE DE GOMA
	9933355	2	PUNTELLO ANT	BEQUILLE	STREBE	STAY	PUNTAL
	9933367	2	PERNO	AXE	BOLZEN	PIN	EJE
9933414	~~9933415~~	1	PROFILATO DI GOMMA	PROFILE CAOUTCHOUC	PROFILGUMMI	RUBBER WEATHER-STRIP	PERFIL DE GOMA
	9933438	1	PROFILATO DI GOMMA	PROFILE CAOUTCHOUC	PROFILGUMMI	RUBBER WEATHER-STRIP	PERFIL DE GOMA
D 2020	9933441	1	SPORTELLO ANT.	VOLET	DECKEL	LID	TAPA
C 2255	9933442	2	SPORTELLO LAT.	VOLET	DECKEL	LID	TAPA
C 2256	9933443	2	CORNICE DI GOMMA	CONTOUR CAOUTCHOUC	DICHTUNGSPROFIL	WEATHERSEAL STRIP	BURLETE DE GOMA
C 2020	9933444	1	CRISTALLO	GLACE	GLASSCHEIBE	GLASS	CRISTAL
C 2020	9933445	1	CORNICE DI GOMMA	CONTOUR CAOUTCHOUC	DICHTUNGSPROFIL	WEATHERSEAL STRIP	BURLETE DE GOMA
C 2255	9933446	2	CRISTALLO	GLACE	GLASSCHEIBE	GLASS	CRISTAL
C 2255	9933447	2	CORNICE DI GOMMA	CONTOUR CAOUTCHOUC	DICHTUNGSPROFIL	WEATHERSEAL STRIP	BURLETE DE GOMA
	9933448	2	CRISTALLO	GLACE	GLASSCHEIBE	GLASS	CRISTAL
	9933449	2	CORNICE DI GOMMA	CONTOUR CAOUTCHOUC	DICHTUNGSPROFIL	WEATHERSEAL STRIP	BURLETE DE GOMA
	9933450	2	CRISTALLO	GLACE	GLASSCHEIBE	GLASS	CRISTAL
	9933451	2	CORNICE DI GOMMA	CONTOUR CAOUTCHOUC	DICHTUNGSPROFIL	WEATHERSEAL STRIP	BURLETE DE GOMA
C 2020 9956773	~~9934457~~	1	SPORTELLO ANT.	VOLET	DECKEL	LID	TAPA
D 2020	9933459	1	LEVA D	LEVIER	HEBEL	LEVER	PALANCA
D 2020	9933460	1	LEVA S	LEVIER	HEBEL	LEVER	PALANCA
D 2020	9933461	2	MOLLA	RESSORT	FEDER	SPRING	RESORTE
D 2020	9933462	2	GRANO	ERGOT	PASSTIFT	DOWEL	PITON
D 2020	9933463	1	CRISTALLO	GLACE	GLASSCHEIBE	GLASS	CRISTAL
D 2020	9933464	3	CORNICE DI GOMMA	CONTOUR CAOUTCHOUC	DICHTUNGSPROFIL	WEATHERSEAL STRIP	BURLETE DE GOMA
C 2116	4984916	6	ROSETTA	RONDELLE	SCHEIBE	WASHER	ARANDELA
C 2116	4992798	3	PERNO	AXE	BOLZEN	PIN	EJE
	10619201	9	ROSETTA	RONDELLE	SCHEIBE	WASHER	ARANDELA
	12842490	9	RIBATTINO	RIVET	NIET	RIVET	REMACHE
C 2116	14160770	4	SPINA ELASTICA	GOUPILLE	STIFT	PIN	PASADOR
	9965088	1	PROFILATO DI GOMMA	PROFILE CAOUTCHOUC	PROFILGUMMI	RUBBER WEATHERSTRIP	PERFIL DE GOMA
D 2113	9933459	1	LEVA D	LEVIER	HEBEL	LEVER	PALANCA
D 2113	9933460	1	LEVA S	LEVIER	HEBEL	LEVER	PALANCA
D 2113	9933461	2	MOLLA	RESSORT	FEDER	SPRING	RESORTE
D 2113	9933462	2	GRANO	ERGOT	PASSTIFT	DOWEL	PITON
D 2113 9956775	~~9868439~~	1	SPORTELLO POST.	VOLET	DECKEL	LID	TAPA
D 2116	9933362	2	PERNO	AXE	BOLZEN	PIN	EJE

https://tractormanualz.com/

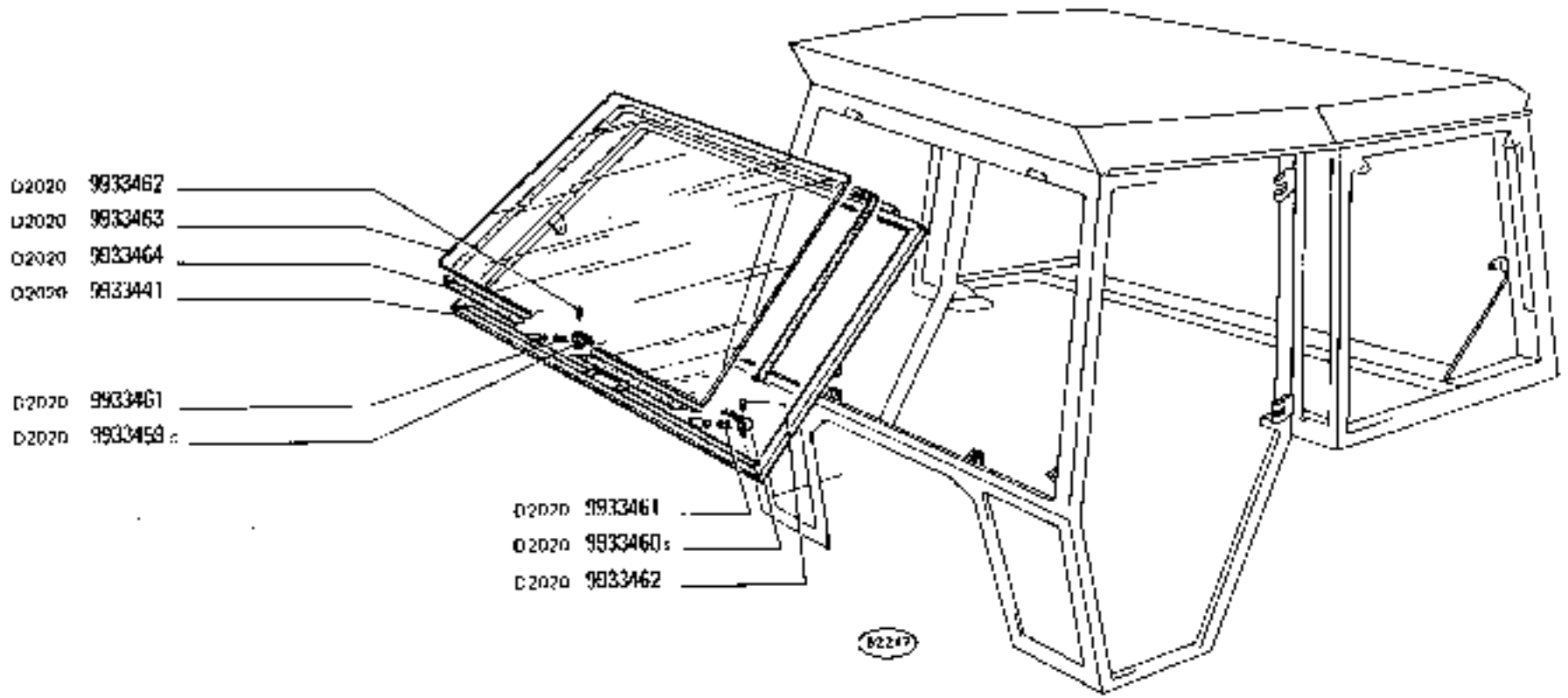

PARABREZZA E FINESTRE

Pare-brise et baies vitrées — *Windshield and Windows*

Windschutzscheibe und Fenster — *Parabrisas y ventanas*

https://tractormanualz.com/

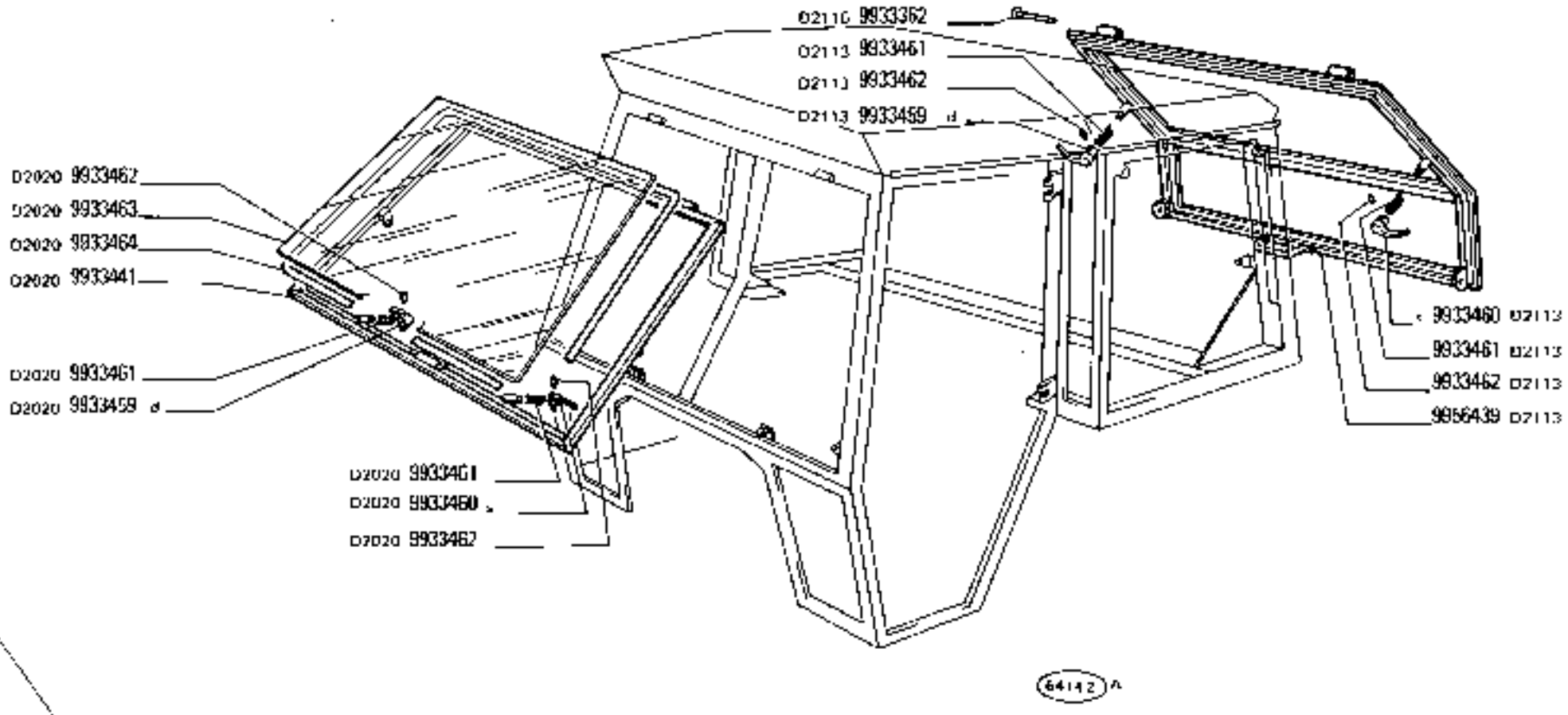

780 - 76 OT
01 02

PARABREZZA E FINESTRE

Pare-brise et baies vitrées — *Windshield and Windows*
Windschutzscheibe und Fenster — *Parabrisas y ventanas*

L1.18/1

2 | N.T.R.

https://tractormanualz.com/

FIAT 780 (D.T)

	N.ORDINAZ.	Q.	DENOMINAZIONE	DESIGNATION	BENENNUNG	DESCRIPTION	DENOMINACIONES
	9956775	1	SPORTELLO POST.	VOLET	DECKEL	LID	TAPA
	9956776	1	SPORTELLO POST.	VOLET	DECKEL	LID	TAPA
2288	9967377	2	CRISTALLO SCORREVOLE	GLACE	GLASSCHEIBE	GLASS	CRISTAL
2255	9957378	2	CRISTALLO FISSO	GLACE	GLASSCHEIBE	GLASS	CRISTAL
D 2288	9957379	1	CORNICE D	MONTURE	RAHMEN	FRAME	MARCO
D 2255	9957380	1	CORNICE S	MONTURE	RAHMEN	FRAME	MARCO
D 2288	9957381	2	GUARNIZIONE	GARNITURE	BELAG	LINING	FORRO
C 2280	9933355	2	PUNTELLO POST.	EQUERRE	STREBE	STAY	PUNTAL
D 2280	9957435	2	PERNO	AXE	BOLZEN	PIN	EJE
D 2280	9957437	2	PUNTELLO POST.	EQUERRE	STREBE	STAY	PUNTAL
D 2280	10518671	2	ROSETTA DI SICUREZZA	RONDELLE FREIN	SICHERUNGSRING	LOCKWASHER	ARANDELA DE FRENO
D 2280	10519301	16	ROSETTA	RONDELLE	SCHEIBE	WASHER	ARANDELA
D 2280	11196471	16	ROSETTA DI SICUREZZA	RONDELLE FREIN	SICHERUNGSRING	LOCKWASHER	ARANDELA DE FRENO
D 2280	12574211	2	DADO	ECROU	MUTTER	NUT	TUERCA
D 2280	12643701	2	ROSETTA PIANA	RONDELLE	SCHEIBE	WASHER	ARANDELA
D 2280	15903801	16	VITE	VIS	SCHRAUBE	SCREW	TORNILLO

https://tractormanualz.com/

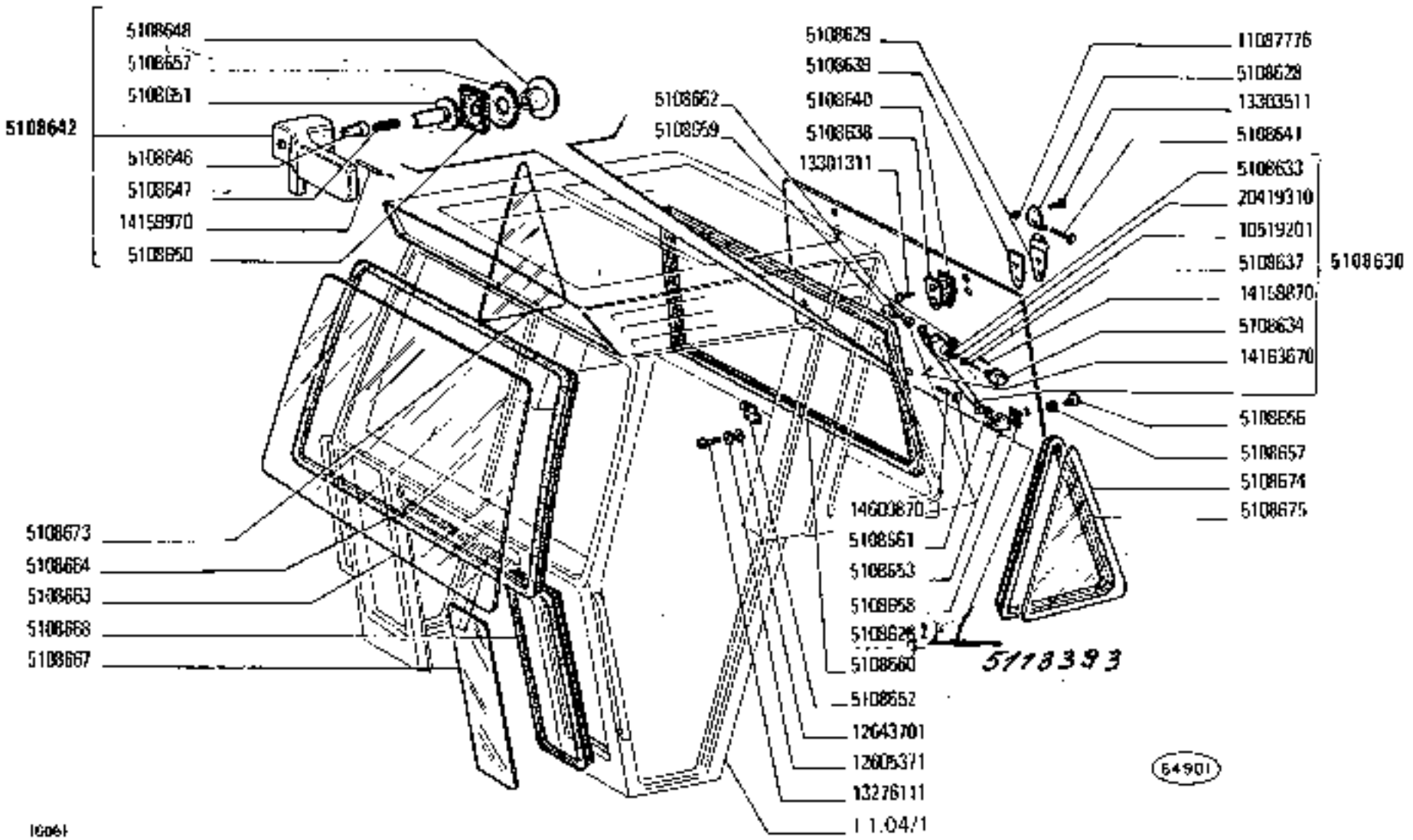

https://tractormanualz.com/

MODIF	N.ORDIN.	Q.	DENOMINAZIONE	DESIGNATION	BENENNUNG	DESCRIPTION	DENOMINACIONES
	5108626	1	SPORTELLO POST.	VOLET	DECKEL	LID	TAPA
	5108628	2	CERNIERA FISSA	CHARNIERE FIXE	SCHARNIER, FEST	FIXED HINGE	BISAGRA, FIJA
	5108629	2	CERNIERA MOBILE	CHARNIERE MOBILE	SCHARNIER, BEWEGL.	SWIVEL HINGE	BISAGRA, MOVIL
	5108630	2	PUNTELLO	BEQUILLE	STREBE	STAY	PUNTAL
	5108633	1	SUPPORTO	SUPPORT	LAGER	SUPPORT	SOPORTE
	5108634	1	POMELLO	BOUTON	KNEBELGRIFF	KNOB	BOTON
	5108637	1	MOLLA	RESSORT	FEDER	SPRING	RESORTE
	5108638	2	PIASTRINA	PLAQUETTE	PLAETTCHEN	PLATE	PLACA
	5108639	2	GUARNIZIONE DI TENUTA	JOINT	DICHTUNG	GASKET	JUNTA
	5108640	2	GUARNIZIONE DI TENUTA	JOINT	DICHTUNG	GASKET	JUNTA
	5108641	2	PERNO	AXE	BOLZEN	PIN	EJE
	5108642	1	MANICOTTO COMPL.	POIGNEE	GRIFF	HANDLE	MANECILLA
	5108646	1	PULSANTE	BOUTON	DRUCKKNOPF	BUTTON	PULSADOR
	5108647	1	MOLLA	RESSORT	FEDER	SPRING	RESORTE
	5108648	1	GHIERA FILETTATA	ECROU	GEWINDERING	THREADED RING	TUERCA
	5108650	1	GUARNIZIONE DI TENUTA	JOINT	DICHTUNG	GASKET	JUNTA
	5108651	1	PERNO	AXE	BOLZEN	PIN	EJE
	5108652	1	SCONTRINO	GACHE	GESPERRE	STRIKER PLATE	CERRADERO
	5108653	2	SUPPORTO INF.	SUPPORT	LAGER	SUPPORT	SOPORTE
	5108656	2	GHIERA FILETTATA	ECROU	GEWINDERING	THREADED RING	TUERCA
	5108657	3	GUARNIZIONE DI TENUTA	JOINT	DICHTUNG	GASKET	JUNTA
	5108658	2	GUARNIZIONE DI TENUTA	JOINT	DICHTUNG	GASKET	JUNTA
	5108659	2	VITE	VIS	SCHRAUBE	SCREW	TORNILLO
	5108660	1	GUARNIZIONE DI TENUTA	JOINT	DICHTUNG	GASKET	JUNTA
	5108661	4	ROSETTA	RONDELLE	SCHEIBE	WASHER	ARANDELA
	5108662	4	ROSETTA	RONDELLE	SCHEIBE	WASHER	ARANDELA
	5108663	1	CRISTALLO PARABREZZA	GLACE	GLASSCHEIBE	GLASS	CRISTAL
	5108664	1	GUARNIZIONE DI TENUTA	JOINT	DICHTUNG	GASKET	JUNTA
	5108667	2	CRISTALLO INF.	GLACE	GLASSCHEIBE	GLASS	CRISTAL
	5108668	2	GUARNIZIONE DI TENUTA	JOINT	DICHTUNG	GASKET	JUNTA
	5108673	1	CRISTALLO LAT.POST.D	GLACE	GLASSCHEIBE	GLASS	CRISTAL
	5108674	1	CRISTALLO LAT.POST.S	GLACE	GLASSCHEIBE	GLASS	CRISTAL
	5108675	2	GUARNIZIONE DI TENUTA LAT.POST.	JOINT	DICHTUNG	GASKET	JUNTA
	10519201	1	ROSETTA	RONDELLE	SCHEIBE	WASHER	ARANDELA
	11087776	2	ANELLO DI SICUREZZA	ARRETOIR	SICHERUNGSRING	LOCKRING	ANILLO DE FRENO
	12605371	2	ROSETTA DI SICUREZZA	RONDELLE FREIN	SICHERUNGSRING	LOCKWASHER	ARANDELA DE FRENO
	12643701	2	ROSETTA	RONDELLE	SCHEIBE	WASHER	ARANDELA
	13276111	2	VITE	VIS	SCHRAUBE	SCREW	TORNILLO
	13301311	4	VITE	VIS	SCHRAUBE	SCREW	TORNILLO
	13303511	6	VITE	VIS	SCHRAUBE	SCREW	TORNILLO
	14158870	2	SPINA	GOUPILLE	STIFT	PIN	PASADOR
	14159970	1	SPINA	GOUPILLE	STIFT	PIN	PASADOR
	14163670	1	SPINA	GOUPILLE	STIFT	PIN	PASADOR
	14500870	2	SPINA	GOUPILLE	STIFT	PIN	PASADOR
	20419310	1	SFERA	BILLE	KUGEL	BALL	BOLA

https://tractormanualz.com/

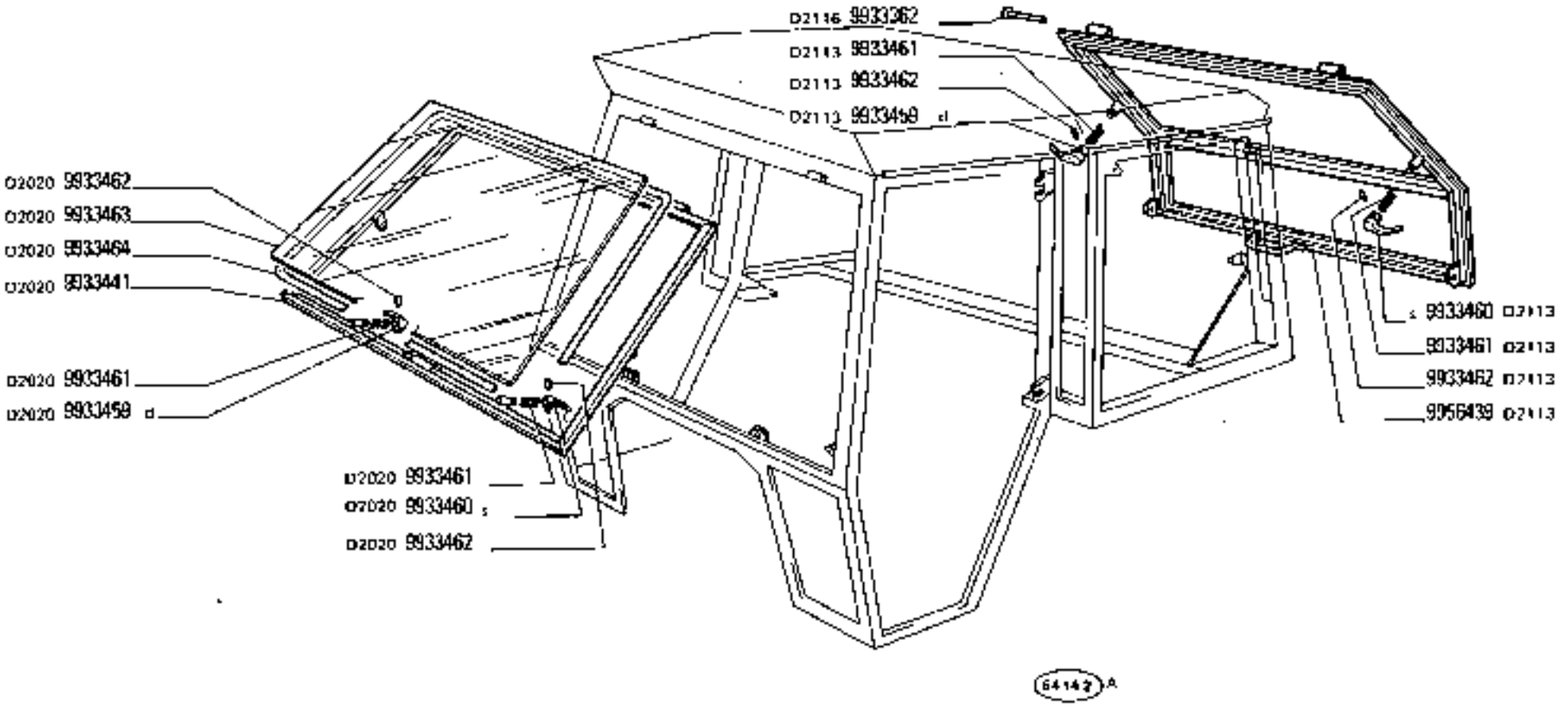

https://tractormanualz.com/

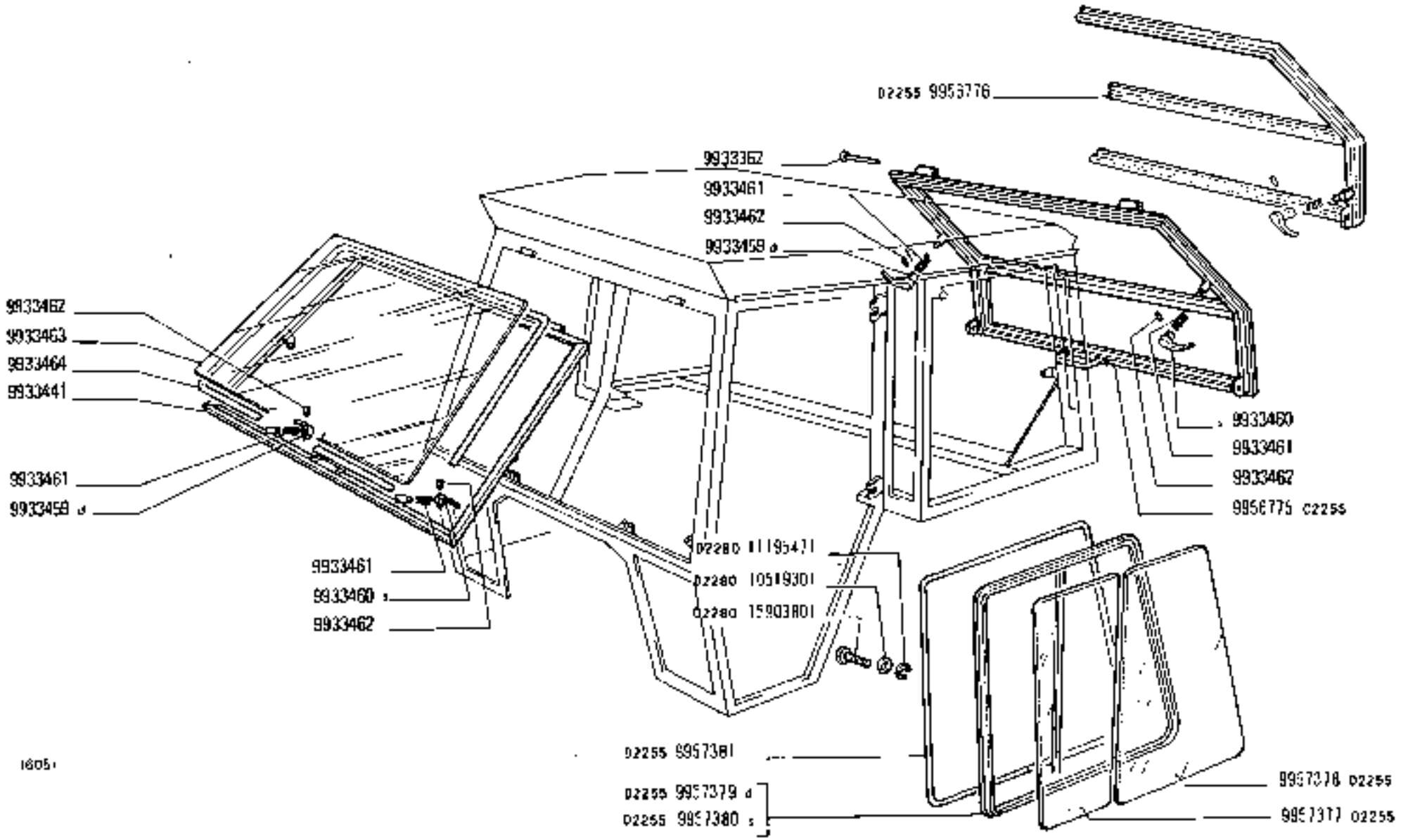

780 - 780 DT

01 02

PARABREZZA E FINESTRE

Pare-brise et baies vitrées — *Windshield and Windows*

Windschutzscheibe und Fenster — *Parabrisas y ventanas*

https://tractormanualz.com/

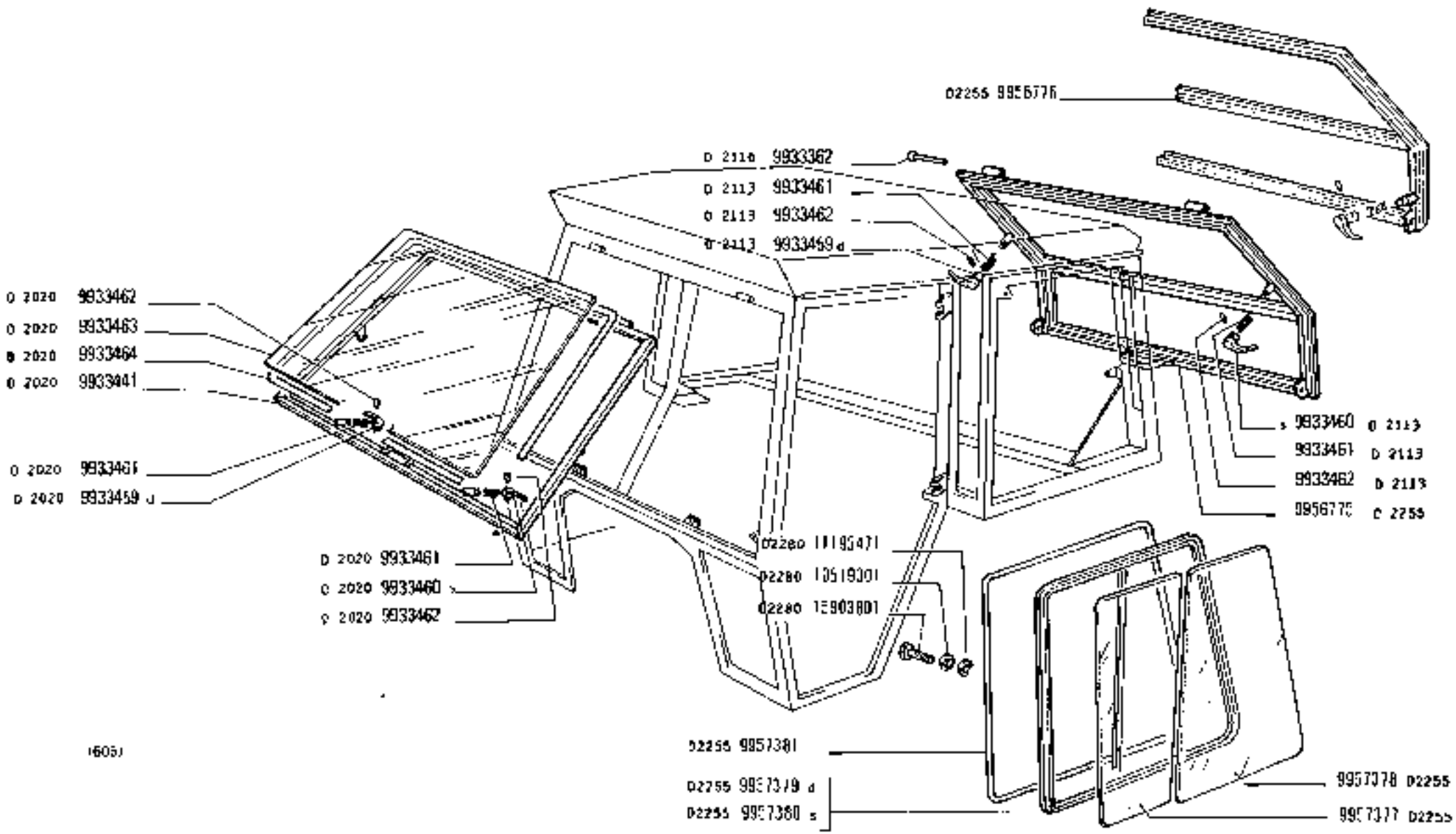

https://tractormanualz.com/

MODIF	N.ORDINAZ.	Q.	DENOMINAZIONE	DESIGNATION	BENENNUNG	DESCRIPTION	DENOMINACIONES
	9956775	1	SPORTELLO POST.	VOLET	DECKEL	LID	TAPA
D 2255	9956776	1	SPORTELLO POST.	VOLET	DECKEL	LID	TAPA
D 2255	9957377	2	CRISTALLO SCORREVOLE	GLACE	GLASSCHEIBE	GLASS	CRISTAL
D 2255	9957378	2	CRISTALLO FISSO	GLACE	GLASSCHEIBE	GLASS	CRISTAL
D 2255	9957379	1	CORNICE D	MONTURE	RAHMEN	FRAME	MARCO
D 2255	9957380	1	CORNICE S	MONTURE	RAHMEN	FRAME	MARCO
D 2255	9957381	2	GUARNIZIONE	GARNITURE	BELAG	LINING	FORRO
C 2280	5933355	2	PUNTELLO POST.	BEQUILLE	STREBE	STAY	PUNTAL
D 2280	9957435	2	PERNO	AXE	BOLZEN	PIN	EJE
D 2280	9957437	2	PUNTELLO POST.	BEQUILLE	STREBE	STAY	PUNTAL
D 2280	10516871	2	ROSETTA DI SICUREZZA	RONDELLE FREIN	SICHERUNGSRING	LOCKWASHER	ARANDELA DE FRENO
D 2280	10519301	16	ROSETTA	RONDELLE	SCHEIBE	WASHER	ARANDELA
D 2280	11196471	16	ROSETTA DI SICUREZZA	RONDELLE FREIN	SICHERUNGSRING	LOCKWASHER	ARANDELA DE FRENO
D 2280	12574211	2	DADO	ECROU	MUTTER	NUT	TUERCA
D 2280	12643701	2	ROSETTA PIANA	RONDELLE	SCHEIBE	WASHER	ARANDELA
D 2280	15903801	18	VITE	VIS	SCHRAUBE	SCREW	TORNILLO

https://tractormanualz.com/

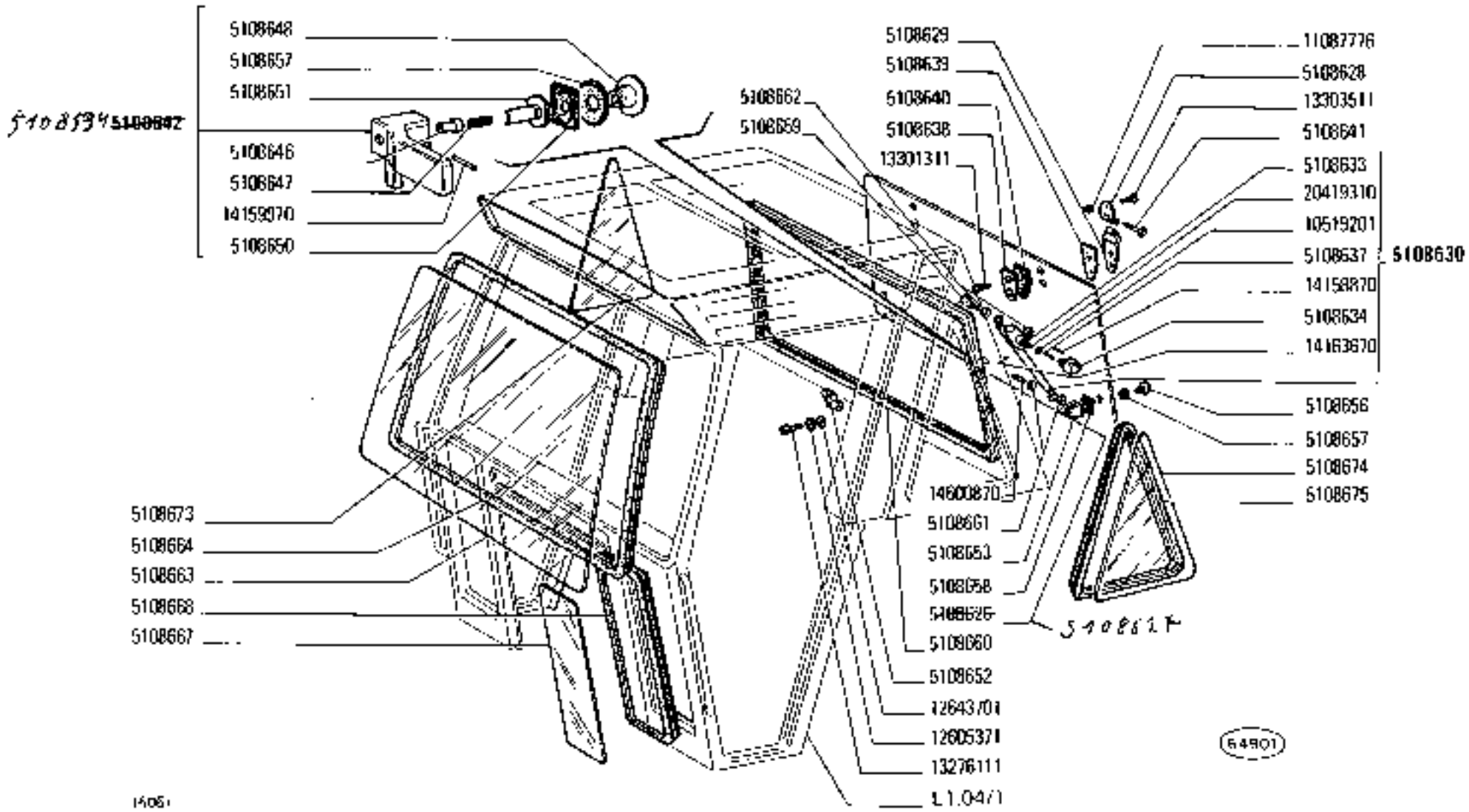

https://tractormanualz.com/

MODIF	N.ORDINE	Q.	DENOMINAZIONE	DESIGNATION	BENENNUNG	DESCRIPTION	DENOMINACIONES
	5108626	1	SPORTELLO POST.	VOLET	DECKEL	LID	TAPA
	5108628	2	CERNIERA FISSA	CHARNIERE FIXE	SCHARNIER, FEST	FIXED HINGE	BISAGRA, FIJA
	5108629	2	CERNIERA MOBILE	CHARNIERE MOBILE	SCHARNIER, BEWEGL.	SWIVEL HINGE	BISAGRA, MOVIL
	5108630	2	PUNTELLO	BEQUILLE	STREBE	STAY	PUNTAL
	5108633	1	SUPPORTO	SUPPORT	LAGER	SUPPORT	SOPORTE
	5108634	1	POMELLO	BOUTON	KNEBELGRIFF	KNOB	BOTON
	5108637	1	MOLLA	RESSORT	FEDER	SPRING	RESORTE
	5108638	2	PIASTRINA	PLAQUETTE	PLAETTCHEN	PLATE	PLACA
	5108639	2	GUARNIZIONE DI TENUTA	JOINT	DICHTUNG	GASKET	JUNTA
	5108640	2	GUARNIZIONE DI TENUTA	JOINT	DICHTUNG	GASKET	JUNTA
	5108641	2	PERNO	AXE	BOLZEN	PIN	EJE
	5108642	1	MANIGLIA COMPL.	POIGNEE	GRIFF	HANDLE	MANECILLA
	5108646	1	PULSANTE	BOUTON	DRUCKKNOPF	BUTTON	PULSADOR
	5108647	1	MOLLA	RESSORT	FEDER	SPRING	RESORTE
	5108648	1	GHIERA FILETTATA	ECROU	GEWINDERING	THREADED RING	TUERCA
	5108650	1	GUARNIZIONE DI TENUTA	JOINT	DICHTUNG	GASKET	JUNTA
	5108651	1	PERNO	AXE	BOLZEN	PIN	EJE
	5108652	1	SCONTRINO	GACHE	GESPEARE	STRIKER PLATE	CERRADERO
	5108653	2	SUPPORTO INF.	SUPPORT	LAGER	SUPPORT	SOPORTE
	5108654	2	GHIERA FILETTATA	ECROU	GEWINDERING	THREADED RING	TUERCA
	5108657	3	GUARNIZIONE DI TENUTA	JOINT	DICHTUNG	GASKET	JUNTA
	5108658	2	GUARNIZIONE DI TENUTA	JOINT	DICHTUNG	GASKET	JUNTA
	5108659	2	VITE	VIS	SCHRAUBE	SCREW	TORNILLO
	5108660	1	GUARNIZIONE DI TENUTA	JOINT	DICHTUNG	GASKET	JUNTA
	5108661	4	ROSETTA	RONDELLE	SCHEIBE	WASHER	ARANDELA
	5108662	4	ROSETTA	RONDELLE	SCHEIBE	WASHER	ARANDELA
	5108663	1	CRISTALLO PARABREZZA	GLACE	GLASSCHEIBE	GLASS	CRISTAL
	5108664	1	GUARNIZIONE DI TENUTA	JOINT	DICHTUNG	GASKET	JUNTA
	5108667	2	CRISTALLO INF.	GLACE	GLASSCHEIBE	GLASS	CRISTAL
	5108668	2	GUARNIZIONE DI TENUTA	JOINT	DICHTUNG	GASKET	JUNTA
	5108673	1	CRISTALLO LAT.POST.D	GLACE	GLASSCHEIBE	GLASS	CRISTAL
	5108674	1	CRISTALLO LAT.POST.S	GLACE	GLASSCHEIBE	GLASS	CRISTAL
	5108675	2	GUARNIZIONE DI TENUTA LAT.POST.	JOINT	DICHTUNG	GASKET	JUNTA
	L0514201	1	ROSETTA	RONDELLE	SCHEIBE	WASHER	ARANDELA
	21087770	2	ANELLO DI SICUREZZA	ARRETOIR	SICHERUNGSRING	LOCKRING	ANILLO DE FRENO
	22605371	2	ROSETTA DI SICUREZZA	RONDELLE FREIN	SICHERUNGSRING	LOCKWASHER	ARANDELA DE FRENO
	22643701	2	ROSETTA	RONDELLE	SCHEIBE	WASHER	ARANDELA
	13276113	2	VITE	VIS	SCHRAUBE	SCREW	TORNILLO
	13301311	4	VITE	VIS	SCHRAUBE	SCREW	TORNILLO
	13303513	6	VITE	VIS	SCHRAUBE	SCREW	TORNILLO
	14158870	1	SPINA	GOUPILLE	STIFT	PIN	PASADOR
	14159970	1	SPINA	GOUPILLE	STIFT	PIN	PASADOR
	14163670	1	SPINA	GOUPILLE	STIFT	PIN	PASADOR
	14600870	2	SPINA	GOUPILLE	STIFT	PIN	PASADOR
	20419310	1	SFERA	BILLE	KUGEL	BALL	BOLA

https://tractormanualz.com/

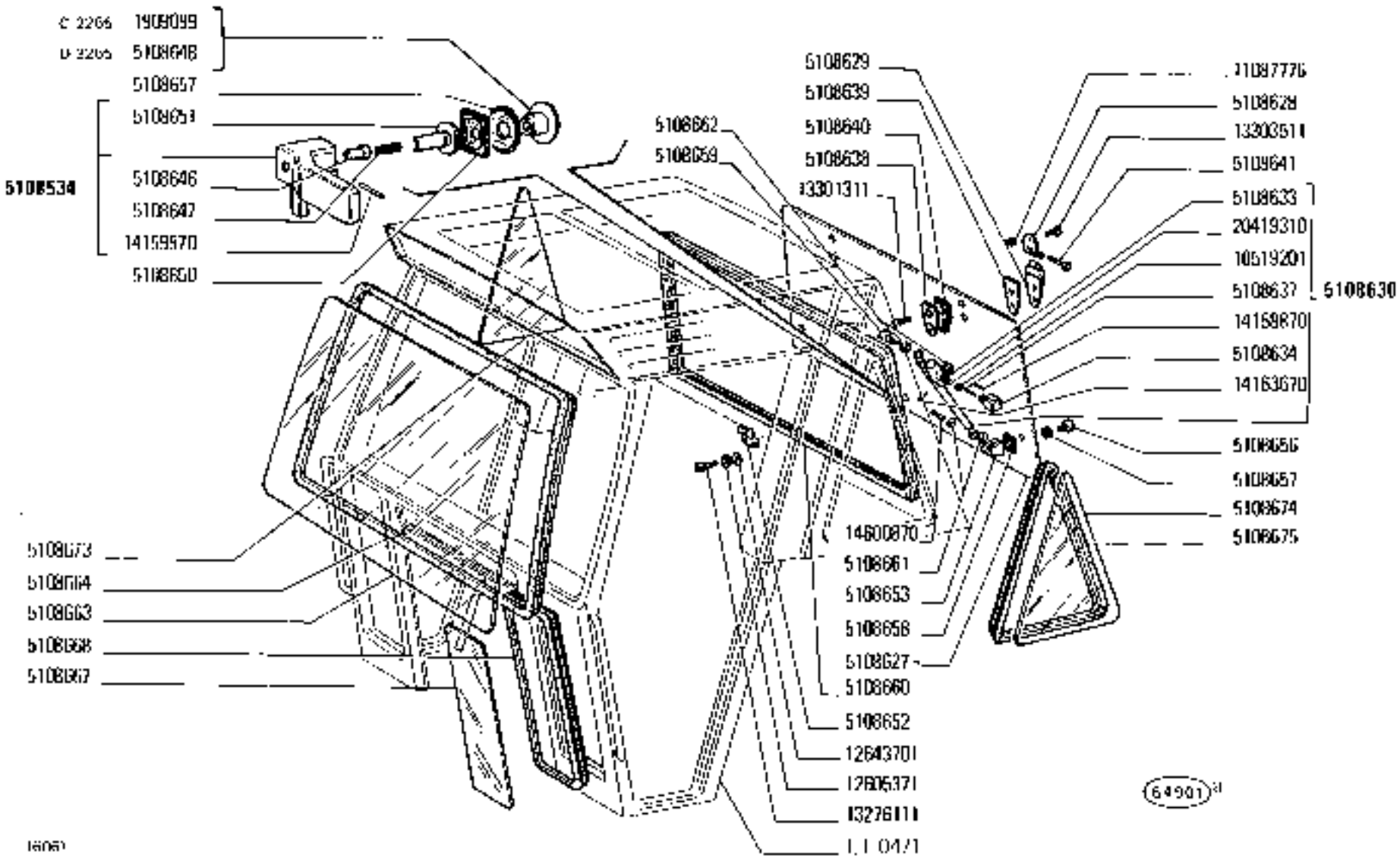

https://tractormanualz.com/

NOTE	N.ORDIN.	Q.	DENOMINAZIONE	DESIGNATION	BENENNUNG	DESCRIPTION	DENOMINACIONES
5108627	~~5108626~~	1	SPORTELLO POST.	VOLET	DECKEL	LID	TAPA
	5108628	2	CERNIERA FISSA	CHARNIERE FIXE	SCHARNIER, FEST	FIXED HINGE	BISAGRA, FIJA
	5108629	2	CERNIERA MOBILE	CHARNIERE MOBILE	SCHARNIER, BEWEGL.	SWIVEL HINGE	BISAGRA, MOVIL
	5108630	2	PUNTELLO	BAGUETTE	STREBE	STAY	PUNTAL
	5108633	1	SUPPORTO	SUPPORT	LAGER	SUPPORT	SOPORTE
	5108634	1	POMELLO	BOUTON	KNEBELGRIFF	KNOB	BOTON
	5108637	1	MOLLA	RESSORT	FEDER	SPRING	RESORTE
	5108638	2	PIASTRINA	PLAQUETTE	PLAETTCHEN	PLATE	PLACA
	5108639	2	GUARNIZIONE DI TENUTA	JOINT	DICHTUNG	GASKET	JUNTA
	5108640	2	GUARNIZIONE DI TENUTA	JOINT	DICHTUNG	GASKET	JUNTA
	5108641	2	PERNO	AXE	BOLZEN	PIN	EJE
5108534	~~5108642~~	1	MANIGLIA COMPL.	POIGNEE	GRIFF	HANDLE	MANECILLA
	5108646	1	PULSANTE	BOUTON	DRUCKKNOPF	BUTTON	PULSADOR
	5108647	1	MOLLA	RESSORT	FEDER	SPRING	RESORTE
O 2265	5108648	1	GHIERA FILETTATA	ECROU	GEWINDERING	THREADED RING	TUERCA
	5108650	1	GUARNIZIONE DI TENUTA	JOINT	DICHTUNG	GASKET	JUNTA
	5108651	1	PERNO	AXE	BOLZEN	PIN	EJE
	5108652	1	SCONTRINO	GACHE	GESPERRE	STRIKER PLATE	CERRADERO
	5108653	2	SUPPORTO INF.	SUPPORT	LAGER	SUPPORT	SOPORTE
	5108656	2	GHIERA FILETTATA	ECROU	GEWINDERING	THREADED RING	TUERCA
	5108657	3	GUARNIZIONE DI TENUTA	JOINT	DICHTUNG	GASKET	JUNTA
	5108658	2	GUARNIZIONE DI TENUTA	JOINT	DICHTUNG	GASKET	JUNTA
	5108659	2	VITE	VIS	SCHRAUBE	SCREW	TORNILLO
	5108660	1	GUARNIZIONE DI TENUTA	JOINT	DICHTUNG	GASKET	JUNTA
	5108661	4	ROSETTA	RONDELLE	SCHEIBE	WASHER	ARANDELA
	5108662	4	ROSETTA	RONDELLE	SCHEIBE	WASHER	ARANDELA
	5108663	1	CRISTALLO PARABREZZA	GLACE	GLASSCHEIBE	GLASS	CRISTAL
	5108664	1	GUARNIZIONE DI TENUTA	JOINT	DICHTUNG	GASKET	JUNTA
	5108667	2	CRISTALLO INF.	GLACE	GLASSCHEIBE	GLASS	CRISTAL
	5108668	2	GUARNIZIONE DI TENUTA	JOINT	DICHTUNG	GASKET	JUNTA
	5108673	1	CRISTALLO LAT.POST.D	GLACE	GLASSCHEIBE	GLASS	CRISTAL
	5108674	1	CRISTALLO LAT.POST.S	GLACE	GLASSCHEIBE	GLASS	CRISTAL
	5108675	2	GUARNIZIONE DI TENUTA LAT.POST.	JOINT	DICHTUNG	GASKET	JUNTA
	10519201	1	ROSETTA	RONDELLE	SCHEIBE	WASHER	ARANDELA
	L1087776	2	ANELLO DI SICUREZZA	ARRETOIR	SICHERUNGSRING	LOCKRING	ANILLO DE FRENO
	L2605371	2	ROSETTA DI SICUREZZA	RONDELLE FREIN	SICHERUNGSRING	LOCKWASHER	ARANDELA DE FRENO
	L2643701	?	ROSETTA	RONDELLE	SCHEIBE	WASHER	ARANDELA
	L3276111	2	VITE	VIS	SCHRAUBE	SCREW	TORNILLO
	L3301311	4	VITE	VIS	SCHRAUBE	SCREW	TORNILLO
	L3303511	4	VITE	VIS	SCHRAUBE	SCREW	TORNILLO
	L4158870	1	SPINA	GOUPILLE	STIFT	PIN	PASADOR
	L4159970	1	SPINA	GOUPILLE	STIFT	PIN	PASADOR
	1416367D	1	SPINA	GOUPILLE	STIFT	PIN	PASADOR
	14600870	3	SPINA	GOUPILLE	STIFT	PIN	PASADOR
	20419310	1	SFERA	BILLE	KUGEL	BALL	BOLA
C 2265	1909099	1	GHIERA FILETTATA	ECROU	GEWINDERING	THREADED RING	TUERCA

https://tractormanualz.com/

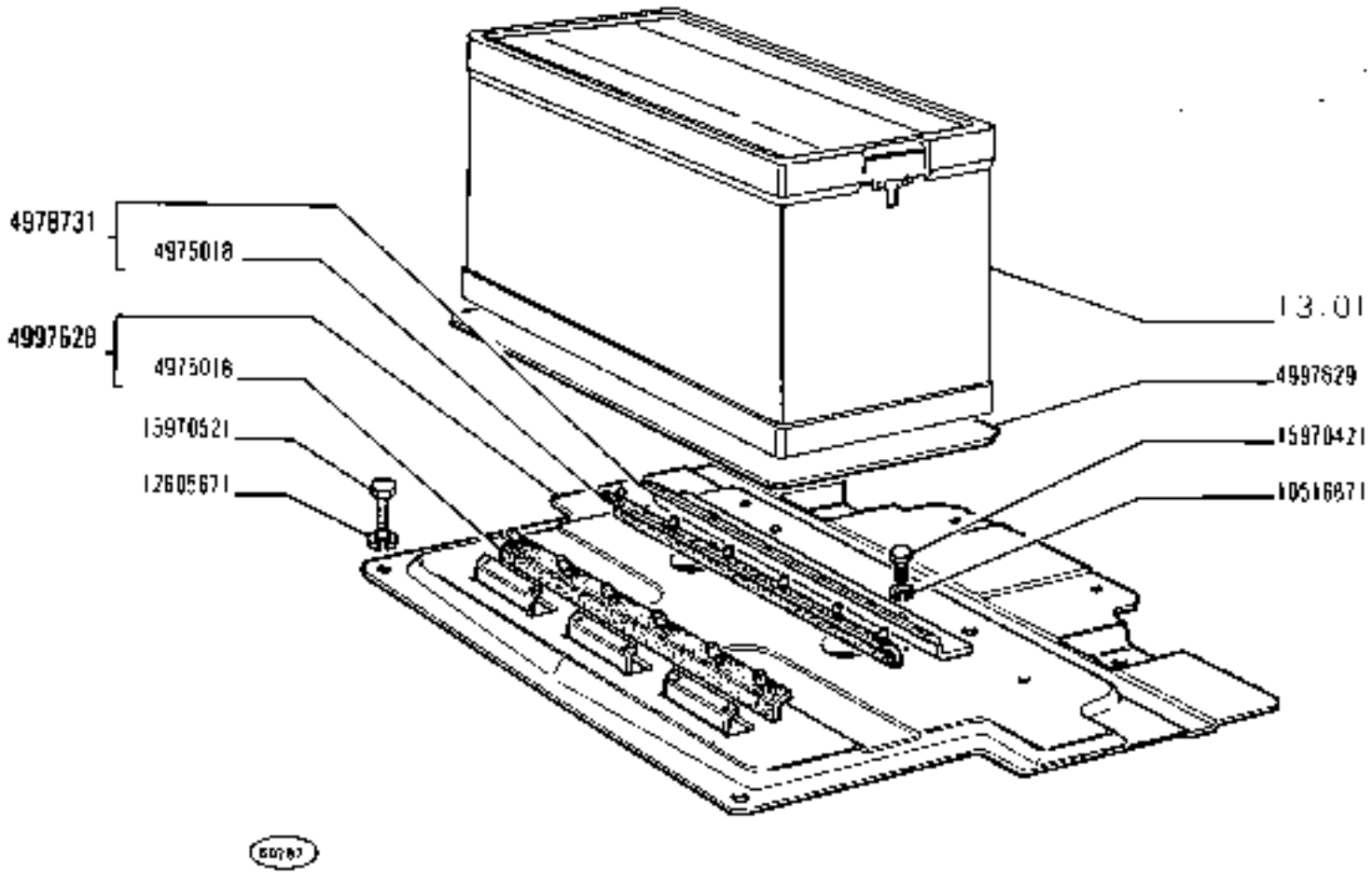

https://tractormanualz.com/

MODIF	N.ORDINAZ.	Q.	DENOMINAZIONE	DESIGNATION	BENENNUNG	DESCRIPTION	DENOMINACIONES
	4975018	2	TASSELLO ELASTICO	TAMPON	GUMMISTUECK	PAD	ALMOHADILLA
	4978731	1	TRAVERSA COMPL.	TRAVERSE	TRAVERSE	CROSSRAIL	TRAVESANO
	4997628	1	SUPPORTO COMPL.	SUPPORT	LAGER	SUPPORT	SOPORTE
	4997629	1	PIASTRA	PLAQUE	PLATTE	PLATE	PLACA
	10516871	2	ROSETTA DI SICUREZZA	RONDELLE FREIN	SICHERUNGSRING	LOCKWASHER	ARANDELA DE FRENO
	12605671	6	ROSETTA DI SICUREZZA	RONDELLE FREIN	SICHERUNGSRING	LOCKWASHER	ARANDELA DE FRENO
	15970421	2	VITE	VIS	SCHRAUBE	SCREW	TORNILLO
	15970521	6	VITE	VIS	SCHRAUBE	SCREW	TORNILLO

https://tractormanualz.com/

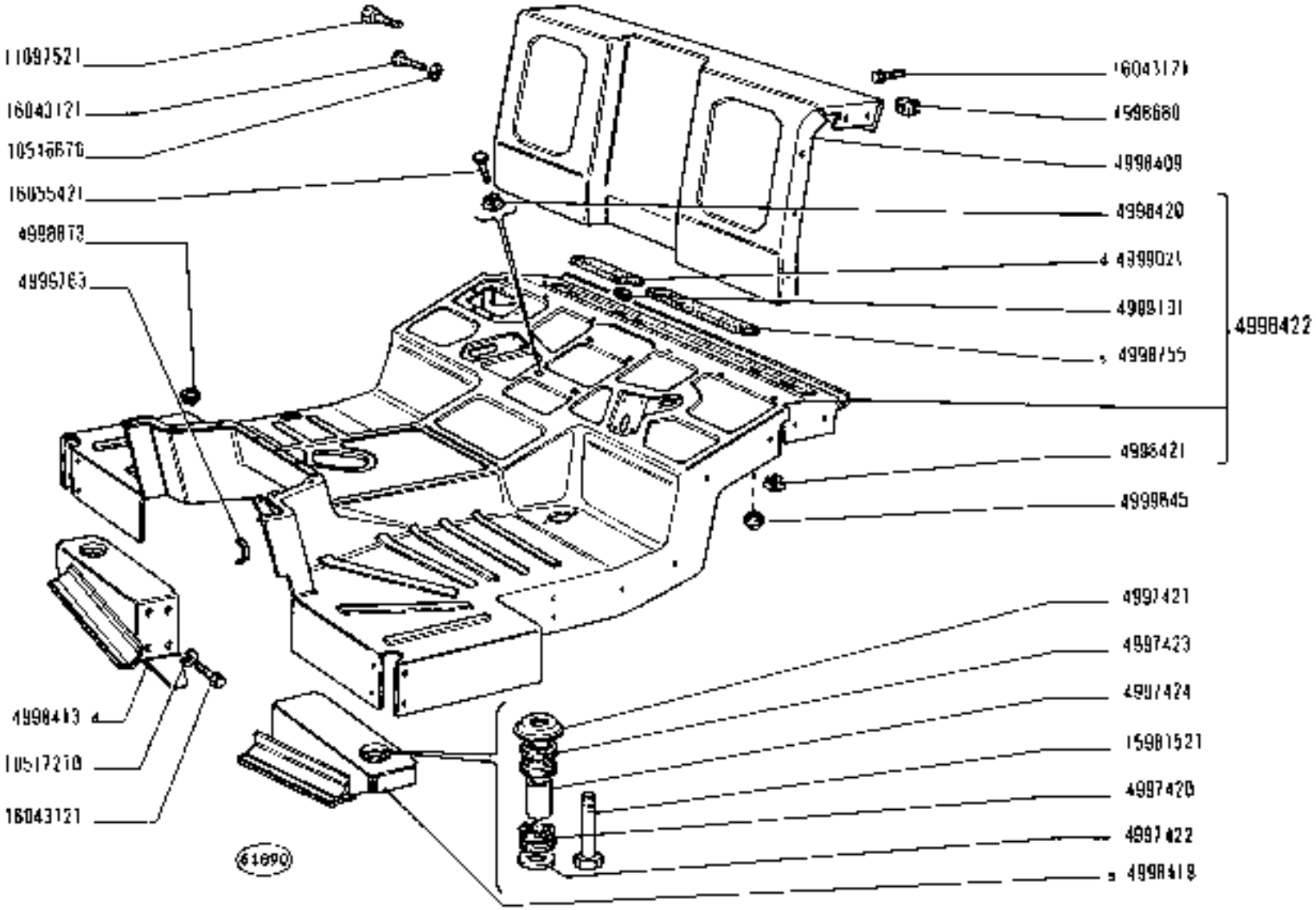

https://tractormanualz.com/

MODIF	N.ORDINAZ.	Q.	DENOMINAZIONE	DESIGNATION	BENENNUNG	DESCRIPTION	DENOMINACIONES
	4997271	1	MANCORRENTE D	MAIN COULANTE	HALTEGRIFF	HAND-RAIL	BARANDILLA
	4997272	1	MANCORRENTE S	MAIN COULANTE	HALTEGRIFF	HAND-RAIL	BARANDILLA
	4997420	4	ANELLO DI GOMMA INF.	BAGUE CAOUTCHOUC	GUMMIRING	RUBBER RING	GUARNICION DE CAUCHO
	4997421	4	SCODELLINO	CUVETTE	TELLERSCHEIBE	CUP	PLATILLO
	4997422	4	ROSETTA	RONDELLE	SCHEIBE	WASHER	ARANDELA
	4997423	4	ANELLO DI GOMMA SUP.	BAGUE CAOUTCHOUC	GUMMIRING	RUBBER RING	GUARNICION DE CAUCHO
	4997424	2	DISTANZIALE	ENTRETOISE	ABSTANDSTUECK	SPACER	SEPARADOR
	4997439	2	DISTANZIALE	ENTRETOISE	ABSTANDSTUECK	SPACER	SEPARADOR
	4998302	1	PARAFANGO S	AILE	KOTFLUEGEL	MUDGUARD	GUARDABARROS
	4998401	1	PARAFANGO D	AILE	KOTFLUEGEL	MUDGUARD	GUARDABARROS
	4998409	1	PARETE	PAROI	WAND	WALL	TABIQUE
	4998413	1	MENSOLA D	CONSOLE	STUETZE	REINFORCEMENT	REFUERZO
	4998419	1	MENSOLA S	CONSOLE	STUETZE	REINFORCEMENT	REFUERZO
	4998420	6	DADO	ECROU	MUTTER	NUT	TUERCA
	4998421	4	DADO	ECROU	MUTTER	NUT	TUERCA
	4998422	1	PEDANA COMPL.	PLANCHER	TRITTBLECH	FOOTBOARD	ESTRIBO
	4998680	2	DADO	ECROU	MUTTER	NUT	TUERCA
	4998759	1	GUARNIZIONE S	JOINT	DICHTUNG	GASKET	JUNTA
	4998873	1	BOCCOLA	DOUILLE	BUECHSE	BUSH	CASQUILLO
	4999071	3	GUARNIZIONE D	JOINT	DICHTUNG	GASKET	JUNTA
	4999191	1	GUARNIZIONE	JOINT	DICHTUNG	GASKET	JUNTA
	4999485	2	DISTANZIALE	ENTRETOISE	ABSTANDSTUECK	SPACER	SEPARADOR
	4999645	1	TASSELLO	TAMPON	BELAGE	PAD	TACO
	4999763	4	STAFFETTA	COLLIER	HALTER	RETAINER	ABRAZADERA
	10516670	44	ROSETTA DI SICUREZZA	RONDELLE FREIN	SICHERUNGSRING	LOCKWASHER	ARANDELA DE FRENO
	10517270	4	ROSETTA DI SICUREZZA	RONDELLE FREIN	SICHERUNGSRING	LOCKWASHER	ARANDELA DE FRENO
	11097721	2	VITE	VIS	SCHRAUBE	SCREW	TORNILLO
	11369621	2	VITE	VIS	SCHRAUBE	SCREW	TORNILLO
	12605571	4	ROSETTA DI SICUREZZA	RONDELLE FREIN	SICHERUNGSRING	LOCKWASHER	ARANDELA DE FRENO
	12646201	20	ROSETTA	RONDELLE	SCHEIBE	WASHER	ARANDELA
	13279201	4	VITE	VIS	SCHRAUBE	SCREW	TORNILLO
	15981521	2	VITE	VIS	SCHRAUBE	SCREW	TORNILLO
	16043121	16	VITE	VIS	SCHRAUBE	SCREW	TORNILLO
	16043221	8	VITE	VIS	SCHRAUBE	SCREW	TORNILLO
	16043421	20	VITE	VIS	SCHRAUBE	SCREW	TORNILLO
	16055421	4	VITE	VIS	SCHRAUBE	SCREW	TORNILLO
	16100921	26	DADO	ECROU	MUTTER	NUT	TUERCA

https://tractormanualz.com/

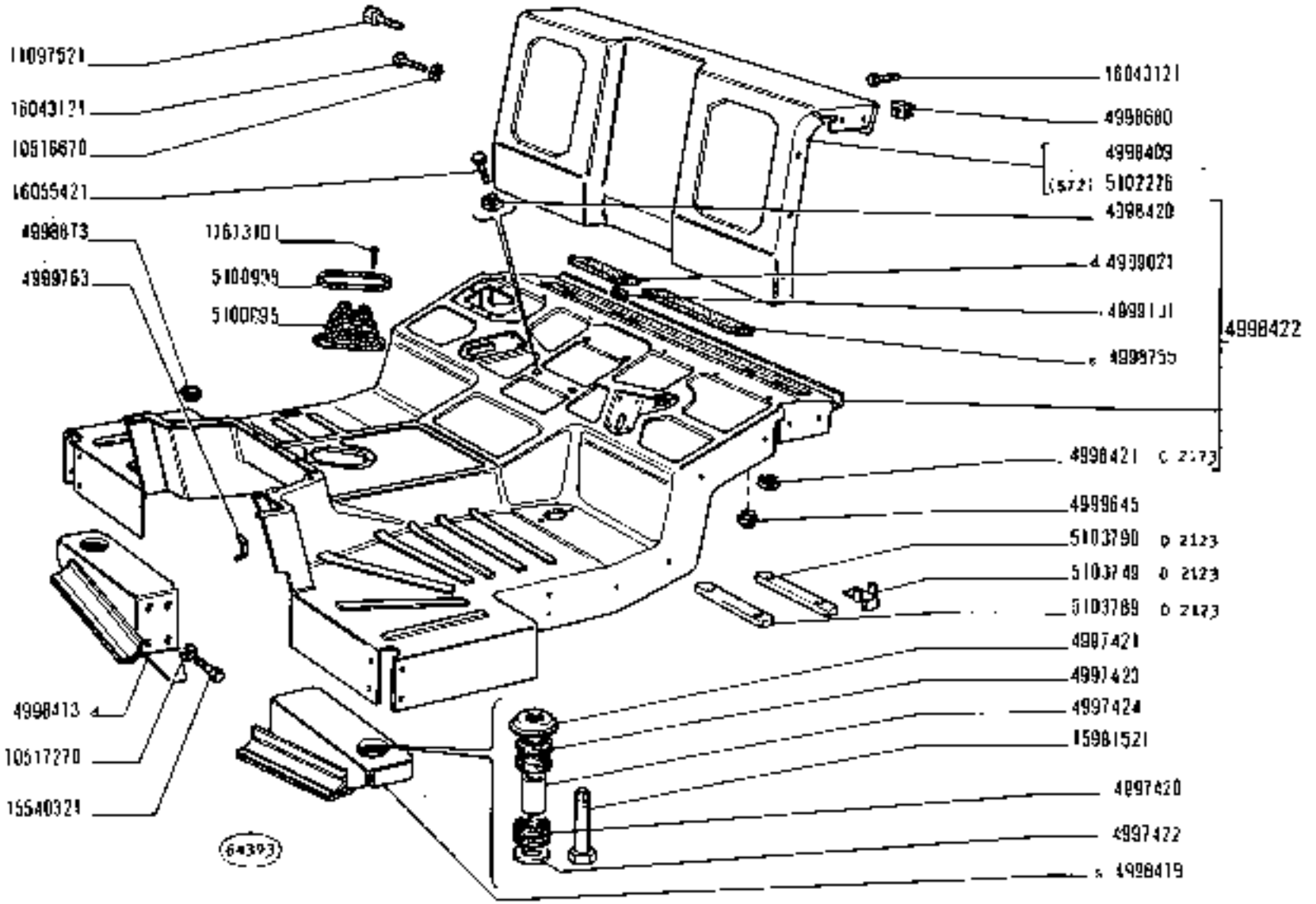

https://tractormanualz.com/

MODIF	N.ORDINAZ.	Q.	DENOMINAZIONE	DESIGNATION	BENENNUNG	DESCRIPTION	DENOMINACIONES
	4997271	1	MANCORRENTE D	MAIN COULANTE	HALTEGRIFF	HAND-RAIL	BARANDILLA
	4997272	1	MANCORRENTE S	MAIN COULANTE	HALTEGRIFF	HAND-RAIL	BARANDILLA
	4997420	4	ANELLO DI GOMMA INF.	BAGUE CAOUTCHOUC	GUMMIRING	RUBBER RING	GUARNICION DE CAUCHO
	4997421	4	SCODELLINO	CUVETTE	TELLERSCHEIBE	CUP	PLATELLO
	4997422	4	ROSETTA	RONDELLE	SCHEIBE	WASHER	ARANDELA
	4997423	4	ANELLO DI GOMMA SUP.	BAGUE CAOUTCHOUC	GUMMIRING	RUBBER RING	GUARNICION DE CAUCHO
	4997424	2	DISTANZIALE	ENTRETOISE	ABSTANDSTUECK	SPACER	SEPARADOR
	4997439	2	DISTANZIALE	ENTRETOISE	ABSTANDSTUECK	SPACER	SEPARADOR
	4998392	1	PARAFANGO S	AILE	KOTFLUEGEL	MUDGUARD	GUARDABARROS
	4998401	1	PARAFANGO D	AILE	KOTFLUEGEL	MUDGUARD	GUARDABARROS
	4998409	1	PARETE	PAROI	WAND	WALL	TABIQUE
	4998413	1	MENSOLA D	CONSOLE	STUETZE	REINFORCEMENT	REFUERZO
	4998419	1	MENSOLA S	CONSOLE	STUETZE	REINFORCEMENT	REFUERZO
	4998420	6	DADO	ECROU	MUTTER	NUT	TUERCA
G 2123	4998421	4	DADO	ECROU	MUTTER	NUT	TUERCA
	4998422	1	PEDANA COMPL.	PLANCHER	TRITTBLECH	FOOTBOARD	ESTRIBO
	4998580	2	DADO	ECROU	MUTTER	NUT	TUERCA
	4998755	1	GUARNIZIONE S	JOINT	DICHTUNG	GASKET	JUNTA
	4998873	1	BOCCOLA	DOUILLE	BUECHSE	BUSH	CASQUILLO
	4999021	1	GUARNIZIONE D	JOINT	DICHTUNG	GASKET	JUNTA
	4999191	1	GUARNIZIONE	JOINT	DICHTUNG	GASKET	JUNTA
	4999485	2	DISTANZIALE	ENTRETOISE	ABSTANDSTUECK	SPACER	SEPARADOR
	4999645	1	TASSELLO	TAMPON	BEILAGE	PAD	TACO
	4999763	4	STAFFETTA	COLLIER	HALTER	RETAINER	ABRAZADERA
	10516610	44	ROSETTA DI SICUREZZA	RONDELLE FREIN	SICHERUNGSRING	LOCKWASHER	ARANDELA DE FRENO
	10517270	4	ROSETTA DI SICUREZZA	RONDELLE FREIN	SICHERUNGSRING	LOCKWASHER	ARANDELA DE FRENO
	11097521	2	VITE	VIS	SCHRAUBE	SCREW	TORNILLO
	11349621	2	VITE	VIS	SCHRAUBE	SCREW	TORNILLO
	12605571	4	ROSETTA DI SICUREZZA	RONDELLE FREIN	SICHERUNGSRING	LOCKWASHER	ARANDELA DE FRENO
	12646201	20	ROSETTA	RONDELLE	SCHEIBE	WASHER	ARANDELA
	13279201	2	VITE	VIS	SCHRAUBE	SCREW	TORNILLO
	15981521	2	VITE	VIS	SCHRAUBE	SCREW	TORNILLO
	16043121	8	VITE	VIS	SCHRAUBE	SCREW	TORNILLO
	16043221	8	VITE	VIS	SCHRAUBE	SCREW	TORNILLO
	16043821	20	VITE	VIS	SCHRAUBE	SCREW	TORNILLO
	16055421	4	VITE	VIS	SCHRAUBE	SCREW	TORNILLO
	16100821	24	DADO	ECROU	MUTTER	NUT	TUERCA
	5100831	1	MANCORRENTE S. (672)	MAIN COULANTE	HALTEGRIFF	HAND-RAIL	BARANDILLA
	5100832	1	MANCORRENTE D. (672)	MAIN COULANTE	HALTEGRIFF	HAND-RAIL	BARANDILLA
	5102224	1	PARAFANGO D. (672)	AILE	KOTFLUEGEL	MUDGUARD	GUARDABARROS
	5102225	1	PARAFANGO S. (672)	AILE	KOTFLUEGEL	MUDGUARD	GUARDABARROS
	5102226	1	PARETE (672)	PAROI	WAND	WALL	TABIQUE
	5100995	1	CALOTTA	CALOTTE	KAPPE	CAP	TAPA
	5100998	1	CORNICE	MONTURE	RAHMEN	FRAME	MARCO
	17673101	6	VITE	VIS	SCHRAUBE	SCREW	TORNILLO
	15540321	8	VITE	VIS	SCHRAUBE	SCREW	TORNILLO
13278401	13278201	2	VITE	VIS	SCHRAUBE	SCREW	TORNILLO

https://tractormanualz.com/

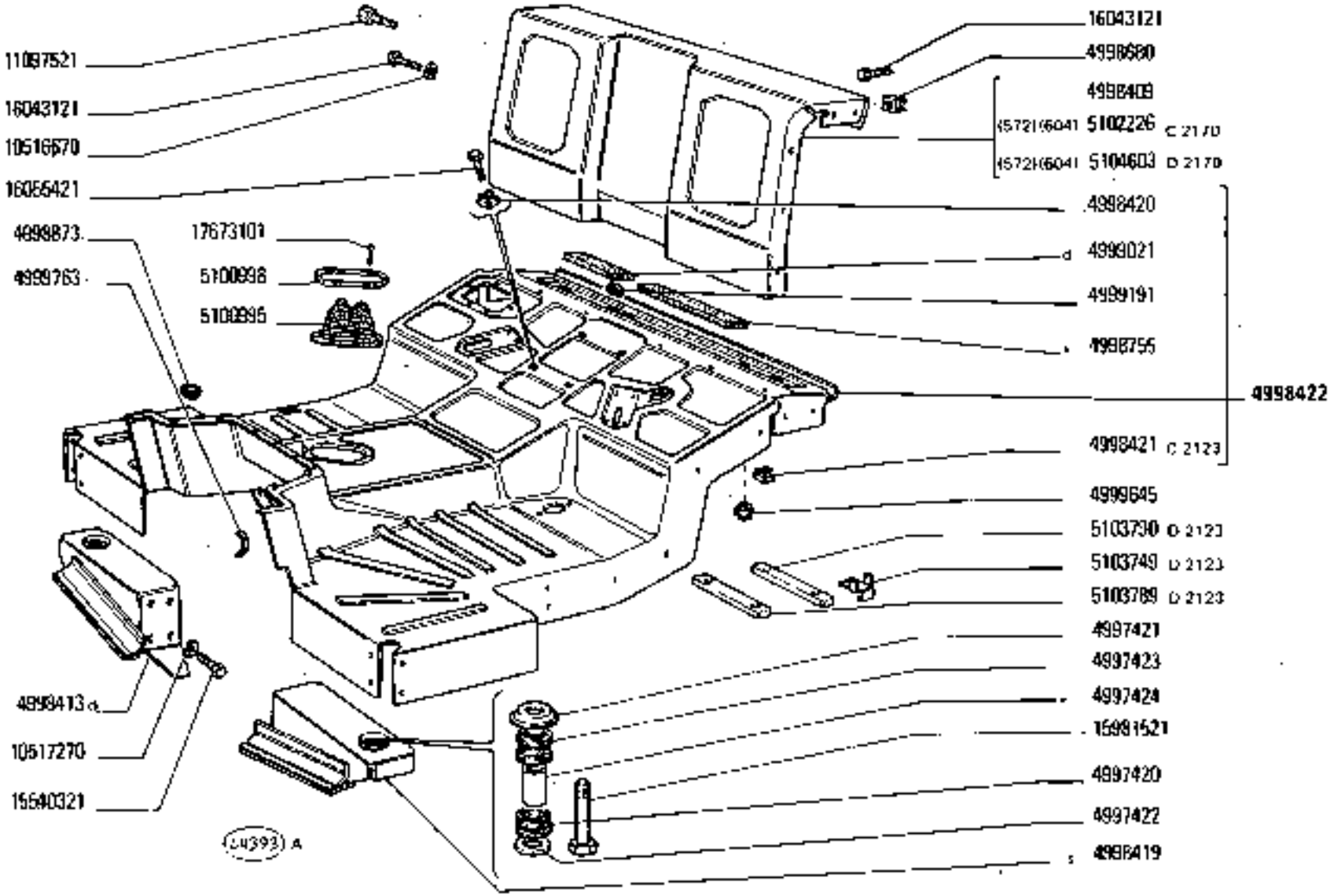

https://tractormanualz.com/

MODIF	N.ORDINAZ.	Q..	DENOMINAZIONE	DESIGNATION	BENENNUNG	DESCRIPTION	DENOMINACIONES
	4997271	1	MANCORRENTE D	MAIN COULANTE	HALTEGRIFF	HAND-RAIL	BARANDILLA
	4997272	1	MANCORRENTE S	MAIN COULANTE	HALTEGRIFF	HAND-RAIL	BARANDILLA
	4997420	4	ANELLO DI GOMMA INF.	BAGUE CAOUTCHOUC	GUMMIRING	RUBBER RING	GUARNICION DE CAUCHO
	4997421	4	SCODELLINO	CUVETTE	TELLERSCHEIBE	CUP	PLATILLO
	4997422	4	ROSETTA	RONDELLE	SCHEIBE	WASHER	ARANDELA
	4997423	4	ANELLO DI GOMMA SUP.	BAGUE CAOUTCHOUC	GUMMIRING	RUBBER RING	GUARNICION DE CAUCHO
	4997424	2	DISTANZIALE	ENTRETOISE	ABSTANDSTUECK	SPACER	SEPARADOR
	4997439	2	DISTANZIALE	ENTRETOISE	ABSTANDSTUECK	SPACER	SEPARADOR
	4998397	1	PARAFANGO S	AILE	KOTFLUEGEL	MUDGUARD	GUARDABARROS
	4998401	1	PARAFANGO D	AILE	KOTFLUEGEL	MUDGUARD	GUARDABARROS
	4998409	1	PARETE	PAROI	WAND	WALL	TABIQUE
	4998413	1	MENSOLA D	CONSOLE	STUETZE	REINFORCEMENT	REFUERZO
	4998419	1	MENSOLA S	CONSOLE	STUETZE	REINFORCEMENT	REFUERZO
	4998420	6	DADO	ECROU	MUTTER	NUT	TUERCA
C 2120	4998421	4	DADO	ECROU	MUTTER	NUT	TUERCA
	4998422	1	PEDANA COMPL.	PLANCHER	TRITTBLECH	FOOTBOARD	ESTRIBO
	4998680	2	DADO	ECROU	MUTTER	NUT	TUERCA
	4998755	1	GUARNIZIONE S	JOINT	DICHTUNG	GASKET	JUNTA
	4998873	1	BOCCOLA	DOUILLE	BUECHSE	BUSH	CASQUILLO
	4999021	1	GUARNIZIONE D	JOINT	DICHTUNG	GASKET	JUNTA
	4999191	1	GUARNIZIONE	JOINT	DICHTUNG	GASKET	JUNTA
	4999485	2	DISTANZIALE	ENTRETOISE	ABSTANDSTUECK	SPACER	SEPARADOR
	4999645	1	TASSELLO	TAMPON	BELAGE	PAD	TACO
	4999763	4	STAFFETTA	COLLIER	HALTER	RETAINER	ABRAZADERA
	10516670	44	ROSETTA DI SICUREZZA	RONDELLE FREIN	SICHERUNGSRING	LOCKWASHER	ARANDELA DE FRENO
	10517270	4	ROSETTA DI SICUREZZA	RONDELLE FREIN	SICHERUNGSRING	LOCKWASHER	ARANDELA DE FRENO
	11397321	2	VITE	VIS	SCHRAUBE	SCREW	TORNILLO
	11396671	2	VITE	VIS	SCHRAUBE	SCREW	TORNILLO
	12605571	4	ROSETTA DI SICUREZZA	RONDELLE FREIN	SICHERUNGSRING	LOCKWASHER	ARANDELA DE FRENO
	12646201	20	ROSETTA	RONDELLE	SCHEIBE	WASHER	ARANDELA
	13279201	2	VITE	VIS	SCHRAUBE	SCREW	TORNILLO
	15981521	2	VITE	VIS	SCHRAUBE	SCREW	TORNILLO
	16043121	9	VITE	VIS	SCHRAUBE	SCREW	TORNILLO
	16043221	8	VITE	VIS	SCHRAUBE	SCREW	TORNILLO
	16043821	20	VITE	VIS	SCHRAUBE	SCREW	TORNILLO
	16056421	4	VITE	VIS	SCHRAUBE	SCREW	TORNILLO
	16100421	24	DADO	ECROU	MUTTER	NUT	TUERCA
	5100831	1	MANCORRENTE S (572) (604)	MAIN COULANTE	HALTEGRIFF	HAND-RAIL	BARANDILLA
	5100832	1	MANCORRENTE D (572) (604)	MAIN COULANTE	HALTEGRIFF	HAND-RAIL	BARANDILLA
C 2170	5102224	1	PARAFANGO D (572) (604)	AILE	KOTFLUEGEL	MUDGUARD	GUARDABARROS
C 2170	5102225	1	PARAFANGO S (572) (604)	AILE	KOTFLUEGEL	MUDGUARD	GUARDABARROS
C 2170	5102226	1	PARETE (572) (604)	PAROI	WAND	WALL	TABIQUE
	5100998	1	CALOTTA	CALOTTE	KAPPE	CAP	TAPA
	5100998	1	CORNICE	MONTURE	RAHMEN	FRAME	MARCO
	17673401	6	VITE	VIS	SCHRAUBE	SCREW	TORNILLO
	15540321	8	VITE	VIS	SCHRAUBE	SCREW	TORNILLO
13279401	13279201	2	VITE	VIS	SCHRAUBE	SCREW	TORNILLO

https://tractormanualz.com/

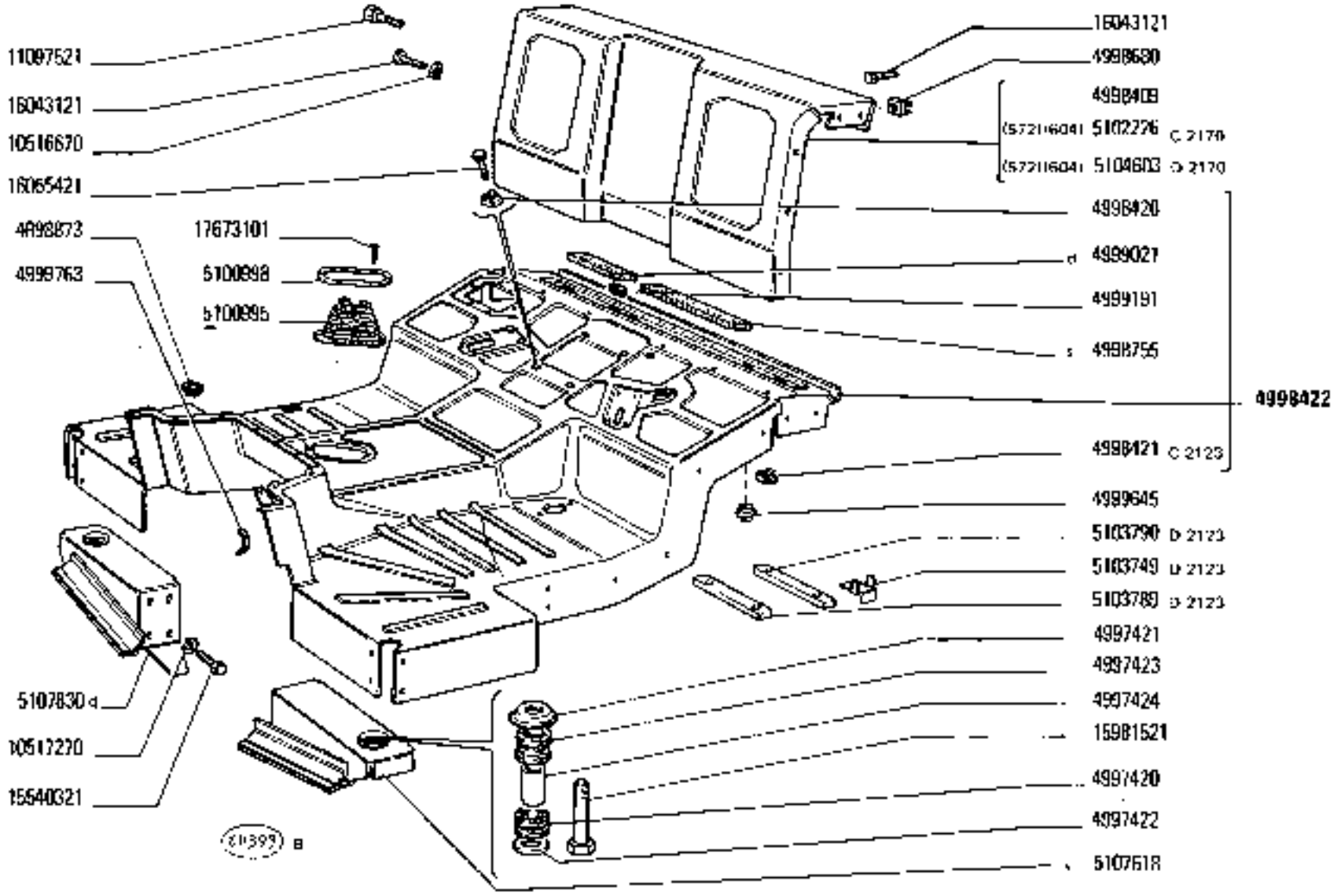

780 - 780 DT

01 02

PARAFANGHI E PEDANE

Ailes et marche-pieds
Kotflügel und Trittbretter
Mudguards and Footboards
Guardabarros y estribos

https://tractormanualz.com

MODIF	N.ORDINAZ.	Q.	DENOMINAZIONE	DESIGNATION	BENENNUNG	DESCRIPTION	DENOMINACIONES
	4997271	1	MANCORRENTE D	MAIN COULANTE	HALTEGRIFF	HAND-RAIL	BARANDILLA
	4997272	1	MANCORRENTE S	MAIN COULANTE	HALTEGRIFF	HAND-RAIL	BARANDILLA
	4997420	4	ANELLO DI GOMMA INF.	BAGUE CAOUTCHOUC	GUMMIRING	RUBBER RING	GUARNICION DE CAUCHO
	4997421	4	SCODELLINO	CUVETTE	TELLERSCHEIBE	CUP	PLATILLO
	4997422	4	ROSETTA	RONDELLE	SCHEIBE	WASHER	ARANDELA
	4997423	4	ANELLO DI GOMMA SUP.	BAGUE CAOUTCHOUC	GUMMIRING	RUBBER RING	GUARNICION DE CAUCHO
	4997424	2	DISTANZIALE	ENTRETOISE	ABSTANDSTUECK	SPACER	SEPARADOR
	4997439	2	DISTANZIALE	ENTRETOISE	ABSTANDSTUECK	SPACER	SEPARADOR
	4998392	1	PARAFANGO S	AILE	KOTFLUEGEL	MUDGUARD	GUARDABARROS
	4998401	1	PARAFANGO D	AILE	KOTFLUEGEL	MUDGUARD	GUARDABARROS
	4998409	1	PARETE	PAROI	WAND	WALL	TABIQUE
5107830	~~4998419~~	~~1~~	MENSOLA D	CONSOLE	STUETZE	REINFORCEMENT	REFUERZO
5107618	~~4998419~~	1	MENSOLA S	CONSOLE	STUETZE	REINFORCEMENT	REFUERZO
	4998420	8	DADO	ECROU	MUTTER	NUT	TUERCA
C 2123	4998421	4	DADO	ECROU	MUTTER	NUT	TUERCA
	4998422	1	PEDANA COMPL.	PLANCHER	TRITTBLECH	FOOTBOARD	ESTRIBO
	4998680	2	DADO	ECROU	MUTTER	NUT	TUERCA
	4998755	1	GUARNIZIONE S	JOINT	DICHTUNG	GASKET	JUNTA
	4998873	1	BOCCOLA	DOUILLE	BUECHSE	BUSH	CASQUILLO
	4999021	1	GUARNIZIONE D	JOINT	DICHTUNG	GASKET	JUNTA
	4999193	1	GUARNIZIONE	JOINT	DICHTUNG	GASKET	JUNTA
	4999485	2	DISTANZIALE	ENTRETOISE	ABSTANDSTUECK	SPACER	SEPARADOR
	4999645	1	TASSELLO	TAMPON	BOUCHON	PAD	TACO
	4999763	1	STAFFETTA	COLLIER	HALTER	RETAINER	ABRAZADERA
	L0516670	44	ROSETTA DI SICUREZZA	RONDELLE FREIN	SICHERUNGSRING	LOCKWASHER	ARANDELA DE FRENO
	L0517270	4	ROSETTA DI SICUREZZA	RONDELLE FREIN	SICHERUNGSRING	LOCKWASHER	ARANDELA DE FRENO
	L1007521	2	VITE	VIS	SCHRAUBE	SCREW	TORNILLO
	L1369621	2	VITE	VIS	SCHRAUBE	SCREW	TORNILLO
	L2605571	4	ROSETTA DI SICUREZZA	RONDELLE FREIN	SICHERUNGSRING	LOCKWASHER	ARANDELA DE FRENO
	L2646201	20	ROSETTA	RONDELLE	SCHEIBE	WASHER	ARANDELA
	13279201	2	VITE	VIS	SCHRAUBE	SCREW	TORNILLO
	L5981521	2	VITE	VIS	SCHRAUBE	SCREW	TORNILLO
	16043121	8	VITE	VIS	SCHRAUBE	SCREW	TORNILLO
	16043221	8	VITE	VIS	SCHRAUBE	SCREW	TORNILLO
	16043821	20	VITE	VIS	SCHRAUBE	SCREW	TORNILLO
	16055421	4	VITE	VIS	SCHRAUBE	SCREW	TORNILLO
	L6100821	26	DADO	ECROU	MUTTER	NUT	TUERCA
	6100831	1	MANCORRENTE S (572) (604)	MAIN COULANTE	HALTEGRIFF	HAND-RAIL	BARANDILLA
	5100832	1	MANCORRENTE D (572) (604)	MAIN COULANTE	HALTEGRIFF	HAND-RAIL	BARANDILLA
C 2130	6102224	1	PARAFANGO D (572) (604)	AILE	KOTFLUEGEL	MUDGUARD	GUARDABARROS
C 2170	5102225	1	PARAFANGO S (572) (604)	AILE	KOTFLUEGEL	MUDGUARD	GUARDABARROS
C.2170	6102228	1	PARETE (572) (604)	PAROI	WAND	WALL	TABIQUE
	5100995	1	CALOTTA	CALOTTE	KAPPE	CAP	TAPA
	5100888	1	CORNICE	MONTURE	RAHMEN	FRAME	MARCO
	17673101	6	VITE	VIS	SCHRAUBE	SCREW	TORNILLO
	15540321	8	VITE	VIS	SCHRAUBE	SCREW	TORNILLO
13279401	~~13279201~~	2	VITE	VIS	SCHRAUBE	SCREW	TORNILLO

https://tractormanualz.com/

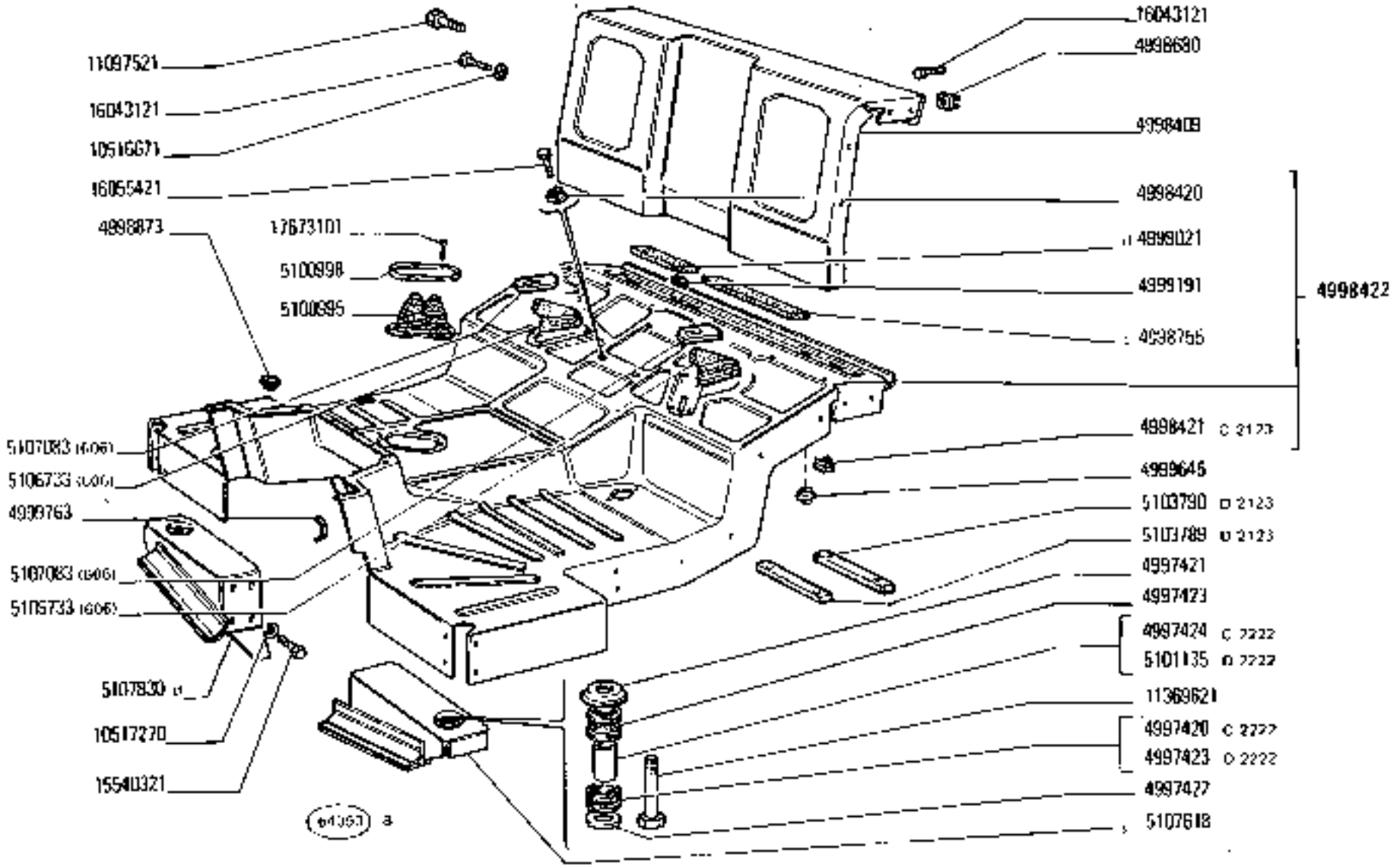

https://tractormanualz.com/

MODIF	N.ORDINAZ.	Q.ta	DENOMINAZIONE	DESIGNATION	BENENNUNG	DESCRIPTION	DENOMINACIONES
5107335	~~4997211~~	1	MANCORRENTE D	MAIN COULANTE	HALTEGRIFF	HAND-RAIL	BARANDILLA
5107333	~~4997212~~	1	MANCORRENTE S	MAIN COULANTE	HALTEGRIFF	HAND-RAIL	BARANDILLA
C 2222	4997420	4	ANELLO DI GOMMA INF.	BAGUE CAOUTCHOUC	GUMMIRING	RUBBER RING	GUARNICION DE CAUCHO
	4997421	4	SCODELLINO	CUVETTE	TELLERSCHEIBE	CUP	PLATILLO
	4997422	4	ROSETTA	RONDELLE	SCHEIBE	WASHER	ARANDELA
	4997423	4	ANELLO DI GOMMA SUP.	BAGUE CAOUTCHOUC	GUMMIRING	RUBBER RING	GUARNICION DE CAUCHO
C 2222	4997424	2	DISTANZIALE	ENTRETOISE	ABSTANDSTUECK	SPACER	SEPARADOR
C 2222	4997439	2	DISTANZIALE	ENTRETOISE	ABSTANDSTUECK	SPACER	SEPARADOR
	4998392	1	PARAFANGO S	AILE	KOTFLUEGEL	MUDGUARD	GUARDABARROS
	4998401	1	PARAFANGO D	AILE	KOTFLUEGEL	MUDGUARD	GUARDABARROS
	4998409	1	PARETE	PAROI	WAND	WALL	TABIQUE
5107830	~~4998418~~	1	MENSOLA D	CONSOLE	STUETZE	REINFORCEMENT	REFUERZO
5107618	~~4998419~~	1	MENSOLA S	CONSOLE	STUETZE	REINFORCEMENT	REFUERZO
	4998420	6	DADO	ECROU	MUTTER	NUT	TUERCA
C 2123	4998421	4	DADO	ECROU	MUTTER	NUT	TUERCA
	4998422	1	PEDANA COMPL.	PLANCHER	TRITTBLECH	FOOTBOARD	ESTRIBO
	4998680	2	DADO	ECROU	MUTTER	NUT	TUERCA
	4998755	1	GUARNIZIONE S	JOINT	DICHTUNG	GASKET	JUNTA
	4998878	1	BOCCOLA	DOUILLE	BUECHSE	BUSH	CASQUILLO
	4999071	1	GUARNIZIONE D	JOINT	DICHTUNG	GASKET	JUNTA
	4999191	1	GUARNIZIONE	JOINT	DICHTUNG	GASKET	JUNTA
	4999485	2	DISTANZIALE	ENTRETOISE	ABSTANDSTUECK	SPACER	SEPARADOR
	4999645	1	TASSELLO	TAMPON	BEILAGE	PAD	TACO
	4999763	4	STAFFETTA	COLLIER	HALTER	RETAINER	ABRAZADERA
10516671	~~10516670~~	44	ROSETTA DI SICUREZZA	RONDELLE FREIN	SICHERUNGSRING	LOCKWASHER	ARANDELA DE FRENO
	10517270	4	ROSETTA DI SICUREZZA	RONDELLE FREIN	SICHERUNGSRING	LOCKWASHER	ARANDELA DE FRENO
	11097521	2	VITE	VIS	SCHRAUBE	SCREW	TORNILLO
	11369621	2	VITE	VIS	SCHRAUBE	SCREW	TORNILLO
12605579	~~12605571~~	4	ROSETTA DI SICUREZZA	RONDELLE FREIN	SICHERUNGSRING	LOCKWASHER	ARANDELA DE FRENO
	12646201	20	ROSETTA	RONDELLE	SCHEIBE	WASHER	ARANDELA
13278211	~~13278201~~	2	VITE	VIS	SCHRAUBE	SCREW	TORNILLO
C 2222	15981521	2	VITE	VIS	SCHRAUBE	SCREW	TORNILLO
	16043121	8	VITE	VIS	SCHRAUBE	SCREW	TORNILLO
	16043221	8	VITE	VIS	SCHRAUBE	SCREW	TORNILLO
	16043821	20	VITE	VIS	SCHRAUBE	SCREW	TORNILLO
	16055421	4	VITE	VIS	SCHRAUBE	SCREW	TORNILLO
	16130821	26	DADO	ECROU	MUTTER	NUT	TUERCA
	5100831	1	MANCORRENTE S (572) (604)	MAIN COULANTE	HALTEGRIFF	HAND-RAIL	BARANDILLA
	5100832	1	MANCORRENTE D (572) (604)	MAIN COULANTE	HALTEGRIFF	HAND-RAIL	BARANDILLA
C 2170	5102224	1	PARAFANGO D (572) (604)	AILE	KOTFLUEGEL	MUDGUARD	GUARDABARROS
C 2170	5102225	1	PARAFANGO S (572) (604)	AILE	KOTFLUEGEL	MUDGUARD	GUARDABARROS
C 2170	5102226	1	PARETE (572) (604) (605)	PAROI	WAND	WALL	TABIQUE
	5100985	1	CALOTTA	CALOTTE	KAPPE	CAP	TAPA
	5100988	1	CORNICE	MONTURE	RAHMEN	FRAME	MARCO
	17673101	6	VITE	VIS	SCHRAUBE	SCREW	TORNILLO
	15540321	8	VITE	VIS	SCHRAUBE	SCREW	TORNILLO
13279411	~~13279401~~	2	VITE	VIS	SCHRAUBE	SCREW	TORNILLO

https://tractormanualz.com/

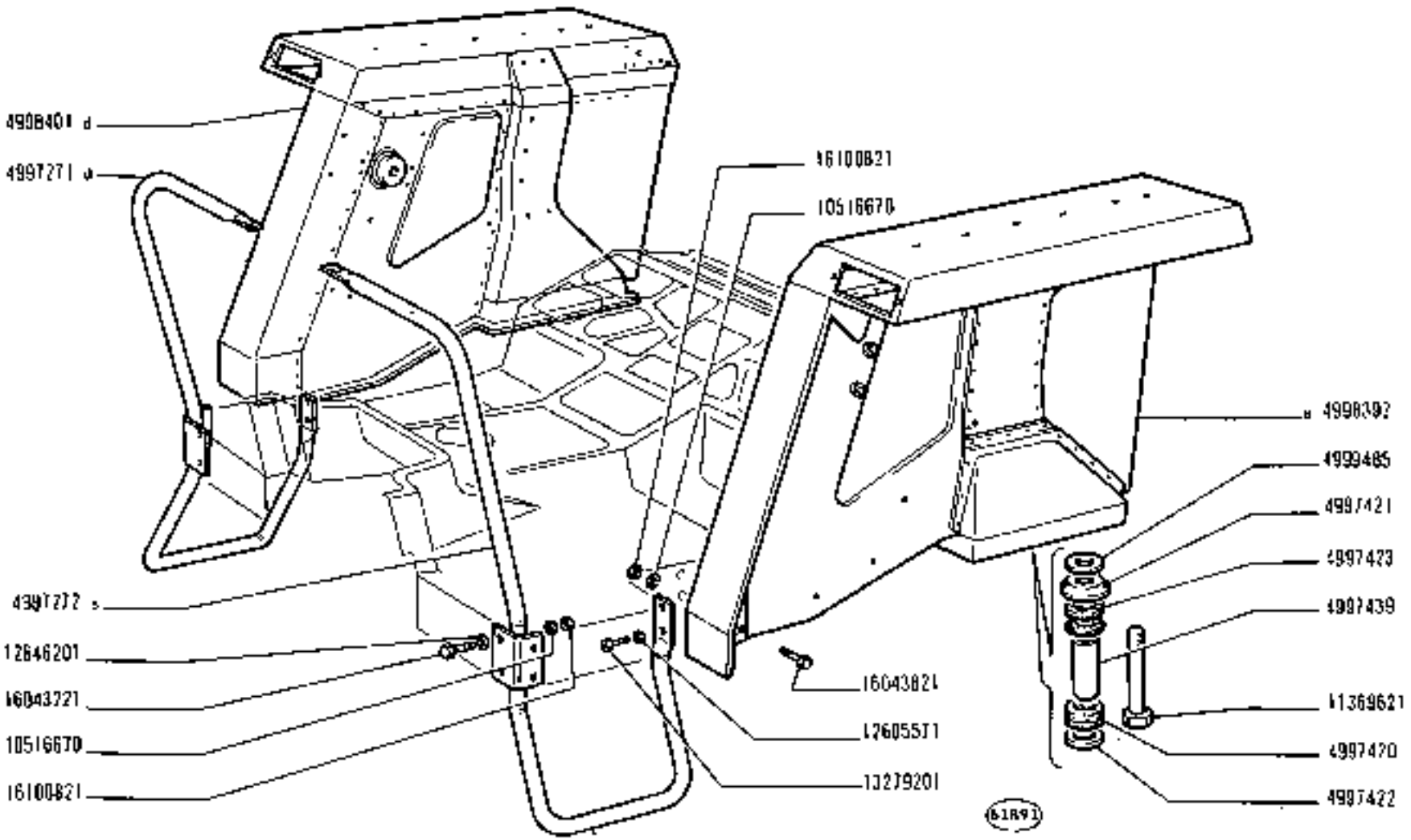

780 - 780 DT

01 02

PARAFANGHI E PEDANE

Ailes et marche-pieds
Kotflügel und Trittbretter
Mudguards and Footboards
Guardabarros y estribos

https://tractormanualz.com/

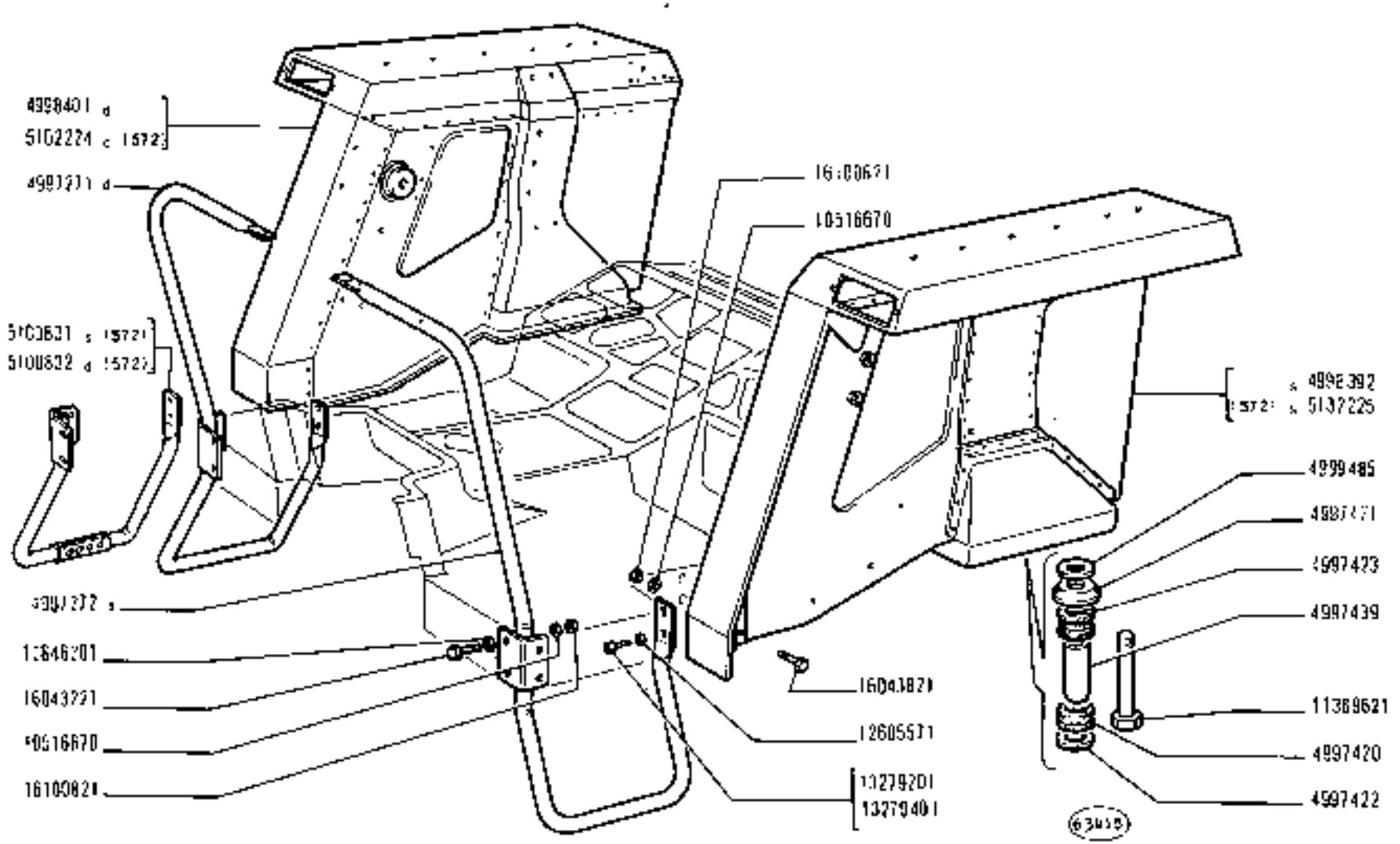

780 - 780 DT	PARAFANGHI E PEDANE	L3.04
01 02	*Ailes et marche-pieds* — *Mudguards and Footboards* — *Kotflügel und Trittbretter* — *Guardabarros y estribos*	2 — N.T.R. 235 T

https://tractormanualz.com/

MODIF	N.ORDINAZ.	Q.	DENOMINAZIONE	DESIGNATION	BENENNUNG	DESCRIPTION	DENOMINACIONES
	4995358	1	CALZATOIA (864)	CALE DE ROUE	HEMMSCHUH	CHOCK	CALZO DE RUEDA
	5101182	1	SUPPORTO (864)	SUPPORT	LAGER	SUPPORT	SOPORTE
	16043421	2	VITE (864)	VIS	SCHRAUBE	SCREW	TORNILLO
	15540321	2	VITE (864)	VIS	SCHRAUBE	SCREW	TORNILLO
	10520001	2	ROSETTA DI SICUREZZA (864)	RONDELLE FREIN	SICHERUNGSRING	LOCKWASHER	ARANDELA DE FRENO
	10517070	2	ROSETTA (864)	RONDELLE	SCHEIBE	WASHER	ARANDELA
	18101521	2	DADO (864)	ECROU	MUTTER	NUT	TUERCA
	16100826	2	DADO (864)	ECROU	MUTTER	NUT	TUERCA
	10516670	2	ROSETTA ELASTICA (864)	RONDELLE FREIN	SICHERUNGSRING	LOCKWASHER	ARANDELA DE FRENO
	10519601	2	ROSETTA (864)	RONDELLE	SCHEIBE	WASHER	ARANDELA

https://tractormanualz.com/

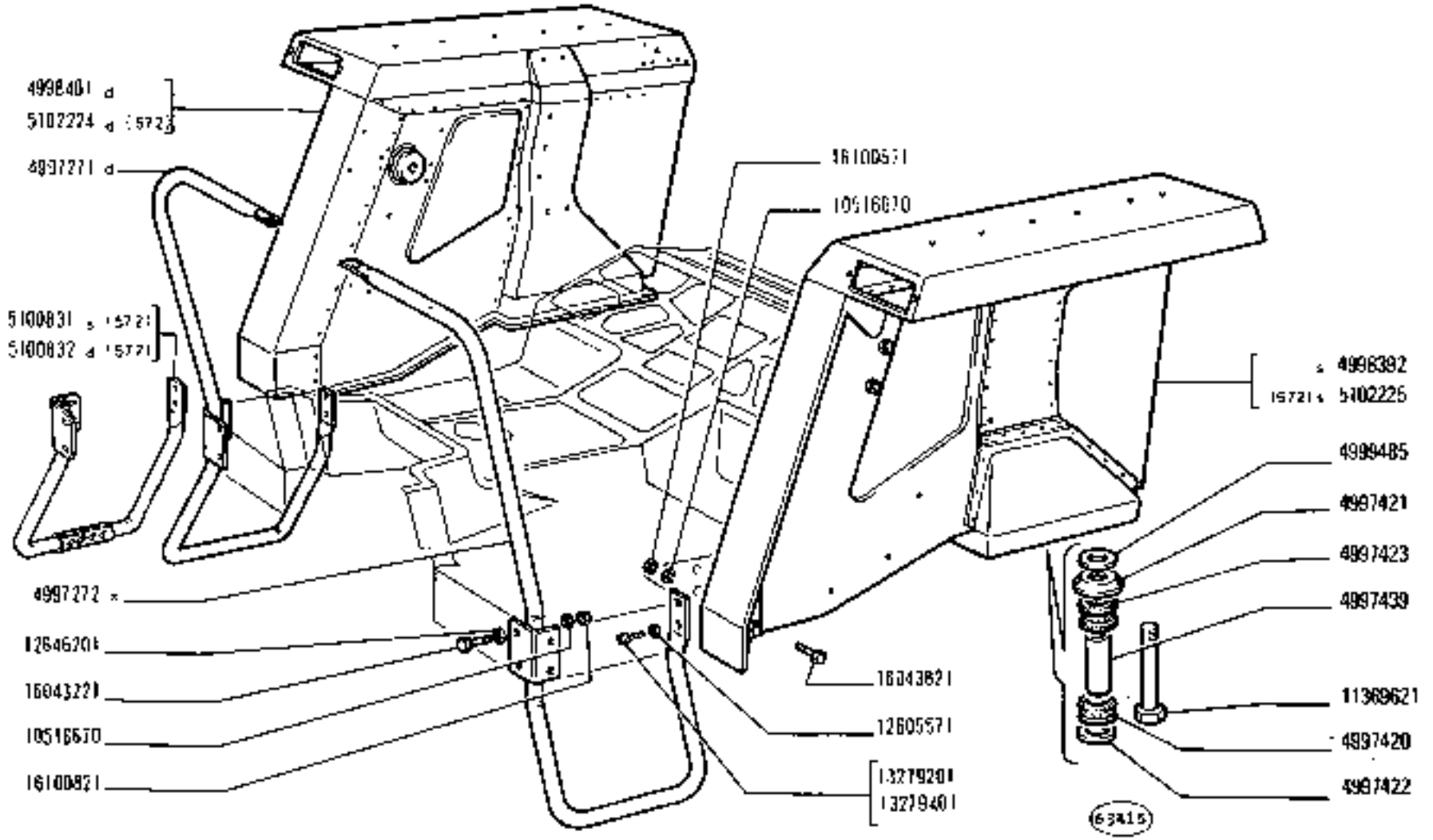

780 - 780 DT	PARAFANGHI E PEDANE	L3.04
01 02	*Ailes et marche-pieds* *Mudguards and Footboards* *Kotflügel und Trittbretter* *Guardabarros y estribos*	2 N.T.R. 240 T

https://tractormanualz.com

MODIF	N.ORDINAZ.	Q.	DENOMINAZIONE	DESIGNATION	BENENNUNG	DESCRIPTION	DENOMINACIONES
	4995358	1	CALZATOIA (864)	CALE DE ROUE	HEMMSCHUH	CHOCK	CALZO DE RUEDA
	5101182	1	SUPPORTO (864)	SUPPORT	LAGER	SUPPORT	SOPORTE
	16043421	2	VITE (864)	VIS	SCHRAUBE	SCREW	TORNILLO
	15540321	2	VITE (864)	VIS	SCHRAUBE	SCREW	TORNILLO
	10520001	2	ROSETTA DI SICUREZZA (864)	RONDELLE FREIN	SICHERUNGSRING	LOCKWASHER	ARANDELA DE FRENO
	10517070	2	ROSETTA (864)	RONDELLE	SCHEIBE	WASHER	ARANDELA
	16101621	2	DADO (864)	ECROU	MUTTER	NUT	TUERCA
	16100821	2	DADO (864)	ECROU	MUTTER	NUT	TUERCA
	10516670	2	ROSETTA ELASTICA (864)	RONDELLE FREIN	SICHERUNGSRING	LOCKWASHER	ARANDELA DE FRENO
	10519601	2	ROSETTA (864)	RONDELLE	SCHEIBE	WASHER	ARANDELA
	5101903	1	TAPPETO D	TAPIS	BELAG	MAT	ALFOMBRA
	5101904	1	TAPPETO CENTR.	TAPIS	BELAG	MAT	ALFOMBA
	5101905	1	TAPPETO S	TAPIS	BELAG	MAT	ALFOMBA
	5101906	1	RIVESTIMENTO D	REVETEMENT	WERKLEIDUNG	COVERING	FORRO
	5101907	1	RIVESTIMENTO S	REVETEMENT	WERKLEIDUNG	COVERING	FORRO
	5101908	1	RIVESTIMENTO	REVETEMENT	WERKLEIDUNG	COVERING	FORRO
D 2123	5103749	4	STAFFA	ETRIER	HALTER	BRACKET	SOPORTE
D 2123	5103789	1	SUPPORTO	SUPPORT	LAGER	SUPPORT	SOPORTE
D 2123	5103790	1	SUPPORTO	SUPPORT	LAGER	SUPPORT	SOPORTE

https://tractormanualz.com/

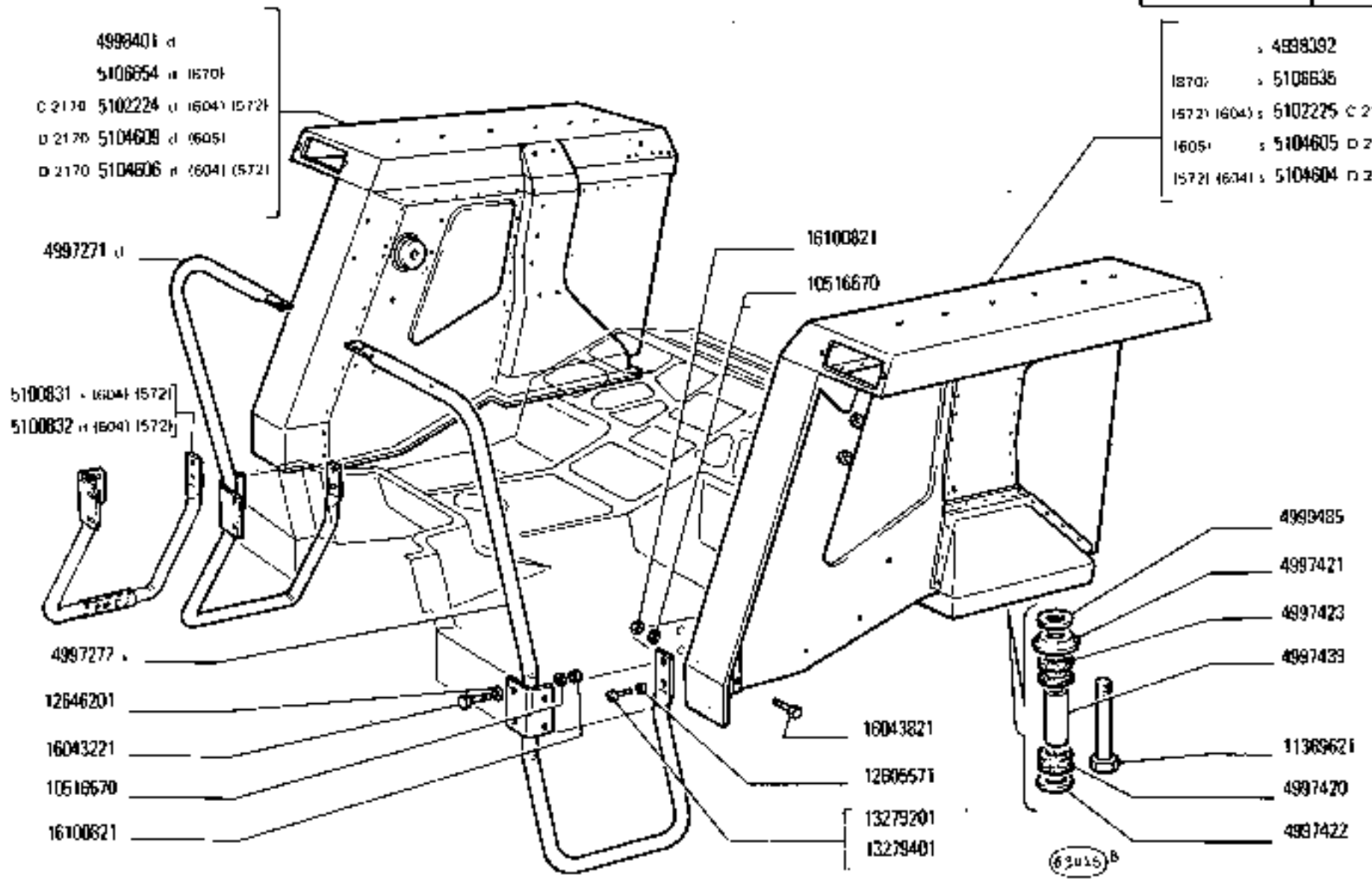

https://tractormanualz.com/

MODIF	N.ORDINAZ.	Q.	DENOMINAZIONE	DESIGNATION	BENENNUNG	DESCRIPTION	DENOMINACIONES
	4905356	1	CALZATOIA (864)	CALE DE ROUE	HEMMSCHUH	CHOCK	CALZO DE RUEDA
C 2166	6101182	1	SUPPORTO (864)	SUPPORT	LAGER	SUPPORT	SOPORTE
	16043421	2	VITE (864)	VIS	SCHRAUBE	SCREW	TORNILLO
	16540321	2	VITE (864)	VIS	SCHRAUBE	SCREW	TORNILLO
	10520001	2	ROSETTA DI SICUREZZA (864)	RONDELLE FREIN	SICHERUNGSRING	LOCKWASHER	ARANDELA DE FRENO
	10517070	2	ROSETTA (864)	RONDELLE	SCHEIBE	WASHER	ARANDELA
	1810152T	2	DADO (864)	ECROU	MUTTER	NUT	TUERCA
	16100821	2	DADO (864)	ECROU	MUTTER	NUT	TUERCA
	10516670	2	ROSETTA ELASTICA (864)	RONDELLE FREIN	SICHERUNGSRING	LOCKWASHER	ARANDELA DE FRENO
	10519601	2	ROSETTA (864)	RONDELLE	SCHEIBE	WASHER	ARANDELA
	5101903	1	TAPPETO D (604) (605)	TAPIS	BELAG	MAT	ALFOMBRA
	5101904	1	TAPPETO CENTR (604) (605)	TAPIS	BELAG	MAT	ALFOMBA
	6101905	1	TAPPETO S (604) (605)	TAPIS	BELAG	MAT	ALFOMBA
C 2170	5101906	1	RIVESTIMENTO D (604)	REVETEMENT	WERKLEIDUNG	COVERING	FORRO
C 2170	5101907	1	RIVESTIMENTO S (604)	REVETEMENT	WERKLEIDUNG	COVERING	FORRO
C 2170	5101908	1	RIVESTIMENTO (604)	REVETEMENT	WERKLEIDUNG	COVERING	FORRO
D 2123	5103749	4	STAFFA	ETRIER	HALTER	BRACKET	SOPORTE
D 2123	5103788	1	SUPPORTO	SUPPORT	LAGER	SUPPORT	SOPORTE
D 2123	5103750	1	SUPPORTO	SUPPORT	LAGER	SUPPORT	SOPORTE
	5106654	1	PARAFANGO D (870)	AILE	KOTFLUEGEL	MUDGUARD	GUARDABARROS
	5106635	1	PARAFANGO S (870)	AILE	KOTFLUEGEL	MUDGUARD	GUARDABARROS
D 2165	5106715	1	SUPPORTO (864)	SUPPORT	LAGER	SUPPORT	SOPORTE
D 2170	5104598	1	RIVESTIMENTO D (604)	REVETEMENT	WERKLEIDUNG	COVERING	FORRO
D 2170	5104599	1	RIVESTIMENTO (604) (605)	REVETEMENT	WERKLEIDUNG	COVERING	FORRO
D 2170	5104600	1	RIVESTIMENTO S (604)	REVETEMENT	WERKLEIDUNG	COVERING	FORRO
D 2170	5104602	1	RIVESTIMENTO D (604)	REVETEMENT	WERKLEIDUNG	COVERING	FORRO
D 2170	5104603	1	PARETE (572) (604)	PAROI	WAND	WALL	TABIQUE
D 2170	5104604	1	PARAFANGO S (572) (604)	AILE	KOTFLUEGEL	MUDGUARD	GUARDABARROS
D 2170	5104605	1	PARAFANGO S (605)	AILE	KOTFLUEGEL	MUDGUARD	GUARDABARROS
D 2170	5104606	1	PARAFANGO D (572) (604)	AILE	KOTFLUEGEL	MUDGUARD	GUARDABARROS
D 2170	5104608	1	RIVESTIMENTO S (605)	REVETEMENT	WERKLEIDUNG	COVERING	FORRO
D 2170	5104609	1	PARAFANGO D (605)	AILE	KOTFLUEGEL	MUDGUARD	GUARDABARROS

https://tractormanualz.com/

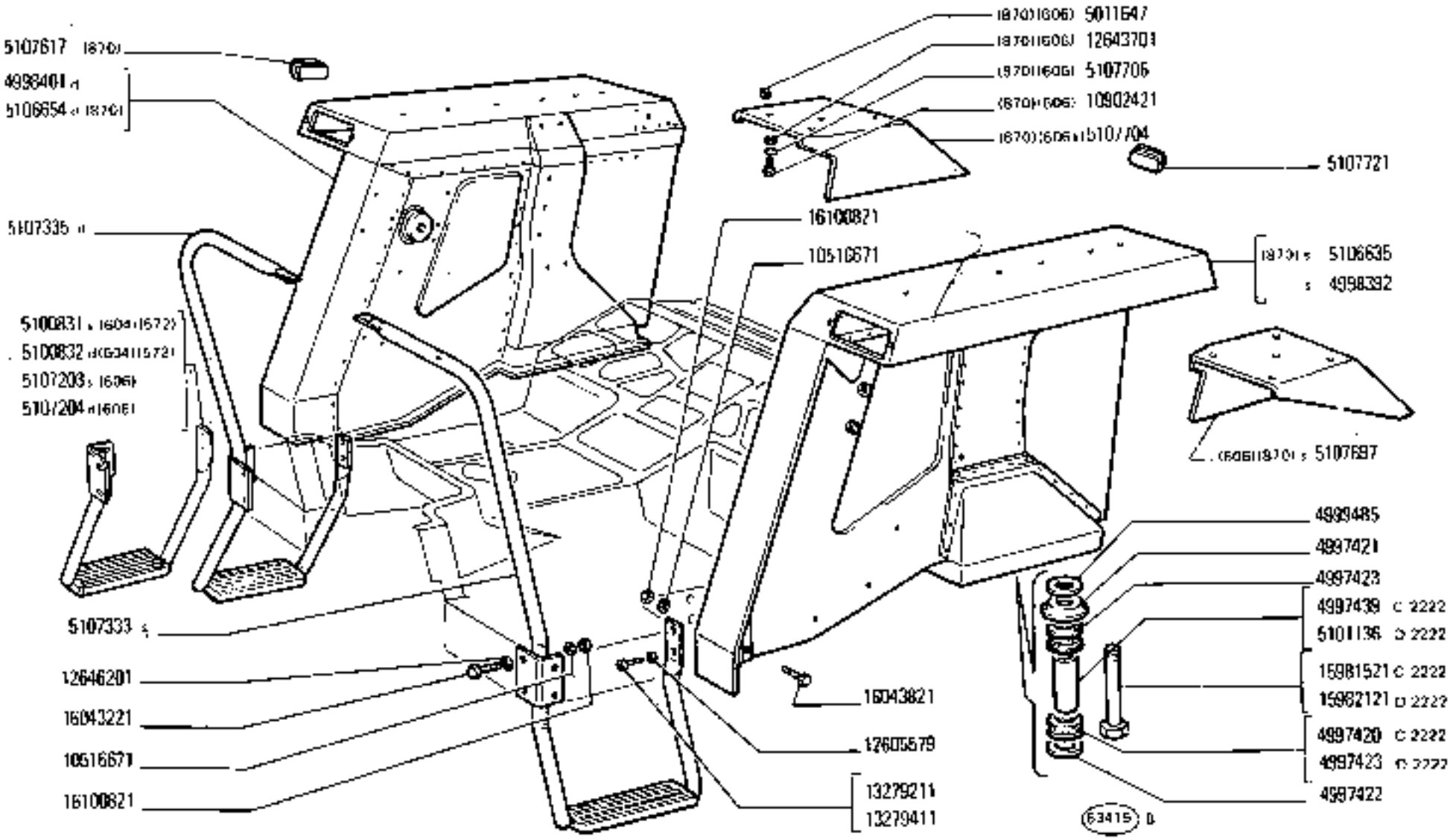

https://tractormanualz.com/

MODIF	N.ORDINAZ.	Q.	DENOMINAZIONE	DESIGNATION	BENENNUNG	DESCRIPTION	DENOMINACIONES
	4995359	1	CALZATOIA (864)	CALE DE ROUE	KEILKLOTZ	CHOCK	CALZO DE RUEDA
C 2165	5101182	1	SUPPORTO (864)	SUPPORT	LAGER	SUPPORT	SOPORTE
	16043421	2	VITE (864)	VIS	SCHRAUBE	SCREW	TORNILLO
	15540321	2	VITE (864)	VIS	SCHRAUBE	SCREW	TORNILLO
	10520001	2	ROSETTA DI SICUREZZA (864)	RONDELLE FREIN	SICHERUNGSRING	LOCKWASHER	ARANDELA DE FRENO
	10517030	2	ROSETTA (864)	RONDELLE	SCHEIBE	WASHER	ARANDELA
	10101521	2	DADO (864)	ECROU	MUTTER	NUT	TUERCA
	16100821	2	DADO (864)	ECROU	MUTTER	NUT	TUERCA
10516671	~~10516670~~	2	ROSETTA ELASTICA (864)	RONDELLE FREIN	SICHERUNGSRING	LOCKWASHER	ARANDELA DE FRENO
	10519601	2	ROSETTA (864)	RONDELLE	SCHEIBE	WASHER	ARANDELA
	5101903	1	TAPPETO D (604) (605)	TAPIS	BELAG	MAT	ALFOMBRA
	5101904	1	TAPPETO CENTR. (604) (605)	TAPIS	BELAG	MAT	ALFOMBA
	5101905	1	TAPPETO S (604) (605)	TAPIS	BELAG	MAT	ALFOMBA
C 2170	5101906	1	RIVESTIMENTO D (604)	REVETEMENT	WERKLEIDUNG	COVERING	FORRO
C 2170	5101907	1	RIVESTIMENTO S (604)	REVETEMENT	WERKLEIDUNG	COVERING	FORRO
C 2170	5101908	1	RIVEST MENTO (604)	REVETEMENT	WERKLEIDUNG	COVERING	FORRO
ELIM D 2123	5103749	4	STAFFA	ETRIER	HALTER	BRACKET	SOPORTE
D 2123	5103788	1	SUPPORTO	SUPPORT	LAGER	SUPPORT	SOPORTE
D 2123	5103790	1	SUPPORTO	SUPPORT	LAGER	SUPPORT	SOPORTE
	5106654	1	PARAFANGO D (606) (870)	AILE	KOTFLUEGEL	MUDGUARD	GUARDABARROS
	5106655	1	PARAFANGO S (606) (870)	AILE	KOTFLUEGEL	MUDGUARD	GUARDABARROS
D 2165	5106715	1	SUPPORTO (864)	SUPPORT	LAGER	SUPPORT	SOPORTE
D 2170	5104598	1	RIVESTIMENTO D (605)	REVETEMENT	WERKLEIDUNG	COVERING	FORRO
D 2170	5104599	1	RIVESTIMENTO (604) (605)	REVETEMENT	WERKLEIDUNG	COVERING	FORRO
D 2170	5104600	1	RIVESTIMENTO S (604)	REVETEMENT	WERKLEIDUNG	COVERING	FORRO
D 2170	5104602	1	RIVESTIMENTO D (604)	REVETEMENT	WERKLEIDUNG	COVERING	FORRO
D 2170	5104603	1	PARETE (572) (604) (605)	PAROI	WAND	WALL	TABIQUE
D 2170	5104604	1	PARAFANGO S (572) (604)	AILE	KOTFLUEGEL	MUDGUARD	GUARDABARROS
C 2232 D 2170	5104605	1	PARAFANGO S (605)	AILE	KOTFLUEGEL	MUDGUARD	GUARDABARROS
D 2170	5104606	1	PARAFANGO D (572) (604)	AILE	KOTFLUEGEL	MUDGUARD	GUARDABARROS
D 2170	5104608	1	RIVESTIMENTO S (605)	REVETEMENT	WERKLEIDUNG	COVERING	FORRO
C 2232 D 2170	5104609	1	PARAFANGO D (605)	AILE	KOTFLUEGEL	MUDGUARD	GUARDABARROS
D 2222	4997423	4	ANELLO DI GOMMA INF	BAGUE/CAOUTCHOUC	GUMMIRING	RUBBER RING	GUARNICION DE CAUCHO
D 2222	5101135	2	DISTANZIALE	ENTRETOISE	ABSTANDSTUECK	SPACER	SEPARADOR
D 2222	5101136	2	DISTANZIALE	ENTRETOISE	ABSTANDSTUECK	SPACER	SEPARADOR
D 2222	15982121	2	VITE	VIS	SCHRAUBE	SCREW	TORNILLO
D 2232	5107943	1	PARAFANGO S COMPL. (605)	AILE	KOTFLUEGEL	MUDGUARD	GUARDABARROS
D 2232	5107944	1	PARAFANGO D COMPL. (605)	AILE	KOTFLUEGEL	MUDGUARD	GUARDABARROS

https://tractormanualz.com/

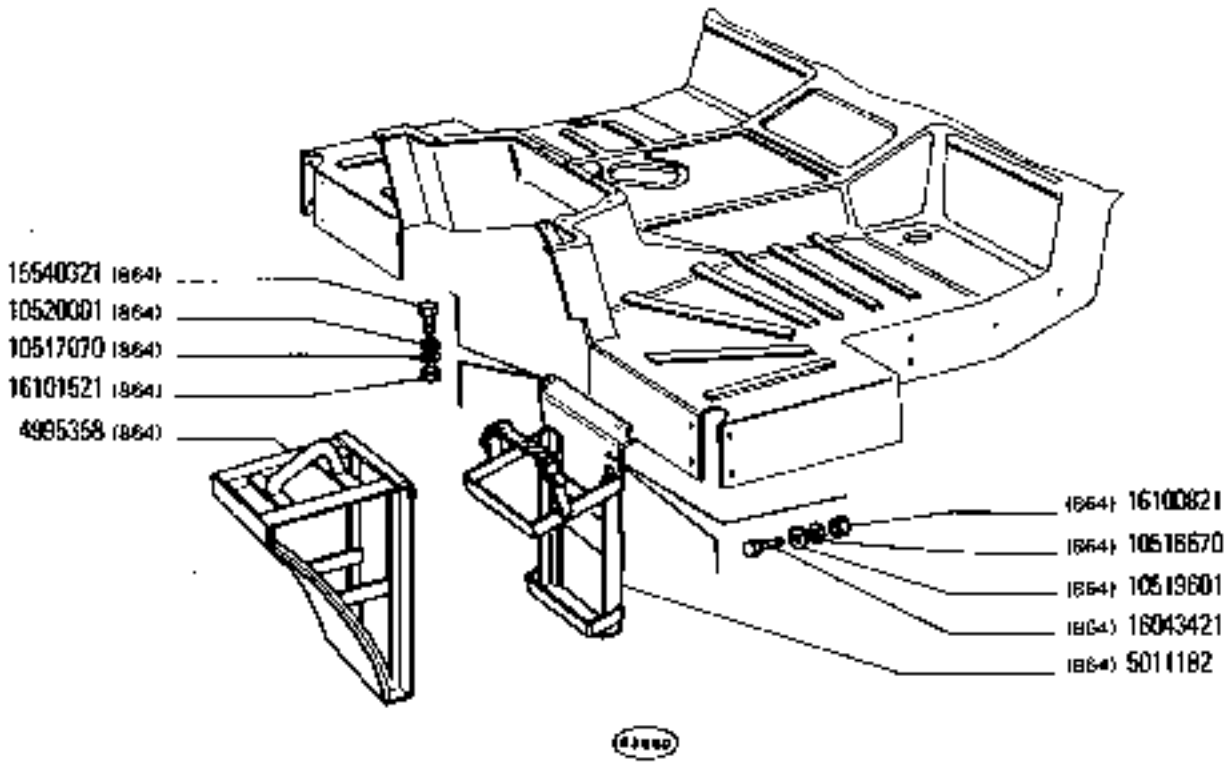

https://tractormanualz.com/

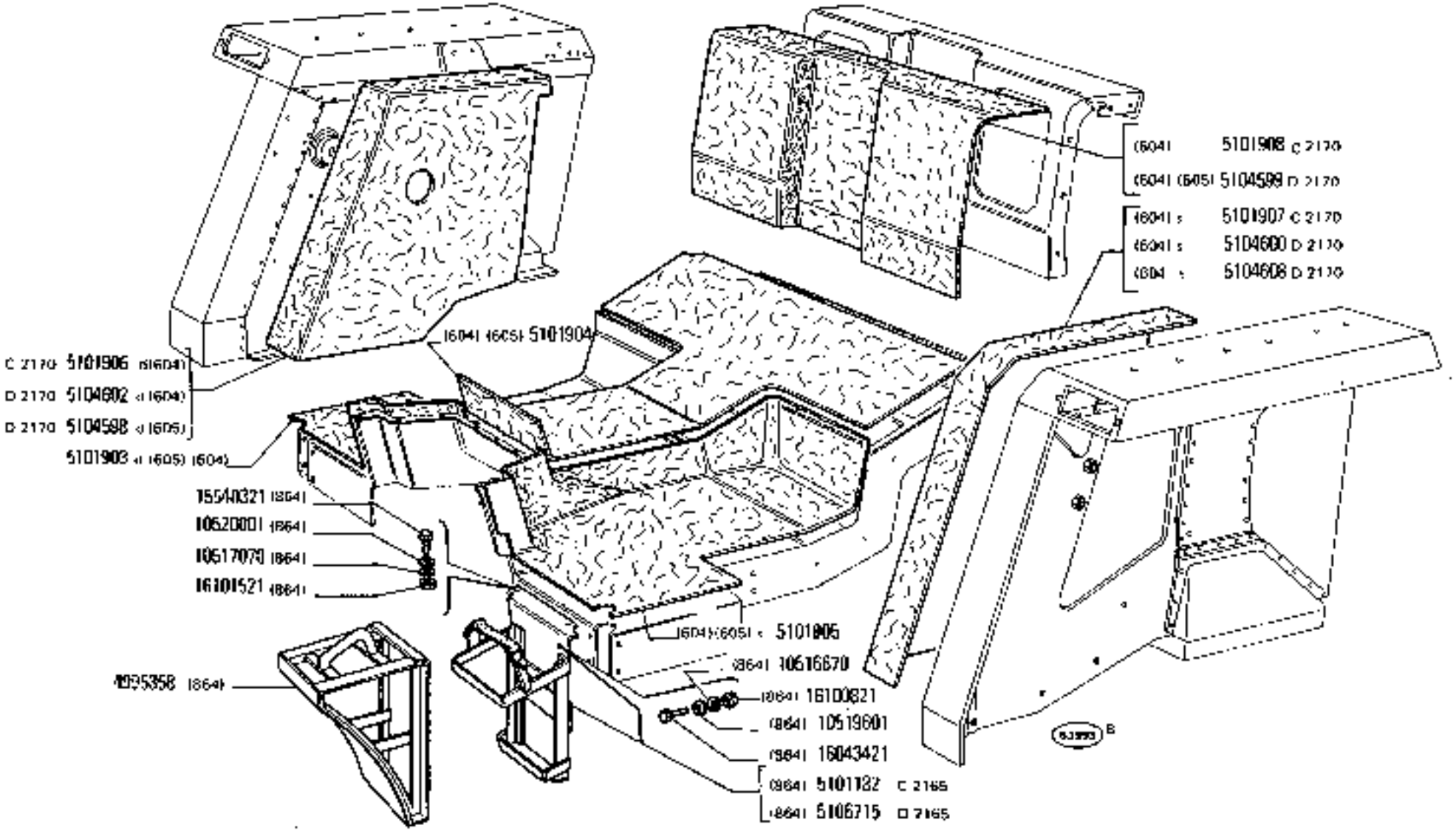

780 - 780 DT	PARAFANGHI E PEDANE	L3.04
01 02	*Ailes et marche-pieds* *Kotflügel und Trittbretter* *Mudguards and Footboards* *Guardabarros y estribos*	3 N.T.R. 243 T

https://tractormanualz.com/

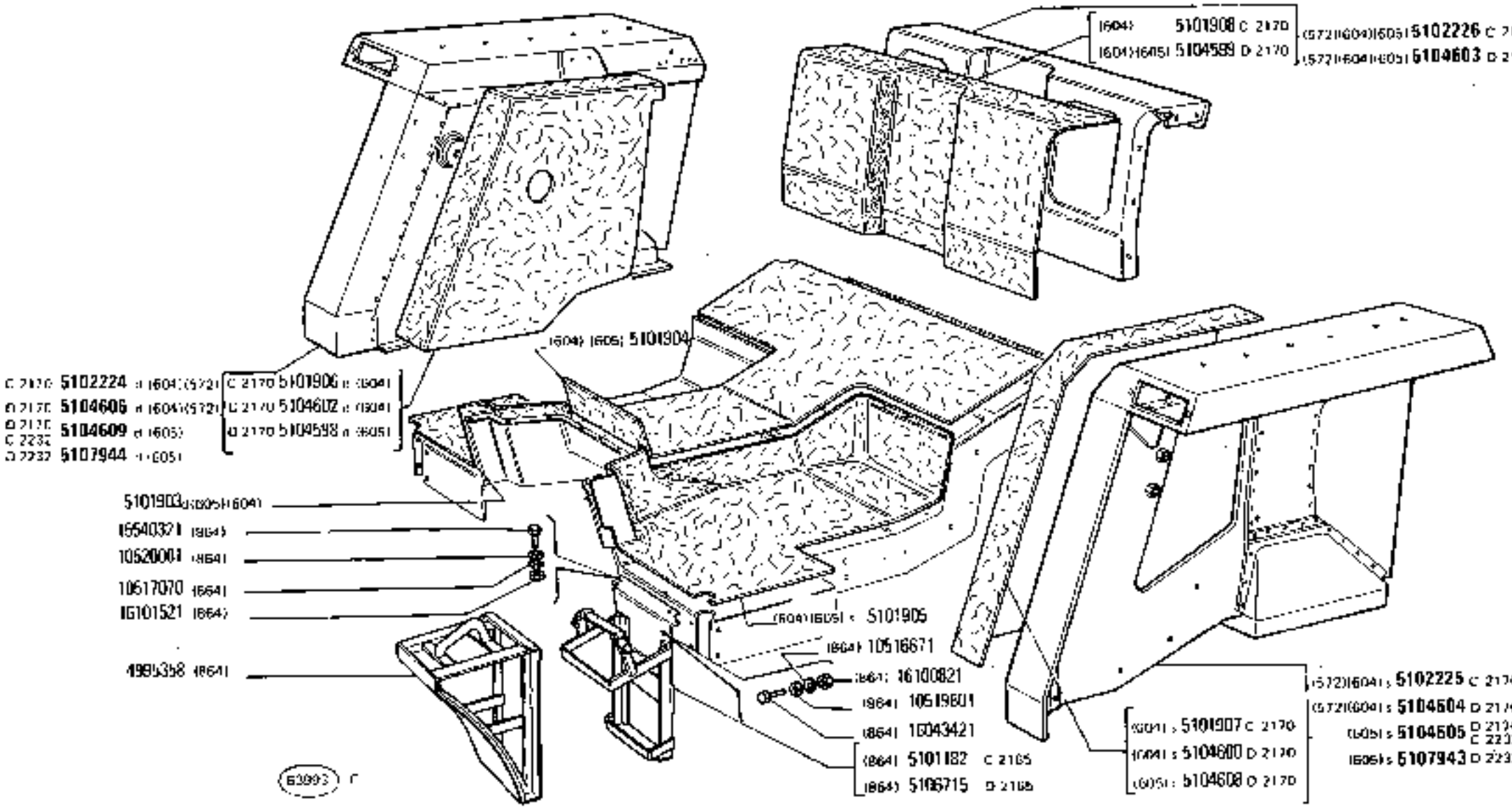

https://tractormanualz.com/

NODIF	N.ORDINAZ.	Q.	DENOMINAZIONE	DESIGNATION	BENENNUNG	DESCRIPTION	DENOMINACIONES
	5011647	6	DADO (606) (870)	ECROU	MUTTER	NUT	TUERCA
	5106635	1	PARAFANGO S (606) (870)	AILE	KOTFLUEGEL	MUDGUARD	GUARDABARROS
	5106654	1	PARAFANGO D (606) (870)	AILE	KOTFLUEGEL	MUDGUARD	GUARDABARROS
	5106733	2	SOFFIETTO (606)	SOUFFLEUR	BLASEBALG	BELLOWS	FUELLE
	5107083	2	SUPPORTO (606)	SUPPORT	LAGER	SUPPORT	SOPORTE
	5107096	1	RIVESTIMENTO ANT. D	REVETEMENT	VERKLEIDUNG	COVERING	FORRO
	5107096	1	RIVESTIMENTO POST. D	REVETEMENT	VERKLEIDUNG	COVERING	FORRO
	5107097	1	RIVESTIMENTO S	REVETEMENT	VERKLEIDUNG	COVERING	FORRO
	5107098	1	RIVESTIMENTO	REVETEMENT	VERKLEIDUNG	COVERING	FORRO
	5107099	1	RIVESTIMENTO CENTR.	REVETEMENT	VERKLEIDUNG	COVERING	FORRO
	5107138	1	RIPARO INF. D	PROTECTION	ABDECKUNG	PROTECTION	DEFENSA
	5107139	1	RIPARO INF. S	PROTECTION	ABDECKUNG	PROTECTION	DEFENSA
	5107140	8	ROSETTA DI SICURFZZA	RONDELLE FREIN	SICHERUNGSRING	LOCKWASHER	ARANDELA DE FRENO
	5107202	1	MANCORRENTE S (606)	MAIN COULANTE	HALTEGRIFF	HAND-RAIL	BARANDILLA
	5107204	1	MANCORRENTE D (606)	MAIN COULANTE	HALTEGRIFF	HAND-RAIL	BARANDILLA
	5107333	1	MANCORRENTE S	MAIN COULANTE	HALTEGRIFF	HAND-RAIL	BARANDILLA
	5107335	1	MANCORRENTE D	MAIN COULANTE	HALTEGRIFF	HAND-RAIL	BARANDILLA
	5107359	1	RIVESTIMENTO CENTR.	REVETEMENT	VERKLEIDUNG	COVERING	FORRO
	5107360	1	RIVESTIMENTO S	REVETEMENT	VERKLEIDUNG	COVERING	FORRO
	5107481	4	VITE S	VIS	SCHRAUBE	SCREW	TORNILLO
	5107483	8	TASSELLO	TAMPON	BEILAGE	PAD	TACO
	5107617	2	TAPPO (870)	BOUCHON	STOPFEN	PLUG	TAPON
	5107697	1	RIPARO S (606) (870)	PROTECTION	ABDECKUNG	PROTECTION	DEFENSA
	5107704	1	RIPARO D (606) (870)	PROTECTION	ABDECKUNG	PROTECTION	DEFENSA
	5107706	10	DISTANZIALE (606) (870)	ENTRETOISE	ABSTANDSTUECK	SPACER	SEPARADOR
	5107721	8	TAPPO	BOUCHON	STOPFEN	PLUG	TAPON
	5109193	1	RIVESTIMENTO D	REVETEMENT	VERKLEIDUNG	COVERING	FORRO
	10902421	10	VITE (606) (870)	VIS	SCHRAUBE	SCREW	TORNILLO
	12043701	10	ROSETTA (606) (870)	RONDELLE	SCHEIBE	WASHER	ARANDELA
	15903401	4	VITE D	VIS	SCHRAUBE	SCREW	TORNILLO

https://tractormanualz.com/

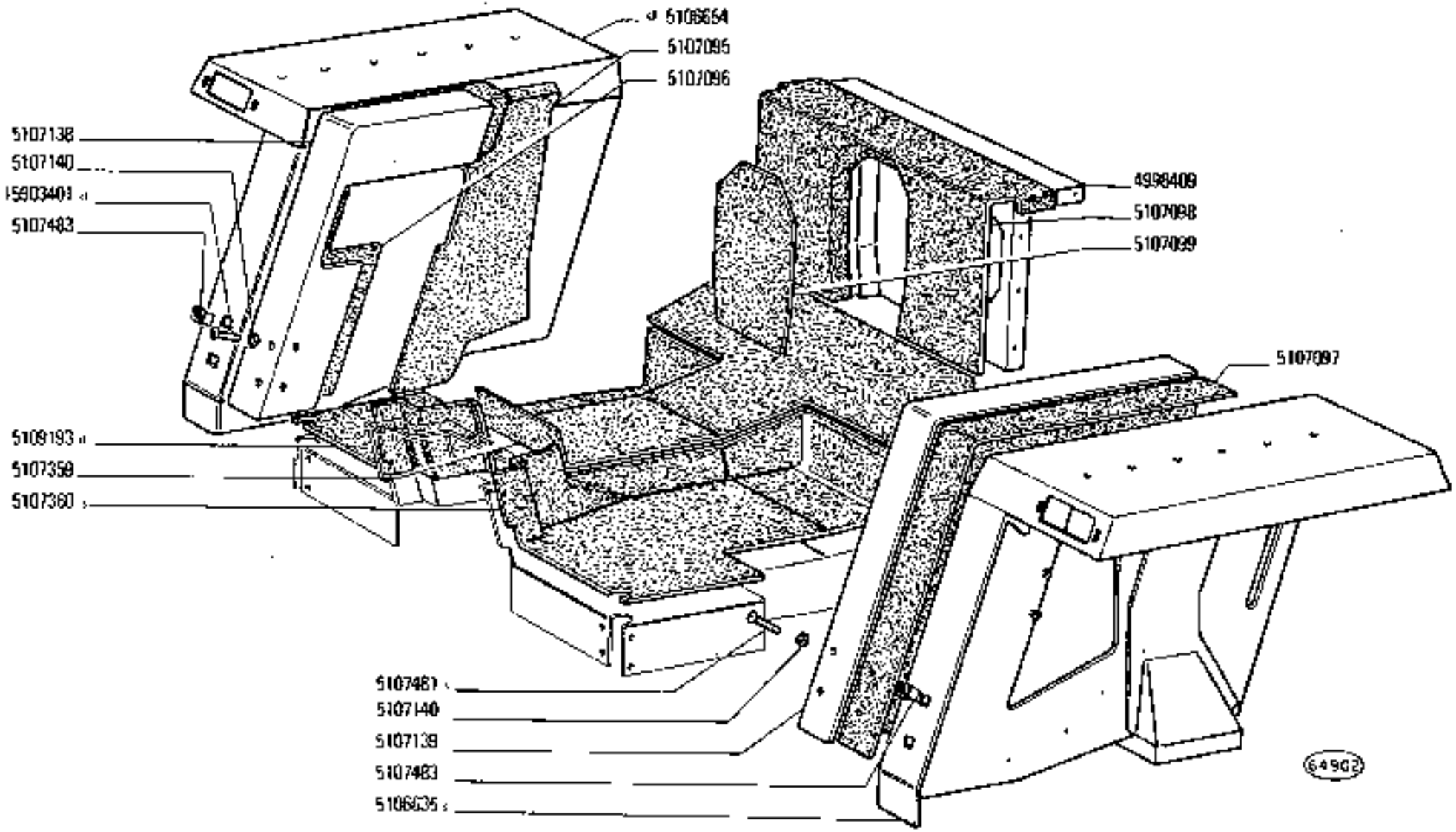

https://tractormanualz.com/

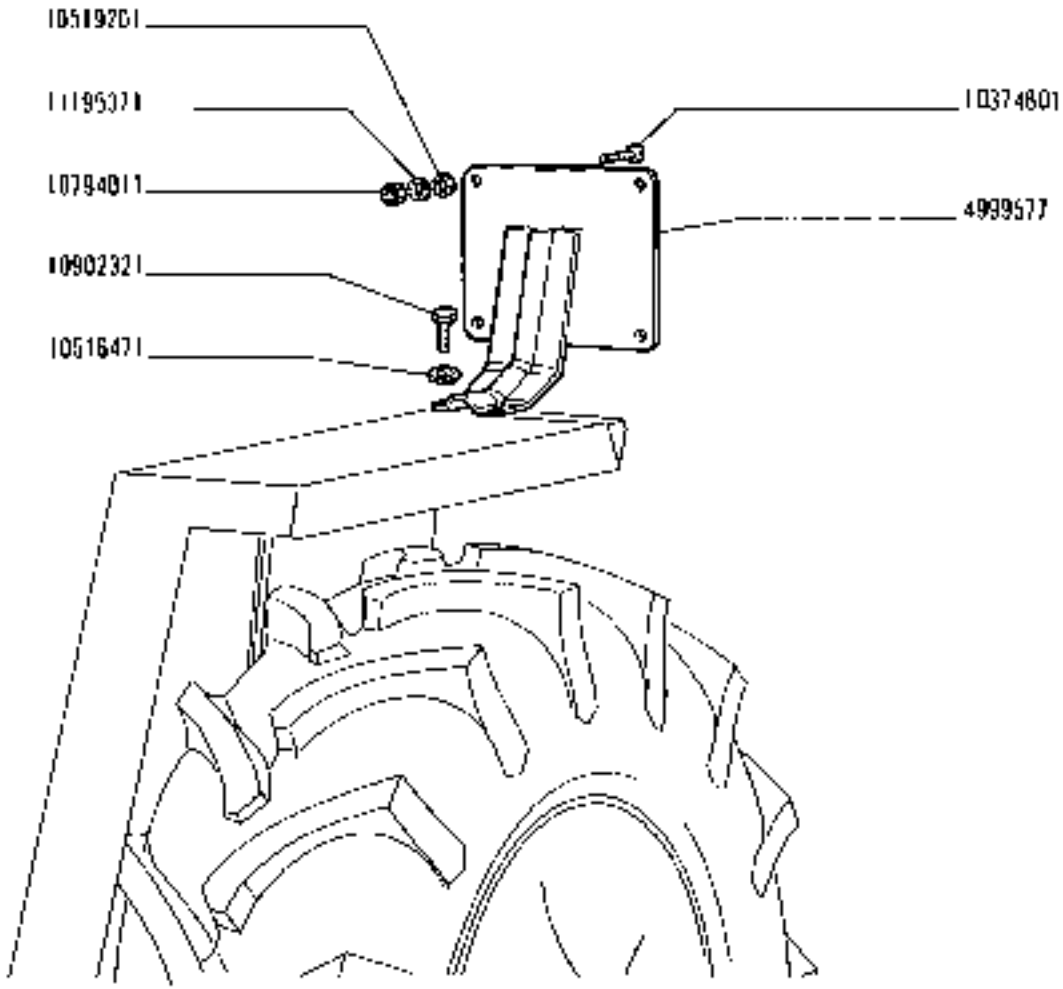

780 - 780 DT
01 02

PORTATARGA

Porte-plaque de police
Nummernschildhalter
Number Plate Arrangement
Soporte de placa de matrícula

https://tractormanualz.com/

MODIF	N.ORDINAZ.	Q.	DENOMINAZIONE	DESIGNATION	BENENNUNG	DESCRIPTION	DENOMINACIONES
	4999577	1	SUPPORTO	SUPPORT	LAGER	SUPPORT	SOPORTE
	10374801	4	VITE	VIS	SCHRAUBE	SCREW	TORNILLO
	10916471	2	ROSETTA DI SICUREZZA	RONDELLE FREIN	SICHERUNGSRING	LOCKWASHER	ARANDELA DE FRENO
	10519201	4	ROSETTA	RONDELLE	SCHEIBE	WASHER	ARANDELA
	10794011	4	DADO	ECROU	MUTTER	NUT	TUERCA
	10902321	2	VITE	VIS	SCHRAUBE	SCREW	TORNILLO
	11195371	4	ROSETTA DI SICUREZZA	RONDELLE FREIN	SICHERUNGSRING	LOCKWASHER	ARANDELA DE FRENO

https://tractormanualz.com/

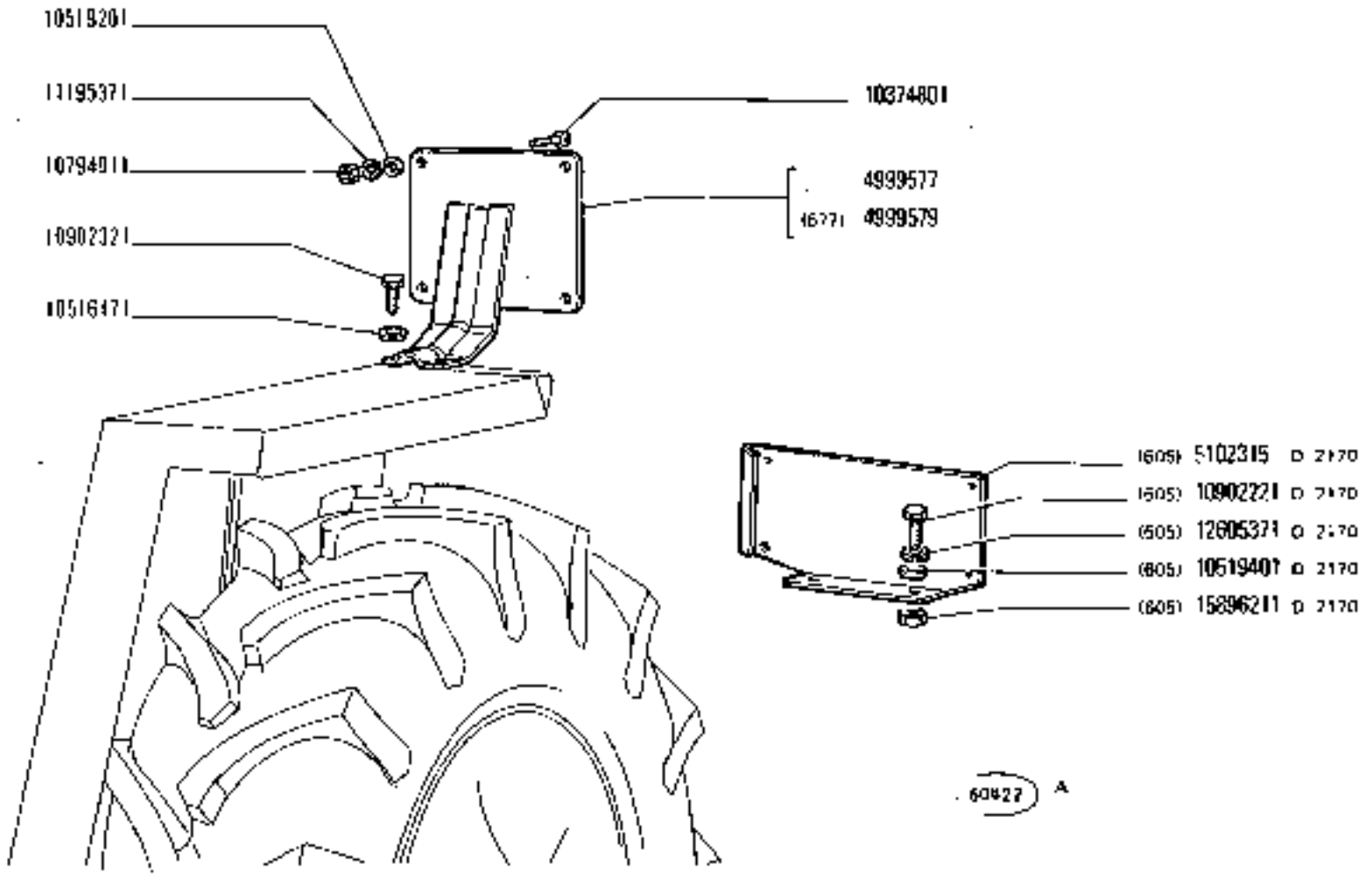

PORTATARGA

Porte-plaque de police
Nummernschildhalter
Number Plate Arrangement
Soporte de placa de matrícula

780 - 780 DT
01 02

L4.01

N.T.R.
243 T

https://tractormanualz.com/

MODIF	N.ORDINAZ.	Q.	DENOMINAZIONE	DESIGNATION	BENENNUNG	DESCRIPTION	DENOMINACIONES
	4999577	1	SUPPORTO	SUPPORT	LAGER	SUPPORT	SOPORTE
	103T4801	4	VITE	VIS	SCHRAUBE	SCREW	TORNILLO
	10516471	2	ROSETTA DI SICUREZZA	RONDELLE FREIN	SICHERUNGSRING	LOCKWASHER	ARANDELA DE FRENO
	10519201	4	ROSETTA	RONDELLE	SCHEIBE	WASHER	ARANDELA
	10794DLL	4	DADO	ECROU	MUTTER	NUT	TUERCA
	10902321	2	VITE	VIS	SCHRAUBE	SCREW	TORNILLO
	11195371	4	ROSETTA DI SICUREZZA	RONDELLE FREIN	SICHERUNGSRING	LOCKWASHER	ARANDELA DE FRENO
	4999579	1	SUPPORTO (677)	SUPPORT	LAGER	SUPPORT	SOPORTE
D 2170	5102315	1	PIASTRA (605)	PLAQUE	PLATTE	PLATE	PLACA
D 2170	10519401	2	ROSETTA (605)	RONDELLE	SCHEIBE	WASHER	ARANDELA
D 2170	10902221	2	VITE (605)	VIS	SCHRAUBE	SCREW	TORNILLO
D 2170	12605371	2	ROSETTA DI SICUREZZA (605)	RONDELLE FREIN	SICHERUNGSRING	LOCKWASHER	ARANDELA DE FRENO
D 2170	15898211	2	DADO (605)	ECROU	MUTTER	NUT	TUERCA

https://tractormanualz.com/

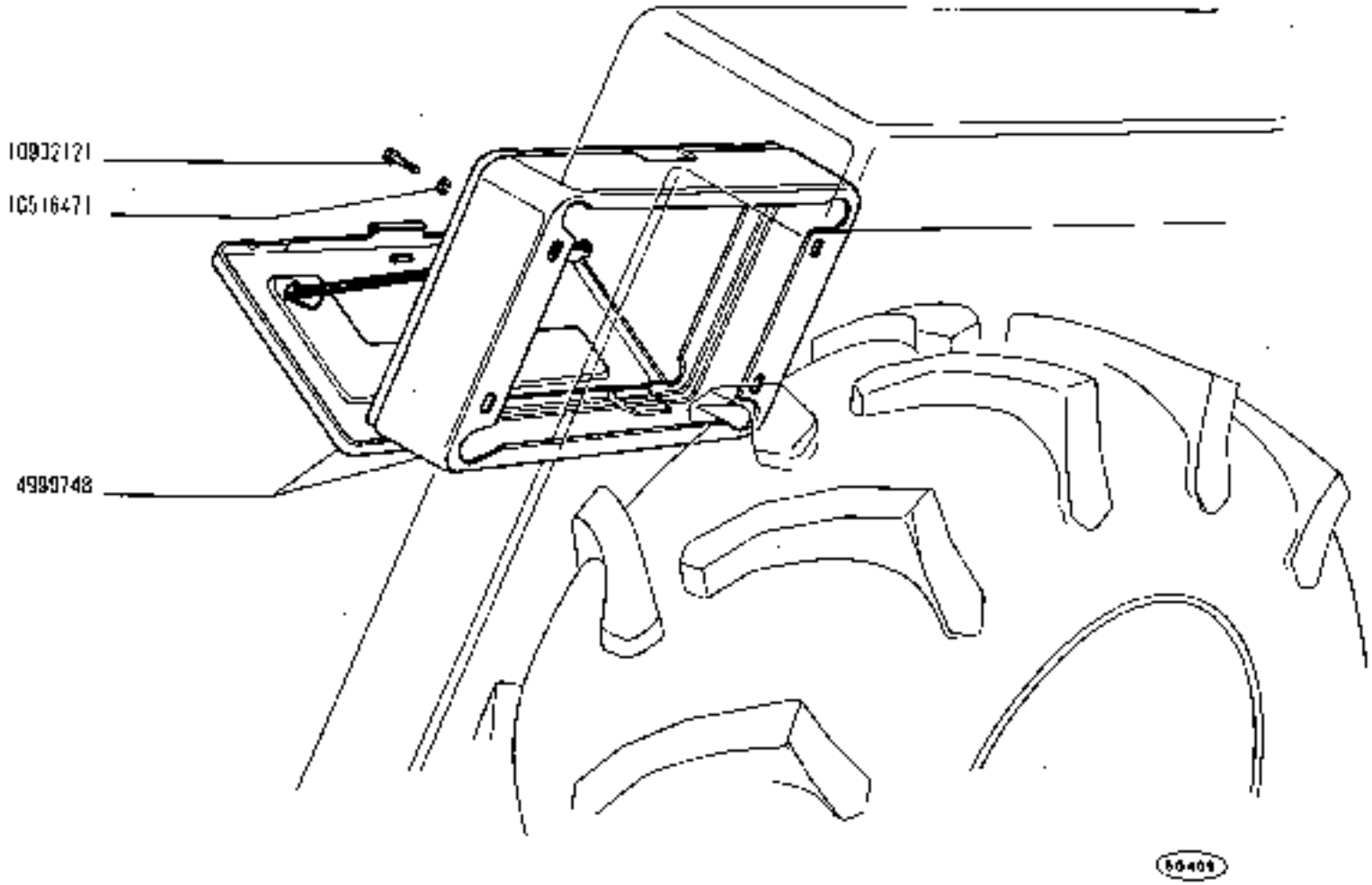

https://tractormanualz.com/

MODIF	N.ORDINAZ.	Q.	DENOMINAZIONE	DESIGNATION	BENENNUNG	DESCRIPTION	DENOMINACIONES
	4999748	1	CASSETTA PER ATTREZZI	COFFRE A OUTILS	KaSTEN F.WERKZEUGE	TOOL BOX	CAJA DE HERRAMIENTAS
	10516471	4	ROSETTA DI SICUREZZA	RONDELLE FREIN	SICHERUNGSRING	LOCKWASHER	ARANDELA DE FRENO
	10902121	4	VITE	VIS	SCHRAUBE	SCREW	TORNILLO

https://tractormanualz.com/

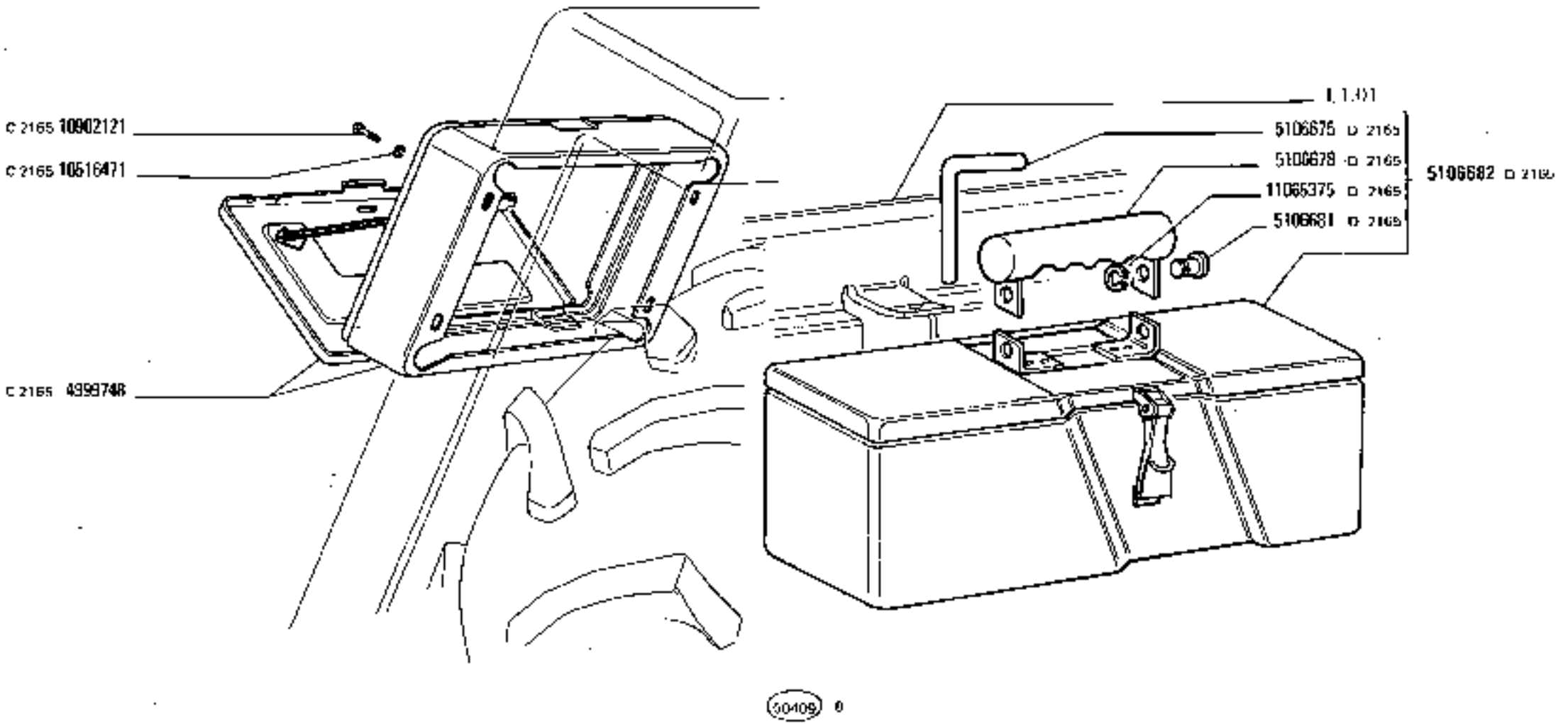

https://tractormanualz.com/

MODIF	N.ORDINAZ.	Q.	DENOMINAZIONE	DÉSIGNATION	BENENNUNG	DESCRIPTION	DENOMINACIONES
C 2165	4999748	1	CASSETTA PER ATTREZZI	COFFRE A OUTILS	KASTEN F.WERKZEUGE	TOOL BOX	CAJA DE HERRAMIENTAS
C 2165	10516471	4	ROSETTA DI SICUREZZA	RONDELLE FREIN	SICHERUNGSRING	LOCKWASHER	ARANDELA DE FRENO
C 2165	LD902171	4	VITE	VIS	SCHRAUBE	SCREW	TORNILLO
D 2165	5108676	1	PERNO	AXE	BOLZEN	PIN	EJE
D 2165	5106678	1	MANIGLIA	POIGNEE	GRIFF	HANDLE	MANECILLA
D 2165	6106681	2	PERNO	AXE	BOLZEN	PIN	EJE
D 2165	5106682	1	CASSETTA ATTREZZI COMPL.	COFFRE A OUTILS	KASTEN F WERKZEUGE	TOOL BOX	CAJA DE HERRAMIENTAS
D 2165	11065375	2	ANELLO ELASTICO	BAGUE	RING	RING	ANILLO

https://tractormanualz.com/

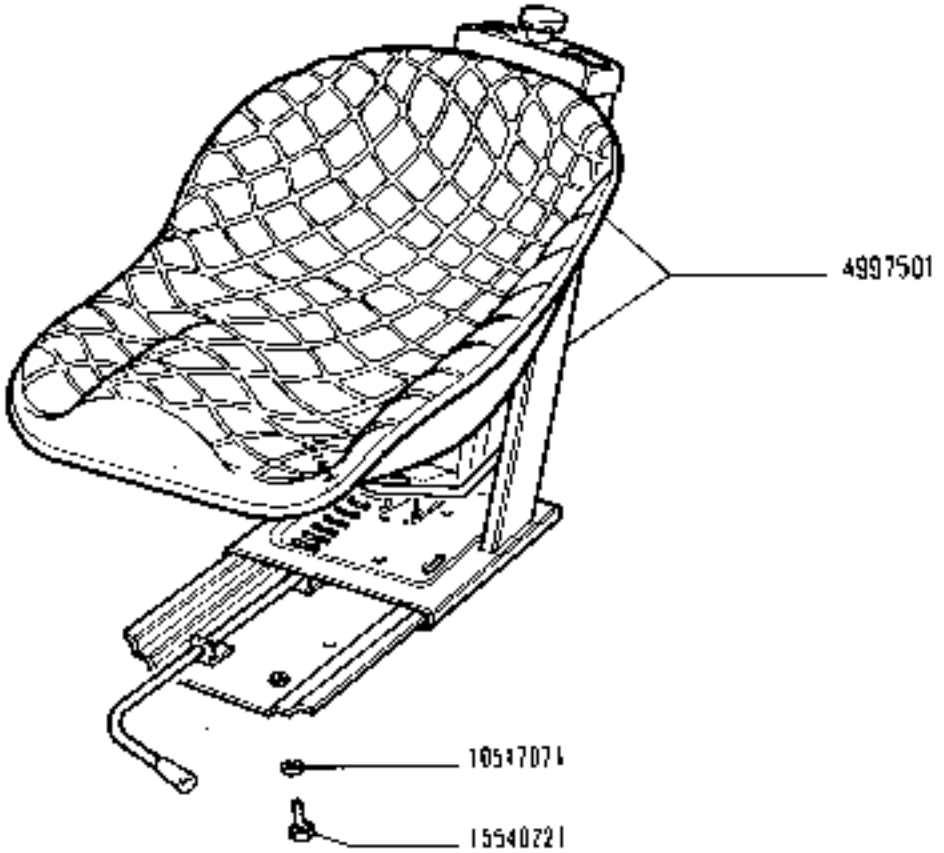

780 - 780 DT 01 02	**SEDILE CONDUTTORE** 4997501 (Sablé) *Siège de conducteur* — *Driver's Seat* *Fahrersitz* — *Butaca de conductor*	**M1.01** 1 — N.T.R. 222 T

https://tractormanualz.com/

MODIF	N.ORDINAZ.	Q.	DÉNOMINAZIONE	DESIGNATION	BENENNUNG	DESCRIPTION	DENOMINACIONES
	4997501	1	SEDILE COMPL.	SIEGE	SITZ	SEAT	BUTACA
	9928690	1	ROSETTA	RONDELLE	SCHEIBE	WASHER	ARANDELA
	9928691	2	MOLLA	RESSORT	FEDER	SPRING	RESORTE
	9928692	1	PERNO DI FISSAGGIO	CHEVILLE	BOLZEN	PIN	PASADOR
	9928693	2	ANELLO DI SICUREZZA	ARRETOIR	SICHERUNGSRING	LOCKRING	ANILLO DE FRENO
	9928688	1	IMPUGNATURA	POIGNEE	GRIFF	KNOB	BOTON
	9928689	1	PONELLO	BOUTON	KNEBELGRIFF	KNOB	BOTON
	9930406	1	AMMORTIZZATORE	AMORTISSEUR	STOSSDAEMPFER	SHOCK ABSORBER	AMORTIGUADOR
	9930408	1	MOLLA	RESSORT	FEDER	SPRING	RESORTE
	9930409	1	TAMPONE DI GOMMA	TAMPON CAOUTCHOUC	GUMMIPUFFER	RUBBER PAD	TOPE DE GOMA
	9930413	1	LEVA	LEVIER	HEBEL	LEVER	PALANCA
	105107?1	4	ROSETTA DI SICUREZZA	RONDELLE FREIN	SICHERUNGSRING	LOCKWASHER	ARANDELA DE FRENO
	15540221	4	VITE	VIS	SCHRAUBE	SCREW	TORNILLO
	9933124	4	PATTINO	PATIN	GLEITSTEIN	PAD	PATIN

https://tractormanualz.com/

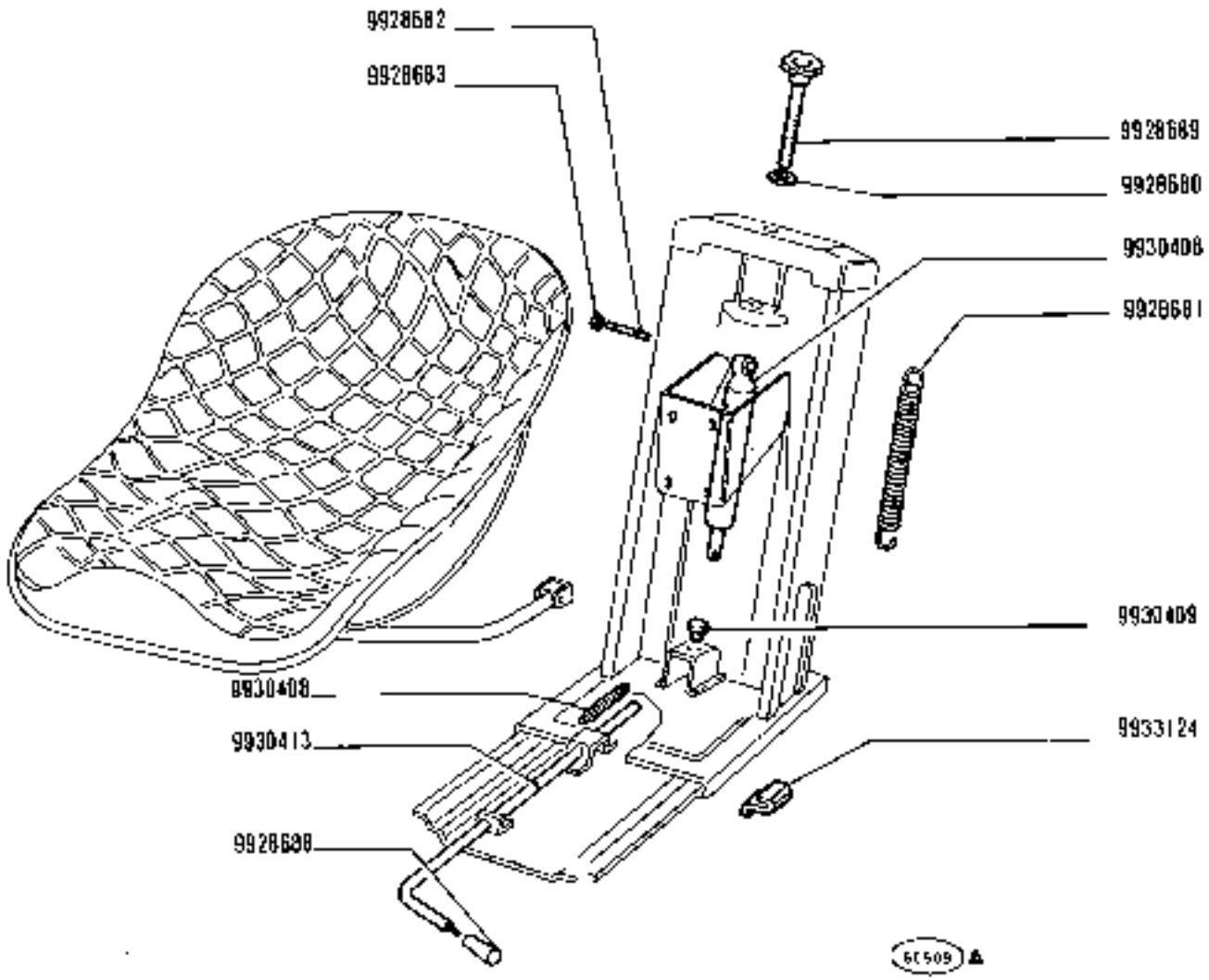

SEDILE CONDUTTORE 4997501 (Sablé)

Siège de conducteur
Fahrersitz
Driver's Seat
Asiento de conductor

https://tractormanualz.com/

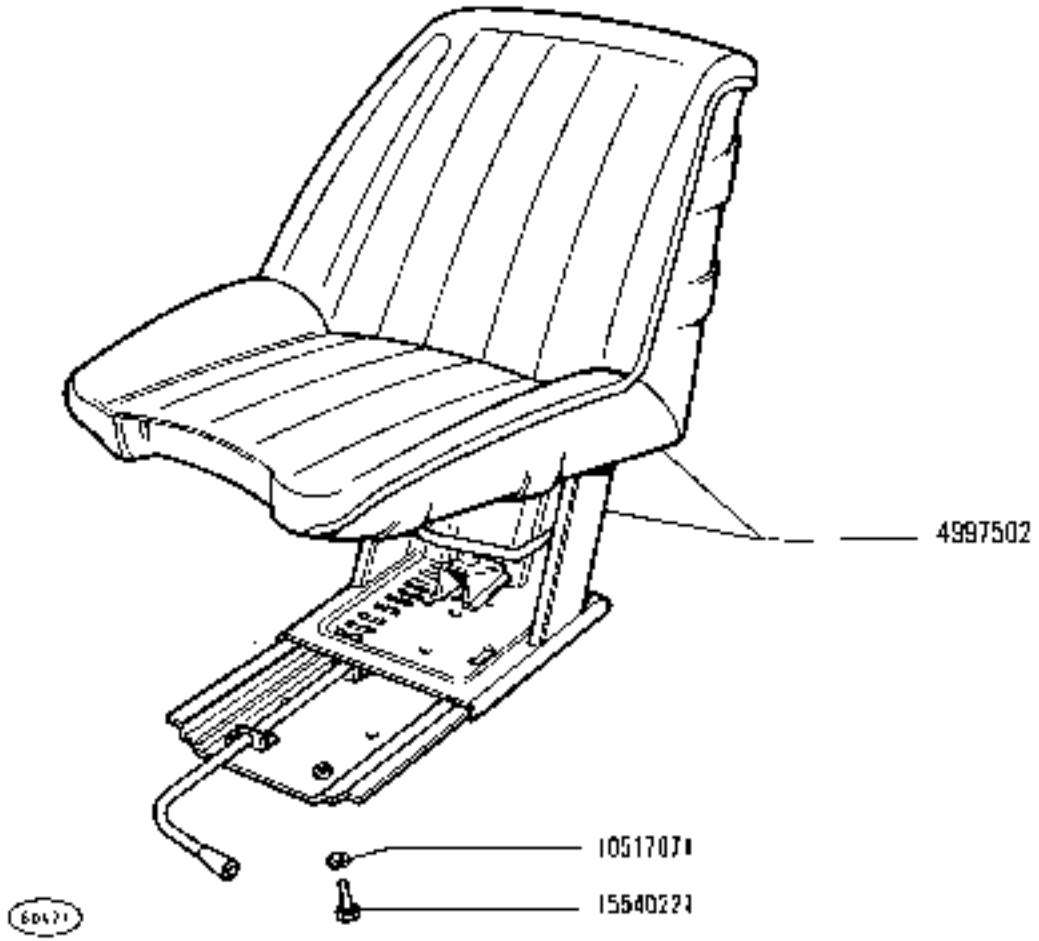

SEDILE CONDUTTORE 4997502 (Sablé)

Siège de conducteur
Fahrersitz
Driver's Seat
Butaca de conductor

780 - 780 DT
01 02

M1.01/1

1

N.T.R. 222 T

https://tractormanualz.com/

MODIF	N.ORDINaI.	Q.	DENOMINAZIONE	DESIGNATION	BENENNUNG	DESCRIPTION	DENOMINaCIONES
	4997502	1	SEDILE COMPL.	SIEGE	SITZ	SEAT	BUTAÇA
	9928680	1	ROSETTA	RONDELLE	SCHEIBE	WASHER	ARANDELA
	9928681	2	MOLLA	RESSORT	FEDER	SPRING	RESORTE
	9928682	1	PERNO DI FISSAGGIO	CHEVILLE	BOLZEN	PIN	PASADOR
	9928683	2	ANELLO DI SICUREZZA	ARRETOIR	SICHERUNGSRING	LOCKRING	ANILLO DE FRENO
	9928688	1	IMPUGNATURA	POIGNEE	GRIFF	KNOB	BOTON
	9928689	1	POMELLO	BOUTON	KNEBELGRIFF	KNOB	BOTON
	9928690	1	DADO	ECROU	MUTTER	NUT	TUERCA
	9928691	1	VITE	VIS	SCHRAUBE	SCREW	TORNILLO
	9930404	1	IMPUGNATURA	POIGNEE	GRIFF	KNOB	BOTON
	9930405	1	ASTA	TIGE	STANGE	ROD	VARILLA
	9930406	1	AMMORTIZZATORE	AMORTISSEUR	STOSSDaEMPFER	SHOCK ABSORBER	AMORTIGUADOR
	9930407	2	MOLLA	RESSORT	FEDER	SPRING	RESORTE
	9930408	1	MOLLA	RESSORT	FEDER	SPRING	RESORTE
	9930409	1	TAMPONE DI GOMMA	TAMPON CAOUTCHOUC	GUMMIPUFFER	RUBBER PAD	TOPE DE GOMa
	9930410	1	SCHIENALE	DOSSIER	RUECKENLEHNE	BACK	RESPALDO
	9930411	1	SEDILE	SIEGE	SITZ	SEAT	BUTACA
	9930412	1	SEDILE	SIEGE	SITZ	SEAT	BUTACA
	9930413	1	LEVA	LEVIER	HEBEL	LEVER	PALANCA
	10517071	4	ROSETTA DI SICUREZZA	RONDELLE FREIN	SICHERUNGSRING	LOCKWASHER	ARANDELA DE FRENO
	15540221	4	VITE	VIS	SCHRAUBE	SCREW	TORNILLO
	9933124	4	PATTINO	PATIN	GLEITSTEIN	PAD	PATIN

https://tractormanualz.com/

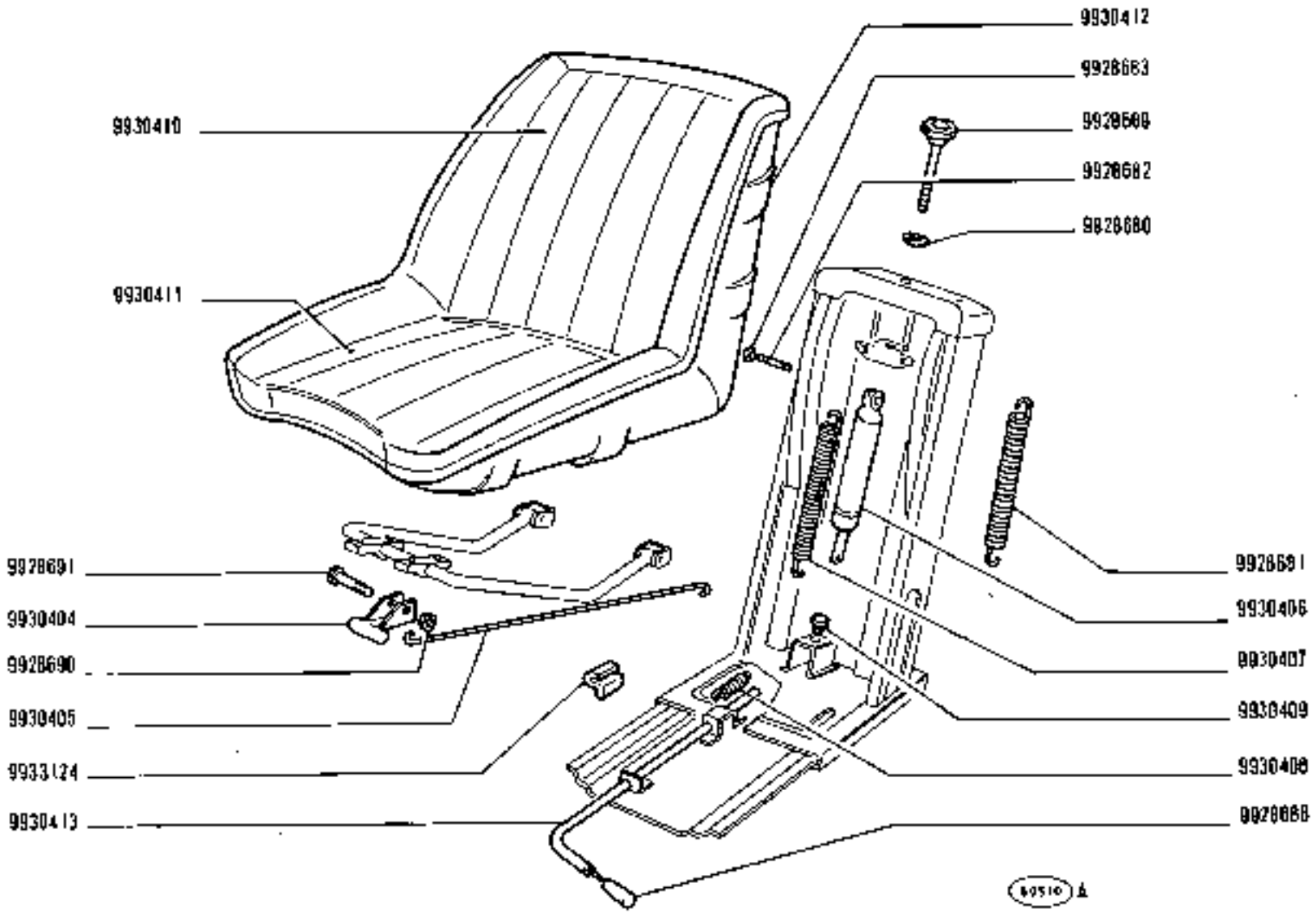

780 - 780 DT

01 02

SEDILE CONDUTTORE 4997502 (Sablé)

Siège de conducteur
Fahrersitz
Driver's Seat
Butaca de conductor

M1.01/1

2

N.T.R. 222 T

https://tractormanualz.com/

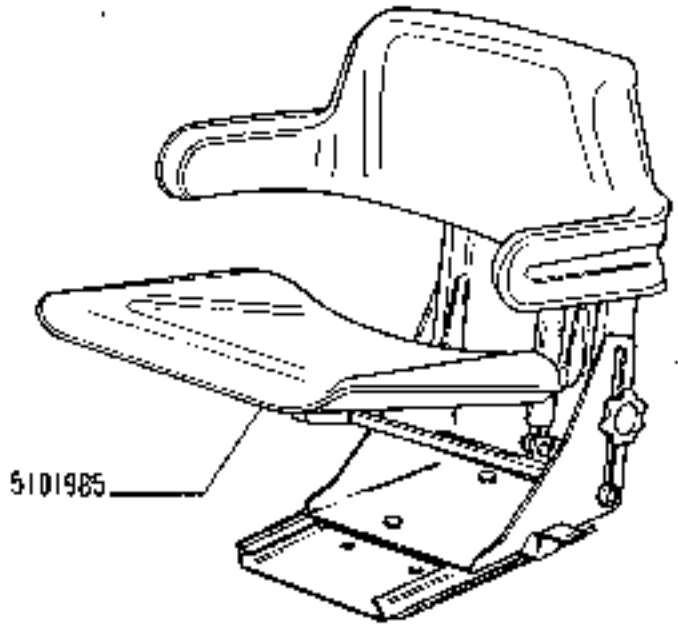

https://tractormanualz.com/

MODIF	N.ORDIN.	Q.	DENOMINAZIONE	DESIGNATION	BENENNUNG	DESCRIPTION	DENOMINACIONES
	5 10 1985	1	SEDILE COMPL.	SIEGE	SITZ	SEAT	BUTACA
	9956165	1	PIASTRA	PLAQUE	PLATTE	PLATE	PLACA
	9956166	2	MOLLA	RESSORT	FEDER	SPRING	RESORTE
	9956167	1	PERNO	AXE	BOLZEN	PIN	EJE
	9956168	1	SPINA	GOUPILLE	STIFT	PIN	PASADOR
	9956169	2	ROSETTA	RONDELLE	SCHEIBE	WASHER	ARANDELA
	9956170	1	LEVA	LEVIER	HEBEL	LEVER	PALANCA
	9956171	1	MOLLA	RESSORT	FEDER	SPRING	RESORTE
	9956172	1	ANELLO DI SICUREZZA	ARRETOIR	SICHERUNGSRING	LOCKRING	ANILLO DE FRENO
	9956173	2	COPIGLIA	GOUPILLE FENDUE	SPLINT	SPLIT PIN	PASADOR ABIERTO
	9956174	1	SUPPORTO	SUPPORT	LAGER	SUPPORT	SOPORTE
	9956175	1	AMMORTIZZATORE	AMORTISSEUR	STOSSDAEMPFER	SHOCK ABSORBER	AMORTIGUADOR
	9956176	1	PERNO	AXE	BOLZEN	PIN	EJE
	9956177	2	POMELLO DI FISSAGGIO	POMMEAU DE FIXATION	KLEMMKNOPF	KNOB	PUNO DE FIJACION
	9956178	4	PATTINO	PATIN	GLEITSTEIN	PAD	PATIN
	9956179	2	VITE	VIS	SCHRAUBE	SCREW	TORNILLO
	9956180	5	GRAFFETTA	AGRAFE	KLEMMSTUECK	CLIP	SUJETADOR
	9956181	2	DADO	ECROU	MUTTER	NUT	TUERCA
	9956182	4	VITE	VIS	SCHRAUBE	SCREW	TORNILLO
	9956183	2	PERNO	AXE	BOLZEN	PIN	EJE
	9956184	2	TAMPONE DI GOMMA	TAMPON CAOUTCHOUC	GUMMIPUFFER	RUBBER PAD	TOPE DE GOMA
	9956185	1	INTELAIATURA	CHASSIS	RAHMEN	FRAMING	BASTIDOR
	9956186	1	BRACCIO	BRAS	STUTZARM	ARM	BRAZO
	9956187	1	SEDILE	SIEGE	SITZ	SEAT	BUTACA
	9956188	1	SUPPORTO	SUPPORT	LAGER	SUPPORT	SOPORTE
	9956189	1	SCHIENALE	DOSSIER	RUECKENLEHNE	BACK	RESPALDO
	9956190	4	ROSETTA DI SICUREZZA	RONDELLE FREIN	SICHERUNGSRING	LOCKWASHER	ARANDELA DE FRENO
	9956191	1	GUIDA DI SCORRIMENTO	COULISSE	LAUFSCHIENE	SLIDE GUIDE	GUIA DESLIZANTE
	9956192	4	VITE	VIS	SCHRAUBE	SCREW	TORNILLO
	9956193	2	BOCCOLA DI GOMMA	BAGUE CAOUTCHOUC	GUMMIBUECHSE	RUBBER BUSH	COJINETE DE CAUCHO
	9956194	2	RULLO	GALET	ROLLE	ROLLER	TUERCA
	9956195	2	ROSETTA	RONDELLE	SCHEIBE	WASHER	ARANDELA
	9956196	2	BOCCOLA DI GOMMA	BAGUE CAOUTCHOUC	GUMMIBUECHSE	RUBBER BUSH	COJINETE DE CAUCHO
	9956197	6	ROSETTA DI SICUREZZA	RONDELLE FREIN	SICHERUNGSRING	LOCKWASHER	ARANDELA DE FRENO
	9956198	2	SPINA	GOUPILLE	STIFT	PIN	PASADOR
	9956199	2	VITE	VIS	SCHRAUBE	SCREW	TORNILLO
	9956200	2	DADO	ECROU	MUTTER	NUT	TUERCA
	9956201	4	ROSETTA	RONDELLE	SCHEIBE	WASHER	ARANDELA
	9956202	1	ANELLO DI SICUREZZA	ARRETOIR	SICHERUNGSRING	LOCKRING	ANILLO DE FRENO
	9956203	1	POMELLO	BOUTON	KNEBELGRIFF	KNOB	BOTON
	9956204	2	VITE	VIS	SCHRAUBE	SCREW	TORNILLO
	9956205	2	ROSETTA DI SICUREZZA	RONDELLE FREIN	SICHERUNGSRING	LOCKWASHER	ARANDELA DE FRENO
	9956206	6	ANELLO DI SICUREZZA	ARRETOIR	SICHERUNGSRING	LOCKRING	ANILLO DE FRENO

https://tractormanualz.com/

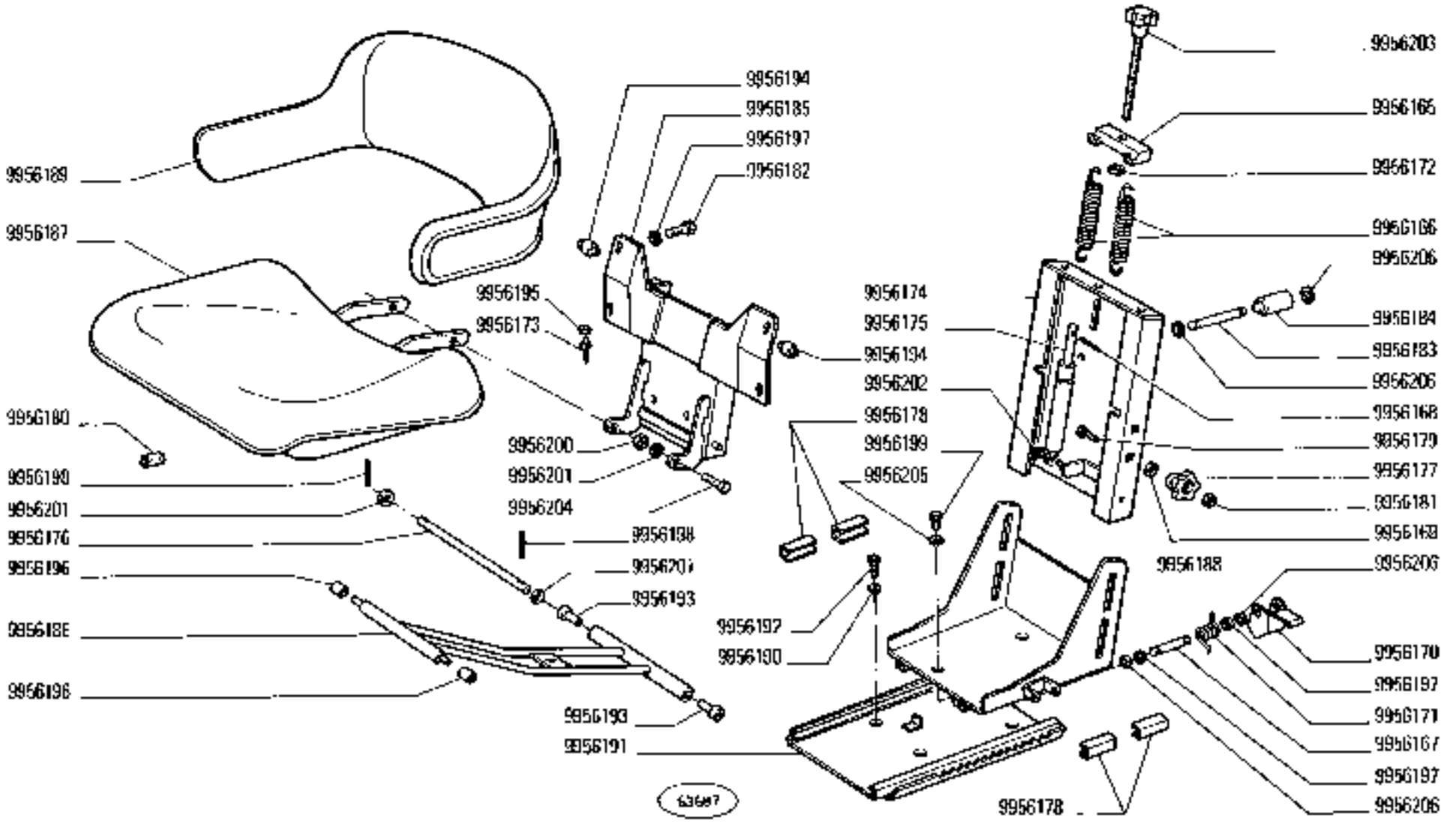

780 - 780 DT 01 02	SEDILE CONDUTTORE 5101985 (Grammer) *Siège de conducteur* / *Fahrersitz* / *Driver's Seat* / *Butaca de conductor*	M1.01/2 2 N.T.R. 234 T

https://tractormanualz.com/

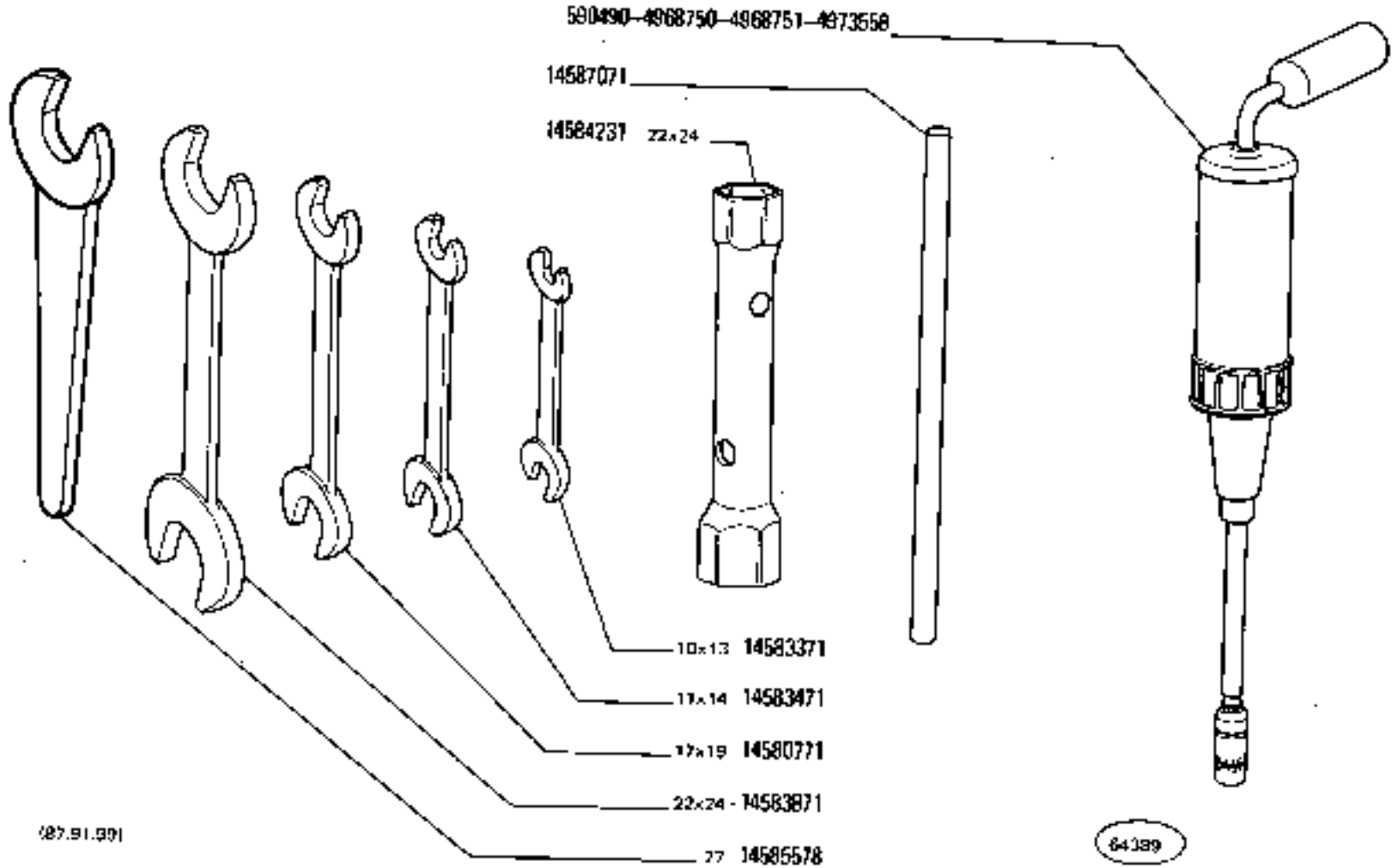

780 - 780 DT

01 02

ATTREZZI

Outils
Werkzeuge
Tools
Herramientas

Z1.01

N.T.R.
242 T

https://tractormanualz.com/

MODIF	N.ORDIN.	Q.	DENOMINAZIONE	DESIGNATION	BENENNUNG	DESCRIPTION	DENOMINACIONES
	590490	1	SIRINGA	SERINGUE	SPRITZE	GUN	BOMBA DE MANO
	4968750	1	SIRINGA	SERINGUE	SPRITZE	GUN	BOMBA DE MANO
	4968751	1	SIRINGA	SERINGUE	SPRITZE	GUN	BOMBA DE MANO
	4973558	1	SIRINGA	SERINGUE	SPRITZE	GUN	BOMBA DE MANO
	14580771	1	CHIAVE 17-19	CLE	SCHLUESSEL	WRENCH	LLAVE
	14583371	1	CHIAVE 10-13	CLE	SCHLUESSEL	WRENCH	LLAVE
	14583471	1	CHIAVE 11-14	CLE	SCHLUESSEL	WRENCH	LLAVE
	14583871	1	CHIAVE 22-24	CLE	SCHLUESSEL	WRENCH	LLAVE
	14584231	1	CHIAVE A TUBO 22-24	CLE A TUBE	STECKSCHLUESSEL	PIPE WRENCH	LLAVE DE TUBO
	14585578	1	CHIAVE 27	CLE	SCHLUESSEL	WRENCH	LLAVE
	14587071	1	SPINA	GOUPILLE	STIFT	PIN	PASADOR

https://tractormanualz.com/

MODIFICHE

MODIFICATIONS

ÄNDERUNGEN

MODIFICATIONS

MODIFICACIONES

https://tractormanualz.com/

Modifica		Sgr. interessati e Norme di ricambio
C 1957	**D 1957**	**B1.05/2** (N.T.R. - 225 T) 4996565 — 4998869
C 1986 → aut. n. 847334	**D 1986** aut. n. 847335 →	(N.T.R. - 219 T) **B4.06:** 4996556, 4996557 = 5101127 + 5101128 + + C1.35 (5101129 — 5101227) **C1.35:** 4996907 = 5101227 + 5101129 + + B4.06 (5101127 + 5101128)
C 1988 → aut. n. 847500	**D 1988** aut. n. 847501 →	**B4.10** (N.T.R. - 221 T) 4997878 — 5100959 + 5100992 + 5100993
C 1989 → aut. n. 845196	**D 1989** aut. n. 845197 →	**B2.15** (N.T.R. - 221 T) 4993835 — 5101312 + 4996365
C 1993 → aut. n. 845964	**D 1993** aut. n. 845965 →	**B2.04** (N.T.R. - 221 T) 4991805 = 5100929 + 14461380 4996868 = 5100956 + 14461280
C 1995 → aut. n. 845552	**D 1995** aut. n. 845553 →	**E2.20 - E2.23** (N.T.R. - 221 T) **E2.20:** 4998959 — 5100902 + 14324101 **E2.23:** 4998958 — 5101895 + E2.20 (5100902)
C 1996 — aut. n. 845627	**D 1996** aut. n. 845628 →	**B2.01 - B2.07 - B2.13 - B2.13/1** (N.T.R. - 221 T)
C 2006 → aut. n.	**D 2006** aut. n. →	**B2.04** (N.T.R. - 223 T)

https://tractormanualz.com/

Modifica		Sgr. interessati e Norme di ricambio
C 2007 → aut. n.	**D 2007** aut. n. →	**E2.25** (N.T.R. - 223 T) 5498859 = 584170 + 5011763
C 2009 → aut. n.	**D 2009** aut. n. →	**B2.04** (N.T.R. - 223 T) 5498866 = 5101590 4998874 = 566406 + 5101590
C 2014 → aut. n. 850892	**D 2014** aut. n. 850893 →	**B2.01 - B2.13 - B2.13/1** (N.T.R. - 225 T) **B2.01:** 4998866 = 5101189 + B2.13 (5101176), B2.13/1 (5101188) 4998867 = 5101194 + B2.13 (5101176), B2.13/1 (5101185) **B2.13:** 4998247 = 5101176 **B2.13/1:** 4998257 = 5101185
C 2016 → cabina n. 01148 cabine fahrerhaus cab cabina	**D 2016** cabina n. 01149 → cabine fahrerhaus cab cabina	**L1.04** (N.T.R. - 224 T)
C 2017 → cabina n. 01389 cabine fahrerhaus cab cabina	**D 2017** cabina n. 01390 → cabine fahrerhaus cab cabina	**F4.01/1 - F5.05 - F5.05/A - L1.04 - L1.09 - L1.16** (N.T.R. - 224 T)
C 2018 → cabina n. 01416 cabine fahrerhaus cab cabina	**D 2018** cabina n. 01417 → cabine fahrerhaus cab cabina	**F4.01/1 - L1.04 - L1.16** (N.T.R. - 224 T) **F4.01/1:** 8933455 = 8933369

https://tractormanualz.com/

Modifica		Sgr. interessati e Norme di ricambio
C 1957	D 1957	B1.05/2 (N.T.R. - 251 T) 4966995 = 4966960 4966997 = 5155002
C 1986 → aut. n. 847334	D 1986 aut. n. 847335 →	B4.06: (N.T.R. - 219 T) 4966991, 4966992 = 5101127 + 5101128 + + C1.35 (5101129 + 5101227) C1.35: 4966994 = 5101227 + 5101129 + + B4.06 (5101127 + 5101128)
C 1988 → aut. n. 847500	D 1988 aut. n. 847501 →	B4.19 (N.T.R. - 221 T) 4993819 = 5100959 + 5100992 + 5100993
C 1989 → aut. n. 845196	D 1989 aut. n. 845197 →	B2.15 (N.T.R. - 221 T) 4997695 = 5101312 + 4966305
C 1993 → aut. n. 845984	D 1993 aut. n. 845985 →	B2.04 (N.T.R. - 221 T) 4961965 = 5100929 + 14461280 4966966 = 5100956 + 14461280
C 1995 → aut. n. 845552	D 1995 aut. n. 845553 →	E2.20 - E2.23 (N.T.R. - 221 T) E2.20: 4966959 = 5100902 + 14324111 E2.23: 4966960 = 5101895 + E2.20 (5100902)
C 1998 → aut. n. 845627	D 1998 aut. n. 845628 →	B2.01 - B2.07 - B2.13 - B2.13/1 (N.T.R. - 221 T)
C 2006 → aut. n.	D 2006 aut. n. →	B2.04 (N.T.R. - 223 T)

https://tractormanualz.com/

Modifica		Spr. interessati e Norme di ricambio
C 2007 → aut. n. 850921	**D 2007** aut. n. 850922 →	**E2.25** (N.T.R. - 223 T) 5100857 = 564110 + 5011763
C 2009 → aut. n.	**D 2009** aut. n. →	**B2.04** (N.T.R. - 223 T) 5100856 = 5101590 4996874 = 566406 + 5101590
C 2014 → aut. n. 850892	**D 2014** aut. n. 850893 →	**B2.01 - B2.13 - B2.13/1** (N.T.R. - 225 T) **B2.01:** 4993886 = 5101183 + B2.13 (5101176), B2.13/1 (5101186) 4993887 = 5101184 + B2.13 (5101176), B2.13/1 (5101186) **B2.13:** 4995247 = 5101176 **B2.13/1:** 4997537 = 5101186
C 2016 → cabina n. 01148 cabine fahrerhaus cab cabina	**D 2016** cabina n. 01149 → cabine fahrerhaus cab cabina	**L1.04** (N.T.R. - 224 T)
C 2017 → cabina n. 01389 cabine fahrerhaus cab cabina	**D 2017** cabina n. 01390 → cabine fahrerhaus cab cabina	**F4.01/1 - F5.05 - F5.05/A - L1.04 - L1.09 - L1.18** (N.T.R. - 224 T)
C 2018 → cabina n. 01416 cabine fahrerhaus cab cabina	**D 2018** cabina n. 01417 → cabine fahrerhaus cab cabina	**F4.01/1 - L1.04 - L1.18** (N.T.R. - 224 T) **F4.01/1:** 9933435 = 9933396

https://tractormanualz.com/

Modifica		Sgr. interessati e Norme di ricambio
C 2018 → cabina n. 01634 cabine fahrerhaus cab cabina	**D 2019** cabina n. 01635 → cabine fahrerhaus cab cabina	**L1.18** (N.T.R. - 224 T) 9938456 = 9933336
C 2020 → cabina n. cabine fahrerhaus cab cabina	**D 2020** cabina n. → cabine fahrerhaus cab cabina	**L1.18/1** (N.T.R. - 224 T)
C 2027 → mot. n.	**D 2027** mot. n. →	**F2.01 - F6.08 - F6.08/A** (N.T.R. - 229 T) **F2.01:** 4699765 = 4702248
C 2033 → aut. n.	**D 2033** aut. n. →	**A2.24 - A2.25 - A2.25/A** (N.T.R. - 229 T) **A2.24:** 4662567 = 4709252
C 2073 II-1976	**D 2073** II-1976	**B4.86** (N.T.R. - 229 T) 4994428 = 598186 + 5101451, 5101452, 5101453, 5101454 5101127 = 5101451 + 598186 5101128 = 5101452 + 598186 5101130 = 5101453 + 598186 4994235 = 5101454 + 598186
C 2079 → aut. n. 853638	**D 2079** aut. n. 853639 →	**B2.01** (N.T.R. - 231 T) 4998891 = 5101706 + 5101721 + 10236260 4998924 = 5101705 + 5101721 + 10236260

https://tractormanualz.com/

Modifica		Sgr. interessati e Norme di ricambio
C 2080 → aut. n. 853609	**D 2080** aut. n. 853610 →	**A2.21** (N.T.R. - 232 T) 4998997 = 5101502 + 5102026
C 2092 — aut. n. 855344	**D 2092** aut. n. 855345 →	**B4.10** (N.T.R. - 232 T) 4997975, 4997974 = 5102345 + 5102347 + + 10734701 + 10000871 + 10033410 + + 2 13550401 + 10791011
C 2095	**D 2095**	**F6.06** (N.T.R. - 232 T) 9933794 = 9933228 9999450 = D 2079
C 2096 → aut. n.	**D 2096** aut. n. →	**A2.22/1 - A2.23/3 - A2.23/3A** (N.T.R. - 235 T) **A2.22/1**: 4997012 = 5101928
C 2098 → aut. n. 858130	**D 2098** aut. n. 858131 →	**L1.01** (N.T.R. - 235 T) 4998987 = 5103773 + 5103779 4998987 = 5104296 + 5103773 4997026 = 5104297 + 5103773

https://tractormanualz.com/

Modifica		Sgr. interessati e Norme di ricambio
C 2019 — cabina n. 01534 cabine fahrerhaus cab cabina	**D 2019** cabina n. 01535 — cabine fahrerhaus cab cabina	**L1.10** (N.T.R. - 224 T) 9933495 – 9933535
C 2020 — cabina n. cabine fahrerhaus cab cabina	**D 2020** cabina n. — cabine fahrerhaus cab cabina	**L1.10/1** (N.T.R. - 224 T)

https://tractormanualz.com/

Modifica		Sgr. interessati e Norme di ricambio
C 2124 → aut. n. 857231	**D 2124** aut. n. 857232 →	**E2.35** (N.T.R. - 240 T) 4998955, 4998969 = 5103926 + 5103936 + + 2 14463280 4998979 = 5103925 + 5103935 4998987, 4999015 = 5103930
C 2129 → aut. n.	**D 2129** aut. n. →	**C1.35** (N.T.R. - 239 T) 4998998, 5104027 = 5103747 + 5103751 + + 5103752 + 5103753 + 5103754 + + 44019268
C 2130 → aut. n. 854581	**D 2130** aut. n. 854582 →	**E2.28** (N.T.R. - 240 T) 4998811, 4999811 = 5103755 + 16102311
C 2131 → aut. n. 859469	**D 2131** aut. n. 869470 →	**B4.10** (N.T.R. - 240 T) 4998998 = 5103778 4998946 = 5103925 + 5103949 + 14161570
C 2151 → aut. n.	**D 2151** aut. n. →	**B2.01 - B2.04** (N.T.R. - 242 T) **B2.01:** 4999378 = D 2151
C 2160 → aut. n.	**D 2160** aut. n. →	**B4.04** (N.T.R. - 242 T) 4998758 = 5103611 + 2 4997111 + 5103612 + + 2 5104428
C 2166 → mot. n.	**D 2166** mot. n. →	**A2.24** (N.T.R. - 242 T) **A2.24:** 4666210 = 4723761 4671700 = 4723869 4666592 = 4723755 4666589 = 4723767

https://tractormanualz.com/

Modifica		Sgr. interessati e Norme di ricambio
C 2124 → aut. n. 857231	**D 2124** aut. n. 857232 →	**E2.35** (N.T.R. - 240 T) ~~4996885, 5004222~~ = 5103926 + 5103938 + + 2 14452260 ~~4996878~~ = 5103935 + 5103936 ~~4996887, 4996918~~ = 5103930
C 2129 → aut. n.	**D 2129** aut. n. →	**C1.35** (N.T.R. - 239 T) ~~4996886, 5104227~~ = 5103747 + 5103751 + + 5103752 + 5103753 + 5103754 + + 44019288
C 2130 → aut. n. 854591	**D 2130** aut. n. 854592 →	**E2.28** (N.T.R. - 240 T) ~~10996511, 10996511~~ = 5103765 + 16102381
C 2131 → aut. n. 859469	**D 2131** aut. n. 859470 →	**B4.10** (N.T.R. - 240 T) ~~4996264~~ = 5103778 ~~4996647~~ = 5103955 + 5103948 + 14161570
C 2151 → aut. n.	**D 2151** aut. n. →	**B2.01 - B2.04 - B2.13** (N.T.R. - 244 T)
C 2152 → aut. n.	**D 2152** aut. n. →	**E2.35** (N.T.R. - 243T) ~~5103935~~ = 5105875 + 14330260 + 14457780 + + 4958815 + 5105835 + 5105837 + + 5105840
C 2153 → aut. n.	**D 2153** aut. n. →	**E2.35** (N.T.R. - 243T) ~~5105935~~ = 5104256

https://tractormanualz.com/

Modifica		Sgr. interessati e Norme di ricambio
C 2154 → aut. n.	**D 2154** aut. n. →	**E2.38** (N.T.R. - 243T) 4[illegible] = 5100924 + 4950756 4[illegible] = 5104257 4[illegible] = 5100919
C 2155 → aut. n.	**D 2155** aut. n. →	**E2.38** (N.T.R. - 243T) 5[illegible] = 5102584 + 5102582 5[illegible] = 5102584 + 5102582
C 2160 → aut. n.	**D 2160** aut. n. →	**B4.04** (N.T.R. - 242 T) 4[illegible] = 5103611 + 2 498711[illegible] + 5103612 + + 2 5104408
C 2165 → aut. n.	**D 2165** aut. n. →	**L1.01 - L3.04 - L4.03** (N.T.R. - 243T)
C 2166 → mot. n.	**D 2166** mot. n. →	**A2.24** (N.T.R. - 242 T) **A2.24:** 4660210 = 4723761 4674705 = 4723969 4660362 = 4723765 4660364 = 4723767
C 2169 → aut. n.	**D 2169** aut. n. →	**B1.01 - B1.05 - B1.05/1 B1.05/2 - B1.05/3 - B1.05/3A** (N.T.R. - 244 T) **B1.01:** 4[illegible] = 4988596 4[illegible] = 5106303 4[illegible] = 5106303

https://tractormanualz.com/

Modifica		Sgr. interessati e Norme di ricambio
C 2170 → aut. n.	**D 2170** aut. n. →	**L3.84** (N.T.R. - 243 T) [illegible] = 5104602 [illegible] = 5104600 [illegible] = 5104599 [illegible] = 5104603 [illegible] = 5104599 [illegible] = 5104606 [illegible] = 5104604 [illegible] = 5104609 [illegible] = 5104605 [illegible] = 5104603
C 2171 → aut. n.	**D 2171** aut. n. →	**B1.01 - C1.35 - E2.15** (N.T.R. - 244 T) **C1.35:** [illegible] = 5105799
C 2172 → aut. n.	**D 2172** aut. n. →	**E2.20 - E2.24** (N.T.R. - 243 T) **E2.20:** [illegible] = 5106326 **E2.24:** [illegible] = 5101293
C 2174 → aut. n.	**D 2174** aut. n. →	**B2.01** (N.T.R. - 243 T) **B2.01:** [illegible] = 5104712 + 5104412
C 2178 X-1976	**D 2179** X-1976	**A1.01 - A1.07** (N.T.R. - 244 T) **A1.01:** [illegible] = 4584470 + A1.03 (1901270) + + A1.07 (4590252)
C 2180 I-1977	**D 2189** I-1977	**A1.83** (N.T.R. - 244 T)

https://tractormanualz.com/

Modifica		Sgr. interessati e Norme di ricambio
C 2151 → mot. n.	**D 2151** mot. n. →	**A1.01 - A1.05 - A1.07 - A2.24 - A4.02** (N.T.R. - 244 T) **A1.01:** [illegible] 4681245 + A1.07 (4681251 + + 4682860)

https://tractormanualz.com/

Modifica		Sgr. interessate e Norme di ricambio
C 2124 → aut. n. 857231	**D 2124** aut. n. 857232 →	**E2.35** (N.T.R. - 240 T) [illegible] = 5103926 + 5103936 + + 2 14163280 [illegible] = 5103935 + 5103936 [illegible] = 5103930
C 2129 → aut. n.	**D 2129** aut. n.	**C1.35** (N.T.R. - 239 T) [illegible] = 5103747 + 5103751 + + 5103752 + 5103753 + 5103754 + + 44019288
C 2130 → aut. n. 854591	**D 2136** aut. n. 854592 →	**E2.28** (N.T.R. - 240 T) [illegible] = 5103795 + 18102311
C 2131 → aut. n. 859469	**D 2131** aut. n. 859470 →	**B4.10** (N.T.R. - 240 T) [illegible] = 5103778 [illegible] = 5103995 + 5103948 + 14161570
C 2151 → aut. n.	**D 2151** aut. n. →	**B2.01 - B2.04** (N.T.R. - 242 T) **B2.01:** [illegible] = D 2151
C 2152 → aut. n.	**D 2152** aut. n. →	**E2.35** (N.T.R. - 243T) [illegible] = 5105875 + 14330250 + 14457780 + + [illegible] + 5105836 + 5105837 + + 5105840
C 2153 → aut. n.	**D 2153** aut. n. →	**E2.35** (N.T.R. - 243T) [illegible] = 5104256

https://tractormanualz.com/

Modifica		Spr. interessati e Norme di ricambio
C 2154 — aut. n.	**D 2154** aut. n. →	**E2.35** (N.T.R. - 243T) 4997856 = 5100924 + 4950758 4997856 = 5104267 4997856, 4997857 = 5103919
C 2155 — aut. n.	**D 2155** aut. n. →	**E2.36** (N.T.R. - 243T) 5100925 = 5102584 + 5102582 5100924 = 5102584 - 5102582
C 2160 — aut. n	**D 2160** aut. n.	**B4.04** (N.T.R. - 242 T) 4998735 = 5103611 + 2 4997111 + 5103612 + + 2 5104408
C 2165 — aut. n.	**D 2165** aut. n. →	**L1.01 - L3.04 - L4.03** (N.T.R. - 243T)
C 2166 — mot. n.	**D 2166** mot. n.	**A2.24** (N.T.R. - 242 T) **A2.24:** 4660210 — 4723761 4971700 = 4722859 4560582 = 4723765 4560584 = 4723767

https://tractormanualz.com/

Modifica		Sgr. interessati e Norme di ricambio
C 2124 → aut. n. 857231	**D 2124** aut. n. 857232 →	**E2.35** (N.T.R. - 240 T) 4999265, 4999885 = 5103928 + 5103936 + + 2 14453280 4999879 = 5103935 + 5103936 4999887, 4999913 = 5103930
C 2129 → aut. n.	**D 2129** aut. n. →	**C1.35** (N.T.R. - 239 T) 4999886, 5104227 = 5103747 + 5103751 + + 5103752 + 5103753 + 5103754 + + 4401288 5104359 = 5103746
C 2130 → aut. n. 854591	**D 2130** aut. n. 854592 →	**E2.28** (N.T.R. - 240 T) 10999911, 10999911 = 5103765 + 18102311
C 2131 → aut. n. 859469	**D 2131** aut. n. 859470 →	**B4.10** (N.T.R. - 240 T) 4999964 = 5103778 4999966 = 5103095 + 5103949 + 14161570
C 2151 → aut. n.	**D 2151** aut. n.	**B2.01 - B2.04 - B2.13** (N.T.R. - 244 T)
C 2152 → aut. n.	**D 2152** aut. n. →	**E2.35** (N.T.R. - 243T) 5103933 = 5105875 + 14330280 + 14457780 + + 4968815 + 5105835 - 5105837 + + 5105840
C 2153 → aut. n.	**D 2153** aut. n. →	**E2.35** (N.T.R. - 243T) 4999965 = 5104256

https://tractormanualz.com/

Modifica		Sgr. interessati e Norme di scambio
C 2154 → aut. n.	**D 2154** aut. n. →	**E2.36** (N.T.R - 243T) 4997650 = 5100926 + 4950736 4997655 = 5104257 4999668, 4999669 = 5100919
C 2155 → aut. n.	**D 2155** aut. n.	**E2.38** (N.T.R. - 243T) 5100925 = 5102584 + 5102582 5100926 = 5102584 + 5102582
C 2160 → aut. n.	**D 2160** aut. n. →	**B4.04** (N.T.R. - 242 T) 4998739 = 5103611 + 2 4987111 + 5103612 + + 2 5104408
C 2165 → aut. n.	**D 2165** aut. n. →	**L1.01 - L3.04 - L4.03** (N.T.R. - 243T)
C 2166 → aut. n.	**D 2166** aut. n. →	**A2.24** (N.T.R. - 242 T) **A2.24:** 4666210 = 4723761 4671100 = 4723759 4666282 = 4723765 4666961 = 4723767
C 2169 → aut. n.	**D 2169** aut. n. →	**B1.01 - B1.05 - B1.05/1** (N.T.R. - 244 T) **B1.05/2 - B1.05/3 - B1.05/3A** **B1.01:** 4664553 = 4666595 4666665 = 5106303 4997480 = 5106303

https://tractormanualz.com/

Modifica		Sgr. interessati e Norme di ricambio
C 2170 → aut. n.	**D 2170** aut. n. →	**L3.04** (N.T.R. - 243 T) 5101602 = 5104602 5101607 = 5104600 5102595 = 5104598 5102535 = 5104608 5101605 = 5104599 5102524 = 5104606 5102525 = 5104604 5102533 = 5104609 5102539 = 5104605 5102560 = 5104603
C 2172 → aut. n.	**D 2172** aut. n. →	**E2.20 - E2.24** (N.T.R. - 243 T) **E2.20:** 5100650 = 5105325 **E2.24:** 4999127 = 5101293
C 2174 → aut. n.	**D 2174** aut. n. →	**B2.01** (N.T.R. - 243 T) **B2.61:** 5102577 = 5104712 + 5104412

https://tractormanualz.com/

Modifica		Sgr. interessati e Norme di ricambio
C 2170 → aut. n.	**D 2170** aut. n. →	**L3.04** (N.T.R. - 243 T) 5104602 5104600 5104599 5104604 5104603
C 2171 → aut. n.	**D 2171** aut. n. →	**B1.01 - C1.35 - E2.15** (N.T.R. - 244 T)
C 2172 → aut. n.	**D 2172** aut. n. →	**E2.20 - E2.24** (N.T.R. - 243 T) **E2.20:** 5106325 **E2.24:** 5101293
C 2174 → aut. n.	**D 2174** aut. n. →	**B2.01** (N.T.R. - 243 T) **B2.01:** 5104712 + 5104412
C 2179 X-1976	**D 2179** X-1976	**A1.01 - A1.07** (N.T.R. - 244 T) **A1.01:** = 4684470 + A1.03 (1901270) + + A1.07 (4690352)
C 2180 I-1977	**D 2180** I-1977	**A1.03** (N.T.R. - 244 T)

https://tractormanualz.com/

Modifica		Spr. interessati e Norme di ricambio
C 2181 → mot. n.	**D 2181** mot. n. →	**A1.01 - A1.05 - A1.07 - A2.24 - A4.02** (N.T.R. - 244 T) **A1.01:** [illegible] = 4681245 + A1.07 (4681251 + + 4682650)
C 2191 → aut. n. 864085	**D 2191** aut. n. 864086 →	**D2.11** (N.T.R. - 250 T)
C 2193 → aut. n.	**D 2193** aut. n. →	**D2.11** (N.T.R. - 250 T)
C 2195 → aut. n.	**D 2195** aut. n. →	**D3.14** (N.T.R. - 247 T)
C 2197 → aut. n. 861624	**D 2197** aut. n. 861625 →	**B4.01/1** (N.T.R. - 247 T) 4997852 = 5101079 + 5101109 + 5101111 + + 4.14272031
C 2198 → aut. n.	**D 2198** aut. n. →	(N.T.R. - 247 T) **B4.01/1 - B4.15 - B4.15/1 - B4.15/1A - D2.10/1** **B4.01/1:** 4999737 = 5104280 + 5103448 + 5103449 + + D2.10/1 (5104089)
C 2202 → aut. n.	**D 2202** aut. n. →	**F4.01** (N.T.R. - 247 T) 12055790 = 5102155 + 5102234
C 2205 → mot. n.	**D 2205** mot. n. →	**A2.22 - A2.23 - A2.23/1 - A2.23/2** (N.T.R. - 247 T) **A2.22:** 4997859 = 4996298 + 4997862 + 599501 + + 12170790 + 12174690
C 2208 → aut. n.	**D 2208** aut. n.	**A3.01 - A3.02 - A3.02/A** (N.T.R. - 247 T) **A3.01:** 4654956 = 4705827 **A3.02:** 4654956 = 4705827
C 2211 → aut. n.	**D 2211** aut. n. →	**B4.06** (N.T.R. - 247 T)

https://tractormanualz.com/

Modifica		Sgr. interessati e Nome di ricambio
C 2170 - aut. n.	**D 2170** aut. n. →	**L3.04** (N.T.R. - 243 T) 5101602 5104600 5104598 5104608 5104599 5104606 5104604 5104609 5104605 5104603
C 2171 - aut. n.	**D 2171** aut. n. →	**B1.81 - C1.35 - E2.15** (N.T.R. - 244 T)
C 2172 - aut. n.	**D 2172** aut. n. →	**E2.20 - E2.24** (N.T.R. - 243 T) **E2.20:** 5106326 **E2.24:** 5101253
C 2174 → aut. n.	**D 2174** aut. n. →	**B2.01** (N.T.R. - 243 T) **B2.01:** 5104712 + 5104412
C 2179 X-1976	**D 2179** X-1976	**A1.01 - A1.07** (N.T.R. - 244 T) **A1.01:** 4084470 + A1.02 (1501270) + + A1.07 (4890352)
C 2180 I-1977	**D 2180** I-1977	**A1.03** (N.T.R. - 244 T)

https://tractormanualz.com/

Modifica		Sgr. interessati e Norme di ricambio
C 2181 → mot. n.	**D 2181** mot. n. →	**A1.01 - A1.05 - A1.07 - A2.24 - A4.02** (N.T.R. - 244 T) **A1.01:** 7859884 = 4581245 + A1.07 (4581251 + + 4582860)
C 2184 → aut. n.	**D 2194** aut. n →	**D2.10/1** (N.T.R. - 246 T)

https://tractormanualz.com/

Modifica		Sgr. interessati e Norme di ricambio
C 2099 → aut. n. 856130	**D 2099** aut. n. 856131 →	**L1.01** (N.T.R. - 235 T) 4998697 = 5103773 + 5103779 4998487 = 5104296 + 5103773 4997028 = 5104297 + 5103773
C 2100 → aut. n. 856621	**D 2100** aut. n. 856622 →	**E2.35** (N.T.R. - 236 T) 4992545 = 5102070 + 5102184 + 5102185 4995925 = 5102184 4995926 = 5102185
C 2105 → aut. n. 856833	**D 2105** aut. n. 856834 →	**C1.02** (N.T.R. - 239 T)
C 2106 → aut. n. 856913	**D 2106** aut. n. 856914 →	**D2.11** (N.T.R. - 236 T) 4996574 = 5102002 4996595 = 5102004
C 2107 → aut. n.	**D 2107** aut. n. →	**E2.25** (N.T.R. - 237 T) 4997697 = 5102633 + 10300711 + 10257080
C 2111 → cabina n. 3078 → cabina larga n. 6700	**D 2111** cabina n. 3079 → cabina larga n. 6701 →	**E1.02 - L1.04 - L1.04/1** (N.T.R. - 237 T) **L1.04:** 9993490 = 9956437 + 9956485 **L1.04/1:** 9993492 = 9956438 + 9956485
C 2112 → aut. n.	**D 2112** aut. n. →	**B2.01 - E2.23** (N.T.R. - 240 T) **B2.01:** 5104196 = 5104006 5104196 = 5104007 **E2.23:** 0499695 = 5104010

https://tractormanualz.com/

Modifica		Sgr. interessati e Norme di ricambio
C 2113 → cabina n. 2531 → cabina larga n. 01545	**D 2113** cabina n. 2532 → cabina larga n. 01546 →	**L1.04 - L1.04/1 - L1.18 - L1.18/1** (N.T.R. - 237 T) **L1.04:** [illegible] = 9956446 + L1.09 (9956435 + 9956436 + 10516471 + 10902421) **L1.04/1:** [illegible] = 9956461 + L1.09 (9956435 + 9956436 + 10516471 + 10902421) **L1.18 - L1.18/1:** [illegible] = 9956439
C 2114 → cabina n. 2048 → cabina larga n. 01620	**D 2114** cabina n. 2049 → cabina larga n. 01621 →	**L1.09** (N.T.R. - 237 T)
C 2115 → cabina n. 2680 → cabina larga n. 01879	**D 2115** cabina n. 2681 → cabina larga n. 01880 →	**L1.09** (N.T.R. - 237 T)* [illegible] = 9956467 [illegible] = 9956468
C 2116 → cabina n. 01591 → cabina larga n. 01099	**D 2116** cabina n. 01592 → cabina larga n. 01100 →	**L1.18 - L1.18/1** (N.T.R. - 237 T)
C 2119 → aut. n. 856571	**D 2119** aut. n. 856572 →	**B1.01** (N.T.R. - 240 T)
C 2122 → aut. n. 858462	**D 2122** aut. n. 858463 →	**E2.35** (N.T.R. - 240 T) [illegible] = 5102681 [illegible] = 5102682
C 2123 → aut. n. 856387	**D 2123** aut. n. 856388 →	**L1.01 - L3.04** (N.T.R. - 240 T) **L1.01:** [illegible] = 5103787 **L3.04:** [illegible] = 5103789 + 5103790

https://tractormanualz.com/

Modifica		Sgr. interessati e Norme di ricambio
C 2099 — aut. n. 856130	**D 2099** aut. n. 856131 →	**L1.01** (N.T.R. - 235 T) 4998667 = 5103779 + 5103778 4998667 = 5104286 + 5103773 4997626 = 5104287 + 5103773
C 2100 — aut. n. 855621	**D 2100** aut. n. 855622 →	**E2.35** (N.T.R. - 235 T) 4965919 = 5102070 + 5102184 + 5102185 4965925 = 5102184 4965926 = 5102185
C 2105 — aut. n. 856833	**D 2105** aut. n. 856834 →	**C1.02** (N.T.R. - 239 T)
C 2106 — aut. n. 856913	**D 2106** aut. n. 856914 →	**D2.11** (N.T.R. - 236 T) 4999578 = 5102002 4999555 = 5102004
C 2107 — aut. n.	**D 2107** aut. n. →	**E2.25** (N.T.R. - 237 T) 4997697 = 5102533 + 10300771 + 10257060
C 2111 → cabina n. 3078 → cabina large n. 6700	**D 2111** cabina n. 3079 → cabina large n. 6701 →	**E1.02 - L1.04 - L1.04/1** (N.T.R. - 237 T) **L1.04:** 9956436 = 9956437 + 9956465 **L1.04/1:** 9956462 = 9956438 + 9956465
C 2112 → aut. n.	**D 2112** aut. n. →	**B2.01 - E2.23** (N.T.R. - 247 T) **B2.01:** 5104007 = 5104008 5104007 = 5104009 **E2.23:** 5104005 = 5104010

https://tractormanualz.com/

Modifica		Spr. interessati e Norme di ricambio
C 2113 → cabina n. 2531 → cabina larga n. 01545	**D 2113** cabina n. 2532 → cabina larga n. 01546 →	**L1.04 - L1.04/1 - L1.18 - L1.18/1** (N.T.R. - 237 T) **L1.04:** [illegible] = 9956445 + L1.09 (9956435 + + 9956436 + 10516471 + 10902421) **L1.04/1:** [illegible] = 9956461 + L1.09 (9956435 + + 9956436 + 10516471 + 10902421) **L1.18 - L1.18/1:** [illegible] = 9956439
C 2114 → cabina n. 2048 → cabina larga n. 01620	**D 2114** cabina n. 2049 → cabina larga n. 01621 →	**L1.09** (N.T.R. - 237 T)
C 2115 → cabina n. 2560 → cabina larga n. 01879	**D 2115** cabina n. 2561 → cabina larga n. 01880 →	**L1.09** (N.T.R. - 237 T)' [illegible] = 9956467 [illegible] = 9956468
C 2116 → cabina n. 01591 → cabina larga n. 01099	**D 2116** cabina n. 01592 → cabina larga n. 01700 →	**L1.18 - L1.18/1** (N.T.R. - 237 T)
C 2119 → aut. n. 856571	**D 2119** aut. n. 856572 →	**B1.81** (N.T.R. - 240 T)
C 2122 → aut. n. 856462	**D 2122** aut. n. 856463 →	**E2.35** (N.T.R. - 240 T) [illegible] = 5102961 [illegible] = 5102962
C 2123 → aut. n. 856387	**D 2123** aut. n. 856388 →	**L1.01 - L3.04** (N.T.R. - 240 T) **L1.01:** [illegible] = 5103787 **L3.04:** [illegible] = 5103789 + 5103790

https://tractormanualz.com/

Modifica		Sgr. interessati e Norme di risemblo
C 2124 → aut. n. 857231	**D 2124** aut. n. 857232 →	**E2.35** (N.T.R. - 240 T) [illegible] = 5103928 + 5103936 + + 2 14463280 [illegible] = 5103935 + 5103936 [illegible] = 5103930
C 2129 → aut. n.	**D 2129** aut. n. →	**C1.35** (N.T.R. - 239 T) [illegible] = 5103747 + 5103751 + + 5103752 + 5103753 + 5103754 + + 44019288
C 2130 → aut. n. 854591	**D 2130** aut. n. 854592 →	**E2.28** (N.T.R. - 240 T) [illegible] = 5103765 + 18102314
C 2131 → aut. n. 859469	**D 2131** aut. n. 859470 →	**B4.18** (N.T.R. - 240 T) [illegible] = 5103778 [illegible] = 5103995 + 5103948 + 14461570

https://tractormanualz.com/

Modifica		Sgr. interessati e Norme di ricambio
C 2170 → aut. n.	**D 2170** aut. n. →	**L3.04** (N.T.R. - 243 T) 5104602 5104600 5104598 5104608 5104599 5104605 5104604 5104609 5104605 5104603
C 2171 → aut. n.	**D 2171** aut. n. →	**B1.01 - C1.35 - E2.15** (N.T.R. - 244 T)
C 2172 → aut. n.	**D 2172** aut. n. →	**E2.20 - E2.24** (N.T.R. - 243 T) **E2.20:** 5106325 **E2.24:** 5105293
C 2174 → aut. n.	**D 2174** aut. n. →	**B2.01** (N.T.R. - 243 T) **B2.01:** 5104712 + 5104412
C 2179 X-1976	**D 2179** X-1976	**A1.01 - A1.07** (N.T.R. - 244 T) **A1.01:** 4584470 + A1.03 (1901279) + + A1.07 (4890352)
C 2180 I-1977	**D 2180** I-1977	**A1.03** (N.T.R. - 244 T)

https://tractormanualz.com/

Modifica		Sgr. interessati e Norme di ricambio
C 2181 → mot. n.	**D 2181** mot. n. →	**A1.01 - A1.05 - A1.07 - A2.24 - A4.02** (N.T.R. - 244 T) **A1.01:** 4559884 = 4581245 + A1.07 (4581251 + + 4582660)
C 2184 → aut. n.	**D 2184** aut. n. →	**D2.10/1** (N.T.R. - 246 T)
C 2185 → aut. n.	**D 2185** aut. n. →	**D3.14** (N.T.R. - 247 T)
C 2187 → aut. n. 861624	**D 2187** aut. n. 861625 →	**B4.01/1** (N.T.R. - 247 T) 4997372 = 5101079 + 5101109 + 5101111 + + 4.14272031
C 2198 → aut. n.	**D 2198** aut. n. →	(N.T.R. - 247 T) **B4.01/1 - B4.15 - B4.15/1 - B4.15/1A - D2.10/1** **B4.01/1:** 4998755 = 5104280 + 5103448 + 5103449 + + D2.10/1 (5104081)
C 2202 → aut. n.	**D 2202** aut. n. →	**F4.01** (N.T.R. - 247 T) 12063780 = 5102155 + 5102234
C 2205 → mot. n.	**D 2205** mot. n. →	**A2.22 - A2.23 - A2.23/1 - A2.23/2** (N.T.R. - 247 T) **A2.22:** 4997655 = 4996298 + 4997662 + 599501 + + 12170790 + 12174890
C 2208 → aut. n.	**D 2208** aut. n. →	**A3.01 - A3.02 - A3.02/A** (N.T.R. - 247 T) **A3.01:** 4654756 = 4705827 **A3.02:** 4654756 = 4705827
C 2211 → aut. n.	**D 2211** aut. n. →	**B4.05** (N.T.R. - 247 T)

https://tractormanualz.com/

Modifica		Sgr. interessati e Norme di ricambio
C 2181 - mot. n. 739645	D 2181 mot. n. →	A1.01 - A1.05 - A1.07 - A2.24 - A4.02 (N.T.R. - 246 T) A1.01: [illegible] = 4681245 + A1.07 (4681251 + + 4682960)
C 2191 → aut. n. 864085	D 2191 aut. n. 864088 →	D2.11 (N.T.R. - 250 T)
C 2193 → aut. n.	D 2193 aut. n. →	D2.11 (N.T.R. - 250 T)
C 2195 → aut. n.	D 2195 aut. n. →	D3.14 (N.T.R. - 247 T)
C 2197 → aut. n. 861624	D 2197 aut. n 861625 →	B4.01/1 (N.T.R. - 247 T) [illegible] = 5101079 + 5101109 + 5101111 + + 6.14272034
C 2198 → aut. n.	D 2198 aut. n. →	(N.T.R. - 247 T) B4.01/1 - B4.15 - B4.15/1 - B4.15/1A - D2.10/1 B4.01/1: [illegible] = 5104280 + 5103468 + 5103469 + + D2.10/1 (5104061)
C 2202 → aut. n	D 2202 aut. n. →	F4.01 (N.T.R. - 247 T) [illegible] = 5102155 + 5102234
C 2205 → mot. n.	D 2205 mot. n. →	A2.22 - A2.23 - A2.23/1 - A2.23/2 (N.T.R. - 247 T) A2.22: [illegible] = 4996298 + 4997682 + 599501 + + 82170790 + 82174890
C 2206 → aut. n.	D 2206 aut. n. →	A3.01 - A3.02 - A3.02/A (N.T.R. - 247 T) A3.01: [illegible] = 4705827 A3.02: [illegible] = 4705827
C 2211 → aut. n.	D 2211 aut. n. →	B4.06 (N.T.R. - 247 T)

https://tractormanualz.com/

Modifica		Sgr. interessati e Norme di ricambio
C 2170 → aut. n.	**D 2170** aut. n. →	**L3.84** (N.T.R. - 243 T) [illegible]= 5104602 [illegible]= 5104600 [illegible]= 5104598 [illegible]= 5104608 [illegible]= 5104599 [illegible]= 5104606 [illegible]= 5104604 [illegible]= 5104609 [illegible]= 5104605 [illegible]= 5104603
C 2171 → aut. n.	**D 2171** aut. n. →	**B1.01 - C1.35 - E2.15** (N.T.R. - 244 T) **B1.01:** [illegible]= 5101694 [illegible]= 5102697 [illegible]= 5102696
C 2172 → aut. n.	**D 2172** aut. n.	**E2.20 - E2.24** (N.T.R. - 243 T) **E2.20:** [illegible]= 5105325 **E2.24:** [illegible]= 5101293
C 2174 → aut. n.	**D 2174** aut. n. →	**B2.01** (N.T.R. - 243 T) **B2.01:** [illegible]= 5104712 + 5104412
C 2179 X-1976	**D 2179** X-1976	**A1.01 - A1.07** (N.T.R. - 244 T) **A1.01:** [illegible]= 4684470 + A1.03 (1901270) + + A1.07 (4690352)
C 2180 I-1977	**D 2180** I-1977	**A1.03** (N.T.R. - 244 T)

https://tractormanualz.com/

Modifiche		Sgr. interessati o Norme di ricambio
C 2222 → aut. n.	**D 2222** aut. n. →	**L3.04** (N.T.R. - 248 T) Per sospensione elastica anteriore 4997424 = 5101135 + (2) 4997423 + 11369621 4997425 = 5101135 + (2) 4997423 + 11369621 Per sospensione elastica posteriore 4997426 = 5101136 + (2) 4997423 + 15982121 4997427 = 5101136 + (2) 4997423 + 15982121
C 2223 → aut. n.	**D 2223** aut. n. →	**A2.43** (N.T.R. - 248 T)
C 2224 → aut. n.	**D 2224** aut. n. →	**E2.27 - E2.28** (N.T.R. - 248 T)
C 2228 → aut. n.	**D 2228** aut. n. →	**F4.01 - F8.29 - F8.29/A** (N.T.R. - 249 T)
C 2232 → aut. n.	**D 2232** aut. n. →	**L3.04** (N.T.R. - 248 T)

https://tractormanualz.com/

Modifica		Sgr. interessati e Norme di ricambio
C 2223 — aut. n.	D 2223 aut. n. →	A2.43 (N.T.R. - 248 T)
C 2224 — aut. n.	D 2224 aut. n. →	E2.27 - E2.28 (N.T.R. - 248 T)

https://tractormanualz.com/

Modifica		Sgr. interessati a Norme di ricambio
C 2222 → aut. n.	D 2222 aut. n. →	L3.04 (N.T.R. - 249 T) Per sospensione elastica anteriore 4997424 = 5101135 + (2) 4997423 + 11389621 4997420 = 5101135 + (2) 4997423 + 11389621 Per sospensione elastica posteriore 4997439 = 5101136 + (2) 4997423 + 15982121 4997420 = 5101136 + (2) 4997423 + 15982121
C 2223 → aut. n.	D 2223 aut. n. →	A2.43 (N.T.R. - 248 T)
C 2224 → aut. n.	D 2224 aut. n. →	E2.27 - E2.28 (N.T.R. - 248 T)
C 2228 → aut. n.	D 2228 aut. n. →	F4.01 - F6.29 - F6.29/A (N.T.R. - 249 T)
C 2232 → aut. n.	D 2232 aut. n. →	(N.T.R. - 255 T) L3.04 5104606 = 4998401 + 5104602 5104605 = 4998401 + 5104603 5104604 = 4998392 + 5104600 5104605 = 4998392 + 5104608
C 2253 → aut. n.	D 2253 aut. n. →	D2.11 (N.T.R. - 255 T) 4998701 = 5105058 + 5105035 + 5104998
C 2254 → cab. n. 04236	D 2254 cab. n. 04237 →	F1.02 - F5.05/A - L1.04 - L1.09 - L1.18 (N.T.R. - 258 T)
C 2255 → cab. n. 07060	D 2255 cab. n. 07061 →	L1.04/1 - L1.18/1 (N.T.R. - 258 T)
C 2258 → aut. n.	D 2258 aut. n. →	L3.04 (N.T.R. - 255 T) 5103964 = 5106604 + 5104598 5103965 = 5106605 + 5104608
C 2259 → aut. n.	D 2259 aut. n. →	D3.22/1 (N.T.R. - 255 T)

https://tractormanualz.com/

Modifica		Sgr. interessati e Norme di ricambio
C 2260 → aut. n. 863371	**D 2260** aut. n. 863372 →	**B2.01 - B2.04 - B2.07 - B2.10 - B2.13 - B4.06 - E2.16** (N.T.R. - 254 T) **B2.01:** 4999606 = 5102285 + B2.07 (5106817) + + B2.13 (5102302) **B2.07:** 4997467 = 5102284
C 2265 → cab. n. 9800	**D 2265** cab. n. 2801 →	**L1.18/2** (N.T.R. - 254 T)
C 2274 → aut. n.	**D 2274** aut. n. →	**L3.04** (N.T.R. - 258 T) 5104603 = 4998819 + 5104599
C 2275 → aut. n.	**D 2275** aut. n. →	**E2.35** (N.T.R. - 956 T) 5105635 = 5109979 + 5109984 + 5110381 + + 5109985 + 11065976 - 2 5109969 + + 2 15995421 + 4 15965821
C 2280 → cab. n.	**D 2280** cab. n. →	**F5.05/A - L1.04/1 - L1.09 - L1.18/1** (N.T.R. - 258 T)
C 2287 → aut. n.	**D 2287** aut. n. →	**B3.09 - B4.01/1 - B4.04 - B4.12/1 - B4.13 - B4.15/1 - B4.15/1A - B4.15/1B - D2.10/1 - D3.14/1 - D3.16/1** (N.T.R. - 258 T)

https://tractormanualz.com/

Modifica		Sgr. interessati e Norme di ricambio
C 2222 → aut. n.	**D 2222** aut. n. →	**L3.04** (N.T.R. - 248 T) Per sospensione elastica anteriore 4997424 = 5101136 + (2) 4997423 + 11360621 4997420 = 5101135 + (2) 4997423 + 11360621 Per sospensione elastica posteriore 4997429 = 5101136 + (2) 4997423 + 15982121 4997426 = 5101136 + (2) 4997423 + 15982121
C 2223 → aut. n.	**D 2223** aut. n. →	**A2.43** (N.T.R. - 248 T)
C 2224 → aut. n.	**D 2224** aut. n. →	**E2.27 - E2.28** (N.T.R. - 248 T)
C 2228 → aut. n.	**D 2228** aut. n. →	**F4.01 - F6.29 - F6.29/A** (N.T.R. - 249 T)
C 2232 → aut. n.	**D 2232** aut. n. →	(N.T.R. - 255 T) **L3.04** 5104605 = 4998401 + 5104602 5104605 = 4998401 + 5104598 5104604 = 4998392 + 5104600 5104605 = 4998392 + 5104598
C 2253 → aut. n.	**D 2253** aut. n. →	**D2.11** (N.T.R. - 255 T) 4998707 = 5105058 + 5105038 + 5104998
C 2258 → aut. n.	**D2258** aut. n. →	**L3.04** (N.T.R. - 255 T) 5107946 = 5106654 + 5104598 5107945 = 5106655 + 5104606
C 2259 → aut. n.	**D 2259** aut. n. →	**D3.22/1** (N.T.R. - 255 T)
C 2260 → aut. n. 863371	**D 2260** aut. n. 863372 →	**B2.01 - B2.04 - B2.07 - B2.10 - B2.13 - B4.08 - E2.16** (N.T.R. - 254 T) **B2.01:** 4999006 = 5102265 + B2.07 (5103617) + + B2.13 (5102302) **B2.07:** 4997465 = 51022M
C 2265 → cab. n. 2500	**D 2265** cab. n. 2501 →	**L1.18/2** (N.T.R. - 254 T)

https://tractormanualz.com/

Modifica			Sys. interessati e Norme di scambio	
C 2222 → aut. n.	D 2222 aut. n.	→	L3.04	(N.T.R. - 249 T)
			Per sospensione elastica anteriore	
			4997424 = 5101135 + (2) 4997423 + 11369521	
			4997425 = 5101135 + (2) 4997423 + 11369521	
			Per sospensione elastica posteriore	
			4997426 = 5101135 + (2) 4997423 + 15962121	
			4997427 = 5101135 + (2) 4997423 + 15962121	
C 2223 → aut. n.	D 2223 aut. n.	→	A2.43	(N.T.R. - 248 T)
C 2224 → aut. n.	D 2224 aut. n.	→	E2.27 - E2.28	(N.T.R. - 248 T)
C 2228 → aut. n.	D 2228 aut. n.	→	F4.01 - F6.25 - F6.29/A	(N.T.R. - 249 T)
C 2232 → aut. n.	D 2232 aut. n.	→	L3.04	(N.T.R. - 249 T)
C 2265 - cab. n. 2800	D 2265 cab. n. 2801	→	L1.18/2	(N.T.R. - 254 T)

https://tractormanualz.com/

TABELLE VARIE

TABLEAUX DIVERS

VERSCHIEDENES

MISCELLANEA

TABLAS

https://tractormanualz.com/

CUSCINETTI

Roulements	Wälzlager	Bearings	Rodamientos
Dimensions mm	Abmessungen mm	Size mm	Dimensiones mm
Diametro interno	Diametro esterno	Spessore	n. ordinaz. FIAT	n. ordinaz. RIV	Sgr.
Diamètre int.	Innendurchmesser	Diámetro interior	Diamètre ext.	Aussendurchmesser	Diámetro exterior	Epaisseur	Breite	Ancho			
40	90/96	25,25	562018	639221	B4 06
50	82	29,1/16	599530	615533	B1 01
—	47	143/58	4603871	614977	A4.03
35	72	17	4984105	NJ 207 E	E2.16
45	100	25	20033750	6309	E2.16
60	110	22	20141040	6212	B4.01
75	130	25	20645490	6215	B4.01
35	72	17	20705250	6207	E2.16 - E2.16/1
40	80	18	20915780	6011	E2.16/1
40	90	23	20943310	6308	B2.04
45	85	19	20972650	6209	E2.16
60	110	22	20973340	6212	E2.16/1
55	90	23	24903440	32011 XX	B4 04
65	100	23	24903460	30013 XX	B4 06
70	110	25	24903470	32014 XX	D3.14/1
30	55	13	24905100	6006-2RS	E2.16
40	68	15	24905120	6008-2RS	B3 09
70	110	20	24905360	6014-2RS	B1 01
40	90	25,25	24975810	30308 XX	B4 04
50	90	20	26794660	6212	E2.16/1
40	80	18	26797970	6210	B2.04 - E2.16/1
45	85	19	26797980	NJ 209	B3.05
40	80	23	26798640	NJ 2208	B4 01
35	72	18,25	26799550	30207 XX	B4.04
55	100	22,75	26799990	30211 XX	B4.06
30	47	11	26800600	51106	E2.16

https://tractormanualz.com/

Dimensioni mm Dimensione / Abmessungen / Size / Dimensiones Diametro interno Diametre int / Inside diameter Innendurchmesser / Diamètre intérieur	Diametro esterno Diamètre ext / Outside diameter Aussendurchmesser / Diamètre extérieur	Spessore Epaisseur / Width Breite / Ancho	n. ordinaz. FIAT	n. ordinaz. RIV	Sgr
17	47	14	28010050	4 BPL	A1.03
30	55	13	28042460	6006	B4.01/1
55	90	18	28042510	6011	B3.05
35	80	21	28995880	6307 NR	B2.04
40	90	23	28995890	6308 NR	B2.04

https://tractormanualz.com/

CAVI PER IMPIANTO ELETTRICO (forniti a metri)

Câbles électriques (livrés par mètres)
Elektrische Leitungen (vom laufenden Meter erhältlich)

Electrical cables (supplied to the meter)
Cables eléctricos que se suministran por metros

COLORE ISOLAMENTO	ISOLANT	ISOLIERUNG	COLOR AND INSULATION	COLORES DEL FORRO	Sezione in mm² / Section en mm² / Querschnitt in mm² / Cross-section in mm² / Secciones en mm²									
					0.5	0.8	1	1.5	2.5	4	6	10	16	25
					N. ordinaz.									
Arancio	Orange	Orange	Orange	Naranja			1 91381 90		1 91364 90	1 91404 90				
Azzurro chiaro	Bleu Ciel	Hellblau	Light blue	Azul claro	1 91394 90		1 91421 90		1 91403 90					
Bianco	Blanc	Weiss	White	Blanco	1 91400 90		1 91420 90	1 91368 90	1 91432 90					
Blu	Bleu	Blau	Dark blue	Azul turquí	1 91456 90		1 91382 90		1 91383 90	1 91384 90				
Giallo	Jaune	Gelb	Yellow	Amarillo	1 91457 90		1 91422 90		1 91373 90					
Grigio	Gris	Grau	Grey	Gris			1 91425 90	1 91389 90	1 91438 90					
Grigioverde	Gris-vert	Graugrün	Green-grey	Verde-gris			1 91363 90	1 91402 90	1 91365 90					
Marrone	Brun	Braun	Brown	Pardo	1 91395 90		1 91419 90		1 91436 90	1 91377 90	1 91442 90	1 91406 90	1 91407 90	1 91409 90
Nero	Noir	Schwarz	Black	Negro	1 91417 90		1 91401 90	1 91388 90	1 91431 90	1 91391 90	1 91405 90			
Nocciola	Noisette	Haselnussbraun	Walnut	Avellana			1 91374 90		1 91366 90					
Rosa	Rose	Rosa	Pink	Rosa	1 91392 90		1 91426 90		1 91435 90	1 91444 90				
Rosso	Rouge	Rot	Red	Rojo	1 91458 90		1 91423 90	1 91369 90	1 91433 90	1 91437 90	1 91443 90			
Verde	Vert	Grün	Green	Verde	1 91393 90		1 91424 90	1 91390 90	1 91434 90	1 91440 90				
Viola	Violet	Violett	Mauve	Morado			1 91385 90		1 91386 90	1 91387 90				
Arancio con rigatura bianca	Orange à rayures blanches	Orange/weissgestreift	Orange, white tracer	Naranja con raya blanca		1 91333 90								
Arancio con rigatura nera	Orange à rayures noires	Orangeschwarzgestreift	Orange black tracer	Naranja con raya negra		1 91334 90	1 91376 90							
Azzurro con rigatura bianca	Bleu clair à rayures blanches	Hellblau/weissgestreift	Light blue, white tracer	Azul con raya blanca		1 91335 90	1 91415 90							
Azzurro con rigatura gialla	Bleu clair à rayures jaunes	Hellblau/gelbgestreift	Light blue, yellow tracer	Azul con raya amarilla		1 91336 90								
Azzurro con rigatura rossa	Bleu clair à rayures rouges	Hellblau/rotgestreift	Light blue, red tracer	Azul con raya roja		1 91337 90	1 91414 90							
Azzurro con rigatura nera	Bleu clair à rayures noires	Hellblau/schwarzgestreift	Light blue, black tracer	Azul con raya negra	1 91397 90	1 91338 90	1 91428 90		1 91446 90	1 91448 90				
Bianco con rigatura nera	Blanc à rayures noires	Weiss/schwarzgestreift	White, black tracer	Blanco con raya negra	1 91396 90	1 91339 90	1 91427 90	1 91372 90						
Bianco con rigatura rossa	Blanc à rayures rouges	Weiss/rotgestreift	White, red tracer	Blanco con raya roja		1 91340 90								

https://tractormanualz.com/

COLORE ISOLAMENTO	ISOLANT	ISOLIERUNG	COLOR AND INSULATION	COLORES DEL FORRO	Sezione in mm² / Section in mm² / Querschnitt in mm² / Cross-section in mm² / Secciones en mm²									
					0,5	0,8	1	1,5	2,5	4	6	10	16	35
					N. ordinaz.									
Blu con rigatura rossa	Bleu à rayures rouges	Blau/rotgestreift	Blue, red tracer	Azul turquí con raya roja		1 91341 90								
Blu con rigatura nera	Bleu à rayures noires	Blau/schwarzgestreift	Blue, black tracer	Azul turquí con raya negra			1 91460 90							
Giallo con rigatura nera	Jaune à rayures noires	Gelb/schwarzgestreift	Yellow, black tracer	Amarillo con raya negra	1 91398 90	1 91342 90	1 91429 90							
Giallo con rigatura rossa	Jaune à rayures rouges	Gelb/rotgestreift	Yellow, red tracer	Amarillo con raya roja		1 91343 90								
Grigio con rigatura gialla	Gris à rayures jaunes	Grau/gelbgestreift	Grey, yellow tracer	Gris con raya amarilla		1 91344 90								
Grigio con rigatura nera	Gris à rayures noires	Grau/schwarzgestreift	Grey, black tracer	Gris con raya negra		1 91345 90	1 91439 90		1 91449 90					
Grigio con rigatura rossa	Gris à rayures rouges	Grau/rotgestreift	Grey, red tracer	Gris con raya roja		1 91346 90	1 91430 90		1 91445 90	1 91378 90				
Marrone con rigatura bianca	Brun à rayures blanches	Braun/weissgestreift	Brown, white tracer	Pardo con raya blanca		1 91347 90								
Nero con rigatura viola	Noir à rayures violettes	Schwarz/violettgestreift	Black, mauve tracer	Negro con raya morada		1 91348 90								
Rosa con rigatura gialla	Rose à rayures jaunes	Rosa/gelbgestreift	Pink, yellow tracer	Rosa con raya amarilla		1 91349 90								
Rosa con rigatura nera	Rose à rayures noires	Rosa/schwarzgestreift	Pink, black tracer	Rosa con raya negra		1 91350 90	1 91375 90							
Rosso con rigatura verde	Rouge à rayures vertes	Rot/grüngestreift	Red, green tracer	Rojo con raya verde		1 91351 90								
Rosso con rigatura nera	Rouge à rayures noires	Rot/schwarzgestreift	Red, black tracer	Rojo con raya negra		1 91352 90	1 91380 90							
Verde con rigatura bianca	Vert à rayures blanches	Grün/weissgestreift	Green, white tracer	Verde con raya blanca		1 91353 90								
Verde con rigatura nera	Vert à rayures noires	Grün/schwarzgestreift	Green, black tracer	Verde con raya negra	1 91399 90	1 91354 90	1 91418 90		1 91447 90	1 91441 90				
Viola con rigatura bianca	Violet à rayures blanches	Violett/weissgestreift	Mauve, white tracer	Morado con raya blanca		1 91355 90								
Viola con rigatura nera	Violet à rayures noires	Violett/schwarzgestreift	Mauve, black tracer	Morado con raya negra		1 91356 90								
In resina sintetica per cavo accensione	En résine synthétique pour fils de bougies	Aus Kunstharz für Zündkabel	Synthetic resin, for engine ignition cable	De resina sintética: cable de encendido del motor			1 91107 94 1 91551 90							

https://tractormanualz.com/

CAPICORDA E CAPPUCCI ISOLANTI PER CAVI ELETTRICI

Cosses et capuchons isolants pour câbles électriques
Kabelschuhe und Schutzkappen

Electrical cable terminals and boots
Terminales y capuchones aislantes de cables eléctricos



n. ordinaz.

10401590



12056040



d	l	
3,2	22	10410640
4,3	24	10410740
6,4	29	10410940
5,3	27	10411040
8,4	33	10412840



n. ordinaz.

10411140



d	l	
6,2	3,8	10404640
6,2	5,2	10404740
5,2	3,8	10404840
6,2	4,5	10404940
8,2	5,2	10405740
8,2	7,2	10405940
6,2	7,2	10408640
8,2	3,8	12065040



n. ordinaz

l	h	
14	5,5	10401744
15	7,5	10401944



d	l	
3,85	17,2	10502074
4,35	20,4	10502274



h	l	
19	5,1	10249744
19	6,9	10249844
27,2	8,7	12057744



n. ordinaz.

o	h	
6	5,1	10250140
7,1	7,1	12057840



o	h	
5,7	5,1	10250540
6,1	7	12058440

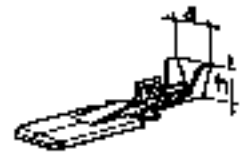

o	h	
5,7	5,1	10250640
6,9	6,9	12058340

https://tractormanualz.com/

n. ordinaz.



12056340



12056440



12060674

n. ordinaz.

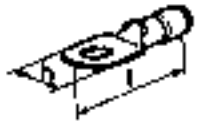

l	h	
16	44	10439864
19	48	10439764



10439964

n. ordinaz.



D	d	
14	4,5	10405186
14	6,5	10405280

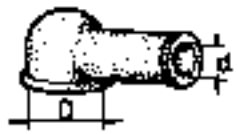

D	d	
10	7	10405380
15	7	10405485
15	10	10405580
20	12,5	10405680

n. ordinaz.



h	
46	12056285
34,5	12056985



12056885

https://tractormanualz.com/

TUBI ISOLANTI PROTEZIONE CAVI ELETTRICI

Tubes isolants de câbles électriques

Schutzhüllen für elektrische Leitungen

Electrical Cable Insulation Tubes

Fundas aislantes de cables eléctricos

Caratteristiche / Caractéristiques / Beschaffenheit / Characteristics / Características										n. ordinaz.	Diametro mm / Diamètre / Durchmesser / Diameter / Diámetro	
											interno / intérieur / innen / inside / interior	esterno / extérieur / äussen / outside / exterior
Colore	Couleur	Farbe	Color	Colores	Materiale	Matériau	Werkstoff	Material	Material			
Arancione	Orange	Orangefarbig	Orange	Naranja	Plastico Vinilico flessibile	Plastique Vinyl flexible	VC-Kunststoff biegsam	Flexible Vinyl resin	Plástico vinílico flexible	S 99305	6,2	8,6
Verde	Vert	Grün	Green	Verde	idem	idem	idem	idem	idem	1 91106 80	6	7
Nero	Noir	Schwarz	Black	Negro	idem	idem	idem	idem	idem	1 91203 80	3,8	4,9
idem	idem	idem	idem	idem	idem	idem	idem	idem	idem	1 91206 80	6,2	7,2
idem	idem	idem	idem	idem	idem	idem	idem	idem	idem	1 91208 80	8	9,2
idem	idem	idem	idem	idem	idem	idem	idem	idem	idem	1 91212 80	12	13,8
idem	idem	idem	idem	idem	idem	idem	idem	idem	idem	1 91215 80	15	16,6
idem	idem	idem	idem	idem	idem	idem	idem	idem	idem	1 91304 80	4,5	6,9
idem	idem	idem	idem	idem	idem	idem	idem	idem	idem	1 91306 80	6,2	8,6
idem	idem	idem	idem	idem	idem	idem	idem	idem	idem	1 91308 80	8	11
idem	idem	idem	idem	idem	idem	idem	idem	idem	idem	1 91310 80	10	13,2
idem	idem	idem	idem	idem	idem	idem	idem	idem	idem	1 91312 80	12	15
—	—	—	—	—	Metallico flessibile	Métallique flexible	Metallschlauch	Flexible metal	Metálico flexible	1 91006 01	6	8
—	—	—	—	—	idem	idem	idem	idem	idem	1 91009 01	9	11
—	—	—	—	—	idem	idem	idem	idem	idem	1 91010 01	10	12,6

https://tractormanualz.com/