RUTHZIL TRATOR COMERCIAL DE PEÇAS LTDA 11 97083-6812 ROLANDO

7D

DEZEMBRO 2004

TRATOR DE ESTEIRAS - TRACTOR DE ORUGAS

Catálogo de peças de reposição - Catalogo de piezas de repuestos

ATENÇÃO Leia atentamente o Manual de Operação e Manutenção antes de colocar a máquina em funcionamento, ou efetuar qualquer tipo de intervenção na máquina.

ATENCION Lea atentamente el manual de empleo y cuidado antes de poner manos las operaciones de puesta en marcha, manejo, mantenimiento, repostado de combustible y otras que fuere.

É proibida a reprodução gráfica e eletrônica do texto e das figuras.
Se prohibe la imitacion del o copia grafica y electronica del texto y de los grabados.

NEW HOLLAND - PUBLICAÇÕES TÉCNICAS
CNH LATIN AMERICA LTDA.
Av. Gal. David Sarnoff, 2237 - 32.210-900 - Contagem - Minas Gerais - BR
Depto. de Peças de Reposição – Tel.: 0055 31 3329 3383 - Fax: 0055 31 3329 3386

1st issue - 1ª Edizione - 1eme Edition - 1e Ausgabe - 1ª Edición - 1ª Edição - XII/2004 NH 75314391

NEW HOLLAND

EVITE OS ACIDENTES

A maior parte dos acidentes que ocorrem nas indústrias, nas fazendas, em casa ou nas estradas, são causadas pela imprudência e falta de observação das normas e regras de segurança.

Por esta razão A MAIOR PARTE DOS ACIDENTES PODEM SER EVITADOS, basta prever as possíveis causas e atuar com a necessária cautela e prudência. Para qualquer tipo de máquina, por melhor que seja projetada e construída, não é possível excluir a hipótese de possíveis acidentes, sem inconvenientes de algumas de suas características básicas, acesso e um funcionamento melhor.

Um operador cuidadoso e cauteloso é a maior garantia contra os acidentes. A observância cuidadosa de somente uma norma de segurança é bastante importante para evitar muitos desastres graves.

Esta norma é:

Nunca tente limpar, engraxar ou dar manutenção com a máquina em funcionamento.

AVISO

Antes de fazer qualquer operação de manutenção, regulagem ou reparos sobre máquinas dotadas de implementos hidráulicos, mecânicos ou com cabos (exemplo: pá-carregadeira, trator, scraper, etc.) é necessário que os implementos estejam abaixados e apoiados sobre o solo.

Na eventual necessidade de acesso em alguma parte da máquina que seja preciso levantar o implemento, é indispensável apoia-lo bem firme e com meios adequados e estáveis, que não sejam aqueles previstos para seu acionamento.

EVITE LOS ACCIDENTES

La mayoria de los accidentes que se verifican durante las faenas son imputables a la infracción de secillas normas de seguridad o de elementales precauciones. Por esta razón, en la mayoria de los casos pueden prevenirse enterándose de sus posibles causas y adoptando previamente oportunas y prudentes medidas cautelativas.

Por bién proyectada o construida que se presente cualquer tipo de máquina no puede prescindirse en absoluto de posibles accidentes, sin trastornar algunas de sus características basicas para ganar acceso a un funcionamento mejor.

Un operador cuidadoso y prudente representa la mejor póliza de seguros contra los accidentes. El concienzudo cumplimento de tan sólo una elemental norma de seguridad seria de suyo suficiente para evitar murchas graves desgracias. Esta norma es:

Nunca trate de limpiar, engrasar, reportar ni reparar la máquina mientras funciona. Deténgala.

AVISO

Antes de emprender cualquier operación de manutención, reglaje o reparación de máquinas equipadas com útiles accionados mecánica o hidráulicamente, o con cables (ejemplo: palas cargadoras, abretrochas, traílas, etc.) es preciso apoyar el útil en el suelo.

Suponiendo que para tener acceso alguna parte de la máquina sea preciso levantar el útil, es indispensable sujetarlo bien firme y con medios estables, que no sean aquellos previstos para su accionamiento.

AVOID ACCIDENTS

Most accidentes, whether they occur in industry, on the farm, at home or on the highway, are caused by the failure of some individual to follow simple and fundamental safety rules or precautions. For this reason MOST ACCIDENTS CAN BE PREVENTED by recognizing this real cause and doing something about it before the accident occurs.

Regardless of the care used in the design and constructions of any type of equipment there are many conditions that cannot be completely safeguarded against without interfering with reasonable accessibility and efficient operation.

A careful operator is the best insurance against na accident. The complete observance of one simple rule would prevent many thousand serious injuries each year.

That rule is:

Never attempt to clean, oil or adjust a machine while it is in motion.

WARNING

On machines having hydraulically, mechanically, and/or cable controlled equipment (such as shovels, loaders, dozers, scrapers, etc.) be certain the equipment is lowered to the ground before servicing, adjusting and/or repairing.

If it is necessary to have the hydraulically, mechanically and/or cable controlled equipment partially or fully raised to gain access to certain items, be sure the equipment is suitably supported by means other than the hydraulic lift cylinders, cable and/or mechanical devices used for controlling the equipment.

NEW HOLLAND

EVITARE GLI INDICENTI

La maggior parte degli incidenti ed infortuni che si verificano negli stabilimenti, nelle aziende agricole, in casa o sulle strade, sono causati dalla mancata osservanza di qualche semplice o fondamentale regola di prudeza e di sicurezza.

Per questa ragione NELLA MAGGIORANZA DEI CASI ESSI POSSONO ESSERE EVITATI: basta prevederne le possibili cause ed agire di conseguenza con la necessaria cautela e prudenza.

Con qualsiasi tipo di macchina, per quanto ben progettata e costruita, non é possibile escludere in assoluto ogni eventualitá di incidente senza interferire negativamente su alcune caratteristiche essenziali per una ragionevole accessibilità e per un funzionamento efficiente.

Un operatore attento e prudente é la migliore garanzia contro gli incidenti. L'osservanza scrupolosa di una sola ed elementare norma di sicurezza sarebbe già sufficiente ad evitare molti infortuni gravi. Questa norma é:

Non eseguire mai alcun intervento di pulizia, lubrificazione o manutenzione con la macchina in movimento.

ATTENZIONE

Prima di eseguire qualsiasi operazione di manutenzione, regolazione o riparazioni su macchine dotate di attrezzature comandate idraulicamente, meccanicamente o mediante funi (ad esempio pale caricatrici, apripista, ruspe, ecc) ocorre accertarsi che l'attrezzatura sia abbassata ed appoggiata al suolo.

Se per poter accedere a qualche parte della macchina ocorre che l'attrezzatura resti in posizione sollevata, questa dovrà essere opportunamente sopportata servendosi di mezzi che mon siano quelli previsti per il comando.

EVITEZ LES ACCIDENTS

Laplupart des accidents qui se produisent dans les exploitations industrielles ou agricoles, à la maison ou sur la route, sont dús à l'inobservation de régles de sécurité ou de précautions simples et élémentaires.

C'est pourquoi la plupart des accidents peuvent étre évités si on en connait la cause réele et si les mesures nécessaires sont prises avant qu'ils ne se produisent.

Quelque soit le soin apporté à l'étude et à la construction de n'importe quel type d'équipement, il existe un certain nombre de risques contre lesquesls il est impossible de se prêmunir sans compromettre l'accessibilité et le bon fonctionnement des organes.

Un conducteur prudent constitue la meilleure assurance contre les accidents. L'obsercation stricte d'une régle simple et unique permettrait d'éviter des milliers d'accidentes graves chqeue année. Cette régle est la suivante: Ne jamais tenter de nettoyer, graisser ou régler une macchine en marche.

ATTENTION

Avant de procéder à l'entretien, au réglage ou à la réparation d'engins, tels que pelles, chargeuses, bouteurs, scrapers, etc, munis d'equipements à commande hydraulique, mécanique ou par càbles, assurez-vous que ces équipaments ont été descendus jusqu'au sol.

Si, pour procéder à l'entretien, au réglage ou à la réparation des engins, il est nécessaire de levar partiellement ou entièrement les équipements à commande hydraulique, mécanique ou par càbles pour pouvoir accéder a certains organes, assurez-vous que ces équipements sont convenablement supportés par d'autres moyens que les cylindres de levage hydrauliques, les càbles ou les dispositifs mécaniques utilisés pour leur commande.

UNFALLVERHUTUNG

Die meisten Unfälle sind darauf zuruckfuhren, dass einfache und grundiengende Sichercheitsvorschriften oder Vorsichtsmassregein nicht beachtet werden. Dies gilt gleichermassenfur Unfalle in derindustrie, in der Landwirtschaft im Haushalt und im Strassenverkehr. Aus diesem Grund KONNEN DIE MEISTEN UNFÃLLE VERHUTET WERDEN, sofern main die mõglichen Ursachenkennt un die erforderliche Vorsicht ubt.

Auch bei durchdachter Konstruktion un sorgfaltiger Herstellung einer Maschine ist es kaum moglich das Zustandekommen eines Unfallas absolut zu vermeiden, ohne dabei manche unentbehrliche Maschinmenmerkmale hinsichtlich Zuganglichkeit und Leistungsfahigkeitzuviel zubeeintrachtigen.

Vorsichtist der beste Unfallschutz. Bereits die Einhaltungeiner einfachen Sicherheitsvorschrift kann einer Vielzahi shwerer Unfalle vermeiden lassen.

Diese Vorschrift lautet:

Wartungsarbeiten (Reiningung, Schmierung, Instandchaltung) durfen nicht warend des Maschinenbetriebs durchgefurhrt werden.

ACHTUNG

Vor allen Wartuns and Instandsetzungsarbeiten an Maschinen mit hydraulisch, mechanisch oder durch Seilzue gesteueten Arbeistsgeraten (z. B. Schaufellader, Planierschilder, Flachbaggergerate usw) sind diese auf den Boden abzusetzen.

Sind die betreffenden Teile nur bei hochgestellen Arbeitseinrichutungen zuganglich, so sind diese standsicher zu unterbauen; hierzu reichen die Steuervorrichtungen des jeweiling Arbeitsgerats nicht aus.

NEW HOLLAND

MODO DE USAR O CATÁLOGO

Para pedir corretamente as peças de reposição é necessário:

a) Consulte a lista de versões, pág. 7, para identificar no seu caso de código numérico de versão que lhe interessa (veja o parágrafo 1, item 6)

b) Consulte as figuras e as respectivas listas de peças, conforme é explicada nos parágrafos 1 e 2.

1 - **FIGURAS** (veja o exemplo, pág. 5)

Representam as peças de reposição de cada subgrupo em que se divide a máquina.

As peças de reposição representadas se designam mediante um número de referência (ITEM), o qual pode ser substituído por outras indicações. Exemplo: E3. 06, peça ilustrada unicamente no SGR. E3.06.

O código do subgrupo **1** e o número do quadro **2**: Quando o mesmo subgrupo compreende em mais de uma figura.

Número do ITE (Informatico Técnico) **4** e data da emissão **3**. Número de cadastro de cada ITE. Ao constar os itens 3, 4 na respectiva folha do catálogo, indica que este quadro houve modificações através do ITE.

Existem ITE's com apenas informações por escrito não alterando a figura. Neste caso anotar as informações contidas no ITE, o número e a data na respectiva folha do catálogo.

Denominação do subgrupo **5**, o código de versão **6**, com referência ao item (a) dito anteriormente, entende-se que a figura é aplicável a todas versões do modelo que trata o catálogo.

A indicação da existência do kits de reposição **7**, com respectivos números apresentados no próprio quadro ou na página 9 a respectiva composição.

O sentido da seta no qual está indicada na figura, refere-se o sentido de marcha (FRENTE) da máquina, tornando como ponto de referência o posto do operador (ASSENTO), sentado ao volante. O mesmo ocorre com os termos DIREITO e ESQUERDO, empregados na lista de peças do catálogo.

2 - **LISTA DAS PEÇAS DE REPOSIÇÃO** (veja o exemplo, pág. 5)

Nelas se dispõem as peças de reposição de cada subgrupo representadas nas figuras correspondentes, indicando para cada peça:

8 ITEM: é o número de cada peça representada, que é acompanhada do número da peça para reposição.

9 PEÇA: Número de cada peça de reposição do catálogo.

10 QTD: Número total de peças representadas na figura com a quantidade específica para cada modelo de máquina. Este número pode ser substituído pelas seguintes indicações: * = pedaços de medida ou quantidade necessária; k = quantidade necessária para a reparação.

11 TRADUÇÃO: Código para buscar a tradução para o inglês, francês, alemão, e espanhol da denominação (consulte a lista de denominações GLOSSÁRIO no final do catálogo).

12 DENOMINAÇÃO/DESCRIPTION: Denominação da peça em português e inglês.

No caso de modificações, a denominação vem acompanhada pela indicação de sua aplicação ou pelas normas de reposição.

Exemplo de indicação de aplicação na modificação:

- Até o chassi nº 004652 **13**: Utilizada nas máquinas com chassi até o nº 004652.
- A partir do chassi nº 004653 **14**: Utilizada nas máquinas a partir do chassi nº 004653.

Exemplo de normas de reposição:

4606783 = 79021573 **15**: Ao esgotar o estoque da peça 4606783, use a peça 79021573.

4606787 = 79021574 + 79021576 **16**: Ao esgotar o estoque da peça 4606787 use a peça 79021574 mais a peça 79021576.

4606792 = 79021576 - 4606794 **17**: Ao esgotar o estoque da peça 4606792 use a peça 79021576 eliminando a peça 4606794.

Supondo que a indicação de utilização não acompanhe normas de reposição, significa que a reposição da peça ante-modificação, deve ser mantida, por não ser intercambiável com a peça pós-modificação.

Outras indicações úteis **18** podem ser acrescidas na coluna DENOMINAÇÃO/DESCRIPTION (a tradução destas palavras ao italiano, francês, alemão e espanhol, estão na lista de palavras suplementares que precede a lista de denominações).

As palavras DIREITO/RIGHT e ESQUERDO/LEFT se referem ao sentido de marcha da máquina.

Supondo que numa denominação acompanhada a palavra onde se lê ERRADO/WRONG e na linha seguinte não aparece a correspondente leia-se CORRETO/CORRECT, significa que a peça sobra por erro.

19 - Modelo da máquina

20 - Subgrupo, número da figura (quadro), número da página.

21 - Número de código do opcional: indica que as peças com a marcação (*) pertencem ao opcional indicado.

Se o código aparece na figura, significa que todas as peças deste subgrupo pertencem a este opcional.

22 - Dimensões de peças normalizadas.

NEW HOLLAND

COMO SE MANEJA EL CATALOGO

Para buscar correctamente las piezas de repuesto, es preciso:

a) Consultar la lista de versiones, pagina 7, para identificar, en su caso, el codigo numerico de la version que interesa (vease el seguiente paragrafo 1, item 6)

b) Consulte las laminas e las respectivas hista de piezas de repuesto, conforme se explica en los paragrafos 1 y 2.

1 - **LAMINAS** (vease el ejemplo, pág. 5)

Representam las piezas de repuesto de cada subgrupo en que se divide la máquina.

Las piezas de repuesto representadas se designam mediante un número de referência (ITEM), el cual puede ir substituído por otras indicaciones; Ejemplo: E3.06, peça ilustrada unicamente no SGR. E3.06.

El código del subgrupo **1** y el numero de la hoja **2**: Cuando el mismo subgrupo comprende mas de una lamina.

El numero del ITE (informatico Técnico) **4** y data de envio **3** - Número de serie de cada ITE.

Cuando comprende los itens 3, 4 en la respectiva folha del catalogo, indica que este cuadro houve modificaciones atraves del ITE **4**.

Existen ITE's con apenas informaciones por escrito sin alterar la lamina. En este caso anotar las informaciones contidas nel ITE, el numero y la data en la respectiva folha del catálogo.

Denominacion del subgrupo **5**, el código de la version **6**, com referência ao iten (a) dito anteriormente, entiende que la lamina es apliacable a todas las versiones del modelo de que se trata en el catalogo.

La indicacion de la existencia de fornituras de recambios **7**, con respectivos números de referencia apresentados en los mismo cuadro o en la pagina **9**.

El, sentido de la flecha esta indicada en la lamina, delante de la maquina se toma con referencia al punto (asento) puesto en la direccion. Lo mismo pasa con los termos DERECHO y ISQUIEDRO empleados en la lista de piezas desta catalogo.

2 - **LISTA DE LAS PIEZAS DE REPUESTO** (vease el ejemplo en la pagina 5)

En ellas se resenan las piezas de repuesto de cada subgrupo representadas en las laminas correspondientes, indicando para cada pieza.

8 ITEM: El numero de cada pieza representa, que se acompana a su "pieza numero"

9 PEÇA: Número de cada pieza de repuesto del catálogo.

10 QTD: Número total de la pieza representada en la lamina: este numero puede reemplazarse con las indicaciones seguientes: * = se entrega en trozos de suficiente longitud o cantidad; k = fonitura que debe encargarse en la cantidad deseada.

11 TRADUCION: Código para buscar la tradución al italiano, frances, aleman, y espanol de la denominacion (consultese la lista de denominaciones glosario base al final del catalogo).

12 DENOMINAÇÃO/DESCRIPTION: Denominacion de la pieza en português y inglês. En caso de modificaciones, la denominacion viene integrada por la indicacion de aplicacion de la modificacion.

Ejemplo de indicacion de aplicacion en la modicacion:

- Hasta el chasi nº 004652 **13**: incorporada a las maquinas con chasis hasta el nº 004652.
- A partir del chassi nº 004653 **14**: incorporada a las maquinas a partir del chasi nº 004653.

Ejemplo de normas de recambio:

4606783 = 79021573 **15**: Al agotarse las reservas de peça 4606783, use la pieza 79021573

4606787 = 79021574 + 79021576 **16**: Al agotarse las reservas en almacen de la pieza 4606787 use la pieza 79021574 mas la pieza 79021576.

4606792 = 79021576 - 4606794 **17**: Al agotarse las reservas en almacen de la piza 4606792 apliquese la pieza 79021576 eliminando la pieza 4606794.

Suponiendo que la indicacion de incorporacion no se acompanen normas de recambio, ello significa que siempre tiene que entregarse el recambio de la pieza ante modificacion, por no ser intercambiable con aquella post modificacion.

Otras indicaçcciones útiles **18** puedem consignarse en la columna DENOMINAZIONE/DESCRIPTION (la traduccion de estas voces del ingles o italiano al francês, aleman y espanhol, figura en la lista de vocês suplementarias que precede la lista de denominaciones).

Las vocês DIREITO/DERECHO y ESQUERDO/IZQUIERDO se refieren al sentido de marcha de la máquina.

Suponiendo que a una denomiacion que acompane la palavra WRONG/DONDE DICE, y en el reglon siguiente no aparezca la correspondiente CORRECT/LEASE, significa que la pieza sobra, por un error.

19 - Modelo de la maquina.

20 - Subgrupo, número de la lamina (cuadro) número de la página.

21 - Número de código de la variante: indica que las piezas resenadas y contraresenadas con (*) pertenecen a aquella misma variante. En cambio, si el codigo aparece tan solo en la lamina, significa que todas las piezas de esa variante (vease el punto c) que antecede.

22 - Dimensiones de las piezas normalizadas.

NEW HOLLAND

USE OF THE CATALOG

To locate the separate parts correctly, proceed as follows:

a) Consult the version list on page 7 to find the code number of the version involved: see following for 1 (6).

b) Consult the ilustrations and the associated spare parts lists as directed below in 1 and 2.

1 - **Illustrations** (see example on page 5)

Illustrations show the spare parts of each subgrupo. The spare parts illustrated are identified by a reference number (ITEM). This number may be replaced by other indications, for example:

E3.06. part shown only in subgroup E3.06

Moreover, each illustration shows:

- Subgroup number **1** - Sheet number **2** used when one subgroup covers several sheets, and - updating indication **4**, for example: Suffix 06, to print no. 604.01.046, indicates that subgroup modification is shown in updating of the catalog dated **3** (23-2-81). When code **4**, is missing, no changes were introduced.

Updating publication description **4**, if any: subgroup title **5** - version code **6** whith reference to previous point (a).

In lack of said codes, the illustration apllies to all model versions covered by the catalog.

- Indication of part kit **7**, with associated part numbers and part kits symbol. (See page 9 for kit composition).

2 - **Spare parts list** (See example on page 5)

They list the spare parts of each subgroup contained in the corresponding illustrations. The following is shown for each parts.

8 ITEM: number associating the part shown with the respective “part number”.

9 PART NUMBER: spare part order number.

10 Q.TY: total quantily of the part. The quantity may be replaced by the following indications:

L = Supplied by length, k = kit to be ordered in the desired quantily.

11 TRANS. CODE: For retrieval of the French, German, Spanish translations of the part name (consult the basic part names in the last section of catalog; page A1).

12 DESCRIPTION/DENOMINAZIONE: Descripton of the partin English and italian. In case of modification, the part name is completed by the EFFECTIVENESS INDICATION and DIRECTION FOR REPLACEMENT effectiveness example:

Up to frame no. 004652 (13): installed on machines with frame nos. up to 004652.

From frames no. 004653 (14): installed on machines with frame nrs. from 004653.

Examples of direction for replacement:

4606783 = 79021573 (15): on exhaustion of stocks of part 4606783 fit part 79021573.

4606787 = 79021574 + 79021576 (16): on exhaustion of stocks os part 4606787 fit part 79021574 plus 79021576.

4606792 = 79021576 - 4606794 (17): on exhaustion of stocks of part 4606792 fit 79021576 and discard 4606794.

If no directions for replacement are given under effectiveness indication, this means that the old and new parts are not interchageable and, hence, the former must be supplied as spare.

Other useful indications may be provided **18** under DESCRIPTION DENOMINAZIONE after sign - (for French, German, Spanish equivalents see aditional list heading the basic part name list page A0). Terms RIGTH/DIREITO and LEFT/ESQUERDO refer to the direction of machine forward travel.

Should the word WRONG appear next to a part name without the corresponding CORRECT on the line immediately below it means that the associated part was erroneously included at na earlier stage.

19 - Reference symbol for trading the illustration on the fiche and model.

20 - Subgroup, illustration number (when the subgroup includes more than one illustration), page number (when the listing for one illustration takes more than one page).

21 - Optional equipament code: This number indicates that parts listed and marked (*) belong to that given equipament. If on the contrary the code appears on the illustration only, it means that all parts of the subgroup belong to the special equipment in question.

22 - Standard part dimensional data.

NEW HOLLAND

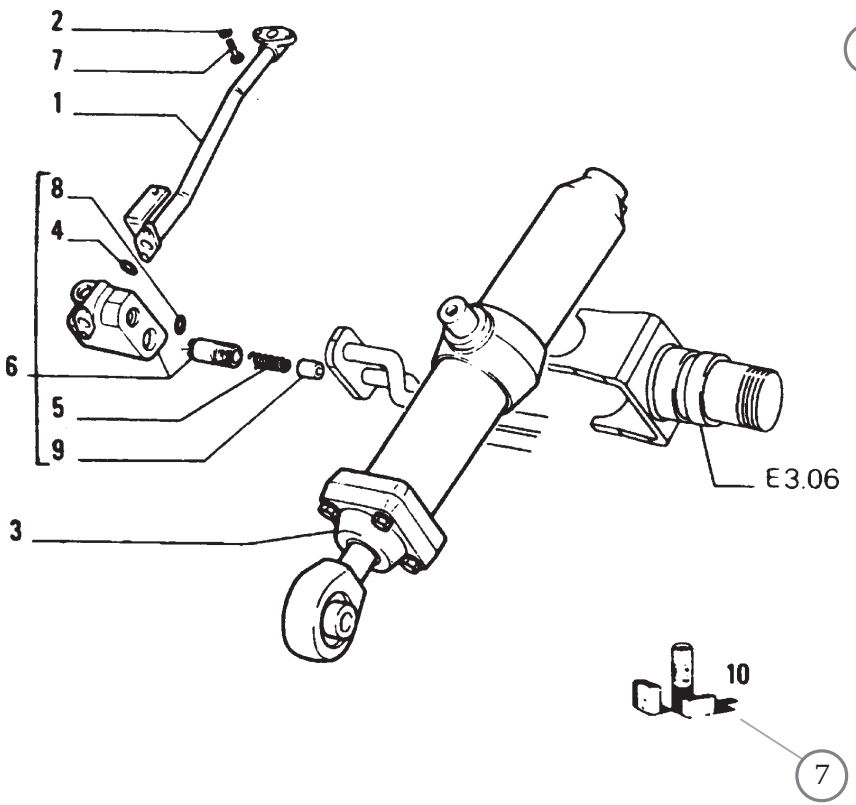

ITEM	PART Nº	QTY	CODE	DESCRIPTION	DESCRIZIONE
1	4318965	1	193T	PIPE - RIGHT	TUBO DESTRO
	4513436	1	193T	PIPE - RIGHT (*)	TUBO DESTRO (*)
	4606783	1	193T	PIPE-LEFT	TUBO SINISTRO
			053F	PRIOR TO S/N 004652	FINO AL TELAIO 004652
				4606783=79021573	4606783=79021573
	79021573	1	193T	PIPE-LEFT	TUBO SINISTRO
			004D	S/N 004653 AND UP	DAL TELAIO 004653
2	12638601	2	131R	WASHER 10 x 18	ROSETTA
3	4606786	1	164C	CYLINDER RIGHT ASSY	CILINDRO DESTRO COMPL
				SEE SGR E3.32	VEDERE SGR E3.32
	4606787	1	164C	CYLINDER LEFT ASSY	CILINDRO SINISTRO COMPL
				SEE SGR E3.32	VEDERE SGR E3.32
			053F	PRIOR TO S/N 004652	FINO AL TELAIO 004652
			4606787 = 79021574 + 79021576		4606787 = 79021574 + 79021576
	79021574	1	164C	CYLINDER LEFT ASSY	CILINDRO SINISTRO COMPL
			004D	S/N 004653 AND UP	DAL TELAIO 004653
4	4606788	1	055A	SEAL-WRONG	ANELLO DI TENUTA-ERRATA
	4606789	1	055A	SEAL-CORRETC	ANELLO DI TENUTA-CORRIGE
5	4606790	1	100M	SPRING	MOLLA
6	4606791	1	010V	VALVE-RIGHT ASSEMBLY	VALVOLA-DESTRO COMPLETO
	4606792	1	010V	VALVE-LEFT ASSEMBLEY	VALVOLA-SINISTRO COMPLETO
			053F	PRIOR TO S/N 004652	FINO AL TELAIO 004662
				4606792=79021576 - 4606794	4606792=79021576-4606794
	79021576	1	010V	VALVE-LEFT ASSEMBLY	VALVOLA-SINISTRO COMPLETO
			004D	S/N 004653 ANO UP	DAL TELAIO 004653
7	11307021	2	040V	SCREW 10x1,25x40	VITE 10x1,25x40
8	14453381	1	055A	SEAL 1,78x15,6	ANELLO DI TENURA 1,78x15,6
9	4606795	1	050T	PLUG	TAPPO
10	4606791	K	001K	KIT-SEE PAGE 9	CORREDO-VEDERE PAGINA 9
(*)			469P	FOR OPTIONAL 30.1070.06.1	PER VARIANTE 30,1070.06.1

01 - 02

HYDRAULIC SYSTEM
IMPIANTO IDRAULICO

E3.02 | 1

N.T.R 63 23/02/1981

NEW HOLLAND

ATENÇÃO

A NEW HOLLAND reserva o direito de modificar a construção ou o material de qualquer peça, se julgar necessário, mas sem obrigar-se a aplicar tais modificações às unidades já em serviço.

COMO FAZER OS PEDIDOS

Os números de peça do catálogo inclusas nesta publicação estão em dia até a data de saída deste de NEW HOLLAND. Nossa política consiste no intendo de melhorar constantemente nossa máquinas, e portanto, os números de peças do catálogo às vezes, podem não ser efetivos. No momento de pedir as peças de reposição, verifique os números de peças do catálogo com seu Concessionário, o qual dispõe de microfichas e da lista de peças geral atualizada.

FAÇA OS PEDIDOS AO CONCESSIONÁRIO DE SUA REGIÃO

Os pedidos de peças de reposição, devem conter os seguintes dados (veja pág. 7)

- Modelo da máquina, nº de série do chassi, modelo do motor, nº de série do motor.
- Indicar o nº da peça pedida - tal qual ilustrada na lista de peças - possivelmente acompanhada da denominação correspondente.

Se as peças pertencem a um conjunto que possue seu próprio número de modelo ou de série, indique este dado.

- No endereço indique o código de endereçamento postal, a cidade, o estado, e a nação para que possa remeter as peças pedidas.
- Indique a modalidade de expedição do material: marítimo, terrestre aérea ou via correio.

Eventuais devoluções de peças poderão efetuar-se somente por intermédio do Concessionário do qual as peças foram compradas, e deverão ser previamente autorizadas por escrito. Cada devolução será analisada conforme cada caso.

As reclamações por faltas ou defeitos não serão levadas em conta, a não ser que venham efetuadas imediatamente após o recebimento do material.

No caso de receber material que sofreu danos, uma descrição completa do dado deve ser feita pelo agente transportador no documento de expedição.

A responsabilidade da NEW HOLLAND é limitada e cessa ao cumprir-se as condições previstas para cada aquisição.

NEW HOLLAND

ATENCION

NEW HOLLAND se reserva el derecho de modificar la construccion o el material de cualquer pieza, si ello resultase procedente, pero sin obligar se a aplicar tales modificaciones a las unidades ya enn servicio.

COMO SE ENCARGAN LOS RECAMBIOS

Los número de catálogo de las, piezas resenadas en esta publicacion estan al dia hasta la fecha data de salida deste da NEW HOLLAND. Nuestra política estriba en el afan de mejorar constantemente las maquinas, y por lo tanto, los numeros del catalogo a veces, puede no sean mas efectivos. Con motivo, pues, de ir a encargar piezas de repuesto, verifique los numeros del catalogo com su Concessionario, el cual dispone de las microfichas y de la lista general de los recambios puesta al dia.

ENCARGUENSE LOS RECAMBIOS AL CONCESIONARIO DE SU ZONA

Los encargos de piezas de repuessto, tienen que incluir los datos siguientes (vease pag. 7).

- Modelo de la máquina, nº de fabricación del chassi, nº de fabricación del motor, punzonado en el bloque da cilindros.
- Indicar el nº de catalogo de cada pieza encargada - tal cual figura en la lista del catalogo de piezas - posiblemente acompañado de la denominación que corresponde.

Si los recambios pertenencem a un conjunto que posee su propio numero de modelo o de série, indiquense inclusos tales datos.

- En la dirección indiquense la oficina de correios, la ciudad, provincia y nación a donde han de remitirse los recambios.
- Además, indiquense las modalidades de expedición del material: transporte maritmo, terrestre, aereo o paquete postal.

Eventuales devoluciones de piezas podran hacerse tan solo al/o por conducto del concesionario al cual se han comprado las piezas, y deberan ser previamente autorizadas por escripto. Cada devolución se tornara en cuenta segun se merece.

Las reclamaciones por faltas o defectos no se tornaran en cuenta, a no ser que vengan efectuadas inmediatamente despues de recibir la mercancia.

En caso de que se reciba mercancia que ha sufrido daños, una completa descripción del daño deberia ser efectuada por el agente del transportista en el mismo documento de expedición.

La responsabilidad de NEW HOLLAND es limitada y cessa al cumplirse las condiciones de venta prevista para cada aprovisionamiento.

NEW HOLLAND

NOTICE

The rigth reserved to change the construction or mterial of any parts where it seems desirable to do so without incurring the obligation of installing such changes on units already delivered.

Additional publications pertaining to this model and to tall other NEW HOLLAND produts are available through NEW HOLLAND dealers. Publications are generally available in several languages.

INSTRUCTONS FOR ORDERING PARTS

At the time this parts catalog was published the listed part numbers were current. It is our policy to constantly improve our machines and therefore, part numbers and design may change.

When ordering parts, verify part numbers through yours dealer's microfiche and master numerical index which are up to date with all the latest part numbers.

ORDER PARTS FROM THE DEALER COVERING THE LOCAL TERRITORY

Orders for spare parts must include the following data (See page 7):

- Model, Serial Number, Engine Model, Engine serial number, marked on engine block.
- Specify the part (shown on Spare Parts Catalog list), possibly by it description.

If parts refer to na assembly which has a model or serial number, also include this informaton.

- Give post office address, town, county and state where parts are to be shipped.
- Also specify whether material is to be shipped by freight, express or parcel post.
- Confirm all telephone or telegraph orders in writing.

Parts can only be retumed to/througt the dealer from whom the parts were purchased and must have prior written authorization. Each retum will be treated individually.

Unless claims for shortages or error are made inmediately upon receipt of goods, they will not be considered.

When broken goods are received, a full description of the damage should me made by the carrier agent on the fregth bill.

NEW HOLLAND responsability is limited, and ceases upon completion of sale conditions provided for each delivery.

NEW HOLLAND

IDENTIFICACION AND VERSION LIST - IDENTIFICAÇÃO E LISTA DE VERSÕES

ENDINE SERIAL NUMBER NÚMERO DE SERIE DO MOTOR					
MODELS MODELOS MODELOS	ENGINEERING CODE DENOMINACION TECNICA CÓDIGO DO PRODUTO	PRODUCT CODE CODIGO DEL PRODUCTO Nº CHASSI	UNIT Nº UNIT Nº Nº CHASSI	ENGINE MODEL MODELO DEL MOTOR MODELO DO MOTOR	NUMERICAL CODE CODIGO NUMERICO CÓDIGO NUMÉRICO
7D	535200903			M W M	

RECORD YOUR SERIAL NUMBER BELLOW
ANOTE AQUI LOS NUMEROS DE SERIE
ANOTE AQUI OS NÚMEROS DE SÉRIE:

Machine serial number
Numero de serie de la maquina
Número de série da máquina

Engine serial number
Numero de serie do motor
Número de série do motor

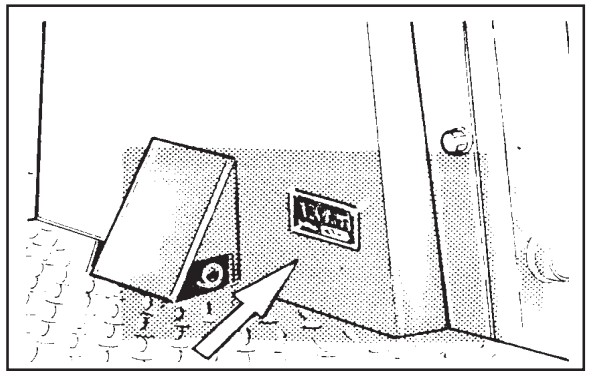

Machine serial number location
Ubicacion del numero de serie de la maquina
Posição do número de série da máquina

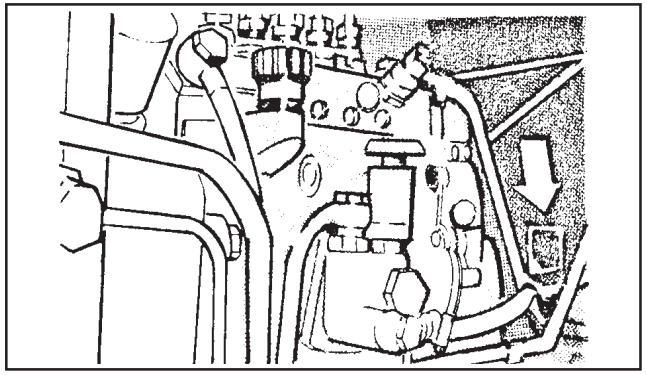

Engine serial number location
Ubicacion del numero de serie del motor
Posição do número de série do motor

NEW HOLLAND

ÍNDICE ALFABÉTICO

ALIMENTAÇÃO E INJEÇÃO ..... A2.24 - 1
ALTERNADOR ..... F6.03 - 1
ALTERNADOR E SUPORTES ..... F3.01 - 2
AMORTECEDOR ..... D2.29 - 4
ANTI-VIBRADOR ..... A1.04 - 1
ARREFECIMENTO ÓLEO TRANSMISSÃO ..... B2.06 - 2
ARREFECIMENTO ÓLEO TRANSMISSÃO ..... B2.06 - 3
ÁRVORE DE TRANSMISSÃO CÂMBIO ..... B3.01 - 1
ASSENTO DO OPERADOR ..... L3.10 - 2
ASSENTO DO OPERADOR ..... L6.01 - 1
BIELA E EMBOLOS ..... A1.05 - 1
BLOCO DE CILINDROS ..... A1.01 - 1
BOCAL DE ENCHIMENTO ÓLEO E VARETA NÍVEL ÓLEO ..... A3.01 - 2
BOMBA D'ÁGUA ..... A4.03 - 1
BOMBA INJETORA ..... A2.27 - 1
BOMBA DE ÓLEO ..... A3.02 - 1
BOMBA DE ÓLEO ..... B1.11 - 1
BRAÇO DE LEVANTAMENTO DO ESCARIFICADOR ..... E3.10 - 3
BRAÇO DE LEVANTAMENTO DA LÂMINA ..... E3.10 - 1
BRAÇO DE LEVANTAMENTO DA LÂMINA ..... E3.10 - 2
BRONZINAS ..... A1.03 - 3
BUZINA ..... F5.01 - 1
CAIXA DOS REDUTORES LATERAIS ..... B4.11 - 1
CAPÔ E PROTEÇÕES ..... L1.01 - 2
CAPÔ E PROTEÇÕES ..... L1.01 - 3
CARCAÇA VOLANTE E TAMPA DO BLOCO ..... A1.02 - 2
CÁRTER E TAMPA DO BLOCO ..... A1.02 - 1
CHASSI ..... D1.01 - 1
CHASSI DA ESTEIRA ..... D3.30 - 2
CILINDRO (ESQ.-DIR.) ..... E3.32 - 1
CILINDRO ..... E3.32 - 2
CILINDRO ..... E3.32 - 3
COLETOR DE ESCAPE ..... A2.54 - 1
COMANDO DO ACELERADOR ..... A2.21 - 1
COMANDO DO ACELERADOR ..... A2.21 - 2
COMANDO DO CÂMBIO ..... B2.07 - 1
COMANDO DO CÂMBIO CONVERSOR ..... B2.07/1 - 1
COMANDO DE DISTRIBUIÇÃO ..... A1.06 - 1
COMANDO DO DISTRIBUIDOR ..... E3.25 - 1
COMANDO DO DISTRIBUIDOR-TERCEIRA FUNÇÃO ..... E3.25 - 2
COMANDO EXTERNO DO CÂMBIO ..... B1.09 - 3
COMANDO DO FREIO ..... C1.02 - 2
COMANDO DO FREIO ..... C1.02 - 6
COMANDO DE FREIO/EMBREAGEM DIREÇAO ..... C1.02 - 5
COMANDO DE FREIO-EMBREAGEM DE DIREÇÃO ..... D2.22 - 1
COMANDO HIDRÁULICO DA DIREÇÃO ..... D2.23 - 5
COMANDO HIDRÁULICO-EMBREAGEM DIREÇÃO ..... D2.23 - 1
COMANDO HIDRÁULICO-EMBREAGEM DE DIREÇÃO ..... D2.23 - 3
COMANDO HIDRÁULICO DO SERVOFREIO ..... C1.02 - 3
COMANDO INVERSOR DO CÂMBIO ..... B2.13 - 1
CONJUNTO VÁLVULA ..... B2.38 - 2
CONSOLE DO DISTRIBUIDOR ..... L3.10 - 3
CONSOLE LATERAL ESQUERDO ..... L3.10 - 1
CONSOLE LATERAL ESQUERDO ..... L3.10 - 4
CONVERSOR, BOMBAS E VÁLVULAS ..... B1.09 - 2
CONVERSOR DE TORQUE ..... B1.05 - 3
DECALQUES ..... L1.25 - 1
DENTE DO ESCARIFICADOR ..... E3.15 - 1
DISTRIBUIÇÃO ..... A1.07 - 1
DISTRIBUIÇÃO ..... A1.07 - 2
DISTRIBUIDOR ..... B2.33 - 1
DISTRIBUIDOR ..... B2.33 - 2
DISTRIBUIDOR ..... B2.33 - 3
DISTRIBUIDOR ..... B2.33 - 4
DISTRIBUIDOR ..... B2.33 - 5
DISTRIBUIDOR ..... B2.33 - 6

NEW HOLLAND

ÍNDICE ALFABÉTICO

DISTRIBUIDOR ..... E3.31 - 1
DISTRIBUIDOR ..... E3.31 - 2
DISTRIBUIDOR ..... E3.31 - 3
DISTRIBUIDOR ..... E3.31 - 4
DISTRIBUIDOR ..... E3.31 - 5
ENGRENAGEM DE REDUÇÃO E DIFERENCIAL ..... B4.06 - 1
ENGRENAGEM DOS REDUTORES LATERAIS ..... B4.12 - 1
ESTEIRA ..... D3.40 - 1
ESTEIRA ..... D3.40 - 2
ESTRANGULADOR ELÉTRICO ..... A2.21 - 3
FAROL ..... F6.29 - 1
FERRAMENTAS ..... H1.01 - 1
FILTRO ..... A2.25 - 1
FILTRO DE AR ..... A2.23 - 1
FILTRO DE AR E TUBULAÇÕES ..... A2.22 - 1
FILTRO DE COMBUSTÍVEL ..... A2.26 - 1
FILTRO DE ÓLEO E TROCADOR DE CALOR ..... A3.03 - 1
FILTRO DE ÓLEO DA TRANSMISSÃO ..... B2.17 - 1
GANCHO DE TRAÇÃO ..... D1.02 - 1
GUIA DO CHASSI DE ESTEIRA ..... D3.31 - 1
LÂMINA ..... E3.13 - 1
LÂMINA ..... E3.13 - 2
LUBRIFICAÇÃO DO CÂMBIO ..... B2.06 - 1
MANIPULADOR-COMANDO FREIO-EMBREAGEM DIREÇÃO . D2.29 - 1
MOTOR ..... A0.00 - 1
MOTOR PARCIAL ..... A0.00 - 2
MOTOR DE PARTIDA ..... F2.01 - 1
MOTOR DE PARTIDA ..... F6.08 - 1
PAINEL DE INSTRUMENTOS ..... L1.01 - 1
PARA-LAMAS E ESTRIBOS ..... L3.04 - 1
PORTA BICO INJETOR ..... A2.35 - 1
PORTA BICO INJETOR ..... A2.35 - 2
PRE-FILTRO ..... A2.22 - 2
PROTETORES DE ESTEIRA ..... L3.11 - 1
PROTEÇÃO INFERIOR ..... L3.12 - 1
RADIADOR ..... A4.01 - 1
RADIADOR ..... A4.01 - 2
RADIADOR ..... A4.01 - 3
REGULADOR DE VELOCIDADES ..... A2.28 - 1
RESERVATÓRIO DE COMBUSTÍVEL ..... A2.01 - 1
RESERVATÓRIO DE ÓLEO ..... E3.28 - 1
RESERVATÓRIO DE ÓLEO HIDRÁULICO ..... E3.28 - 2
RODA GUIA ..... D3.34 - 1
RODA MOTRIZ ..... D3.33 - 1
ROLETE DE APOIO DA ESTEIRA ..... D3.37 - 1
ROLETE SUPORTE DA ESTEIRA ..... D3.38 - 1
SERVOFREIO ..... C1.02 - 1
SERVOFREIO ..... C1.02 - 4
SILENCIOSO E ESCAPE ..... A2.56 - 1
SISTEMA DE ARRASTE ..... D1.03 - 1
SISTEMA ELÉTRICO ..... F4.01 - 2
SISTEMA ELÉTRICO ..... F4.01 - 3
SISTEMA ELÉTRICO ..... F4.01 - 4
SISTEMA ELÉTRICO ..... F4.01 - 5
SISTEMA ELÉTRICO ..... F4.01 - 7
SISTEMA ELÉTRICO ..... F4.01 - 8
SISTEMA HIDRÁULICO ..... E3.02 - 1
SISTEMA HIDRÁULICO ..... E3.02 - 2
SISTEMA HIDRÁULICO ..... E3.02 - 4
SISTEMA HIDRÁULICO ..... E3.02 - 5
SISTEMA HIDRÁULICO DO CÂMBIO ..... B2.30 - 7
SISTEMA HIDRÁULICO DO CÂMBIO ..... B2.30 - 8
SISTEMA HIDRÁULICO DO CÂMBIO ..... B2.30 - 9
SISTEMA HIDRÁULICO DAS EMBREAGENS DE DIREÇÃO ... D2.23 - 2
SISTEMA HIDRÁULICO LEVANTAMENTO DA LÂMINA-ESQ. . E3.02 - 6

NEW HOLLAND

ÍNDICE ALFABÉTICO

SISTEMA HIDRÁULICO LEVANTAMENTO DA LÂMINA-DIR.... E3.02 - 7
SISTEMADE ILUMINAÇÃO-BATERIA ..... F3.01 - 1
SISTEMA DE INJEÇÃO DE COMBUSTÍVEL ..... A2.24 - 2
SISTEMA DE LUBRIFICAÇÃO ..... A3.01 - 1
SUPORTE CILINDRO ..... E3.06 - 1
SUPORTE DO ESCARIFICADOR ..... E3.05 - 1
SUPORTE DE LEVANTAMENTO ..... A1.01 - 4
SUPORTE DO MOTOR ..... A0.02 - 1
SUPORTE DA RODA MOTRIZ ..... D3.30 - 1
SUPORTE VÁRIOS ..... L1.30 - 1
SUSPENSÃO DIANTEIRA ..... D3.01 - 1
SUSPENSÃO DO MOTOR ..... A0.02 - 1
TAMPAS DO CABEÇOTE ..... A1.01 - 2
TRANSMISSÃO ..... B2.00 - 1
TRANSMISSÃO ..... B2.01 - 1
TRANSMISSÃO ..... B2.01 - 2
TRANSMISSÃO ..... B2.01 - 3
TRANSMISSÃO ..... B2.04 - 1
TRANSMISSÃO ..... B2.04 - 2
TRANSMISSÃO ..... B2.04 - 3
TRANSMISSÃO ..... B2.04 - 4
TRANSMISSÃO ..... B2.04 - 5
TRANSMISSÃO ..... B2.04 - 6
TRANSMISSÃO ..... B2.04 - 7
TRANSMISSÃO ..... B2.04 - 8
TRANSMISSÃO ..... B2.04 - 9
TRANSMISSÃO ..... B2.05 - 1
TRANSMISSÃO ..... B2.13 - 2
TRANSMISSÃO ..... B2.13 - 3
TRANSMISSÃO TRASEIRA-CARCAÇA ..... B4.08 - 1
TRANSMISSÃO TRASEIRA-DISTRIBUIDOR ..... B2.30 - 4
TRANSMISSÃO TRASEIRA-DISTRIBUIDOR ..... B2.30 - 5
TRANSMISSÃO TRASEIRA-DISTRIBUIDOR ..... B2.30 - 6
TRANSMISSÃO TRASEIRA-FILTRO ..... B2.30 - 2
TRANSMISSÃO TRASEIRA-TAMPA ..... B2.30 - 1
TRANSMISSÃO TRASEIRA-VÁLVULA ..... B2.30 - 3
TUBULAÇÕES DE ASPIRAÇÃO DA BOMBA ..... B1.10 - 1
TUBULAÇÕES DE ASPIRAÇÃO DA BOMBA ..... B1.10 - 2
TUBULAÇÃO DE ASPIRAÇÃO E BOMBAS ..... B1.10 - 3
VÁLVULA ..... B2.35 - 1
VÁLVULA ..... B2.35 - 2
VÁLVULA ..... E3.31 - 6
VÁLVULA DESVIADORA ..... B2.38 - 1
VÁLVULA DE LUBRIFICAÇÃO ..... B2.08 - 1
VÁLVULA MODERADORA ..... B2.34 - 1
VÁLVULA TERMOSTÁTICA E FILTRO DE ÁGUA ..... A4.02 - 1
VENTILADOR E COMANDO ..... A4.09 - 1
VIRABREQUIM E VOLANTE DO MOTOR ..... A1.03 - 1
VIRABREQUIM E VOLANTE DO MOTOR ..... A1.03 - 2

NEW HOLLAND

INDICE ALFABETICO

ALIMENTACIÓN Y INYECCIÓN ..... A2.24 - 1
ALTERNADOR ..... F6.03 - 1
ALTERNADOR Y SOPORTES ..... F3.01 - 2
ANTIVIBRADOR ..... A1.04 - 1
ANTIVIBRADOR ..... D2.29 - 4
ARBOL DE TRANSMISSION CAMBIO ..... B3.01 - 1
ARMAZON DE LA ORUGA ..... D3.30 - 2
ASIENTO DEL CONDUCTOR ..... L3.10 - 2
ASIENTO DEL CONDUTOR ..... L6.01 - 1
BARRA DE ARRASTTE ..... D1.03 - 1
BARRA OSCILANTE ..... D3.31 - 1
BASTIDOR ..... D1.01 - 1
BIELA Y EMBOLOS ..... A1.05 - 1
BLOQUE DE CILINDROS Y CULATA ..... A1.01 - 1
BOCINA ..... F5.01 - 1
BOMBA DE ACEITE ..... A3.02 - 1
BOMBA DE ACEITE ..... B1.11 - 1
BOMBA DE AGUA ..... A4.03 - 1
BOMBA DE INYECCIÓN ..... A2.27 - 1
BRAZO DE ELEVACION DE ABRETROCHAS ..... E3.10 - 1
BRAZO DE ELEVACION DE ABRETROCHAS ..... E3.10 - 2
BRAZO DE ELEVACION DEL ESCARIFICADOR ..... E3.10 - 3
BRINDAJE INFERIOR ..... L3.12 - 1
CAJA DE REDUCTORES LATERALES ..... B4.11 - 1
CAJA DEL VOLANTE Y TAPAS DEL BLOQUE ..... A1.02 - 2
CAMBIO DE VELOCIDADES ..... B2.00 - 1
CAMBIO DE VELOCIDADES ..... B2.01 - 1
CAMBIO DE VELOCIDADES ..... B2.01 - 3
CAMBIO DE VELOCIDADES ..... B2.04 - 1
CAMBIO DE VELOCIDADES ..... B2.04 - 2
CAMBIO DE VELOCIDADES ..... B2.04 - 3
CAMBIO DE VELOCIDADES ..... B2.04 - 4
CAMBIO DE VELOCIDADES ..... B2.04 - 5
CAMBIO DE VELOCIDADES ..... B2.04 - 6
CAMBIO DE VELOCIDADES ..... B2.04 - 7
CAMBIO DE VELOCIDADES ..... B2.04 - 8
CAMBIO DE VELOCIDADES ..... B2.04 - 9
CAMBIO DE VELOCIDADES ..... B2.05 - 1
CAMBIO DE VELOCIDADES ..... B2.13 - 2
CAMBIO DE VELOCIDADES ..... B2.13 - 3
CAPOT Y TAPAS LATERAIS ..... L1.01 - 2
CAPOT Y TAPAS LATERAIS ..... L1.01 - 3
CARTER DE ACEITE Y TAPAS DEL BLOQUE ..... A1.02 - 1
CIGUENAL ..... A1.03 - 3
CIGUENAL Y VOLANTE DEL MOTOR ..... A1.03 - 1
CIGUENAL Y VOLANTE DEL MOTOR ..... A1.03 - 2
CILINDRO (P/ANGLEDOZER) ..... E3.32 - 1
CILINDRO (P/BULLDOZER) ..... E3.32 - 2
CILINDRO (P/BULLDOZER) ..... E3.32 - 3
COLECTOR DE ADMISIÓN ..... A2.54 - 2
COLECTOR DE ESCAPE ..... A2.54 - 1
CONJUNTO DA VALVULA ..... B2.38 - 2
CONSOLE DEL DISTRIBUIDOR ..... L3.10 - 3
CONSOLE LATERAL IZQUERDO ..... L3.10 - 1
CONSOLE LATERAL IZQUERDO ..... L3.10 - 4
CONVERTIDOR DE PAR,BOMBAS Y VALVULAS ..... B1.09 - 2
CONVERTIDOR DE PAR, CAJAS Y TAPAS ..... B1.08/1 - 1
CONVERTIDOR DE PAR ..... B1.05 - 3
CORONA DEL REDUCTORES LATERALES ..... B4.12 - 1
DEPOSITO DE ACEITE ..... E3.28 - 1
DEPOSITO DE ACEITE HIDRAULICO ..... E3.28 - 2
DEPOSITO DE COMBUSTIBLE ..... A2.01 - 1
DIENTE DEL ESCARIFICADOR ..... E3.15 - 1
DISTRIBUCIÓN ..... A1.07 - 1
DISTRIBUCIÓN ..... A1.07 - 2
DISTRIBUIDOR ..... B2.33 - 1

NEW HOLLAND

INDICE ALFABETICO

DISTRIBUIDOR ..... B2.33 - 2
DISTRIBUIDOR ..... B2.33 - 3
DISTRIBUIDOR ..... B2.33 - 4
DISTRIBUIDOR ..... B2.33 - 6
EMBRAGUES DE DIRECCION ..... D2.20 - 1
ENGANCHE DE REMOLQUE ..... D1.02 - 1
ENGRASE DEL CAMBIO VELOCIDADES ..... B2.06 - 1
ENGRIADOR DE ACEITE CAMBIO ..... B2.06 - 2
ENGRIADOR DE ACEITE CAMBIO ..... B2.06 - 3
FILTRO ..... A2.25 - 1
FILTRO DE ACEITE Y CAMBIADOR DE CALOR ..... A3.03 - 1
FILTRO DE ACEITE TRANSMISSION ..... B2.17 - 1
FILTRO DE AIRE ..... A2.23 - 1
FILTRO DE AIRE Y TUBERIAS ..... A2.22 - 1
FILTRO DE COMBUSTIBLE ..... A2.26 - 1
GUARDA BARROS Y ESTRIBO ..... L3.04 - 1
HERRAMIENTA ..... H1.01 - 1
HOJA ..... E3.13 - 1
MANDO DEL ACELERADOR ..... A2.21 - 2
MANDO DEL CAMBIO ..... B2.07 - 1
MANDO DEL DISTRIBUIDOR ..... E3.25 - 1
MANDO DEL DISTRIBUIDOR ..... E3.25 - 2
MANDO DEL FRENO ..... C1.02 - 6
MANDO DE FRENO/EMBRAGUE DIRECCIÓN ..... C1.02 - 5
MANDO DE FRENO-EMBRAGUE DE DIRECCIÓN ..... D2.22 - 1
MANDO EXTERNO DEL CAMBIO ..... B1.09 - 3
MANDO HIDRAULICO EMBRAGUES DE DIRECCION ..... D2.23 - 3
MANDO HIDRAULICO DE LA DIRECCIÓN ..... D2.23 - 5
MANDO HIDRAULICO-EMBRAGUE DIRECCIÓN ..... D2.23 - 1
MANDO INVERSOR DEL CAMBIO ..... B2.13 - 1
MANIPULADOR-MANDO FRENO-EMBRAGUE DIRECCIÓN ..... D2.29 - 1
MOTOR ..... A0.00 - 1
MOTOR PARCIAL ..... A0.00 - 2
MOTOR DE ARRANQUE ..... F2.01 - 1
MOTOR DE ARRANQUE ..... F6.08 - 1
ORUGA ..... D3.40 - 1
ORUGA ..... D3.40 - 2
PARADA ELECTRICO ..... A2.21 - 3
PINONES DE LA DISTRIBUCION ..... A1.06 - 1
PORTA INYECTOR ..... A2.35 - 1
PORTA INYECTOR ..... A2.35 - 2
PRE-FILTRO ..... A2.22 - 2
PROTECTORES DE LA CADENA ..... L3.11 - 1
PROYECTORES ..... F4.05 - 1
RADIADOR ..... A4.01 - 1
RADIADOR ..... A4.01 - 2
RADIADOR ..... A4.01 - 3
REDUCCION FINAL Y DIFERENCIAL POSTERIOR ..... B4.06 - 1
REGULADOR DE VELOCIDAD ..... A2.28 - 1
RODILLO DE APOYODE LA CADENA ..... D3.37 - 1
RODILLO SOPORTE DE LA CADENA ..... D3.38 - 1
RUEDA GUIA ..... D3.34 - 1
RUEDA MOTRIZ ..... D3.33 - 1
SERVOFRENO ..... C1.02 - 1
SERVOFRENO ..... C1.02 - 4
SISTEMA DE ALUMBRADO-BATERIA ..... F3.01 - 1
SISTEMA ELECTRICO ..... F4.01 - 2
SISTEMA ELECTRICO ..... F4.01 - 3
SISTEMA ELECTRICO ..... F4.01 - 4
SISTEMA ELECTRICO ..... F4.01 - 5
SISTEMA ELECTRICO ..... F4.01 - 7
SISTEMA ELECTRICO ..... F4.01 - 8
SISTEMA DE ENGRASE ..... A3.01 - 1
SISTEMA DEL FRENO ..... C1.02 - 2
SISTEMA HIDRAULICO ..... E3.02 - 1

NEW HOLLAND

INDICE ALFABETICO

SISTEMA HIDRAULICO ..... E3.02 - 2
SISTEMA HIDRAULICO ..... E3.02 - 4
SISTEMA HIDRAULICO ..... E3.02 - 5
SISTEMA HIDRAULICO DEL CAMBIO ..... B2.30 - 7
SISTEMA HIDRAULICO DEL CAMBIO ..... B2.30 - 8
SISTEMA HIDRAULICO DEL CAMBIO ..... B2.30 - 9
SISTEMA HIDRAULICO DE DIRECCIÓN ..... D2.11 - 2
SISTEMA HIDRAULICO DE EMBRAGUES DE DIRECCIÓN .... D2.23 - 2
SISTEMA HIDRAULICO ELEVAC DE LA ABRETROCHA-IZQ.. E3.02 - 6
SISTEMA HIDRAULICO ELEVAC DE LA ABRETROCHA-DER. E3.02 - 7
SISTEMA HIDRAULICO DEL SERVOFRENO ..... C1.02 - 3
SISTEMA DE INYECCION DE ACEITE ..... A2.24 - 2
SISTEMA DE ILUMINACIÓN ..... F4.01 - 10
SOPORTE CABLE ACELERADOR ..... A2.21 - 2
SOPORTE CILINDRO ..... E3.06 - 1
SOPORTE DE ELEVACION ..... A1.01 - 4
SOPORTE DEL ESCARIFICADOR ..... E3.05 - 1
SOPORTE DE LA RUEDA MOTRIZ ..... D3.30 - 1
SOPORTES VARIOS ..... L1.30 - 1
SUSPENSIONES ANTERIOR ..... D3.01 - 1
SUSPENSIONES DEL MOTOR ..... A0.02 - 1
TABLERO DE BORDO ..... L1.01 - 1
TAPAS DEL CULATA ..... A1.01 - 2
TAPON DE LLENADO Y VARILLA DE NIVEL ACEITE ..... A3.01 - 2
TRANSMISSION POSTERIOR-CAJA ..... B4.08 - 1
TRANSMISSION POSTERIOR-DISTRIBUIDOR ..... B2.30 - 4
TRANSMISSION POSTERIOR-DISTRIBUIDOR ..... B2.30 - 5
TRANSMISSION POSTERIOR-DISTRIBUIDOR ..... B2.30 - 6
TRANSMISSION POSTERIOR-FILTRO ..... B2.30 - 2
TRANSMISSION POSTERIOR-TAPA ..... B2.30 - 1
TRANSMISSION POSTERIOR-VALVULA ..... B2.30 - 3
TUBERIAS DE ASPIRACION Y BOMBA ..... B1.10 - 1
TUBERIAS DE ASPIRACION Y BOMBA ..... B1.10 - 2
TUBERIAS DE ASPIRACION Y BOMBAS ..... B1.10 - 3
TUBERIAS DE ESCAPE ..... A2.56 - 1
TUBERIAS DE VENTILACION DEL EMBRAGUE Y CAMBIO .... B1.15 - 1
TUBLERO DE INSTRUMENTO Y ILUMINACION ..... F4.01 - 1
TURBOCOMPRESSOR ..... A2.52 - 1
VALVULA ..... E3.31 - 6
VALVULA (76007980) ..... B2.35 - 1
VALVULA (76007978) ..... B2.35 - 2
VALVULA DESVIADORA ..... B2.38 - 1
VALVULA DISTRIBUIDORA ..... E3.31 - 1
VALVULA DISTRIBUIDORA ..... E3.31 - 2
VALVULA DISTRIBUIDORA ..... E3.31 - 3
VALVULA DISTRIBUIDORA ..... E3.31 - 4
VALVULA DISTRIBUIDORA ..... E3.31 - 5
VALVULA-MANDO DE FRENO-EMBRAGUE DE DIRECCIÓN .. D2.29 - 2
VALVULA-MANDO DE FRENO-EMBRAGUE D EDIRECCIÓN .. D2.29 - 3
VALVULA MODERADORA ..... B2.34 - 1
VALVULA REPARTIDORA DEL ACEITE ..... B2.08 - 1
VALVULA TERMOSTATICA Y FILTRO DE AGUA ..... A4.02 - 1
VENTILADOR Y SU MANDO ..... A4.09 - 1

SEQ	ITEM	SGR	QUAD	SEQ	ITEM	SGR	QUAD	SEQ	ITEM	SGR	QUAD	SEQ	ITEM	SGR	QUAD
20	10000871	C1.35	1	8	10248271	E3.25	1	4	10308671	H1.01	1	31	10516671	A2.21	1
7	10006309	F4.01	1	5	10257060	D2.23	2	40	10314170	E2.16	2	8	10516671	F3.01	1
22	10006309	A4.02	1	15	10260060	A1.02	1	10	10336010	B1.05	2	2	10516671	E2.17	1
7	10006709	F4.01	1	11	10260060	D2.23	3	12	10356111	E2.17	1	19	10516671	E2.16	2
7	10007109	F4.01	1	38	10260060	A2.24	1	5	10356111	E2.16	1	23	10516671	E2.17	2
43	10007971	E2.16	2	1	10260160	A2.27	2	13	10374801	F4.01	2	19	10516671	E2.16	1
33	10033410	E2.16	2	22	10261760	C1.01	1	25	10377011	A2.28	2	1	10516671	C1.35	1
26	10033410	C1.35	1	3	10264085	B2.02	1	26	10379011	A2.28	1	4	10516671	E3.02	2
14	10050810	D2.22	3	2	10273171	B2.02	1	4	10389511	D3.34	2	11	10516671	E3.02	2
7	10050810	E3.25	1	24	10277180	B2.01	2	6	10418301	F4.01	1	11	10516671	L3.04	1
14	10053610	B2.10	1	40	10278340	B2.01	1	19	10483280	D3.01	1	4	10516671	D2.23	1
12	10053610	D2.22	2	34	10280060	C1.01	2	8	10489510	B1.05	2	14	10516673	D2.23	2
18	10053710	B2.10	1	2	10280060	A1.01	1	25	10516071	D2.23	2	9	10516673	E3.25	4
13	100582A1	F6.08	1	17	10280060	A2.24	1	9	10516470	A2.28	3	1	10516677	D2.23	3
5	100584A1	F6.08	1	12	10280060	A2.25	1	12	10516470	A4.01	1	20	10516677	B1.01	2
4	10118840	B4.11	1	12	10281385	A4.02	1	10	10516470	A2.27	1	17	10516677	B1.05	1
21	10119140	B2.01	1	25	10282380	E2.17	1	6	10516470	A2.01	2	8	10516677	A2.56	1
41	10122211	E2.16	2	27	10285585	A4.02	1	42	10516470	A2.24	1	6	10516679	L3.04	2
23	10141486	A4.02	1	14	10286789	E3.28	1	36	10516470	L1.01	1	13	10516679	E3.02	3
11	10159901	B2.02	1	15	10286789	B2.01	1	24	10516470	D2.22	3	18	10516679	A2.01	1
8	10165240	A3.01	1	39	10286789	B2.01	1	29	10516470	A2.28	2	7	10516870	B2.02	1
9	10165340	A3.01	1	9	10287385	H1.01	1	5	10516471	F4.01	1	28	10516870	A1.02	1
5	10168790	A2.22	1	8	10291290	F4.01	1	26	10516471	L3.04	1	10	10516870	A3.03	1
7	10181711	E3.02	1	8	10295485	E3.28	1	25	10516477	B1.05	2	10	10516870	B2.05	1
4	10181717	D2.23	2	9	10296160	E3.02	1	10	10516477	B1.05	1	10	10516870	D2.22	3
32	10205910	E2.16	2	15	10296260	B1.01	2	23	10516479	F3.01	1	3	10516870	A1.02	2
25	10205910	E2.17	2	9	10296485	A3.03	1	5	10516670	A1.06	1	2	10516870	D2.23	2
17	10206010	B1.01	1	17	10296685	A2.01	1	20	10516670	C1.01	2	15	10516870	E2.16	1
2	10206220	A2.28	3	6	10296685	D2.25	1	15	10516670	A3.01	1	3	10516870	L3.11	1
22	10206220	A2.27	2	10	10297185	D2.25	1	29	10516670	A2.24	1	32	10516870	A2.24	1
18	10206610	B2.05	1	1	10298350	A1.01	2	6	10516670	A4.02	1	12	10516870	A1.07	1
17	10206611	D3.33	1	7	10298460	B2.01	2	8	10516670	A1.02	2	1	10516871	E2.17	2
35	10214210	E2.17	2	8	10300771	D2.25	1	2	10516670	A1.06	1	8	10516871	E2.17	1
1	10214710	D2.20	1	13	10305471	E3.28	1	1	10516670	A1.02	1	2	10516871	E3.02	5

Nota/Nota: Este índice foi gerado em sequência alfa-numérica/ Este índice fue generado en secuencia alfa-numérica

SEQ	ITEM	SGR	QUAD	SEQ	ITEM	SGR	QUAD	SEQ	ITEM	SGR	QUAD	SEQ	ITEM	SGR	QUAD
26	10516871	C1.01	1	13	10517071	E3.25	1	19	10517271	E3.10	1	8	10520021	L1.01	3
2	10516871	L3.04	1	10	10517071	B2.01	2	5	10517271	L3.12	1	1	10520101	B1.01	2
29	10516871	E2.16	2	4	10517071	E3.02	5	16	10517271	L3.04	2	28	10520121	L3.04	1
34	10516871	D2.23	2	6	10517071	A4.01	1	13	10517271	L3.11	1	12	10520201	L3.11	1
20	10516877	B2.12	1	13	10517071	L1.04	1	14	10517271	E3.13	1	6	10520201	L3.12	1
3	10516877	A2.56	1	19	10517077	B1.01	1	26	10517271	B2.01	1	7	10520201	B2.01	1
4	10516879	B2.01	2	3	10517077	B2.07	1	42	10517271	L3.10	1	1	10520201	B1.01	1
36	10516879	B2.01	1	25	10517077	D3.01	1	6	10517271	E3.13	1	25	10520201	B2.01	1
30	10516879	B2.01	1	6	10517079	D2.22	1	29	10517277	D3.01	1	27	10520201	E2.16	2
17	10516879	B2.01	1	19	10517079	E3.02	3	36	10517370	D3.34	1	9	10520301	L3.12	1
2	10516879	B2.01	2	2	10517079	L1.01	3	12	10517371	L1.01	2	8	10520801	E3.10	1
13	10516879	A2.01	1	13	10517079	B2.12	1	8	10517379	L3.12	1	17	10520801	E3.13	1
2	10516879	D2.22	1	4	10517079	L3.04	2	7	10517470	E3.32	2	5	10559620	B1.05	2
12	10516879	C1.01	2	6	10517122	B2.01	1	13	10517470	E3.10	3	10	10559960	E3.28	1
4	10516879	E3.28	1	16	10517170	E3.10	1	7	10517470	E3.10	3	3	10571571	L3.10	1
7	10516879	F3.01	2	9	10517170	E3.13	1	38	10517477	D3.01	1	2	10571571	F3.01	1
10	10517070	D3.33	1	14	10517170	E3.32	2	7	10517477	D1.03	1	12	10571571	L3.10	1
2	10517070	D3.30	1	6	10517170	E3.10	2	5	10517479	D3.34	1	24	10571571	L3.10	1
33	10517070	C1.35	1	17	10517170	E3.10	2	8	10517571	C1.01	1	20	10571571	F4.01	2
22	10517070	E3.32	2	4	10517171	B2.01	1	32	10517577	D3.01	1	5	10571571	F4.01	2
36	10517071	L3.10	1	6	10517171	B4.11	1	9	10517670	E3.10	3	24	10571571	A2.21	1
2	10517071	L3.12	1	12	10517171	D3.38	1	22	10517670	E3.10	1	34	10571771	L3.10	1
30	10517071	C1.01	1	16	10517171	L3.04	1	9	10517671	D1.03	1	6	10571773	L3.10	2
10	10517071	B2.01	1	4	10517177	B1.01	1	2	10517679	D1.02	1	16	10571870	E3.10	3
26	10517071	B2.01	2	2	10517177	B1.01	2	5	10519401	A2.21	1	31	10571871	E3.02	3
27	10517071	C1.01	2	10	10517179	E3.02	3	11	10519401	A2.21	1	2	10571871	D3.38	1
32	10517071	C1.01	2	22	10517179	A2.01	1	4	10519401	F3.01	1	4	10571871	F4.01	3
19	10517071	L1.01	2	10	10517179	D2.22	1	7	10519601	E3.25	4	11	10571871	E3.02	1
7	10517071	L3.11	1	16	10517270	D3.37	1	4	10519601	A2.24	1	16	10571871	E3.02	1
13	10517071	L3.04	1	25	10517270	D3.34	1	11	10520001	L1.04	1	45	10571871	L3.10	1
10	10517071	L3.10	2	2	10517270	D3.31	1	8	10520001	C1.35	1	3	10571871	A2.21	1
22	10517071	B2.01	2	6	10517270	D3.30	1	19	10520001	E3.02	2	22	10571871	E3.02	1
37	10517071	B2.01	2	2	10517271	L3.10	2	18	10520001	E3.02	3	25	10571871	L1.01	1
35	10517071	B2.01	2	7	10517271	L1.01	2	35	10520021	L1.01	1	12	10571873	L3.10	2

Nota/Nota: Este índice foi gerado em sequência alfa-numérica/ Este índice fue generado en secuencia alfa-numérica

SEQ	ITEM	SGR	QUAD	SEQ	ITEM	SGR	QUAD	SEQ	ITEM	SGR	QUAD	SEQ	ITEM	SGR	QUAD
6	10571971	E3.02	1	18	10734601	B1.05	2	5	10837710	E2.17	1	3	11068375	B2.04	1
1	10571971	E3.02	1	11	10735001	E3.10	1	25	10837711	D3.33	1	10	11068875	B2.04	2
3	10571971	L1.01	2	30	10735001	E2.17	2	5	10839510	B4.06	1	32	11070375	B1.05	2
10	10571971	L1.01	1	8	10735001	B1.01	1	14	10902021	A2.24	1	17	11075475	B2.05	1
17	10571971	E3.02	2	16	10735001	E3.13	1	37	10902030	L1.01	1	4	11075975	B4.12	1
21	10571971	E3.02	2	42	10788711	E2.16	2	11	10902121	A4.01	1	21	11075976	D2.20	1
8	10571971	C1.01	2	7	10790111	E2.17	1	23	10902121	D2.22	3	24	11090031	E3.10	1
20	10571971	E3.02	1	14	10790111	E2.16	1	14	10902121	F4.01	2	39	11103031	L3.10	1
10	10572071	E3.05	1	30	10790111	E2.16	2	2	10902131	L3.10	1	13	11103031	L3.10	2
6	10572071	E3.02	3	2	10790140	A2.56	1	11	10902131	L3.10	1	33	11106031	D2.23	2
16	10572171	D3.30	1	26	10790311	D3.01	1	26	10902131	L3.10	1	12	11106031	A2.01	1
3	10572171	E3.05	1	3	10791011	E2.17	2	40	10902221	A2.24	1	10	11106031	L3.10	1
3	10572173	D3.33	1	1	10791011	B2.01	2	28	10902221	B1.05	2	8	11106031	F3.01	2
14	10615673	A1.07	1	31	10791011	E2.16	2	15	10902321	B1.05	1	32	11106031	E3.02	3
10	10615679	F3.01	2	36	10791321	B2.12	1	26	10902421	A2.21	1	1	11106031	L3.04	1
3	10615779	F3.01	2	11	10791411	L3.12	1	25	10902431	L3.04	1	3	11106031	E3.28	1
19	10643631	A2.01	1	8	10793111	B2.10	1	21	10902431	F3.01	1	31	11106221	L3.04	1
31	10721211	D3.01	1	2	10793511	B2.12	1	4	10902431	F4.01	2	20	11106231	L1.01	1
23	10726721	C1.01	1	19	10794001	F4.01	2	9	10902621	A2.24	1	2	11106231	F3.01	2
24	10730101	E3.25	1	9	10794501	B2.07	1	2	10902621	A2.01	2	11	11106231	D2.22	3
25	10733601	B2.07	1	18	10796401	L3.10	1	13	10923621	B2.02	1	8	11106431	E3.02	5
18	10733601	C1.01	2	27	10796401	L1.01	1	41	10937721	D3.01	1	10	11106621	L3.04	2
17	10733601	C1.01	1	26	10796401	E2.16	2	21	10979221	L3.04	1	7	11106631	L3.04	1
37	10734201	A2.21	1	7	10796401	C1.35	1	41	10996260	B2.01	1	15	11106631	D2.22	3
5	10734201	L3.04	1	2	10797001	B1.01	1	16	11054590	F4.01	2	1	11106631	D2.22	1
24	10734201	C1.35	1	17	10797001	B2.07	1	17	11054690	F4.01	2	1	11106631	D2.23	2
6	10734201	E3.25	4	3	10797001	B2.12	1	22	11054890	F4.01	2	30	11107331	E3.02	3
21	10734201	B2.07	1	16	10797301	B2.12	1	3	11059076	A1.05	1	9	11112231	L1.01	1
8	10734201	A2.21	1	20	10797701	E3.32	2	4	11061076	D2.22	2	17	11112231	L1.01	1
9	10734201	A2.21	1	21	10797901	D3.34	2	2	11061975	B2.05	1	6	11112331	E3.02	5
20	10734201	L3.10	1	17	10797901	D1.03	1	28	11062976	E2.17	2	24	11112431	D2.23	2
13	10734301	D2.22	3	35	10798301	D3.01	1	10	11066276	E3.28	2	1	11112431	L1.01	3
7	10734401	B2.10	1	6	10798501	D1.02	1	6	11066476	A1.07	1	33	11112431	L1.01	1
6	10734401	E3.25	1	13	10837710	E2.16	1	1	11067876	D2.22	2	19	11112431	L1.01	1

Nota/Nota: Este índice foi gerado em sequência alfa-numérica/ Este índice fue generado en secuencia alfa-numérica

SEQ	ITEM	SGR	QUAD	SEQ	ITEM	SGR	QUAD	SEQ	ITEM	SGR	QUAD	SEQ	ITEM	SGR	QUAD
2	11112431	L1.01	2	9	11307731	B2.01	2	5	11702921	L3.04	2	21	12174090	E3.02	1
1	11112831	L3.04	2	9	11307731	B2.01	1	10	11702921	C1.01	2	2	12174090	A4.02	1
24	11113031	E3.02	2	5	11343821	A2.56	1	7	11702921	E3.02	5	2	12174190	E3.02	4
20	11113231	E3.02	2	12	11363021	B2.02	1	14	11702921	L1.01	2	6	12174490	A2.22	1
29	11113531	E3.25	1	2	11363021	B2.07	1	23	11702921	L1.01	1	12	12174990	A2.22	1
2	11113731	E3.02	1	31	11363031	C1.01	2	17	11945008	F3.01	1	1	12179490	A2.01	2
18	11113931	E3.02	2	23	11363031	B2.01	2	25	120398A1	F3.01	1	18	12574521	E3.10	2
5	11115531	E3.02	3	34	11363031	B2.01	2	21	12163521	E3.10	1	45	12574521	D3.34	1
17	11115531	E3.10	1	10	11363031	D2.23	2	11	12163921	B2.01	2	10	12575127	E3.32	1
23	11116031	A2.01	1	8	11383621	D1.03	1	3	12164011	B1.01	1	25	12575611	B2.12	1
20	11118931	E3.10	1	4	11383621	D3.34	1	3	12164011	B1.01	2	13	12601271	A2.24	1
1	11195470	D3.34	2	6	11383631	E3.10	3	14	12164011	D3.38	1	20	12601471	A1.02	2
30	11198371	B2.01	2	4	11390521	L3.12	1	17	12164021	L3.04	1	21	12601471	L1.01	1
36	11227721	B2.01	2	27	11390531	B2.01	1	8	12164111	L1.01	2	18	12601571	A1.02	2
9	11227731	B2.01	1	5	11391520	D3.30	1	14	12164111	L3.11	1	21	12604271	L3.10	1
6	11234731	C1.01	2	10	11391521	L3.12	1	1	12164121	D3.31	1	16	12605371	E3.25	1
25	11244431	B2.01	2	31	11391521	D3.34	1	4	12164121	D3.33	1	4	12605379	L1.01	3
7	11255931	B4.11	1	15	11391531	L3.04	2	41	12164121	L3.10	1	28	12605970	D3.34	1
11	11255931	D3.38	1	19	11391531	L3.11	1	1	12164121	L3.10	2	3	12638101	D3.34	2
14	11305121	B2.12	1	1	11391531	D3.33	1	12	12164311	E3.10	3	5	12638501	E3.25	1
1	11305121	D3.30	1	3	11394331	B2.01	1	8	12164521	E3.10	3	23	12638601	B2.12	1
13	11305131	L3.04	2	13	11408321	E3.32	2	12	12164521	D1.03	1	11	12638601	C1.35	1
15	11305131	L1.01	2	27	11408331	L3.04	1	1	12164521	D1.02	1	12	12638601	D2.25	1
7	11305131	C1.01	2	7	11408531	L3.12	1	30	12164711	E3.02	1	34	12638601	E2.16	2
18	11305131	L3.04	1	8	11422031	B2.01	1	14	12164721	C1.01	2	13	12638621	C1.01	2
1	11306921	D3.38	1	8	11422321	E3.13	1	4	12164721	A2.21	1	38	12639701	A2.21	1
19	11306921	B2.12	1	9	11422331	E3.05	1	18	12164721	B2.01	1	30	12639701	D2.22	3
16	11306931	E2.16	2	9	11422331	D2.22	1	8	12164721	E3.25	4	5	12642701	E3.02	2
29	11306931	B2.01	2	4	11701711	A1.02	2	5	12164721	F4.01	3	25	12642701	C1.35	1
10	11306931	E3.02	1	29	11701711	A1.01	1	31	12173790	A4.02	1	21	12642701	D2.23	2
9	11307031	E2.17	1	12	11701711	A3.03	1	5	12173790	B1.01	2	10	12642701	B2.07	1
35	11307031	C1.01	2	1	11701721	E3.02	5	10	12173790	D2.23	1	14	12643701	A4.01	1
16	11307031	E2.16	1	7	11702920	D3.01	1	11	12174090	A4.02	1	4	12644421	L3.10	1
17	11307721	B2.10	1	16	11702920	D3.01	1	13	12174090	E3.02	1	13	12644421	L3.10	1

Nota/Nota: Este índice foi gerado em sequência alfa-numérica/ Este índice fue generado en secuencia alfa-numérica

SEQ	ITEM	SGR	QUAD	SEQ	ITEM	SGR	QUAD	SEQ	ITEM	SGR	QUAD	SEQ	ITEM	SGR	QUAD
21	12644921	A2.01	1	14	13407211	E3.10	2	43	14233821	D3.34	1	2	14465480	E3.32	1
28	12645031	D2.22	3	14	13407211	D3.34	2	19	14243210	D3.34	1	9	14465680	D3.34	1
22	12646701	F3.01	1	9	13407211	D3.30	1	24	14254433	D2.20	1	8	14465680	D3.37	1
4	12646721	L3.10	2	8	13407211	E3.05	1	8	14254831	B4.11	1	15	14466580	A2.01	1
32	12646721	L3.10	1	14	13407811	D3.30	1	27	14257830	D3.34	1	3	14467980	A2.01	1
3	12646801	F4.01	3	18	13408411	B2.12	1	27	14271731	E3.10	1	6	14467980	E3.28	1
17	12646801	L3.11	1	16	13449320	B2.01	1	11	14272030	E3.05	1	10	14471080	B1.01	2
30	12646801	L1.01	1	1	13574821	D1.03	1	9	14274631	D3.31	1	17	14471080	E3.32	2
13	12646821	F3.01	2	3	13574831	D1.02	1	14	14306331	E3.02	3	4	14472180	D3.38	1
9	12646821	L3.10	1	2	13598520	B4.12	1	14	14328701	B2.01	1	3	14472880	E3.10	3
3	12646821	D2.22	1	19	13852440	C1.01	1	25	14330260	E3.02	1	5	14473780	E3.32	2
26	12646821	L1.01	1	15	13852440	C1.01	1	3	14438085	B4.11	1	32	14482180	B2.01	1
3	12646821	L3.04	1	30	13876940	B1.05	2	22	14438385	B2.01	1	12	14496531	D2.22	3
40	12646821	L3.10	1	25	14143890	F4.01	2	8	14452780	B1.01	2	14	14496731	E3.25	1
5	12646901	L3.11	1	9	14149690	F4.01	2	7	14457280	E3.31	11	4	14496931	B2.12	1
3	12646901	L3.12	1	13	14161770	L1.01	1	6	14457280	D2.23	1	15	14497131	B2.12	1
5	12646901	A4.01	1	48	14163170	L3.10	1	13	14457280	E3.02	2	24	14514	B2.07	1
44	12646921	L3.10	1	3	14163170	L1.01	1	28	14457780	E3.02	1	6	14517	B2.07	1
4	12646921	L1.01	2	34	14163170	A2.21	1	17	14458480	D3.38	1	5	14518	B2.07	1
11	12646921	L1.01	1	21	14163170	A2.21	1	2	14462880	E3.31	9	4	14519	B2.07	1
9	12646921	L3.10	2	6	14163370	A1.03	1	12	14462880	D3.34	2	7	14520	B2.07	1
11	12646921	D2.23	2	11	14163670	A1.03	1	16	14462880	E3.31	10	35	14549270	C1.35	1
25	12694421	L3.10	1	8	14163670	A1.06	1	16	14463180	E3.02	4	1	14601770	B2.04	2
34	12948410	E2.17	2	7	14163770	A1.05	1	11	14463180	E3.02	4	10	14603670	D2.23	3
4	13018610	D3.01	1	34	14167870	B2.01	1	23	14463280	E3.02	2	14	14603670	D3.37	1
30	13229611	A2.21	1	21	14168070	C1.35	1	10	14463282	A3.01	1	7	14687	D2.20	1
4	13275917	F4.01	1	24	14168570	B1.05	2	25	14463380	E3.32	2	4	14694	D2.20	1
1	13276011	F4.01	2	5	14171070	D3.40	4	19	14463480	E3.02	1	3	14695	D2.20	1
5	13276411	L1.01	3	6	14171070	D3.40	2	27	14463680	E3.32	2	18	14696	D2.20	1
5	13276411	F3.01	1	5	14171070	D3.40	1	15	14464080	E3.02	1	44	15204	D3.01	1
2	13279611	C1.35	1	4	14198910	B1.05	2	11	14464480	D3.34	1	43	15205	D3.01	1
3	13407211	E3.32	2	15	14233421	D3.38	1	28	14464580	C1.01	1	42	15206	D3.01	1
3	13407211	E3.10	1	9	14233430	D3.37	1	10	14464680	D2.22	2	13	15219831	E3.13	1
3	13407211	E3.10	2	15	14233431	D3.34	1	13	14465180	E3.32	1	12	15343	D3.33	1

Nota/Nota: Este índice foi gerado em sequência alfa-numérica/ Este índice fue generado en secuencia alfa-numérica

SEQ	ITEM	SGR	QUAD	SEQ	ITEM	SGR	QUAD	SEQ	ITEM	SGR	QUAD	SEQ	ITEM	SGR	QUAD
28	15528	B2.01	1	24	15840521	D3.34	1	27	15970731	C1.01	1	25	16043421	A1.01	1
1	15540321	L3.12	1	9	15860131	B4.11	1	29	15970731	B2.01	1	11	16043421	A1.02	2
9	15540321	L3.11	1	7	15862121	B1.01	1	24	15970731	L1.01	1	9	16043421	A4.02	1
3	15540421	B1.05	2	4	15888731	E3.10	3	17	15970931	E2.16	2	11	16043431	E3.25	4
5	15540431	D2.22	1	17	15888731	E3.02	1	20	15970931	E2.17	2	18	16043531	E2.17	1
8	15540431	L3.10	2	23	15888731	E3.02	1	18	15970931	D3.34	1	3	16043621	A3.01	1
6	15540431	L1.01	2	25	15896211	A2.21	1	27	15971331	E3.02	1	6	16043621	A2.56	1
43	15540431	L3.10	1	6	15896211	F4.01	2	19	15971421	E3.10	2	21	16043621	B1.01	2
34	15540431	L1.01	1	22	15896211	A2.21	1	12	15972231	F3.01	2	2	16043621	D2.23	3
20	15540521	B1.05	1	11	15896211	B1.05	1	10	15977821	D3.38	1	25	16043621	A1.01	1
4	15540531	D2.22	1	1	15896211	F3.01	1	16	15977921	B1.01	2	15	16043621	A1.07	1
18	15540531	L1.01	2	16	15896218	F3.01	1	4	15981031	D3.31	1	9	16043621	A1.02	2
6	15540531	L3.11	1	7	15896221	A2.28	3	15	15981231	D3.37	1	1	16043621	A4.09	1
29	15540531	C1.01	1	12	15896221	A2.24	1	7	15981331	D3.31	1	22	16043621	E2.17	2
9	15540631	E3.02	3	11	15896221	A2.27	1	17	15981831	D3.30	1	18	16043631	E2.16	1
32	15540631	C1.35	1	5	15896221	A2.28	1	6	15982131	D3.31	1	18	16043631	E2.16	2
26	15540721	E3.32	2	7	15896221	A1.02	1	7	15982521	B4.06	1	33	16043631	L3.10	1
20	15540731	E3.02	3	14	15896221	A2.25	1	11	15984121	L1.01	2	17	16043631	D2.22	3
15	15540731	E3.25	1	24	15896221	F3.01	1	37	15984421	D3.34	1	7	16043831	L3.04	2
23	15540821	E3.32	2	7	15896221	A2.01	2	26	15987931	D3.34	1	15	16043921	D2.23	2
10	15540831	L1.04	1	11	15970521	B2.10	1	6	15988521	E3.32	2	20	16044121	A1.02	1
20	15540921	D3.33	1	2	15970521	L3.11	1	11	15988921	E3.10	3	9	16044131	E3.02	2
18	15541021	B1.01	1	20	15970531	B2.01	2	13	15989121	L3.12	1	21	16044321	A1.02	1
22	15541031	E3.02	3	37	15970531	B2.01	1	14	16042921	A1.02	1	11	16044421	A1.02	1
8	15541121	A4.01	1	13	15970531	D2.22	2	21	16043021	C1.01	2	2	16044621	A1.02	1
1	15541221	A4.01	1	1	15970531	A2.21	1	12	16043221	A3.01	1	1	16044631	E2.17	1
28	15541431	C1.01	2	31	15970531	B2.01	2	4	16043221	B2.05	1	7	16044731	E3.02	2
8	15541731	E3.02	1	6	15970721	B2.02	1	23	16043221	L3.04	1	9	16045021	D2.23	3
45	15579	D3.01	1	15	15970721	B2.10	1	27	16043221	A2.24	1	1	16045021	E3.02	2
5	15835231	D3.31	1	1	15970721	B4.06	1	9	16043231	F3.01	2	29	16054621	L3.04	1
4	15835231	E3.05	1	3	15970721	B2.01	2	29	16043231	D2.22	3	3	16100811	E3.02	2
18	15835231	D3.30	1	18	15970721	L3.11	1	20	16043231	D2.23	2	9	16100811	A2.56	1
5	15836421	E3.10	2	9	15970721	B2.05	1	5	16043231	L3.10	2	7	16100811	F3.01	1
16	15836421	E3.10	2	14	15970721	L3.04	1	6	16043421	F3.01	1	12	16100821	E3.25	4

Nota/Nota: Este índice foi gerado em sequência alfa-numérica/ Este índice fue generado en secuencia alfa-numérica

SEQ	ITEM	SGR	QUAD	SEQ	ITEM	SGR	QUAD	SEQ	ITEM	SGR	QUAD	SEQ	ITEM	SGR	QUAD
10	16100821	L3.04	1	28	18134	E2.17	1	35	20181581	E2.16	2	7	27342232	E2.16	1
30	16100821	L3.10	1	19	18135	E2.17	1	17	20181591	E2.17	1	1	27342232	E2.16	2
9	16100821	L3.04	2	27	18136	E2.17	1	2	20181591	E2.16	1	14	28042520	B2.05	1
7	16101511	A4.01	1	11	18143	E2.16	2	16	20192131	E2.17	1	8	28042750	D2.22	2
20	16101511	B1.01	1	13	18143	E2.17	2	1	20192131	E2.16	1	5	28042760	D2.22	2
14	16101521	L1.04	1	38	18144	E2.16	2	26	20192161	E2.17	1	5	28995900	B2.04	2
12	16101521	E3.25	1	26	18144	E2.17	2	2	20202971	B4.06	1	11	329751A1	F6.08	1
37	16101521	L3.10	1	24	18147	E2.16	2	22	20212021	E2.17	1	3	329760A1	F6.08	1
17	16101521	E3.02	3	5	18147	E2.17	2	12	20215171	E2.17	2	1	329761A1	F6.08	1
11	16101521	L3.10	2	4	18148	E2.17	2	10	20215171	E2.16	2	7	329762A1	F6.08	1
26	16101521	C1.01	2	22	18150	E2.16	2	30	20221471	D3.01	1	10	329767A1	F6.08	1
28	16102321	E3.25	1	21	18150	E2.17	2	20	20229990	B2.05	1	6	329773A1	F6.08	1
6	16113821	B2.10	1	24	18151	E2.17	2	2	20308	B2.10	1	14	329794A1	F6.08	1
2	17510	B1.05	1	21	18151	E2.16	2	2	20389	E2.17	2	8	329803A1	F6.08	1
1	17511	B1.05	1	21	19297	E2.17	1	10	20685450	A1.03	1	22	40000150	D2.20	1
6	18114	E2.17	1	21	19573	E2.16	1	14	20886960	A2.27	2	13	40002320	B2.05	1
10	18114	E2.16	1	3	19576	E2.16	2	7	20915780	E2.16	2	10	40004240	C1.01	1
19	18118	E2.17	2	20	19577	E2.16	1	15	20915780	E2.17	2	13	4034044	B2.01	1
27	18120	E2.17	2	13	2003	D2.20	1	2	20943310	E2.16	2	6	4293094	L3.10	1
11	18121	E2.17	1	17	20033750	E2.17	2	46	20996	D3.01	1	1	4586020	E3.28	2
4	18121	E2.16	1	5	20033750	E2.16	2	39	21039	E2.16	2	20	4692020	L1.01	2
3	18122	E2.16	1	4	20045200	B2.04	2	20	21040	E2.16	2	15	4950259	F3.01	1
10	18122	E2.17	1	3	20045200	B2.05	1	23	21521	E2.16	2	41	4952576	D3.34	1
6	18123	E2.16	2	15	20063460	D3.34	2	24	225584	B2.01	1	22	4952578	D3.34	1
11	18123	E2.17	2	7	20063470	E2.17	2	10	24940180	B4.12	1	6	4953453	D2.26	1
8	18125	E2.16	1	37	20063470	E2.16	2	3	24940300	B4.12	1	18	4954336	F3.01	1
15	18125	E2.17	1	10	20063470	D3.34	2	8	24941430	B4.12	1	7	4955520	B1.05	1
23	18127	E2.17	1	27	20063500	B2.12	1	7	24941440	B4.12	1	11	4958508	B1.01	1
37	18128	E2.17	2	23	20153381	D3.33	1	9	24976670	B2.04	2	12	4958508	B2.01	2
24	18129	E2.17	1	2	20170771	D1.03	1	39	26795190	E2.17	2	1	4959139	D2.25	1
33	18130	E2.17	2	3	20170781	D1.03	1	11	26798640	B2.04	2	5	4959141	D2.25	1
38	18131	E2.17	2	16	20178951	D1.03	1	18	26800110	D3.33	1	13	4959143	D2.25	1
20	18132	E2.17	1	29	20181571	E2.17	2	11	26800210	B4.06	1	9	4959324	A4.01	1
3	18133	E2.17	1	9	20181581	E2.17	2	14	27342232	E2.17	1	8	4961992	D3.01	1

Nota/Nota: Este índice foi gerado em sequência alfa-numérica/ Este índice fue generado en secuencia alfa-numérica

SEQ	ITEM	SGR	QUAD	SEQ	ITEM	SGR	QUAD	SEQ	ITEM	SGR	QUAD	SEQ	ITEM	SGR	QUAD
10	4961993	D3.01	1	14	4972702	E2.16	2	16	4984550	C1.35	1	12	4989745	E2.16	2
9	4961994	D3.01	1	28	4972706	E2.16	2	15	4984550	A2.21	1	14	4989745	E2.17	2
12	4961996	D3.01	1	13	4972707	E2.16	2	1	4984971	L3.10	1	17	4989767	C1.35	1
14	4961998	D3.01	1	1	4974787	A4.02	1	1	4985147	E3.25	2	33	4989767	A2.21	1
18	4962144	D3.01	1	16	4977458	L3.10	1	10	4985893	B2.04	1	8	4990494	D3.31	1
37	4962145	D3.01	1	16	4977541	D3.33	1	10	4985894	B2.04	1	19	4990759	L3.10	1
8	4962146	B1.05	1	27	4977675	B2.01	2	10	4985895	B2.04	1	9	4991238	D3.38	1
17	4964254	D3.37	1	28	4977676	B2.01	2	10	4985896	B2.04	1	10	4991238	D3.37	1
5	4964600	B4.11	1	15	4977829	L3.11	1	10	4985897	B2.04	1	16	4991238	D3.34	1
5	4964601	B4.11	1	13	4978637	B2.07	1	10	4985898	B2.04	1	28	4991559	L1.01	1
11	4964650	B2.01	1	7	4979223	D3.40	4	10	4985899	B2.04	1	8	4991715	D3.38	1
33	4964748	B2.01	1	7	4979223	D3.40	1	10	4985900	B2.04	1	4	4991830	B1.05	1
8	4964852	B2.01	2	1	4979234	D3.01	1	10	4985901	B2.04	1	4	4995381	B2.10	1
5	4964921	B4.12	1	11	4979235	D3.01	1	10	4985902	B2.04	1	6	4995392	E2.16	1
1	4965104	B4.12	1	13	4979236	D3.01	1	10	4985903	B2.04	1	13	4995392	E2.17	1
9	4965107	B4.12	1	3	4979237	D3.01	1	10	4985904	B2.04	1	5	4996740	B2.04	1
22	4966643	B2.07	1	2	4979239	D3.01	1	10	4985905	B2.04	1	4	4996741	B2.04	1
20	4966647	B2.07	1	6	4979241	D3.01	1	10	4985906	B2.04	1	10	5011536	D3.30	1
31	4966709	C1.01	1	36	4979242	D3.01	1	10	4985907	B2.04	1	16	538595	B1.01	1
10	4967219	D2.20	1	6	4979787	D3.38	1	10	4985908	B2.04	1	4	539120	A2.56	1
14	4967231	B1.01	1	13	4979788	D3.38	1	10	4985909	B2.04	1	36	541468	E2.17	2
7	4968123	D2.25	1	16	4979789	D3.38	1	10	4985910	B2.04	1	40	544958	E2.17	2
13	4968543	A4.01	1	1	4981134	A2.56	1	10	4985911	B2.04	1	13	545147	D3.30	1
9	4969010	F3.01	1	7	4981135	A2.56	1	10	4985912	B2.04	1	22	545178	D3.33	1
5	4970364	B2.12	1	17	4982082	D3.34	1	10	4985913	B2.04	1	13	545180	D3.33	1
27	4970504	A2.21	1	18	4982082	D3.38	1	10	4985914	B2.04	1	14	545181	D3.33	1
2	4970504	E3.25	4	19	4982082	D3.37	1	10	4985915	B2.04	1	8	545182	D3.33	1
17	4970992	B2.01	2	12	4982107	B2.05	1	10	4985916	B2.04	1	9	545183	D3.33	1
18	4970997	B2.01	2	15	4982108	B2.05	1	10	4985917	B2.04	1	31	545621	E2.17	2
10	4971843	A2.01	1	13	4982171	D3.40	4	11	4989366	L3.11	1	10	545633	E2.17	2
19	4971873	B1.05	1	36	4984517	A2.21	1	11	4989367	L3.11	1	32	545634	E2.17	2
19	4972125	D3.33	1	3	4984525	C1.35	1	10	4989370	L3.11	1	2	546500	B4.11	1
15	4972126	D3.33	1	28	4984525	A2.21	1	10	4989371	L3.11	1	2	547050	D2.20	1
10	4972590	A4.02	1	6	4984549	C1.35	1	35	4989488	A2.21	1	8	547884	D3.33	1

Nota/Nota: Este índice foi gerado em sequência alfa-numérica/ Este índice fue generado en secuencia alfa-numérica

SEQ	ITEM	SGR	QUAD	SEQ	ITEM	SGR	QUAD	SEQ	ITEM	SGR	QUAD	SEQ	ITEM	SGR	QUAD
8	547885	D3.33	1	6	555284	E2.17	2	9	562106	B1.01	1	34	578328	B2.12	1
8	547886	D3.33	1	25	555284	E2.16	2	12	562580	B1.05	2	35	578331	B2.12	1
11	549830	B2.05	1	8	555295	E2.16	2	7	562745	B2.12	1	33	578332	B2.12	1
11	551896	D3.33	1	9	555566	E2.16	1	8	562746	B2.12	1	16	578471	D2.20	1
13	553067	B2.04	2	4	555567	E2.17	1	10	562814	B2.12	1	20	578503	B2.10	1
8	553068	B2.04	2	11	555580	B2.12	1	9	563366	D2.25	1	1	578512	B2.10	1
9	553070	B2.04	1	17	556287	B2.12	1	6	564111	B2.05	1	6	578568	B2.12	1
1	553071	B2.04	1	33	556981	D3.34	1	5	564112	B2.05	1	20	578652	B2.01	1
12	553079	B2.04	2	6	557103	A3.01	1	26	564231	D3.33	1	6	578674	D1.03	1
6	553083	B2.04	2	7	557186	D3.30	1	16	565970	A4.01	1	11	579452	D1.03	1
2	553091	B2.04	1	8	557206	B4.06	1	20	566066	D3.34	2	19	579453	D1.03	1
35	553153	B2.01	1	1	557529	B3.01	1	11	566423	D2.25	1	17	580489	E2.16	1
10	553187	B2.10	1	7	557531	B2.04	2	3	567004	D2.25	1	12	580967	B2.12	1
9	553201	B2.10	1	1	557534	B2.02	1	19	567381	B2.01	2	17	581122	D2.20	1
13	553208	B2.10	1	8	557536	B2.02	1	15	567406	E3.10	3	24	581658	E3.02	1
12	553209	B2.10	1	5	557537	B2.02	1	14	567406	D1.03	1	24	582591	D3.34	2
9	553214	C1.01	1	10	557538	B2.02	1	4	567406	E3.10	1	5	582811	D2.20	1
6	553217	C1.01	1	9	557539	B2.02	1	6	568525	D2.20	1	15	582904	D1.03	1
4	553231	C1.01	1	8	557541	B2.05	1	19	572978	B2.01	1	20	582967	D3.01	1
18	553299	C1.01	1	7	557548	B2.05	1	10	572993	B4.06	1	6	583031	B2.04	1
2	553330	C1.01	1	26	557551	B2.12	1	6	573487	B1.01	1	5	583392	C1.01	1
11	553694	D2.22	2	29	557552	B2.12	1	2	575930	B2.01	1	2	583400	D2.26	1
14	553705	B2.04	2	9	557559	B2.12	1	10	577149	A2.21	1	4	583401	D2.26	1
1	554239	B2.12	1	12	557683	D3.30	1	7	577149	A2.21	1	5	584103	B1.05	1
24	554461	D3.33	1	28	559363	B2.12	1	12	577151	A2.21	1	2	584366	B3.01	1
34	554463	D3.01	1	18	560017	D3.37	1	8	577275	B2.07	1	7	584462	D3.33	1
27	554615	D3.01	1	12	560571	E2.16	1	19	577911	D2.23	2	3	584492	D2.26	1
39	554618	D3.01	1	15	561001	B2.07	1	23	578067	B2.07	1	1	584859	D2.26	1
47	554619	D3.01	1	18	561002	B2.07	1	13	578159	B1.01	1	13	585440	B1.05	1
6	554952	E2.16	2	16	561003	B2.07	1	23	578193	B2.10	1	16	585445	B1.05	2
11	554952	E2.17	2	19	561004	B2.07	1	16	578195	B2.10	1	20	585447	B1.05	2
33	554953	E2.17	2	11	561005	B2.07	1	19	578220	B2.10	1	6	585453	B1.05	2
18	555283	E2.17	2	14	561008	B2.07	1	5	578268	B2.10	1	14	585455	B1.05	2
4	555283	E2.16	2	2	561743	D2.25	1	1	578269	B2.07	1	18	585459	B1.05	1

Nota/Nota: Este índice foi gerado em sequência alfa-numérica/ Este índice fue generado en secuencia alfa-numérica

SEQ	ITEM	SGR	QUAD	SEQ	ITEM	SGR	QUAD	SEQ	ITEM	SGR	QUAD	SEQ	ITEM	SGR	QUAD
29	585467	B1.05	2	40	592652	D3.34	1	9	596138	B4.06	1	6	70917662	A2.21	1
19	585479	B1.01	2	23	592653	D3.34	2	15	596144	B1.05	2	16	70917662	A2.21	1
7	585481	B1.01	2	23	592659	D3.34	1	15	596146	D2.20	1	5	70919134	D2.26	1
4	585834	A2.01	1	19	592662	D3.34	2	3	596391	C1.01	1	23	70919624	D2.23	2
30	585914	A2.25	1	19	592663	D3.34	2	15	596475	E2.16	2	17	70919624	B1.01	2
11	585964	B1.01	2	19	592749	B2.05	1	32	597368	D3.34	1	12	70920583	E3.02	3
3	586037	B1.05	1	3	592844	D3.30	1	24	598375	C1.01	1	16	70921116	E3.02	3
16	586210	E2.17	2	32	593918	B2.01	2	25	598376	C1.01	1	25	70921118	E3.02	3
9	586211	E2.16	2	17	594123	C1.01	2	3	599321	E3.25	4	8	70921214	E3.02	4
8	586216	D3.33	1	19	594128	C1.01	2	5	599324	E3.25	4	5	70921244	E3.02	4
8	586217	D3.33	1	16	594140	C1.01	2	4	599326	E3.25	4	16	70921349	D2.23	2
6	586726	B4.12	1	29	594141	C1.01	2	23	599821	D2.20	1	1	70921349	D2.23	1
3	587004	D3.38	1	8	594372	D2.26	1	11	60040613	E2.16	1	28	70921349	D2.23	2
8	587012	D3.30	1	6	594547	B2.01	2	11	60093124	F3.01	1	27	70921409	D2.23	2
15	587033	B1.01	1	16	594550	B1.05	1	26	705636	A2.25	1	11	70921467	E3.25	1
17	587271	D3.34	2	12	594553	B1.05	1	20	70638732	E3.25	1	2	70922457	D2.23	1
13	587273	D3.34	2	9	594557	B1.05	1	4	70653570	E3.25	1	17	70922457	D2.23	2
18	587274	D3.34	2	14	594558	B1.05	1	23	70686384	E3.25	1	9	70922632	E3.02	4
19	587406	D2.22	3	26	594559	B1.05	2	26	70686384	D2.22	3	7	70922997	E3.02	4
18	587468	C1.35	1	21	594563	B1.01	1	1	70904206	E3.02	3	34	70923163	E3.25	1
29	587468	A2.21	1	13	594566	B1.05	2	26	70904208	E3.02	3	23	70923578	E3.02	3
8	587808	E2.17	2	3	594629	H1.01	1	4	70910024	C1.01	2	10	70923713	E3.02	4
36	587808	E2.16	2	5	594633	D3.34	2	25	70910161	C1.01	2	24	70923718	E3.02	3
6	587830	B1.05	1	2	594634	D3.34	2	8	70910167	E3.30	1	11	70923841	E3.28	1
10	592437	H1.01	1	9	594637	D3.34	2	17	70910267	E3.25	1	31	70924332	E3.25	1
11	592509	D3.37	1	8	594638	D3.34	2	3	70910267	D2.22	3	7	70924817	E3.30	1
12	592518	D3.37	1	7	594640	D3.34	2	1	70910287	E3.25	1	22	70926049	D2.23	2
13	592520	D3.37	1	22	594690	D3.34	2	18	70911048	E3.25	1	4	70927063	E3.02	4
30	592542	D3.34	1	31	594795	B1.05	2	22	70911414	E3.25	1	22	70927103	C1.35	1
7	592543	D3.34	1	40	594930	D3.01	1	15	70912768	E3.28	1	2	70927173	E3.02	3
29	592544	D3.34	1	17	595012	L3.10	1	33	70913177	E3.25	1	21	70927543	E3.25	1
5	592566	D3.38	1	10	595522	B1.01	1	2	70915633	E3.28	2	33	70928927	E3.02	3
4	592624	L3.04	1	12	595524	B1.01	1	31	70916590	D2.22	3	32	70929289	D2.23	2
6	592625	L3.04	1	3	595879	B4.06	1	2	70916965	E3.25	1	31	70933474	D2.23	2

Nota/Nota: Este índice foi gerado em sequência alfa-numérica/ Este índice fue generado en secuencia alfa-numérica

SEQ	ITEM	SGR	QUAD	SEQ	ITEM	SGR	QUAD	SEQ	ITEM	SGR	QUAD	SEQ	ITEM	SGR	QUAD
19	71100246	F6.08	1	14	75200683	E3.10	3	5	75202504	A1.01	3	3	75202578	A2.24	1
9	71100247	F6.08	1	5	75200683	D1.02	1	8	75202505	A1.01	2	2	75202579	A2.24	1
18	71100248	F6.08	1	4	75200754	D1.02	1	10	75202512	A1.02	1	22	75202580	A2.24	1
12	71100249	F6.08	1	4	75200804	D1.03	1	16	75202520	A2.27	2	23	75202581	A2.24	1
9	71100458	A1.03	1	4	75200805	D1.03	1	8	75202521	A2.27	1	24	75202582	A2.24	1
4	71101952	A2.26	1	10	75200844	D1.03	1	16	75202522	A2.24	1	25	75202583	A2.24	1
12	73057960	F4.01	2	13	75200858	A4.02	1	6	75202523	A1.05	1	14	75202589	A1.01	3
39	73069458	L1.01	1	12	75200929	B2.07	1	3	75202526	A2.54	1	3	75202593	A1.06	1
40	73072341	L1.01	1	12	75201058	B2.01	1	19	75202527	A4.02	1	29	75202593	A4.02	1
15	73122862	F4.01	2	5	75201058	B2.01	1	2	75202528	A1.01	2	19	75202594	A1.02	2
23	73122923	C1.01	2	1	75201111	F4.01	3	2	75202530	A1.01	3	17	75202595	A1.02	2
9	73124631	E3.28	1	9	75201111	F4.01	1	1	75202531	A1.07	1	2	75202600	A4.09	1
1	73125303	C1.01	2	10	75201112	F4.01	1	7	75202532	A1.02	2	3	75202601	A1.01	2
8	73125849	D2.22	3	24	75201151	B2.12	1	30	75202533	A4.02	1	4	75202602	A4.03	1
15	73125849	C1.35	1	32	75201152	B2.12	1	4	75202534	A2.54	1	6	75202603	A4.09	1
7	73126203	D2.22	3	13	75201317	A2.21	1	18	75202537	A4.02	1	3	75202608	A4.03	1
23	73126203	C1.35	1	3	75201337	D3.31	1	2	75202540	A1.15	1	2	75202609	A3.03	1
36	73126204	C1.35	1	16	75201411	B2.01	2	3	75202541	A1.15	1	28	75202611	A4.02	1
7	73148889	D2.23	2	21	75201421	B1.05	2	11	75202543	A3.01	1	2	75202613	A4.03	1
25	73152125	E3.25	1	11	75201430	D3.30	1	4	75202544	A1.01	3	21	75202614	A4.02	1
5	738461	H1.01	1	16	75201484	L3.11	1	15	75202548	A2.24	1	5	75202614	A4.03	1
13	74060125	A2.25	1	16	75201485	L3.11	1	10	75202549	A1.07	1	1	75202616	A4.03	1
10	74060137	A2.28	3	11	75201624	A2.01	1	13	75202550	A1.07	1	7	75202619	A4.03	1
7	74060150	A2.25	1	16	75201656	B2.05	1	12	75202554	A1.01	1	5	75202622	A1.05	1
9	74060151	A2.27	1	21	75201658	B2.05	1	10	75202557	A2.24	1	8	75202624	A1.07	1
19	74060325	A2.28	2	1	75201659	B2.05	1	2	75202559	A2.54	1	9	75202625	A1.07	1
22	74061045	A2.27	1	12	75201717	B4.06	1	11	75202560	A2.24	1	12	75202628	A1.01	3
4	741569	A4.01	1	13	75201847	B4.06	1	28	75202564	A1.01	1	6	75202631	A4.03	1
16	746189	A2.25	1	21	75201942	D3.01	1	7	75202565	A1.06	1	4	75202633	A1.05	1
6	75200532	H1.01	1	23	75201943	D3.01	1	9	75202566	A1.06	1	7	75202635	A1.03	1
28	75200547	D3.01	1	22	75201944	D3.01	1	6	75202568	A1.06	1	17	75202636	A1.01	1
5	75200554	D3.01	1	24	75201945	D3.01	1	6	75202573	A1.02	2	33	75202637	A2.24	1
21	75200624	D3.33	1	35	75201981	D3.34	1	7	75202574	D2.23	3	4	75202646	A1.15	1
10	75200649	F4.01	2	6	752020642	E3.02	2	17	75202575	A1.02	1	4	75202648	A3.01	1

Nota/Nota: Este índice foi gerado em sequência alfa-numérica/ Este índice fue generado en secuencia alfa-numérica

SEQ	ITEM	SGR	QUAD	SEQ	ITEM	SGR	QUAD	SEQ	ITEM	SGR	QUAD	SEQ	ITEM	SGR	QUAD
18	75202650	A1.02	1	18	75202732	A1.01	1	13	75202811	A1.02	1	20	75203559	A2.25	1
20	75202661	A2.24	1	3	75202734	A4.02	1	1	75202868	A2.24	1	18	75203560	A2.25	1
19	75202662	A2.24	1	8	75202738	D2.23	3	8	75202896	A2.24	1	25	75203562	A2.25	1
21	75202663	A2.24	1	6	75202739	D2.23	3	10	75202897	A2.35	1	9	75203564	A2.25	1
2	75202671	A2.27	2	3	75202740	D2.23	3	46	75202897	A2.24	1	9	75204026	A2.35	1
13	75202677	A1.01	3	5	75202741	D2.23	3	43	75202898	A2.24	1	14	75204034	A2.27	1
4	75202678	A1.05	1	8	75202742	A2.01	2	9	75202899	A1.05	1	1	75204036	A2.35	1
4	75202679	A1.05	1	4	75202743	A2.01	2	16	75202907	A1.01	1	1	75204037	A2.35	1
4	75202680	A1.05	1	5	75202744	A2.01	2	19	75202913	A1.01	3	1	75204038	A2.35	1
4	75202681	A1.05	1	7	75202747	A1.01	1	9	75202913	A1.01	2	1	75204039	A2.35	1
7	75202686	A1.03	1	1	75202749	A1.05	1	32	75202914	A1.02	1	1	75204040	A2.35	1
7	75202687	A1.03	1	2	75202750	A1.05	1	5	75202914	A2.54	1	1	75204041	A2.35	1
7	75202688	A1.03	1	16	75202752	A1.01	3	10	75202914	A1.01	2	1	75204042	A2.35	1
7	75202689	A1.03	1	15	75202753	A1.01	3	4	75202914	A1.01	1	1	75204043	A2.35	1
27	75202690	A1.02	1	11	75202754	A1.01	3	22	75202914	A1.02	2	1	75204044	A2.35	1
17	75202694	A1.01	3	10	75202757	A1.01	2	1	75202915	A2.54	1	1	75204045	A2.35	1
15	75202696	A1.02	2	22	75202757	A1.02	2	20	75202919	A1.07	1	1	75204046	A2.35	1
26	75202699	A1.02	1	4	75202757	A1.01	1	19	75202920	A1.07	1	1	75204047	A2.35	1
12	75202700	A1.02	2	32	75202757	A1.02	1	18	75202921	A1.07	1	1	75204048	A2.35	1
5	75202704	A1.03	1	25	75202758	A1.02	1	16	75202922	A1.07	1	1	75204049	A2.35	1
16	75202705	A1.02	2	23	75202759	A1.02	1	23	75202922	A1.01	1	1	75204050	A2.35	1
5	75202709	A4.09	1	2	75202765	A1.01	2	22	75202923	A1.01	1	1	75204051	A2.35	1
20	75202710	A4.02	1	3	75202766	A1.01	2	17	75202923	A1.07	1	1	75204052	A2.35	1
1	75202711	A1.02	2	11	75202780	A1.01	1	19	75202925	A1.07	1	1	75204053	A2.35	1
1	75202712	A3.03	1	20	75202781	A1.01	1	17	75202926	A4.02	1	1	75204054	A2.35	1
18	75202714	A1.01	3	13	75202782	A1.01	1	3	75202927	A4.09	1	1	75204055	A2.35	1
1	75202715	A1.06	1	12	75202801	A1.02	1	1	75202931	A1.01	1	8	75204056	A2.25	1
3	75202716	A1.03	1	16	75202802	A1.02	1	26	75202934	A1.01	1	4	75204058	A4.09	1
16	75202717	A3.01	1	4	75202803	A1.02	1	10	75202935	A1.01	1	45	75204059	A2.24	1
4	75202720	A3.03	1	6	75202804	A1.02	1	30	75202936	A1.01	1	36	75204060	A2.24	1
10	75202722	A1.02	2	1	75202805	A1.25	1	27	75202939	A1.01	1	7	75204066	A2.26	1
4	75202724	A4.02	1	8	75202805	A1.02	1	14	75202947	A1.01	3	2	75204071	A2.35	1
4	75202727	A1.03	1	3	75202806	A1.25	1	1	75202986	A2.26	1	10	75204074	A2.27	2
19	75202731	A1.01	1	4	75202807	A1.25	1	4	75203558	A2.25	1	13	75204075	A2.27	2

Nota/Nota: Este índice foi gerado em sequência alfa-numérica/ Este índice fue generado en secuencia alfa-numérica

SEQ	ITEM	SGR	QUAD	SEQ	ITEM	SGR	QUAD	SEQ	ITEM	SGR	QUAD	SEQ	ITEM	SGR	QUAD
5	75204076	A2.27	2	26	75204125	A2.27	2	28	75204230	A2.28	1	4	75204609	A2.35	1
6	75204077	A2.27	2	11	75204126	A2.28	3	17	75204233	A2.28	1	5	75204610	A2.35	1
7	75204078	A2.27	2	17	75204127	A2.27	1	22	75204234	A2.28	1	6	75204611	A2.35	1
8	75204079	A2.27	2	18	75204129	A2.27	2	32	75204235	A2.28	2	7	75204612	A2.35	1
9	75204080	A2.27	2	17	75204130	A2.27	2	21	75204236	A2.28	1	8	75204613	A2.35	1
11	75204081	A2.27	2	38	75204131	A2.27	2	1	75204299	D2.27	1	28	75204955	A2.27	2
12	75204082	A2.27	2	20	75204132	A2.27	2	2	75204300	D2.27	1	21	75204956	A2.27	1
29	75204083	A2.27	2	15	75204133	A2.27	2	3	75204306	E3.31	11	2	75205122	A2.26	1
27	75204084	A2.27	2	7	75204133	A2.27	1	4	75204326	E3.31	8	15	75205141	A1.01	1
4	75204087	A2.27	2	18	75204134	A2.27	1	1	75204347	E3.31	8	8	75205142	A1.05	1
16	75204095	A2.27	1	23	75204136	A2.28	1	2	75204348	E3.31	8	8	75205145	A1.03	1
4	75204095	A2.27	1	5	75204143	A2.28	2	5	75204364	A2.26	1	4	75205146	A1.07	1
30	75204097	A2.27	2	4	75204144	A2.28	2	9	75204364	A2.28	2	16	75205148	L1.01	2
1	75204098	A2.27	1	2	75204145	A2.28	2	4	75204365	A2.28	1	30	75205152	A1.02	1
13	75204100	A2.27	1	5	75204147	A2.28	3	7	75204366	A2.28	1	7	75205153	A1.01	3
34	75204101	A2.27	2	6	75204147	A2.28	3	24	75204367	A2.28	1	17	75205154	A3.01	1
24	75204102	A2.27	2	23	75204148	A2.28	2	6	75204370	A2.28	2	6	75205155	A1.01	3
5	75204103	A2.27	1	31	75204149	A2.28	2	1	75204371	A2.28	1	20	75205157	A1.01	3
37	75204107	A2.27	2	10	75204150	A2.28	1	28	75204372	A2.28	2	5	75205158	A1.07	1
39	75204108	A2.27	2	9	75204151	A2.28	1	24	75204373	A2.28	2	14	75205159	A1.01	1
32	75204109	A2.27	2	3	75204152	A2.28	1	16	75204377	A2.28	2	21	75205159	A1.01	1
25	75204110	A2.27	2	3	75204157	A2.28	2	1	75204379	A2.28	2	13	75205159	A3.01	1
12	75204111	A2.27	1	11	75204159	A2.28	1	11	75204383	A2.25	1	10	75205162	A1.01	3
3	75204112	A2.27	1	12	75204160	A2.28	2	10	75204384	A2.25	1	9	75205163	A1.01	3
36	75204113	A2.27	2	2	75204161	A2.28	1	5	75204385	A2.25	1	3	75205164	A1.01	3
2	75204115	A2.27	1	8	75204163	A2.28	3	2	75204387	A2.25	1	3	75205165	A1.02	1
6	75204116	A2.27	1	20	75204164	A2.28	1	19	75204388	A2.25	1	13	75205166	A1.01	3
15	75204117	A2.27	1	20	75204165	A2.28	2	21	75204389	A2.25	1	2	75205170	A1.03	1
19	75204118	A2.27	2	21	75204166	A2.28	2	23	75204390	A2.25	1	37	75205171	A2.24	1
21	75204119	A2.27	2	4	75204166	A2.28	3	24	75204391	A2.25	1	19	75205172	A2.27	1
31	75204120	A2.27	2	12	75204170	A2.28	3	8	75204471	A2.28	2	41	75205175	A2.24	1
20	75204121	A2.27	1	25	75204170	A2.28	1	22	75204501	A2.28	2	3	75205175	A2.01	2
33	75204122	A2.27	2	35	75204170	A2.28	2	44	75204581	A2.24	1	28	75205176	A2.24	1
35	75204124	A2.27	2	6	75204226	A2.26	1	3	75204608	A2.35	1	13	75205177	A1.02	2

Nota/Nota: Este índice foi gerado em sequência alfa-numérica/ Este índice fue generado en secuencia alfa-numérica

SEQ	ITEM	SGR	QUAD	SEQ	ITEM	SGR	QUAD	SEQ	ITEM	SGR	QUAD	SEQ	ITEM	SGR	QUAD
22	75205178	A1.01	1	26	75205220	A2.24	1	6	75205359	A2.24	1	22	75207455	A1.02	2
15	75205181	A4.02	1	5	75205224	A2.24	1	16	75205361	A4.02	1	32	75207455	A1.02	1
5	75205182	A4.02	1	1	75205228	A2.26	1	1	75205370	A1.01	3	7	75207948	A1.07	1
14	75205183	A4.02	1	23	75205238	A2.27	2	7	75205372	A2.24	1	2	75207949	A1.07	1
14	75205184	A3.01	1	15	75205240	A2.28	1	3	75205373	A1.01	1	11	75208044	D3.40	1
14	75205184	A1.02	2	19	75205241	A2.28	1	3	75205690	A2.27	2	11	75208045	D3.40	1
30	75205184	A2.24	1	14	75205242	A2.28	2	10	75205699	A1.05	1	11	75208046	D3.40	1
3	75205184	A1.07	1	6	75205243	A2.28	1	1	75205798	A1.15	1	9	75208047	D3.40	1
8	75205184	A1.01	3	11	75205244	A2.28	2	6	75206223	A4.09	1	9	75208048	D3.40	1
35	75205185	A2.24	1	15	75205245	A2.28	2	12	75206959	L1.04	1	9	75208049	D3.40	1
4	75205186	A1.01	2	18	75205246	A2.28	1	22	75206960	L1.04	1	16	75208068	D3.40	1
15	75205187	A2.25	1	13	75205248	A2.28	2	18	75206961	L1.04	1	16	75208069	D3.40	1
18	75205187	A2.24	1	8	75205249	A2.28	1	19	75206962	L1.04	1	16	75208070	D3.40	1
39	75205188	A2.24	1	16	75205250	A2.28	1	21	75206963	L1.04	1	16	75208985	D3.40	1
2	75205190	A1.02	2	18	75205251	A2.28	2	20	75206964	L1.04	1	42	75209196	D3.34	1
9	75205191	A1.01	1	3	75205252	A2.28	3	6	75206965	L1.04	1	14	75209199	D2.25	1
13	75205192	A3.03	1	12	75205253	A2.28	1	7	75206966	L1.04	1	12	75209199	D2.23	3
24	75205194	A1.02	1	13	75205254	A2.28	1	5	75206967	L1.04	1	1	75209493	A1.03	1
5	75205195	A1.02	1	14	75205255	A2.28	1	4	75206968	L1.04	1	1	75209494	A1.03	1
31	75205197	A1.01	1	33	75205256	A2.28	2	8	75206969	A1.01	1	1	75209495	A1.03	1
34	75205199	A2.24	1	17	75205257	A2.28	2	7	75206973	A1.01	2	1	75209496	A1.03	1
24	75205200	A1.01	1	10	75205258	A2.28	2	6	75206974	A1.01	2	1	75209497	A1.03	1
2	75205200	A3.01	1	7	75205259	A2.28	2	1	75207386	F6.29	1	15	75210004	E3.02	2
4	75205201	D2.23	3	27	75205260	A2.28	1	2	75207387	F6.29	1	6	75210024	D3.33	1
5	75205204	A1.02	2	34	75205292	A2.28	2	4	75207388	F6.29	1	16	75210029	D3.34	2
31	75205205	A1.02	1	1	75205293	A2.28	3	3	75207389	F6.29	1	10	75210057	D3.34	1
5	75205208	A1.01	2	30	75205295	A2.28	2	5	75207390	F6.29	1	15	75210100	B2.01	2
29	75205210	A1.02	1	5	75205342	A1.01	1	1	75207392	F6.29	2	14	75210104	B2.01	2
1	75205213	A3.01	1	6	75205345	A1.01	1	2	75207393	F6.29	2	8	75210124	A3.03	1
19	75205213	A1.02	1	9	75205348	A1.02	1	3	75207394	F6.29	2	7	75210125	A3.03	1
22	75205213	A1.02	1	2	75205348	A1.25	1	4	75207395	F6.29	2	6	75210127	A3.03	1
7	75205213	A4.02	1	21	75205351	A1.02	2	5	75207396	F6.29	2	5	75210128	A3.03	1
31	75205216	A2.24	1	4	75205355	A1.06	1	10	75207455	A1.01	2	38	75210200	D3.34	1
11	75205218	A3.03	1	11	75205356	A1.07	1	4	75207455	A1.01	1	7	75210203	E3.02	3

Nota/Nota: Este índice foi gerado em sequência alfa-numérica/ Este índice fue generado en secuencia alfa-numérica

SEQ	ITEM	SGR	QUAD	SEQ	ITEM	SGR	QUAD	SEQ	ITEM	SGR	QUAD	SEQ	ITEM	SGR	QUAD
6	75210203	E3.02	4	27	75212133	L3.10	1	3	75213122	E3.28	2	2	75219154	L6.04	1
26	75210203	E3.02	1	22	75212161	E3.02	2	1	75213123	E3.28	1	30	75219486	B2.12	1
5	75210205	E3.30	1	16	75212168	E3.02	2	4	75213124	E3.28	2	3	75219654	E3.02	5
2	75210206	E3.30	1	25	75212172	E3.02	2	8	75213125	E3.28	2	14	75219722	C1.35	1
3	75210209	E3.30	1	4	75212184	B2.02	1	5	75213126	E3.28	2	14	75219723	C1.35	1
4	75210374	L3.11	1	12	75212187	E3.02	1	6	75213127	E3.28	2	17	75219873	E3.10	3
15	75210383	L3.04	1	4	75212191	E3.02	1	7	75213128	E3.28	2	5	75219881	E3.10	3
15	75210530	D3.30	1	4	75212194	E3.02	3	2	75213131	E3.28	1	44	75220091	D3.34	1
20	75210604	D3.34	1	27	75212195	E3.02	3	5	75213150	E3.28	1	8	75220092	L3.11	1
7	75210858	D2.23	1	14	75212197	E3.02	1	37	75213616	D2.23	2	8	75220093	L3.11	1
4	75210944	D2.25	1	2	75212206	B2.04	2	5	75213683	C1.01	2	15	75220325	E3.02	3
1	75210969	H1.01	1	12	75212216	C1.35	1	7	75214200	E3.28	1	15	75220613	E3.32	1
8	75210970	H1.01	1	6	75212226	L1.01	3	1	75214291	A0.00	1	3	75220616	E3.32	1
7	75210971	H1.01	1	3	75212237	B2.04	2	24	75214410	A4.02	1	12	75220623	E3.02	2
2	75210985	H1.01	1	5	75212278	L3.10	1	34	75214490	D3.34	1	8	75220635	E3.02	2
7	75211048	D2.26	1	38	75212283	L3.10	1	5	75214513	A3.01	1	8	75220636	E3.02	2
3	75211078	D2.23	1	18	75212285	E3.02	1	2	75214524	D3.40	1	2	75220638	E3.02	2
10	75211186	L1.01	2	10	75212301	C1.35	1	1	75214525	D3.40	1	22	75220675	L3.10	1
21	75211308	D3.34	1	9	75212308	C1.35	1	3	75214658	E3.25	2	19	75220961	A2.21	1
1	75211758	E3.05	1	5	75212332	C1.35	1	1	75216925	L3.11	1	14	75221129	L3.04	2
2	75211762	E3.05	1	32	75212342	A2.21	1	1	75216932	L3.11	1	34	75221143	C1.35	1
1	75211808	E3.10	1	14	75212345	A2.21	1	1	75217548	L6.04	1	34	75221374	C1.35	1
29	75211809	E3.10	1	4	75212348	C1.35	1	3	75217893	D3.40	1	21	75221387	E3.32	2
5	75211810	E3.10	1	13	75212369	C1.35	1	4	75217893	D3.40	2	32	75221493	L3.04	1
2	75211888	A2.21	1	13	75212370	C1.35	1	3	75217893	D3.40	4	29	75221493	E3.02	3
1	75211891	A2.01	1	5	75212376	B2.01	2	4	75217894	D3.40	1	11	75221493	L3.04	2
18	75211902	A2.21	1	19	75212378	C1.35	1	4	75217894	D3.40	4	5	75221609	D3.33	1
20	75211905	A2.21	1	40	75212383	B2.01	2	5	75217894	D3.40	2	2	75221610	D3.33	1
17	75211906	A2.21	1	8	75212391	D3.34	1	1	75218084	E3.30	1	7	75221793	B1.05	2
8	75211956	L1.01	1	18	75212818	A4.01	1	4	75218222	E3.30	1	8	75221799	D2.23	1
31	75212004	L3.10	1	10	75212819	A4.01	1	4	75218748	E3.32	1	9	75221800	D2.23	2
20	75212014	F3.01	1	15	75212820	A4.01	1	13	75218929	E3.02	4	2	75221904	E3.13	1
10	75212018	F3.01	1	26	75212955	E3.10	1	18	75218929	E3.02	4	9	75221907	B1.01	2
3	75212072	E3.02	1	9	75213120	E3.28	2	11	75219049	A2.22	1	18	75221908	B1.01	2

Nota/Nota: Este índice foi gerado em sequência alfa-numérica/ Este índice fue generado en secuencia alfa-numérica

SEQ	ITEM	SGR	QUAD	SEQ	ITEM	SGR	QUAD	SEQ	ITEM	SGR	QUAD	SEQ	ITEM	SGR	QUAD
11	75221909	D2.23	1	9	75222404	D2.22	2	7	75223727	D2.22	2	8	75238368	D3.40	1
4	75221909	B1.01	2	12	75222406	C1.01	1	4	75223753	B4.06	1	8	75238368	D3.40	4
6	75221910	B1.01	2	14	75222408	B1.01	2	6	75223754	B4.06	1	8	75238638	D3.40	2
22	75221911	B1.05	2	14	75222416	E3.02	2	1	75223819	B4.11	1	32	75239126	D2.22	3
39	75221912	B2.01	2	26	75222458	D2.23	2	1	75223820	B4.11	1	14	75239325	D3.40	4
16	75221913	B2.01	2	31	75222480	L1.01	1	6	75223827	L1.01	1	15	75239326	D3.40	4
3	75221925	E3.13	1	13	75222506	D2.23	2	30	75223870	L3.04	1	39	75240020	D3.34	1
4	75221926	E3.13	1	12	75222518	D2.23	2	3	75223893	A4.01	1	14	75241058	A2.01	1
20	75221952	A2.01	1	9	75222666	L1.04	1	2	75223894	A4.01	1	17	75241061	D3.01	1
20	75221953	A2.01	1	3	75222667	L1.04	1	22	75223925	B2.12	1	48	75241062	D3.01	1
20	75221954	A2.01	1	17	75222668	L1.04	1	31	75223928	B2.12	1	18	75241483	F4.01	2
12	75222052	E3.10	1	16	75222669	L1.04	1	21	75223932	B2.12	1	9	75242175	B1.05	2
19	75222080	D3.30	1	15	75222671	L1.04	1	7	75223996	D2.22	1	11	75242177	B1.05	2
12	75222088	E3.32	1	8	75222672	L1.04	1	8	75235007	D2.22	1	33	75242315	D3.01	1
1	75222117	E3.13	1	1	75222673	L1.04	1	19	75235481	E3.25	1	2	75242576	F4.01	3
4	75222283	A4.09	1	2	75222674	L1.04	1	21	75235486	D2.22	3	3	75242576	F4.01	1
11	75222291	F3.01	2	7	75222807	A2.01	1	21	75235908	B2.01	2	25	75242618	A4.02	1
4	75222293	F3.01	2	6	75222808	A2.01	1	9	75235910	C1.01	2	2	75242778	F4.01	1
7	75222324	D3.40	3	12	75223286	B1.01	2	13	75236002	L1.01	2	23	75242883	F4.01	2
14	75222325	D3.40	1	1	75223366	B2.01	1	11	75236159	C1.01	2	2	75243025	E3.10	1
7	75222327	D3.40	2	9	75223429	D2.20	1	14	75236168	D2.20	1	10	75243026	E3.10	1
15	75222354	D3.40	1	32	75223471	C1.01	1	19	75236192	E3.02	4	9	75243406	E3.25	1
17	75222355	D3.40	2	12	75223485	D2.20	1	14	75236192	E3.02	4	10	75243407	E3.25	1
16	75222356	D3.40	3	7	75223487	C1.01	1	32	75237141	E3.25	1	30	75243414	E3.25	1
10	75222370	E3.02	2	41	75223525	B2.01	2	22	75237217	L1.01	1	27	75243564	E3.25	1
15	75222379	C1.01	2	38	75223538	B2.01	1	3	75237853	E3.02	4	3	75243565	E3.25	1
15	75222380	C1.01	2	33	75223539	B2.01	2	11	75238011	E3.02	3	2	75243582	E3.25	2
30	75222381	C1.01	2	31	75223540	B2.01	1	21	75238023	E3.02	3	26	75243582	E3.25	1
22	75222382	C1.01	2	23	75223541	B2.01	1	11	75238367	D3.40	2	3	75243646	E3.02	3
33	75222384	C1.01	2	24	75223546	C1.01	2	6	75238367	D3.40	1	14	75243726	L3.10	2
20	75222397	D2.20	1	11	75223629	C1.01	1	4	75238367	D3.40	3	34	75243776	E3.02	3
19	75222398	D2.20	1	13	75223666	C1.01	1	6	75238367	D3.40	4	35	75243779	E3.25	1
20	75222402	C1.01	1	14	75223667	C1.01	1	5	75238368	D3.40	3	6	75243779	E3.25	3
16	75222402	C1.01	1	21	75223668	C1.01	1	12	75238368	D3.40	2	7	75243784	L3.10	2

Nota/Nota: Este índice foi gerado em sequência alfa-numérica/ Este índice fue generado en secuencia alfa-numérica

SEQ	ITEM	SGR	QUAD	SEQ	ITEM	SGR	QUAD	SEQ	ITEM	SGR	QUAD	SEQ	ITEM	SGR	QUAD
6	75243964	F4.01	3	2	75248929	A2.22	1	9	75266637	L3.04	1	5	75285712	E3.31	11
17	75243965	E3.02	4	9	75249144	D2.23	1	8	75266639	L3.04	2	6	75285713	E3.31	10
12	75243965	E3.02	4	8	75249145	D2.23	2	12	75266643	L3.04	2	3	75285714	E3.31	10
2	75243970	A2.01	1	6	75249787	D2.23	2	5	75266643	E3.02	5	10	75285715	E3.31	10
2	75244175	B1.05	2	10	75250503	A2.22	3	2	75266650	L3.04	2	11	75285716	E3.31	10
1	75244177	B1.05	2	1	75250504	A2.22	3	3	75266656	L3.04	2	8	75285717	E3.31	10
13	75244426	B2.01	2	24	75251509	F4.01	2	9	75266666	L1.01	2	2	75285719	E3.31	10
8	75244463	F4.01	2	14	75261183	F3.01	2	17	75266670	L1.01	2	1	75285732	E3.31	11
1	75244774	C1.01	1	1	75262609	F4.01	1	5	75266672	L1.01	2	2	75285737	E3.31	11
17	75245059	B1.05	2	26	75262656	F3.01	1	7	75266676	L1.01	1	1	75285780	E3.31	9
19	75245060	B1.05	2	3	75265235	D2.22	2	16	75266679	L1.01	1	6	75286447	A2.26	1
23	75245061	B1.05	2	3	75265236	D2.22	2	16	75266681	L1.01	1	7	75286448	A2.26	1
22	75247151	D2.22	3	6	75265237	D2.22	2	14	75266683	L1.01	1	3	75286449	A2.26	1
27	75247152	D2.22	3	4	75266405	L1.25	1	1	75266685	L1.01	2	3	75286450	A2.26	1
6	75247153	D2.22	3	15	75266567	L3.10	1	15	75266696	L1.01	1	9	75286825	D3.40	4
9	75247154	D2.22	3	8	75266571	L3.04	1	15	75266699	L1.01	1	9	75286826	D3.40	4
16	75247155	D2.22	3	35	75266575	L3.10	1	1	75266702	L1.01	1	9	75286827	D3.40	4
5	75247156	D2.22	3	8	75266579	L3.10	1	49	75266702	L3.10	1	11	75286828	D3.40	4
2	75247157	D2.22	3	19	75266581	L3.04	1	5	75266708	L1.01	1	11	75286829	D3.40	4
4	75247158	D2.22	3	20	75266583	L3.04	1	3	75266970	L1.25	1	11	75286830	D3.40	4
1	75247159	D2.22	3	18	75266585	L1.01	1	1	75266971	L1.25	1	16	75286831	D3.40	4
25	75247160	D2.22	3	18	75266587	L1.01	1	2	75267048	L1.25	1	16	75286832	D3.40	4
18	75247161	D2.22	3	3	75266591	C1.01	2	8	75285250	A4.02	1	16	75286833	D3.40	4
7	75247207	L1.01	3	2	75266593	C1.01	2	7	75285703	E3.31	10	16	75286834	D3.40	4
38	75247322	B2.01	2	3	75266595	L3.10	2	9	75285704	E3.31	10	20	75286997	E3.29	1
15	75248495	E3.02	4	20	75266597	D2.22	3	5	75285705	E3.31	10	19	75286998	E3.29	1
28	75248495	E3.02	3	3	75266599	L1.01	3	4	75285706	E3.31	10	3	75286999	E3.29	1
5	75248533	E3.31	8	12	75266599	L1.01	1	1	75285707	E3.31	10	5	75287000	E3.29	1
3	75248533	D2.23	2	14	75266603	L3.10	1	12	75285709	E3.31	10	25	75287103	E3.29	1
5	75248629	D2.23	1	16	75266611	A2.01	1	13	75285710	E3.31	10	1	75287104	E3.29	1
18	75248631	D2.23	2	12	75266613	L3.12	1	6	75285710	E3.31	11	4	75287105	E3.29	1
1	75248926	A2.22	1	22	75266615	L3.04	1	4	75285711	E3.31	11	2	75287106	E3.29	1
10	75248926	A2.22	2	24	75266617	L3.04	1	14	75285711	E3.31	10	9	75287107	E3.29	1
3	75248928	A2.22	1	12	75266619	L3.04	1	15	75285712	E3.31	10	11	75287108	E3.29	1

Nota/Nota: Este índice foi gerado em sequência alfa-numérica/ Este índice fue generado en secuencia alfa-numérica

SEQ	ITEM	SGR	QUAD	SEQ	ITEM	SGR	QUAD	SEQ	ITEM	SGR	QUAD	SEQ	ITEM	SGR	QUAD
13	75287109	E3.29	1	4	75287406	E3.25	3	13	75287449	E3.31	6	14	75287471	E3.31	1
14	75287110	E3.29	1	1	75287407	E3.25	3	3	75287450	E3.31	6	10	75287471	E3.31	2
12	75287111	E3.29	1	19	75287408	E3.31	1	2	75287451	E3.31	6	9	75287472	E3.31	2
10	75287112	E3.29	1	15	75287408	E3.31	2	11	75287451	E3.31	2	13	75287472	E3.31	1
24	75287113	E3.29	1	22	75287409	E3.31	1	15	75287451	E3.31	1	17	75287473	E3.31	6
21	75287114	E3.29	1	6	75287409	E3.31	2	17	75287452	E3.31	5	3	75287474	E3.31	5
22	75287115	E3.29	1	21	75287410	E3.31	1	4	75287453	E3.31	6	4	75287475	E3.31	5
6	75287116	E3.29	1	16	75287411	E3.31	2	11	75287453	E3.31	6	2	75287476	E3.31	5
8	75287117	E3.29	1	23	75287411	E3.31	1	1	75287454	E3.31	6	10	75287477	E3.31	5
23	75287118	E3.29	1	12	75287412	E3.31	1	2	75287454	E3.31	7	11	75287478	E3.31	5
7	75287119	E3.29	1	17	75287413	E3.31	1	10	75287455	E3.31	6	5	75287479	E3.31	5
18	75287120	E3.29	1	13	75287413	E3.31	2	5	75287456	E3.31	6	12	75287480	E3.31	5
16	75287121	E3.29	1	20	75287414	E3.31	1	6	75287457	E3.31	6	1	75287481	E3.31	5
15	75287122	E3.29	1	14	75287415	E3.31	2	4	75287457	E3.31	7	19	75287482	E3.31	5
17	75287146	E3.29	1	18	75287415	E3.31	1	13	75287457	E3.31	5	20	75287483	E3.31	2
1	75287192	D3.34	1	3	75287416	E3.25	3	9	75287458	E3.31	6	19	75287484	E3.31	2
6	75287193	D3.34	1	2	75287417	E3.25	3	14	75287458	E3.31	5	3	75287486	E3.31	7
18	75287395	E3.31	2	3	75287435	E3.31	1	7	75287459	E3.31	6	1	75287487	E3.31	7
25	75287395	E3.31	1	8	75287436	E3.31	1	15	75287459	E3.31	5	5	75287488	E3.31	7
1	75287395	E3.31	4	4	75287437	E3.31	1	18	75287460	E3.31	5	6	75287489	E3.31	7
17	75287396	E3.31	2	5	75287437	E3.25	3	12	75287460	E3.31	6	3	75288389	A2.22	3
2	75287396	E3.31	4	5	75287438	E3.31	1	15	75287461	E3.31	6	4	75288390	A2.22	3
24	75287396	E3.31	1	2	75287439	E3.31	1	8	75287461	E3.31	5	2	75288630	A2.22	3
3	75287397	E3.31	4	10	75287440	E3.31	1	16	75287462	E3.31	6	5	75288631	A2.22	3
8	75287398	E3.31	3	11	75287441	E3.31	1	9	75287462	E3.31	5	6	75288632	A2.22	3
3	75287399	E3.31	3	1	75287442	E3.31	1	8	75287463	E3.31	2	7	75288633	A2.22	3
5	75287399	E3.31	3	6	75287443	E3.31	1	4	75287464	E3.31	2	9	75288635	A2.22	3
6	75287400	E3.31	3	7	75287444	E3.31	1	3	75287465	E3.31	2	1	75288714	A2.22	2
7	75287401	E3.31	3	9	75287445	E3.31	1	2	75287466	E3.31	2	2	75288715	A2.22	2
9	75287402	E3.31	3	7	75287447	E3.31	5	1	75287467	E3.31	2	3	75288716	A2.22	2
1	75287403	E3.31	3	14	75287447	E3.31	6	7	75287468	E3.31	2	4	75288717	A2.22	2
2	75287404	E3.31	3	8	75287447	E3.31	6	5	75287469	E3.31	2	5	75288718	A2.22	2
4	75287405	E3.31	3	16	75287448	E3.31	5	16	75287470	E3.31	1	6	75288719	A2.22	2
4	75287406	E3.31	4	6	75287449	E3.31	5	12	75287470	E3.31	2	7	75288720	A2.22	2

Nota/Nota: Este índice foi gerado em sequência alfa-numérica/ Este índice fue generado en secuencia alfa-numérica

SEQ	ITEM	SGR	QUAD	SEQ	ITEM	SGR	QUAD	SEQ	ITEM	SGR	QUAD	SEQ	ITEM	SGR	QUAD
8	75288721	A2.22	2	5	76006316	D3.37	1	29	79007797	E2.17	1	9	79034202	D3.40	1
9	75288722	A2.22	2	7	76006318	D3.37	1	4	79009016	L1.01	1	14	79034204	D3.40	3
8	75288723	A2.22	3	13	76006318	D3.34	1	47	79009016	L3.10	1	11	79034208	D3.40	3
3	75310792	E3.31	8	10	76008325	D3.40	1	7	79009877	D3.38	1	14	79034210	D3.40	2
3	75310793	E3.31	9	13	76008325	D3.40	2	29	79009980	C1.35	1	6	79034210	D3.40	3
2	75313526	F6.08	1	24	76018036	A2.01	1	13	79010223	B1.01	2	3	79034211	D3.40	2
4	75313527	F6.08	1	1	760239	A2.25	1	23	79010401	L3.10	1	3	79034211	D3.40	3
17	75313528	F6.08	1	36	76042658	D2.23	2	10	79010466	D3.31	1	2	79034212	D3.40	3
16	75313529	F6.08	1	35	76042660	D2.23	2	10	79010467	D3.31	1	2	79034212	D3.40	2
15	75313747	F6.08	1	22	766903	A2.25	1	10	79010468	D3.31	1	9	79034213	D3.40	2
20	75313749	F6.08	1	7	79000903	B2.04	1	3	79012023	B2.10	1	9	79034213	D3.40	3
1	75325471	F3.01	2	8	79000921	B2.04	1	21	79012025	B2.10	1	1	79034214	D3.40	2
6	75325607	F3.01	2	31	79001971	E3.02	1	22	79012026	B2.10	1	1	79034214	D3.40	3
5	75326060	F3.01	2	11	79002120	D3.34	2	11	79012327	D2.20	1	19	79035908	F3.01	1
2	75327351	D2.22	2	6	79002121	D3.34	2	32	79013817	L1.01	1	8	79036604	E3.32	1
28	753762	A2.25	1	22	79002959	E2.16	1	29	79015373	L1.01	1	8	79037560	E3.32	1
13	76000146	A2.22	1	12	79003850	D3.31	1	14	79017173	F3.01	1	27	79046272	A2.28	2
7	76000174	A2.22	1	13	79003851	D3.31	1	3	79022642	D3.34	1	26	79046274	A2.28	2
8	76000175	A2.22	1	11	79003852	D3.31	1	2	79023016	D3.34	1	10	79056034	D3.40	3
29	76001142	E3.02	1	11	79003929	D3.31	1	2	79023586	L1.01	1	8	79056035	D3.40	3
1	76001142	E3.02	4	11	79003930	D3.31	1	46	79023986	L3.10	1	29	79067020	D2.23	2
27	76001982	B1.05	2	10	79004490	D3.40	4	11	79027131	F4.01	2	30	79070959	D2.23	2
23	76003029	E3.10	1	15	79004490	D3.40	3	11	79031596	D3.40	1	12	79073032	F3.01	1
14	76003935	D3.34	1	31	79005942	C1.35	1	11	79031596	D3.40	4	13	79073033	F3.01	1
6	76003935	D3.37	1	27	79005959	C1.35	1	9	79031602	D3.40	4	38	7907440	L1.01	1
4	76004898	D3.37	1	30	79005962	C1.35	1	2	79031603	D3.40	4	8	79077633	D2.20	1
3	76004900	D3.37	1	28	79005965	C1.35	1	1	79031604	D3.40	4	21	79078595	F4.01	2
2	76004902	D3.37	1	7	79006254	L3.10	1	18	79031605	D3.40	4	8	79083846	E3.02	3
1	76004903	D3.37	1	10	79006701	D3.40	2	13	79031606	D3.40	1	5	79084753	A2.01	1
15	76005295	D3.40	2	17	79006701	D3.40	4	16	79031606	D3.40	2	12	79094756	E3.28	1
12	76005295	D3.40	4	17	79006701	D3.40	1	12	79031606	D3.40	3	9	79104494	A2.01	1
12	76005295	D3.40	1	8	79007135	A2.01	1	3	79032351	A2.25	1	4	8270126	E3.10	2
13	76005295	D3.40	3	9	79007569	A2.22	1	29	79033757	L3.10	1	15	8270126	E3.10	1
12	76006316	D3.34	1	10	79007570	A2.22	1	28	79034168	L3.10	1	10	8270126	E3.13	1

Nota/Nota: Este índice foi gerado em sequência alfa-numérica/ Este índice fue generado en secuencia alfa-numérica

SEQ	ITEM	SGR	QUAD	SEQ	ITEM	SGR	QUAD	SEQ	ITEM	SGR	QUAD	SEQ	ITEM	SGR	QUAD
6	8270126	E3.05	1	1	8281130	E3.32	2	3	8321722	F4.01	2				
15	8270126	E3.10	2	18	8281823	E3.32	2	5	8321723	B1.01	1				
9	8270259	E3.32	2	1	8283056	E3.25	4	2	8321751	F4.01	2				
15	8272537	E3.32	2	5	8285045	E3.05	1	4	8321751	A2.22	1				
12	8272540	E3.32	2	12	8286122	E3.05	1	26	8822862	A4.02	1				
11	8272541	E3.32	2	5	8287444	E3.02	1	27	9930057	A2.25	1				
19	8272552	E3.32	2	6	8288832	E3.32	1								
8	8272691	E3.32	2	11	8291506	E3.32	1								
2	8272705	E3.10	3	12	8296793	E3.13	1								
10	8272706	E3.10	3	14	8297073	E3.32	1								
2	8272712	E3.10	2	5	8297074	E3.32	1								
13	8272713	E3.10	2	1	8297295	E3.32	1								
9	8272716	E3.10	2	9	8298609	E3.32	1								
10	8272717	E3.10	2	17	8320068	A4.01	1								
7	8272848	E3.10	2	3	8320083	F3.01	1								
8	8272849	E3.10	2	7	8320105	A3.01	1								
1	8272982	E3.10	2	15	8320119	D3.01	1								
12	8273278	E3.10	2	13	8320120	D1.03	1								
16	8273936	E3.32	2	18	8320121	D1.03	1								
11	8274799	E3.10	2	5	8320123	D1.03	1								
4	8274895	E3.32	2	4	8320209	D3.30	1								
2	8274908	E3.32	2	3	8320220	A3.03	1								
24	8274910	E3.32	2	29	8320236	A2.25	1								
1	8276763	E3.10	3	6	8320237	A2.25	1								
28	8280721	E3.10	1	17	8320238	A2.25	1								
18	8280722	E3.10	1	6	8320258	E3.30	1								
25	8280723	E3.10	1	23	8320349	A2.21	1								
11	8280731	E3.13	1	7	8320370	F4.01	2								
7	8280835	E3.32	1	5	8321373	E3.13	1								
7	8280842	E3.05	1	7	8321374	E3.13	1								
13	8280842	E3.10	1	9	8321450	E3.10	1								
14	8280936	E3.10	1	7	8321456	E3.10	1								
10	8281008	E3.25	4	15	8321456	E3.13	1								
10	8281061	E3.32	2	6	8321471	E3.10	1								

Nota/Nota: Este índice foi gerado em sequência alfa-numérica/ Este índice fue generado en secuencia alfa-numérica

NEW HOLLAND

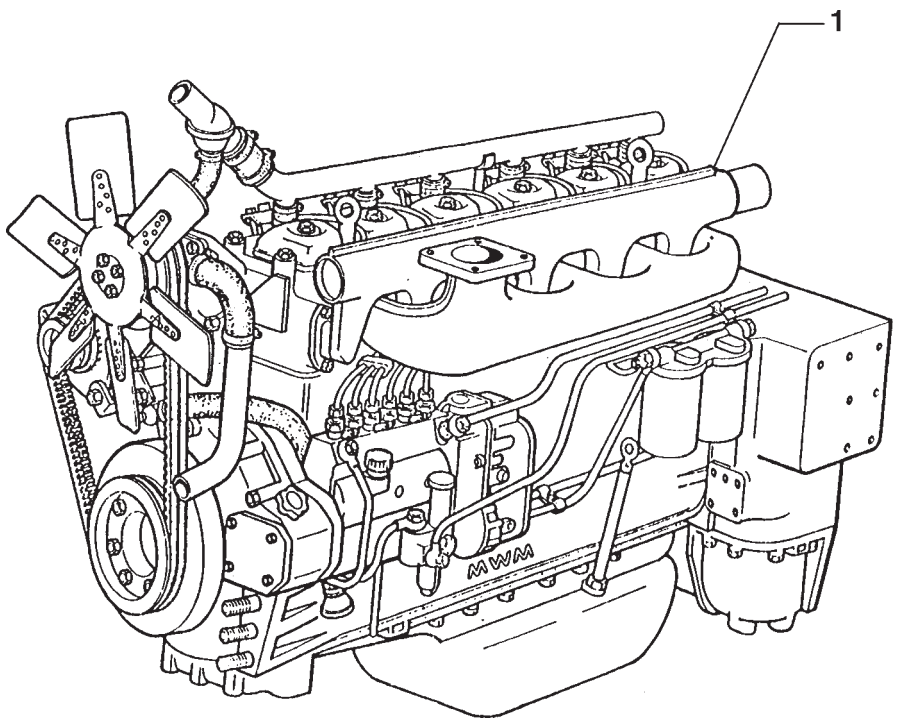

ITEM	PEÇA Nº	QTDE.	COD.	DESCRIÇÃO	DENOMINACIONES
1	75214291	1	M148	MOTOR	MOTOR

MOTOR
MOTOR

NEW HOLLAND

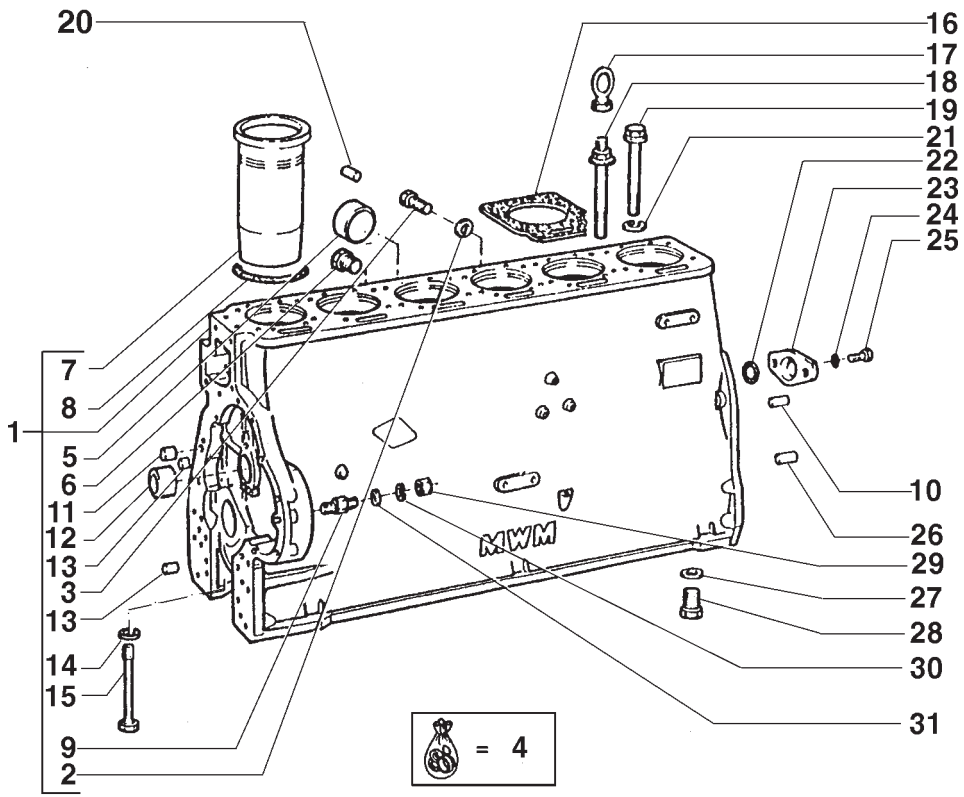

ITEM	PEÇA Nº	QTDE.	COD.	DESCRIÇÃO	DENOMINACIONES
1	75202931	1	020B	BLOCO DO MOTOR	BLOQUE CILINDR.
2	10280060	1	122G	RETENTOR	JUNTA
3	75205373	1	050T	BUJÃO	TAPON
4	75202757	1	002K	KIT C/ JUNTA 2mm	JUEGO
4	75202914	1	002K	KIT C/ JUNTA 6mm	JUEGO
4	75207455	1	002K	KIT C/ JUNTA PERF	JUEGO
5	75205342	5	064C	TAMPÃO	SOMBRERETE
6	75205345	2	050T	BUJÃO	TAPON
7	75202747	6	035C	CAMISA CILINDRO	CAMISA CILINDRO
8	75206969	12	055A	ANEL DE VEDAÇÃO	JUNTA HERMETICA
9	75205191	4	210P	PRISIONEIRO	ESPARRAGO
10	75202935	4	090G	PINO CENTRAGEM	TETON
11	75202780	3	050T	BUJÃO	TAPON
12	75202554	1	095B	BUCHA	BUJE
13	75202782	2	050T	BUJÃO	TAPON
14	75205159	14	131R	ARRUELA	ARANDELA
15	75205141	14	040V	PARAFUSO	TORNILLO
16	75202907	6	120G	JUNTA	JUNTA PLANA
17	75202636	2	020M	ALÇA	MANIJA
18	75202732	2	040V	PARAFUSO	TORNILLO
19	75202731	22	040V	PARAFUSO	TORNILLO
20	75202781	9	050T	BUJÃO	TAPON
21	75205159	22	131R	ARRUELA	ARANDELA
22	75202923	1	055A	ANEL DE VEDAÇÃO	JUNTA HERMETICA
22	75205178	1	120G	JUNTA	JUNTA PLANA
23	75202546	1	265C	TAMPA	TAPA
24	75205200	2	131R	ARRUELA	ARANDELA
25	16043421	2	040V	PARAFUSO	TORNILLO
25	16043621	2	040V	PARAFUSO	TORNILLO
26	75202934	2	080P	PINO	BULON
27	75202939	1	131R	ARRUELA	ARANDELA
28	75202564	1	040V	PARAFUSO	TORNILLO
29	11701711	4	010D	PORCA	TUERCA

BLOCO DOS CILINDRO E CABEÇOTE
BLOQUE DE CILINDROS Y CULATA

A1.01 | 1

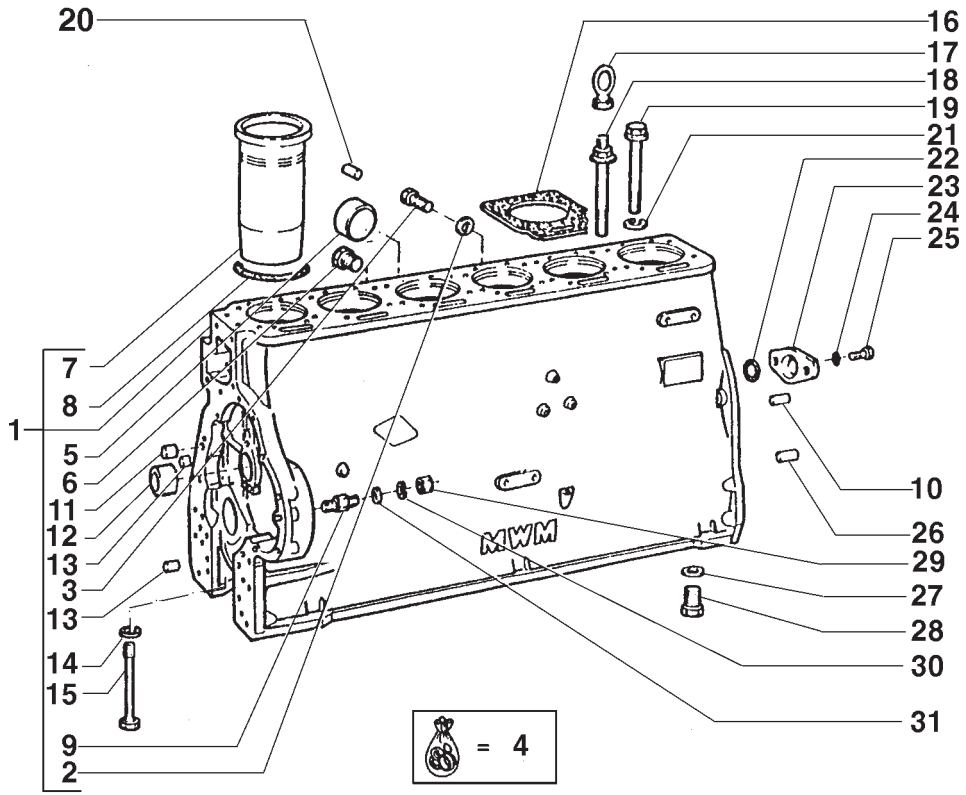

ITEM	PEÇA Nº	QTDE.	COD.	DESCRIÇÃO	DENOMINACIONES
30	75202936	4	170R	ARRUELA PRESSÃO	ARANDELA ELAST.
31	75205197	4	131R	ARRUELA	ARANDELA

BLOCO DO CILINDRO E CABEÇOTE
BLOQUE DE CILINDROS Y CULATA

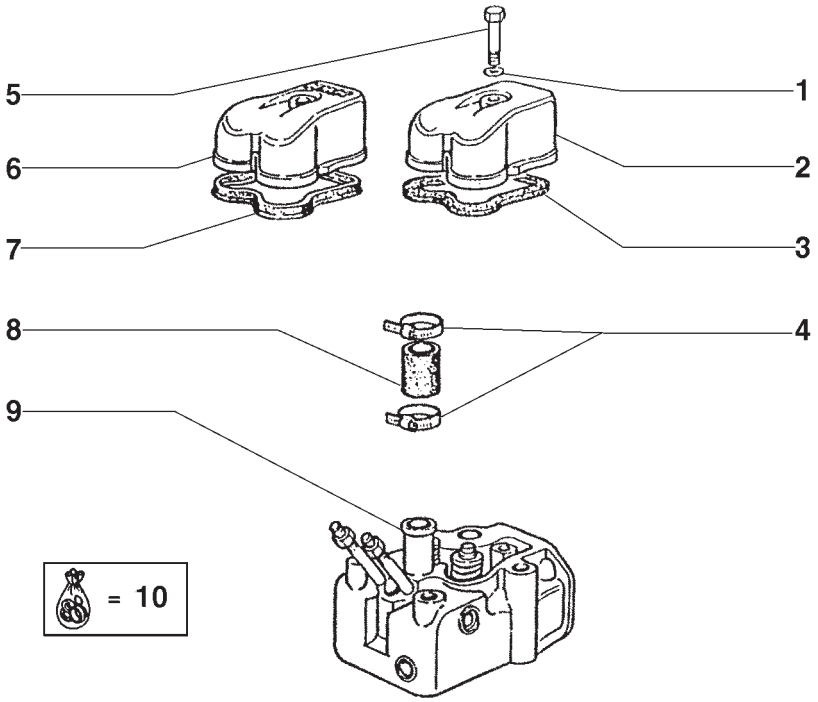

ITEM	PEÇA Nº	QTDE.	COD.	DESCRIÇÃO	DENOMINACIONES
1	10298350	6	131R	ARRUELA	ARANDELA
2	75202528	6	265C	TAMPA JUNTA 2mm	TAPA JUNTA 2mm
2	75202765	6	265C	TAMPA JUNTA 6mm	TAPA JUNTA 6mm
3	75202601	6	120G	JUNTA 2mm	JUNTA PLANA 2mm
3	75202766	6	120G	JUNTA 6mm	JUNTA PLANA 6mm
4	75205186	12	031F	ABRAÇADEIRA	ABRAZADERA
5	75205208	6	040V	PARAFUSO	TORNILLO
6	75206974	6	265C	TAMPA	TAPA
7	75206973	6	120G	JUNTA	JUNTA PLANA
8	75202505	6	192T	MANGUEIRA	MANGA C/RACORDE
9	75202913	6	113T	CABEÇOTE CILINDRO	CULATA
10	75202757	1	002K	KIT C/ JUNTA 2mm	JUEGO JUNTA 2mm
10	75202914	1	002K	KIT C/ JUNTA 6mm	JUEGO JUNTA 6mm
10	75207455	1	002K	KIT C/ JUNTA	JUEGO COM JUNTA

BLOCO DOS CILINDROS E CABEÇOTES
BLOQUE DE CILINDROS Y CULATA

NEW HOLLAND

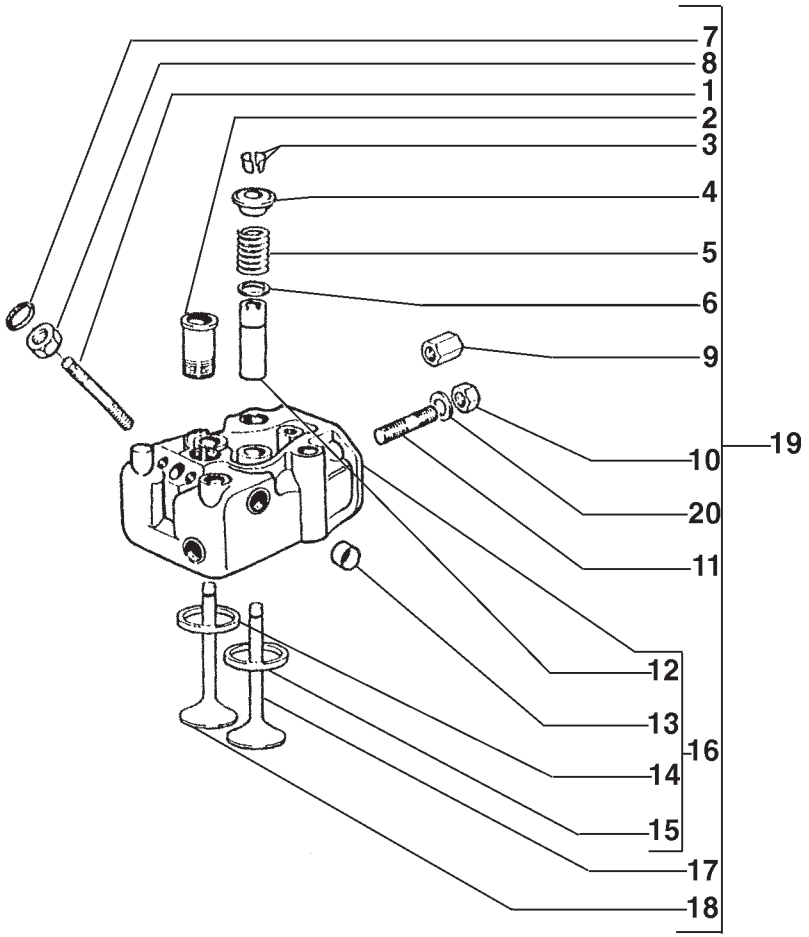

ITEM	PEÇA Nº	QTDE.	COD.	DESCRIÇÃO	DENOMINACIONES
1	75205370	12	210P	PRISIONEIRO	ESPARRAGO
2	75202530	6	193T	TUBO	TUBO
3	75205164	24	050N	TRAVA	TRABA
4	75202544	12	060S	PRATO	ARANDELA
5	75202504	12	100M	MOLA	MUELLE
6	75205155	12	131R	ARRUELA	ARANDELA
7	75205153	6	055A	ANEL DE VEDAÇÃO	JUNTA HERMETICA
8	75205184	12	010D	PORCA	TUERCA
9	75205163	12	010D	PORCA	TUERCA
10	75205162	2	010D	PORCA	TUERCA
11	75202754	20	210P	PRISIONEIRO	ESPARRAGO
12	75202628	12	145G	GUIA STD.	GUIA STD.
13	75202677	12	145G	GUIA VÁLV. +0,10	GUIA VÁLV.+0,10
13	75205166	30	265C	TAMPA VÁLV.	TAPA VALV.
14	75202589	6	069S	SEDE VALV.+0,10	ASIENTO VALV.
14	75202947	6	069S	SEDE STD.	ASIENTO STD.
15	75202753	6	069S	SEDE	ASIENTO
16	75202752	6	119T	CABEÇA	CABEZA
17	75202694	6	010V	VÁLVULA	VALVULA
18	75202714	6	010V	VÁLVULA	VALVULA
19	75202913	6	113T	CABEÇOTE CILINDRO	CULATA
20	75205157	12	131R	ARRUELA	ARANDELA

BLOCO DO CILINDRO E CABEÇOTE
BLOQUE DE CILINDROS Y CULATA

A1.01 | 3

NEW HOLLAND

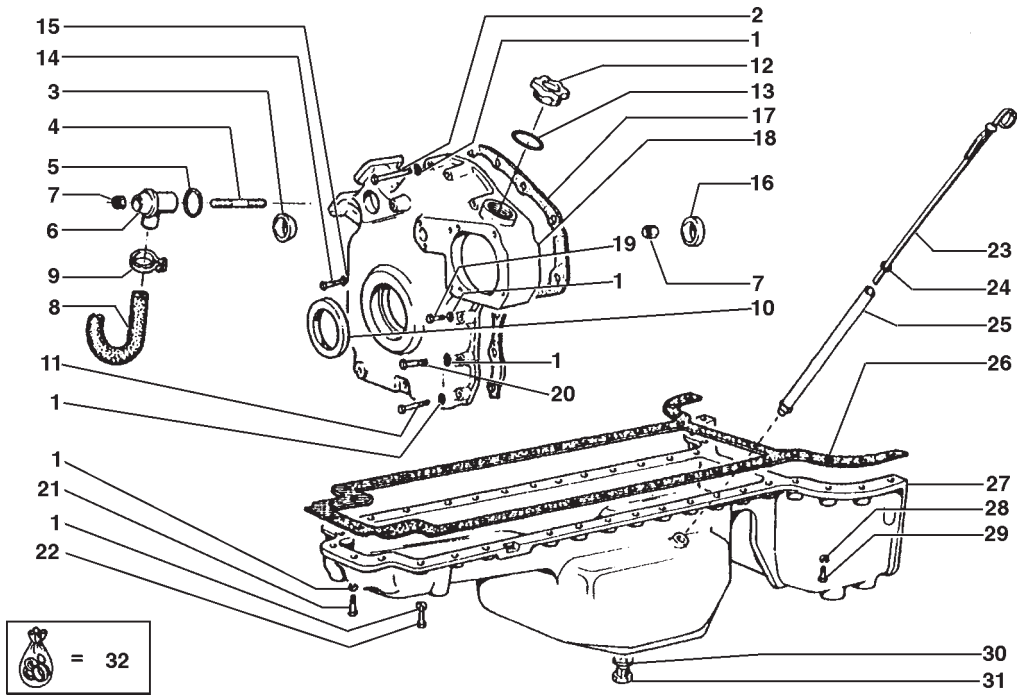

ITEM	PEÇA Nº	QTDE.	COD.	DESCRIÇÃO	DENOMINACIONES
1	10516670	43	170R	ARRUELA PRESSÃO	ARANDELA ELAST.
2	16044621	5	040V	PARAFUSO	TORNILLO
3	75205165	1	050T	BUJÃO	TAPON
4	75202803	1	210P	PRISIONEIRO	ESPARRAGO
5	75205195	1	055A	ANEL DE VEDAÇÃO	JUNTA HERMETICA
6	75202804	1	300C	CORPO	CUERPO
7	15896221	2	010D	PORCA	TUERCA
8	75202805	1	285T	MANGUEIRA	TUBO FLEXIBLE
9	75205348	1	031F	ABRAÇADEIRA	ABRAZADERA
10	75202512	1	122G	RETENTOR	JUNTA
11	16044421	4	040V	PARAFUSO	TORNILLO
12	75202801	1	265C	TAMPA	TAPA
13	75202811	1	055A	ANEL DE VEDAÇÃO	JUNTA HERMETICA
14	16042921	1	040V	PARAFUSO	TORNILLO
15	10260060	1	055A	ANEL DE VEDAÇÃO	JUNTA HERMETICA
16	75202802	1	020D	DEFLETOR	DEFLECTOR
17	75202575	1	120G	JUNTA	JUNTA PLANA
18	75202650	1	C406	TAMPAS BLOCO	TAPAS-BLOQUE
19	75205213	1	040V	PARAFUSO	TORNILLO
20	16044121	3	040V	PARAFUSO	TORNILLO
21	16044321	4	040V	PARAFUSO	TORNILLO
22	75205213	26	040V	PARAFUSO	TORNILLO
23	75202759	1	238P	VARETA	PUNTAL
24	75205194	2	055A	ANEL DE VEDAÇÃO	JUNTA HERMETICA
25	75202758	1	193T	TUBO	TUBO
26	75202699	1	120G	JUNTA	JUNTA PLANA
27	75202690	1	275C	CARTER	CARTER ACEITE
28	10516870	8	170R	ARRUELA PRESSÃO	ARANDELA ELAST.
29	75205210	8	040V	PARAFUSO	TORNILLO
30	75205152	1	055A	ANEL DE VEDAÇÃO	JUNTA HERMETICA
31	75205205	1	050T	BUJÃO	TAPON
32	75202757	1	002K	KIT C/ JUNTA 2mm	JUEGO JUNTA 2mm
32	75202914	1	002K	KIT C/ JUNTA 6mm	JUEGO JUNTA 6mm
32	75207455	1	002K	KIT JUNTA PERF.	JUEGO JUNTA

CÁRTER DE ÓLEO E TAMPAS
CARTER DE ACEITE Y TAPAS DEL BLOQUE

A1.02 | 1

NEW HOLLAND

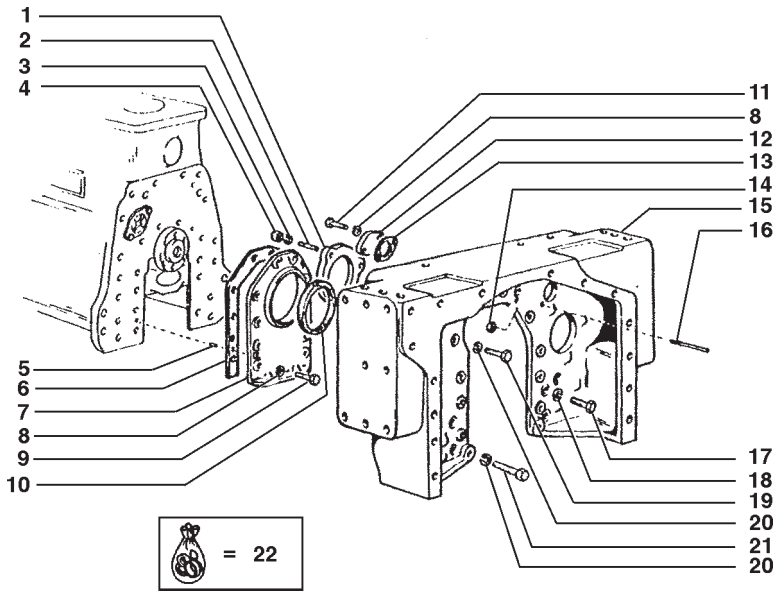

ITEM	PEÇA Nº	QTDE.	COD.	DESCRIÇÃO	DENOMINACIONES
1	75202711	1	120G	JUNTA	JUNTA PLANA
2	75205190	3	210P	PRISIONEIRO	ESPARRAGO
3	10516870	3	170R	ARRUELA PRESSÃO	ARANDELA ELAST.
4	11701711	3	010D	PORCA	TUERCA
5	75205204	2	080P	PINO	BULON
6	75202573	1	120G	JUNTA	JUNTA PLANA
7	75202532	1	265C	TAMPA	TAPA
8	10516670	3	170R	ARRUELA PRESSÃO	ARANDELA ELAST.
9	16043621	10	040V	PARAFUSO	TORNILLO
10	75202722	1	122G	RETENTOR	JUNTA
11	16043421	1	040V	PARAFUSO	TORNILLO
12	75202700	1	265C	TAMPA	TAPA
13	75205177	1	120G	JUNTA	JUNTA PLANA
14	75205184	1	010D	PORCA	TUERCA
15	75202696	1	035S	CARCAÇA	CAJA
16	75202705	2	080P	PINO	BULON
17	75202595	6	040V	PARAFUSO	TORNILLO
18	12601571	6	131R	ARRUELA	ARANDELA
19	75202594	10	040V	PARAFUSO	TORNILLO
20	12601471	12	170R	ARRUELA PRESSÃO	ARANDELA ELAST.
21	75205351	2	040V	PARAFUSO	TORNILLO
22	75202757	1	002K	KIT C/ JUNTA 2mm	JUEGO JUNTA 2mm
22	75202914	1	002K	KIT C/ JUNTA 6mm	JUEGO JUNTA 6mm
22	75207455	1	002K	KIT JUNTA PERF.	JUEGO JUNTA

CÁRTER DE ÓLEO E TAMPAS
CARTER DE ACEITE Y TAPAS DEL BLOQUE

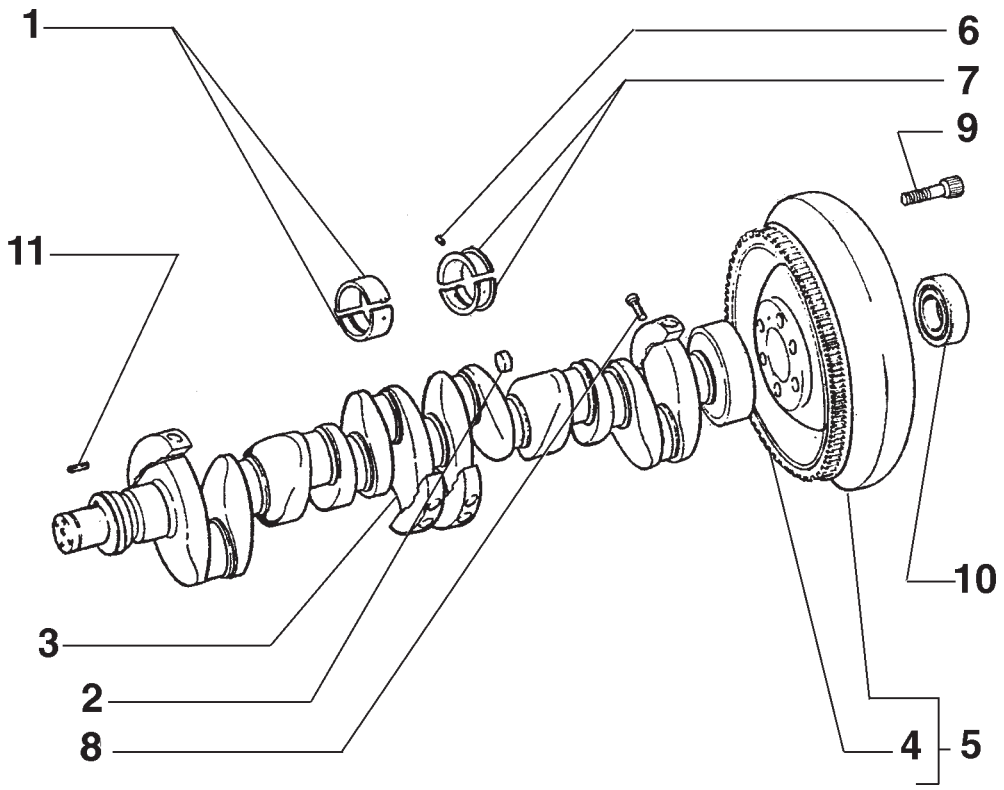

ITEM	PEÇA Nº	QTDE.	COD.	DESCRIÇÃO	DENOMINACIONES
1	75209493	1	418S	JOGO	JUEGO
1	75209494	1	418S	JOGO	JUEGO
1	75209495	1	418S	JOGO	JUEGO
1	75209496	1	418S	JOGO	JUEGO
1	75209497	1	418S	JOGO	JUEGO
2	75205170	6	050T	BUJÃO	TAPON
3	75202716	1	016A	EIXO	ARBOL
4	75202727	1	312C	CREMALHEIRA	CREMALLERA
5	75202704	1	048V	VOLANTE DO MOTOR	VOLANTE
6	14163370	7	095B	BUCHA	BUJE
7	75202635	1	103S	SEMI-ROLAM. STD.	SEMI COJINETE
7	75202686	1	103S	SEMI-ROLAM.1°REP	SEMI COJINETE
7	75202687	1	103S	SEMI-ROLAM.2°REP	SEMI COJINETE
7	75202688	1	103S	SEMI-ROLAM.3°REP	SEMI COJINETE
7	75202689	1	103S	SEMI-ROLAM.4°REP	SEMI COJINETE
8	75205145	8	040V	PARAFUSO	TORNILLO
9	71100458	6	040V	PARAFUSO	TORNILLO
10	20685450	1	341C	ROLAMENTO	RODAMIENTO
11	14163670	1	080P	PINO	BULON

VIRABREQUIM E VOLANTE DO MOTOR
CIGUENAL Y VOLANTE

A1.03 | 1

NEW HOLLAND

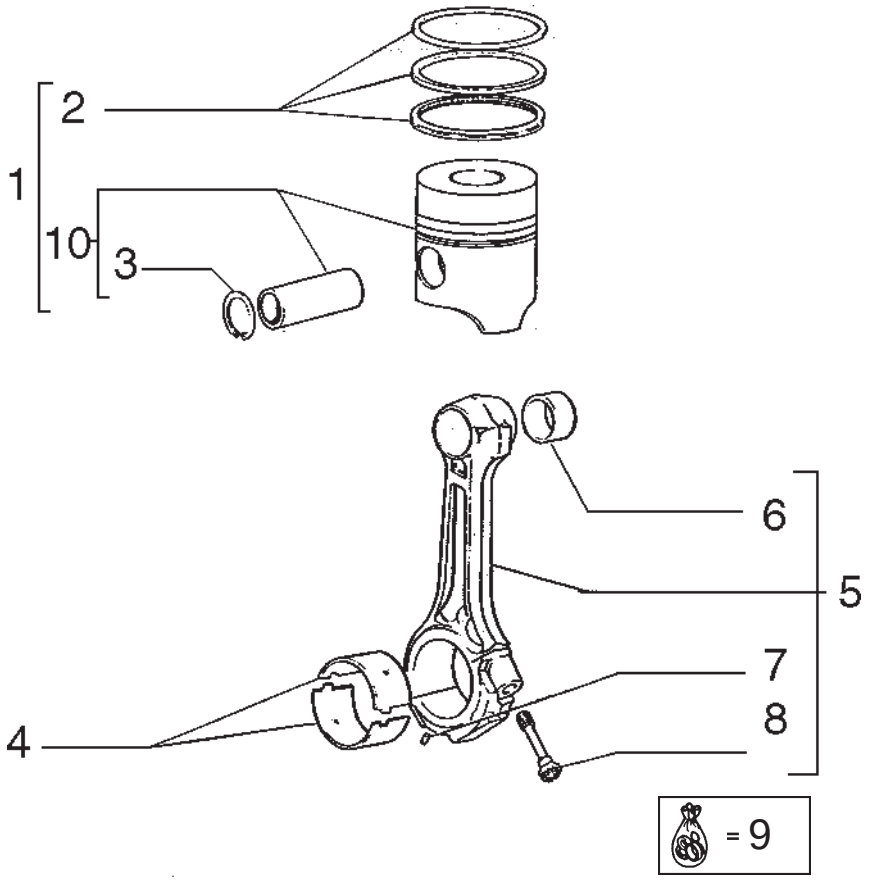

NEW HOLLAND	7D	A1.05	QUADRO 1	PAG. 1

ITEM	PEÇA Nº	QTDE.	COD.	DESCRIÇÃO	DENOMINACIONES
1	75202749	6	130P	PISTÃO	EMBOLO
2	75202750	6	A061	ANEIS SEGMENTO	AROS DE EMBOLO
3	11059076	12	045A	ANEL	ARO
4	75202633	6	096S	SEMI-BUCHA STD.	CASQUILLO STD.
4	75202678	6	096S	SEMI-BUCHA 0,25	CASQUILLO 0,25
4	75202679	6	096S	SEMI-BUCHA 0,50	CASQUILLO 0,50
4	75202680	6	096S	SEMI-BUCHA 0,75	CASQUILLO 0,75
4	75202681	6	096S	SEMI-BUCHA 1,00	CASQUILLO 1,00
5	75202622	6	051B	BIELA DO MOTOR	BIELA
6	75202523	6	095B	BUCHA	BUJE
7	14163770	6	202S	PINO ELÁSTICO	PASADOR ELAST.
8	75205142	12	040V	PARAFUSO	TORNILLO
9	75202899	1	002K	KIT	JUEGO
10	75205699	6	132P	PISTÃO DO MOTOR	PISTON

BIELA E EMBOLOS
BIELAS Y EMBOLOS

A1.05 | 1

NEW HOLLAND

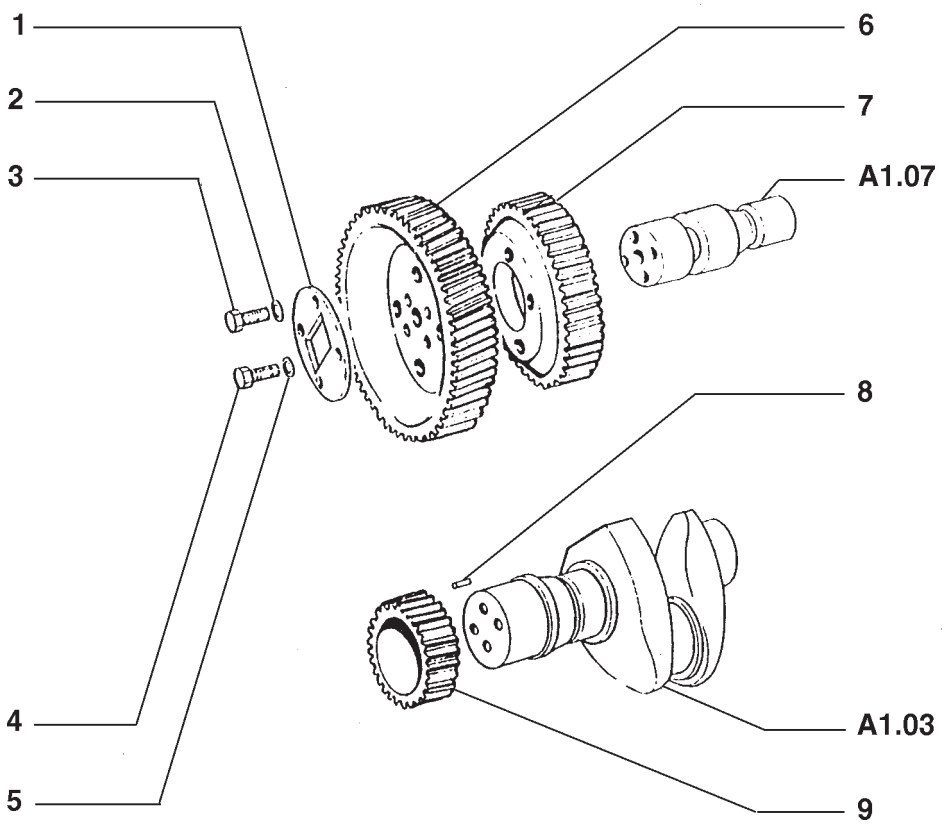

ITEM	PEÇA Nº	QTDE.	COD.	DESCRIÇÃO	DENOMINACIONES
1	75202715	1	050N	TRAVA	TRABA
2	10516670	4	170R	ARRUELA PRESSÃO	ARANDELA ELAST.
3	75202593	4	040V	PARAFUSO	TORNILLO
4	75205355	4	040V	PARAFUSO	TORNILLO
5	10516670	4	170R	ARRUELA PRESSÃO	ARANDELA ELAST.
6	75202568	1	050I	ENGRENAGEM	CORONA
7	75202565	1	050I	ENGRENAGEM	CORONA
8	14163670	1	080P	PINO	BULON
9	75202566	1	050I	ENGRENAGEM	CORONA

COMANDO DA DISTRIBUIÇÃO
PIÑONES DE LA DISTRIBUCION

NEW HOLLAND

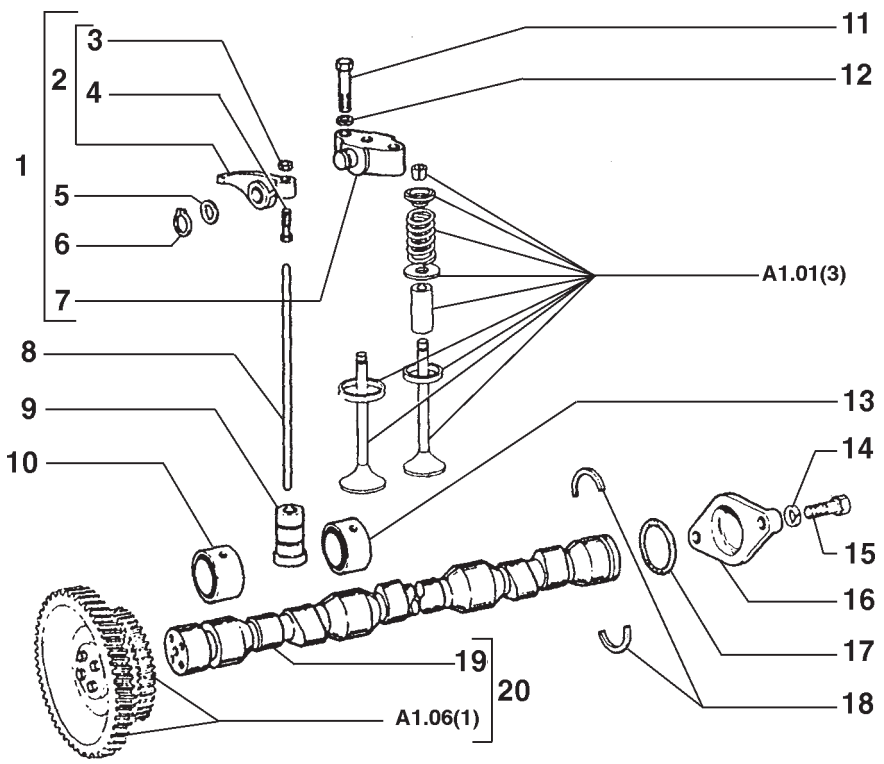

NEW HOLLAND 7D A1.07 **QUADRO** 1 **PAG.** 1

ITEM	PEÇA Nº	QTDE.	COD.	DESCRIÇÃO	DENOMINACIONES
1	75202531	6	300S	SUPORTE	SOPORTE
2	75207949	12	055B	BALANCIM	BALANCIN
3	75205184	12	010D	PORCA	TUERCA
4	75205146	12	040V	PARAFUSO	TORNILLO
5	75205158	12	131R	ARRUELA	ARANDELA
6	11066476	12	187A	ANEL ELÁSTICO	ANILLO ELASTICO
7	75207948	6	300S	SUPORTE	SOPORTE
8	75202624	12	090A	HASTE	VARILLA
9	75202625	12	240P	TUCHO	EMPUJADOR
10	75202549	2	095B	BUCHA	BUJE
11	75205356	12	040V	PARAFUSO	TORNILLO
12	10516870	12	170R	ARRUELA PRESSÃO	ARANDELA ELAST.
13	75202550	5	095B	BUCHA	BUJE
14	10615673	2	170R	ARRUELA PRESSÃO	ARANDELA ELAST.
15	16043621	2	040V	PARAFUSO	TORNILLO
16	75202922	1	265C	TAMPA	TAPA
17	75202923	1	055A	ANEL DE VEDAÇÃO	JUNTA HERMETICA
18	75202921	1	050N	TRAVA	TRABA
19	75202920	1	017A	EIXO COM. VÁLVULA	ARBOL DE LEVAS
20	75202919	1	017A	EIXO COM. VÁLVULA	ARBOL DE LEVAS

DISTRIBUIÇÃO
DISTRIBUCION

A1.07 | 1

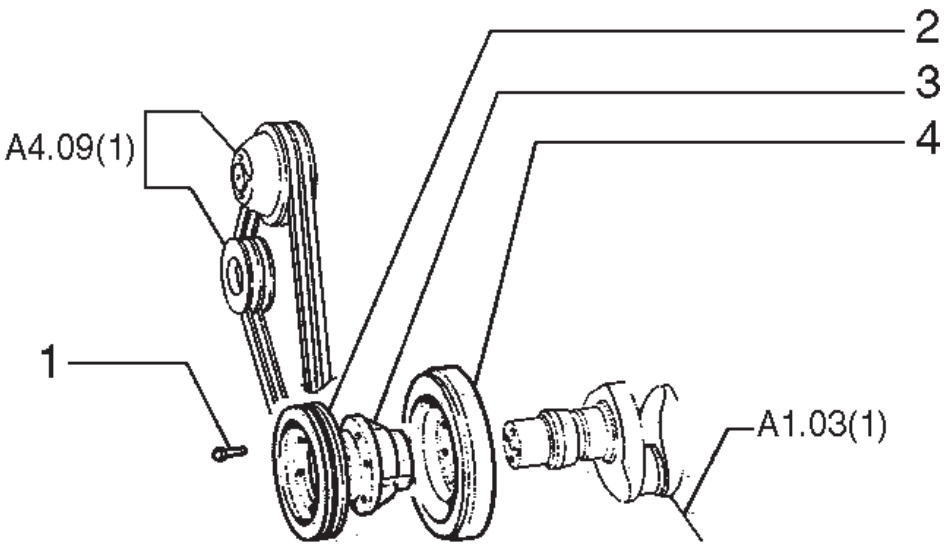

ITEM	PEÇA Nº	QTDE.	COD.	DESCRIÇÃO	DENOMINACIONES
1	75205798	6	040V	PARAFUSO	TORNILLO
2	75202540	1	230P	POLIA	POLEA
3	75202541	1	135M	CUBO	CUBO,BUJE
4	75202646	1	036A	AMORTEC.VIBRAÇÃO	AMORTIGUADOR

NEW HOLLAND

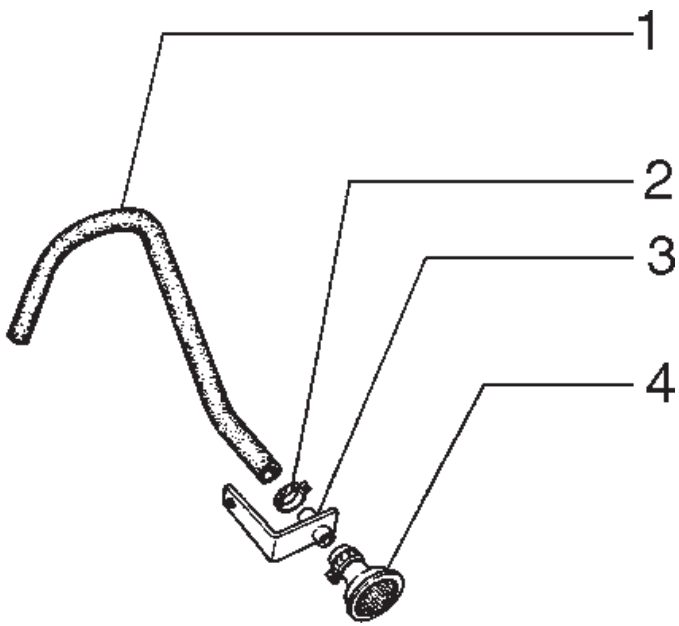

ITEM	PEÇA Nº	QTDE.	COD.	DESCRIÇÃO	DENOMINACIONES
1	75202805	1	285T	MANGUEIRA	TUBO FLEXIBLE
2	75205348	1	031F	ABRAÇADEIRA	ABRAZADERA
3	75202806	1	300S	SUPORTE	SOPORTE
4	75202807	1	145S	RESPIRO	RESPIRADERO

RESPIRO DO MOTOR
TUBÉRIAS DE VENTILACIÓN DEL MOTOR

A1.25 | 1

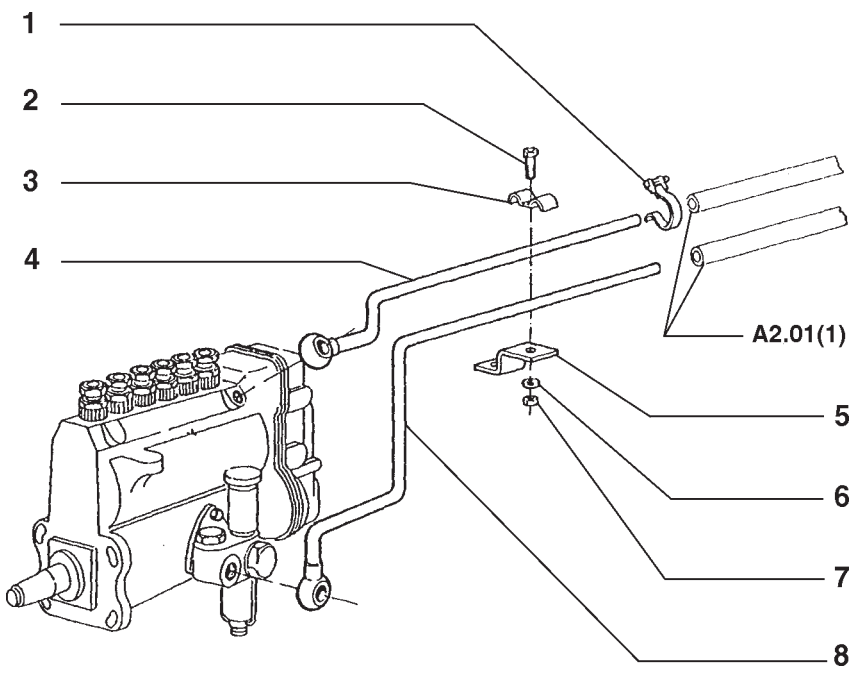

ITEM	PEÇA Nº	QTDE.	COD.	DESCRIÇÃO	DENOMINACIONES
1	12179490	2	031F	ABRAÇADEIRA	ABRAZADERA
2	10902621	1	040V	PARAFUSO	TORNILLO
3	75205175	1	031F	ABRAÇADEIRA	ABRAZADERA
4	75202743	1	193T	TUBO	TUBO
5	75202744	1	300S	SUPORTE	SOPORTE
6	10516470	1	170R	ARRUELA PRESSÃO	ARANDELA ELAST.
7	15896221	1	010D	PORCA	TUERCA
8	75202742	1	193T	TUBO	TUBO

RESERVATÓRIO DE COMBUSTÍVEL
DEPOSITO DE COMBUSTIBLE

NEW HOLLAND

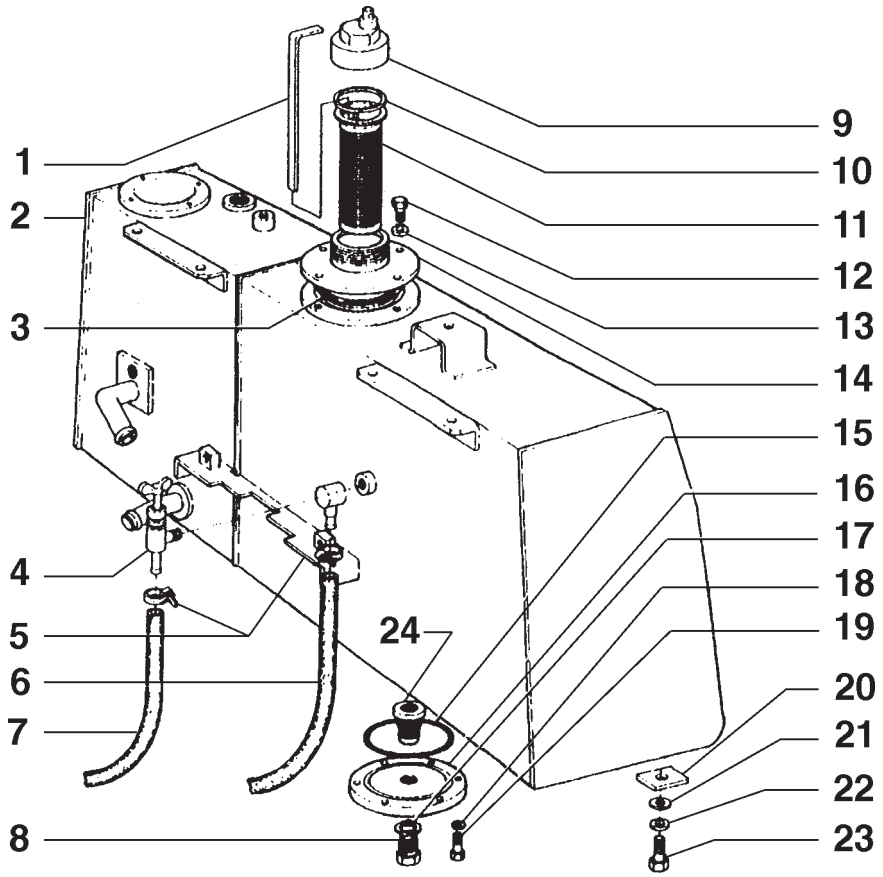

ITEM	PEÇA Nº	QTDE.	COD.	DESCRIÇÃO	DENOMINACIONES
1	75211891	1	091A	HASTE DE NIVEL	VARILLA NIVEL
2	75243970	1	115S	RESERVATÓRIO	DEPOSITO
3	14467980	1	158G	O'RING	JUNTA TORICA
4	585834	1	150R	TORNEIRA	GRIFO
5	79084753	2	031F	ABRAÇADEIRA	ABRAZADERA
6	75222808	1	285T	MANGUEIRA	TUBO FLEXIBLE
7	75222807	1	285T	MANGUEIRA	TUBO FLEXIBLE
8	79007135	1	050T	BUJÃO	TAPON
9	79104494	1	265C	TAMPA	TAPA
10	4971843	1	187A	ANEL ELÁSTICO	ANILLO ELASTICO
11	75201624	1	065F	FILTRO	FILTRO
12	11106031	4	040V	PARAFUSO	TORNILLO
13	10516879	4	170R	ARRUELA PRESSÃO	ARANDELA ELAST.
14	75241058	1	265C	TAMPA	TAPA
15	14466580	1	158G	O'RING	JUNTA TORICA
16	75266611	1	265C	TAMPA	TAPA
17	10296685	1	122G	RETENTOR	JUNTA
18	10516679	6	170R	ARRUELA PRESSÃO	ARANDELA ELAST.
20	75221952	*	198S	CALÇO	CALCE
20	75221953	*	198S	CALÇO	CALCE
20	75221954	*	198S	CALÇO	CALCE
21	12644921	8	131R	ARRUELA	ARANDELA
22	10517179	8	170R	ARRUELA PRESSÃO	ARANDELA ELAST.
23	11116031	8	040V	PARAFUSO	TORNILLO
24	76018036	1	064F	FILTRO COMBUST.	FILTRO COMBUST.

* CONFORME NECESSIDADE

RESERVATÓRIO DE COMBUSTÍVEL
DEPOSITO DE COMBUSTIBLE

A2.01 | 1

NEW HOLLAND

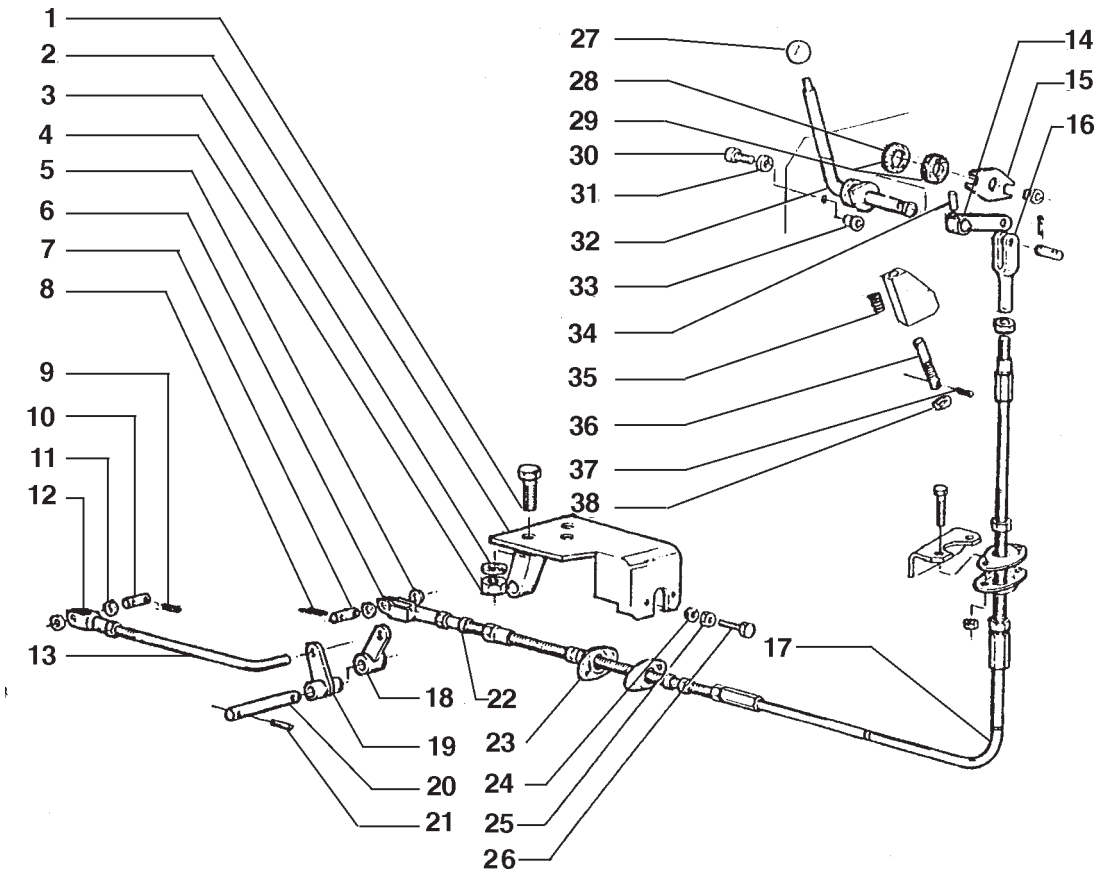

NEW HOLLAND 7D A2.21 **QUADRO** 1 **PAG.** 1

ITEM	PEÇA Nº	QTDE.	COD.	DESCRIÇÃO	DENOMINACIONES
1	15970531	3	040V	PARAFUSO	TORNILLO
2	75211888	1	300S	SUPORTE	SOPORTE
3	10571871	3	170R	ARRUELA PRESSÃO	ARANDELA ELAST.
4	12164721	3	010D	PORCA	TUERCA
5	10519401	1	131R	ARRUELA	ARANDELA
6	70917662	1	085F	FORQUILHA	HORQUILLA
7	577149	1	080P	PINO	BULON
8	10734201	2	270C	CONTRA PINO	CHAVETA PARTIDA
9	10734201	4	270C	CONTRA PINO	CHAVETA PARTIDA
10	577149	2	080P	PINO	BULON
11	10519401	2	131R	ARRUELA	ARANDELA
12	577151	1	085F	FORQUILHA	HORQUILLA
13	75201317	1	142T	TIRANTE	TIRANTE
14	75212345	1	045L	ALAVANCA	PALANCA
15	4984550	1	100M	MOLA	MUELLE
16	70917662	1	085F	FORQUILHA	HORQUILLA
17	75211906	1	105F	CABO	CABLE
18	75211902	1	045L	ALAVANCA	PALANCA
19	75220961	1	045L	ALAVANCA	PALANCA
20	75211905	1	016A	EIXO	ARBOL
21	14163170	2	202S	PINO ELÁSTICO	PASADOR ELAST.
22	15896211	2	010D	PORCA	TUERCA
23	8320349	4	045P	GUIA	PATIN
24	10571571	4	170R	ARRUELA PRESSÃO	ARANDELA ELAST.
25	15896211	2	010D	PORCA	TUERCA
26	10902421	2	040V	PARAFUSO	TORNILLO
27	4970504	1	150P	MANOPLA	EMPUNADURA
28	4984525	1	060D	DISCO	DISCO
29	587468	1	060D	DISCO	DISCO
30	13229611	2	040V	PARAFUSO	TORNILLO
31	10516671	2	170R	ARRUELA PRESSÃO	ARANDELA ELAST.
32	75212342	1	045L	ALAVANCA	PALANCA
33	4989767	2	010D	PORCA	TUERCA

COMANDO DO ACELERADOR
MANDOS DEL ACELERADOR

A2.21 | 1

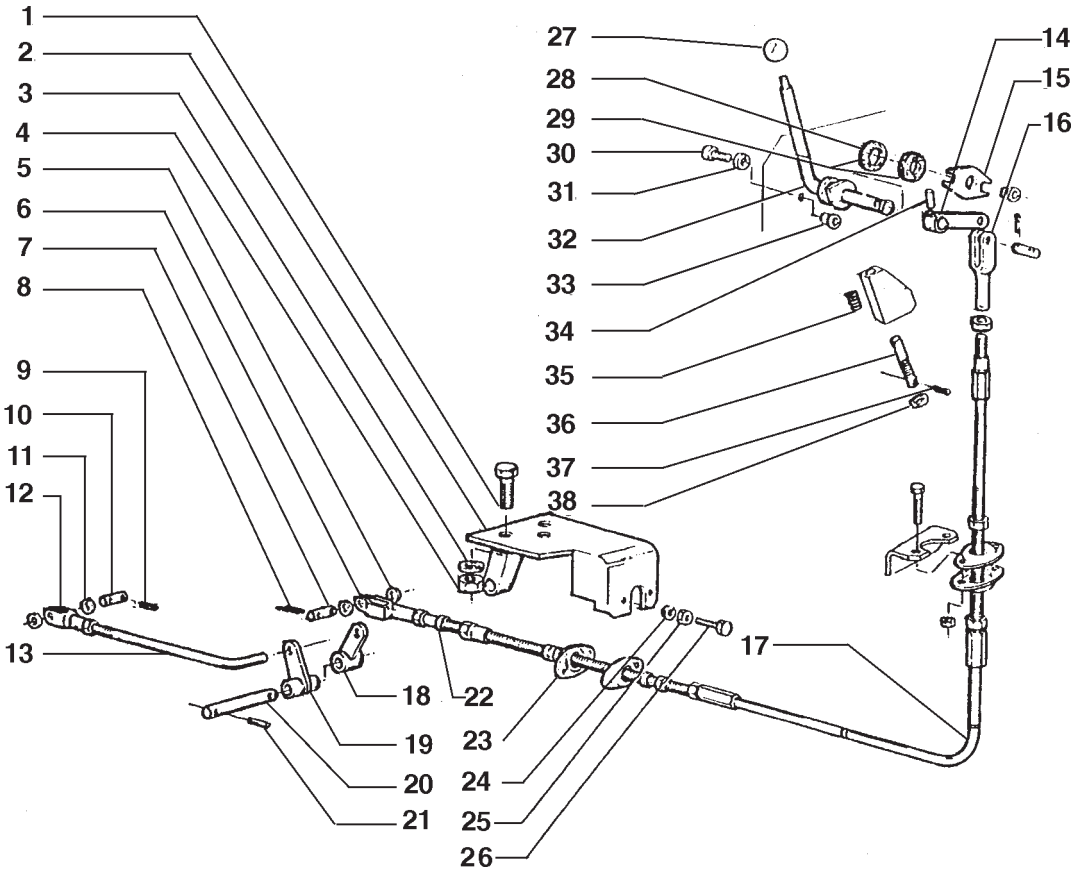

ITEM	PEÇA Nº	QTDE.	COD.	DESCRIÇÃO	DENOMINACIONES
34	14163170	1	202S	PINO ELÁSTICO	PASADOR ELAST.
35	4989488	1	100M	MOLA	MUELLE
36	4984517	1	080P	PINO	BULON
37	10734201	1	270C	CONTRA PINO	CHAVETA PARTIDA
38	12639701	1	131R	ARRUELA	ARANDELA

COMANDO DO ACELERADOR
MANDOS DEL ACELERADOR

NEW HOLLAND

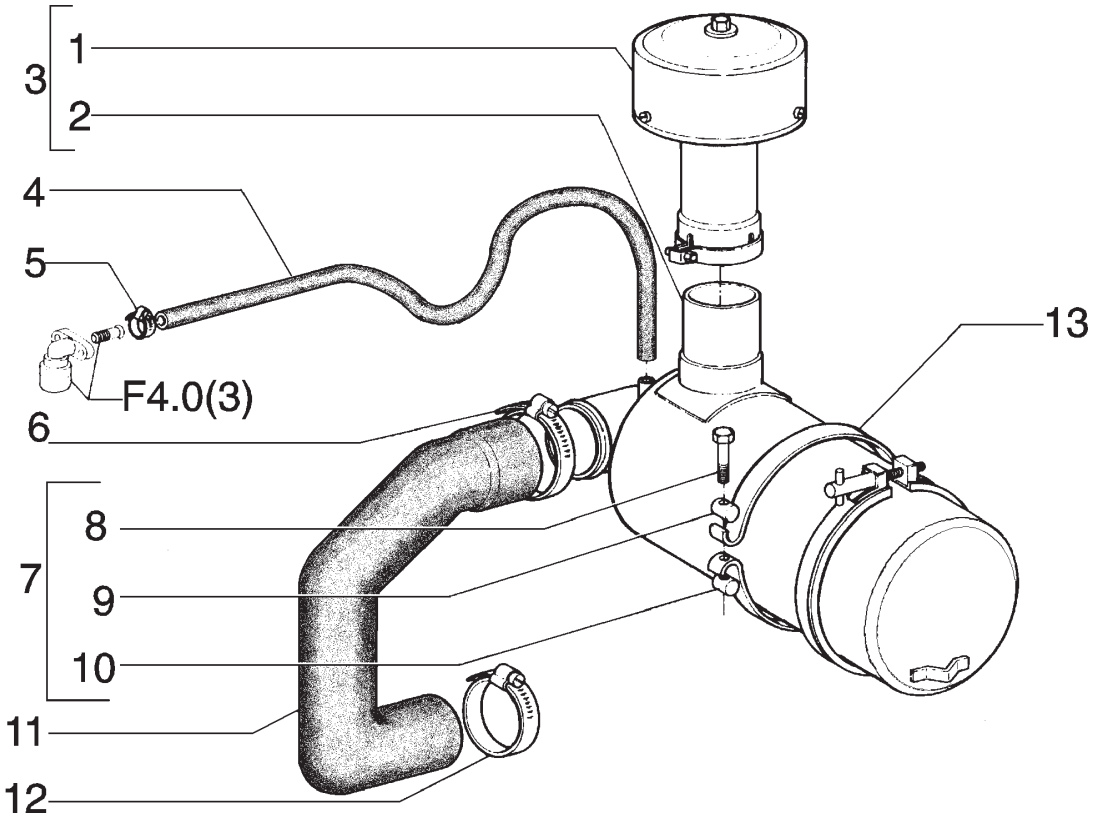

ITEM	PEÇA Nº	QTDE.	COD.	DESCRIÇÃO	DENOMINACIONES
1	75248926	1	201P	PRÉ-FILTRO	PREFILTRO
2	75248929	1	066F	FILTRO DE AR	FILTRO DE AIRE
3	75248928	1	066F	FILTRO DE AR	FILTRO DE AIRE
4	8321751	1	193T	TUBO	TUBO
5	10168790	2	031F	ABRAÇADEIRA	ABRAZADERA
6	12174490	2	031F	ABRAÇADEIRA	ABRAZADERA
7	76000174	2	040V	PARAFUSO	TORNILLO
8	76000175	2	040V	PARAFUSO	TORNILLO
9	79007569	2	080P	PINO	BULON
10	79007570	2	080P	PINO	BULON
11	75219049	1	285T	MANGUEIRA	TUBO FLEXIBLE
12	12174990	1	031F	ABRAÇADEIRA	ABRAZADERA
13	76000146	2	031F	ABRAÇADEIRA	ABRAZADERA

FILTRO DE AR E TUBULAÇÕES
FILTRO DE AIRE E TUBERIAS

NEW HOLLAND

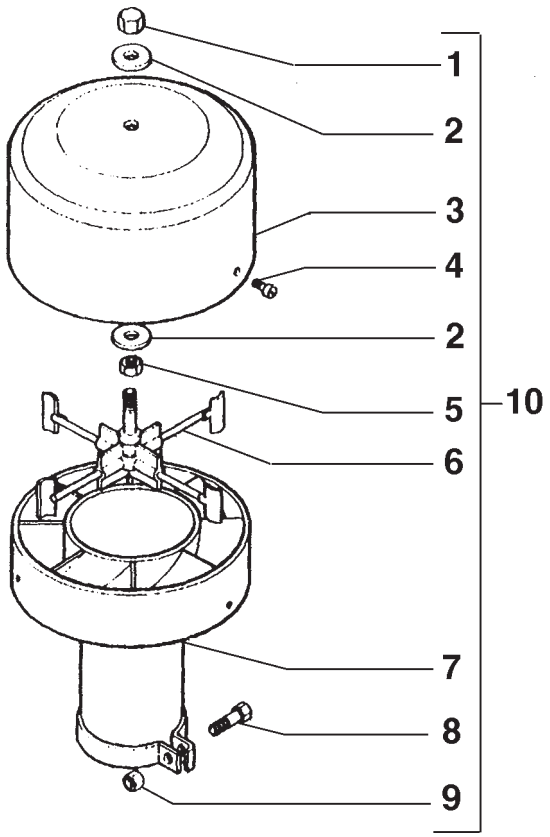

ITEM	PEÇA Nº	QTDE.	COD.	DESCRIÇÃO	DENOMINACIONES
1	75288714	1	010D	PORCA	TUERCA
2	75288715	2	131R	ARRUELA	ARANDELA
3	75288716	1	265C	TAMPA	TAPA
4	75288717	3	040V	PARAFUSO	TORNILLO
5	75288718	1	010D	PORCA	TUERCA
6	75288719	1	060G	ROTOR	IMPULSOR
7	75288720	1	035S	CARCAÇA	CAJA
8	75288721	1	040V	PARAFUSO	TORNILLO
9	75288722	1	010D	PORCA	TUERCA
10	75248926	1	201P	PRÉ-FILTRO	PREFILTRO

PRÉ-FILTRO
PRE-FILTRO

NEW HOLLAND

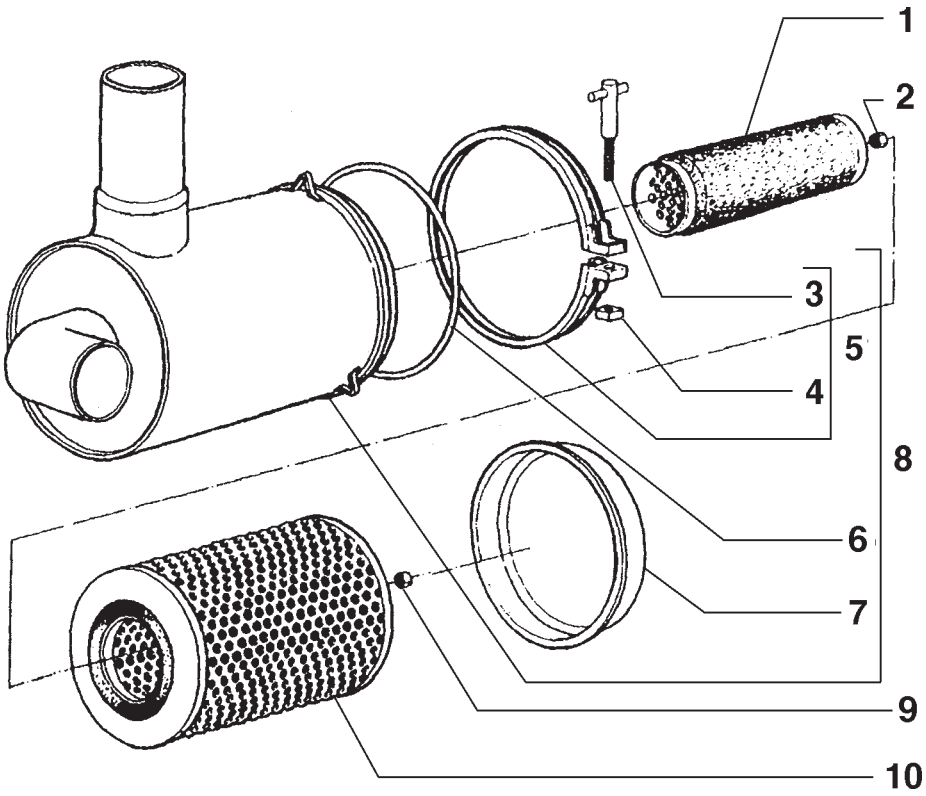

ITEM	PEÇA Nº	QTDE.	COD.	DESCRIÇÃO	DENOMINACIONES
1	75250504	1	020E	ELEM. FILTRANTE	FILTRO
2	75288630	1	010D	PORCA	TUERCA
3	75288389	1	040V	PARAFUSO	TORNILLO
4	75288390	1	010D	PORCA	TUERCA
5	75288631	1	031F	ABRAÇADEIRA	ABRAZADERA
6	75288632	1	158G	O'RING	JUNTA TORICA
7	75288633	1	265C	TAMPA	TAPA
8	75288723	1	035S	CARCAÇA	CAJA
9	75288635	1	010D	PORCA	TUERCA
10	75250503	1	020E	ELEM. FILTRANTE	FILTRO

FILTRO DE AR
FILTRO DE AIRE

NEW HOLLAND

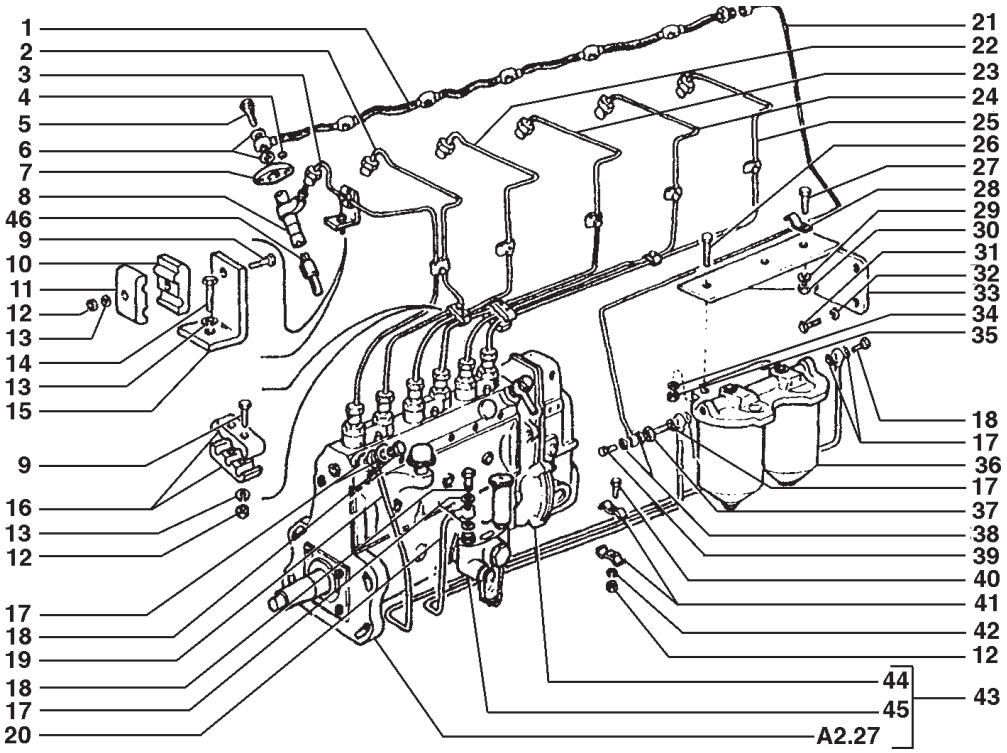

NEW HOLLAND	7D	A2.24	QUADRO 1	PAG. 1

ITEM	PEÇA Nº	QTDE.	COD.	DESCRIÇÃO	DENOMINACIONES
1	75202868	1	193T	TUBO	TUBO
2	75202579	1	193T	TUBO 5° CILINDRO	TUBO
3	75202578	1	193T	TUBO 6° CILINDRO	TUBO
4	10519601	12	131R	ARRUELA	ARANDELA
5	75205224	6	020R	CONEXÃO	RACOR
6	75205359	12	055A	ANEL DE VEDAÇÃO	JUNTA HERMETICA
7	75205372	6	300S	SUPORTE	SOPORTE
8	75202896	6	205S	PORTA	PUERTA
9	10902621	17	040V	PARAFUSO	TORNILLO
10	75202557	10	031F	ABRAÇADEIRA	ABRAZADERA
11	75202560	16	031F	ABRAÇADEIRA	ABRAZADERA
12	15896221	12	010D	PORCA	TUERCA
13	12601271	23	170R	ARRUELA PRESSÃO	ARANDELA ELAST.
14	10902021	6	040V	PARAFUSO	TORNILLO
15	75202548	6	300S	SUPORTE	SOPORTE
16	75202522	4	031F	ABRAÇADEIRA	ABRAZADERA
17	10280060	8	122G	RETENTOR	JUNTA
18	75205187	3	040V	PARAFUSO	TORNILLO
19	75202662	1	193T	TUBO	TUBO
20	75202661	1	193T	TUBO	TUBO
21	75202663	1	193T	TUBO	TUBO
22	75202580	1	193T	TUBO 4° CILINDRO	TUBO
23	75202581	1	193T	TUBO 3° CILINDRO	TUBO
24	75202582	1	193T	TUBO 2° CILINDRO	TUBO
25	75202583	1	193T	TUBO 1° CILINDRO	TUBO
26	75205220	1	040V	PARAFUSO	TORNILLO
27	16043221	1	040V	PARAFUSO	TORNILLO
28	75205176	1	031F	ABRAÇADEIRA	ABRAZADERA
29	10516670	1	170R	ARRUELA PRESSÃO	ARANDELA ELAST.
30	75205184	1	010D	PORCA	TUERCA
31	75205216	3	040V	PARAFUSO	TORNILLO
32	10516870	3	170R	ARRUELA PRESSÃO	ARANDELA ELAST.
33	75202637	1	300S	SUPORTE	SOPORTE

ALIMENTAÇÃO E INJEÇÃO
ALIMENTACION POR INYECCION

A2.24 | 1

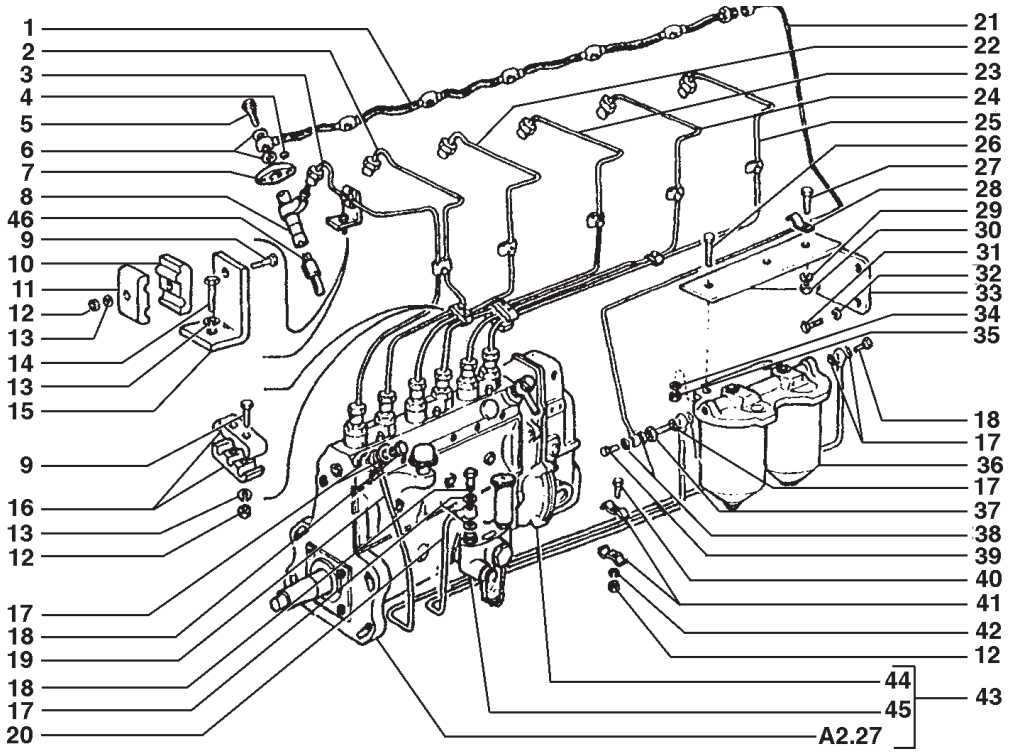

ITEM	PEÇA Nº	QTDE.	COD.	DESCRIÇÃO	DENOMINACIONES
34	75205199	1	131R	ARRUELA	ARANDELA
35	75205185	1	010D	PORCA	TUERCA
36	75204060	1	064F	FILTRO COMBUST.	FILTRO COMBUST.
37	75205171	1	040V	PARAFUSO	TORNILLO
38	10260060	2	055A	ANEL DE VEDAÇÃO	JUNTA HERMETICA
39	75205188	1	020R	CONEXÃO	RACOR
40	10902221	1	040V	PARAFUSO	TORNILLO
41	75205175	2	031F	ABRAÇADEIRA	ABRAZADERA
42	10516470	1	170R	ARRUELA PRESSÃO	ARANDELA ELAST.
43	75202898	1	155P	BOMBA	BOMBA
44	75204581	1	169R	REGULADOR	REGULADOR
45	75204059	1	154P	BOMBA ALIMENT.	BOMBA ALIMENT.
46	75202897	6	089I	INJETOR COMPLETO	INYECTOR

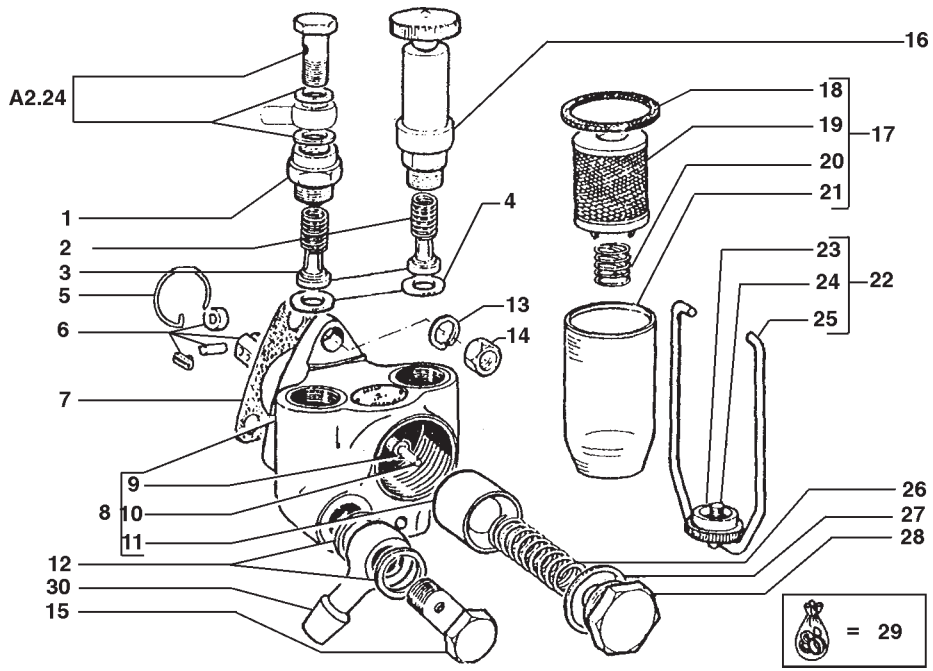

ITEM	PEÇA Nº	QTDE.	COD.	DESCRIÇÃO	DENOMINACIONES
1	760239	1	020R	CONEXÃO	RACOR
2	75204387	2	100M	MOLA	MUELLE
3	79032351	2	010V	VÁLVULA	VALVULA
4	75203558	2	045A	ANEL	ARO
5	75204385	1	020N	CINTA	CINTA
6	8320237	1	240P	TUCHO	EMPUJADOR
7	74060150	1	120G	JUNTA	JUNTA PLANA
8	75204056	1	035S	CARCAÇA	CAJA
9	75203564	1	055A	ANEL DE VEDAÇÃO	JUNTA HERMETICA
10	75204384	1	080P	PINO	BULON
11	75204383	1	130P	PISTÃO	EMBOLO
12	10280060	2	122G	RETENTOR	JUNTA
13	74060125	3	170R	ARRUELA PRESSÃO	ARANDELA ELAST.
14	15896221	3	010D	PORCA	TUERCA
15	75205187	1	040V	PARAFUSO	TORNILLO
16	746189	1	154P	BOMBA ALIMENT.	BOMBA ALIMENT.
17	8320238	1	002K	KIT	JUEGO
18	75203560	1	055A	ANEL DE VEDAÇÃO	JUNTA HERMETICA
19	75204388	1	065F	FILTRO	FILTRO
20	75203559	1	100M	MOLA	MUELLE
21	75204389	1	254C	RECIPIENTE	CONTENEDOR
22	766903	1	002K	KIT	JUEGO
23	75204390	1	010D	PORCA	TUERCA
24	75204391	1	040V	PARAFUSO	TORNILLO
25	75203562	1	031F	ABRAÇADEIRA	ABRAZADERA
26	705636	1	100M	MOLA	MUELLE
27	9930057	1	045A	ANEL	ARO
28	753762	1	050T	BUJÃO	TAPON
29	8320236	1	002K	KIT	JUEGO
30	585914	1	020R	CONEXÃO	RACOR

BOMBA ALIMENTADORA
BOMBA DE ALIMENTACION

A2.25 | 1

NEW HOLLAND

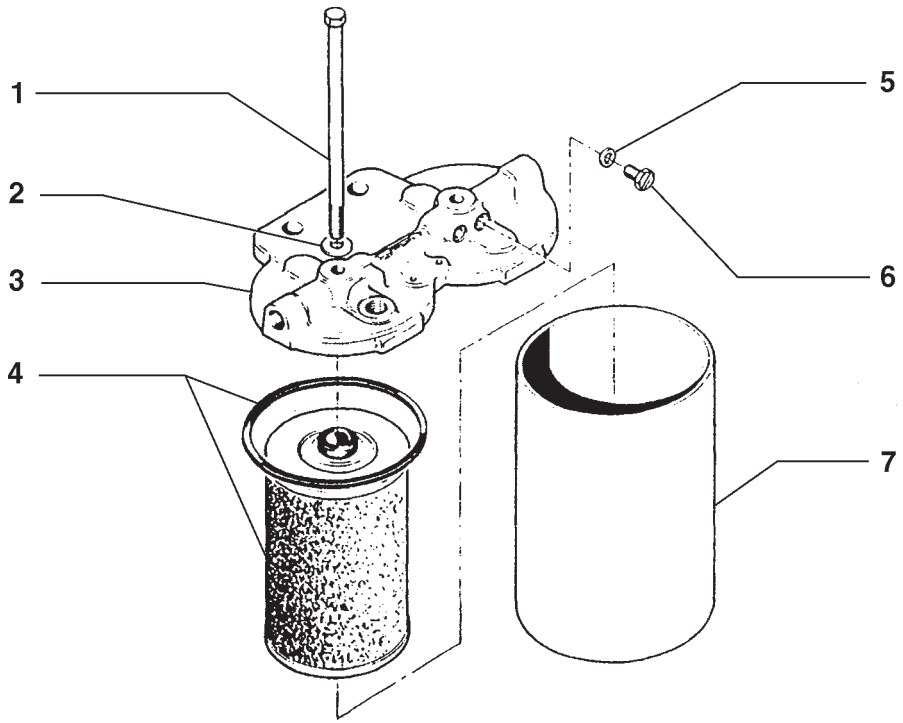

ITEM	PEÇA Nº	QTDE.	COD.	DESCRIÇÃO	DENOMINACIONES
1	75205228	2	040V	PARAFUSO	TORNILLO
2	75205122	2	131R	ARRUELA	ARANDELA
3	75286450	1	265C	TAMPA	TAPA
4	71101952	2	020E	ELEM. FILTRANTE	FILTRO
5	75204364	2	055A	ANEL DE VEDAÇÃO	JUNTA HERMETICA
6	75286447	2	050T	BUJÃO	TAPON
7	75286448	2	035S	CARCAÇA	CAJA

FILTRO DE COMBUSTÍVEL
FILTRO DE COMBUSTIBLE

NEW HOLLAND

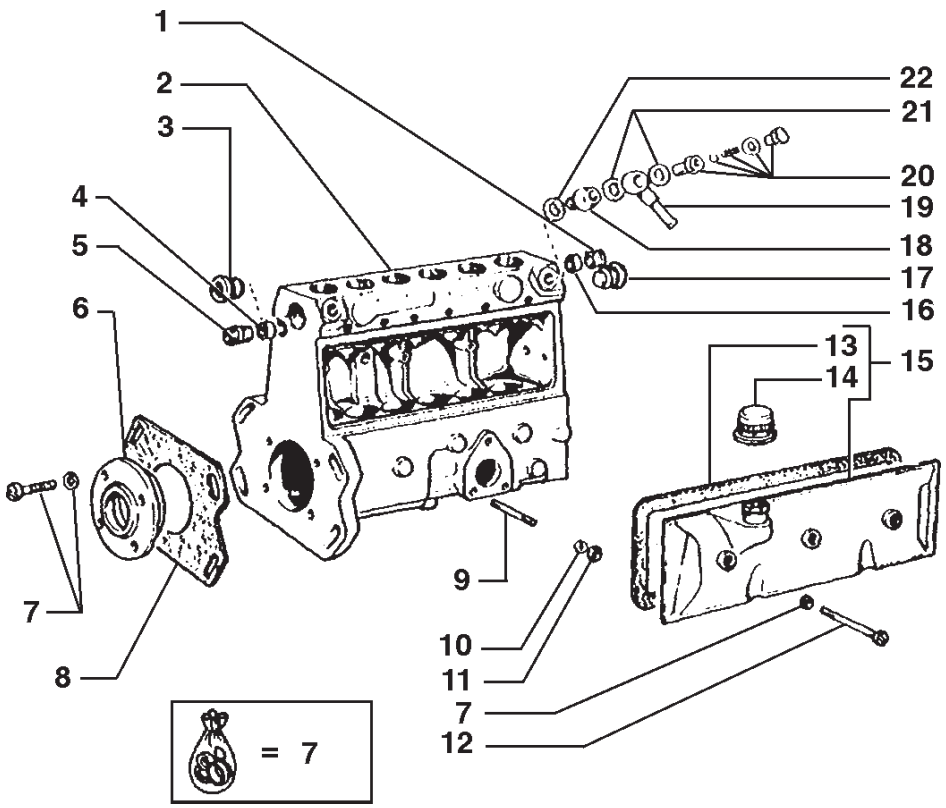

ITEM	PEÇA Nº	QTDE.	COD.	DESCRIÇÃO	DENOMINACIONES
1	75204098	1	045A	ANEL	ARO
2	75204115	1	035S	CARCAÇA	CAJA
3	75204112	1	050T	BUJÃO	TAPON
4	75204095	2	045A	ANEL	ARO
5	75204103	1	095B	BUCHA	BUJE
6	75204116	1	265C	TAMPA	TAPA
7	75204133	1	002K	KIT	JUEGO
8	75202521	1	120G	JUNTA	JUNTA PLANA
9	74060151	3	210P	PRISIONEIRO	ESPARRAGO
10	10516470	3	170R	ARRUELA PRESSÃO	ARANDELA ELAST.
11	15896221	3	010D	PORCA	TUERCA
12	75204111	2	040V	PARAFUSO	TORNILLO
13	75204100	1	120G	JUNTA	JUNTA PLANA
14	75204034	1	066F	FILTRO DE AR	FILTRO DE AIRE
15	75204117	1	265C	TAMPA	TAPA
16	75204095	2	045A	ANEL	ARO
17	75204127	1	050T	BUJÃO	TAPON
18	75204134	1	158G	O'RING	JUNTA TORICA
19	75205172	1	020R	CONEXÃO	RACOR
20	75204121	1	010V	VÁLVULA	VALVULA
21	75204956	2	055A	ANEL DE VEDAÇÃO	JUNTA HERMETICA
22	74061045	1	055A	ANEL DE VEDAÇÃO	JUNTA HERMETICA

BOMBA INJETORA
BOMBA DE INYECCION

NEW HOLLAND

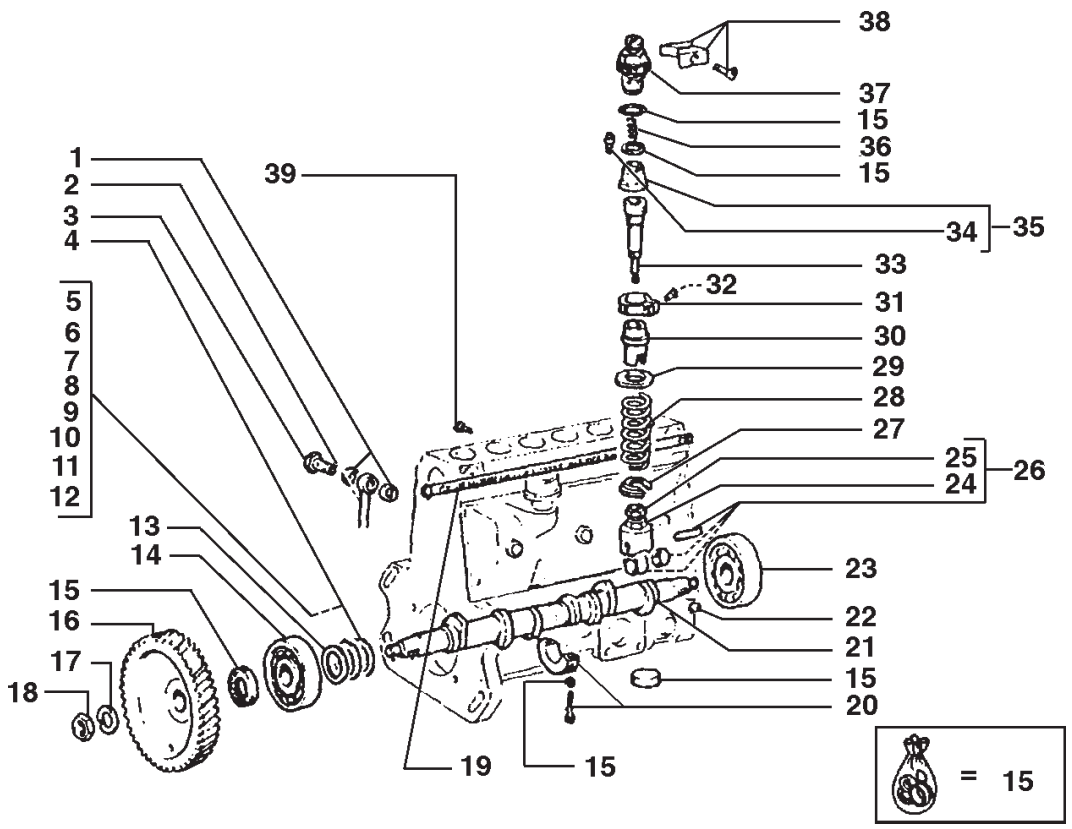

ITEM	PEÇA Nº	QTDE.	COD.	DESCRIÇÃO	DENOMINACIONES
1	10260160	2	120G	JUNTA	JUNTA PLANA
2	75202671	1	193T	TUBO	TUBO
3	75205690	1	040V	PARAFUSO	TORNILLO
4	75204087	2	045A	ANEL	ARO
5	75204076	*	131R	ARRUELA 0,1	ARANDELA 0,1
6	75204077	*	131R	ARRUELA 0,12	ARANDELA 0,12
7	75204078	*	131R	ARRUELA 0,14	ARANDELA 0,14
8	75204079	*	131R	ARRUELA 0,16	ARANDELA 0,16
9	75204080	*	131R	ARRUELA 0,18	ARANDELA 0,18
10	75204074	*	131R	ARRUELA 0,3	ARANDELA 0,3
11	75204081	*	131R	ARRUELA 0,5	ARANDELA 0,5
12	75204082	*	131R	ARRUELA 1,00	ARANDELA 1,00
13	75204075	1	131R	ARRUELA	ARANDELA
14	20886960	1	341C	ROLAMENTO	RODAMIENTO
15	75204133	1	002K	KIT	JUEGO
16	75202520	1	050I	ENGRENAGEM	CORONA
17	75204130	1	131R	ARRUELA	ARANDELA
18	75204129	1	010D	PORCA	TUERCA
19	75204118	1	312C	CREMALHEIRA	CREMALLERA
20	75204132	1	103S	SEMI-ROLAMENTO	SEMI COJINETE
21	75204119	1	090A	HASTE	VARILLA
22	10206220	1	061L	CHAVETA WOODRUF	CHAVETA A DISCO
23	75205238	1	341C	ROLAMENTO	RODAMIENTO
24	75204102	6	010D	PORCA	TUERCA
25	75204110	6	040V	PARAFUSO	TORNILLO
26	75204125	6	240P	TUCHO	EMPUJADOR
27	75204084	6	060S	PRATO	ARANDELA
28	75204955	6	100M	MOLA	MUELLE
29	75204083	6	060S	PRATO	ARANDELA
30	75204097	6	169R	REGULADOR	REGULADOR
31	75204120	6	135S	SETOR DENTADO	SECTOR DENTADO
32	75204109	6	040V	PARAFUSO	TORNILLO
33	75204122	6	130P	PISTÃO	EMBOLO

BOMBA INJETORA
BOMBA DE INYECCION

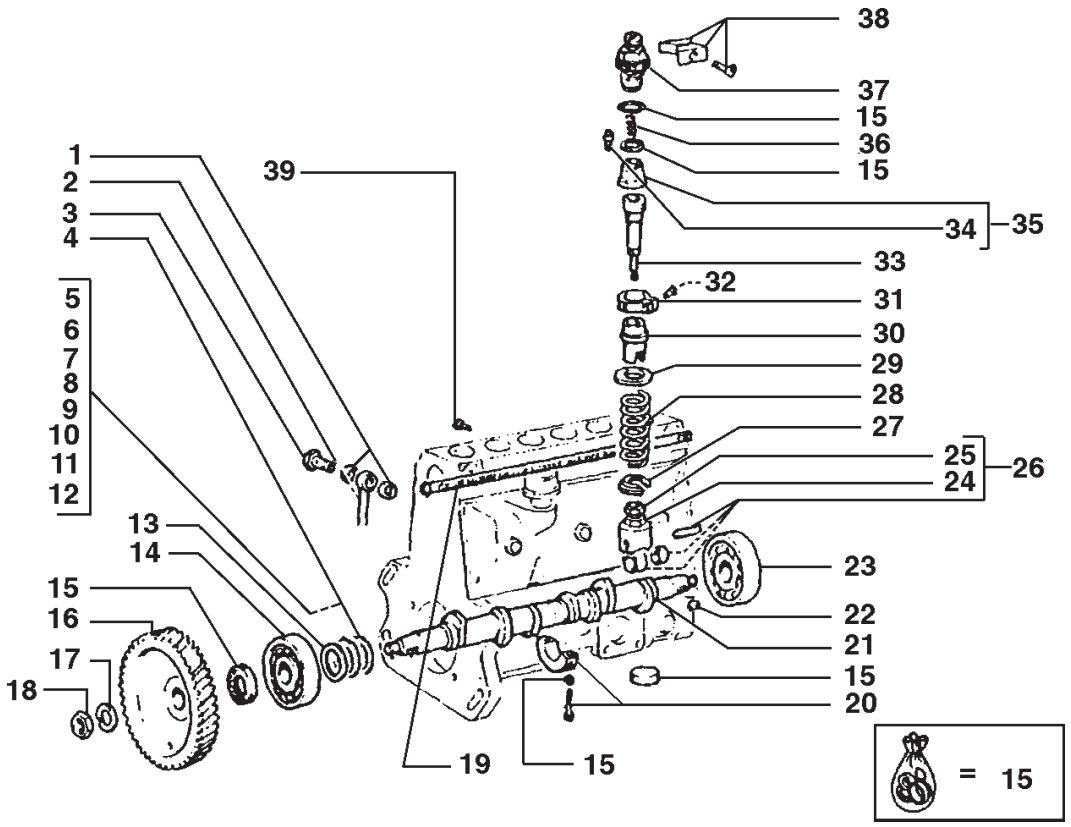

ITEM	PEÇA Nº	QTDE.	COD.	DESCRIÇÃO	DENOMINACIONES
34	75204101	6	010V	VÁLVULA	VALVULA
35	75204124	6	010V	VÁLVULA	VALVULA
36	75204113	6	100M	MOLA	MUELLE
37	75204107	6	020R	CONEXÃO	RACOR
38	75204131	10	031F	ABRAÇADEIRA	ABRAZADERA
39	75204108	1	040V	PARAFUSO	TORNILLO

* CONFORME NECESSIDADE

BOMBA INJETORA
BOMBA DE INYECCION

NEW HOLLAND

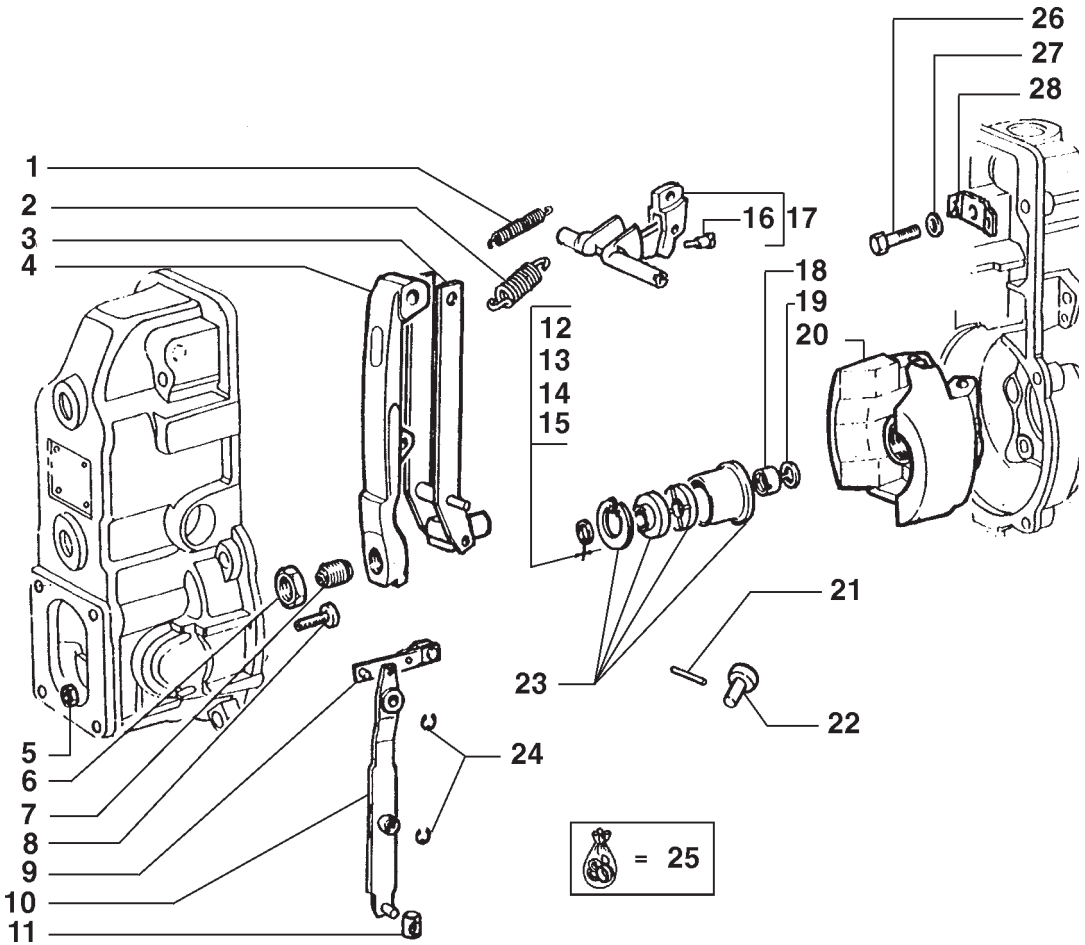

ITEM	PEÇA Nº	QTDE.	COD.	DESCRIÇÃO	DENOMINACIONES
1	75204371	1	100M	MOLA	MUELLE
2	75204161	1	100M	MOLA	MUELLE
3	75204152	1	045L	ALAVANCA	PALANCA
4	75204365	1	045L	ALAVANCA	PALANCA
5	15896221	1	010D	PORCA	TUERCA
6	75205243	1	010D	PORCA	TUERCA
7	75204366	1	100C	ENCOSTO	RETENEDOR
8	75205249	1	040V	PARAFUSO	TORNILLO
9	75204151	1	300S	SUPORTE	SOPORTE
10	75204150	1	045L	ALAVANCA	PALANCA
11	75204159	1	045P	GUIA	PATIN
12	75205253	*	198S	CALÇO 0,2	CALCE 0,2
13	75205254	*	198S	CALÇO 0,3	CALCE 0,3
14	75205255	*	198S	CALÇO 0,4	CALCE 0,4
15	75205240	*	198S	CALÇO 1,0	CALCE 1,0
16	75205250	1	040V	PARAFUSO	TORNILLO
17	75204233	1	045L	ALAVANCA	PALANCA
18	75205246	1	010D	PORCA	TUERCA
19	75205241	1	170R	ARRUELA PRESSÃO	ARANDELA ELAST.
20	75204164	1	169R	REGULADOR	REGULADOR
21	75204236	1	080P	PINO	BULON
22	75204234	1	080P	PINO	BULON
23	75204136	1	030M	LUVA	MANGUITO
24	75204367	2	187A	ANEL ELÁSTICO	ANILLO ELASTICO
25	75204170	1	002K	KIT	JUEGO
26	10379011	1	040V	PARAFUSO	TORNILLO
27	75205260	1	131R	ARRUELA	ARANDELA
28	75204230	1	120P	PRATO	PLATILLO

* CONFORME NECESSIDADE

REGULADOR DE VELOCIDADE
REGULADOR DE VELOCIDAD

A2.28 | 1

NEW HOLLAND

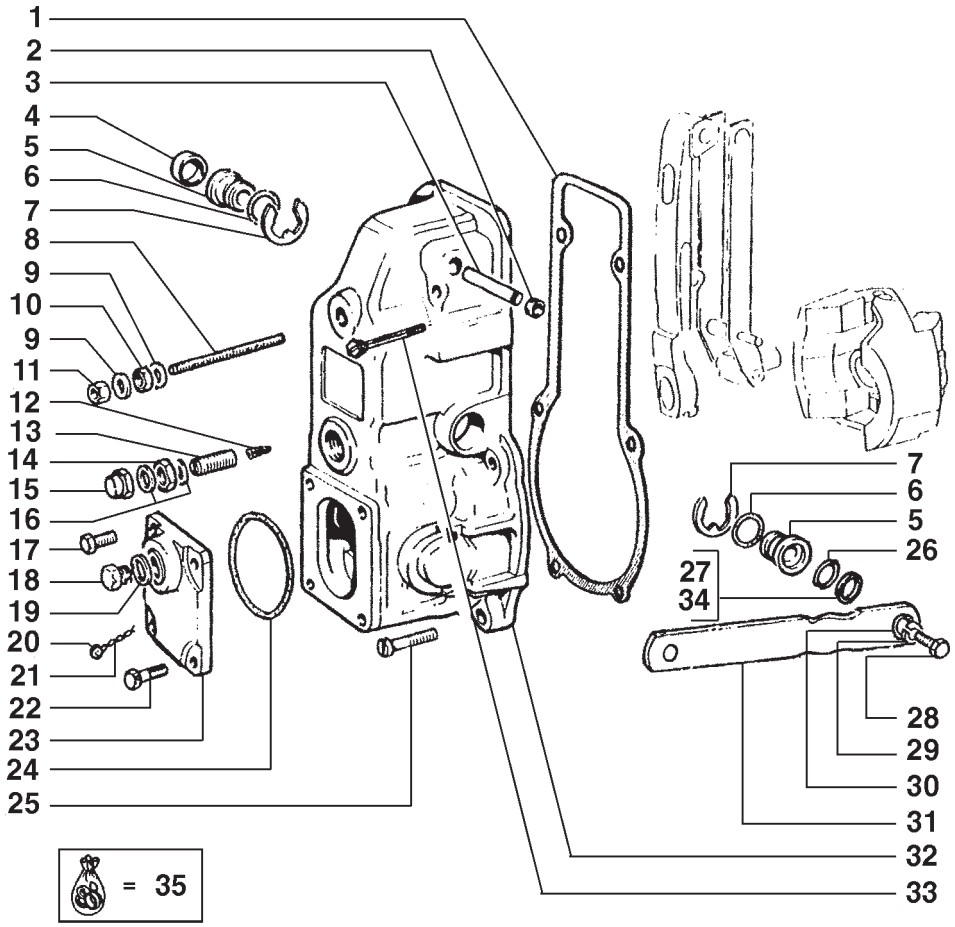

ITEM	PEÇA Nº	QTDE.	COD.	DESCRIÇÃO	DENOMINACIONES
1	75204379	1	120G	JUNTA	JUNTA PLANA
2	75204145	1	020C	CALOTA	SOMBRERETE
3	75204157	1	016A	EIXO	ARBOL
4	75204144	1	070R	PROTEÇÃO	PROTECCION
5	75204143	2	095B	BUCHA	BUJE
6	75204370	2	055A	ANEL DE VEDAÇÃO	JUNTA HERMETICA
7	75205259	2	187A	ANEL ELÁSTICO	ANILLO ELASTICO
8	75204471	1	210P	PRISIONEIRO	ESPARRAGO
9	75204364	2	055A	ANEL DE VEDAÇÃO	JUNTA HERMETICA
10	75205258	1	010D	PORCA	TUERCA
11	75205244	1	010D	PORCA	TUERCA
12	75204160	1	100M	MOLA	MUELLE
13	75205248	1	040V	PARAFUSO	TORNILLO
14	75205242	1	010D	PORCA	TUERCA
15	75205245	1	010D	PORCA	TUERCA
16	75204377	2	055A	ANEL DE VEDAÇÃO	JUNTA HERMETICA
17	75205257	2	040V	PARAFUSO	TORNILLO
18	75205251	1	050T	BUJÃO	TAPON
19	74060325	1	055A	ANEL DE VEDAÇÃO	JUNTA HERMETICA
20	75204165	1	127P	LACRE	PRECINTO
21	75204166	1	061F	ARAME DE AÇO	ALAMBRE ACERO
22	75204501	2	040V	PARAFUSO	TORNILLO
23	75204148	1	064C	TAMPÃO	SOMBRERETE
24	75204373	1	055A	ANEL DE VEDAÇÃO	JUNTA HERMETICA
25	10377011	4	040V	PARAFUSO	TORNILLO
26	79046274	1	055A	ANEL DE VEDAÇÃO	JUNTA HERMETICA
27	79046272	*	131R	ARRUELA 0,1	ARANDELA 0,1
28	75204372	1	040V	PARAFUSO	TORNILLO
29	10516470	1	170R	ARRUELA PRESSÃO	ARANDELA ELAST.
30	75205295	1	131R	ARRUELA	ARANDELA
31	75204149	1	045L	ALAVANCA	PALANCA
32	75204235	1	265C	TAMPA	TAPA
33	75205256	2	040V	PARAFUSO	TORNILLO

REGULADOR DE VELOCIDADE
REGULADOR DE VELOCIDAD

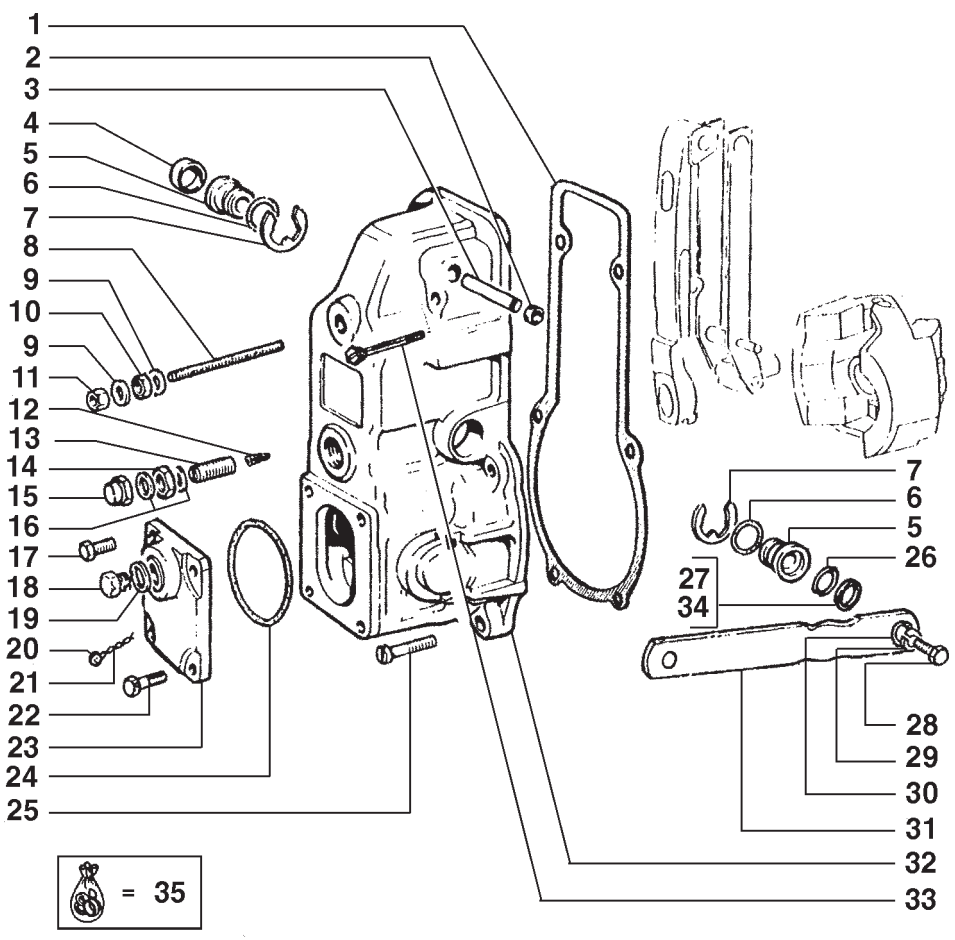

ITEM	PEÇA Nº	QTDE.	COD.	DESCRIÇÃO	DENOMINACIONES
34	75205292	*	131R	ARRUELA 0,5	ARANDELA 0,5
35	75204170	1	002K	KIT	JUEGO

* CONFORME NECESSIDADE

REGULADOR DE VELOCIDADE
REGULADOR DE VELOCIDAD

NEW HOLLAND

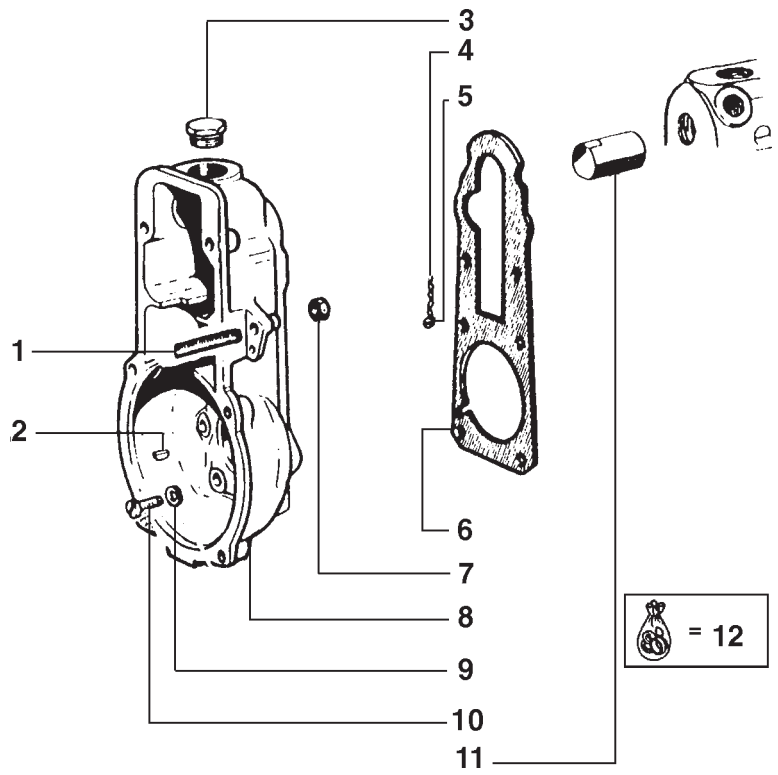

ITEM	PEÇA Nº	QTDE.	COD.	DESCRIÇÃO	DENOMINACIONES
1	75205293	1	210P	PRISIONEIRO	ESPARRAGO
2	10206220	1	061L	CHAVETA WOODRUF	CHAVETA A DISCO
3	75205252	1	050T	BUJÃO	TAPON
4	75204166	1	061F	ARAME DE AÇO	ALAMBRE ACERO
5	75204147	1	127P	CHUMBO LACRE	JUNTA PLANA
6	75204147	1	120G	JUNTA	JUNTA PLANA
7	15896221	1	010D	PORCA	TUERCA
8	75204163	1	035S	CARCAÇA	CAJA
9	10516470	6	170R	ARRUELA PRESSÃO	ARANDELA ELAST.
10	74060137	6	040V	PARAFUSO	TORNILLO
11	75204126	1	070R	PROTEÇÃO	TAPON
12	75204170	1	002K	KIT	JUEGO

REGULADOR DE VELOCIDADE
REGULADOR DE VELOCIDAD

NEW HOLLAND

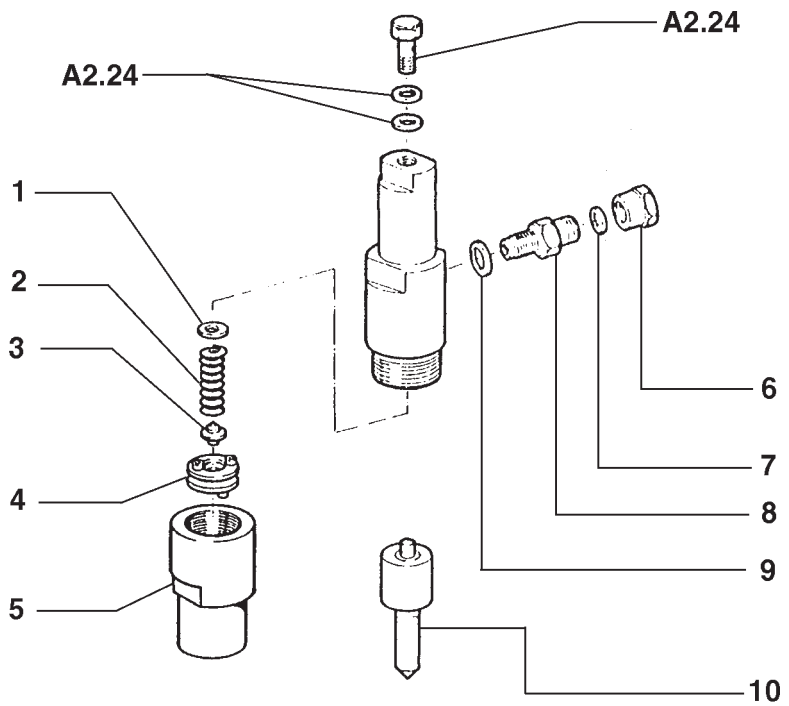

ITEM	PEÇA Nº	QTDE.	COD.	DESCRIÇÃO	DENOMINACIONES
1	75204036	*	198S	CALÇO 1,00 mm	CALCE 1,00 mm
1	75204037	*	198S	CALÇO 1,05 mm	CALCE 1,05 mm
1	75204038	*	198S	CALÇO 1,10 mm	CALCE 1,10 mm
1	75204039	*	198S	CALÇO 1,15 mm	CALCE 1,15 mm
1	75204040	*	198S	CALÇO 1,20 mm	CALCE 1,20 mm
1	75204041	*	198S	CALÇO 1,25 mm	CALCE 1,25 mm
1	75204042	*	198S	CALÇO 1,30 mm	CALCE 1,30 mm
1	75204043	*	198S	CALÇO 1,35 mm	CALCE 1,35 mm
1	75204044	*	198S	CALÇO 1,40 mm	CALCE 1,40 mm
1	75204045	*	198S	CALÇO 1,45 mm	CALCE 1,45 mm
1	75204046	*	198S	CALÇO 1,50 mm	CALCE 1,50 mm
1	75204047	*	198S	CALÇO 1,55 mm	CALCE 1,55 mm
1	75204048	*	198S	CALÇO 1,60 mm	CALCE 1,60 mm
1	75204049	*	198S	CALÇO 1,65 mm	CALCE 1,65 mm
1	75204050	*	198S	CALÇO 1,70 mm	CALCE 1,70 mm
1	75204051	*	198S	CALÇO 1,75 mm	CALCE 1,75 mm
1	75204052	*	198S	CALÇO 1,80 mm	CALCE 1,80 mm
1	75204053	*	198S	CALÇO 1,85 mm	CALCE 1,85 mm
1	75204054	*	198S	CALÇO 1,90 mm	CALCE 1,90 mm
1	75204055	*	198S	CALÇO 1,95 mm	CALCE 1,95 mm
2	75204071	1	100M	MOLA	MUELLE
3	75204608	1	090A	HASTE	VARILLA
4	75204609	1	060D	DISCO	DISCO
5	75204610	1	050G	PORCA RETENÇÃO	VIROLA
6	75204611	1	010D	PORCA	TUERCA
7	75204612	1	131R	ARRUELA	ARANDELA
8	75204613	1	020R	CONEXÃO	RACOR
9	75204026	1	055A	ANEL DE VEDAÇÃO	JUNTA HERMETICA
10	75202897	1	089I	INJETOR COMPLETO	INYECTOR

* CONFORME NECESSIDADE

PORTA BICO INJETOR
PORTAINYECTOR

NEW HOLLAND

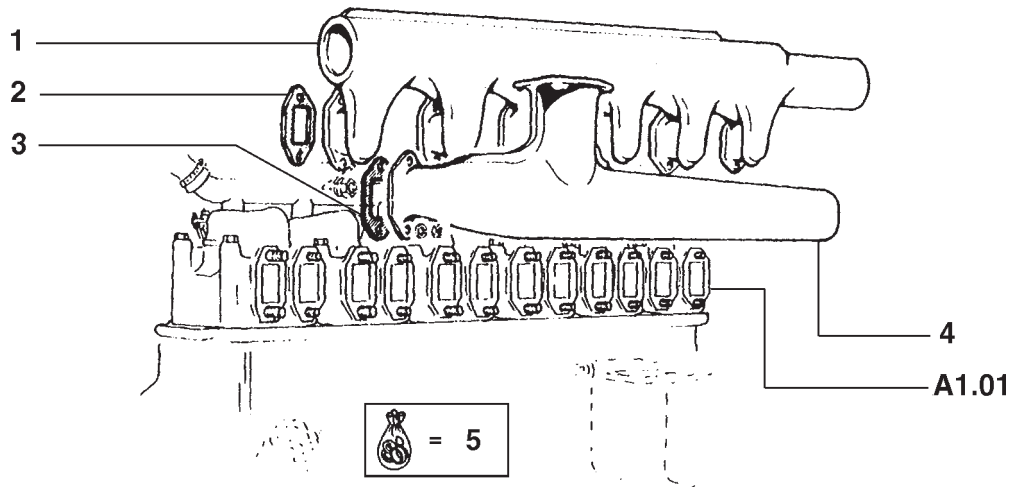

ITEM	PEÇA Nº	QTDE.	COD.	DESCRIÇÃO	DENOMINACIONES
1	75202915	1	225C	COLETOR ADMIS.	COLECTOR ADMIS.
2	75202559	6	120G	JUNTA	JUNTA PLANA
3	75202526	6	120G	JUNTA	JUNTA PLANA
4	75202534	1	188C	COLETOR	COLECTOR
5	75202914	1	002K	KIT	JUEGO

COLETORES DE ADMISSÃO E ESCAPE
COLECTORES DE ADMISSION Y ESCAPE

NEW HOLLAND

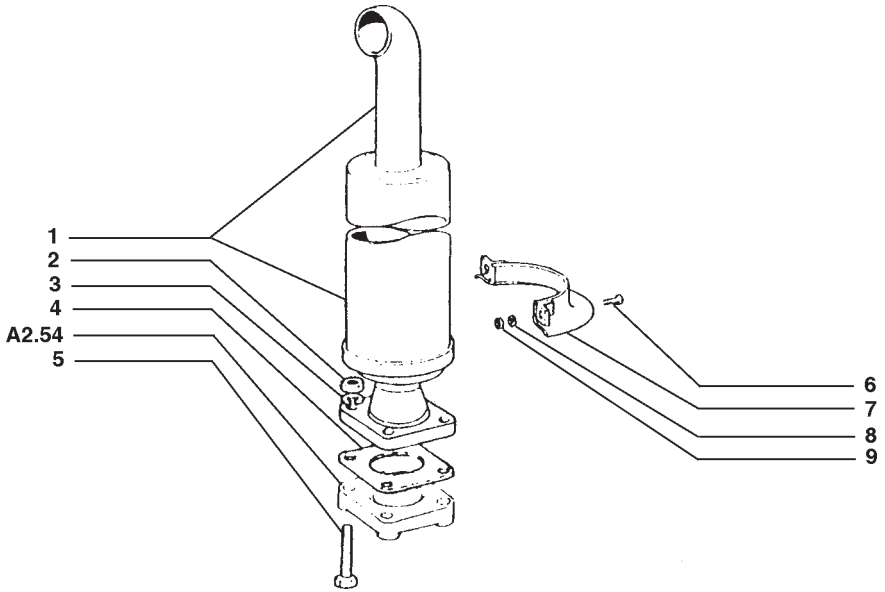

ITEM	PEÇA Nº	QTDE.	COD.	DESCRIÇÃO	DENOMINACIONES
1	4981134	1	160S	SILÊNCIOSO	SILENCIADOR
2	10790140	4	010D	PORCA	TUERCA
3	10516877	4	170R	ARRUELA PRESSÃO	ARANDELA ELAST.
4	539120	1	120G	JUNTA	JUNTA PLANA
5	11343821	4	040V	PARAFUSO	TORNILLO
6	16043621	2	040V	PARAFUSO	TORNILLO
7	4981135	2	070R	PROTEÇÃO	PROTECCION
8	10516677	2	131R	ARRUELA	ARANDELA
9	16100811	2	010D	PORCA	TUERCA

TUBULAÇÃO DE ESCAPE
TUBERÍA DE ESCAPE

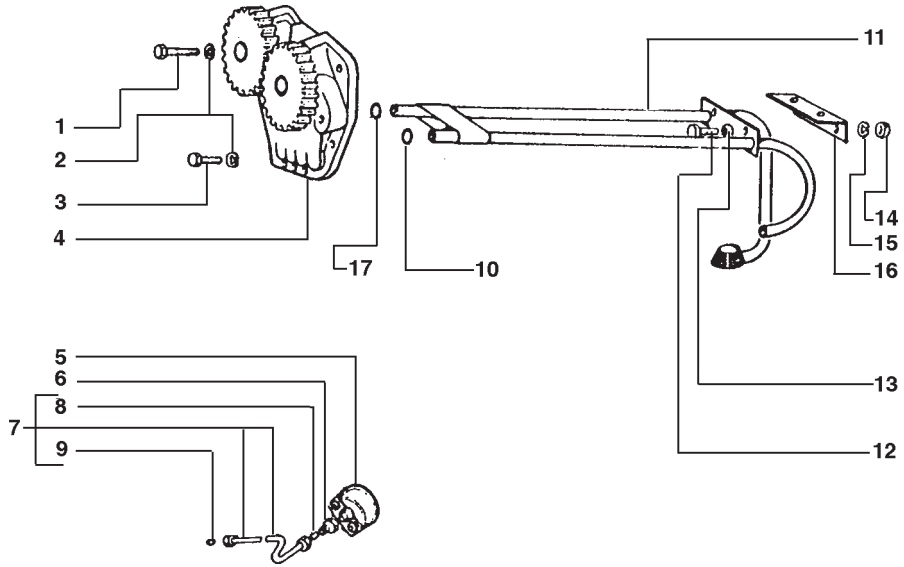

ITEM	PEÇA Nº	QTDE.	COD.	DESCRIÇÃO	DENOMINACIONES
1	75205213	1	040V	PARAFUSO	TORNILLO
2	75205200	3	131R	ARRUELA	ARANDELA
3	16043621	2	040V	PARAFUSO	TORNILLO
4	75202648	1	155P	BOMBA	BOMBA
5	75214513	1	042M	MANÔMETRO ÓLEO	MANOMET. ACEITE
6	557103	1	020R	CONEXÃO	RACOR
7	8320105	1	193T	TUBO	TUBO
8	10165240	1	158G	O'RING	JUNTA TORICA
9	10165340	1	045A	ANEL	ARO
10	14463282	1	055A	ANEL DE VEDAÇÃO	JUNTA HERMETICA
11	75202543	1	193T	TUBO	TUBO
12	16043221	2	040V	PARAFUSO	TORNILLO
13	75205159	2	131R	ARRUELA	ARANDELA
14	75205184	2	010D	PORCA	TUERCA
15	10516670	2	170R	ARRUELA PRESSÃO	ARANDELA ELAST.
16	75202717	1	300S	SUPORTE	SOPORTE
17	75205154	1	055A	ANEL DE VEDAÇÃO	JUNTA HERMETICA

SISTEMA DE LUBRIFICAÇÃO
ENGRASE DEL MOTOR

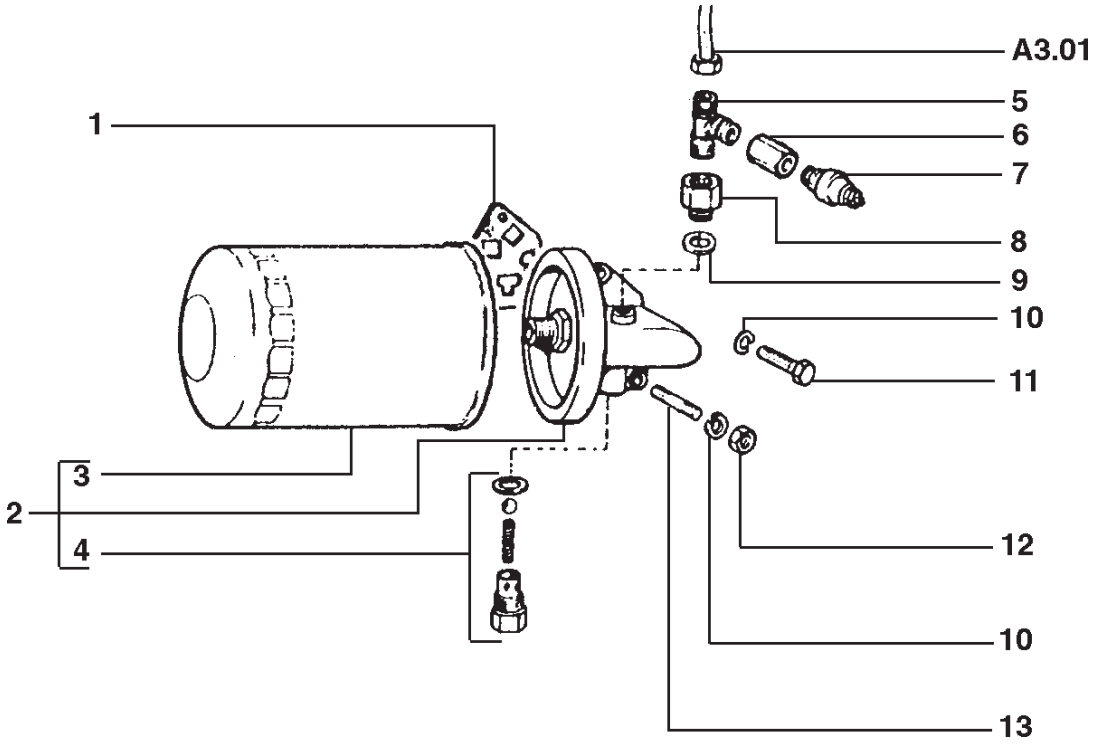

ITEM	PEÇA Nº	QTDE.	COD.	DESCRIÇÃO	DENOMINACIONES
1	75202712	1	120G	JUNTA	JUNTA PLANA
2	75202609	1	064F	FILTRO COMBUST.	FILTRO COMBUST.
3	71101950	1	020E	ELEM. FILTRANTE	FILTRO
4	75202720	1	010V	VÁLVULA	VALVULA
5	75210128	1	020R	CONEXÃO	RACOR
6	75210127	1	020R	CONEXÃO	RACOR
7	75210125	1	133S	SENSOR	SENSOR
8	75210124	1	020R	CONEXÃO	RACOR
9	10296485	1	055A	ANEL VEDAÇÃO	JUNTA HERMÉTICA
10	10516870	3	170R	ARRUELA PRESSÃO	ARANDELA ELAST.
11	75205218	1	040V	PARAFUSO	TORNILLO
12	11701711	2	010D	PORCA	TUERCA
13	75205192	2	210P	PRISIONEIRO	ESPARRAGO

FILTRO DE ÓLEO
FILTRO DE ACEITE

A3.03 | 1

NEW HOLLAND

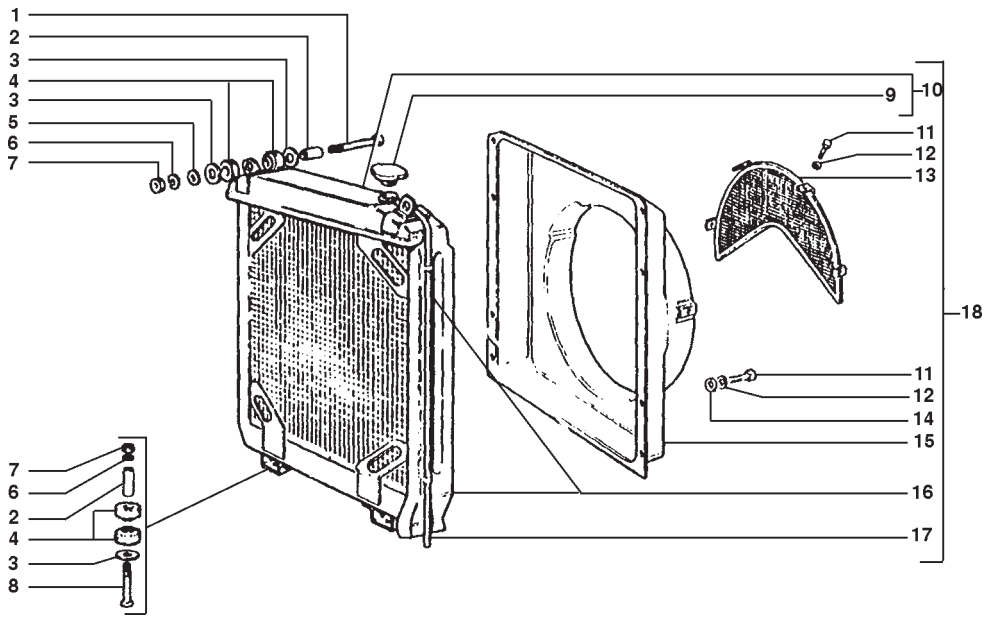

ITEM	PEÇA Nº	QTDE.	COD.	DESCRIÇÃO	DENOMINACIONES
1	15541221	2	040V	PARAFUSO	TORNILLO
2	75223894	4	075D	ESPAÇADOR	SEPARADOR
3	75223893	6	131R	ARRUELA	ARANDELA
4	741569	8	345C	COXIM	COJIN
5	12646901	2	131R	ARRUELA	ARANDELA
6	10517071	4	170R	ARRUELA PRESSÃO	ARANDELA ELAST.
7	16101511	4	010D	PORCA	TUERCA
8	15541121	2	040V	PARAFUSO	TORNILLO
9	4959324	1	265C	TAMPA	TAPA
10	75212819	1	025R	RADIADOR	RADIADOR
11	10902121	14	040V	PARAFUSO	TORNILLO
12	10516470	14	170R	ARRUELA PRESSÃO	ARANDELA ELAST.
13	4968543	1	101G	GRADE	REJILLA
14	12643701	10	131R	ARRUELA	ARANDELA
15	75212820	1	260C	DEFLETOR	CANALIZADOR
16	565970	2	300S	SUPORTE	SOPORTE
17	8320068	1	193T	TUBO	TUBO
18	75212818	1	025R	RADIADOR	RADIADOR

RADIADOR
RADIADOR

A4.01 | 1

NEW HOLLAND

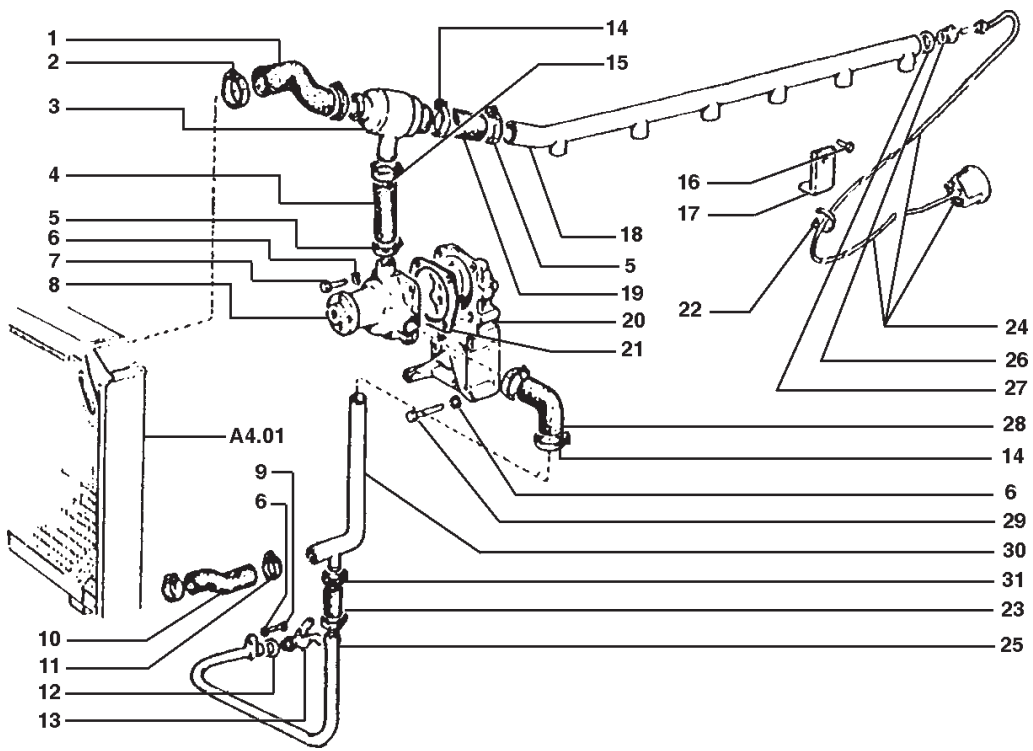

ITEM	PEÇA Nº	QTDE.	COD.	DESCRIÇÃO	DENOMINACIONES
1	4974787	1	193T	TUBO	TUBO
2	12174090	4	031F	ABRAÇADEIRA	ABRAZADERA
3	75202734	1	096T	TERMOSTATO	TERMOSTATO
4	75202724	1	285T	MANGUEIRA	TUBO FLEXIBLE
5	75205182	2	031F	ABRAÇADEIRA	ABRAZADERA
6	10516670	8	170R	ARRUELA PRESSÃO	ARANDELA ELAST.
7	75205213	4	040V	PARAFUSO	TORNILLO
8	75285250	1	P152	BOMBA D'ÁGUA	BOMBA DE AGUA
9	16043421	1	040V	PARAFUSO	TORNILLO
10	4972590	1	193T	TUBO	TUBO
11	12174090	2	031F	ABRAÇADEIRA	ABRAZADERA
12	10281385	1	131R	ARRUELA	ARANDELA
13	75200858	1	150R	TORNEIRA	GRIFO
14	75205183	3	031F	ABRAÇADEIRA	ABRAZADERA
15	75205181	1	031F	ABRAÇADEIRA	ABRAZADERA
16	75205361	1	040V	PARAFUSO	TORNILLO
17	75202926	1	300S	SUPORTE	SOPORTE
18	75202537	1	193T	TUBO	TUBO
19	75202527	1	285T	MANGUEIRA	TUBO FLEXIBLE
20	75202710	1	300S	SUPORTE	SOPORTE
21	75202614	1	120G	JUNTA	JUNTA PLANA
22	10006309	1	031F	ABRAÇADEIRA	ABRAZADERA
23	10141486	1	285T	MANGUEIRA	TUBO FLEXIBLE
24	75214410	1	095T	TERMOMETRO	TERMOMETRO
25	75242618	1	193T	TUBO	TUBO
26	8822862	1	020R	CONEXÃO	RACOR
27	10285585	1	055A	ANEL DE VEDAÇÃO	JUNTA HERMETICA
28	75202611	1	285T	MANGUEIRA	TUBO FLEXIBLE
29	75202593	2	040V	PARAFUSO	TORNILLO
30	75202533	1	193T	TUBO	TUBO
31	12173790	2	031F	ABRAÇADEIRA	ABRAZADERA

BOMBA D´AGUA E TUBULAÇÕES
BOMBA DE AGUA Y TUBERÍAS

A4.02 | 1

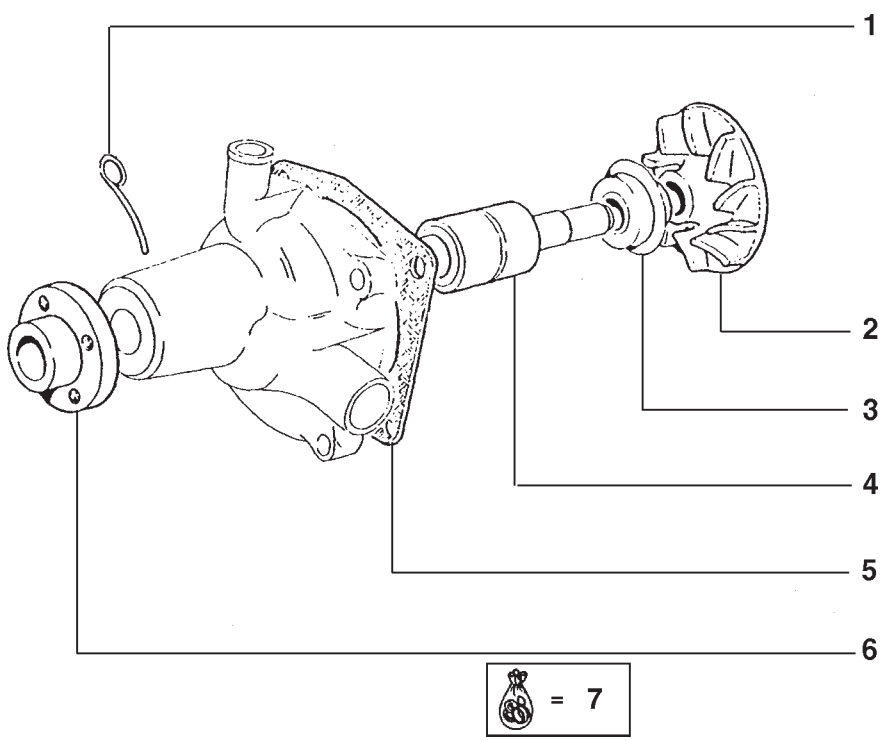

ITEM	PEÇA Nº	QTDE.	COD.	DESCRIÇÃO	DENOMINACIONES
1	75202616	1	050N	TRAVA	TRABA
2	75202613	1	145R	ROTOR	ROTOR
3	75202608	1	122G	RETENTOR	JUNTA
4	75202602	1	341C	ROLAMENTO	RODAMIENTO
5	75202614	1	120G	JUNTA	JUNTA PLANA
6	75202631	1	135M	CUBO	CUBO,BUJE
7	75202619	1	002K	KIT	JUEGO

BOMBA D´AGUA
BOMBA DE AGUA

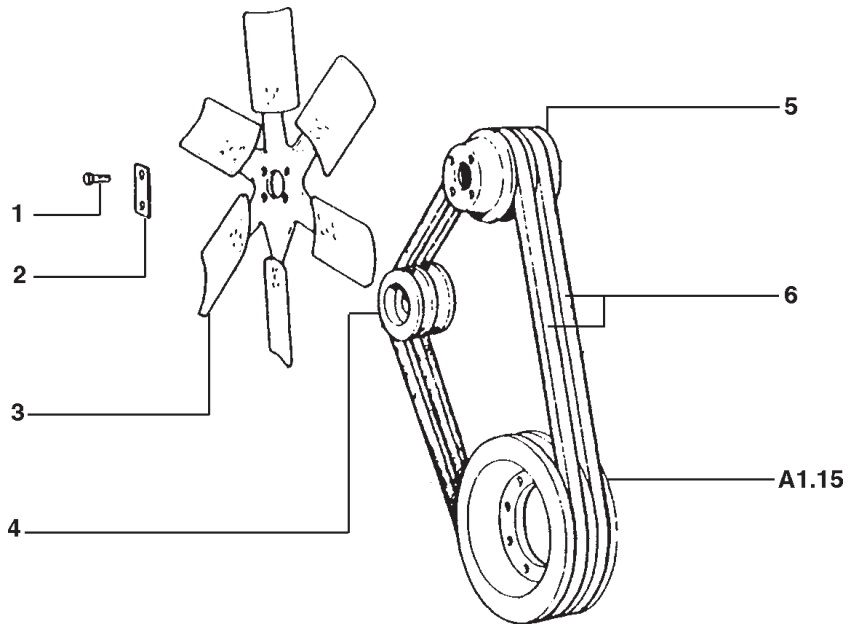

ITEM	PEÇA Nº	QTDE.	COD.	DESCRIÇÃO	DENOMINACIONES
1	16043621	4	040V	PARAFUSO	TORNILLO
2	75202600	2	110P	PLACA	PLACA
3	75202927	1	030V	VENTILADOR	VENTILADOR
4	75222283	1	230P	POLIA	POLEA
5	75202709	1	230P	POLIA	POLEA
6	75202603	1	418S	JOGO CORREIAS	JUEGO CORREAS
6	75206223	1	173C	CORREIA SERV.PES.	CORREA

VENTILADOR
VENTILADOR Y SU MANDO

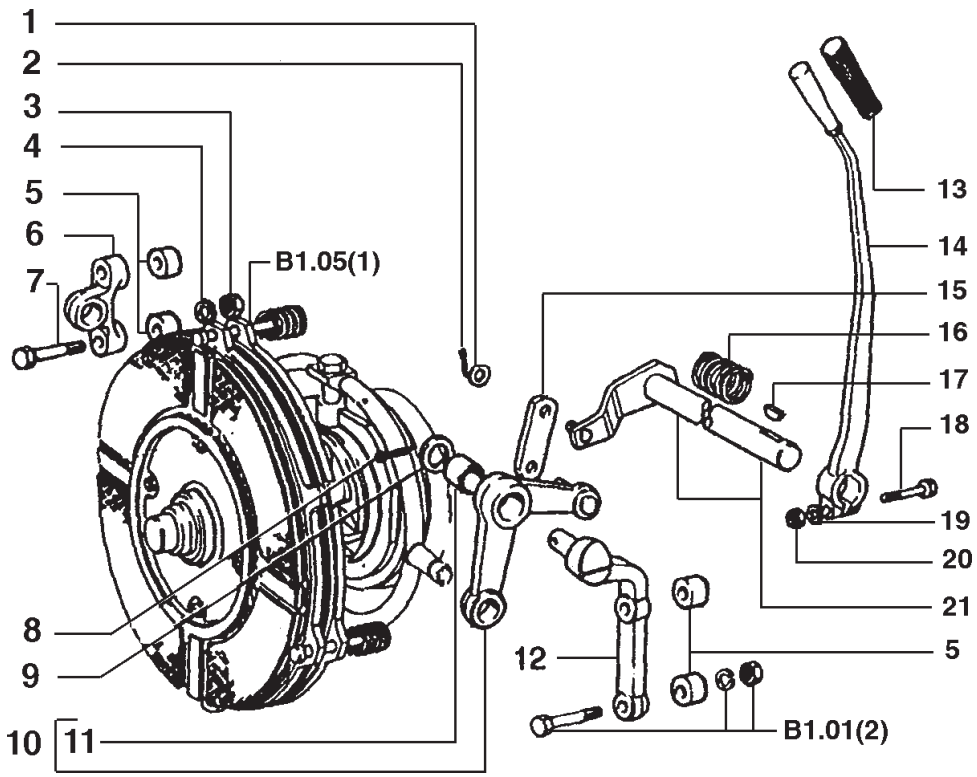

ITEM	PEÇA Nº	QTDE.	COD.	DESCRIÇÃO	DENOMINACIONES
1	10520201	2	131R	ARRUELA	ARANDELA
2	10797001	2	270C	CONTRA PINO	CHAVETA PARTIDA
3	12164011	2	010D	PORCA	TUERCA
4	10517177	2	170R	ARRUELA PRESSÃO	ARANDELA ELAST.
5	8321723	4	075D	ESPAÇADOR	SEPARADOR
6	573487	1	300S	SUPORTE	SOPORTE
7	15862121	2	040V	PARAFUSO	TORNILLO
8	10735001	1	270C	CONTRA PINO	CHAVETA PARTIDA
9	562106	1	131R	ARRUELA	ARANDELA
10	595522	1	045L	ALAVANCA	PALANCA
11	4958508	1	095B	BUCHA	BUJE
12	595524	1	300S	SUPORTE	SOPORTE
13	578159	1	150P	MANOPLA	EMPUNADURA
14	4967231	1	045L	ALAVANCA	PALANCA
15	587033	1	142T	TIRANTE	TIRANTE
16	538595	1	100M	MOLA	MUELLE
17	10206010	1	060L	CHAVETA	CHAVETA
18	15541021	1	040V	PARAFUSO	TORNILLO
19	10517077	1	131R	ARRUELA	ARANDELA
20	16101511	1	010D	PORCA	TUERCA
21	594563	1	016A	EIXO	ARBOL

COMANDO DA EMBREAGEM
SISTEMA DE EMBRAGUE

NEW HOLLAND

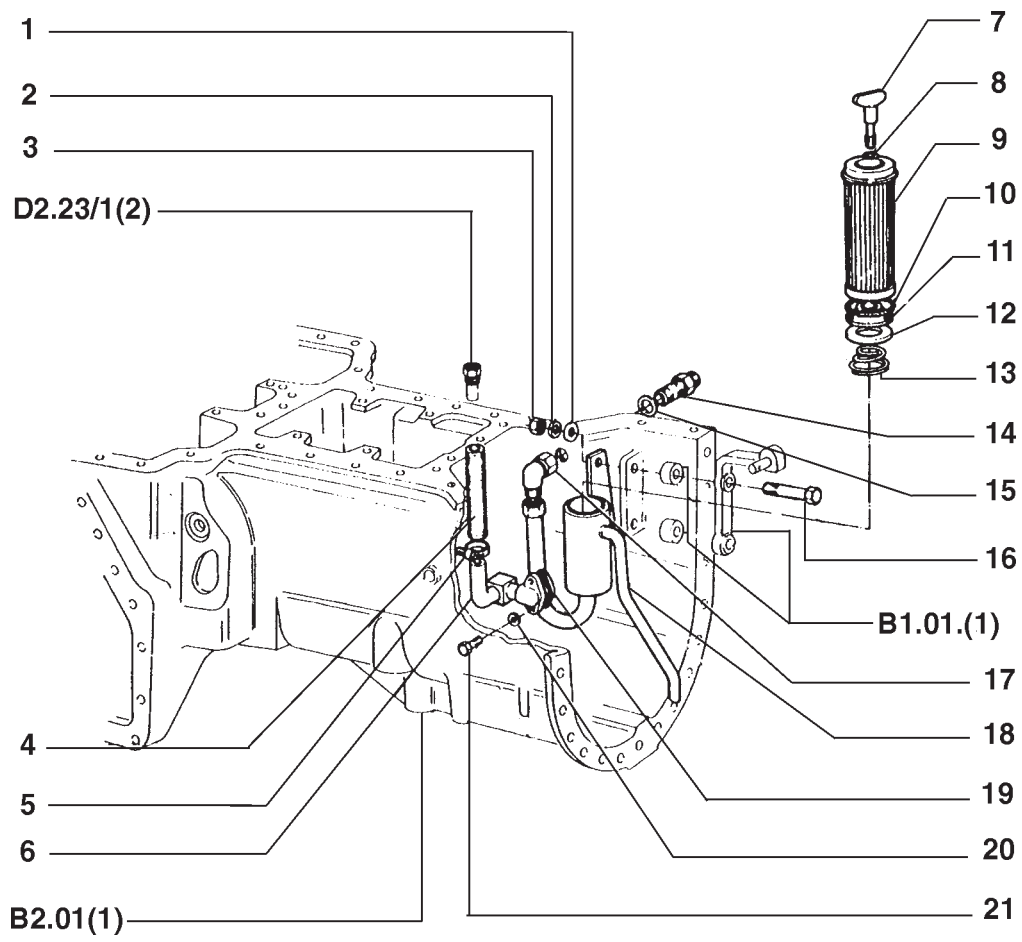

ITEM	PEÇA Nº	QTDE.	COD.	DESCRIÇÃO	DENOMINACIONES
1	10520101	2	131R	ARRUELA	ARANDELA
2	10517177	2	170R	ARRUELA PRESSÃO	ARANDELA ELAST.
3	12164011	2	010D	PORCA	TUERCA
4	75221909	1	285T	MANGUEIRA	TUBO FLEXIBLE
5	12173790	2	031F	ABRAÇADEIRA	ABRAZADERA
6	75221910	1	020R	CONEXÃO	RACOR
7	585481	1	040V	PARAFUSO	TORNILLO
8	14452780	1	158G	O'RING	JUNTA TORICA
9	75221907	1	065F	FILTRO	FILTRO
10	14471080	1	158G	O'RING	JUNTA TORICA
11	585964	1	122G	RETENTOR	JUNTA
12	75223286	1	131R	ARRUELA	ARANDELA
13	79010223	1	100M	MOLA	MUELLE
14	75222408	1	020R	CONEXÃO	RACOR
15	10296260	1	120G	JUNTA	JUNTA PLANA
16	15977921	2	040V	PARAFUSO	TORNILLO
17	70919624	1	020R	CONEXÃO	RACOR
18	75221908	1	193T	TUBO	TUBO
19	585479	1	120G	JUNTA	JUNTA PLANA
20	10516677	2	131R	ARRUELA	ARANDELA
21	16043621	2	040V	PARAFUSO	TORNILLO

SISTEMA DE LUBRIFICAÇÃO DA EMBREAGEM
ENGRASE DEL CAMBIO

NEW HOLLAND

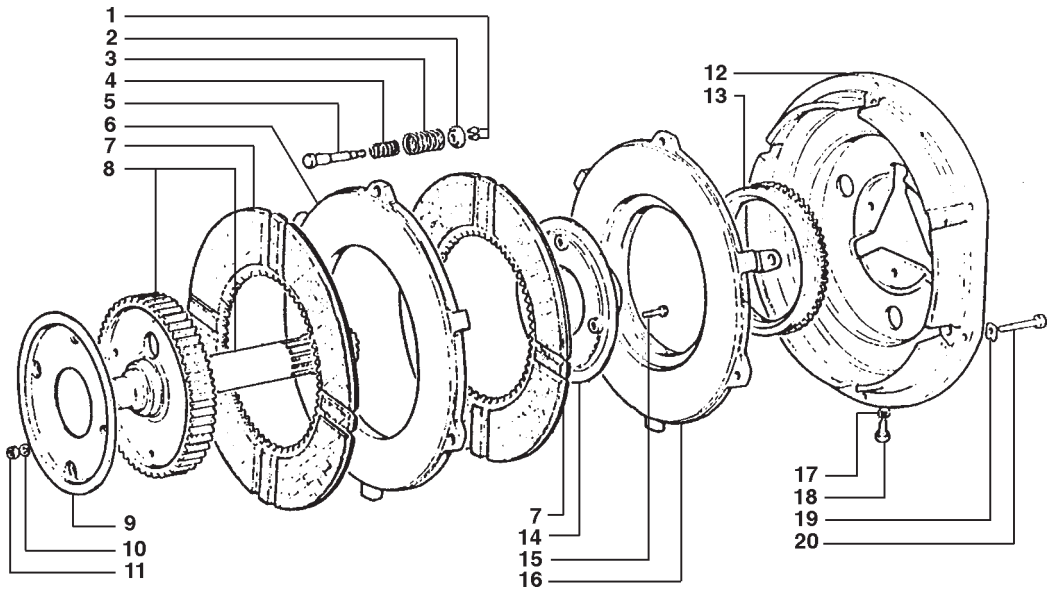

ITEM	PEÇA Nº	QTDE.	COD.	DESCRIÇÃO	DENOMINACIONES
1	17511	6	050N	TRAVA	TRABA
2	17510	3	060S	PRATO	ARANDELA
3	586037	3	100M	MOLA	MUELLE
4	4991830	3	100M	MOLA	MUELLE
5	584103	3	080P	PINO	BULON
6	587830	1	095F	EMBREAGEM	EMBRAGUE
7	4955520	2	065D	DISCO EMBREAGEM	DISCO EMBRAGUE
8	4962146	1	016A	EIXO	ARBOL
9	594557	1	020D	DEFLETOR	DEFLECTOR
10	10516477	8	170R	ARRUELA PRESSÃO	ARANDELA ELAST.
11	15896211	4	010D	PORCA	TUERCA
12	594553	1	095F	EMBREAGEM	EMBRAGUE
13	585440	1	010D	PORCA TRAVA	ARO TUERCA
14	594558	1	020D	DEFLETOR	DEFLECTOR
15	10902321	4	040V	PARAFUSO	TORNILLO
16	594550	1	095F	EMBREAGEM	EMBRAGUE
17	10516677	1	131R	ARRUELA	ARANDELA
18	585459	1	040V	PARAFUSO	TORNILLO
19	4971873	6	113P	PLACA TRAVAM.	PLACA DE FRENO
20	15540521	6	040V	PARAFUSO	TORNILLO

EMBREAGEM
EMBRAGUE

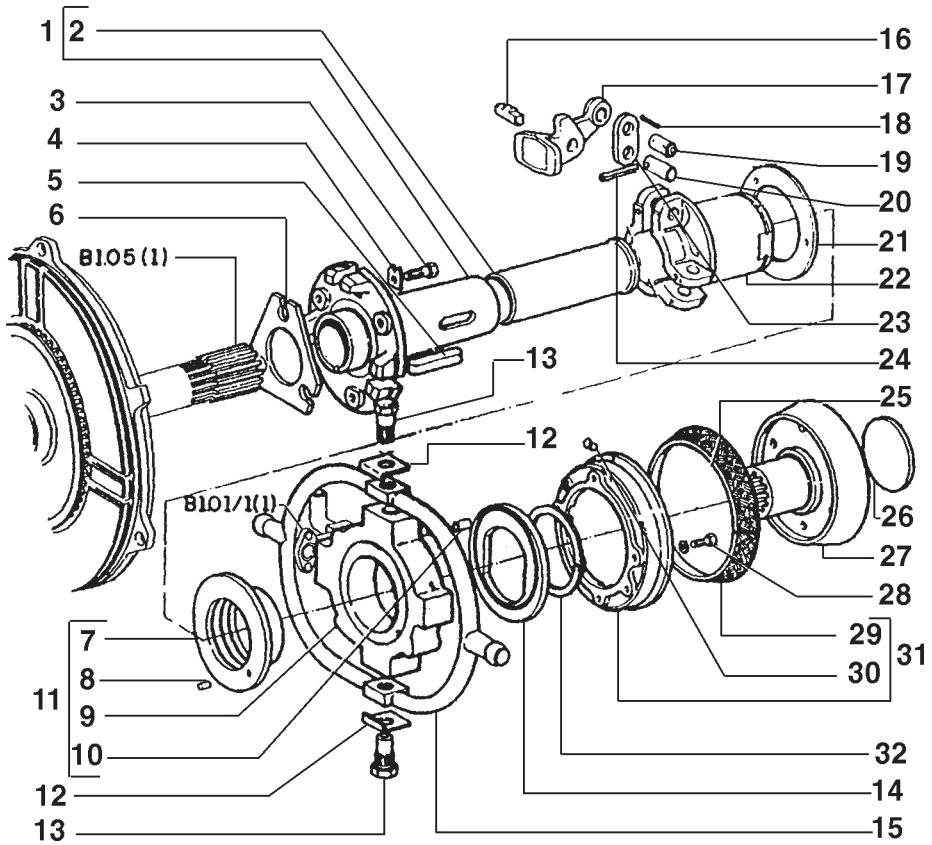

ITEM	PEÇA Nº	QTDE.	COD.	DESCRIÇÃO	DENOMINACIONES
1	75244177	1	300S	SUPORTE	SOPORTE
2	75244175	1	193T	TUBO	TUBO
3	15540421	3	040V	PARAFUSO	TORNILLO
4	14198910	3	110P	PLACA	PLACA
5	10559620	1	060L	CHAVETA	CHAVETA
6	585453	1	105P	CHAPA	PLACA
7	75221793	1	095B	BUCHA	BUJE
8	10489510	1	080P	PINO	BULON
9	75242175	1	300S	SUPORTE	SOPORTE
10	10336010	1	080P	PINO	BULON
11	75242177	1	300S	SUPORTE	SOPORTE
12	562580	2	113P	PLACA TRAVAM.	PLACA DE FRENO
13	594566	2	040V	PARAFUSO	TORNILLO
14	585455	1	131R	ARRUELA	ARANDELA
15	596144	1	300S	SUPORTE	SOPORTE
16	585445	3	080P	PINO	BULON
17	75245059	1	300S	SUPORTE	SOPORTE
18	10734601	6	270C	CONTRA PINO	CHAVETA PARTIDA
19	75245060	3	080P	PINO	BULON
20	585447	3	080P	PINO	BULON
21	75201421	1	045A	ANEL	ARO
22	75221911	1	030M	LUVA	MANGUITO
23	75245061	3	010M	ELO	MALLA
24	14168570	3	080P	PINO	BULON
25	10516477	8	170R	ARRUELA PRESSÃO	ARANDELA ELAST.
26	594559	1	060D	DISCO	DISCO
27	76001982	1	135M	CUBO	CUBO,BUJE
28	10902221	4	040V	PARAFUSO	TORNILLO
29	585467	1	024N	LONA DE FREIO	CINTA DE FRENO
30	13876940	6	055R	REBITE	REMACHE
31	594795	1	135M	CUBO	CUBO,BUJE
32	11070375	1	045A	ANEL	ARO

EMBREAGEM
EMBRAGUE

NEW HOLLAND

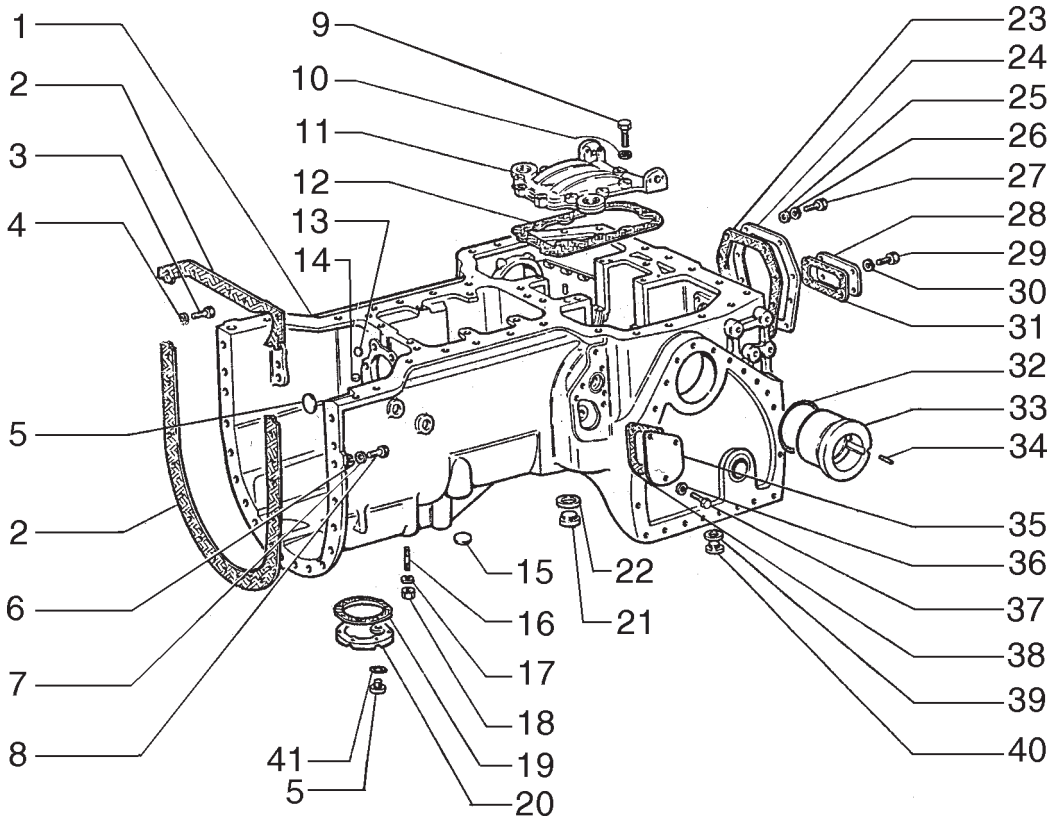

NEW HOLLAND 7D B2.01 **QUADRO** 1 **PAG.** 1

ITEM	PEÇA Nº	QTDE.	COD.	DESCRIÇÃO	DENOMINACIONES
1	75223366	1	404S	CAIXA DE TRANSM	
2	575930	1	120G	JUNTA	JUNTA PLANA
3	11394331	15	040V	PARAFUSO	TORNILLO
4	10517171	20	170R	ARRUELA PRESSÃO	ARANDELA ELAST.
5	75201058	2	050T	BUJÃO	TAPON
6	10517122	2	170R	ARRUELA PRESSÃO	ARANDELA ELAST.
7	10520201	2	131R	ARRUELA	ARANDELA
8	11422031	2	040V	PARAFUSO	TORNILLO
9	11227731	6	040V	PARAFUSO	TORNILLO
9	11307731	3	040V	PARAFUSO	TORNILLO
10	10517071	9	170R	ARRUELA PRESSÃO	ARANDELA ELAST.
11	4964650	1	265C	TAMPA	TAPA
12	75201058	1	050T	BUJÃO	TAPON
13	4034044	4	050T	BUJÃO	TAPON
14	14328701	1	050T	BUJÃO	TAPON
15	10286789	2	158G	O'RING	JUNTA TORICA
16	13449320	6	210P	PRISIONEIRO	ESPARRAGO
17	10516879	8	170R	ARRUELA PRESSÃO	ARANDELA ELAST.
18	12164721	6	010D	PORCA	TUERCA
19	572978	1	120G	JUNTA	JUNTA PLANA
20	578652	1	265C	TAMPA	TAPA
21	10119140	3	050T	BUJÃO	TAPON
22	14438385	3	158G	O'RING	JUNTA TORICA
23	75223541	1	120G	JUNTA	JUNTA PLANA
24	225584	1	265C	TAMPA	TAPA
25	10520201	2	131R	ARRUELA	ARANDELA
26	10517271	8	170R	ARRUELA PRESSÃO	ARANDELA ELAST.
27	11390531	8	040V	PARAFUSO	TORNILLO
28	15528	2	265C	TAMPA	TAPA
29	15970731	20	040V	PARAFUSO	TORNILLO
30	10516879	20	170R	ARRUELA PRESSÃO	ARANDELA ELAST.
31	75223540	2	120G	JUNTA	JUNTA PLANA
32	14482180	2	158G	O'RING	JUNTA TORICA

CÂMBIO DE VELOCIDADES, CARCAÇA E TAMPAS
CAMBIO DE VELOCIDADES, CARCAZA Y TAPAS

B2.01 | 1

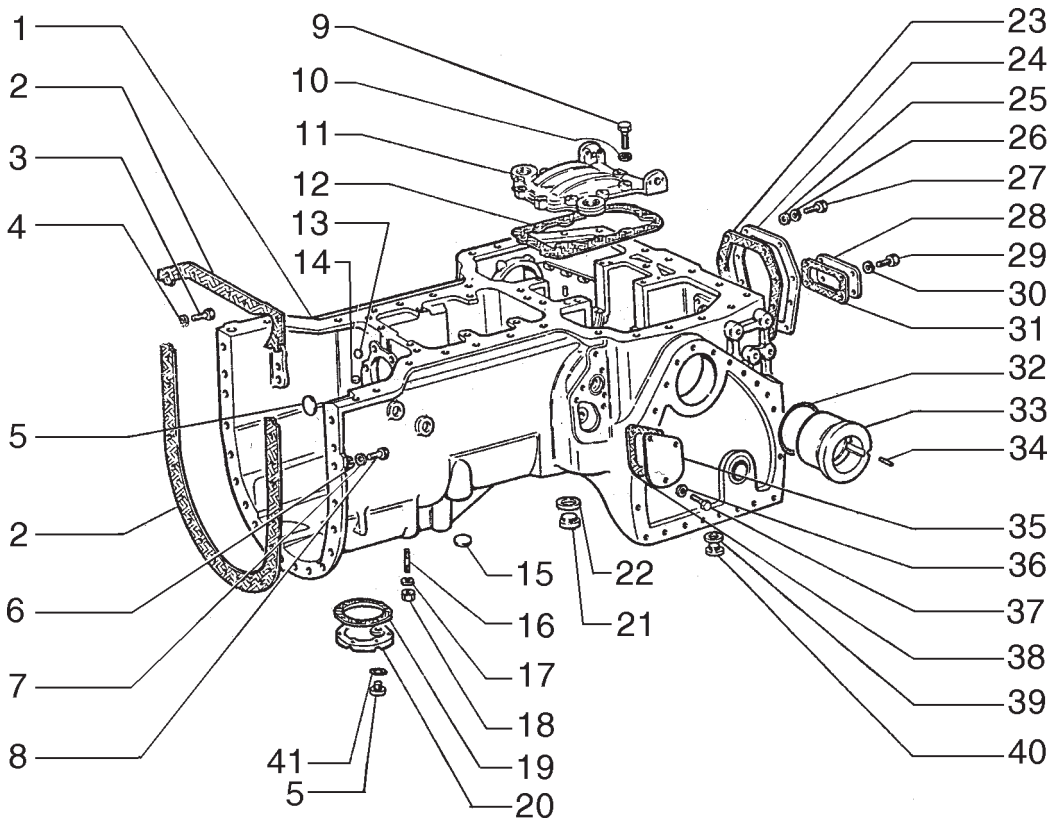

ITEM	PEÇA Nº	QTDE.	COD.	DESCRIÇÃO	DENOMINACIONES
33	4964748	2	095B	BUCHA	BUJE
34	14167870	2	202S	PINO ELÁSTICO	PASADOR ELAST.
35	553153	2	265C	TAMPA	TAPA
36	10516879	6	170R	ARRUELA PRESSÃO	ARANDELA ELAST.
37	15970531	6	040V	PARAFUSO	TORNILLO
38	75223538	2	120G	JUNTA	JUNTA PLANA
39	10286789	2	158G	O'RING	JUNTA TORICA
40	10278340	2	050T	BUJÃO	TAPON

CÂMBIO DE VELOCIDADES, CARCAÇA E TAMPAS
CAMBIO DE VELOCIDADES, CARCAZA Y TAPAS

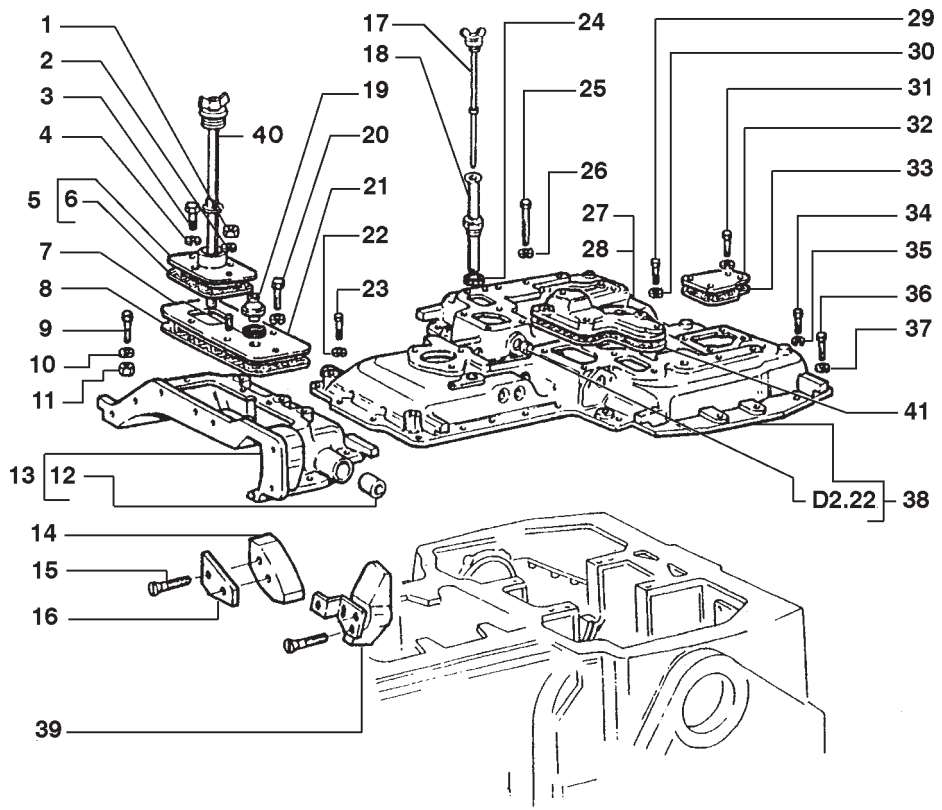

ITEM	PEÇA Nº	QTDE.	COD.	DESCRIÇÃO	DENOMINACIONES
1	10791011	1	010D	PORCA	TUERCA
2	10516879	6	170R	ARRUELA PRESSÃO	ARANDELA ELAST.
3	15970721	4	040V	PARAFUSO	TORNILLO
4	10516879	6	170R	ARRUELA PRESSÃO	ARANDELA ELAST.
5	75212376	1	265C	TAMPA	TAPA
6	594547	1	120G	JUNTA	JUNTA PLANA
7	10298460	1	122G	RETENTOR	JUNTA
8	4964852	1	120G	JUNTA	JUNTA PLANA
9	11307731	4	040V	PARAFUSO	TORNILLO
10	10517071	7	170R	ARRUELA PRESSÃO	ARANDELA ELAST.
11	12163921	4	010D	PORCA	TUERCA
12	4958508	2	095B	BUCHA	BUJE
13	75244426	1	265C	TAMPA	TAPA
14	75210104	1	300S	SUPORTE	SOPORTE
15	75210100	4	040V	PARAFUSO	TORNILLO
16	75201411	1	105P	CHAPA DIR.	PLACA DER.
16	75221913	1	105P	CHAPA ESQ.	PLACA IZQ.
17	4970992	1	091A	HASTE DE NIVEL	VARILLA NIVEL
18	4970997	1	193T	TUBO	TUBO
19	567381	1	145S	RESPIRO	RESPIRADERO
20	15970531	8	040V	PARAFUSO	TORNILLO
21	75235908	4	265C	TAMPA	TAPA
22	10517071	7	170R	ARRUELA PRESSÃO	ARANDELA ELAST.
23	11363031	27	040V	PARAFUSO	TORNILLO
24	10277180	1	055A	ANEL DE VEDAÇÃO	JUNTA HERMETICA
25	11244431	1	040V	PARAFUSO	TORNILLO
26	10517071	7	170R	ARRUELA PRESSÃO	ARANDELA ELAST.
27	4977675	1	265C	TAMPA DIR.	TAPA DER.
28	4977676	1	265C	TAMPA ESQ.	TAPA IZQ.
29	11306931	13	040V	PARAFUSO	TORNILLO
30	11198371	18	170R	ARRUELA PRESSÃO	ARANDELA ELAST.
31	15970531	8	040V	PARAFUSO	TORNILLO
32	593918	2	265C	TAMPA	TAPA

CÂMBIO DE VELOCIDADES, CARCAÇA E TAMPAS
CAMBIO DE VELOCIDADES, CARCAZA Y TAPAS

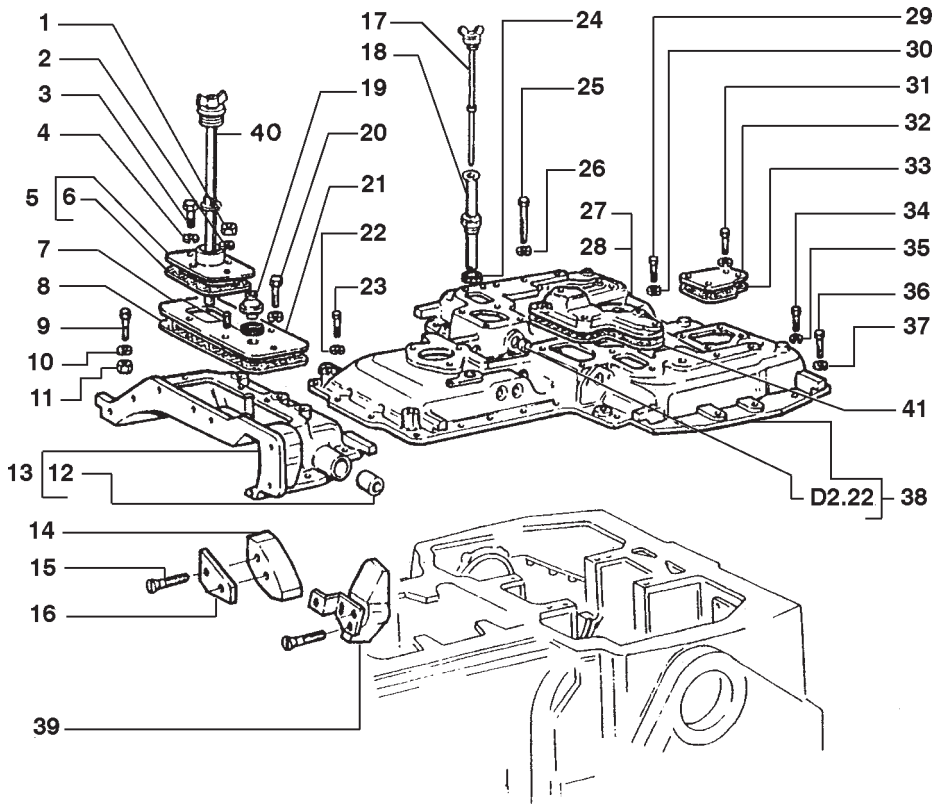

ITEM	PEÇA Nº	QTDE.	COD.	DESCRIÇÃO	DENOMINACIONES
33	75223539	2	120G	JUNTA	JUNTA PLANA
34	11363031	27	040V	PARAFUSO	TORNILLO
35	10517071	7	170R	ARRUELA PRESSÃO	ARANDELA ELAST.
36	11227721	4	040V	PARAFUSO	TORNILLO
37	10517071	8	170R	ARRUELA PRESSÃO	ARANDELA ELAST.
38	75247322	1	265C	TAMPA	TAPA
39	75221912	1	300S	SUPORTE ESQ.	SOPORTE IZQ.
40	75212383	1	091A	VARETA	TOPE DE GOMA
41	75223525	2	120G	JUNTA	JUNTA PLANA

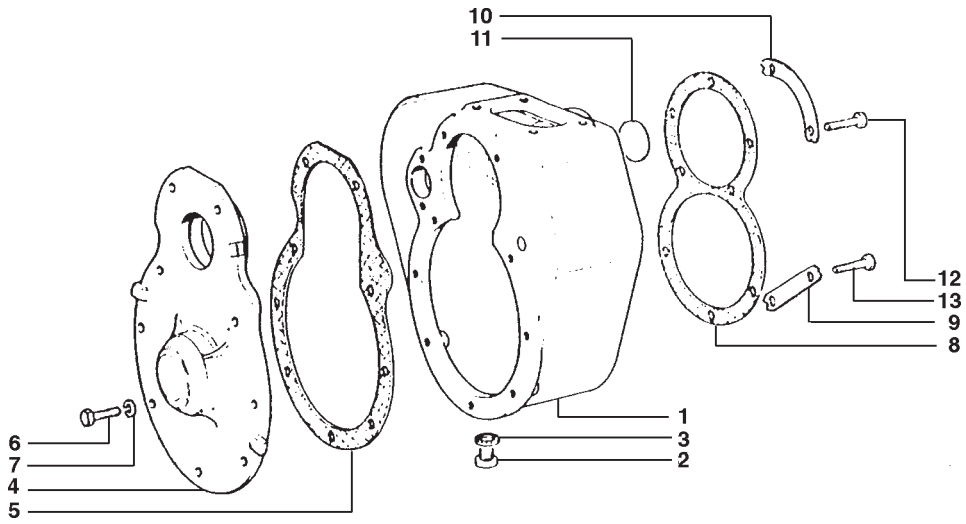

ITEM	PEÇA Nº	QTDE.	COD.	DESCRIÇÃO	DENOMINACIONES
1	557534	1	035S	CARCAÇA	CAJA
2	10273171	1	050T	BUJÃO	TAPON
3	10264085	1	120G	JUNTA	JUNTA PLANA
4	75212184	1	265C	TAMPA	TAPA
5	557537	1	120G	JUNTA	JUNTA PLANA
6	15970721	9	040V	PARAFUSO	TORNILLO
7	10516870	9	170R	ARRUELA PRESSÃO	ARANDELA ELAST.
8	557536	1	120G	JUNTA	JUNTA PLANA
9	557539	3	113P	PLACA TRAVAM.	PLACA DE FRENO
10	557538	2	110P	PLACA	PLACA
12	11363021	3	040V	PARAFUSO	TORNILLO
11	10159901	1	050T	BUJÃO	TAPON
13	10923621	5	040V	PARAFUSO	TORNILLO

INVERSOR DO CÂMBIO, CAIXA E TAMPAS
INVERSOR, CAJA Y TAPAS

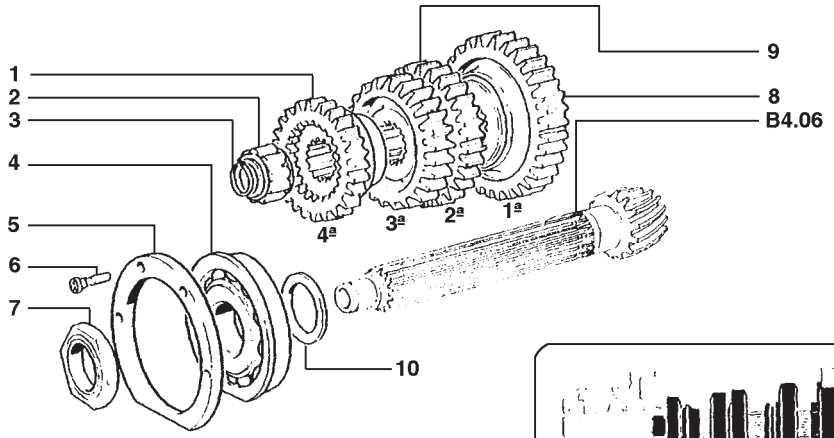

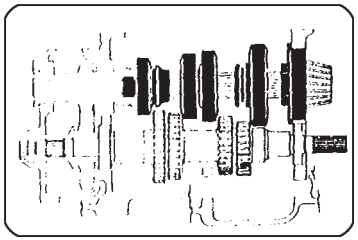

ITEM	PEÇA Nº	QTDE.	COD.	DESCRIÇÃO	DENOMINACIONES
1	553071	1	050I	ENGRENAGEM 4ª	CORONA 4ª
2	553091	1	341C	ROLAMENTO	RODAMIENTO
4	4996741	1	341C	ROLAMENTO	RODAMIENTO
5	4996740	1	265C	TAMPA	TAPA
6	583031	4	040V	PARAFUSO	TORNILLO
7	79000903	1	010D	PORCA	TUERCA
8	79000921	1	050I	ENGRENAGEM 1ª	CORONA 1ª
9	553070	1	050I	ENGRENAGEM 2ª, 3ª	CORONA 2ª, 3ª
10	4985893	*	198S	CALÇO 1,9mm	CALCE 1,9mm
10	4985894	*	198S	CALÇO 1,95mm	CALCE 1,95mm
10	4985895	*	198S	CALÇO 2,0mm	CALCE 2,00mm
10	4985896	*	198S	CALÇO 2,05mm	CALCE 2,05mm
10	4985897	*	198S	CALÇO 2,10mm	CALCE 2,10mm
10	4985898	*	198S	CALÇO 2,15mm	CALCE 2,15mm
10	4985899	*	198S	CALÇO 2,20mm	CALCE 2,20mm
10	4985900	*	198S	CALÇO 2,25mm	CALCE 2,25mm
10	4985901	*	198S	CALÇO 2,30mm	CALCE 2,30mm
10	4985902	*	198S	CALÇO 2,35mm	CALCE 2,35mm
10	4985903	*	198S	CALÇO 2,40mm	CALCE 2,40mm
10	4985904	*	198S	CALÇO 2,45mm	CALCE 2,45mm
10	4985905	*	198S	CALÇO 2,50mm	CALCE 2,50mm
10	4985906	*	198S	CALÇO 2,55mm	CALCE 2,55mm
10	4985907	*	198S	CALÇO 2,60mm	CALCE 2,60mm
10	4985908	*	198S	CALÇO 2,65mm	CALCE 2,65mm
10	4985909	*	198S	CALÇO 2,70mm	CALCE 2,70mm
10	4985910	*	198S	CALÇO 2,75mm	CALCE 2,75mm
10	4985911	*	198S	CALÇO 2,80mm	CALCE 2,80mm
10	4985912	*	198S	CALÇO 2,85mm	CALCE 2,85mm
10	4985913	*	198S	CALÇO 2,90mm	CALCE 2,90mm
10	4985914	*	198S	CALÇO 2,95mm	CALCE 2,95mm
10	4985915	*	198S	CALÇO 3,00mm	CALCE 3,00mm
10	4985916	*	198S	CALÇO 3,05mm	CALCE 3,05mm
10	4985917	*	198S	CALÇO 3,10mm	CALCE 3,10mm

* CONFORME NECESSIDADE

ENGRENAGENS DO CÂMBIO
ENGRENAJES DEL CAMBIO

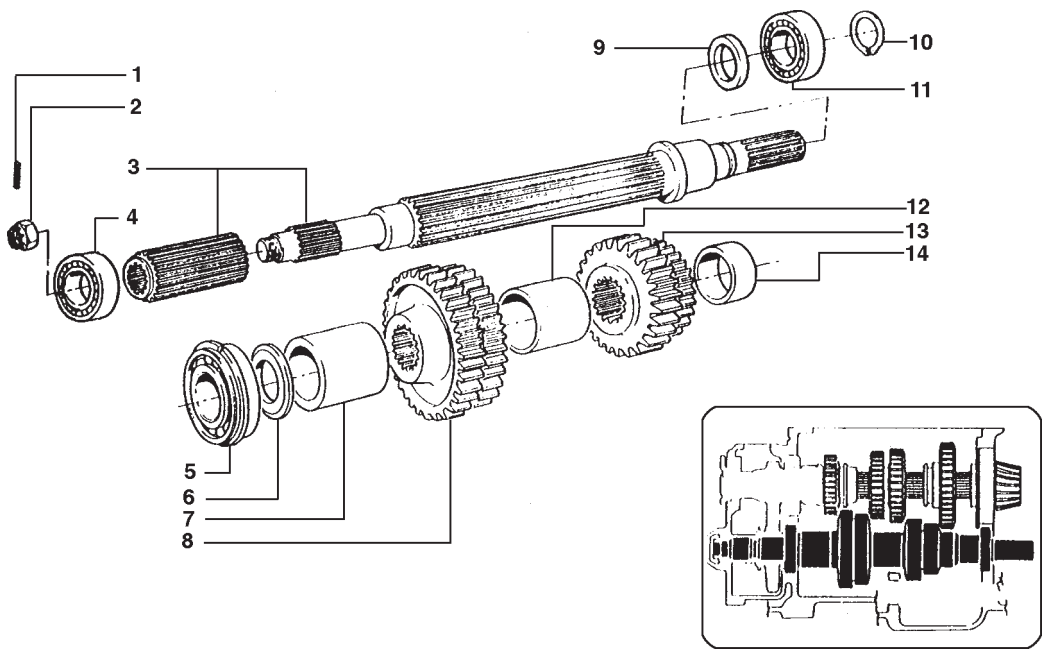

ITEM	PEÇA Nº	QTDE.	COD.	DESCRIÇÃO	DENOMINACIONES
1	14601770	1	270C	CONTRA PINO	CHAVETA PARTIDA
2	75212206	1	010D	PORCA	TUERCA
3	75212237	1	016A	EIXO	ARBOL
4	20045200	1	341C	ROLAMENTO	RODAMIENTO
5	28995900	1	341C	ROLAMENTO	RODAMIENTO
6	553083	1	131R	ARRUELA	ARANDELA
7	557531	1	075D	ESPAÇADOR	SEPARADOR
8	553068	1	050I	ENGRENAGEM	CORONA
9	24976670	1	045A	ANEL	ARO
11	26798640	1	341C	ROLAMENTO	RODAMIENTO
12	553079	1	075D	ESPAÇADOR	SEPARADOR
13	553067	1	050I	ENGRENAGEM	CORONA
14	553705	1	075D	ESPAÇADOR	SEPARADOR

ENGRENAGEM DO CÂMBIO
ENGRENAJES DEL CAMBIO

NEW HOLLAND

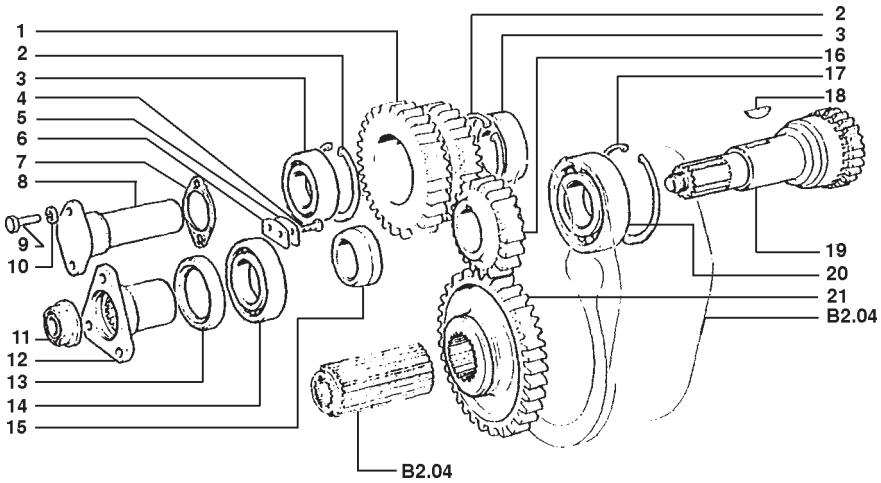

ITEM	PEÇA Nº	QTDE.	COD.	DESCRIÇÃO	DENOMINACIONES
1	75201659	1	050I	ENGRENAGEM	CORONA
2	11061975	2	187A	ANEL ELÁSTICO	ANILLO ELAST.
3	20045200	2	341C	ROLAMENTO	RODAMIENTO
4	16043221	2	040V	PARAFUSO	TORNILLO
5	564112	1	110P	PLACA	PLACA
6	564111	1	110P	PLACA	PLACA
7	557548	1	067G	EIXO CARDAN	ACOPLAMIENTO
8	557541	1	016A	EIXO	ARBOL
9	15970721	2	040V	PARAFUSO	TORNILLO
10	10516870	2	170R	ARRUELA PRESSÃO	ARANDELA ELAST.
11	549830	1	010D	PORCA	TUERCA
12	4982107	1	030M	LUVA	MANGUITO
13	40002320	1	157G	RETENTOR P/EIXO	RETEN
14	28042520	1	341C	ROLAMENTO	RODAMIENTO
15	4982108	1	075D	ESPAÇADOR	SEPARADOR
16	75201656	1	050I	ENGRENAGEM	CORONA
17	11075475	1	187A	ANEL ELÁSTICO	ANILLO ELAST.
18	10206610	1	060L	CHAVETA	CHAVETA
19	592749	1	016A	EIXO	ARBOL
20	20229990	1	341C	ROLAMENTO	RODAMIENTO
21	75201658	1	050I	ENGRENAGEM	CORONA

ENGRENAGENS DO INVERSOR
ENGRENAJES DEL INVERSOR

NEW HOLLAND

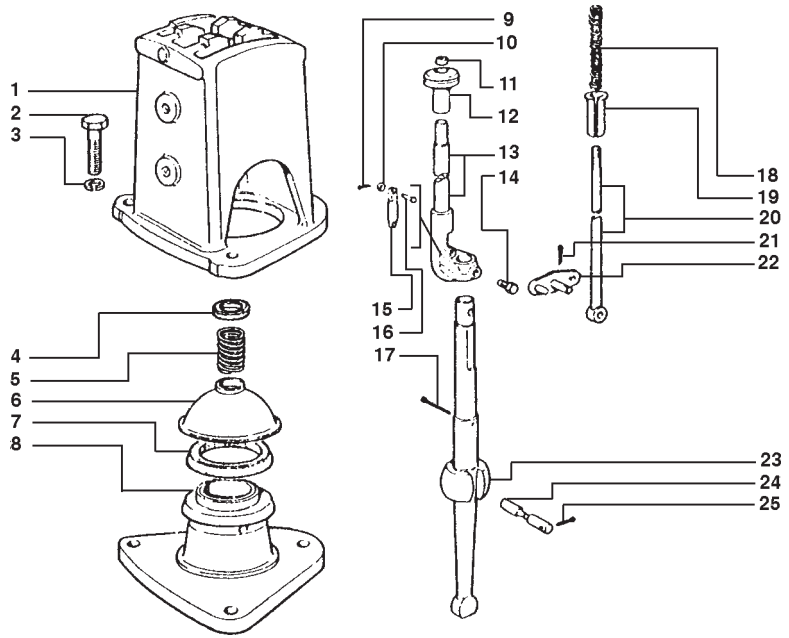

ITEM	PEÇA Nº	QTDE.	COD.	DESCRIÇÃO	DENOMINACIONES
1	578269	1	135S	SETOR DENTADO	SECTOR DENTADO
2	11363021	3	040V	PARAFUSO	TORNILLO
3	10517077	3	131R	ARRUELA	ARANDELA
4	14519	1	060S	PRATO	ARANDELA
5	14518	1	100M	MOLA	MUELLE
6	14517	1	020C	CALOTA	SOMBRERETE
7	14520	1	122G	RETENTOR	JUNTA
8	577275	1	300S	SUPORTE	SOPORTE
9	10794501	1	270C	CONTRA PINO	CHAVETA PARTIDA
10	12642701	1	131R	ARRUELA	ARANDELA
11	561005	1	010D	PORCA	TUERCA
12	75200929	1	150P	MANOPLA	EMPUNADURA
13	4978637	1	061E	EXTREMIDADE	EXTREMO
14	561008	1	040V	PARAFUSO	TORNILLO
15	561001	1	050N	TRAVA	TRABA
16	561003	1	080P	PINO	BULON
17	10797001	1	270C	CONTRA PINO	CHAVETA PARTIDA
18	561002	1	100M	MOLA	MUELLE
19	561004	1	101A	PORTA OBJETOS	ESTUCHE
20	4966647	1	090A	HASTE	VARILLA
21	10734201	1	270C	CONTRA PINO	CHAVETA PARTIDA
22	4966643	1	045L	ALAVANCA	PALANCA
23	578067	1	045L	ALAVANCA	PALANCA
24	14514	1	080P	PINO	BULON
25	10733601	2	270C	CONTRA PINO	CHAVETA PARTIDA

COMANDO EXTERNO CAMBIO DE VELOCIDADE
VARILLAJE DEL CAMBIO DE VELOCIDADES

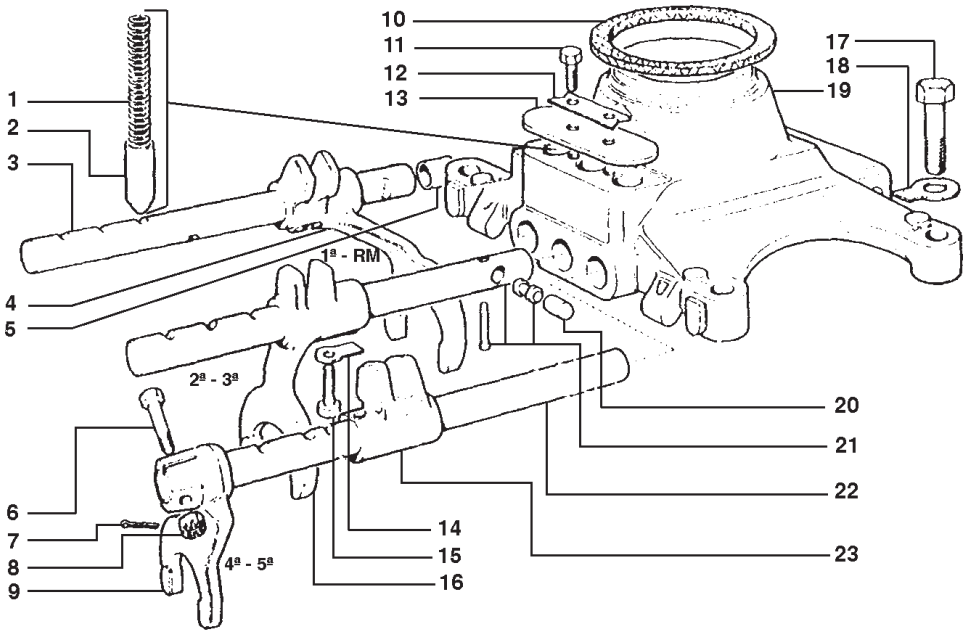

ITEM	PEÇA Nº	QTDE.	COD.	DESCRIÇÃO	DENOMINACIONES
1	578512	3	100M	MOLA	MUELLE
2	20308	3	050N	TRAVA	TRABA
3	79012023	1	090A	HASTE 1ª E MR.	VARILLA
4	4995381	1	085F	FORQUILHA	HORQUILLA
5	578268	1	075D	ESPAÇADOR	SEPARADOR
6	16113821	2	040V	PARAFUSO	TORNILLO
7	10734401	2	270C	CONTRA PINO	CHAVETA PARTIDA
8	10793111	2	010D	PORCA	TUERCA
9	553201	1	085F	FORQUILHA 4ª E 5ª	HORQUILLA
10	553187	1	122G	RETENTOR	JUNTA
11	15970521	2	040V	PARAFUSO	TORNILLO
12	553209	1	113P	PLACA TRAVAM.	PLACA DE FRENO
13	553208	1	265C	TAMPA	TAPA
14	10053610	2	113P	PLACA TRAVAM.	PLACA DE FRENO
15	15970721	2	040V	PARAFUSO	TORNILLO
16	578195	1	085F	FORQUILHA 2ª R 3ª	HORQUILLA
17	11307721	4	040V	PARAFUSO	TORNILLO
18	10053710	4	113P	PLACA TRAVAM.	PLACA DE FRENO
19	578220	1	300S	SUPORTE	SOPORTE
20	578503	2	090G	PINO CENTRAGEM	TETON
21	79012025	1	090A	HASTE 2ª R 4ª	VARILLA
22	79012026	1	090A	HASTE 4ª R 5ª	VARILLA
23	578193	1	015N	EXTREMIDADE 4ª,5ª	DEDO

COMANDO INTERNO DO CÂMBIO DE VELOCIDADE
BARRAS DEL CAMBIO DE VELOCIDADES

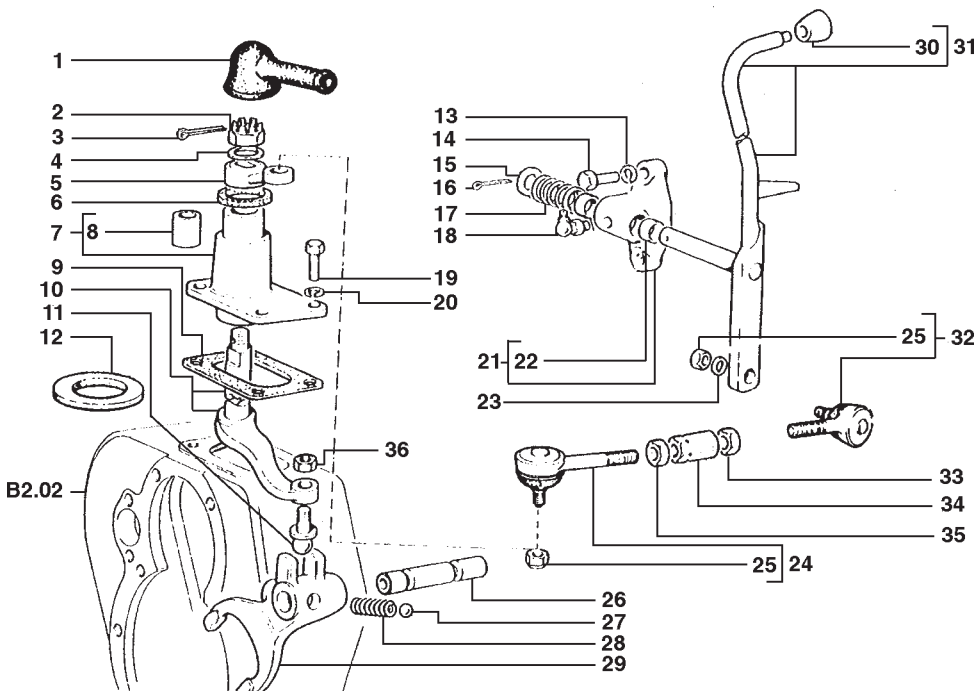

ITEM	PEÇA Nº	QTDE.	COD.	DESCRIÇÃO	DENOMINACIONES
1	554239	1	065C	SANFONA	CAPUCHON
2	10793511	1	010D	PORCA	TUERCA
3	10797001	1	270C	CONTRA PINO	CHAVETA PARTIDA
4	14496931	1	131R	ARRUELA	ARANDELA
5	4970364	1	045L	ALAVANCA	PALANCA
6	578568	1	122G	RETENTOR	JUNTA
7	562745	1	300S	SUPORTE	SOPORTE
8	562746	1	095B	BUCHA	BUJE
9	557559	1	120G	JUNTA	JUNTA PLANA
10	562814	1	045L	ALAVANCA	PALANCA
11	555580	1	080P	PINO	BULON
12	580967	1	060D	DISCO	DISCO
13	10517079	2	170R	ARRUELA PRESSÃO	ARANDELA ELAST.
14	11305121	2	040V	PARAFUSO	TORNILLO
15	14497131	1	131R	ARRUELA	ARANDELA
16	10797301	1	270C	CONTRA PINO	CHAVETA PARTIDA
17	556287	1	100M	MOLA	MUELLE
18	13408411	1	060I	PINO GRAXEIRO	ENGRASADOR
19	11306921	4	040V	PARAFUSO	TORNILLO
20	10516877	4	170R	ARRUELA PRESSÃO	ARANDELA ELAST.
21	75223932	1	300S	SUPORTE	SOPORTE
22	75223925	2	095B	BUCHA	BUJE
23	12638601	1	131R	ARRUELA	ARANDELA
24	75201151	1	070G	JUNTA ESFÉRICA	ARTIC.ESFERICA
25	12575611	2	010D	PORCA	TUERCA
26	557551	1	090A	HASTE	VARILLA
27	20063500	1	140S	ESFERA	BOLA
28	559363	1	100M	MOLA	MUELLE
29	557552	1	085F	FORQUILHA	HORQUILLA
30	75219486	1	025I	EMPUNHADURA	EMPUNADURA
31	75223928	1	045L	ALAVANCA	PALANCA
32	75201152	1	070G	JUNTA ESFÉRICA	ARTIC.ESFERICA

COMANDO INVERSOR CAMBIO
MANDO DEL INVERSOR

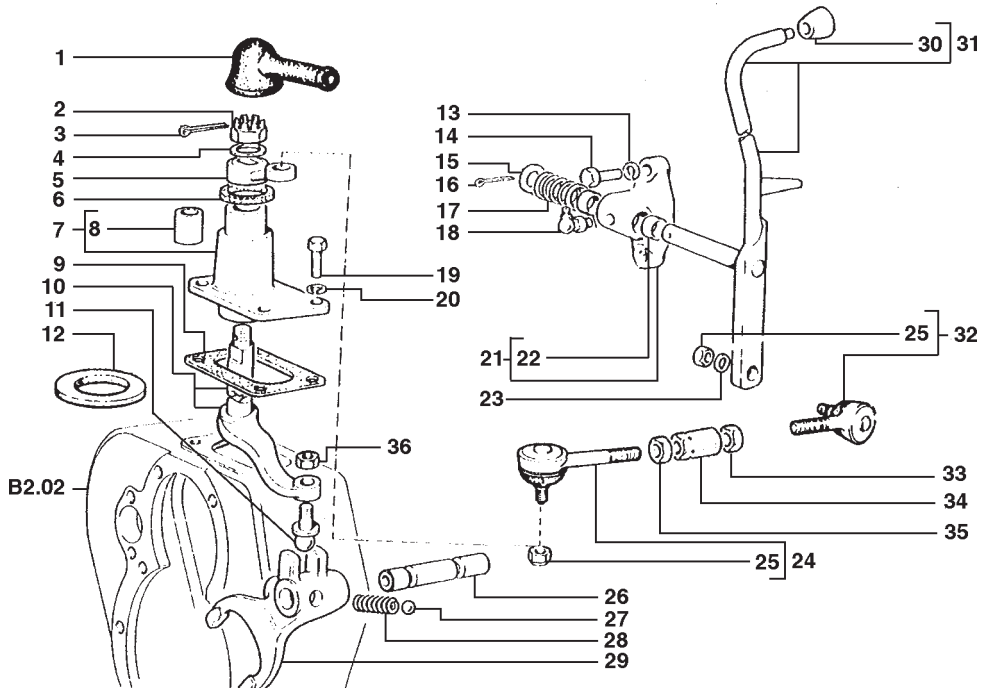

ITEM	PEÇA Nº	QTDE.	COD.	DESCRIÇÃO	DENOMINACIONES
33	578332	1	010D	PORCA ESQ.	TUERCA IZQ.
34	578328	1	030M	LUVA	MANGUITO
35	578331	1	010D	PORCA DIR.	TUERCA DER.
36	10791321	1	010D	PORCA	TUERCA

COMANDO INVERSOR CAMBIO
MANDO DEL INVERSOR

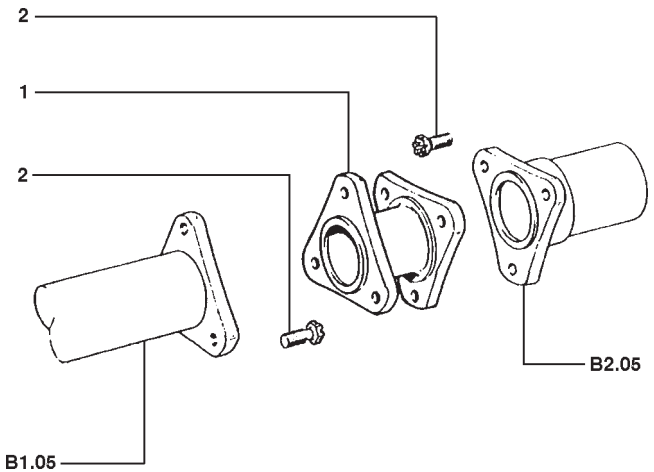

ITEM	PEÇA Nº	QTDE.	COD.	DESCRIÇÃO	DENOMINACIONES
1	557529	1	030M	LUVA	MANGUITO
2	584366	6	040V	PARAFUSO	TORNILLO

EIXO DE TRANSMISSÃO
ARBOL DE TRANSMISSION EMBRAGUE Y CAMBIO

NEW HOLLAND

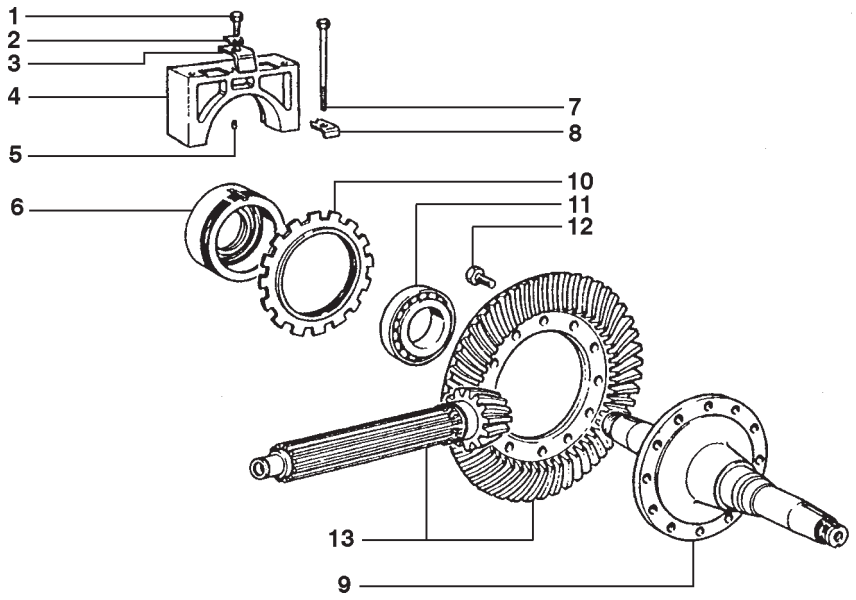

ITEM	PEÇA Nº	QTDE.	COD.	DESCRIÇÃO	DENOMINACIONES
1	15970721	2	040V	PARAFUSO	TORNILLO
2	20202971	2	113P	PLACA TRAVAM.	PLACA DE FRENO
3	595879	2	060T	TARUGO	TACO
4	75223753	2	300S	SUPORTE	SOPORTE
5	10839510	2	090G	PINO CENTRAGEM	TETON
6	75223754	2	300S	SUPORTE	SOPORTE
7	15982521	4	040V	PARAFUSO	TORNILLO
8	557206	4	113P	PLACA TRAVAM.	PLACA DE FRENO
9	596138	1	016A	EIXO	ARBOL
10	572993	2	050G	PORCA RETENÇÃO	VIROLA
11	26800210	2	341C	ROLAMENTO	RODAMIENTO
12	75201717	12	040V	PARAFUSO	TORNILLO
13	75201847	1	285C	COROA E PINHÃO	PAR CONICO

ENGRENAGENS DE REDUÇÃO
REDUCCION FINAL Y DIFERENCIAL POSTERIOR

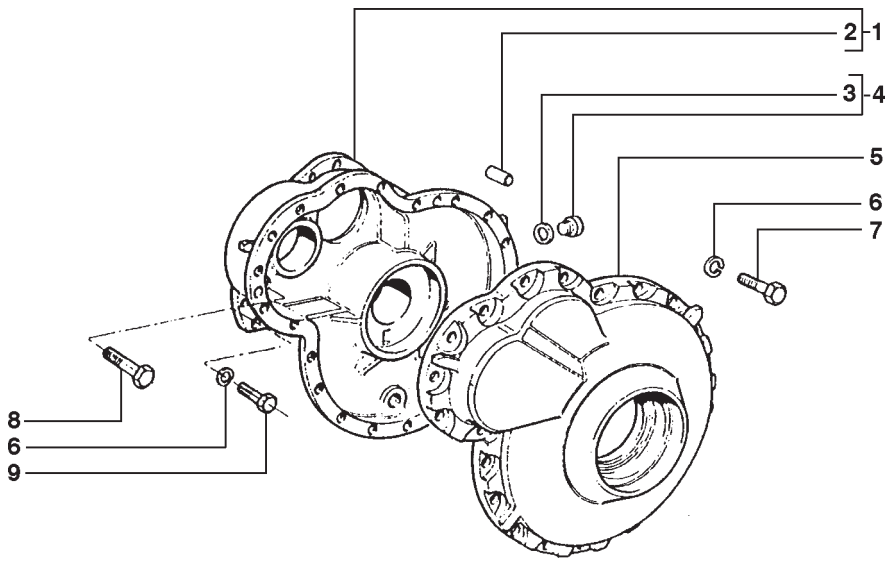

ITEM	PEÇA Nº	QTDE.	COD.	DESCRIÇÃO	DENOMINACIONES
1	75223819	1	403S	CAIXA REDUTO ESQ.	CAJA IZQ.
1	75223820	1	403S	CAIXA REDUTO DIR.	CAJA DER.
2	546500	6	090G	PINO CENTRAGEM	TETON
3	14438085	4	158G	O'RING	JUNTA TORICA
4	10118840	4	050T	BUJÃO	TAPON
5	4964600	1	265C	TAMPA IZQ.	TAPA IZQ.
5	4964601	1	265C	TAMPA DER.	TAPA DER.
6	10517171	74	170R	ARRUELA PRESSÃO	ARANDELA ELAST.
7	11255931	38	040V	PARAFUSO	TORNILLO
8	14254831	8	040V	PARAFUSO	TORNILLO
9	15860131	36	040V	PARAFUSO	TORNILLO

CAIXA DOS REDUTORES LATERAIS POSTERIORES
CAJAS DE REDUCTORES LATERALES POSTERIORES

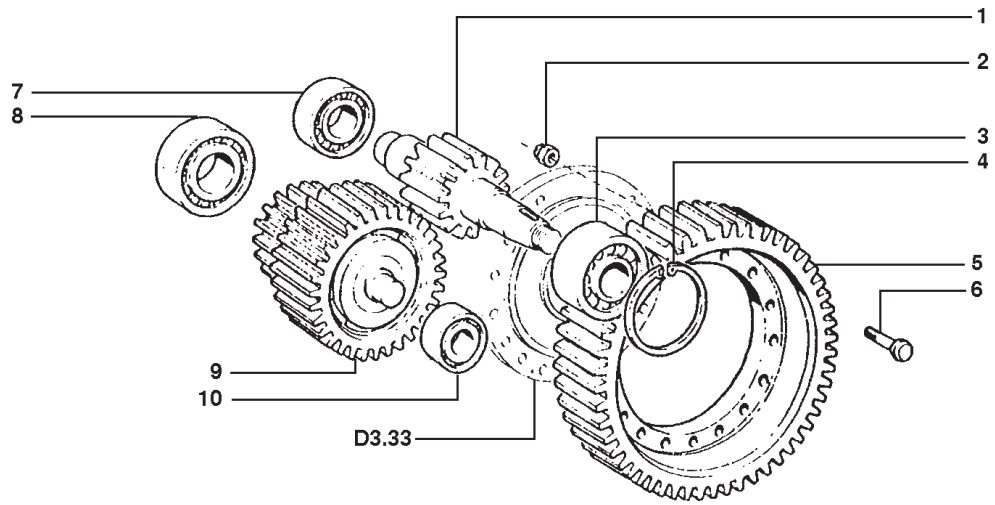

ITEM	PEÇA Nº	QTDE.	COD.	DESCRIÇÃO	DENOMINACIONES
1	4965104	2	050I	ENGRENAGEM	CORONA
2	13598520	36	010D	PORCA	TUERCA
3	24940300	2	341C	ROLAMENTO	RODAMIENTO
4	11075975	2	187A	ANEL ELÁSTICO	ANILLO ELASTICO
5	4964921	2	050I	ENGRENAGEM	CORONA
6	586726	36	040V	PARAFUSO	TORNILLO
7	24941440	2	341C	ROLAMENTO	RODAMIENTO
8	24941430	2	341C	ROLAMENTO	RODAMIENTO
9	4965107	2	050I	ENGRENAGEM	CORONA
10	24940180	2	341C	ROLAMENTO	RODAMIENTO

ENGRENAGENS DOS REDUTORES LATERAIS POSTERIORES
ENGRENAJES DE REDUCTORES LATERALES POSTERIORES

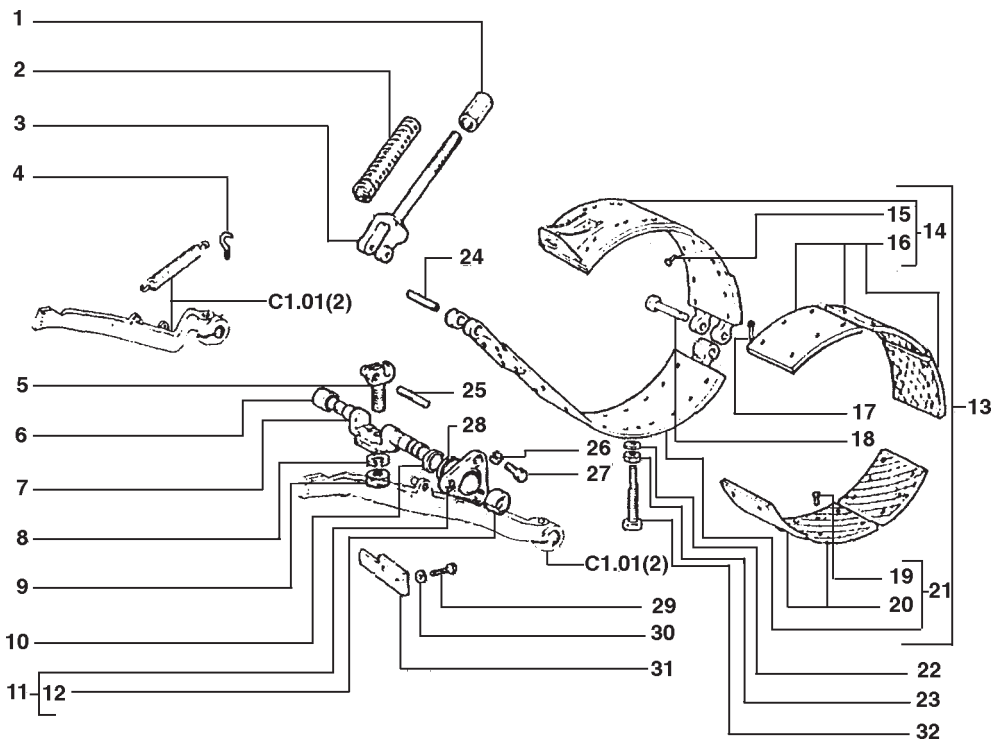

ITEM	PEÇA Nº	QTDE.	COD.	DESCRIÇÃO	DENOMINACIONES
1	75244774	2	010D	PORCA	TUERCA
2	553330	2	142T	TIRANTE	TIRANTE
3	596391	2	142T	TIRANTE	TIRANTE
4	553231	2	030G	GANCHO	GANCHO
5	583392	2	045L	ALAVANCA	PALANCA
6	553217	2	095B	BUCHA	BUJE
7	75223487	2	016A	EIXO	ARBOL
8	10517571	2	131R	ARRUELA	ARANDELA
9	553214	2	010D	PORCA	TUERCA
10	40004240	2	122G	RETENTOR	JUNTA
11	75223629	2	300S	SUPORTE	SOPORTE
12	75222406	2	095B	BUCHA	BUJE
13	75223666	2	024N	LONA DE FREIO	CINTA DE FRENO
14	75223667	2	024N	LONA DE FREIO	CINTA DE FRENO
15	13852440	35	055R	REBITE	REMACHE
16	75222402	6	409S	SETOR DO FREIO	
17	10733601	2	270C	CONTRA PINO	CHAVETA PARTIDA
18	553299	1	080P	PINO	BULON
19	13852440	36	055R	REBITE	REMACHE
20	75222402	6	409S	SETOR DO FREIO	
21	75223668	2	024N	LONA DE FREIO	CINTA DE FRENO
22	10261760	2	122G	RETENTOR	JUNTA
23	10726721	2	010D	PORCA	TUERCA
24	598375	2	080P	PINO	BULON
25	598376	2	080P	PINO	BULON
26	10516871	3	170R	ARRUELA PRESSÃO	ARANDELA ELAST.
27	15970731	6	040V	PARAFUSO	TORNILLO
28	14464580	2	055A	ANEL DE VEDAÇÃO	JUNTA HERMETICA
29	15540531	4	040V	PARAFUSO	TORNILLO
30	10517071	2	170R	ARRUELA PRESSÃO	ARANDELA ELAST.
31	4966709	2	105P	CHAPA	PLACA
32	75223471	2	040V	PARAFUSO	TORNILLO

LONAS DE FREIO
CINTAS DE FRENO

NEW HOLLAND

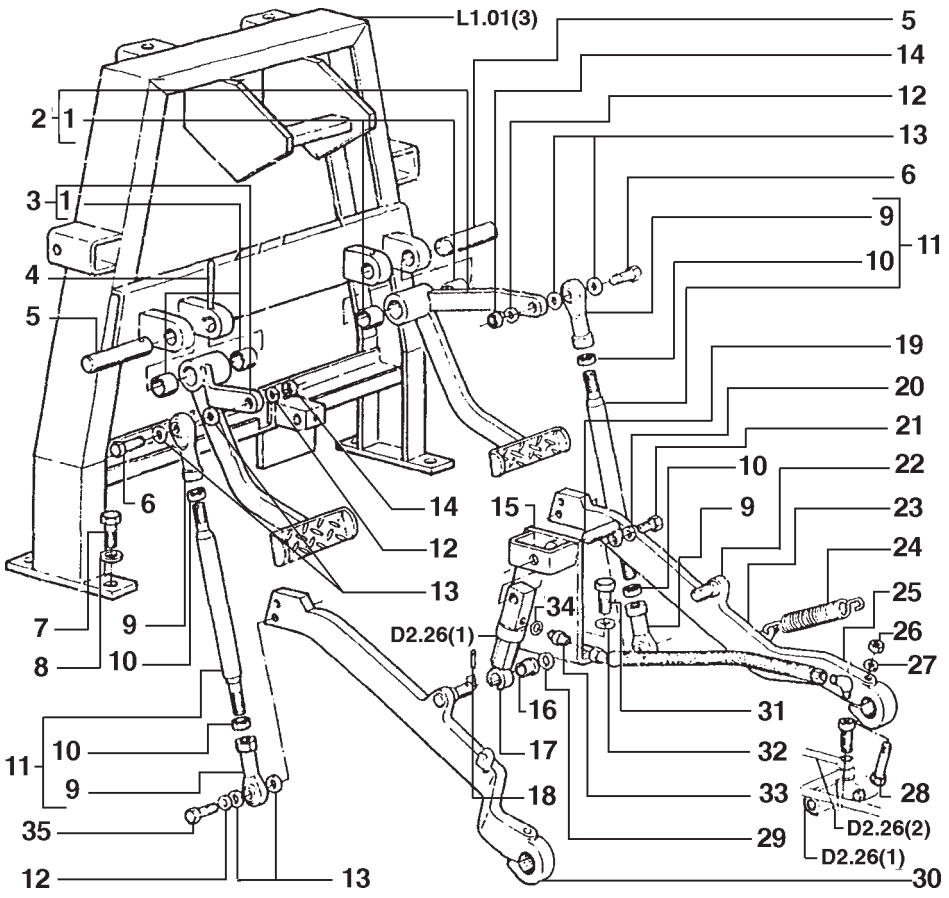

NEW HOLLAND	7D	C1.01	QUADRO 2	PAG. 1

ITEM	PEÇA Nº	QTDE.	COD.	DESCRIÇÃO	DENOMINACIONES
1	73125303	4	095B	BUCHA	BUJE
2	75266593	1	060P	PEDAL DIR.	PEDAL IZQ.
3	75266591	1	060P	PEDAL ESQ.	PEDAL DER.
4	70910024	2	270C	CONTRA PINO	CHAVETA PARTIDA
5	75213683	2	080P	PINO	BULON
6	11234731	2	040V	PARAFUSO	TORNILLO
7	11305131	4	040V	PARAFUSO	TORNILLO
8	10571971	4	131R	ARRUELA	ARANDELA
9	75235910	4	070G	JUNTA ESFÉRICA	ARTIC.ESFERICA
10	11702921	4	010D	PORCA	TUERCA
11	75236159	2	142T	TIRANTE	TIRANTE
12	10516879	4	170R	ARRUELA PRESSÃO	ARANDELA ELAST.
13	12638621	8	131R	ARRUELA	ARANDELA
14	12164721	2	010D	PORCA	TUERCA
15	75222379	1	300S	SUPORTE ESQ.	SOPORTE IZQ.
15	75222380	1	300S	SUPORTE DIR.	SOPORTE DER.
16	594140	2	095B	BUCHA	BUJE
17	594123	2	164C	CILINDRO	CILINDRO
18	10733601	2	270C	CONTRA PINO	CHAVETA PARTIDA
19	594128	2	080P	PINO	BULON
20	10516670	2	170R	ARRUELA PRESSÃO	ARANDELA ELAST.
21	16043021	2	040V	PARAFUSO	TORNILLO
22	75222382	1	045L	ALAVANCA DIR.	PALANCA DER.
23	73122923	1	192T	MANGUEIRA	MANGA
24	75223546	2	100M	MOLA	MUELLE
25	70910161	2	020R	CONEXÃO	RACOR
26	16101521	2	010D	PORCA	TUERCA
27	10517071	2	170R	ARRUELA PRESSÃO	ARANDELA ELAST.
28	15541431	2	040V	PARAFUSO	TORNILLO
29	594141	7	131R	ARRUELA	ARANDELA
30	75222381	1	045L	ALAVANCA ESQ.	PALANCA IZQ.
31	11363031	4	040V	PARAFUSO	TORNILLO
32	10517071	4	170R	ARRUELA PRESSÃO	ARANDELA ELAST.

LONAS DE FREIO
CINTAS DE FRENO

C1.01 | 2

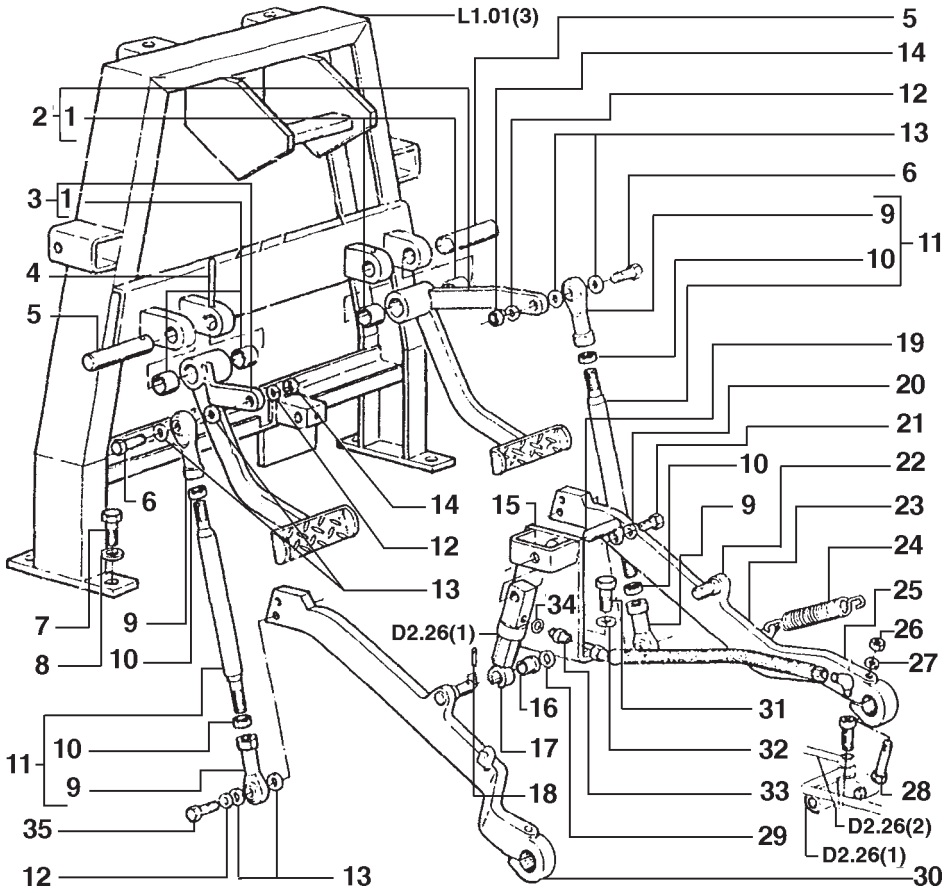

ITEM	PEÇA Nº	QTDE.	COD.	DESCRIÇÃO	DENOMINACIONES
33	75222384	2	020R	CONEXÃO	RACOR
34	10280060	2	122G	RETENTOR	JUNTA
35	11307031	2	040V	PARAFUSO	TORNILLO

LONAS DE FREIO
CINTAS DE FRENO

NEW HOLLAND

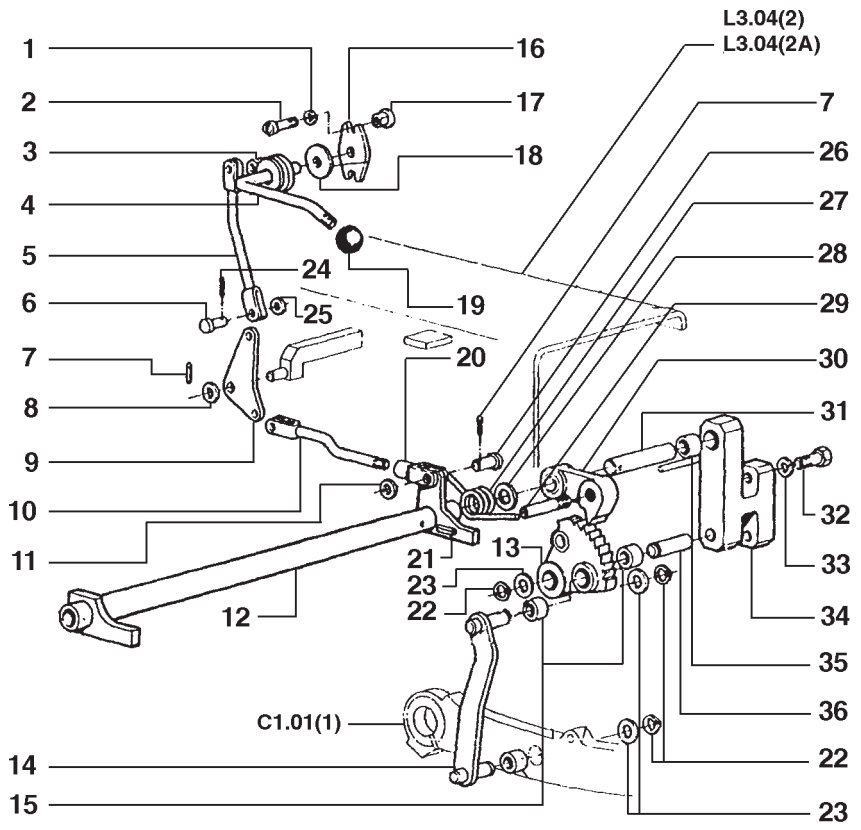

NEW HOLLAND	7D	C1.35	QUADRO 1	PAG. 1

ITEM	PEÇA Nº	QTDE.	COD.	DESCRIÇÃO	DENOMINACIONES
1	10516671	2	170R	ARRUELA PRESSÃO	ARANDELA ELAST.
2	13279611	2	040V	PARAFUSO	TORNILLO
3	4984525	1	060D	DISCO	DISCO
4	75212348	1	045L	ALAVANCA	PALANCA
5	75212332	1	142T	TIRANTE	TIRANTE
6	4984549	3	080P	PINO	BULON
7	10796401	2	270C	CONTRA PINO	CHAVETA PARTIDA
8	10520001	1	131R	ARRUELA	ARANDELA
9	75212308	1	045L	ALAVANCA	PALANCA
10	75212301	1	142T	TIRANTE	TIRANTE
11	12638601	1	131R	ARRUELA	ARANDELA
12	75212216	1	045L	ALAVANCA	PALANCA
13	75212369	1	083A	CATRACA ESQ.	ARPON IZQ.
13	75212370	1	083A	CATRACA DIR.	ARPON DER.
14	75219722	1	045L	ALAVANCA ESQ.	PALANCA IZQ.
14	75219723	1	045L	ALAVANCA DIR.	PALANCA DER.
15	73125849	6	341C	ROLAMENTO	RODAMIENTO
16	4984550	1	100M	MOLA	MUELLE
17	4989767	2	010D	PORCA	TUERCA
18	587468	1	060D	DISCO	DISCO
19	75212378	1	150P	MANOPLA	EMPUNADURA
20	10000871	1	085F	FORQUILHA	HORQUILLA
21	14168070	2	202S	PINO ELÁSTICO	PASADOR ELAST.
22	70927103	6	187A	ANEL ELÁSTICO	ANILLO ELASTICO
23	73126203	6	131R	ARRUELA	ARANDELA
24	10734201	3	270C	CONTRA PINO	CHAVETA PARTIDA
25	12642701	3	131R	ARRUELA	ARANDELA
26	10033410	1	080P	PINO	BULON
27	79005959	2	100M	MOLA	MUELLE
28	79005965	*	198S	CALÇO	CALCE
29	79009980	2	080P	PINO	BULON
30	79005962	2	050N	TRAVA	TRABA
31	79005942	2	016A	EIXO	ARBOL

FREIO DE MÃO
FRENO DE MANO

C1.35 | 1

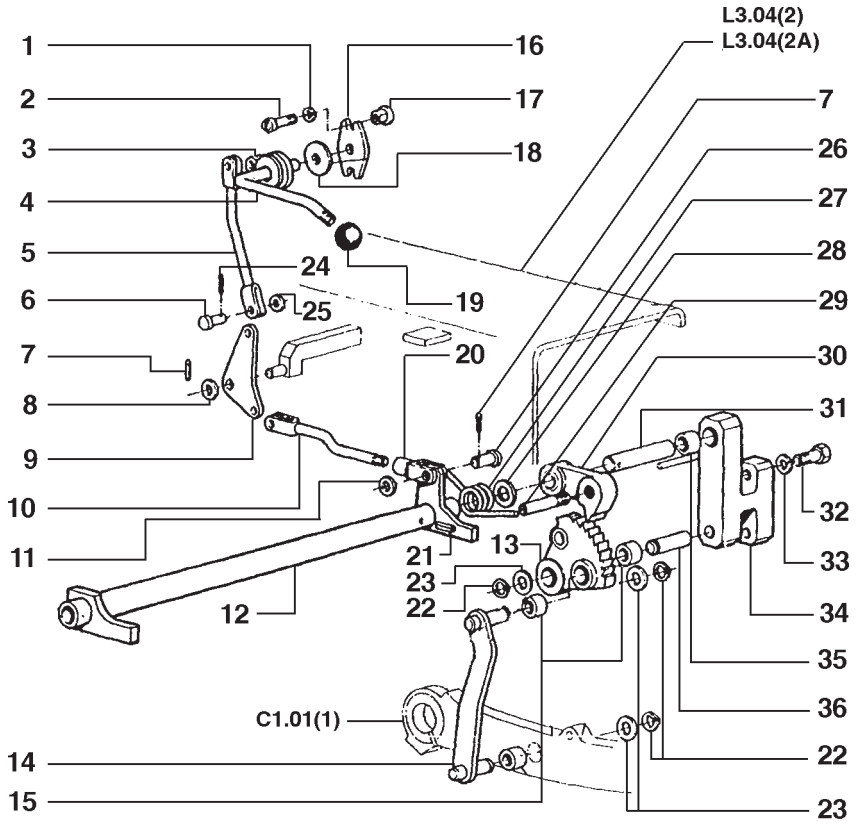

ITEM	PEÇA Nº	QTDE.	COD.	DESCRIÇÃO	DENOMINACIONES
32	15540631	4	040V	PARAFUSO	TORNILLO
33	10517070	4	170R	ARRUELA PRESSÃO	ARANDELA ELAST.
34	75221143	1	300S	SUPORTE ESQ.	SOPORTE IZQ.
34	75221374	1	300S	SUPORTE DIR.	SOPORTE DER.
35	14549270	2	341C	ROLAMENTO	RODAMIENTO
36	73126204	2	080P	PINO	BULON

* CONFORME NECESSIDADE

NEW HOLLAND

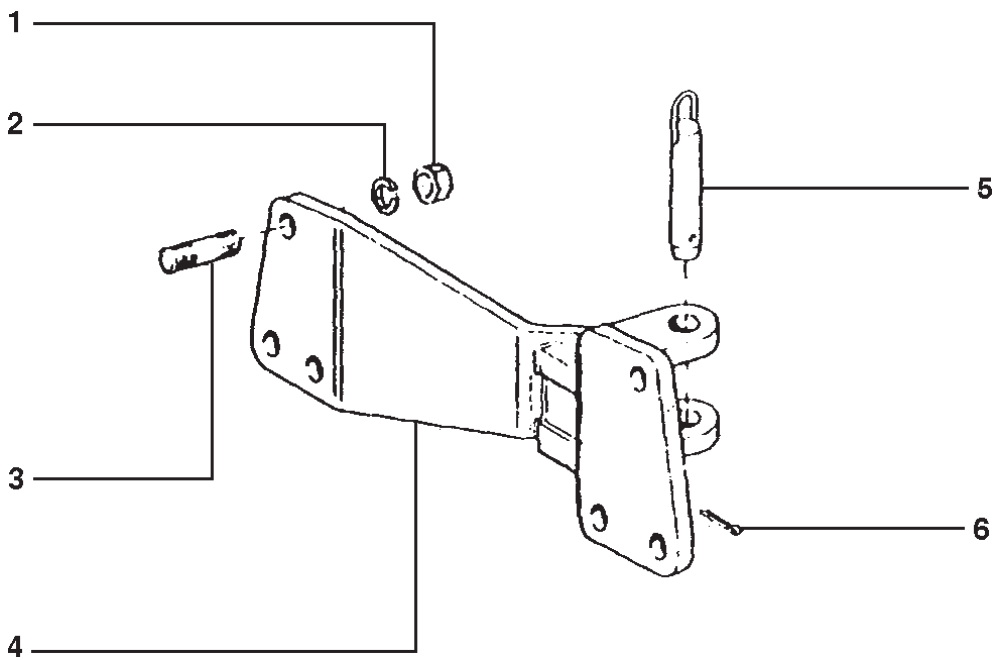

ITEM	PEÇA Nº	QTDE.	COD.	DESCRIÇÃO	DENOMINACIONES
1	12164521	6	010D	PORCA	TUERCA
2	10517679	6	170R	ARRUELA PRESSÃO	ARANDELA ELAST.
3	13574831	6	210P	PRISIONEIRO	ESPARRAGO
4	75200754	1	032G	GANCHO TRAÇÃO	ENGANCHE REMOL.
5	75200683	1	080P	PINO	BULON
6	10798501	1	270C	CONTRA PINO	CHAVETA PARTIDA

GANCHO DE TRAÇÃO
ENGANCHE DE REMOLQUE

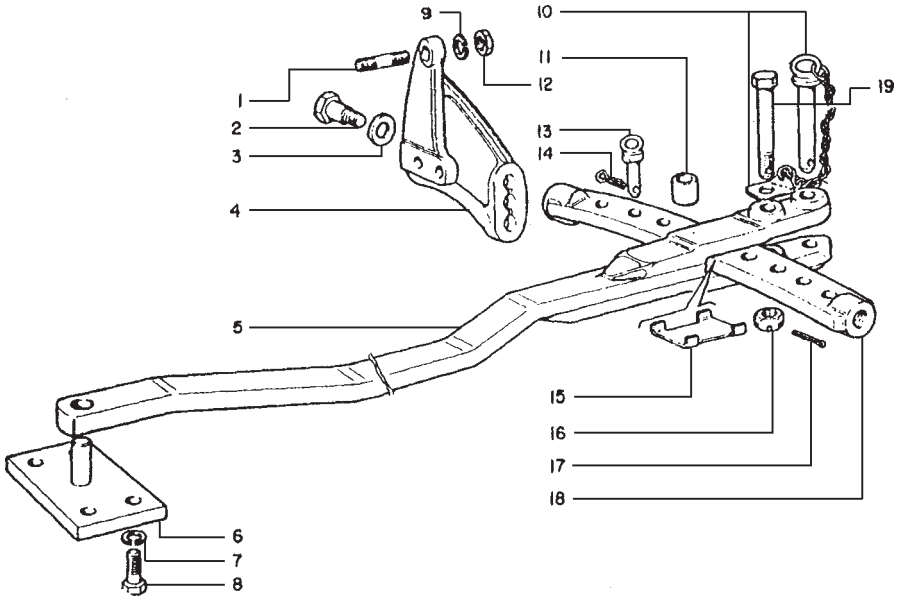

ITEM	PEÇA Nº	QTDE.	COD.	DESCRIÇÃO	DENOMINACIONES
1	13574821	6	040V	PARAFUSO	TORNILLO
2	20170771	2	040V	PARAFUSO	TORNILLO
3	20170781	2	131R	ARRUELA	ARANDELA
4	75200804	1	300S	SUPORTE DIR.	SOPORTE DER.
4	75200805	1	300S	SUPORTE ESQ.	SOPORTE IZQ.
5	8320123	1	013B	BARRA DE TRAÇÃO	BARRA REMOLQUE
6	578674	1	300S	SUPORTE	SOPORTE
7	10517477	4	131R	ARRUELA	ARANDELA
8	11383621	4	040V	PARAFUSO	TORNILLO
9	10517671	6	170R	ARRUELA PRESSÃO	ARANDELA ELAST.
10	75200844	1	095C	CORRENTE	CADENA
11	579452	1	095B	BUCHA	BUJE
12	12164521	6	010D	PORCA	TUERCA
13	8320120	1	080P	PINO	BULON
14	567406	2	270C	CONTRA PINO	CHAVETA PARTIDA
15	582904	2	110P	PLACA	PLACA
16	20178951	1	010D	PORCA	TUERCA
17	10797901	1	270C	CONTRA PINO	CHAVETA PARTIDA
18	8320121	1	180T	TRAVESSA	TRAVIESA
19	579453	1	040V	PARAFUSO	TORNILLO

SISTEMA DE ARRASTE
BARRA DE ARRASTE

D1.03 | 1

NEW HOLLAND

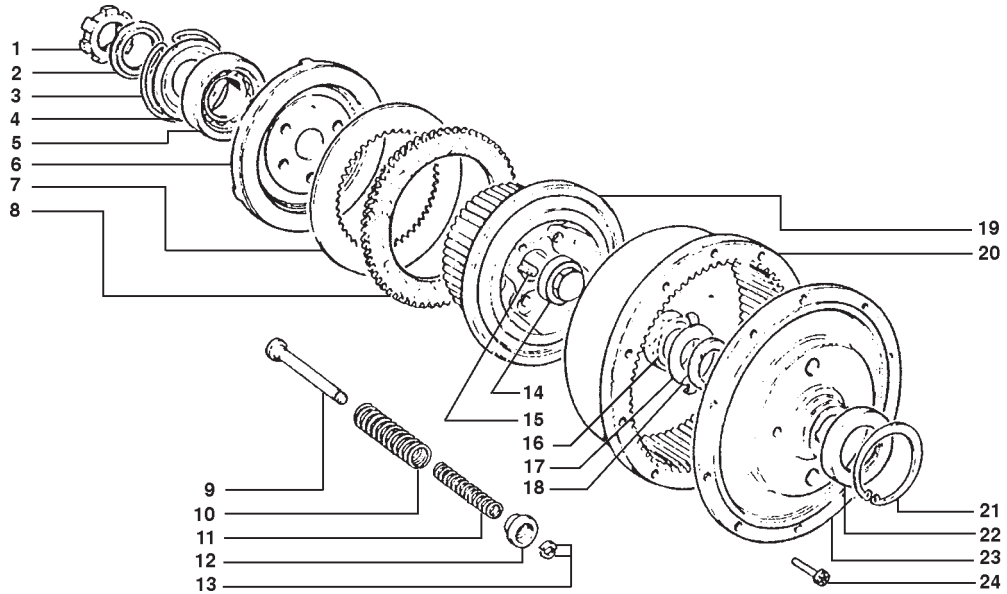

ITEM	PEÇA Nº	QTDE.	COD.	DESCRIÇÃO	DENOMINACIONES
1	10214710	2	050G	PORCA RETENÇÃO	VIROLA
2	547050	2	045A	ANEL	ARO
3	14695	2	187A	ANEL ELÁSTICO	ANILLO ELASTICO
4	14694	2	060D	DISCO	DISCO
5	582811	2	341C	ROLAMENTO	RODAMIENTO
6	568525	2	045A	ANEL	ARO
7	14687	26	060D	DISCO	DISCO
8	79077633	26	060D	DISCO	DISCO
9	75223429	12	080P	PINO	BULON
10	4967219	12	100M	MOLA EXT.	MUELLE
11	79012327	12	100M	MOLA INT.	MUELLE
12	75223485	12	060S	PRATO	ARANDELA
13	2003	24	100S	SEMI-CONE	SEMI-CONE
14	75236168	2	010D	PORCA	TUERCA
15	596146	4	060L	CHAVETA	CHAVETA
16	578471	2	010D	PORCA	TUERCA
17	581122	2	131R	ARRUELA	ARANDELA
18	14696	2	122G	RETENTOR	JUNTA
19	75222398	2	020T	TAMBOR	TAMBOR
20	75222397	2	020T	TAMBOR	TAMBOR
21	11075976	4	187A	ANEL ELÁSTICO	ANILLO ELASTICO
22	40000150	2	122G	RETENTOR	JUNTA
23	599821	2	135M	CUBO	CUBO,BUJE
24	14254433	20	040V	PARAFUSO	TORNILLO

EMBREAGEM DE DIREÇÃO
EMBRAGUE DE DIRECCIÓN

NEW HOLLAND

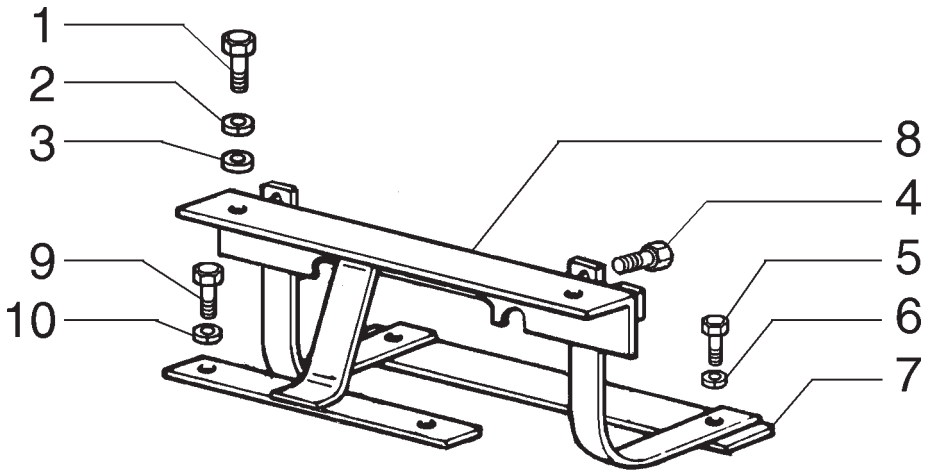

ITEM	PEÇA Nº	QTDE.	COD.	DESCRIÇÃO	DENOMINACIONES
1	11106631	2	040V	PARAFUSO	TORNILLO
2	10516879	2	170R	ARRUELA PRESSÃO	ARANDELA ELAST.
3	12646821	2	131R	ARRUELA	ARANDELA
4	15540531	2	040V	PARAFUSO	TORNILLO
5	15540431	2	040V	PARAFUSO	TORNILLO
6	10517079	2	170R	ARRUELA PRESSÃO	ARANDELA ELAST.
7	75223996	1	300S	SUPORTE	SOPORTE
8	75235007	1	300S	SUPORTE	SOPORTE
9	11422331	2	040V	PARAFUSO	TORNILLO
10	10517179	2	170R	ARRUELA PRESSÃO	ARANDELA ELAST.

SUPORTE DO PISO
SOPORTE DEL PISO

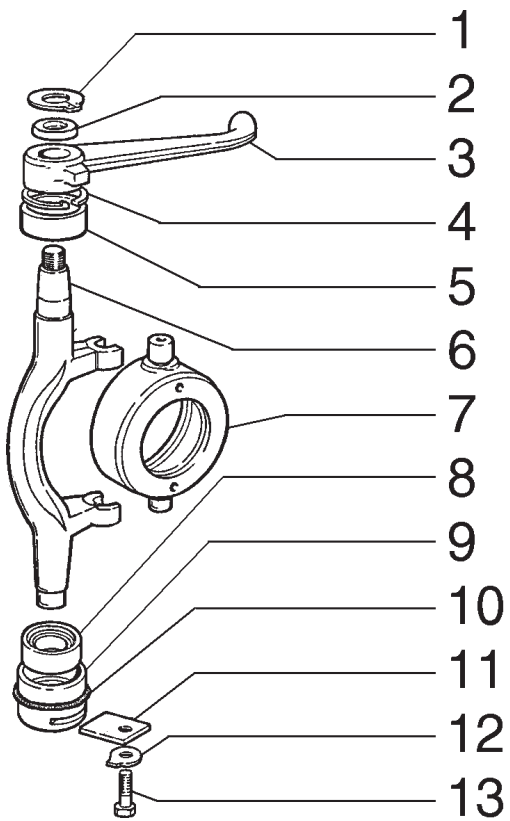

ITEM	PEÇA Nº	QTDE.	COD.	DESCRIÇÃO	DENOMINACIONES
1	11067876	2	187A	ANEL ELÁSTICO	ANILLO ELASTICO
2	75327351	2	198S	CALÇO	CALCE
3	75265235	1	045L	ALAVANCA	PALANCA
3	75265236	1	045L	ALAVANCA	PALANCA
4	11061076	2	187A	ANEL ELÁSTICO	ANILLO ELASTICO
5	28042760	2	341C	ROLAMENTO	RODAMIENTO
6	75265237	2	045L	ALAVANCA	PALANCA
7	75223727	2	030M	LUVA	MANGUITO
8	28042750	2	341C	ROLAMENTO	RODAMIENTO
9	75222404	2	069S	SEDE	ASIENTO
10	14464680	2	158G	O'RING	JUNTA TORICA
11	553694	2	110P	PLACA	PLACA
12	10053610	2	113P	PLACA TRAVAM.	PLACA DE FRENO
13	15970531	2	040V	PARAFUSO	TORNILLO

COMANDO DA EMBREAGEM DE DIREÇÃO
MANDO DE LA EMBRAGUES DE DIRECCION

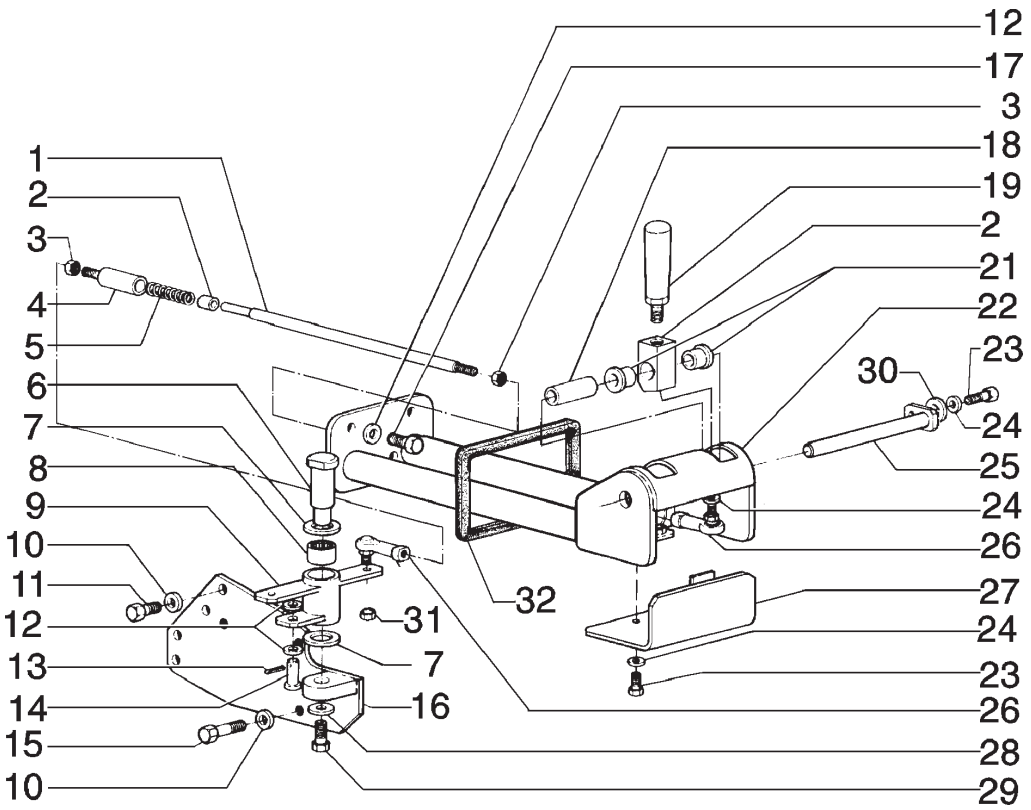

ITEM	PEÇA Nº	QTDE.	COD.	DESCRIÇÃO	DENOMINACIONES
1	75247159	2	090S	HASTE	VARILLA
2	75247157	2	130P	PISTÃO	ÊMBOLO
3	70910267	4	010D	PORCA	TUERCA
4	75247158	2	164C	CILINDRO	CILINDRO
5	75247156	2	100M	MOLA	MUELLE
6	75247153	1	040V	PARAFUSO	TORNILLO
7	73126203	2	131R	ARRUELA	ARANDELA
8	73125849	2	341C	ROLAMENTO	RODAMIENTO
9	75247154	1	055B	BALANCIM	BALANCIN
10	10516870	8	170R	ARRUELA PRESSÃO	ARANDELA ELAST.
11	11106231	4	040V	PARAFUSO	TORNILLO
12	14496531	6	131R	ARRUELA	ARANDELA
13	10734301	1	270C	CONTRA PINO	CHAVETA PARTIDA
14	10050810	1	080P	PINO	BULON
15	11106631	3	040V	PARAFUSO	TORNILLO
16	75247155	1	300S	SUPORTE	SOPORTO
17	16043631	4	040V	PARAFUSO	TORNILLO
18	75247161	1	075D	ESPAÇADOR	SEPARADOR
19	587406	2	025I	EMPUNHADURA	EMPUNADURA
20	75266597	2	045L	ALAVANCA	PALANCA
21	75235486	4	095B	BUCHA	BUJE
22	75247151	1	300S	SUPORTE	SOPORTE
23	10902121	3	040V	PARAFUSO	TORNILLO
24	10516470	5	170R	ARRUELA PRESSÃO	ARANDELA ELAST.
25	75247160	1	080P	PINO	BULON
26	70686384	4	061E	EXTREMIDADE	EXTREMO
27	75247152	1	265C	TAMPA	TAPA
28	12645031	1	131R	ARRUELA	ARANDELA
29	16043231	1	040V	PARAFUSO	TORNILLO
30	12639701	1	131R	ARRUELA	ARANDELA
31	70916590	2	010D	PORCA	TUERCA
32	75239126	1	070R	PROTEÇÃO	PROTECCION

COMANDO EMBREAGEM DE DIREÇÃO
MANDO EMBRAGUES DE DIRECCION

D2.22 | 3

NEW HOLLAND

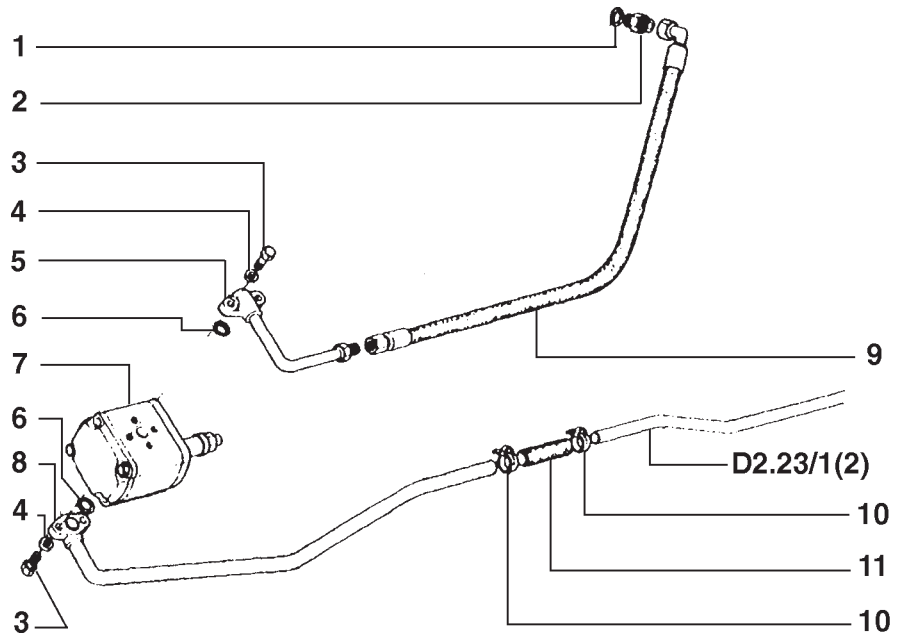

ITEM	PEÇA Nº	QTDE.	COD.	DESCRIÇÃO	DENOMINACIONES
1	70921349	1	158G	O'RING	JUNTA TORICA
2	70922457	1	075B	CONECTOR	PLOT DE EMPALME
3	75211078	4	040V	PARAFUSO	TORNILLO
4	10516671	4	170R	ARRUELA PRESSÃO	ARANDELA ELAST.
5	75248629	1	193T	TUBO	TUBO
6	14457280	2	158G	O'RING	JUNTA TORICA
7	75210858	1	155P	BOMBA	BOMBA
8	75221799	1	193T	TUBO	TUBO
9	75249144	1	192T	MANGUEIRA	MANGA C/RACORDE
10	12173790	2	031F	ABRAÇADEIRA	ABRAZADERA
11	75221909	1	285T	MANGUEIRA	TUBO FLEXIBLE

SISTEMA HIDRÁULICO DA EMBREAGEM DE DIREÇÃO
SISTEMA HIDRAULICO DE LA EMBRAGUES DE DIRECCION

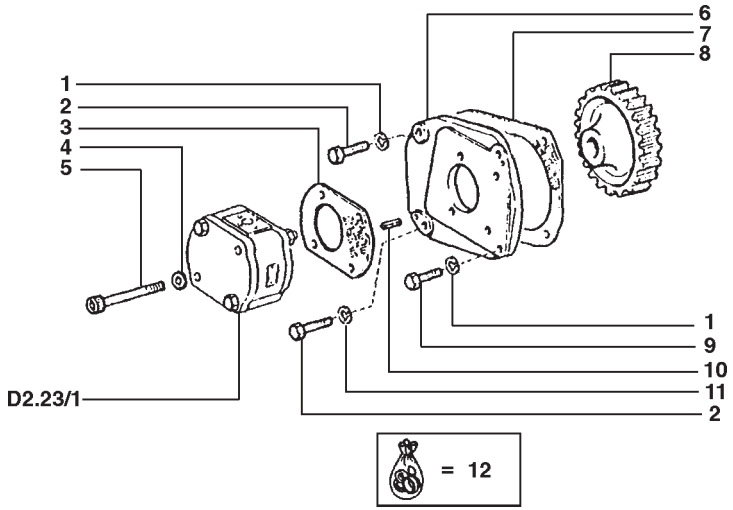

ITEM	PEÇA Nº	QTDE.	COD.	DESCRIÇÃO	DENOMINACIONES
1	10516677	2	131R	ARRUELA	ARANDELA
2	16043621	1	040V	PARAFUSO	TORNILLO
3	75202740	1	120G	JUNTA	JUNTA PLANA
4	75205201	4	055A	ANEL DE VEDAÇÃO	JUNTA HERMETICA
5	75202741	2	040V	PARAFUSO	TORNILLO
6	75202739	1	110P	PLACA	PLACA
7	75202574	1	123G	RETENTOR	EMPAQUETADURA
8	75202738	1	050I	ENGRENAGEM	CORONA
9	16045021	1	040V	PARAFUSO	TORNILLO
10	14603670	2	202S	PINO ELÁSTICO	PASADOR ELAST.
11	10260060	2	055A	ANEL DE VEDAÇÃO	JUNTA HERMETICA
12	75209199	1	002K	KIT	JUEGO

COMANDO HIDRÁULICO DA EMBREAGEM DA DIREÇÃO
SISTEMA HIDRAULICO DE EMBRAGUES

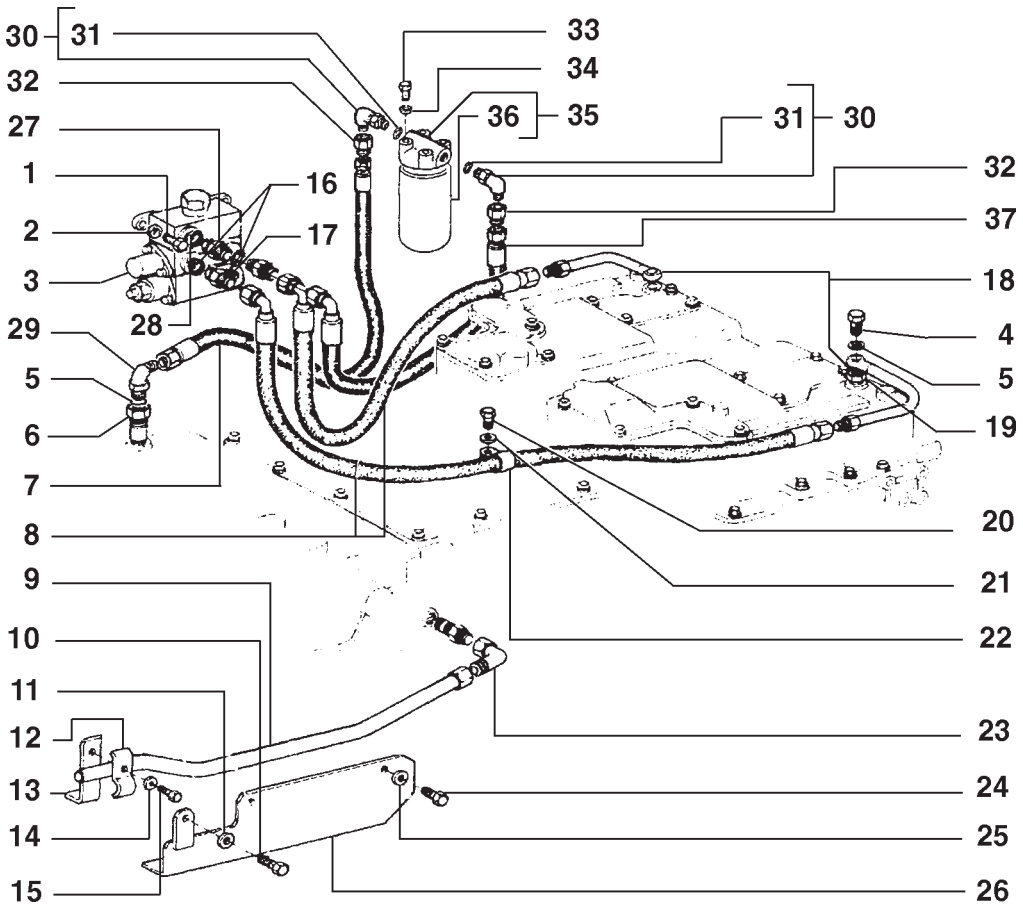

ITEM	PEÇA Nº	QTDE.	COD.	DESCRIÇÃO	DENOMINACIONES
1	11106631	3	040V	PARAFUSO	TORNILLO
2	10516870	3	170R	ARRUELA PRESSÃO	ARANDELA ELAST.
3	75248533	1	083D	DISTRIBUIDOR	DISTRIBUIDOR
4	10181717	2	020R	CONEXÃO	RACOR
5	10257060	1	131R	ARRUELA	ARANDELA
6	75249787	1	020R	CONEXÃO	RACOR
7	73148889	1	192T	MANGUEIRA	MANGA C/RACORDE
8	75249145	2	285T	MANGUEIRA	TUBO FLEXIBLE
9	75221800	1	193T	TUBO	TUBO
10	11363031	1	040V	PARAFUSO	TORNILLO
11	12646921	1	131R	ARRUELA	ARANDELA
12	75222518	1	031F	ABRAÇADEIRA	ABRAZADERA
13	75222506	1	300S	SUPORTE	SOPORTE
14	10516673	1	170R	ARRUELA PRESSÃO	ARANDELA ELAST.
15	16043921	1	040V	PARAFUSO	TORNILLO
16	70921349	3	158G	O'RING	JUNTA TORICA
17	70922457	3	075B	CONECTOR	PLOT DE EMPALME
18	75248631	2	193T	TUBO	TUBO
19	577911	2	122G	RETENTOR	JUNTA
20	16043231	2	040V	PARAFUSO	TORNILLO
21	12642701	2	131R	ARRUELA	ARANDELA
22	70926049	2	031F	ABRAÇADEIRA	ABRAZADERA
23	70919624	1	020R	CONEXÃO	RACOR
24	11112431	2	040V	PARAFUSO	TORNILLO
25	10516071	3	131R	ARRUELA	ARANDELA
26	75222458	1	070R	PROTEÇÃO	PROTECCION
27	70921409	1	075B	CONECTOR	PLOT DE EMPALME
28	70921349	1	158G	O'RING	JUNTA TORICA
29	79067020	1	085G	COTOVELO	CODO
30	79070959	2	085G	COTOVELO	CODO
31	70933474	1	158G	O'RING	JUNTA TORICA
32	70929289	2	020R	CONEXÃO	RACOR
33	11106031	4	040V	PARAFUSO	TORNILLO

COMANDO HIDRÁULICO EMBREAGEM DE DIREÇÃO
MANDO HIDRAULICO DE EMBRAGUES DE DIRECCION

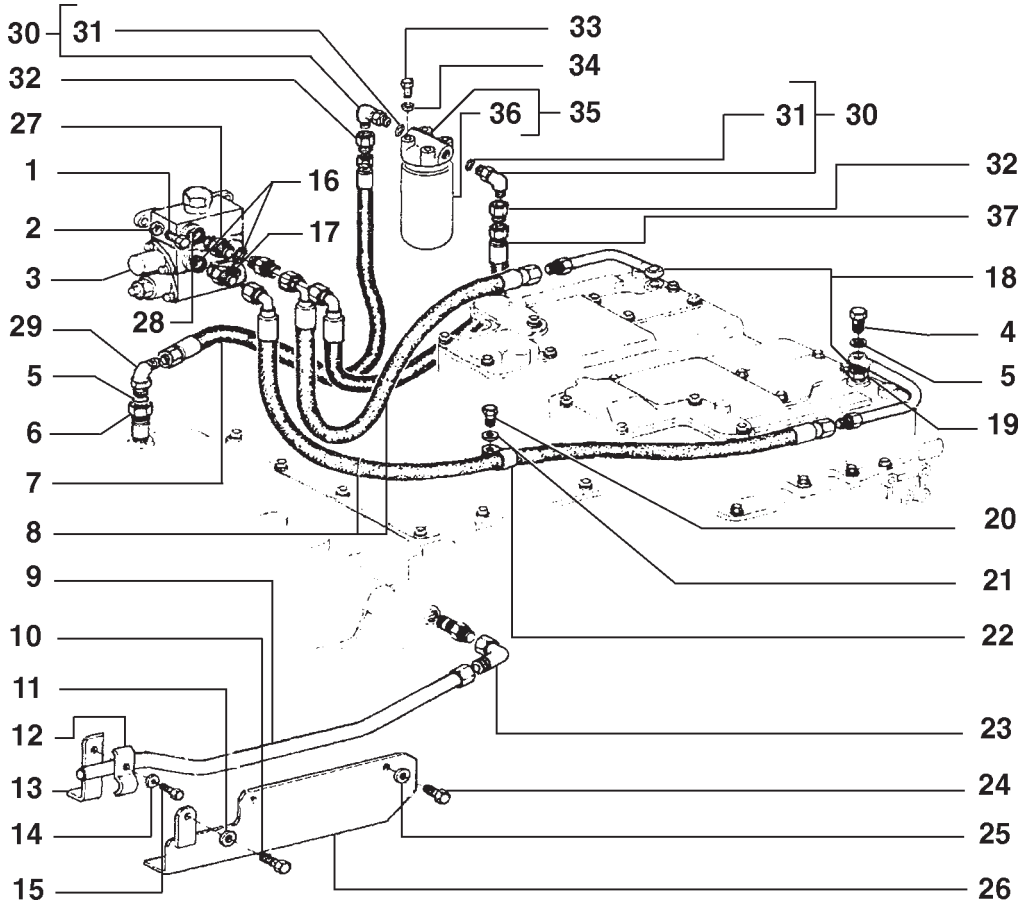

ITEM	PEÇA Nº	QTDE.	COD.	DESCRIÇÃO	DENOMINACIONES
34	10516871	4	170R	ARRUELA PRESSÃO	ARANDELA ELAST.
35	76042660	1	067F	FILTRO DE ÓLEO	FILTRO ACEITE
36	76042658	1	067F	FILTRO DE ÓLEO	FILTRO ACEITE
37	75213616	1	192T	MANGUEIRA	MANGA C/RACORDE

COMANDO HIDRÁULICO EMBREAGEM DE DIREÇÃO
MANDO HIDRAULICO DE EMBRAGUES DE DIRECCION

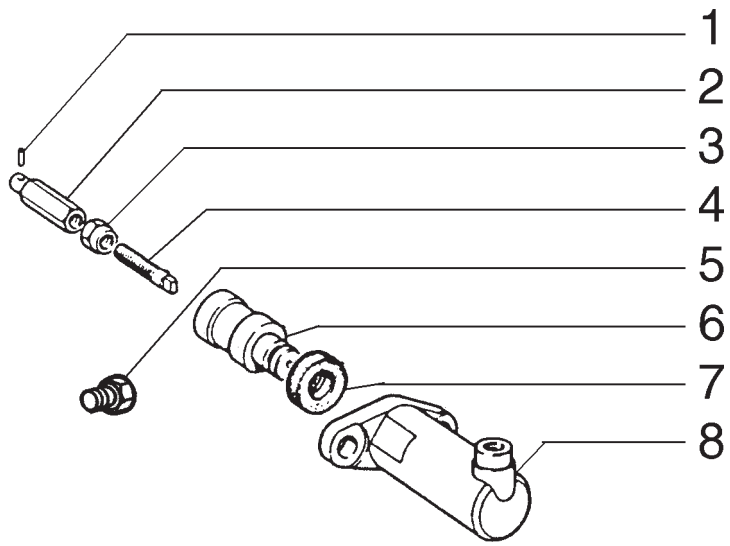

ITEM	PEÇA Nº	QTDE.	COD.	DESCRIÇÃO	DENOMINACIONES
1	584859	2	080P	PINO	BULON
2	583400	2	010D	PORCA	TUERCA
3	584492	2	010D	PORCA	TUERCA
4	583401	2	274S	HASTE	VASTAGO
5	70919134	2	080P	PINO	BULON
6	4953453	2	235S	ÊMBOLO	EMBOLO
7	75211048	2	122G	RETENTOR	JUNTA
8	594372	2	164C	CILINDRO	CILINDRO

VÁLVULA E CILINDRO
VALVULA Y CILINDRO

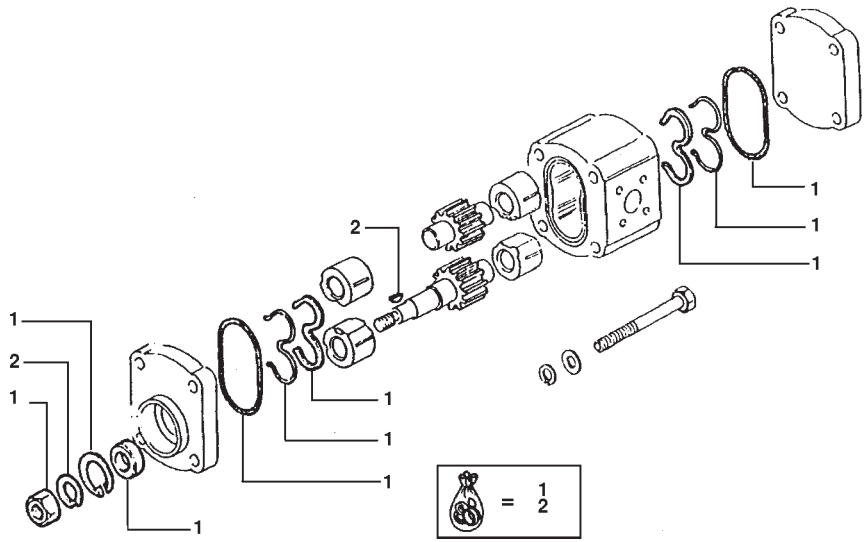

ITEM	PEÇA Nº	QTDE.	COD.	DESCRIÇÃO	DENOMINACIONES
1	75204299	1	418S	JOGO	JUEGO
2	75204300	1	418S	JOGO	JUEGO

BOMBA
BOMBA

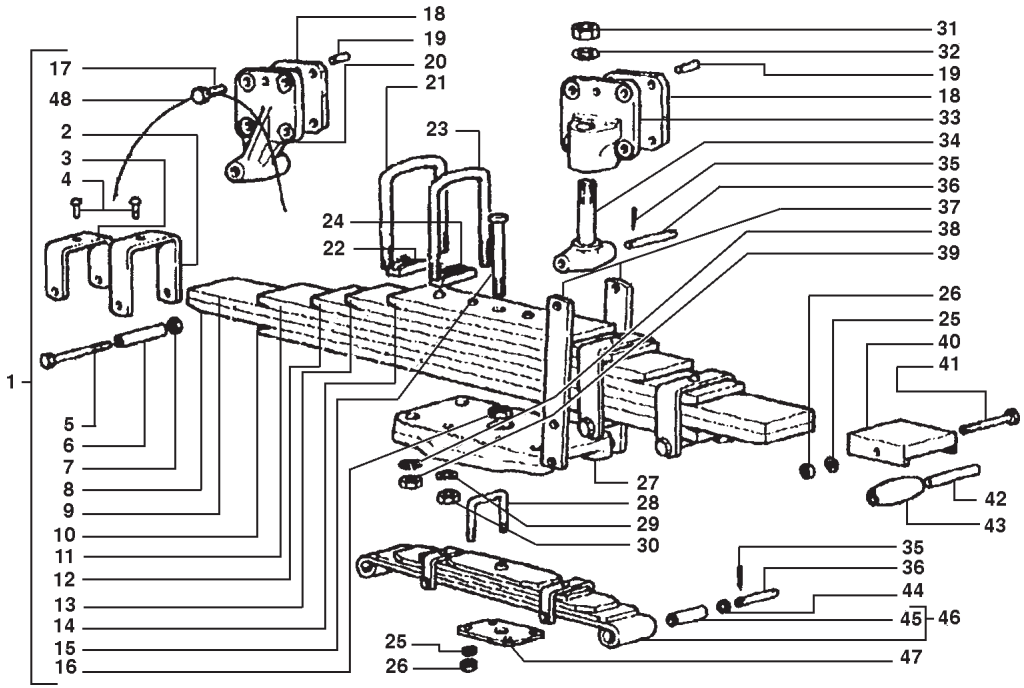

ITEM	PEÇA Nº	QTDE.	COD.	DESCRIÇÃO	DENOMINACIONES
1	4979234	1	100M	MOLA	MUELLE
2	4979239	2	225S	ESTRIBO	ESTRIBO
3	4979237	2	225S	ESTRIBO	ESTRIBO
4	13018610	4	055R	REBITE	REMACHE
5	75200554	4	040V	PARAFUSO	TORNILLO
6	4979241	4	075D	ESPAÇADOR	SEPARADOR
7	11702920	4	010D	PORCA	TUERCA
8	4961992	1	010L	LÂMINA	HOJA
9	4961994	1	010L	LÂMINA	HOJA
10	4961993	1	010L	LÂMINA	HOJA
11	4979235	1	010L	LÂMINA	HOJA
12	4961996	1	010L	LÂMINA	HOJA
13	4979236	1	010L	LÂMINA	HOJA
14	4961998	1	010L	LÂMINA	HOJA
15	8320119	1	040V	PARAFUSO	TORNILLO
16	11702920	1	010D	PORCA	TUERCA
17	75241061	8	040V	PARAFUSO	TORNILLO
18	4962144	2	110P	PLACA	PLACA
19	10483280	2	080P	PINO	BULON
20	582967	1	080M	CONSOLE	MENZULA
21	75201942	2	089G	GRAMPO	GRAPA
22	75201944	2	345C	COXIM	COJIN
23	75201943	2	089G	GRAMPO	GRAPA
24	75201945	2	345C	COXIM	COJIN
25	10517077	6	131R	ARRUELA	ARANDELA
26	10790311	6	010D	PORCA	TUERCA
27	554615	1	110P	PLACA	PLACA
28	75200547	2	089G	GRAMPO	GRAPA
29	10517277	4	131R	ARRUELA	ARANDELA
30	20221471	4	010D	PORCA	TUERCA
31	10721211	1	010D	PORCA	TUERCA
32	10517577	2	131R	ARRUELA	ARANDELA
33	75242315	1	300S	SUPORTE	SOPORTE

SUSPENSÃO DIANTEIRA
SUSPENSION ANTERIOR

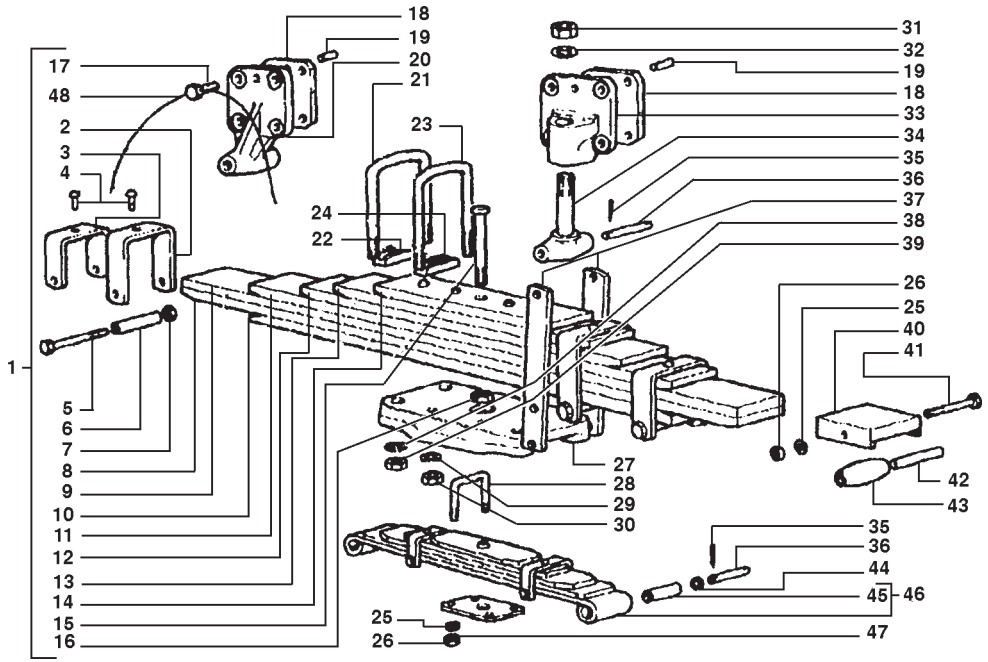

ITEM	PEÇA Nº	QTDE.	COD.	DESCRIÇÃO	DENOMINACIONES
34	554463	1	300S	SUPORTE	SOPORTE
35	10798301	12	270C	CONTRA PINO	CHAVETA PARTIDA
36	4979242	6	080P	PINO	BULON
37	4962145	4	142T	TIRANTE	TIRANTE
38	10517477	4	131R	ARRUELA	ARANDELA
39	554618	4	010D	PORCA	TUERCA
40	594930	2	070R	PROTEÇÃO	PROTECCION
41	10937721	2	040V	PARAFUSO	TORNILLO
42	15206	2	080P	PINO	BULON
43	15205	2	157R	ROLETE	RODILLO
44	15204	4	131R	ARRUELA	ARANDELA
45	15579	2	095B	BUCHA	BUJE
46	20996	1	100M	MOLA	MUELLE
47	554619	1	105P	CHAPA	PLACA
48	75241062	1	061F	ARAME DE AÇO	ALAMBRE ACERO

SUSPENSÃO DIANTEIRA
SUSPENSION ANTERIOR

NEW HOLLAND

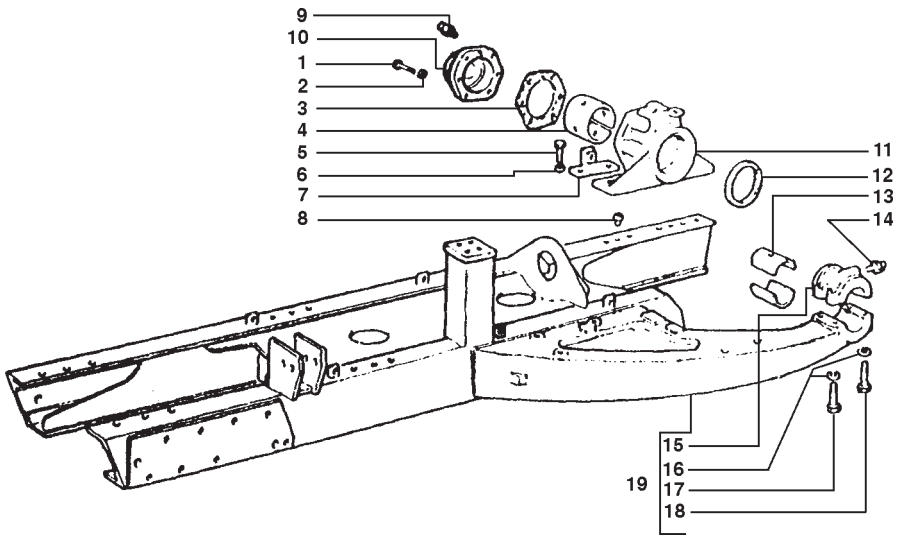

ITEM	PEÇA Nº	QTDE.	COD.	DESCRIÇÃO	DENOMINACIONES
1	11305121	12	040V	PARAFUSO	TORNILLO
2	10517070	12	170R	ARRUELA PRESSÃO	ARANDELA ELAST.
3	592844	2	120G	JUNTA	JUNTA PLANA
4	8320209	2	095B	BUCHA	BUJE
5	11391520	8	170R	ARRUELA PRESSÃO	ARANDELA ELAST.
6	10517270	8	170R	ARRUELA PRESSÃO	ARANDELA ELAST.
7	557186	4	045F	PRESILHA	ABRESADERA
8	587012	4	080P	PINO	BULON
9	13407211	2	060I	PINO GRAXEIRO	ENGRASADOR
10	5011536	2	265C	TAMPA	TAPA
11	75201430	2	300S	SUPORTE	SOPORTE
12	557683	2	122G	RETENTOR	JUNTA
13	545147	4	095B	BUCHA	BUJE
14	13407811	2	060I	PINO GRAXEIRO	ENGRASADOR
15	75210530	2	265C	TAMPA	TAPA
16	10572171	4	170R	ARRUELA PRESSÃO	ARANDELA ELAST.
17	15981831	2	040V	PARAFUSO	TORNILLO
18	15835231	2	040V	PARAFUSO	TORNILLO
19	75222080	1	397C	CHASSI ESTEIRA	CHASSI ORUGAS

CHASSI E ARMAÇÃO DA ESTEIRA
ARMAZON DE CADENA

NEW HOLLAND

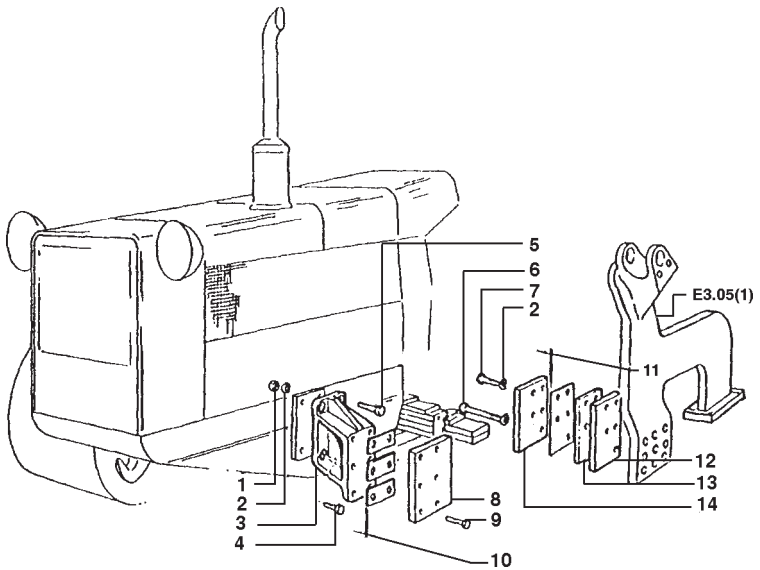

ITEM	PEÇA Nº	QTDE.	COD.	DESCRIÇÃO	DENOMINACIONES
1	12164121	8	010D	PORCA	TUERCA
2	10517270	18	170R	ARRUELA PRESSÃO	ARANDELA ELAST.
3	75201337	2	300S	SUPORTE	SOPORTE
4	15981031	4	040V	PARAFUSO	TORNILLO
5	15835231	4	040V	PARAFUSO	TORNILLO
6	15982131	2	040V	PARAFUSO	TORNILLO
7	15981331	8	040V	PARAFUSO	TORNILLO
8	4990494	2	110P	PLACA	PLACA
9	14274631	12	040V	PARAFUSO	TORNILLO
10	79010466	*	198S	CALÇO 1,5mm	CALCE 1,5mm
10	79010467	*	198S	CALÇO 1,0mm	CALCE 1,0mm
10	79010468	*	198S	CALÇO 0,5mm	CALCE 0,5mm
11	79003852	*	198S	CALÇO 0,5mm	CALCE 0,5mm
11	79003929	*	198S	CALÇO 1,0mm	CALCE 1,0mm
11	79003930	*	198S	CALÇO 1,5mm	CALCE 1,5mm
12	79003850	4	110P	PLACA	PLACA
13	79003851	2	110P	PLACA	PLACA

GUIAS DO CHASSI DE ESTEIRA
BARRA OSCILANTE

NEW HOLLAND

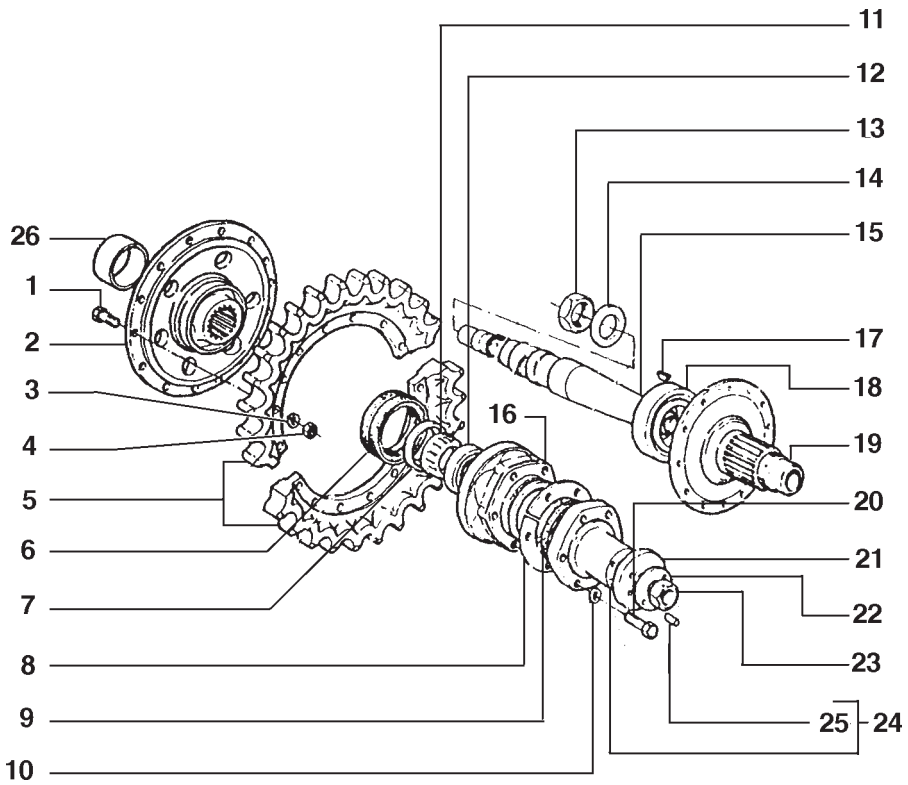

ITEM	PEÇA Nº	QTDE.	COD.	DESCRIÇÃO	DENOMINACIONES
1	11391531	32	040V	PARAFUSO	TORNILLO
2	75221610	2	070F	FLANGE	BRIDA
3	10572173	32	170R	ARRUELA PRESSÃO	ARANDELA ELAST.
4	12164121	32	010D	PORCA	TUERCA
5	75221609	2	297C	COROA	CORONA DENTADA
6	75210024	4	122G	RETENTOR	JUNTA
7	584462	2	060S	PRATO	ARANDELA
8	545182	*	198S	CALÇO 0,30mm	CALCE 0,30mm
8	547884	*	198S	CALÇO 0,80mm	CALCE 0,80mm
8	547885	*	198S	CALÇO 1,00mm	CALCE 1,00mm
8	547886	*	198S	CALÇO 1,20mm	CALCE 1,20mm
8	586216	*	198S	CALÇO 1,40mm	CALCE 1,40mm
8	586217	*	198S	CALÇO 1,50mm	CALCE 1,50mm
9	545183	2	055A	ANEL DE VEDAÇÃO	JUNTA HERMETICA
10	10517070	12	170R	ARRUELA PRESSÃO	ARANDELA ELAST.
11	551896	2	050G	PORCA RETENÇÃO	VIROLA
12	15343	2	341C	ROLAMENTO	RODAMIENTO
13	545180	2	010D	PORCA	TUERCA
14	545181	2	131R	ARRUELA	ARANDELA
15	4972126	2	016A	EIXO	ARBOL
16	4977541	2	035S	CARCAÇA	CAJA
17	10206611	2	060L	CHAVETA	CHAVETA
18	26800110	2	341C	ROLAMENTO	RODAMIENTO
19	4972125	2	135M	CUBO	CUBO,BUJE
20	15540921	12	040V	PARAFUSO	TORNILLO
21	75200624	2	131R	ARRUELA	ARANDELA
22	545178	2	131R	ARRUELA	ARANDELA
23	20153381	2	010D	PORCA	TUERCA
24	554461	2	300S	SUPORTE	SOPORTE
25	10837711	4	080P	PINO	BULON
26	564231	2	045A	ANEL	ARO

* CONFORME NECESSIDADE

RODA MOTRIZ
RUEDA MOTRIZ

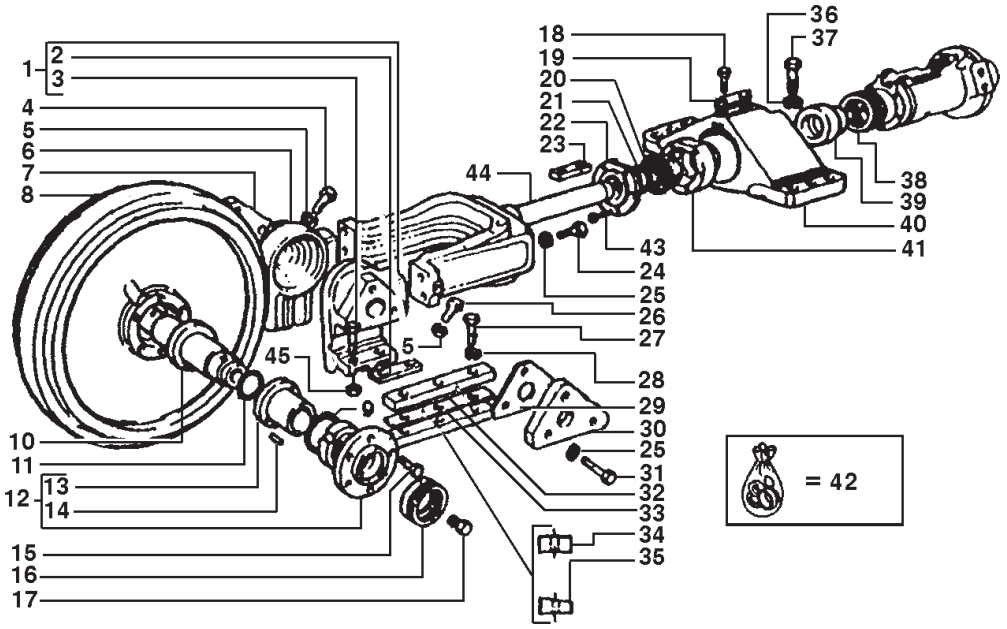

ITEM	PEÇA Nº	QTDE.	COD.	DESCRIÇÃO	DENOMINACIONES
1	75287192	2	300S	SUPORTE	SOPORTE
2	79023016	4	110P	PLACA	PLACA
3	79022642	8	040V	PARAFUSO	TORNILLO
4	11383621	2	040V	PARAFUSO	TORNILLO
5	10517479	4	131R	ARRUELA	ARANDELA
6	75287193	2	055A	ANEL DE VEDAÇÃO	JUNTA HERMETICA
7	592543	2	105P	CHAPA	PLACA
8	75212391	2	160R	RODA	
9	14465680	4	158G	O'RING	JUNTA TORICA
10	75210057	2	016A	EIXO	ARBOL
11	14464480	4	158G	O'RING	JUNTA TORICA
12	76006316	4	035S	CARCAÇA	CAJA
13	76006318	4	095B	BUCHA	BUJE
14	76003935	8	200S	PINO	PASADOR
15	14233431	24	040V	PARAFUSO	TORNILLO
16	4991238	4	122G	RETENTOR	JUNTA
17	4982082	2	050T	BUJÃO	TAPON
18	15970931	4	040V	PARAFUSO	TORNILLO
19	14243210	2	113P	PLACA TRAVAM.	PLACA DE FRENO
20	75210604	2	122G	RETENTOR	JUNTA
21	75211308	2	055A	ANEL DE VEDAÇÃO	JUNTA HERMETICA
22	4952578	2	265C	TAMPA	TAPA
23	592659	2	060L	CHAVETA	CHAVETA
24	15840521	8	040V	PARAFUSO	TORNILLO
25	10517270	20	170R	ARRUELA PRESSÃO	ARANDELA ELAST.
26	15987931	2	040V	PARAFUSO	TORNILLO
27	14257830	12	040V	PARAFUSO	TORNILLO
28	12605970	12	131R	ARRUELA	ARANDELA
29	592544	16	198S	CALÇO	CALCE
30	592542	2	105P	CHAPA	PLACA
31	11391521	12	040V	PARAFUSO	TORNILLO
32	597368	4	145G	GUIA	GUIA
33	556981	16	198S	CALÇO	CALCE

RODA GUIA
RUEDA GUIA

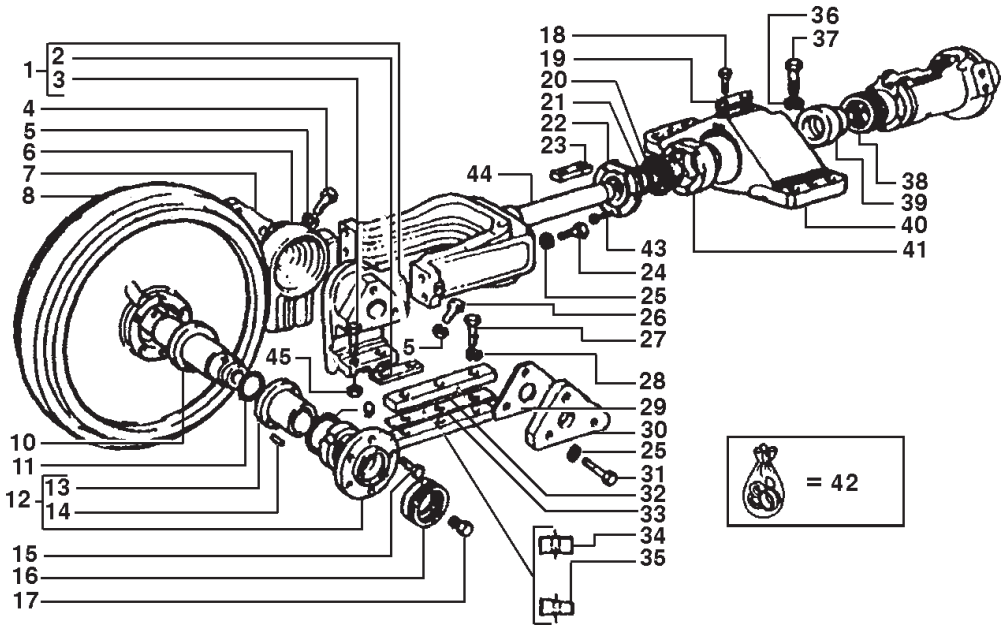

ITEM	PEÇA Nº	QTDE.	COD.	DESCRIÇÃO	DENOMINACIONES
34	75214490	4	145G	GUIA	GUIA
35	75201981	4	110P	PLACA	PLACA
36	10517370	12	131R	ARRUELA	ARANDELA
37	15984421	12	040V	PARAFUSO	TORNILLO
38	75210200	2	055A	ANEL DE VEDAÇÃO	JUNTA HERMETICA
39	75240020	2	235S	ÊMBOLO	EMBOLO
40	592652	2	300S	SUPORTE	SOPORTE
41	4952576	2	069S	SEDE	ASIENTO
42	75209196	1	418S	JOGO	JUEGO
43	14233821	10	040V	PARAFUSO	TORNILLO
44	75220091	2	300S	SUPORTE	SOPORTE
45	12574521	4	010D	PORCA	TUERCA

RODA GUIA
RUEDA GUIA

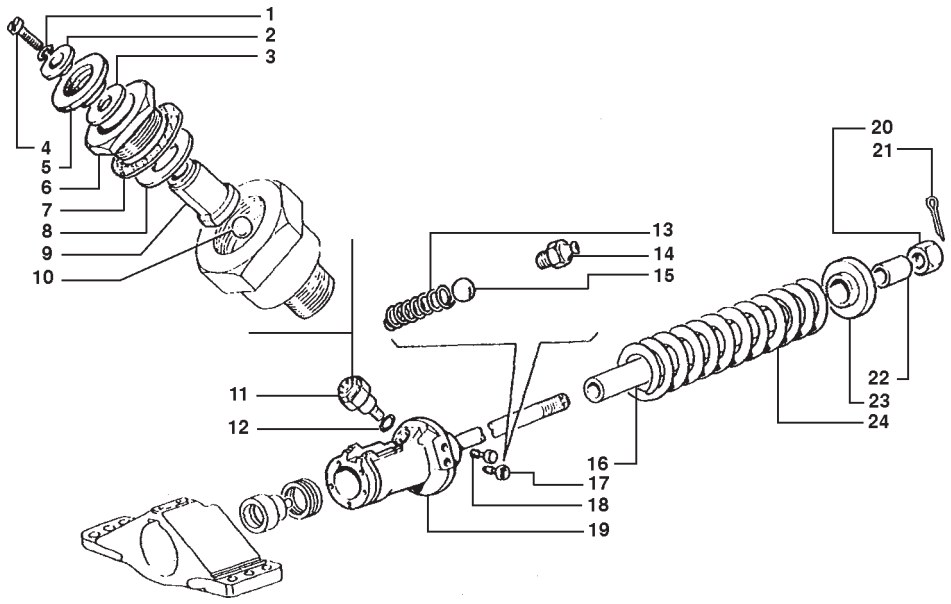

ITEM	PEÇA Nº	QTDE.	COD.	DESCRIÇÃO	DENOMINACIONES
1	11195470	2	131R	ARRUELA	ARANDELA
2	594634	2	131R	ARRUELA	ARANDELA
3	12638101	2	131R	ARRUELA	ARANDELA
4	10389511	2	040V	PARAFUSO	TORNILLO
5	594633	2	334C	COIFA PARA PÓ	CAPUCHA
6	79002121	2	265C	TAMPA	TAPA
7	594640	*	198S	CALÇO	CALCE
8	594638	16	069S	SEDE	ASIENTO
9	594637	2	010V	VÁLVULA	VALVULA
10	20063470	2	140S	ESFERA	BOLA
11	79002120	2	010V	VÁLVULA	VALVULA
12	14462880	2	055A	ANEL DE VEDAÇÃO	JUNTA HERMETICA
13	587273	2	100M	MOLA	MUELLE
14	13407211	2	060I	PINO GRAXEIRO	ENGRASADOR
15	20063460	2	140S	ESFERA	BOLA
16	75210029	2	075D	ESPAÇADOR	SEPARADOR
17	587271	2	010V	VÁLVULA	VALVULA
18	587274	2	050T	BUJÃO	TAPON
19	592662	1	164C	CILINDRO DIR.	CILINDRO DER.
19	592663	1	164C	CILINDRO ESQ.	CILINDRO IZQ.
21	10797901	2	270C	CONTRA PINO	CHAVETA PARTIDA
22	594690	2	030M	LUVA	MANGUITO
23	592653	2	060D	DISCO	DISCO
24	582591	2	100M	MOLA	MUELLE

RODA GUIA
RUEDA GUIA

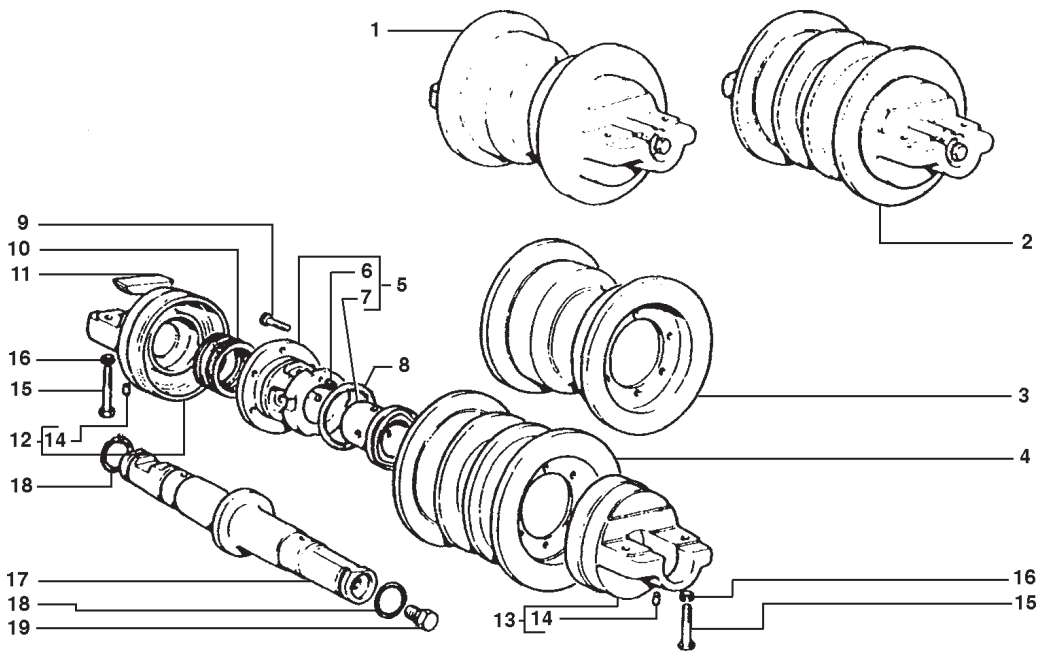

ITEM	PEÇA Nº	QTDE.	COD.	DESCRIÇÃO	DENOMINACIONES
1	76004903	6	157R	ROLETE	RODILLO
2	76004902	4	50G1	ROLETE DE APOIO	
3	76004900	6	157R	ROLETE	RODILLO
4	76004898	4	50G1	ROLETE DE APOIO	
5	76006316	20	035S	CARCAÇA	CAJA
6	76003935	40	200S	PINO	PASADOR
7	76006318	20	095B	BUCHA	BUJE
8	14465680	20	158G	O'RING	JUNTA TORICA
9	14233430	120	040V	PARAFUSO	TORNILLO
10	4991238	20	122G	RETENTOR	JUNTA
11	592509	10	060L	CHAVETA	CHAVETA
12	592518	10	300S	SUPORTE INT.	SOPORTE
13	592520	10	300S	SUPORTE EXT.	SOPORTE
14	14603670	20	202S	PINO ELÁSTICO	PASADOR ELAST.
15	15981231	40	040V	PARAFUSO	TORNILLO
16	10517270	40	170R	ARRUELA PRESSÃO	ARANDELA ELAST.
17	4964254	10	016A	EIXO	ARBOL
18	560017	20	158G	O'RING	JUNTA TORICA
19	4982082	10	050T	BUJÃO	TAPON

ROLETE DE APOIO DA ESTEIRA
RODILLO DE APOYO DE LA CADENA

D3.37 | 1

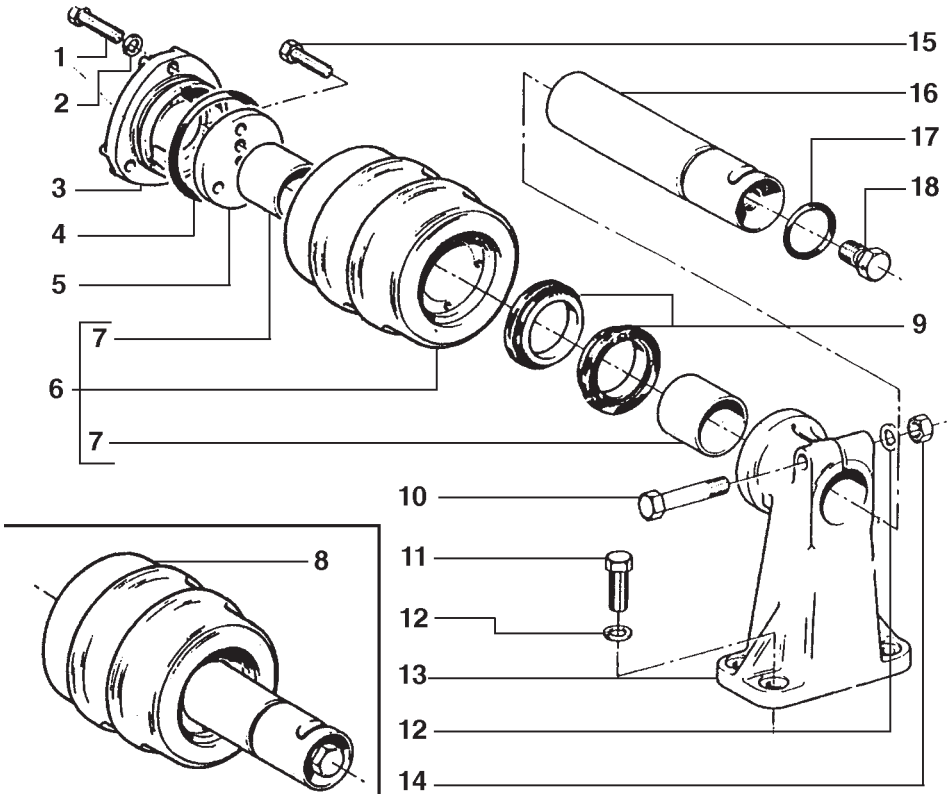

ITEM	PEÇA Nº	QTDE.	COD.	DESCRIÇÃO	DENOMINACIONES
1	11306921	6	040V	PARAFUSO	TORNILLO
2	10571871	6	170R	ARRUELA PRESSÃO	ARANDELA ELAST.
3	587004	2	265C	TAMPA	TAPA
4	14472180	2	158G	O'RING	JUNTA TORICA
5	592566	2	131R	ARRUELA	ARANDELA
6	4979787	2	50G3	ROLETE SUPORTE	
7	79009877	4	095B	BUCHA	BUJE
8	4991715	2	50G3	ROLETE SUPORTE	
9	4991238	2	122G	RETENTOR	JUNTA
10	15977821	2	040V	PARAFUSO	TORNILLO
11	11255931	8	040V	PARAFUSO	TORNILLO
12	10517171	10	170R	ARRUELA PRESSÃO	ARANDELA ELAST.
13	4979788	2	300S	SUPORTE	SOPORTE
14	12164011	2	010D	PORCA	TUERCA
15	14233421	4	040V	PARAFUSO	TORNILLO
16	4979789	2	016A	EIXO	ARBOL
17	14458480	2	158G	O'RING	JUNTA TORICA
18	4982082	2	050T	BUJÃO	TAPON

ROLETE DO SUPORTE DA ESTEIRA
RODILLO DE SUPORTE DE LA ORUGA

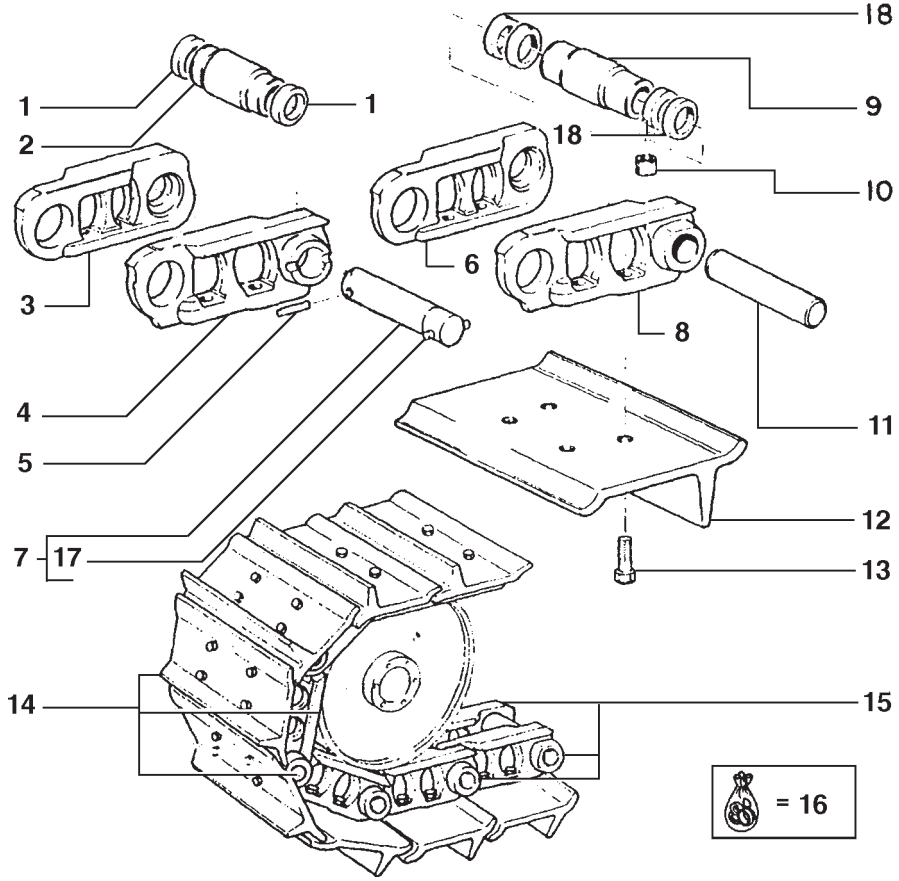

ITEM	PEÇA Nº	QTDE.	COD.	DESCRIÇÃO	DENOMINACIONES
1	75214525	2	131R	ARRUELA	ARANDELA
2	75214524	1	095B	BUCHA	BUJE
3	75217893	1	010M	ELO	MALLA
4	75217894	1	010M	ELO	MALLA
5	14171070	1	080P	PINO	BULON
6	75238367	34	010M	ELO	MALLA
7	4979223	1	080P	PINO	BULON
8	75238368	34	010M	ELO	MALLA
9	75208047	34	095B	BUCHA 0,10mm	BUJE 0,10mm
9	75208048	34	095B	BUCHA 0,20mm	BUJE 0,20mm
9	75208049	34	095B	BUCHA 0,30mm	BUJE 0,30mm
9	79034202	34	095B	BUCHA STD.	BUJE STD.
10	76008325	140	010D	PORCA	TUERCA
11	75208044	34	080P	PINO 0,10mm	BULON 0,10mm
11	75208045	34	080P	PINO 0,20mm	BULON 0,20mm
11	75208046	34	080P	PINO 0,30mm	BULON 0,30mm
11	79031596	34	080P	PINO STD.	BULON STD.
12	76005295	35	295S	SAPATA 450mm	ZAPATA 450mm
13	79031606	140	040V	PARAFUSO	TORNILLO
14	75222325	1	097C	ESTEIRA	CADENA DE ORUGA
15	75222354	1	097C	ESTEIRA	CADENA DE ORUGA
16	75208068	1	418S	JOGO 0,10mm	JUEGO 0,10mm
16	75208069	1	418S	JOGO 0,20mm	JUEGO 0,20mm
16	75208070	1	418S	JOGO 0,30mm	JUEGO 0,30mm
16	75208985	1	418S	JOGO STD.	JUEGO STD.
17	79006701	1	080P	PINO	BULON

ESTEIRA REFORÇADA
ORUGA REFORZADA

D3.40 | 1

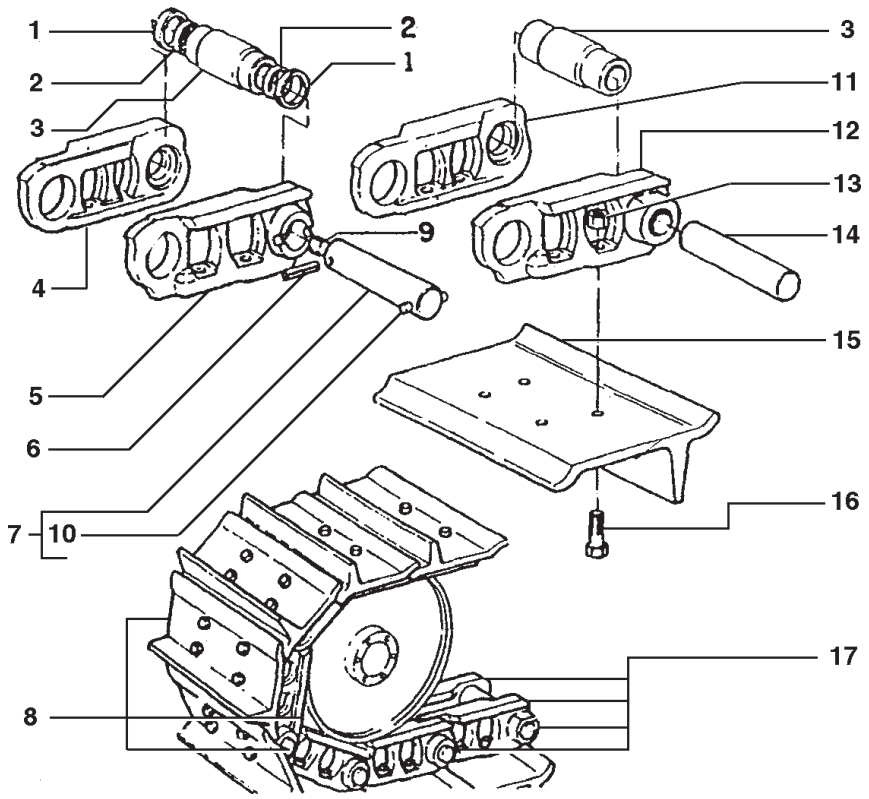

ITEM	PEÇA Nº	QTDE.	COD.	DESCRIÇÃO	DENOMINACIONES
1	79034214	70	122G	RETENTOR	JUNTA
2	79034212	70	075D	ESPAÇADOR	SEPARADOR
3	79034211	35	095B	BUCHA	BUJE
4	75217893	1	010M	ELO	MALLA
5	75217894	1	010M	ELO	MALLA
6	14171070	1	080P	PINO	BULON
7	75222327	1	080P	PINO	BULON
8	75238638	1	097C	ESTEIRA	CADENA DE ORUGA
9	79034213	35	050T	BUJÃO	TAPON
10	79006701	1	080P	PINO	BULON
11	75238367	34	010M	ELO	MALLA
12	75238368	34	010M	ELO	MALLA
13	76008325	140	010D	PORCA	TUERCA
14	79034210	34	080P	PINO	BULON
15	76005295	35	295S	SAPATA 450mm	ZAPATA 450mm
16	79031606	140	040V	PARAFUSO	TORNILLO
17	75222355	1	097C	ESTEIRA	CADENA DE ORUGA

OPCIONAL
OPCIONAL

ESTEIRA LUBRIFICADA
ORUGA LUBRIFICADA

D3.40 | 2

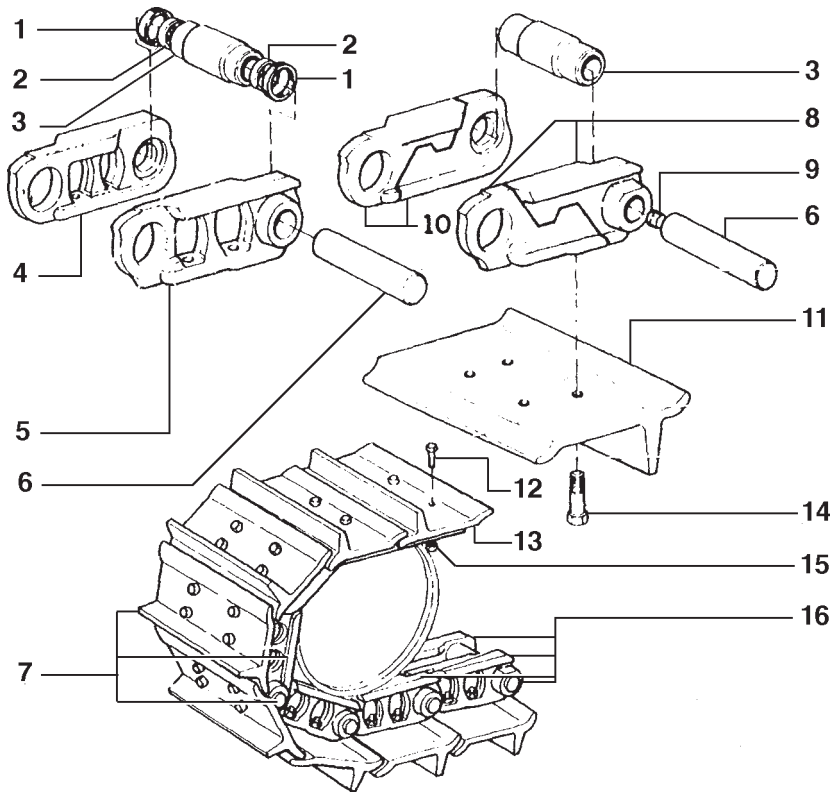

ITEM	PEÇA Nº	QTDE.	COD.	DESCRIÇÃO	DENOMINACIONES
1	79034214	70	122G	RETENTOR	JUNTA
2	79034212	70	075D	ESPAÇADOR	SEPARADOR
3	79034211	35	095B	BUCHA	BUJE
4	75238367	34	010M	ELO	MALLA
5	75238368	34	010M	ELO	MALLA
6	79034210	35	080P	PINO	BULON
7	75222324	1	097C	ESTEIRA	CADENA DE ORUGA
8	79056035	1	010M	ELO	MALLA
9	79034213	35	050T	BUJÃO	TAPON
10	79056034	1	010M	ELO	MALLA
11	79034208	1	295S	SAPATA	ZAPATA
12	79031606	136	040V	PARAFUSO	TORNILLO
13	76005295	34	295S	SAPATA 450mm	ZAPATA 450mm
14	79034204	4	040V	PARAFUSO	TORNILLO
15	79004490	136	010D	PORCA	TUERCA
16	75222356	1	095C	CORRENTE	CADENA

OPCIONAL
OPCIONAL

ESTEIRA LUBRIFICADA COM ELO SPLIT
ORUGA LUBRIFICADA CON MALLA SPLIT

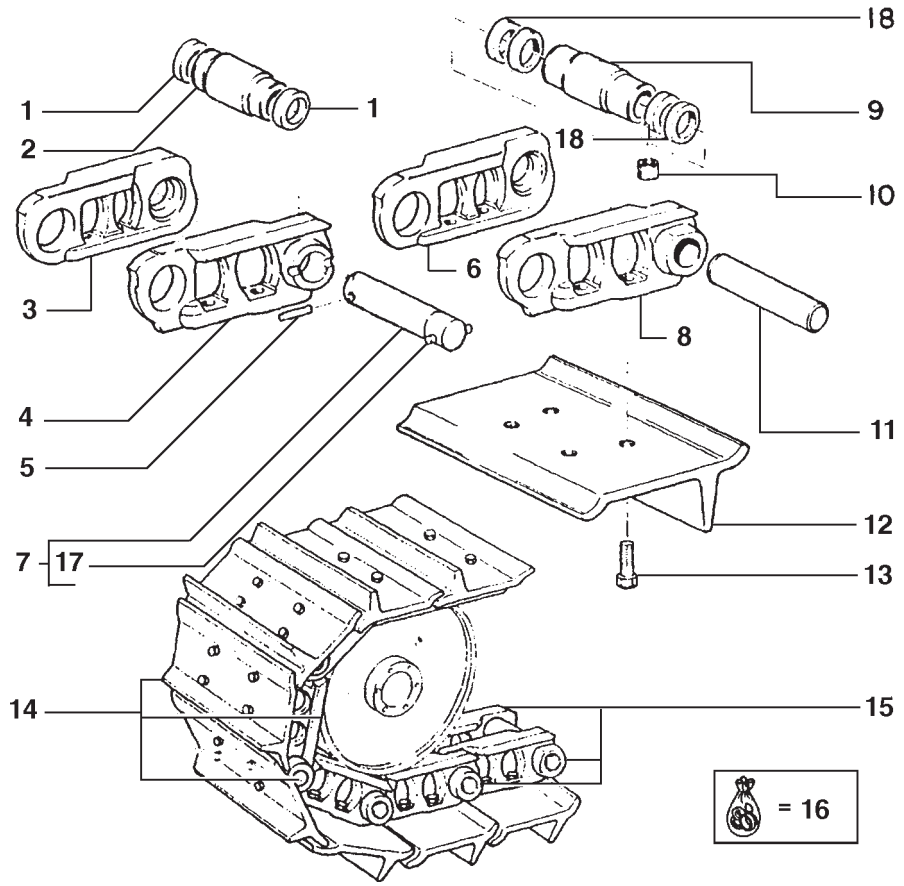

ITEM	PEÇA Nº	QTDE.	COD.	DESCRIÇÃO	DENOMINACIONES
1	79031604	4	075D	ESPAÇADOR	SEPARADOR
2	79031603	2	095B	BUCHA	BUJE
3	75217893	2	010M	ELO DIR.	MALLA DER.
4	75217894	2	010M	ELO ESQ.	MALLA IZQ.
5	14171070	2	080P	PINO	BULON
6	75238367	68	010M	ELO DIR.	MALLA DER.
7	4979223	2	080P	PINO	BULON
8	75238368	68	010M	ELO ESQ.	MALLA IZQ.
9	75286825	68	095B	BUCHA 0,10mm	BUJE 0,10mm
9	75286826	68	095B	BUCHA 0,20mm	BUJE 0,20mm
9	75286827	68	095B	BUCHA 0,30mm	BUJE 0,30mm
9	79031602	68	095B	BUCHA STD.	BUJE STD.
10	79004490	280	010D	PORCA	TUERCA
11	75286828	68	080P	PINO 0,10mm	BULON 0,10mm
11	75286829	68	080P	PINO 0,20mm	BULON 0,20mm
11	75286830	68	080P	PINO 0,20mm	BULON 0,20mm
11	79031596	68	080P	PINO STD.	BULON STD.
12	76005295	70	295S	SAPATA 450mm	ZAPATA
13	4982171	280	040V	PARAFUSO	TORNILLO
14	75239325	2	097C	ESTEIRA	CADENA DE ORUGA
15	75239326	2	097C	ESTEIRA	CADENA DE ORUGA
16	75286831	2	002K	KIT STD.	JUEGO STD.
16	75286832	2	002K	KIT 0,10mm	JUEGO 0,10mm
16	75286833	2	002K	KIT 0,20mm	JUEGO 0,20mm
16	75286834	2	002K	KIT 0,30mm	JUEGO 0,30mm
17	79006701	2	080P	PINO	BULON
18	79031605	280	131R	ARRUELA	ARANDELA

ESTEIRA SELADA
ORUGA

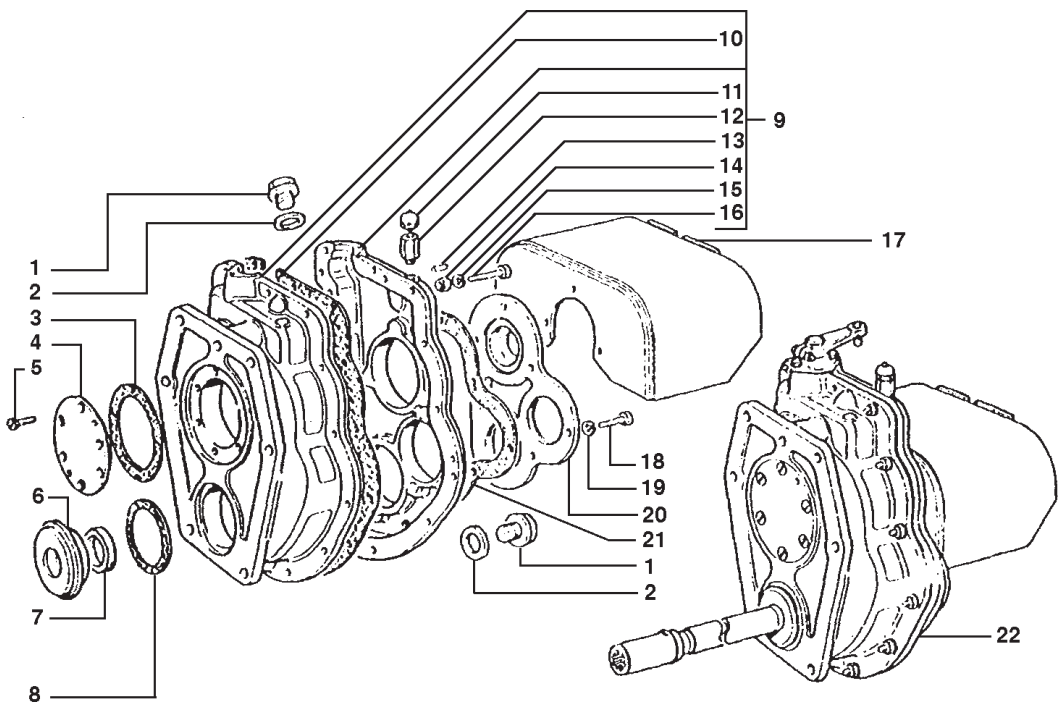

ITEM	PEÇA Nº	QTDE.	COD.	DESCRIÇÃO	DENOMINACIONES
1	20192131	2	050T	BUJÃO	TAPON
2	20181591	2	131R	ARRUELA	ARANDELA
3	18122	1	120G	JUNTA	JUNTA PLANA
4	18121	1	265C	TAMPA	TAPA
5	10356111	6	040V	PARAFUSO	TORNILLO
6	4995392	1	045A	ANEL	ARO
7	27342232	2	122G	RETENTOR	JUNTA
8	18125	1	120G	JUNTA	JUNTA PLANA
9	555566	1	035S	CARCAÇA	CAJA
10	18114	1	120G	JUNTA	JUNTA PLANA
11	60040613	1	145S	RESPIRO	RESPIRADERO
12	560571	1	020R	CONEXÃO	RACOR
13	10837710	2	080P	PINO	BULON
14	10790111	14	010D	PORCA	TUERCA
15	10516870	17	170R	ARRUELA PRESSÃO	ARANDELA ELAST.
16	11307031	12	040V	PARAFUSO	TORNILLO
17	580489	1	070R	PROTEÇÃO	PROTECCION
18	16043631	9	040V	PARAFUSO	TORNILLO
19	10516671	9	170R	ARRUELA PRESSÃO	ARANDELA ELAST.
20	19577	1	265C	TAMPA	TAPA
21	19573	1	123G	RETENTOR	EMPAQUETADURA
22	79002959	1	207P	TOMADA DE FORÇA	TONA DE FUERZA

TOMADA DE FORÇA OPCIONAL
TOMA DE FUERZA

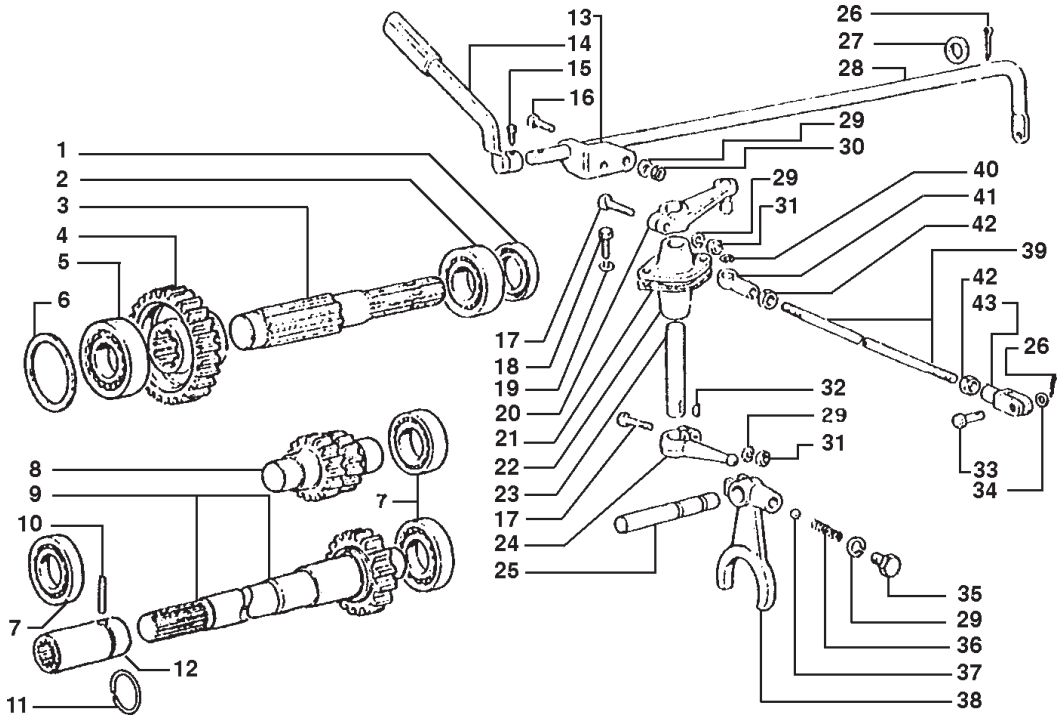

ITEM	PEÇA Nº	QTDE.	COD.	DESCRIÇÃO	DENOMINACIONES
1	27342232	2	122G	RETENTOR	JUNTA
2	20943310	1	341C	ROLAMENTO	RODAMIENTO
3	19576	1	016A	EIXO	ARBOL
4	555283	1	050I	ENGRENAGEM	CORONA
5	20033750	1	341C	ROLAMENTO	RODAMIENTO
6	18123	2	045A	ANEL 0,2mm	ARO 0,2mm
6	554952	1	198S	CALÇO 0,5mm	CALCE 0,5mm
7	20915780	4	341C	ROLAMENTO	RODAMIENTO
8	555295	1	050I	ENGRENAGEM	CORONA
9	586211	1	016A	EIXO	ARBOL
10	20215171	1	080P	PINO	BULON
11	18143	1	045A	ANEL	ARO
12	4989745	1	030M	LUVA	MANGUITO
13	4972707	1	300S	SUPORTE	SOPORTE
14	4972702	1	045L	ALAVANCA	PALANCA
15	596475	1	040V	PARAFUSO	TORNILLO
16	11306931	2	040V	PARAFUSO	TORNILLO
17	15970931	2	040V	PARAFUSO	TORNILLO
18	16043631	9	040V	PARAFUSO	TORNILLO
19	10516671	9	170R	ARRUELA PRESSÃO	ARANDELA ELAST.
20	21040	1	045L	ALAVANCA	PALANCA
21	18151	1	123G	RETENTOR	EMPAQUETADURA
22	18150	1	070F	FLANGE	BRIDA
23	21521	1	016A	EIXO	ARBOL
24	18147	1	045L	ALAVANCA	PALANCA
25	555284	1	016A	EIXO	ARBOL
26	10796401	2	270C	CONTRA PINO	CHAVETA PARTIDA
27	10520201	1	131R	ARRUELA	ARANDELA
28	4972706	1	016A	EIXO	ARBOL
29	10516871	17	170R	ARRUELA PRESSÃO	ARANDELA ELAST.
30	10790111	14	010D	PORCA	TUERCA
31	10791011	2	010D	PORCA	TUERCA
32	10205910	2	060L	CHAVETA	CHAVETA

TOMADA DE FORÇA OPCIONAL
TOMA DE FUERZA

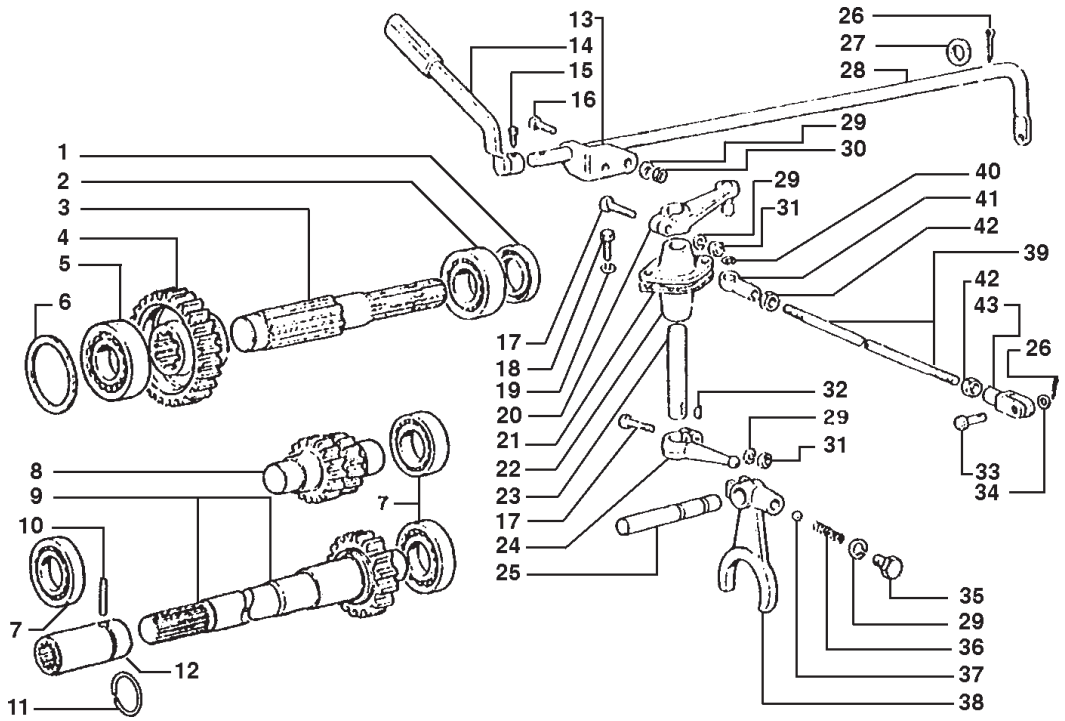

ITEM	PEÇA Nº	QTDE.	COD.	DESCRIÇÃO	DENOMINACIONES
33	10033410	1	080P	PINO	BULON
34	12638601	1	131R	ARRUELA	ARANDELA
35	20181581	1	040V	PARAFUSO	TORNILLO
36	587808	1	100M	MOLA	MUELLE
37	20063470	1	140S	ESFERA	BOLA
38	18144	1	085F	FORQUILHA	HORQUILLA
39	21039	1	244P	TIRANTE	TIRANTE
40	10314170	1	045A	ANEL	ARO
41	10122211	1	070G	JUNTA ESFÉRICA	ARTIC.ESFERICA
42	10788711	2	010D	PORCA	TUERCA
43	10007971	1	085F	FORQUILHA	HORQUILLA

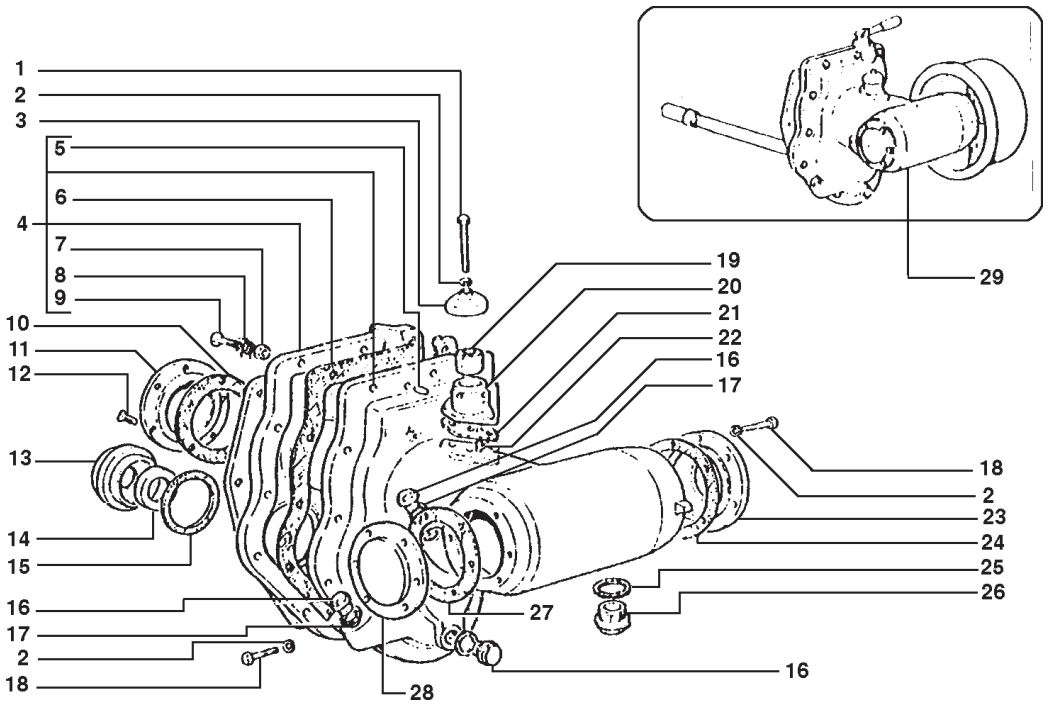

ITEM	PEÇA Nº	QTDE.	COD.	DESCRIÇÃO	DENOMINACIONES
1	16044631	1	040V	PARAFUSO	TORNILLO
2	10516671	15	170R	ARRUELA PRESSÃO	ARANDELA ELAST.
3	18133	1	265C	TAMPA	TAPA
4	555567	1	035S	CARCAÇA	CAJA
5	10837710	2	080P	PINO	BULON
6	18114	1	120G	JUNTA	JUNTA PLANA
7	10790111	12	010D	PORCA	TUERCA
8	10516871	15	170R	ARRUELA PRESSÃO	ARANDELA ELAST.
9	11307031	12	040V	PARAFUSO	TORNILLO
10	18122	1	120G	JUNTA	JUNTA PLANA
11	18121	1	265C	TAMPA	TAPA
12	10356111	6	040V	PARAFUSO	TORNILLO
13	4995392	1	045A	ANEL	ARO
14	27342232	1	122G	RETENTOR	JUNTA
15	18125	1	120G	JUNTA	JUNTA PLANA
16	20192131	3	050T	BUJÃO	TAPON
17	20181591	3	131R	ARRUELA	ARANDELA
18	16043531	14	040V	PARAFUSO	TORNILLO
19	18135	1	064F	FILTRO COMBUST.	FILTRO COMBUST.
20	18132	1	300C	CORPO	CUERPO
21	19297	1	122G	RETENTOR	JUNTA
22	20212021	1	080P	PINO	BULON
23	18127	1	265C	TAMPA	TAPA
24	18129	1	120G	JUNTA	JUNTA PLANA
25	10282380	1	055A	ANEL DE VEDAÇÃO	JUNTA HERMETICA
26	20192161	1	050T	BUJÃO	TAPON
27	18136	1	120G	JUNTA	JUNTA PLANA
28	18134	1	265C	TAMPA	TAPA
29	79007797	1	230P	POLIA	POLEA

OPCIONAL
OPCIONAL

POLIA MOTRIZ
POLEA MOTRIZ

NEW HOLLAND

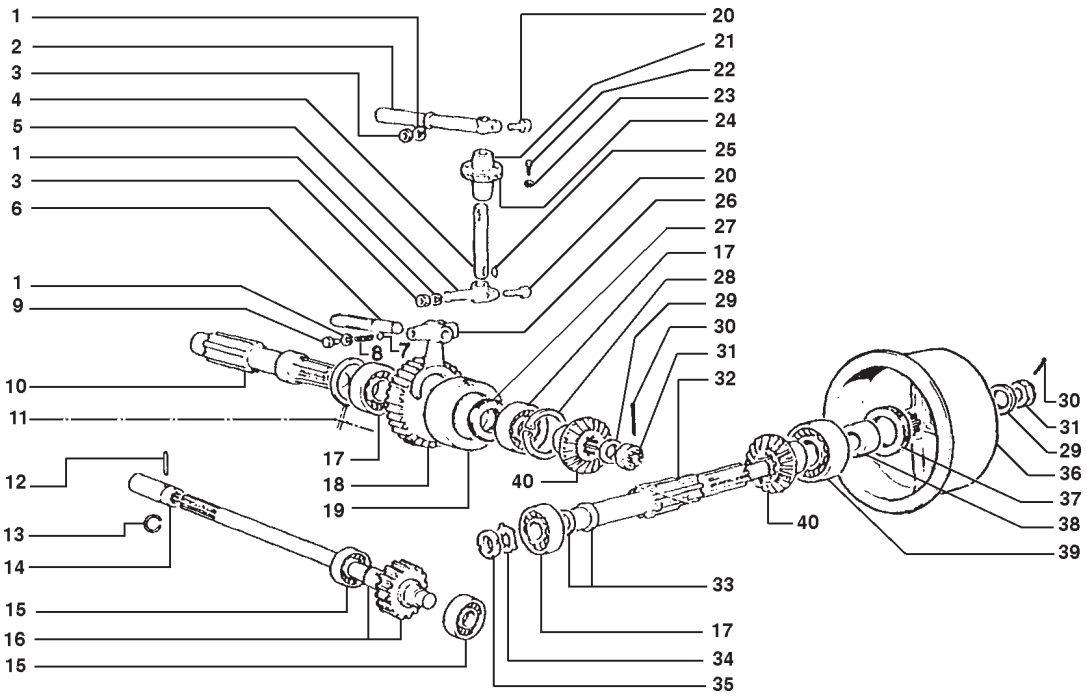

ITEM	PEÇA Nº	QTDE.	COD.	DESCRIÇÃO	DENOMINACIONES
1	10516871	15	170R	ARRUELA PRESSÃO	ARANDELA ELAST.
2	20389	1	045L	ALAVANCA	PALANCA
3	10791011	2	010D	PORCA	TUERCA
4	18148	1	016A	EIXO	ARBOL
5	18147	1	045L	ALAVANCA	PALANCA
6	555284	1	016A	EIXO	ARBOL
7	20063470	1	140S	ESFERA	BOLA
8	587808	1	100M	MOLA	MUELLE
9	20181581	1	040V	PARAFUSO	TORNILLO
10	545633	1	016A	EIXO	ARBOL
11	18123	2	045A	ANEL 0,2mm	ARO 0,2mm
11	554952	1	198S	CALÇO 0,5mm	CALCE 0,5mm
12	20215171	1	080P	PINO	BULON
13	18143	1	045A	ANEL	ARO
14	4989745	1	030M	LUVA	MANGUITO
15	20915780	2	341C	ROLAMENTO	RODAMIENTO
16	586210	1	016A	EIXO	ARBOL
17	20033750	3	341C	ROLAMENTO	RODAMIENTO
18	555283	1	050I	ENGRENAGEM	CORONA
19	18118	1	035S	CARCAÇA	CAJA
20	15970931	2	040V	PARAFUSO	TORNILLO
21	18150	1	070F	FLANGE	BRIDA
22	16043621	14	040V	PARAFUSO	TORNILLO
23	10516671	15	170R	ARRUELA PRESSÃO	ARANDELA ELAST
24	18151	1	123G	RETENTOR	EMPAQUETADURA
25	10205910	2	060L	CHAVETA	CHAVETA
26	18144	1	085F	FORQUILHA	HORQUILLA
27	18120	1	055A	ANEL DE VEDAÇÃO	JUNTA HERMETICA
28	11062976	1	045A	ANEL	ARO
29	20181571	2	131R	ARRUELA	ARANDELA
30	10735001	2	270C	CONTRA PINO	CHAVETA PARTIDA
31	545621	2	010D	PORCA	TUERCA
32	545634	1	016A	EIXO	ARBOL

POLIA MOTRIZ
POLEA MOTRIZ

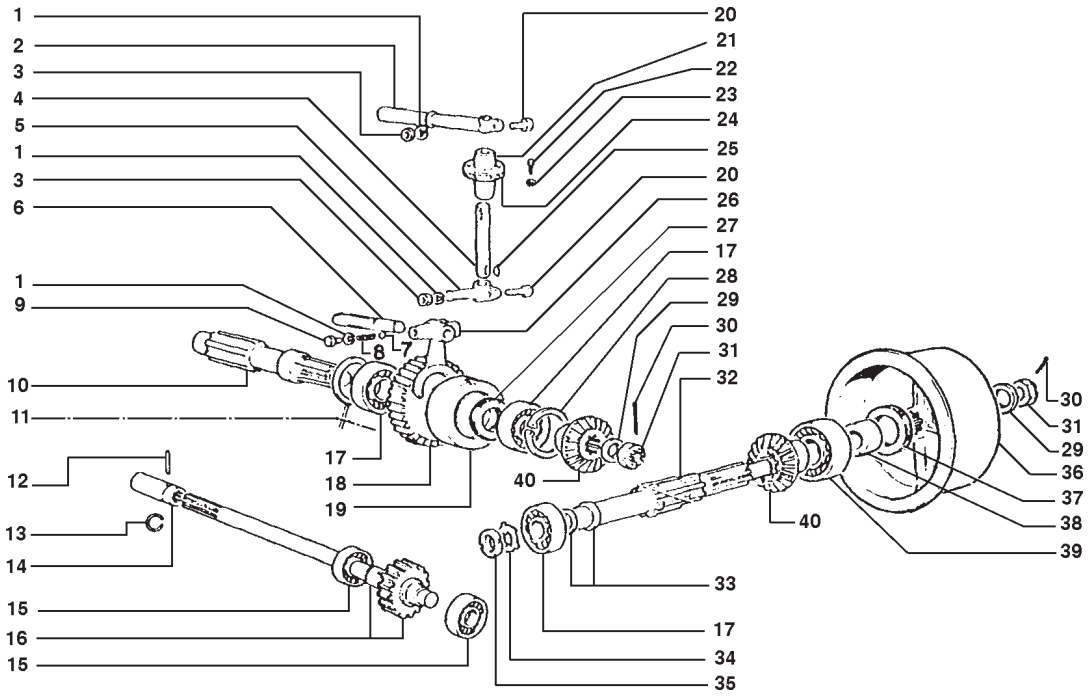

ITEM	PEÇA Nº	QTDE.	COD.	DESCRIÇÃO	DENOMINACIONES
33	18130	2	045A	ANEL 0,2mm	ARO 0,2mm
33	554953	1	045A	ANEL 0,2mm	ARO 0,2mm
34	12948410	1	131R	ARRUELA	ARANDELA
35	10214210	1	050G	PORCA RETENÇÃO	VIROLA
36	541468	1	230P	POLIA	POLEA
37	18128	1	045A	ANEL	ARO
38	18131	1	045A	ANEL	ARO
39	26795190	1	341C	ROLAMENTO	RODAMIENTO
40	544958	1	145P	PLANETÁRIO	PINON PLANET.

OPCIONAL
OPCIONAL

NEW HOLLAND

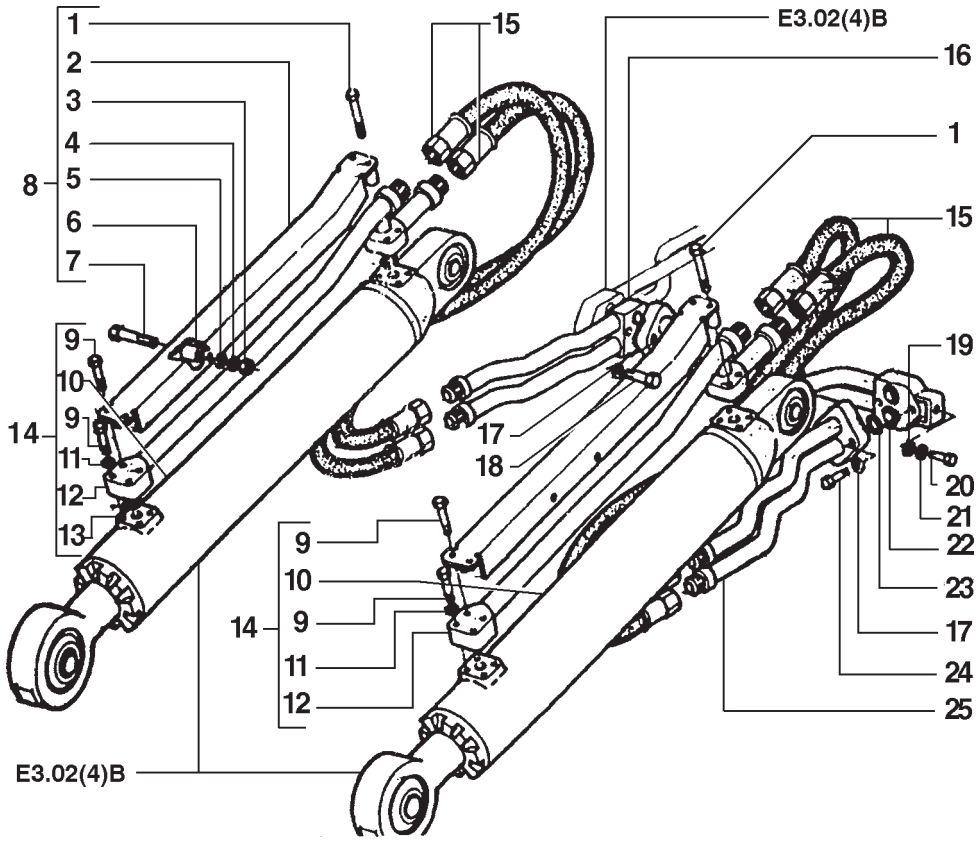

NEW HOLLAND	7D	E3.02	QUADRO 1	PAG. 1

ITEM	PEÇA Nº	QTDE.	COD.	DESCRIÇÃO	DENOMINACIONES
1	16045021	4	040V	PARAFUSO	TORNILLO
2	75220638	2	070R	PROTEÇÃO	PROTECCION
3	16100811	4	010D	PORCA	TUERCA
4	10516671	4	170R	ARRUELA PRESSÃO	ARANDELA ELAST.
5	12642701	4	131R	ARRUELA	ARANDELA
6	10571971	3	170R	ARRUELA PRESSÃO	ARANDELA ELAST.
7	16044731	4	040V	PARAFUSO	TORNILLO
8	75220635	2	070R	PROTEÇÃO	PROTECCION
8	75220636	2	070R	PROTEÇÃO	PROTECCION
9	16044131	8	040V	PARAFUSO	TORNILLO
10	75222370	2	11G1	CILINDRO ELEVAÇÃO	GATO ELEVACION
11	10516671	8	170R	ARRUELA PRESSÃO	ARANDELA ELAST.
12	75220623	2	11G3	TUBULAC. DOS CI	
13	14457280	4	158G	O'RING	JUNTA TORICA
14	75222416	2	11G1	CILINDRO ELEVAÇÃO	GATO ELEVACION
15	75210004	4	192T	MANGUEIRA	MANGA C/RACORDE
16	75212168	1	82G6	TUB.SIST. HIDR.	TUBER.SIST.HIDR
17	10571971	4	131R	ARRUELA	ARANDELA
18	11113931	4	040V	PARAFUSO	TORNILLO
19	10520001	1	131R	ARRUELA	ARANDELA
20	11113231	1	040V	PARAFUSO	TORNILLO
21	10571971	1	131R	ARRUELA	ARANDELA
22	75212161	1	82G6	TUB.SIST. HIDR.	TUBER.SIST.HIDR
23	14463280	4	158G	O'RING	JUNTA TORICA
24	11113031	2	040V	PARAFUSO	TORNILLO
25	75212172	1	82G6	TUB.SIST. HIDR.	TUBER.SIST.HIDR

SISTEMA HIDRÁULICO
SISTEMA HIDRAULICO

E3.02 | 1

NEW HOLLAND

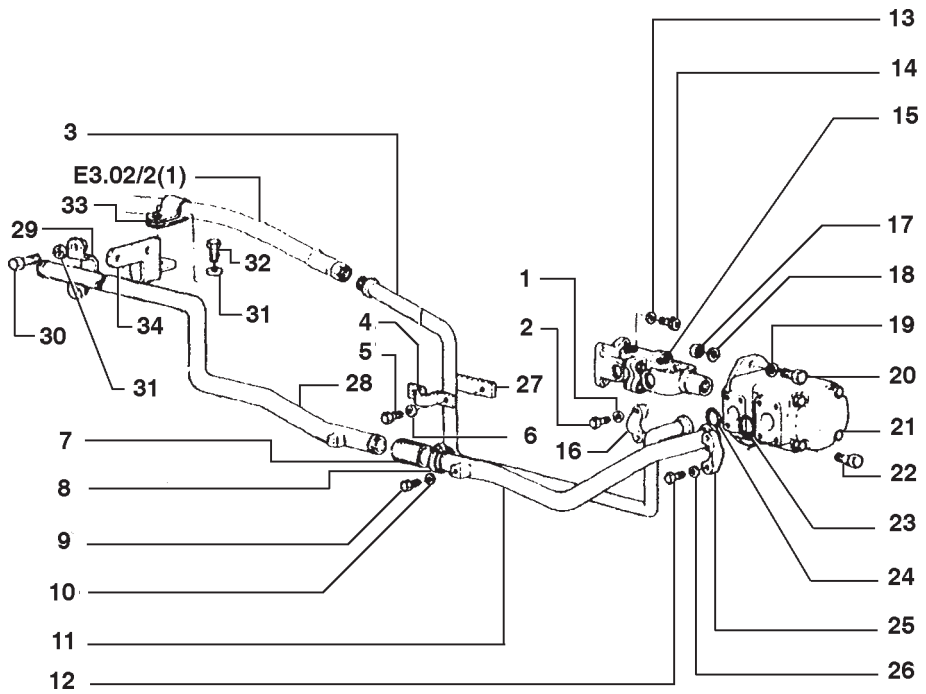

NEW HOLLAND	7D	E3.02	QUADRO 2	PAG. 1

ITEM	PEÇA Nº	QTDE.	COD.	DESCRIÇÃO	DENOMINACIONES
1	70904206	4	170R	ARRUELA PRESSÃO	ARANDELA ELAST.
2	70927173	4	040V	PARAFUSO	TORNILLO
3	75243646	1	193T	TUBO	TUBO
4	75212194	1	031F	ABRAÇADEIRA	ABRAZADERA
5	11115531	2	040V	PARAFUSO	TORNILLO
6	10572071	2	170R	ARRUELA PRESSÃO	ARANDELA ELAST.
7	75210203	2	285T	MANGUEIRA	TUBO FLEXIBLE
8	79083846	4	031F	ABRAÇADEIRA	ABRAZADERA
9	15540631	2	040V	PARAFUSO	TORNILLO
10	10517179	2	170R	ARRUELA PRESSÃO	ARANDELA ELAST.
11	75238011	1	193T	TUBO	TUBO
12	70920583	4	040V	PARAFUSO	TORNILLO
13	10516679	4	170R	ARRUELA PRESSÃO	ARANDELA ELAST.
14	14306331	4	040V	PARAFUSO	TORNILLO
15	75220325	1	023A	EIXO DE TRANSM.	ARBOL DE TRANSM
16	70921116	2	417S	SEMI-FLANGE	SEMI-FLANGE
17	16101521	2	010D	PORCA	TUERCA
18	10520001	2	131R	ARRUELA	ARANDELA
19	10517079	2	170R	ARRUELA PRESSÃO	ARANDELA ELAST.
20	15540731	1	040V	PARAFUSO	TORNILLO
21	75238023	1	P153	BOMBA DE ÓLEO	BOMBA DE ACEITE
22	15541031	1	040V	PARAFUSO	TORNILLO
23	70923578	1	045A	ANEL	ARO
24	70923718	1	158G	O'RING	JUNTA TORICA
25	70921118	2	070F	FLANGE	BRIDA
26	70904208	4	170R	ARRUELA PRESSÃO	ARANDELA ELAST.
27	75212195	1	105P	CHAPA	PLACA
28	75248495	1	193T	TUBO	TUBO
29	75221493	1	180C	COLAR	COLLAR
30	11107331	2	040V	PARAFUSO	TORNILLO
31	10571871	5	170R	ARRUELA PRESSÃO	ARANDELA ELAST.
32	11106031	1	040V	PARAFUSO	TORNILLO
33	70928927	1	031F	ABRAÇADEIRA	ABRAZADERA
34	75243776	1	300S	SUPORTE	SOPORTE

SISTEMA HIDRÁULICO
SISTEMA HIDRAULICO

NEW HOLLAND

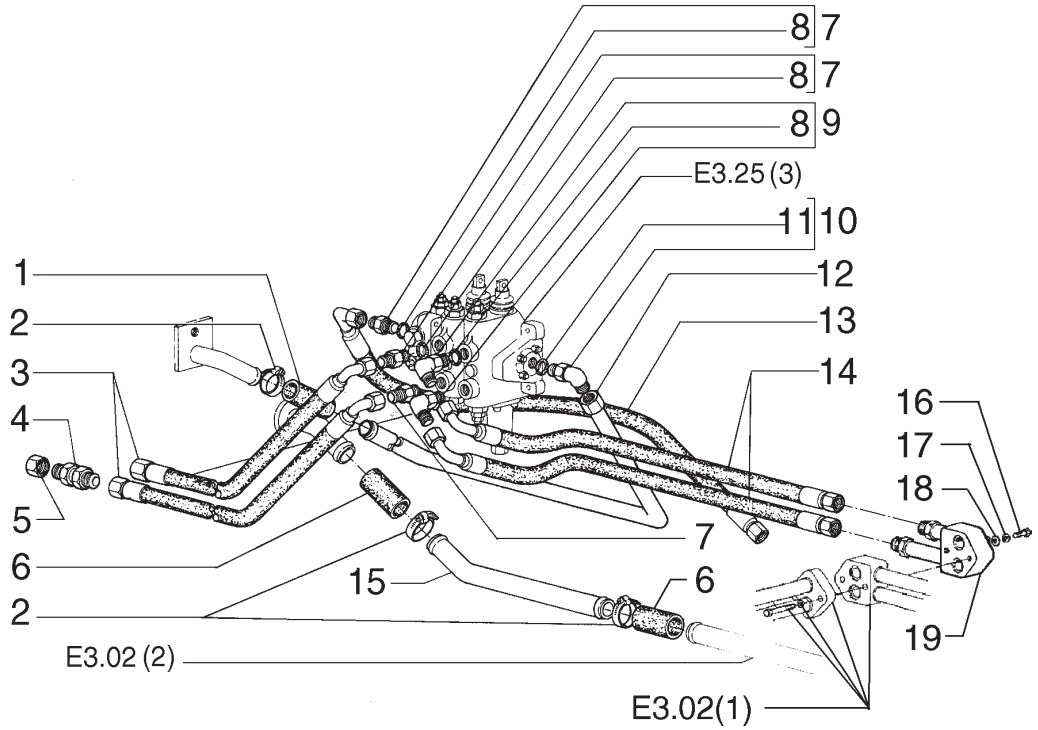

ITEM	PEÇA Nº	QTDE.	COD.	DESCRIÇÃO	DENOMINACIONES
1	76001142	1	192T	MANGUEIRA	MANGA C/RACORDE
2	12174190	6	031F	ABRAÇADEIRA	ABRAZADERA
3	75237853	2	192T	MANGUEIRA	MANGA C/RACORDE
4	70927063	2	020R	CONEXÃO	RACOR
5	70921244	2	064C	TAMPÃO	SOMBRERETE
6	75210203	2	285T	MANGUEIRA	TUBO FLEXIBLE
7	70922997	3	020R	CONEXÃO	RACOR
8	70921214	3	055A	ANEL DE VEDAÇÃO	JUNTA HERMETICA
9	70922632	2	085G	COTOVELO	CODO
10	70923713	1	085G	COTOVELO	CODO
11	14463180	1	158G	O'RING	JUNTA TORICA
12	75243965	1	193T	TUBO	TUBO
13	75218929	1	192T	MANGUEIRA	MANGA C/RACORDE
14	75236192	2	192T	MANGUEIRA	MANGA C/RACORDE
15	75248495	1	193T	TUBO	TUBO
16	11112431	1	040V	PARAFUSO	TORNILLO
17	10571971	1	170R	ARRUELA PRESSÃO	ARANDELA ELAST.
18	10520001	1	131R	ARRUELA	ARANDELA
19	75222335	1	193T	TUBO	TUBO

NEW HOLLAND

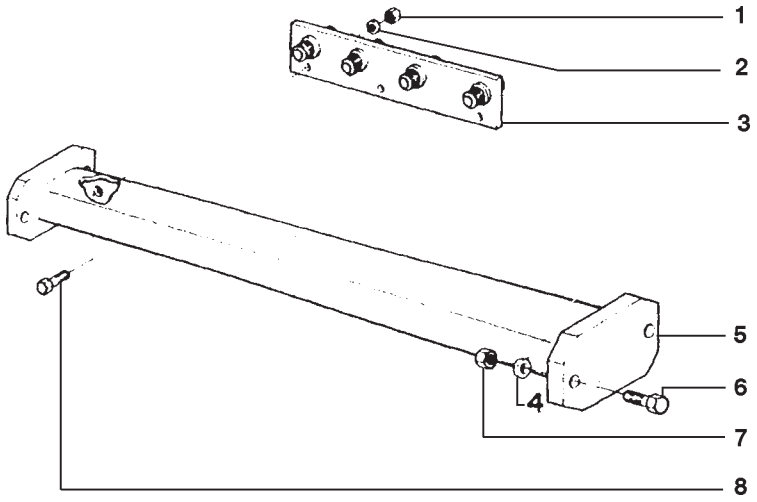

ITEM	PEÇA Nº	QTDE.	COD.	DESCRIÇÃO	DENOMINACIONES
1	11701721	3	010D	PORCA	TUERCA
2	10516871	3	170R	ARRUELA PRESSÃO	ARANDELA ELAST.
3	75219654	1	110P	PLACA	PLACA
4	10517071	4	170R	ARRUELA PRESSÃO	ARANDELA ELAST.
5	75266643	1	151B	BARRA	BARRA
6	11112331	4	040V	PARAFUSO	TORNILLO
7	11702921	4	010D	PORCA	TUERCA
8	11106431	3	040V	PARAFUSO	TORNILLO

SISTEMA HIDRÁULICO
SISTEMA HIDRAULICO

NEW HOLLAND

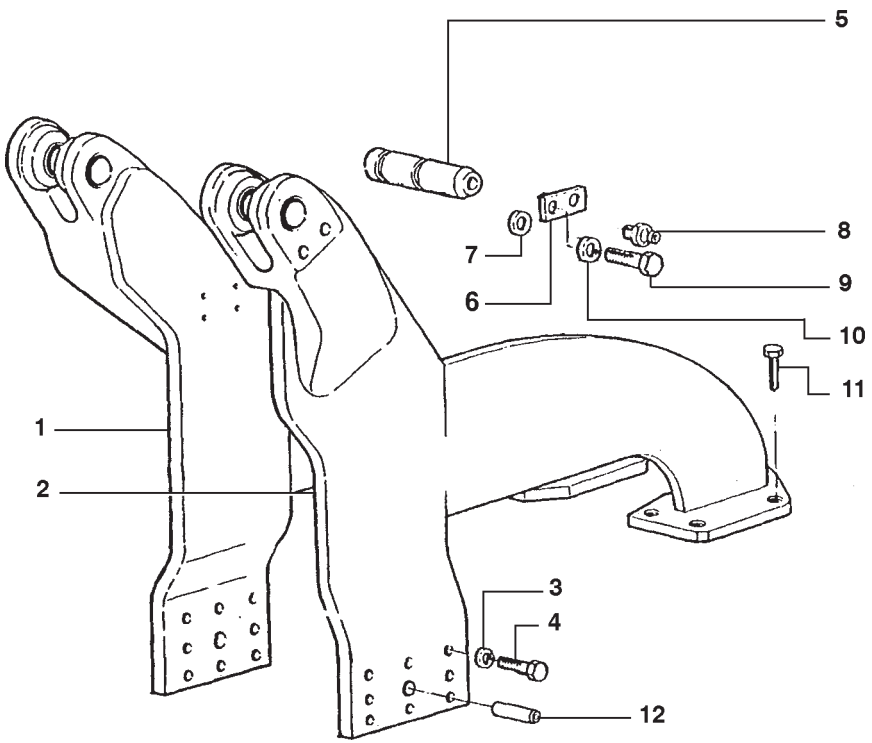

ITEM	PEÇA Nº	QTDE.	COD.	DESCRIÇÃO	DENOMINACIONES
1	75211758	1	300S	SUPORTE DIR.	SOPORTE DER.
2	75211762	1	300S	SUPORTE ESQ.	SOPORTE IZQ.
3	10572171	16	170R	ARRUELA PRESSÃO	ARANDELA ELAST.
4	15835231	16	040V	PARAFUSO	TORNILLO
5	8285045	2	080P	PINO	BULON
6	8270126	2	105P	CHAPA	PLACA
7	8280842	4	075D	ESPAÇADOR	SEPARADOR
8	13407211	4	060I	PINO GRAXEIRO	ENGRASADOR
9	11422331	4	040V	PARAFUSO	TORNILLO
10	10572071	4	170R	ARRUELA PRESSÃO	ARANDELA ELAST.
11	14272030	8	040V	PARAFUSO	TORNILLO
12	8286122	2	080P	PINO	BULON

SUPORTE DA LAMINA
SUPORTE DE APLANADERA

NEW HOLLAND

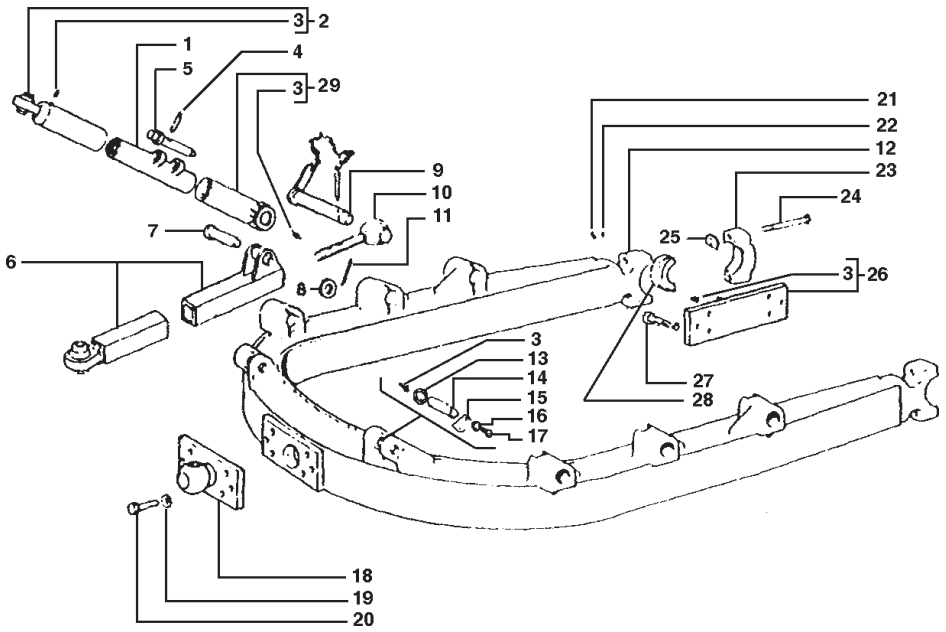

NEW HOLLAND	7D	E3.10	QUADRO 1	PAG. 1

ITEM	PEÇA Nº	QTDE.	COD.	DESCRIÇÃO	DENOMINACIONES
1	75211808	2	130B	BRAÇO	BRAZO
2	75243025	2	165S	ARTICULAÇÃO	
3	13407211	8	060I	PINO GRAXEIRO	ENGRASADOR
4	567406	2	270C	CONTRA PINO	CHAVETA PARTIDA
5	75211810	2	274S	HASTE	VASTAGO
6	8321471	2	130B	BRAÇO	BRAZO
7	8321456	2	200S	PINO	PASADOR
8	10520801	2	131R	ARRUELA	ARANDELA
9	8321450	2	080P	PINO	BULON
10	75243026	2	165S	ARTICULAÇÃO	
11	10735001	2	270C	CONTRA PINO	CHAVETA PARTIDA
12	75222052	1	081A	ARCO DE FORCA	ARCON
13	8280842	4	075D	ESPAÇADOR	SEPARADOR
14	8280936	2	080P	PINO	BULON
15	8270126	2	105P	CHAPA	PLACA
16	10517170	4	170R	ARRUELA PRESSÃO	ARANDELA ELAST.
17	11115531	4	040V	PARAFUSO	TORNILLO
18	8280722	1	300S	SUPORTE	SOPORTE
19	10517271	6	170R	ARRUELA PRESSÃO	ARANDELA ELAST.
20	11118931	6	040V	PARAFUSO	TORNILLO
21	12163521	4	010D	PORCA	TUERCA
22	10517670	4	131R	ARRUELA	ARANDELA
23	76003029	2	300S	SUPORTE	SOPORTE
24	11090031	4	040V	PARAFUSO	TORNILLO
25	8280723	4	198S	CALÇO	CALCE
26	75212955	2	300S	SUPORTE	SOPORTE
27	14271731	16	040V	PARAFUSO	TORNILLO
28	8280721	2	095B	BUCHA	BUJE
29	75211809	2	130B	BRAÇO	BRAZO

BRAÇO DE LEVANTAMENTO DA LÂMINA
BRAZOS DE ELEVACION DE ABRETOCHAS

E3.10 | 1

NEW HOLLAND

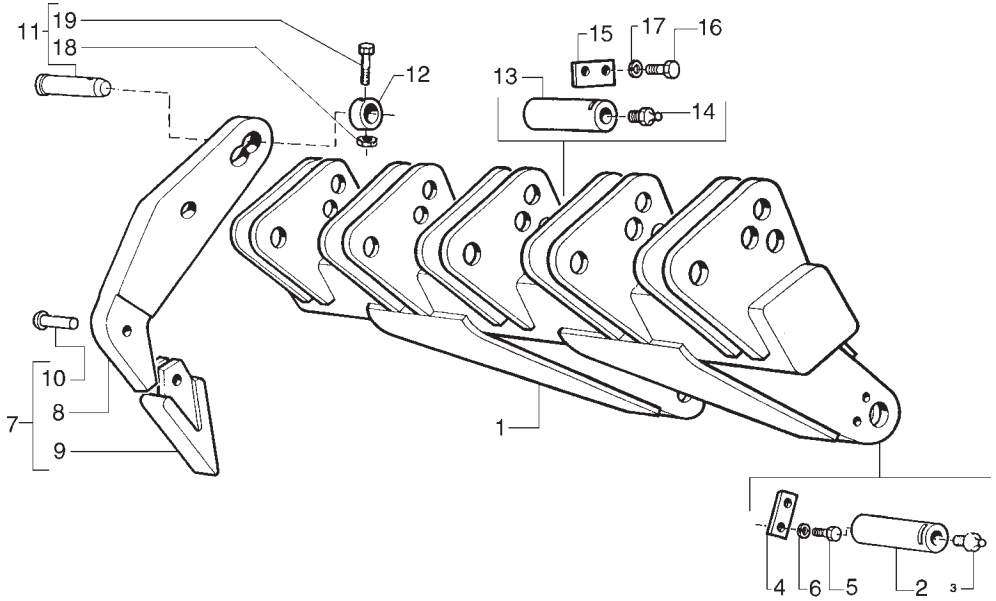

ITEM	PEÇA Nº	QTDE.	COD.	DESCRIÇÃO	DENOMINACIONES
1	8272982	1	1501	PORTA FERRAM.	BARRA PORTAUTIL
2	8272712	2	080P	PINO	BULON
3	13407211	2	060I	PINO GRAXEIRO	ENGRASADOR
4	8270126	2	105P	CHAPA	PLACA
5	15836421	4	040V	PARAFUSO	TORNILLO
6	10517170	4	170R	ARRUELA PRESSÃO	ARANDELA ELAST.
7	8272848	5	025D	DENTE DO RIPPER	DIENTE ESCARIF.
8	8272849	5	300S	SUPORTE	SOPORTE
9	8272716	5	242P	PONTA DO DENTE	PUA DE DIENTE
10	8272717	5	080P	PINO	BULON
11	8274799	5	080P	PINO	BULON
12	8273278	1	045A	ANEL	ARO
13	8272713	2	105P	CHAPA	PLACA
14	13407211	1	060I	PINO GRAXEIRO	ENGRASADOR
15	8270126	2	105P	CHAPA	PLACA
16	15836421	4	040V	PARAFUSO	TORNILLO
17	10517170	4	170R	ARRUELA PRESSÃO	ARANDELA ELAST.
18	12574521	2	010D	PORCA	TUERCA
19	15971421	2	040V	PARAFUSO	TORNILLO

OPCIONAL
OPCIONAL

RIPPER
RIPPER

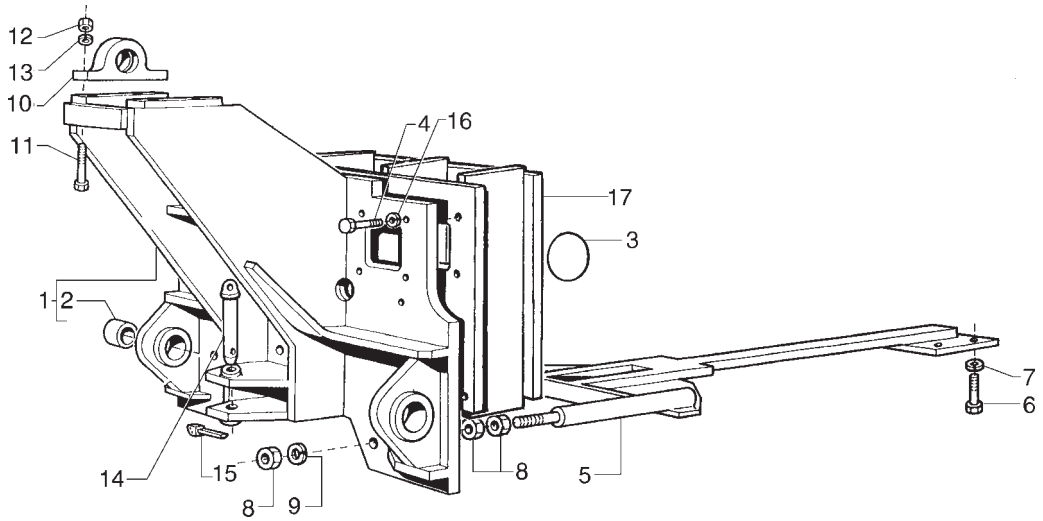

ITEM	PEÇA Nº	QTDE.	COD.	DESCRIÇÃO	DENOMINACIONES
1	8276763	1	300S	SUPORTE	SOPORTE
2	8272705	2	095B	BUCHA	BUJE
3	14472880	1	158G	O'RING	JUNTA TORICA
4	15888731	8	040V	PARAFUSO	TORNILLO
5	75219881	1	300S	SUPORTE	SOPORTE
6	11383631	2	040V	PARAFUSO	TORNILLO
7	10517470	2	131R	ARRUELA	ARANDELA
8	12164521	4	010D	PORCA	TUERCA
9	10517670	2	131R	ARRUELA	ARANDELA
10	8272706	2	300S	SUPORTE	SOPORTE
11	15988921	4	040V	PARAFUSO	TORNILLO
12	12164311	4	010D	PORCA	TUERCA
13	10517470	4	131R	ARRUELA	ARANDELA
14	75200683	1	080P	PINO	BULON
15	567406	1	270C	CONTRA PINO	CHAVETA PARTIDA
16	10571870	8	170R	ARRUELA PRESSÃO	ARANDELA ELAST.
17	75219873	1	300S	SUPORTE	SOPORTE

OPCIONAL
OPCIONAL

SUPORTE DO RIPPER
SOPORTE DEL RIPPER

E3.10 | 3

NEW HOLLAND

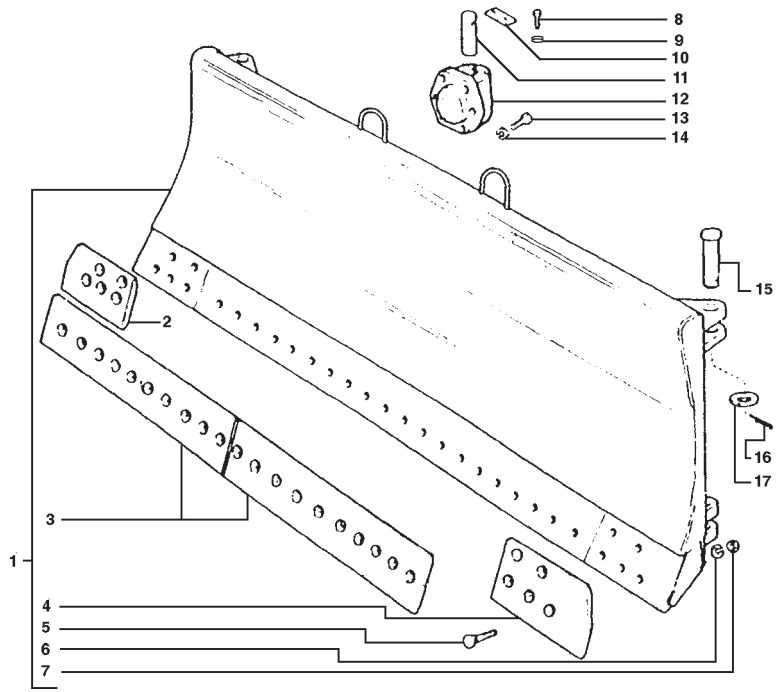

ITEM	PEÇA Nº	QTDE.	COD.	DESCRIÇÃO	DENOMINACIONES
1	75222117	1	010L	LÂMINA	HOJA
2	75221904	1	018T	FACA DIR.	CUCHILLA DER.
3	75221925	1	018T	FACA CENTRAL	CUCHILLA
4	75221926	1	019T	FACA ESQ.	CUCHILLA IZQ.
5	8321373	29	040V	PARAFUSO	TORNILLO
6	10517271	29	170R	ARRUELA PRESSÃO	ARANDELA ELAST.
7	8321374	29	010D	PORCA	TUERCA
8	11422321	2	040V	PARAFUSO	TORNILLO
9	10517170	2	170R	ARRUELA PRESSÃO	ARANDELA ELAST.
10	8270126	1	105P	CHAPA	PLACA
11	8280731	1	080P	PINO	BULON
12	8296793	1	300S	SUPORTE	SOPORTE
13	15219831	6	040V	PARAFUSO	TORNILLO
14	10517271	6	170R	ARRUELA PRESSÃO	ARANDELA ELAST.
15	8321456	4	200S	PINO	PASADOR
16	10735001	4	270C	CONTRA PINO	CHAVETA PARTIDA
17	10520801	4	131R	ARRUELA	ARANDELA

NEW HOLLAND

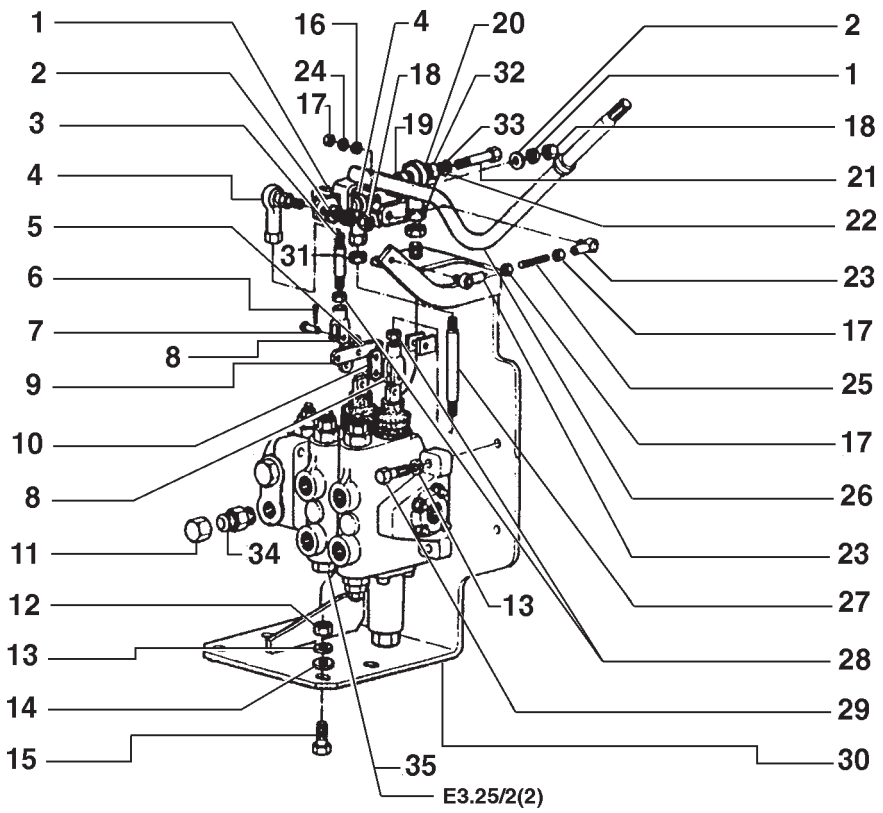

NEW HOLLAND	7D	E3.25	QUADRO 2	PAG. 1

ITEM	PEÇA Nº	QTDE.	COD.	DESCRIÇÃO	DENOMINACIONES
1	70910287	2	170R	ARRUELA PRESSÃO	ARANDELA ELAST.
2	70916965	2	170R	ARRUELA PRESSÃO	ARANDELA ELAST.
3	75243565	1	142T	TIRANTE	TIRANTE
4	70653570	2	061E	EXTREMIDADE	EXTREMO
5	12638501	5	131R	ARRUELA	ARANDELA
6	10734401	5	270C	CONTRA PINO	CHAVETA PARTIDA
7	10050810	5	080P	PINO	BULON
8	10248271	2	085F	FORQUILHA	HORQUILLA
9	75243406	1	105P	CHAPA	PLACA
10	75243407	2	105P	CHAPA	PLACA
11	70921467	1	064C	TAMPÃO	SOMBRERETE
12	16101521	4	010D	PORCA	TUERCA
13	10517071	8	170R	ARRUELA PRESSÃO	ARANDELA ELAST.
14	14496731	4	131R	ARRUELA	ARANDELA
15	15540731	4	040V	PARAFUSO	TORNILLO
16	12605371	2	131R	ARRUELA	ARANDELA
17	70910267	4	010D	PORCA	TUERCA
18	70911048	2	010D	PORCA	TUERCA
19	75235481	1	075D	ESPAÇADOR	SEPARADOR
20	70638732	1	061E	EXTREMIDADE	EXTREMO
21	70927543	1	040V	PARAFUSO	TORNILLO
22	70911414	1	131R	ARRUELA	ARANDELA
23	70686384	2	061E	EXTREMIDADE	EXTREMO
24	10730101	2	131R	ARRUELA	ARANDELA
25	73152125	1	142T	TIRANTE	TIRANTE
26	75243582	1	045L	ALAVANCA	PALANCA
27	75243564	1	142T	TIRANTE	TIRANTE
28	16102321	2	010D	PORCA	TUERCA
29	11113531	4	040V	PARAFUSO	TORNILLO
30	75243414	1	300S	SUPORTE	SOPORTE
31	70924332	2	010D	PORCA	TUERCA
32	75237141	1	075D	ESPAÇADOR	SEPARADOR
33	70913177	1	010D	PORCA	TUERCA

COMANDO DO SISTEMA HIDRÁULICO
ACCIONAMENTO DEL SISTEMA HIDRAULICO

E3.25 | 1

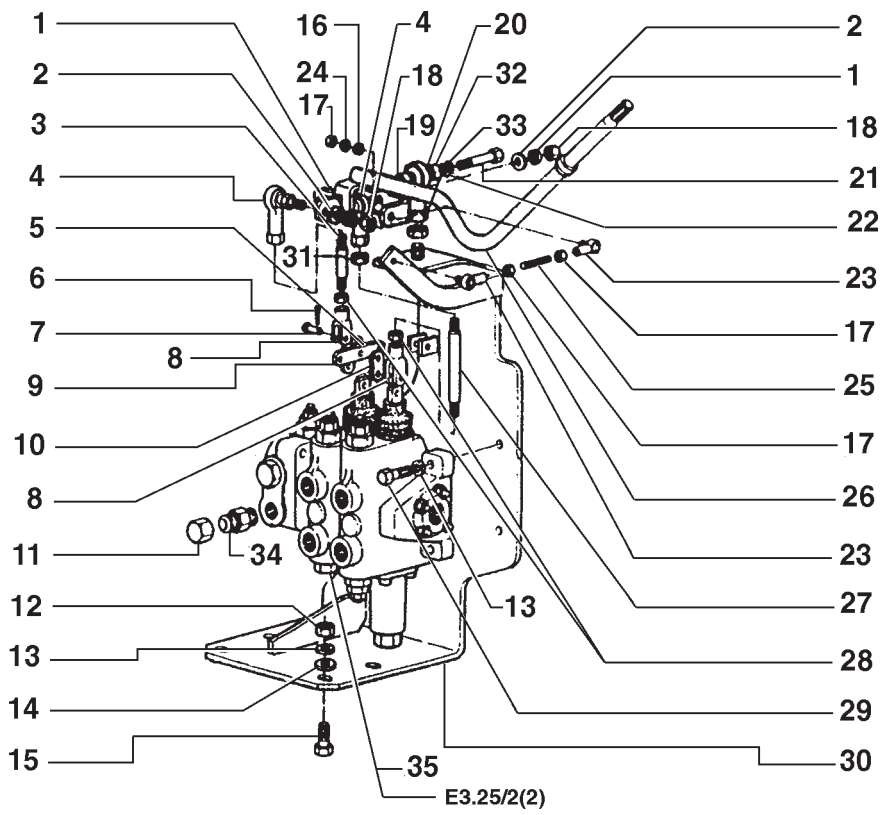

ITEM	PEÇA Nº	QTDE.	COD.	DESCRIÇÃO	DENOMINACIONES
34	70923163	1	075B	CONECTOR	PLOT DE EMPALME
35	75243779	1	083D	DISTRIBUIDOR	DISTRIBUIDOR

COMANDO DO SISTEMA HIDRÁULICO
ACCIONAMENTO DEL SISTEMA HIDRAULICO

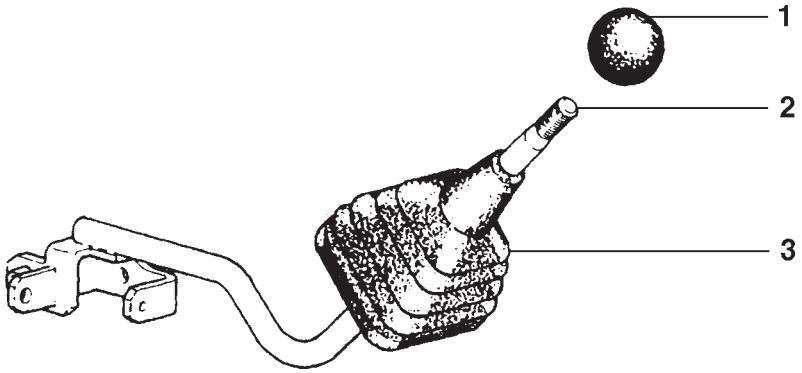

ITEM	PEÇA Nº	QTDE.	COD.	DESCRIÇÃO	DENOMINACIONES
1	4985147	1	150P	MANOPLA	EMPUNADURA
2	75243582	1	045L	ALAVANCA	PALANCA
3	75214658	1	334C	COIFA PARA PÓ	CAPUCHA

COMANDO DO SISTEMA HIDRÁULICO
ACCIONAMENTO DEL SISTEMA HIDRAULICO

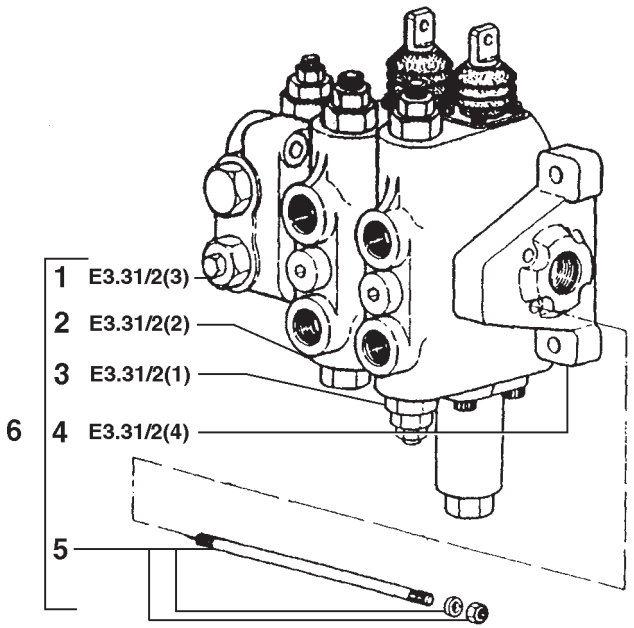

ITEM	PEÇA Nº	QTDE.	COD.	DESCRIÇÃO	DENOMINACIONES
1	75287407	1	010V	VÁLVULA	VALVULA
2	75287417	1	010V	VÁLVULA	VALVULA
3	75287416	1	010V	VÁLVULA	VALVULA
4	75287406	1	010V	VÁLVULA	VALVULA
5	75287437	1	142T	TIRANTE	TIRANTE
6	75243779	1	083D	DISTRIBUIDOR	DISTRIBUIDOR

CONJUNTO DISTRIBUIDOR
CONJUNTO DISTRIBUIDOR

NEW HOLLAND

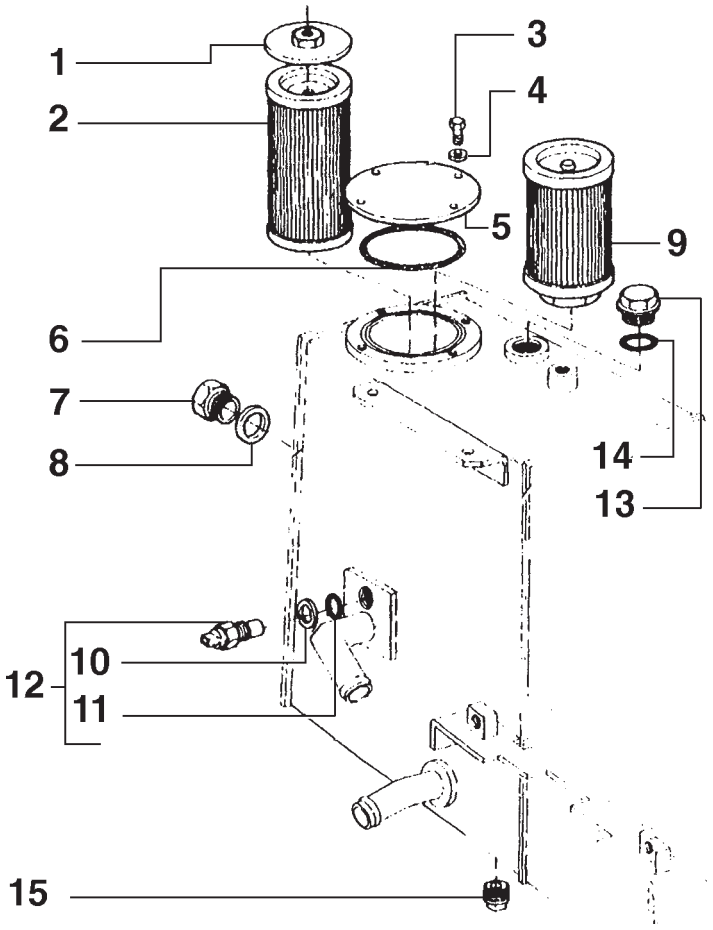

ITEM	PEÇA Nº	QTDE.	COD.	DESCRIÇÃO	DENOMINACIONES
1	75213123	1	265C	TAMPA	TAPA
2	75213131	1	065F	FILTRO	FILTRO
3	11106031	4	040V	PARAFUSO	TORNILLO
4	10516879	4	170R	ARRUELA PRESSÃO	ARANDELA ELAST.
5	75213150	1	265C	TAMPA	TAPA
6	14467980	1	158G	O'RING	JUNTA TORICA
7	75214200	2	I091	INDICADOR NIVEL	VARILLA NIVEL
8	10295485	2	055A	ANEL DE VEDAÇÃO	JUNTA HERMETICA
9	73124631	1	065F	FILTRO	FILTRO
10	10559960	1	122G	RETENTOR	JUNTA
11	70923841	1	158G	O'RING	JUNTA TORICA
12	79094756	1	133S	SENSOR	SENSOR
13	10305471	1	026T	TAMPÃO	TOPE DE GOMA
14	10286789	1	158G	O'RING	JUNTA TORICA
15	70912768	1	050T	BUJÃO	TAPON

RESERVATÓRIO DE ÓLEO HIDRÁULICO
DEPOSITO DE ACEITE HIDRAULICO

NEW HOLLAND

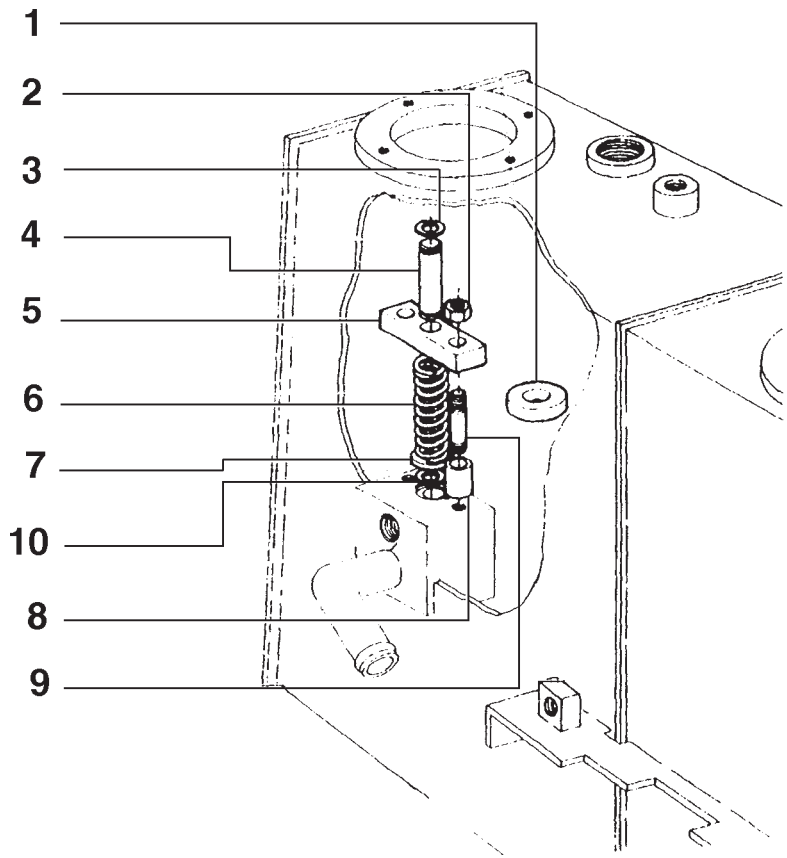

ITEM	PEÇA Nº	QTDE.	COD.	DESCRIÇÃO	DENOMINACIONES
1	4586020	1	090D	DISCO MAGNÉTICO	DISCO IMANADO
2	70915633	2	010D	PORCA	TUERCA
3	75213122	1	187A	ANEL ELÁSTICO	ANILLO ELASTICO
4	75213124	1	080P	PINO	BULON
5	75213126	1	105P	CHAPA	PLACA
6	75213127	1	100M	MOLA	MUELLE
7	75213128	1	120P	PRATO	PLATILLO
8	75213125	2	184C	DISTANCIADOR	ESPARRAGO
9	75213120	2	142T	TIRANTE	TIRANTE
10	11066276	1	045A	ANEL	ARO

RESERVATÓRIO DE ÓLEO
DEPOSITO DE ACEITE

NEW HOLLAND

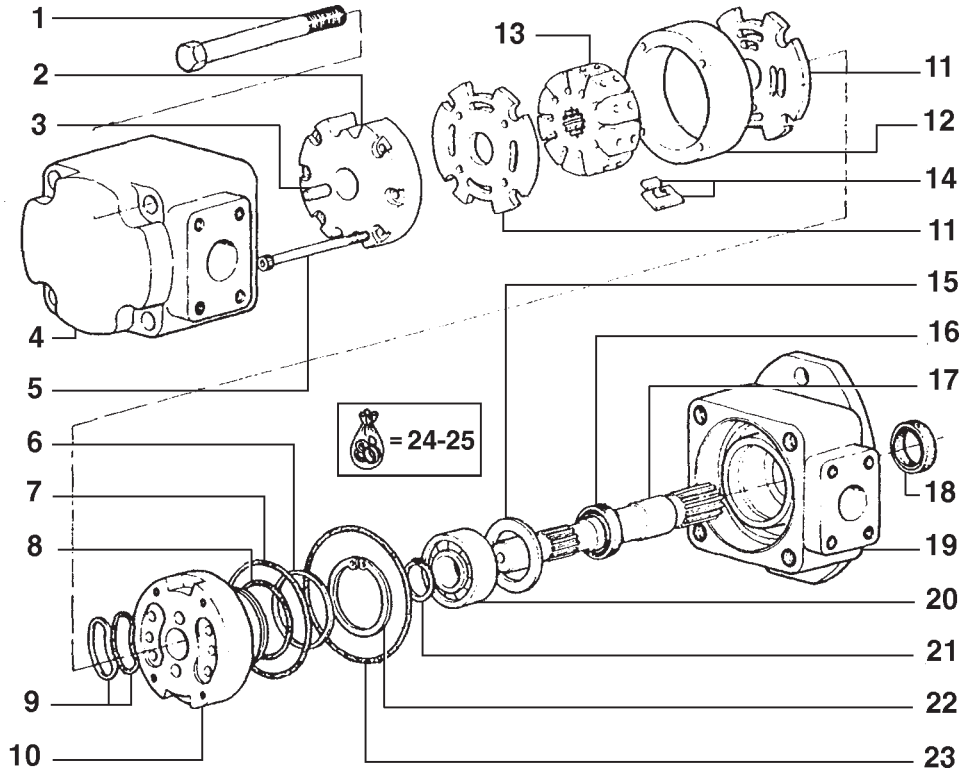

ITEM	PEÇA Nº	QTDE.	COD.	DESCRIÇÃO	DENOMINACIONES
1	75287104	4	040V	PARAFUSO	TORNILLO
2	75287106	1	300S	SUPORTE	SOPORTE
3	75286999	1	080P	PINO	BULON
4	75287105	1	300C	CORPO	CUERPO
5	75287000	4	040V	PARAFUSO	TORNILLO
6	75287116	1	045A	ANEL	ARO
7	75287119	1	158G	O'RING	JUNTA TORICA
8	75287117	1	158G	O'RING	JUNTA TORICA
9	75287107	4	122G	RETENTOR	JUNTA
10	75287112	1	300S	SUPORTE	SOPORTE
11	75287108	2	110P	PLACA	PLACA
12	75287111	1	300C	CORPO	CUERPO
13	75287109	1	060G	ROTOR	IMPULSOR
14	75287110	10	499P	PALHETA	ALABE
15	75287122	1	045A	ANEL	ARO
16	75287121	1	122G	RETENTOR	JUNTA
17	75287146	1	016A	EIXO	ARBOL
18	75287120	1	122G	RETENTOR	JUNTA
19	75286998	1	300S	SUPORTE	SOPORTE
20	75286997	1	341C	ROLAMENTO	RODAMIENTO
21	75287114	1	187A	ANEL ELÁSTICO	ANILLO ELASTICO
22	75287115	1	187A	ANEL ELÁSTICO	ANILLO ELASTICO
23	75287118	1	158G	O'RING	JUNTA TORICA
24	75287113	1	002K	KIT*	JUEGO
25	75287103	1	002K	KIT**	JUEGO

* INCLUI ITENS 2,5 A 11
** INCLUI ITENS 6 A 9, 16, 18 E 23

BOMBA DE IMPLEMENTO - 75238023
BOMBA DE IMPLEMENTO - 75238323

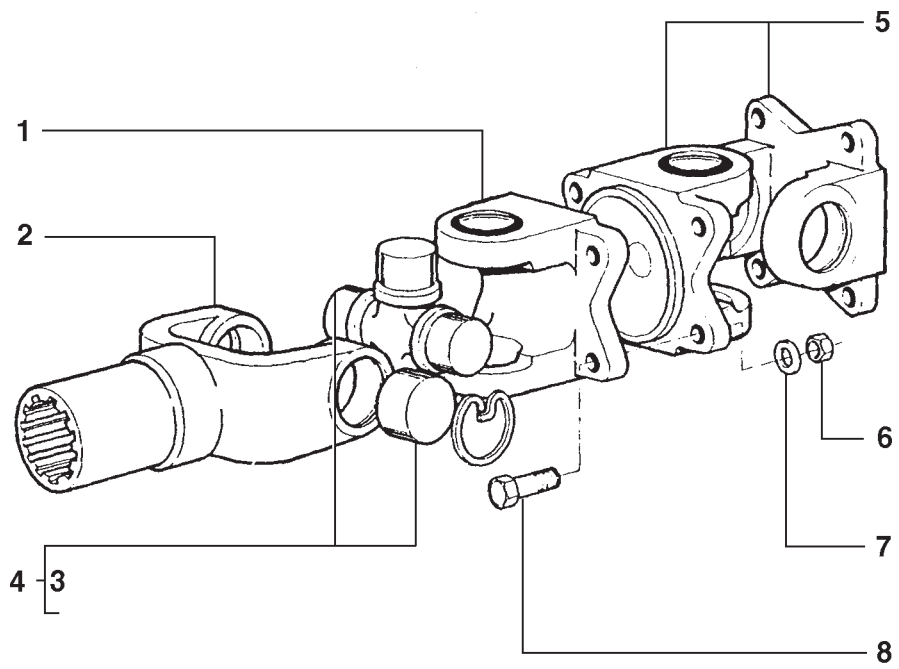

ITEM	PEÇA Nº	QTDE.	COD.	DESCRIÇÃO	DENOMINACIONES
1	75218084	1	085F	FORQUILHA	HORQUILLA
2	75210206	1	070F	FLANGE	BRIDA
3	75210209	8	187A	ANEL ELÁSTICO	ANILLO ELASTICO
4	75218222	2	320C	CRUZETA	CRUCETA
5	75210205	2	085F	FORQUILHA	HORQUILLA
6	8320258	4	010D	PORCA	TUERCA
7	70924817	4	131R	ARRUELA	ARANDELA
8	70910167	4	040V	PARAFUSO	TORNILLO

ÁRVORE DE TRANSMISSÃO - 75220325
ARBOL DE TRANSMISION - 75220325

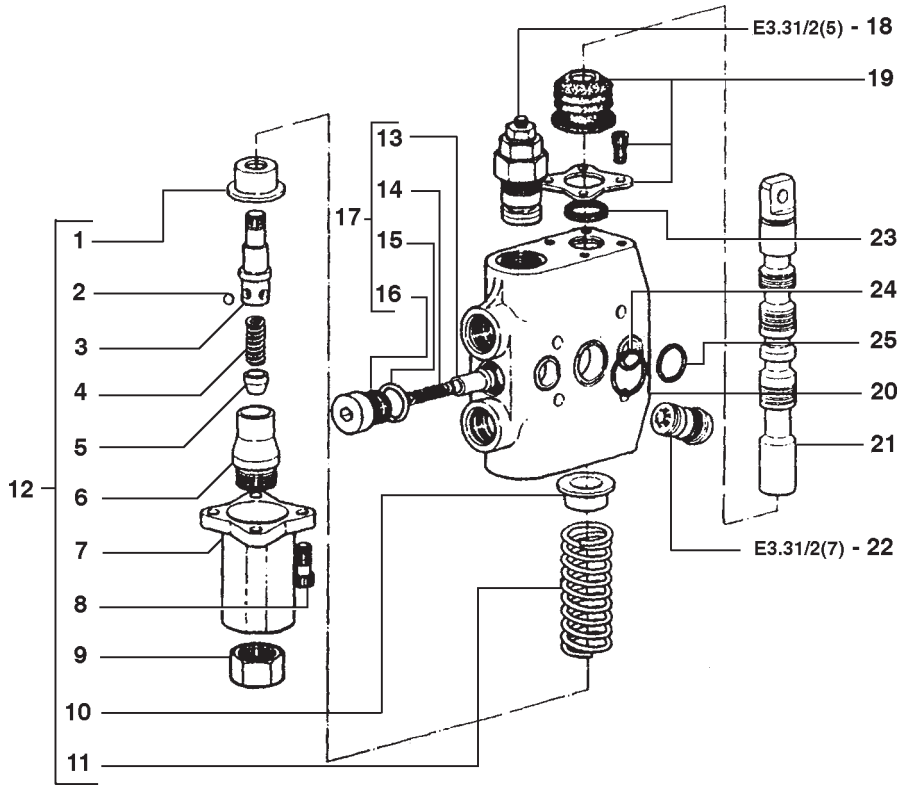

ITEM	PEÇA Nº	QTDE.	COD.	DESCRIÇÃO	DENOMINACIONES
1	75287442	1	069S	SEDE	ASIENTO
2	75287439	4	140S	ESFERA	BOLA
3	75287435	1	090A	HASTE	VARILLA
4	75287437	1	142T	TIRANTE	TIRANTE
5	75287438	1	235S	ÊMBOLO	EMBOLO
6	75287443	1	069S	SEDE	ASIENTO
7	75287444	1	265C	TAMPA	TAPA
8	75287436	4	040V	PARAFUSO	TORNILLO
9	75287445	1	050T	BUJÃO	TAPON
10	75287440	1	069S	SEDE	ASIENTO
11	75287441	1	100M	MOLA	MUELLE
12	75287412	1	010V	VÁLVULA	VALVULA
13	75287472	1	130P	PISTÃO	EMBOLO
14	75287471	1	100M	MOLA	MUELLE
15	75287451	1	158G	O'RING	JUNTA TORICA
16	75287470	1	050T	BUJÃO	TAPON
17	75287413	1	010V	VÁLVULA	VALVULA
18	75287415	1	010V	VÁLVULA	VALVULA
19	75287408	1	070R	PROTEÇÃO	PROTECCION
20	75287414	1	300C	CORPO	CUERPO
21	75287410	1	274S	HASTE	VASTAGO
22	75287409	2	010V	VÁLVULA	VALVULA
23	75287411	2	158G	O'RING	JUNTA TORICA
24	75287396	1	158G	O'RING	JUNTA TORICA
25	75287395	2	158G	O'RING	JUNTA TORICA

CONJUNTO VÁLVULA - 75287416
CONJUNTO VALVULA - 75287416

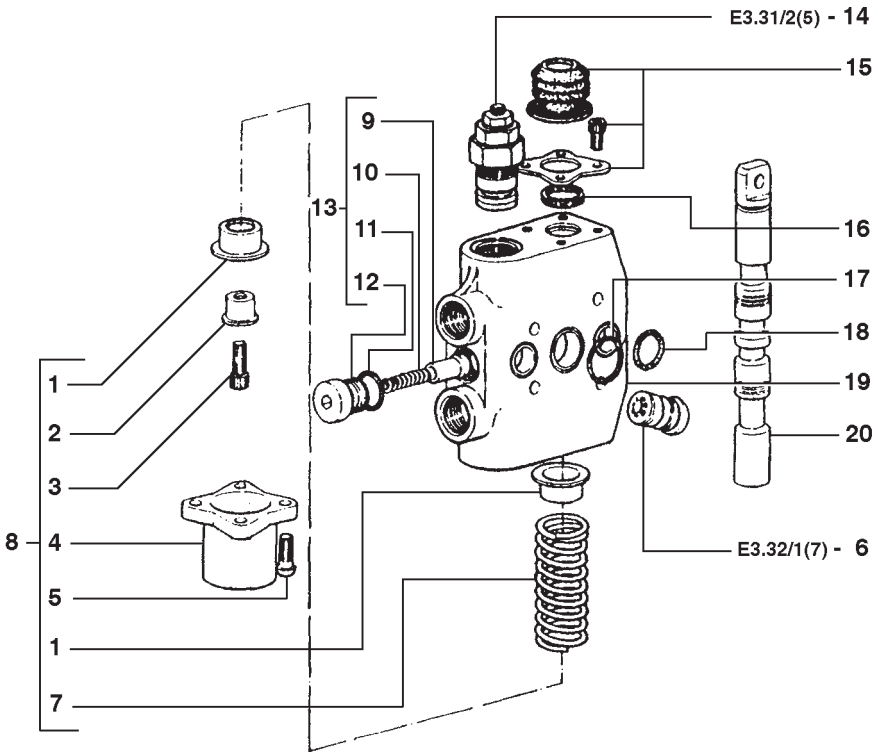

ITEM	PEÇA Nº	QTDE.	COD.	DESCRIÇÃO	DENOMINACIONES
1	75287467	2	069S	SEDE	ASIENTO
2	75287466	1	069S	SEDE	ASIENTO
3	75287465	1	040V	PARAFUSO	TORNILLO
4	75287464	1	265C	TAMPA	TAPA
5	75287469	4	040V	PARAFUSO	TORNILLO
6	75287409	2	010V	VÁLVULA	VALVULA
7	75287468	1	100M	MOLA	MUELLE
8	75287463	1	010V	VÁLVULA	VALVULA
9	75287472	1	130P	PISTÃO	EMBOLO
10	75287471	1	100M	MOLA	MUELLE
11	75287451	1	158G	O'RING	JUNTA TORICA
12	75287470	1	050T	BUJÃO	TAPON
13	75287413	1	010V	VÁLVULA	VALVULA
14	75287415	1	010V	VÁLVULA	VALVULA
15	75287408	1	070R	PROTEÇÃO	PROTECCION
16	75287411	2	158G	O'RING	JUNTA TORICA
17	75287396	1	158G	O'RING	JUNTA TORICA
18	75287395	2	158G	O'RING	JUNTA TORICA
19	75287484	1	300C	CORPO	CUERPO
20	75287483	1	090A	HASTE	VARILLA

DISTRIBUIDOR CENTRAL
DISTRIBUIDOR

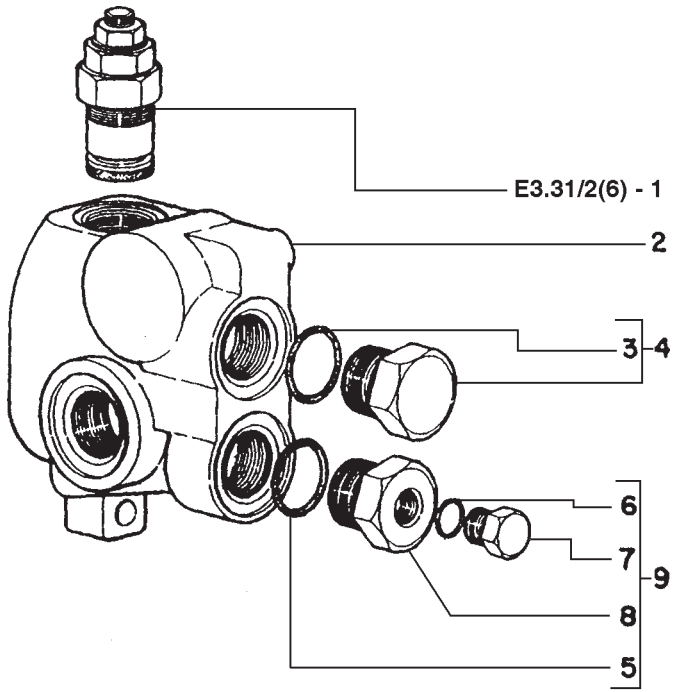

ITEM	PEÇA Nº	QTDE.	COD.	DESCRIÇÃO	DENOMINACIONES
1	75287403	1	010V	VÁLVULA	VALVULA
2	75287404	1	300C	CORPO	CUERPO
3	75287399	1	158G	O'RING	JUNTA TORICA
4	75287405	1	050T	BUJÃO	TAPON
5	75287399	1	158G	O'RING	JUNTA TORICA
6	75287400	1	158G	O'RING	JUNTA TORICA
7	75287401	1	050T	BUJÃO	TAPON
8	75287398	1	050T	BUJÃO	TAPON
9	75287402	1	050T	BUJÃO	TAPON

DISTRIBUIDOR TAMPA ESQUERDA
DISTRIBUIDOR TAPA IZQ.

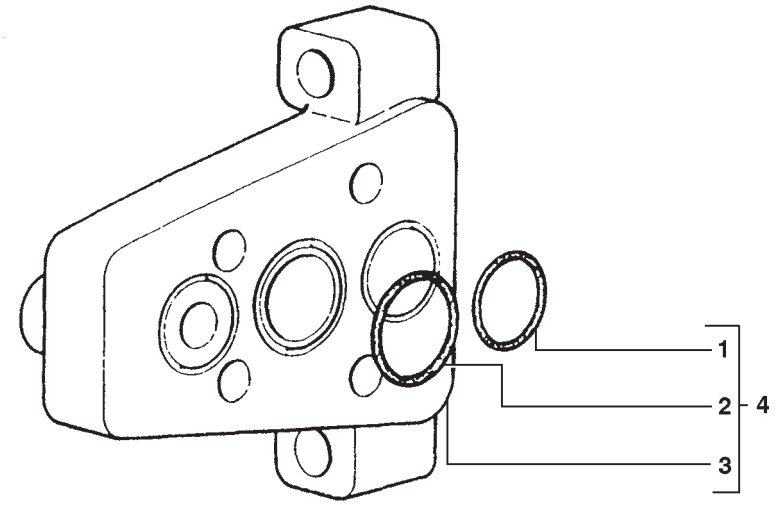

ITEM	PEÇA Nº	QTDE.	COD.	DESCRIÇÃO	DENOMINACIONES
1	75287395	2	158G	O´RING	JUNTA TORICA
2	75287396	1	158G	O´RING	JUNTA TORICA
3	75287397	1	300C	CORPO	CUERPO
4	75287406	1	010V	VÁLVULA	VALVULA

CONJUNTO CORPO DE DESCARGA
CONJUNTO CUERPO DELA DESCARGA

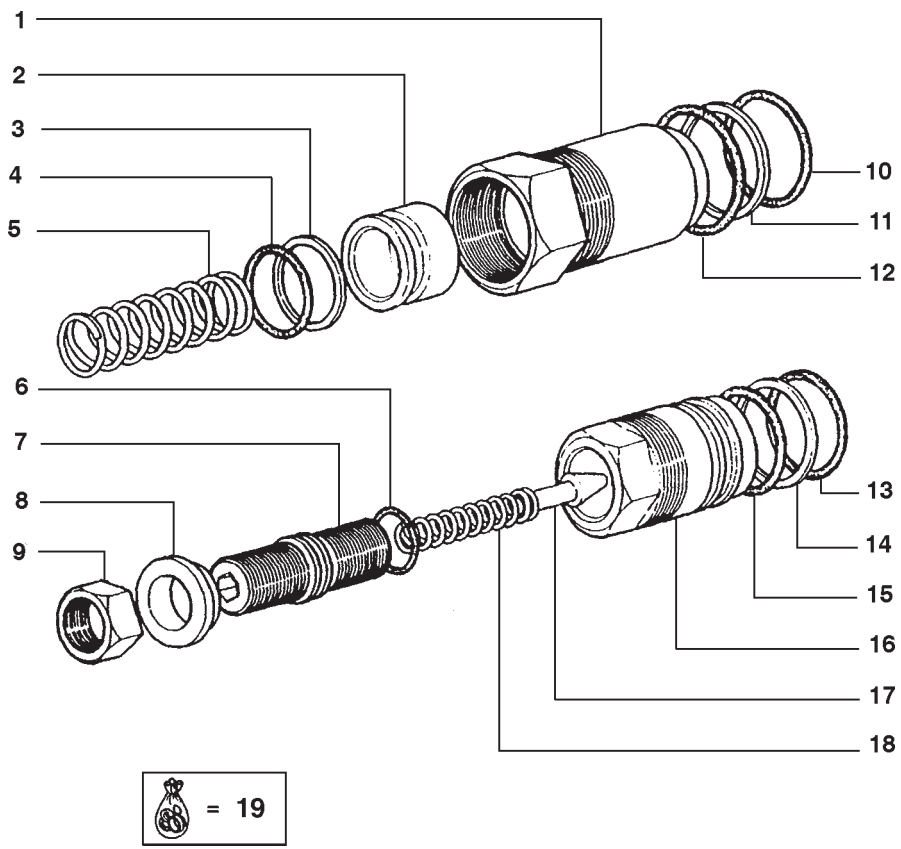

ITEM	PEÇA Nº	QTDE.	COD.	DESCRIÇÃO	DENOMINACIONES
1	75287481	1	300C	CORPO	CUERPO
2	75287476	1	130P	PISTÃO	EMBOLO
3	75287474	1	045A	ANEL	ARO
4	75287475	1	158G	O'RING	JUNTA TORICA
5	75287479	1	100M	MOLA	MUELLE
6	75287449	1	158G	O'RING	JUNTA TORICA
7	75287447	1	300C	CORPO	CUERPO
8	75287461	1	131R	ARRUELA	ARANDELA
9	75287462	1	010D	PORCA	TUERCA
10	75287477	1	158G	O'RING	JUNTA TORICA
11	75287478	1	045A	ANEL	ARO
12	75287480	1	158G	O'RING	JUNTA TORICA
13	75287457	1	158G	O'RING	JUNTA TORICA
14	75287458	1	045A	ANEL	ARO
15	75287459	1	158G	O'RING	JUNTA TORICA
16	75287448	1	300C	CORPO	CUERPO
17	75287452	1	130P	PISTÃO	EMBOLO
18	75287460	1	100M	MOLA	MUELLE
19	75287482	1	002K	KIT*	JUEGO

* INCLUI ITENS 4,6,10,11,12,13,14 E 15

VÁLVULA DE ALÍVIO
VALVULA

E3.31 | 5

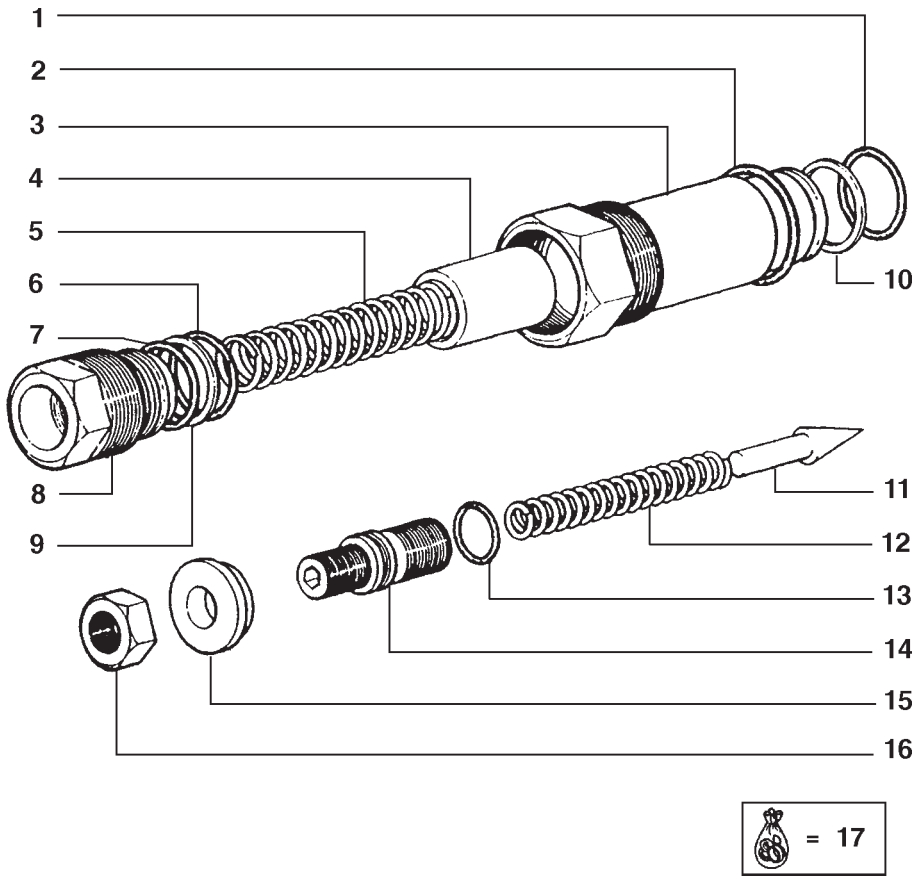

ITEM	PEÇA Nº	QTDE.	COD.	DESCRIÇÃO	DENOMINACIONES
1	75287454	1	158G	O'RING	JUNTA TORICA
2	75287451	1	158G	O'RING	JUNTA TORICA
3	75287450	1	300C	CORPO	CUERPO
4	75287453	1	130P	PISTÃO	EMBOLO
5	75287456	1	100M	MOLA	MUELLE
6	75287457	1	158G	O'RING	JUNTA TORICA
7	75287459	1	158G	O'RING	JUNTA TORICA
8	75287447	1	300C	CORPO	CUERPO
9	75287458	1	045A	ANEL	ARO
10	75287455	1	045A	ANEL	ARO
11	75287453	1	130P	PISTÃO	EMBOLO
12	75287460	1	100M	MOLA	MUELLE
13	75287449	1	158G	O'RING	JUNTA TORICA
14	75287447	1	300C	CORPO	CUERPO
15	75287461	1	131R	ARRUELA	ARANDELA
16	75287462	1	010D	PORCA	TUERCA
17	75287473	1	002K	KIT*	JUEGO

* INCLUI ITENS 1,2,6,7,9,10 E 13

VÁLVULA DE ALÍVIO
VALVULA

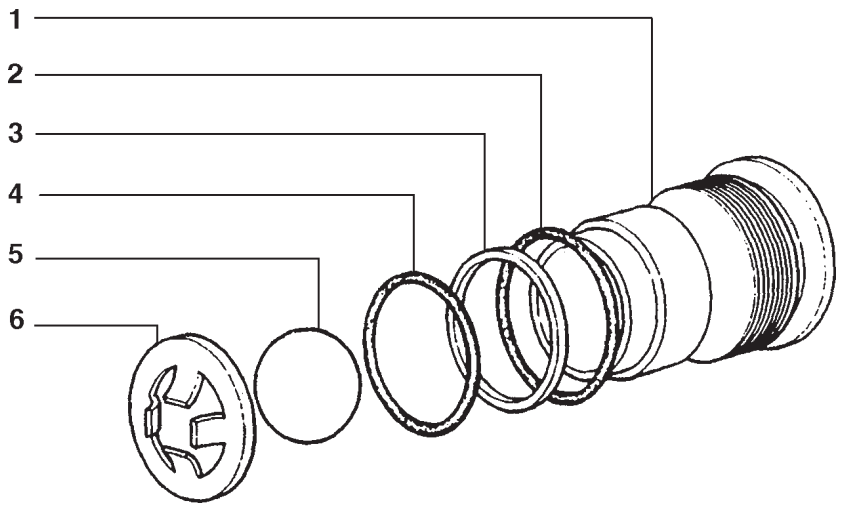

ITEM	PEÇA Nº	QTDE.	COD.	DESCRIÇÃO	DENOMINACIONES
1	75287487	1	300C	CORPO	CUERPO
2	75287454	1	158G	O'RING	JUNTA TORICA
3	75287486	1	045A	ANEL	ARO
4	75287457	1	158G	O'RING	JUNTA TORICA
5	75287488	1	140S	ESFERA	BOLA
6	75287489	1	131R	ARRUELA	ARANDELA

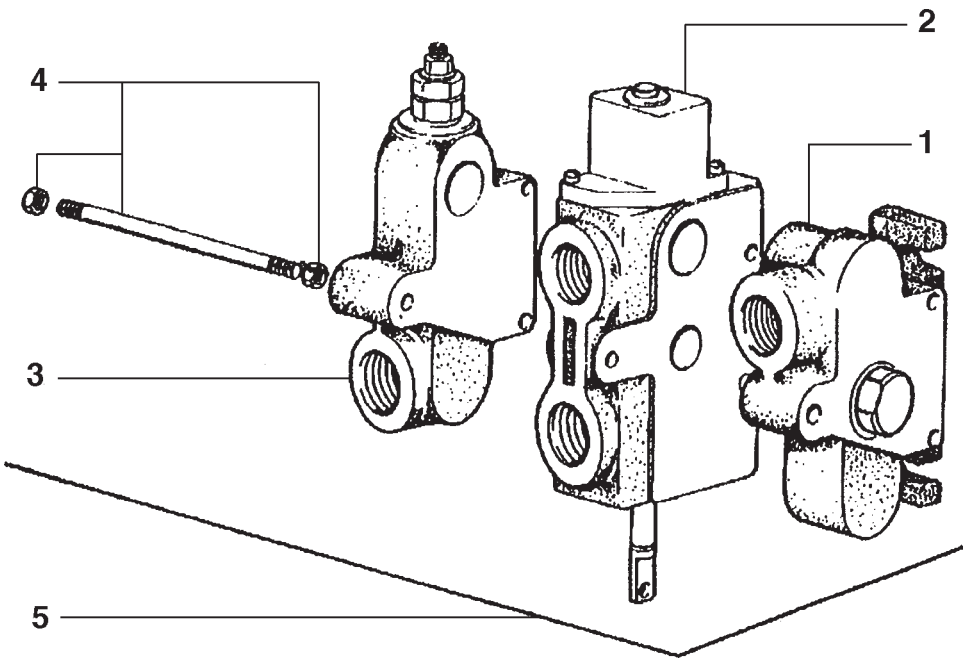

ITEM	PEÇA Nº	QTDE.	COD.	DESCRIÇÃO	DENOMINACIONES
1	75204347	1	010V	VÁLVULA	VALVULA
2	75204348	1	010V	VÁLVULA	VALVULA
3	75310792	1	010V	VÁLVULA	VALVULA
4	75204326	1	418S	JOGO	JUEGO
5	75248533	1	083D	DISTRIBUIDOR	DISTRIBUIDOR

DISTRIBUIDOR EMBREAGEM DA DIREÇÃO
DISTRIBUIDOR EMBRAGUES DELLA DIRECCION

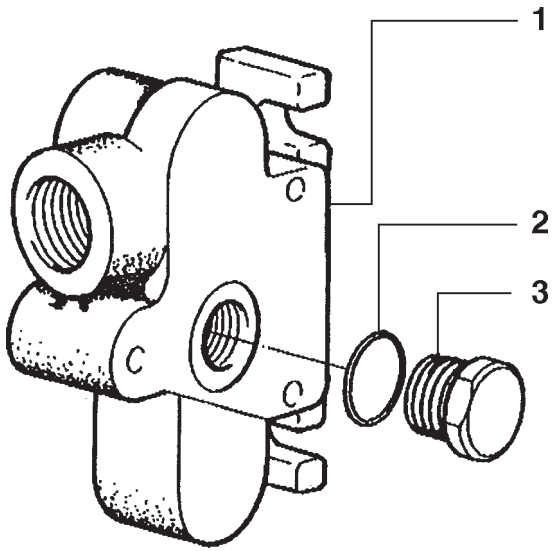

ITEM	PEÇA Nº	QTDE.	COD.	DESCRIÇÃO	DENOMINACIONES
1	75285780	1	300C	CORPO	CUERPO
2	14462880	1	055A	ANEL DE VEDAÇÃO	JUNTA HERMETICA
3	75310793	1	050T	BUJÃO	TAPON

DISTRIBUIDOR EMBREAGEM DA DIREÇÃO
DISTRIBUIDOR EMBRAGUES DELLA DIRECCION

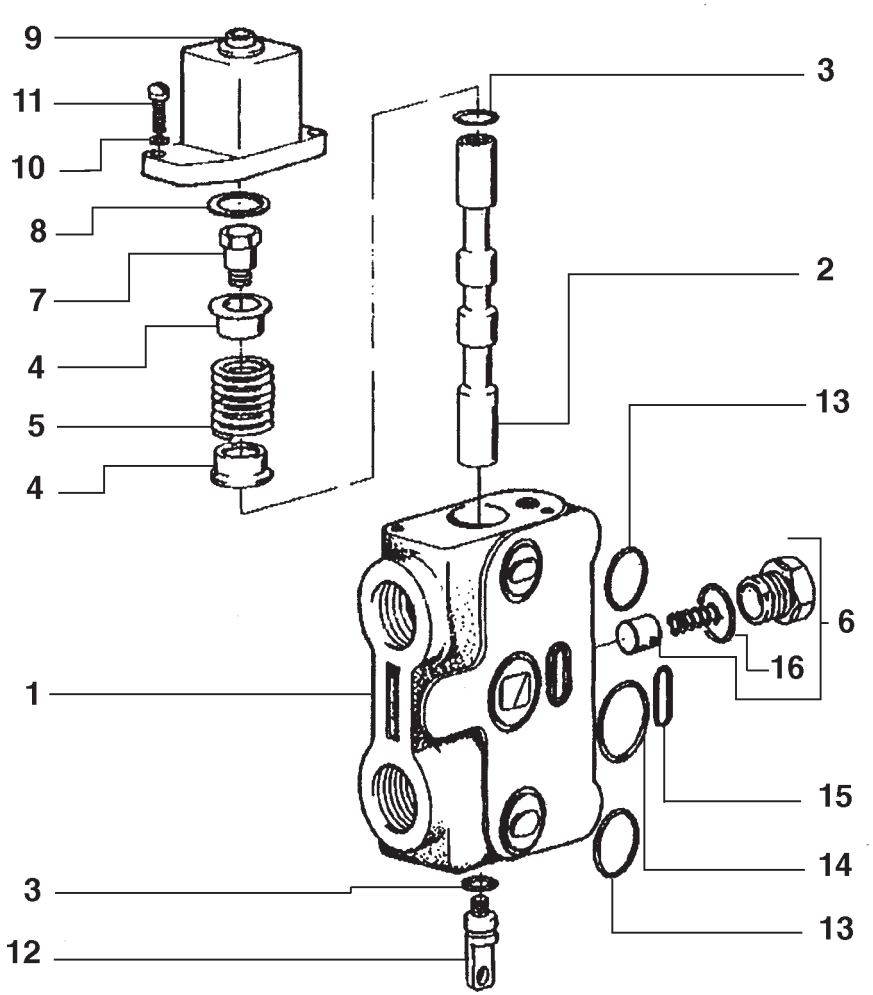

ITEM	PEÇA Nº	QTDE.	COD.	DESCRIÇÃO	DENOMINACIONES
1	75285707	1	300C	CORPO	CUERPO
2	75285719	1	090A	HASTE	VARILLA
3	75285714	2	158G	O'RING	JUNTA TORICA
4	75285706	2	120P	PRATO	PLATILLO
5	75285705	1	100M	MOLA	MUELLE
6	75285713	1	010V	VÁLVULA	VALVULA
7	75285703	1	090A	HASTE	VARILLA
8	75285717	1	198S	CALÇO	CALCE
9	75285704	1	265C	TAMPA	TAPA
10	75285715	2	131R	ARRUELA	ARANDELA
11	75285716	2	040V	PARAFUSO	TORNILLO
12	75285709	1	090A	HASTE	VARILLA
13	75285710	2	158G	O'RING	JUNTA TORICA
14	75285711	1	158G	O'RING	JUNTA TORICA
15	75285712	1	158G	O'RING	JUNTA TORICA
16	14462880	1	055A	ANEL DE VEDAÇÃO	JUNTA HERMETICA

DISTRIBUIDOR EMBREAGEM DA DIREÇÃO
DISTRIBUIDOR EMBRAGUES DELLA DIRECCION

E3.31 | 10

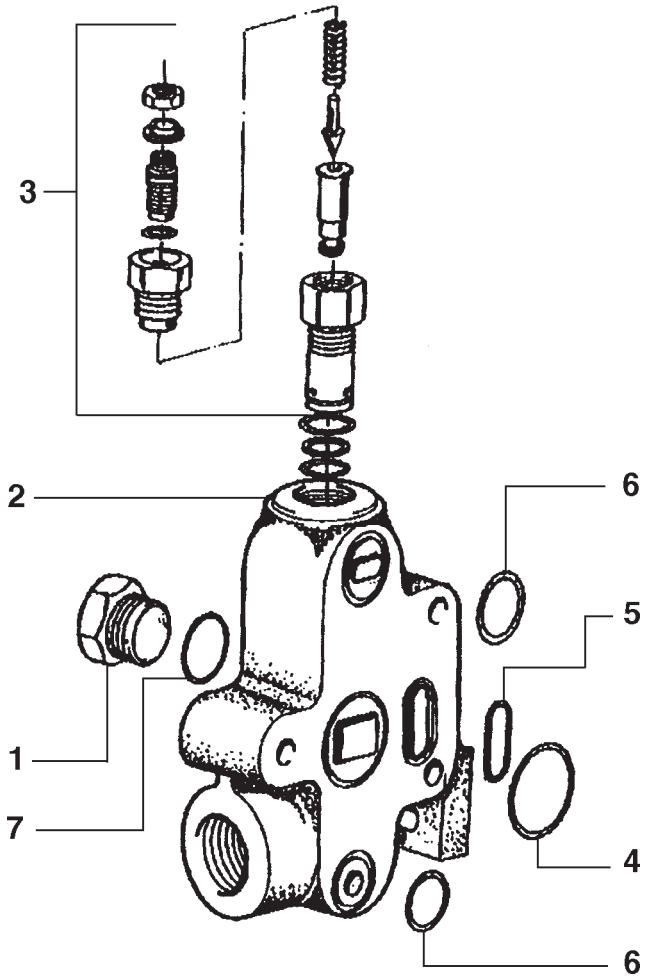

ITEM	PEÇA Nº	QTDE.	COD.	DESCRIÇÃO	DENOMINACIONES
1	75285732	1	026T	TAMPÃO	TAPE DE GOMA
2	75285737	1	300C	CORPO	CUERPO
3	75204306	1	010V	VÁLVULA	VALVULA
4	75285711	1	158G	O´RING	JUNTA TORICA
5	75285712	1	158G	O´RING	JUNTA TORICA
6	75285710	2	158G	O´RING	JUNTA TORICA
7	14457280	1	158G	O´RING	JUNTA TORICA

DISTRIBUIDOR EMBREAGEM DA DIREÇÃO
DISTRIBUIDOR EMBRAGUES DE LA DIRECCION

NEW HOLLAND

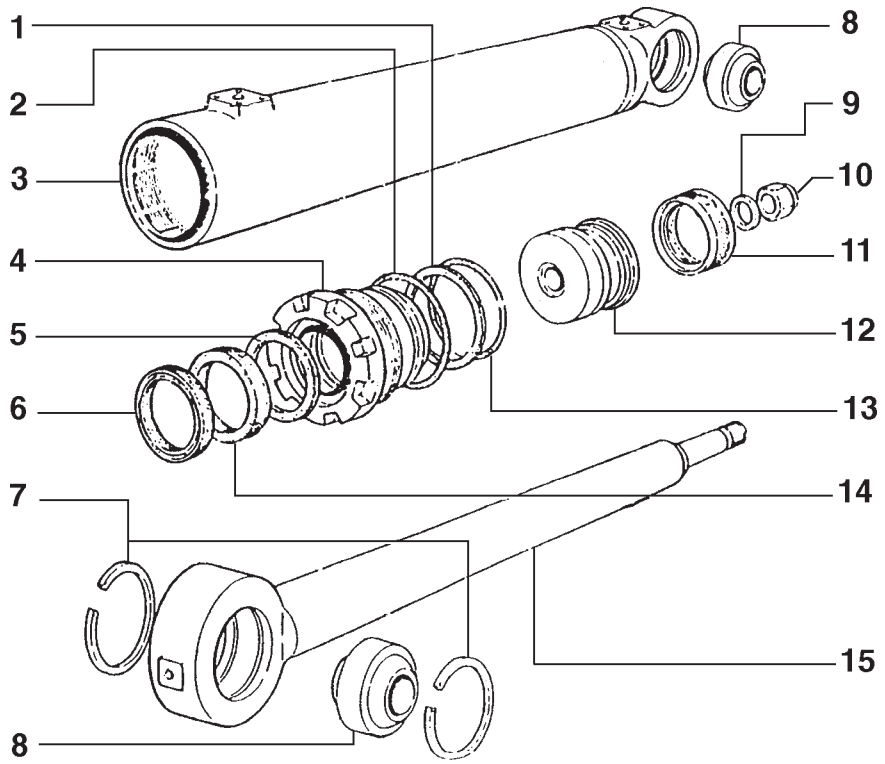

ITEM	PEÇA Nº	QTDE.	COD.	DESCRIÇÃO	DENOMINACIONES
1	8297295	2	045A	ANEL	ARO
2	14465480	2	158G	O'RING	JUNTA TORICA
3	75220616	2	035C	CAMISA CILINDRO	CAMISA CILINDRO
4	75218748	2	132F	FUNDO DIANTEIRO	TAPA ANTERIOR
5	8297074	2	055A	ANEL DE VEDAÇÃO	JUNTA HERMETICA
6	8288832	2	122G	RETENTOR	JUNTA
7	8280835	8	045A	ANEL	ARO
8	79036604	4	146R	ROTULA ESFERICA	
8	79037560	4	146R	ROTULA ESFERICA	
9	8298609	2	075D	ESPAÇADOR	SEPARADOR
10	12575127	2	010D	PORCA	TUERCA
11	8291506	2	122G	RETENTOR	JUNTA
12	75222088	2	235S	ÊMBOLO	EMBOLO
13	14465180	2	158G	O'RING	JUNTA TORICA
14	8297073	2	122G	RETENTOR	JUNTA
15	75220613	2	090A	HASTE	VARILLA

CILINDRO
CILINDRO

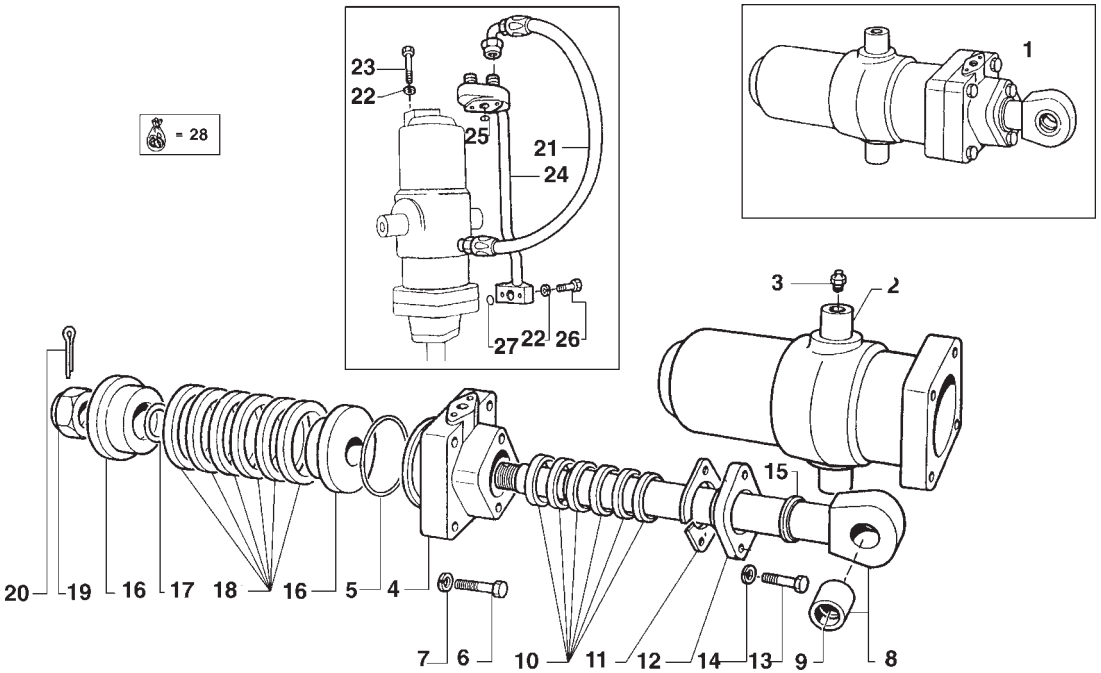

ITEM	PEÇA Nº	QTDE.	COD.	DESCRIÇÃO	DENOMINACIONES
1	8281130	1	164C	CILINDRO	CILINDRO
2	8274908	1	035C	CAMISA CILINDRO	CAMISA CILINDRO
3	13407211	1	060I	PINO GRAXEIRO	ENGRASADOR
4	8274895	1	132F	FUNDO DIANTEIRO	TAPA ANTERIOR
5	14473780	1	158G	O'RING	JUNTA TORICA
6	15988521	4	040V	PARAFUSO	TORNILLO
7	10517470	4	131R	ARRUELA	ARANDELA
8	8272691	1	274S	HASTE	VASTAGO
9	8270259	1	095B	BUCHA	BUJE
10	8281061	1	122G	RETENTOR	JUNTA
11	8272541	1	198S	CALÇO	CALCE
12	8272540	1	070F	FLANGE	BRIDA
13	11408321	2	040V	PARAFUSO	TORNILLO
14	10517170	2	170R	ARRUELA PRESSÃO	ARANDELA ELAST.
15	8272537	1	122G	RETENTOR	JUNTA
16	8273936	1	130P	PISTÃO	EMBOLO
17	14471080	1	158G	O'RING	JUNTA TORICA
18	8281823	1	122G	RETENTOR	JUNTA
19	8272552	1	010D	PORCA	TUERCA
20	10797701	1	270C	CONTRA PINO	CHAVETA PARTIDA
21	75221387	1	192T	MANGUEIRA	MANGA C/RACORDE
22	10517070	4	170R	ARRUELA PRESSÃO	ARANDELA ELAST.
23	15540821	2	040V	PARAFUSO	TORNILLO
24	8274910	1	193T	TUBO	TUBO
25	14463380	1	158G	O'RING	JUNTA TORICA
26	15540721	2	040V	PARAFUSO	TORNILLO
27	14463680	1	158G	O'RING	JUNTA TORICA

OPCIONAL
OPCIONAL

CILINDRO - RIPPER
CILINDRO - RIPPER

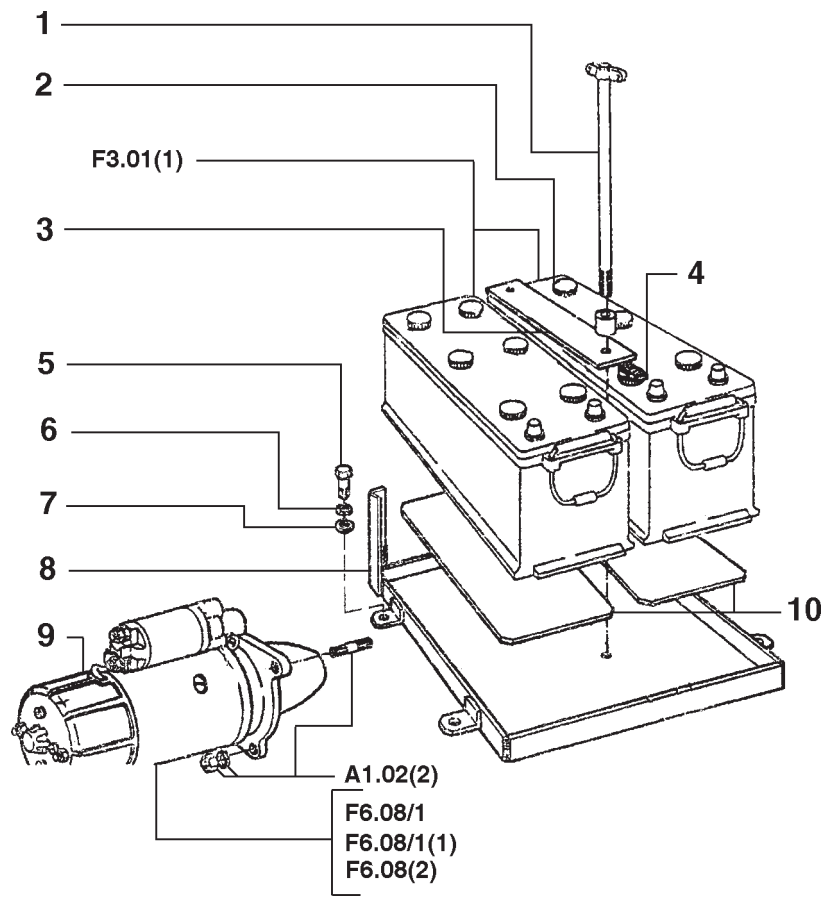

ITEM	PEÇA Nº	QTDE.	COD.	DESCRIÇÃO	DENOMINACIONES
1	79010153	2	244P	TIRANTE	TIRANTE
2	75213003	2	075D	ESPAÇADOR	SEPARADOR
3	75213002	1	300S	SUPORTE	SOPORTE
4	73122644	*	122G	RETENTOR	JUNTA
5	15540331	4	040V	PARAFUSO	TORNILLO
6	10571971	4	131R	ARRUELA	ARANDELA
7	12646901	4	131R	ARRUELA	ARANDELA
8	75221311	1	300S	SUPORTE	SOPORTE
9	75259789	1	133M	MOTOR ARRANQUE	MOTOR ARRANQUE
10	4991458	2	110P	PLACA	PLACA

NEW HOLLAND

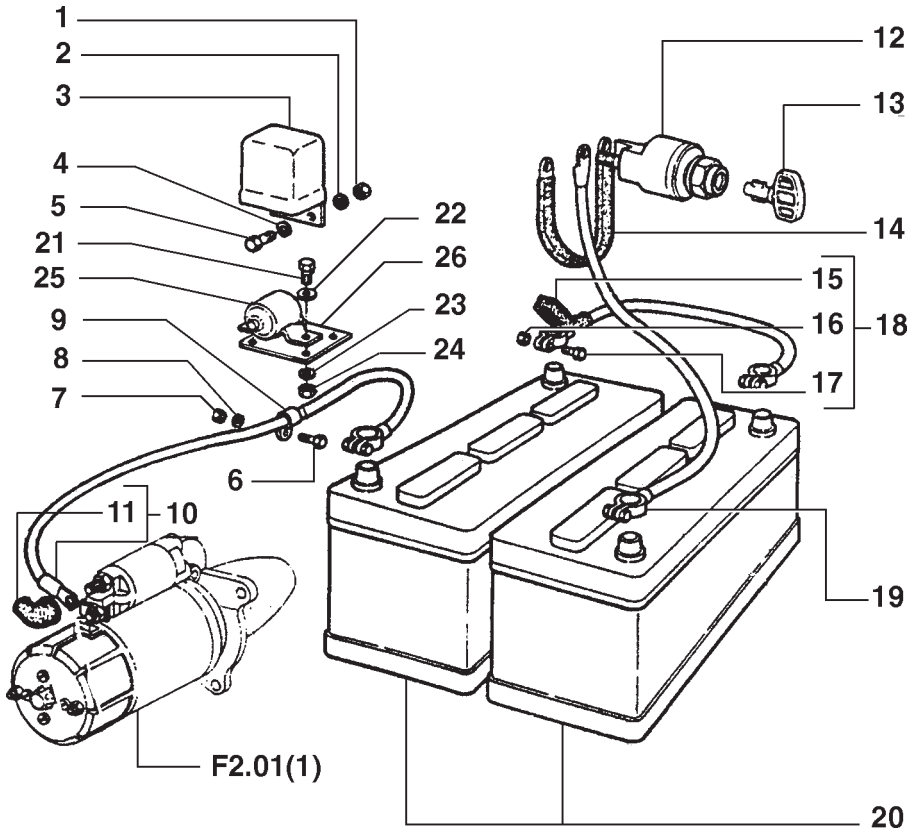

NEW HOLLAND 7D F3.01 **QUADRO** 1 **PAG.** 1

ITEM	PEÇA Nº	QTDE.	COD.	DESCRIÇÃO	DENOMINACIONES
1	15896211	2	010D	PORCA	TUERCA
2	10571571	2	170R	ARRUELA PRESSÃO	ARANDELA ELAST.
3	8320083	1	169R	REGULADOR	REGULADOR
4	10519401	2	131R	ARRUELA	ARANDELA
5	13276411	2	040V	PARAFUSO	TORNILLO
6	16043421	3	040V	PARAFUSO	TORNILLO
7	16100811	3	010D	PORCA	TUERCA
8	10516671	3	170R	ARRUELA PRESSÃO	ARANDELA ELAST.
9	4969010	3	031F	ABRAÇADEIRA	ABRAZADERA
10	75212018	1	111C	CABO ELÉTRICO	CABLE
11	60093124	1	070R	PROTEÇÃO	PROTECCION
12	79073032	1	075I	INTERRUPTOR	INTERRUPTOR
13	79073033	1	150C	CHAVE	LLAVE
14	79017173	1	112C	CABO TERRA	CABLE DE MASA
15	4950259	4	070R	PROTEÇÃO	PROTECCION
16	15896218	4	010D	PORCA	TUERCA
17	11945008	4	040V	PARAFUSO	TORNILLO
18	4954336	1	105F	CABO	CABLE
19	79035908	1	105F	CABO	CABLE
20	75212014	2	025B	BATERIA	BATERIA
21	10902431	2	040V	PARAFUSO	TORNILLO
22	12646701	2	131R	ARRUELA	ARANDELA
23	10516479	2	170R	ARRUELA PRESSÃO	ARANDELA ELAST.
24	15896221	2	010D	PORCA	TUERCA
25	120398A1	1	085T	RELE	TELERUPTOR
26	75262656	1	105P	CHAPA	PLACA

SISTEMA ELÉTRICO
SISTEMA ELECTRICO

F3.01 | 1

NEW HOLLAND

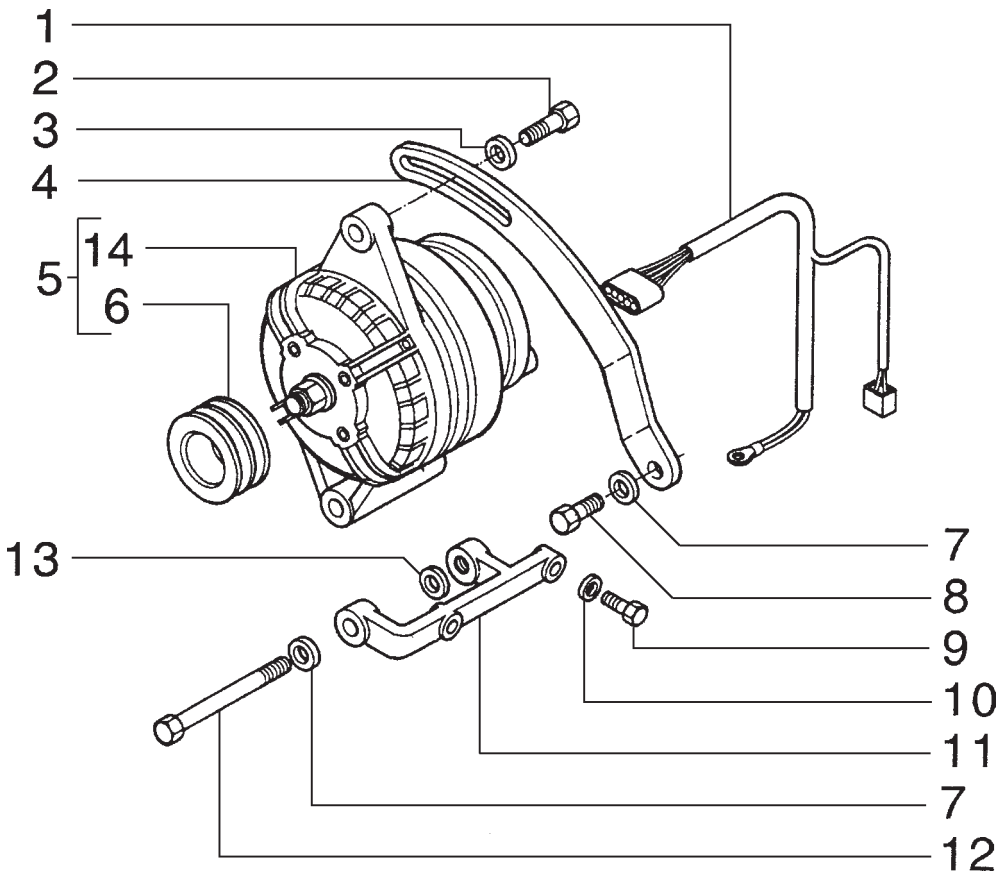

ITEM	PEÇA Nº	QTDE.	COD.	DESCRIÇÃO	DENOMINACIONES
1	75325471	1	111C	CABO ELÉTRICO	CABLE
2	11106231	1	040V	PARAFUSO	TORNILLO
3	10615779	1	131R	ARRUELA	ARANDELA
4	75222293	1	087T	ESTICADOR	TENSOR CORREA
5	75326060	1	025A	ALTERNADOR	ALTERNADOR
6	75325607	1	230P	POLIA	POLEA
7	10516879	2	170R	ARRUELA PRESSÃO	ARANDELA ELAST.
8	11106031	1	040V	PARAFUSO	TORNILLO
9	16043231	2	040V	PARAFUSO	TORNILLO
10	10615679	2	131R	ARRUELA	ARANDELA
11	75222291	1	300S	SUPORTE	SOPORTE
12	15972231	1	040V	PARAFUSO	TORNILLO
13	12646821	2	131R	ARRUELA	ARANDELA
14	75261183	1	025A	ALTERNADOR	ALTERNADOR

ALTERNADOR
ALTERNADOR

NEW HOLLAND

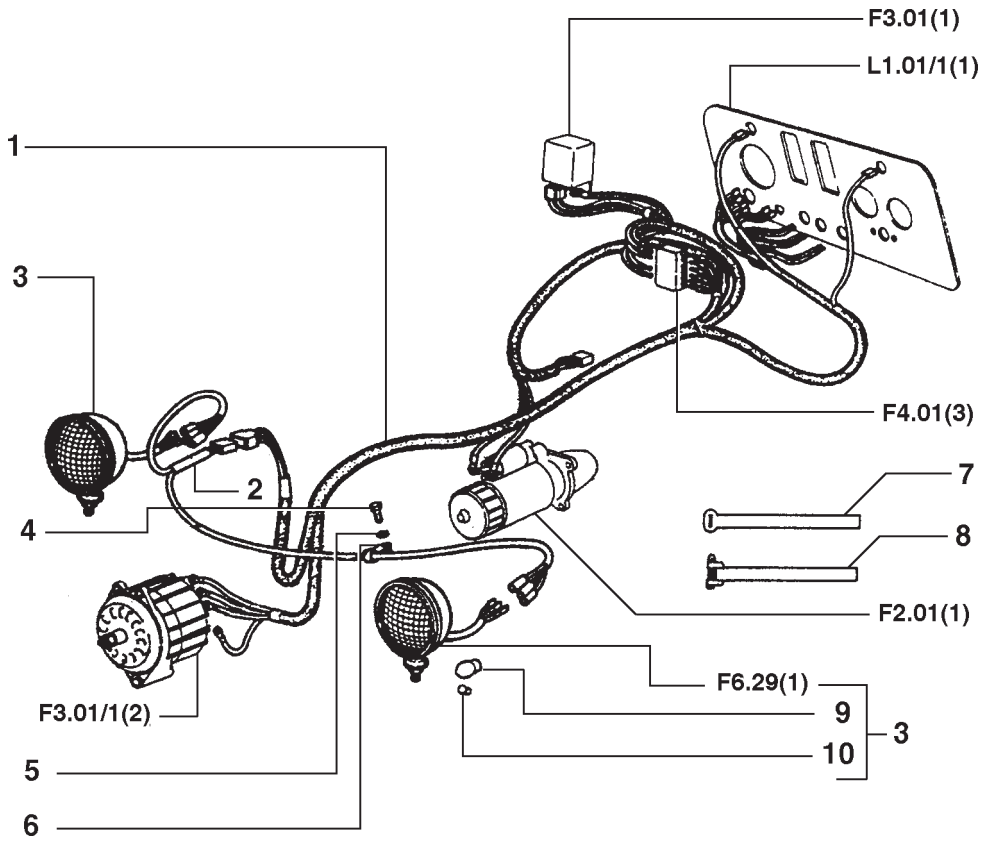

ITEM	PEÇA Nº	QTDE.	COD.	DESCRIÇÃO	DENOMINACIONES
1	75262609	1	111C	CABO ELÉTRICO	CABLE
2	75242778	1	111C	CABO ELÉTRICO	CABLE
3	75242576	2	220P	FAROL	PROYECTOR
4	13275917	2	040V	PARAFUSO	TORNILLO
5	10516471	2	170R	ARRUELA PRESSÃO	ARANDELA ELAST.
6	10418301	2	031F	ABRAÇADEIRA	ABRAZADERA
7	10006309	*	031F	ABRAÇADEIRA	ABRAZADERA
7	10006709	*	031F	ABRAÇADEIRA	ABRAZADERA
7	10007109	*	031F	ABRAÇADEIRA	ABRAZADERA
8	10291290	*	031F	ABRAÇADEIRA	ABRAZADERA
9	75201111	2	030L	LÂMPADA	LAMPARA
10	75201112	2	030L	LÂMPADA	LAMPARA

* CONFORME NECESSIDADE

PAINEL DE INSTRUMENTOS E ILUMINAÇÃO
TABLERO DE INSTRUMENTO Y ILUMINACION

NEW HOLLAND

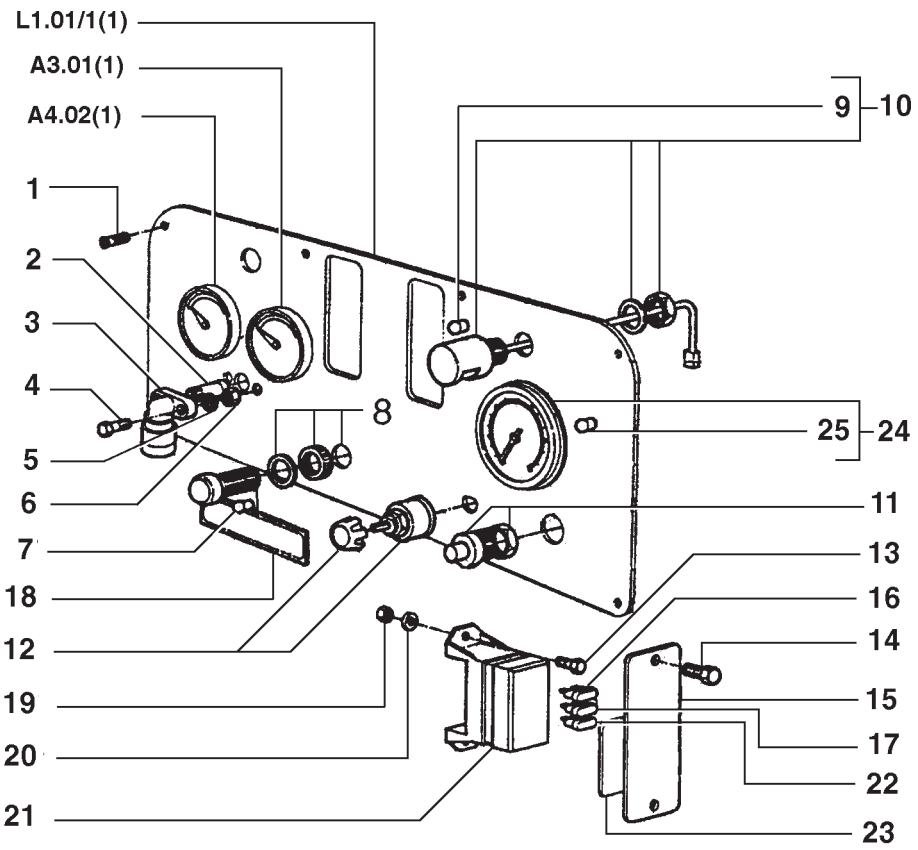

NEW HOLLAND 7D F4.01 **QUADRO** 2 **PAG.** 1

ITEM	PEÇA Nº	QTDE.	COD.	DESCRIÇÃO	DENOMINACIONES
1	13276011	6	040V	PARAFUSO	TORNILLO
2	8321751	1	193T	TUBO	TUBO
3	8321722	1	035I	INDICADOR	INDICADOR
4	10902431	2	040V	PARAFUSO	TORNILLO
5	10571571	2	170R	ARRUELA PRESSÃO	ARANDELA ELAST.
6	15896211	2	010D	PORCA	TUERCA
7	8320370	3	030L	LÂMPADA	LAMPARA
8	75244463	3	035I	INDICADOR	INDICADOR
9	14149690	2	030L	LÂMPADA	LAMPARA
10	75200649	2	009F	FAROL	FAROL
11	79027131	1	075I	INTERRUPTOR	INTERRUPTOR
12	73057960	1	075I	INTERRUPTOR	INTERRUPTOR
13	10374801	2	040V	PARAFUSO	TORNILLO
14	10902121	2	040V	PARAFUSO	TORNILLO
15	73122862	1	105P	CHAPA	PLACA
16	11054590	2	110F	FUSIVEL 3A	FUSIBLE
17	11054690	1	110F	FUSIVEL 4A	FUSIBLE
18	75241483	1	008D	DECALCOMANIA	CALCOMANIA
19	10794001	2	010D	PORCA	TUERCA
20	10571571	4	170R	ARRUELA PRESSÃO	ARANDELA ELAST.
21	79078595	1	188P	PORTA-FUSÍVEL	PORTAFUSIBLE
22	11054890	1	110F	FUSIVEL 7,5A	FUSIBLE
23	75242883	1	008D	DECALCOMANIA	CALCOMANIA
24	75251509	1	247C	TACOMETRO	TACOMETRO
25	14143890	2	030L	LÂMPADA	LAMPARA

PAINEL DE INSTRUMENTOS E ILUMINAÇÃO
TABLERO DE INSTRUMENTO Y ILUMINACION

F4.01 | 2

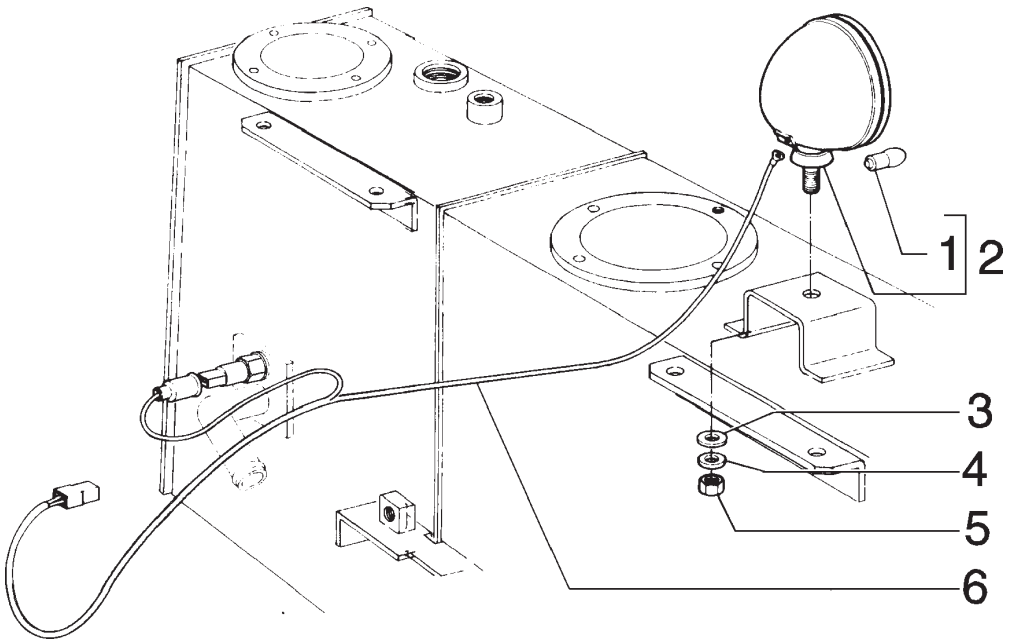

ITEM	PEÇA Nº	QTDE.	COD.	DESCRIÇÃO	DENOMINACIONES
1	75201111	1	030L	LÂMPADA	LAMPARA
2	75242576	1	220P	FAROL	PROYECTOR
3	12646801	1	131R	ARRUELA	ARANDELA
4	10571871	1	170R	ARRUELA PRESSÃO	ARANDELA ELAST.
5	12164721	1	010D	PORCA	TUERCA
6	75243964	1	111C	CABO ELÉTRICO	CABLE

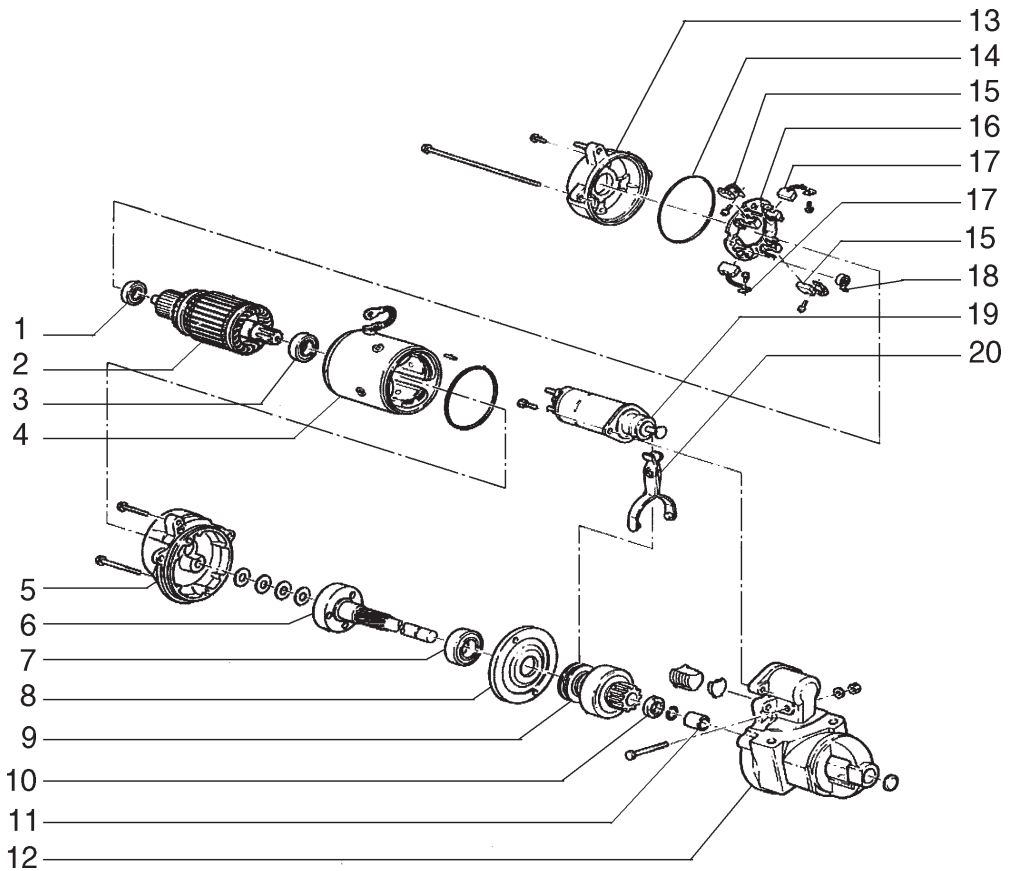

ITEM	PEÇA Nº	QTDE.	COD.	DESCRIÇÃO	DENOMINACIONES
1	329761A1	1	341C	ROLAMENTO	RODAMIENTO
2	75313526	1	046I	INDUZIDO	INDUCIDO
3	329760A1	1	341C	ROLAMENTO	RODAMIENTO
4	75313527	1	083B	BOBINA	BOBINA
5	100584A1	1	300S	SUPORTE	SOPORTE
6	329773A1	1	016A	EIXO	ARBOL
7	329762A1	1	341C	ROLAMENTO	RODAMIENTO
8	329803A1	1	079L	MANCAL	LUNETA
9	71100247	1	122P	PINHAO	PINON
10	329767A1	1	045A	ANEL	ARO
11	329751A1	1	095B	BUCHA	BUJE
12	71100249	1	079L	MANCAL	LUNETA
13	100582A1	1	079L	MANCAL	LUNETA
14	329794A1	1	158G	O'RING	JUNTA TORICA
15	75313747	4	197P	PORTA-ESCOVA	PORTAESCOBILLA
16	75313529	1	177S	ESCOVA	ESCOBILLA
17	75313528	4	177S	ESCOVA	ESCOBILLA
18	71100248	4	100M	MOLA	MUELLE
19	71100246	1	030E	SOLENÓIDE	SOLENOIDE
20	75313749	1	085F	FORQUILHA	HORQUILLA

MOTOR DE PARTIDA
MOTOR DE ARRANQUE

NEW HOLLAND

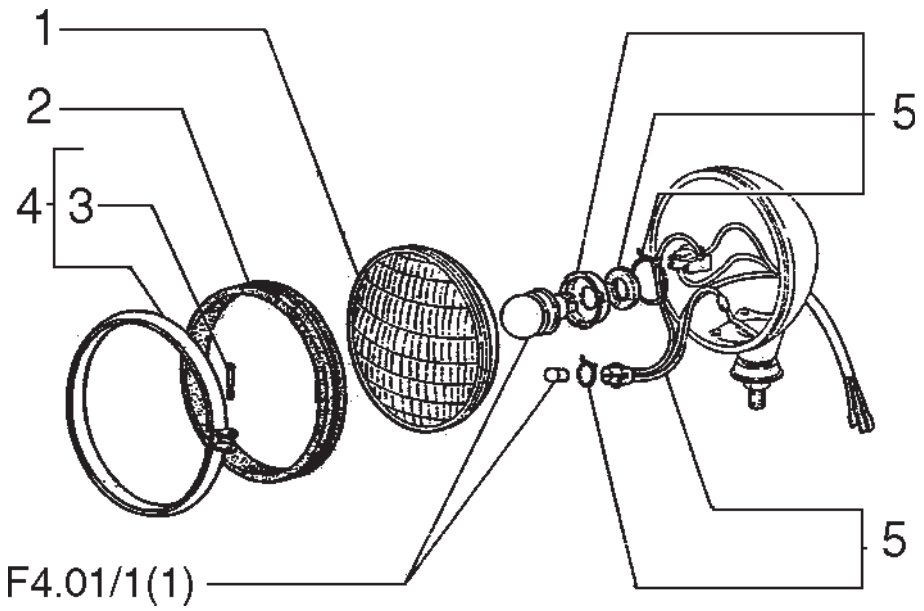

ITEM	PEÇA Nº	QTDE.	COD.	DESCRIÇÃO	DENOMINACIONES
1	75207386	2	171R	REFLETOR	REFLECTOR
2	75207387	2	122G	RETENTOR	JUNTA
3	75207389	2	040V	PARAFUSO	TORNILLO
4	75207388	2	031F	ABRAÇADEIRA	ABRAZADERA
5	75207390	1	418S	JOGO	JUEGO

FAROL DIANTEIRO - 75211201
FARO DELANTERO - 75211201

NEW HOLLAND

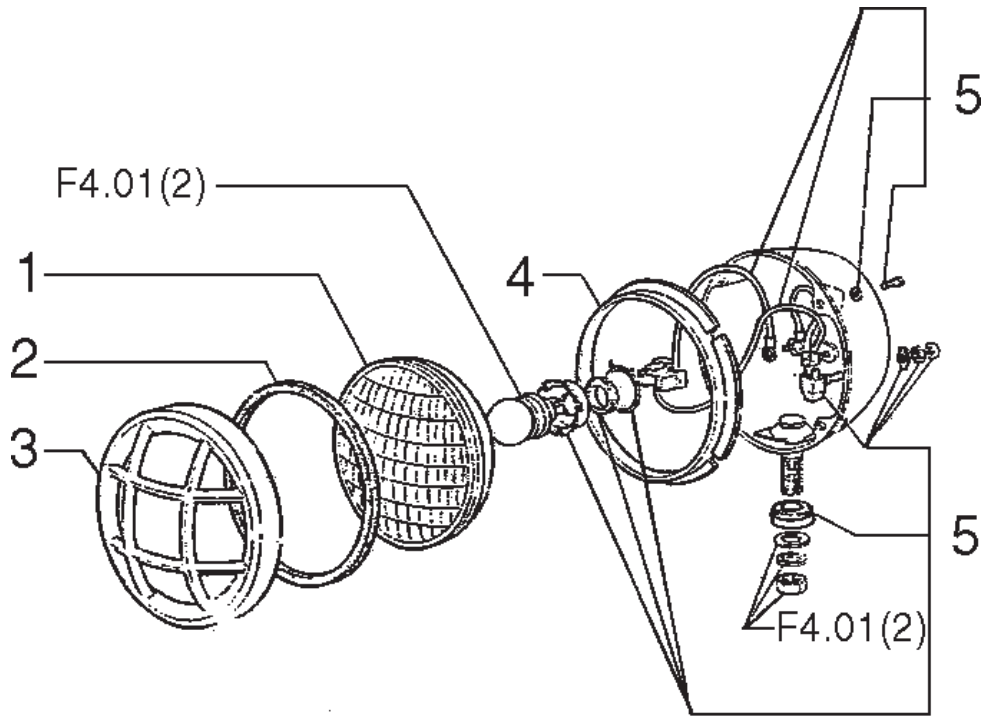

ITEM	PEÇA Nº	QTDE.	COD.	DESCRIÇÃO	DENOMINACIONES
1	75207392	2	009F	FAROL	FAROL
2	75207393	2	048A	ANEL BORRACHA	GUARNICION CAUCHO
3	75207394	2	070R	PROTEÇÃO	PROTECCION
4	75207395	2	300S	SUPORTE	SOPORTE
5	75207396	1	002K	KIT	JUEGO

FAROL TRASEIRO - 75201108
FARO POSTERIOR - 75201108

NEW HOLLAND

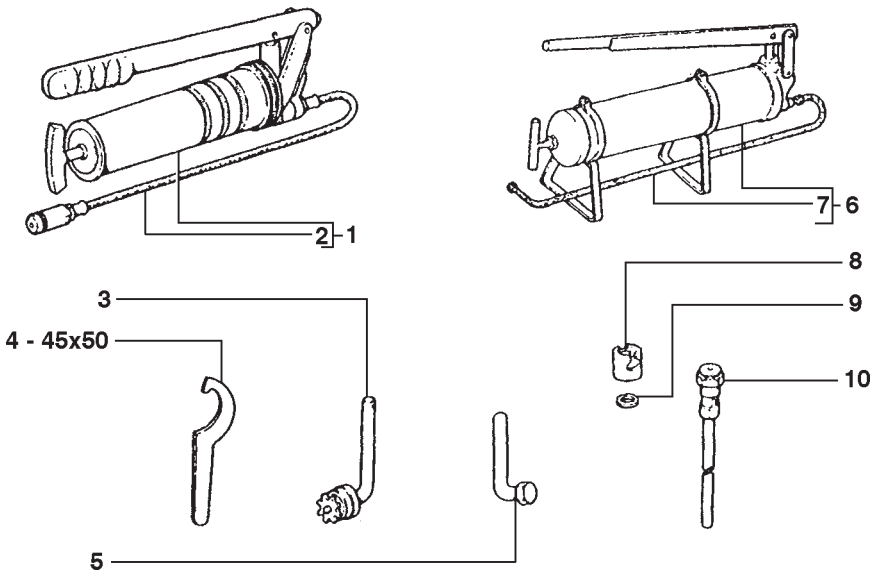

ITEM	PEÇA Nº	QTDE.	COD.	DESCRIÇÃO	DENOMINACIONES
1	75210969	1	0992	BOMBA ENGRAXAM.	BOMBA
2	75210985	1	285T	MANGUEIRA	TUBO FLEXIBLE
3	594629	1	150C	CHAVE	LLAVE
4	10308671	1	150C	CHAVE	LLAVE
5	738461	1	150C	CHAVE	LLAVE
6	75200532	1	0992	BOMBA ENGRAXAM.	BOMBA
7	75210971	1	285T	MANGUEIRA	TUBO FLEXIBLE
8	75210970	1	060I	PINO GRAXEIRO	ENGRASADOR
9	10287385	2	120G	JUNTA	JUNTA PLANA
10	592437	1	020R	CONEXÃO	RACOR

FERRAMENTAS
HERRAMIENTAS

NEW HOLLAND

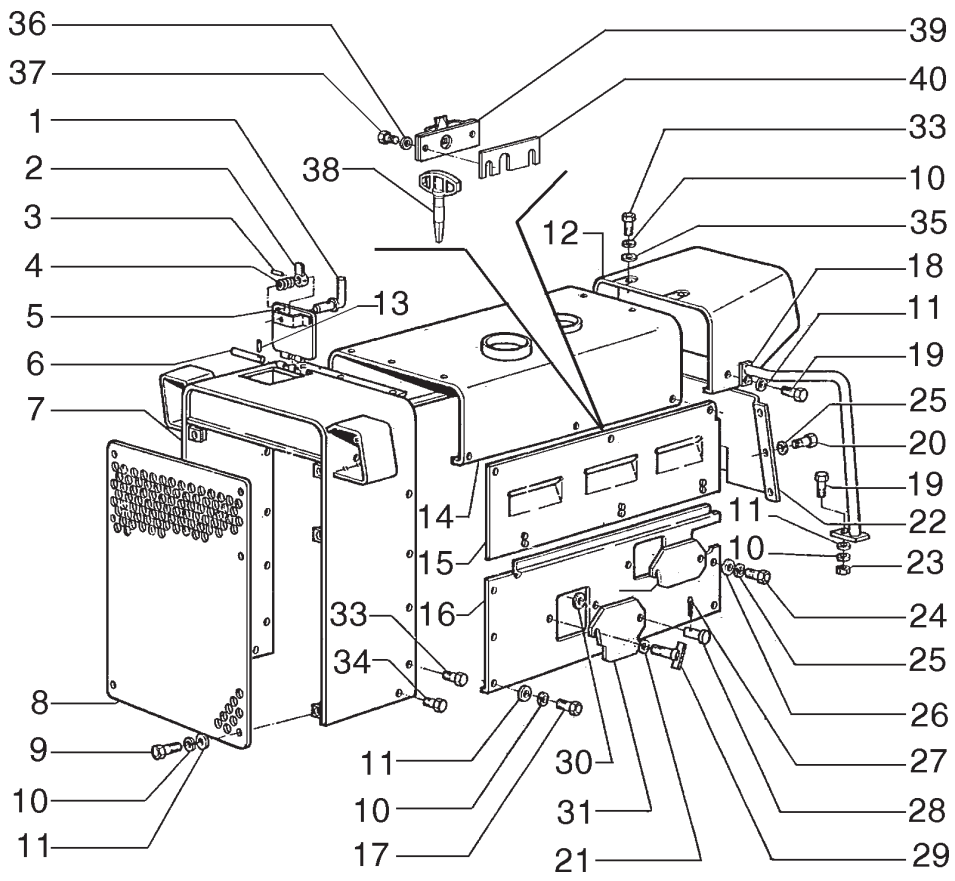

NEW HOLLAND	7D	L1.01	QUADRO 1	PAG. 1

ITEM	PEÇA Nº	QTDE.	COD.	DESCRIÇÃO	DENOMINACIONES
1	75266702	1	020M	ALÇA	MANIJA
2	79023586	1	045L	ALAVANCA	PALANCA
3	14163170	1	202S	PINO ELÁSTICO	PASADOR ELAST.
4	79009016	1	100M	MOLA	MUELLE
5	75266708	1	265C	TAMPA	TAPA
6	75223827	1	080P	PINO	BULON
7	75266676	1	176C	CAPO	CAPOT
8	75211956	1	101G	GRADE	REJILLA
9	11112231	11	040V	PARAFUSO	TORNILLO
10	10571971	35	131R	ARRUELA	ARANDELA
11	12646921	35	131R	ARRUELA	ARANDELA
12	75266599	1	325C	PAINEL	TABLERO DE ABOR
13	14161770	2	202S	PINO ELÁSTICO	PASADOR ELAST.
14	75266683	1	176C	CAPO	CAPOT
15	75266696	1	070R	PROTEÇÃO DIR.	PROTECCION DER.
15	75266699	1	070R	PROTEÇÃO ESQ.	PROTECCION IZQ.
16	75266679	1	070R	PROTEÇÃO ESQ.	PROTECCION IZQ.
16	75266681	1	070R	PROTEÇÃO DIR.	PROTECCION DER.
17	11112231	12	040V	PARAFUSO	TORNILLO
18	75266585	1	020M	ALÇA DIR.	MANIJA DER.
18	75266587	1	020M	ALÇA ESQ.	MANIJA IZQ.
19	11112431	4	040V	PARAFUSO	TORNILLO
20	11106231	4	040V	PARAFUSO	TORNILLO
21	12601471	2	170R	ARRUELA PRESSÃO	ARANDELA ELAST.
22	75237217	1	265C	TAMPA	TAPA
23	11702921	2	010D	PORCA	TUERCA
24	15970731	4	040V	PARAFUSO	TORNILLO
25	10571871	8	170R	ARRUELA PRESSÃO	ARANDELA ELAST.
26	12646821	4	131R	ARRUELA	ARANDELA
27	10796401	4	270C	CONTRA PINO	CHAVETA PARTIDA
28	4991559	2	080P	PINO	BULON
29	79015373	2	040V	PARAFUSO	TORNILLO
30	12646801	2	131R	ARRUELA	ARANDELA

CAPÔ
CAPOT

L1.01 | 1

NEW HOLLAND

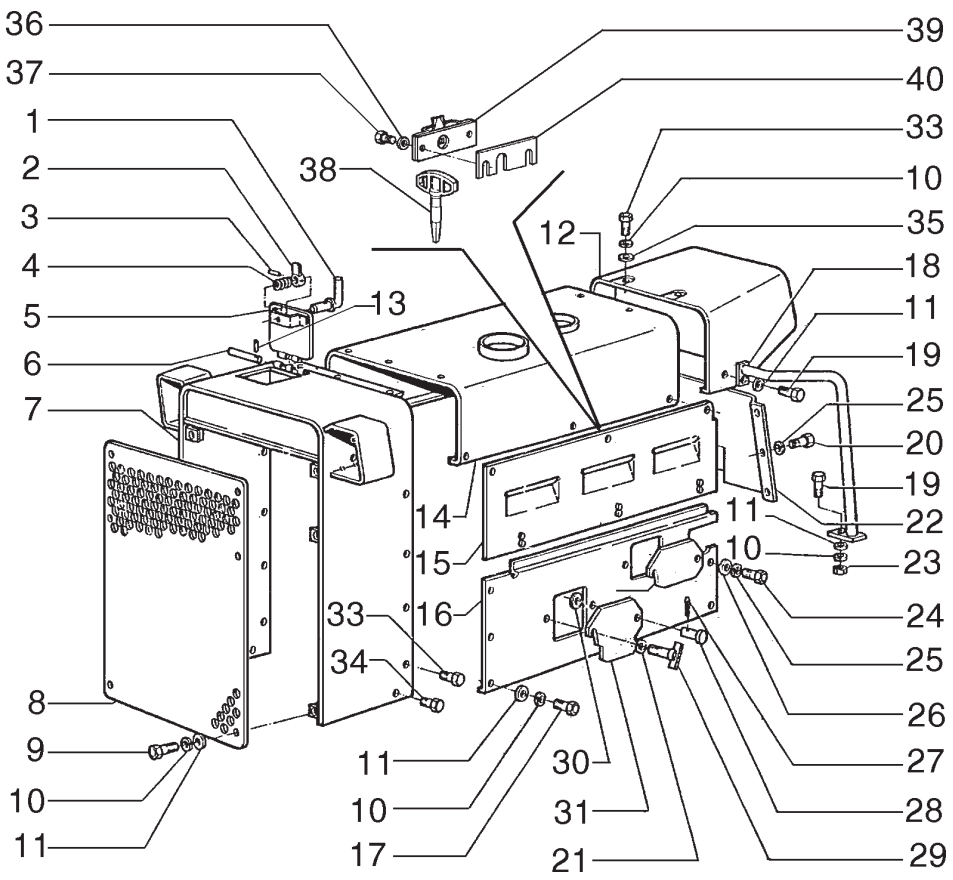

ITEM	PEÇA Nº	QTDE.	COD.	DESCRIÇÃO	DENOMINACIONES
31	75222480	1	265C	TAMPA	TAPA
32	79013817	1	265C	TAMPA	TAPA
33	11112431	8	040V	PARAFUSO	TORNILLO
34	15540431	4	040V	PARAFUSO	TORNILLO
35	10520021	4	131R	ARRUELA	ARANDELA
36	10516470	12	170R	ARRUELA PRESSÃO	ARANDELA ELAST.
37	10902030	12	040V	PARAFUSO	TORNILLO
38	7907440	1	150C	CHAVE	LLAVE
39	73069458	6	120S	FECHADURA	CERRADURA
40	73072341	6	198S	CALÇO	CALCE

CAPÔ
CAPOT

L1.01 | 1

NEW HOLLAND

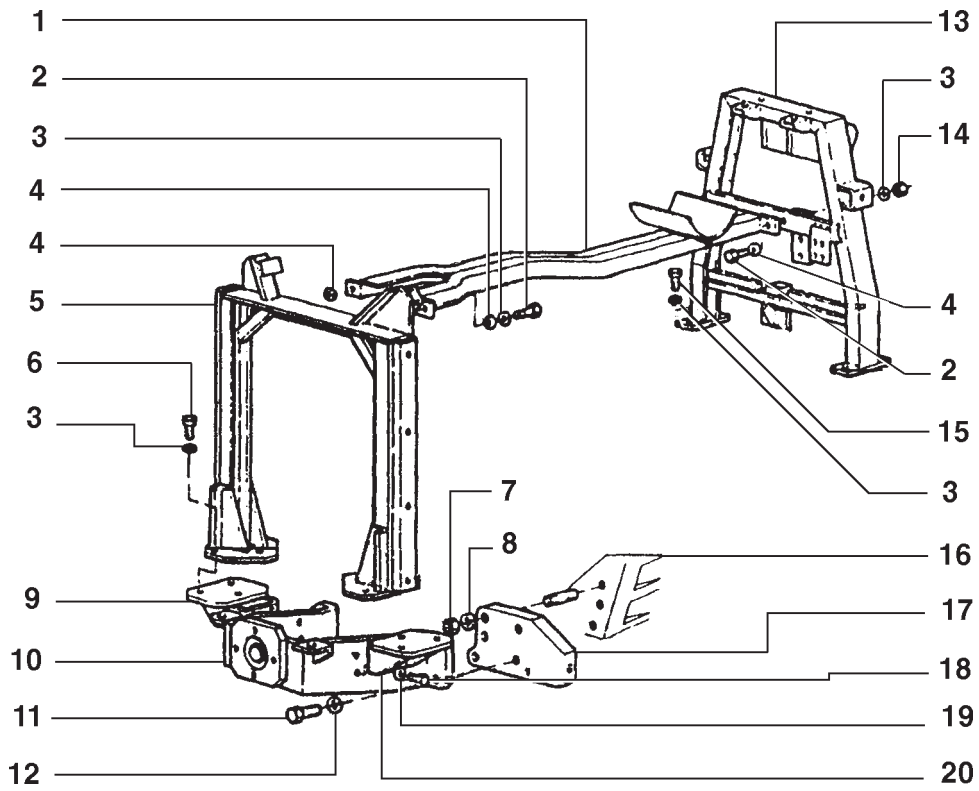

ITEM	PEÇA Nº	QTDE.	COD.	DESCRIÇÃO	DENOMINACIONES
1	75266685	1	070L	LONGARINA	LONGRINA
2	11112431	4	040V	PARAFUSO	TORNILLO
3	10571971	16	131R	ARRUELA	ARANDELA
4	12646921	6	131R	ARRUELA	ARANDELA
5	75266672	1	300S	SUPORTE	SOPORTE
6	15540431	6	040V	PARAFUSO	TORNILLO
7	10517271	6	170R	ARRUELA PRESSÃO	ARANDELA ELAST.
8	12164111	6	010D	PORCA	TUERCA
9	75266666	1	300S	SUPORTE	SOPORTE
10	75211186	1	300S	SUPORTE	SOPORTE
11	15984121	4	040V	PARAFUSO	TORNILLO
12	10517371	4	170R	ARRUELA PRESSÃO	ARANDELA ELAST.
13	75236002	1	300S	SUPORTE	SOPORTE
14	11702921	2	010D	PORCA	TUERCA
15	11305131	6	040V	PARAFUSO	TORNILLO
16	75205148	6	210P	PRISIONEIRO	ESPARRAGO
17	75266670	2	300S	SUPORTE	SOPORTE
18	15540531	8	040V	PARAFUSO	TORNILLO
19	10517071	8	170R	ARRUELA PRESSÃO	ARANDELA ELAST.
20	4692020	1	300S	SUPORTE	SOPORTE

CAPÔ
CAPOT

NEW HOLLAND

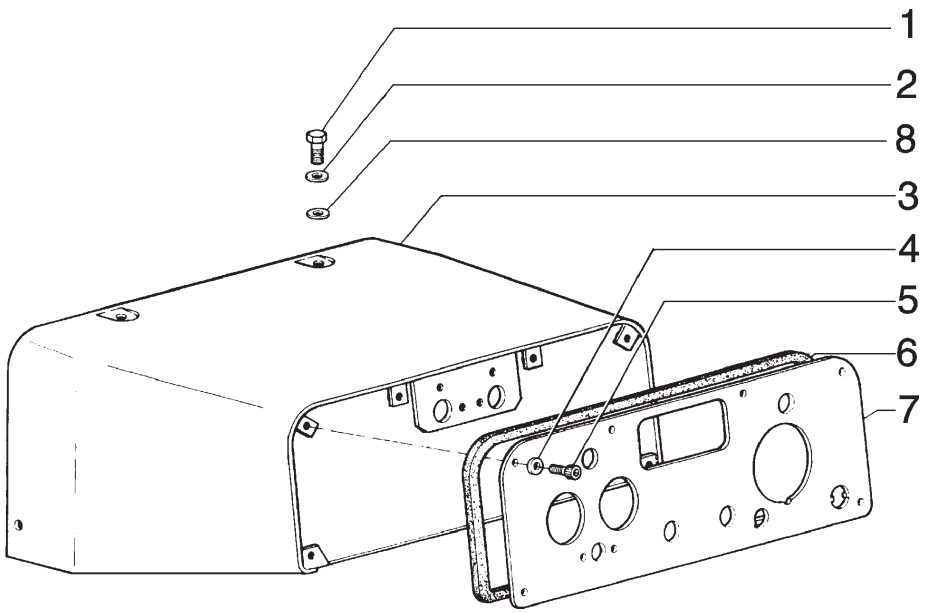

ITEM	PEÇA Nº	QTDE.	COD.	DESCRIÇÃO	DENOMINACIONES
1	11112431	4	040V	PARAFUSO	TORNILLO
2	10517079	4	170R	ARRUELA PRESSÃO	ARANDELA ELAST.
3	75266599	1	325C	PAINEL DIANT.	TABLERO DE ABOR
4	12605379	6	131R	ARRUELA	ARANDELA
5	13276411	6	040V	PARAFUSO	TORNILLO
6	75212226	1	122G	RETENTOR	JUNTA
7	75247207	1	325C	PAINEL	TABLERO DE ABOR
8	10520021	4	131R	ARRUELA	ARANDELA

PAINEL DE INSTRUMENTOS
TABLERO DE BORDO

NEW HOLLAND

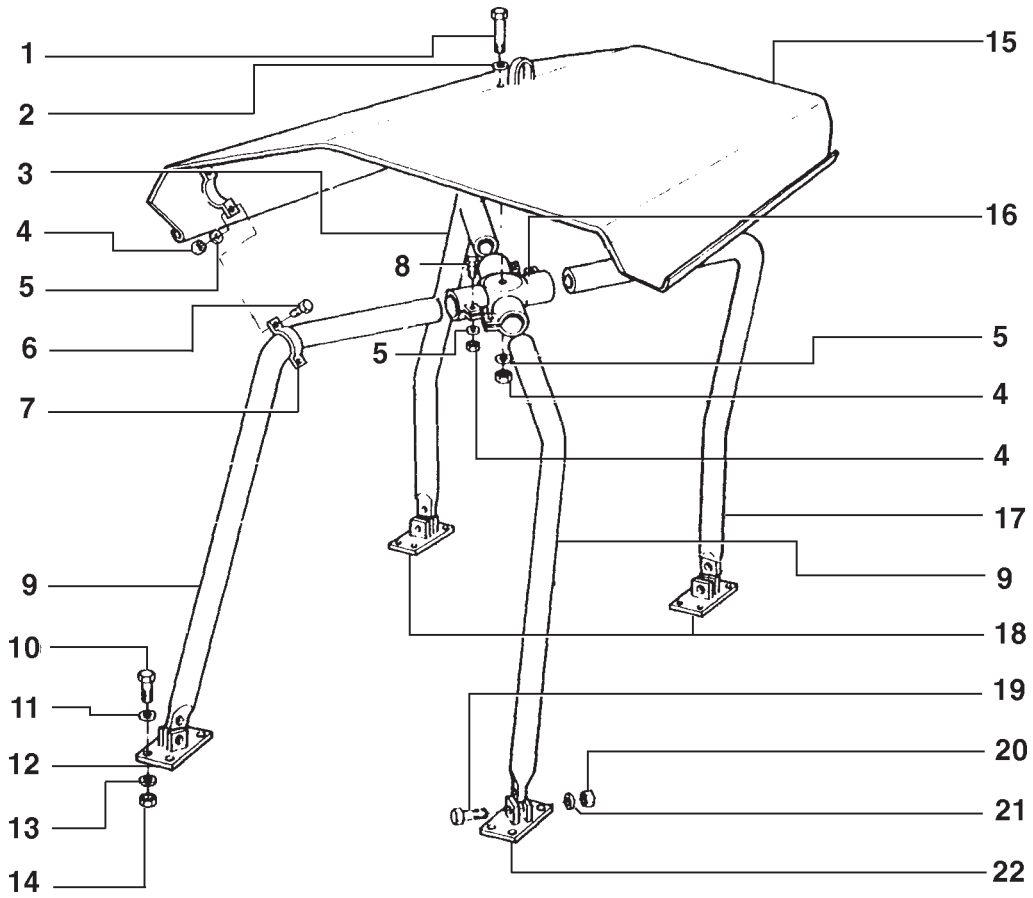

NEW HOLLAND	7D	L1.04	QUADRO 1	PAG. 1

ITEM	PEÇA Nº	QTDE.	COD.	DESCRIÇÃO	DENOMINACIONES
1	75222673	1	040V	PARAFUSO	TORNILLO
2	75222674	1	131R	ARRUELA	ARANDELA
3	75222667	1	300S	SUPORTE TRAS.ESQ.	SOPORTE TRAS.DER
4	75206968	13	010D	PORCA	TUERCA
5	75206967	13	170R	ARRUELA PRESSÃO	ARANDELA ELAST.
6	75206965	8	040V	PARAFUSO	TORNILLO
7	75206966	4	031F	ABRAÇADEIRA	ABRAZADERA
8	75222672	4	040V	PARAFUSO	TORNILLO
9	75222666	2	300S	SUPORTE DIANT.	SOPORTE DELANT.
10	15540831	16	040V	PARAFUSO	TORNILLO
11	10520001	16	131R	ARRUELA	ARANDELA
12	75206959	1	295S	SAPATA DIANT.DIR.	ZAPATA DEL.DER.
13	10517071	16	170R	ARRUELA PRESSÃO	ARANDELA ELAST.
14	16101521	16	010D	PORCA	TUERCA
15	75222671	1	325C	PAINEL	TABLERO DE ABOR
16	75222669	1	320C	CRUZETA	CRUCETA
17	75222668	1	300S	SUPORTE TRAS.ESQ.	SOPORTE TRAS.IZQ
18	75206961	2	295S	SAPATA TRAS.	ZAPATA TRAS.
19	75206962	4	040V	PARAFUSO	TORNILLO
20	75206964	4	010D	PORCA	TUERCA
21	75206963	4	131R	ARRUELA	ARANDELA
22	75206960	4	295S	SAPATA DIANT.ESQ.	ZAPATA DER.IZQ.

OPCIONAL
OPCIONAL

TOLDO
TOLDO

L1.04 | 1

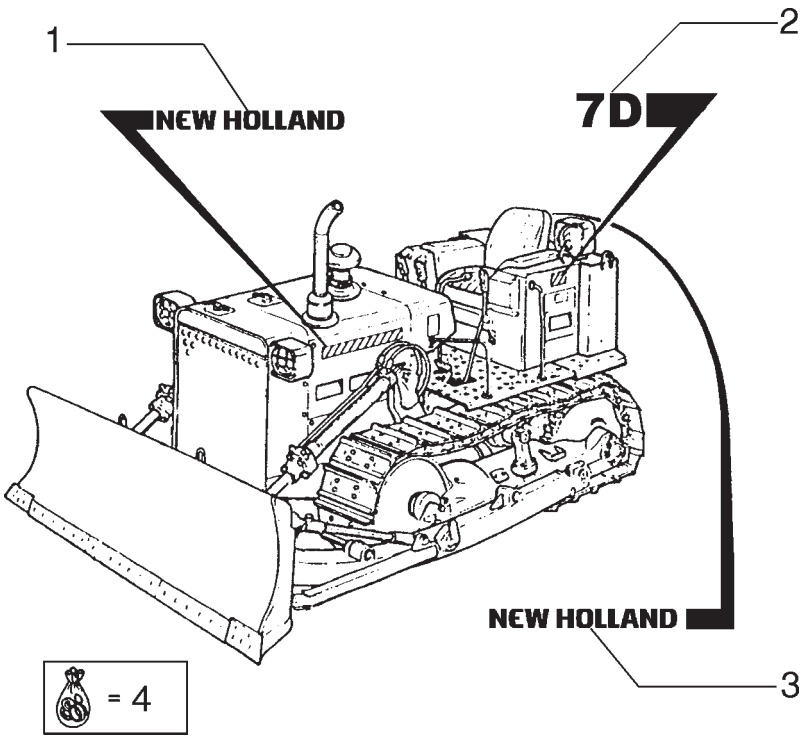

ITEM	PEÇA Nº	QTDE.	COD.	DESCRIÇÃO	DENOMINACIONES
1	75266971	2	012D	DECALQUE	CALCOMANIA
2	75267048	2	012D	DECALQUE	CALCOMANIA
3	75266970	1	065T	ADESIVO	CALCOMANIA
4	75266405	1	002K	KIT	JUEGO

NEW HOLLAND

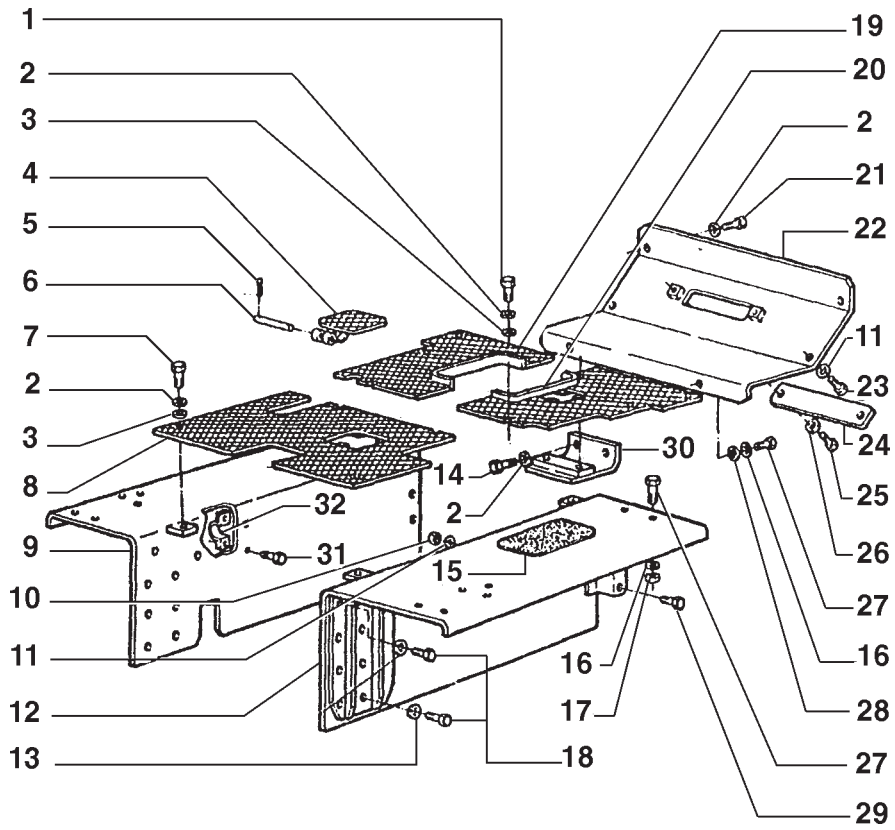

ITEM	PEÇA Nº	QTDE.	COD.	DESCRIÇÃO	DENOMINACIONES
1	11106031	8	040V	PARAFUSO	TORNILLO
2	10516871	14	170R	ARRUELA PRESSÃO	ARANDELA ELAST.
3	12646821	10	131R	ARRUELA	ARANDELA
4	592624	2	205S	PORTA	PUERTA
5	10734201	4	270C	CONTRA PINO	CHAVETA PARTIDA
6	592625	2	080P	PINO	BULON
7	11106631	2	040V	PARAFUSO	TORNILLO
8	75266571	1	050P	PISO	PISO
9	75266637	1	031P	PÁRA-LAMA DIR.	GUARDABARROS DER
10	16100821	4	010D	PORCA	TUERCA
11	10516671	6	170R	ARRUELA PRESSÃO	ARANDELA ELAST.
12	75266619	1	031P	PÁRA-LAMA ESQ.	GUARDABARROS IZQ
13	10517071	16	170R	ARRUELA PRESSÃO	ARANDELA ELAST.
14	15970721	2	040V	PARAFUSO	TORNILLO
15	75210383	2	029F	FAIXA	BANDA
16	10517171	6	170R	ARRUELA PRESSÃO	ARANDELA ELAST.
17	12164021	4	010D	PORCA	TUERCA
18	11305131	16	040V	PARAFUSO	TORNILLO
19	75266581	1	050P	PISO DIR.	PISO DER.
20	75266583	1	050P	PISO ESQ.	PISO IZQ.
21	10979221	2	040V	PARAFUSO	TORNILLO
22	75266615	1	070R	PROTEÇÃO	PROTECCION
23	16043221	2	040V	PARAFUSO	TORNILLO
24	75266617	1	070R	PROTEÇÃO	PROTECCION
25	10902431	2	040V	PARAFUSO	TORNILLO
26	10516471	2	170R	ARRUELA PRESSÃO	ARANDELA ELAST.
27	11408331	6	040V	PARAFUSO	TORNILLO
28	10520121	2	131R	ARRUELA	ARANDELA
29	16054621	4	040V	PARAFUSO	TORNILLO
30	75223870	1	300S	SUPORTE	SOPORTE
31	11106221	2	040V	PARAFUSO	TORNILLO
32	75221493	1	180C	COLAR	COLLAR

PARALAMAS E ESTRIBOS
GUARDABARROS Y ESTRIBO

L3.04 | 1

NEW HOLLAND

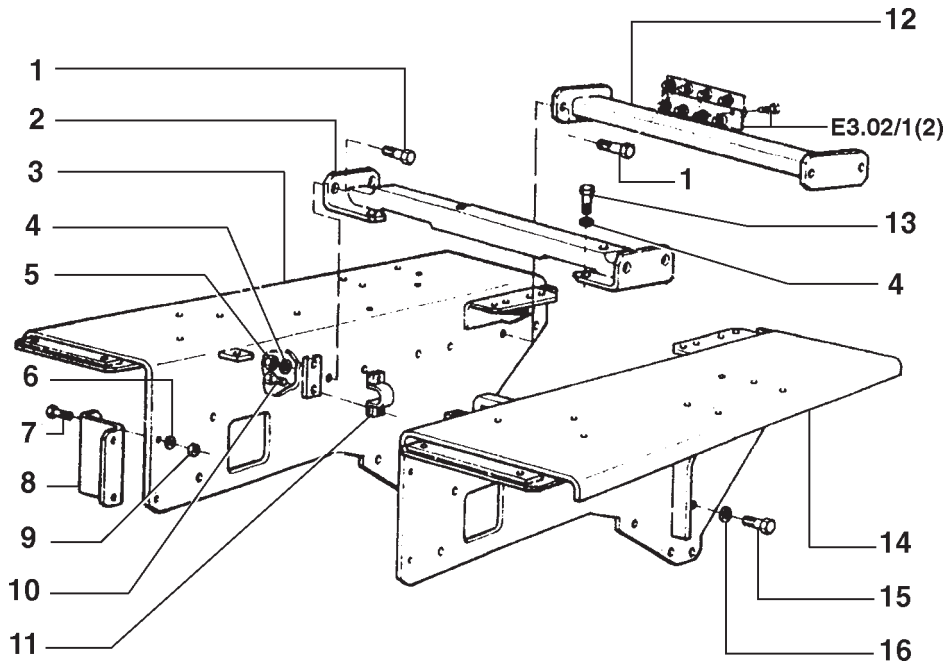

ITEM	PEÇA Nº	QTDE.	COD.	DESCRIÇÃO	DENOMINACIONES
1	11112831	12	040V	PARAFUSO	TORNILLO
2	75266650	2	180T	TRAVESSA	TRAVIESA
3	75266656	1	300S	SUPORTE	SOPORTE
4	10517079	20	170R	ARRUELA PRESSÃO	ARANDELA ELAST.
5	11702921	12	010D	PORCA	TUERCA
6	10516679	2	170R	ARRUELA PRESSÃO	ARANDELA ELAST.
7	16043831	2	040V	PARAFUSO	TORNILLO
8	75266639	1	105P	CHAPA	PLACA
9	16100821	2	010D	PORCA	TUERCA
10	11106621	2	040V	PARAFUSO	TORNILLO
11	75221493	1	180C	COLAR	COLLAR
12	75266643	1	151B	BARRA	BARRA
13	11305131	8	040V	PARAFUSO	TORNILLO
14	75221129	1	070R	PROTEÇÃO	PROTECCION
15	11391531	8	040V	PARAFUSO	TORNILLO
16	10517271	8	170R	ARRUELA PRESSÃO	ARANDELA ELAST.

PARALAMAS E ESTRIBOS
GUARDABARROS Y ESTRIBOS

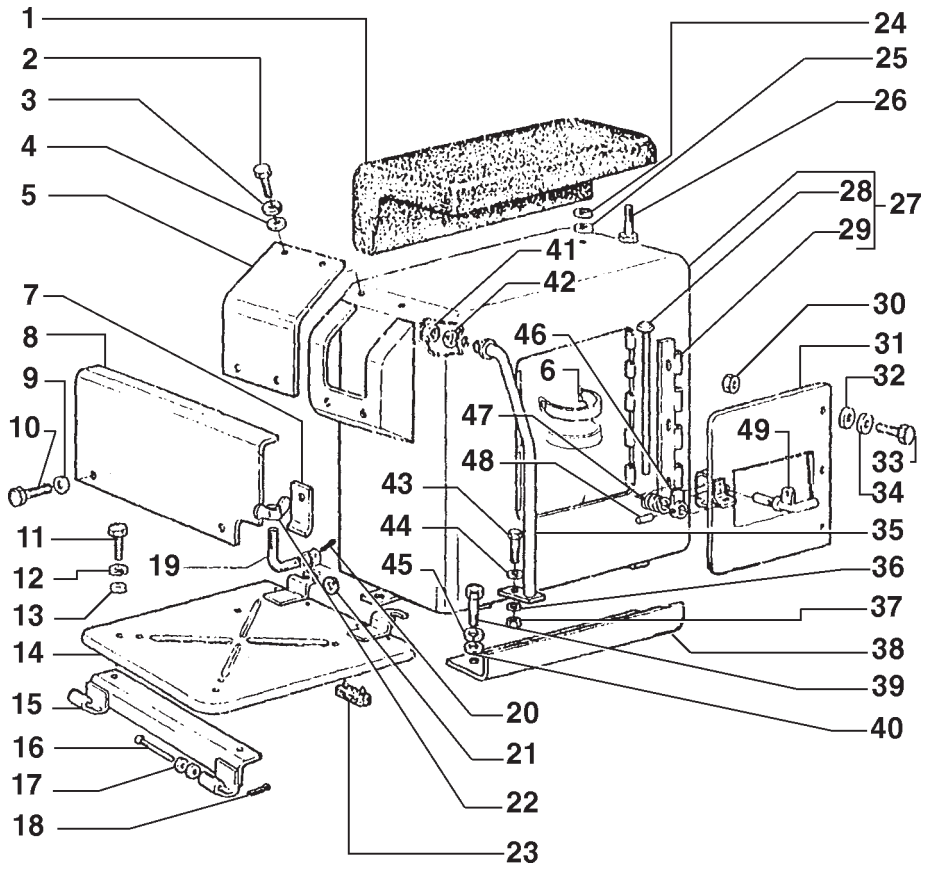

ITEM	PEÇA Nº	QTDE.	COD.	DESCRIÇÃO	DENOMINACIONES
1	4984971	1	024I	ESTOFAMENTO	ALMOHADILLADO
2	10902131	4	040V	PARAFUSO	TORNILLO
3	10571571	4	170R	ARRUELA PRESSÃO	ARANDELA ELAST.
4	12644421	4	131R	ARRUELA	ARANDELA
5	75212278	1	265C	TAMPA	TAPA
6	4293094	2	020N	CINTA	CINTA
7	79006254	1	105P	CHAPA	PLACA
8	75266579	1	105P	CHAPA	PLACA
9	12646821	2	131R	ARRUELA	ARANDELA
10	11106031	2	040V	PARAFUSO	TORNILLO
11	10902131	4	040V	PARAFUSO	TORNILLO
12	10571571	4	170R	ARRUELA PRESSÃO	ARANDELA ELAST.
13	12644421	4	131R	ARRUELA	ARANDELA
14	75266603	1	265C	TAMPA	TAPA
15	75266567	1	300S	SUPORTE	SOPORTE
16	4977458	2	080P	PINO	BULON
17	595012	4	131R	ARRUELA	ARANDELA
18	10796401	2	270C	CONTRA PINO	CHAVETA PARTIDA
19	4990759	2	045L	ALAVANCA	PALANCA
20	10734201	2	270C	CONTRA PINO	CHAVETA PARTIDA
21	12604271	2	131R	ARRUELA	ARANDELA
22	75220675	2	010D	PORCA	TUERCA
23	79010401	1	100C	ENCOSTO	RETENEDOR
24	10571571	4	170R	ARRUELA PRESSÃO	ARANDELA ELAST.
25	12694421	4	131R	ARRUELA	ARANDELA
26	10902131	4	040V	PARAFUSO	TORNILLO
27	75212133	1	115M	MONTANTE ESQ.	MONTANTE IZQ.
28	79034168	1	080P	PINO	BULON
29	79033757	1	140C	DOBRADIÇA	BISAGRA, CHARNE
30	16100821	3	010D	PORCA	TUERCA
31	75212004	1	300S	SUPORTE	SOPORTE
32	12646721	3	131R	ARRUELA	ARANDELA
33	16043631	3	040V	PARAFUSO	TORNILLO

PROTETORES ASSENTO
DEFENSAS DEL ASIENTO

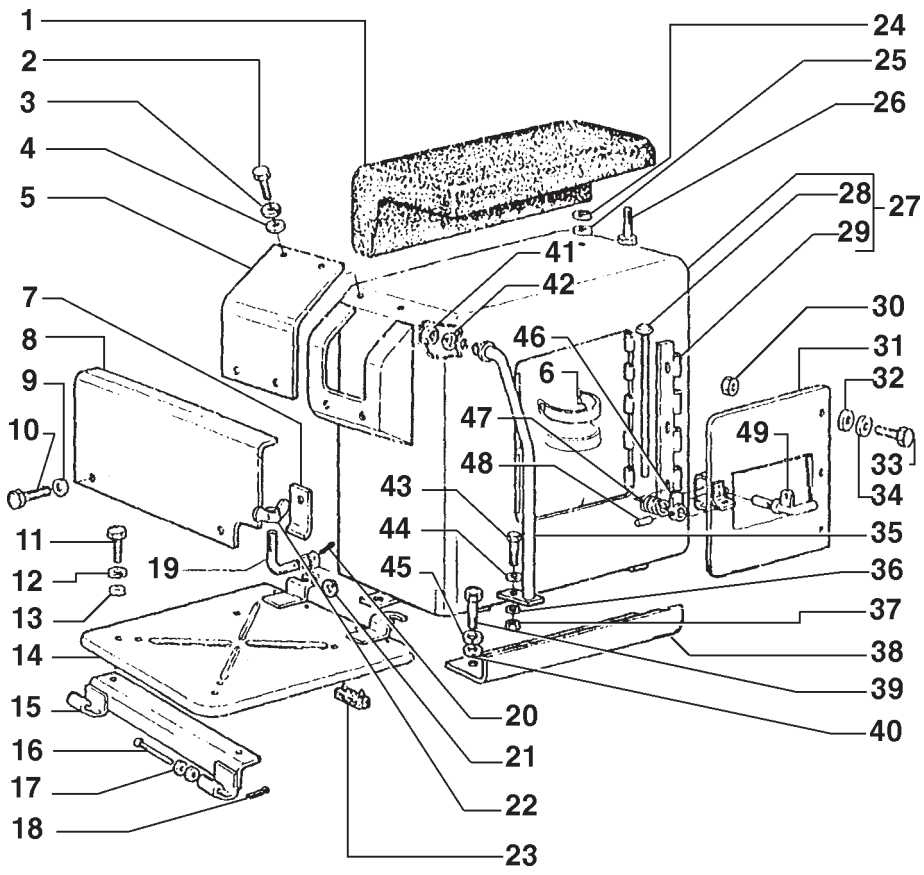

ITEM	PEÇA Nº	QTDE.	COD.	DESCRIÇÃO	DENOMINACIONES
34	10571771	3	170R	ARRUELA PRESSÃO	ARANDELA ELAST.
35	75266575	2	020M	ALÇA	MANIJA
36	10517071	2	170R	ARRUELA PRESSÃO	ARANDELA ELAST.
37	16101521	2	010D	PORCA	TUERCA
38	75212283	1	300S	SUPORTE ESQ.	SOPORTE IZQ.
39	11103031	6	040V	PARAFUSO	TORNILLO
40	12646821	6	131R	ARRUELA	ARANDELA
41	12164121	2	010D	PORCA	TUERCA
42	10517271	2	170R	ARRUELA PRESSÃO	ARANDELA ELAST.
43	15540431	2	040V	PARAFUSO	TORNILLO
44	12646921	2	131R	ARRUELA	ARANDELA
45	10571871	6	170R	ARRUELA PRESSÃO	ARANDELA ELAST.
46	79023986	1	045L	ALAVANCA	PALANCA
47	79009016	1	100M	MOLA	MUELLE
48	14163170	1	202S	PINO ELÁSTICO	PASADOR ELAST.
49	75266702	1	020M	ALÇA	MANIJA

PROTETORES ASSENTO
DEFENSAS DEL ASIENTO

NEW HOLLAND

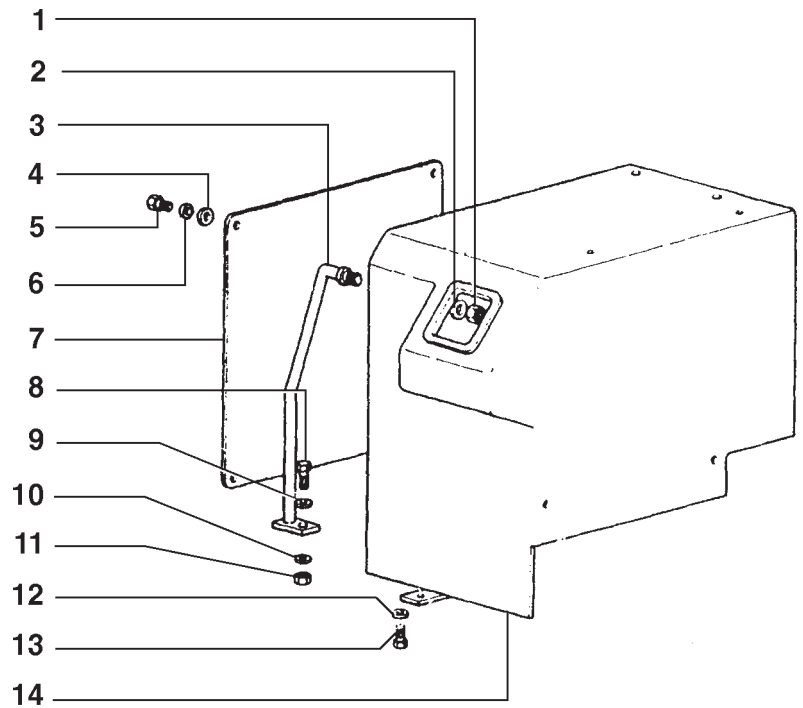

ITEM	PEÇA Nº	QTDE.	COD.	DESCRIÇÃO	DENOMINACIONES
1	12164121	1	010D	PORCA	TUERCA
2	10517271	1	170R	ARRUELA PRESSÃO	ARANDELA ELAST.
3	75266595	1	020M	ALÇA	MANIJA
4	12646721	4	131R	ARRUELA	ARANDELA
5	16043231	4	040V	PARAFUSO	TORNILLO
6	10571773	4	170R	ARRUELA PRESSÃO	ARANDELA ELAST.
7	75243784	1	265C	TAMPA	TAPA
8	15540431	1	040V	PARAFUSO	TORNILLO
9	12646921	1	131R	ARRUELA	ARANDELA
10	10517071	1	170R	ARRUELA PRESSÃO	ARANDELA ELAST.
11	16101521	1	010D	PORCA	TUERCA
12	10571873	3	170R	ARRUELA PRESSÃO	ARANDELA ELAST.
13	11103031	3	040V	PARAFUSO	TORNILLO
14	75243726	1	115M	MONTANTE DIR.	MONTANTE

CONSOLE DIREITO
CONSOLE DERECHO

NEW HOLLAND

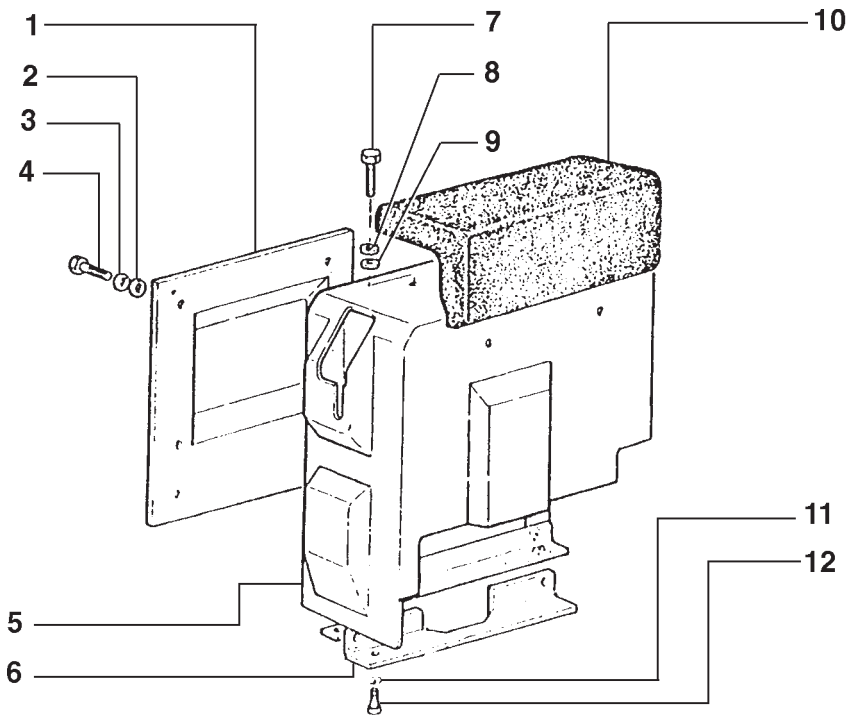

ITEM	PEÇA Nº	QTDE.	COD.	DESCRIÇÃO	DENOMINACIONES
1	15540321	2	040V	PARAFUSO	TORNILLO
2	10517071	2	170R	ARRUELA PRESSÃO	ARANDELA ELAST.
3	12646901	2	131R	ARRUELA	ARANDELA
4	11390521	2	040V	PARAFUSO	TORNILLO
5	10517271	2	170R	ARRUELA PRESSÃO	ARANDELA ELAST.
6	10520201	2	131R	ARRUELA	ARANDELA
7	11408531	2	040V	PARAFUSO	TORNILLO
8	10517379	2	170R	ARRUELA PRESSÃO	ARANDELA ELAST.
9	10520301	2	131R	ARRUELA	ARANDELA
10	11391521	2	040V	PARAFUSO	TORNILLO
11	10791411	2	010D	PORCA	TUERCA
12	75266613	1	070R	PROTEÇÃO	PROTECCION
13	15989121	4	040V	PARAFUSO	TORNILLO

PROTETORES ASSENTO
DEFENSAS DEL ASIENTO

NEW HOLLAND

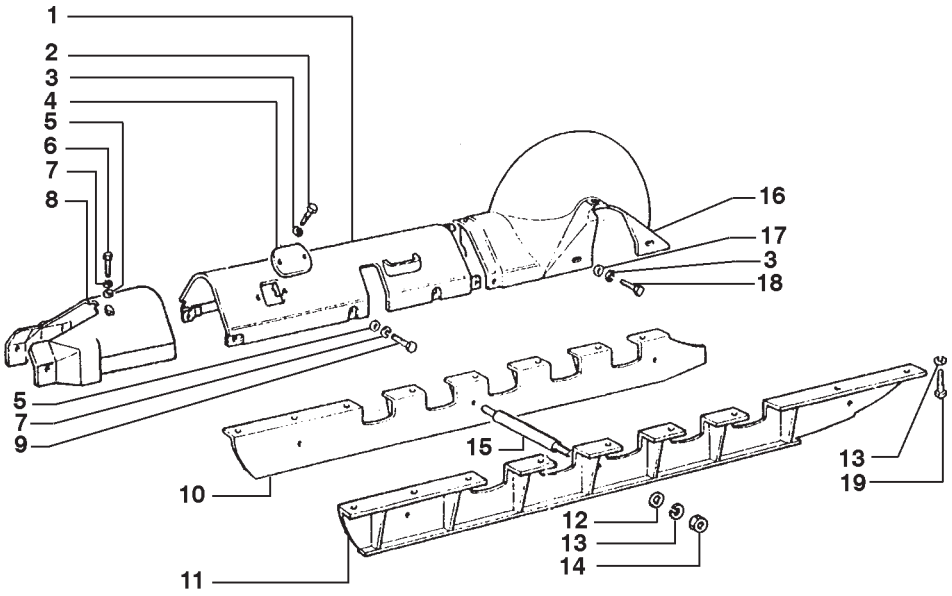

ITEM	PEÇA Nº	QTDE.	COD.	DESCRIÇÃO	DENOMINACIONES
1	75216925	1	070R	PROTEÇÃO DIR.	PROTECCION DER.
1	75216932	1	070R	PROTEÇÃO ESQ.	PROTECCION IZQ.
2	15970521	4	040V	PARAFUSO	TORNILLO
3	10516870	12	170R	ARRUELA PRESSÃO	ARANDELA ELAST.
4	75210374	2	265C	TAMPA	TAPA
5	12646901	24	131R	ARRUELA	ARANDELA
6	15540531	8	040V	PARAFUSO	TORNILLO
7	10517071	24	170R	ARRUELA PRESSÃO	ARANDELA ELAST.
8	75220092	1	070R	PROTEÇÃO ANT. ESQ	PROTECCION IZQ.
8	75220093	1	070R	PROTEÇÃO ANT. DIR	PROTECCION DER.
9	15540321	16	040V	PARAFUSO	TORNILLO
10	4989370	1	070R	PROTEÇÃO DIR.	PROTECCION DER.
10	4989371	1	070R	PROTEÇÃO ESQ.	PROTECCION IZQ.
11	4989366	1	070R	PROTEÇÃO DIR.	PROTECCION DER.
11	4989367	1	070R	PROTEÇÃO ESQ.	PROTECCION IZQ.
12	10520201	16	131R	ARRUELA	ARANDELA
13	10517271	50	170R	ARRUELA PRESSÃO	ARANDELA ELAST.
14	12164111	16	010D	PORCA	TUERCA
15	4977829	8	075D	ESPAÇADOR	SEPARADOR
16	75201484	1	070R	PROTEÇÃO DIR.	PROTECCION DER.
16	75201485	1	070R	PROTEÇÃO ESQ.	PROTECCION IZQ.
17	12646801	8	131R	ARRUELA	ARANDELA
18	15970721	8	040V	PARAFUSO	TORNILLO
19	11391531	34	040V	PARAFUSO	TORNILLO

PROTETORES DE ESTEIRA
PROTECTORE DE LA CADENA

NEW HOLLAND

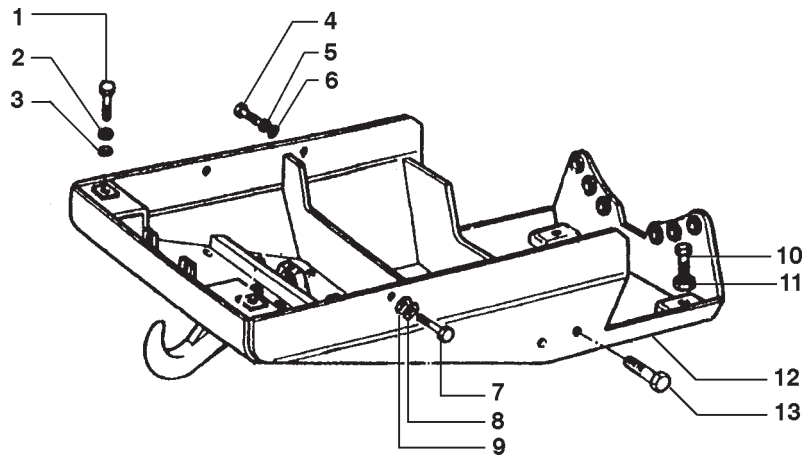

ITEM	PEÇA Nº	QTDE.	COD.	DESCRIÇÃO	DENOMINACIONES
1	11067876	2	187A	ANEL ELÁSTICO	ANILLO ELASTICO
2	75327351	2	198S	CALÇO	CALCE
3	75265235	1	045L	ALAVANCA	PALANCA
3	75265236	1	045L	ALAVANCA	PALANCA
4	11061076	2	187A	ANEL ELÁSTICO	ANILLO ELASTICO
5	28042760	2	341C	ROLAMENTO	RODAMIENTO
6	75265237	2	045L	ALAVANCA	PALANCA
7	75223727	2	030M	LUVA	MANGUITO
8	28042750	2	341C	ROLAMENTO	RODAMIENTO
9	75222404	2	069S	SEDE	ASIENTO
10	14464680	2	158G	O'RING	JUNTA TORICA
11	553694	2	110P	PLACA	PLACA
12	10053610	2	113P	PLACA TRAVAM.	PLACA DE FRENO
13	15970531	2	040V	PARAFUSO	TORNILLO

PROTETOR DO CÁRTER
PROTECTOR DEL CARTER

NEW HOLLAND

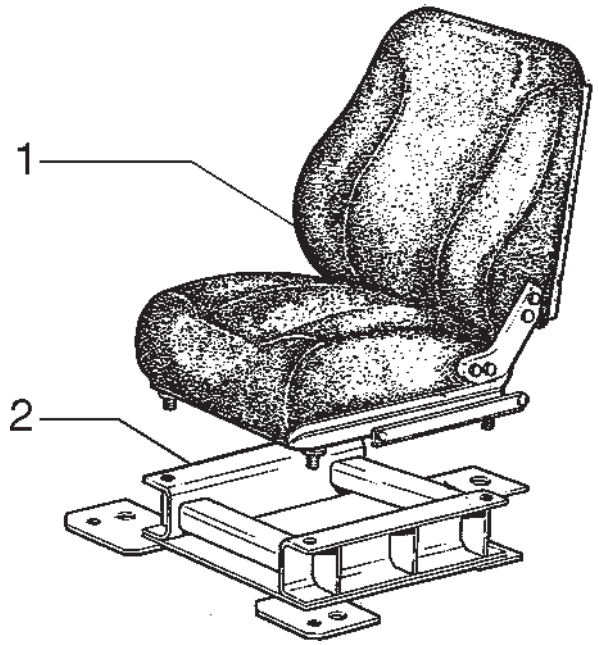

ITEM	PEÇA Nº	QTDE.	COD.	DESCRIÇÃO	DENOMINACIONES
1	75217548	1	85G0	ASSENTO DO OPER	
2	75266577	1	300S	SUPORTE	SOPORTE

ASSENTO DO OPERADOR
ASIENTO DEL CONDUCTOR

GLOSSARY

Glossario

Glossaire

Lexicon

Glosario

NEW HOLLAND

COD.	PORTUGUÊS DEUTSCH	ENGLISH FRANÇAIS	ITALIANO ESPAÑOL
0001	Motor turbo alimentado Motor mit turbolader	Turbocharged Engine Moteur Suralimenté	Motore Sovralimentato Motor Sobrealimentado
0003	Aquecimento da água do motor Heizung fuer motorkuehlanlage	Engine Coolant Heater Chauffage D'eau Moteur	Riscaldatore Imp. Raffr Motore Calefaccion Agua Motor
001K	Kit veja pag. 9 Satz siehe seite 9	Kit See Page 9 Kit Voir Page 9	Kit Ved. Pag. 9 Juego Vease Pag 9
001M	Microfiches service Microfiches service	Microfiche Service Microfiches Service	Microfiches Service Microfichas Servicio
001N	Fita magnética Magnetband	Magnetic Tape Bande Magnetique	Nastro Magnetico Banda Magnetica
0020	Supressão de ruidos da cabine Schalldaemmung fuer kabine	Cab Sound Suppression Insonoriation Poste Conduite	Insonorizzazione Posto Guida Insonorizacion Puesto-conducc.
0021	Equipamento p/inverno Winterausruestung	Winterization Winterisation	Winterizzazione
0022	Supressão de ruidos Aussenschalldaemmung	Bystander Sound Suppression Insonorization Exterieure	Insonorizzazione Esterna Insonorizacion Exterior
0024	Equip.p/ operação em estrada Strassenfahrt ausruestung	Road Traffic Preparation Transf.circulation Sur Route	Trasform Circol Su Strada Acondicionamiento p/carretera
0026	Predisposição p/instal.TUV TUV-Zulassung	TUV Version Version TUV	Predisposizione TUV Version TUV
002C	Catálogo de peças sobressalentes Ersatzteilkatalog	Parts Catalog Catalog Pieces Detachees	Catalogo Parti Ricambio Catalogo Piezas Repuesto
002D	Especificação dos serviços Reparaturdaten	Service Specifications Donnees Pour Les Reparations	Dati Caratt Per Riparazioni Datos Caract.para Reparaciones
002E	Lista geral de peças sobressalentes Allgemeine ersatzteilliste	Master Numerical Index Liste General Pieces Rechange	Elenco Generale Ricambi Lista General Piezas Repuesto
002F	Até o motor ... Bis motor ...	Up To Engine ... Justqu'au Moteur ...	Fino Al Motore ... Hasta El Motor ...
002K	Kit Satz	Kit Kit	Kit Juego
002L	Lista de preço de peças sobressalentes Ersatzteil-preisliste	Parts Price List Tarif Pieces de Rechange	Listino Prezzi Ricambi Lista de Precios de Repuesto

NEW HOLLAND

COD.	PORTUGUÊS DEUTSCH	ENGLISH FRANÇAIS	ITALIANO ESPAÑOL
002M	Manual de serviços Werstatt handbuch	Service Manual Manuel D'atelier	Manuale Per Le Riparazioni Manual de Taller
002N	Boletim de peças sobressalentes Ersatzteilmitteilungsblatt	Parts Bulletin Bulletin de Pieces Detachees	Notiziario Tecnico Ricambi Notiziario Piezas de Repuesto
002T	Tabelas calibragem do sist. injeç. Einspritzanlage einstelldaten	Inject.syst.calibration Charts Tables Tarage Appar.injection	Tabelle Taratura App.iniezione Tablas Calibr. Apar.inyeccion
0030	Homologação p/ Itália Homologation Italien	Italian Road Traffic Approval Homologation Italie	Omologazione Italia Homologacion Italia
0031	Versão New York Version fuer N.Y	New York Version Version New-York	Allestimento New York Version Nueva York
0035	Homologação agrícola Landwirtschaftszulassung	Farm Provision Homologable Agriculture	Omologabile Agricolo Homologable Agricolo
003C	Catálogo de ferramentas Werzeugkatalog	Service Tool Catalog Catalogue Outillage Assistance	Catalogo Attrezzature Assist Catalogo Utilage Servicio
003D	À partir do motor ... Ab motor	From Engine ... A Partir Du Moteur ...	Dal Motore ... A Partir Del Motor ...
003F	Até o câmbio ... Bis getriebe ...	Up To Transm ... Jusqu'a La Boite de Vitesse ...	Fino Al Cambio ... Hasta El Cambio ...
003M	Manual de operação e manutenção Betriebs-und wartungsanleitung	Operat.mainten.instr.manual Manuel Conduite Et Entretien	Manuale Istr.uso Manutenzione Manual de Manejo Y Mantenim.
003T	Manual de tempos de manutenção Reparaturrichtzeiten handbuech	Repair Time Manual Manuel Temps Reparation	Tariffario Delle Riparazioni Catalogo Tiempos Reparaciones
0045	Proteção. reservat.combust. Schutz fuer kraftstofftank	Fuel Tank Guard Protectioin Reservoir Comb.	Riparo Serbatoio Combustibile Proteccion Deposito Combustib.
0046	Proteç.inf. reservat.combust. Panzerwanne fuer kraftstofftan	Fuel Tank Lower Guard Protection Inf.reservoir Comb.	Riparo Inf.serbatoio Combust. Proteccion Inf.deposito Aceite
004F	Até a cabina ... Bis fahrerhaus ...	Up To Cab ... Justqu'a La Cabine ...	Fino Alla Cabina ... Hasta La Cabina ...
004M	Manual de treinamento técnico Betriebsanweisungen	Service Training Manual Manuel Formation Technique	Manuale Addestr.assistenziale Manual de Formacion Post Venta
004T	Quadro Wandtafel	Wall Chart Planche Murale	Tavola Murale Laminas Didacticas

NEW HOLLAND

COD.	PORTUGUÊS DEUTSCH	ENGLISH FRANÇAIS	ITALIANO ESPAÑOL
0059	Escavo lateral Seitenversetzter aushub	Offset Digging Fouille Laterale	Scavo Laterale Excavacion Lateral
005A	Acendedor de cigarros Zigaretten anzuender	Cigarette Lighter Allume-cigare	Accendisigari Encendedor
005D	À partir do cilindro ... Ab zylinder ...	From Cylinder ... A Partir Du Cylindre ...	Dal Cilindro ... A Partir Del Cilindro
005F	Até o cilindro ... Bis zylinder ...	Up To Cylinder ... Justqu'au Cylindre ...	Fino Al Cilindro ... Hasta El Cilindro ...
0060	Retro escavadeira Heckbagger	Backhoe Pelle Retro	Retroescavatore Retroexcavadora
006V	Válvula de amortecimento Daempfungsventil	Damping Valve Soupape Amortiseuse	Valvola Ammortizzatrice Valvula Amortiguadora
0070	Martelo de demolição Abbruchhammer	Demolition Hammer Mateau de Demolition	Martello Demolitore Martillo Rompedor
0071	Faca da caçamba Schaufelschneide	Bucket Cutting Edge Taillant de Godet	Tagliente Benna Cuchilla de Cuchara
0072	Proteção superior da caçamba Abweisblech fuer ladeschaufel	Bucket Spill Plate Protection de Godet	Riparo Superiore Benna Proteccion Superior de Cuchara
007V	Válvula de sobrepressão Ueberdruckventil	Overpressure Valve Chepet de Surpression	Valvola Sovrapressione Valvula de Descarga
0085	Dente com ponta substituível Zahn mit eingesetzter spitze	Shank W/repl.le Tooth Dent Avec Pointe Rapportee	Denti C/punta Riportata Diente Con Punta Postiza
0087	Dente com ponta reforçada Zahn mit verstaerkter spitze	Tooth W/reinforced Tip Dent Avec Point Reforcee	Denti C/punta Rinforzata Dientes Con Punta Reforzada
0088	Dentes com ponta substituível (soldadas) Zahn aufgeschweisster spitzer	Tooth W/welded Tip Dent Avec Pointe Soudee	Denti C/punta Riportata (Sald) Dientes Con Punta Soldada
0089	Braço do guindaste Kranarm	Crane Boom Bras de Grue	Braccio Gru Brazo de Grua
008C	Cabina Fahrerhaus	Cab Cabine	Cabina Cabina
008D	Decalcomania Abziehbild	Decal Calque	Decalcomania Calcomania

NEW HOLLAND

COD.	PORTUGUÊS DEUTSCH	ENGLISH FRANÇAIS	ITALIANO ESPAÑOL
0091	Proteção dos dentes da caçamba Schaufelzahnschutz	Bucket Tooth Guard Protection Dents de Godet	Protezione Denti Benna Proteccion Dientes de Cuchara
0092	Porta dente da caçamba Zahnhalter	Bucket Tooth Shank Corps de Dent	Corpo Dente Cuerpo de Diente
0093	Translação com comando por pedal Fahrantrieb mit fusshebel	Travel With Foot Control Traslation Avec Commande Pied	Traslazione C/comando A Pedale Translacion Con Mando A Pedal
009F	Farol Scheinwerfer	Light Lanterne	Fanale Farol
009R	Bandeja Oelfangblech	Tray Classeur	Raccoglitore Clasificador
009V	Válvula de segurança Sicherheitsventil	Safety Valve Soupape de Surete	Valvola Sicurezza Valvula de Seguridad
00G5	Lista de equip. opcionais-trator Liste-zusatzausruestung-maschinen	Spec.equip.list-tractor Liste de Variantes - Tracteur	Elenco Varianti - Trattore Relacion de Variantes-tractor
00G6	Lista de equip. opcionais-implem Liste-zusatzausruestung-geraet	Spec.equip.list-implement Liste de Variantes - Outil	Elenco Varianti - Attrezzo Relacion Variantes-util
00G7	Lista de allied-equipment Zubehoerliste	Allied-equipment List Liste de Variantes - All.equip	Elenco Varianti-allied-equip. Relacion Variantes-all.equipm.
0103	Pesagem eletrônica Elektron.wiegeeinrichtung	Weighing System Pesage Electronique	Pesatura Eletronica Peso Electronico
010C	Chave de fenda Schraubenzieher	Screwdriver Tournevis	Cacciavite Destornillador
010D	Porca Mutter	Nut Ecrou	Dado Tuerca
010E	Came Excenter	Cam Excentrique	Eccentrico Excentrica
010I	Direção hidráulica Hydrostatische lenkung	Hydraulic Drive Direction Hydraulique	Idroguida Direccion Hidraulica
010L	Lâmina Schild	Moldboard Lame	Lama Hoja
010M	Elo Glied	Link Maillon	Maglia Malla

NEW HOLLAND

COD.	PORTUGUÊS DEUTSCH	ENGLISH FRANÇAIS	ITALIANO ESPAÑOL
010V	Válvula Ventil	Valve Soupape	Valvola Valvula
010Z	Contrapeso Kontergewicht	Counterweight Lest	Zavorra Lastre
0113	Proteção da tubulaç. cilindros Zylinderleitungsschutz	Cylinders Piping Guard Protection Tuyauteries Verins	Riparo Tubaz. Cilindri Proteccion Tuberias de Gatos
011B	Barra estabilizadora Stabilisierstange	Stabilizer Bar Barre Stabilisatrice	Barra Stabilizzatrice Barra Estabilizadora
0120	Olhal Augen	Eye Oeillet	Occhiello Ojal
012A	Eixo principal Hauptwelle	Main Shaft Arbre Primaire	Albero Primario Arbol Primario
012B	Barra de torção Drehstab	Torsion Bar Barre de Torsion	Barra Di Torsione Barra de Torsion
012M	Magneto Magnet	Magneto Magneto	Magnete Magneto
013A	Eixo intermediário Vorgelegewelle	Countershaft Arbre Secondaire	Albero Secondario Arbol Intermediario
013B	Barra de tração Zugstange	Drawbar Barre D'attelage	Barra Di Traino Barra de Remolque
0140	Ogiva Dichtkegel	Ogive Ogive	Ogiva Ogiva
014B	Cinta Band	Strap Bande	Bandella Cincho
0150	Silencioso c/ retentor de fagulhas Auspufftopf mit funkenschutz	Spark Arresting Muffler Silenciaux Avec Para-flamme	Silenziatore Con Parafiamma Silenciador Con Apagallamas
0151	Tampa para chuva Auspuffklappe	Rain Cap Couvercle Pare-pluie	Coperchietto Parapioggia Capota
015G	Gaiola Lagerkaefig	Cage Cage	Gabbia Jaula
015M	Corrimão Haltegriff	Hand-rail Main-coulante	Mancorrente Barandilla

NEW HOLLAND

COD.	PORTUGUÊS DEUTSCH	ENGLISH FRANÇAIS	ITALIANO ESPAÑOL
015N	Extremidade Keilnase	Dog-point Crochet	Nasello Dedo
015O	Lubrificador Schmierkanne	Lube Fitting Godet D'huile	Oliatore Aceiteira
0166	Sistema especial de refrig. Sonderkuehlsystem	Special Cooling System Syst.spec.refroidissement	Impianto Speciale Raffreddam. Sistema de Refrigeracion Epec.
0167	Purificador catalítico Katalyt-umwandler	Catalytic Converter Convertisseur Catalytique	Purificatore Catalitico Purificador Catalitico
016A	Eixo Welle	Shaft Arbre	Albero Arbol
016T	Velocímetro Tachometer	Speedometer Compteur de Vitesse	Tachimetro Velocimetro
016V	Variador de avanço Spritzzeitverteller	Advance Variator Correcteur D'avance	Variatore Di Anticipo Variador de Avance
0170	Implemento p/ escavação de rocha Ausruestung fuer steinbruch	Rock Digging Equipment Equip.p.creusement de Roches	Attrezzo Scavo Roccia Util Para Excavacion de Roca
0171	Cortina para radiador Kuehlerabdeckung	Curtain For Radiator Rideau Pour Radiateur	Tendina Per Radiatore Cortina Para Radiator
0173	Regulador da refrig. do radiador Kuehlerjalousie	Radiator Shutter Regulateur Refroid. Radiateur	Regolatore Raffred.radiatore Regulador de Refr.radiador
0174	Grade anti-areia Sandschutzgitter	Sand Screen Grille Antisable	Griglia Antisabbia Rejilla Antiarena
0176	Ventilador aspirante Sauguefter	Suction Fan Ventilateur Aspirant	Ventilatore Aspirante Ventilador Aspirador
0178	Ventilador de pás reversíveis Luefter/verstellbare fluegel	Reversible Fan Ventilateur A Pales Reversib.	Ventilatore A Pale Reversibili Verntilador de Aspas Reversib.
017A	Eixo do comando de válvulas Nockenwelle	Camshaft Arbre A Cames	Albero Ad Eccentrici Arbol de Levas
0187	Ejetor de poeira do filtro de ar Luftfilter mit duese	Air Cleaner Dust Ejector Depoussiereur de Filtre	Eiettore Polvere Filtro Aria Eyector de Polvo Filtro Aire
018A	Virabrequim Kubelwelle	Crankshaft Vilebrequin	Albero Motore Ciguenal

NEW HOLLAND

COD.	PORTUGUÊS DEUTSCH	ENGLISH FRANÇAIS	ITALIANO ESPAÑOL
018T	Faca Schneidmesser	Cutting Edge Lame Coupante	Tagliente Cuchilla
0190	Filtro de ar a seco Trockenluftfilter	Dry Air Cleaner Filtre Air A Sec	Filtro Aria A Secco Filtro de Aire Seco
0192	Extensão do filtro Filter verlangerung	Precleaner Extension Rallonge Filtre Air	Prolunga Filtro Aria Prolongador
019T	Faca lateral Eckmesser	 Coin de Lame	End Bit Tagliente Laterale Cuchilla Lateral
01G0	Desenho de conjunto Gesamtzeichnungen	Assembly Drawings Ensembles	Complessivi Conjuntos
01G9	Desenhos de conjunto (p/produção) Fertigungszeichnungen	Assy Dwgs For Manufacturing Ensenbles Pour Production	Complessivi Per Produzione Conjuntos Para Produccion
0204	Dispositivo de partida a frio Kaltstart-einrichtung	Cold Weather Starting Aid Demarrage A Froid	Avviamento A Freddo Dispositivo Termostarter
020B	Bloco do motor Kurbelgehause	Crankcase Bloc-cylindres	Basamento Motore Bloque de Cilindros
020C	Calota Kappe	Cap Calotte	Calotta Sombrerete
020D	Defletor Leitblech	Deflector Deflecteur	Deflettore Deflector
020E	Elemento filtrante Filtereinsatz	Filtering Element Element Filtrant	Elemento Filtrante Filtro
020G	Boia Schwimmer	Float Flotteur	Galleggiante Flotador
020I	Funil Trichter	Funnel Entonnoir	Imbuto Embudo
020M	Alça Griff	Handle Poigne	Maniglia Manija
020N	Fita Band	Band Ruban	Nastro Cinta
020P	Teto da cabina Kabinendach	Roof Panel Pavillion	Padiglione Techo

NEW HOLLAND

COD.	PORTUGUÊS DEUTSCH	ENGLISH FRANÇAIS	ITALIANO ESPAÑOL
020R	Conexão Stutzen	Fitting Raccord	Raccordo Racor
020S	Engrenagem planetária Planetenrad	Planetary Gear Satellite	Satellite Pinon Satelite
020T	Tambor Trommel	Drum Tambour	Tamburo Tambor
020U	Injetor Duese	Jet Gicleur	Ugello Inyector
0215	Contrapeso dianteiro Kontergewicht vorne	Front Counterweight Lest Avant	Zavorra Anteriore Latre Anterior
0218	Contrapeso suplementar Zusatzkontergewicht	Additional Counter Weight Lest Supplementaire	Zavorra Supplementare Lastre Suplementario
021A	Aleta do radiador Kuehlerrippe	Radiator Fin Ailette Radiateur	Aletta Radiatore Aleta,radiador
021U	Ferramenta Geraet	Tool Outil	Utensile
021V	Guincho Seilwinde	Winch Treuil	Verricello Torno
0221	Contrapeso traseiro Kontergewicht hinten	Rear Counterweight Lest Arriere	Zavorra Posteriore Lastre Posterior
0222	Contrapeso e gancho de tração Kontergewicht und zughaken	Counterweight And Drawbar Lest Et Crochet D'attaque	Zavorra E Gancio Traino Lastre Y Enganche de Remolque
022S	Escada Leiter	Ladder Echelle	Scaletta Escalerilla
023A	Eixo de transmissão Antriebswelle	Drive Shaft Arbre de Transmission	Albero Trasmissione Arbol de Transmission
023G	Haste do pedal Fusshebelsschaft	Pedal Stem Tige de Pedale	Gambo Del Pedale Mango de Pedal
023M	Alça de apoio Haltegriff	Grab Handle Poignee	Maniglia Di Appiglio Asa
023P	Palheta do ventilador Luefterfluegel	Blade Fan Aube	Paletta Ventilatore Aspa

NEW HOLLAND

COD.	PORTUGUÊS DEUTSCH	ENGLISH FRANÇAIS	ITALIANO ESPAÑOL
023R	Chapa de encosto Druckscheibe	Thrust Plate Rondelle de Butee	Ralla Di Spinta Anillo de Empuje
023S	Talhadeira Meissel	Chisel Burim	Scalpello Cortafrios
0240	Relógio Dieuhr	Clock Montre	Orologio Reloj
024I	Estofamento Polsterung	Padding Rembourrage	Imbottitura Almohadillado
024N	Lona de freio Bremsband	Brake Band Bande de Frein	Nastro Freno Cinta de Freno
0251	Caçamba de abertura de canal Grabenloeffel	Ditch Digging Bucket Godet Creusage Fosses	Benna Scavo Fossi Cuchara Para Zanjas
0252	Caçamba para limpeza de canal Grabenraeumloeffel	Ditch Cleaninng Bucket Benne de Talutage	Benna Pulizia Fossi Cuchara Limpia Zanjas
025A	Alternador Drehstromlichtmaschine	Alternator Alternateur	Alternatore Alternador
025B	Bateria Batterie	Battery Batterie	Batteria Bateria
025D	Dente do ripper Aufreisserzahn	Ripper Shank Dent de Ripper	Dente Ripper Diente de Escarificador
025F	Estrangulador Drosselklappe	Throttle Papillon	Farfalla Mariposa
025G	Sapata de freio Bremsbacke	Brake Shoe Machoire de Freins	Ganascia Freni Zapata de Frenos
025I	Empunhadura Griff	Handgrip Poignee	Impugnatura Empunadura
025P	Painel Verkleidung	Panel Panneau	Pannello Panel
025R	Radiador Kuehler	Radiator Radiator	Radiatore Radiador
025S	Trocador de calor Waermetauscher	Heat Exchanger Echangeur de Temperature	Scambiatore Di Calore Cambiador de Calor

NEW HOLLAND

COD.	PORTUGUÊS DEUTSCH	ENGLISH FRANÇAIS	ITALIANO ESPAÑOL
0266	Escovadeira Balayeuse	Brush Barredora	Spazzolatrice
026G	Pinça Backe	Jaw Machoire	Ganascia Mordaza
026N	Nervura Rippe	Rib Nervure	Nervatura Nervio
026T	Tampão Puffer	Wick Tampon	Tampone Tope de Goma
027D	Válvula de desvio Verteilerventil	Diverter Valve Deviateur	Deviatore Valvula de Desvio
0280	Estrutura Rahmenwerk	Structure Ossature	Ossatura Estructura
0281	Acionamento para trator lento Langsamgang antriebsraeder	Gears For Slow Tractor Pignons Pour Tracteur Lent	Ruotismi Per Trattore Lento Pinones de Tractor Lento
0284	Acionamento veloz para I e II I-II gang antriebsraeder	I and II Fast Speed Gears Pignons de I et II Rapides	Ruotismi Per I e II Veloce Pinones de I y II Velocidad
0285	Acionamento para velocidade comp Kriechgang antriebsraeder	Narrow Increment Speed Gears Pignons p/vitesses Compates	Ruotismi Per Velocita Compatte Pinones de Velocidades Cotas
0286	Acionamento para trator veloz Schnellgang antriebsraeder	Gears For Fast Tractor Pignons Pour Tracteur Rapide	Ruotismi Per Trattore Veloce Pinones de Tractor Rapido
028N	Niple Anschluss	Nipple Raccord	Nipplo Racor
0294	Retardador hidráulico Hydr.retarder	Hydraulic Retarder Retardeur Hydraulique	Ritardatore Idraulico Retardador Hidraulico
029F	Faixa Band	Band Bande	Fascia Banda
030C	Câmbio de velocidades Wechselgetriebe	Transmission Boite de Vitesses	Cambio Velocita Cambio de Velocidades
030E	Solenóide Elektromagnet	Solenoid Solenoide	Elettromagnete Solenoide
030G	Gancho Haken	Hook Crochet	Gancio Gancho

NEW HOLLAND

COD.	PORTUGUÊS DEUTSCH	ENGLISH FRANÇAIS	ITALIANO ESPAÑOL
030L	Lâmpada Gluehbirne	Lamp Lampe	Lampada Lampara
030M	Luva de aço Muffe	Sleeve Manchon	Manicotto Manguito
030S	Escarificador Aufreisser	Scarifier Scarificateur	Scarificatore Escarificador
030T	Tapete Bodenmatte	Mat Tapis	Tappeto Alfombra
030V	Ventilador Luefter	Fan Ventilateur	Ventilatore Ventilador
0310	Óleo Oel	Oil Huile	Olio Aceite
031D	A partir do câmbio ... Ab getrieb ...	From Transm ... A Partir de La Transmission...	Dal Cambio ... A Partir Del Cambio ...
031F	Abraçadeira Klemme	Clamp Collier	Fascetta Abrazadera
031P	Pára-lama Kotfluegel	Fender Aile	Parafango Guardabarros
032G	Gancho de tração Zughaken	Tow Hook Crochet D'attelage	Gancio Di Traino Enganche de Remolque
032R	Retificador Gleichrichter	Rectifier Redresseur	Raddrizzatore Rectificador
033A	Acumulador hidraulico Hydraul.druckspeicher	Hydraulic Accumulator Accumulateur Hydraulique	Accumulatore Idraulico Acumulador Hidraulico
033C	Câmara de ar Schlauch	Inner Tube Chambre A Air	Camera Daria Camara de Aire
033D	A partir da cabina ... Ab fahrerhaus ...	From Cab ... A Partir de La Cabine ...	Dalla Cabina ... A Partir de La Cabina ...
033E	Ventilador elétrico Elektroluefter	Electric Fan Ventilateur Electrique	Elettroventilatore Electroventilador
033P	Parede Wand	Wall Paroi	Parete Pared

NEW HOLLAND

COD.	PORTUGUÊS DEUTSCH	ENGLISH FRANÇAIS	ITALIANO ESPAÑOL
034S	Semi-caixa Gehaeusehalfte	Half Case Demi-carter	Semiscatola Semicaja
035B	Caçamba Ladeschaufel	Bucket Godet	Benna Cuchara
035C	Camisa do cilindro Zylinderlaufbuechse	Cylinder Liner Chemise Cylindre	Camicia Cilindro Motore Camisa de Cilindros
035D	Diafragma Membrane	Diaphragm Diaphragme	Diaframma Diafragma
035G	Gerador de corrente Stromerzeuger	Current Generator Generateur de Courant	Generatore Di Corrente Generador de Corriente
035I	Indicador Anzeigeinstrumente	Indicator Indicateur	Indicatore Indicador
035L	Lampejador Blinkgeber	Flasher Centrale Clignotante	Lampeggiatore Rele de Intermitencias
035R	Reostato Regelwinderstand	Rheostat Rheostat	Reostato Reostato
035S	Carcaça Gehaeuse	Case Carter	Scatola Caja
036A	Amortecedor de vibraçao Stossdaempfer	Shock Absorber Amortisseur	Ammortizzatore Amortiguador
036P	Pára-choques Stoss-stange	Bumper Pare-chocs	Paraurti Parachoques
036S	Caixa de direção Lenkgehaeuse	Steering Housing Boitier de Direction	Scatola Guida Caja de Direccion
036V	Ventoinha Geblaese	Blower Soufflerie	Ventola Soplador
0370	Comando combinado freio/embreage Betaetigung lenkkupplung/brems	Combined Steering-brake Control Commande Combinee Freins-embr.	Comando Combinato Freni-frizz. Mando Combinado Frenos Y Embr.
038A	Amperímetro Amperemeter	Ammeter Amperemetre	Amperometro Amperimetro
038L	Limpador de pára-brisa Scheibenwaschanlage	Windshield Washer Essui-glace	Lavacristalli Lava Vidrios

NEW HOLLAND

COD.	PORTUGUÊS DEUTSCH	ENGLISH FRANÇAIS	ITALIANO ESPAÑOL
038V	Vidro Glas	Panel Of Glass Vitre	Vetro Cristal
039P	Anteparo Trennblech	Bulkhead Cloison	Paratia Mamparo
039R	Resistor Winderstand	Resistor Resistor	Resistore Resistor
040A	Âncora Anker	Anchor Ancre	Ancora Ancla
040D	Diferencial Differential	Differential Differentiel	Differenziale Deferential
040M	Manometro de Água Manometer, wasser	Water Pressure Gauge Manometre Eau	Manometro Acqua Manometro Agua
040R	Resistência Winderstand	Resistance Resistance	Resistenza Resistencia
040V	Parafuso Schraube	Screw Vis	Vite Tornillo
041M	Manometro de ar Luftdruckmesser	Air Pressure Gauge Manometre Air	Manometro Aria Manometro de Aire
042M	Manêmetro de óleo Oeldruckmesser	Oil Pressure Gauge Manometre Huile	Manometro Olio Manometro Aceite
042P	Pastilha de freio Bremsbelag	Brake Lining Pastille de Frein	Pastiglia Freno Pastilla de Freno
042V	Parafuso sem-fim Schnecke	Worm Screw Vis Sans-fin	Vite Senza Fine Tornillo Sin Fin
043R	Malha do filtro Filter sieb	Filter Strainer Crepine	Reticella Del Filtro Malla de Filtro
0443	Diferencial auto blocante (No SPIN) Sperrdifferential	Differential (No Spin) Differentiel (No-spin)	Differenziale (No Spin) Diferencial (No-spin)
0444	Eixo “super-max-trac” Triebeasche “super max-trac”	Axle “Super-max-trac” Pont “Super Max-trac”	Assale “Super-max-trac” Puente “Super Max-trac”
0445	Dispos. de desengate eixo poster Hinterachsabschaltung	Rear Axle Disconnect Disp.decrapotage	Disp. Desinnesto Assale Post. Disposit.desacoplo Puente Post

NEW HOLLAND

COD.	PORTUGUÊS DEUTSCH	ENGLISH FRANÇAIS	ITALIANO ESPAÑOL
044R	Rede Netz	Net Grille	Rete Rejilla
045A	Anel Ring	Ring Bague	Anello Aro
045D	Difusor Luftduese	Diffuser Diffuseur	Diffusore Difusor
045F	Presilha Clip	Clip Arretoir	Fermaglio Abresadera
045L	Alavanca Hebel	Lever Levier	Leva Palanca
045P	Guia Gleitblock	Pad Patin	Pattino Patin
046D	Difusor venturi Ansaugtrichter	Choke Conduit Venturi	Diffusore Venturi Difusor Venturi
046E	Sapata polar Polschuh	Pole Shoe Massa Polaire	Espansione Polare Pieza Polar
046I	Induzido Anker	Armature Induit	Indotto Inducido
048V	Volante (de inércia) Schwungrad	Flywheel Volant	Volano Volante de Ciguenal
0490	Dispos. para inflar os pneus Reifenfuellanlage	Tire Inflator Apareil de Gonflage de Pneu	Dispositivo Gonfiaggio Pneum. Accesorio de Inflar Neumaticos
0505	Esteira lubrificada Kettenzug oelgeschmiert	Salt Track Chain Chenille Lubrifiee	Catenaria Lubrificata Cadena Engrasada
050B	Biela Gelenkstange	Link Bielle	Biella Biela
050D	Dínamo Lichtmaschine	Generator Dynamo	Dinamo Dinamo
050G	Porca de retenção Nutmutter	Ring Nut Ecrou	Ghiera Virola
050I	Engrenagem Zahnrad	Gear Engrenage	Ingranaggio Corona

NEW HOLLAND

COD.	PORTUGUÊS DEUTSCH	ENGLISH FRANÇAIS	ITALIANO ESPAÑOL
050N	Trava Klinke	Pawl Linguet	Nottolino Seguro
050P	Piso Boden	Floor Plancher	Pavimento Piso
050S	Encosto do assento Rueckenlehne	Seat Back Dossier	Schienale Respaldo
050T	Bujão Stopfen	Plug Bouchon	Tappo Tapon
050V	Volante (de direção) Lenkrad	 Volant de Direction	Steering Wheel Volante Volante de Direccion
0516	Sapatas (3 garras) Kettenplatte (3-steg)	Shoes (3 Grousers) Patin (3 Nervures)	Suole (3 Costole) Zapatas (3 Nervios)
0517	Sapatas (2 garras) Kettenplatte (2-steg)	Shoes (2 Grousers) Patin (2 Nervures)	Suole (2 Costole) Zapatas (2 Nervios)
0519	Sapatas (3 garras l=500 mm) Kettenplatte (3-steg l=500 mm)	Shoes (3 Grousers L=500 mm) Patin (3 Cotes L=500 mm)	Suole (3 Costole L=500 mm) Zapatas (3 Garras L=500 mm)
051B	Biela do motor Pleuel	Connecting Rod Bielle	Biella Motore Biela
051M	Martelo Hammer	Hammer Marteau	Martello Martillo
0520	Sapatas (3 garras l=380 mm) Kettenplatte (3-steg l=380 mm)	Shoes (3 Grousers L=380 mm) Patin (3 Cotes L=380 mm)	Suole (3 Costole L=380 mm) Zapatas (3 Garras L=380 mm)
0521	Sapatas (3 garras l=450 mm) Kettenplatte (3-steg l=450 mm)	Shoes (3 Grousers L=450 mm) Patin (3 Cotes L=450 mm)	Suole (3 Costole L=450 mm) Zapatas (3 Garras L=450 mm)
0522	Sapatas (2 garras l=450 mm) Kettenplatte (2-steg l=450 mm)	Shoes (2 Grousers L=450 mm) Patin (2 Cotes L=450 mm)	Suole (2 Costole L=450 mm) Zapatas (2 Garras L=450 mm)
0523	Sapatas (2 garras l=380 mm) Kettenplatte (2-steg l=380 mm)	Shoes (2 Grousers L=380 mm) Patin (2 Cotes L=380 mm)	Suole (2 Costole L=380 mm) Zapatas (2 Garras L=380 mm)
0524	Sapatas (2 garras l=500 mm) Kettenplatte (2-steg l=500 mm)	Shoes (2 Grousers L=500 mm) Patin (2 Cotes L=500 mm)	Suole (2 Costole L=500 mm) Zapatas (2 Garras L=500 mm)
0525	Sapatas (1 garra l=600 mm) Kettenplatte (1-steg l=600 mm)	Shoes (1 Grouser L=600 mm) Patin (1 Cote L=600 mm)	Suole (1 Costola L=600 mm) Zapatas (1 Garra L=600 mm)

NEW HOLLAND

COD.	PORTUGUÊS DEUTSCH	ENGLISH FRANÇAIS	ITALIANO ESPAÑOL
0526	Sapatas (1garra l=500 mm) Kettenplatte (1-steg l=550 mm)	Shoes (1 Grouser L=500 mm) Patin (1 Cote L=550 mm)	Suole (1 Costola L=500 mm) Zapatas (1 Garra L=500 mm)
052F	Painel lateral Seitenblech	Side Panel Tablier	Fianchetto Costado
052V	Voltímetro Voltmeter	Voltmeter Voltmetre	Voltmetro Voltimetro
0530	Sapatas (1 garra) Kettenplatte (1-steg)	Shoes (1 Grouser) Patin (1 Nervure)	Suole (1 Costola) Zapatas (1 Nervio)
0531	Sapatas auto limpantes Kettenplatte (selbstreinigend)	Self Cleaning Shoes Patins Autonettoyeurs	Suole Autopulenti Zapatas Autopulidoras
0534	Sapatas HD Kettenplatte (HD)	Shoes HD Patins Renforces	Suole HD Zapatas Reforzadas
053C	Camisa do cilindro Zylinderbuechse	Tube Fut de Cylindre	Canna Cilindro Camisa de Cilindro
053D	Diodo Diode	Diode Diode	Diodo Diodo
053V	Lâmina de chapa de aço Schneidkante	Push Plate Lame Versoir	Versoio Reja
0549	Sobre sapata-meia série Strassenschuhe-halbseiting	Street Plates-half Set Demi-jeu Patins de Route	Mezza Serie Soprasuole Medio Juego de Patines
054C	Vela magnética Magneteinsatz	Magnetic Rod Tige Magnetique	Candela Magnetica Barra Imanada
054I	Rosca postiça Gewindeeinsatz	Insert Insertion Filetee	Inserto Filettato Rosca Postiza
054T	Bujão de enchimento Einfuellstutzen-deckel	Filler Cap Bouchon de Remplissage	Tappo Introduzione Tapon de Llenado
055A	Anel de vedação Dichtring	Seal Ring Bague D'etancheite	Anello Tenuta Junta Hermetica
055B	Balancim Kipphebel	Rocker Culbuteur	Bilanciere Balancin
055E	Extintor Feuerloescher	Fire Extinguisher Extincteur	Estintore Extintor

NEW HOLLAND

COD.	PORTUGUÊS DEUTSCH	ENGLISH FRANÇAIS	ITALIANO ESPAÑOL
055F	Fivela Schalle	Buckle Boucle	Fibbia Hebilla
055R	Rebite Niet	Rivet Rivet	Ribattino Remache
0561	Proteções da guia da corrente Kettenfuehrung	Track Chain Guiding Guard Protection Guide-chenille	Ripari Guida Catena Protecciones de Oruga
0563	Proteções da roda da esteira Laufrollenschutz	Track Roller Guard Protections Galets	Ripari Ruote Carrello Proteccion. Rodillos de Oruga
0565	Guias do arco de força Schubrahmen fuehtung	C-frames Guides Guides D'etrier	Guide Per Arcone Guias de Bastidor
056C	Vela de pré-aquecimento Gluehkerze	Glow Plug Bugie Prechauffage	Candela Preriscaldo Bujia Bipolar
056L	Limitador Anschlag	Travel Limiter Limiteur	Limitatore Tope
056T	Bujão de dreno Ablass-stopfen	Drain Plug Bouchon de Vidange	Tappo Di Scarico Tapon de Descarga
0572	Aquecedor elétrico Elektroheizung	Electric Heater Rechauffeur Electrique	Elettroriscaldatore Calorifico Electrico
057T	Bujão magnético Magnetstopfen	Magnetic Plug Bouchon Magnetique	Tappo Magnetico Tapon Imanado
0580	Toldo solar Sonnenblende	Sun Canopy Toit Pare-soleil	Tettuccio Parasole Toldo Parasol
0581	Cabina rops (c/ar condic) Sicherheitskabine mit klimaanlage	Rops Cab (W/conditioner) Cabine de Securite (condition.)	Cabina Sicurezza (C/condizion) Cabina de Aire Acondicionado
0582	Cabina rops especial Rops-kabine sonderausfuehrung	Rops Cab - Special Cabine de Securite-speciale	Cabina Sicurezza Special Cabina Especial
058C	Imã Magnet	Magnet Aimant	Calamita Iman
058R	Redutor Untersetzungsgetriebe	Reduction Gear Reducteur	Riduttore Reductor
0599	Pré-disposição cabina c/ar condicionado Equip.condit. cabine	Air Conditioning Provision Equipo p/acondicionam. de Aire	Predisposiz.condizion. Cabina

NEW HOLLAND

COD.	PORTUGUÊS DEUTSCH	ENGLISH FRANÇAIS	ITALIANO ESPAÑOL
059D	Disco porta-freio Bremstraeger	Brake Back Plate Pateau de Freins	Disco Portafreno Disco Portafreno
0602	Aquecedor de alta capacidade Heizung, groesse ausfuehrung	Heater, High Capacity Rechauffeur Surdimensionne	Riscaldatore Maggiorato Calentador Mas Potente
0604	Cabina c/ ar condicionado Klimanlage	Air Conditioning Climatis. Cabine	Condizionamento Cabina Acondicionamiento Aire Cabina
0607	Viseira pára-sol Sonnenblende	Sun Visor Visiere Pare-soleil	Visiera Parasole Visiera Parasol
060A	Cantoneira Winkel	Angle Corniere	Angolare Angular
060B	Bolacha Lasche	Shackle Jumelle	Biscottino Enganche
060C	Terminal do fio Kabelschuh	Wire Terminal Cosse	Capocorda Terminal
060D	Disco Scheibe	Disc Disque	Disco Disco
060E	Extrator Abzieher	Puller Extracteur	Estrattore Extractor
060G	Rotor Pumpenrad	Impeller Turbine	Girante Impulsor
060I	Pino graxeiro Schmiernippel	Grease Fitting Graisseur	Ingrassatore Engrasador
060L	Chaveta Keil	Key Clavette	Linguetta Chaveta
060N	Nucleo Kern	Core Noyau	Nucleo Nucleo
060P	Pedal Pedal	Pedal Pedale	Pedale Pedal
060R	Reforço Verstaerkung	Reinforcement Refort	Rinforzo Refuerzo
060S	Prato Tellerscheibe	Cup Cuvette	Scodellino Arandela

NEW HOLLAND

COD.	PORTUGUÊS DEUTSCH	ENGLISH FRANÇAIS	ITALIANO ESPAÑOL
060T	Tarugo Block	Block Tasseau	Tassello Taco
0612	Espelho retrovisor interno Rueckspiegel innen	Inside Rear View Mirror Retroviseur Interieur	Specchio Retrovisore Interno Espejos Retrovisores Interior
0613	Espelho retrovisor externo Rueckspiegel aussen	Outside Rear View Mirror Retroviseur Exterieur	Specchio Retrovisore Esterno Espejos Retrovisores Exterior
0614	Vidros p/ homologação européia Glaces homol.europe	Cristales Homologacion Europea	Vetri p/omologazione Europea
0619	Lâmpada de aviso rotativa Rotationswarnlampe	Rotating Warning Beacon Lampe Clignotante A Rotation	Lampada Rotante Luz Giratoria
061C	Contrapeso Kontergewicht	Counterweight Contrepoids	Contrappeso Contrapeso
061E	Extremidade Endstueck	End Extremite	Estremita Extremo
061F	Arame de aço Stahldraht	Steel Wire Fil D'acier	Filo Acciaio Alambre de Acero
061L	Chaveta "woodruff" Scheibenfeder	Woodruff Key Clavette A Disque	Linguetta A Disco Chaveta A Disco
0630	Direção de emergência Notlenkanlage	Emergency Steering Direction de Secours	Emergenza Sterzatura Sistema Direccion Emergencia
0633	Frenagem diferencial Bremsverzoegerung	Proportional Braking Frenage Differencie	Frenatura Differenziata Frenada Differencial
0634	Sistema de freio Bremsanlage	Brake System Installation de Freinage	Impianto Freno Sistema de Frenos
063R	Alavanca angular Hebelrueckstellung	Bell Cranck Renvoi A Levier	Rinvio Reenvio de Palanca
064C	Tampão Deckel	Cap Chapeau	Cappello Sombrerete
064D	Disco de freio Bremsscheibe	Brake Disc Disque de Frein	Disco Freno Disco de Freno
064E	Evaporador Verdampfer	Evaporator Evaporateur	Evaporatore Evaporador

NEW HOLLAND

COD.	PORTUGUÊS DEUTSCH	ENGLISH FRANÇAIS	ITALIANO ESPAÑOL
064F	Filtro de combustível Kraftstoffilter	Fuel Filter Filtre Combustible	Filtro Combustibile Filtro Combustible
064P	Chapa do piso Trittblech	Floor Plate Plancher	Pedana Panel de Piso
064R	Acionamento angular Winkelantrieb	Miter Gearing Renvoi D'angle	Rinvio Angolare Reenvio Angular
065A	Anti-congelante Frostschutzmittell	Antifreeze Antigel	Anticongelante Anticongelante
065C	Sanfona Schutzkappe	Boot Capuchon	Cappuccio Capuchon
065D	Disco de embreagem Kupplungsscheibe	Clutch Disc Disque D'embrayage	Disco Frizione Disco de Embrague
065F	Filtro Filter	Filter Filtre	Filtro Filtro
065G	Junta cardan Kardangelenk	Universal Joint Joint de Cardan	Giunto Cardanico Junta Cardan
065I	Acoplamento Antrieb	Drive Enclenchement	Innesto Acoplamiento
065M	Massa de compensação Fliehgewicht	Flyweight Masselote	Massa Anticipo Contrapeso de Avance
065T	Adesivo Abziehbild	Decal Dacalque	Targa Calcomania
066F	Filtro de ar Luftfilter	Air Cleaner Filtre A Air	Filtro Aria Filtro de Aire
066G	Junta homocinética Homokinetisches gelenk	Constant Vel. Univ.joint Joint Homocinetique	Giunto Omocinetico Junta Homocinetica
067F	Filtro de óleo Oelfilter	Oil Filter Filtre A Huile	Filtro Olio Filtro de Aceite
067G	Eixo cardan Gelenk	Coupling Coupleur	Giunto Acoplamiento
067M	Massa de compensação Fliehgewicht	Flyweight Masselotte Centrifuge	Massa Centrifuga Contrapeso Centrifugo

NEW HOLLAND

COD.	PORTUGUÊS DEUTSCH	ENGLISH FRANÇAIS	ITALIANO ESPAÑOL
067S	Sede do dente da caçamba Schaufelzahntasche	Bucket Tooth Seat Emplacement Dent de Godet	Sede Dente Benna Asiento Diente Cuchara
0680	Dispos. de eliminação de umidade Wasserabscheider	Moisture Ejector Disp.elimination D'humidite'	Dispos. Eliminazione Umidita Supressor de Umedad
0684	Injetor de alcool Alkoholinjektor	Alcohol Injector Onjecteur D'alcool	Iniettore Alcool Inyector de Alcohol
068G	Junta elástica Elastische kupplung	Flexible Joint Joint Elastique	Giunto Elastico Junta Elastica
068S	Sede do dente do ripper Aufreisserzahntasche	Ripper Shank Seat Emplacement Dent Scarificateur	Sede Dente Ripper Asiento Diente Escarificador
069F	Janela Fenster	Window Baie	Finestra Ventana
069S	Sede Sitz	Seat Emplacement	Sede Asiento
0700	Dispos.de aviso de tombamento Ueberlastwarnanlage	Tilting Safety Device Indicat.de Basculement	Disp. Segnalatore Ribaltamento Indicador de Basculamiento
070F	Flange Flansch	Flange Bride	Flangia Brida
070G	Junta esférica Kugelgelenk	Ball Joint Joint A Rotule	Giunto Sferico Articulacion Esferica
070L	Longarina Laengsschiene	Side Rail Brancard	Longherina Longrina
070R	Proteção Schutz	Guard Protection	Riparo Proteccion
070T	Proteção Schutz blech	Protective Panel Dessus	Tegolo Teja
071D	Fechadura Riegel	Closing Device Dispositif de Fermure	Dispositivo Di Chiusura Cierre
071F	Filtro de ar a banho de óleo Oelbadluftfilter	Oil Bath Air Cleaner Filtre A Air A Bain D'huile	Filtro Aria Bagno Olio Filtro de Aire En Bano Aceite
071L	Viga Laengstraeger	Side Member Longeron	Longherone Larguero

NEW HOLLAND

COD.	PORTUGUÊS DEUTSCH	ENGLISH FRANÇAIS	ITALIANO ESPAÑOL
072F	Eixo flexível Biegsame welle	Flexible Shaft Transmission Flexible	Albero Flessibile Arbol Flexible
072I	Chassi Rahmen	Frame Charpente	Intelaiatura Bastidor
0736	Predisposição p/ instalação baterias Befestig. fuer sae batterien	Sae Batteries Provision Fixations Pour Batteries SAE	Predisposizione Batterie sae Preequipo Para Baterias SAE
0742	Sem bateria Ohne batterie	Batteries Deduction Sans Batteries	Senza Batterie Sin Bateria
0743	Ativador para bateria Batterieladung	Batteries Activation Activation Batteries	Attivazione Batterie Activacion de Baterias
0748	Bateria de alta capacidade Hochleitungsbatterien	High Capacity Batteries Batteries A Haute Capacite’	Batterie Maggiorate Baterias de Gran Capacidad
0749	Luzes para trânsito em estrada Licht fuer strassenfahrt	Road Traffic Lights Feux Pour Marche Sur Route	Luci Per Circolazione Stradale Luces de Carretera
074B	Bloco Block	Block Taquet	Blocchetto Calce
0755	Sem farol Ohne scheinwerfer	Without Light Sans Projeteur	Senza Proiettore Sin Proyector
0758	Farois traseiros Scheinwerfer hinten	Rear Floodlights Projectores Arriere	Proiettori Posteriori Proyectores Posteriores
0759	Predisposição p/ instalação alarme Warn.rueckqaerts.ohne hupe	Back Up Alarm Provision Predisp.avvert. Ma	Predisposizione Back-alarm Preequipo Alarma Sin Avisador
075B	Conector Verbindungsblock	Connector Plaque de Jonction	Blocchetto Connessione Plot de Empalme
075D	Espaçador Distanzstueck	Spacer Entretoise	Distanziale Separador
075I	Interruptor Schalter	Switch Interrupteur	Interruttore Interruptor
075M	Membrana Membrane	Diaphragm Membrane	Membrana Membrana
075S	Sede esférica Kugelpfanne	Ball Socket Emplacement Spherique	Sede Sferica Casquillo Esferico

NEW HOLLAND

COD.	PORTUGUÊS DEUTSCH	ENGLISH FRANÇAIS	ITALIANO ESPAÑOL
0760	Alarme de ré Warneinrichtung rueckwaerts.	Back Up Alarm Avertisseur Ma	Avvisatore Acustico Di Rm Avisador de Alarma
0762	Luzes limitadoras Bregenzungsleuchten	Overall Size Lights Feux de Gabarit	Luci Di Ingombro Luces de Calibo
0765	Farois para rops Scheinwerfer fuer rops	Rops Floodlights Projecteur Pour Rops	Proiettori Per Rops Proyectores Para Rops
0766	Farois dianteiros Frontscheinwerfer	Front Floodlight Projecteurs Avant	Proiettori Anteriori Proyectores Anteriores
0767	Farois para cabina Scheinwerfer fuer kabine	Cab Floodlights Projecteurs Sur Cabine	Proiettori Per Cabina Proyectores Para Cabina
0768	Refletores e adesivo de limite de velocidade Reflektierendes kennzeichen	Reflect And Speed Limit Decal Catadioptre Et Disque Vitesse	Catadiottri E Disco Velocita Catadioptr. Y Disco Velocidad
0769	Pisca-pisca Blinklicht	Turn Signals Clignotants de Direction	Fanali Direzione Laterale Luces de Direcction
076B	Chapa isolante Isolierblock	Insulating Block Bloc Isolant	Blocchetto Isolante Aislante
077T	Chassi principal Hauptrahmen	Main Frame Chassis Tracteur	Telaio Trattore Bastidor de Tractor
0780	Diagnóstico centralizado Zentrale fehlersuchanlage	Centralized Diagn. System Diagnostic Centralise	Diagnostica Centralizzata Diagnostico Centralizado
078A	Pedaleira Fussraste	Footrest Repose-pieds	Appoggiapiede Descansapie
078F	Forração Belag	Lining Housse	Fodera Forro
078I	Inversor Wendegetriece	Reverser Inverseur	Inversore Inversor
078P	Para ... Fuer ...	For ... Pour ...	Per ... Para ...
079L	Mancal Drehlager	Rest Lunette	Lunetta *** Luneta
0807	Eixo de tomada de força Zapfwelle	Power Take Off Shaft Arbre Prise de Force	Albero Presa Di Forza Arbol Toma de Fuerza

NEW HOLLAND

COD.	PORTUGUÊS DEUTSCH	ENGLISH FRANÇAIS	ITALIANO ESPAÑOL
080F	Fundo Bodenplatte	Botton Plate Bout	Fondello Fondo
080G	Gotejador Rinne	Channel Gouttiere	Gocciolatoio Gotera
080M	Console Konsole	Bracket Console	Mensola Mensula
080P	Pino Bolzen	Pin Axe	Perno Bulon
080S	Assento Sitz	Seat Siege	Sedile Asiento
0815	Sistema hidráulico remoto 3 vias Servosteuerung-3 steuerkreise	Remote Hydr.syst.3spools Syst.hydr.a Dist.-3 Tiroirs	Imp.idr.com.dist. -3 Cassetti Sistema Hid.mando Dist.-3 Cor.
0816	Sistema hidráulico remoto 4 vias Servosteuerung-4 steurkreise	Remote Hydr.syst.4spools Syst.hydr.a Dist.-4 Tiroirs	Imp.idr.com.dist. -4 Cassetti Sistema Hid.mando Dist.-4 Cor.
0819	Sem sistema hidráulico Ohne hydraulikanlage	Without Hydraulic System Sans Systeme Hydraulique	Senza Impianto Idraulico Sin Sistema Hidraulico
081A	Arco de força Schubrahmen	C-frame Etrier	Arcone Arcon
081D	Distribuidor rotativo Drehverteiler	Rotating Distributor Distributeur Rotatif	Distributore Rotante Distribuidor Giratorio
081L	Cadeado Vorhangschloss	Padlock Cadenas	Lucchetto Candado
0824	Distribuidor de 3 vias Steuerventil 3 steuerkreisen	3 Spool Valve Distributeur A 3 Tiroirs	Distributore 3 Cassetti Distribuidor de 3 Correderas
0829	Proteção do radiador reforçado Kuehlerschutz,verstaerkt	Radiator Guard (HD) Protection Renforcee Radiateur	Riparo Cuffia Rinforzato Proteccion Radiador Reforzada
082B	Tambor da fechadura Zylinderschloss	Lock Cylinder Barriler de Serrure	Blocchetto Serratura Cilindro Cerradura
082L	Lâmina all-hydraulic Mehrwegeschild	Hydraulic Moldboard Lame Hydraulique	Lama All-hydraulic Paleta All-hydraulic
0833	Capo perfurado Motorhaube gelocht	Perforated Hood Capot Perfore’	Cofano Forato Capot Perforado

NEW HOLLAND

COD.	PORTUGUÊS DEUTSCH	ENGLISH FRANÇAIS	ITALIANO ESPAÑOL
0835	Proteção adic. do radiador Kuehlerschutz zusaetzl	Additional Radiator Guard Protection Suppl. Radiateur	Riparo Supplementare Cuffia Proteccion Suplement.radiador
0836	Protetores laterais do capo Motorzeitenbleche, klappbar	Hood Side Plates Panneaux Lateraux Moteur	Fianchetti Mobili Motore Costados Postizos de Motor
0837	ProteçÃes laterais do motor Motorseitenbleche	Engine Side Guards Protections Laterales Moteur	Ripari Laterali Motore Costados Laterales de Motor
083A	Catraca Sperre	Ratchet Cliquet	Arpione Arpon
083B	Bobina Zuendspule	Coil Bobine	Bobina Bobina
083C	Roldana Seilrolle	Sheave Poulie	Carrucola Garrucha
083D	Distribuidor Steuerventil	Control Valve Distributeur	Distributore Distribuidor
083L	Lâmina angulavel (HA) Schwenkschild	Angle Moldboard (HA) Lame Biaise (HA)	Lama Angolabile (HA) Hoja Angulada (HA)
0842	Proteção anti-vandalismo Diebstahlschutz	Vandalism Prevention Disp.antivandalisme	Protezione Antivandalo Proteccion Antirraterias
0843	Tampa anti-vandalismo Schutzdeckel	Anti Vandalism Instrum Covers Capot Pour Planche de Bord	Coperchi Cruscotto Antivandalo Proteccion Del Tablero
084C	Elemento filtrante Filtereinsatz	Filter Element Cartouche Filtrante	Cartuccia Filtrante Cartucho de Filtro
084L	Lâmina reta (HS) Brutschild (HS)	Straight Moldboard (HS) Lame Dozer (HS)	Lama Diritta (HS) Paleta Recta (HS)
0850	Assento reclinável Klappsitz	Reclining Seat Siege Basculable	Sedile Ribaltabile Asiento Abatible
0852	Assento c/ suspensão elástica Schwingsitz	Suspension Seat Siege Sur Suspensions	Sedile C/ Sospensione Elastica Asiento de Suspension Elastica
0859	Pára-lamas diant.e tras. TUV Vordere/hintere kotfluegel TUV	Front & Rear Fenders TUV Ailes Avant Et Arrier TUV	Parafanghi Ant. Post. TUV Guardabarros Ant.y Post. TUV
085A	Eixo Asche	Axle Essieu	Assale Eje

NEW HOLLAND

COD.	PORTUGUÊS DEUTSCH	ENGLISH FRANÇAIS	ITALIANO ESPAÑOL
085F	Forquilha Gabel	Yoke Fourche	Forcella Horquilla
085G	Cotovelo Winkelstueck	Elbow Coude	Gomito Codo
085I	Isolante Isolierung	Insulator Isolant	Isolante Aislante
085L	Lâmina reta-larga (HS-L) Breites brustschild (HS-L)	Straight-wide Moldboard (HS-L) Lame Dozer Large (HS-L)	Lama Diritta-larga (HS-L) Paleta Recta-ancha (HS-L)
085M	Escaninho Kasten	Box Container Boite A Outils	Mobiletto Armario
085R	Divisor Verteilergetriebe	Splitter Repartiteur	Ripartitore Repartidor
085T	Relé Relais	Relay Telerrupteur	Teleruttore Telerruptor
0861	Pára-lamas dianteiros Kotfluegelvorne	Front Fenders Ailes Avant	Parafanghi Anteriori Guardabarros Anteriores
0863	Pára-lamas traseiros Kotfluegel hinten	Rear Fenders Ailes Arriere	Parafanghi Posteriori Guardabarros Posteriores
0868	Pára-lamas alongados Kotfluegel lange ausfuehrung	Full Lenght Fenders Ailes Allongees	Parafanghi Allungati Guardabaros Largos
086L	Lâmina semi-u (hsu) Semi-u-schild (hsu)	Semi-u Moldboard (Hsu) Lame Semi-u (Hsu)	Lama Semi-u (Hsu) Paleta Semi-u (Hsu)
086S	Segmento Segment	Segment Segment	Segmento Segmento
0870	Proteções florestais Schutz fuer forteinsatz	Forestry Protections Protection Deforestage	Protezioni Forestali Protecciones Forestales
0871	Telas post. e lat. do rops Rops-verkleidung seitlich/hint	Rops Side And Hear Screens Grilles Arriere,laterales Rops	Schermi Post. E Lat. Rops Rejillas Posterior,lateral.rops
0872	Proteçoes inferiores (2 pcs) Panzerwanne (2 teilig)	Bottom Guards (2 Pieces) Protections Inferieur.- 2pieces	Protezioni Inferiori (2 Pezzi) Protecciones Infer. (2 Piezas)
0873	Tela posterior Verkleidung hinten	Rear Screen Grille Arriere	Schermo Posteriore Rejilla Posterior

NEW HOLLAND

COD.	PORTUGUÊS DEUTSCH	ENGLISH FRANÇAIS	ITALIANO ESPAÑOL
0875	Proteções inferiores reforçadas Panzerwanne verstaerkt	Bottom Guards H.d Protections Inferieur. Renfor.	Protezioni Inferiori Rinforz Protecciones Infer. Refuerzadas
0879	Sweeps Abweiser	Sweeps Sweeps	Sweeps Sweeps
087C	Caixa de ferramentas Werkzeugkasten	Tool Box Cofre A Outils	Cassetta Attrezzi Caja Herramientas
087L	Lâmpada Gluehbirne	Bulb Ampoule	Lampadina Lampara
087T	Esticador da correia Riemenspanner	Belt Stretcher Tender de Courroie	Tendicinghia Tensor de Correa
0886	Pino de tração Anhaegenbolzen	Drawbar Pin Axe Crochet D'attelage	Perno Gancio Traino Bulon Enganche de Remolque
088D	Diagnóstico Diagnostik system	Diagnostic System Diagnostic	Diagnostica Diagnosrtico
088I	Símbolos Symbole	Symbols Ideogrammes	Ideogrammi Ideogramas
088L	Limitador de consumo de combustível Kraftstoffverbrauch-begrenzer	Fuel Cons.limiter Limiteur Cons.comb.	Limitatore Cons.combustibile Limitador Consumo Combustible
088T	Cortina Kuehlerabdeckung	Curtain Rideau	Tendina Cortina
0890	Barra de tração oscilante Zugpendel	Swinging Drawbar Barre Oscillante D'attelage	Barra Traino Oscillante Barre de Arrastre Oscilante
0891	Gancho de tração reforçado Verstaerkter	Drawbar HD Crocher D'attelage Renforce	Gancio Di Traino Rinforzato Enganche Remolque Reforzado
0895	Predisposição p/ instalação de SCRAPER Scraperanbau anhaenge kupplung	Scraper Installation Provision Predisp.install.decapeuse	Predisposiz.attacco Scraper Preequipo Enganche Trailla
089A	Haste posicionadora Regelstange	Positioning Rod Tige de Positionneur	Asta Posizionatore Varilla Posicionador
089C	Caixa do scraper Schuefkuebel	Scraper Bowl Benne de Decapeuse	Cassone Scraper Cajon de Trailla
089D	Dente da caçamba Schaufelzahn	Bucket Tooth Dent Godet	Dente Benna Diente de Cuchara

NEW HOLLAND

COD.	PORTUGUÊS DEUTSCH	ENGLISH FRANÇAIS	ITALIANO ESPAÑOL
089G	Grampo Clip	Clip Agrafe	Graffetta Grapa
089I	Injetor Duese	Injector Injecteur	Iniettore Inyector
090A	Haste Stange	Rod Tige	Asta Varilla
090B	Bocal de enchimento Einfuellstutzen	Filler Plug Tube Remplissage	Bocchettone Introduzione Boca de Carga
090C	Refletor Rueckstrahler	Reflector Catadioptre	Catadiottro Catadioptrico
090D	Disco magnético Magnetscheibe	Magnetic Disc Disque Magnetique	Disco Magnetico Disco Imanado
090G	Pino de centragem Passtift	Dowel Pion de Centrage	Grano Teton
090I	Invólucro Huelle	Holder Envelooppe	Involucro Envoltura
090S	Semi- anel Ringhaelfte	Half Ring Demi-bague	Semianello Semiaro
091A	Haste de nível Mess stab	Dipstick Jauge de Niveau	Asta Livello Varilla de Nivel
091D	Cubo da roda Radnabe	Wheel Disc Disque de Roue	Disco Ruota Disco de Rueda
0920	Ripper (PD) Heckaufreisser (PD)	Ripper (PD) Ripper (PD)	Ripper (PD) Escarificador (PD)
0921	Ripper (PMD) Heckaufreisser (PMD)	Ripper (PMD) Ripper (PMD)	Ripper (PMD) Escarificador (PMD)
092D	A partir do motor hidráulico ... Ab hydraulikmotor ...	From Hydr.motor ... A Partir Du Moteur Hydraulique	Dal Motore Idraulico ... A Partir Del Motor Hidraulico
092S	Semi-eixo Halbwelle	Half Shaft Demi-arbre	Semialbero Semieje
0933	Ripper rotativo Drehaufreisser	Radial Ripper Ripper Rotatif	Ripper Rotativo Escarificador Rotativo

NEW HOLLAND

COD.	PORTUGUÊS DEUTSCH	ENGLISH FRANÇAIS	ITALIANO ESPAÑOL
0935	Dente p/ripper Zahnhalter	Ripper Shank Outil Pour Ripper	Utensile Per Ripper Util Para Escarificador
0937	Dente (ripper PMD) Zahnhalter	Shank (Ripper PMD) Outil (Ripper PMD)	Utensile (Ripper PMD) Util (Escarificador PMD)
0938	Dente HD(ripper PMD) Zahnhalter (VA)	Shank HD (Ripper PMD) Outil (Ripper PMD)	Utensile HD (Ripper PMD) Util H.d (Escarificador PMD)
093D	A partir do redutor ... Ab untersetzungsgetriebe ...	From Reduction ... A Partir Du Reducteur ...	Dal Riduttore ... A Partir Del Reductor
093F	Freio Bremse	Brake Frein	Freno Freno
093T	Limpador de pára-brisa Scheibenwischer	Windshield Wiper Essuie-glace	Tergicristallo Limpia-parabrisas
0945	Dentes p/escarificador Zahnhalter	Scarifier Shank Outil Pour Scarificateur	Utensile Per Scarificatore Utiles Para Escarificador
094D	Dente do scraper Scraper zahn	Scraper Tooth Dent de Decapeuse	Dente Scraper Diente de Trailla
094S	Semi-colar Schellenhaelfte	Half Collar Demi-collier	Semicollare Semicollar
0953	Ripper (PL) Heckaufreisser (PL)	Ripper (PL) Ripper (PL)	Ripper (PL) Escarificador (PL)
095B	Bucha Buesche	Bushing Douille	Boccola Buje
095C	Corrente Kette	Chain Chaine	Catena Cadena
095F	Embreagem Kupplung	Clutch Embrayage	Frizione Embrague
095S	Semi-biela Schubstange	Half Link Demi-bielle	Semibiella Semibiela
095T	Termometro Themometer	Temperature Gauge Thermometre	Termometro Termometro
0960	Ripper (PVD) Heckaufreisser (PVD)	Ripper (PVD) Ripper (PVD)	Ripper (PVD) Escarificador (PVD)

NEW HOLLAND

COD.	PORTUGUÊS DEUTSCH	ENGLISH FRANÇAIS	ITALIANO ESPAÑOL
096S	Semi-bucha Buechsenhaelfte	Half Bushing Demi-douille	Semiboccola Semibuje
096T	Termostato Thermostat	Thermostat Thermostat	Termostato Termostato
097C	Esteira Kettenzug	Track Chain Chenilles	Catenaria Cadena de Oruga
097S	Semi-borne Klemmenhaelfte	Half Connector Demi-collier	Semimorsetto Semicollar
0988	Adesivo TUV em alemão Klebeschilder deutscher TUV	German TUV Decals Plaques TUV Allemano	Targhe TUV Tedesco Placas TUV En Aleman
098S	Semi-placa Halbstuetze	Half Bracket Demi-etrier	Semistaffa Semi Soporte
0992	Bomba de engraxamento Fettpresse	Greasing Pump Pompe de Graissage	Pompa Ingrassaggio Bomba de Engrase
0993	Bomba de transferência de combustível Kraftsoffordererpumpe	Fuel Transfer Pump Pompe de Travasement Combust.	Pompa Travaso Combustibile Bomba de Repostado Combustible
0995	Kit de ferramentas Bordwerkzeug	Tool Kit Outils	Accessori Manutenzione Herramientas de Servicio
0997	Elementos de 1ª manutenção Inspek.material-erste wartung	First Maintenance Package Elements Premier Entretien	Elementi Prima Manutenzione Elementos de Pronto Servicio
0998	Macaco hidráulico Hydraulikzilinder	Hydraulic Jack Crie Hydraulique	Martinetto Idraulico Gato Hidraulico
1003	Arco de força (all-hydraulic) Schubrahmen (mehrwegeschild)	C-frame (All-hydraulic) Etrier(all-hydraulic)	Arcone (All-hydraulic) Arcon (All-hydraulic)
100C	Encosto Klemmstueck	Retainer Cavalier	Cavallotto Retenedor
100M	Mola Feder	Spring Ressort	Molla Muelle
100S	Semi-cone Halbkegel	Lock Cone Demi-cone	Semicono Chaveta Conica
1011	Forquilhas Streben	Struts Fourches	Forcelle Horquillas

NEW HOLLAND

COD.	PORTUGUÊS DEUTSCH	ENGLISH FRANÇAIS	ITALIANO ESPAÑOL
1012	Forquilhas reforçadas Streben versrtaerkte ausfuehrun	Struts HD Fourches Renforcees	Forcelle Rinforzate Horquillas Reforzadas
101A	Porta objetos Huelse	Casing Etui	Astuccio Estuche
101E	Eletrólito Electrolyt	Electrolyte Electrolyte	Elettrolito Electrolito
101G	Grade Schutzgitter	Grid Grille	Griglia Rejilla
1022	Transmissor “laserplane” Laserplane-sender	Laserplane-transmitter Laserplane-transmetteur	Laserplane-trasmettitore Laserplane-transmisor
1023	Receptor “laserplane” Laserplane-empfaenger	Laserplane-receiver Laserplane-recepteur	Laserplane-ricevitore Laserplane-receptor
102B	Garrafa Flasche	Bottle Boutille	Bomboletta Botella
102E	Elevador Lift	Elevator Elevateur	Elevatore Elevador
102P	Plataforma Platte	Flatcar Plateau	Pianale Plataforma
1030	Cilindros de angulação Schwenkzylinder	Angle Cylinders Cylindres Ad	Cilindri Angolazione Gatos de Angulacion
103E	Ejetor Espulsore	Ejector Expulseur	Espulsore Expulsor
103P	Coluna de direção Lenksaeule	Steering Column Colonne Direction	Piantone Sterzo Columna Direccion
103S	Semi-rolamento Lagerhalbschalen	Half Bearing Demi-coussinet	Semicuscinetto Semi Cojinete
1040	Braços e tirantes (hsu) Schubarm und streben (hsu)	Pushbeams And Struts (Hsu) Bras Et Tirants (Hsu)	Bracci E Tiranti (Hsu) Brazos Y Tirantes (Hsu)
1041	Braços e tirantes (HS-L) Schubarme und streben (HS-L)	Pushbeams And Struts (HS-L) Bras Et Tirants (HS-L)	Bracci E Tiranti (HS-L) Brazos Y Tirantes (HS-L)
1042	Braços e tirantes (HS) Schubarme und streben (HS)	Pushbeams And Struts (HS) Bras Et Tirants (HS)	Bracci E Tiranti (HS) Brazos Y Tirantes (HS)

NEW HOLLAND

COD.	PORTUGUÊS DEUTSCH	ENGLISH FRANÇAIS	ITALIANO ESPAÑOL
1043	Braços e tirantes (tilt-pitch) Schubarme + streben(tilt-pitch	Pushbeams And Struts (Tilt-pitc Bras Et Tirants (Tilt-pitch)	Bracci E Tiranti (Tilt-pitch) Brazos Y Tirantes (Tilt-pitch)
104E	Compomentes internos da cabine Teile im fahrgastraum	Passenger Compartment Pieces Dans L'habitacle	Elementi Abitacolo Elementos Interno Cabina
104S	Semi-disco Halbscheibe	Half Disc Demi-disque	Semidisco Semidisco
105A	Buzina Hupe	Horn Avertisseur Sonore	Avvisatore Acustico Bocina
105F	Cabo Drahtseil	Cable Cable	Fune Cable
105M	Grampo elástico Klemmstueck	Spring Fastener Agrafe	Molletta Sujetador
105P	Chapa Platte	Plate Plaque	Piastra Placa
105R	Aquecedor Heizung	Heater Rechauffeur	Riscaldatore Calentador
105S	Semi-junta Halbgelenk	Half Coupling Demi-joint	Semigiunto Semiacoplamiento
1065	Cilindro tilt (all-hydr.) Tilt zylinder (all-hydraulic)	Tilt Cylinder (All-hydraulic) Verin de Tilt (All-hydraulic)	Cilindro Tilt (All-hydraulic) Gato de Tilt (All-hydraulic)
106S	Semi-vedação Dichtungshaelfte	Half Gasket Demi-joint	Semiguarnizione Semiguarnicion
1070	Cilindro de inclinação Tilt zylinder	Tilt Cylinder Verin de Tilt	Cilindro Inclinazione Gato de Tilt
1071	Cilindro tilt Tilt zylinder	Tilt Cylinder Verin de Tilt	Cilindro Tilt Gato de Tilt
1072	Cilindro tilt (HS) Tilt zylinder (HS)	Tilt Cylinder (HS) Verin de Tilt (HS)	Cilindro Tilt (HS) Gato de Tilt (HS)
1078	Comando do implemento posterior Steurung heckanbaugeraete	Rear Equipment Control Commande D'outil Ar	Comando Attrezzo Posteriore Mando Del Util Posterior
107S	Semi-polia Scheibenhaelfte	Half Pulley Demi-poulie	Semipuleggia Semipolea

NEW HOLLAND

COD.	PORTUGUÊS DEUTSCH	ENGLISH FRANÇAIS	ITALIANO ESPAÑOL
1082	Comando e tubulações Steuerleitungen	Piping And Control Commande Et Tuyauterie	Comando E Tubazioni Mando Y Tuberias
1083	Comando da 2ª haste Betaetigung des 2.steuerkreise	2nd Spool Control Commande de 2me Tiroir	Comando II Cassetto Mando 2.corredera
1084	Comando da 3ª haste Betaetigung des 3.steuerkreise	3rd Spool Control Commande Du 3me Tiroir	Comando III Cassetto Mando 3.a Corredera
1087	Comando e tubulação da válvula distr. Steuerleitung (umschaltventil)	Piping and Contr (Divert Valve) Commande Et Tuyauterie(deviat.)	Comando E Tubaz(dal Deviatore) Mando Y Tuberias (Desviador)
108M	Multiplicador de torque Drehmomentverstaerker	Overdrive Surmultiplicateur	Moltiplicatore Multiplicador
108S	Semi-pistão Kolbenhaelfte	Half Piston Demi-piston	Semistantuffo Semiembolo
1095	Suporte de pivotamento Aufhaengung	Trunnions Consoles	Mensole Incernieram Refuerzos
10G3	Estrangulador Motorabsteller	Engine Cut Off Arret Du Moteur	Arresto Motore Parada
1103	Tubulaç. com válvula de contra fluxo Leitungen mit ablassventil	Piping W/downflow Valve Tuyauterie Avec Clapet Retour	Tubaz.con Valvola Deflusso Tuberia Con Valvula Descarga
1107	Válvula de descida rápida Schnellentleerventil	Quick Release Valve Valve Descente Rapide	Valvola Discesa Rapida Valvula de Descenso Rapido
1108	Válvula de bloqueio Rueckschlagventil	Lock Valve Valve de Blocage	Valvola Di Blocco Valvula de Bloqueo
110F	Fusível Sicherung	Fuse Fusible	Fusibile Fusible
110P	Placa Plaettchen	Plate Plaquette	Piastrina Placa
1118	Braço demolidor para AD Abbrucharm (AD)	Tree Boom (AD) Bras Abattage (AD)	Braccio Abbattimento Per AD Brazo de Excavacion (AD)
1119	Braço demolidor para BD Abbrucharm (BD)	Tree Boom (BD) Bras Abattage (BD)	Braccio Abbattimento Per BD Brazo Excavacion (BD)
111C	Cabo elétrico Kabel	Cable Cable	Cavo Cable

NEW HOLLAND

COD.	PORTUGUÊS DEUTSCH	ENGLISH FRANÇAIS	ITALIANO ESPAÑOL
111V	Válvula de aspiração Einlassventil	Intake Valve Soupape D'admission	Valvola Aspirazione Valvula de Aspiracion
1120	Chapa de encosto p/ AD Schubplatte (AD)	Pusher Plate For AD Plaque de Poussee Pour AD	Piastra Di Spinta Per AD Placa de Empuje Para AD
1124	Tilt hidráulico (HA) Hydr.tiltversetellung (HA)	Hydraulic Tilt (HA) Tilt Hydraulique (HA)	Tilt Idraulico (HA) Tilt Hidraulico (HA)
1128	Tilt-pitch (HA) Tilt-pitch (HA)	Tilt-pitch (HA) Tilt-pitch (HA)	Tilt-pitch (HA) Tilt-pitch (HA)
112C	Cabo terra Massekabel	Ground Cable Fil de Mas	Cavo Massa Cable de Masa
112F	Pivo Achsschenkel	Steering Knuckle Fusee	Fuso A Snodo Mangueta
112V	Válvula de descarga Auslassventil	Exhaust Valve Soupape D'echappement	Valvola Scarico Valvula de Descarga
1130	Engate rápido Schnell-kuplung	Quick Coupling Prise Rapide	Attacco Rapido Enchufe Rapido
1135	Placa de encosto p/ BD Schubplatte (BD)	Pusher Plate For BD Plaque de Poussee Pour BD	Piastra Di Spinta Per BD Placa de Empuje Para BD
1138	Tilt-pitch Tilt-pitch	Tilt-pitch Tilt-pitch	Tilt-pitch Tilt-pitch
113B	Cadernal Umlenkrolle	Sheave Block Poulie	Bozzello Carrucola Polipasto
113M	Monoalavanca Einhebelbedienung	Single Lever Levier Unique	Monoleva Monopalanca
113P	Placa de travamento Sicherungsblech	Lockplate Plaquette Frein	Piastrina Di Sicurezza Placa de Freno
113S	Reservatório de óleo Oeltank	Oil Reservoir Reservoir D'huile	Serbatoio Olio Deposito Aceite
113T	Cabeça do cilindro Zylinderkopf	Cylinder Head Culasse de Cylindre	Testa Cilindri Culata
114S	Reservatório de combustível Kraftstofftank	Fuel Tank Reservoir de Combustible	Serbatoio Combustibile Deposito Combustible

NEW HOLLAND

COD.	PORTUGUÊS DEUTSCH	ENGLISH FRANÇAIS	ITALIANO ESPAÑOL
1159	Trava Caçamba/lança Arretierung Schaufel/hubarme	Bucket/boom Lock Blocage Godet/bras	Bloccaggio Benna//bracci Bloqueo Cuchara/brazos
115M	Montante Saeule	Pillar Montant	Montante Montante
115S	Reservatório Tank	Tank Reservoir	Serbatoio Deposito
1160	Trava da lança Hubarmarretierung	Boom Lock Blocage Bras	Bloccaggio Bracci Bloqueo de Brazos
1161	Trava da caçamba Schaufelarretierung	Bucket Lock Blocage Godet	Bloccaggio Benna Bloqueo de La Cuchara
116R	Revestimento Verkleidung	Covering Revetement	Rivestimento Revestimiento
1170	Indicador de nível da caçamba Schaufelstellungsanzeiger	Bucket Level Indicator Indicateur Position Godet	Indicatore Posizione Benna Indicador Posicion Cuchara
1171	Posicionador automático da caçamba Automat.schaufel-rueckstellung	Bucket Leveler Positionneur Autom.godet	Posizionatore Automatico Benna Posicionador Auto. Cuchara
1175	Posic./limit. autom. caçamba/braço Automat.schaufel Und Hubabscha.	Automatic Positioner/kick-out Posit.limit.auto Godet/bras	Posiz/limitaz.aut.benna/bracci Limitador Auto Cuchara/brazos
117R	Roda compactadora Kompaktor-rad	Landfill Wheel Roue Compacteuse	Ruota Compattatore Rodillo Pata de Cabra
1181	Disposit. limite autom. lança Automat.hubabschaltung	Boom Kick-out Arret Automatique Bras	Dispositivo Kick-out Tope Automatico Del Brazo
119M	Caixa de contatos Klemmleiste	Connection Block Plaque de Jonction	Morsettiera Caja de Empalme
119T	Cabeça Kopf	Head Tete	Testa Cabeza
11G0	Lanças e articulações Hubarm und Umlenkhebel	Boom/linkage Bras,fleche Et Articulation	Bracci E Articolazioni Articulacion Del Aguilon
11G1	Cilindros de elevação Hubzylinder	Lift Cylinders Verin Levage	Cilindri Sollevamento Gato de Elevacion
11G2	Cilindros de rotação da caçamba Kippzylinder	Dump Cylinders Verins Decharge	Cilindri Rotazione Benna Gato de Descarga

NEW HOLLAND

COD.	PORTUGUÊS DEUTSCH	ENGLISH FRANÇAIS	ITALIANO ESPAÑOL
11G3	Tubulaç. dos cilindros de levant. Leitungen fuer hubzylinder	Lift Cylinders Piping Conduites Verins Levage	Tubazioni Cilindri Sollev. Tuberias Gatos de Elevacion
11G4	Tubulaç. dos cilindros de rotação Leitungen fuer kippzylinder	Dump Cylinders Piping Tuyauterie Cylindres Basculage	Tubazioni Cilindri Rotazione Tuberias Gatos Basculamiento
11G5	Comandos do implemento Geraetebetaetigung	Equipment Controls Commandes D'outil	Comandi Attrezzo Mandos Del Util
11G8	Limitador do levant.dos braços Hubbegrezung	Lifting Kick-out Tope Elevacion Brazos	Limitazione Sollev.bracci
11GA	Implemento dianteiro Anbaugeraete, vorne	Front Implement Equipement Avant	Attrezzo Ant. Implemento Anterior
1200	Lança comprida Langer ladearm	Long Boom Bras Long	Bracci Caricatore Lunghi Brazos de Cargadora Largos
120B	Botão Knopf	Button Bouton	Bottone Boton
120G	Junta Flachdichtung	Gasket Joint A Plat	Guarnizione Piana Junta Plana
120M	Borne Kabelklemme	Terminal Connector Borne	Morsetto Elettrico Borne
120P	Prato Tellerscheibe	Plate Coupelle	Piattello Platillo
120R	Bobina Zuendspule	Reel Bobine	Rocchetto Bobina
120S	Fechadura Schloss	Lock Serrure	Serratura Cerradura
122F	Até o motor hidráulico ... Bis hydraulikmotor ...	Up To Hydr.motor ... Justqu'au Moteur Hydraulique ..	Fino Al Motore Idraulico ... Hasta El Motor Hidraulico ...
122G	Retentor Dichtung	Seal Joint	Guarnizione Junta
122P	Pinhão Ritzel	Pinion Pignon	Pignone Pinon
123F	Até o redutor ... Bis untersetzungsgetriebe ...	Up To Reduction ... Justqu'au Reducteur ...	Fino Al Riduttore ... Hasta El Reductor ...

NEW HOLLAND

COD.	PORTUGUÊS DEUTSCH	ENGLISH FRANÇAIS	ITALIANO ESPAÑOL
123G	Retentor de vedação frontal Life time-dichtung	Seal Assy Joint Frontal	Guarnizione Tenuta Frontale Empaquetadura
123P	Pinhão conico Kegelritzel	Bevel Pinion Pignon Conique	Pignone Conico Pinon Conico
124B	Apoia Armlehne	Braço Accoudoir de Siege	Armrest Bracciolo Sedile Apoiabrazo
124F	Até o ... Bis ...	Up To ... Jusqu'au ...	Fino Al ... Hasta El ...
125F	Garfo Gabel	Fork Fourche	Forca Horca
125P	Alicate Zange	Pliers Pinces	Pinza Alicates
125S	Servo freio Servobremse	Brake Booster Servo-frein	Servofreno Servofreno
126F	Até a bomba ... Bis pumpe ...	Up To Pump ... Justqu'a La Pompe ...	Fino Alla Pompa ... Hasta La Bomba ...
126P	Pinça do freio Bremszange	Caliper Etrier de Frein	Pinza Freno Pinza de Freno
1279	Tubulaç. e comando do implemento dianteiro Frontgeraet leitungen-steuerung	Front Attach Piping And Contr Tuyauterie Et C.de Outil Av.	Tubaz E Comando Attrezzo Ant Tuberia Y Mando Util Ant.
127M	Motor hidráulico Hydraulikmotor	Hydraulic Motor Moteur Hydraulique	Motore Idraulico Motor Hidraulico
127P	Lacre Plombe	Lead Seal Plomb	Piombino Precinto
1280	Tubulaç. traseira (da válvula de desv.) Leitungen,hinten(vom umschalv.)	Rear Pipe (From Diverter Valve) Tuyaut.ar (A Partir Du Deviat.)	Tubazioni Post (Dal Deviatore) Tuberia Post.(desde Desviador)
1281	Tubulaç. traseira (do distrib.) Leitungen,hinten(vom steuerven.	Rear Pipe (From Control Valve) Tuyaut.ar (A Partir Du Distr.)	Tubazioni Post (Dal Distrib) Tuberia Post.(desde Distrib.)
1288	Tubulaç. do implem. dianteiro Frontleitung	Front Attachement Piping Tuyauteries D'outil Avant	Tubazioni Attrezzo Ant Tuberia Del Util Anterior
12G2	Acessórios da caçamba Zubehoer ladeschaufel	Bucket Accessories Accessoires Godet	Accessori Benna Accesirios Cuchara

NEW HOLLAND

COD.	PORTUGUÊS DEUTSCH	ENGLISH FRANÇAIS	ITALIANO ESPAÑOL
130B	Braço Ausleger	Arm Bras	Braccio Brazo
130C	Unidade de comando El.steuerplatte	Control Unit Centrale de Commande	Centralina Centralilla
130F	Comando hidr. suplementar Zusaetzliche hydr.funktion	Addit.hydr.function Fonction Hydraulique Supplem.	Funzione Idr.suppl. Mando Hidraulico Suplementario
130M	Motor a explosão Motor	Engine Moteur Thermique	Motore Termico Motor
130P	Pistão Kolben	Plunger Piston	Pistoncino Embolo de Valvula
130S	Direção hidráulica Servolenkung	Power Steering Direction Assistee	Servosterzo Servodireccion
131F	Fire sleeve Buesche mit feuerrand	Fire Sleeve Manguito	Fire Sleeve
131R	Arruela Unterlegscheibe	Washer Rondelle	Rosetta Arandela
132B	Braço oscilante Schwingarm	Swinging Arm Balancier	Braccio Oscillante Brazo Oscilante
132F	Fundo dianteiro Bodenplatte,vorne	Head Culasse Avant	Fondello Anteriore Tapa Anterior
132P	Pistão Kolben	 Piston	PistonPistone Piston
132S	Sensor de aproximação Sensor	Inductive Proximity Switches Capteur de Proximité	Sensore Prossimita Sensor
133B	Lança de levantamento Hubarm	Lift Boom Bras de Levage	Braccio Sollevamento Brazo de Elevacion
133F	Fundo traseiro Bodenplatte,hinten	Bottom End Culasse Arriere	Fondello Posteriore Tapa Posterior
133M	Motor de partida Anlasser	Starter Motor Demarreur	Motorino Avviamento Motor de Arranque
133S	Sensor Sensor	Sensor Capteur	Sensore Sensor

NEW HOLLAND

COD.	PORTUGUÊS DEUTSCH	ENGLISH FRANÇAIS	ITALIANO ESPAÑOL
135C	Aro Felge	Rim Jante de Roue	Cerchio Ruota Llanta de Rueda
135M	Cubo Nabe	Hub Moyeu	Mozzo Cubo,buje
135P	Lâmpada do teto Deckenleuchte	Ceiling Light Plafonnier	Plafoniera Pantalla
135S	Setor dentado Zahnsegment	Toothed Sector Secteur Dente	Settore Dentato Sector Dentado
136S	Setor da roda motriz Antriebsradsegment	Sprocket Sector Secteur Barbotin	Settore Ruota Motrice Sector Rueda Motriz
137M	Motor elétrico Elektrmotor	Electric Motor Moteur Electrique	Motorino Elettrico Motor Electrico
1401	Lâmina demolidora Schneidschild	Shear Boom Lame Abattage	Lama Abbattimento Paleta Abatidora
140C	Dobradiça Scharnier	Hinge Charniere	Cerniera Bisagra, Charnela
140S	Esfera Kugel	Ball Bille	Sfera Bola
141M	Massa de vedação Dichtungsmasse	Putty Mastic Adhesif	Mastice Adesivo Mastique
141P	Painel de instrumentos Instrumentenbrett	Instrument Panel Tableau de Bord	Plancia Portastrumenti Tablero de Abordo
1421	Lâmina destocadora Stubbenroder	Stumper Moldboard Lame Dessoucheuse	Lama Cavaceppi Paleta Arranca Cepas
142G	Cobertura do cabo Schutzrohr	Sheath Gaine	Guaina Funda
142M	Feixe de molas Blattfeder	Leaf Spring Ressort A Lames	Molla A Balestra Muelle de Ballestra
142T	Tirante Stange	Tierod Tirant	Tirante Tirante
1431	Lâmina p/pedras Felsrechen	Rock Rake Lame Spierreuse	Lama Spietratrice Paleta Rompepiedras

NEW HOLLAND

COD.	PORTUGUÊS DEUTSCH	ENGLISH FRANÇAIS	ITALIANO ESPAÑOL
143M	Eixo motor Triebachse	Live Axle Essieu Moteur	Motoassale Eje Motor
1440	Lâmina p/desmatamento (AD) Roderechen (AD)	Rake Blade For AD Lame Debroussailleuse AD	Lama Decespugliatrice Per AD Paleta Desbrozadora de AD
1441	Lâmina p/desmatamento (BD) Roderechen (BD)	Rake Blade For BD Lame Debroussailleuse BD	Lama Decespugliatrice Per BD Paleta Desbrozadora de BD
144M	Manipulador Steurhebel	Manipulator Manipulateur	Manipolatore Manipulador
145G	Guia Fuehrung	Guide Guide	Guida Guia
145M	Elo de corrente Kettenglied	Track Link Maillon	Maglia Cingolo Eslabon de Oruga
145P	Planetário Planetenantrieb	Sun Gear Planretaire	Planetario Pinon Planetario
145R	Rotor Laufer	Rotor Rotor	Rotore Rotor
145S	Respiro Entluefter	Breather Reniflard	Sfiatatoio Respiradero
146M	Módulo dianteiro Vorderwagen	Front Module Module Avant	Modulo Anteriore Modulo Anterior
146R	Rotula esférica Kugelbuechse	Ball Joint Rotule	Rotula Sferica Rotula
147M	Módulo traseiro Hinterwagen	Rear Module Module Arriere	Modulo Posteriore Modulo Posteior
147P	Pneu Reifen	Tire Pneu	Pneumatico Neumatico
147T	Plataforma Oberwagen	Turret Tourelle	Torretta Caseta
148P	Pulverizador Einspritzduese	Nozzle Pulverisateur	Polverizzatore Pulverizador
1501	Barra porta ferramenta Montierhebel	Tool Bar Barre Porte-outil	Barra Portattrezzi Barra Portautiles

NEW HOLLAND

COD.	PORTUGUÊS DEUTSCH	ENGLISH FRANÇAIS	ITALIANO ESPAÑOL
150B	Bolsa Tasche	Bag Trousse	Borsa Bolsa
150C	Chave Schluessel	Key Cle	Chiave Llave
150P	Manopla Kenebelgriff	Knob Poigne	Pomello Empunadura
150R	Registro Hahn	Cock Robinet	Rubinetto Grifo
150S	Sigla Markenzeichen	Trade Mark Sigle	Sigla Sigla
150T	Timer Timer	Timer Timer	Timer Timer
151B	Barra Strebe	Bar Barre	Barra Barra
151S	Sigla do trator Typenschild	Type Plate Type	Sigla Trattore Sigla Tractor
152B	Caçamba de escavação Steinschaufel	Quarry Bucket Godet de Carriere	Benna da Cava Cuchara Para Cantera
153B	Caçamba “clamshell” Schalengreifer	Clamshell Bucket Benne Preneuse	Benna Mordente Cuchara Mordiente
154C	Chave de fechamento Schluessel	Lock Key Cleu de Serrure	Chiave Serratura Llave de Cerradura
154P	Bomba de alimentação Kraftstoffpumpe	Fuel Pump Pompe D’alimentation	Pompa Alimentazione Bomba de Alimentacion
155B	Caçamba para rocha Felsschaufel	Rock Bucket Godet de Roche	Benna da Roccia Cuchara Para Rocas
155G	Engate rápido Schenellkupplung	Quick-connecting Coupling Accouplement Rapide	Giunto Rapido Empalme Rapido
155P	Bomba Pumpe	Pump Pompe	Pompa Bomba
155R	Agulha de rolamento Nadel	Needle Roller Aiguille	Rullino Aguja

NEW HOLLAND

COD.	PORTUGUÊS DEUTSCH	ENGLISH FRANÇAIS	ITALIANO ESPAÑOL
156B	Caçamba trapezoidal Trapetzloeffel	Tapezoidal Bucket Godet Trapeze	Benna Trapezoidale Cuchara Trapezoidal
156G	Olhal rosqueado Kugelkopf	Eyebolt Chupe	Golfare Argolla
157B	Caçamba 4 em 1 4-in-1 schaufel	4-in-1 Bucket Godet Multiple	Benna 4 In 1 Cuchara Multi-uso
157G	Retentor p/ eixo Wellendichtring	Lip Seal Joint D'arbre	Guarnizione Albero Reten
157R	Rolete Rolle	Roller Galet	Rullo Rodillo
158B	Envelope Umschlag	Envelope Gaine	Busta Sobre
158G	O'ring O-ring	O'ring Joint Torique	Guarnizione O-r Junta Torica
158P	Bomba injetora Einspritzpumpe	Injection Pump Pompe D'injection	Pompa Iniezione Bomba de Inyeccion
158T	Transformador Transfomator	Transformer Transformateur	Trasformatore Transformador
159C	Cilindro de freio Bremszylinder	Brake Cylinder Cylindre de Frein	Cilindro Freno Cilindro de Freno
159G	Retentor líquido Fluessigdichtung	Liquid Gasket Colle D'etaincheité	Guarnizione Liquida Sellador
1605	Implemento scraper Scrapereinrichtung	Scraper Implement Equipement Decapeur	Atttrezzo Scraper Equipo de Trailla
160C	Fuso guia Spindel	Worm Screw Ecrou Vis-mere	Chiocciola Tuerca Sinfin
160G	Ferro granulado Koerniges eisen	Ferrous Granulate Granaille Ferreuse	Granulato Ferroso Granulado de Hierro
160R	Roda Rad	Wheel Roue	Ruota Rueda
160S	Silencioso Schalldaempfer	Muffler Silencieux	Silenziatore Silenciador

NEW HOLLAND

COD.	PORTUGUÊS DEUTSCH	ENGLISH FRANÇAIS	ITALIANO ESPAÑOL
160T	Medidor nível Kontaktgeber	Sending Unit Transmetteur	Trasmettitore Contactor
161G	Graxa Fett	Grease Graisse	Grasso Grasa
161S	Sincronizador Synchronieserung	Sycronizer Synchroniseur	Sincronizzattore Sincronizador
162G	Conector fõmea Gehaeuse fuer steckhuelse	Female Connector Connecteur Porte-femelle	Giunto p/femm. Empalme Hembra
163G	Conector macho Gehaeude fuer flachstecker	Male Connector Connecteur Porte-male	Giunto p/ Maschi Empalme Macho
163R	Roda motriz Antriebsrad	Sprocket Barbotin	Ruota Motrice Rueda Motriz
164C	Cilindro Zylinder	Cylinder Cylindre	Cilindro Cilindro
164S	Amortecedor de vibração Schwingungsdaempfer	Damper Amortisseur	Smorzatore Antivibrador
165P	Eixo diferencial Achse	Axle Pont	Ponte Puente
165S	Articulação Gelenk	Articulation Articulation	Snodo Articulacion
165T	Eixo flexível Biegsame welle	Flexible Shaft Transmission Flexible	Trasmissione Flessibile Arbol Flexible
166R	Roda guia Leitrad	Track Idler Roue Tendeuse	Ruota Tendicingolo Rueda Guia
166S	Sanfona Faltenbalg	Bellows Souffleur	Soffietto Fuelle
167R	Radiador de água Wasserkuehler	Water Radiator Radiateur de L'eau	Radiatore Acqua Radiador de Agua
167S	Elevador hidráulico Kraftheber hydraulisch	Hydraulic Lifter Relevage Hydraulique	Sollevatore Idraulico Elevador Hidraulico
168R	Radiador de óleo Oelkuehler	Oil Radiator Radiateur D'huile	Radiatore Olio Radiador de Aceite

NEW HOLLAND

COD.	PORTUGUÊS DEUTSCH	ENGLISH FRANÇAIS	ITALIANO ESPAÑOL
169R	Regulador Regler	Regulator Regulateur	Regolatore Regulador
170C	Cilindro mestre Hauptzylinder	Master Cylinder Maitre-cylindre	Cilindro Maestro Cilindro Maestro
170R	Arruela de pressão Federring	Lockwasher Rondelle Elastique	Rosetta Elastica Arandela Elastica
170T	Lente Scheinwerferglas	Lens Transparent	Trasparente Translucido
171R	Refletor Reflektor	Reflector Reflecteur	Riflettore Reflector
171S	Sapata para rua Strassenschuh	Street Plate Patin de Roue	Soprasuola Patin de Carretera
172S	Suspensão Aufhaengung	Suspension Suspension	Sospensione Suspension
173C	Correia Keilriemen	Belt Courroie	Cinghia Correa
173R	Engrenagem de giro Drehkranz	Bull Gear Rond A Galets	Ralla Rotazione Quicionera
174R	Círculo Kugelaufnahme	Circle Cercle Porte-lame	Ralla Portalama Corona Porta Paleta
175R	Regulador mecânico Mechanischer regler	Governor Regulateur	Regolatore Meccanico Regulador Mecanico
176C	Capo Motorhaube	Hood Capot	Cofano Capot
176R	Raspadora Abstreicher	Scraper Decapeuse	Ruspa Trailla
177S	Escova Kohlenbuerte	Brush Balai	Spazzola Escobilla
17G2	Tubulaç. de refrigeração do motor Leitungen motorkuehlsystem	Engine Cooling Piping Tuyaut.refroid.moteur	Tubaz Raffredd. Motore Tuberias de Refrigeracion
17G5	Elementos de vedação de ar Dichtung fuer luftanlage	Air-tight Element Elements Etancheité D'air	Elementi Tenuta Aria Elementos de Cierre Al Aire

NEW HOLLAND

COD.	PORTUGUÊS DEUTSCH	ENGLISH FRANÇAIS	ITALIANO ESPAÑOL
17GA	Refrigeração do motor Kuehlung des motors	Engine Cooling System Refroidissement Moteur	Raffreddamento Motore Refrigeracion Del Motor
180C	Colar Rohrschelle	Collar Collier	Collare Collar
180P	Porta Tuer	Door Porte	Porta Puerta
180T	Travessa Traverse	Cross Beam Traverse	Traversa Traviesa
1821	Elevador hidráulico (veloz) Kraftheber hydraulisch-schnell	Hydraulic Lift (Fast) Relevage Hydraulique (Rapide)	Sollevatore Idraulico (Veloce) Elevador Hidraulico (Rapido)
182C	Cinto de segurança Sicherheitsgurt	Safety Belt Ceinture de Securite'	Cintura Di Sicurezza Cinturon de Seguridad
183P	Cinzeiro Aschenbecher	Ashtray Cendrier	Portacenere Cenicero
184C	Distanciador Schraubenboltzen	Stud Colonnette	Colonnetta Esparrago
185C	Prego Niet	Nail Clou	Chiodo Clavo
185S	Espelho retrovisor Rueckelspiegel	Rear View Mirror Retrovisor	Specchio Retrovisore Espejo Retrovisor
186A	Eixo de reversão Welle-rueckwaertsang	Reverse Shaft Arbre de Marche Ar	Albero Retromarcia Eje de Marcha Atras
187A	Anel elástico Sprengring	Snap Ring Circlips	Anello Elastico Anillo Elasticox
188A	Cabide Kleiderhaken	Coat-hook Porte-manteaux	Appendiabiti Percha
188C	Coletor Kruemmer	Manifold Collecteur	Collettore Colector
188P	Porta-fusível Sicherungsshalter	Fuse Holder Porte-fusible	Portafusibile Portafudsible
189A	Atuador de giro Drehaggregat	Slewing Actuator Actuateur de Rotation	Attuatore Di Rotazione Mecanismo de Rotacion

NEW HOLLAND

COD.	PORTUGUÊS DEUTSCH	ENGLISH FRANÇAIS	ITALIANO ESPAÑOL
190A	Controle do excesso de combust. Mehrmengensystem	Excess Fuel Control Dispos. de Debit Addit.	Arricchitore Reforzador de Inyeccion
192A	Radio Radio	Radio	Autoradio
192T	Mangueira c/ conexões Schlauch mit stutzen	Hose Assy Tuyau Flexible Avec Raccord	Tubo Fless.c/raccordi Manga Con Racores
193P	Porta-lâmpada Lampenfassung	Bulb Holder Porte-lampe	Portalampada Soporte de Lampara
193T	Tubo Rohr	Tube Tuyau	Tubo Rigido Tubo
195P	Porta-pulverizador Duesenstock	Nozzle Holder Porte-injecteur	Portapolverizzatore Portainyector
196P	Porta-satélites Planetentraeger	Planetary Carrier Porte-satellites	Portasatelliti Caja de Satelites
196S	Extremidade do chassi Kettenfuehrung	Track Frame End Guide-chenilles	Sperone Espolon
197C	Comando do acelerador Gasregulierung	Throttle Control Commande D'accelerateur	Comando Acceleratore Mando Del Acelerador
197P	Porta-escova Buerstentraeger	Brush Holder Porte-balai	Portaspazzola Portaescobilla
198S	Calço Distanzscheibe	Shim Cale D'epassieur	Spessore Suplemento
19G7	Tubulaç. motor filtro de ar Leitungen fuer motorluftfilter	Engine To Air Cleaner Lines Tuyau Moteur-filtre Air	Tubaz Motore-filtro Aria Tuberias Motor-filtro Aire
200S	Pino Stift	Pin Goupille	Spina Pasador
201P	Pré-filtro Vorabscheider	Precleaner Prefiltre	Prefiltro Prefiltro
202P	Posicionador Rueckstellvorrichtung	Positioner Positionneur	Posizionatore Posicionador
202S	Pino elástico Spannstift	Spring Pin Goupille Elastique	Spina Elastica Pasador Elastico

NEW HOLLAND

COD.	PORTUGUÊS DEUTSCH	ENGLISH FRANÇAIS	ITALIANO ESPAÑOL
204P	Tomada de ar Lufteinlass	Air Intake Prise D'air	Presa Aria Boca de Aire
205P	Tomada Steckdose	Receptacle Prise de Courant	Presa Di Corrente Toma de Corriente
205S	Porta Klappe	Door Volet	Sportello Puerta
207P	Tomada de força Zapfwelle	Power Take-off Prise de Force	Presa Di Forza Toma de Fuerza
209T	Turbina Turbine	Turbine Turbine	Turbina Turbina
210C	Chave comutadora El.schalter	Switch Commutateur	Commutatore Conmutador
210P	Prisioneiro Stiftschraube	Stud Goujon	Prigioniero Esparrago
210T	Turbocompressor Turbolader	Turbocharger Turbocompresseur	Turbocompressore Turbocompressor
215P	Perfilado Profil	Channel Profile	Profilato Perfil
215S	Esquadro Winkel	Connecting Plate Equerre	Squadretta Escuadra
216C	Compressor de ar Luftkompressor	Air Compressor Compresseur D'air	Compressore Aria Compresor
21G3	Articulação do chassi Knickgelenk	Main Frame Articulation Articulation de Chassis	Articolazione Telai Articulacion de Bastidores
220C	Condensador Kondensator	Condenser Condensateur	Condensatore Condensador
220P	Farol Scheinwerfer	Floodlight Projecteur	Proiettore Proyector
220S	Estabilizador Stabilizator	Stabilizer Stabilisateur	Stabilizzatore Estabilizador
221C	Ar condicionado Klimaanlage	Air Conditioner Climatiseur	Condizionatore Climatizador

NEW HOLLAND

COD.	PORTUGUÊS DEUTSCH	ENGLISH FRANÇAIS	ITALIANO ESPAÑOL
222P	Extensão Verlaengerungsrohr	Extension Rallonge	Prolunga Extension
224C	Duto de ar Luftleitung	Air Duct Conduit D'air	Condotto Aria Conducto de Aire
225C	Coletor de admissão Ansaugrohr	Intake Manifold Collecteur D'admission	Collettore Aspirazione Colector de Admision
225S	Estribo Buegel	Bracket Support	Staffa Estribo
22G0	Rotação da retroescavadeira Drehaggregat fuer heckbagger	Backhoe Rotation Rotation Pelle Retro	Rotazione Retroscavatore Rotacion Retroexcavadora
230C	Coletor de escape Auspuffkruemmer	Exhaust Manifold Collecteur D'echappement	Collettore Di Scarico Colector de Escape
230P	Polia Riemenscheibe	Pulley Poulie	Pulegia Polea
231S	Estribo Halter	Clip Collier	Staffetta Abrazadera
231V	Tinta Lackierung	Paint Peinture	Vernice Pintura
235C	Conexão Verbindung	Connection Connexion	Connessione Conexion
235S	Õmbolo Kolben	Piston Piston	Stantuffo Embolo
236P	Interruptor Druckknopf	Push Button Bouton-poussoir	Pulsante Pulsador
238P	Vareta Druckstange	Push Rod Embout	Puntale Puntal
23G3	Controle do pedal Pedalier	Pedal Control Grupo de Pedales	Pedaliera
23G5	Tubulações do comando da transmissão Hydr.getriebe-steuerleitungen	Transmission Control Lines Tuyaut. C.de Trasm.hydraul.	Tubazioni Comando Trasm. Idr. Tuberias de Transm.hidraulica
240P	Pino articulado (tucho) Stoessel	Tappet Poussoir	Punteria Empujador

NEW HOLLAND

COD.	PORTUGUÊS DEUTSCH	ENGLISH FRANÇAIS	ITALIANO ESPAÑOL
242P	Ponta do dente do ripper Aufreisserzahnspitze	Ripper Shank Tip Point Dent Scarificateur	Punta Dente Ripper Pua de Diente Escarificador
244P	Tirante Strebe	Strut Etai	Puntone Tirante
247C	Tacometro Drehzahlmesser	Tachometer Compt-tours	Contagiri Tacometro
248C	Horímetro Stundenzaehler	Hourmeter Horametre	Contaore Horometro
248P	Punção Durchschlag	Punch Poincon	Punzone Punzon
24G4	Tubulações da trans. hidrostática Leitungen hydrostat.antrieb	Hydrostatic Drive System Lines Tuyaut.trasm.hydrostatique	Tubazioni Trasm.idrostatica Tuberias Transm.hidraulica
250C	Contato Kontakt	Contact Contact	Contatto Contacto
254C	Recipiente Behaelter	Container Conteneur	Contenitore Contenedor
255C	Carcaça do filtro Filtergehaeuse	Filter Shell Cuve de Filtre	Contenitore Filtro Cuerpo de Filtro
257C	Contraporca Kontermutter	Lock Nut Cotre-ecrou	Controdado Contra Tuerca
259C	Conversor de torque Drehmomentwandler	Torque Converter Convertiseur de Couple	Convertitore Di Coppia Convertidor de Par
25G1	Conexões do câmbio Getriebeanschluesse	Transmission Connections Accouplem.de Boite A Vitesses	Collegamenti Cambio Conexiones Del Cambio
25GA	Acoplamento motor-transmissão Motor/getriebe antrieb	Engine-transmission Coupling Enclenchement Trasm.	Innesto Trasmissione Acoplo de La Transmision
260C	Defletor Leitblech	Shroud Convoyeur	Convogliatore Canalizador
265C	Tampa Deckel	Cover Couvercle	Coperchio Tapa
270C	Contra pino Splint	Cotter Pin Coupille	Copiglia Chaveta Partida

NEW HOLLAND

COD.	PORTUGUÊS DEUTSCH	ENGLISH FRANÇAIS	ITALIANO ESPAÑOL
271S	Estator Stator	Stator Stator	Statore Estator
274S	Haste Kolbenstange	Rod Tige	Stelo Vastago
275C	Carter Oelwanne	Sump Carter D'huile	Coppa Carter de Aceite
280S	Mecha Schmierdocht	Wick Meche	Stoppino Mecha
282T	Adesivo de manutenção Abziehbild wartungsplan	Service And Lube Instruction Plaque Entretien	Targa Manutenzione Calcomania de Mantenimiento
283T	Placa de identificação Typenschild	Identification Plate Plaquette Recapitulative	Targhetta Identificazione Placa de Identificacion
284T	Limpador de pára-brisa traseiro Scheibenwischer,hinten	Windscreew Wiper Essuie-glace Ar	Tergicristallo Posteriore Limpia-luna
285C	Par conico Teller und kegelrad	Bevel Gear Set Couple Conique	Coppia Conica Par Conico
285T	Mangueira Schlauch	Hose Tuyau Flexible	Tubo Flessibile Tubo Flexible
286T	Chassi dianteiro Rahmen vorn	Front Main Frame Chassis Avant	Telaio Anteriore Bastidor Anterior
287T	Chassi traseiro Rahmen hinter	Rear Main Frame Chassis Arriere	Telaio Posteriore Bastidor Posterior
288S	Quadro de indic. multiplas Kombiinstrument	Instrument Cluster Combine de Bord	Strumento Multiplo Cuadro de Indicaciones Multipl.
288T	Alarme acustico Trompete hupe	Projector Trompe	Tromba Acustica Bocina
289T	Trator Maschine	Tractor Tracteur	Trattore Tractor
28G8	Sist. lubrificação do câmbio Getriebeschimierung	Trans.lubrication System Graissage de B.v.	Lubrificazione Cambio Engrase Del Cambio
290C	Cobre junta Lasche	Joint Covering Couvre-joint	Coprigiunto Cobrejuntas

NEW HOLLAND

COD.	PORTUGUÊS DEUTSCH	ENGLISH FRANÇAIS	ITALIANO ESPAÑOL
290T	Tubo de identificacão dos cabos Kabel kennzeichnungen	Cable Identif. Tube Tube D'identification Cables	Tubetto Identific. Cavi Tubito Identif. Cables
291T	Controle de torque Drehmoment-anschlag	Torque Control Torque Control	Torque Control
292T	Adesivos FANA Klebeschilder FANA	Fana Decals Plaques Fana	Targhe Fana
294S	Caixa de aspiração Saugsieb	Suction Rose Crepine	Succhieruola Colador de Aspiraccion
295C	Moldura Rahmen	Bezel Monture	Cornice Marco
295S	Sapata Kettenplatte	Shoe Patin	Suola Teja
297C	Coroa Zahnkranz	Ring Gear Couronne Dentee	Corona Dentata Corona Dentada
29G1	Comandos externos do câmbio Aeusere getriebeschaltung	Transmission Outer Controls Commandes Exter.boite Vitesse	Comandi Esterni Cambio Varillaje Cambio Velocidades
29G2	Comandos externos do redutor Zusatzgetriebeschaltung	Low Speed Outer Controls Commande Exter. Reducteur	Comandi Esterni Riduttore Mando Del Reductor Del Cambio
29G3	Dispos. de segurança do câmbio Getriebeschaltsperre	Transmission Safety Device Disp.securite' B.v.	Dispositivi Sicurezza Cambio Enclavamiento Del Cambio
3007	Pneus 23.5 x 25 Reifen 23.5 x 25	Tires 23.5 X 25 Pneus 23.5 X 25	Pneumatici 23.5 X 25 Neumatico 23.5 X 25
300C	Corpo Gehause	Body Corps	Corpo Cuerpo
300S	Suporte Traeger	Support Support	Supporto Soporte
3017	Pneus 20 x 24 Reifen 20 x 24	Tires 20 X 24 Pneus 20 X 24	Pneumatici 20 X 24 Neumatico 20 X 24
310S	Cilindro mestre do freio Druckversteller	Brake Booster Surpresseur de Freins	Supressore Freni Reforzador de Freno
312C	Cremalheira Zahnstange	Rack Cremalliere	Cremagliera Cremallera

NEW HOLLAND

COD.	PORTUGUÊS DEUTSCH	ENGLISH FRANÇAIS	ITALIANO ESPAÑOL
315C	Vidro Glasscheibe	Glass Glace	Cristallo Cristal
3176	Pneus 29.5 x 29 Reifen 29.5 x 29	Tires 29.5 X 29 Pneus 29.5 X 29	Pneumatici 29.5 X 29 Neumatico 29.5 X 29
319C	Vidro atérmico Scheibe,waermedaemmend	Athermic Glass Pane Glace Athermique	Cristallo Atermico Cristal Atermico
3201	Pneus 14.00 x 24 Reifen 14.00 x 24	Tires 14.00 X 24 Pneus 14.000 X 24	Pneumatici 14.00 X 24 Neumatico 14.00 X 24
3208	Pneus 15.5 x 25 Reifen 15.5 x 25	Tires 15.5 X 25 Pneus	Pneumatici 15.5 X 25 15.5 X 25 Neumatico 15.5 X 25
3209	Pneus 17.5 x 25 Reifen 17.5 x 25	Tires 17.5 X 25 Pneus 17.5 X 25	Pneumatici 17.5 X 25 Neumatico 17.5 X 25
320C	Cruzeta Kreuzstueck	Spider Crossillon	Crociera Cruceta
3210	Pneus 22 x 25 Reifen 22 x 25	Tires 22 X 25 Pneus 22 X 25	Pneumatici 22 X 25 Neumatico 22 X 25
3211	Pneus 20.5 x 25 Reifen 20.5 x 25	Tires 20.5 X 25 Pneus 20.5 X 25	Pneumatici 20.5 X 25 Neumatico 20.5 X 25
3213	Pneus 26.5 x 25 Reifen 26.5 x 25	Tires 26.5 X 25 Pneus 26.5 X 25	Pneumatici 26.5 X 25 Neumatico 26.5 X 25
3219	Pneus 29.5 x 25 Reifen 29.5 x 25	Tires 29.5 X 25 Pneus 29.5 X 25	Pneumatici 29.5 X 25 Neumatico 29.5 X 25
321C	Contagiros Stunderzaehler	Tachometer Horogyrometre	Cronogirometro Horotacometro
322C	Velocímetro Tachometer	Speedometer Horotachymetre	Cronotachimetro Horovelocimetro
325C	Painel Armaturenbrett	Dashboard Planche de Bordo	Cruscotto Tablero de Abordo
32GA	Transmissão traseira Hintere kraftuebertragung	Rear Transmission Transmission Arriere	Trasmissione Posteriore Transmission Posterior
330C	Capo do radiador Kuehlerhabe	Radiator Guard Grille de Radiateur	Cuffia Radiatore Coraza de Radiador

NEW HOLLAND

COD.	PORTUGUÊS DEUTSCH	ENGLISH FRANÇAIS	ITALIANO ESPAÑOL
333C	Cunha Keil	Wedge Coin	Cuneo Cuna
334C	Coifa para pó Staubschutzkappe	Dust Boot Capuchon Pare-poussiere	Cuffia Parapolvere Capucha Guardapolvo
3402	Rodas c/ aro 14.00-25 Raeder mit felge 14.00-25	Wheels W/ Rim 14.00-25 Roues Avec Jante 14.00-25	Ruote Con Cerchio 14.00-25 Ruedas Con Llanta 14.00-25
3403	Rodas c/ aro 8.00 TG-24 Raeder mit felge 8.00 TG-24	Wheels W/ Rim 8.00 TG-24 Roues Avec Jante 8.00 TG-24	Ruote Con Cerchio 8.00 TG-24 Ruedas Con Llanta 8.00 TG 24
341C	Rolamento Lager	Bearing Roulement	Cuscinetto Rodamiento
345C	Coxim Sitzpolster	Cushion Coussin	Cuscino Cojin
36G5	Trava hidráulica Hydraulische arretierung	Hydraulic Lock Blocage Hydraulique	Bloccaggio Idraulico Bloqueo Hidraulico
37G0	Freio da direção Lenkbremse	Steering Brake Frein de Direction	Freno Di Sterzo Freno de Direccion
37G3	Comando do freio de serviço Fussbremsbetaetigung	Brake Pedals Commande Freins Travail	Comando Freni Servizio Mandos Frenos de Servicio
37G4	Comando do freio de estacionamento Parkbremshebel	Parking Brake Freins de Stationemment	Comando Freni Stazionamento Mando Freno de Estacionamiento
393C	Cabina rops Rops-kabine	Rops Cab Cabine de Securite	Cabina Sicurezza Cabina de Seguridad
394C	Via do distribuidor Schieberstange	Control Valve Spool Tiroir Distributeur	Cassetto Distributore Corredera Del Distribuitor
395C	Cor Farbe	Color Couleur	Colore Color
396C	Corpo do trator Maschinenrahmen	Tractor Body Chassis-berceau	Corpo Trattore Cuerpo Tractor
397C	Chassi da esteira Laufwerksrahmen	Track Frame Chassis de Chenille	Corpo Carrello Armazon de Oruga
398C	Vidro colorido Scheibe,getoent	Tinted Glass Glace Athermique Coloree	Cristallo Colorato Cristal Coloreado

NEW HOLLAND

COD.	PORTUGUÊS DEUTSCH	ENGLISH FRANÇAIS	ITALIANO ESPAÑOL
399C	Servo freio hidropneumático Hydropneumatische servobremse	Power Cluster Servo-frein Hydropneumatique	Convertitore Pneumoidraulico Servofreno Neumohidraulico
39G0	Embreagem de direção Lenkkupplung	Steering Clutch Embrayage de Direction	Frizione Di Sterzo Embrague de Direccion
39G2	Comando da embreagem lateral Betaetigung lenkkupplungen	Steering Control Commande Embr.dir.	Comando Frizioni Di Sterzo Mando Embragues Direccion
39G6	Tubulaç. externa das embreagens Lenkkupplungen,aeussere leitun	Steering Outer Piping Tuyaut.ext.embr.dir.	Tubazioni Est Frizioni Sterzo Tuberias Exr.embrag.direccion
39G7	Tubulaç. ligação das embreagens Lenkkuplung anschlusseleituge	Steering Connecting Piping Tuyaut Embr. Dir.	Tubazioni Colleg.friz.sterzo Tuberias de Embrag. Direccion
3G42	Cilindro posicionador Stellzylinder	Positioner Cylinder Verin Positionneur	Cilindro Posizionatore Cilindro Posicionador
3G44	Cilindro de penetração Eindringzylinder	Dipper Cylinder Verin de Cavage	Cilindro Penetrazione Cilindro de Penetracion
400C	Combustível Kraftstoff	Fuel Combustible	Combustibile Combustible
401C	Conector moldado Raccord electrique	Mold-on Connector Racor Electrico	Costampato
401S	Válvula de gaveta Schieberventil	Gate Valve Vanne	Saracinesca Compuerta
402S	Caixa de câmbio Getriebegehaeuse	Transmission Housing Boite de Vitesses	Scatola Cambio Caja de Cambios
403C	Cilindro de direção Lenkzylinder	Steering Cylinder Verin de Direction Lateral	Cilindro Sterzo Cilindro de Direccion
403S	Caixa do redutor final Endantriebsgehaeuse	Final Drive Housing Carter de Reducteur	Scatola Riduttore Finale Caja de Reductor Final
404S	Caixa de transmissão Getriebegehaeuse	Rear Housing Carter de Transm.	Scatola Trasmissione Caja de Transmission
405S	Substância vedante Dichtmasse	Sealant Colle D'etancheite	Sigillante Producto Hermetico
406S	Nebulizador Duese	Nozzle Injecteur	Spruzzatore Tobera

NEW HOLLAND

COD.	PORTUGUÊS DEUTSCH	ENGLISH FRANÇAIS	ITALIANO ESPAÑOL
407S	Faixa anti-derrapante Rutschfester belag	Anti-skid Bande Antiderapante	Striscia Antisdrucciolo Banda Antideslizante
408S	Toldo r.o.p.s Rops-rahmen	Rops Canopy Structure de Protection	Struttura Protezione Estrutura de Proteccion
409S	Setor do freio Bremsbelag	Brake Lining Segment de Frein	Segmento Freno Segmento de Freno
410S	Reservatório de óleo hidráulico Tank fuer hydraulikoel	Hydraulic Tank Reservoir Hydraulique	Serbatoio Olio Imp. Idraulico Deposito Aceite Sistema Hidr.
411S	Reservatório de combustível e óleo Kraftstoff/oeltank	Fuel And Oil Tank Reservoir Combustible/huile	Serbatoio Combustibile E Olio Deposito Combustible Y Aceite
412S	Semi-elo de esteira Halbkettengleid	Half Track Link Dimi-maillon	Semimaglia Cingolo Semieslabon de Oruga
413S	Semi-dobradiça Halbscharnier	Half Hinge Demi-charniere	Semicerniera Hoja de Bisagra
414S	Esquema Schema	Schematic Schema	Schema Esquema
415S	Semi-faixa Halbitalteband	Half Band Demi-bande	Semifascia Semibanda
416S	Descongelante Entfroster	Defroster Degivreur	Sbrinatore Descongelador
417S	Semi-flange Halbflansch	Half Flange Demi-bride	Semiflangia Semibrida
418S	Jogo Satz	Set Jeu	Serie Juego
419S	Desengate do levantamento Degagement relevage	Lift Release Valve Desenganche Elevacion	Sgancio Sollevamento
420S	Reservatório de ar Lufttank	Air Reservoir Reservoir D'air	Serbatoio Aria Deposito de Aire
421S	Solvente Solvant	Solvent Disolvente	Solvente
48GA	Redutor lateral Seitlicher getriebe	Final Drive Reductor Lateral	Riduttore Laterale Reductor Final

NEW HOLLAND

COD.	PORTUGUÊS DEUTSCH	ENGLISH FRANÇAIS	ITALIANO ESPAÑOL
490P	Pino esférico Kugebolzen	Ball Pin Rotule	Perno A Sfera Rotula
491P	Depósito Sumpf	Sump Puisard	Pozzetto Pocillo
492P	Ponta do dente da caçamba Schaufelzahnspitze	Bucket Tooth Tip Pointe Dent Godet	Punta Dente Benna Pua de Diente Cuchara
493P	Plataforma Plattform	Platform Plate-forme	Piattaforma Plataforma
494P	Pressurização da cabina Ueberdruckerzeueger fuer kabin	Cab Pressurizer Pressurisation Cabine	Pressurizzazione Cabina Pressurizacion de Cabina
495P	Limpadores de roda Rad-reiniger	Wheel Cleaners Nettoyeurs de Roues	Pulitori Ruote Limpia Ruedas
499P	Palheta Schaufel	Blade Aube	Paletta Alabe
500P	Power train Power train	Power Train Power Train	Power Train Power Train
501P	Rodas duplas Zwillingsraeder	Coupled Tires Roues Jumelees	Ruote Gemellate Ruedas Dobles
502P	Pré aquecedor Duenstockvorwarmung	Nozzle Holder Preheating	Preriscaldatore
5076	Lubrificação pneumática Pneumatischer schmierung	Pneumatic Lubrication Lubrification Pneumatique	Lubrificaz.pneumatica Lubrificacion Neumatica
50G1	Rolete de apoio da esteira Laufrolle	Track Rollers Galets de Chenille	Ruote Carrello Cingolo Rodillos de Apoyo Oruga
50G2	Esticador da esteira Leitrad	Track Idler Tendeur de Chenille	Tendicingolo Tensor de Cadena
50G3	Rolete suporte da esteira Stuetzrolle	Track Carrier Roller Galet de Retour de Chenille	Rullo Sostegno Cingolo Rodillos de Soporte Oruga
50G4	Proteções da esteira Laufwerkschutz	Track Covers Protections de Chenille	Ripari Cingolo Blindaje de Cadenas
56G1	Suspensão dianteira esteira Laufwerksaufhaengung vorne	Track Front Suspension Suspension Av. Chenille	Sospensione Ant Cingolo Suspension Ant. de Cadena

NEW HOLLAND

COD.	PORTUGUÊS DEUTSCH	ENGLISH FRANÇAIS	ITALIANO ESPAÑOL
56G3	Conexões da esteira Ketten-fuehrungsplatten	Track Guiding Plates Liaisons Chassis Chenilles	Collegamento Carrelli Enlace Armazon Oruga
56G5	Suspensão traseira esteira Laufwerksaufhaengung hinten	Rear Suspension Suspension Ar.chenille	Sospensione Post Cingolo Suspension Post. Cadena
600J	Opcional Varianten	Special Equipment Equipement Special	Variante A Richiesta Variante Facultativa
600U	Providenciar no local Certlich besorgen	Obtain Locally A Procurer Sur Place	Provvedere In Loco A Comprar em La Placa
600W	Cortar na montagem Auf mass abschneiden	Cut At Assembly Couper Selon Besoin	Tagliare Di Misura Cortar A La Medida
600X	Até o num. de série... Bis rahmen ...	Up To Serial No ... Justqu'au Chassis ...	Fino Al Telaio... Hasta El Bastidor ...
600Y	Do num. de série ... Ab rahmen nr ...	Effective S/n Number ... A Partir Du Chassis ...	Dal Telaio ... A Partir Del Bastidor
601E	Ver nota Siehe anmerkung	See Note Voir Remarque	Vedere Nota Ver Nota
63G0	Comandos da direção Lenkungssystem	Steering System Commandes Directionnelles	Comandi Direzionali Mando de La Direccion
65G3	Comandos do freio Bremspedal	Brake Controls Commande de Freins	Comandi Freno Mandos Del Freno
7117	Alavancas de controle Steverhebel	Control Levers Tringleries	Leveraggi Timoniera
7211	Chassi inferior Rahmen unten	Lower Main Frame Chassis Inferieur	Telaio Inferiore Bastidor Inferior
7215	Chassi superior Rahmen oben	Upper Main Frame Chassis Superieur	Telaio Superiore Bastidor Superior
7480	Moto redutor de translação Fahrmotor-untersetzung	Drive Motoreduction Motoreducteur Traslut.	Motoriduttore Traslazione Motorreductor de Traslacion
7482	Moto redutor de rotação Schwenkmotor-untersetzung	Swing Motoreduction Motoreducteur Rotation	Motoriduttore Rotazione Motoreductor de Rotacion
74G0	Baterias,suportes e proteções Batterie halterung	Battery,seat And Support Batteries,siege Et Protections	Batterie,sede E Ripari Asiento Y Proteccion Baterias

NEW HOLLAND

COD.	PORTUGUÊS DEUTSCH	ENGLISH FRANÇAIS	ITALIANO ESPAÑOL
75G0	Comandos elétricos Elektrische steuerung	Electric Controls Commandes Electriques	Comandi Elettrici Mandos Electricos
75G1	Instrumentos elétricos Elektrische anzeigeinstrumente	Electrical Instruments Appareils Electriques	Apparecchi Elettrici Aparatos Electricos
75G3	Cabos de partida Starterkabel	Starting Cables Cables Demarrage	Cavi Avviamento
75G4	Cabos diversos Elektr. kabel	Electric Cables Cables Divers	Cavi Vari Cables Diversos
75G6	Iluminação Beleuchtung	Lights Appareils D'eclairage	Apparecchi Illuminazione Aparatos de Alumbrado
75G7	Componentes elétricos Elektrische einzelteile	Electric Components Composants Electriques	Componenti Elettrici Componentes Electricos
75G9	Termometros e manometros Thermometer und manometer	Temperature-pressure Gauges Thermometres Et Manometres	Termometri E Manometri Termometros Y Manometros
75GA	Sistema elétrico Elektrische anlage	Electrical System Systeme Electrique	Impianto Elettrico Instalacion Electrica
7873	Trava dos controles Steuerhebelarretierung	Controls Locking Blocage Commandes	Bloccaggio Comandi Bloqueo de Mandos
7874	Trava da plataforma Oberwagen-arretierung	Superstructure Locking Blocage Tourelle	Bloccaggio Torretta Bloqueo de La Caseta
7922	Lubrificação centralizada Zentralschmierung	Centralized Lubrication Graissage Centralisé	Lubrificazione Centr. Engrase Centralizado
8079	Caçamba de descarga bilateral Seitenkippschauel	Two-side Dump Bucket Godet Vidage Bilateral	Benna Scarico Bilaterale Cuchara de Descarga Bilateral
82G1	Filtros do reservatório de óleo Hydr.filter	Oil Tank Filters Filtres Reserv. Huile	Filtri Serbatoio Olio Filtros de Deposito de Aceite
82G3	Bomba do implemento Hydraulikpumpe	Equipament Pump Pompe Equipement	Pompa Attrezzo Bomba Del Implemento
82G4	Equipamentos do distribuidor Steurgeraet (arbeitshydraulik)	Equipment Control Valve Distributeur D'equipement	Distributore Attrezzo Distribuidor Del Util
82G5	Comando do distribuidor do implemento Hydraulik-steurung	Control Valve Drive Commande D'equipement	Comando Distributore Attrezzo Accionamiento Del Util

NEW HOLLAND

COD.	PORTUGUÊS DEUTSCH	ENGLISH FRANÇAIS	ITALIANO ESPAÑOL
82G6	Tubulaç. do sistema hidráulico Leitungen fuer hydrauliksystem	Hydraulic System Piping Tuyauterie Circuit Hydraulique	Tubazioni Impianto Idraulico Tuberias de Sistema Hidraulico
82GA	Sistema hidráulico Hydraulische anlage	Hydraulic System Systeme Hydraulique	Impianto Idraulico Sistema Hidraulico
82GD	Tubulações Leitungen	Piping Tuyauterie	Tubazioni Tuberias
83G0	Capos Motorhauben	Hoods Capots	Cofani Capots
83G6	Proteções laterais do capo Seitenbleche	Hood Side Guards Protections Laterales Capot	Ripari Laterali Cofano Costados de Capot
8501	Esteira vedada Kettenzug mit staubdichtung	Sealed Track Chain Chenille Scellee	Catenaria Antipolvere Cadena Cerrada
8582	Cabina reforçada Fahrehaus gepanzert	Armored Cab Cabine Blindee	Cabina Corazzata Cabina Blindada
85G0	Assento do operador Fahrersitz	Operator Seat Siege Operateur	Sedile Conduttore Asiento Conductor
85G2	Suporte do assento e proteção Sitzbefestigung und verkleidung	Seat Support And Guard Support Et Protection Siege	Sostegno E Ripari Sedile Soporte Y Proteccion Asiento
87G0	Pára-lamas - pisos Kotfluegel-trittblech	Fenders- Floors Ailes-planchers	Parafanghi-pedane Guardabarros Y Pisos
87G1	Proteções inferiores Panzerwanne	Bottom Guards Protections Inferieures	Protezioni Inferiori Protecciones Inferiores
87GA	Cabina do operador Fahrer-sitz	Operators Compartment Poste de Conduite	Posto Guida Puesto de Conducion
8833	Tesoura Scherer	Cutter Ciseaux	Cesoia Tijera
8877	Toldo rops revestido Rops rahmen verkleidet	Structure Rops Revetue	Struttura Rops Rivestita Toldo Cerrado
9005	Troca rápida do óleo do motor Rempl.rapide huile moteur	Engine Oil Quick Change Cambio Rapido Aceite de Motor	Sostituz.rapida Olio Motore
9007	Sistema proteção do motor Motorschutzystem	Engine Protection Syst.protection Moteur	Imp.protezione Motore Proteccion Del Motor

NEW HOLLAND

COD.	PORTUGUÊS DEUTSCH	ENGLISH FRANÇAIS	ITALIANO ESPAÑOL
9016	Versão usaf Usaf-version	Usaf Version Version Usaf	Allestimento Usaf Version Usaf
9040	Versão alemanha Version fuer deutschland	Germany Version Variante Pur Allemagne	Allestimento Germania Version Para Alemana
9096	Kit sanitário Kit sanitario	Sanitary Landfill Package	Kit Sanitary Landfill
9110	Sem cilindros de levantamento Ohne hubzylinder	Lift Cylinders Deduction Sans Verins Relevage	Senza Cilindri Sollevamento Sin Gatos Elevadores
9113	Sem tubul. e cilindros de levantamento Ohne leitungen und hubzylinder	W/out Lift Cylinders & Piping Sans Tuyaut. Et Verins Relev.	Senza Tubaz E Cilindri Sollev Sin Tuberias Y Gatos Elevador.
9115	Trava de articulação da lança Hubgestengearretierung	Boom Linkage Lock Blocage Articulation Bras	Bloccaggio Articolaz Bracci Bloqueo Articulacion Brazos
9116	Versão FANA Version fuer nordamerica	Fana Version Version Fana	Allestimento Fana Version Fana
9117	Preparação p/ embarque Preparation pour exped.	Shipping Preparation Preparacion Para Expedicion	Preparazione p/spedizione
9119	Sem suporte de pivotamento Ohne kugelbolzen	Trunnions Deduction Sans Consoles	Senza Mensole Incernieramento Sin Consolas de Articulacion
9130	Sem dispositivo “equistatic” Ohne equistatik	Without Equistatic Device Sans Dispositif Equistatique	Senza Dispositivo Equistatic Sin Dispositivo Equistatic
9159	Sem pintura esmaltada Sans peinture laque	Without Enamel Paint Sin Pintura A Esmalte	Senza Vernicia A Smalto
9200	Sem moitão Ohne hakenseilblock	Hook Sheaves Deduction Sans Moufles de Crochet	Senza Bozzelli Gancio Sin Muflas de Gancho
9206	Contrato especial Contrat special	Special Contract Contrato Especial	Special Contract
9220	Sem contrapeso traseiro Ohne kontergewicht hinter	Without Rear Counterweigth Sans Lests Arriere	Senza Zavorra Posteriore Sin Lastre Posterior
9225	Sem comando de queda livre Ohne freitfall-einrichtung	Without Free Fall Control Sans Commande Free Fall	Senza Comando Free Fall Sin Mando Free-fall
9230	Sem contrapeso e suporte (dianteiro) Ohne kontergewicht/konsole vor.	W/out Ball Ast And Supp (Front) Sans Lest Et Supp (Av)	Senza Zavorra E Supporto (Ant) Sin Lastre Y Soporte Ant.

NEW HOLLAND

COD.	PORTUGUÊS DEUTSCH	ENGLISH FRANÇAIS	ITALIANO ESPAÑOL
9232	Sem contrapesos laterais Ohne seitliches kontergewicht	Without Side Counterweigth Sans Lests Lateraux	Senza Zavorre Laterali Sin Lastre Lateral
9242	Sem pneus Ohne reifen	Without Tire Sans Pneus	Senza Pneumatici Sin Neum+ticos
9291	Sem comando autom. do câmbio Ohne automat.getriebeschaltung	Automatic Shift Deduct. Sans C.de Ant. Vitesses	Senza com.automatico Cambio Sin Mando Automatico Cambio
9292	Sem caixa de câmbio Ohne getriebegehaeuse	W/out Transmission Housing Sans Boite de Vitesses	Senza Scatola com.cambio Sin Caja de Cambio
9491	Sem pneus e rodas Ohne reifen und felgen	Without Tire And Wheel Sans Pneus Et Jantes	Senza Pneumatici E Cerchi Sin Neumaticos E Llantas
9506	Sem sapatas Ohne kettenplatten	Without Shoes Sans Patins	Senza Suole Sin Zapatas
9512	Sem esteira e sapatas Ohne kettenzug und platten	Track Chains & Shoes Deduction Sans Chenille Et Patins	Senza Catenaria E Suole Sin Cadena Y Zapatas
9580	Sem cabina Ohne kabine	Without Cab Sans Cabine	Senza Cabina Sin Cabina
9602	Sem aquecimento Ohne heilzung	Without Heater Sans Chauffage	Senza Riscaldatore Sin Calorifero
9633	Sem direção de emergõncia Ohne notlenkung	Without Emergency Steering Sans Direction de Secours	Senza Emergency Steering Sin Direccion de Emergencia
9761	Sem alarme de ré Ohne rueckfahrwarnanlage	Backup Alarm Deduction Sans Avertisseur Ma	Senza Back Up Alarm Sin Alarma Back-up
97G5	Comandos do motor (motor PF) Motorsteuerung	Engine Controls (Engine PF) Commandes Moteur	Comandi Motore (PF Motore) Mandos Del Motor (PF Motor)
97GA	Fornecimentos externos Lieferung	Purchased Finish (P.F.) Fournitures Exter.	Forniture Esterne Provisiones de Terceros
9848	Sem reclinagem do assento Ohne sitz legen	Without Seat Tilting	Senza Ribaltamento Sedile
9850	Sem assento Ohne sitz	Without Seat Sans Siege	Senza Sedile Sin Asiento
9851	Sem assento e suporte Ohne sitz und konsole	Without Seat And Pedestal Sans Siege Et Support	Senza Sedile E Supporto Sin Asiento Y Soporte

NEW HOLLAND

COD.	PORTUGUÊS DEUTSCH	ENGLISH FRANÇAIS	ITALIANO ESPAÑOL
9859	Sem paralamas dianteiros e traseiros Ohne kotfluegel- vordere/hinten	Front & Rear Fenders Deduction Sans Ailes Avant Et Arriere	Senza Parafanghi Ant. e Post. Sin Guardabarros Ant. Y Post
9876	Sem estrutura de proteção Ohne ropsrahmen	Without Rops Canopy Sans Structure de Protection	Senza Struttura Protezione Sin Toldo
9890	Sem barra de tração Ohne zugpendel	Swinging Drawbar Deduction Sans Barre D'attelage	Senza Barra Di Traino Sin Barra de Arrastre
9891	Sem gancho de tração Ohne zughaken	Without Drawbar Sans Crochet D'ettalage	Senza Gancio Traino Sin Enganche de Remolque
98G0	Adesivos e manuais Klebeschilder und handbuecher	Manuals And Decals Plaques Et Manuels	Targhe E Manuali Calcomanias Y Manuales
98G1	Adesivos de identificação Typenschilder	Identification Plates Plaque D'identification	Targhe Di Identificazione Placas de Identificacion
98G2	Marcas registradas Firmenzeichen	Trade Marks Marque de Fabrique	Marchi Della Ditta Marcas de Fabrica
99G0	Preparações finais Fertigstellung	Final Preparation Dotations Finales	Dotazioni Finali Dotaciones Finales
99G8	Lubrificantes Schmierstoffe	Lubricants Lubrifiants	Lubrificanti Lubricantes
A061	Aneis de segmento Kolbenringe	Pistons Rings Segments	Anelli Stantuffo Aros de Embolo
A191	Eixo cardan Kardanwelle	Propeller Shafts Arbre de Transmission	Alberi Di Trasmissione Arbol de Transmission
ALT	em alternativa Als alternative	Optional En Alternative	In Alternativa Facultativo
ANT	Dianteiro (a) Vorn	Front Avant	Anteriore Anterior
B159	Caçamba e lanças Schaufel und arme	Bucket And Booms Godet Et Bras	Benna E Bracci Pala Y Brazos
B160	Lança monobloco Monoblock-ausleger	One Piece Boom Bras Monobloc	Braccio Monoblocco Brazo Monobloque
B161	Braço n. 1 Grundausleger	Boom Pied de Fleche	Braccio N. 1 Brazo de Elevacion

NEW HOLLAND

COD.	PORTUGUÊS DEUTSCH	ENGLISH FRANÇAIS	ITALIANO ESPAÑOL
B162	Braço n. 2 Ausleger-oberteil	Stick Fleche	Braccio N. 2 Brazo Central
B163	Braço n. 3 Loeffelsteil	Dipper Arm Balancier	Braccio N. 3 Brazo Terminal
C	Completo (a) Komplett	Assy Complet	Compl Completo
C189	Comando Betaetigungsvorricht	Control Commande	Comando Mando
C259	Grupo de conversor de torque Drehmomentwandlergruppe	Unit Torque Converter Groupe Convertisseur de Couple	Gruppo Convvertitore Di Coppia Grupo Convertidor de Par
C274	Carter do motor Motoroelwanne	Engine Oil Sump Carter D'huile	Coppa Olio Motore Carter de Aceite
C404	Comando da distribuição Verteilerantrieb	Timing Control Commande de Distribution	Comando Distribuzione Pinones de La Distribucion
C405	Componentes Einzelteile	Components Composants	Componenti Componentes
C406	Tampas do bloco do motor Deckel des kurbelgehauses	Crankcase Covers Couvrcles de Bloc-cylindres	Coperchi Basamento Tapas Del Bloque
C407	Vidros Glasscheiben	Glass Plates Glaces	Cristalli Cristales
C408	com aquecedor Mit heizgeraet	With Heater Avec Rechauffeur	Con Riscaldatore Con Calorifero
C409	Cilindro de basculamento Kippzylinder	Positioner Cylinder Cylindre de Renversement	Cilindro Rovescio Cilindro de Vuelco
CORR	Corrigir Richtig	Correct Corrigez	Corrige Lease
DS	Direito (a) Rechts	Right Droit	Destro Derecho
EL	Eliminado Entfallen	Deleted Elimine	Eliminato Eliminado
ERR	Errado(a) Falsch	Wrong Errata	Errata Donde Dice

NEW HOLLAND

COD.	PORTUGUÊS DEUTSCH	ENGLISH FRANÇAIS	ITALIANO ESPAÑOL
EST	Externo Aussen	Outer Exterieur	Esterno Exterior
FA00	Trator agrícola Ackerschlepper-raupen	Agricultural Crawler Tract.agricole Sur Chenilles	Agricolo A Cingole Tractor Agricola de Orugas
FB00	Retroescavadeira Baggerlader	Backhoe Loader Chargeuse-pelleteuse	Terna Terna Sobre Ruedas
FD00	Trator de esteiras Planierraupe	Crawler Dozer Bouteur Sur Chenilles	Apripista Cingoli Abretrochas
FD0P	Trator de esteiras LGP Planierraupe LGP	Crawler Dozer LGP Boteur Sur Chenilles LGP	Apripista Cingoli LGP Abretrochas LGP
FE00	Escavadeira de esteiras Raupenbagger	Crawler Excavator Pelle Sur Chenilles	Escavatore A Cingoli Excavadora de Orugas
FE0P	Escavadeira de esteiras LC Raupenbagger LC	Crawler Excavator LC Pelle Sur Chenilles LC	Escavatore A Cingoli LC Excavadora de Orugas LC
FE0R	Escavadeira de esteiras HD Raupenbagger HD	Crawler Excavator Pelle Sur Chenilles HD	HD Escavatore A Cingoli HD Excavadora de Orugas HD
FE0W	Escavadeira de rodas Radbagger	Wheel Excavator Pelle Sur Pneus	Escavatore A Ruote Excavadora de Ruedas
FG00	Motoniveladora Motorgrader	Motor-grader Niveleuse Sur Pneus	Motolivellatrice Motoniveladora
FL00	Carregador de esteiras Laderaupe	Crawler Loader Chargeuse Sur Chenilles	Caricatore A Cingoli Cargadora de Orugas
FL0P	Carregador de esteiras LGP Laderaupe LGP	Crawler Loader - LGP Chargeuse Sur Chenilles LGP	Caricatore A Cingoli LGP Cargadora de Orugas
FP00	Assentador de tubos Rohrleger	Pipe Layer Poseur de Tubes	Posatubi Tiendetubos
FR00	Pá-carregadeira sobre rodas Radlader	Wheel Loader Chargeur Sur Pneus	Caricatore Art Ruote Cargadora de Ruedas
FR0C	Compactador sobre rodas Rad-verdichter	Wheel Compactor Compacteur A Roues	Compattatore A Ruote Compactadora de Ruedas
FS00	Motoscraper Motorsctraper	Motor-scraper Decapeuse Sur Pneus	Motoruspa Mototrailla

NEW HOLLAND

COD.	PORTUGUÊS DEUTSCH	ENGLISH FRANÇAIS	ITALIANO ESPAÑOL
G109	Grupo de injeção Einspritzausruestung	Injection Equipment Groupe D'injection	Gruppo Iniezione Grupo de Inyeccion
G164	Ganchos de manobra Beweliger haken	Hooks Crochets de Manoeuvre	Ganci Manovra Ganvhos de Manoibra
G165	Gancho de levantamento Haken fuer heben	Hook,lift Crochet de Relevage	Gancio Di Sollevamento Gancho de Levantamiento
G214	Translação da retro-escavadeira Schwenkbewegung heckbagger	Back-hoe Travel Translation Pelle Retro	Traslazione Retroscavatore Traslacion Retroexcavadora
I091	Indicador do nível de óleo Oelmesstab	Oil Lever Indicator Jauge D'huile	Indicatore Livello Olio Varilla de Nivel de Aceite
INF	Inferior Unten	Lower Inferieur	Inferiore Inferior
INT	Interno Innen	Inner Interieur	Interno Interior
LAT	Lateral Seitlich	Side Lateral	Laterale Lateral
M148	Motor Motor	Engine Moteur	Motore Motor
M149	Eixo motor dianteiro Vordere triebachse	Front Axle Pont Av	Motoassale Anteriore Puente Anterior
M150	Eixo motor traseiro Hintere triebachse	Rear Axle Pont Ar	Motoassale Posteriore Puente Posterior
P152	Bomba d'água Wasserpumpe	Water Pump Pompe A Eau	Pompa Acqua Bomba de Agua
P153	Bomba de óleo Oelpumpe	Oil Pump Pompe A Huile	Pompa Olio Bomba de Aceite
P202	Posicionador automático Automatische rueckstelleinrich	Hydraulic Bucket Positioner Positionneur Automatique	Posizionatore Automatico Situador Automatico
P496	Peças sobressalentes Zusaetzlichen teile zum motor	Spare Parts Pieces Supplementaires	Parti Supplementari Piezas Suplementarias
P497	Bomba da direç.-recup. do conver Pumpe lenkung,wandlerolruckl.	Steering-convert Scavenge Pump Pompe Direction-recup.convert.	Pompa Sterzo-recupero Convert. Bomba Direccion-recup.convert.

NEW HOLLAND

COD.	PORTUGUÊS DEUTSCH	ENGLISH FRANÇAIS	ITALIANO ESPAÑOL
P498	Bomba transmissão-conversor Getriebe-wandler-pumpe	Transmission-converter Pump Pompe de B.v.-convertisseur	Pompa Cambio-convertitore Bomba Del Cambio-convertidor
POST	Traseiro Hinten	Rear Arriere	Posteriore Posterior
R178	Rodas Raeder	Wheels Roues	Ruote Ruedas
R179	Regulador de temperatura Temperatur-regler	Temperature Control Regulateur de Temperature	Regolatore Di Temperatura Regulador de Temperatura
S422	Suplementar Zusaetzlich	Supplementary Supplementaire	Supplementare Suplementario
SALD	A soldar Anzuschweissen	Requires Welding A Souder	Da Saldare A Soldar
SEM	Semi-acabado Halbzeug	Semifinished Demi-ouvre	Semilavorato Semielaborado
SN	Esquerdo Links	Left Gauche	Sinistro Izquierdo
SP	Espessura Distanzscheibe	Thickness Epasseur	Spessore Grueso
SUP	Superior Oben	Upper Superieur	Superiore Superior
T293	Tubulações do servo comando Leitungen fuer servosteuerung	Servocontrol Lines Tuyauterie de Servocommande	Tubazioni Servocomadi Tuberias de Servocomando
V232	Válvula prioritária Prioritaetsventil	Priority Valve Valve de Priorite	Valvola Prioritaria Valvula de Prioridad
V233	Válvula moduladora Modulierventil	Trimmer Valve Valve Moderatrice	Valvola Moderatrice Valvula Moderadora
VED	Ver sub-grupo Siehe untergruppe	See Sub Group Voir Sgr	Vedere Sgr Vease Sgr

ANOTAÇÕES - NOTES

ANOTAÇÕES - NOTES