RUTHZIL TRATOR COMERCIAL DE PEÇAS LTDA 11 97083-6812 ROLANDO CITRANGULO

NEW HOLLAND CONSTRUCTION

JUNHO 2009

CATÁLOGO DE PEÇAS
CATALOGO DE PIEZAS

TRATOR DE ESTEIRAS
TRACTOR DE ORUGAS

7D

TABELA DE CONTEÚDO/TABLA DE CONTENIDO

Informações iniciais/Informaciones Generales

1 - Motor/Motor
>- Transmissão /Transmisión
3 - Sistema de Freios e Direção/Sistema de Frenos y Direccion
4 - Comando Hidráulico/Mando Hidráulico
5 - Sistema Hidráulico/Sistema Hidráulico
6 - Ferramentas/Herramientas
7 - Sistema Elétrico/Sistema Electrico
8 - Chassi e Cabine/Chasi y Cabina

Junho/2009 - Junio/2009
Impresso no Brasil/Impreso en Brazil - 84243350
Todos os direitos reservados/Todos los derechos reservados
CNH Latino América Ltda.

CNH Latin América Ltda reserva o direito para efetuar melhorias a qualquer momento no projeto ou mudanças em especifica-ções sem incorrer qualquer obrigação para os instalar em unidades previamente vendidas. Todo o conteúdo desta publicação está sujeito a variações de produção. Dimensões e pesos são só aproximados. Ilustrações não mostram necessariamente produtos em condição standard. Para informação exata sobre qualquer produto em particular, favor consultar seu revendedor.

CNH Latin America Ltda reserva el derecho para hacer mejoras en el proyecto o cambios en las especificaciones a cualquier momento sin incurrir en cualquier obligación para instalarlos en unidades previamente comercializadas. Todo contenido cedido en esta publicación está sujeto a las variaciones de la producción. Las dimensiones y pesos son solamente datos aproximados. Las ilustraciones necesariamente no indican productos en condición standard. Para la información exacta sobre cualquier producto particular, por favor consulte a su Distribuidor.

Impresso em Junho/2009 - Impreso en Junio/2009			
	01/Jun/09	Trator de Esteiras 7D	84243350
	01/Jun/08	Tractor de Orugas 7D	84243350

É estritamente proibido qualquer uso do conteúdo editorial ou ilustrações sem permissão por escrito da CNH Latin América Ltda. Av. Gal. David Sarnoff, 2237 32210-900 Contagem MG Brazil

Se prohibe estrictamente cualquier uso del volumen editorial o ilustraciones sin permiso escrito de CNH Latin América Ltda. Av. Gal. David Sarnoff, 2237 32210-900 Contagem MG Brazil



7D

08-01	01	p1	01/02

HYDRAULIC CYLINDER - 396137A2

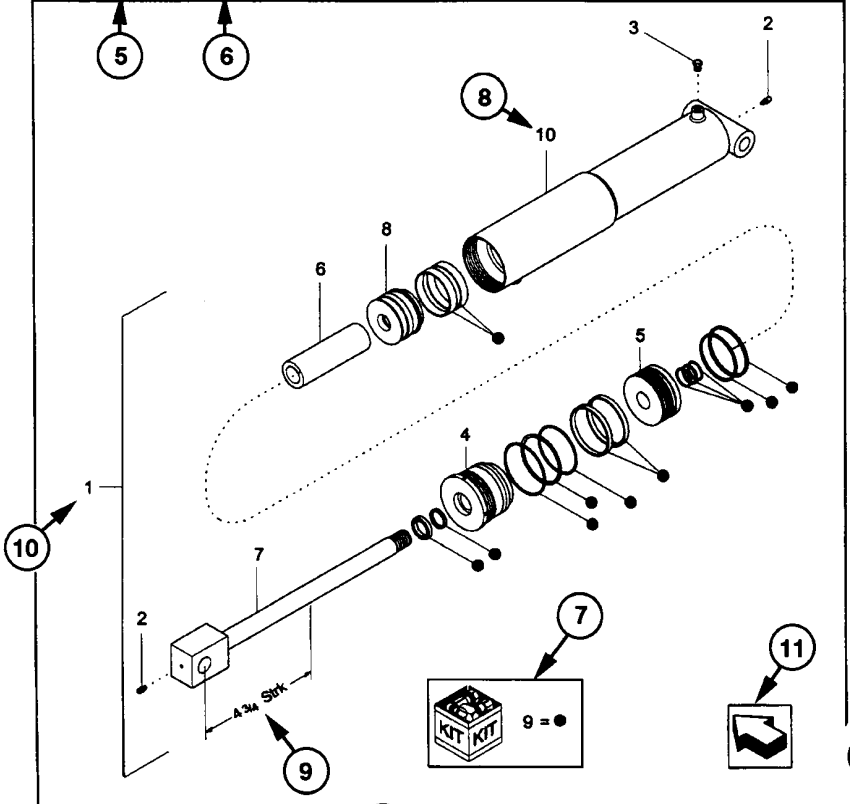

08-01	01	p1	01/02

HYDRAULIC CYLINDER - 396137A2

REF	FN	PART NUMBER	YR/SN	QTY	DESCRIPTION
1	1	396137A2	BTW 01/85 & 02/02	1	CYLINDER ASSY. 4-3/4 in strk, Inc 2-10
2		31-95	Before 01/85	2	FITTING
2		219-8	From 01/85	2	NIPPLE, LUBE Grease, 1/4 tpr x 17/32
3		{402475A2}		1	BREATHER
4		402474A1		1	CAP CYLINDER END
5		402468A1	BSN JJC0189199	1	PISTON ROD/GLAND
5		145221C3	ASN JJC0189200	1	PISTON
6		402471A1		1	SPACER
7		402473A1		1	ROD, PISTON
8		402469A1		1	PISTON ROD/GLAND
9		402476A1		1	PACKAGE, SEALS
10		NSS		1	NOT SERVICED SEPARAT CASE ASSEMBLY

(1) 08-20

STANDARD	MODELS

COMO UTILIZAR O CATÁLOGO DE PEÇAS
COMO MANEJAR EL CATALOGO DE PIEZAS

1- Número Página
2- Sequência da Figura
3- Sequência de Página
4- Data de impressão (mês/ano)
5- Descrição da Página
6- Informações complementares da página
7- Kits e composições
8- Sequência de chamada
9- Especifícação técnica de peça indicada
10- Conjunto de peças
11- Orientação para a frente da máquina
12- Nota relativa a algum item especifíco
13- Número de peça
NSS = Não vendido separadamente
14- Peça não disponível
15- Ponto de introdução
16- Quantidade
AR = Conforme necessidade
* = Conforme necessidade
17- Descrição da peça
18- Complemento de descrição
19- Nota da página
20- Modelo da máquina

1- Número de la página
2- Sucesión de la figura
3- Sucesión de la página
4- Fecha de impresión (mes/año)
5- Descripción de la página
6- Información general de la página
7- Juegos y kits
8- Sucesión de referencia
9- Característica técnica de la pieza
10- Conjunto de piezas
11- Orientación la frente de la máquina
12- Nota relativa a una pieza especifíca
13- Número de repuesto
NSS = No vendido separadamente
14- Pieza no disponible
15- Punto de introducción
16- Cuantidad
AR = Conforme necessidad
* = Conforme necessidad
17- Descrición de la pieza
18- Complemento del descrición
19- Nota de la página
20- Modelo de la máquina

DIREITO E ESQUERDO

A referência direito e esquerdo nesse catálogo é baseado pelo operador estando sentado no assento do operador e pronto para operar a máquina standard em condição normal a frente.

DERECHO Y IZQUIERDO

La referencia derecho y izquierdo en ese catalogo es identificado por el operador asentado en su assento y dispuesto para operar la máquina standard en condición normal.

INFORMAÇÕES GERAIS

ADVERTÊNCIA AO PROPRIETÁRIO

O conteúdo total deste manual é de propriedade desta companhia. A reprodução ou o uso de qualquer parte deste, para fins diferentes da operação e manutenção de nosso equipamento só é permitida se expressamente autorizada por escrito. Cópias adicionais podem ser obtidas com seu revendedor. Endereço para pedidos de cópias no seu revendedor e o número da publicação aparece na contracapa do manual.

POLITÍCA DA COMPANHIA

Política da companhia, que é de uma melhoria contínua, reserva o direito para mudar preços e executar mudanças de projeto e especificação a qualquer momento, sem previamente aviso e sem a obrigação de modificação das unidades vendidas. Todo o conteúdo deste livro está sujeito a variações. Pesos e medidas são aproximados e as ilustrações necessariamente não mostram máquinas em condição standard. Para exata informação sobre qualquer máquina em particular favor consulte seu revendedor.

PEÇAS E ACESSÓRIOS

As peças e acessórios genuínos foram especificamente projetados para estas máquinas. Nós gostaríamos de mostrar que aquelas peças e acessórios "não genuínos" não foram examinados e aprovados pela Companhia. A instalação e ou uso de tais produtos podem ter efeitos negativos nas características de projeto de sua máquina e assim afete sua segurança. A companhia não se responsabiliza por qualquer dano causado pelo uso de peças e acessórios "não genuínos".

MELHORIAS

Nós estamos nos esforçando para para melhorar nossos produtos continuamente. Nos reservamos o direito para fazer melhorias ou mudanças quando for prático e possível, sem incorrer em qualquer obrigação para fazer mudanças ou adições para o equipamento vendido previamente.

CÓDIGO DE MODELOS

A disponibilidade de máquinas listadas pode não ser a mesma em todos os países ou mercados então, para melhor informação favor consultar seu revendedor local.

AJUDA AO PROPRIETÁRIO

Nós queremos você completamente satisfeito com seu investimento. Normalmente qualquer problema com seu equipamento será resolvido pelo Departamento de Serviço de seu revendedor; porém, mal-entendidos podem acontecer. Se seu problema não foi resolvido, para sua satisfação, nós sugerimos o seguinte:

1. Contate o Gerente do revendedor, explique o problema, e solicite ajuda. Quando ajuda adicional é solicitada, seu revendedor tem acesso direto ao nosso escritório.
2. Informe seu revendedor com:

> Seu nome, endereço e número de Telefone
> Modelo da máquina, e número de série
> Nome e endereço do revendedor
> Data de aquisição e horas de uso
> Natureza do problema

Esteja certo que seu problema pode ser solucionado usando as instalações e pessoal de seu revendedor. Assim é importante que seu contato inicial seja sempre com o seu revendedor.

PEÇAS DE REPOSIÇÃO

Para manter eficiência operacional, use sempre peças de reposição originais.

Quando colocar pedido de peças, dê sempre a seguinte informação.

> Modelo da Máquina
> Máquina e número de série
> Número da peças conforme catálogo

INFORMACIONES GENERALES

AVISO AL PROPIETARIO

El contenido de este manual es propiedad de esta compañía. Reproducción o uso de cualquier parte para otra cosa que el funcionamiento y mantenimiento de nuestro equipo sólo es permisible si expresamente autorizado por escrito. Pueden obtener copias adicionales en su distribuidor. La dirección de su revendedor para pedidos de copias y el número de publicación aparece en la contratapa de este manual.

POLITICA DE LA COMPAÑIA

Politica de la compañía, que se refire a una continua mejora, reserva el derecho para alterar precios y hacer cambios en proyectos y especificación a cualquier momento sin previo aviso y sin la obligación decambio en las unidades vendidas. Todo los dados cedidos deste libro está sujeto a variaciones. Dimensiones y pesos son aproximados y las ilustraciones necesariamente no muestran las máquinas en la condición standard. Para una exacta información sobre cualquier máquina en particular por favor consulte a su distribuidor.

PIEZAS Y ACCESSORIOS

Las piezas y accesorios genuinos han sido específicamente diseñados para estas máquinas. Importante resaltar que piezas y accesorios "no-genuinos" no son aprobados y liberados por la Compañía. La instalación y el uso de estos productos podrían tener los efectos negativos en las características del plan de su máquina afectando su seguridad. La compañía no es responsable por cualquier daño causado por el uso de piezas y accesorios "no-genuinos".

MEJORIAS

Estamos esforzándonos por mejorar nuestros productos continuamente. Nos reservamos el derecho para hacer mejoras o cambios cuando sea práctico y posible, sin incurrir en cualquier obligación de cambios o sumas en los equipos vendidos.

CODIGO DEL MODELO

La disponibilidad de las máquinas listadas pueden ser diferentes de aquellas en todos los países u mercados por consiguiente, para una mejor información consulte su distribuidor local.

AYUDA AI PROPRIETARIO

Nosotros queremos su completa satisfación con su inversión. Normalmente cualquier problema con su equipo serán manejados por la Sección de Servicios de su distribuidor; entretanto, imprevistos pueden venir a ocurrir. Si su problema no se ha manejado para su satisfacción, nosotros sugerimos lo siguiente:

1. Avise el Gerente General del distribuidor, explique el problema, y solicite ayuda. Cuando la ayuda adicional es solicitada, su distribuidor tiene acceso directo a nuestro oficina.
2. Informe su revendedor con:

> Su Nombre, dirección y número de Telefono
> Modelo de la maquina y número de série
> Nombre y dirección del distribuidor
> La fecha de compra de la maquina y cantidad de uso
> Naturaleza del problema

Sea consciente que su problema puede ser solucionado en el distribuidor con sus instalaciones, equipo y personal. Para eso es importante que su contacto inicial sea siempre con el distribuidor.

REPUESTOS

Para mantener operando con eficacia, use siempre repuestos originales.

Al ordenar piezas, informe lo seguinte:

> Modelo de la máquina
> Número de série
> Número de repuesto conforme el Catálogo de Piezas

NOTAS - NOTAS

TABLE OF CONTENTS

01-01	01	MOTOR
01-02	01	BLOCO DO CILINDRO E CABEÇOTE
01-03	01	BLOCO DOS CILINDROS E CABEÇOTES
01-04	01	BLOCO DO CILINDRO E CABEÇOTE
01-05	01	CÁRTER DE ÓLEO E TAMPAS
01-06	01	CÁRTER DE ÓLEO E TAMPAS
01-07	01	VIRABREQUIM E VOLANTE DO MOTOR
01-08	01	BIELA E ÊMBOLOS
01-09	01	COMANDO DA DISTRIBUIÇÃO
01-10	01	DISTRIBUIÇÃO
01-11	01	COMANDOS VÁRIOS
01-12	01	RESPIRO DO MOTOR
01-13	01	RESERVATÓRIO DE COMBUSTÍVEL
01-14	01	RESERVATÓRIO DE COMBUSTÍVEL
01-15	01	COMANDO DO ACELERADOR
01-16	01	FILTRO DE AR E TUBULAÇÕES
01-17	01	PRÉ-FILTRO
01-18	01	FILTRO DE AR
01-19	01	ALIMENTAÇÃO E INJEÇÃO
01-20	01	BOMBA ALIMENTADORA
01-21	01	FILTRO DE COMBUSTÍVEL
01-22	01	BOMBA INJETORA
01-23	01	BOMBA INJETORA
01-24	01	REGULADOR DE VELOCIDADE
01-25	01	REGULADOR DE VELOCIDADE
01-26	01	REGULADOR DE VELOCIDADE
01-27	01	PORTA BICO INJETOR
01-28	01	COLETORES DE ADMISSÃO E ESCAPE
01-29	01	TUBULAÇÃO DE ESCAPE
01-30	01	SISTEMA DE LUBRIFICAÇÃO
01-31	01	FILTRO DE ÓLEO
01-32	01	RADIADOR
01-33	01	BOMBA DE ÁGUA E TUBULAÇÕES
01-33	02	BOMBA DE ÁGUA E TUBULAÇÕES
01-34	01	BOMBA DE ÁGUA
01-35	01	VENTILADOR
02-01	01	COMANDO DA EMBREAGEM
02-02	01	SISTEMA DE LUBRIFICAÇÃO DA EMBREAGEM
02-03	01	EMBREAGEM
02-04	01	EMBREAGEM
02-05	01	CÂMBIO DE VELOCIDADES CARCAÇA E TAMPAS
02-06	01	CÂMBIO DE VELOCIDADES CARCAÇA E TAMPAS
02-07	01	INVERSOR DO CÂMBIO CAIXA E TAMPAS
02-08	01	ENGRENAGENS DO CÂMBIO
02-09	01	ENGRENAGEM DO CÂMBIO
02-10	01	ENGRENAGENS DO INVERSOR
02-11	01	COMANDO EXTERNO CÂMBIO DE VELOCIDADE
02-12	01	COMANDO INTERNO DO CÂMBIO DE VELOCIDADE
02-13	01	COMANDO INVERSOR CÂMBIO
02-14	01	EIXO DE TRANSMISSÃO
02-15	01	ENGRENAGENS DE REDUÇÃO
02-16	01	CAIXA DOS REDUTORES LATERAIS POSTERIORES
02-17	01	ENGRENAGENS DOS REDUTORES LATERAIS POSTERIORES
03-01	01	LONAS DE FREIO
03-02	01	LONAS DE FREIO

TABLE OF CONTENTS

03-03	01	FREIO DE MÃO
04-01	01	GANCHO DE TRAÇÃO
04-02	01	SISTEMA DE ARRASTE
04-03	01	EMBREAGEM DE DIREÇÃO
04-04	01	SUPORTE DO PISO
04-05	01	COMANDO DA EMBREAGEM DE DIREÇÃO
04-06	01	COMANDO EMBREAGEM DE DIREÇÃO
04-07	01	SISTEMA HIDRÁULICO DA EMBREAGEM DE DIREÇÃO
04-08	01	COMANDO HIDRÁULICO DA EMBREAGEM DA DIREÇÃO
04-09	01	COMANDO HIDRÁULICO EMBREAGEM DE DIREÇÃO
04-10	01	VÁLVULA E CILINDRO
04-11	01	BOMBA
04-12	01	SUSPENSÃO DIANTEIRA
04-13	01	CHASSI E ARMAÇÃO DA ESTEIRA
04-14	01	GUIAS DO CHASSI DE ESTEIRA
04-15	01	RODA MOTRIZ
04-16	01	RODA GUIA
04-17	01	RODA GUIA
04-18	01	ROLETE DE APOIO DA ESTEIRA
04-19	01	ROLETE DO SUPORTE DA ESTEIRA
04-20	01	ESTEIRA REFORÇADA
04-21	01	ESTEIRA LUBRIFICADA
04-22	01	ESTEIRA LUBRIFICADA COM ELO SPLIT
04-23	01	ESTEIRA SELADA
05-01	01	TOMADA DE FORÇA
05-02	01	POLIA MOTRIZ
05-03	01	POLIA MOTRIZ
05-04	01	SISTEMA HIDRÁULICO
05-05	01	SISTEMA HIDRÁULICO
05-06	01	SISTEMA HIDRÁULICO
05-07	01	SISTEMA HIDRÁULICO
05-08	01	SUPORTE DA LÂMINA
05-09	01	BRAÇO DE LEVANTAMENTO DA LÂMINA
05-10	01	RIPPER
05-11	01	SUPORTE DO RIPPER
05-12	01	LÂMINA
05-13	01	COMANDO DO SISTEMA HIDRÁULICO
05-14	01	COMANDO DO SISTEMA HIDRÁULICO
05-15	01	CONJUNTO DISTRIBUIDOR
05-16	01	RESERVATÓRIO DE ÓLEO HIDRÁULICO
05-17	01	RESERVATÓRIO DE ÓLEO
05-18	01	BOMBA DE IMPLEMENTO - 75238023
05-19	01	ÁRVORE DE TRANSMISSÃO - 75220325
05-20	01	CONJUNTO VÁLVULA - 75287416
05-21	01	DISTRIBUIDOR EMBREAGEM DA DIREÇÃO
05-22	01	DISTRIBUIDOR EMBREAGEM DA DIREÇÃO
05-23	01	DISTRIBUIDOR CENTRAL
05-24	01	DISTRIBUIDOR TAMPA ESQUERDA
05-25	01	CONJUNTO CORPO DE DESCARGA
05-26	01	VÁLVULA DE ALÍVIO
05-27	01	VÁLVULA DE ALÍVIO
05-28	01	VÁLVULA
05-29	01	DISTRIBUIDOR EMBREAGEM DA DIREÇÃO
05-30	01	DISTRIBUIDOR EMBREAGEM DA DIREÇÃO
05-31	01	CILINDRO

TABLE OF CONTENTS

05-32	01	CILINDRO - RIPPER
06-01	01	FERRAMENTAS
07-01	01	SISTEMA ELÉTRICO
07-01	02	SISTEMA ELÉTRICO
07-02	01	SISTEMA ELÉTRICO
07-02	02	SISTEMA ELÉTRICO
07-03	01	ALTERNADOR
07-04	01	PAINEL DE INSTRUMENTOS E ILUMINAÇÃO
07-05	01	PAINEL DE INSTRUMENTOS E ILUMINAÇÃO
07-06	01	SISTEMA DE ILUMINAÇÃO
07-07	01	MOTOR DE PARTIDA
07-08	01	FAROL DIANTEIRO - 75211201
07-09	01	FAROL TRASEIRO - 75201108
08-01	01	CAPÔ
08-02	01	CAPÔ
08-03	01	PAINEL DE INSTRUMENTOS
08-04	01	TOLDO
08-05	01	DECALQUES
08-05	02	DECALQUES
08-05	03	DECALQUES
08-05	04	DECALQUES
08-06	01	PÁRA-LAMAS E ESTRIBOS
08-07	01	PÁRA-LAMAS E ESTRIBOS
08-08	01	PROTETORES ASSENTO
08-09	01	CONSOLE DIREITO
08-10	01	PROTETORES DE ESTEIRA OPCIONAL
08-10	02	PROTEÇÃO DE RODA MOTRIZ
08-11	01	PROTETOR DO CÁRTER
08-12	01	ASSENTO DO OPERADOR

SECTION INDEX
Engine

01-01	01	MOTOR
01-02	01	BLOCO DO CILINDRO E CABEÇOTE
01-03	01	BLOCO DOS CILINDROS E CABEÇOTES
01-04	01	BLOCO DO CILINDRO E CABEÇOTE
01-05	01	CÁRTER DE ÓLEO E TAMPAS
01-06	01	CÁRTER DE ÓLEO E TAMPAS
01-07	01	VIRABREQUIM E VOLANTE DO MOTOR
01-08	01	BIELA E ÊMBOLOS
01-09	01	COMANDO DA DISTRIBUIÇÃO
01-10	01	DISTRIBUIÇÃO
01-11	01	COMANDOS VÁRIOS
01-12	01	RESPIRO DO MOTOR
01-13	01	RESERVATÓRIO DE COMBUSTÍVEL
01-14	01	RESERVATÓRIO DE COMBUSTÍVEL
01-15	01	COMANDO DO ACELERADOR
01-16	01	FILTRO DE AR E TUBULAÇÕES
01-17	01	PRÉ-FILTRO
01-18	01	FILTRO DE AR
01-19	01	ALIMENTAÇÃO E INJEÇÃO
01-20	01	BOMBA ALIMENTADORA
01-21	01	FILTRO DE COMBUSTÍVEL
01-22	01	BOMBA INJETORA
01-23	01	BOMBA INJETORA
01-24	01	REGULADOR DE VELOCIDADE
01-25	01	REGULADOR DE VELOCIDADE
01-26	01	REGULADOR DE VELOCIDADE
01-27	01	PORTA BICO INJETOR
01-28	01	COLETORES DE ADMISSÃO E ESCAPE
01-29	01	TUBULAÇÃO DE ESCAPE
01-30	01	SISTEMA DE LUBRIFICAÇÃO
01-31	01	FILTRO DE ÓLEO
01-32	01	RADIADOR
01-33	01	BOMBA DE ÁGUA E TUBULAÇÕES
01-33	02	BOMBA DE ÁGUA E TUBULAÇÕES
01-34	01	BOMBA DE ÁGUA
01-35	01	VENTILADOR

MOTOR
MOTOR

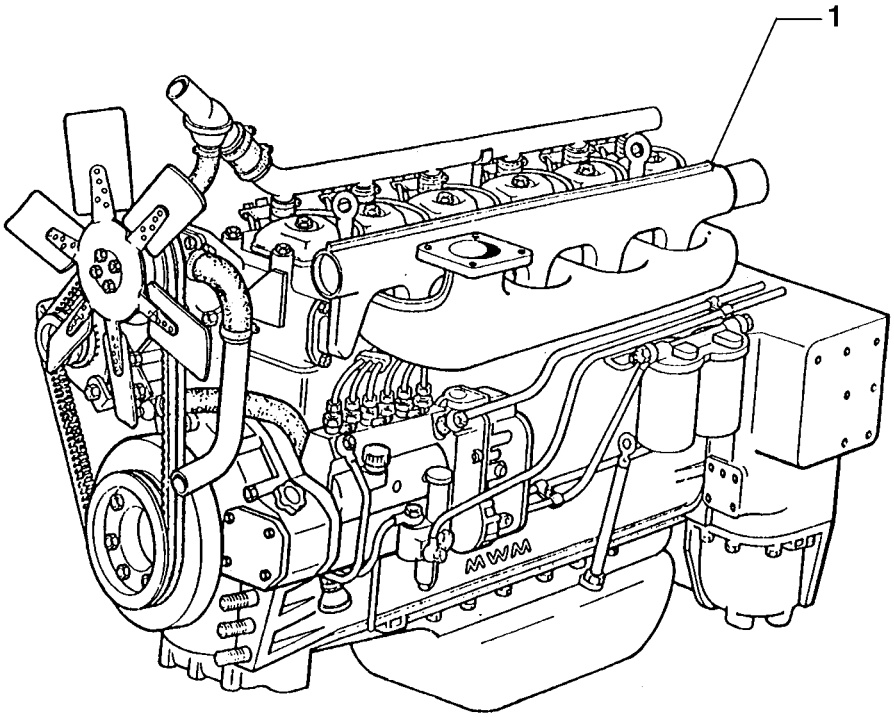

R	N	P.N.	MOD	Q	Denominação Bezeichnung	Denominacion Descrizione	Description Beskrivelse	Description Denominação	L.C.
1		75214291		1	MOTOR MOTOR	MOTOR MOTORE	ENGINE MOTOR	MOTEUR MOTOR	130M

01-02	01	p1	08/08

BLOCO DO CILINDRO E CABEÇOTE
BLOQUE DE CILINDROS Y CULATA

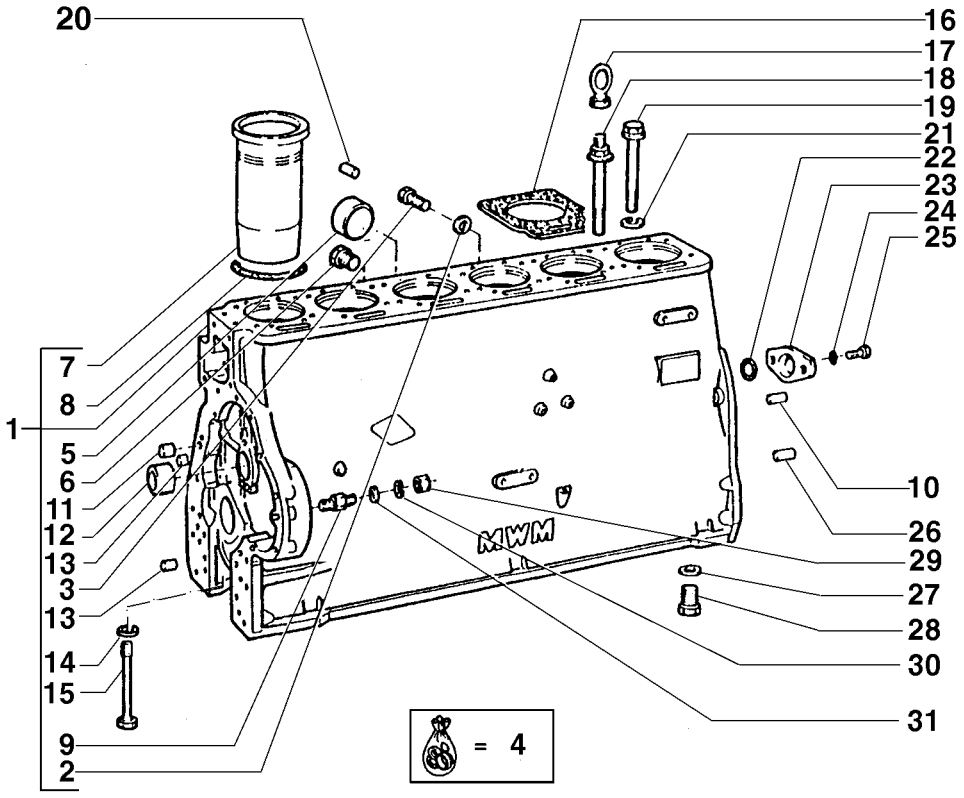

R	N	P.N.	MOD	Q	Denominação Bezeichnung	Denominacion Descrizione	Description Beskrivelse	Description Denominação	L.C.
1		75202931		1	BLOCO MOTOR KURBELGEHÄUSE	CARTER MOTORES CARTER	CRANKCASE KRUMTAPHUS	CARTER VILLEBREQUIN CÁRTER DE MOTOR	2360
2		10280060		1	ARRUELA DE VEDAÇÃO, M14.2 x 20 x 1.5 JUNTA HERMETICA DICHTSCHEIBE	JUNTA HERMETICA ROSETTA DI TENUTA	WASHER, SEALING TAETNINGSSKIVE	RONDELLE D'ETANCHEI JUNTA HERMETICA	133R
3		75205373		1	BUJÃO STOPFEN	TAPÓN TAPPO	PLUG PROP	BOUCHON BUJAO	050T
4		75202757		1	KIT SATZ	EQUIPO CORREDO	KIT UDSTYR	KIT KIT	305C
4		75202914		1	KIT SATZ	EQUIPO CORREDO	KIT UDSTYR	KIT KIT	305C
4		75207455		1	JOGOS SATZ	JUEGO SET PARAOLIO	SET SÆT	JEU JOGOS	Z518
5		75205342		5	TAMPA ABDECKUNG	TAPADERA COPERCHIO	PLUG DÆKSEL	COUVERCLE COBERTA	265C
6		75205345		2	BUJÃO STOPFEN	TAPÓN TAPPO	PLUG PROP	BOUCHON BUJAO	050T
7		75202747		6	CAMISA ZYLINDERLAUFBUCHSE	CAMISA CANNA CILINDRI	LINER, ENGINE CYLINDE CYLINDERFORING	CHEMISE DE CYLINDRE CAMISA DE CILINDRO	035C
8		75206969		12	ANEL RING	ANILLO ANELLO	RING RING	ANNEAU ANEL	045A
9		75205191		4	PRISIONEIRO GEWINDEBOLZEN	PRISIONERO PRIGIONIERO	STUD STOETTEBOLT	GOUJON PERNE	210P
10		75202935		4	PINO BOLZEN	PERNO PERNO	PIN STIFT	AXE PERNO	080P
11		75202780		3	BUJÃO STOPFEN	TAPÓN TAPPO	PLUG PROP	BOUCHON BUJAO	050T
12		75202554		1	BUCHA BUECHSE	CASQUILLO BOCCOLA	BUSHING BOESNING	BAGUE CASQUILHO	095B
13		75202782		2	BUJÃO STOPFEN	TAPÓN TAPPO	PLUG PROP	BOUCHON BUJAO	050T
14		75205159		14	ARRUELA PLANA UNTERLEGSCHEIBE	ARANDELA ROSETTA PIANA	WASHER FLADSKIVE	RONDELLE ANILHA	131R
15		75205141		14	PARAFUSO SCHRAUBE	TORNILLO VITE	SCREW SKRUE	VIS PARAFUSO	040V
16		75202907		6	JUNTA DO CABEÇOTE ZYLINDERKOPFDICHTU	JUNTA DE CULATA GUARNIZIONE TESTA CI	GASKET, CYLINDER HEA TOPPAKNING	JOINT DE CULASSE JUNTA DA CABECA	129G
17		75202636		2	SUPORTE HALTERUNG, LAGERBO	SOPORTE SUPPORTO	SUPPORT BESLAG	SUPPORT SUPORTE	300S
18		75202732		2	PARAFUSO SCHRAUBE	TORNILLO VITE	SCREW SKRUE	VIS PARAFUSO	040V
19		75202731		22	PARAFUSO SCHRAUBE	TORNILLO VITE	SCREW SKRUE	VIS PARAFUSO	040V
20		75202781		9	BUJÃO STOPFEN	TAPÓN TAPPO	PLUG PROP	BOUCHON BUJAO	050T
21		75205159		22	ARRUELA PLANA UNTERLEGSCHEIBE	ARANDELA ROSETTA PIANA	WASHER FLADSKIVE	RONDELLE ANILHA	131R
22		75202923		1	JUNTA DICHTUNG, FLACH	JUNTA HERMETICA GUARNIZIONE	GASKET PAKNING	JOINT JUNTA	123G

01-02	01	p2	08/08

BLOCO DO CILINDRO E CABEÇOTE
BLOQUE DE CILINDROS Y CULATA

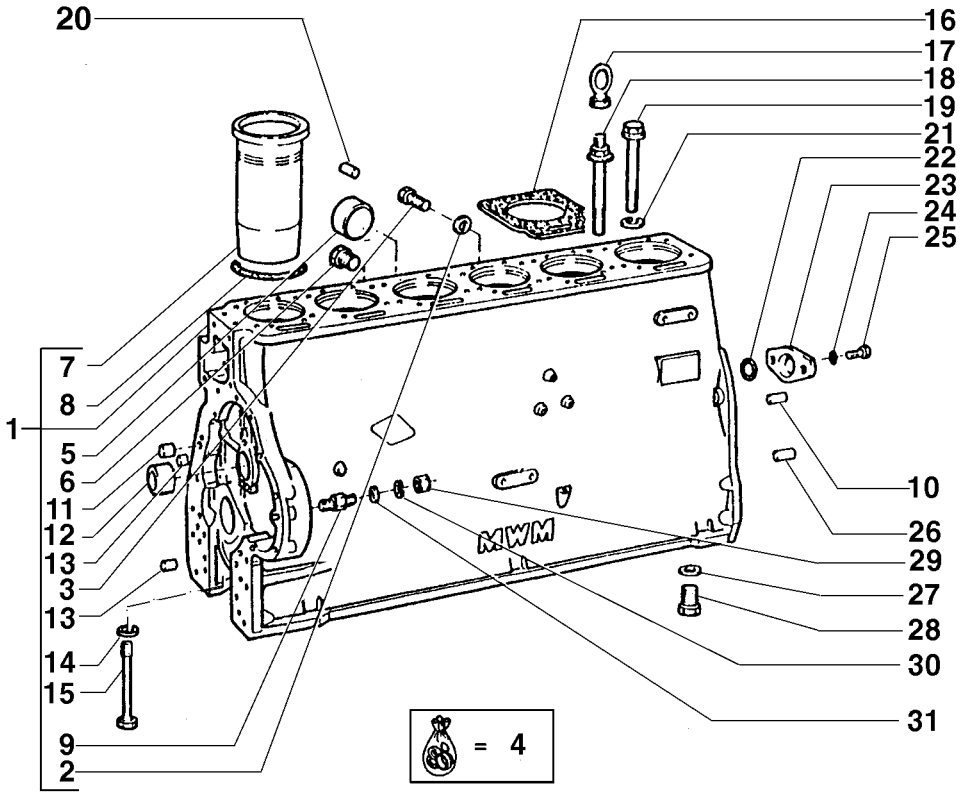

R	N	P.N.	MOD	Q	Denominação Bezeichnung	Denominacion Descrizione	Description Beskrivelse	Description Denominação	L.C.
22		75205178		1	JUNTA DICHTUNG, FLACH	JUNTA HERMETICA GUARNIZIONE	GASKET PAKNING	JOINT JUNTA	123G
23		75202546		1	TAMPA ABDECKUNG	TAPADERA COPERCHIO	PLUG DÆKSEL	COUVERCLE COBERTA	265C
24		75205200		2	ARRUELA-TRAVA SICHERUNGSSCHEIBE	ARANDELA DE FRENO ROSETTA DI SICUREZZA	WASHER, LOCK LAASESKIVE	RONDELLE FREIN ANILHA DE FIXACAO	132R
25		16043421		2	PARAFUSO, Hex, M8 x 20, 8.8 SCHRAUBE	TORNILLO VITE	SCREW SKRUE	VIS PARAFUSO	040V
25		16043621		2	PARAFUSO, Hex, M8 x 25, 8.8 SCHRAUBE	TORNILLO BULLONE	BOLT SKRUE	BOULON PARAFUSO	140B
26		75202934		2	PINO BOLZEN	PERNO PERNO	PIN STIFT	AXE PERNO	080P
27		75202939		1	ARRUELA PLANA UNTERLEGSCHEIBE	ARANDELA ROSETTA PIANA	WASHER FLADSKIVE	RONDELLE ANILHA	131R
28		75202564		1	PARAFUSO SCHRAUBE	TORNILLO VITE	SCREW SKRUE	VIS PARAFUSO	040V
29		11701711		4	PORCA, M10, Cl 8 MUTTER	TUERCA DADO	NUT MOETRIK	ECROU PORCA	010D
30		75202936		4	ARRUELA-TRAVA SICHERUNGSSCHEIBE	ARANDELA DE FRENO ROSETTA DI SICUREZZA	WASHER, LOCK LAASESKIVE	RONDELLE FREIN ANILHA DE FIXACAO	132R
31		75205197		4	ARRUELA PLANA UNTERLEGSCHEIBE	ARANDELA ROSETTA PIANA	WASHER FLADSKIVE	RONDELLE ANILHA	131R

01-03	01	p1	05/08

BLOCO DOS CILINDROS E CABEÇOTES
BLOQUE DE CILINDROS Y CULATA

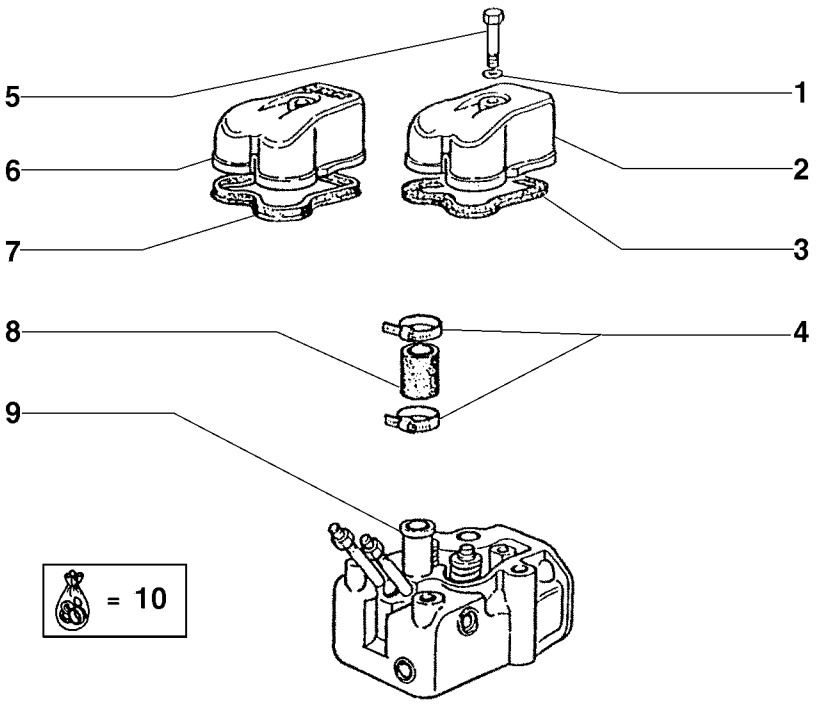

R	N	P.N.	MOD	Q	Denominação Bezeichnung	Denominacion Descrizione	Description Beskrivelse	Description Denominação	L.C.
1		10298350		6	ARRUELA DE VEDAÇÃO, M10.2 x 16 x 1, Alum DICHTSCHEIBE	JUNTA HERMETICA ROSETTA DI TENUTA	WASHER, SEALING TAETNINGSSKIVE	RONDELLE D'ETANCHEI JUNTA HERMETICA	133R
2		{75202528}		6	2MM				
2		75202765		6	TAMPA, 6MM ABDECKUNG	TAPADERA COPERCHIO	PLUG DÆKSEL	COUVERCLE COBERTA	265C
3		75202601		6	JUNTA, 2MM DICHTUNG, FLACH	JUNTA HERMETICA GUARNIZIONE	GASKET PAKNING	JOINT JUNTA	123G
3		75202766		6	JUNTA, 6MM DICHTUNG, FLACH	JUNTA HERMETICA GUARNIZIONE	GASKET PAKNING	JOINT JUNTA	123G
4		75205186		12	PRENDEDOR KLEMME	BORNE MORSETTO	CLAMP SPÆNDEBÅND	BRIDE BORNE	120M
5		75205208		6	PARAFUSO SCHRAUBE	TORNILLO VITE	SCREW SKRUE	VIS PARAFUSO	040V
6		75206974		6	TAMPA ABDECKUNG	TAPADERA COPERCHIO	PLUG DÆKSEL	COUVERCLE COBERTA	265C
7		75206973		6	JUNTA DICHTUNG, FLACH	JUNTA HERMETICA GUARNIZIONE	GASKET PAKNING	JOINT JUNTA	123G
8		75202505		6	LUVA DE ACOPLAMENTO HÜLSE	MANGUITO MANICOTTO	SLEEVE TRYKLEJE, KOBLING	MANCHON TUBO	031M
9		{75202913}		6	Cylinder head				
10		75202757		1	KIT, 2MM SATZ	EQUIPO CORREDO	KIT UDSTYR	KIT KIT	305C
10		75202914		1	KIT, 6MM SATZ	EQUIPO CORREDO	KIT UDSTYR	KIT KIT	305C
10		75207455		1	JOGOS SATZ	JUEGO SET PARAOLIO	SET SÆT	JEU JOGOS	Z518

01-04	01	p1	08/08

BLOCO DO CILINDRO E CABEÇOTE
BLOQUE DE CILINDROS Y CULATA

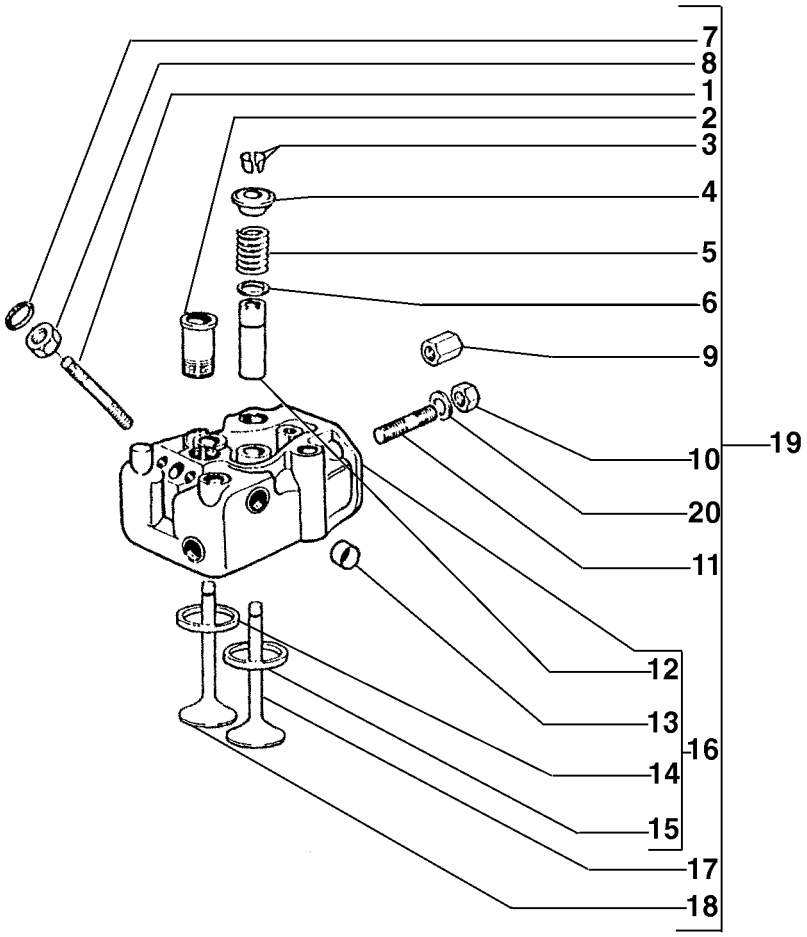

R	N	P.N.	MOD	Q	Denominação Bezeichnung	Denominacion Descrizione	Description Beskrivelse	Description Denominação	L.C.
1		75205370		12	PRISIONEIRO GEWINDEBOLZEN	PRISIONERO PRIGIONIERO	STUD STOETTEBOLT	GOUJON PERNE	210P
2		75202530		6	TUBO RÍGIDO LEITUNG	TUBO RIGIDO TUBO RIGIDO	TUBE, RIGID ROER	TUYAU RIGIDE TUBO RIGIDO	193T
3		75205164		24	TRAVA CÔNICA VENTILKEIL AM KIPPHEI	CHAVETA CONICA SEMICONO PUNTERIE	COTTER, ROCKER ARM HALVKILE TIL VENTILLO	DEMI-CONE DE POUSSC MEIA LUA DE MARTELO	100S
4		75202544		12	PRATO TASSE	TAZA SCODELLINO	CUP LEJESKAAL	CUVE TACA	060S
5		75202504		12	MOLA FEDER	RESORTE MOLLA	SPRING FJEDER	RESSORT MOLA	100M
6		75205155		12	ARRUELA PLANA UNTERLEGSCHEIBE	ARANDELA ROSETTA PIANA	WASHER FLADSKIVE	RONDELLE ANILHA	131R
7		75205153		6	ARRUELA PLANA UNTERLEGSCHEIBE	ARANDELA ROSETTA PIANA	WASHER FLADSKIVE	RONDELLE ANILHA	131R
8		75205184		12	PORCA MUTTER	TUERCA DADO	NUT MOETRIK	ECROU PORCA	010D
9		75205163		12	PORCA MUTTER	TUERCA DADO	NUT MOETRIK	ECROU PORCA	010D
10		75205162		2	PORCA MUTTER	TUERCA DADO	NUT MOETRIK	ECROU PORCA	010D
11		75202754		20	PRISIONEIRO GEWINDEBOLZEN	PRISIONERO PRIGIONIERO	STUD STOETTEBOLT	GOUJON PERNE	210P
12		75202628		12	GUIA FÜHRUNG	GUIA GUIDA	GUIDE STYR	GUIDE GUIA	145G
13		75202677		12	GUIA FÜHRUNG	GUIA GUIDA	GUIDE STYR	GUIDE GUIA	145G
13		75205166		30	BUJÃO, Valve STOPFEN	TAPÓN TAPPO	PLUG PROP	BOUCHON BUJAO	050T
14		75202589		6	ASSENTO, Valve 0.10 SITZ	ASIENTO SEDILE	SEAT SÆDE	SIÈGE ASSENTO	7480
14		75202947		6	SUPORTE, STD HALTERUNG, LAGERBO	SOPORTE SUPPORTO	SUPPORT BESLAG	SUPPORT SUPORTE	300S
15		75202753		6	SEDE DE VÁLVULA VENTILSITZ	ASIENTO DE VALVULA SEDE VALVOLA	VALVE SEAT VENTILSAEDE	SIEGE DE SOUPAPE SEDE DE VALVULA	074S
16		75202752		6	CABEÇOTE ZYLINDERKOPF	CULATA TESTA CILINDRI	CYLINDER HEAD CYLINDERHOVED	CULASSE CABECA DE MOTOR	113T
17		75202694		6	VÁLVULA DE ADMISSÃO EINLASSVENTIL, STAND	VÁLVULA DE ADMISIÓN VALVOLA DI ASPIRAZIOI	VALVE, ENGINE, INLET, INDSUGNINGSVENTIL	SOUPAPE D'ADMISSION VALVULA DE ADMISSAO	111V
18		75202714		6	VALVULA VENTIL	VALVULA VALVOLA	VALVE VENTIL	SOUPAPE VALVULA	9620
19		{75202913}		6	Cylinder head				
20		75205157		12	ARRUELA PLANA UNTERLEGSCHEIBE	ARANDELA ROSETTA PIANA	WASHER FLADSKIVE	RONDELLE ANILHA	131R

01-05	01	p1	05/08

CÁRTER DE ÓLEO E TAMPAS
CARTER DE ACEITE Y TAPAS DEL BLOQUE

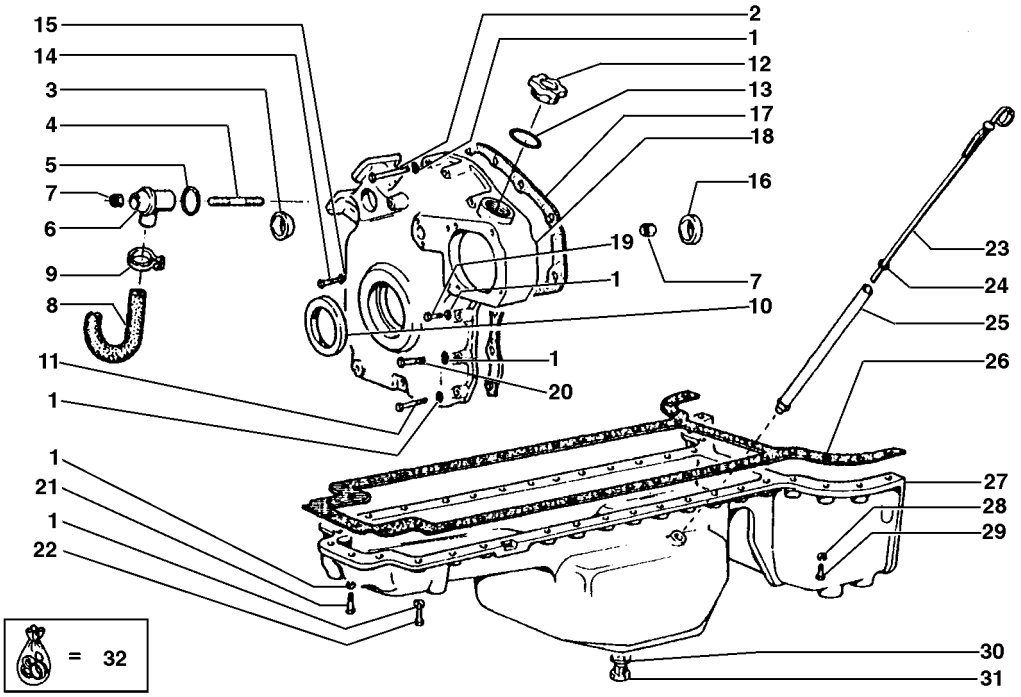

R	N	P.N.	MOD	Q	Denominação Bezeichnung	Denominacion Descrizione	Description Beskrivelse	Description Denominação	L.C.
1		10516670		43	ARRUELA-TRAVA SICHERUNGSSCHEIBE	ARANDELA DE FRENO ROSETTA DI SICUREZZ/	WASHER, LOCK LAASESKIVE	RONDELLE FREIN ANILHA DE FIXACAO	132R
2		16044621		5	PARAFUSO, Hex, M8 x 70, 8.8 SCHRAUBE	TORNILLO BULLONE	BOLT SKRUE	BOULON PARAFUSO	140B
3		75205165		1	BUJÃO STOPFEN	TAPÓN TAPPO	PLUG PROP	BOUCHON BUJAO	050T
4		75202803		1	PRISIONEIRO GEWINDEBOLZEN	PRISIONERO PRIGIONIERO	STUD STOETTEBOLT	GOUJON PERNE	210P
5		75205195		1	ANEL "O" O-RING	JUNTA HERMETICA ANELLO TOROIDALE	O-RING O-RING	JOINT THORIQUE O-RING	055A
6		75202804		1	RESPIRO ENTLÜFTER	RESPIRADERO SFIATATOIO	BREATHER UDLUFTNINGSSKRUE	RENIFLARD RESPIRADOR	145S
7		15896221		2	PORCA, M6, Cl 10 MUTTER	TUERCA DADO	NUT MOETRIK	ECROU PORCA	010D
8		75202805		1	LUVA DE ACOPLAMENTO HÜLSE	MANGUITO MANICOTTO	SLEEVE TRYKLEJE, KOBLING	MANCHON TUBO	031M
9		75205348		1	PRENDEDOR KLEMME	BORNE MORSETTO	CLAMP SPÆNDEBÅND	BRIDE BORNE	120M
10		75202512		1	JUNTA DICHTUNG, FLACH	JUNTA HERMETICA GUARNIZIONE	GASKET PAKNING	JOINT JUNTA	123G
11		16044421		4	PARAFUSO, Hex, M8 x 60, 8.8 SCHRAUBE	TORNILLO BULLONE	BOLT SKRUE	BOULON PARAFUSO	140B
12		75202801		1	TAMPA ABDECKUNG	TAPADERA COPERCHIO	PLUG DÆKSEL	COUVERCLE COBERTA	265C
13		75202811		1	JUNTA DICHTUNG, FLACH	JUNTA HERMETICA GUARNIZIONE	GASKET PAKNING	JOINT JUNTA	123G
14		16042921		1	PARAFUSO, Hex, M8 x 10, 8.8, Full Thd SCHRAUBE	TORNILLO BULLONE	BOLT SKRUE	BOULON PARAFUSO	140B
15		10260060		1	ARRUELA DE COBRE, M8.2 x 14 x 1 BEILAGSCHEIBE, KUPFE	ARANDELA DE COBRE RONDELLA, RAME	WASHER, COPPER VASKER, KOBBER	RONDELLE CUIVRE ARRUELA DE COBRE	P674
16		75202802		1	BUJÃO STOPFEN	TAPÓN TAPPO	PLUG PROP	BOUCHON BUJAO	050T
17		75202575		1	JUNTA DICHTUNG, FLACH	JUNTA HERMETICA GUARNIZIONE	GASKET PAKNING	JOINT JUNTA	123G
18		75202650		1	TAMPA ABDECKUNG	TAPADERA COPERCHIO	PLUG DÆKSEL	COUVERCLE COBERTA	265C
19		75205213		1	PARAFUSO SCHRAUBE	TORNILLO VITE	SCREW SKRUE	VIS PARAFUSO	040V
20		16044121		3	PARAFUSO, Hex, M8 x 45, 8.8 SCHRAUBE	TORNILLO VITE	SCREW SKRUE	VIS PARAFUSO	040V
21		16044321		4	PARAFUSO, Hex, M8 x 55, 8.8 SCHRAUBE	TORNILLO BULLONE	BOLT SKRUE	BOULON PARAFUSO	140B

01-05	01	p2	05/08

CÁRTER DE ÓLEO E TAMPAS
CARTER DE ACEITE Y TAPAS DEL BLOQUE

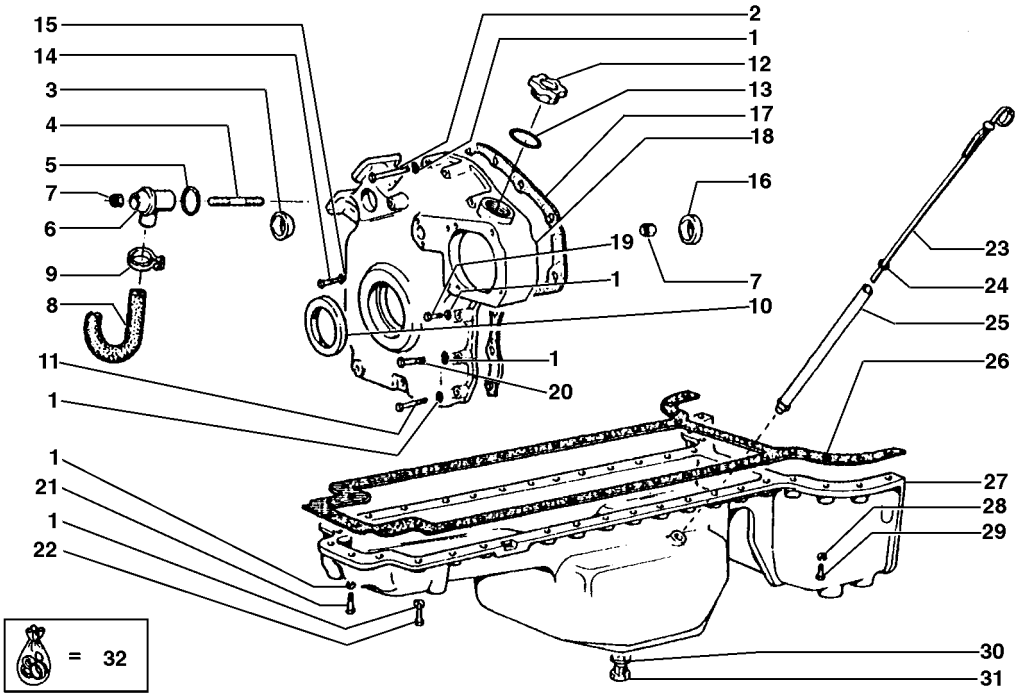

R	N	P.N.	MOD	Q	Denominação Bezeichnung	Denominacion Descrizione	Description Beskrivelse	Description Denominação	L.C.
22		**75205213**		26	PARAFUSO SCHRAUBE	TORNILLO VITE	SCREW SKRUE	VIS PARAFUSO	040V
23		**75202759**		1	HASTE DE IMPULSO STÖSSELSTANGE	VARILLA DE EMPUJE ASTA, SPINTA	ROD, PUSH SKUBBESTANG	TIGE DE CULBUTEUR HASTE DE IMPULSO	P307
24		**75205194**		2	ANEL "O" O-RING	JUNTA HERMETICA ANELLO TOROIDALE	O-RING O-RING	JOINT THORIQUE O-RING	055A
25		**75202758**		1	TUBO ROHR	TUBO TUBETTO	TUBE RØR	TUBE TUBO	195T
26		**75202699**		1	JUNTA DICHTUNG, FLACH	JUNTA HERMETICA GUARNIZIONE	GASKET PAKNING	JOINT JUNTA	123G
27		**75202690**		1	CÁRTER ÖLSUMPF	CARTER COPPA	SUMP SUMP	CARTER CARTER	275C
28		**10516870**		8	ARRUELA-TRAVA SICHERUNGSSCHEIBE	ARANDELA DE FRENO ROSETTA DI SICUREZZA	WASHER, LOCK LAASESKIVE	RONDELLE FREIN ANILHA DE FIXACAO	132R
29		**{75205210}**		8					
30		**75205152**		1	ARRUELA PLANA UNTERLEGSCHEIBE	ARANDELA ROSETTA PIANA	WASHER FLADSKIVE	RONDELLE ANILHA	131R
31		**75205205**		1	BUJÃO STOPFEN	TAPÓN TAPPO	PLUG PROP	BOUCHON BUJAO	050T
32		**75202757**		1	KIT, 2MM SATZ	EQUIPO CORREDO	KIT UDSTYR	KIT KIT	305C
32		**75202914**		1	KIT, 6MM SATZ	EQUIPO CORREDO	KIT UDSTYR	KIT KIT	305C
32		**75207455**		1	JOGOS SATZ	JUEGO SET PARAOLIO	SET SÆT	JEU JOGOS	Z518

01-06	01	p1	05/08

CÁRTER DE ÓLEO E TAMPAS
CARTER DE ACEITE Y TAPAS DEL BLOQUE

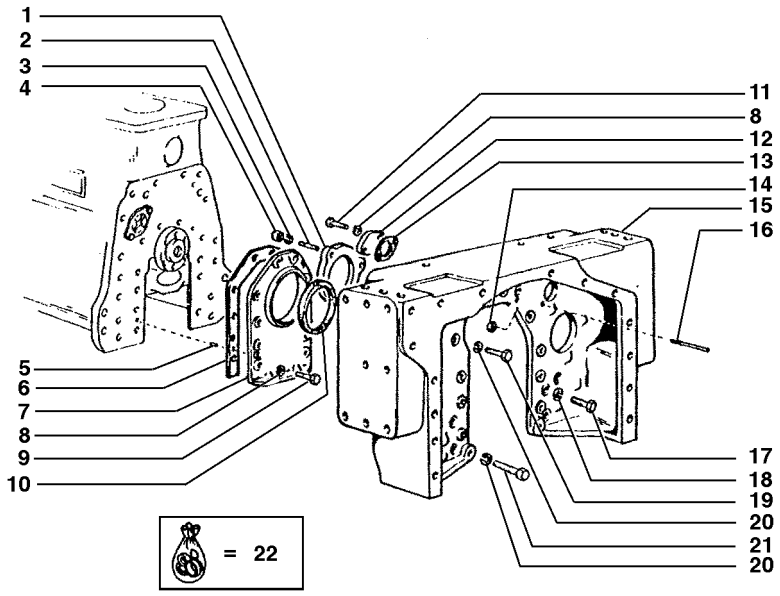

R	N	P.N.	MOD	Q	Denominação Bezeichnung	Denominacion Descrizione	Description Beskrivelse	Description Denominação	L.C.
1		75202711		1	JUNTA DICHTUNG, FLACH	JUNTA HERMETICA GUARNIZIONE	GASKET PAKNING	JOINT JUNTA	123G
2		75205190		3	PRISIONEIRO GEWINDEBOLZEN	PRISIONERO PRIGIONIERO	STUD STOETTEBOLT	GOUJON PERNE	210P
3		10516870		3	ARRUELA-TRAVA SICHERUNGSSCHEIBE	ARANDELA DE FRENO ROSETTA DI SICUREZZ/	WASHER, LOCK LAASESKIVE	RONDELLE FREIN ANILHA DE FIXACAO	132R
4		11701711		3	PORCA, M10, Cl 8 MUTTER	TUERCA DADO	NUT MOETRIK	ECROU PORCA	010D
5		{75205204}		2					
6		75202573		1	JUNTA DICHTUNG, FLACH	JUNTA HERMETICA GUARNIZIONE	GASKET PAKNING	JOINT JUNTA	123G
7		75202532		1	TAMPA ABDECKUNG	TAPADERA COPERCHIO	PLUG DÆKSEL	COUVERCLE COBERTA	265C
8		10516670		3	ARRUELA-TRAVA SICHERUNGSSCHEIBE	ARANDELA DE FRENO ROSETTA DI SICUREZZ/	WASHER, LOCK LAASESKIVE	RONDELLE FREIN ANILHA DE FIXACAO	132R
9		16043621		10	PARAFUSO, Hex, M8 x 25, 8.8 SCHRAUBE	TORNILLO BULLONE	BOLT SKRUE	BOULON PARAFUSO	140B
10		75202722		1	JUNTA DICHTUNG, FLACH	JUNTA HERMETICA GUARNIZIONE	GASKET PAKNING	JOINT JUNTA	123G
11		16043421		1	PARAFUSO, Hex, M8 x 20, 8.8 SCHRAUBE	TORNILLO VITE	SCREW SKRUE	VIS PARAFUSO	040V
12		75202700		1	TAMPA ABDECKUNG	TAPADERA COPERCHIO	PLUG DÆKSEL	COUVERCLE COBERTA	265C
13		75205177		1	JUNTA DICHTUNG, FLACH	JUNTA HERMETICA GUARNIZIONE	GASKET PAKNING	JOINT JUNTA	123G
14		75205184		1	PORCA MUTTER	TUERCA DADO	NUT MOETRIK	ECROU PORCA	010D
15		75202696		1	ALOJAMENTO GEHÄUSE	CAVIDAD ALLOGGIAMENTO	HOUSING HUS	CARTER ALOJAMENTO	014V
16		{75202705}		2					
17		75202595		6	PARAFUSO SCHRAUBE	TORNILLO VITE	SCREW SKRUE	VIS PARAFUSO	040V
18		12601571		6	ARRUELA-TRAVA SICHERUNGSSCHEIBE	ARANDELA DE FRENO ROSETTA DI SICUREZZ/	WASHER, LOCK LAASESKIVE	RONDELLE FREIN ANILHA DE FIXACAO	132R
19		75202594		10	PARAFUSO SCHRAUBE	TORNILLO VITE	SCREW SKRUE	VIS PARAFUSO	040V
20		12601471		12	ARRUELA PLANA UNTERLEGSCHEIBE	ARANDELA ROSETTA PIANA	WASHER FLADSKIVE	RONDELLE ANILHA	131R
21		75205351		2	PARAFUSO SCHRAUBE	TORNILLO VITE	SCREW SKRUE	VIS PARAFUSO	040V
22		75202757		1	KIT, 2MM SATZ	EQUIPO CORREDO	KIT UDSTYR	KIT KIT	305C
22		75202914		1	KIT, 6MM SATZ	EQUIPO CORREDO	KIT UDSTYR	KIT KIT	305C

01-06	01	p2	05/08

CÁRTER DE ÓLEO E TAMPAS
CARTER DE ACEITE Y TAPAS DEL BLOQUE

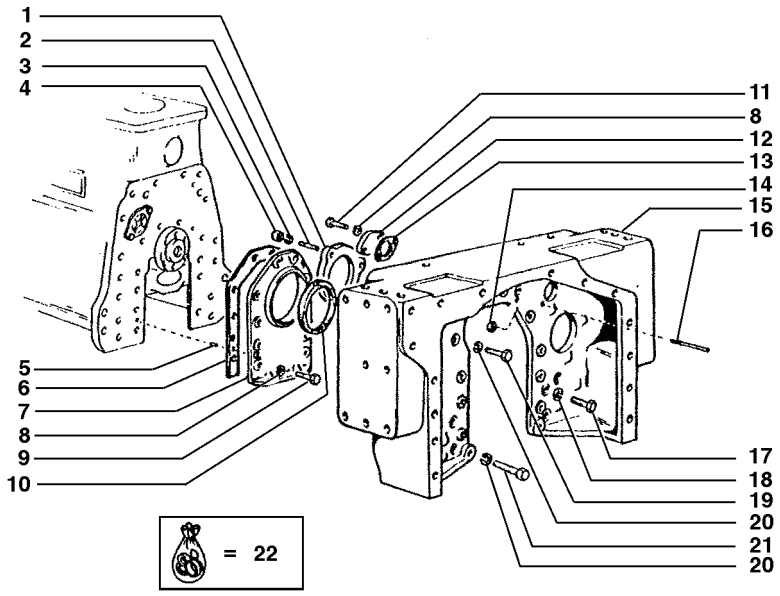

R	N	P.N.	MOD	Q	Denominação Bezeichnung	Denominacion Descrizione	Description Beskrivelse	Description Denominação	L.C.
22		**75207455**		1	JOGOS SATZ	JUEGO SET PARAOLIO	SET SÆT	JEU JOGOS	Z518

01-07	01	p1	05/08

VIRABREQUIM E VOLANTE DO MOTOR
CIGUENAL Y VOLANTE

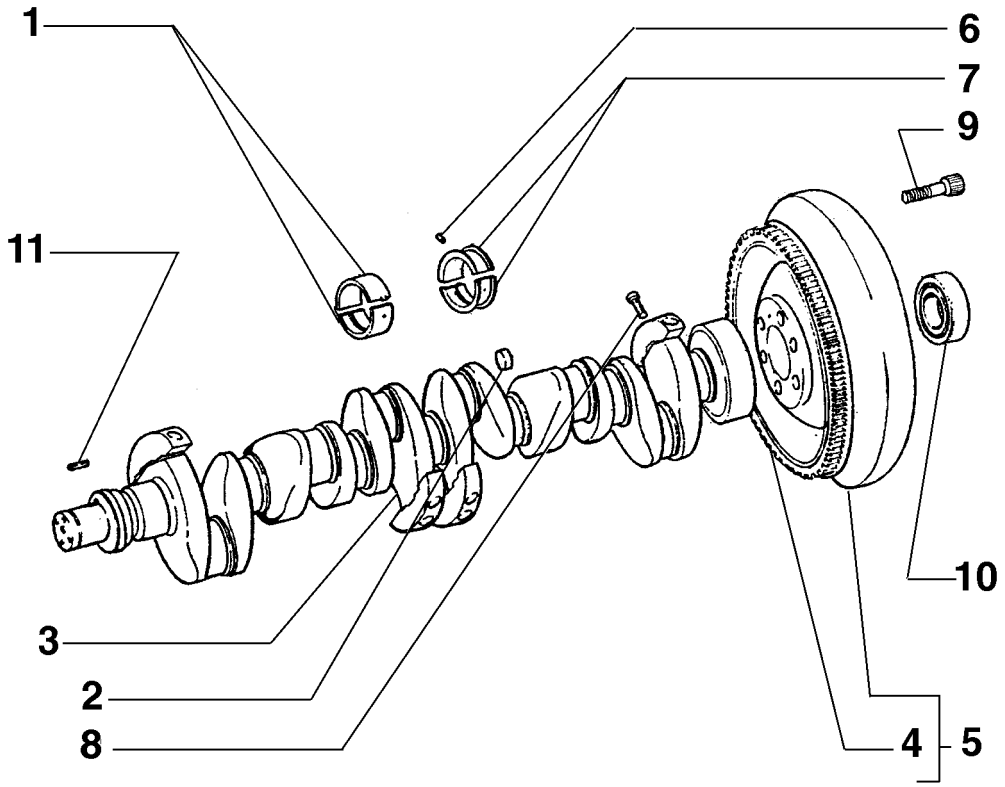

R	N	P.N.	MOD	Q	Denominação Bezeichnung	Denominacion Descrizione	Description Beskrivelse	Description Denominação	L.C.
1		75209493		1	KIT SATZ	EQUIPO CORREDO	KIT UDSTYR	KIT KIT	305C
1		75209494		1	JOGOS SATZ	JUEGO SET PARAOLIO	SET SÆT	JEU JOGOS	Z518
1		75209495		1	JOGOS SATZ	JUEGO SET PARAOLIO	SET SÆT	JEU JOGOS	Z518
1		75209496		1	JOGOS SATZ	JUEGO SET PARAOLIO	SET SÆT	JEU JOGOS	Z518
1		{75209497}		1					
2		75205170		6	BUJÃO STOPFEN	TAPÓN TAPPO	PLUG PROP	BOUCHON BUJAO	050T
3		75202716		1	VIRABREQUIM KURBELWELLE	CIGÜEÑAL ALBERO MOTORE	CRANKSHAFT KRUMTAPAKSEL	VILEBREQUIN CAMBOTA	018A
4		75202727		1	COROA DENTADA HOHLRAD	CORONA DENTADA CORONA DENTATA	GEAR, RING TANDKRANS	COURONNE DENTÉE CREMALHEIRA	297C
5		75202704		1	VOLANTE SCHWUNGRAD	VOLANTE VOLANO	FLYWHEEL SVINGHJUL	VOLANT MOTEUR VOLANTE	3570
6		14163370		7	PINO-ELÁSTICO SPANNSTIFT	PASADOR TUBOLAR SPINA ELASTICA	PIN, ROLL SPLIT	GOUPILLE ELASTIQUE TROCO	200S
7		75202635		1	SEMI-BRONZINA, STD HALBSCHALE	SEMICOJINETE SEMICUSCINETTO	HALF BEARING HALVLEJE	DEMI-COUSSINET MEIO ROLAMENTO	103S
7		75202686		1	SEMI-BUCHA, 1Ø LAGERBUCHSENHÄLFTI	SEMICASQUILLO SEMIBOCCOLA	HALF-BUSHING HALV-BOESNING	DEMI-BAGUE MEIO CASQUILHO	096S
7		75202687		1	SEMI-BRONZINA, 2Ø HALBSCHALE	SEMICOJINETE SEMICUSCINETTO	HALF BEARING HALVLEJE	DEMI-COUSSINET MEIO ROLAMENTO	103S
7		75202688		1	SEMI-BRONZINA, 3Ø HALBSCHALE	SEMICOJINETE SEMICUSCINETTO	HALF BEARING HALVLEJE	DEMI-COUSSINET MEIO ROLAMENTO	103S
7		75202689		1	SEMI-BRONZINA, 4Ø HALBSCHALE	SEMICOJINETE SEMICUSCINETTO	HALF BEARING HALVLEJE	DEMI-COUSSINET MEIO ROLAMENTO	103S
8		75205145		8	PARAFUSO SCHRAUBE	TORNILLO VITE	SCREW SKRUE	VIS PARAFUSO	040V
9		71100458		6	PARAFUSO SCHRAUBE	TORNILLO VITE	SCREW SKRUE	VIS PARAFUSO	040V
10		20685450		1	ROLAMENTO KUGELLAGER	RODAMIENTO DE BOLA CUSCINETTO A SFERA	BEARING, BALL KUGLELEJE	ROULEMENT A BILLES ROLAMENTO	343C
11		14163670		1	PINO DE FIXAÇÃO, M4 x 14, Slotted SICHERUNGSSTIFT	PASADOR DE FIJACION PERNO DI FISSAGGIO	PIN, LOCK LAASETAP	CHEVILLE PERNO DE FIXACAO	081P

BIELA E ÊMBOLOS
BIELAS Y EMBOLOS

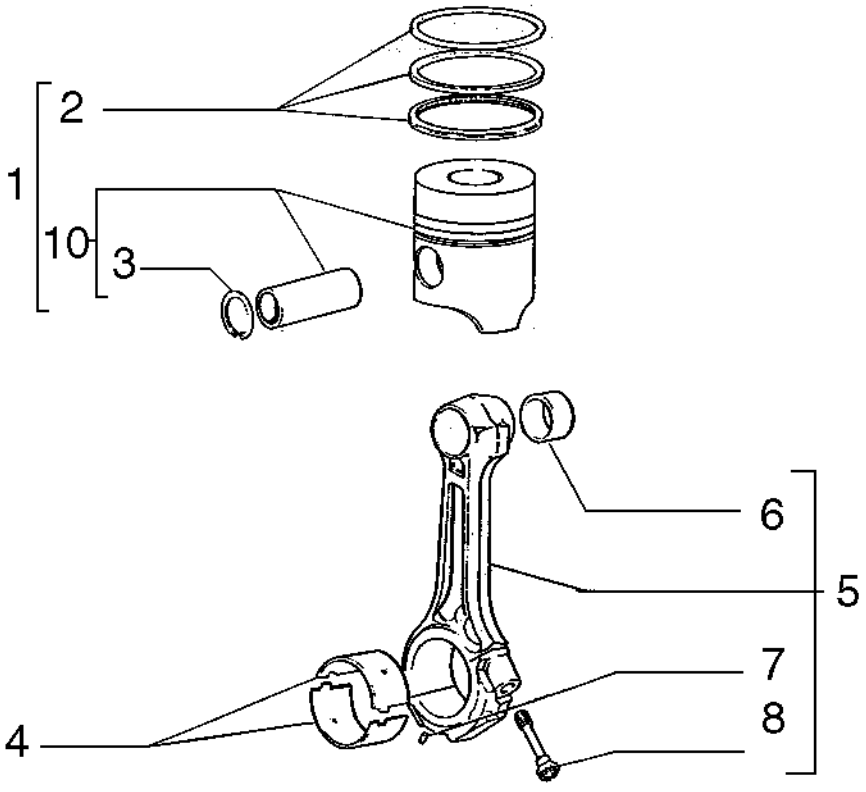

R	N	P.N.	MOD	Q	Denominação Bezeichnung	Denominacion Descrizione	Description Beskrivelse	Description Denominação	L.C.
1		75202749		6	PISTÃO KOLBEN	EMBOLO STANTUFFO	PISTON STEMPEL	PISTON PISTAO	235S
2		75202750		6	KIT SATZ	EQUIPO CORREDO	KIT UDSTYR	KIT KIT	305C
3		11059076		12	ANEL, M32, Int SPRENGRING	ANILLO DE RESORTE ANELLO ELASTICO	RING, SNAP LÅSERING	ANNEAU D'ARRÊT ANEL	054A
4		75202633		6	SEMI-BUCHA, STD LAGERBUCHSENHÄLFTI	SEMICASQUILLO SEMIBOCCOLA	HALF-BUSHING HALV-BOESNING	DEMI-BAGUE MEIO CASQUILHO	096S
4		75202678		6	SEMI-BUCHA, 0.25 LAGERBUCHSENHÄLFTI	SEMICASQUILLO SEMIBOCCOLA	HALF-BUSHING HALV-BOESNING	DEMI-BAGUE MEIO CASQUILHO	096S
4		75202679		6	SEMI-BUCHA, 0.50 LAGERBUCHSENHÄLFTI	SEMICASQUILLO SEMIBOCCOLA	HALF-BUSHING HALV-BOESNING	DEMI-BAGUE MEIO CASQUILHO	096S
4		75202680		6	SEMI-BUCHA, 0.75 LAGERBUCHSENHÄLFTI	SEMICASQUILLO SEMIBOCCOLA	HALF-BUSHING HALV-BOESNING	DEMI-BAGUE MEIO CASQUILHO	096S
4		75202681		6	BUCHA, 1.00 BUECHSE	CASQUILLO BOCCOLA	BUSHING BOESNING	BAGUE CASQUILHO	095B
5		75202622		6	BIELA DE PISTÃO PLEUEL	BIELA DE EMBOLO BIELLA STANTUFFO	ROD, CONNECTING STEMPELSTANG	BIELLE BIELA DE EMBOLO	051B
6		75202523		6	BUCHA BUECHSE	CASQUILLO BOCCOLA	BUSHING BOESNING	BAGUE CASQUILHO	095B
7		14163770		6	PINO DE FIXAÇÃO, M4 x 16, Slotted SICHERUNGSSTIFT	PASADOR DE FIJACION PERNO DI FISSAGGIO	PIN, LOCK LAASETAP	CHEVILLE PERNO DE FIXACAO	081P
8		75205142		12	PARAFUSO SCHRAUBE	TORNILLO VITE	SCREW SKRUE	VIS PARAFUSO	040V
9		75202899		1	KIT SATZ	EQUIPO CORREDO	KIT UDSTYR	KIT KIT	305C
10		{75205699}		6					

01-09	01	p1	05/08

COMANDO DA DISTRIBUIÇÃO
PINONES DE LA DISTRIBUCION

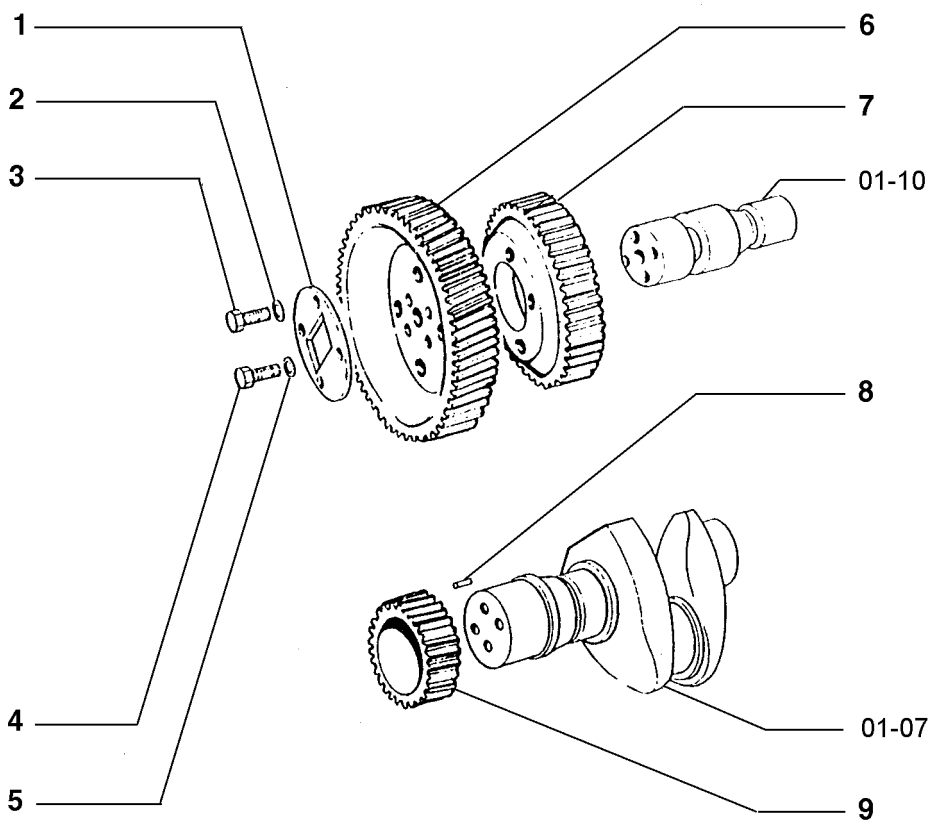

R	N	P.N.	MOD	Q	Denominação Bezeichnung	Denominacion Descrizione	Description Beskrivelse	Description Denominação	L.C.
1		75202715		1	FLANGE FLANSCH	BRIDA FLANGIA	FLANGE FLANGE	FLASQUE FALANGE	070F
2		10516670		4	ARRUELA-TRAVA SICHERUNGSSCHEIBE	ARANDELA DE FRENO ROSETTA DI SICUREZZA	WASHER, LOCK LAASESKIVE	RONDELLE FREIN ANILHA DE FIXACAO	132R
3		75202593		4	PARAFUSO SCHRAUBE	TORNILLO VITE	SCREW SKRUE	VIS PARAFUSO	040V
4		75205355		4	PARAFUSO SCHRAUBE	TORNILLO VITE	SCREW SKRUE	VIS PARAFUSO	040V
5		10516670		4	ARRUELA-TRAVA SICHERUNGSSCHEIBE	ARANDELA DE FRENO ROSETTA DI SICUREZZA	WASHER, LOCK LAASESKIVE	RONDELLE FREIN ANILHA DE FIXACAO	132R
6		75202568		1	ENGRENAGEM ZAHNRAD	ENGRANAJE INGRANAGGIO	GEAR TANDHJUL	PIGNON CARRETO	050I
7		75202565		1	ENGRENAGEM ZAHNRAD	ENGRANAJE INGRANAGGIO	GEAR TANDHJUL	PIGNON CARRETO	050I
8		14163670		1	PINO DE FIXAÇÃO, M4 x 14, Slotted SICHERUNGSSTIFT	PASADOR DE FIJACION PERNO DI FISSAGGIO	PIN, LOCK LAASETAP	CHEVILLE PERNO DE FIXACAO	081P
9		75202566		1	ENGRENAGEM ZAHNRAD	ENGRANAJE INGRANAGGIO	GEAR TANDHJUL	PIGNON CARRETO	050I

01-10	01	p1	08/08

DISTRIBUIÇÃO
DISTRIBUCION

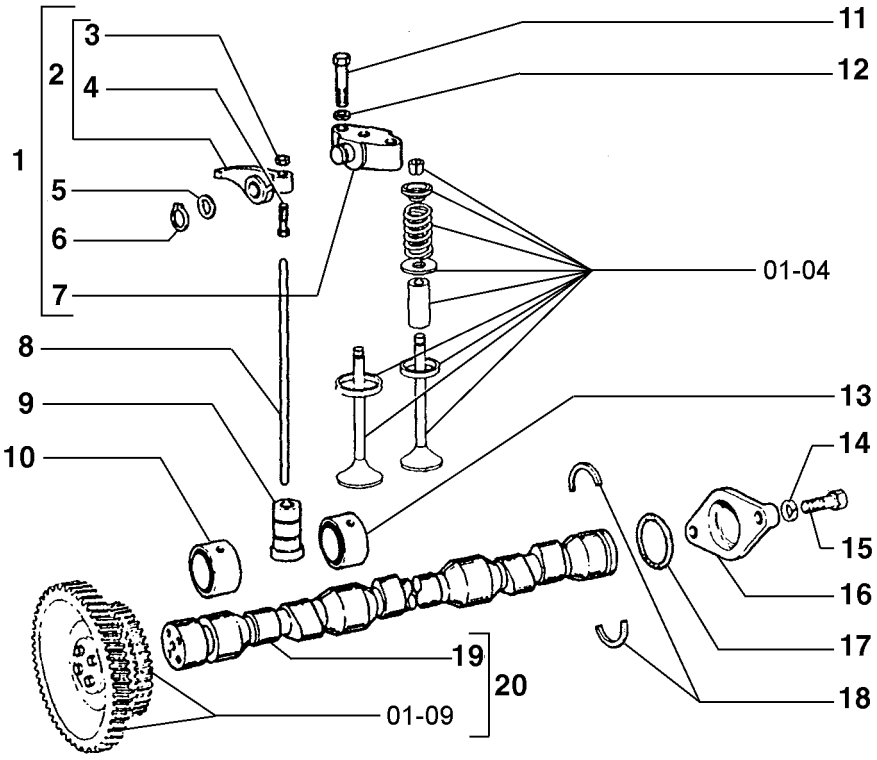

R	N	P.N.	MOD	Q	Denominação Bezeichnung	Denominacion Descrizione	Description Beskrivelse	Description Denominação	L.C.
1		75202531		6	SUPORTE HALTERUNG, LAGERBO	SOPORTE SUPPORTO	SUPPORT BESLAG	SUPPORT SUPORTE	300S
2		75207949		12	BALANCIM KIPPHEBEL	BALANCIN BILANCIERE	ROCKER ARM VENTILARM	CULBUTEUR MARTELO DE VALVULA	055B
3		75205184		12	PORCA MUTTER	TUERCA DADO	NUT MOETRIK	ECROU PORCA	010D
4		75205146		12	PARAFUSO SCHRAUBE	TORNILLO VITE	SCREW SKRUE	VIS PARAFUSO	040V
5		75205158		12	ARRUELA PLANA UNTERLEGSCHEIBE	ARANDELA ROSETTA PIANA	WASHER FLADSKIVE	RONDELLE ANILHA	131R
6		11066476		12	ANEL, M16, Ext SPRENGRING	ANILLO DE RESORTE ANELLO ELASTICO	RING, SNAP LÅSERING	ANNEAU D'ARRÊT ANEL	054A
7		75207948		6	SUPORTE HALTERUNG, LAGERBO	SOPORTE SUPPORTO	SUPPORT BESLAG	SUPPORT SUPORTE	300S
8		75202624		12	HASTE STAB	VARILLA ASTA	ROD STANG	TRINGLE HASTE	090A
9		75202625		12	TUCHO STÖSSELEINSTELLSCHI	EMPUJADOR PUNTERIA	TAPPET VENTILLOEFTER	POUSSOIR IMPULSOR	240P
10		75202549		2	BUCHA BUECHSE	CASQUILLO BOCCOLA	BUSHING BOESNING	BAGUE CASQUILHO	095B
11		75205356		12	PARAFUSO SCHRAUBE	TORNILLO VITE	SCREW SKRUE	VIS PARAFUSO	040V
12		10516870		12	ARRUELA-TRAVA SICHERUNGSSCHEIBE	ARANDELA DE FRENO ROSETTA DI SICUREZZ/	WASHER, LOCK LAASESKIVE	RONDELLE FREIN ANILHA DE FIXACAO	132R
13		75202550		5	BUCHA BUECHSE	CASQUILLO BOCCOLA	BUSHING BOESNING	BAGUE CASQUILHO	095B
14		10615673		2	ARRUELA PLANA UNTERLEGSCHEIBE	ARANDELA ROSETTA PIANA	WASHER FLADSKIVE	RONDELLE ANILHA	131R
15		16043621		2	PARAFUSO, Hex, M8 x 25, 8.8 SCHRAUBE	TORNILLO BULLONE	BOLT SKRUE	BOULON PARAFUSO	140B
16		75202922		1	TAMPA ABDECKUNG	TAPADERA COPERCHIO	PLUG DÆKSEL	COUVERCLE COBERTA	265C
17		75202923		1	JUNTA DICHTUNG, FLACH	JUNTA HERMETICA GUARNIZIONE	GASKET PAKNING	JOINT JUNTA	123G
18		75202921		1	TRINCO KLINKE	TRINQUETE NOTTOLINO	PAWL PAL	CLIQUET TRINQUETE	050N
19		75202920		1	EIXO DE COMANDO STEUERUNGWELLE	ARBOL DE MANDO ALBERO DI COMANDO	SHAFT, CONTROL DRIVAKSEL	ARBRE DE COMMANDE VEIO DE COMANDO	008A
20		75202919		1	EIXO ACHSE	EJE ASSALE	AXLE AKSEL	ESSIEU EIXO	087A

01-11	01	p1	05/08

COMANDOS VÁRIOS
MANDOS VARIOS

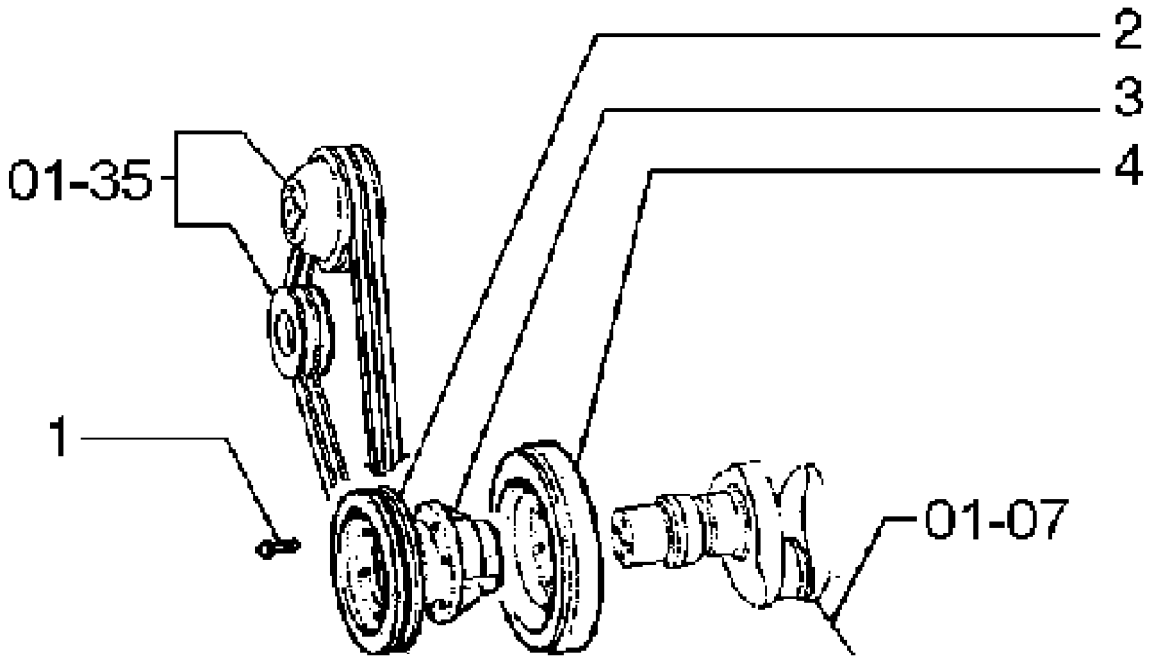

R	N	P.N.	MOD	Q	Denominação Bezeichnung	Denominacion Descrizione	Description Beskrivelse	Description Denominação	L.C.
1		75205798		6	PARAFUSO SCHRAUBE	TORNILLO VITE	SCREW SKRUE	VIS PARAFUSO	040V
2		75202540		1	POLIA RILLENSCHEIBE	POLEA PULEGGIA	PULLEY REMSKIVE	POULIE POLIE	230P
3		75202541		1	CUBO NABE	CUBO MOZZO	HUB NAV	MOYEU CUBO	135M
4		75202646		1	AMORTECEDOR DE VIBAÇÃO ANTIVIBRADOR DÄMPFER	 SMORZATORE	 DAMPER SVINGNINGSDAEMPER	 AMORTISSEUR VIBRATI ANTIVIBRADOR	164S

01-12	01	p1	05/08

RESPIRO DO MOTOR
TUBÉRIAS DE VENTILACIÓN DEL MOTOR

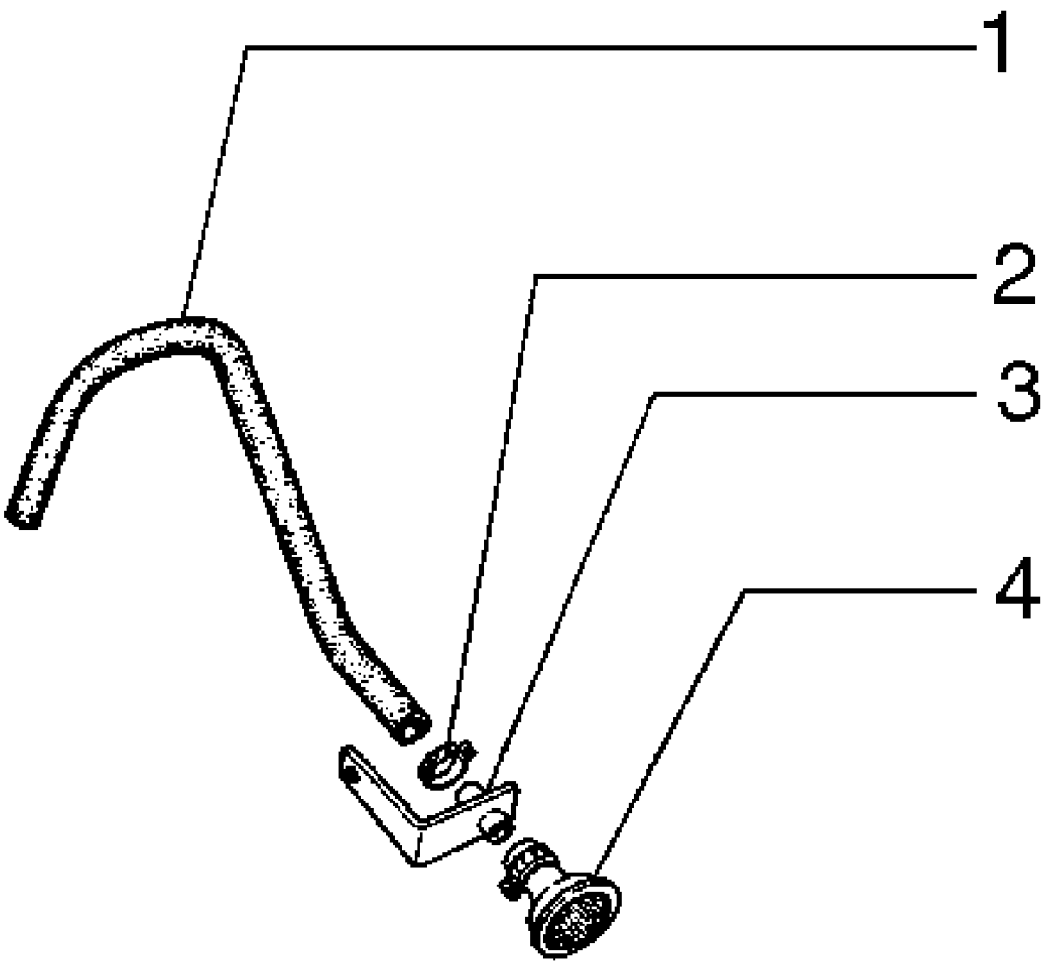

R	N	P.N.	MOD	Q	Denominação Bezeichnung	Denominacion Descrizione	Description Beskrivelse	Description Denominação	L.C.
1		75202805		1	LUVA DE ACOPLAMENTO HÜLSE	MANGUITO MANICOTTO	SLEEVE TRYKLEJE, KOBLING	MANCHON TUBO	031M
2		75205348		1	PRENDEDOR KLEMME	BORNE MORSETTO	CLAMP SPÆNDEBÅND	BRIDE BORNE	120M
3		75202806		1	SUPORTE HALTERUNG, LAGERBO	SOPORTE SUPPORTO	SUPPORT BESLAG	SUPPORT SUPORTE	300S
4		75202807		1	RESPIRO ENTLÜFTER	RESPIRADERO SFIATATOIO	BREATHER UDLUFTNINGSSKRUE	RENIFLARD RESPIRADOR	145S

01-13	01	p1	09/08

RESERVATÓRIO DE COMBUSTÍVEL
DEPOSITO DE COMBUSTIBLE

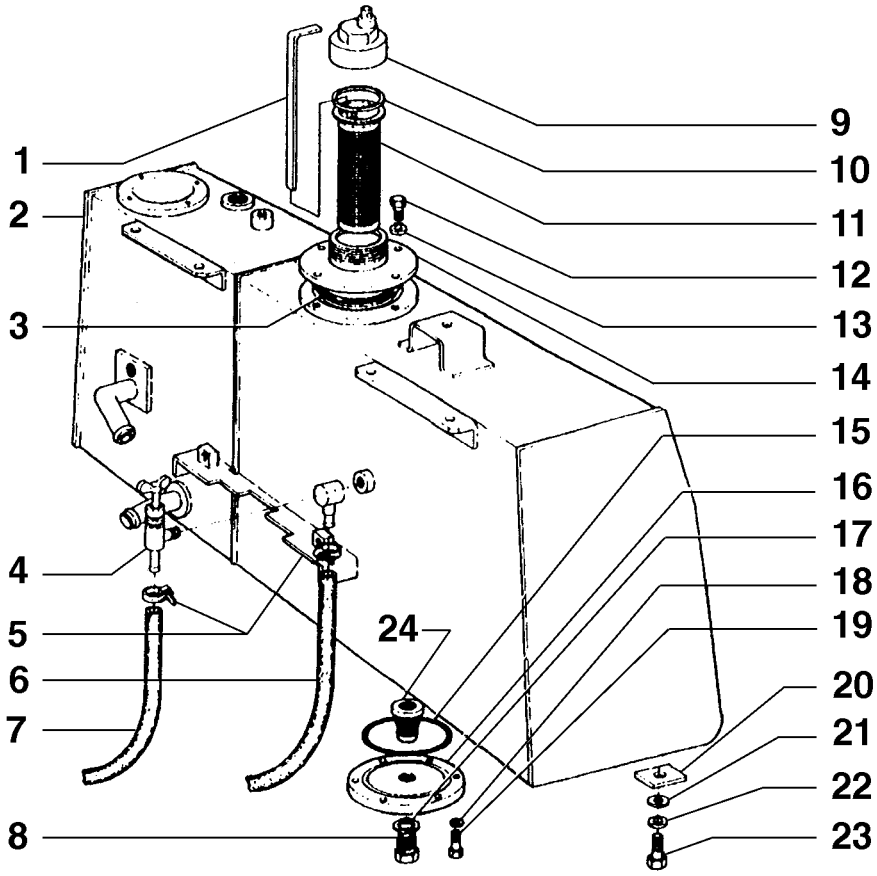

R	N	P.N.	MOD	Q	Denominação Bezeichnung	Denominacion Descrizione	Description Beskrivelse	Description Denominação	L.C.
1		75211891		1	HASTE DE NÍVEL	VARILLA DE NIVEL	DIPSTICK	JAUGE DE NIVEAU	091A
					PEILSTAB	ASTA DI LIVELLO	MAALEPIND	VARETA DE NIVEL	
2		75243970		1	TANQUE DE COMBUSTIVE	TANQUE	TANK, FUEL	RÉSERVOIR CARBURAN	P550
					KRAFTSTOFFTANK	DEPOSITO, COMBUST	TANK, BRÆNDSTOF	TANQUE DE COMBUSTI	
3		14467980		1	ANEL "O", -261, 70 Duro, 6.734" ID x .139" Thk				
						JUNTA HERMETICA	O-RING	JOINT THORIQUE	055A
					O-RING	ANELLO TOROIDALE	O-RING	O-RING	
4		585834		1	TORNEIRA	GRIFO	DRAINCOCK/TAP, SUPP	ROBINET	150R
					ABLASSHAHN	RUBINETTO	HANE	TORNEIRA	
5		79084753		2	BRACADEIRA MANGUEIRA, M10-18				
						ABRAZADERA MANGUEI	CLAMP, HOSE	BRIDE, FLEXIBLE	P729
					SCHLAUCHSCHELLE	MORSETTO	SLANGEKLEMME	BRACADEIRA MANGUEI	
6		75222808		1	TUBO FLEXÍVEL	MANGA FLEXIBLE	HOSE, FLEXIBLE	TUYAU FLEXIBLE	192T
					BIEGSAMER SCHLAUCH	TUBO FLESSIBILE	FLEKSIBEL SLANGE	TUBO FLEXIVEL	
7		75222807		1	MANGUEIRA	MANGA	HOSE	FLEXIBLE	030M
					SCHLAUCH	MANICOTTO FLESSIBILE	SLANGE	TUBO FLEXIVEL	
8		79007135		1	BUJÃO	TAPÓN	PLUG	BOUCHON	050T
					STOPFEN	TAPPO	PROP	BUJAO	
9		4977118		1	BUJÃO	TAPÓN	PLUG	BOUCHON	050T
					STOPFEN	TAPPO	PROP	BUJAO	
10		4971843		1	ANEL-ELÁSTICO	RETENEDOR	CIRCLIP	CIRCLIP	056A
					SPRENGRING	ANELLO DI RITEGNO	LAASERING	FREIO DE MOLA	
11		75201624		1	ELEMENTO DE VEDAÇÃO	ELEMENTO DE CIERRE	ELEMENT, SEALING	ELEMENTS D'ETANCHEI	021E
					DICHTELEMENT	ELEMENTO DI TENUTA	PAKNINGSELEMENT	ELEMENTO DE VEDACA	
12		11106031		4	PARAFUSO, Hex, M10 x 20, 10.9, Full Thd				
						TORNILLO	SCREW	VIS	040V
					SCHRAUBE	VITE	SKRUE	PARAFUSO	
13		10516879		4	ARRUELA PLANA	ARANDELA	WASHER	RONDELLE	131R
					UNTERLEGSCHEIBE	ROSETTA PIANA	FLADSKIVE	ANILHA	
14		75241058		1	TAMPA	TAPADERA	PLUG	COUVERCLE	265C
					ABDECKUNG	COPERCHIO	DÆKSEL	COBERTA	
15		14466580		1	ANEL "O", -247, 70 Duro, 4.609" ID x .139" Thk				
						JUNTA HERMETICA	O-RING	JOINT THORIQUE	055A
					O-RING	ANELLO TOROIDALE	O-RING	O-RING	
16		{75266611}		1					
17		10296685		1	VEDADOR, M16.3 x 22 x 1.5, Copper				
						JUNTA HERMETICA	WASHER, SEALING	RONDELLE D'ETANCHEI	Z526
					DICHTSCHEIBE	ROSETTA DI TENUTA	TAETNINGSSKIVE	JUNTA HERMETICA	
18		10516679		6	ARRUELA-TRAVA	ARANDELA DE FRENO	WASHER, LOCK	RONDELLE FREIN	132R
					SICHERUNGSSCHEIBE	ROSETTA DI SICUREZZA	LAASESKIVE	ANILHA DE FIXACAO	
20		75221952		*	CALCO DE AFINACAO, 2.0mm Thk				
						SUPLEMENTO	SHIM	CALE D'EPAISSEUR	198S
					UNTERLEGSCHEIBE	SPESSORE	MELLEMLÆG	CALCO DE AFINACAO	
20		75221953		*	CALCO DE AFINACAO, 3.0mm Thk				
						SUPLEMENTO	SHIM	CALE D'EPAISSEUR	198S
					UNTERLEGSCHEIBE	SPESSORE	MELLEMLÆG	CALCO DE AFINACAO	

01-13	01	p2	09/08

RESERVATÓRIO DE COMBUSTÍVEL
DEPOSITO DE COMBUSTIBLE

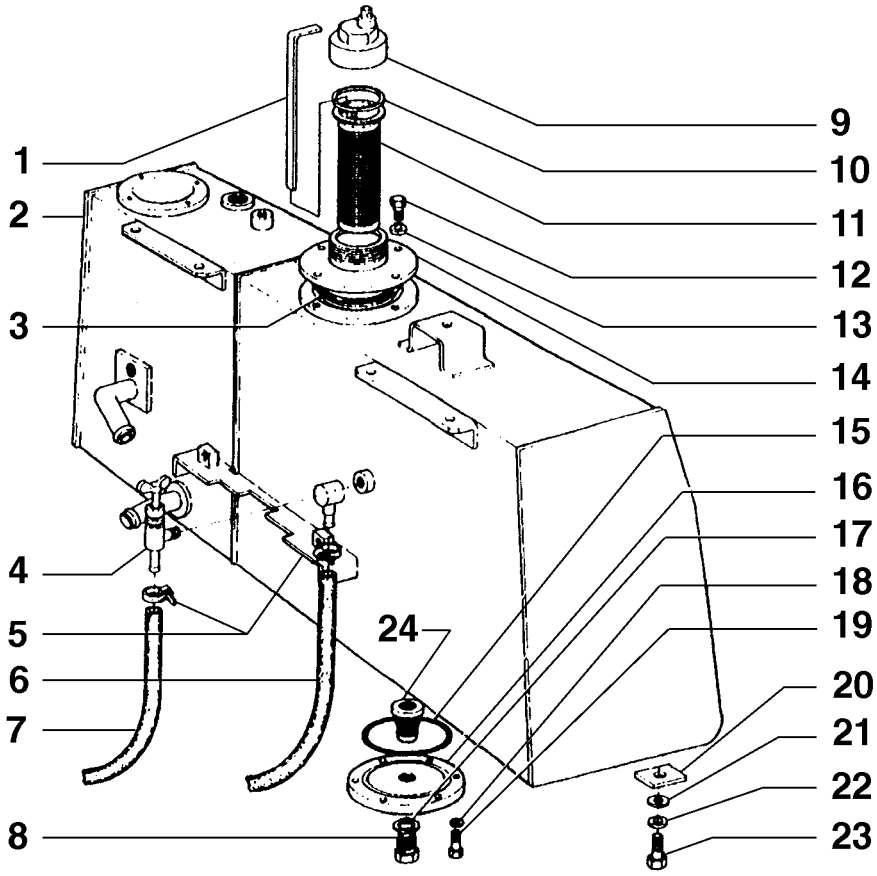

R	N	P.N.	MOD	Q	Denominação Bezeichnung	Denominacion Descrizione	Description Beskrivelse	Description Denominação	L.C.
20		**75221954**		*	CALCO DE AFINACAO, 4.5mm Thk				
						SUPLEMENTO	SHIM	CALE D'EPAISSEUR	198S
					UNTERLEGSCHEIBE	SPESSORE	MELLEMLÆG	CALCO DE AFINACAO	
21		**12644921**		8	ARRUELA PLANA, M14 x 32 x 4				
						ARANDELA	WASHER	RONDELLE	131R
					UNTERLEGSCHEIBE	ROSETTA PIANA	FLADSKIVE	ANILHA	
22		**10517179**		8	ARRUELA PLANA	ARANDELA	WASHER	RONDELLE	131R
					UNTERLEGSCHEIBE	ROSETTA PIANA	FLADSKIVE	ANILHA	
23		**11116031**		8	PARAFUSO, Hex, M14 x 45, 10.9, Full Thd				
						TORNILLO	BOLT	BOULON	140B
					SCHRAUBE	BULLONE	SKRUE	PARAFUSO	
24		**76018036**		1	FILTRO, Fuel	FILTRO	FILTER	FILTRE	065F
					FILTER	FILTRO	FILTER	FILTRO	

01-14	01	p1	05/08

RESERVATÓRIO DE COMBUSTÍVEL
DEPOSITO DE COMBUSTIBLE

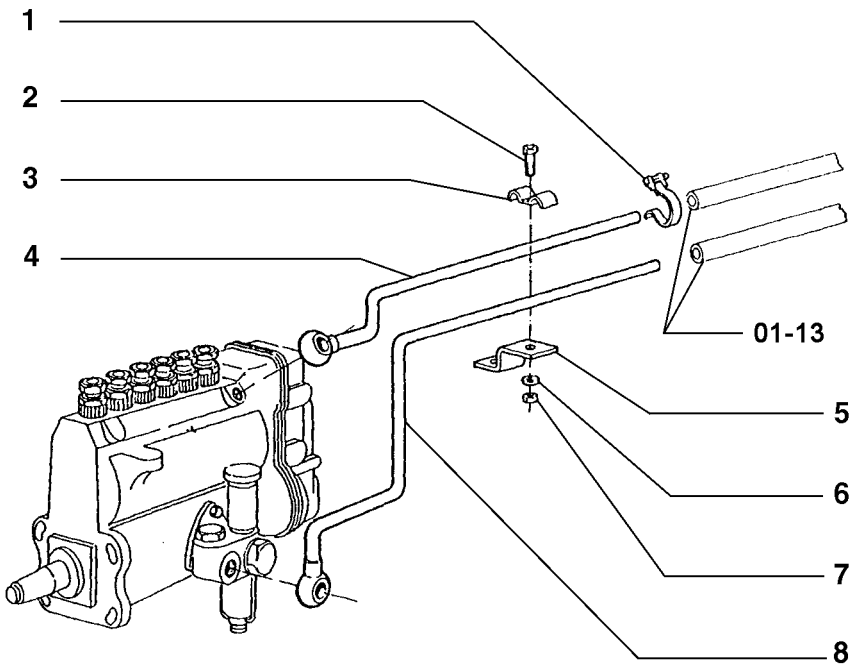

R	N	P.N.	MOD	Q	Denominação Bezeichnung	Denominacion Descrizione	Description Beskrivelse	Description Denominação	L.C.
1		12179490		2	COLAR SCHLAUCHKLEMME	COLLAR COLLARE	CLIP, HOSE KRAVE	COLLIER COLAR	180C
2		10902621		1	PARAFUSO, Hex, M6 x 25, 8.8 SCHRAUBE	TORNILLO BULLONE	BOLT SKRUE	BOULON PARAFUSO	140B
3		75205175		1	SUPORTE KONSOLE	PIEZA DE SOPORTE STAFFA	BRACKET BESLAG	PATTE FIXATION BRACADEIRA	225S
4		75202743		1	TUBO RÍGIDO LEITUNG	TUBO RIGIDO TUBO RIGIDO	TUBE, RIGID ROER	TUYAU RIGIDE TUBO RIGIDO	193T
5		75202744		1	SUPORTE HALTERUNG, LAGERBO	SOPORTE SUPPORTO	SUPPORT BESLAG	SUPPORT SUPORTE	300S
6		10516470		1	ARRUELA-TRAVA SICHERUNGSSCHEIBE	ARANDELA DE FRENO ROSETTA DI SICUREZZ/	WASHER, LOCK LAASESKIVE	RONDELLE FREIN ANILHA DE FIXACAO	132R
7		15896221		1	PORCA, M6, Cl 10 MUTTER	TUERCA DADO	NUT MOETRIK	ECROU PORCA	010D
8		75202742		1	TUBO RÍGIDO LEITUNG	TUBO RIGIDO TUBO RIGIDO	TUBE, RIGID ROER	TUYAU RIGIDE TUBO RIGIDO	193T

01-15	01	p1	05/08

COMANDO DO ACELERADOR
MANDOS DEL ACELERADOR

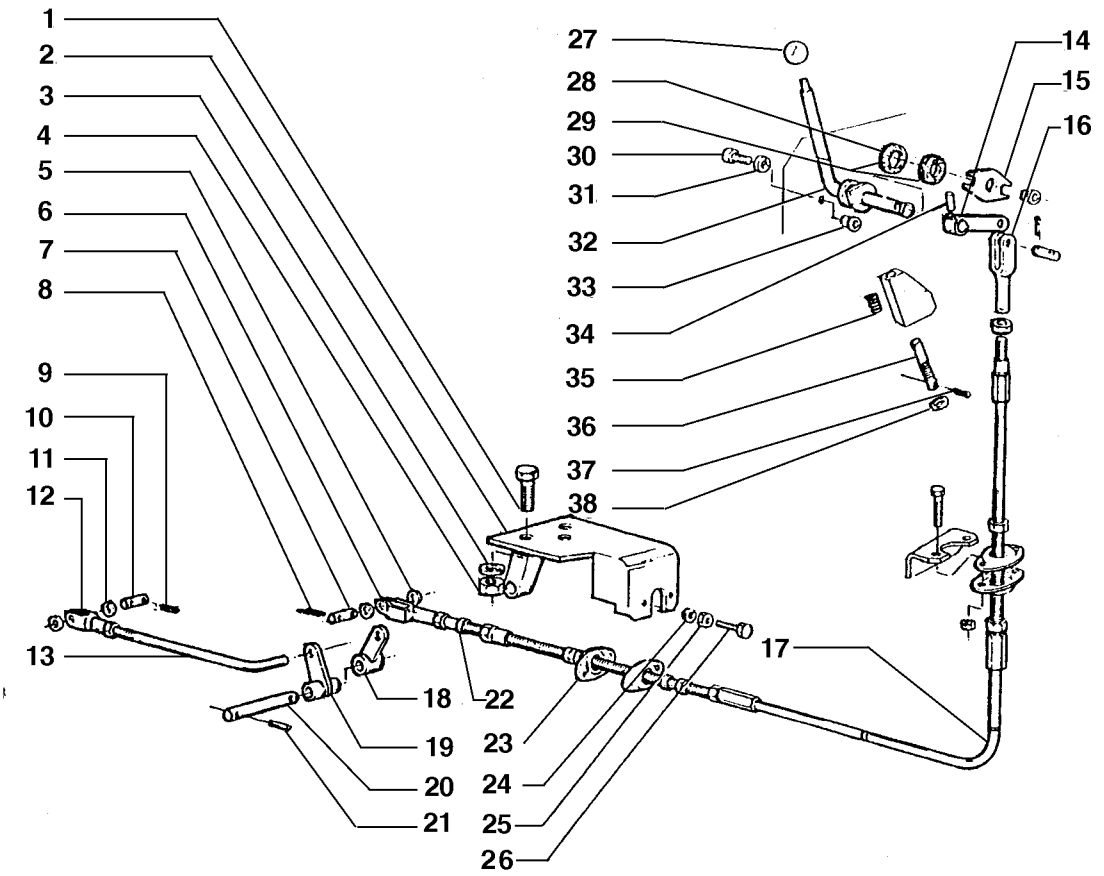

R	N	P.N.	MOD	Q	Denominação Bezeichnung	Denominacion Descrizione	Description Beskrivelse	Description Denominação	L.C.
1		15970531		3	PARAFUSO, Hex, M10 x 1.25 x 20, 10.9, Full Thd				
						TORNILLO	BOLT	BOULON	140B
					SCHRAUBE	BULLONE	SKRUE	PARAFUSO	
2		75211888		1	SUPORTE	SOPORTE	SUPPORT	SUPPORT	300S
					HALTERUNG, LAGERBO	SUPPORTO	BESLAG	SUPORTE	
3		10571871		3	ARRUELA-TRAVA, M10	ARANDELA DE FRENO	WASHER, LOCK	RONDELLE FREIN	132R
					SICHERUNGSSCHEIBE	ROSETTA DI SICUREZZA	LAASESKIVE	ANILHA DE FIXACAO	
4		12164721		3	PORCA, M10 x 1.25, Cl 10	TUERCA	NUT	ECROU	010D
					MUTTER	DADO	MOETRIK	PORCA	
5		10519401		1	ARRUELA PLANA, M6 x 11.95 x 1.6				
						ARANDELA	WASHER	RONDELLE	131R
					UNTERLEGSCHEIBE	ROSETTA PIANA	FLADSKIVE	ANILHA	
6		70917662		1	GARFO	HORQUILLA	YOKE	MACHOIRE	085F
					GELENKGABEL	FORCELLA	KRAFTOVERFOERINGS(	GARFO	
7		577149		1	PINO	PERNO	PIN	AXE	080P
					BOLZEN	PERNO	STIFT	PERNO	
8		10734201		2	GRAMPO, M2 x 12	PASADOR ABIERTO	PIN, SPLIT (COTTER)	GOUPILLE	270C
					SPLINT	COPPIGLIA	SPLITBOLT	TROCO DE ABRIR	
9		10734201		4	GRAMPO, M2 x 12	PASADOR ABIERTO	PIN, SPLIT (COTTER)	GOUPILLE	270C
					SPLINT	COPPIGLIA	SPLITBOLT	TROCO DE ABRIR	
10		577149		2	PINO	PERNO	PIN	AXE	080P
					BOLZEN	PERNO	STIFT	PERNO	
11		10519401		2	ARRUELA PLANA, M6 x 11.95 x 1.6				
						ARANDELA	WASHER	RONDELLE	131R
					UNTERLEGSCHEIBE	ROSETTA PIANA	FLADSKIVE	ANILHA	
12		577151		1	GARFO	HORQUILLA	YOKE	MACHOIRE	085F
					GELENKGABEL	FORCELLA	KRAFTOVERFOERINGS(	GARFO	
13		75201317		1	TIRANTE	TIRANTE	TIE-ROD	TIRANT	142T
					SPURSTANGE	TIRANTE	TRAEKSTANG	TIRANTE	
14		75212345		1	ALAVANCA	PALANCA	LEVER	LEVIER	045L
					HEBEL	LEVA	HAANDTAG	ALAVANCA	
15		4984550		1	MOLA	RESORTE	SPRING	RESSORT	100M
					FEDER	MOLLA	FJEDER	MOLA	
16		70917662		1	GARFO	HORQUILLA	YOKE	MACHOIRE	085F
					GELENKGABEL	FORCELLA	KRAFTOVERFOERINGS(	GARFO	
17		75211906		1	CABO	CABLE	CABLE	CABLE	650C
					KABEL	CAVO	KABEL	CABO	
18		75211902		1	ALAVANCA	PALANCA	LEVER	LEVIER	045L
					HEBEL	LEVA	HAANDTAG	ALAVANCA	
19		75220961		1	ALAVANCA	PALANCA	LEVER	LEVIER	045L
					HEBEL	LEVA	HAANDTAG	ALAVANCA	
20		75211905		1	PINO	PERNO	PIN	AXE	080P
					BOLZEN	PERNO	STIFT	PERNO	
21		14163170		2	PINO DE FIXAÇÃO, M4 x 24, Slotted				
						PASADOR DE FIJACION	PIN, LOCK	CHEVILLE	081P
					SICHERUNGSSTIFT	PERNO DI FISSAGGIO	LAASETAP	PERNO DE FIXACAO	
22		15896211		2	PORCA, M6, Cl 8	TUERCA	NUT	ECROU	010D
					MUTTER	DADO	MOETRIK	PORCA	

01-15	01	p2	05/08

COMANDO DO ACELERADOR
MANDOS DEL ACELERADOR

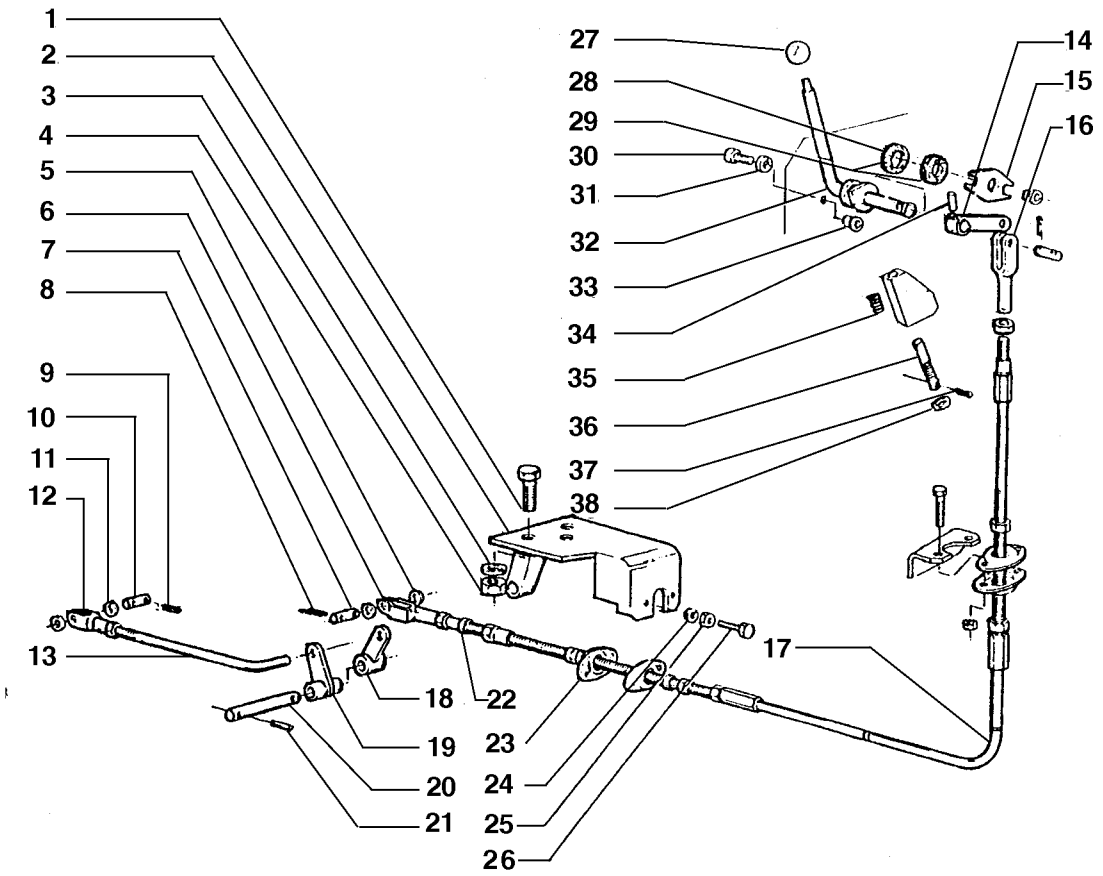

R	N	P.N.	MOD	Q	Denominação Bezeichnung	Denominacion Descrizione	Description Beskrivelse	Description Denominação	L.C.
23		8320349		4	CUNHA UNTERLAGE, POLSTER	TACO TASSELLO	PAD DYVEL	TAMPON ESPACADOR	060T
24		10571571		4	ARRUELA-TRAVA, M6 SICHERUNGSSCHEIBE	ARANDELA DE FRENO ROSETTA DI SICUREZZA	WASHER, LOCK LAASESKIVE	RONDELLE FREIN ANILHA DE FIXACAO	132R
25		15896211		2	PORCA, M6, Cl 8 MUTTER	TUERCA DADO	NUT MOETRIK	ECROU PORCA	010D
26		10902421		2	PARAFUSO, Hex, M6 x 20, 8.8 SCHRAUBE	TORNILLO BULLONE	BOLT SKRUE	BOULON PARAFUSO	140B
27		4970504		1	EMPUNHADURA HANDGRIFF	PERILLA IMPUGNATURA	HANDLE GRIP HAANDGREB	POMMEAU GARRA	025I
28		4984525		1	DISCO SCHEIBE	DISCO DISCO	DISC NAV	DISQUE DISCO	060D
29		587468		1	DISCO SCHEIBE	DISCO DISCO	DISC NAV	DISQUE DISCO	060D
30		{13229611}		2					
31		10516671		2	ARRUELA-TRAVA SICHERUNGSSCHEIBE	ARANDELA DE FRENO ROSETTA DI SICUREZZA	WASHER, LOCK LAASESKIVE	RONDELLE FREIN ANILHA DE FIXACAO	132R
32		75212342		1	ALAVANCA HEBEL	PALANCA LEVA	LEVER HAANDTAG	LEVIER ALAVANCA	045L
33		4989767		2	PORCA MUTTER	TUERCA DADO	NUT MOETRIK	ECROU PORCA	010D
34		14163170		1	PINO DE FIXAÇÃO, M4 x 24, Slotted SICHERUNGSSTIFT	PASADOR DE FIJACION PERNO DI FISSAGGIO	PIN, LOCK LAASETAP	CHEVILLE PERNO DE FIXACAO	081P
35		4989488		1	MOLA FEDER	RESORTE MOLLA	SPRING FJEDER	RESSORT MOLA	100M
36		4984517		1	PINO BOLZEN	PERNO PERNO	PIN STIFT	AXE PERNO	080P
37		10734201		1	GRAMPO, M2 x 12 SPLINT	PASADOR ABIERTO COPPIGLIA	PIN, SPLIT (COTTER) SPLITBOLT	GOUPILLE TROCO DE ABRIR	270C
38		12639701		1	ARRUELA PLANA, M6 x 11 x 1 UNTERLEGSCHEIBE	ARANDELA ROSETTA PIANA	WASHER FLADSKIVE	RONDELLE ANILHA	131R

01-16	01	p1	05/08

FILTRO DE AR E TUBULAÇÕES
FILTRO DE AIRE E TUBERIAS

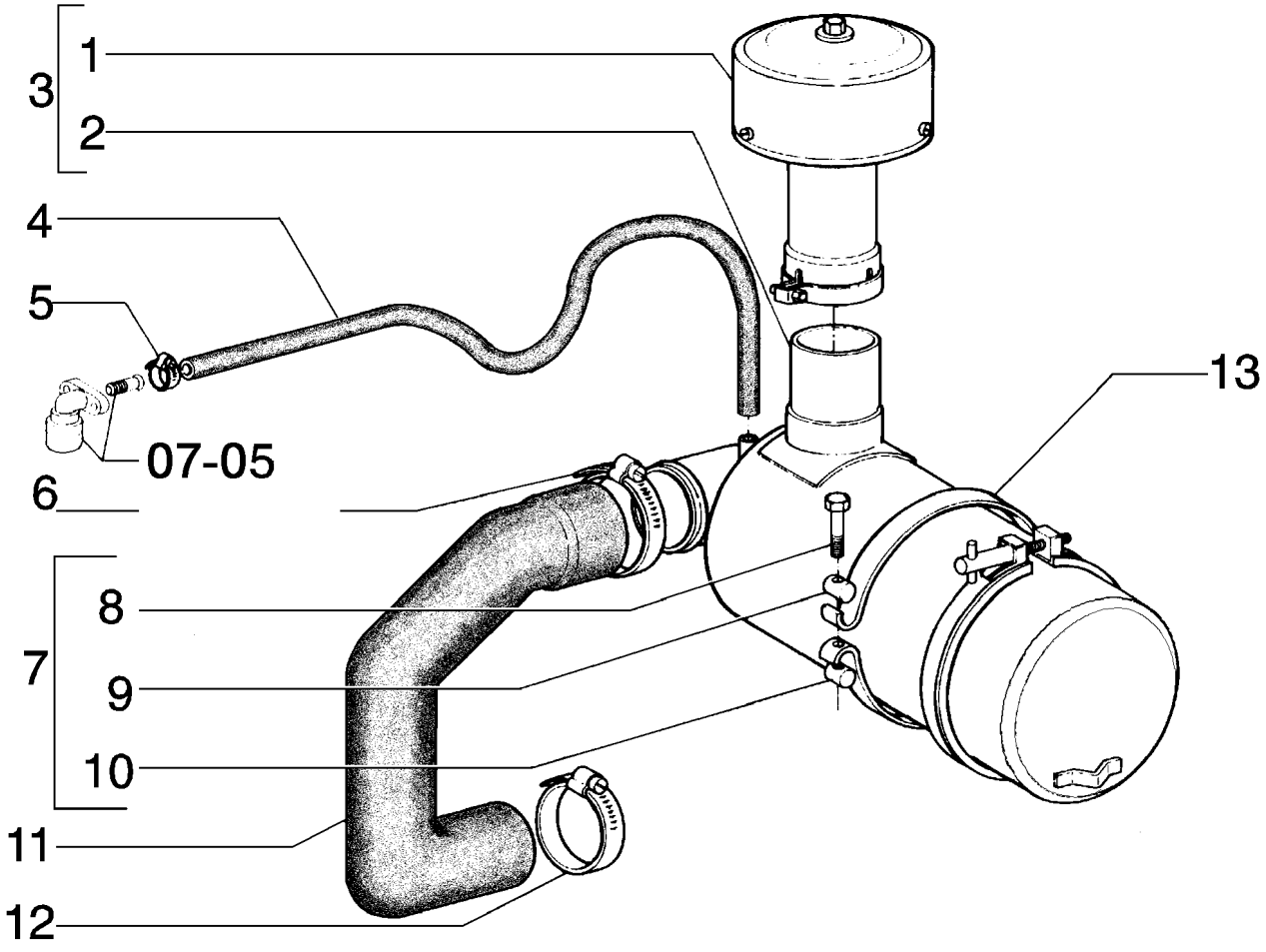

R	N	P.N.	MOD	Q	Denominação Bezeichnung	Denominacion Descrizione	Description Beskrivelse	Description Denominação	L.C.
1		75248926		1	PRÉ-FILTRO LUFTVORABREINIGER	PREFILTRO PREFILTRO	PRE-CLEANER ASSY, AI LUFT FOR-FILTER KPL.	PREFILTRE PRE-FILTRO	201P
2		75248929		1	FILTRO DE AR LUFTFILTER	FILTRO DE AIRE FILTRO ARIA	FILTER, AIR LUFTFILTER	FILTRE A AIR FILTRO DE AR	066F
3		75248928		1	DEPURADOR LUFTFILTER	DEPURADOR DEPURATORE	AIR CLEANER LUFTFILTER	FILTER A AIR DEPURADOR	021D
4		8321751		1	TUBO RÍGIDO LEITUNG	TUBO RIGIDO TUBO RIGIDO	TUBE, RIGID ROER	TUYAU RIGIDE TUBO RIGIDO	193T
5		10168790		2	PRENDEDOR KLEMME	BORNE MORSETTO	CLAMP SPÆNDEBÅND	BRIDE BORNE	120M
6		12174490		2	COLAR SCHLAUCHKLEMME	COLLAR COLLARE	CLIP, HOSE KRAVE	COLLIER COLAR	180C
7		76000174		2	PARAFUSO SCHRAUBE	TORNILLO VITE	SCREW SKRUE	VIS PARAFUSO	040V
8		76000175		2	PARAFUSO SCHRAUBE	TORNILLO VITE	SCREW SKRUE	VIS PARAFUSO	040V
9		79007569		2	PINO BOLZEN	PERNO PERNO	PIN STIFT	AXE PERNO	080P
10		79007570		2	PINO BOLZEN	PERNO PERNO	PIN STIFT	AXE PERNO	080P
11		75219049		1	MANGUEIRA SCHLAUCH	MANGA MANICOTTO FLESSIBILE	HOSE SLANGE	FLEXIBLE TUBO FLEXIVEL	030M
12		12174990		1	COLAR SCHLAUCHKLEMME	COLLAR COLLARE	CLIP, HOSE KRAVE	COLLIER COLAR	180C
13		76000146		2	COLAR SCHLAUCHKLEMME	COLLAR COLLARE	CLIP, HOSE KRAVE	COLLIER COLAR	180C

01-17	01	p1	05/08

PRÉ-FILTRO
PRE-FILTRO

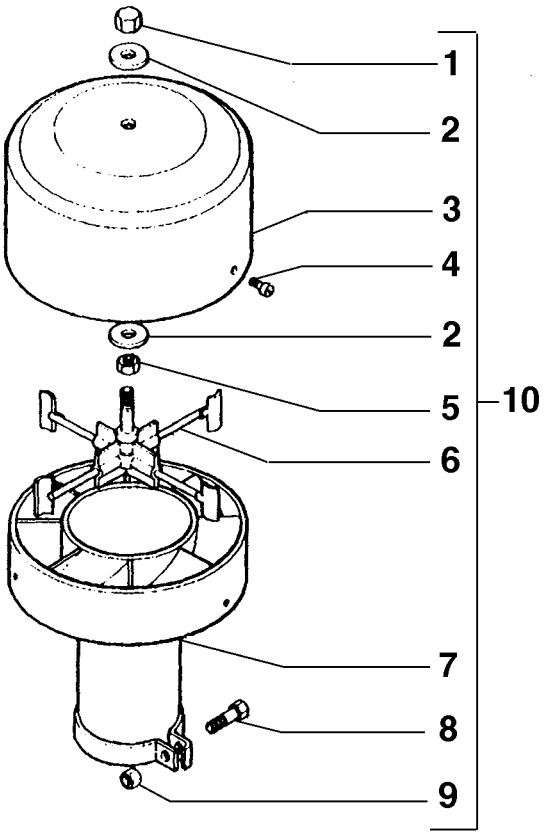

R	N	P.N.	MOD	Q	Denominação Bezeichnung	Denominacion Descrizione	Description Beskrivelse	Description Denominação	L.C.
1		75288714		1	PORCA MUTTER	TUERCA DADO	NUT MOETRIK	ECROU PORCA	010D
2		75288715		2	ARRUELA PLANA UNTERLEGSCHEIBE	ARANDELA ROSETTA PIANA	WASHER FLADSKIVE	RONDELLE ANILHA	131R
3		75288716		1	TAMPA ABDECKUNG	TAPADERA COPERCHIO	PLUG DÆKSEL	COUVERCLE COBERTA	265C
4		75288717		3	PARAFUSO SCHRAUBE	TORNILLO VITE	SCREW SKRUE	VIS PARAFUSO	040V
5		75288718		1	PORCA MUTTER	TUERCA DADO	NUT MOETRIK	ECROU PORCA	010D
6		75288719		1	ROTOR ROTOR	ROTOR ROTORE	ROTOR ROTOR	ROTOR ROTOR	145R
7		75288720		1	CAIXA/CARCAÇA BOX	CAJA SCATOLA	BOX KASSE	BOÎTIER CAIXA	035S
8		75288721		1	PARAFUSO SCHRAUBE	TORNILLO VITE	SCREW SKRUE	VIS PARAFUSO	040V
9		75288722		1	PORCA MUTTER	TUERCA DADO	NUT MOETRIK	ECROU PORCA	010D
10		75248926		1	PRÉ-FILTRO LUFTVORABREINIGER	PREFILTRO PREFILTRO	PRE-CLEANER ASSY, AI LUFT FOR-FILTER KPL.	PREFILTRE PRE-FILTRO	201P

01-18	01	p1	05/08

FILTRO DE AR
FILTRO DE AIRE

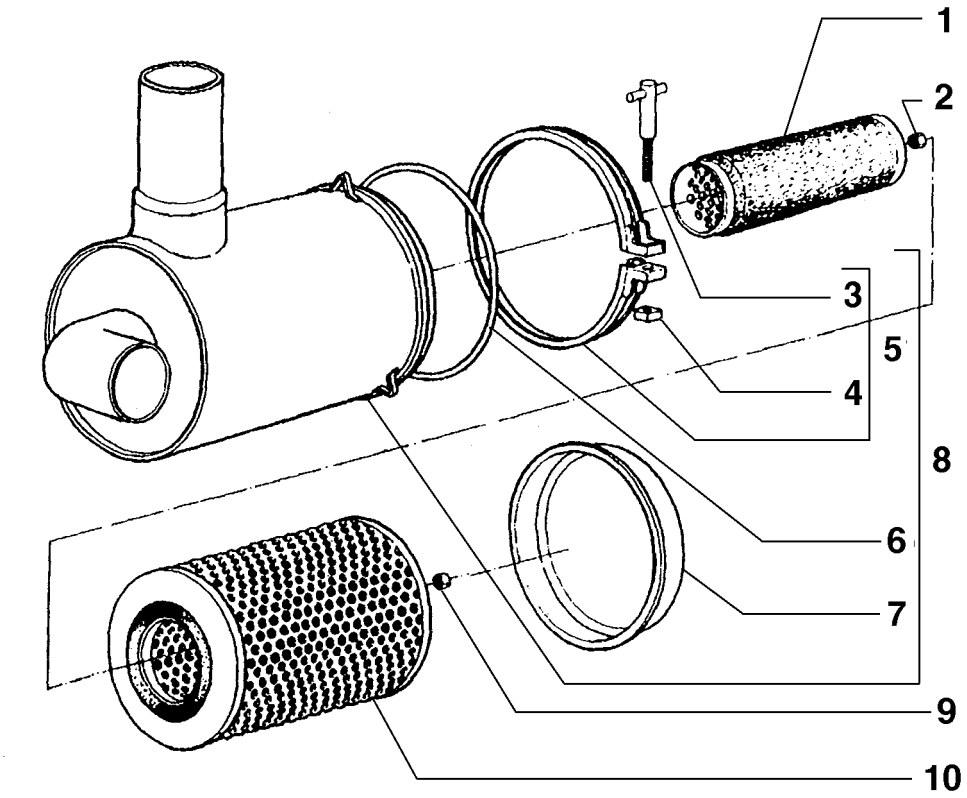

R	N	P.N.	MOD	Q	Denominação Bezeichnung	Denominacion Descrizione	Description Beskrivelse	Description Denominação	L.C.
1		75250504		1	ELEMENTO FILTRANTE FILTERELEMENT	ELEMENTO DE FILTRAD ELEMENTO DEL FILTRO	FILTER, ELEMENT FILTERELEMENT	ELÉMENT FILTRANT ELEMENTO DE FILTRO	020E
2		75288630		1	PORCA MUTTER	TUERCA DADO	NUT MOETRIK	ECROU PORCA	010D
3		75288389		1	PARAFUSO SCHRAUBE	TORNILLO VITE	SCREW SKRUE	VIS PARAFUSO	040V
4		75288390		1	PORCA MUTTER	TUERCA DADO	NUT MOETRIK	ECROU PORCA	010D
5		75288631		1	BRACADEIRA SCHELLE	COLLAR MORSETTO	CLAMP CLAMP	COLLIER BRACADEIRA	1640
6		75288632		1	COLAR PARA ANÉIS SEALING RING COLLAR	UTIL PARA COLOC.ANIL COLLARE ANELLI	SEALING RING COLLAR KRAVE F/TÆTNINGSRIN	COLLIER DE SEGMENTS COLAR VEDANTE	175C
7		75288633		1	TAMPA ABDECKUNG	TAPADERA COPERCHIO	PLUG DÆKSEL	COUVERCLE COBERTA	265C
8		75288723		1	ALOJAMENTO GEHÄUSE	CAVIDAD ALLOGGIAMENTO	HOUSING HUS	CARTER ALOJAMENTO	014V
9		75288635		1	PORCA MUTTER	TUERCA DADO	NUT MOETRIK	ECROU PORCA	010D
10		75250503		1	ELEMENTO FILTRANTE FILTERELEMENT	ELEMENTO DE FILTRAD ELEMENTO DEL FILTRO	FILTER, ELEMENT FILTERELEMENT	ELÉMENT FILTRANT ELEMENTO DE FILTRO	020E

ALIMENTAÇÃO E INJEÇÃO
ALIMENTACION POR INYECCION

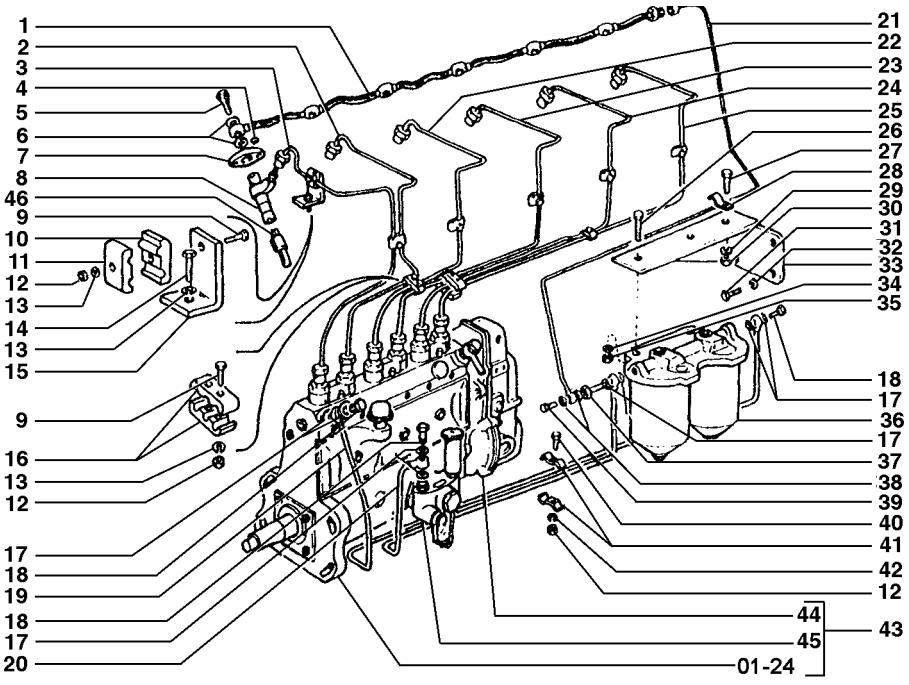

R	N	P.N.	MOD	Q	Denominação Bezeichnung	Denominacion Descrizione	Description Beskrivelse	Description Denominação	L.C.
1		75202868		1	TUBO FLEXÍVEL BIEGSAMER SCHLAUCH	MANGA FLEXIBLE TUBO FLESSIBILE	HOSE, FLEXIBLE FLEKSIBEL SLANGE	TUYAU FLEXIBLE TUBO FLEXIVEL	192T
2		75202579		1	TUBO RÍGIDO LEITUNG	TUBO RIGIDO TUBO RIGIDO	TUBE, RIGID ROER	TUYAU RIGIDE TUBO RIGIDO	193T
3		75202578		1	TUBO RÍGIDO LEITUNG	TUBO RIGIDO TUBO RIGIDO	TUBE, RIGID ROER	TUYAU RIGIDE TUBO RIGIDO	193T
4		10519601		12	ARRUELA PLANA, M8 x 17 x 2 UNTERLEGSCHEIBE	ARANDELA ROSETTA PIANA	WASHER FLADSKIVE	RONDELLE ANILHA	131R
5		75205224		6	PORCA MUTTER	TUERCA DADO	NUT MOETRIK	ECROU PORCA	010D
6		75205359		12	ARRUELA PLANA UNTERLEGSCHEIBE	ARANDELA ROSETTA PIANA	WASHER FLADSKIVE	RONDELLE ANILHA	131R
7		75205372		6	SUPORTE HALTERUNG, LAGERBO	SOPORTE SUPPORTO	SUPPORT BESLAG	SUPPORT SUPORTE	300S
8		75202896		6	PORTA-INJETOR EINSPRITZDÜSENHALTE	PORTAINYECTOR PORTAPOLVERIZZATOR	HOLDER, INJECTOR NO. DYSEHOLDER	PORTE-PULVERISATEUI PORTA-INJECTOR	195P
9		10902621		17	PARAFUSO, Hex, M6 x 25, 8.8 SCHRAUBE	TORNILLO BULLONE	BOLT SKRUE	BOULON PARAFUSO	140B
10		75202557		10	BLOCO KLOTZ	BLOQUE MOTOR BLOCCHETTO	BLOCK STOPKLODS	BLOC BLOCO	074B
11		75202560		16	BLOCO KLOTZ	BLOQUE MOTOR BLOCCHETTO	BLOCK STOPKLODS	BLOC BLOCO	074B
12		15896221		12	PORCA, M6, Cl 10 MUTTER	TUERCA DADO	NUT MOETRIK	ECROU PORCA	010D
13		12601271		23	ARRUELA-TRAVA SICHERUNGSSCHEIBE	ARANDELA DE FRENO ROSETTA DI SICUREZZA	WASHER, LOCK LAASESKIVE	RONDELLE FREIN ANILHA DE FIXACAO	132R
14		10902021		6	PARAFUSO, Hex, M6 x 12, 8.8 SCHRAUBE	TORNILLO VITE	SCREW SKRUE	VIS PARAFUSO	040V
15		75202548		6	SUPORTE HALTERUNG, LAGERBO	SOPORTE SUPPORTO	SUPPORT BESLAG	SUPPORT SUPORTE	300S
16		75202522		4	SUPORTE KONSOLE	PIEZA DE SOPORTE STAFFA	BRACKET BESLAG	PATTE FIXATION BRACADEIRA	225S
17		10280060		8	ARRUELA DE VEDAÇÃO, M14.2 x 20 x 1.5 DICHTSCHEIBE	JUNTA HERMETICA ROSETTA DI TENUTA	WASHER, SEALING TAETNINGSSKIVE	RONDELLE D'ETANCHEI JUNTA HERMETICA	133R
18		75205187		3	CONEXÃO HYDRAULIKKUPPLUNG	RACOR RACCORDO IDRAULICO	CONNECTOR, HYD. FORSKRUNING	RACCORD CONECTOR	020R
19		75202662		1	TUBO RÍGIDO LEITUNG	TUBO RIGIDO TUBO RIGIDO	TUBE, RIGID ROER	TUYAU RIGIDE TUBO RIGIDO	193T
20		75202661		1	TUBO RÍGIDO LEITUNG	TUBO RIGIDO TUBO RIGIDO	TUBE, RIGID ROER	TUYAU RIGIDE TUBO RIGIDO	193T
21		75202663		1	TUBO RÍGIDO LEITUNG	TUBO RIGIDO TUBO RIGIDO	TUBE, RIGID ROER	TUYAU RIGIDE TUBO RIGIDO	193T
22		75202580		1	TUBO RÍGIDO LEITUNG	TUBO RIGIDO TUBO RIGIDO	TUBE, RIGID ROER	TUYAU RIGIDE TUBO RIGIDO	193T

ALIMENTAÇÃO E INJEÇÃO
ALIMENTACION POR INYECCION

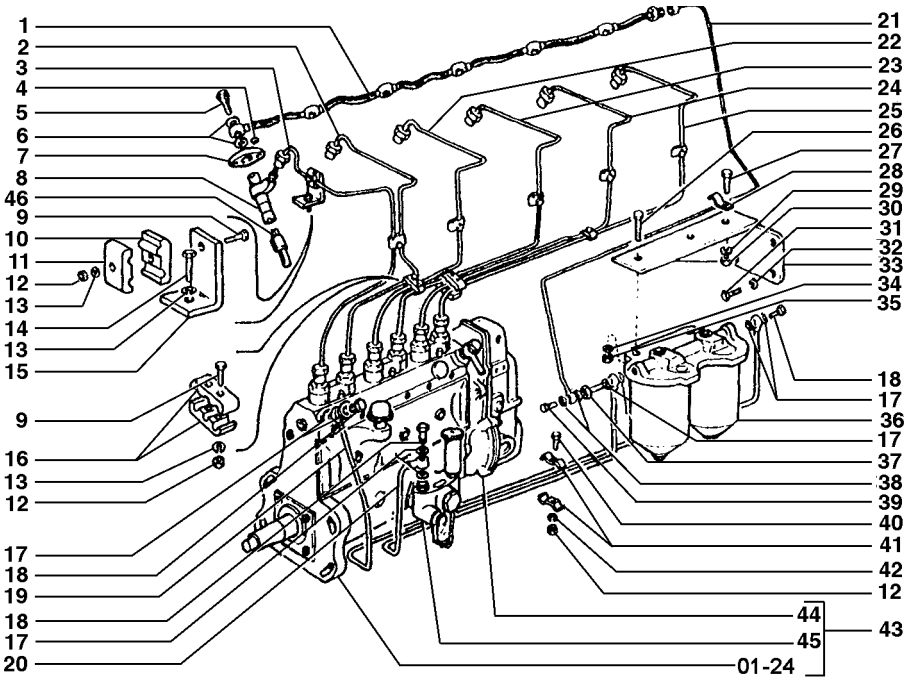

R	N	P.N.	MOD	Q	Denominação Bezeichnung	Denominacion Descrizione	Description Beskrivelse	Description Denominação	L.C.
23		75202581		1	TUBO RÍGIDO	TUBO RIGIDO	TUBE, RIGID	TUYAU RIGIDE	193T
					LEITUNG	TUBO RIGIDO	ROER	TUBO RIGIDO	
24		75202582		1	TUBO RÍGIDO	TUBO RIGIDO	TUBE, RIGID	TUYAU RIGIDE	193T
					LEITUNG	TUBO RIGIDO	ROER	TUBO RIGIDO	
25		75202583		1	TUBO RÍGIDO	TUBO RIGIDO	TUBE, RIGID	TUYAU RIGIDE	193T
					LEITUNG	TUBO RIGIDO	ROER	TUBO RIGIDO	
26		75205220		1	PARAFUSO	TORNILLO	SCREW	VIS	040V
					SCHRAUBE	VITE	SKRUE	PARAFUSO	
27		16043221		1	PARAFUSO, Hex, M8 x 16, 8.8				
						TORNILLO	SCREW	VIS	040V
					SCHRAUBE	VITE	SKRUE	PARAFUSO	
28		75205176		1	SUPORTE	PIEZA DE SOPORTE	BRACKET	PATTE FIXATION	225S
					KONSOLE	STAFFA	BESLAG	BRACADEIRA	
29		10516670		1	ARRUELA-TRAVA	ARANDELA DE FRENO	WASHER, LOCK	RONDELLE FREIN	132R
					SICHERUNGSSCHEIBE	ROSETTA DI SICUREZZA	LAASESKIVE	ANILHA DE FIXACAO	
30		75205184		1	PORCA	TUERCA	NUT	ECROU	010D
					MUTTER	DADO	MOETRIK	PORCA	
31		75205216		3	PARAFUSO	TORNILLO	SCREW	VIS	040V
					SCHRAUBE	VITE	SKRUE	PARAFUSO	
32		10516870		3	ARRUELA-TRAVA	ARANDELA DE FRENO	WASHER, LOCK	RONDELLE FREIN	132R
					SICHERUNGSSCHEIBE	ROSETTA DI SICUREZZA	LAASESKIVE	ANILHA DE FIXACAO	
33		75202637		1	SUPORTE	SOPORTE	SUPPORT	SUPPORT	300S
					HALTERUNG, LAGERBO	SUPPORTO	BESLAG	SUPORTE	
34		75205199		1	ARRUELA-TRAVA	ARANDELA DE FRENO	WASHER, LOCK	RONDELLE FREIN	132R
					SICHERUNGSSCHEIBE	ROSETTA DI SICUREZZA	LAASESKIVE	ANILHA DE FIXACAO	
35		75205185		1	PORCA	TUERCA	NUT	ECROU	010D
					MUTTER	DADO	MOETRIK	PORCA	
36		75204060		1	FILTRO DE COMBUSTÍVEL	FILTRO DE COMBUSTIBL	FILTER, FUEL	FILTRE A COMBUSTIBLE	064F
					KRAFTSTOFFFILTER	FILTRO COMBUSTIBILE	BRAENDSTOFFILTER	FILTRO DE COMBUSTIVI	
37		75205171		1	CONEXÃO	RACOR	CONNECTOR, HYD.	RACCORD	020R
					HYDRAULIKKUPPLUNG	RACCORDO IDRAULICO	FORSKRUNING	CONECTOR	
38		10260060		2	ARRUELA DE COBRE, M8.2 x 14 x 1				
						ARANDELA DE COBRE	WASHER, COPPER	RONDELLE CUIVRE	P674
					BEILAGSCHEIBE, KUPFE	RONDELLA, RAME	VASKER, KOBBER	ARRUELA DE COBRE	
39		{75205188}		1					
40		10902221		1	PARAFUSO, Hex, M6 x 16, 8.8				
						TORNILLO	SCREW	VIS	040V
					SCHRAUBE	VITE	SKRUE	PARAFUSO	
41		75205175		2	SUPORTE	PIEZA DE SOPORTE	BRACKET	PATTE FIXATION	225S
					KONSOLE	STAFFA	BESLAG	BRACADEIRA	
42		10516470		1	ARRUELA-TRAVA	ARANDELA DE FRENO	WASHER, LOCK	RONDELLE FREIN	132R
					SICHERUNGSSCHEIBE	ROSETTA DI SICUREZZA	LAASESKIVE	ANILHA DE FIXACAO	
43		75202898		1	BOMBA HIDRÁULICA	BOMBA HIDRÁULICA	PUMP, HYDRAULIC	POMPE HYDRAULIQUE	155P
					HYRAULIKPUMPE	POMPA IDRAULICA	HYDRAULIKPUMPE	BOMBA HIDRÁULICA	
44		75204581		1	REGULADOR	REGULADOR	REGULATOR, VOLTAGE	REGULATEUR TENSION	169R
					SPANNUNGSREGLER	REGOLATORE DI TENSI	REGULATOR	REGULADOR	
45		75204059		1	BOMBA HIDRÁULICA	BOMBA HIDRÁULICA	PUMP, HYDRAULIC	POMPE HYDRAULIQUE	155P
					HYRAULIKPUMPE	POMPA IDRAULICA	HYDRAULIKPUMPE	BOMBA HIDRÁULICA	

ALIMENTAÇÃO E INJEÇÃO
ALIMENTACION POR INYECCION

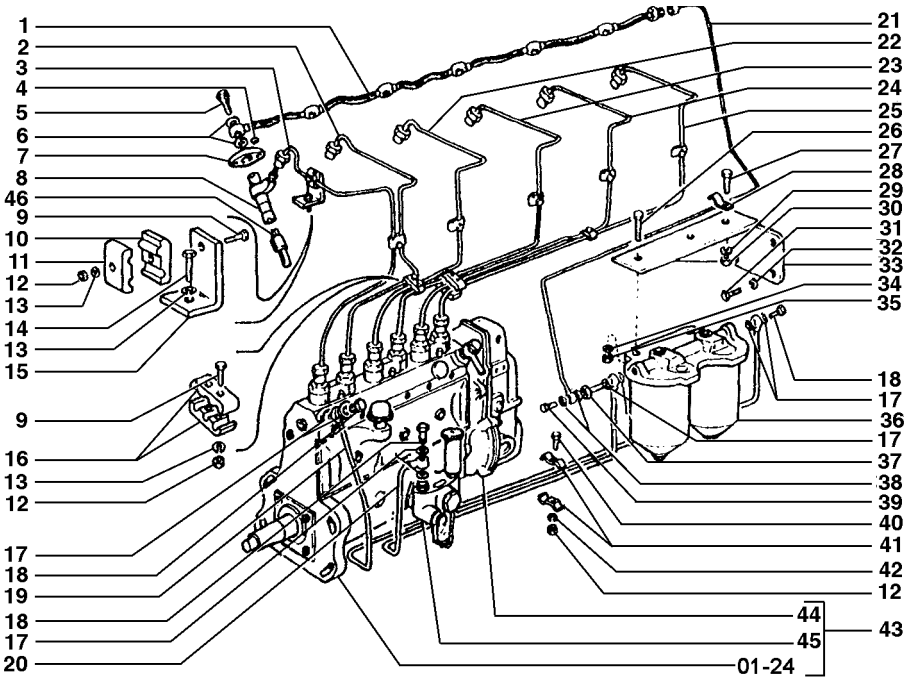

R	N	P.N.	MOD	Q	Denominação Bezeichnung	Denominacion Descrizione	Description Beskrivelse	Description Denominação	L.C.
46		75202897		6	PULVERIZADOR DÜSE	PULVERIZADOR POLVERIZZATORE	NOZZLE DYSE	GICLEUR INJECTOR	148P

01-20	01	p1	05/08

BOMBA ALIMENTADORA
BOMBA DE ALIMENTACION

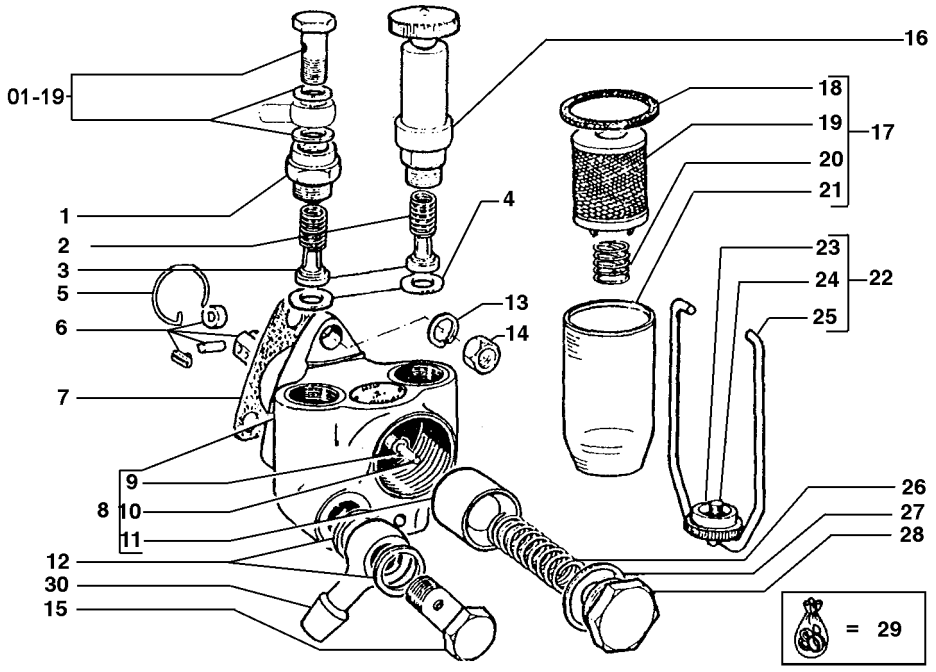

R	N	P.N.	MOD	Q	Denominação Bezeichnung	Denominacion Descrizione	Description Beskrivelse	Description Denominação	L.C.
1		760239		1	CONEXÃO HYDRAULIKKUPPLUNG	RACOR RACCORDO IDRAULICO	CONNECTOR, HYD. FORSKRUNING	RACCORD CONECTOR	020R
2		75204387		2	MOLA FEDER	RESORTE MOLLA	SPRING FJEDER	RESSORT MOLA	100M
3		79032351		2	VÁLVULA HIDRAULICA HYDRAULIKVENTIL	VALVULA HIDRAULICA VALVOLA IDRAULICA	VALVE, HYDRAULIC VENTIL HYDRAULIK	SOUPAPE HYDRAULIQU VALVULA HIDRAULICA	010V
4		75203558		2	ANEL RING	ANILLO ANELLO	RING RING	ANNEAU ANEL	045A
5		75204385		1	ANEL RING	ANILLO ANELLO	RING RING	ANNEAU ANEL	045A
6		8320237		1	KIT SATZ	EQUIPO CORREDO	KIT UDSTYR	KIT KIT	305C
7		74060150		1	JUNTA DICHTUNG, FLACH	JUNTA HERMETICA GUARNIZIONE	GASKET PAKNING	JOINT JUNTA	123G
8		75204056		1	CORPO KOERPER	CUERPO CORPO	BODY HUS	CORPS CORPO	300C
9		75203564		1	JUNTA DICHTUNG, FLACH	JUNTA HERMETICA GUARNIZIONE	GASKET PAKNING	JOINT JUNTA	123G
10		75204384		1	PINO BOLZEN	PERNO PERNO	PIN STIFT	AXE PERNO	080P
11		75204383		1	ÊMBOLO TAUCHKOLBEN	EMBOLO STANTUFFO	PLUNGER STEMPEL	PLONGEUR EMBOLO	130P
12		10280060		2	ARRUELA DE VEDAÇÃO, M14.2 x 20 x 1.5 DICHTSCHEIBE	JUNTA HERMETICA ROSETTA DI TENUTA	WASHER, SEALING TAETNINGSSKIVE	RONDELLE D'ETANCHEI JUNTA HERMETICA	133R
13		74060125		3	ARRUELA PLANA UNTERLEGSCHEIBE	ARANDELA ROSETTA PIANA	WASHER FLADSKIVE	RONDELLE ANILHA	131R
14		15896221		3	PORCA, M6, Cl 10 MUTTER	TUERCA DADO	NUT MOETRIK	ECROU PORCA	010D
15		75205187		1	CONEXÃO HYDRAULIKKUPPLUNG	RACOR RACCORDO IDRAULICO	CONNECTOR, HYD. FORSKRUNING	RACCORD CONECTOR	020R
16		746189		1	BOMBA HIDRÁULICA HYRAULIKPUMPE	BOMBA HIDRÁULICA POMPA IDRAULICA	PUMP, HYDRAULIC HYDRAULIKPUMPE	POMPE HYDRAULIQUE BOMBA HIDRÁULICA	155P
17		8320238		1	FILTRO DE COMBUSTÍVEL KRAFTSTOFFFILTER	FILTRO DE COMBUSTIBI FILTRO COMBUSTIBILE	FILTER, FUEL BRAENDSTOFFILTER	FILTRE A COMBUSTIBLE FILTRO DE COMBUSTIVI	064F
18		75203560		1	ANEL RING	ANILLO ANELLO	RING RING	ANNEAU ANEL	045A
19		75204388		1	FILTRO FILTER	FILTRO FILTRO	FILTER FILTER	FILTRE FILTRO	065F
20		75203559		1	MOLA FEDER	RESORTE MOLLA	SPRING FJEDER	RESSORT MOLA	100M
21		75204389		1	TANQUE DE FILTRAGEM SCHALE	TAZA VASCHETTA FILTRO	BOWL SKAAL	CUVE COPO	020V
22		766903		1	ESTRIBO DE FIXAÇÃO HALTERBÜGEL	PLACA DE SUJECION STAFFETTA FISSAGGIO	COLLAR, RETAINER SPÆNDRING	BRIDE-FIXATION/ COLLI COLAR RETENTOR	230S
23		75204390		1	PORCA MUTTER	TUERCA DADO	NUT MOETRIK	ECROU PORCA	010D
24		75204391		1	PARAFUSO SCHRAUBE	TORNILLO VITE	SCREW SKRUE	VIS PARAFUSO	040V

01-20	01	p2	05/08

BOMBA ALIMENTADORA
BOMBA DE ALIMENTACION

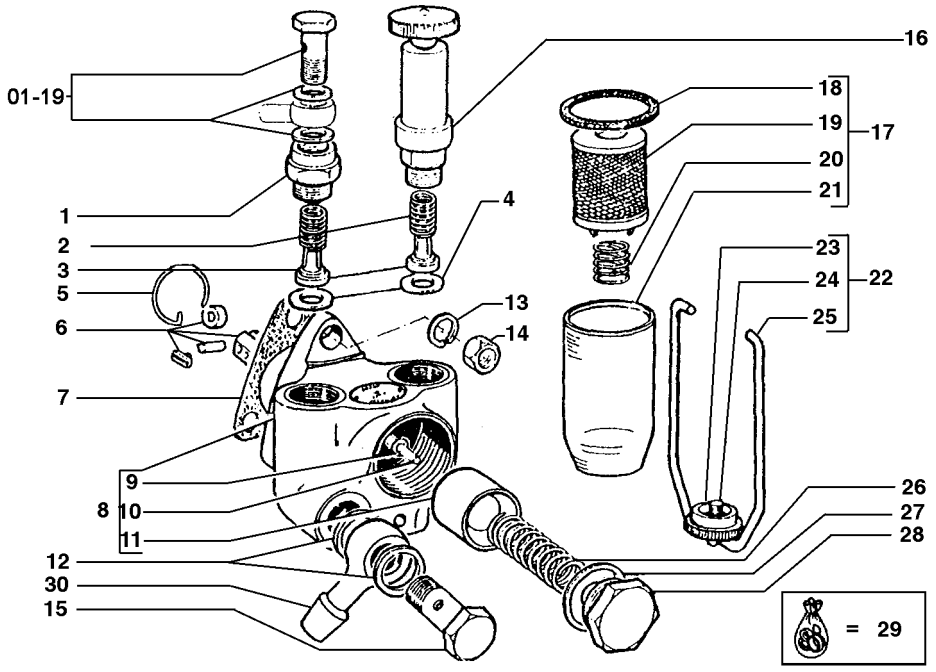

R	N	P.N.	MOD	Q	Denominação Bezeichnung	Denominacion Descrizione	Description Beskrivelse	Description Denominação	L.C.
25		**75203562**		1	SUPORTE KONSOLE	PIEZA DE SOPORTE STAFFA	BRACKET BESLAG	PATTE FIXATION BRACADEIRA	225S
26		**705636**		1	MOLA FEDER	RESORTE MOLLA	SPRING FJEDER	RESSORT MOLA	100M
27		**9930057**		1	ARRUELA PLANA UNTERLEGSCHEIBE	ARANDELA ROSETTA PIANA	WASHER FLADSKIVE	RONDELLE ANILHA	131R
28		**753762**		1	BUJÃO STOPFEN	TAPÓN TAPPO	PLUG PROP	BOUCHON BUJAO	050T
29		**8320236**		1	KIT SATZ	EQUIPO CORREDO	KIT UDSTYR	KIT KIT	305C
30		**585914**		1	CONEXÃO HYDRAULIKKUPPLUNG	RACOR RACCORDO IDRAULICO	CONNECTOR, HYD. FORSKRUNING	RACCORD CONECTOR	020R

01-21	01	p1	05/08

FILTRO DE COMBUSTÍVEL
FILTRO DE COMBUSTIBLE

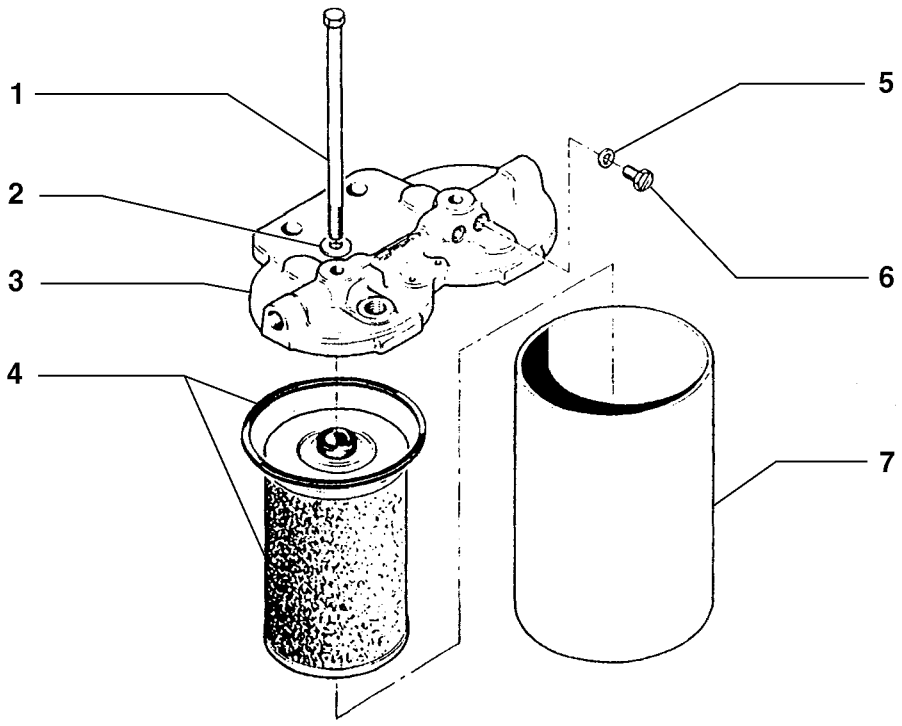

R	N	P.N.	MOD	Q	Denominação Bezeichnung	Denominacion Descrizione	Description Beskrivelse	Description Denominação	L.C.
1		75205228		2	PARAFUSO SCHRAUBE	TORNILLO VITE	SCREW SKRUE	VIS PARAFUSO	040V
2		75205122		2	ARRUELA PLANA UNTERLEGSCHEIBE	ARANDELA ROSETTA PIANA	WASHER FLADSKIVE	RONDELLE ANILHA	131R
3		75286450		1	TAMPA ABDECKUNG	TAPADERA COPERCHIO	PLUG DÆKSEL	COUVERCLE COBERTA	265C
4		71101952		2	ELEMENTO FILTRANTE FILTERELEMENT	ELEMENTO DE FILTRAD ELEMENTO DEL FILTRO	FILTER, ELEMENT FILTERELEMENT	ELÉMENT FILTRANT ELEMENTO DE FILTRO	020E
5		75204364		2	ARRUELA PLANA UNTERLEGSCHEIBE	ARANDELA ROSETTA PIANA	WASHER FLADSKIVE	RONDELLE ANILHA	131R
6		75286447		2	BUJÃO STOPFEN	TAPÓN TAPPO	PLUG PROP	BOUCHON BUJAO	050T
7		75286448		2	CUIA FILTRO FILTERTOPF	FILTRO REJILLA CILINDRO, FILTRO	BOWL, FILTER KARFILTER	BOL DE FILTRE CUIA FILTRO	Z063

BOMBA INJETORA
BOMBA DE INYECCION

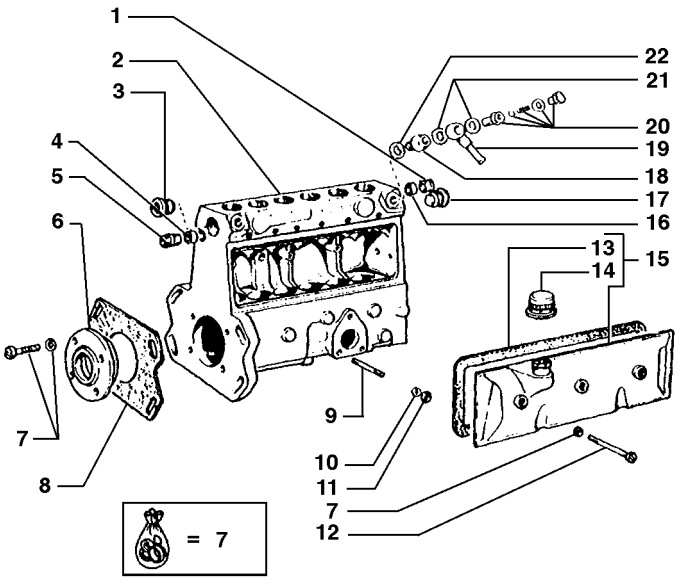

R	N	P.N.	MOD	Q	Denominação Bezeichnung	Denominacion Descrizione	Description Beskrivelse	Description Denominação	L.C.
1		75204098		1	BUJÃO STOPFEN	TAPÓN TAPPO	PLUG PROP	BOUCHON BUJAO	050T
2		75204115		1	ALOJAMENTO GEHÄUSE	CAVIDAD ALLOGGIAMENTO	HOUSING HUS	CARTER ALOJAMENTO	014V
3		75204112		1	BUJÃO STOPFEN	TAPÓN TAPPO	PLUG PROP	BOUCHON BUJAO	050T
4		75204095		2	ANEL RING	ANILLO ANELLO	RING RING	ANNEAU ANEL	045A
5		75204103		1	BUCHA BUECHSE	CASQUILLO BOCCOLA	BUSHING BOESNING	BAGUE CASQUILHO	095B
6		75204116		1	TAMPA ABDECKUNG	TAPADERA COPERCHIO	PLUG DÆKSEL	COUVERCLE COBERTA	265C
7		75204133		1	KIT SATZ	EQUIPO CORREDO	KIT UDSTYR	KIT KIT	305C
8		75202521		1	JUNTA DICHTUNG, FLACH	JUNTA HERMETICA GUARNIZIONE	GASKET PAKNING	JOINT JUNTA	123G
9		74060151		3	PRISIONEIRO GEWINDEBOLZEN	PRISIONERO PRIGIONIERO	STUD STOETTEBOLT	GOUJON PERNE	210P
10		10516470		3	ARRUELA-TRAVA SICHERUNGSSCHEIBE	ARANDELA DE FRENO ROSETTA DI SICUREZZ/	WASHER, LOCK LAASESKIVE	RONDELLE FREIN ANILHA DE FIXACAO	132R
11		15896221		3	PORCA, M6, Cl 10 MUTTER	TUERCA DADO	NUT MOETRIK	ECROU PORCA	010D
12		75204111		2	PARAFUSO SCHRAUBE	TORNILLO VITE	SCREW SKRUE	VIS PARAFUSO	040V
13		75204100		1	JUNTA DICHTUNG, FLACH	JUNTA HERMETICA GUARNIZIONE	GASKET PAKNING	JOINT JUNTA	123G
14		75204034		1	RESPIRO ENTLÜFTER	RESPIRADERO SFIATATOIO	BREATHER UDLUFTNINGSSKRUE	RENIFLARD RESPIRADOR	145S
15		75204117		1	TAMPA ABDECKUNG	TAPADERA COPERCHIO	PLUG DÆKSEL	COUVERCLE COBERTA	265C
16		75204095		2	ANEL RING	ANILLO ANELLO	RING RING	ANNEAU ANEL	045A
17		75204127		1	BUJÃO STOPFEN	TAPÓN TAPPO	PLUG PROP	BOUCHON BUJAO	050T
18		75204134		1	CONEXÃO HYDRAULIKKUPPLUNG	RACOR RACCORDO IDRAULICO	CONNECTOR, HYD. FORSKRUNING	RACCORD CONECTOR	020R
19		75205172		1	CONEXAO FITTING	CONEXION RACCORDO	FITTING FITTING	RACCORD CONEXAO	3300
20		75204121		1	VÁLVULA HIDRAULICA HYDRAULIKVENTIL	VALVULA HIDRAULICA VALVOLA IDRAULICA	VALVE, HYDRAULIC VENTIL HYDRAULIK	SOUPAPE HYDRAULIQU VALVULA HIDRAULICA	010V
21		75204956		2	ANEL RING	ANILLO ANELLO	RING RING	ANNEAU ANEL	045A
22		74061045		1	JUNTA DICHTUNG, FLACH	JUNTA HERMETICA GUARNIZIONE	GASKET PAKNING	JOINT JUNTA	123G

01-23	01	p1	05/08

BOMBA INJETORA
BOMBA DE INYECCION

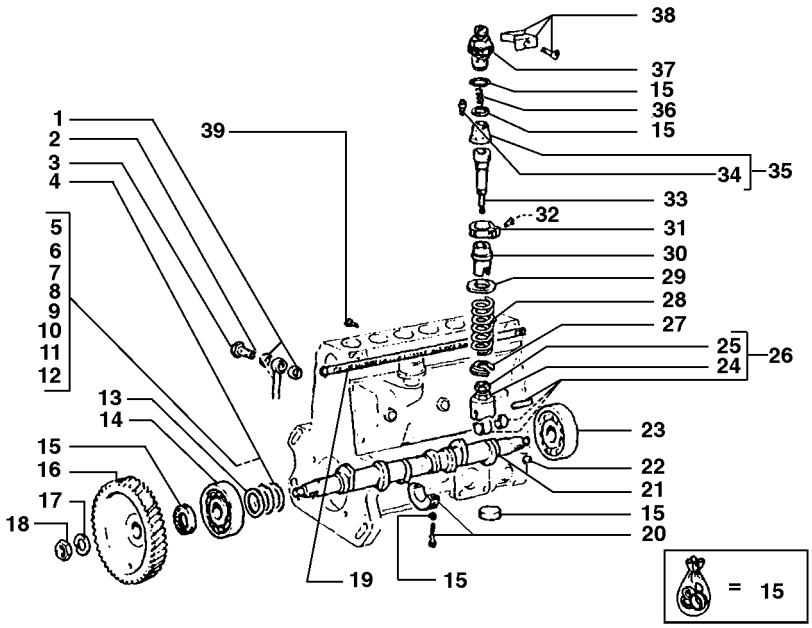

R	N	P.N.	MOD	Q	Denominação Bezeichnung	Denominacion Descrizione	Description Beskrivelse	Description Denominação	L.C.
1		10260160		2	ARRUELA DE VEDAÇÃO, M10.2 x 14 x 1				
						JUNTA HERMETICA	WASHER, SEALING	RONDELLE D'ETANCHEI	133R
					DICHTSCHEIBE	ROSETTA DI TENUTA	TAETNINGSSKIVE	JUNTA HERMETICA	
2		75202671		1	TUBO	TUBO	TUBE	TUBE	195T
					ROHR	TUBETTO	RØR	TUBO	
3		75205690		1	PARAFUSO	TORNILLO	SCREW	VIS	040V
					SCHRAUBE	VITE	SKRUE	PARAFUSO	
4		75204087		2	ARRUELA PLANA	ARANDELA	WASHER	RONDELLE	131R
					UNTERLEGSCHEIBE	ROSETTA PIANA	FLADSKIVE	ANILHA	
5		75204076		AR	ARRUELA PLANA, 0.1	ARANDELA	WASHER	RONDELLE	131R
					UNTERLEGSCHEIBE	ROSETTA PIANA	FLADSKIVE	ANILHA	
6		75204077		AR	ARRUELA PLANA, 0.12	ARANDELA	WASHER	RONDELLE	131R
					UNTERLEGSCHEIBE	ROSETTA PIANA	FLADSKIVE	ANILHA	
7		75204078		AR	ARRUELA PLANA, 0.14	ARANDELA	WASHER	RONDELLE	131R
					UNTERLEGSCHEIBE	ROSETTA PIANA	FLADSKIVE	ANILHA	
8		75204079		AR	ARRUELA PLANA, 0.16	ARANDELA	WASHER	RONDELLE	131R
					UNTERLEGSCHEIBE	ROSETTA PIANA	FLADSKIVE	ANILHA	
9		75204080		AR	ARRUELA PLANA, 0.18	ARANDELA	WASHER	RONDELLE	131R
					UNTERLEGSCHEIBE	ROSETTA PIANA	FLADSKIVE	ANILHA	
10		75204074		AR	ARRUELA PLANA, 0.3	ARANDELA	WASHER	RONDELLE	131R
					UNTERLEGSCHEIBE	ROSETTA PIANA	FLADSKIVE	ANILHA	
11		75204081		AR	ARRUELA PLANA, 0.5	ARANDELA	WASHER	RONDELLE	131R
					UNTERLEGSCHEIBE	ROSETTA PIANA	FLADSKIVE	ANILHA	
12		75204082		AR	ARRUELA PLANA, 1.00	ARANDELA	WASHER	RONDELLE	131R
					UNTERLEGSCHEIBE	ROSETTA PIANA	FLADSKIVE	ANILHA	
13		75204075		1	ARRUELA PLANA	ARANDELA	WASHER	RONDELLE	131R
					UNTERLEGSCHEIBE	ROSETTA PIANA	FLADSKIVE	ANILHA	
14		20886960		1	ROLAMENTO	RODAMIENTO DE BOLA	BEARING, BALL	ROULEMENT A BILLES	343C
					KUGELLAGER	CUSCINETTO A SFERA	KUGLELEJE	ROLAMENTO	
15		75204133		1	KIT	EQUIPO	KIT	KIT	305C
					SATZ	CORREDO	UDSTYR	KIT	
16		75202520		1	ENGRENAGEM	ENGRANAJE	GEAR	PIGNON	050I
					ZAHNRAD	INGRANAGGIO	TANDHJUL	CARRETO	
17		75204130		1	ARRUELA PLANA	ARANDELA	WASHER	RONDELLE	131R
					UNTERLEGSCHEIBE	ROSETTA PIANA	FLADSKIVE	ANILHA	
18		75204129		1	PORCA	TUERCA	NUT	ECROU	010D
					MUTTER	DADO	MOETRIK	PORCA	
19		75204118		1	HASTE DE REGULAGEM	VARILLA DE REGLAJE	ROD, ADJUSTMENT	TRINGLE DE RÉGLAGE	088A
					EINSTELLSTANGE	ASTA DI REGOLAZIONE	JUSTERSTANG	TIRANTE DE AFINACAO	
20		75204132		1	SEMI-BRONZINA	SEMICOJINETE	HALF BEARING	DEMI-COUSSINET	103S
					HALBSCHALE	SEMICUSCINETTO	HALVLEJE	MEIO ROLAMENTO	
21		75204119		1	EIXO	EJE DE LAS RUEDAS	AXLE, FRONT	ESSIEU AVANT	085A
					VORDERACHSE	ASSALE ANTERIORE	FORAKSEL	EIXO	
22		10206220		1	CHAVETA	CHAVETA	KEY	CLAVETTE	060L
					FEDERKEIL	LINGUETTA	KILE	CHAVETA	
23		75205238		1	ROLAMENTO	COJINETE	BEARING ASSY	ROULEMENT	341C
					LAGER, KOMPLETT	CUSCINETTO	LEJE	ROLAMENTO	
24		75204102		6	PORCA	TUERCA	NUT	ECROU	010D
					MUTTER	DADO	MOETRIK	PORCA	

01-23	01	p2	05/08

BOMBA INJETORA
BOMBA DE INYECCION

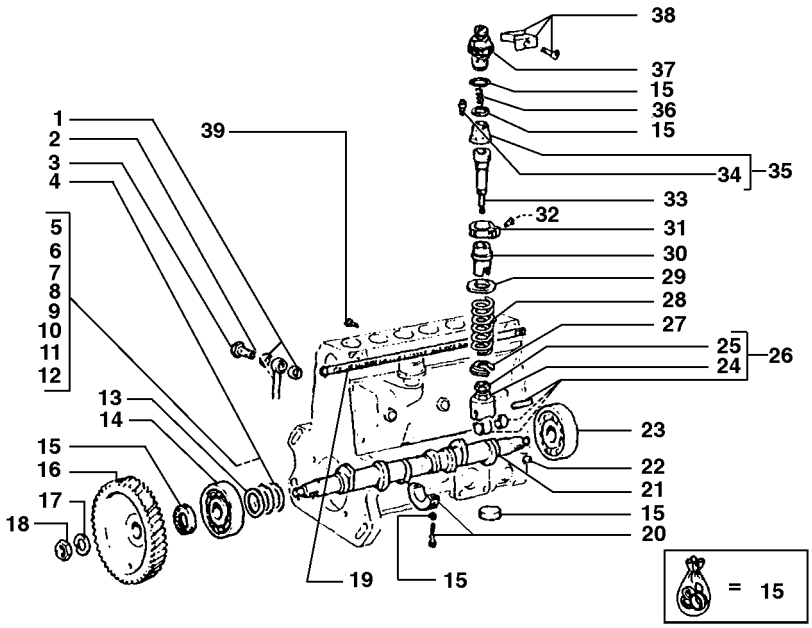

R	N	P.N.	MOD	Q	Denominação Bezeichnung	Denominacion Descrizione	Description Beskrivelse	Description Denominação	L.C.
25		75204110		6	PARAFUSO SCHRAUBE	TORNILLO VITE	SCREW SKRUE	VIS PARAFUSO	040V
26		75204125		6	HASTE STAB	VARILLA ASTA	ROD STANG	TRINGLE HASTE	090A
27		75204084		6	SEDE/ALOJAMENTO SITZ / NUT	ALOJAMIENTO SEDE	SEAT/SLOT SAEDE	LOGEMENT SUPORTE	069S
28		75204955		6	MOLA FEDER	RESORTE MOLLA	SPRING FJEDER	RESSORT MOLA	100M
29		75204083		6	SEDE/ALOJAMENTO SITZ / NUT	ALOJAMIENTO SEDE	SEAT/SLOT SAEDE	LOGEMENT SUPORTE	069S
30		75204097		6	LUVA DE ACOPLAMENTO HÜLSE	MANGUITO MANICOTTO	SLEEVE TRYKLEJE, KOBLING	MANCHON TUBO	031M
31		75204120		6	SETOR DENTADO ZAHNSEGMENT	SECTOR DENTADO SETTORE DENTATO	TOOTHED SECTOR TANDSEGMENT	SECTEUR DENTEE SECTOR DENTADO	135S
32		75204109		6	PARAFUSO SCHRAUBE	TORNILLO VITE	SCREW SKRUE	VIS PARAFUSO	040V
33		75204122		6	ELEMENTO FILTRANTE FILTERELEMENT	ELEMENTO DE FILTRAD ELEMENTO DEL FILTRO	FILTER, ELEMENT FILTERELEMENT	ELÉMENT FILTRANT ELEMENTO DE FILTRO	020E
34		75204101		6	VÁLVULA HIDRAULICA HYDRAULIKVENTIL	VALVULA HIDRAULICA VALVOLA IDRAULICA	VALVE, HYDRAULIC VENTIL HYDRAULIK	SOUPAPE HYDRAULIQU VALVULA HIDRAULICA	010V
35		75204124		6	VÁLVULA HIDRAULICA HYDRAULIKVENTIL	VALVULA HIDRAULICA VALVOLA IDRAULICA	VALVE, HYDRAULIC VENTIL HYDRAULIK	SOUPAPE HYDRAULIQU VALVULA HIDRAULICA	010V
36		75204113		6	MOLA FEDER	RESORTE MOLLA	SPRING FJEDER	RESSORT MOLA	100M
37		75204107		6	CONEXÃO HYDRAULIKKUPPLUNG	RACOR RACCORDO IDRAULICO	CONNECTOR, HYD. FORSKRUNING	RACCORD CONECTOR	020R
38		75204131		10	PRENDEDOR KLEMME	BORNE MORSETTO	CLAMP SPÆNDEBÅND	BRIDE BORNE	120M
39		75204108		1	PARAFUSO SCHRAUBE	TORNILLO VITE	SCREW SKRUE	VIS PARAFUSO	040V

01-24	01	p1	07/08

REGULADOR DE VELOCIDADE
REGULADOR DE VELOCIDAD

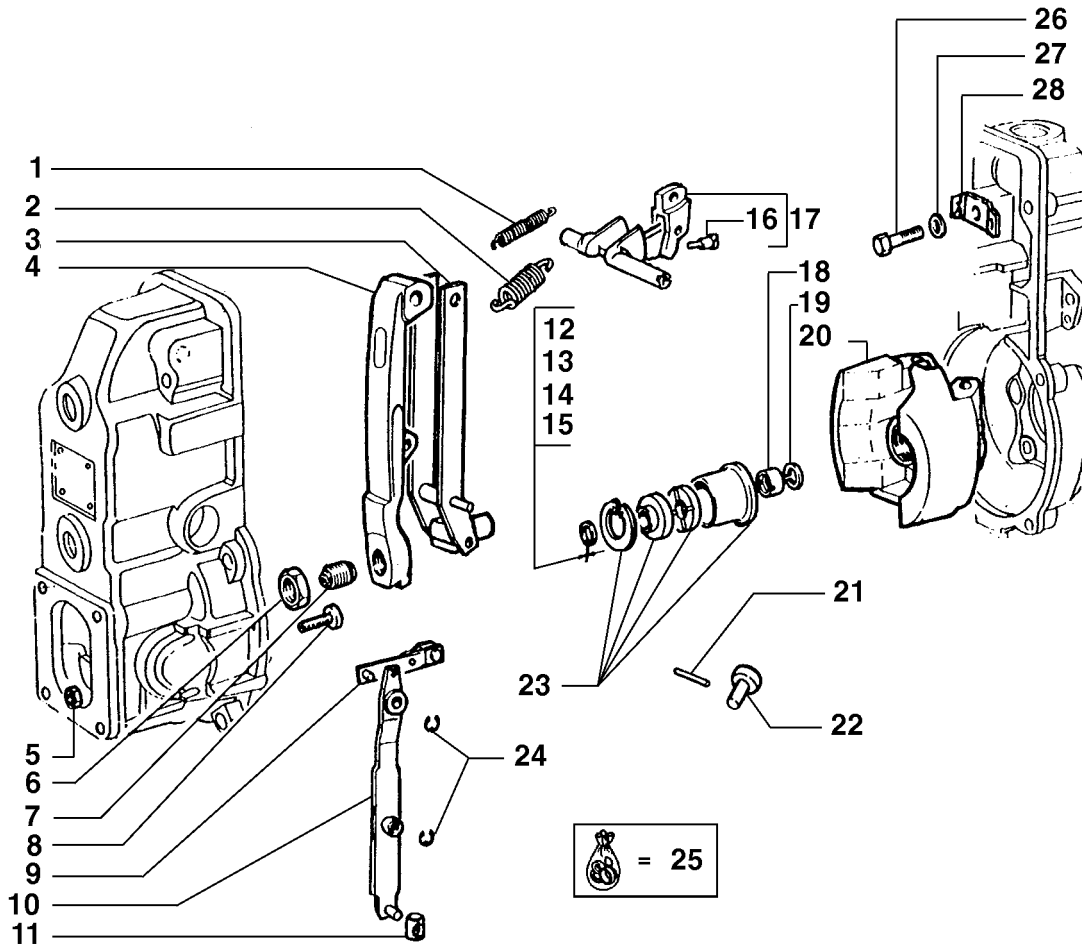

R	N	P.N.	MOD	Q	Denominação Bezeichnung	Denominacion Descrizione	Description Beskrivelse	Description Denominação	L.C.
1		75204371		1	MOLA FEDER	RESORTE MOLLA	SPRING FJEDER	RESSORT MOLA	100M
2		75204161		1	MOLA FEDER	RESORTE MOLLA	SPRING FJEDER	RESSORT MOLA	100M
3		75204152		1	ALAVANCA HEBEL	PALANCA LEVA	LEVER HAANDTAG	LEVIER ALAVANCA	045L
4		75204365		1	ALAVANCA HEBEL	PALANCA LEVA	LEVER HAANDTAG	LEVIER ALAVANCA	045L
5		15896221		1	PORCA, M6, Cl 10 MUTTER	TUERCA DADO	NUT MOETRIK	ECROU PORCA	010D
6		75205243		1	PORCA MUTTER	TUERCA DADO	NUT MOETRIK	ECROU PORCA	010D
7		75204366		1					
8		75205249		1	PARAFUSO SCHRAUBE	TORNILLO VITE	SCREW SKRUE	VIS PARAFUSO	040V
9		75204151		1	SUPORTE HALTERUNG, LAGERBO	SOPORTE SUPPORTO	SUPPORT BESLAG	SUPPORT SUPORTE	300S
10		75204150		1	ALAVANCA HEBEL	PALANCA LEVA	LEVER HAANDTAG	LEVIER ALAVANCA	045L
11		75204159		1	SAPATA GLEITSTÜCK	PATIN PATTINO	PAD, SLIDING GLIDESTYKKE	PATIN PATIM	045P
12		75205253		AR	CALCO DE AFINACAO, 0.2mm Thk UNTERLEGSCHEIBE	SUPLEMENTO SPESSORE	SHIM MELLEMLÆG	CALE D'EPAISSEUR CALCO DE AFINACAO	198S
13		75205254		AR	CALCO DE AFINACAO, 0.3 UNTERLEGSCHEIBE	SUPLEMENTO SPESSORE	SHIM MELLEMLÆG	CALE D'EPAISSEUR CALCO DE AFINACAO	198S
14		75205255		AR	CALCO DE AFINACAO, 0.4 UNTERLEGSCHEIBE	SUPLEMENTO SPESSORE	SHIM MELLEMLÆG	CALE D'EPAISSEUR CALCO DE AFINACAO	198S
15		75205240		AR	CALCO DE AFINACAO, 1.0mm Thk UNTERLEGSCHEIBE	SUPLEMENTO SPESSORE	SHIM MELLEMLÆG	CALE D'EPAISSEUR CALCO DE AFINACAO	198S
16		75205250		1	PARAFUSO DE REGULAGEM STELLSCHRAUBE	TORNILLO DE REGLAGE VITE DI REGOLAZIONE	SCREW, ADJUSTMENT JUSTERINGSSKRUE	VIS DE REGLAGE PARAFUSO DE AJUSTE	051V
17		75204233		1	ALAVANCA HEBEL	PALANCA LEVA	LEVER HAANDTAG	LEVIER ALAVANCA	045L
18		75205246		1	PORCA MUTTER	TUERCA DADO	NUT MOETRIK	ECROU PORCA	010D
19		75205241		1	ARRUELA PLANA UNTERLEGSCHEIBE	ARANDELA ROSETTA PIANA	WASHER FLADSKIVE	RONDELLE ANILHA	131R
20		75204164		1	GRUPO REGULADOR STEUERGERAT	GRUPO REGULADOR GRUPPO DI REGOLAZIO	CONTROL UNIT REGULERINGSENHED	GROUPE REGULATEUR UNIDADE REGULADORA	111G
21		75204236		1	PINO BOLZEN	PERNO PERNO	PIN STIFT	AXE PERNO	080P
22		75204234		1	PINO BOLZEN	PERNO PERNO	PIN STIFT	AXE PERNO	080P
23		75204136		1	LUVA DE ACOPLAMENTO HÜLSE	MANGUITO MANICOTTO	SLEEVE TRYKLEJE, KOBLING	MANCHON TUBO	031M

01-24	01	p2	07/08

REGULADOR DE VELOCIDADE
REGULADOR DE VELOCIDAD

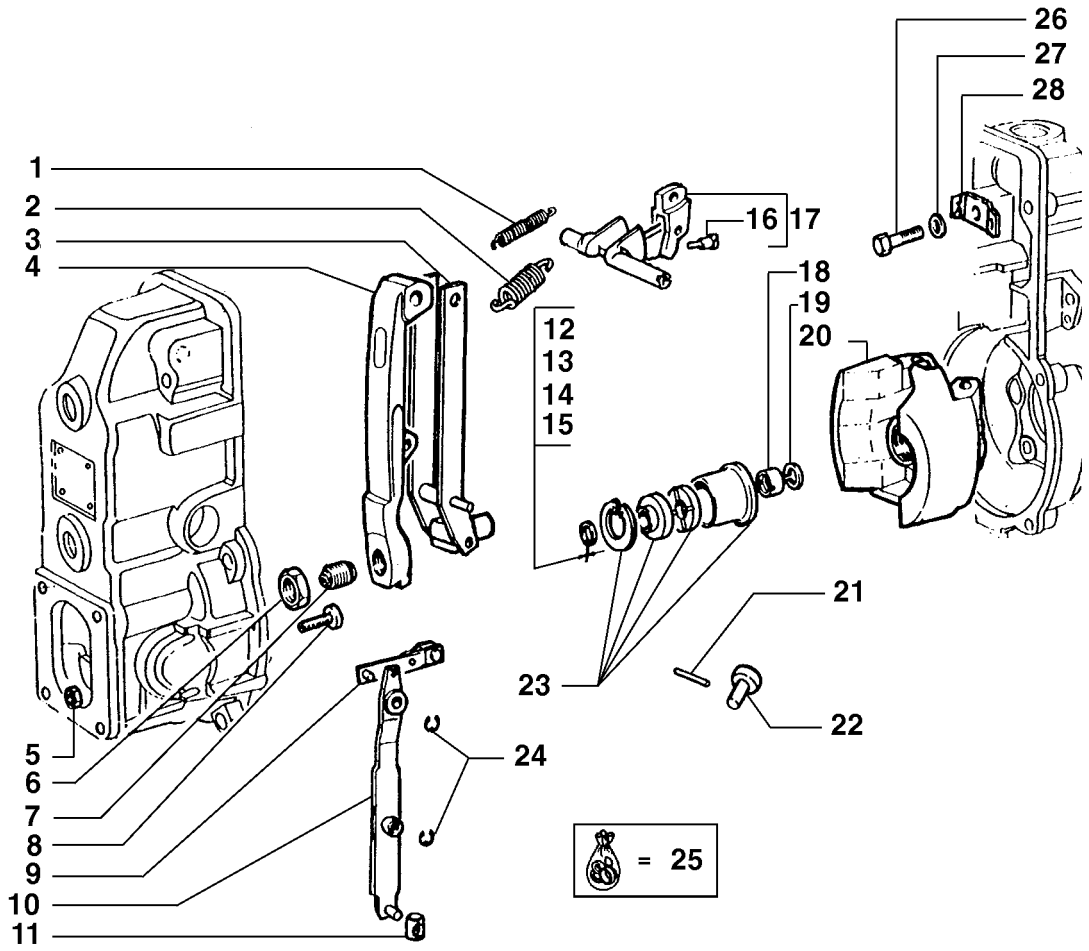

R	N	P.N.	MOD	Q	Denominação Bezeichnung	Denominacion Descrizione	Description Beskrivelse	Description Denominação	L.C.
24		**75204367**		2	ANEL RING	ANILLO ANELLO	RING RING	ANNEAU ANEL	045A
25		**75204170**		1	KIT SATZ	EQUIPO CORREDO	KIT UDSTYR	KIT KIT	305C
26		**10379011**		1	PARAFUSO SCHRAUBE	TORNILLO VITE	SCREW SKRUE	VIS PARAFUSO	040V
27		**75205260**		1	ARRUELA PLANA UNTERLEGSCHEIBE	ARANDELA ROSETTA PIANA	WASHER FLADSKIVE	RONDELLE ANILHA	131R
28		**75204230**		1	PLACA BLECH, PLATTE	PLACA PIASTRA	PLATE PLADE	PLAQUE CHAPA	105P

01-25	01	p1	05/08

REGULADOR DE VELOCIDADE
REGULADOR DE VELOCIDAD

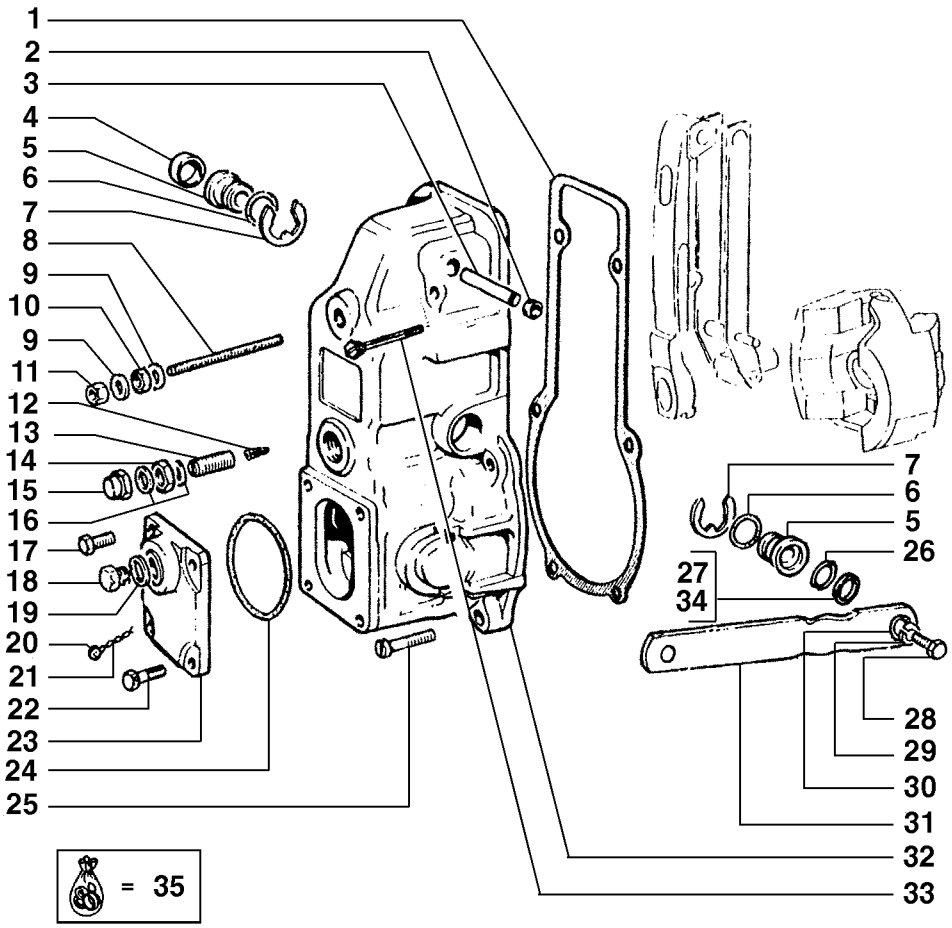

R	N	P.N.	MOD	Q	Denominação Bezeichnung	Denominacion Descrizione	Description Beskrivelse	Description Denominação	L.C.
1		75204379		1	JUNTA DICHTUNG, FLACH	JUNTA HERMETICA GUARNIZIONE	GASKET PAKNING	JOINT JUNTA	123G
2		75204145		1	TAMPA DO RESERVATÓRIO ABDECKAPPE	TAPON DEL DEPOSITO TAPPO SERBATOIO	CAP TANKDAEKSEL	CHAPEAU TAMPAO DE RESERVAT	052T
3		75204157		1	EIXO WELLE	EJE ALBERO	SHAFT AKSEL	ARBRE VEIO	016A
4		75204144		1	TAMPA DO RESERVATÓRIO ABDECKAPPE	TAPON DEL DEPOSITO TAPPO SERBATOIO	CAP TANKDAEKSEL	CHAPEAU TAMPAO DE RESERVAT	052T
5		75204143		2	BUCHA BUECHSE	CASQUILLO BOCCOLA	BUSHING BOESNING	BAGUE CASQUILHO	095B
6		75204370		2	JUNTA DICHTUNG, FLACH	JUNTA HERMETICA GUARNIZIONE	GASKET PAKNING	JOINT JUNTA	123G
7		75205259		2	ANEL-TRAVA SICHERUNGSRING	ANILLO DE FRENO ANELLO DI SICUREZZA	RING, LOCKING LAASESKIVE	JONC D'ARRET ANEL DE SEGURANCA	051A
8		75204471		1	PRISIONEIRO GEWINDEBOLZEN	PRISIONERO PRIGIONIERO	STUD STOETTEBOLT	GOUJON PERNE	210P
9		75204364		2	ARRUELA PLANA UNTERLEGSCHEIBE	ARANDELA ROSETTA PIANA	WASHER FLADSKIVE	RONDELLE ANILHA	131R
10		75205258		1	PORCA MUTTER	TUERCA DADO	NUT MOETRIK	ECROU PORCA	010D
11		75205244		1	PORCA MUTTER	TUERCA DADO	NUT MOETRIK	ECROU PORCA	010D
12		75204160		1	MOLA FEDER	RESORTE MOLLA	SPRING FJEDER	RESSORT MOLA	100M
13		75205248		1	PRISIONEIRO GEWINDEBOLZEN	PRISIONERO PRIGIONIERO	STUD STOETTEBOLT	GOUJON PERNE	210P
14		75205242		1	PORCA MUTTER	TUERCA DADO	NUT MOETRIK	ECROU PORCA	010D
15		75205245		1	PORCA MUTTER	TUERCA DADO	NUT MOETRIK	ECROU PORCA	010D
16		75204377		2	ANEL RING	ANILLO ANELLO	RING RING	ANNEAU ANEL	045A
17		75205257		2	PARAFUSO SCHRAUBE	TORNILLO VITE	SCREW SKRUE	VIS PARAFUSO	040V
18		75205251		1	BUJÃO STOPFEN	TAPÓN TAPPO	PLUG PROP	BOUCHON BUJAO	050T
19		74060325		1	JUNTA DICHTUNG, FLACH	JUNTA HERMETICA GUARNIZIONE	GASKET PAKNING	JOINT JUNTA	123G
20		75204165		1	ANEL DE VEDACAO DICHTUNG	ANILLO DE CIERRE ANELLO DI TENUTA	SEAL PAKNINGSRING	JOINT ANEL DE VEDACAO	132A
21		75204166		1	ARAME DE AÇO KABEL	ALAMBRE DE ACERO FILO DI ACCIAIO	WIRE STAALTRAAD	FIL D'ACIER FIO DE ACO	061F
22		75204501		2	PARAFUSO SCHRAUBE	TORNILLO VITE	SCREW SKRUE	VIS PARAFUSO	040V
23		75204148		1	TAMPA ABDECKUNG	TAPADERA COPERCHIO	PLUG DÆKSEL	COUVERCLE COBERTA	265C

01-25	01	p2	05/08

REGULADOR DE VELOCIDADE
REGULADOR DE VELOCIDAD

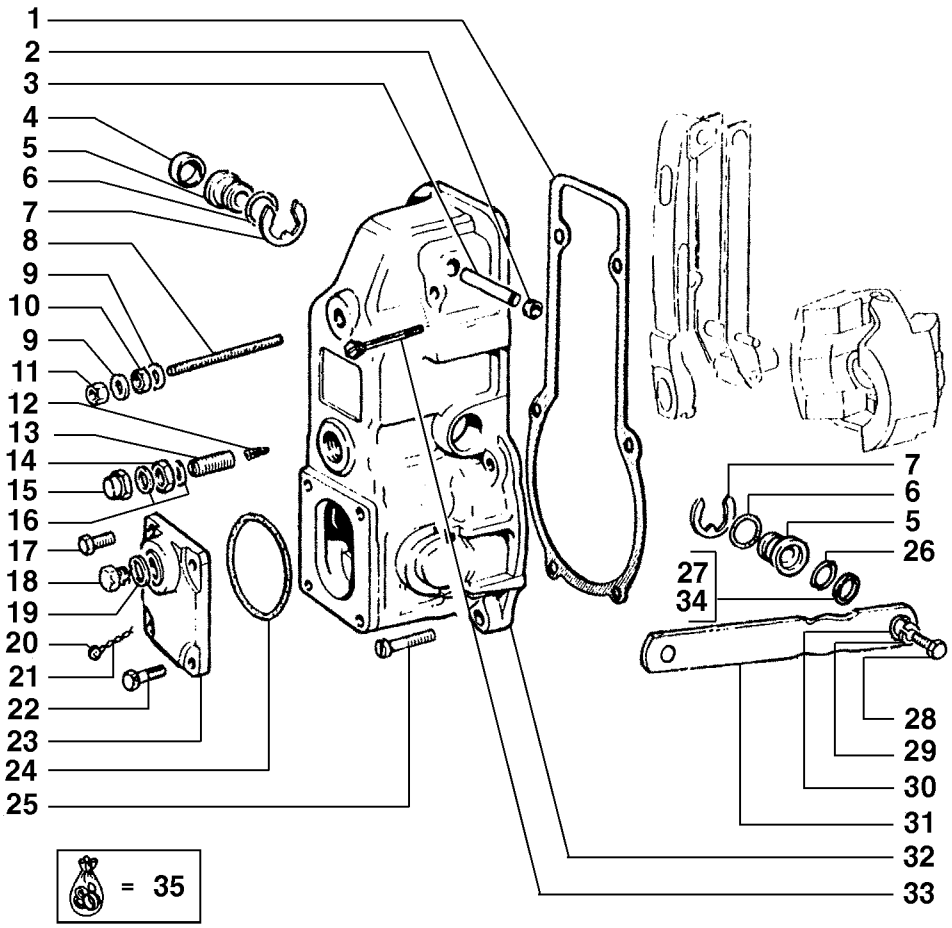

R	N	P.N.	MOD	Q	Denominação Bezeichnung	Denominacion Descrizione	Description Beskrivelse	Description Denominação	L.C.
24		75204373		1	ANEL RING	ANILLO ANELLO	RING RING	ANNEAU ANEL	045A
25		10377011		4	PARAFUSO SCHRAUBE	TORNILLO VITE	SCREW SKRUE	VIS PARAFUSO	040V
26		79046274		1	JUNTA DICHTUNG, FLACH	JUNTA HERMETICA GUARNIZIONE	GASKET PAKNING	JOINT JUNTA	123G
27		79046272		*	ARRUELA PLANA, 0.1 UNTERLEGSCHEIBE	ARANDELA ROSETTA PIANA	WASHER FLADSKIVE	RONDELLE ANILHA	131R
28		75204372		1	PARAFUSO SCHRAUBE	TORNILLO VITE	SCREW SKRUE	VIS PARAFUSO	040V
29		10516470		1	ARRUELA-TRAVA SICHERUNGSSCHEIBE	ARANDELA DE FRENO ROSETTA DI SICUREZZA	WASHER, LOCK LAASESKIVE	RONDELLE FREIN ANILHA DE FIXACAO	132R
30		75205295		1	ARRUELA PLANA UNTERLEGSCHEIBE	ARANDELA ROSETTA PIANA	WASHER FLADSKIVE	RONDELLE ANILHA	131R
31		75204149		1	ALAVANCA HEBEL	PALANCA LEVA	LEVER HAANDTAG	LEVIER ALAVANCA	045L
32		75204235		1	TAMPA ABDECKUNG	TAPADERA COPERCHIO	PLUG DÆKSEL	COUVERCLE COBERTA	265C
33		75205256		2	PARAFUSO SCHRAUBE	TORNILLO VITE	SCREW SKRUE	VIS PARAFUSO	040V
34		75205292		*	CALCO DE AFINACAO, 0.5 UNTERLEGSCHEIBE	SUPLEMENTO SPESSORE	SHIM MELLEMLÆG	CALE D'EPAISSEUR CALCO DE AFINACAO	198S
35		75204170		1	KIT SATZ	EQUIPO CORREDO	KIT UDSTYR	KIT KIT	305C

01-26	01	p1	05/08

REGULADOR DE VELOCIDADE
REGULADOR DE VELOCIDAD

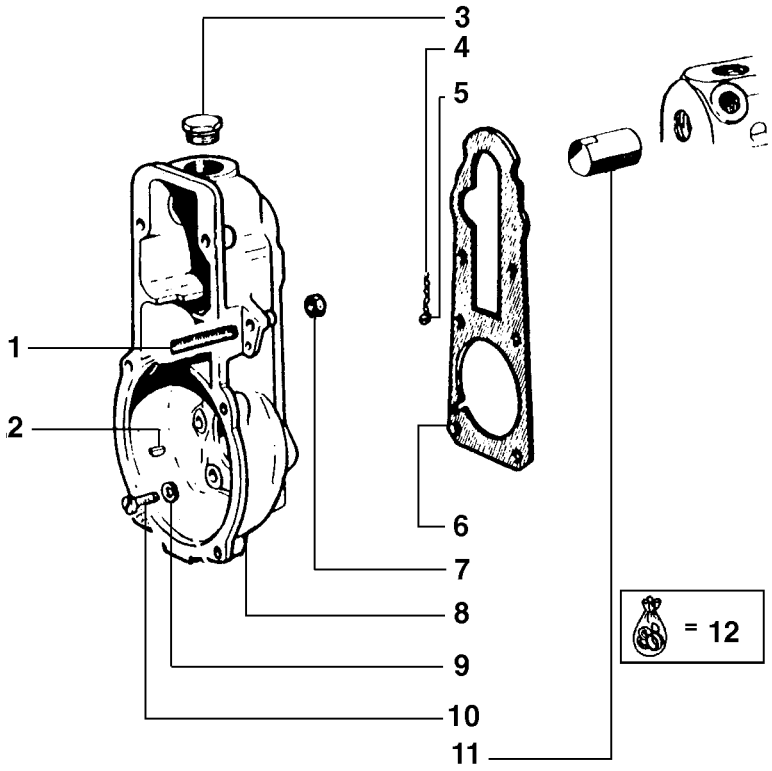

R	N	P.N.	MOD	Q	Denominação Bezeichnung	Denominacion Descrizione	Description Beskrivelse	Description Denominação	L.C.
1		75205293		1	PRISIONEIRO GEWINDEBOLZEN	PRISIONERO PRIGIONIERO	STUD STOETTEBOLT	GOUJON PERNE	210P
2		10206220		1	CHAVETA FEDERKEIL	CHAVETA LINGUETTA	KEY KILE	CLAVETTE CHAVETA	060L
3		75205252		1	BUJÃO STOPFEN	TAPÓN TAPPO	PLUG PROP	BOUCHON BUJAO	050T
4		75204166		1	ARAME DE AÇO KABEL	ALAMBRE DE ACERO FILO DI ACCIAIO	WIRE STAALTRAAD	FIL D'ACIER FIO DE ACO	061F
5		75204147		1	JUNTA DICHTUNG, FLACH	JUNTA HERMETICA GUARNIZIONE	GASKET PAKNING	JOINT JUNTA	123G
6		75204147		1	JUNTA DICHTUNG, FLACH	JUNTA HERMETICA GUARNIZIONE	GASKET PAKNING	JOINT JUNTA	123G
7		15896221		1	PORCA, M6, Cl 10 MUTTER	TUERCA DADO	NUT MOETRIK	ECROU PORCA	010D
8		75204163		1	ESTOJO GEHÄUSE	ESTUCHE ASTUCCIO	CASE HUS	CARTER-BOITE ESTOJO	101A
9		10516470		6	ARRUELA-TRAVA SICHERUNGSSCHEIBE	ARANDELA DE FRENO ROSETTA DI SICUREZZ/	WASHER, LOCK LAASESKIVE	RONDELLE FREIN ANILHA DE FIXACAO	132R
10		74060137		6	PARAFUSO SCHRAUBE	TORNILLO VITE	SCREW SKRUE	VIS PARAFUSO	040V
11		75204126		1	TAMPA DO RESERVATÓRIO ABDECKAPPE	TAPON DEL DEPOSITO TAPPO SERBATOIO	CAP TANKDAEKSEL	CHAPEAU TAMPAO DE RESERVAT	052T
12		75204170		1	KIT SATZ	EQUIPO CORREDO	KIT UDSTYR	KIT KIT	305C

01-27	01	p1	07/08

PORTA BICO INJETOR
PORTAINYECTOR

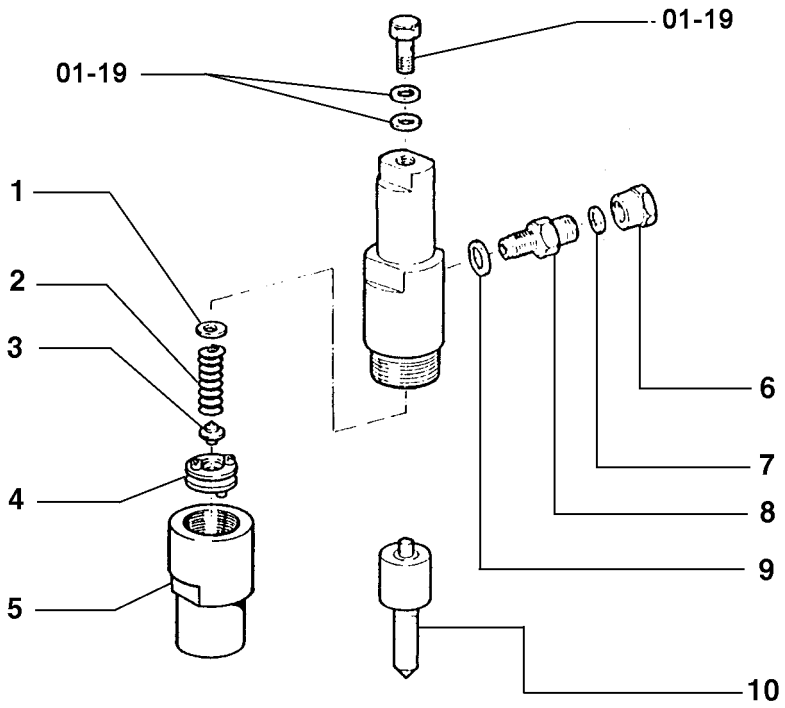

R	N	P.N.	MOD	Q	Denominação Bezeichnung	Denominacion Descrizione	Description Beskrivelse	Description Denominação	L.C.
1		75204036		AR	CALCO DE AFINACAO, 1.00mm Thk				
						SUPLEMENTO	SHIM	CALE D'EPAISSEUR	198S
					UNTERLEGSCHEIBE	SPESSORE	MELLEMLÆG	CALCO DE AFINACAO	
1		75204037		AR	CALCO DE AFINACAO, 1.05mm Thk				
						SUPLEMENTO	SHIM	CALE D'EPAISSEUR	198S
					UNTERLEGSCHEIBE	SPESSORE	MELLEMLÆG	CALCO DE AFINACAO	
1		75204038		AR	CALCO DE AFINACAO, 1.10mm Thk				
						SUPLEMENTO	SHIM	CALE D'EPAISSEUR	198S
					UNTERLEGSCHEIBE	SPESSORE	MELLEMLÆG	CALCO DE AFINACAO	
1		75204039		AR	CALCO DE AFINACAO, 1.15mm Thk				
						SUPLEMENTO	SHIM	CALE D'EPAISSEUR	198S
					UNTERLEGSCHEIBE	SPESSORE	MELLEMLÆG	CALCO DE AFINACAO	
1		75204040		AR	CALCO DE AFINACAO, 1.20mm Thk				
						SUPLEMENTO	SHIM	CALE D'EPAISSEUR	198S
					UNTERLEGSCHEIBE	SPESSORE	MELLEMLÆG	CALCO DE AFINACAO	
1		75204041		AR	CALCO DE AFINACAO, 1.25mm Thk				
						SUPLEMENTO	SHIM	CALE D'EPAISSEUR	198S
					UNTERLEGSCHEIBE	SPESSORE	MELLEMLÆG	CALCO DE AFINACAO	
1		75204042		AR	CALCO DE AFINACAO, 1.30mm Thk				
						SUPLEMENTO	SHIM	CALE D'EPAISSEUR	198S
					UNTERLEGSCHEIBE	SPESSORE	MELLEMLÆG	CALCO DE AFINACAO	
1		75204043		AR	CALCO DE AFINACAO, 1.35mm Thk				
						SUPLEMENTO	SHIM	CALE D'EPAISSEUR	198S
					UNTERLEGSCHEIBE	SPESSORE	MELLEMLÆG	CALCO DE AFINACAO	
1		75204044		AR	CALCO DE AFINACAO, 1.40mm Thk				
						SUPLEMENTO	SHIM	CALE D'EPAISSEUR	198S
					UNTERLEGSCHEIBE	SPESSORE	MELLEMLÆG	CALCO DE AFINACAO	
1		75204045		AR	CALCO DE AFINACAO, 1.45mm Thk				
						SUPLEMENTO	SHIM	CALE D'EPAISSEUR	198S
					UNTERLEGSCHEIBE	SPESSORE	MELLEMLÆG	CALCO DE AFINACAO	
1		75204046		AR	CALCO DE AFINACAO, 1.50mm Thk				
						SUPLEMENTO	SHIM	CALE D'EPAISSEUR	198S
					UNTERLEGSCHEIBE	SPESSORE	MELLEMLÆG	CALCO DE AFINACAO	
1		75204047		AR	CALCO DE AFINACAO, 1.55mm Thk				
						SUPLEMENTO	SHIM	CALE D'EPAISSEUR	198S
					UNTERLEGSCHEIBE	SPESSORE	MELLEMLÆG	CALCO DE AFINACAO	
1		75204048		AR	CALCO DE AFINACAO, 1.60mm Thk				
						SUPLEMENTO	SHIM	CALE D'EPAISSEUR	198S
					UNTERLEGSCHEIBE	SPESSORE	MELLEMLÆG	CALCO DE AFINACAO	
1		75204049		AR	CALCO DE AFINACAO, 1.65mm Thk				
						SUPLEMENTO	SHIM	CALE D'EPAISSEUR	198S
					UNTERLEGSCHEIBE	SPESSORE	MELLEMLÆG	CALCO DE AFINACAO	
1		75204050		AR	CALCO DE AFINACAO, 1.70mm Thk				
						SUPLEMENTO	SHIM	CALE D'EPAISSEUR	198S
					UNTERLEGSCHEIBE	SPESSORE	MELLEMLÆG	CALCO DE AFINACAO	
1		75204051		AR	CALCO DE AFINACAO, 1.75mm Thk				
						SUPLEMENTO	SHIM	CALE D'EPAISSEUR	198S
					UNTERLEGSCHEIBE	SPESSORE	MELLEMLÆG	CALCO DE AFINACAO	

01-27	01	p2	07/08

PORTA BICO INJETOR
PORTAINYECTOR

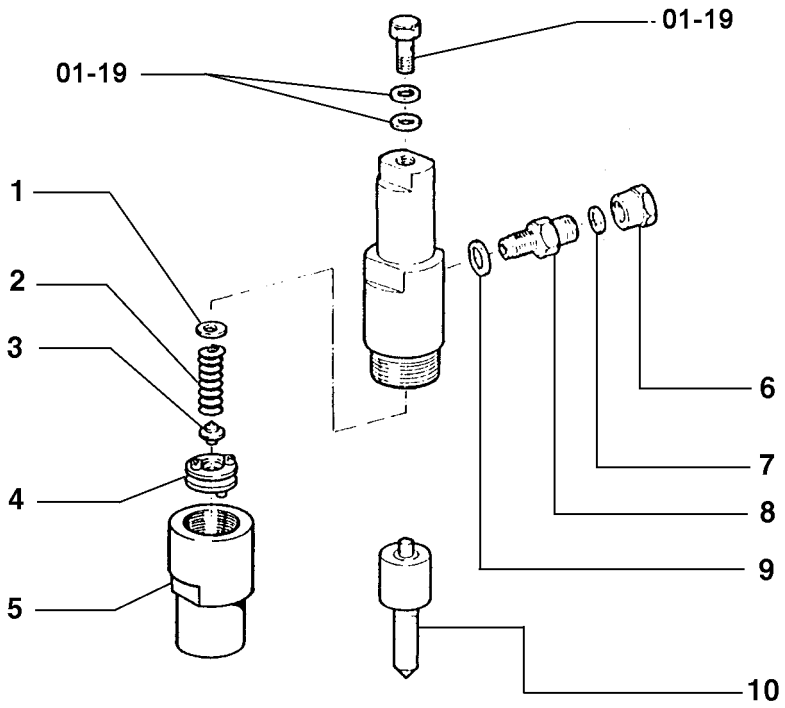

R	N	P.N.	MOD	Q	Denominação Bezeichnung	Denominacion Descrizione	Description Beskrivelse	Description Denominação	L.C.
1		75204052		AR	CALCO DE AFINACAO, 1.80mm Thk				
						SUPLEMENTO	SHIM	CALE D'EPAISSEUR	198S
					UNTERLEGSCHEIBE	SPESSORE	MELLEMLÆG	CALCO DE AFINACAO	
1		75204053		AR	CALCO DE AFINACAO, 1.85mm Thk				
						SUPLEMENTO	SHIM	CALE D'EPAISSEUR	198S
					UNTERLEGSCHEIBE	SPESSORE	MELLEMLÆG	CALCO DE AFINACAO	
1		75204054		AR	CALCO DE AFINACAO, 1.90mm Thk				
						SUPLEMENTO	SHIM	CALE D'EPAISSEUR	198S
					UNTERLEGSCHEIBE	SPESSORE	MELLEMLÆG	CALCO DE AFINACAO	
1		75204055		AR	CALCO DE AFINACAO, 1.95mm Thk				
						SUPLEMENTO	SHIM	CALE D'EPAISSEUR	198S
					UNTERLEGSCHEIBE	SPESSORE	MELLEMLÆG	CALCO DE AFINACAO	
2		75204071		1	MOLA	RESORTE	SPRING	RESSORT	100M
					FEDER	MOLLA	FJEDER	MOLA	
3		75204608		1	PINO	PERNO	PIN	AXE	080P
					BOLZEN	PERNO	STIFT	PERNO	
4		75204609		1	DISCO	DISCO	DISC	DISQUE	060D
					SCHEIBE	DISCO	NAV	DISCO	
5		75204610		1	CORPO	CUERPO	BODY	CORPS	300C
					KOERPER	CORPO	HUS	CORPO	
6		75204611		1	BUCHA	CASQUILLO	BUSHING	BAGUE	095B
					BUECHSE	BOCCOLA	BOESNING	CASQUILHO	
7		75204612		1	ARRUELA PLANA	ARANDELA	WASHER	RONDELLE	131R
					UNTERLEGSCHEIBE	ROSETTA PIANA	FLADSKIVE	ANILHA	
8		75204613		1	CONEXÃO	RACOR	CONNECTOR, HYD.	RACCORD	020R
					HYDRAULIKKUPPLUNG	RACCORDO IDRAULICO	FORSKRUNING	CONECTOR	
9		75204026		1	ARRUELA PLANA	ARANDELA	WASHER	RONDELLE	131R
					UNTERLEGSCHEIBE	ROSETTA PIANA	FLADSKIVE	ANILHA	
10		75202897		1	PULVERIZADOR	PULVERIZADOR	NOZZLE	GICLEUR	148P
					DÜSE	POLVERIZZATORE	DYSE	INJECTOR	

COLETORES DE ADMISSÃO E ESCAPE
COLECTORES DE ADMISSION Y ESCAPE

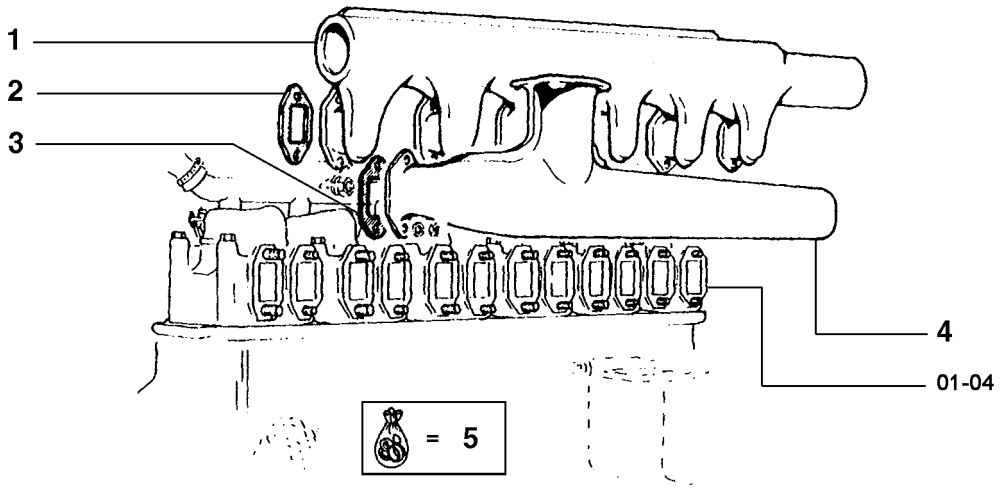

R	N	P.N.	MOD	Q	Denominação Bezeichnung	Denominacion Descrizione	Description Beskrivelse	Description Denominação	L.C.
1		{75202915}		1					
2		75202559		6	JUNTA DICHTUNG, FLACH	JUNTA HERMETICA GUARNIZIONE	GASKET PAKNING	JOINT JUNTA	123G
3		75202526		6	JUNTA DICHTUNG, FLACH	JUNTA HERMETICA GUARNIZIONE	GASKET PAKNING	JOINT JUNTA	123G
4		75202534		1	COLECTOR VERTEILER	COLECTOR COLLETTORE	MANIFOLD MANIFOLD	COLLECTEUR COLECTOR	198C
5		75202914		1	KIT SATZ	EQUIPO CORREDO	KIT UDSTYR	KIT KIT	305C

01-29	01	p1	05/08

TUBULAÇÃO DE ESCAPE
TUBERÍA DE ESCAPE

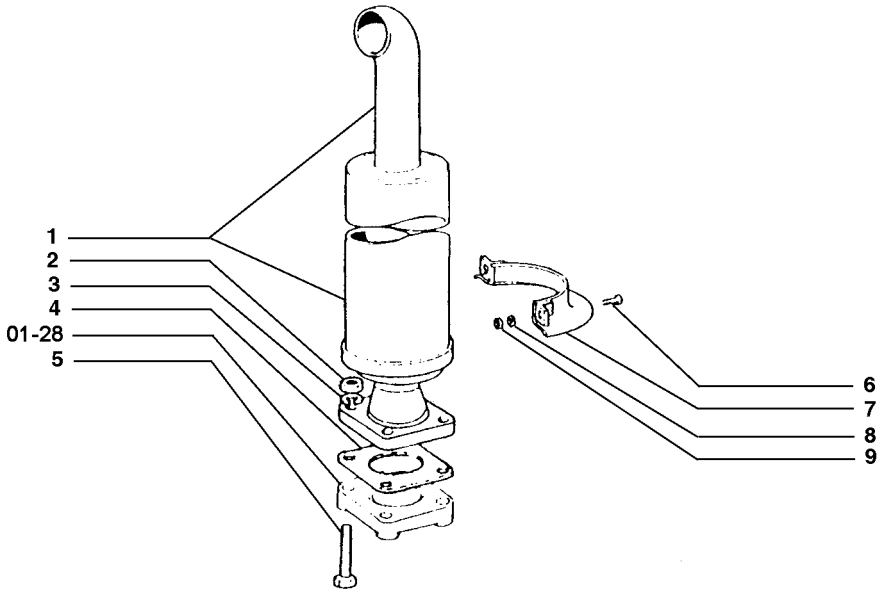

R	N	P.N.	MOD	Q	Denominação Bezeichnung	Denominacion Descrizione	Description Beskrivelse	Description Denominação	L.C.
1		4981134		1	SILENCIOSO SCHALLDÄMPFER	SILENCIADOR SILENZIATORE	MUFFLER LYDDAEMPER	SILENCIEUX SILENCIADOR	160S
2		10790140		4	PORCA MUTTER	TUERCA DADO	NUT MOETRIK	ECROU PORCA	010D
3		10516877		4	ARRUELA-TRAVA SICHERUNGSSCHEIBE	ARANDELA DE FRENO ROSETTA DI SICUREZZA	WASHER, LOCK LAASESKIVE	RONDELLE FREIN ANILHA DE FIXACAO	132R
4		539120		1	JUNTA DICHTUNG, FLACH	JUNTA HERMETICA GUARNIZIONE	GASKET PAKNING	JOINT JUNTA	123G
5		11343821		4	PARAFUSO, Hex, M10 x 1.25 x 50, 8.8 SCHRAUBE	TORNILLO BULLONE	BOLT SKRUE	BOULON PARAFUSO	140B
6		16043621		2	PARAFUSO, Hex, M8 x 25, 8.8 SCHRAUBE	TORNILLO BULLONE	BOLT SKRUE	BOULON PARAFUSO	140B
7		4981135		2	COLAR SCHLAUCHKLEMME	COLLAR COLLARE	CLIP, HOSE KRAVE	COLLIER COLAR	180C
8		10516677		2	ARRUELA-TRAVA SICHERUNGSSCHEIBE	ARANDELA DE FRENO ROSETTA DI SICUREZZA	WASHER, LOCK LAASESKIVE	RONDELLE FREIN ANILHA DE FIXACAO	132R
9		16100811		2	PORCA, M8, Cl 8 MUTTER	TUERCA DADO	NUT MOETRIK	ECROU PORCA	010D

01-30	01	p1	05/08

SISTEMA DE LUBRIFICAÇÃO
ENGRASE DEL MOTOR

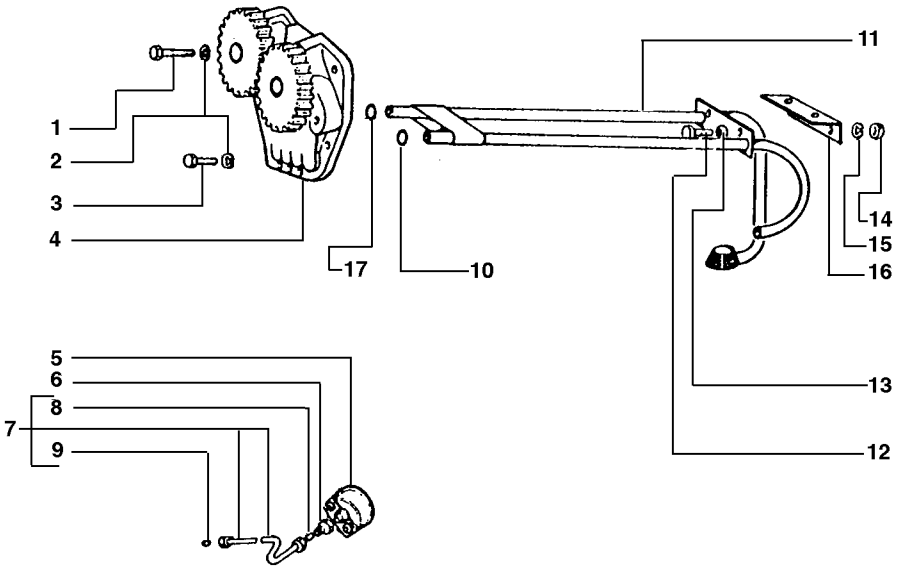

R	N	P.N.	MOD	Q	Denominação Bezeichnung	Denominacion Descrizione	Description Beskrivelse	Description Denominação	L.C.
1		75205213		1	PARAFUSO SCHRAUBE	TORNILLO VITE	SCREW SKRUE	VIS PARAFUSO	040V
2		75205200		3	ARRUELA-TRAVA SICHERUNGSSCHEIBE	ARANDELA DE FRENO ROSETTA DI SICUREZZA	WASHER, LOCK LAASESKIVE	RONDELLE FREIN ANILHA DE FIXACAO	132R
3		16043621		2	PARAFUSO, Hex, M8 x 25, 8.8 SCHRAUBE	TORNILLO BULLONE	BOLT SKRUE	BOULON PARAFUSO	140B
4		75202648		1	BOMBA HIDRÁULICA HYRAULIKPUMPE	BOMBA HIDRÁULICA POMPA IDRAULICA	PUMP, HYDRAULIC HYDRAULIKPUMPE	POMPE HYDRAULIQUE BOMBA HIDRÁULICA	155P
5		75214513		1	INSTRUMENT, MEASURING MESSGERÄT	METRO STRUMENTO DI MISURA	INSTRUMENT, MEASURI MAALEINSTRUMENT	INSTRUMENT DE MESUI INSTRUMENTO MEDIDA	322S
6		557103		1	CONEXÃO HYDRAULIKKUPPLUNG	RACOR RACCORDO IDRAULICO	CONNECTOR, HYD. FORSKRUNING	RACCORD CONECTOR	020R
7		8320105		1	TUBO ROHR	TUBO TUBETTO	TUBE RØR	TUBE TUBO	195T
8		10165240		1	ANEL "O" O-RING	JUNTA HERMETICA ANELLO TOROIDALE	O-RING O-RING	JOINT THORIQUE O-RING	055A
9		10165340		1	JUNTA CÔNICA KONISCHE QUETSCHHÜ	EMPALME CONICO OGIVA DI TENUTA	FERRULE, CONE TYPE SAMLER, KONISK TYPE	CONE D'ETANCHEITE PONTA CONICA	014O
10		14463282		1	JUNTA DICHTUNG, FLACH	JUNTA HERMETICA GUARNIZIONE	GASKET PAKNING	JOINT JUNTA	123G
11		75202543		1	TUBO ROHR	TUBO TUBETTO	TUBE RØR	TUBE TUBO	195T
12		16043221		2	PARAFUSO, Hex, M8 x 16, 8.8 SCHRAUBE	TORNILLO VITE	SCREW SKRUE	VIS PARAFUSO	040V
13		75205159		2	ARRUELA PLANA UNTERLEGSCHEIBE	ARANDELA ROSETTA PIANA	WASHER FLADSKIVE	RONDELLE ANILHA	131R
14		75205184		2	PORCA MUTTER	TUERCA DADO	NUT MOETRIK	ECROU PORCA	010D
15		10516670		2	ARRUELA-TRAVA SICHERUNGSSCHEIBE	ARANDELA DE FRENO ROSETTA DI SICUREZZA	WASHER, LOCK LAASESKIVE	RONDELLE FREIN ANILHA DE FIXACAO	132R
16		75202717		1	PLACA BLECH, PLATTE	PLACA PIASTRA	PLATE PLADE	PLAQUE CHAPA	105P
17		75205154		1	JUNTA DICHTUNG, FLACH	JUNTA HERMETICA GUARNIZIONE	GASKET PAKNING	JOINT JUNTA	123G

01-31	01	p1	05/08

FILTRO DE ÓLEO
FILTRO DE ACEITE

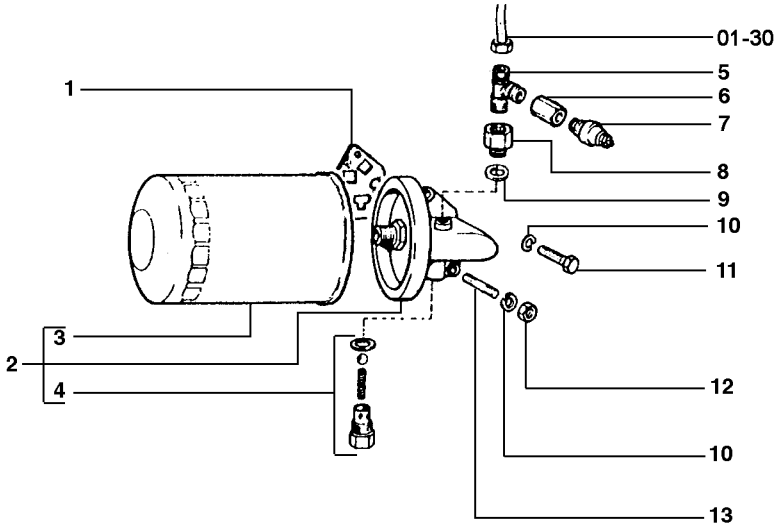

R	N	P.N.	MOD	Q	Denominação Bezeichnung	Denominacion Descrizione	Description Beskrivelse	Description Denominação	L.C.
1		75202712		1	JUNTA DICHTUNG, FLACH	JUNTA HERMETICA GUARNIZIONE	GASKET PAKNING	JOINT JUNTA	123G
2		75202609		1	FILTRO, Fuel FILTER	FILTRO FILTRO	FILTER FILTER	FILTRE FILTRO	065F
3		71101950		1	ELEMENTO FILTRANTE FILTERELEMENT	ELEMENTO DE FILTRAD ELEMENTO DEL FILTRO	FILTER, ELEMENT FILTERELEMENT	ELÉMENT FILTRANT ELEMENTO DE FILTRO	020E
4		75202720		1	VALVULA VENTIL	VALVULA VALVOLA	VALVE VENTIL	SOUPAPE VALVULA	9620
5		75210128		1	CONEXAO FITTING	CONEXION RACCORDO	FITTING FITTING	RACCORD CONEXAO	3300
6		75210127		1	HORÍMETRO BETRIEBSSTUNDENZÄH	CUENTAHORAS CONTAORE	HOURMETER TIMETÆLLER	HORAMETRE CONTA-HORAS	248C
7		{75210125}		1	Sensor				
8		75210124		1	CONEXAO FITTING	CONEXION RACCORDO	FITTING FITTING	RACCORD CONEXAO	3300
9		10296485		1	JUNTA DICHTUNG, FLACH	JUNTA HERMETICA GUARNIZIONE	GASKET PAKNING	JOINT JUNTA	123G
10		10516870		3	ARRUELA-TRAVA SICHERUNGSSCHEIBE	ARANDELA DE FRENO ROSETTA DI SICUREZZ/	WASHER, LOCK LAASESKIVE	RONDELLE FREIN ANILHA DE FIXACAO	132R
11		75205218		1	PARAFUSO SCHRAUBE	TORNILLO VITE	SCREW SKRUE	VIS PARAFUSO	040V
12		11701711		2	PORCA, M10, Cl 8 MUTTER	TUERCA DADO	NUT MOETRIK	ECROU PORCA	010D
13		75205192		2	PRISIONEIRO GEWINDEBOLZEN	PRISIONERO PRIGIONIERO	STUD STOETTEBOLT	GOUJON PERNE	210P

01-32	01	p1	05/08

RADIADOR
RADIADOR

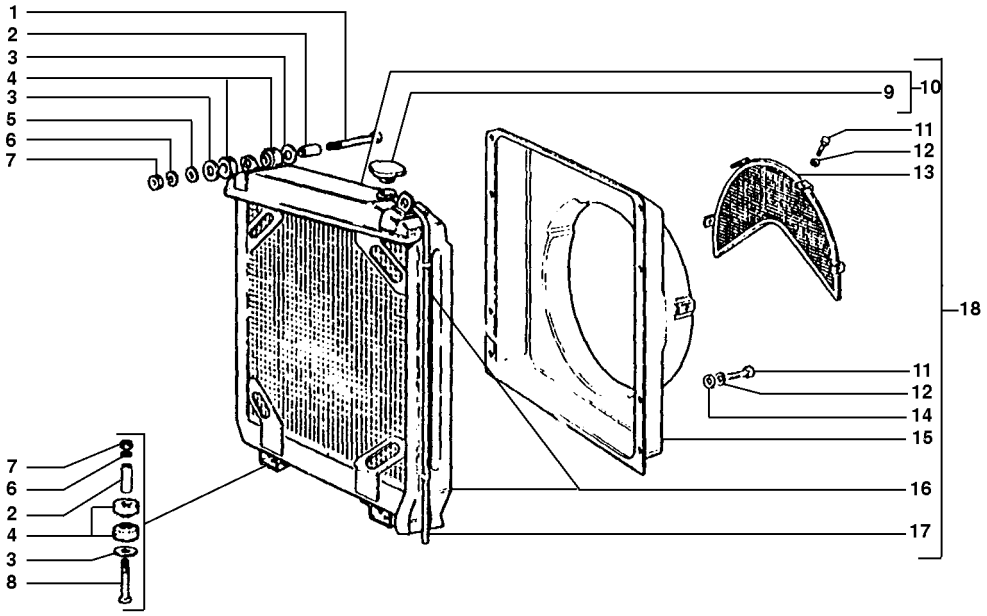

R	N	P.N.	MOD	Q	Denominação Bezeichnung	Denominacion Descrizione	Description Beskrivelse	Description Denominação	L.C.
1		15541221		2	PARAFUSO, Hex, M12 x 1.25 x 70, 8.8				
						TORNILLO	BOLT	BOULON	140B
					SCHRAUBE	BULLONE	SKRUE	PARAFUSO	
2		75223894		4	ESPAÇADOR	SEPARADOR	SPACER	ENTRETOISE	075D
					DISTANZSTÜCK	DISTANZIALE	AFSTANDSSTYKKE	ESPACADOR	
3		75223893		6	ARRUELA PLANA	ARANDELA	WASHER	RONDELLE	131R
					UNTERLEGSCHEIBE	ROSETTA PIANA	FLADSKIVE	ANILHA	
4		741569		8	CUNHA ELÁSTICA	PLOT DE SUSPENSIÓN	INSULATOR BLOCK	PLOT SUSPENSION	061T
					ISOLIERKLOTZ	TASSELLO ELASTICO	ISOLATORBLOK	PLOT DE SUSPENSIÓN	
5		12646901		2	ARRUELA PLANA	ARANDELA	WASHER	RONDELLE	131R
					UNTERLEGSCHEIBE	ROSETTA PIANA	FLADSKIVE	ANILHA	
6		10517071		4	ARRUELA-TRAVA, M12	ARANDELA DE FRENO	WASHER, LOCK	RONDELLE FREIN	132R
					SICHERUNGSSCHEIBE	ROSETTA DI SICUREZZA	LAASESKIVE	ANILHA DE FIXACAO	
7		16101511		4	PORCA, M12 x 1.25, Cl 8	TUERCA	NUT	ECROU	010D
					MUTTER	DADO	MOETRIK	PORCA	
8		15541121		2	PARAFUSO, Hex, M12 x 1.25 x 60, 8.8				
						TORNILLO	BOLT	BOULON	140B
					SCHRAUBE	BULLONE	SKRUE	PARAFUSO	
9		4959324		1	BUJÃO DE ENCHIMENTO	TAPON DE LLENADO	CAP, INTRODUCTION	BOUCHON DE REMPLIS	054T
					EINLASSKAPPE	TAPPO DI INTRODUZION	PAAFYLDNINGSPROP	BUJAO DE ENCHIMENTO	
10		75212819		1	RADIADOR ARREFECIMENTO				
						RADIADOR	RADIATOR	RADIATEUR	025R
					KÜHLER	RADIATORE	KØLER	ARREFECEDOR	
11		10902121		14	PARAFUSO, Hex, M6 x 14, 8.8, Full Thd				
						TORNILLO	BOLT	BOULON	140B
					SCHRAUBE	BULLONE	SKRUE	PARAFUSO	
12		10516470		14	ARRUELA-TRAVA	ARANDELA DE FRENO	WASHER, LOCK	RONDELLE FREIN	132R
					SICHERUNGSSCHEIBE	ROSETTA DI SICUREZZA	LAASESKIVE	ANILHA DE FIXACAO	
13		4968543		1	GRELHA	CALANDRIA	GRILLE	CALANDRE	101G
					GRILL	MASCHERINA	GITTER	GRELHA	
14		12643701		10	ARRUELA PLANA, M6 x 18 x 1.5				
						ARANDELA	WASHER	RONDELLE	131R
					UNTERLEGSCHEIBE	ROSETTA PIANA	FLADSKIVE	ANILHA	
15		{75212820}		1					
16		565970		2	ESTRIBO DE FIXAÇÃO	PLACA DE SUJECION	COLLAR, RETAINER	BRIDE-FIXATION/ COLLI	230S
					HALTERBÜGEL	STAFFETTA FISSAGGIO	SPÆNDRING	COLAR RETENTOR	
17		8320068		1	TUBO	TUBO	TUBE	TUBE	195T
					ROHR	TUBETTO	RØR	TUBO	
18		{75212818}		1					

01-33	01	p1	09/08

BOMBA DE ÁGUA E TUBULAÇÕES
BOMBA DE AGUA Y TUBERÍAS

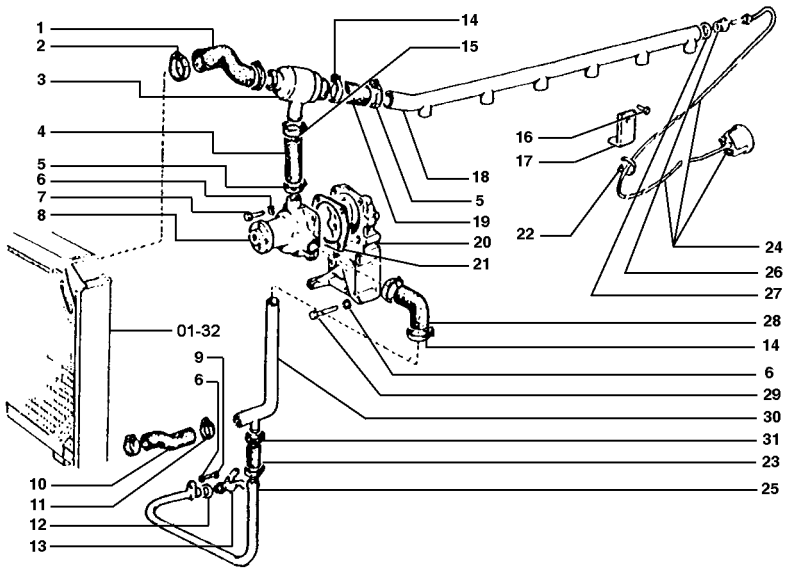

R	N	P.N.	MOD	Q	Denominação Bezeichnung	Denominacion Descrizione	Description Beskrivelse	Description Denominação	L.C.
1		87470530		1	TUBO FLEXÍVEL BIEGSAMER SCHLAUCH	MANGA FLEXIBLE TUBO FLESSIBILE	HOSE, FLEXIBLE FLEKSIBEL SLANGE	TUYAU FLEXIBLE TUBO FLEXIVEL	192T
2		12174090		4	COLAR SCHLAUCHKLEMME	COLLAR COLLARE	CLIP, HOSE KRAVE	COLLIER COLAR	180C
3		75202734		1	TERMOSTATO THERMOSTAT	TERMOSTATO TERMOSTATO	THERMOSTAT TERMOSTAT	THERMOSTAT TERMOSTATO	096T
4		75202724		1	MANGUEIRA SCHLAUCH	MANGA MANICOTTO FLESSIBILE	HOSE SLANGE	FLEXIBLE TUBO FLEXIVEL	030M
5		75205182		2	PRENDEDOR KLEMME	BORNE MORSETTO	CLAMP SPÆNDEBÅND	BRIDE BORNE	120M
6		10516670		8	ARRUELA-TRAVA SICHERUNGSSCHEIBE	ARANDELA DE FRENO ROSETTA DI SICUREZZA	WASHER, LOCK LAASESKIVE	RONDELLE FREIN ANILHA DE FIXACAO	132R
7		75205213		4	PARAFUSO SCHRAUBE	TORNILLO VITE	SCREW SKRUE	VIS PARAFUSO	040V
8		75285250		1	BOMBA HIDRÁULICA HYRAULIKPUMPE	BOMBA HIDRÁULICA POMPA IDRAULICA	PUMP, HYDRAULIC HYDRAULIKPUMPE	POMPE HYDRAULIQUE BOMBA HIDRÁULICA	155P
9		16043421		1	PARAFUSO, Hex, M8 x 20, 8.8 SCHRAUBE	TORNILLO VITE	SCREW SKRUE	VIS PARAFUSO	040V
10		4972590		1	MANGUEIRA SCHLAUCH	MANGA MANICOTTO FLESSIBILE	HOSE SLANGE	FLEXIBLE TUBO FLEXIVEL	030M
11		12174090		2	COLAR SCHLAUCHKLEMME	COLLAR COLLARE	CLIP, HOSE KRAVE	COLLIER COLAR	180C
12		10281385		1	JUNTA DICHTUNG, FLACH	JUNTA HERMETICA GUARNIZIONE	GASKET PAKNING	JOINT JUNTA	123G
13		75200858		1	TORNEIRA HAHN	LLAVE DE PASO RUBINETTO	COCK HANE	ROBINET TORNEIRA	P148
14		75205183		3	PRENDEDOR KLEMME	BORNE MORSETTO	CLAMP SPÆNDEBÅND	BRIDE BORNE	120M
15		75205181		1	PRENDEDOR KLEMME	BORNE MORSETTO	CLAMP SPÆNDEBÅND	BRIDE BORNE	120M
16		75205361		1	PARAFUSO SCHRAUBE	TORNILLO VITE	SCREW SKRUE	VIS PARAFUSO	040V
17		75202926		1	SUPORTE HALTERUNG, LAGERBO	SOPORTE SUPPORTO	SUPPORT BESLAG	SUPPORT SUPORTE	300S
18		75202537		1	TUBO ROHR	TUBO TUBETTO	TUBE RØR	TUBE TUBO	195T
19		75202527		1	MANGUEIRA SCHLAUCH	MANGA MANICOTTO FLESSIBILE	HOSE SLANGE	FLEXIBLE TUBO FLEXIVEL	030M
20		75202710		1	SUPORTE HALTERUNG, LAGERBO	SOPORTE SUPPORTO	SUPPORT BESLAG	SUPPORT SUPORTE	300S
21		75202614		1	JUNTA DICHTUNG, FLACH	JUNTA HERMETICA GUARNIZIONE	GASKET PAKNING	JOINT JUNTA	123G
22		10006309		1	TIRA GURT	BANDA BANDELLA	STRAP STROP	SANGLE BANDA	532B
23		R54967		1	MANGUEIRA SCHLAUCH	MANGA MANICOTTO FLESSIBILE	HOSE SLANGE	FLEXIBLE TUBO FLEXIVEL	030M
24		75214410		1	TERMÔMETRO THERMOMETER	TERMÓMETRO TERMOMETRO	THERMOMETER TERMOMETER	THERMOMETRE TERMOMETRO	095T

01-33	01	p2	09/08

BOMBA DE ÁGUA E TUBULAÇÕES
BOMBA DE AGUA Y TUBERÍAS

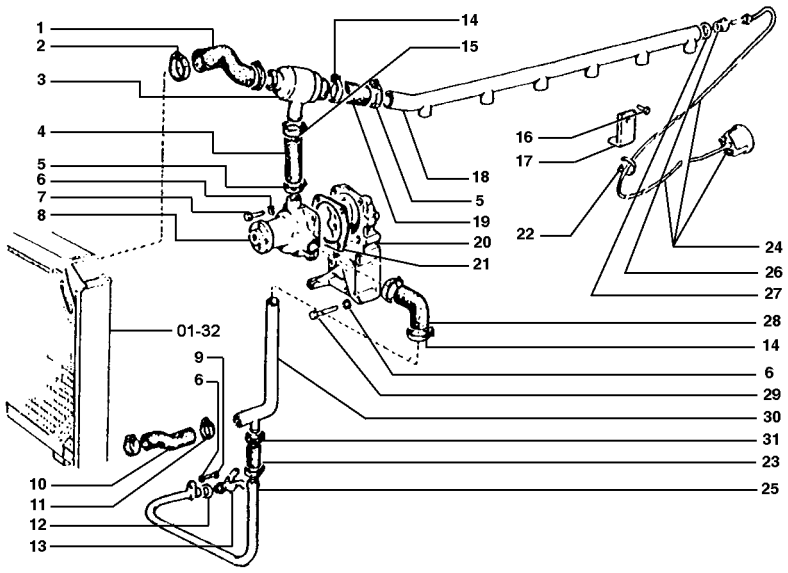

R	N	P.N.	MOD	Q	Denominação Bezeichnung	Denominacion Descrizione	Description Beskrivelse	Description Denominação	L.C.
25		**75242618**		1	TUBO RÍGIDO LEITUNG	TUBO RIGIDO TUBO RIGIDO	TUBE, RIGID ROER	TUYAU RIGIDE TUBO RIGIDO	193T
26		**8822862**		1	BANJO RINGSCHLAUCHNIPPEL	BOQUILLA BOCCHETTONE	BOLT, BANJO BANJOBOLT	VIS-RACCORD PARAFUSO RACCORD	090B
27		**{10285585}**		1					
28		**75202611**		1	MANGUEIRA SCHLAUCH	MANGA MANICOTTO FLESSIBILE	HOSE SLANGE	FLEXIBLE TUBO FLEXIVEL	030M
29		**75202593**		2	PARAFUSO SCHRAUBE	TORNILLO VITE	SCREW SKRUE	VIS PARAFUSO	040V
30		**75202533**		1	TUBO ROHR	TUBO TUBETTO	TUBE RØR	TUBE TUBO	195T
31		**12173790**		2	COLAR SCHLAUCHKLEMME	COLLAR COLLARE	CLIP, HOSE KRAVE	COLLIER COLAR	180C

01-33	02	p1	09/08

BOMBA DE ÁGUA E TUBULAÇÕES
BOMBA DE AGUA Y TUBERÍAS

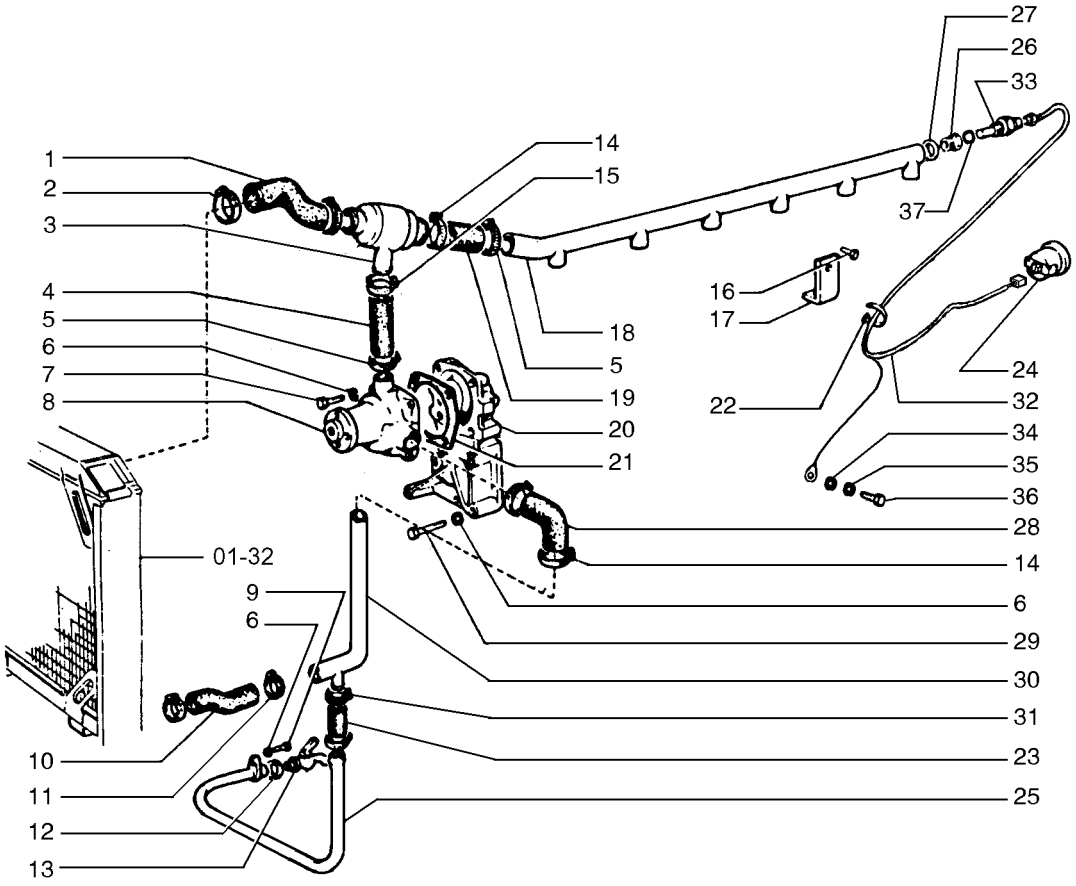

R	N	P.N.	MOD	Q	Denominação Bezeichnung	Denominacion Descrizione	Description Beskrivelse	Description Denominação	L.C.
1		87470530		1	TUBO FLEXÍVEL BIEGSAMER SCHLAUCH	MANGA FLEXIBLE TUBO FLESSIBILE	HOSE, FLEXIBLE FLEKSIBEL SLANGE	TUYAU FLEXIBLE TUBO FLEXIVEL	192T
2		12174090		4	COLAR SCHLAUCHKLEMME	COLLAR COLLARE	CLIP, HOSE KRAVE	COLLIER COLAR	180C
3		75202734		1	TERMOSTATO THERMOSTAT	TERMOSTATO TERMOSTATO	THERMOSTAT TERMOSTAT	THERMOSTAT TERMOSTATO	096T
4		75202724		1	MANGUEIRA SCHLAUCH	MANGA MANICOTTO FLESSIBILE	HOSE SLANGE	FLEXIBLE TUBO FLEXIVEL	030M
5		75205182		2	PRENDEDOR KLEMME	BORNE MORSETTO	CLAMP SPÆNDEBÅND	BRIDE BORNE	120M
6		10516670		8	ARRUELA-TRAVA SICHERUNGSSCHEIBE	ARANDELA DE FRENO ROSETTA DI SICUREZZA	WASHER, LOCK LAASESKIVE	RONDELLE FREIN ANILHA DE FIXACAO	132R
7		75205213		4	PARAFUSO SCHRAUBE	TORNILLO VITE	SCREW SKRUE	VIS PARAFUSO	040V
8		75285250		1	BOMBA HIDRÁULICA HYRAULIKPUMPE	BOMBA HIDRÁULICA POMPA IDRAULICA	PUMP, HYDRAULIC HYDRAULIKPUMPE	POMPE HYDRAULIQUE BOMBA HIDRÁULICA	155P
9		16043421		1	PARAFUSO, Hex, M8 x 20, 8.8 SCHRAUBE	TORNILLO VITE	SCREW SKRUE	VIS PARAFUSO	040V
10		4972590		1	MANGUEIRA SCHLAUCH	MANGA MANICOTTO FLESSIBILE	HOSE SLANGE	FLEXIBLE TUBO FLEXIVEL	030M
11		12174090		2	COLAR SCHLAUCHKLEMME	COLLAR COLLARE	CLIP, HOSE KRAVE	COLLIER COLAR	180C
12		10281385		1	JUNTA DICHTUNG, FLACH	JUNTA HERMETICA GUARNIZIONE	GASKET PAKNING	JOINT JUNTA	123G
13		75200858		1	TORNEIRA HAHN	LLAVE DE PASO RUBINETTO	COCK HANE	ROBINET TORNEIRA	P148
14		75205183		3	PRENDEDOR KLEMME	BORNE MORSETTO	CLAMP SPÆNDEBÅND	BRIDE BORNE	120M
15		75205181		1	PRENDEDOR KLEMME	BORNE MORSETTO	CLAMP SPÆNDEBÅND	BRIDE BORNE	120M
16		75205361		1	PARAFUSO SCHRAUBE	TORNILLO VITE	SCREW SKRUE	VIS PARAFUSO	040V
17		75202926		1	SUPORTE HALTERUNG, LAGERBO	SOPORTE SUPPORTO	SUPPORT BESLAG	SUPPORT SUPORTE	300S
18		75202537		1	TUBO ROHR	TUBO TUBETTO	TUBE RØR	TUBE TUBO	195T
19		75202527		1	MANGUEIRA SCHLAUCH	MANGA MANICOTTO FLESSIBILE	HOSE SLANGE	FLEXIBLE TUBO FLEXIVEL	030M
20		75202710		1	SUPORTE HALTERUNG, LAGERBO	SOPORTE SUPPORTO	SUPPORT BESLAG	SUPPORT SUPORTE	300S
21		75202614		1	JUNTA DICHTUNG, FLACH	JUNTA HERMETICA GUARNIZIONE	GASKET PAKNING	JOINT JUNTA	123G
22		10006309		1	TIRA GURT	BANDA BANDELLA	STRAP STROP	SANGLE BANDA	532B
23		R54967		1	MANGUEIRA SCHLAUCH	MANGA MANICOTTO FLESSIBILE	HOSE SLANGE	FLEXIBLE TUBO FLEXIVEL	030M
24		75236105		1	TERMÔMETRO THERMOMETER	TERMÓMETRO TERMOMETRO	THERMOMETER TERMOMETER	THERMOMETRE TERMOMETRO	095T

A partir do chassi N7AC00135

7D

01-33	02	p2	09/08

BOMBA DE ÁGUA E TUBULAÇÕES
BOMBA DE AGUA Y TUBERÍAS

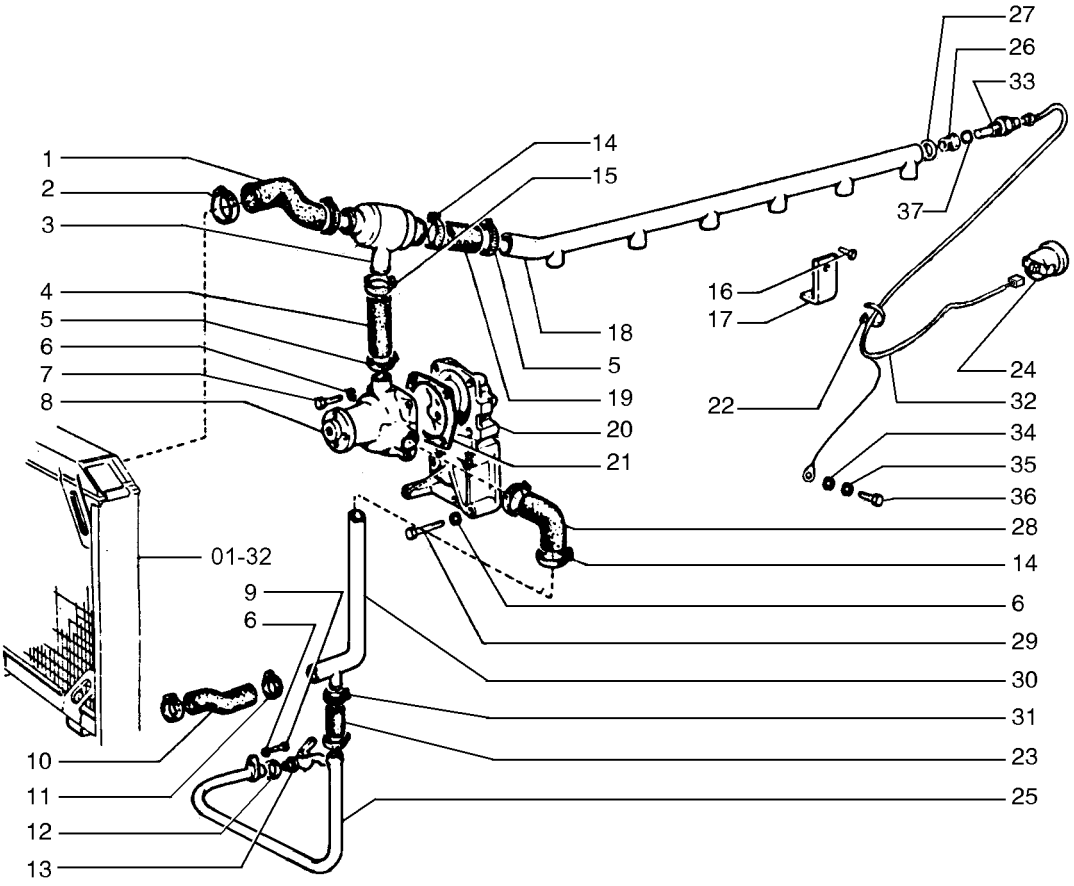

R	N	P.N.	MOD	Q	Denominação Bezeichnung	Denominacion Descrizione	Description Beskrivelse	Description Denominação	L.C.
25		**75242618**		1	TUBO RÍGIDO LEITUNG	TUBO RIGIDO TUBO RIGIDO	TUBE, RIGID ROER	TUYAU RIGIDE TUBO RIGIDO	193T
26		**8822862**		1	BANJO RINGSCHLAUCHNIPPEL	BOQUILLA BOCCHETTONE	BOLT, BANJO BANJOBOLT	VIS-RACCORD PARAFUSO RACCORD	090B
27		**{10285585}**		1					
28		**75202611**		1	MANGUEIRA SCHLAUCH	MANGA MANICOTTO FLESSIBILE	HOSE SLANGE	FLEXIBLE TUBO FLEXIVEL	030M
29		**75202593**		2	PARAFUSO SCHRAUBE	TORNILLO VITE	SCREW SKRUE	VIS PARAFUSO	040V
30		**75202533**		1	TUBO ROHR	TUBO TUBETTO	TUBE RØR	TUBE TUBO	195T
31		**12173790**		2	COLAR SCHLAUCHKLEMME	COLLAR COLLARE	CLIP, HOSE KRAVE	COLLIER COLAR	180C
32		**87719752**		1	CHICOTE KABELBAUM	HAZ CABLAGGIO	HARNESS HARNESS	FAISCEAU CHICOTE	4160
33		**75236111**		1	SENSOR SENSOR	SENSOR SENSORE	SENSOR FØLER	CAPTEUR SENSOR	608S
34		**75252602**		1	ARRUELA PLANA UNTERLEGSCHEIBE	ARANDELA ROSETTA PIANA	WASHER FLADSKIVE	RONDELLE ANILHA	131R
35		**{70925811}**		1					
36		**15970531**		1	PARAFUSO, Hex, M10 x 1.25 x 20, 10.9, Full Thd SCHRAUBE	TORNILLO BULLONE	BOLT SKRUE	BOULON PARAFUSO	140B
37		**10257060**		1	ARRUELA DE VEDAÇÃO, M16.3 x 22 x 1.5 DICHTSCHEIBE	JUNTA HERMETICA ROSETTA DI TENUTA	WASHER, SEALING TAETNINGSSKIVE	RONDELLE D'ETANCHEI JUNTA HERMETICA	133R

A partir do chassi N7AC00135

7D

BOMBA DE ÁGUA
BOMBA DE AGUA

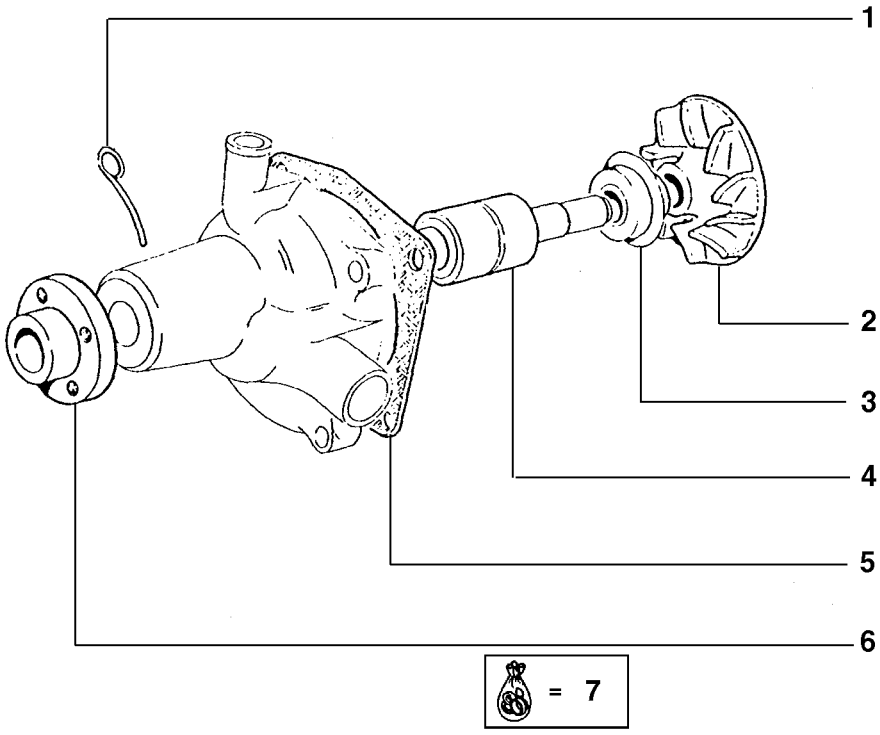

R	N	P.N.	MOD	Q	Denominação Bezeichnung	Denominacion Descrizione	Description Beskrivelse	Description Denominação	L.C.
1		75202616		1	PINO BOLZEN	PERNO PERNO	PIN STIFT	AXE PERNO	080P
2		75202613		1	IMPULSOR LAUFRAD	IMPULSOR GIRANTE	IMPELLER PUMPEVINGE	COURONNE MOBILE IMPULSOR	060G
3		75202608		1	ESPAÇADOR DISTANZSTÜCK	SEPARADOR DISTANZIALE	SPACER AFSTANDSSTYKKE	ENTRETOISE ESPACADOR	075D
4		75202602		1	EIXO WELLE	EJE ALBERO	SHAFT AKSEL	ARBRE VEIO	016A
5		75202614		1	JUNTA DICHTUNG, FLACH	JUNTA HERMETICA GUARNIZIONE	GASKET PAKNING	JOINT JUNTA	123G
6		75202631		1	CUBO NABE	CUBO MOZZO	HUB NAV	MOYEU CUBO	135M
7		75202619		1	KIT SATZ	EQUIPO CORREDO	KIT UDSTYR	KIT KIT	305C

01-35	01	p1	05/08

VENTILADOR
VENTILADOR Y SU MANDO

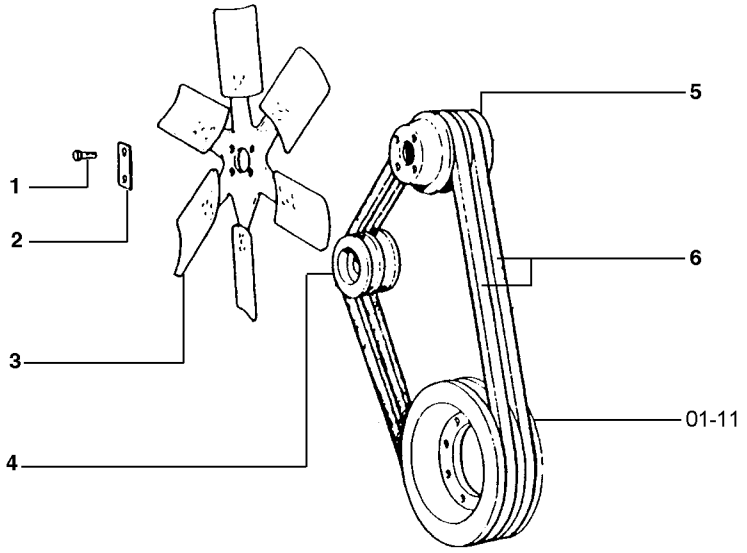

R	N	P.N.	MOD	Q	Denominação Bezeichnung	Denominacion Descrizione	Description Beskrivelse	Description Denominação	L.C.
1		16043621		4	PARAFUSO, Hex, M8 x 25, 8.8				
						TORNILLO	BOLT	BOULON	140B
					SCHRAUBE	BULLONE	SKRUE	PARAFUSO	
2		75202600		2	PLACA	PLACA	PLATE	PLAQUE	105P
					BLECH, PLATTE	PIASTRA	PLADE	CHAPA	
3		75202927		1	VENTILADOR	VENTILADOR	FAN	VENTILATEUR	030V
					LÜFTER	VENTILATORE	VENTILATOR	VENTOINHA	
4		75222283		1	POLIA	POLEA	PULLEY	POULIE	230P
					RILLENSCHEIBE	PULEGGIA	REMSKIVE	POLIE	
5		75202709		1	POLIA	POLEA	PULLEY	POULIE	230P
					RILLENSCHEIBE	PULEGGIA	REMSKIVE	POLIE	
6		75202603		1	CORREIAS	CORREA	BELT	COURROIE	174C
					RIEMEN	CINGHIA	REM	CORREIA	
6		75206223		1	CORREIA DE TRANSMISSÃO				
						CORREA DE TRANSMIS	BELT, TRANSMISSION	COURROIE DE TRANSM	173C
					ANTRIEBS RIEMEN	CINGHIA DI TRASMISSIC	DRIVREM	CORREIA DE TRANSMIS	

SECTION INDEX
Transmission-Brakes

02-01	01	COMANDO DA EMBREAGEM
02-02	01	SISTEMA DE LUBRIFICAÇÃO DA EMBREAGEM
02-03	01	EMBREAGEM
02-04	01	EMBREAGEM
02-05	01	CÂMBIO DE VELOCIDADES CARCAÇA E TAMPAS
02-06	01	CÂMBIO DE VELOCIDADES CARCAÇA E TAMPAS
02-07	01	INVERSOR DO CÂMBIO CAIXA E TAMPAS
02-08	01	ENGRENAGENS DO CÂMBIO
02-09	01	ENGRENAGEM DO CÂMBIO
02-10	01	ENGRENAGENS DO INVERSOR
02-11	01	COMANDO EXTERNO CÂMBIO DE VELOCIDADE
02-12	01	COMANDO INTERNO DO CÂMBIO DE VELOCIDADE
02-13	01	COMANDO INVERSOR CÂMBIO
02-14	01	EIXO DE TRANSMISSÃO
02-15	01	ENGRENAGENS DE REDUÇÃO
02-16	01	CAIXA DOS REDUTORES LATERAIS POSTERIORES
02-17	01	ENGRENAGENS DOS REDUTORES LATERAIS POSTERIORES

02-01	01	p1	09/08

COMANDO DA EMBREAGEM
SISTEMA DE EMBRAGUE

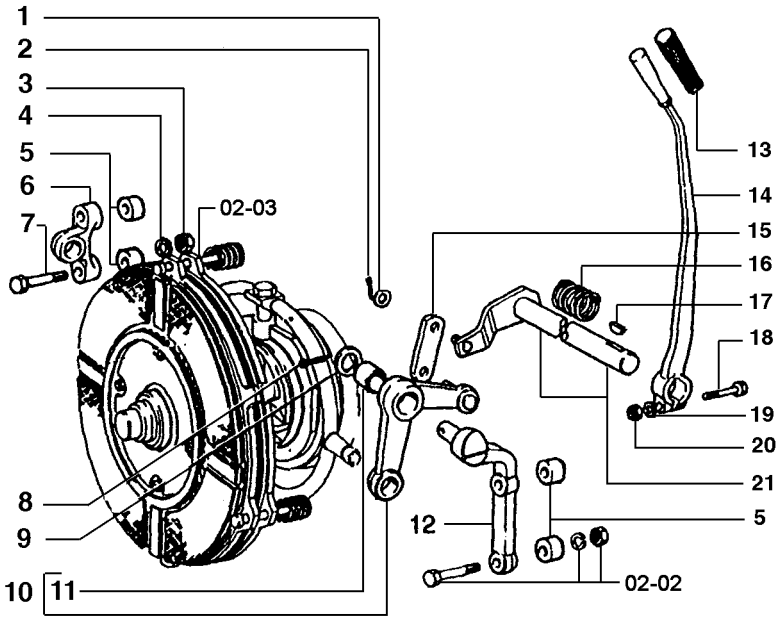

R	N	P.N.	MOD	Q	Denominação Bezeichnung	Denominacion Descrizione	Description Beskrivelse	Description Denominação	L.C.
1		10520201		2	ARRUELA PLANA, M16 x 28 x 3				
						ARANDELA	WASHER	RONDELLE	131R
					UNTERLEGSCHEIBE	ROSETTA PIANA	FLADSKIVE	ANILHA	
2		10797001		2	GRAMPO, M4 x 25	PASADOR ABIERTO	PIN, SPLIT (COTTER)	GOUPILLE	270C
					SPLINT	COPPIGLIA	SPLITBOLT	TROCO DE ABRIR	
3		12164011		2	PORCA, M14 x 1.5, Cl 8	TUERCA	NUT	ECROU	010D
					MUTTER	DADO	MOETRIK	PORCA	
4		10517171		2	ARRUELA-TRAVA	ARANDELA DE FRENO	WASHER, LOCK	RONDELLE FREIN	132R
					SICHERUNGSSCHEIBE	ROSETTA DI SICUREZZA	LAASESKIVE	ANILHA DE FIXACAO	
5		8321723		4	ESPAÇADOR	SEPARADOR	SPACER	ENTRETOISE	075D
					DISTANZSTÜCK	DISTANZIALE	AFSTANDSSTYKKE	ESPACADOR	
6		573487		1	SUPORTE	SOPORTE	SUPPORT	SUPPORT	300S
					HALTERUNG, LAGERBO	SUPPORTO	BESLAG	SUPORTE	
7		15862121		2	PARAFUSO, Hex, M14 x 1.5 x 80, 8.8				
						TORNILLO	BOLT	BOULON	140B
					SCHRAUBE	BULLONE	SKRUE	PARAFUSO	
8		10735001		1	GRAMPO, M5 x 45	PASADOR ABIERTO	PIN, SPLIT (COTTER)	GOUPILLE	270C
					SPLINT	COPPIGLIA	SPLITBOLT	TROCO DE ABRIR	
9		562106		1	ARRUELA PLANA	ARANDELA	WASHER	RONDELLE	131R
					UNTERLEGSCHEIBE	ROSETTA PIANA	FLADSKIVE	ANILHA	
10		595522		1	ALAVANCA	PALANCA	LEVER	LEVIER	045L
					HEBEL	LEVA	HAANDTAG	ALAVANCA	
11		4958508		1	BUCHA	CASQUILLO	BUSHING	BAGUE	095B
					BUECHSE	BOCCOLA	BOESNING	CASQUILHO	
12		595524		1	SUPORTE	SOPORTE	SUPPORT	SUPPORT	300S
					HALTERUNG, LAGERBO	SUPPORTO	BESLAG	SUPORTE	
13		578159		1	EMPUNHADURA	PERILLA	HANDLE GRIP	POMMEAU	025I
					HANDGRIFF	IMPUGNATURA	HAANDGREB	GARRA	
14		87365890		1	ALAVANCA	PALANCA	LEVER	LEVIER	045L
					HEBEL	LEVA	HAANDTAG	ALAVANCA	
15		587033		1	TIRANTE	TIRANTE	TIE-ROD	TIRANT	142T
					SPURSTANGE	TIRANTE	TRAEKSTANG	TIRANTE	
16		538595		1	MOLA	RESORTE	SPRING	RESSORT	100M
					FEDER	MOLLA	FJEDER	MOLA	
17		10206010		1	CHAVETA	CHAVETA	KEY	CLAVETTE	060L
					FEDERKEIL	LINGUETTA	KILE	CHAVETA	
18		15541021		1	PARAFUSO, Hex, M12 x 1.25 x 60, 8.8				
						TORNILLO	BOLT	BOULON	140B
					SCHRAUBE	BULLONE	SKRUE	PARAFUSO	
19		10517071		1	ARRUELA-TRAVA, M12	ARANDELA DE FRENO	WASHER, LOCK	RONDELLE FREIN	132R
					SICHERUNGSSCHEIBE	ROSETTA DI SICUREZZA	LAASESKIVE	ANILHA DE FIXACAO	
20		16101511		1	PORCA, M12 x 1.25, Cl 8	TUERCA	NUT	ECROU	010D
					MUTTER	DADO	MOETRIK	PORCA	
21		594563		1	EIXO	EJE PEQUENO	SPINDLE	FUSÉE	011A
					SPINDEL	ALBERINO	SPINDEL	VEIO	

02-02	01	p1	05/08

SISTEMA DE LUBRIFICAÇÃO DA EMBREAGEM
ENGRASE DEL CAMBIO

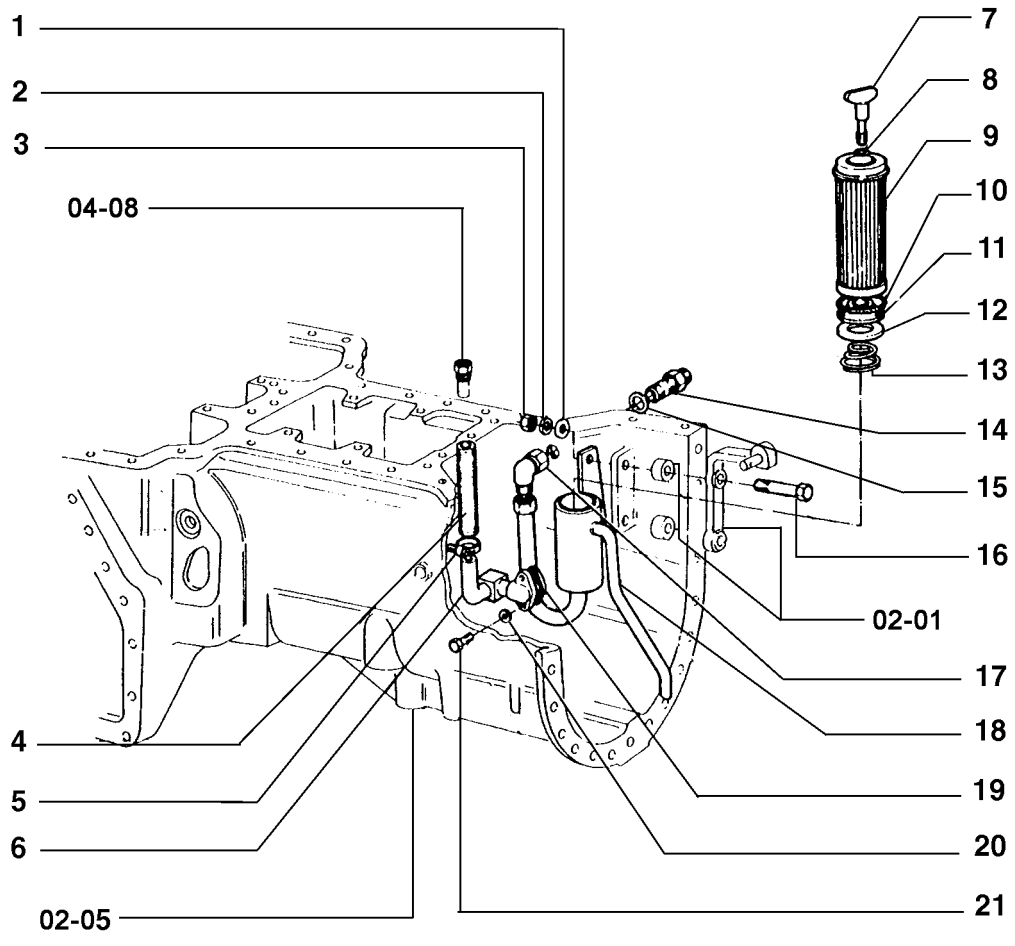

R	N	P.N.	MOD	Q	Denominação Bezeichnung	Denominacion Descrizione	Description Beskrivelse	Description Denominação	L.C.
1		10520101		2	ARRUELA PLANA, M14 x 26 x 3				
						ARANDELA	WASHER	RONDELLE	131R
					UNTERLEGSCHEIBE	ROSETTA PIANA	FLADSKIVE	ANILHA	
2		10517177		2	ARRUELA-TRAVA	ARANDELA DE FRENO	WASHER, LOCK	RONDELLE FREIN	132R
					SICHERUNGSSCHEIBE	ROSETTA DI SICUREZZA	LAASESKIVE	ANILHA DE FIXACAO	
3		12164011		2	PORCA, M14 x 1.5, Cl 8	TUERCA	NUT	ECROU	010D
					MUTTER	DADO	MOETRIK	PORCA	
4		75221909		1	MANGUEIRA	MANGA	HOSE	FLEXIBLE	030M
					SCHLAUCH	MANICOTTO FLESSIBILE	SLANGE	TUBO FLEXIVEL	
5		12173790		2	COLAR	COLLAR	CLIP, HOSE	COLLIER	180C
					SCHLAUCHKLEMME	COLLARE	KRAVE	COLAR	
6		75221910		1	CONEXAO	CONEXION	FITTING	RACCORD	3300
					FITTING	RACCORDO	FITTING	CONEXAO	
7		585481		1	PARAFUSO	TORNILLO	SCREW	VIS	040V
					SCHRAUBE	VITE	SKRUE	PARAFUSO	
8		14452780		1	ANEL "O", -010, 70 Duro, .239" ID x .070" Thk				
						JUNTA HERMETICA	O-RING	JOINT THORIQUE	055A
					O-RING	ANELLO TOROIDALE	O-RING	O-RING	
9		75221907		1	FILTRO DE ÓLEO	FILTRO DE ACEITE	FILTER, ENGINE OIL	FILTRE A HUILE MOTEU	067F
					MOTORÖLFILTER	FILTRO OLIO MOTORE	OLIEFILTER	FILTRO DE OLEO	
10		14471080		1	JUNTA	JUNTA HERMETICA	GASKET	JOINT	123G
					DICHTUNG, FLACH	GUARNIZIONE	PAKNING	JUNTA	
11		585964		1	ANEL DE VEDACAO	ANILLO DE CIERRE	SEAL	JOINT	132A
					DICHTUNG	ANELLO DI TENUTA	PAKNINGSRING	ANEL DE VEDACAO	
12		75223286		1	ARRUELA PLANA	ARANDELA	WASHER	RONDELLE	131R
					UNTERLEGSCHEIBE	ROSETTA PIANA	FLADSKIVE	ANILHA	
13		79010223		1	MOLA	RESORTE	SPRING	RESSORT	100M
					FEDER	MOLLA	FJEDER	MOLA	
14		75222408		1	CONEXAO	CONEXION	FITTING	RACCORD	3300
					FITTING	RACCORDO	FITTING	CONEXAO	
15		10296260		1	ARRUELA DE VEDAÇÃO, M28.4 x 36 x 1.5				
						JUNTA HERMETICA	WASHER, SEALING	RONDELLE D'ETANCHEI	133R
					DICHTSCHEIBE	ROSETTA DI TENUTA	TAETNINGSSKIVE	JUNTA HERMETICA	
16		15977921		2	PARAFUSO, Hex, M14 x 1.5 x 90, 8.8				
						TORNILLO	BOLT	BOULON	140B
					SCHRAUBE	BULLONE	SKRUE	PARAFUSO	
17		70919624		1	CONEXÃO	RACOR	CONNECTOR, HYD.	RACCORD	020R
					HYDRAULIKKUPPLUNG	RACCORDO IDRAULICO	FORSKRUNING	CONECTOR	
18		75221908		1	TUBO	TUBO	TUBE	TUBE	195T
					ROHR	TUBETTO	RØR	TUBO	
19		585479		1	JUNTA	JUNTA HERMETICA	GASKET	JOINT	123G
					DICHTUNG, FLACH	GUARNIZIONE	PAKNING	JUNTA	
20		10516677		2	ARRUELA-TRAVA	ARANDELA DE FRENO	WASHER, LOCK	RONDELLE FREIN	132R
					SICHERUNGSSCHEIBE	ROSETTA DI SICUREZZA	LAASESKIVE	ANILHA DE FIXACAO	
21		16043621		2	PARAFUSO, Hex, M8 x 25, 8.8				
						TORNILLO	BOLT	BOULON	140B
					SCHRAUBE	BULLONE	SKRUE	PARAFUSO	

02-03	01	p1	05/08

EMBREAGEM
EMBRAGUE

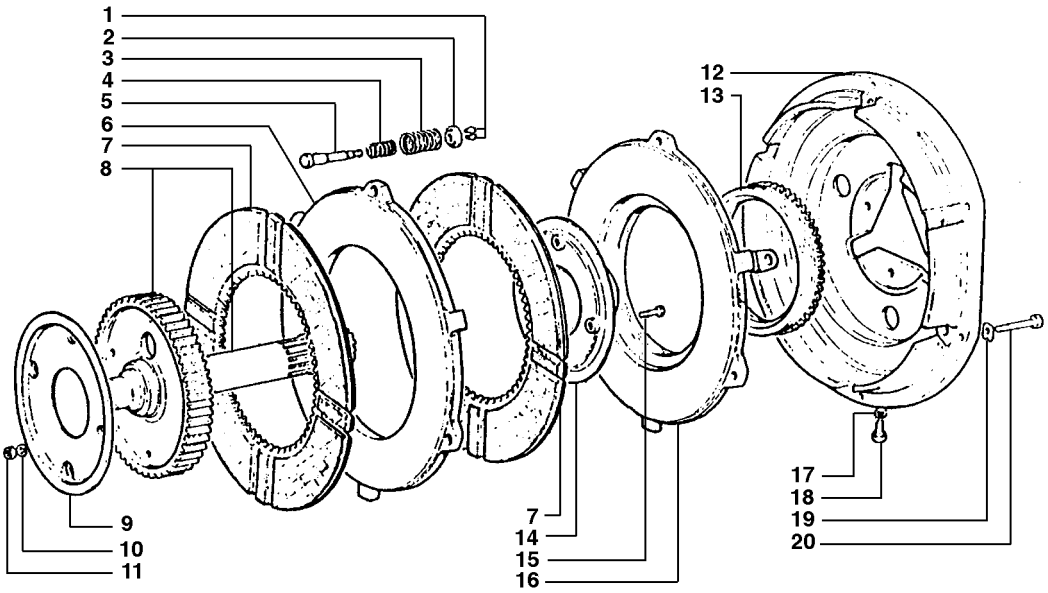

R	N	P.N.	MOD	Q	Denominação Bezeichnung	Denominacion Descrizione	Description Beskrivelse	Description Denominação	L.C.
1		17511		6	CONE LAGERKEGEL	CONO CONO DEL CUSCINETTO	BEARING, CONE LEJEKONUS	CONE DE ROULEMENT CONE	237C
2		17510		3	PRATO TASSE	TAZA SCODELLINO	CUP LEJESKAAL	CUVE TACA	060S
3		586037		3	MOLA FEDER	RESORTE MOLLA	SPRING FJEDER	RESSORT MOLA	100M
4		4991830		3	MOLA FEDER	RESORTE MOLLA	SPRING FJEDER	RESSORT MOLA	100M
5		584103		3	PINO BOLZEN	PERNO PERNO	PIN STIFT	AXE PERNO	080P
6		587830		1	ANEL RING	ANILLO ANELLO	RING RING	ANNEAU ANEL	045A
7		4955520		2	PLACA BLECH, PLATTE	PLACA PIASTRA	PLATE PLADE	PLAQUE CHAPA	105P
8		4962146		1	EIXO WELLE	EJE ALBERO	SHAFT AKSEL	ARBRE VEIO	016A
9		594557		1	DISCO SCHEIBE	DISCO DISCO	DISC NAV	DISQUE DISCO	060D
10		10516477		8	ARRUELA-TRAVA SICHERUNGSSCHEIBE	ARANDELA DE FRENO ROSETTA DI SICUREZZA	WASHER, LOCK LAASESKIVE	RONDELLE FREIN ANILHA DE FIXACAO	132R
11		15896211		4	PORCA, M6, Cl 8 MUTTER	TUERCA DADO	NUT MOETRIK	ECROU PORCA	010D
12		594553		1	SUPORTE HALTERUNG, LAGERBO	SOPORTE SUPPORTO	SUPPORT BESLAG	SUPPORT SUPORTE	300S
13		585440		1	PORCA DE VEDAÇÃO RINGMUTTER	VIROLA METALICA GHIERA	NUT, RING GEVINDRING	VIROLE PORCA DO BUCIM	050G
14		594558		1	DISCO SCHEIBE	DISCO DISCO	DISC NAV	DISQUE DISCO	060D
15		10902321		4	PARAFUSO, Hex, M6 x 18, 8.8, Full Thd SCHRAUBE	TORNILLO BULLONE	BOLT SKRUE	BOULON PARAFUSO	140B
16		594550		1	PLACA DE PRESSÃO DRUCKRING	PLATO DE EMPUJE ANELLO SPINGIDISCO	RING, PRESSURE KOBLINGSTRYKPLADE	PLATEAU DE PRESSION CHAPA DE PRESSAO	052A
17		10516677		1	ARRUELA-TRAVA SICHERUNGSSCHEIBE	ARANDELA DE FRENO ROSETTA DI SICUREZZA	WASHER, LOCK LAASESKIVE	RONDELLE FREIN ANILHA DE FIXACAO	132R
18		585459		1	PARAFUSO SCHRAUBE	TORNILLO VITE	SCREW SKRUE	VIS PARAFUSO	040V
19		4971873		6	PLAQUETA ABDECKPLATTE	PLAQUITA PIASTRINA	PLATE, COVER PLADE	PLAQUETTE CHAPA PEQUENA	110P
20		15540521		6	PARAFUSO, Hex, M12 x 1.25 x 35, 8.8, Full Thd SCHRAUBE	TORNILLO BULLONE	BOLT SKRUE	BOULON PARAFUSO	140B

02-04	01	p1	05/08

EMBREAGEM
EMBRAGUE

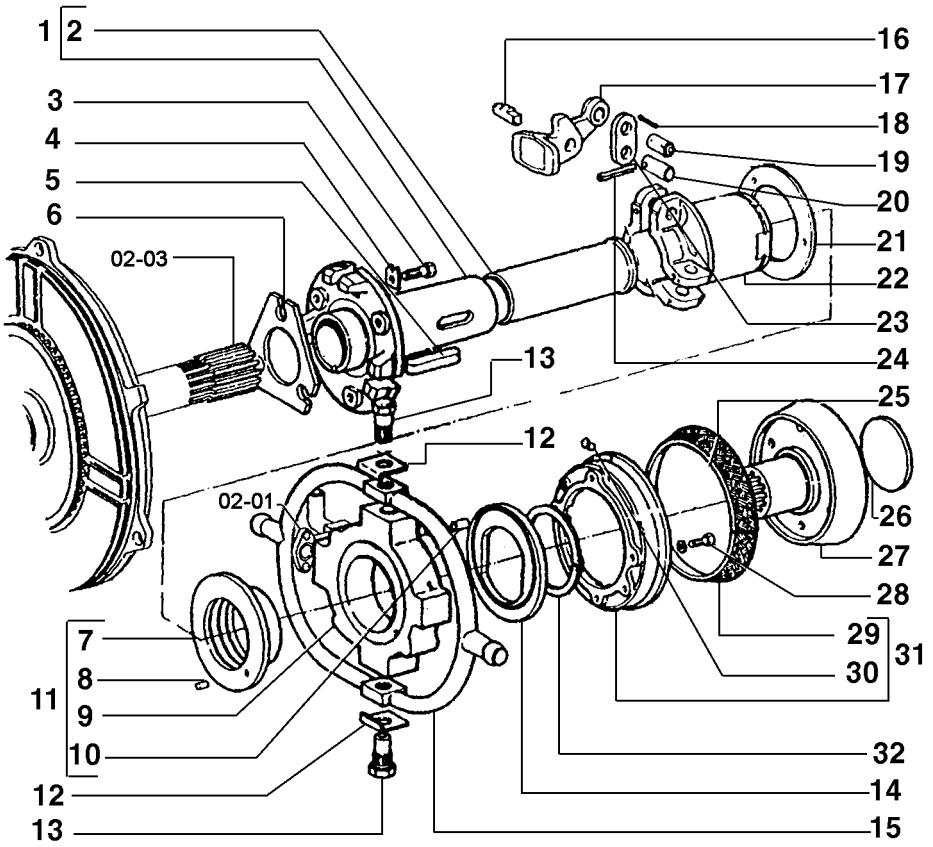

R	N	P.N.	MOD	Q	Denominação Bezeichnung	Denominacion Descrizione	Description Beskrivelse	Description Denominação	L.C.
1		75244177		1	LUVA DE ACOPLAMENTO HÜLSE	MANGUITO MANICOTTO	SLEEVE TRYKLEJE, KOBLING	MANCHON TUBO	031M
2		75244175		1	TUBO ROHR	TUBO TUBETTO	TUBE RØR	TUBE TUBO	195T
3		15540421		3	PARAFUSO, Hex, M12 x 1.25 x 30, 8.8, Full Thd SCHRAUBE	TORNILLO BULLONE	BOLT SKRUE	BOULON PARAFUSO	140B
4		14198910		3	PLAQUETA DE TRAVA SICHERUNGSPLATTE	PLACA DE FRENO PIASTRINA DI SICUREZ	PLATE, LOCKING LÅSEPLADE	PLAQUE D'ARRÊT CHAPA DE SEGURANCA	113P
5		10559620		1	CHAVETA FEDERKEIL	CHAVETA LINGUETTA	KEY KILE	CLAVETTE CHAVETA	060L
6		585453		1	PLACA BLECH, PLATTE	PLACA PIASTRA	PLATE PLADE	PLAQUE CHAPA	105P
7		75221793		1	BUCHA BUECHSE	CASQUILLO BOCCOLA	BUSHING BOESNING	BAGUE CASQUILHO	095B
8		10489510		1	PINO BOLZEN	PERNO PERNO	PIN STIFT	AXE PERNO	080P
9		75242175		1	ALOJAMENTO GEHÄUSE	CAVIDAD ALLOGGIAMENTO	HOUSING HUS	CARTER ALOJAMENTO	014V
10		10336010		1	PINO BOLZEN	PERNO PERNO	PIN STIFT	AXE PERNO	080P
11		75242177		1	SUPORTE HALTERUNG, LAGERBO	SOPORTE SUPPORTO	SUPPORT BESLAG	SUPPORT SUPORTE	300S
12		562580		2	PLAQUETA ABDECKPLATTE	PLAQUITA PIASTRINA	PLATE, COVER PLADE	PLAQUETTE CHAPA PEQUENA	110P
13		594566		2	PINO BOLZEN	PERNO PERNO	PIN STIFT	AXE PERNO	080P
14		585455		1	ARO ANLAUFSCHEIBE	ARANDELA DE TOPE RONDELLA, DI SPINTA	WASHER, THRUST TRYKSKIVE	RONDELLE DE BUTÉE ANILHA DE ENCOSTO	023R
15		596144		1	ALAVANCA HEBEL	PALANCA LEVA	LEVER HAANDTAG	LEVIER ALAVANCA	045L
16		585445		3	PINO BOLZEN	PERNO PERNO	PIN STIFT	AXE PERNO	080P
17		75245059		1	ALAVANCA HEBEL	PALANCA LEVA	LEVER HAANDTAG	LEVIER ALAVANCA	045L
18		10734601		6	GRAMPO, M3.2 x 28 SPLINT	PASADOR ABIERTO COPPIGLIA	PIN, SPLIT (COTTER) SPLITBOLT	GOUPILLE TROCO DE ABRIR	270C
19		75245060		3	PINO BOLZEN	PERNO PERNO	PIN STIFT	AXE PERNO	080P
20		585447		3	PINO BOLZEN	PERNO PERNO	PIN STIFT	AXE PERNO	080P
21		75201421		1	ANEL RING	ANILLO ANELLO	RING RING	ANNEAU ANEL	045A
22		75221911		1	LUVA DE ACOPLAMENTO HÜLSE	MANGUITO MANICOTTO	SLEEVE TRYKLEJE, KOBLING	MANCHON TUBO	031M
23		75245061		3	ELO BINDEGLIED	ESLABON MAGLIA	LINK FORBINDELSESSTANG	MAILLON ELO	5290
24		14168570		3	PINO-ELÁSTICO SPANNSTIFT	PASADOR TUBOLAR SPINA ELASTICA	PIN, ROLL SPLIT	GOUPILLE ELASTIQUE TROCO	200S

02-04	01	p2	05/08

EMBREAGEM
EMBRAGUE

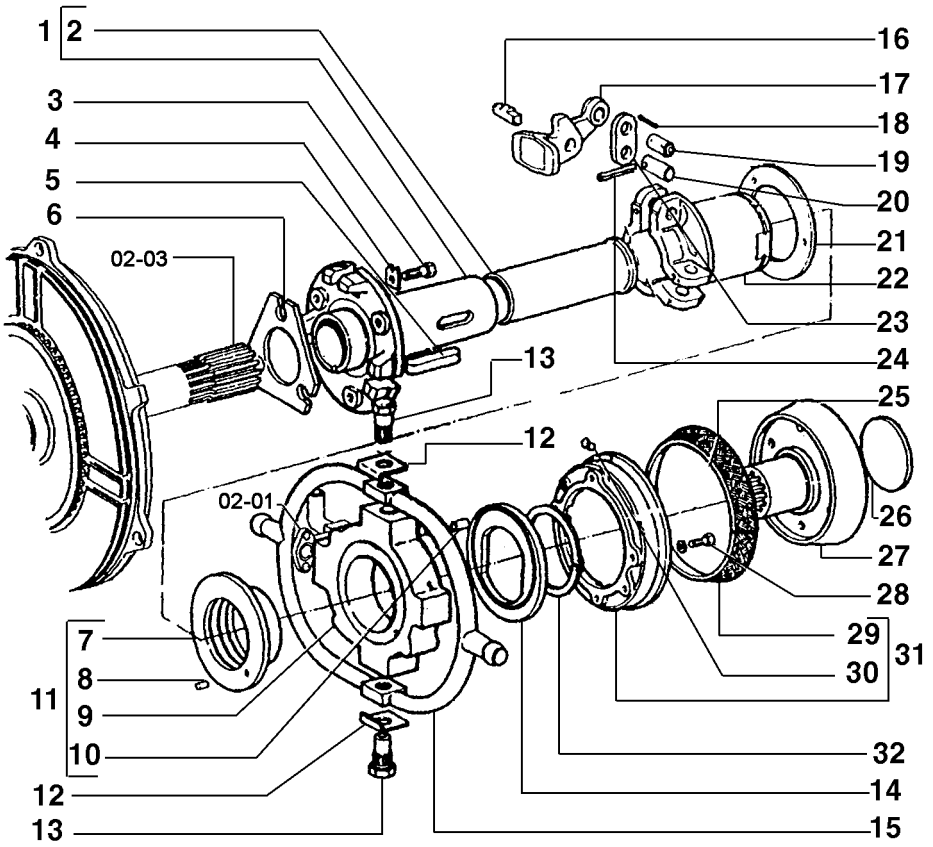

R	N	P.N.	MOD	Q	Denominação Bezeichnung	Denominacion Descrizione	Description Beskrivelse	Description Denominação	L.C.
25		10516477		8	ARRUELA-TRAVA SICHERUNGSSCHEIBE	ARANDELA DE FRENO ROSETTA DI SICUREZZA	WASHER, LOCK LAASESKIVE	RONDELLE FREIN ANILHA DE FIXACAO	132R
26		594559		1	DISCO SCHEIBE	DISCO DISCO	DISC NAV	DISQUE DISCO	060D
27		76001982		1	LUVA DE ACOPLAMENTO HÜLSE	MANGUITO MANICOTTO	SLEEVE TRYKLEJE, KOBLING	MANCHON TUBO	031M
28		10902221		4	PARAFUSO, Hex, M6 x 16, 8.8 SCHRAUBE	TORNILLO VITE	SCREW SKRUE	VIS PARAFUSO	040V
29		585467		1	CUNHA UNTERLAGE, POLSTER	TACO TASSELLO	PAD DYVEL	TAMPON ESPACADOR	060T
30		13876940		6	REBITE NIETE	REMACHE RIBATTINO	RIVET NITTE	RIVET REBITE	055R
31		594795		1	ANEL RING	ANILLO ANELLO	RING RING	ANNEAU ANEL	045A
32		11070375		1	ANEL-TRAVA SICHERUNGSRING	ANILLO DE FRENO ANELLO DI SICUREZZA	RING, LOCKING LAASESKIVE	JONC D'ARRET ANEL DE SEGURANCA	051A

02-05	01	p1	05/09

CÂMBIO DE VELOCIDADES CARCAÇA E TAMPAS
CAMBIO DE VELOCIDADES CARCAZA Y TAPAS

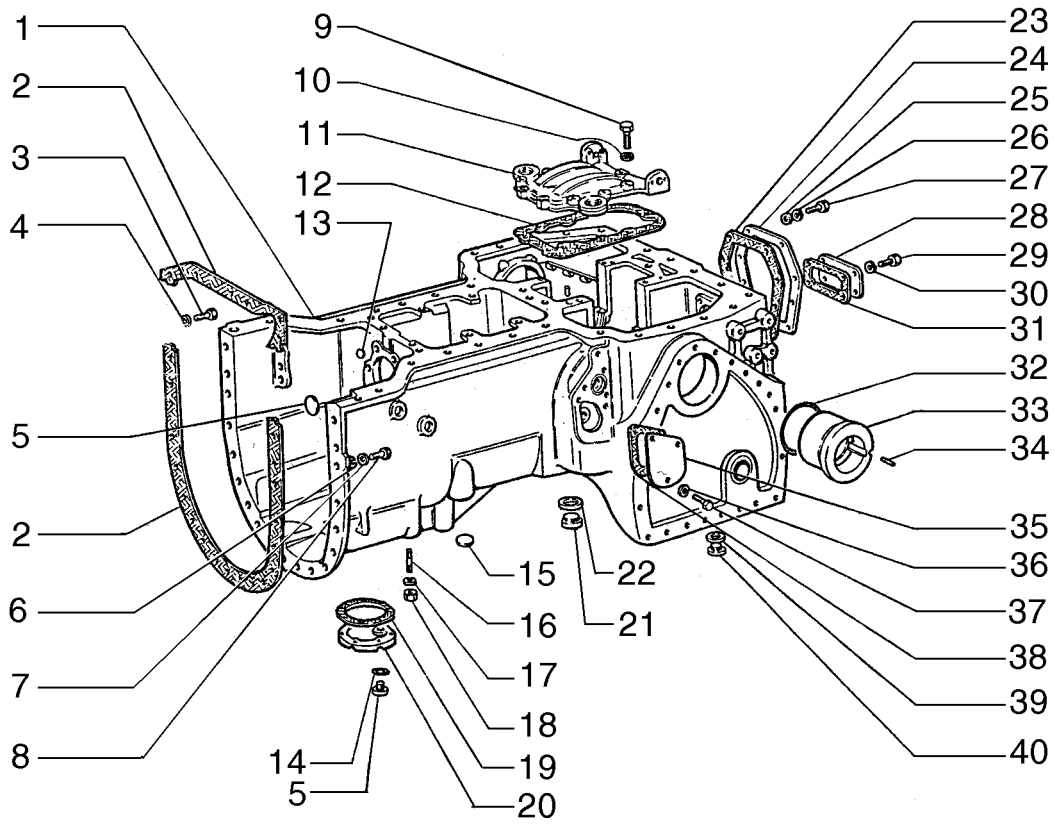

R	N	P.N.	MOD	Q	Denominação Bezeichnung	Denominacion Descrizione	Description Beskrivelse	Description Denominação	L.C.
1		75223366		1	ALOJAMENTO GEHÄUSE	CAVIDAD ALLOGGIAMENTO	HOUSING HUS	CARTER ALOJAMENTO	014V
2		575930		1	JUNTA DICHTUNG, FLACH	JUNTA HERMETICA GUARNIZIONE	GASKET PAKNING	JOINT JUNTA	123G
3		11394331		15	PARAFUSO, Hex, M14 x 1.5 x 45, 8.8, Full Thd SCHRAUBE	TORNILLO BULLONE	BOLT SKRUE	BOULON PARAFUSO	140B
4		10517171		20	ARRUELA-TRAVA SICHERUNGSSCHEIBE	ARANDELA DE FRENO ROSETTA DI SICUREZZ/	WASHER, LOCK LAASESKIVE	RONDELLE FREIN ANILHA DE FIXACAO	132R
5		75201058		2	BUJÃO STOPFEN	TAPÓN TAPPO	PLUG PROP	BOUCHON BUJAO	050T
6		{10517122}		2					
7		10520201		2	ARRUELA PLANA, M16 x 28 x 3 UNTERLEGSCHEIBE	ARANDELA ROSETTA PIANA	WASHER FLADSKIVE	RONDELLE ANILHA	131R
8		11422031		2	PARAFUSO, Hex, M14 x 55, 10.9 SCHRAUBE	TORNILLO BULLONE	BOLT SKRUE	BOULON PARAFUSO	140B
9		11227731		6	PARAFUSO, Hex, M12 x 1.5 x 55 SCHRAUBE	TORNILLO BULLONE	BOLT SKRUE	BOULON PARAFUSO	140B
9		11307731		3	PARAFUSO, Hex, M12 x 1.5 x 45, 8.8, Full Thd SCHRAUBE	TORNILLO BULLONE	BOLT SKRUE	BOULON PARAFUSO	140B
10		10517071		9	ARRUELA-TRAVA, M12 SICHERUNGSSCHEIBE	ARANDELA DE FRENO ROSETTA DI SICUREZZ/	WASHER, LOCK LAASESKIVE	RONDELLE FREIN ANILHA DE FIXACAO	132R
11		4964650		1	TAMPA ABDECKUNG	TAPADERA COPERCHIO	PLUG DÆKSEL	COUVERCLE COBERTA	265C
12		75201058		1	BUJÃO STOPFEN	TAPÓN TAPPO	PLUG PROP	BOUCHON BUJAO	050T
13		4034044		4	BUJÃO STOPFEN	TAPÓN TAPPO	PLUG PROP	BOUCHON BUJAO	050T
14		10286789		2	ARRUELA DE VEDAÇÃO DICHTSCHEIBE	JUNTA HERMETICA ROSETTA DI TENUTA	WASHER, SEALING TAETNINGSSKIVE	RONDELLE D'ETANCHEI JUNTA HERMETICA	133R
15		10286789		2	ARRUELA DE VEDAÇÃO DICHTSCHEIBE	JUNTA HERMETICA ROSETTA DI TENUTA	WASHER, SEALING TAETNINGSSKIVE	RONDELLE D'ETANCHEI JUNTA HERMETICA	133R
16		13449320		6	PRISIONEIRO GEWINDEBOLZEN	PRISIONERO PRIGIONIERO	STUD STOETTEBOLT	GOUJON PERNE	210P
17		10516879		8	ARRUELA PLANA UNTERLEGSCHEIBE	ARANDELA ROSETTA PIANA	WASHER FLADSKIVE	RONDELLE ANILHA	131R
18		12164721		6	PORCA, M10 x 1.25, Cl 10 MUTTER	TUERCA DADO	NUT MOETRIK	ECROU PORCA	010D
19		572978		1	JUNTA DICHTUNG, FLACH	JUNTA HERMETICA GUARNIZIONE	GASKET PAKNING	JOINT JUNTA	123G
20		578652		1	TAMPA ABDECKUNG	TAPADERA COPERCHIO	PLUG DÆKSEL	COUVERCLE COBERTA	265C
21		10119140		3	BUJÃO STOPFEN	TAPÓN TAPPO	PLUG PROP	BOUCHON BUJAO	050T

02-05	01	p2	05/09

CÂMBIO DE VELOCIDADES CARCAÇA E TAMPAS
CAMBIO DE VELOCIDADES CARCAZA Y TAPAS

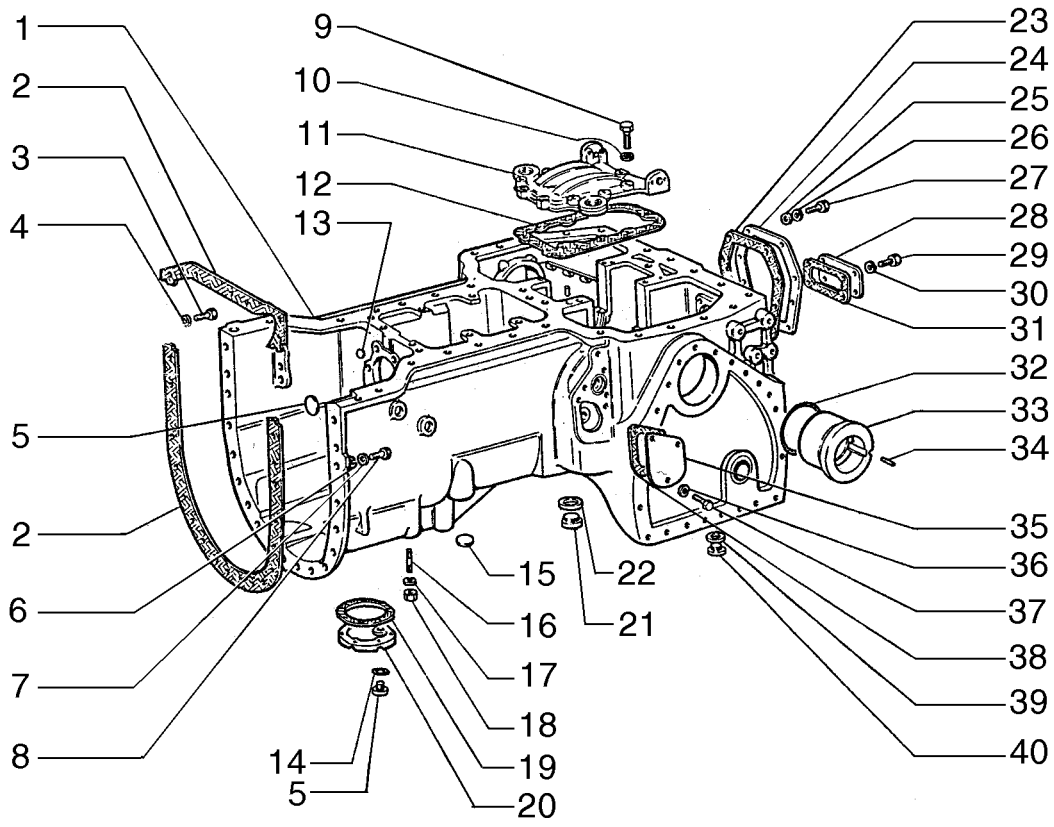

R	N	P.N.	MOD	Q	Denominação Bezeichnung	Denominacion Descrizione	Description Beskrivelse	Description Denominação	L.C.
22		14438385		3	ANEL "O"	JUNTA HERMETICA	O-RING	JOINT THORIQUE	055A
					O-RING	ANELLO TOROIDALE	O-RING	O-RING	
23		75223541		1	JUNTA	JUNTA HERMETICA	GASKET	JOINT	123G
					DICHTUNG, FLACH	GUARNIZIONE	PAKNING	JUNTA	
24		225584		1	TAMPA	TAPADERA	PLUG	COUVERCLE	265C
					ABDECKUNG	COPERCHIO	DÆKSEL	COBERTA	
25		10520201		2	ARRUELA PLANA, M16 x 28 x 3				
						ARANDELA	WASHER	RONDELLE	131R
					UNTERLEGSCHEIBE	ROSETTA PIANA	FLADSKIVE	ANILHA	
26		10517271		8	ARRUELA-TRAVA	ARANDELA DE FRENO	WASHER, LOCK	RONDELLE FREIN	132R
					SICHERUNGSSCHEIBE	ROSETTA DI SICUREZZA	LAASESKIVE	ANILHA DE FIXACAO	
27		11390531		8	PARAFUSO, Hex, M16 x 1.5 x 40, 10.9, Full Thd				
						TORNILLO	BOLT	BOULON	140B
					SCHRAUBE	BULLONE	SKRUE	PARAFUSO	
28		15528		2	TAMPA	TAPADERA	PLUG	COUVERCLE	265C
					ABDECKUNG	COPERCHIO	DÆKSEL	COBERTA	
29		15970731		20	PARAFUSO, Hex, M10 x 1.25 x 25, 10.9, Full Thd				
						TORNILLO	BOLT	BOULON	140B
					SCHRAUBE	BULLONE	SKRUE	PARAFUSO	
30		10516879		20	ARRUELA PLANA	ARANDELA	WASHER	RONDELLE	131R
					UNTERLEGSCHEIBE	ROSETTA PIANA	FLADSKIVE	ANILHA	
31		75223540		2	JUNTA	JUNTA HERMETICA	GASKET	JOINT	123G
					DICHTUNG, FLACH	GUARNIZIONE	PAKNING	JUNTA	
32		14482180		2	ANEL "O", -359, 70 Duro, 5.724" ID x .210" Thk				
						JUNTA HERMETICA	O-RING	JOINT THORIQUE	055A
					O-RING	ANELLO TOROIDALE	O-RING	O-RING	
33		4964748		2	BUCHA	CASQUILLO	BUSHING	BAGUE	095B
					BUECHSE	BOCCOLA	BOESNING	CASQUILHO	
34		14167870		2	PINO-ELÁSTICO	PASADOR TUBOLAR	PIN, ROLL	GOUPILLE ELASTIQUE	200S
					SPANNSTIFT	SPINA ELASTICA	SPLIT	TROCO	
35		553153		2	TAMPA	TAPADERA	PLUG	COUVERCLE	265C
					ABDECKUNG	COPERCHIO	DÆKSEL	COBERTA	
36		10516879		6	ARRUELA PLANA	ARANDELA	WASHER	RONDELLE	131R
					UNTERLEGSCHEIBE	ROSETTA PIANA	FLADSKIVE	ANILHA	
37		15970531		6	PARAFUSO, Hex, M10 x 1.25 x 20, 10.9, Full Thd				
						TORNILLO	BOLT	BOULON	140B
					SCHRAUBE	BULLONE	SKRUE	PARAFUSO	
38		75223538		2	JUNTA	JUNTA HERMETICA	GASKET	JOINT	123G
					DICHTUNG, FLACH	GUARNIZIONE	PAKNING	JUNTA	
39		10286789		2	ARRUELA DE VEDAÇÃO	JUNTA HERMETICA	WASHER, SEALING	RONDELLE D'ETANCHEI	133R
					DICHTSCHEIBE	ROSETTA DI TENUTA	TAETNINGSSKIVE	JUNTA HERMETICA	
40		10278340		2	BUJÃO, M28 x 1.5 x 11, Brass				
						TAPÓN	PLUG	BOUCHON	050T
					STOPFEN	TAPPO	PROP	BUJAO	

02-06	01	p1	05/08

CÂMBIO DE VELOCIDADES CARCAÇA E TAMPAS
CAMBIO DE VELOCIDADES CARCAZA Y TAPAS

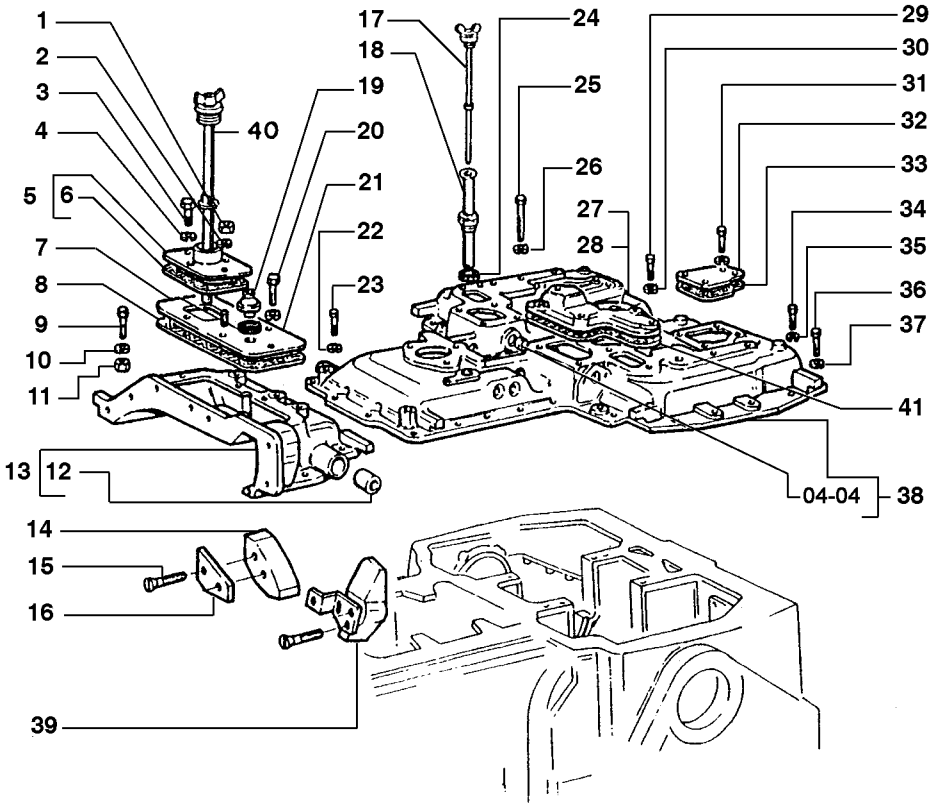

R	N	P.N.	MOD	Q	Denominação Bezeichnung	Denominacion Descrizione	Description Beskrivelse	Description Denominação	L.C.
1		10791011		1	PORCA, Thin, M10 x 1.25, Cl 04				
						TUERCA	NUT	ECROU	010D
					MUTTER	DADO	MOETRIK	PORCA	
2		10516879		6	ARRUELA PLANA	ARANDELA	WASHER	RONDELLE	131R
					UNTERLEGSCHEIBE	ROSETTA PIANA	FLADSKIVE	ANILHA	
3		15970721		4	PARAFUSO, Hex, M10 x 1.25 x 25, 8.8, Full Thd				
						TORNILLO	BOLT	BOULON	140B
					SCHRAUBE	BULLONE	SKRUE	PARAFUSO	
4		10516879		6	ARRUELA PLANA	ARANDELA	WASHER	RONDELLE	131R
					UNTERLEGSCHEIBE	ROSETTA PIANA	FLADSKIVE	ANILHA	
5		75212376		1	TAMPA	TAPADERA	PLUG	COUVERCLE	265C
					ABDECKUNG	COPERCHIO	DÆKSEL	COBERTA	
6		594547		1	JUNTA	JUNTA HERMETICA	GASKET	JOINT	123G
					DICHTUNG, FLACH	GUARNIZIONE	PAKNING	JUNTA	
7		10298460		1	ARRUELA DE COBRE, M12.2 x 18 x 1.5				
						ARANDELA DE COBRE	WASHER, COPPER	RONDELLE CUIVRE	P674
					BEILAGSCHEIBE, KUPFE	RONDELLA, RAME	VASKER, KOBBER	ARRUELA DE COBRE	
8		4964852		1	JUNTA	JUNTA HERMETICA	GASKET	JOINT	123G
					DICHTUNG, FLACH	GUARNIZIONE	PAKNING	JUNTA	
9		11307731		4	PARAFUSO, Hex, M12 x 1.5 x 45, 8.8, Full Thd				
						TORNILLO	BOLT	BOULON	140B
					SCHRAUBE	BULLONE	SKRUE	PARAFUSO	
10		10517071		7	ARRUELA-TRAVA, M12	ARANDELA DE FRENO	WASHER, LOCK	RONDELLE FREIN	132R
					SICHERUNGSSCHEIBE	ROSETTA DI SICUREZZA	LAASESKIVE	ANILHA DE FIXACAO	
11		12163921		4	PORCA, M12 x 1.5, Cl 10	TUERCA	NUT	ECROU	010D
					MUTTER	DADO	MOETRIK	PORCA	
12		4958508		2	BUCHA	CASQUILLO	BUSHING	BAGUE	095B
					BUECHSE	BOCCOLA	BOESNING	CASQUILHO	
13		75244426		1	TAMPA	TAPADERA	PLUG	COUVERCLE	265C
					ABDECKUNG	COPERCHIO	DÆKSEL	COBERTA	
14		75210104		1	CONTRAPESO	CONTRAPESO	WEIGHT, COUNTER	CONTREPOIDS	222C
					AUSGLEICHGEWICHT	CONTRAPPESO	KONTRAVAEGT	PESOS	
15		{75210100}		4					
16		75201411		1	PLACA	PLACA	PLATE	PLAQUE	105P
					BLECH, PLATTE	PIASTRA	PLADE	CHAPA	
16		75221913		1	PLACA	PLACA	PLATE	PLAQUE	105P
					BLECH, PLATTE	PIASTRA	PLADE	CHAPA	
17		4970992		1	HASTE DE NÍVEL	VARILLA DE NIVEL	DIPSTICK	JAUGE DE NIVEAU	091A
					PEILSTAB	ASTA DI LIVELLO	MAALEPIND	VARETA DE NIVEL	
18		4970997		1	TUBO RÍGIDO	TUBO RIGIDO	TUBE, RIGID	TUYAU RIGIDE	193T
					LEITUNG	TUBO RIGIDO	ROER	TUBO RIGIDO	
19		567381		1	RESPIRO	RESPIRADERO	BREATHER	RENIFLARD	145S
					ENTLÜFTER	SFIATATOIO	UDLUFTNINGSSKRUE	RESPIRADOR	
20		15970531		8	PARAFUSO, Hex, M10 x 1.25 x 20, 10.9, Full Thd				
						TORNILLO	BOLT	BOULON	140B
					SCHRAUBE	BULLONE	SKRUE	PARAFUSO	
21		75235908		4	TAMPA	TAPADERA	PLUG	COUVERCLE	265C
					ABDECKUNG	COPERCHIO	DÆKSEL	COBERTA	

02-06	01	p2	05/08

CÂMBIO DE VELOCIDADES CARCAÇA E TAMPAS
CAMBIO DE VELOCIDADES CARCAZA Y TAPAS

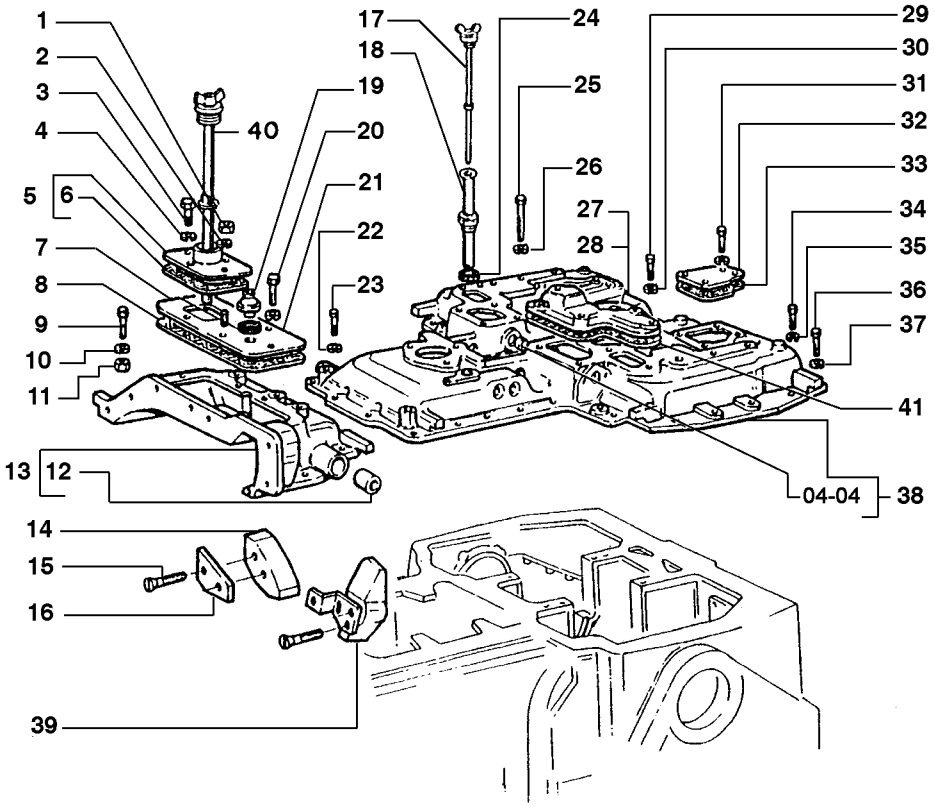

R	N	P.N.	MOD	Q	Denominação Bezeichnung	Denominacion Descrizione	Description Beskrivelse	Description Denominação	L.C.
22		10517071		7	ARRUELA-TRAVA, M12 SICHERUNGSSCHEIBE	ARANDELA DE FRENO ROSETTA DI SICUREZZA	WASHER, LOCK LAASESKIVE	RONDELLE FREIN ANILHA DE FIXACAO	132R
23		11363031		27	PARAFUSO, Hex, M12 x 1.5 x 35, 10.9, Full Thd SCHRAUBE	TORNILLO VITE	SCREW SKRUE	VIS PARAFUSO	040V
24		10277180		1	JUNTA DICHTUNG, FLACH	JUNTA HERMETICA GUARNIZIONE	GASKET PAKNING	JOINT JUNTA	123G
25		11244431		1	PARAFUSO SCHRAUBE	TORNILLO VITE	SCREW SKRUE	VIS PARAFUSO	040V
26		10517071		7	ARRUELA-TRAVA, M12 SICHERUNGSSCHEIBE	ARANDELA DE FRENO ROSETTA DI SICUREZZA	WASHER, LOCK LAASESKIVE	RONDELLE FREIN ANILHA DE FIXACAO	132R
27		4977675		1	TAMPA, RH ABDECKUNG	TAPADERA COPERCHIO	PLUG DÆKSEL	COUVERCLE COBERTA	265C
28		4977676		1	TAMPA, LH ABDECKUNG	TAPADERA COPERCHIO	PLUG DÆKSEL	COUVERCLE COBERTA	265C
29		11306931		13	PARAFUSO, Hex, M10 x 1.25 x 30, 10.9, Full Thd SCHRAUBE	TORNILLO BULLONE	BOLT SKRUE	BOULON PARAFUSO	140B
30		11198371		18	ARRUELA MOLA, Belleville, M10.5 FEDERSCHEIBE	ARANDELA ABANICO MOLLA BELLEVILLE	WASHER, SPRING BELLEVILLEVASKER	RONDELLE BELLEVILLE ARRUELA MOLA	P692
31		15970531		8	PARAFUSO, Hex, M10 x 1.25 x 20, 10.9, Full Thd SCHRAUBE	TORNILLO BULLONE	BOLT SKRUE	BOULON PARAFUSO	140B
32		593918		2	TAMPA ABDECKUNG	TAPADERA COPERCHIO	PLUG DÆKSEL	COUVERCLE COBERTA	265C
33		75223539		2	JUNTA DICHTUNG, FLACH	JUNTA HERMETICA GUARNIZIONE	GASKET PAKNING	JOINT JUNTA	123G
34		11363031		27	PARAFUSO, Hex, M12 x 1.5 x 35, 10.9, Full Thd SCHRAUBE	TORNILLO VITE	SCREW SKRUE	VIS PARAFUSO	040V
35		10517071		7	ARRUELA-TRAVA, M12 SICHERUNGSSCHEIBE	ARANDELA DE FRENO ROSETTA DI SICUREZZA	WASHER, LOCK LAASESKIVE	RONDELLE FREIN ANILHA DE FIXACAO	132R
36		11227721		4	PARAFUSO, Hex, M12 x 1.5 x 55, 8.8 SCHRAUBE	TORNILLO BULLONE	BOLT SKRUE	BOULON PARAFUSO	140B
37		10517071		8	ARRUELA-TRAVA, M12 SICHERUNGSSCHEIBE	ARANDELA DE FRENO ROSETTA DI SICUREZZA	WASHER, LOCK LAASESKIVE	RONDELLE FREIN ANILHA DE FIXACAO	132R
38		75247322		1	TAMPA ABDECKUNG	TAPADERA COPERCHIO	PLUG DÆKSEL	COUVERCLE COBERTA	265C
39		75221912		1	ADAPTADOR, LH ADAPTER	ADAPTOR ADATTATORE	ADAPTER ADAPTER	ADAPTEUR ADAPTOR	001A
40		75212383		1	HASTE DE NÍVEL PEILSTAB	VARILLA DE NIVEL ASTA DI LIVELLO	DIPSTICK MAALEPIND	JAUGE DE NIVEAU VARETA DE NIVEL	091A
41		75223525		2	JUNTA DICHTUNG, FLACH	JUNTA HERMETICA GUARNIZIONE	GASKET PAKNING	JOINT JUNTA	123G

02-07	01	p1	05/08

INVERSOR DO CÂMBIO CAIXA E TAMPAS
INVERSOR CAJA Y TAPAS

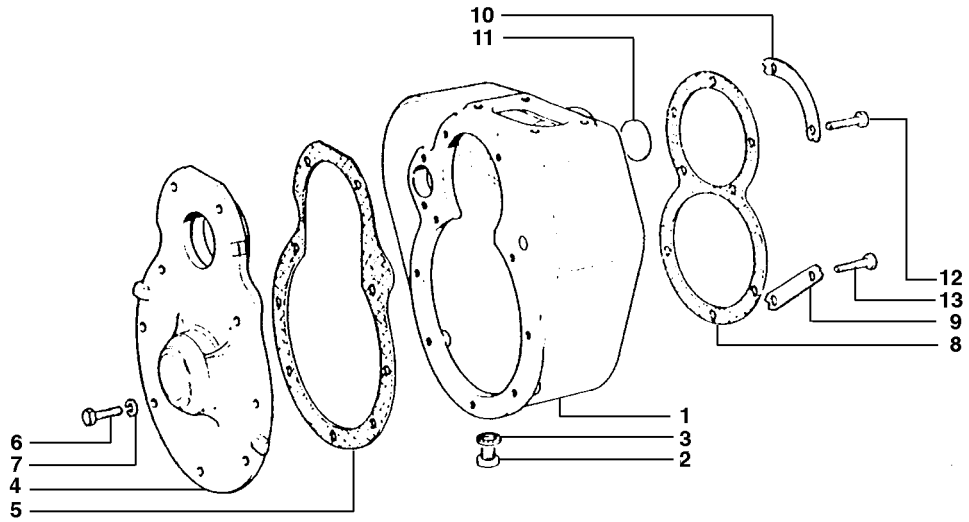

R	N	P.N.	MOD	Q	Denominação Bezeichnung	Denominacion Descrizione	Description Beskrivelse	Description Denominação	L.C.
1		557534		1	ESTOJO GEHÄUSE	ESTUCHE ASTUCCIO	CASE HUS	CARTER-BOITE ESTOJO	101A
2		10273171		1					
3		10264085		1	JUNTA DICHTUNG, FLACH	JUNTA HERMETICA GUARNIZIONE	GASKET PAKNING	JOINT JUNTA	123G
4		{75212184}		1					
5		557537		1	JUNTA DICHTUNG, FLACH	JUNTA HERMETICA GUARNIZIONE	GASKET PAKNING	JOINT JUNTA	123G
6		15970721		9	PARAFUSO, Hex, M10 x 1.25 x 25, 8.8, Full Thd SCHRAUBE	TORNILLO BULLONE	BOLT SKRUE	BOULON PARAFUSO	140B
7		10516870		9	ARRUELA-TRAVA SICHERUNGSSCHEIBE	ARANDELA DE FRENO ROSETTA DI SICUREZZA	WASHER, LOCK LAASESKIVE	RONDELLE FREIN ANILHA DE FIXACAO	132R
8		557536		1	JUNTA DICHTUNG, FLACH	JUNTA HERMETICA GUARNIZIONE	GASKET PAKNING	JOINT JUNTA	123G
9		557539		3	PLAQUETA DE TRAVA SICHERUNGSPLATTE	PLACA DE FRENO PIASTRINA DI SICUREZZ	PLATE, LOCKING LÅSEPLADE	PLAQUE D'ARRÊT CHAPA DE SEGURANCA	113P
10		557538		2	PLAQUETA DE TRAVA SICHERUNGSPLATTE	PLACA DE FRENO PIASTRINA DI SICUREZZ	PLATE, LOCKING LÅSEPLADE	PLAQUE D'ARRÊT CHAPA DE SEGURANCA	113P
12		11363021		3	PARAFUSO, Hex, M12 x 1.5 x 35, 8.8, Full Thd SCHRAUBE	TORNILLO BULLONE	BOLT SKRUE	BOULON PARAFUSO	140B
11		10159901		1	BUJÃO STOPFEN	TAPÓN TAPPO	PLUG PROP	BOUCHON BUJAO	050T
13		10923621		5	PARAFUSO SCHRAUBE	TORNILLO VITE	SCREW SKRUE	VIS PARAFUSO	040V

ENGRENAGENS DO CÂMBIO
ENGRENAJES DEL CAMBIO

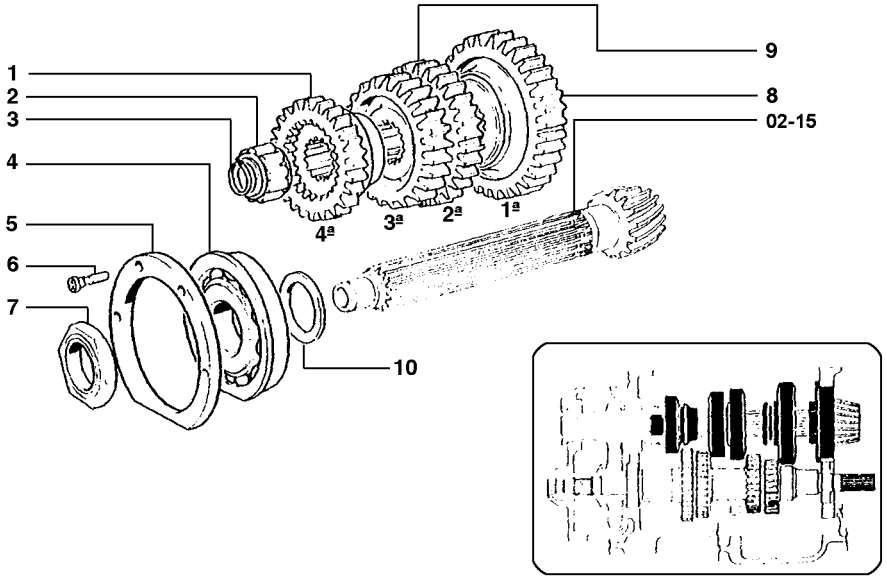

R	N	P.N.	MOD	Q	Denominação Bezeichnung	Denominacion Descrizione	Description Beskrivelse	Description Denominação	L.C.
1		553071		1	ENGRENAGEM CONDUZIDA, 4th				
						PINON CONDUCIDO	GEAR, DRIVEN	PIGNON CONDUIT	051I
					ANTRIEBSZAHNRAD	INGRANAGGIO CONDOT	DREVET TANDHJUL	CARRETO MOVIDO	
2		553091		1	ROLAMENTO	COJINETE	BEARING ASSY	ROULEMENT	341C
					LAGER, KOMPLETT	CUSCINETTO	LEJE	ROLAMENTO	
4		4996741		1	ROLAMENTO	COJINETE	BEARING ASSY	ROULEMENT	341C
					LAGER, KOMPLETT	CUSCINETTO	LEJE	ROLAMENTO	
5		4996740		1	TAMPA	TAPADERA	PLUG	COUVERCLE	265C
					ABDECKUNG	COPERCHIO	DÆKSEL	COBERTA	
6		583031		4	PARAFUSO	TORNILLO	SCREW	VIS	040V
					SCHRAUBE	VITE	SKRUE	PARAFUSO	
7		79000903		1	PORCA	TUERCA	NUT	ECROU	010D
					MUTTER	DADO	MOETRIK	PORCA	
8		79000921		1	ENGRENAGEM CONDUZIDA, 1st				
						PINON CONDUCIDO	GEAR, DRIVEN	PIGNON CONDUIT	051I
					ANTRIEBSZAHNRAD	INGRANAGGIO CONDOT	DREVET TANDHJUL	CARRETO MOVIDO	
9		553070		1	ENGRENAGEM CONDUZIDA, 2nd 3rd				
						PINON CONDUCIDO	GEAR, DRIVEN	PIGNON CONDUIT	051I
					ANTRIEBSZAHNRAD	INGRANAGGIO CONDOT	DREVET TANDHJUL	CARRETO MOVIDO	
10		4985893		AR	ANEL, 1.9MM	ANILLO	RING	ANNEAU	045A
					RING	ANELLO	RING	ANEL	
10		4985894		AR	ANEL, 1.95MM	ANILLO	RING	ANNEAU	045A
					RING	ANELLO	RING	ANEL	
10		4985895		AR	ANEL, 2.0MM	ANILLO	RING	ANNEAU	045A
					RING	ANELLO	RING	ANEL	
10		4985896		AR	ANEL, 2.05MM	ANILLO	RING	ANNEAU	045A
					RING	ANELLO	RING	ANEL	
10		4985897		AR	ANEL, 2.10MM	ANILLO	RING	ANNEAU	045A
					RING	ANELLO	RING	ANEL	
10		4985898		AR	ANEL, 2.15MM	ANILLO	RING	ANNEAU	045A
					RING	ANELLO	RING	ANEL	
10		4985899		AR	ANEL, 2.20MM	ANILLO	RING	ANNEAU	045A
					RING	ANELLO	RING	ANEL	
10		4985900		AR	ANEL, 2.25MM	ANILLO	RING	ANNEAU	045A
					RING	ANELLO	RING	ANEL	
10		4985901		AR	CALCO DE AFINACAO, 2.30mm Thk				
						SUPLEMENTO	SHIM	CALE D'EPAISSEUR	198S
					UNTERLEGSCHEIBE	SPESSORE	MELLEMLÆG	CALCO DE AFINACAO	
10		4985902		AR	ANEL, 2.35MM	ANILLO	RING	ANNEAU	045A
					RING	ANELLO	RING	ANEL	
10		4985903		AR	ANEL, 2.40MM	ANILLO	RING	ANNEAU	045A
					RING	ANELLO	RING	ANEL	
10		4985904		AR	ANEL, 2.45MM	ANILLO	RING	ANNEAU	045A
					RING	ANELLO	RING	ANEL	
10		4985905		AR	CALCO DE AFINACAO, 2.50mm Thk				
						SUPLEMENTO	SHIM	CALE D'EPAISSEUR	198S
					UNTERLEGSCHEIBE	SPESSORE	MELLEMLÆG	CALCO DE AFINACAO	
10		4985906		AR	ANEL, 2.55MM	ANILLO	RING	ANNEAU	045A
					RING	ANELLO	RING	ANEL	

ENGRENAGENS DO CÂMBIO
ENGRENAJES DEL CAMBIO

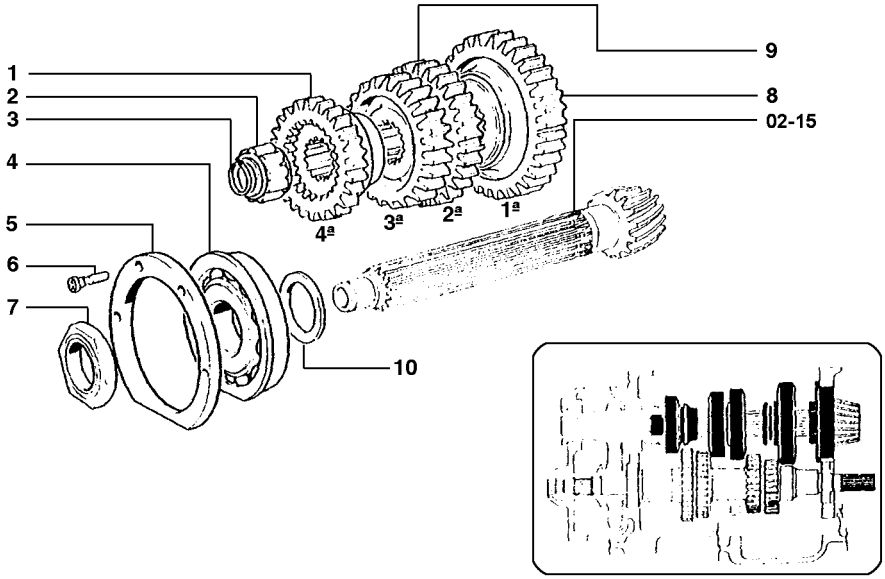

R	N	P.N.	MOD	Q	Denominação Bezeichnung	Denominacion Descrizione	Description Beskrivelse	Description Denominação	L.C.
10		4985907		AR	ANEL, 2.60MM	ANILLO	RING	ANNEAU	045A
					RING	ANELLO	RING	ANEL	
10		4985908		AR	ANEL, 2.65MM	ANILLO	RING	ANNEAU	045A
					RING	ANELLO	RING	ANEL	
10		4985909		AR	ANEL, 2.70MM	ANILLO	RING	ANNEAU	045A
					RING	ANELLO	RING	ANEL	
10		4985910		AR	ANEL, 2.75MM	ANILLO	RING	ANNEAU	045A
					RING	ANELLO	RING	ANEL	
10		4985911		AR	ANEL, 2.80MM	ANILLO	RING	ANNEAU	045A
					RING	ANELLO	RING	ANEL	
10		4985912		AR	ANEL, 2.85MM	ANILLO	RING	ANNEAU	045A
					RING	ANELLO	RING	ANEL	
10		4985913		AR	ANEL, 2.90MM	ANILLO	RING	ANNEAU	045A
					RING	ANELLO	RING	ANEL	
10		4985914		AR	ANEL, 2.95MM	ANILLO	RING	ANNEAU	045A
					RING	ANELLO	RING	ANEL	
10		4985915		AR	CALCO DE AFINACAO, 3.00mm Thk				
						SUPLEMENTO	SHIM	CALE D'EPAISSEUR	198S
					UNTERLEGSCHEIBE	SPESSORE	MELLEMLÆG	CALCO DE AFINACAO	
10		4985916		AR	CALCO DE AFINACAO, 3.05mm Thk				
						SUPLEMENTO	SHIM	CALE D'EPAISSEUR	198S
					UNTERLEGSCHEIBE	SPESSORE	MELLEMLÆG	CALCO DE AFINACAO	
10		4985917		AR	ANEL, 3.10MM	ANILLO	RING	ANNEAU	045A
					RING	ANELLO	RING	ANEL	

02-09	01	p1	05/08

ENGRENAGEM DO CÂMBIO
ENGRENAJES DEL CAMBIO

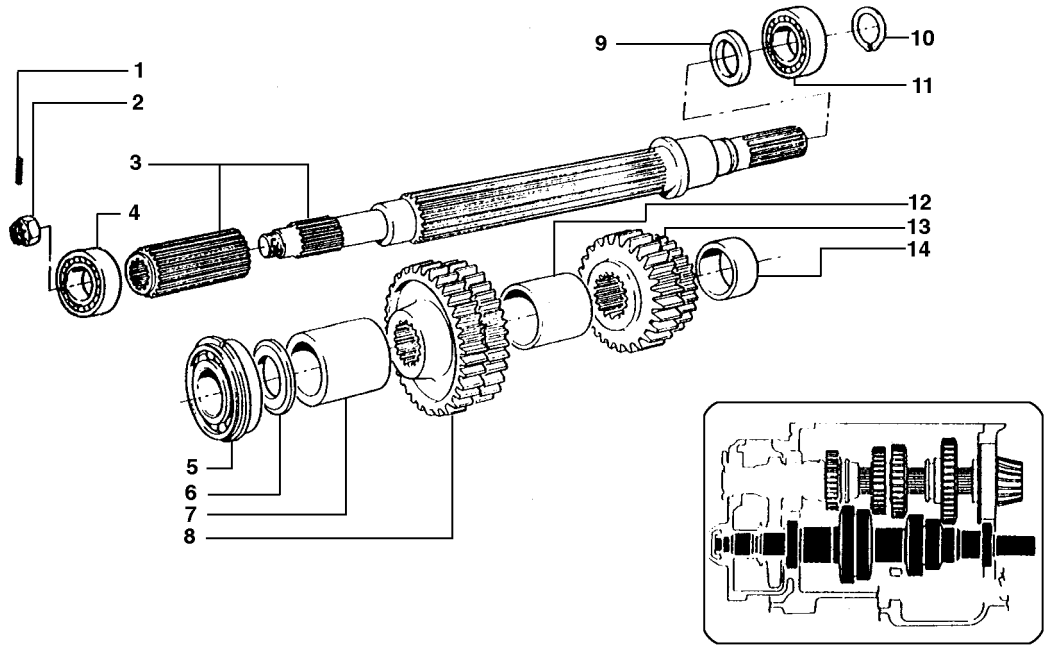

R	N	P.N.	MOD	Q	Denominação Bezeichnung	Denominacion Descrizione	Description Beskrivelse	Description Denominação	L.C.
1		14601770		1	PINO DE FIXAÇÃO, M5 x 45, Slotted				
						PASADOR DE FIJACION	PIN, LOCK	CHEVILLE	081P
					SICHERUNGSSTIFT	PERNO DI FISSAGGIO	LAASETAP	PERNO DE FIXACAO	
2		75212206		1	PORCA	TUERCA	NUT	ECROU	010D
					MUTTER	DADO	MOETRIK	PORCA	
3		75212237		1	EIXO	EJE	SHAFT	ARBRE	016A
					WELLE	ALBERO	AKSEL	VEIO	
4		20045200		1	ROLAMENTO	COJINETE	BEARING ASSY	ROULEMENT	341C
					LAGER, KOMPLETT	CUSCINETTO	LEJE	ROLAMENTO	
5		28995900		1	ROLAMENTO	RODAMIENTO DE BOLAS	BEARING, BALL	ROULEMENT A BILLES	343C
					KUGELLAGER	CUSCINETTO A SFERA	KUGLELEJE	ROLAMENTO	
6		553083		1	ARRUELA PLANA	ARANDELA	WASHER	RONDELLE	131R
					UNTERLEGSCHEIBE	ROSETTA PIANA	FLADSKIVE	ANILHA	
7		557531		1	ESPAÇADOR	SEPARADOR	SPACER	ENTRETOISE	075D
					DISTANZSTÜCK	DISTANZIALE	AFSTANDSSTYKKE	ESPACADOR	
8		553068		1	ENGRENAGEM CONDUTORA				
						PINON CONDUCTOR	GEAR, DRIVING	PIGNON CONDUCTEUR	052I
					GETRIEBENES ZAHNRAI	INGRANAGGIO CONDUT	DRIVTANDHJUL	CARRETO MOTOR	
9		24976670		1	ANEL DE ENCOSTO	ANILLO DE APOYO	WASHER, THRUST	RONDELLE DE BUTEE	046A
					ANLAUFSCHEIBE	ANELLO APPOGGIO	TRYKSKIVE	ANEL DE ENCOSTO	
11		26798640		1	ROLAMENTO	COJINETE	BEARING ASSY	ROULEMENT	341C
					LAGER, KOMPLETT	CUSCINETTO	LEJE	ROLAMENTO	
12		553079		1	ESPAÇADOR	SEPARADOR	SPACER	ENTRETOISE	075D
					DISTANZSTÜCK	DISTANZIALE	AFSTANDSSTYKKE	ESPACADOR	
13		553067		1	ENGRENAGEM CONDUTORA				
						PINON CONDUCTOR	GEAR, DRIVING	PIGNON CONDUCTEUR	052I
					GETRIEBENES ZAHNRAI	INGRANAGGIO CONDUT	DRIVTANDHJUL	CARRETO MOTOR	
14		553705		1	ESPAÇADOR	SEPARADOR	SPACER	ENTRETOISE	075D
					DISTANZSTÜCK	DISTANZIALE	AFSTANDSSTYKKE	ESPACADOR	

02-10	01	p1	05/08

ENGRENAGENS DO INVERSOR
ENGRENAJES DEL INVERSOR

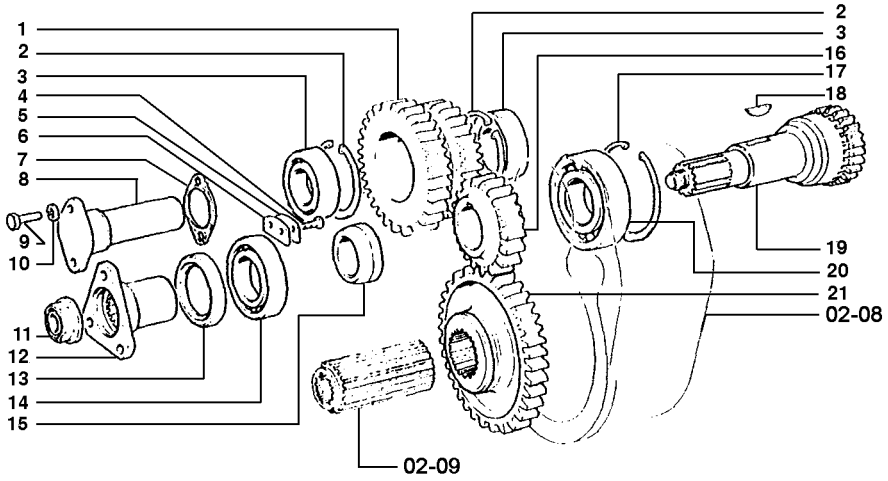

R	N	P.N.	MOD	Q	Denominação Bezeichnung	Denominacion Descrizione	Description Beskrivelse	Description Denominação	L.C.
1		75201659		1	ENGRENAGEM ZAHNRAD	ENGRANAJE INGRANAGGIO	GEAR TANDHJUL	PIGNON CARRETO	050I
2		11061975		2	ANEL-TRAVA SICHERUNGSRING	ANILLO DE FRENO ANELLO DI SICUREZZA	RING, LOCKING LAASESKIVE	JONC D'ARRET ANEL DE SEGURANCA	051A
3		20045200		2	ROLAMENTO LAGER, KOMPLETT	COJINETE CUSCINETTO	BEARING ASSY LEJE	ROULEMENT ROLAMENTO	341C
4		16043221		2	PARAFUSO, Hex, M8 x 16, 8.8 SCHRAUBE	TORNILLO VITE	SCREW SKRUE	VIS PARAFUSO	040V
5		564112		1	PLAQUETA ABDECKPLATTE	PLAQUITA PIASTRINA	PLATE, COVER PLADE	PLAQUETTE CHAPA PEQUENA	110P
6		564111		1	PLACA BLECH, PLATTE	PLACA PIASTRA	PLATE PLADE	PLAQUE CHAPA	105P
7		557548		1	JUNTA DICHTUNG, FLACH	JUNTA HERMETICA GUARNIZIONE	GASKET PAKNING	JOINT JUNTA	123G
8		557541		1	EIXO WELLE	EJE ALBERO	SHAFT AKSEL	ARBRE VEIO	016A
9		15970721		2	PARAFUSO, Hex, M10 x 1.25 x 25, 8.8, Full Thd SCHRAUBE	TORNILLO BULLONE	BOLT SKRUE	BOULON PARAFUSO	140B
10		10516870		2	ARRUELA-TRAVA SICHERUNGSSCHEIBE	ARANDELA DE FRENO ROSETTA DI SICUREZZ/	WASHER, LOCK LAASESKIVE	RONDELLE FREIN ANILHA DE FIXACAO	132R
11		549830		1	PORCA MUTTER	TUERCA DADO	NUT MOETRIK	ECROU PORCA	010D
12		4982107		1	ACOPLAMENTO SCHALTMUFFE	ACOPLAMIENTO MANICOTTO	SLEEVE, TRANSMISSIOI MOTORKRAVE	MANCHON ACOPLAMENTO	Z341
13		40002320		1	JUNTA DICHTUNG, FLACH	JUNTA HERMETICA GUARNIZIONE	GASKET PAKNING	JOINT JUNTA	123G
14		28042520		1	ROLAMENTO LAGER, KOMPLETT	COJINETE CUSCINETTO	BEARING ASSY LEJE	ROULEMENT ROLAMENTO	341C
15		4982108		1	ARRUELA PLANA UNTERLEGSCHEIBE	ARANDELA ROSETTA PIANA	WASHER FLADSKIVE	RONDELLE ANILHA	131R
16		75201656		1	ENGRENAGEM ZAHNRAD	ENGRANAJE INGRANAGGIO	GEAR TANDHJUL	PIGNON CARRETO	050I
17		11075475		1	ANEL-TRAVA SICHERUNGSRING	ANILLO DE FRENO ANELLO DI SICUREZZA	RING, LOCKING LAASESKIVE	JONC D'ARRET ANEL DE SEGURANCA	051A
18		10206610		1	CHAVETA FEDERKEIL	CHAVETA LINGUETTA	KEY KILE	CLAVETTE CHAVETA	060L
19		592749		1	EIXO WELLE	EJE ALBERO	SHAFT AKSEL	ARBRE VEIO	016A
20		20229990		1	ROLAMENTO LAGER, KOMPLETT	COJINETE CUSCINETTO	BEARING ASSY LEJE	ROULEMENT ROLAMENTO	341C
21		75201658		1	ENGRENAGEM ZAHNRAD	ENGRANAJE INGRANAGGIO	GEAR TANDHJUL	PIGNON CARRETO	050I

02-11	01	p1	05/08

COMANDO EXTERNO CÂMBIO DE VELOCIDADE
VARILLAJE DEL CAMBIO DE VELOCIDADES

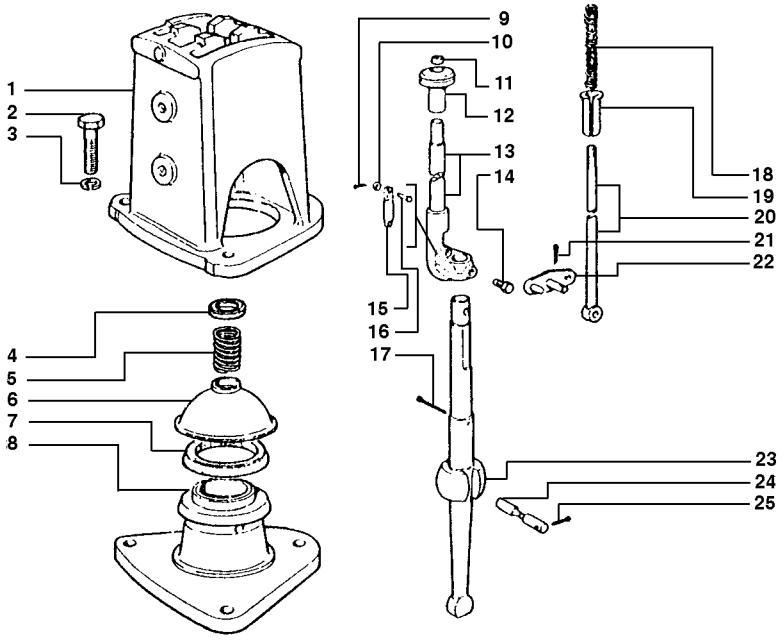

R	N	P.N.	MOD	Q	Denominação Bezeichnung	Denominacion Descrizione	Description Beskrivelse	Description Denominação	L.C.
1		578269		1	SETOR DENTADO	SECTOR DENTADO	TOOTHED SECTOR	SECTEUR DENTEE	135S
					ZAHNSEGMENT	SETTORE DENTATO	TANDSEGMENT	SECTOR DENTADO	
2		11363021		3	PARAFUSO, Hex, M12 x 1.5 x 35, 8.8, Full Thd				
						TORNILLO	BOLT	BOULON	140B
					SCHRAUBE	BULLONE	SKRUE	PARAFUSO	
3		10517077		3	ARRUELA-TRAVA	ARANDELA DE FRENO	WASHER, LOCK	RONDELLE FREIN	132R
					SICHERUNGSSCHEIBE	ROSETTA DI SICUREZZA	LAASESKIVE	ANILHA DE FIXACAO	
4		14519		1	PRATO	TAZA	CUP	CUVE	060S
					TASSE	SCODELLINO	LEJESKAAL	TACA	
5		14518		1	MOLA	RESORTE	SPRING	RESSORT	100M
					FEDER	MOLLA	FJEDER	MOLA	
6		14517		1	TAMPA DO RESERVATÓRIO				
						TAPON DEL DEPOSITO	CAP	CHAPEAU	052T
					ABDECKAPPE	TAPPO SERBATOIO	TANKDAEKSEL	TAMPAO DE RESERVAT	
7		14520		1	JUNTA	JUNTA HERMETICA	GASKET	JOINT	123G
					DICHTUNG, FLACH	GUARNIZIONE	PAKNING	JUNTA	
8		577275		1	SUPORTE	SOPORTE	SUPPORT	SUPPORT	300S
					HALTERUNG, LAGERBO	SUPPORTO	BESLAG	SUPORTE	
9		10794501		1	GRAMPO, M1.2 x 8	PASADOR ABIERTO	PIN, SPLIT (COTTER)	GOUPILLE	270C
					SPLINT	COPPIGLIA	SPLITBOLT	TROCO DE ABRIR	
10		12642701		1	ARRUELA PLANA, M8 x 12 x 1				
						ARANDELA	WASHER	RONDELLE	131R
					UNTERLEGSCHEIBE	ROSETTA PIANA	FLADSKIVE	ANILHA	
11		561005		1	PORCA	TUERCA	NUT	ECROU	010D
					MUTTER	DADO	MOETRIK	PORCA	
12		75200929		1	EMPUNHADURA	PERILLA	HANDLE GRIP	POMMEAU	025I
					HANDGRIFF	IMPUGNATURA	HAANDGREB	GARRA	
13		4978637		1	ALAVANCA	PALANCA	LEVER	LEVIER	045L
					HEBEL	LEVA	HAANDTAG	ALAVANCA	
14		561008		1	PARAFUSO	TORNILLO	SCREW	VIS	040V
					SCHRAUBE	VITE	SKRUE	PARAFUSO	
15		561001		1	TRINCO	TRINQUETE	PAWL	CLIQUET	050N
					KLINKE	NOTTOLINO	PAL	TRINQUETE	
16		561003		1	PINO	PERNO	PIN	AXE	080P
					BOLZEN	PERNO	STIFT	PERNO	
17		10797001		1	GRAMPO, M4 x 25	PASADOR ABIERTO	PIN, SPLIT (COTTER)	GOUPILLE	270C
					SPLINT	COPPIGLIA	SPLITBOLT	TROCO DE ABRIR	
18		561002		1	MOLA	RESORTE	SPRING	RESSORT	100M
					FEDER	MOLLA	FJEDER	MOLA	
19		561004		1	ESTOJO	ESTUCHE	CASE	CARTER-BOITE	101A
					GEHÄUSE	ASTUCCIO	HUS	ESTOJO	
20		4966647		1	HASTE	VARILLA	ROD	TRINGLE	090A
					STAB	ASTA	STANG	HASTE	
21		10734201		1	GRAMPO, M2 x 12	PASADOR ABIERTO	PIN, SPLIT (COTTER)	GOUPILLE	270C
					SPLINT	COPPIGLIA	SPLITBOLT	TROCO DE ABRIR	
22		4966643		1	ALAVANCA	PALANCA	LEVER	LEVIER	045L
					HEBEL	LEVA	HAANDTAG	ALAVANCA	
23		578067		1	ALAVANCA	PALANCA	LEVER	LEVIER	045L
					HEBEL	LEVA	HAANDTAG	ALAVANCA	

02-11	01	p2	05/08

COMANDO EXTERNO CÂMBIO DE VELOCIDADE
VARILLAJE DEL CAMBIO DE VELOCIDADES

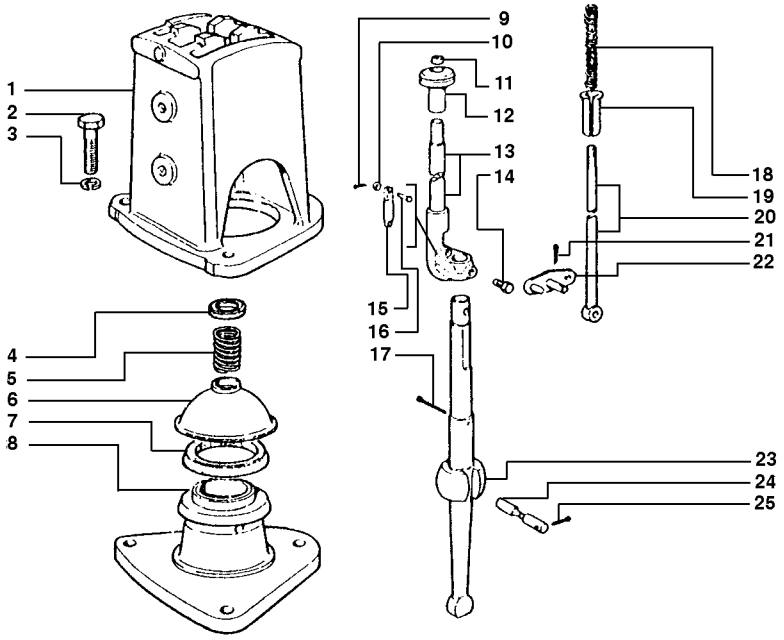

R	N	P.N.	MOD	Q	Denominação Bezeichnung	Denominacion Descrizione	Description Beskrivelse	Description Denominação	L.C.
24		14514		1	PINO BOLZEN	PERNO PERNO	PIN STIFT	AXE PERNO	080P
25		10733601		2	GRAMPO, M3.2 x 22 SPLINT	PASADOR ABIERTO COPPIGLIA	PIN, SPLIT (COTTER) SPLITBOLT	GOUPILLE TROCO DE ABRIR	270C

02-12	01	p1	05/08

COMANDO INTERNO DO CÂMBIO DE VELOCIDADE
BARRAS DEL CAMBIO DE VELOCIDADES

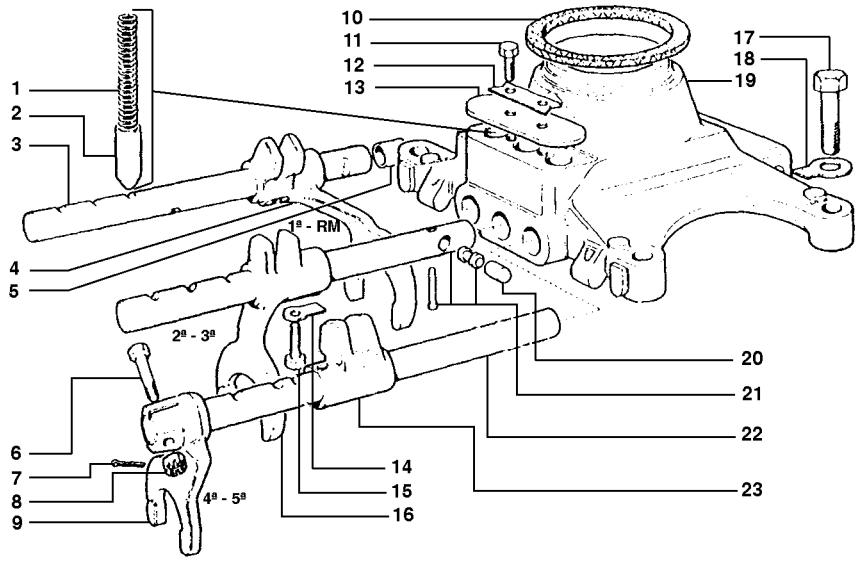

R	N	P.N.	MOD	Q	Denominação Bezeichnung	Denominacion Descrizione	Description Beskrivelse	Description Denominação	L.C.
1		578512		3	MOLA FEDER	RESORTE MOLLA	SPRING FJEDER	RESSORT MOLA	100M
2		20308		3	HASTE STANGENSPITZE	VASTAGO PUNTALE	ROD-TIP ENDEFORSTÆRKER	TIGE-POUSSOIR PONTEIRA	238P
3		79012023		1	TIRANTE SPURSTANGE	TIRANTE TIRANTE	TIE-ROD TRAEKSTANG	TIRANT TIRANTE	142T
4		4995381		1	GARFO GELENKGABEL	HORQUILLA FORCELLA	YOKE KRAFTOVERFOERINGS(	MACHOIRE GARFO	085F
5		578268		1	ESPAÇADOR DISTANZSTÜCK	SEPARADOR DISTANZIALE	SPACER AFSTANDSSTYKKE	ENTRETOISE ESPACADOR	075D
6		16113821		2	PARAFUSO SCHRAUBE	TORNILLO VITE	SCREW SKRUE	VIS PARAFUSO	040V
7		10734401		2	GRAMPO, M2 x 22 SPLINT	PASADOR ABIERTO COPPIGLIA	PIN, SPLIT (COTTER) SPLITBOLT	GOUPILLE TROCO DE ABRIR	270C
8		10793111		2	PORCA MUTTER	TUERCA DADO	NUT MOETRIK	ECROU PORCA	010D
9		553201		1	GARFO GELENKGABEL	HORQUILLA FORCELLA	YOKE KRAFTOVERFOERINGS(	MACHOIRE GARFO	085F
10		553187		1	JUNTA DICHTUNG, FLACH	JUNTA HERMETICA GUARNIZIONE	GASKET PAKNING	JOINT JUNTA	123G
11		15970521		2	PARAFUSO, Hex, M10 x 1.25 x 20, 8.8, Full Thd SCHRAUBE	TORNILLO BULLONE	BOLT SKRUE	BOULON PARAFUSO	140B
12		553209		1	PLAQUETA ABDECKPLATTE	PLAQUITA PIASTRINA	PLATE, COVER PLADE	PLAQUETTE CHAPA PEQUENA	110P
13		553208		1	TAMPA ABDECKUNG	TAPADERA COPERCHIO	PLUG DÆKSEL	COUVERCLE COBERTA	265C
14		10053610		2	PLAQUETA DE TRAVA SICHERUNGSPLATTE	PLACA DE FRENO PIASTRINA DI SICUREZ2	PLATE, LOCKING LÅSEPLADE	PLAQUE D'ARRÊT CHAPA DE SEGURANCA	113P
15		15970721		2	PARAFUSO, Hex, M10 x 1.25 x 25, 8.8, Full Thd SCHRAUBE	TORNILLO BULLONE	BOLT SKRUE	BOULON PARAFUSO	140B
16		578195		1	GARFO GELENKGABEL	HORQUILLA FORCELLA	YOKE KRAFTOVERFOERINGS(	MACHOIRE GARFO	085F
17		11307721		4	PARAFUSO, Hex, M12 x 1.5 x 45, 8.8, Full Thd SCHRAUBE	TORNILLO BULLONE	BOLT SKRUE	BOULON PARAFUSO	140B
18		10053710		4	PLAQUETA DE TRAVA SICHERUNGSPLATTE	PLACA DE FRENO PIASTRINA DI SICUREZ2	PLATE, LOCKING LÅSEPLADE	PLAQUE D'ARRÊT CHAPA DE SEGURANCA	113P
19		578220		1	SUPORTE HALTERUNG, LAGERBO(	SOPORTE SUPPORTO	SUPPORT BESLAG	SUPPORT SUPORTE	300S
20		578503		2	GUIA ZENTRIERBOLZEN	PITON GRANO	DOWEL DYVEL	PION GUIA	090G
21		79012025		1	TIRANTE SPURSTANGE	TIRANTE TIRANTE	TIE-ROD TRAEKSTANG	TIRANT TIRANTE	142T
22		79012026		1	HASTE STAB	VARILLA ASTA	ROD STANG	TRINGLE HASTE	090A
23		578193		1	TRAVA KLAUE	RETEN NASELLO	DOG KNAST	CRABOT PECA DE ENGATE	015N

02-13	01	p1	05/08

COMANDO INVERSOR CÂMBIO
MANDO DEL INVERSOR

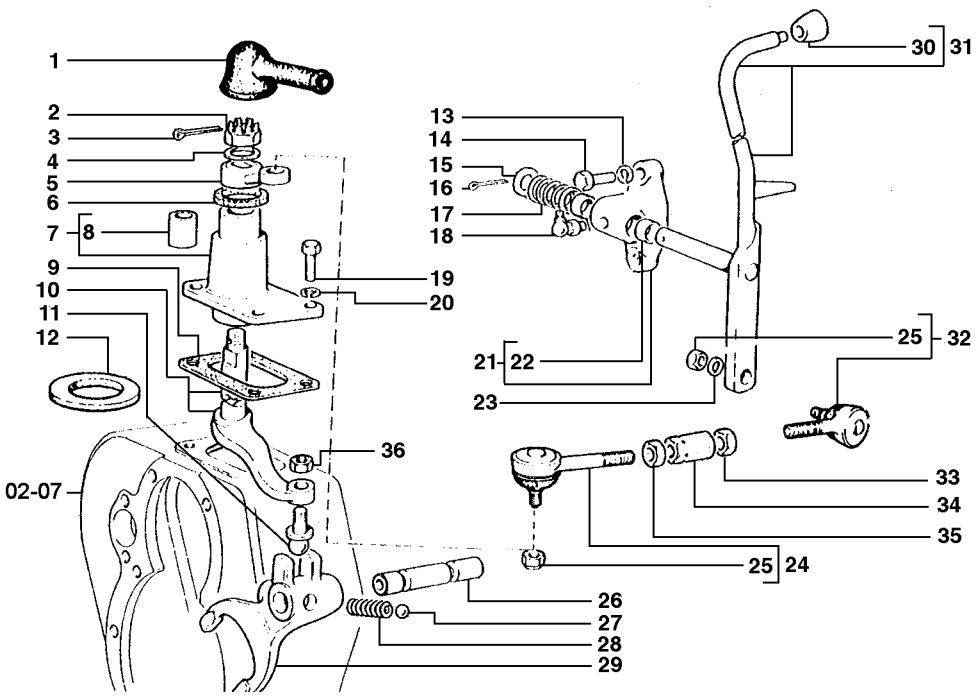

R	N	P.N.	MOD	Q	Denominação Bezeichnung	Denominacion Descrizione	Description Beskrivelse	Description Denominação	L.C.
1		554239		1	CAPA	CASQUETE	BOOT	COIFFE	330C
					MANSCHETTE	CUFFIA	MANCHET	FOLE	
2		10793511		1	PORCA	TUERCA	NUT	ECROU	010D
					MUTTER	DADO	MOETRIK	PORCA	
3		10797001		1	GRAMPO, M4 x 25	PASADOR ABIERTO	PIN, SPLIT (COTTER)	GOUPILLE	270C
					SPLINT	COPPIGLIA	SPLITBOLT	TROCO DE ABRIR	
4		14496931		1	ARRUELA PLANA, M16 x 30 x 3				
						ARANDELA	WASHER	RONDELLE	131R
					UNTERLEGSCHEIBE	ROSETTA PIANA	FLADSKIVE	ANILHA	
5		4970364		1	ALAVANCA	PALANCA	LEVER	LEVIER	045L
					HEBEL	LEVA	HAANDTAG	ALAVANCA	
6		578568		1	JUNTA	JUNTA HERMETICA	GASKET	JOINT	123G
					DICHTUNG, FLACH	GUARNIZIONE	PAKNING	JUNTA	
7		562745		1	SUPORTE	SOPORTE	SUPPORT	SUPPORT	300S
					HALTERUNG, LAGERBO	SUPPORTO	BESLAG	SUPORTE	
8		562746		1	BUCHA	CASQUILLO	BUSHING	BAGUE	095B
					BUECHSE	BOCCOLA	BOESNING	CASQUILHO	
9		557559		1	JUNTA	JUNTA HERMETICA	GASKET	JOINT	123G
					DICHTUNG, FLACH	GUARNIZIONE	PAKNING	JUNTA	
10		562814		1	ALAVANCA	PALANCA	LEVER	LEVIER	045L
					HEBEL	LEVA	HAANDTAG	ALAVANCA	
11		555580		1	PINO	PERNO	PIN	AXE	080P
					BOLZEN	PERNO	STIFT	PERNO	
12		580967		1	PLACA	PLACA	PLATE	PLAQUE	105P
					BLECH, PLATTE	PIASTRA	PLADE	CHAPA	
13		10517079		2	ARRUELA-TRAVA	ARANDELA DE FRENO	WASHER, LOCK	RONDELLE FREIN	132R
					SICHERUNGSSCHEIBE	ROSETTA DI SICUREZZA	LAASESKIVE	ANILHA DE FIXACAO	
14		11305121		2	PARAFUSO	TORNILLO	SCREW	VIS	040V
					SCHRAUBE	VITE	SKRUE	PARAFUSO	
15		14497131		1	ARRUELA PLANA, M21 x 37 x 3 Thk, HT				
						ARANDELA	WASHER	RONDELLE	131R
					UNTERLEGSCHEIBE	ROSETTA PIANA	FLADSKIVE	ANILHA	
16		10797301		1	GRAMPO, M5 x 32	PASADOR ABIERTO	PIN, SPLIT (COTTER)	GOUPILLE	270C
					SPLINT	COPPIGLIA	SPLITBOLT	TROCO DE ABRIR	
17		556287		1	MOLA	RESORTE	SPRING	RESSORT	100M
					FEDER	MOLLA	FJEDER	MOLA	
18		13408411		1	GRAXEIRA, 90º, M10 x1	ENGRASADOR	NIPPLE, LUBE	GRAISSEUR	060I
					SCHMIERNIPPEL	INGRASSATORE	SMOERENIPPEL	LUBRIFICADOR	
19		11306921		4	PARAFUSO, Hex, M10 x 1.25 x 30, 8.8, Full Thd				
						TORNILLO	BOLT	BOULON	140B
					SCHRAUBE	BULLONE	SKRUE	PARAFUSO	
20		10516877		4	ARRUELA-TRAVA	ARANDELA DE FRENO	WASHER, LOCK	RONDELLE FREIN	132R
					SICHERUNGSSCHEIBE	ROSETTA DI SICUREZZA	LAASESKIVE	ANILHA DE FIXACAO	
21		75223932		1	SUPORTE	SOPORTE	SUPPORT	SUPPORT	300S
					HALTERUNG, LAGERBO	SUPPORTO	BESLAG	SUPORTE	
22		75223925		2	BUCHA	CASQUILLO	BUSHING	BAGUE	095B
					BUECHSE	BOCCOLA	BOESNING	CASQUILHO	

02-13	01	p2	05/08

COMANDO INVERSOR CÂMBIO
MANDO DEL INVERSOR

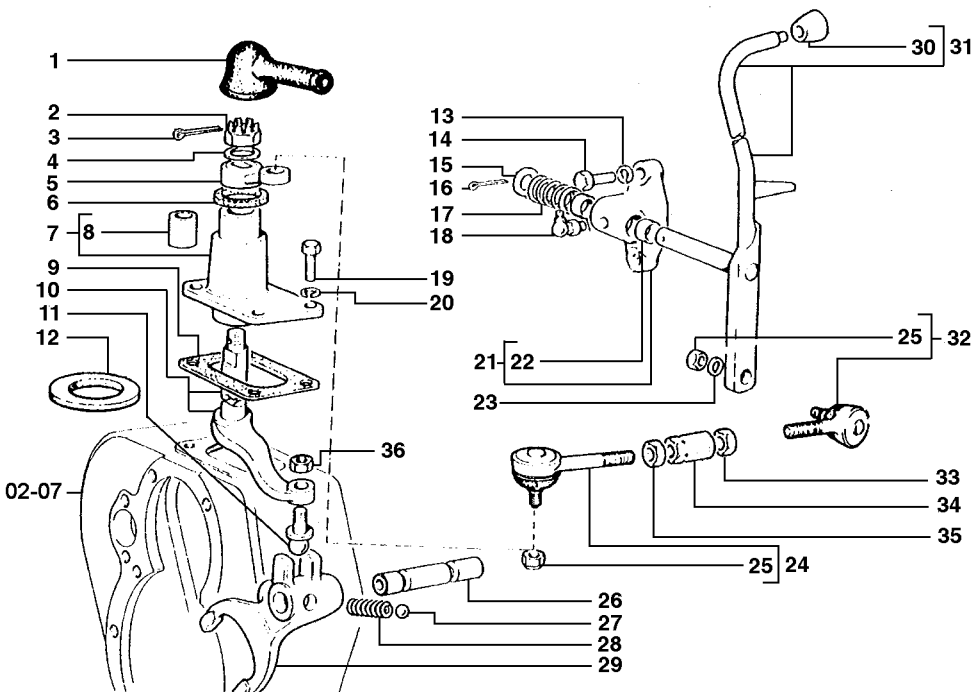

R	N	P.N.	MOD	Q	Denominação Bezeichnung	Denominacion Descrizione	Description Beskrivelse	Description Denominação	L.C.
23		12638601		1	ARRUELA PLANA, M10 x 18 x 2				
						ARANDELA	WASHER	RONDELLE	131R
					UNTERLEGSCHEIBE	ROSETTA PIANA	FLADSKIVE	ANILHA	
24		75201151		1	JUNTA ESFÉRICA	JUNTA DE ROTULA	BALL JOINT	ROTULE	070G
					KUGELKOPFGELENK	GIUNTO SFERICO	KUGLELED	JUNTA ESFÉRICA	
25		12575611		2	PORCA	TUERCA	NUT	ECROU	010D
					MUTTER	DADO	MOETRIK	PORCA	
26		557551		1	EIXO	EJE	SHAFT	ARBRE	016A
					WELLE	ALBERO	AKSEL	VEIO	
27		20063500		1	ESFERA	BOLA	BALL	BILLE	140S
					KUGELGELENK	SFERA	KUGLE	ESFERA	
28		559363		1	MOLA	RESORTE	SPRING	RESSORT	100M
					FEDER	MOLLA	FJEDER	MOLA	
29		557552		1	GARFO	HORQUILLA	YOKE	MACHOIRE	085F
					GELENKGABEL	FORCELLA	KRAFTOVERFOERINGS(	GARFO	
30		75219486		1	MANÍPULO	POMO	KNOB	POMMEAU	150P
					DREHKNOPF	POMELLO	KNAP	BOTAO	
31		75223928		1	ALAVANCA	PALANCA	LEVER	LEVIER	045L
					HEBEL	LEVA	HAANDTAG	ALAVANCA	
32		75201152		1	JUNTA ESFÉRICA	JUNTA DE ROTULA	BALL JOINT	ROTULE	070G
					KUGELKOPFGELENK	GIUNTO SFERICO	KUGLELED	JUNTA ESFÉRICA	
33		578332		1	PORCA	TUERCA	NUT	ECROU	010D
					MUTTER	DADO	MOETRIK	PORCA	
34		578328		1	BUCHA DE AJUSTE	MANGUITO DE REGLAJE	SLEEVE, ADJUSTING	MANCHON DE REGLAGE	032M
					EINSTELLHÜLSE	MANICOTTO DI REGOLA	REGULERINGSMUFFE	MANGA DE AFINACAO	
35		578331		1	PORCA	TUERCA	NUT	ECROU	010D
					MUTTER	DADO	MOETRIK	PORCA	
36		10791321		1	PORCA, Thin, M14 x 1.5, Cl 05				
						TUERCA	NUT	ECROU	010D
					MUTTER	DADO	MOETRIK	PORCA	

EIXO DE TRANSMISSÃO
ARBOL DE TRANSMISSION EMBRAGUE Y CAMBIO

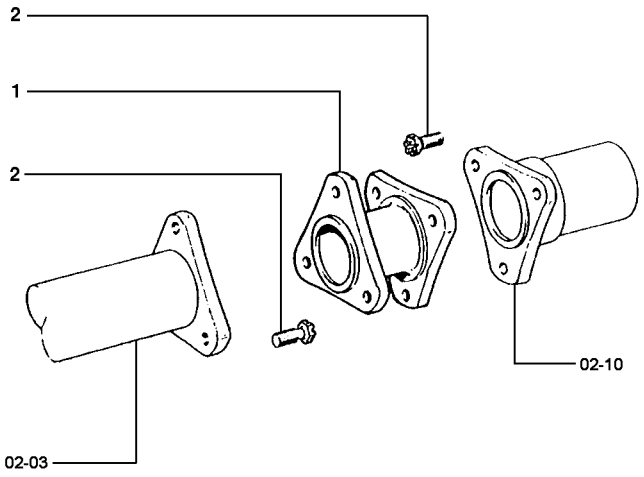

R	N	P.N.	MOD	Q	Denominação Bezeichnung	Denominacion Descrizione	Description Beskrivelse	Description Denominação	L.C.
1		557529		1	LUVA DE ARRASTE EINGEPRESSTE BUCHS	MANGUITO DE ARRASTI MANICOTTO TRASCINAI	BUSHING, DRIVE DRIVBOESNING	MANCHON D'ENTRAINEI CASQUILHO MOTOR	033M
2		584366		6	PARAFUSO SCHRAUBE	TORNILLO VITE	SCREW SKRUE	VIS PARAFUSO	040V

02-15	01	p1	05/08

ENGRENAGENS DE REDUÇÃO
REDUCCION FINAL Y DIFERENCIAL POSTERIOR

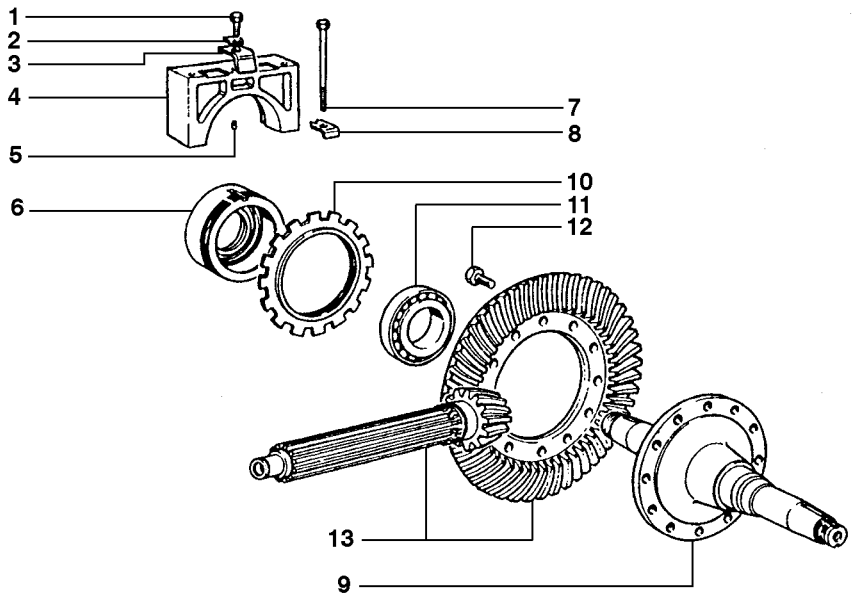

R	N	P.N.	MOD	Q	Denominação Bezeichnung	Denominacion Descrizione	Description Beskrivelse	Description Denominação	L.C.
1		15970721		2	PARAFUSO, Hex, M10 x 1.25 x 25, 8.8, Full Thd				
						TORNILLO	BOLT	BOULON	140B
					SCHRAUBE	BULLONE	SKRUE	PARAFUSO	
2		20202971		2	PLAQUETA	PLAQUITA	PLATE, COVER	PLAQUETTE	110P
					ABDECKPLATTE	PIASTRINA	PLADE	CHAPA PEQUENA	
3		595879		2	CUNHA	TACO	PAD	TAMPON	060T
					UNTERLAGE, POLSTER	TASSELLO	DYVEL	ESPACADOR	
4		75223753		2	TAMPA DO RESERVATÓRIO				
						TAPON DEL DEPOSITO	CAP	CHAPEAU	052T
					ABDECKAPPE	TAPPO SERBATOIO	TANKDAEKSEL	TAMPAO DE RESERVAT	
5		10839510		2	GUIA, M6 x 9	PITON	DOWEL	PION	090G
					ZENTRIERBOLZEN	GRANO	DYVEL	GUIA	
6		75223754		2	SUPORTE	SOPORTE	SUPPORT	SUPPORT	300S
					HALTERUNG, LAGERBO	SUPPORTO	BESLAG	SUPORTE	
7		15982521		4	PARAFUSO, Hex, M16 x 1.5 x 160, 8.8				
						TORNILLO	BOLT	BOULON	140B
					SCHRAUBE	BULLONE	SKRUE	PARAFUSO	
8		557206		4	ARRUELA PLANA	ARANDELA	WASHER	RONDELLE	131R
					UNTERLEGSCHEIBE	ROSETTA PIANA	FLADSKIVE	ANILHA	
9		596138		1	EIXO DE COMANDO	ARBOL DE MANDO	SHAFT, CONTROL	ARBRE DE COMMANDE	008A
					STEUERUNGWELLE	ALBERO DI COMANDO	DRIVAKSEL	VEIO DE COMANDO	
10		572993		2	PORCA DE VEDAÇÃO	VIROLA METALICA	NUT, RING	VIROLE	050G
					RINGMUTTER	GHIERA	GEVINDRING	PORCA DO BUCIM	
11		26800210		2	ROLAMENTO	COJINETE	BEARING ASSY	ROULEMENT	341C
					LAGER, KOMPLETT	CUSCINETTO	LEJE	ROLAMENTO	
12		75201717		12	PARAFUSO	TORNILLO	SCREW	VIS	040V
					SCHRAUBE	VITE	SKRUE	PARAFUSO	
13		75201847		1	PAR CÔNICO	PAR CONICO	GEAR, BEVEL	COUPLE CONIQUE	285C
					KEGELRAD	COPPIA CONICA	KRON- OG SPIDSHJUL	GRUPO CONICO	

02-16	01	p1	05/08

CAIXA DOS REDUTORES LATERAIS POSTERIORES
CAJAS DE REDUCTORES LATERALES POSTERIORES

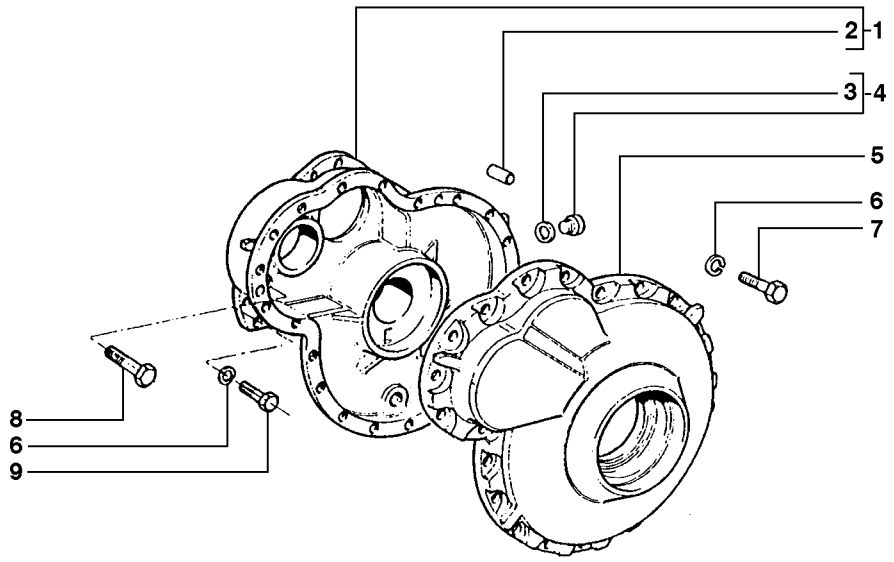

R	N	P.N.	MOD	Q	Denominação Bezeichnung	Denominacion Descrizione	Description Beskrivelse	Description Denominação	L.C.
1		75223819		1	CARCAÇA REDUTOR FINAL				
						CAJA DE REDUCTOR FII	HOUSING, FINAL DRIVE	CARTER DE REDUCT. FI	403S
					ENDANTRIEBSGEHÄUSE	SCATOLA RIDUTTORE F	SLUTDREVSHUS	CAIXA DE REDUCAO FIN	
1		75223820		1	CARCAÇA REDUTOR FINAL				
						CAJA DE REDUCTOR FII	HOUSING, FINAL DRIVE	CARTER DE REDUCT. FI	403S
					ENDANTRIEBSGEHÄUSE	SCATOLA RIDUTTORE F	SLUTDREVSHUS	CAIXA DE REDUCAO FIN	
2		546500		6	GUIA	PITON	DOWEL	PION	090G
					ZENTRIERBOLZEN	GRANO	DYVEL	GUIA	
3		14438085		4	ANEL "O", 19.3MM ID x 2.4 Thk				
						JUNTA HERMETICA	O-RING	JOINT THORIQUE	055A
					O-RING	ANELLO TOROIDALE	O-RING	O-RING	
4		10118840		4	BUJÃO, M22 x 1.5 x 18, Brass				
						TAPÓN	PLUG	BOUCHON	050T
					STOPFEN	TAPPO	PROP	BUJAO	
5		4964600		1	TAMPA, LH	TAPADERA	PLUG	COUVERCLE	265C
					ABDECKUNG	COPERCHIO	DÆKSEL	COBERTA	
5		4964601		1	TAMPA, RH	TAPADERA	PLUG	COUVERCLE	265C
					ABDECKUNG	COPERCHIO	DÆKSEL	COBERTA	
6		10517171		74	ARRUELA-TRAVA	ARANDELA DE FRENO	WASHER, LOCK	RONDELLE FREIN	132R
					SICHERUNGSSCHEIBE	ROSETTA DI SICUREZZA	LAASESKIVE	ANILHA DE FIXACAO	
7		11255931		38	PARAFUSO, Hex, M14 x 1.5 x 40, 10.9, Full Thd				
						TORNILLO	SCREW	VIS	040V
					SCHRAUBE	VITE	SKRUE	PARAFUSO	
8		14254831		8	PARAFUSO	TORNILLO	SCREW	VIS	040V
					SCHRAUBE	VITE	SKRUE	PARAFUSO	
9		15860131		36	PARAFUSO, Hex, M14 x 1.5 x 50, 10.9				
						TORNILLO	BOLT	BOULON	140B
					SCHRAUBE	BULLONE	SKRUE	PARAFUSO	

02-17	01	p1	05/09

ENGRENAGENS DOS REDUTORES LATERAIS POSTERIORES
ENGRENAJES DE REDUCTORES LATERALES POSTERIORES

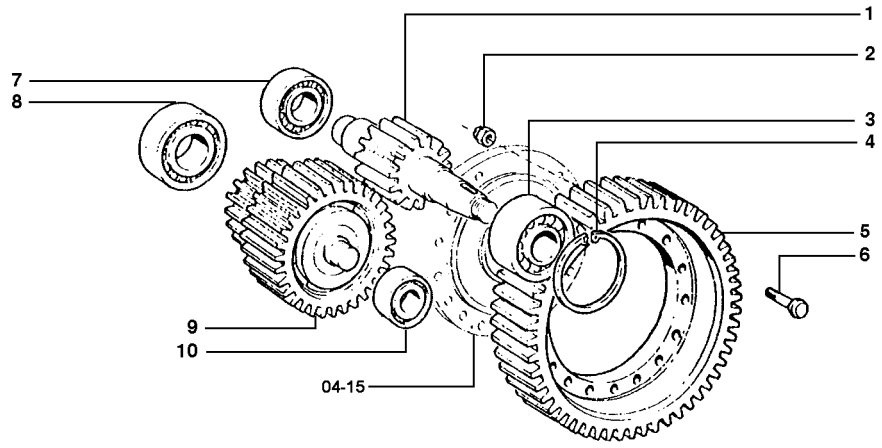

R	N	P.N.	MOD	Q	Denominação Bezeichnung	Denominacion Descrizione	Description Beskrivelse	Description Denominação	L.C.
1		4965104		2	ENGRENAGEM CONDUZIDA				
						PINON CONDUCIDO	GEAR, DRIVEN	PIGNON CONDUIT	051I
					ANTRIEBSZAHNRAD	INGRANAGGIO CONDOT	DREVET TANDHJUL	CARRETO MOVIDO	
2		12164321		36	PORCA, M20 x 1.5, Cl 10	TUERCA	NUT	ECROU	010D
					MUTTER	DADO	MOETRIK	PORCA	
3		24940300		2	ROLAMENTO ROLETES	RODAMIENTO DE RODIL	BEARING, ROLLER	ROULEMENT A ROULEA	346C
					ROLLENLAGER	CUSCINETTO A RULLI	GEARHJULSAET	ROLAMENTO ROLETES	
4		11075975		2	ANEL-TRAVA	ANILLO DE FRENO	RING, LOCKING	JONC D'ARRET	051A
					SICHERUNGSRING	ANELLO DI SICUREZZA	LAASESKIVE	ANEL DE SEGURANCA	
5		4964921		2	ENGRENAGEM CONDUZIDA				
						PINON CONDUCIDO	GEAR, DRIVEN	PIGNON CONDUIT	051I
					ANTRIEBSZAHNRAD	INGRANAGGIO CONDOT	DREVET TANDHJUL	CARRETO MOVIDO	
6		586726		36	PARAFUSO	TORNILLO	SCREW	VIS	040V
					SCHRAUBE	VITE	SKRUE	PARAFUSO	
7		24941440		2	ROLAMENTO	COJINETE	BEARING ASSY	ROULEMENT	341C
					LAGER, KOMPLETT	CUSCINETTO	LEJE	ROLAMENTO	
8		24941430		2	ROLAMENTO	COJINETE	BEARING ASSY	ROULEMENT	341C
					LAGER, KOMPLETT	CUSCINETTO	LEJE	ROLAMENTO	
9		4965107		2	EIXO DE COMANDO	ARBOL DE MANDO	SHAFT, CONTROL	ARBRE DE COMMANDE	008A
					STEUERUNGWELLE	ALBERO DI COMANDO	DRIVAKSEL	VEIO DE COMANDO	
10		24940180		2	ROLAMENTO ROLETES	RODAMIENTO DE RODIL	BEARING, ROLLER	ROULEMENT A ROULEA	346C
					ROLLENLAGER	CUSCINETTO A RULLI	GEARHJULSAET	ROLAMENTO ROLETES	

SECTION INDEX

Brake control-Steering clutch-Undercarriage

03-01	01	LONAS DE FREIO
03-02	01	LONAS DE FREIO
03-03	01	FREIO DE MÃO

03-01	01	p1	05/08

LONAS DE FREIO
CINTAS DE FRENO

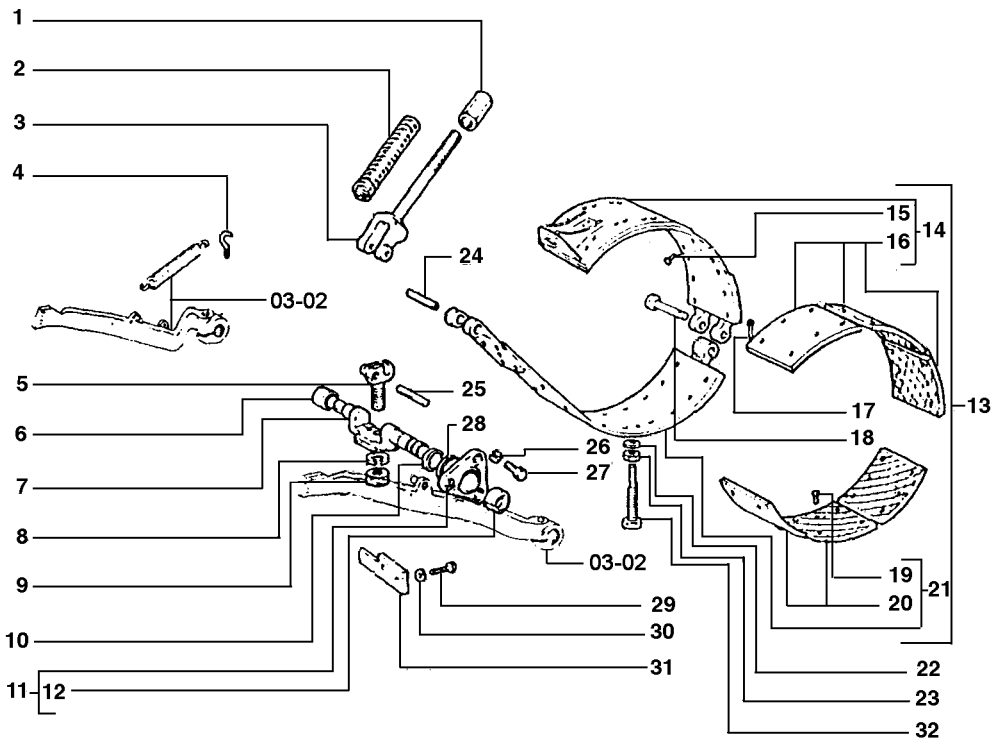

R	N	P.N.	MOD	Q	Denominação Bezeichnung	Denominacion Descrizione	Description Beskrivelse	Description Denominação	L.C.
1		75244774		2	PORCA MUTTER	TUERCA DADO	NUT MOETRIK	ECROU PORCA	010D
2		553330		2	MOLA FEDER	RESORTE MOLLA	SPRING FJEDER	RESSORT MOLA	100M
3		596391		2	TIRANTE SPURSTANGE	TIRANTE TIRANTE	TIE-ROD TRAEKSTANG	TIRANT TIRANTE	142T
4		553231		2	JOGO DE JUNTAS DICHTUNGSSATZ	SERIE DE JUNTAS SERIE GUARNIZIONI	KIT, SEALS PAKNINGSSAET	POCHETTE DE JOINTS CONJUNTO DE JUNTAS	630S
5		583392		2	ALAVANCA HEBEL	PALANCA LEVA	LEVER HAANDTAG	LEVIER ALAVANCA	045L
6		553217		2	BUCHA BUECHSE	CASQUILLO BOCCOLA	BUSHING BOESNING	BAGUE CASQUILHO	095B
7		75223487		2	PINO BOLZEN	PERNO PERNO	PIN STIFT	AXE PERNO	080P
8		10517571		2	ARRUELA-TRAVA SICHERUNGSSCHEIBE	ARANDELA DE FRENO ROSETTA DI SICUREZZA	WASHER, LOCK LAASESKIVE	RONDELLE FREIN ANILHA DE FIXACAO	132R
9		553214		2	PORCA MUTTER	TUERCA DADO	NUT MOETRIK	ECROU PORCA	010D
10		40004240		2	JUNTAS GUMMIDICHTUNG	JUNTA DE CAUCHO GUARNIZIONE DI GOMM	SEAL, RUBBER GUMMITAETNING	JOINT, CAOUTCHOUC JUNTAS	122G
11		75223629		2	SUPORTE HALTERUNG, LAGERBO	SOPORTE SUPPORTO	SUPPORT BESLAG	SUPPORT SUPORTE	300S
12		75222406		2	BUCHA BUECHSE	CASQUILLO BOCCOLA	BUSHING BOESNING	BAGUE CASQUILHO	095B
13		75223666		2	CINTA DE FREIO BREMSBAND	CINTA DE FRENO NASTRO DEL FRENO	BRAKE BAND BREMSEBAAND	BANDE DE FREIN CINTA DE TRAVAO	024N
14		75223667		2	CINTA DE FREIO BREMSBAND	CINTA DE FRENO NASTRO DEL FRENO	BRAKE BAND BREMSEBAAND	BANDE DE FREIN CINTA DE TRAVAO	024N
15		13852440		35	REBITE NIETE	REMACHE RIBATTINO	RIVET NITTE	RIVET REBITE	055R
16		75222402		6	GUARNIÇÃO PARA SAPATAS BREMSBELAG	JUNTA ZAPATA FRENO GUARNIZIONE CEPPI	BRAKE LINING BREMSEBAKKER M/BEL	GARNITURE DE FREINS REVESTIMENTO DE TRA	120G
17		10733601		2	GRAMPO, M3.2 x 22 SPLINT	PASADOR ABIERTO COPPIGLIA	PIN, SPLIT (COTTER) SPLITBOLT	GOUPILLE TROCO DE ABRIR	270C
18		553299		1	PINO BOLZEN	PERNO PERNO	PIN STIFT	AXE PERNO	080P
19		13852440		36	REBITE NIETE	REMACHE RIBATTINO	RIVET NITTE	RIVET REBITE	055R
20		75222402		6	GUARNIÇÃO PARA SAPATAS BREMSBELAG	JUNTA ZAPATA FRENO GUARNIZIONE CEPPI	BRAKE LINING BREMSEBAKKER M/BEL	GARNITURE DE FREINS REVESTIMENTO DE TRA	120G
21		75223668		2	CINTA DE FREIO BREMSBAND	CINTA DE FRENO NASTRO DEL FRENO	BRAKE BAND BREMSEBAAND	BANDE DE FREIN CINTA DE TRAVAO	024N
22		10261760		2	ARRUELA DE COBRE, M20.3 x 28 x 1.5, Copper BEILAGSCHEIBE, KUPFE	ARANDELA DE COBRE RONDELLA, RAME	WASHER, COPPER VASKER, KOBBER	RONDELLE CUIVRE ARRUELA DE COBRE	P674

03-01	01	p2	05/08

LONAS DE FREIO
CINTAS DE FRENO

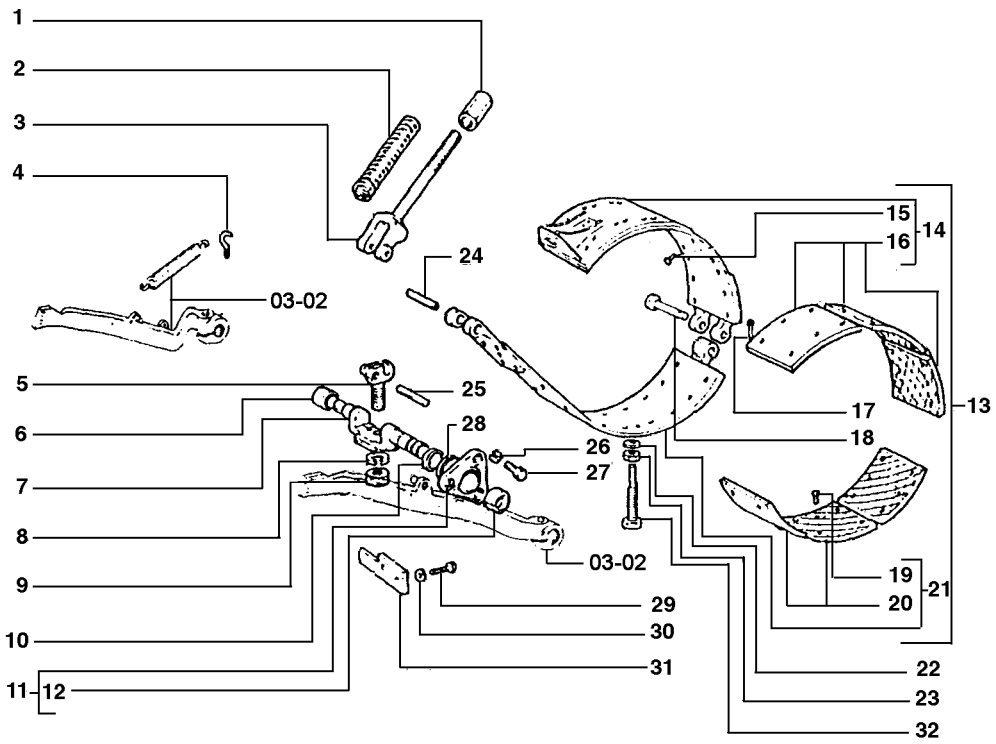

R	N	P.N.	MOD	Q	Denominação Bezeichnung	Denominacion Descrizione	Description Beskrivelse	Description Denominação	L.C.
23		**10726721**		2	PORCA, Thin, M20 x 1.5, Cl 05				
						TUERCA	NUT	ECROU	010D
					MUTTER	DADO	MOETRIK	PORCA	
24		**598375**		2	PINO	PERNO	PIN	AXE	080P
					BOLZEN	PERNO	STIFT	PERNO	
25		**598376**		2	PINO	PERNO	PIN	AXE	080P
					BOLZEN	PERNO	STIFT	PERNO	
26		**10516871**		3	ARRUELA PLANA	ARANDELA	WASHER	RONDELLE	131R
					UNTERLEGSCHEIBE	ROSETTA PIANA	FLADSKIVE	ANILHA	
27		**15970731**		6	PARAFUSO, Hex, M10 x 1.25 x 25, 10.9, Full Thd				
						TORNILLO	BOLT	BOULON	140B
					SCHRAUBE	BULLONE	SKRUE	PARAFUSO	
28		**14464580**		2	ANEL "O", -227, 70 Duro, 2.109" ID x .139" Thk				
						JUNTA HERMETICA	O-RING	JOINT THORIQUE	055A
					O-RING	ANELLO TOROIDALE	O-RING	O-RING	
29		**15540531**		4	PARAFUSO, Hex, M12 x 1.25 x 35, 10.9, Full Thd				
						TORNILLO	BOLT	BOULON	140B
					SCHRAUBE	BULLONE	SKRUE	PARAFUSO	
30		**10517071**		2	ARRUELA-TRAVA, M12	ARANDELA DE FRENO	WASHER, LOCK	RONDELLE FREIN	132R
					SICHERUNGSSCHEIBE	ROSETTA DI SICUREZZA	LAASESKIVE	ANILHA DE FIXACAO	
31		**4966709**		2	PLACA	PLACA	PLATE	PLAQUE	105P
					BLECH, PLATTE	PIASTRA	PLADE	CHAPA	
32		**75223471**		2	PARAFUSO	TORNILLO	SCREW	VIS	040V
					SCHRAUBE	VITE	SKRUE	PARAFUSO	

03-02	01	p1	05/08

LONAS DE FREIO
CINTAS DE FRENO

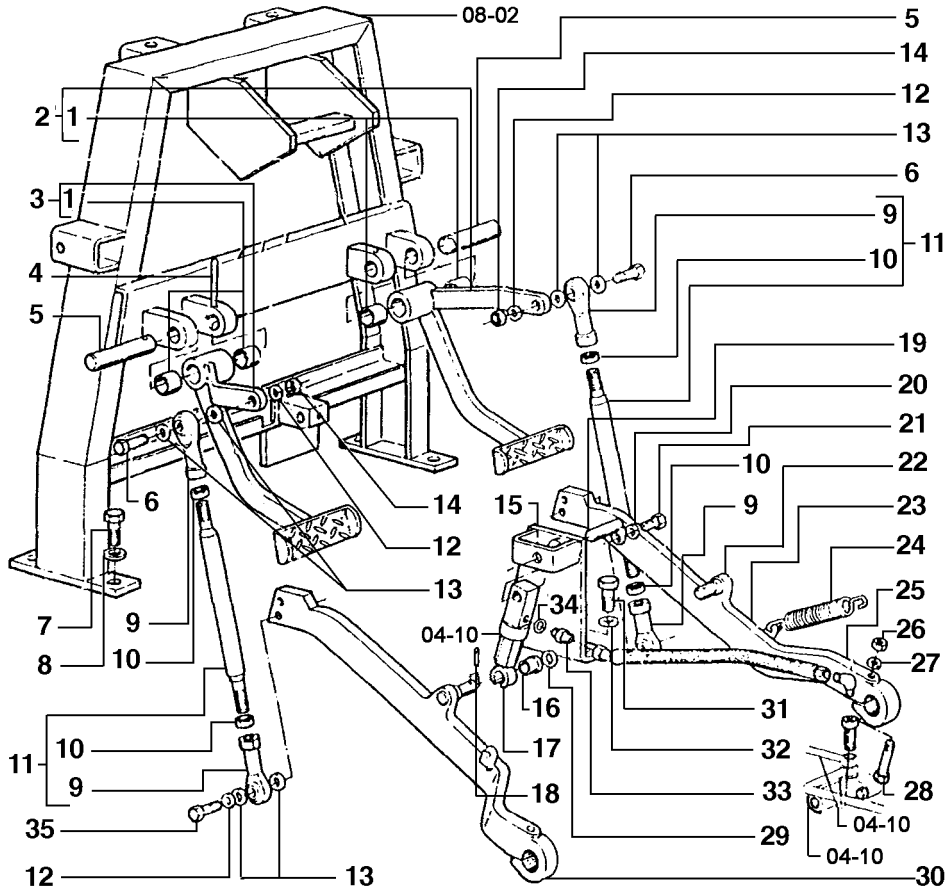

R	N	P.N.	MOD	Q	Denominação Bezeichnung	Denominacion Descrizione	Description Beskrivelse	Description Denominação	L.C.
1		73125303		4	ROLAMENTO LAGER, KOMPLETT	COJINETE CUSCINETTO	BEARING ASSY LEJE	ROULEMENT ROLAMENTO	341C
2		75266593		1	PEDAL PEDAL	PEDAL PEDALE	PEDAL PEDAL	PEDALE PEDAL	060P
3		75266591		1	PEDAL PEDAL	PEDAL PEDALE	PEDAL PEDAL	PEDALE PEDAL	060P
4		70910024		2	GRAMPO, 3/16" x 2 1/2" SPLINT	PASADOR ABIERTO COPPIGLIA	PIN, SPLIT (COTTER) SPLITBOLT	GOUPILLE TROCO DE ABRIR	270C
5		75213683		2	PINO BOLZEN	PERNO PERNO	PIN STIFT	AXE PERNO	080P
6		11234731		2	PARAFUSO, Hex, M10 x 1.25 x 45, 10.9 SCHRAUBE	TORNILLO BULLONE	BOLT SKRUE	BOULON PARAFUSO	140B
7		11305131		4	PARAFUSO, Hex, M12 x 1.5 x 30, 10.9, Full Thd SCHRAUBE	TORNILLO BULLONE	BOLT SKRUE	BOULON PARAFUSO	140B
8		10571971		4	ARRUELA-TRAVA SICHERUNGSSCHEIBE	ARANDELA DE FRENO ROSETTA DI SICUREZZ/	WASHER, LOCK LAASESKIVE	RONDELLE FREIN ANILHA DE FIXACAO	132R
9		75235910		4	JUNTA ESFÉRICA KUGELKOPFGELENK	JUNTA DE ROTULA GIUNTO SFERICO	BALL JOINT KUGLELED	ROTULE JUNTA ESFÉRICA	070G
10		11702921		4	PORCA, M12, Cl 10 MUTTER	TUERCA DADO	NUT MOETRIK	ECROU PORCA	010D
11		75236159		2	TIRANTE SPURSTANGE	TIRANTE TIRANTE	TIE-ROD TRAEKSTANG	TIRANT TIRANTE	142T
12		10516879		4	ARRUELA PLANA UNTERLEGSCHEIBE	ARANDELA ROSETTA PIANA	WASHER FLADSKIVE	RONDELLE ANILHA	131R
13		12638621		8	ARRUELA PLANA UNTERLEGSCHEIBE	ARANDELA ROSETTA PIANA	WASHER FLADSKIVE	RONDELLE ANILHA	131R
14		12164721		2	PORCA, M10 x 1.25, Cl 10 MUTTER	TUERCA DADO	NUT MOETRIK	ECROU PORCA	010D
15		75222379		1	SUPORTE, LH KONSOLE	PIEZA DE SOPORTE STAFFA	BRACKET BESLAG	PATTE FIXATION BRACADEIRA	225S
15		75222380		1	SUPORTE, RH KONSOLE	PIEZA DE SOPORTE STAFFA	BRACKET BESLAG	PATTE FIXATION BRACADEIRA	225S
16		594140		2	ANEL, 1.312", Int, #131 SPRENGRING	ANILLO DE RESORTE ANELLO ELASTICO	RING, SNAP LÅSERING	ANNEAU D'ARRÊT ANEL	054A
17		594123		2	CILINDRO ZYLINDER	CILINDRO CILINDRO	CYLINDER CYLINDER	VERIN CILINDRO	164C
18		10733601		2	GRAMPO, M3.2 x 22 SPLINT	PASADOR ABIERTO COPPIGLIA	PIN, SPLIT (COTTER) SPLITBOLT	GOUPILLE TROCO DE ABRIR	270C
19		594128		2	PINO BOLZEN	PERNO PERNO	PIN STIFT	AXE PERNO	080P
20		10516670		2	ARRUELA-TRAVA SICHERUNGSSCHEIBE	ARANDELA DE FRENO ROSETTA DI SICUREZZ/	WASHER, LOCK LAASESKIVE	RONDELLE FREIN ANILHA DE FIXACAO	132R
21		16043021		2	PARAFUSO, Hex, M8 x 12, 8.8, Full Thd SCHRAUBE	TORNILLO BULLONE	BOLT SKRUE	BOULON PARAFUSO	140B
22		75222382		1	ALAVANCA HEBEL	PALANCA LEVA	LEVER HAANDTAG	LEVIER ALAVANCA	045L

03-02	01	p2	05/08

LONAS DE FREIO
CINTAS DE FRENO

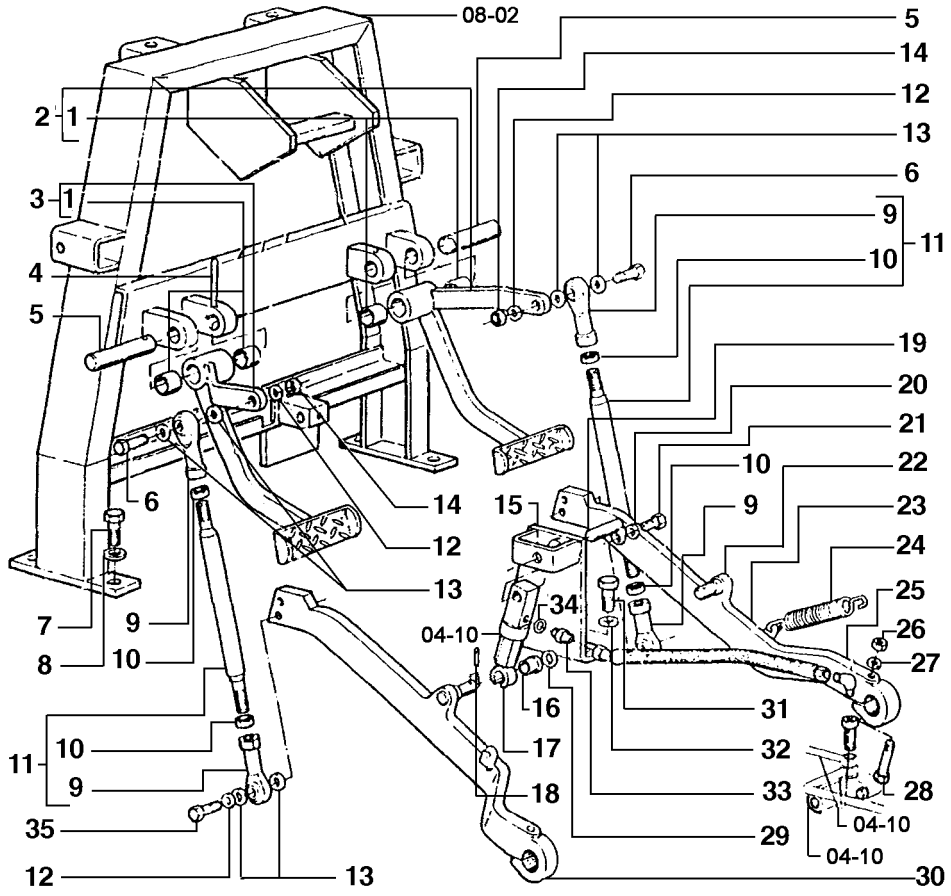

R	N	P.N.	MOD	Q	Denominação Bezeichnung	Denominacion Descrizione	Description Beskrivelse	Description Denominação	L.C.
23		73122923		1	TUBO FLEXÍVEL BIEGSAMER SCHLAUCH	MANGA FLEXIBLE TUBO FLESSIBILE	HOSE, FLEXIBLE FLEKSIBEL SLANGE	TUYAU FLEXIBLE TUBO FLEXIVEL	192T
24		75223546		2	MOLA FEDER	RESORTE MOLLA	SPRING FJEDER	RESSORT MOLA	100M
25		70910161		2	CONEXÃO HYDRAULIKKUPPLUNG	RACOR RACCORDO IDRAULICO	CONNECTOR, HYD. FORSKRUNING	RACCORD CONECTOR	020R
26		16101521		2	PORCA, M12 x 1.25, Cl 10 MUTTER	TUERCA DADO	NUT MOETRIK	ECROU PORCA	010D
27		10517071		2	ARRUELA-TRAVA, M12 SICHERUNGSSCHEIBE	ARANDELA DE FRENO ROSETTA DI SICUREZZA	WASHER, LOCK LAASESKIVE	RONDELLE FREIN ANILHA DE FIXACAO	132R
28		15541431		2	PARAFUSO, Hex, M12 x 1.25 x 80, 10.9 SCHRAUBE	TORNILLO BULLONE	BOLT SKRUE	BOULON PARAFUSO	140B
29		594141		7	ARRUELA PLANA UNTERLEGSCHEIBE	ARANDELA ROSETTA PIANA	WASHER FLADSKIVE	RONDELLE ANILHA	131R
30		75222381		1	ALAVANCA HEBEL	PALANCA LEVA	LEVER HAANDTAG	LEVIER ALAVANCA	045L
31		11363031		4	PARAFUSO, Hex, M12 x 1.5 x 35, 10.9, Full Thd SCHRAUBE	TORNILLO VITE	SCREW SKRUE	VIS PARAFUSO	040V
32		10517071		4	ARRUELA-TRAVA, M12 SICHERUNGSSCHEIBE	ARANDELA DE FRENO ROSETTA DI SICUREZZA	WASHER, LOCK LAASESKIVE	RONDELLE FREIN ANILHA DE FIXACAO	132R
33		75222384		2	CONEXAO FITTING	CONEXION RACCORDO	FITTING FITTING	RACCORD CONEXAO	3300
34		10280060		2	ARRUELA DE VEDAÇÃO, M14.2 x 20 x 1.5 DICHTSCHEIBE	JUNTA HERMETICA ROSETTA DI TENUTA	WASHER, SEALING TAETNINGSSKIVE	RONDELLE D'ETANCHEI JUNTA HERMETICA	133R
35		11307031		2	PARAFUSO, Hex, M10 x 1.25 x 40, 10.9, Full Thd SCHRAUBE	TORNILLO BULLONE	BOLT SKRUE	BOULON PARAFUSO	140B

03-03	01	p1	05/08

FREIO DE MÃO
FRENO DE MANO

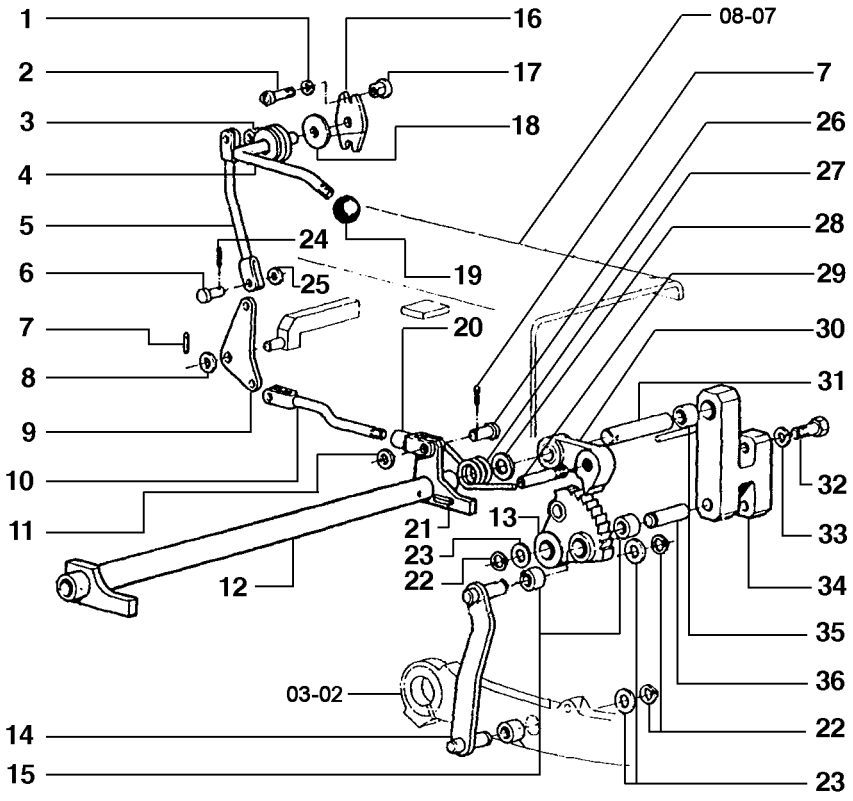

R	N	P.N.	MOD	Q	Denominação Bezeichnung	Denominacion Descrizione	Description Beskrivelse	Description Denominação	L.C.
1		10516671		2	ARRUELA-TRAVA SICHERUNGSSCHEIBE	ARANDELA DE FRENO ROSETTA DI SICUREZZ/	WASHER, LOCK LAASESKIVE	RONDELLE FREIN ANILHA DE FIXACAO	132R
2		13279611		2	PARAFUSO, Cross Pan Hd, M8 x 25 SCHRAUBE	TORNILLO VITE	SCREW SKRUE	VIS PARAFUSO	040V
3		4984525		1	DISCO SCHEIBE	DISCO DISCO	DISC NAV	DISQUE DISCO	060D
4		75212348		1	ALAVANCA HEBEL	PALANCA LEVA	LEVER HAANDTAG	LEVIER ALAVANCA	045L
5		75212332		1	TIRANTE SPURSTANGE	TIRANTE TIRANTE	TIE-ROD TRAEKSTANG	TIRANT TIRANTE	142T
6		4984549		3	PINO BOLZEN	PERNO PERNO	PIN STIFT	AXE PERNO	080P
7		10796401		2	GRAMPO, M3.2 x 18 SPLINT	PASADOR ABIERTO COPPIGLIA	PIN, SPLIT (COTTER) SPLITBOLT	GOUPILLE TROCO DE ABRIR	270C
8		10520001		1	ARRUELA PLANA, M12 x 22 x 3 UNTERLEGSCHEIBE	ARANDELA ROSETTA PIANA	WASHER FLADSKIVE	RONDELLE ANILHA	131R
9		75212308		1	ALAVANCA HEBEL	PALANCA LEVA	LEVER HAANDTAG	LEVIER ALAVANCA	045L
10		{75212301}		1					
11		12638601		1	ARRUELA PLANA, M10 x 18 x 2 UNTERLEGSCHEIBE	ARANDELA ROSETTA PIANA	WASHER FLADSKIVE	RONDELLE ANILHA	131R
12		{75212216}		1					
13		75212369		1	CATRACA SPERRKLINKE	ROQUETE ARPIONE	RATCHET SKRALDE	ROCHET ROQUETE	083A
13		75212370		1	CATRACA SPERRKLINKE	ROQUETE ARPIONE	RATCHET SKRALDE	ROCHET ROQUETE	083A
14		75219722		1	ALAVANCA HEBEL	PALANCA LEVA	LEVER HAANDTAG	LEVIER ALAVANCA	045L
14		75219723		1	ALAVANCA HEBEL	PALANCA LEVA	LEVER HAANDTAG	LEVIER ALAVANCA	045L
15		73125849		6	ROLAMENTO NADELLAGER	RODAMIENTO DE RPDIL CUSCINETTO A RULLINI	BEARING, NEEDLE NAALELEJE	ROULEMENT A AIGUILLE ROLAMENTO	344C
16		4984550		1	MOLA FEDER	RESORTE MOLLA	SPRING FJEDER	RESSORT MOLA	100M
17		4989767		2	PORCA MUTTER	TUERCA DADO	NUT MOETRIK	ECROU PORCA	010D
18		587468		1	DISCO SCHEIBE	DISCO DISCO	DISC NAV	DISQUE DISCO	060D
19		75212378		1	EMPUNHADURA HANDGRIFF	PERILLA IMPUGNATURA	HANDLE GRIP HAANDGREB	POMMEAU GARRA	025I
20		10000871		1	GARFO GELENKGABEL	HORQUILLA FORCELLA	YOKE KRAFTOVERFOERINGS(	MACHOIRE GARFO	085F

03-03	01	p2	05/08

FREIO DE MÃO
FRENO DE MANO

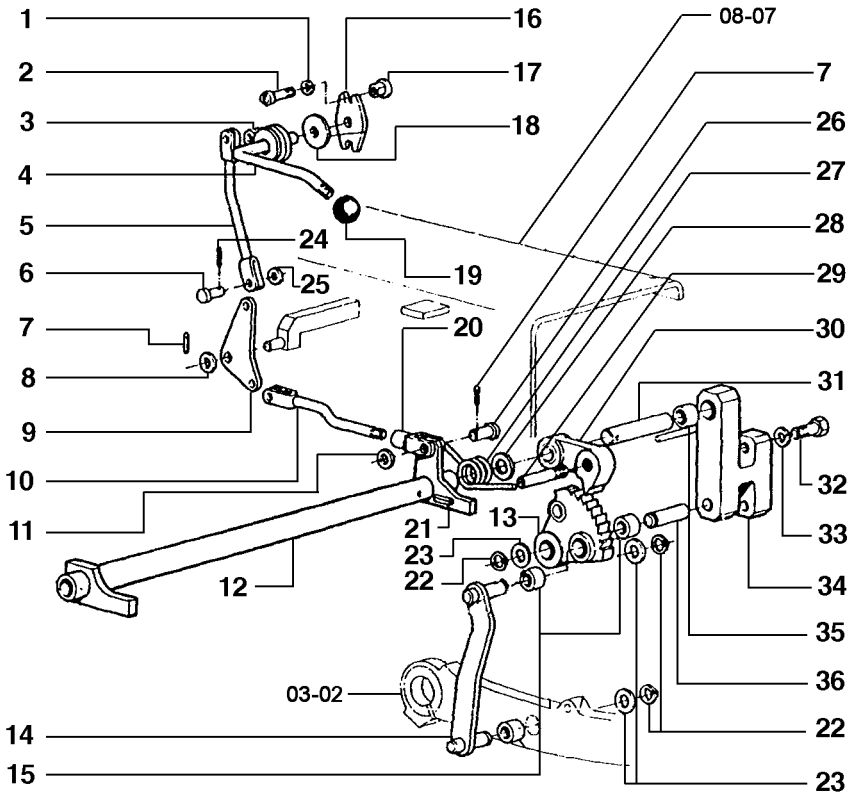

R	N	P.N.	MOD	Q	Denominação Bezeichnung	Denominacion Descrizione	Description Beskrivelse	Description Denominação	L.C.
21		14168070		2	PINO DE FIXAÇÃO, M6 x 22, Slotted				
						PASADOR DE FIJACION	PIN, LOCK	CHEVILLE	081P
					SICHERUNGSSTIFT	PERNO DI FISSAGGIO	LAASETAP	PERNO DE FIXACAO	
22		70927103		6	ANEL	ANILLO	RING	ANNEAU	045A
					RING	ANELLO	RING	ANEL	
23		73126203		6	ARRUELA PLANA	ARANDELA	WASHER	RONDELLE	131R
					UNTERLEGSCHEIBE	ROSETTA PIANA	FLADSKIVE	ANILHA	
24		10734201		3	GRAMPO, M2 x 12	PASADOR ABIERTO	PIN, SPLIT (COTTER)	GOUPILLE	270C
					SPLINT	COPPIGLIA	SPLITBOLT	TROCO DE ABRIR	
25		12642701		3	ARRUELA PLANA, M8 x 12 x 1				
						ARANDELA	WASHER	RONDELLE	131R
					UNTERLEGSCHEIBE	ROSETTA PIANA	FLADSKIVE	ANILHA	
26		10033410		1	PINO	PERNO	PIN	AXE	080P
					BOLZEN	PERNO	STIFT	PERNO	
27		79005959		2	MOLA	RESORTE	SPRING	RESSORT	100M
					FEDER	MOLLA	FJEDER	MOLA	
28		79005965		*	CALCO DE AFINACAO	SUPLEMENTO	SHIM	CALE D'EPAISSEUR	198S
					UNTERLEGSCHEIBE	SPESSORE	MELLEMLÆG	CALCO DE AFINACAO	
29		79009980		2	PINO	PERNO	PIN	AXE	080P
					BOLZEN	PERNO	STIFT	PERNO	
30		79005962		2	CATRACA	ROQUETE	RATCHET	ROCHET	083A
					SPERRKLINKE	ARPIONE	SKRALDE	ROQUETE	
31		79005942		2	EIXO	EJE	SHAFT	ARBRE	016A
					WELLE	ALBERO	AKSEL	VEIO	
32		15540631		4	PARAFUSO, Hex, M12 x 1.25 x 40, 10.9, Full Thd				
						TORNILLO	SCREW	VIS	040V
					SCHRAUBE	VITE	SKRUE	PARAFUSO	
33		10517070		4	ARRUELA-TRAVA	ARANDELA DE FRENO	WASHER, LOCK	RONDELLE FREIN	132R
					SICHERUNGSSCHEIBE	ROSETTA DI SICUREZZA	LAASESKIVE	ANILHA DE FIXACAO	
34		{75221143}		1	LH				
34		75221374		1	SUPORTE, RH	SOPORTE	SUPPORT	SUPPORT	300S
					HALTERUNG, LAGERBO	SUPPORTO	BESLAG	SUPORTE	
35		14549270		2	BUCHA	CASQUILLO	BUSHING	BAGUE	095B
					BUECHSE	BOCCOLA	BOESNING	CASQUILHO	
36		73126204		2	EIXO	EJE	SHAFT	ARBRE	016A
					WELLE	ALBERO	AKSEL	VEIO	

SECTION INDEX
Hydraulic system-Frame

04-01	01	GANCHO DE TRAÇÃO
04-02	01	SISTEMA DE ARRASTE
04-03	01	EMBREAGEM DE DIREÇÃO
04-04	01	SUPORTE DO PISO
04-05	01	COMANDO DA EMBREAGEM DE DIREÇÃO
04-06	01	COMANDO EMBREAGEM DE DIREÇÃO
04-07	01	SISTEMA HIDRÁULICO DA EMBREAGEM DE DIREÇÃO
04-08	01	COMANDO HIDRÁULICO DA EMBREAGEM DA DIREÇÃO
04-09	01	COMANDO HIDRÁULICO EMBREAGEM DE DIREÇÃO
04-10	01	VÁLVULA E CILINDRO
04-11	01	BOMBA
04-12	01	SUSPENSÃO DIANTEIRA
04-13	01	CHASSI E ARMAÇÃO DA ESTEIRA
04-14	01	GUIAS DO CHASSI DE ESTEIRA
04-15	01	RODA MOTRIZ
04-16	01	RODA GUIA
04-17	01	RODA GUIA
04-18	01	ROLETE DE APOIO DA ESTEIRA
04-19	01	ROLETE DO SUPORTE DA ESTEIRA
04-20	01	ESTEIRA REFORÇADA
04-21	01	ESTEIRA LUBRIFICADA
04-22	01	ESTEIRA LUBRIFICADA COM ELO SPLIT
04-23	01	ESTEIRA SELADA

04-01	01	p1	05/09

GANCHO DE TRAÇÃO
ENGANCHE DE REMOLQUE

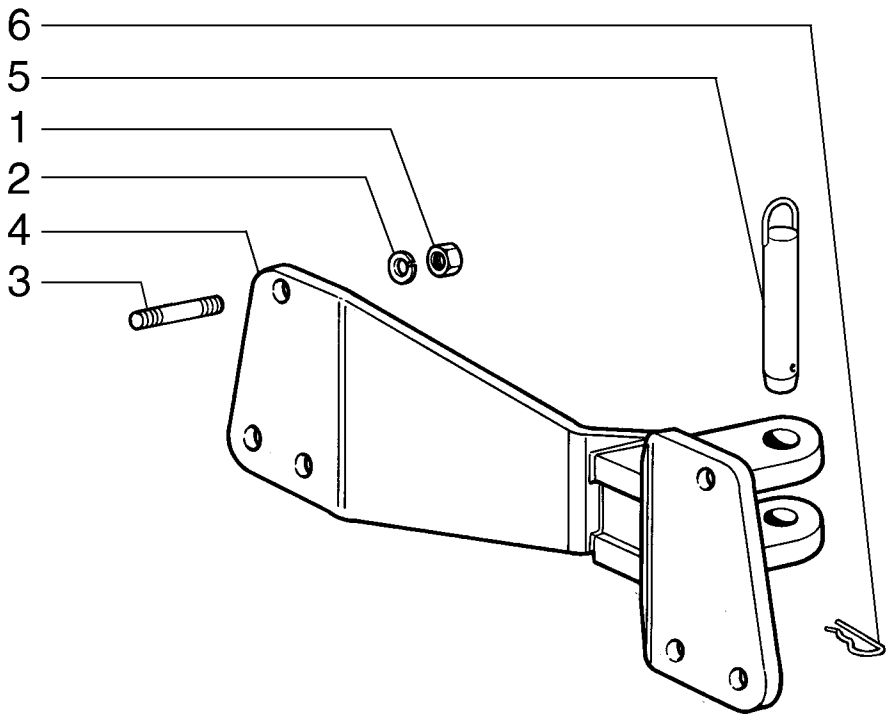

R	N	P.N.	MOD	Q	Denominação Bezeichnung	Denominacion Descrizione	Description Beskrivelse	Description Denominação	L.C.
1		12164521		6	PORCA, M24 x 2, Cl 10 MUTTER	TUERCA DADO	NUT MOETRIK	ECROU PORCA	010D
2		10517671		6	ARRUELA-TRAVA SICHERUNGSSCHEIBE	ARANDELA DE FRENO ROSETTA DI SICUREZZA	WASHER, LOCK LAASESKIVE	RONDELLE FREIN ANILHA DE FIXACAO	132R
3		45003040		6	FIXADOR KLEMME	SUJETADOR FERMAGLIO	CLIP KLIPS	CLIP FIXADOR	045F
4		75200754		1	ENGATE PARA REBOQUE ABSCHLEPPHAKEN	ENGANCHE DE REMOLQ GANCIO DI TRAINO	TOW HOOK BUGSERKROG	CROCHET D'ATTELAGE GANCHO DE REBOQUE	032G
5		75200683		1	PINO BOLZEN	PERNO PERNO	PIN STIFT	AXE PERNO	080P
6		10798501		1	GRAMPO, M6.3 x 45 SPLINT	PASADOR ABIERTO COPPIGLIA	PIN, SPLIT (COTTER) SPLITBOLT	GOUPILLE TROCO DE ABRIR	270C

04-02	01	p1	05/08

SISTEMA DE ARRASTE
BARRA DE ARRASTE

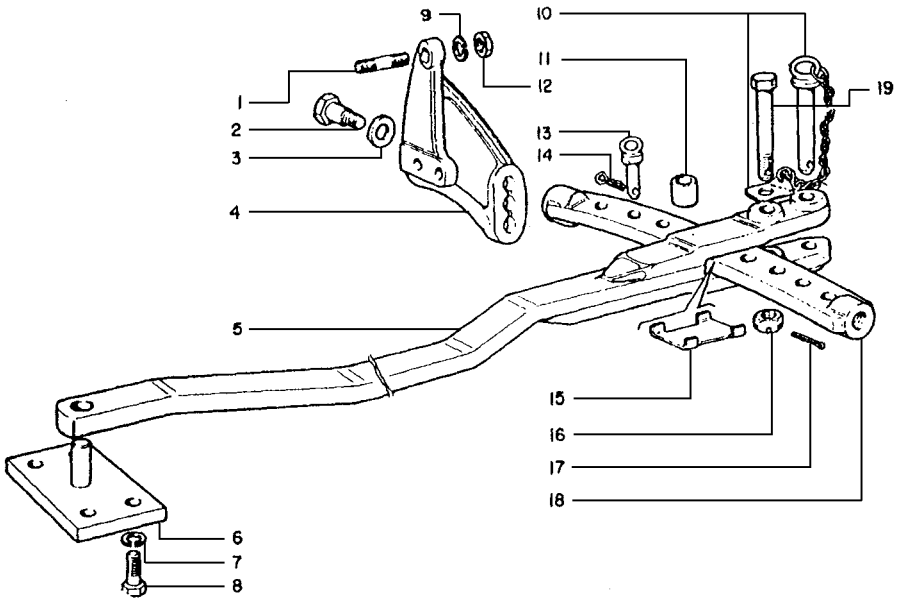

R	N	P.N.	MOD	Q	Denominação Bezeichnung	Denominacion Descrizione	Description Beskrivelse	Description Denominação	L.C.
1		13574821		6	PARAFUSO SCHRAUBE	TORNILLO VITE	SCREW SKRUE	VIS PARAFUSO	040V
2		20170771		2	PARAFUSO SCHRAUBE	TORNILLO VITE	SCREW SKRUE	VIS PARAFUSO	040V
3		20170781		2	ARRUELA PLANA UNTERLEGSCHEIBE	ARANDELA ROSETTA PIANA	WASHER FLADSKIVE	RONDELLE ANILHA	131R
4		{75200804}		1	RH				
4		75200805		1	SUPORTE, LH HALTERUNG, LAGERBO	SOPORTE SUPPORTO	SUPPORT BESLAG	SUPPORT SUPORTE	300S
5		8320123		1	BARRA DE TRAÇÃO ZUGPENDEL	BARRA DE REMOLQUE BARRA DI TRAINO	DRAWBAR TRAEKBOM	BARRE D'ATTELAGE BARRA DE PUXO	013B
6		578674		1	SUPORTE KONSOLE	PIEZA DE SOPORTE STAFFA	BRACKET BESLAG	PATTE FIXATION BRACADEIRA	225S
7		10517477		4	ARRUELA-TRAVA SICHERUNGSSCHEIBE	ARANDELA DE FRENO ROSETTA DI SICUREZZ/	WASHER, LOCK LAASESKIVE	RONDELLE FREIN ANILHA DE FIXACAO	132R
8		11383621		4	PARAFUSO, Hex, M20 x 1.5 x 50, 8.8, Full Thd SCHRAUBE	TORNILLO BULLONE	BOLT SKRUE	BOULON PARAFUSO	140B
9		10517671		6	ARRUELA-TRAVA SICHERUNGSSCHEIBE	ARANDELA DE FRENO ROSETTA DI SICUREZZ/	WASHER, LOCK LAASESKIVE	RONDELLE FREIN ANILHA DE FIXACAO	132R
10		75200844		1	PINO BOLZEN	PERNO PERNO	PIN STIFT	AXE PERNO	080P
11		579452		1	ESPAÇADOR DISTANZSTÜCK	SEPARADOR DISTANZIALE	SPACER AFSTANDSSTYKKE	ENTRETOISE ESPACADOR	075D
12		12164521		6	PORCA, M24 x 2, Cl 10 MUTTER	TUERCA DADO	NUT MOETRIK	ECROU PORCA	010D
13		8320120		1	PINO BOLZEN	PERNO PERNO	PIN STIFT	AXE PERNO	080P
14		567406		2	GRAMPO SPLINT	PASADOR ABIERTO COPPIGLIA	PIN, SPLIT (COTTER) SPLITBOLT	GOUPILLE TROCO DE ABRIR	270C
15		582904		2	PLACA BLECH, PLATTE	PLACA PIASTRA	PLATE PLADE	PLAQUE CHAPA	105P
16		20178951		1	PORCA MUTTER	TUERCA DADO	NUT MOETRIK	ECROU PORCA	010D
17		10797901		1	GRAMPO, M6.3 x 56 SPLINT	PASADOR ABIERTO COPPIGLIA	PIN, SPLIT (COTTER) SPLITBOLT	GOUPILLE TROCO DE ABRIR	270C
18		8320121		1	TRAVESSA QUERTRÄGER	TRAVESANO TRAVERSA	CROSSRAIL TRAVERS	TRAVERSE TRAVESSA	180T
19		579453		1	PARAFUSO SCHRAUBE	TORNILLO VITE	SCREW SKRUE	VIS PARAFUSO	040V

04-03	01	p1	05/08

EMBREAGEM DE DIREÇÃO
EMBRAGUE DE DIRECCIÓN

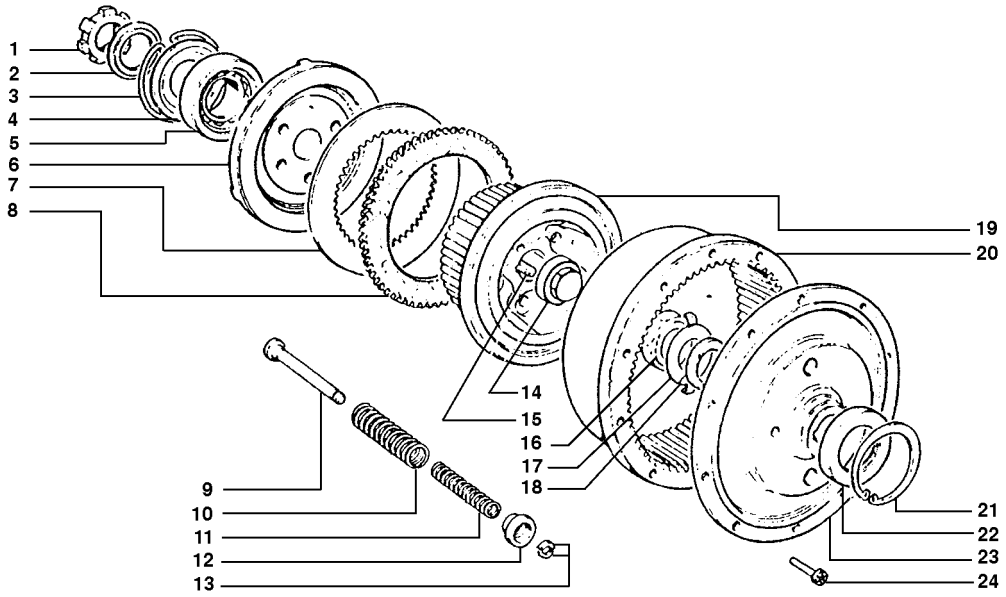

R	N	P.N.	MOD	Q	Denominação Bezeichnung	Denominacion Descrizione	Description Beskrivelse	Description Denominação	L.C.
1		10214710		2	PORCA DE VEDAÇÃO RINGMUTTER	VIROLA METALICA GHIERA	NUT, RING GEVINDRING	VIROLE PORCA DO BUCIM	050G
2		547050		2	ANEL-ELÁSTICO SPRENGRING	RETENEDOR ANELLO DI RITEGNO	CIRCLIP LAASERING	CIRCLIP FREIO DE MOLA	056A
3		14695		2	ANEL RING	ANILLO ANELLO	RING RING	ANNEAU ANEL	045A
4		14694		2	TAMPA ABDECKUNG	TAPADERA COPERCHIO	PLUG DÆKSEL	COUVERCLE COBERTA	265C
5		582811		2	ROLAMENTO LAGER, KOMPLETT	COJINETE CUSCINETTO	BEARING ASSY LEJE	ROULEMENT ROLAMENTO	341C
6		568525		2	PLACA DE PRESSÃO DRUCKRING	PLATO DE EMPUJE ANELLO SPINGIDISCO	RING, PRESSURE KOBLINGSTRYKPLADE	PLATEAU DE PRESSION CHAPA DE PRESSAO	052A
7		14687		26	DISCO CONDUT. EMBREAGEM KUPPLUNGSTREIBSCHE	DISCO CONDUCTOR EM DISCO CONDUTT.FRIZIC	PLATE, CLUTCH, DRIVIN KOBLINGSNAV, DREV	DISQUE MENANT EMBR DISCO CONDUTOR DE E	063D
8		79077633		26	DISCO SCHEIBE	DISCO DISCO	DISC NAV	DISQUE DISCO	060D
9		75223429		12	PINO BOLZEN	PERNO PERNO	PIN STIFT	AXE PERNO	080P
10		4967219		12	MOLA FEDER	RESORTE MOLLA	SPRING FJEDER	RESSORT MOLA	100M
11		79012327		12	MOLA FEDER	RESORTE MOLLA	SPRING FJEDER	RESSORT MOLA	100M
12		75223485		12	PRATO DE RETENÇÃO BECHERHALTER	COPILLA RETENEDORA SCODELLINO DI RITEGN	RETAINER CUP TALLERKENFORMET BA	COUPELLE DE RETENUI COPO DE RETENCAO	061S
13		2003		24	ANEL RING	ANILLO ANELLO	RING RING	ANNEAU ANEL	045A
14		75236168		2	PORCA MUTTER	TUERCA DADO	NUT MOETRIK	ECROU PORCA	010D
15		596146		4	CHAVETA FEDERKEIL	CHAVETA LINGUETTA	KEY KILE	CLAVETTE CHAVETA	060L
16		578471		2	PORCA MUTTER	TUERCA DADO	NUT MOETRIK	ECROU PORCA	010D
17		581122		2	ARRUELA PLANA UNTERLEGSCHEIBE	ARANDELA ROSETTA PIANA	WASHER FLADSKIVE	RONDELLE ANILHA	131R
18		14696		2	JUNTA DICHTUNG, FLACH	JUNTA HERMETICA GUARNIZIONE	GASKET PAKNING	JOINT JUNTA	123G
19		75222398		2	TAMBOR TROMMEL	TAMBOR TAMBURO	DRUM TAERSKECYLINDER	TAMBOUR TAMBOR	020T
20		75222397		2	COROA DENTADA HOHLRAD	CORONA DENTADA CORONA DENTATA	GEAR, RING TANDKRANS	COURONNE DENTÉE CREMALHEIRA	297C
21		11075976		4	ANEL, M120, Int SPRENGRING	ANILLO DE RESORTE ANELLO ELASTICO	RING, SNAP LÅSERING	ANNEAU D'ARRÊT ANEL	054A
22		40000150		2	JUNTA DICHTUNG, FLACH	JUNTA HERMETICA GUARNIZIONE	GASKET PAKNING	JOINT JUNTA	123G
23		599821		2	CUBO NABE	CUBO MOZZO	HUB NAV	MOYEU CUBO	135M
24		14254433		20	PARAFUSO SCHRAUBE	TORNILLO VITE	SCREW SKRUE	VIS PARAFUSO	040V

04-04	01	p1	05/08

SUPORTE DO PISO
SOPORTE DEL PISO

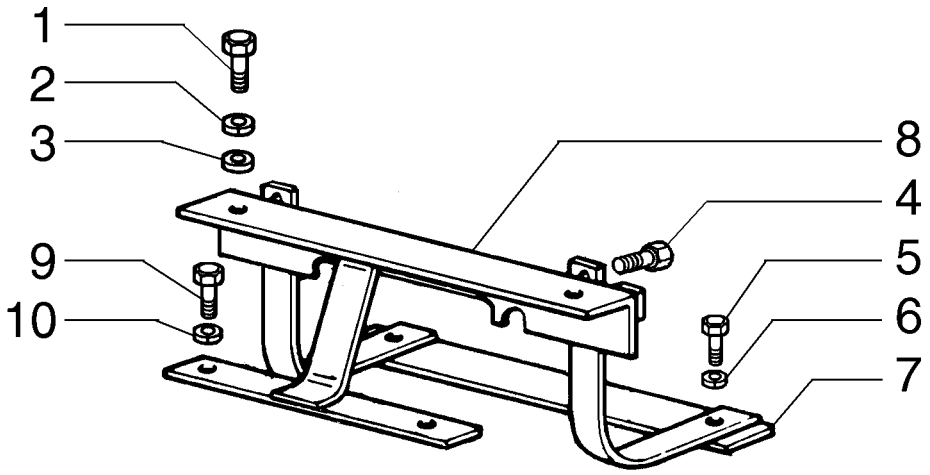

R	N	P.N.	MOD	Q	Denominação Bezeichnung	Denominacion Descrizione	Description Beskrivelse	Description Denominação	L.C.
1		11106631		2	PARAFUSO, Hex, M10 x 35, 10.9, Full Thd				
						TORNILLO	BOLT	BOULON	140B
					SCHRAUBE	BULLONE	SKRUE	PARAFUSO	
2		10516879		2	ARRUELA PLANA	ARANDELA	WASHER	RONDELLE	131R
					UNTERLEGSCHEIBE	ROSETTA PIANA	FLADSKIVE	ANILHA	
3		12646821		2	ARRUELA PLANA, M10 x 25 x 2				
						ARANDELA	WASHER	RONDELLE	131R
					UNTERLEGSCHEIBE	ROSETTA PIANA	FLADSKIVE	ANILHA	
4		15540531		2	PARAFUSO, Hex, M12 x 1.25 x 35, 10.9, Full Thd				
						TORNILLO	BOLT	BOULON	140B
					SCHRAUBE	BULLONE	SKRUE	PARAFUSO	
5		15540431		2	PARAFUSO, Hex, M12 x 1.25 x 30, 10.9, Full Thd				
						TORNILLO	BOLT	BOULON	140B
					SCHRAUBE	BULLONE	SKRUE	PARAFUSO	
6		10517079		2	ARRUELA-TRAVA	ARANDELA DE FRENO	WASHER, LOCK	RONDELLE FREIN	132R
					SICHERUNGSSCHEIBE	ROSETTA DI SICUREZZA	LAASESKIVE	ANILHA DE FIXACAO	
7		75223996		1	SUPORTE	SOPORTE	SUPPORT	SUPPORT	300S
					HALTERUNG, LAGERBO	SUPPORTO	BESLAG	SUPORTE	
8		75235007		1	SUPORTE	SOPORTE	SUPPORT	SUPPORT	300S
					HALTERUNG, LAGERBO	SUPPORTO	BESLAG	SUPORTE	
9		11422331		2	PARAFUSO, Hex, M14 x 1.5 x 30, 10.9, Full Thd				
						TORNILLO	BOLT	BOULON	140B
					SCHRAUBE	BULLONE	SKRUE	PARAFUSO	
10		10517179		2	ARRUELA PLANA	ARANDELA	WASHER	RONDELLE	131R
					UNTERLEGSCHEIBE	ROSETTA PIANA	FLADSKIVE	ANILHA	

04-05	01	p1	09/08

COMANDO DA EMBREAGEM DE DIREÇÃO
MANDO DE LA EMBRAGUES DE DIRECCION

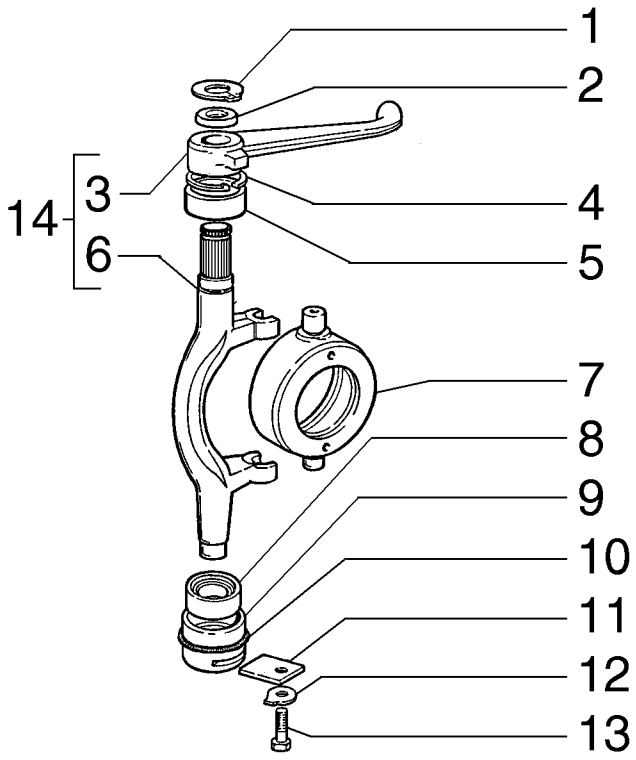

R	N	P.N.	MOD	Q	Denominação Bezeichnung	Denominacion Descrizione	Description Beskrivelse	Description Denominação	L.C.
1		11067876		2	ANEL, M30, Ext SPRENGRING	ANILLO DE RESORTE ANELLO ELASTICO	RING, SNAP LÅSERING	ANNEAU D'ARRÊT ANEL	054A
2		75327351		2	CALCO DE AFINACAO UNTERLEGSCHEIBE	SUPLEMENTO SPESSORE	SHIM MELLEMLÆG	CALE D'EPAISSEUR CALCO DE AFINACAO	198S
3		75265235		1	ALAVANCA HEBEL	PALANCA LEVA	LEVER HAANDTAG	LEVIER ALAVANCA	045L
3		75265236		1	ALAVANCA HEBEL	PALANCA LEVA	LEVER HAANDTAG	LEVIER ALAVANCA	045L
4		11061076		2	ANEL, M62, Int SPRENGRING	ANILLO DE RESORTE ANELLO ELASTICO	RING, SNAP LÅSERING	ANNEAU D'ARRÊT ANEL	054A
5		28042760		2	ROLAMENTO KUGELLAGER	RODAMIENTO DE BOLAS CUSCINETTO A SFERA	BEARING, BALL KUGLELEJE	ROULEMENT A BILLES ROLAMENTO	343C
6		75265237		2	ALAVANCA HEBEL	PALANCA LEVA	LEVER HAANDTAG	LEVIER ALAVANCA	045L
7		75223727		2	LUVA DE ACOPLAMENTO HÜLSE	MANGUITO MANICOTTO	SLEEVE TRYKLEJE, KOBLING	MANCHON TUBO	031M
8		28042750		2	ROLAMENTO LAGER, KOMPLETT	COJINETE CUSCINETTO	BEARING ASSY LEJE	ROULEMENT ROLAMENTO	341C
9		75222404		2	SEDE/ALOJAMENTO SITZ / NUT	ALOJAMIENTO SEDE	SEAT/SLOT SAEDE	LOGEMENT SUPORTE	069S
10		14464680		2	ANEL "O", -228, 70 Duro, 2.234" ID x .139" Thk O-RING	JUNTA HERMETICA ANELLO TOROIDALE	O-RING O-RING	JOINT THORIQUE O-RING	055A
11		553694		2	PLAQUETA ABDECKPLATTE	PLAQUITA PIASTRINA	PLATE, COVER PLADE	PLAQUETTE CHAPA PEQUENA	110P
12		10053610		2	PLAQUETA DE TRAVA SICHERUNGSPLATTE	PLACA DE FRENO PIASTRINA DI SICUREZZ	PLATE, LOCKING LÅSEPLADE	PLAQUE D'ARRÊT CHAPA DE SEGURANCA	113P
13		15970531		2	PARAFUSO, Hex, M10 x 1.25 x 20, 10.9, Full Thd SCHRAUBE	TORNILLO BULLONE	BOLT SKRUE	BOULON PARAFUSO	140B
14		75327374		1	ALAVANCA, RH HEBEL	PALANCA LEVA	LEVER HAANDTAG	LEVIER ALAVANCA	045L
14		75327375		1	ALAVANCA, LH HEBEL	PALANCA LEVA	LEVER HAANDTAG	LEVIER ALAVANCA	045L

04-06	01	p1	05/08

COMANDO EMBREAGEM DE DIREÇÃO
MANDO EMBRAGUES DE DIRECCION

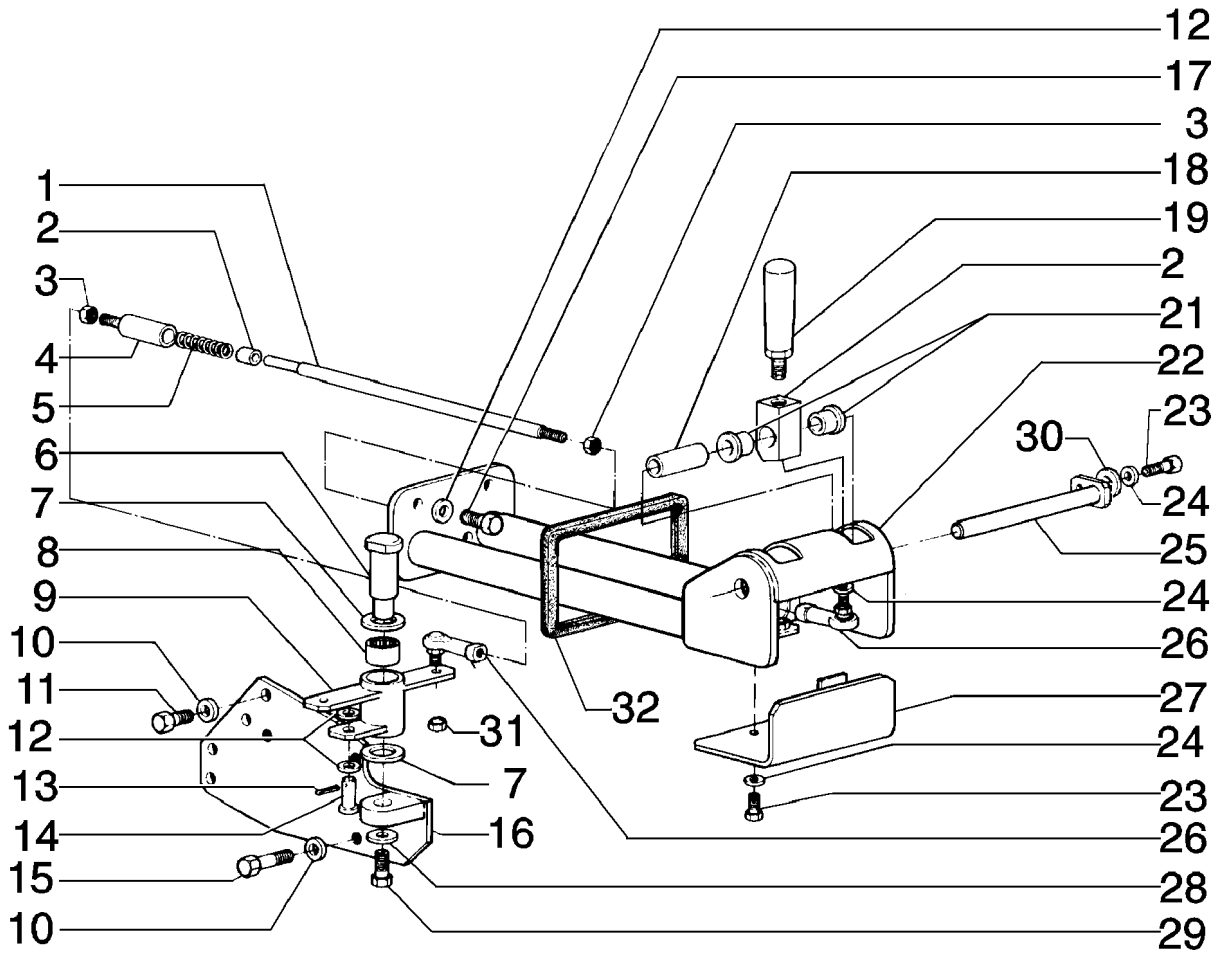

R	N	P.N.	MOD	Q	Denominação Bezeichnung	Denominacion Descrizione	Description Beskrivelse	Description Denominação	L.C.
1		75247159		2	HASTE STAB	VARILLA ASTA	ROD STANG	TRINGLE HASTE	090A
2		75247157		2	ÊMBOLO TAUCHKOLBEN	EMBOLO STANTUFFO	PLUNGER STEMPEL	PLONGEUR EMBOLO	130P
3		70910267		4	PORCA MUTTER	TUERCA DADO	NUT MOETRIK	ECROU PORCA	010D
4		75247158		2	CILINDRO ZYLINDER	CILINDRO CILINDRO	CYLINDER CYLINDER	VERIN CILINDRO	164C
5		75247156		2	MOLA FEDER	RESORTE MOLLA	SPRING FJEDER	RESSORT MOLA	100M
6		75247153		1	PARAFUSO SCHRAUBE	TORNILLO VITE	SCREW SKRUE	VIS PARAFUSO	040V
7		73126203		2	ARRUELA PLANA UNTERLEGSCHEIBE	ARANDELA ROSETTA PIANA	WASHER FLADSKIVE	RONDELLE ANILHA	131R
8		73125849		2	ROLAMENTO NADELLAGER	RODAMIENTO DE RPDIL CUSCINETTO A RULLINI	BEARING, NEEDLE NAALELEJE	ROULEMENT A AIGUILLE ROLAMENTO	344C
9		75247154		1	BASCULHADOR KIPPHEBEL	BASCULADOR ATTUATORE	ROCKER ROCKER	CULBUTEUR BASCULHADOR	P055
10		10516870		8	ARRUELA-TRAVA SICHERUNGSSCHEIBE	ARANDELA DE FRENO ROSETTA DI SICUREZZA	WASHER, LOCK LAASESKIVE	RONDELLE FREIN ANILHA DE FIXACAO	132R
11		11106231		4	PARAFUSO, Hex, M10 x 25, 10.9, Full Thd SCHRAUBE	TORNILLO BULLONE	BOLT SKRUE	BOULON PARAFUSO	140B
12		14496531		6	ARRUELA PLANA, M8 x 17 x 1.6 UNTERLEGSCHEIBE	ARANDELA ROSETTA PIANA	WASHER FLADSKIVE	RONDELLE ANILHA	131R
13		10734301		1	GRAMPO, M2 x 18 SPLINT	PASADOR ABIERTO COPPIGLIA	PIN, SPLIT (COTTER) SPLITBOLT	GOUPILLE TROCO DE ABRIR	270C
14		10050810		1	PINO BOLZEN	PERNO PERNO	PIN STIFT	AXE PERNO	080P
15		11106631		3	PARAFUSO, Hex, M10 x 35, 10.9, Full Thd SCHRAUBE	TORNILLO BULLONE	BOLT SKRUE	BOULON PARAFUSO	140B
16		75247155		1	SUPORTE HALTERUNG, LAGERBO	SOPORTE SUPPORTO	SUPPORT BESLAG	SUPPORT SUPORTE	300S
17		16043631		4	PARAFUSO, Hex, M8 x 25, 10.9 SCHRAUBE	TORNILLO BULLONE	BOLT SKRUE	BOULON PARAFUSO	140B
18		75247161		1	ESPAÇADOR DISTANZSTÜCK	SEPARADOR DISTANZIALE	SPACER AFSTANDSSTYKKE	ENTRETOISE ESPACADOR	075D
19		587406		2	EMPUNHADURA HANDGRIFF	PERILLA IMPUGNATURA	HANDLE GRIP HAANDGREB	POMMEAU GARRA	025I
20		75266597		2	ALAVANCA HEBEL	PALANCA LEVA	LEVER HAANDTAG	LEVIER ALAVANCA	045L
21		75235486		4	BUCHA BUECHSE	CASQUILLO BOCCOLA	BUSHING BOESNING	BAGUE CASQUILHO	095B
22		75247151		1	SUPORTE HALTERUNG, LAGERBO	SOPORTE SUPPORTO	SUPPORT BESLAG	SUPPORT SUPORTE	300S

04-06	01	p2	05/08

COMANDO EMBREAGEM DE DIREÇÃO
MANDO EMBRAGUES DE DIRECCION

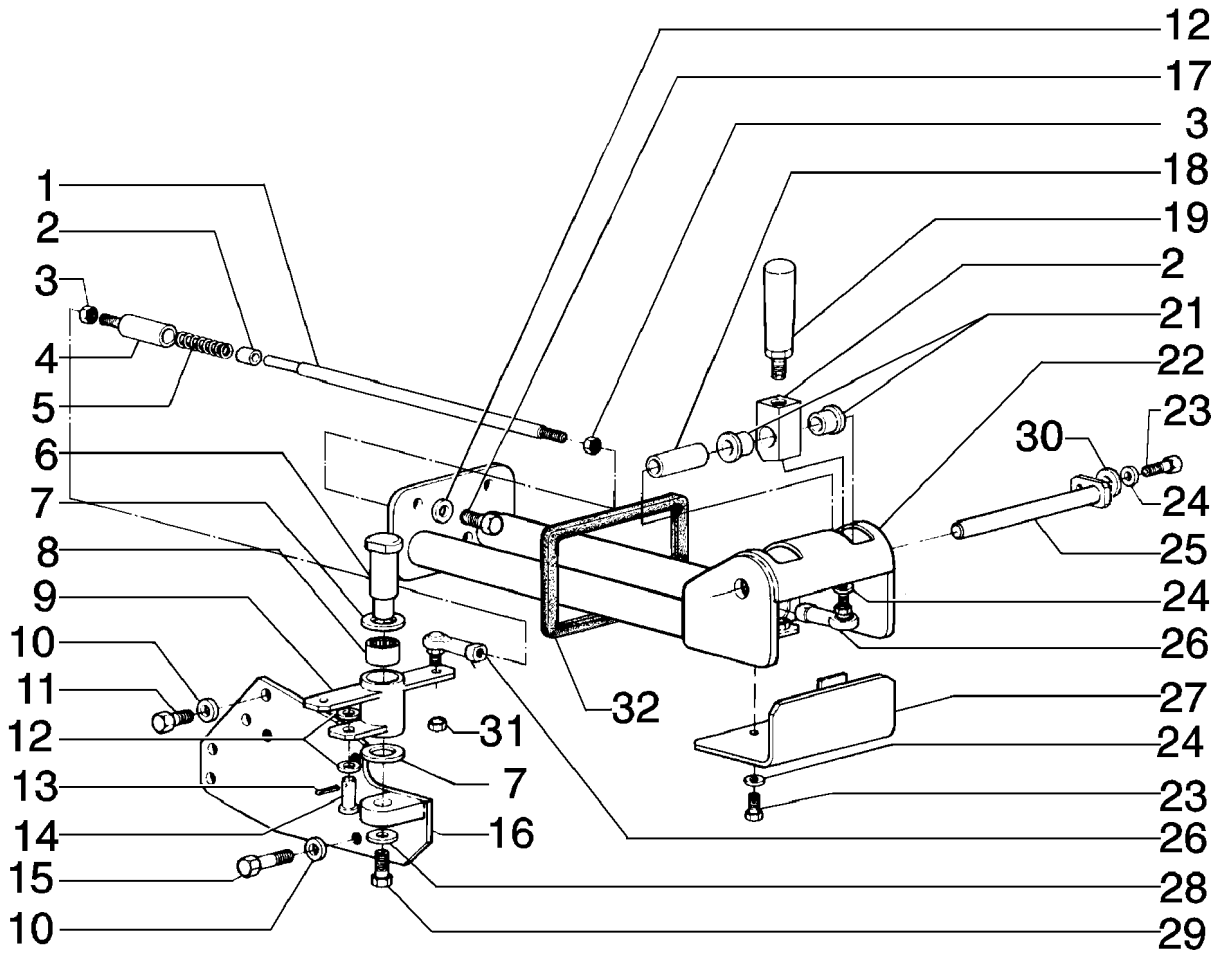

R	N	P.N.	MOD	Q	Denominação Bezeichnung	Denominacion Descrizione	Description Beskrivelse	Description Denominação	L.C.
23		10902121		3	PARAFUSO, Hex, M6 x 14, 8.8, Full Thd				
						TORNILLO	BOLT	BOULON	140B
					SCHRAUBE	BULLONE	SKRUE	PARAFUSO	
24		10516470		5	ARRUELA-TRAVA	ARANDELA DE FRENO	WASHER, LOCK	RONDELLE FREIN	132R
					SICHERUNGSSCHEIBE	ROSETTA DI SICUREZZA	LAASESKIVE	ANILHA DE FIXACAO	
25		75247160		1	PINO	PERNO	PIN	AXE	080P
					BOLZEN	PERNO	STIFT	PERNO	
26		70686384		4	JUNTA ESFÉRICA	JUNTA DE ROTULA	BALL JOINT	ROTULE	070G
					KUGELKOPFGELENK	GIUNTO SFERICO	KUGLELED	JUNTA ESFÉRICA	
27		75247152		1	TAMPA	TAPADERA	PLUG	COUVERCLE	265C
					ABDECKUNG	COPERCHIO	DÆKSEL	COBERTA	
28		12645031		1	ARRUELA PLANA, M8.45 x 21 x 3 Thk, HT				
						ARANDELA	WASHER	RONDELLE	131R
					UNTERLEGSCHEIBE	ROSETTA PIANA	FLADSKIVE	ANILHA	
29		16043231		1	PARAFUSO, Hex, M8 x 16, 10.9				
						TORNILLO	BOLT	BOULON	140B
					SCHRAUBE	BULLONE	SKRUE	PARAFUSO	
30		12639701		1	ARRUELA PLANA, M6 x 11 x 1				
						ARANDELA	WASHER	RONDELLE	131R
					UNTERLEGSCHEIBE	ROSETTA PIANA	FLADSKIVE	ANILHA	
31		70916590		2	PORCA	TUERCA	NUT	ECROU	010D
					MUTTER	DADO	MOETRIK	PORCA	
32		75239126		1	PROTEÇÃO	DEFENSA	GUARD	GARANT	070R
					SCHUTZEINRICHTUNG	RIPARO	BESKYTTELSESSKAERM	PROTECCAO	

04-07	01	p1	09/08

SISTEMA HIDRÁULICO DA EMBREAGEM DE DIREÇÃO
SISTEMA HIDRAULICO DE LA EMBRAGUES DE DIRECCION

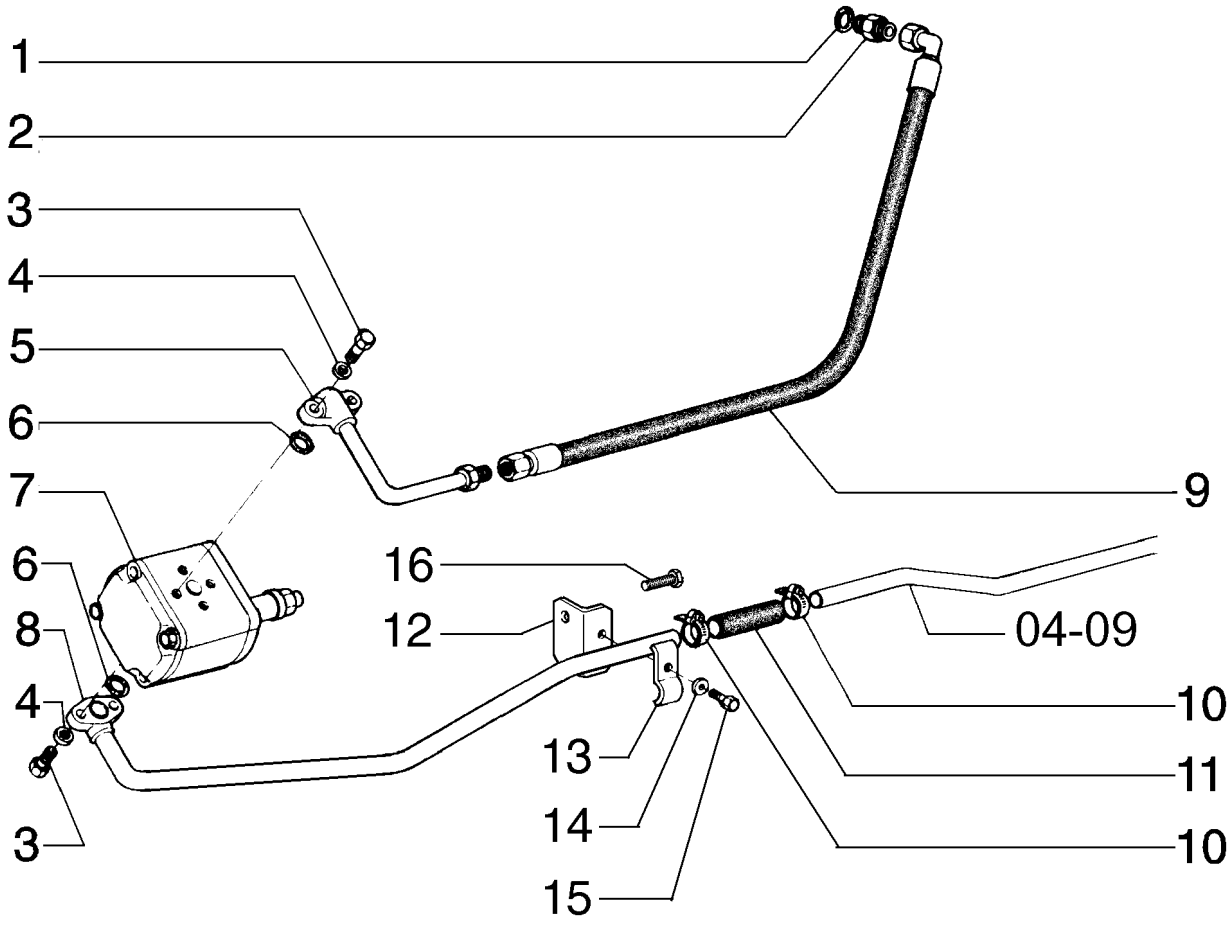

R	N	P.N.	MOD	Q	Denominação Bezeichnung	Denominacion Descrizione	Description Beskrivelse	Description Denominação	L.C.
1		70921349		1	ANEL "O", 8-1, 90 Duro, .644" ID x .087" Thk				
						JUNTA HERMETICA	O-RING	JOINT THORIQUE	055A
					O-RING	ANELLO TOROIDALE	O-RING	O-RING	
2		70922457		1	CONEXÃO	RACOR	CONNECTOR, HYD.	RACCORD	020R
					HYDRAULIKKUPPLUNG	RACCORDO IDRAULICO	FORSKRUNING	CONECTOR	
3		75211078		4	PARAFUSO	TORNILLO	SCREW	VIS	040V
					SCHRAUBE	VITE	SKRUE	PARAFUSO	
4		10516671		4	ARRUELA-TRAVA	ARANDELA DE FRENO	WASHER, LOCK	RONDELLE FREIN	132R
					SICHERUNGSSCHEIBE	ROSETTA DI SICUREZZA	LAASESKIVE	ANILHA DE FIXACAO	
5		75248629		1	TUBO	TUBO	TUBE	TUBE	195T
					ROHR	TUBETTO	RØR	TUBO	
6		14457280		2	ANEL "O", -114, 70 Duro, .612" ID x .103" Thk				
						JUNTA HERMETICA	O-RING	JOINT THORIQUE	055A
					O-RING	ANELLO TOROIDALE	O-RING	O-RING	
7		75210858		1	BOMBA HIDRÁULICA	BOMBA HIDRÁULICA	PUMP, HYDRAULIC	POMPE HYDRAULIQUE	155P
					HYRAULIKPUMPE	POMPA IDRAULICA	HYDRAULIKPUMPE	BOMBA HIDRÁULICA	
8		75221799		1	TUBO	TUBO	TUBE	TUBE	195T
					ROHR	TUBETTO	RØR	TUBO	
9		75249144		1	MANGUEIRA	MANGA	HOSE	FLEXIBLE	030M
					SCHLAUCH	MANICOTTO FLESSIBILE	SLANGE	TUBO FLEXIVEL	
10		12173790		2	COLAR	COLLAR	CLIP, HOSE	COLLIER	180C
					SCHLAUCHKLEMME	COLLARE	KRAVE	COLAR	
11		75221909		1	MANGUEIRA	MANGA	HOSE	FLEXIBLE	030M
					SCHLAUCH	MANICOTTO FLESSIBILE	SLANGE	TUBO FLEXIVEL	
12		75236116		1	SUPORTE	SOPORTE	SUPPORT	SUPPORT	300S
					HALTERUNG, LAGERBO	SUPPORTO	BESLAG	SUPORTE	
13		75222518		1	PRENDEDOR	BORNE	CLAMP	BRIDE	120M
					KLEMME	MORSETTO	SPÆNDEBÅND	BORNE	
14		12642021		1	ARRUELA PLANA	ARANDELA	WASHER	RONDELLE	131R
					UNTERLEGSCHEIBE	ROSETTA PIANA	FLADSKIVE	ANILHA	
15		16043931		1	PARAFUSO, Hex, M8 x 35, 10.9				
						TORNILLO	BOLT	BOULON	140B
					SCHRAUBE	BULLONE	SKRUE	PARAFUSO	
16		11422331		1	PARAFUSO, Hex, M14 x 1.5 x 30, 10.9, Full Thd				
						TORNILLO	BOLT	BOULON	140B
					SCHRAUBE	BULLONE	SKRUE	PARAFUSO	

04-08	01	p1	05/08

COMANDO HIDRÁULICO DA EMBREAGEM DA DIREÇÃO
SISTEMA HIDRAULICO DE EMBRAGUES

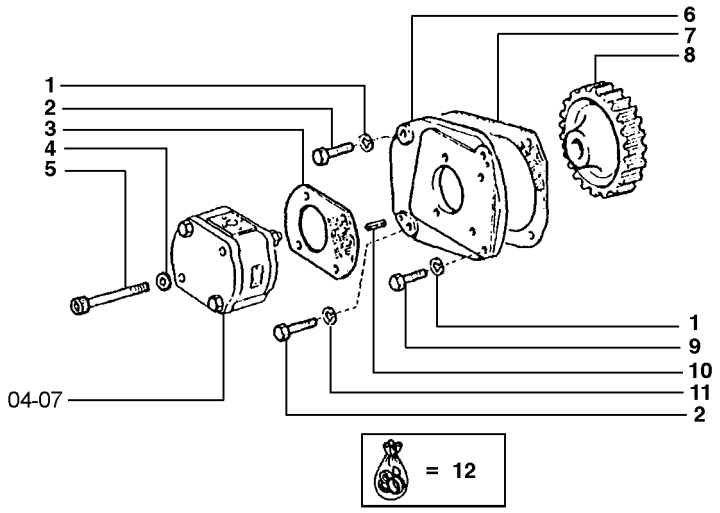

R	N	P.N.	MOD	Q	Denominação Bezeichnung	Denominacion Descrizione	Description Beskrivelse	Description Denominação	L.C.
1		10516677		2	ARRUELA-TRAVA SICHERUNGSSCHEIBE	ARANDELA DE FRENO ROSETTA DI SICUREZZA	WASHER, LOCK LAASESKIVE	RONDELLE FREIN ANILHA DE FIXACAO	132R
2		16043621		1	PARAFUSO, Hex, M8 x 25, 8.8 SCHRAUBE	TORNILLO BULLONE	BOLT SKRUE	BOULON PARAFUSO	140B
3		75202740		1	JUNTA DICHTUNG, FLACH	JUNTA HERMETICA GUARNIZIONE	GASKET PAKNING	JOINT JUNTA	123G
4		75205201		4	ARRUELA PLANA UNTERLEGSCHEIBE	ARANDELA ROSETTA PIANA	WASHER FLADSKIVE	RONDELLE ANILHA	131R
5		75202741		2	PARAFUSO SCHRAUBE	TORNILLO VITE	SCREW SKRUE	VIS PARAFUSO	040V
6		75202739		1	PLAQUETA ABDECKPLATTE	PLAQUITA PIASTRINA	PLATE, COVER PLADE	PLAQUETTE CHAPA PEQUENA	110P
7		75202574		1	JUNTA DICHTUNG, FLACH	JUNTA HERMETICA GUARNIZIONE	GASKET PAKNING	JOINT JUNTA	123G
8		75202738		1	ENGRENAGEM ZAHNRAD	ENGRANAJE INGRANAGGIO	GEAR TANDHJUL	PIGNON CARRETO	050I
9		16045021		1	PARAFUSO, Hex, M8 x 90, 8.8 SCHRAUBE	TORNILLO BULLONE	BOLT SKRUE	BOULON PARAFUSO	140B
10		14603670		2	PINO DE FIXAÇÃO, M6 x 20, Slotted SICHERUNGSSTIFT	PASADOR DE FIJACION PERNO DI FISSAGGIO	PIN, LOCK LAASETAP	CHEVILLE PERNO DE FIXACAO	081P
11		10260060		2	ARRUELA DE COBRE, M8.2 x 14 x 1 BEILAGSCHEIBE, KUPFE	ARANDELA DE COBRE RONDELLA, RAME	WASHER, COPPER VASKER, KOBBER	RONDELLE CUIVRE ARRUELA DE COBRE	P674
12		75209199		1	KIT DE REVISÃO SATZ, MOTORÜBERHOL	JUEGO DE REVISION KIT REVISIONE MOTORE	KIT, ENGINE OVERHAUL REVISIONSSAET	KIT REVISION MOTEUR KIT COMPLETO REVISA(	002K

04-09	01	p1	05/08

COMANDO HIDRÁULICO EMBREAGEM DE DIREÇÃO
MANDO HIDRAULICO DE EMBRAGUES DE DIRECCION

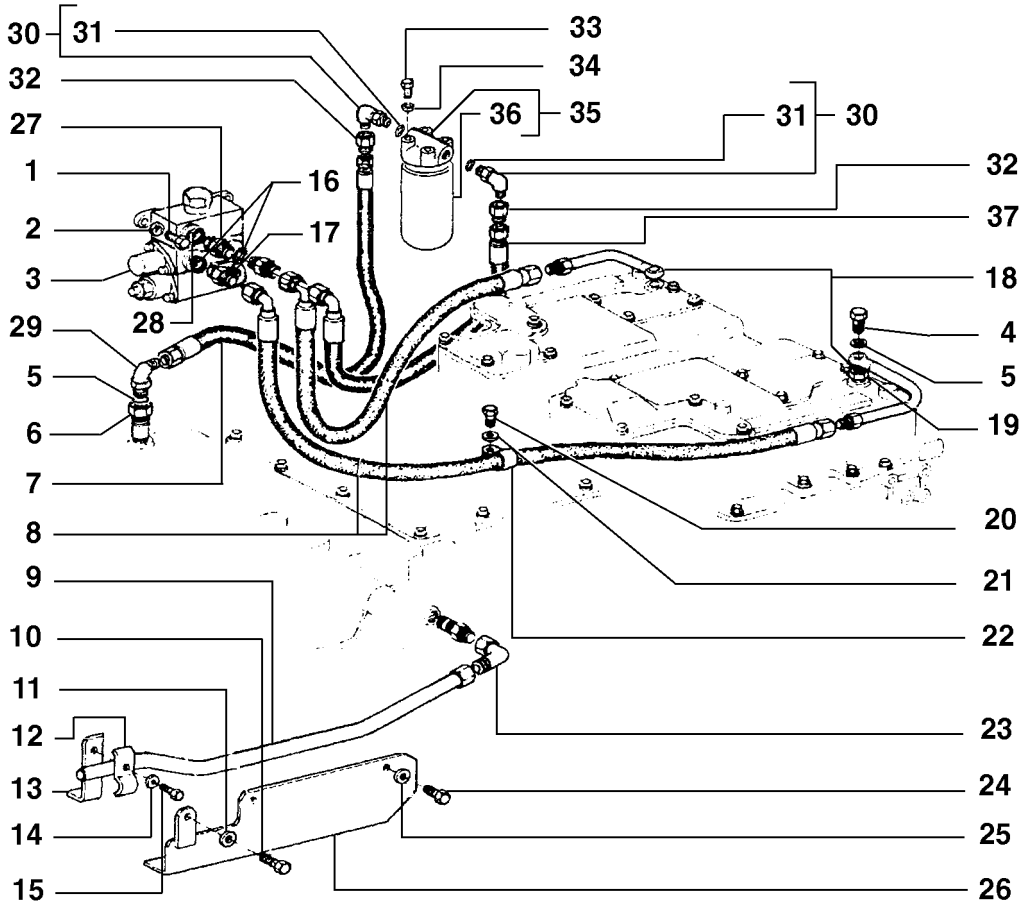

R	N	P.N.	MOD	Q	Denominação Bezeichnung	Denominacion Descrizione	Description Beskrivelse	Description Denominação	L.C.
1		11106631		3	PARAFUSO, Hex, M10 x 35, 10.9, Full Thd				
						TORNILLO	BOLT	BOULON	140B
					SCHRAUBE	BULLONE	SKRUE	PARAFUSO	
2		10516870		3	ARRUELA-TRAVA	ARANDELA DE FRENO	WASHER, LOCK	RONDELLE FREIN	132R
					SICHERUNGSSCHEIBE	ROSETTA DI SICUREZZA	LAASESKIVE	ANILHA DE FIXACAO	
3		75248533		1	DISTRIBUIDOR	VALVULA DISTRIBUIDOR	VALVE, CONTROL	DISTRIBUTEUR	083D
					REGELVENTIL	DISTRIBUTORE	STYREVENTIL	VALVULA DE CONTROLE	
4		10181717		2	BANJO, M12 x 1.5 x 23	BOQUILLA	BOLT, BANJO	VIS-RACCORD	090B
					RINGSCHLAUCHNIPPEL	BOCCHETTONE	BANJOBOLT	PARAFUSO RACCORD	
5		10257060		1	ARRUELA DE VEDAÇÃO, M16.3 x 22 x 1.5				
						JUNTA HERMETICA	WASHER, SEALING	RONDELLE D'ETANCHEI	133R
					DICHTSCHEIBE	ROSETTA DI TENUTA	TAETNINGSSKIVE	JUNTA HERMETICA	
6		75249787		1	CONEXAO	CONEXION	FITTING	RACCORD	3300
					FITTING	RACCORDO	FITTING	CONEXAO	
7		73148889		1	TUBO FLEXÍVEL	MANGA FLEXIBLE	HOSE, FLEXIBLE	TUYAU FLEXIBLE	192T
					BIEGSAMER SCHLAUCH	TUBO FLESSIBILE	FLEKSIBEL SLANGE	TUBO FLEXIVEL	
8		75249145		2	MANGUEIRA	MANGA	HOSE	FLEXIBLE	030M
					SCHLAUCH	MANICOTTO FLESSIBILE	SLANGE	TUBO FLEXIVEL	
9		75221800		1	TUBO	TUBO	TUBE	TUBE	195T
					ROHR	TUBETTO	RØR	TUBO	
10		11363031		1	PARAFUSO, Hex, M12 x 1.5 x 35, 10.9, Full Thd				
						TORNILLO	SCREW	VIS	040V
					SCHRAUBE	VITE	SKRUE	PARAFUSO	
11		12646921		1	ARRUELA PLANA, M12 x 28 x 3				
						ARANDELA	WASHER	RONDELLE	131R
					UNTERLEGSCHEIBE	ROSETTA PIANA	FLADSKIVE	ANILHA	
12		75222518		1	PRENDEDOR	BORNE	CLAMP	BRIDE	120M
					KLEMME	MORSETTO	SPÆNDEBÅND	BORNE	
13		75222506		1	SUPORTE	SOPORTE	SUPPORT	SUPPORT	300S
					HALTERUNG, LAGERBO	SUPPORTO	BESLAG	SUPORTE	
14		10516673		1	ARRUELA PLANA	ARANDELA	WASHER	RONDELLE	131R
					UNTERLEGSCHEIBE	ROSETTA PIANA	FLADSKIVE	ANILHA	
15		16043921		1	PARAFUSO	TORNILLO	SCREW	VIS	040V
					SCHRAUBE	VITE	SKRUE	PARAFUSO	
16		70921349		3	ANEL "O", 8-1, 90 Duro, .644" ID x .087" Thk				
						JUNTA HERMETICA	O-RING	JOINT THORIQUE	055A
					O-RING	ANELLO TOROIDALE	O-RING	O-RING	
17		70922457		3	CONEXÃO	RACOR	CONNECTOR, HYD.	RACCORD	020R
					HYDRAULIKKUPPLUNG	RACCORDO IDRAULICO	FORSKRUNING	CONECTOR	
18		75248631		2	TUBO	TUBO	TUBE	TUBE	195T
					ROHR	TUBETTO	RØR	TUBO	
19		577911		2	JUNTA	JUNTA HERMETICA	GASKET	JOINT	123G
					DICHTUNG, FLACH	GUARNIZIONE	PAKNING	JUNTA	
20		16043231		2	PARAFUSO, Hex, M8 x 16, 10.9				
						TORNILLO	BOLT	BOULON	140B
					SCHRAUBE	BULLONE	SKRUE	PARAFUSO	
21		12642701		2	ARRUELA PLANA, M8 x 12 x 1				
						ARANDELA	WASHER	RONDELLE	131R
					UNTERLEGSCHEIBE	ROSETTA PIANA	FLADSKIVE	ANILHA	

04-09	01	p2	05/08

COMANDO HIDRÁULICO EMBREAGEM DE DIREÇÃO
MANDO HIDRAULICO DE EMBRAGUES DE DIRECCION

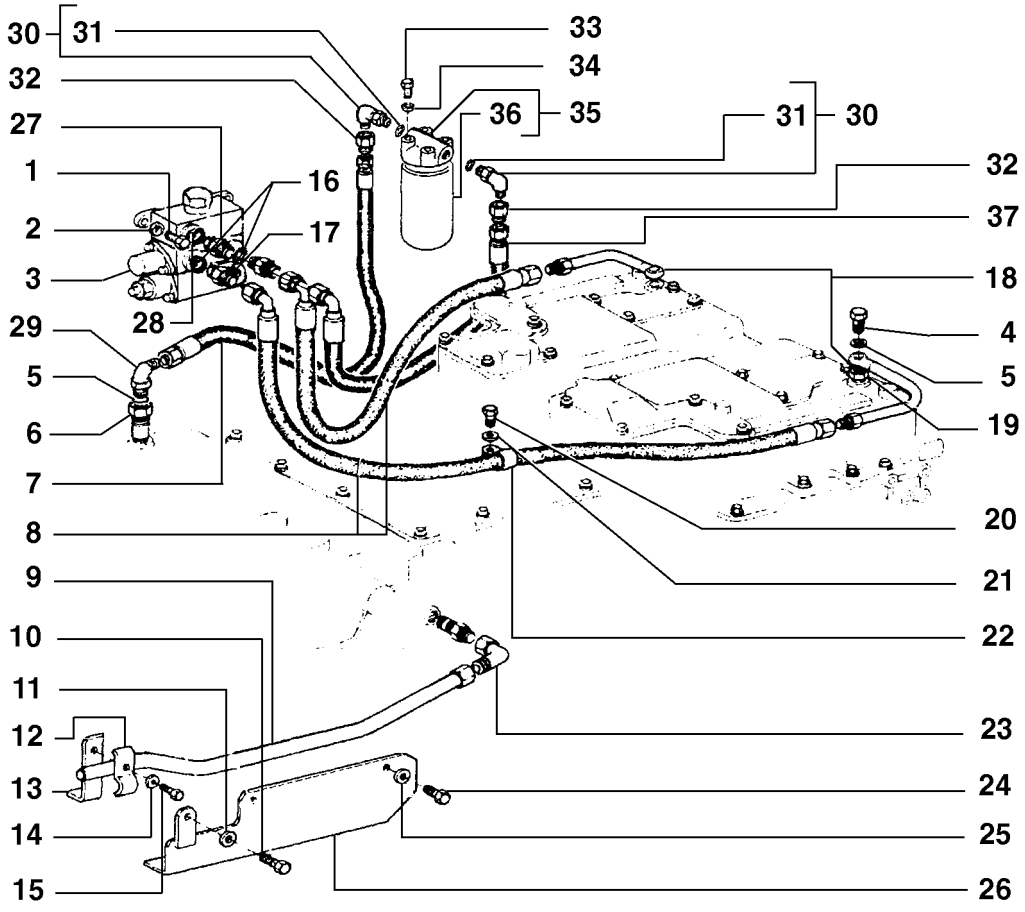

R	N	P.N.	MOD	Q	Denominação Bezeichnung	Denominacion Descrizione	Description Beskrivelse	Description Denominação	L.C.
22		70926049		2	TABULEIRO PARA PRENDEDOR				
						TABLERO DE BORNES	BLOCK, CONNECTING	BLOC DE JONCTION	119M
					REIHENKLEMME	MORSETTIERA	KLEMRÆKKE	BLOCO DE LIGACÃO	
23		70919624		1	CONEXÃO	RACOR	CONNECTOR, HYD.	RACCORD	020R
					HYDRAULIKKUPPLUNG	RACCORDO IDRAULICO	FORSKRUNING	CONECTOR	
24		11112431		2	PARAFUSO, Hex, M12 x 30, 10.9, Full Thd				
						TORNILLO	BOLT	BOULON	140B
					SCHRAUBE	BULLONE	SKRUE	PARAFUSO	
25		10516071		3	ARRUELA-TRAVA	ARANDELA DE FRENO	WASHER, LOCK	RONDELLE FREIN	132R
					SICHERUNGSSCHEIBE	ROSETTA DI SICUREZZA	LAASESKIVE	ANILHA DE FIXACAO	
26		75222458		1	PROTEÇÃO	DEFENSA	GUARD	GARANT	070R
					SCHUTZEINRICHTUNG	RIPARO	BESKYTTELSESSKAERM	PROTECCAO	
27		70921409		1	CONEXÃO	RACOR	CONNECTOR, HYD.	RACCORD	020R
					HYDRAULIKKUPPLUNG	RACCORDO IDRAULICO	FORSKRUNING	CONECTOR	
28		70921349		1	ANEL "O", 8-1, 90 Duro, .644" ID x .087" Thk				
						JUNTA HERMETICA	O-RING	JOINT THORIQUE	055A
					O-RING	ANELLO TOROIDALE	O-RING	O-RING	
29		79067020		1	CONEXÃO	RACOR	CONNECTOR, HYD.	RACCORD	020R
					HYDRAULIKKUPPLUNG	RACCORDO IDRAULICO	FORSKRUNING	CONECTOR	
30		79070959		2	COTOVELO	CODO	ELBOW	COUDE	085G
					KNIESTUECK	GOMITO	VINKELROER	JOELHO	
31		70933474		1	COTOVELO	CODO	ELBOW	COUDE	085G
					KNIESTUECK	GOMITO	VINKELROER	JOELHO	
32		70929289		2	REDUÇÃO	REDUCTOR	REDUCER	REDUCTEUR	056R
					REDUZIERSTÜCK	RIDUZIONE	REDUKTION	REDUTOR	
33		11106031		4	PARAFUSO, Hex, M10 x 20, 10.9, Full Thd				
						TORNILLO	SCREW	VIS	040V
					SCHRAUBE	VITE	SKRUE	PARAFUSO	
34		10516871		4	ARRUELA PLANA	ARANDELA	WASHER	RONDELLE	131R
					UNTERLEGSCHEIBE	ROSETTA PIANA	FLADSKIVE	ANILHA	
35		76042660		1	FILTRO, OLEO HIDRAULICO				
						FILTRO, ACEITE HIDRAU	FILTER, HYDRAULIC OIL	FILTRE, HUILE HYDRAU	074F
					HYDRAULIKÖLFILTER	FILTRO, OLIO IDRAULIC	FILTER, HYDRAULIKOLIE	FILTRO, OLEO HIDRAUL	
36		76042658		1	ELEMENTO FILTRANTE	ELEMENTO DE FILTRAD	FILTER, ELEMENT	ELÉMENT FILTRANT	020E
					FILTERELEMENT	ELEMENTO DEL FILTRO	FILTERELEMENT	ELEMENTO DE FILTRO	
37		75213616		1	MANGUEIRA	MANGA	HOSE	FLEXIBLE	030M
					SCHLAUCH	MANICOTTO FLESSIBILE	SLANGE	TUBO FLEXIVEL	

04-10	01	p1	05/09

VÁLVULA E CILINDRO
VALVULA Y CILINDRO

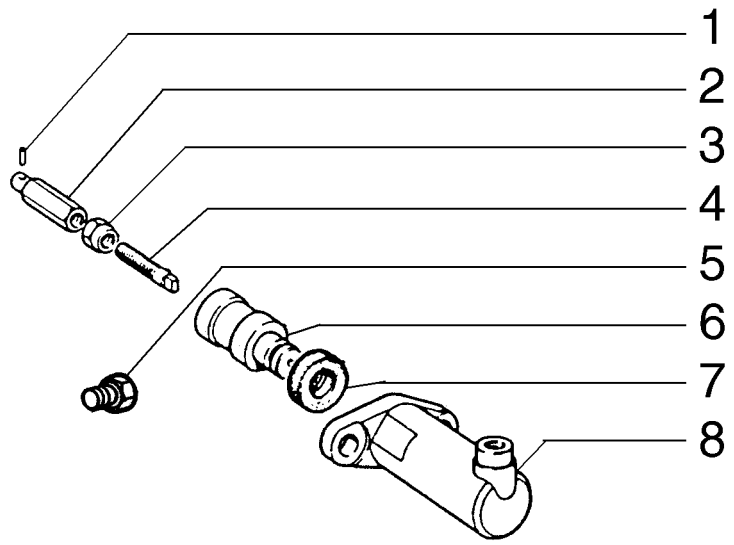

R	N	P.N.	MOD	Q	Denominação Bezeichnung	Denominacion Descrizione	Description Beskrivelse	Description Denominação	L.C.
1		10734601		2	GRAMPO, M3.2 x 28 SPLINT	PASADOR ABIERTO COPPIGLIA	PIN, SPLIT (COTTER) SPLITBOLT	GOUPILLE TROCO DE ABRIR	270C
2		583400		2	HASTE STANGENSPITZE	VASTAGO PUNTALE	ROD-TIP ENDEFORSTÆRKER	TIGE-POUSSOIR PONTEIRA	238P
3		584492		2	PORCA MUTTER	TUERCA DADO	NUT MOETRIK	ECROU PORCA	010D
4		583401		2	HASTE STANGENSPITZE	VASTAGO PUNTALE	ROD-TIP ENDEFORSTÆRKER	TIGE-POUSSOIR PONTEIRA	238P
5		70919134		2	BUJÃO STOPFEN	TAPÓN TAPPO	PLUG PROP	BOUCHON BUJAO	050T
6		4953453		2	PISTÃO KOLBEN	EMBOLO STANTUFFO	PISTON STEMPEL	PISTON PISTAO	235S
7		75211048		2	ANEL RING	ANILLO ANELLO	RING RING	ANNEAU ANEL	045A
8		594372		2	CILINDRO SERVO-DIREÇÃO HYDROLENKUNGSZYLIN	CILINDRO DE SERVODIF CILINDRO SERVOSTERZ	SERVO STEERING CYL. CYLINDER F. SERVOSTY	VERIN DE DIRECTION MACACO DE DIRECCAO	167C

04-11	01	p1	05/08

BOMBA
BOMBA

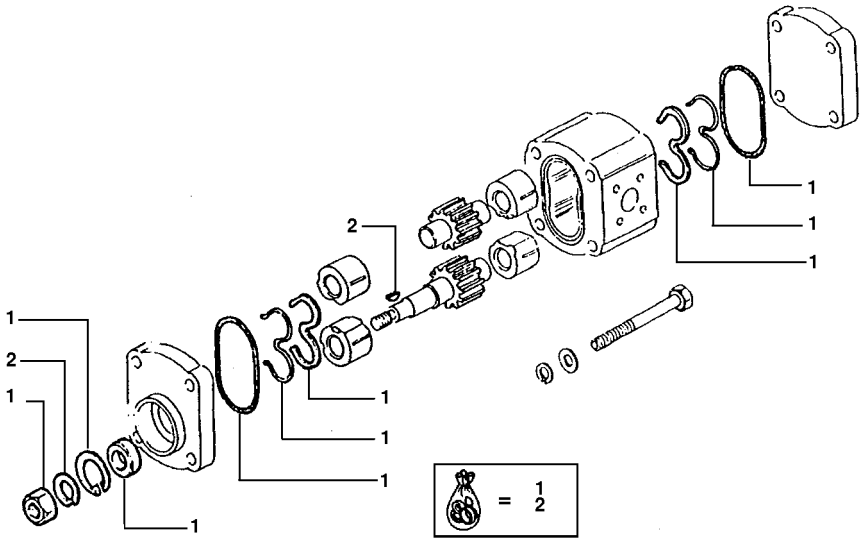

R	N	P.N.	MOD	Q	Denominação Bezeichnung	Denominacion Descrizione	Description Beskrivelse	Description Denominação	L.C.
1		75204299		1	KIT SATZ	EQUIPO CORREDO	KIT UDSTYR	KIT KIT	305C
2		75204300		1	KIT SATZ	EQUIPO CORREDO	KIT UDSTYR	KIT KIT	305C

04-12	01	p1	05/08

SUSPENSÃO DIANTEIRA
SUSPENSION ANTERIOR

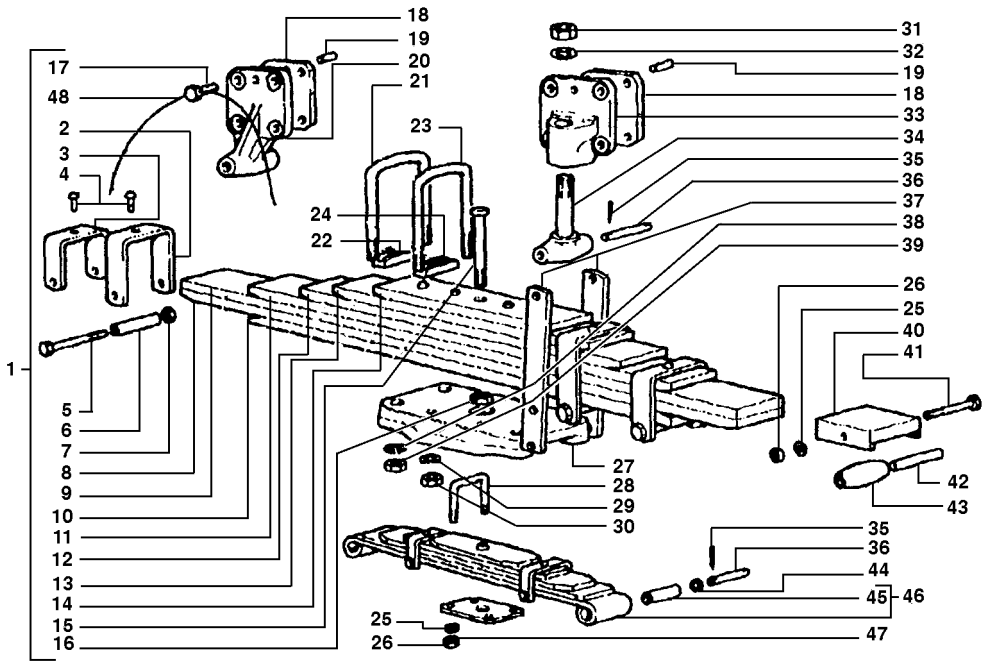

R	N	P.N.	MOD	Q	Denominação Bezeichnung	Denominacion Descrizione	Description Beskrivelse	Description Denominação	L.C.
1		4979234		1	MOLA FEDER	RESORTE MOLLA	SPRING FJEDER	RESSORT MOLA	100M
2		4979239		2	SUPORTE KONSOLE	PIEZA DE SOPORTE STAFFA	BRACKET BESLAG	PATTE FIXATION BRACADEIRA	225S
3		4979237		2	SUPORTE KONSOLE	PIEZA DE SOPORTE STAFFA	BRACKET BESLAG	PATTE FIXATION BRACADEIRA	225S
4		13018610		4	REBITE, Rd Hd, M10 x 25 NIETE	REMACHE RIBATTINO	RIVET NITTE	RIVET REBITE	055R
5		75200554		4	PARAFUSO SCHRAUBE	TORNILLO VITE	SCREW SKRUE	VIS PARAFUSO	040V
6		4979241		4	ESPAÇADOR DISTANZSTÜCK	SEPARADOR DISTANZIALE	SPACER AFSTANDSSTYKKE	ENTRETOISE ESPACADOR	075D
7		11702920		4	PORCA MUTTER	TUERCA DADO	NUT MOETRIK	ECROU PORCA	010D
8		4961992		1	MOLA FEDER	RESORTE MOLLA	SPRING FJEDER	RESSORT MOLA	100M
9		4961994		1	MOLA FEDER	RESORTE MOLLA	SPRING FJEDER	RESSORT MOLA	100M
10		4961993		1	MOLA FEDER	RESORTE MOLLA	SPRING FJEDER	RESSORT MOLA	100M
11		4979235		1	LÂMINA DE MOLA BLATTFEDER	HOJA DE BALLESTA LAMA BALESTRA	LEAF, SPRING BLADFJEDERPLADE	LAME DE RESSORT LAMINA DE MOLA	010L
12		4961996		1	MOLA FEDER	RESORTE MOLLA	SPRING FJEDER	RESSORT MOLA	100M
13		4979236		1	MOLA FEDER	RESORTE MOLLA	SPRING FJEDER	RESSORT MOLA	100M
14		4961998		1	MOLA FEDER	RESORTE MOLLA	SPRING FJEDER	RESSORT MOLA	100M
15		8320119		1	PARAFUSO SCHRAUBE	TORNILLO VITE	SCREW SKRUE	VIS PARAFUSO	040V
16		11702920		1	PORCA MUTTER	TUERCA DADO	NUT MOETRIK	ECROU PORCA	010D
17		75241061		8	PARAFUSO SCHRAUBE	TORNILLO VITE	SCREW SKRUE	VIS PARAFUSO	040V
18		4962144		2	PLAQUETA ABDECKPLATTE	PLAQUITA PIASTRINA	PLATE, COVER PLADE	PLAQUETTE CHAPA PEQUENA	110P
19		10483280		2	PINO BOLZEN	PERNO PERNO	PIN STIFT	AXE PERNO	080P
20		582967		1	PRATELEIRA KONSOLE	REPISA MENSOLA	CONSOLE KONSOL	CONSOLE CONSOLA	080M
21		75201942		2	GRAMPO KLAMMER	GRAPA SUJETADORA GRAFFETTA	STAPLE HAEFTEKLEMME	AGRAFE AGRAFE	089G
22		75201944		2	COXIM KISSEN	COJIN CUSCINO	CUSHION PUDE	COUSSIN COXIM	2460
23		75201943		2	GRAMPO KLAMMER	GRAPA SUJETADORA GRAFFETTA	STAPLE HAEFTEKLEMME	AGRAFE AGRAFE	089G
24		75201945		2	COXIM KISSEN	COJIN CUSCINO	CUSHION PUDE	COUSSIN COXIM	2460

04-12	01	p2	05/08

SUSPENSÃO DIANTEIRA
SUSPENSION ANTERIOR

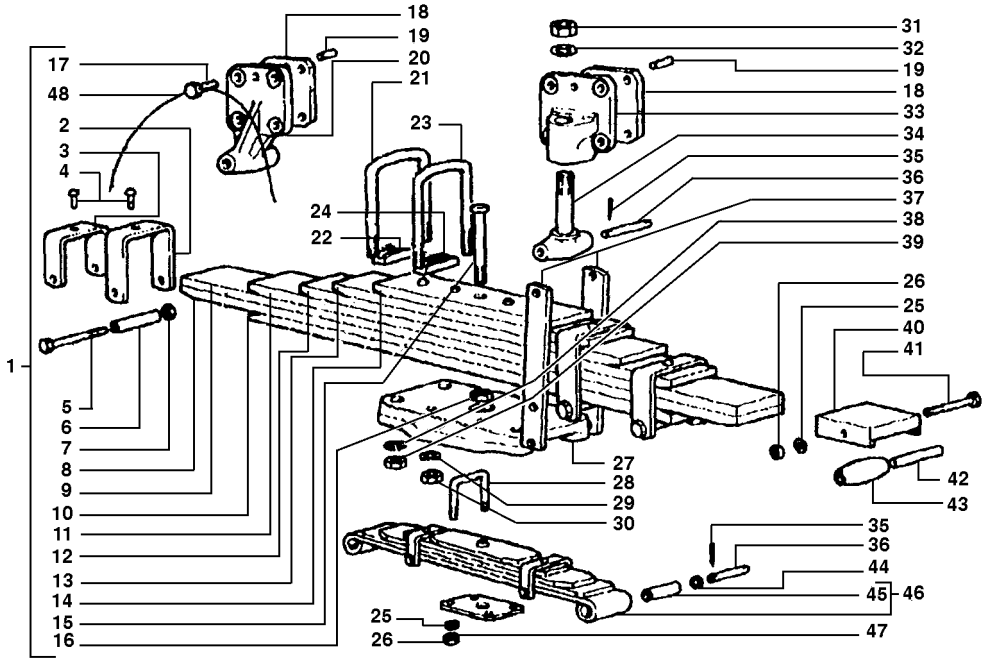

R	N	P.N.	MOD	Q	Denominação Bezeichnung	Denominacion Descrizione	Description Beskrivelse	Description Denominação	L.C.
25		10517077		6	ARRUELA-TRAVA SICHERUNGSSCHEIBE	ARANDELA DE FRENO ROSETTA DI SICUREZZ/	WASHER, LOCK LAASESKIVE	RONDELLE FREIN ANILHA DE FIXACAO	132R
26		10790311		6	PORCA MUTTER	TUERCA DADO	NUT MOETRIK	ECROU PORCA	010D
27		554615		1	PLACA BLECH, PLATTE	PLACA PIASTRA	PLATE PLADE	PLAQUE CHAPA	105P
28		75200547		2	GRAMPO KLAMMER	GRAPA SUJETADORA GRAFFETTA	STAPLE HAEFTEKLEMME	AGRAFE AGRAFE	089G
29		10517277		4	ARRUELA-TRAVA SICHERUNGSSCHEIBE	ARANDELA DE FRENO ROSETTA DI SICUREZZ/	WASHER, LOCK LAASESKIVE	RONDELLE FREIN ANILHA DE FIXACAO	132R
30		20221471		4	PORCA MUTTER	TUERCA DADO	NUT MOETRIK	ECROU PORCA	010D
31		10721211		1	PORCA MUTTER	TUERCA DADO	NUT MOETRIK	ECROU PORCA	010D
32		10517577		2	ARRUELA PLANA UNTERLEGSCHEIBE	ARANDELA ROSETTA PIANA	WASHER FLADSKIVE	RONDELLE ANILHA	131R
33		75242315		1	SUPORTE HALTERUNG, LAGERBO	SOPORTE SUPPORTO	SUPPORT BESLAG	SUPPORT SUPORTE	300S
34		554463		1	SUPORTE HALTERUNG, LAGERBO	SOPORTE SUPPORTO	SUPPORT BESLAG	SUPPORT SUPORTE	300S
35		10798301		12	GRAMPO, M6.3 x 36 SPLINT	PASADOR ABIERTO COPPIGLIA	PIN, SPLIT (COTTER) SPLITBOLT	GOUPILLE TROCO DE ABRIR	270C
36		4979242		6	PINO BOLZEN	PERNO PERNO	PIN STIFT	AXE PERNO	080P
37		4962145		4	TIRANTE SPURSTANGE	TIRANTE TIRANTE	TIE-ROD TRAEKSTANG	TIRANT TIRANTE	142T
38		10517477		4	ARRUELA-TRAVA SICHERUNGSSCHEIBE	ARANDELA DE FRENO ROSETTA DI SICUREZZ/	WASHER, LOCK LAASESKIVE	RONDELLE FREIN ANILHA DE FIXACAO	132R
39		554618		4	PORCA MUTTER	TUERCA DADO	NUT MOETRIK	ECROU PORCA	010D
40		594930		2	PROTEÇÃO SCHUTZEINRICHTUNG	DEFENSA RIPARO	GUARD BESKYTTELSESSKAERM	GARANT PROTECCAO	070R
41		10937721		2	PARAFUSO SCHRAUBE	TORNILLO VITE	SCREW SKRUE	VIS PARAFUSO	040V
42		15206		2	PINO BOLZEN	PERNO PERNO	PIN STIFT	AXE PERNO	080P
43		15205		2	ROLO ROLLE	RODILLO RULLO	ROLLER VALSE	ROULEAU ROLETE	500R
44		15204		4	ARRUELA PLANA UNTERLEGSCHEIBE	ARANDELA ROSETTA PIANA	WASHER FLADSKIVE	RONDELLE ANILHA	131R
45		15579		2	BUCHA BUECHSE	CASQUILLO BOCCOLA	BUSHING BOESNING	BAGUE CASQUILHO	095B
46		20996		1	FEIXE DE MOLAS BLATTFEDERNPAKET	MUELLE DE BALLESTA BALESTRA COMPLETA	LEAF SPRING ASSY. BLADFJEDER KOMPLET	RESSORT A LAMES FOLHA DE MOLA COMPL	008B
47		554619		1	PLACA BLECH, PLATTE	PLACA PIASTRA	PLATE PLADE	PLAQUE CHAPA	105P
48		75241062		1	ARAME DE AÇO KABEL	ALAMBRE DE ACERO FILO DI ACCIAIO	WIRE STAALTRAAD	FIL D'ACIER FIO DE ACO	061F

04-13	01	p1	05/08

CHASSI E ARMAÇÃO DA ESTEIRA
ARMAZON DE CADENA

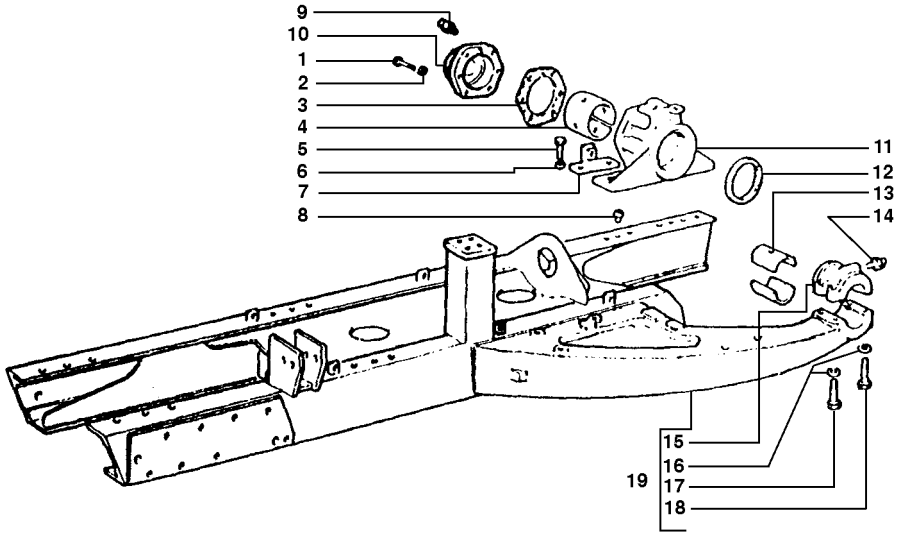

R	N	P.N.	MOD	Q	Denominação Bezeichnung	Denominacion Descrizione	Description Beskrivelse	Description Denominação	L.C.
1		11305121		12	PARAFUSO SCHRAUBE	TORNILLO VITE	SCREW SKRUE	VIS PARAFUSO	040V
2		10517070		12	ARRUELA-TRAVA SICHERUNGSSCHEIBE	ARANDELA DE FRENO ROSETTA DI SICUREZZ/	WASHER, LOCK LAASESKIVE	RONDELLE FREIN ANILHA DE FIXACAO	132R
3		592844		2	JUNTA DICHTUNG, FLACH	JUNTA HERMETICA GUARNIZIONE	GASKET PAKNING	JOINT JUNTA	123G
4		{8320209}		2					
5		11391520		8	PARAFUSO SCHRAUBE	TORNILLO VITE	SCREW SKRUE	VIS PARAFUSO	040V
6		10517270		8	ARRUELA-TRAVA SICHERUNGSSCHEIBE	ARANDELA DE FRENO ROSETTA DI SICUREZZ/	WASHER, LOCK LAASESKIVE	RONDELLE FREIN ANILHA DE FIXACAO	132R
7		557186		4	ESTRIBO DE FIXAÇÃO HALTERBÜGEL	PLACA DE SUJECION STAFFETTA FISSAGGIO	COLLAR, RETAINER SPÆNDRING	BRIDE-FIXATION/ COLLI COLAR RETENTOR	230S
8		587012		4	GUIA ZENTRIERBOLZEN	PITON GRANO	DOWEL DYVEL	PION GUIA	090G
9		13407211		2	GRAXEIRA, M10 x 1 SCHMIERNIPPEL	ENGRASADOR INGRASSATORE	NIPPLE, LUBE SMOERENIPPEL	GRAISSEUR LUBRIFICADOR	060I
10		5011536		2	TAMPA ABDECKUNG	TAPADERA COPERCHIO	PLUG DÆKSEL	COUVERCLE COBERTA	265C
11		75201430		2	SUPORTE HALTERUNG, LAGERBO	SOPORTE SUPPORTO	SUPPORT BESLAG	SUPPORT SUPORTE	300S
12		557683		2	JUNTA DICHTUNG, FLACH	JUNTA HERMETICA GUARNIZIONE	GASKET PAKNING	JOINT JUNTA	123G
13		545147		4	SEMI-BUCHA LAGERBUCHSENHÄLFTI	SEMICASQUILLO SEMIBOCCOLA	HALF-BUSHING HALV-BOESNING	DEMI-BAGUE MEIO CASQUILHO	096S
14		13407811		2	GRAXEIRA SCHMIERNIPPEL	ENGRASADOR INGRASSATORE	NIPPLE, LUBE SMOERENIPPEL	GRAISSEUR LUBRIFICADOR	060I
15		75210530		2	TAMPA ABDECKUNG	TAPADERA COPERCHIO	PLUG DÆKSEL	COUVERCLE COBERTA	265C
16		10572171		4	ARRUELA-TRAVA, M16 SICHERUNGSSCHEIBE	ARANDELA DE FRENO ROSETTA DI SICUREZZ/	WASHER, LOCK LAASESKIVE	RONDELLE FREIN ANILHA DE FIXACAO	132R
17		15981831		2	PARAFUSO, Hex, M16 x 1.5 x 120, 10.9 SCHRAUBE	TORNILLO BULLONE	BOLT SKRUE	BOULON PARAFUSO	140B
18		15835231		2	PARAFUSO, Hex, M16 x 1.5 x 70, 10.9 SCHRAUBE	TORNILLO VITE	SCREW SKRUE	VIS PARAFUSO	040V
19		75222080		1	KIT DE REVISÃO SATZ, MOTORÜBERHOL	JUEGO DE REVISION KIT REVISIONE MOTORE	KIT, ENGINE OVERHAUL REVISIONSSAET	KIT REVISION MOTEUR KIT COMPLETO REVISA(	002K

04-14	01	p1	05/08

GUIAS DO CHASSI DE ESTEIRA
BARRA OSCILANTE

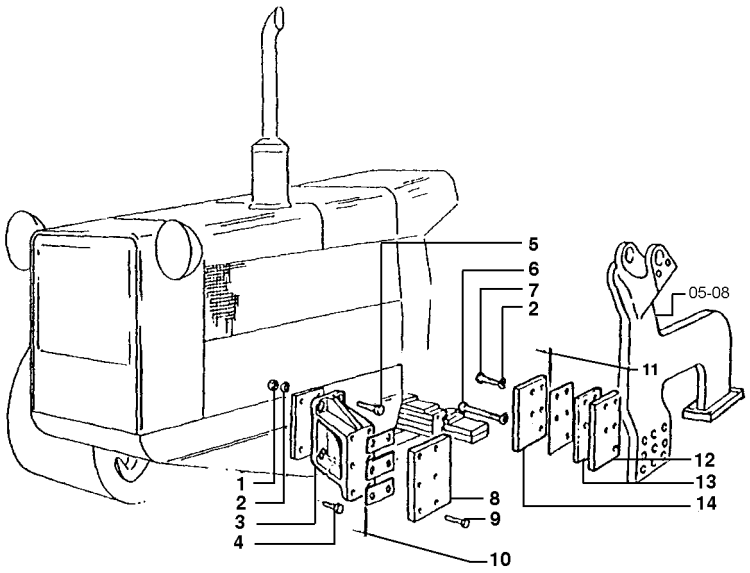

R	N	P.N.	MOD	Q	Denominação Bezeichnung	Denominacion Descrizione	Description Beskrivelse	Description Denominação	L.C.
1		12164121		8	PORCA, M16 x 1.5, Cl 10 MUTTER	TUERCA DADO	NUT MOETRIK	ECROU PORCA	010D
2		10517270		18	ARRUELA-TRAVA SICHERUNGSSCHEIBE	ARANDELA DE FRENO ROSETTA DI SICUREZZA	WASHER, LOCK LAASESKIVE	RONDELLE FREIN ANILHA DE FIXACAO	132R
3		75201337		2	SUPORTE HALTERUNG, LAGERBO	SOPORTE SUPPORTO	SUPPORT BESLAG	SUPPORT SUPORTE	300S
4		15981031		4	PARAFUSO, Hex, M16 x 1.5 x 55, 10.9 SCHRAUBE	TORNILLO BULLONE	BOLT SKRUE	BOULON PARAFUSO	140B
5		15835231		4	PARAFUSO, Hex, M16 x 1.5 x 70, 10.9 SCHRAUBE	TORNILLO VITE	SCREW SKRUE	VIS PARAFUSO	040V
6		15982131		2	PARAFUSO, Hex, M16 x 1.5 x 140, 10.9 SCHRAUBE	TORNILLO BULLONE	BOLT SKRUE	BOULON PARAFUSO	140B
7		15981331		8	PARAFUSO, Hex, M16 x 1.5 x 75, 10.9 SCHRAUBE	TORNILLO BULLONE	BOLT SKRUE	BOULON PARAFUSO	140B
8		4990494		2	PLACA BLECH, PLATTE	PLACA PIASTRA	PLATE PLADE	PLAQUE CHAPA	105P
9		14274631		12	PARAFUSO, Hex, M12 x 1.25 x 35 SCHRAUBE	TORNILLO BULLONE	BOLT SKRUE	BOULON PARAFUSO	140B
10		79010466		AR	CALCO DE AFINACAO, 1.5MM UNTERLEGSCHEIBE	SUPLEMENTO SPESSORE	SHIM MELLEMLÆG	CALE D'EPAISSEUR CALCO DE AFINACAO	198S
10		79010467		AR	CALCO DE AFINACAO, 1.0MM UNTERLEGSCHEIBE	SUPLEMENTO SPESSORE	SHIM MELLEMLÆG	CALE D'EPAISSEUR CALCO DE AFINACAO	198S
10		79010468		AR	CALCO DE AFINACAO, 0.5MM UNTERLEGSCHEIBE	SUPLEMENTO SPESSORE	SHIM MELLEMLÆG	CALE D'EPAISSEUR CALCO DE AFINACAO	198S
11		79003852		AR	PLACA, 0.5MM BLECH, PLATTE	PLACA PIASTRA	PLATE PLADE	PLAQUE CHAPA	105P
11		79003929		AR	PLACA, 1.0MM BLECH, PLATTE	PLACA PIASTRA	PLATE PLADE	PLAQUE CHAPA	105P
11		79003930		AR	PLACA, 1.5MM BLECH, PLATTE	PLACA PIASTRA	PLATE PLADE	PLAQUE CHAPA	105P
12		79003850		4	CUNHA UNTERLAGE, POLSTER	TACO TASSELLO	PAD DYVEL	TAMPON ESPACADOR	060T
13		79003851		2	ESPAÇADOR DISTANZSTÜCK	SEPARADOR DISTANZIALE	SPACER AFSTANDSSTYKKE	ENTRETOISE ESPACADOR	075D

04-15	01	p1	05/08

RODA MOTRIZ
RUEDA MOTRIZ

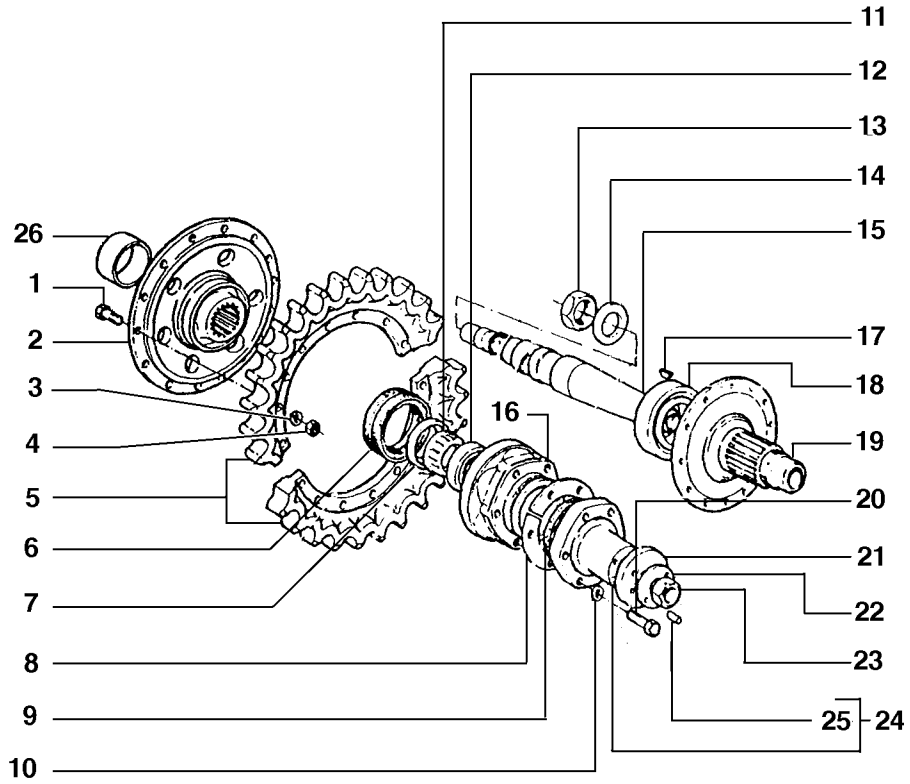

R	N	P.N.	MOD	Q	Denominação Bezeichnung	Denominacion Descrizione	Description Beskrivelse	Description Denominação	L.C.
1		11391531		32	PARAFUSO, Hex, M16 x 1.5 x 45, 10.9, Full Thd				
						TORNILLO	BOLT	BOULON	140B
					SCHRAUBE	BULLONE	SKRUE	PARAFUSO	
2		75221610		2	CUBO	CUBO	HUB	MOYEU	135M
					NABE	MOZZO	NAV	CUBO	
3		10572173		32	ARRUELA PLANA	ARANDELA	WASHER	RONDELLE	131R
					UNTERLEGSCHEIBE	ROSETTA PIANA	FLADSKIVE	ANILHA	
4		12164121		32	PORCA, M16 x 1.5, Cl 10	TUERCA	NUT	ECROU	010D
					MUTTER	DADO	MOETRIK	PORCA	
5		75221609		2	RODA DENTADA	RUEDA DENTADA	SPROCKET	ROUE DENTEE	164R
					KETTENRAD	ROCCHETTO	GEARHJUL	RODA DENTADA	
6		75210024		4	JUNTA	JUNTA HERMETICA	GASKET	JOINT	123G
					DICHTUNG, FLACH	GUARNIZIONE	PAKNING	JUNTA	
7		584462		2	PRATO	TAZA	CUP	CUVE	060S
					TASSE	SCODELLINO	LEJESKAAL	TACA	
8		545182		AR	CALCO DE AFINACAO, 0.8mm Thk				
						SUPLEMENTO	SHIM	CALE D'EPAISSEUR	198S
					UNTERLEGSCHEIBE	SPESSORE	MELLEMLÆG	CALCO DE AFINACAO	
8		547884		AR	CALCO DE AFINACAO, 1mm Thk				
						SUPLEMENTO	SHIM	CALE D'EPAISSEUR	198S
					UNTERLEGSCHEIBE	SPESSORE	MELLEMLÆG	CALCO DE AFINACAO	
8		547885		AR	CALCO DE AFINACAO, 1.2mm Thk				
						SUPLEMENTO	SHIM	CALE D'EPAISSEUR	198S
					UNTERLEGSCHEIBE	SPESSORE	MELLEMLÆG	CALCO DE AFINACAO	
8		547886		AR	CALCO DE AFINACAO, 1.5mm Thk				
						SUPLEMENTO	SHIM	CALE D'EPAISSEUR	198S
					UNTERLEGSCHEIBE	SPESSORE	MELLEMLÆG	CALCO DE AFINACAO	
8		586216		AR	CALCO DE AFINACAO, 0.3mm Thk				
						SUPLEMENTO	SHIM	CALE D'EPAISSEUR	198S
					UNTERLEGSCHEIBE	SPESSORE	MELLEMLÆG	CALCO DE AFINACAO	
8		586217		AR	CALCO DE AFINACAO, 1.4mm Thk				
						SUPLEMENTO	SHIM	CALE D'EPAISSEUR	198S
					UNTERLEGSCHEIBE	SPESSORE	MELLEMLÆG	CALCO DE AFINACAO	
9		545183		2	ANEL VEDADOR	RETEN	SEALRING	JOINT ANNULAIRE	Z125
					DICHTRING	ANELLO, GUARNIZIONE	PAKNINGSRING	ANEL VEDADOR	
10		10517070		12	ARRUELA-TRAVA	ARANDELA DE FRENO	WASHER, LOCK	RONDELLE FREIN	132R
					SICHERUNGSSCHEIBE	ROSETTA DI SICUREZZA	LAASESKIVE	ANILHA DE FIXACAO	
11		551896		2	PORCA DE VEDAÇÃO	VIROLA METALICA	NUT, RING	VIROLE	050G
					RINGMUTTER	GHIERA	GEVINDRING	PORCA DO BUCIM	
12		15343		2	ROLAMENTO	COJINETE	BEARING ASSY	ROULEMENT	341C
					LAGER, KOMPLETT	CUSCINETTO	LEJE	ROLAMENTO	
13		545180		2	PORCA	TUERCA	NUT	ECROU	010D
					MUTTER	DADO	MOETRIK	PORCA	
14		545181		2	ARRUELA PLANA	ARANDELA	WASHER	RONDELLE	131R
					UNTERLEGSCHEIBE	ROSETTA PIANA	FLADSKIVE	ANILHA	
15		4972126		2	BARRA	BARRA	BAR	BARRE	530B
					STAB; STANGE; LEISTE;	BARRA	BJAELKE	BARRA	
16		4977541		2	CAIXA/CARCAÇA	CAJA	BOX	BOÎTIER	035S
					BOX	SCATOLA	KASSE	CAIXA	

04-15	01	p2	05/08

RODA MOTRIZ
RUEDA MOTRIZ

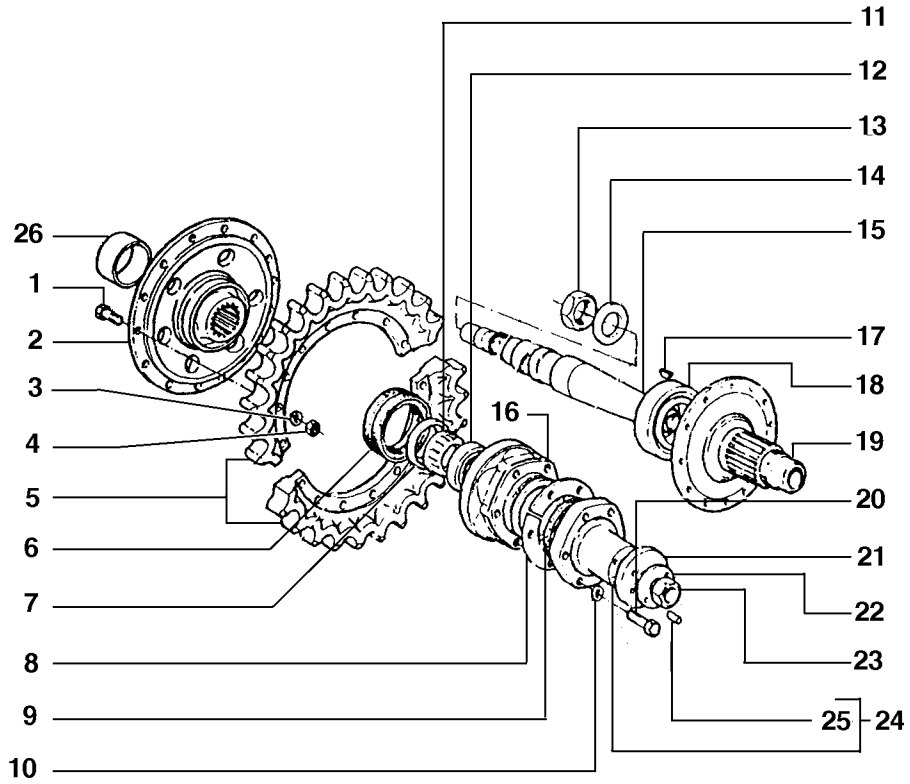

R	N	P.N.	MOD	Q	Denominação Bezeichnung	Denominacion Descrizione	Description Beskrivelse	Description Denominação	L.C.
17		10206611		2	CHAVETA FEDERKEIL	CHAVETA LINGUETTA	KEY KILE	CLAVETTE CHAVETA	060L
18		26800110		2	ROLAMENTO LAGER, KOMPLETT	COJINETE CUSCINETTO	BEARING ASSY LEJE	ROULEMENT ROLAMENTO	341C
19		4972125		2	CUBO NABE	CUBO MOZZO	HUB NAV	MOYEU CUBO	135M
20		15540921		12	PARAFUSO, Hex, M12 x 1.25 x 55, 8.8 SCHRAUBE	TORNILLO BULLONE	BOLT SKRUE	BOULON PARAFUSO	140B
21		75200624		2	ARRUELA PLANA UNTERLEGSCHEIBE	ARANDELA ROSETTA PIANA	WASHER FLADSKIVE	RONDELLE ANILHA	131R
22		545178		2	ARRUELA PLANA UNTERLEGSCHEIBE	ARANDELA ROSETTA PIANA	WASHER FLADSKIVE	RONDELLE ANILHA	131R
23		20153381		2	PORCA MUTTER	TUERCA DADO	NUT MOETRIK	ECROU PORCA	010D
24		554461		2	SUPORTE HALTERUNG, LAGERBO	SOPORTE SUPPORTO	SUPPORT BESLAG	SUPPORT SUPORTE	300S
25		10837711		4	PINO BOLZEN	PERNO PERNO	PIN STIFT	AXE PERNO	080P
26		564231		2	ANEL RING	ANILLO ANELLO	RING RING	ANNEAU ANEL	045A

04-16	01	p1	10/08

RODA GUIA
RUEDA GUIA

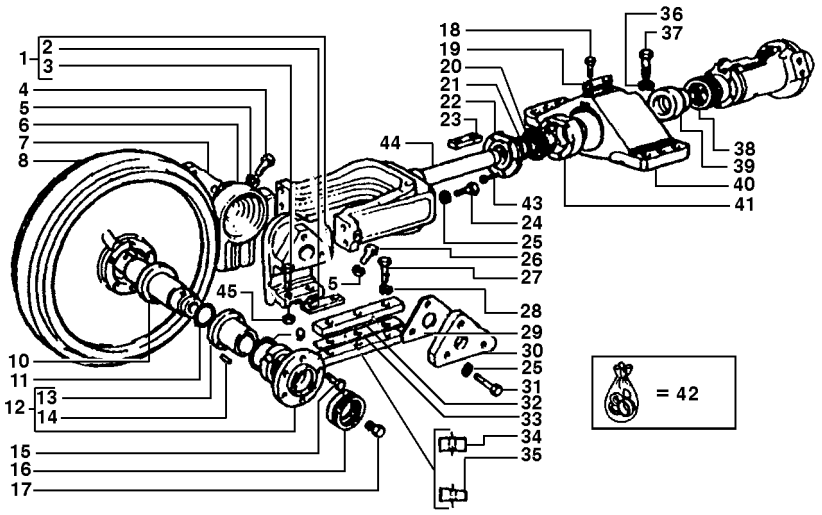

R	N	P.N.	MOD	Q	Denominação Bezeichnung	Denominacion Descrizione	Description Beskrivelse	Description Denominação	L.C.
1		75287179		2	TRAVA KLAUE	RETEN NASELLO	DOG KNAST	CRABOT PECA DE ENGATE	015N
2		79023016		4	PLACA BLECH, PLATTE	PLACA PIASTRA	PLATE PLADE	PLAQUE CHAPA	105P
3		79022642		8	PARAFUSO SCHRAUBE	TORNILLO VITE	SCREW SKRUE	VIS PARAFUSO	040V
4		11383631		2	PARAFUSO, Hex, M20 x 1.5 x 50, 10.9, Full Thd SCHRAUBE	TORNILLO BULLONE	BOLT SKRUE	BOULON PARAFUSO	140B
5		10517479		4	ARRUELA PLANA UNTERLEGSCHEIBE	ARANDELA ROSETTA PIANA	WASHER FLADSKIVE	RONDELLE ANILHA	131R
6		75287180		2	TRAVA KLAUE	RETEN NASELLO	DOG KNAST	CRABOT PECA DE ENGATE	015N
7		592543		2	PLACA BLECH, PLATTE	PLACA PIASTRA	PLATE PLADE	PLAQUE CHAPA	105P
8		75212391		2	RODA TENSORA ZWISCHENRAD	RUEDA TENSORA RUOTA TENDICINGOLO	WHEEL, IDLER KAEDESTRAMMERRULL	ROUE TENDEUSE RODA INTERMEDIA	161R
9		14465680		4	ANEL "O", -238, 70 Duro, 3.484" ID x .139" Thk O-RING	JUNTA HERMETICA ANELLO TOROIDALE	O-RING O-RING	JOINT THORIQUE O-RING	055A
10		75250942		2	EIXO WELLE	EJE ALBERO	SHAFT AKSEL	ARBRE VEIO	016A
11		14464480		4	ANEL "O", 50.39MM ID x 3.53 Thk O-RING	JUNTA HERMETICA ANELLO TOROIDALE	O-RING O-RING	JOINT THORIQUE O-RING	055A
12		76006316		4	CAIXA/CARCAÇA BOX	CAJA SCATOLA	BOX KASSE	BOÎTIER CAIXA	035S
13		76006318		4	BUCHA BUECHSE	CASQUILLO BOCCOLA	BUSHING BOESNING	BAGUE CASQUILHO	095B
14		76003935		8	GUIA ZENTRIERBOLZEN	PITON GRANO	DOWEL DYVEL	PION GUIA	090G
15		14233431		24	PARAFUSO, Hex, M10 x 1.25 x 25 SCHRAUBE	TORNILLO BULLONE	BOLT SKRUE	BOULON PARAFUSO	140B
16		4991238		4	JUNTA DICHTUNG, FLACH	JUNTA HERMETICA GUARNIZIONE	GASKET PAKNING	JOINT JUNTA	123G
17		4982082		2	BUJÃO STOPFEN	TAPÓN TAPPO	PLUG PROP	BOUCHON BUJAO	050T
18		15970931		4	PARAFUSO, Hex, M10 x 1.25 x 35, 10.9, Full Thd SCHRAUBE	TORNILLO BULLONE	BOLT SKRUE	BOULON PARAFUSO	140B
19		14243211		2	PLAQUETA DE TRAVA SICHERUNGSPLATTE	PLACA DE FRENO PIASTRINA DI SICUREZZ	PLATE, LOCKING LÅSEPLADE	PLAQUE D'ARRÊT CHAPA DE SEGURANCA	113P
20		75210604		2	VEDADOR CILINDRO DICHTUNG, HYDR. ZYLII	JUNTA GANCHO RUSPA	SEAL, HYD-CYLINDER PAKNING, HYD CYLINDE	JOINT-RACLEUR VEDADOR CILINDRO	Z350
21		75211308		2	JUNTA DICHTUNG, FLACH	JUNTA HERMETICA GUARNIZIONE	GASKET PAKNING	JOINT JUNTA	123G
22		4952578		2	TAMPA ABDECKUNG	TAPADERA COPERCHIO	PLUG DÆKSEL	COUVERCLE COBERTA	265C

04-16	01	p2	10/08

RODA GUIA
RUEDA GUIA

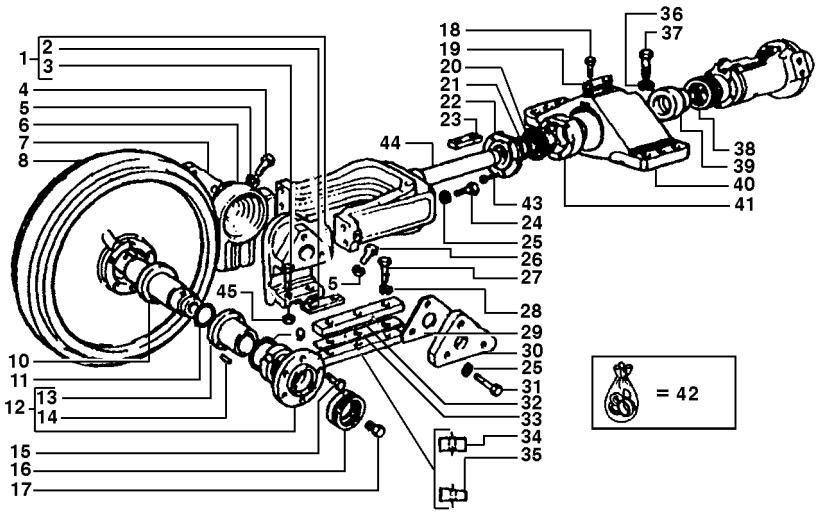

R	N	P.N.	MOD	Q	Denominação Bezeichnung	Denominacion Descrizione	Description Beskrivelse	Description Denominação	L.C.
23		592659		2	CHAVETA	CHAVETA	KEY	CLAVETTE	060L
					FEDERKEIL	LINGUETTA	KILE	CHAVETA	
24		15840521		8	PARAFUSO, Hex, M16 x 1.5 x 50, 8.8, Full Thd				
						TORNILLO	BOLT	BOULON	140B
					SCHRAUBE	BULLONE	SKRUE	PARAFUSO	
25		10517279		20	ARRUELA-TRAVA	ARANDELA DE FRENO	WASHER, LOCK	RONDELLE FREIN	132R
					SICHERUNGSSCHEIBE	ROSETTA DI SICUREZZA	LAASESKIVE	ANILHA DE FIXACAO	
26		15987931		2	PARAFUSO, Hex, M20 x 1.5 x 40, 10.9, Full Thd				
						TORNILLO	BOLT	BOULON	140B
					SCHRAUBE	BULLONE	SKRUE	PARAFUSO	
27		14257830		12	PARAFUSO, Hex, M16 x 1.5 x 35				
						TORNILLO	BOLT	BOULON	140B
					SCHRAUBE	BULLONE	SKRUE	PARAFUSO	
28		12605970		12	ARRUELA-TRAVA	ARANDELA DE FRENO	WASHER, LOCK	RONDELLE FREIN	132R
					SICHERUNGSSCHEIBE	ROSETTA DI SICUREZZA	LAASESKIVE	ANILHA DE FIXACAO	
29		592544		16	CALCO DE AFINACAO	SUPLEMENTO	SHIM	CALE D'EPAISSEUR	198S
					UNTERLEGSCHEIBE	SPESSORE	MELLEMLÆG	CALCO DE AFINACAO	
30		592542		2	PLACA	PLACA	PLATE	PLAQUE	105P
					BLECH, PLATTE	PIASTRA	PLADE	CHAPA	
31		11391531		12	PARAFUSO, Hex, M16 x 1.5 x 45, 10.9, Full Thd				
						TORNILLO	BOLT	BOULON	140B
					SCHRAUBE	BULLONE	SKRUE	PARAFUSO	
32		597368		4	GUIA DESLIZANTE	GUIA DESLIZANTE	GUIDE, SLIDE	GLISSIERE	153G
					SCHLITTENFÜHRUNG	GUIDA DI SCORRIMENT	GLIDESKINNE	GUIA DE DESLIZAMENT	
33		556981		16	CALCO DE AFINACAO	SUPLEMENTO	SHIM	CALE D'EPAISSEUR	198S
					UNTERLEGSCHEIBE	SPESSORE	MELLEMLÆG	CALCO DE AFINACAO	
34		75214490		4	GUIA	GUIA	GUIDE	GUIDE	145G
					FÜHRUNG	GUIDA	STYR	GUIA	
35		75201981		4	PLAQUETA	PLAQUITA	PLATE, COVER	PLAQUETTE	110P
					ABDECKPLATTE	PIASTRINA	PLADE	CHAPA PEQUENA	
36		10517379		12	ARRUELA-TRAVA	ARANDELA DE FRENO	WASHER, LOCK	RONDELLE FREIN	132R
					SICHERUNGSSCHEIBE	ROSETTA DI SICUREZZA	LAASESKIVE	ANILHA DE FIXACAO	
37		15984431		12	PARAFUSO, Hex, M18 x 1.5 x 55, 10.9, Full Thd				
						TORNILLO	BOLT	BOULON	140B
					SCHRAUBE	BULLONE	SKRUE	PARAFUSO	
38		75210200		2	JUNTA	JUNTA HERMETICA	GASKET	JOINT	123G
					DICHTUNG, FLACH	GUARNIZIONE	PAKNING	JUNTA	
39		75240020		2	PISTÃO	EMBOLO	PISTON	PISTON	235S
					KOLBEN	STANTUFFO	STEMPEL	PISTAO	
40		592652		2	SUPORTE	SOPORTE	SUPPORT	SUPPORT	300S
					HALTERUNG, LAGERBO	SUPPORTO	BESLAG	SUPORTE	
41		4952576		2	SEDE/ALOJAMENTO	ALOJAMIENTO	SEAT/SLOT	LOGEMENT	069S
					SITZ / NUT	SEDE	SAEDE	SUPORTE	
42		75209196		1	JOGOS	JUEGO	SET	JEU	Z518
					SATZ	SET PARAOLIO	SÆT	JOGOS	
43		11307031		10	PARAFUSO, Hex, M10 x 1.25 x 40, 10.9, Full Thd				
						TORNILLO	BOLT	BOULON	140B
					SCHRAUBE	BULLONE	SKRUE	PARAFUSO	

04-16	01	p3	10/08

RODA GUIA
RUEDA GUIA

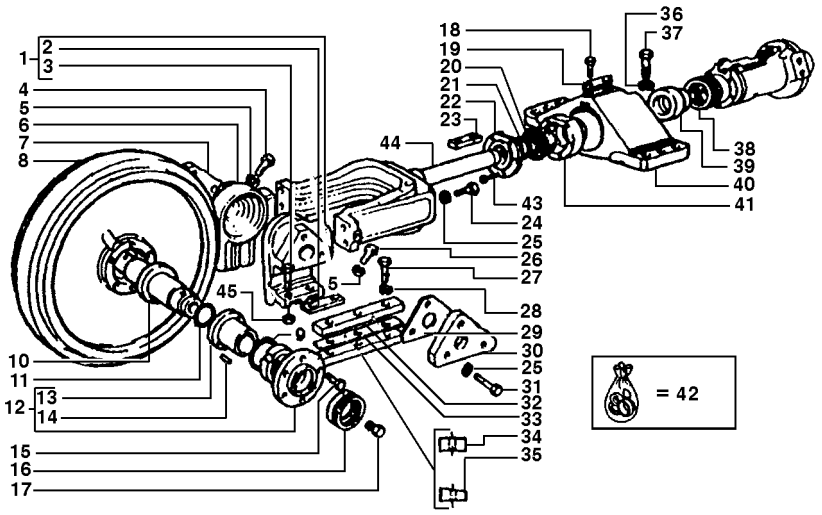

R	N	P.N.	MOD	Q	Denominação Bezeichnung	Denominacion Descrizione	Description Beskrivelse	Description Denominação	L.C.
44		**75220091**		2	SUPORTE HALTERUNG, LAGERBO	SOPORTE SUPPORTO	SUPPORT BESLAG	SUPPORT SUPORTE	300S
45		**12574521**		4	PORCA, M10 x 1.25, Cl 10 MUTTER	TUERCA DADO	NUT MOETRIK	ECROU PORCA	010D

04-17	01	p1	09/08

RODA GUIA
RUEDA GUIA

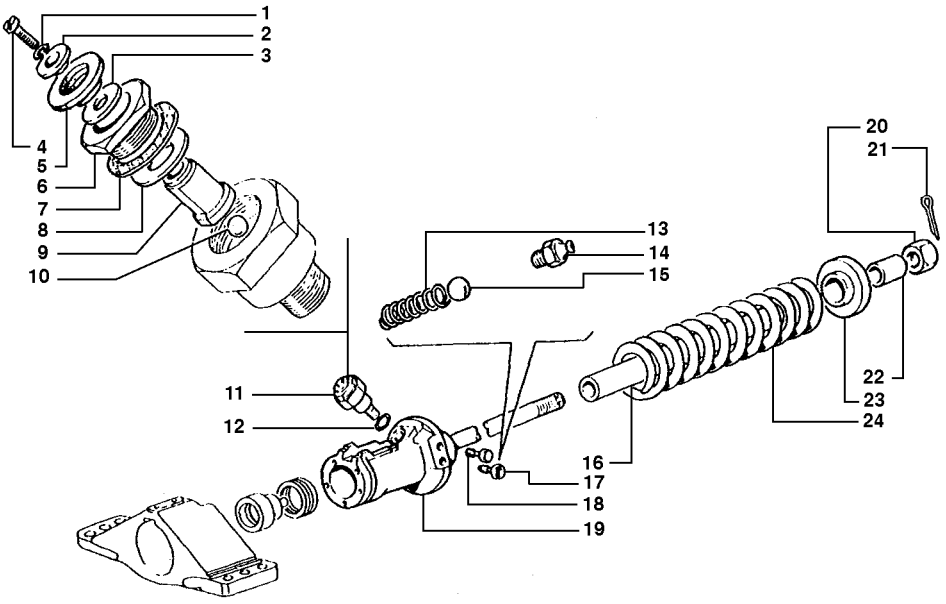

R	N	P.N.	MOD	Q	Denominação Bezeichnung	Denominacion Descrizione	Description Beskrivelse	Description Denominação	L.C.
1		11195470		2	ARRUELA-TRAVA SICHERUNGSSCHEIBE	ARANDELA DE FRENO ROSETTA DI SICUREZZA	WASHER, LOCK LAASESKIVE	RONDELLE FREIN ANILHA DE FIXACAO	132R
2		594634		2	ARRUELA PLANA UNTERLEGSCHEIBE	ARANDELA ROSETTA PIANA	WASHER FLADSKIVE	RONDELLE ANILHA	131R
3		12638101		2	ARRUELA PLANA, M5 x 14 x 1 UNTERLEGSCHEIBE	ARANDELA ROSETTA PIANA	WASHER FLADSKIVE	RONDELLE ANILHA	131R
4		10389511		2	PARAFUSO, Slotted, Pan Hd, M5 x 14, 5.8 SCHRAUBE	TORNILLO VITE	SCREW SKRUE	VIS PARAFUSO	040V
5		594633		2	TAMPA DO RESERVATÓRIO ABDECKAPPE	TAPON DEL DEPOSITO TAPPO SERBATOIO	CAP TANKDAEKSEL	CHAPEAU TAMPAO DE RESERVAT	052T
6		79002121		2	JUNTA DA PORCA DICHTUNGSMUTTER	TUERCA JUNTA DADO, CONFEZIONE	NUT, PACKING PAKNINGSMØTRIK	ECROU JOINT JUNTA DA PORCA	P276
7		594640		AR	CALCO DE AFINACAO, 0.1mm Thk UNTERLEGSCHEIBE	SUPLEMENTO SPESSORE	SHIM MELLEMLÆG	CALE D'EPAISSEUR CALCO DE AFINACAO	198S
8		594638		16	MOLA FEDER	RESORTE MOLLA	SPRING FJEDER	RESSORT MOLA	100M
9		594637		2	ÊMBOLO TAUCHKOLBEN	EMBOLO STANTUFFO	PLUNGER STEMPEL	PLONGEUR EMBOLO	130P
10		20063470		2	ESFERA KUGELGELENK	BOLA SFERA	BALL KUGLE	BILLE ESFERA	140S
11		79002120		2	VÁLVULA HIDRAULICA HYDRAULIKVENTIL	VALVULA HIDRAULICA VALVOLA IDRAULICA	VALVE, HYDRAULIC VENTIL HYDRAULIK	SOUPAPE HYDRAULIQU VALVULA HIDRAULICA	010V
12		14462880		2	ANEL "O", -210, 70 Duro, .734" ID x .139" Thk O-RING	JUNTA HERMETICA ANELLO TOROIDALE	O-RING O-RING	JOINT THORIQUE O-RING	055A
13		587273		2	MOLA FEDER	RESORTE MOLLA	SPRING FJEDER	RESSORT MOLA	100M
14		13407211		2	GRAXEIRA, M10 x 1 SCHMIERNIPPEL	ENGRASADOR INGRASSATORE	NIPPLE, LUBE SMOERENIPPEL	GRAISSEUR LUBRIFICADOR	060I
15		20063460		2	ESFERA KUGELGELENK	BOLA SFERA	BALL KUGLE	BILLE ESFERA	140S
16		75210029		2	ESPAÇADOR DISTANZSTÜCK	SEPARADOR DISTANZIALE	SPACER AFSTANDSSTYKKE	ENTRETOISE ESPACADOR	075D
17		587271		2	VÁLVULA HIDRAULICA HYDRAULIKVENTIL	VALVULA HIDRAULICA VALVOLA IDRAULICA	VALVE, HYDRAULIC VENTIL HYDRAULIK	SOUPAPE HYDRAULIQU VALVULA HIDRAULICA	010V
18		587274		2	BUJÃO STOPFEN	TAPÓN TAPPO	PLUG PROP	BOUCHON BUJAO	050T
19		592662		1	CILINDRO ZYLINDER	CILINDRO CILINDRO	CYLINDER CYLINDER	VERIN CILINDRO	164C
19		592663		1	SUPORTE, Cylinder HALTERUNG, LAGERBO	SOPORTE SUPPORTO	SUPPORT BESLAG	SUPPORT SUPORTE	300S
20		566006		2	PORCA MUTTER	TUERCA DADO	NUT MOETRIK	ECROU PORCA	010D
21		10797901		2	GRAMPO, M6.3 x 56 SPLINT	PASADOR ABIERTO COPPIGLIA	PIN, SPLIT (COTTER) SPLITBOLT	GOUPILLE TROCO DE ABRIR	270C

04-17	01	p2	09/08

RODA GUIA
RUEDA GUIA

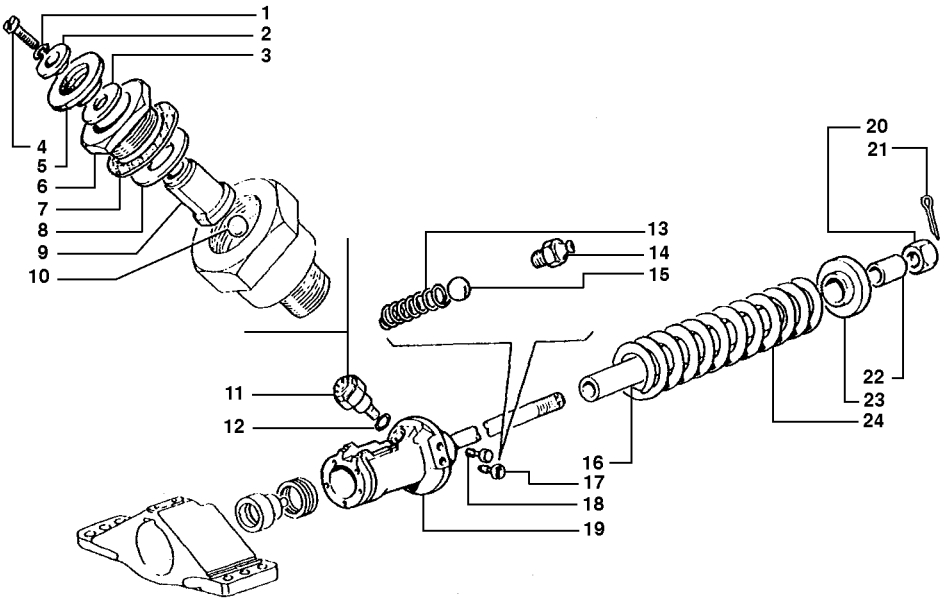

R	N	P.N.	MOD	Q	Denominação Bezeichnung	Denominacion Descrizione	Description Beskrivelse	Description Denominação	L.C.
22		**594690**		2	MANGUEIRA SCHLAUCH	MANGA MANICOTTO FLESSIBILE	HOSE SLANGE	FLEXIBLE TUBO FLEXIVEL	030M
23		**592653**		2	DISCO SCHEIBE	DISCO DISCO	DISC NAV	DISQUE DISCO	060D
24		**582591**		2	MOLA FEDER	RESORTE MOLLA	SPRING FJEDER	RESSORT MOLA	100M

04-18	01	p1	05/08

ROLETE DE APOIO DA ESTEIRA
RODILLO DE APOYO DE LA CADENA

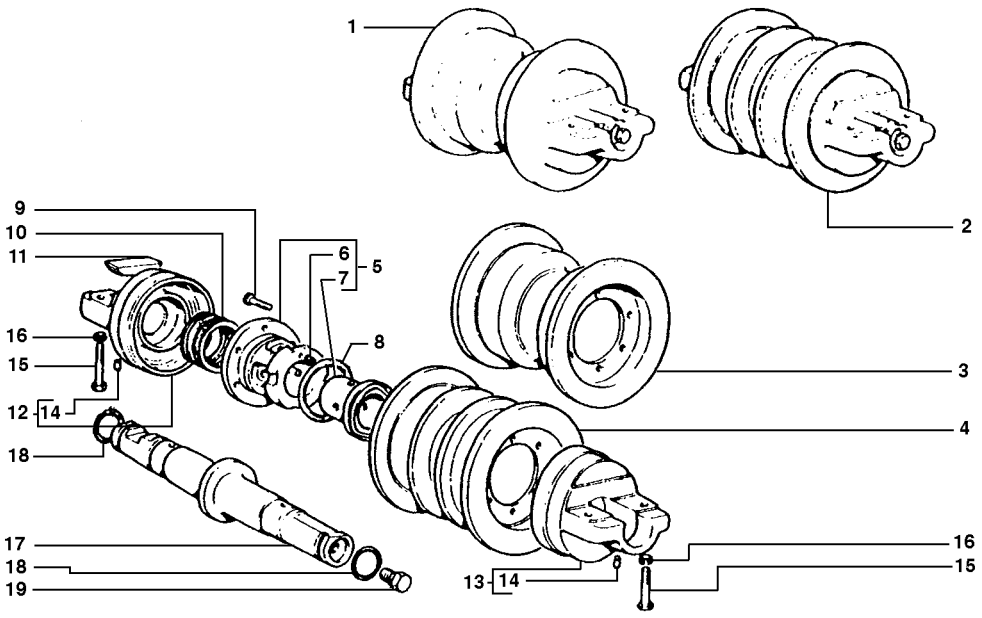

R	N	P.N.	MOD	Q	Denominação Bezeichnung	Denominacion Descrizione	Description Beskrivelse	Description Denominação	L.C.
1		76004903		6	ROLETE PARA ESTEIRA LAUFROLLE	RODILLO PARA CADENA RULLO PER CINGOLO	TRACK ROLLER LARVEFODSRULLE	GALET DE CHENILLE ROLETES PARA CORRE	154R
2		76004902		4	ROLETE PARA ESTEIRA LAUFROLLE	RODILLO PARA CADENA RULLO PER CINGOLO	TRACK ROLLER LARVEFODSRULLE	GALET DE CHENILLE ROLETES PARA CORRE	154R
3		76004900		6	ROLETE PARA ESTEIRA LAUFROLLE	RODILLO PARA CADENA RULLO PER CINGOLO	TRACK ROLLER LARVEFODSRULLE	GALET DE CHENILLE ROLETES PARA CORRE	154R
4		76004898		4	ROLETE PARA ESTEIRA LAUFROLLE	RODILLO PARA CADENA RULLO PER CINGOLO	TRACK ROLLER LARVEFODSRULLE	GALET DE CHENILLE ROLETES PARA CORRE	154R
5		76006316		20	CAIXA/CARCAÇA BOX	CAJA SCATOLA	BOX KASSE	BOÎTIER CAIXA	035S
6		76003935		40	GUIA ZENTRIERBOLZEN	PITON GRANO	DOWEL DYVEL	PION GUIA	090G
7		76006318		20	BUCHA BUECHSE	CASQUILLO BOCCOLA	BUSHING BOESNING	BAGUE CASQUILHO	095B
8		14465680		20	ANEL "O", -238, 70 Duro, 3.484" ID x .139" Thk O-RING	JUNTA HERMETICA ANELLO TOROIDALE	O-RING O-RING	JOINT THORIQUE O-RING	055A
9		14233430		120	PARAFUSO SCHRAUBE	TORNILLO VITE	SCREW SKRUE	VIS PARAFUSO	040V
10		4991238		20	JUNTA DICHTUNG, FLACH	JUNTA HERMETICA GUARNIZIONE	GASKET PAKNING	JOINT JUNTA	123G
11		592509		10	CHAVETA FEDERKEIL	CHAVETA LINGUETTA	KEY KILE	CLAVETTE CHAVETA	060L
12		592518		10	SUPORTE, Internal HALTERUNG, LAGERBO	SOPORTE SUPPORTO	SUPPORT BESLAG	SUPPORT SUPORTE	300S
13		592520		10	SUPORTE, External HALTERUNG, LAGERBO	SOPORTE SUPPORTO	SUPPORT BESLAG	SUPPORT SUPORTE	300S
14		14603670		20	PINO DE FIXAÇÃO, M6 x 20, Slotted SICHERUNGSSTIFT	PASADOR DE FIJACION PERNO DI FISSAGGIO	PIN, LOCK LAASETAP	CHEVILLE PERNO DE FIXACAO	081P
15		15981231		40	PARAFUSO, Hex, M16 x 1.5 x 65, 10.9 SCHRAUBE	TORNILLO BULLONE	BOLT SKRUE	BOULON PARAFUSO	140B
16		10517270		40	ARRUELA-TRAVA SICHERUNGSSCHEIBE	ARANDELA DE FRENO ROSETTA DI SICUREZZ	WASHER, LOCK LAASESKIVE	RONDELLE FREIN ANILHA DE FIXACAO	132R
17		4964254		10	EIXO PORTA-ROLAMENT WALZENWELLE	EJE PORTARRODILLO ALBERO PORTARULLO	SHAFT, ROLLER RULLEAKSEL	ARBRE PORTE-GALET VEIO DE ROLAMENTOS	020A
18		560017		20	JUNTA DICHTUNG, FLACH	JUNTA HERMETICA GUARNIZIONE	GASKET PAKNING	JOINT JUNTA	123G
19		4982082		10	BUJÃO STOPFEN	TAPÓN TAPPO	PLUG PROP	BOUCHON BUJAO	050T

04-19	01	p1	05/08

ROLETE DO SUPORTE DA ESTEIRA
RODILLO DE SUPORTE DE LA ORUGA

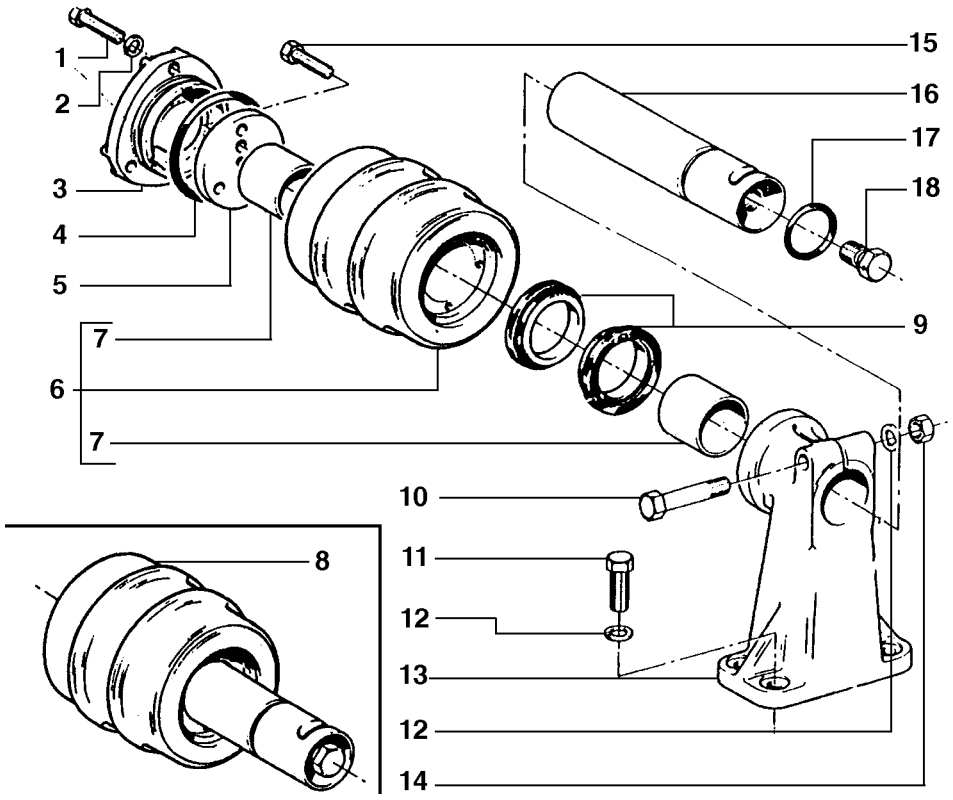

R	N	P.N.	MOD	Q	Denominação Bezeichnung	Denominacion Descrizione	Description Beskrivelse	Description Denominação	L.C.
1		11306921		6	PARAFUSO, Hex, M10 x 1.25 x 30, 8.8, Full Thd				
					TORNILLO	BOLT	BOULON		140B
					SCHRAUBE	BULLONE	SKRUE	PARAFUSO	
2		10571871		6	ARRUELA-TRAVA, M10	ARANDELA DE FRENO	WASHER, LOCK	RONDELLE FREIN	132R
					SICHERUNGSSCHEIBE	ROSETTA DI SICUREZZA	LAASESKIVE	ANILHA DE FIXACAO	
3		587004		2	TAMPA	TAPADERA	PLUG	COUVERCLE	265C
					ABDECKUNG	COPERCHIO	DÆKSEL	COBERTA	
4		14472180		2	ANEL "O", -338, 70 Duro, 3.1" ID x .210" Thk				
					JUNTA HERMETICA	O-RING	JOINT THORIQUE		055A
					O-RING	ANELLO TOROIDALE	O-RING	O-RING	
5		592566		2	PLACA ENCOSTO	PLACA DE APOYO	PLATE, THRUST	PLATEAU DE PRESSION	750S
					ANLAUFPLATTE	SPALLAMENTO	TRYKPLADE	CHAPA DE ENCOSTO	
6		4979787		2	ROLETE PARA ESTEIRA	RODILLO PARA CADENA	TRACK ROLLER	GALET DE CHENILLE	154R
					LAUFROLLE	RULLO PER CINGOLO	LARVEFODSRULLE	ROLETES PARA CORRE	
7		79009877		4	BUCHA	CASQUILLO	BUSHING	BAGUE	095B
					BUECHSE	BOCCOLA	BOESNING	CASQUILHO	
8		4991715		2	ROLETE PARA ESTEIRA	RODILLO PARA CADENA	TRACK ROLLER	GALET DE CHENILLE	154R
					LAUFROLLE	RULLO PER CINGOLO	LARVEFODSRULLE	ROLETES PARA CORRE	
9		4991238		2	JUNTA	JUNTA HERMETICA	GASKET	JOINT	123G
					DICHTUNG, FLACH	GUARNIZIONE	PAKNING	JUNTA	
10		15977821		2	PARAFUSO, Hex, M14 x 1.5 x 85, 8.8				
					TORNILLO	BOLT	BOULON		140B
					SCHRAUBE	BULLONE	SKRUE	PARAFUSO	
11		11255931		8	PARAFUSO, Hex, M14 x 1.5 x 40, 10.9, Full Thd				
					TORNILLO	SCREW	VIS		040V
					SCHRAUBE	VITE	SKRUE	PARAFUSO	
12		10517171		10	ARRUELA-TRAVA	ARANDELA DE FRENO	WASHER, LOCK	RONDELLE FREIN	132R
					SICHERUNGSSCHEIBE	ROSETTA DI SICUREZZA	LAASESKIVE	ANILHA DE FIXACAO	
13		4979788		2	SUPORTE	SOPORTE	SUPPORT	SUPPORT	300S
					HALTERUNG, LAGERBO	SUPPORTO	BESLAG	SUPORTE	
14		12164011		2	PORCA, M14 x 1.5, Cl 8	TUERCA	NUT	ECROU	010D
					MUTTER	DADO	MOETRIK	PORCA	
15		14233421		4	PARAFUSO, Hex, M10 x 1.25 x 25				
					TORNILLO	BOLT	BOULON		140B
					SCHRAUBE	BULLONE	SKRUE	PARAFUSO	
16		4979789		2	EIXO	EJE	SHAFT	ARBRE	016A
					WELLE	ALBERO	AKSEL	VEIO	
17		14458480		2	ANEL "O", -126, 70 Duro, 1.362" ID x .103" Thk				
					JUNTA HERMETICA	O-RING	JOINT THORIQUE		055A
					O-RING	ANELLO TOROIDALE	O-RING	O-RING	
18		4982082		2	BUJÃO	TAPÓN	PLUG	BOUCHON	050T
					STOPFEN	TAPPO	PROP	BUJAO	

04-20	01	p1	05/08

ESTEIRA REFORÇADA
ORUGA REFORZADA

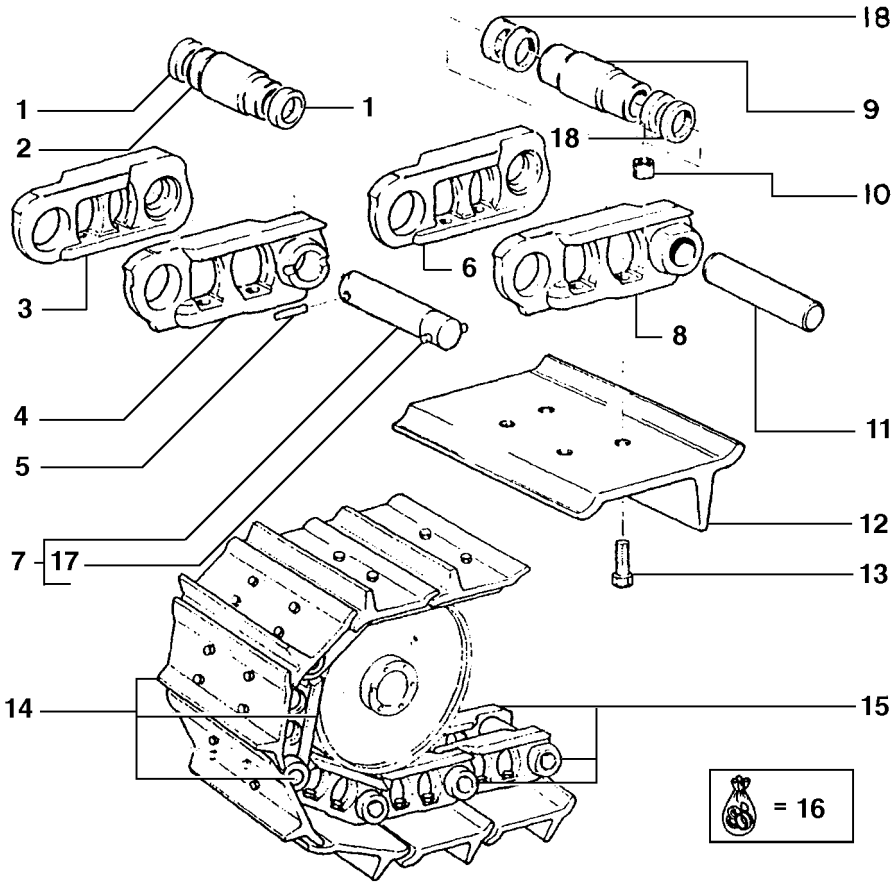

R	N	P.N.	MOD	Q	Denominação Bezeichnung	Denominacion Descrizione	Description Beskrivelse	Description Denominação	L.C.
1		75214525		2	ARRUELA PLANA UNTERLEGSCHEIBE	ARANDELA ROSETTA PIANA	WASHER FLADSKIVE	RONDELLE ANILHA	131R
2		75214524		1	BUCHA BUECHSE	CASQUILLO BOCCOLA	BUSHING BOESNING	BAGUE CASQUILHO	095B
3		{75217893}		1					
4		{75217894}		1					
5		14171070		1	PINO-ELÁSTICO SPANNSTIFT	PASADOR TUBOLAR SPINA ELASTICA	PIN, ROLL SPLIT	GOUPILLE ELASTIQUE TROCO	200S
6		75238367		34	MOTORE HIDROSTATICO AUSTAUSCHMOTOR HY	MOTOR HIDROSTATICO MOTORE IDROST.RIGEN	MOTOR, HYDROSTAT. E OMBYTNINGS HYDR. MO	MOTEUR HYDROSTAT. E MOTORE HIDROSTATIC	145M
7		4979223		1	PINO BOLZEN	PERNO PERNO	PIN STIFT	AXE PERNO	080P
8		75238368		34					
9		75208047		34	BUCHA, 0.10MM BUECHSE	CASQUILLO BOCCOLA	BUSHING BOESNING	BAGUE CASQUILHO	095B
9		{75208048}		34	0.20MM				
9		75208049		34	BUCHA, 0.30MM BUECHSE	CASQUILLO BOCCOLA	BUSHING BOESNING	BAGUE CASQUILHO	095B
9		79034202		34	BUCHA, STD BUECHSE	CASQUILLO BOCCOLA	BUSHING BOESNING	BAGUE CASQUILHO	095B
10		76008325		140	PORCA MUTTER	TUERCA DADO	NUT MOETRIK	ECROU PORCA	010D
11		75208044		34	PINO BOLZEN	PERNO PERNO	PIN STIFT	AXE PERNO	080P
11		{75208045}		34					
11		75208046		34	PINO BOLZEN	PERNO PERNO	PIN STIFT	AXE PERNO	080P
11		79031596		34	PINO BOLZEN	PERNO PERNO	PIN STIFT	AXE PERNO	080P
12		76005295		35	SAPATA DE ESTEIRA, 450MM KETTENPLATTE	ZAPATA CORNICE	TRACK SHOE BAELTESKO	PATIN DE CHENILLE SAPATA	295S
13		79031606		140	PARAFUSO SCHRAUBE	TORNILLO VITE	SCREW SKRUE	VIS PARAFUSO	040V
14		75222325		1	ESTEIRA 'KETTENFÜHRUNG	'ORUGA 'CINGOLO	CHAIN TRACK 'LARVEFODSBAELTE	'CHENILLE 'RASTO	178C
15		75222354		1	CORRENTE KETTE	CADENA CATENA	CHAIN KAEDE	CHAINE CORRENTE	095C
16		75208068		1	KIT DE REVISÃO, 0.10MM SATZ, MOTORÜBERHOL	JUEGO DE REVISION KIT REVISIONE MOTORE	KIT, ENGINE OVERHAUL REVISIONSSAET	KIT REVISION MOTEUR KIT COMPLETO REVISA	002K
16		75208069		1	KIT DE REVISÃO, 0.20MM SATZ, MOTORÜBERHOL	JUEGO DE REVISION KIT REVISIONE MOTORE	KIT, ENGINE OVERHAUL REVISIONSSAET	KIT REVISION MOTEUR KIT COMPLETO REVISA	002K
16		75208070		1	KIT DE REVISÃO, 0.30MM SATZ, MOTORÜBERHOL	JUEGO DE REVISION KIT REVISIONE MOTORE	KIT, ENGINE OVERHAUL REVISIONSSAET	KIT REVISION MOTEUR KIT COMPLETO REVISA	002K

04-20	01	p2	05/08

ESTEIRA REFORÇADA
ORUGA REFORZADA

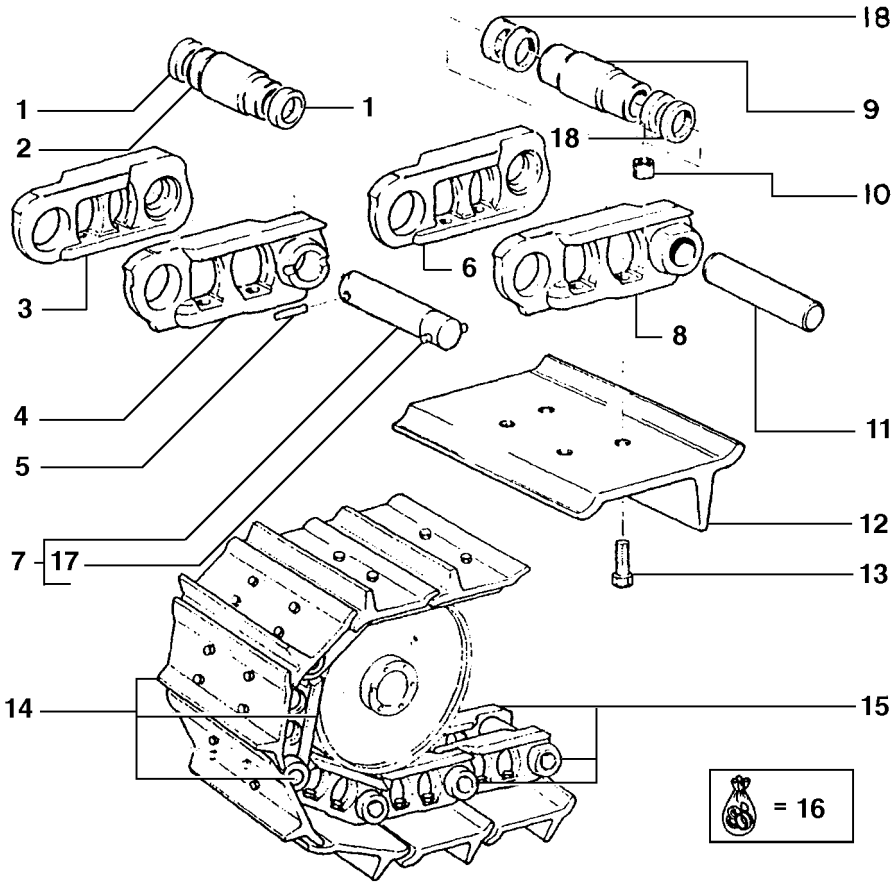

R	N	P.N.	MOD	Q	Denominação Bezeichnung	Denominacion Descrizione	Description Beskrivelse	Description Denominação	L.C.
16		**75208985**		1	ADAPTADOR, STD ADAPTER	ADAPTOR ADATTATORE	ADAPTER ADAPTER	ADAPTEUR ADAPTOR	001A
17		**79006701**		1	PINO-ELÁSTICO SPANNSTIFT	PASADOR TUBOLAR SPINA ELASTICA	PIN, ROLL SPLIT	GOUPILLE ELASTIQUE TROCO	200S

04-21	01	p1	05/08

ESTEIRA LUBRIFICADA
ORUGA LUBRIFICADA

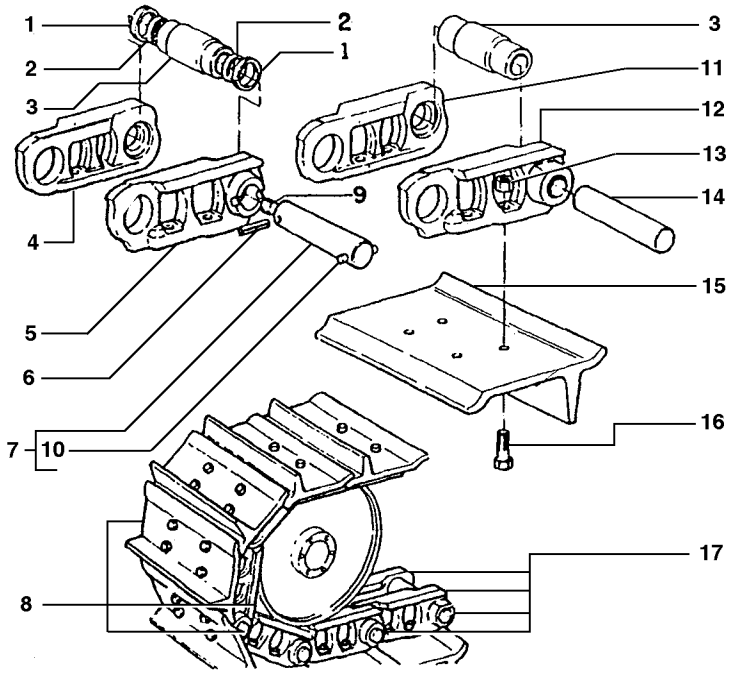

R	N	P.N.	MOD	Q	Denominação Bezeichnung	Denominacion Descrizione	Description Beskrivelse	Description Denominação	L.C.
1		79034214		70	JUNTA DICHTUNG, FLACH	JUNTA HERMETICA GUARNIZIONE	GASKET PAKNING	JOINT JUNTA	123G
2		79034212		70	ESPAÇADOR DISTANZSTÜCK	SEPARADOR DISTANZIALE	SPACER AFSTANDSSTYKKE	ENTRETOISE ESPACADOR	075D
3		79034211		35	BUCHA BUECHSE	CASQUILLO BOCCOLA	BUSHING BOESNING	BAGUE CASQUILHO	095B
4		{75217893}		1					
5		{75217894}		1					
6		14171070		1	PINO-ELÁSTICO SPANNSTIFT	PASADOR TUBOLAR SPINA ELASTICA	PIN, ROLL SPLIT	GOUPILLE ELASTIQUE TROCO	200S
7		75222327		1	PINO BOLZEN	PERNO PERNO	PIN STIFT	AXE PERNO	080P
8		75238638		1	CATENÁRIA LAUFBAHN	CATENARIA CATENARIA, COMPL.	TRACK ASSY LARVEFODSSAET	CHENILLE, COMPL. RASTO, COMPLETO	097C
9		79034213		35	BUJÃO STOPFEN	TAPÓN TAPPO	PLUG PROP	BOUCHON BUJAO	050T
10		79006701		1	PINO-ELÁSTICO SPANNSTIFT	PASADOR TUBOLAR SPINA ELASTICA	PIN, ROLL SPLIT	GOUPILLE ELASTIQUE TROCO	200S
11		75238367		34	MOTORE HIDROSTATICO AUSTAUSCHMOTOR HY	MOTOR HIDROSTATICO MOTORE IDROST.RIGEN	MOTOR, HYDROSTAT. E OMBYTNINGS HYDR. MO	MOTEUR HYDROSTAT. E MOTORE HIDROSTATIC	145M
12		75238368		34					
13		76008325		140	PORCA MUTTER	TUERCA DADO	NUT MOETRIK	ECROU PORCA	010D
14		79034210		34	PINO BOLZEN	PERNO PERNO	PIN STIFT	AXE PERNO	080P
15		76005295		35	SAPATA DE ESTEIRA, 450MM KETTENPLATTE	ZAPATA CORNICE	TRACK SHOE BAELTESKO	PATIN DE CHENILLE SAPATA	295S
16		79031606		140	PARAFUSO SCHRAUBE	TORNILLO VITE	SCREW SKRUE	VIS PARAFUSO	040V
17		75222355		1	ESTEIRA 'KETTENFÜHRUNG	'ORUGA 'CINGOLO	CHAIN TRACK 'LARVEFODSBAELTE	'CHENILLE 'RASTO	178C

04-22	01	p1	05/08

ESTEIRA LUBRIFICADA COM ELO SPLIT
ORUGA LUBRIFICADA CON MALLA SPLIT

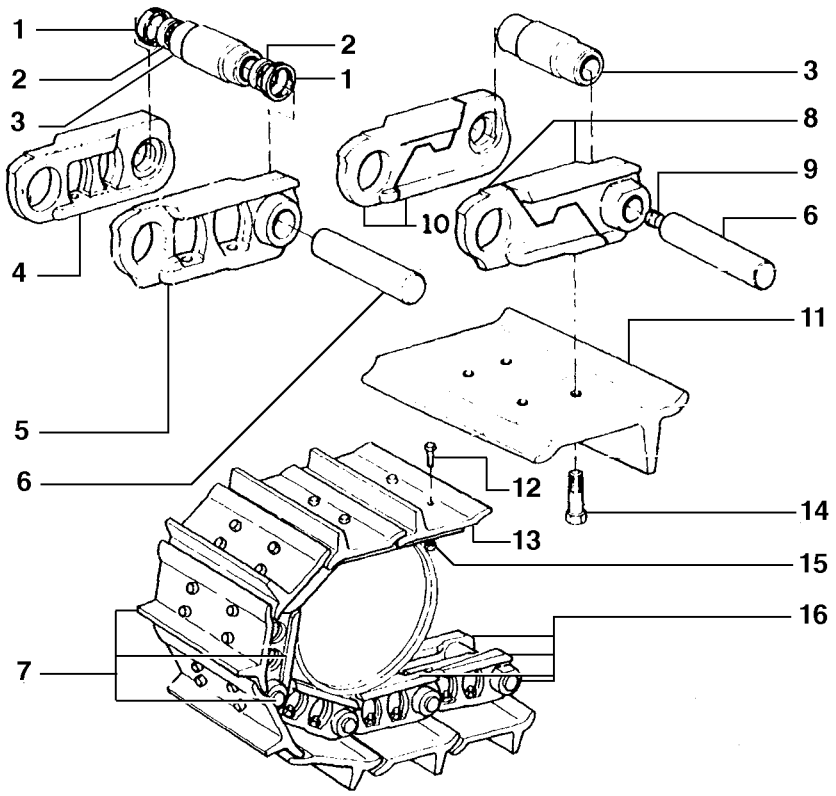

R	N	P.N.	MOD	Q	Denominação Bezeichnung	Denominacion Descrizione	Description Beskrivelse	Description Denominação	L.C.
1		79034214		70	JUNTA DICHTUNG, FLACH	JUNTA HERMETICA GUARNIZIONE	GASKET PAKNING	JOINT JUNTA	123G
2		79034212		70	ESPAÇADOR DISTANZSTÜCK	SEPARADOR DISTANZIALE	SPACER AFSTANDSSTYKKE	ENTRETOISE ESPACADOR	075D
3		79034211		35	BUCHA BUECHSE	CASQUILLO BOCCOLA	BUSHING BOESNING	BAGUE CASQUILHO	095B
4		75238367		34	MOTORE HIDROSTATICO AUSTAUSCHMOTOR HY	MOTOR HIDROSTATICO MOTORE IDROST.RIGEN	MOTOR, HYDROSTAT. E OMBYTNINGS HYDR. MO	MOTEUR HYDROSTAT. E MOTORE HIDROSTATIC	145M
5		75238368		34					
6		79034210		35	PINO BOLZEN	PERNO PERNO	PIN STIFT	AXE PERNO	080P
7		75222324		1	CATENÁRIA LAUFBAHN	CATENARIA CATENARIA, COMPL.	TRACK ASSY LARVEFODSSAET	CHENILLE, COMPL. RASTO, COMPLETO	097C
8		79056035		1	ELO DE UNIÃO VERBINDUNGSGLIED	ESLABÓN DE CONEXIÓN MAGLIA GIUNZIONE	LINK, CONNECTING KÆDSAMLELED	MAILLON DE RACCORD LIGADOR	540M
9		79034213		35	BUJÃO STOPFEN	TAPÓN TAPPO	PLUG PROP	BOUCHON BUJAO	050T
10		79056034		1	ELO DE UNIÃO VERBINDUNGSGLIED	ESLABÓN DE CONEXIÓN MAGLIA GIUNZIONE	LINK, CONNECTING KÆDSAMLELED	MAILLON DE RACCORD LIGADOR	540M
11		79034208		1	SAPATA DE ESTEIRA KETTENPLATTE	ZAPATA CORNICE	TRACK SHOE BAELTESKO	PATIN DE CHENILLE SAPATA	295S
12		79031606		136	PARAFUSO SCHRAUBE	TORNILLO VITE	SCREW SKRUE	VIS PARAFUSO	040V
13		76005295		34	SAPATA DE ESTEIRA, 450MM KETTENPLATTE	ZAPATA CORNICE	TRACK SHOE BAELTESKO	PATIN DE CHENILLE SAPATA	295S
14		79034204		4	PARAFUSO SCHRAUBE	TORNILLO VITE	SCREW SKRUE	VIS PARAFUSO	040V
15		79004490		136	PORCA MUTTER	TUERCA DADO	NUT MOETRIK	ECROU PORCA	010D
16		75222356		1	CORRENTE KETTE	CADENA CATENA	CHAIN KAEDE	CHAINE CORRENTE	095C

04-23	01	p1	05/08

ESTEIRA SELADA
ORUGA

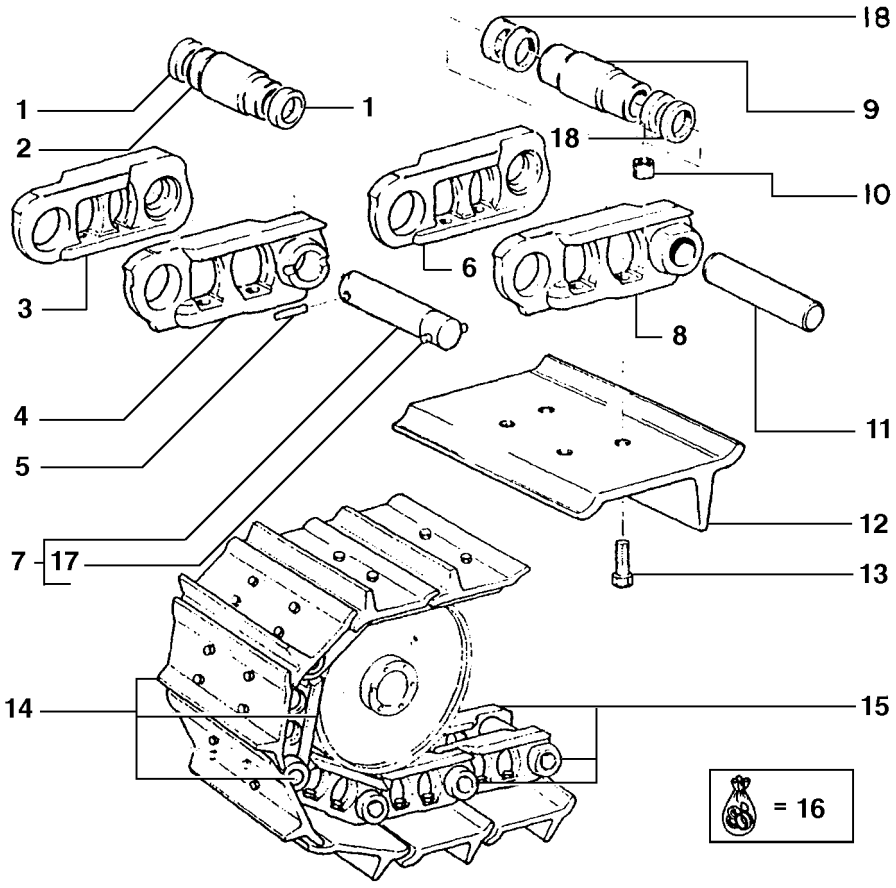

R	N	P.N.	MOD	Q	Denominação Bezeichnung	Denominacion Descrizione	Description Beskrivelse	Description Denominação	L.C.
1		79031604		4	ESPAÇADOR DISTANZSTÜCK	SEPARADOR DISTANZIALE	SPACER AFSTANDSSTYKKE	ENTRETOISE ESPACADOR	075D
2		79031603		2	BUCHA BUECHSE	CASQUILLO BOCCOLA	BUSHING BOESNING	BAGUE CASQUILHO	095B
3		{75217893}		2					
4		{75217894}		2					
5		14171070		2	PINO-ELÁSTICO SPANNSTIFT	PASADOR TUBOLAR SPINA ELASTICA	PIN, ROLL SPLIT	GOUPILLE ELASTIQUE TROCO	200S
6		75238367		68	MOTORE HIDROSTATICO AUSTAUSCHMOTOR HY	MOTOR HIDROSTATICO MOTORE IDROST.RIGEN	MOTOR, HYDROSTAT. E OMBYTNINGS HYDR. MO	MOTEUR HYDROSTAT. E MOTORE HIDROSTATIC	145M
7		4979223		2	PINO BOLZEN	PERNO PERNO	PIN STIFT	AXE PERNO	080P
8		75238368		68					
9		75286825		68	BUCHA, 0.10MM BUECHSE	CASQUILLO BOCCOLA	BUSHING BOESNING	BAGUE CASQUILHO	095B
9		75286826		68	BUCHA, 0.20MM BUECHSE	CASQUILLO BOCCOLA	BUSHING BOESNING	BAGUE CASQUILHO	095B
9		75286827		68	BUCHA, 0.30MM BUECHSE	CASQUILLO BOCCOLA	BUSHING BOESNING	BAGUE CASQUILHO	095B
9		79031602		68	BUCHA, STD BUECHSE	CASQUILLO BOCCOLA	BUSHING BOESNING	BAGUE CASQUILHO	095B
10		79004490		280	PORCA MUTTER	TUERCA DADO	NUT MOETRIK	ECROU PORCA	010D
11		75286828		68	PINO BOLZEN	PERNO PERNO	PIN STIFT	AXE PERNO	080P
11		75286829		68	PINO BOLZEN	PERNO PERNO	PIN STIFT	AXE PERNO	080P
11		75286830		68	PINO BOLZEN	PERNO PERNO	PIN STIFT	AXE PERNO	080P
11		79031596		68	PINO BOLZEN	PERNO PERNO	PIN STIFT	AXE PERNO	080P
12		76005295		70	SAPATA DE ESTEIRA, 450MM KETTENPLATTE	ZAPATA CORNICE	TRACK SHOE BAELTESKO	PATIN DE CHENILLE SAPATA	295S
13		4982171		280	PARAFUSO SCHRAUBE	TORNILLO VITE	SCREW SKRUE	VIS PARAFUSO	040V
14		75239325		2	ESTEIRA 'KETTENFÜHRUNG	'ORUGA 'CINGOLO	CHAIN TRACK 'LARVEFODSBAELTE	'CHENILLE 'RASTO	178C
15		75239326		2	ESTEIRA 'KETTENFÜHRUNG	'ORUGA 'CINGOLO	CHAIN TRACK 'LARVEFODSBAELTE	'CHENILLE 'RASTO	178C
16		75286831		2	KIT, STD SATZ	EQUIPO CORREDO	KIT UDSTYR	KIT KIT	305C
16		75286832		2	KIT, 0.10MM SATZ	EQUIPO CORREDO	KIT UDSTYR	KIT KIT	305C
16		75286833		2	KIT, 0.20MM SATZ	EQUIPO CORREDO	KIT UDSTYR	KIT KIT	305C

04-23	01	p2	05/08

ESTEIRA SELADA
ORUGA

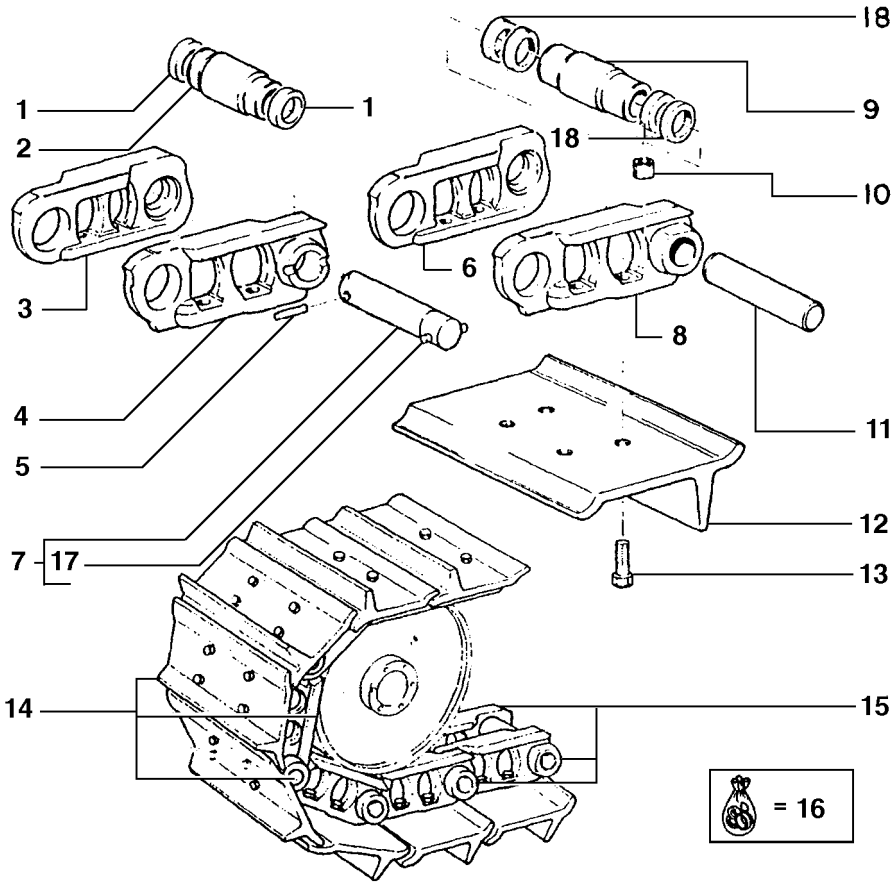

R	N	P.N.	MOD	Q	Denominação Bezeichnung	Denominacion Descrizione	Description Beskrivelse	Description Denominação	L.C.
16		**75286834**		2	KIT, 0.30MM SATZ	EQUIPO CORREDO	KIT UDSTYR	KIT KIT	305C
17		**79006701**		2	PINO-ELÁSTICO SPANNSTIFT	PASADOR TUBOLAR SPINA ELASTICA	PIN, ROLL SPLIT	GOUPILLE ELASTIQUE TROCO	200S
18		**79031605**		280	MOLA FEDER	RESORTE MOLLA	SPRING FJEDER	RESSORT MOLA	100M

SECTION INDEX

Rear equipment piping-Tow Hook

05-01	01	TOMADA DE FORÇA
05-02	01	POLIA MOTRIZ
05-03	01	POLIA MOTRIZ
05-04	01	SISTEMA HIDRÁULICO
05-05	01	SISTEMA HIDRÁULICO
05-06	01	SISTEMA HIDRÁULICO
05-07	01	SISTEMA HIDRÁULICO
05-08	01	SUPORTE DA LÂMINA
05-09	01	BRAÇO DE LEVANTAMENTO DA LÂMINA
05-10	01	RIPPER
05-11	01	SUPORTE DO RIPPER
05-12	01	LÂMINA
05-13	01	COMANDO DO SISTEMA HIDRÁULICO
05-14	01	COMANDO DO SISTEMA HIDRÁULICO
05-15	01	CONJUNTO DISTRIBUIDOR
05-16	01	RESERVATÓRIO DE ÓLEO HIDRÁULICO
05-17	01	RESERVATÓRIO DE ÓLEO
05-18	01	BOMBA DE IMPLEMENTO - 75238023
05-19	01	ÁRVORE DE TRANSMISSÃO - 75220325
05-20	01	CONJUNTO VÁLVULA - 75287416
05-21	01	DISTRIBUIDOR EMBREAGEM DA DIREÇÃO
05-22	01	DISTRIBUIDOR EMBREAGEM DA DIREÇÃO
05-23	01	DISTRIBUIDOR CENTRAL
05-24	01	DISTRIBUIDOR TAMPA ESQUERDA
05-25	01	CONJUNTO CORPO DE DESCARGA
05-26	01	VÁLVULA DE ALÍVIO
05-27	01	VÁLVULA DE ALÍVIO
05-28	01	VÁLVULA
05-29	01	DISTRIBUIDOR EMBREAGEM DA DIREÇÃO
05-30	01	DISTRIBUIDOR EMBREAGEM DA DIREÇÃO
05-31	01	CILINDRO
05-32	01	CILINDRO - RIPPER

05-01	01	p1	08/08

TOMADA DE FORÇA
TOMA DE FUERZA

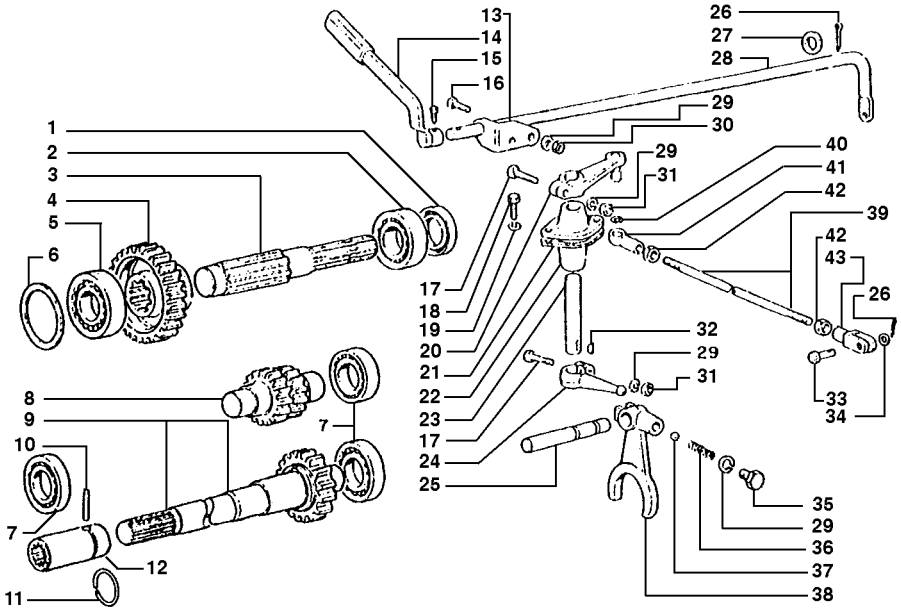

R	N	P.N.	MOD	Q	Denominação Bezeichnung	Denominacion Descrizione	Description Beskrivelse	Description Denominação	L.C.
1		27342232		2	JUNTA	JUNTA HERMETICA	GASKET	JOINT	123G
					DICHTUNG, FLACH	GUARNIZIONE	PAKNING	JUNTA	
2		20943310		1	ROLAMENTO	RODAMIENTO DE BOLA	BEARING, BALL	ROULEMENT A BILLES	343C
					KUGELLAGER	CUSCINETTO A SFERA	KUGLELEJE	ROLAMENTO	
3		19576		1	EIXO	EJE	SHAFT	ARBRE	016A
					WELLE	ALBERO	AKSEL	VEIO	
4		555283		1	ENGRENAGEM CONDUZIDA				
						PINON CONDUCIDO	GEAR, DRIVEN	PIGNON CONDUIT	051I
					ANTRIEBSZAHNRAD	INGRANAGGIO CONDOT	DREVET TANDHJUL	CARRETO MOVIDO	
5		20033750		1	ROLAMENTO, 45 x 100 x 25				
						RODAMIENTO DE BOLA	BEARING, BALL	ROULEMENT A BILLES	343C
					KUGELLAGER	CUSCINETTO A SFERA	KUGLELEJE	ROLAMENTO	
6		18123		2	CAÇAMBA, 0.2MM	CUCHARA	BUCKET	GODET	035B
					BAGGERSCHAUFEL	BENNA	SKOVL	BALDE	
6		554952		1	CALCO DE AFINACAO, 0.5mm Thk				
						SUPLEMENTO	SHIM	CALE D'EPAISSEUR	198S
					UNTERLEGSCHEIBE	SPESSORE	MELLEMLÆG	CALCO DE AFINACAO	
7		20915780		4	ROLAMENTO	RODAMIENTO DE BOLA	BEARING, BALL	ROULEMENT A BILLES	343C
					KUGELLAGER	CUSCINETTO A SFERA	KUGLELEJE	ROLAMENTO	
8		555295		1	ENGRENAGEM CONDUZIDA				
						PINON CONDUCIDO	GEAR, DRIVEN	PIGNON CONDUIT	051I
					ANTRIEBSZAHNRAD	INGRANAGGIO CONDOT	DREVET TANDHJUL	CARRETO MOVIDO	
9		586211		1	EIXO	EJE	SHAFT	ARBRE	016A
					WELLE	ALBERO	AKSEL	VEIO	
10		20215171		1	PINO-ELÁSTICO	PASADOR TUBOLAR	PIN, ROLL	GOUPILLE ELASTIQUE	200S
					SPANNSTIFT	SPINA ELASTICA	SPLIT	TROCO	
11		18143		1	ANEL	ANILLO	RING	ANNEAU	045A
					RING	ANELLO	RING	ANEL	
12		4989745		1	LUVA DE ACOPLAMENTO	MANGUITO	SLEEVE	MANCHON	031M
					HÜLSE	MANICOTTO	TRYKLEJE, KOBLING	TUBO	
13		4972707		1	SUPORTE	SOPORTE	SUPPORT	SUPPORT	300S
					HALTERUNG, LAGERBO	SUPPORTO	BESLAG	SUPORTE	
14		4972702		1	ALAVANCA	PALANCA	LEVER	LEVIER	045L
					HEBEL	LEVA	HAANDTAG	ALAVANCA	
15		596475		1	PARAFUSO	TORNILLO	SCREW	VIS	040V
					SCHRAUBE	VITE	SKRUE	PARAFUSO	
16		11306931		2	PARAFUSO, Hex, M10 x 1.25 x 30, 10.9, Full Thd				
						TORNILLO	BOLT	BOULON	140B
					SCHRAUBE	BULLONE	SKRUE	PARAFUSO	
17		15970931		2	PARAFUSO, Hex, M10 x 1.25 x 35, 10.9, Full Thd				
						TORNILLO	BOLT	BOULON	140B
					SCHRAUBE	BULLONE	SKRUE	PARAFUSO	
18		16043631		9	PARAFUSO, Hex, M8 x 25, 10.9				
						TORNILLO	BOLT	BOULON	140B
					SCHRAUBE	BULLONE	SKRUE	PARAFUSO	
19		10516671		9	ARRUELA-TRAVA	ARANDELA DE FRENO	WASHER, LOCK	RONDELLE FREIN	132R
					SICHERUNGSSCHEIBE	ROSETTA DI SICUREZZA	LAASESKIVE	ANILHA DE FIXACAO	
20		21040		1	ALAVANCA	PALANCA	LEVER	LEVIER	045L
					HEBEL	LEVA	HAANDTAG	ALAVANCA	

05-01	01	p2	08/08

TOMADA DE FORÇA
TOMA DE FUERZA

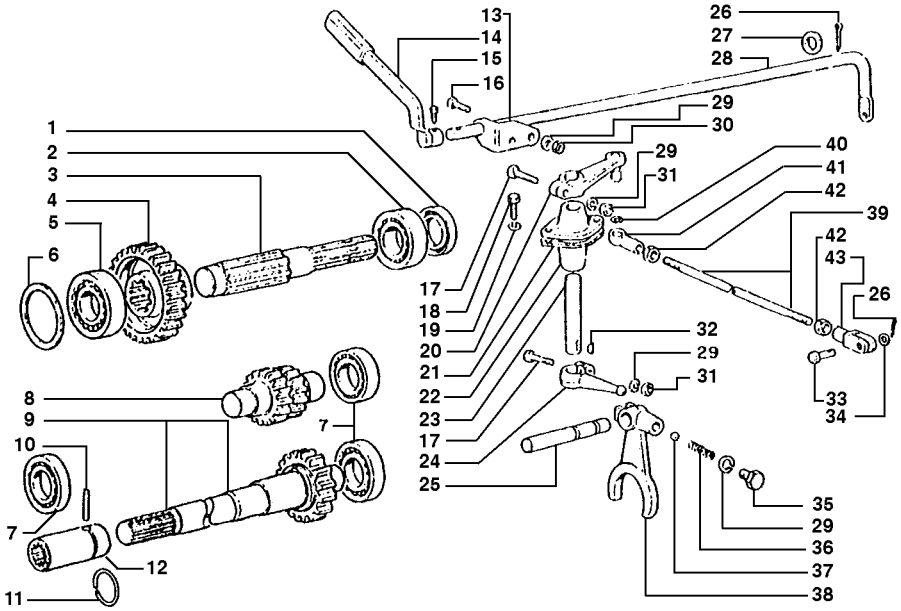

R	N	P.N.	MOD	Q	Denominação Bezeichnung	Denominacion Descrizione	Description Beskrivelse	Description Denominação	L.C.
21		18151		1	JUNTA	JUNTA HERMETICA	GASKET	JOINT	123G
					DICHTUNG, FLACH	GUARNIZIONE	PAKNING	JUNTA	
22		18150		1	SUPORTE	SOPORTE	SUPPORT	SUPPORT	300S
					HALTERUNG, LAGERBO	SUPPORTO	BESLAG	SUPORTE	
23		21521		1	EIXO	EJE PEQUENO	SPINDLE	FUSÉE	011A
					SPINDEL	ALBERINO	SPINDEL	VEIO	
24		18147		1	ALAVANCA	PALANCA	LEVER	LEVIER	045L
					HEBEL	LEVA	HAANDTAG	ALAVANCA	
25		555284		1	EIXO	EJE	SHAFT	ARBRE	016A
					WELLE	ALBERO	AKSEL	VEIO	
26		10796401		2	GRAMPO, M3.2 x 18	PASADOR ABIERTO	PIN, SPLIT (COTTER)	GOUPILLE	270C
					SPLINT	COPPIGLIA	SPLITBOLT	TROCO DE ABRIR	
27		10520201		1	ARRUELA PLANA, M16 x 28 x 3				
						ARANDELA	WASHER	RONDELLE	131R
					UNTERLEGSCHEIBE	ROSETTA PIANA	FLADSKIVE	ANILHA	
28		4972706		1	EIXO	EJE	SHAFT	ARBRE	016A
					WELLE	ALBERO	AKSEL	VEIO	
29		10516871		17	ARRUELA PLANA	ARANDELA	WASHER	RONDELLE	131R
					UNTERLEGSCHEIBE	ROSETTA PIANA	FLADSKIVE	ANILHA	
30		10790111		14	PORCA, M10 x 1.25, Cl 8	TUERCA	NUT	ECROU	010D
					MUTTER	DADO	MOETRIK	PORCA	
31		10791011		2	PORCA, Thin, M10 x 1.25, Cl 04				
						TUERCA	NUT	ECROU	010D
					MUTTER	DADO	MOETRIK	PORCA	
32		10205910		2	CHAVETA	CHAVETA	KEY	CLAVETTE	060L
					FEDERKEIL	LINGUETTA	KILE	CHAVETA	
33		10033410		1	PINO	PERNO	PIN	AXE	080P
					BOLZEN	PERNO	STIFT	PERNO	
34		12638601		1	ARRUELA PLANA, M10 x 18 x 2				
						ARANDELA	WASHER	RONDELLE	131R
					UNTERLEGSCHEIBE	ROSETTA PIANA	FLADSKIVE	ANILHA	
35		20181581		1	PARAFUSO	TORNILLO	SCREW	VIS	040V
					SCHRAUBE	VITE	SKRUE	PARAFUSO	
36		587808		1	MOLA	RESORTE	SPRING	RESSORT	100M
					FEDER	MOLLA	FJEDER	MOLA	
37		20063470		1	ESFERA	BOLA	BALL	BILLE	140S
					KUGELGELENK	SFERA	KUGLE	ESFERA	
38		18144		1	GARFO	HORQUILLA	YOKE	MACHOIRE	085F
					GELENKGABEL	FORCELLA	KRAFTOVERFOERINGS(	GARFO	
39		21039		1	TIRANTE	TIRANTE	TIE-ROD	TIRANT	142T
					SPURSTANGE	TIRANTE	TRAEKSTANG	TIRANTE	
40		10314170		1	ANEL-TRAVA	ANILLO DE FRENO	RING, LOCKING	JONC D'ARRET	051A
					SICHERUNGSRING	ANELLO DI SICUREZZA	LAASESKIVE	ANEL DE SEGURANCA	
41		10122211		1	ARTICULAÇÃO ESFÉRICA	ARTICULACION DE ROT	BALL JOINT, HEAD	TETE DE ROTULE	116T
					KUGELKOPF	TESTA GIUNTO SFERIC(	KUGLEHOVED	ARTICULACAO DE ROTU	
42		10788711		2	PORCA	TUERCA	NUT	ECROU	010D
					MUTTER	DADO	MOETRIK	PORCA	
43		10007971		1	GARFO	HORQUILLA PEQUENA	CLEVIS	FOURCHETTE	084F
					SCHÄKEL	FORCELLINO	GAFFELBOLT	FORQUILHA	

05-02	01	p1	05/08

POLIA MOTRIZ
POLEA MOTRIZ

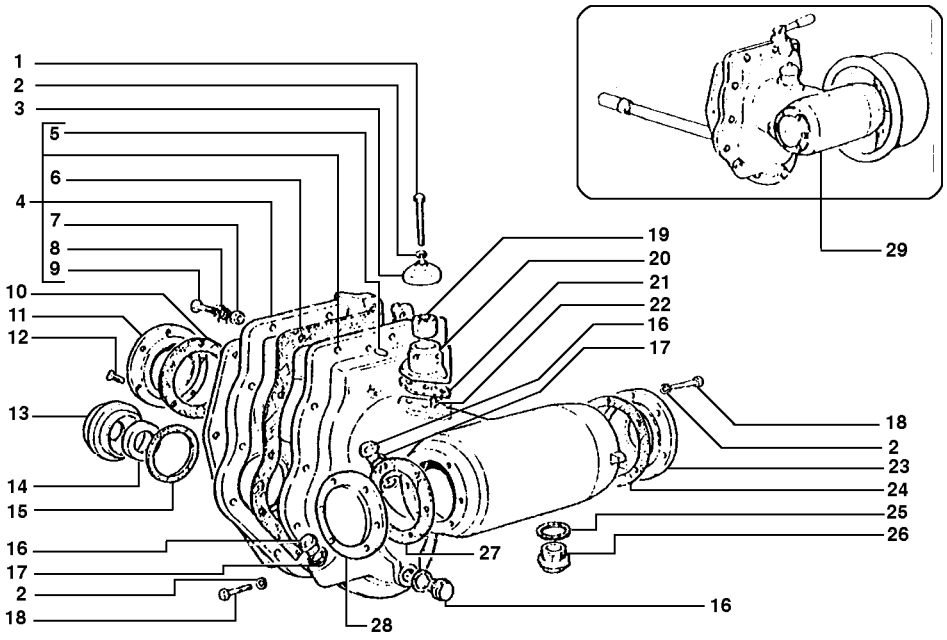

R	N	P.N.	MOD	Q	Denominação Bezeichnung	Denominacion Descrizione	Description Beskrivelse	Description Denominação	L.C.
1		16044631		1	PARAFUSO, Hex, M8 x 70, 10.9				
						TORNILLO	BOLT	BOULON	140B
					SCHRAUBE	BULLONE	SKRUE	PARAFUSO	
2		10516671		15	ARRUELA-TRAVA	ARANDELA DE FRENO	WASHER, LOCK	RONDELLE FREIN	132R
					SICHERUNGSSCHEIBE	ROSETTA DI SICUREZZ/	LAASESKIVE	ANILHA DE FIXACAO	
3		18133		1	CHAPELETA	SOMBRERETE	CAP, FLANGE COVER	CARTER COUVERCLE	063C
					FLANSCHDECKEL	CAPPELLETTO	BESKYTTELSESDAEKSE	TAMPA DE FALANGE	
4		555567		1	CAIXA/CARCAÇA	CAJA	BOX	BOÎTIER	035S
					BOX	SCATOLA	KASSE	CAIXA	
5		10837710		2	GUIA, M10 x 25	PITON	DOWEL	PION	090G
					ZENTRIERBOLZEN	GRANO	DYVEL	GUIA	
6		18114		1	JUNTA	JUNTA HERMETICA	GASKET	JOINT	123G
					DICHTUNG, FLACH	GUARNIZIONE	PAKNING	JUNTA	
7		10790111		12	PORCA, M10 x 1.25, Cl 8	TUERCA	NUT	ECROU	010D
					MUTTER	DADO	MOETRIK	PORCA	
8		10516871		15	ARRUELA PLANA	ARANDELA	WASHER	RONDELLE	131R
					UNTERLEGSCHEIBE	ROSETTA PIANA	FLADSKIVE	ANILHA	
9		11307031		12	PARAFUSO, Hex, M10 x 1.25 x 40, 10.9, Full Thd				
						TORNILLO	BOLT	BOULON	140B
					SCHRAUBE	BULLONE	SKRUE	PARAFUSO	
10		18122		1	JUNTA	JUNTA HERMETICA	GASKET	JOINT	123G
					DICHTUNG, FLACH	GUARNIZIONE	PAKNING	JUNTA	
11		18121		1	TAMPA	TAPADERA	PLUG	COUVERCLE	265C
					ABDECKUNG	COPERCHIO	DÆKSEL	COBERTA	
12		10356111		6	PARAFUSO	TORNILLO	SCREW	VIS	040V
					SCHRAUBE	VITE	SKRUE	PARAFUSO	
13		4995392		1	ANEL DE ENCOSTO	ANILLO DE APOYO	WASHER, THRUST	RONDELLE DE BUTEE	046A
					ANLAUFSCHEIBE	ANELLO APPOGGIO	TRYKSKIVE	ANEL DE ENCOSTO	
14		27342232		1	JUNTA	JUNTA HERMETICA	GASKET	JOINT	123G
					DICHTUNG, FLACH	GUARNIZIONE	PAKNING	JUNTA	
15		18125		1	BUCHA	CASQUILLO	BUSHING	BAGUE	095B
					BUECHSE	BOCCOLA	BOESNING	CASQUILHO	
16		20192131		3	BUJÃO	TAPÓN	PLUG	BOUCHON	050T
					STOPFEN	TAPPO	PROP	BUJAO	
17		20181591		3	JUNTA	JUNTA HERMETICA	GASKET	JOINT	123G
					DICHTUNG, FLACH	GUARNIZIONE	PAKNING	JUNTA	
18		16043531		14	PARAFUSO, Hex, M8 x 22, 10.9, Full Thd				
						TORNILLO	BOLT	BOULON	140B
					SCHRAUBE	BULLONE	SKRUE	PARAFUSO	
19		18135		1	FILTRO, Fuel	FILTRO	FILTER	FILTRE	065F
					FILTER	FILTRO	FILTER	FILTRO	
20		18132		1	CORPO	CUERPO	BODY	CORPS	300C
					KOERPER	CORPO	HUS	CORPO	
21		19297		1	JUNTA	JUNTA HERMETICA	GASKET	JOINT	123G
					DICHTUNG, FLACH	GUARNIZIONE	PAKNING	JUNTA	
22		20212021		1	GUIA	PITON	DOWEL	PION	090G
					ZENTRIERBOLZEN	GRANO	DYVEL	GUIA	
23		18127		1	TAMPA	TAPADERA	PLUG	COUVERCLE	265C
					ABDECKUNG	COPERCHIO	DÆKSEL	COBERTA	

05-02	01	p2	05/08

POLIA MOTRIZ
POLEA MOTRIZ

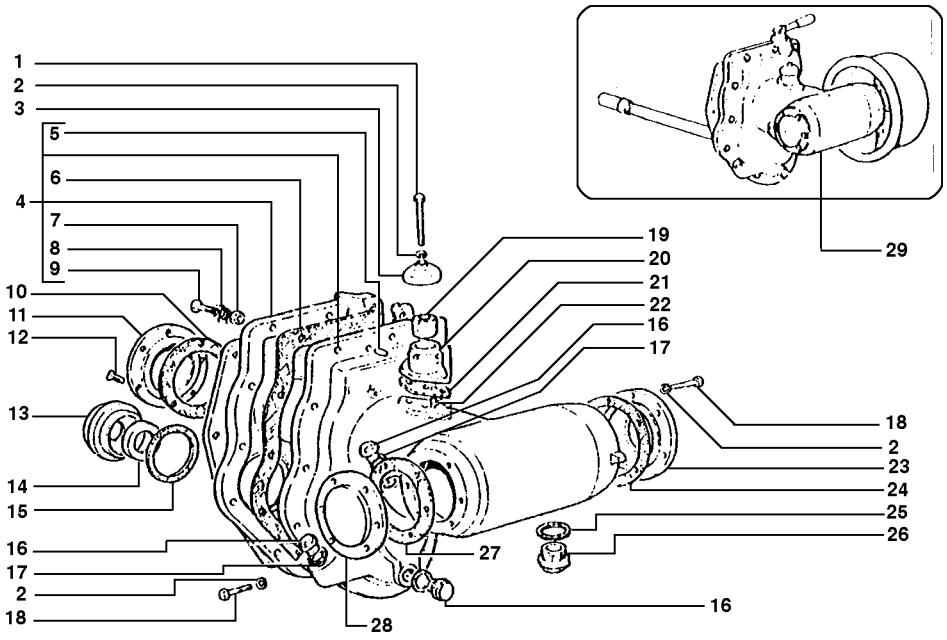

R	N	P.N.	MOD	Q	Denominação Bezeichnung	Denominacion Descrizione	Description Beskrivelse	Description Denominação	L.C.
24		18129		1	JUNTA DICHTUNG, FLACH	JUNTA HERMETICA GUARNIZIONE	GASKET PAKNING	JOINT JUNTA	123G
25		10282380		1	JUNTA DICHTUNG, FLACH	JUNTA HERMETICA GUARNIZIONE	GASKET PAKNING	JOINT JUNTA	123G
26		20192161		1	BUJÃO STOPFEN	TAPÓN TAPPO	PLUG PROP	BOUCHON BUJAO	050T
27		18136		1	JUNTA DICHTUNG, FLACH	JUNTA HERMETICA GUARNIZIONE	GASKET PAKNING	JOINT JUNTA	123G
28		18134		1	TAMPA ABDECKUNG	TAPADERA COPERCHIO	PLUG DÆKSEL	COUVERCLE COBERTA	265C
29		79007797		1	POLIA RILLENSCHEIBE	POLEA PULEGGIA	PULLEY REMSKIVE	POULIE POLIE	230P

05-03	01	p1	08/08

POLIA MOTRIZ
POLEA MOTRIZ

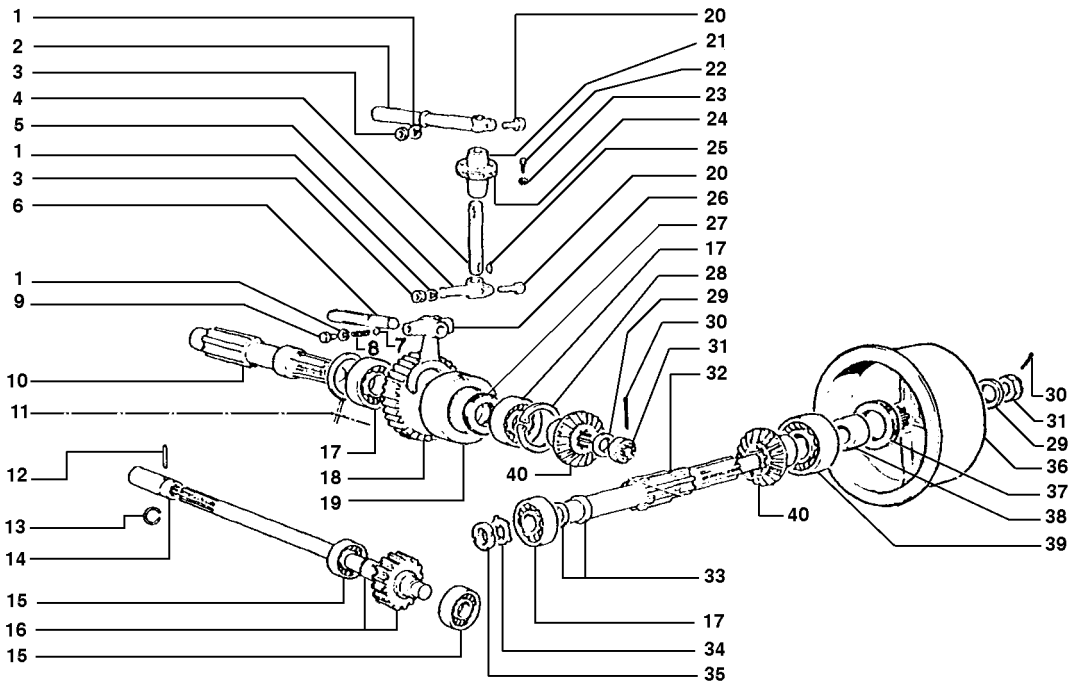

R	N	P.N.	MOD	Q	Denominação Bezeichnung	Denominacion Descrizione	Description Beskrivelse	Description Denominação	L.C.
1		10516871		15	ARRUELA PLANA	ARANDELA	WASHER	RONDELLE	131R
					UNTERLEGSCHEIBE	ROSETTA PIANA	FLADSKIVE	ANILHA	
2		20389		1	ALAVANCA	PALANCA	LEVER	LEVIER	045L
					HEBEL	LEVA	HAANDTAG	ALAVANCA	
3		10791011		2	PORCA, Thin, M10 x 1.25, Cl 04				
						TUERCA	NUT	ECROU	010D
					MUTTER	DADO	MOETRIK	PORCA	
4		18148		1	EIXO	EJE	SHAFT	ARBRE	016A
					WELLE	ALBERO	AKSEL	VEIO	
5		18147		1	ALAVANCA	PALANCA	LEVER	LEVIER	045L
					HEBEL	LEVA	HAANDTAG	ALAVANCA	
6		555284		1	EIXO	EJE	SHAFT	ARBRE	016A
					WELLE	ALBERO	AKSEL	VEIO	
7		20063470		1	ESFERA	BOLA	BALL	BILLE	140S
					KUGELGELENK	SFERA	KUGLE	ESFERA	
8		587808		1	MOLA	RESORTE	SPRING	RESSORT	100M
					FEDER	MOLLA	FJEDER	MOLA	
9		20181581		1	PARAFUSO	TORNILLO	SCREW	VIS	040V
					SCHRAUBE	VITE	SKRUE	PARAFUSO	
10		545633		1	EIXO DE COMANDO	ARBOL DE MANDO	SHAFT, CONTROL	ARBRE DE COMMANDE	008A
					STEUERUNGWELLE	ALBERO DI COMANDO	DRIVAKSEL	VEIO DE COMANDO	
11		18123		2	CAÇAMBA, 0.2MM	CUCHARA	BUCKET	GODET	035B
					BAGGERSCHAUFEL	BENNA	SKOVL	BALDE	
11		554952		1	CALCO DE AFINACAO, 0.5mm Thk				
						SUPLEMENTO	SHIM	CALE D'EPAISSEUR	198S
					UNTERLEGSCHEIBE	SPESSORE	MELLEMLÆG	CALCO DE AFINACAO	
12		20215171		1	PINO-ELÁSTICO	PASADOR TUBOLAR	PIN, ROLL	GOUPILLE ELASTIQUE	200S
					SPANNSTIFT	SPINA ELASTICA	SPLIT	TROCO	
13		18143		1	ANEL	ANILLO	RING	ANNEAU	045A
					RING	ANELLO	RING	ANEL	
14		4989745		1	LUVA DE ACOPLAMENTO	MANGUITO	SLEEVE	MANCHON	031M
					HÜLSE	MANICOTTO	TRYKLEJE, KOBLING	TUBO	
15		20915780		2	ROLAMENTO	RODAMIENTO DE BOLA	BEARING, BALL	ROULEMENT A BILLES	343C
					KUGELLAGER	CUSCINETTO A SFERA	KUGLELEJE	ROLAMENTO	
16		586210		1	EIXO DE COMANDO	ARBOL DE MANDO	SHAFT, CONTROL	ARBRE DE COMMANDE	008A
					STEUERUNGWELLE	ALBERO DI COMANDO	DRIVAKSEL	VEIO DE COMANDO	
17		20033750		3	ROLAMENTO, 45 x 100 x 25				
						RODAMIENTO DE BOLA	BEARING, BALL	ROULEMENT A BILLES	343C
					KUGELLAGER	CUSCINETTO A SFERA	KUGLELEJE	ROLAMENTO	
18		555283		1	ENGRENAGEM CONDUZIDA				
						PINON CONDUCIDO	GEAR, DRIVEN	PIGNON CONDUIT	051I
					ANTRIEBSZAHNRAD	INGRANAGGIO CONDOT	DREVET TANDHJUL	CARRETO MOVIDO	
19		18118		1	CAIXA/CARCAÇA	CAJA	BOX	BOÎTIER	035S
					BOX	SCATOLA	KASSE	CAIXA	
20		15970931		2	PARAFUSO, Hex, M10 x 1.25 x 35, 10.9, Full Thd				
						TORNILLO	BOLT	BOULON	140B
					SCHRAUBE	BULLONE	SKRUE	PARAFUSO	
21		18150		1	SUPORTE	SOPORTE	SUPPORT	SUPPORT	300S
					HALTERUNG, LAGERBO	SUPPORTO	BESLAG	SUPORTE	

05-03	01	p2	08/08

POLIA MOTRIZ
POLEA MOTRIZ

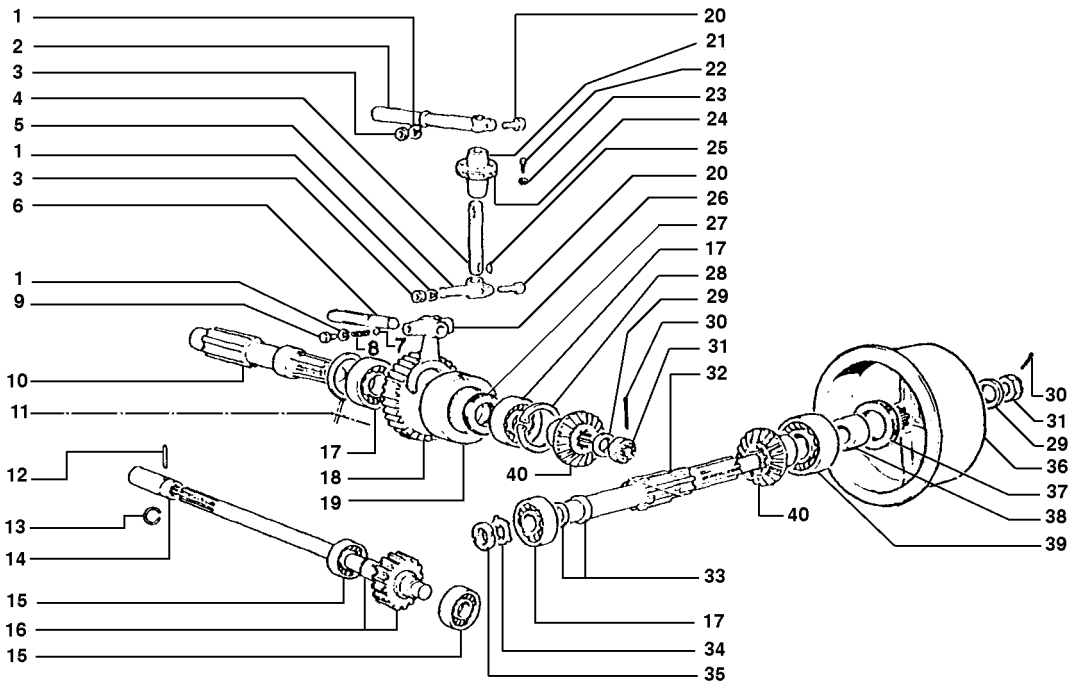

R	N	P.N.	MOD	Q	Denominação Bezeichnung	Denominacion Descrizione	Description Beskrivelse	Description Denominação	L.C.
22		16043621		14	PARAFUSO, Hex, M8 x 25, 8.8				
					SCHRAUBE	TORNILLO BULLONE	BOLT SKRUE	BOULON PARAFUSO	140B
23		10516671		15	ARRUELA-TRAVA SICHERUNGSSCHEIBE	ARANDELA DE FRENO ROSETTA DI SICUREZZ/	WASHER, LOCK LAASESKIVE	RONDELLE FREIN ANILHA DE FIXACAO	132R
24		18151		1	JUNTA DICHTUNG, FLACH	JUNTA HERMETICA GUARNIZIONE	GASKET PAKNING	JOINT JUNTA	123G
25		10205910		2	CHAVETA FEDERKEIL	CHAVETA LINGUETTA	KEY KILE	CLAVETTE CHAVETA	060L
26		18144		1	GARFO GELENKGABEL	HORQUILLA FORCELLA	YOKE KRAFTOVERFOERINGS(	MACHOIRE GARFO	085F
27		18120		1	CAÇAMBA BAGGERSCHAUFEL	CUCHARA BENNA	BUCKET SKOVL	GODET BALDE	035B
28		11062976		1	ANEL, Int, M100 x 3 SPRENGRING	ANILLO DE RESORTE ANELLO ELASTICO	RING, SNAP LÅSERING	ANNEAU D'ARRÊT ANEL	054A
29		20181571		2	ARRUELA PLANA UNTERLEGSCHEIBE	ARANDELA ROSETTA PIANA	WASHER FLADSKIVE	RONDELLE ANILHA	131R
30		10735001		2	GRAMPO, M5 x 45 SPLINT	PASADOR ABIERTO COPPIGLIA	PIN, SPLIT (COTTER) SPLITBOLT	GOUPILLE TROCO DE ABRIR	270C
31		545621		2	PORCA MUTTER	TUERCA DADO	NUT MOETRIK	ECROU PORCA	010D
32		545634		1	EIXO DE COMANDO STEUERUNGWELLE	ARBOL DE MANDO ALBERO DI COMANDO	SHAFT, CONTROL DRIVAKSEL	ARBRE DE COMMANDE VEIO DE COMANDO	008A
33		18130		2	ANEL, 0.2MM RING	ANILLO ANELLO	RING RING	ANNEAU ANEL	045A
33		554953		1	PLAQUETA, 0.2MM ABDECKPLATTE	PLAQUITA PIASTRINA	PLATE, COVER PLADE	PLAQUETTE CHAPA PEQUENA	110P
34		12948410		1	ARRUELA-TRAVA SICHERUNGSSCHEIBE	ARANDELA DE FRENO ROSETTA DI SICUREZZ/	WASHER, LOCK LAASESKIVE	RONDELLE FREIN ANILHA DE FIXACAO	132R
35		10214210		1	PORCA DE VEDAÇÃO RINGMUTTER	VIROLA METALICA GHIERA	NUT, RING GEVINDRING	VIROLE PORCA DO BUCIM	050G
36		541468		1	POLIA RILLENSCHEIBE	POLEA PULEGGIA	PULLEY REMSKIVE	POULIE POLIE	230P
37		18128		1	JUNTA DICHTUNG, FLACH	JUNTA HERMETICA GUARNIZIONE	GASKET PAKNING	JOINT JUNTA	123G
38		18131		1	ANEL RING	ANILLO ANELLO	RING RING	ANNEAU ANEL	045A
39		26795190		1	ROLAMENTO LAGER, KOMPLETT	COJINETE CUSCINETTO	BEARING ASSY LEJE	ROULEMENT ROLAMENTO	341C
40		544958		1	PAR CÔNICO KEGELRAD	PAR CONICO COPPIA CONICA	GEAR, BEVEL KRON- OG SPIDSHJUL	COUPLE CONIQUE GRUPO CONICO	285C

05-04	01	p1	05/08

SISTEMA HIDRÁULICO
SISTEMA HIDRAULICO

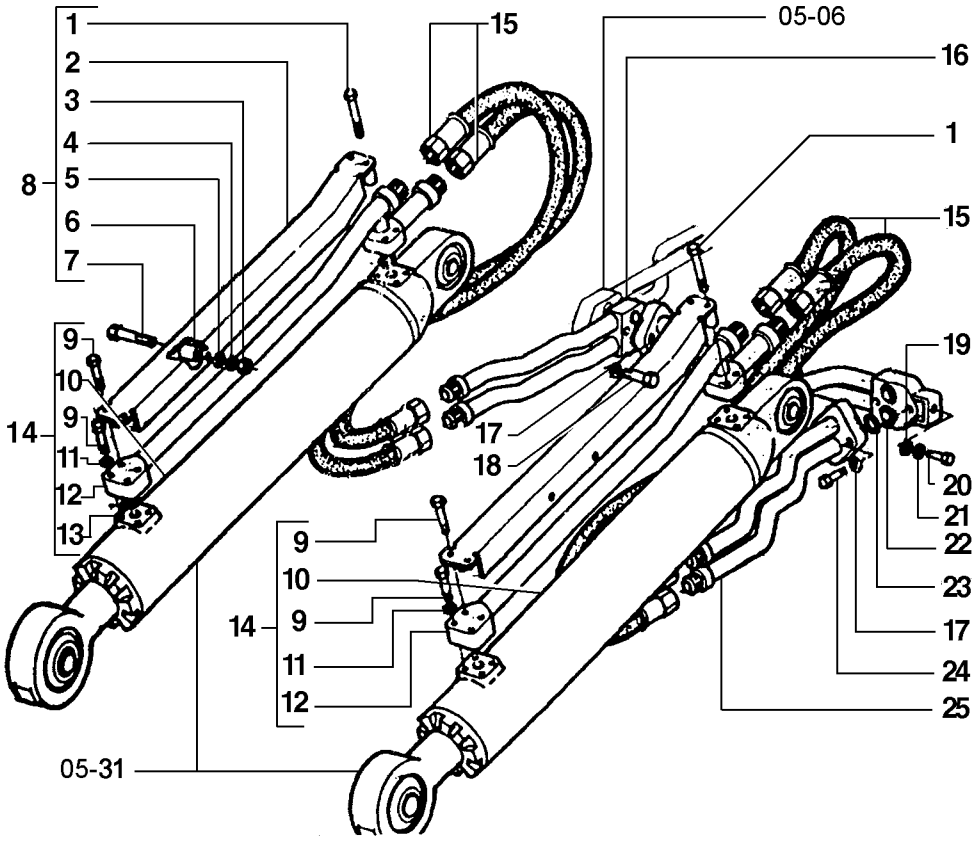

R	N	P.N.	MOD	Q	Denominação Bezeichnung	Denominacion Descrizione	Description Beskrivelse	Description Denominação	L.C.
1		16045021		4	PARAFUSO, Hex, M8 x 90, 8.8				
						TORNILLO	BOLT	BOULON	140B
					SCHRAUBE	BULLONE	SKRUE	PARAFUSO	
2		75220638		2	PROTEÇÃO	DEFENSA	GUARD	GARANT	070R
					SCHUTZEINRICHTUNG	RIPARO	BESKYTTELSESSKAERM	PROTECCAO	
3		16100811		4	PORCA, M8, Cl 8	TUERCA	NUT	ECROU	010D
					MUTTER	DADO	MOETRIK	PORCA	
4		10516671		4	ARRUELA-TRAVA	ARANDELA DE FRENO	WASHER, LOCK	RONDELLE FREIN	132R
					SICHERUNGSSCHEIBE	ROSETTA DI SICUREZZA	LAASESKIVE	ANILHA DE FIXACAO	
5		12642701		4	ARRUELA PLANA, M8 x 12 x 1				
						ARANDELA	WASHER	RONDELLE	131R
					UNTERLEGSCHEIBE	ROSETTA PIANA	FLADSKIVE	ANILHA	
6		10571971		3	ARRUELA-TRAVA	ARANDELA DE FRENO	WASHER, LOCK	RONDELLE FREIN	132R
					SICHERUNGSSCHEIBE	ROSETTA DI SICUREZZA	LAASESKIVE	ANILHA DE FIXACAO	
7		16044731		4	PARAFUSO, Hex, M8 x 75, 10.9				
						TORNILLO	BOLT	BOULON	140B
					SCHRAUBE	BULLONE	SKRUE	PARAFUSO	
8		75220635		2	PROTEÇÃO	DEFENSA	GUARD	GARANT	070R
					SCHUTZEINRICHTUNG	RIPARO	BESKYTTELSESSKAERM	PROTECCAO	
8		{75220636}		2					
9		16044131		8	PARAFUSO, Hex, M8 x 45, 10.9				
						TORNILLO	SCREW	VIS	040V
					SCHRAUBE	VITE	SKRUE	PARAFUSO	
10		75222370		2	CILINDRO	CILINDRO	CYLINDER	VERIN	164C
					ZYLINDER	CILINDRO	CYLINDER	CILINDRO	
11		10516671		8	ARRUELA-TRAVA	ARANDELA DE FRENO	WASHER, LOCK	RONDELLE FREIN	132R
					SICHERUNGSSCHEIBE	ROSETTA DI SICUREZZA	LAASESKIVE	ANILHA DE FIXACAO	
12		75220623		2	TUBO RÍGIDO	TUBO RIGIDO	TUBE, RIGID	TUYAU RIGIDE	193T
					LEITUNG	TUBO RIGIDO	ROER	TUBO RIGIDO	
13		14457280		4	ANEL "O", -114, 70 Duro, .612" ID x .103" Thk				
						JUNTA HERMETICA	O-RING	JOINT THORIQUE	055A
					O-RING	ANELLO TOROIDALE	O-RING	O-RING	
14		75222416		2	CILINDRO	CILINDRO	CYLINDER	VERIN	164C
					ZYLINDER	CILINDRO	CYLINDER	CILINDRO	
15		75210004		4	TUBO	TUBO	TUBE	TUBE	195T
					ROHR	TUBETTO	RØR	TUBO	
16		75212168		1	TUBO DE INTRODUÇÃO	CUELLO DE CARGA	PIPE	TUYAU	200T
					ROHR	TUBO	PAAFYLDNINGSSTUDS	TUBO DE ENCHIMENTO	
17		10571971		4	ARRUELA-TRAVA	ARANDELA DE FRENO	WASHER, LOCK	RONDELLE FREIN	132R
					SICHERUNGSSCHEIBE	ROSETTA DI SICUREZZA	LAASESKIVE	ANILHA DE FIXACAO	
18		11113931		4	PARAFUSO, Hex, M12 x 85, 10.9				
						TORNILLO	BOLT	BOULON	140B
					SCHRAUBE	BULLONE	SKRUE	PARAFUSO	
19		10520001		1	ARRUELA PLANA, M12 x 22 x 3				
						ARANDELA	WASHER	RONDELLE	131R
					UNTERLEGSCHEIBE	ROSETTA PIANA	FLADSKIVE	ANILHA	

SISTEMA HIDRÁULICO
SISTEMA HIDRAULICO

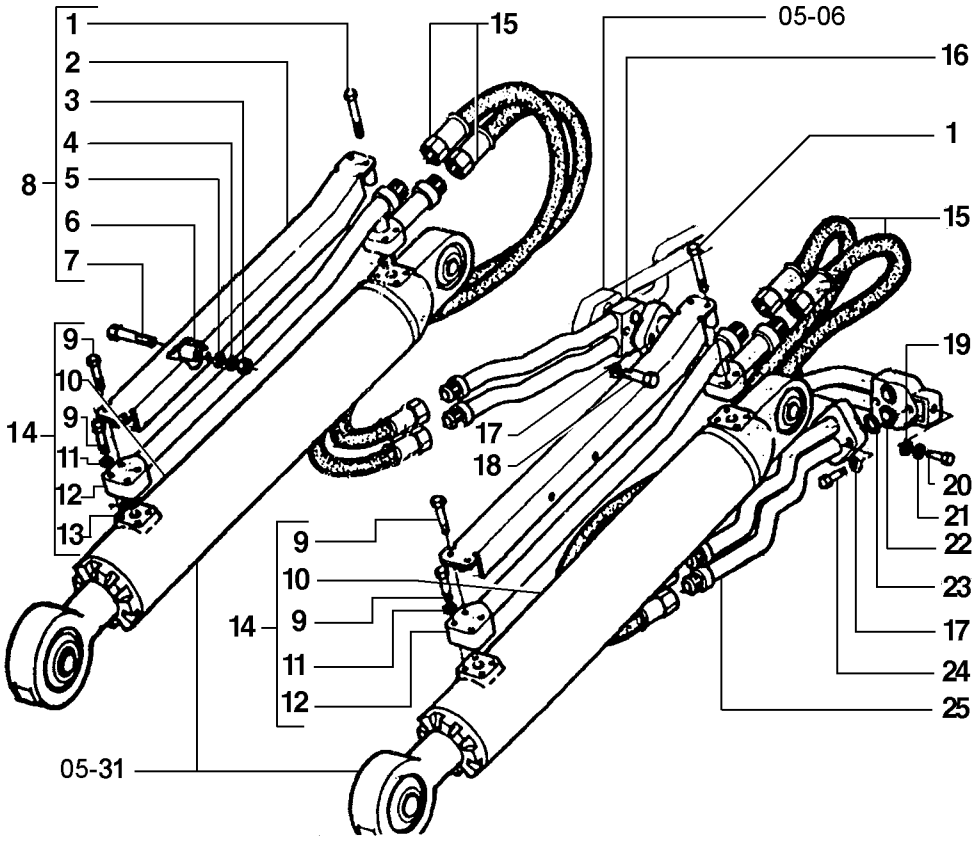

R	N	P.N.	MOD	Q	Denominação Bezeichnung	Denominacion Descrizione	Description Beskrivelse	Description Denominação	L.C.
20		**11113231**		1	PARAFUSO, Hex, M12 x 50, 10.9				
						TORNILLO	SCREW	VIS	040V
					SCHRAUBE	VITE	SKRUE	PARAFUSO	
21		**10571971**		1	ARRUELA-TRAVA	ARANDELA DE FRENO	WASHER, LOCK	RONDELLE FREIN	132R
					SICHERUNGSSCHEIBE	ROSETTA DI SICUREZZA	LAASESKIVE	ANILHA DE FIXACAO	
22		**75212161**		1	TUBO DE INTRODUÇÃO	CUELLO DE CARGA	PIPE	TUYAU	200T
					ROHR	TUBO	PAAFYLDNINGSSTUDS	TUBO DE ENCHIMENTO	
23		**14463280**		4	ANEL "O", -214, 70 Duro, .984" ID x .139" Thk				
						JUNTA HERMETICA	O-RING	JOINT THORIQUE	055A
					O-RING	ANELLO TOROIDALE	O-RING	O-RING	
24		**11113031**		2	PARAFUSO, Hex, M12 x 45, 10.9, Full Thd				
						TORNILLO	BOLT	BOULON	140B
					SCHRAUBE	BULLONE	SKRUE	PARAFUSO	
25		**75212172**		1	TUBO DE INTRODUÇÃO	CUELLO DE CARGA	PIPE	TUYAU	200T
					ROHR	TUBO	PAAFYLDNINGSSTUDS	TUBO DE ENCHIMENTO	

05-05	01	p1	05/08

SISTEMA HIDRÁULICO
SISTEMA HIDRAULICO

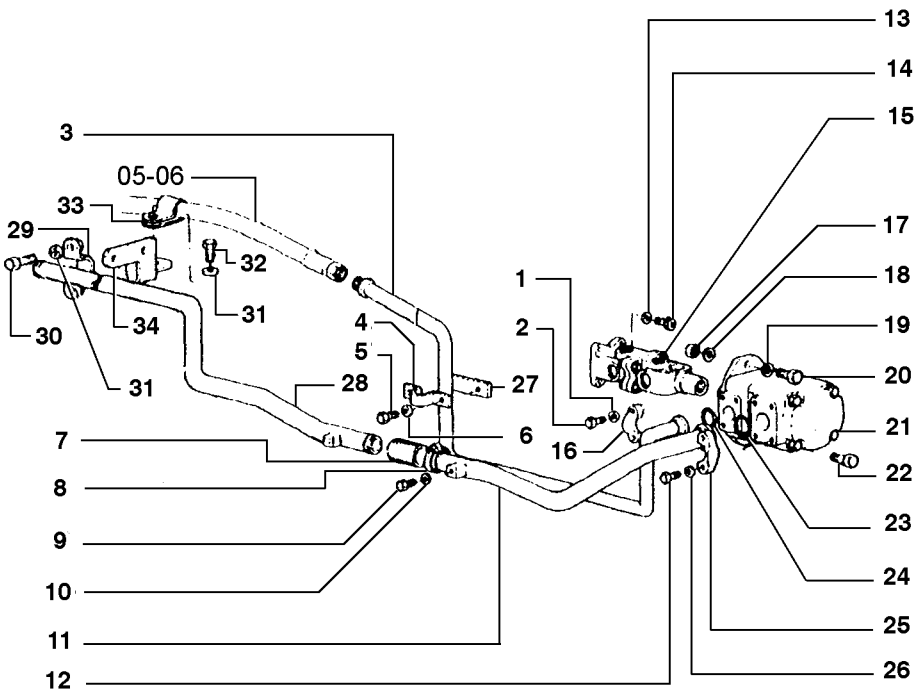

R	N	P.N.	MOD	Q	Denominação Bezeichnung	Denominacion Descrizione	Description Beskrivelse	Description Denominação	L.C.
1		70904206		4	ARRUELA-TRAVA SICHERUNGSSCHEIBE	ARANDELA DE FRENO ROSETTA DI SICUREZZA	WASHER, LOCK LAASESKIVE	RONDELLE FREIN ANILHA DE FIXACAO	132R
2		70927173		4	PARAFUSO SCHRAUBE	TORNILLO VITE	SCREW SKRUE	VIS PARAFUSO	040V
3		75243646		1	TUBO ROHR	TUBO TUBETTO	TUBE RØR	TUBE TUBO	195T
4		{75212194}		1					
5		11115531		2	PARAFUSO, Hex, M14 x 30, 10.9, Full Thd SCHRAUBE	TORNILLO BULLONE	BOLT SKRUE	BOULON PARAFUSO	140B
6		10572071		2	ARRUELA-TRAVA, M14 SICHERUNGSSCHEIBE	ARANDELA DE FRENO ROSETTA DI SICUREZZA	WASHER, LOCK LAASESKIVE	RONDELLE FREIN ANILHA DE FIXACAO	132R
7		75210203		2	MANGUEIRA SCHLAUCH	MANGA MANICOTTO FLESSIBILE	HOSE SLANGE	FLEXIBLE TUBO FLEXIVEL	030M
8		79083846		4	BRACADEIRA MANGUEIRA, M40-60 SCHLAUCHSCHELLE	ABRAZADERA MANGUERA MORSETTO	CLAMP, HOSE SLANGEKLEMME	BRIDE, FLEXIBLE BRACADEIRA MANGUEIR	P729
9		15540631		2	PARAFUSO, Hex, M12 x 1.25 x 40, 10.9, Full Thd SCHRAUBE	TORNILLO VITE	SCREW SKRUE	VIS PARAFUSO	040V
10		10517179		2	ARRUELA PLANA UNTERLEGSCHEIBE	ARANDELA ROSETTA PIANA	WASHER FLADSKIVE	RONDELLE ANILHA	131R
11		75238011		1	TUBO ROHR	TUBO TUBETTO	TUBE RØR	TUBE TUBO	195T
12		70920583		4	PARAFUSO, 1/2"-13 x 1 1/2" SCHRAUBE	TORNILLO VITE	SCREW SKRUE	VIS PARAFUSO	040V
13		10516679		4	ARRUELA-TRAVA SICHERUNGSSCHEIBE	ARANDELA DE FRENO ROSETTA DI SICUREZZA	WASHER, LOCK LAASESKIVE	RONDELLE FREIN ANILHA DE FIXACAO	132R
14		14306331		4	PARAFUSO, Hex Soc Hd, M8 x 20, 10.9 SCHRAUBE	TORNILLO VITE	SCREW SKRUE	VIS PARAFUSO	040V
15		75220325		1	JUNTA DICHTUNG, FLACH	JUNTA HERMETICA GUARNIZIONE	GASKET PAKNING	JOINT JUNTA	123G
16		70921116		2	SEMI- FLANGE FLANSCHHÄLFTE	SEMIBRIDA SEMIFLANGIA	HALF-FLANGE FLANGEHALVDEL	DEMI-BRIDE MEIA-FALANGE	417S
17		16101521		2	PORCA, M12 x 1.25, Cl 10 MUTTER	TUERCA DADO	NUT MOETRIK	ECROU PORCA	010D
18		10520001		2	ARRUELA PLANA, M12 x 22 x 3 UNTERLEGSCHEIBE	ARANDELA ROSETTA PIANA	WASHER FLADSKIVE	RONDELLE ANILHA	131R
19		10517079		2	ARRUELA-TRAVA SICHERUNGSSCHEIBE	ARANDELA DE FRENO ROSETTA DI SICUREZZA	WASHER, LOCK LAASESKIVE	RONDELLE FREIN ANILHA DE FIXACAO	132R
20		15540731		1	PARAFUSO, Hex, M12 x 1.25 x 45, 10.9 SCHRAUBE	TORNILLO BULLONE	BOLT SKRUE	BOULON PARAFUSO	140B
21		75238023		1	BOMBA HIDRÁULICA HYRAULIKPUMPE	BOMBA HIDRÁULICA POMPA IDRAULICA	PUMP, HYDRAULIC HYDRAULIKPUMPE	POMPE HYDRAULIQUE BOMBA HIDRÁULICA	155P

05-05	01	p2	05/08

SISTEMA HIDRÁULICO
SISTEMA HIDRAULICO

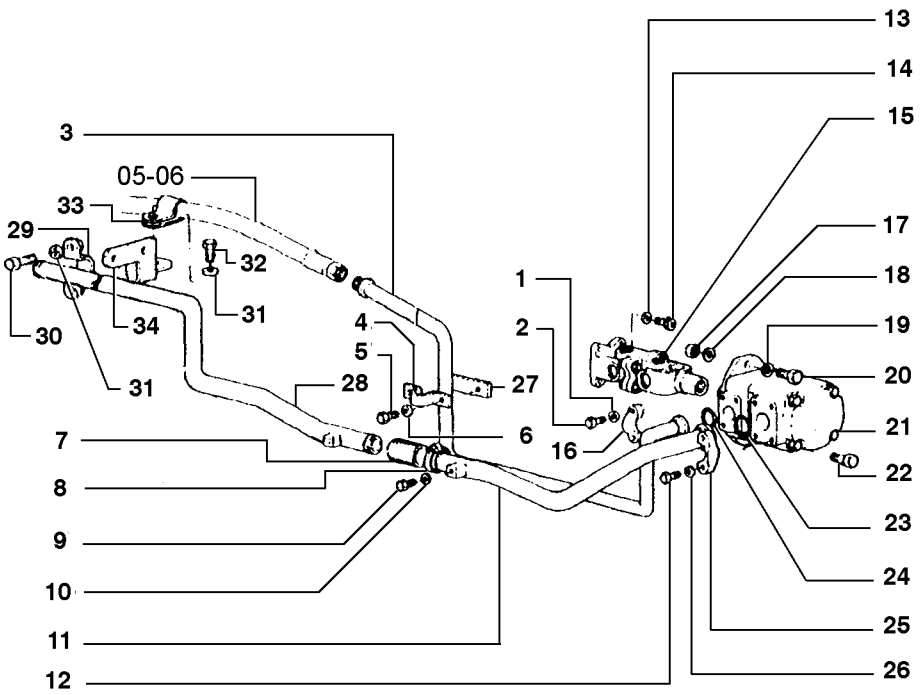

R	N	P.N.	MOD	Q	Denominação Bezeichnung	Denominacion Descrizione	Description Beskrivelse	Description Denominação	L.C.
22		15541031		1	PARAFUSO, Hex, M12 x 1.25 x 60, 10.9				
						TORNILLO	BOLT	BOULON	140B
					SCHRAUBE	BULLONE	SKRUE	PARAFUSO	
23		70923578		1	ANEL "O"	JUNTA HERMETICA	O-RING	JOINT THORIQUE	055A
					O-RING	ANELLO TOROIDALE	O-RING	O-RING	
24		70923718		1	ANEL "O"	JUNTA HERMETICA	O-RING	JOINT THORIQUE	055A
					O-RING	ANELLO TOROIDALE	O-RING	O-RING	
25		70921118		2	FLANGE	BRIDA	FLANGE	FLASQUE	070F
					FLANSCH	FLANGIA	FLANGE	FALANGE	
26		70904208		4	ARRUELA-TRAVA	ARANDELA DE FRENO	WASHER, LOCK	RONDELLE FREIN	132R
					SICHERUNGSSCHEIBE	ROSETTA DI SICUREZZA	LAASESKIVE	ANILHA DE FIXACAO	
27		{75212195}		1					
28		75248495		1	TUBO	TUBO	TUBE	TUBE	195T
					ROHR	TUBETTO	RØR	TUBO	
29		75221493		1	BRACADEIRA	COLLAR	CLAMP	COLLIER	1640
					SCHELLE	MORSETTO	CLAMP	BRACADEIRA	
30		11107331		2	PARAFUSO, Hex, M10 x 55, 10.9				
						TORNILLO	BOLT	BOULON	140B
					SCHRAUBE	BULLONE	SKRUE	PARAFUSO	
31		10571871		5	ARRUELA-TRAVA, M10	ARANDELA DE FRENO	WASHER, LOCK	RONDELLE FREIN	132R
					SICHERUNGSSCHEIBE	ROSETTA DI SICUREZZA	LAASESKIVE	ANILHA DE FIXACAO	
32		11106031		1	PARAFUSO, Hex, M10 x 20, 10.9, Full Thd				
						TORNILLO	SCREW	VIS	040V
					SCHRAUBE	VITE	SKRUE	PARAFUSO	
33		70928927		1	BRAÇADEIRA	ABRAZADERA	COLLAR	COLLIER	031F
					SPANNSATZ	FASCETTA	SLANGEBAAND	COLAR	
34		75243776		1	SUPORTE	SOPORTE	SUPPORT	SUPPORT	300S
					HALTERUNG, LAGERBO	SUPPORTO	BESLAG	SUPORTE	

05-06	01	p1	05/08

SISTEMA HIDRÁULICO
SISTEMA HIDRAULICO

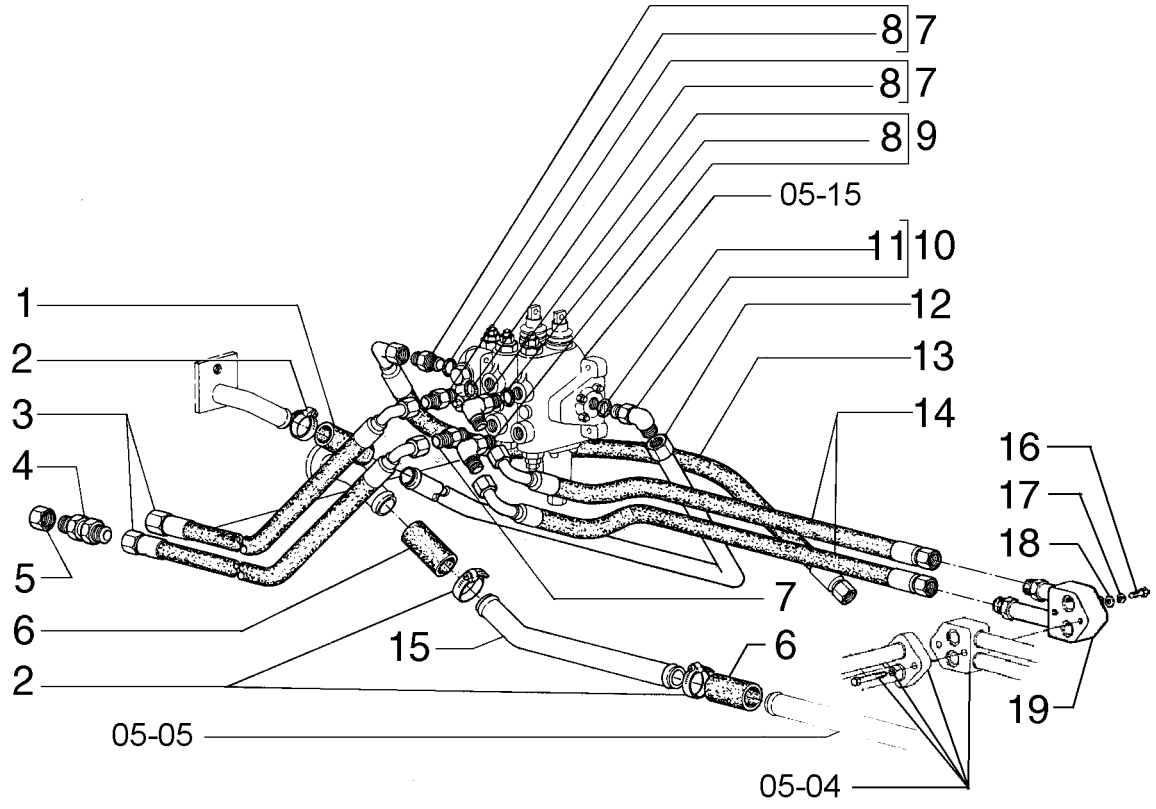

R	N	P.N.	MOD	Q	Denominação Bezeichnung	Denominacion Descrizione	Description Beskrivelse	Description Denominação	L.C.
1		76001142		1	LUVA DE ACOPLAMENTO HÜLSE	MANGUITO MANICOTTO	SLEEVE TRYKLEJE, KOBLING	MANCHON TUBO	031M
2		12174190		6	COLAR SCHLAUCHKLEMME	COLLAR COLLARE	CLIP, HOSE KRAVE	COLLIER COLAR	180C
3		75237853		2	TUBO FLEXÍVEL BIEGSAMER SCHLAUCH	MANGA FLEXIBLE TUBO FLESSIBILE	HOSE, FLEXIBLE FLEKSIBEL SLANGE	TUYAU FLEXIBLE TUBO FLEXIVEL	192T
4		70927063		2	CONEXÃO HYDRAULIKKUPPLUNG	RACOR RACCORDO IDRAULICO	CONNECTOR, HYD. FORSKRUNING	RACCORD CONECTOR	020R
5		70921244		2	BUJÃO STOPFEN	TAPÓN TAPPO	PLUG PROP	BOUCHON BUJAO	050T
6		75210203		2	MANGUEIRA SCHLAUCH	MANGA MANICOTTO FLESSIBILE	HOSE SLANGE	FLEXIBLE TUBO FLEXIVEL	030M
7		70922997		3	CONECTOR ELEKTRISCHER VERBIN	CONECTOR CONNESSIONE	CONNECTOR, ELEC STIK	CONNECTEUR CONECTOR	235C
8		70921214		3	ANEL "O", 16-1, 90 Duro, 1.171" ID x .116" Thk O-RING	JUNTA HERMETICA ANELLO TOROIDALE	O-RING O-RING	JOINT THORIQUE O-RING	055A
9		70922632		2	COTOVELO KNIESTUECK	CODO GOMITO	ELBOW VINKELROER	COUDE JOELHO	085G
10		70923713		1	CONEXÃO HYDRAULIKKUPPLUNG	RACOR RACCORDO IDRAULICO	CONNECTOR, HYD. FORSKRUNING	RACCORD CONECTOR	020R
11		14463180		1	ANEL "O", -213, 70 Duro, .921" ID x .139" Thk O-RING	JUNTA HERMETICA ANELLO TOROIDALE	O-RING O-RING	JOINT THORIQUE O-RING	055A
12		75243965		1	TUBO RÍGIDO LEITUNG	TUBO RIGIDO TUBO RIGIDO	TUBE, RIGID ROER	TUYAU RIGIDE TUBO RIGIDO	193T
13		75218929		1	MANGUEIRA SCHLAUCH	MANGA MANICOTTO FLESSIBILE	HOSE SLANGE	FLEXIBLE TUBO FLEXIVEL	030M
14		75236192		2	MANGUEIRA SCHLAUCH	MANGA MANICOTTO FLESSIBILE	HOSE SLANGE	FLEXIBLE TUBO FLEXIVEL	030M
15		75248495		1	TUBO ROHR	TUBO TUBETTO	TUBE RØR	TUBE TUBO	195T
16		11112431		1	PARAFUSO, Hex, M12 x 30, 10.9, Full Thd SCHRAUBE	TORNILLO BULLONE	BOLT SKRUE	BOULON PARAFUSO	140B
17		10571971		1	ARRUELA-TRAVA SICHERUNGSSCHEIBE	ARANDELA DE FRENO ROSETTA DI SICUREZZA	WASHER, LOCK LAASESKIVE	RONDELLE FREIN ANILHA DE FIXACAO	132R
18		10520001		1	ARRUELA PLANA, M12 x 22 x 3 UNTERLEGSCHEIBE	ARANDELA ROSETTA PIANA	WASHER FLADSKIVE	RONDELLE ANILHA	131R
19		75222335		1	BLOCO KLOTZ	BLOQUE MOTOR BLOCCHETTO	BLOCK STOPKLODS	BLOC BLOCO	074B

05-07	01	p1	05/08

SISTEMA HIDRÁULICO
SISTEMA HIDRAULICO

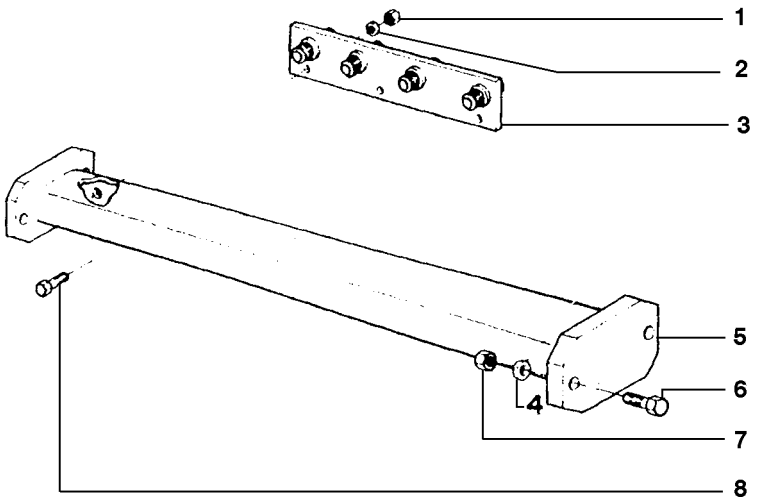

R	N	P.N.	MOD	Q	Denominação Bezeichnung	Denominacion Descrizione	Description Beskrivelse	Description Denominação	L.C.
1		11701721		3	PORCA, M10, Cl 10 MUTTER	TUERCA DADO	NUT MOETRIK	ECROU PORCA	010D
2		10516871		3	ARRUELA PLANA UNTERLEGSCHEIBE	ARANDELA ROSETTA PIANA	WASHER FLADSKIVE	RONDELLE ANILHA	131R
3		75219654		1	PLAQUETA ABDECKPLATTE	PLAQUITA PIASTRINA	PLATE, COVER PLADE	PLAQUETTE CHAPA PEQUENA	110P
4		10517071		4	ARRUELA-TRAVA, M12 SICHERUNGSSCHEIBE	ARANDELA DE FRENO ROSETTA DI SICUREZZ/	WASHER, LOCK LAASESKIVE	RONDELLE FREIN ANILHA DE FIXACAO	132R
5		75266643		1	HASTE STAB	VARILLA ASTA	ROD STANG	TRINGLE HASTE	090A
6		11112331		4	PARAFUSO, Hex, M12 x 28, 10.9, Full Thd SCHRAUBE	TORNILLO BULLONE	BOLT SKRUE	BOULON PARAFUSO	140B
7		11702921		4	PORCA, M12, Cl 10 MUTTER	TUERCA DADO	NUT MOETRIK	ECROU PORCA	010D
8		11106431		3	PARAFUSO, Hex, M10 x 30, 10.9, Full Thd SCHRAUBE	TORNILLO BULLONE	BOLT SKRUE	BOULON PARAFUSO	140B

05-08	01	p1	05/08

SUPORTE DA LÂMINA
SUPORTE DE APLANADERA

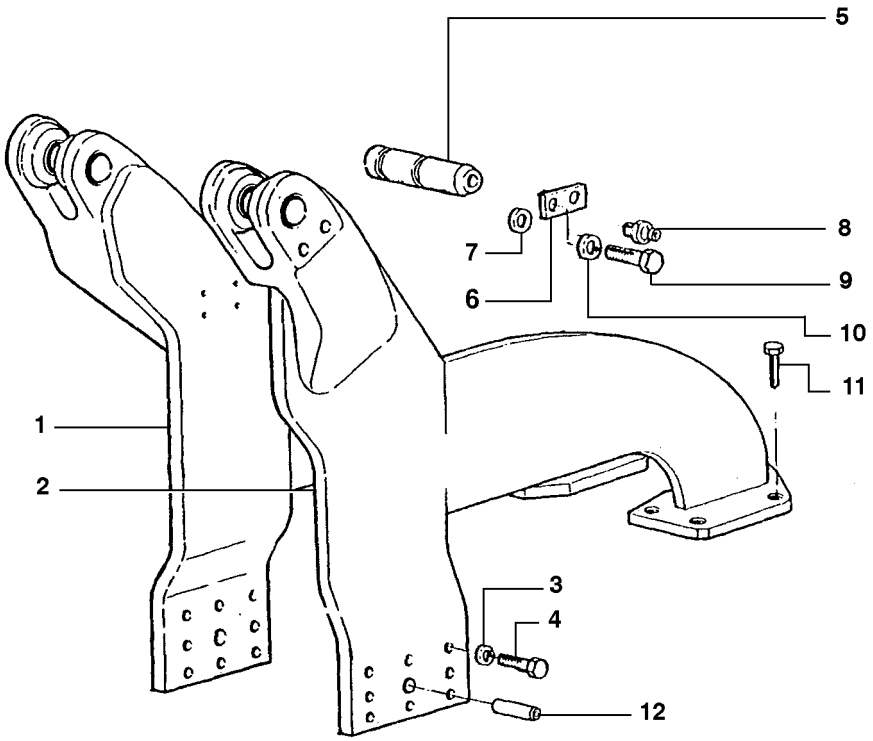

R	N	P.N.	MOD	Q	Denominação Bezeichnung	Denominacion Descrizione	Description Beskrivelse	Description Denominação	L.C.
1		75211758		1	SUPORTE, RH HALTERUNG, LAGERBO	SOPORTE SUPPORTO	SUPPORT BESLAG	SUPPORT SUPORTE	300S
2		75211762		1	SUPORTE, LH HALTERUNG, LAGERBO	SOPORTE SUPPORTO	SUPPORT BESLAG	SUPPORT SUPORTE	300S
3		10572171		16	ARRUELA-TRAVA, M16 SICHERUNGSSCHEIBE	ARANDELA DE FRENO ROSETTA DI SICUREZZ/	WASHER, LOCK LAASESKIVE	RONDELLE FREIN ANILHA DE FIXACAO	132R
4		15835231		16	PARAFUSO, Hex, M16 x 1.5 x 70, 10.9 SCHRAUBE	TORNILLO VITE	SCREW SKRUE	VIS PARAFUSO	040V
5		8285045		2	PINO BOLZEN	PERNO PERNO	PIN STIFT	AXE PERNO	080P
6		8270126		2	PLACA BLECH, PLATTE	PLACA PIASTRA	PLATE PLADE	PLAQUE CHAPA	105P
7		8280842		4	ESPAÇADOR DISTANZSTÜCK	SEPARADOR DISTANZIALE	SPACER AFSTANDSSTYKKE	ENTRETOISE ESPACADOR	075D
8		13407211		4	GRAXEIRA, M10 x 1 SCHMIERNIPPEL	ENGRASADOR INGRASSATORE	NIPPLE, LUBE SMOERENIPPEL	GRAISSEUR LUBRIFICADOR	060I
9		11422331		4	PARAFUSO, Hex, M14 x 1.5 x 30, 10.9, Full Thd SCHRAUBE	TORNILLO BULLONE	BOLT SKRUE	BOULON PARAFUSO	140B
10		10572071		4	ARRUELA-TRAVA, M14 SICHERUNGSSCHEIBE	ARANDELA DE FRENO ROSETTA DI SICUREZZ/	WASHER, LOCK LAASESKIVE	RONDELLE FREIN ANILHA DE FIXACAO	132R
11		14272030		8	PARAFUSO SCHRAUBE	TORNILLO VITE	SCREW SKRUE	VIS PARAFUSO	040V
12		8286122		2	GUIA ZENTRIERBOLZEN	PITON GRANO	DOWEL DYVEL	PION GUIA	090G

05-09	01	p1	09/08

BRAÇO DE LEVANTAMENTO DA LÂMINA
BRAZOS DE ELEVACION DE ABRETOCHAS

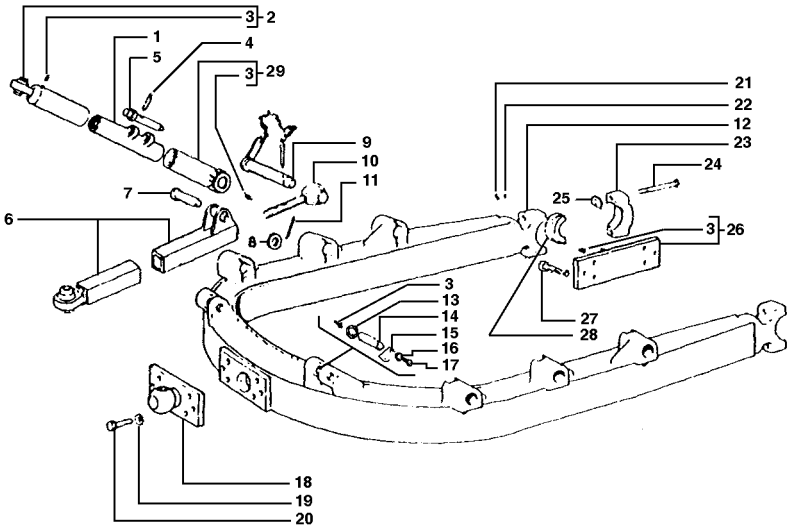

R	N	P.N.	MOD	Q	Denominação Bezeichnung	Denominacion Descrizione	Description Beskrivelse	Description Denominação	L.C.
1		75211808		2	BRAÇO AUSLEGER	BRAZO BRACCIO	ARM ARM	BRAS BRAÇO	130B
2		75243025		2	OLHAL ÖSE	OJO OCCHIELLO	EYE RING	OEIL OLHAL	3080
3		13407211		8	GRAXEIRA, M10 x 1 SCHMIERNIPPEL	ENGRASADOR INGRASSATORE	NIPPLE, LUBE SMOERENIPPEL	GRAISSEUR LUBRIFICADOR	060I
4		567406		2	GRAMPO SPLINT	PASADOR ABIERTO COPPIGLIA	PIN, SPLIT (COTTER) SPLITBOLT	GOUPILLE TROCO DE ABRIR	270C
5		{75211810}		2					
6		{8321471}		2					
7		8321456		2	PINO BOLZEN	PERNO PERNO	PIN STIFT	AXE PERNO	080P
8		10520801		2	ARRUELA PLANA UNTERLEGSCHEIBE	ARANDELA ROSETTA PIANA	WASHER FLADSKIVE	RONDELLE ANILHA	131R
9		8321450		2	PINO BOLZEN	PERNO PERNO	PIN STIFT	AXE PERNO	080P
10		75243026		2	JUNTA ESFÉRICA KUGELKOPFGELENK	JUNTA DE ROTULA GIUNTO SFERICO	BALL JOINT KUGLELED	ROTULE JUNTA ESFÉRICA	070G
11		10735001		2	GRAMPO, M5 x 45 SPLINT	PASADOR ABIERTO COPPIGLIA	PIN, SPLIT (COTTER) SPLITBOLT	GOUPILLE TROCO DE ABRIR	270C
12		75222051		1	ARCO DE FORÇA U-TRÄGER	CHASIS ARCONE	U-FRAME U-RAMME	ARCEAU ESTRUTURA EM U	081A
13		8280842		4	ESPAÇADOR DISTANZSTÜCK	SEPARADOR DISTANZIALE	SPACER AFSTANDSSTYKKE	ENTRETOISE ESPACADOR	075D
14		8280936		2	PINO BOLZEN	PERNO PERNO	PIN STIFT	AXE PERNO	080P
15		8270126		2	PLACA BLECH, PLATTE	PLACA PIASTRA	PLATE PLADE	PLAQUE CHAPA	105P
16		10517170		4	ARRUELA-TRAVA SICHERUNGSSCHEIBE	ARANDELA DE FRENO ROSETTA DI SICUREZZ/	WASHER, LOCK LAASESKIVE	RONDELLE FREIN ANILHA DE FIXACAO	132R
17		11115531		4	PARAFUSO, Hex, M14 x 30, 10.9, Full Thd SCHRAUBE	TORNILLO BULLONE	BOLT SKRUE	BOULON PARAFUSO	140B
18		75281211		1	SUPORTE HALTERUNG, LAGERBO	SOPORTE SUPPORTO	SUPPORT BESLAG	SUPPORT SUPORTE	300S
19		10517271		6	ARRUELA-TRAVA SICHERUNGSSCHEIBE	ARANDELA DE FRENO ROSETTA DI SICUREZZ/	WASHER, LOCK LAASESKIVE	RONDELLE FREIN ANILHA DE FIXACAO	132R
20		11118931		6	PARAFUSO, Hex, M16 x 50, 10.9 SCHRAUBE	TORNILLO BULLONE	BOLT SKRUE	BOULON PARAFUSO	140B
21		12163521		4	PORCA, M20, Cl 10 MUTTER	TUERCA DADO	NUT MOETRIK	ECROU PORCA	010D
22		10517471		4	ARRUELA-TRAVA SICHERUNGSSCHEIBE	ARANDELA DE FRENO ROSETTA DI SICUREZZ/	WASHER, LOCK LAASESKIVE	RONDELLE FREIN ANILHA DE FIXACAO	132R
23		76003029		2	SUPORTE HALTERUNG, LAGERBO	SOPORTE SUPPORTO	SUPPORT BESLAG	SUPPORT SUPORTE	300S

05-09	01	p2	09/08

BRAÇO DE LEVANTAMENTO DA LÂMINA
BRAZOS DE ELEVACION DE ABRETOCHAS

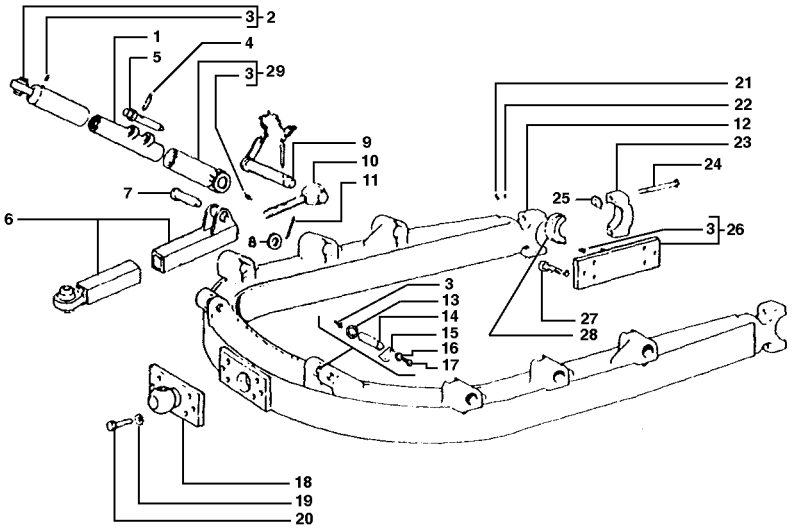

R	N	P.N.	MOD	Q	Denominação Bezeichnung	Denominacion Descrizione	Description Beskrivelse	Description Denominação	L.C.
24		**11090031**		4	PARAFUSO SCHRAUBE	TORNILLO VITE	SCREW SKRUE	VIS PARAFUSO	040V
25		**8280723**		4	PLAQUETA ABDECKPLATTE	PLAQUITA PIASTRINA	PLATE, COVER PLADE	PLAQUETTE CHAPA PEQUENA	110P
26		**75212955**		2	SUPORTE HALTERUNG, LAGERBO	SOPORTE SUPPORTO	SUPPORT BESLAG	SUPPORT SUPORTE	300S
27		**14271731**		16	PARAFUSO SCHRAUBE	TORNILLO VITE	SCREW SKRUE	VIS PARAFUSO	040V
28		**8280721**		2	SEMI-BUCHA LAGERBUCHSENHÄLFTI	SEMICASQUILLO SEMIBOCCOLA	HALF-BUSHING HALV-BOESNING	DEMI-BAGUE MEIO CASQUILHO	096S
29		**75211809**		2	OLHAL ÖSE	OJO OCCHIELLO	EYE RING	OEIL OLHAL	3080

05-10	01	p1	05/08

RIPPER
RIPPER

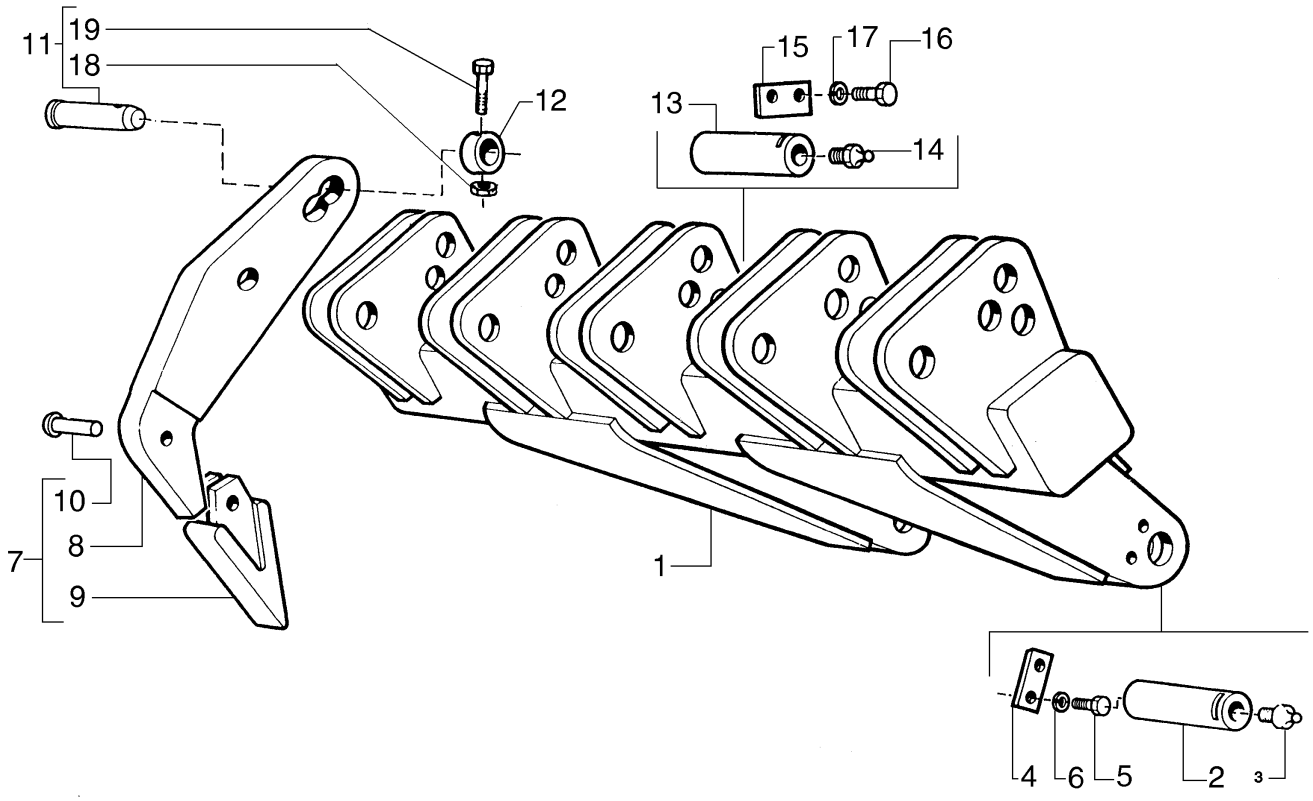

R	N	P.N.	MOD	Q	Denominação Bezeichnung	Denominacion Descrizione	Description Beskrivelse	Description Denominação	L.C.
1		8272982		1	CHASSI GESTELL	BASTIDOR TELAIO	FRAME RAMME	CHASSIS ESTRUTURA	077T
2		8272712		2	PINO BOLZEN	PERNO PERNO	PIN STIFT	AXE PERNO	080P
3		13407211		2	GRAXEIRA, M10 x 1 SCHMIERNIPPEL	ENGRASADOR INGRASSATORE	NIPPLE, LUBE SMOERENIPPEL	GRAISSEUR LUBRIFICADOR	060I
4		8270126		2	PLACA BLECH, PLATTE	PLACA PIASTRA	PLATE PLADE	PLAQUE CHAPA	105P
5		15836421		4	PARAFUSO, Hex, M14 x 1.5 x 25, 8.8, Full Thd SCHRAUBE	TORNILLO VITE	SCREW SKRUE	VIS PARAFUSO	040V
6		10517170		4	ARRUELA-TRAVA SICHERUNGSSCHEIBE	ARANDELA DE FRENO ROSETTA DI SICUREZZA	WASHER, LOCK LAASESKIVE	RONDELLE FREIN ANILHA DE FIXACAO	132R
7		8272848		5	DENTE PARA ESCARIFICADOR REISSZAHN	DIENTE DE ESCARIFICA DENTE RIPPER	TOOTH, RIPPER OPSPRAETTERSTANG	DENT DE RIPPER DENTE DE ESCARIFICAI	093D
8		8272849		5	DENTE PARA ESCARIFICADOR REISSZAHN	DIENTE DE ESCARIFICA DENTE RIPPER	TOOTH, RIPPER OPSPRAETTERSTANG	DENT DE RIPPER DENTE DE ESCARIFICAI	093D
9		8272716		5	DENTE KLAUE	DIENTE DENTE	LUG TAND	DENT-CRABOT PATILHA	025D
10		8272717		5	PINO BOLZEN	PERNO PERNO	PIN STIFT	AXE PERNO	080P
11		8274799		5	PINO BOLZEN	PERNO PERNO	PIN STIFT	AXE PERNO	080P
12		8273278		1	ANEL RING	ANILLO ANELLO	RING RING	ANNEAU ANEL	045A
13		8272713		2	PINO BOLZEN	PERNO PERNO	PIN STIFT	AXE PERNO	080P
14		13407211		1	GRAXEIRA, M10 x 1 SCHMIERNIPPEL	ENGRASADOR INGRASSATORE	NIPPLE, LUBE SMOERENIPPEL	GRAISSEUR LUBRIFICADOR	060I
15		8270126		2	PLACA BLECH, PLATTE	PLACA PIASTRA	PLATE PLADE	PLAQUE CHAPA	105P
16		15836421		4	PARAFUSO, Hex, M14 x 1.5 x 25, 8.8, Full Thd SCHRAUBE	TORNILLO VITE	SCREW SKRUE	VIS PARAFUSO	040V
17		10517170		4	ARRUELA-TRAVA SICHERUNGSSCHEIBE	ARANDELA DE FRENO ROSETTA DI SICUREZZA	WASHER, LOCK LAASESKIVE	RONDELLE FREIN ANILHA DE FIXACAO	132R
18		12574521		2	PORCA, M10 x 1.25, Cl 10 MUTTER	TUERCA DADO	NUT MOETRIK	ECROU PORCA	010D
19		15971421		2	PARAFUSO, Hex, M10 x 80, 8.8 SCHRAUBE	TORNILLO BULLONE	BOLT SKRUE	BOULON PARAFUSO	140B

05-11	01	p1	05/08

SUPORTE DO RIPPER
SOPORTE DEL RIPPER

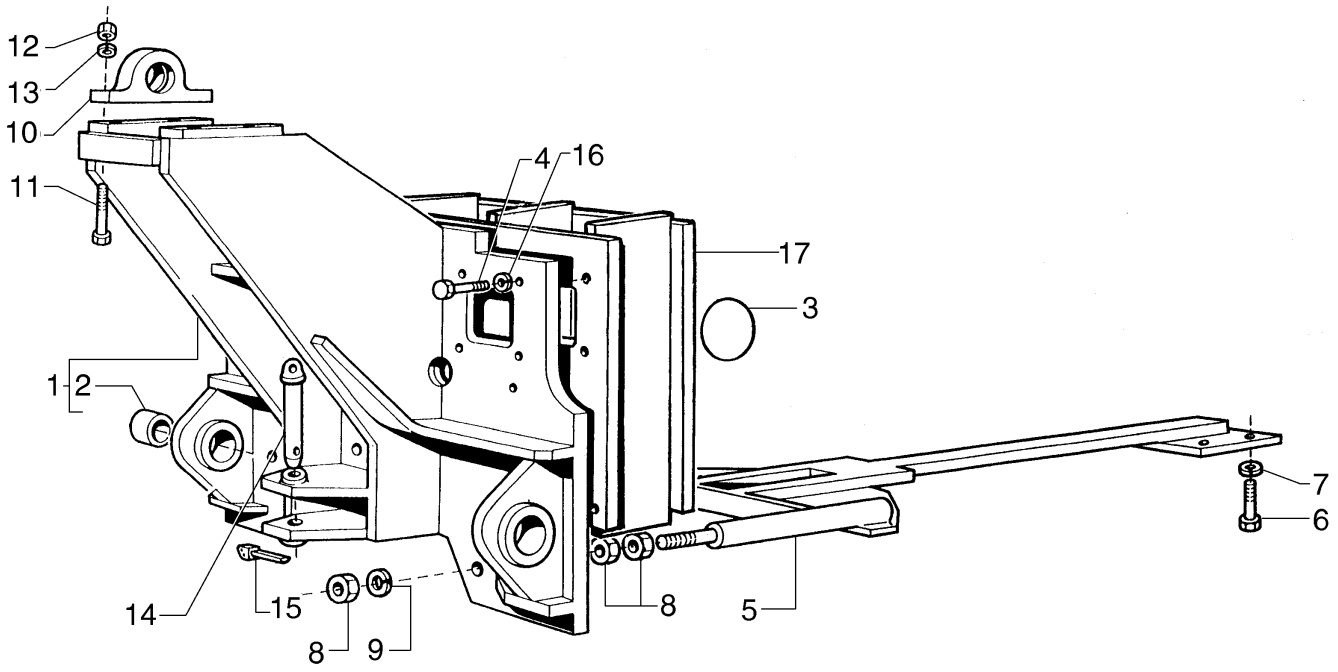

R	N	P.N.	MOD	Q	Denominação Bezeichnung	Denominacion Descrizione	Description Beskrivelse	Description Denominação	L.C.
1		8276763		1	SUPORTE HALTERUNG, LAGERBO	SOPORTE SUPPORTO	SUPPORT BESLAG	SUPPORT SUPORTE	300S
2		8272705		2	BUCHA BUECHSE	CASQUILLO BOCCOLA	BUSHING BOESNING	BAGUE CASQUILHO	095B
3		14472880		1	ANEL "O", -345, 70 Duro, 3.975" ID x .210" Thk O-RING	JUNTA HERMETICA ANELLO TOROIDALE	O-RING O-RING	JOINT THORIQUE O-RING	055A
4		15888731		8	PARAFUSO, Hex, M10 x 1.25 x 55, 10.9 SCHRAUBE	TORNILLO BULLONE	BOLT SKRUE	BOULON PARAFUSO	140B
5		75219881		1	SUPORTE HALTERUNG, LAGERBO	SOPORTE SUPPORTO	SUPPORT BESLAG	SUPPORT SUPORTE	300S
6		11383631		2	PARAFUSO, Hex, M20 x 1.5 x 50, 10.9, Full Thd SCHRAUBE	TORNILLO BULLONE	BOLT SKRUE	BOULON PARAFUSO	140B
7		10517470		2	ARRUELA-TRAVA SICHERUNGSSCHEIBE	ARANDELA DE FRENO ROSETTA DI SICUREZZ/	WASHER, LOCK LAASESKIVE	RONDELLE FREIN ANILHA DE FIXACAO	132R
8		12164521		4	PORCA, M24 x 2, Cl 10 MUTTER	TUERCA DADO	NUT MOETRIK	ECROU PORCA	010D
9		10517670		2	ARRUELA-TRAVA SICHERUNGSSCHEIBE	ARANDELA DE FRENO ROSETTA DI SICUREZZ/	WASHER, LOCK LAASESKIVE	RONDELLE FREIN ANILHA DE FIXACAO	132R
10		8272706		2	SUPORTE HALTERUNG, LAGERBO	SOPORTE SUPPORTO	SUPPORT BESLAG	SUPPORT SUPORTE	300S
11		15988921		4	PARAFUSO SCHRAUBE	TORNILLO VITE	SCREW SKRUE	VIS PARAFUSO	040V
12		12164311		4	PORCA MUTTER	TUERCA DADO	NUT MOETRIK	ECROU PORCA	010D
13		10517470		4	ARRUELA-TRAVA SICHERUNGSSCHEIBE	ARANDELA DE FRENO ROSETTA DI SICUREZZ/	WASHER, LOCK LAASESKIVE	RONDELLE FREIN ANILHA DE FIXACAO	132R
14		75200683		1	PINO BOLZEN	PERNO PERNO	PIN STIFT	AXE PERNO	080P
15		567406		1	GRAMPO SPLINT	PASADOR ABIERTO COPPIGLIA	PIN, SPLIT (COTTER) SPLITBOLT	GOUPILLE TROCO DE ABRIR	270C
16		10571870		8	ARRUELA-TRAVA SICHERUNGSSCHEIBE	ARANDELA DE FRENO ROSETTA DI SICUREZZ/	WASHER, LOCK LAASESKIVE	RONDELLE FREIN ANILHA DE FIXACAO	132R
17		75219873		1	ESPAÇADOR DISTANZSTÜCK	SEPARADOR DISTANZIALE	SPACER AFSTANDSSTYKKE	ENTRETOISE ESPACADOR	075D

05-12	01	p1	05/08

LÂMINA
ABRETOCHAS

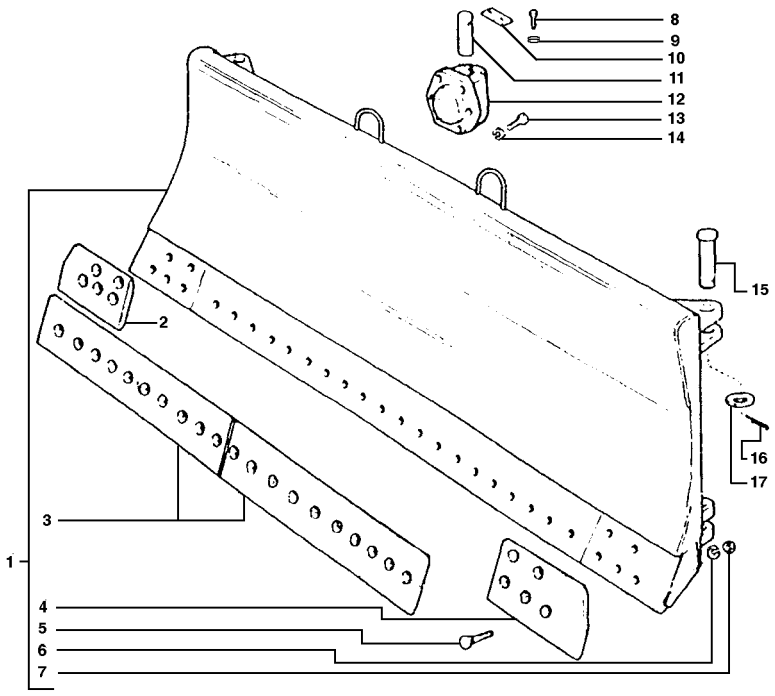

R	N	P.N.	MOD	Q	Denominação Bezeichnung	Denominacion Descrizione	Description Beskrivelse	Description Denominação	L.C.
1		75222117		1	LÂMINA DE MOLA BLATTFEDER	HOJA DE BALLESTA LAMA BALESTRA	LEAF, SPRING BLADFJEDERPLADE	LAME DE RESSORT LAMINA DE MOLA	010L
2		75221904		1	FACA SCHNEIDE	CUCHILLA DE ATAQUE TAGLIENTE	EDGE, CUTTING SKAER□	LAME D'ATTAQUE CUCHILLA DE ATAQUE	018T
3		75221925		1	FACA SCHNEIDE	CUCHILLA DE ATAQUE TAGLIENTE	EDGE, CUTTING SKAER□	LAME D'ATTAQUE CUCHILLA DE ATAQUE	018T
4		75221926		1	CUNHA STÜCK	BARRENA PUNTA	BIT DEL	COIN FIL CUNHA	Z048
5		8321373		29	PARAFUSO SCHRAUBE	TORNILLO VITE	SCREW SKRUE	VIS PARAFUSO	040V
6		10517271		29	ARRUELA-TRAVA SICHERUNGSSCHEIBE	ARANDELA DE FRENO ROSETTA DI SICUREZZ/	WASHER, LOCK LAASESKIVE	RONDELLE FREIN ANILHA DE FIXACAO	132R
7		8321374		29	PORCA MUTTER	TUERCA DADO	NUT MOETRIK	ECROU PORCA	010D
8		11422321		2	PARAFUSO, Hex, M14 x 1.5 x 30, 8.8, Full Thd SCHRAUBE	TORNILLO BULLONE	BOLT SKRUE	BOULON PARAFUSO	140B
9		10517170		2	ARRUELA-TRAVA SICHERUNGSSCHEIBE	ARANDELA DE FRENO ROSETTA DI SICUREZZ/	WASHER, LOCK LAASESKIVE	RONDELLE FREIN ANILHA DE FIXACAO	132R
10		8270126		1	PLACA BLECH, PLATTE	PLACA PIASTRA	PLATE PLADE	PLAQUE CHAPA	105P
11		8280731		1	PINO BOLZEN	PERNO PERNO	PIN STIFT	AXE PERNO	080P
12		8296793		1	SUPORTE HALTERUNG, LAGERBO	SOPORTE SUPPORTO	SUPPORT BESLAG	SUPPORT SUPORTE	300S
13		15219831		6	PARAFUSO SCHRAUBE	TORNILLO VITE	SCREW SKRUE	VIS PARAFUSO	040V
14		10517271		6	ARRUELA-TRAVA SICHERUNGSSCHEIBE	ARANDELA DE FRENO ROSETTA DI SICUREZZ/	WASHER, LOCK LAASESKIVE	RONDELLE FREIN ANILHA DE FIXACAO	132R
15		8321456		4	PINO BOLZEN	PERNO PERNO	PIN STIFT	AXE PERNO	080P
16		10735001		4	GRAMPO, M5 x 45 SPLINT	PASADOR ABIERTO COPPIGLIA	PIN, SPLIT (COTTER) SPLITBOLT	GOUPILLE TROCO DE ABRIR	270C
17		10520801		4	ARRUELA PLANA UNTERLEGSCHEIBE	ARANDELA ROSETTA PIANA	WASHER FLADSKIVE	RONDELLE ANILHA	131R

05-13	01	p1	05/08

COMANDO DO SISTEMA HIDRÁULICO
ACCIONAMENTO DEL SISTEMA HIDRAULICO

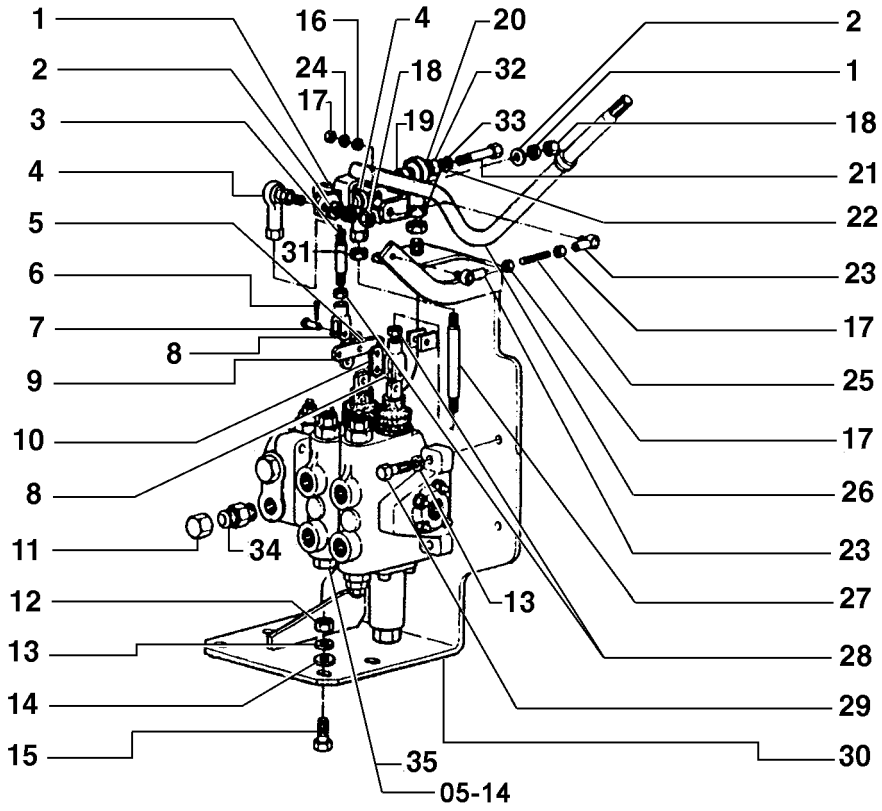

R	N	P.N.	MOD	Q	Denominação Bezeichnung	Denominacion Descrizione	Description Beskrivelse	Description Denominação	L.C.
1		70910287		2	ARRUELA-TRAVA SICHERUNGSSCHEIBE	ARANDELA DE FRENO ROSETTA DI SICUREZZ/	WASHER, LOCK LAASESKIVE	RONDELLE FREIN ANILHA DE FIXACAO	132R
2		70916965		2	ARRUELA PLANA UNTERLEGSCHEIBE	ARANDELA ROSETTA PIANA	WASHER FLADSKIVE	RONDELLE ANILHA	131R
3		75243565		1	TIRANTE SPURSTANGE	TIRANTE TIRANTE	TIE-ROD TRAEKSTANG	TIRANT TIRANTE	142T
4		70653570		2	ARTICULAÇÃO GELENK	ARTICULACIÓN SNODO	ARTICULATION LED	ROTULE ARTICULAÇÃO	165S
5		12638501		5	ARRUELA PLANA, M8 x 15 x 1.5 UNTERLEGSCHEIBE	ARANDELA ROSETTA PIANA	WASHER FLADSKIVE	RONDELLE ANILHA	131R
6		10734401		5	GRAMPO, M2 x 22 SPLINT	PASADOR ABIERTO COPPIGLIA	PIN, SPLIT (COTTER) SPLITBOLT	GOUPILLE TROCO DE ABRIR	270C
7		10050810		5	PINO BOLZEN	PERNO PERNO	PIN STIFT	AXE PERNO	080P
8		10248271		2	GARFO GELENKGABEL	HORQUILLA FORCELLA	YOKE KRAFTOVERFOERINGS(	MACHOIRE GARFO	085F
9		75243406		1	PLACA BLECH, PLATTE	PLACA PIASTRA	PLATE PLADE	PLAQUE CHAPA	105P
10		75243407		2	PLACA BLECH, PLATTE	PLACA PIASTRA	PLATE PLADE	PLAQUE CHAPA	105P
11		70921467		1	BUJÃO STOPFEN	TAPÓN TAPPO	PLUG PROP	BOUCHON BUJAO	050T
12		16101521		4	PORCA, M12 x 1.25, Cl 10 MUTTER	TUERCA DADO	NUT MOETRIK	ECROU PORCA	010D
13		10517071		8	ARRUELA-TRAVA, M12 SICHERUNGSSCHEIBE	ARANDELA DE FRENO ROSETTA DI SICUREZZ/	WASHER, LOCK LAASESKIVE	RONDELLE FREIN ANILHA DE FIXACAO	132R
14		14496731		4	ARRUELA PLANA, M12 x 24 x 2.5 Thk UNTERLEGSCHEIBE	ARANDELA ROSETTA PIANA	WASHER FLADSKIVE	RONDELLE ANILHA	131R
15		15540731		4	PARAFUSO, Hex, M12 x 1.25 x 45, 10.9 SCHRAUBE	TORNILLO BULLONE	BOLT SKRUE	BOULON PARAFUSO	140B
16		12605371		2	ARRUELA-TRAVA, Int Tooth, M6 SICHERUNGSSCHEIBE	ARANDELA DE FRENO ROSETTA DI SICUREZZ/	WASHER, LOCK LAASESKIVE	RONDELLE FREIN ANILHA DE FIXACAO	132R
17		70910267		4	PORCA MUTTER	TUERCA DADO	NUT MOETRIK	ECROU PORCA	010D
18		70911048		2	PORCA MUTTER	TUERCA DADO	NUT MOETRIK	ECROU PORCA	010D
19		75235481		1	ESPAÇADOR DISTANZSTÜCK	SEPARADOR DISTANZIALE	SPACER AFSTANDSSTYKKE	ENTRETOISE ESPACADOR	075D
20		70638732		1	TIRANTE SPURSTANGE	TIRANTE TIRANTE	TIE-ROD TRAEKSTANG	TIRANT TIRANTE	142T
21		70927543		1	PARAFUSO SCHRAUBE	TORNILLO VITE	SCREW SKRUE	VIS PARAFUSO	040V
22		70911414		1	ARRUELA PLANA UNTERLEGSCHEIBE	ARANDELA ROSETTA PIANA	WASHER FLADSKIVE	RONDELLE ANILHA	131R

05-13	01	p2	05/08

COMANDO DO SISTEMA HIDRÁULICO
ACCIONAMENTO DEL SISTEMA HIDRAULICO

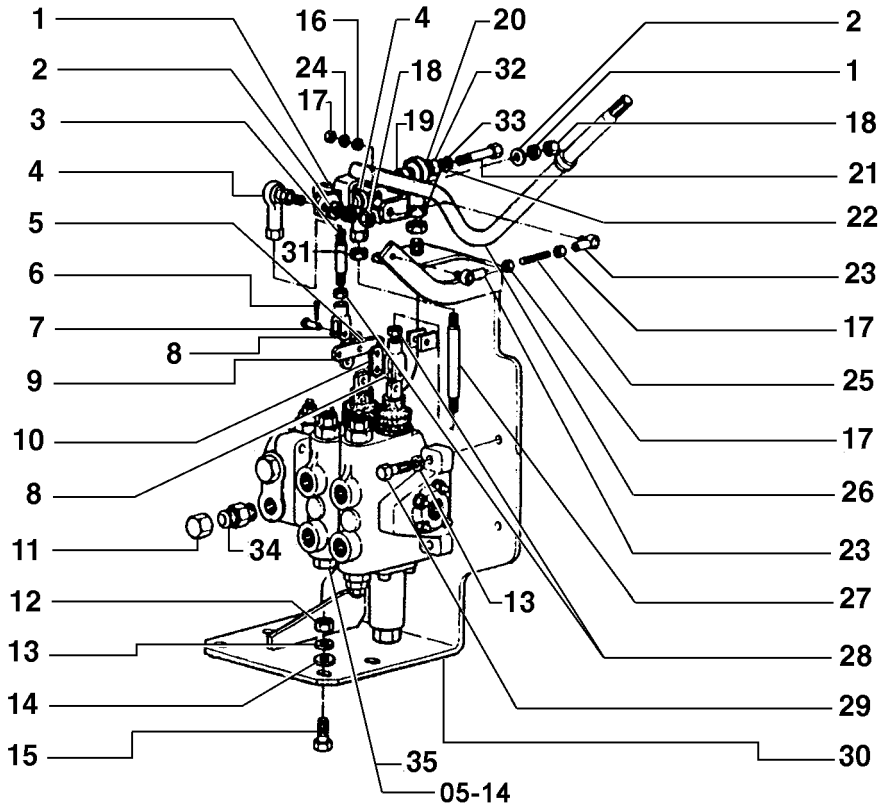

R	N	P.N.	MOD	Q	Denominação Bezeichnung	Denominacion Descrizione	Description Beskrivelse	Description Denominação	L.C.
23		70686384		2	JUNTA ESFÉRICA KUGELKOPFGELENK	JUNTA DE ROTULA GIUNTO SFERICO	BALL JOINT KUGLELED	ROTULE JUNTA ESFÉRICA	070G
24		10730101		2	ARRUELA PLANA, M6 x 12 OD x 1.5 Thk				
						ARANDELA	WASHER	RONDELLE	131R
					UNTERLEGSCHEIBE	ROSETTA PIANA	FLADSKIVE	ANILHA	
25		73152125		1	TIRANTE SPURSTANGE	TIRANTE TIRANTE	TIE-ROD TRAEKSTANG	TIRANT TIRANTE	142T
26		75243582		1	ALAVANCA HEBEL	PALANCA LEVA	LEVER HAANDTAG	LEVIER ALAVANCA	045L
27		75243564		1	TIRANTE SPURSTANGE	TIRANTE TIRANTE	TIE-ROD TRAEKSTANG	TIRANT TIRANTE	142T
28		16102321		2	PORCA, Thin, M8 x 1.25, Cl 05				
						TUERCA	NUT	ECROU	010D
					MUTTER	DADO	MOETRIK	PORCA	
29		11113531		4	PARAFUSO, Hex, M12 x 65, 10.9				
						TORNILLO	BOLT	BOULON	140B
					SCHRAUBE	BULLONE	SKRUE	PARAFUSO	
30		75243414		1	SUPORTE HALTERUNG, LAGERBO	SOPORTE SUPPORTO	SUPPORT BESLAG	SUPPORT SUPORTE	300S
31		70924332		2	PORCA MUTTER	TUERCA DADO	NUT MOETRIK	ECROU PORCA	010D
32		75237141		1	ESPAÇADOR DISTANZSTÜCK	SEPARADOR DISTANZIALE	SPACER AFSTANDSSTYKKE	ENTRETOISE ESPACADOR	075D
33		70913177		1	PORCA MUTTER	TUERCA DADO	NUT MOETRIK	ECROU PORCA	010D
34		70923163		1	CONEXÃO HYDRAULIKKUPPLUNG	RACOR RACCORDO IDRAULICO	CONNECTOR, HYD. FORSKRUNING	RACCORD CONECTOR	020R
35		75243779		1	DISTRIBUIDOR REGELVENTIL	VALVULA DISTRIBUIDOF DISTRIBUTORE	VALVE, CONTROL STYREVENTIL	DISTRIBUTEUR VALVULA DE CONTROLE	083D

COMANDO DO SISTEMA HIDRÁULICO
ACCIONAMENTO DEL SISTEMA HIDRAULICO

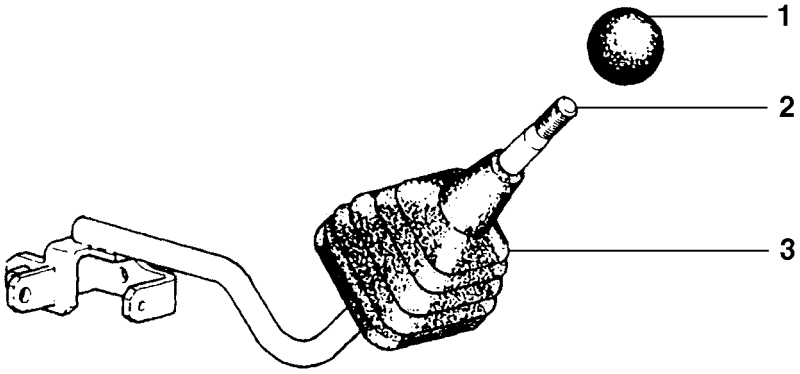

R	N	P.N.	MOD	Q	Denominação Bezeichnung	Denominacion Descrizione	Description Beskrivelse	Description Denominação	L.C.
1		4985147		1	EMPUNHADURA HANDGRIFF	PERILLA IMPUGNATURA	HANDLE GRIP HAANDGREB	POMMEAU GARRA	025I
2		75243582		1	ALAVANCA HEBEL	PALANCA LEVA	LEVER HAANDTAG	LEVIER ALAVANCA	045L
3		75214658		1	CAPA MANSCHETTE	CASQUETE CUFFIA	BOOT MANCHET	COIFFE FOLE	330C

05-15	01	p1	05/08

CONJUNTO DISTRIBUIDOR
CONJUNTO DISTRIBUIDOR

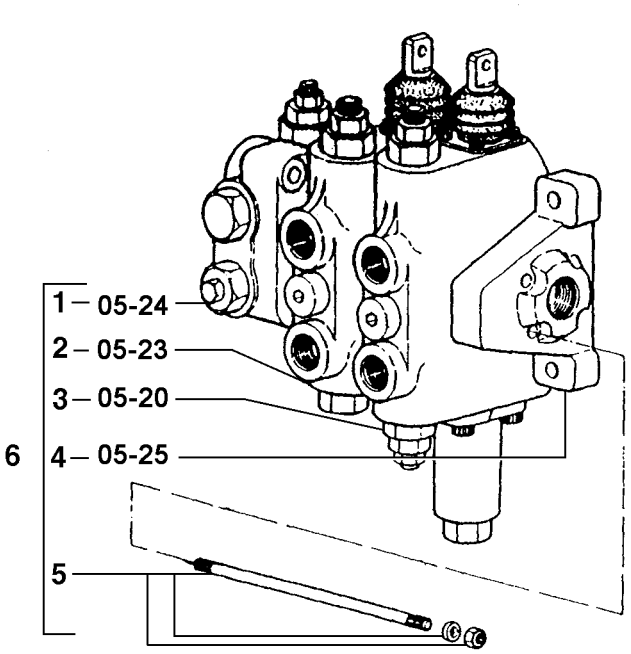

R	N	P.N.	MOD	Q	Denominação Bezeichnung	Denominacion Descrizione	Description Beskrivelse	Description Denominação	L.C.
1		75287407		1	VÁLVULA HIDRAULICA HYDRAULIKVENTIL	VALVULA HIDRAULICA VALVOLA IDRAULICA	VALVE, HYDRAULIC VENTIL HYDRAULIK	SOUPAPE HYDRAULIQU VALVULA HIDRAULICA	010V
2		75287417		1	VÁLVULA HIDRAULICA HYDRAULIKVENTIL	VALVULA HIDRAULICA VALVOLA IDRAULICA	VALVE, HYDRAULIC VENTIL HYDRAULIK	SOUPAPE HYDRAULIQU VALVULA HIDRAULICA	010V
3		75287416		1	VÁLVULA HIDRAULICA HYDRAULIKVENTIL	VALVULA HIDRAULICA VALVOLA IDRAULICA	VALVE, HYDRAULIC VENTIL HYDRAULIK	SOUPAPE HYDRAULIQU VALVULA HIDRAULICA	010V
4		75287406		1	VÁLVULA HIDRAULICA HYDRAULIKVENTIL	VALVULA HIDRAULICA VALVOLA IDRAULICA	VALVE, HYDRAULIC VENTIL HYDRAULIK	SOUPAPE HYDRAULIQU VALVULA HIDRAULICA	010V
5		75287437		1	TIRANTE SPURSTANGE	TIRANTE TIRANTE	TIE-ROD TRAEKSTANG	TIRANT TIRANTE	142T
6		75243779		1	DISTRIBUIDOR REGELVENTIL	VALVULA DISTRIBUIDOF DISTRIBUTORE	VALVE, CONTROL STYREVENTIL	DISTRIBUTEUR VALVULA DE CONTROLE	083D

05-16	01	p1	05/08

RESERVATÓRIO DE ÓLEO HIDRÁULICO
DEPOSITO DE ACEITE HIDRAULICO

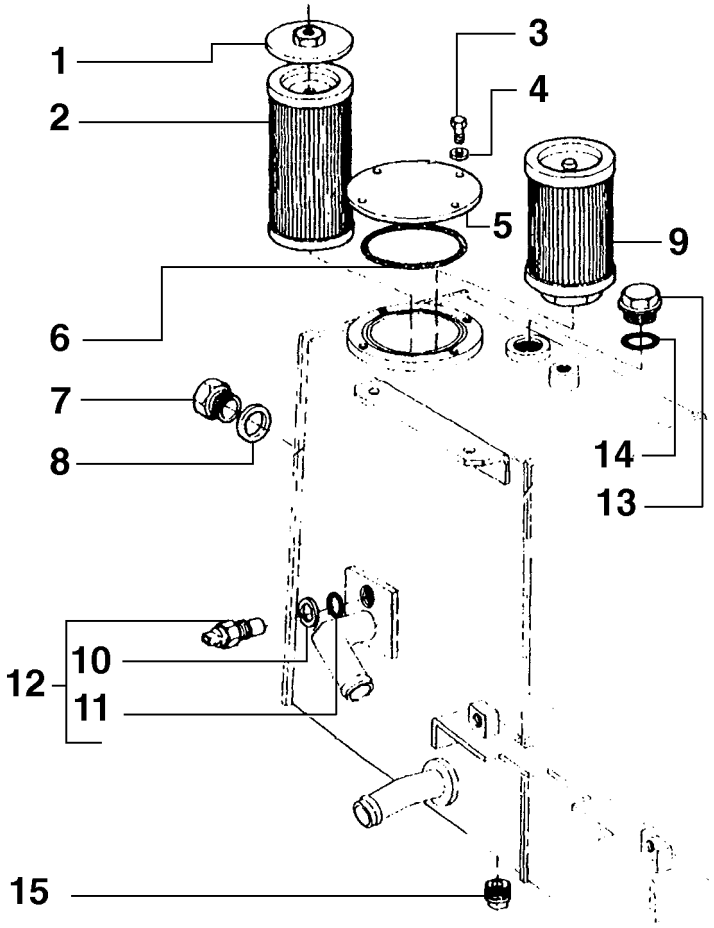

R	N	P.N.	MOD	Q	Denominação Bezeichnung	Denominacion Descrizione	Description Beskrivelse	Description Denominação	L.C.
1		75213123		1	TAMPA	TAPADERA	PLUG	COUVERCLE	265C
					ABDECKUNG	COPERCHIO	DÆKSEL	COBERTA	
2		75213131		1	FILTRO, OLEO HIDRAULICO				
						FILTRO, ACEITE HIDRAU	FILTER, HYDRAULIC OIL	FILTRE, HUILE HYDRAUI	074F
					HYDRAULIKÖLFILTER	FILTRO, OLIO IDRAULIC	FILTER, HYDRAULIKOLIE	FILTRO, OLEO HIDRAUL	
3		11106031		4	PARAFUSO, Hex, M10 x 20, 10.9, Full Thd				
						TORNILLO	SCREW	VIS	040V
					SCHRAUBE	VITE	SKRUE	PARAFUSO	
4		10516879		4	ARRUELA PLANA	ARANDELA	WASHER	RONDELLE	131R
					UNTERLEGSCHEIBE	ROSETTA PIANA	FLADSKIVE	ANILHA	
5		75213150		1	TAMPA	TAPADERA	PLUG	COUVERCLE	265C
					ABDECKUNG	COPERCHIO	DÆKSEL	COBERTA	
6		14467980		1	ANEL "O", -261, 70 Duro, 6.734" ID x .139" Thk				
						JUNTA HERMETICA	O-RING	JOINT THORIQUE	055A
					O-RING	ANELLO TOROIDALE	O-RING	O-RING	
7		75214200		2	LUZ INDICADORA	LAMPARA TESTIGO	LIGHT, WARNING	LAMPE-ADVERTISSEMEI	035I
					WARNLEUCHTE	INDICATORE OTTICO	KONTROLLAMPE	LUZ INDICADORA	
8		10295485		2	JUNTA	JUNTA HERMETICA	GASKET	JOINT	123G
					DICHTUNG, FLACH	GUARNIZIONE	PAKNING	JUNTA	
9		73124631		1	FILTRO	FILTRO	FILTER	FILTRE	065F
					FILTER	FILTRO	FILTER	FILTRO	
10		10559960		1	ANEL DE VEDACAO	ANILLO DE CIERRE	SEAL	JOINT	132A
					DICHTUNG	ANELLO DI TENUTA	PAKNINGSRING	ANEL DE VEDACAO	
11		70923841		1	ANEL "O", M12.42 ID x 1.78 Thk				
						JUNTA HERMETICA	O-RING	JOINT THORIQUE	055A
					O-RING	ANELLO TOROIDALE	O-RING	O-RING	
12		79094756		1	TRANSMISSOR	CONTACTOR	SENDER UNIT	TRANSMETTEUR ASSY	160T
					SIGNALGEBER	TRASMETTITORE	SENDER	TRANSMISSOR	
13		10305471		1	BUJÃO, M28 x 1.5 x 22	TAPÓN	PLUG	BOUCHON	050T
					STOPFEN	TAPPO	PROP	BUJAO	
14		10286789		1	ARRUELA DE VEDAÇÃO	JUNTA HERMETICA	WASHER, SEALING	RONDELLE D'ETANCHEI	133R
					DICHTSCHEIBE	ROSETTA DI TENUTA	TAETNINGSSKIVE	JUNTA HERMETICA	
15		70912768		1	BUJÃO	TAPÓN	PLUG	BOUCHON	050T
					STOPFEN	TAPPO	PROP	BUJAO	

05-17	01	p1	05/08

RESERVATÓRIO DE ÓLEO
DEPOSITO DE ACEITE

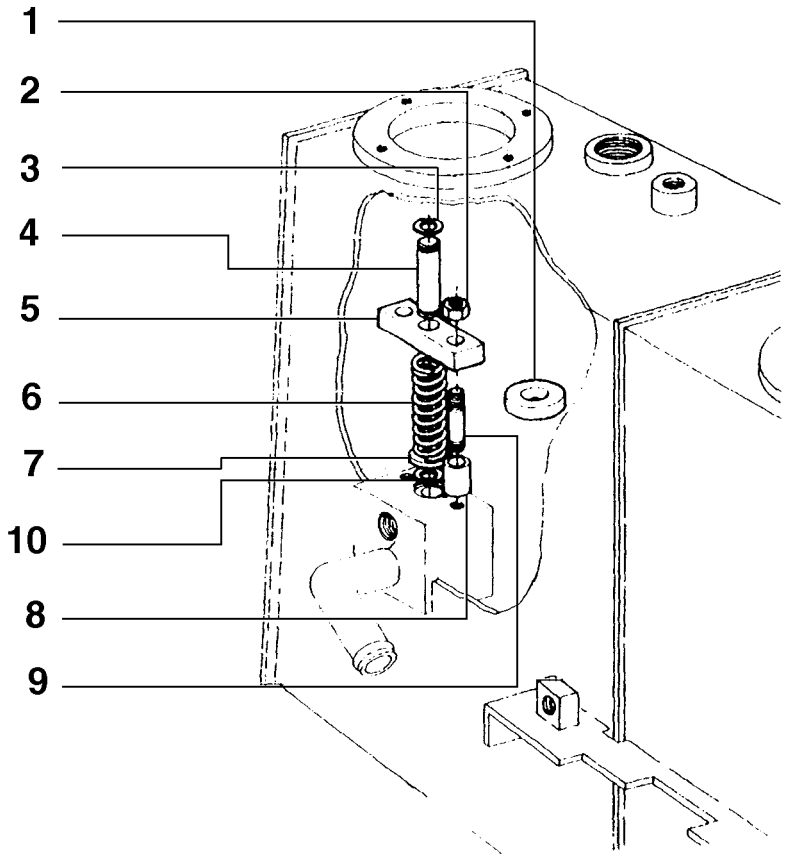

R	N	P.N.	MOD	Q	Denominação Bezeichnung	Denominacion Descrizione	Description Beskrivelse	Description Denominação	L.C.
1		4586020		1	DISCO SCHEIBE	DISCO DISCO	DISC NAV	DISQUE DISCO	060D
2		70915633		2	CONTRA PORCA SICHERUNGSMUTTER	CONTRA TUERCA CONTRODADO	NUT, LOCK NUT, LOCK	CONTRE-ECROU CONTRA PORCA	P263
3		75213122		1	ANEL SPRENGRING	ANILLO DE RESORTE ANELLO ELASTICO	RING, SNAP LÅSERING	ANNEAU D'ARRÊT ANEL	054A
4		75213124		1	PINO BOLZEN	PERNO PERNO	PIN STIFT	AXE PERNO	080P
5		75213126		1	PLACA BLECH, PLATTE	PLACA PIASTRA	PLATE PLADE	PLAQUE CHAPA	105P
6		75213127		1	MOLA FEDER	RESORTE MOLLA	SPRING FJEDER	RESSORT MOLA	100M
7		75213128		1	PLACA BLECH, PLATTE	PLACA PIASTRA	PLATE PLADE	PLAQUE CHAPA	105P
8		75213125		2	PRISIONEIRO GEWINDEBOLZEN	PRISIONERO PRIGIONIERO	STUD STOETTEBOLT	GOUJON PERNE	210P
9		75213120		2	TIRANTE SPURSTANGE	TIRANTE TIRANTE	TIE-ROD TRAEKSTANG	TIRANT TIRANTE	142T
10		11066276		1	ANEL, M14, Ext SPRENGRING	ANILLO DE RESORTE ANELLO ELASTICO	RING, SNAP LÅSERING	ANNEAU D'ARRÊT ANEL	054A

05-18	01	p1	05/08

BOMBA DE IMPLEMENTO - 75238023
BOMBA DE IMPLEMENTO - 75238323

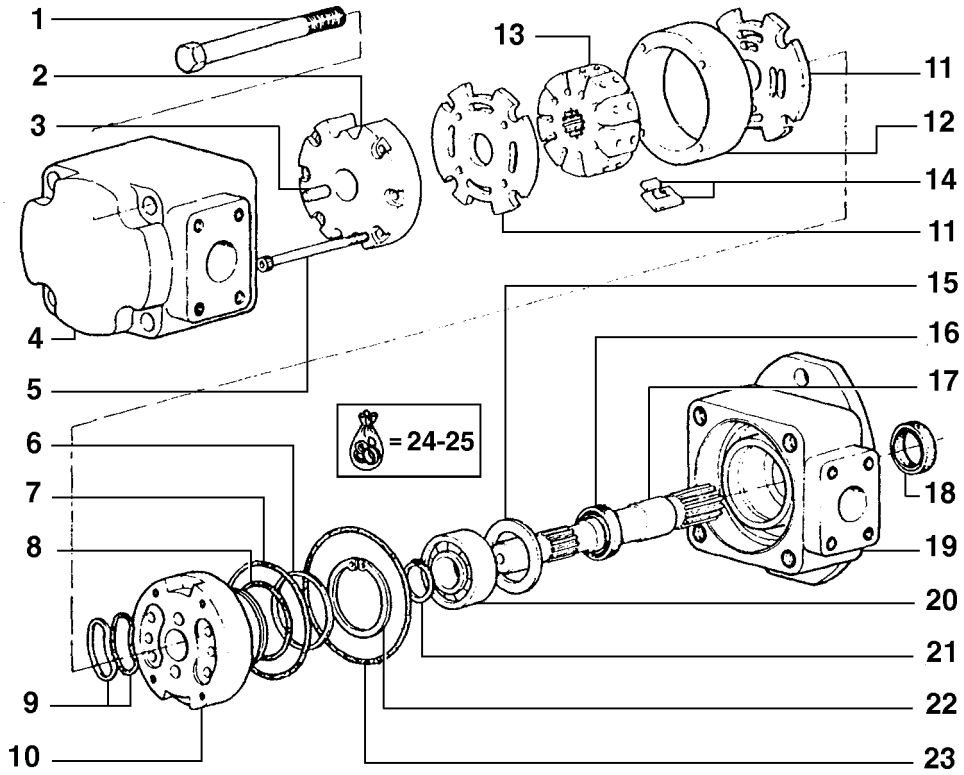

R	N	P.N.	MOD	Q	Denominação Bezeichnung	Denominacion Descrizione	Description Beskrivelse	Description Denominação	L.C.
1		75287104		4	PARAFUSO SCHRAUBE	TORNILLO VITE	SCREW SKRUE	VIS PARAFUSO	040V
2		75287106		1	SUPORTE HALTERUNG, LAGERBO	SOPORTE SUPPORTO	SUPPORT BESLAG	SUPPORT SUPORTE	300S
3		75286999		1	PINO BOLZEN	PERNO PERNO	PIN STIFT	AXE PERNO	080P
4		75287105		1	CORPO KOERPER	CUERPO CORPO	BODY HUS	CORPS CORPO	300C
5		75287000		4	PARAFUSO SCHRAUBE	TORNILLO VITE	SCREW SKRUE	VIS PARAFUSO	040V
6		75287116		1	ANEL RING	ANILLO ANELLO	RING RING	ANNEAU ANEL	045A
7		75287119		1	ANEL "O" O-RING	JUNTA HERMETICA ANELLO TOROIDALE	O-RING O-RING	JOINT THORIQUE O-RING	055A
8		75287117		1	ANEL "O" O-RING	JUNTA HERMETICA ANELLO TOROIDALE	O-RING O-RING	JOINT THORIQUE O-RING	055A
9		75287107		4	JUNTAS GUMMIDICHTUNG	JUNTA DE CAUCHO GUARNIZIONE DI GOMM	SEAL, RUBBER GUMMITAETNING	JOINT, CAOUTCHOUC JUNTAS	122G
10		75287112		1	SUPORTE HALTERUNG, LAGERBO	SOPORTE SUPPORTO	SUPPORT BESLAG	SUPPORT SUPORTE	300S
11		75287108		2	PLAQUETA ABDECKPLATTE	PLAQUITA PIASTRINA	PLATE, COVER PLADE	PLAQUETTE CHAPA PEQUENA	110P
12		75287111		1	CORPO KOERPER	CUERPO CORPO	BODY HUS	CORPS CORPO	300C
13		75287109		1	IMPULSOR LAUFRAD	IMPULSOR GIRANTE	IMPELLER PUMPEVINGE	COURONNE MOBILE IMPULSOR	060G
14		75287110		10	LAMINA MESSERBLATT	CUCHILLA LAMA	BLADE KNIV	LAME LAMINA	0700
15		75287122		1	ARRUELA PLANA UNTERLEGSCHEIBE	ARANDELA ROSETTA PIANA	WASHER FLADSKIVE	RONDELLE ANILHA	131R
16		75287121		1	ANEL DE VEDACAO DICHTUNG	ANILLO DE CIERRE ANELLO DI TENUTA	SEAL PAKNINGSRING	JOINT ANEL DE VEDACAO	132A
17		75287146		1	EIXO WELLE	EJE ALBERO	SHAFT AKSEL	ARBRE VEIO	016A
18		75287120		1	JUNTAS GUMMIDICHTUNG	JUNTA DE CAUCHO GUARNIZIONE DI GOMM	SEAL, RUBBER GUMMITAETNING	JOINT, CAOUTCHOUC JUNTAS	122G
19		75286998		1	TAMPA ABDECKUNG	TAPADERA COPERCHIO	PLUG DÆKSEL	COUVERCLE COBERTA	265C
20		75286997		1	ROLAMENTO LAGER, KOMPLETT	COJINETE CUSCINETTO	BEARING ASSY LEJE	ROULEMENT ROLAMENTO	341C
21		75287114		1	ANEL SPRENGRING	ANILLO DE RESORTE ANELLO ELASTICO	RING, SNAP LÅSERING	ANNEAU D'ARRÊT ANEL	054A
22		75287115		1	ANEL SPRENGRING	ANILLO DE RESORTE ANELLO ELASTICO	RING, SNAP LÅSERING	ANNEAU D'ARRÊT ANEL	054A
23		75287118		1	JUNTAS GUMMIDICHTUNG	JUNTA DE CAUCHO GUARNIZIONE DI GOMM	SEAL, RUBBER GUMMITAETNING	JOINT, CAOUTCHOUC JUNTAS	122G
24		75287113		1	KIT DE REVISÃO SATZ, MOTORÜBERHOL	JUEGO DE REVISION KIT REVISIONE MOTORE	KIT, ENGINE OVERHAUL REVISIONSSAET	KIT REVISION MOTEUR KIT COMPLETO REVISA(	002K

BOMBA DE IMPLEMENTO - 75238023
BOMBA DE IMPLEMENTO - 75238323

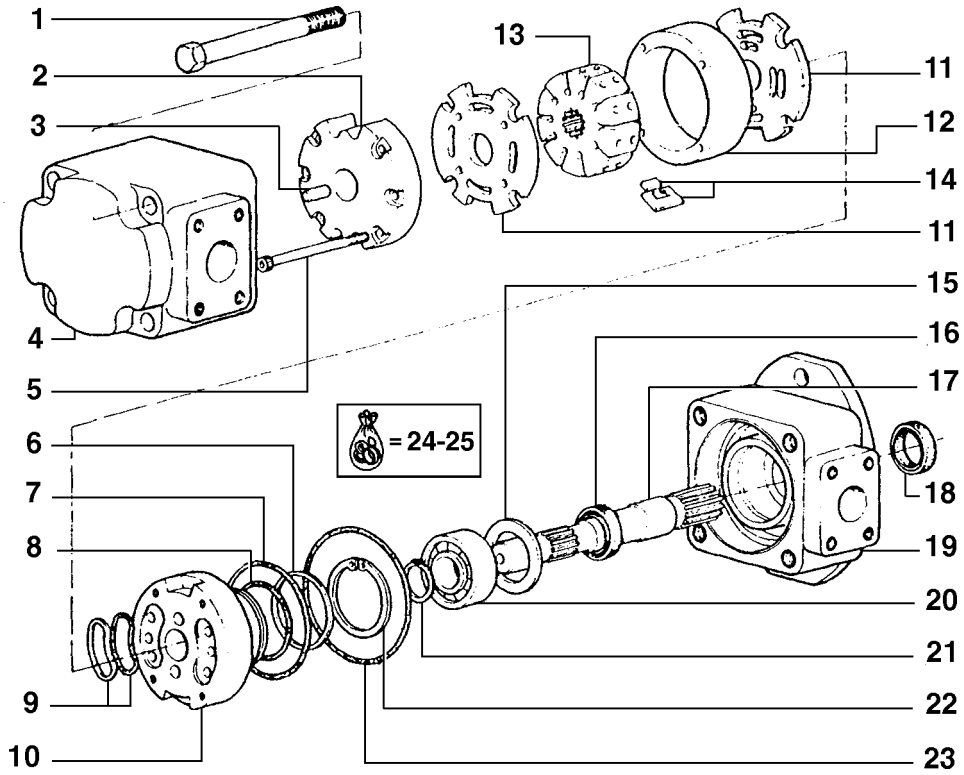

R	N	P.N.	MOD	Q	Denominação Bezeichnung	Denominacion Descrizione	Description Beskrivelse	Description Denominação	L.C.
25		**75287103**		1	KIT DE REVISÃO SATZ, MOTORÜBERHOL	JUEGO DE REVISION KIT REVISIONE MOTORE	KIT, ENGINE OVERHAUL REVISIONSSAET	KIT REVISION MOTEUR KIT COMPLETO REVISA(	002K

05-19	01	p1	05/08

ÁRVORE DE TRANSMISSÃO - 75220325
ARBOL DE TRANSMISION - 75220325

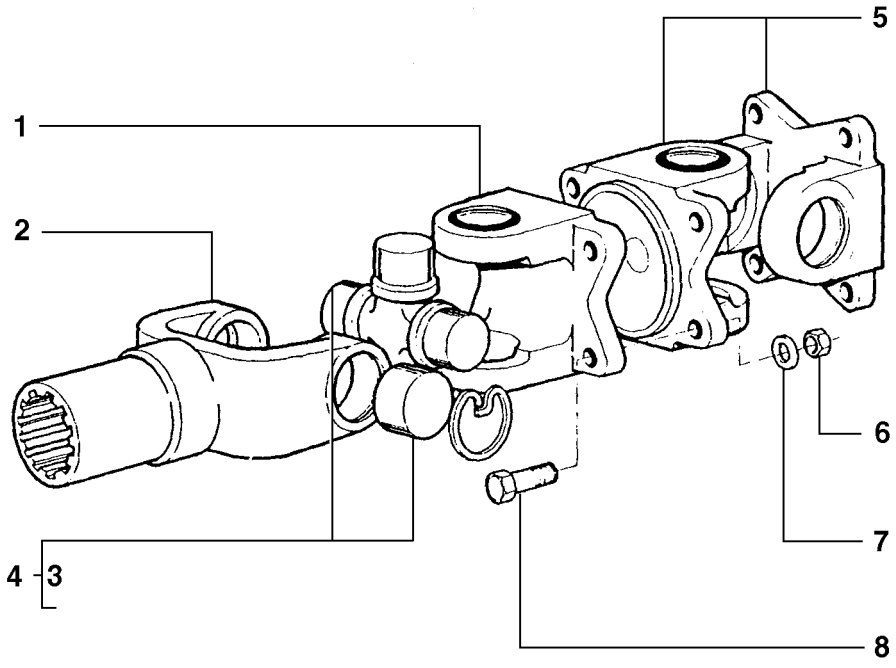

R	N	P.N.	MOD	Q	Denominação Bezeichnung	Denominacion Descrizione	Description Beskrivelse	Description Denominação	L.C.
1		75218084		1	GARFO GELENKGABEL	HORQUILLA FORCELLA	YOKE KRAFTOVERFOERINGS(	MACHOIRE GARFO	085F
2		75210206		1	LUVA DE ACOPLAMENTO HÜLSE	MANGUITO MANICOTTO	SLEEVE TRYKLEJE, KOBLING	MANCHON TUBO	031M
3		75210209		8	ANEL SPRENGRING	ANILLO DE RESORTE ANELLO ELASTICO	RING, SNAP LÅSERING	ANNEAU D'ARRÊT ANEL	054A
4		75218222		2	CRUZETA ZAPFENKREUZ	CRUCETA CROCIERA	SPIDER KRYDS	CROISILLON CRUZETA	320C
5		75210205		2	GARFO GELENKGABEL	HORQUILLA FORCELLA	YOKE KRAFTOVERFOERINGS(	MACHOIRE GARFO	085F
6		8320258		4	PORCA MUTTER	TUERCA DADO	NUT MOETRIK	ECROU PORCA	010D
7		70924817		4	ARRUELA PLANA UNTERLEGSCHEIBE	ARANDELA ROSETTA PIANA	WASHER FLADSKIVE	RONDELLE ANILHA	131R
8		70910167		4	PARAFUSO SCHRAUBE	TORNILLO VITE	SCREW SKRUE	VIS PARAFUSO	040V

05-20	01	p1	05/08

CONJUNTO VÁLVULA - 75287416
CONJUNTO VALVULA - 75287416

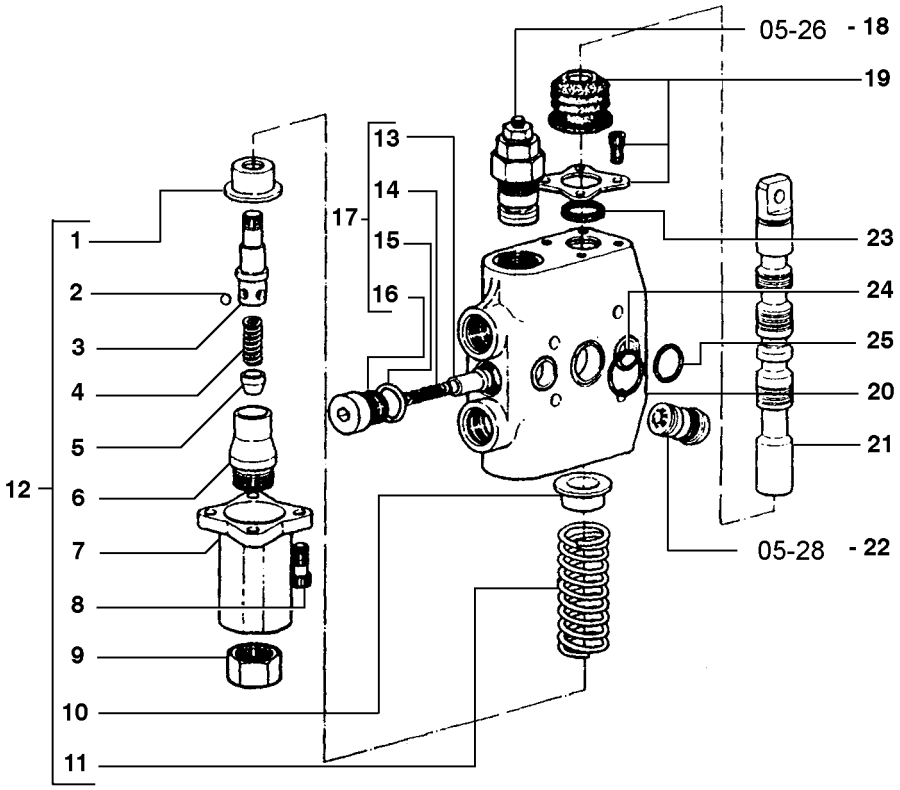

R	N	P.N.	MOD	Q	Denominação Bezeichnung	Denominacion Descrizione	Description Beskrivelse	Description Denominação	L.C.
1		75287442		1	SEDE/ALOJAMENTO SITZ / NUT	ALOJAMIENTO SEDE	SEAT/SLOT SAEDE	LOGEMENT SUPORTE	069S
2		75287439		4	ESFERA KUGELGELENK	BOLA SFERA	BALL KUGLE	BILLE ESFERA	140S
3		75287435		1	HASTE STAB	VARILLA ASTA	ROD STANG	TRINGLE HASTE	090A
4		75287437		1	TIRANTE SPURSTANGE	TIRANTE TIRANTE	TIE-ROD TRAEKSTANG	TIRANT TIRANTE	142T
5		75287438		1	PISTÃO KOLBEN	EMBOLO STANTUFFO	PISTON STEMPEL	PISTON PISTAO	235S
6		75287443		1	SEDE/ALOJAMENTO SITZ / NUT	ALOJAMIENTO SEDE	SEAT/SLOT SAEDE	LOGEMENT SUPORTE	069S
7		75287444		1	TAMPA ABDECKUNG	TAPADERA COPERCHIO	PLUG DÆKSEL	COUVERCLE COBERTA	265C
8		75287436		4	PARAFUSO SCHRAUBE	TORNILLO VITE	SCREW SKRUE	VIS PARAFUSO	040V
9		75287445		1	BUJÃO STOPFEN	TAPÓN TAPPO	PLUG PROP	BOUCHON BUJAO	050T
10		75287440		1	SEDE/ALOJAMENTO SITZ / NUT	ALOJAMIENTO SEDE	SEAT/SLOT SAEDE	LOGEMENT SUPORTE	069S
11		75287441		1	MOLA FEDER	RESORTE MOLLA	SPRING FJEDER	RESSORT MOLA	100M
12		75287412		1	VÁLVULA HIDRAULICA HYDRAULIKVENTIL	VALVULA HIDRAULICA VALVOLA IDRAULICA	VALVE, HYDRAULIC VENTIL HYDRAULIK	SOUPAPE HYDRAULIQU VALVULA HIDRAULICA	010V
13		75287472		1	ÊMBOLO TAUCHKOLBEN	EMBOLO STANTUFFO	PLUNGER STEMPEL	PLONGEUR EMBOLO	130P
14		75287471		1	MOLA FEDER	RESORTE MOLLA	SPRING FJEDER	RESSORT MOLA	100M
15		75287451		1	ANEL "O" O-RING	JUNTA HERMETICA ANELLO TOROIDALE	O-RING O-RING	JOINT THORIQUE O-RING	055A
16		75287470		1	BUJÃO STOPFEN	TAPÓN TAPPO	PLUG PROP	BOUCHON BUJAO	050T
17		75287413		1	VÁLVULA HIDRAULICA HYDRAULIKVENTIL	VALVULA HIDRAULICA VALVOLA IDRAULICA	VALVE, HYDRAULIC VENTIL HYDRAULIK	SOUPAPE HYDRAULIQU VALVULA HIDRAULICA	010V
18		75287415		1	VÁLVULA HIDRAULICA HYDRAULIKVENTIL	VALVULA HIDRAULICA VALVOLA IDRAULICA	VALVE, HYDRAULIC VENTIL HYDRAULIK	SOUPAPE HYDRAULIQU VALVULA HIDRAULICA	010V
19		75287408		1	PROTEÇÃO SCHUTZEINRICHTUNG	DEFENSA RIPARO	GUARD BESKYTTELSESSKAERM	GARANT PROTECCAO	070R
20		75287414		1	CORPO KOERPER	CUERPO CORPO	BODY HUS	CORPS CORPO	300C
21		75287410		1	HASTE STAB	VARILLA ASTA	ROD STANG	TRINGLE HASTE	090A
22		75287409		2	VÁLVULA HIDRAULICA HYDRAULIKVENTIL	VALVULA HIDRAULICA VALVOLA IDRAULICA	VALVE, HYDRAULIC VENTIL HYDRAULIK	SOUPAPE HYDRAULIQU VALVULA HIDRAULICA	010V
23		75287411		2	ANEL "O" O-RING	JUNTA HERMETICA ANELLO TOROIDALE	O-RING O-RING	JOINT THORIQUE O-RING	055A
24		75287396		1	ANEL "O" O-RING	JUNTA HERMETICA ANELLO TOROIDALE	O-RING O-RING	JOINT THORIQUE O-RING	055A

05-20	01	p2	05/08

CONJUNTO VÁLVULA - 75287416
CONJUNTO VALVULA - 75287416

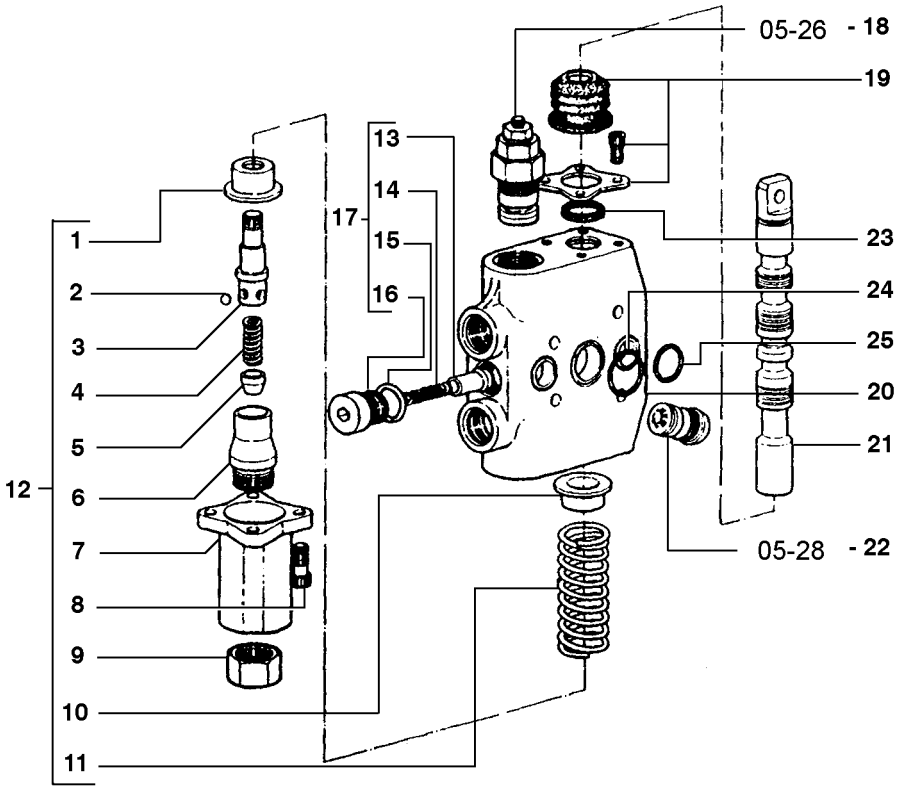

R	N	P.N.	MOD	Q	Denominação Bezeichnung	Denominacion Descrizione	Description Beskrivelse	Description Denominação	L.C.
25		**75287395**		2	ANEL "O" O-RING	JUNTA HERMETICA ANELLO TOROIDALE	O-RING O-RING	JOINT THORIQUE O-RING	055A

05-21	01	p1	05/08

DISTRIBUIDOR EMBREAGEM DA DIREÇÃO
DISTRIBUIDOR EMBRAGUES DELLA DIRECCION

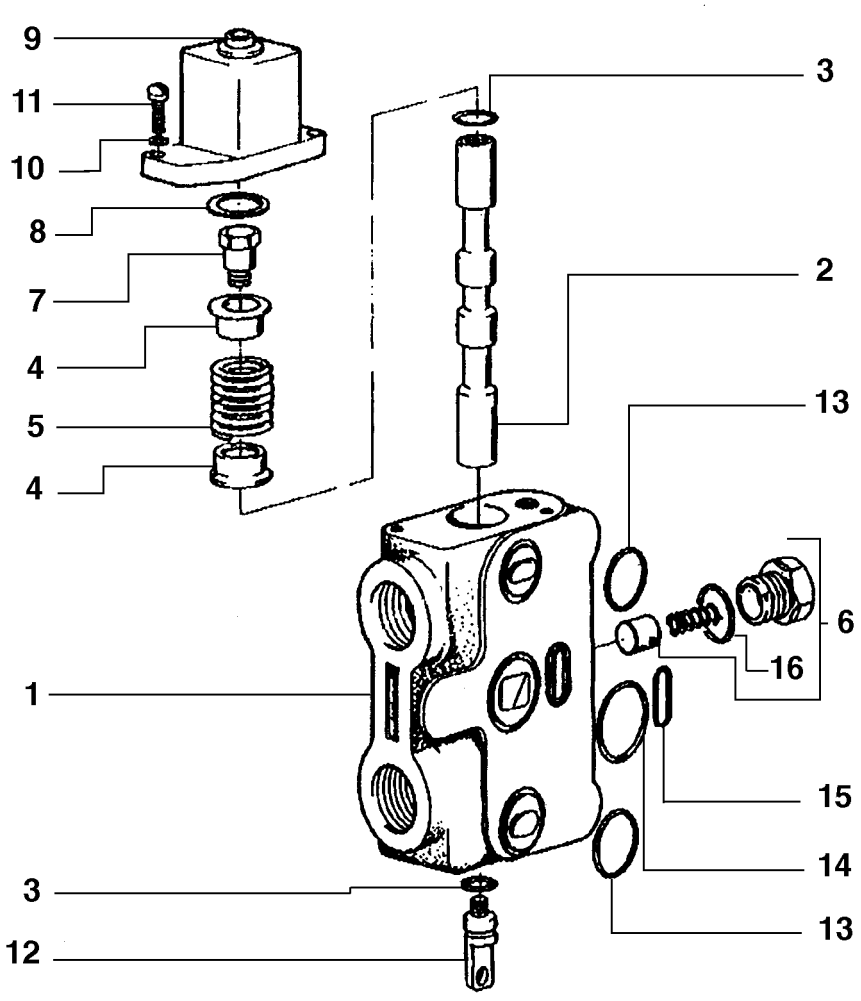

R	N	P.N.	MOD	Q	Denominação Bezeichnung	Denominacion Descrizione	Description Beskrivelse	Description Denominação	L.C.
1		75285707		1	CORPO KOERPER	CUERPO CORPO	BODY HUS	CORPS CORPO	300C
2		75285719		1	HASTE STAB	VARILLA ASTA	ROD STANG	TRINGLE HASTE	090A
3		75285714		2	ANEL "O" O-RING	JUNTA HERMETICA ANELLO TOROIDALE	O-RING O-RING	JOINT THORIQUE O-RING	055A
4		75285706		2	PLACA BLECH, PLATTE	PLACA PIASTRA	PLATE PLADE	PLAQUE CHAPA	105P
5		75285705		1	MOLA FEDER	RESORTE MOLLA	SPRING FJEDER	RESSORT MOLA	100M
6		75285713		1	VÁLVULA HIDRAULICA HYDRAULIKVENTIL	VALVULA HIDRAULICA VALVOLA IDRAULICA	VALVE, HYDRAULIC VENTIL HYDRAULIK	SOUPAPE HYDRAULIQU VALVULA HIDRAULICA	010V
7		75285703		1	HASTE STAB	VARILLA ASTA	ROD STANG	TRINGLE HASTE	090A
8		75285717		1	CALCO DE AFINACAO UNTERLEGSCHEIBE	SUPLEMENTO SPESSORE	SHIM MELLEMLÆG	CALE D'EPAISSEUR CALCO DE AFINACAO	198S
9		75285704		1	TAMPA ABDECKUNG	TAPADERA COPERCHIO	PLUG DÆKSEL	COUVERCLE COBERTA	265C
10		75285715		2	ARRUELA PLANA UNTERLEGSCHEIBE	ARANDELA ROSETTA PIANA	WASHER FLADSKIVE	RONDELLE ANILHA	131R
11		75285716		2	PARAFUSO SCHRAUBE	TORNILLO VITE	SCREW SKRUE	VIS PARAFUSO	040V
12		75285709		1	HASTE STAB	VARILLA ASTA	ROD STANG	TRINGLE HASTE	090A
13		75285710		2	ANEL "O" O-RING	JUNTA HERMETICA ANELLO TOROIDALE	O-RING O-RING	JOINT THORIQUE O-RING	055A
14		75285711		1	ANEL "O" O-RING	JUNTA HERMETICA ANELLO TOROIDALE	O-RING O-RING	JOINT THORIQUE O-RING	055A
15		75285712		1	ANEL "O" O-RING	JUNTA HERMETICA ANELLO TOROIDALE	O-RING O-RING	JOINT THORIQUE O-RING	055A
16		14462880		1	ANEL "O", -210, 70 Duro, .734" ID x .139" Thk O-RING	JUNTA HERMETICA ANELLO TOROIDALE	O-RING O-RING	JOINT THORIQUE O-RING	055A

05-22	01	p1	05/08

DISTRIBUIDOR EMBREAGEM DA DIREÇÃO
DISTRIBUIDOR EMBRAGUES DE LA DIRECCION

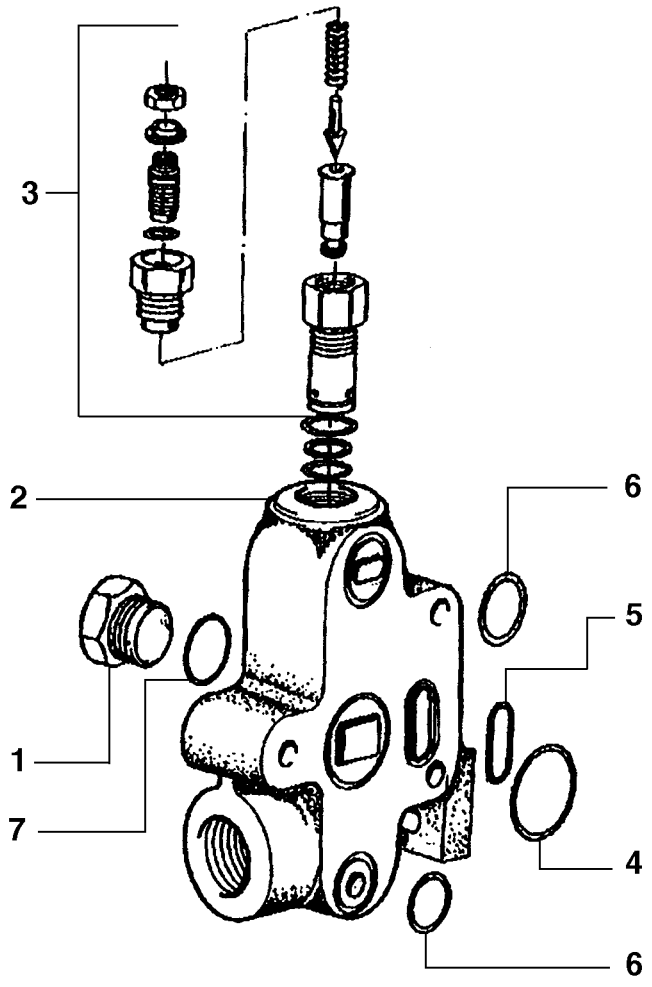

R	N	P.N.	MOD	Q	Denominação Bezeichnung	Denominacion Descrizione	Description Beskrivelse	Description Denominação	L.C.
1		75285732		1	BLOCO KLOTZ	BLOQUE MOTOR BLOCCHETTO	BLOCK STOPKLODS	BLOC BLOCO	074B
2		75285737		1	CORPO KOERPER	CUERPO CORPO	BODY HUS	CORPS CORPO	300C
3		75204306		1	VÁLVULA HIDRAULICA HYDRAULIKVENTIL	VALVULA HIDRAULICA VALVOLA IDRAULICA	VALVE, HYDRAULIC VENTIL HYDRAULIK	SOUPAPE HYDRAULIQU VALVULA HIDRAULICA	010V
4		75285711		1	ANEL "O" O-RING	JUNTA HERMETICA ANELLO TOROIDALE	O-RING O-RING	JOINT THORIQUE O-RING	055A
5		75285712		1	ANEL "O" O-RING	JUNTA HERMETICA ANELLO TOROIDALE	O-RING O-RING	JOINT THORIQUE O-RING	055A
6		75285710		2	ANEL "O" O-RING	JUNTA HERMETICA ANELLO TOROIDALE	O-RING O-RING	JOINT THORIQUE O-RING	055A
7		14457280		1	ANEL "O", -114, 70 Duro, .612" ID x .103" Thk O-RING	JUNTA HERMETICA ANELLO TOROIDALE	O-RING O-RING	JOINT THORIQUE O-RING	055A

05-23	01	p1	05/08

DISTRIBUIDOR CENTRAL
DISTRIBUIDOR

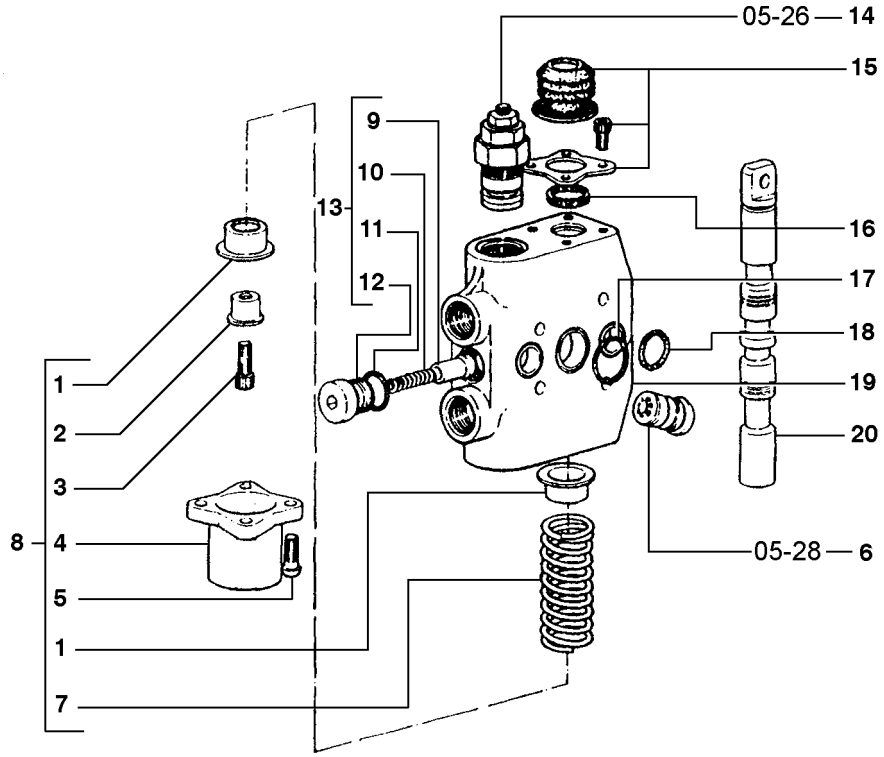

R	N	P.N.	MOD	Q	Denominação Bezeichnung	Denominacion Descrizione	Description Beskrivelse	Description Denominação	L.C.
1		75287467		2	SEDE/ALOJAMENTO SITZ / NUT	ALOJAMIENTO SEDE	SEAT/SLOT SAEDE	LOGEMENT SUPORTE	069S
2		75287466		1	SEDE/ALOJAMENTO SITZ / NUT	ALOJAMIENTO SEDE	SEAT/SLOT SAEDE	LOGEMENT SUPORTE	069S
3		75287465		1	PARAFUSO SCHRAUBE	TORNILLO VITE	SCREW SKRUE	VIS PARAFUSO	040V
4		75287464		1	TAMPA ABDECKUNG	TAPADERA COPERCHIO	PLUG DÆKSEL	COUVERCLE COBERTA	265C
5		75287469		4	PARAFUSO SCHRAUBE	TORNILLO VITE	SCREW SKRUE	VIS PARAFUSO	040V
6		75287409		2	VÁLVULA HIDRAULICA HYDRAULIKVENTIL	VALVULA HIDRAULICA VALVOLA IDRAULICA	VALVE, HYDRAULIC VENTIL HYDRAULIK	SOUPAPE HYDRAULIQU VALVULA HIDRAULICA	010V
7		75287468		1	MOLA FEDER	RESORTE MOLLA	SPRING FJEDER	RESSORT MOLA	100M
8		75287463		1	VÁLVULA HIDRAULICA HYDRAULIKVENTIL	VALVULA HIDRAULICA VALVOLA IDRAULICA	VALVE, HYDRAULIC VENTIL HYDRAULIK	SOUPAPE HYDRAULIQU VALVULA HIDRAULICA	010V
9		75287472		1	ÊMBOLO TAUCHKOLBEN	EMBOLO STANTUFFO	PLUNGER STEMPEL	PLONGEUR EMBOLO	130P
10		75287471		1	MOLA FEDER	RESORTE MOLLA	SPRING FJEDER	RESSORT MOLA	100M
11		75287451		1	ANEL "O" O-RING	JUNTA HERMETICA ANELLO TOROIDALE	O-RING O-RING	JOINT THORIQUE O-RING	055A
12		75287470		1	BUJÃO STOPFEN	TAPÓN TAPPO	PLUG PROP	BOUCHON BUJAO	050T
13		75287413		1	VÁLVULA HIDRAULICA HYDRAULIKVENTIL	VALVULA HIDRAULICA VALVOLA IDRAULICA	VALVE, HYDRAULIC VENTIL HYDRAULIK	SOUPAPE HYDRAULIQU VALVULA HIDRAULICA	010V
14		75287415		1	VÁLVULA HIDRAULICA HYDRAULIKVENTIL	VALVULA HIDRAULICA VALVOLA IDRAULICA	VALVE, HYDRAULIC VENTIL HYDRAULIK	SOUPAPE HYDRAULIQU VALVULA HIDRAULICA	010V
15		75287408		1	PROTEÇÃO SCHUTZEINRICHTUNG	DEFENSA RIPARO	GUARD BESKYTTELSESSKAERM	GARANT PROTECCAO	070R
16		75287411		2	ANEL "O" O-RING	JUNTA HERMETICA ANELLO TOROIDALE	O-RING O-RING	JOINT THORIQUE O-RING	055A
17		75287396		1	ANEL "O" O-RING	JUNTA HERMETICA ANELLO TOROIDALE	O-RING O-RING	JOINT THORIQUE O-RING	055A
18		75287395		2	ANEL "O" O-RING	JUNTA HERMETICA ANELLO TOROIDALE	O-RING O-RING	JOINT THORIQUE O-RING	055A
19		75287484		1	CORPO KOERPER	CUERPO CORPO	BODY HUS	CORPS CORPO	300C
20		75287483		1	HASTE STAB	VARILLA ASTA	ROD STANG	TRINGLE HASTE	090A

05-24	01	p1	05/08

DISTRIBUIDOR TAMPA ESQUERDA
DISTRIBUIDOR TAPA IZQ.

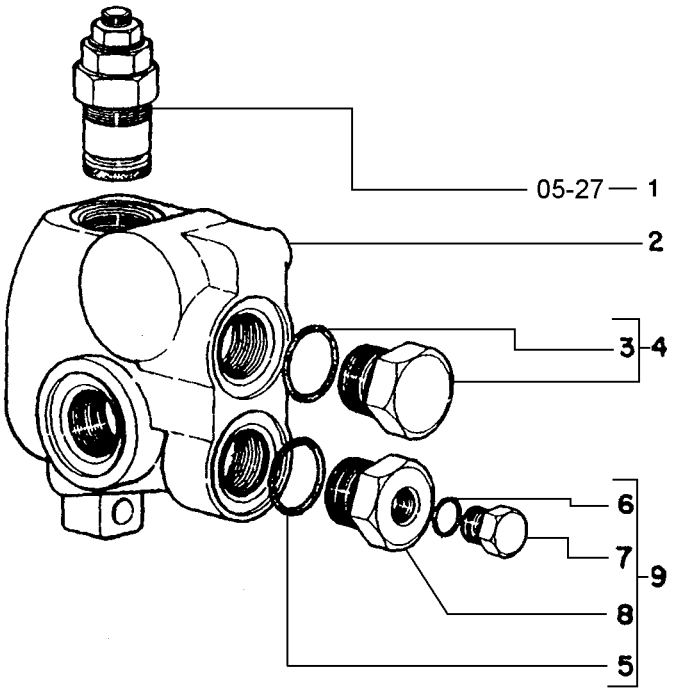

R	N	P.N.	MOD	Q	Denominação Bezeichnung	Denominacion Descrizione	Description Beskrivelse	Description Denominação	L.C.
1		75287403		1	VÁLVULA HIDRAULICA HYDRAULIKVENTIL	VALVULA HIDRAULICA VALVOLA IDRAULICA	VALVE, HYDRAULIC VENTIL HYDRAULIK	SOUPAPE HYDRAULIQU VALVULA HIDRAULICA	010V
2		75287404		1	CORPO KOERPER	CUERPO CORPO	BODY HUS	CORPS CORPO	300C
3		75287399		1	ANEL "O" O-RING	JUNTA HERMETICA ANELLO TOROIDALE	O-RING O-RING	JOINT THORIQUE O-RING	055A
4		75287405		1	BUJÃO STOPFEN	TAPÓN TAPPO	PLUG PROP	BOUCHON BUJAO	050T
5		75287399		1	ANEL "O" O-RING	JUNTA HERMETICA ANELLO TOROIDALE	O-RING O-RING	JOINT THORIQUE O-RING	055A
6		75287400		1	ANEL "O" O-RING	JUNTA HERMETICA ANELLO TOROIDALE	O-RING O-RING	JOINT THORIQUE O-RING	055A
7		75287401		1	BUJÃO STOPFEN	TAPÓN TAPPO	PLUG PROP	BOUCHON BUJAO	050T
8		75287398		1	BUJÃO STOPFEN	TAPÓN TAPPO	PLUG PROP	BOUCHON BUJAO	050T
9		75287402		1	BUJÃO STOPFEN	TAPÓN TAPPO	PLUG PROP	BOUCHON BUJAO	050T

05-25	01	p1	05/08

CONJUNTO CORPO DE DESCARGA
CONJUNTO CUERPO DELA DESCARGA

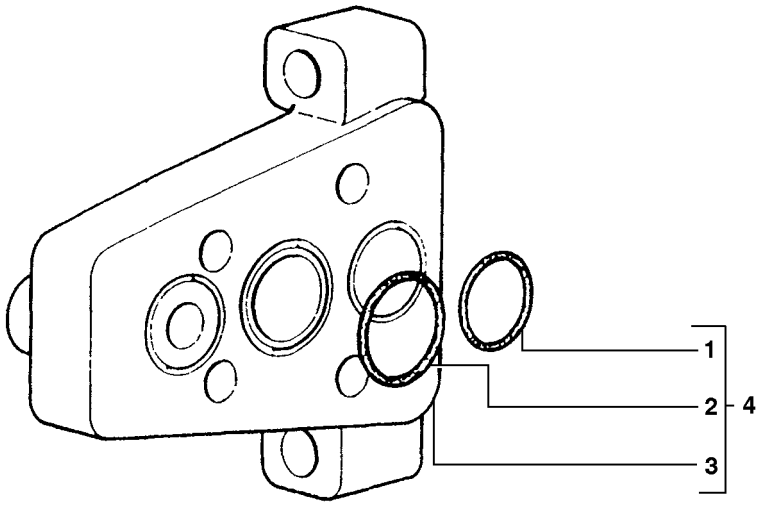

R	N	P.N.	MOD	Q	Denominação Bezeichnung	Denominacion Descrizione	Description Beskrivelse	Description Denominação	L.C.
1		75287395		2	ANEL "O" O-RING	JUNTA HERMETICA ANELLO TOROIDALE	O-RING O-RING	JOINT THORIQUE O-RING	055A
2		75287396		1	ANEL "O" O-RING	JUNTA HERMETICA ANELLO TOROIDALE	O-RING O-RING	JOINT THORIQUE O-RING	055A
3		75287397		1	CORPO KOERPER	CUERPO CORPO	BODY HUS	CORPS CORPO	300C
4		75287406		1	VÁLVULA HIDRAULICA HYDRAULIKVENTIL	VALVULA HIDRAULICA VALVOLA IDRAULICA	VALVE, HYDRAULIC VENTIL HYDRAULIK	SOUPAPE HYDRAULIQU VALVULA HIDRAULICA	010V

05-26	01	p1	05/08

VÁLVULA DE ALÍVIO
VALVULA

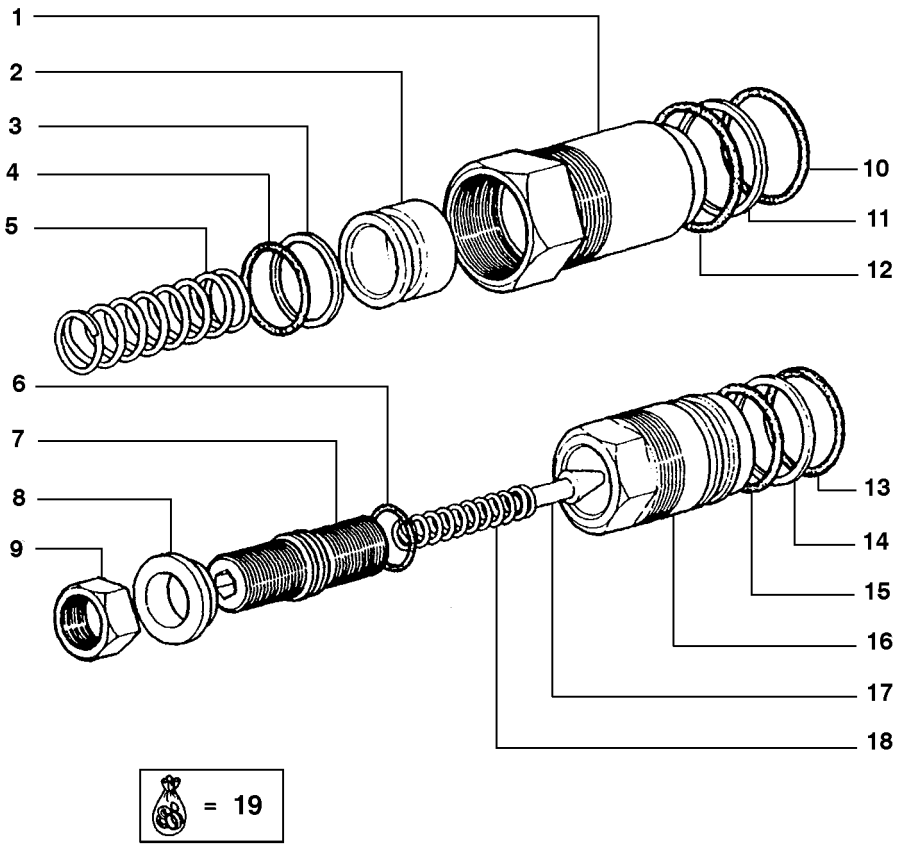

R	N	P.N.	MOD	Q	Denominação Bezeichnung	Denominacion Descrizione	Description Beskrivelse	Description Denominação	L.C.
1		75287481		1	CORPO KOERPER	CUERPO CORPO	BODY HUS	CORPS CORPO	300C
2		75287476		1	ÊMBOLO TAUCHKOLBEN	EMBOLO STANTUFFO	PLUNGER STEMPEL	PLONGEUR EMBOLO	130P
3		75287474		1	ANEL RING	ANILLO ANELLO	RING RING	ANNEAU ANEL	045A
4		75287475		1	ANEL "O" O-RING	JUNTA HERMETICA ANELLO TOROIDALE	O-RING O-RING	JOINT THORIQUE O-RING	055A
5		75287479		1	MOLA FEDER	RESORTE MOLLA	SPRING FJEDER	RESSORT MOLA	100M
6		75287449		1	ANEL "O" O-RING	JUNTA HERMETICA ANELLO TOROIDALE	O-RING O-RING	JOINT THORIQUE O-RING	055A
7		75287447		1	CORPO KOERPER	CUERPO CORPO	BODY HUS	CORPS CORPO	300C
8		75287461		1	ARRUELA PLANA UNTERLEGSCHEIBE	ARANDELA ROSETTA PIANA	WASHER FLADSKIVE	RONDELLE ANILHA	131R
9		75287462		1	PORCA MUTTER	TUERCA DADO	NUT MOETRIK	ECROU PORCA	010D
10		75287477		1	ANEL "O" O-RING	JUNTA HERMETICA ANELLO TOROIDALE	O-RING O-RING	JOINT THORIQUE O-RING	055A
11		75287478		1	ANEL RING	ANILLO ANELLO	RING RING	ANNEAU ANEL	045A
12		75287480		1	ANEL "O" O-RING	JUNTA HERMETICA ANELLO TOROIDALE	O-RING O-RING	JOINT THORIQUE O-RING	055A
13		75287457		1	ANEL "O" O-RING	JUNTA HERMETICA ANELLO TOROIDALE	O-RING O-RING	JOINT THORIQUE O-RING	055A
14		75287458		1	ANEL RING	ANILLO ANELLO	RING RING	ANNEAU ANEL	045A
15		75287459		1	ANEL "O" O-RING	JUNTA HERMETICA ANELLO TOROIDALE	O-RING O-RING	JOINT THORIQUE O-RING	055A
16		75287448		1	CORPO KOERPER	CUERPO CORPO	BODY HUS	CORPS CORPO	300C
17		75287452		1	ÊMBOLO TAUCHKOLBEN	EMBOLO STANTUFFO	PLUNGER STEMPEL	PLONGEUR EMBOLO	130P
18		75287460		1	MOLA FEDER	RESORTE MOLLA	SPRING FJEDER	RESSORT MOLA	100M
19		75287482		1	KIT SATZ	EQUIPO CORREDO	KIT UDSTYR	KIT KIT	305C

05-27	01	p1	05/08

VÁLVULA DE ALÍVIO
VALVULA

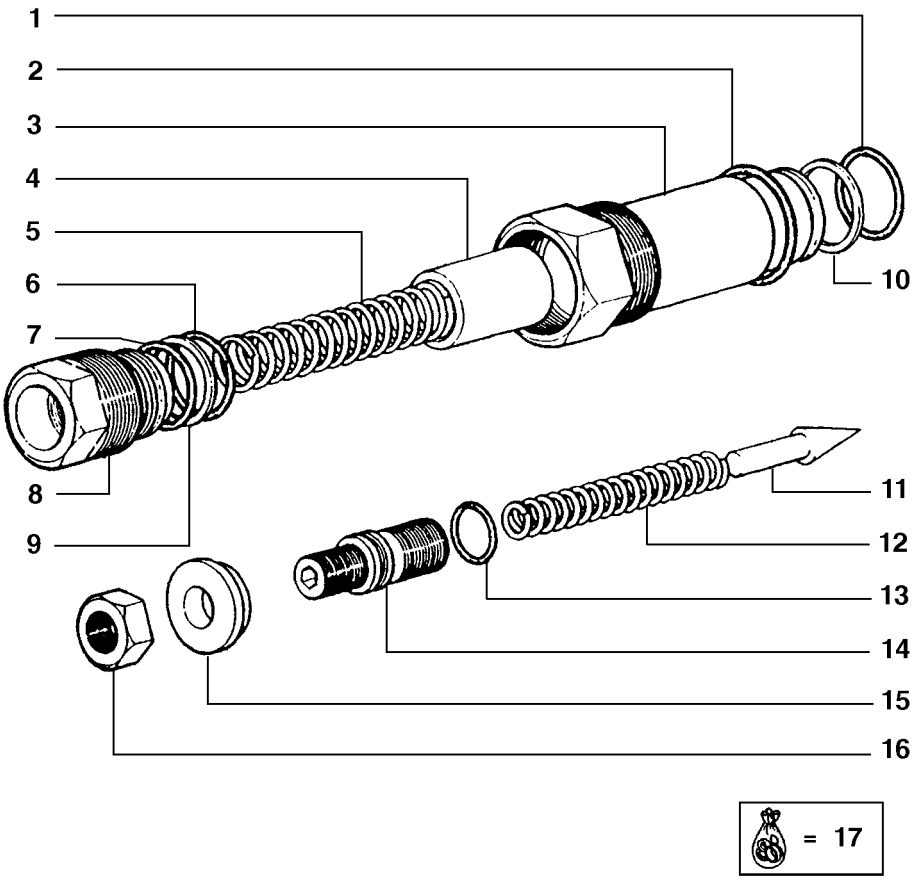

R	N	P.N.	MOD	Q	Denominação Bezeichnung	Denominacion Descrizione	Description Beskrivelse	Description Denominação	L.C.
1		75287454		1	ANEL "O" O-RING	JUNTA HERMETICA ANELLO TOROIDALE	O-RING O-RING	JOINT THORIQUE O-RING	055A
2		75287451		1	ANEL "O" O-RING	JUNTA HERMETICA ANELLO TOROIDALE	O-RING O-RING	JOINT THORIQUE O-RING	055A
3		75287450		1	CORPO KOERPER	CUERPO CORPO	BODY HUS	CORPS CORPO	300C
4		75287453		1	ÊMBOLO TAUCHKOLBEN	EMBOLO STANTUFFO	PLUNGER STEMPEL	PLONGEUR EMBOLO	130P
5		75287456		1	MOLA FEDER	RESORTE MOLLA	SPRING FJEDER	RESSORT MOLA	100M
6		75287457		1	ANEL "O" O-RING	JUNTA HERMETICA ANELLO TOROIDALE	O-RING O-RING	JOINT THORIQUE O-RING	055A
7		75287459		1	ANEL "O" O-RING	JUNTA HERMETICA ANELLO TOROIDALE	O-RING O-RING	JOINT THORIQUE O-RING	055A
8		75287447		1	CORPO KOERPER	CUERPO CORPO	BODY HUS	CORPS CORPO	300C
9		75287458		1	ANEL RING	ANILLO ANELLO	RING RING	ANNEAU ANEL	045A
10		75287455		1	ANEL RING	ANILLO ANELLO	RING RING	ANNEAU ANEL	045A
11		75287453		1	ÊMBOLO TAUCHKOLBEN	EMBOLO STANTUFFO	PLUNGER STEMPEL	PLONGEUR EMBOLO	130P
12		75287460		1	MOLA FEDER	RESORTE MOLLA	SPRING FJEDER	RESSORT MOLA	100M
13		75287449		1	ANEL "O" O-RING	JUNTA HERMETICA ANELLO TOROIDALE	O-RING O-RING	JOINT THORIQUE O-RING	055A
14		75287447		1	CORPO KOERPER	CUERPO CORPO	BODY HUS	CORPS CORPO	300C
15		75287461		1	ARRUELA PLANA UNTERLEGSCHEIBE	ARANDELA ROSETTA PIANA	WASHER FLADSKIVE	RONDELLE ANILHA	131R
16		75287462		1	PORCA MUTTER	TUERCA DADO	NUT MOETRIK	ECROU PORCA	010D
17		75287473		1	KIT SATZ	EQUIPO CORREDO	KIT UDSTYR	KIT KIT	305C

05-28	01	p1	05/08

VÁLVULA
VALVULA

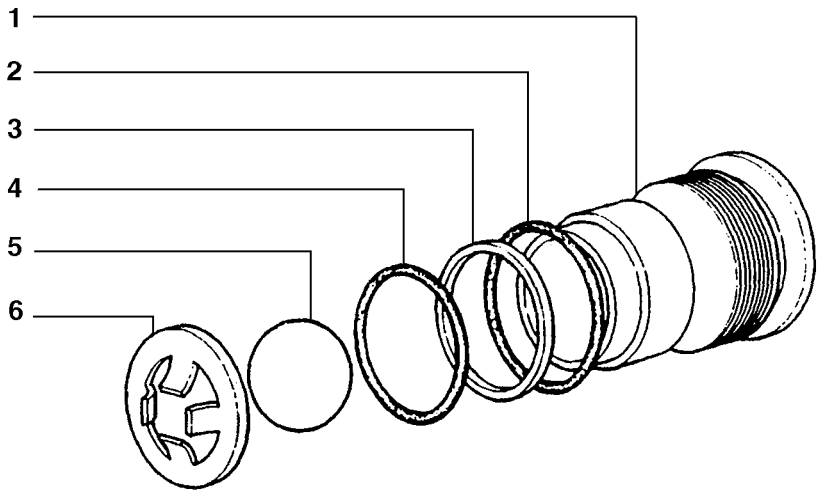

R	N	P.N.	MOD	Q	Denominação Bezeichnung	Denominacion Descrizione	Description Beskrivelse	Description Denominação	L.C.
1		75287487		1	CORPO KOERPER	CUERPO CORPO	BODY HUS	CORPS CORPO	300C
2		75287454		1	ANEL "O" O-RING	JUNTA HERMETICA ANELLO TOROIDALE	O-RING O-RING	JOINT THORIQUE O-RING	055A
3		75287486		1	ANEL RING	ANILLO ANELLO	RING RING	ANNEAU ANEL	045A
4		75287457		1	ANEL "O" O-RING	JUNTA HERMETICA ANELLO TOROIDALE	O-RING O-RING	JOINT THORIQUE O-RING	055A
5		75287488		1	ESFERA KUGELGELENK	BOLA SFERA	BALL KUGLE	BILLE ESFERA	140S
6		75287489		1	ARRUELA PLANA UNTERLEGSCHEIBE	ARANDELA ROSETTA PIANA	WASHER FLADSKIVE	RONDELLE ANILHA	131R

05-29	01	p1	05/08

DISTRIBUIDOR EMBREAGEM DA DIREÇÃO
DISTRIBUIDOR EMBRAGUES DELLA DIRECCION

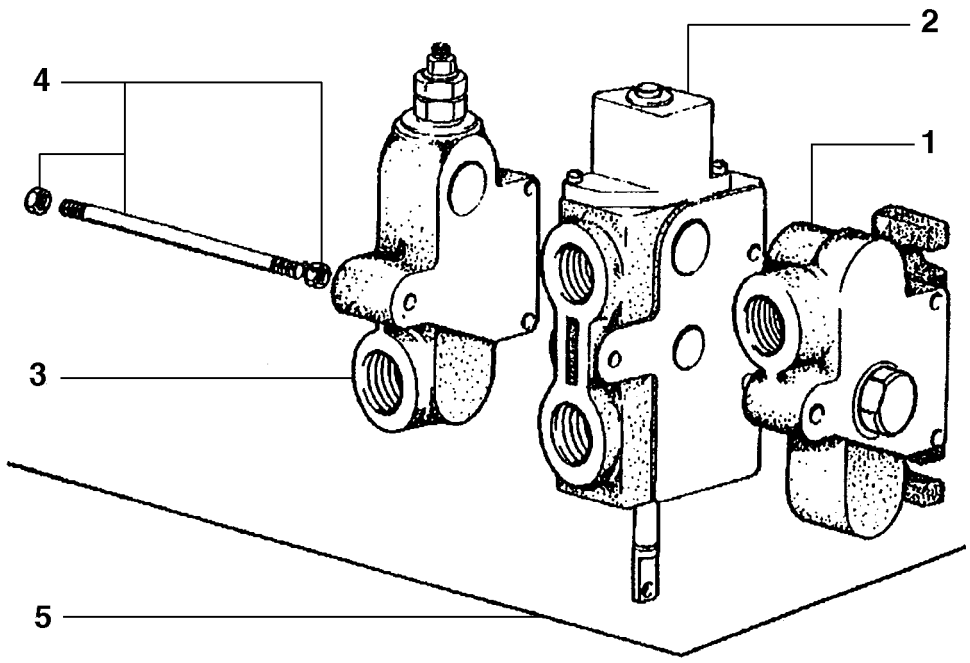

R	N	P.N.	MOD	Q	Denominação Bezeichnung	Denominacion Descrizione	Description Beskrivelse	Description Denominação	L.C.
1		75204347		1	ALOJAMENTO, Valve GEHÄUSE	CAVIDAD ALLOGGIAMENTO	HOUSING HUS	CARTER ALOJAMENTO	014V
2		75204348		1	CORPO, Valve KOERPER	CUERPO CORPO	BODY HUS	CORPS CORPO	300C
3		75310792		1	VÁLVULA HIDRAULICA HYDRAULIKVENTIL	VALVULA HIDRAULICA VALVOLA IDRAULICA	VALVE, HYDRAULIC VENTIL HYDRAULIK	SOUPAPE HYDRAULIQU VALVULA HIDRAULICA	010V
4		75204326		1	JOGOS SATZ	JUEGO SET PARAOLIO	SET SÆT	JEU JOGOS	Z518
5		75248533		1	DISTRIBUIDOR REGELVENTIL	VALVULA DISTRIBUIDOF DISTRIBUTORE	VALVE, CONTROL STYREVENTIL	DISTRIBUTEUR VALVULA DE CONTROLE	083D

DISTRIBUIDOR EMBREAGEM DA DIREÇÃO
DISTRIBUIDOR EMBRAGUES DELLA DIRECCION

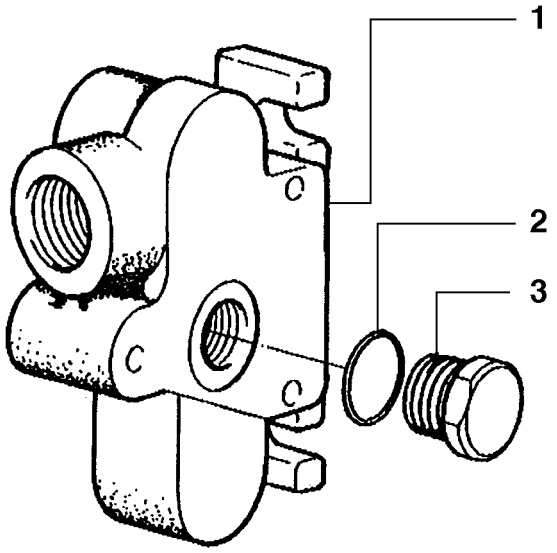

R	N	P.N.	MOD	Q	Denominação Bezeichnung	Denominacion Descrizione	Description Beskrivelse	Description Denominação	L.C.
1		75285780		1	CORPO KOERPER	CUERPO CORPO	BODY HUS	CORPS CORPO	300C
2		14462880		1	ANEL "O", -210, 70 Duro, .734" ID x .139" Thk O-RING	JUNTA HERMETICA ANELLO TOROIDALE	O-RING O-RING	JOINT THORIQUE O-RING	055A
3		75310793		1	BUJÃO STOPFEN	TAPÓN TAPPO	PLUG PROP	BOUCHON BUJAO	050T

05-31	01	p1	05/08

CILINDRO
CILINDRO

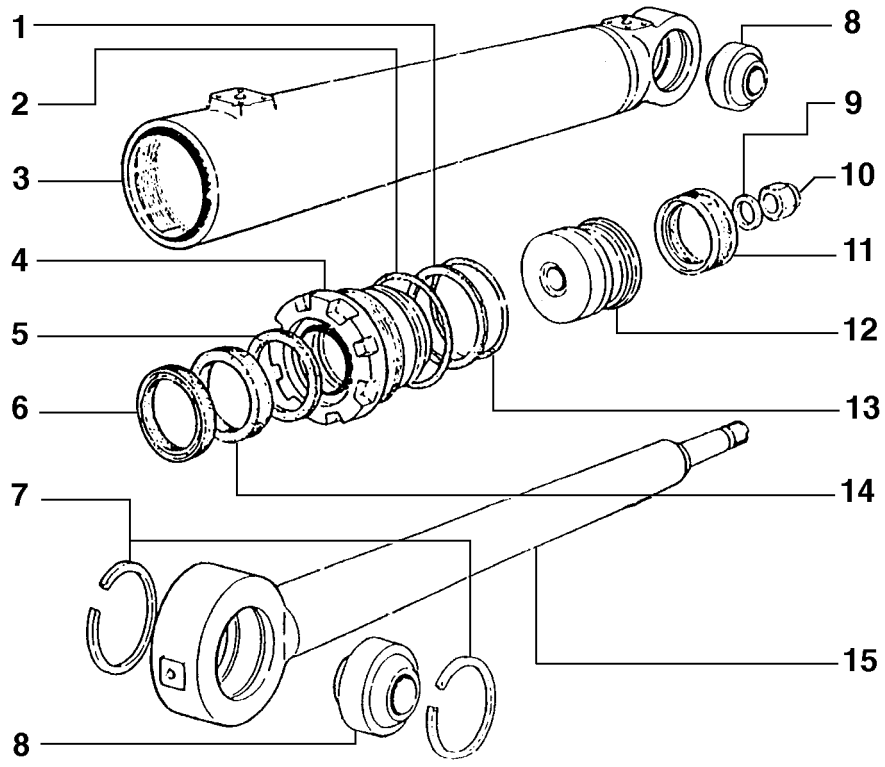

R	N	P.N.	MOD	Q	Denominação Bezeichnung	Denominacion Descrizione	Description Beskrivelse	Description Denominação	L.C.
1		8297295		2	ANEL	ANILLO	RING	ANNEAU	045A
					RING	ANELLO	RING	ANEL	
2		14465480		2	ANEL "O", -236, 70 Duro, 3.234" ID x .139" Thk				
						JUNTA HERMETICA	O-RING	JOINT THORIQUE	055A
					O-RING	ANELLO TOROIDALE	O-RING	O-RING	
3		75220616		2	CAMISA	CAMISA	LINER, ENGINE CYLINDE	CHEMISE DE CYLINDRE	035C
					ZYLINDERLAUFBUCHSE	CANNA CILINDRI	CYLINDERFORING	CAMISA DE CILINDRO	
4		75218748		2	PLACA DE FUNDO, Front	PLACA DE FONDO	PLATE, BASE	PLAQUE DE BASE	080F
					GRUNDPLATTE	FONDELLO	ENDEPLADE	CHAPA DE FUNDO	
5		8297074		2	ANEL	ANILLO	RING	ANNEAU	045A
					RING	ANELLO	RING	ANEL	
6		8288832		2	ANEL "O"	JUNTA HERMETICA	O-RING	JOINT THORIQUE	055A
					O-RING	ANELLO TOROIDALE	O-RING	O-RING	
7		8280835		8	ANEL	ANILLO	RING	ANNEAU	045A
					RING	ANELLO	RING	ANEL	
8		79036604		4	ROLAMENTO	COJINETE	BEARING ASSY	ROULEMENT	341C
					LAGER, KOMPLETT	CUSCINETTO	LEJE	ROLAMENTO	
8		79037560		4	ROLAMENTO	COJINETE	BEARING ASSY	ROULEMENT	341C
					LAGER, KOMPLETT	CUSCINETTO	LEJE	ROLAMENTO	
9		8298609		2	ARRUELA PLANA	ARANDELA	WASHER	RONDELLE	131R
					UNTERLEGSCHEIBE	ROSETTA PIANA	FLADSKIVE	ANILHA	
10		12575127		2	PORCA, M20	TUERCA	NUT	ECROU	010D
					MUTTER	DADO	MOETRIK	PORCA	
11		8291506		2	ANEL VEDADOR	RETEN	SEALRING	JOINT ANNULAIRE	Z125
					DICHTRING	ANELLO, GUARNIZIONE	PAKNINGSRING	ANEL VEDADOR	
12		75222088		2	PISTÃO	EMBOLO	PISTON	PISTON	235S
					KOLBEN	STANTUFFO	STEMPEL	PISTAO	
13		14465180		2	ANEL "O", -233, 70 Duro, 2.859" ID x .139" Thk				
						JUNTA HERMETICA	O-RING	JOINT THORIQUE	055A
					O-RING	ANELLO TOROIDALE	O-RING	O-RING	
14		8297073		2	GUARNIÇÃO PARA SAPATAS				
						JUNTA ZAPATA FRENO	BRAKE LINING	GARNITURE DE FREINS	120G
					BREMSBELAG	GUARNIZIONE CEPPI	BREMSEBAKKER M/BEL	REVESTIMENTO DE TRA	
15		75220613		2	HASTE	VARILLA	ROD	TRINGLE	090A
					STAB	ASTA	STANG	HASTE	

05-32	01	p1	05/08

CILINDRO - RIPPER
CILINDRO - RIPPER

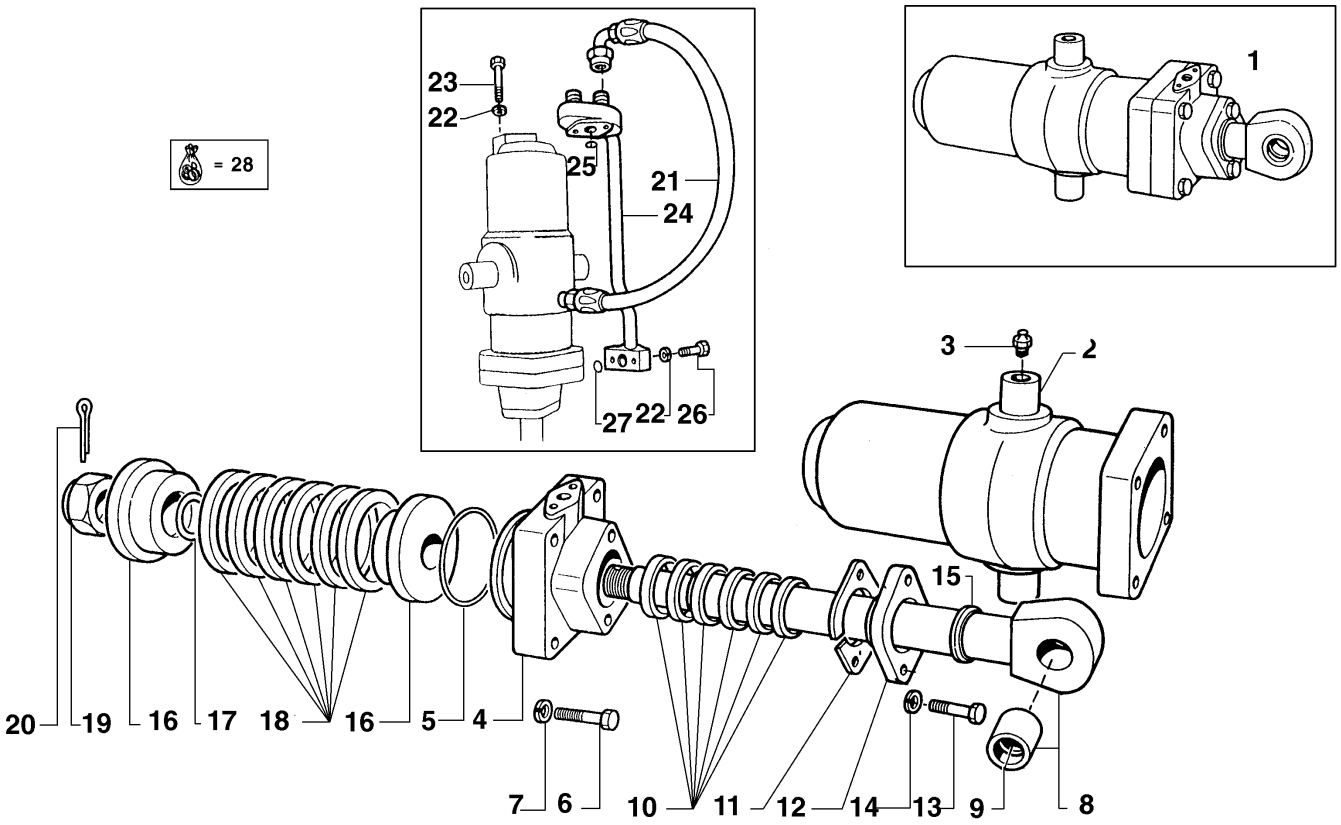

R	N	P.N.	MOD	Q	Denominação Bezeichnung	Denominacion Descrizione	Description Beskrivelse	Description Denominação	L.C.
1		8281130		1	CILINDRO ZYLINDER	CILINDRO CILINDRO	CYLINDER CYLINDER	VERIN CILINDRO	164C
2		8274908		1	CORPO DO CILINDRO ZYLINDERROHR	CUERPO DE CILINDRO CILINDRO	BARREL CYLINDERHUS	CYLINDRE CORPO DE CILINDRO	301C
3		13407211		1	GRAXEIRA, M10 x 1 SCHMIERNIPPEL	ENGRASADOR INGRASSATORE	NIPPLE, LUBE SMOERENIPPEL	GRAISSEUR LUBRIFICADOR	060I
4		8274895		1	PLACA BLECH, PLATTE	PLACA PIASTRA	PLATE PLADE	PLAQUE CHAPA	105P
5		14473780		1	ANEL "O", -354, 70 Duro, 5.098" ID x .210" Thk O-RING	JUNTA HERMETICA ANELLO TOROIDALE	O-RING O-RING	JOINT THORIQUE O-RING	055A
6		15988521		4	PARAFUSO, Hex, M20 x 1.5 x 70, 8.8, Full Thd SCHRAUBE	TORNILLO BULLONE	BOLT SKRUE	BOULON PARAFUSO	140B
7		10517470		4	ARRUELA-TRAVA SICHERUNGSSCHEIBE	ARANDELA DE FRENO ROSETTA DI SICUREZZA	WASHER, LOCK LAASESKIVE	RONDELLE FREIN ANILHA DE FIXACAO	132R
8		8272691		1	HASTE STAB	VARILLA ASTA	ROD STANG	TRINGLE HASTE	090A
9		8270259		1	BUCHA BUECHSE	CASQUILLO BOCCOLA	BUSHING BOESNING	BAGUE CASQUILHO	095B
10		8281061		1	JUNTA DICHTUNG, FLACH	JUNTA HERMETICA GUARNIZIONE	GASKET PAKNING	JOINT JUNTA	123G
11		8272541		1	CALCO DE AFINACAO UNTERLEGSCHEIBE	SUPLEMENTO SPESSORE	SHIM MELLEMLÆG	CALE D'EPAISSEUR CALCO DE AFINACAO	198S
12		8272540		1	FLANGE FLANSCH	BRIDA FLANGIA	FLANGE FLANGE	FLASQUE FALANGE	070F
13		11408321		2	PARAFUSO, Hex, M14 x 1.5 x 35, 8.8, Full Thd SCHRAUBE	TORNILLO BULLONE	BOLT SKRUE	BOULON PARAFUSO	140B
14		10517170		2	ARRUELA-TRAVA SICHERUNGSSCHEIBE	ARANDELA DE FRENO ROSETTA DI SICUREZZA	WASHER, LOCK LAASESKIVE	RONDELLE FREIN ANILHA DE FIXACAO	132R
15		8272537		1	JUNTAS GUMMIDICHTUNG	JUNTA DE CAUCHO GUARNIZIONE DI GOMM	SEAL, RUBBER GUMMITAETNING	JOINT, CAOUTCHOUC JUNTAS	122G
16		8273936		1	PISTÃO KOLBEN	EMBOLO STANTUFFO	PISTON STEMPEL	PISTON PISTAO	235S
17		14471080		1	JUNTA DICHTUNG, FLACH	JUNTA HERMETICA GUARNIZIONE	GASKET PAKNING	JOINT JUNTA	123G
18		8281823		1	ANEL "O" O-RING	JUNTA HERMETICA ANELLO TOROIDALE	O-RING O-RING	JOINT THORIQUE O-RING	055A
19		8272552		1	PORCA MUTTER	TUERCA DADO	NUT MOETRIK	ECROU PORCA	010D
20		10797701		1	GRAMPO, M5 x 56 SPLINT	PASADOR ABIERTO COPPIGLIA	PIN, SPLIT (COTTER) SPLITBOLT	GOUPILLE TROCO DE ABRIR	270C
21		75221387		1	TUBO FLEXÍVEL BIEGSAMER SCHLAUCH	MANGA FLEXIBLE TUBO FLESSIBILE	HOSE, FLEXIBLE FLEKSIBEL SLANGE	TUYAU FLEXIBLE TUBO FLEXIVEL	192T
22		10517070		4	ARRUELA-TRAVA SICHERUNGSSCHEIBE	ARANDELA DE FRENO ROSETTA DI SICUREZZA	WASHER, LOCK LAASESKIVE	RONDELLE FREIN ANILHA DE FIXACAO	132R

05-32	01	p2	05/08

CILINDRO - RIPPER
CILINDRO - RIPPER

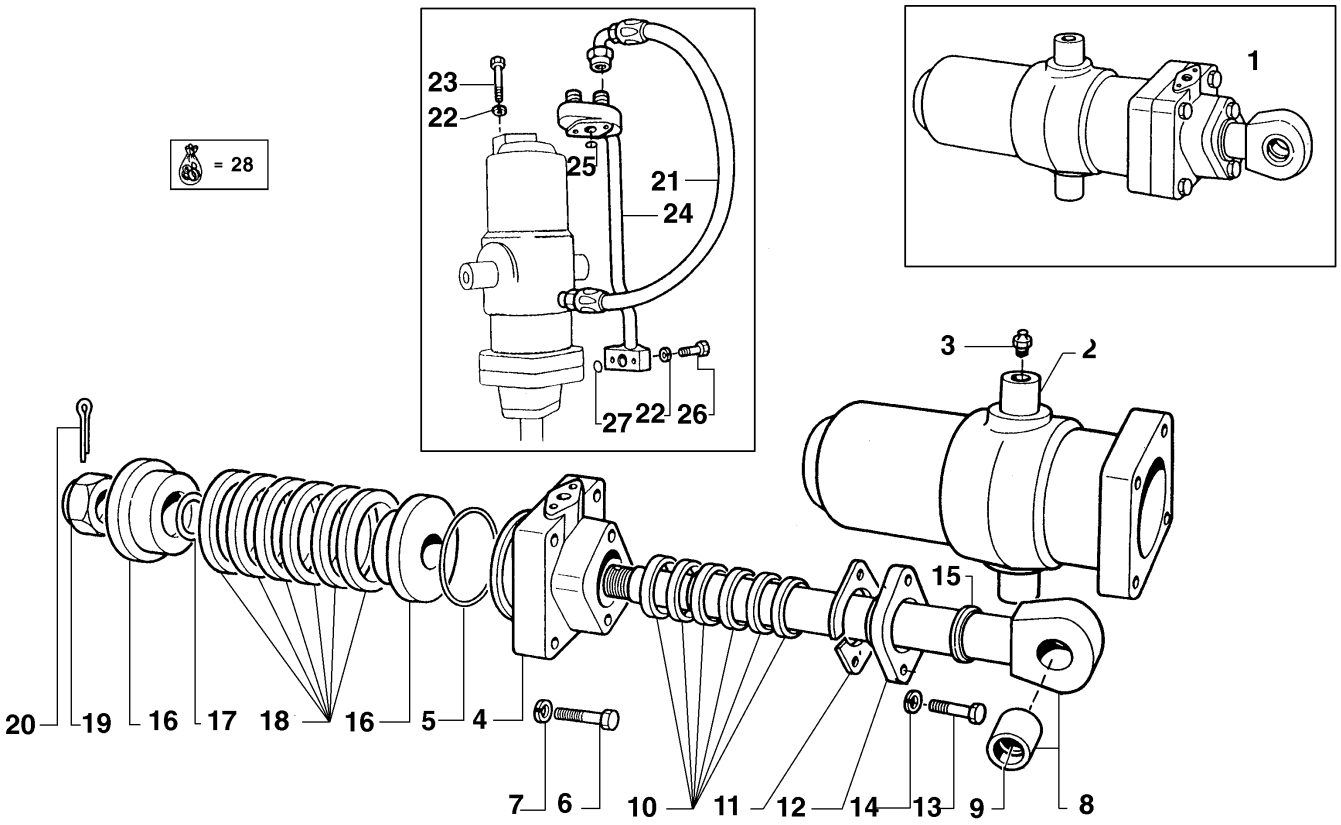

R	N	P.N.	MOD	Q	Denominação Bezeichnung	Denominacion Descrizione	Description Beskrivelse	Description Denominação	L.C.
23		**15540821**		2	PARAFUSO, Hex, M12 x 1.25 x 50, 8.8				
						TORNILLO	BOLT	BOULON	140B
					SCHRAUBE	BULLONE	SKRUE	PARAFUSO	
24		**8274910**		1	TUBO RÍGIDO	TUBO RIGIDO	TUBE, RIGID	TUYAU RIGIDE	193T
					LEITUNG	TUBO RIGIDO	ROER	TUBO RIGIDO	
25		**14463380**		1	ANEL "O", -215, 70 Duro, 1.046" ID x .139" Thk				
						JUNTA HERMETICA	O-RING	JOINT THORIQUE	055A
					O-RING	ANELLO TOROIDALE	O-RING	O-RING	
26		**15540721**		2	PARAFUSO, Hex, M12 x 1.25 x 45, 8.8, Full Thd				
						TORNILLO	BOLT	BOULON	140B
					SCHRAUBE	BULLONE	SKRUE	PARAFUSO	
27		**14463680**		1	ANEL "O", -218, 70 Duro, 1.234" ID x .139" Thk				
						JUNTA HERMETICA	O-RING	JOINT THORIQUE	055A
					O-RING	ANELLO TOROIDALE	O-RING	O-RING	

SECTION INDEX
Hoods-Cab

06-01	01	FERRAMENTAS

06-01	01	p1	05/08

FERRAMENTAS
HERRAMIENTAS

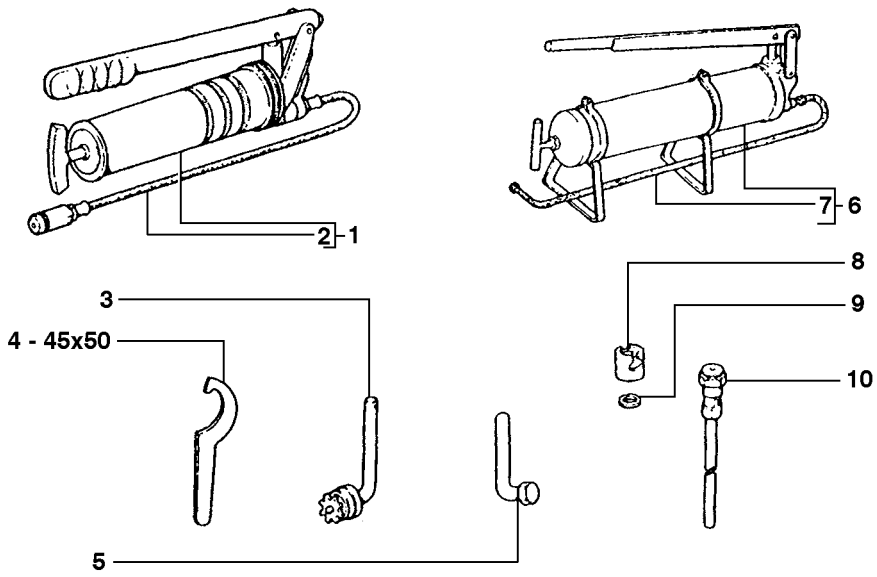

R	N	P.N.	MOD	Q	Denominação Bezeichnung	Denominacion Descrizione	Description Beskrivelse	Description Denominação	L.C.
1		75210969		1	BOMBA HIDRÁULICA HYRAULIKPUMPE	BOMBA HIDRÁULICA POMPA IDRAULICA	PUMP, HYDRAULIC HYDRAULIKPUMPE	POMPE HYDRAULIQUE BOMBA HIDRÁULICA	155P
2		75210985		1	MANGUEIRA SCHLAUCH	MANGA MANICOTTO FLESSIBILE	HOSE SLANGE	FLEXIBLE TUBO FLEXIVEL	030M
3		594629		1	CHAVE DE CANO RINGSCHLÜSSEL	LLAVE DE TUBO CHIAVE A TUBO	SPANNER, BOX TOPNØGLE	CLE A TUBE CHAVE DE CAIXA	151C
4		10308671		1	CHAVE SCHLÜSSEL	LLAVE CHIAVE	KEY, LOCK NØGLE, VÆRKTØJ	CLEE DE SECURITEE CHAVE	150C
5		738461		1	CHAVE SCHLÜSSEL	LLAVE CHIAVE	KEY, LOCK NØGLE, VÆRKTØJ	CLEE DE SECURITEE CHAVE	150C
6		75200532		1	BOMBA DE ÓLEO MOTORÖLPUMPE	BOMBA DE ACEITE POMPA OLIO MOTORE	PUMP, ENGINE OIL MOTOROLIEPUMPE	POMPE A HUILE BOMBA DE OLEO	153P
7		{75210971}		1					
8		75210970		1	CONEXAO FITTING	CONEXION RACCORDO	FITTING FITTING	RACCORD CONEXAO	3300
9		10287385		2	ARRUELA DE VEDAÇÃO, M12.2 x 18 x 1.5, Fiber DICHTSCHEIBE	JUNTA HERMETICA ROSETTA DI TENUTA	WASHER, SEALING TAETNINGSSKIVE	RONDELLE D'ETANCHEI JUNTA HERMETICA	133R
10		592437		1	TUBULAÇÃO HIDRAULIC HYDRAULIKLEITUNG	TUBERIA HIDRAULICO TUBAZIONE IDRAULICO	TUBE, HYD RØRFØRING	TUYAU HYDRAULIQUE TUBAGEM HIDRAULICO	190T

SECTION INDEX
Electrical System-Decals

07-01	01	SISTEMA ELÉTRICO
07-01	02	SISTEMA ELÉTRICO
07-02	01	SISTEMA ELÉTRICO
07-02	02	SISTEMA ELÉTRICO
07-03	01	ALTERNADOR
07-04	01	PAINEL DE INSTRUMENTOS E ILUMINAÇÃO
07-05	01	PAINEL DE INSTRUMENTOS E ILUMINAÇÃO
07-06	01	SISTEMA DE ILUMINAÇÃO
07-07	01	MOTOR DE PARTIDA
07-08	01	FAROL DIANTEIRO - 75211201
07-09	01	FAROL TRASEIRO - 75201108

07-01	01	p1	09/08

SISTEMA ELÉTRICO
SISTEMA ELECTRICO

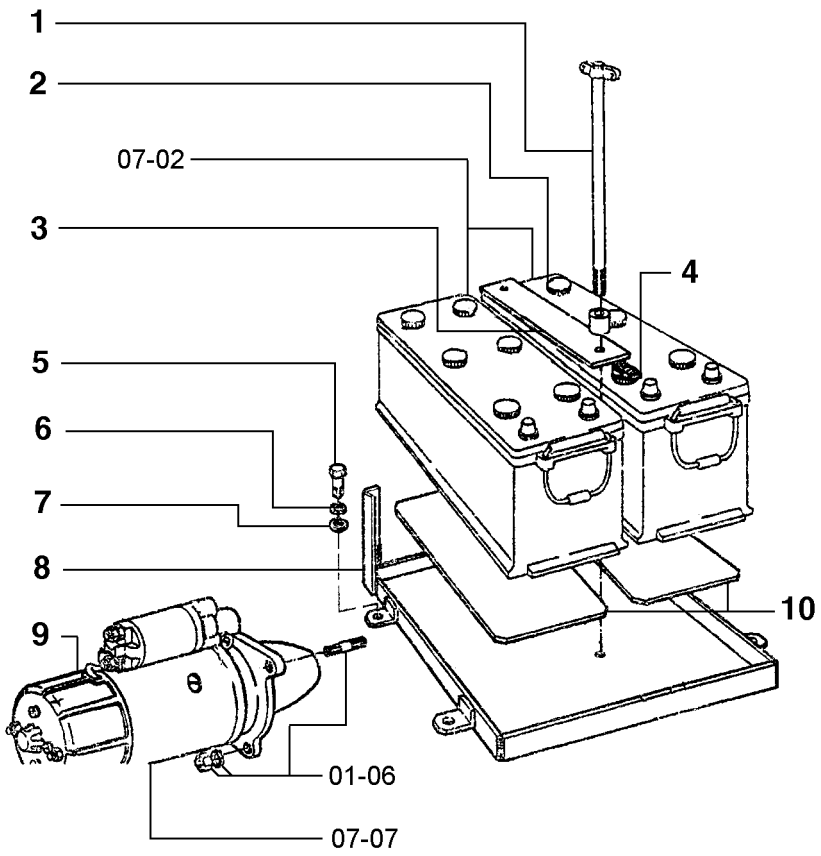

R	N	P.N.	MOD	Q	Denominação Bezeichnung	Denominacion Descrizione	Description Beskrivelse	Description Denominação	L.C.
1		79010153		2	TIRANTE SPURSTANGE	TIRANTE TIRANTE	TIE-ROD TRAEKSTANG	TIRANT TIRANTE	142T
2		75213003		2	ESPAÇADOR DISTANZSTÜCK	SEPARADOR DISTANZIALE	SPACER AFSTANDSSTYKKE	ENTRETOISE ESPACADOR	075D
3		75213002		1	SUPORTE HALTERUNG, LAGERBO	SOPORTE SUPPORTO	SUPPORT BESLAG	SUPPORT SUPORTE	300S
4		73122644		AR	ANEL DE VEDACAO DICHTUNG	ANILLO DE CIERRE ANELLO DI TENUTA	SEAL PAKNINGSRING	JOINT ANEL DE VEDACAO	132A
5		15540331		4	PARAFUSO, Hex, M12 x 1.25 x 25, 10.9, Full Thd SCHRAUBE	TORNILLO BULLONE	BOLT SKRUE	BOULON PARAFUSO	140B
6		10571971		4	ARRUELA-TRAVA SICHERUNGSSCHEIBE	ARANDELA DE FRENO ROSETTA DI SICUREZZ/	WASHER, LOCK LAASESKIVE	RONDELLE FREIN ANILHA DE FIXACAO	132R
7		12646901		4	ARRUELA PLANA UNTERLEGSCHEIBE	ARANDELA ROSETTA PIANA	WASHER FLADSKIVE	RONDELLE ANILHA	131R
8		{75221311}		1					
9		75259789		1	MOTOR DE PARTIDA STARTERMOTOR	MOTOR DE ARRANQUE MOTORINO DI AVVIAME	MOTOR, STARTER STARTMOTOR	DEMARREUR MOTOR ARRANQUE RE	133M
10		4991458		2	SUPORTE HALTERUNG, LAGERBO	SOPORTE SUPPORTO	SUPPORT BESLAG	SUPPORT SUPORTE	300S

07-01	02	p1	09/08

SISTEMA ELÉTRICO
SISTEMA ELECTRICO

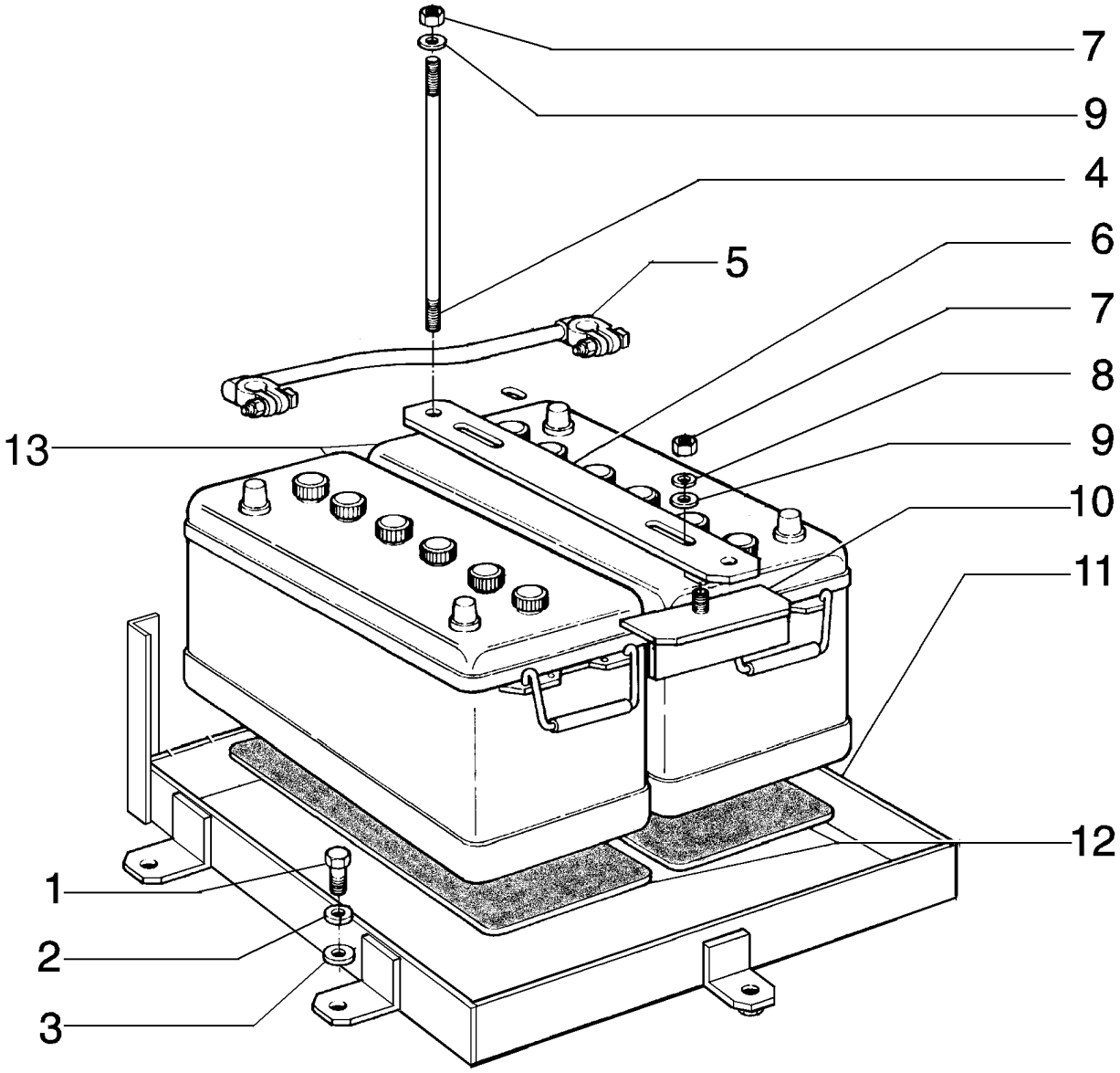

R	N	P.N.	MOD	Q	Denominação Bezeichnung	Denominacion Descrizione	Description Beskrivelse	Description Denominação	L.C.
1		15540331		4	PARAFUSO, Hex, M12 x 1.25 x 25, 10.9, Full Thd				
						TORNILLO	BOLT	BOULON	140B
					SCHRAUBE	BULLONE	SKRUE	PARAFUSO	
2		10517079		4	ARRUELA-TRAVA	ARANDELA DE FRENO	WASHER, LOCK	RONDELLE FREIN	132R
					SICHERUNGSSCHEIBE	ROSETTA DI SICUREZZA	LAASESKIVE	ANILHA DE FIXACAO	
3		12646921		4	ARRUELA PLANA, M12 x 28 x 3				
						ARANDELA	WASHER	RONDELLE	131R
					UNTERLEGSCHEIBE	ROSETTA PIANA	FLADSKIVE	ANILHA	
4		75248827		2	PARAFUSO	TORNILLO	SCREW	VIS	040V
					SCHRAUBE	VITE	SKRUE	PARAFUSO	
5		75239845		1	CABO ELÉTRICO	CABLE ELECTRICO	CABLE, ELECTRIC	CABLE ELECTRIQUE	111C
					STROMKABEL	CAVO ELETTRICO	EL-KABEL	CABO ELECTRICO	
6		75236947		1	BARRA	BARRA	BAR	BARRE	530B
					STAB; STANGE; LEISTE;	BARRA	BJAELKE	BARRA	
7		16100821		4	PORCA, M8, Cl 10	TUERCA	NUT	ECROU	010D
					MUTTER	DADO	MOETRIK	PORCA	
8		10516679		2	ARRUELA-TRAVA	ARANDELA DE FRENO	WASHER, LOCK	RONDELLE FREIN	132R
					SICHERUNGSSCHEIBE	ROSETTA DI SICUREZZA	LAASESKIVE	ANILHA DE FIXACAO	
9		10519621		4	ARRUELA PLANA, M8 x 17 x 2				
						ARANDELA	WASHER	RONDELLE	131R
					UNTERLEGSCHEIBE	ROSETTA PIANA	FLADSKIVE	ANILHA	
10		75236978		2	CANTONEIRA	PIEZ ANGULAR	ANGLE	CORNIERE	057C
					WINKEL	CANTONALE	VINKELSTYKKE	ESQUADRO	
11		{75266652}		1					
12		4991458		2	SUPORTE	SOPORTE	SUPPORT	SUPPORT	300S
					HALTERUNG, LAGERBO	SUPPORTO	BESLAG	SUPORTE	
13		75327748		2	BATERIA	BATERIA	BATTERY	BATTERIE	0560
					BATTERIE	BATTERIA	BATTERI	BATERIA	

A partir do chassi N7AC00126

7D

07-02	01	p1	05/08

SISTEMA ELÉTRICO
SISTEMA ELECTRICO

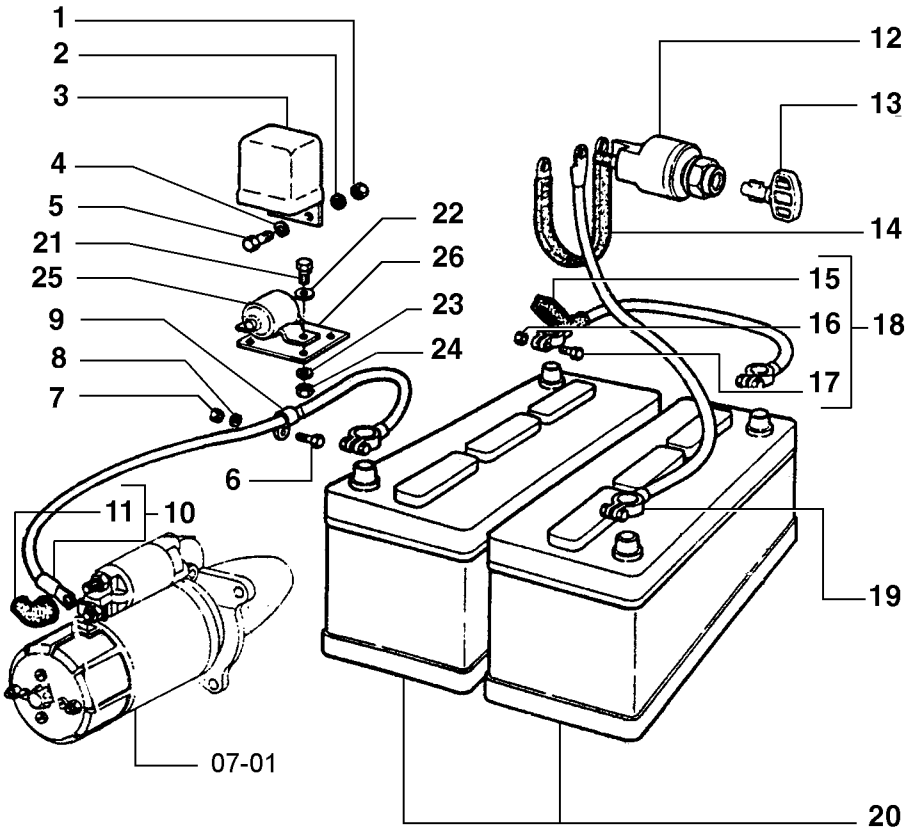

R	N	P.N.	MOD	Q	Denominação Bezeichnung	Denominacion Descrizione	Description Beskrivelse	Description Denominação	L.C.
1		15896211		2	PORCA, M6, Cl 8	TUERCA	NUT	ECROU	010D
					MUTTER	DADO	MOETRIK	PORCA	
2		10571571		2	ARRUELA-TRAVA, M6	ARANDELA DE FRENO	WASHER, LOCK	RONDELLE FREIN	132R
					SICHERUNGSSCHEIBE	ROSETTA DI SICUREZZA	LAASESKIVE	ANILHA DE FIXACAO	
3		8320083		1	REGULADOR	REGULADOR	REGULATOR, VOLTAGE	REGULATEUR TENSION	169R
					SPANNUNGSREGLER	REGOLATORE DI TENSI	REGULATOR	REGULADOR	
4		10519401		2	ARRUELA PLANA, M6 x 11.95 x 1.6				
						ARANDELA	WASHER	RONDELLE	131R
					UNTERLEGSCHEIBE	ROSETTA PIANA	FLADSKIVE	ANILHA	
5		13276411		2	PARAFUSO, Cross Pan Hd, M6 x 20				
						TORNILLO	SCREW	VIS	040V
					SCHRAUBE	VITE	SKRUE	PARAFUSO	
6		16043421		3	PARAFUSO, Hex, M8 x 20, 8.8				
						TORNILLO	SCREW	VIS	040V
					SCHRAUBE	VITE	SKRUE	PARAFUSO	
7		16100811		3	PORCA, M8, Cl 8	TUERCA	NUT	ECROU	010D
					MUTTER	DADO	MOETRIK	PORCA	
8		10516671		3	ARRUELA-TRAVA	ARANDELA DE FRENO	WASHER, LOCK	RONDELLE FREIN	132R
					SICHERUNGSSCHEIBE	ROSETTA DI SICUREZZA	LAASESKIVE	ANILHA DE FIXACAO	
9		4969010		3	ESTRIBO DE FIXAÇÃO	PLACA DE SUJECION	COLLAR, RETAINER	BRIDE-FIXATION/ COLLI	230S
					HALTERBÜGEL	STAFFETTA FISSAGGIO	SPÆNDRING	COLAR RETENTOR	
10		75212018		1	CABO ELÉTRICO	CABLE ELECTRICO	CABLE, ELECTRIC	CABLE ELECTRIQUE	111C
					STROMKABEL	CAVO ELETTRICO	EL-KABEL	CABO ELECTRICO	
11		60093124		1	TAMPÃO	CAPUCHON	PROTECTION CAP	CAPUCHON	065C
					SCHUTZKAPPE	CAPPUCCIO	BESKYTTELSESHAETTE	TAMPAO DE PROTECCA	
12		79073032		1	INTERRUPTOR	CONTACTOR	SWITCH	CONTACTEUR	075I
					SCHALTER	INTERRUTTORE	KONTAKT	INTERRUPTOR	
13		79073033		1	CHAVETA	CHAVETA	KEY	CLAVETTE	060L
					FEDERKEIL	LINGUETTA	KILE	CHAVETA	
14		79017173		1	CABO ELÉTRICO	CABLE ELECTRICO	CABLE, ELECTRIC	CABLE ELECTRIQUE	111C
					STROMKABEL	CAVO ELETTRICO	EL-KABEL	CABO ELECTRICO	
15		4950259		4	TAMPÃO	CAPUCHON	PROTECTION CAP	CAPUCHON	065C
					SCHUTZKAPPE	CAPPUCCIO	BESKYTTELSESHAETTE	TAMPAO DE PROTECCA	
16		15896218		4	PORCA	TUERCA	NUT	ECROU	010D
					MUTTER	DADO	MOETRIK	PORCA	
17		11945008		4	PARAFUSO	TORNILLO	SCREW	VIS	040V
					SCHRAUBE	VITE	SKRUE	PARAFUSO	
18		4954336		1	CABO BATERIA NEGATIV	ATADURA	CABLE, BATTERY (NEG)	JARRETIERE	Z221
					MASSEKABEL DER BATT	CAVO DELLA BATTERIA	KABEL, BATTERI - NEG	CABO BATERIA NEGATI	
19		79035908		1	CABO, MASSA	CABLE. MASA	CABLE, GROUND	CABLE, MASSE	112C
					MASSEKABEL	CAVO, MASSA	STELKABEL	CABO, MASSA	
20		75212014		2	BATERIA T. SECA	BATERIA CARGA SECA	BATTERY, DRY	BATTERIE SÈCHE	038B
					TROCKENBATTERIE	BATTERIA A CARICA SE	BATTERI, TOERLADET	BATERIA T. SECA	
21		10902431		2	PARAFUSO, Hex, M6 x 20, 10.9				
						TORNILLO	BOLT	BOULON	140B
					SCHRAUBE	BULLONE	SKRUE	PARAFUSO	
22		12646701		2	ARRUELA PLANA, M8 x 20 x 2				
						ARANDELA	WASHER	RONDELLE	131R
					UNTERLEGSCHEIBE	ROSETTA PIANA	FLADSKIVE	ANILHA	

07-02	01	p2	05/08

SISTEMA ELÉTRICO
SISTEMA ELECTRICO

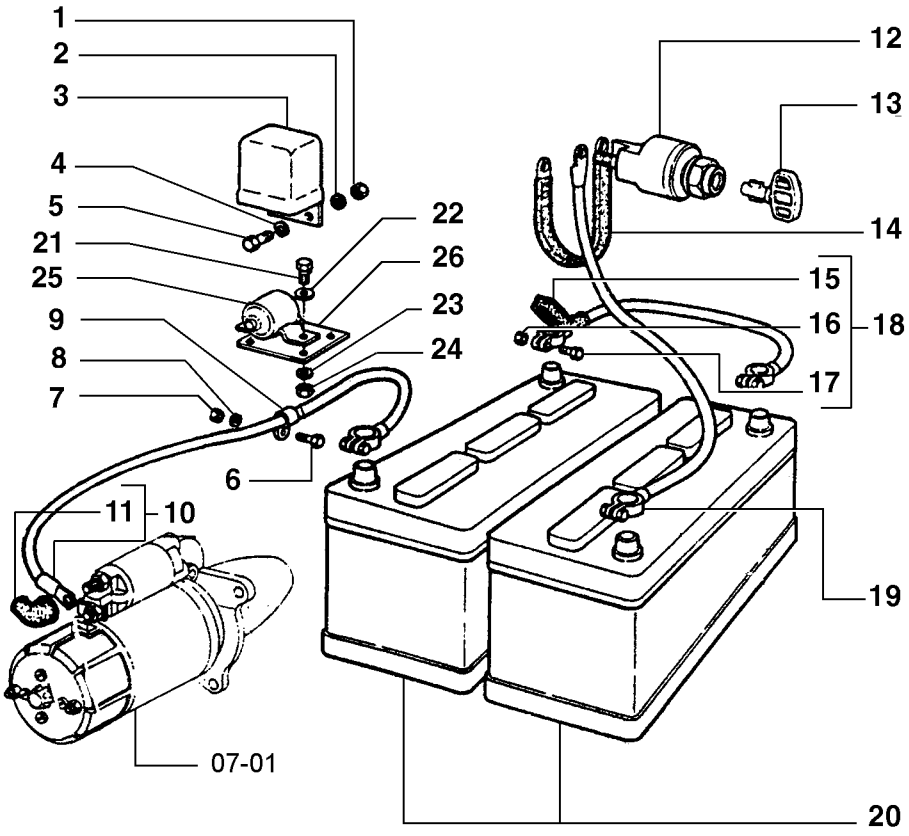

R	N	P.N.	MOD	Q	Denominação Bezeichnung	Denominacion Descrizione	Description Beskrivelse	Description Denominação	L.C.
23		**10516479**		2	ARRUELA-TRAVA SICHERUNGSSCHEIBE	ARANDELA DE FRENO ROSETTA DI SICUREZZA	WASHER, LOCK LAASESKIVE	RONDELLE FREIN ANILHA DE FIXACAO	132R
24		**15896221**		2	PORCA, M6, Cl 10 MUTTER	TUERCA DADO	NUT MOETRIK	ECROU PORCA	010D
25		**120398A1**		1	CONECTADOR RELAIS	CONECTADOR RELE'	RELAY RELAE	RELAIS CONECTADOR	7025
26		**75262656**		1	PLACA BLECH, PLATTE	PLACA PIASTRA	PLATE PLADE	PLAQUE CHAPA	105P

07-02	02	p1	09/08

SISTEMA ELÉTRICO
SISTEMA ELECTRICO

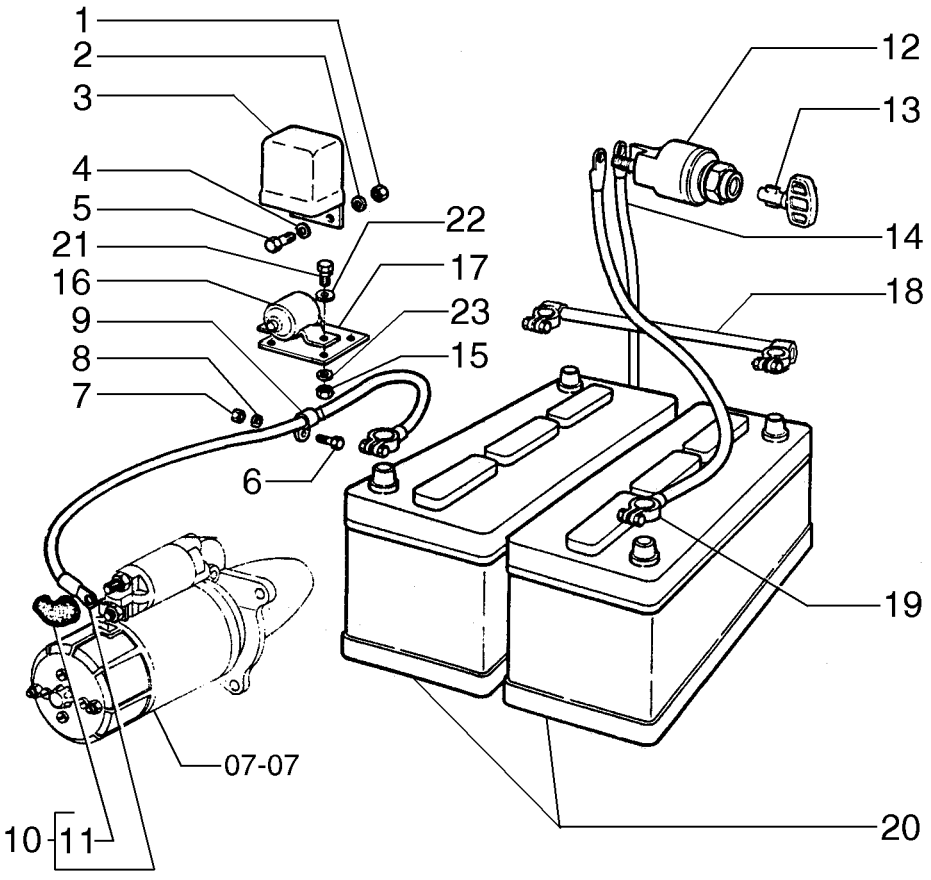

R	N	P.N.	MOD	Q	Denominação Bezeichnung	Denominacion Descrizione	Description Beskrivelse	Description Denominação	L.C.
1		15896211		2	PORCA, M6, Cl 8 MUTTER	TUERCA DADO	NUT MOETRIK	ECROU PORCA	010D
2		10571571		2	ARRUELA-TRAVA, M6 SICHERUNGSSCHEIBE	ARANDELA DE FRENO ROSETTA DI SICUREZZ/	WASHER, LOCK LAASESKIVE	RONDELLE FREIN ANILHA DE FIXACAO	132R
3		8320083		1	REGULADOR SPANNUNGSREGLER	REGULADOR REGOLATORE DI TENSI(	REGULATOR, VOLTAGE REGULATOR	REGULATEUR TENSION REGULADOR	169R
4		10519401		2	ARRUELA PLANA, M6 x 11.95 x 1.6 UNTERLEGSCHEIBE	ARANDELA ROSETTA PIANA	WASHER FLADSKIVE	RONDELLE ANILHA	131R
5		13276411		2	PARAFUSO, Cross Pan Hd, M6 x 20 SCHRAUBE	TORNILLO VITE	SCREW SKRUE	VIS PARAFUSO	040V
6		16043421		3	PARAFUSO, Hex, M8 x 20, 8.8 SCHRAUBE	TORNILLO VITE	SCREW SKRUE	VIS PARAFUSO	040V
7		16100811		3	PORCA, M8, Cl 8 MUTTER	TUERCA DADO	NUT MOETRIK	ECROU PORCA	010D
8		10516671		3	ARRUELA-TRAVA SICHERUNGSSCHEIBE	ARANDELA DE FRENO ROSETTA DI SICUREZZ/	WASHER, LOCK LAASESKIVE	RONDELLE FREIN ANILHA DE FIXACAO	132R
9		4969010		3	ESTRIBO DE FIXAÇÃO HALTERBÜGEL	PLACA DE SUJECION STAFFETTA FISSAGGIO	COLLAR, RETAINER SPÆNDRING	BRIDE-FIXATION/ COLLI COLAR RETENTOR	230S
10		75212018		1	CABO ELÉTRICO STROMKABEL	CABLE ELECTRICO CAVO ELETTRICO	CABLE, ELECTRIC EL-KABEL	CABLE ELECTRIQUE CABO ELECTRICO	111C
11		357906A1		1					0860
12		79073032		1	INTERRUPTOR SCHALTER	CONTACTOR INTERRUTTORE	SWITCH KONTAKT	CONTACTEUR INTERRUPTOR	075I
13		79073033		1	CHAVETA FEDERKEIL	CHAVETA LINGUETTA	KEY KILE	CLAVETTE CHAVETA	060L
14		75239845		1	CABO ELÉTRICO STROMKABEL	CABLE ELECTRICO CAVO ELETTRICO	CABLE, ELECTRIC EL-KABEL	CABLE ELECTRIQUE CABO ELECTRICO	111C
18		{E159692}		1					
15		15896221		2	PORCA, M6, Cl 10 MUTTER	TUERCA DADO	NUT MOETRIK	ECROU PORCA	010D
17		75262656		1	PLACA BLECH, PLATTE	PLACA PIASTRA	PLATE PLADE	PLAQUE CHAPA	105P
16		120398A1		1	CONECTADOR RELAIS	CONECTADOR RELE'	RELAY RELAE	RELAIS CONECTADOR	7025
20		75327748		2	BATERIA BATTERIE	BATERIA BATTERIA	BATTERY BATTERI	BATTERIE BATERIA	0560
19		79035908		1	CABO, MASSA MASSEKABEL	CABLE. MASA CAVO, MASSA	CABLE, GROUND STELKABEL	CABLE, MASSE CABO, MASSA	112C
21		10902431		2	PARAFUSO, Hex, M6 x 20, 10.9 SCHRAUBE	TORNILLO BULLONE	BOLT SKRUE	BOULON PARAFUSO	140B
22		12646701		2	ARRUELA PLANA, M8 x 20 x 2 UNTERLEGSCHEIBE	ARANDELA ROSETTA PIANA	WASHER FLADSKIVE	RONDELLE ANILHA	131R

A partir do chassi N7AC00126

7D

SISTEMA ELÉTRICO
SISTEMA ELECTRICO

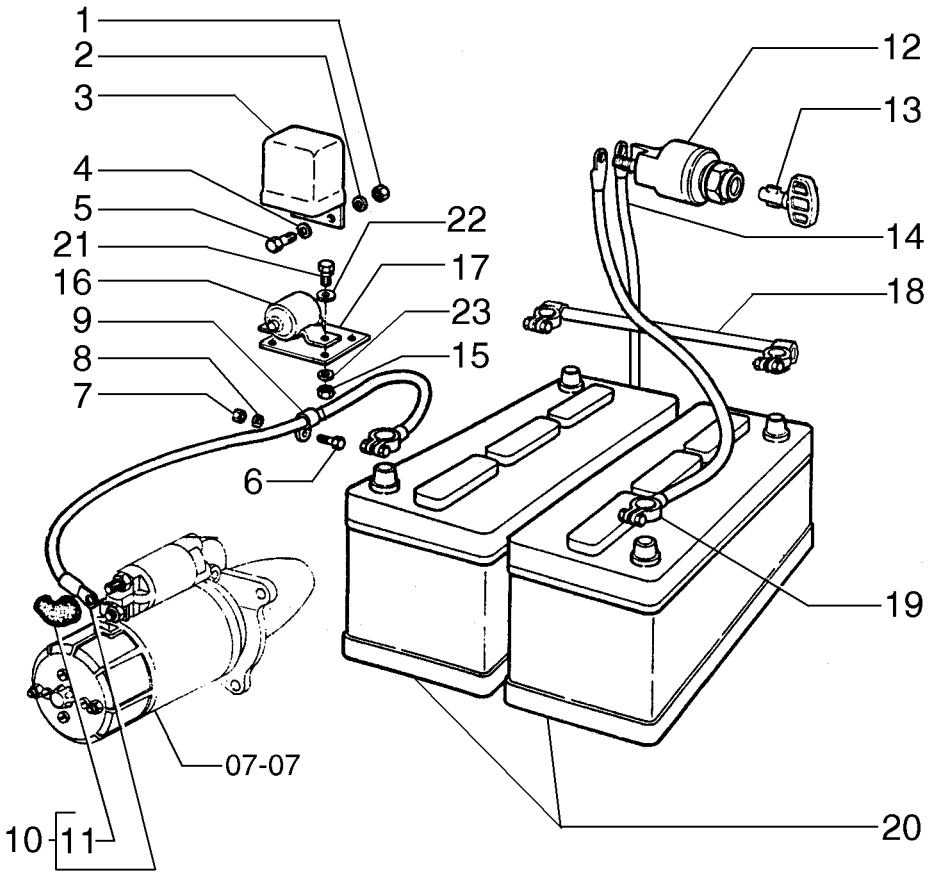

R	N	P.N.	MOD	Q	Denominação Bezeichnung	Denominacion Descrizione	Description Beskrivelse	Description Denominação	L.C.
23		10516479		2	ARRUELA-TRAVA SICHERUNGSSCHEIBE	ARANDELA DE FRENO ROSETTA DI SICUREZZA	WASHER, LOCK LAASESKIVE	RONDELLE FREIN ANILHA DE FIXACAO	132R

07-03	01	p1	05/08

ALTERNADOR
ALTERNADOR

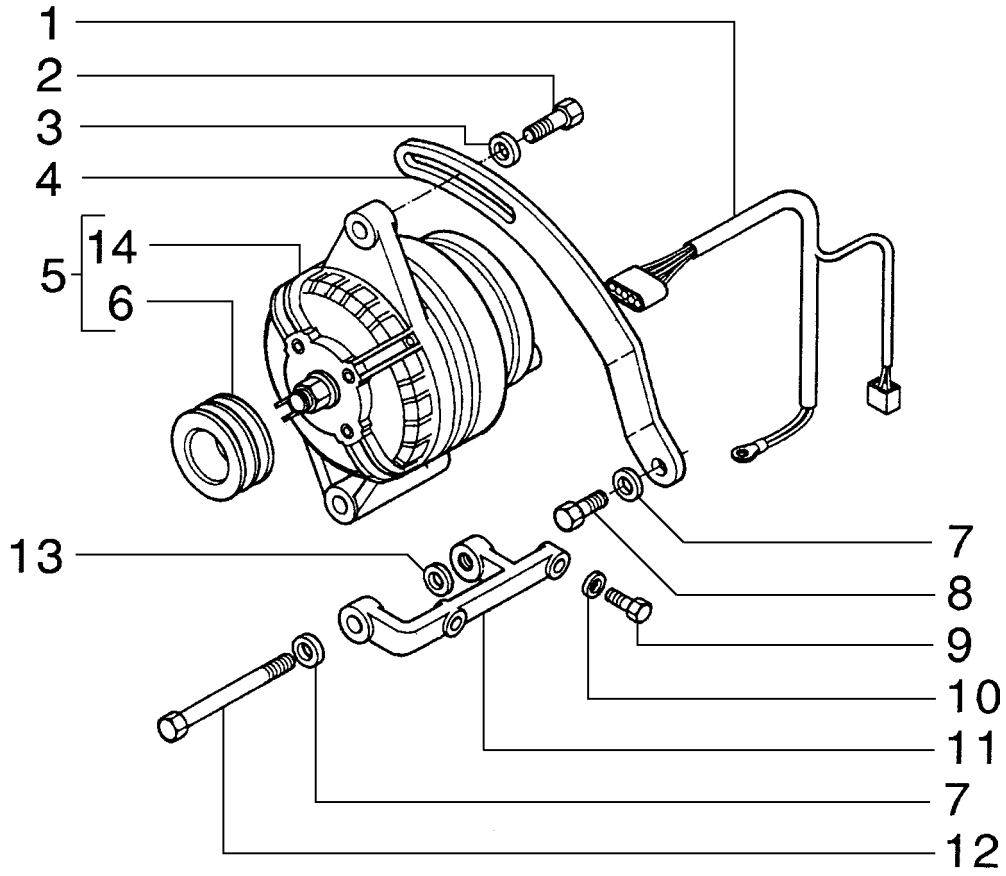

R	N	P.N.	MOD	Q	Denominação Bezeichnung	Denominacion Descrizione	Description Beskrivelse	Description Denominação	L.C.
1		75325471		1	CABO ELÉTRICO	CABLE ELECTRICO	CABLE, ELECTRIC	CABLE ELECTRIQUE	111C
					STROMKABEL	CAVO ELETTRICO	EL-KABEL	CABO ELECTRICO	
2		11106231		1	PARAFUSO, Hex, M10 x 25, 10.9, Full Thd				
						TORNILLO	BOLT	BOULON	140B
					SCHRAUBE	BULLONE	SKRUE	PARAFUSO	
3		10615779		1	ARRUELA-TRAVA, Ext Tooth, M10				
						ARANDELA DE FRENO	WASHER, LOCK	RONDELLE FREIN	132R
					SICHERUNGSSCHEIBE	ROSETTA DI SICUREZZA	LAASESKIVE	ANILHA DE FIXACAO	
4		75222293		1	ESCORA ESTABILIZADORA				
						BARRA ESTABILIZADOR	STRUT	BRAS ANTI-SECOUSSE	245P
					STREBE	PUNTONE ANTISCUOTIM	STØDDÆMPERARME	BARRA RIGIDA	
5		75326060		1	ALTERNADOR□	ALTERNADOR	ALTERNATOR	ALTERNATEUR	025A
					DREHSTROMGENERAT(	ALTERNATORE	VEKSELSTRØMSGENER	ALTERNADOR	
6		75325607		1	POLIA	POLEA	PULLEY	POULIE	230P
					RILLENSCHEIBE	PULEGGIA	REMSKIVE	POLIE	
7		10516879		2	ARRUELA PLANA	ARANDELA	WASHER	RONDELLE	131R
					UNTERLEGSCHEIBE	ROSETTA PIANA	FLADSKIVE	ANILHA	
8		11106031		1	PARAFUSO, Hex, M10 x 20, 10.9, Full Thd				
						TORNILLO	SCREW	VIS	040V
					SCHRAUBE	VITE	SKRUE	PARAFUSO	
9		16043231		2	PARAFUSO, Hex, M8 x 16, 10.9				
						TORNILLO	BOLT	BOULON	140B
					SCHRAUBE	BULLONE	SKRUE	PARAFUSO	
10		10615679		2	ARRUELA-TRAVA, Ext Tooth, M8				
						ARANDELA DE FRENO	WASHER, LOCK	RONDELLE FREIN	132R
					SICHERUNGSSCHEIBE	ROSETTA DI SICUREZZA	LAASESKIVE	ANILHA DE FIXACAO	
11		75222291		1	SUPORTE	SOPORTE	SUPPORT	SUPPORT	300S
					HALTERUNG, LAGERBO(	SUPPORTO	BESLAG	SUPORTE	
12		15972231		1	PARAFUSO, Hex, M10 x 1.25 x 120, 10.9				
						TORNILLO	BOLT	BOULON	140B
					SCHRAUBE	BULLONE	SKRUE	PARAFUSO	
13		12646821		2	ARRUELA PLANA, M10 x 25 x 2				
						ARANDELA	WASHER	RONDELLE	131R
					UNTERLEGSCHEIBE	ROSETTA PIANA	FLADSKIVE	ANILHA	
14		75261183		1	ALTERNADOR□	ALTERNADOR	ALTERNATOR	ALTERNATEUR	025A
					DREHSTROMGENERAT(	ALTERNATORE	VEKSELSTRØMSGENER	ALTERNADOR	

07-04	01	p1	09/08

PAINEL DE INSTRUMENTOS E ILUMINAÇÃO
TABLERO DE INSTRUMENTO Y ILUMINACION

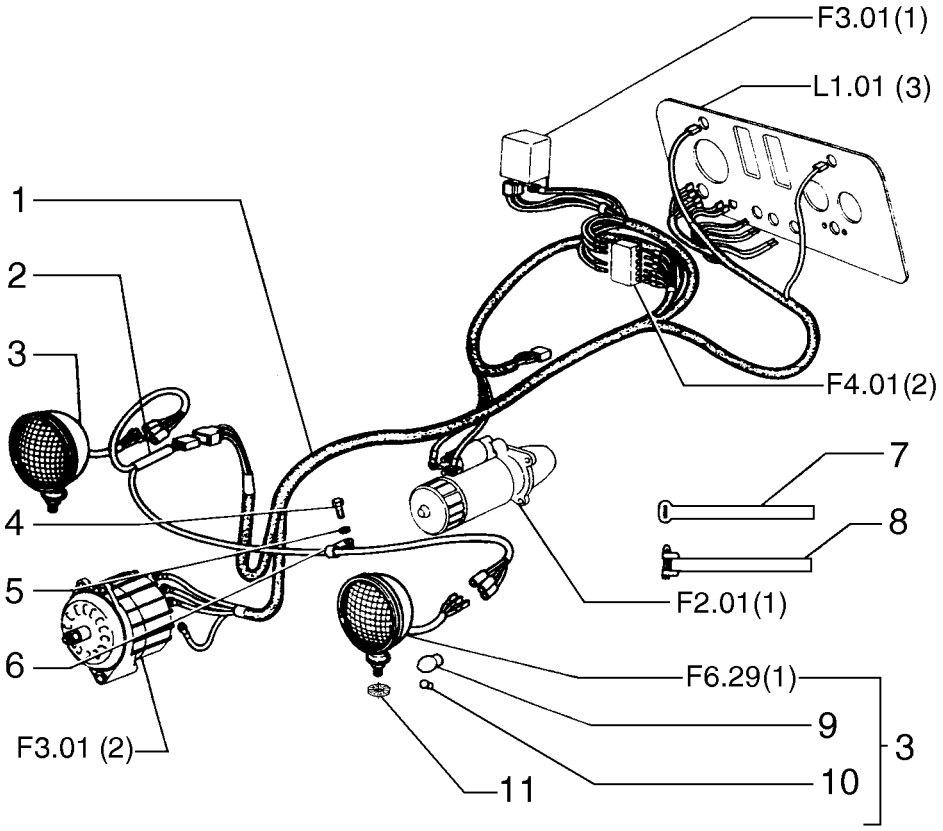

R	N	P.N.	MOD	Q	Denominação Bezeichnung	Denominacion Descrizione	Description Beskrivelse	Description Denominação	L.C.
1		75262609		1	CABO ELÉTRICO STROMKABEL	CABLE ELECTRICO CAVO ELETTRICO	CABLE, ELECTRIC EL-KABEL	CABLE ELECTRIQUE CABO ELECTRICO	111C
2		75242778		1	CABO ELÉTRICO STROMKABEL	CABLE ELECTRICO CAVO ELETTRICO	CABLE, ELECTRIC EL-KABEL	CABLE ELECTRIQUE CABO ELECTRICO	111C
3		75242576		2	PROJETOR SCHEINWERFER	FARO PROIETTORE	HEADLAMP HOVEDLAMPE	PHARE FARO	220P
4		13275917		2	PARAFUSO SCHRAUBE	TORNILLO VITE	SCREW SKRUE	VIS PARAFUSO	040V
5		10516471		2	ARRUELA-TRAVA SICHERUNGSSCHEIBE	ARANDELA DE FRENO ROSETTA DI SICUREZZA	WASHER, LOCK LAASESKIVE	RONDELLE FREIN ANILHA DE FIXACAO	132R
6		10418301		2	ESTRIBO DE FIXAÇÃO HALTERBÜGEL	PLACA DE SUJECION STAFFETTA FISSAGGIO	COLLAR, RETAINER SPÆNDRING	BRIDE-FIXATION/ COLLI COLAR RETENTOR	230S
7		10006309		AR	TIRA GURT	BANDA BANDELLA	STRAP STROP	SANGLE BANDA	532B
7		10006709		AR	TIRA GURT	BANDA BANDELLA	STRAP STROP	SANGLE BANDA	532B
7		10007109		AR	BRAÇADEIRA SPANNSATZ	ABRAZADERA FASCETTA	COLLAR SLANGEBAAND	COLLIER COLAR	031F
8		10291290		AR	COLAR SCHLAUCHKLEMME	COLLAR COLLARE	CLIP, HOSE KRAVE	COLLIER COLAR	180C
9		75201111		2	FAROL LEUCHTE	FARO FANALE	LAMP LYGTE	LAMPE FAROL	009F
10		75201112		2	LÂMPADA GLÜHLAMPE	BOMBILLA LAMPADA	BULB PAERE	AMPOULE LAMPADA	030L
11		493-11052		2	ARRUELA-TRAVA SICHERUNGSSCHEIBE	ARANDELA DE FRENO ROSETTA DI SICUREZZA	WASHER, LOCK LAASESKIVE	RONDELLE FREIN ANILHA DE FIXACAO	132R

07-05	01	p1	02/09

PAINEL DE INSTRUMENTOS E ILUMINAÇÃO
TABLERO DE INSTRUMENTO Y ILUMINACION

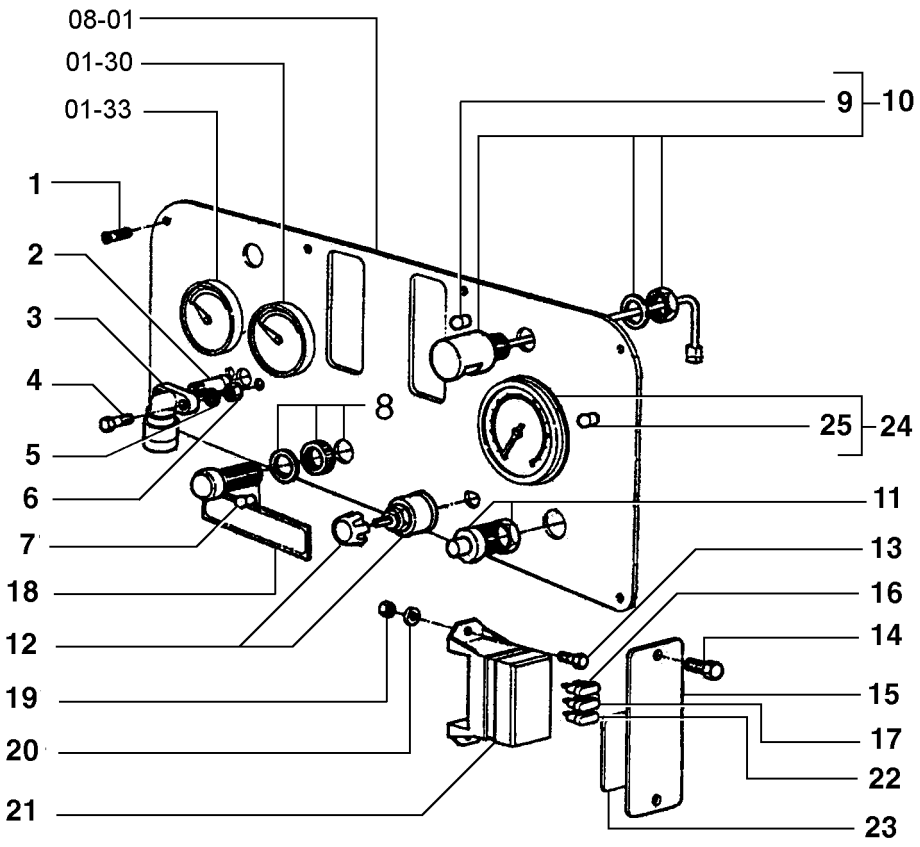

R	N	P.N.	MOD	Q	Denominação Bezeichnung	Denominacion Descrizione	Description Beskrivelse	Description Denominação	L.C.
1		13276011		6	PARAFUSO, Cross Pan Hd, M6 x 12				
						TORNILLO	SCREW	VIS	040V
					SCHRAUBE	VITE	SKRUE	PARAFUSO	
2		8321751		1	TUBO RÍGIDO	TUBO RIGIDO	TUBE, RIGID	TUYAU RIGIDE	193T
					LEITUNG	TUBO RIGIDO	ROER	TUBO RIGIDO	
3		8321722		1	SINALIZADOR	TESTIGO	INDICATOR	INDICATEUR	087S
					ZEIGER	SEGNALATORE	INDIKATOR	INDICADOR	
4		10902431		2	PARAFUSO, Hex, M6 x 20, 10.9				
						TORNILLO	BOLT	BOULON	140B
					SCHRAUBE	BULLONE	SKRUE	PARAFUSO	
5		10571571		2	ARRUELA-TRAVA, M6	ARANDELA DE FRENO	WASHER, LOCK	RONDELLE FREIN	132R
					SICHERUNGSSCHEIBE	ROSETTA DI SICUREZZA	LAASESKIVE	ANILHA DE FIXACAO	
6		15896211		2	PORCA, M6, Cl 8	TUERCA	NUT	ECROU	010D
					MUTTER	DADO	MOETRIK	PORCA	
7		8320370		3	LÂMPADA	BOMBILLA	BULB	AMPOULE	030L
					GLÜHLAMPE	LAMPADA	PAERE	LAMPADA	
8		75244463		3	SOQUETE	ENCAJE	SOCKET	PRISE	P483
					FASSUNG	PRESA	FATNING	SOQUETE	
9		14149690		2	LÂMPADA	BOMBILLA	BULB	AMPOULE	030L
					GLÜHLAMPE	LAMPADA	PAERE	LAMPADA	
10		75200649		2	FAROL	PILOTO	LIGHT	FEU	Z496
					LICHT	LAMPADA	BELYSNING	FAROL	
11		79027131		1	PULSANTE	BOTÓN PULSADOR	PUSH BUTTON	BOUTON POUSSOIR	236P
					DRUCKTASTE	PULSANTE	TRYKKNAP	BOTAO	
12		73057960		1	INTERRUPTOR	INTERRUPTOR	SWITCH, LIGHTS	COMM. LUMIERES	228S
					LICHTSCHALTER	INTERRUTTORE, LUCI	LYSKONTAKT	INTERRUPTOR	
13		10374801		2	PARAFUSO, Pan Hd, M4 x 10				
						TORNILLO	SCREW	VIS	040V
					SCHRAUBE	VITE	SKRUE	PARAFUSO	
14		10902121		2	PARAFUSO, Hex, M6 x 14, 8.8, Full Thd				
						TORNILLO	BOLT	BOULON	140B
					SCHRAUBE	BULLONE	SKRUE	PARAFUSO	
15		73122862		1	PLACA	PLACA	PLATE	PLAQUE	105P
					BLECH, PLATTE	PIASTRA	PLADE	CHAPA	
16		11054590		2	FUSÍVEL, 3 Amp, Type A	FUSIBLE	FUSE	FUSIBLE	110F
					SICHERUNG	FUSIBILE	SIKRING	FUSIVEL	
17		11054690		1	FUSÍVEL, 4A	FUSIBLE	FUSE	FUSIBLE	110F
					SICHERUNG	FUSIBILE	SIKRING	FUSIVEL	
18		75241483		1	DECALCOMANIA	CALCOMANIA	DECAL	DECALCOMANIE	012D
					TORSIONSSTAB	DECALCOMANIA	TRANSFER	DECALCOMANIA	
19		10794001		2	PORCA	TUERCA	NUT	ECROU	010D
					MUTTER	DADO	MOETRIK	PORCA	
20		10571571		4	ARRUELA-TRAVA, M6	ARANDELA DE FRENO	WASHER, LOCK	RONDELLE FREIN	132R
					SICHERUNGSSCHEIBE	ROSETTA DI SICUREZZA	LAASESKIVE	ANILHA DE FIXACAO	
21		79078595		1	PORTA-FUSÍVEIS	PORTAFUSIBLES	FUSE HOLDER	PORTE-FUSIBLES	188P
					SICHERUNGSHALTER	PORTAFUSIBILI	SIKRINGSHOLDER	PORTA-FUSIVEIS	
22		11054890		1	FUSÍVEL, 7.5 Amp, Type A	FUSIBLE	FUSE	FUSIBLE	110F
					SICHERUNG	FUSIBILE	SIKRING	FUSIVEL	

07-05	01	p2	02/09

PAINEL DE INSTRUMENTOS E ILUMINAÇÃO
TABLERO DE INSTRUMENTO Y ILUMINACION

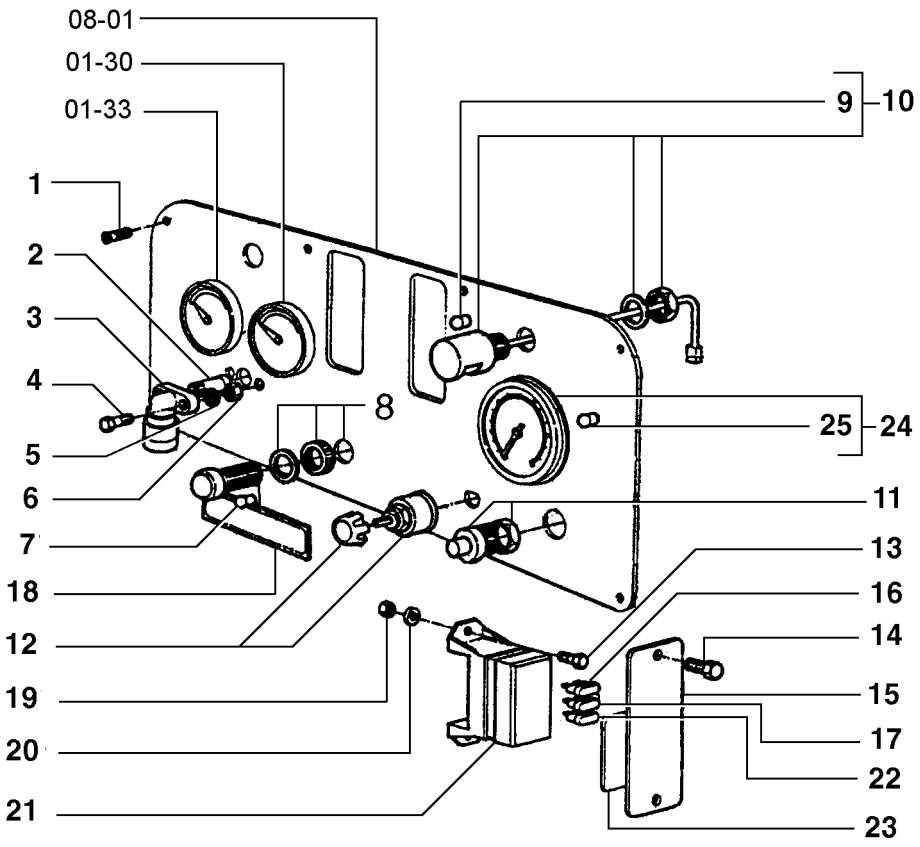

R	N	P.N.	MOD	Q	Denominação Bezeichnung	Denominacion Descrizione	Description Beskrivelse	Description Denominação	L.C.
23		**75242883**		1	DECALCOMANIA TORSIONSSTAB	CALCOMANIA DECALCOMANIA	DECAL TRANSFER	DECALCOMANIE DECALCOMANIA	012D
24		**75251509**		1	VELOCÍMETRO TACHOMETER	VELOCIMETRO TACHIMETRO	TACHOMETER OMDREJNINGSTAELLER	TACHYMETRE TACOMETRO	016T
25		**14143890**		2	LÂMPADA GLÜHLAMPE	BOMBILLA LAMPADA	BULB PAERE	AMPOULE LAMPADA	030L

07-06	01	p1	09/08

SISTEMA DE ILUMINAÇÃO
SISTEMA DE ALUMBRADO

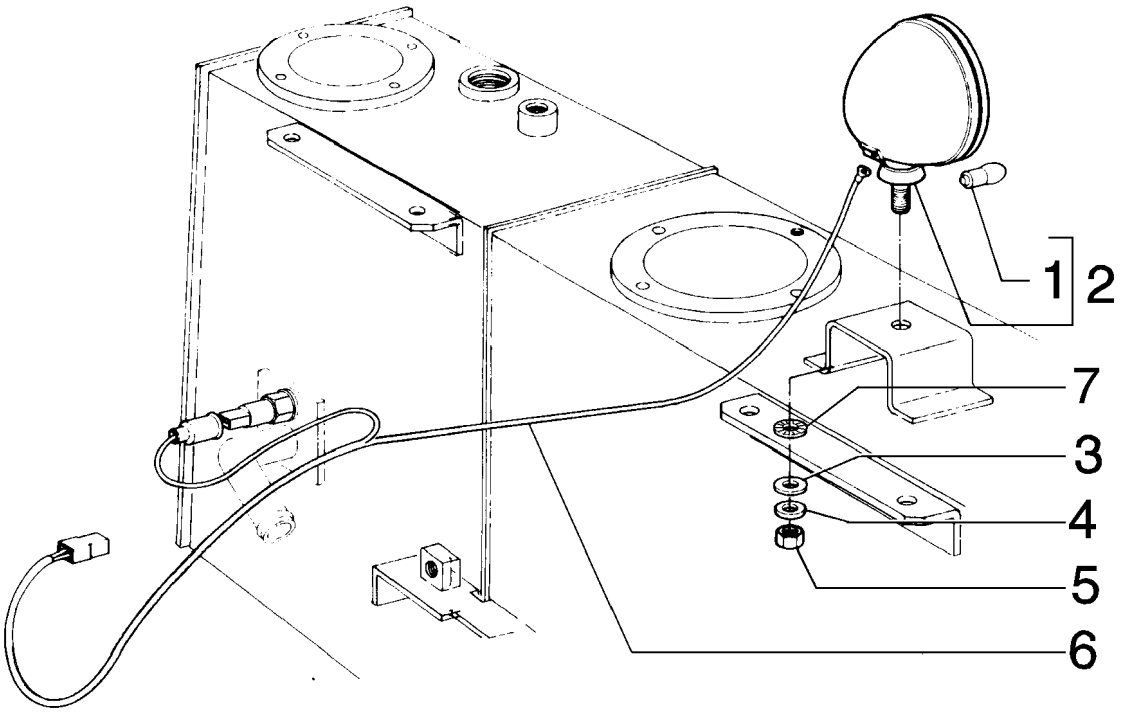

R	N	P.N.	MOD	Q	Denominação Bezeichnung	Denominacion Descrizione	Description Beskrivelse	Description Denominação	L.C.
1		75201111		1	FAROL LEUCHTE	FARO FANALE	LAMP LYGTE	LAMPE FAROL	009F
2		75242576		1	PROJETOR SCHEINWERFER	FARO PROIETTORE	HEADLAMP HOVEDLAMPE	PHARE FARO	220P
3		12646801		1	ARRUELA PLANA, M10 x 25 x 2 UNTERLEGSCHEIBE	ARANDELA ROSETTA PIANA	WASHER FLADSKIVE	RONDELLE ANILHA	131R
4		10571871		1	ARRUELA-TRAVA, M10 SICHERUNGSSCHEIBE	ARANDELA DE FRENO ROSETTA DI SICUREZZA	WASHER, LOCK LAASESKIVE	RONDELLE FREIN ANILHA DE FIXACAO	132R
5		12164721		1	PORCA, M10 x 1.25, Cl 10 MUTTER	TUERCA DADO	NUT MOETRIK	ECROU PORCA	010D
6		87521575		1	CABO ELÉTRICO STROMKABEL	CABLE ELECTRICO CAVO ELETTRICO	CABLE, ELECTRIC EL-KABEL	CABLE ELECTRIQUE CABO ELECTRICO	111C
7		493-11052		1	ARRUELA-TRAVA SICHERUNGSSCHEIBE	ARANDELA DE FRENO ROSETTA DI SICUREZZA	WASHER, LOCK LAASESKIVE	RONDELLE FREIN ANILHA DE FIXACAO	132R

07-07	01	p1	05/08

MOTOR DE PARTIDA
MOTOR DE ARRANQUE

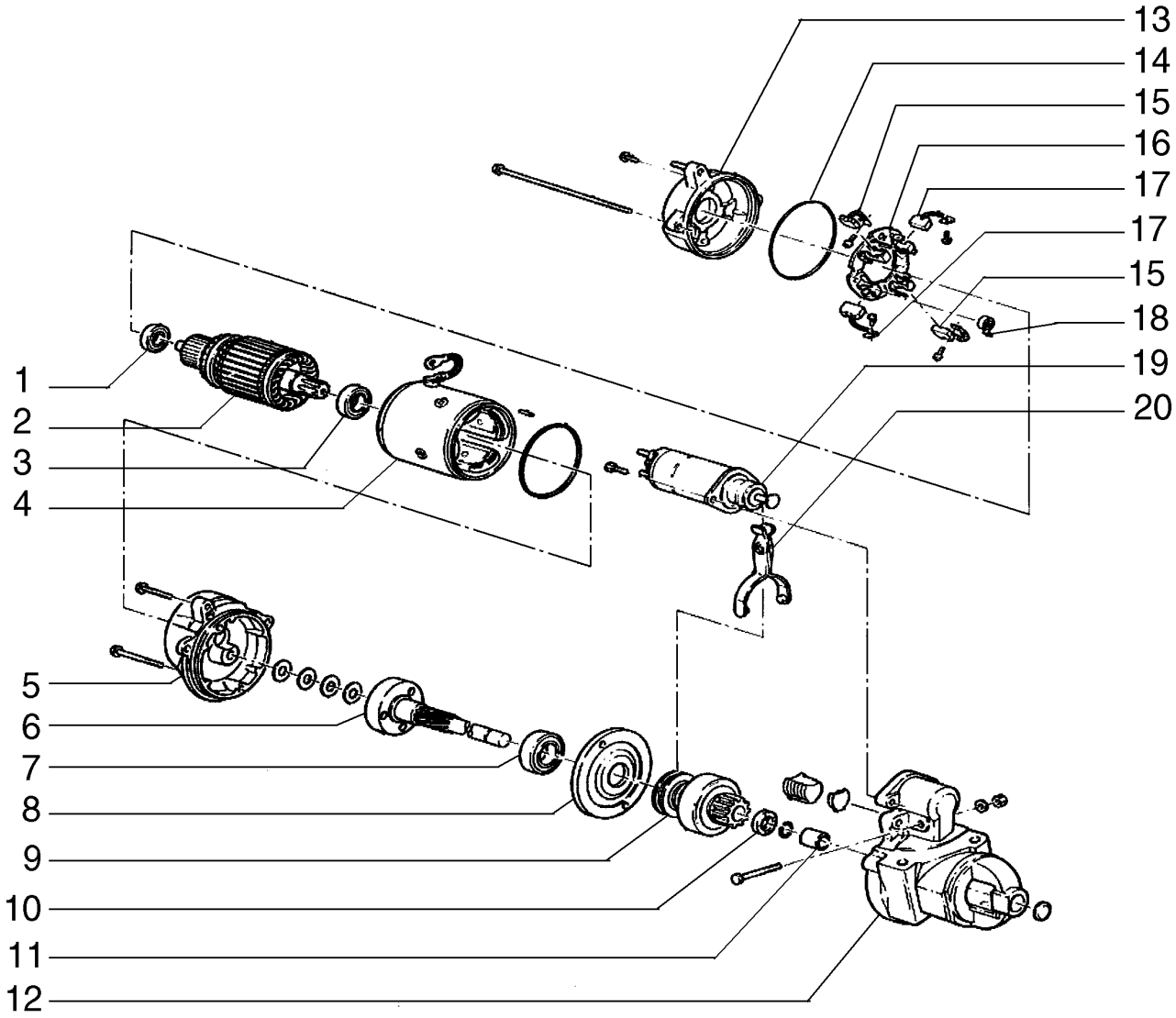

R	N	P.N.	MOD	Q	Denominação Bezeichnung	Denominacion Descrizione	Description Beskrivelse	Description Denominação	L.C.
1		329761A1		1	ROLAMENTO WÄLZLAGER	COJINETE CUSCINETTO	BEARING LEJE	ROULEMENT ROLAMENTO	0600
2		75313526		1	INDUZIDO ANKER	INDUCIDO INDOTTO	ARMATURE DYNAMOANKER	INDUIT INDUZIDO	040I
3		329760A1		1	ROLAMENTO WÄLZLAGER	COJINETE CUSCINETTO	BEARING LEJE	ROULEMENT ROLAMENTO	0600
4		75313527		1	BOBINA SPULE	BOBINA BOBINA	COIL SPOLE	BOBINE BOBINE	083B
5		100584A1		1	SUPORTE STUETZE	APOYADERO SUPPORTO	SUPPORT SUPPORT	SUPPORT SUPORTE	8790
6		329773A1		1	EIXO WELLE	EJE ALBERO	SHAFT AKSEL	ARBRE VEIO	7590
7		329762A1		1	ROLAMENTO WÄLZLAGER	COJINETE CUSCINETTO	BEARING LEJE	ROULEMENT ROLAMENTO	0600
8		329803A1		1	SUPORTE HALTERUNG, LAGERBO	SOPORTE SUPPORTO	SUPPORT BESLAG	SUPPORT SUPORTE	300S
9		71100247		1	PINHAO RITZEL	PINON PIGNONE	PINION SPIDSHJUL	PIGNON PINHAO	P045
10		329767A1		1	HASTE STAB	VARILLA ASTA	ROD STANG	TRINGLE HASTE	090A
11		329751A1		1	BUCHA BUECHSE	CASQUILLO BOCCOLA	BUSHING BOESNING	BAGUE CASQUILHO	095B
12		71100249		1	ALOJAMENTO GEHÄUSE	CAVIDAD ALLOGGIAMENTO	HOUSING HUS	CARTER ALOJAMENTO	014V
13		100582A1		1	CHASSI GESTELL	BASTIDOR TELAIO	FRAME RAMME	CHASSIS ESTRUTURA	3620
14		329794A1		1	ANEL "O" O-RING	JUNTA HERMETICA ANELLO TOROIDALE	O-RING O-RING	JOINT THORIQUE O-RING	055A
15		75313747		4	SUPORTE HALTERUNG, LAGERBO	SOPORTE SUPPORTO	SUPPORT BESLAG	SUPPORT SUPORTE	300S
16		75313529		1	ESCOVA CONJUNTO BUERSTE (KPLT.)	CEPILLO (CONJUNTO) GRUPPO SPAZZOLA	BRUSH ASSY. BRUSH ASSY.	BALAI (ASSEMBLE) ESCOVA CONJUNTO	P505
17		75313528		4	ESCOVA CONJUNTO BUERSTE (KPLT.)	CEPILLO (CONJUNTO) GRUPPO SPAZZOLA	BRUSH ASSY. BRUSH ASSY.	BALAI (ASSEMBLE) ESCOVA CONJUNTO	P505
18		71100248		4	MOLA FEDER	RESORTE MOLLA	SPRING FJEDER	RESSORT MOLA	100M
19		71100246		1	SOLEMOID MAGNETSPULE, MECH.	SOLENOIDE SOLENOIDE	SOLENOID MAGNETVENTIL	SOLENOIDE SOLEMOID	168S
20		75313749		1	GARFO HEUGABEL	HORQUETA FORCA	FORK FORK	FOURCHE FORQUETA	125F

07-08	01	p1	05/08

FAROL DIANTEIRO - 75211201
FARO DELANTERO - 75211201

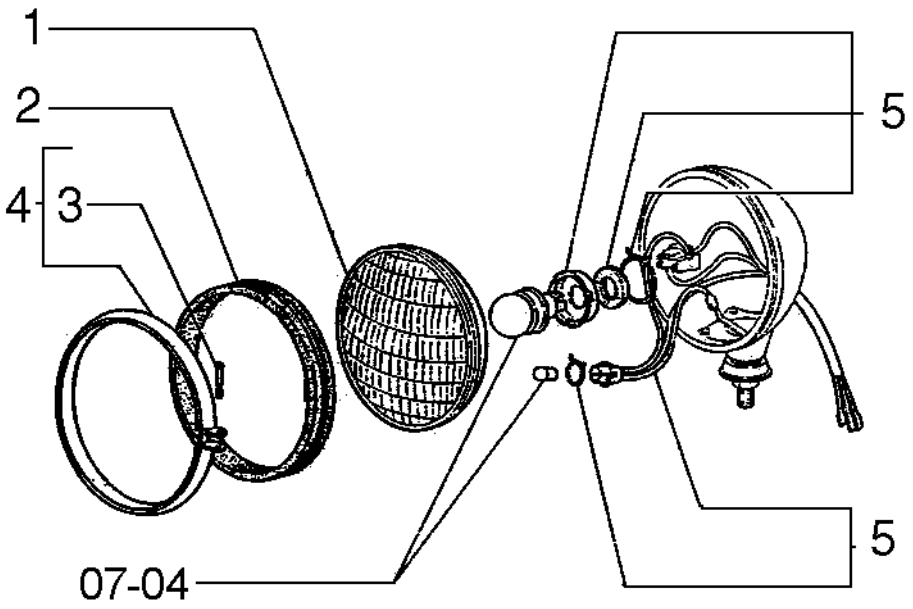

R	N	P.N.	MOD	Q	Denominação Bezeichnung	Denominacion Descrizione	Description Beskrivelse	Description Denominação	L.C.
1		75207386		2	REFLETOR REFLEKTOR	CATADIOPTRICO CATADIOTTRO	REFLECTOR BAGREFLEKS	CATADIOPTRE RETRO-REFLECTOR	090C
2		75207387		2	JUNTAS GUMMIDICHTUNG	JUNTA DE CAUCHO GUARNIZIONE DI GOMM	SEAL, RUBBER GUMMITAETNING	JOINT, CAOUTCHOUC JUNTAS	122G
3		75207389		2	PARAFUSO SCHRAUBE	TORNILLO VITE	SCREW SKRUE	VIS PARAFUSO	040V
4		75207388		2	BRACADEIRA SCHELLE	COLLAR MORSETTO	CLAMP CLAMP	COLLIER BRACADEIRA	1640
5		75207390		1	JOGOS SATZ	JUEGO SET PARAOLIO	SET SÆT	JEU JOGOS	Z518

07-09	01	p1	05/08

FAROL TRASEIRO - 75201108
FARO POSTERIOR - 75201108

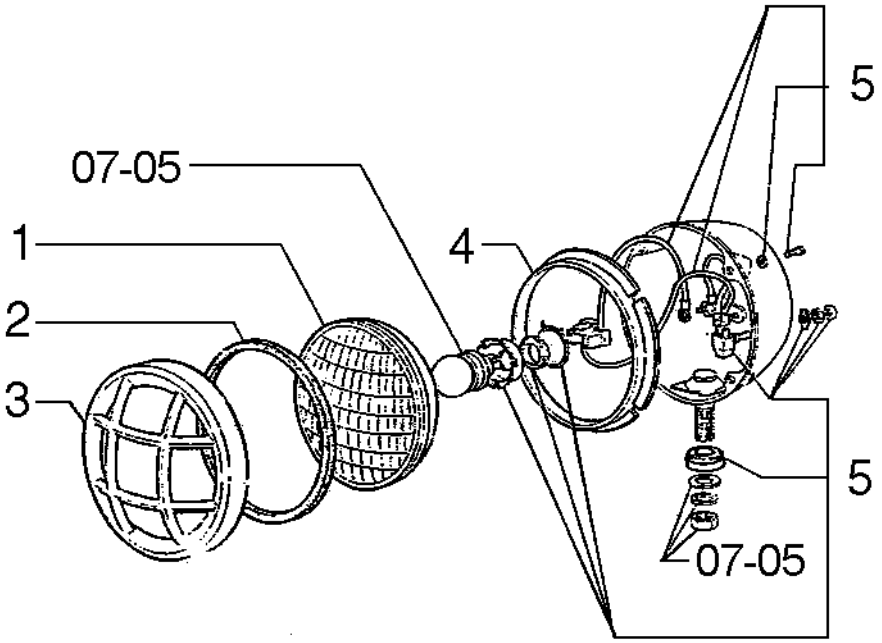

R	N	P.N.	MOD	Q	Denominação Bezeichnung	Denominacion Descrizione	Description Beskrivelse	Description Denominação	L.C.
1		75207392		2	FAROL LEUCHTE	FARO FANALE	LAMP LYGTE	LAMPE FAROL	009F
2		75207393		2	ANEL DE BORRACHA GUMMIRING	GUARNICION DE CAUCH ANELLO DI GOMMA	RING, RUBBER GUMMISKIVE	ANNEAU CAOUTCHOUC ANEL DE BORRACHA	048A
3		75207394		2	PROTEÇÃO SCHUTZEINRICHTUNG	DEFENSA RIPARO	GUARD BESKYTTELSESSKAERM	GARANT PROTECCAO	070R
4		75207395		2	SUPORTE HALTERUNG, LAGERBO	SOPORTE SUPPORTO	SUPPORT BESLAG	SUPORTE	300S
5		75207396		1	JOGO PACKUNG	JEUGO KIT	KIT KIT	POCHETTE JOGO	4830

SECTION INDEX
Optionals

08-01	01	CAPÔ
08-02	01	CAPÔ
08-03	01	PAINEL DE INSTRUMENTOS
08-04	01	TOLDO
08-05	01	DECALQUES
08-05	02	DECALQUES
08-05	03	DECALQUES
08-05	04	DECALQUES
08-06	01	PÁRA-LAMAS E ESTRIBOS
08-07	01	PÁRA-LAMAS E ESTRIBOS
08-08	01	PROTETORES ASSENTO
08-09	01	CONSOLE DIREITO
08-10	01	PROTETORES DE ESTEIRA OPCIONAL
08-10	02	PROTEÇÃO DE RODA MOTRIZ
08-11	01	PROTETOR DO CÁRTER
08-12	01	ASSENTO DO OPERADOR

08-01	01	p1	05/09

CAPÔ
CAPOT

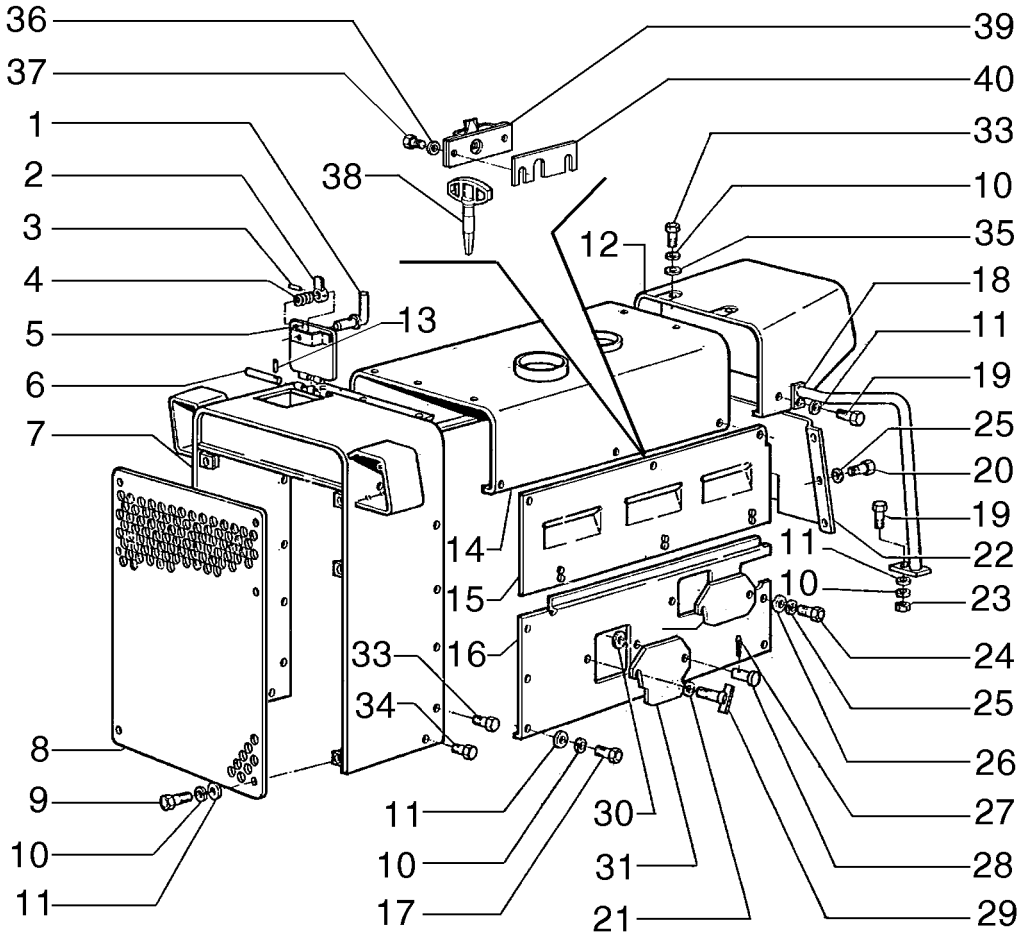

R	N	P.N.	MOD	Q	Denominação Bezeichnung	Denominacion Descrizione	Description Beskrivelse	Description Denominação	L.C.
1		75266702		1	MANILHA	MANECILLA	HANDLE	POIGNÉE	020M
					GRIFF	MANIGLIA	HAANDTAG	MANIPULO	
2		79023586		1	TRINCO	TRINQUETE	PAWL	CLIQUET	050N
					KLINKE	NOTTOLINO	PAL	TRINQUETE	
3		14163170		1	PINO DE FIXAÇÃO, M4 x 24, Slotted				
						PASADOR DE FIJACION	PIN, LOCK	CHEVILLE	081P
					SICHERUNGSSTIFT	PERNO DI FISSAGGIO	LAASETAP	PERNO DE FIXACAO	
4		79009016		1	MOLA	RESORTE	SPRING	RESSORT	100M
					FEDER	MOLLA	FJEDER	MOLA	
5		75266708		1	TAMPA	TAPADERA	PLUG	COUVERCLE	265C
					ABDECKUNG	COPERCHIO	DÆKSEL	COBERTA	
6		75223827		1	PINO	PERNO	PIN	AXE	080P
					BOLZEN	PERNO	STIFT	PERNO	
7		75266676		1	CAPO	CAPO	HOOD	TÔLE DE FERMETURE	4360
					HAUBE	COFANO	HJELMPLADE	CAPO	
8		75211956		1	GRELHA	CALANDRIA	GRILLE	CALANDRE	101G
					GRILL	MASCHERINA	GITTER	GRELHA	
9		11112231		11	PARAFUSO, Hex, M12 x 25, 10.9, Full Thd				
						TORNILLO	BOLT	BOULON	140B
					SCHRAUBE	BULLONE	SKRUE	PARAFUSO	
10		10571971		35	ARRUELA-TRAVA	ARANDELA DE FRENO	WASHER, LOCK	RONDELLE FREIN	132R
					SICHERUNGSSCHEIBE	ROSETTA DI SICUREZZA	LAASESKIVE	ANILHA DE FIXACAO	
11		12646921		35	ARRUELA PLANA, M12 x 28 x 3				
						ARANDELA	WASHER	RONDELLE	131R
					UNTERLEGSCHEIBE	ROSETTA PIANA	FLADSKIVE	ANILHA	
12		75266599		1	PAINEL DE INSTRUMENTOS				
						TABLIERO	DASHBOARD	INSTRUMENTS DE BORI	140P
					ARMATURENBRETT	PLANCIA	INSTRUMENTBORD	PAINEL	
13		14161770		2	PINO DE FIXAÇÃO, M3 x 16, Slotted				
						PASADOR DE FIJACION	PIN, LOCK	CHEVILLE	081P
					SICHERUNGSSTIFT	PERNO DI FISSAGGIO	LAASETAP	PERNO DE FIXACAO	
14		75266683		1	CAPO	CAPO	HOOD	TÔLE DE FERMETURE	4360
					HAUBE	COFANO	HJELMPLADE	CAPO	
15		75266696		1	PROTEÇÃO, RH	DEFENSA	GUARD	GARANT	070R
					SCHUTZEINRICHTUNG	RIPARO	BESKYTTELSESSKAERM	PROTECCAO	
15		75266699		1	PROTEÇÃO, LH	DEFENSA	GUARD	GARANT	070R
					SCHUTZEINRICHTUNG	RIPARO	BESKYTTELSESSKAERM	PROTECCAO	
16		75266679		1	PROTEÇÃO, LH	DEFENSA	GUARD	GARANT	070R
					SCHUTZEINRICHTUNG	RIPARO	BESKYTTELSESSKAERM	PROTECCAO	
16		75266681		1	PROTEÇÃO, RH	DEFENSA	GUARD	GARANT	070R
					SCHUTZEINRICHTUNG	RIPARO	BESKYTTELSESSKAERM	PROTECCAO	
17		11112231		12	PARAFUSO, Hex, M12 x 25, 10.9, Full Thd				
						TORNILLO	BOLT	BOULON	140B
					SCHRAUBE	BULLONE	SKRUE	PARAFUSO	
18		75266585		1	MANILHA	MANECILLA	HANDLE	POIGNÉE	020M
					GRIFF	MANIGLIA	HAANDTAG	MANIPULO	
18		75266587		1	MANILHA	MANECILLA	HANDLE	POIGNÉE	020M
					GRIFF	MANIGLIA	HAANDTAG	MANIPULO	

08-01	01	p2	05/09

CAPÔ
CAPOT

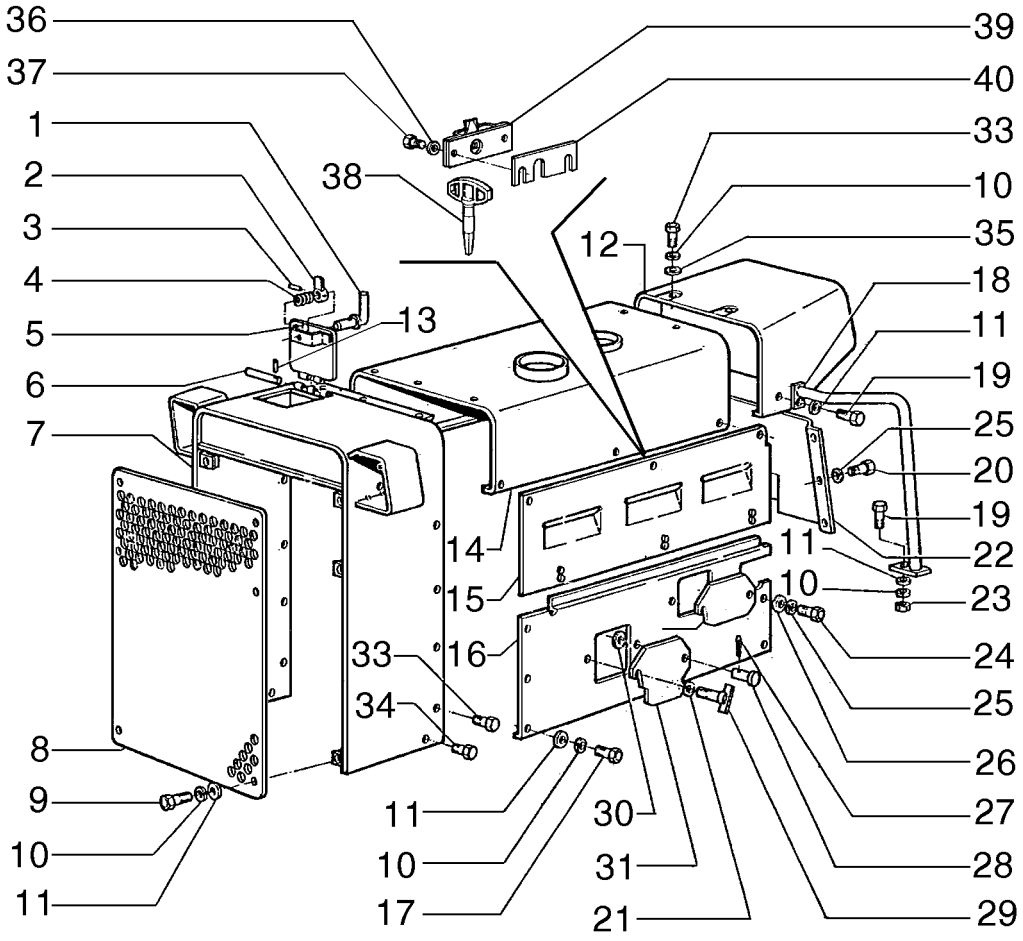

R	N	P.N.	MOD	Q	Denominação Bezeichnung	Denominacion Descrizione	Description Beskrivelse	Description Denominação	L.C.
19		11112431		4	PARAFUSO, Hex, M12 x 30, 10.9, Full Thd				
						TORNILLO	BOLT	BOULON	140B
					SCHRAUBE	BULLONE	SKRUE	PARAFUSO	
20		11106231		4	PARAFUSO, Hex, M10 x 25, 10.9, Full Thd				
						TORNILLO	BOLT	BOULON	140B
					SCHRAUBE	BULLONE	SKRUE	PARAFUSO	
21		12601471		2	ARRUELA PLANA	ARANDELA	WASHER	RONDELLE	131R
					UNTERLEGSCHEIBE	ROSETTA PIANA	FLADSKIVE	ANILHA	
22		75237217		1	TAMPA	TAPADERA	PLUG	COUVERCLE	265C
					ABDECKUNG	COPERCHIO	DÆKSEL	COBERTA	
23		11702921		2	PORCA, M12, Cl 10	TUERCA	NUT	ECROU	010D
					MUTTER	DADO	MOETRIK	PORCA	
24		15970731		4	PARAFUSO, Hex, M10 x 1.25 x 25, 10.9, Full Thd				
						TORNILLO	BOLT	BOULON	140B
					SCHRAUBE	BULLONE	SKRUE	PARAFUSO	
25		10571871		8	ARRUELA-TRAVA, M10	ARANDELA DE FRENO	WASHER, LOCK	RONDELLE FREIN	132R
					SICHERUNGSSCHEIBE	ROSETTA DI SICUREZZA	LAASESKIVE	ANILHA DE FIXACAO	
26		12646821		4	ARRUELA PLANA, M10 x 25 x 2				
						ARANDELA	WASHER	RONDELLE	131R
					UNTERLEGSCHEIBE	ROSETTA PIANA	FLADSKIVE	ANILHA	
27		10796401		4	GRAMPO, M3.2 x 18	PASADOR ABIERTO	PIN, SPLIT (COTTER)	GOUPILLE	270C
					SPLINT	COPPIGLIA	SPLITBOLT	TROCO DE ABRIR	
28		4991559		2	PINO	PERNO	PIN	AXE	080P
					BOLZEN	PERNO	STIFT	PERNO	
29		79015373		2	MANÍPULO	POMO	KNOB	POMMEAU	150P
					DREHKNOPF	POMELLO	KNAP	BOTAO	
30		12646801		2	ARRUELA PLANA, M10 x 25 x 2				
						ARANDELA	WASHER	RONDELLE	131R
					UNTERLEGSCHEIBE	ROSETTA PIANA	FLADSKIVE	ANILHA	
31		75222480		1	TAMPA	TAPADERA	PLUG	COUVERCLE	265C
					ABDECKUNG	COPERCHIO	DÆKSEL	COBERTA	
32		79013817		1	TAMPA	TAPADERA	PLUG	COUVERCLE	265C
					ABDECKUNG	COPERCHIO	DÆKSEL	COBERTA	
33		11112431		8	PARAFUSO, Hex, M12 x 30, 10.9, Full Thd				
						TORNILLO	BOLT	BOULON	140B
					SCHRAUBE	BULLONE	SKRUE	PARAFUSO	
34		15540431		4	PARAFUSO, Hex, M12 x 1.25 x 30, 10.9, Full Thd				
						TORNILLO	BOLT	BOULON	140B
					SCHRAUBE	BULLONE	SKRUE	PARAFUSO	
35		10520021		4	ARRUELA PLANA, M12 x 22 x 3				
						ARANDELA	WASHER	RONDELLE	131R
					UNTERLEGSCHEIBE	ROSETTA PIANA	FLADSKIVE	ANILHA	
36		10516470		12	ARRUELA-TRAVA	ARANDELA DE FRENO	WASHER, LOCK	RONDELLE FREIN	132R
					SICHERUNGSSCHEIBE	ROSETTA DI SICUREZZA	LAASESKIVE	ANILHA DE FIXACAO	
37		10902030		12	PARAFUSO, Hex, M6 x 12, 10.9, Full Thd				
						TORNILLO	BOLT	BOULON	140B
					SCHRAUBE	BULLONE	SKRUE	PARAFUSO	
38		7907440		1	CHAVE	LLAVE	KEY, LOCK	CLEE DE SECURITEE	150C
					SCHLÜSSEL	CHIAVE	NØGLE, VÆRKTØJ	CHAVE	

CAPÔ
CAPOT

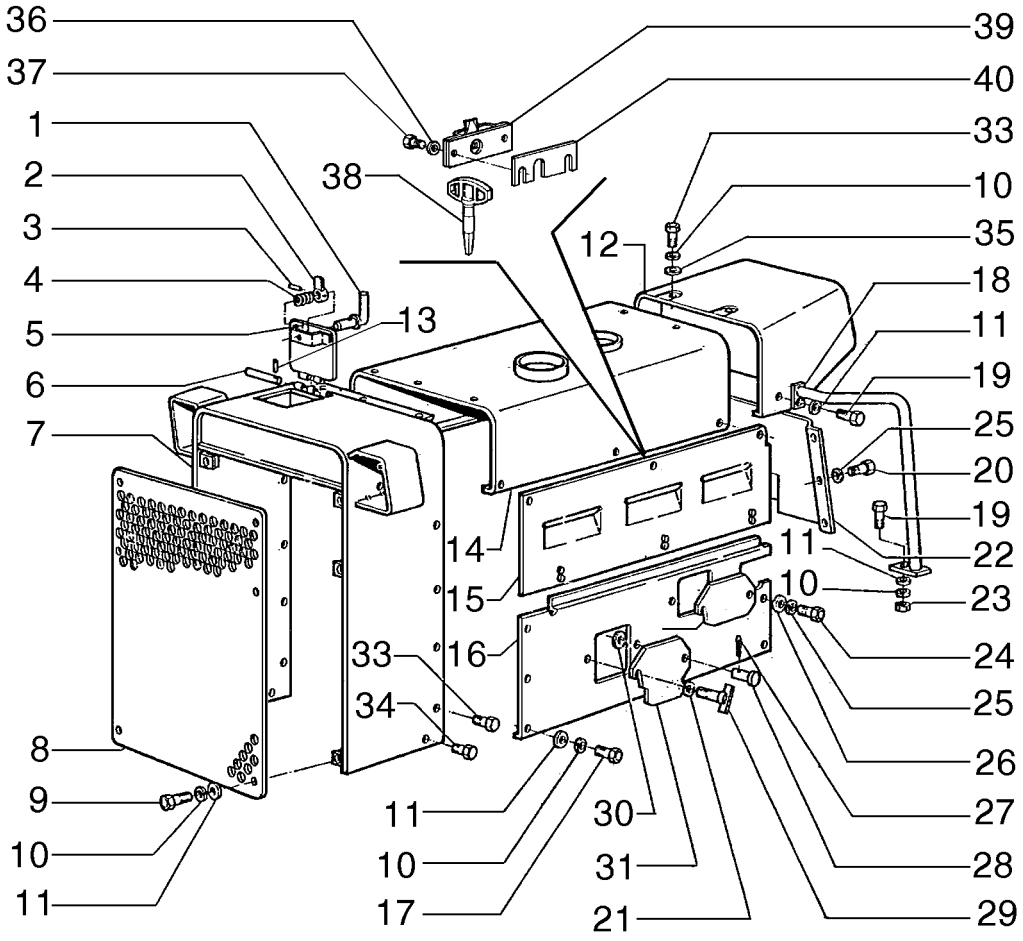
36
37
1
2
3
4
5
6
7
8
9
10
11
38
13
14
15
16
33
34
11
10
17
12
39
40
33
10
35
18
11
19
25
20
19
11
22
10
23
24
25
26
27
28
29
30
31
21

R	N	P.N.	MOD	Q	Denominação Bezeichnung	Denominacion Descrizione	Description Beskrivelse	Description Denominação	L.C.
39		**73069458**		6	FIXADOR KLEMME	SUJETADOR FERMAGLIO	CLIP KLIPS	CLIP FIXADOR	045F
40		**73072341**		30	CALCO DE AFINACAO, .036" Thk UNTERLEGSCHEIBE	SUPLEMENTO SPESSORE	SHIM MELLEMLÆG	CALE D'EPAISSEUR CALCO DE AFINACAO	198S

08-02	01	p1	05/08

CAPÔ
CAPOT

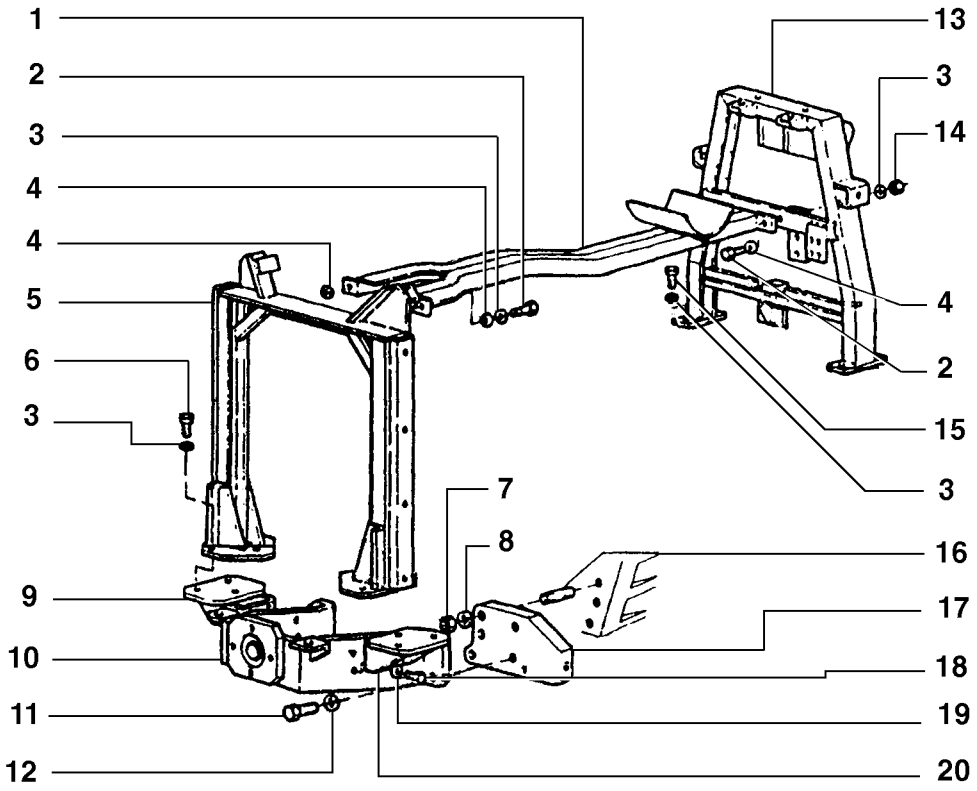

R	N	P.N.	MOD	Q	Denominação Bezeichnung	Denominacion Descrizione	Description Beskrivelse	Description Denominação	L.C.
1		75266685		1	LONGARINA SEITENTRÄGER	LARGUERO PEQUENO LONGHERINA	RAIL, SIDE LEDNINGSNET KPL.	LONGRINE LONGARINA	070L
2		11112431		4	PARAFUSO, Hex, M12 x 30, 10.9, Full Thd SCHRAUBE	TORNILLO BULLONE	BOLT SKRUE	BOULON PARAFUSO	140B
3		10571971		16	ARRUELA-TRAVA SICHERUNGSSCHEIBE	ARANDELA DE FRENO ROSETTA DI SICUREZZA	WASHER, LOCK LAASESKIVE	RONDELLE FREIN ANILHA DE FIXACAO	132R
4		12646921		6	ARRUELA PLANA, M12 x 28 x 3 UNTERLEGSCHEIBE	ARANDELA ROSETTA PIANA	WASHER FLADSKIVE	RONDELLE ANILHA	131R
5		75266672		1	SUPORTE HALTERUNG, LAGERBO	SOPORTE SUPPORTO	SUPPORT BESLAG	SUPPORT SUPORTE	300S
6		15540431		6	PARAFUSO, Hex, M12 x 1.25 x 30, 10.9, Full Thd SCHRAUBE	TORNILLO BULLONE	BOLT SKRUE	BOULON PARAFUSO	140B
7		10517271		6	ARRUELA-TRAVA SICHERUNGSSCHEIBE	ARANDELA DE FRENO ROSETTA DI SICUREZZA	WASHER, LOCK LAASESKIVE	RONDELLE FREIN ANILHA DE FIXACAO	132R
8		12164111		6	PORCA, M16, Cl 8 MUTTER	TUERCA DADO	NUT MOETRIK	ECROU PORCA	010D
9		75266666		1	SUPORTE HALTERUNG, LAGERBO	SOPORTE SUPPORTO	SUPPORT BESLAG	SUPPORT SUPORTE	300S
10		75211186		1	SUPORTE HALTERUNG, LAGERBO	SOPORTE SUPPORTO	SUPPORT BESLAG	SUPPORT SUPORTE	300S
11		15984121		4	PARAFUSO, Hex, M18 x 1.5 x 50, 8.8, Full Thd SCHRAUBE	TORNILLO BULLONE	BOLT SKRUE	BOULON PARAFUSO	140B
12		10517371		4	ARRUELA-TRAVA SICHERUNGSSCHEIBE	ARANDELA DE FRENO ROSETTA DI SICUREZZA	WASHER, LOCK LAASESKIVE	RONDELLE FREIN ANILHA DE FIXACAO	132R
13		75236002		1	SUPORTE HALTERUNG, LAGERBO	SOPORTE SUPPORTO	SUPPORT BESLAG	SUPPORT SUPORTE	300S
14		11702921		2	PORCA, M12, Cl 10 MUTTER	TUERCA DADO	NUT MOETRIK	ECROU PORCA	010D
15		11305131		6	PARAFUSO, Hex, M12 x 1.5 x 30, 10.9, Full Thd SCHRAUBE	TORNILLO BULLONE	BOLT SKRUE	BOULON PARAFUSO	140B
16		75205148		6	PARAFUSO SCHRAUBE	TORNILLO VITE	SCREW SKRUE	VIS PARAFUSO	040V
17		75266670		2	SUPORTE HALTERUNG, LAGERBO	SOPORTE SUPPORTO	SUPPORT BESLAG	SUPPORT SUPORTE	300S
18		15540531		8	PARAFUSO, Hex, M12 x 1.25 x 35, 10.9, Full Thd SCHRAUBE	TORNILLO BULLONE	BOLT SKRUE	BOULON PARAFUSO	140B
19		10517071		8	ARRUELA-TRAVA, M12 SICHERUNGSSCHEIBE	ARANDELA DE FRENO ROSETTA DI SICUREZZA	WASHER, LOCK LAASESKIVE	RONDELLE FREIN ANILHA DE FIXACAO	132R
20		4692020		1	SUPORTE HALTERUNG, LAGERBO	SOPORTE SUPPORTO	SUPPORT BESLAG	SUPPORT SUPORTE	300S

08-03	01	p1	05/08

PAINEL DE INSTRUMENTOS
TABLERO DE BORDO

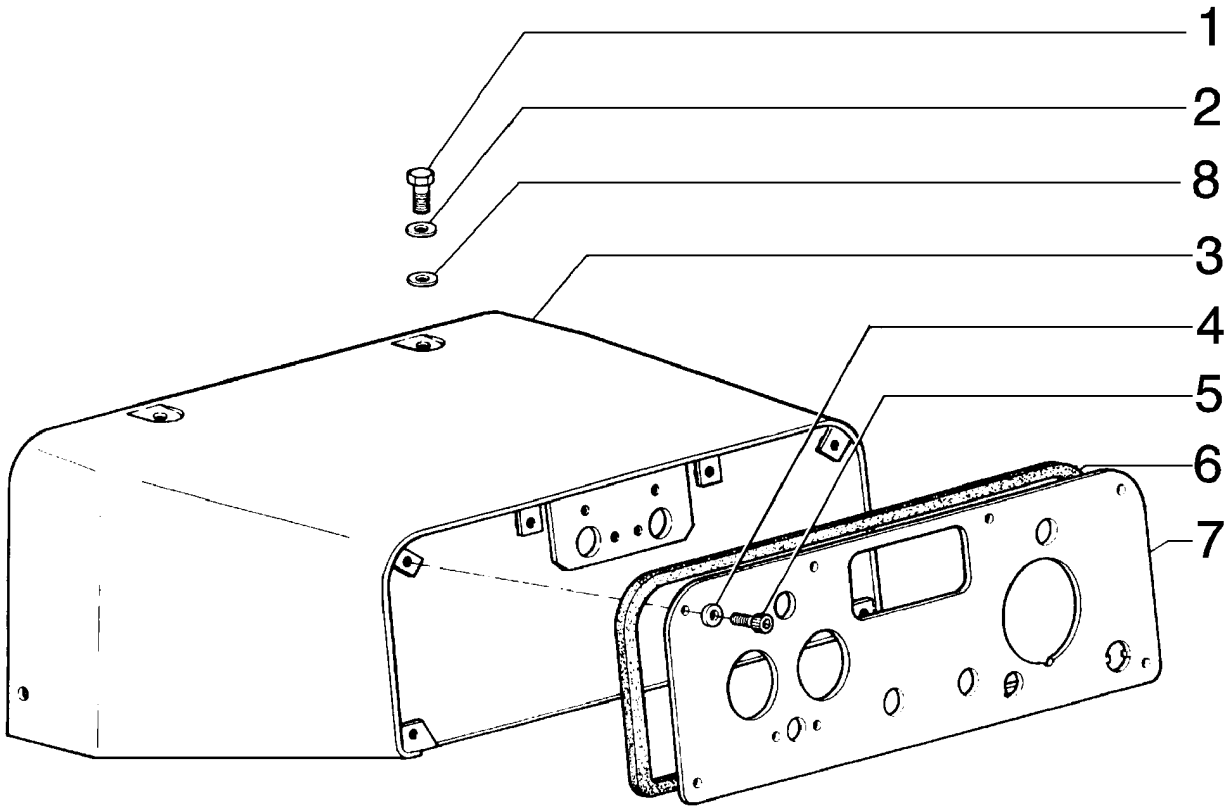

R	N	P.N.	MOD	Q	Denominação Bezeichnung	Denominacion Descrizione	Description Beskrivelse	Description Denominação	L.C.
1		11112431		4	PARAFUSO, Hex, M12 x 30, 10.9, Full Thd				
						TORNILLO	BOLT	BOULON	140B
					SCHRAUBE	BULLONE	SKRUE	PARAFUSO	
2		10517079		4	ARRUELA-TRAVA	ARANDELA DE FRENO	WASHER, LOCK	RONDELLE FREIN	132R
					SICHERUNGSSCHEIBE	ROSETTA DI SICUREZZA	LAASESKIVE	ANILHA DE FIXACAO	
3		75266599		1	PAINEL DE INSTRUMENTOS				
						TABLIERO	DASHBOARD	INSTRUMENTS DE BORI	140P
					ARMATURENBRETT	PLANCIA	INSTRUMENTBORD	PAINEL	
4		12605379		6	ARRUELA-TRAVA	ARANDELA DE FRENO	WASHER, LOCK	RONDELLE FREIN	132R
					SICHERUNGSSCHEIBE	ROSETTA DI SICUREZZA	LAASESKIVE	ANILHA DE FIXACAO	
5		13276411		6	PARAFUSO, Cross Pan Hd, M6 x 20				
						TORNILLO	SCREW	VIS	040V
					SCHRAUBE	VITE	SKRUE	PARAFUSO	
6		75212226		1	JUNTAS	JUNTA DE CAUCHO	SEAL, RUBBER	JOINT, CAOUTCHOUC	122G
					GUMMIDICHTUNG	GUARNIZIONE DI GOMM	GUMMITAETNING	JUNTAS	
7		75247207		1	PAINEL DE INSTRUMENTOS				
						TABLERO DE INSTRUME	PANEL, INSTRUMENTS	TABLEAU DE BORD	141P
					INSTRUMENTENTAFEL	PLANCIA PORTASTRUM	INSTRUMENTPANEL	PAINEL DE INSTRUMEN	
8		10520021		4	ARRUELA PLANA, M12 x 22 x 3				
						ARANDELA	WASHER	RONDELLE	131R
					UNTERLEGSCHEIBE	ROSETTA PIANA	FLADSKIVE	ANILHA	

08-04	01	p1	05/08

TOLDO
TOLDO

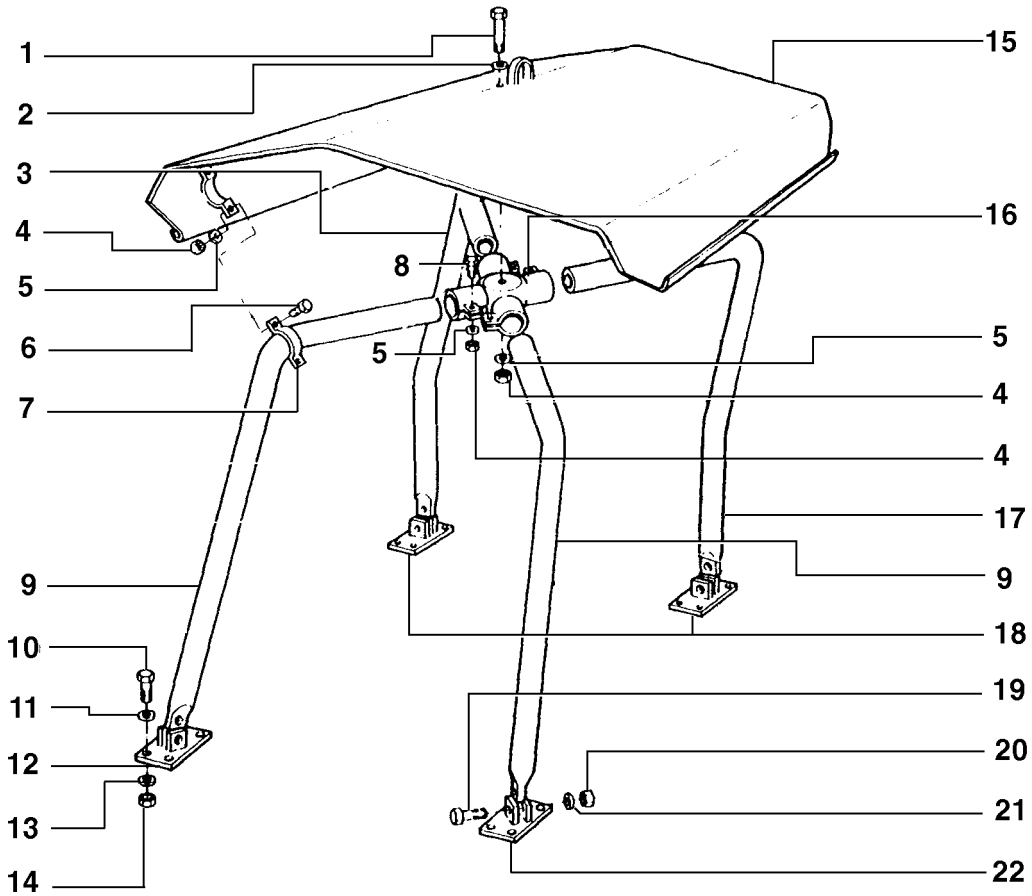

R	N	P.N.	MOD	Q	Denominação Bezeichnung	Denominacion Descrizione	Description Beskrivelse	Description Denominação	L.C.
1		75222673		1	PARAFUSO SCHRAUBE	TORNILLO VITE	SCREW SKRUE	VIS PARAFUSO	040V
2		75222674		1	ARRUELA PLANA UNTERLEGSCHEIBE	ARANDELA ROSETTA PIANA	WASHER FLADSKIVE	RONDELLE ANILHA	131R
3		75222667		1	SUPORTE, Rear LH HALTERUNG, LAGERBO	SOPORTE SUPPORTO	SUPPORT BESLAG	SUPPORT SUPORTE	300S
4		75206968		13	PORCA MUTTER	TUERCA DADO	NUT MOETRIK	ECROU PORCA	010D
5		75206967		13	ARRUELA-TRAVA SICHERUNGSSCHEIBE	ARANDELA DE FRENO ROSETTA DI SICUREZZ/	WASHER, LOCK LAASESKIVE	RONDELLE FREIN ANILHA DE FIXACAO	132R
6		75206965		8	PARAFUSO SCHRAUBE	TORNILLO VITE	SCREW SKRUE	VIS PARAFUSO	040V
7		75206966		4	KIT SATZ	EQUIPO CORREDO	KIT UDSTYR	KIT KIT	305C
8		75222672		4	PARAFUSO SCHRAUBE	TORNILLO VITE	SCREW SKRUE	VIS PARAFUSO	040V
9		75222666		2	SUPORTE, Front HALTERUNG, LAGERBO	SOPORTE SUPPORTO	SUPPORT BESLAG	SUPPORT SUPORTE	300S
10		15540831		16	PARAFUSO, Hex, M12 x 1.25 x 50, 10.9 SCHRAUBE	TORNILLO BULLONE	BOLT SKRUE	BOULON PARAFUSO	140B
11		10520001		16	ARRUELA PLANA, M12 x 22 x 3 UNTERLEGSCHEIBE	ARANDELA ROSETTA PIANA	WASHER FLADSKIVE	RONDELLE ANILHA	131R
12		75206959		1	SAPATA DE ESTEIRA, Front RH KETTENPLATTE	ZAPATA CORNICE	TRACK SHOE BAELTESKO	PATIN DE CHENILLE SAPATA	295S
13		10517071		16	ARRUELA-TRAVA, M12 SICHERUNGSSCHEIBE	ARANDELA DE FRENO ROSETTA DI SICUREZZ/	WASHER, LOCK LAASESKIVE	RONDELLE FREIN ANILHA DE FIXACAO	132R
14		16101521		16	PORCA, M12 x 1.25, Cl 10 MUTTER	TUERCA DADO	NUT MOETRIK	ECROU PORCA	010D
15		75222671		1	PAINEL DE INSTRUMENTOS STIRNWAND	PANEL DE INSTRUMENT CRUSCOTTO	PANEL, DASH INSTRUMENTBRAET	TABLEAU PAINEL DE INSTRUMEN	325C
16		75222669		1	CRUZETA ZAPFENKREUZ	CRUCETA CROCIERA	SPIDER KRYDS	CROISILLON CRUZETA	320C
17		75222668		1	SUPORTE, Rear LH HALTERUNG, LAGERBO	SOPORTE SUPPORTO	SUPPORT BESLAG	SUPPORT SUPORTE	300S
18		75206961		2	SAPATA DE ESTEIRA, Rear KETTENPLATTE	ZAPATA CORNICE	TRACK SHOE BAELTESKO	PATIN DE CHENILLE SAPATA	295S
19		75206962		4	PARAFUSO SCHRAUBE	TORNILLO VITE	SCREW SKRUE	VIS PARAFUSO	040V
20		75206964		4	PORCA MUTTER	TUERCA DADO	NUT MOETRIK	ECROU PORCA	010D
21		75206963		4	ARRUELA PLANA UNTERLEGSCHEIBE	ARANDELA ROSETTA PIANA	WASHER FLADSKIVE	RONDELLE ANILHA	131R

08-04	01	p2	05/08

TOLDO
TOLDO

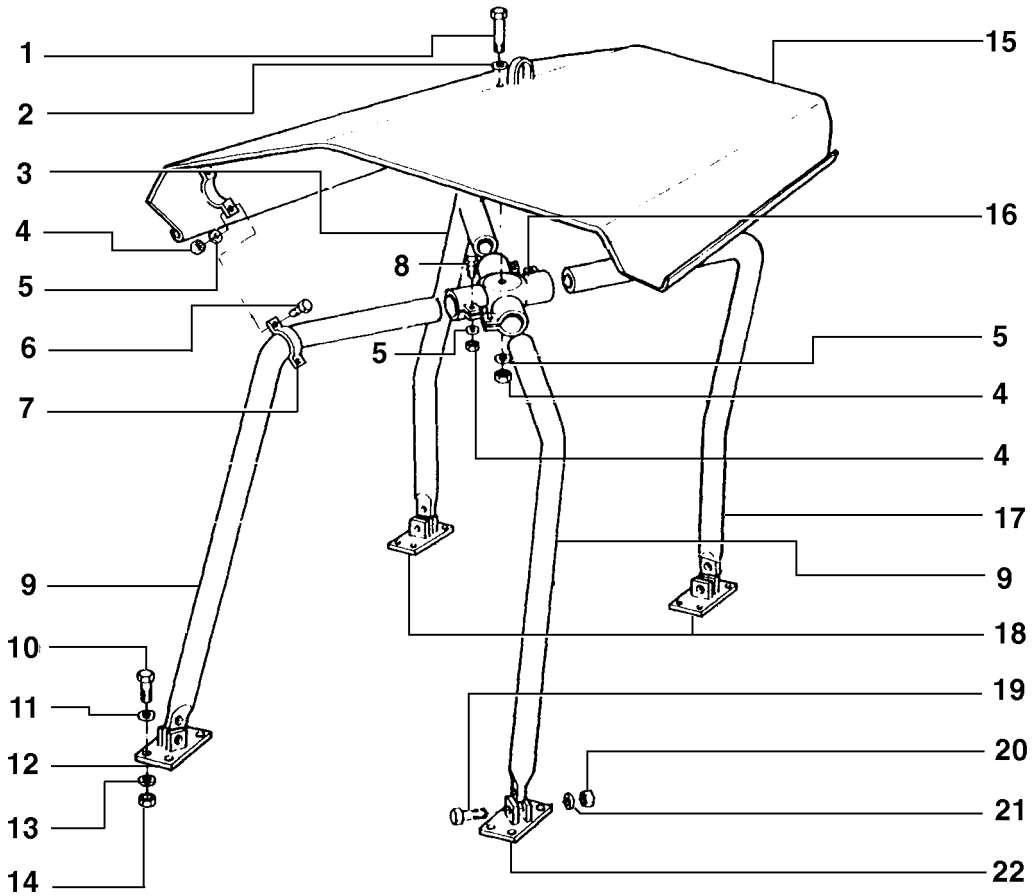

R	N	P.N.	MOD	Q	Denominação Bezeichnung	Denominacion Descrizione	Description Beskrivelse	Description Denominação	L.C.
22		75206960		4	SAPATA DE ESTEIRA, Front LH				
						ZAPATA	TRACK SHOE	PATIN DE CHENILLE	295S
					KETTENPLATTE	CORNICE	BAELTESKO	SAPATA	

08-05	01	p1	05/08

DECALQUES
EMBLEMAS

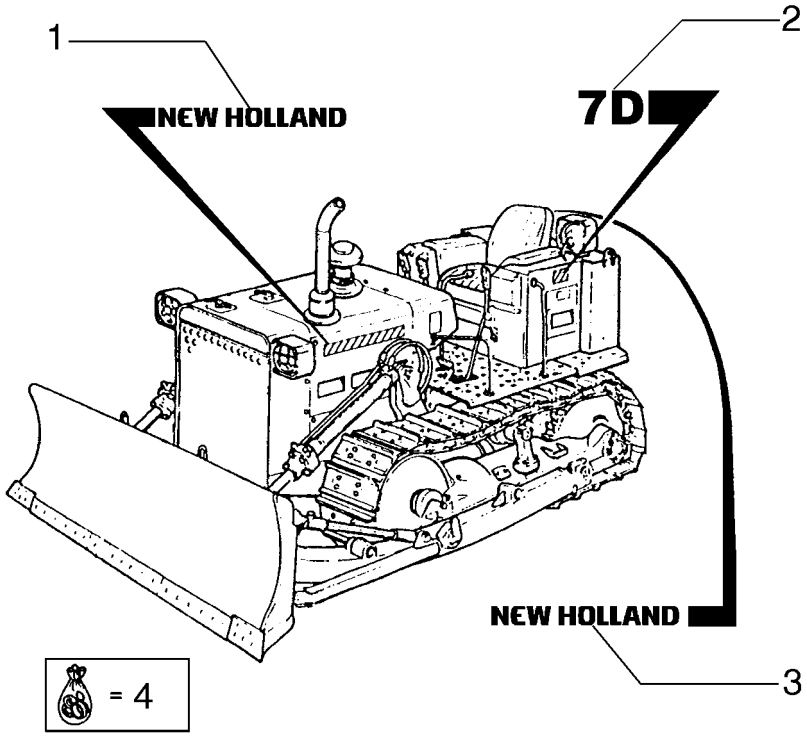

R	N	P.N.	MOD	Q	Denominação Bezeichnung	Denominacion Descrizione	Description Beskrivelse	Description Denominação	L.C.
1		75266971		2	DECALCOMANIA TORSIONSSTAB	CALCOMANIA DECALCOMANIA	DECAL TRANSFER	DECALCOMANIE DECALCOMANIA	012D
2		75267048		2	DECALCOMANIA TORSIONSSTAB	CALCOMANIA DECALCOMANIA	DECAL TRANSFER	DECALCOMANIE DECALCOMANIA	012D
3		75266970		1	DECALCOMANIA TORSIONSSTAB	CALCOMANIA DECALCOMANIA	DECAL TRANSFER	DECALCOMANIE DECALCOMANIA	012D
4		75266405		1	KIT DE REVISÃO SATZ, MOTORÜBERHOL	JUEGO DE REVISION KIT REVISIONE MOTORE	KIT, ENGINE OVERHAUL REVISIONSSAET	KIT REVISION MOTEUR KIT COMPLETO REVISA(	002K

DECALQUES
EMBLEMAS

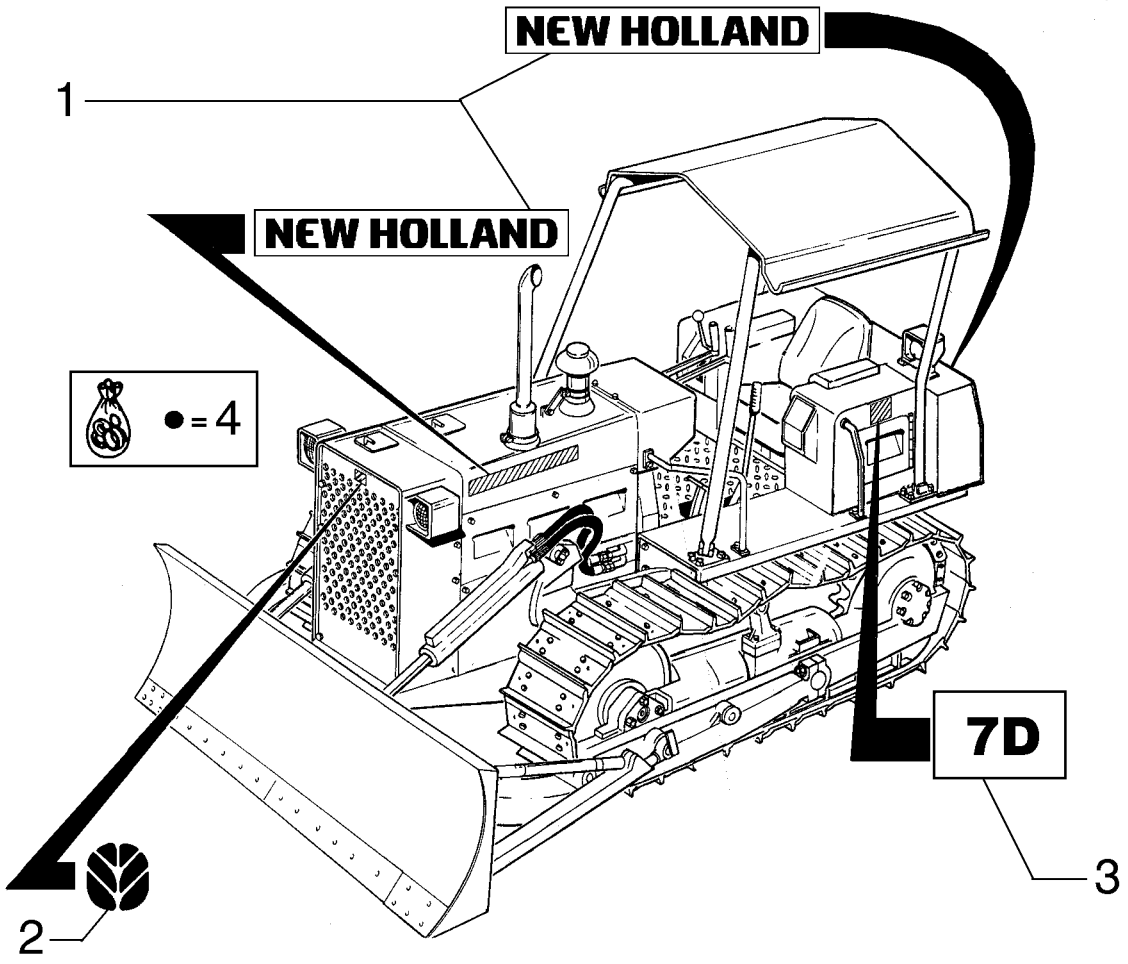

R	N	P.N.	MOD	Q	Denominação Bezeichnung	Denominacion Descrizione	Description Beskrivelse	Description Denominação	L.C.
1		75266950		3	DECALCOMANIA TORSIONSSTAB	CALCOMANIA DECALCOMANIA	DECAL TRANSFER	DECALCOMANIE DECALCOMANIA	012D
2		86594528		1	DECALCOMANIA TORSIONSSTAB	CALCOMANIA DECALCOMANIA	DECAL TRANSFER	DECALCOMANIE DECALCOMANIA	012D
3		75267048		2	DECALCOMANIA TORSIONSSTAB	CALCOMANIA DECALCOMANIA	DECAL TRANSFER	DECALCOMANIE DECALCOMANIA	012D
4		75270487		1	PLAQUETA MASCHINENSCHILD	PLACA INDICADORA TARGHETTA	PLAQUE, DATA SKILT	PLAQUE MINERALOGIQU PLACA IDENTIFICADOR/	065T

A partir do chassi N6AC00090

7D

DECALQUES
EMBLEMAS

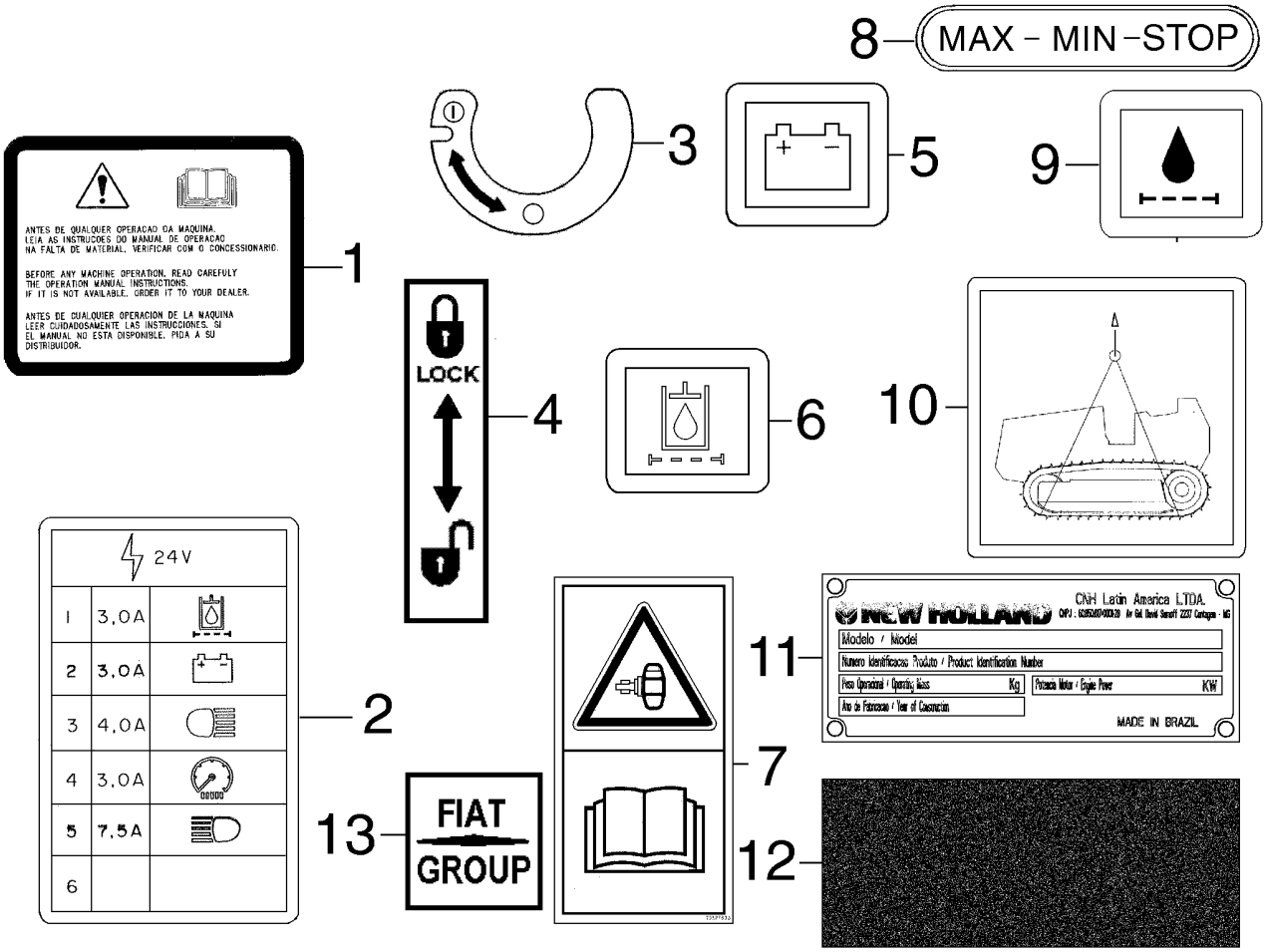

R	N	P.N.	MOD	Q	Denominação Bezeichnung	Denominacion Descrizione	Description Beskrivelse	Description Denominação	L.C.
1		75327851		1	PLAQUETA MASCHINENSCHILD	PLACA INDICADORA TARGHETTA	PLAQUE, DATA SKILT	PLAQUE MINERALOGIQU PLACA IDENTIFICADOR/	065T
2		{75327894}		1					
3		75269475		1	DECALCOMANIA TORSIONSSTAB	CALCOMANIA DECALCOMANIA	DECAL TRANSFER	DECALCOMANIE DECALCOMANIA	012D
4		75270482		1	BLOCO KLOTZ	BLOQUE MOTOR BLOCCHETTO	BLOCK STOPKLODS	BLOC BLOCO	074B
5		{75327888}		1					
6		{75327890}		1					
7		75327893		1	PLAQUETA MASCHINENSCHILD	PLACA INDICADORA TARGHETTA	PLAQUE, DATA SKILT	PLAQUE MINERALOGIQU PLACA IDENTIFICADOR/	065T
8		79017642		1	DECALCOMANIA TORSIONSSTAB	CALCOMANIA DECALCOMANIA	DECAL TRANSFER	DECALCOMANIE DECALCOMANIA	012D
9		75327917		2	DECALCOMANIA TORSIONSSTAB	CALCOMANIA DECALCOMANIA	DECAL TRANSFER	DECALCOMANIE DECALCOMANIA	012D
10		75327879		2	DECALCOMANIA TORSIONSSTAB	CALCOMANIA DECALCOMANIA	DECAL TRANSFER	DECALCOMANIE DECALCOMANIA	012D
11		75327334		1	DECALCOMANIA TORSIONSSTAB	CALCOMANIA DECALCOMANIA	DECAL TRANSFER	DECALCOMANIE DECALCOMANIA	012D
12		87558139		1	TIRA BAND	TIRA NASTRO	BAND BAAND	BANDE CINTA	020N
13		87669418		3	DECALCOMANIA TORSIONSSTAB	CALCOMANIA DECALCOMANIA	DECAL TRANSFER	DECALCOMANIE DECALCOMANIA	012D

A partir do chassi N6AC00099

7D

DECALQUES
EMBLEMAS

1

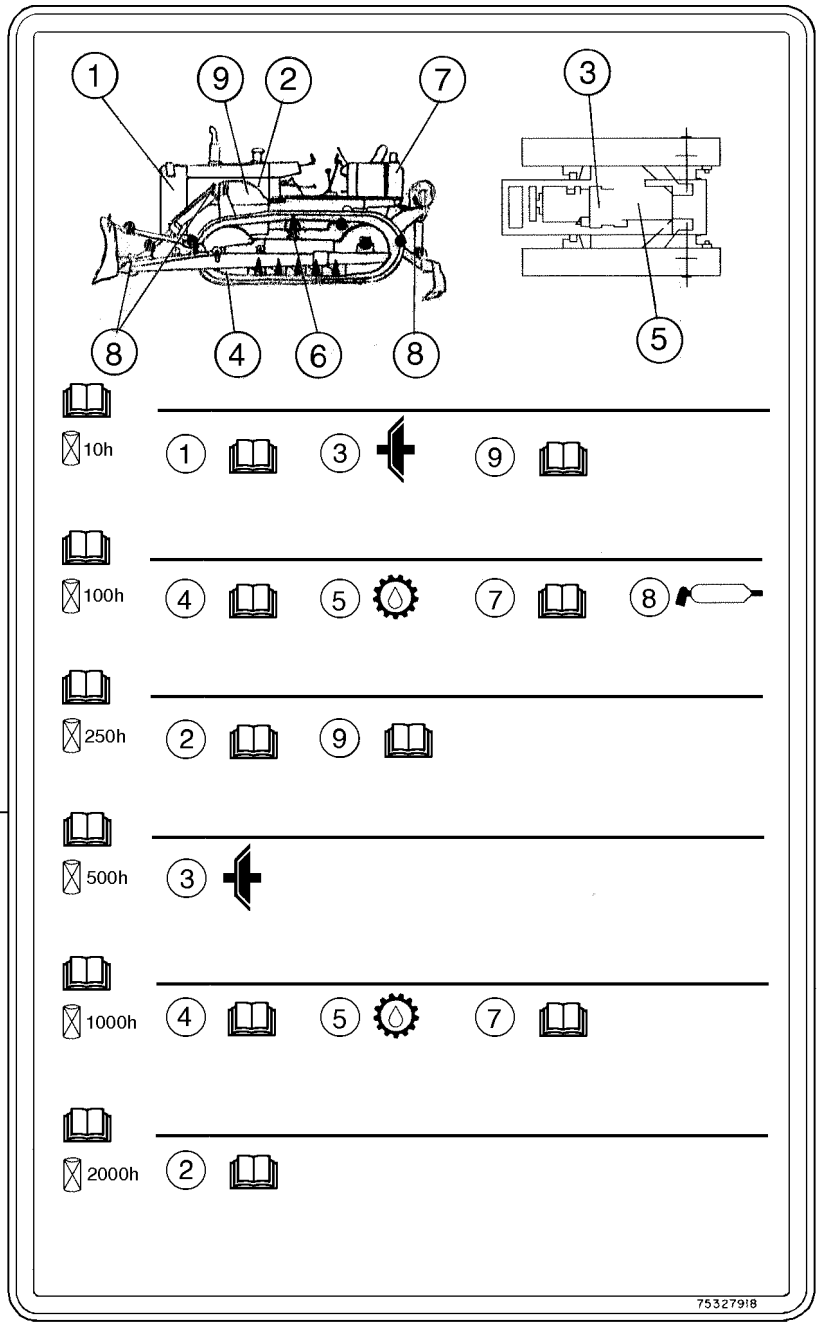

R	N	P.N.	MOD	Q	Denominação Bezeichnung	Denominacion Descrizione	Description Beskrivelse	Description Denominação	L.C.
1		{75270481}		1					

A partir do chassi N6AC00099

7D

08-06	01	p1	05/08

PÁRA-LAMAS E ESTRIBOS
GUARDABARROS Y ESTRIBO

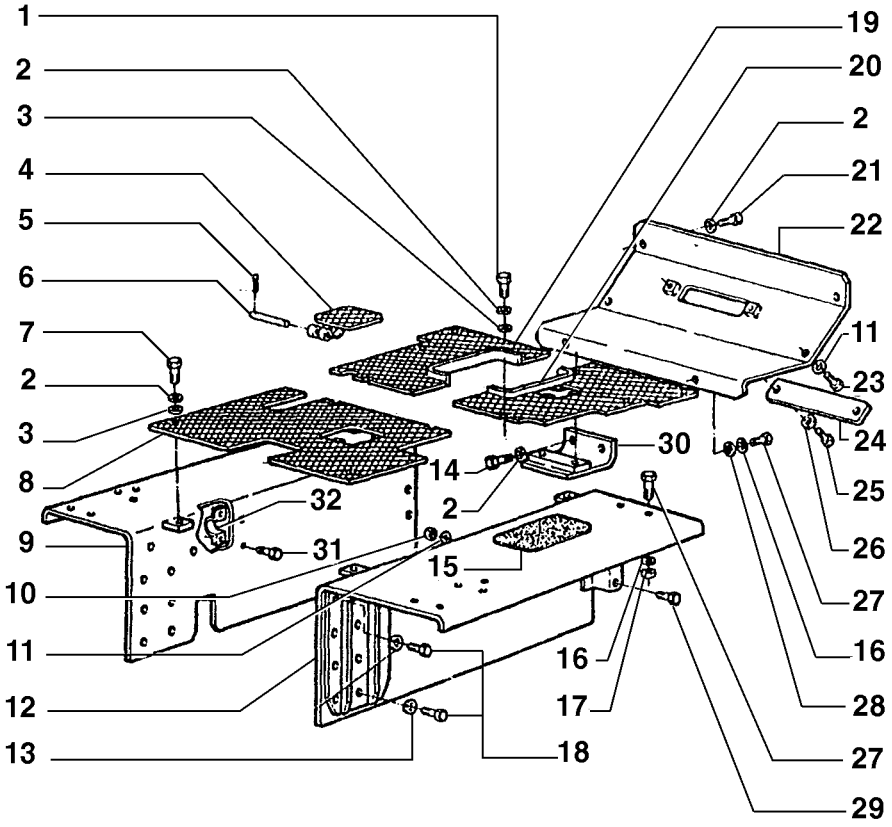

R	N	P.N.	MOD	Q	Denominação Bezeichnung	Denominacion Descrizione	Description Beskrivelse	Description Denominação	L.C.
1		11106031		8	PARAFUSO, Hex, M10 x 20, 10.9, Full Thd				
						TORNILLO	SCREW	VIS	040V
					SCHRAUBE	VITE	SKRUE	PARAFUSO	
2		10516871		14	ARRUELA PLANA	ARANDELA	WASHER	RONDELLE	131R
					UNTERLEGSCHEIBE	ROSETTA PIANA	FLADSKIVE	ANILHA	
3		12646821		10	ARRUELA PLANA, M10 x 25 x 2				
						ARANDELA	WASHER	RONDELLE	131R
					UNTERLEGSCHEIBE	ROSETTA PIANA	FLADSKIVE	ANILHA	
4		592624		2	JANELA (TAMPA)	TAPA	LID	VOLET	205S
					DECKEL	SPORTELLO	LAAG	TAMPA	
5		10734201		4	GRAMPO, M2 x 12	PASADOR ABIERTO	PIN, SPLIT (COTTER)	GOUPILLE	270C
					SPLINT	COPPIGLIA	SPLITBOLT	TROCO DE ABRIR	
6		592625		2	PINO	PERNO	PIN	AXE	080P
					BOLZEN	PERNO	STIFT	PERNO	
7		11106631		2	PARAFUSO, Hex, M10 x 35, 10.9, Full Thd				
						TORNILLO	BOLT	BOULON	140B
					SCHRAUBE	BULLONE	SKRUE	PARAFUSO	
8		75266571		1	PISO	PISO	FLOOR	PLANCHER	050P
					BODENBLECH	PANNELLO PAVIMENTO	GULV	PISO	
9		75266637		1	PÁRA-LAMA	GUARDABARROS	FENDER, REAR	GARDE BOUE ARRIERE	031P
					HECKKOTFLÜGEL	PARAFANGO POST.	BAGDKAERM	GUARDA-LAMAS	
10		16100821		4	PORCA, M8, Cl 10	TUERCA	NUT	ECROU	010D
					MUTTER	DADO	MOETRIK	PORCA	
11		10516671		6	ARRUELA-TRAVA	ARANDELA DE FRENO	WASHER, LOCK	RONDELLE FREIN	132R
					SICHERUNGSSCHEIBE	ROSETTA DI SICUREZZA	LAASESKIVE	ANILHA DE FIXACAO	
12		75266619		1	PÁRA-LAMA	GUARDABARROS	FENDER, REAR	GARDE BOUE ARRIERE	031P
					HECKKOTFLÜGEL	PARAFANGO POST.	BAGDKAERM	GUARDA-LAMAS	
13		10517071		16	ARRUELA-TRAVA, M12	ARANDELA DE FRENO	WASHER, LOCK	RONDELLE FREIN	132R
					SICHERUNGSSCHEIBE	ROSETTA DI SICUREZZA	LAASESKIVE	ANILHA DE FIXACAO	
14		15970721		2	PARAFUSO, Hex, M10 x 1.25 x 25, 8.8, Full Thd				
						TORNILLO	BOLT	BOULON	140B
					SCHRAUBE	BULLONE	SKRUE	PARAFUSO	
15		75210383		2	FAIXA ANTI-DERRAPANTE	TIRA CONTRA DESLIZAM	STRIP, ANTI-SKID	BANDE ANTI-DERAPANT	407S
					GLEITSCHUTZSTREIFEN	STRISCIA ANTISDRUCC	SKRIDSIKKER STRIMME	FITA ANTI-DESLIZAMENT	
16		10517171		6	ARRUELA-TRAVA	ARANDELA DE FRENO	WASHER, LOCK	RONDELLE FREIN	132R
					SICHERUNGSSCHEIBE	ROSETTA DI SICUREZZA	LAASESKIVE	ANILHA DE FIXACAO	
17		12164021		4	PORCA, M14 x 1.5, Cl 10	TUERCA	NUT	ECROU	010D
					MUTTER	DADO	MOETRIK	PORCA	
18		11305131		16	PARAFUSO, Hex, M12 x 1.5 x 30, 10.9, Full Thd				
						TORNILLO	BOLT	BOULON	140B
					SCHRAUBE	BULLONE	SKRUE	PARAFUSO	
19		75266581		1	PISO	PISO	FLOOR	PLANCHER	050P
					BODENBLECH	PANNELLO PAVIMENTO	GULV	PISO	
20		75266583		1	PISO	PISO	FLOOR	PLANCHER	050P
					BODENBLECH	PANNELLO PAVIMENTO	GULV	PISO	
21		10979221		2	PARAFUSO, Hex, M10 x 16, 8.8, Full Thd				
						TORNILLO	BOLT	BOULON	140B
					SCHRAUBE	BULLONE	SKRUE	PARAFUSO	

08-06	01	p2	05/08

PÁRA-LAMAS E ESTRIBOS
GUARDABARROS Y ESTRIBO

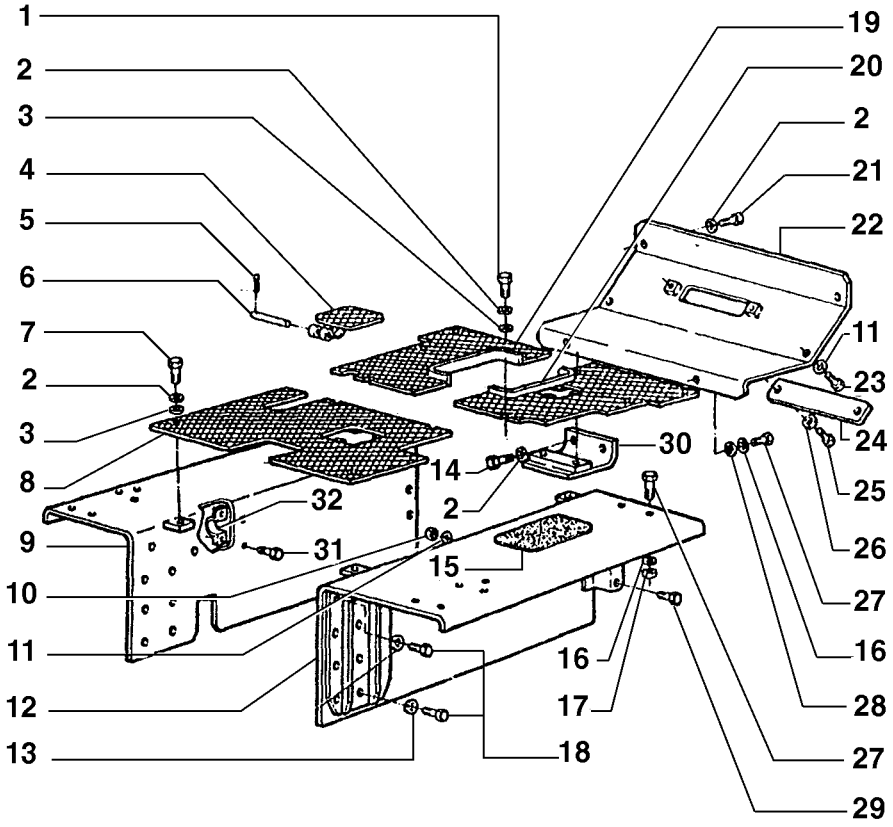

R	N	P.N.	MOD	Q	Denominação Bezeichnung	Denominacion Descrizione	Description Beskrivelse	Description Denominação	L.C.
22		{75266615}		1					
23		16043221		2	PARAFUSO, Hex, M8 x 16, 8.8				
						TORNILLO	SCREW	VIS	040V
					SCHRAUBE	VITE	SKRUE	PARAFUSO	
24		75266617		1	PROTEÇÃO	DEFENSA	GUARD	GARANT	070R
					SCHUTZEINRICHTUNG	RIPARO	BESKYTTELSESSKAERM	PROTECCAO	
25		10902431		2	PARAFUSO, Hex, M6 x 20, 10.9				
						TORNILLO	BOLT	BOULON	140B
					SCHRAUBE	BULLONE	SKRUE	PARAFUSO	
26		10516471		2	ARRUELA-TRAVA	ARANDELA DE FRENO	WASHER, LOCK	RONDELLE FREIN	132R
					SICHERUNGSSCHEIBE	ROSETTA DI SICUREZZA	LAASESKIVE	ANILHA DE FIXACAO	
27		11408331		6	PARAFUSO, Hex, M14 x 1.5 x 35, 10.9, Full Thd				
						TORNILLO	BOLT	BOULON	140B
					SCHRAUBE	BULLONE	SKRUE	PARAFUSO	
28		10520121		2	ARRUELA PLANA	ARANDELA	WASHER	RONDELLE	131R
					UNTERLEGSCHEIBE	ROSETTA PIANA	FLADSKIVE	ANILHA	
29		16054621		4	PARAFUSO, Hex, M8 x 40, 8.8, Full Thd				
						TORNILLO	BOLT	BOULON	140B
					SCHRAUBE	BULLONE	SKRUE	PARAFUSO	
30		75223870		1	SUPORTE	SOPORTE	SUPPORT	SUPPORT	300S
					HALTERUNG, LAGERBO	SUPPORTO	BESLAG	SUPORTE	
31		11106221		2	PARAFUSO, Hex, M10 x 25, 8.8, Full Thd				
						TORNILLO	BOLT	BOULON	140B
					SCHRAUBE	BULLONE	SKRUE	PARAFUSO	
32		75221493		1	BRACADEIRA	COLLAR	CLAMP	COLLIER	1640
					SCHELLE	MORSETTO	CLAMP	BRACADEIRA	

08-07	01	p1	09/08

PÁRA-LAMAS E ESTRIBOS
GUARDABARROS Y ESTRIBOS

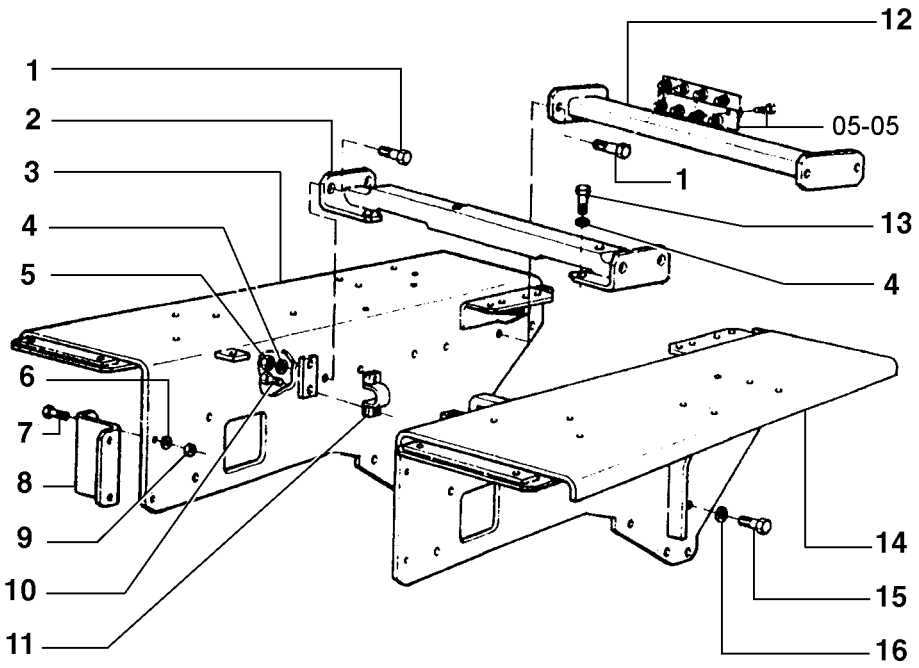

R	N	P.N.	MOD	Q	Denominação Bezeichnung	Denominacion Descrizione	Description Beskrivelse	Description Denominação	L.C.
1		11112831		12	PARAFUSO, Hex, M12 x 40, 10.9, Full Thd				
						TORNILLO	BOLT	BOULON	140B
					SCHRAUBE	BULLONE	SKRUE	PARAFUSO	
2		75266650		2	TRAVESSA	TRAVESANO	CROSSRAIL	TRAVERSE	180T
					QUERTRÄGER	TRAVERSA	TRAVERS	TRAVESSA	
3		75266656		1	SUPORTE	SOPORTE	SUPPORT	SUPPORT	300S
					HALTERUNG, LAGERBO	SUPPORTO	BESLAG	SUPORTE	
4		10517079		20	ARRUELA-TRAVA	ARANDELA DE FRENO	WASHER, LOCK	RONDELLE FREIN	132R
					SICHERUNGSSCHEIBE	ROSETTA DI SICUREZZA	LAASESKIVE	ANILHA DE FIXACAO	
5		11702921		12	PORCA, M12, Cl 10	TUERCA	NUT	ECROU	010D
					MUTTER	DADO	MOETRIK	PORCA	
6		10516679		2	ARRUELA-TRAVA	ARANDELA DE FRENO	WASHER, LOCK	RONDELLE FREIN	132R
					SICHERUNGSSCHEIBE	ROSETTA DI SICUREZZA	LAASESKIVE	ANILHA DE FIXACAO	
7		16043831		2	PARAFUSO, Hex, M8 x 30, 10.9				
						TORNILLO	BOLT	BOULON	140B
					SCHRAUBE	BULLONE	SKRUE	PARAFUSO	
8		75266639		1	PLACA	PLACA	PLATE	PLAQUE	105P
					BLECH, PLATTE	PIASTRA	PLADE	CHAPA	
9		16100821		2	PORCA, M8, Cl 10	TUERCA	NUT	ECROU	010D
					MUTTER	DADO	MOETRIK	PORCA	
10		11106621		2	PARAFUSO, Hex, M10 x 35, 8.8, Full Thd				
						TORNILLO	BOLT	BOULON	140B
					SCHRAUBE	BULLONE	SKRUE	PARAFUSO	
11		75221493		1	BRACADEIRA	COLLAR	CLAMP	COLLIER	1640
					SCHELLE	MORSETTO	CLAMP	BRACADEIRA	
12		75266643		1	HASTE	VARILLA	ROD	TRINGLE	090A
					STAB	ASTA	STANG	HASTE	
13		11305131		8	PARAFUSO, Hex, M12 x 1.5 x 30, 10.9, Full Thd				
						TORNILLO	BOLT	BOULON	140B
					SCHRAUBE	BULLONE	SKRUE	PARAFUSO	
14		{75266664}		1					
15		11391531		8	PARAFUSO, Hex, M16 x 1.5 x 45, 10.9, Full Thd				
						TORNILLO	BOLT	BOULON	140B
					SCHRAUBE	BULLONE	SKRUE	PARAFUSO	
16		10517271		8	ARRUELA-TRAVA	ARANDELA DE FRENO	WASHER, LOCK	RONDELLE FREIN	132R
					SICHERUNGSSCHEIBE	ROSETTA DI SICUREZZA	LAASESKIVE	ANILHA DE FIXACAO	

08-08	01	p1	05/08

PROTETORES ASSENTO
DEFENSAS DEL ASIENTO

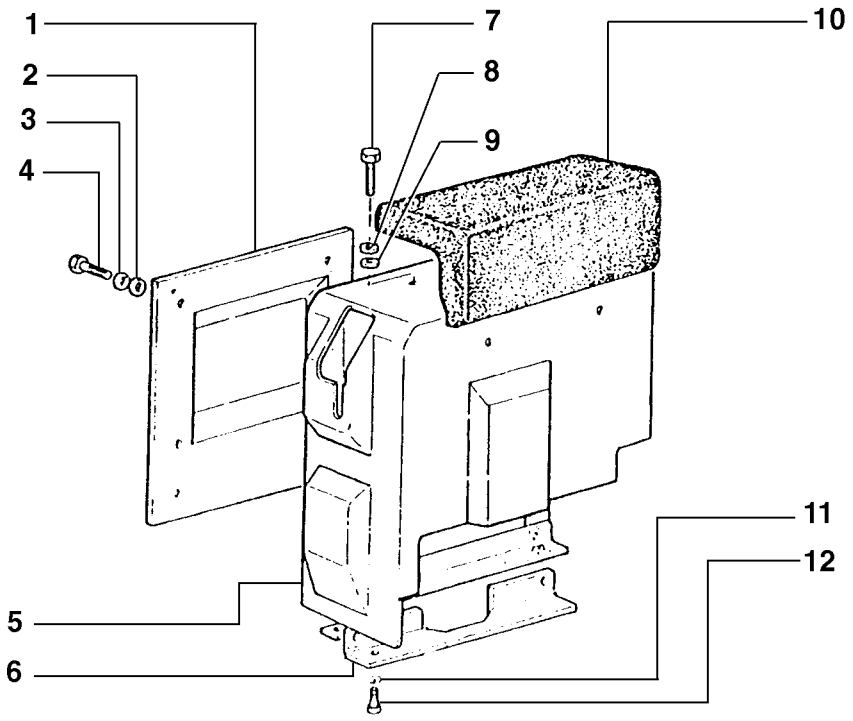

R	N	P.N.	MOD	Q	Denominação Bezeichnung	Denominacion Descrizione	Description Beskrivelse	Description Denominação	L.C.
1		15540321		2	PARAFUSO, Hex, M12 x 1.25 x 25, 8.8, Full Thd				
						TORNILLO	BOLT	BOULON	140B
					SCHRAUBE	BULLONE	SKRUE	PARAFUSO	
2		10517071		2	ARRUELA-TRAVA, M12	ARANDELA DE FRENO	WASHER, LOCK	RONDELLE FREIN	132R
					SICHERUNGSSCHEIBE	ROSETTA DI SICUREZZA	LAASESKIVE	ANILHA DE FIXACAO	
3		12646901		2	ARRUELA PLANA	ARANDELA	WASHER	RONDELLE	131R
					UNTERLEGSCHEIBE	ROSETTA PIANA	FLADSKIVE	ANILHA	
4		11390521		2	PARAFUSO, Hex, M16 x 1.5 x 40, 8.8, Full Thd				
						TORNILLO	BOLT	BOULON	140B
					SCHRAUBE	BULLONE	SKRUE	PARAFUSO	
5		10517271		2	ARRUELA-TRAVA	ARANDELA DE FRENO	WASHER, LOCK	RONDELLE FREIN	132R
					SICHERUNGSSCHEIBE	ROSETTA DI SICUREZZA	LAASESKIVE	ANILHA DE FIXACAO	
6		10520201		2	ARRUELA PLANA, M16 x 28 x 3				
						ARANDELA	WASHER	RONDELLE	131R
					UNTERLEGSCHEIBE	ROSETTA PIANA	FLADSKIVE	ANILHA	
7		11408531		2	PARAFUSO, Hex, M18 x 1.5 x 40, 10.9, Full Thd				
						TORNILLO	BOLT	BOULON	140B
					SCHRAUBE	BULLONE	SKRUE	PARAFUSO	
8		10517379		2	ARRUELA-TRAVA	ARANDELA DE FRENO	WASHER, LOCK	RONDELLE FREIN	132R
					SICHERUNGSSCHEIBE	ROSETTA DI SICUREZZA	LAASESKIVE	ANILHA DE FIXACAO	
9		10520301		2	ARRUELA PLANA, M18 x 32 x 4				
						ARANDELA	WASHER	RONDELLE	131R
					UNTERLEGSCHEIBE	ROSETTA PIANA	FLADSKIVE	ANILHA	
10		11391521		2	PARAFUSO, Hex, M16 x 1.5 x 45, 8.8, Full Thd				
						TORNILLO	BOLT	BOULON	140B
					SCHRAUBE	BULLONE	SKRUE	PARAFUSO	
11		10791411		2	PORCA, Thin, M16 x 1.5, Cl 04				
						TUERCA	NUT	ECROU	010D
					MUTTER	DADO	MOETRIK	PORCA	
12		75266613		1	PARAFUSO	TORNILLO	SCREW	VIS	040V
					SCHRAUBE	VITE	SKRUE	PARAFUSO	
13		15989121		4	PARAFUSO, Hex, M20 x 1.5 x 100, 8.8				
						TORNILLO	BOLT	BOULON	140B
					SCHRAUBE	BULLONE	SKRUE	PARAFUSO	

08-09	01	p1	03/09

CONSOLE DIREITO
CONSOLE DERECHO

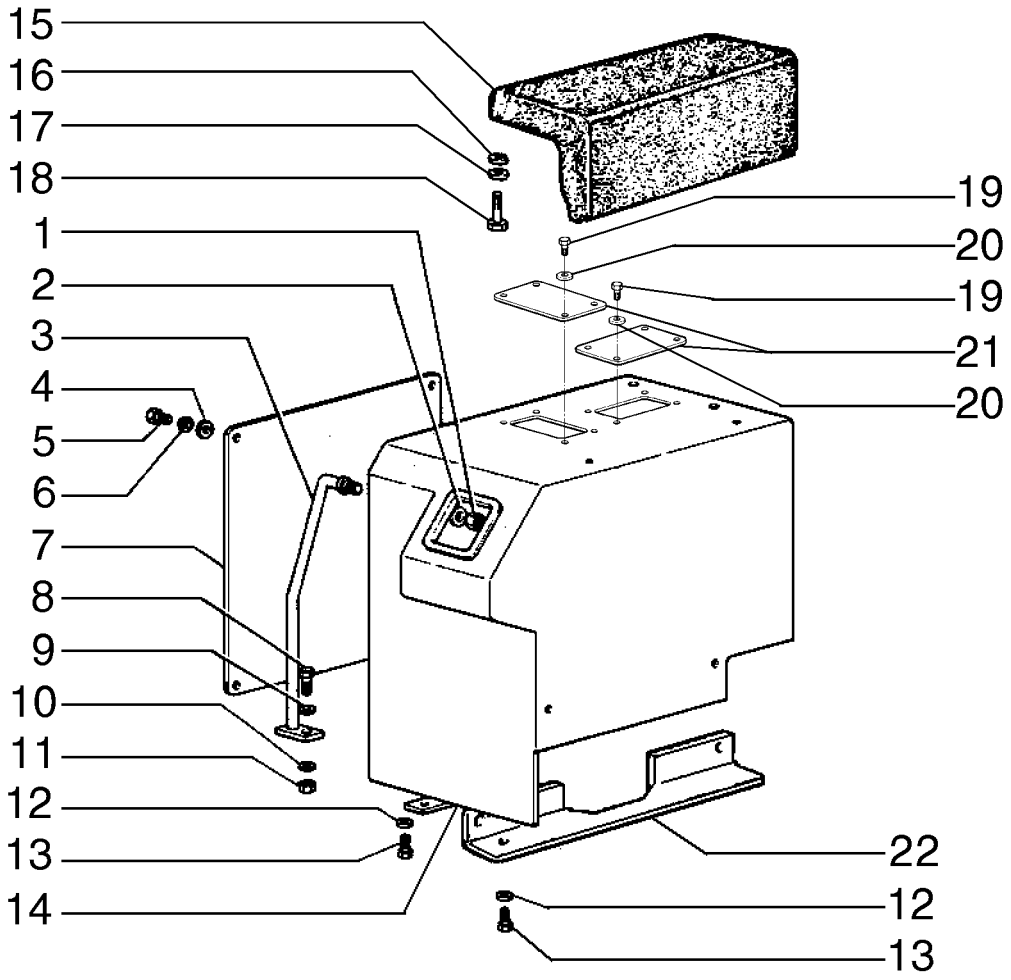

R	N	P.N.	MOD	Q	Denominação Bezeichnung	Denominacion Descrizione	Description Beskrivelse	Description Denominação	L.C.
1		12164121		1	PORCA, M16 x 1.5, Cl 10 MUTTER	TUERCA DADO	NUT MOETRIK	ECROU PORCA	010D
2		10517271		1	ARRUELA-TRAVA SICHERUNGSSCHEIBE	ARANDELA DE FRENO ROSETTA DI SICUREZZ/	WASHER, LOCK LAASESKIVE	RONDELLE FREIN ANILHA DE FIXACAO	132R
3		75266595		1	MANILHA GRIFF	MANECILLA MANIGLIA	HANDLE HAANDTAG	POIGNÉE MANIPULO	020M
4		12646721		4	ARRUELA PLANA, M8 x 20 x 2 UNTERLEGSCHEIBE	ARANDELA ROSETTA PIANA	WASHER FLADSKIVE	RONDELLE ANILHA	131R
5		16043231		4	PARAFUSO, Hex, M8 x 16, 10.9 SCHRAUBE	TORNILLO BULLONE	BOLT SKRUE	BOULON PARAFUSO	140B
6		10571773		4	ARRUELA-TRAVA SICHERUNGSSCHEIBE	ARANDELA DE FRENO ROSETTA DI SICUREZZ/	WASHER, LOCK LAASESKIVE	RONDELLE FREIN ANILHA DE FIXACAO	132R
7		75243784		1	TAMPA ABDECKUNG	TAPADERA COPERCHIO	PLUG DÆKSEL	COUVERCLE COBERTA	265C
8		15540431		1	PARAFUSO, Hex, M12 x 1.25 x 30, 10.9, Full Thd SCHRAUBE	TORNILLO BULLONE	BOLT SKRUE	BOULON PARAFUSO	140B
9		12646921		1	ARRUELA PLANA, M12 x 28 x 3 UNTERLEGSCHEIBE	ARANDELA ROSETTA PIANA	WASHER FLADSKIVE	RONDELLE ANILHA	131R
10		10517071		1	ARRUELA-TRAVA, M12 SICHERUNGSSCHEIBE	ARANDELA DE FRENO ROSETTA DI SICUREZZ/	WASHER, LOCK LAASESKIVE	RONDELLE FREIN ANILHA DE FIXACAO	132R
11		16101521		1	PORCA, M12 x 1.25, Cl 10 MUTTER	TUERCA DADO	NUT MOETRIK	ECROU PORCA	010D
12		10571873		3	ARRUELA-TRAVA SICHERUNGSSCHEIBE	ARANDELA DE FRENO ROSETTA DI SICUREZZ/	WASHER, LOCK LAASESKIVE	RONDELLE FREIN ANILHA DE FIXACAO	132R
13		11103031		3	PARAFUSO, Hex, M10 x 18, 10.9, Full Thd SCHRAUBE	TORNILLO BULLONE	BOLT SKRUE	BOULON PARAFUSO	140B
14		75243726		1	COLUNA HOLM, STREBE	MONTANTE MONTANTE	PILLAR STOLPE	PILIER PILAR	115M
15		4984971		1	APOIA-BRAÇO ARMLEHNE	APOYABRAZOS APPOGGIABRACCIA	ARMREST ARMLÆN	ACCOUDOIR APOIO DE BRAÇOS	074A
16		{12694421}		2					
17		10571571		2	ARRUELA-TRAVA, M6 SICHERUNGSSCHEIBE	ARANDELA DE FRENO ROSETTA DI SICUREZZ/	WASHER, LOCK LAASESKIVE	RONDELLE FREIN ANILHA DE FIXACAO	132R
18		10902131		2	PARAFUSO, Hex, M6 x 14, 10.9, Full Thd SCHRAUBE	TORNILLO BULLONE	BOLT SKRUE	BOULON PARAFUSO	140B
19		10902131		8	PARAFUSO, Hex, M6 x 14, 10.9, Full Thd SCHRAUBE	TORNILLO BULLONE	BOLT SKRUE	BOULON PARAFUSO	140B
20		12644421		8	ARRUELA PLANA, M6 x 15 x 1 UNTERLEGSCHEIBE	ARANDELA ROSETTA PIANA	WASHER FLADSKIVE	RONDELLE ANILHA	131R

08-09	01	p2	03/09

CONSOLE DIREITO
CONSOLE DERECHO

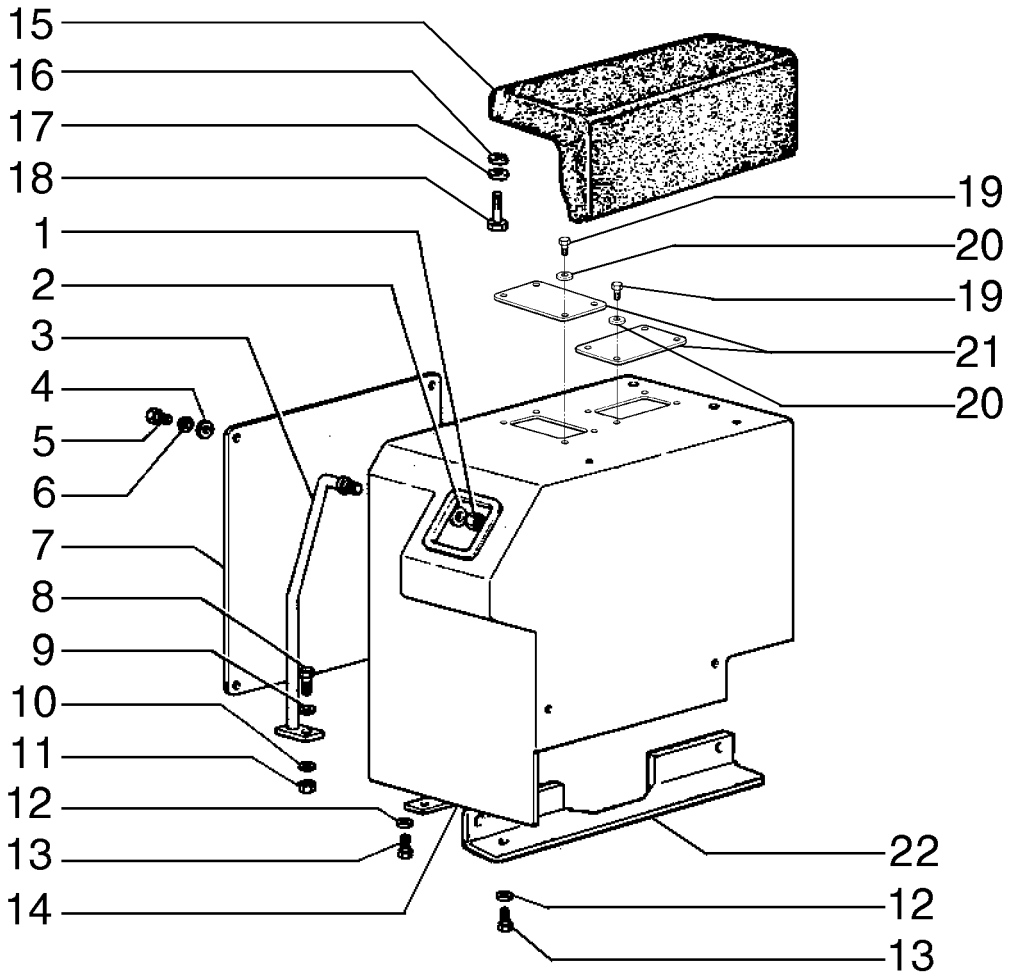

R	N	P.N.	MOD	Q	Denominação Bezeichnung	Denominacion Descrizione	Description Beskrivelse	Description Denominação	L.C.
21		84141929		2	CHAPA STAHLBLECH	CHAPA LAMIERA	PLATE, STEEL STAALPLADE	TOLE CHAPA DE ACO	015L
22		75222287		1	SUPORTE HALTERUNG, LAGERBO	SOPORTE SUPPORTO	SUPPORT BESLAG	SUPPORT SUPORTE	300S

08-10	01	p1	04/09

PROTETORES DE ESTEIRA OPCIONAL
PROTECTORE DE LA CADENA OPCIONAL

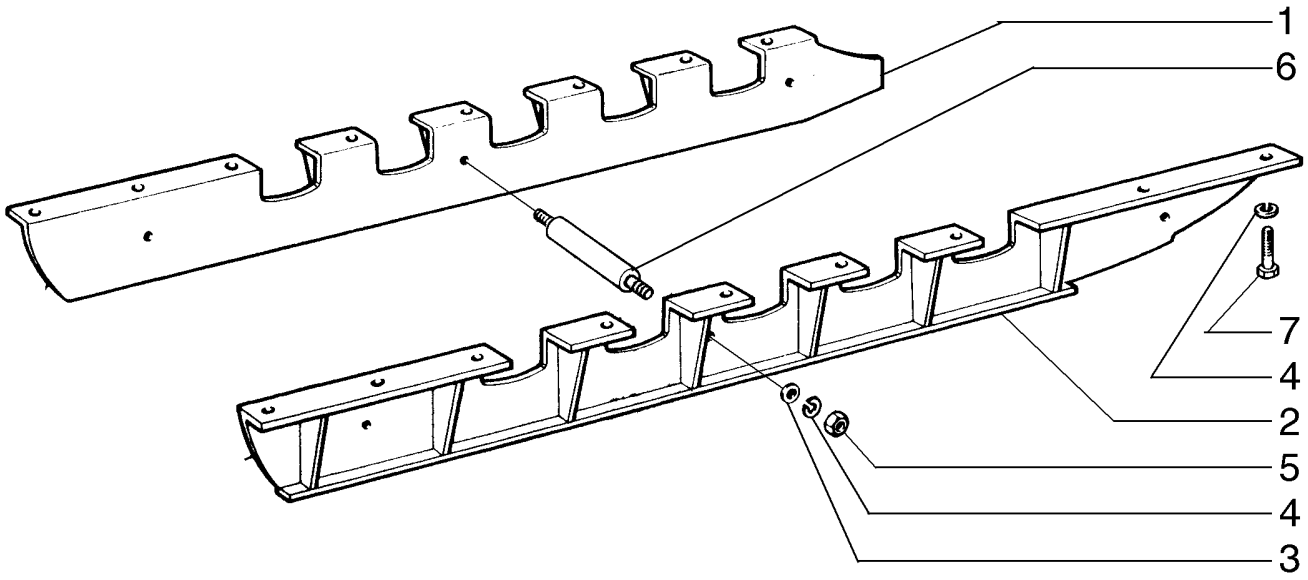

R	N	P.N.	MOD	Q	Denominação Bezeichnung	Denominacion Descrizione	Description Beskrivelse	Description Denominação	L.C.
1		4989370		1	PROTEÇÃO, RH SCHUTZEINRICHTUNG	DEFENSA RIPARO	GUARD BESKYTTELSESSKAERM	GARANT PROTECCAO	070R
1		4989371		1	PROTEÇÃO, LH SCHUTZEINRICHTUNG	DEFENSA RIPARO	GUARD BESKYTTELSESSKAERM	GARANT PROTECCAO	070R
2		4989366		1	PROTEÇÃO, RH SCHUTZEINRICHTUNG	DEFENSA RIPARO	GUARD BESKYTTELSESSKAERM	GARANT PROTECCAO	070R
2		4989367		1	PROTEÇÃO, LH SCHUTZEINRICHTUNG	DEFENSA RIPARO	GUARD BESKYTTELSESSKAERM	GARANT PROTECCAO	070R
3		10520201		16	ARRUELA PLANA, M16 x 28 x 3 UNTERLEGSCHEIBE	ARANDELA ROSETTA PIANA	WASHER FLADSKIVE	RONDELLE ANILHA	131R
4		10517271		50	ARRUELA-TRAVA SICHERUNGSSCHEIBE	ARANDELA DE FRENO ROSETTA DI SICUREZZA	WASHER, LOCK LAASESKIVE	RONDELLE FREIN ANILHA DE FIXACAO	132R
5		12164121		16	PORCA, M16 x 1.5, Cl 10 MUTTER	TUERCA DADO	NUT MOETRIK	ECROU PORCA	010D
6		4977829		8	PRISIONEIRO STÜTZE	ESPARRAGO COLONNETTA	PROP GEVINDSTANG	COLONNETTE TIRANTE ROSCADO	184C
7		11390531		34	PARAFUSO, Hex, M16 x 1.5 x 40, 10.9, Full Thd SCHRAUBE	TORNILLO BULLONE	BOLT SKRUE	BOULON PARAFUSO	140B

08-10	02	p1	04/09

PROTEÇÃO DE RODA MOTRIZ
PROTECION DE LA RUEDA MOTRIZ

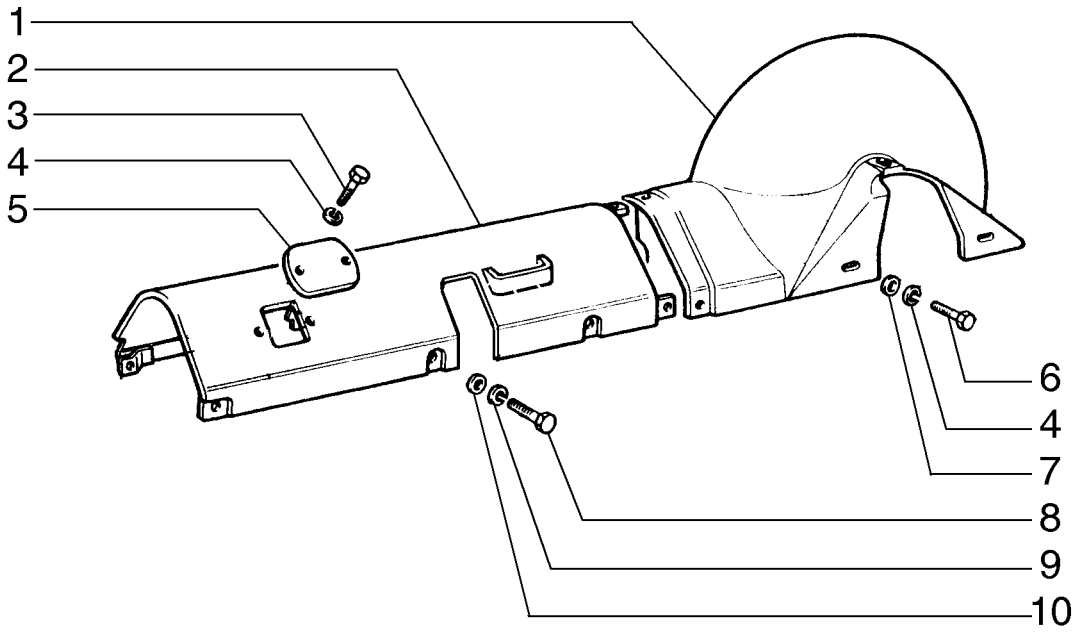

R	N	P.N.	MOD	Q	Denominação Bezeichnung	Denominacion Descrizione	Description Beskrivelse	Description Denominação	L.C.
1		75201484		1	PROTEÇÃO, RH SCHUTZEINRICHTUNG	DEFENSA RIPARO	GUARD BESKYTTELSESSKAERM	GARANT PROTECCAO	070R
1		75201485		1	PROTEÇÃO, LH SCHUTZEINRICHTUNG	DEFENSA RIPARO	GUARD BESKYTTELSESSKAERM	GARANT PROTECCAO	070R
2		75216925		1	PROTEÇÃO, RH SCHUTZEINRICHTUNG	DEFENSA RIPARO	GUARD BESKYTTELSESSKAERM	GARANT PROTECCAO	070R
2		75216932		1	PROTEÇÃO, LH SCHUTZEINRICHTUNG	DEFENSA RIPARO	GUARD BESKYTTELSESSKAERM	GARANT PROTECCAO	070R
3		15970531		4	PARAFUSO, Hex, M10 x 1.25 x 20, 10.9, Full Thd SCHRAUBE	TORNILLO BULLONE	BOLT SKRUE	BOULON PARAFUSO	140B
4		10516870		8	ARRUELA-TRAVA SICHERUNGSSCHEIBE	ARANDELA DE FRENO ROSETTA DI SICUREZZA	WASHER, LOCK LAASESKIVE	RONDELLE FREIN ANILHA DE FIXACAO	132R
5		{75210874}		2					
6		15970731		4	PARAFUSO, Hex, M10 x 1.25 x 25, 10.9, Full Thd SCHRAUBE	TORNILLO BULLONE	BOLT SKRUE	BOULON PARAFUSO	140B
7		12646801		4	ARRUELA PLANA, M10 x 25 x 2 UNTERLEGSCHEIBE	ARANDELA ROSETTA PIANA	WASHER FLADSKIVE	RONDELLE ANILHA	131R
8		15540231		16	PARAFUSO, Hex, M12 x 1.25 x 20, 10.9, Full Thd SCHRAUBE	TORNILLO BULLONE	BOLT SKRUE	BOULON PARAFUSO	140B
9		10517071		16	ARRUELA-TRAVA, M12 SICHERUNGSSCHEIBE	ARANDELA DE FRENO ROSETTA DI SICUREZZA	WASHER, LOCK LAASESKIVE	RONDELLE FREIN ANILHA DE FIXACAO	132R
10		12646901		16	ARRUELA PLANA UNTERLEGSCHEIBE	ARANDELA ROSETTA PIANA	WASHER FLADSKIVE	RONDELLE ANILHA	131R

08-11	01	p1	09/08

PROTETOR DO CÁRTER
PROTECTOR DEL CARTER

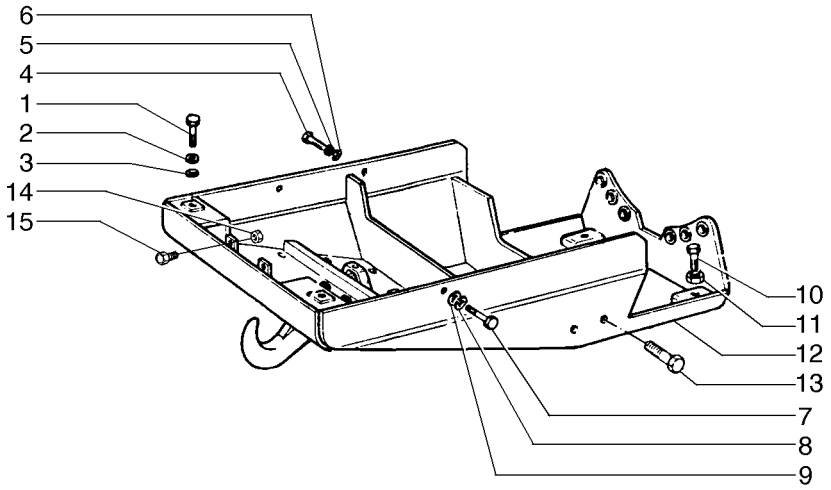

R	N	P.N.	MOD	Q	Denominação Bezeichnung	Denominacion Descrizione	Description Beskrivelse	Description Denominação	L.C.
1		15540321		2	PARAFUSO, Hex, M12 x 1.25 x 25, 8.8, Full Thd				
						TORNILLO	BOLT	BOULON	140B
					SCHRAUBE	BULLONE	SKRUE	PARAFUSO	
2		10517071		2	ARRUELA-TRAVA, M12	ARANDELA DE FRENO	WASHER, LOCK	RONDELLE FREIN	132R
					SICHERUNGSSCHEIBE	ROSETTA DI SICUREZZA	LAASESKIVE	ANILHA DE FIXACAO	
3		12646901		2	ARRUELA PLANA	ARANDELA	WASHER	RONDELLE	131R
					UNTERLEGSCHEIBE	ROSETTA PIANA	FLADSKIVE	ANILHA	
4		11390521		2	PARAFUSO, Hex, M16 x 1.5 x 40, 8.8, Full Thd				
						TORNILLO	BOLT	BOULON	140B
					SCHRAUBE	BULLONE	SKRUE	PARAFUSO	
5		10517271		2	ARRUELA-TRAVA	ARANDELA DE FRENO	WASHER, LOCK	RONDELLE FREIN	132R
					SICHERUNGSSCHEIBE	ROSETTA DI SICUREZZA	LAASESKIVE	ANILHA DE FIXACAO	
6		10520201		2	ARRUELA PLANA, M16 x 28 x 3				
						ARANDELA	WASHER	RONDELLE	131R
					UNTERLEGSCHEIBE	ROSETTA PIANA	FLADSKIVE	ANILHA	
7		11408531		2	PARAFUSO, Hex, M18 x 1.5 x 40, 10.9, Full Thd				
						TORNILLO	BOLT	BOULON	140B
					SCHRAUBE	BULLONE	SKRUE	PARAFUSO	
8		10517379		2	ARRUELA-TRAVA	ARANDELA DE FRENO	WASHER, LOCK	RONDELLE FREIN	132R
					SICHERUNGSSCHEIBE	ROSETTA DI SICUREZZA	LAASESKIVE	ANILHA DE FIXACAO	
9		10520301		2	ARRUELA PLANA, M18 x 32 x 4				
						ARANDELA	WASHER	RONDELLE	131R
					UNTERLEGSCHEIBE	ROSETTA PIANA	FLADSKIVE	ANILHA	
10		11391521		2	PARAFUSO, Hex, M16 x 1.5 x 45, 8.8, Full Thd				
						TORNILLO	BOLT	BOULON	140B
					SCHRAUBE	BULLONE	SKRUE	PARAFUSO	
11		10791411		2	PORCA, Thin, M16 x 1.5, Cl 04				
						TUERCA	NUT	ECROU	010D
					MUTTER	DADO	MOETRIK	PORCA	
12		75266613		1	PARAFUSO	TORNILLO	SCREW	VIS	040V
					SCHRAUBE	VITE	SKRUE	PARAFUSO	
13		15989121		4	PARAFUSO, Hex, M20 x 1.5 x 100, 8.8				
						TORNILLO	BOLT	BOULON	140B
					SCHRAUBE	BULLONE	SKRUE	PARAFUSO	
14		12164121		2	PORCA, M16 x 1.5, Cl 10	TUERCA	NUT	ECROU	010D
					MUTTER	DADO	MOETRIK	PORCA	
15		11390531		2	PARAFUSO, Hex, M16 x 1.5 x 40, 10.9, Full Thd				
						TORNILLO	BOLT	BOULON	140B
					SCHRAUBE	BULLONE	SKRUE	PARAFUSO	

08-12	01	p1	02/09

ASSENTO DO OPERADOR
ASIENTO DEL CONDUCTOR

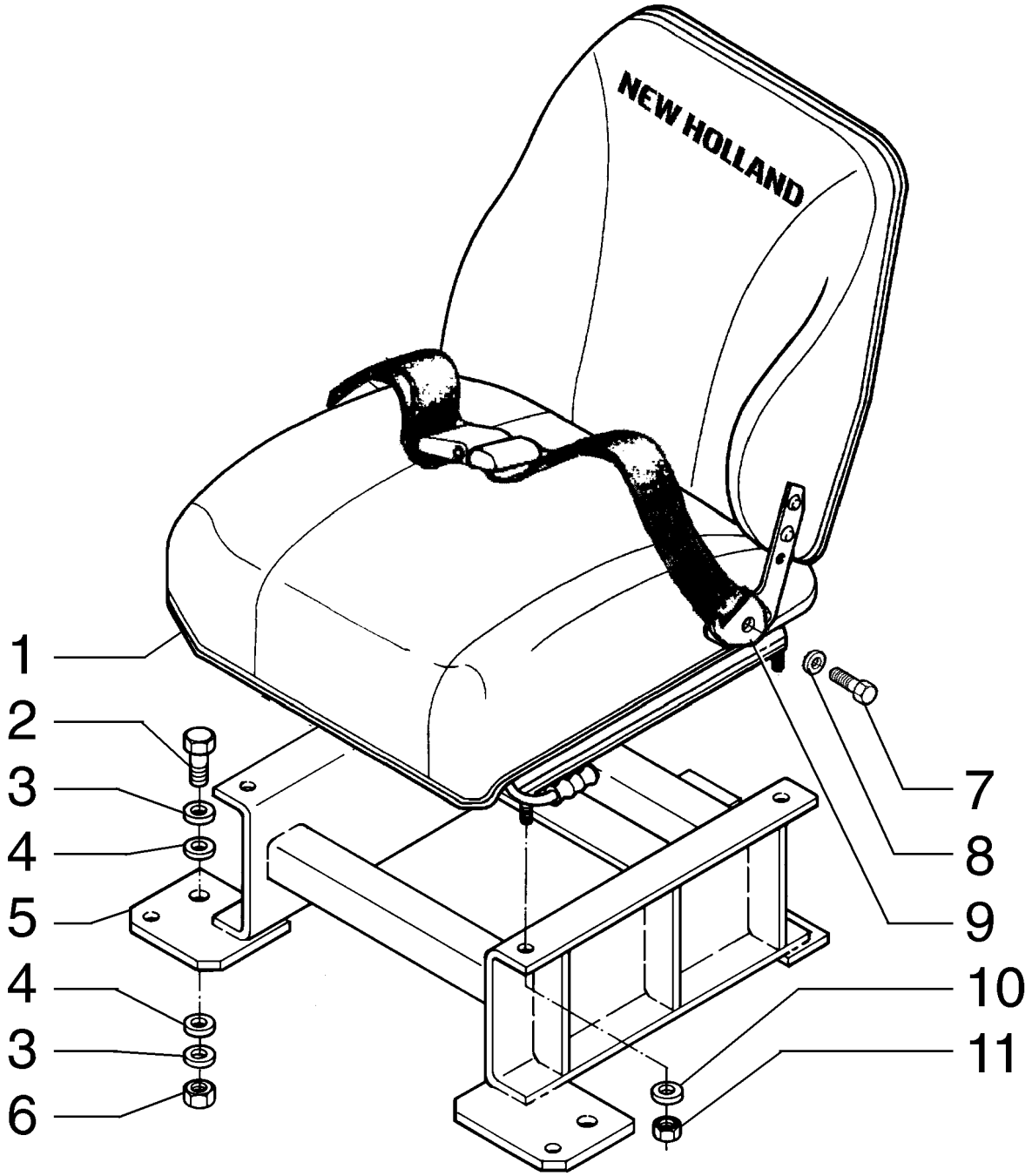

R	N	P.N.	MOD	Q	Denominação Bezeichnung	Denominacion Descrizione	Description Beskrivelse	Description Denominação	L.C.
1		75267916		1	ASSENTO SITZ	ASIENTO SEDILE	SEAT SÆDE	SIÈGE ASSENTO	7480
2		11112231		3	PARAFUSO, Hex, M12 x 25, 10.9, Full Thd SCHRAUBE	TORNILLO BULLONE	BOLT SKRUE	BOULON PARAFUSO	140B
3		10615879		6	ARRUELA-TRAVA, Serr, M12 SICHERUNGSSCHEIBE	ARANDELA DE FRENO ROSETTA DI SICUREZZA	WASHER, LOCK LAASESKIVE	RONDELLE FREIN ANILHA DE FIXACAO	132R
4		12646921		6	ARRUELA PLANA, M12 x 28 x 3 UNTERLEGSCHEIBE	ARANDELA ROSETTA PIANA	WASHER FLADSKIVE	RONDELLE ANILHA	131R
5		75266577		1	SUPORTE HALTERUNG, LAGERBO	SOPORTE SUPPORTO	SUPPORT BESLAG	SUPPORT SUPORTE	300S
6		11702921		3	PORCA, M12, Cl 10 MUTTER	TUERCA DADO	NUT MOETRIK	ECROU PORCA	010D
7		75215532		2	PARAFUSO SCHRAUBE	TORNILLO VITE	SCREW SKRUE	VIS PARAFUSO	040V
8		10520001		2	ARRUELA PLANA, M12 x 22 x 3 UNTERLEGSCHEIBE	ARANDELA ROSETTA PIANA	WASHER FLADSKIVE	RONDELLE ANILHA	131R
9	1	147035A1		1	CINTO DE SEGURANÇA SITZGURT	CINTURÓN, SEGURIDAD CINTURA DI SICUREZZA	SEAT BELT SIKKERHEDSBÆLTE	CEINTURE DE SÉCURIT CINTO DE SEGURANCA	182C
10		10519601		4	ARRUELA PLANA, M8 x 17 x 2 UNTERLEGSCHEIBE	ARANDELA ROSETTA PIANA	WASHER FLADSKIVE	RONDELLE ANILHA	131R
11		16100814		4	PORCA, M8, Cl 8 MUTTER	TUERCA DADO	NUT MOETRIK	ECROU PORCA	010D

(1) Opcional

Number	Figure	Sequence	Ref.	Number	Figure	Sequence	Ref.
{10285585}	01-33	01	27	10248271	05-13	01	8
	01-33	02	27	10257060	01-33	02	37
{10517122}	02-05	01	6		04-09	01	5
{12694421}	08-09	01	16	10260060	01-05	01	15
{13229611}	01-15	01	30		01-19	01	38
{70925811}	01-33	02	35		04-08	01	11
{75200804}	04-02	01	4	10260160	01-23	01	1
{75202528}	01-03	01	2	10261760	03-01	01	22
{75202705}	01-06	01	16	10264085	02-07	01	3
{75202913}	01-03	01	9	10273171	02-07	01	2
	01-04	01	19	10277180	02-06	01	24
{75202915}	01-28	01	1	10278340	02-05	01	40
{75205188}	01-19	01	39	10280060	01-02	01	2
{75205204}	01-06	01	5		01-19	01	17
{75205210}	01-05	01	29		01-20	01	12
{75205699}	01-08	01	10		03-02	01	34
{75208045}	04-20	01	11	10281385	01-33	01	12
{75208048}	04-20	01	9		01-33	02	12
{75209497}	01-07	01	1	10282380	05-02	01	25
{75210100}	02-06	01	15	10286789	02-05	01	14
{75210125}	01-31	01	7		02-05	01	15
{75210874}	08-10	02	5		02-05	01	39
{75210971}	06-01	01	7		05-16	01	14
{75211810}	05-09	01	5	10287385	06-01	01	9
{75212184}	02-07	01	4	10291290	07-04	01	8
{75212194}	05-05	01	4	10295485	05-16	01	8
{75212195}	05-05	01	27	10296260	02-02	01	15
{75212216}	03-03	01	12	10296485	01-31	01	9
{75212301}	03-03	01	10	10296685	01-13	01	17
{75212818}	01-32	01	18	10298350	01-03	01	1
{75212820}	01-32	01	15	10298460	02-06	01	7
{75217893}	04-20	01	3	10305471	05-16	01	13
	04-21	01	4	10308671	06-01	01	4
	04-23	01	3	10314170	05-01	01	40
{75217894}	04-20	01	4	10336010	02-04	01	10
	04-21	01	5	10356111	05-02	01	12
	04-23	01	4	10374801	07-05	01	13
{75220636}	05-04	01	8	10377011	01-25	01	25
{75221143}	03-03	01	34	10379011	01-24	01	26
{75221311}	07-01	01	8	10389511	04-17	01	4
{75266611}	01-13	01	16	10418301	07-04	01	6
{75266615}	08-06	01	22	10483280	04-12	01	19
{75266652}	07-01	02	11	10489510	02-04	01	8
{75266664}	08-07	01	14	10516071	04-09	01	25
{75270481}	08-05	04	1	10516470	01-14	01	6
{75327888}	08-05	03	5		01-19	01	42
{75327890}	08-05	03	6		01-22	01	10
{75327894}	08-05	03	2		01-25	01	29
{8320209}	04-13	01	4		01-26	01	9
{8321471}	05-09	01	6		01-32	01	12
{E159692}	07-02	02	18		04-06	01	24
10000871	03-03	01	20		08-01	01	36
10006309	01-33	01	22	10516471	07-04	01	5
	01-33	02	22		08-06	01	26
	07-04	01	7	10516477	02-03	01	10
10006709	07-04	01	7		02-04	01	25
10007109	07-04	01	7	10516479	07-02	01	23
10007971	05-01	01	43		07-02	02	23
10033410	03-03	01	26	10516670	01-05	01	1
	05-01	01	33		01-06	01	8
10050810	04-06	01	14		01-09	01	2
	05-13	01	7		01-09	01	5
10053610	02-12	01	14		01-19	01	29
	04-05	01	12		01-30	01	15
10053710	02-12	01	18		01-33	01	6
100582A1	07-07	01	13		01-33	02	6
100584A1	07-07	01	5		03-02	01	20
10118840	02-16	01	4	10516671	01-15	01	31
10119140	02-05	01	21		03-03	01	1
10122211	05-01	01	41		04-07	01	4
10159901	02-07	01	11		05-01	01	19
10165240	01-30	01	8		05-02	01	2
10165340	01-30	01	9		05-03	01	23
10168790	01-16	01	5		05-04	01	11
10181717	04-09	01	4		05-04	01	4
10205910	05-01	01	32		07-02	01	8
	05-03	01	25		07-02	02	8
10206010	02-01	01	17		08-06	01	11
10206220	01-23	01	22	10516673	04-09	01	14
	01-26	01	2	10516677	01-29	01	8
10206610	02-10	01	18		02-02	01	20
10206611	04-15	01	17		02-03	01	17
10214210	05-03	01	35		04-08	01	1
10214710	04-03	01	1	10516679	01-13	01	18

Number	Figure	Sequence	Ref.	Number	Figure	Sequence	Ref.
10516679	05-05	01	13	10517271	05-12	01	6
	07-01	02	8		08-02	01	7
	08-07	01	6		08-07	01	16
10516870	01-05	01	28		08-08	01	5
	01-06	01	3		08-09	01	2
	01-10	01	12		08-10	01	4
	01-19	01	32		08-11	01	5
	01-31	01	10	10517277	04-12	01	29
	02-07	01	7	10517279	04-16	01	25
	02-10	01	10	10517371	08-02	01	12
	04-06	01	10	10517379	04-16	01	36
	04-09	01	2		08-08	01	8
	08-10	02	4		08-11	01	8
10516871	03-01	01	26	10517470	05-11	01	13
	04-09	01	34		05-11	01	7
	05-01	01	29		05-32	01	7
	05-02	01	8	10517471	05-09	01	22
	05-03	01	1	10517477	04-02	01	7
	05-07	01	2		04-12	01	38
	08-06	01	2	10517479	04-16	01	5
10516877	01-29	01	3	10517571	03-01	01	8
	02-13	01	20	10517577	04-12	01	32
10516879	01-13	01	13	10517670	05-11	01	9
	02-05	01	17	10517671	04-01	01	2
	02-05	01	30		04-02	01	9
	02-05	01	36	10519401	01-15	01	11
	02-06	01	2		01-15	01	5
	02-06	01	4		07-02	01	4
	03-02	01	12		07-02	02	4
	04-04	01	2	10519601	01-19	01	4
	05-16	01	4		08-12	01	10
	07-03	01	7	10519621	07-01	02	9
10517070	03-03	01	33	10520001	03-03	01	8
	04-13	01	2		05-04	01	19
	04-15	01	10		05-05	01	18
	05-32	01	22		05-06	01	18
10517071	01-32	01	6		08-04	01	11
	02-01	01	19		08-12	01	8
	02-05	01	10	10520021	08-01	01	35
	02-06	01	10		08-03	01	8
	02-06	01	22	10520101	02-02	01	1
	02-06	01	26	10520121	08-06	01	28
	02-06	01	35	10520201	02-01	01	1
	02-06	01	37		02-05	01	25
	03-01	01	30		02-05	01	7
	03-02	01	27		05-01	01	27
	03-02	01	32		08-08	01	6
	05-07	01	4		08-10	01	3
	05-13	01	13		08-11	01	6
	08-02	01	19	10520301	08-08	01	9
	08-04	01	13		08-11	01	9
	08-06	01	13	10520801	05-09	01	8
	08-08	01	2		05-12	01	17
	08-09	01	10	10559620	02-04	01	5
	08-10	02	9	10559960	05-16	01	10
	08-11	01	2	10571571	01-15	01	24
10517077	02-11	01	3		07-02	01	2
	04-12	01	25		07-02	02	2
10517079	02-13	01	13		07-05	01	20
	04-04	01	6		07-05	01	5
	05-05	01	19		08-09	01	17
	07-01	02	2	10571773	08-09	01	6
	08-03	01	2	10571870	05-11	01	16
	08-07	01	4	10571871	01-15	01	3
10517170	05-09	01	16		04-19	01	2
	05-10	01	17		05-05	01	31
	05-10	01	6		07-06	01	4
	05-12	01	9		08-01	01	25
	05-32	01	14	10571873	08-09	01	12
10517171	02-01	01	4	10571971	03-02	01	8
	02-05	01	4		05-04	01	17
	02-16	01	6		05-04	01	21
	04-19	01	12		05-04	01	6
	08-06	01	16		05-06	01	17
10517177	02-02	01	2		07-01	01	6
10517179	01-13	01	22		08-01	01	10
	04-04	01	10		08-02	01	3
	05-05	01	10	10572071	05-05	01	6
10517270	04-13	01	6		05-08	01	10
	04-14	01	2	10572171	04-13	01	16
	04-18	01	16		05-08	01	3
10517271	02-05	01	26	10572173	04-15	01	3
	05-09	01	19	10615673	01-10	01	14
	05-12	01	14	10615679	07-03	01	10

Number	Figure	Sequence	Ref.	Number	Figure	Sequence	Ref.
10615779	07-03	01	3	11075475	02-10	01	17
10615879	08-12	01	3	11075975	02-17	01	4
10721211	04-12	01	31	11075976	04-03	01	21
10726721	03-01	01	23	11090031	05-09	01	24
10730101	05-13	01	24	11103031	08-09	01	13
10733601	02-11	01	25	11106031	01-13	01	12
	03-01	01	17		04-09	01	33
	03-02	01	18		05-05	01	32
10734201	01-15	01	37		05-16	01	3
	01-15	01	8		07-03	01	8
	01-15	01	9		08-06	01	1
	02-11	01	21	11106221	08-06	01	31
	03-03	01	24	11106231	04-06	01	11
	08-06	01	5		07-03	01	2
10734301	04-06	01	13		08-01	01	20
10734401	02-12	01	7	11106431	05-07	01	8
	05-13	01	6	11106621	08-07	01	10
10734601	02-04	01	18	11106631	04-04	01	1
	04-10	01	1		04-06	01	15
10735001	02-01	01	8		04-09	01	1
	05-03	01	30		08-06	01	7
	05-09	01	11	11107331	05-05	01	30
	05-12	01	16	11112231	08-01	01	17
10788711	05-01	01	42		08-01	01	9
10790111	05-01	01	30		08-12	01	2
	05-02	01	7	11112331	05-07	01	6
10790140	01-29	01	2	11112431	04-09	01	24
10790311	04-12	01	26		05-06	01	16
10791011	02-06	01	1		08-01	01	19
	05-01	01	31		08-01	01	33
	05-03	01	3		08-02	01	2
10791321	02-13	01	36		08-03	01	1
10791411	08-08	01	11	11112831	08-07	01	1
	08-11	01	11	11113031	05-04	01	24
10793111	02-12	01	8	11113231	05-04	01	20
10793511	02-13	01	2	11113531	05-13	01	29
10794001	07-05	01	19	11113931	05-04	01	18
10794501	02-11	01	9	11115531	05-05	01	5
10796401	03-03	01	7		05-09	01	17
	05-01	01	26	11116031	01-13	01	23
	08-01	01	27	11118931	05-09	01	20
10797001	02-01	01	2	11195470	04-17	01	1
	02-11	01	17	11198371	02-06	01	30
	02-13	01	3	11227721	02-06	01	36
10797301	02-13	01	16	11227731	02-05	01	9
10797701	05-32	01	20	11234731	03-02	01	6
10797901	04-02	01	17	11244431	02-06	01	25
	04-17	01	21	11255931	02-16	01	7
10798301	04-12	01	35		04-19	01	11
10798501	04-01	01	6	11305121	02-13	01	14
10837710	05-02	01	5		04-13	01	1
10837711	04-15	01	25	11305131	03-02	01	7
10839510	02-15	01	5		08-02	01	15
10902021	01-19	01	14		08-06	01	18
10902030	08-01	01	37		08-07	01	13
10902121	01-32	01	11	11306921	02-13	01	19
	04-06	01	23		04-19	01	1
	07-05	01	14	11306931	02-06	01	29
10902131	08-09	01	18		05-01	01	16
	08-09	01	19	11307031	03-02	01	35
10902221	01-19	01	40		04-16	01	43
	02-04	01	28		05-02	01	9
10902321	02-03	01	15	11307721	02-12	01	17
10902421	01-15	01	26	11307731	02-05	01	9
10902431	07-02	01	21		02-06	01	9
	07-02	02	21	11343821	01-29	01	5
	07-05	01	4	11363021	02-07	01	12
	08-06	01	25		02-11	01	2
10902621	01-14	01	2	11363031	02-06	01	23
	01-19	01	9		02-06	01	34
10923621	02-07	01	13		03-02	01	31
10937721	04-12	01	41		04-09	01	10
10979221	08-06	01	21	11383621	04-02	01	8
11054590	07-05	01	16	11383631	04-16	01	4
11054690	07-05	01	17		05-11	01	6
11054890	07-05	01	22	11390521	08-08	01	4
11059076	01-08	01	3		08-11	01	4
11061076	04-05	01	4	11390531	02-05	01	27
11061975	02-10	01	2		08-10	01	7
11062976	05-03	01	28		08-11	01	15
11066276	05-17	01	10	11391520	04-13	01	5
11066476	01-10	01	6	11391521	08-08	01	10
11067876	04-05	01	1		08-11	01	10
11070375	02-04	01	32	11391531	04-15	01	1

Number	Figure	Sequence	Ref.	Number	Figure	Sequence	Ref.
11391531	04-16	01	31	12643701	01-32	01	14
	08-07	01	15	12644421	08-09	01	20
11394331	02-05	01	3	12644921	01-13	01	21
11408321	05-32	01	13	12645031	04-06	01	28
11408331	08-06	01	27	12646701	07-02	01	22
11408531	08-08	01	7		07-02	02	22
	08-11	01	7	12646721	08-09	01	4
11422031	02-05	01	8	12646801	07-06	01	3
11422321	05-12	01	8		08-01	01	30
11422331	04-04	01	9		08-10	02	7
	04-07	01	16	12646821	04-04	01	3
	05-08	01	9		07-03	01	13
11701711	01-02	01	29		08-01	01	26
	01-06	01	4		08-06	01	3
	01-31	01	12	12646901	01-32	01	5
11701721	05-07	01	1		07-01	01	7
11702920	04-12	01	16		08-08	01	3
	04-12	01	7		08-10	02	10
11702921	03-02	01	10		08-11	01	3
	05-07	01	7	12646921	04-09	01	11
	08-01	01	23		07-01	02	3
	08-02	01	14		08-01	01	11
	08-07	01	5		08-02	01	4
	08-12	01	6		08-09	01	9
11945008	07-02	01	17		08-12	01	4
120398A1	07-02	01	25	12948410	05-03	01	34
	07-02	02	16	13018610	04-12	01	4
12163521	05-09	01	21	13275917	07-04	01	4
12163921	02-06	01	11	13276011	07-05	01	1
12164011	02-01	01	3	13276411	07-02	01	5
	02-02	01	3		07-02	02	5
	04-19	01	14		08-03	01	5
12164021	08-06	01	17	13279611	03-03	01	2
12164111	08-02	01	8	13407211	04-13	01	9
12164121	04-14	01	1		04-17	01	14
	04-15	01	4		05-08	01	8
	08-09	01	1		05-09	01	3
	08-10	01	5		05-10	01	14
	08-11	01	14		05-10	01	3
12164311	05-11	01	12		05-32	01	3
12164321	02-17	01	2	13407811	04-13	01	14
12164521	04-01	01	1	13408411	02-13	01	18
	04-02	01	12	13449320	02-05	01	16
	05-11	01	8	13574821	04-02	01	1
12164721	01-15	01	4	13852440	03-01	01	15
	02-05	01	18		03-01	01	19
	03-02	01	14	13876940	02-04	01	30
	07-06	01	5	14143890	07-05	01	25
12173790	01-33	01	31	14149690	07-05	01	9
	01-33	02	31	14161770	08-01	01	13
	02-02	01	5	14163170	01-15	01	21
	04-07	01	10		01-15	01	34
12174090	01-33	01	11		08-01	01	3
	01-33	01	2	14163370	01-07	01	6
	01-33	02	11	14163670	01-07	01	11
	01-33	02	2		01-09	01	8
12174190	05-06	01	2	14163770	01-08	01	7
12174490	01-16	01	6	14167870	02-05	01	34
12174990	01-16	01	12	14168070	03-03	01	21
12179490	01-14	01	1	14168570	02-04	01	24
12574521	04-16	01	45	14171070	04-20	01	5
	05-10	01	18		04-21	01	6
12575127	05-31	01	10		04-23	01	5
12575611	02-13	01	25	14198910	02-04	01	4
12601271	01-19	01	13	14233421	04-19	01	15
12601471	01-06	01	20	14233430	04-18	01	9
	08-01	01	21	14233431	04-16	01	15
12601571	01-06	01	18	14243211	04-16	01	19
12605371	05-13	01	16	14254433	04-03	01	24
12605379	08-03	01	4	14254831	02-16	01	8
12605970	04-16	01	28	14257830	04-16	01	27
12638101	04-17	01	3	14271731	05-09	01	27
12638501	05-13	01	5	14272030	05-08	01	11
12638601	02-13	01	23	14274631	04-14	01	9
	03-03	01	11	14306331	05-05	01	14
	05-01	01	34	14438085	02-16	01	3
12638621	03-02	01	13	14438385	02-05	01	22
12639701	01-15	01	38	14452780	02-02	01	8
	04-06	01	30	14457280	04-07	01	6
12642021	04-07	01	14		05-04	01	13
12642701	02-11	01	10		05-22	01	7
	03-03	01	25	14458480	04-19	01	17
	04-09	01	21	14462880	04-17	01	12
	05-04	01	5		05-21	01	16

Number	Figure	Sequence	Ref.	Number	Figure	Sequence	Ref.
14462880	05-30	01	2	15896211	01-15	01	25
14463180	05-06	01	11		02-03	01	11
14463280	05-04	01	23		07-02	01	1
14463282	01-30	01	10		07-02	02	1
14463380	05-32	01	25		07-05	01	6
14463680	05-32	01	27	15896218	07-02	01	16
14464480	04-16	01	11	15896221	01-05	01	7
14464580	03-01	01	28		01-14	01	7
14464680	04-05	01	10		01-19	01	12
14465180	05-31	01	13		01-20	01	14
14465480	05-31	01	2		01-22	01	11
14465680	04-16	01	9		01-24	01	5
	04-18	01	8		01-26	01	7
14466580	01-13	01	15		07-02	01	24
14467980	01-13	01	3		07-02	02	15
	05-16	01	6	15970521	02-12	01	11
14471080	02-02	01	10	15970531	01-15	01	1
	05-32	01	17		01-33	02	36
14472180	04-19	01	4		02-05	01	37
14472880	05-11	01	3		02-06	01	20
14473780	05-32	01	5		02-06	01	31
14482180	02-05	01	32		04-05	01	13
14496531	04-06	01	12		08-10	02	3
14496731	05-13	01	14	15970721	02-06	01	3
14496931	02-13	01	4		02-07	01	6
14497131	02-13	01	15		02-10	01	9
14514	02-11	01	24		02-12	01	15
14517	02-11	01	6		02-15	01	1
14518	02-11	01	5		08-06	01	14
14519	02-11	01	4	15970731	02-05	01	29
14520	02-11	01	7		03-01	01	27
14549270	03-03	01	35		08-01	01	24
14601770	02-09	01	1		08-10	02	6
14603670	04-08	01	10	15970931	04-16	01	18
	04-18	01	14		05-01	01	17
14687	04-03	01	7		05-03	01	20
14694	04-03	01	4	15971421	05-10	01	19
14695	04-03	01	3	15972231	07-03	01	12
14696	04-03	01	18	15977821	04-19	01	10
147035A1	08-12	01	9	15977921	02-02	01	16
15204	04-12	01	44	15981031	04-14	01	4
15205	04-12	01	43	15981231	04-18	01	15
15206	04-12	01	42	15981331	04-14	01	7
15219831	05-12	01	13	15981831	04-13	01	17
15343	04-15	01	12	15982131	04-14	01	6
15528	02-05	01	28	15982521	02-15	01	7
15540231	08-10	02	8	15984121	08-02	01	11
15540321	08-08	01	1	15984431	04-16	01	37
	08-11	01	1	15987931	04-16	01	26
15540331	07-01	01	5	15988521	05-32	01	6
	07-01	02	1	15988921	05-11	01	11
15540421	02-04	01	3	15989121	08-08	01	13
15540431	04-04	01	5		08-11	01	13
	08-01	01	34	16042921	01-05	01	14
	08-02	01	6	16043021	03-02	01	21
	08-09	01	8	16043221	01-19	01	27
15540521	02-03	01	20		01-30	01	12
15540531	03-01	01	29		02-10	01	4
	04-04	01	4		08-06	01	23
	08-02	01	18	16043231	04-06	01	29
15540631	03-03	01	32		04-09	01	20
	05-05	01	9		07-03	01	9
15540721	05-32	01	26		08-09	01	5
15540731	05-05	01	20	16043421	01-02	01	25
	05-13	01	15		01-06	01	11
15540821	05-32	01	23		01-33	01	9
15540831	08-04	01	10		01-33	02	9
15540921	04-15	01	20		07-02	01	6
15541021	02-01	01	18		07-02	02	6
15541031	05-05	01	22	16043531	05-02	01	18
15541121	01-32	01	8	16043621	01-02	01	25
15541221	01-32	01	1		01-06	01	9
15541431	03-02	01	28		01-10	01	15
15579	04-12	01	45		01-29	01	6
15835231	04-13	01	18		01-30	01	3
	04-14	01	5		01-35	01	1
	05-08	01	4		02-02	01	21
15836421	05-10	01	16		04-08	01	2
	05-10	01	5		05-03	01	22
15840521	04-16	01	24	16043631	04-06	01	17
15860131	02-16	01	9		05-01	01	18
15862121	02-01	01	7	16043831	08-07	01	7
15888731	05-11	01	4	16043921	04-09	01	15
15896211	01-15	01	22	16043931	04-07	01	15

Number	Figure	Sequence	Ref.	Number	Figure	Sequence	Ref.
16044121	01-05	01	20	20221471	04-12	01	30
16044131	05-04	01	9	20229990	02-10	01	20
16044321	01-05	01	21	20308	02-12	01	2
16044421	01-05	01	11	20389	05-03	01	2
16044621	01-05	01	2	20685450	01-07	01	10
16044631	05-02	01	1	20886960	01-23	01	14
16044731	05-04	01	7	20915780	05-01	01	7
16045021	04-08	01	9		05-03	01	15
	05-04	01	1	20943310	05-01	01	2
16054621	08-06	01	29	20996	04-12	01	46
16100811	01-29	01	9	21039	05-01	01	39
	05-04	01	3	21040	05-01	01	20
	07-02	01	7	21521	05-01	01	23
	07-02	02	7	225584	02-05	01	24
16100814	08-12	01	11	24940180	02-17	01	10
16100821	07-01	02	7	24940300	02-17	01	3
	08-06	01	10	24941430	02-17	01	8
	08-07	01	9	24941440	02-17	01	7
16101511	01-32	01	7	24976670	02-09	01	9
	02-01	01	20	26795190	05-03	01	39
16101521	03-02	01	26	26798640	02-09	01	11
	05-05	01	17	26800110	04-15	01	18
	05-13	01	12	26800210	02-15	01	11
	08-04	01	14	27342232	05-01	01	1
	08-09	01	11		05-02	01	14
16102321	05-13	01	28	28042520	02-10	01	14
16113821	02-12	01	6	28042750	04-05	01	8
17510	02-03	01	2	28042760	04-05	01	5
17511	02-03	01	1	28995900	02-09	01	5
18114	05-02	01	6	329751A1	07-07	01	11
18118	05-03	01	19	329760A1	07-07	01	3
18120	05-03	01	27	329761A1	07-07	01	1
18121	05-02	01	11	329762A1	07-07	01	7
18122	05-02	01	10	329767A1	07-07	01	10
18123	05-01	01	6	329773A1	07-07	01	6
	05-03	01	11	329794A1	07-07	01	14
18125	05-02	01	15	329803A1	07-07	01	8
18127	05-02	01	23	357906A1	07-02	02	11
18128	05-03	01	37	40000150	04-03	01	22
18129	05-02	01	24	40002320	02-10	01	13
18130	05-03	01	33	40004240	03-01	01	10
18131	05-03	01	38	4034044	02-05	01	13
18132	05-02	01	20	45003040	04-01	01	3
18133	05-02	01	3	4586020	05-17	01	1
18134	05-02	01	28	4692020	08-02	01	20
18135	05-02	01	19	493-11052	07-04	01	11
18136	05-02	01	27		07-06	01	7
18143	05-01	01	11	4950259	07-02	01	15
	05-03	01	13	4952576	04-16	01	41
18144	05-01	01	38	4952578	04-16	01	22
	05-03	01	26	4953453	04-10	01	6
18147	05-01	01	24	4954336	07-02	01	18
	05-03	01	5	4955520	02-03	01	7
18148	05-03	01	4	4958508	02-01	01	11
18150	05-01	01	22		02-06	01	12
	05-03	01	21	4959324	01-32	01	9
18151	05-01	01	21	4961992	04-12	01	8
	05-03	01	24	4961993	04-12	01	10
19297	05-02	01	21	4961994	04-12	01	9
19576	05-01	01	3	4961996	04-12	01	12
2003	04-03	01	13	4961998	04-12	01	14
20033750	05-01	01	5	4962144	04-12	01	18
	05-03	01	17	4962145	04-12	01	37
20045200	02-09	01	4	4962146	02-03	01	8
	02-10	01	3	4964254	04-18	01	17
20063460	04-17	01	15	4964600	02-16	01	5
20063470	04-17	01	10	4964601	02-16	01	5
	05-01	01	37	4964650	02-05	01	11
	05-03	01	7	4964748	02-05	01	33
20063500	02-13	01	27	4964852	02-06	01	8
20153381	04-15	01	23	4964921	02-17	01	5
20170771	04-02	01	2	4965104	02-17	01	1
20170781	04-02	01	3	4965107	02-17	01	9
20178951	04-02	01	16	4966643	02-11	01	22
20181571	05-03	01	29	4966647	02-11	01	20
20181581	05-01	01	35	4966709	03-01	01	31
	05-03	01	9	4967219	04-03	01	10
20181591	05-02	01	17	4968543	01-32	01	13
20192131	05-02	01	16	4969010	07-02	01	9
20192161	05-02	01	26		07-02	02	9
20202971	02-15	01	2	4970364	02-13	01	5
20212021	05-02	01	22	4970504	01-15	01	27
20215171	05-01	01	10	4970992	02-06	01	17
	05-03	01	12	4970997	02-06	01	18

Number	Figure	Sequence	Ref.	Number	Figure	Sequence	Ref.
4971843	01-13	01	10	4991715	04-19	01	8
4971873	02-03	01	19	4991830	02-03	01	4
4972125	04-15	01	19	4995381	02-12	01	4
4972126	04-15	01	15	4995392	05-02	01	13
4972590	01-33	01	10	4996740	02-08	01	5
	01-33	02	10	4996741	02-08	01	4
4972702	05-01	01	14	5011536	04-13	01	10
4972706	05-01	01	28	538595	02-01	01	16
4972707	05-01	01	13	539120	01-29	01	4
4977118	01-13	01	9	541468	05-03	01	36
4977541	04-15	01	16	544958	05-03	01	40
4977675	02-06	01	27	545147	04-13	01	13
4977676	02-06	01	28	545178	04-15	01	22
4977829	08-10	01	6	545180	04-15	01	13
4978637	02-11	01	13	545181	04-15	01	14
4979223	04-20	01	7	545182	04-15	01	8
	04-23	01	7	545183	04-15	01	9
4979234	04-12	01	1	545621	05-03	01	31
4979235	04-12	01	11	545633	05-03	01	10
4979236	04-12	01	13	545634	05-03	01	32
4979237	04-12	01	3	546500	02-16	01	2
4979239	04-12	01	2	547050	04-03	01	2
4979241	04-12	01	6	547884	04-15	01	8
4979242	04-12	01	36	547885	04-15	01	8
4979787	04-19	01	6	547886	04-15	01	8
4979788	04-19	01	13	549830	02-10	01	11
4979789	04-19	01	16	551896	04-15	01	11
4981134	01-29	01	1	553067	02-09	01	13
4981135	01-29	01	7	553068	02-09	01	8
4982082	04-16	01	17	553070	02-08	01	9
	04-18	01	19	553071	02-08	01	1
	04-19	01	18	553079	02-09	01	12
4982107	02-10	01	12	553083	02-09	01	6
4982108	02-10	01	15	553091	02-08	01	2
4982171	04-23	01	13	553153	02-05	01	35
4984517	01-15	01	36	553187	02-12	01	10
4984525	01-15	01	28	553201	02-12	01	9
	03-03	01	3	553208	02-12	01	13
4984549	03-03	01	6	553209	02-12	01	12
4984550	01-15	01	15	553214	03-01	01	9
	03-03	01	16	553217	03-01	01	6
4984971	08-09	01	15	553231	03-01	01	4
4985147	05-14	01	1	553299	03-01	01	18
4985893	02-08	01	10	553330	03-01	01	2
4985894	02-08	01	10	553694	04-05	01	11
4985895	02-08	01	10	553705	02-09	01	14
4985896	02-08	01	10	554239	02-13	01	1
4985897	02-08	01	10	554461	04-15	01	24
4985898	02-08	01	10	554463	04-12	01	34
4985899	02-08	01	10	554615	04-12	01	27
4985900	02-08	01	10	554618	04-12	01	39
4985901	02-08	01	10	554619	04-12	01	47
4985902	02-08	01	10	554952	05-01	01	6
4985903	02-08	01	10		05-03	01	11
4985904	02-08	01	10	554953	05-03	01	33
4985905	02-08	01	10	555283	05-01	01	4
4985906	02-08	01	10		05-03	01	18
4985907	02-08	01	10	555284	05-01	01	25
4985908	02-08	01	10		05-03	01	6
4985909	02-08	01	10	555295	05-01	01	8
4985910	02-08	01	10	555567	05-02	01	4
4985911	02-08	01	10	555580	02-13	01	11
4985912	02-08	01	10	556287	02-13	01	17
4985913	02-08	01	10	556981	04-16	01	33
4985914	02-08	01	10	557103	01-30	01	6
4985915	02-08	01	10	557186	04-13	01	7
4985916	02-08	01	10	557206	02-15	01	8
4985917	02-08	01	10	557529	02-14	01	1
4989366	08-10	01	2	557531	02-09	01	7
4989367	08-10	01	2	557534	02-07	01	1
4989370	08-10	01	1	557536	02-07	01	8
4989371	08-10	01	1	557537	02-07	01	5
4989488	01-15	01	35	557538	02-07	01	10
4989745	05-01	01	12	557539	02-07	01	9
	05-03	01	14	557541	02-10	01	8
4989767	01-15	01	33	557548	02-10	01	7
	03-03	01	17	557551	02-13	01	26
4990494	04-14	01	8	557552	02-13	01	29
4991238	04-16	01	16	557559	02-13	01	9
	04-18	01	10	557683	04-13	01	12
	04-19	01	9	559363	02-13	01	28
4991458	07-01	01	10	560017	04-18	01	18
	07-01	02	12	561001	02-11	01	15
4991559	08-01	01	28	561002	02-11	01	18

Number	Figure	Sequence	Ref.	Number	Figure	Sequence	Ref.
561003	02-11	01	16	587406	04-06	01	19
561004	02-11	01	19	587468	01-15	01	29
561005	02-11	01	11		03-03	01	18
561008	02-11	01	14	587808	05-01	01	36
562106	02-01	01	9		05-03	01	8
562580	02-04	01	12	587830	02-03	01	6
562745	02-13	01	7	592437	06-01	01	10
562746	02-13	01	8	592509	04-18	01	11
562814	02-13	01	10	592518	04-18	01	12
564111	02-10	01	6	592520	04-18	01	13
564112	02-10	01	5	592542	04-16	01	30
564231	04-15	01	26	592543	04-16	01	7
565970	01-32	01	16	592544	04-16	01	29
566006	04-17	01	20	592566	04-19	01	5
567381	02-06	01	19	592624	08-06	01	4
567406	04-02	01	14	592625	08-06	01	6
	05-09	01	4	592652	04-16	01	40
	05-11	01	15	592653	04-17	01	23
568525	04-03	01	6	592659	04-16	01	23
572978	02-05	01	19	592662	04-17	01	19
572993	02-15	01	10	592663	04-17	01	19
573487	02-01	01	6	592749	02-10	01	19
575930	02-05	01	2	592844	04-13	01	3
577149	01-15	01	10	593918	02-06	01	32
	01-15	01	7	594123	03-02	01	17
577151	01-15	01	12	594128	03-02	01	19
577275	02-11	01	8	594140	03-02	01	16
577911	04-09	01	19	594141	03-02	01	29
578067	02-11	01	23	594372	04-10	01	8
578159	02-01	01	13	594547	02-06	01	6
578193	02-12	01	23	594550	02-03	01	16
578195	02-12	01	16	594553	02-03	01	12
578220	02-12	01	19	594557	02-03	01	9
578268	02-12	01	5	594558	02-03	01	14
578269	02-11	01	1	594559	02-04	01	26
578328	02-13	01	34	594563	02-01	01	21
578331	02-13	01	35	594566	02-04	01	13
578332	02-13	01	33	594629	06-01	01	3
578471	04-03	01	16	594633	04-17	01	5
578503	02-12	01	20	594634	04-17	01	2
578512	02-12	01	1	594637	04-17	01	9
578568	02-13	01	6	594638	04-17	01	8
578652	02-05	01	20	594640	04-17	01	7
578674	04-02	01	6	594690	04-17	01	22
579452	04-02	01	11	594795	02-04	01	31
579453	04-02	01	19	594930	04-12	01	40
580967	02-13	01	12	595522	02-01	01	10
581122	04-03	01	17	595524	02-01	01	12
582591	04-17	01	24	595879	02-15	01	3
582811	04-03	01	5	596138	02-15	01	9
582904	04-02	01	15	596144	02-04	01	15
582967	04-12	01	20	596146	04-03	01	15
583031	02-08	01	6	596391	03-01	01	3
583392	03-01	01	5	596475	05-01	01	15
583400	04-10	01	2	597368	04-16	01	32
583401	04-10	01	4	598375	03-01	01	24
584103	02-03	01	5	598376	03-01	01	25
584366	02-14	01	2	599821	04-03	01	23
584462	04-15	01	7	60093124	07-02	01	11
584492	04-10	01	3	705636	01-20	01	26
585440	02-03	01	13	70638732	05-13	01	20
585445	02-04	01	16	70653570	05-13	01	4
585447	02-04	01	20	70686384	04-06	01	26
585453	02-04	01	6		05-13	01	23
585455	02-04	01	14	70904206	05-05	01	1
585459	02-03	01	18	70904208	05-05	01	26
585467	02-04	01	29	70910024	03-02	01	4
585479	02-02	01	19	70910161	03-02	01	25
585481	02-02	01	7	70910167	05-19	01	8
585834	01-13	01	4	70910267	04-06	01	3
585914	01-20	01	30		05-13	01	17
585964	02-02	01	11	70910287	05-13	01	1
586037	02-03	01	3	70911048	05-13	01	18
586210	05-03	01	16	70911414	05-13	01	22
586211	05-01	01	9	70912768	05-16	01	15
586216	04-15	01	8	70913177	05-13	01	33
586217	04-15	01	8	70915633	05-17	01	2
586726	02-17	01	6	70916590	04-06	01	31
587004	04-19	01	3	70916965	05-13	01	2
587012	04-13	01	8	70917662	01-15	01	16
587033	02-01	01	15		01-15	01	6
587271	04-17	01	17	70919134	04-10	01	5
587273	04-17	01	13	70919624	02-02	01	17
587274	04-17	01	18		04-09	01	23

Number	Figure	Sequence	Ref.	Number	Figure	Sequence	Ref.
70920583	05-05	01	12	75201430	04-13	01	11
70921116	05-05	01	16	75201484	08-10	02	1
70921118	05-05	01	25	75201485	08-10	02	1
70921214	05-06	01	8	75201624	01-13	01	11
70921244	05-06	01	5	75201656	02-10	01	16
70921349	04-07	01	1	75201658	02-10	01	21
	04-09	01	16	75201659	02-10	01	1
	04-09	01	28	75201717	02-15	01	12
70921409	04-09	01	27	75201847	02-15	01	13
70921467	05-13	01	11	75201942	04-12	01	21
70922457	04-07	01	2	75201943	04-12	01	23
	04-09	01	17	75201944	04-12	01	22
70922632	05-06	01	9	75201945	04-12	01	24
70922997	05-06	01	7	75201981	04-16	01	35
70923163	05-13	01	34	75202504	01-04	01	5
70923578	05-05	01	23	75202505	01-03	01	8
70923713	05-06	01	10	75202512	01-05	01	10
70923718	05-05	01	24	75202520	01-23	01	16
70923841	05-16	01	11	75202521	01-22	01	8
70924332	05-13	01	31	75202522	01-19	01	16
70924817	05-19	01	7	75202523	01-08	01	6
70926049	04-09	01	22	75202526	01-28	01	3
70927063	05-06	01	4	75202527	01-33	01	19
70927103	03-03	01	22		01-33	02	19
70927173	05-05	01	2	75202530	01-04	01	2
70927543	05-13	01	21	75202531	01-10	01	1
70928927	05-05	01	33	75202532	01-06	01	7
70929289	04-09	01	32	75202533	01-33	01	30
70933474	04-09	01	31		01-33	02	30
71100246	07-07	01	19	75202534	01-28	01	4
71100247	07-07	01	9	75202537	01-33	01	18
71100248	07-07	01	18		01-33	02	18
71100249	07-07	01	12	75202540	01-11	01	2
71100458	01-07	01	9	75202541	01-11	01	3
71101950	01-31	01	3	75202543	01-30	01	11
71101952	01-21	01	4	75202544	01-04	01	4
73057960	07-05	01	12	75202546	01-02	01	23
73069458	08-01	01	39	75202548	01-19	01	15
73072341	08-01	01	40	75202549	01-10	01	10
73122644	07-01	01	4	75202550	01-10	01	13
73122862	07-05	01	15	75202554	01-02	01	12
73122923	03-02	01	23	75202557	01-19	01	10
73124631	05-16	01	9	75202559	01-28	01	2
73125303	03-02	01	1	75202560	01-19	01	11
73125849	03-03	01	15	75202564	01-02	01	28
	04-06	01	8	75202565	01-09	01	7
73126203	03-03	01	23	75202566	01-09	01	9
	04-06	01	7	75202568	01-09	01	6
73126204	03-03	01	36	75202573	01-06	01	6
73148889	04-09	01	7	75202574	04-08	01	7
73152125	05-13	01	25	75202575	01-05	01	17
738461	06-01	01	5	75202578	01-19	01	3
74060125	01-20	01	13	75202579	01-19	01	2
74060137	01-26	01	10	75202580	01-19	01	22
74060150	01-20	01	7	75202581	01-19	01	23
74060151	01-22	01	9	75202582	01-19	01	24
74060325	01-25	01	19	75202583	01-19	01	25
74061045	01-22	01	22	75202589	01-04	01	14
741569	01-32	01	4	75202593	01-09	01	3
746189	01-20	01	16		01-33	01	29
75200532	06-01	01	6		01-33	02	29
75200547	04-12	01	28	75202594	01-06	01	19
75200554	04-12	01	5	75202595	01-06	01	17
75200624	04-15	01	21	75202600	01-35	01	2
75200649	07-05	01	10	75202601	01-03	01	3
75200683	04-01	01	5	75202602	01-34	01	4
	05-11	01	14	75202603	01-35	01	6
75200754	04-01	01	4	75202608	01-34	01	3
75200805	04-02	01	4	75202609	01-31	01	2
75200844	04-02	01	10	75202611	01-33	01	28
75200858	01-33	01	13		01-33	02	28
	01-33	02	13	75202613	01-34	01	2
75200929	02-11	01	12	75202614	01-33	01	21
75201058	02-05	01	12		01-33	02	21
	02-05	01	5		01-34	01	5
75201111	07-04	01	9	75202616	01-34	01	1
	07-06	01	1	75202619	01-34	01	7
75201112	07-04	01	10	75202622	01-08	01	5
75201151	02-13	01	24	75202624	01-10	01	8
75201152	02-13	01	32	75202625	01-10	01	9
75201317	01-15	01	13	75202628	01-04	01	12
75201337	04-14	01	3	75202631	01-34	01	6
75201411	02-06	01	16	75202633	01-08	01	4
75201421	02-04	01	21	75202635	01-07	01	7

Number	Figure	Sequence	Ref.	Number	Figure	Sequence	Ref.
75202636	01-02	01	17	75202914	01-05	01	32
75202637	01-19	01	33		01-06	01	22
75202646	01-11	01	4		01-28	01	5
75202648	01-30	01	4	75202919	01-10	01	20
75202650	01-05	01	18	75202920	01-10	01	19
75202661	01-19	01	20	75202921	01-10	01	18
75202662	01-19	01	19	75202922	01-10	01	16
75202663	01-19	01	21	75202923	01-02	01	22
75202671	01-23	01	2		01-10	01	17
75202677	01-04	01	13	75202926	01-33	01	17
75202678	01-08	01	4		01-33	02	17
75202679	01-08	01	4	75202927	01-35	01	3
75202680	01-08	01	4	75202931	01-02	01	1
75202681	01-08	01	4	75202934	01-02	01	26
75202686	01-07	01	7	75202935	01-02	01	10
75202687	01-07	01	7	75202936	01-02	01	30
75202688	01-07	01	7	75202939	01-02	01	27
75202689	01-07	01	7	75202947	01-04	01	14
75202690	01-05	01	27	75203558	01-20	01	4
75202694	01-04	01	17	75203559	01-20	01	20
75202696	01-06	01	15	75203560	01-20	01	18
75202699	01-05	01	26	75203562	01-20	01	25
75202700	01-06	01	12	75203564	01-20	01	9
75202704	01-07	01	5	75204026	01-27	01	9
75202709	01-35	01	5	75204034	01-22	01	14
75202710	01-33	01	20	75204036	01-27	01	1
	01-33	02	20	75204037	01-27	01	1
75202711	01-06	01	1	75204038	01-27	01	1
75202712	01-31	01	1	75204039	01-27	01	1
75202714	01-04	01	18	75204040	01-27	01	1
75202715	01-09	01	1	75204041	01-27	01	1
75202716	01-07	01	3	75204042	01-27	01	1
75202717	01-30	01	16	75204043	01-27	01	1
75202720	01-31	01	4	75204044	01-27	01	1
75202722	01-06	01	10	75204045	01-27	01	1
75202724	01-33	01	4	75204046	01-27	01	1
	01-33	02	4	75204047	01-27	01	1
75202727	01-07	01	4	75204048	01-27	01	1
75202731	01-02	01	19	75204049	01-27	01	1
75202732	01-02	01	18	75204050	01-27	01	1
75202734	01-33	01	3	75204051	01-27	01	1
	01-33	02	3	75204052	01-27	01	1
75202738	04-08	01	8	75204053	01-27	01	1
75202739	04-08	01	6	75204054	01-27	01	1
75202740	04-08	01	3	75204055	01-27	01	1
75202741	04-08	01	5	75204056	01-20	01	8
75202742	01-14	01	8	75204059	01-19	01	45
75202743	01-14	01	4	75204060	01-19	01	36
75202744	01-14	01	5	75204071	01-27	01	2
75202747	01-02	01	7	75204074	01-23	01	10
75202749	01-08	01	1	75204075	01-23	01	13
75202750	01-08	01	2	75204076	01-23	01	5
75202752	01-04	01	16	75204077	01-23	01	6
75202753	01-04	01	15	75204078	01-23	01	7
75202754	01-04	01	11	75204079	01-23	01	8
75202757	01-02	01	4	75204080	01-23	01	9
	01-03	01	10	75204081	01-23	01	11
	01-05	01	32	75204082	01-23	01	12
	01-06	01	22	75204083	01-23	01	29
75202758	01-05	01	25	75204084	01-23	01	27
75202759	01-05	01	23	75204087	01-23	01	4
75202765	01-03	01	2	75204095	01-22	01	16
75202766	01-03	01	3		01-22	01	4
75202780	01-02	01	11	75204097	01-23	01	30
75202781	01-02	01	20	75204098	01-22	01	1
75202782	01-02	01	13	75204100	01-22	01	13
75202801	01-05	01	12	75204101	01-23	01	34
75202802	01-05	01	16	75204102	01-23	01	24
75202803	01-05	01	4	75204103	01-22	01	5
75202804	01-05	01	6	75204107	01-23	01	37
75202805	01-05	01	8	75204108	01-23	01	39
	01-12	01	1	75204109	01-23	01	32
75202806	01-12	01	3	75204110	01-23	01	25
75202807	01-12	01	4	75204111	01-22	01	12
75202811	01-05	01	13	75204112	01-22	01	3
75202868	01-19	01	1	75204113	01-23	01	36
75202896	01-19	01	8	75204115	01-22	01	2
75202897	01-19	01	46	75204116	01-22	01	6
	01-27	01	10	75204117	01-22	01	15
75202898	01-19	01	43	75204118	01-23	01	19
75202899	01-08	01	9	75204119	01-23	01	21
75202907	01-02	01	16	75204120	01-23	01	31
75202914	01-02	01	4	75204121	01-22	01	20
	01-03	01	10	75204122	01-23	01	33

Number	Figure	Sequence	Ref.	Number	Figure	Sequence	Ref.
75204124	01-23	01	35	75205155	01-04	01	6
75204125	01-23	01	26	75205157	01-04	01	20
75204126	01-26	01	11	75205158	01-10	01	5
75204127	01-22	01	17	75205159	01-02	01	14
75204129	01-23	01	18		01-02	01	21
75204130	01-23	01	17		01-30	01	13
75204131	01-23	01	38	75205162	01-04	01	10
75204132	01-23	01	20	75205163	01-04	01	9
75204133	01-22	01	7	75205164	01-04	01	3
	01-23	01	15	75205165	01-05	01	3
75204134	01-22	01	18	75205166	01-04	01	13
75204136	01-24	01	23	75205170	01-07	01	2
75204143	01-25	01	5	75205171	01-19	01	37
75204144	01-25	01	4	75205172	01-22	01	19
75204145	01-25	01	2	75205175	01-14	01	3
75204147	01-26	01	5		01-19	01	41
	01-26	01	6	75205176	01-19	01	28
75204148	01-25	01	23	75205177	01-06	01	13
75204149	01-25	01	31	75205178	01-02	01	22
75204150	01-24	01	10	75205181	01-33	01	15
75204151	01-24	01	9		01-33	02	15
75204152	01-24	01	3	75205182	01-33	01	5
75204157	01-25	01	3		01-33	02	5
75204159	01-24	01	11	75205183	01-33	01	14
75204160	01-25	01	12		01-33	02	14
75204161	01-24	01	2	75205184	01-04	01	8
75204163	01-26	01	8		01-06	01	14
75204164	01-24	01	20		01-10	01	3
75204165	01-25	01	20		01-19	01	30
75204166	01-25	01	21		01-30	01	14
	01-26	01	4	75205185	01-19	01	35
75204170	01-24	01	25	75205186	01-03	01	4
	01-25	01	35	75205187	01-19	01	18
	01-26	01	12		01-20	01	15
75204230	01-24	01	28	75205190	01-06	01	2
75204233	01-24	01	17	75205191	01-02	01	9
75204234	01-24	01	22	75205192	01-31	01	13
75204235	01-25	01	32	75205194	01-05	01	24
75204236	01-24	01	21	75205195	01-05	01	5
75204299	04-11	01	1	75205197	01-02	01	31
75204300	04-11	01	2	75205199	01-19	01	34
75204306	05-22	01	3	75205200	01-02	01	24
75204326	05-29	01	4		01-30	01	2
75204347	05-29	01	1	75205201	04-08	01	4
75204348	05-29	01	2	75205205	01-05	01	31
75204364	01-21	01	5	75205208	01-03	01	5
	01-25	01	9	75205213	01-05	01	19
75204365	01-24	01	4		01-05	01	22
75204366	01-24	01	7		01-30	01	1
75204367	01-24	01	24		01-33	01	7
75204370	01-25	01	6		01-33	02	7
75204371	01-24	01	1	75205216	01-19	01	31
75204372	01-25	01	28	75205218	01-31	01	11
75204373	01-25	01	24	75205220	01-19	01	26
75204377	01-25	01	16	75205224	01-19	01	5
75204379	01-25	01	1	75205228	01-21	01	1
75204383	01-20	01	11	75205238	01-23	01	23
75204384	01-20	01	10	75205240	01-24	01	15
75204385	01-20	01	5	75205241	01-24	01	19
75204387	01-20	01	2	75205242	01-25	01	14
75204388	01-20	01	19	75205243	01-24	01	6
75204389	01-20	01	21	75205244	01-25	01	11
75204390	01-20	01	23	75205245	01-25	01	15
75204391	01-20	01	24	75205246	01-24	01	18
75204471	01-25	01	8	75205248	01-25	01	13
75204501	01-25	01	22	75205249	01-24	01	8
75204581	01-19	01	44	75205250	01-24	01	16
75204608	01-27	01	3	75205251	01-25	01	18
75204609	01-27	01	4	75205252	01-26	01	3
75204610	01-27	01	5	75205253	01-24	01	12
75204611	01-27	01	6	75205254	01-24	01	13
75204612	01-27	01	7	75205255	01-24	01	14
75204613	01-27	01	8	75205256	01-25	01	33
75204955	01-23	01	28	75205257	01-25	01	17
75204956	01-22	01	21	75205258	01-25	01	10
75205122	01-21	01	2	75205259	01-25	01	7
75205141	01-02	01	15	75205260	01-24	01	27
75205142	01-08	01	8	75205292	01-25	01	34
75205145	01-07	01	8	75205293	01-26	01	1
75205146	01-10	01	4	75205295	01-25	01	30
75205148	08-02	01	16	75205342	01-02	01	5
75205152	01-05	01	30	75205345	01-02	01	6
75205153	01-04	01	7	75205348	01-05	01	9
75205154	01-30	01	17		01-12	01	2

Number	Figure	Sequence	Ref.	Number	Figure	Sequence	Ref.
75205351	01-06	01	21	75211891	01-13	01	1
75205355	01-09	01	4	75211902	01-15	01	18
75205356	01-10	01	11	75211905	01-15	01	20
75205359	01-19	01	6	75211906	01-15	01	17
75205361	01-33	01	16	75211956	08-01	01	8
	01-33	02	16	75212014	07-02	01	20
75205370	01-04	01	1	75212018	07-02	01	10
75205372	01-19	01	7		07-02	02	10
75205373	01-02	01	3	75212161	05-04	01	22
75205690	01-23	01	3	75212168	05-04	01	16
75205798	01-11	01	1	75212172	05-04	01	25
75206223	01-35	01	6	75212206	02-09	01	2
75206959	08-04	01	12	75212226	08-03	01	6
75206960	08-04	01	22	75212237	02-09	01	3
75206961	08-04	01	18	75212308	03-03	01	9
75206962	08-04	01	19	75212332	03-03	01	5
75206963	08-04	01	21	75212342	01-15	01	32
75206964	08-04	01	20	75212345	01-15	01	14
75206965	08-04	01	6	75212348	03-03	01	4
75206966	08-04	01	7	75212369	03-03	01	13
75206967	08-04	01	5	75212370	03-03	01	13
75206968	08-04	01	4	75212376	02-06	01	5
75206969	01-02	01	8	75212378	03-03	01	19
75206973	01-03	01	7	75212383	02-06	01	40
75206974	01-03	01	6	75212391	04-16	01	8
75207386	07-08	01	1	75212819	01-32	01	10
75207387	07-08	01	2	75212955	05-09	01	26
75207388	07-08	01	4	75213002	07-01	01	3
75207389	07-08	01	3	75213003	07-01	01	2
75207390	07-08	01	5	75213120	05-17	01	9
75207392	07-09	01	1	75213122	05-17	01	3
75207393	07-09	01	2	75213123	05-16	01	1
75207394	07-09	01	3	75213124	05-17	01	4
75207395	07-09	01	4	75213125	05-17	01	8
75207396	07-09	01	5	75213126	05-17	01	5
75207455	01-02	01	4	75213127	05-17	01	6
	01-03	01	10	75213128	05-17	01	7
	01-05	01	32	75213131	05-16	01	2
	01-06	01	22	75213150	05-16	01	5
75207948	01-10	01	7	75213616	04-09	01	37
75207949	01-10	01	2	75213683	03-02	01	5
75208044	04-20	01	11	75214200	05-16	01	7
75208046	04-20	01	11	75214291	01-01	01	1
75208047	04-20	01	9	75214410	01-33	01	24
75208049	04-20	01	9	75214490	04-16	01	34
75208068	04-20	01	16	75214513	01-30	01	5
75208069	04-20	01	16	75214524	04-20	01	2
75208070	04-20	01	16	75214525	04-20	01	1
75208985	04-20	01	16	75214658	05-14	01	3
75209196	04-16	01	42	75215532	08-12	01	7
75209199	04-08	01	12	75216925	08-10	02	2
75209493	01-07	01	1	75216932	08-10	02	2
75209494	01-07	01	1	75218084	05-19	01	1
75209495	01-07	01	1	75218222	05-19	01	4
75209496	01-07	01	1	75218748	05-31	01	4
75210004	05-04	01	15	75218929	05-06	01	13
75210024	04-15	01	6	75219049	01-16	01	11
75210029	04-17	01	16	75219486	02-13	01	30
75210104	02-06	01	14	75219654	05-07	01	3
75210124	01-31	01	8	75219722	03-03	01	14
75210127	01-31	01	6	75219723	03-03	01	14
75210128	01-31	01	5	75219873	05-11	01	17
75210200	04-16	01	38	75219881	05-11	01	5
75210203	05-05	01	7	75220091	04-16	01	44
	05-06	01	6	75220325	05-05	01	15
75210205	05-19	01	5	75220613	05-31	01	15
75210206	05-19	01	2	75220616	05-31	01	3
75210209	05-19	01	3	75220623	05-04	01	12
75210383	08-06	01	15	75220635	05-04	01	8
75210530	04-13	01	15	75220638	05-04	01	2
75210604	04-16	01	20	75220961	01-15	01	19
75210858	04-07	01	7	75221374	03-03	01	34
75210969	06-01	01	1	75221387	05-32	01	21
75210970	06-01	01	8	75221493	05-05	01	29
75210985	06-01	01	2		08-06	01	32
75211048	04-10	01	7		08-07	01	11
75211078	04-07	01	3	75221609	04-15	01	5
75211186	08-02	01	10	75221610	04-15	01	2
75211308	04-16	01	21	75221793	02-04	01	7
75211758	05-08	01	1	75221799	04-07	01	8
75211762	05-08	01	2	75221800	04-09	01	9
75211808	05-09	01	1	75221904	05-12	01	2
75211809	05-09	01	29	75221907	02-02	01	9
75211888	01-15	01	2	75221908	02-02	01	18

Number	Figure	Sequence	Ref.	Number	Figure	Sequence	Ref.
75221909	02-02	01	4	75235007	04-04	01	8
	04-07	01	11	75235481	05-13	01	19
75221910	02-02	01	6	75235486	04-06	01	21
75221911	02-04	01	22	75235908	02-06	01	21
75221912	02-06	01	39	75235910	03-02	01	9
75221913	02-06	01	16	75236002	08-02	01	13
75221925	05-12	01	3	75236105	01-33	02	24
75221926	05-12	01	4	75236111	01-33	02	33
75221952	01-13	01	20	75236116	04-07	01	12
75221953	01-13	01	20	75236159	03-02	01	11
75221954	01-13	01	20	75236168	04-03	01	14
75222051	05-09	01	12	75236192	05-06	01	14
75222080	04-13	01	19	75236947	07-01	02	6
75222088	05-31	01	12	75236978	07-01	02	10
75222117	05-12	01	1	75237141	05-13	01	32
75222283	01-35	01	4	75237217	08-01	01	22
75222287	08-09	01	22	75237853	05-06	01	3
75222291	07-03	01	11	75238011	05-05	01	11
75222293	07-03	01	4	75238023	05-05	01	21
75222324	04-22	01	7	75238367	04-20	01	6
75222325	04-20	01	14		04-21	01	11
75222327	04-21	01	7		04-22	01	4
75222335	05-06	01	19		04-23	01	6
75222354	04-20	01	15	75238368	04-20	01	8
75222355	04-21	01	17		04-21	01	12
75222356	04-22	01	16		04-22	01	5
75222370	05-04	01	10		04-23	01	8
75222379	03-02	01	15	75238638	04-21	01	8
75222380	03-02	01	15	75239126	04-06	01	32
75222381	03-02	01	30	75239325	04-23	01	14
75222382	03-02	01	22	75239326	04-23	01	15
75222384	03-02	01	33	75239845	07-01	02	5
75222397	04-03	01	20		07-02	02	14
75222398	04-03	01	19	75240020	04-16	01	39
75222402	03-01	01	16	75241058	01-13	01	14
	03-01	01	20	75241061	04-12	01	17
75222404	04-05	01	9	75241062	04-12	01	48
75222406	03-01	01	12	75241483	07-05	01	18
75222408	02-02	01	14	75242175	02-04	01	9
75222416	05-04	01	14	75242177	02-04	01	11
75222458	04-09	01	26	75242315	04-12	01	33
75222480	08-01	01	31	75242576	07-04	01	3
75222506	04-09	01	13		07-06	01	2
75222518	04-07	01	13	75242618	01-33	01	25
	04-09	01	12		01-33	02	25
75222666	08-04	01	9	75242778	07-04	01	2
75222667	08-04	01	3	75242883	07-05	01	23
75222668	08-04	01	17	75243025	05-09	01	2
75222669	08-04	01	16	75243026	05-09	01	10
75222671	08-04	01	15	75243406	05-13	01	9
75222672	08-04	01	8	75243407	05-13	01	10
75222673	08-04	01	1	75243414	05-13	01	30
75222674	08-04	01	2	75243564	05-13	01	27
75222807	01-13	01	7	75243565	05-13	01	3
75222808	01-13	01	6	75243582	05-13	01	26
75223286	02-02	01	12		05-14	01	2
75223366	02-05	01	1	75243646	05-05	01	3
75223429	04-03	01	9	75243726	08-09	01	14
75223471	03-01	01	32	75243776	05-05	01	34
75223485	04-03	01	12	75243779	05-13	01	35
75223487	03-01	01	7		05-15	01	6
75223525	02-06	01	41	75243784	08-09	01	7
75223538	02-05	01	38	75243965	05-06	01	12
75223539	02-06	01	33	75243970	01-13	01	2
75223540	02-05	01	31	75244175	02-04	01	2
75223541	02-05	01	23	75244177	02-04	01	1
75223546	03-02	01	24	75244426	02-06	01	13
75223629	03-01	01	11	75244463	07-05	01	8
75223666	03-01	01	13	75244774	03-01	01	1
75223667	03-01	01	14	75245059	02-04	01	17
75223668	03-01	01	21	75245060	02-04	01	19
75223727	04-05	01	7	75245061	02-04	01	23
75223753	02-15	01	4	75247151	04-06	01	22
75223754	02-15	01	6	75247152	04-06	01	27
75223819	02-16	01	1	75247153	04-06	01	6
75223820	02-16	01	1	75247154	04-06	01	9
75223827	08-01	01	6	75247155	04-06	01	16
75223870	08-06	01	30	75247156	04-06	01	5
75223893	01-32	01	3	75247157	04-06	01	2
75223894	01-32	01	2	75247158	04-06	01	4
75223925	02-13	01	22	75247159	04-06	01	1
75223928	02-13	01	31	75247160	04-06	01	25
75223932	02-13	01	21	75247161	04-06	01	18
75223996	04-04	01	7	75247207	08-03	01	7

Number	Figure	Sequence	Ref.	Number	Figure	Sequence	Ref.
75247322	02-06	01	38	75285711	05-22	01	4
75248495	05-05	01	28	75285712	05-21	01	15
	05-06	01	15		05-22	01	5
75248533	04-09	01	3	75285713	05-21	01	6
	05-29	01	5	75285714	05-21	01	3
75248629	04-07	01	5	75285715	05-21	01	10
75248631	04-09	01	18	75285716	05-21	01	11
75248827	07-01	02	4	75285717	05-21	01	8
75248926	01-16	01	1	75285719	05-21	01	2
	01-17	01	10	75285732	05-22	01	1
75248928	01-16	01	3	75285737	05-22	01	2
75248929	01-16	01	2	75285780	05-30	01	1
75249144	04-07	01	9	75286447	01-21	01	6
75249145	04-09	01	8	75286448	01-21	01	7
75249787	04-09	01	6	75286450	01-21	01	3
75250503	01-18	01	10	75286825	04-23	01	9
75250504	01-18	01	1	75286826	04-23	01	9
75250942	04-16	01	10	75286827	04-23	01	9
75251509	07-05	01	24	75286828	04-23	01	11
75252602	01-33	02	34	75286829	04-23	01	11
75259789	07-01	01	9	75286830	04-23	01	11
75261183	07-03	01	14	75286831	04-23	01	16
75262609	07-04	01	1	75286832	04-23	01	16
75262656	07-02	01	26	75286833	04-23	01	16
	07-02	02	17	75286834	04-23	01	16
75265235	04-05	01	3	75286997	05-18	01	20
75265236	04-05	01	3	75286998	05-18	01	19
75265237	04-05	01	6	75286999	05-18	01	3
75266405	08-05	01	4	75287000	05-18	01	5
75266571	08-06	01	8	75287103	05-18	01	25
75266577	08-12	01	5	75287104	05-18	01	1
75266581	08-06	01	19	75287105	05-18	01	4
75266583	08-06	01	20	75287106	05-18	01	2
75266585	08-01	01	18	75287107	05-18	01	9
75266587	08-01	01	18	75287108	05-18	01	11
75266591	03-02	01	3	75287109	05-18	01	13
75266593	03-02	01	2	75287110	05-18	01	14
75266595	08-09	01	3	75287111	05-18	01	12
75266597	04-06	01	20	75287112	05-18	01	10
75266599	08-01	01	12	75287113	05-18	01	24
	08-03	01	3	75287114	05-18	01	21
75266613	08-08	01	12	75287115	05-18	01	22
	08-11	01	12	75287116	05-18	01	6
75266617	08-06	01	24	75287117	05-18	01	8
75266619	08-06	01	12	75287118	05-18	01	23
75266637	08-06	01	9	75287119	05-18	01	7
75266639	08-07	01	8	75287120	05-18	01	18
75266643	05-07	01	5	75287121	05-18	01	16
	08-07	01	12	75287122	05-18	01	15
75266650	08-07	01	2	75287146	05-18	01	17
75266656	08-07	01	3	75287179	04-16	01	1
75266666	08-02	01	9	75287180	04-16	01	6
75266670	08-02	01	17	75287395	05-20	01	25
75266672	08-02	01	5		05-23	01	18
75266676	08-01	01	7		05-25	01	1
75266679	08-01	01	16	75287396	05-20	01	24
75266681	08-01	01	16		05-23	01	17
75266683	08-01	01	14		05-25	01	2
75266685	08-02	01	1	75287397	05-25	01	3
75266696	08-01	01	15	75287398	05-24	01	8
75266699	08-01	01	15	75287399	05-24	01	3
75266702	08-01	01	1		05-24	01	5
75266708	08-01	01	5	75287400	05-24	01	6
75266950	08-05	02	1	75287401	05-24	01	7
75266970	08-05	01	3	75287402	05-24	01	9
75266971	08-05	01	1	75287403	05-24	01	1
75267048	08-05	01	2	75287404	05-24	01	2
	08-05	02	3	75287405	05-24	01	4
75267916	08-12	01	1	75287406	05-15	01	4
75269475	08-05	03	3		05-25	01	4
75270482	08-05	03	4	75287407	05-15	01	1
75270487	08-05	02	4	75287408	05-20	01	19
75281211	05-09	01	18		05-23	01	15
75285250	01-33	01	8	75287409	05-20	01	22
	01-33	02	8		05-23	01	6
75285703	05-21	01	7	75287410	05-20	01	21
75285704	05-21	01	9	75287411	05-20	01	23
75285705	05-21	01	5		05-23	01	16
75285706	05-21	01	4	75287412	05-20	01	12
75285707	05-21	01	1	75287413	05-20	01	17
75285709	05-21	01	12		05-23	01	13
75285710	05-21	01	13	75287414	05-20	01	20
	05-22	01	6	75287415	05-20	01	18
75285711	05-21	01	14		05-23	01	14

Number	Figure	Sequence	Ref.	Number	Figure	Sequence	Ref.
75287416	05-15	01	3	75288718	01-17	01	5
75287417	05-15	01	2	75288719	01-17	01	6
75287435	05-20	01	3	75288720	01-17	01	7
75287436	05-20	01	8	75288721	01-17	01	8
75287437	05-15	01	5	75288722	01-17	01	9
	05-20	01	4	75288723	01-18	01	8
75287438	05-20	01	5	75310792	05-29	01	3
75287439	05-20	01	2	75310793	05-30	01	3
75287440	05-20	01	10	75313526	07-07	01	2
75287441	05-20	01	11	75313527	07-07	01	4
75287442	05-20	01	1	75313528	07-07	01	17
75287443	05-20	01	6	75313529	07-07	01	16
75287444	05-20	01	7	75313747	07-07	01	15
75287445	05-20	01	9	75313749	07-07	01	20
75287447	05-26	01	7	75325471	07-03	01	1
	05-27	01	14	75325607	07-03	01	6
	05-27	01	8	75326060	07-03	01	5
75287448	05-26	01	16	75327334	08-05	03	11
75287449	05-26	01	6	75327351	04-05	01	2
	05-27	01	13	75327374	04-05	01	14
75287450	05-27	01	3	75327375	04-05	01	14
75287451	05-20	01	15	75327748	07-01	02	13
	05-23	01	11		07-02	02	20
	05-27	01	2	75327851	08-05	03	1
75287452	05-26	01	17	75327879	08-05	03	10
75287453	05-27	01	11	75327893	08-05	03	7
	05-27	01	4	75327917	08-05	03	9
75287454	05-27	01	1	753762	01-20	01	28
	05-28	01	2	76000146	01-16	01	13
75287455	05-27	01	10	76000174	01-16	01	7
75287456	05-27	01	5	76000175	01-16	01	8
75287457	05-26	01	13	76001142	05-06	01	1
	05-27	01	6	76001982	02-04	01	27
	05-28	01	4	76003029	05-09	01	23
75287458	05-26	01	14	76003935	04-16	01	14
	05-27	01	9		04-18	01	6
75287459	05-26	01	15	76004898	04-18	01	4
	05-27	01	7	76004900	04-18	01	3
75287460	05-26	01	18	76004902	04-18	01	2
	05-27	01	12	76004903	04-18	01	1
75287461	05-26	01	8	76005295	04-20	01	12
	05-27	01	15		04-21	01	15
75287462	05-26	01	9		04-22	01	13
	05-27	01	16		04-23	01	12
75287463	05-23	01	8	76006316	04-16	01	12
75287464	05-23	01	4		04-18	01	5
75287465	05-23	01	3	76006318	04-16	01	13
75287466	05-23	01	2		04-18	01	7
75287467	05-23	01	1	76008325	04-20	01	10
75287468	05-23	01	7		04-21	01	13
75287469	05-23	01	5	76018036	01-13	01	24
75287470	05-20	01	16	760239	01-20	01	1
	05-23	01	12	76042658	04-09	01	36
75287471	05-20	01	14	76042660	04-09	01	35
	05-23	01	10	766903	01-20	01	22
75287472	05-20	01	13	79000903	02-08	01	7
	05-23	01	9	79000921	02-08	01	8
75287473	05-27	01	17	79002120	04-17	01	11
75287474	05-26	01	3	79002121	04-17	01	6
75287475	05-26	01	4	79003850	04-14	01	12
75287476	05-26	01	2	79003851	04-14	01	13
75287477	05-26	01	10	79003852	04-14	01	11
75287478	05-26	01	11	79003929	04-14	01	11
75287479	05-26	01	5	79003930	04-14	01	11
75287480	05-26	01	12	79004490	04-22	01	15
75287481	05-26	01	1		04-23	01	10
75287482	05-26	01	19	79005942	03-03	01	31
75287483	05-23	01	20	79005959	03-03	01	27
75287484	05-23	01	19	79005962	03-03	01	30
75287486	05-28	01	3	79005965	03-03	01	28
75287487	05-28	01	1	79006701	04-20	01	17
75287488	05-28	01	5		04-21	01	10
75287489	05-28	01	6		04-23	01	17
75288389	01-18	01	3	79007135	01-13	01	8
75288390	01-18	01	4	79007569	01-16	01	9
75288630	01-18	01	2	79007570	01-16	01	10
75288631	01-18	01	5	79007797	05-02	01	29
75288632	01-18	01	6	79009016	08-01	01	4
75288633	01-18	01	7	79009877	04-19	01	7
75288635	01-18	01	9	79009980	03-03	01	29
75288714	01-17	01	1	79010153	07-01	01	1
75288715	01-17	01	2	79010223	02-02	01	13
75288716	01-17	01	3	79010466	04-14	01	10
75288717	01-17	01	4	79010467	04-14	01	10

Number	Figure	Sequence	Ref.
79010468	04-14	01	10
79012023	02-12	01	3
79012025	02-12	01	21
79012026	02-12	01	22
79012327	04-03	01	11
79013817	08-01	01	32
79015373	08-01	01	29
79017173	07-02	01	14
79017642	08-05	03	8
79022642	04-16	01	3
79023016	04-16	01	2
79023586	08-01	01	2
79027131	07-05	01	11
79031596	04-20	01	11
	04-23	01	11
79031602	04-23	01	9
79031603	04-23	01	2
79031604	04-23	01	1
79031605	04-23	01	18
79031606	04-20	01	13
	04-21	01	16
	04-22	01	12
79032351	01-20	01	3
79034202	04-20	01	9
79034204	04-22	01	14
79034208	04-22	01	11
79034210	04-21	01	14
	04-22	01	6
79034211	04-21	01	3
	04-22	01	3
79034212	04-21	01	2
	04-22	01	2
79034213	04-21	01	9
	04-22	01	9
79034214	04-21	01	1
	04-22	01	1
79035908	07-02	01	19
	07-02	02	19
79036604	05-31	01	8
79037560	05-31	01	8
79046272	01-25	01	27
79046274	01-25	01	26
79056034	04-22	01	10
79056035	04-22	01	8
79067020	04-09	01	29
79070959	04-09	01	30
79073032	07-02	01	12
	07-02	02	12
79073033	07-02	01	13
	07-02	02	13
7907440	08-01	01	38
79077633	04-03	01	8
79078595	07-05	01	21
79083846	05-05	01	8
79084753	01-13	01	5
79094756	05-16	01	12
8270126	05-08	01	6
	05-09	01	15
	05-10	01	15
	05-10	01	4
	05-12	01	10
8270259	05-32	01	9
8272537	05-32	01	15
8272540	05-32	01	12
8272541	05-32	01	11
8272552	05-32	01	19
8272691	05-32	01	8
8272705	05-11	01	2
8272706	05-11	01	10
8272712	05-10	01	2
8272713	05-10	01	13
8272716	05-10	01	9
8272717	05-10	01	10
8272848	05-10	01	7
8272849	05-10	01	8
8272982	05-10	01	1
8273278	05-10	01	12
8273936	05-32	01	16
8274799	05-10	01	11
8274895	05-32	01	4
8274908	05-32	01	2
8274910	05-32	01	24
8276763	05-11	01	1
8280721	05-09	01	28
8280723	05-09	01	25
8280731	05-12	01	11
8280835	05-31	01	7
8280842	05-08	01	7
	05-09	01	13
8280936	05-09	01	14
8281061	05-32	01	10
8281130	05-32	01	1
8281823	05-32	01	18
8285045	05-08	01	5
8286122	05-08	01	12
8288832	05-31	01	6
8291506	05-31	01	11
8296793	05-12	01	12
8297073	05-31	01	14
8297074	05-31	01	5
8297295	05-31	01	1
8298609	05-31	01	9
8320068	01-32	01	17
8320083	07-02	01	3
	07-02	02	3
8320105	01-30	01	7
8320119	04-12	01	15
8320120	04-02	01	13
8320121	04-02	01	18
8320123	04-02	01	5
8320236	01-20	01	29
8320237	01-20	01	6
8320238	01-20	01	17
8320258	05-19	01	6
8320349	01-15	01	23
8320370	07-05	01	7
8321373	05-12	01	5
8321374	05-12	01	7
8321450	05-09	01	9
8321456	05-09	01	7
	05-12	01	15
8321722	07-05	01	3
8321723	02-01	01	5
8321751	01-16	01	4
	07-05	01	2
84141929	08-09	01	21
86594528	08-05	02	2
87365890	02-01	01	14
87470530	01-33	01	1
	01-33	02	1
87521575	07-06	01	6
87558139	08-05	03	12
87669418	08-05	03	13
87719752	01-33	02	32
8822862	01-33	01	26
	01-33	02	26
9930057	01-20	01	27
R54967	01-33	01	23
	01-33	02	23