821C CASE JUNHO 2004

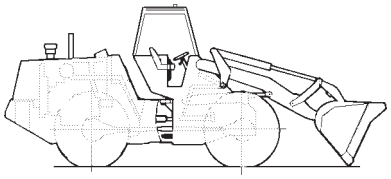

GERAL
GENERAL
GENERAL
GENERAL
1

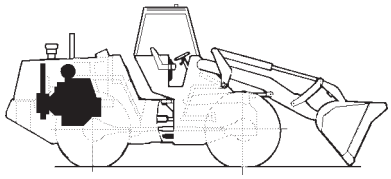

MOTOR
ENGINE
MOTOR
MOTEUR
2

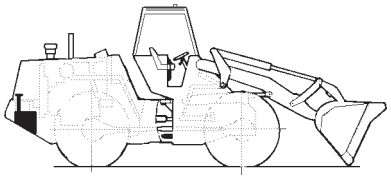

COMBUSTÍVEL
FUEL
COMBUSTIBLE
CARBURANT
3

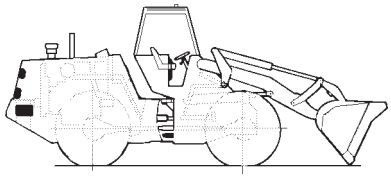

SISTEMA ELÉTRICO
ELECTRICAL SYSTEM
SISTEMA ELECTRICO
SYSTEME ELECTRIQUE
4

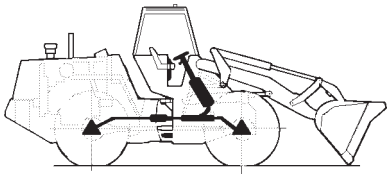

DIREÇÃO
STEERING
DIRECCION
DIRECTION
5

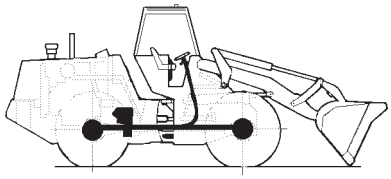

TRANSMISSÃO
TRANSMISSION
TRANSMISION
TRANSMISSION
6

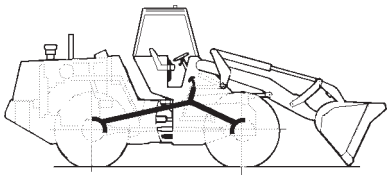

FREIO
BRAKES
FRENOS
FREINS
7

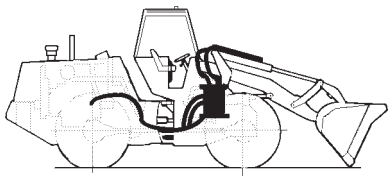

SISTEMA HIDRÁULICO
HYDRAULIC SYSTEM
SISTEMA HIDRAULICO
SYSTEME HIDRAULIQUE
8



CHASSI
CHASSIS
BASTIDOR
CHASSIS
9

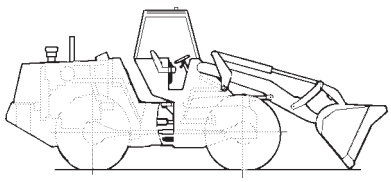

ÍNDICE NUMÉRICO
NUMERICAL INDEX
INDICE NUMERICO
INDEX NUMERIQUE
10

REDE DISTRIBUIDORES CASE BRASIL

DISTRIBUIDOR / CIDADE	ESTADO	ENDEREÇO	TELEFONE
BRASIF S/A EXPORTAÇÃO IMPORTAÇÃO			
BELO HORIZONTE	MG	RUA MARGARIDA DE ASSIS FONSECA, 171	(31) 3329-7655
GOIÂNIA	GO	AV. VEREADOR JOSÉ MONTEIRO, 2206	(62) 261-1621
RIO DE JANEIRO	RJ	RUA DA REGENERAÇÃO, 853	(21) 3865-8662
SERRA	ES	AV. JOÃO PALÁCIO, 280	(27) 3328-1955
SÃO PAULO	SP	R. POLICOM, 150 - JD. STA. CECÍLIA	(11) 4689-6550
RIBEIRÃO PRETO	SP	AV. CASTELO BRANCO, 930	(16) 618-3434
FORNECEDORA MÁQUINAS E EQUIPAMENTOS LTDA.			
FORTALEZA	CE	AV. FREI CIRILO, 2524 (BR 116 KM 06) CAJAZEIRAS	(85) 274-1222
TERESINA	PI	AV. BARÃO DE GURGUEIA, 2715	(86) 229-2255
J. MALUCELLI EQUIPAMENTOS LTDA.			
CURITIBA	PR	ROD. DO CAFÉ, KM 0,5 Nº 423	(41) 3028-5522
CARAZINHO	RS	AV. FLORES DA CUNHA, 4527	(54) 330-3000
PORTO ALEGRE	RS	RUA VOLUNTÁRIOS DA PÁTRIA, 4455	(51) 3021-4488
MOTORMAC DISTRIB. DE MÁQUINAS E MOTORES LTDA.			
PORTO ALEGRE	RS	RUA ASSIS BRASIL, 900 - BAIRRO SARANDI	(51) 3021-2288
SÃO JOSÉ	SC	ROD. BR 364, KM 212	(48) 257-1212
PROTEC - PRODUTOS E SERV. TÉCNICOS LTDA.			
ANANINDEUA	PA	ROD. BR 316 - KM 3 - BAIRRO ATALAIA	(91) 245-0233
SÃO LUIZ	MA	ROD. BR 135, KM 3 - TIRIRICAL	(98) 244-4846
TECHNICO COMERCIAL DE EQUIPAMENTOS S/A			
SALVADOR	BA	RUA ANTONIO DE ANDRADE, 489 - P.SECO PIRAJÁ	(71) 246-2400
TECHNICO NORTE LTDA.			
RECIFE	PE	ROD. BR 101 S/N, SUL, KM 17	(81) 3378-1500
TORK COMÉRCIO MÁQUINAS PEÇAS E SERV. LTDA.			
CAMPO GRANDE	MS	RUA CAIOVA, 1000	(67) 341-4300
TORK OESTE COMÉRCIO MÁQUINAS LTDA.			
VARZEA GRANDE	MT	AV. GOV. JULIO CAMPOS, 3981	(65) 688-2121

821C
PÁ-CARREGADEIRA ARTICULADA
Catálogo de Peças nº Brz 7-6130 (R2)

821C
ARTICULATED LOADER
Parts Catalog nº Brz 7-6130 (R2)

821C
CARGADORA ARTICULADA
Catálogo de Repuestos nº Brz 7-6130 (R2)



Emissão 06/2004
Issued 06/2004
Emision 06/2004

//

Favor anotar os Números de Série e de Identificação do Produto nas linhas previstas abaixo.
Please recorde your Serial and Product Identification Numbers on the lines provided below.
Favor de anotar los Números de Serie y de Identificación de Producto en las lineas provistas abaixo.

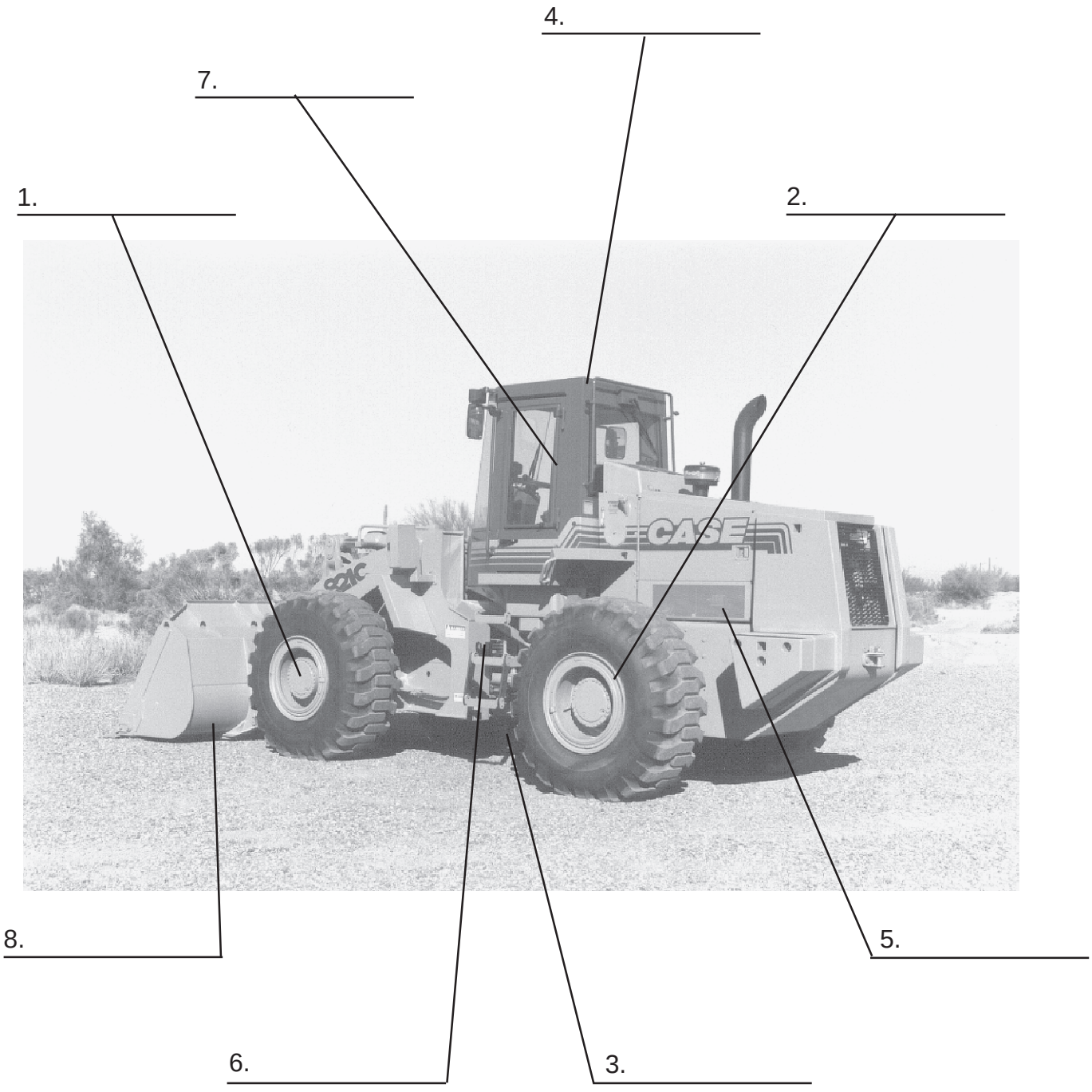

LOCALIZAÇÃO DOS NÚMEROS DE SÉRIE E DE IDENTIFICAÇÃO
LOCATION OF SERIAL AND PRODUCT IDENTIFICATION NUMBERS
LOCALIZACIÓN DE NÚMEROS DE SERIE E IDENTIFICACIÓN

REF	PORTUGUÊS
1	Nº de série do Eixo Dianteiro - *Lado direito do Eixo*
2	Nº de série do Eixo Traseiro - *Lado esquerdo do Eixo*
3	Nº de série da Transmissão - *Parte dianteira direita da Transmissão*
4	Nº de certificação da cabine ROPS e Capota - *Lado esquerdo da plataforma do assento*
5	Nº de série do Motor - *Lado direto do Motor*
6	Nº de Identificação do Produto “América do Norte” - *Chassi traseiro esquerdo abaixo da porta da cabine*
7	Nº de Identificação do Produto “Brasil” - *Chassi dianteiro, lado direito da junta articulada*
8	Nº de peça da Caçamba - *Parte traseira direita superior*

REF	INGLÊS
1	Front Axle serial number - *Right-hand side of Axle*
2	Rear Axle serial number - *Left-hand side of Axle*
3	Transmission serial number - *Right-hand front of Transmission*
4	ROPS Cab or Canopy certification number - *Left-hand side of seat platform*
5	Engine serial number - *Right-hand of Engine*
6	North American Product identification number - *Left-hand rear frame below cab door*
7	Brazilian Product identification number - *Front frame near right-hand side of articulation joint*
8	Bucket part number - *Upper right-hand rear of Bucket*

REF	ESPANHOL
1	Nº de serie del Eje Delantero - *Lado derecho del Eje*
2	Nº de serie del Eje Trasero - *Lado izquierdo del Eje*
3	Nº de serie de la Transmisión - *Parte delantera derecha de la Transmisión*
4	Nº de certificación de la cabina ROPS o techo - *Lado isquierdo de la plataforma del asiento*
5	Nº de serie del Motor - *Lado derecho del Motor*
6	Norteamerica nº de identificación del producto - *Bastidor trasero izquierdo bajo la puerta de la cabina*
7	Nº Brasil de identificación del producto - *Bastidor delantero, al lado derecho de la junta articulada*
8	Nº de pieza del Cucháron - *Parte trasera derecha superior del Cucháron*

COMO UTILIZAR ESTE CATÁLOGO DE PEÇAS

ÍNDICE DE PEÇAS

Este Catálogo encontra-se elaborado de modo a permitir a fácil identificação das peças. O Índice Alfabético que se encontra no início do Catálogo indica o número da página na qual encontram-se localizados os principais grupos e conjuntos. O Índice Numérico, localizado no fim do Catálogo, indica os números das peças, item e a página na qual estas estão descritas.

COMO ENCOMENDAR UMA PEÇA

Todos os pedidos de peças deverão conter os seguintes dados:

- Número correto da peça, conforme indicado na Coluna **"PEÇA Nº"** do catálogo.
- Descrição das peças e quantidade necessária.
- Modelo e número do motor.
- Número de série da máquina.
- Método de embarque e endereço para remessa.

ILUSTRAÇÃO DAS PEÇAS

Todas as peças dos principais grupos e conjuntos encontram-se ilustradas juntamente com o número do item correspondente, que aparece na coluna **"ITEM"**. As peças são mostradas em sua relação com as demais peças de ilustração. Os números indicados na ilustração, envolvidos por um círculo, correspondem aos números que se encontram sob a coluna "**ITEM**".

MODIFICAÇÕES DO CATÁLOGO

Sempre que forem introduzidas modificações de engenharia na máquina, serão emitidas novas páginas para este Catálogo. Essas novas páginas deverão ser inseridas no Catálogo, tão logo sejam recebidas. Mantenha o Catálogo sempre atualizado, evitando, assim, a emissão errada de pedidos de peças.

DESCRIÇÃO DA PEÇA E QUANTIDADE

Todas as peças encontram-se descritas sob a coluna **"DESCRIÇÃO"**. A quantidade encontra-se indicada sob a coluna **"QUANTIDADE"**. No exemplo abaixo, a descrição de algumas peças fica afastada para dentro, a partir da margem esquerda da coluna. A peça assim descrita faz parte do conjunto descrito imediatamente acima da mesma. No mesmo exemplo, está indicado que são utilizados 6 (seis) roletes na máquina. Cada rolete contém duas porcas, arruelas, dois vedadores, dois anéis "O" e dois jogos de gaxetas (itens 1 a 5). Os jogos de gaxetas são ainda subdivididos de modo a indicar as peças individuais, ou isoladas, que os compõe (itens 6, 7 e 8).

NOTA: **"NSS"** na coluna **"PEÇA Nº"** significa **"NÃO FORNECIDA SEPARADAMENTE"**.
"UQN" na coluna **"DESCRIÇÃO"** (entre parêntesis) significa **"USADA CONFORME NECESSÁRIO"**.

REF.	PEÇA Nº	QDE.	DESCRIÇÃO
	D 1284215	6	ROLETE-Conj.
1	M 5112486	2	PORCA
2	Z 5184232		ARRUELA (UQN)
3	G 1655166	2	VEDADOR
4	A 1922411	2	ANEL "O"
5	L 2254122	2	GAXETA
6	NSS	2	CORPO
	Q 1258125	1	JOGO
7	NSS	2	GAXETA
8	NSS	1	RETENTOR

→| ATÉ O Nº DE SÉRIE

|→ A PARTIR DO Nº DE SÉRIE

TERMOS "LADO DIREITO" E "LADO ESQUERDO" - Veja definição no Manual do Operador.

HOW TO USE THIS PARTS CATALOG

HOW THE PARTS ARE INDEXED

This Parts Catalog is arranged for easy identification of the parts. The Alphabetical Index found at the front of the catalog shows the page number for the major component group and assemblies. The Numerical Index found at the back of the catalog list part numbers and the page on which they are found.

HOW TO ORDER A PART

All orders for parts must show clearly the following information:

- Correct part number, from list heading **"PART NUMBER"**.
- Description and quantity required.
- Engine model and number.
- Machine serial number.
- Method of shipment and shipping address.

PARTS ILLUSTRATIONS

All parts in the major component groups and assemblies are illustrated together with a reference number. The parts are shown in their relationship to each other in the illustration. The circled numbers correspond to the numbers found under the heading **"REFERENCE"**.

CHANGES TO THE CATALOG

When engineering changes are made to the machine, new pages for this catalog will be issued. These new pages must be inserted into your catalog as soon as they are received. Keep your catalog up to date to avoid wrong orders.

PARTS DESCRIPTION AND QUANTITY

The names of all parts are listed under the heading **"DESCRIPTION"**. The quantity used is listed under the heading **"QUANTITY"**. In the example shown below, the description of some of the parts is indented or moved in from the left margin. The indented item is part of the complete assembly under which it is indented. The example below shows that 6 (six) track rollers are used on the machine. Each track roller contains two nuts, washers, two seals, two "O" rings and two seal assemblies (indented items 1 thru 5). The seal assemblies are further divided to show individual parts (items 6, 7 and 8).

NOTE: **"NSS"** in the **"PART Nº"** column signifies "**NOT SERVICED SEPARATELY**".
"UAR" in the **"DESCRIPTION"** column (in parenthesis) signifies "**USE AS REQUIRED**".

ITEM	PART Nº	QTY.	DESCRIPTION
	D 1284215	6	ROLLER-Assy.
1	M 5112486	2	NUT
2	Z 5184232		WASHER (UAR)
3	G 1655166	2	SEAL
4	A 1922411	2	"O" RING
5	L 2254122	2	SEAL
6	NSS	2	BODY
	Q 1258125	1	KIT
7	NSS	2	SEAL
8	NSS	1	RETAINER

→| UP TO SERIAL Nº

|→ STARTING WITH SERIAL Nº

"RIGHT HAND" AND "LEFT HAND" SIDES - See definition in Operators Manual.

COMO USAR ESTE CATÁLOGO DE REPUESTOS

ÍNDICE DE LAS PIEZAS

Este catálogo de repuestos se ha compuesto de tal manera a facilitar la identificación de las piezas. El Índice Alfabético que se encuentra al início del catálogo indica el número de página donde están localizados los principales grupos y conjuntos. El Índice Numérico que se encuentra al fin del catálogo indica los números de las piezas, el número de secuencia e la página en la cual las mismas están descritas.

COMO PEDIR UNA PIEZA

Todos los pedidos de piezas debrán conter los datos seguientes:

- El número correcto de la pieza, como indicado en la columna **"PIEZA Nº"** del catálogo.
- Descripción de la pieza y la cantidad necessaria.
- Modelo y número del motor.
- Número de serie de la máquina.
- El método de expedición y la dirección del destino final.

COMO LAS PIEZAS ESTÁN ILUSTRADAS

Todas las piezas en los grupos y conjuntos principales están ilustradas juntas con un número de referencia, el cual está indicado en la columna "**REFERENCIA**". Las piezas se muestran en su relación as las otras de la misma ilustración. Los números indicados en la ilustración, envueltos por un círculo, corresponden a los números que se encuentram bajo la columna **"REFERENCIA"**.

MODIFICACIONES HECHAS EN EL CATÁLOGO

Cuando se han hecho modificaciones técnicas a la máquina, nuevas páginas se suministrarán para el catálogo. Estas nuevas páginas se debrán inserir el el catálogo tan luego se las reciben. Mantenga su catálogo siempre al dia, a fin de eliminar la posibilidad de pedidos incorrectos de piezas.

DESCRIPCIÓN Y CANTIDAD DE LAS PIEZAS

Los nombres de todas las piezas se encuentram bajo la columna **"DESCRIPCIÓN"**. La cantidad necessaria de cada pieza está indicada bajo la columna **"CANTIDAD"**. En el ejemplo que sigue más abajo, la descripción de algunas de las piezas está puesta más adentro del margen izquerdo de la columna. La pieza así indicada hace parte del conjunto reseñado imediatamente arriba de la misma. En el mismo ejemplo, está indicado que son usados 6 (seis) rodillos en la máquina. Cada rodillo contiene dos tuercas, arandelas, dos sellos, dos anillos de retención y dos sellos completos (items 1 hasta 5). Los sellos completos se dividen más aun para indicar las piezas individuales de los mismos (items 6, 7 y 8).

NOTA: **"NSS"** en la coluna **"PIEZA Nº"** significa **"PIEZA NON SUMINISTRADA SEPARADAMENTE"**.
"UCN" en la coluna **"DESCRIPCIÓN"** (en paréntesis) significa **"USADA CONFORME NECESSARIO"**.

REF.	PIEZA Nº	CANT.	DESCRIPCIÓN
	D 1284215	6	RODILLO-Conj.
1	M 5112486	2	TUERCA
2	Z 5184232		ARANDELA
(UCN)			
3	G 1655166	2	SELLO
4	A 1922411	2	ANILLO "O"
5	L 2254122	2	SELLO
6	NSS	2	CUERPO
	Q 1258125	1	JUEGO
7	NSS	2	SELLO

→| HASTA EL Nº DE SERIE

|→ A PARTIR DE EL Nº DE SERIE

LADOS "DERECHO" E "IZQUIERDO" - Vea definición en el Manual de Operador.

ÍNDICE
INDEX
INDICE

MOTOR - MONTAGEM **2-2**
ENGINE - MOUNTING
MOTOR - MONTAJE

RADIADOR - MONTAGEM **2-4**
RADIATOR - MOUNTING
RADIADOR - MONTAGE

VENTILADOR - CORREIA DO VENTILADOR **2-6**
FAN - FAN BELT
VENTILADOR - CORREA DEL VENTILADOR

RESERVATÓRIO DE EXPANSÃO DO SISTEMA DE ARREFECIMENTO **2-8**
COOLANT SYSTEM RECOVERY RESERVOIR
RESERVATORIO DE EXPANSIÓN DEL SISTEMA DE ENFRIAMENTO

FILTRO DE AR - MONTAGEM **2-10**
AIR CLEANER - MOUNTING
FILTRO DE AIRE - MONTAJE

FILTRO DE AR - CONJUNTO **2-12**
AIR CLEANER - ASSEMBLY
FILTRO DE AIRE - CONJUNTO

SISTEMA DE ESCAPE E SILENCIOSO **2-14**
MUFFLER AND EXHAUST SYSTEM
SISTEMA DE ESCAPE Y SILENCIADOR

BOMBA DÁGUA (MOTOR 295271A1) **2-16**
WATER PUMP (ENGINE 295271A1)
BOMBA DE ÁGUA (MOTOR 295271A1)

BOMBA DÁGUA (MOTOR 149985A1 - COM AFTERCOOLER) **2-16B**
WATER PUMP (ENGINE 149985A1 - WITH AFTERCOOLER)
BOMBA DE ÁGUA (MOTOR 149985A1 - CON AFTERCOOLER)

CARCAÇA DA DITRIBUIÇÃO (MOTOR 295271A1) **2-18**
TIMING GEAR HOUSING (ENGINE 295271A1)
CARCASA DE LA DISTRIBUCIÓN (MOTOR 295271A1)

CARCAÇA DA DITRIBUIÇÃO (MOTOR 149985A1 - COM AFTERCOOLER) **2-18B**
TIMING GEAR HOUSING (ENGINE 149985A1 - WITH AFTERCOOLER)
CARCASA DE LA DISTRIBUCIÓN (MOTOR 149985A1 - CON AFTERCOOLER)

TURBOCOMPRESSOR - MONTAGEM (MOTOR 295271A1) **2-20**
TURBOCHARGER - MOUNTING (ENGINE 295271A1)
TURBOCOMPRESOR - MONTAJE (MOTOR 295271A1)

TURBOCOMPRESSOR - MONTAGEM (MOTOR 149985A1 - COM AFTERCOOLER) **2-20B**
TURBOCHARGER - MOUNTING (ENGINE 149985A1 - WITH AFTERCOOLER)
TURBOCOMPRESOR - MONTAJE (MOTOR 149985A1 - CON AFTERCOOLER)

TURBOCOMPRESSOR - CONJUNTO (MOTOR 295271A1) **2-22**
TURBOCHARGER - ASSEMBLY (ENGINE 295271A1)
TURBOCOMPRESOR - CONJUNTO (MOTOR 295271A1)

ATUADOR DO WASTEGATE (MOTOR 295271A1) **2-24**
WASTEGATE ACTUATOR (ENGINE 295271A1)
ACTUADOR DEL ESCAPE DEL TURBOCARGADOR (MOTOR 295271A1)

RESFRIADOR E FILTRO DE ÓLEO DO MOTOR **2-26**
ENGINE OIL COOLER AND FILTER
ENFRIADOR Y FILTRO DEL ACEITE DEL MOTOR

CÁRTER E BOMBA DE ÓLEO (MOTOR 295271A1) **2-28**
OIL PAN AND PUMP (ENGINE 295271A1)
CARTER Y BOMBA DEL ACEITE (MOTOR 295271A1)

CÁRTER E BOMBA DE ÓLEO (MOTOR 149985A1 - COM AFTERCOOLER) **2-28B**
OIL PAN AND PUMP (ENGINE 149985A1 - WITH AFTERCOOLER)
CARTER Y BOMBA DEL ACEITE (MOTOR 149985A1 - CON AFTERCOOLER)

TAMPA DO CABEÇOTE (MOTOR 295271A1) **2-30**
CYLINDER HEAD COVER (ENGINE 295271A1)
TAPA DE LA CULATA (MOTOR 295271A1)

TAMPA DO CABEÇOTE (MOTOR 149985A1 - COM AFTERCOOLER) **2-30B**
CYLINDER HEAD COVER (ENGINE 149985A1 - WITH AFTERCOOLER)
TAPA DE LA CULATA (MOTOR 149985A1 - CON AFTERCOOLER)

CARCAÇA DO TERMOSTATO E FILTRO DÁGUA (MOTOR 295271A1) **2-32**
THERMOSTAT HOUSING AND WATER FILTER (ENGINE 295271A1)
CARCASA DEL TERMOSTATO Y FILTRO DE ÁGUA (MOTOR 295271A1)

CARCAÇA DO TERMOSTATO E FILTRO DÁGUA (MOTOR 149985A1 - COM AFTERCOOLER) **2-32B**
THERMOSTAT HOUSING AND WATER FILTER (ENGINE 149985A1 - WITH AFTERCOOLER)
CARCASA DEL TERMOSTATO Y FILTRO DE ÁGUA (MOTOR 149985A1 - CON AFTERCOOLER)

CABEÇOTE DE CILINDROS E MECANISMO DAS VÁLVULAS (MOTOR 295271A1) **2-34**
CYLINDER HEAD AND VALVE MECHANISM (ENGINE 295271A1)
CULATA DE CILINDROS Y MECANISMO DE LAS VÁLVULAS (MOTOR 295271A1)

CABEÇOTE DE CILINDROS E MECANISMO DAS VÁLVULAS (MOTOR 149985A1 - COM AFTERCOOLER) **2-34B**
CYLINDER HEAD AND VALVE MECHANISM (ENGINE 149985A1 - WITH AFTERCOOLER)
CULATA DE CILINDROS Y MECANISMO DE LAS VÁLVULAS (MOTOR 149985A1 - CON AFTERCOOLER)

COMANDO DE VÁLVULAS **2-36**
CAMSHAFT
ÁRBOL DE LEVAS

BLOCO DE CILINDROS (MOTOR 295271A1) **2-38**
CYLINDER BLOCK (ENGINE 295271A1)
BLOQUE DE CILINDROS (MOTOR 295271A1)

BLOCO DE CILINDROS (MOTOR 149985A1 - COM AFTERCOOLER) **2-38B**
CYLINDER BLOCK (ENGINE 149985A1 - WITH AFTERCOOLER)
BLOQUE DE CILINDROS (MOTOR 149985A1 - CON AFTERCOOLER)

VIRABREQUIM (MOTOR 295271A1) **2-40**
CRANKSHAFT (ENGINE 295271A1)
CIGÜEÑAL (MOTOR 295271A1)

VIRABREQUIM (MOTOR 149985A1 - COM AFTERCOOLER) **2-40B**
CRANKSHAFT (ENGINE 149985A1 - WITH AFTERCOOLER)
CIGÜEÑAL (MOTOR 149985A1 - CON AFTERCOOLER)

VOLANTE E CARCAÇA DO VOLANTE **2-42**
FLYWHEEL AND FLYWHEEL HOUSING
VOLANTE Y CARCASA DEL VOLANTE

PISTÕES E BIELAS (MOTOR 295271A1) **2-44**
PISTONS AND CONNECTING RODS (ENGINE 295271A1)
PISTONES Y BIELAS (MOTOR 295271A1)

PISTÕES E BIELAS (MOTOR 149985A1 - COM AFTERCOOLER) **2-44B**
PISTONS AND CONNECTING RODS (ENGINE 149985A1 - WITH AFTERCOOLER)
PISTONES Y BIELAS (MOTOR 149985A1 - CON AFTERCOOLER)

AFTERCOOLER - MONTAGEM (MOTOR 149985A1 - COM AFTERCOOLER) **2-46**
AFTERCOOLER - MONTAGEM (ENGINE 149985A1 - WITH AFTERCOOLER)
(MOTOR 149985A1 - CON AFTERCOOLER)

JOGO DE JUNTAS - CABEÇOTE (MOTOR 295271A1) **2-48**
GASKET KIT - CYLINDER HEAD (ENGINE 295271A1)
JUEGO DE JUNTAS - CULATA DE CILINDROS (MOTOR 295271A1)

JOGO DE JUNTAS - BLOCO DE CILINDROS (MOTOR 295271A1) **2-50**
GASKET KIT - CYLINDER BLOCK (ENGINE 295271A1)
JUEGO DE JUNTAS - BLOQUE DE CILINDROS (MOTOR 295271A1)

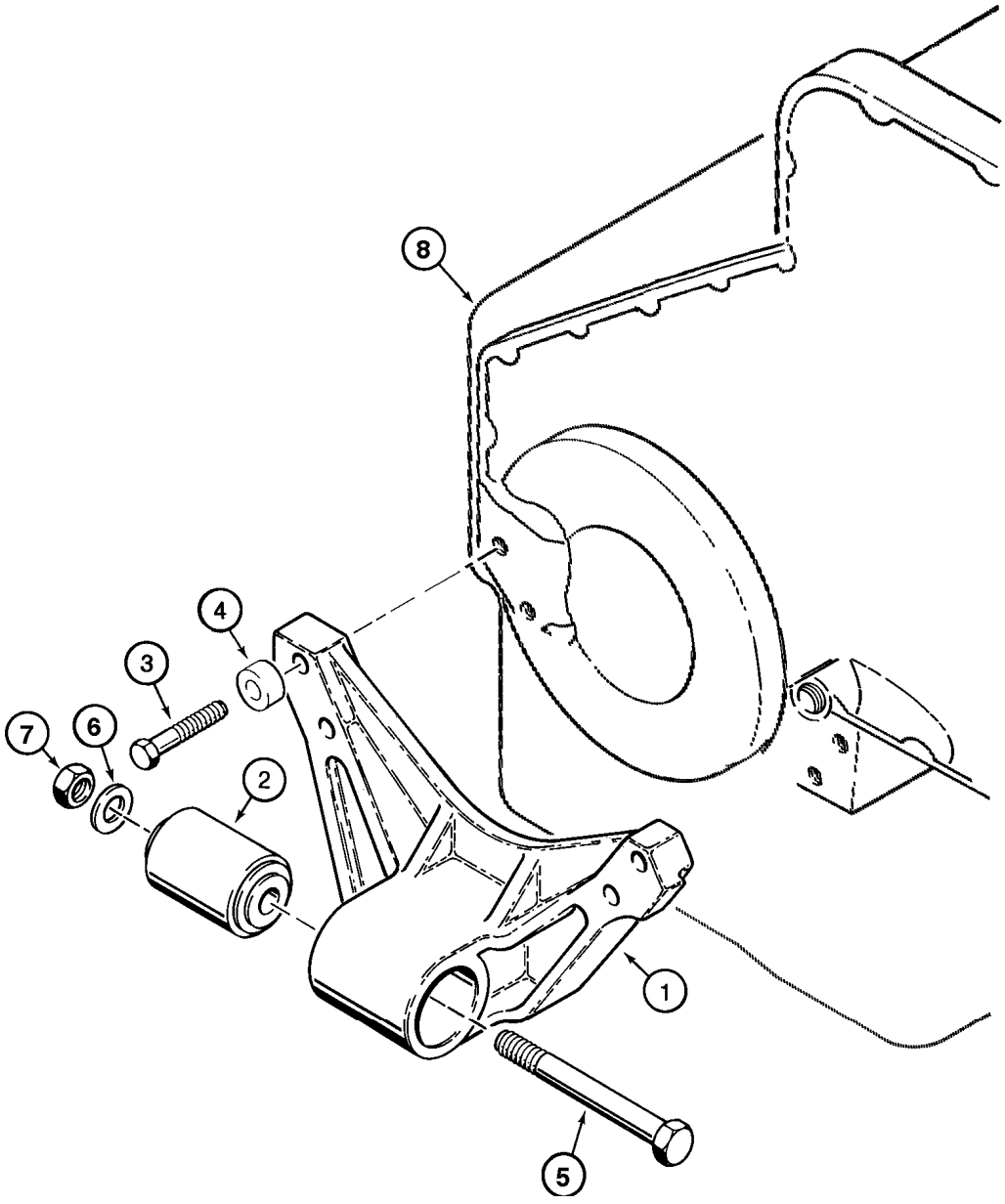
8
4
3
7
6
2
1
5

ITEM REF.	PEÇA Nº PART Nº PIEZA Nº	QTD QTY CAN	DESCRIÇÃO (Português)	DESCRIPTION (English)	DESCRIPCIÓN (Español)
	L127732	1	SUPORTE DO MOTOR Conj.	ENGINE BRACKET Assy.	SOPORTE DEL MOTOR Conj.
1	J914117	1	SUPORTE	BRACKET	SOPORTE
2	L124020	1	ESPAÇADOR	SPACER	ESPACIADOR
3	827-12110	1	PARAFUSO	BOLT	TORNILLO
4	187563A1	4	ARRUELA	WASHER	ARANDELA
5	426-1296	4	PARAFUSO	BOLT	TORNILLO
6	496-81000	1	ARRUELA	WASHER	ARANDELA
7	131-1400	1	PORCA	NUT	TUERCA
8	295271A1	1	MOTOR Conj. (Nota 1)	ENGINE Assy. (Note 1)	MOTOR Conj. (Nota 1)
8	149985A1	1	MOTOR Conj. (Nota 2)	ENGINE Assy. (Note 2)	MOTOR Conj. (Nota 2)

Nota 1: Nº Séries ->HBZ0005013 e 5015-5017
Note 1: Serial Nº ->HBZ0005013 and 5015-5017
Nota 1: Nº Series ->HBZ0005013 y 5015-5017

Nota 2: Nº Séries HBZ0005014 e 5018-> (motor com aftercooler)
Note 2: Serial Nº HBZ0005014 and 5018-> (engine with aftercooler)
Nota 2: Nº Series HBZ0005014 y 5018-> (motor con aftercooler)

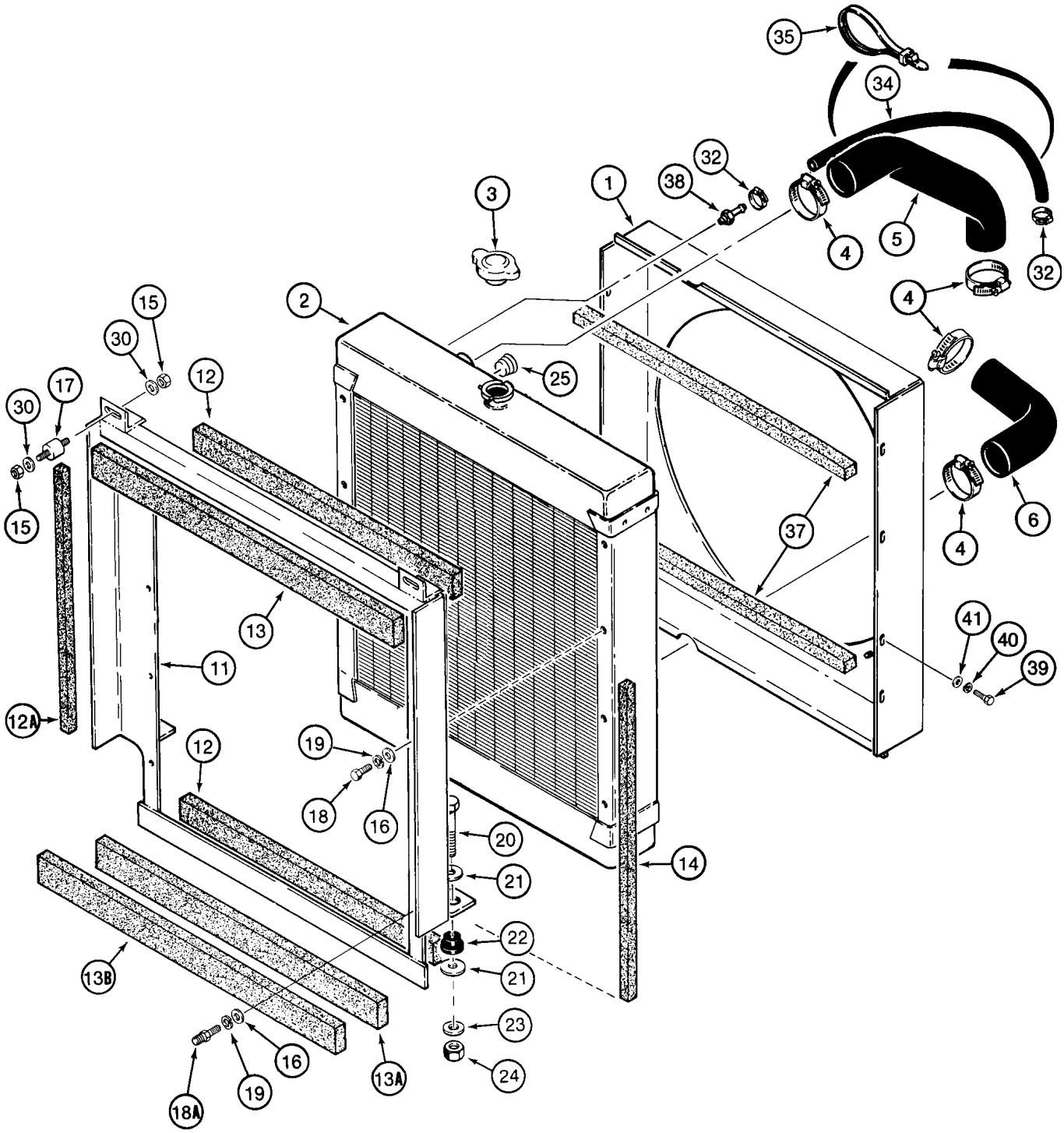
35
34
32
38
1
3
4
5
32
4
2
15
30
12
25
30
17
15
6
4
37
41
40
39
13
11
12A
12
19
18
16
20
14
21
22
21
13B
23
24
16
19
13A
18A

ITEM REF.	PEÇA Nº PART Nº PIEZA Nº	QTD QTY CAN	DESCRIÇÃO (Português)	DESCRIPTION (English)	DESCRIPCIÓN (Español)
1	198822A1	1	DEFLETOR	BAFFLE	DEFLECTOR
2	253148A1	1	RADIADOR	RADIATOR	RADIADOR
3	A170241	1	TAMPA	COVER	TAPA
4	214-3148	4	BRAÇADEIRA	CLAMP	ABRAZADERA
5	L125159	1	MANGUEIRA superior	HOSE upper	MANGUERA superior
6	L127973	1	MANGUEIRA inferior	HOSE lower	MANGUERA inferior
11	111187A1	1	SUPORTE	BRACKET	SOPORTE
12	L127665	2	JUNTA superior e inferior	GASKET upper and lower	JUNTA superior e inferior
12A	113246A1	1	JUNTA LE	GASKET LH	JUNTA izq.
13	L128306	1	JUNTA superior	GASKET upper	JUNTA superior
13A	L128353	1	JUNTA inferior	GASKET lower	JUNTA inferior
13B	L127664	1	JUNTA inferior	GASKET lower	JUNTA inferior
14	L127666	1	JUNTA LD	GASKET RH	JUNTA der.
15	131-206	4	PORCA trava	LOCK NUT	TUERCA retención
16	895-15008	8	ARRUELA	WASHER	ARANDELA
17	L127163	2	COXIM superior	CUSHION upper	COJIN superior
18	627-8020	8	PARAFUSO	BOLT	TORNILLO
19	892-11008	8	ARRUELA pressão	WASHER lock	ARANDELA cierre
20	827-12060	2	PARAFUSO	BOLT	TORNILLO
21	495-81239	4	ARRUELA	WASHER	ARANDELA
22	L46821	2	COXIM inferior	CUSHION lower	COJIN inferior
23	896-15012	2	ARRUELA	WASHER	ARANDELA
24	832-10412	2	PORCA trava	LOCK NUT	TUERCA retención
25	217-436	1	BUJÃO	PLUG	TAPON
30	496-81003	4	ARRUELA	WASHER	ARANDELA
32	214-1406	2	BRAÇADEIRA	CLAMP	ABRAZADERA
34	A161557	1	MANGUEIRA (559mm)	HOSE (559mm)	MANGUERA (559mm)
35	L18337	2	CINTA nylon	NYLON strap	PRECINTA nylon
37	120112A1	2	JUNTA	GASKET	JUNTA
38	217-151	1	CONECTOR	CONNECTOR	CONECTOR
39	627-8020	8	PARAFUSO	BOLT	TORNILLO
40	892-11008	8	ARRUELA pressão	WASHER lock	ARANDELA cierre
41	895-15008	8	ARRUELA	WASHER	ARANDELA

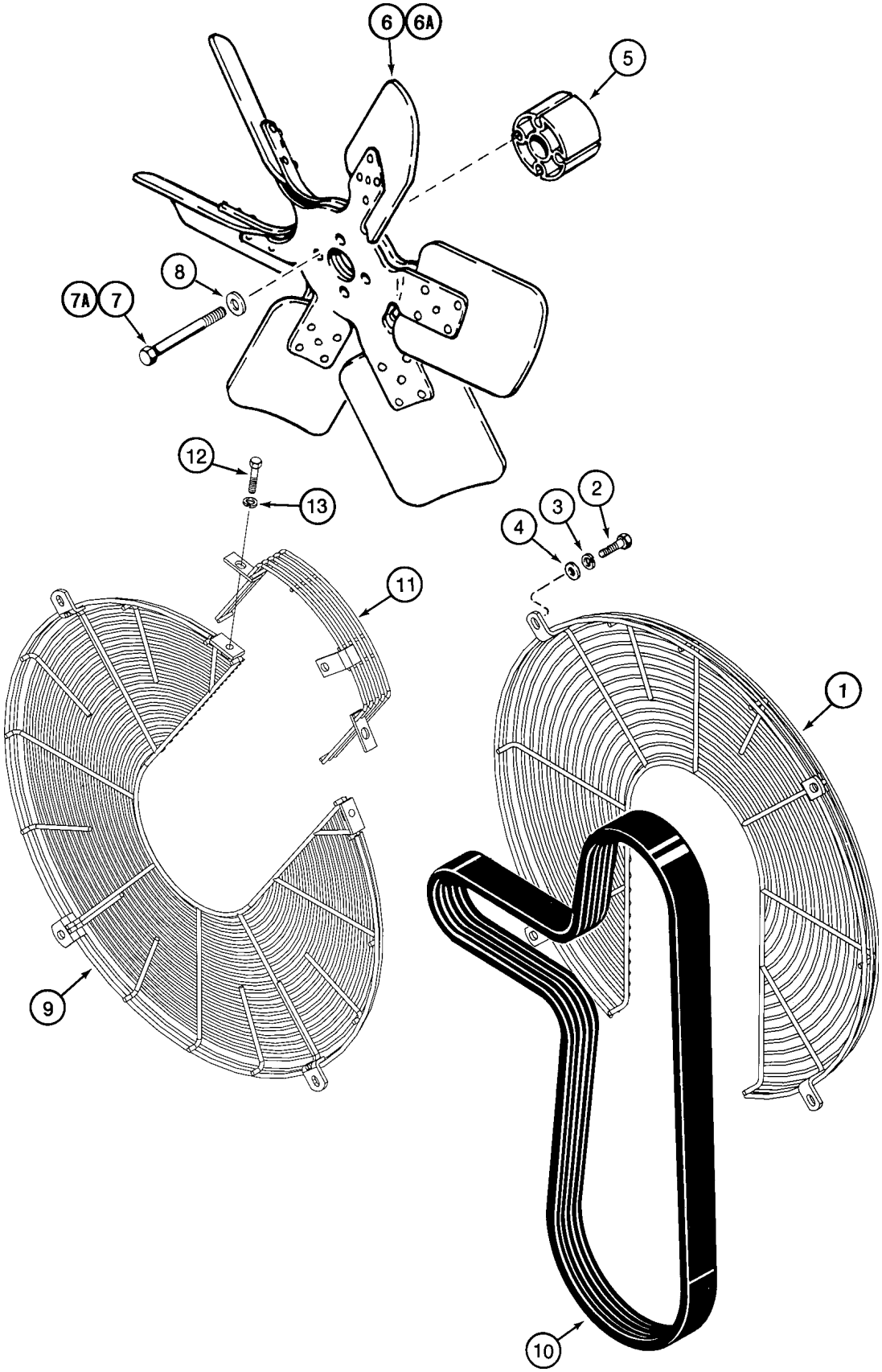
6
6A
5
8
7A
7
12
13
4
3
2
11
1
9
10

ITEM REF.	PEÇA Nº PART Nº PIEZA Nº	QTD QTY CAN	DESCRIÇÃO (Português)	DESCRIPTION (English)	DESCRIPCIÓN (Español)
1	198819A1	1	PROTETOR (Nota 1)	GUARD (Note 1)	PROTECTOR (Nota 1)
2	627-8025	4	PARAFUSO	BOLT	TORNILLO
3	892-11008	4	ARRUELA pressão	WASHER lock	ARANDELA cierre
4	495-21038	4	ARRUELA	WASHER	ARANDELA
5	A184548	1	ESPAÇADOR	SPACER	ESPACIADOR
6	101704A1	1	VENTILADOR soprador (STD) (Nota 4)	FAN blower (STD) (Note 4)	VENTILADOR soplador (STD) (Nota 4)
6A	A173576	1	VENTILADOR succionador (OPC) (Nota 4)	FAN suction (OPC) (Note 4)	VENTILADOR succión (OPC) (Nota 4)
7	814-10120	4	PARAFUSO (STD)	BOLT (STD)	TORNILLO (STD)
7A	814-10130	4	PARAFUSO (OPC)	BOLT (OPC)	TORNILLO (OPC)
8	496-21041	4	ARRUELA	WASHER	ARANDELA
9	198820A1	1	PROTETOR (Nota 2)	GUARD (Note 2)	PROTECTOR (Nota 2)
10	J911567	1	CORREIA	BELT	CORREA
11	198821A2	1	SUPORTE (Nota 3)	BRACKET (Note 3)	SOPORTE (Nota 3)
12	627-8020	2	PARAFUSO	BOLT	TORNILLO
13	892-11008	2	ARRUELA pressão	WASHER lock	ARANDELA cierre

Nota 1: Modelos sem Ar Condicionado / Modelos sin Aire Condicionado
Note 1: Models without Air Conditioning

Nota 2: Modelos com Ar Condicionado. / Modelos con Aire Condicionado.
Note 2: Models with Air Conditioning

Nota 3: Usado somente com item 9 / Usado solamente con item 9
Note 3: Used only with item 9

Nota 4: Ventilador 101704A1 Soprador (STD), A173576 Succionador (OPC) usado com itens 17 a 27 da página 9-26
Nota 4: Fan 101704A1 Pusher (STD), A173576 Suction (OPC) used with items 17 to 27 on page 9-26
Nota 4: Ventilador 101704A1 Soplador (STD), A173576 Succionador (OPC) usado con itens 17 a 27 de la página 9-26

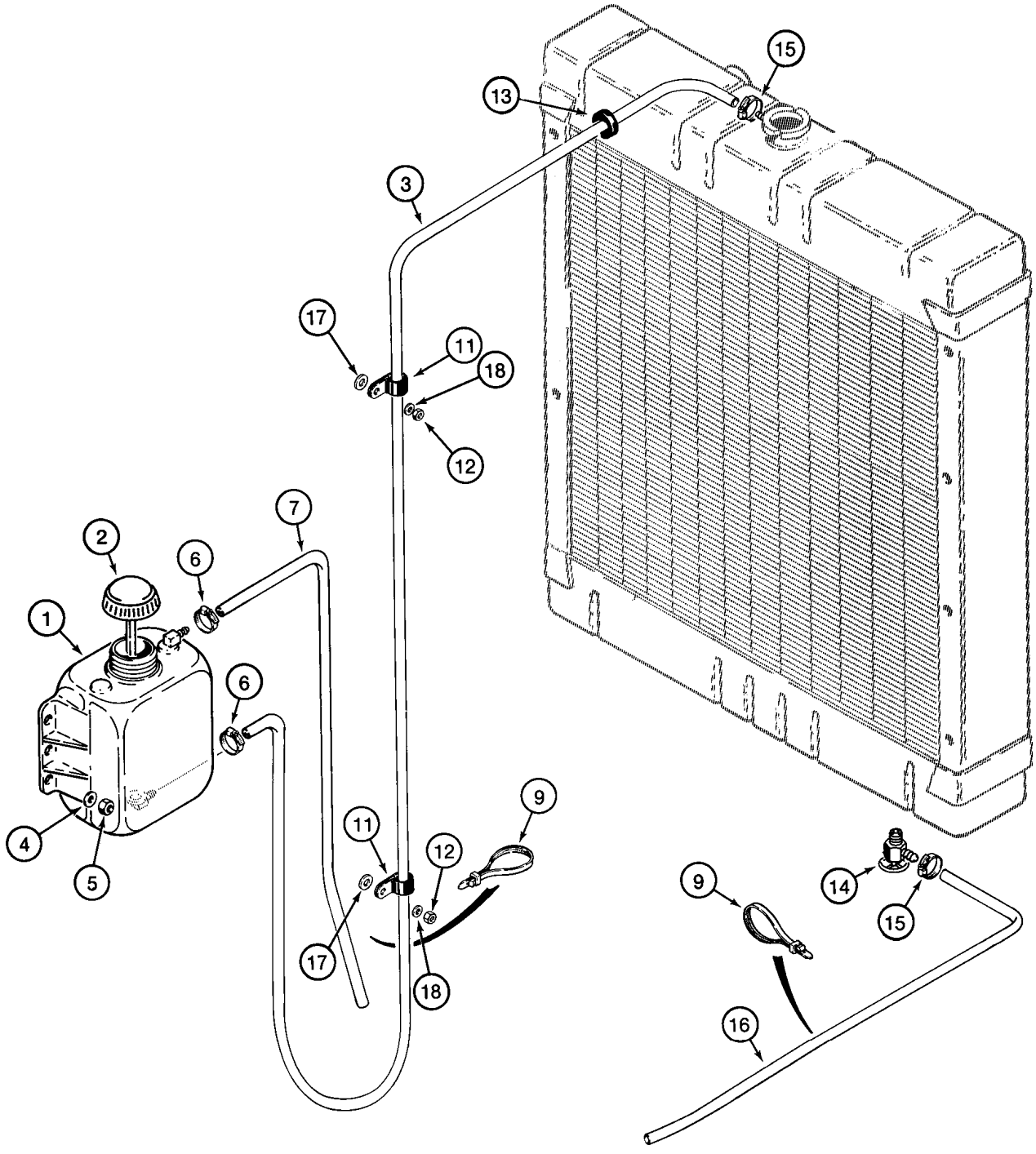
1
2
3
4
5
6
6
7
9
9
11
11
12
12
13
14
15
15
16
17
17
18
18

ITEM REF.	PEÇA Nº PART Nº PIEZA Nº	QTD QTY CAN	DESCRIÇÃO (Português)	DESCRIPTION (English)	DESCRIPCIÓN (Español)
1	103846A1	1	RESERVATÓRIO	RESERVOIR	RESERVATORIO
2	1547924C1	1	CAPA	CAP	CAPA
3	L125870	1	MANGUEIRA	HOSE	MANGUERA
4	895-15008	2	ARRUELA	WASHER	ARANDELA
5	832-10408	2	PORCA trava	LOCK NUT	TUERCA retención
6	A171099	2	BRAÇADEIRA	CLAMP	ABRAZADERA
7	L115506	1	MANGUEIRA	HOSE	MANGUERA
9	L18337	2	CINTA nylon	NYLON strap	PRECINTA nylon
11	515-23143	2	BRAÇADEIRA	CLAMP	ABRAZADERA
12	832-10410	2	PORCA trava	LOCK NUT	TUERCA retención
13	248-13107	1	PROTETOR	GUARD	PROTECTOR
14	A27862	1	VÁLVULA dreno	VALVE drain	VÁLVULA dreno
15	A171099	2	BRAÇADEIRA	CLAMP	ABRAZADERA
16	D71599	1	MANGUEIRA	HOSE	MANGUERA
17	896-11008	2	ARRUELA	WASHER	ARANDELA
18	895-15010	2	ARRUELA	WASHER	ARANDELA

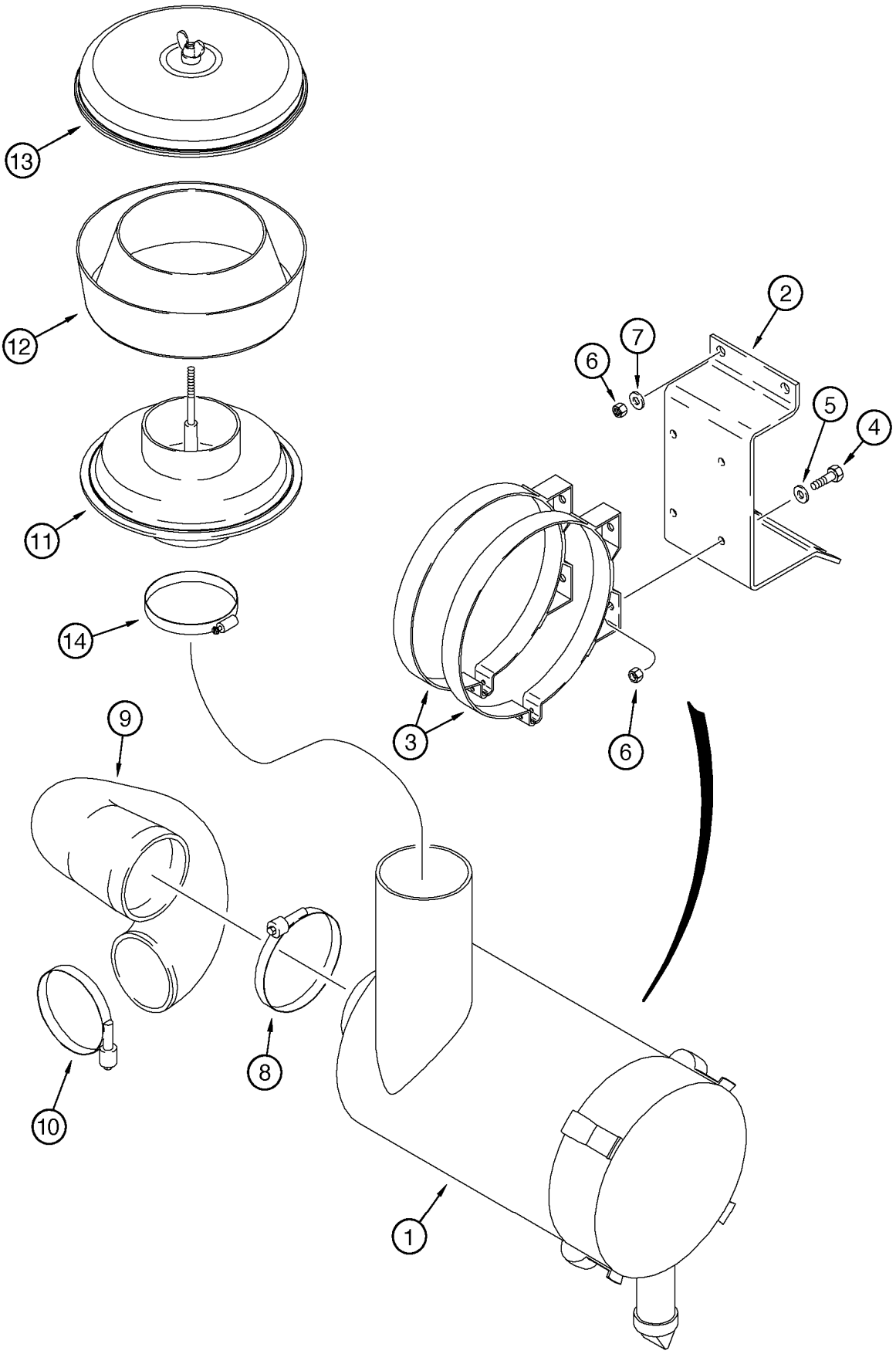
13
12
11
14
9
10
8
1
3
6
2
7
6
5
4

ITEM REF.	PEÇA Nº PART Nº PIEZA Nº	QTD QTY CAN	DESCRIÇÃO (Português)	DESCRIPTION (English)	DESCRIPCIÓN (Español)
1	247825A2	1	FILTRO DO AR Conj. (P.2-12)	AIR FILTER Assy. (P.2-12)	FILTRO DO AR Conj. (P.2-12)
2	300328A1	1	SUPORTE	BRACKET	SOPORTE
3	S238773	2	BRAÇADEIRA	CLAMP	ABRAZADERA
4	627-10030	4	PARAFUSO	BOLT	TORNILLO
5	895-11010	4	ARRUELA	WASHER	ARANDELA
6	832-10410	8	PORCA trava	LOCK NUT	TUERCA retención
7	896-15010	4	ARRUELA	WASHER	ARANDELA
8	L124802	1	BRAÇADEIRA	CLAMP	ABRAZADERA
9	328922A1	1	MANGUEIRA	HOSE	MANGUERA
10	L127771	1	BRAÇADEIRA	CLAMP	ABRAZADERA
	258541A1	1	PRÉ-FILTRO Conj.	PRE-FILTER Assy.	PRE-FILTRO Conj.
11	NSS	1	CORPO pré-filtro	BODY precleaner	CUERPO pré filtro
12	L30671	1	CUBA	BOWL	CUBA
13	L30669	1	TAMPA	COVER	TAPA
14	214-1480	1	BRAÇADEIRA	CLAMP	ABRAZADERA

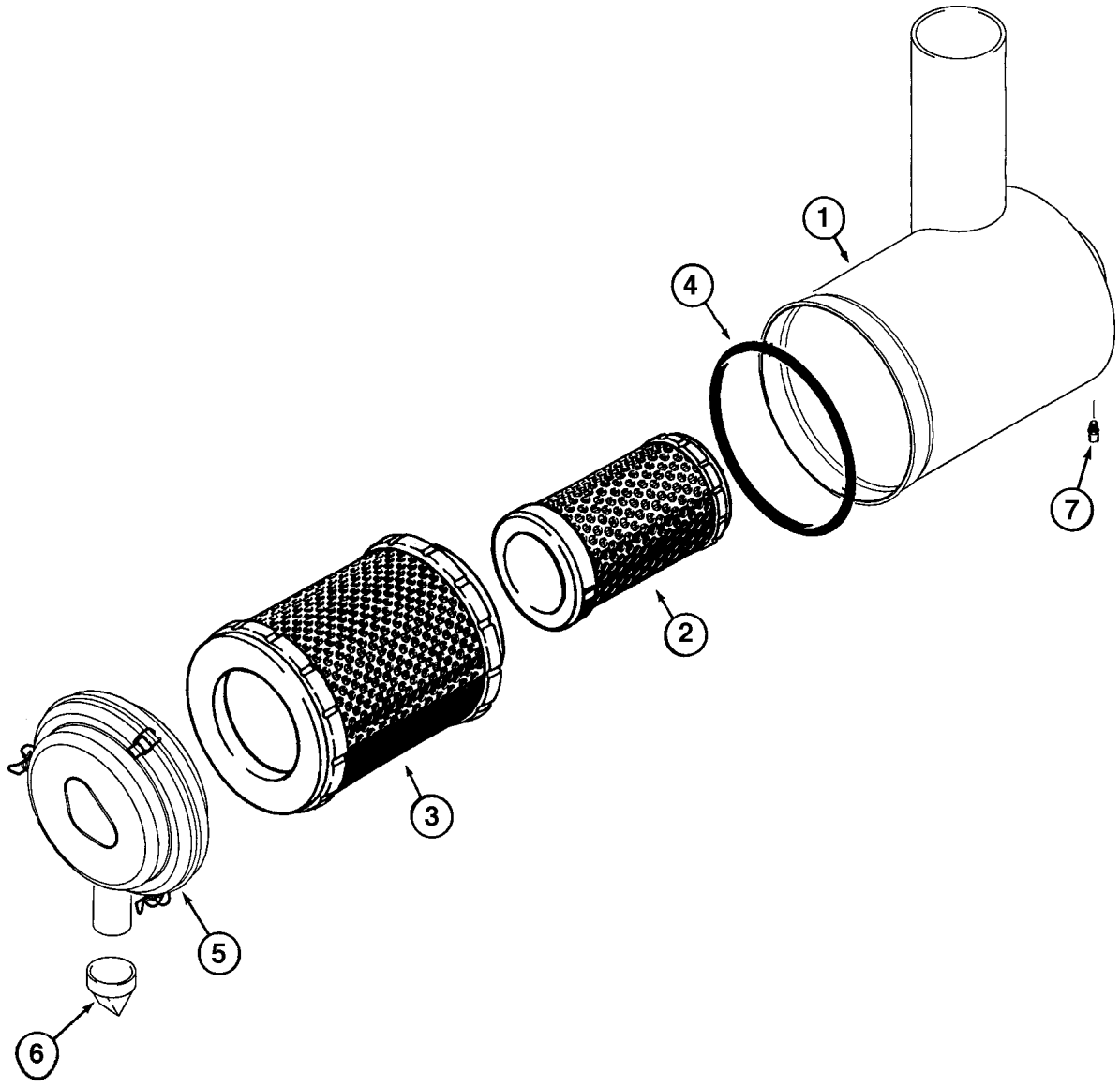
1
4
7
2
3
5
6

ITEM REF.	PEÇA Nº PART Nº PIEZA Nº	QTD QTY CAN	DESCRIÇÃO (Português)	DESCRIPTION (English)	DESCRIPCIÓN (Español)
	247825A2	1	FILTRO DO AR Conj.	AIR FILTER Assy.	FILTRO DO AR Conj.
1	NSS	1	CARCAÇA	HOUSING	CARCASA
2	249988A1	1	ELEMENTO Secundário	ELEMENT secondary	ELEMENTO secondario
3	249987A1	1	ELEMENTO Primário	ELEMENT primary	ELEMENTO primario
4	249989A1	1	ANEL vedação	SEAL ring	ANILLO vedación
5	249990A1	1	TAMPA	COVER	TAPA
6	A184597	1	VÁLVULA Descarga	VALVE Dust	VÁLVULA Descarga
7	D36264	1	ADAPTADOR	ADAPTER	ADAPTADOR

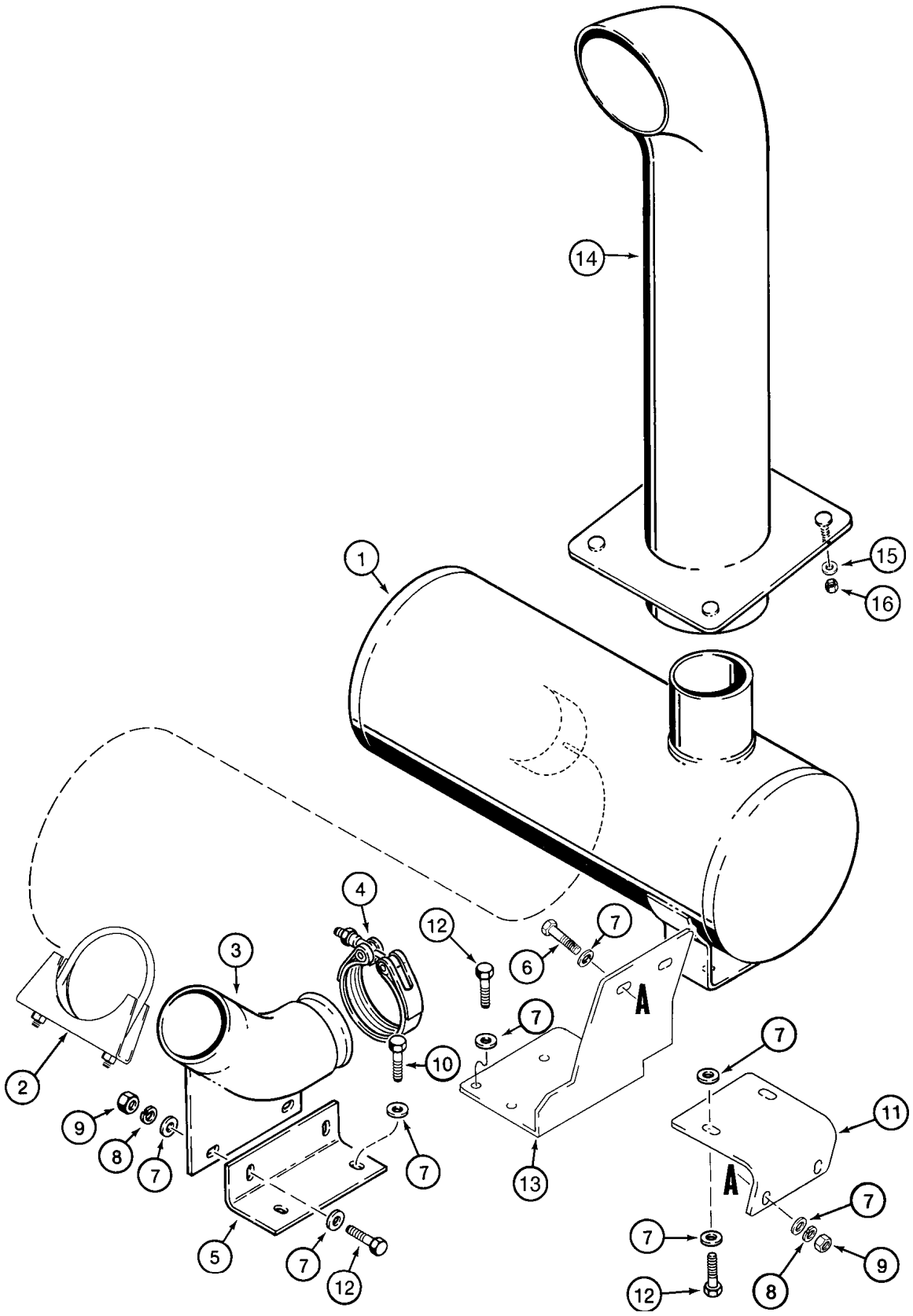
14
1
15
16
4
12
7
6
3
A
7
10
2
9
8
7
7
13
7
11
A
7
7
12
8
9

ITEM REF.	PEÇA Nº PART Nº PIEZA Nº	QTD QTY CAN	DESCRIÇÃO (Português)	DESCRIPTION (English)	DESCRIPCIÓN (Español)
1	316784A1	1	SILENCIOSO (STD)	MUFFLER (STD)	SILENCIADOR (STD)
1	316785A1	1	SILENCIOSO (OPC) Anti-faísca	MUFFLER (OPT) Spark Arrester	SILENCIADOR (OPC) Supresor de chispas
2	A162896	1	BRAÇADEIRA	CLAMP	ABRAZADERA
3	197299A1	1	COTOVELO (Nota 1)	ELBOW (Note 1)	CODO (Nota 1)
3	87431098	1	COTOVELO (Nota 2)	ELBOW (Note 2)	CODO (Nota 2)
4	A170807	1	BRAÇADEIRA	CLAMP	ABRAZADERA
5	197302A1	1	SUPORTE	BRACKET	SOPORTE
6	627-10035	2	PARAFUSO	BOLT	TORNILLO
7	896-11010	16	ARRUELA	WASHER	ARANDELA
8	892-11010	4	ARRUELA trava	WASHER lock	ARANDELA cierre
9	829-1410	4	PORCA	NUT	TUERCA
10	627-10025	2	PARAFUSO	BOLT	TORNILLO
11	197300A1	1	SUPORTE	BRACKET	SOPORTE
12	627-10030	8	PARAFUSO	BOLT	TORNILLO
13	197301A1	1	SUPORTE (Nota 1)	BRACKET (Note 1)	SOPORTE (Nota 1)
13	87431096	1	SUPORTE (Nota 2)	BRACKET (Note 2)	SOPORTE (Nota 2)
14	L127961	1	TUBO DE ESCAPE	PIPE EXHAUST	TUBO DE ESCAPE
15	496-81003	4	ARRUELA	WASHER	ARANDELA
16	231-1446	4	PORCA trava	LOCK NUT	TUERCA retención

Nota 1: Motor 295271A1 (Séries ->HBZ0005013 e 5015-5017)
Note 1: Engine 295271A1 (Serial ->HBZ0005013 and 5015-5017)
Nota 1: Motor 295271A1 (Series ->HBZ0005013 y 5015-5017)

Nota 2: Motor 149985A1 com aftercooler (Séries HBZ0005014 e 5018->)
Note 2: Engine 149985A1 with aftercooler(Serial HBZ0005014 and 5018->)
Nota 2: Motor 149985A1 con aftercooler (Series HBZ0005014 y 5018->)

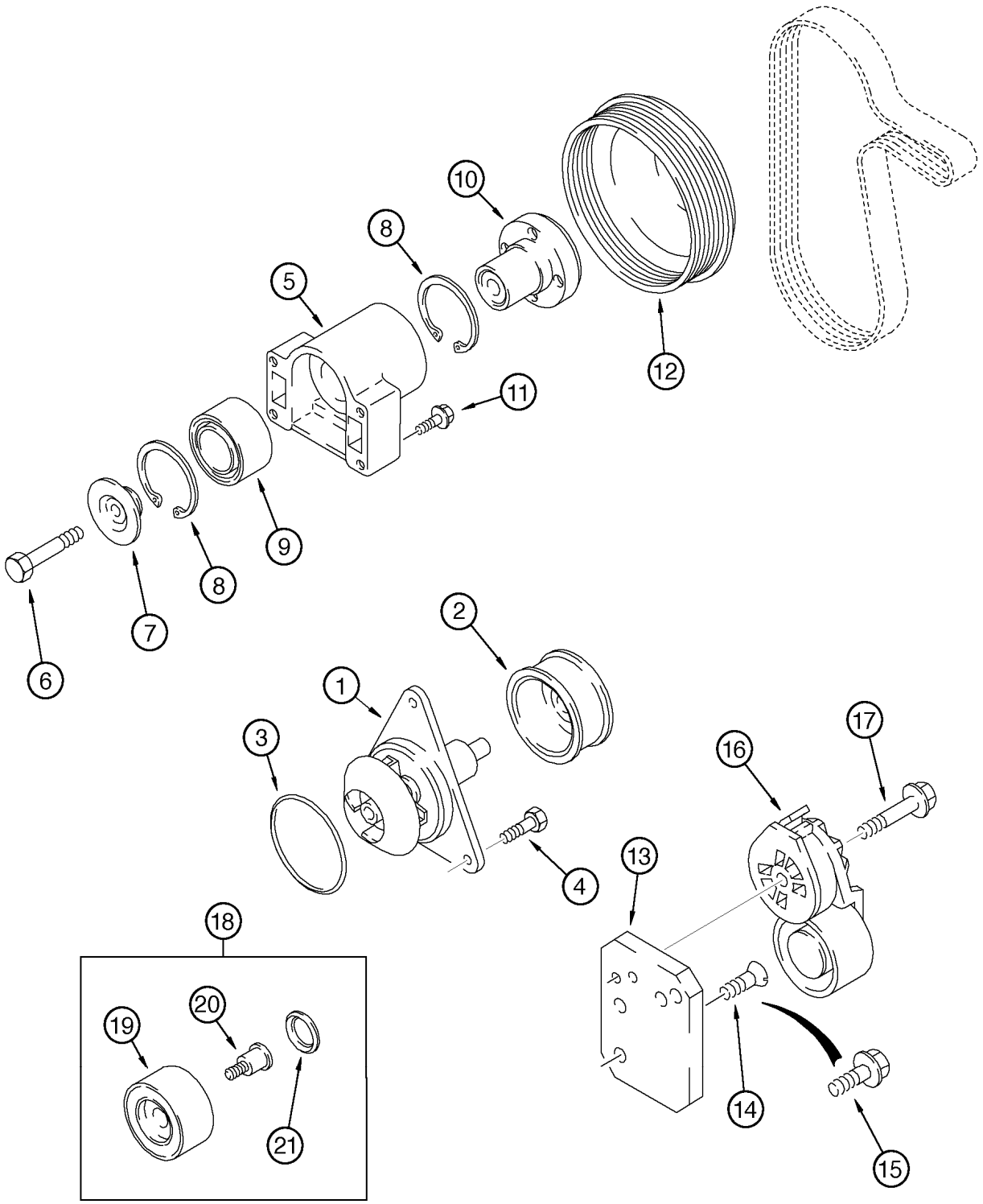
1
2
3
4
5
6
7
8
8
9
10
11
12
13
14
15
16
17
18
19
20
21

ITEM REF.	PEÇA Nº PART Nº PIEZA Nº	QTD QTY CAN	DESCRIÇÃO (Português)	DESCRIPTION (English)	DESCRIPCIÓN (Español)
	J802975	1	BOMBA DE ÁGUA Conj.	WATER PUMP Assy.	BOMBA DE ÁGUA Conj.
1	NSS	1	BOMBA	PUMP	BOMBA
2	NSS	1	POLIA	PULLEY	POLEA
3	J902089	1	ANEL-O	O-RING	ANILLO-O
4	J934054	3	PARAFUSO flange	BOLT flange	PERNO flange
5	J929458	1	MANCAL Conj.	BEARING Assy.	COJINETE Conj.
6	J907769	1	PARAFUSO	BOLT	TORNILLO
7	J923044	1	RETENTOR DO CUBO	HUB RETAINER	RETENEDOR DEL CUBO
8	100-21250	2	ANEL trava	SNAP ring	ANILLO retención
9	J910739	1	ROLAMENTO	BEARING	RODAMIENTO
10	J911924	1	CUBO	HUB	CUBO
11	845-8050	4	PARAFUSO flange	BOLT flange	PERNO flange
12	J914462	1	POLIA	PULLEY	POLEA
13	J925188	1	SUPORTE	BRACKET	SOPORTE
14	845-8025	1	PARAFUSO flange	BOLT flange	PERNO flange
15	J925186	1	PARAFUSO	BOLT	TORNILLO
16	J936203	1	TENSIONADOR	TENSIONER	TENSOR
17	854-10075	1	PARAFUSO flange	BOLT flange	PERNO flange
18	A77817	1	JOGO TENSIONADOR	KIT TENSIONER	JUEGO TENSOR
19	NSS	1	POLIA	PULLEY	POLEA
20	NSS	1	PARAFUSO	BOLT	TORNILLO
21	NSS	1	VEDADOR	SEAL	SELLO

Nota: Motor 295271A1 (Séries ->HBZ0005013 e 5015-5017)
Note: Engine 295271A1 (Serial ->HBZ0005013 and 5015-5017)
Nota: Motor 295271A1 (Series ->HBZ0005013 y 5015-5017)

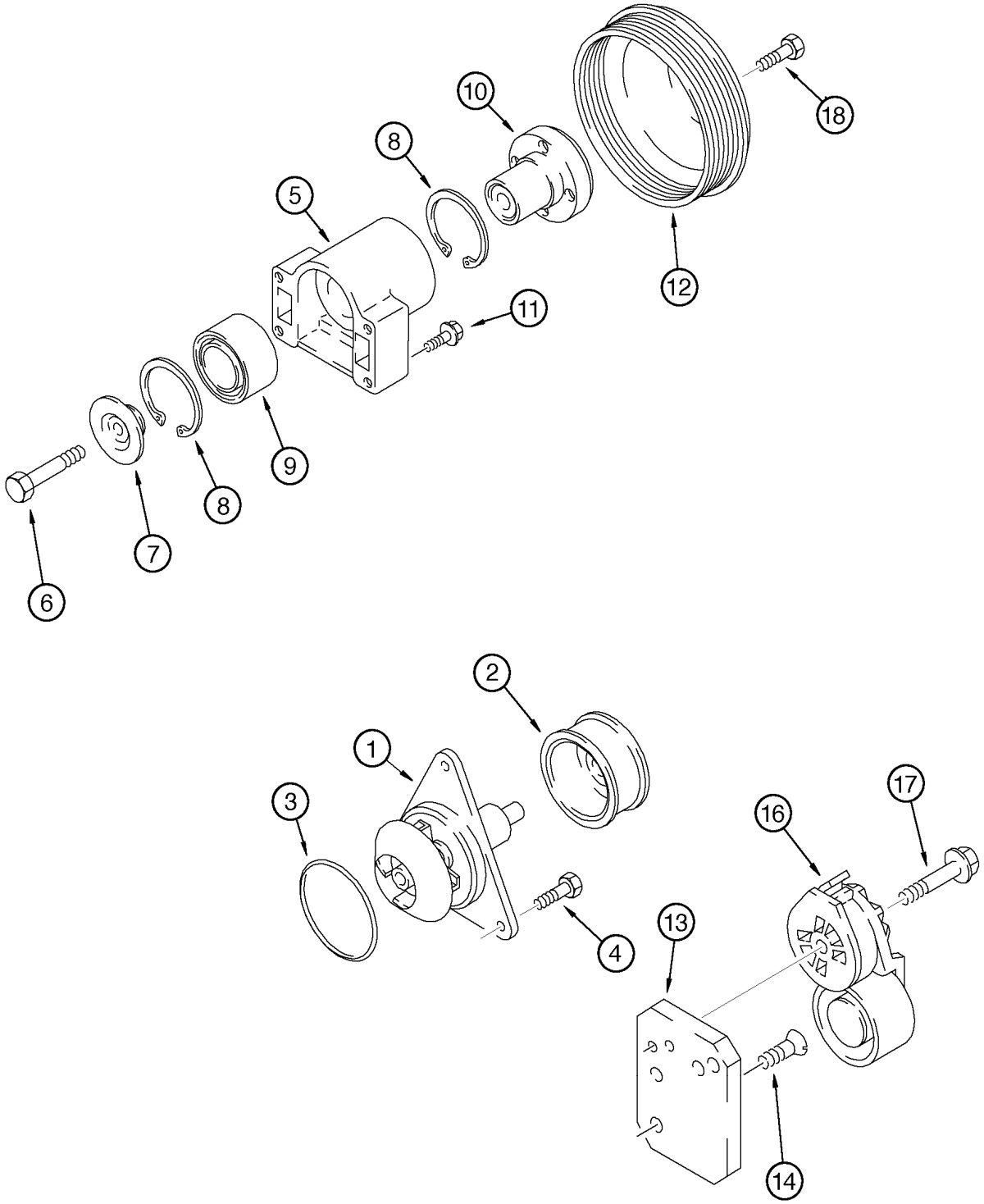
1
2
3
4
5
6
7
8
8
9
10
11
12
13
14
16
17
18

ITEM REF.	PEÇA Nº PART Nº PIEZA Nº	QTD QTY CAN	DESCRIÇÃO (Português)	DESCRIPTION (English)	DESCRIPCIÓN (Español)
	J800976	1	BOMBA DE ÁGUA Conj.	WATER PUMP Assy.	BOMBA DE ÁGUA Conj.
1	NSS	1	BOMBA	PUMP	BOMBA
2	NSS	1	POLIA	PULLEY	POLEA
3	J902089	1	ANEL-O	O-RING	ANILLO-O
4	J934054	3	PARAFUSO flange	BOLT flange	PERNO flange
5	J942896	1	MANCAL Conj.	BEARING Assy.	COJINETE Conj.
6	J907769	1	PARAFUSO	BOLT	TORNILLO
7	J923044	1	RETENTOR DO CUBO	HUB RETAINER	RETENEDOR DEL CUBO
8	J035960	2	ANEL trava	SNAP ring	ANILLO retención
9	J910739	1	ROLAMENTO	BEARING	RODAMIENTO
10	J911924	1	CUBO	HUB	CUBO
11	J900633	4	PARAFUSO flange	BOLT flange	PERNO flange
12	J914462	1	POLIA	PULLEY	POLEA
13	J925188	1	SUPORTE	BRACKET	SOPORTE
14	J925186	1	PARAFUSO flange	BOLT flange	PERNO flange
16	J937553	1	TENSIONADOR	TENSIONER	TENSOR
17	J282081	1	PARAFUSO flange	BOLT flange	PERNO flange
18	J903990	1	PARAFUSO	BOLT	TORNILLO

Nota: Motor 149985A1 com aftercooler (Séries HBZ0005014 e 5018->)
Note: Engine 149985A1 with aftercooler(Serial HBZ0005014 and 5018->)
Nota: Motor 149985A1 con aftercooler (Series HBZ0005014 y 5018->)

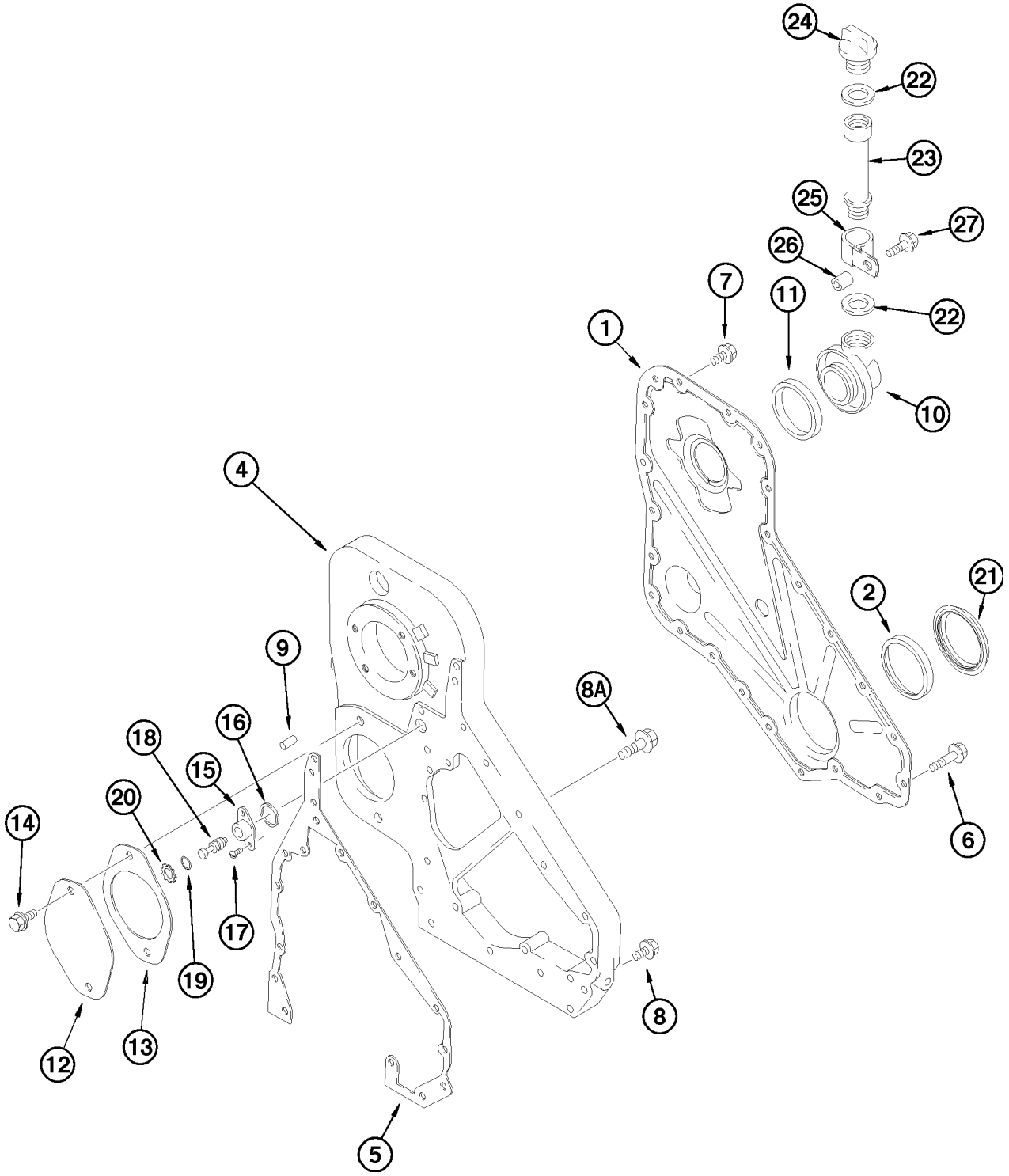
24
22
23
25
27
26
7
11
22
1
10
4
21
2
9
8A
16
18
15
20
6
14
17
19
8
12
13
5

ITEM REF.	PEÇA Nº PART Nº PIEZA Nº	QTD QTY CAN	DESCRIÇÃO (Português)	DESCRIPTION (English)	DESCRIPCIÓN (Español)
1	J925230	1	TAMPA	COVER	TAPA
2	NSS	1	VEDADOR (Nota 1)	SEAL (Note 1)	SELLO (Nota 1)
3	J823494	UQN	SELANTE (não ilustrado)	SEALER (not shown)	VEDADOR
4	J926721	1	CARCAÇA	HOUSING	CARCASA
5	J929253	1	JUNTA	GASKET	JUNTA
6	J926863	6	PARAFUSO flange	BOLT flange	PERNO flange
7	J924962	17	PARAFUSO flange	BOLT flange	PERNO flange
8	J926846	5	PARAFUSO flange	BOLT flange	PERNO flange
8A	854-12050	4	PARAFUSO flange	BOLT flange	PERNO flange
9	J900257	2	PINO	PIN	PASADOR
10	J921644	1	CONECTOR	CONNECTOR	CONECTOR
11	J903475	1	VEDADOR	SEAL	SELLO
12	J914868	1	TAMPA	COVER	TAPA
13	J931608	1	JUNTA	GASKET	JUNTA
14	854-12025	2	PARAFUSO	BOLT	TORNILLO
15	J919683	1	TAMPA	COVER	TAPA
16	J915772	1	ANEL	RING	ANILLO
17	J907998	2	PARAFUSO	BOLT	TORNILLO
18	J903924	1	PINO	PIN	PASADOR
19	J913994	1	ANEL-O	O-RING	ANILLO-O
20	J904849	1	ANEL retenção	RING retaining	ANILLO retenedor
21	J918113	1	PROTETOR	GUARD	PROTECTOR
22	J902363	2	VEDADOR	SEAL	SELLO
23	J914738	1	TUBO	TUBE	TUBO
24	J901895	1	TAMPA DE ENCHIMENTO	CAP FILLER	TAPA DE RELLENO
25	A77695	1	BRAÇADEIRA	CLAMP	ABRAZADERA
26	A77697	1	ESPAÇADOR	SPACER	ESPACIADOR
27	845-8040	1	PARAFUSO flange	BOLT flange	PERNO flange

Nota: Motor 295271A1 (Séries ->HBZ0005013 e 5015-5017)
Note: Engine 295271A1 (Serial ->HBZ0005013 and 5015-5017)
Nota: Motor 295271A1 (Series ->HBZ0005013 y 5015-5017)

Nota 1: Para reposição solicite A77790 e A77808, ver página 2-40.
Note 1: For service order A77790 and A77808, see page 2-40.
Nota 1: Para los repuestos pedir A77790 y A77808, vea página 2-40

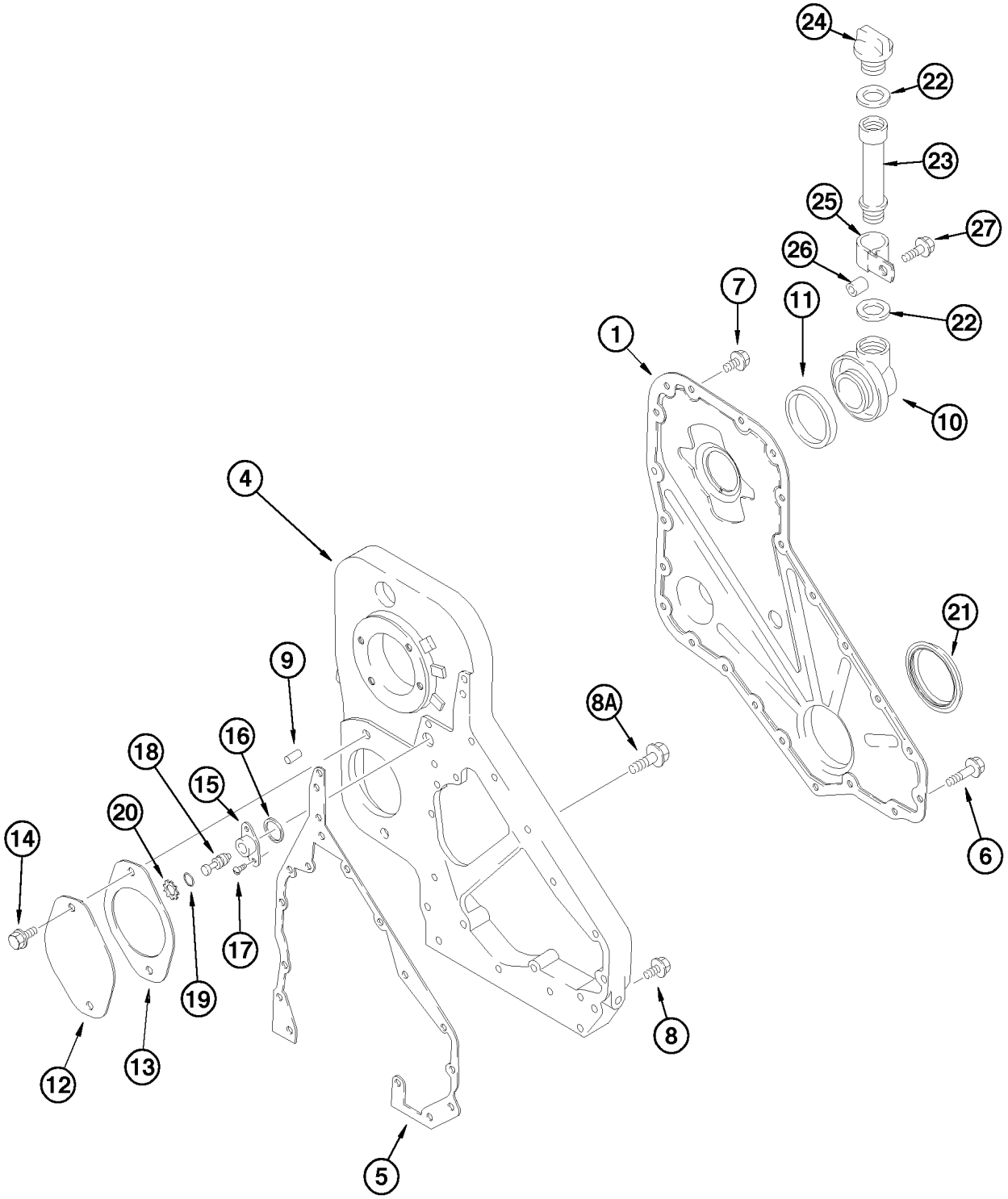
24
22
23
25
27
26
7
11
22
1
10
4
21
9
8A
16
18
15
20
14
6
17
19
8
12
13
5

ITEM REF.	PEÇA Nº PART Nº PIEZA Nº	QTD QTY CAN	DESCRIÇÃO (Português)	DESCRIPTION (English)	DESCRIPCIÓN (Español)
1	J926847	1	TAMPA	COVER	TAPA
3	J823494	UQN	SELANTE (não ilustrado)	SEALER (not shown)	VEDADOR
4	J926721	1	CARCAÇA	HOUSING	CARCASA
5	J938737	1	JUNTA	GASKET	JUNTA
6	J926863	6	PARAFUSO M8x1.25x50	BOLT M8x1.25x50	TORNILLO M8x1.25x50
7	J925883	16	PARAFUSO M8x1.25x16	BOLT M8x1.25x16	TORNILLO M8x1.25x16
8	J926846	5	PARAFUSO M 8x1.25x20	BOLT M 8x1.25x20	TORNILLO M 8x1.25x20
8A	J902116	4	PARAFUSO M12x1.75x50	BOLT M12x1.75x50	TORNILLO M12x1.75x50
9	J900257	2	PINO	PIN	PASADOR
10	J921644	1	CONECTOR	CONNECTOR	CONECTOR
11	J903475	1	VEDADOR	SEAL	SELLO
12	J200782	1	TAMPA	COVER	TAPA
13	J008400	1	JUNTA (bomba hidr.)	GASKET (hidr. Pump)	JUNTA (bomba)
14	J901249	2	PARAFUSO M12x1.75x25	BOLT M12x1.75x25	TORNILLO M12x1.75x25
15	J919683	1	TAMPA	COVER	TAPA
16	J915772	1	ANEL	RING	ANILLO
17	J907998	2	PARAFUSO M5x0.80x17	BOLT M5x0.80x17	TORNILLO M5x0.80x17
18	J903924	1	PINO	PIN	PASADOR
19	J913994	1	ANEL-O	O-RING	ANILLO-O
20	J904849	1	ANEL retenção	RING retaining	ANILLO retenedor
21	J921927	1	VEDADOR	SEAL	SELLO
22	J936876	2	VEDADOR	SEAL	SELLO
23	J914738	1	TUBO	TUBE	TUBO
24	J901895	1	TAMPA DE ENCHIMENTO	CAP FILLER	TAPA DE RELLENO
25	A77695	1	BRAÇADEIRA	CLAMP	ABRAZADERA
26	J62906B	1	ESPAÇADOR	SPACER	ESPACIADOR
27	J928873	1	PARAFUSO M8x1.25x40	BOLT M8x1.25x40	PERNO M8x1.25x40

Nota: Motor 149985A1 com aftercooler (Séries HBZ0005014 e 5018->)
Note: Engine 149985A1 with aftercooler(Serial HBZ0005014 and 5018->)
Nota: Motor 149985A1 con aftercooler (Series HBZ0005014 y 5018->)

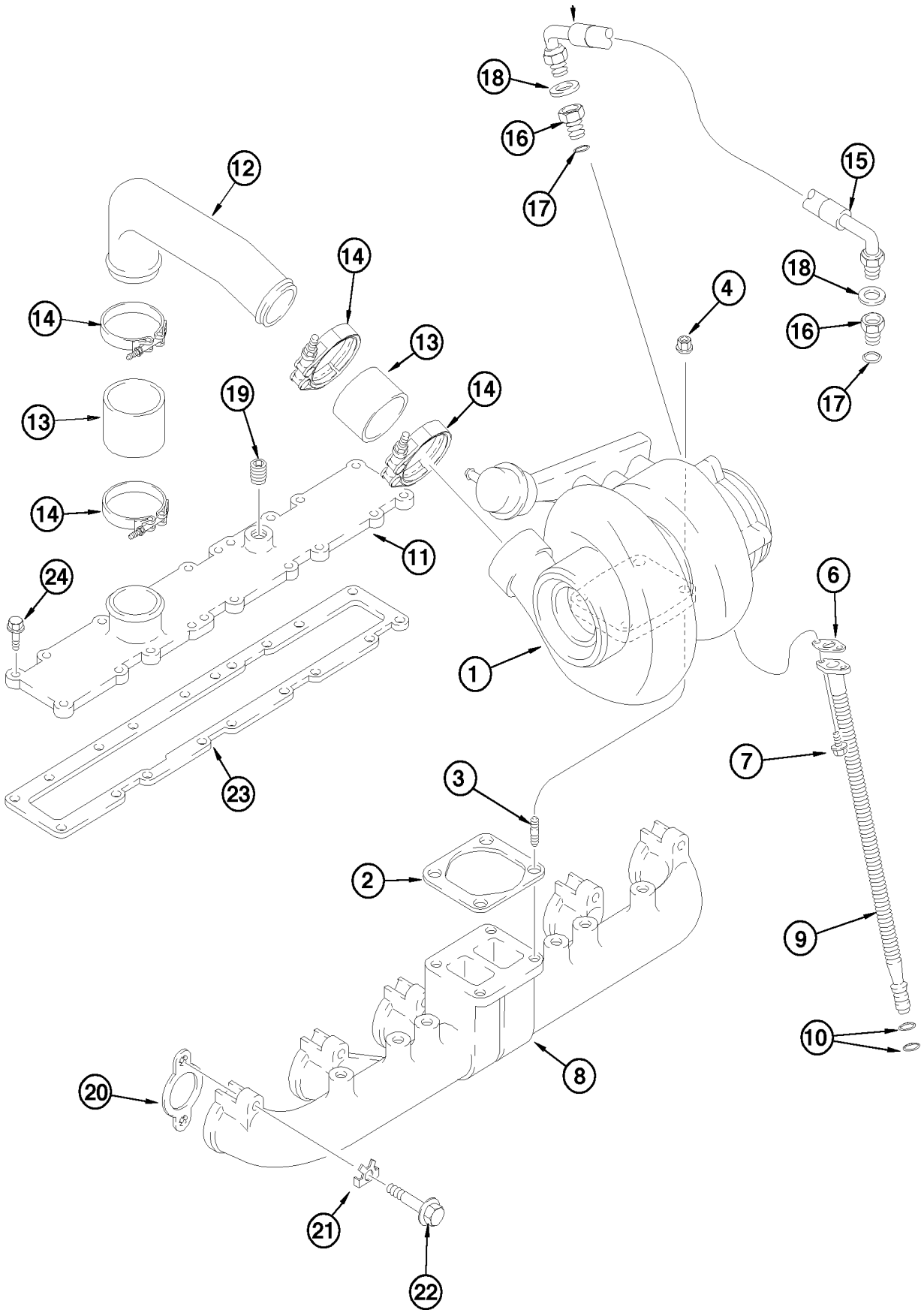
18
16
17
15
12
14
18
14
4
16
13
17
19
13
14
14
11
24
6
1
23
7
3
2
9
10
8
20
21
22

ITEM REF.	PEÇA Nº PART Nº PIEZA Nº	QTD QTY CAN	DESCRIÇÃO (Português)	DESCRIPTION (English)	DESCRIPCIÓN (Español)
1	J535635	1	TURBOCOMPRESSOR Conj. (P.2-22)	TURBOCHARGER Assy. (P.2-22)	TURBOCOMPRESSOR Conj. (P.2-22)
2	J911941	1	JUNTA	GASKET	JUNTA
3	J818823	4	PRISIONEIRO	STUD	ESPARRAGO
4	J818824	4	PORCA flange	NUT flange	TUERCA BRIDA
6	J942725	1	JUNTA	GASKET	JUNTA
7	844-8020	2	PARAFUSO flange	BOLT flange	PERNO flange
8	J932180	1	COLETOR escape	MANIFOLD exhaust	MULTIPLE escapamiento
9	J928629	1	TUBO	TUBE	TUBO
10	238-7115	2	ANEL-O	O-RING	ANILLO-O
11	J922648	1	TAMPA	COVER	TAPA
12	J906742	1	TUBO	TUBE	TUBO
13	J916437	2	MANGUEIRA	HOSE	MANGUERA
14	J924386	4	BRAÇADEIRA	CLAMP	ABRAZADERA
15	J918562	1	MANGUEIRA	HOSE	MANGUERA
16	J919687	2	ADAPTADOR	ADAPTER	ADAPTADOR
17	238-5013	1	ANEL-O	O-RING	ANILLO-O
18	222-993	2	JUNTA DE COBRE	SEAL COPPER	JUNTA DE COBRE
19	A77429	1	BUJÃO	PLUG	TAPÓN
20	J929012	1	JUNTA	GASKET	JUNTA
21	J914708	12	PLACA	PLATE	PLACA
22	814-10070	12	PARAFUSO	BOLT	TORNILLO
23	J914311	1	JUNTA coletor	GASKET MANIFOLD	JUNTA DE COLECTOR
24	844-8030	18	PARAFUSO flange	BOLT flange	PERNO flange

Nota: Motor 295271A1 (Séries ->HBZ0005013 e 5015-5017)
Note: Engine 295271A1 (Serial ->HBZ0005013 and 5015-5017)
Nota: Motor 295271A1 (Series ->HBZ0005013 y 5015-5017)

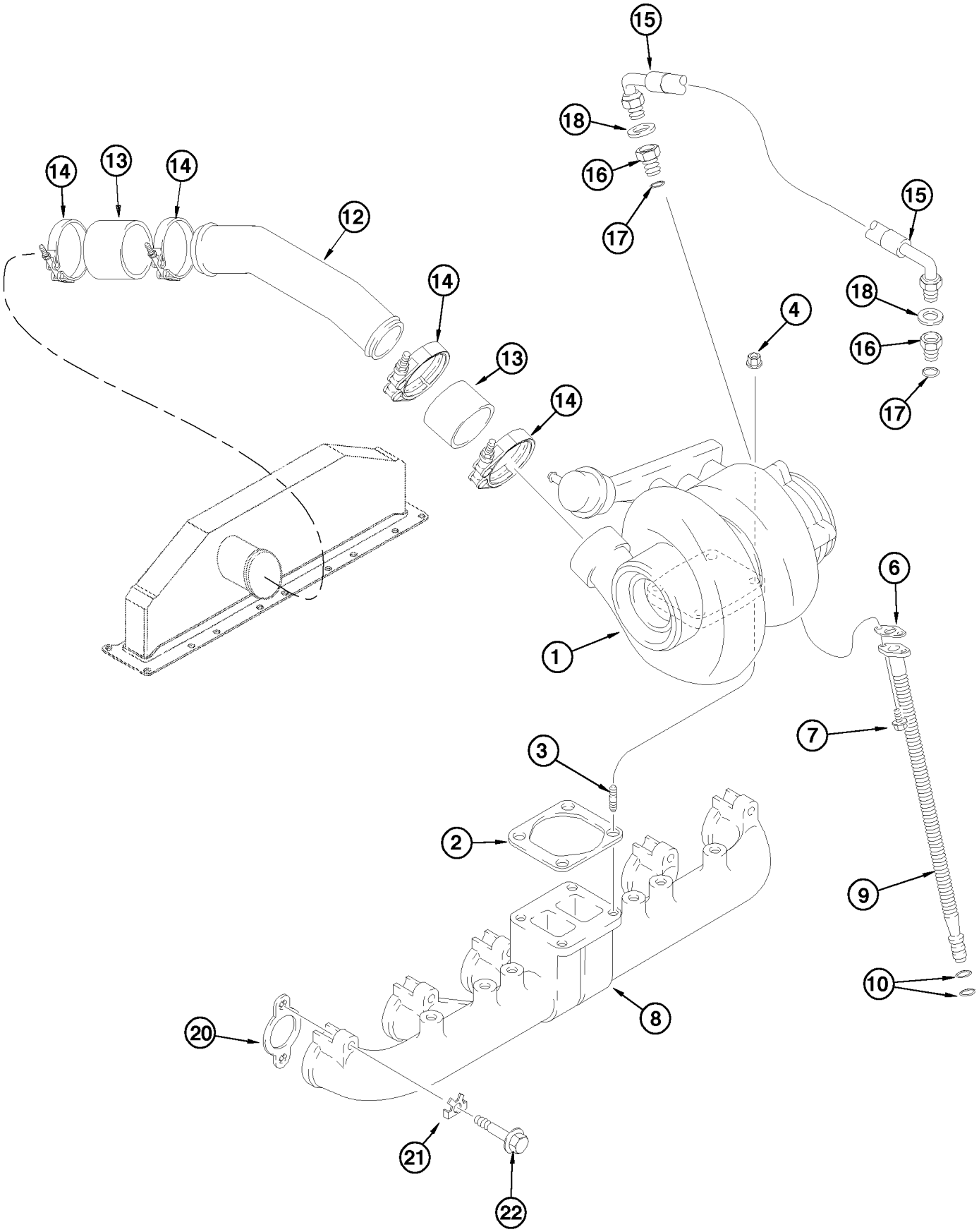
15
18
16
17
14
13
14
12
15
18
16
17
14
4
13
14
6
1
7
3
2
9
10
8
20
21
22

ITEM REF.	PEÇA Nº PART Nº PIEZA Nº	QTD QTY CAN	DESCRIÇÃO (Português)	DESCRIPTION (English)	DESCRIPCIÓN (Español)
1	J590079	1	TURBOCOMPRESSOR Conj.	TURBOCHARGER Assy.	TURBOCOMPRESSOR Conj.
2	J911941	1	JUNTA	GASKET	JUNTA
3	J818823	4	PRISIONEIRO	STUD	ESPARRAGO
4	J818824	4	PORCA M10x1,50	NUT M10x1,50	TUERCA M10x1,50
6	J937706	1	JUNTA	GASKET	JUNTA
7	J900630	2	PARAFUSO	BOLT	TORNILLO
8	J932180	1	COLETOR escape	MANIFOLD exhaust	MULTIPLE escapamiento
9	J926842	1	TUBO	TUBE	TUBO
10	J928624	2	ANEL-O	O-RING	ANILLO-O
12	J914942	1	TUBO	TUBE	TUBO
13	J970407	2	MANGUEIRA	HOSE	MANGUERA
14	J924386	4	BRAÇADEIRA	CLAMP	ABRAZADERA
15	J918562	1	MANGUEIRA	HOSE	MANGUERA
16	J284244	2	CONECTOR M12x1.50 5/8-18	ADAPTER M12x1.50 5/8-18	ADAPTADOR M12x1.50 5/8-18
17	J037236	1	ANEL-O	O-RING	ANILLO-O
18	J924389	2	JUNTA cobre	SEAL copper	JUNTA cobre
20	J929012	1	JUNTA	GASKET	JUNTA
21	J914708	12	PLACA	PLATE	PLACA
22	J929537	12	PARAFUSO M10x1.50x70	BOLT M10x1.50x70	PERNO M10x1.50x70

Nota: Motor 149985A1 com aftercooler (Séries HBZ0005014 e 5018->)
Note: Engine 149985A1 with aftercooler(Serial HBZ0005014 and 5018->)
Nota: Motor 149985A1 con aftercooler (Series HBZ0005014 y 5018->)

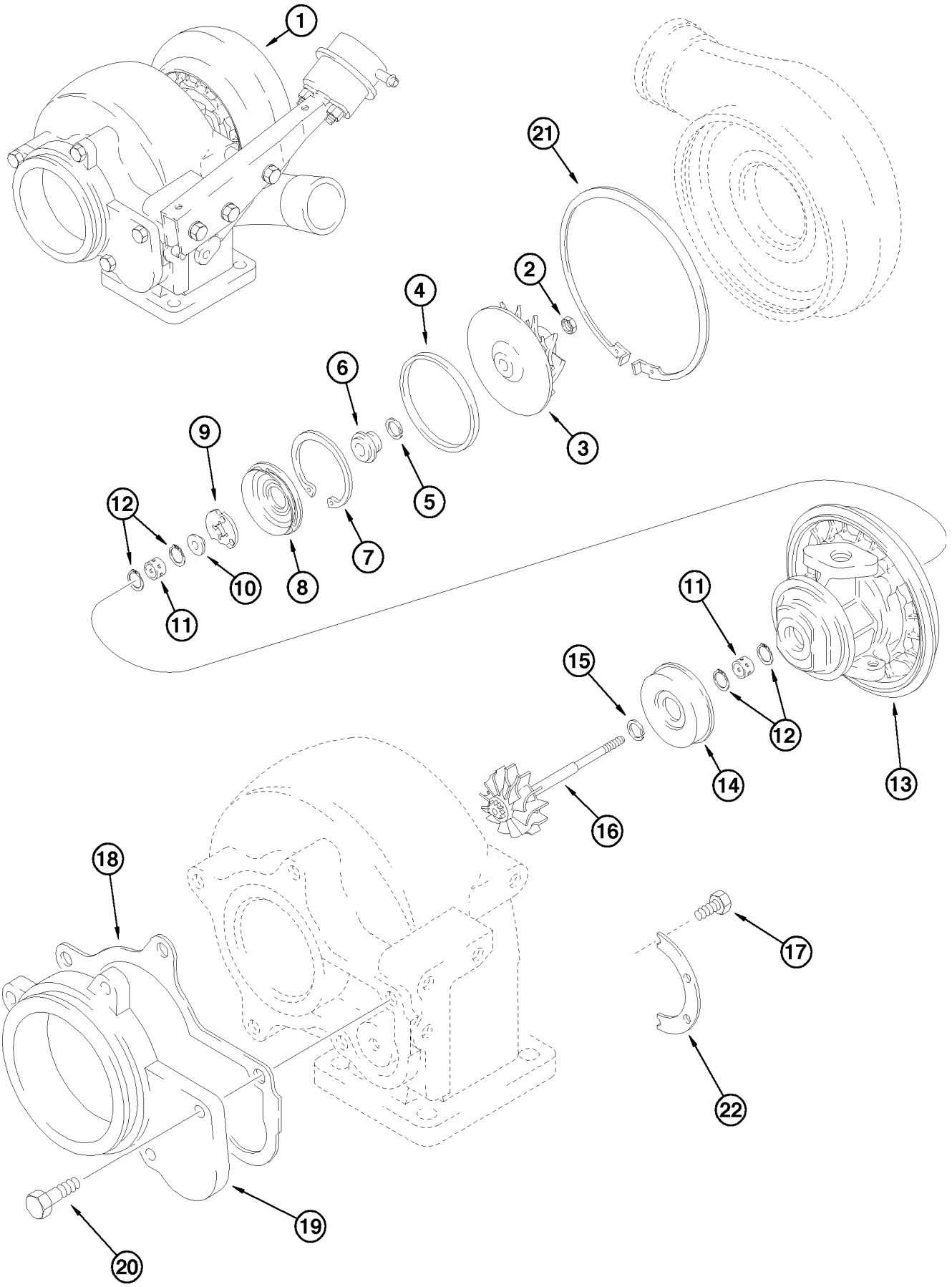
1
21
2
4
6
3
9
5
12
7
10
8
11
11
15
12
14
13
16
18
17
22
19
20

ITEM REF.	PEÇA Nº PART Nº PIEZA Nº	QTD QTY CAN	DESCRIÇÃO (Português)	DESCRIPTION (English)	DESCRIPCIÓN (Español)
1	J535635	1	TURBOCOMPRESSOR Conj.	TURBOCHARGER Assy.	TURBOCOMPRESSOR Conj.
	J535324	1	CARCAÇA Conj.	HOUSING Assy.	CARCASA Conj.
2	NSS	1	PORCA	NUT	TUERCA
3	NSS	1	TURBINA	TURBINE	TURBINA
4	NSS	1	VEDADOR	SEAL	SELLO
5	NSS	1	VEDADOR	SEAL	SELLO
6	NSS	1	ANEL	RING	ANILLO
7	NSS	1	ANEL elástico	RING spring	ANILLO elástico
8	NSS	1	DEFLETOR	BAFFLE	DEFLECTOR
9	NSS	1	MANCAL axial	BEARING thrust	COJINETE
10	NSS	1	COLAR	COLLAR	COLAR
11	NSS	2	MANCAL radial	BEARING journal	COJINETE
12	NSS	4	ANEL	RING	ANILLO
13	NSS	1	CARCAÇA	HOUSING	CARCASA
14	NSS	1	PROTETOR	GUARD	PROTECTOR
15	NSS	1	VEDADOR	SEAL	SELLO
16	NSS	1	EIXO E ROTOR	ROTOR AND SHAFT	ROTOR Y ARBOL
17	J759917	6	PARAFUSO	BOLT	TORNILLO
18	J535243	1	JUNTA DA CARCAÇA	GASKET HOUSING	JUNTA CARCASA
19	J528010	1	ADAPTADOR	ADAPTER	ADAPTADOR
20	614-8020	5	PARAFUSO	BOLT	TORNILLO
21	J533163	1	ANEL retenção	RING retaining	ANILLO retenedor
22	J534309	2	PLACA trava	PLATE	PLACA
	J575169	1	JOGO DE REPARO (Nota 1)	REPAIR KIT (Note 1)	JUEGO REPARACION (Nota 1)

Nota: Motor 295271A1 (Séries ->HBZ0005013 e 5015-5017)
Note: Engine 295271A1 (Serial ->HBZ0005013 and 5015-5017)
Nota: Motor 295271A1 (Series ->HBZ0005013 y 5015-5017)

Nota 1/Note 1: Inclui / Includes / Incluye 2, 4, 5, 7, 8, 9, 11, 12, 15, 17

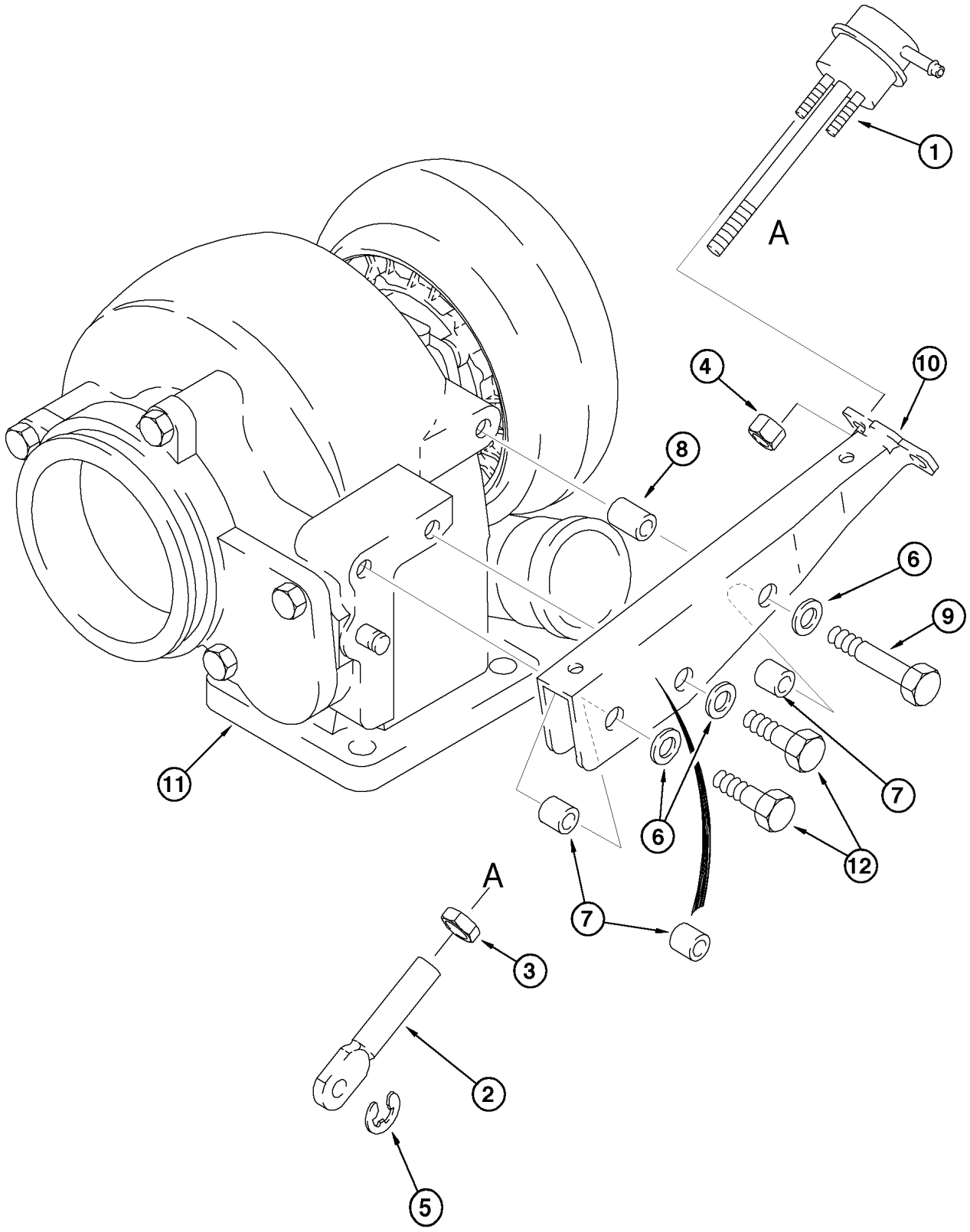
1
A
4
10
8
6
9
11
7
6
12
A
7
3
2
5

ITEM REF.	PEÇA Nº PART Nº PIEZA Nº	QTD QTY CAN	DESCRIÇÃO (Português)	DESCRIPTION (English)	DESCRIPCIÓN (Español)
	J535635	1	TURBOCOMPRESSOR Conj. (P.2-22)	TURBOCHARGER Assy. (P.2-22)	TURBOCOMPRESOR Conj. (P.2-22)
1	J535106	1	ATUADOR	ACTUATOR	ACTUADOR
2	J528177	1	TERMINAL	TERMINAL	TERMINAL
3	425-155	1	PORCA	NUT	TUERCA
4	J528204	2	PORCA trava	LOCK NUT	TUERCA traba
5	J528221	1	ANEL	RING	ANILLO
6	895-11008	3	ARRUELA	WASHER	ARANDELA
7	J532195	3	ESPAÇADOR	SPACER	ESPACIADOR
8	J532196	1	ESPAÇADOR	SPACER	ESPACIADOR
9	814-8055	1	PARAFUSO	BOLT	TORNILLO
10	J533328	1	SUPORTE	BRACKET	SOPORTE
11	NSS	1	CARCAÇA	HOUSING	CARCASA
12	814-8035	2	PARAFUSO	BOLT	TORNILLO

Nota: Motor 295271A1 (Séries ->HBZ0005013 e 5015-5017)
Note: Engine 295271A1 (Serial ->HBZ0005013 and 5015-5017)
Nota: Motor 295271A1 (Series ->HBZ0005013 y 5015-5017)

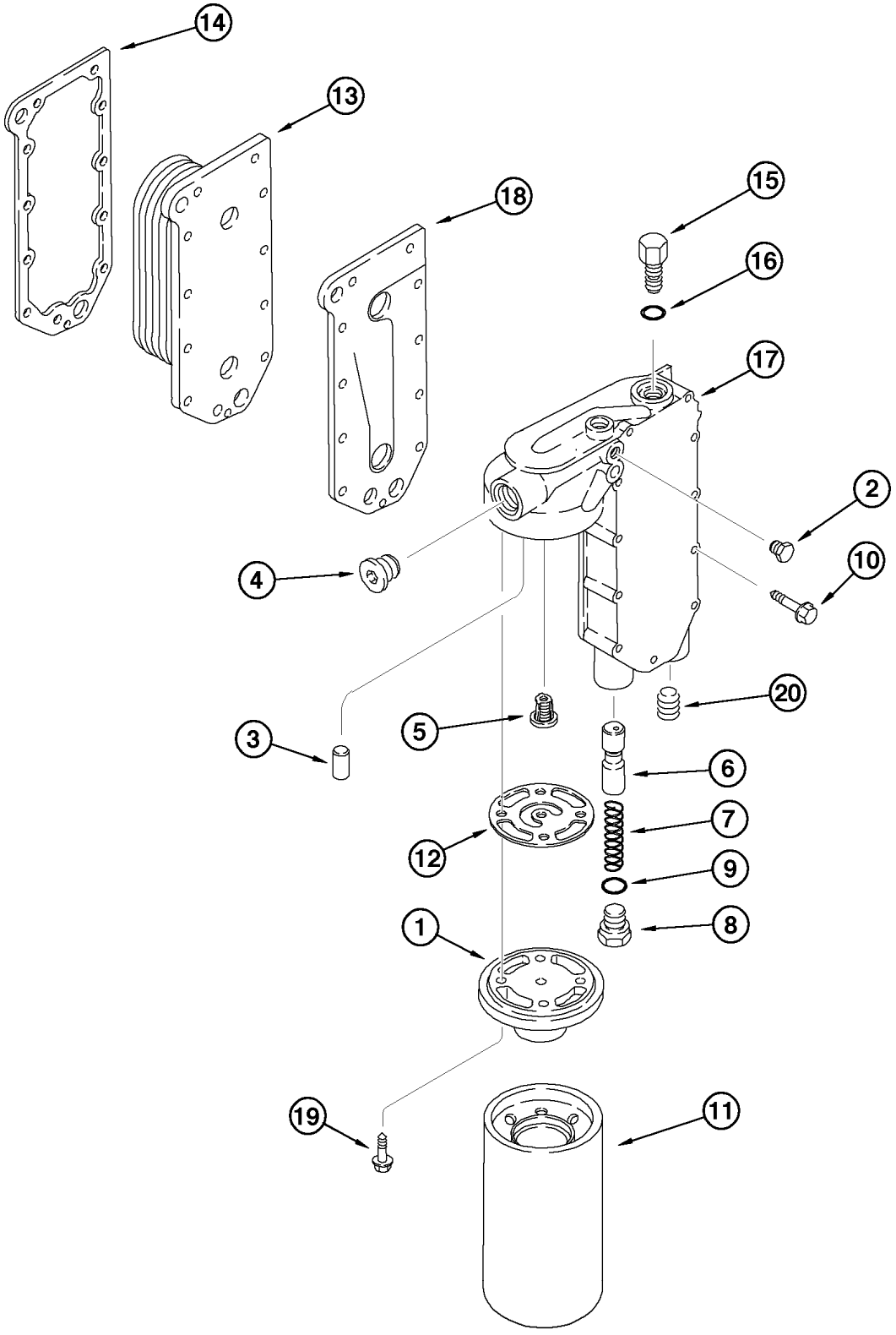
14
13
18
15
16
17
2
10
4
20
5
3
6
12
7
9
8
1
19
11

ITEM REF.	PEÇA Nº PART Nº PIEZA Nº	QTD QTY CAN	DESCRIÇÃO (Português)	DESCRIPTION (English)	DESCRIPCIÓN (Español)
1	J918334	1	CABEÇOTE	CYLINDER HEAD	CULATA
2	J906619	2	BUJÃO	PLUG	TAPÓN
3	A77722	1	PINO	PIN	PASADOR
4	J008469	1	BUJÃO	PLUG	TAPON
5	J936365	1	VÁLVULA alívio	VALVE relief	VALVULA aivio
6	J945967	1	ËMBOLO	PISTON	ËMBOLO
7	J68274	1	MOLA	SPRING	RESORTE
8	J931084	1	BUJÃO	PLUG	TAPÓN
9	J930911	1	ANEL-O	O-RING	ANILLO-O
10	J966976	11	PARAFUSO flange	BOLT flange	PERNO flange
11	J919562	1	ELEMENTO filtro	ELEMENT filter	ELEMENTO filtro
12	J992092	1	JUNTA	GASKET	JUNTA
13	J918175	1	RESFRIADOR	COOLER	ENFRIADOR
14	J918174	1	JUNTA	GASKET	JUNTA
	J934410	1	VÁLVULA Conj.	VALVE Assy.	VALVULA Conj.
15	NSS	1	VÁLVULA by-pass	VALVE by-pass	VÁLVULA by-pass
16	J201562	1	ANEL-O	O-RING	ANILLO-O
17	J931077	1	CARCAÇA	HOUSING	CARCASA
18	J929011	1	JUNTA	GASKET	JUNTA
19	J907860	4	PARAFUSO flange	BOLT flange	PERNO flange
20	J008468	1	BUJÃO	PLUG	TAPÓN

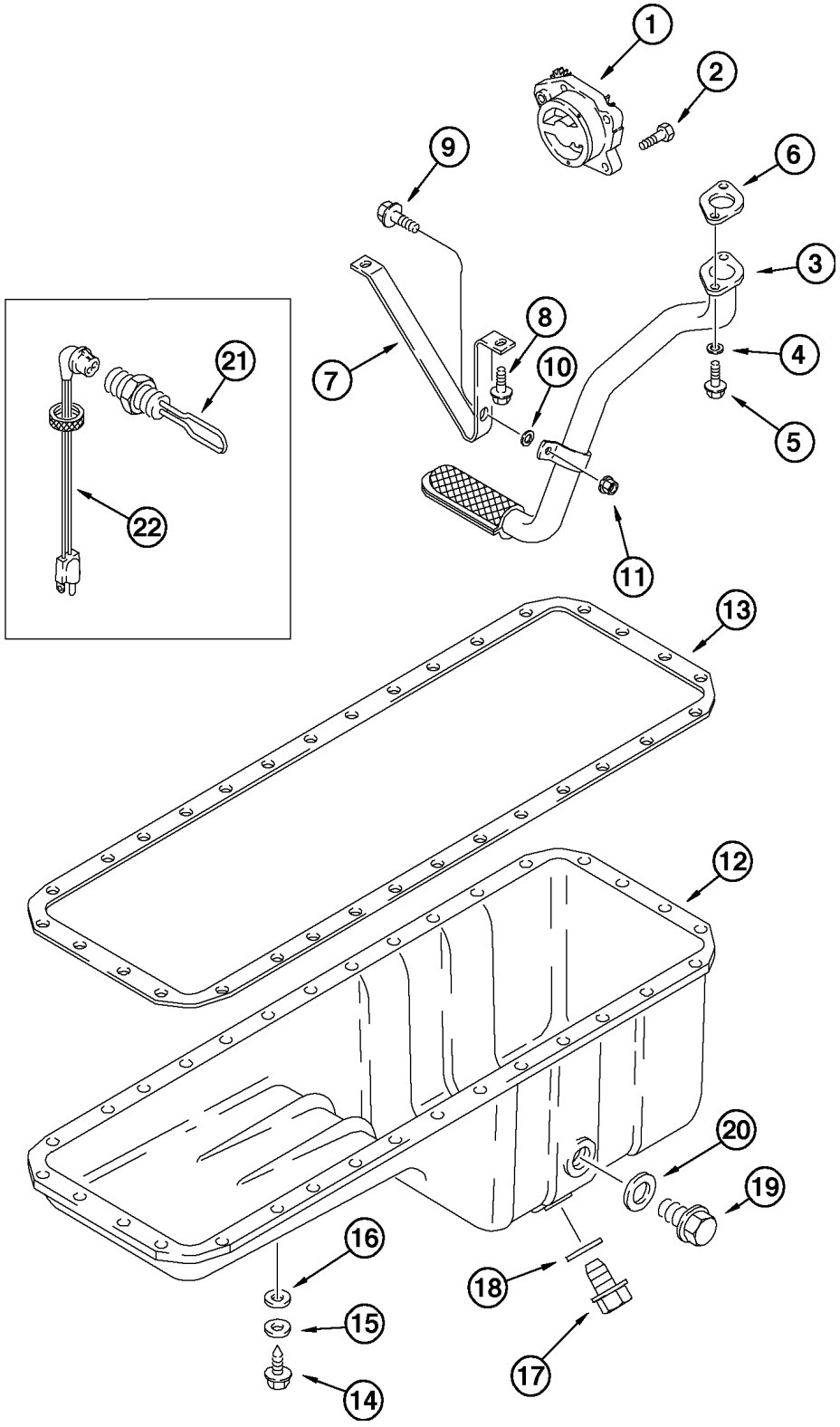
1
2
9
6
3
8
4
10
7
5
21
22
11
13
12
20
19
16
18
15
17
14

ITEM REF.	PEÇA Nº PART Nº PIEZA Nº	QTD QTY CAN	DESCRIÇÃO (Português)	DESCRIPTION (English)	DESCRIPCIÓN (Español)
1	J930338	1	BOMBA DE ÓLEO Conj.	OIL PUMP Assy.	BOMBA DE ACEITE Conj.
2	J900677	4	PARAFUSO	BOLT	TORNILLO
3	J910787	1	TUBO sucção	TUBE suction	TUBO succión
4	J926865	2	ESPAÇADOR	SPACER	ESPACIADOR
5	845-6030	2	PARAFUSO flange	BOLT flange	PERNO flange
6	J914302	1	JUNTA	GASKET	JUNTA
7	J927611	1	SUPORTE	BRACKET	SOPORTE
8	845-6015	2	PARAFUSO flange	BOLT flange	PERNO flange
9	845-6020	1	PARAFUSO flange	BOLT flange	PERNO flange
10	J910960	1	ARRUELA	WASHER	ARANDELA
11	J906216	1	PORCA flange	NUT flange	TUERCA BRIDA
12	J914013	1	CARTER DE ÓLEO	OIL PAN	CARTER DE ACEITE
13	NSS	1	JUNTA (Nota 1)	GASKET (Note 1)	JUNTA (Nota 1)
14	J920400	32	PARAFUSO	BOLT	TORNILLO
15	J910266	32	ARRUELA pressão	WASHER lock	ARANDELA cierre
16	J908316	32	ARRUELA	WASHER	ARANDELA
17	J924147	1	BUJÃO	PLUG	TAPÓN
18	J920773	1	ARRUELA	WASHER	ARANDELA
19	J924148	1	BUJÃO	PLUG	TAPÓN
20	J902425	1	ARRUELA	WASHER	ARANDELA
	A77679	1	JOGO JUNTAS (Nota 2)	KIT GASKETS (Note 2)	JOGO JUNTAS (Nota 2)
	A77580	1	AQUECEDOR DO ÓLEO	ENGINE OIL HEATER	CALENTADOR DE ACEITE
21	NSS	1	ELEMENTO AQUECEDOR	HEATER ELEMENT	ELEMENTO CALIENTADOR
22	196466A1	1	CHICOTE ELÉTRICO	HARNESS	HAZ. ELECTRICO

Nota: Motor 295271A1 (Séries ->HBZ0005013 e 5015-5017)
Note: Engine 295271A1 (Serial ->HBZ0005013 and 5015-5017)
Nota: Motor 295271A1 (Series ->HBZ0005013 y 5015-5017)

Nota 1: Para reposição solicite A77679
Note 1: For service order A77679
Nota 1: Para los repuestos pedir A77679

Nota 2/Note 2: Inclui / Includes / Incluye 6, 13, 18, 20

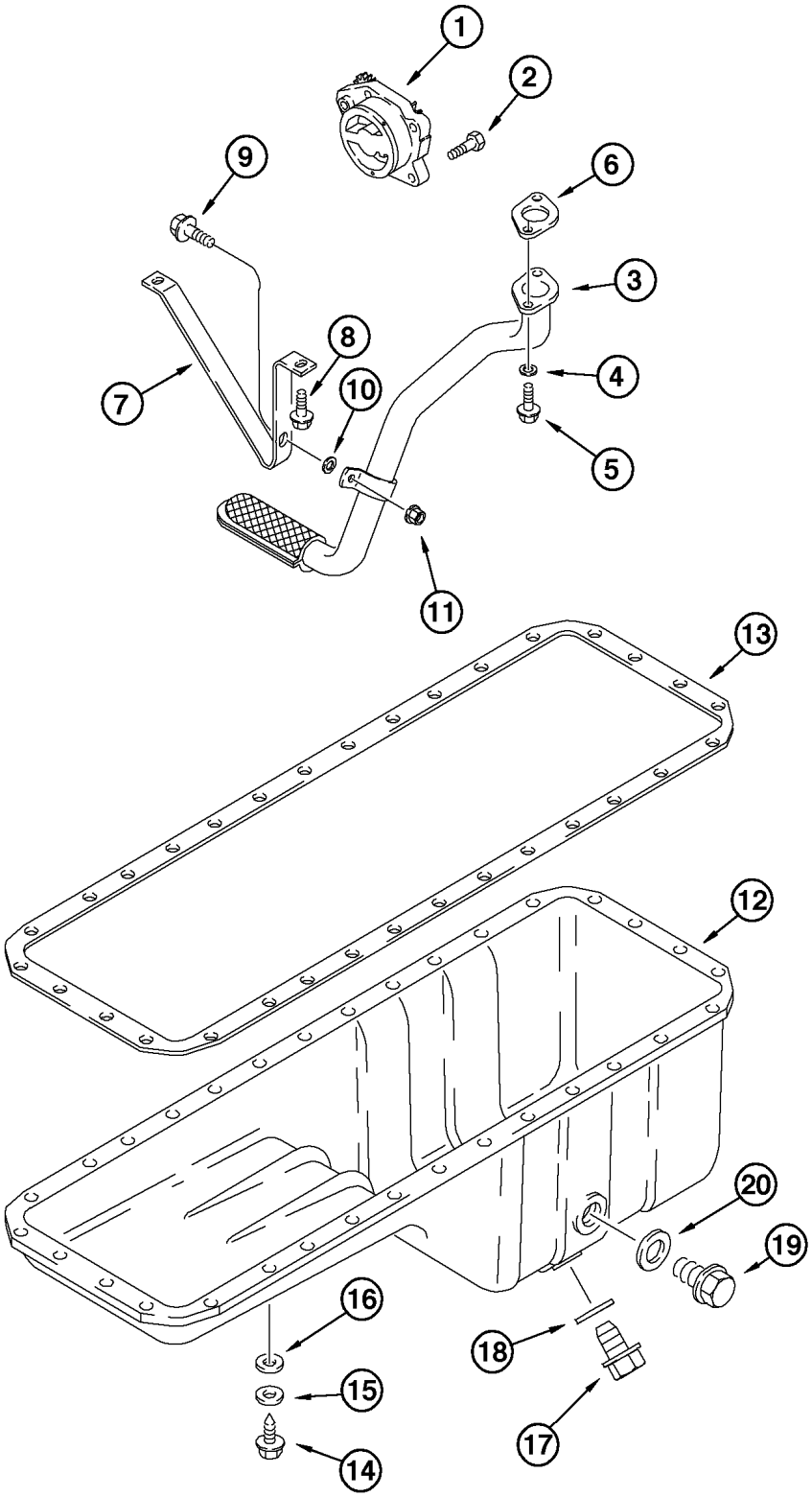
1
2
9
6
3
8
7
10
4
5
11
13
12
20
19
16
18
15
17
14

ITEM REF.	PEÇA Nº PART Nº PIEZA Nº	QTD QTY CAN	DESCRIÇÃO (Português)	DESCRIPTION (English)	DESCRIPCIÓN (Español)
1	J800828	1	BOMBA DE ÓLEO Conj.	OIL PUMP Assy.	BOMBA DE ACEITE Conj.
2	J900677	4	PARAFUSO	BOLT	TORNILLO
3	J910787	1	TUBO sucção	TUBE suction	TUBO succión
4	J926865	2	ESPAÇADOR	SPACER	ESPACIADOR
5	J900628	2	PARAFUSO M6x1.00x30	BOLT M6x1.00x30	PERNO M6x1.00x30
6	J939352	1	JUNTA	GASKET	JUNTA
7	J927611	1	SUPORTE	BRACKET	SOPORTE
8	J913638	2	PARAFUSO M6x1.00x30	BOLT M6x1.00x30	PERNO M6x1.00x30
9	J901865	1	PARAFUSO M6x1.00x20	BOLT M6x1.00x20	PERNO M6x1.00x20
10	J910960	1	ARRUELA	WASHER	ARANDELA
11	J906216	1	PORCA	NUT	TUERCA
12	J352546	1	CARTER DE ÓLEO	OIL PAN	CARTER DE ACEITE
13	J938160	1	JUNTA	GASKET	JUNTA
14	J920400	16	PARAFUSO M8x1.25x21	BOLT M8x1.25x21	TORNILLO M8x1.25x21
14	J907860	16	PARAFUSO M8x1.25x25	BOLT M8x1.25x25	TORNILLO M8x1.25x25
15	J910266	32	ARRUELA pressão	WASHER lock	ARANDELA cierre
16	J908316	32	ARRUELA	WASHER	ARANDELA
17	J924147	1	BUJÃO M18x1.50	PLUG M18x1.50	TAPÓN M18x1.50
18	J920773	1	ARRUELA 18mm	WASHER 18mm	ARANDELA 18mm
19	J924148	1	BUJÃO M22x1,50	PLUG M22x1,50	TAPÓN M22x1,50
20	J902425	1	ARRUELA 22mm	WASHER 22mm	ARANDELA 22mm
	J965800	1	PLACA (não ilustrada)	PLATE (not shown)	PLACA (nó ilustrada)

Nota: Motor 149985A1 com aftercooler (Séries HBZ0005014 e 5018->)
Note: Engine 149985A1 with aftercooler(Serial HBZ0005014 and 5018->)
Nota: Motor 149985A1 con aftercooler (Series HBZ0005014 y 5018->)

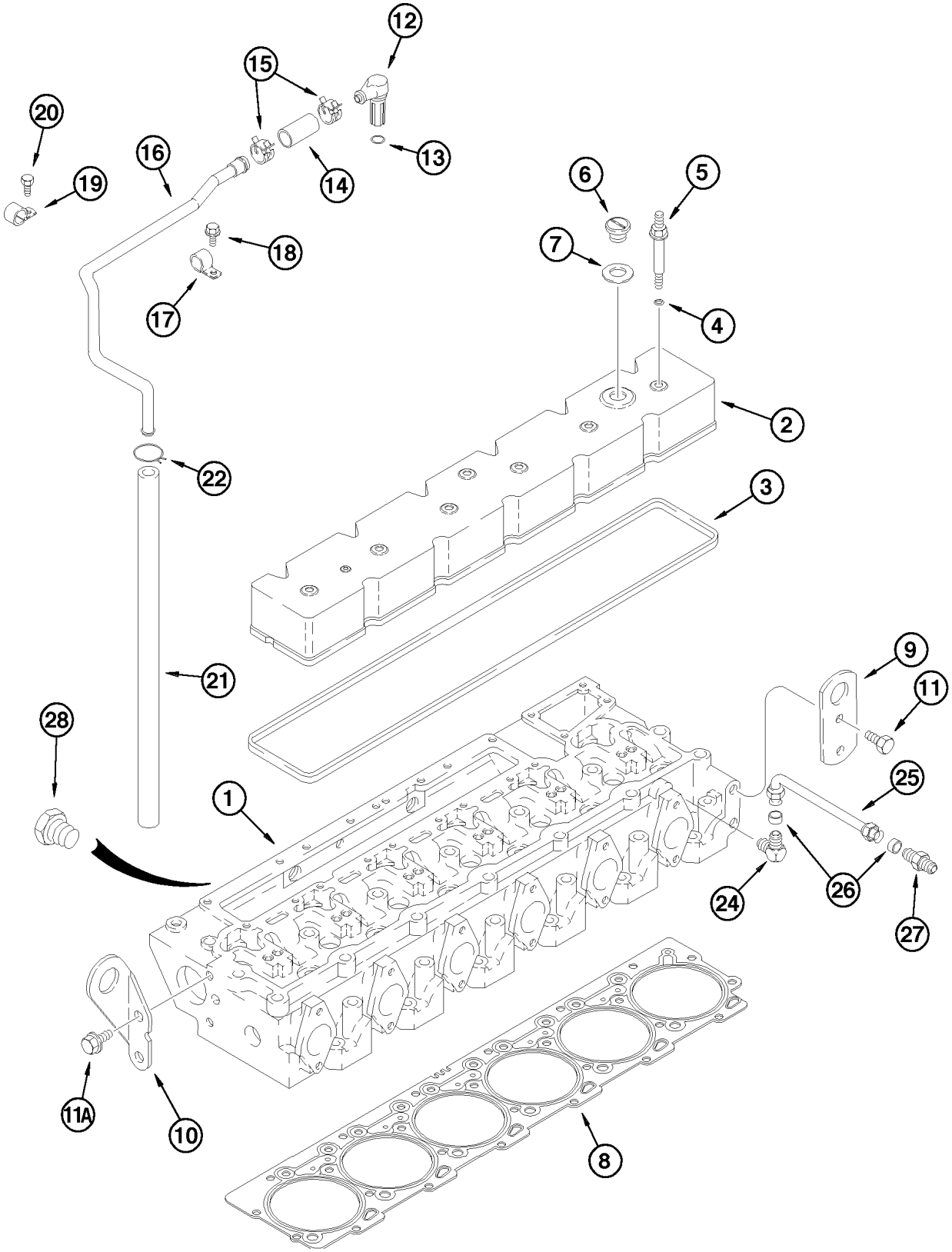
12
15
20
16
13
19
14
6
5
18
7
17
4
2
22
3
21
9
11
28
1
25
24
26
27
11A
10
8

ITEM REF.	PEÇA Nº PART Nº PIEZA Nº	QTD QTY CAN	DESCRIÇÃO (Português)	DESCRIPTION (English)	DESCRIPCIÓN (Español)
1	REF	1	CABEÇOTE (P.2-34)	CYLINDER HEAD (P.2-34)	CULATA (P.2-34)
2	J930903	1	TAMPA válvulas	COVER valves	TAPA válvulas
3	J905449	1	JUNTA	GASKET	JUNTA
4	J910824	6	ANEL-O	O-RING	ANILLO-O
5	J922639	6	PRISIONEIRO	STUD	ESPARRAGO
6	J902468	1	TAMPA	COVER	TAPA
7	J902466	1	ANEL vedação	RING seal	ANILLO sello
8	J931019	1	JUNTA	GASKET	JUNTA
8	J931026	1	JUNTA (0,25mm)	GASKET (0,25mm)	JUNTA (0,25mm)
8	J931027	1	JUNTA (0,50mm)	GASKET (0,50mm)	JUNTA (0,50mm)
9	J907861	1	ALÇA içamento	LIFTING EYE	ALZA
10	J906440	1	ALÇA içamento	LIFTING EYE	ALZA
11	614-12025	2	PARAFUSO	BOLT	TORNILLO
11A	854-12025	2	PARAFUSO	BOLT	TORNILLO
12	J935113	1	CONEXÃO	CONNECTOR	CONEXION
13	J934865	1	ANEL-O	O-RING	ANILLO-O
14	J930827	1	MANGUEIRA	HOSE	MANGUERA
15	J934496	2	PRESILHA pressão	CLAMP pressure	BRIDA presión
16	J909669	1	TUBO	TUBE	TUBO
17	J907741	1	PRESILHA	CLAMP	PRESILLA
18	J912072	1	PARAFUSO	BOLT	TORNILLO
19	A77538	1	PRESILHA	CLAMP	PRESILLA
20	854-12025	1	PARAFUSO	BOLT	TORNILLO
21	J918616	1	MANGUEIRA	HOSE	MANGUERA
22	214-1314	1	PRESILHA pressão	CLAMP pressure	BRIDA presión
24	222-42	1	COTOVELO 90°	ELBOW 90°	CODO 90°
25	J924589	1	TUBO	TUBE	TUBO
26	222-153	2	ANILHA	SLEEVE	CAMISA
27	222-22	1	ADAPTADOR	ADAPTER	ADAPTADOR
28	J906619	1	BUJÃO	PLUG	TAPON

Nota: Motor 295271A1 (Séries ->HBZ0005013 e 5015-5017)
Note: Engine 295271A1 (Serial ->HBZ0005013 and 5015-5017)
Nota: Motor 295271A1 (Series ->HBZ0005013 y 5015-5017)

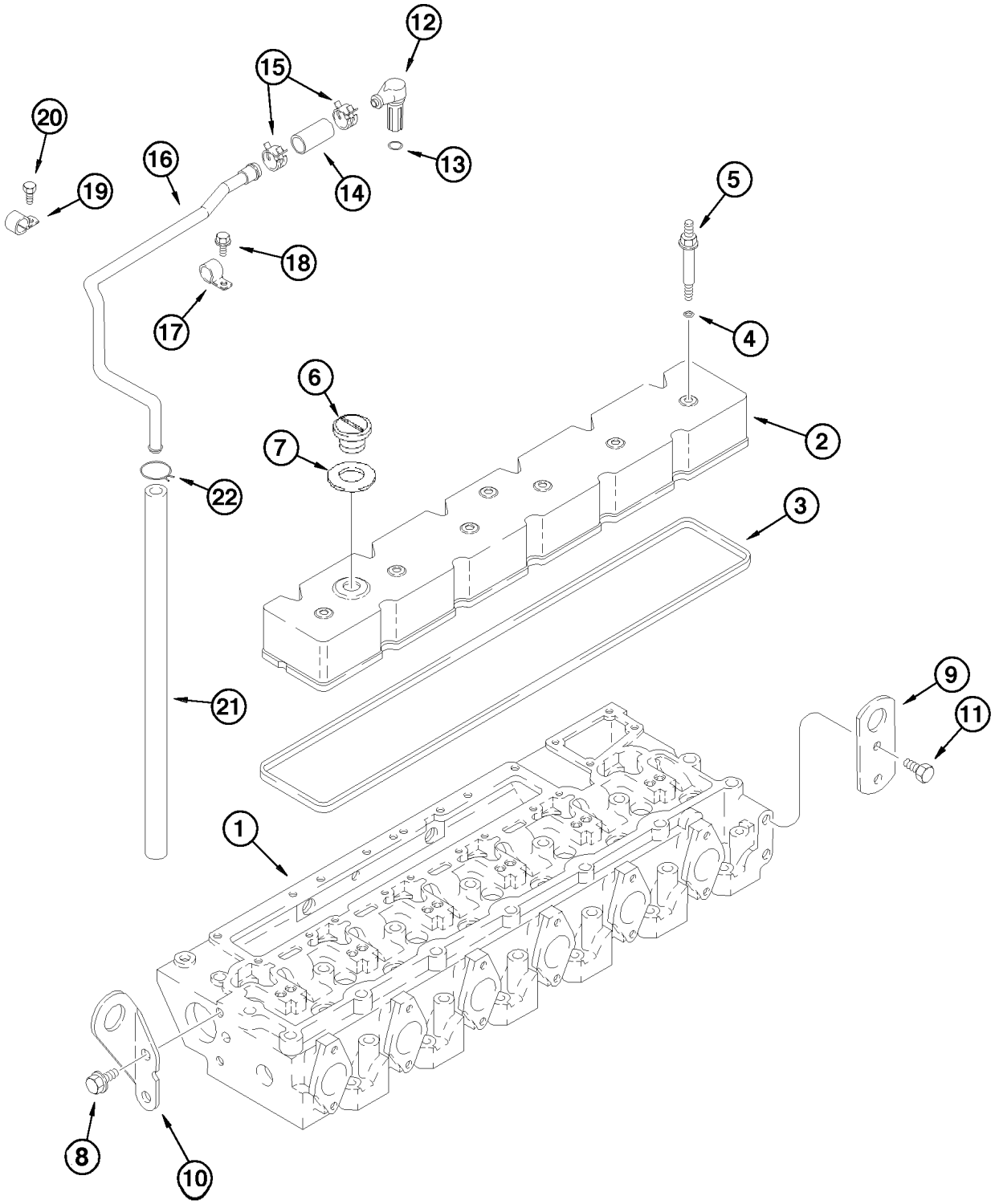
12
15
20
16
19
14
13
5
18
17
4
6
2
7
22
3
9
11
21
1
8
10

ITEM REF.	PEÇA Nº PART Nº PIEZA Nº	QTD QTY CAN	DESCRIÇÃO (Português)	DESCRIPTION (English)	DESCRIPCIÓN (Español)
1	REF	1	CABEÇOTE (P.2-34B)	CYLINDER HEAD (P.2-34B)	CULATA (P.2-34B)
2	J930903	1	TAMPA válvulas	COVER valves	TAPA válvulas
3	J905449	1	JUNTA	GASKET	JUNTA
4	J910824	6	ANEL-O	O-RING	ANILLO-O
5	J922639	6	PARAFUSO M8x1.25x56	BOLT M8x1.25x56	PERNO M8x1.25x56
6	J902468	1	TAMPA	COVER	TAPA
7	J902466	1	ANEL vedação	RING seal	ANILLO sello
8	J903200	2	PARAFUSO M12x1.75x25	BOLT M12x1.75x25	PERNO M12x1.75x25
9	J907861	1	ALÇA içamento	LIFTING-EYE	ALZA
10	J906440	1	ALÇA içamento	LIFTING-EYE	ALZA
11	J901249	2	PARAFUSO M12x1.75x25	BOLT M12x1.75x25	PERNO M12x1.75x25
12	J935113	1	CONEXÃO	CONNECTOR	CONEXION
13	J936331	1	ANEL-O	O-RING	ANILLO-O
14	J918616	1	MANGUEIRA	HOSE	MANGUERA
15	J937613	2	PRESILHA	CLAMP	BRIDA
16	J909669	1	TUBO	TUBE	TUBO
17	J70622	1	PRESILHA	CLAMP	PRESILLA
18	J901249	1	PARAFUSO M12x1.75x25	BOLT M12x1.75x25	PERNO M12x1.75x25
19	J907741	1	PRESILHA	CLAMP	PRESILLA
20	J912072	1	PARAFUSO M8x1.25x15	BOLT M8x1.25x15	PERNO M8x1.25x15
21	J930827	1	MANGUEIRA	HOSE	MANGUERA
22	J907740	1	PRESILHA	CLAMP	BRIDA

Nota: Motor 149985A1 com aftercooler (Séries HBZ0005014 e 5018->)
Note: Engine 149985A1 with aftercooler(Serial HBZ0005014 and 5018->)
Nota: Motor 149985A1 con aftercooler (Series HBZ0005014 y 5018->)

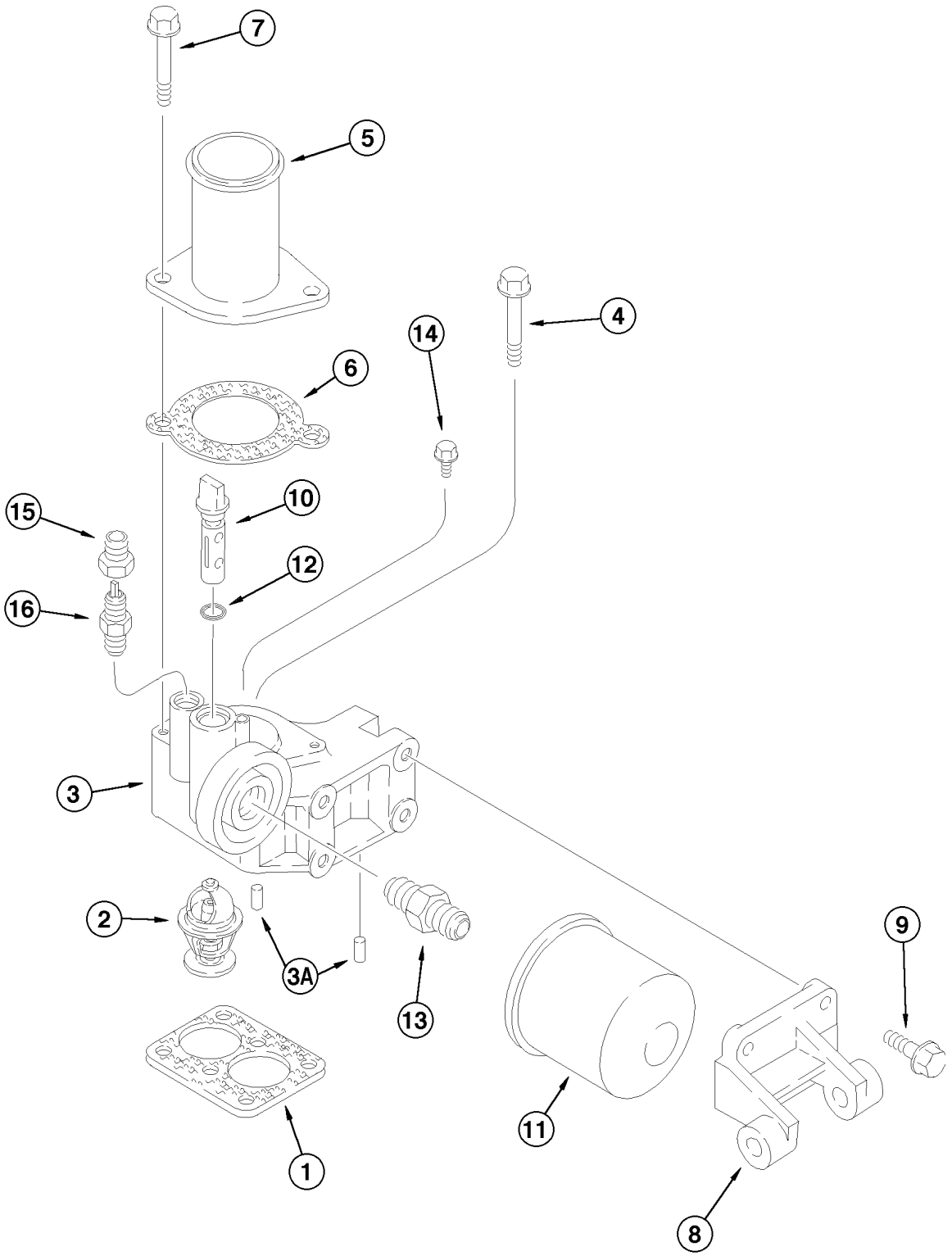
7
5
4
14
6
10
15
12
16
3
2
3A
13
9
11
1
8

ITEM REF.	PEÇA Nº PART Nº PIEZA Nº	QTD QTY CAN	DESCRIÇÃO (Português)	DESCRIPTION (English)	DESCRIPCIÓN (Español)
1	J914310	1	JUNTA DA CARCAÇA	GASKET HOUSING	JUNTA DE CARCASA
2	J928639	2	TERMOSTATO	THERMOSTAT	TERMOSTATO
	J926509	1	CARCAÇA DO TERMOSTATO	THERMOSTAT HOUSING	CARCASA DEL TERMOSTATO
3	NSS	1	CARCAÇA	HOUSING	CARCASA
3A	180811A1	2	PINO guia	DOWEL	ESPIGA
4	845-8080	2	PARAFUSO flange	BOLT flange	PERNO flange
5	J912800	1	TUBO	TUBE	TUBO
6	J918779	1	JUNTA	GASKET	JUNTA
7	845-8095	2	PARAFUSO flange	BOLT flange	PERNO flange
8	J918544	1	SUPORTE	BRACKET	SOPORTE
9	845-8025	4	PARAFUSO flange	BOLT flange	PERNO flange
10	294926A1	1	VÁLVULA corte	VALVE shut off	VÁLVULA corte
11	A77544	1	FILTRO de água	FILTER-water	FILTRO de água
12	238-5111	1	ANEL-O	O-RING	ANILLO-O
13	A77623	1	ADAPTADOR	ADAPTER	ADAPTADOR
14	845-6010	1	PARAFUSO flange	BOLT flange	PERNO flange
15	J911925	1	ACOPLAMENTO	COUPLING	ACOPLAMIENTO
16	J911901	1	VÁLVULA anti-retorno	VALVE check	VÁLVULA anti-retorno

Nota: Motor 295271A1 (Séries ->HBZ0005013 e 5015-5017)
Note: Engine 295271A1 (Serial ->HBZ0005013 and 5015-5017)
Nota: Motor 295271A1 (Series ->HBZ0005013 y 5015-5017)

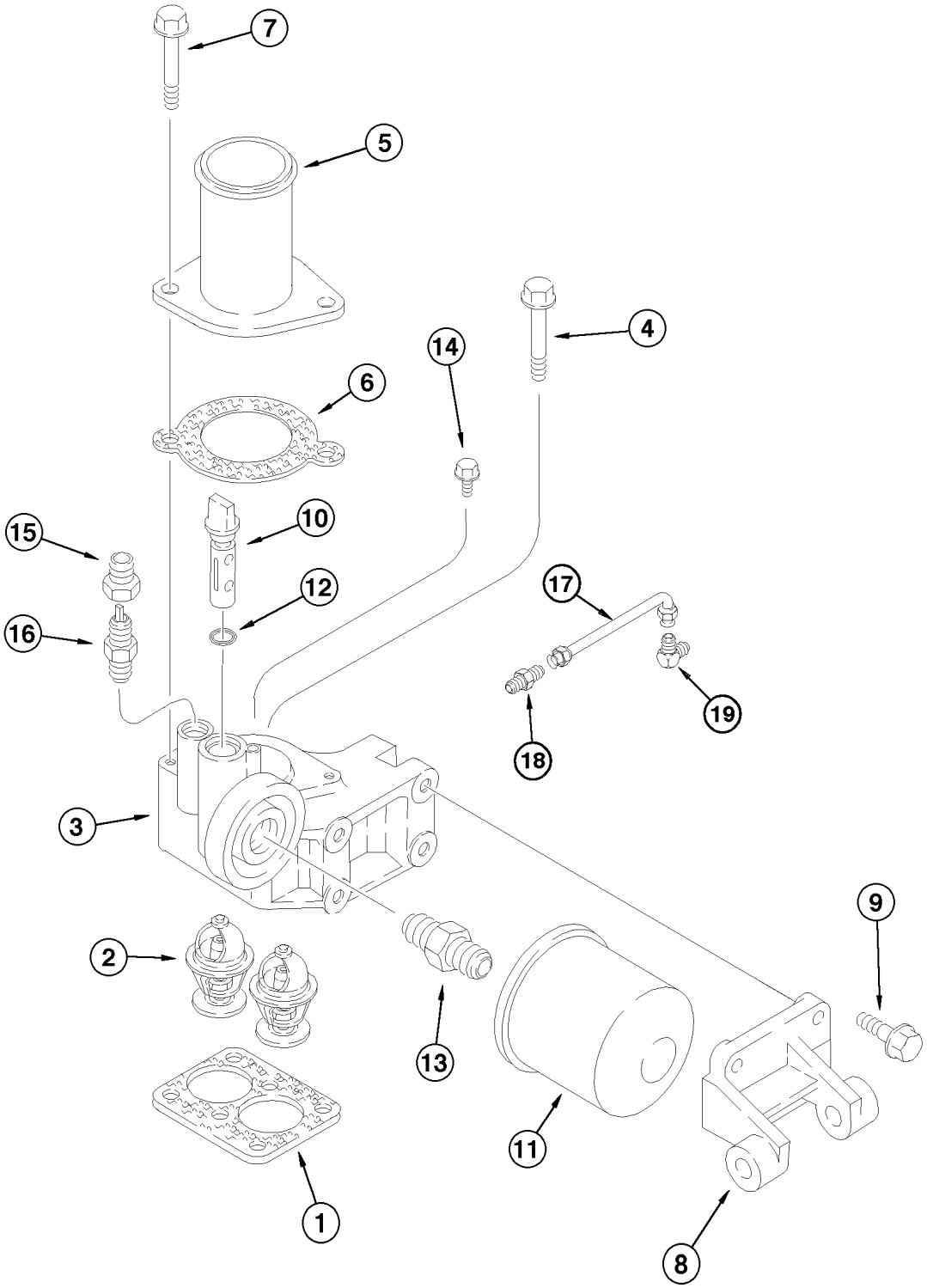
7
5
4
14
6
10
15
12
17
16
19
18
3
9
2
13
11
1
8

ITEM REF.	PEÇA Nº PART Nº PIEZA Nº	QTD QTY CAN	DESCRIÇÃO (Português)	DESCRIPTION (English)	DESCRIPCIÓN (Español)
1	J914310	1	JUNTA DA CARCAÇA	GASKET HOUSING	JUNTA DE CARCASA
2	J928639	2	TERMOSTATO	THERMOSTAT	TERMOSTATO
3	J926509	1	CARCAÇA do termostato	HOUSING thermostat	CARCASA del termostato
4	J902112	2	PARAFUSO M8x1.25x80	BOLT M8x1.25x80	PERNO M8x1.25x80
5	J924591	1	ADAPTADOR	ADAPTER	ADAPTADOR
6	J918779	1	JUNTA	GASKET	JUNTA
7	J906715	2	PARAFUSO M8x1.25x95	BOLT M8x1.25x95	PERNO M8x1.25x95
8	J918544	1	SUPORTE	BRACKET	SOPORTE
9	J900631	4	PARAFUSO M8x1.25x25	BOLT M8x1.25x25	PERNO M8x1.25x25
10	J010536	1	VÁLVULA corte	VALVE shut off	VÁLVULA corte
11	J100305	1	FILTRO de água	FILTER-water	FILTRO de água
12	J818885	1	ANEL-O	O-RING	ANILLO-O
13	A77623	1	ADAPTADOR	ADAPTER	ADAPTADOR
14	J900625	1	PARAFUSO M6x1.00x10	BOLT M6x1.00x10	PERNO M6x1.00x10
15	J911925	1	ADAPTADOR	ADAPTER	ADAPTADOR
16	J911901	1	VÁLVULA anti-retorno	VALVE check	VÁLVULA anti-retorno
17	J924589	1	TUBO	TUBE	TUBO
18	414476A1S	1	CONEXÃO	CONNECTOR	CONEXIÓN
19	A77796	1	CONEXÃO	CONNECTOR	CONEXIÓN

Nota: Motor 149985A1 com aftercooler (Séries HBZ0005014 e 5018->)
Note: Engine 149985A1 with aftercooler(Serial HBZ0005014 and 5018->)
Nota: Motor 149985A1 con aftercooler (Series HBZ0005014 y 5018->)

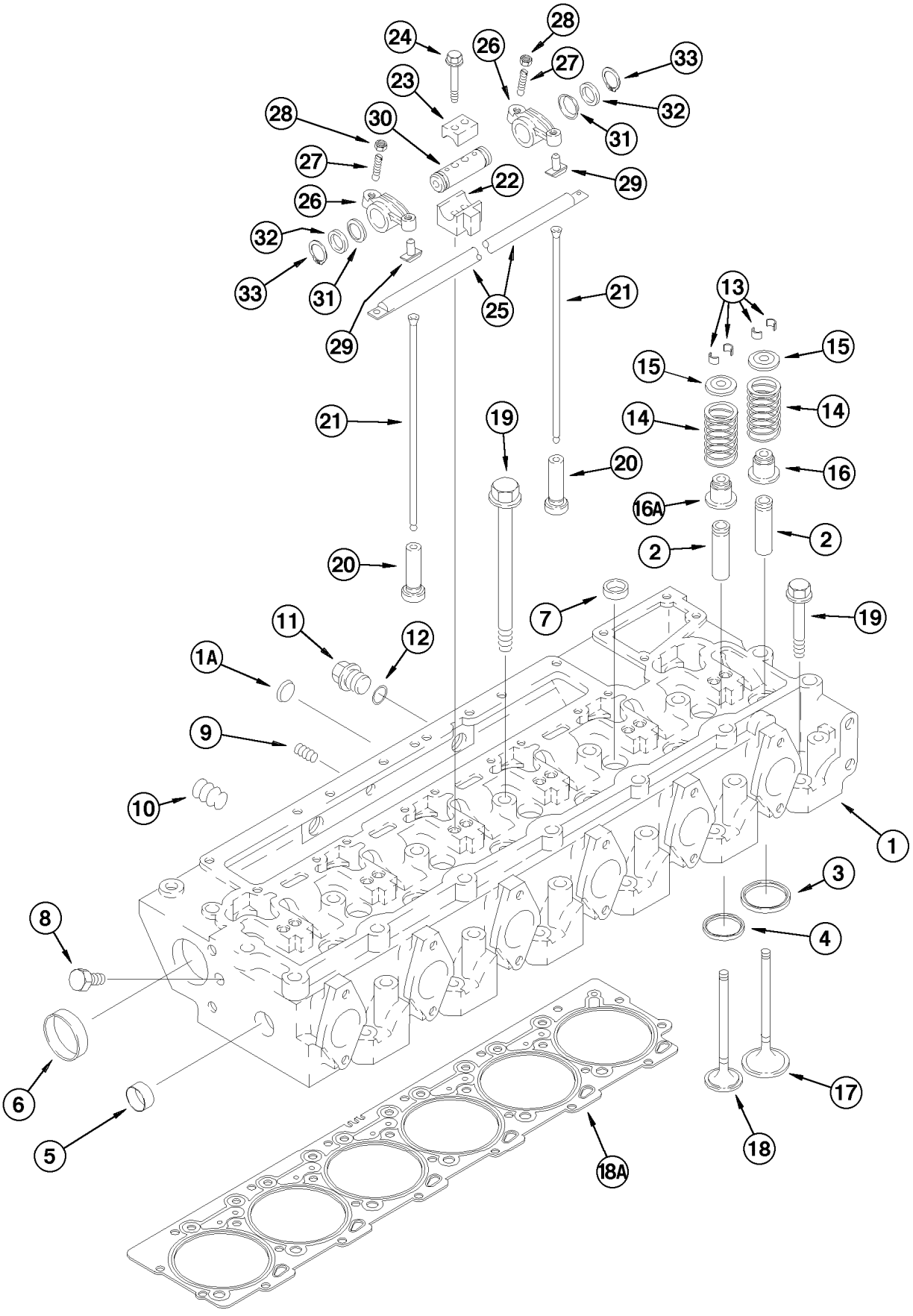
24
28
26
27
33
23
32
28
30
31
27
22
29
26
32
33
31
29
25
21
13
15
15
21
19
14
14
20
16
16A
2
2
20
7
19
11
12
1A
9
10
1
3
8
4
6
5
17
18
18A

ITEM REF.	PEÇA Nº PART Nº PIEZA Nº	QTD QTY CAN	DESCRIÇÃO (Português)	DESCRIPTION (English)	DESCRIPCIÓN (Español)
	J925642	1	CABEÇOTE Conj.	HEAD Assy.	CULATA Conj.
1	J920031	1	CABEÇOTE Conj.	HEAD Assy.	CULATA Conj.
1A	J912900	1	BUJÃO expansão (24mm)	PLUG expansion (24mm)	TAPÓN expanción (24mm)
2	J923564	12	GUIA de válvula	GUIDE-valve	GUIA de válvula
3	J924582	6	SEDE válv. adm. (std)	SEAT Intake (std)	ASIENTO Adm (std)
3	J925468	6	SEDE válv. adm. (0,254mm)	SEAT intake (0,254mm)	ASIENTO Adm (0,254mm)
3	J925470	6	SEDE válv. adm. (0,508mm)	SEAT intake (0,508mm)	ASIENTO Adm (0,508mm)
4	J929005	6	SEDE válv. escape (std)	SEAT Exhaust (std)	ASIENTO Esc (std)
4	J929006	6	SEDE válv. escape (0,254mm)	SEAT exhaust (0,254mm)	ASIENTO Esc (0,254mm)
4	J929007	6	SEDE válv. escape (0,508mm)	SEAT exhaust (0,508mm)	ASIENTO Esc (0,508mm)
5	J920443	1	BUJÃO expansão (30mm)	PLUG expansion (30mm)	TAPÓN expanción (30mm)
6	A77782	2	BUJÃO expansão (58mm)	PLUG expansion (58mm)	TAPÓN expanción (58mm)
7	41-1616	5	BUJÃO	PLUG	TAPÓN
8	A77534	1	BUJÃO 1/16NPT	PLUG 1/16NPT	TAPÓN 1/16NPT
9	A77428	1	BUJÃO 1/4NPT	PLUG 1/4NPT	TAPÓN 1/4NPT
10	A77429	2	BUJÃO 1/2NPT	PLUG 1/2NPT	TAPÓN 1/2NPT
11	J924148	2	BUJÃO	PLUG	TAPÓN
12	J902425	2	ARRUELA vedação	WASHER seal	ARANDELA vedación
13	J901177	24	TRAVA de válvula	KEEPER-valve	TRABA de válvula
14	J906412	12	MOLA válvula	SPRING valve	RESORTE- válvula
15	J912976	12	RETENTOR da mola	RETAINER spring	RETEN del resorte
16	J915707	6	RETENTOR válv. adm.	SEAL valve adm.	SELLO válv. adm.
16A	J919038	6	RETENTOR válv. esc.	SEAL valve exhaust	SELLO válv. esc.
17	J924492	6	VÁLVULA admissão	VALVE intake	VALVULA admisión
18	J921444	6	VÁLVULA escape	VALVE Exhaust	VALVULA Escape
18A	REF	1	JUNTA (P.2-30)	GASKET (P.2-30)	JUNTA (P.2-30)
19	J917728	14	PARAFUSO	BOLT	TORNILLO
19	J917729	12	PARAFUSO	BOLT	TORNILLO
20	J931623	12	TUCHO	TAPPET	BOTADOR
21	J905194	12	HASTE válvula	ROD valve	VASTAGO válvula
22	J905870	6	SUPORTE inferior	SUPPORT lower	SOPORTE inferior
23	J901693	6	SUPORTE superior	SUPPORT upper	SOPORTE superior
24	868-10065	12	PARAFUSO	BOLT	TORNILLO
25	J919677	1	COLETOR	MANIFOLD	MULTIPLE
26	J901717	12	BRAÇO Conj.	ARM-Assy.	BRAZO-Conj.
27	J900706	1	PARAFUSO	BOLT	TORNILLO
28	A77902	1	PORCA	NUT	TUERCA
29	NSS	1	INSERTO	INSERT	INSERTO
30	J919435	6	EIXO	SHAFT	EJE
31	J906100	12	ARRUELA mola	WASHER spring	ARANDELA cierre
32	J907206	12	ARRUELA	WASHER	ARANDELA
33	100-1187	12	ANEL retenção	RING retaining	ANILLO retenedor

Nota: Motor 295271A1 (Séries ->HBZ0005013 e 5015-5017)
Note: Engine 295271A1 (Serial ->HBZ0005013 and 5015-5017)
Nota: Motor 295271A1 (Series ->HBZ0005013 y 5015-5017)

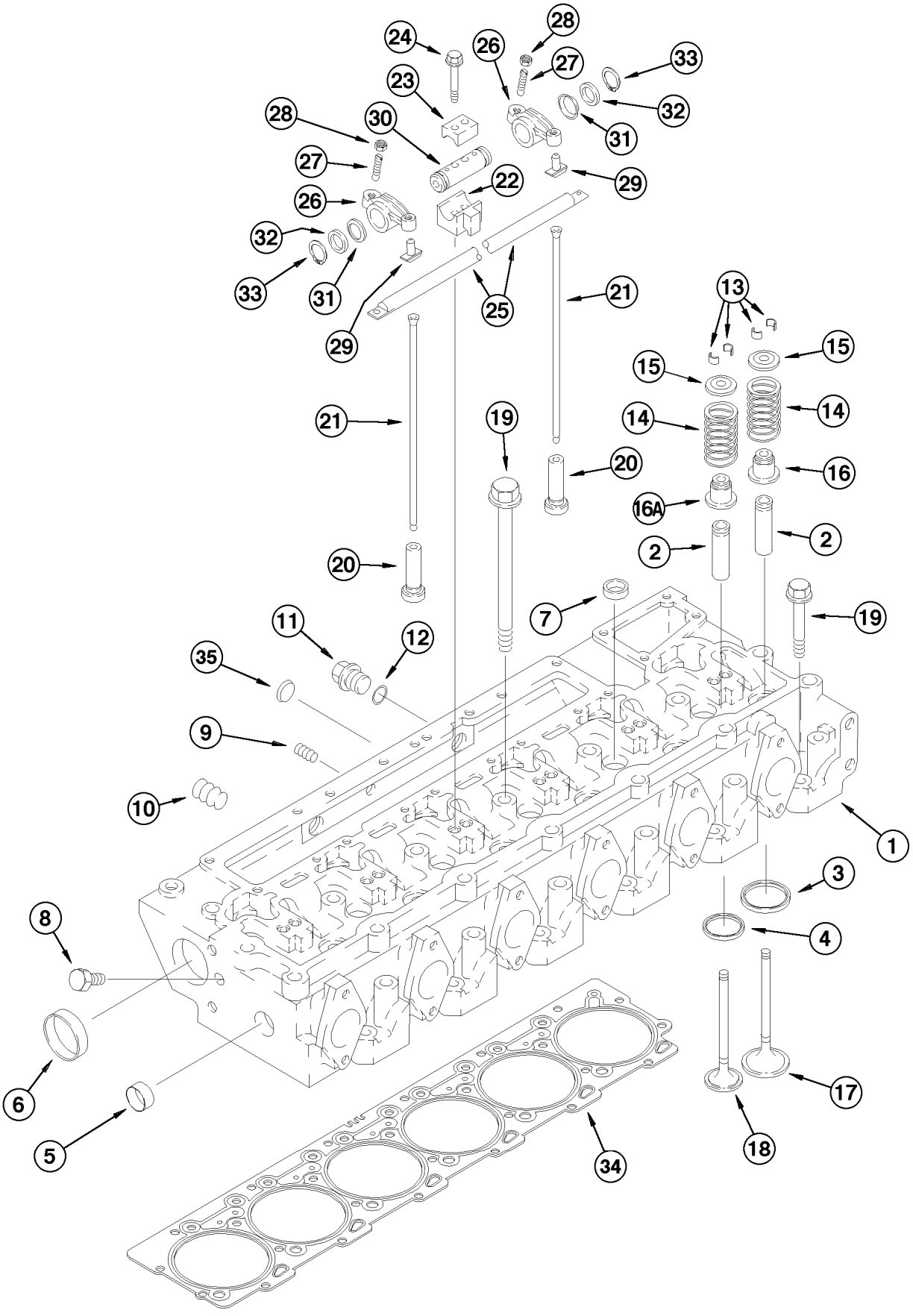
1
2
2
3
4
5
6
7
8
9
10
11
12
13
14
14
15
15
16
16A
17
18
19
19
20
20
21
21
22
23
24
25
26
26
27
27
28
28
29
29
30
31
31
32
32
33
33
34
35

ITEM REF.	PEÇA Nº PART Nº PIEZA Nº	QTD QTY CAN	DESCRIÇÃO (Português)	DESCRIPTION (English)	DESCRIPCIÓN (Español)
1	J936179	1	CABEÇOTE Conj.	HEAD Assy.	CULATA Conj.
2	J923564	12	GUIA de válvula	GUIDE-valve	GUIA de válvula
3	J908830	6	SEDE válvula admissão	SEAT Intake	ASIENTO Adm
4	J904716	6	SEDE válvula escape	SEAT Exhaust	ASIENTO Esc
5	A77530	1	BUJÃO expansão 1-3/16	PLUG expansion 1-3/16	TAPON expanción 1-3/16
6	J900965	2	BUJÃO	PLUG	TAPÓN
7	A77590	5	BUJÃO	PLUG	TAPÓN
8	J008464	1	BUJÃO 1/16NPT	PLUG 1/16NPT	TAPÓN 1/16NPT
9	J008466	1	BUJÃO 1/4NPT	PLUG 1/4NPT	TAPÓN 1/4NPT
10	J008468	2	BUJÃO 1/2NPT	PLUG 1/2NPT	TAPÓN 1/2NPT
11	J904386	2	BUJÃO M22x1.50x14	PLUG M22x1.50x14	TAPÓN M22x1.50x14
12	J902425	2	ARRUELA vedação	WASHER seal	ARANDELA vedación
13	J901177	2	TRAVA de válvula	KEEPER-valve	TRABA de válvula
14	J991085	6	MOLA válvula admissão	SPRING valve	RESORTE- válvula
14	J991085	6	MOLA válvula escape	SPRING valve	RESORTE- válvula
15	J912976	12	RETENTOR da mola	RETAINER spring	RETEN del resorte
16	J927642	6	RETENTOR válvula admissão	SEAL valve adm.	SELLO válv. adm.
16	J927642	6	RETENTOR válvula escape	SEAL valve exhaust	SELLO válv. esc.
17	J803083	6	VÁLVULA admissão	VALVE intake	VALVULA admisión
18	J802085	6	VÁLVULA escape	VALVE Exhaust	VALVULA Escape
19	J917728	14	PARAFUSO M14x2.00x80	BOLT M14x2.00x80	TORNILLO M14x2.00x80
19	J917729	12	PARAFUSO M14x2.00x80	BOLT M14x2.00x80	TORNILLO M14x2.00x80
20	J931623	12	TUCHO	TAPPET	BOTADOR
21	J905194	12	HASTE válvula	ROD valve	VASTAGO válvula
22	J905870	6	SUPORTE inferior	SUPPORT lower	SOPORTE-inferior
23	J901693	6	SUPORTE superior	SUPPORT upper	SOPORTE-superior
24	J901617	12	PARAFUSO M10x1.5x65	BOLT M10x1.5x65	TORNILLO M10x1.5x65
25	J919677	1	COLETOR	MANIFOLD	MULTIPLE
26	J901717	12	BRAÇO Conj.	ARM-Assy.	BRAZO-Conj.
27	J937438	1	PARAFUSO	BOLT	TORNILLO
28	J927692	1	PORCA	NUT	TUERCA
29	NSS	1	INSERTO	INSERT	INSERTO
30	J919435	6	EIXO	SHAFT	EJE
31	J906100	12	ARRUELA mola	WASHER spring	ARANDELA cierre
32	J907206	12	ARRUELA	WASHER	ARANDELA
33	J901764	12	ANEL retenção	RING retaining	ANILLO retenedor
34	J938267	1	JUNTA	GASKET	JUNTA
34	J921852	1	JUNTA (0,25mm)	GASKET (0,25mm)	JUNTA (0,25mm)
34	J921853	1	JUNTA (0,50mm)	GASKET (0,50mm)	JUNTA (0,50mm)
35	J912900	1	BUJÃO expansão (24mm)	PLUG expansion (24mm)	TAPON expanción (24mm)

Nota: Motor 149985A1 com aftercooler (Séries HBZ0005014 e 5018->)
Note: Engine 149985A1 with aftercooler(Serial HBZ0005014 and 5018->)
Nota: Motor 149985A1 con aftercooler (Series HBZ0005014 y 5018->)

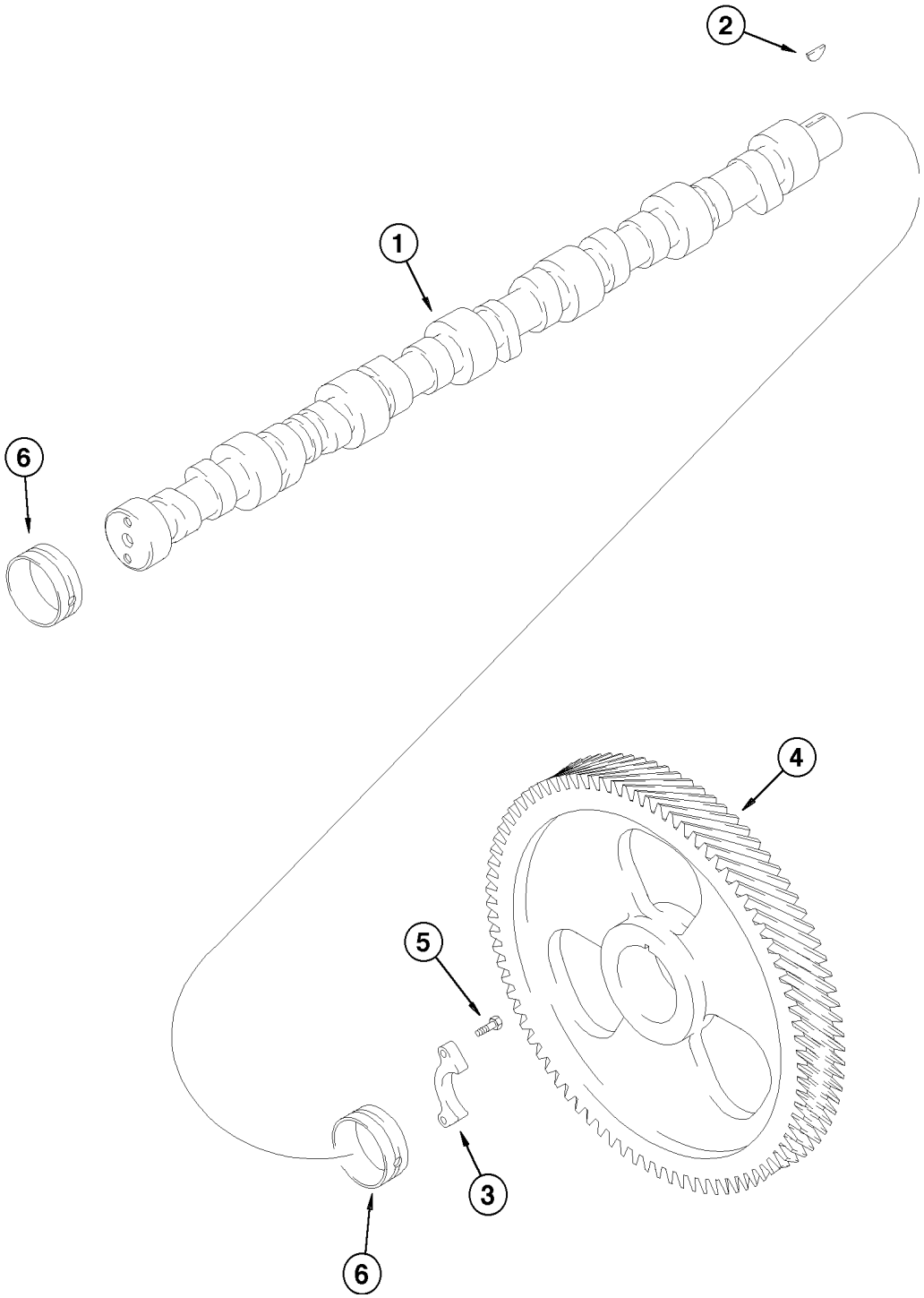
2
1
6
4
5
3
6

ITEM REF.	PEÇA Nº PART Nº PIEZA Nº	QTD QTY CAN	DESCRIÇÃO (Português)	DESCRIPTION (English)	DESCRIPCIÓN (Español)
1	J924471	1	EIXO COMANDO DE VÁLVULAS	CAMSHAFT	ÁRBOL DE LEVAS
2	J902332	1	CHAVETA	KEY	CLAVIJA
3	J927155	1	PLACA retenção	PLATE retaining	PLACA retención
4	J918777	1	ENGRENAGEM	GEAR	ENGRANAJE
5	J900227	2	PARAFUSO	BOLT SPECIAL	PERNO ESPECIAL
6	J943199	7	BUCHA	BUSHING	BUJE

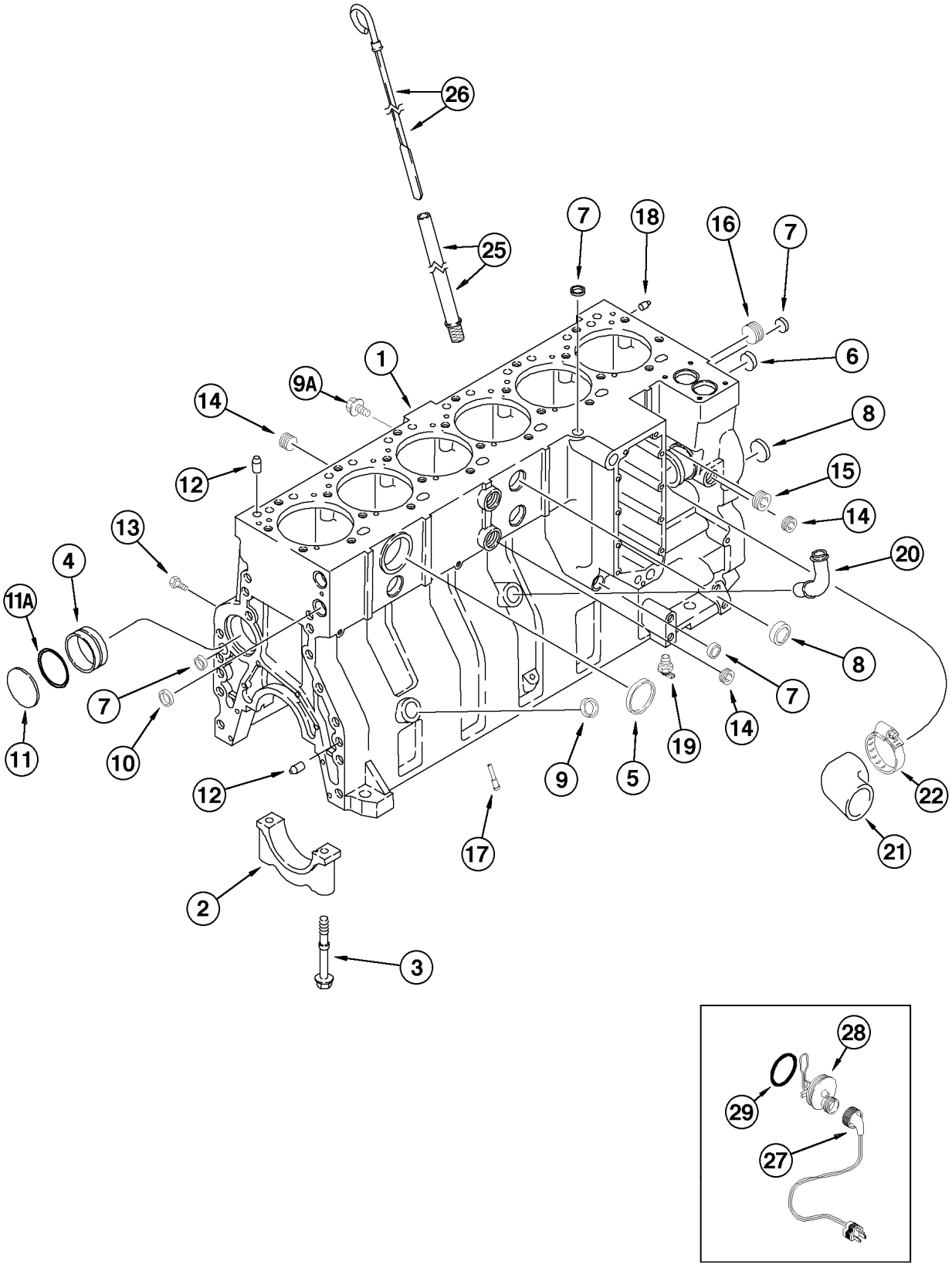
26
25
7
18
16
7
1
6
9A
14
8
12
15
14
13
20
4
11A
8
7
7
14
11
10
19
12
9
5
22
17
21
2
3
28
29
27

ITEM REF.	PEÇA Nº PART Nº PIEZA Nº	QTD QTY CAN	DESCRIÇÃO (Português)	DESCRIPTION (English)	DESCRIPCIÓN (Español)
	J934600	1	BLOCO CILINDROS Compl.	CYLINDER BLOCK Compl.	BLOQUE CILINDROS Compl.
1	J934900	1	BLOCO Conj.	BLOCK Assy.	BLOQUE Conj.
2	J917313	7	CAPA do mancal	CAP bearing	CAPA del mancal
3	J916369	14	PARAFUSO	BOLT	TORNILLO
4	J943199	7	BUCHA	BUSHING	BUJE
5	A77782	1	BUJÃO exp. (58mm)	PLUG exp. (58mm)	TAPÓN exp. (58mm)
6	A77586	1	BUJÃO exp. (43mm)	PLUG exp. (43mm)	TAPÓN exp. (43mm)
7	A77506	4	BUJÃO exp. (34mm)	PLUG exp. (34mm)	TAPÓN exp. (34mm)
8	J905401	4	BUJÃO exp. (35mm)	PLUG exp. (35mm)	TAPÓN exp. (35mm)
9	J920706	1	BUJÃO exp. (22mm)	PLUG exp. (22mm)	TAPÓN exp. (22mm)
10	A77530	2	BUJÃO exp. (30mm)	PLUG exp. (30mm)	TAPÓN exp. (30mm)
11	41-3044	1	BUJÃO exp. (70mm)	PLUG exp. (70mm)	TAPÓN exp. (70mm)
11A	J926048	1	ANEL-O	O-RING	ANILLO-O
12	J901846	4	PINO guia	DOWEL	ESPIGA
13	J906619	6	BUJÃO 1/8NPT	PLUG 1/8NPT	TAPÓN 1/8NPT
14	A77429	4	BUJÃO 1/2NPT	PLUG 1/2NPT	TAPÓN 1/2NPT
15	A77505	2	BUJÃO 3/4NPT	PLUG 3/4NPT	TAPÓN 3/4NPT
16	A77533	1	BUJÃO 1 NPT	PLUG 1 NPT	TAPÓN 1 NPT
17	J928031	12	BICO INJETOR	NOZZLE	INYECTOR
18	J900257	2	PINO guia	DOWEL	ESPIGA
19	217-103	1	VÁLVULA dreno	VALVE DRAIN	VÁLVULA drenaje
20	J903744	1	TUBO	TUBE	TUBO
21	J920762	1	MANGUEIRA	HOSE	MANGUERA
22	J918521	1	BRAÇADEIRA	CLAMP	ABRAZADERA
25	J905779	1	TUBO	TUBE	TUBO
26	J908773	1	VARETA DE NÍVEL	DIPSTICK	MEDIDOR DE NIVEL
	196804A1	1	JOGO AQUECEDOR DO BLOCO	KIT ENGINE BLOCK HEATER	JUEGO DEL CALIENTADOR
27	196466A1	1	CABO	CABLE	CABLE
28	NSS	1	ELEMENTO	ELEMENT	ELEMENTO
29	J910517	1	ANEL-O	O-RING	ANILLO-O

Nota: Motor 295271A1 (Séries ->HBZ0005013 e 5015-5017)
Note: Engine 295271A1 (Serial ->HBZ0005013 and 5015-5017)
Nota: Motor 295271A1 (Series ->HBZ0005013 y 5015-5017)

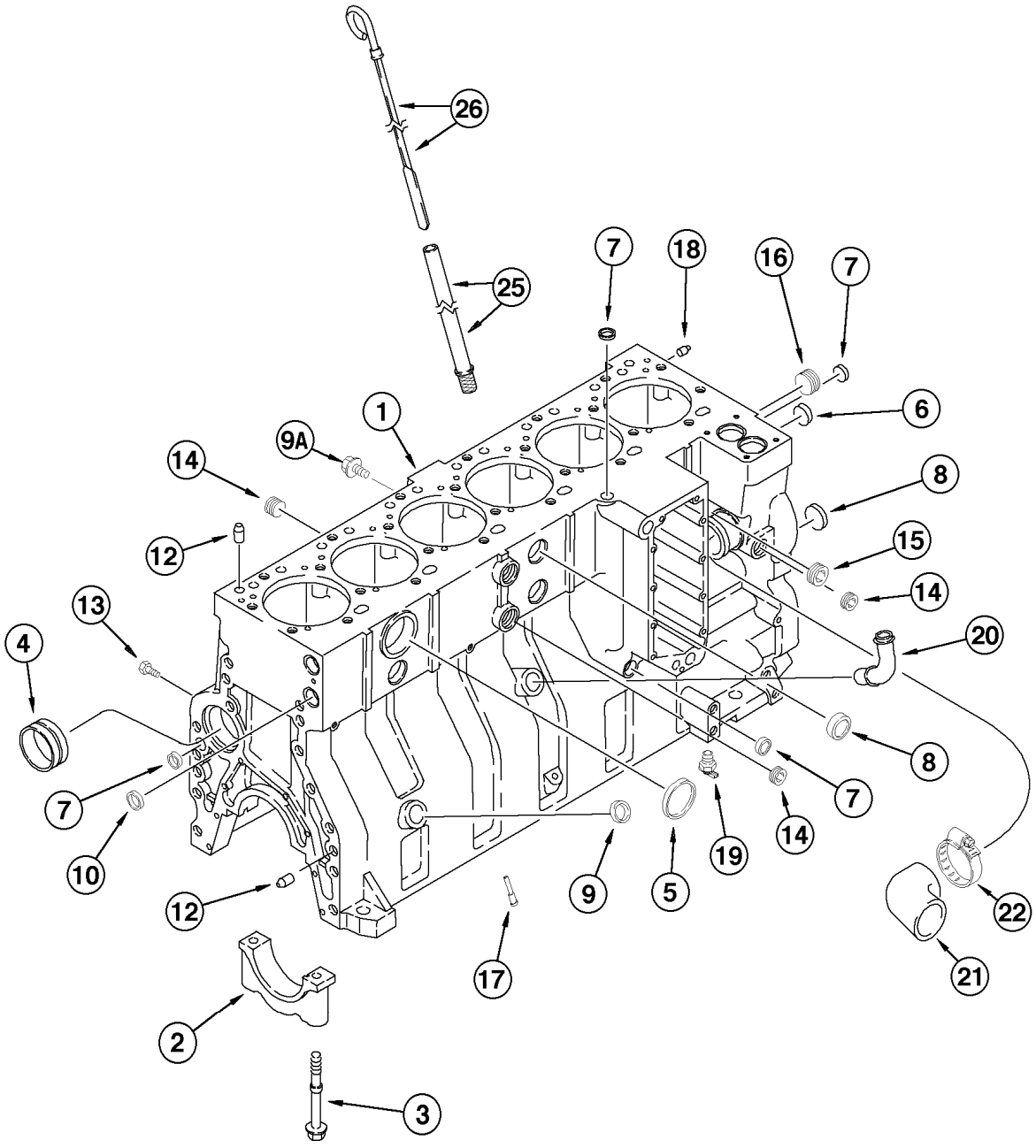
26
25
7
18
16
7
1
6
9A
14
8
12
15
13
14
4
20
8
7
7
10
19
14
12
9
5
22
17
21
2
3

ITEM REF.	PEÇA Nº PART Nº PIEZA Nº	QTD QTY CAN	DESCRIÇÃO (Português)	DESCRIPTION (English)	DESCRIPCIÓN (Español)
	J934906	1	BLOCO CILINDROS Compl.	CYLINDER BLOCK Compl.	BLOQUE CILINDROS Compl.
1	NSS	1	BLOCO Conj.	BLOCK Assy.	BLOQUE Conj.
2	J936058	7	CAPA do mancal	CAP bearing	CAPA del mancal
3	J916369	14	PARAFUSO M14x2.00x128	BOLT M14x2.00x128	TORNILLO M14x2.00x128
4	J901969	1	BUJÃO	PLUG	TAPÓN
5	J812090	1	BUJÃO expansão	PLUG expansion	TAPÓN expansión
6	A77586	2	BUJÃO expansão	PLUG expansion	TAPÓN expansión
7	A77506	4	BUJÃO expansão	PLUG expansion	TAPÓN expansión
8	J905401	3	BUJÃO expansão	PLUG expansion	TAPÓN expansión
9	J900965	1	BUJÃO expansão	PLUG expansion	TAPÓN expansión
10	J920706	2	BUJÃO expansão	PLUG expansion	TAPÓN expansión
12	J901846	4	PINO guia	DOWEL	ESPIGA
13	J906619	6	BUJÃO 1/8NPT	PLUG 1/8NPT	TAPÓN 1/8NPT
14	J008468	4	BUJÃO 1/2NPT	PLUG 1/2NPT	TAPÓN 1/2NPT
15	J008469	2	BUJÃO 3/4NPT	PLUG 3/4NPT	TAPÓN 3/4NPT
16	J008470	1	BUJÃO 1 NPT	PLUG 1 NPT	TAPÓN 1 NPT
17	J928031	12	BICO INJETOR	NOZZLE	INYECTOR
18	J900257	2	PINO guia M10x16	PIN guide M10x16	ESPIGA M10x16
19	JS923E	1	VÁLVULA dreno	VALVE DRAIN	VÁLVULA drenaje
20	J903744	1	TUBO	TUBE	TUBO
21	J920762	1	MANGUEIRA	HOSE	MANGUERA
22	J918521	1	BRAÇADEIRA 59-83mm	CLAMP 59-83mm	ABRAZADERA 59-83mm
25	J905779	1	TUBO	TUBE	TUBO
26	J908773	1	VARETA DE NÍVEL	DIPSTICK	MEDIDOR DE NIVEL
	J802367	1	JOGO de peças bloco (Nota 1)	KIT block parts (Note 1)	JUEGO bloco (Nota 1)

Nota: Motor 149985A1 com aftercooler (Séries HBZ0005014 e 5018->)
Note: Engine 149985A1 with aftercooler(Serial HBZ0005014 and 5018->)
Nota: Motor 149985A1 con aftercooler (Series HBZ0005014 y 5018->)

Nota 1/Note 1: Inclui/Includes/Incluye 4, 10, 12, 13, 14, 15, 16, 17, 18, 19

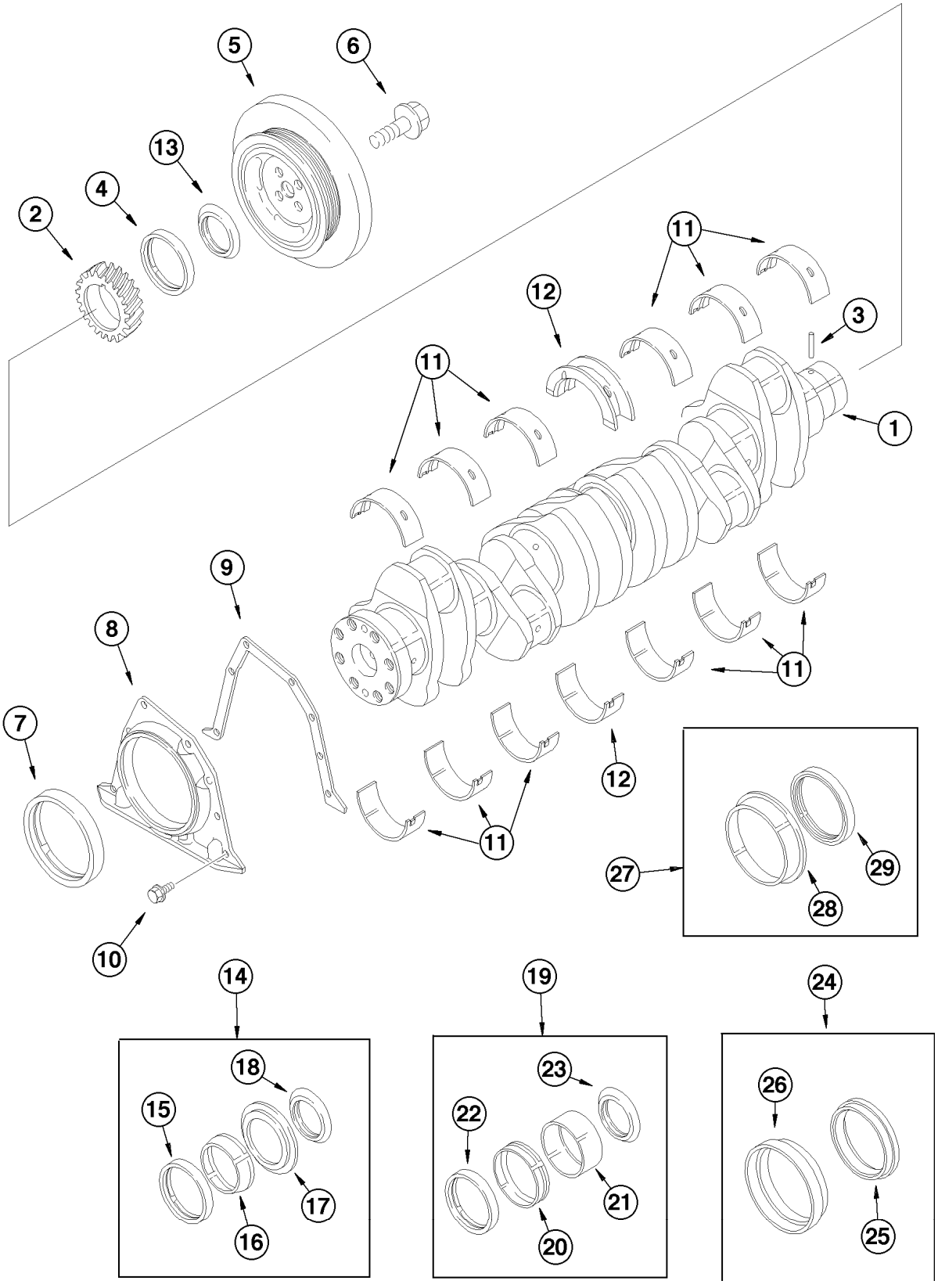
5
6
13
4
2
11
12
3
11
1
9
8
11
7
12
11
27
29
28
10
14
19
24
18
23
26
15
22
17
21
16
20
25

ITEM REF.	PEÇA Nº PART Nº PIEZA Nº	QTD QTY CAN	DESCRIÇÃO (Português)	DESCRIPTION (English)	DESCRIPCIÓN (Español)
1	J918986	1	VIRABREQUIM Conj.	CRANKSHAFT Assy.	CIGUEÑAL Conj.
2	J918776	1	ENGRENAGEM	GEAR	ENGRANAJE
3	J904483	1	PINO guia	DOWEL	ESPIGA
4	NSS	1	VEDADOR (item 14) (Nota 1)	SEAL (item 14) (Note 1)	SELLO (item 14) (Nota 1)
5	J925568	1	POLIA	PULLEY	POLEA
6	J906733	4	PARAFUSO flange	BOLT flange	PERNO flange
7	NSS	1	VEDADOR (item 14) (Nota 2)	SEAL (item 14) (Note 2)	SELLO (item 14) (Nota 2)
8	J921042	1	SUPORTE	BRACKET	SOPORTE
9	J914301	1	JUNTA	GASKET	JUNTA
10	845-6015	8	PARAFUSO flange	BOLT flange	PERNO flange
11	A77711	6	JOGO CASQUILHOS STD	BEARING SET STD	JUEGO COJINETES STD
11	A77712	6	JOGO CASQUILHOS (0,25mm)	BEARING SET (0,25mm)	JUEGO COJINETES (0,25mm)
11	A77713	6	JOGO CASQUILHOS (0,50mm)	BEARING SET (0,50mm)	JUEGO COJINETES (0,50mm)
11	A77714	6	JOGO CASQUILHOS (0,75mm)	BEARING SET (0,75mm)	JUEGO COJINETES (0,75mm)
11	A77715	6	JOGO CASQUILHOS (1,00mm)	BEARING SET (1,00mm)	JUEGO COJINETES (1,00mm)
12	A77843	1	JOGO CASQUILHOS (STD)	BEARING SET STD	JUEGO COJINETES STD
12	A77844	1	JOGO CASQUILHOS (0,25mm)	BEARING SET (0,25mm)	JUEGO COJINETES (0,25mm)
12	A77845	1	JOGO CASQUILHOS (0,50mm)	BEARING SET (0,50mm)	JUEGO COJINETES (0,50mm)
12	A77846	1	JOGO CASQUILHOS (0,75mm)	BEARING SET (0,75mm)	JUEGO COJINETES (0,75mm)
12	A77847	1	JOGO CASQUILHOS (1,00mm)	BEARING SET (1,00mm)	JUEGO COJINETES (1,00mm)
12	A77848	1	JOGO CASQUILHOS (STD)	BEARING SET STD	JUEGO COJINETES STD
12	A77849	1	JOGO CASQUILHOS (0,50mm)	BEARING SET (0,50mm)	JUEGO COJINETES (0,50mm)
12	A77850	1	JOGO CASQUILHOS (0,50mm)	BEARING SET (0,50mm)	JUEGO COJINETES (0,50mm)
13	J918113	1	PROTETOR (Nota 1)	GUARD (Note 1)	PROTECTOR (Nota 1)
14	A77790	1	JOGO DE VEDADORES	KIT SEALS	JUEGO DE SELLOS
15	NSS	1	VEDADOR	SEAL	SELLO
16	NSS	1	FERRAMENTA	TOOL	HERRAMIENTA
17	NSS	1	FERRAMENTA	TOOL	HERRAMIENTA
18	J918113	1	PROTETOR	GUARD	PROTECTOR
19	A77808	1	JOGO DE LUVAS diant.	KIT SLEEVE front	JUEGO CAMISAS del.
20	NSS	1	LUVA	SLEEVE	MANGUITO
21	NSS	1	FERRAMENTA	TOOL	HERRAMIENTA
22	NSS	1	VEDADOR	SEAL	SELLO
23	J924987	1	PROTETOR	GUARD	PROTECTOR
24	J353978	1	JOGO VEDADORES tras.	KIT SEALS rear	JUEGO DE SELLOS tras.
25	NSS	1	VEDADOR	SEAL	SELLO
26	NSS	1	LUVA	SLEEVE	CAMISA
27	A77810	1	JOGO DE LUVAS tras.	KIT SLEEVE rear	JUEGO CAMISAS tras.
28	NSS	1	LUVA	SLEEVE	CAMISA
29	NSS	1	VEDADOR	SEAL	SELLO

Nota: Motor 295271A1 (Séries ->HBZ0005013 e 5015-5017)
Note: Engine 295271A1 (Serial ->HBZ0005013 and 5015-5017)
Nota: Motor 295271A1 (Series ->HBZ0005013 y 5015-5017)

Nota 1: Solicitar o kit A77790 (item 14) / Solicitar el juego A77790 (pieza 14)
Note 1: Order A77790 kit (item 14)Nota 2: Solicitar o kit J353978 (item 24) / Solicitar el juego J353978 (pieza 24)
Note 2: Order J353978 kit (item 24)

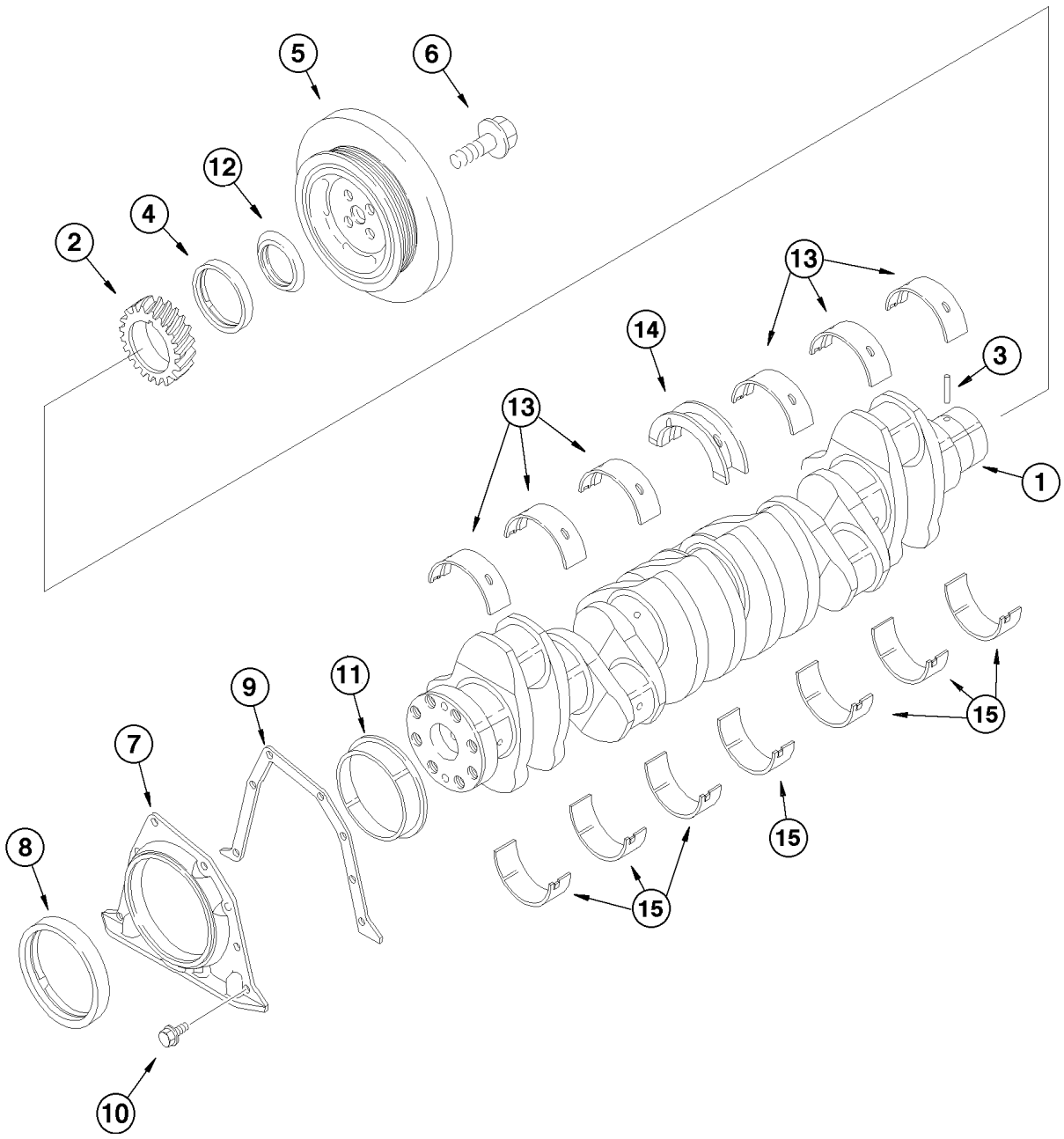
5
6
12
4
2
13
14
3
13
1
15
9
11
7
8
15
15
10

ITEM REF.	PEÇA Nº PART Nº PIEZA Nº	QTD QTY CAN	DESCRIÇÃO (Português)	DESCRIPTION (English)	DESCRIPCIÓN (Español)
1	J918986	1	VIRABREQUIM Conj.	CRANKSHAFT Assy.	CIGUEÑAL Conj.
2	J918776	1	ENGRENAGEM	GEAR	ENGRANAJE
3	J904483	1	PINO guia	DOWEL	ESPIGA
4	J920408	1	JOGO luva dianteira	KIT front sleeve	JUEGO manguito del.
5	J925568	1	AMORTECEDOR vibrações	DAMPER	AMORTIGUADOR
6	J906733	4	PARAFUSO M14x1.50x35	BOLT M14x1.50x35	PERNO M14x1.50x35
7	J911698	1	SUPORTE	BRACKET	SOPORTE
	J909411	1	JOGO vedador traseiro	KIT rear seal	JUEGO sello trasero
8	NSS	1	VEDADOR	SEAL	SELLO
9	NSS	1	JUNTA	GASKET	JUNTA
10	J991306	8	PARAFUSO M6x1.00x16	BOLT M6x1.00x16	PERNO M6x1.00x16
11	J906081	1	LUVA traseira	SLEEVE rear	MANGUITO trasero
12	J918113	1	PROTETOR	GUARD	PROTECTOR
	J945917	1	JOGO casquilhos STD	KIT bearings STD	JUEGO cojinetes STD
13	NSS	6	CASQUILHO	BEARING	COJINETE
14	J944163	1	CASQUILHO encosto	BEARING thrust	COJINETE
15	NSS	7	CASQUILHO	BEARING	COJINETE
	J945918	1	JOGO casquilhos 0.25mm	KIT bearings 0.25mm	JUEGO cojinetes 0.25mm
13	NSS	6	CASQUILHO	BEARING	COJINETE
14	J944164	1	CASQUILHO encosto	BEARING thrust	COJINETE
15	NSS	7	CASQUILHO	BEARING	COJINETE
	J945919	1	JOGO casquilhos 0.50mm	KIT bearings 0.50mm	JUEGO cojinetes 0.50mm
13	NSS	6	CASQUILHO	BEARING	COJINETE
14	J944165	1	CASQUILHO encosto	BEARING thrust	COJINETE
15	NSS	7	CASQUILHO	BEARING	COJINETE
	J945920	1	JOGO casquilhos 0.75mm	KIT bearings 0.75mm	JUEGO cojinetes 0.75mm
13	NSS	6	CASQUILHO	BEARING	COJINETE
14	J944166	1	CASQUILHO encosto	BEARING thrust	COJINETE
15	NSS	7	CASQUILHO	BEARING	COJINETE
	J945921	1	JOGO casquilhos 1.00mm	KIT bearings 1.00mm	JUEGO cojinetes 1.00mm
13	NSS	6	CASQUILHO	BEARING	COJINETE
14	J944167	1	CASQUILHO encosto	BEARING thrust	COJINETE
15	NSS	7	CASQUILHO	BEARING	COJINETE

Nota: Motor 149985A1 com aftercooler (Séries HBZ0005014 e 5018->)
Note: Engine 149985A1 with aftercooler(Serial HBZ0005014 and 5018->)
Nota: Motor 149985A1 con aftercooler (Series HBZ0005014 y 5018->)

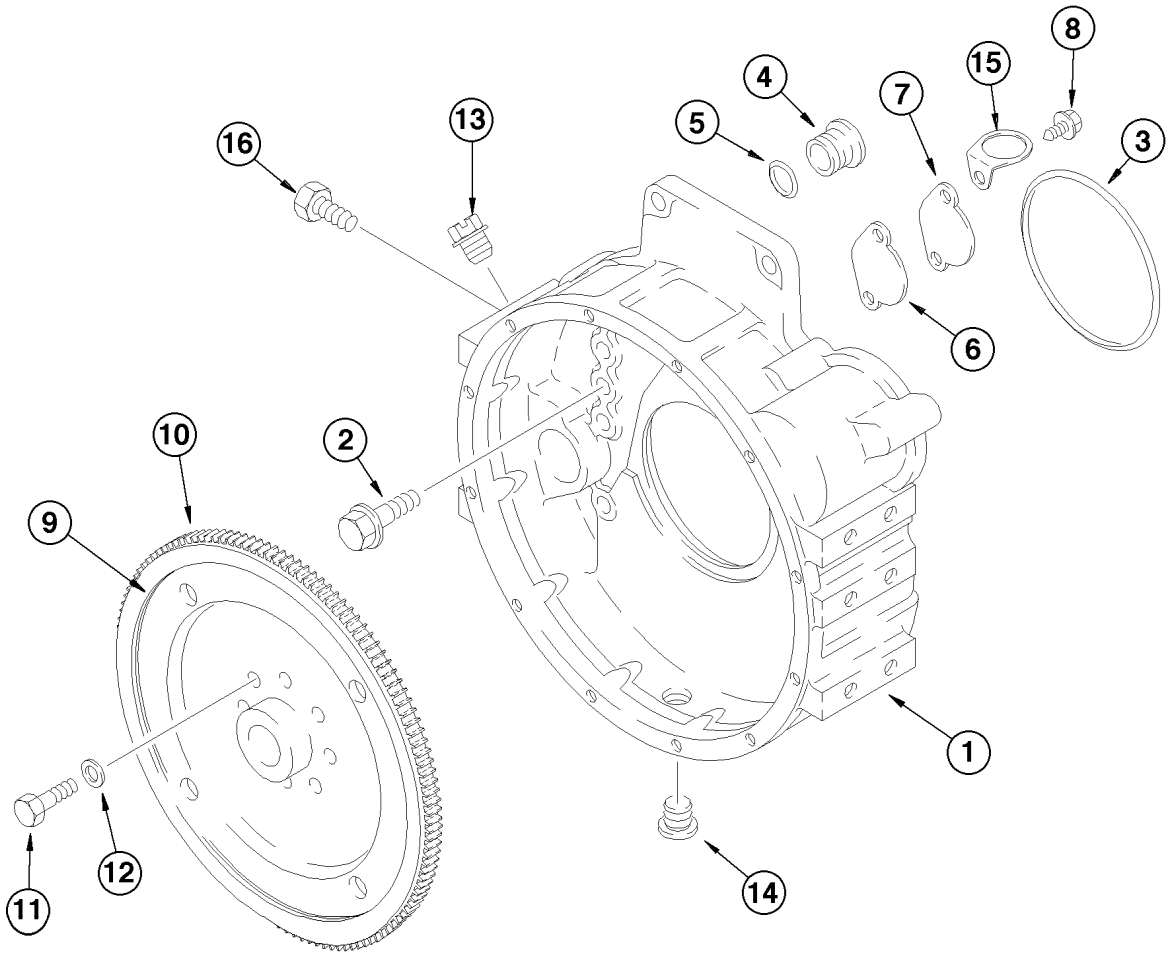
16
13
4
5
8
15
7
3
6
10
2
9
1
12
11
14

ITEM REF.	PEÇA Nº PART Nº PIEZA Nº	QTD QTY CAN	DESCRIÇÃO (Português)	DESCRIPTION (English)	DESCRIPCIÓN (Español)
1	J352374	1	CARCAÇA do volante	HOUSING flywheel	CARCASA
2	J920447	12	PARAFUSO M12x1.75x40	BOLT M12x1.75x40	PERNO M12x1.75x40
3	J912473	1	ANEL-O	O-RING	ANILLO-O
4	J910248	1	BUJÃO	PLUG	TAPON
5	J910260	1	ANEL-O	O-RING	ANILLO-O
6	J936027	1	JUNTA	GASKET	JUNTA
7	J908095	1	TAMPA	COVER	TAPA
8	J900225	2	PARAFUSO M8x1.25x16	BOLT M8x1.25x16	TORNILLO M8x1.25x16
9	J935089	1	VOLANTE	FLYWHEEL	VOLANTE
10	J905427	1	CREMALHEIRA	RACK	CREMALLERA
11	J901395	8	PARAFUSO M12x1.25x32	BOLT M12x1.25x32	TORNILLO M12x1.25x32
12	J900269	8	ARRUELA	WASHER	ARANDELA
13	J045782	1	BUJÃO 3/4-16 UNF	PLUG 3/4-16 UNF	TAPON 3/4-16 UNF
14	J008469	1	BUJÃO 3/4 NPT	PLUG 3/4 NPT	TAPON 3/4 NPT
15	J928989	1	ANEL fixação	RING fixation	ANILLO fijación
16	614-12016	2	PARAFUSO (Nota)	BOLT (Note)	TORNILLO (Nota)

Nota: Não incluido no conjunto do motor
Note: Not included in engine assebly
Nota: No incluido en el conjunto del motor

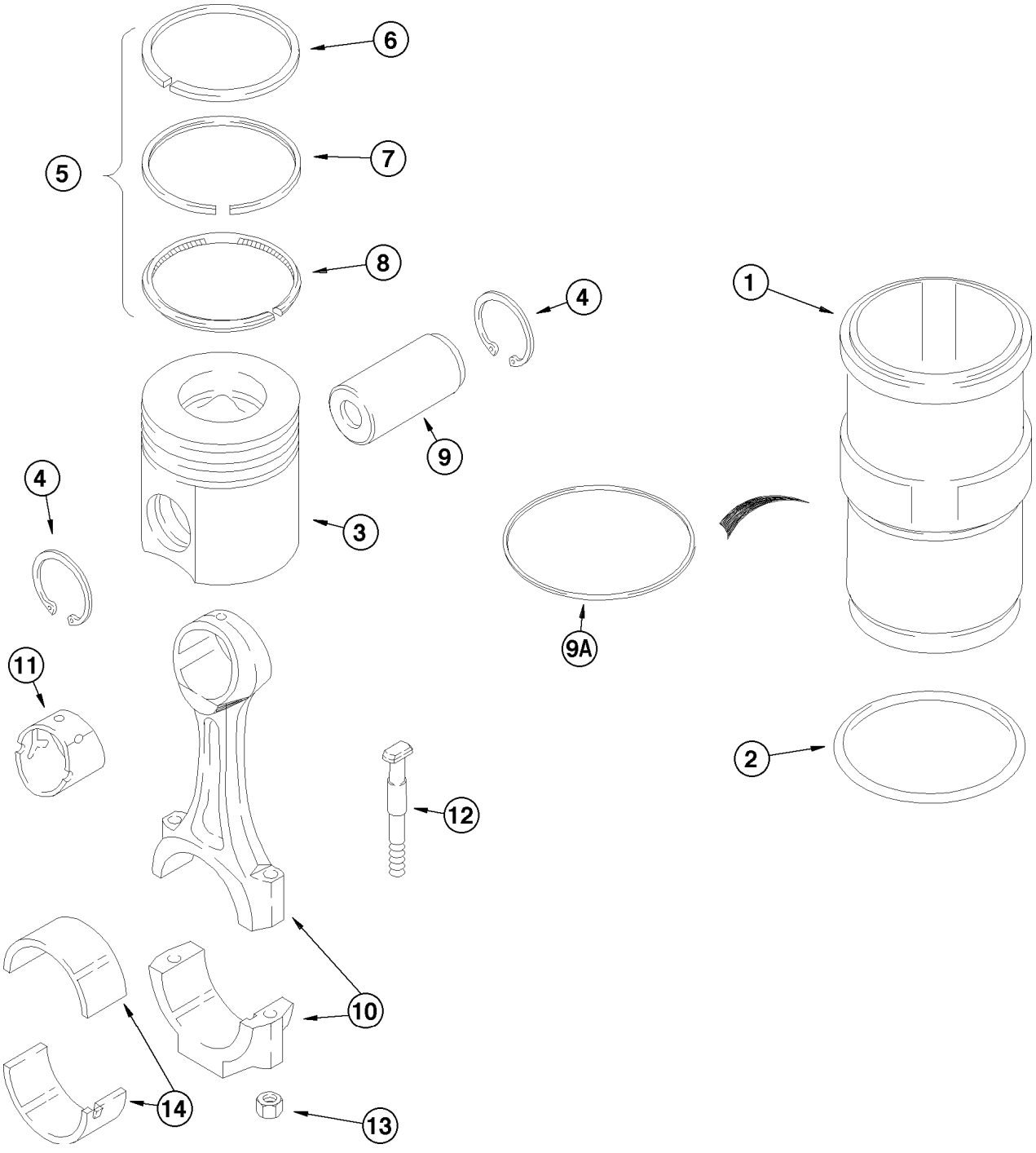
6
5
7
8
4
1
9
4
3
9A
11
2
12
10
14
13

ITEM REF.	PEÇA Nº PART Nº PIEZA Nº	QTD QTY CAN	DESCRIÇÃO (Português)	DESCRIPTION (English)	DESCRIPCIÓN (Español)
	A77912	6	PISTÃO E CAMISA Conj. (STD)	PISTON AND LINER Assy. (STD)	PISTÓN Y CAMISA Conj. (STD)
1	J944344	1	CAMISA Conj.	LINER Assy.	CAMISA Conj.
2	J907177	1	ANEL-O	O-RING	ANILLO-O
	A77853	1	PISTÃO Conj. (STD)	PISTON Assy. (STD)	PISTON Conj. (STD)
3	NSS	1	PISTÃO	PISTON	PISTÓN
4	100-21175	2	ANEL trava	SNAP ring	ANILLO retención
5	J802429	1	JOGO DE ANÉIS (STD)	RING KIT (STD)	JUEGO DE ANILOS (STD)
6	NSS	1	ANEL superior	RING upper	ANILLO superior
7	NSS	1	ANEL intermediário	RING intermediate	ANILLO intermediario
8	NSS	1	ANEL inferior	RING lower	ANILLO inferior
9	J901597	6	PINO	PIN	EJE
9A	J924445	UQN	CALÇO (0,25mm)	SHIM (0,25mm)	CALZO (0,25mm)
9A	J924446	UQN	CALÇO (0,38mm)	SHIM (0,38mm)	CALZO (0,38mm)
9A	J924447	UQN	CALÇO (0,51mm)	SHIM (0,51mm)	CALZO (0,51mm)
9A	J924448	UQN	CALÇO (0,76mm)	SHIM (0,76mm)	CALZO (0,76mm)
9A	J924449	UQN	CALÇO (1,02mm)	SHIM (1,02mm)	CALZO (1,02mm)
	J901383	6	BIELA Conj.	CONNECT. ROD Assy.	BIELA Conj.
10	NSS	1	BIELA	CONNECTING ROD	BIELA
11	J913990	1	BUCHA	BUSHING	BUJE
12	J928870	2	PARAFUSO	BOLT	TORNILLO
13	J901381	2	PORCA	NUT	TUERCA
14	A77563	6	CASQUILHO STD	BEARING STD	COJINETE STD
14	A77564	6	CASQUILHO (0.25mm)	BEARING (0.25mm)	COJINETE (0.25mm)
14	A77565	6	CASQUILHO (0.50mm)	BEARING (0.50mm)	COJINETE (0.50mm)
14	A77566	6	CASQUILHO (0.75mm)	BEARING (0.75mm)	COJINETE (0.75mm)
14	A77567	6	CASQUILHO (1.00mm)	BEARING (1.00mm)	COJINETE (1.00mm)

Nota: Motor 295271A1 (Séries ->HBZ0005013 e 5015-5017)
Note: Engine 295271A1 (Serial ->HBZ0005013 and 5015-5017)
Nota: Motor 295271A1 (Series ->HBZ0005013 y 5015-5017)

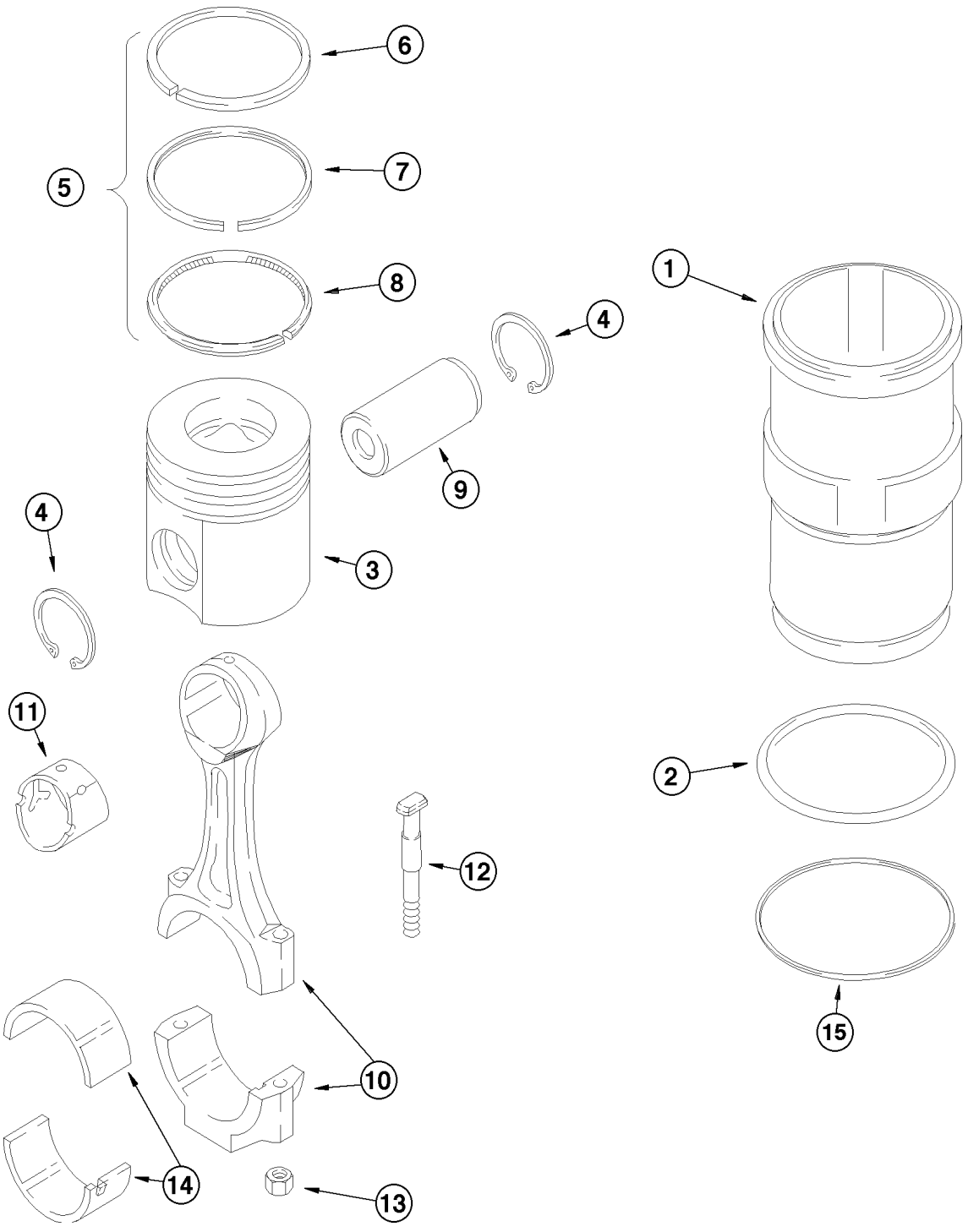
6
5
7
8
4
1
4
9
3
4
11
12
2
15
10
14
13

ITEM REF.	PEÇA Nº PART Nº PIEZA Nº	QTD QTY CAN	DESCRIÇÃO (Português)	DESCRIPTION (English)	DESCRIPCIÓN (Español)
	J944344	1	CAMISA Conj.	LINER Assy.	CAMISA Conj.
1	NSS	1	CAMISA	LINER	CAMISA
2	J907177	1	ANEL trava	RING lock	ANILLO traba
	J802398	1	PISTÃO Conj. (STD)	PISTON Assy. (STD)	PISTÓN Conj. (STD)
3	NSS	1	PISTÃO	PISTON	PISTÓN
4	J920692	2	ANEL trava	SNAP ring	ANILLO retención
5	J802429	1	JOGO DE ANÉIS (STD)	RING KIT (STD)	JUEGO DE ANILOS (STD)
6	NSS	1	ANEL superior	RING upper	ANILLO superior
7	NSS	1	ANEL intermediário	RING intermediate	ANILLO intermediario
8	NSS	1	ANEL inferior	RING lower	ANILLO inferior
9	J934046	6	PINO	PIN	EJE
	J901383	6	BIELA Conj.	CONNECT. ROD Assy.	BIELA Conj.
10	NSS	1	BIELA	CONNECTING ROD	BIELA
11	J913990	1	BUCHA	BUSHING	BUJE
12	J928870	2	PARAFUSO	BOLT	TORNILLO
13	J934864	2	PORCA	NUT	TUERCA
14	J901430	12	CASQUILHO STD	BEARING STD	COJINETE STD
14	J901431	12	CASQUILHO (0.25mm)	BEARING (0.25mm)	COJINETE (0.25mm)
14	J901432	12	CASQUILHO (0.50mm)	BEARING (0.50mm)	COJINETE (0.50mm)
14	J901433	12	CASQUILHO (0.75mm)	BEARING (0.75mm)	COJINETE (0.75mm)
14	J901434	12	CASQUILHO (1.00mm)	BEARING (1.00mm)	COJINETE (1.00mm)
15	J924445	UQN	CALÇO (0,25mm)	SHIM (0,25mm)	CALZO (0,25mm)
15	J924446	UQN	CALÇO (0,38mm)	SHIM (0,38mm)	CALZO (0,38mm)
15	J924447	UQN	CALÇO (0,51mm)	SHIM (0,51mm)	CALZO (0,51mm)
15	J924448	UQN	CALÇO (0,76mm)	SHIM (0,76mm)	CALZO (0,76mm)
15	J924449	UQN	CALÇO (1,02mm)	SHIM (1,02mm)	CALZO (1,02mm)

Nota: Motor 149985A1 com aftercooler (Séries HBZ0005014 e 5018->)
Note: Engine 149985A1 with aftercooler(Serial HBZ0005014 and 5018->)
Nota: Motor 149985A1 con aftercooler (Series HBZ0005014 y 5018->)

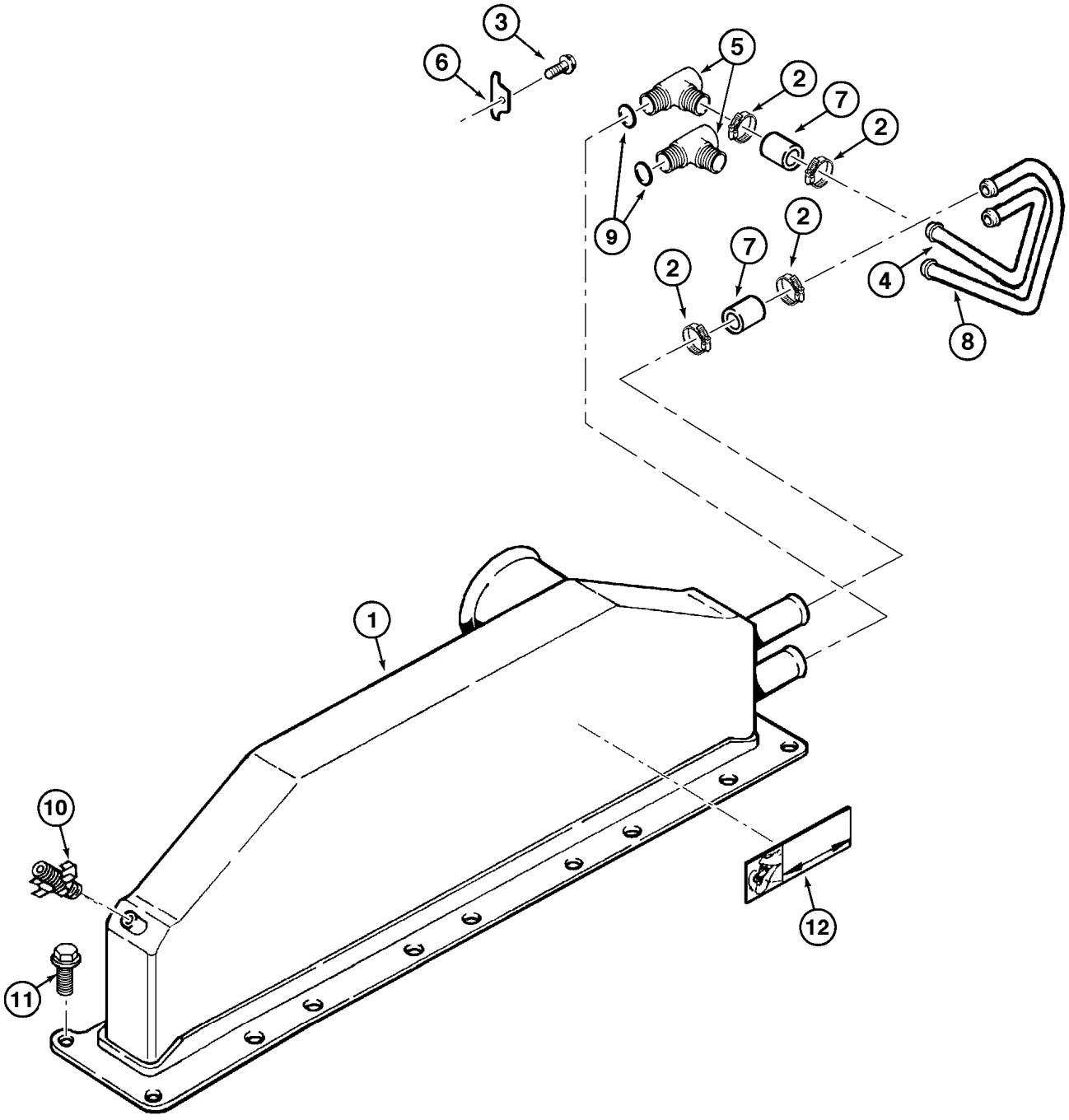
3
6
5
2
7
2
9
2
7
2
4
8
1
10
11
12

ITEM REF.	PEÇA Nº PART Nº PIEZA Nº	QTD QTY CAN	DESCRIÇÃO (Português)	DESCRIPTION (English)	DESCRIPCIÓN (Español)
1	J924734	1	AFTERCOOLER	AFTERCOOLER	AFTERCOOLER
2	J937613	8	BRAÇADEIRA	CLAMP	ABRAZADERA
3	J925883	1	PARAFUSO M8x1.25x16	BOLT M8x1.25x16	TORNILLO M8x1.25x16
4	J906436	1	TUBO	TUBE	TUBO
5	J917394	2	CONEXÃO	CONNECTOR	CONEXIÓN
6	J906439	1	PLACA	PLATE	PLACA
7	J918611	4	MANGUEIRA	HOSE	MANGUERA
8	J908402	1	TUBO	TUBE	TUBO
9	J145530	2	ANEL-O	O-RING	ANILLO-O
10	J909394	1	DRENO	DRAIN	DRANAJE
11	J918109	18	PARAFUSO M8x1.25x25	BOLT M8x1.25x25	TORNILLO M8x1.25x25
12	J910778	1	DECALQUE	DECAL	CALCADO

Nota: Motor 149985A1 com aftercooler (Séries HBZ0005014 e 5018->)
Note: Engine 149985A1 with aftercooler(Serial HBZ0005014 and 5018->)
Nota: Motor 149985A1 con aftercooler (Series HBZ0005014 y 5018->)

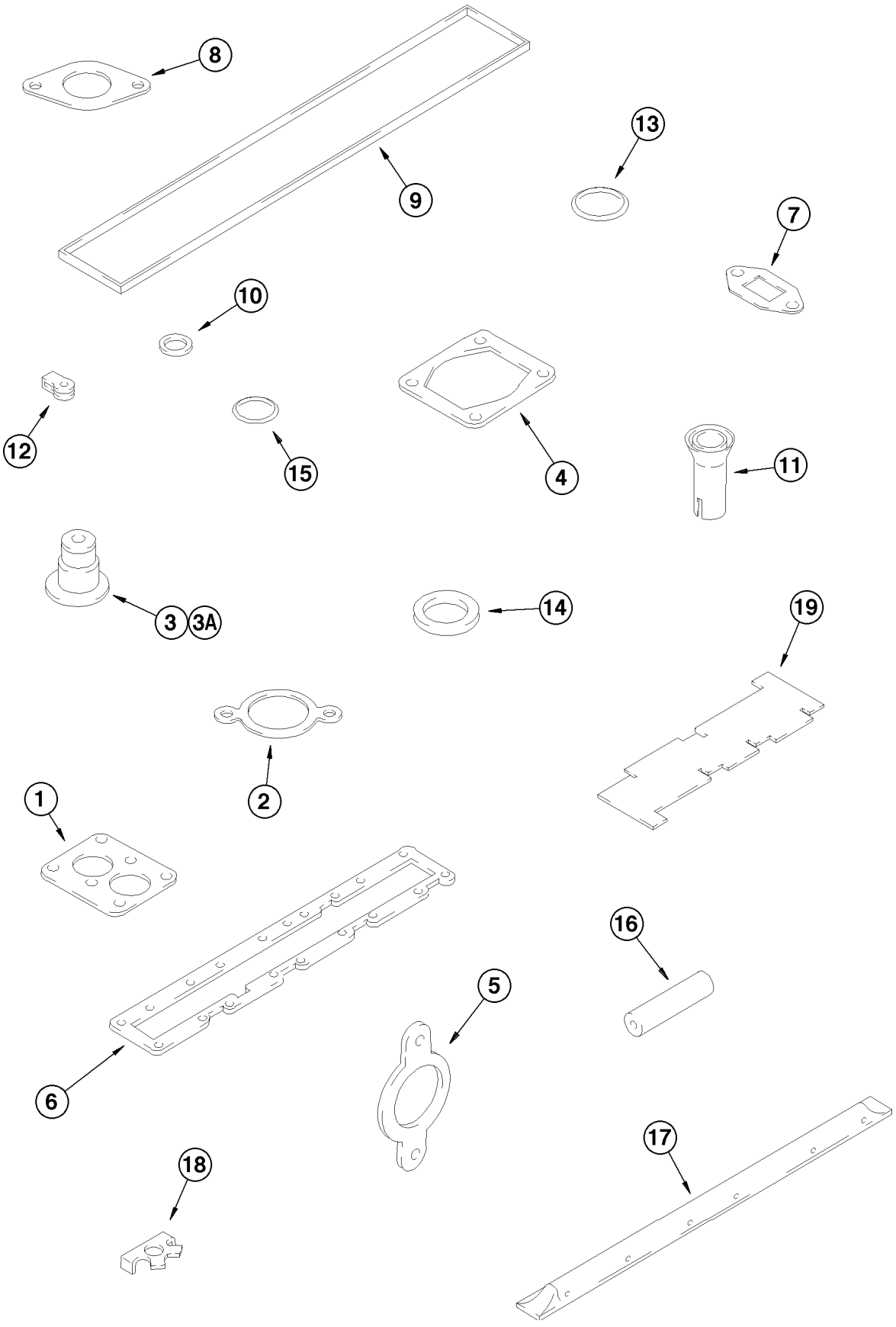
8
9
13
7
10
12
15
4
11
3
3A
14
19
2
1
6
5
16
18
17

ITEM REF.	PEÇA Nº PART Nº PIEZA Nº	QTD QTY CAN	DESCRIÇÃO (Português)	DESCRIPTION (English)	DESCRIPCIÓN (Español)
	A77842	1	JUNTAS DO CABEÇOTE Conj.	GASKETS CIL.HEAD Assy.	JUNTAS DE LA CULATA Conj.
1	J914310	1	JUNTA TERMOSTATO (P.2-32)	GASKET THERMOSTAT (P.2-32)	JUNTA (P.2-32)
2	J918779	1	JUNTA CONEXÃO SAÍDA (P.2-32)	GASKET WATER OUTLET (P.2-32)	JUNTA SALIDA ÁGUA (P.2-32)
3	J915707	6	RETENTOR DE VÁLVULA (P.2-34)	RETAINER valve (P.2-34)	RETEN de la válvula (P.2-34)
3A	J927642	6	RETENTOR DE VÁLVULA (Nota)	RETAINER valve (Note)	RETEN de la válvula (Nota)
4	J911941	1	JUNTA DO TURBO (P.2-20)	GASKET TURBO (P.2-20)	JUNTA DEL TURBO (P.2-20)
5	J929012	1	JUNTA COLETOR ESCAPE (P.2-20)	GASKET EXHAUST MANIF. (P.2-20)	JUNTA MULTIPLE ESCAPE (P.2-20)
6	J914311	1	JUNTA TAMPA ADMIS. (P.2-20)	GASKET INTAKE MANIF. (P.2-20)	JUNTA MÚLTIPLE ADM. (P.2-20)
7	J931350	1	JUNTA (Nota)	GASKET (Note)	JUNTA (Nota)
8	J942725	1	JUNTA dreno turbo (P.2-20)	GASKET turbo drain (P.2-20)	JUNTA drenaje turbo (P.2-20)
9	J905449	1	JUNTA TAMPA VÁLVULAS (P.2-30)	GASKET VALVE COVER (P.2-30)	JUNTA TAPA VÁLVULAS (P.2-30)
10	J910824	6	ANEL-O TAMPA VÁLVULAS (P.2-30)	O-RING VALVE COVER (P.2-30)	ANILLO-O TAPA VÁLVULAS (P.2-30)
11	J909886	6	LUVA Injetor	SLEEVE-Injector	CAMISA-Inyector
12	J903380	7	VEDADOR Alta Pressão (P.3-18)	SEAL High Pressure (P.3-18)	SELLO alta presión (P.3-18)
13	238-5115	1	ANEL-O	O-RING	ANILLO-O
14	J923261	6	VEDADOR Bico Injetor (P.3-18)	SEAL Injector (P.3-18)	SELLO inyector (P.3-18)
15	238-5111	1	ANEL-O Termostato (P.2-32)	O-RING Thermostat (P.2-32)	ANILLO-O Termostato (P.2-32)
16	J930827	1	MANGUEIRA Ventil. Cárter (P.2-30)	HOSE PCV (P.2-30)	MANGUERA PCV (P.2-30)
17	J919677	1	COLETOR (P.2-34)	MANIFOLD (P.2-34)	MULTIPLE (P.2-34)
18	J914708	12	PLACA trava (P.2 20)	PLATE (P.2 20)	PLACA (P.2 20)
19	J823921	1	INDICADOR	GAUGE	INDICADOR

Nota: Motor 295271A1 (Séries ->HBZ0005013 e 5015-5017)
Note: Engine 295271A1 (Serial ->HBZ0005013 and 5015-5017)
Nota: Motor 295271A1 (Series ->HBZ0005013 y 5015-5017)

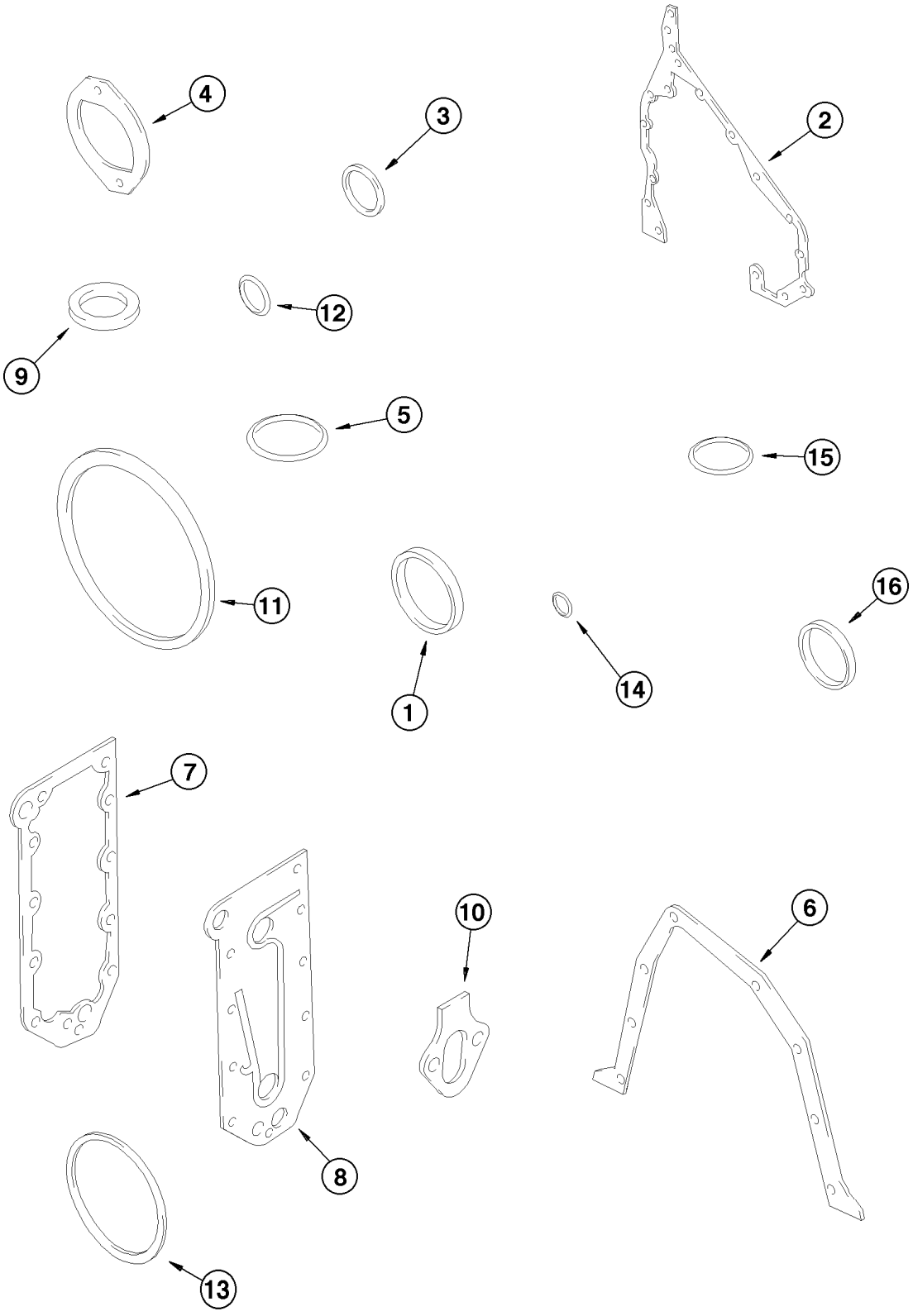
4
3
2
12
9
5
15
11
16
1
14
7
10
6
8
13

ITEM REF.	PEÇA Nº PART Nº PIEZA Nº	QTD QTY CAN	DESCRIÇÃO (Português)	DESCRIPTION (English)	DESCRIPCIÓN (Español)
	A77855	1	JUNTAS DO BLOCO Conj.	GASKETS CIL. BLOCK Assy.	JUNTAS DEL BLOQUE Conj.
1	J903475	1	VEDADOR entr. óleo (P.2-18)	SEAL oil inlet (P.2-18)	SELLO entr. Aceite (P.2-18)
2	J929253	1	JUNTA CARCAÇA DIANTEIRA (P.2-18)	GASKET FRONT HOUSING (P.2-18)	JUNTA CARCASA DELANTERA (P.2-18)
3	J915772	1	ANEL-O BOMBA INJETORA (P.2-18)	O-RING INJECTION PUMP (P.2-18)	ANILLO-O BOMBA INYECTORA (P.2-18)
4	J931608	1	JUNTA TOMADA FORÇA	GASKET POWER TAKEOFF	JUNTA TOMADA FUERZA
5	J902089	1	VEDADOR BOMBA DE ÁGUA (P.2-16)	SEAL WATER PUMP (P.2-16)	SELLO BOMBA ÁGUA (P.2-16)
6	J914301	1	JUNTA CARCAÇA VOLANTE (P.2-40)	GASKET FLYWHEEL HOUSING (P.2-40)	JUNTA CARCASA VOLANTE (P.2-40)
7	J918174	1	JUNTA RESFR. ÓLEO (P.2-26)	GASKET OIL COOLER (P.2-26)	JUNTA ENFR. ACEITE (P.2-26)
8	J929011	1	JUNTA TAMPA RESFR. (P.2-26)	GASKET COOLER COVER (P.2-26)	JUNTA TAPA ENFR. (P.2-26)
9	J901798	1	ARRUELA	WASHER	ARANDELA
10	J931059	1	JUNTA BOMBA ALIM. (P.3-14)	GASKET FEED PUMP (P.3-14)	JUNTA BOMBA ALIM. (P.3-14)
11	J912473	1	ANEL-O CARCAÇA VOLANTE (P.2-42)	O-RING FLYWHEEL HOUSING (P.2-42)	ANILLO-O CARCASA VOLANTE (P.2-42)
12	238-5212	1	ANEL-O BUJÃO VOLANTE (P.2-42)	O-RING FLYWHEEL PLUG (P.2-42)	ANILLO-O TAPÓN VOLANTE (P.2-42)
13	J907177	6	ANEL-O CAMISA CIL. (P.2-44)	O-RING CIL. LINER (P.2-44)	ANILLO-O CAMISA CIL. (P.2-44)
14	J913994	1	ANEL-O ENGR. BOMBA INJET. (P.2-18)	O-RING INJECTION PUMP GEAR (P.2-18)	ANILLO-O ENGR. BOMBA IN (P.2-18)
15	J916284	1	ANEL-O BOMBA INJETORA (P.3-16)	O-RING INJECTION PUMP (P.3-16)	ANILLO-O BOMBA INYEC (P.3-16)
16	J926722	1	ANEL-O	O-RING	ANILLO-O

Nota: Motor 295271A1 (Séries ->HBZ0005013 e 5015-5017)
Note: Engine 295271A1 (Serial ->HBZ0005013 and 5015-5017)
Nota: Motor 295271A1 (Series ->HBZ0005013 y 5015-5017)

ÍNDICE
INDEX
INDICE

ACELERADOR E ARTICULAÇÕES **3-2**
ACCELERATOR AND LINKAGE
ACELERADOR Y ARTICULACIONES

PEDAL DO ACELERADOR - CONJUNTO **3-4**
THROTTLE PEDAL - ASSEMBLY
PEDAL DEL ACELERADOR - CONJUNTO

FILTRO DE COMBUSTÍVEL E TUBULAÇÕES **3-6**
FUEL FILTER AND LINES
FILTRO DE COMBUSTIBLE Y TUBERÍAS

BOCAL DE ENCHIMENTO DE COMBUSTÍVEL E BÓIA **3-8**
FUEL TANK FILLER AND SENDER
BOQUILLA DE RELLENO DE COMBUSTIBLE Y FLOTADOR

TUBULAÇÃO DO CIRCUITO COMBUSTÍVEL (MOTOR 295271A1) **3-10**
FUEL CIRCUIT LINES (ENGINE 295271A1)
TUBERÍAS DEL CIRCUITO COMBUSTIBLE (MOTOR 295271A1)

TUBULAÇÃO DO CIRCUITO COMBUSTÍVEL (MOTOR 149985A1 - COM AFTERCOOLER) **3-10B**
FUEL CIRCUIT LINES (ENGINE 149985A1 - WITH AFTERCOOLER)
TUBERÍAS DEL CIRCUITO COMBUSTIBLE (MOTOR 149985A1 - CON AFTERCOOLER)

SISTEMA DO WASTE GATE E ANEROIDE (MOTOR 295271A1) **3-12**
ANEROID AND WASTEGATE SYSTEM (ENGINE 295271A1)
SISTEMA ANEROIDE Y WASTE GATE (MOTOR 295271A1)

BOMBA ALIMENTADORA E FILTROS DE COMBUSTÍVEL (MOTOR 295271A1) **3-14**
TRANSFER PUMP AND FUEL FILTERS (ENGINE 295271A1)
BOMBA DE ALIMENTACIÓN Y FILTROS DE COMBUSTIBLE (MOTOR 295271A1)

BOMBA ALIMENTADORA E FILTROS DE COMBUSTÍVEL (MOTOR 149985A1 - COM AFTERCOOLER) **3-14B**
TRANSFER PUMP AND FUEL FILTERS (ENGINE 149985A1 - WITH AFTERCOOLER)
BOMBA DE ALIMENTACIÓN Y FILTROS DE COMBUSTIBLE (MOTOR 149985A1 - CON AFTERCOOLER)

BOMBA INJETORA E ACIONAMENTO (MOTOR 295271A1) **3-16**
FUEL INJECTION PUMP AND DRIVE (ENGINE 295271A1)
BOMBA INYECTORA DE COMBUSTIBLE Y TRANSMISION (MOTOR 295271A1)

BOMBA INJETORA E ACIONAMENTO (MOTOR 149985A1 - COM AFTERCOOLER) **3-16B**
FUEL INJECTION PUMP AND DRIVE (ENGINE 149985A1 - WITH AFTERCOOLER)
BOMBA INYECTORA DE COMBUSTIBLE Y TRANSMISION (MOTOR 149985A1 - CON AFTERCOOLER)

BICO INJETOR (MOTOR 295271A1) **3-18**
INJECTOR NOZZLE (ENGINE 295271A1)
BICO INYECTOR (MOTOR 295271A1)

BICO INJETOR (MOTOR 149985A1 - COM AFTERCOOLER) **3-18B**
INJECTOR NOZZLE (ENGINE 149985A1 - WITH AFTERCOOLER)
BICO INYECTOR (MOTOR 149985A1 - CON AFTERCOOLER)

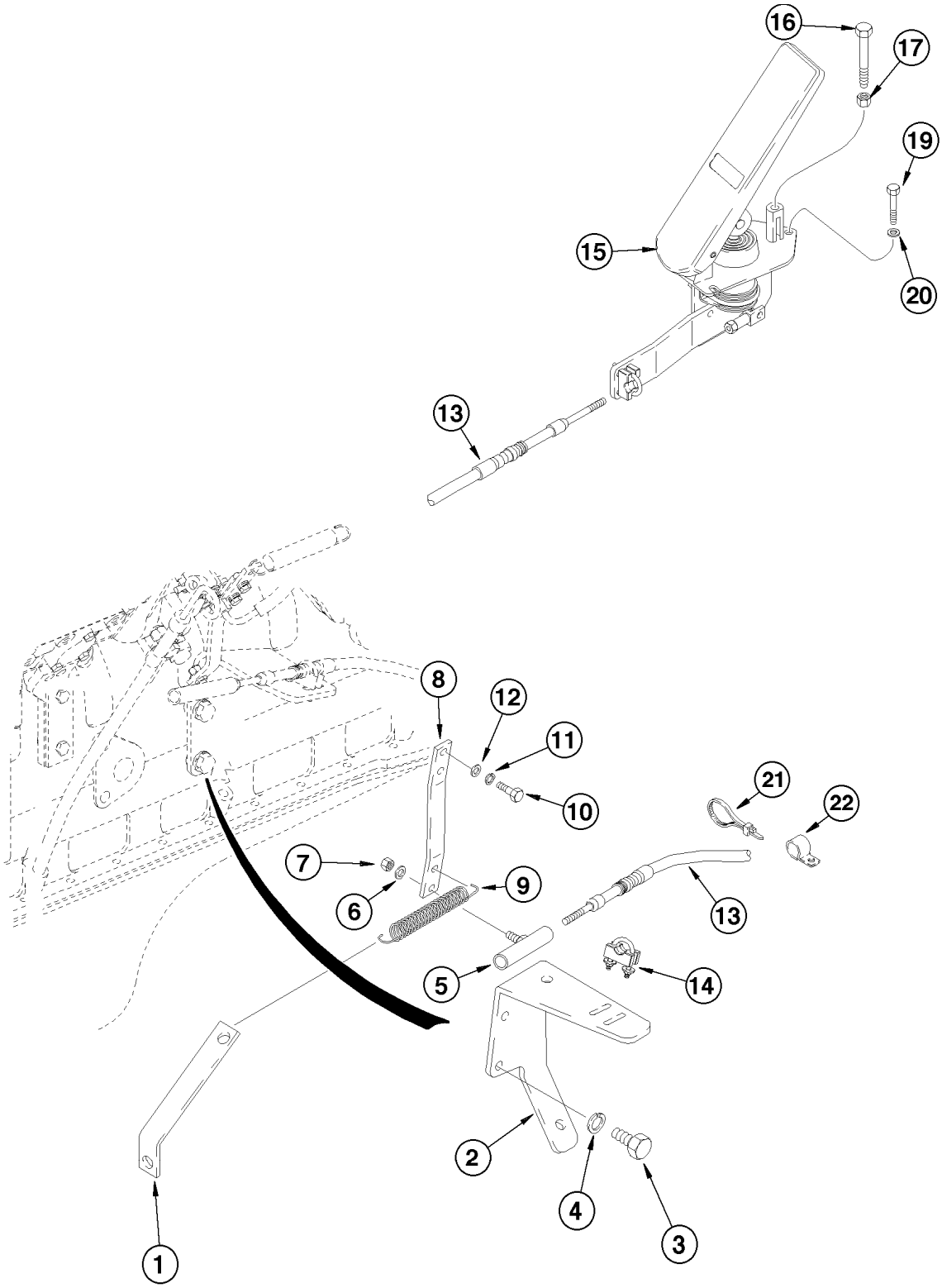
16
17
19
15
20
13
8
12
11
10
21
22
7
6
9
13
5
14
2
4
3
1

ITEM REF.	PEÇA Nº PART Nº PIEZA Nº	QTD QTY CAN	DESCRIÇÃO (Português)	DESCRIPTION (English)	DESCRIPCIÓN (Español)
1	305689A1	1	SUPORTE	BRACKET	SOPORTE
2	301854A1	1	SUPORTE	BRACKET	SOPORTE
3	627-10020	2	PARAFUSO	BOLT	TORNILLO
4	892-11010	2	ARRUELA pressão	WASHER lock	ARANDELA cierre
5	225619A1	1	TERMINAL ESFÉRICO	BALL JOINT	JUNTA ESFÉRICA
6	495-11028	1	ARRUELA	WASHER	ARANDELA
7	19694R1	1	PORCA	NUT	TUERCA
8	301853A1	1	ALAVANCA acelerador (Nota 1)	LEVER accelerator (Note 1)	PALANCA acelerador (Nota 1)
8	87431101	1	ALAVANCA acelerador (Nota 2)	LEVER accelerator (Note 2)	PALANCA acelerador (Nota 2)
9	L78607	1	MOLA	SPRING	RESORTE
10	627-6016	2	PARAFUSO	BOLT	TORNILLO
11	892-11006	2	ARRUELA pressão	WASHER lock	ARANDELA cierre
12	895-11006	2	ARRUELA	WASHER	ARANDELA
13	316517A1	1	CABO acelerador	CABLE accelerator	CABLE acelerador
14	259529A1	1	PARAFUSO U	BOLT U	PERNO U
15	REF	1	PEDAL DO ACELERADOR (P.3-4)	THROTTLE PEDAL (P.3-4)	PEDAL DEL ACELERADOR (P.3-4)
16	627-8065	1	PARAFUSO	BOLT	TORNILLO
17	829-1408	1	PORCA	NUT	TUERCA
19	827-6040	3	PARAFUSO	BOLT	TORNILLO
20	895-11006	3	ARRUELA	WASHER	ARANDELA
21	L11541	1	CINTA	STRAP	PRECINTA
22	515-23127	1	BRAÇADEIRA	CLAMP	ABRAZADERA

Nota 1: Motor 295271A1 (Séries ->HBZ0005013 e 5015-5017)
Note 1: Engine 295271A1 (Serial ->HBZ0005013 and 5015-5017)
Nota 1: Motor 295271A1 (Series ->HBZ0005013 y 5015-5017)

Nota 2: Motor 149985A1 com aftercooler (Séries HBZ0005014 e 5018->)
Note 2: Engine 149985A1 with aftercooler(Serial HBZ0005014 and 5018->)
Nota 2: Motor 149985A1 con aftercooler (Series HBZ0005014 y 5018->)

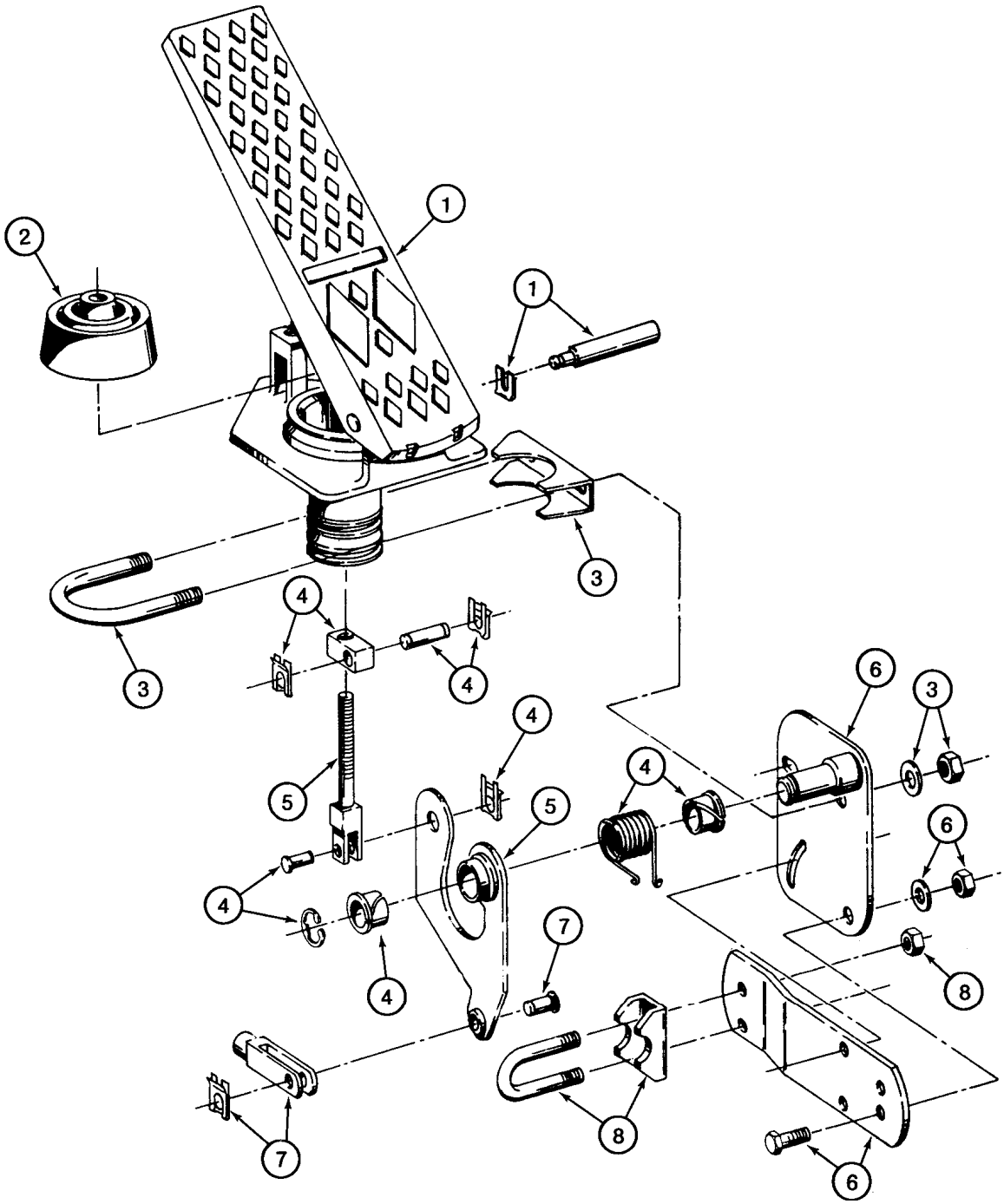
1
2
1
3
4
3
4
4
5
6
3
4
5
5
6
4
4
7
8
7
8
6

ITEM REF.	PEÇA Nº PART Nº PIEZA Nº	QTD QTY CAN	DESCRIÇÃO (Português)	DESCRIPTION (English)	DESCRIPCIÓN (Español)
	295157A1	1	PEDAL DO ACELERADOR Conj.	THROTTLE PEDAL Assy.	PEDAL DEL ACELERADOR Conj.
1	336463A1	1	JOGO Pedal	KIT pedal	JUEGO pedal
2	336467A1	1	JOGO Guarda-pó	KIT dust cover	JUEGO guarda polvo
3	336461A1	1	JOGO Parafuso-U	KIT U bolt	JUEGO perno-U
4	336460A1	1	JOGO Mancal e Articul.	KIT support links	JUEGO mancal
5	336462A1	1	JOGO Alavanca e Haste	KIT rod lever	JUEGO palanca
6	336464A1	1	JOGO Suporte Cabo	KIT cable mount	JUEGO soporte cable
7	336466A1	1	JOGO Terminal	KIT rod end	JUEGO terminal
8	336465A1	1	JOGO Fixação Cabo	KIT cable support	JUEGO fijación cable

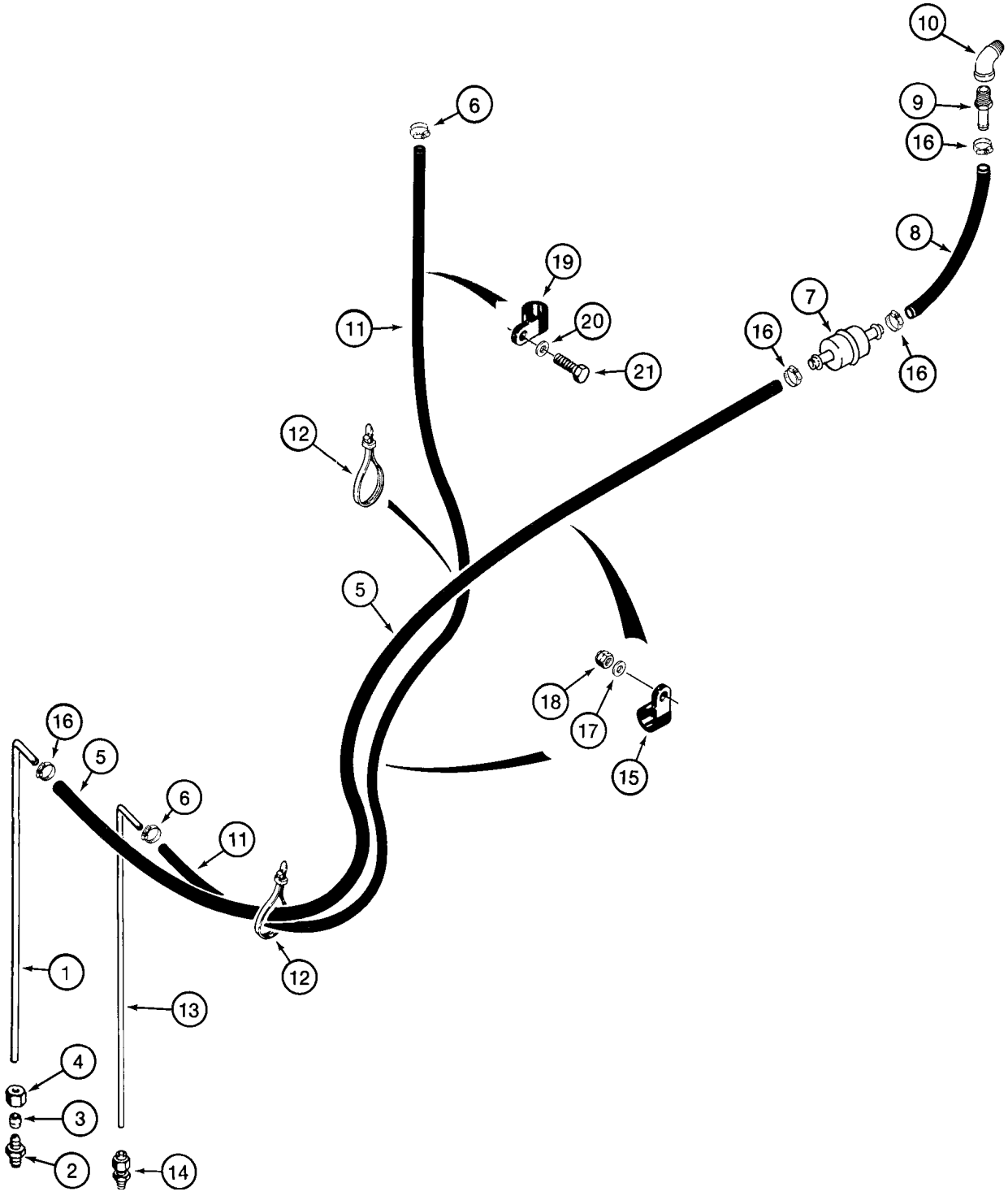
10
9
16
8
6
19
20
21
11
7
16
16
12
5
18
17
15
16
5
6
11
1
12
13
4
3
2
14

ITEM REF.	PEÇA Nº PART Nº PIEZA Nº	QTD QTY CAN	DESCRIÇÃO (Português)	DESCRIPTION (English)	DESCRIPCIÓN (Español)
1	L128379	1	TUBO alimentação	TUBE feed	TUBO alimentación
	222-649	1	ADAPTADOR Conj.	ADAPTER Assy.	CONECTOR Conj.
2	NSS	1	ADAPTADOR	ADAPTER	ADAPTADOR
3	222-656	1	LUVA	SLEEVE	CAMISA
4	222-666	1	PORCA	NUT	TUERCA
5	226615A1	1	MANGUEIRA	HOSE	MANGUERA
6	214-1704	2	BRAÇADEIRA	CLAMP	ABRAZADERA
7	194199A1	1	FILTRO	FILTER	FILTRO
8	226084A1	1	MANGUEIRA (241mm)	HOSE (241mm)	MANGUERA (241mm)
9	217-152	1	ADAPTADOR	ADAPTER	ADAPTADOR
10	217-1096	1	CONEXÃO (Nota 1)	CONNECTOR (Note 1)	CONEXIÓN (Nota 1)
10	75252238	1	CONEXÃO (Nota 2)	CONNECTOR (Note 2)	CONEXION (Nota 2)
11	226616A1	1	MANGUEIRA (1270mm)	HOSE (1270mm)	MANGUERA (1270mm)
12	L18337	UQN	CINTA	STRAP	PRECINTA
13	226083A1	1	TUBO	TUBE	TUBO
14	L125532	1	ADAPTADOR	ADAPTER	ADAPTADOR
15	515-25159	2	BRAÇADEIRA	CLAMP	ABRAZADERA
16	214-1406	4	BRAÇADEIRA	CLAMP	ABRAZADERA
17	895-18010	2	ARRUELA	WASHER	ARANDELA
18	832-10410	2	ARRUELA pressão	WASHER lock	ARANDELA cierre
19	515-23127	1	BRAÇADEIRA	CLAMP	ABRAZADERA
20	892-11010	1	ARRUELA	WASHER	ARANDELA
21	627-10020	1	PARAFUSO	BOLT	TORNILLO

Nota 1: Motor 295271A1 (Séries ->HBZ0005013 e 5015-5017)
Note 1: Engine 295271A1 (Serial ->HBZ0005013 and 5015-5017)
Nota 1: Motor 295271A1 (Series ->HBZ0005013 y 5015-5017)

Nota 2: Motor 149985A1 com aftercooler (Séries HBZ0005014 e 5018->)
Note 2: Engine 149985A1 with aftercooler(Serial HBZ0005014 and 5018->)
Nota 2: Motor 149985A1 con aftercooler (Series HBZ0005014 y 5018->)

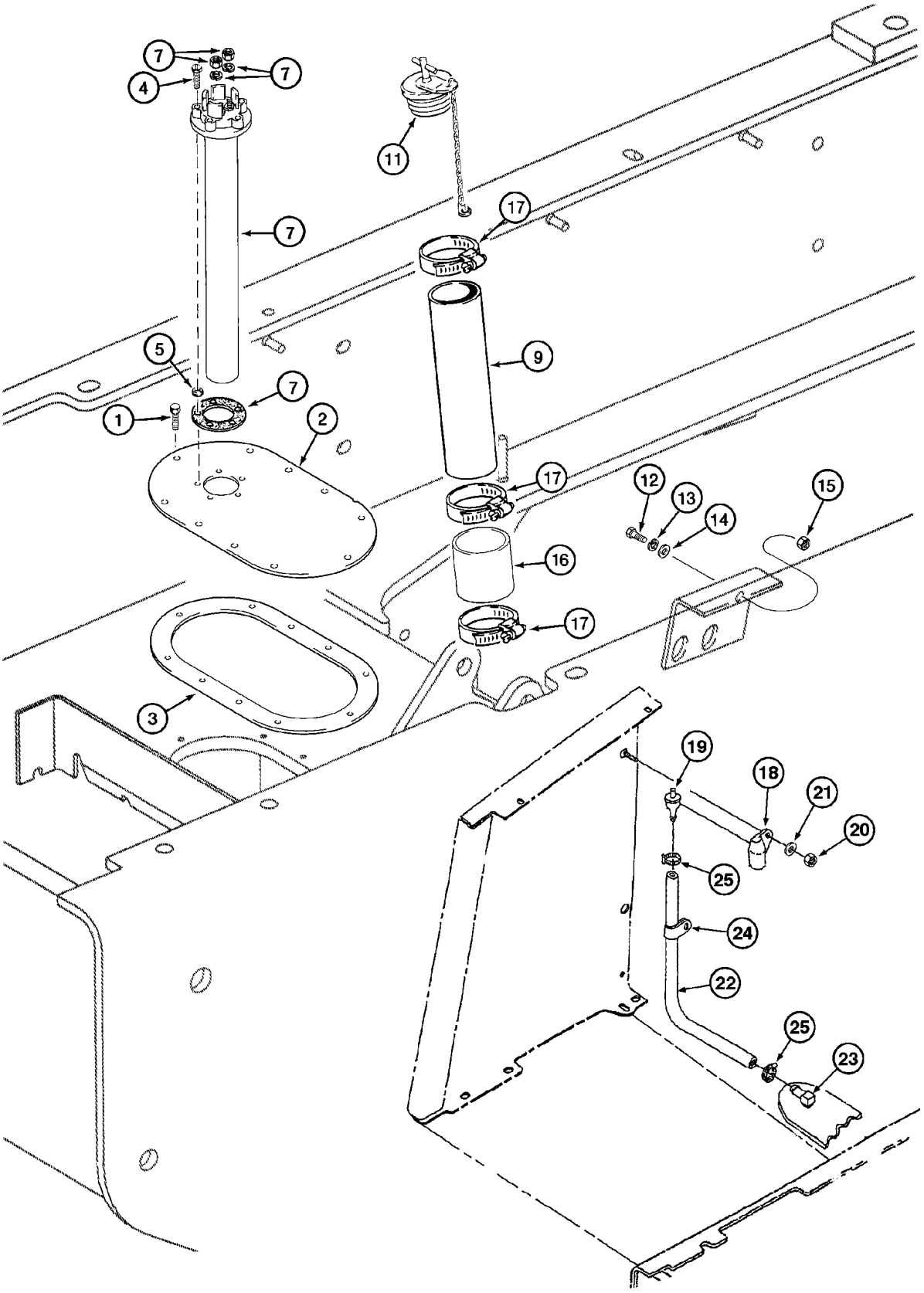
7
4
7
11
7
17
9
5
7
1
2
17
12
13
14
15
16
17
3
19
18
21
20
25
24
22
25
23

ITEM REF.	PEÇA Nº PART Nº PIEZA Nº	QTD QTY CAN	DESCRIÇÃO (Português)	DESCRIPTION (English)	DESCRIPCIÓN (Español)
1	L108414	10	PARAFUSO	BOLT SPECIAL	PERNO ESPECIAL
2	349265A1	1	TAMPA DO TANQUE	COVER TANK	TAPA DEPÓSITO
3	100734A1	1	JUNTA DA TAMPA	GASKET MOUNTING	JUNTA DE ESTANQUEIDAD
4	463-11020	5	PARAFUSO	BOLT	TORNILLO
5	L115306	5	ARRUELA	WASHER	ARANDELA
7	328871A1	1	BÓIA	SENDING UNIT	EMISOR
9	L127533	1	TUBO DE ENCHIMENTO	TUBE FEED	TUBO
11	178592A2	1	TAMPA DO BOCAL	COVER FILLING NECK	TAPA BOCAL
12	627-10025	1	PARAFUSO	BOLT	TORNILLO
13	892-11010	1	ARRUELA pressão	WASHER lock	ARANDELA cierre
14	895-15010	1	ARRUELA	WASHER	ARANDELA
15	829-1410	1	PORCA	NUT	TUERCA
16	L77270	1	FLEXÍVEL	HOSE	FLEXIBLE
17	214-1464	3	BRAÇADEIRA	CLAMP	ABRAZADERA
18	186814A1	1	TAMPA PROTETORA	COVER PROTECTION	TAPA PROTECIÓN
19	T103750	1	VÁLVULA respiro	VALVE vent	VÁLVULA respiradero
20	832-10408	1	PORCA	NUT	TUERCA
21	895-11008	1	ARRUELA	WASHER	ARANDELA
22	31-2280	1	MANGUEIRA	HOSE	MANGUERA
23	217-132	1	COTOVELO 90°	ELBOW 90°	CODO 90°
24	515-23159	1	BRAÇADEIRA	CLAMP	ABRAZADERA
25	214-1704	2	BRAÇADEIRA	CLAMP	ABRAZADERA

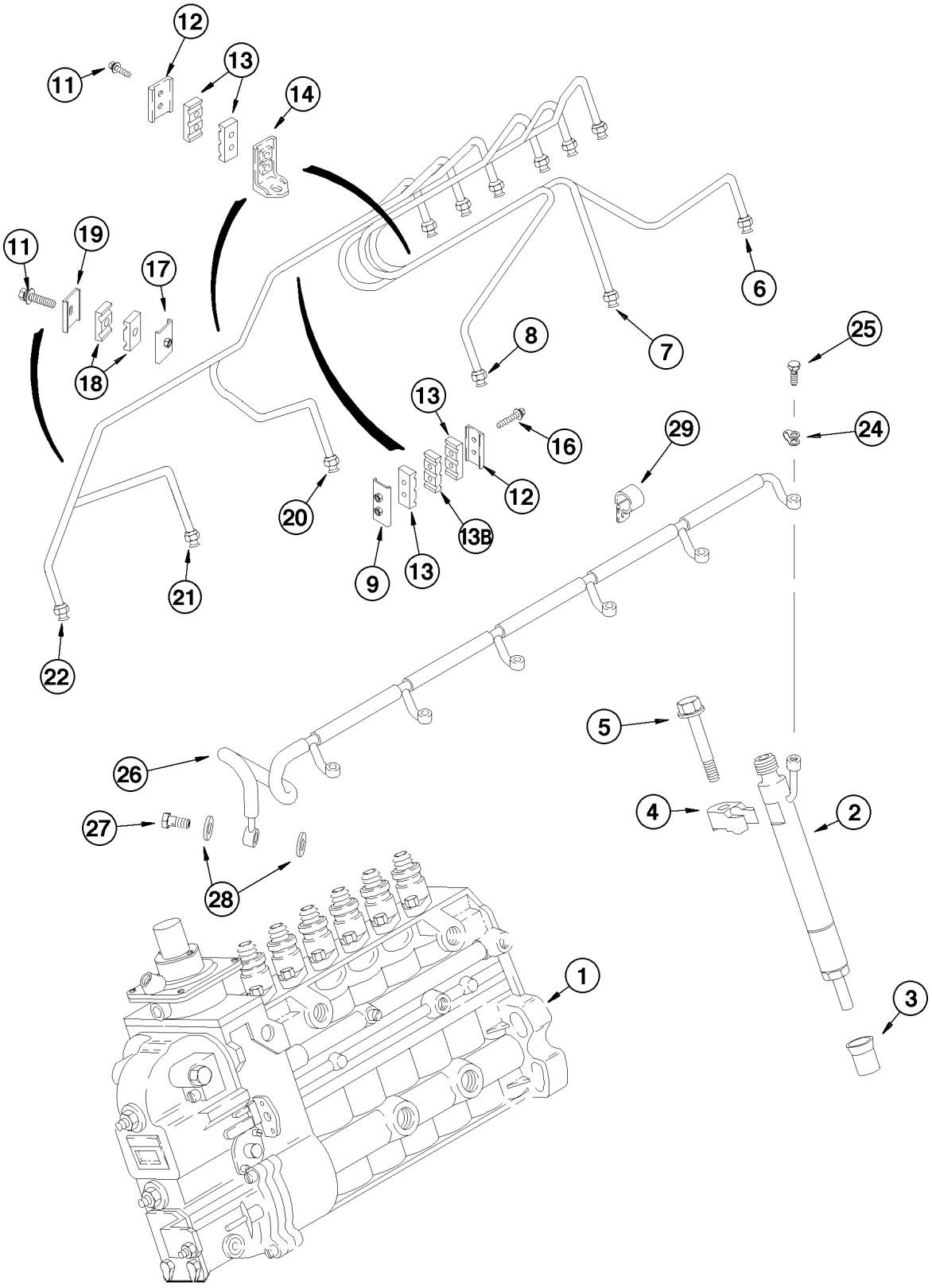
12
11
13
14
11
19
17
18
6
7
8
25
13
16
29
24
12
20
13B
9
13
21
22
5
26
4
2
27
28
1
3

ITEM REF.	PEÇA Nº PART Nº PIEZA Nº	QTD QTY CAN	DESCRIÇÃO (Português)	DESCRIPTION (English)	DESCRIPCIÓN (Español)
1	REF	1	BOMBA-INJETORA Conj. (P.3-16)	INJECTION-PUMP Assy. (P.3-16)	BOMBA INYECTORA Conj. (P.3-16)
2	REF	6	INJETOR Conj. (P.3-18)	INJECTOR Assy. (P.3-18)	INYECTOR Conj. (P.3-18)
3	J909886	6	LUVA	SLEEVE	MANGUITO
4	J910279	6	FIXADOR injetor	CLAMP injector	ABRAZADERA inyector
5	J922018	6	PARAFUSO	BOLT	TORNILLO
6	J930442	1	TUBO Nº 1	TUBE Nº 1	TUBO Nº 1
7	J930443	1	TUBO Nº 2	TUBE Nº 2	TUBO Nº 2
8	J930444	1	TUBO Nº 3	TUBE Nº 3	TUBO Nº 3
9	J917716	1	FIXADOR tubos	RETAINER tubes	FIJACIÓN tuberias
11	J920854	5	PARAFUSO	BOLT	TORNILLO
12	J904519	3	FIXADOR tubos	RETAINER tubes	FIJACIÓN tuberias
13	J917747	6	SUPORTE	BRACKET	SOPORTE
13B	J917748	1	SUPORTE	BRACKET	SOPORTE
14	J282942	2	SUPORTE tubos	BRACKET tubes	SOPORTE tuberia
16	J920855	2	PARAFUSO	BOLT	TORNILLO
17	J917717	1	FIXADOR tubos	RETAINER tubes	FIJACIÓN tuberias
18	J917746	2	SUPORTE	BRACKET	SOPORTE
19	J904711	1	FIXADOR tubos	RETAINER tubes	FIJACIÓN tuberias
20	J931356	1	TUBO Nº 4	TUBE Nº 4	TUBO Nº 4
21	J930446	1	TUBO Nº 5	TUBE Nº 5	TUBO Nº 5
22	J930447	1	TUBO Nº 6	TUBE Nº 6	TUBO Nº 6
24	J903380	6	VEDADOR	SEAL	SELLO
25	J905307	6	PARAFUSO	BOLT	TORNILLO
26	J920595	1	TUBO retorno	TUBE return	TUBO retorno
27	J924726	1	VÁLVULA anti-retorno	VALVE check	VÁLVULA anti-retorno
28	J918188	2	ARRUELA	WASHER	ARANDELA
29	515-2363	1	BRAÇADEIRA	CLAMP	ABRAZADERA

Nota: Motor 295271A1 (Séries ->HBZ0005013 e 5015-5017)
Note: Engine 295271A1 (Serial ->HBZ0005013 and 5015-5017)
Nota: Motor 295271A1 (Series ->HBZ0005013 y 5015-5017)

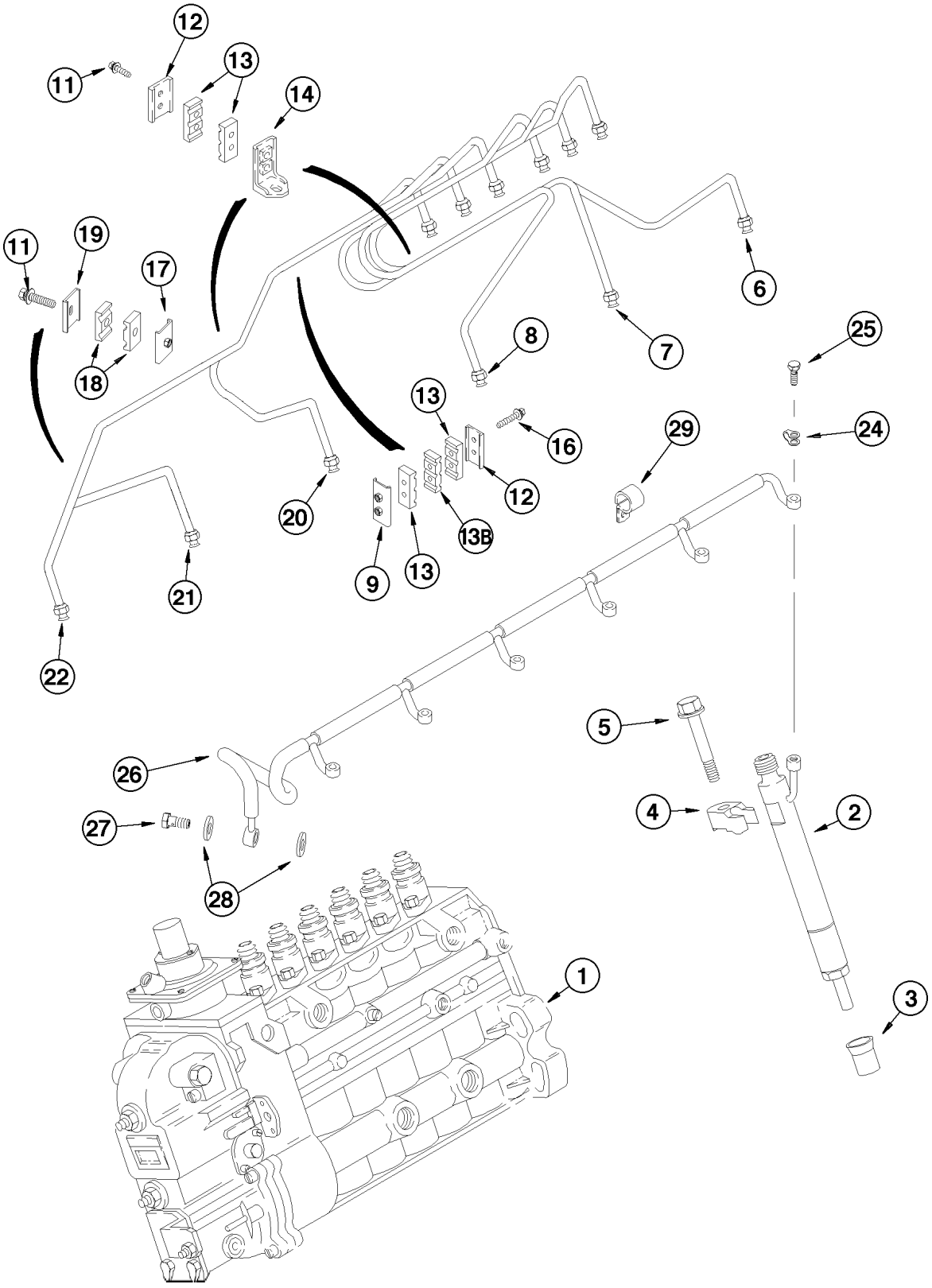
12
11
13
14
11
19
17
18
6
7
8
25
13
16
29
24
12
20
13B
9
13
21
22
5
26
4
2
27
28
1
3

ITEM REF.	PEÇA Nº PART Nº PIEZA Nº	QTD QTY CAN	DESCRIÇÃO (Português)	DESCRIPTION (English)	DESCRIPCIÓN (Español)
1	REF	1	BOMBA-INJETORA Conj. (P.3-16)	INJECTION-PUMP Assy. (P.3-16)	BOMBA INYECTORA Conj. (P.3-16)
2	REF	6	INJETOR Conj. (P.3-18)	INJECTOR Assy. (P.3-18)	INYECTOR Conj. (P.3-18)
3	J909886	6	LUVA	SLEEVE	MANGUITO
4	J910279	6	FIXADOR injetor	CLAMP injector	ABRAZADERA inyector
5	J902112	6	PARAFUSO M8x1.25x80	BOLT M8x1.25x80	TORNILLO M8x1.25x80
6	J910693	1	TUBO Nº 1	TUBE Nº 1	TUBO Nº 1
7	J910695	1	TUBO Nº 2	TUBE Nº 2	TUBO Nº 2
8	J910697	1	TUBO Nº 3	TUBE Nº 3	TUBO Nº 3
9	J917716	1	FIXADOR tubos	RETAINER tubes	FIJACIÓN tuberias
11	J920854	5	PARAFUSO	BOLT	TORNILLO
12	J904519	3	FIXADOR tubos	RETAINER tubes	FIJACIÓN tuberias
13	J917747	6	SUPORTE	BRACKET	SOPORTE
13B	J917748	1	SUPORTE	BRACKET	SOPORTE
14	J282942	2	SUPORTE tubos	BRACKET tubes	SOPORTE tuberia
16	J920855	2	PARAFUSO	BOLT	TORNILLO
17	J917717	1	FIXADOR tubos	RETAINER tubes	FIJACIÓN tuberias
18	J917746	2	SUPORTE	BRACKET	SOPORTE
19	J904711	1	FIXADOR tubos	RETAINER tubes	FIJACIÓN tuberias
20	J911226	1	TUBO Nº 4	TUBE Nº 4	TUBO Nº 4
21	J911228	1	TUBO Nº 5	TUBE Nº 5	TUBO Nº 5
22	J911230	1	TUBO Nº 6	TUBE Nº 6	TUBO Nº 6
24	J903380	6	VEDADOR	SEAL	SELLO
25	J905307	6	PARAFUSO	BOLT	TORNILLO
26	J920595	1	TUBO retorno	TUBE return	TUBO retorno
27	J916360	1	VÁLVULA anti-retorno	VALVE check	VÁLVULA anti-retorno
28	J918188	2	ARRUELA	WASHER	ARANDELA
29	515-2363	1	BRAÇADEIRA	CLAMP	ABRAZADERA

Nota: Motor 149985A1 com aftercooler (Séries HBZ0005014 e 5018->)
Note: Engine 149985A1 with aftercooler(Serial HBZ0005014 and 5018->)
Nota: Motor 149985A1 con aftercooler (Series HBZ0005014 y 5018->)

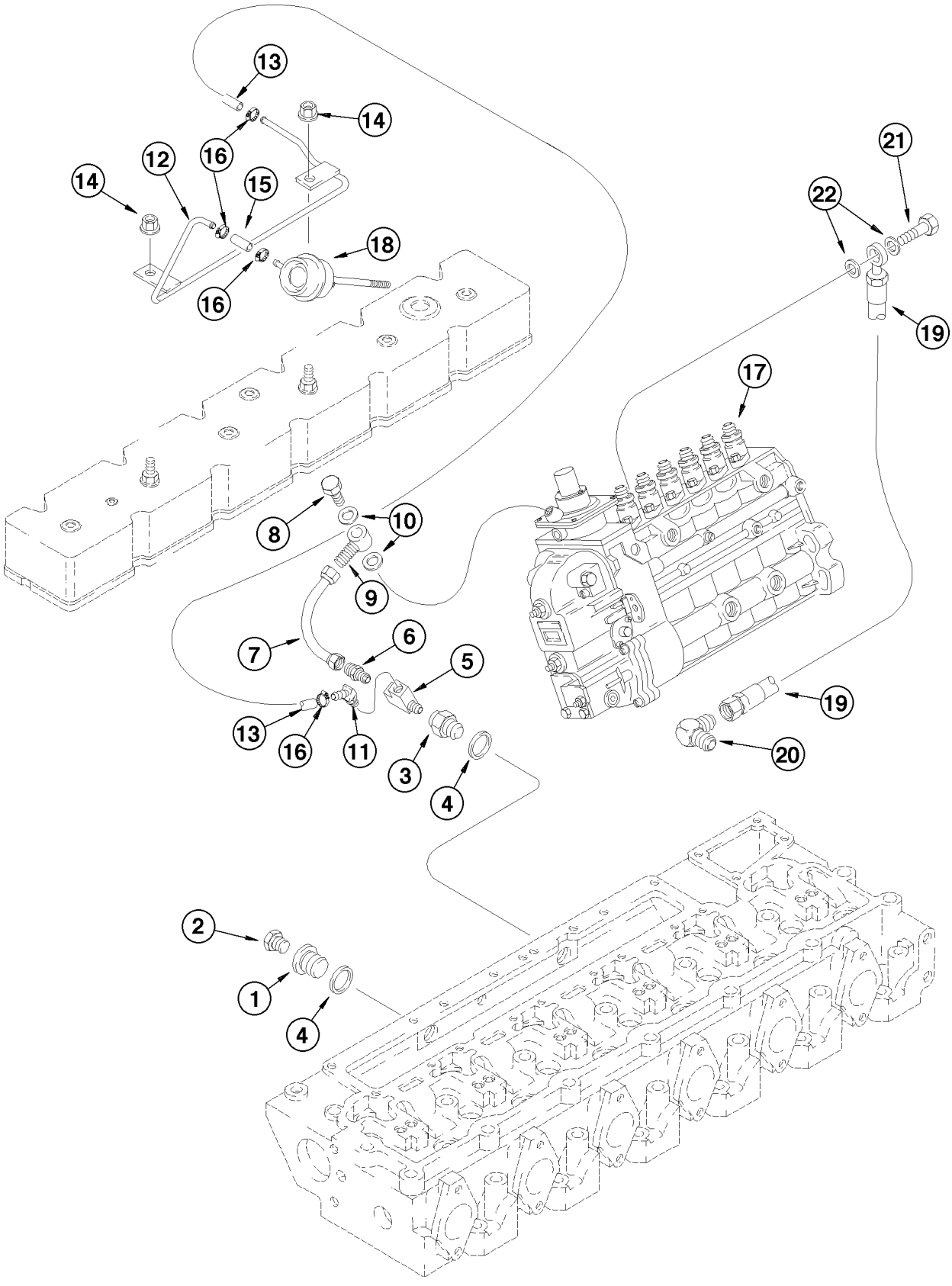
13
14
12
16
14
15
18
16
21
22
19
17
8
10
9
7
6
5
13
16
11
3
4
19
20
2
1
4

ITEM REF.	PEÇA Nº PART Nº PIEZA Nº	QTD QTY CAN	DESCRIÇÃO (Português)	DESCRIPTION (English)	DESCRIPCIÓN (Español)
1	J908110	1	BUJÃO	PLUG	TAPÓN
2	J906619	1	BUJÃO 1/8NPT	PLUG HEX	TAPÓN HEX.
3	J921594	1	BUJÃO	PLUG	TAPÓN
4	J902425	2	ARRUELA	WASHER	ARANDELA
5	J930789	1	CONEXÃO T	CONNECTOR T	CONECTOR T
6	222-21	1	ADAPTADOR	ADAPTER	ADAPTADOR
7	J934608	1	TUBO	TUBE	TUBO
8	J903035	1	PARAFUSO	BOLT	TORNILLO
9	J919644	1	CONECTOR	CONNECTOR	CONECTOR
10	J918191	2	ARRUELA	WASHER	ARANDELA
11	217-281	1	CONEXÃO 45°	ELBOW 45°	CODO 45°
12	J934473	1	TUBO	TUBE	TUBO
13	J920686	1	MANGUEIRA	HOSE	MANGUERA
14	825-2408	2	PORCA flange	NUT flange	TUERCA BRIDA
15	J920871	1	MANGUEIRA	HOSE	MANGUERA
16	214-1704	4	BRACADEIRA	CLAMP	ABRAZADERA
17	REF	1	BOMBA INJETORA Conj. (P.3-16)	INJECTION PUMP Assy. (P.3-16)	BOMBA INYECTORA Conj. (P.3-16)
18	J535106	1	ATUADOR (P.2-24)	ACTUATOR (P.2-24)	ACTUADOR (P.2-24)
19	J916779	1	MANGUEIRA	HOSE	MANGUERA
20	222-762	1	COTOVELO 90°	ELBOW 90°	CODO 90°
21	J918002	1	PARAFUSO	BOLT	TORNILLO
22	J918190	2	ARRUELA	WASHER	ARANDELA

Nota: Motor 295271A1 (Séries ->HBZ0005013 e 5015-5017)
Note: Engine 295271A1 (Serial ->HBZ0005013 and 5015-5017)
Nota: Motor 295271A1 (Series ->HBZ0005013 y 5015-5017)

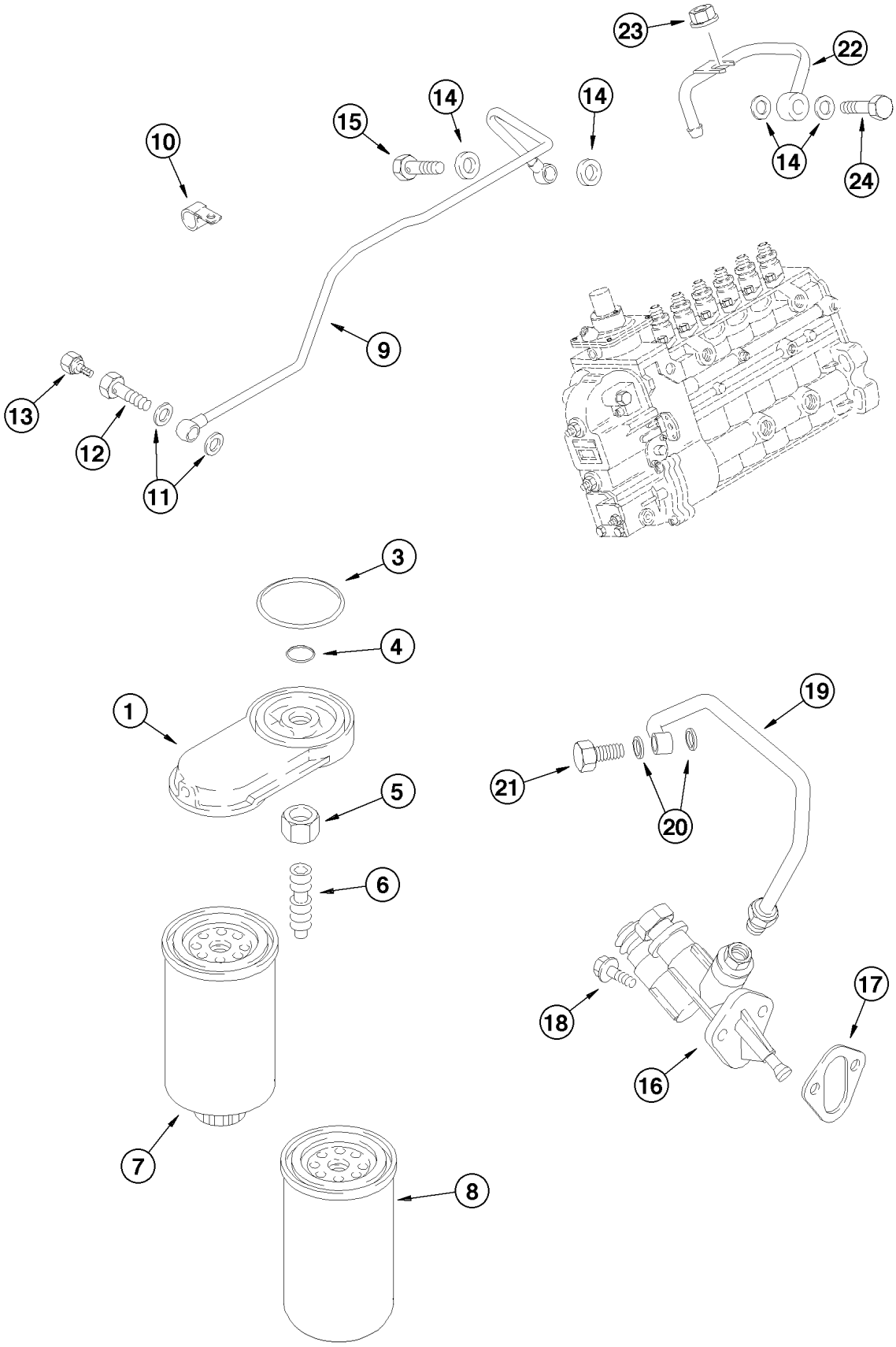
23
22
14
14
15
14
24
10
9
13
12
11
3
4
1
5
6
7
8
19
21
20
18
17
16

ITEM REF.	PEÇA Nº PART Nº PIEZA Nº	QTD QTY CAN	DESCRIÇÃO (Português)	DESCRIPTION (English)	DESCRIPCIÓN (Español)
1	J897331	1	CABEÇOTE filtro	HEAD fuel filter	CABEZAL filtro
3	J906694	1	ANEL-O	O-RING	ANILLO-O
4	J906695	1	ANEL-O	O-RING	ANILLO-O
5	J903293	1	PORCA	NUT	TUERCA
6	J925955	1	ADAPTADOR	ADAPTER	ADAPTADOR
	A77470	1	JOGO DE FILTROS	KIT FILTERS	JUEGO FILTROS
7	J925274	1	FILTRO primário	FILTER main	FILTRO primario
8	J903640	1	FILTRO secundário	FILTER secondary	FILTRO secundario
9	J918873	1	TUBO	TUBE	TUBO
10	J914711	1	BRAÇADEIRA	CLAMP	ABRAZADERA
11	J918191	2	ARRUELA	WASHER	ARANDELA
	J905860	1	PARAFUSO banjo	BOLT hollow	TORNILLO hueco
12	J911446	1	PARAFUSO	BOLT	TORNILLO
13	J905403	1	PARAFUSO	BOLT	TORNILLO
14	J918192	4	ARRUELA vedação	WASHER seal	ARANDELA vedación
15	J924725	1	PARAFUSO banjo	BOLT hollow	TORNILLO hueco
16	J933252	1	BOMBA COMBUSTÍVEL Conj.	FUEL PUMP Assy.	BOMBA COMBUSTIBLE Conj.
17	J931059	1	JUNTA	GASKET	JUNTA
18	844-8020	2	PARAFUSO flange	BOLT flange	PERNO flange
19	J918539	1	TUBO	TUBE	TUBO
20	J918191	2	ARRUELA	WASHER	ARANDELA
21	J916361	1	PARAFUSO banjo	BOLT hollow	TORNILLO hueco
22	J928028	1	TUBO	TUBE	TUBO
23	825-2408	1	PORCA flange	NUT flange	TUERCA BRIDA
24	J932096	1	ADAPTADOR	ADAPTER	ADAPTADOR

Nota: Motor 295271A1 (Séries ->HBZ0005013 e 5015-5017)
Note: Engine 295271A1 (Serial ->HBZ0005013 and 5015-5017)
Nota: Motor 295271A1 (Series ->HBZ0005013 y 5015-5017)

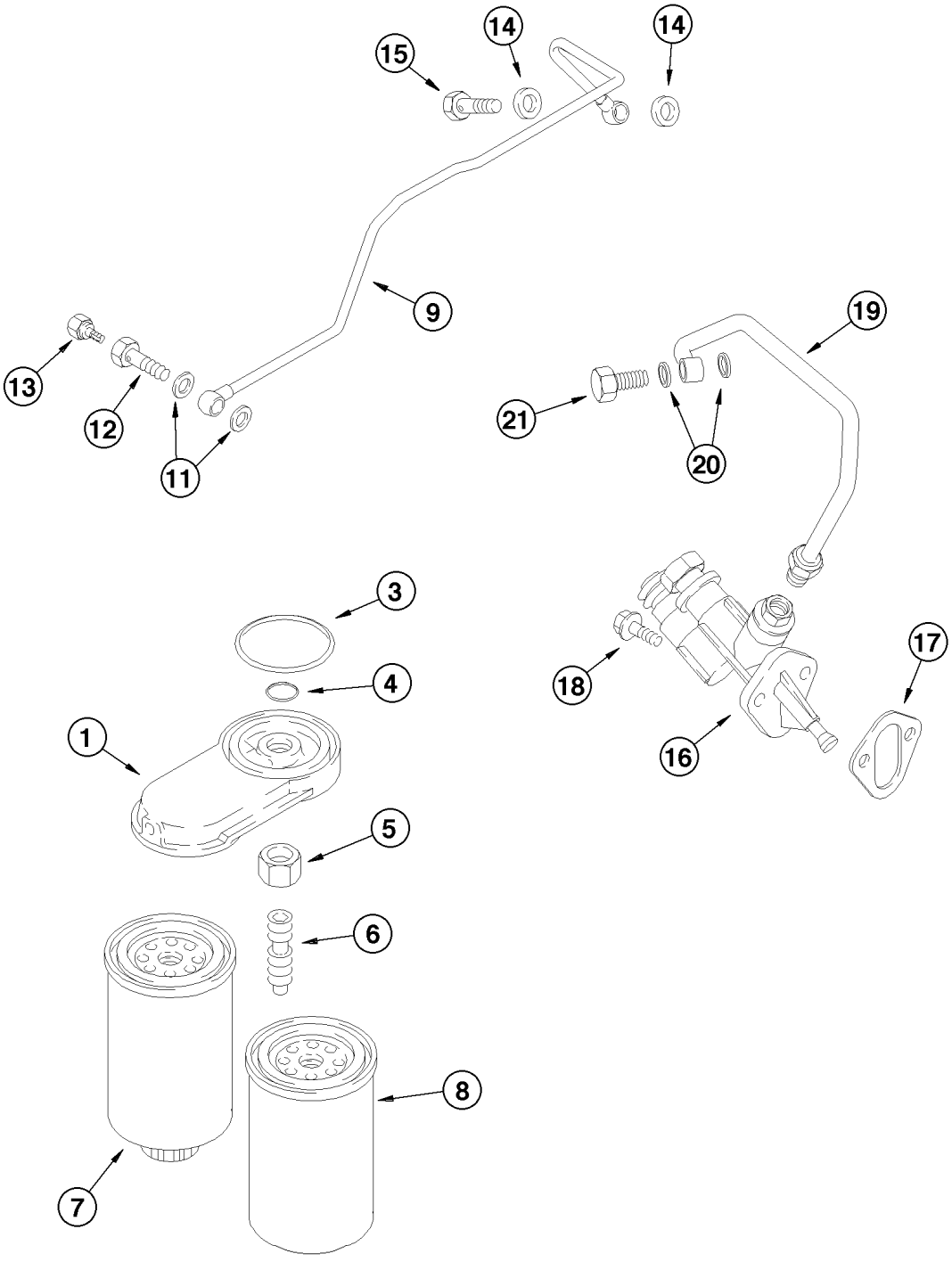
15
14
14
9
13
12
11
19
21
20
3
4
1
5
6
8
7
18
17
16

ITEM REF.	PEÇA Nº PART Nº PIEZA Nº	QTD QTY CAN	DESCRIÇÃO (Português)	DESCRIPTION (English)	DESCRIPCIÓN (Español)
1	J936315	1	CABEÇOTE filtro	HEAD fuel filter	CABEZAL filtro
3	J906694	1	ANEL-O	O-RING	ANILLO-O
4	J906695	1	ANEL-O	O-RING	ANILLO-O
5	J903293	1	PORCA	NUT	TUERCA
6	J925955	1	ADAPTADOR	ADAPTER	ADAPTADOR
7	J930942	1	FILTRO primário	FILTER main	FILTRO primario
8	J931063	1	FILTRO secundário	FILTER secondary	FILTRO secundario
9	J936699	1	TUBO	TUBE	TUBO
11	J963983	2	ARRUELA	WASHER	ARANDELA
12	J911446	1	PARAFUSO banjo	BOLT hollow	TORNILLO hueco
13	J939570	1	PARAFUSO	BOLT	TORNILLO
14	J863988	4	ARRUELA vedação	WASHER seal	ARANDELA vedación
15	J924725	1	PARAFUSO banjo	BOLT hollow	TORNILLO hueco
16	J352550	1	BOMBA COMBUSTIVEL Conj.	FUEL PUMP Assy.	BOMBA COMBUSTIBLE Conj.
17	J931059	1	JUNTA	GASKET	JUNTA
18	844-8020	2	PARAFUSO flange	BOLT flange	PERNO flange
19	J353628	1	TUBO	TUBE	TUBO
20	J963983	2	ARRUELA	WASHER	ARANDELA
21	J916361	1	PARAFUSO banjo	BOLT hollow	TORNILLO hueco

Nota: Motor 149985A1 com aftercooler (Séries HBZ0005014 e 5018->)
Note: Engine 149985A1 with aftercooler(Serial HBZ0005014 and 5018->)
Nota: Motor 149985A1 con aftercooler (Series HBZ0005014 y 5018->)

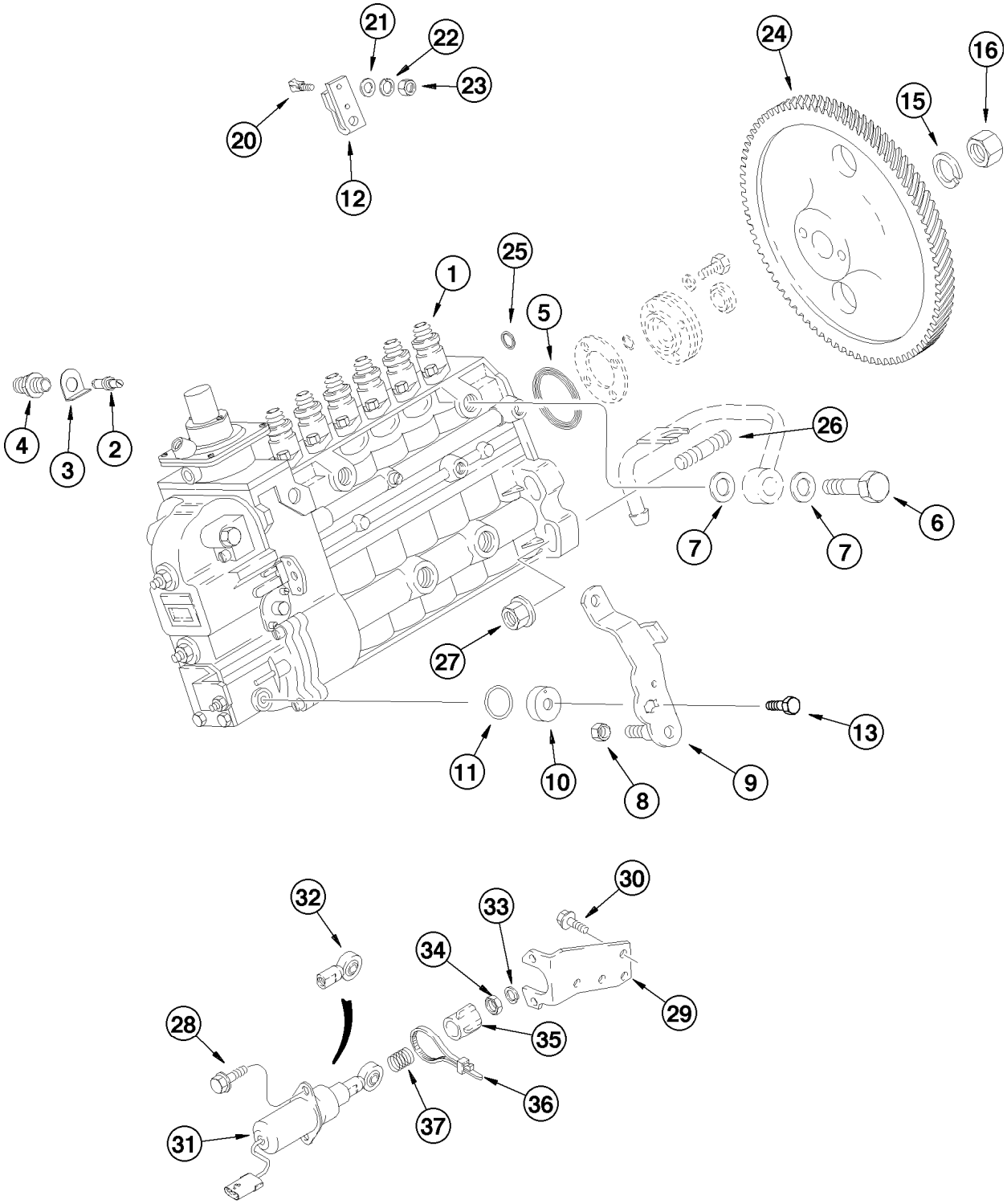
21
22
23
20
12
24
16
15
25
1
5
4
3
2
26
7
7
6
27
11
10
8
9
13
30
32
33
34
29
28
35
36
37
31

ITEM REF.	PEÇA Nº PART Nº PIEZA Nº	QTD QTY CAN	DESCRIÇÃO (Português)	DESCRIPTION (English)	DESCRIPCIÓN (Español)
1	J926878	1	BOMBA INJETORA Conj.	INJECTION PUMP Assy.	BOMBA INYECTORA Conj.
2	A77720	1	PINO	PIN	PASADOR
3	J928981	1	ARRUELA	WASHER	ARANDELA
4	J912888	1	BUJÃO	PLUG	TAPON
5	J935032	1	ANEL-O	O RING	ANILLO O
6	J932096	1	CONEXÃO	FITTING	CONEXIÓN
7	933697R1	2	ARRUELA	WASHER	ARANDELA
8	J930683	1	PORCA	NUT	TUERCA
9	J929322	1	ALAVANCA	LEVER	PALANCA
10	691292C1	1	ESPAÇADOR	SPACER	ESPACIADOR
11	680187C1	1	ANEL-O	O RING	ANILLO O
12	1808728C1	1	ALAVANCA acelerador	LEVER accelerator	PALANCA aceleración
13	628-6016	1	PARAFUSO	BOLT	TORNILLO
15	J912897	1	ARRUELA	WASHER	ARANDELA
16	J912896	1	PORCA	NUT	TUERCA
20	1808822C1	1	PARAFUSO	BOLT	TORNILLO
21	895-11006	1	ARRUELA	WASHER	ARANDELA
22	892-11006	1	ARRUELA pressão	WASHER lock	ARANDELA cierre
23	829-1306	1	PORCA	NUT	TUERCA
24	J931379	1	ENGRENAGEM	GEAR	ENGRANAJE
25	J916284	1	ANEL-O	O-RING	ANILLO-O
26	J915036	4	PRISIONEIRO	STUD	ESPARRAGO
27	825-2410	4	PORCA flange	NUT flange	TUERCA BRIDA
28	845-6015	2	PARAFUSO flange	BOLT flange	PERNO flange
29	J923255	1	SUPORTE	BRACKET	SOPORTE
30	844-10020	2	PARAFUSO flange	BOLT flange	PERNO flange
31	J930234	1	SOLENÓIDE Conj. (24V)	SOLENOID Assy. (24V)	SOLENOIDE Conj. (24V)
32	L53928	1	TERMINAL ESFÉRICO	BALL JOINT	JUNTA ESFÉRICA
33	492-11025	1	ARRUELA pressão	WASHER lock	ARANDELA cierre
34	425-154	1	PORCA	NUT	TUERCA
35	J925171	1	GUARDA-PÓ	DUST boot	GUARDA polvo
36	473321C1	1	CINTA	STRAP	PRECINTA
37	J923887	1	MOLA	SPRING	RESORTE

Nota: Motor 295271A1 (Séries ->HBZ0005013 e 5015-5017)
Note: Engine 295271A1 (Serial ->HBZ0005013 and 5015-5017)
Nota: Motor 295271A1 (Series ->HBZ0005013 y 5015-5017)

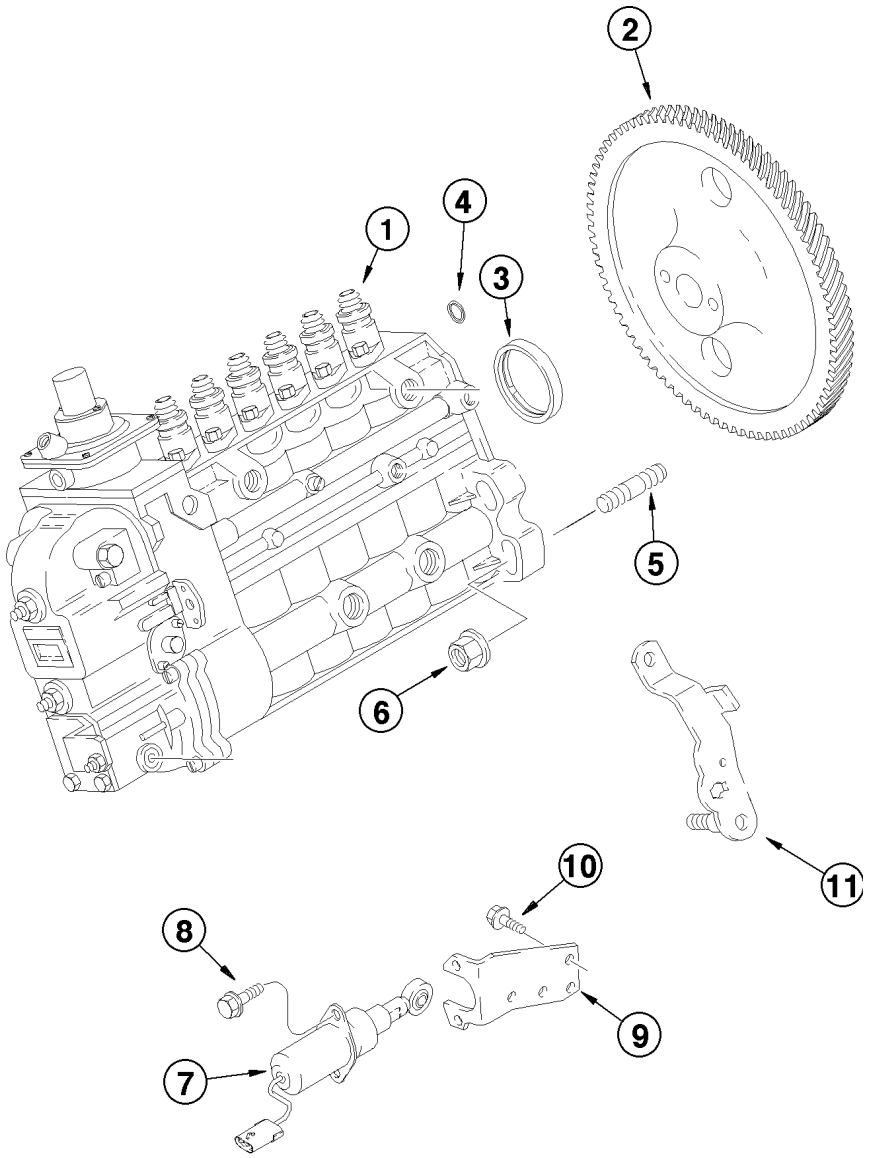
1
2
3
4
5
6
7
8
9
10
11

ITEM REF.	PEÇA Nº PART Nº PIEZA Nº	QTD QTY CAN	DESCRIÇÃO (Português)	DESCRIPTION (English)	DESCRIPCIÓN (Español)
1	J354419	1	BOMBA INJETORA Conj.	INJECTION PUMP Assy.	BOMBA INYECTORA Conj.
2	J935455	1	ENGRENAGEM	GEAR	ENGRANAJE
3	J935032	1	ANEL	RING	ANILLO
4	J916284	1	ANEL-O	O RING	ANILLO O
5	J282372	4	PRISIONEIRO	STUD	ESPARRAGO
6	J902662	4	PORCA flange M10	NUT flange M10	TUERCA M10
7	J928161	1	SOLENOIDE Conj.	SOLENOID Assy.	SOLENOIDE Conj.
8	J913638	2	PARAFUSO M6x1.00x15	BOLT M6x1.00x15	PERNO M6x1.00x15
9	J923254	1	SUPORTE	BRACKET	SOPORTE
10	J903990	2	PARAFUSO M10x1.50x20	BOLT M10x1.50x20	PERNO M10x1.50x20
11	J923230	1	ALAVANCA shut-off	LEVER shut-off	PALANCA shut-off

Nota: Motor 149985A1 com aftercooler (Séries HBZ0005014 e 5018->)
Note: Engine 149985A1 with aftercooler(Serial HBZ0005014 and 5018->)
Nota: Motor 149985A1 con aftercooler (Series HBZ0005014 y 5018->)

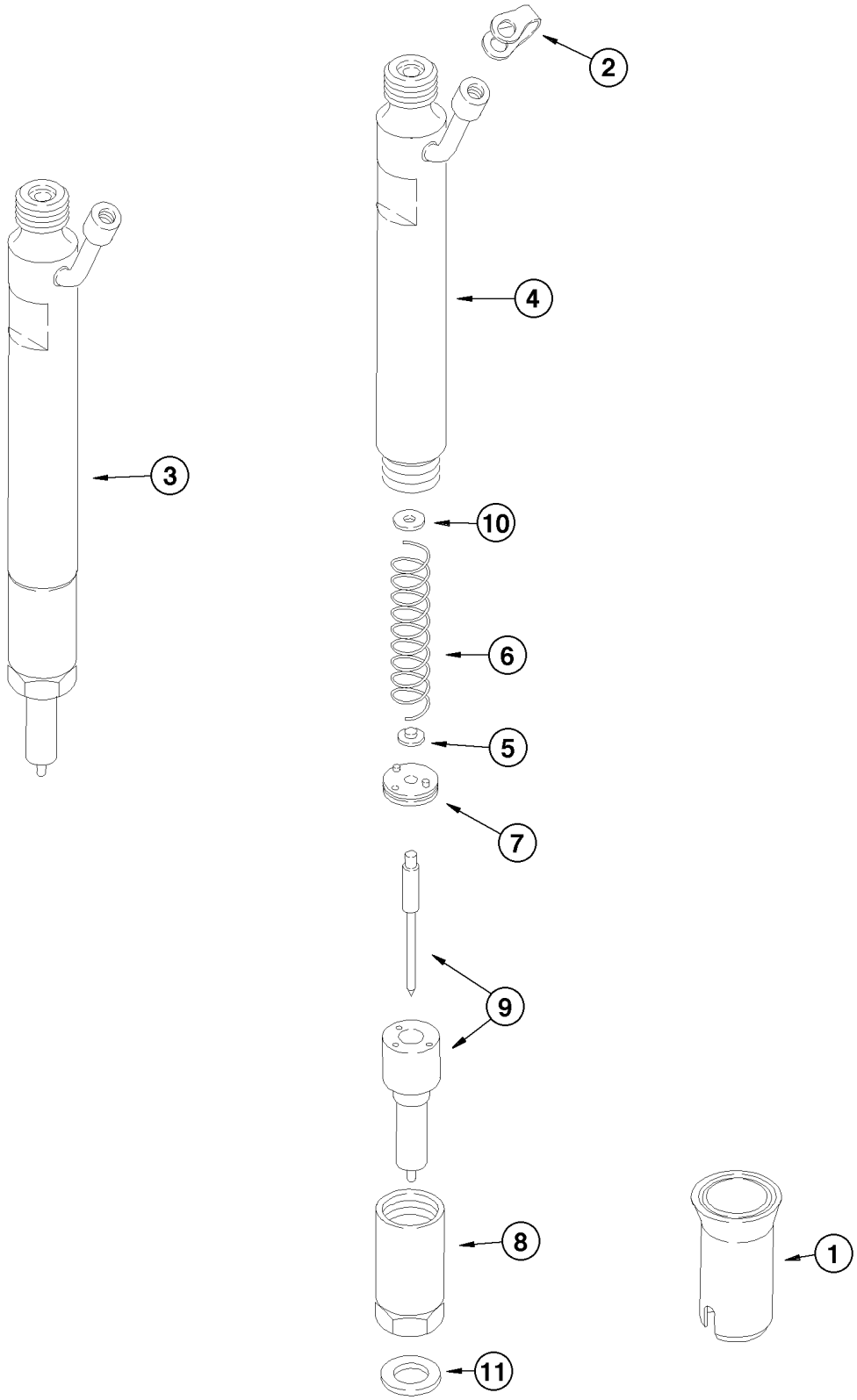
2
4
3
10
6
5
7
9
8
1
11

ITEM REF.	PEÇA Nº PART Nº PIEZA Nº	QTD QTY CAN	DESCRIÇÃO (Português)	DESCRIPTION (English)	DESCRIPCIÓN (Español)
1	J909886	1	LUVA DO INJETOR	SLEEVE INJECTOR	MANGUITO INYECTOR
2	J903380	1	ANEL conector	RING connector	ANILLO conector
3	J930525	1	INJETOR Conj.	INJECTOR Assy.	INYECTOR Conj.
4	NSS	1	PORTA INJETOR	BODY INJECTOR	PORTA INYECTOR
5	NSS	1	ASSENTO	SEAT	ASIENTO
6	NSS	1	MOLA	SPRING	RESORTE
7	NSS	1	BATENTE	STOP	TOPE
8	NSS	1	PORCA	NUT	TUERCA
9	NSS	1	BICO INJETOR	NOZZLE	INYECTOR
10	1806233C1	UQN	CALÇO (1,00mm)	SHIM (1,00mm)	CALZO (1,00mm)
10	1806234C1	UQN	CALÇO (1,04mm)	SHIM (1,04mm)	CALZO (1,04mm)
10	1806235C1	UQN	CALÇO (1,08mm)	SHIM (1,08mm)	CALZO (1,08mm)
10	1806236C1	UQN	CALÇO (1,10mm)	SHIM (1,10mm)	CALZO (1,10mm)
10	1806237C1	UQN	CALÇO (1,14mm)	SHIM (1,14mm)	CALZO (1,14mm)
10	1806238C1	UQN	CALÇO (1,18mm)	SHIM (1,18mm)	CALZO (1,18mm)
10	1806239C1	UQN	CALÇO (1,20mm)	SHIM (1,20mm)	CALZO (1,20mm)
10	1806240C1	UQN	CALÇO (1,24mm)	SHIM (1,24mm)	CALZO (1,24mm)
10	1806241C1	UQN	CALÇO (1,28mm)	SHIM (1,28mm)	CALZO (1,28mm)
10	1806242C1	UQN	CALÇO (1,30mm)	SHIM (1,30mm)	CALZO (1,30mm)
10	1806243C1	UQN	CALÇO (1,34mm)	SHIM (1,34mm)	CALZO (1,34mm)
10	1806244C1	UQN	CALÇO (1,38mm)	SHIM (1,38mm)	CALZO (1,38mm)
10	1806245C1	UQN	CALÇO (1,40mm)	SHIM (1,40mm)	CALZO (1,40mm)
10	1806246C1	UQN	CALÇO (1,44mm)	SHIM (1,44mm)	CALZO (1,44mm)
10	1806247C1	UQN	CALÇO (1,48mm)	SHIM (1,48mm)	CALZO (1,48mm)
10	1806248C1	UQN	CALÇO (1,50mm)	SHIM (1,50mm)	CALZO (1,50mm)
10	1806249C1	UQN	CALÇO (1,54mm)	SHIM (1,54mm)	CALZO (1,54mm)
10	1806250C1	UQN	CALÇO (1,58mm)	SHIM (1,58mm)	CALZO (1,58mm)
10	1806251C1	UQN	CALÇO (1,60mm)	SHIM (1,60mm)	CALZO (1,60mm)
10	1806252C1	UQN	CALÇO (1,64mm)	SHIM (1,64mm)	CALZO (1,64mm)
10	1806253C1	UQN	CALÇO (1,68mm)	SHIM (1,68mm)	CALZO (1,68mm)
10	1806254C1	UQN	CALÇO (1,70mm)	SHIM (1,70mm)	CALZO (1,70mm)
10	1806255C1	UQN	CALÇO (1,74mm)	SHIM (1,74mm)	CALZO (1,74mm)
10	1806256C1	UQN	CALÇO (1,78mm)	SHIM (1,78mm)	CALZO (1,78mm)
10	1806257C1	UQN	CALÇO (1,80mm)	SHIM (1,80mm)	CALZO (1,80mm)
10	1806258C1	UQN	CALÇO (1,84mm)	SHIM (1,84mm)	CALZO (1,84mm)
10	1806259C1	UQN	CALÇO (1,88mm)	SHIM (1,88mm)	CALZO (1,88mm)
10	1806260C1	UQN	CALÇO (1,90mm)	SHIM (1,90mm)	CALZO (1,90mm)
10	1806261C1	UQN	CALÇO (1,94mm)	SHIM (1,94mm)	CALZO (1,94mm)
10	1806262C1	UQN	CALÇO (1,98mm)	SHIM (1,98mm)	CALZO (1,98mm)
11	J923261	6	ANEL vedação	SEAL RING	ANILLO sello

Nota: Motor 295271A1 (Séries ->HBZ0005013 e 5015-5017)
Note: Engine 295271A1 (Serial ->HBZ0005013 and 5015-5017)
Nota: Motor 295271A1 (Series ->HBZ0005013 y 5015-5017)

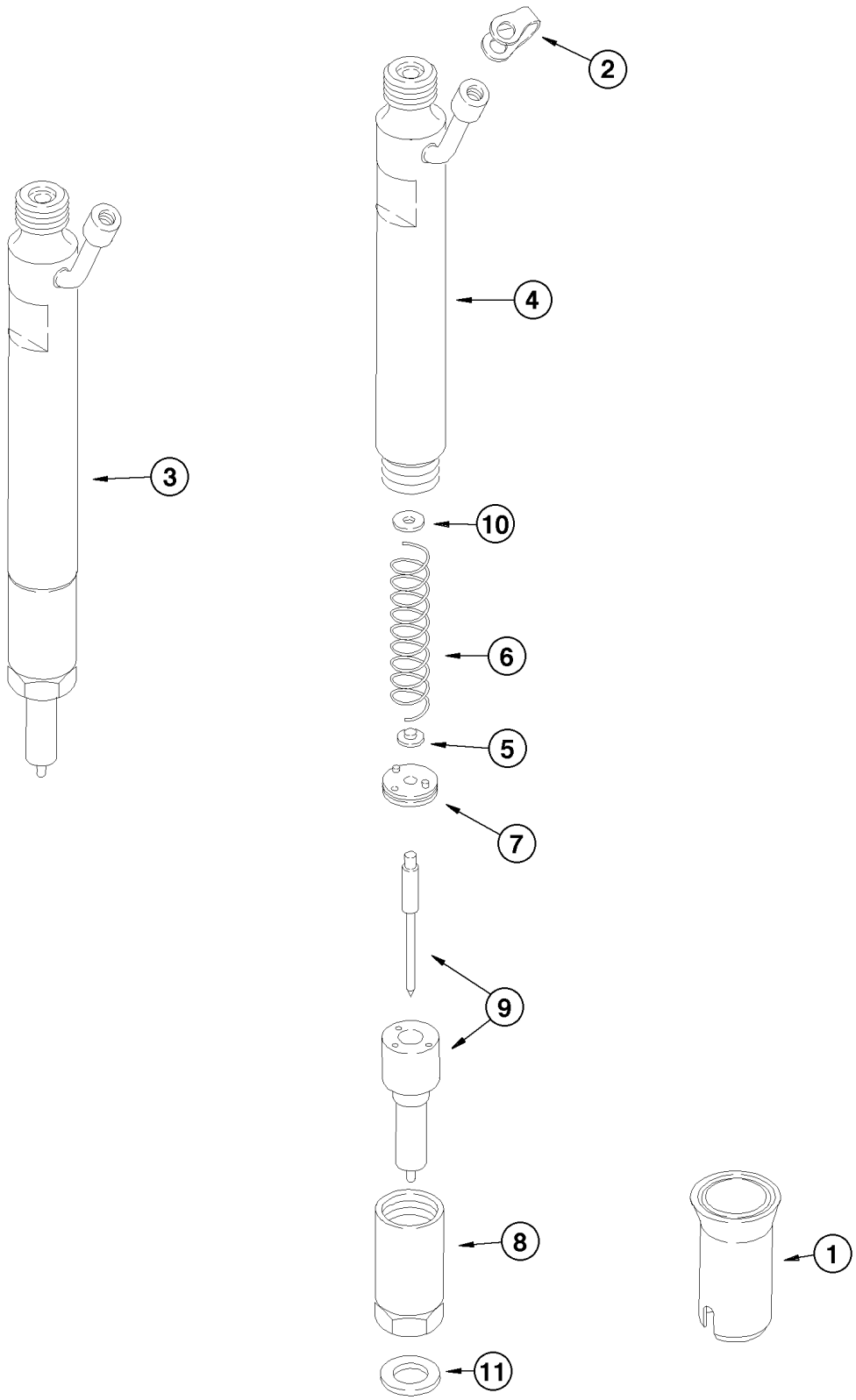
2
4
3
10
6
5
7
9
8
1
11

ITEM REF.	PEÇA Nº PART Nº PIEZA Nº	QTD QTY CAN	DESCRIÇÃO (Português)	DESCRIPTION (English)	DESCRIPCIÓN (Español)
1	J909886	1	LUVA do injetor	SLEEVE injector	MANGUITO inyector
2	J903380	1	ANEL conector	RING connector	ANILLO conector
3	J802098	1	INJETOR Conj.	INJECTOR Assy.	INYECTOR Conj.
4	NSS	1	PORTA injetor	BODY injector	PORTA inyector
5	J905118	1	ASSENTO	SEAT	ASIENTO
6	J915119	1	MOLA	SPRING	RESORTE
7	J905154	1	BATENTE	STOP	TOPE
8	J905155	1	RETENTOR	RETAINER	RETENEDOR
9	J908512	1	BICO injetor	NOZZLE	INYECTOR
10	J905156	UQN	CALÇO (1,00mm)	SHIM (1,00mm)	CALZO (1,00mm)
10	J905157	UQN	CALÇO (1,04mm)	SHIM (1,04mm)	CALZO (1,04mm)
10	J905158	UQN	CALÇO (1,08mm)	SHIM (1,08mm)	CALZO (1,08mm)
10	J905159	UQN	CALÇO (1,10mm)	SHIM (1,10mm)	CALZO (1,10mm)
10	J905160	UQN	CALÇO (1,14mm)	SHIM (1,14mm)	CALZO (1,14mm)
10	J905161	UQN	CALÇO (1,18mm)	SHIM (1,18mm)	CALZO (1,18mm)
10	J905162	UQN	CALÇO (1,20mm)	SHIM (1,20mm)	CALZO (1,20mm)
10	J905163	UQN	CALÇO (1,24mm)	SHIM (1,24mm)	CALZO (1,24mm)
10	J905164	UQN	CALÇO (1,28mm)	SHIM (1,28mm)	CALZO (1,28mm)
10	J905165	UQN	CALÇO (1,30mm)	SHIM (1,30mm)	CALZO (1,30mm)
10	J905166	UQN	CALÇO (1,34mm)	SHIM (1,34mm)	CALZO (1,34mm)
10	J905167	UQN	CALÇO (1,38mm)	SHIM (1,38mm)	CALZO (1,38mm)
10	J905168	UQN	CALÇO (1,40mm)	SHIM (1,40mm)	CALZO (1,40mm)
10	J905169	UQN	CALÇO (1,44mm)	SHIM (1,44mm)	CALZO (1,44mm)
10	J905170	UQN	CALÇO (1,48mm)	SHIM (1,48mm)	CALZO (1,48mm)
10	J905171	UQN	CALÇO (1,50mm)	SHIM (1,50mm)	CALZO (1,50mm)
10	J905172	UQN	CALÇO (1,54mm)	SHIM (1,54mm)	CALZO (1,54mm)
10	J905173	UQN	CALÇO (1,58mm)	SHIM (1,58mm)	CALZO (1,58mm)
10	J905174	UQN	CALÇO (1,60mm)	SHIM (1,60mm)	CALZO (1,60mm)
10	J905175	UQN	CALÇO (1,64mm)	SHIM (1,64mm)	CALZO (1,64mm)
10	J905176	UQN	CALÇO (1,68mm)	SHIM (1,68mm)	CALZO (1,68mm)
10	J905177	UQN	CALÇO (1,70mm)	SHIM (1,70mm)	CALZO (1,70mm)
10	J905178	UQN	CALÇO (1,74mm)	SHIM (1,74mm)	CALZO (1,74mm)
10	J905180	UQN	CALÇO (1,78mm)	SHIM (1,78mm)	CALZO (1,78mm)
10	J905181	UQN	CALÇO (1,80mm)	SHIM (1,80mm)	CALZO (1,80mm)
10	J905182	UQN	CALÇO (1,84mm)	SHIM (1,84mm)	CALZO (1,84mm)
10	J905183	UQN	CALÇO (1,88mm)	SHIM (1,88mm)	CALZO (1,88mm)
10	J905184	UQN	CALÇO (1,90mm)	SHIM (1,90mm)	CALZO (1,90mm)
10	J905185	UQN	CALÇO (1,94mm)	SHIM (1,94mm)	CALZO (1,94mm)
10	J905186	UQN	CALÇO (1,98mm)	SHIM (1,98mm)	CALZO (1,98mm)
11	J906659	6	ANEL vedação 7mm	RING seal 7mm	ANILLO sello 7mm

Nota: Motor 149985A1 com aftercooler (Séries HBZ0005014 e 5018->)
Note: Engine 149985A1 with aftercooler(Serial HBZ0005014 and 5018->)
Nota: Motor 149985A1 con aftercooler (Series HBZ0005014 y 5018->)

ÍNDICE
INDEX
INDICE

ALTERNADOR 65A - CONJUNTO **4-2**
ALTERNATOR 65A - ASSEMBLY
ALTERNADOR 65A - CONJUNTO

MOTOR DE PARTIDA - CONJUNTO (BOSCH) **4-4**
STARTER - ASSEMBLY (BOSCH)
MOTOR DE ARRANQUE - CONJUNTO (BOSCH)

MOTOR DE PARTIDA - CONJUNTO (DELCO) **4-4B**
STARTER - ASSEMBLY (DELCO)
MOTOR DE ARRANQUE - CONJUNTO (DELCO)

MOTOR DE PARTIDA - CONJUNTO (DELCO) **4-4D**
STARTER - ASSEMBLY (DELCO)
MOTOR DE ARRANQUE - CONJUNTO (DELCO)

PAINEL DE INSTRUMENTOS - MODELOS COM CABINE **4-6**
INSTRUMENT PANEL - CAB MODELS
PANEL DE INSTRUMENTOS - MODELOS CON CABINA

PAINEL DE INSTRUMENTOS - MODELOS COM ROPS **4-8**
INSTRUMENT PANEL - ROPS MODELS
PANEL DE INSTRUMENTOS - MODELOS CON ROPS

CHICOTE ELÉTRICO - ACOPLAMENTO **4-10**
HARNESS - COUPLER
MAZO DE CABLES - ACOPLAMIENTO

CHICOTE ELÉTRICO DIANTEIRO - LÂMPADAS E INTERRUPTORES **4-12**
ELECTRICAL HARNESS FRONT - LAMPS AND SWITCHES
HAZ. ELÉCTRICO DELANTERO - LÂMPARAS Y INTERRUPTORES

CHICOTE PEDESTAL **4-14**
HARNESS - PEDESTAL
HAZ. ELÉCTRICO PEDESTAL

CHICOTE DO TETO DA CABINE **4-16**
CAB ROOF HARNESS
HAZ. ELÉCTRICO DEL TECHO DE LA CABINA

CHICOTE PRINCIPAL DA CABINE **4-18**
CAB MAIN HARNESS
HAZ. ELÉCTRICO PRINCIPAL DE LA CABINA

CHICOTE DO TETO DA ROPS **4-20**
CANOPY ROOF HARNESS
HAZ. ELÉCTRICO DEL TECHO DE LA ROPS

CHICOTE PRINCIPAL DA ROPS **4-22**
CANOPY MAIN HARNESS
HAZ. ELÉCTRICO PRINCIPAL DEL ROPS

CHICOTE DE CONTROLE DE CONDUÇÃO **4-24**
RIDE CONTROL HARNESS
HAZ. ELÉCTRICO DE CONTROL DE CONDUCCIÓN

CHICOTE TRASEIRO **4-26**
REAR HARNESS
HAZ. ELÉCTRICO TRASERO

CHICOTE DO CHASSI TRASEIRO **4-28**
REAR CHASSIS HARNESS
HAZ. ELÉCTRICO DEL CHASIS TRASERO

CHICOTE TRASEIRO - PAINEL DO RELÉ **4-30**
REAR HARNESS - RELAY PANEL
HAZ. ELÉCTRICO TRASERO - PANEL DEL RELE

BATERIA E CABOS **4-32**
BATTERY AND CABLES
BATERÍA Y CABLES

ALTERNADOR 65A - MONTAGEM **4-34**
ALTERNATOR 65A - MOUNTING PARTS
ALTERNADOR 65A - MONTAJE

FARÓIS DIANTEIROS - MONTAGEM **4-36**
FRONT LAMP - MOUNTING
FAROS DELANTEROS - MONTAJE

LANTERNAS TRASEIRAS E ALARME DE RÉ **4-38**
REAR LAMPS AND BACKUP ALARM
LINTERNAS TRASERAS Y ALARME DE RETROMARCHA

FARÓIS - DIANTEIROS E TRASEIROS **4-40**
LAMPS - FRONT AND REAR
FAROS - DELANTEROS Y TRASEROS

LANTERNAS E INDICADORES DE DIREÇÃO **4-42**
TAIL LIGHTS AND TURN SIGNAL LIGHTS
LINTERNAS Y INDICADORES DE DIRECCIÓN

FAROL ROTATIVO - MONTAGEM **4-44**
BEACON ASSY, ROTATING - MOUNTING
FARO ROTATORIO - MONTAJE

CHICOTE DO ACENDEDOR DE CIGARROS **4-46**
HARNESS, CIGAR LIGHTER
HAZ. ELÉCTRICO ENCENDEDOR DE CIGARROS

LIMPADOR DO PÁRA-BRISA **4-48**
FRONT WINDSHILD WIPER
LIMPIADOR DEL PARABRISA

LIMPADOR DO VIDRO TRASEIRO **4-50**
REAR WINDOW WIPER
LIMPIADOR DEL VIDRIO TRASERO

SISTEMA DE PARTIDA A FRIO **4-52**
COLD WEATHER STARTING SYSTEM
SISTEMA DE ARRANQUE A FRIO

RÁDIO - MONTAGEM (12V e 24V) **4-54**
RADIO - MOUNTING (12V and 24V)
RADIO - MONTAGE (12V y 24V)

RÁDIO - MONTAGEM (24V) **4-56**
RADIO - MOUNTING (24V)
RADIO - MONTAGE (24V)

CONVERSOR, TOMADA DE FORÇA - MONTAGEM **4-58**
CONVERTER, POWER OUTLET - MOUNTING
CONVERTIDOR, ENCHUFE DE ALIMENTACION - MONTAJE

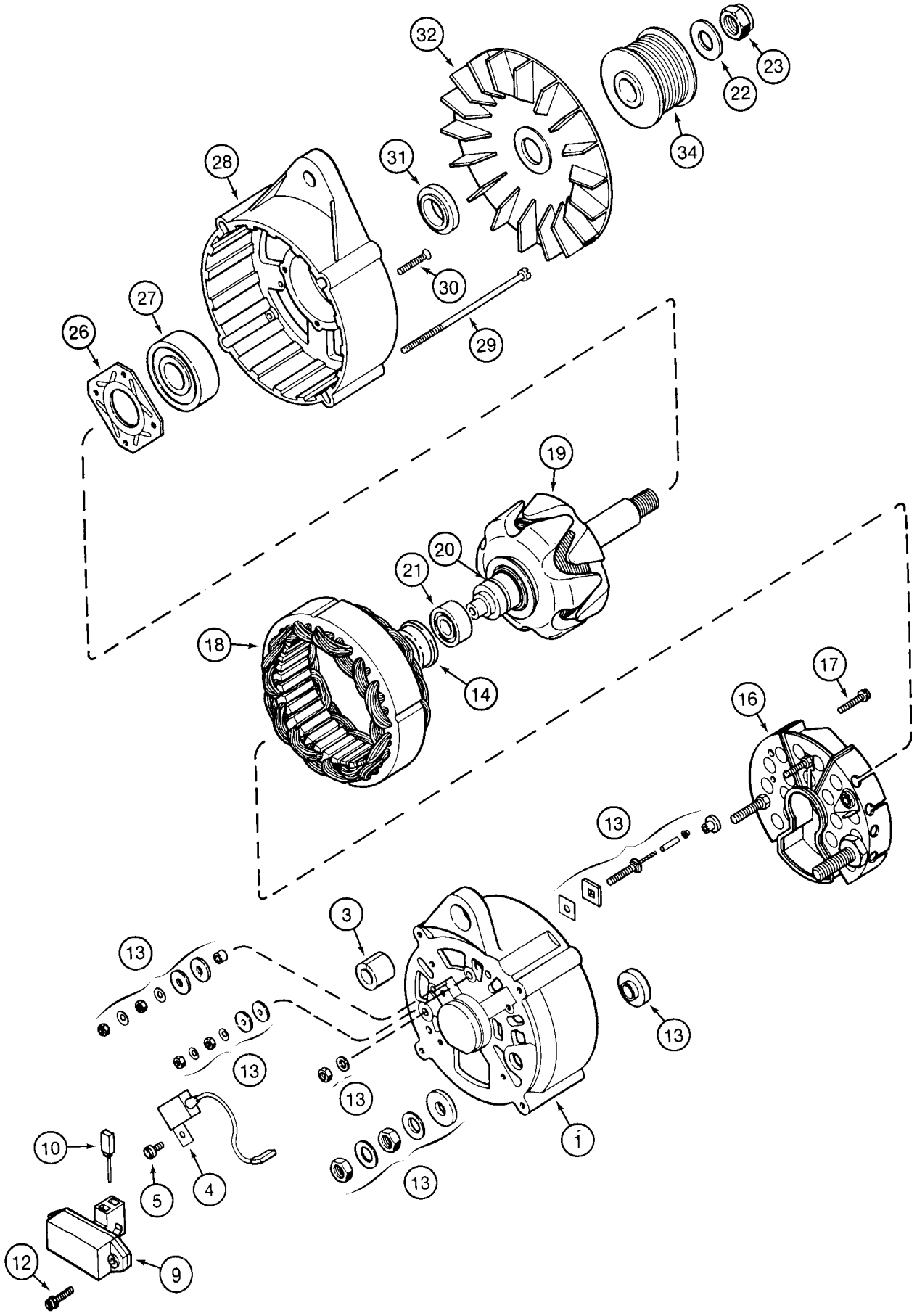
32
23
22
34
31
28
30
29
27
26
19
20
21
18
14
17
16
13
3
13
13
13
13
10
5
4
1
12
9

ITEM REF.	PEÇA Nº PART Nº PIEZA Nº	QTD QTY CAN	DESCRIÇÃO (Português)	DESCRIPTION (English)	DESCRIPCIÓN (Español)
	1964860C1	1	ALTERNADOR 65A Conj.	ALTERNATOR 65A Assy.	ALTERNADOR 65A Conj.
1	1964731C1	1	CARCAÇA	HOUSING	CARCASA
3	1964737C1	1	BUCHA	BUSHING	BUJE
4	3079389R1	1	CAPACITOR	CAPACITOR	CAPACITOR
5	1964969C1	1	PARAFUSO	BOLT	TORNILLO
9	3079392R91	1	REGULADOR DE TENSÃO Completo	VOLTAGE REGULATOR Complete	REGULADOR DE TENSION Completo
10	1964968C1	1	JOGO Escovas Conj.	BRUSH Kit Assy.	ESCOBILLA Juego Conj
12	A186194	2	PARAFUSO	BOLT	TORNILLO
13	1964738C1	1	JOGO DE PEÇAS	PARTS KIT	JUEGO DE PIEZAS
14	1546477C1	1	ANEL	RING	ANILLO
16	1964965C1	1	RETIFICADOR Conj.	RECTIFIER Assy.	RECTIFICADOR Conj.
17	A187504	2	PARAFUSO	BOLT	TORNILLO
18	1964966C1	1	ESTATOR	STATOR	ESTATOR
19	1964964C1	1	ROTOR	ROTOR	ROTOR
20	3079410R1	1	ANEL coletor	RING collector	ANILLO coletor
21	1964730C1	1	ROLAMENTO	BEARING	RODAMIENTO
22	495-21063	1	ARRUELA	WASHER	ARANDELA
23	231-46110	1	PORCA	NUT	TUERCA
26	1964727C1	1	PLACA	PLATE	PLACA
27	1964726C1	1	ROLAMENTO	BEARING	RODAMIENTO
28	1964725C1	1	CARCAÇA	HOUSING	CARCASA
29	1964748C1	4	PARAFUSO	BOLT	TORNILLO
30	1964750C1	4	PARAFUSO	BOLT	TORNILLO
31	1964729C1	1	ESPAÇADOR	SPACER	ESPACIADOR
32	1964736C1	1	VENTILADOR	FAN	VENTILADOR
34	A189616	1	POLIA	PULLEY	POLEA

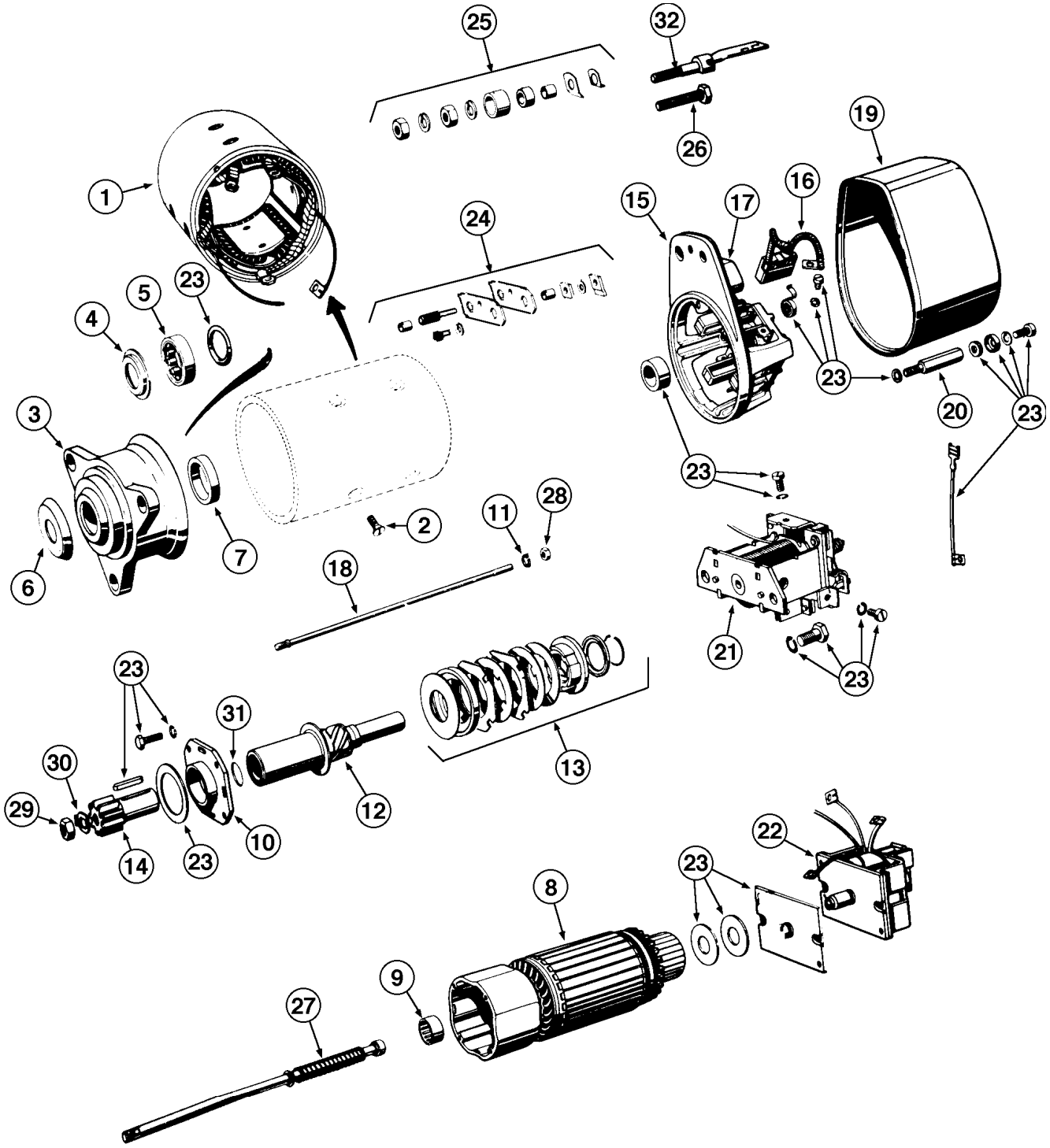
1
2
3
4
5
6
7
8
9
10
11
12
13
14
15
16
17
18
19
20
21
22
23
24
25
26
27
28
29
30
31
32

ITEM REF.	PEÇA Nº PART Nº PIEZA Nº	QTD QTY CAN	DESCRIÇÃO (Português)	DESCRIPTION (English)	DESCRIPCIÓN (Español)
	E156159	1	MOTOR DE PARTIDA Conj.	STARTER Assy.	MOTOR DE ARRANQUE Conj.
1	E67214	1	BOBINAS Conj.	COIL Assy.	BOBINAS Conj.
2	E67213	8	PARAFUSO	BOLT	TORNILLO
3	E156749	1	CARCAÇA Conj.	HOUSING Assy.	CARCASA Conj.
4	E156743	1	RETENTOR	RETAINER	RETENEDOR
5	E67210	1	ROLAMENTO	BEARING	COJINETE
6	E156744	1	MOLA	SPRING	RESORTE
7	E67208	1	BUCHA	BUSHING	BUJE
8	E67207	1	INDUZIDO Conj.	ARMATURE Assy.	INDUCIDO Conj.
9	E67206	1	ROLAMENTO	BEARING	COJINETE
10	E67205	1	MANCAL	BEARING	COJINETE
11	E67164	6	ARRUELA	WASHER	ARANDELA
	E67204	1	EMBREAGEM Conj.	CLUTCH Assy.	EMBRAGUE Conj.
12	E67203	1	EIXO	SHAFT	EJE
13	E67186	1	JOGO DE PEÇAS	PARTS KIT	JUEGO DE PIEZAS
14	E156748	1	PINHÃO	PINION	PIÑON
15	E67200	1	CARCAÇA Conj.	HOUSING Assy.	CARCASA Conj.
16	E67187	1	JOGO Escovas	KIT Brushes	JUEGO Escobilas
17	E67197	1	VEDADOR	SEAL	SELLO
18	E67196	3	PINO Conj. (245mm)	PIN Assy. (245mm)	PASADOR Conj. (245mm)
18	E67195	1	PINO Conj. (196mm)	PIN Assy. (196mm)	PASADOR Conj. (196mm)
19	E67194	1	TAMPA	COVER	TAPA
20	E67193	2	PINO	PIN	PASADOR
21	E67192	1	RELÉ	RELAY	RELÉ
22	E67191	1	RELÉ	RELAY	RELÉ
23	E67190	1	JOGO REPARO	KIT REPAIR	JUEGO REPARO
24	E156745	1	JOGO PEÇAS	KIT PARTS	JUEGO REPUESTOS
25	E67188	1	JOGO PEÇAS	KIT PARTS	JUEGO REPUESTOS
26	E67198	1	PARAFUSO	BOLT	TORNILLO
27	E67202	1	HASTE	ROD	VASTAGO
28	825-1106	4	PORCA	NUT	TUERCA
29	E156211	1	ARRUELA	WASHER	ARANDELA
30	E156210	1	PORCA	NUT	TUERCA
31	E156742	1	ANEL vedação	SEAL RING	ANILLO VEDACIÓN
32	E67199	1	PARAFUSO	BOLT	TORNILLO

Nota : Até o nº de série ->HBZ0005034
Note: Up to serial nº ->HBZ0005034
Nota: Hasta el nº de serie ->HBZ0005034

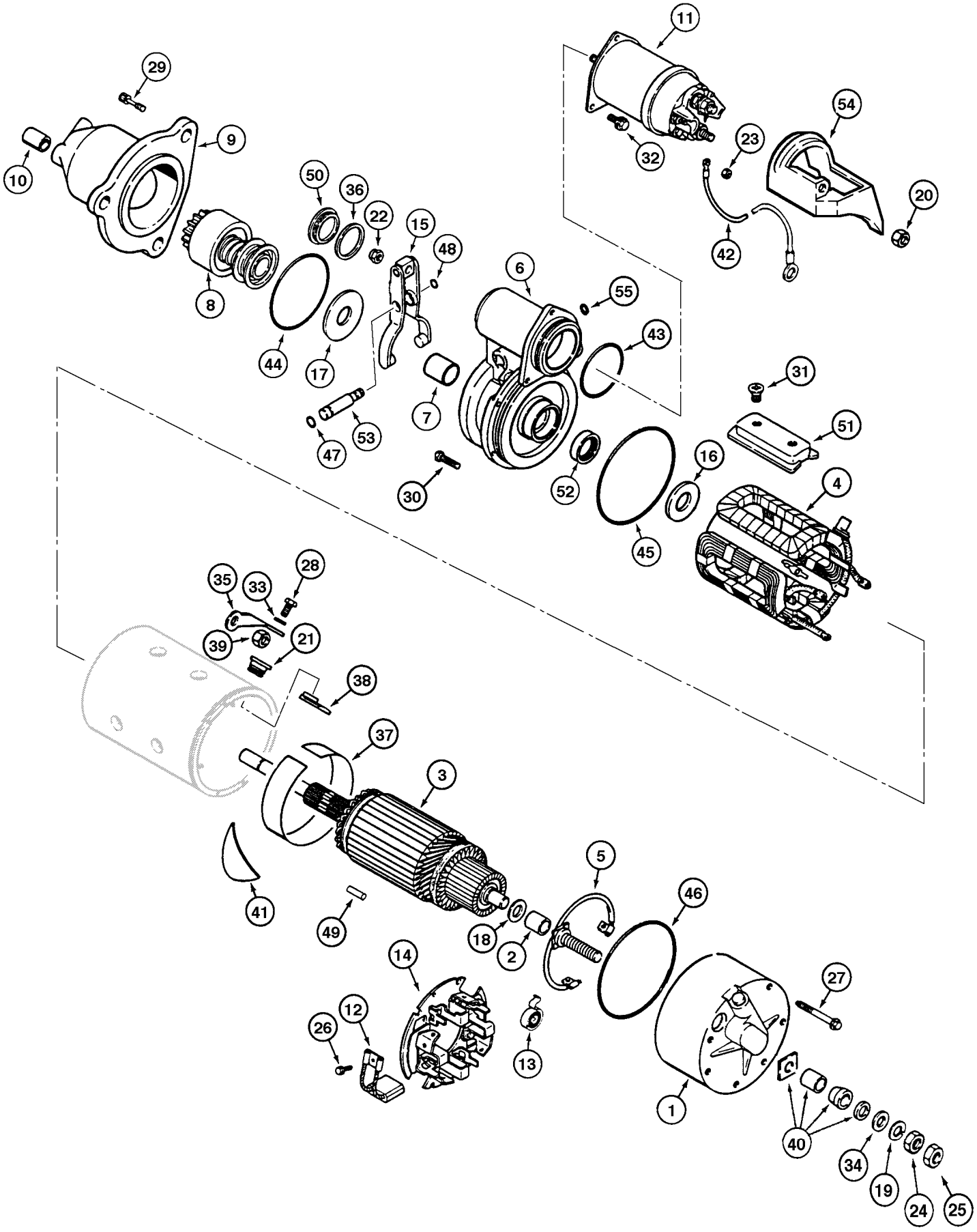
11
29
9
10
50
36
22
15
48
54
23
20
32
42
8
44
17
6
55
43
7
53
47
30
52
31
51
16
4
45
35
33
28
39
21
38
37
3
41
49
18
2
5
46
14
12
26
13
27
1
40
34
19
24
25

ITEM REF.	PEÇA Nº PART Nº PIEZA Nº	QTD QTY CAN	DESCRIÇÃO (Português)	DESCRIPTION (English)	DESCRIPCIÓN (Español)
	87443420	1	MOTOR de partida Conj.	STARTER Assy.	MOTOR de arranque Conj.
1	A49775	1	GARFO	FORK	HORQUILLA
2	131-31	1	PORCA	NUT	TUERCA
3	A41924	1	RETENTOR	RETAINER	RETENEDOR
4	R21587	1	BUJÃO inspeção	PLUG inspection	TAPON inspección
5	71100462	3	PARAFUSO	BOLT	TORNILLO
6	A47257	1	BUCHA	BUSHING	BUJE
7	75313663	1	TAMPA	COVER	TAPA
8	75313662	1	PINHÃO	PINION	PIÑÓN
9	A43854	1	ANEL-O	O-RING	ANILLO-O
10	A185121	1	ARRUELA	WASHER	ARANDELA
11	A47259	1	ANEL-O	O-RING	ANILLO-O
12	A42199	1	EIXO	SHAFT	EJE
13	71100463	1	PARAFUSO	BOLT	TORNILLO
14	75313686	1	ISOLANTE	INSULATOR	AISLADOR
15	A49779	1	CONECTOR	CONNECTOR	CONECTADOR
16	A47890	1	PORCA	NUT	TUERCA
17	75313692	1	ISOLANTE	INSULATOR	AISLADOR
18	A49501	1	ISOLANTE	INSULATOR	AISLADOR
19	A41977	1	ISOLANTE	INSULATOR	AISLADOR
20	A49767	1	ISOLANTE	INSULATOR	AISLADOR
21	A49753	1	PINO	PIN	PASADOR
22	75313680	3	PARAFUSO	BOLT	TORNILLO
23	A49777	3	ESCOVA	BRUSH	ESCOBILLA
24	A49778	1	PLACA porta-escova	PLATE brush-holder	PLACA puerta-escobilla
25	A49575	3	MOLA da escova	SPRING brush	RESORTE escobilla
26	2385228	1	ANEL-O	O-RING	ANILLO-O
27	G46146	1	ANEL	RING	ANILLO
28	A49765	1	BUCHA	BUSHING	BUJE
29	238-5012	1	ANEL-O	O-RING	ANILLO-O
30	A187741	2	PARAFUSO	BOLT	TORNILLO
31	A49772	1	CARCAÇA	HOUSING	CARCASA
32	71100463	3	PARAFUSO	BOLT	TORNILLO
33	75313665	1	SOLENÓIDE	SOLENOID	SOLENOIDE
34	71100457	1	CABO	CABLE	CABLE
35	1546549C1	1	PORCA	NUT	TUERCA
36	L128826	1	TAMPA	COVER	TAPA
37	1546549C1	1	PORCA	NUT	TUERCA
39	238-5243	1	ANEL-O	O-RING	ANILLO-O
40	142955A1	2	PARAFUSO	BOLT	TORNILLO
41	R15115	1	SAPATA	SHOE	ZAPATA
42	A40892	1	ARRUELA	WASHER	ARANDELA
43	A49776	1	ESTATOR	STATOR	ESTATOR
44	A49770	1	INDUZIDO	STATOR	INDUCIDO
45	195-2056	1	ARRUELA	WASHER	ARANDELA
46	R15046	1	BUCHA	BUSHING	BUJE
47	A49764	1	TERMINAL	TERMINAL	TERMINAL

Nota : A partir do nº de série HBZ0005035->
Note: Starting with serial nº HBZ0005035->
Nota: A partir del nº de serie HBZ0005035->

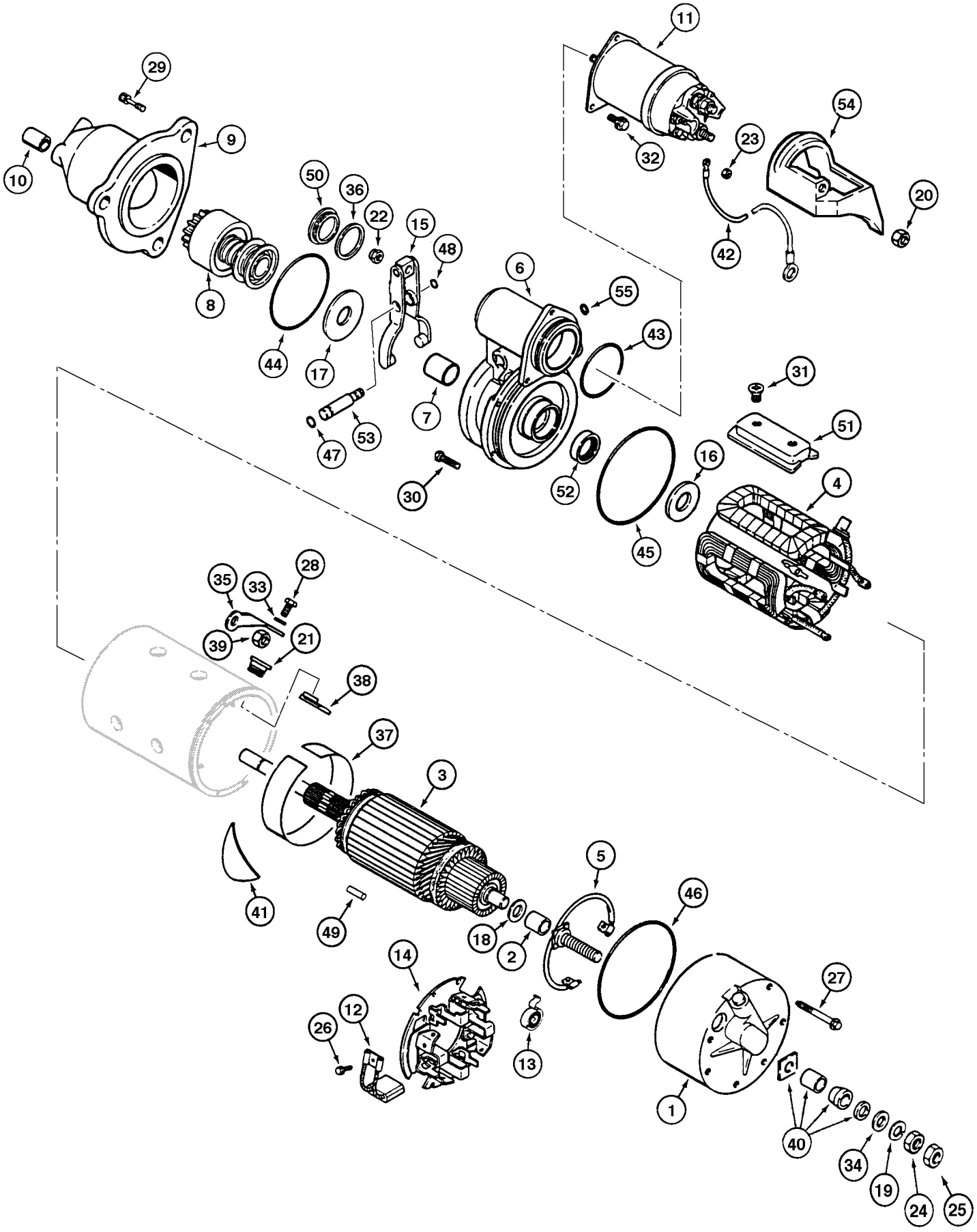
11
29
9
10
50
36
22
15
48
54
23
32
20
42
8
44
17
6
55
43
7
53
47
30
52
31
51
16
45
4
35
33
28
39
21
38
37
3
41
49
18
2
5
46
14
12
26
13
27
1
40
34
19
24
25

ITEM REF.	PEÇA Nº PART Nº PIEZA Nº	QTD QTY CAN	DESCRIÇÃO (Português)	DESCRIPTION (English)	DESCRIPCIÓN (Español)
48	75313699	1	ANEL-O	O-RING	ANILLO-O
49	75313655	1	MANCAL	BEARING	COJINETE
50	142952A1	4	PARAFUSO	BOLT	TORNILLO
51	A49768	1	JOGO peças	KIT parts	JUEGO piezas
52	95-81101	1	ARRUELA	WASHER	ARANDELA
53	192-113	1	ARRUELA	WASHER	ARANDELA
54	A47890	1	PORCA	NUT	TUERCA
55	425-148	1	PORCA	NUT	TUERCA
56	A49573	1	BUJÃO	PLUG	TAPÓN
57	A49567	1	RETENTOR	RETAINER	RETENEDOR
58	A187513	1	JOGO reparo (Nota 1)	KIT repair (Note 1)	JUEGO rep. (Nota 1)
59	A187514	1	JOGO reparo (Nota 2)	KIT repair (Note 2)	JUEGO rep. (Nota 2)
60	A187515	1	JOGO reparo (Nota 3)	KIT repair (Note 3)	JUEGO rep. (Nota 3)

Nota : A partir do nº de série HBZ0005035->
Note: Starting with serial nº HBZ0005035->
Nota: A partir del nº de serie HBZ0005035->

Nota 1/Note 1: Inclui / Includes / Incluye 12,13,26,27,46
Nota 2/Note 2: Inclui / Includes / Incluye 2,7,9,10,16,17,18,22,27,36,43,44,45,46,52,55
Nota 3/Note 3: Inclui / Includes / Incluye 5,24,43,52

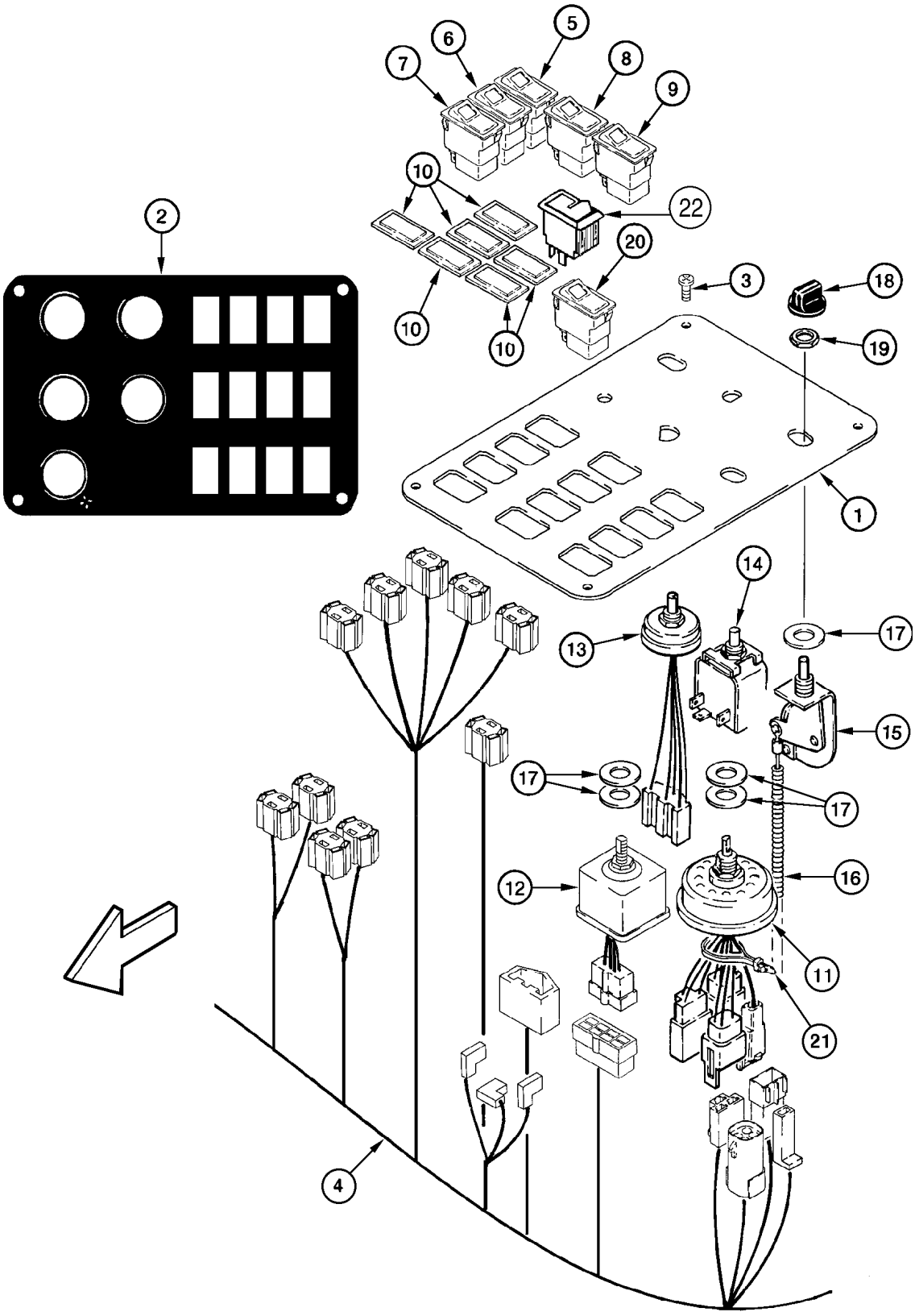
1
2
3
4
5
6
7
8
9
10
10
10
11
12
13
14
15
16
17
17
17
18
19
20
21
22

ITEM REF.	PEÇA Nº PART Nº PIEZA Nº	QTD QTY CAN	DESCRIÇÃO (Português)	DESCRIPTION (English)	DESCRIPCIÓN (Español)
1	197377A2	1	PAINEL controle	PANEL control	PANEL
2	283423A1	1	DECALQUE interruptores	DECAL cab switches	ADHESIVO
3	239225A1	4	PARAFUSO M4x12	BOLT M4x12	TORNILLO M4x12
4	242101A5	1	CHICOTE cabine (Nota 1)	HARNESS cab main (Note 1)	HAZ (Nota 1)
4	429188A2	1	CHICOTE cabine (Nota 2)	HARNESS cab main (Note 2)	HAZ (Nota 2)
5	234196A1	1	INTERRUPTOR desembreagem (Nota 1)	SWITCH declutch (Note 1)	INTERRUPTOR (Nota 1)
5	374421A4	1	INTERRUPTOR desembreagem (Nota 2)	SWITCH declutch (Note 2)	INTERRUPTOR (Nota 2)
6	234205A1	1	INTERRUPTOR batente (Nota 1)	SWITCH detent (Note 1)	INTERRUPTOR (Nota 1)
6	374422A2	1	INTERRUPTOR batente (Nota 2)	SWITCH detent (Note 2)	INTERRUPTOR (Nota 2)
7	234206A1	1	INTERRUPTOR retorno translação (Nota 1)	SWITCH return to travel (Note 1)	INTERRUPTOR (Nota 1)
7	374427A2	1	INTERRUPTOR retorno translação (Nota 2)	SWITCH return to travel (Note 2)	INTERRUPTOR (Nota 2)
8	234949A1	1	INTERRUPTOR transmissão (Nota 1)	SWITCH trans. auto (Note 1)	INTERRUPTOR (Nota 1)
8	374431A2	1	INTERRUPTOR tranmsissão (Nota 2)	SWITCH trans. auto (Note 2)	INTERRUPTOR (Nota 2)
9	234195A1	1	INTERRUPTOR limpador traseiro (Nota 1)	SWITCH wiper rear (Note 1)	INTERRUPTOR (Nota 1)
9	374429A2	1	INTERRUPTOR limpador traseiro (Nota 2)	SWITCH wiper rear (Note 2)	INTERRUPTOR (Nota 2)
10	126844A1	5-6	CAPA interruptor	COVER switch opening	TAPA
11	1994716C1	1	INTERRUPTOR lanterna	SWITCH lamp	INTERRUPTOR
12	197952A1	1	INTERRUPTOR limpador dianteiro	SWITCH wiper front	INTERRUPTOR
13	92100C2	1	INTERRUPTOR ventilador	SWITCH blower motor	INTERRUPTOR
14	A187954	1	INTERRUPTOR termostato	SWITCH thermostat	INTERRUPTOR
	250742A1	1	CABO Conj.	CABLE Assy.	CABLE conj.
15	1954651C2	1	INTERRUPTOR	SWITCH	INTERRUPTOR
16	250739A1	1	CABO	CABLE	CABLE
17	495-11053	7	ARRUELA 17/32x1-1/16x3/32	WASHER 17/32x1-1/16x3/32	ARANDELA 17/32x1-1/16x3/32
18	1994720C1	4-5	MANOPLA	KNOB	BOLA
19	109311H	1	PORCA 7/16	NUT 7/16	TUERCA 7/16
20	234207A1	1	INTERRUPTOR lanterna traseira	SWITCH rear fog lamp	INTERRUPTOR
21	L18337	1	CINTA	STRAP	FAJA
22	400834A1	1	INTERRUPTOR ativação transm (Nota 2)	SWITCH transmission enable (Note 2)	INTERRUPTOR activación transm (Nota 2)

Nota 1 / Note 1: Até o nº de série/Up to serial nº/Hasta el nº de serie ->HBZ0005003

Nota 2 / Note 2: A partir do nº de série/Starting with serial nº/A partir del nº de serie ->HBZ0005004

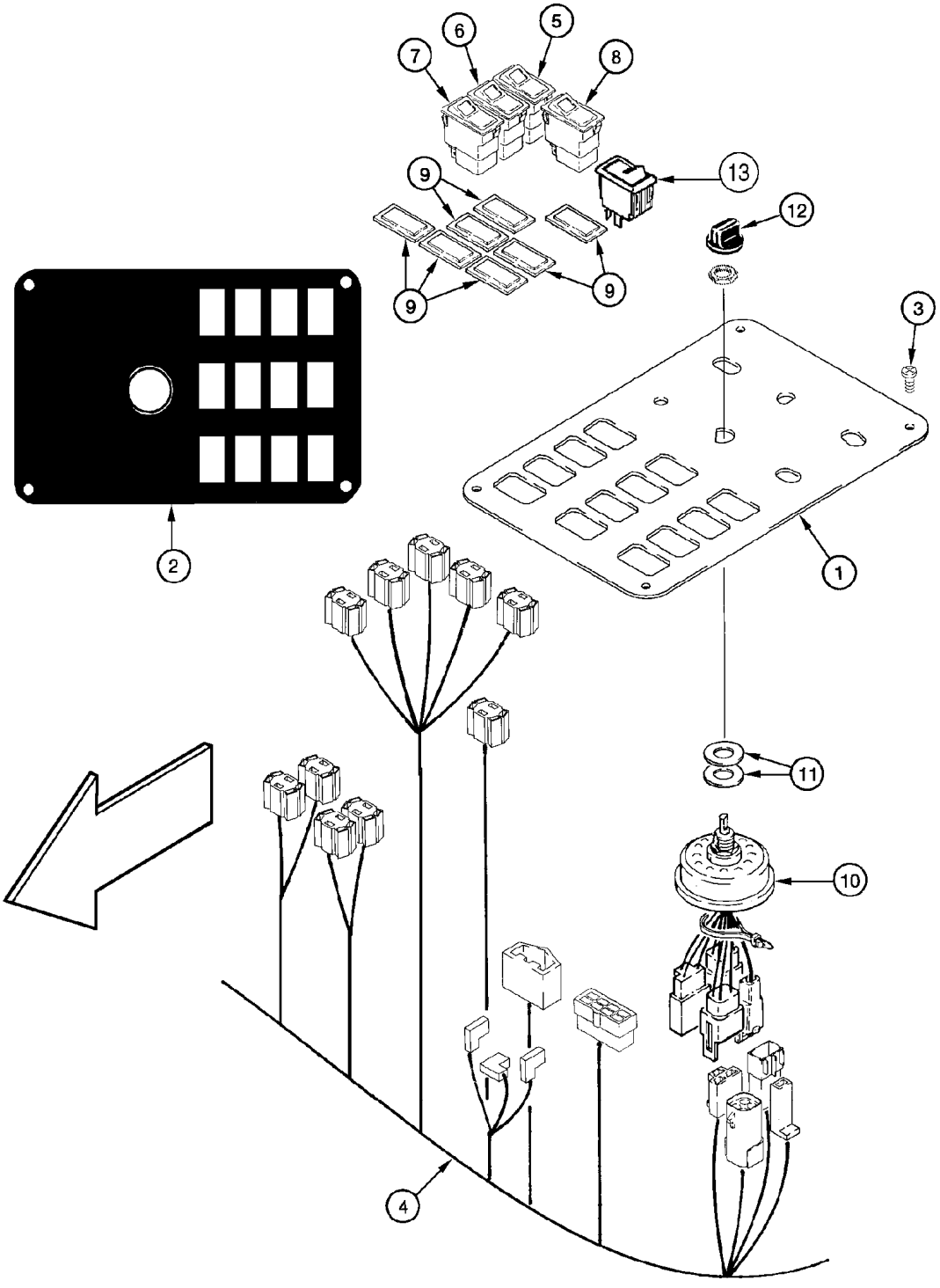
1
2
3
4
5
6
7
8
9
9
9
10
11
12
13

ITEM REF.	PEÇA Nº PART Nº PIEZA Nº	QTD QTY CAN	DESCRIÇÃO (Português)	DESCRIPTION (English)	DESCRIPCIÓN (Español)
1	197377A2	1	PAINEL controle	PANEL control	PANEL
2	283426A1	1	DECALQUE	DECAL	ADHESIVO
3	239225A1	4	PARAFUSO M4x12	BOLT M4x12	TORNILLO M4x12
4	242101A5	1	CHICOTE (Nota 1)	HARNESS (Note 1)	HAZ (Nota 1)
4	429188A2	1	CHICOTE (Nota 2)	HARNESS (Note 2)	HAZ (Nota 2)
5	234196A1	1	INTERRUPTOR desembreagem (Nota 1)	SWITCH declutch (Note 1)	INTERRUPTOR (Nota 1)
5	347721A4	1	INTERRUPTOR desembreagem (Nota 2)	SWITCH declutch (Note 2)	INTERRUPTOR (Nota 2)
6	234205A1	1	INTERRUPTOR batente (Nota 1)	SWITCH detent (Note 1)	INTERRUPTOR (Nota 1)
6	374422A2	1	INTERRUPTOR batente (Nota 2)	SWITCH detent (Note 2)	INTERRUPTOR (Nota 2)
7	234206A1	1	INTERRUPTOR retorno translação (Nota 1)	SWITCH return to travel (Note 1)	INTERRUPTOR (Nota 1)
7	374427A2	1	INTERRUPTOR retorno translação (Nota 2)	SWITCH return to travel (Note 2)	INTERRUPTOR (Nota 2)
8	234949A1	1	INTERRUPTOR transmissão (Nota 1)	SWITCH trans. auto (Note 1)	INTERRUPTOR (Nota 1)
8	374431A2	1	INTERRUPTOR tranmsissão (Nota 2)	SWITCH trans. auto (Note 2)	INTERRUPTOR (Nota 2)
9	126844A1	7	CAPA interruptor	COVER switch opening	TAPA
10	1994716C1	1	INTERRUPTOR lanterna	SWITCH lamp	CONTACTOR
11	495-11053	2	ARRUELA 17/32x1-1/16x3/32	WASHER 17/32x1-1/16x3/32	ARANDELA 17/32x1-1/16x3/32
12	1994720C1	1	MANOPLA	KNOB	BOLA
13	400834A1	1	INTERRUPTOR ativação transm (Nota 2)	SWITCH transmission enable (Note 2)	INTERRUPTOR activación transm (Nota 2)

Nota 1 / Note 1: Até o nº de série/Up to serial nº/Hasta el nº de serie ->HBZ0005003

Nota 2 / Note 2: A partir do nº de série/Starting with serial nº/A partir del nº de serie ->HBZ0005004

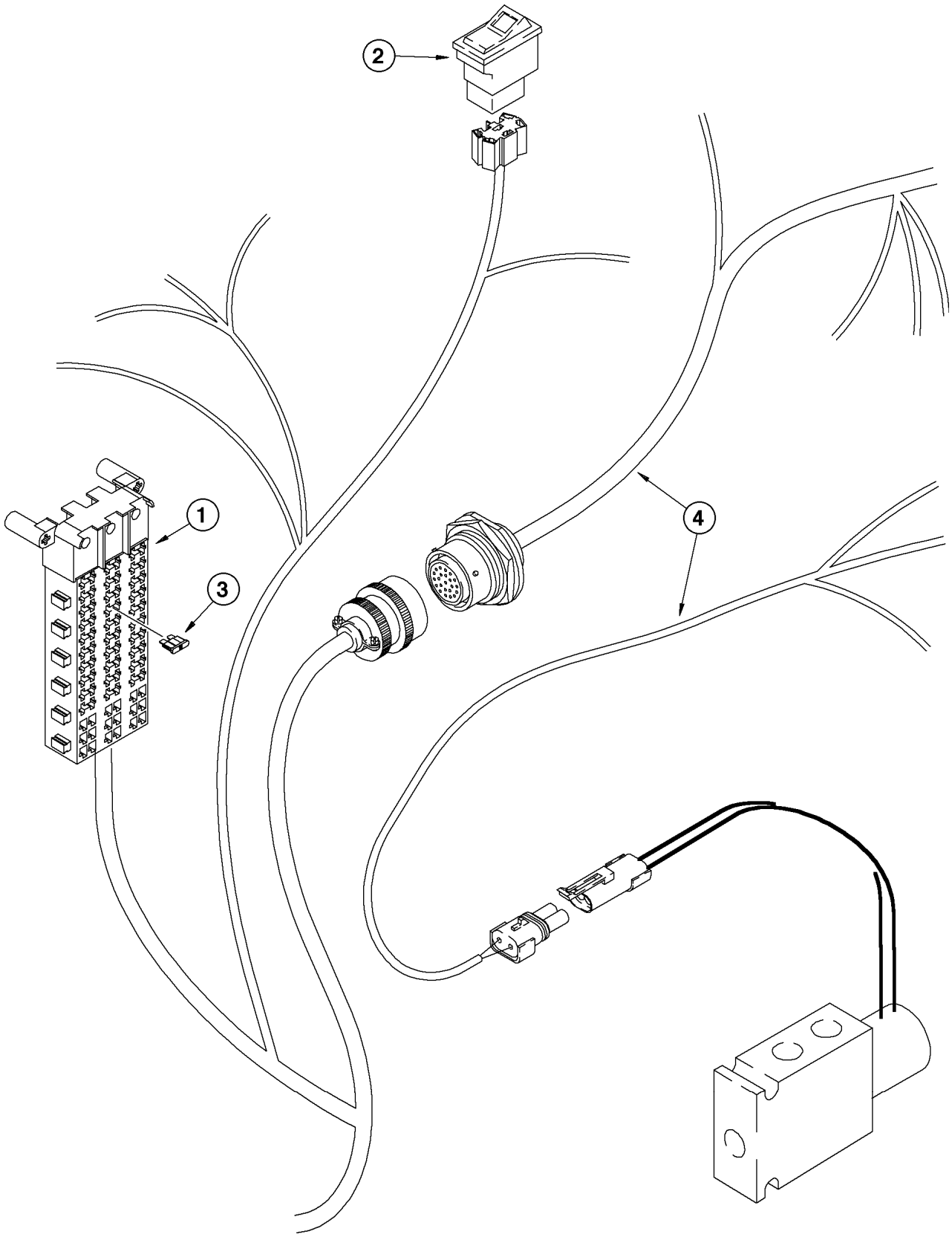
2
1
3
4

ITEM REF.	PEÇA Nº PART Nº PIEZA Nº	QTD QTY CAN	DESCRIÇÃO (Português)	DESCRIPTION (English)	DESCRIPCIÓN (Español)
1	242101A5	1	CHICOTE cabine (Nota 1)	HARNESS cab main (Note 1)	HAZ (Nota 1)
1	429188A2	1	CHICOTE cabine (Nota 2)	HARNESS cab main (Note 2)	HAZ (Nota 2)
2	364444A1	1	INTERRUPTOR acoplamento	SWITCH coupler locking	CONTACTOR
3	A149799	1	FUSIVEL 7,5A	FUSE 7,5A	FUSIBLE 7,5A
4	284511A2	1	CHICOTE dianteiro	HARNESS front	HAZ

Nota 1 / Note 1: Até o nº de série/Up to serial nº/Hasta el nº de serie ->HBZ0005003

Nota 2 / Note 2: A partir do nº de série/Starting with serial nº/A partir del nº de serie ->HBZ0005004

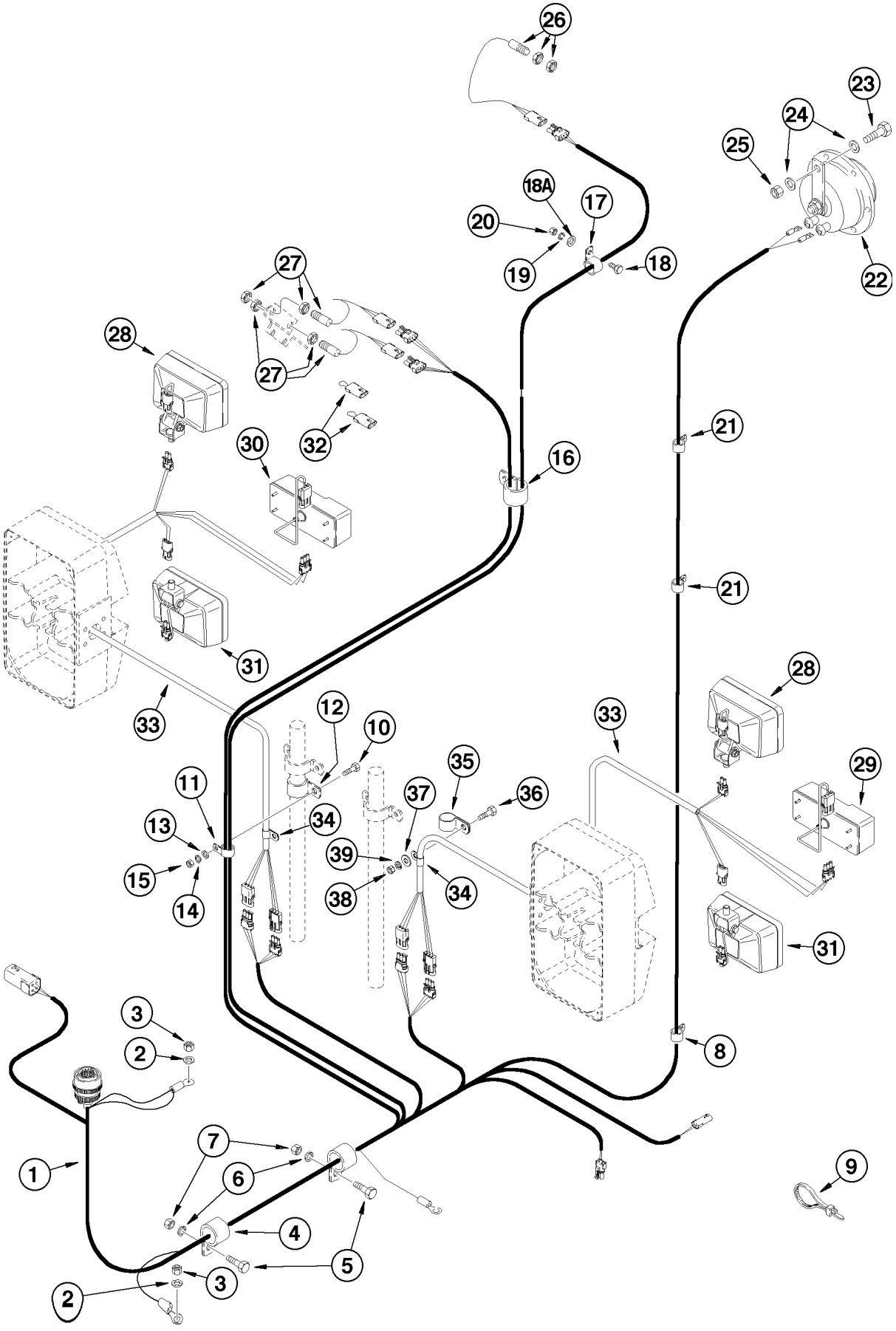
26
23
24
25
18A
17
20
19
18
22
27
27
28
32
30
16
21
21
31
33
28
12
10
33
35
36
29
11
37
13
34
39
15
14
38
34
31
3
2
8
7
1
6
9
4
5
3
2

ITEM REF.	PEÇA Nº PART Nº PIEZA Nº	QTD QTY CAN	DESCRIÇÃO (Português)	DESCRIPTION (English)	DESCRIPCIÓN (Español)
1	297011A2	1	CHICOTE dianteiro	HARNESS front	HAZ. ELECTRICO delantero
2	L127554	2	ARRUELA	WASHER	ARANDELA
3	253347A1	2	PORCA latão	NUT brass	TUERCA latón
4	515-24349	1	BRAÇADEIRA	CLAMP	ABRAZADERA
5	627-10025	2	PARAFUSO	BOLT	TORNILLO
6	892-11010	2	ARRUELA pressão	WASHER lock	ARANDELA cierre
7	829-1410	2	PORCA	NUT	TUERCA
8	515-23190	1	BRAÇADEIRA	CLAMP	ABRAZADERA
9	L18337	UQN	CINTA	STRAP	PRECINTA
10	627-10030	1	PARAFUSO	BOLT	TORNILLO
11	515-23159	1	BRAÇADEIRA	CLAMP	ABRAZADERA
12	D34033	1	BRAÇADEIRA	CLAMP	ABRAZADERA
13	895-15010	1	ARRUELA	WASHER	ARANDELA
14	892-11010	1	ARRUELA pressão	WASHER lock	ARANDELA cierre
15	829-1410	1	PORCA	NUT	TUERCA
16	515-23190	1	BRAÇADEIRA	CLAMP	ABRAZADERA
17	R13931	1	BRAÇADEIRA	CLAMP	ABRAZADERA
18	614-10025	1	PARAFUSO	BOLT	TORNILLO
18A	895-15010	1	ARRUELA	WASHER	ARANDELA
19	892-11010	1	ARRUELA pressão	WASHER lock	ARANDELA cierre
20	829-1410	1	PORCA	NUT	TUERCA
21	515-2363	2	BRAÇADEIRA	CLAMP	ABRAZADERA
22	251444A1	1	BUZINA	HORN	BOCINA
23	627-10030	1	PARAFUSO	BOLT	TORNILLO
24	895-15010	2	ARRUELA	WASHER	ARANDELA
25	832-10410	1	PORCA trava	LOCK NUT	TUERCA retención
26	1546497C1	1	INTERRUPTOR retorno à escavação	SWITCH return to dig	INTERRUPTOR excavación
27	1546498C1	2	INTERRUPTOR controle altura	SWITCH heigh control	INTERRUPTOR -control altura
28	A187519	2	FAROIS Conj. (P.4 40)	LAMP Assy. (P.4 40)	FAROS Conj. (P.4 40)
29	A187992	1	INDICADOR DE DIREÇÃO LD (P.4-42)	TURN SIGNAL RH (P.4-42)	SEÑAL DE GIRO der. (P.4-42)
30	A187993	1	INDICADOR DE DIREÇÃO LE (P.4-42)	TURN SIGNAL LH (P.4-42)	SEÑAL DE GIRO izq. (P.4-42)
31	A187520	2	FARÓIS DE TRABALHO Conj. (P.4-40)	FLOOD LIGHT Assy. (P.4-40)	LUCES DE TRABAJO Conj. (P.4-40)
32	L127785	2	FIO jumper	WIRE	HILO
33	238176A1	2	CHICOTE ELÉTRICO	HARNESS	HAZ. ELECTRICO
34	515-23127	2	BRAÇADEIRA	CLAMP	ABRAZADERA
35	D34033	1	BRAÇADEIRA	CLAMP	ABRAZADERA
36	426-620	1	PARAFUSO	BOLT	TORNILLO
37	495-21044	1	ARRUELA	WASHER	ARANDELA
38	425-106	1	PORCA	NUT	TUERCA
39	492-11038	1	ARRUELA pressão	WASHER lock	ARANDELA cierre

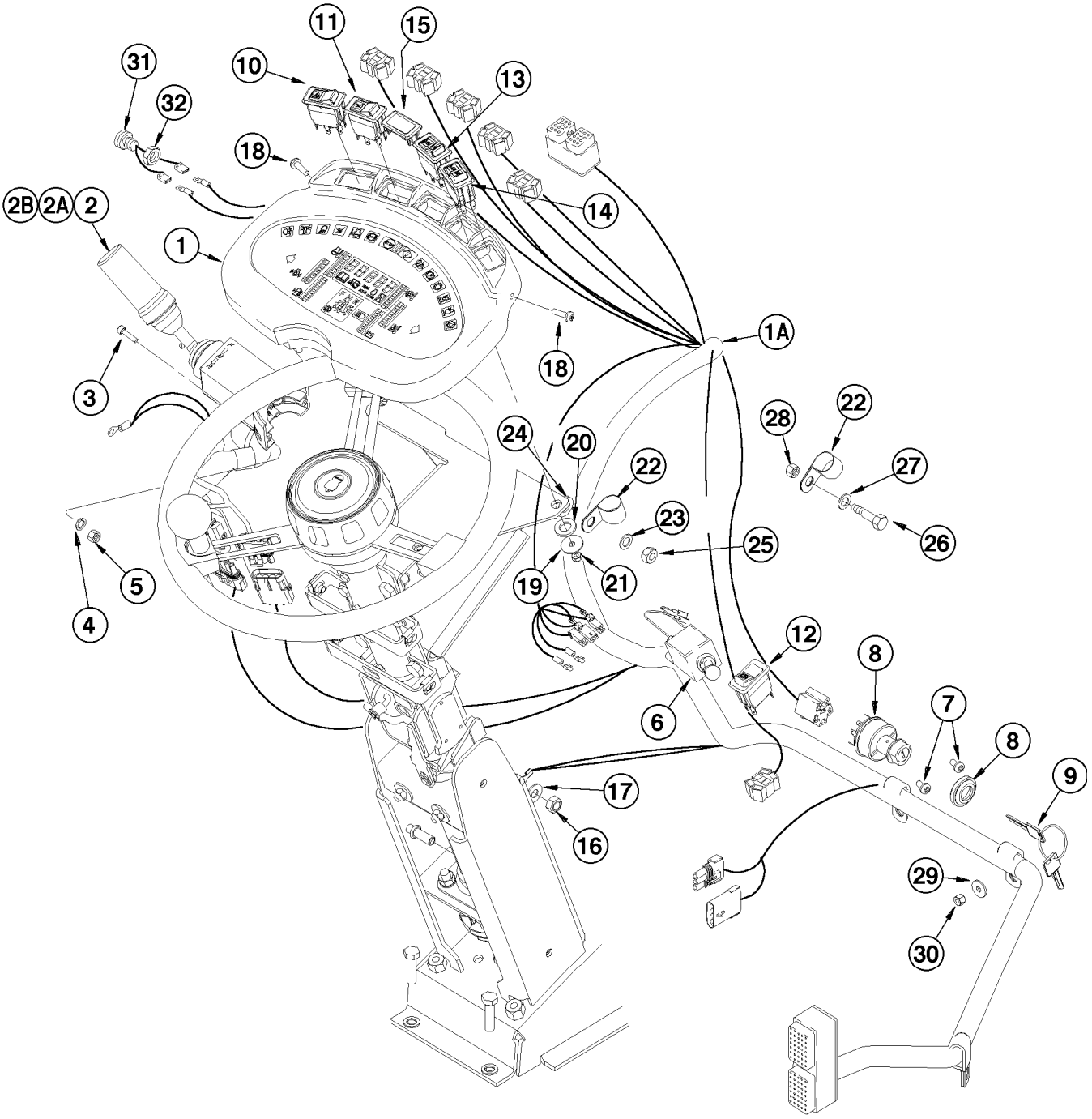
11
15
31
10
13
32
18
14
2B
2A
2
1
1A
18
3
22
28
24
20
27
22
23
26
25
19
21
5
4
12
8
6
7
8
9
17
16
29
30

ITEM REF.	PEÇA Nº PART Nº PIEZA Nº	QTD QTY CAN	DESCRIÇÃO (Português)	DESCRIPTION (English)	DESCRIPCIÓN (Español)
1	278823A2	1	PAINEL DE INSTRUMENTOS	CONTROL PANEL	PANEL DE CONTROL
1A	232325A2	1	CHICOTE PEDESTAL	HARNESS PEDESTAL	HAZ. ELECTRICO PEDESTAL
2	238270A1	1	ALAVANCA Conj.	LEVER Assy.	PALANCA Conj.
2A	127595A1	1	TAMPA	COVER	TAPA
2B	127596A1	1	VEDADOR	SEAL	SELLO
3	864-5020	2	PARAFUSO	BOLT SOCKET	PERNO CON CASQUILLO
4	892-11005	2	ARRUELA pressão	WASHER lock	ARANDELA cierre
5	824-1405	2	PORCA	NUT	TUERCA
6	1987555C1	1	INTERRUPTOR Indic. Direção Dimmer	SWITCH turn signal dimmer	INTERRUPTOR señal giro
7	1270742C1	2	PARAFUSO	BOLT	TORNILLO
8	307871A1	1	CHAVE DE IGNIÇÃO	KEY SWITCH	LLAVE DE ENCENDIDO
9	1964831C2	1	JOGO DE CHAVES	KIT keys	JUEGO DE LLAVES
10	234201A1	1	INTERRUPTOR Advertência	SWITCH warning	INTERRUPTOR advertencia
11	234276A1	1	INTERRUPTOR Controle piloto	SWITCH Pilot Control	INTERRUPTOR Control Piloto
12	234202A1	1	INTERRUPTOR Freio de estacionamento	SWITCH Parking brake	INTERRUPTOR Freno de estacionamiento
13	234199A1	1	INTERRUPTOR Levantar/Abaixar	SWITCH Up/Down	INTERRUPTOR Función
14	234200A1	1	INTERRUPTOR Reset	SWITCH Reset	INTERRUPTOR Reset
15	126844A1	1	TAMPA	COVER	TAPA
16	253347A1	2	PORCA latão	NUT brass	TUERCA latón
17	L127554	2	ARRUELA latão	WASHER brass	ARANDELA latón
18	239105A1	2	PARAFUSO	BOLT	TORNILLO
19	896-11012	4	ARRUELA	WASHER	ARANDELA
20	895-15006	4	ARRUELA	WASHER	ARANDELA
21	829-1406	4	PORCA	NUT	TUERCA
22	515-24222	3	BRAÇADEIRA	CLAMP	ABRAZADERA
23	895-18010	2	ARRUELA	WASHER	ARANDELA
24	896-11012	2	ARRUELA	WASHER	ARANDELA
25	829-1410	2	PORCA	NUT	TUERCA
26	614-8016	1	PARAFUSO	BOLT	TORNILLO
27	895-11008	1	ARRUELA	WASHER	ARANDELA
28	829-1408	1	PORCA	NUT	TUERCA
29	1990502C1	3	ARRUELA	WASHER	ARANDELA
30	832-10406	3	PORCA trava	LOCK NUT	TUERCA retención
31	A135520	1	INTERRUPTOR Partida a frio	SWITCH Cold start	INTERRUPTOR Arranque frio
32	425-1110	1	PORCA	NUT	TUERCA

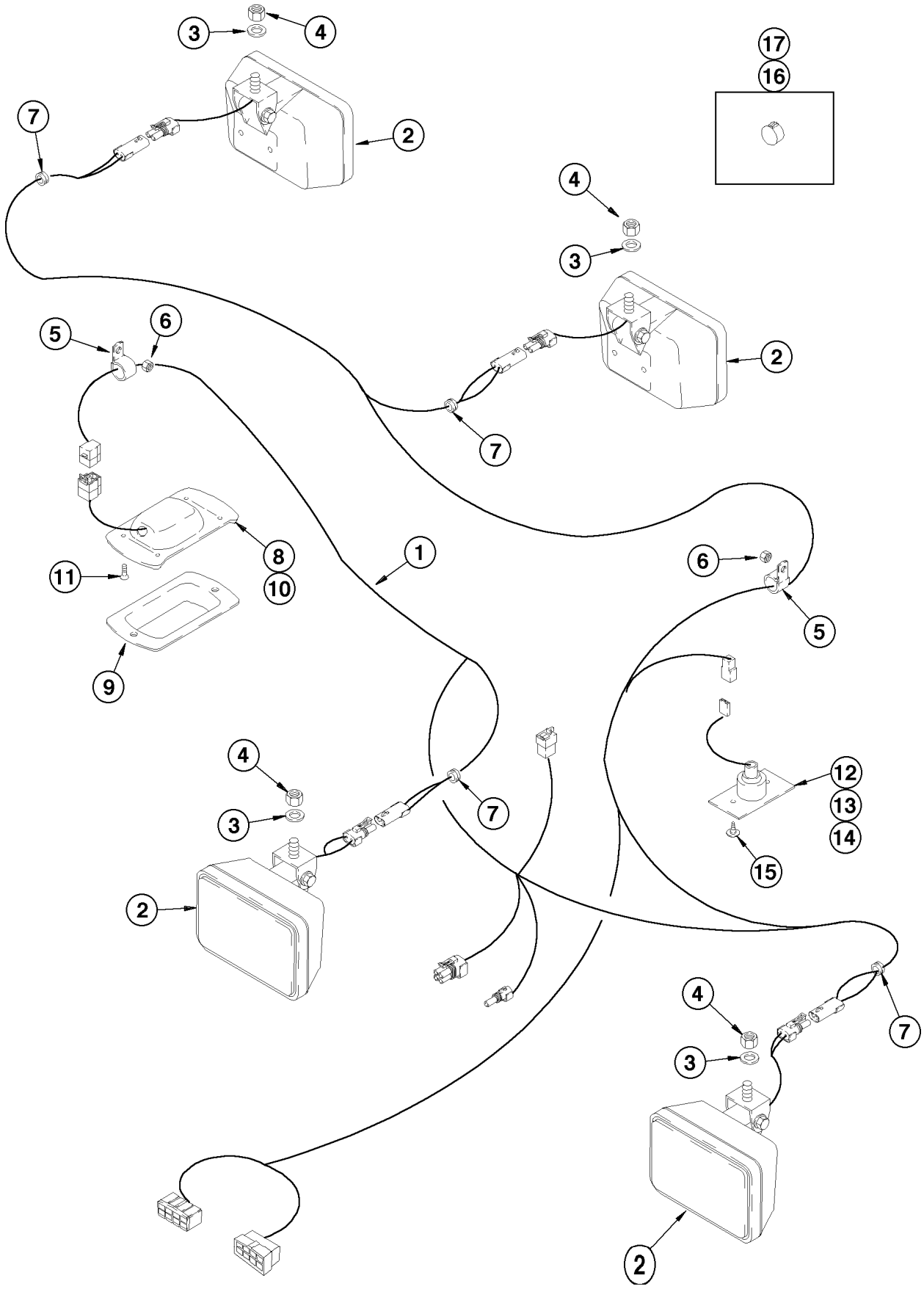
3
4
17
16
7
2
4
3
5
6
2
7
8
10
11
1
6
5
9
4
3
7
12
13
14
15
2
4
3
7
2

ITEM REF.	PEÇA Nº PART Nº PIEZA Nº	QTD QTY CAN	DESCRIÇÃO (Português)	DESCRIPTION (English)	DESCRIPCIÓN (Español)
1	238764A1	1	CHICOTE DO TETO DA CABINE	HARNESS CAB ROOF	HAZ. ELECTRICO TECHO
2	A187520	4	FARÓIS DE TRABALHO Conj. (P.4-40)	FLOOD LIGHT Assy. (P.4-40)	LUCES DE TRABAJO Conj. (P.4-40)
3	495-11053	2	ARRUELA	WASHER	ARANDELA
4	131-1402	4	PORCA trava	LOCK NUT	TUERCA retención
5	515-21127	2	BRAÇADEIRA	CLAMP	ABRAZADERA
6	829-1406	2	PORCA	NUT	TUERCA
7	248-2399	4	PASSA-CABO	GROMMET	PASACABLE
	245659C91	1	LANTERNA DO TETO Conj.	LIGHTS Dome Assy.	LINTERNA Techo Conj.
8	NSS	1	CORPO	BODY	CUERPO
9	225929A1	1	LENTE	LENS	LENTE
10	456602	1	LÂMPADA	BULB	LAMPARA
11	765-14322	4	PARAFUSO	BOLT	TORNILLO
	241521A1	1	LANTERNA Conj.	LIGHTS Assy.	LINTERNA Conj.
12	NSS	1	CORPO	BODY	CUERPO
13	107329C1	1	SOQUETE	SOCKET	TOMA DE CORRIENTE
14	27727R1	1	LÂMPADA	BULB	LAMPARA
15	1270741C1	2	PARAFUSO	BOLT	TORNILLO
16	353-403	1	BUJÃO	PLUG	TAPÓN
17	353-421	1	BUJÃO	PLUG	TAPÓN
18	169850C2	2	GRAMPO	CLIP	CLIP
19	L11541	2	CINTA	STRAP	PRECINTA

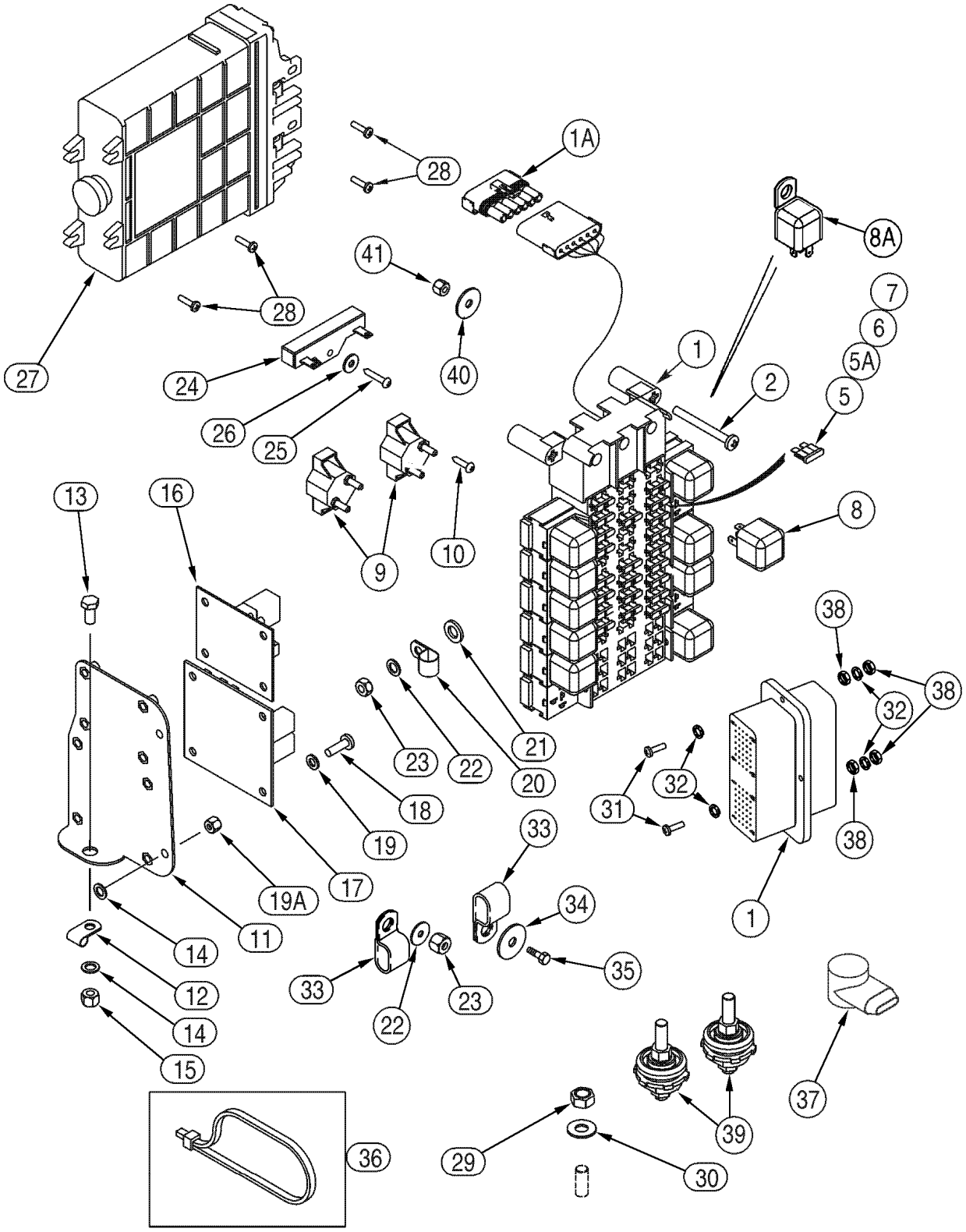
1
1A
2
5
5A
6
7
8
8A
9
10
11
12
13
14
15
16
17
18
19
19A
20
21
22
23
24
25
26
27
28
29
30
31
32
33
34
35
36
37
38
39
40
41

ITEM REF.	PEÇA Nº PART Nº PIEZA Nº	QTD QTY CAN	DESCRIÇÃO (Português)	DESCRIPTION (English)	DESCRIPCIÓN (Español)
1	242101A5	1	CHICOTE cabine (Nota 1)	HARNESS cab main (Note 1)	HAZ (Nota 1)
1	429188A2	1	CHICOTE cabine (Nota 2/3)	HARNESS cab main (Note 2/3)	HAZ (Nota 2/3)
1A	A187813	1	DIODO	DIODE	DIODO
2	840-1660	3	PARAFUSO M6x60	BOLT M6x60	TORNILLO M6x60
5	A149798	12	FUSÍVEL beige 5A	FUSE tan 5A	FUSIBLE 5A
5A	A149799	4-7	FUSÍVEL marrom 7,5A	FUSE brown 7,5A	FUSIBLE 7,5A
6	A149800	4	FUSIVEL vermelho 10A	FUSE red 10A	FUSIBLE 10A
7	A149801	1	FUSÍVEL azul claro 15A	FUSE light blue 15A	FUSIBLE 15A
8	326845A1	9	RELÉ 24V	RELAY 24V	RELÉ 24V
9	S243558	2	DIJUNTOR	CIRCUIT BREAKER	CORTA circuito
10	760-14319	4	PARAFUSO M4x19	BOLT pointed M4x19	TORNILLO válvula M4x19
11	249152A3	1	SUPORTE	BRACKET	SOPORTE
12	515-23254	1	BRAÇADEIRA 1ID	CLAMP 1ID	ABRAZADERA 1ID
13	627-10020	1	PARAFUSO M10x20	BOLT M10x20	PERNO M10x20
14	895-18010	3	ARRUELA 11x18x1,6mm	WASHER 11x18x1,6mm	ARANDELA 11x18x1,6mm
15	832-10410	1	PORCA M10	NUT M10	TUERCA M10
16	232363A1	1	MÓDULO temporizador	MODULE power off timer	MODULO
17	232364A1	1	MÓDULO pisca	MODULE flasher	MÓDULO
18	840-1616	8	PARAFUSO M6x16	BOLT pointed M6x16	TORNILLO válvula M6x16
19	895-11006	8	ARRUELA 6,6x12x1,6mm	WASHER 6,6x12x1,6mm	ARANDELA 6,6x12x1,6mm
19A	832-10406	2	PORCA M6	NUT M6	TUERCA M6
20	515-23190	1	BRAÇADEIRA 3/4	CLAMP 3/4	ABRAZADERA 3/4
21	896-11012	1	ARRUELA 13,5x24x3mm	WASHER 13,5x24x3mm	ARANDELA 13,5x24x3mm
22	895-18010	2	ARRUELA 11x18x1,6mm	WASHER 11x18x1,6mm	ARANDELA 11x18x1,6mm
23	829-1410	2	PORCA M10	NUT M10	TUERCA M10
24	F22316	1	RESISTOR 75 ohm	RESISTOR 75 ohm	RESISTENCIA 75 ohm
25	760-14325	1	PARAFUSO M4x25	BOLT pointed M4x25	TORNILLO válvula M4x25
26	895-25005	1	ARRUELA 5,5x15x1,6mm	WASHER 5,5x15x1,6mm	ARANDELA 5,5x15x1,6mm
27	296764A1	1	MODULO transmissão (Nota 1)	MODULE transmission (Note 1)	MODULO transmisión (Nota 1)
27	408552A2	1	MODULO transmissão (Nota 2)	MODULE transmission (Note 2)	MODULO transmisión (Nota 2)
27	87431576	1	MODULO transmissão (Nota 3)	MODULE transmission (Note 3)	MODULO transmisión (Nota 3)
28	840-1416	4	PARAFUSO M4x16	BOLT M4x16	TORNILLO M4x16
29	253347A1	1	PORCA M10x1,5	NUT M10x1,5	TUERCA M10x1,5
30	L127554	1	ARRUELA especial	WASHER special	ARANDELA especial
31	840-1420	4	PARAFUSO M4x20	BOLT M4x20	TORNILLO M4x20
32	892-11004	8	ARRUELA pressão M4	WASHER lock M4	ARANDELA freno M4
33	D39696	2	BRAÇADEIRA	CLAMP	ABRAZADERA
34	895-15006	1	ARRUELA 6,6x25x1,6mm	WASHER 6,6x25x1,6mm	ARANDELA 6,6x25x1,6mm
35	614-6020	1	PARAFUSO M6x20	BOLT M6x20	PERNO M6x20
36	L18337	UQN	CINTA 15	STRAP 15	FAJA 15
37	357906A1	1	COIFA	BOOT	FUELLE
38	824-1404	8	PORCA M4	NUT M4	TUERCA M4
39	319055A1	2	BLOCO DE JUNÇÃO	BLOCK junction	BLOQUE cruz
40	895-15008	1	ARRUELA 6,6x12x1,6mm	WASHER 6,6x12x1,6mm	ARANDELA 6,6x12x1,6mm
41	832-10408	1	PORCA M8	NUT M8	TUERCA M8

Nota 1/Note 1: Até o nº de série/Up to serial nº/Hasta el nº de serie ->HBZ0005003

Nota 2/Note 2: Séries/Serials/Series HBZ000504->5013 e 5015-5017

Nota 3/Note 3: Séries/Serials/Series HBZ0005014 e 5018-> (motor com aftercooler)(engine with aftercooler)

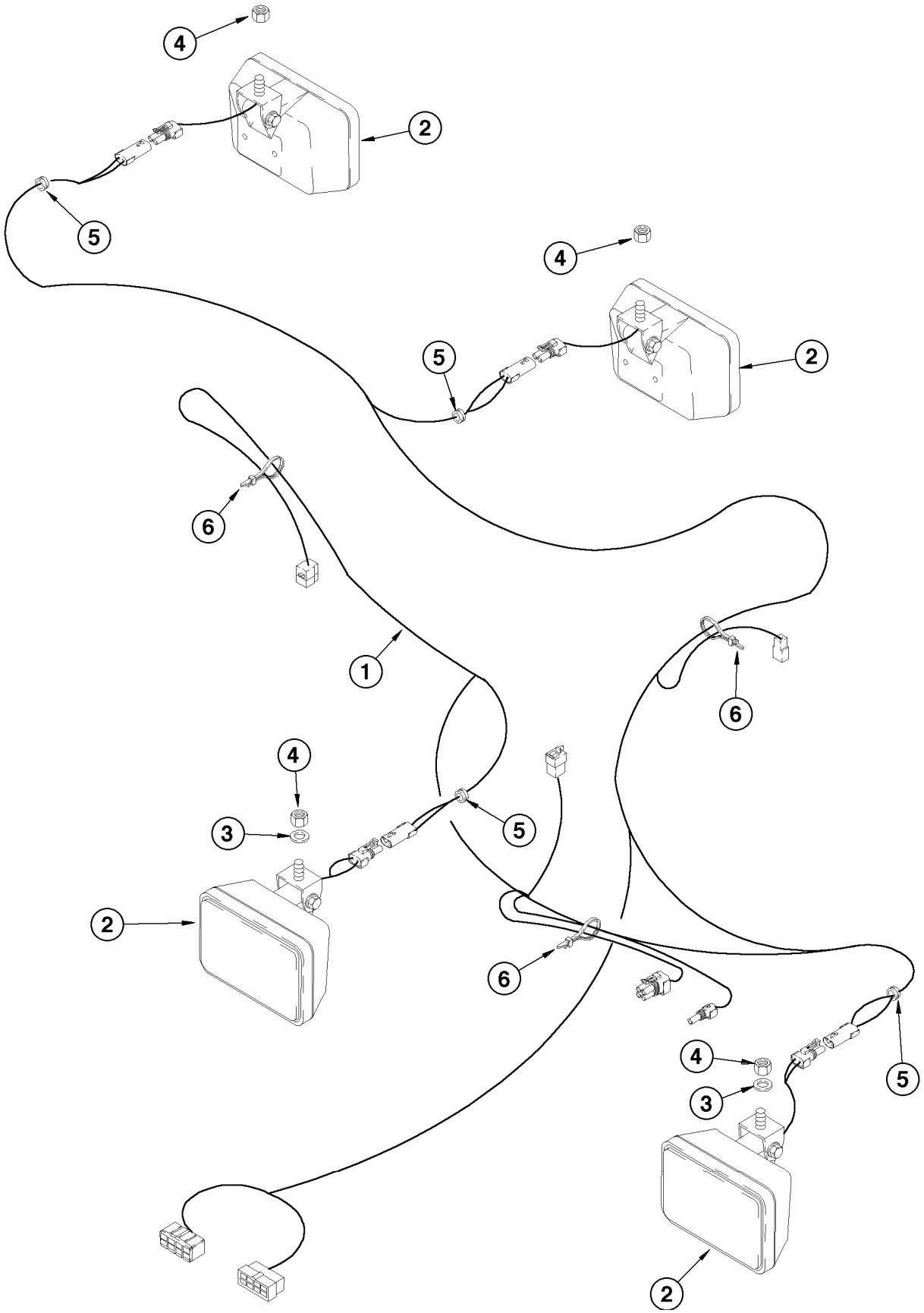
4
2
5
4
5
2
6
1
6
4
3
5
2
6
4
3
5
2

ITEM REF.	PEÇA Nº PART Nº PIEZA Nº	QTD QTY CAN	DESCRIÇÃO (Português)	DESCRIPTION (English)	DESCRIPCIÓN (Español)
1	238764A2	1	CHICOTE teto Rops	HARNESS Rops roof	HAZ. ELECTRICO techo Rops
2	A187520	4	FAROL DE TRABALHO Conj. (P.4-40)	FLOOD LIGHT Assy. (P.4-40)	LUCES DE TRABAJO Conj. (P.4-40)
3	495-11053	2	ARRUELA	WASHER	ARANDELA
4	131-1402	4	PORCA trava	LOCK NUT	TUERCA retención
5	248-2399	4	PASSA-CABO	GROMMET	PASACABLE
6	L11541	UQN	CINTA	STRAP	PRECINTA
7	169850C2	2	CLIP (Não ilustrado)	CLIP (Not illustrated)	CLIP (No ilustrado)

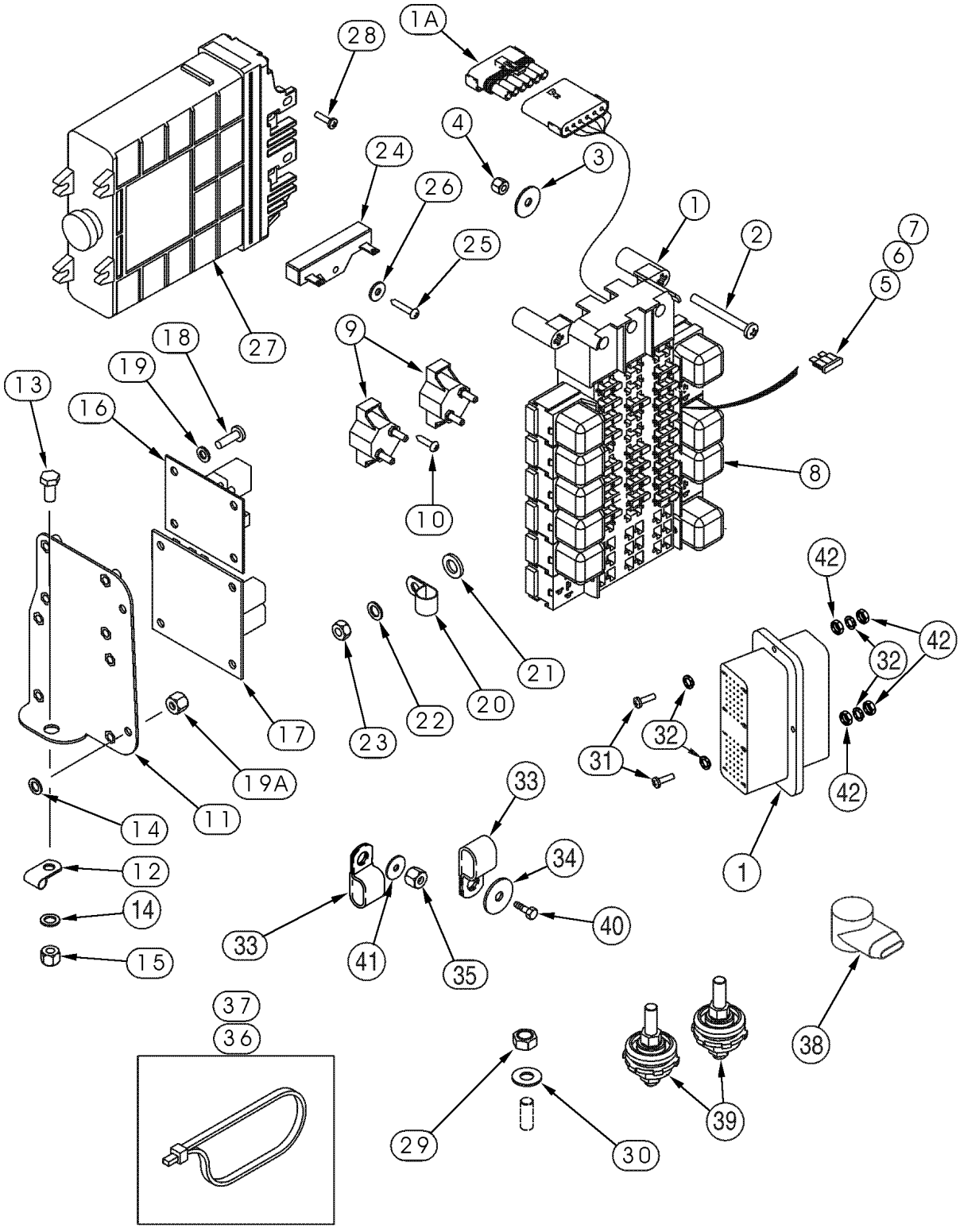
1A
28
4
3
24
26
25
27
1
2
7
6
5
9
18
19
13
16
8
10
42
21
20
22
23
17
32
31
19A
11
33
34
14
12
40
1
14
33
41
35
15
37
36
29
30
39
38

ITEM REF.	PEÇA Nº PART Nº PIEZA Nº	QTD QTY CAN	DESCRIÇÃO (Português)	DESCRIPTION (English)	DESCRIPCIÓN (Español)
1	242101A5	1	CHICOTE cabine (Nota 1)	HARNESS cab main (Note 1)	HAZ (Nota 1)
1	429188A2	1	CHICOTE cabine (Nota 2/3)	HARNESS cab main (Note 2/3)	HAZ (Nota 2/3)
1A	A187813	1	DIODO	DIODE	DIODO
2	840-1660	3	PARAFUSO M6x60	BOLT M6x60	TORNILLO M6x60
3	895-15008	2	ARRUELA 9x20x1,6mm	WASHER 9x20x1,6mm	ARANDELA 9x20x1,6mm
4	832-10408	2	PORCA M8	NUT M8	TUERCA M8
5	A149798	12	FUSIVEL beige 5A	FUSE tan 5A	FUSIBLE 5A
6	A149800	4	FUSÍVEL vermelho 10A	FUSE red 10A	FUSIBLE 10A
7	A149799	4	FUSÍVEL marrom 7,5A	FUSE brown 7,5A	FUSIBLE 7,5A
8	326845A1	9	RELÉ 24V	RELAY 24V	RELÉ 24V
9	S243558	2	DIJUNTOR	CIRCUIT BREAKER	CORTA circuito
10	760-14319	4	PARAFUSO M4x19	BOLT pointed M4x19	TORNILLO válvula M4x19
11	249152A3	1	SUPORTE	BRACKET	SOPORTE
12	515-23254	1	BRAÇADEIRA 1ID	CLAMP 1ID	ABRAZADERA 1ID
13	627-10020	1	PARAFUSO M10x20	BOLT M10x20	PERNO M10x20
14	895-18010	3	ARRUELA 11x18x1,6mm	WASHER 11x18x1,6mm	ARANDELA 11x18x1,6mm
15	832-10410	1	PORCA M10	NUT M10	TUERCA M10
16	232363A1	1	MÓDULO temporizador	MODULE power off timer	MODULO
17	232364A1	1	MÓDULO pisca	MODULE flasher	MÓDULO
18	840-1616	8	PARAFUSO M6x16	BOLT pointed M6x16	TORNILLO válvula M6x16
19	895-11006	8	ARRUELA 6,6x12x1,6mm	WASHER 6,6x12x1,6mm	ARANDELA 6,6x12x1,6mm
19A	832-10406	2	PORCA M6	NUT M6	TUERCA M6
20	515-23190	1	BRAÇADEIRA 3/4	CLAMP 3/4	ABRAZADERA 3/4
21	896-11012	1	ARRUELA 13,5x24x3mm	WASHER 13,5x24x3mm	ARANDELA 13,5x24x3mm
22	895-18010	1	ARRUELA 11x18x1,6mm	WASHER 11x18x1,6mm	ARANDELA 11x18x1,6mm
23	829-1410	1	PORCA M10	NUT M10	TUERCA M10
24	F22316	1	RESISTOR 75 ohm	RESISTOR 75 ohm	RESISTENCIA 75 ohm
25	760-14325	1	PARAFUSO M4x25	BOLT pointed M4x25	TORNILLO válvula M4x25
26	895-25005	1	ARRUELA 5,5x15x1,6mm	WASHER 5,5x15x1,6mm	ARANDELA 5,5x15x1,6mm
27	296764A1	1	MÓDULO transmissão (Nota 1)	MODULE transmission (Note 1)	MODULO transmisión (Nota 1)
27	408552A2	1	MÓDULO transmissão (Nota 2)	MODULE transmission (Note 2)	MODULO transmisión (Nota 2)
27	87431576	1	MÓDULO transmissão (Nota 3)	MODULE transmission (Note 3)	MODULO transmisión (Nota 3)
28	840-1416	4	PARAFUSO M4x16	BOLT M4x16	TORNILLO M4x16
29	253347A1	1	PORCA M10x1,5	NUT M10x1,5	TUERCA M10x1,5
30	L127554	1	ARRUELA especial	WASHER special	ARANDELA especial
31	840-1420	4	PARAFUSO M4x20	BOLT M4x20	TORNILLO M4x20
32	892-11004	4	ARRUELA pressão M4	WASHER lock M4	ARANDELA freno M4
33	D39696	1	BRAÇADEIRA	CLAMP	ABRAZADERA
34	895-15006	1	ARRUELA 6,6x25x1,6mm	WASHER 6,6x25x1,6mm	ARANDELA 6,6x25x1,6mm
35	829-1410	1	PORCA M6	NUT M6	TUERCA M6
36	L18337	UQN	CINTA 15	STRAP 15	FAJA 15
37	22-824	UQN	CINTA 7	STRAP 7	FAJA 7
38	357906A1	1	COIFA	BOOT	FUELLE
39	319055A1	2	BLOCO DE JUNÇÃO	BLOCK junction	BLOQUE cruz
40	614-6020	1	PARAFUSO M6x20	BOLT M6x20	PERNO M6x20
41	895-18010	1	ARRUELA 11x18x1,6mm	WASHER 11x18x1,6mm	ARANDELA 11x18x1,6mm
42	824-1404	8	PORCA M4	NUT M4	TUERCA M4

Nota 1/Note 1: Até o nº de série/Up to serial nº/Hasta el nº de serie ->HBZ0005003

Nota 2/Note 2: Séries/Serials/Series HBZ000504->5013 e 5015-5017

Nota 3/Note 3: Séries/Serials/Series HBZ0005014 e 5018-> (motor com aftercooler)(engine with aftercooler)

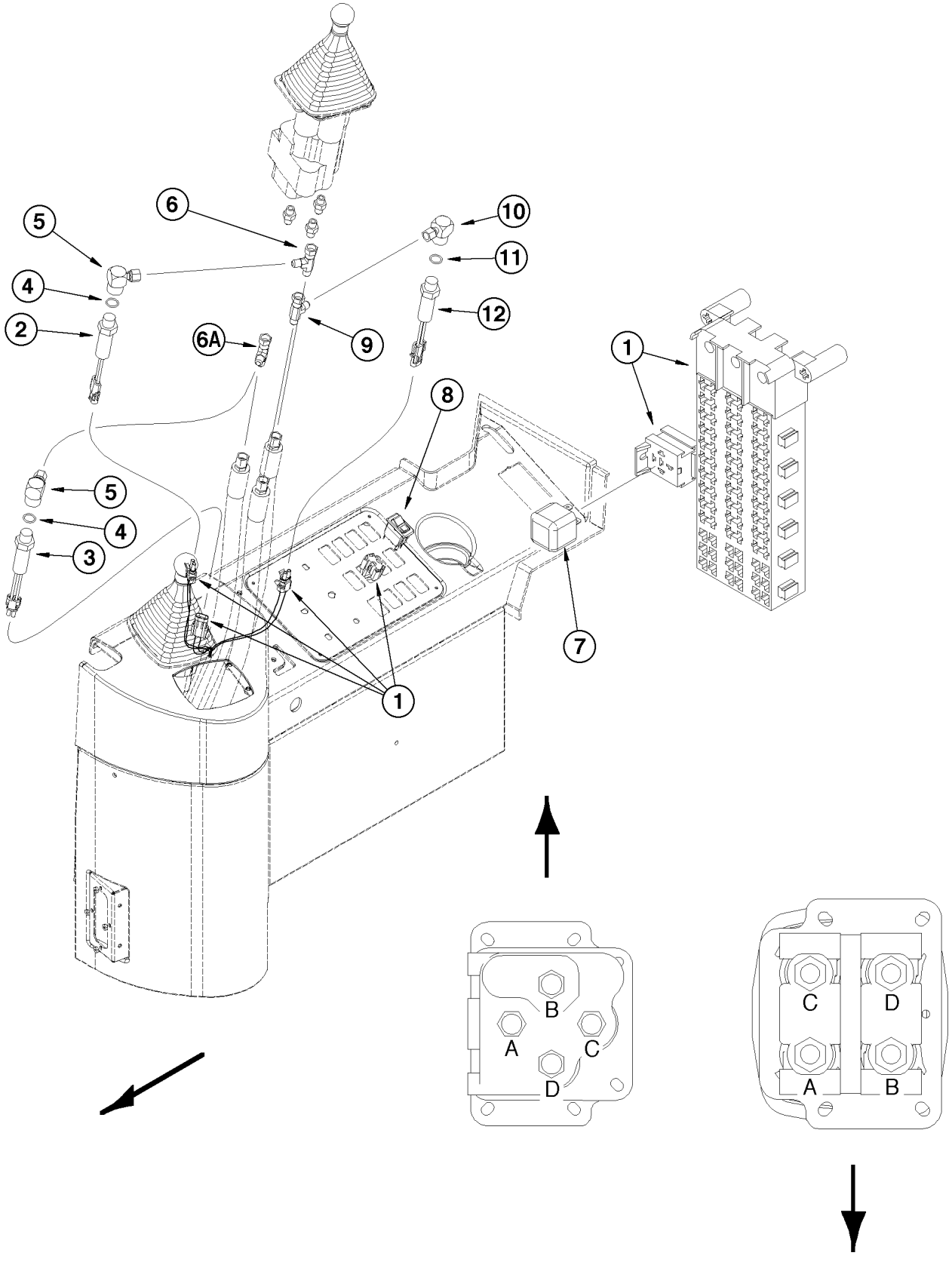
1
2
3
4
5
6
6A
7
8
9
10
11
12
A
B
C
D

ITEM REF.	PEÇA Nº PART Nº PIEZA Nº	QTD QTY CAN	DESCRIÇÃO (Português)	DESCRIPTION (English)	DESCRIPCIÓN (Español)
1	242101A5	1	CHICOTE cabine (Nota 1)	HARNESS cab main (Note 1)	HAZ (Nota 1)
1	429188A2	1	CHICOTE cabine (Nota 2)	HARNESS cab main (Note 2)	HAZ (Nota 2)
2	132905A1	1	INTERRUPTOR Basculamento da caçamba	SWITCH Bucket tilt	INTERRUPTOR Inclinación cuchara
3	132906A1	1	INTERRUPTOR Levantamento carregadeira	SWITCH Loader lift	INTERRUPTOR Elevación cargadora
4	237-6008	2	ANEL-O	O-RING	ANILLO-O
5	131248A1	2	CONEXÃO 90°	ELBOW 90°	CODO 90°
6	218-5222	1	CONEXÃO T (Orifício C) (Nota)	CONNECTOR T (Port C) (Note)	CONECTOR T (Orificio C) (Nota)
6A	218-5222	1	CONEXÃO T (Orifício D) (Nota)	CONNECTOR T (Port D) (Note)	CONECTOR T (Orificio D) (Nota)
7	326845A1	1	RELÉ (24V)	RELAY (24V)	RELÉ (24V)
8	234198A1	1	INTERRUPTOR Controle Condução	SWITCH Ride Control	INTERRUPTOR Contr. Conduc.
9	218-5222	1	CONEXÃO T (Orifício A) (Nota)	CONNECTOR T (Port A) (Note)	CONECTOR T (Orificio A) (Nota)
10	131248A1	1	CONEXÃO 90°	ELBOW 90°	CODO 90°
11	237-6008	1	ANEL-O	O-RING	ANILLO-O
12	132905A1	1	INTERRUPTOR Recolher	SWITCH Rollback	INTERRUPTOR Regreso

Nota: Veja as setas na ilustração para a direção da frente da máquina. Veja as letras na parte inferior dos controladores para a posição correta de montagem das conexões hidráulicas e interruptores elétricos.
Note: See arrows on illustration for front direction of machine. See port letters on bottom view of controllers for assembly to proper hydraulic fittings and electrical switches.
Nota: Ver la flecha de la ilustración para la dirección delantera de la máquina. Ver las letras de los orificios en la parte inferior de los controladores para el montaje a los acoplamientos hidráulicos apropiados y a los interruptores eléctricos.
Nota 1 / Note 1: Até o nº de série/Up to serial nº/Hasta el nº de serie ->HBZ0005003
Nota 2 / Note 2: A partir do nº de série/Starting with serial nº/A partir del nº de serie ->HBZ0005004

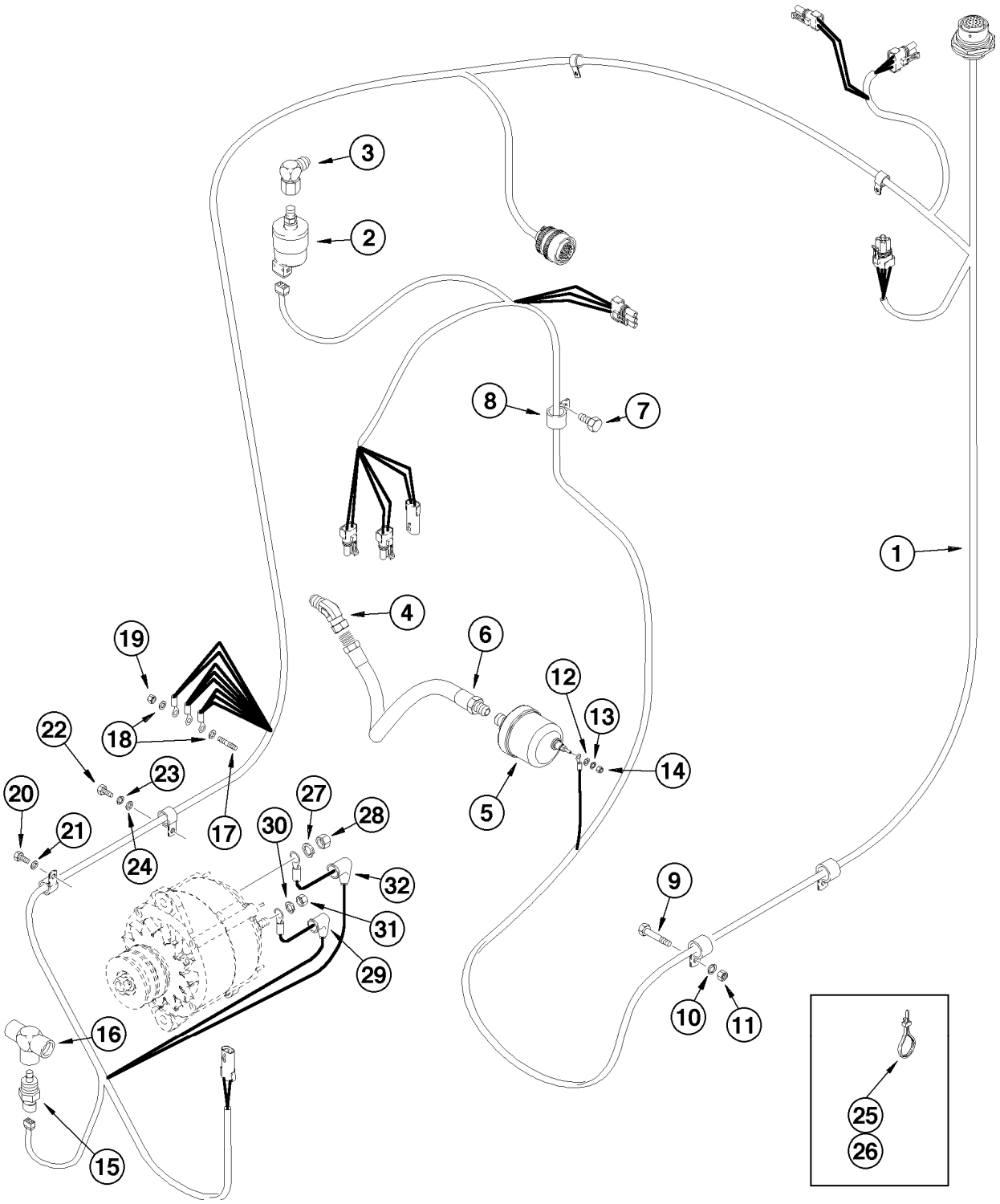
1
2
3
4
5
6
7
8
9
10
11
12
13
14
15
16
17
18
19
20
21
22
23
24
25
26
27
28
29
30
31
32

ITEM REF.	PEÇA Nº PART Nº PIEZA Nº	QTD QTY CAN	DESCRIÇÃO (Português)	DESCRIPTION (English)	DESCRIPCIÓN (Español)
1	296748A5	1	CHICOTE Motor Transmissão	HARNESS Engine Transmis.	HAZ. ELECTRICO Motor Trans.
2	293797A1	1	INTERRUPTOR Restrição do filtro de ar	SWITCH Air filter restriction	INTERRUPTOR Restricción filtro
3	217-1050	1	CONEXÃO 90°	ELBOW 90°	CODO 90°
4	217-1084	1	CONEXÃO 45°	ELBOW 45°	CODO 45°
5	358040A2	1	SENSOR Pressão do óleo do motor	SENSOR Engine oil pressure	SENSOR Presión aceite motor
6	335976A1	1	MANGUEIRA	HOSE	MANGUERA
7	614-12016	1	PARAFUSO	BOLT	TORNILLO
8	515-21127	1	BRAÇADEIRA	CLAMP	ABRAZADERA
9	627-10020	1	PARAFUSO	BOLT	TORNILLO
10	892-11010	1	ARRUELA pressão	WASHER lock	ARANDELA cierre
11	829-1410	1	PORCA	NUT	TUERCA
12	495-31025	1	ARRUELA	WASHER	ARANDELA
13	492-11010	1	ARRUELA pressão	WASHER lock	ARANDELA cierre
14	225-20210	1	PORCA	NUT	TUERCA
15	321446A1	1	SENSOR temp. motor	SENSOR engine temp.	SENSOR temp. motor
16	221-1693	1	CONEXÃO T	CONNECTOR T	CONECTOR T
17	L127553	1	PRISIONEIRO	STUD	ESPARRAGO
18	L127554	2	ARRUELA especial	WASHER special	ARANDELA especial
19	L127555	1	PORCA latão	NUT brass	TUERCA latón
20	614-8016	1	PARAFUSO	BOLT	TORNILLO
21	895-11008	1	ARRUELA	WASHER	ARANDELA
22	614-12020	1	PARAFUSO	BOLT	TORNILLO
23	892-11012	1	ARRUELA pressão	WASHER lock	ARANDELA cierre
24	895-11012	1	ARRUELA	WASHER	ARANDELA
25	L18337	UQN	CINTA	STRAP	PRECINTA
27	492-11044	1	ARRUELA pressão	WASHER lock	ARANDELA cierre
28	425-107	1	PORCA	NUT	TUERCA
29	S64612	1	GUARDA-PÓ (borracha)	DUST boot	GUARDA polvo
30	892-11004	1	ARRUELA pressão	WASHER lock	ARANDELA cierre
31	825-1404	1	PORCA	NUT	TUERCA
32	L126713	1	GUARDA-PÓ (plástico)	DUST boot	GUARDA polvo

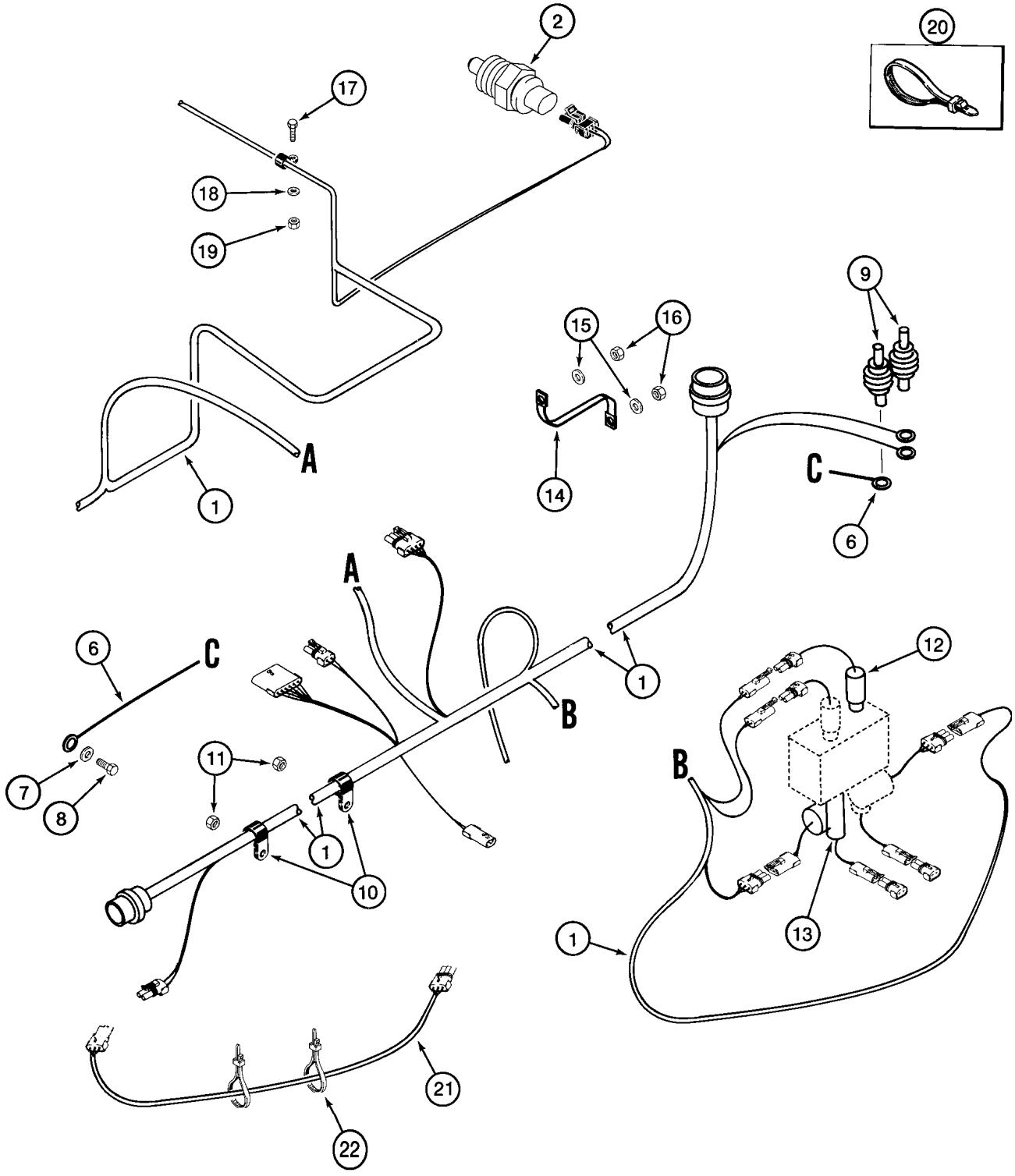
2
20
17
18
19
9
15
16
A
1
14
C
6
A
6
C
7
8
11
B
1
10
12
B
1
13
21
22

ITEM REF.	PEÇA Nº PART Nº PIEZA Nº	QTD QTY CAN	DESCRIÇÃO (Português)	DESCRIPTION (English)	DESCRIPCIÓN (Español)
1	284514A2	1	CHICOTE chassis traseiro (Nota 1)	HARNESS rear chassis (Note 1)	HAZ (Nota 1)
1	426170A1	1	CHICOTE chassis traseiro (Nota 2)	HARNESS rear chassis (Note 2)	HAZ (Nota 2)
2	321446A1	1	SENSOR temp. óleo hidr.	SENSOR hidr. oil temp	SENSOR temp. aceite hidr.
6	239488A1	1	CABO TERRA	CABLE ground	CABLE masa
7	L127554	1	ARRUELA latão	WASHER brass	ARANDELA latón
8	627-10020	1	PARAFUSO	BOLT	TORNILLO
9	319055A1	2	BLOCO DE JUNÇÃO	BLOCK JUNCTION	BLOQUE CRUZ
10	515-2395	2	BRAÇADEIRA	CLAMP	ABRAZADERA
11	832-10410	2	PORCA trava	LOCK NUT	TUERCA retención
12	L128914	2	INTERRUPTOR Desembreagem	SWITCH Declutch	INTERRUPTOR Desembrage
13	232563A1	2	INTERRUPTOR Advertência hidráulica	SWITCH Hydraulic warning	INTERRUPTOR Advert hidr
14	L126051	1	CINTA	STRAP	PRECINTA
15	L127554	2	ARRUELA latão	WASHER brass	ARANDELA latón
16	253347A1	2	PORCA especial	NUT SPECIAL	TUERCA especial
17	627-10025	1	PARAFUSO	BOLT	TORNILLO
18	895-11010	1	ARRUELA	WASHER	ARANDELA
19	829-1410	1	PORCA	NUT	TUERCA
20	L18337	UQN	CINTA	STRAP	PRECINTA
21	329571A1	1	CHICOTE sensor combustível	HARNESS fuel level sensor	HAZ. ELECTRICO sensor
22	L18331	2	CINTA	STRAP	PRECINTA

Nota 1: Até Setembro 2002
Note 1: Up to Setember 2002
Nota 1: Hasta Septiembre 2002Nota 2: A partir de Setembro 2002
Note 2: Starting Setember 2002
Nota 2: A partir de Septiembre 2002

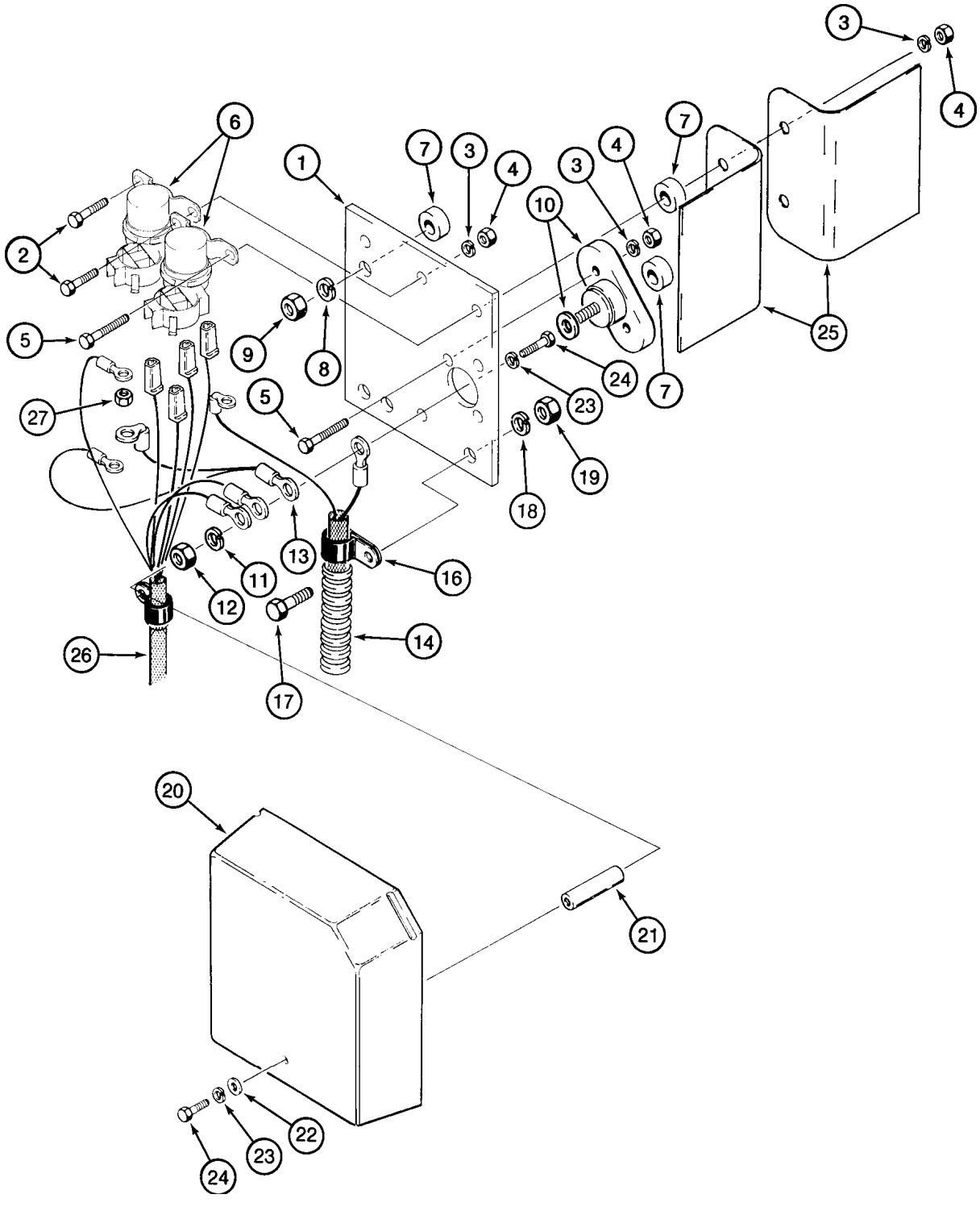
1
2
3
4
5
6
7
8
9
10
11
12
13
14
16
17
18
19
20
21
22
23
24
25
26
27

ITEM REF.	PEÇA Nº PART Nº PIEZA Nº	QTD QTY CAN	DESCRIÇÃO (Português)	DESCRIPTION (English)	DESCRIPCIÓN (Español)
1	125058A1	1	PLACA BASE	PLATE BASE	PLACA DE BASE
2	627-6020	2	PARAFUSO	BOLT	TORNILLO
3	895-11006	4	ARRUELA	WASHER	ARANDELA
4	829-1406	4	PORCA	NUT	TUERCA
5	627-6030	4	PARAFUSO	BOLT	TORNILLO
6	120398A1	2	RELÉ (24V)	RELAY (24V)	RELÉ (24V)
7	D44696	4	ESPAÇADOR	SPACER	ESPACIADOR
8	895-11010	2	ARRUELA	WASHER	ARANDELA
9	829-1410	2	PORCA	NUT	TUERCA
	L124085	1	BLOCO	BLOCK	BLOQUE
10	NSS	1	CORPO	BODY	CUERPO
11	425-106	1	PORCA	NUT	TUERCA
12	492-11038	1	ARRUELA pressão	WASHER lock	ARANDELA cierre
13	147340A1	1	CABO motor partida (Nota 1)	CABLE starter (Note 1)	CABLE motor arranque (Nota 1)
13	87441371	1	CABO motor partida (Nota 2)	CABLE starter (Note 2)	CABLE motor arranque (Nota 2)
14	128784A1	1	CABO	CABLE	CABLE
16	515-23190	1	BRAÇADEIRA	CLAMP	ABRAZADERA
17	627-10025	2	PARAFUSO	BOLT	TORNILLO
18	895-11010	2	ARRUELA	WASHER	ARANDELA
19	829-1410	2	PORCA	NUT	TUERCA
20	L114612	1	TAMPA	COVER	TAPA
21	253065A1	1	ESPAÇADOR	SPACER	ESPACIADOR
22	495-21031	1	ARRUELA	WASHER	ARANDELA
23	895-11006	2	ARRUELA	WASHER	ARANDELA
24	627-6020	4	PARAFUSO	BOLT	TORNILLO
25	L125774	1-2	TAMPA	COVER	TAPA
26	284510A2	1	CHICOTE ELÉTRICO DO RELÉ	RELAY HARNESS	HAZ. ELECTRICO DEL RELÉ

Nota 1: Cabo para motor de partida Bosch
Note 1: Cable for starter Bosch
Nota 1: Cable para motor de arranque Bosch

Nota 2: Cabo para motor de partida Delco
Note 2: Cable for starter Delco
Nota 2: Cable para motor de arranque Delco

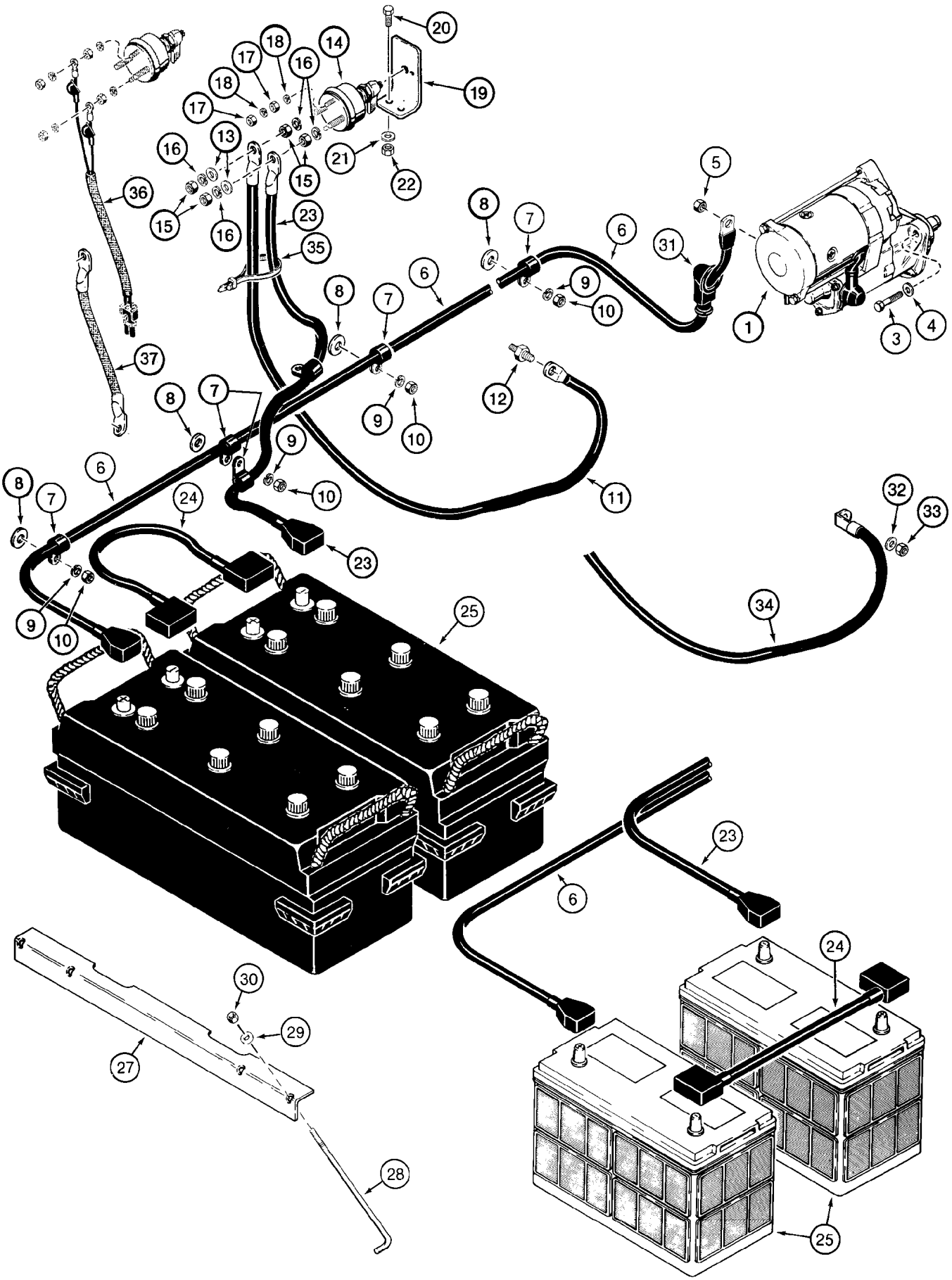
1
2
3
4
5
6
7
8
9
10
11
12
13
14
15
16
17
18
19
20
21
22
23
24
25
26
27
28
29
30
31
32
33
34
35
36
37

ITEM REF.	PEÇA Nº PART Nº PIEZA Nº	QTD QTY CAN	DESCRIÇÃO (Português)	DESCRIPTION (English)	DESCRIPCIÓN (Español)
1	REF	1	MOTOR de partida Conj. (P.4-4)	STARTER Assy. (P.4-4)	MOTOR arranque Conj. (P.4-4)
3	814-12050	3	PARAFUSO	BOLT	TORNILLO
4	R24323	3	ARRUELA	WASHER	ARANDELA
5	825-1410	1	PORCA	NUT	TUERCA
6	284522A1	1	CABO positivo bateria	CABLE positive bateria	CABLE positivo
7	515-23159	8	BRAÇADEIRA	CLAMP	ABRAZADERA
8	S95569	5	ARRUELA especial	WASHER special	ARANDELA especial
9	496-21041	5	ARRUELA	WASHER	ARANDELA
10	832-10410	5	PORCA trava	LOCK NUT	TUERCA retención
11	284524A1	1	CABO TERRA	CABLE ground	CABLE masa
12	L127553	1	PRISIONEIRO	STUD	ESPARRAGO
13	895-18010	2	ARRUELA	WASHER	ARANDELA
	L126256	1	CHAVE GERAL	MAIN SWITCH	LLAVE GENERAL
14	NSS	1	CORPO	BODY	CUERPO
15	129-187	6	PORCA	NUT	TUERCA
16	492-11038	4	ARRUELA pressão	WASHER lock	ARANDELA cierre
17	131-573	4	PORCA trava	LOCK NUT	TUERCA retención
18	492-11010	4	ARRUELA pressão	WASHER lock	ARANDELA cierre
19	181415A1	1	SUPORTE	BRACKET	SOPORTE
20	627-10030	2	PARAFUSO	BOLT	TORNILLO
21	895-11010	2	ARRUELA	WASHER	ARANDELA
22	832-10410	2	PORCA trava	LOCK NUT	TUERCA retención
23	284523A1	1	CABO negativo	CABLE negative	CABLE negativo
24	239952A1	1	CABO ligação bateria	CABLE battery	CABLE bateria
25	147764A1	2	BATERIA (12V)	BATTERY (12V)	BATERÍA (12V)
27	L124221	2	SUPORTE	BRACKET	SOPORTE
28	L124224	4	PARAFUSO	BOLT SPECIAL	PERNO ESPECIAL
29	495-21038	4	ARRUELA	WASHER	ARANDELA
30	231-1445	4	PORCA trava	LOCK NUT	TUERCA retención
31	L126713	3	GUARDA-PO	DUST boot	GUARDA polvo
32	L127554	1	ARRUELA latão	WASHER brass	ARANDELA latón
33	253347A1	1	PORCA latão	NUT brass	TUERCA latón
34	239955A1	1	CABO negativo bateria	CABLE negative battery	CABLE bateria
35	L18337	1	CINTA	STRAP	PRECINTA
36	L127676	1	CHICOTE DA CHAVE GERAL	HARNESS MASTER SWITCH	HAZ. ELECTRICO llave
37	146695A1	1	CORDOALHA terra (Nota 1)	CABLE ground (Note 1)	CABLE masa (Nota 1)
	87443421	1	CORDOALHA terra (Nota 2)	CABLE ground (Note 2)	CABLE masa (Nota 2)

Nota 1: Cabo para motor de partida Bosch
Note 1: Cable for starter Bosch
Nota 1: Cable para motor de arranque Bosch

Nota 2: Cabo para motor de partida Delco
Note 2: Cable for starter Delco
Nota 2: Cable para motor de arranque Delco

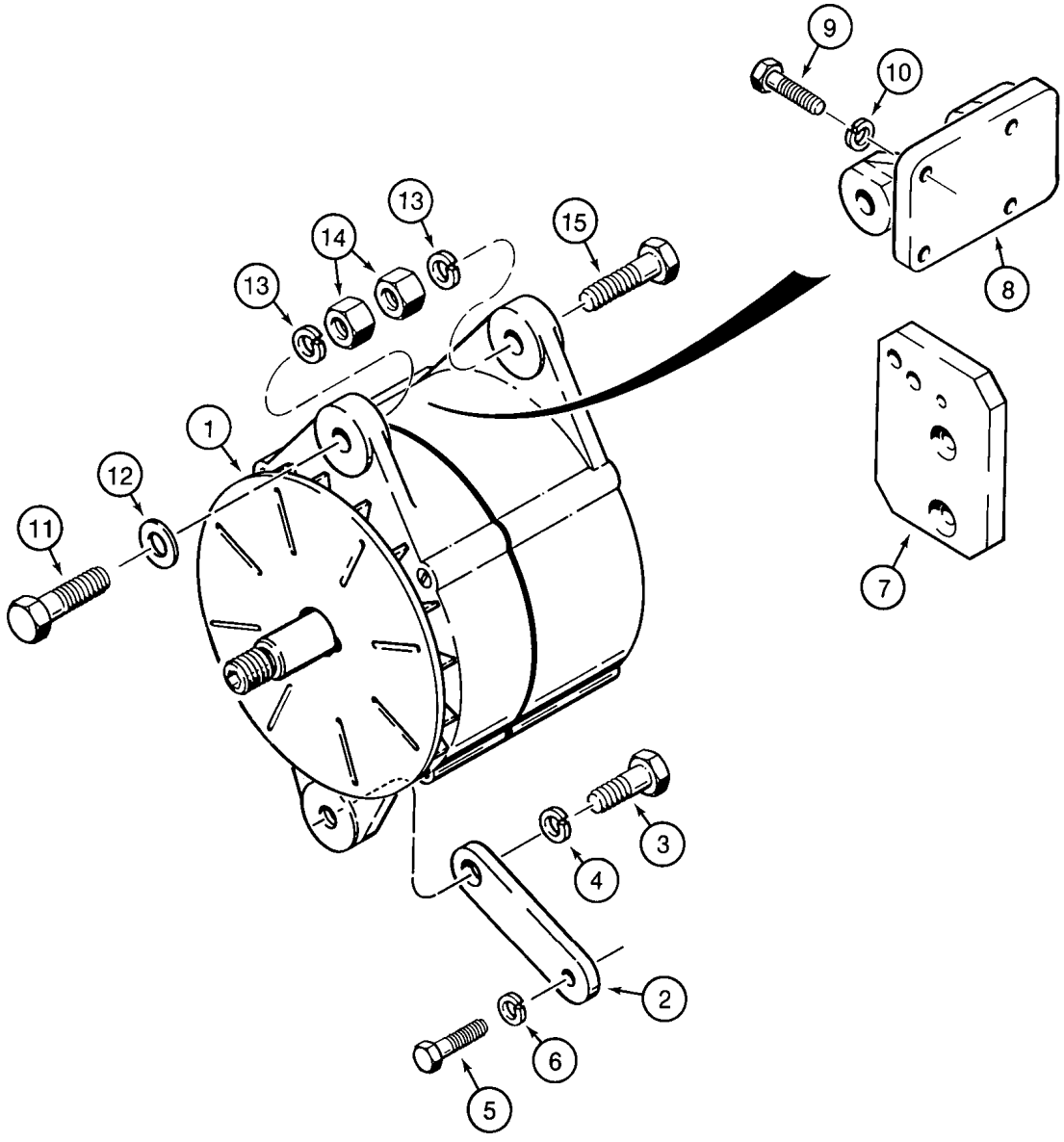
9
10
8
13
14
13
15
1
12
11
7
3
4
2
6
5

ITEM REF.	PEÇA Nº PART Nº PIEZA Nº	QTD QTY CAN	DESCRIÇÃO (Português)	DESCRIPTION (English)	DESCRIPCIÓN (Español)
1	REF	1	ALTERNADOR Conj. (P.4-2)	ALTERNATOR Assy. (P.4-2)	ALTERNADOR Conj. (P.4-2)
2	90-8055T1	1	BRAÇO DE AJUSTE	ARM	BRAZO
3	426-820	1	PARAFUSO	BOLT	TORNILLO
4	492-11050	1	ARRUELA pressão	WASHER lock	ARANDELA cierre
5	614-8030	1	PARAFUSO	BOLT	TORNILLO
6	892-11008	1	ARRUELA pressão	WASHER lock	ARANDELA cierre
7	J925188	1	SUPORTE	BRACKET	SOPORTE
8	J918544	1	SUPORTE	BRACKET	SOPORTE
9	614-8030	4	PARAFUSO	BOLT	TORNILLO
10	892-11008	4	ARRUELA pressão	WASHER lock	ARANDELA cierre
11	814-12050	1	PARAFUSO	BOLT	TORNILLO
12	895-11012	1	ARRUELA	WASHER	ARANDELA
13	892-11012	2	ARRUELA pressão	WASHER lock	ARANDELA cierre
14	829-1412	2	PORCA	NUT	TUERCA
15	814-12070	1	PARAFUSO	BOLT	TORNILLO

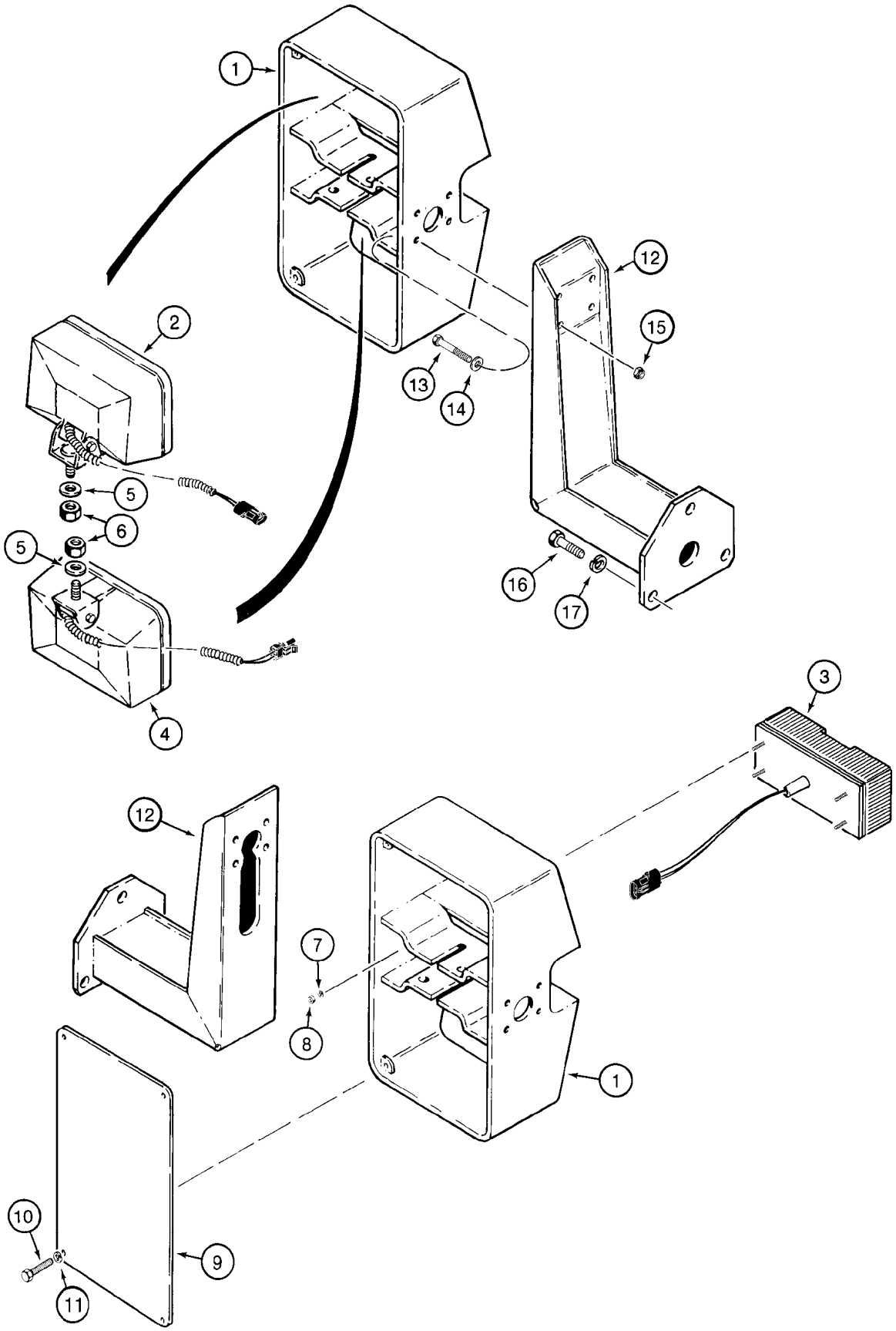
1
2
3
4
5
6
7
8
9
10
11
12
13
14
15
16
17

ITEM REF.	PEÇA Nº PART Nº PIEZA Nº	QTD QTY CAN	DESCRIÇÃO (Português)	DESCRIPTION (English)	DESCRIPCIÓN (Español)
1	L126951	2	CARCAÇA DO FAROL	HOUSING FLOOD	CARCASA FAROS
2	A187519	2	FAROL Conj. (P.4-40)	HEADLIGHT Assy. (P.4-40)	FARO Conj. (P.4-40)
3	A187992	1	INDICADOR DE DIREÇÃO LD (P.4-42)	TURN SIGNAL RH (P.4-42)	SEÑAL DE GIRO der. (P.4-42)
3A	A187993	1	INDICADOR DE DIREÇÃO LE (P.4-42)	TURN SIGNAL LH (P.4-42)	SEÑAL DE GIRO izq. (P.4-42)
4	A187520	2	FAROL Conj. (P.4-40)	HEADLIGHT Assy. (P.4-40)	FARO Conj. (P.4-40)
5	495-21056	6	ARRUELA	WASHER	ARANDELA
6	131-1402	4	PORCA trava	LOCK NUT	TUERCA retención
7	892-11005	8	ARRUELA pressão	WASHER lock	ARANDELA cierre
8	825-1405	8	PORCA	NUT	TUERCA
9	L126959	2	TAMPA	COVER	TAPA
10	426-412	8	PARAFUSO	BOLT	TORNILLO
11	492-11025	8	ARRUELA pressão	WASHER lock	ARANDELA cierre
12	L126955	2	SUPORTE	BRACKET	SOPORTE
13	426-536	8	PARAFUSO	BOLT	TORNILLO
14	495-21038	8	ARRUELA	WASHER	ARANDELA
15	231-1445	8	PORCA trava	LOCK NUT	TUERCA retención
16	426-824	6	PARAFUSO	BOLT	TORNILLO
17	492-11050	6	ARRUELA pressão	WASHER lock	ARANDELA cierre

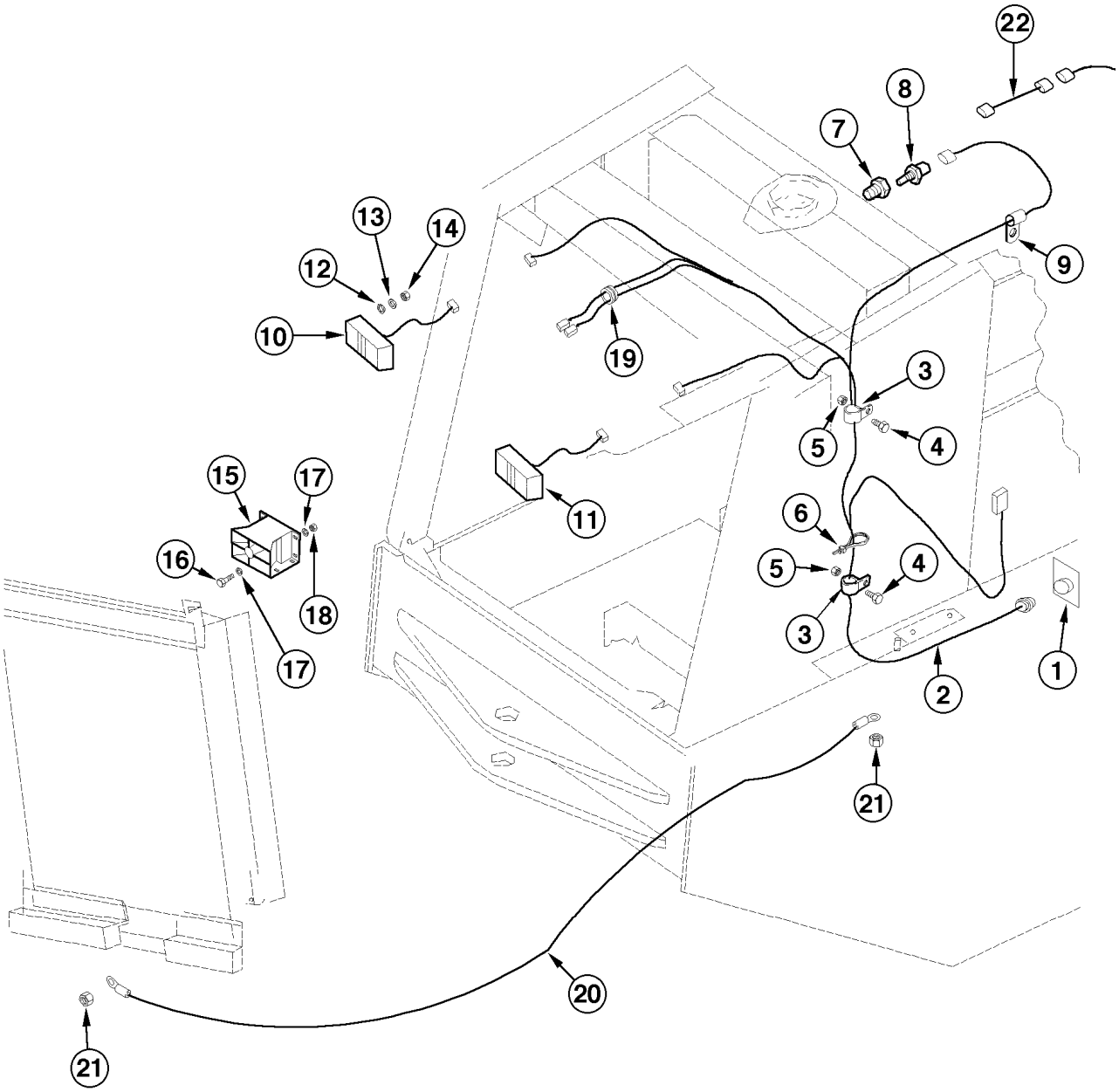
22
8
7
9
13
14
12
10
19
3
5
4
15
17
11
6
5
4
16
18
3
17
1
2
21
20
21

ITEM REF.	PEÇA Nº PART Nº PIEZA Nº	QTD QTY CAN	DESCRIÇÃO (Português)	DESCRIPTION (English)	DESCRIPCIÓN (Español)
1	284514A2	1	CHICOTE chassis traseiro (Nota 1)	HARNESS rear chassis (Note 1)	HAZ (Nota 1)
1	426170A1	1	CHICOTE chassis traseiro (Nota 2)	HARNESS rear chassis (Note 2)	HAZ (Nota 2)
2	284509A1	1	CHICOTE lanterna traseira	HARNESS rear lamp	HAZ. ELECTRICO luz tras
3	515-23159	2	BRAÇADEIRA	CLAMP	ABRAZADERA
4	627-10025	2	PARAFUSO	BOLT	TORNILLO
5	832-10410	5	PORCA trava	LOCK NUT	TUERCA retención
6	L11541	1	CINTA	STRAP	PRECINTA
7	391763A1	1	ADAPTADOR	ADAPTER	ADAPTADOR
8	419792A2	1	SENSOR nível liq. arrefec.	SENSOR cooling level	SENSOR nivel liq. enfriam.
9	515-2295	1	BRAÇADEIRA	CLAMP	ABRAZADERA
10	REF	1	LANTERNA LE Conj. (P.4-42)	TAIL LIGHT LH Assy. (P.4-42)	LINTERNA Izq. Conj. (P.4-42)
11	REF	1	LANTERNA LD Conj. (P.4-42)	TAIL LIGHT RH Assy. (P.4-42)	LINTERNA Der. Conj. (P.4-42)
12	895-11005	8	ARRUELA	WASHER	ARANDELA
13	892-11005	8	ARRUELA pressão	WASHER lock	ARANDELA cierre
14	825-1405	8	PORCA	NUT	TUERCA
15	D121972	1	ALARME de ré	ALARM back-up	ALARMA marcha atrás
16	627-6025	4	PARAFUSO	BOLT	TORNILLO
17	495-11028	8	ARRUELA	WASHER	ARANDELA
18	832-10406	4	PORCA trava	LOCK NUT	TUERCA retención
19	248-2399	1	PASSA-CABO	GROMMET	PASACABLE
20	253186A2	1	CHICOTE massa	HARNESS ground	HAZ. ELECTRICO masa
21	253347A1	2	PORCA latão	NUT brass	TUERCA latón
22	445786A1	1	CHICOTE	HARNESS sealed	HAZ

Nota 1: Até Setembro 2002
Note 1: Up to Setember 2002
Nota 1: Hasta Septiembre 2002

Nota 2: A partir de Setembro 2002
Note 2: Starting Setember 2002
Nota 2: A partir de Septiembre 2002

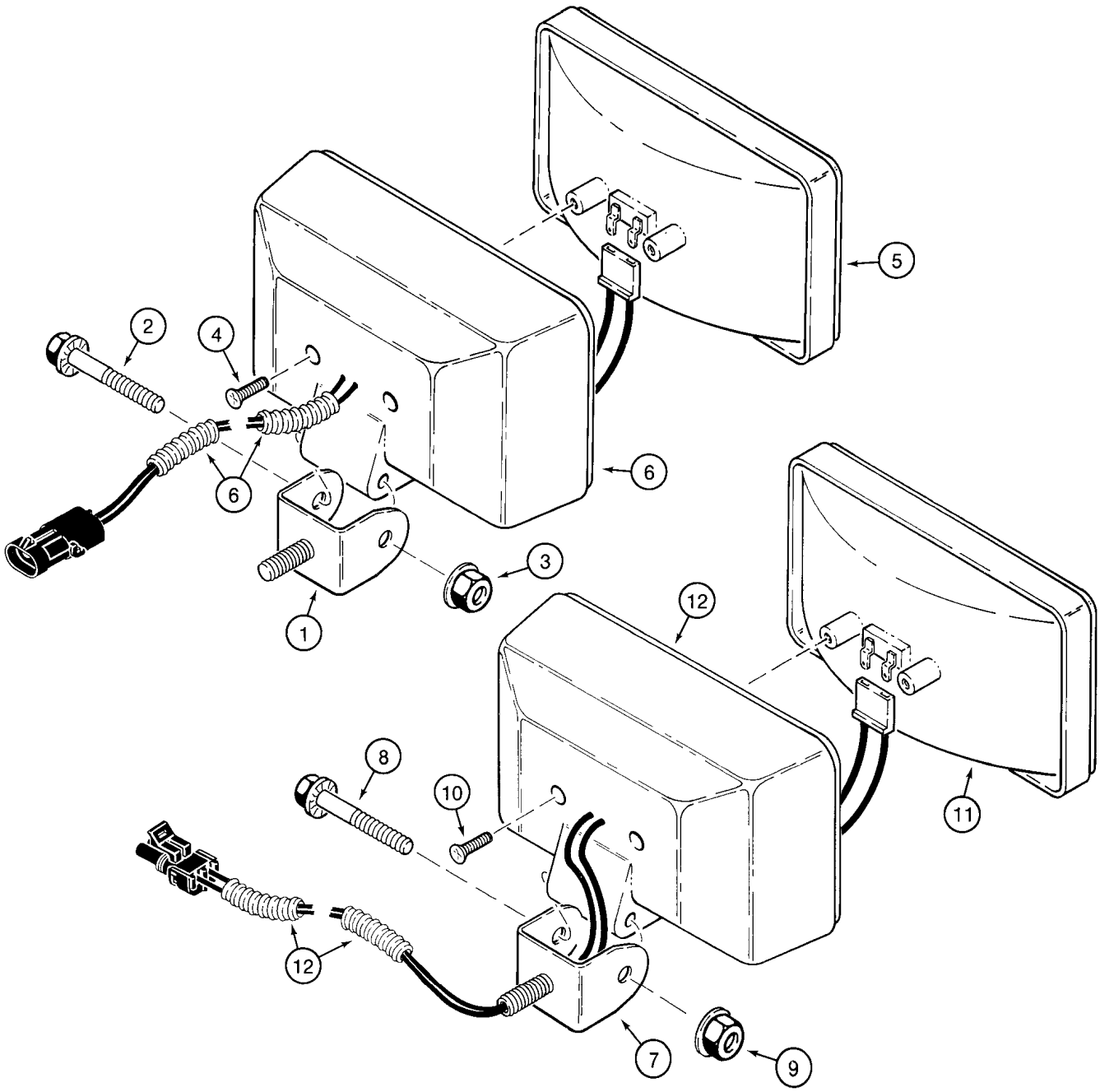
1
2
3
4
5
6
6
7
8
9
10
11
12
12

ITEM REF.	PEÇA Nº PART Nº PIEZA Nº	QTD QTY CAN	DESCRIÇÃO (Português)	DESCRIPTION (English)	DESCRIPCIÓN (Español)
	A187519	2	FAROL DIANTEIRO Conj.	LIGHTS FRONT Assy.	LINTERNA DELANTERA Conj.
1	A187913	1	SUPORTE	BRACKET	SOPORTE
2	121-232	1	PARAFUSO flange	BOLT flange	PERNO flange
3	231-5145	1	PORCA flange	NUT flange	TUERCA BRIDA
4	273-5048	2	PARAFUSO	BOLT	TORNILLO
5	103654A1	1	LÄMPADA	BULB	LAMPARA
6	NSS	1	CARCAÇA	HOUSING	CARCASA
	.				
	.		Faróis de trabalho dianteiro e traseiro	Front And Rear Flood Lamps	Luces delanteras y traseras
	.				
	.		Faróis de trabalho cabine ou ROPS	Cab Or ROPS Flood Lamps	Luces de la cabina ó ROPS
	.				
	A187520	4	FAROIS DE TRABALHO Conj.	FLOOD LIGHT Assy.	LUCES DE TRABAJO Conj.
7	A187913	1	SUPORTE	BRACKET	SOPORTE
8	121-232	1	PARAFUSO flange	BOLT flange	PERNO flange
9	231-5145	1	PORCA flange	NUT flange	TUERCA BRIDA
10	273-5048	2	PARAFUSO	BOLT	TORNILLO
11	103653A1	1	LÄMPADA	BULB	LAMPARA
12	NSS	1	CARCAÇA	HOUSING	CARCASA

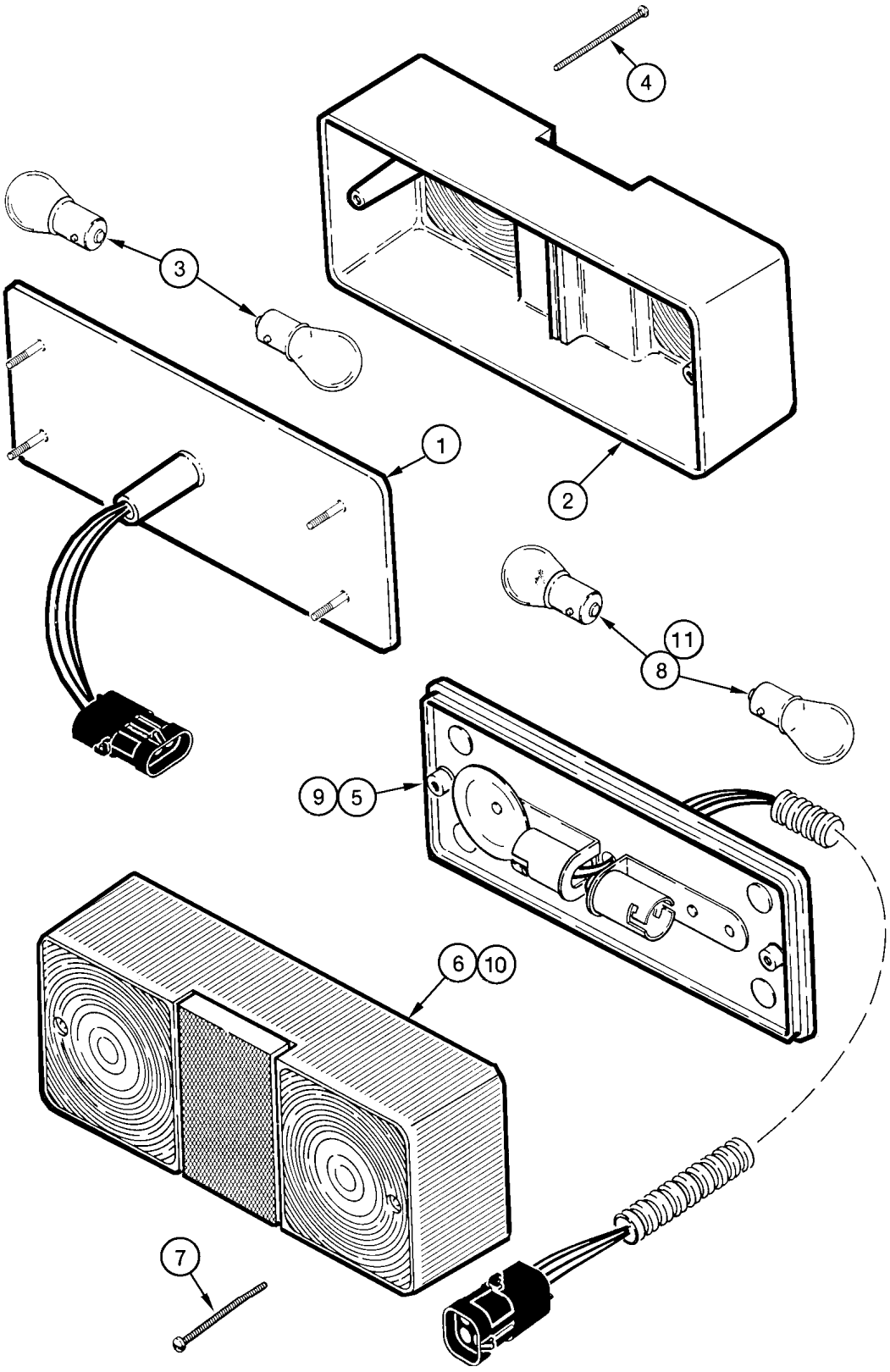
4
3
1
2
11
8
9
5
6
10
7

ITEM REF.	PEÇA Nº PART Nº PIEZA Nº	QTD QTY CAN	DESCRIÇÃO (Português)	DESCRIPTION (English)	DESCRIPCIÓN (Español)
	.				
	.		Indicadores de Direção	Turn Signal	Señal de Dirección
	.				
	A187992	1	LANTERNA direção LD (Nota 1)	LAMP turn signal RH (Note 1)	LINTERNA LD (Nota 1)
	A187993	1	LANTERNA direção LE (Nota 1)	LAMP turn signal LH (Note 1)	LINTERNA LI (Nota 1)
1	NSS	1	CORPO	BODY	CUERPO
2	A186293	1	LENTE	LENS	LENTE
3	A15084	2	LÄMPADA	BULB	LAMPARA
4	226668A1	2	PARAFUSO	BOLT	TORNILLO
	.				
	411778A1	1	LANTERNA direção LD (Nota 2)	LAMP turn signal RH (Note 2)	LINTERNA LD (Nota 2)
	411777A1	1	LANTERNA direção LE (Nota 2)	LAMP turn signal LH (Note 2)	LINTERNA LI (Nota 2)
9	NSS	1	CORPO	BODY	CUERPO
10	A186295	1	LENTE	LENS	CABUJON
11	446914	2	LÄMPADA 24V 5A	BULB 24V 5A	LAMPARA 24V 5A
12	226668A1	2	PARAFUSO	BOLT	TORNILLO
	.				
	.		Luzes de Freio e Lanternas	Stop and Tail Lamp	Luces de frenos y Linternas
	.				
	A187961	1	LANTERNA LD	LIGHTS RH	LINTERNA Der.
	A187962	1	LANTERNA LE	LIGHTS LH	LINTERNA Izq.
5	NSS	1	CORPO	BODY	CUERPO
6	A186295	1	LENTE	LENS	LENTE
7	226668A1	2	PARAFUSO	BOLT	TORNILLO
8	A15084	2	LÄMPADA	BULB	LAMPARA

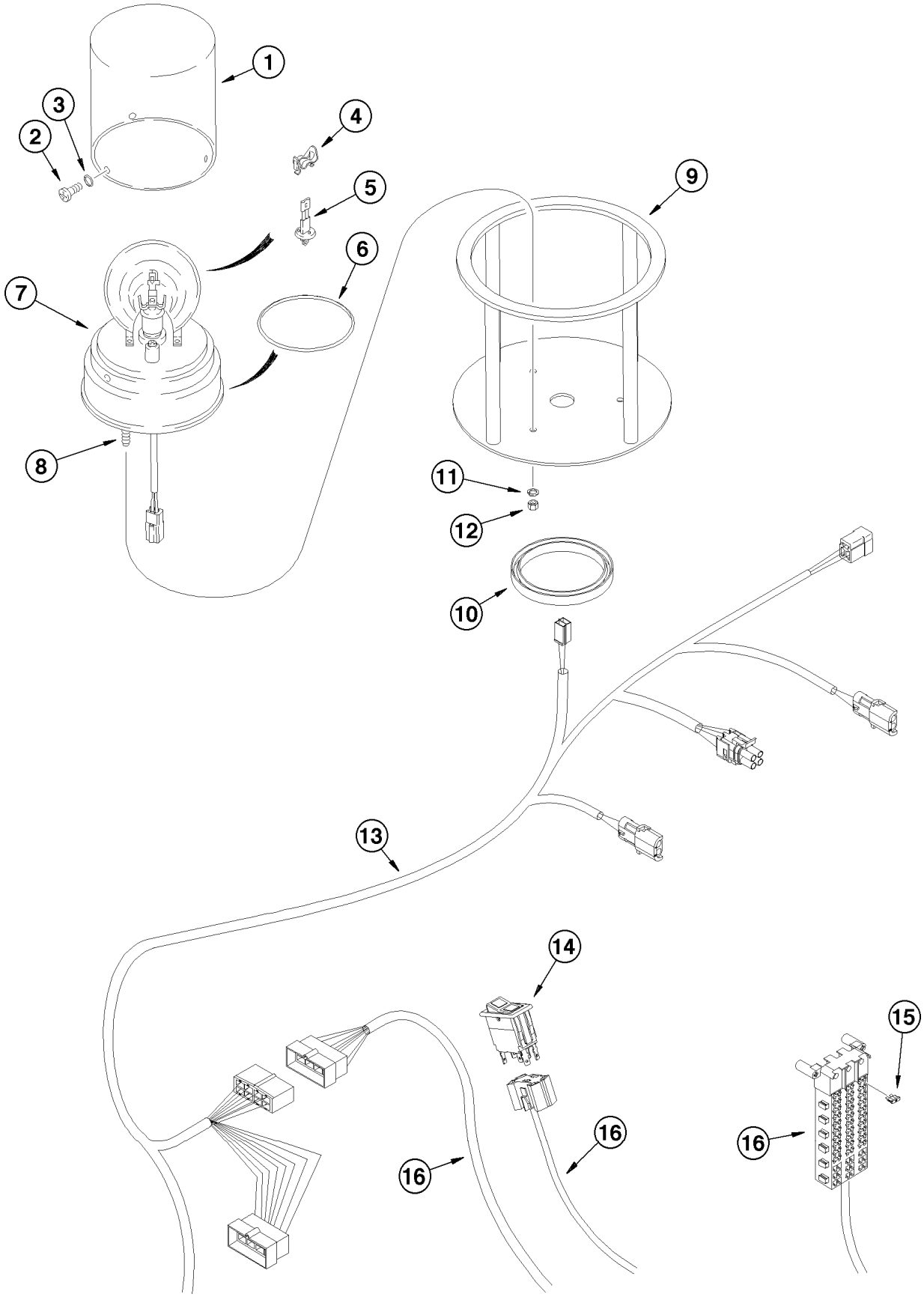
1
2
3
4
5
6
7
8
9
10
11
12
13
14
15
16
16
16
16

ITEM REF.	PEÇA Nº PART Nº PIEZA Nº	QTD QTY CAN	DESCRIÇÃO (Português)	DESCRIPTION (English)	DESCRIPCIÓN (Español)
	367751A1	1	FAROL ROTATIVO Conj.	ROTATING BEACON Assy.	FARO ROTATIVO Conj.
1	A187542	1	LENTE ambar (Nota)	LENS amber (Note)	LENTE ambar (Nota)
2	NSS	3	PARAFUSO	BOLT	TORNILLO
3	NSS	3	ANEL-O	O-RING	ANILLO-O
4	NSS	1	GRAMPO	CLAMP	GRAPA
5	P40533	1	LÄMPADA	BULB	LAMPARA
6	NSS	1	CORREIA Motor de acionamento	BELT	CORREA
7	NSS	1	BASE DO MOTOR	BASE MOTOR	BASE DEL MOTOR
8	NSS	3	PARAFUSO	BOLT	TORNILLO
9	193897A1	1	GAIOLA	CAGE	JAULA
10	L109042	1	ACABAMENTO (350mm)	TRIM (350mm)	ACABADO (350mm)
11	892-11006	3	ARRUELA pressão	WASHER lock	ARANDELA cierre
12	825-1406	3	PORCA	NUT	TUERCA
13	238764A1	1	CHICOTE TETO DA CABINE	HARNESS cab-roof	HAZ. ELECTRICO TECHO CABINA
14	234194A1	1	INTERRUPTOR Farol rotativo	SWITCH Rotating Beacon	INTERRUPTOR Faro rotativo
15	A149800	1	FUSÍVEL 7,5A	FUSE 7,5A	FUSIBLE 7,5A
16	242101A5	1	CHICOTE cabine (Nota 1)	HARNESS cab main (Note 1)	HAZ (Nota 1)
16	429188A2	1	CHICOTE cabine (Nota 2)	HARNESS cab main (Note 2)	HAZ (Nota 2)

Nota : Se utilizado / Sí utilizado.
Note : If used

Nota 1 / Note 1: Até o nº de série/Up to serial nº/Hasta el nº de serie ->HBZ0005003

Nota 2 / Note 2: A partir do nº de série/Starting with serial nº/A partir del nº de serie ->HBZ0005004

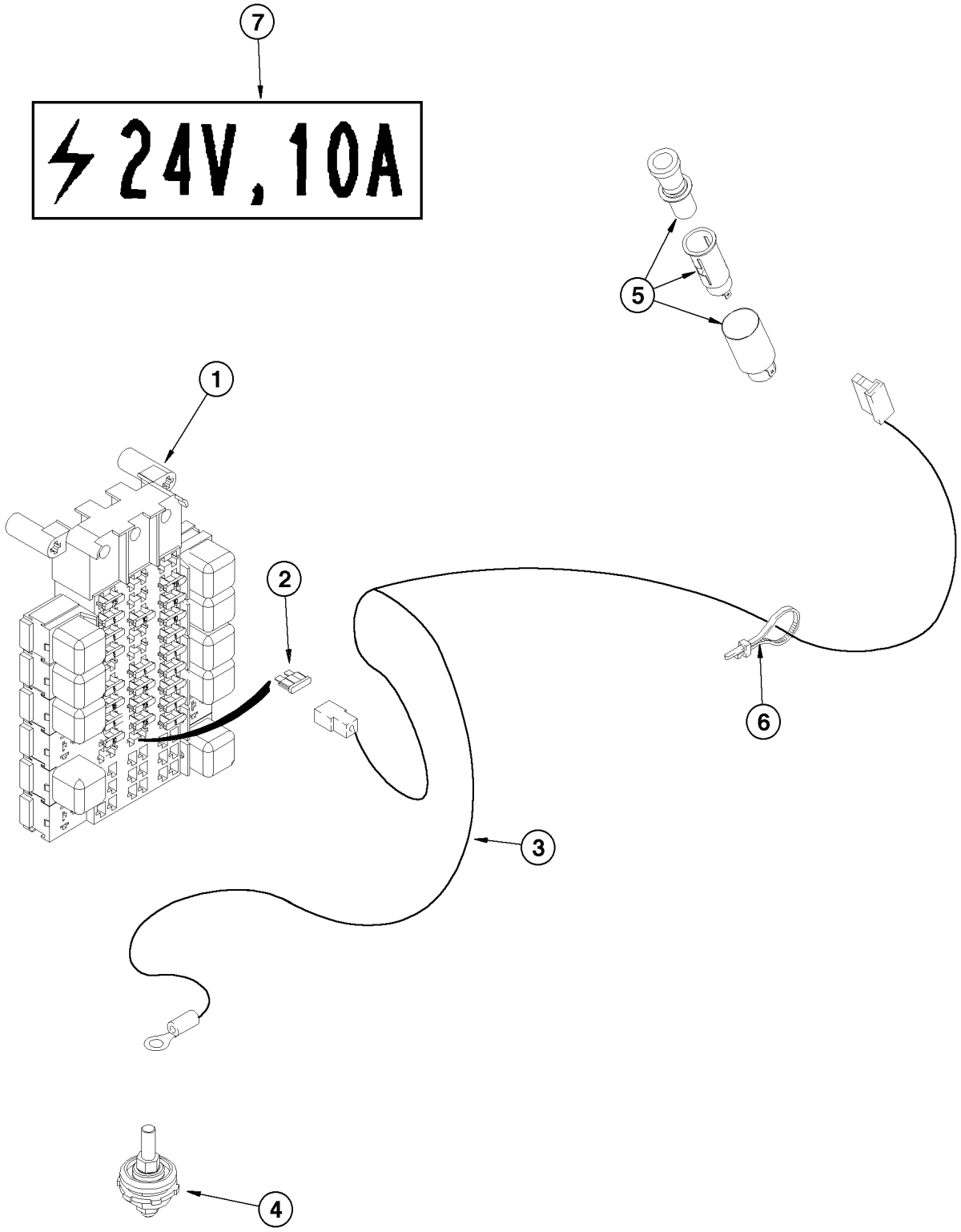
7
24V, 10A
5
1
2
6
3
4

ITEM REF.	PEÇA Nº PART Nº PIEZA Nº	QTD QTY CAN	DESCRIÇÃO (Português)	DESCRIPTION (English)	DESCRIPCIÓN (Español)
1	242101A5	1	CHICOTE cabine (Nota 1)	HARNESS cab main (Note 1)	HAZ (Nota 1)
1	429188A2	1	CHICOTE cabine (Nota 2)	HARNESS cab main (Note 2)	HAZ (Nota 2)
2	A149801	1	FUSÍVEL (15A)	FUSE (15A)	FUSIBLE (15A)
3	313368A1	1	CHICOTE ELETRICO	HARNESS	HAZ. ELECTRICO
4	319055A1	1	BLOCO DE JUNÇÃO	BLOCK JUNCTION	BLOQUE CRUZ
5	E134655	1	ACENDEDOR cigarros	LIGHTER cigarettes	ENCENDEDOR cigarillos
6	L18337	UQN	CINTA	STRAP	PRECINTA
7	364741A1	1	DECALQUE (24V, 10A)	DECAL (24V, 10A)	CALCOMANIA (24V, 10A)

Nota 1 / Note 1: Até o nº de série/Up to serial nº/Hasta el nº de serie ->HBZ0005003

Nota 2 / Note 2: A partir do nº de série/Starting with serial nº/A partir del nº de serie ->HBZ0005004

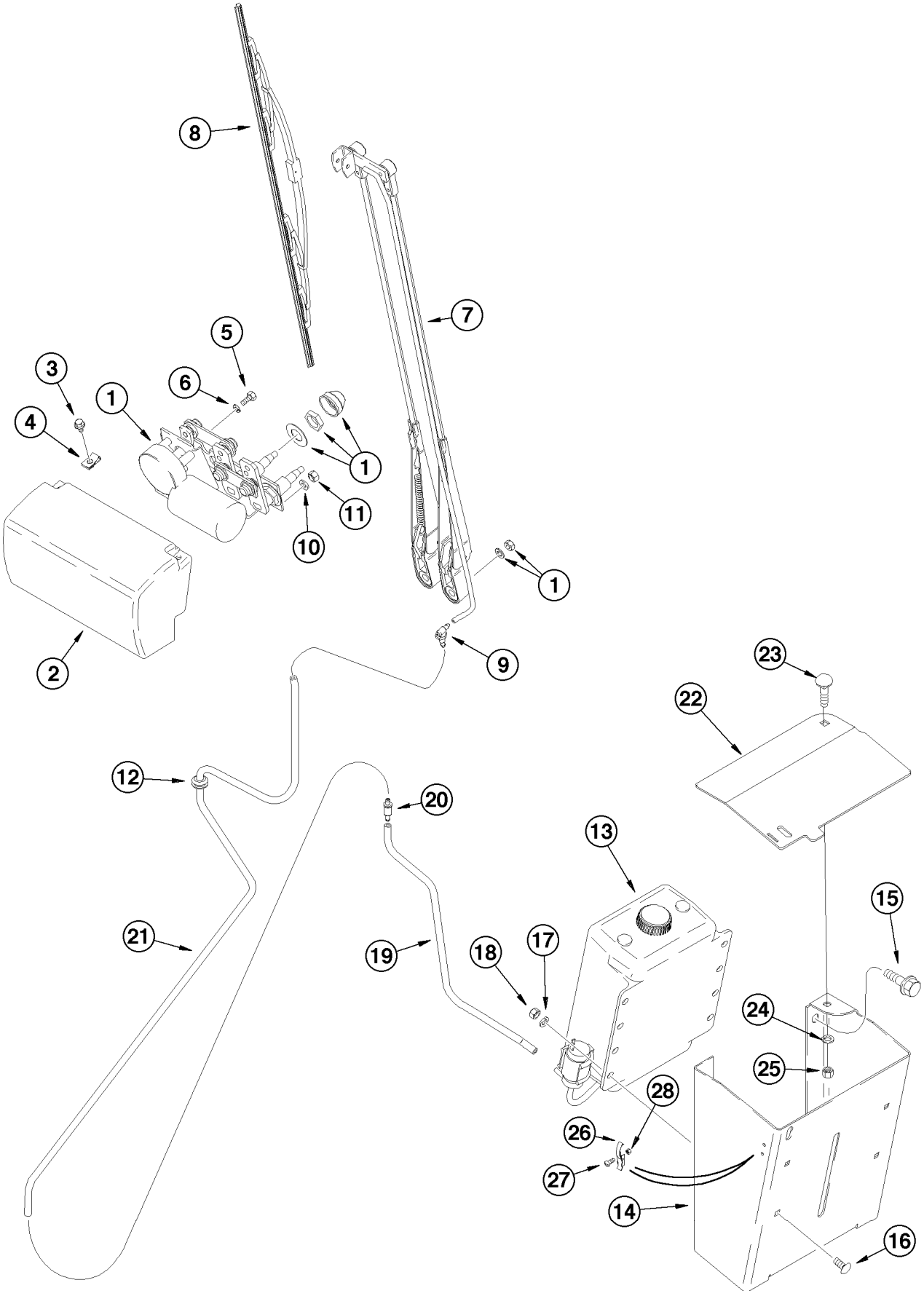
8
7
5
3
6
1
4
1
11
10
1
2
9
23
22
12
20
13
15
21
19
18
17
24
25
28
26
27
14
16

ITEM REF.	PEÇA Nº PART Nº PIEZA Nº	QTD QTY CAN	DESCRIÇÃO (Português)	DESCRIPTION (English)	DESCRIPCIÓN (Español)
1	322848A1	1	MOTOR limpador dianteiro Conj.	MOTOR front windshield wiper Assy.	MOTOR limpiador Conj.
2	320578A1	1	TAMPA	COVER	TAPA
3	941-4610	2	PARAFUSO	BOLT	TORNILLO
4	833-40306	2	PORCA U	NUT U	TUERCA EN U
5	414-48	1	PARAFUSO	BOLT	TORNILLO
6	192-81007	1	ARRUELA pressão	WASHER lock	ARANDELA cierre
7	321736A1	1	BRAÇO DUPLO	ARM DOUBLE	BRAZO DOBLE
8	A187574	1	PALHETA do limpador	BLADE wiper	ESCOBILLA limpiador
9	1968053C1	1	CONEXÃO	CONNECTOR	CONEXIÓN
10	N8361	1	ARRUELA especial	WASHER special	ARANDELA especial
11	829-1408	1	PORCA	NUT	TUERCA
12	248-1169	1	PASSA-CABO	GROMMET	PASACABLE
13	236781A1	1	RESERVATÓRIO lavador Conj.	RESERVOIR washer Assy.	RESERVATORIO Conj.
14	236782A2	1	PROTEÇÃO	GUARD	PROTECTOR
15	844-12035	4	PARAFUSO flange	BOLT flange	PERNO flange
16	811-8020	4	PARAFUSO	BOLT	TORNILLO
17	895-11008	4	ARRUELA	WASHER	ARANDELA
18	829-1408	4	PORCA	NUT	TUERCA
19	324467A1	1	MANGUEIRA (572mm)	HOSE (572mm)	MANGUERA (572mm)
20	324203A1	1	VÁLVULA anti-retorno	VALVE check	VÁLVULA anti-retorno
21	324468A1	1	MANGUEIRA lavador (1651mm)	HOSE washer (1651mm)	MANGUERA lavador (1651mm)
22	311040A1	1	TAMPA	COVER	TAPA
23	424-616	1	PARAFUSO	BOLT	TORNILLO
24	495-11041	1	ARRUELA	WASHER	ARANDELA
25	231-1446	1	PORCA trava	LOCK NUT	TUERCA retención
26	60-4640T1	1	TRAVA	KEEPER	TRABA
27	440-1088	2	PARAFUSO	BOLT	TORNILLO
28	225-14108	2	PORCA	NUT	TUERCA

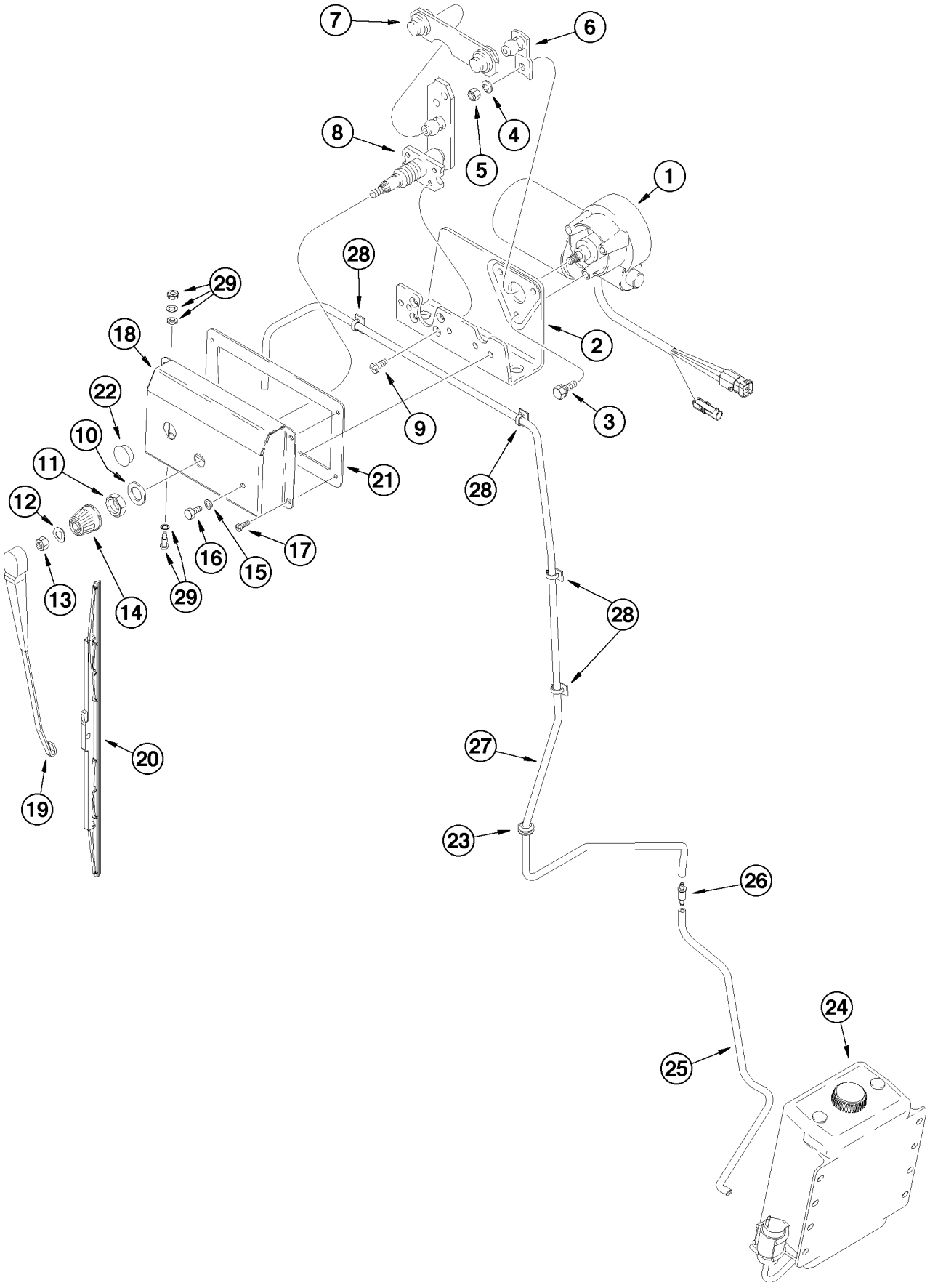
7
6
8
4
5
1
28
29
2
18
22
9
3
10
11
21
28
12
17
16
15
29
13
14
28
27
20
19
23
26
24
25

ITEM REF.	PEÇA Nº PART Nº PIEZA Nº	QTD QTY CAN	DESCRIÇÃO (Português)	DESCRIPTION (English)	DESCRIPCIÓN (Español)
	A187672	1	MOTOR limpador Conj.	MOTOR wiper Assy.	MOTOR limpiador Conj.
1	A187535	1	MOTOR limpador traseiro	MOTOR wiper rear	MOTOR limpiador trasero
2	N8359	1	SUPORTE	BRACKET	SOPORTE
3	N8362	3	PARAFUSO	BOLT	TORNILLO
4	N8361	1	ARRUELA especial	WASHER special	ARANDELA especial
5	L112090	1	PORCA	NUT	TUERCA
6	N8360	1	BRAÇO DO LIMPADOR	ARM WIPER	BRAZO limpiador
7	N8358	1	BARRA DE ACIONAMENTO	BAR	VASTAGO
8	N14112	1	EIXO	SHAFT	EJE
9	N8356	4	PARAFUSO	BOLT	TORNILLO
10	L112088	1	ARRUELA especial	WASHER special	ARANDELA especial
11	L112087	1	PORCA especial	NUT SPECIAL	TUERCA especial
12	L112089	1	ARRUELA especial	WASHER special	ARANDELA especial
13	L112090	1	PORCA especial	NUT SPECIAL	TUERCA especial
14	L112081	1	TAMPA	COVER	TAPA
15	192-81007	1	ARRUELA pressão	WASHER lock	ARANDELA cierre
16	414-48	1	PARAFUSO	BOLT	TORNILLO
17	840-1620	4	PARAFUSO	BOLT	TORNILLO
18	324869A1	1	TAMPA	COVER	TAPA
19	A187712	1	BRAÇO DO LIMPADOR traseiro	ARM WIPER rear	BRAZO limpiador trasero
21	1345074C1	1	VEDADOR	SEAL	SELLO
22	353-411	1	BUJÃO	PLUG	TAPON
23	248-1169	1	PASSA-CABO	GROMMET	PASACABLE
24	236781A1	1	RESERVATORIO lavador Conj.	RESERVOIR washer Assy.	RESERVATORIO Conj.
25	324467A1	1	MANGUEIRA (572mm)	HOSE (572mm)	MANGUERA (572mm)
26	324203A1	1	VÁLVULA anti-retorno	VALVE check	VÁLVULA anti-retorno
27	324469A1	1	MANGUEIRA lavador (3073mm)	HOSE washer (3073mm)	MANGUERA lavador (3073mm)
28	L100659	4	GRAMPO	CLAMP	GRAPA
29	324550A1	1	BICO lavador	NOZZLE washer	BICO lavador

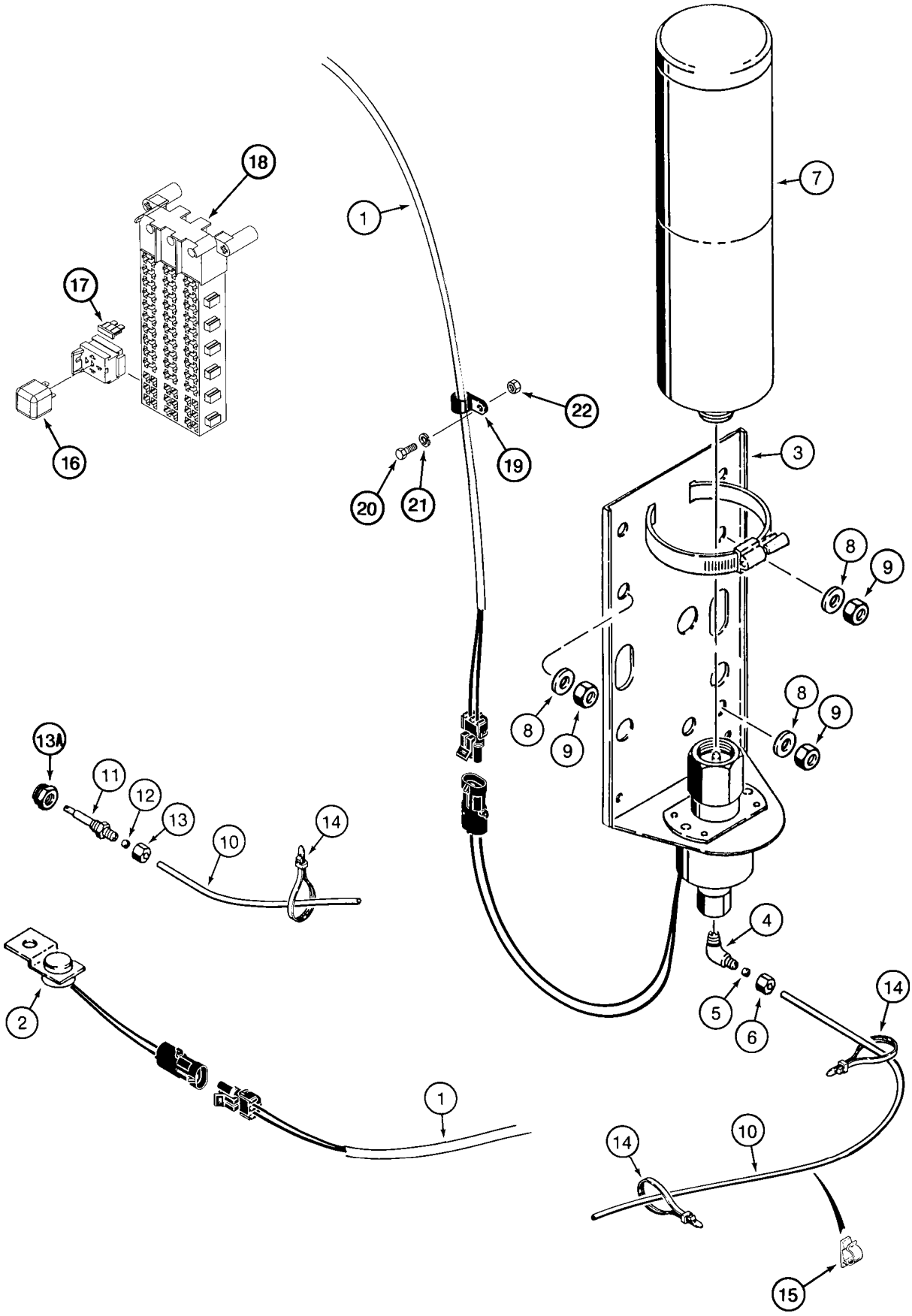
18
17
16
1
22
19
20
21
7
3
8
9
8
9
8
9
13A
11
12
13
10
14
4
5
6
14
2
1
14
10
15

ITEM REF.	PEÇA Nº PART Nº PIEZA Nº	QTD QTY CAN	DESCRIÇÃO (Português)	DESCRIPTION (English)	DESCRIPCIÓN (Español)
1	296748A5	1	CHICOTE Motor Transmissão	HARNESS Engine Transmis.	HAZ. ELECTRICO Motor Trans.
2	L126191	1	TERMOSTATO	THERMOSTAT	TERMOSTATO
	L126198	1	VÁLVULA solenóide	VALVE solenoid	VÁLVULA solenóide
3	NSS	1	VALVULA solenóide	VALVE solenoid	VALVULA solenóide
	222-615	1	CONEXÃO 90º	ELBOW 90°	CODO 90°
4	NSS	1	CORPO	BODY	CUERPO
5	222-650	1	LUVA	SLEEVE	CAMISA
6	222-660	1	PORCA	NUT	TUERCA
7	A171940	1	CILINDRO-fluido partida	CYLINDER-startig fluid	CILINDRO-fluido partida
8	S95569	3	ARRUELA especial	WASHER special	ARANDELA especial
9	231-1446	3	PORCA trava	LOCK NUT	TUERCA retención
10	L126227	1	TUBO	TUBE	TUBO
	A172900	1	BICO	INJECTOR	INYECTOR
11	NSS	1	CORPO	BODY	CUERPO
12	222-650	1	LUVA	SLEEVE	CAMISA
13	222-660	1	PORCA	NUT	TUERCA
13A	217-1034	1	ADAPTADOR	ADAPTER	ADAPTADOR
14	L18337	UQN	CINTA	STRAP	PRECINTA
15	L100659	1	GRAMPO	CLAMP	GRAPA
16	326845A1	1	RELÉ (24V)	RELAY (24V)	RELÉ (24V)
17	A149800	1	FUSÍVEL (10A)	FUSE (10A)	FUSIBLE (10A)
18	242101A5	1	CHICOTE cabine (Nota 1)	HARNESS cab main (Note 1)	HAZ (Nota 1)
18	429188A2	1	CHICOTE cabine (Nota 2)	HARNESS cab main (Note 2)	HAZ (Nota 2)
19	515-2179	1	BRAÇADEIRA	CLAMP	ABRAZADERA
20	470-11012	1	PARAFUSO	BOLT	TORNILLO
21	493-11020	1	ARRUELA pressão	WASHER lock	ARANDELA cierre
22	225-14110	1	PORCA	NUT	TUERCA

Nota 1 / Note 1: Até o nº de série/Up to serial nº/Hasta el nº de serie ->HBZ0005003

Nota 2 / Note 2: A partir do nº de série/Starting with serial nº/A partir del nº de serie ->HBZ0005004

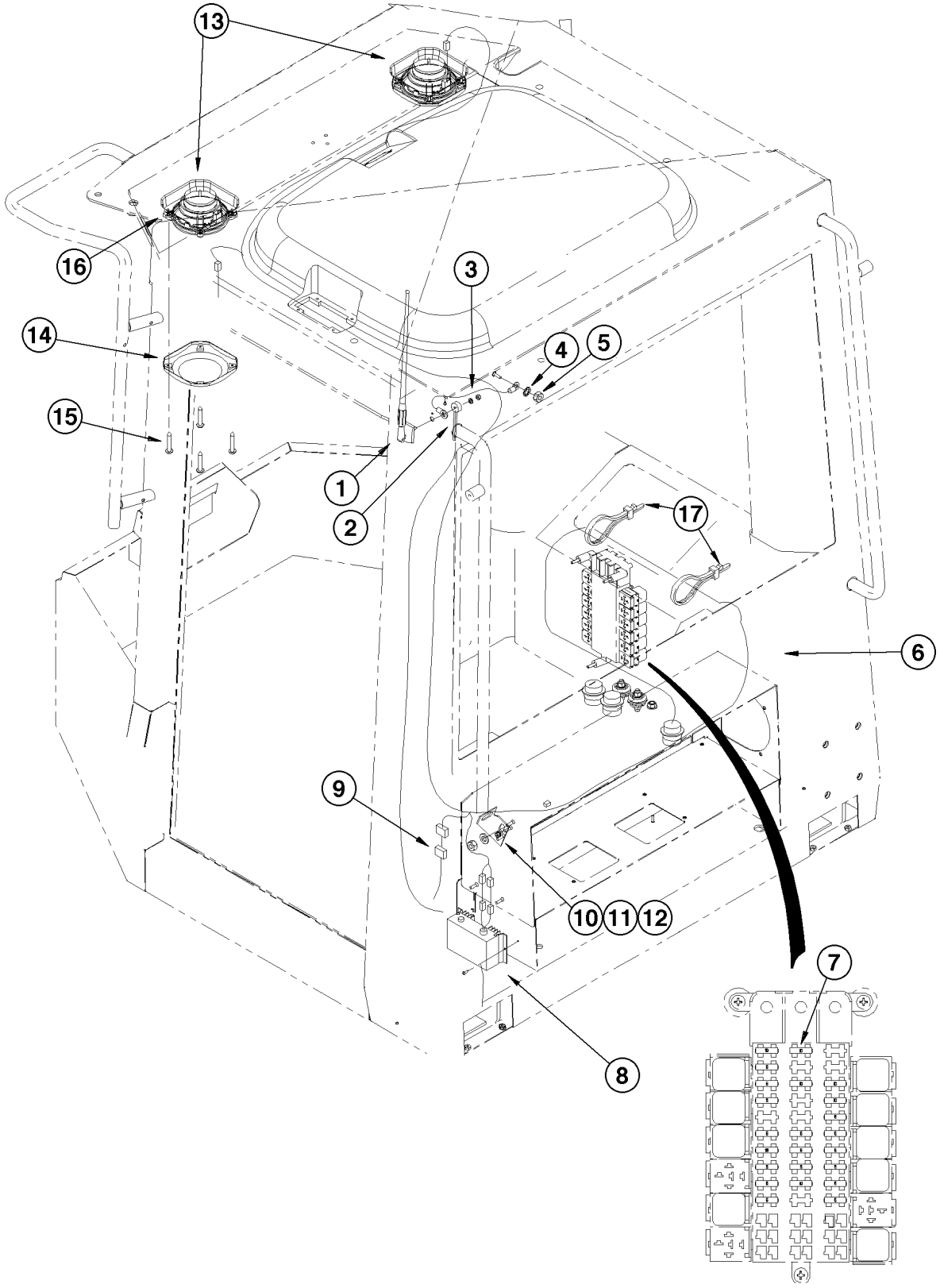
13
16
3
14
4
5
15
1
2
17
6
9
10
11
12
7
8

ITEM REF.	PEÇA Nº PART Nº PIEZA Nº	QTD QTY CAN	DESCRIÇÃO (Português)	DESCRIPTION (English)	DESCRIPCIÓN (Español)
1	197745A1	1	ANTENA	ANTENNA	ANTENA
2	316654A1	1	CABO DA ANTENA	CABLE ANTENNA	CABLE ANTENA
3	316655A1	1	CABO TERRA	CABLE ground	CABLE masa
4	893-11006	1	ARRUELA pressão	WASHER lock	ARANDELA cierre
5	829-1406	1	PORCA	NUT	TUERCA
6	277919A1	1	CHICOTE ELÉTRICO	HARNESS	HAZ. ELECTRICO
7	A149799	1	FUSIVEL	FUSE	FUSIBLE
8	277982A1	1	CONVERSOR (24-12V)	CONVERTER (24-12V)	CONVERTIDOR (24-12V)
9	319160A1	1	CHICOTE ELÉTRICO	HARNESS	HAZ. ELECTRICO
10	316666A1	1	SUPORTE	BRACKET	SOPORTE
11	895-11006	2	ARRUELA	WASHER	ARANDELA
12	829-1406	2	PORCA	NUT	TUERCA
13	182721A2	2	ALTO-FALANTE	LOUDSPEAKER	ALTAVOZ
14	187281A1	2	PROTEÇÃO	GUARD	PROTECTOR
15	761-17325	8	PARAFUSO	BOLT	TORNILLO
16	302862A1	8	PORCA especial	NUT SPECIAL	TUERCA especial
17	L18337	2	CINTA	STRAP	PRECINTA

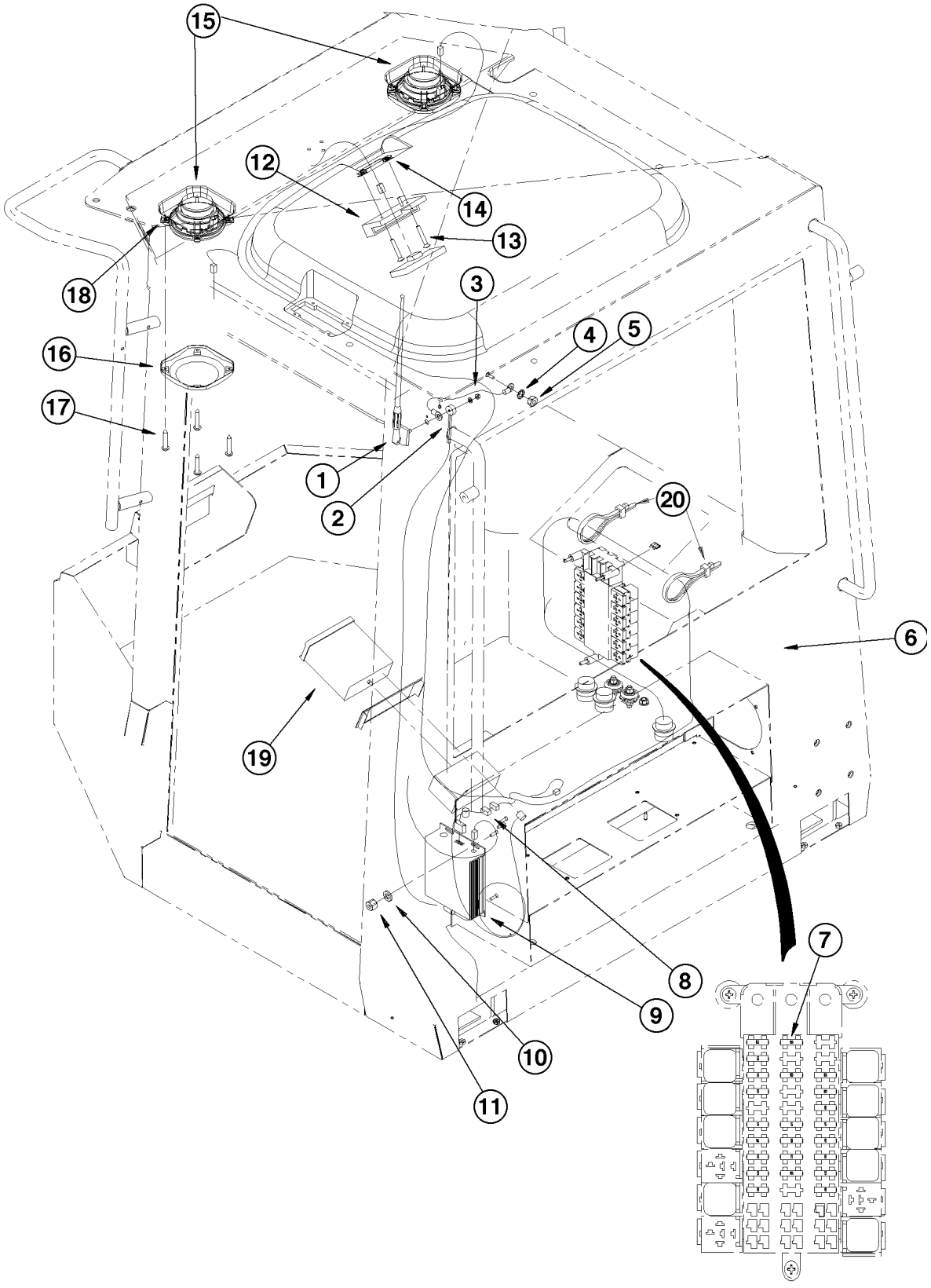
15
12
14
13
18
3
4
5
16
17
1
2
20
6
19
8
7
9
10
11

ITEM REF.	PEÇA Nº PART Nº PIEZA Nº	QTD QTY CAN	DESCRIÇÃO (Português)	DESCRIPTION (English)	DESCRIPCIÓN (Español)
1	197745A1	1	ANTENA	ANTENNA	ANTENA
2	316654A1	1	CABO DA ANTENA	CABLE ANTENNA	CABLE ANTENA
3	316655A1	1	CABO TERRA	CABLE ground	CABLE masa
4	893-11006	1	ARRUELA pressão	WASHER lock	ARANDELA cierre
5	829-1406	1	PORCA	NUT	TUERCA
6	277919A2	1	CHICOTE ELÉTRICO	HARNESS	HAZ. ELECTRICO
7	A149799	1	FUSIVEL (7,5A)	FUSE (7,5A)	FUSIBLE (7,5A)
8	431942A1	1	CHICOTE ELÉTRICO	HARNESS	HAZ. ELECTRICO
9	316781A1	1	RÁDIO (24V)	RADIO (24V)	RADIO (24V)
10	895-11006	3	ARRUELA	WASHER	ARANDELA
11	832-10406	3	PORCA trava	LOCK NUT	TUERCA retención
12	186082A1	1	CONTROLE DO RÁDIO	CONTROL RADIO	CONTROL RADIO
13	842-1425	2	PARAFUSO	BOLT	TORNILLO
14	302862A1	2	PORCA especial	NUT SPECIAL	TUERCA especial
15	182721A2	2	ALTO-FALANTE	LOUDSPEAKER	ALTAVOZ
16	187281A1	2	PROTEÇÃO	GUARD	PROTECTOR
17	761-17325	8	PARAFUSO	BOLT	TORNILLO
18	302862A1	8	PORCA especial	NUT SPECIAL	TUERCA especial
19	316781A2	1	RÁDIO e TOCA-FITAS (Nota)	RADIO and CASSETE (Note)	RADIO y TOCA CINTAS (Nota)
20	L18331	2	CINTA	STRAP	PRECINTA
20	L11541	2	CINTA	STRAP	PRECINTA

Nota: Se utilizado
Note: If used
Nota: Sí utilizado

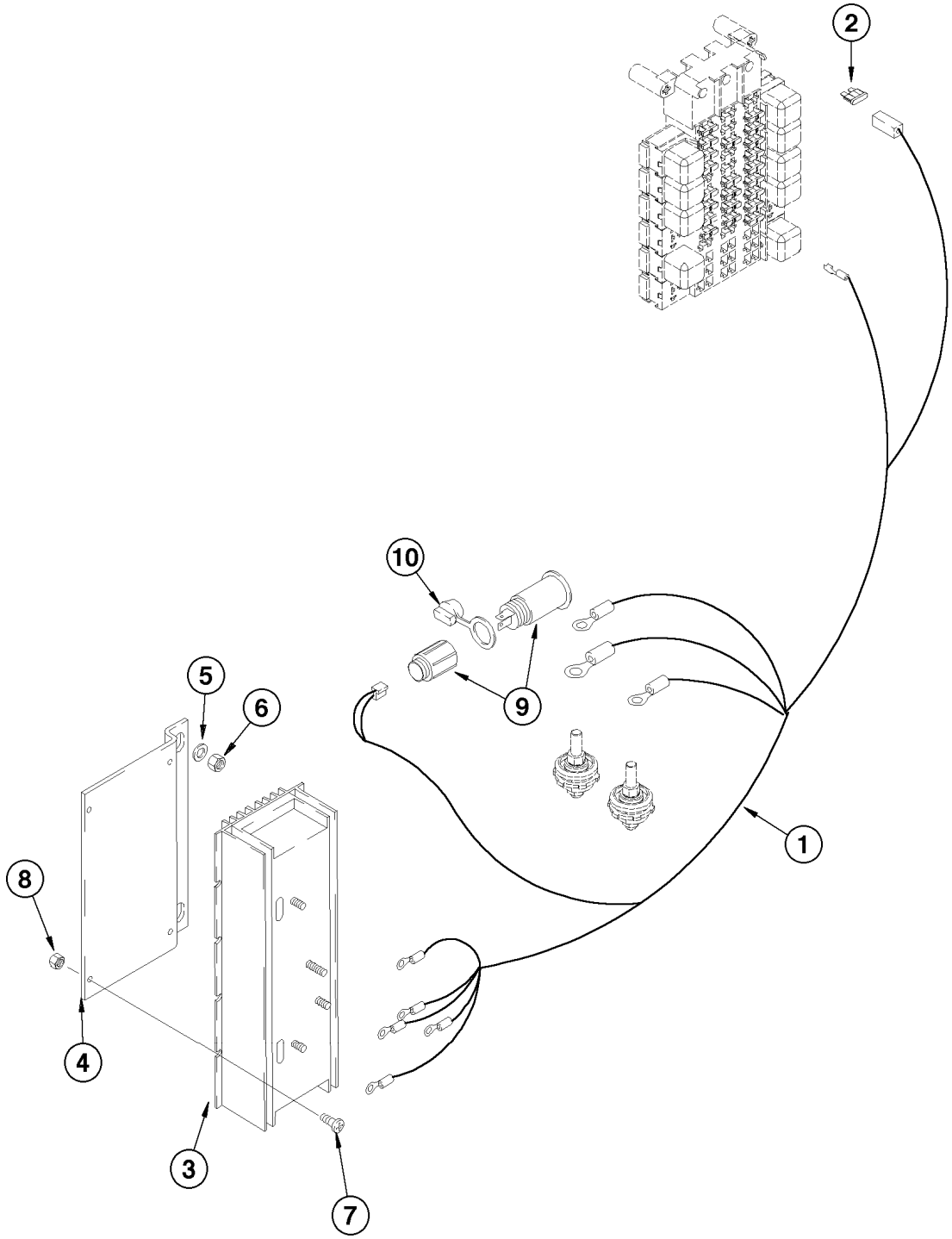
2
10
9
5
6
1
8
4
3
7

ITEM REF.	PEÇA Nº PART Nº PIEZA Nº	QTD QTY CAN	DESCRIÇÃO (Português)	DESCRIPTION (English)	DESCRIPCIÓN (Español)
1	318150A2	1	CHICOTE ELÉTRICO	HARNESS	HAZ. ELECTRICO
2	A149799	1	FUSÍVEL (7,5A)	FUSE (7,5A)	FUSIBLE (7,5A)
3	318356A1	1	CONVERSOR (24-12V)	CONVERTER (24-12V)	CONVERTIDOR (24-12V)
4	316653A1	1	PLACA	PLATE	PLACA
5	895-18010	2	ARRUELA	WASHER	ARANDELA
6	832-10410	2	PORCA trava	LOCK NUT	TUERCA retención
7	840-1412	4	PARAFUSO	BOLT	TORNILLO
8	832-10404	4	PORCA trava	LOCK NUT	TUERCA retención
9	283779A1	1	BUJÃO	PLUG	TAPÓN
10	283781A1	1	TAMPA	COVER	TAPA

ÍNDICE
INDEX
INDICE

VOLANTE E COLUNA DA DIREÇÃO **5-2**
STEERING WHEEL AND COLUMN
VOLANTE E COLUMNA DE DIRECCIÓN

UNIDADE HIDROSTÁTICA DE DIREÇÃO **5-4**
HYDROSTATIC STEERING UNIT
UNIDADE HIDROSTÁTICA DE DIRECCIÓN

CIRCUITO HIDRÁULICO DA DIREÇÃO - BOMBA ÀS VÁLVULAS **5-6**
STEERING HYDRAULIC CIRCUIT - PUMP TO VALVES
CIRCUITO HIDRAULICO DE LA DIRECCIÓN - BOMBA A LAS VÁLVULAS

CIRCUITO HIDRÁULICO DA DIREÇÃO - VÁLVULA DE CONTROLE AOS CILINDROS **5-8**
STEERING HYDRAULIC CIRCUIT - CONTROL VALVE TO CYLINDERS
CIRCUITO HIDRAULICO DE LA DIRECCIÓN - VÁLVULA DE CONTROL A LOS GATOS

CIRCUITO HIDRÁULICO DA DIREÇÃO - RESFRIADOR DO ÓLEO **5-10**
STEERING HYDRAULIC CIRCUIT - OIL COOLER
CIRCUITO HIDRAULICO DE LA DIRECCIÓN - ENFRIADOR DEL ACEITE

CILINDRO DE DIREÇÃO **5-12**
STEERING CYLINDER
GATO DE DIRECCIÓN

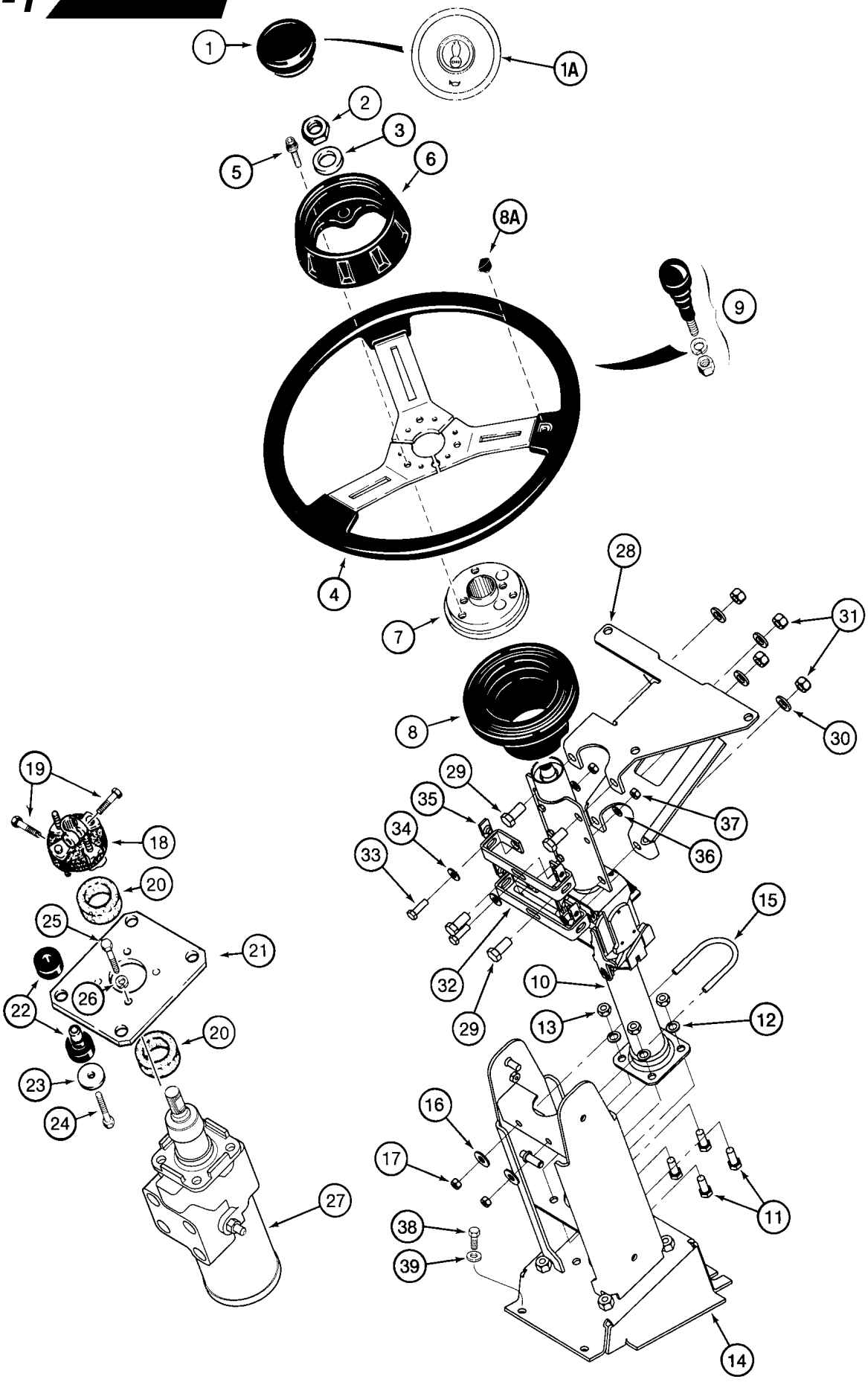
1
1A
2
3
5
6
8A
9
4
7
28
31
8
30
19
29
35
37
34
36
33
18
20
15
25
21
32
10
22
26
29
13
12
20
23
24
16
17
11
27
38
39
14

ITEM REF.	PEÇA Nº PART Nº PIEZA Nº	QTD QTY CAN	DESCRIÇÃO (Português)	DESCRIPTION (English)	DESCRIPCIÓN (Español)
1	195277A1	1	TAMPA	COVER	TAPA
1A	A180055	1	INSERTO	INSERT	INSERTO
2	825-11414	1	PORCA	NUT	TUERCA
3	895-11014	1	ARRUELA	WASHER	ARANDELA
	283484A1	1	VOLANTE DA DIREÇÃO	WHEEL STEERING	VOLANTE DE DIRECCION
4	NSS	1	VOLANTE DIREÇÃO	STEERING WHEEL	VOLANTE DIRECCIÓN
5	S301434	3	PARAFUSO	BOLT	TORNILLO
6	S301399	1	TAMPA	COVER	TAPA
7	329105A1	1	CUBO	HUB	CUBO
8	S301400	1	GUARDA-PÓ	DUST boot	GUARDA polvo
8A	S301435	1	BUJÃO	PLUG	TAPÓN
9	L127996	1	MANOPLA GIRATORIA (Nota 1)	KNOB SPINNER (Note 1)	PERILLA GIRATORIA (Nota 1)
	226107A3	1	COLUNA DIREÇÃO Conj.	STEERING COLUMN Assy.	COLUMNA DIRECCION Conj.
10	318936A1	1	JOGO DA TRAVA DE LEVANTAMENTO	KIT LIFT LOCK	JUEGO TRABA DE ELEVACION
10	339490A1	1	JOGO MOLAS	SPRING KIT	JUEGO RESORTE
10	339499A1	1	JOGO DE ALAVANCAS	LEVERS KIT	JUEGO DE PALANCAS
10	339500A1	1	JOGO DE EIXOS	SHAFT KIT	JUEGO DE EJES
11	627-10025	4	PARAFUSO	BOLT	TORNILLO
12	895-18010	4	ARRUELA	WASHER	ARANDELA
13	829-1410	4	PORCA	NUT	TUERCA
14	251715A2	1	SUPORTE DA COLUNA	SUPPORT STEERING	SOPORTE COLUMNA
15	19-1049	1	PARAFUSO U	BOLT U	PERNO U
16	495-21044	2	ARRUELA	WASHER	ARANDELA
17	425-105	2	PORCA	NUT	TUERCA
18	L100096	1	ACOPLAMENTO	COUPLING	ACOPLAMIENTO
19	414-620	2	PARAFUSO	BOLT	TORNILLO
20	A145915	2	VEDADOR	SEAL	SELLO
21	237344A2	1	PLACA BASE	PLATE BASE	PLACA DE BASE
22	A141515	4	COXIM fixação	CUSHION mounting	COJIN montaje
23	895-15010	4	ARRUELA	WASHER	ARANDELA
24	827-10050	4	PARAFUSO	BOLT	TORNILLO
25	827-10045	2	PARAFUSO	BOLT	TORNILLO
26	892-11010	2	ARRUELA pressão	WASHER lock	ARANDELA cierre
27	REF	1	UNIDADE HIDROSTÁTICA DE DIREÇÃO Conj.	HYDROSTATIC STEERING UNIT Assy. (P.5-4)	UNIDADE HIDROSTÁTICA DE DIRECCIÓN- Co
28	251730A2	1	SUPORTE DO PAINEL	BRACKET PANEL	SOPORTE DEL TABLERO
29	627-12025	4	PARAFUSO	BOLT	TORNILLO
30	896-11012	4	ARRUELA	WASHER	ARANDELA
31	829-1412	4	PORCA	NUT	TUERCA
32	251725A2	2	SUPORTE	BRACKET	SOPORTE
33	627-8025	2	PARAFUSO	BOLT	TORNILLO
34	895-15008	2	ARRUELA	WASHER	ARANDELA
35	833-40306	4	PORCA U	NUT U	TUERCA EN U
36	895-11008	2	ARRUELA	WASHER	ARANDELA
37	829-1408	2	PORCA	NUT	TUERCA
38	614-10035	4	PARAFUSO	BOLT	TORNILLO
39	895-18010	4	ARRUELA	WASHER	ARANDELA

Nota 1: Para reposição solicite 97400C1
Note 1: For service order 97400C1
Nota 1: Para los repuestos pedir 97400C1

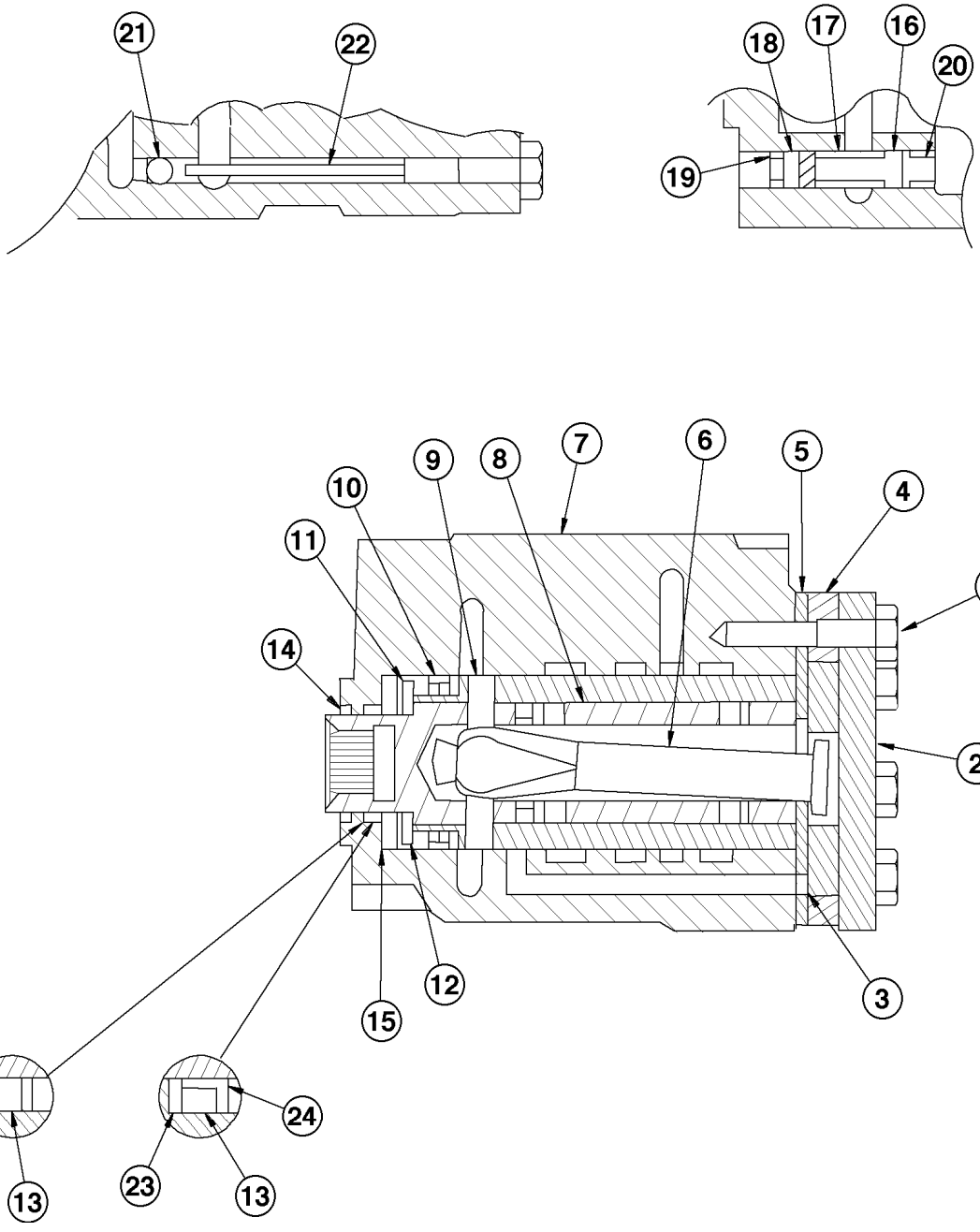
21
22
18
17
16
20
19
9
8
7
6
5
10
4
11
1
14
2
12
3
15
24
23
13
13

ITEM REF.	PEÇA Nº PART Nº PIEZA Nº	QTD QTY CAN	DESCRIÇÃO (Português)	DESCRIPTION (English)	DESCRIPCIÓN (Español)
	284103A1	1	UNIDADE da direção Conj. (Nota 1)	UNIT steering Assy. (Note 1)	UNIDADE dirección Conj. (Nota 1)
	320228A1	1	UNIDADE da direção Conj. (Nota 2)	UNIT steering Assy. (Note 2)	UNIDADE dirección Conj. (Nota 2)
1	298584A1	7	PARAFUSO	BOLT	TORNILLO
2	298585A1	1	TAMPA	COVER	TAPA
3	298587A1	3	ANEL-O	O-RING	ANILLO-O
4	298588A1	1	JOGO engrengens	KIT gears	JUEGO engranages
5	298589A1	1	PLACA espaçadora	PLATE spacer	PLACA espaciadora
6	320667A1	1	EIXO E ENGRENAGEM	SHAFT AND GEAR	ARBOL Y ENGRANAJE
7	NSS	1	CARCAÇA	HOUSING	CARCASA
8	NSS	1	LUVA	SLEEVE	CAMISA
9	298591A1	1	PINO	PIN	PASADOR
10	298592A1	1	MOLA (Nota 4)	SPRING (Note 4)	RESORTE (Nota 4)
10	399331A1	1	MOLA (Nota 5)	SPRING (Note 5)	RESORTE (Nota 5)
11	298593A1	1	ROLAMENTO agulhas	BEARING needle	RODAMIENTO agujas
12	298594A1	2	ANEL de rolamento	RACE ring	ANILLO cojinete
13	238-5121	1	ANEL-O	O-RING	ANILLO-O
14	18-137	1	VEDADOR (Nota 4)	SEAL (Note 4)	SELLO (Nota 4)
14	400210A1	1	VEDADOR (Nota 5)	SEAL (Note 5)	SELLO (Nota 5)
15	298595A1	1	ANEL retenção	RING retaining	ANILLO retenedor
16	320678A1	2	VÁLVULA	VALVE	VÁLVULA
17	320677A1	2	MOLA	SPRING	RESORTE
18	320693A1	2	BUJÃO	PLUG	TAPÓN
19	238-6011	2	ANEL-O	O-RING	ANILLO-O
20	320679A1	2	ASSENTO valvula	SEAT valve	ASIENTO válvula
21	298596A1	2	ESFERA	BALL	ESFERA
22	298597A1	2	PINO el´stico	PIN	PASADOR
23	SO2703T1	1	ARRUELA	WASHER	ARANDELA
24	N13313	1	VEDADOR	SEAL	SELLO
25	S301818	1	COLUNA (Nota 4)	COLUMN (Note 4)	COLUMNA (Nota 4)
25	L100706	1	COLUNA (Nota 5)	COLUMN (Note 5)	COLUMNA (Nota 5)
26	380-2612	2	PARAFUSO	BOLT	TORNILLO
	298612A1	1	CONJUNTO vedadores (Nota 3)	KIT seals (Note 3)	JUEGO juntas (Nota 3)
	399334A1	1	CONJUNTO vedadores (Nota 5)	KIT seals (Note 5)	JUEGO juntas (Nota 5)

Nota 1 / Note 1: Inclui a coluna da direção / Includes steering column / Incluye la columna de dirección

Nota 2 / Note 2: Não inclui a coluna da direção / Does not include steering column / No incluye la columna de dirección

Nota 3 / Note 3: Inclui / Includes / Incluye 3, 13, 23, 24

Nota 4 / Note 4: Usado com / Used with / Usado con 284103A2

Nota 5 / Note 5: Usado com / Used with / Usado con 320228A2

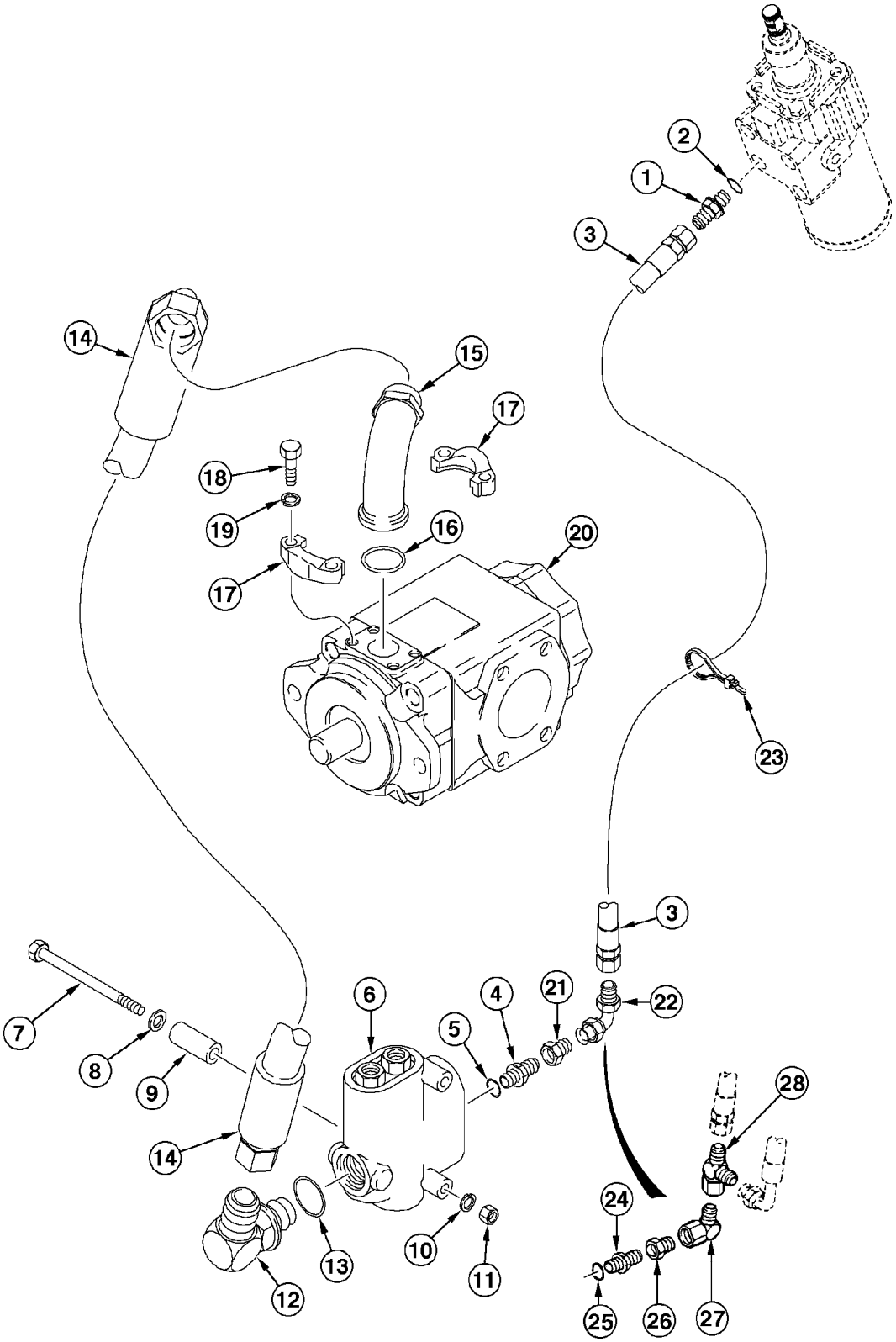
1
2
3
14
15
17
18
19
16
20
17
23
3
7
8
9
6
4
21
22
5
28
14
24
10
11
13
12
25
26
27

ITEM REF.	PEÇA Nº PART Nº PIEZA Nº	QTD QTY CAN	DESCRIÇÃO (Português)	DESCRIPTION (English)	DESCRIPCIÓN (Español)
1	218-5066	1	ADAPTADOR	ADAPTER	ADAPTADOR
2	237-6008	1	ANEL-O	O-RING	ANILLO-O
3	304154A2	1	MANGUEIRA pressão	HOSE pressure	MANGUERA presión
4	218-5064	1	ADAPTADOR	ADAPTER	ADAPTADOR
5	237-6012	1	ANEL-O	O-RING	ANILLO-O
6	REF	1	VÁLVULA controle fluxo (P.8-24)	VALVE flow control (P.8-24)	VÁLVULA control (P.8-24)
7	827-8110	2	PARAFUSO	BOLT	TORNILLO
8	896-15008	2	ARRUELA	WASHER	ARANDELA
9	D76195	2	ESPAÇADOR	SPACER	ESPACIADOR
10	892-11008	2	ARRUELA pressão	WASHER lock	ARANDELA cierre
11	829-1408	2	PORCA	NUT	TUERCA
12	218-5116	1	CONEXÃO 90°	ELBOW 90°	CODO 90°
13	237-6016	1	ANEL-O	O-RING	ANILLO-O
14	307321A1	1	MANGUEIRA pressão	HOSE pressure	MANGUERA presión
15	296026A1	1	ADAPTADOR	ADAPTER	ADAPTADOR
16	238-6222	1	ANEL-O	O-RING	ANILLO-O
17	A12301	2	FLANGE	FLANGE	FLANGE
18	627-12040	4	PARAFUSO	BOLT	TORNILLO
19	892-11012	4	ARRUELA pressão	WASHER lock	ARANDELA cierre
20	REF	1	BOMBA HIDRÁULICA Conj. (P.8-22)	HYDRAULIC PUMP Assy. (P.8-22)	BOMBA HIDR Conj. (P.8-22)
21	218-785	1	ADAPTADOR	ADAPTER	ADAPTADOR
22	218-999	1	CONEXÃO 90°	ELBOW 90°	CODO 90°
23	L18337	UQN	CINTA	STRAP	PRECINTA
24	321727A1	1	VÁLVULA retenção	VALVE check	VÁLVULA de parada
25	237-6012	1	ANEL-O 59/64x7/64	O-RING 59/64x7/64	ANILLO-O 59/64x7/64
26	218-785	1	ADAPTADOR	ADAPTER	ADAPTADOR
27	218-5232	1	COTOVELO 90 7/8	ELBOW 90 7/8	CODO 7/8
28	218-5486	1	CONEXÃO T	CONNECTOR T	CONECTOR T

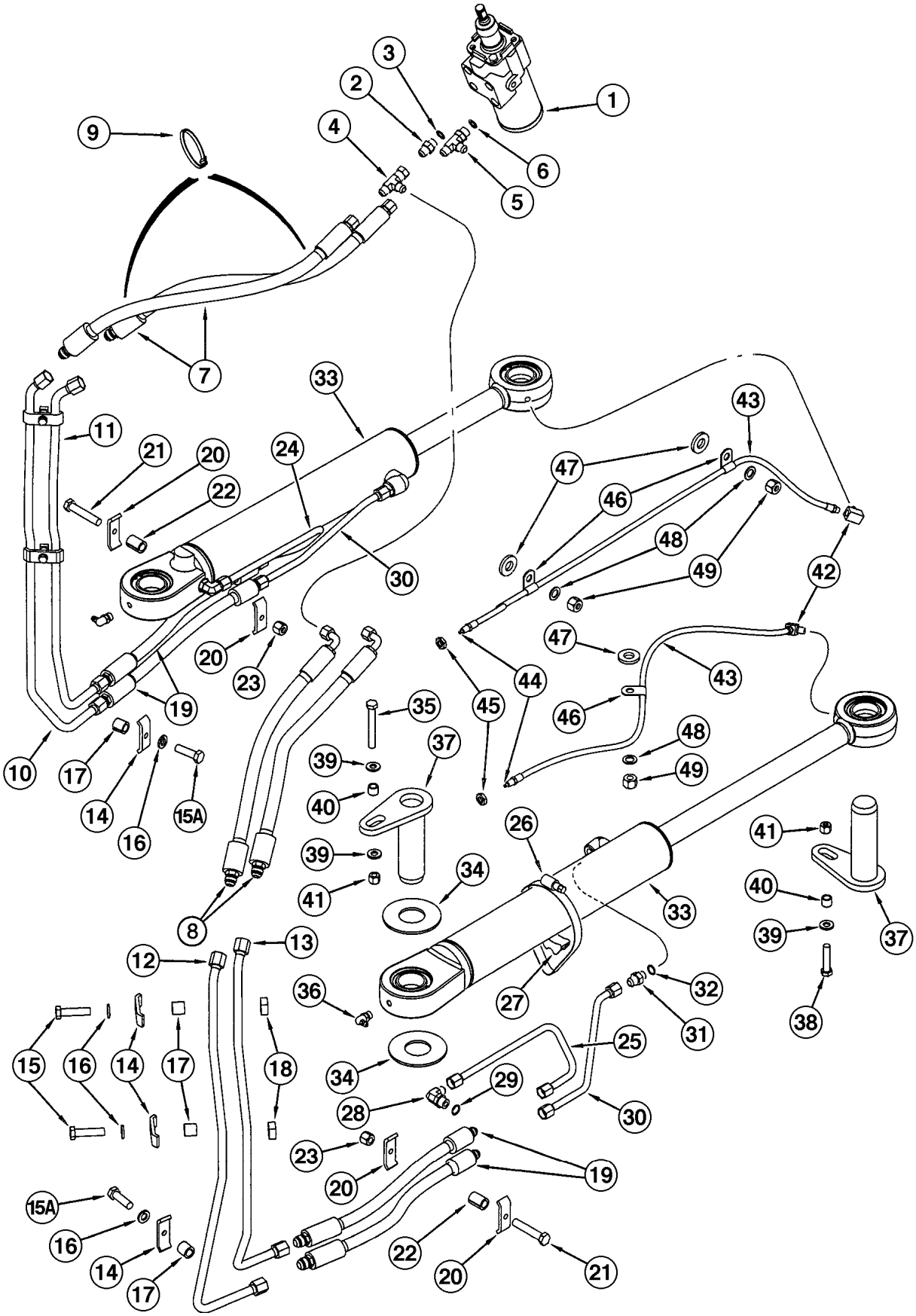
1
2
3
4
5
6
7
8
9
10
11
12
13
14
15
15A
16
17
18
19
20
21
22
23
24
25
26
27
28
29
30
31
32
33
34
35
36
37
38
39
40
41
42
43
44
45
46
47
48
49

ITEM REF.	PEÇA Nº PART Nº PIEZA Nº	QTD QTY CAN	DESCRIÇÃO (Português)	DESCRIPTION (English)	DESCRIPCIÓN (Español)
1	REF	1	VÁLVULA CONTROLE DA DIREÇÃO (P.5-4)	CONTROL VALVE STEERING (P.5-4)	VÁLVULA CONTROLE DIRECCIÓN (P.5-4)
2	218-5059	1	ADAPTADOR	ADAPTER	ADAPTADOR
3	237-6008	1	ANEL-O	O-RING	ANILLO-O
4	218-845	1	CONEXÃO T	CONNECTOR T	CONECTOR T
5	218-5242	1	CONEXÃO T	CONNECTOR T	CONECTOR T
6	237-6008	1	ANEL-O	O-RING	ANILLO-O
7	304150A1	2	MANGUEIRA	HOSE	MANGUERA
8	304149A1	2	MANGUEIRA	HOSE	MANGUERA
9	L18337	UQN	CINTA	STRAP	PRECINTA
10	232309A1	1	TUBO superior LE	TUBE upper LH	TUBO superior izq.
11	232311A1	1	TUBO Inferior LE	TUBE lower LH	TUBO inferior izq.
12	232315A1	1	TUBO superior LD	TUBE upper RH	TUBO superior der.
13	232313A1	1	TUBO Inferior LD	TUBE lower RH	TUBO inferior der.
14	D40236	6	BRAÇADEIRA	CLAMP	ABRAZADERA
15	426-624	4	PARAFUSO	BOLT	TORNILLO
15A	426-620	2	PARAFUSO	BOLT	TORNILLO
16	492-11038	6	ARRUELA pressão	WASHER lock	ARANDELA cierre
17	D76209	6	ESPAÇADOR	SPACER	ESPACIADOR
18	224-2246	4	PORCA QUADRADA	NUT SQUARE	TUERCA CUADRADA
19	L125323	4	MANGUEIRA	HOSE	MANGUERA
20	D40236	4	BRAÇADEIRA	CLAMP	ABRAZADERA
21	426-632	2	PARAFUSO	BOLT	TORNILLO
22	R46493	2	ESPAÇADOR	SPACER	ESPACIADOR
23	231-1446	2	PORCA trava	LOCK NUT	TUERCA retención
24	243885A1	1	TUBO LE	TUBE LH	TUBO Izq
25	243887A1	1	TUBO LD	TUBE RH	TUBO Der
26	214-1472	2	BRAÇADEIRA	CLAMP	ABRAZADERA
27	D38648	2	ESPAÇADOR	SPACER	ESPACIADOR
28	218-5106	2	CONEXÃO 90°	ELBOW 90°	CODO 90°
29	237-6008	1	ANEL-O	O-RING	ANILLO-O
30	243890A1	2	TUBO LD e LE	TUBE RH & LH	TUBO Der & Izq
31	218-5059	2	ADAPTADOR	ADAPTER	ADAPTADOR
32	237-6008	1	ANEL-O	O-RING	ANILLO-O
33	REF	2	CILINDRO DA DIREÇÃO Conj. (P.5-12)	STEERING CYLINDER Assy. (P.5-12)	CILINDRO DIRECCIÓN Conj. (P.5-12)
34	L60778	4	CALÇO	SHIM	CALZO
35	426-860	2	PARAFUSO	BOLT	TORNILLO
36	219-55	2	GRAXEIRA	FITTING-grease	ENGRASADOR
37	L129129	4	PINO	PIN	PASADOR
38	426-836	2	PARAFUSO	BOLT	TORNILLO
39	496-21053	6	ARRUELA	WASHER	ARANDELA
40	L128157	4	ESPAÇADOR	SPACER	ESPACIADOR
41	231-1448	4	PORCA trava	LOCK NUT	TUERCA retención
42	217-1014	2	CONEXÃO 90°	ELBOW 90°	CODO 90°
43	313683A1	2	MANGUEIRA lubrificação	HOSE lubricating	MANGUERA lubricación
44	219-20	1	GRAXEIRA	FITTING-grease	ENGRASADOR
45	F53473	2	PORCA especial	NUT SPECIAL	TUERCA especial
46	515-2495	3	BRAÇADEIRA	CLAMP	ABRAZADERA
47	896-15012	3	ARRUELA	WASHER	ARANDELA
48	895-18010	3	ARRUELA	WASHER	ARANDELA
49	832-10410	3	PORCA trava	LOCK NUT	TUERCA retención

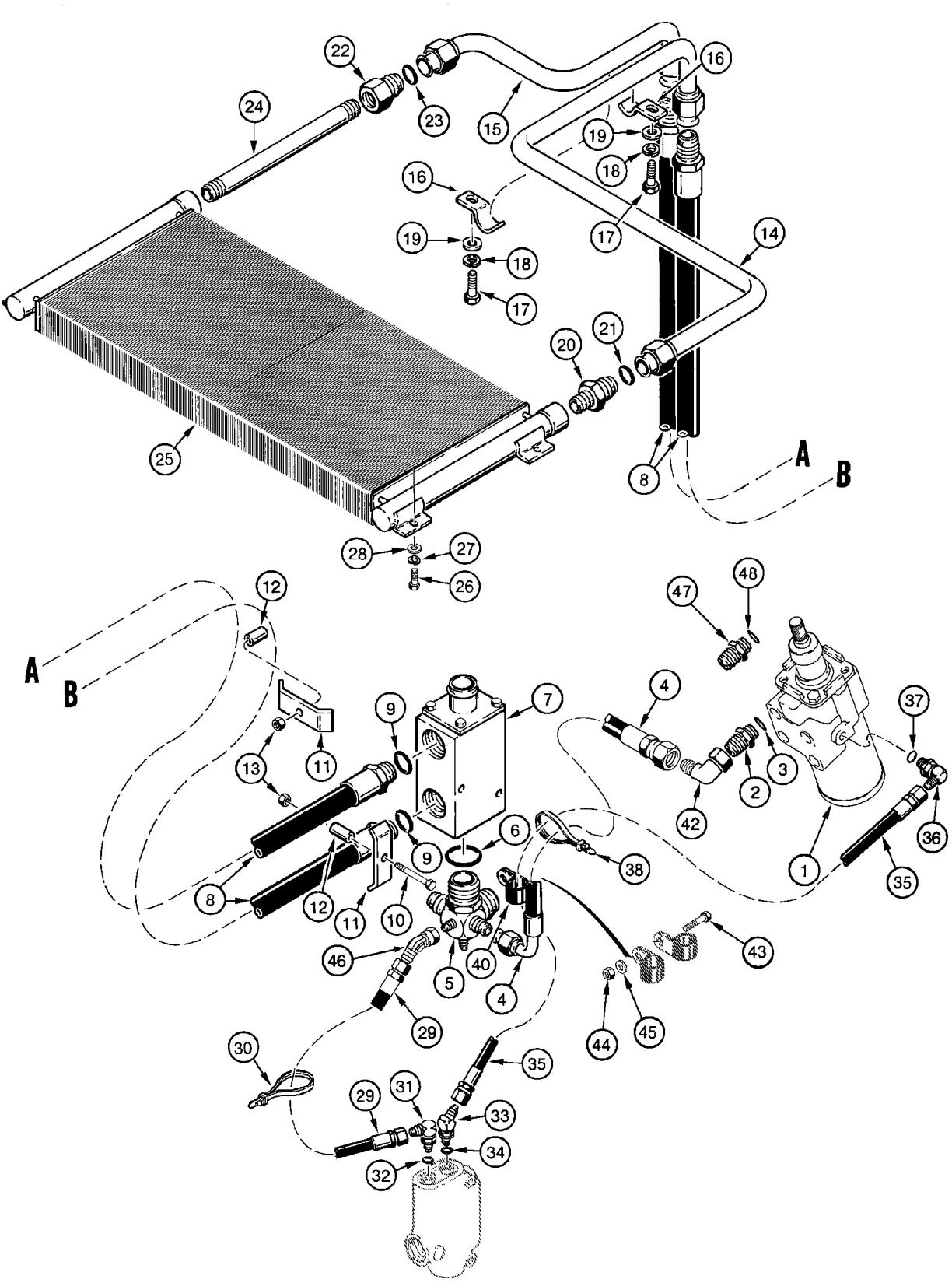
22
23
24
15
16
19
18
17
14
20
21
25
8
A
B
28
27
26
12
13
11
9
7
4
47
48
37
2
3
42
36
1
35
6
38
10
46
40
5
43
44
45
29
30
31
33
34
32

ITEM REF.	PEÇA Nº PART Nº PIEZA Nº	QTD QTY CAN	DESCRIÇÃO (Português)	DESCRIPTION (English)	DESCRIPCIÓN (Español)
1	REF	1	VÁLVULA CONTROLE DA DIREÇÃO (P.5-4)	CONTROL VALVE STEERING (P.5-4)	VÁLVULA CONTROLE DIRECCIÓN (P.5-4)
2	218-5066	1	ADAPTADOR	ADAPTER	ADAPTADOR
3	237-6008	1	ANEL-O	O-RING	ANILLO-O
4	304153A1	1	MANGUEIRA	HOSE	MANGUERA
5	108748A1	1	COLETOR	MANIFOLD	MULTIPLE
6	237-6024	1	ANEL-O	O-RING	ANILLO-O
7	REF	1	VÁLVULA by pass (P.8-28)	VALVE by pass (P.8-28)	VÁLVULA by pass (P.8-28)
8	L128005	2	MANGUEIRA (1475 mm)	HOSE (1475 mm)	MANGUERA (1475 mm)
9	237-6016	1	ANEL-O	O-RING	ANILLO-O
10	827-10060	1	PARAFUSO	BOLT	TORNILLO
11	R34049	2	BRAÇADEIRA	CLAMP	ABRAZADERA
12	A27328	2	ESPAÇADOR	SPACER	ESPACIADOR
13	832-10410	2	PORCA trava	LOCK NUT	TUERCA retención
14	L128002	1	TUBO LD	TUBE RH	TUBO Der
15	L128000	1	TUBO LE	TUBE LH	TUBO Izq
16	S82847	2	BRAÇADEIRA	CLAMP	ABRAZADERA
17	627-12030	2	PARAFUSO	BOLT	TORNILLO
18	892-11012	2	ARRUELA pressão	WASHER lock	ARANDELA cierre
19	895-15012	2	ARRUELA	WASHER	ARANDELA
20	L128003	1	ADAPTADOR	ADAPTER	ADAPTADOR
21	238-6020	1	ANEL-O	O-RING	ANILLO-O
22	L128004	1	ADAPTADOR	ADAPTER	ADAPTADOR
23	238-6020	1	ANEL-O	O-RING	ANILLO-O
24	221-258	1	UNIÃO macho	UNION MALE	UNION MACHO
25	L125999	1	RESFRIADOR DE ÓLEO HIDRÁULICO	OIL COOLER	RADIADOR DE ACEITE
26	627-10025	4	PARAFUSO	BOLT	TORNILLO
27	892-11010	4	ARRUELA pressão	WASHER lock	ARANDELA cierre
28	895-15010	4	ARRUELA	WASHER	ARANDELA
29	D95111	1	MANGUEIRA retorno	HOSE return	MANGUERA retorno
30	L18337	1	CINTA	STRAP	PRECINTA
31	218-5103	1	CONEXÃO 90°	ELBOW 90°	CODO 90°
32	237-6004	1	ANEL-O	O-RING	ANILLO-O
33	218-5133	1	CONEXÃO 45°	ELBOW 45°	CODO 45°
34	237-6004	1	ANEL-O	O-RING	ANILLO-O
35	111227A1	1	MANGUEIRA (1520 mm)	HOSE (1520 mm)	MANGUERA (1520 mm)
36	218-5103	1	CONEXÃO 90°	ELBOW 90°	CODO 90°
37	237-6004	1	ANEL-O	O-RING	ANILLO-O
38	L18337	UQN	CINTA	STRAP	PRECINTA
40	515-23381	1	BRAÇADEIRA	CLAMP	ABRAZADERA
42	218-5174	1	CONEXÃO 45°	ELBOW 45°	CODO 45°
43	426-616	1	PARAFUSO	BOLT	TORNILLO
44	231-1446	1	PORCA trava	LOCK NUT	TUERCA retención
45	495-11041	1	ARRUELA	WASHER	ARANDELA
46	218-5170	1	CONEXÃO 45°	ELBOW 45°	CODO 45°
47	451220A1	1	VÁLVULA	WASHER	ARANDELA
48	237-6008	2	ANEL-O 41/64x3/32	O-RING 41/64x3/32	ANILLO-O 41/64x3/32

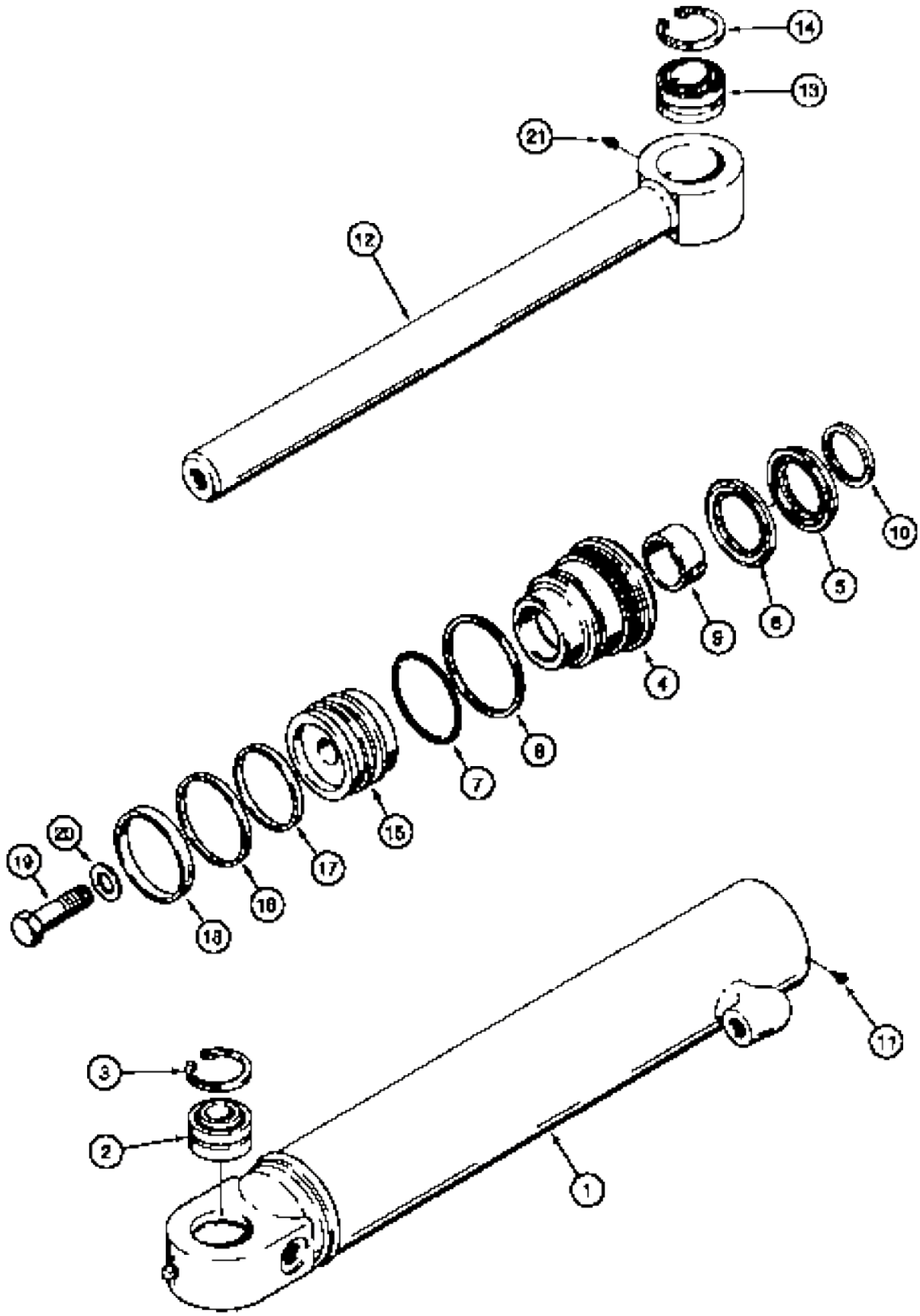
14
13
21
12
10
5
6
9
4
8
7
15
17
16
18
20
19
11
3
2
1

ITEM REF.	PEÇA Nº PART Nº PIEZA Nº	QTD QTY CAN	DESCRIÇÃO (Português)	DESCRIPTION (English)	DESCRIPCIÓN (Español)
	229402A1	2	CILINDRO DIREÇÃO Conj.	STEERING CYLINDER Assy.	CILINDRO DIRECCIÓN Conj.
1	229871A1	1	CAMISA Conj.	LINER Assy.	CAMISA Conj.
2	R55649	1	BUCHA	BUSHING	BUJE
3	100-21315	2	ANEL	RING	ANILLO
4	1971707C1	1	TAMPA DO CILINDRO	GLAND CYLINDER	TAPA DEL GATO
5	NSS	1	VEDADOR	SEAL	SELLO
6	NSS	1	VEDADOR	SEAL	SELLO
7	238-5235	1	ANEL-O	O-RING	ANILLO-O
8	D38858	1	ANEL encosto	RING back up	ANILLO apoyo
9	G102425	1	BUCHA	BUSHING	BUJE
10	D95143	1	ANEL raspador	RING wiper	ANILLO raspador
11	276-2446	1	PARAFUSO	BOLT	TORNILLO
12	229869A1	1	HASTE	ROD	VASTAGO
13	R55649	1	BUCHA	BUSHING	BUJE
14	100-21315	2	ANEL	RING	ANILLO
15	135259A1	1	ÊMBOLO	PISTON	ÉMBOLO
16	G102286	1	VEDADOR	SEAL	SELLO
17	G100710	1	ANEL	RING	ANILLO
18	G100711	1	ANEL	RING	ANILLO
19	28-1640	1	PARAFUSO	BOLT	TORNILLO
20	G32303	1	ARRUELA	WASHER	ARANDELA
21	219-1	1	GRAXEIRA (Nota 1)	FITTING-grease (Note 1)	ENGRASADOR (Nota 1)
	1543266C1	1	JOGO REPARO (Nota 2)	KIT repair (Note 2)	JUEGO reparac. (Nota 2)

Nota 1: Não incluso com o cilindro / No se incluye con el cilindro.
Note 1: Not included with cylinder

Nota 2 / Note 2: Inclui / Includes / Incluye 5, 6, 7, 8, 9, 10, 14, 15, 16

ÍNDICE
INDEX
INDICE

TRANSMISSÃO - CIRCUITO HIDRÁULICO **6-2**
TRANSMISSION - HYDRAULIC CIRCUIT
TRANSMISIÓN - CIRCUITO HIDRAULICO

TRANSMISSÃO - MONTAGEM **6-4**
TRANSMISSION - ASSEMBLY
TRANSMISIÓN - MONTAJE

TRANSMISSÃO - MONTAGEM - TUBO DE ENCHIMENTO DE ÓLEO **6-6**
TRANSMISSION - ASSEMBLY - OIL FILLER TUBE
TRANSMISIÓN - MONTAJE - TUBERIA DE RELLENO DEL ACEITE

TRANSMISSÃO - CONVERSOR DE TORQUE, CARCAÇA E EIXO DE ENTRADA **6-8**
TRANSMISSION - TORQUE CONVERTER, COVER AND INPUT SHAFT
TRANSMISIÓN - CONVERSOR DE PAR, CARCASA Y EJE DE ENTRADA

TRANSMISSÃO - CARCAÇA **6-10**
TRANSMISSION - HOUSING
TRANSMISIÓN - CARCASA

TRANSMISSÃO - TUBOS **6-12**
TRANSMISSION - TUBES
TRANSMISIÓN - TUBOS

TRANSMISSÃO - EMBREAGENS DA 1ª MARCHA **6-14**
TRANSMISSION - FIRST SPEED CLUTCHES
TRANSMISIÓN - EMBRAGUES DE LA 1ª VELOCIDAD

TRANSMISSÃO - EMBREAGENS DA 2ª MARCHA **6-16**
TRANSMISSION - SECOND SPEED CLUTCHES
TRANSMISIÓN - EMBRAGUES DE LA 2ª VELOCIDAD

TRANSMISSÃO - EMBREAGENS DA 3ª MARCHA **6-18**
TRANSMISSION - THIRD SPEED CLUTCHES
TRANSMISIÓN - EMBRAGUES DE LA 3ª VELOCIDAD

TRANSMISSÃO - EMBREAGENS DA 4ª MARCHA **6-20**
TRANSMISSION - FOURTH SPEED CLUTCHES
TRANSMISIÓN - EMBRAGUES DE LA 4ª VELOCIDAD

TRANSMISSÃO - EMBREAGENS PARA FRENTE **6-22**
TRANSMISSION - FRONT CLUTCHES
TRANSMISIÓN - EMBRAGUES ADELANTE

TRANSMISSÃO - EMBREAGENS DE RÉ **6-24**
TRANSMISSION - REVERSE CLUTCHES
TRANSMISIÓN - EMBRAGUES DE MARCHA ATRAS

TRANSMISSÃO - EIXO DE SAÍDA **6-26**
TRANSMISSION - OUTPUT SHAFT
TRANSMISIÓN - EJE DE SALIDA

TRANSMISSÃO - TOMADA DE FORÇA **6-28**
TRANSMISSION - POWER TAKE OFF
TRANSMISIÓN - TOMA DE FUERZA

TRANSMISSÃO - PLACAS DA VÁLVULA **6-30**
TRANSMISSION - VALVE PLATES
TRANSMISIÓN - PLACAS DE LA VÁLVULA

TRANSMISSÃO - VÁLVULA DE CONTROLE **6-32**
TRANSMISSION - CONTROL VALVE
TRANSMISIÓN - VÁLVULA DE CONTROLE

TRANSMISSÃO - VÁLVULA DE CONTROLE **6-34**
TRANSMISSION - CONTROL VALVE
TRANSMISIÓN - VÁLVULA DE CONTROLE

TRANSMISSÃO - VÁLVULA, REGULADOR E BOMBA DE ÓLEO **6-36**
TRANSMISSION - VALVE, REGULATOR AND OIL PUMP
TRANSMISIÓN - VÁLVULA, REGULADOR Y BOMBA DE ACEITE

TRANSMISSÃO - SENSORES E COBERTURA DA BOMBA **6-38**
TRANSMISSION - SENDERS AND PUMP COVER
TRANSMISIÓN - SENSORES Y CUBIERTA DE LA BOMBA

TRANSMISSÃO - FILTRO DE ÓLEO **6-40**
TRANSMISSION - OIL FILTER
TRANSMISIÓN - FILTRO DE ACEITE

EIXOS DIANTEIRO E TRASEIRO - MONTAGEM **6-42**
FRONT AND REAR AXLES - MOUNTING
EJES DELANTERO Y TRASERO - MONTAJE

EIXO DIANTEIRO - CARCAÇA **6-44**
FRONT AXLE - HOUSING
EJE DELANTERO - CARCASA

EIXO DIANTEIRO - DIFERENCIAL CONJUNTO **6-46**
FRONT AXLE - DIFFERENTIAL ASSEMBLY
EJE DELANTERO - DIFERENCIAL CONJUNTO

EIXO DIANTEIRO - DIFERENCIAL CONJUNTO **6-46B**
FRONT AXLE - DIFFERENTIAL ASSEMBLY
EJE DELANTERO - DIFERENCIAL CONJUNTO

EIXO DIANTEIRO - DIFERENCIAL - CAIXA DE SATÉLITES **6-48**
FRONT AXLE - DIFFERENTIAL - SATELITE CASE
EJE DELANTERO - DIFERENCIAL - CAJA DE SATÉLITES

EIXO DIANTEIRO - CUBO DE RODA E PLANETÁRIAS **6-50**
FRONT AXLE - WHEEL HUB AND PLANET GEARS
EJE DELANTERO - CUBO DE RUEDA Y PLANETARIAS

EIXO DIANTEIRO - CUBO DE RODA, REDUTOR E FREIO **6-52**
FRONT AXLE - WHEEL HUB, FINAL DRIVE AND BRAKES
EJE DELANTERO - CUBO DE RUEDA, REDUCTOR Y FRENO

EIXO TRASEIRO - CARCAÇA **6-54**
REAR AXLE - HOUSING
EJE TRASERO - CARCASA

EIXO TRASEIRO - DIFERENCIAL CONJUNTO **6-56**
REAR AXLE - DIFFERENTIAL ASSEMBLY
EJE TRASERO - DIFERENCIAL CONJUNTO

EIXO TRASEIRO - DIFERENCIAL - CAIXA DE SATÉLITES **6-58**
REAR AXLE - DIFFERENTIAL - SATELITE CASE
EJE TRASERO - DIFERENCIAL - CAJA DE SATÉLITES

EIXO TRASEIRO - CUBO DE RODA E PLANETÁRIAS **6-60**
REAR AXLE - WHEEL HUB AND PLANET GEARS
EJE TRASERO - CUBO DE RUEDA Y PLANETARIAS

EIXO TRASEIRO - CUBO DE RODA, REDUTOR E FREIO **6-62**
REAR AXLE - WHEEL HUB, FINAL DRIVE AND BRAKES
EJE TRASERO - CUBO DE RUEDA, REDUCTOR Y FRENO

EIXO PROPULSOR - DIANTEIRO **6-64**
DRIVE SHAFT - FRONT
EJE PROPULSOR - DELANTERO

EIXO PROPULSOR - CENTRAL E TRASEIRO **6-66**
DRIVE SHAFT - CENTRAL AND REAR
EJE PROPULSOR - CENTRAL Y TRASERO

RODAS E PNEUS - ARO 19.5x25 PARA PNEUS 23.5x25 (STANDARD) **6-68**
WHEELS AND TIRES - 19.5x25 RIM FOR 23.5x25 TIRES (STANDARD)
RUEDAS Y NEUMÁTICOS - ARO 19.5x25 PARA NEUMÁTICOS 23.5x25 (STANDARD)

RODAS E PNEUS - ARO 17x25 PARA PNEUS 20.5x25 (OPCIONAL) **6-70**
WHEELS AND TIRES - 17x25 RIM FOR 20x25 TIRES (OPTIONAL)
RUEDAS Y NEUMÁTICOS - ARO 17x25 PARA NEUMÁTICOS 20.5x25 (OPCIONAL)

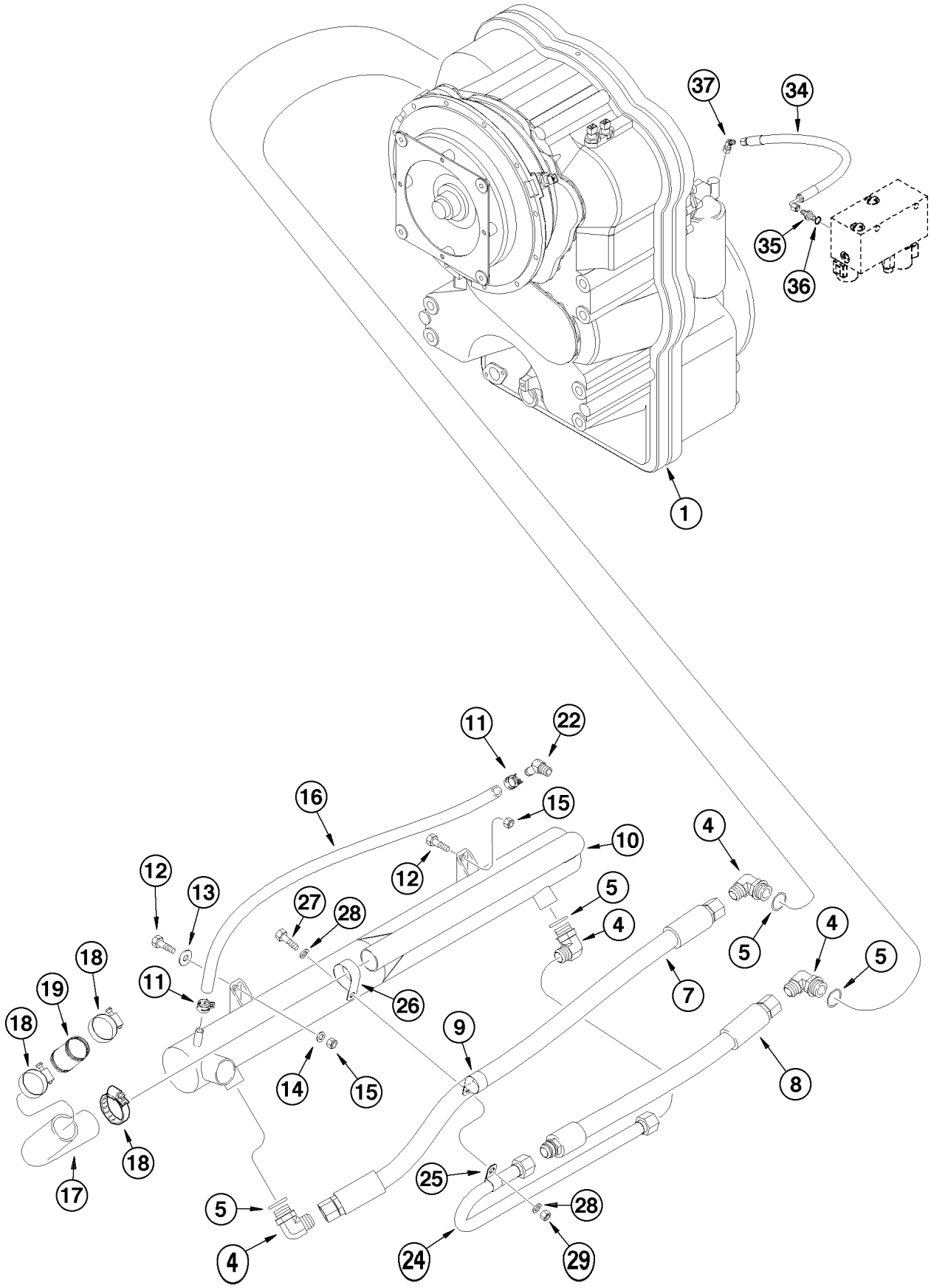
37
34
35
36
1
11
22
16
15
10
12
12
13
27
28
4
5
4
5
4
5
18
19
18
11
26
7
18
9
14
15
8
17
18
25
5
28
4
24
29

ITEM REF.	PEÇA Nº PART Nº PIEZA Nº	QTD QTY CAN	DESCRIÇÃO (Português)	DESCRIPTION (English)	DESCRIPCIÓN (Español)
1	196174A1	1	TRANSMISSÃO Conj. (Nota 1)	TRANSMISSION Assy. (Note 1)	TRANSMISIÓN Conj. (Nota 1)
1	87432674	1	TRANSMISSÃO Conj. (Nota 2)	TRANSMISSION Assy. (Note 2)	TRANSMISIÓN Conj. (Nota 2)
4	218-5110	4	CONEXÃO 90°	ELBOW 90°	CODO 90°
5	237-6016	1	ANEL-O	O-RING	ANILLO-O
7	258762A1	1	MANGUEIRA (1181mm)	HOSE (1181mm)	MANGUERA (1181mm)
8	304824A1	1	MANGUEIRA (638mm)	HOSE (638mm)	MANGUERA (638mm)
9	515-25381	1	BRAÇADEIRA	CLAMP	ABRAZADERA
10	L125987	1	RESFRIADOR DE ÓLEO	OIL COOLER	RADIADOR DE ACEITE
11	1954736C1	2	BRAÇADEIRA	CLAMP	ABRAZADERA
12	627-12040	4	PARAFUSO	BOLT	TORNILLO
13	495-21056	2	ARRUELA	WASHER	ARANDELA
14	R52337	2	ARRUELA	WASHER	ARANDELA
15	832-10412	4	PORCA trava	LOCK NUT	TUERCA retención
16	31-1067	1	MANGUEIRA (914mm)	HOSE (914mm)	MANGUERA (914mm)
17	L127974	1	MANGUEIRA (200mm)	HOSE (200mm)	MANGUERA (200mm)
18	214-1432	3	BRAÇADEIRA	CLAMP	ABRAZADERA
19	L117015	1	TUBO	TUBE	TUBO
22	217-144	1	CONEXÃO 45°	ELBOW 45°	CODO 45°
24	304538A1	1	TUBO	TUBE	TUBO
25	515-25254	1	BRAÇADEIRA	CLAMP	ABRAZADERA
26	515-25508	1	BRAÇADEIRA	CLAMP	ABRAZADERA
27	627-12030	1	PARAFUSO	BOLT	TORNILLO
28	896-11012	2	ARRUELA	WASHER	ARANDELA
29	832-10412	1	PORCA trava	LOCK NUT	TUERCA retención
34	300941A1	1	MANGUEIRA Freio estacionamento	HOSE park brake	MANGUERA freno estac.
35	218-5089	1	ADAPTADOR	ADAPTER	ADAPTADOR
36	237-6006	1	ANEL-O	O-RING	ANILLO-O
37	218-5170	1	CONEXÃO 45°	ELBOW 45°	CODO 45°

Nota 1: Transmissão 196174A1 montada com motor 295271A1 (Nº Séries ->HBZ0005013 e 5015-5017)(motor sem aftercooler)
Note 1: Transmission 196174A1 used with engine 295271A1 (Serial Nº ->HBZ0005013 and 5015-5017)(engine without aftercooler)
Nota 1: Transmisión 196174A1 usada con motor 295271A1 (Nº Series ->HBZ0005013 y 5015-5017)(motor sin aftercooler)

Nota 2: Transmissão 87432674 montada com motor 149985A1 (Nº Séries HBZ0005014 e 5018->)(motor com aftercooler)
Note 2: Transmission 87432674 used with engine 149985A1 (Serial Nº HBZ0005014 and 5018->)(engine with aftercooler)
Nota 2: Transmisión 87432674 usada con motor 149985A1 (Nº Series HBZ0005014 y 5018->)(motor con aftercooler)

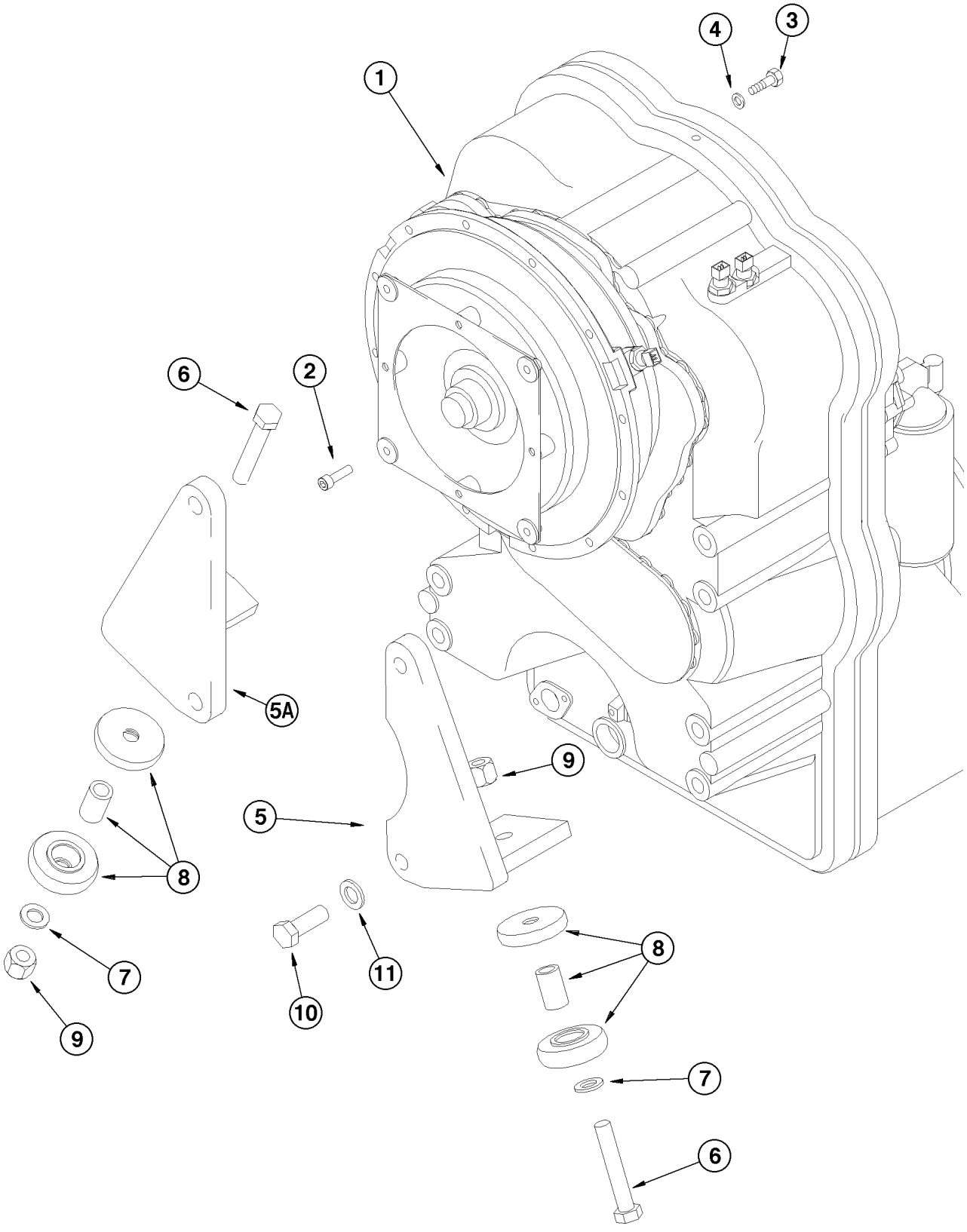
1
2
3
4
5
5A
6
7
8
9
10
11

ITEM REF.	PEÇA Nº PART Nº PIEZA Nº	QTD QTY CAN	DESCRIÇÃO (Português)	DESCRIPTION (English)	DESCRIPCIÓN (Español)
1	196174A1	1	TRANSMISSÃO Conj. (Nota 1)	TRANSMISSION Assy. (Note 1)	TRANSMISIÓN Conj. (Nota 1)
1	87432674	1	TRANSMISSÃO Conj. (Nota 2)	TRANSMISSION Assy. (Note 2)	TRANSMISIÓN Conj. (Nota 2)
2	L125431	4	PARAFUSO	BOLT	TORNILLO
3	827-10040	12	PARAFUSO	BOLT	TORNILLO
4	896-11010	12	ARRUELA	WASHER	ARANDELA
5	298372A1	1	SUPORTE LD	BRACKET RH	SOPORTE Der.
5A	298370A1	1	SUPORTE LE	BRACKET LH	SOPORTE Izq.
6	426-1272	2	PARAFUSO	BOLT	TORNILLO
7	496-81000	2	ARRUELA	WASHER	ARANDELA
8	L111929	2	SUPORTE	BRACKET	SOPORTE
9	131-1400	2	PORCA trava	LOCK NUT	TUERCA traba
10	627-20055	4	PARAFUSO	BOLT	TORNILLO
11	896-11020	4	ARRUELA	WASHER	ARANDELA

Nota 1: Transmissão 196174A1 montada com motor 295271A1 (Nº Séries ->HBZ0005013 e 5015-5017)(motor sem aftercooler)
Note 1: Transmission 196174A1 used with engine 295271A1 (Serial Nº ->HBZ0005013 and 5015-5017)(engine without aftercooler)
Nota 1: Transmisión 196174A1 usada con motor 295271A1 (Nº Series ->HBZ0005013 y 5015-5017)(motor sin aftercooler)

Nota 2: Transmissão 87432674 montada com motor 149985A1 (Nº Séries HBZ0005014 e 5018->)(motor com aftercooler)
Note 2: Transmission 87432674 used with engine 149985A1 (Serial Nº HBZ0005014 and 5018->)(engine with aftercooler)
Nota 2: Transmisión 87432674 usada con motor 149985A1 (Nº Series HBZ0005014 y 5018->)(motor con aftercooler)

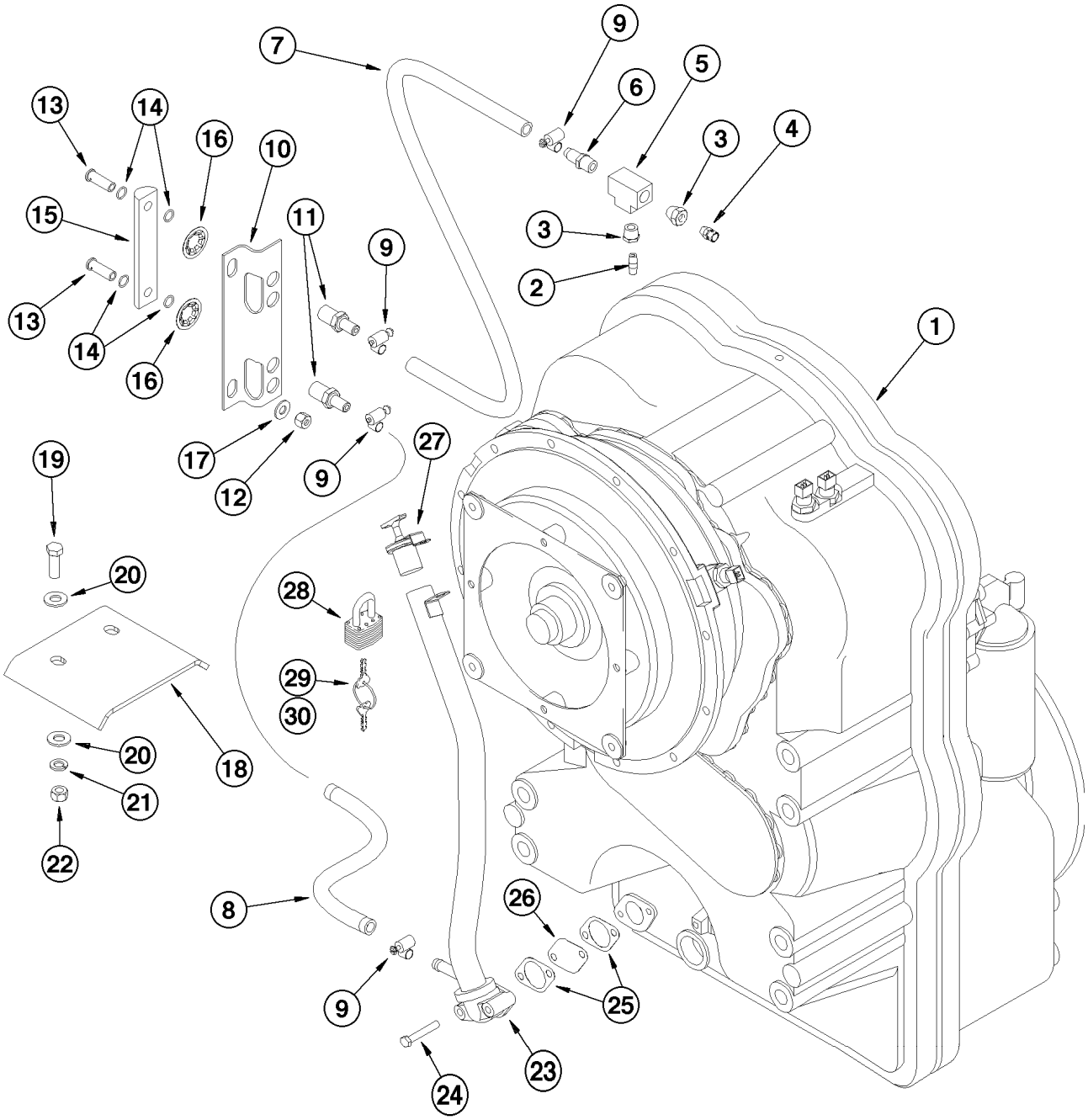
1
2
3
3
4
5
6
7
8
9
9
9
9
10
11
12
13
13
14
14
15
16
16
17
18
19
20
20
21
22
23
24
25
26
27
28
29
30

ITEM REF.	PEÇA Nº PART Nº PIEZA Nº	QTD QTY CAN	DESCRIÇÃO (Português)	DESCRIPTION (English)	DESCRIPCIÓN (Español)
1	196174A1	1	TRANSMISSÃO Conj. (Nota 1)	TRANSMISSION Assy. (Note 1)	TRANSMISIÓN Conj. (Nota 1)
1	87432674	1	TRANSMISSÃO Conj. (Nota 2)	TRANSMISSION Assy. (Note 2)	TRANSMISIÓN Conj. (Nota 2)
2	221-103	1	ADAPTADOR	ADAPTER	ADAPTADOR
3	221-85	2	ADAPTADOR	ADAPTER	ADAPTADOR
4	N14704	1	RESPIRO	BREATHER	RESPIRADERO
5	221-423	1	CONEXÃO T	CONNECTOR T	CONECTOR T
6	217-123	1	CONECTOR latão	CONNECTOR brass	CONECTOR latón
7	303723A1	1	MANGUEIRA superior (105mm)	HOSE upper (105mm)	MANGUERA superior (105mm)
8	303724A1	1	MANGUEIRA inferior (215mm)	HOSE lower (215mm)	MANGUERA inferior (215mm)
9	214-1406	4	BRAÇADEIRA	CLAMP	ABRAZADERA
10	L125837	1	SUPORTE	BRACKET	SOPORTE
11	L125836	2	ADAPTADOR	ADAPTER	ADAPTADOR
12	832-10410	2	PORCA trava	LOCK NUT	TUERCA retención
	86988366	1	VISOR Nível Conj.	SIGHT GAUGE Assy.	VISOR NIVEL Conj.
13	NSS	2	PARAFUSO	BOLT	TORNILLO
14	238-7112	4	ANEL-O	O-RING	ANILLO-O
15	NSS	1	VISOR Nível	SIGHT GAUGE	VISOR NIVEL
16	131-141	2	PORCA	NUT	TUERCA
17	895-15010	2	ARRUELA	WASHER	ARANDELA
18	303767A1	1	PROTETOR	GUARD	PROTECTOR
19	827-12045	2	PARAFUSO	BOLT	TORNILLO
20	895-25012	4	ARRUELA	WASHER	ARANDELA
21	892-11016	2	ARRUELA pressão	WASHER lock	ARANDELA cierre
22	829-1412	2	PORCA	NUT	TUERCA
23	304496A2	1	TUBO	TUBE	TUBO
24	827-8050	2	PARAFUSO (Nota 1)	BOLT (Note 1)	TORNILLO (Nota 1)
25	S300507	2	VEDADOR	SEAL	SELLO
26	E135229	1	TELA	SCREEN	TELA
27	349446A1	1	TAMPA BOCAL ENCHIMENTO	CAP FILLER	TAPA RELENO
28	D93753	1	CADEADO (Nota 2)	LOCK (Note 2)	CERRADURA (Nota 2)
29	D93751	1	CHAVE (Nota 2)	KEY (Note 2)	LLAVE (Nota 2)
30	R29555	1	CHAVE (Nota 2)	KEY (Note 2)	LLAVE (Nota 2)

Nota 1: Transmissão 196174A1 montada com motor 295271A1 (Nº Séries ->HBZ0005013 e 5015-5017)(motor sem aftercooler)
Note 1: Transmission 196174A1 used with engine 295271A1 (Serial Nº ->HBZ0005013 and 5015-5017)(engine without aftercooler)
Nota 1: Transmisión 196174A1 usada con motor 295271A1 (Nº Series ->HBZ0005013 y 5015-5017)(motor sin aftercooler)

Nota 2: Transmissão 87432674 montada com motor 149985A1 (Nº Séries HBZ0005014 e 5018->)(motor com aftercooler)
Note 2: Transmission 87432674 used with engine 149985A1 (Serial Nº HBZ0005014 and 5018->)(engine with aftercooler)
Nota 2: Transmisión 87432674 usada con motor 149985A1 (Nº Series HBZ0005014 y 5018->)(motor con aftercooler)

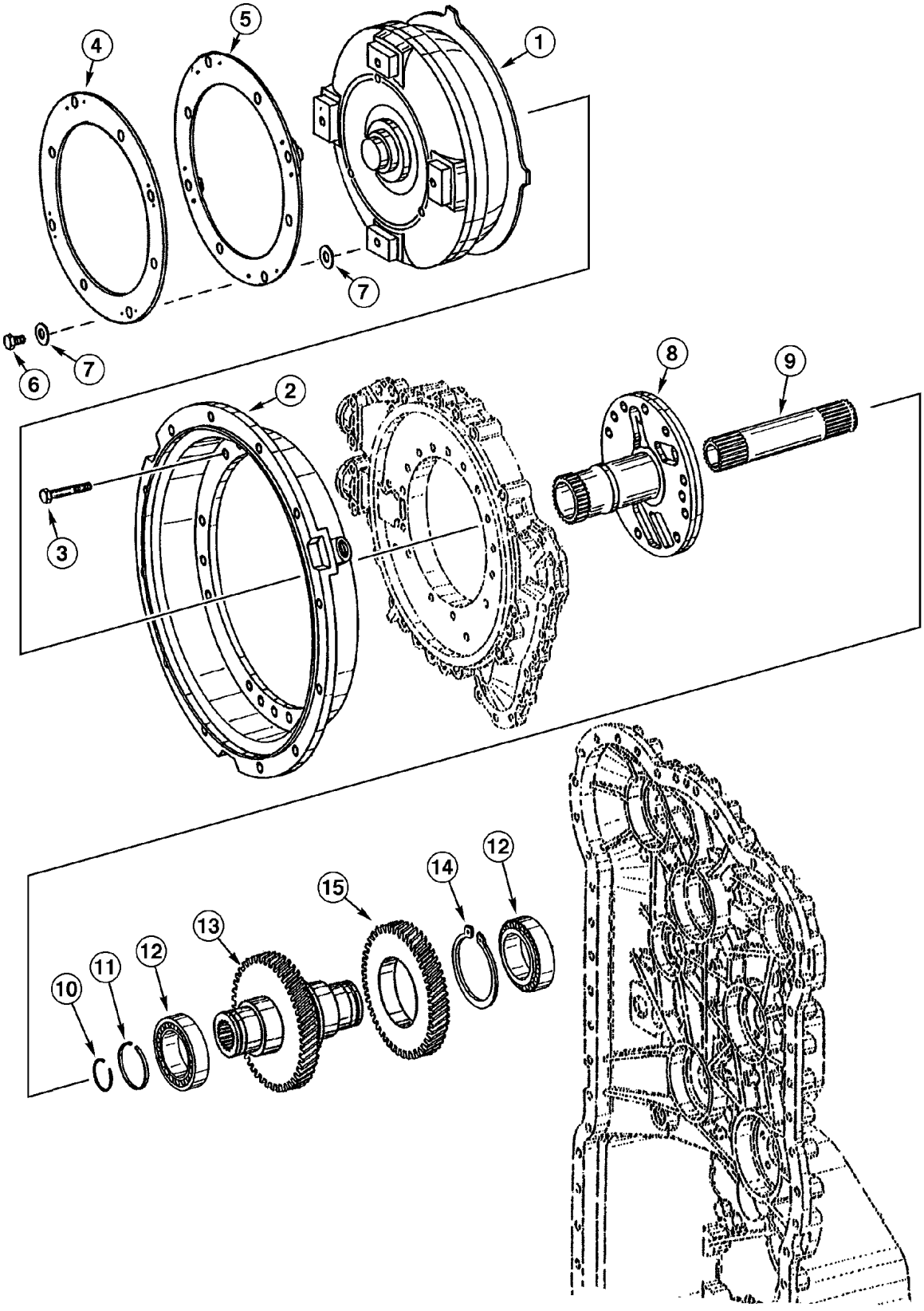
1
2
3
4
5
6
7
7
8
9
10
11
12
12
13
14
15

ITEM REF.	PEÇA Nº PART Nº PIEZA Nº	QTD QTY CAN	DESCRIÇÃO (Português)	DESCRIPTION (English)	DESCRIPCIÓN (Español)
	196174A1	1	TRANSMISSÃO Conj. (Nota 1)	TRANSMISSION Assy. (Note 1)	TRANSMISIÓN Conj. (Nota 1)
	87432674	1	TRANSMISSÃO Conj. (Nota 2)	TRANSMISSION Assy. (Note 2)	TRANSMISIÓN Conj. (Nota 2)
1	334546A1	1	CONVERSOR (Nota 1)	CONVERTER (Note 1)	CONVERTIDOR (Nota 1)
1	87450829	1	CONVERSOR (Nota 2)	CONVERTER (Note 2)	CONVERTIDOR (Nota 2)
2	330783A1	1	CARCAÇA	HOUSING	CARCASA
3	330784A1	18	PARAFUSO	BOLT	TORNILLO
4	331504A1	1	PLACA	PLATE	PLACA
5	331505A1	1	PLACA	PLATE	PLACA
6	330788A1	4	PARAFUSO	BOLT	TORNILLO
7	330789A1	8	ARRUELA	WASHER	ARANDELA
8	330799A1	1	EIXO estator	SHAFT stator	EJE estator
9	330792A1	1	EIXO turbina	SHAFT turbine	EJE turbina
10	330793A1	1	ANEL trava	SNAP ring	ANILLO retención
11	330798A1	1	ANEL retenção	RING retaining	ANILLO retenedor
12	330796A1	2	ROLAMENTO esferas	BEARING ball	RODAMIENTO esferas
13	331639A1	1	EIXO DE ENTRADA	SHAFT INPUT	ARBOL DE ENTRADA
14	331641A1	1	ANEL trava	SNAP ring	ANILLO retención
15	331640A1	1	ENGRENAGEM entrada	GEAR input	ENGRANAJE entrada

Nota 1: Transmissão 196174A1 montada com motor 295271A1 (Nº Séries ->HBZ0005013 e 5015-5017)(motor sem aftercooler)
Note 1: Transmission 196174A1 used with engine 295271A1 (Serial Nº ->HBZ0005013 and 5015-5017)(engine without aftercooler)
Nota 1: Transmisión 196174A1 usada con motor 295271A1 (Nº Series ->HBZ0005013 y 5015-5017)(motor sin aftercooler)

Nota 2: Transmissão 87432674 montada com motor 149985A1 (Nº Séries HBZ0005014 e 5018->)(motor com aftercooler)
Note 2: Transmission 87432674 used with engine 149985A1 (Serial Nº HBZ0005014 and 5018->)(engine with aftercooler)
Nota 2: Transmisión 87432674 usada con motor 149985A1 (Nº Series HBZ0005014 y 5018->)(motor con aftercooler)

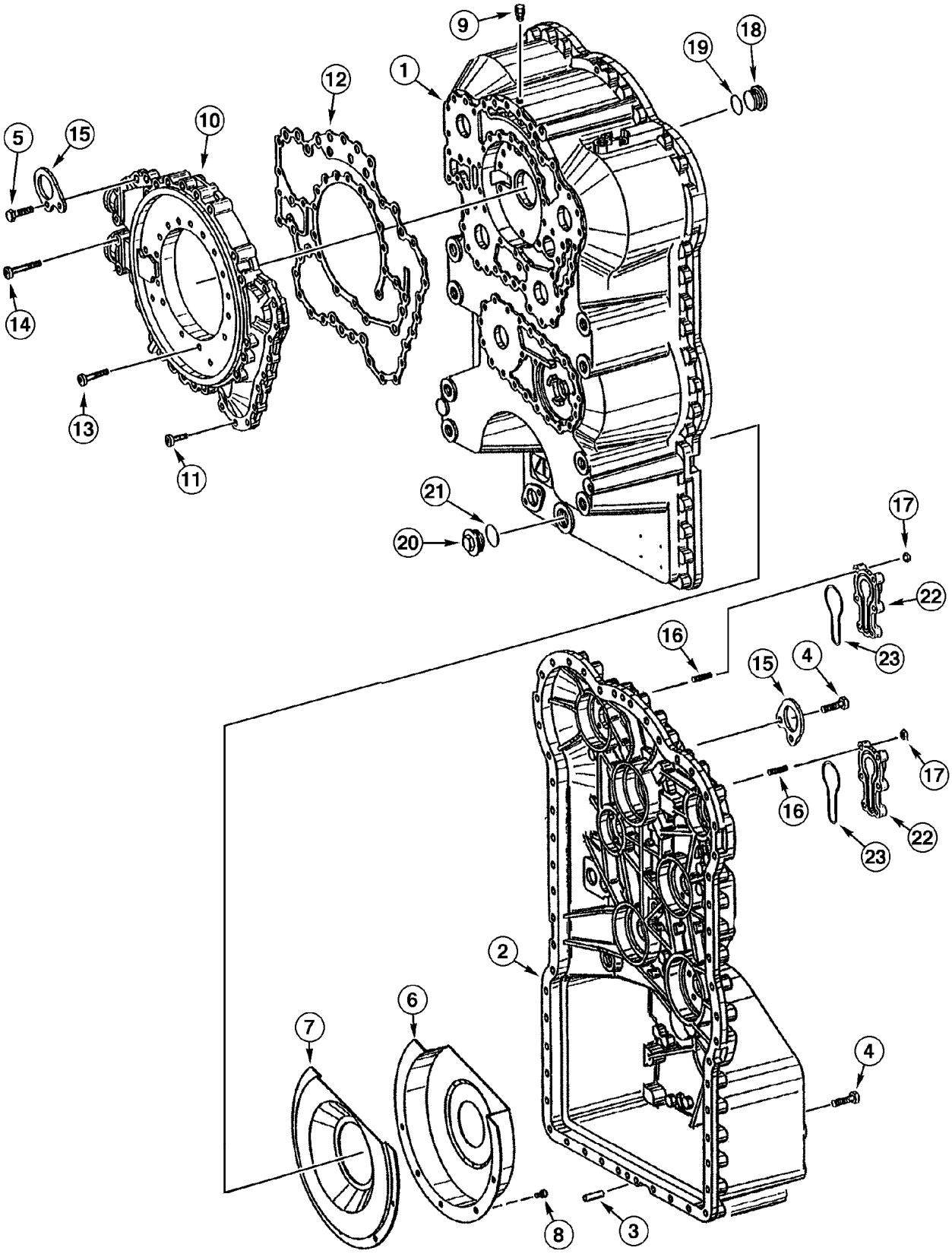
9
1
12
19
18
5
15
10
14
13
11
21
20
17
22
16
4
15
23
17
16
22
23
2
6
7
4
8
3

ITEM REF.	PEÇA Nº PART Nº PIEZA Nº	QTD QTY CAN	DESCRIÇÃO (Português)	DESCRIPTION (English)	DESCRIPCIÓN (Español)
	196174A1	1	TRANSMISSÃO Conj. (Nota 1)	TRANSMISSION Assy. (Note 1)	TRANSMISIÓN Conj. (Nota 1)
	87432674	1	TRANSMISSÃO Conj. (Nota 2)	TRANSMISSION Assy. (Note 2)	TRANSMISIÓN Conj. (Nota 2)
1	331683A1	1	CARCAÇA traseira	HOUSING rear	CARCASA trasera
2	331684A1	1	CARCAÇA dianteira	HOUSING front	CARCASA delantera
3	331685A1	2	PINO	PIN	PASADOR
4	331686A1	53	PARAFUSO	BOLT	TORNILLO
5	330802A1	2	PARAFUSO	BOLT	TORNILLO
6	331688A1	1	TAMPA engrenagens	COVER gears	TAPA engranaje
7	331687A1	1	PLACA	PLATE	PLACA
8	330806A1	5	PARAFUSO	BOLT	TORNILLO
9	N14704	1	RESPIRO	BREATHER	RESPIRADERO
10	330807A1	1	CARCAÇA	HOUSING	CARCASA
11	330808A1	15	PARAFUSO	BOLT	TORNILLO
12	330809A1	1	VEDADOR	SEAL	SELLO
13	330810A1	21	PARAFUSO	BOLT	TORNILLO
14	330811A1	4	PARAFUSO	BOLT	TORNILLO
15	330817A1	2	PLACA	PLATE	PLACA
16	330814A1	12	PRISIONEIRO	STUD	ESPARRAGO
17	330816A1	12	PORCA	NUT	TUERCA
18	330818A1	1	BUJÃO	PLUG	TAPÓN
19	330819A1	1	ANEL-O	O-RING	ANILLO-O
20	330820A1	1	BUJÃO	PLUG	TAPON
21	330819A1	1	ANEL-O	O-RING	ANILLO-O
22	330812A1	2	TAMPA	COVER	TAPA
23	330813A1	2	ANEL-O	O-RING	ANILLO-O

Nota 1: Transmissão 196174A1 montada com motor 295271A1 (Nº Séries ->HBZ0005013 e 5015-5017)(motor sem aftercooler)
Note 1: Transmission 196174A1 used with engine 295271A1 (Serial Nº ->HBZ0005013 and 5015-5017)(engine without aftercooler)
Nota 1: Transmisión 196174A1 usada con motor 295271A1 (Nº Series ->HBZ0005013 y 5015-5017)(motor sin aftercooler)

Nota 2: Transmissão 87432674 montada com motor 149985A1 (Nº Séries HBZ0005014 e 5018->)(motor com aftercooler)
Note 2: Transmission 87432674 used with engine 149985A1 (Serial Nº HBZ0005014 and 5018->)(engine with aftercooler)
Nota 2: Transmisión 87432674 usada con motor 149985A1 (Nº Series HBZ0005014 y 5018->)(motor con aftercooler)

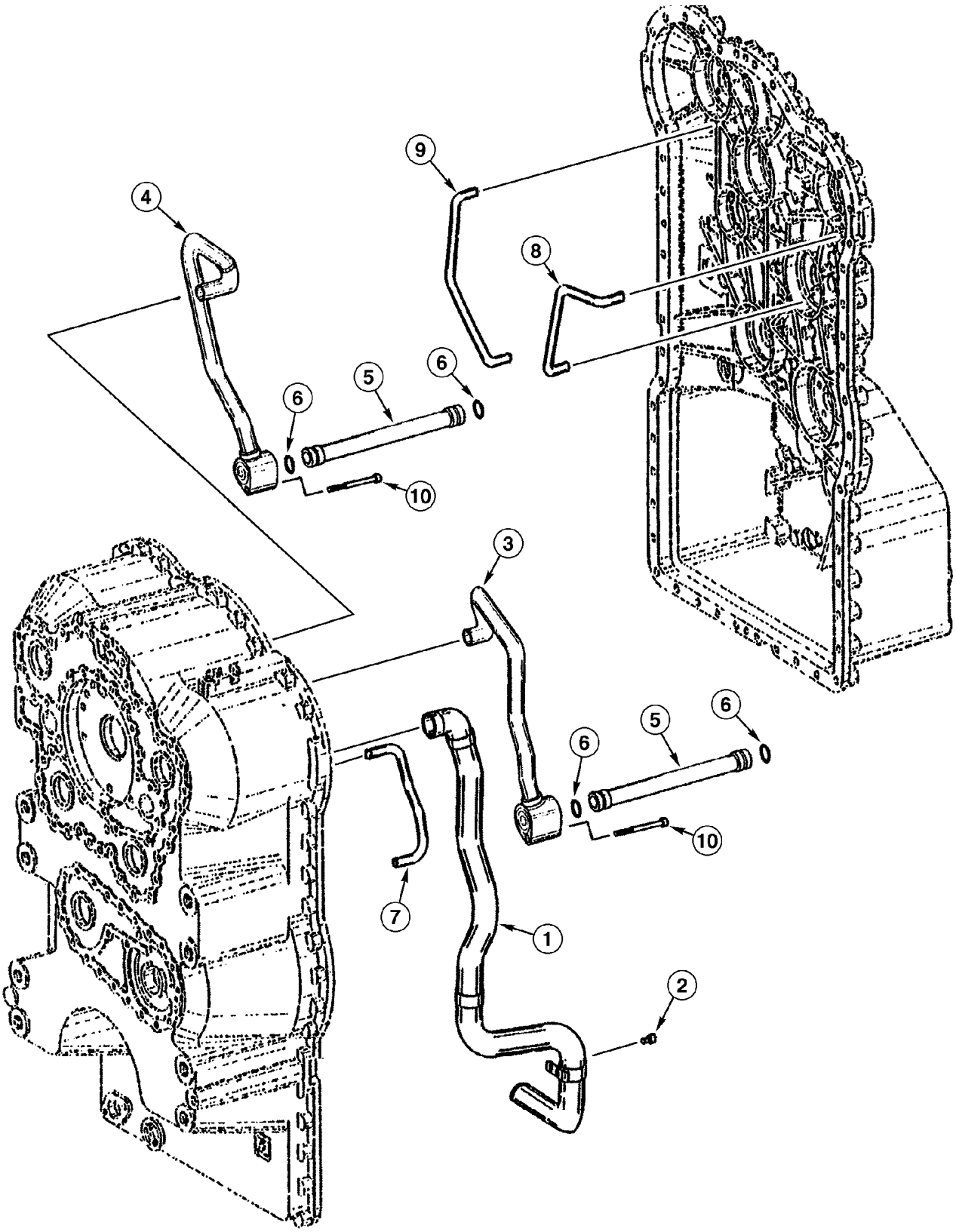
9
4
8
6
5
6
6
10
3
6
5
6
6
10
7
1
2

ITEM REF.	PEÇA Nº PART Nº PIEZA Nº	QTD QTY CAN	DESCRIÇÃO (Português)	DESCRIPTION (English)	DESCRIPCIÓN (Español)
	196174A1	1	TRANSMISSÃO Conj. (Nota 1)	TRANSMISSION Assy. (Note 1)	TRANSMISIÓN Conj. (Nota 1)
	87432674	1	TRANSMISSÃO Conj. (Nota 2)	TRANSMISSION Assy. (Note 2)	TRANSMISIÓN Conj. (Nota 2)
1	331691A1	1	TUBO sucção	TUBE suction	TUBO succión
2	330806A1	1	PARAFUSO	BOLT	TORNILLO
3	331690A1	1	TUBO	TUBE	TUBO
4	331693A1	1	TUBO	TUBE	TUBO
5	331692A1	2	TUBO	TUBE	TUBO
6	330827A1	4	ANEL-O	O-RING	ANILLO-O
7	331694A1	1	TUBO	TUBE	TUBO
8	331695A1	1	TUBO	TUBE	TUBO
9	331697A1	1	TUBO	TUBE	TUBO
10	331696A1	2	PARAFUSO	BOLT	TORNILLO

Nota 1: Transmissão 196174A1 montada com motor 295271A1 (Nº Séries ->HBZ0005013 e 5015-5017)(motor sem aftercooler)
Note 1: Transmission 196174A1 used with engine 295271A1 (Serial Nº ->HBZ0005013 and 5015-5017)(engine without aftercooler)
Nota 1: Transmisión 196174A1 usada con motor 295271A1 (Nº Series ->HBZ0005013 y 5015-5017)(motor sin aftercooler)

Nota 2: Transmissão 87432674 montada com motor 149985A1 (Nº Séries HBZ0005014 e 5018->)(motor com aftercooler)
Note 2: Transmission 87432674 used with engine 149985A1 (Serial Nº HBZ0005014 and 5018->)(engine with aftercooler)
Nota 2: Transmisión 87432674 usada con motor 149985A1 (Nº Series HBZ0005014 y 5018->)(motor con aftercooler)

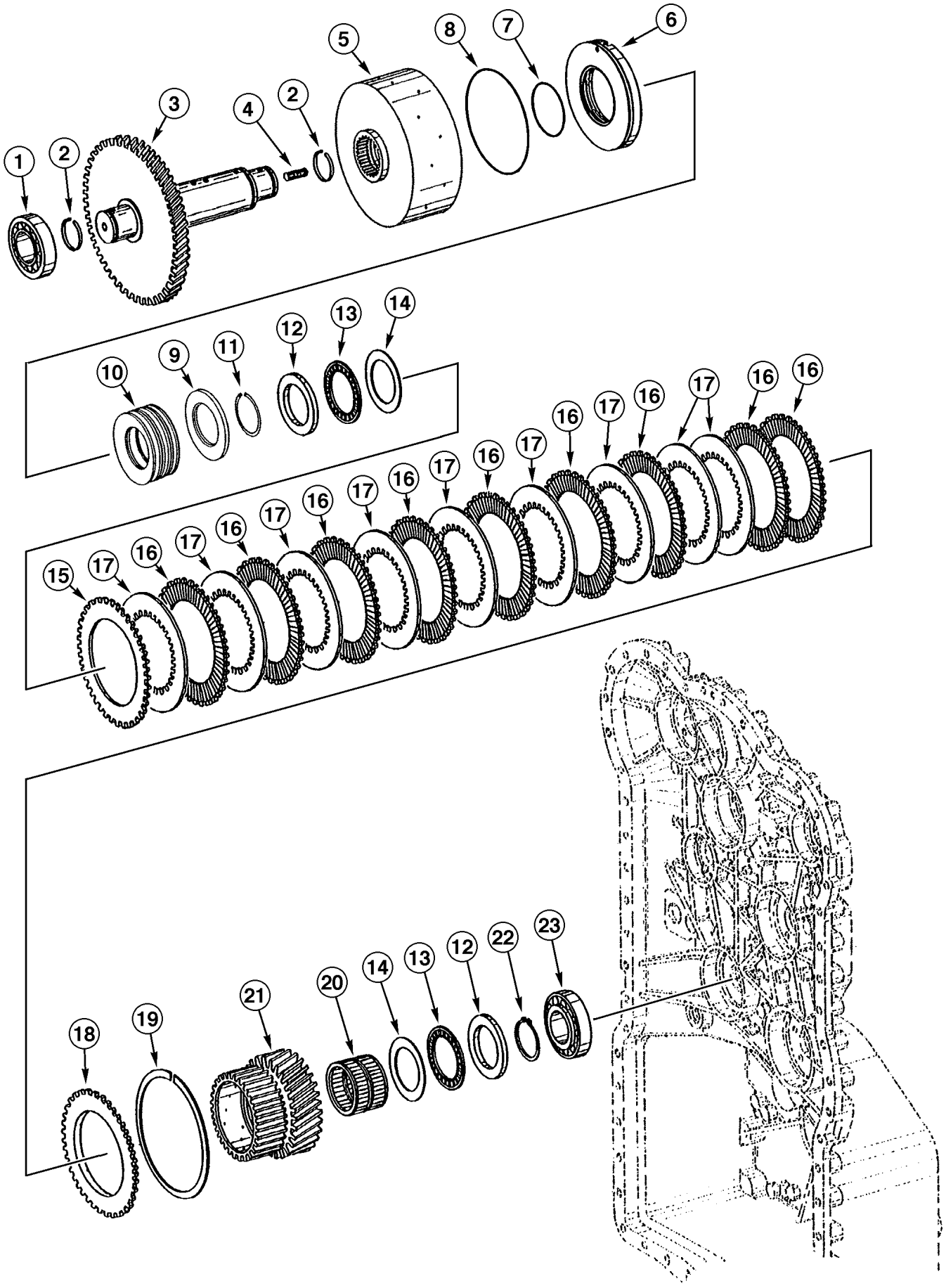
1
2
3
4
2
5
8
7
6
10
9
11
12
13
14
15
17
16
18
19
21
20
14
13
12
22
23

ITEM REF.	PEÇA Nº PART Nº PIEZA Nº	QTD QTY CAN	DESCRIÇÃO (Português)	DESCRIPTION (English)	DESCRIPCIÓN (Español)
	196174A1	1	TRANSMISSÃO Conj. (Nota 1)	TRANSMISSION Assy. (Note 1)	TRANSMISIÓN Conj. (Nota 1)
	87432674	1	TRANSMISSÃO Conj. (Nota 2)	TRANSMISSION Assy. (Note 2)	TRANSMISIÓN Conj. (Nota 2)
1	331914A1	1	ROLAMENTO esferas	BEARING ball	RODAMIENTO esferas
2	331412A1	2	ANEL retenção	RING retaining	ANILLO retenedor
3	331889A1	1	EIXO	SHAFT	EJE
4	331379A1	1	PRISIONEIRO	STUD	ESPARRAGO
5	331890A1	1	PORTA-DISCOS	CARRIER DISC	PORTADISCOS
6	331891A1	1	PISTÃO	PISTON	PISTÓN
7	331382A1	1	ANEL-O	O-RING	ANILLO-O
8	331892A1	1	ANEL-O	O-RING	ANILLO-O
9	331485A1	1	ANEL guía	RING guide	ANILLO guia
10	331916A1	7	MOLA	SPRING	RESORTE
11	331487A1	1	ANEL retenção	RING retaining	ANILLO retenedor
12	331405A1	2	ANEL	RING	ANILLO
13	331406A1	2	ROLAMENTO agulhas	BEARING needle	COJINETE agujas
14	331407A1	2	ARRUELA encosto	WASHER thrust	ARANDELA apoyo
15	331893A1	1	DISCO EMBREAGEM externo	DISC FRICTION outer	DISCO FRICCIÓN externo
16	331894A1	9	DISCO EMBREAGEM externo	DISC FRICTION outer	DISCO FRICCIÓN externo
17	331895A1	9	DISCO EMBREAGEM interno	DISC FRICTION inner	DISCO FRICCIÓN interno
18	331896A1	1	CALÇO	SHIM	CALZO
19	331897A1	1	ANEL (2,1mm)	RING (2,1mm)	ANILLO (2,1mm)
19	331898A1	1	ANEL (2,25mm)	RING (2,25mm)	ANILLO (2,25mm)
19	331899A1	1	ANEL (2,4mm)	RING (2,4mm)	ANILLO (2,4mm)
19	331900A1	1	ANEL (2,55mm)	RING (2,55mm)	ANILLO (2,55mm)
19	331901A1	1	ANEL (2,7mm)	RING (2,7mm)	ANILLO (2,7mm)
19	331902A1	1	ANEL (2,85mm)	RING (2,85mm)	ANILLO (2,85mm)
19	331903A1	1	ANEL (3,0mm)	RING (3,0mm)	ANILLO (3,0mm)
19	331904A1	1	ANEL (3,15mm)	RING (3,15mm)	ANILLO (3,15mm)
19	331905A1	1	ANEL (3,3mm)	RING (3,3mm)	ANILLO (3,3mm)
19	331906A1	1	ANEL (3,45mm)	RING (3,45mm)	ANILLO (3,45mm)
19	331907A1	1	ANEL (3,6mm)	RING (3,6mm)	ANILLO (3,6mm)
19	331908A1	1	ANEL (3,75mm)	RING (3,75mm)	ANILLO (3,75mm)
19	331909A1	1	ANEL (3,90mm)	RING (3,90mm)	ANILLO (3,90mm)
19	331910A1	1	ANEL (4,05mm)	RING (4,05mm)	ANILLO (4,05mm)
19	331911A1	1	ANEL (4,20mm)	RING (4,20mm)	ANILLO (4,20mm)
20	331912A1	1	ROLAMENTO agulhas	BEARING needle	COJINETE agujas
21	331913A1	1	ENGRENAGEM	GEAR	ENGRANAJE
22	331410A1	1	ANEL trava	SNAP ring	ANILLO retención
23	331915A1	1	ROLAMENTO agulhas	BEARING needle	COJINETE agujas

Nota 1: Transmissão 196174A1 montada com motor 295271A1 (Nº Séries ->HBZ0005013 e 5015-5017)(motor sem aftercooler)
Note 1: Transmission 196174A1 used with engine 295271A1 (Serial Nº ->HBZ0005013 and 5015-5017)(engine without aftercooler)
Nota 1: Transmisión 196174A1 usada con motor 295271A1 (Nº Series ->HBZ0005013 y 5015-5017)(motor sin aftercooler)

Nota 2: Transmissão 87432674 montada com motor 149985A1 (Nº Séries HBZ0005014 e 5018->)(motor com aftercooler)
Note 2: Transmission 87432674 used with engine 149985A1 (Serial Nº HBZ0005014 and 5018->)(engine with aftercooler)
Nota 2: Transmisión 87432674 usada con motor 149985A1 (Nº Series HBZ0005014 y 5018->)(motor con aftercooler)

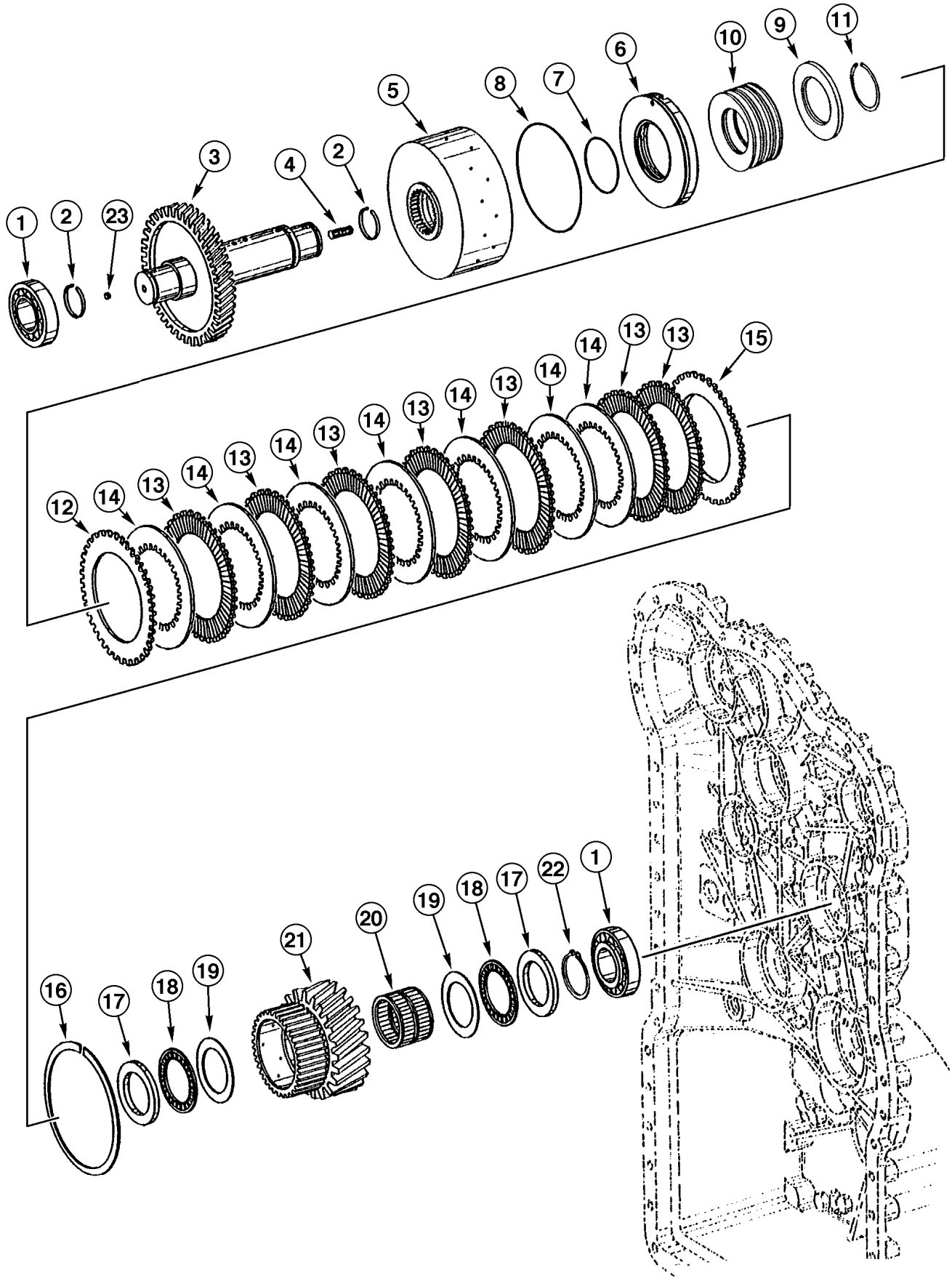
1
2
23
3
4
2
5
8
7
6
10
9
11
12
14
13
14
13
14
13
14
13
14
13
14
14
13
13
15
16
17
18
19
21
20
19
18
17
22
1

ITEM REF.	PEÇA Nº PART Nº PIEZA Nº	QTD QTY CAN	DESCRIÇÃO (Português)	DESCRIPTION (English)	DESCRIPCIÓN (Español)
	196174A1	1	TRANSMISSÃO Conj. (Nota 1)	TRANSMISSION Assy. (Note 1)	TRANSMISIÓN Conj. (Nota 1)
	87432674	1	TRANSMISSÃO Conj. (Nota 2)	TRANSMISSION Assy. (Note 2)	TRANSMISIÓN Conj. (Nota 2)
1	331915A1	2	ROLAMENTO agulhas	BEARING needle	COJINETE agujas
2	331412A1	2	ANEL retenção	RING retaining	ANILLO retenedor
3	331926A1	1	EIXO	SHAFT	EJE
4	331379A1	1	PRISIONEIRO	STUD	ESPARRAGO
5	331931A1	1	PORTA-DISCOS	CARRIER DISC	PORTADISCOS
6	331381A1	1	PISTÃO	PISTON	PISTÓN
7	331382A1	1	ANEL-O	O-RING	ANILLO-O
8	331383A1	1	ANEL-O	O-RING	ANILLO-O
9	331485A1	1	ANEL	RING	ANILLO
10	331916A1	7	MOLA	SPRING	RESORTE
11	331487A1	1	ANEL retenção	RING retaining	ANILLO retenedor
12	331386A1	1	DISCO EMBREAGEM externo	DISC FRICTION outer	DISCO FRICCION externo
13	331387A1	7	DISCO EMBREAGEM externo	DISC FRICTION outer	DISCO FRICCION externo
14	331388A1	7	DISCO EMBREAGEM interno	DISC FRICTION inner	DISCO FRICCION interno
15	331389A1	1	CALÇO	SHIM	CALZO
16	331390A1	1	ANEL (2,1mm)	RING (2,1mm)	ANILLO (2,1mm)
16	331391A1	1	ANEL (2,25mm)	RING (2,25mm)	ANILLO (2,25mm)
16	331392A1	1	ANEL (2,4mm)	RING (2,4mm)	ANILLO (2,4mm)
16	331393A1	1	ANEL (2,55mm)	RING (2,55mm)	ANILLO (2,55mm)
16	331394A1	1	ANEL (2,7mm)	RING (2,7mm)	ANILLO (2,7mm)
16	331395A1	1	ANEL (2,85mm)	RING (2,85mm)	ANILLO (2,85mm)
16	331396A1	1	ANEL (3,0mm)	RING (3,0mm)	ANILLO (3,0mm)
16	331397A1	1	ANEL (3,15mm)	RING (3,15mm)	ANILLO (3,15mm)
16	331398A1	1	ANEL (3,3mm)	RING (3,3mm)	ANILLO (3,3mm)
16	331399A1	1	ANEL (3,45mm)	RING (3,45mm)	ANILLO (3,45mm)
16	331400A1	1	ANEL (3,6mm)	RING (3,6mm)	ANILLO (3,6mm)
16	331401A1	1	ANEL (3,75mm)	RING (3,75mm)	ANILLO (3,75mm)
16	331402A1	1	ANEL (3,90mm)	RING (3,90mm)	ANILLO (3,90mm)
16	331403A1	1	ANEL (4,05mm)	RING (4,05mm)	ANILLO (4,05mm)
16	331404A1	1	ANEL (4,20mm)	RING (4,20mm)	ANILLO (4,20mm)
17	331405A1	2	ANEL	RING	ANILLO
18	331406A1	2	ROLAMENTO agulhas	BEARING needle	COJINETE agujas
19	331407A1	2	ARRUELA encosto	WASHER thrust	ARANDELA apoyo
20	331408A1	1	ROLAMENTO agulhas	BEARING needle	COJINETE agujas
21	331928A1	1	ENGRENAGEM	GEAR	ENGRANAJE
22	331410A1	1	ANEL trava	SNAP ring	ANILLO retención
23	331929A1	1	TAMPA	COVER	TAPA

Nota 1: Transmissão 196174A1 montada com motor 295271A1 (Nº Séries ->HBZ0005013 e 5015-5017)(motor sem aftercooler)
Note 1: Transmission 196174A1 used with engine 295271A1 (Serial Nº ->HBZ0005013 and 5015-5017)(engine without aftercooler)
Nota 1: Transmisión 196174A1 usada con motor 295271A1 (Nº Series ->HBZ0005013 y 5015-5017)(motor sin aftercooler)

Nota 2: Transmissão 87432674 montada com motor 149985A1 (Nº Séries HBZ0005014 e 5018->)(motor com aftercooler)
Note 2: Transmission 87432674 used with engine 149985A1 (Serial Nº HBZ0005014 and 5018->)(engine with aftercooler)
Nota 2: Transmisión 87432674 usada con motor 149985A1 (Nº Series HBZ0005014 y 5018->)(motor con aftercooler)

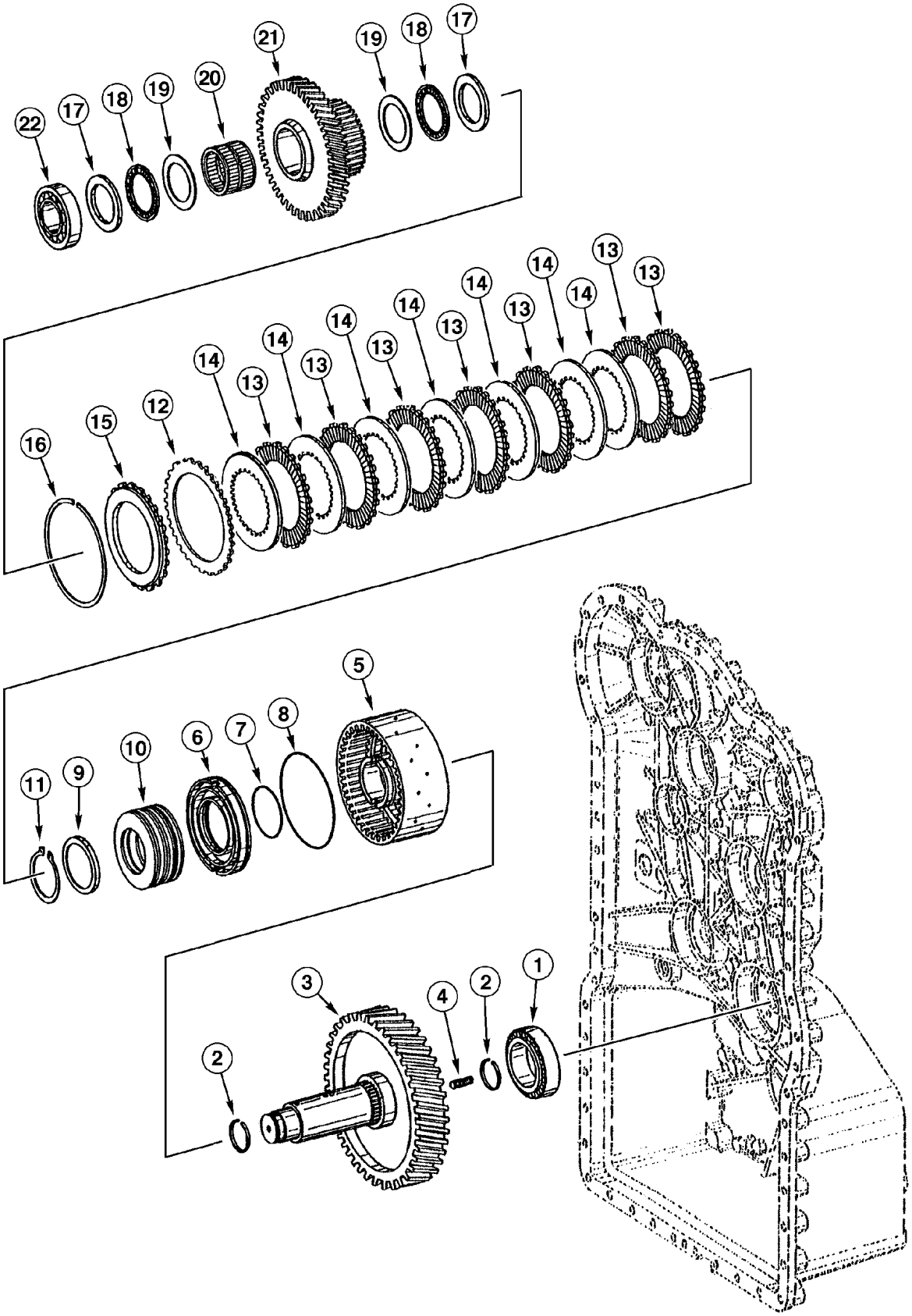
22
17
18
19
20
21
19
18
17
16
15
12
14
13
14
13
14
13
14
13
14
13
14
13
13
11
9
10
6
7
8
5
2
3
4
2
1

ITEM REF.	PEÇA Nº PART Nº PIEZA Nº	QTD QTY CAN	DESCRIÇÃO (Português)	DESCRIPTION (English)	DESCRIPCIÓN (Español)
	196174A1	1	TRANSMISSÃO Conj. (Nota 1)	TRANSMISSION Assy. (Note 1)	TRANSMISIÓN Conj. (Nota 1)
	87432674	1	TRANSMISSÃO Conj. (Nota 2)	TRANSMISSION Assy. (Note 2)	TRANSMISIÓN Conj. (Nota 2)
1	331915A1	1	ROLAMENTO agulhas	BEARING needle	COJINETE agujas
2	331412A1	2	ANEL retenção	RING retaining	ANILLO retenedor
3	331930A1	1	EIXO	SHAFT	EJE
4	331379A1	1	PRISIONEIRO	STUD	ESPARRAGO
5	331931A1	1	PORTA-DISCOS	CARRIER DISC	PORTADISCOS
6	331381A1	1	PISTÃO	PISTON	PISTÓN
7	331382A1	1	ANEL-O	O-RING	ANILLO-O
8	331383A1	1	ANEL-O	O-RING	ANILLO-O
9	331485A1	1	ANEL	RING	ANILLO
10	331916A1	7	MOLA	SPRING	RESORTE
11	331487A1	1	ANEL retenção	RING retaining	ANILLO retenedor
12	331386A1	1	DISCO EMBREAGEM externo	DISC FRICTION outer	DISCO FRICCION externo
13	331387A1	7	DISCO EMBREAGEM externo	DISC FRICTION outer	DISCO FRICCION externo
14	331388A1	7	DISCO EMBREAGEM interno	DISC FRICTION inner	DISCO FRICCION interno
15	331389A1	1	CALÇO	SHIM	CALZO
16	331390A1	1	ANEL (2,1mm)	RING (2,1mm)	ANILLO (2,1mm)
16	331391A1	1	ANEL (2,25mm)	RING (2,25mm)	ANILLO (2,25mm)
16	331392A1	1	ANEL (2,4mm)	RING (2,4mm)	ANILLO (2,4mm)
16	331393A1	1	ANEL (2,55mm)	RING (2,55mm)	ANILLO (2,55mm)
16	331394A1	1	ANEL (2,7mm)	RING (2,7mm)	ANILLO (2,7mm)
16	331395A1	1	ANEL (2,85mm)	RING (2,85mm)	ANILLO (2,85mm)
16	331396A1	1	ANEL (3,0mm)	RING (3,0mm)	ANILLO (3,0mm)
16	331397A1	1	ANEL (3,15mm)	RING (3,15mm)	ANILLO (3,15mm)
16	331398A1	1	ANEL (3,3mm)	RING (3,3mm)	ANILLO (3,3mm)
16	331399A1	1	ANEL (3,45mm)	RING (3,45mm)	ANILLO (3,45mm)
16	331400A1	1	ANEL (3,6mm)	RING (3,6mm)	ANILLO (3,6mm)
16	331401A1	1	ANEL (3,75mm)	RING (3,75mm)	ANILLO (3,75mm)
16	331402A1	1	ANEL (3,90mm)	RING (3,90mm)	ANILLO (3,90mm)
16	331403A1	1	ANEL (4,05mm)	RING (4,05mm)	ANILLO (4,05mm)
16	331404A1	1	ANEL (4,20mm)	RING (4,20mm)	ANILLO (4,20mm)
17	331405A1	2	ANEL	RING	ANILLO
18	331406A1	2	ROLAMENTO agulhas	BEARING needle	COJINETE agujas
19	331407A1	2	ARRUELA encosto	WASHER thrust	ARANDELA apoyo
20	331408A1	1	ROLAMENTO agulhas	BEARING needle	COJINETE agujas
21	331932A1	1	ENGRENAGEM	GEAR	ENGRANAJE
22	331914A1	1	ROLAMENTO esferas	BEARING ball	RODAMIENTO esferas

Nota 1: Transmissão 196174A1 montada com motor 295271A1 (Nº Séries ->HBZ0005013 e 5015-5017)(motor sem aftercooler)
Note 1: Transmission 196174A1 used with engine 295271A1 (Serial Nº ->HBZ0005013 and 5015-5017)(engine without aftercooler)
Nota 1: Transmisión 196174A1 usada con motor 295271A1 (Nº Series ->HBZ0005013 y 5015-5017)(motor sin aftercooler)

Nota 2: Transmissão 87432674 montada com motor 149985A1 (Nº Séries HBZ0005014 e 5018->)(motor com aftercooler)
Note 2: Transmission 87432674 used with engine 149985A1 (Serial Nº HBZ0005014 and 5018->)(engine with aftercooler)
Nota 2: Transmisión 87432674 usada con motor 149985A1 (Nº Series HBZ0005014 y 5018->)(motor con aftercooler)

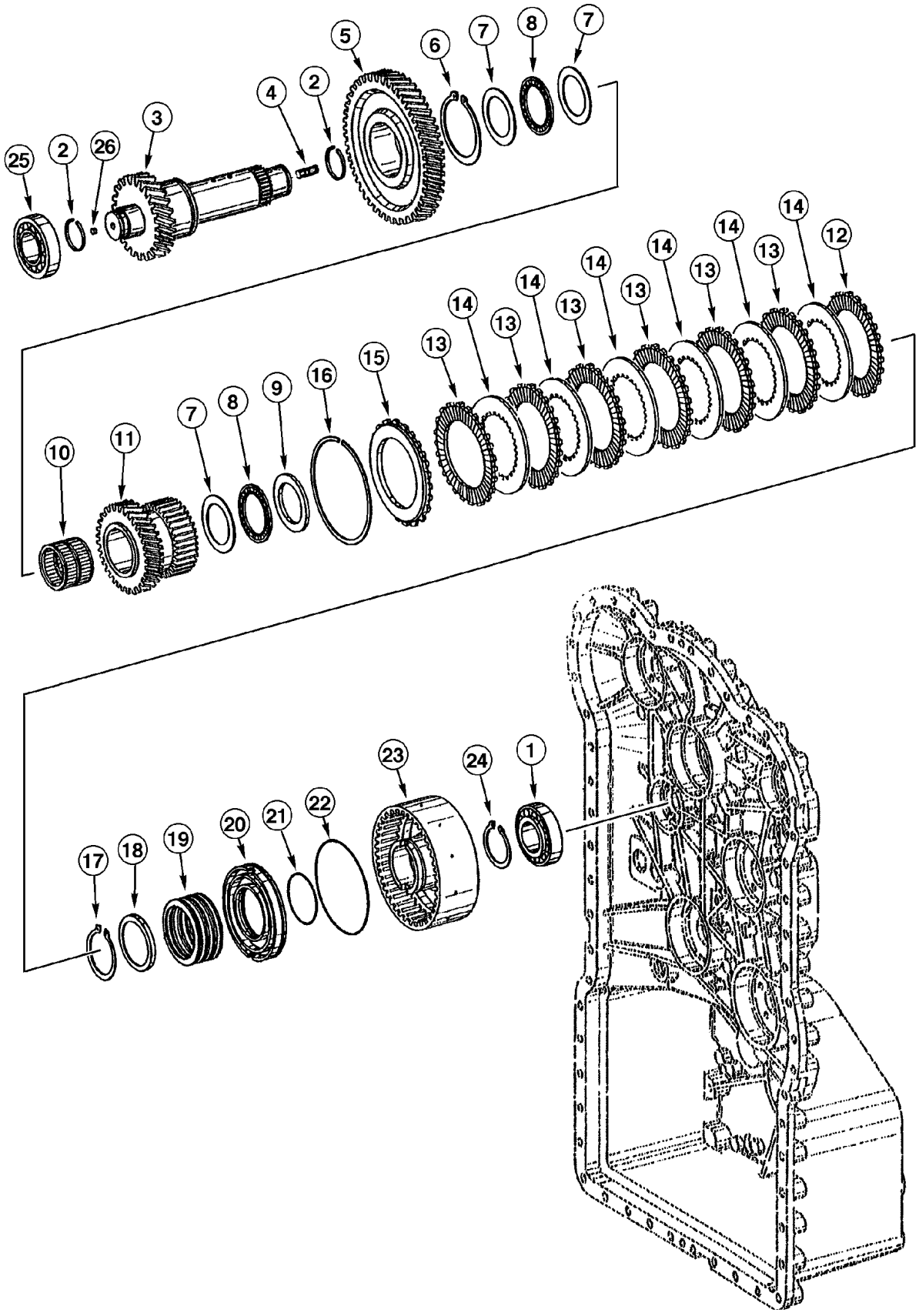
25
2
26
3
4
2
5
6
7
8
7
12
14
13
14
13
14
13
14
13
14
13
14
15
16
9
8
7
10
11
1
24
23
22
21
20
19
18
17

ITEM REF.	PEÇA Nº PART Nº PIEZA Nº	QTD QTY CAN	DESCRIÇÃO (Português)	DESCRIPTION (English)	DESCRIPCIÓN (Español)
	196174A1	1	TRANSMISSÃO Conj. (Nota 1)	TRANSMISSION Assy. (Note 1)	TRANSMISIÓN Conj. (Nota 1)
	87432674	1	TRANSMISSÃO Conj. (Nota 2)	TRANSMISSION Assy. (Note 2)	TRANSMISIÓN Conj. (Nota 2)
1	331411A1	1	ROLAMENTO esferas	BEARING ball	RODAMIENTO esferas
2	331412A1	2	ANEL retenção	RING retaining	ANILLO retenedor
3	331942A1	1	EIXO	SHAFT	EJE
4	331379A1	1	PRISIONEIRO	STUD	ESPARRAGO
5	331944A1	1	ENGRENAGEM	GEAR	ENGRANAJE
6	P0236317R	1	ANEL trava	SNAP ring	ANILLO retención
7	331407A1	3	ARRUELA encosto	WASHER thrust	ARANDELA apoyo
8	331406A1	2	ROLAMENTO agulhas	BEARING needle	COJINETE agujas
9	331405A1	1	ANEL	RING	ANILLO
10	331408A1	1	ROLAMENTO agulhas	BEARING needle	COJINETE agujas
11	331943A1	1	ENGRENAGEM	GEAR	ENGRANAJE
12	331386A1	1	DISCO EMBREAGEM externo	DISC FRICTION outer	DISCO FRICCION externo
13	331387A1	6	DISCO EMBREAGEM externo	DISC FRICTION outer	DISCO FRICCION externo
14	331388A1	6	DISCO EMBREAGEM interno	DISC FRICTION inner	DISCO FRICCION interno
15	331389A1	1	CALÇO	SHIM	CALZO
16	331390A1	1	ANEL (2,1mm)	RING (2,1mm)	ANILLO (2,1mm)
16	331391A1	1	ANEL (2,25mm)	RING (2,25mm)	ANILLO (2,25mm)
16	331392A1	1	ANEL (2,4mm)	RING (2,4mm)	ANILLO (2,4mm)
16	331393A1	1	ANEL (2,55mm)	RING (2,55mm)	ANILLO (2,55mm)
16	331394A1	1	ANEL (2,7mm)	RING (2,7mm)	ANILLO (2,7mm)
16	331395A1	1	ANEL (2,85mm)	RING (2,85mm)	ANILLO (2,85mm)
16	331396A1	1	ANEL (3,0mm)	RING (3,0mm)	ANILLO (3,0mm)
16	331397A1	1	ANEL (3,15mm)	RING (3,15mm)	ANILLO (3,15mm)
16	331398A1	1	ANEL (3,3mm)	RING (3,3mm)	ANILLO (3,3mm)
16	331399A1	1	ANEL (3,45mm)	RING (3,45mm)	ANILLO (3,45mm)
16	331400A1	1	ANEL (3,6mm)	RING (3,6mm)	ANILLO (3,6mm)
16	331401A1	1	ANEL (3,75mm)	RING (3,75mm)	ANILLO (3,75mm)
16	331402A1	1	ANEL (3,90mm)	RING (3,90mm)	ANILLO (3,90mm)
16	331403A1	1	ANEL (4,05mm)	RING (4,05mm)	ANILLO (4,05mm)
16	331404A1	1	ANEL (4,20mm)	RING (4,20mm)	ANILLO (4,20mm)
17	331487A1	1	ANEL retenção	RING retaining	ANILLO retenedor
18	331485A1	1	ANEL	RING	ANILLO
19	331916A1	7	MOLA	SPRING	RESORTE
20	331381A1	1	PISTÃO	PISTON	PISTÓN
21	331382A1	1	ANEL-O	O-RING	ANILLO-O
22	331383A1	1	ANEL-O	O-RING	ANILLO-O
23	331931A1	1	PORTA-DISCOS	CARRIER DISC	PORTADISCOS
24	331480A1	1	ANEL trava	SNAP ring	ANILLO retención
25	331915A1	1	ROLAMENTO agulhas	BEARING needle	COJINETE agujas
26	331929A1	1	TAMPA	COVER	TAPA

Nota 1: Transmissão 196174A1 montada com motor 295271A1 (Nº Séries ->HBZ0005013 e 5015-5017)(motor sem aftercooler)
Note 1: Transmission 196174A1 used with engine 295271A1 (Serial Nº ->HBZ0005013 and 5015-5017)(engine without aftercooler)
Nota 1: Transmisión 196174A1 usada con motor 295271A1 (Nº Series ->HBZ0005013 y 5015-5017)(motor sin aftercooler)

Nota 2: Transmissão 87432674 montada com motor 149985A1 (Nº Séries HBZ0005014 e 5018->)(motor com aftercooler)
Note 2: Transmission 87432674 used with engine 149985A1 (Serial Nº HBZ0005014 and 5018->)(engine with aftercooler)
Nota 2: Transmisión 87432674 usada con motor 149985A1 (Nº Series HBZ0005014 y 5018->)(motor con aftercooler)

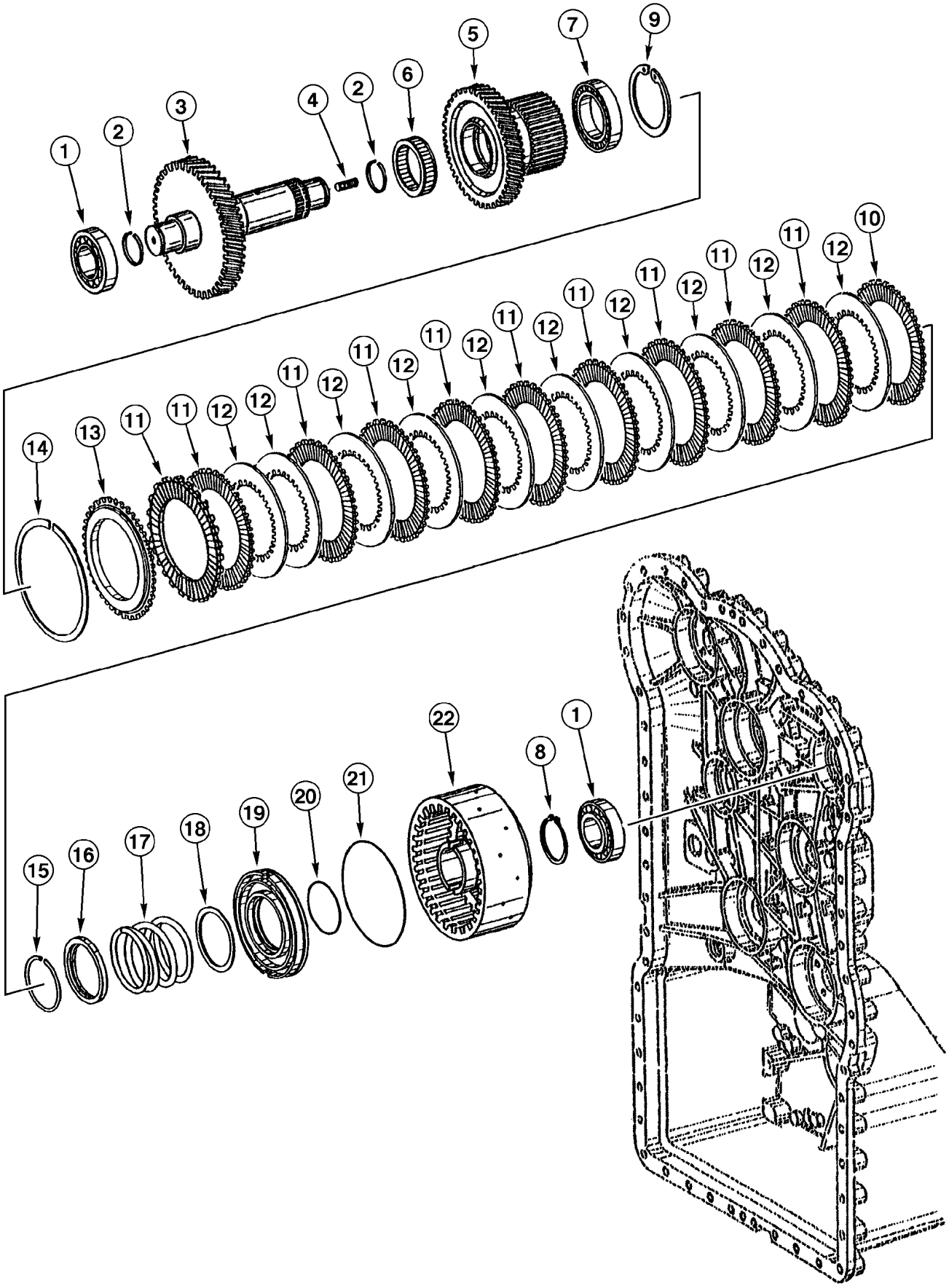
1
2
3
4
2
6
5
7
9
10
12
11
12
11
12
11
12
11
12
11
12
11
12
11
12
11
12
11
12
11
12
13
14
15
16
17
18
19
20
21
22
8
1

ITEM REF.	PEÇA Nº PART Nº PIEZA Nº	QTD QTY CAN	DESCRIÇÃO (Português)	DESCRIPTION (English)	DESCRIPCIÓN (Español)
	196174A1	1	TRANSMISSÃO Conj. (Nota 1)	TRANSMISSION Assy. (Note 1)	TRANSMISIÓN Conj. (Nota 1)
	87432674	1	TRANSMISSÃO Conj. (Nota 2)	TRANSMISSION Assy. (Note 2)	TRANSMISIÓN Conj. (Nota 2)
1	331411A1	2	ROLAMENTO esferas	BEARING ball	RODAMIENTO esferas
2	331412A1	2	ANEL retenção	RING retaining	ANILLO retenedor
3	331945A1	1	EIXO	SHAFT	EJE
4	331379A1	1	PRISIONEIRO	STUD	ESPARRAGO
5	331947A1	1	ENGRENAGEM	GEAR	ENGRANAJE
6	331478A1	1	ROLAMENTO agulhas	BEARING needle	COJINETE agujas
7	331479A1	1	ROLAMENTO esferas	BEARING ball	RODAMIENTO esferas
8	331480A1	1	ANEL trava	SNAP ring	ANILLO retención
9	800-2190	1	ANEL trava	SNAP ring	ANILLO retención
10	331893A1	1	DISCO EMBREAGEM externo	DISC FRICTION outer	DISCO FRICCION externo
11	331894A1	10	DISCO EMBREAGEM externo	DISC FRICTION outer	DISCO FRICCION externo
12	331895A1	10	DISCO EMBREAGEM interno	DISC FRICTION inner	DISCO FRICCION interno
13	331896A1	1	CALÇO	SHIM	CALZO
14	331897A1	1	ANEL (2,1mm)	RING (2,1mm)	ANILLO (2,1mm)
14	331898A1	1	ANEL (2,25mm)	RING (2,25mm)	ANILLO (2,25mm)
14	331899A1	1	ANEL (2,4mm)	RING (2,4mm)	ANILLO (2,4mm)
14	331900A1	1	ANEL (2,55mm)	RING (2,55mm)	ANILLO (2,55mm)
14	331901A1	1	ANEL (2,7mm)	RING (2,7mm)	ANILLO (2,7mm)
14	331902A1	1	ANEL (2,85mm)	RING (2,85mm)	ANILLO (2,85mm)
14	331903A1	1	ANEL (3,0mm)	RING (3,0mm)	ANILLO (3,0mm)
14	331904A1	1	ANEL (3,15mm)	RING (3,15mm)	ANILLO (3,15mm)
14	331905A1	1	ANEL (3,3mm)	RING (3,3mm)	ANILLO (3,3mm)
14	331906A1	1	ANEL (3,45mm)	RING (3,45mm)	ANILLO (3,45mm)
14	331907A1	1	ANEL (3,6mm)	RING (3,6mm)	ANILLO (3,6mm)
14	331908A1	1	ANEL (3,75mm)	RING (3,75mm)	ANILLO (3,75mm)
14	331909A1	1	ANEL (3,90mm)	RING (3,90mm)	ANILLO (3,90mm)
14	331910A1	1	ANEL (4,05mm)	RING (4,05mm)	ANILLO (4,05mm)
14	331911A1	1	ANEL (4,20mm)	RING (4,20mm)	ANILLO (4,20mm)
15	331487A1	1	ANEL retenção	RING retaining	ANILLO retenedor
16	331485A1	1	ANEL	RING	ANILLO
17	331484A1	1	MOLA	SPRING	RESORTE
18	331483A1	1	ARRUELA	WASHER	ARANDELA
19	331381A1	1	PISTÃO	PISTON	PISTÓN
20	331382A1	1	ANEL-O	O-RING	ANILLO-O
21	331383A1	1	ANEL-O	O-RING	ANILLO-O
22	331946A1	1	PORTA-DISCOS	CARRIER, DISC	PORTADISCOS

Nota 1: Transmissão 196174A1 montada com motor 295271A1 (Nº Séries ->HBZ0005013 e 5015-5017)(motor sem aftercooler)
Note 1: Transmission 196174A1 used with engine 295271A1 (Serial Nº ->HBZ0005013 and 5015-5017)(engine without aftercooler)
Nota 1: Transmisión 196174A1 usada con motor 295271A1 (Nº Series ->HBZ0005013 y 5015-5017)(motor sin aftercooler)

Nota 2: Transmissão 87432674 montada com motor 149985A1 (Nº Séries HBZ0005014 e 5018->)(motor com aftercooler)
Note 2: Transmission 87432674 used with engine 149985A1 (Serial Nº HBZ0005014 and 5018->)(engine with aftercooler)
Nota 2: Transmisión 87432674 usada con motor 149985A1 (Nº Series HBZ0005014 y 5018->)(motor con aftercooler)

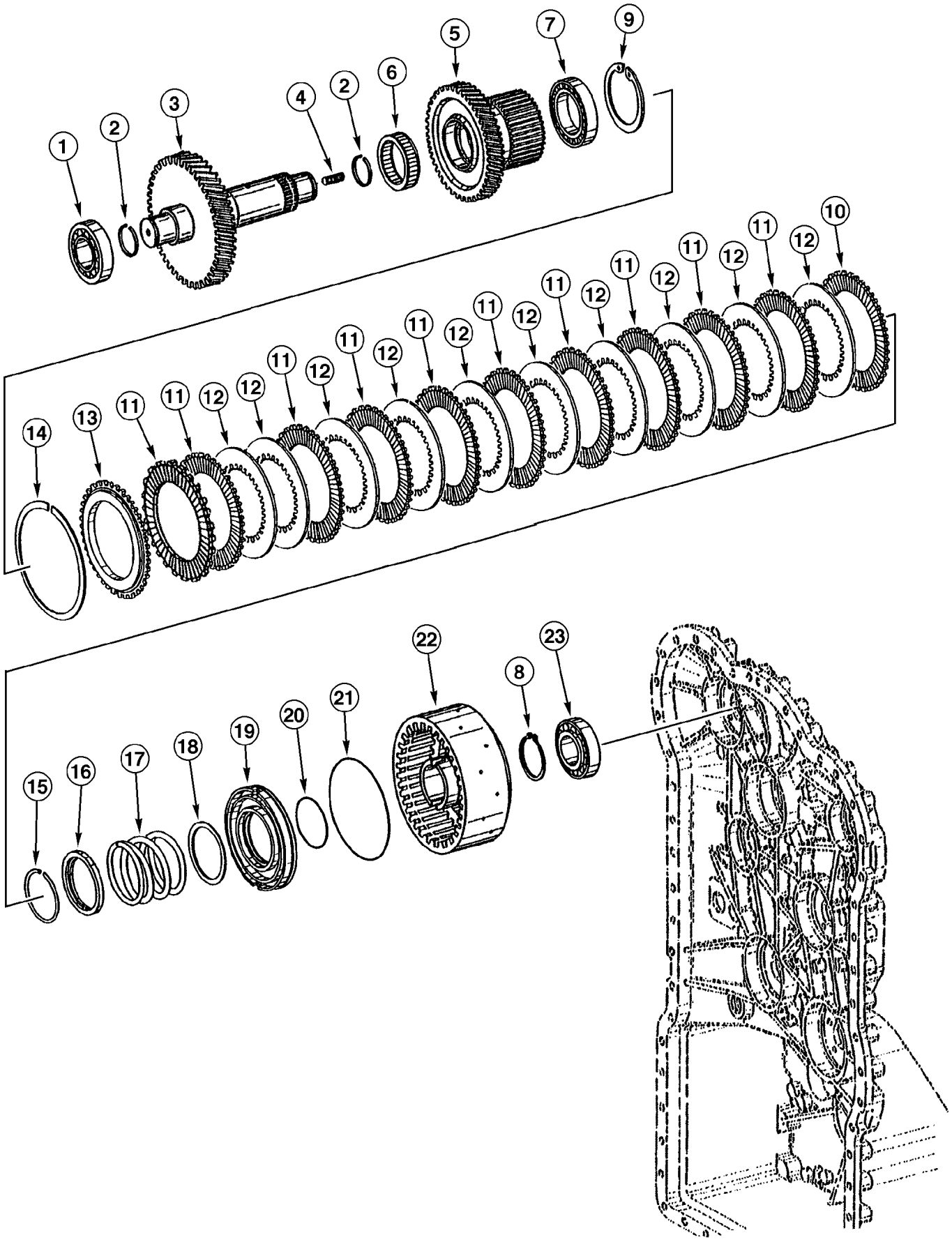
1
2
3
4
2
6
5
7
9
10
11
12
11
12
11
12
11
12
11
12
11
12
11
12
11
12
11
12
11
12
13
14
15
16
17
18
19
20
21
22
8
23

ITEM REF.	PEÇA Nº PART Nº PIEZA Nº	QTD QTY CAN	DESCRIÇÃO (Português)	DESCRIPTION (English)	DESCRIPCIÓN (Español)
	196174A1	1	TRANSMISSÃO Conj. (Nota 1)	TRANSMISSION Assy. (Note 1)	TRANSMISIÓN Conj. (Nota 1)
	87432674	1	TRANSMISSÃO Conj. (Nota 2)	TRANSMISSION Assy. (Note 2)	TRANSMISIÓN Conj. (Nota 2)
1	331411A1	1	ROLAMENTO esferas	BEARING ball	RODAMIENTO esferas
2	331412A1	2	ANEL retenção	RING retaining	ANILLO retenedor
3	331962A1	1	EIXO	SHAFT	EJE
4	331379A1	1	PRISIONEIRO	STUD	ESPARRAGO
5	331947A1	1	ENGRENAGEM	GEAR	ENGRANAJE
6	331478A1	1	ROLAMENTO agulhas	BEARING needle	COJINETE agujas
7	331479A1	1	ROLAMENTO esferas	BEARING ball	RODAMIENTO esferas
8	331480A1	1	ANEL trava	SNAP ring	ANILLO retención
9	800-2190	1	ANEL trava	SNAP ring	ANILLO retención
10	331893A1	1	DISCO EMBREAGEM externo	DISC FRICTION outer	DISCO FRICCION externo
11	331894A1	10	DISCO EMBREAGEM externo	DISC FRICTION outer	DISCO FRICCION externo
12	331895A1	10	DISCO EMBREAGEM interno	DISC FRICTION inner	DISCO FRICCION interno
13	331896A1	1	CALÇO	SHIM	CALZO
14	331897A1	1	ANEL (2,1mm)	RING (2,1mm)	ANILLO (2,1mm)
14	331898A1	1	ANEL (2,25mm)	RING (2,25mm)	ANILLO (2,25mm)
14	331899A1	1	ANEL (2,4mm)	RING (2,4mm)	ANILLO (2,4mm)
14	331900A1	1	ANEL (2,55mm)	RING (2,55mm)	ANILLO (2,55mm)
14	331901A1	1	ANEL (2,7mm)	RING (2,7mm)	ANILLO (2,7mm)
14	331902A1	1	ANEL (2,85mm)	RING (2,85mm)	ANILLO (2,85mm)
14	331903A1	1	ANEL (3,0mm)	RING (3,0mm)	ANILLO (3,0mm)
14	331904A1	1	ANEL (3,15mm)	RING (3,15mm)	ANILLO (3,15mm)
14	331905A1	1	ANEL (3,3mm)	RING (3,3mm)	ANILLO (3,3mm)
14	331906A1	1	ANEL (3,45mm)	RING (3,45mm)	ANILLO (3,45mm)
14	331907A1	1	ANEL (3,6mm)	RING (3,6mm)	ANILLO (3,6mm)
14	331908A1	1	ANEL (3,75mm)	RING (3,75mm)	ANILLO (3,75mm)
14	331909A1	1	ANEL (3,90mm)	RING (3,90mm)	ANILLO (3,90mm)
14	331910A1	1	ANEL (4,05mm)	RING (4,05mm)	ANILLO (4,05mm)
14	331911A1	1	ANEL (4,20mm)	RING (4,20mm)	ANILLO (4,20mm)
15	331487A1	1	ANEL retenção	RING retaining	ANILLO retenedor
16	331485A1	1	ANEL	RING	ANILLO
17	331484A1	1	MOLA	SPRING	RESORTE
18	331483A1	1	ARRUELA	WASHER	ARANDELA
19	331381A1	1	PISTÃO	PISTON	PISTÓN
20	331382A1	1	ANEL-O	O-RING	ANILLO-O
21	331383A1	1	ANEL-O	O-RING	ANILLO-O
22	331946A1	1	PORTA-DISCOS	CARRIER DISC	PORTADISCOS
23	331915A1	1	ROLAMENTO agulhas	BEARING needle	COJINETE agujas

Nota 1: Transmissão 196174A1 montada com motor 295271A1 (Nº Séries ->HBZ0005013 e 5015-5017)(motor sem aftercooler)
Note 1: Transmission 196174A1 used with engine 295271A1 (Serial Nº ->HBZ0005013 and 5015-5017)(engine without aftercooler)
Nota 1: Transmisión 196174A1 usada con motor 295271A1 (Nº Series ->HBZ0005013 y 5015-5017)(motor sin aftercooler)

Nota 2: Transmissão 87432674 montada com motor 149985A1 (Nº Séries HBZ0005014 e 5018->)(motor com aftercooler)
Note 2: Transmission 87432674 used with engine 149985A1 (Serial Nº HBZ0005014 and 5018->)(engine with aftercooler)
Nota 2: Transmisión 87432674 usada con motor 149985A1 (Nº Series HBZ0005014 y 5018->)(motor con aftercooler)

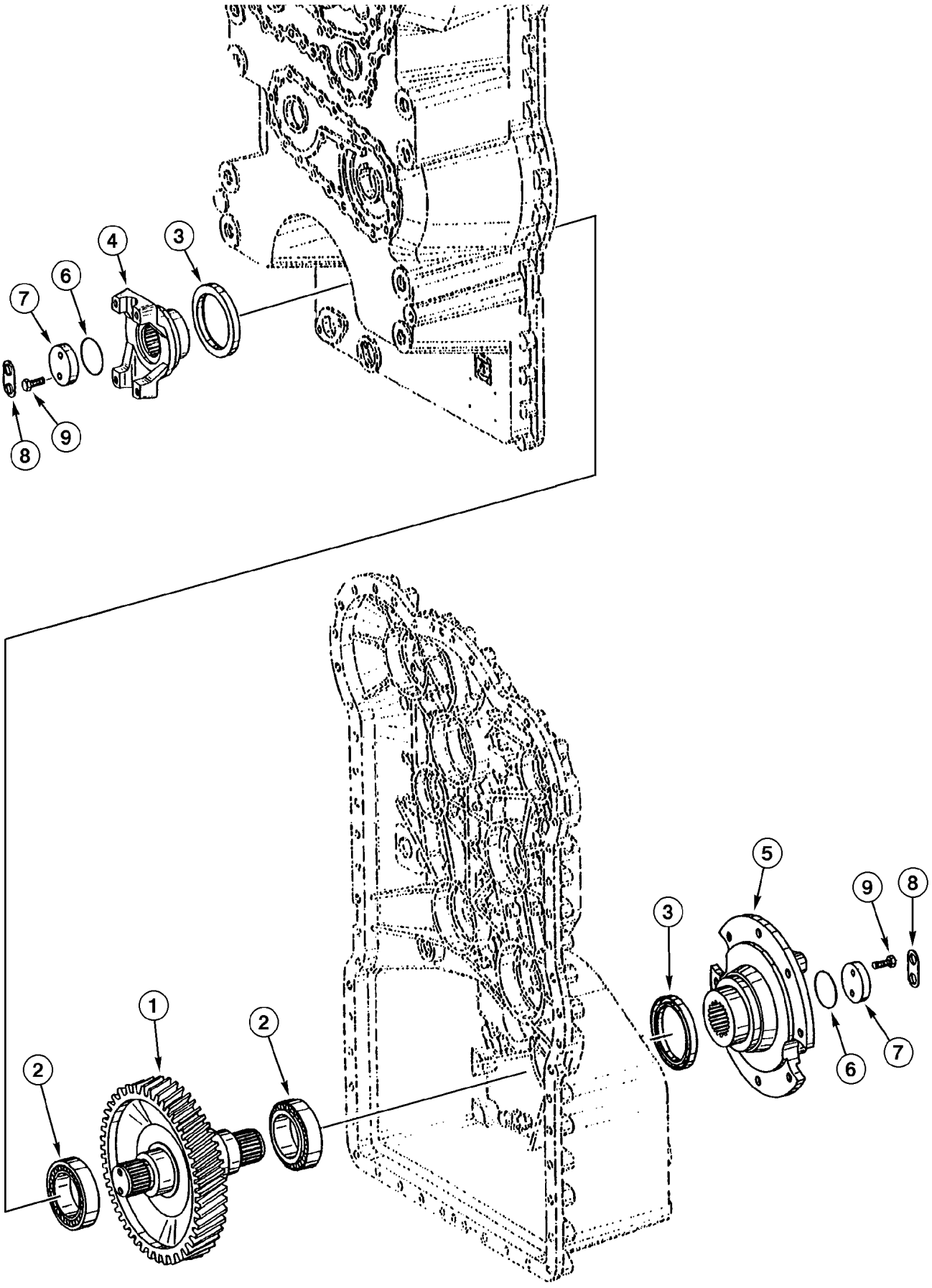
4
3
6
7
9
8
5
9
8
3
1
2
2
6
7

ITEM REF.	PEÇA Nº PART Nº PIEZA Nº	QTD QTY CAN	DESCRIÇÃO (Português)	DESCRIPTION (English)	DESCRIPCIÓN (Español)
	196174A1	1	TRANSMISSÃO Conj. (Nota 1)	TRANSMISSION Assy. (Note 1)	TRANSMISIÓN Conj. (Nota 1)
	87432674	1	TRANSMISSÃO Conj. (Nota 2)	TRANSMISSION Assy. (Note 2)	TRANSMISIÓN Conj. (Nota 2)
1	331963A1	1	EIXO	SHAFT	EJE
2	331914A1	2	ROLAMENTO esferas	BEARING ball	RODAMIENTO esferas
3	E135151	2	VEDADOR	SEAL	SELLO
4	334726A1	1	FLANGE saída traseira	FLANGE outlet	FLANGE salida
5	334729A1	1	FLANGE saída freio estac.	FLANGE outlet brake	FLANGE salida freno
6	187244A1	2	ANEL-O	O-RING	ANILLO-O
7	E135181	2	RETENTOR	RETAINER	RETENEDOR
8	E135165	2	PLACA trava	PLATE lock	PLACA traba
9	331964A1	4	PARAFUSO	BOLT	TORNILLO

Nota 1: Transmissão 196174A1 montada com motor 295271A1 (Nº Séries ->HBZ0005013 e 5015-5017)(motor sem aftercooler)
Note 1: Transmission 196174A1 used with engine 295271A1 (Serial Nº ->HBZ0005013 and 5015-5017)(engine without aftercooler)
Nota 1: Transmisión 196174A1 usada con motor 295271A1 (Nº Series ->HBZ0005013 y 5015-5017)(motor sin aftercooler)

Nota 2: Transmissão 87432674 montada com motor 149985A1 (Nº Séries HBZ0005014 e 5018->)(motor com aftercooler)
Note 2: Transmission 87432674 used with engine 149985A1 (Serial Nº HBZ0005014 and 5018->)(engine with aftercooler)
Nota 2: Transmisión 87432674 usada con motor 149985A1 (Nº Series HBZ0005014 y 5018->)(motor con aftercooler)

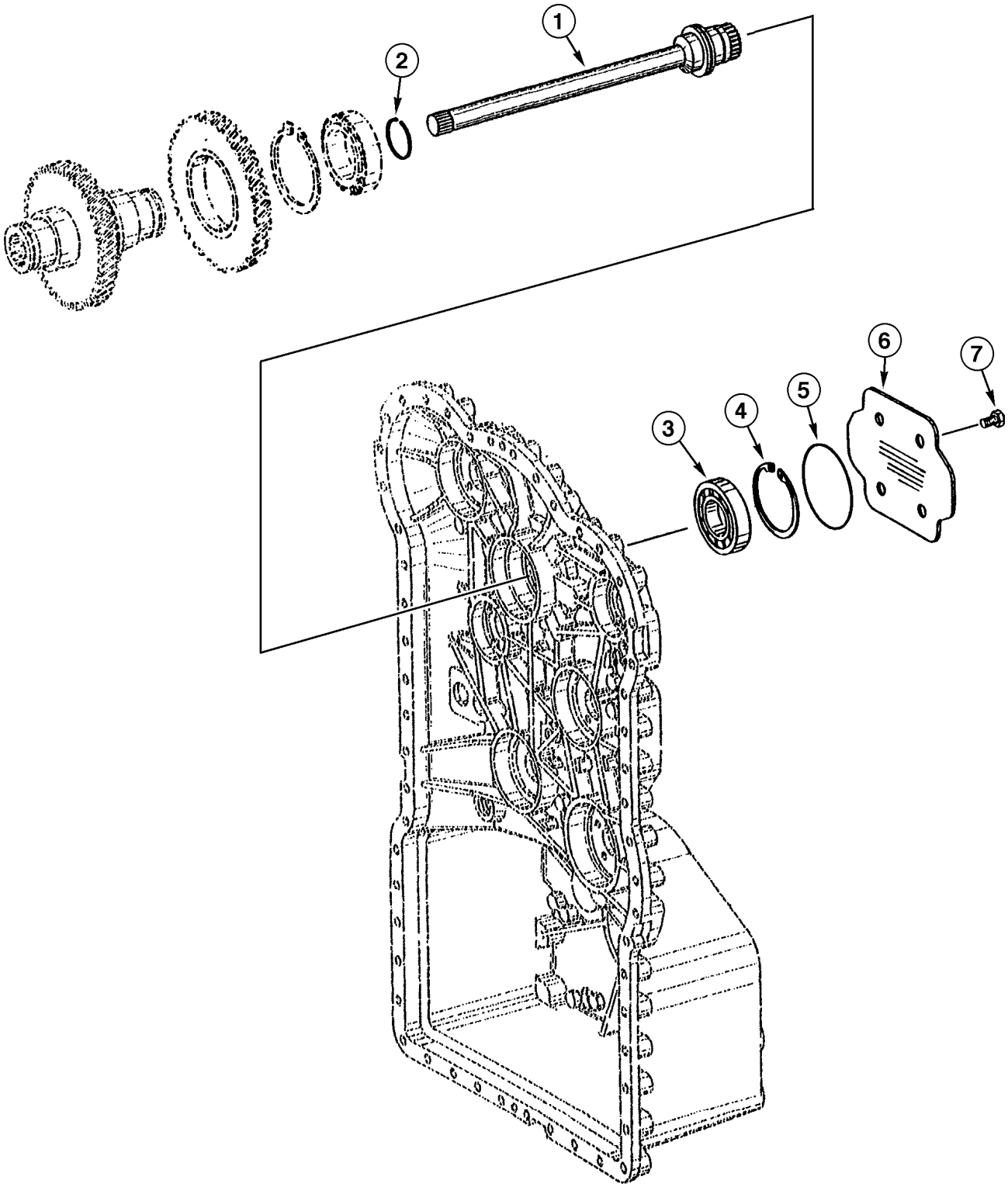
1
2
3
4
5
6
7

ITEM REF.	PEÇA Nº PART Nº PIEZA Nº	QTD QTY CAN	DESCRIÇÃO (Português)	DESCRIPTION (English)	DESCRIPCIÓN (Español)
	196174A1	1	TRANSMISSÃO Conj. (Nota 1)	TRANSMISSION Assy. (Note 1)	TRANSMISIÓN Conj. (Nota 1)
	87432674	1	TRANSMISSÃO Conj. (Nota 2)	TRANSMISSION Assy. (Note 2)	TRANSMISIÓN Conj. (Nota 2)
1	331980A1	1	EIXO	SHAFT	EJE
2	330798A1	1	ANEL retenção	RING retaining	ANILLO retenedor
3	330916A1	1	ROLAMENTO esferas	BEARING ball	RODAMIENTO esferas
4	330917A1	1	ANEL trava	SNAP ring	ANILLO retención
5	334730A1	1	ANEL-O	O-RING	ANILLO-O
6	331981A1	1	TAMPA	COVER	TAPA
7	330788A1	4	PARAFUSO	BOLT	TORNILLO

Nota 1: Transmissão 196174A1 montada com motor 295271A1 (Nº Séries ->HBZ0005013 e 5015-5017)(motor sem aftercooler)
Note 1: Transmission 196174A1 used with engine 295271A1 (Serial Nº ->HBZ0005013 and 5015-5017)(engine without aftercooler)
Nota 1: Transmisión 196174A1 usada con motor 295271A1 (Nº Series ->HBZ0005013 y 5015-5017)(motor sin aftercooler)

Nota 2: Transmissão 87432674 montada com motor 149985A1 (Nº Séries HBZ0005014 e 5018->)(motor com aftercooler)
Note 2: Transmission 87432674 used with engine 149985A1 (Serial Nº HBZ0005014 and 5018->)(engine with aftercooler)
Nota 2: Transmisión 87432674 usada con motor 149985A1 (Nº Series HBZ0005014 y 5018->)(motor con aftercooler)

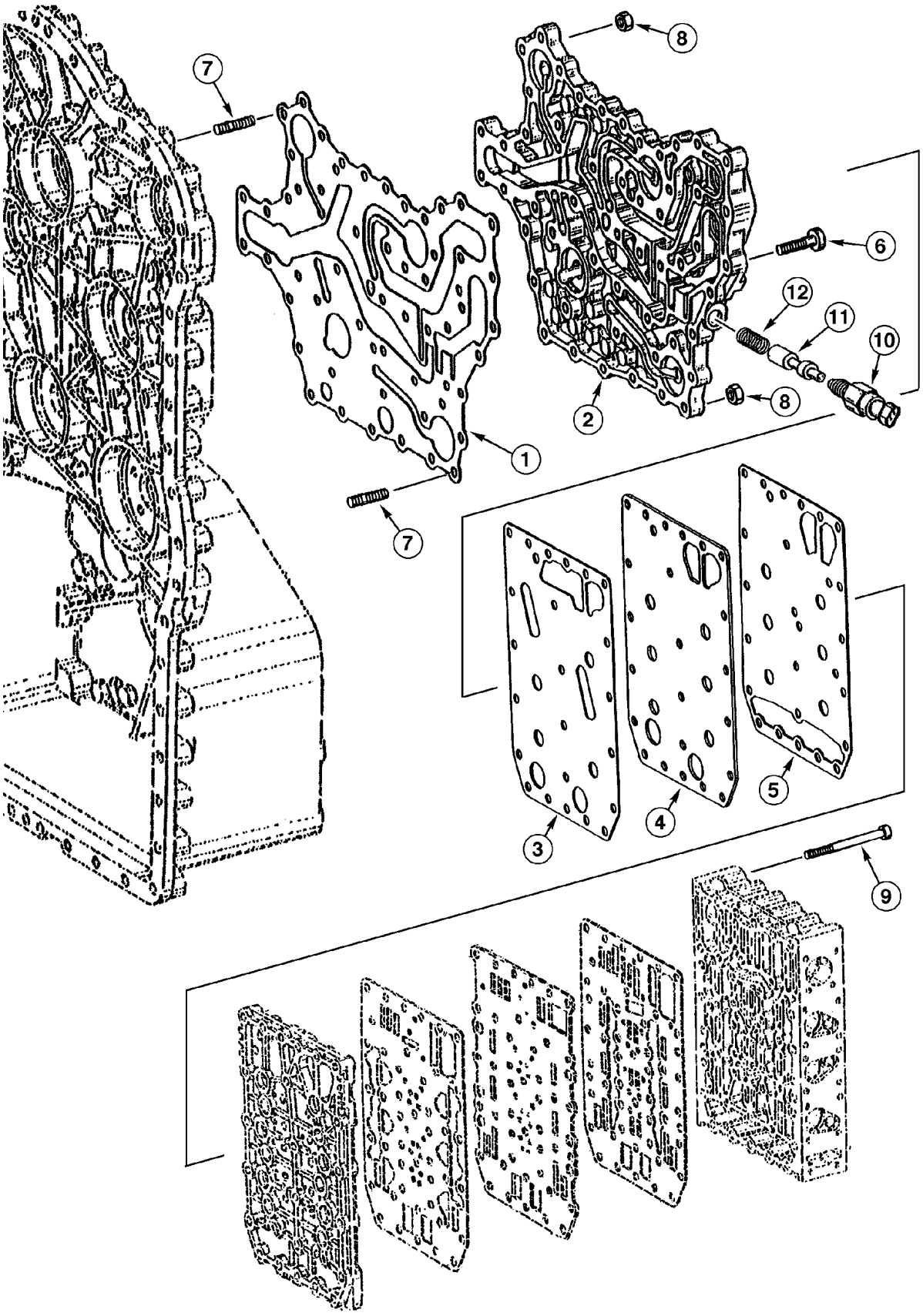
7
8
6
12
11
10
2
8
1
7
5
4
3
9

ITEM REF.	PEÇA Nº PART Nº PIEZA Nº	QTD QTY CAN	DESCRIÇÃO (Português)	DESCRIPTION (English)	DESCRIPCIÓN (Español)
	196174A1	1	TRANSMISSÃO Conj. (Nota 1)	TRANSMISSION Assy. (Note 1)	TRANSMISIÓN Conj. (Nota 1)
	87432674	1	TRANSMISSÃO Conj. (Nota 2)	TRANSMISSION Assy. (Note 2)	TRANSMISIÓN Conj. (Nota 2)
1	331984A1	1	JUNTA DA PLACA	GASKET PLATE	JUNTA DE PLACA
2	331985A1	1	PLACA VALVULA	PLATE VALVE	PLATINA DE DISTRIBUCIÓN
3	331986A1	1	JUNTA DA PLACA	GASKET PLATE	JUNTA DE PLACA
4	331987A1	1	PLACA	PLATE	PLACA
5	331988A1	1	JUNTA DA PLACA	GASKET PLATE	JUNTA DE PLACA
6	330808A1	36	PARAFUSO	BOLT	TORNILLO
7	330814A1	14	PRISIONEIRO	STUD	ESPARRAGO
8	330816A1	14	PORCA	NUT	TUERCA
9	330927A1	23	PARAFUSO	BOLT	TORNILLO
10	332310A1	1	INTERRUPTOR	SWITCH	INTERRUPTOR
11	331989A1	1	PISTÃO	PISTON	PISTÓN
12	331990A1	1	MOLA	SPRING	RESORTE

Nota 1: Transmissão 196174A1 montada com motor 295271A1 (Nº Séries ->HBZ0005013 e 5015-5017)(motor sem aftercooler)
Note 1: Transmission 196174A1 used with engine 295271A1 (Serial Nº ->HBZ0005013 and 5015-5017)(engine without aftercooler)
Nota 1: Transmisión 196174A1 usada con motor 295271A1 (Nº Series ->HBZ0005013 y 5015-5017)(motor sin aftercooler)

Nota 2: Transmissão 87432674 montada com motor 149985A1 (Nº Séries HBZ0005014 e 5018->)(motor com aftercooler)
Note 2: Transmission 87432674 used with engine 149985A1 (Serial Nº HBZ0005014 and 5018->)(engine with aftercooler)
Nota 2: Transmisión 87432674 usada con motor 149985A1 (Nº Series HBZ0005014 y 5018->)(motor con aftercooler)

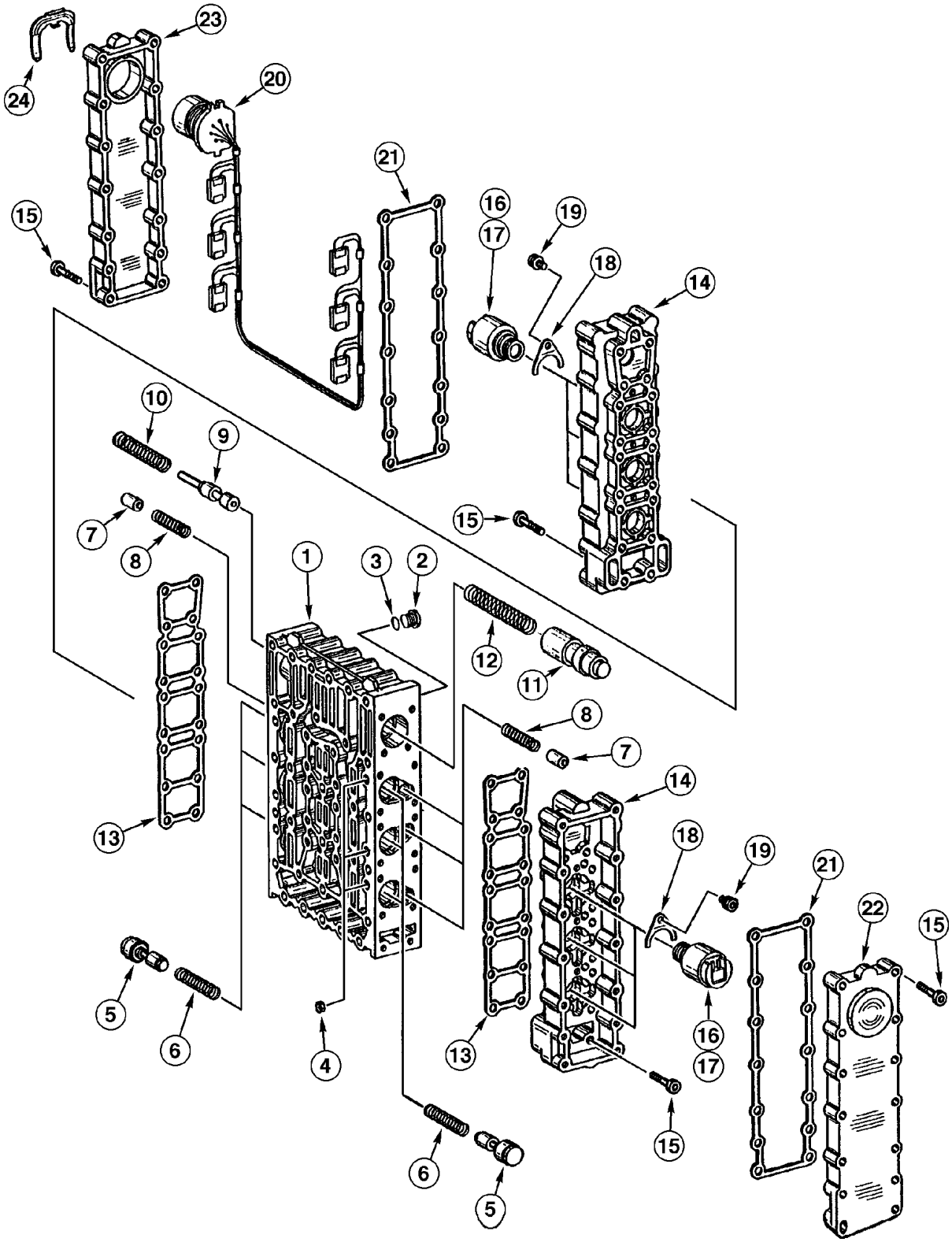
23
24
20
21
15
16
17
19
18
14
10
9
7
8
15
1
3
2
12
11
8
7
14
13
18
19
21
22
15
16
17
5
6
4
13
6
5
15

ITEM REF.	PEÇA Nº PART Nº PIEZA Nº	QTD QTY CAN	DESCRIÇÃO (Português)	DESCRIPTION (English)	DESCRIPCIÓN (Español)
	196174A1	1	TRANSMISSÃO Conj. (Nota 1)	TRANSMISSION Assy. (Note 1)	TRANSMISIÓN Conj. (Nota 1)
	87432674	1	TRANSMISSÃO Conj. (Nota 2)	TRANSMISSION Assy. (Note 2)	TRANSMISIÓN Conj. (Nota 2)
	331759A1	1	VÁLVULA DE CONTROLE (Nota)	CONTROL VALVE (Note)	VÁLVULA DE CONTROLE (Nota)
1	330970A1	1	CARCAÇA	HOUSING	CARCASA
2	330971A1	8	BUJÃO	PLUG	TAPON
3	S300491	8	ANEL-O	O-RING	ANILLO-O
4	330972A1	6	RESTRITOR	ORIFICE	RESTRICCIÓN
5	330973A1	6	PISTÃO	PISTON	PISTÓN
6	330974A1	6	MOLA	SPRING	RESORTE
7	330975A1	6	PISTÃO	PISTON	PISTÓN
8	330976A1	6	MOLA	SPRING	RESORTE
9	330978A1	1	PISTÃO	PISTON	PISTON
10	330981A1	1	MOLA	SPRING	RESORTE
11	330979A1	1	PISTÃO	PISTON	PISTON
12	330982A1	1	MOLA	SPRING	RESORTE
13	330983A1	2	JUNTA DA CARCAÇA	GASKET HOUSING	JUNTA CARCASA
14	330984A1	2	CARCAÇA	HOUSING	CARCASA
15	330986A1	64	PARAFUSO	BOLT	TORNILLO
16	330987A1	6	REGULADOR pressão	REGULATOR pressure	REGULADOR presión
17	335600A1	6	ANEL-O	O-RING	ANILLO-O
18	S300554	6	PLACA	PLATE	PLACA
19	330955A1	6	PARAFUSO	BOLT	TORNILLO
20	330960A1	1	CHICOTE ELÉTRICO	HARNESS	HAZ. ELECTRICO
21	330961A1	2	JUNTA DA TAMPA	GASKET COVER	JUNTA TAPA
22	330962A1	1	TAMPA	COVER	TAPA
23	330963A1	1	TAMPA	COVER	TAPA
24	330964A1	1	BRAÇADEIRA	CLAMP	ABRAZADERA

Nota : Inclui itens 1 a 24, e itens 1 a 6 da página 6-34
Note : Includes items 1 to 24, and items 1 to 6 from page 6-34
Nota : Incluye itens 1 a 24, y itens 1 a 6 de la página 6-34

Nota 1: Transmissão 196174A1 montada com motor 295271A1 (Nº Séries ->HBZ0005013 e 5015-5017)(motor sem aftercooler)
Note 1: Transmission 196174A1 used with engine 295271A1 (Serial Nº ->HBZ0005013 and 5015-5017)(engine without aftercooler)
Nota 1: Transmisión 196174A1 usada con motor 295271A1 (Nº Series ->HBZ0005013 y 5015-5017)(motor sin aftercooler)

Nota 2: Transmissão 87432674 montada com motor 149985A1 (Nº Séries HBZ0005014 e 5018->)(motor com aftercooler)
Note 2: Transmission 87432674 used with engine 149985A1 (Serial Nº HBZ0005014 and 5018->)(engine with aftercooler)
Nota 2: Transmisión 87432674 usada con motor 149985A1 (Nº Series HBZ0005014 y 5018->)(motor con aftercooler)

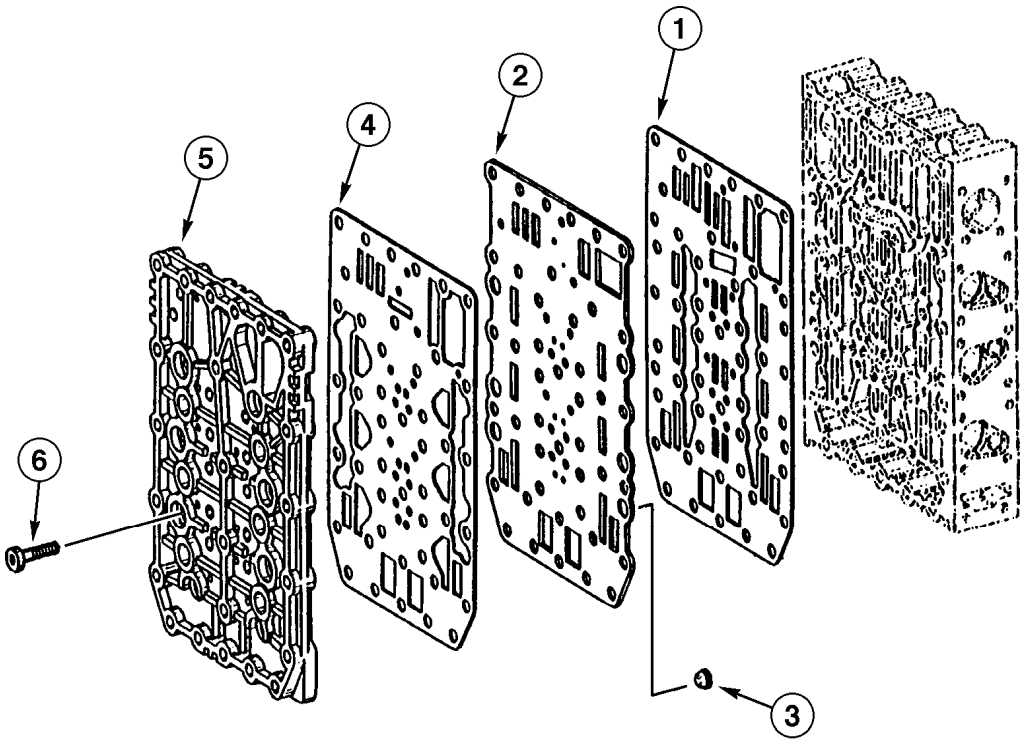
1
2
4
5
6
3

ITEM REF.	PEÇA Nº PART Nº PIEZA Nº	QTD QTY CAN	DESCRIÇÃO (Português)	DESCRIPTION (English)	DESCRIPCIÓN (Español)
	196174A1	1	TRANSMISSÃO Conj. (Nota 1)	TRANSMISSION Assy. (Note 1)	TRANSMISIÓN Conj. (Nota 1)
	87432674	1	TRANSMISSÃO Conj. (Nota 2)	TRANSMISSION Assy. (Note 2)	TRANSMISIÓN Conj. (Nota 2)
	331759A1	1	VÁLVULA DE CONTROLE (Nota)	CONTROL VALVE (Note)	VÁLVULA DE CONTROLE (Nota)
1	331013A1	1	JUNTA DA CARCAÇA	GASKET HOUSING	JUNTA CARCASA
2	330965A1	1	PLACA VALVULA	PLATE VALVE	PLATINA DE DISTRIBUCIÓN
3	330966A1	6	FILTRO DE TELA	STRAINER	FILTRO
4	330967A1	1	JUNTA DA CARCAÇA	GASKET HOUSING	JUNTA CARCASA
5	330968A1	1	PLACA DISTRIBUIDORA	PLATE DISTRIBUTION	PLACA DISTRIBUCIÓN
6	330969A1	18	PARAFUSO	BOLT	TORNILLO

Nota : Inclui itens 1 a 6, e itens 1 a 24 da página 6-32
Note : Includes items 1 to 6, and items 1 to 24 from page 6-32
Nota : Incluye itens 1 a 6, y itens 1 a 24 de la página 6-32

Nota 1: Transmissão 196174A1 montada com motor 295271A1 (Nº Séries ->HBZ0005013 e 5015-5017)(motor sem aftercooler)
Note 1: Transmission 196174A1 used with engine 295271A1 (Serial Nº ->HBZ0005013 and 5015-5017)(engine without aftercooler)
Nota 1: Transmisión 196174A1 usada con motor 295271A1 (Nº Series ->HBZ0005013 y 5015-5017)(motor sin aftercooler)

Nota 2: Transmissão 87432674 montada com motor 149985A1 (Nº Séries HBZ0005014 e 5018->)(motor com aftercooler)
Note 2: Transmission 87432674 used with engine 149985A1 (Serial Nº HBZ0005014 and 5018->)(engine with aftercooler)
Nota 2: Transmisión 87432674 usada con motor 149985A1 (Nº Series HBZ0005014 y 5018->)(motor con aftercooler)

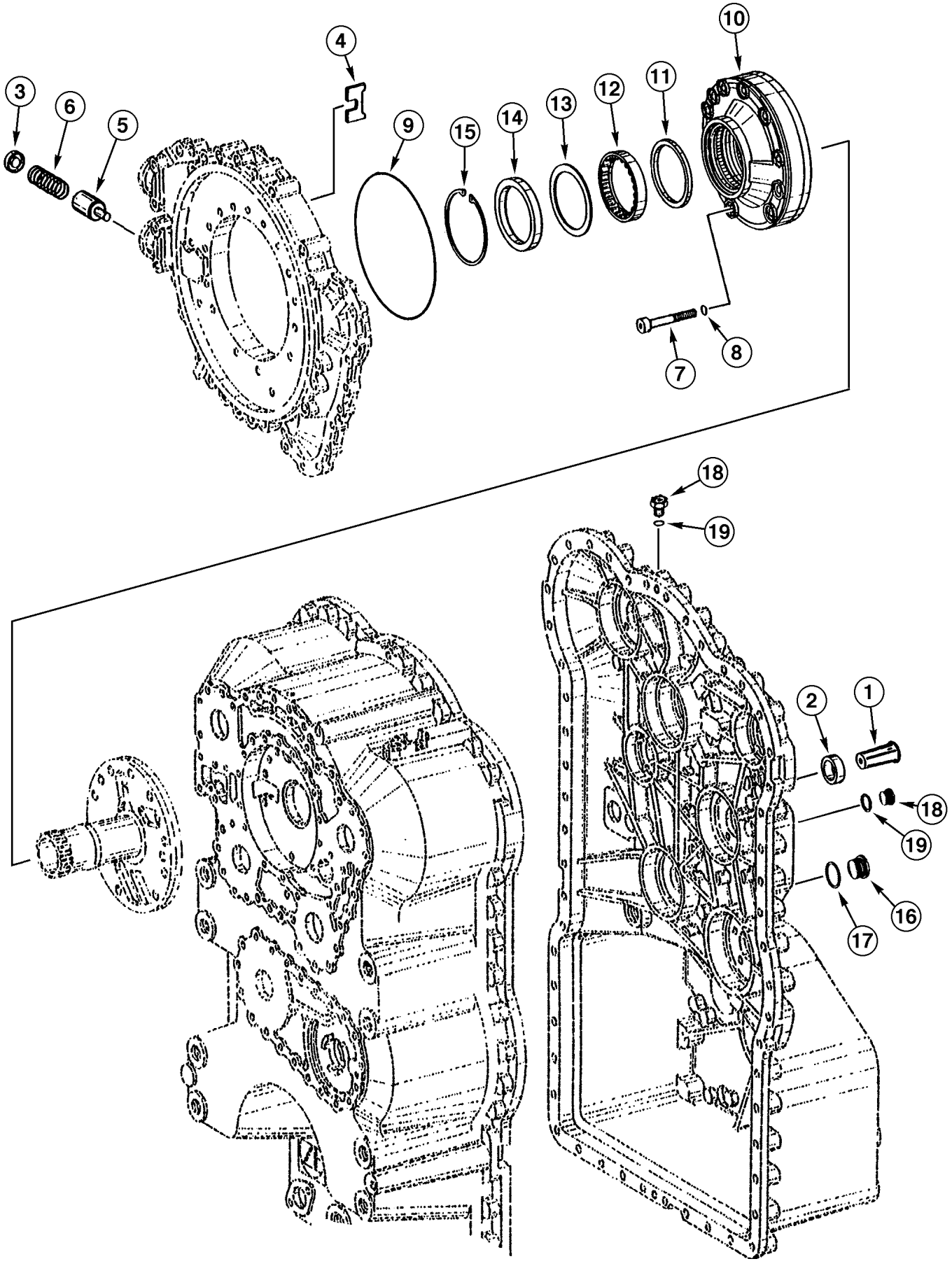
3
6
5
4
9
15
14
13
12
11
10
7
8
18
19
2
1
18
19
16
17

ITEM REF.	PEÇA Nº PART Nº PIEZA Nº	QTD QTY CAN	DESCRIÇÃO (Português)	DESCRIPTION (English)	DESCRIPCIÓN (Español)
	196174A1	1	TRANSMISSÃO Conj. (Nota 1)	TRANSMISSION Assy. (Note 1)	TRANSMISIÓN Conj. (Nota 1)
	87432674	1	TRANSMISSÃO Conj. (Nota 2)	TRANSMISSION Assy. (Note 2)	TRANSMISIÓN Conj. (Nota 2)
1	331017A1	1	VÁLVULA reguladora	VALVE regulator	VÁLVULA reguladora
2	331018A1	1	BUCHA	BUSHING	BUJE
3	331019A1	1	PLACA pressão	PLATE pressure	PLACA presión
4	331020A1	1	FIXAÇÃO	RETAINER	FIJACIÓN
5	331021A1	1	PISTÃO	PISTON	PISTÓN
6	331022A1	1	MOLA	SPRING	RESORTE
7	331294A1	10	PARAFUSO	BOLT	TORNILLO
8	331295A1	10	ANEL-O	O-RING	ANILLO-O
9	331296A1	1	ANEL-O	O-RING	ANILLO-O
10	331645A1	1	BOMBA DE ÓLEO	OIL PUMP	BOMBA DE ACEITE
11	331298A1	1	ANEL	RING	ANILLO
12	331300A1	1	ROLAMENTO rolos	BEARING rollers	RODAMIENTO rolos
13	331299A1	1	CALÇO	SHIM	CALZO
14	331301A1	1	VEDADOR DO EIXO	SEAL AXLE	SELLO DEL EJE
15	331302A1	1	ANEL trava	SNAP ring	ANILLO retención
16	331328A1	1	BUJÃO	PLUG	TAPÓN
17	331329A1	1	ANEL-O	O-RING	ANILLO-O
18	330928A1	2	BUJÃO	PLUG	TAPÓN
19	330929A1	2	ANEL-O	O-RING	ANILLO-O

Nota 1: Transmissão 196174A1 montada com motor 295271A1 (Nº Séries ->HBZ0005013 e 5015-5017)(motor sem aftercooler)
Note 1: Transmission 196174A1 used with engine 295271A1 (Serial Nº ->HBZ0005013 and 5015-5017)(engine without aftercooler)
Nota 1: Transmisión 196174A1 usada con motor 295271A1 (Nº Series ->HBZ0005013 y 5015-5017)(motor sin aftercooler)

Nota 2: Transmissão 87432674 montada com motor 149985A1 (Nº Séries HBZ0005014 e 5018->)(motor com aftercooler)
Note 2: Transmission 87432674 used with engine 149985A1 (Serial Nº HBZ0005014 and 5018->)(engine with aftercooler)
Nota 2: Transmisión 87432674 usada con motor 149985A1 (Nº Series HBZ0005014 y 5018->)(motor con aftercooler)

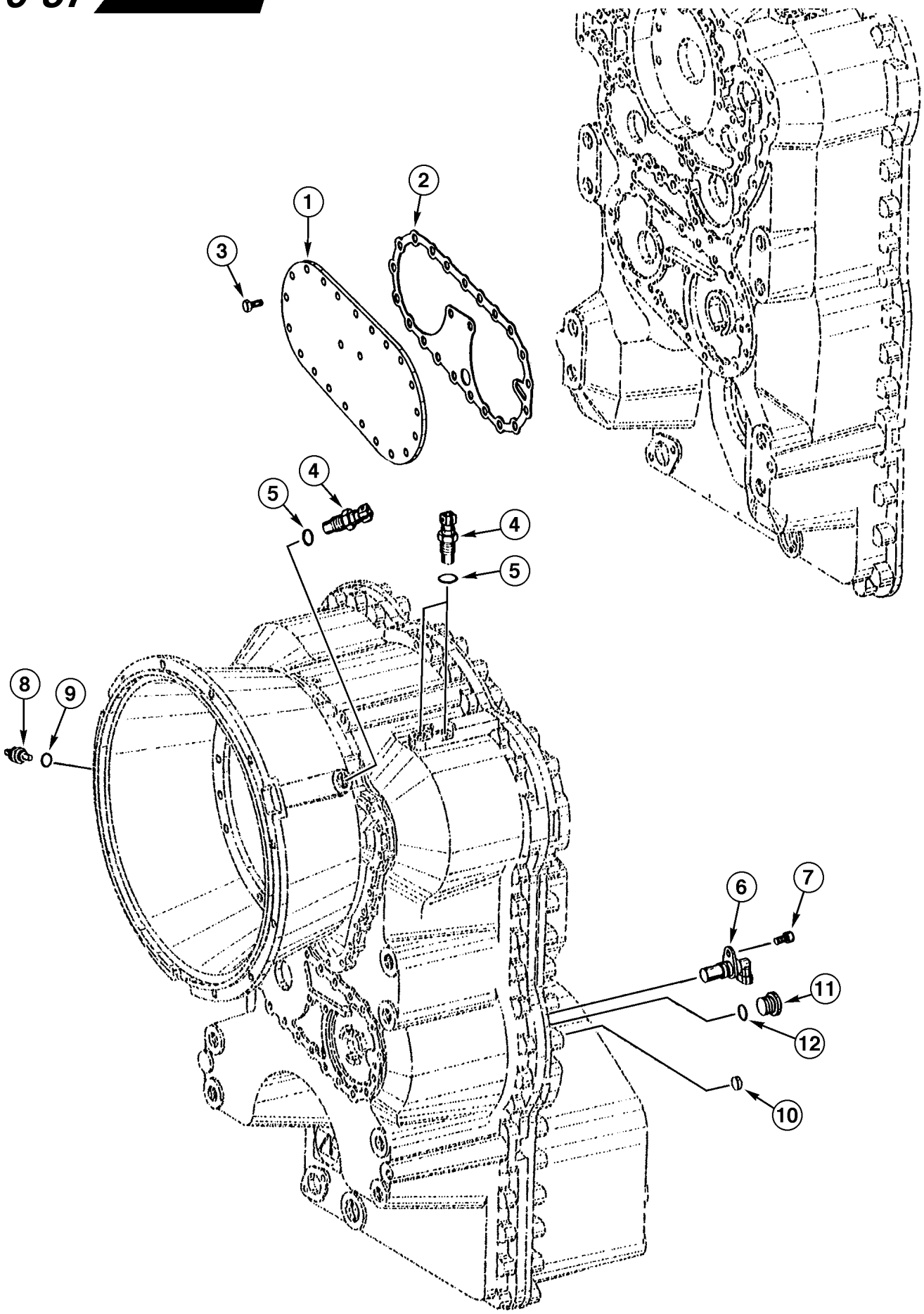
1
2
3
4
5
4
5
8
9
6
7
11
12
10

ITEM REF.	PEÇA Nº PART Nº PIEZA Nº	QTD QTY CAN	DESCRIÇÃO (Português)	DESCRIPTION (English)	DESCRIPCIÓN (Español)
	196174A1	1	TRANSMISSÃO Conj. (Nota 1)	TRANSMISSION Assy. (Note 1)	TRANSMISIÓN Conj. (Nota 1)
	87432674	1	TRANSMISSÃO Conj. (Nota 2)	TRANSMISSION Assy. (Note 2)	TRANSMISIÓN Conj. (Nota 2)
1	331307A1	1	TAMPA bomba direção	COVER steer pump	TAPA bomba direc.
2	331308A1	1	JUNTA DA TAMPA	GASKET COVER	JUNTA DE CUBIERTA
3	331309A1	23	PARAFUSO	BOLT	TORNILLO
4	331324A1	3	SENSOR acoplamento indutivo	SENDER inductive coupling	SENSOR acoplamiento inductivo
5	S300495	3	ANEL-O	O-RING	ANILLO-O
6	331325A1	1	SENSOR velocidade	SENDER speed	SENSOR velecidad
7	331326A1	1	PARAFUSO	BOLT	TORNILLO
8	332207A1	1	SENSOR temperatura	SENDER temperature	SENSOR temperatura
9	331332A1	1	ANEL-O	O-RING	ANILLO-O
10	641-3320	1	BUJÃO	PLUG	TAPÓN
11	129792A1	1	BUJÃO	PLUG	TAPÓN
12	5300495	1	ANEL-O	O-RING	ANILLO-O

Nota 1: Transmissão 196174A1 montada com motor 295271A1 (Nº Séries ->HBZ0005013 e 5015-5017)(motor sem aftercooler)
Note 1: Transmission 196174A1 used with engine 295271A1 (Serial Nº ->HBZ0005013 and 5015-5017)(engine without aftercooler)
Nota 1: Transmisión 196174A1 usada con motor 295271A1 (Nº Series ->HBZ0005013 y 5015-5017)(motor sin aftercooler)

Nota 2: Transmissão 87432674 montada com motor 149985A1 (Nº Séries HBZ0005014 e 5018->)(motor com aftercooler)
Note 2: Transmission 87432674 used with engine 149985A1 (Serial Nº HBZ0005014 and 5018->)(engine with aftercooler)
Nota 2: Transmisión 87432674 usada con motor 149985A1 (Nº Series HBZ0005014 y 5018->)(motor con aftercooler)

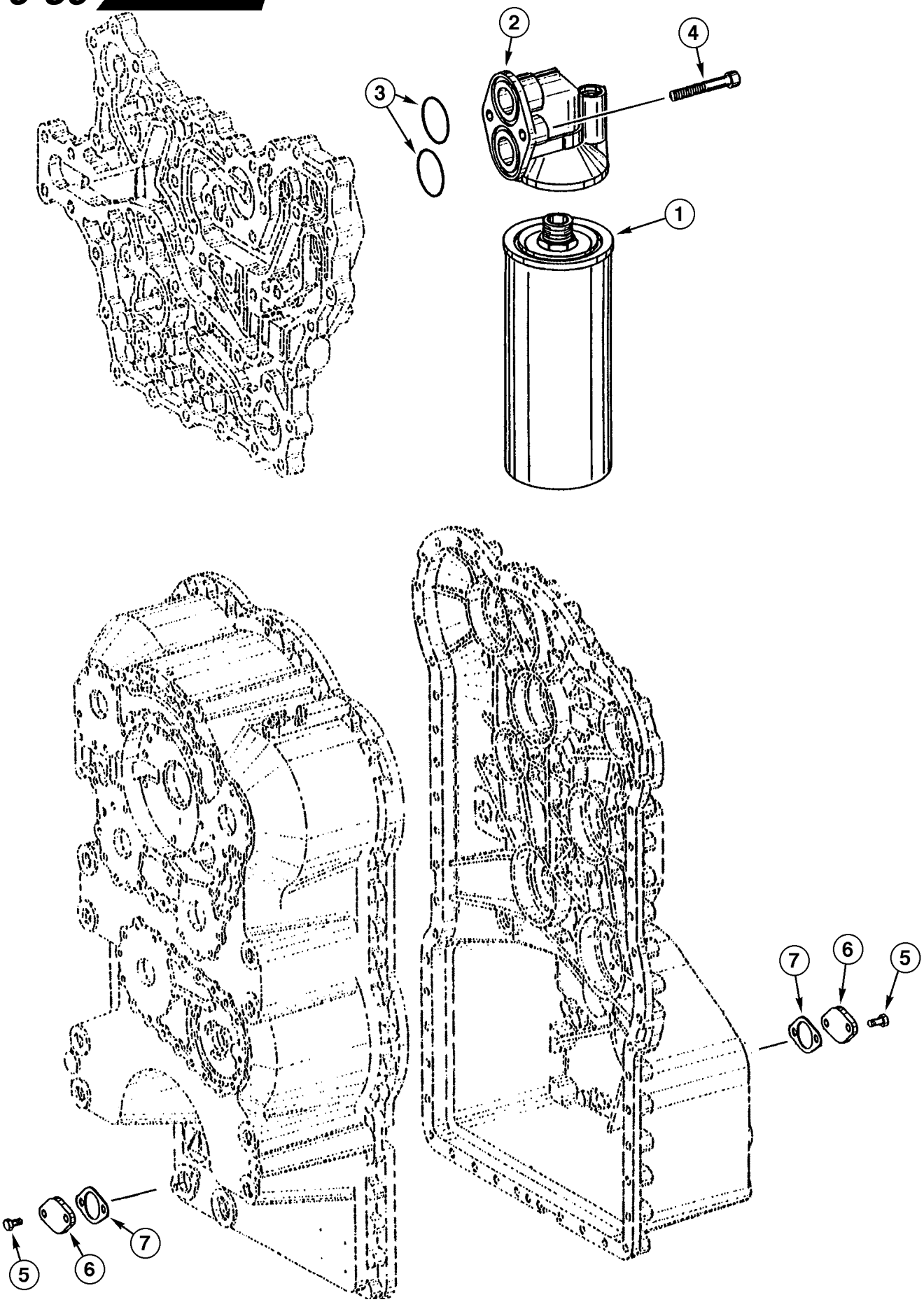
1
2
3
4
5
6
7
5
6
7

ITEM REF.	PEÇA Nº PART Nº PIEZA Nº	QTD QTY CAN	DESCRIÇÃO (Português)	DESCRIPTION (English)	DESCRIPCIÓN (Español)
	196174A1	1	TRANSMISSÃO Conj. (Nota 1)	TRANSMISSION Assy. (Note 1)	TRANSMISIÓN Conj. (Nota 1)
	87432674	1	TRANSMISSÃO Conj. (Nota 2)	TRANSMISSION Assy. (Note 2)	TRANSMISIÓN Conj. (Nota 2)
1	332202A1	1	FILTRO	FILTER	FILTRO
2	331347A1	1	CABEÇOTE filtro	HEAD fuel filter	CABEZAL filtro
3	331348A1	2	ANEL-O	O-RING	ANILLO-O
4	330811A1	2	PARAFUSO	BOLT	TORNILLO
5	331309A1	4	PARAFUSO	BOLT	TORNILLO
6	S300508	2	PLACA	PLATE	PLACA
7	237302A1	2	VEDADOR	SEAL	SELLO

Nota 1: Transmissão 196174A1 montada com motor 295271A1 (Nº Séries ->HBZ0005013 e 5015-5017)(motor sem aftercooler)
Note 1: Transmission 196174A1 used with engine 295271A1 (Serial Nº ->HBZ0005013 and 5015-5017)(engine without aftercooler)
Nota 1: Transmisión 196174A1 usada con motor 295271A1 (Nº Series ->HBZ0005013 y 5015-5017)(motor sin aftercooler)

Nota 2: Transmissão 87432674 montada com motor 149985A1 (Nº Séries HBZ0005014 e 5018->)(motor com aftercooler)
Note 2: Transmission 87432674 used with engine 149985A1 (Serial Nº HBZ0005014 and 5018->)(engine with aftercooler)
Nota 2: Transmisión 87432674 usada con motor 149985A1 (Nº Series HBZ0005014 y 5018->)(motor con aftercooler)

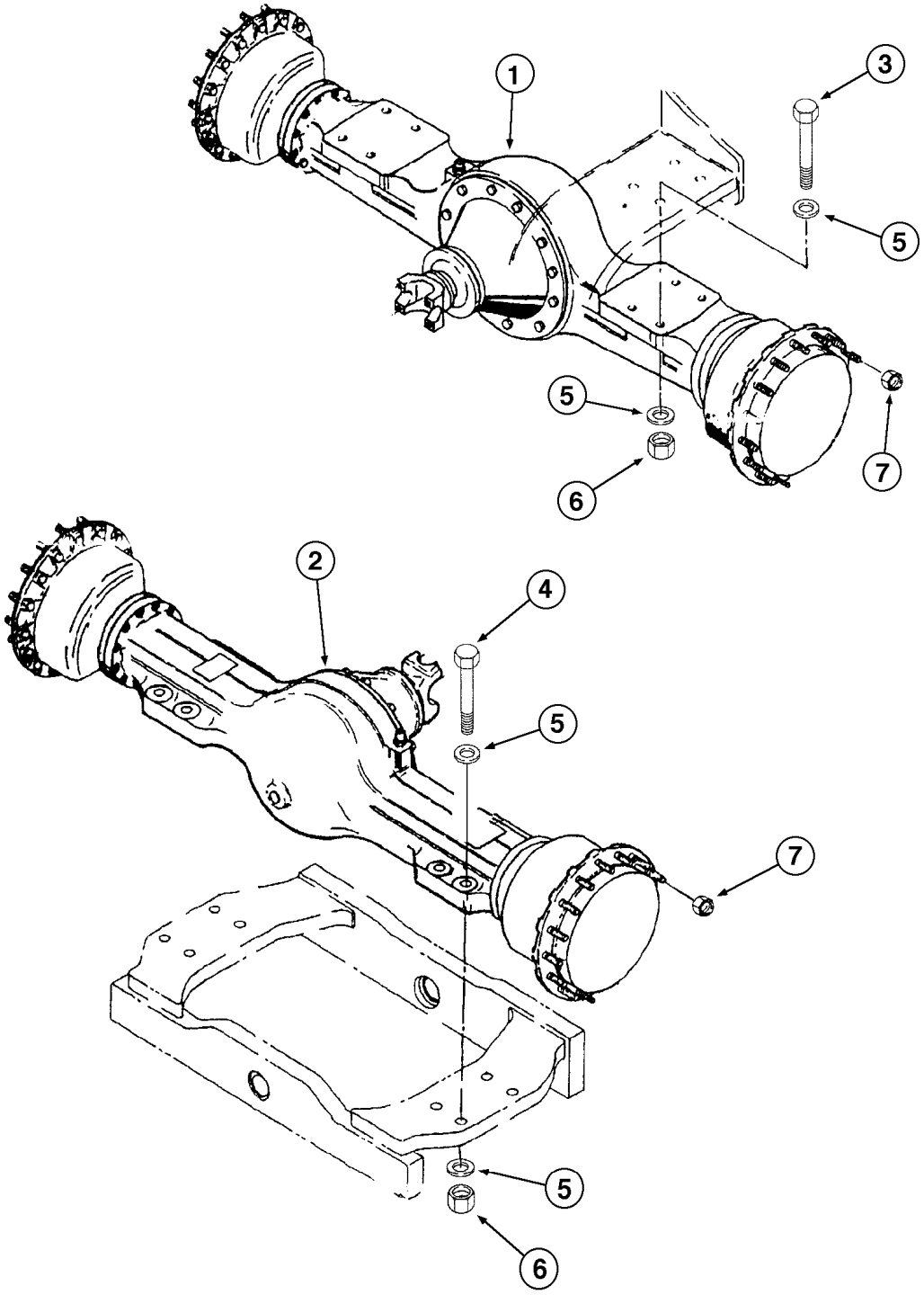
1
3
5
5
7
6
2
4
5
7
5
6

ITEM REF.	PEÇA Nº PART Nº PIEZA Nº	QTD QTY CAN	DESCRIÇÃO (Português)	DESCRIPTION (English)	DESCRIPCIÓN (Español)
1	293102A1	1	EIXO DIANTEIRO Conj.	SHAFT FRONT Assy.	EJE DELANTERO Conj.
1	293102A2	1	EIXO DIANTEIRO Conj.	SHAFT FRONT Assy.	EJE DELANTERO Conj.
2	293103A1	1	EIXO TRASEIRO Conj.	SHAFT REAR Assy.	EJE TRASERO Conj.
2	293103A2	1	EIXO TRASEIRO Conj.	SHAFT REAR Assy.	EJE TRASERO Conj.
3	328-1696	8	PARAFUSO	BOLT	TORNILLO
4	328-1696	8	PARAFUSO	BOLT	TORNILLO
5	496-21106	32	ARRUELA	WASHER	ARANDELA
6	232-24416	16	PORCA trava	LOCK NUT	TUERCA traba
7	148511A1	64	PORCA flangeada	FLANGE NUT	TUERCA brida

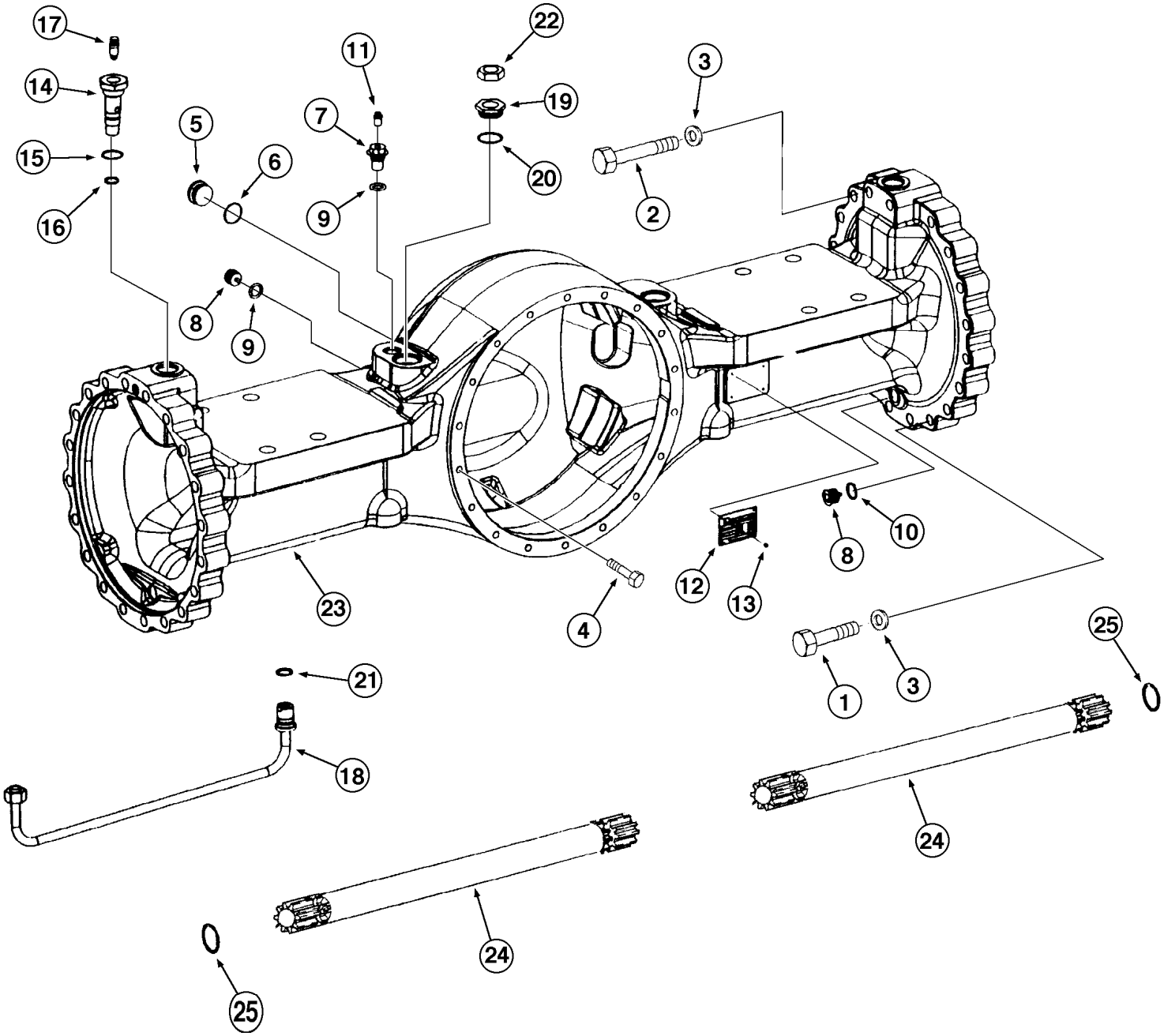
17
14
15
16
5
6
11
7
9
22
19
20
3
2
8
9
10
12
13
4
23
1
3
25
21
18
24
25
24

ITEM REF.	PEÇA Nº PART Nº PIEZA Nº	QTD QTY CAN	DESCRIÇÃO (Português)	DESCRIPTION (English)	DESCRIPCIÓN (Español)
	293102A1	1	EIXO DIANTEIRO Conj.	SHAFT FRONT Assy.	EJE DELANTERO Conj.
	293102A2	1	EIXO DIANTEIRO Conj.	SHAFT FRONT Assy.	EJE DELANTERO Conj.
1	384402A1	36	PARAFUSO (M18X95)	BOLT (M18X95)	TORNILLO (M18X95)
2	384403A1	4	PARAFUSO (M18X140)	BOLT (M18X140)	TORNILLO (M18X140)
3	A48928	40	ARRUELA	WASHER	ARANDELA
4	A52094	18	PARAFUSO	BOLT	TORNILLO
5	384280A1	2	BUJÃO	PLUG	TAPÓN
6	81284C1	2	ANEL-O (33X2)	O RING (33X2)	ANILLO O (33X2)
7	119362A1	1	BUJÃO	PLUG	TAPÓN
8	384281A1	3	BUJÃO	PLUG	TAPÓN
9	A52097	2	ANEL-O	O RING	ANILLO O
10	A48812	2	ANEL (24X29)	RING (24X29)	ANILLO (24X29)
11	A48855	1	VÁLVULA respiro	VALVE breather	VÁLVULA respiradero
12	NSS	1	PLACA identificação	PLATE identification	PLACA identificación
13	932658R1	4	REBITE	RIVET	REMACHE
14	384282A1	2	CONECTOR válvula de respiro	CONNECTOR breather valve	CONECTOR válvula respiradero
15	81284C1	2	ANEL-O	O RING	ANILLO O
16	384283A1	2	ANEL	RING	ANILLO
17	3222214R1	2	VÁLVULA respiro	VALVE breather	VÁLVULA respiradero
18	384475A1	2	TUBO freio	TUBE brake	TUBO freno
19	384285A1	2	UNIÃO	CONNECTOR	UNION
20	A52096	2	ANEL-O	O RING	ANILLO O
21	716582R1	2	ANEL-O	O RING	ANILLO O
22	384286A1	2	PORCA	NUT	TUERCA
23	384476A1	1	CARCAÇA	HOUSING	CARCASA
24	384477A1	2	SEMI-EIXO	DRIVESHAFT	SEMIEJE
25	384408A1	2	ARRUELA	WASHER	ARANDELA

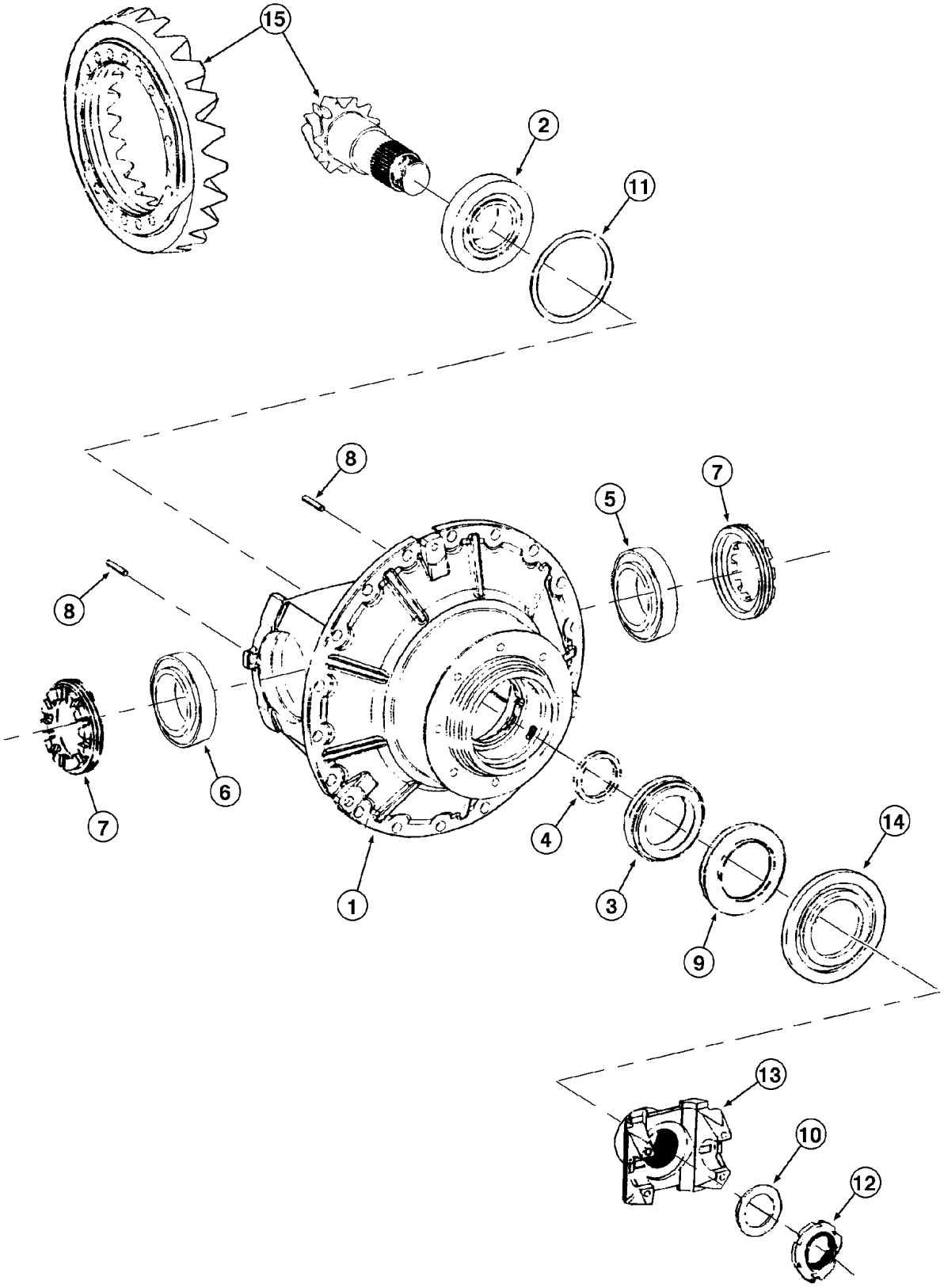
15
2
11
8
7
5
8
6
7
1
4
3
14
9
13
10
12

ITEM REF.	PEÇA Nº PART Nº PIEZA Nº	QTD QTY CAN	DESCRIÇÃO (Português)	DESCRIPTION (English)	DESCRIPCIÓN (Español)
	293102A1	1	EIXO DIANTEIRO Conj.	SHAFT FRONT Assy.	EJE DELANTERO Conj.
	293102A2	1	EIXO DIANTEIRO Conj.	SHAFT FRONT Assy.	EJE DELANTERO Conj.
	384429A1	1	DIFERENCIAL (Nota 1)	DIFFERENTIAL (Note 1)	DIFERENCIAL (Nota 1)
1	384431A1	1	CARCAÇA	HOUSING	CARCASA
2	81970C1	1	ROLAMENTO	BEARING	RODAMIENTO
3	119979A1	1	ROLAMENTO	BEARING	RODAMIENTO
4	119962A1	1	ESPAÇADOR (7.3mm)	SPACER (7.3mm)	ESPACIADOR (7.3mm)
4	119963A1	1	ESPAÇADOR (7.4mm)	SPACER (7.4mm)	ESPACIADOR (7.4mm)
4	119964A1	1	ESPAÇADOR (7.5mm)	SPACER (7.5mm)	ESPACIADOR (7.5mm)
4	119965A1	1	ESPAÇADOR (7.6mm)	SPACER (7.6mm)	ESPACIADOR (7.6mm)
4	119966A1	1	ESPAÇADOR (7.7mm)	SPACER (7.7mm)	ESPACIADOR (7.7mm)
4	119967A1	1	ESPAÇADOR (7.9mm)	SPACER (7.9mm)	ESPACIADOR (7.9mm)
4	119968A1	1	ESPAÇADOR (8.0mm)	SPACER (8.0mm)	ESPACIADOR (8.0mm)
4	119969A1	1	ESPAÇADOR (8.1mm)	SPACER (8.1mm)	ESPACIADOR (8.1mm)
4	119970A1	1	ESPAÇADOR (8.2mm)	SPACER (8.2mm)	ESPACIADOR (8.2mm)
4	119971A1	1	ESPAÇADOR (8.3mm)	SPACER (8.3mm)	ESPACIADOR (8.3mm)
4	119972A1	1	ESPAÇADOR (8.4mm)	SPACER (8.4mm)	ESPACIADOR (8.4mm)
4	119973A1	1	ESPAÇADOR (8.5mm)	SPACER (8.5mm)	ESPACIADOR (8.5mm)
4	119974A1	1	ESPAÇADOR (8.6mm)	SPACER (8.6mm)	ESPACIADOR (8.6mm)
4	119975A1	1	ESPAÇADOR (8.7mm)	SPACER (8.7mm)	ESPACIADOR (8.7mm)
4	119976A1	1	ESPAÇADOR (8.8mm)	SPACER (8.8mm)	ESPACIADOR (8.8mm)
4	119977A1	1	ESPAÇADOR (8.9mm)	SPACER (8.9mm)	ESPACIADOR (8.9mm)
4	119978A1	1	ESPAÇADOR (9.0mm)	SPACER (9.0mm)	ESPACIADOR (9.0mm)
4	384436A1	1	ESPAÇADOR (7.8mm)	SPACER (7.8mm)	ESPACIADOR (7.8mm)
4	384438A1	1	ESPAÇADOR (7.82mm)	SPACER (7.82mm)	ESPACIADOR (7.82mm)
4	384439A1	1	ESPAÇADOR (7.84mm)	SPACER (7.84mm)	ESPACIADOR (7.84mm)
4	384440A1	1	ESPAÇADOR (7.86mm)	SPACER (7.86mm)	ESPACIADOR (7.86mm)
4	384441A1	1	ESPAÇADOR (7.88mm)	SPACER (7.88mm)	ESPACIADOR (7.88mm)
4	384443A1	1	ESPAÇADOR (7.92mm)	SPACER (7.92mm)	ESPACIADOR (7.92mm)
4	384444A1	1	ESPAÇADOR (7.94mm)	SPACER (7.94mm)	ESPACIADOR (7.94mm)
4	384446A1	1	ESPAÇADOR (7.96mm)	SPACER (7.96mm)	ESPACIADOR (7.96mm)
4	384447A1	1	ESPAÇADOR (7.98mm)	SPACER (7.98mm)	ESPACIADOR (7.98mm)
4	384448A1	1	ESPAÇADOR (8.02mm)	SPACER (8.02mm)	ESPACIADOR (8.02mm)
4	384449A1	1	ESPAÇADOR (8.04mm)	SPACER (8.04mm)	ESPACIADOR (8.04mm)
4	384450A1	1	ESPAÇADOR (8.06mm)	SPACER (8.06mm)	ESPACIADOR (8.06mm)
4	384451A1	1	ESPAÇADOR (8.08mm)	SPACER (8.08mm)	ESPACIADOR (8.08mm)
4	384452A1	1	ESPAÇADOR (8.12mm)	SPACER (8.12mm)	ESPACIADOR (8.12mm)
4	384454A1	1	ESPAÇADOR (8.14mm)	SPACER (8.14mm)	ESPACIADOR (8.14mm)
4	384455A1	1	ESPAÇADOR (8.16mm)	SPACER (8.16mm)	ESPACIADOR (8.16mm)
4	384457A1	1	ESPAÇADOR (8.18mm)	SPACER (8.18mm)	ESPACIADOR (8.18mm)
5	119960A1	1	ROLAMENTO	BEARING	RODAMIENTO
6	119961A1	1	ROLAMENTO	BEARING	RODAMIENTO
7	A48725	2	PORCA ajuste	NUT adjust	TUERCA ajustaje
8	838-5845	2	PINO	PIN	PASADOR
9	373828A1	1	VEDADOR	SEAL	SELLO
10	119981A1	1	ARRUELA	WASHER	ARANDELA
11	119225A1	1	CALÇO (0.7mm)	SHIM (0.7mm)	CALZO (0.7mm)
11	119226A1	1	CALÇO (0.8mm)	SHIM (0.8mm)	CALZO (0.8mm)
11	119227A1	1	CALÇO (0.9mm)	SHIM (0.9mm)	CALZO (0.9mm)

Nota 1: Inclui os itens das páginas 6-46, 6-46B e 6-48
Note 1: Includes items from pages 6-46, 6-46B and 6-48
Nota 1: Incluye las piezas de las páginas 6-46, 6-46B y 6-48

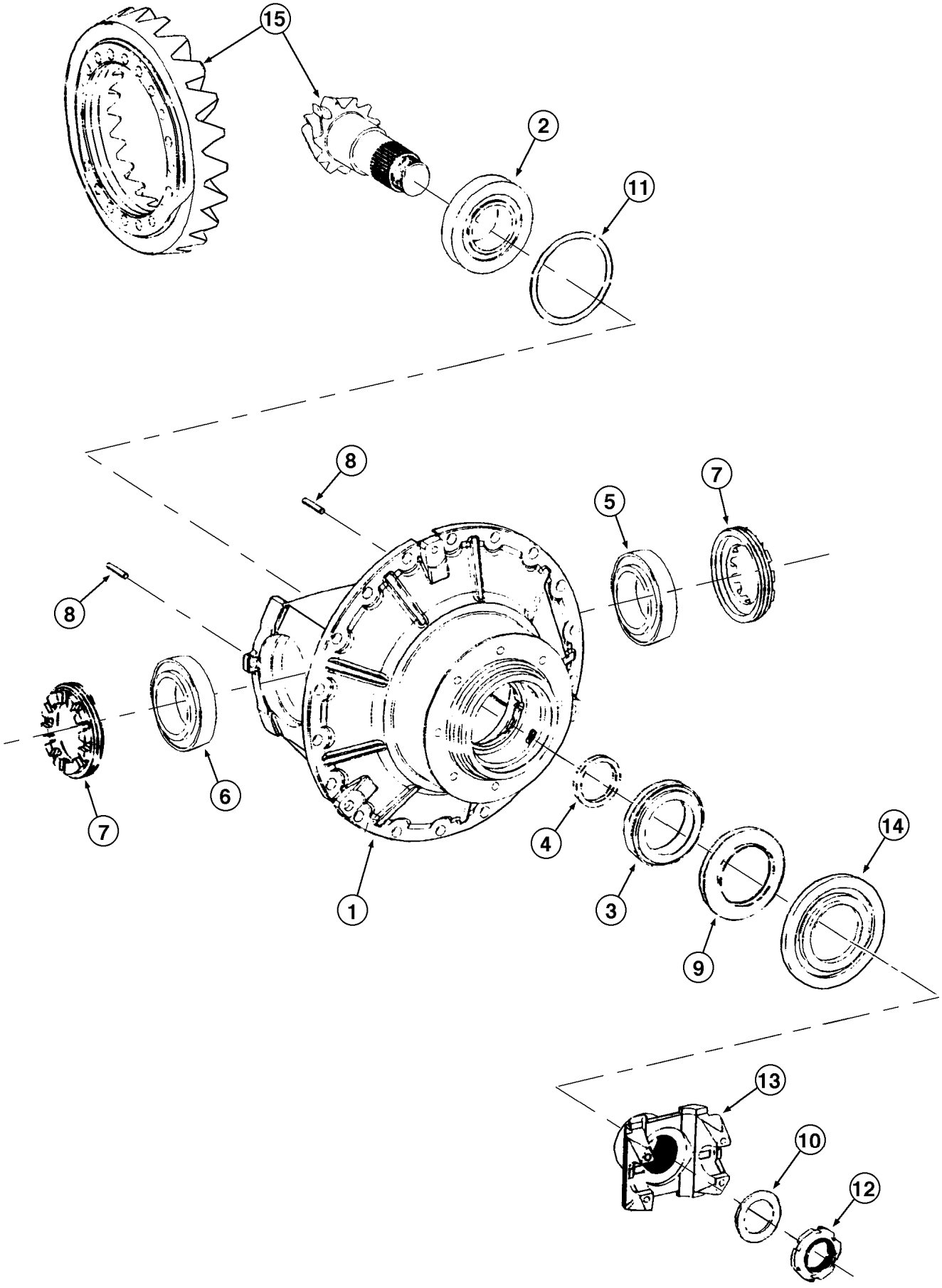
15
2
11
8
8
5
7
7
6
4
14
1
3
9
13
10
12

ITEM REF.	PEÇA Nº PART Nº PIEZA Nº	QTD QTY CAN	DESCRIÇÃO (Português)	DESCRIPTION (English)	DESCRIPCIÓN (Español)
11	119228A1	1	CALÇO (1.0mm)	SHIM (1.0mm)	CALZO (1.0mm)
11	119229A1	1	CALÇO (1.1mm)	SHIM (1.1mm)	CALZO (1.1mm)
11	119230A1	1	CALÇO (1.2mm)	SHIM (1.2mm)	CALZO (1.2mm)
11	119231A1	1	CALÇO (1.3mm)	SHIM (1.3mm)	CALZO (1.3mm)
11	119233A1	1	CALÇO (1.4mm)	SHIM (1.4mm)	CALZO (1.4mm)
11	119293A1	1	CALÇO (1.5mm)	SHIM (1.5mm)	CALZO (1.5mm)
12	119984A1	1	PORCA	NUT	TUERCA
13	373829A1	1	TERMINAL YOKE	YOKE TERMINAL	TERMINAL YOKE
14	373830A1	1	PROTEÇÃO	GUARD	PROTECTOR
15	384472A1	1	CORÖA E PINHÃO 4,11:1	PINION AND GEAR 4,11:1	CORONA Y PIÑON 4,11:1

Nota 1: Inclui os itens das páginas 6-46, 6-46B e 6-48
Note 1: Includes items from pages 6-46, 6-46B and 6-48
Nota 1: Incluye las piezas de las páginas 6-46, 6-46B y 6-48

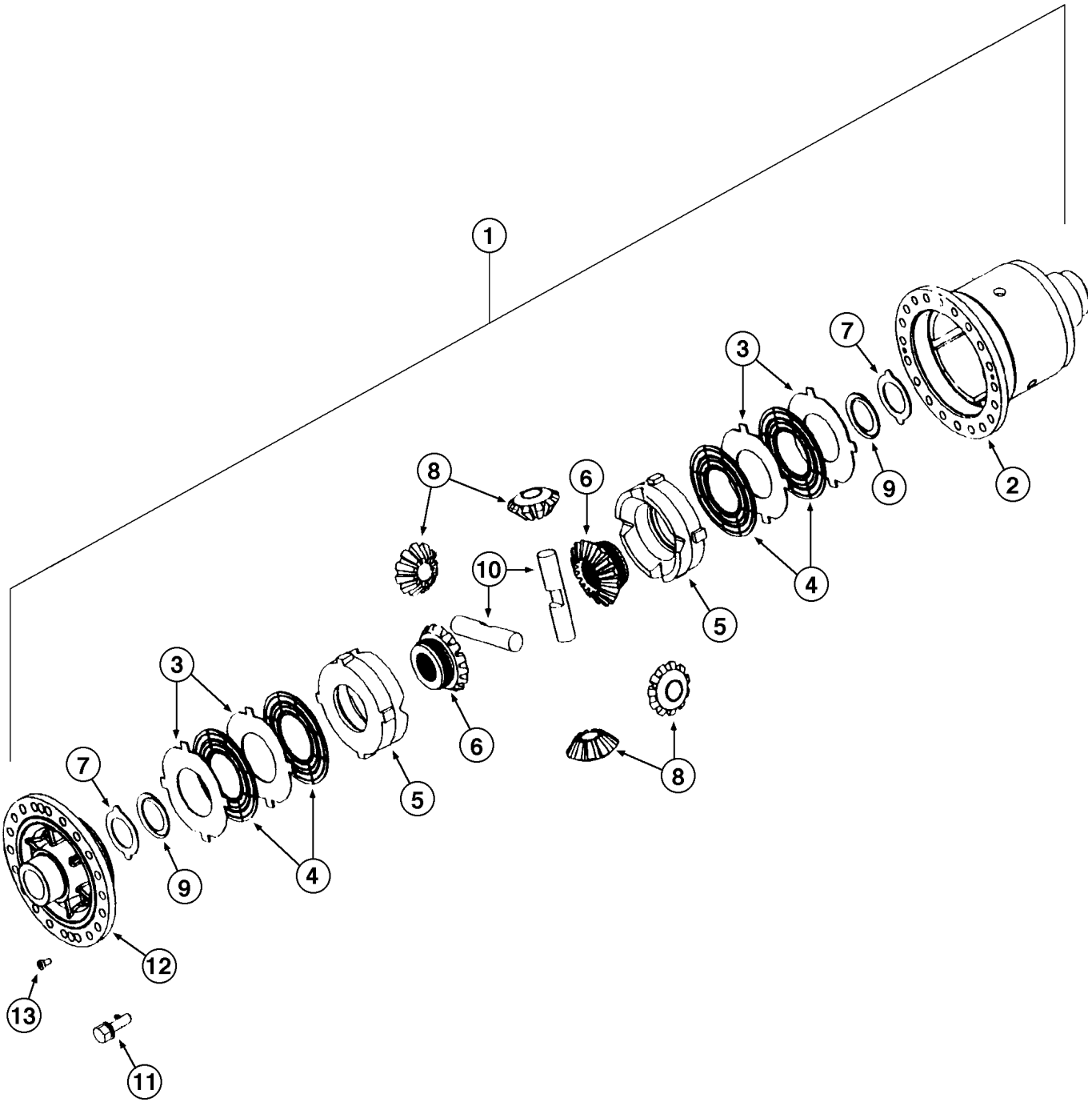
1
2
3
4
5
6
7
8
9
10
11
12
13

ITEM REF.	PEÇA Nº PART Nº PIEZA Nº	QTD QTY CAN	DESCRIÇÃO (Português)	DESCRIPTION (English)	DESCRIPCIÓN (Español)
	293102A1	1	EIXO DIANTEIRO Conj.	SHAFT FRONT Assy.	EJE DELANTERO Conj.
	293102A2	1	EIXO DIANTEIRO Conj.	SHAFT FRONT Assy.	EJE DELANTERO Conj.
	384429A1	1	DIFERENCIAL Conj. (Nota 1)	DIFFERENTIAL Assy. (Note 1)	DIFERENCIAL Conj. (Nota 1)
1	384473A1	1	DIFERENCIAL Sub Conj. (Nota 2)	DIFFERENTIAL Sub Assy. (Note 2)	DIFERENCIAL Sub Conj. (Nota 2)
2	384474A1	1	CARCAÇA	HOUSING	CARCASA
3	242154A1	4	DISCO externo (3.0mm)	DISC outer (3.0mm)	DISCO externo (3.0mm)
3	242155A1	4	DISCO externo (2.9mm)	DISC outer (2.9mm)	DISCO externo (2.9mm)
3	242156A1	4	DISCO externo (3.1mm)	DISC outer (3.1mm)	DISCO externo (3.1mm)
3	242157A1	4	DISCO externo (2.7mm)	DISC outer (2.7mm)	DISCO externo (2.7mm)
3	242158A1	4	DISCO externo (3.3mm)	DISC outer (3.3mm)	DISCO externo (3.3mm)
4	242159A1	4	DISCO interno	DISC inner	DISCO interno
5	243354A1	2	ANEL compressão	RING compression	ANILLO compresión
6	242160A1	2	PLANETARIA Z=16	GEAR planet Z=16	PLANETARIA Z=16
7	120017A1	2	ARRUELA	WASHER	ARANDELA
8	120018A1	4	SATÉLITE	GEAR satellite	SATÉLITE
9	120019A1	2	ARRUELA	WASHER	ARANDELA
10	120020A1	2	EIXO	SHAFT	EJE
11	184716A1	20	PARAFUSO	BOLT	TORNILLO
12	385426A1	1	TAMPA	COVER	TAPA
13	193152A1	2	PARAFUSO (M10X16)	BOLT (M10X16)	TORNILLO (M10X16)

Nota 1: Inclui os itens das páginas 6-46, 6-46B e 6-48
Note 1: Includes items from pages 6-46, 6-46B and 6-48
Nota 1: Incluye las piezas de las páginas 6-46, 6-46B y 6-48

Nota 2: Inclui os itens 2 a 13
Note 2: Includes items 2 to 13
Nota 2: Incluye las piezas 2 a 13

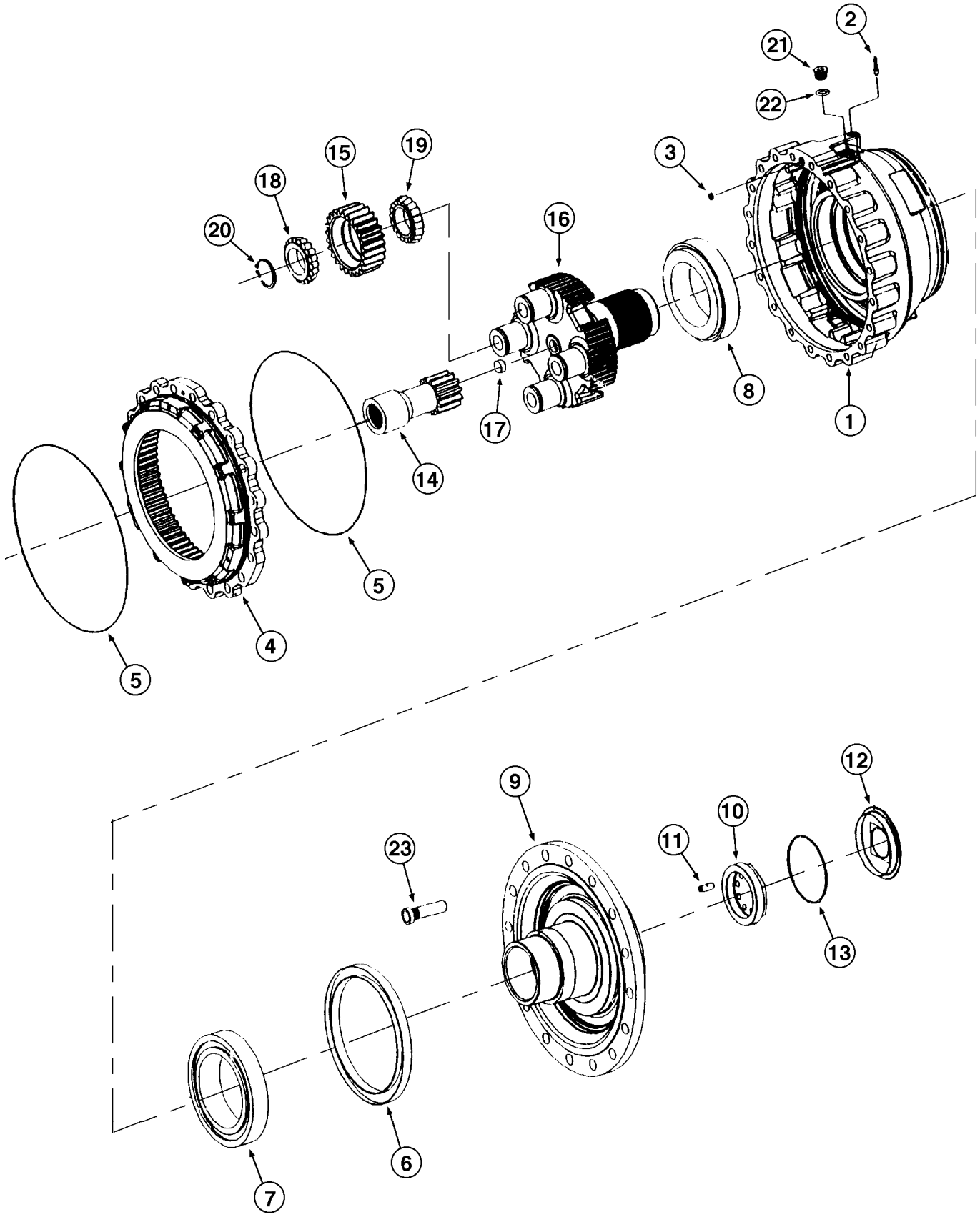
1
2
3
4
5
5
6
7
8
9
10
11
12
13
14
15
16
17
18
19
20
21
22
23

ITEM REF.	PEÇA Nº PART Nº PIEZA Nº	QTD QTY CAN	DESCRIÇÃO (Português)	DESCRIPTION (English)	DESCRIPCIÓN (Español)
	293102A1	1	EIXO DIANTEIRO Conj.	SHAFT FRONT Assy.	EJE DELANTERO Conj.
	293102A2	1	EIXO DIANTEIRO Conj.	SHAFT FRONT Assy.	EJE DELANTERO Conj.
1	384478A1	2	CARCAÇA freio	HOUSING brake	CARCASA freno
2	384293A1	2	BUJÃO	PLUG	TAPON
3	384294A1	2	ANEL-O	O RING	ANILLO O
4	384410A1	2	ENGRENAGEM	GEAR	ENGRANAJE
5	384296A1	4	ANEL-O	O RING	ANILLO O
6	384297A1	2	VEDADOR (Nota 1)	SEAL (Note 1)	SELLO (Nota 1)
6	8603562	2	VEDADOR (Nota 2)	SEAL (Note 2)	SELLO (Nota 2)
7	384969A1	2	ROLAMENTO	BEARING	RODAMIENTO
8	384970A1	2	ROLAMENTO	BEARING	RODAMIENTO
9	384971A1	2	EIXO SAÍDA	SHAFT OUTPUT	EJE SALIDA
10	384540A1	2	PORCA	NUT	TUERCA
11	384302A1	2	PINO	PIN	PASADOR
12	384303A1	2	TAMPA	COVER	TAPA
13	331982A1	2	ANEL-O	O RING	ANILLO O
14	384416A1	2	EIXO engrenagem (Z=38)	SHAFT gear (Z=38)	EJE engrenaje (Z=38)
15	384417A1	8	ENGRENAGEM planetária (Z=27)	GEAR planet (Z=27)	ENGRANAJE planetaria (Z=27)
16	391774A1	2	PORTA engrenagem planetária (Z=64)	DOOR planet gear (Z=64)	PUERTA engrenaje planetaria (Z=64)
17	384309A1	2	BATENTE	STOP	TOPE
18	384479A1	8	ROLAMENTO interno	BEARING inner	RODAMIENTO interno
19	384480A1	8	ROLAMENTO interno	BEARING inner	RODAMIENTO interno
20	898183H1	8	ANEL retenção	RING retaining	ANILLO retenedor
21	384313A1	2	BUJÃO	PLUG	TAPÓN
22	A52097	2	ANEL-O	O RING	ANILLO O
23	120098A1	32	PARAFUSO	BOLT	TORNILLO

Nota 1: Até o nº de série eixo S/N1315
Note 1: Up to shaft serial nº S/N1315
Nota 1: Hasta el nº de serie eje S/N1315

Nota 2: A partir do nº de série S/N1316
Note 2: Starting with serial nº S/N1316
Nota 2: A partir del nº de serie S/N1316

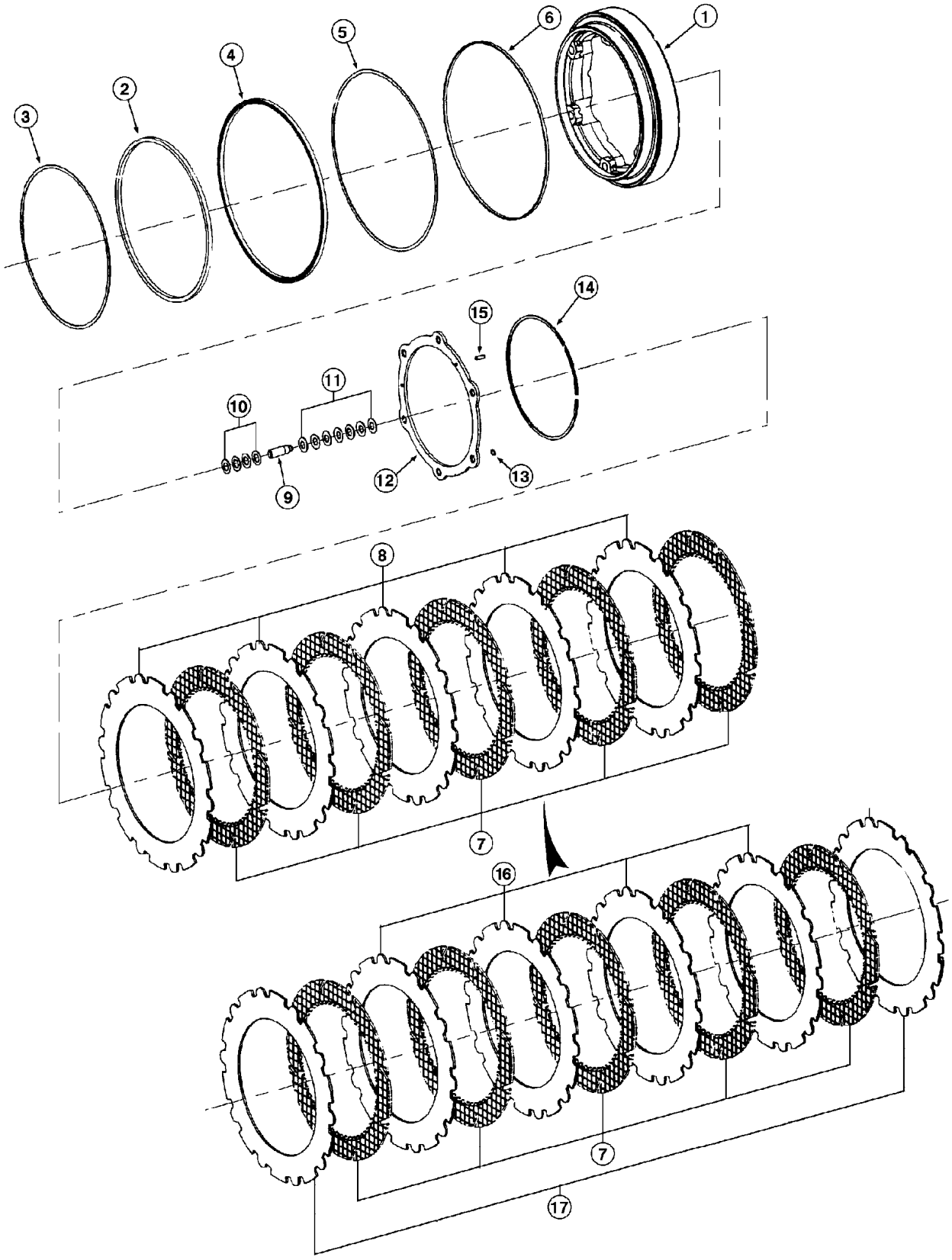
1
2
3
4
5
6
7
8
9
10
11
12
13
14
15
16
17

ITEM REF.	PEÇA Nº PART Nº PIEZA Nº	QTD QTY CAN	DESCRIÇÃO (Português)	DESCRIPTION (English)	DESCRIPCIÓN (Español)
	293102A1	1	EIXO DIANTEIRO Conj.	SHAFT FRONT Assy.	EJE DELANTERO Conj.
	293102A2	1	EIXO DIANTEIRO Conj.	SHAFT FRONT Assy.	EJE DELANTERO Conj.
1	384384A1	2	PISTÃO freio (Nota 10)	PISTON brake (Note 10)	ËMBOLO freno (Nota 10)
1	8603165	2	PISTÃO freio (Nota 11)	PISTON brake (Note 11)	ËMBOLO freno (Nota 11)
2	384315A1	2	ANEL U (Nota 4)	U RING (Note 4)	ANILLO U (Nota 4)
2	8605314	2	ANEL U (Nota 5)	U RING (Note 5)	ANILLO U (Nota 5)
3	384317A1	2	ANEL	RING	ANILLO
4	384318A1	2	ANEL U (Nota 4)	U RING (Note 4)	ANILLO U (Nota 4)
4	8605315	2	ANEL U (Nota 5)	U RING (Note 5)	ANILLO U (Nota 5)
5	384319A1	2	ANEL	RING	ANILLO
6	384321A1	2	ANEL guia	RING guide	ANILLO guia
7	384322A1	10	DISCO interno (Nota 6)	DISC inner (Note 6)	DISCO interno (Nota 6)
7	8603581	10	DISCO interno (Nota 7)	DISC inner (Note 7)	DISCO interno (Nota 7)
8	384323A1	10	DISCO externo (Nota 1)	DISC outer (Note 1)	DISCO externo (Nota 1)
9	384428A1	12	PINO (Nota 8)	PIN (Note 8)	PASADOR (Nota 8)
9	8603164	12	PINO (Nota 9)	PIN (Note 9)	PASADOR (Nota 9)
10	384325A1	48	ANEL	RING	ANILLO
11	384326A1	84	ARRUELA mola	WASHER spring	ARANDELA resorte
12	384327A1	2	ANEL calço (Nota 3)	RING shim (Note 3)	ANILLO calzo (Nota 3)
12	8603162	2	ANEL calço (Nota 3)	RING shim (Note 3)	ANILLO calzo (Nota 3)
13	87408035	12	ANEL retenção	RING retaining	ANILLO retenedor
14	384328A1	2	ANEL trava	SNAP ring	ANILLO retención
15	838-5620	6	PINO	PIN	PASADOR

Nota 1/Note 1: Se equipado, usado no freio de 5 placas [eixo 293102A1]
Nota 2/Note 2: Se equipado, usado no freio de 6 placas [eixo 293102A2]
Nota 3/Note 3: Anel 384327A1 substituido por 8603162 + 6 pinos 8603796
Nota 4/Note 4: Até nº série eixo / Up to axle serial nº / Hasta nº serie eje ->S/N1264
Nota 5/Note 5: A partir nº série de eixo / Starting with axle serial nº / A partir nº serie eje S/N1265->
Nota 6/Note 6: Até nº série eixo / Up to axle serial nº / Hasta nº serie eje ->S/N1269
Nota 7/Note 7: A partir nº série de eixo / Starting with axle serial nº / A partir nº serie eje S/N1270->
Nota 8/Note 8: Até nº série eixo / Up to axle serial nº / Hasta nº serie eje ->S/N1315
Nota 9/Note 9: A partir nº série de eixo / Starting with axle serial nº / A partir nº serie eje S/N1316->
Nota 10/Note 10: Até nº série eixo / Up to axle serial nº / Hasta nº serie eje ->S/N1295
Nota 11/Note 11: A partir nº série de eixo / Starting with axle serial nº / A partir nº serie eje S/N1296->

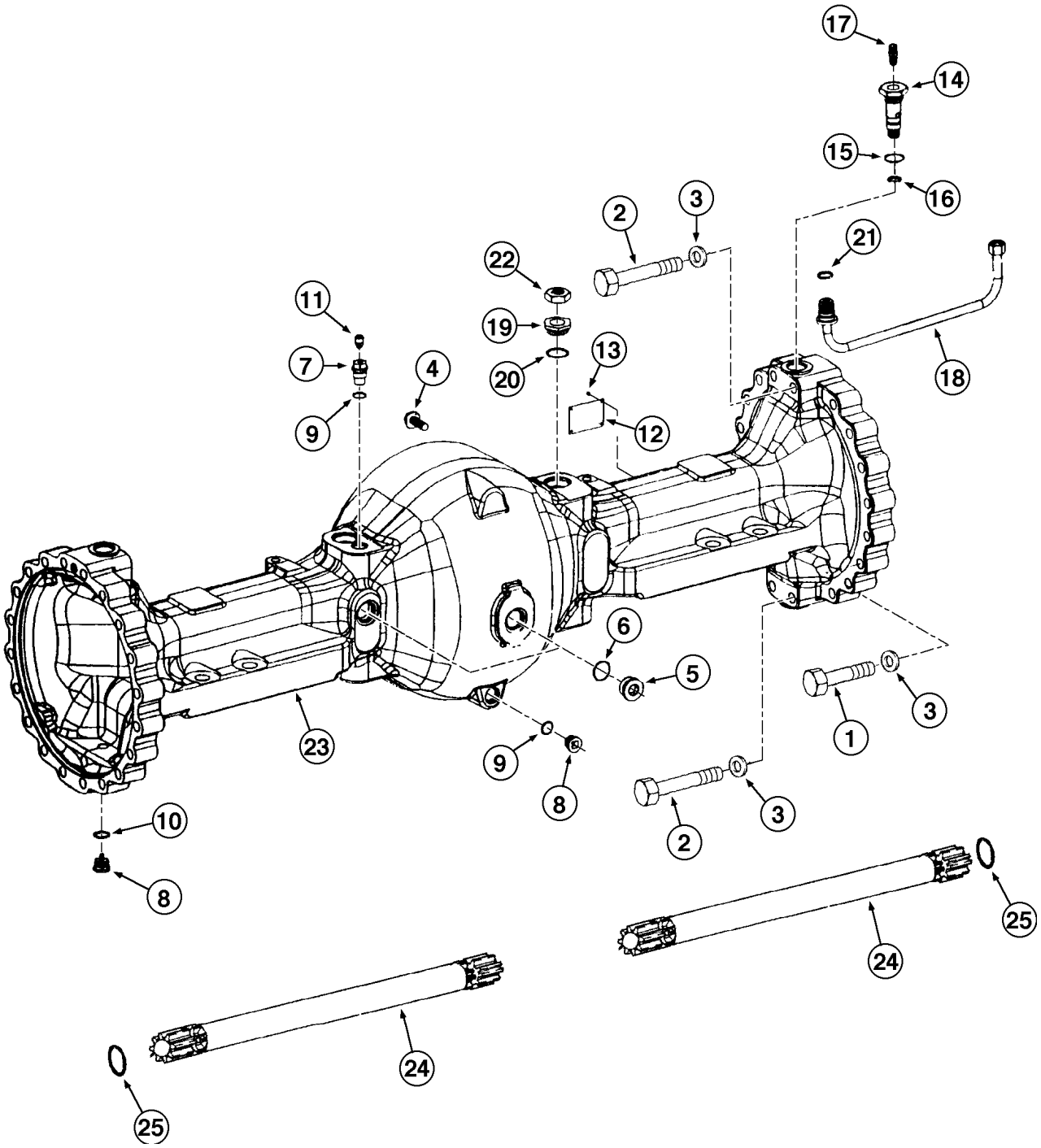
17
14
15
16
2
3
21
22
18
11
19
13
7
4
20
12
9
6
5
1
3
23
9
8
2
3
10
8
25
24
24
25

ITEM REF.	PEÇA Nº PART Nº PIEZA Nº	QTD QTY CAN	DESCRIÇÃO (Português)	DESCRIPTION (English)	DESCRIPCIÓN (Español)
	293103A1	1	EIXO TRASEIRO Conj.	SHAFT REAR Assy.	EJE TRASERO Conj.
	293103A2	1	EIXO TRASEIRO Conj.	SHAFT REAR Assy.	EJE TRASERO Conj.
1	384402A1	36	PARAFUSO (M18X95)	BOLT (M18X95)	TORNILLO (M18X95)
2	384403A1	4	PARAFUSO (M18X140)	BOLT (M18X140)	TORNILLO (M18X140)
3	A48928	40	ARRUELA	WASHER	ARANDELA
4	A52094	18	PARAFUSO	BOLT	TORNILLO
5	384280A1	2	BUJÃO	PLUG	TAPÓN
6	81284C1	2	ANEL-O (33X2)	O RING (33X2)	ANILLO O (33X2)
7	119362A1	1	BUJÃO	PLUG	TAPÓN
8	384281A1	3	BUJÃO	PLUG	TAPÓN
9	A52097	2	ANEL-O	O RING	ANILLO O
10	A48812	2	ANEL (24X29)	RING (24X29)	ANILLO (24X29)
11	A48855	1	VÁLVULA respiro	VALVE breather	VÁLVULA respiradero
12	NSS	1	PLACA identificação	PLATE identification	PLACA identificación
13	932658R1	4	REBITE	RIVET	REMACHE
14	384282A1	2	CONECTOR válvula respiro	CONNECTOR breather valve	CONECTOR válvula
15	81284C1	2	ANEL-O	O RING	ANILLO O
16	384283A1	2	ANEL	RING	ANILLO
17	3222214R1	2	VÁLVULA respiro	VALVE breather	VÁLVULA respiradero
18	384424A1	2	TUBO freio	TUBE brake	TUBO freno
19	384285A1	2	UNIÃO	CONNECTOR	UNION
20	A52096	2	ANEL-O	O RING	ANILLO O
21	716582R1	2	ANEL-O	O RING	ANILLO O
22	384286A1	2	PORCA	NUT	TUERCA
23	384425A1	1	CARCAÇA	HOUSING	CARCASA
24	384426A1	2	SEMI-EIXO	DRIVESHAFT	SEMIEJE
25	384408A1	2	ARRUELA	WASHER	ARANDELA

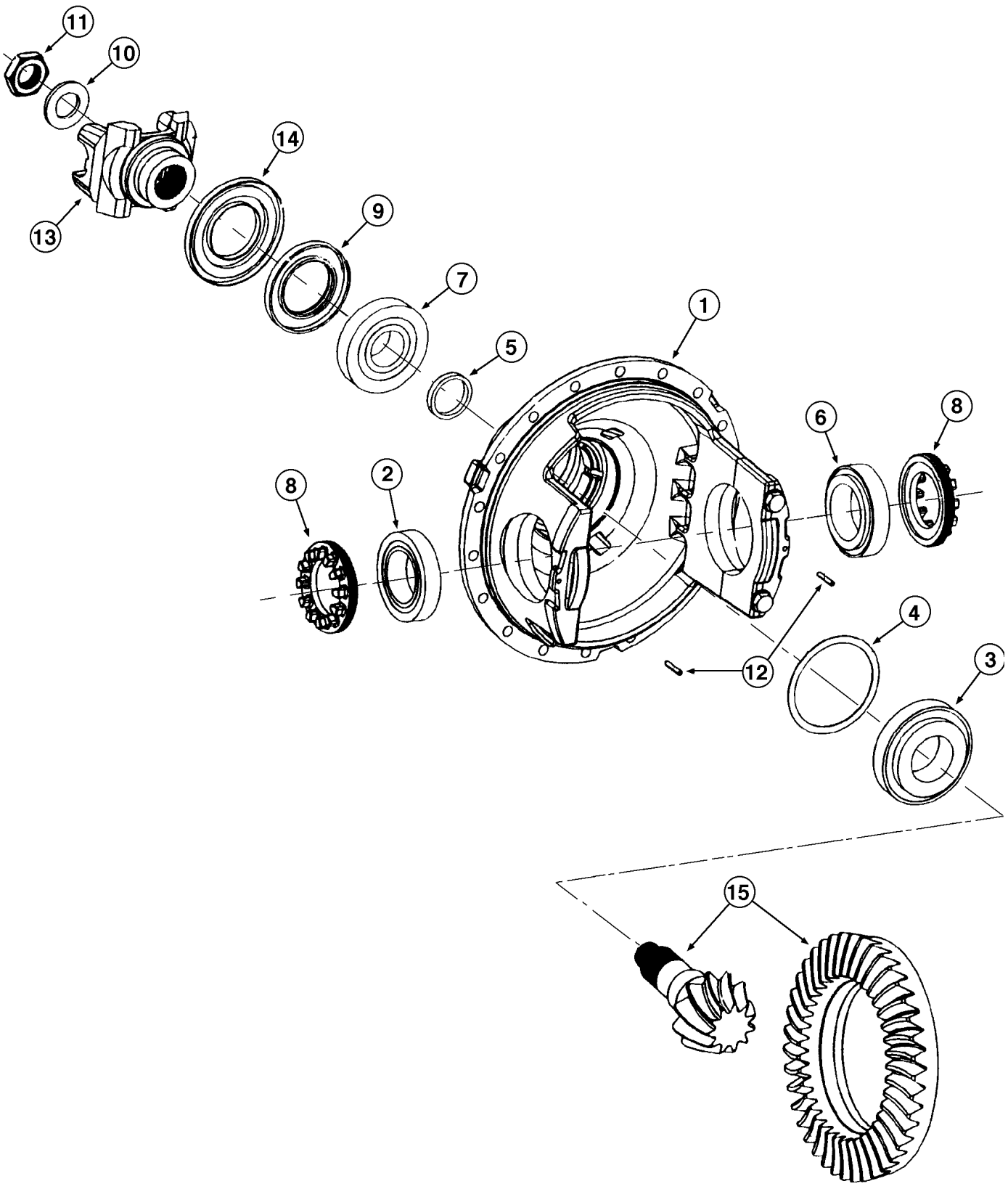
11
10
14
13
9
7
5
1
6
8
8
2
4
12
3
15

ITEM REF.	PEÇA Nº PART Nº PIEZA Nº	QTD QTY CAN	DESCRIÇÃO (Português)	DESCRIPTION (English)	DESCRIPCIÓN (Español)
	293103A1	1	EIXO TRASEIRO Conj.	SHAFT REAR Assy.	EJE TRASERO Conj.
	293103A2	1	EIXO TRASEIRO Conj.	SHAFT REAR Assy.	EJE TRASERO Conj.
	384422A1	1	DIFERENCIAL (Nota 1)	DIFFERENTIAL (Note 1)	DIFERENCIAL (Nota 1)
1	384391A1	1	CARCAÇA	HOUSING	CARCASA
2	119222A1	1	ROLAMENTO	BEARING	RODAMIENTO
3	119224A1	1	ROLAMENTO	BEARING	RODAMIENTO
4	119225A1	1	CALÇO (0.7mm)	SHIM (0.7mm)	CALZO (0.7mm)
4	119226A1	1	CALÇO (0.8mm)	SHIM (0.8mm)	CALZO (0.8mm)
4	119227A1	1	CALÇO (0.9mm)	SHIM (0.9mm)	CALZO (0.9mm)
4	119228A1	1	CALÇO (1.0mm)	SHIM (1.0mm)	CALZO (1.0mm)
4	119229A1	1	CALÇO (1.1mm)	SHIM (1.1mm)	CALZO (1.1mm)
4	119230A1	1	CALÇO (1.2mm)	SHIM (1.2mm)	CALZO (1.2mm)
4	119231A1	1	CALÇO (1.3mm)	SHIM (1.3mm)	CALZO (1.3mm)
4	119233A1	1	CALÇO (1.4mm)	SHIM (1.4mm)	CALZO (1.4mm)
4	119293A1	1	CALÇO (1.5mm)	SHIM (1.5mm)	CALZO (1.5mm)
4	119294A1	1	CALÇO (0.2mm)	SHIM (0.2mm)	CALZO (0.2mm)
4	119295A1	1	CALÇO (0.1mm)	SHIM (0.1mm)	CALZO (0.1mm)
5	119296A1	1	ESPAÇADOR (8.8mm)	SPACER (8.8mm)	ESPACIADOR (8.8mm)
5	898117H1	1	ESPAÇADOR (8.7mm)	SPACER (8.7mm)	ESPACIADOR (8.7mm)
5	898456H1	1	ESPAÇADOR (8.6mm)	SPACER (8.6mm)	ESPACIADOR (8.6mm)
5	898451H1	1	ESPAÇADOR (8.5mm)	SPACER (8.5mm)	ESPACIADOR (8.5mm)
5	898446H1	1	ESPAÇADOR (8.4mm)	SPACER (8.4mm)	ESPACIADOR (8.4mm)
5	898441H1	1	ESPAÇADOR (8.3mm)	SPACER (8.3mm)	ESPACIADOR (8.3mm)
5	119301A1	1	ESPAÇADOR (8.9mm)	SPACER (8.9mm)	ESPACIADOR (8.9mm)
5	119305A1	1	ESPAÇADOR (9.1mm)	SPACER (9.1mm)	ESPACIADOR (9.1mm)
5	119309A1	1	ESPAÇADOR (9.2mm)	SPACER (9.2mm)	ESPACIADOR (9.2mm)
5	119310A1	1	ESPAÇADOR (9.3mm)	SPACER (9.3mm)	ESPACIADOR (9.3mm)
5	119311A1	1	ESPAÇADOR (9.4mm)	SPACER (9.4mm)	ESPACIADOR (9.4mm)
6	119223A1	1	ROLAMENTO	BEARING	RODAMIENTO
7	119312A1	1	ROLAMENTO	BEARING	RODAMIENTO
8	119313A1	2	PORCA ajuste	NUT adjust	TUERCA ajustaje
9	119315A2	1	VEDADOR	SEAL	SELLO
10	119316A1	1	ARRUELA	WASHER	ARANDELA
11	119317A1	1	PORCA	NUT	TUERCA
12	932305R1	2	PINO	PIN	PASADOR
13	119321A1	1	FLANGE YOKE	YOKE FLANGE	FLANGE YOKE
14	384273A1	1	PROTEÇÃO	GUARD	PROTECTOR
15	384423A1	1	COROA E PINHÃO (4,11:1)	PINION AND GEAR (4,11:1)	CORONA Y PIÑON (4,11:1)

Nota: Inclui os itens das páginas 6-56 e 6-58
Note: Includes items from pages 6-56 and 6-58
Nota: Incluye las piezas de las páginas 6-56 y 6-58

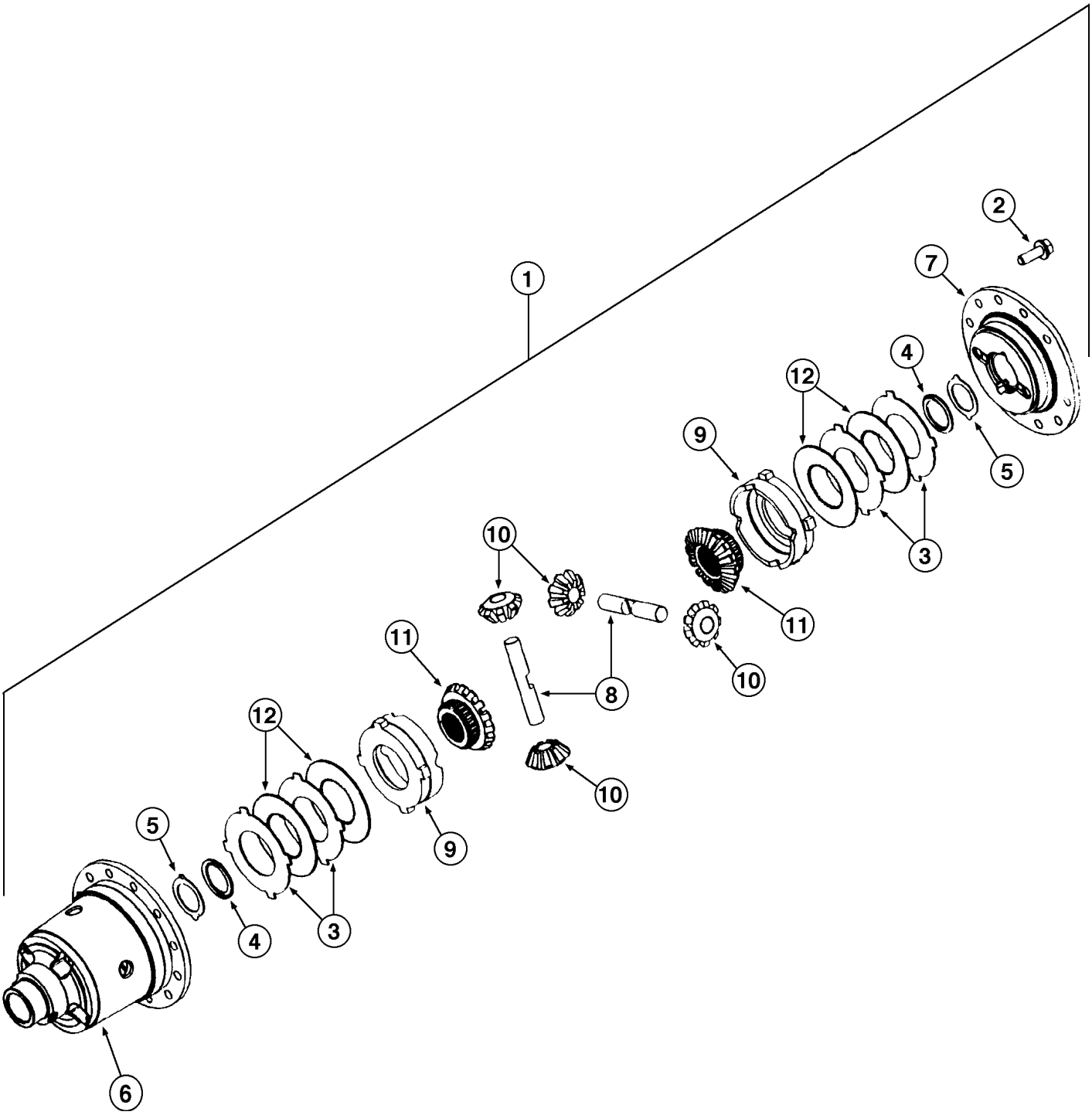
1
2
7
4
12
9
5
3
10
11
8
10
11
12
5
9
4
3
6

ITEM REF.	PEÇA Nº PART Nº PIEZA Nº	QTD QTY CAN	DESCRIÇÃO (Português)	DESCRIPTION (English)	DESCRIPCIÓN (Español)
	293103A1	1	EIXO TRASEIRO Conj.	SHAFT REAR Assy.	EJE TRASERO Conj.
	293103A2	1	EIXO TRASEIRO Conj.	SHAFT REAR Assy.	EJE TRASERO Conj.
	384422A1	1	DIFERENCIAL Conj. (Nota 1)	DIFFERENTIAL Assy. (Note 1)	DIFERENCIAL Conj. (Nota 1)
1	385371A1	1	DIFERENCIAL Sub Conj.	DIFFERENTIAL Sub Assy.	DIFERENCIAL Sub Conj.
2	184725A1	12	PARAFUSO	BOLT	TORNILLO
3	384388A1	4	DISCO externo (2.9mm)	DISC outer (2.9mm)	DISCO externo (2.9mm)
3	384389A1	4	DISCO externo (3.0mm)	DISC outer (3.0mm)	DISCO externo (3.0mm)
3	384390A1	4	DISCO externo (3.1mm)	DISC outer (3.1mm)	DISCO externo (3.1mm)
4	384392A1	2	ARRUELA	WASHER	ARANDELA
5	384393A1	2	CALÇO	SHIM	CALZO
6	384394A1	1	CARCAÇA	HOUSING	CARCASA
7	384395A1	1	TAMPA	COVER	TAPA
8	384396A1	2	EIXO	SHAFT	EJE
9	384397A1	2	ANEL compressão	RING compression	ANILLO compresión
10	A52037	4	ENGRENAGEM SATELITE	GEAR SATELITE	ENGRANAJE SATÉLITE
11	384399A1	2	ENGRENAGEM PLANETARIA	GEAR PLANET	ENGRANAJE PLANETARIA
12	A52023	4	DISCO interno	DISC inner	DISCO interno

Nota 1: Inclui os itens das páginas 6-56 e 6-58
Note 1: Includes items from pages 6-56 and 6-58
Nota 1: Incluye las piezas de las páginas 6-56 y 6-58

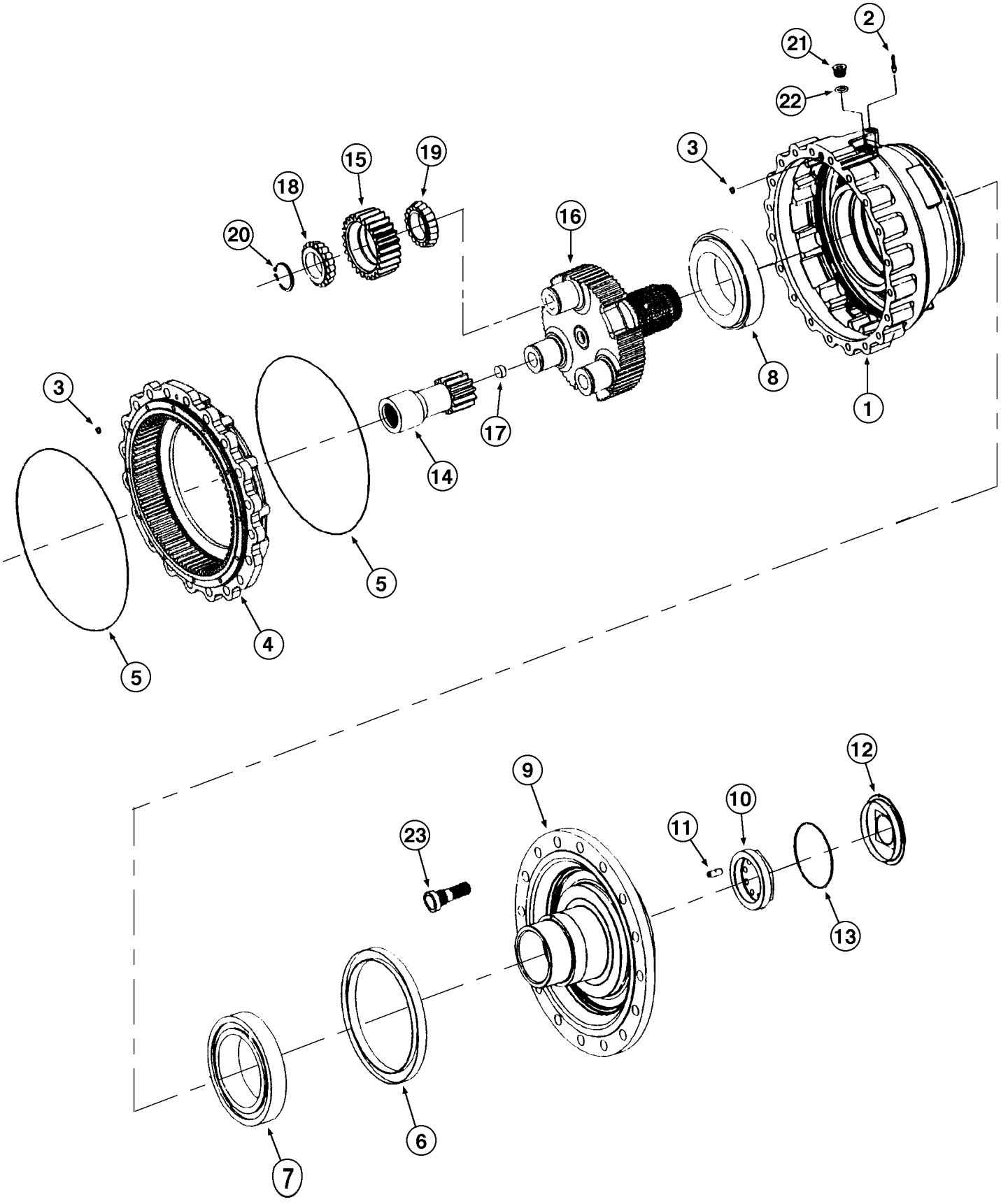
2
21
22
3
15
19
18
20
16
3
8
1
17
14
5
4
5
12
9
10
11
23
13
6
7

ITEM REF.	PEÇA Nº PART Nº PIEZA Nº	QTD QTY CAN	DESCRIÇÃO (Português)	DESCRIPTION (English)	DESCRIPCIÓN (Español)
	293103A1	1	EIXO TRASEIRO Conj.	SHAFT REAR Assy.	EJE TRASERO Conj.
	293103A2	1	EIXO TRASEIRO Conj.	SHAFT REAR Assy.	EJE TRASERO Conj.
1	384409A1	2	CARCAÇA freio	HOUSING brake	CARCASA freno
2	384293A1	2	BUJÃO	PLUG	TAPON
3	384294A1	4	ANEL-O	O RING	ANILLO O
4	384410A1	2	ENGRENAGEM	GEAR	ENGRANAJE
5	384296A1	4	ANEL-O	O RING	ANILLO O
6	384297A1	2	VEDADOR (Nota 1)	SEAL (Note 1)	SELLO (Nota 1)
6	8603562	2	VEDADOR (Nota 2)	SEAL (Note 2)	SELLO (Nota 2)
7	384411A1	2	ROLAMENTO	BEARING	RODAMIENTO
8	384412A1	2	ROLAMENTO	BEARING	RODAMIENTO
9	384414A1	2	EIXO SAÍDA	SHAFT OUTPUT	EJE SALIDA
10	384301A1	2	PORCA	NUT	TUERCA
11	384302A1	2	PINO	PIN	PASADOR
12	384303A1	2	TAMPA	COVER	TAPA
13	331982A1	2	ANEL-O	O RING	ANILLO O
14	384416A1	2	EIXO engrenagem (Z=38)	SHAFT gear (Z=38)	EJE engrenaje (Z=38)
15	384417A1	6	PLANETARIA (Z=27)	GEAR planet (Z=27)	PLANETARIA (Z=27)
16	384418A1	2	PORTA planetária (Z=44)	DOOR gear planet (Z=44)	PUERTA planetaria (Z=44)
17	384309A1	2	BATENTE	STOP	TOPE
18	384419A1	6	ROLAMENTO interno	BEARING inner	RODAMIENTO interno
19	384420A1	6	ROLAMENTO interno	BEARING inner	RODAMIENTO interno
20	898183H1	6	ANEL retenção	RING retaining	ANILLO retenedor
21	384313A1	2	BUJÃO	PLUG	TAPÓN
22	A52097	2	ANEL-O	O RING	ANILLO O
23	119563A1	32	PARAFUSO	BOLT	TORNILLO

Nota 1: Até o nº de série eixo S/N3294
Note 1: Up to shaft serial nº S/N3294
Nota 1: Hasta el nº de serie eje S/N3294

Nota 2: A partir do nº de série S/N3295
Note 2: Starting with serial nº S/N3295
Nota 2: A partir del nº de serie S/N3295

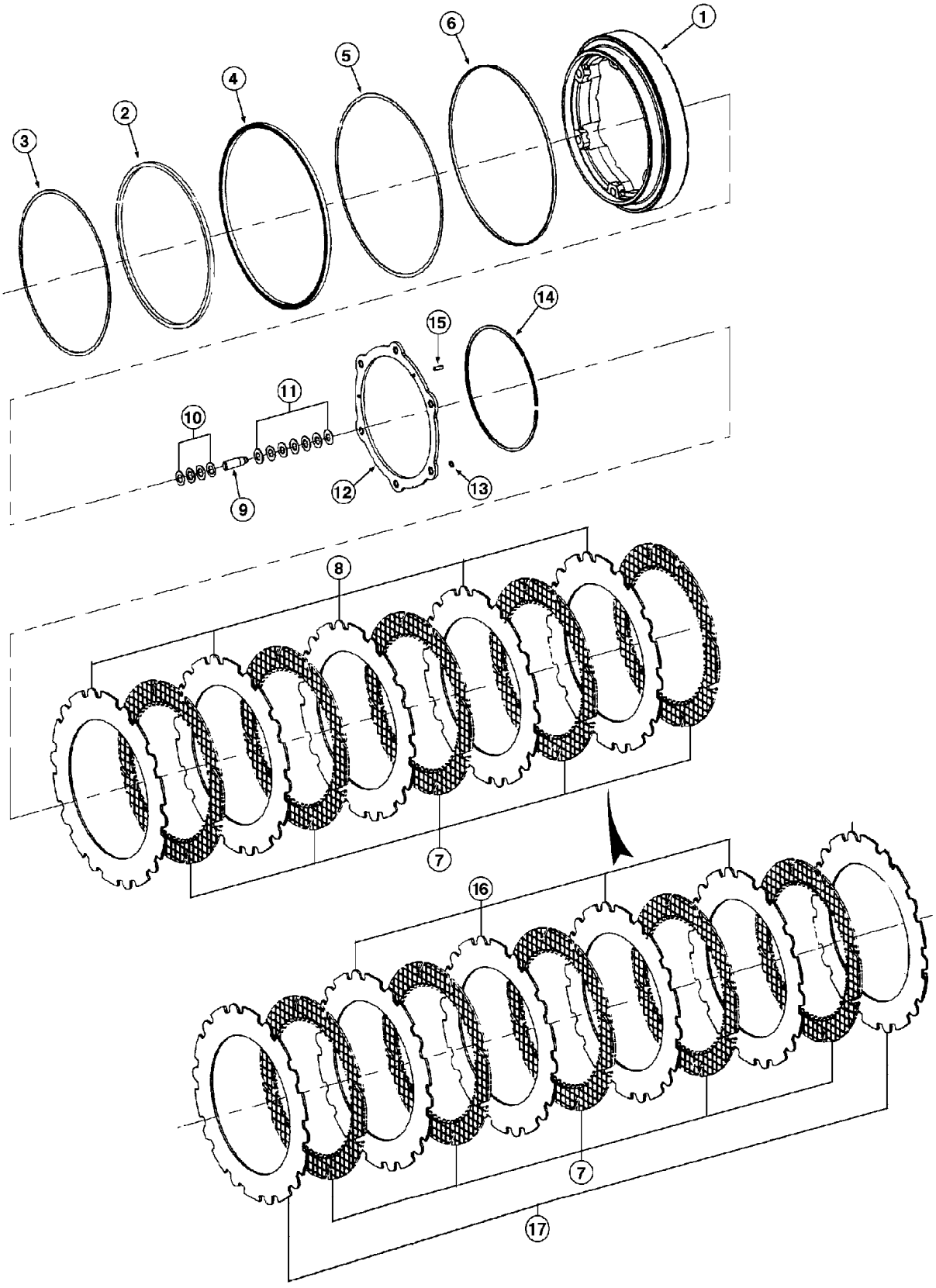
1
2
3
4
5
6
7
8
9
10
11
12
13
14
15
16
17

ITEM REF.	PEÇA Nº PART Nº PIEZA Nº	QTD QTY CAN	DESCRIÇÃO (Português)	DESCRIPTION (English)	DESCRIPCIÓN (Español)
	293103A1	1	EIXO TRASEIRO Conj.	SHAFT REAR Assy.	EJE TRASERO Conj.
	293103A2	1	EIXO TRASEIRO Conj.	SHAFT REAR Assy.	EJE TRASERO Conj.
1	384384A1	2	PISTÃO freio (Nota 10)	PISTON brake (Note 10)	ËMBOLO freno (Nota 10)
1	8603165	2	PISTÃO freio (Nota 11)	PISTON brake (Note 11)	ËMBOLO freno (Nota 11)
2	384315A1	2	ANEL U (Nota 4)	U RING (Note 4)	ANILLO U (Nota 4)
2	8605314	2	ANEL U (Nota 5)	U RING (Note 5)	ANILLO U (Nota 5)
3	384317A1	2	ANEL	RING	ANILLO
4	384318A1	2	ANEL U (Nota 4)	U RING (Note 4)	ANILLO U (Nota 4)
4	8605315	2	ANEL U (Nota 5)	U RING (Note 5)	ANILLO U (Nota 5)
5	384319A1	2	ANEL	RING	ANILLO
6	384321A1	2	ANEL guia	RING guide	ANILLO guia
7	384322A1	10	DISCO interno (Nota 6)	DISC inner (Note 6)	DISCO interno (Nota 6)
7	8603581	10	DISCO interno (Nota 7)	DISC inner (Note 7)	DISCO interno (Nota 7)
8	384323A1	10	DISCO externo (Nota 1)	DISC outer (Note 1)	DISCO externo (Nota 1)
9	384428A1	12	PINO (Nota 8)	PIN (Note 8)	PASADOR (Nota 8)
9	8603164	12	PINO (Nota 9)	PIN (Note 9)	PASADOR (Nota 9)
10	384325A1	48	ANEL	RING	ANILLO
11	384326A1	84	ARRUELA mola	WASHER spring	ARANDELA resorte
12	384327A1	2	ANEL calço (Nota 3)	RING shim (Note 3)	ANILLO calzo (Nota 3)
12	8603162	2	ANEL calço (Nota 3)	RING shim (Note 3)	ANILLO calzo (Nota 3)
13	87408035	12	ANEL retenção	RING retaining	ANILLO retenedor
14	384328A1	2	ANEL trava	SNAP ring	ANILLO retención
15	838-5620	6	PINO	PIN	PASADOR

Nota 1/Note 1: Se equipado, usado no freio de 5 placas [eixo 293102A1]
Nota 2/Note 2: Se equipado, usado no freio de 6 placas [eixo 293102A2]
Nota 3/Note 3: Anel 384327A1 substituido por 8603162 + 6 pinos 8603796
Nota 4/Note 4: Até nº série eixo / Up to axle serial nº / Hasta nº serie eje ->S/N2988
Nota 5/Note 5: A partir nº série de eixo / Starting with axle serial nº / A partir nº serie eje S/N2989->
Nota 6/Note 6: Até nº série eixo / Up to axle serial nº / Hasta nº serie eje ->S/N3067
Nota 7/Note 7: A partir nº série de eixo / Starting with axle serial nº / A partir nº serie eje S/N3068->
Nota 8/Note 8: Até nº série eixo / Up to axle serial nº / Hasta nº serie eje ->S/N3072
Nota 9/Note 9: A partir nº série de eixo / Starting with axle serial nº / A partir nº serie eje S/N3073->
Nota 10/Note 10: Até nº série eixo / Up to axle serial nº / Hasta nº serie eje ->S/N3415
Nota 11/Note 11: A partir nº série de eixo / Starting with axle serial nº / A partir nº serie eje S/N3416->

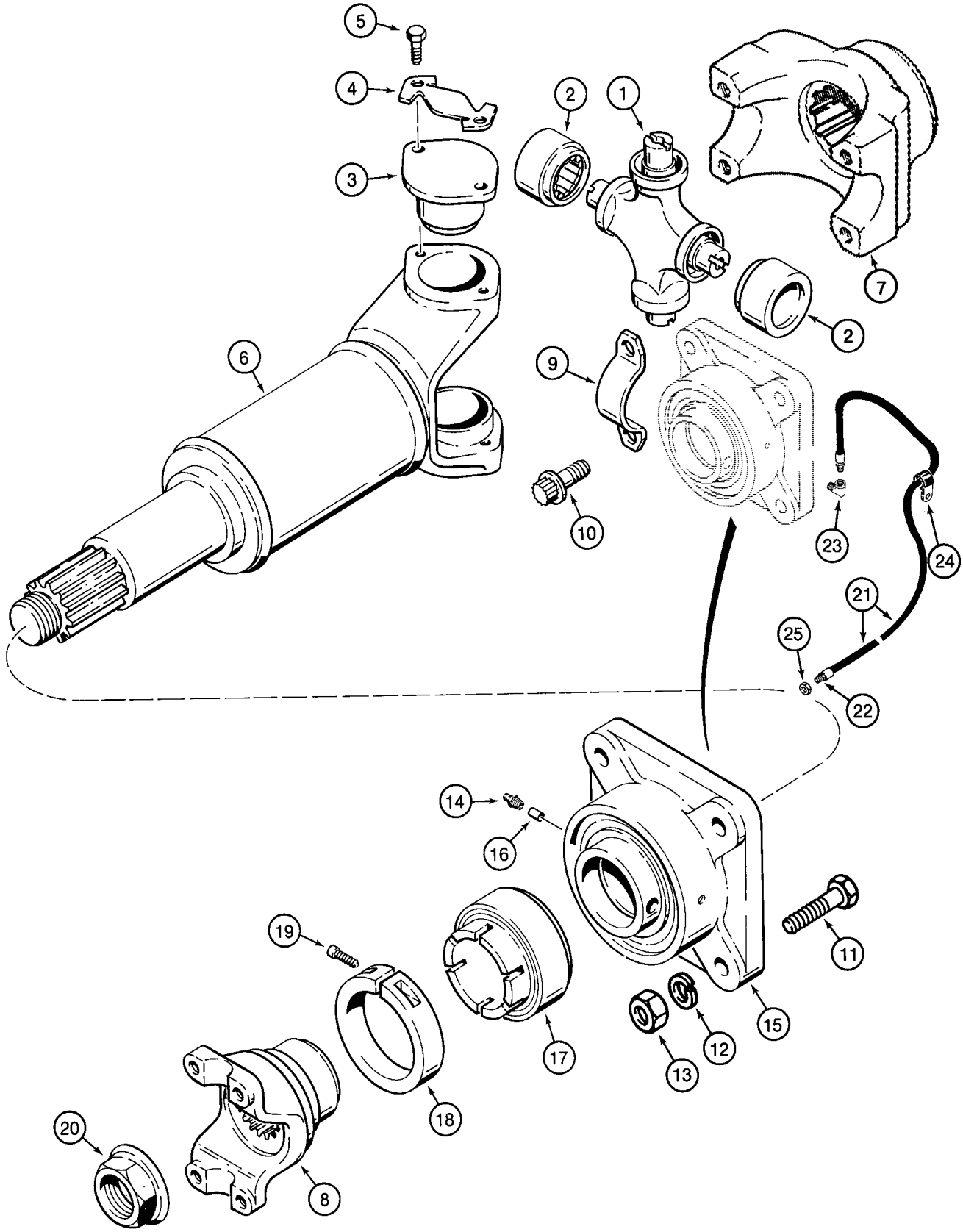
5
4
3
2
1
7
2
6
9
10
23
24
21
25
22
14
16
19
11
15
12
13
17
18
20
8

ITEM REF.	PEÇA Nº PART Nº PIEZA Nº	QTD QTY CAN	DESCRIÇÃO (Português)	DESCRIPTION (English)	DESCRIPCIÓN (Español)
	103713A1	1	EIXO-PROPULSOR dianteiro Conj.	DRIVE-SHAFT front Assy.	EJE-PROPULSOR delant. Conj.
	120245A1	1	JOGO Junta Universal	KIT Universal joint	JUEGO Junta Universal
1	NSS	1	CRUZETA	JOINT-Universal	CRUCETA
2	NSS	2	ROLAMENTO	BEARING	RODAMIENTO
3	NSS	2	ROLAMENTO	BEARING	RODAMIENTO
4	S300317	2	TRAVA	STRAP	TRABA
5	S300316	4	PARAFUSO	BOLT	TORNILLO
6	S300352	1	TUBO	TUBE	TUBO
7	REF	1	FLANGE	FLANGE	FLANGE
8	L125184	1	FLANGE	FLANGE	FLANGE
9	L125187	2	TRAVA	KEEPER	TRABA
10	L116940	4	PARAFUSO	BOLT	TORNILLO
11	426-928	4	PARAFUSO	BOLT	TORNILLO
12	492-11056	4	ARRUELA	WASHER	ARANDELA
13	425-109	4	PORCA	NUT	TUERCA
	L106070	1	MANCAL Conj.	BEARING Assy.	COJINETE Conj.
14	219-1	1	GRAXEIRA	FITTING-grease	ENGRASADOR
15	NSS	1	CARCAÇA	HOUSING	CARCASA
16	L33788	1	PINO	PIN	PASADOR
	L33787	1	JOGO DE REPARO	REPAIR KIT	JUEGO DE REPARO
17	NSS	1	ROLAMENTO E VEDADOR Conj.	BEARING AND SEAL Assy.	RODAMIENTO Y SELLO Conj.
18	L33789	1	ANEL	RING	ANILLO
19	61-32516	1	PARAFUSO	BOLT	TORNILLO
20	S300353	1	PORCA	NUT	TUERCA
21	L54693	1	MANGUEIRA	HOSE	MANGUERA
22	219-20	1	CONEXÃO	CONNECTOR	CONEXIÓN
23	217-1014	1	COTOVELO 90°	ELBOW 90°	CODO 90°
24	515-2495	1	BRACADEIRA	CLAMP	ABRAZADERA
25	F53473	1	PORCA especial	NUT SPECIAL	TUERCA especial

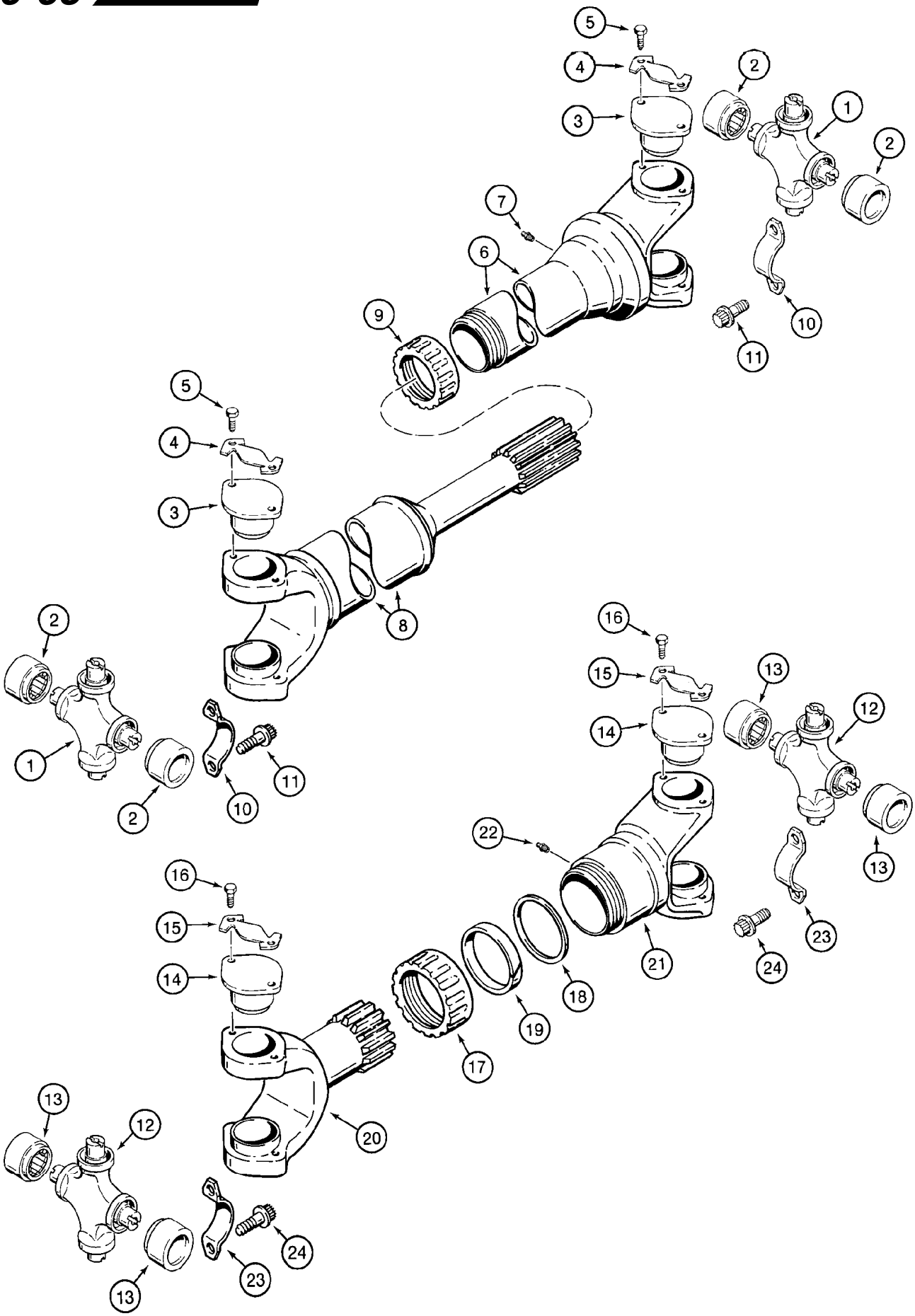
5
4
3
2
1
2
7
6
9
10
11
5
4
3
8
2
1
2
10
11
16
15
14
13
12
13
22
21
18
19
17
23
24
16
15
14
20
13
12
13
23
24

ITEM REF.	PEÇA Nº PART Nº PIEZA Nº	QTD QTY CAN	DESCRIÇÃO (Português)	DESCRIPTION (English)	DESCRIPCIÓN (Español)
	103711A1	1	EIXO-PROPULSOR central Conj.	DRIVE-SHAFT center Assy.	EJE-PROPULSOR central Conj.
	120245A1	2	JOGO Junta Universal	KIT Universal joint	JUEGO Junta Universal
1	NSS	1	CRUZETA	JOINT-Universal	CRUCETA
2	NSS	2	ROLAMENTO	BEARING	RODAMIENTO
3	NSS	2	ROLAMENTO	BEARING	RODAMIENTO
4	S300317	2	TRAVA	STRAP	TRABA
5	S300316	4	PARAFUSO	BOLT	TORNILLO
6	S300314	1	GARFO	YOKE	HORQUILLA
7	219-1	1	GRAXEIRA	FITTING-grease	ENGRASADOR
8	120242A1	1	GARFO	YOKE	HORQUILLA
9	S300318	1	VEDADOR	SEAL	SELLO
10	L125187	4	TRAVA	KEEPER	TRABA
11	L116940	8	PARAFUSO	BOLT	TORNILLO
	103714A2	1	EIXO-PROPULSOR traseiro Conj.	DRIVE-SHAFT rear Assy.	EJE-PROPULSOR tras. Conj.
	120245A1	2	JOGO Junta Universal	KIT Universal joint	JUEGO Junta Universal
12	NSS	1	CRUZETA	JOINT-Universal	CRUCETA
13	NSS	2	ROLAMENTO	BEARING	RODAMIENTO
14	NSS	2	ROLAMENTO	BEARING	RODAMIENTO
15	S300317	2	TRAVA	STRAP	TRABA
16	S300316	4	PARAFUSO	BOLT	TORNILLO
17	S300345	1	VEDADOR	SEAL	SELLO
18	S300646	1	ARRUELA	WASHER	ARANDELA
19	S300647	1	ARRUELA	WASHER	ARANDELA
20	120246A1	1	GARFO	YOKE	HORQUILLA
21	S300344	1	GARFO	YOKE	HORQUILLA
22	219-1	1	GRAXEIRA	FITTING-grease	ENGRASADOR
23	L125187	4	TRAVA	KEEPER	TRABA
24	L116940	8	PARAFUSO	BOLT	TORNILLO

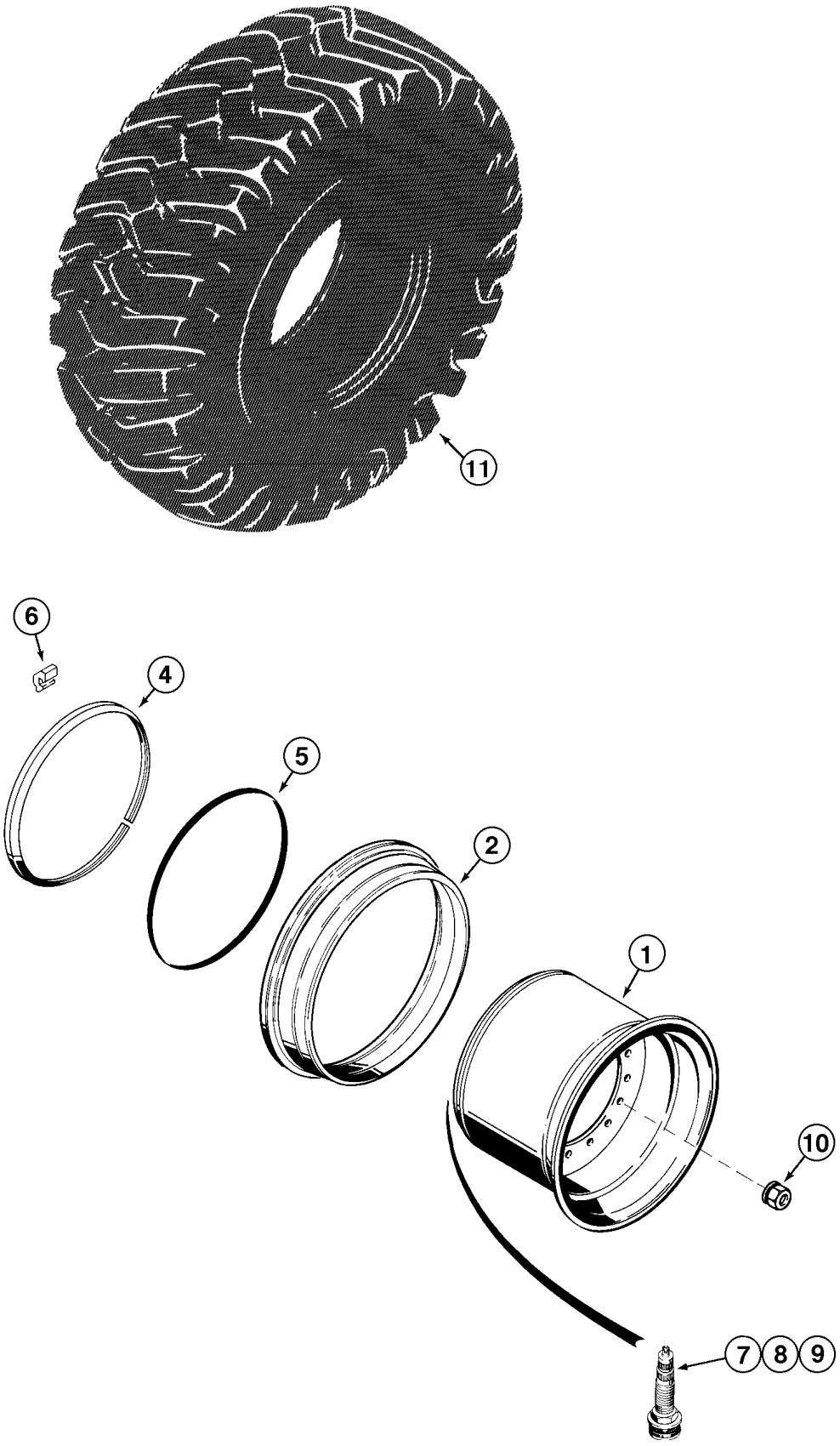
11
6
4
5
2
1
10
7
8
9

ITEM REF.	PEÇA Nº PART Nº PIEZA Nº	QTD QTY CAN	DESCRIÇÃO (Português)	DESCRIPTION (English)	DESCRIPCIÓN (Español)
	149063A1	4	RODA 19,5x25 - 2 anéis (STD) (Nota 1)	WHEEL 19,5x25 - 2 rings (STD) (Note 1)	RUEDA 19,5x25 - 2 anillos (STD) (Nota 1)
	149064A1	1	RODA 19,5x25 Conj. (Nota 1)	WHEEL 19,5x25 Assy. (Note 1)	RUEDA 19,5x25 Conj. (Nota 1)
1	NSS	1	ARO (Nota 1)	RIM (Note 1)	ARO (Nota 1)
2	149065A1	1	ANEL lateral (Nota 1)	RING side (Note 1)	ANILLO lateral (Nota 1)
4	149066A1	1	ANEL segurança (Nota 1)	RING Safety (Note 1)	ANILLO seguridad (Nota 1)
5	A16425	1	ANEL-O (Nota 1)	O RING (Note 1)	ANILLO O (Nota 1)
6	NSS	1	CHAVETA (Nota 1)	KEY (Note 1)	CLAVIJA (Nota 1)
7	149074A1	1	VÁLVULA (Nota 1)	VALVE (Note 1)	VÁLVULA (Nota 1)
8	L11406	1	ADAPTADOR	ADAPTER	ADAPTADOR
9	L19664	1	TAMPA	COVER	TAPA
10	148511A1	16	PORCA flangeada	NUT flange	TUERCA brida
11	371-8321	4	PNEU 23,5x25 12PR L3-GOODYEAR	TIRE 23,5x25 12PR L3-GOODYEAR	NEUMATICO 23,5x25 12PR L3-GOODYEAR
11	371-8322	4	PNEU 23,5x25 12PR L3-FIRESTONE	TIRE 23,5x25 12PR L3-FIRESTONE	NEUMATICO 23,5x25 12PR L3-FIRESTONE
11	371-8131	4	PNEU 23,5x25 12PR L2-GOODYEAR	TIRE 23,5x25 12PR L2-GOODYEAR	NEUMATICO 23,5x25 12PR L2-GOODYEAR
11	371-8132	4	PNEU 23,5x25 12PR L2-FIRESTONE	TIRE 23,5x25 12PR L2-FIRESTONE	NEUMATICO 23,5x25 12PR L2-FIRESTONE
11	L128971	4	PNEU 23,5x25 XHATI MICHELIN	TIRE 23,5x25 XHATI MICHELIN	NEUMATICO 23,5x25 XHATI MICHELIN
11	199705A1	4	PNEU 23,5x2) XTLATL MICHELIN	TIRE 23,5x2) XTLATL MICHELIN	NEUMATICO 23,5x2) XTLATL MICHELIN
11	327570A1	4	PNEU 23,5x25 XLD70 MICHELIN	TIRE 23,5x25 XLD70 MICHELIN	NEUMATICO 23,5x25 XLD70 MICHELIN
11	E68166	4	PNEU 23,5x25 16PR L3 GOODYEAR	TIRE 23,5x25 16PR L3 GOODYEAR	NEUMATICO 23,5x25 16PR L3 GOODYEAR
11	E68188	4	PNEU 23,5x25 16PR L5 GOODYEAR	TIRE 23,5x25 16PR L5 GOODYEAR	NEUMATICO 23,5x25 16PR L5 GOODYEAR
11	75239393	4	PNEU 23,5x25 16L L3	TIRE 23,5x25 16PR L3	NEUMATICO 23,5x25 16PR L3

Nota 1 : Kit de rodas e componentes - ITALYTEC-TECNOROAD
Note 1 : Wheels kit and components - ITALYTEC-TECNOROAD
Nota 1 : Juegos de ruedas y componentes - ITALYTEC-TECNOROAD


8
3
12
13
5
4
11
2
10
1
9
17
16
7
6
14
15

ITEM REF.	PEÇA Nº PART Nº PIEZA Nº	QTD QTY CAN	DESCRIÇÃO (Português)	DESCRIPTION (English)	DESCRIPCIÓN (Español)
	.		1ª OPÇÃO	1st OPTION	1ª OPCIÓN
	.		RODAS ITALYTEC-TECNOROAD	WHEELS ITALYTEC-TECNOROAD	RUEDAS ITALYTEC-TECNOROAD
	.				
	148518A1	4	RODA 17x25 1,7AL (Nota 1)	WHEEL 17x25 1,7AL (Note 1)	RUEDA 17x25 1,7AL (Nota 1)
	147501A1	1	RODA 17x25 Conj. (Nota 1)	WHEEL 17x25 Assy. (Note 1)	RUEDA 17x25 Conj. (Nota 1)
1	NSS	1	ARO (Nota 1)	RIM (Note 1)	ARO (Nota 1)
2	148737A1	1	ANEL lateral (Nota 1)	RING side (Note 1)	ANILLO lateral (Nota 1)
3	148739A1	1	ANEL segurança (Nota 1)	RING Safety (Note 1)	ANILLO seguridad (Nota 1)
4	A19101	1	ANEL-O (Nota 1)	O RING (Note 1)	ANILLO O (Nota 1)
5	NSS	1	TRAVA (Nota 1)	LOCK PLATE (Note 1)	TRABA (Nota 1)
6	S80309	1	VÁLVULA (Nota 1)	VALVE (Note 1)	VÁLVULA (Nota 1)
6	L11406	1	ADAPTADOR (Nota 1)	ADAPTER (Note 1)	ADAPTADOR (Nota 1)
7	148511A1	16	PORCA flangeada (Nota 1)	NUT flange (Note 1)	TUERCA brida (Nota 1)
	.				
7	371-8310	4	PNEU 20,5x25 16 PR L2-TITAN	TIRE 20,5x25 16 PR L2-TITAN	NEUMATICO 20,5x25 16 PR L2-TITAN
8	371-8311	4	PNEU 20,5x25 16 PR L2-GOODYEAR	TIRE 20,5x25 16 PR L2-GOODYEAR	NEUMATICO 20,5x25 16 PR L2-GOODYEAR
8	371-8312	4	PNEU 20,5x25 16 PR L2-FIRESTONE	TIRE 20,5x25 16 PR L2-FIRESTONE	NEUMATICO 20,5x25 16 PR L2-FIRESTONE
8	L128971	4	PNEU 20,5x25 XHATI-MICHELIN	TIRE 20,5x25 XHATI-MICHELIN	NEUMATICO 20,5x25 XHATI-MICHELIN
8	133595A1	4	PNEU 20,5x25 XTLAT-MICHELIN	TIRE 20,5x25 XTLAT-MICHELIN	NEUMATICO 20,5x25 XTLAT-MICHELIN
8	371-8281	4	PNEU 20,5x25 16 PR L2-GOODYEAR	TIRE 20,5x25 16 PR L2-GOODYEAR	NEUMATICO 20,5x25 16 PR L2-GOODYEAR
8	371-8282	4	PNEU 20,5x25 16 PR L2-FIRESTONE	TIRE 20,5x25 16 PR L2-FIRESTONE	NEUMATICO 20,5x25 16 PR L2-FIRESTONE
8	75237933	4	PNEU 20,5x25 16 PR L3-FIRESTONE	TIRE 20,5x25 16 PR L3-FIRESTONE	NEUMATICO 20,5x25 16 PR L3-FIRESTONE
	.				
	.		2ª OPÇÃO	2nd OPTION	2ª OPCIÓN
	.		RODAS TITAN	WHEELS TITAN	RUEDAS TITAN
	.				
	370417A1	4	RODA 17x25 Conj. (Nota 2)	WHEEL 17x25 Assy. (Note 2)	RUEDA 17x25 Conj. (Nota 2)
9	NSS	1	ARO (Nota 3)	RIM (Note 3)	ARO (Nota 3)
10	S301694	1	ANEL lateral (Nota 3)	RING side (Note 3)	ANILLO lateral (Nota 3)
11	A19101	1	ANEL-O (Nota 3)	O RING (Note 3)	ANILLO O (Nota 3)
12	A19100	1	ANEL segurança (Nota 3)	RING safety (Note 3)	ANILLO seguridad (Nota 3)
13	S301695	1	TRAVA (Nota 3)	LOCK PLATE (Note 3)	TRABA (Nota 3)
14	L48133	1	VÁLVULA (Nota 3)	VALVE (Note 3)	VÁLVULA (Nota 3)
15	L19664	1	TAMPA	COVER	TAPA
16	429-1714	16	PORCA (Nota 3)	NUT (Note 3)	TUERCA (Nota 3)
17	496-31094	16	ARRUELA (Nota 3)	WASHER (Note 3)	ARANDELA (Nota 3)

Nota 1 : Kit de rodas e componentes - ITALYTEC-TECNOROAD
Note 1 : Wheels kit and components - ITALYTEC-TECNOROAD
Nota 1 : Juegos de ruedas y componentes - ITALYTEC-TECNOROAD

Nota 2 : Rodas TITAN (51-50992-03)
Note 2 : TITAN wheels (51-50992-03)
Nota 2: Ruedas TITAN (51-50992-03)

Nota 3 : Montados somente nas rodas TITAN (51-50992-03)
Note 3 : Mounted only in TITAN wheels (51-50992-03)
Nota 3 : Montados solamente en las ruedas TITAN (51-50992-03)

ÍNDICE
INDEX
INDICE

FREIO DE ESTACIONAMENTO - CONJUNTO **7-2**
PARKING BRAKE - ASSEMBLY
FRENO DE ESTACIONAMIENTO - CONJUNTO

PEDAIS DE FREIO **7-4**
BRAKE PEDALS
PEDALES DE FRENO

CIRCUITO HIDRÁULICO DO FREIO - FREIO PRINCIPAL **7-6**
BRAKE HYDRAULIC CIRCUIT - MAIN BRAKE
CIRCUITO HIDRAULICO DEL FRENO - FRENO PRINCIPAL

CIRCUITO HIDR. DO FREIO - VÁLVULAS E ACUMULADOR **7-8**
BRAKE HYDR. CIRCUIT - VALVES AND ACCUMULATOR
CIRCUITO HIDR. DEL FRENO - VÁLVULAS Y ACUMULADOR

CIRCUITO HIDRÁULICO DO FREIO - FREIO PRINCIPAL **7-10**
BRAKE HYDRAULIC CIRCUIT - MAIN BRAKE
CIRCUITO HIDRÁULICO DEL FRENO - FRENO PRINCIPAL

CIRCUITO HIDRÁULICO DO FREIO - FREIO PRINCIPAL **7-12**
BRAKE HYDRAULIC CIRCUIT - MAIN BRAKE
CIRCUITO HIDRÁULICO DEL FRENO - FRENO PRINCIPAL

CIRCUITO HIDRÁULICO DO FREIO - VÁLVULA PRINCIPAL DO FREIO AO EIXO DIANTEIRO **7-14**
BRAKE HYDRAULIC CIRCUIT - BRAKE MAIN VALVE TO FRONT AXLE
CIRCUITO HIDRAULICO DEL FRENO - VÁLVULA PRINCIPAL DEL FRENO AL EJE DELANTERO

CIRCUITO HIDRÁULICO DO FREIO - VÁLVULA PRINCIPAL DO FREIO AO EIXO TRASEIRO **7-16**
BRAKE HYDRAULIC CIRCUIT - BRAKE MAIN VALVE TO REAR AXLE
CIRCUITO HIDRAULICO DEL FRENO - VÁLVULA PRINCIPAL DEL FRENO AL EJE TRASERO

VÁLVULA DO ACUMULADOR DO FREIO **7-18**
ACCUMULATOR BRAKE VALVE
VÁLVULA DEL ACUMULADOR DEL FRENO

BOMBA DO FREIO **7-20**
BRAKE PUMP
BOMBA DEL FREIO

VÁLVULA DE MUDULAÇÃO DO FREIO **7-22**
BRAKE MODULATION VALVE
VÁLVULA DE MODULACIÓN DEL FRENO

ACUMULADOR DO FREIO - CONJUNTO **7-24**
ACCUMULATOR BRAKE - ASSEMBLY
ACUMULADOR DEL FRENO - CONJUNTO

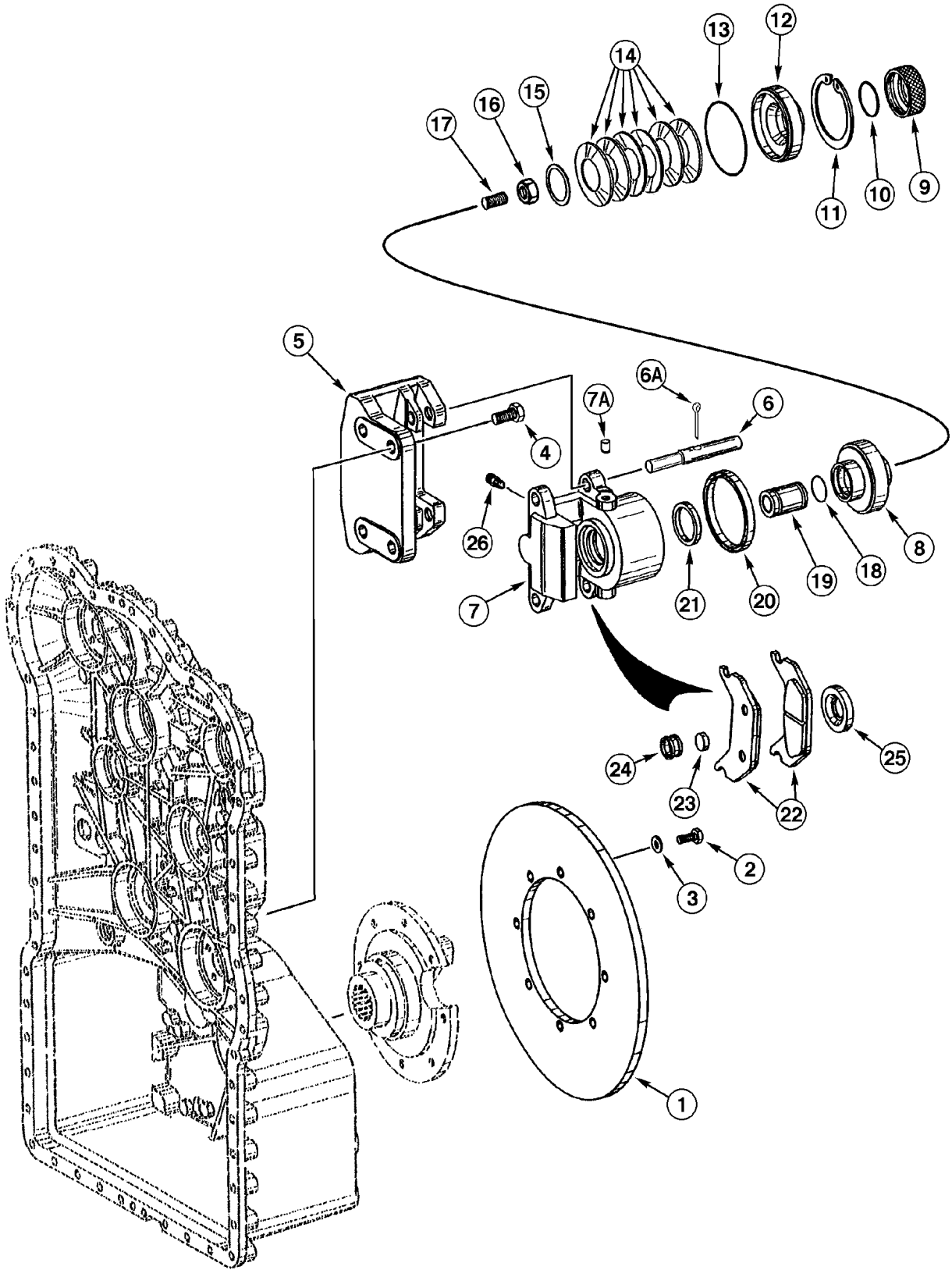
1
2
3
4
5
6
6A
7
7A
8
9
10
11
12
13
14
15
16
17
18
19
20
21
22
23
24
25
26

ITEM REF.	PEÇA Nº PART Nº PIEZA Nº	QTD QTY CAN	DESCRIÇÃO (Português)	DESCRIPTION (English)	DESCRIPCIÓN (Español)
	196174A1	1	TRANSMISSÃO Conj. (Nota 1)	TRANSMISSION Assy. (Note 1)	TRANSMISIÓN Conj. (Nota 1)
	87432674	1	TRANSMISSÃO Conj. (Nota 2)	TRANSMISSION Assy. (Note 2)	TRANSMISIÓN Conj. (Nota 2)
1	330870A1	1	DISCO DE FREIO	DISC BRAKE	DISCO FRENO
2	626-10025	8	PARAFUSO	BOLT	TORNILLO
3	895-11010	8	ARRUELA	WASHER	ARANDELA
4	330872A1	4	PARAFUSO	BOLT	TORNILLO
5	330874A1	1	SUPORTE	BRACKET	SOPORTE
	331754A1	1	FREIO Conj.	BRAKE Assy	FRENO Conj.
6	352021A1	2	PINO	PIN	PASADOR
6A	352022A1	2	PINO trava	PIN lock	PASADOR traba
7	330883A1	1	CARCAÇA	HOUSING	CARCASA
7A	331974A1	1	LUVA	SLEEVE	MANGUITO
8	330884A1	1	PISTÃO	PISTON	PISTON
9	330898A1	1	TAMPA	COVER	TAPA
10	330899A1	1	ANEL-O	O-RING	ANILLO-O
11	330897A1	1	ANEL trava	SNAP ring	ANILLO retención
12	330885A1	1	TAMPA	COVER	TAPA
13	330896A1	1	ANEL-O	O-RING	ANILLO-O
14	330893A1	6	MOLA belleville	SPRING BELLEVILLE	MUELLE LISO
15	330894A1	1	CALÇO	SHIM	CALZO
16	330902A1	1	PORCA	NUT	TUERCA
17	330901A1	1	PARAFUSO DE AJUSTE	SETBOLT	TORNILLO DE AJUSTE
18	330895A1	1	ANEL-O	O-RING	ANILLO-O
19	330886A1	1	PINO	PIN	PASADOR
20	330892A1	1	JUNTA	GASKET	JUNTA
21	330891A1	1	JUNTA	GASKET	JUNTA
22	330887A1	2	PASTILHA DE FREIO	PAD, BRAKE	PLAQUETA DE FRENO
23	330888A1	1	ÍMÃ	MAGNET	IMÁN
24	330889A1	1	ANEL	RING	ANILLO
25	330890A1	1	GUARDA-PÓ	DUST boot	GUARDA polvo
26	330900A1	1	RESPIRO	BREATHER	RESPIRADERO

Nota 1: Transmissão 196174A1 montada com motor 295271A1 (Nº Séries ->HBZ0005013 e 5015-5017)(motor sem aftercooler)
Note 1: Transmission 196174A1 used with engine 295271A1 (Serial Nº ->HBZ0005013 and 5015-5017)(engine without aftercooler)
Nota 1: Transmisión 196174A1 usada con motor 295271A1 (Nº Series ->HBZ0005013 y 5015-5017)(motor sin aftercooler)

Nota 2: Transmissão 87432674 montada com motor 149985A1 (Nº Séries HBZ0005014 e 5018->)(motor com aftercooler)
Note 2: Transmission 87432674 used with engine 149985A1 (Serial Nº HBZ0005014 and 5018->)(engine with aftercooler)
Nota 2: Transmisión 87432674 usada con motor 149985A1 (Nº Series HBZ0005014 y 5018->)(motor con aftercooler)

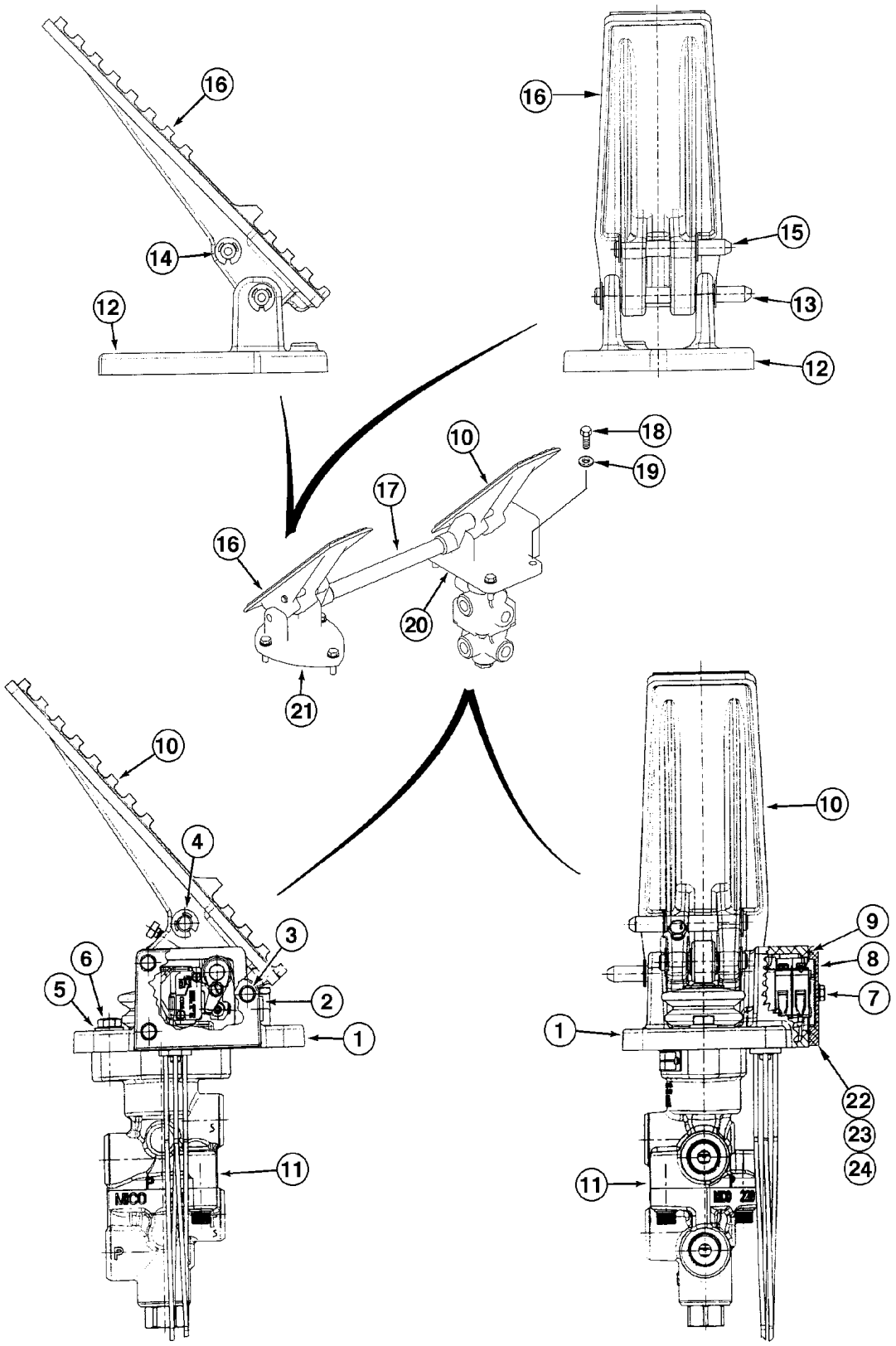
16
14
12
16
15
13
12
18
19
10
17
16
20
21
10
4
3
6
5
2
1
11
10
9
8
7
1
22
23
24
11

ITEM REF.	PEÇA Nº PART Nº PIEZA Nº	QTD QTY CAN	DESCRIÇÃO (Português)	DESCRIPTION (English)	DESCRIPCIÓN (Español)
	370946A1	1	PEDAL LE Conj.	PEDAL LH Assy.	PEDAL Izq. Conj.
1	NSS	1	BASE	BASE	BASE
2	NSS	1	BUJÃO	PLUG	TAPÓN
3	NSS	1	EIXO	SHAFT	EJE
4	NSS	1	ANEL E	E RING	ANILLO E
5	NSS	2	ARRUELA	WASHER	ARANDELA
6	NSS	2	PARAFUSO	BOLT	TORNILLO
7	NSS	3	PARAFUSO	BOLT	TORNILLO
8	NSS	1	TAMPA	COVER	TAPA
9	NSS	1	VEDADOR	SEAL	SELLO
10	NSS	1	PEDAL LE	PEDAL LH	PEDAL Izq.
11	REF	1	VÁLVULA DO FREIO (P.7-22)	VALVE BRAKE (P.7-22)	VALVULA FRENO (P.7-22)
	315289A1	1	PEDAL LD Conj.	PEDAL RH Assy.	PEDAL Der. Conj.
12	NSS	1	BASE	BASE	BASE
13	NSS	1	PINO	PIN	PASADOR
14	NSS	4	ANEL E	E RING	ANILLO E
15	NSS	1	PINO	PIN	PASADOR
16	333348A1	1	PEDAL LD	PEDAL RH	PEDAL Der.
17	315290A1	1	EIXO	SHAFT	EJE
18	627-8030	7	PARAFUSO	BOLT	TORNILLO
19	895-11008	7	ARRUELA	WASHER	ARANDELA
20	278824A1	1	VEDADOR LE	SEAL LH	SELLO Izq.
21	277973A1	1	VEDADOR LD	SEAL RH	SELLO Der.
	360047A1	1	BASE Conj.	BASE Assy.	BASE Conj.
22	360048A1	1	CHICOTE	HARNESS	HAZ. ELECTRICO
23	360049A1	1	INTERRUPTOR	INTERRUPTOR	SWITCH
24	360050A1	1	INTERRUPTOR	INTERRUPTOR	SWITCH

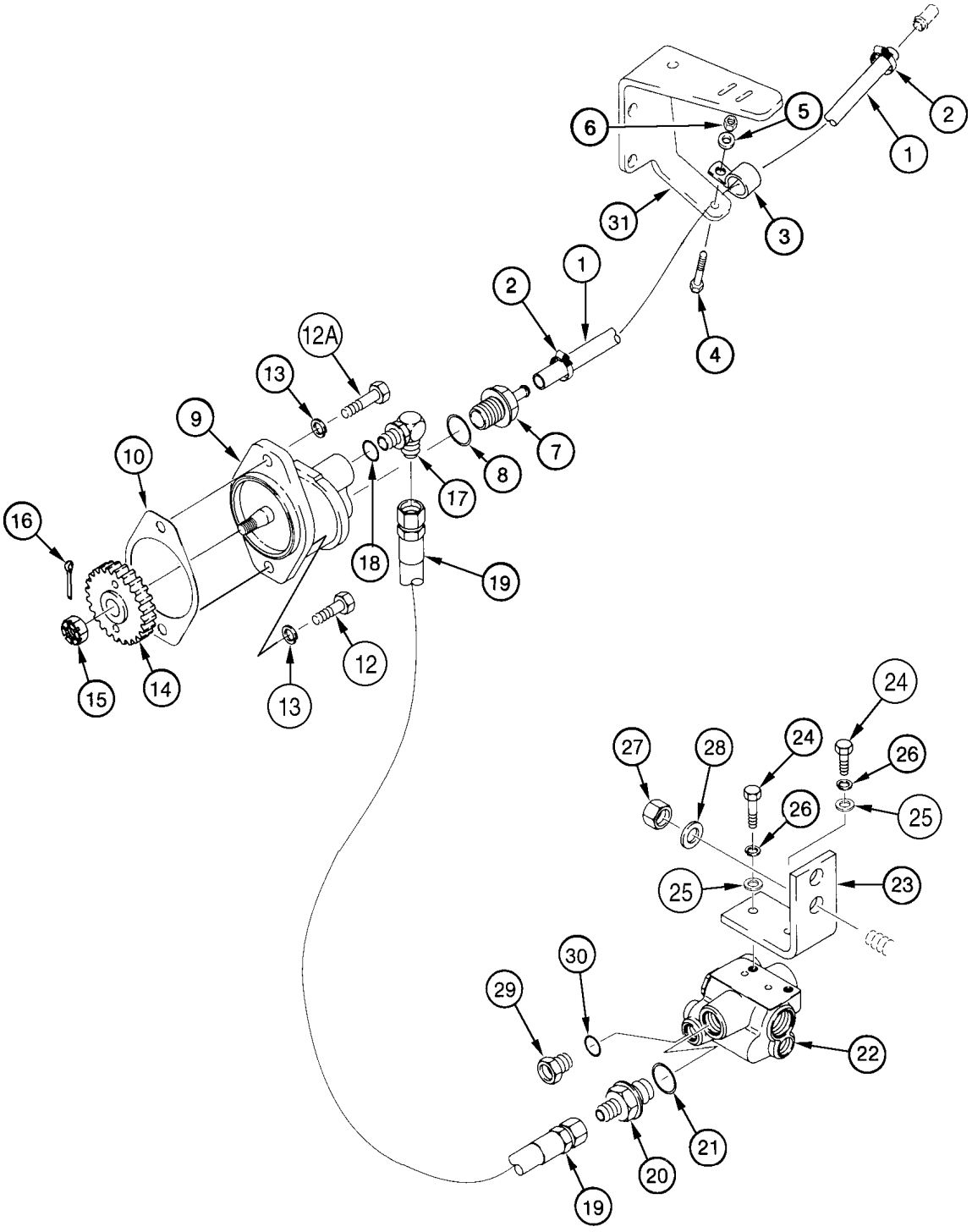
6
5
2
1
31
3
2
1
4
12A
13
9
10
7
8
17
16
18
19
15
14
13
12
24
27
28
24
26
26
25
25
23
30
29
22
21
20
19

ITEM REF.	PEÇA Nº PART Nº PIEZA Nº	QTD QTY CAN	DESCRIÇÃO (Português)	DESCRIPTION (English)	DESCRIPCIÓN (Español)
1	324530A1	1	MANGUEIRA (1200 mm)	HOSE (1200 mm)	MANGUERA (1200 mm)
2	214-1416	2	BRAÇADEIRA	CLAMP	ABRAZADERA
3	515-24317	1	BRAÇADEIRA	CLAMP	ABRAZADERA
4	627-10035	1	PARAFUSO	BOLT	TORNILLO
5	895-11010	1	ARRUELA	WASHER	ARANDELA
6	832-10410	1	PORCA trava	LOCK NUT	TUERCA retención
7	217-177	1	ADAPTADOR	ADAPTER	ADAPTADOR
8	237-6012	1	ANEL-O	O-RING	ANILLO-O
9	317020A1	1	BOMBA DO FREIO (P.7-20)	PUMP BRAKE (P.7-20)	BOMBA DEL FRENO (P.7-20)
10	144169C2	1	JUNTA DA TAMPA	GASKET COVER	JUNTA DE CUBIERTA
12	627-12035	1	PARAFUSO	BOLT	TORNILLO
12	627-12040	1	PARAFUSO	BOLT	TORNILLO
13	892-11012	1	ARRUELA pressão	WASHER lock	ARANDELA cierre
14	J924186	1	ENGRENAGEM	GEAR	ENGRANAJE
15	425-138	1	PORCA	NUT	TUERCA
16	432-616	1	PINO trava	PIN lock	PASADOR traba
17	218-5121	1	CONEXÃO 90°	ELBOW 90°	CODO 90°
18	237-6012	1	ANEL-O	O-RING	ANILLO-O
19	324529A1	1	MANGUEIRA (480 mm)	HOSE (480 mm)	MANGUERA (480 mm)
20	218-5070	1	ADAPTADOR	ADAPTER	ADAPTADOR
21	237-6012	1	ANEL-O	O-RING	ANILLO-O
22	313362A1	1	VÁLVULA DO FREIO (P.7-18)	VALVE BRAKE (P.7-18)	VÁLVULA DEL FRENO (P.7-18)
23	L129987	1	SUPORTE	BRACKET	SOPORTE
24	426-616	1	PARAFUSO	BOLT	TORNILLO
25	496-21041	1	ARRUELA	WASHER	ARANDELA
26	492-11038	2	ARRUELA pressão	WASHER lock	ARANDELA cierre
27	832-10412	2	PORCA trava	LOCK NUT	TUERCA retención
28	896-15012	2	ARRUELA	WASHER	ARANDELA
29	218-5314	1	ADAPTADOR	ADAPTER	ADAPTADOR
30	237-6008	1	ANEL-O	O-RING	ANILLO-O
31	301854A1	1	SUPORTE	BRACKET	SOPORTE

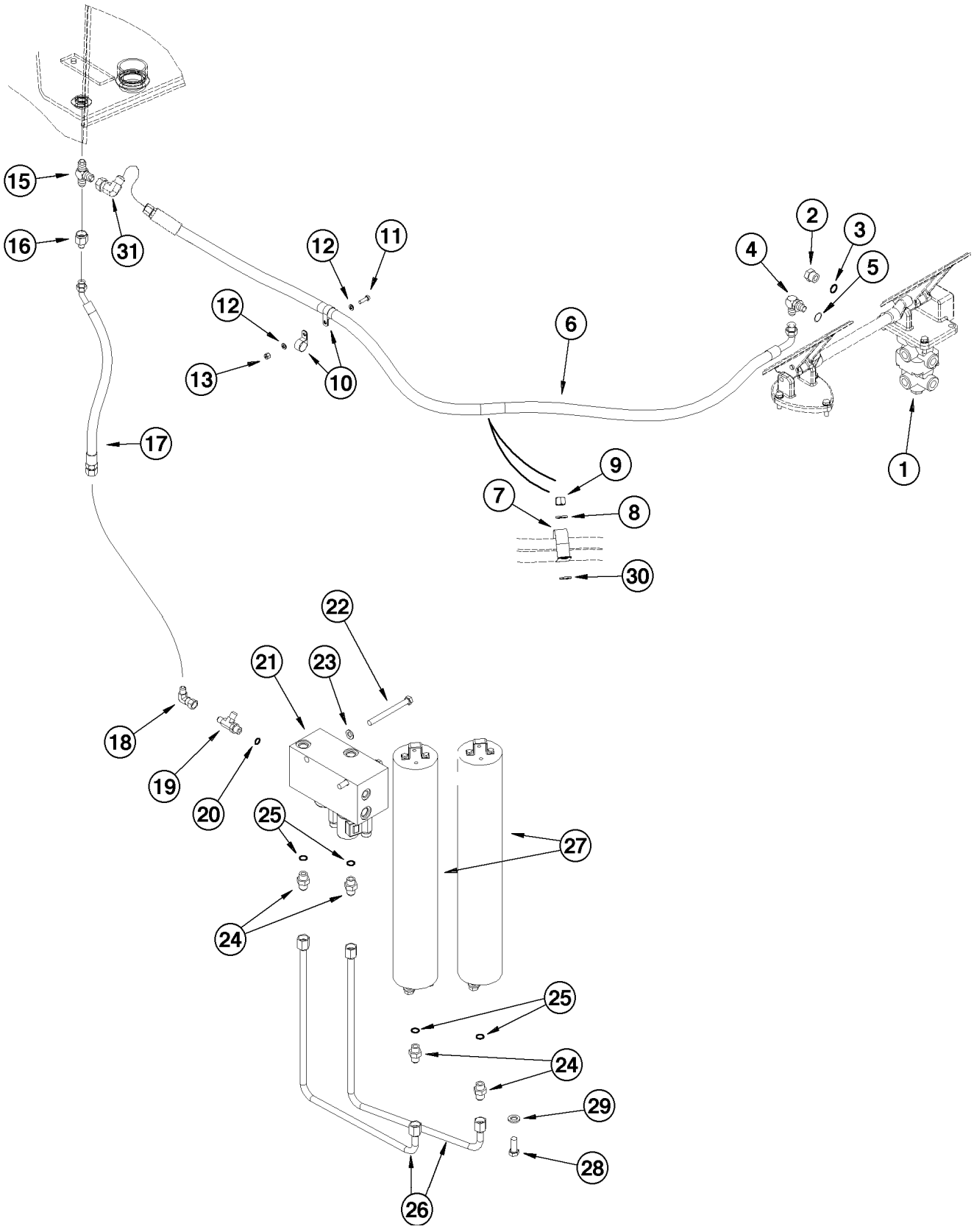
15
16
31
12
11
12
13
10
6
2
3
4
5
1
17
9
7
8
30
22
21
23
18
19
20
25
27
24
25
24
29
28
26

ITEM REF.	PEÇA Nº PART Nº PIEZA Nº	QTD QTY CAN	DESCRIÇÃO (Português)	DESCRIPTION (English)	DESCRIPCIÓN (Español)
1	REF	1	VÁLVULA DO FREIO (P.7-4)	VALVE BRAKE (P.7-4)	VÁLVULA DEL FRENO (P.7-4)
2	218-5156	1	BUJÃO sextavado	PLUG HEX	TAPÓN HEX.
3	237-6008	1	ANEL-O	O-RING	ANILLO-O
4	218-5106	1	CONEXÃO 90°	ELBOW 90°	CODO 90°
5	237-6008	1	ANEL-O	O-RING	ANILLO-O
6	305806A1	1	MANGUEIRA (1583 mm)	HOSE (1583 mm)	MANGUERA (1583 mm)
7	515-25635	1	BRAÇADEIRA	CLAMP	ABRAZADERA
8	895-11012	1	ARRUELA	WASHER	ARANDELA
9	832-10412	1	PORCA trava	LOCK NUT	TUERCA-retención
10	515-23238	2	BRAÇADEIRA	CLAMP	ABRAZADERA
11	426-616	1	PARAFUSO	BOLT	TORNILLO
12	895-11010	2	ARRUELA	WASHER	ARANDELA
13	231-1446	1	PORCA trava	LOCK NUT	TUERCA traba
15	218-614	1	CONEXÃO T	CONNECTOR T	CONECTOR T
16	218-786	1	ADAPTADOR	ADAPTER	ADAPTADOR
17	317112A1	1	MANGUEIRA dreno	HOSE drain	MANGUERA dreno
18	218-980	1	CONEXÃO 90°	ELBOW 90°	CODO 90°
19	218-5243	1	CONEXÃO T	CONNECTOR T	CONECTOR T
20	237-6006	1	ANEL-O	O-RING	ANILLO-O
21	REF	1	VÁLVULA pressão (P.8 94)	VALVE pressure (P.8 94)	VÁLVULA presión (P.8 94)
22	827-10110	2	PARAFUSO	BOLT	TORNILLO
23	895-11010	2	ARRUELA	WASHER	ARANDELA
24	218-5059	4	ADAPTADOR	ADAPTER	ADAPTADOR
25	237-6008	1	ANEL-O	O-RING	ANILLO-O
26	365944A1	2	TUBO	TUBE	TUBO
27	REF	2	ACUMULADOR (P.7-24)	ACCUMULATOR (P.7-24)	ACUMULADOR (P.7-24)
28	627-12030	6	PARAFUSO	BOLT	TORNILLO
29	896-11012	6	ARRUELA	WASHER	ARANDELA
30	896-15016	1	ARRUELA	WASHER	ARANDELA
31	218-5230	1	CONEXÃO 90°	ELBOW 90°	CODO 90°

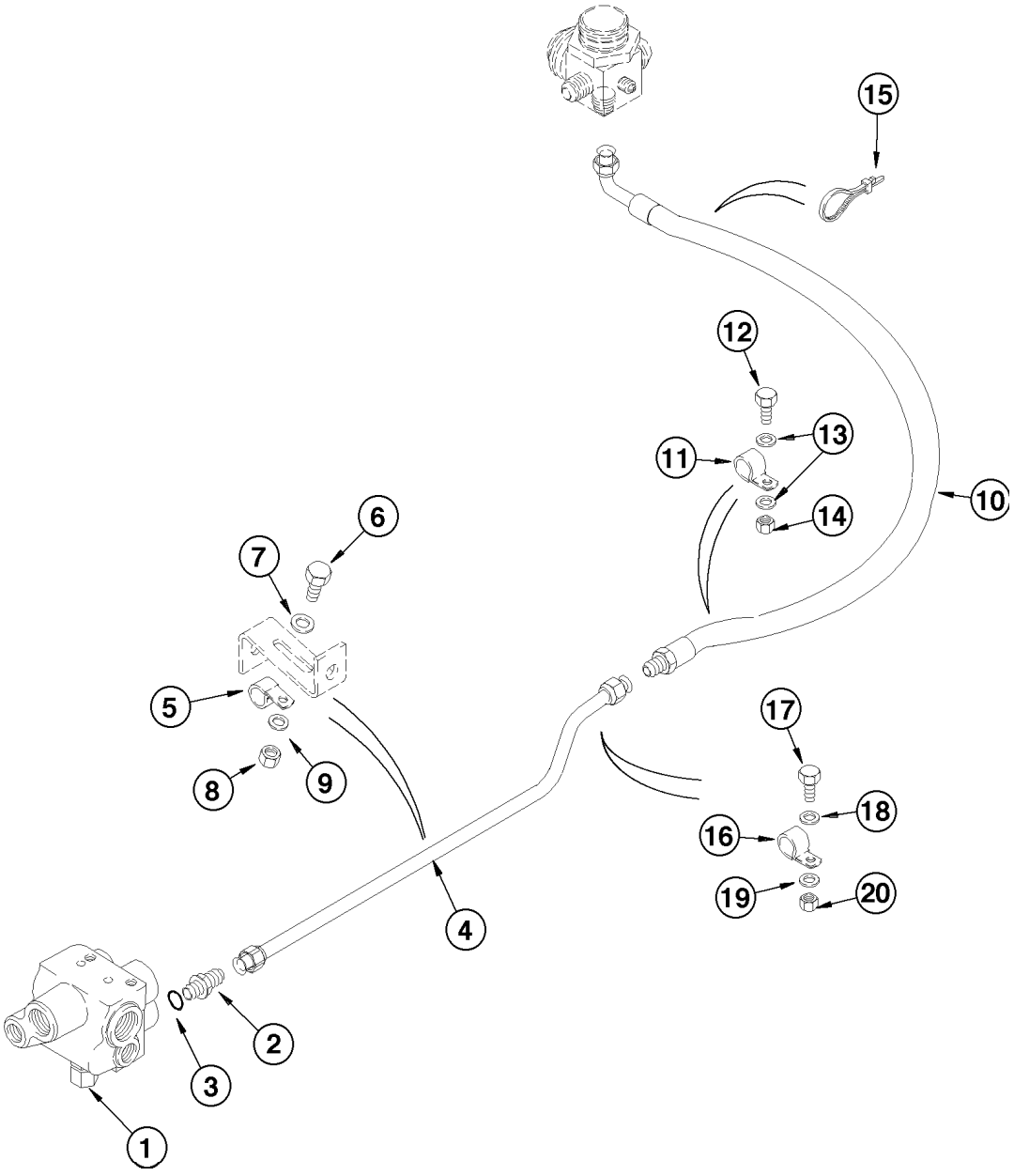
15
12
13
11
10
14
6
7
5
8
9
17
18
16
19
20
4
2
3
1

ITEM REF.	PEÇA Nº PART Nº PIEZA Nº	QTD QTY CAN	DESCRIÇÃO (Português)	DESCRIPTION (English)	DESCRIPCIÓN (Español)
1	REF	1	VÁLVULA DO FREIO (P.7-18)	VALVE BRAKE (P.7-18)	VÁLVULA DEL FRENO (P.7-18)
2	218-5070	1	ADAPTADOR	ADAPTER	ADAPTADOR
3	237-6012	1	ANEL-O	O-RING	ANILLO-O
4	317862A1	1	TUBO	TUBE	TUBO
5	515-23127	1	BRAÇADEIRA	CLAMP	ABRAZADERA
6	627-10025	1	PARAFUSO	BOLT	TORNILLO
7	895-15010	1	ARRUELA	WASHER	ARANDELA
8	832-10410	1	PORCA trava	LOCK NUT	TUERCA traba
9	895-18010	1	ARRUELA	WASHER	ARANDELA
10	317920A1	1	MANGUEIRA (1079 mm)	HOSE (1079 mm)	MANGUERA (1079 mm)
11	515-21222	2	BRAÇADEIRA	CLAMP	ABRAZADERA
12	627-6020	1	PARAFUSO	BOLT	TORNILLO
13	895-11006	2	ARRUELA	WASHER	ARANDELA
14	832-10406	1	PORCA trava	LOCK NUT	TUERCA traba
15	L18337	1	CINTA	STRAP	PRECINTA
16	515-23127	1	BRAÇADEIRA	CLAMP	ABRAZADERA
17	627-10025	1	PARAFUSO	BOLT	TORNILLO
18	895-18010	1	ARRUELA	WASHER	ARANDELA
19	895-15010	1	ARRUELA	WASHER	ARANDELA
20	832-10410	1	PORCA trava	LOCK NUT	TUERCA traba

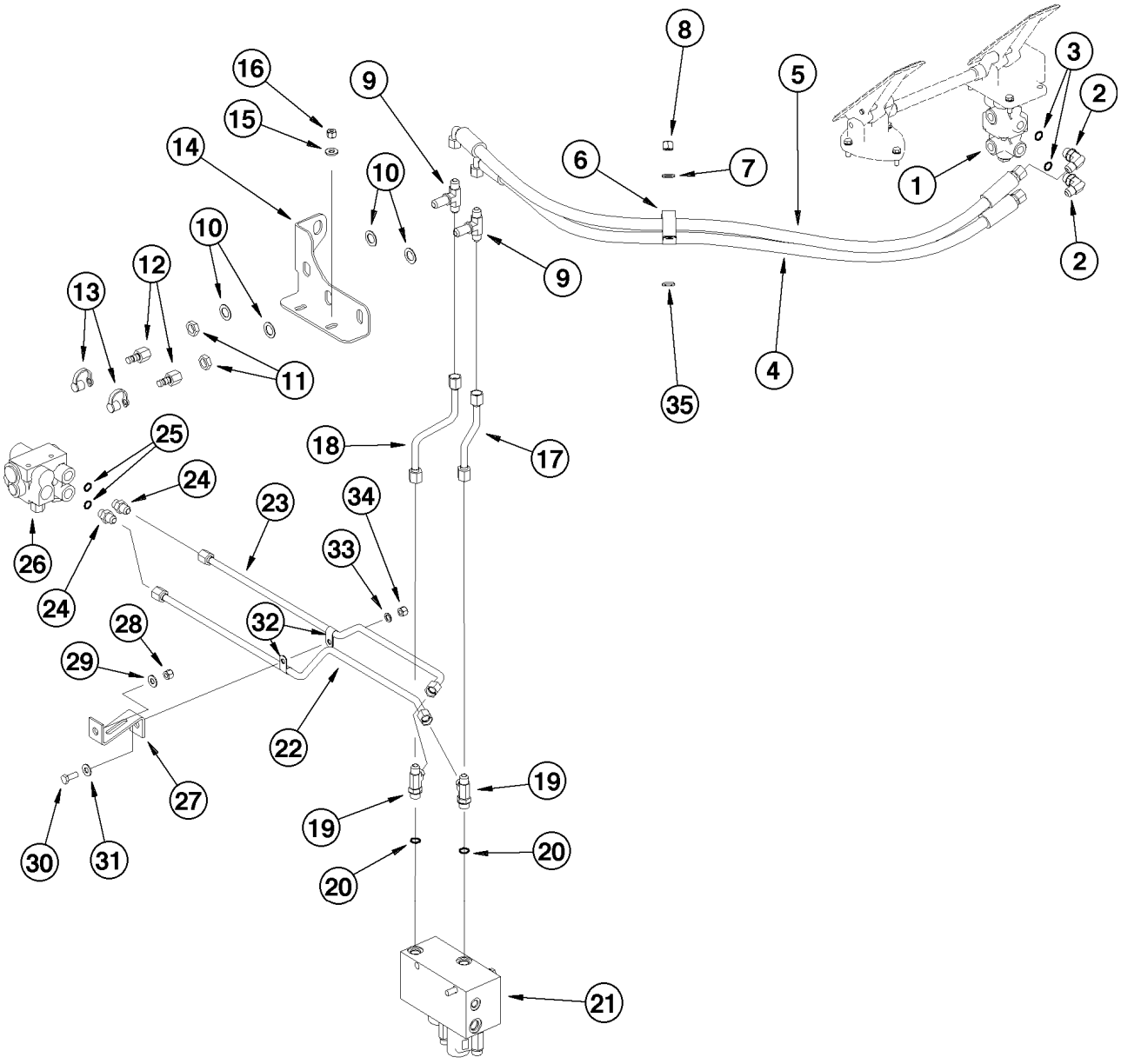
1
2
2
3
4
5
6
7
8
9
9
10
10
11
12
13
14
15
16
17
18
19
19
20
20
21
22
23
24
24
25
26
27
28
29
30
31
32
33
34
35

ITEM REF.	PEÇA Nº PART Nº PIEZA Nº	QTD QTY CAN	DESCRIÇÃO (Português)	DESCRIPTION (English)	DESCRIPCIÓN (Español)
1	REF	1	VÁLVULA DO FREIO (P.7-22)	VALVE BRAKE (P.7-22)	VÁLVULA DEL FRENO (P.7-22)
2	218-5106	2	CONEXÃO 90º	ELBOW 90°	CODO 90°
3	237-6008	1	ANEL-O	O-RING	ANILLO-O
4	238410A1	1	MANGUEIRA	HOSE	MANGUERA
5	238411A1	1	MANGUEIRA	HOSE	MANGUERA
6	515-25635	1	BRAÇADEIRA	CLAMP	ABRAZADERA
7	895-11012	1	ARRUELA	WASHER	ARANDELA
8	832-10412	1	PORCA trava	LOCK NUT	TUERCA retención
9	218-805	2	CONEXÃO T	CONNECTOR T	CONECTOR T
10	495-81037	4	ARRUELA	WASHER	ARANDELA
11	218-1255	2	PORCA trava	LOCK NUT	TUERCA retención
12	192834A1	2	ACOPLAMENTO	COUPLING	ACOPLAMIENTO
13	H434163	2	GUARDA-PO	DUST boot	GUARDA polvo
14	149045A1	1	SUPORTE	BRACKET	SOPORTE
15	896-15010	2	ARRUELA	WASHER	ARANDELA
16	832-10410	2	PORCA trava	LOCK NUT	TUERCA retención
17	241138A2	1	TUBO alimentação tras.	TUBE feed rear	TUBO aliment trasero
18	241137A2	1	TUBO alimentação diant.	TUBE feed front	TUBO aliment delant.
19	218-5242	2	CONEXÃO T	CONNECTOR T	CONECTOR T
20	237-6008	1	ANEL-O	O-RING	ANILLO-O
21	REF	1	VÁLVULA pressão (P.8-94)	VALVE pressure (P.8-94)	VÁLVULA presión (P.8-94)
22	314656A1	1	TUBO pressão diant.	TUBE pressure front	TUBO pressión delant.
23	314654A1	1	TUBO pressão tras.	TUBE pressure rear	TUBO pressión trasero
24	218-5059	2	ADAPTADOR	ADAPTER	ADAPTADOR
25	237-6008	1	ANEL-O	O-RING	ANILLO-O
26	313362A1	1	VÁLVULA DO FREIO (P.7-18)	VALVE BRAKE (P.7-18)	VÁLVULA DEL FRENO (P.7-18)
27	314931A1	1	SUPORTE	BRACKET	SOPORTE
28	832-10410	1	PORCA trava	LOCK NUT	TUERCA retención
29	895-15010	1	ARRUELA	WASHER	ARANDELA
30	627-10025	1	PARAFUSO	BOLT	TORNILLO
31	895-15010	1	ARRUELA	WASHER	ARANDELA
32	515-23127	2	BRAÇADEIRA	CLAMP	ABRAZADERA
33	895-18010	1	ARRUELA	WASHER	ARANDELA
34	832-10410	1	PORCA trava	LOCK NUT	TUERCA retención
35	896-15016	1	ARRUELA	WASHER	ARANDELA

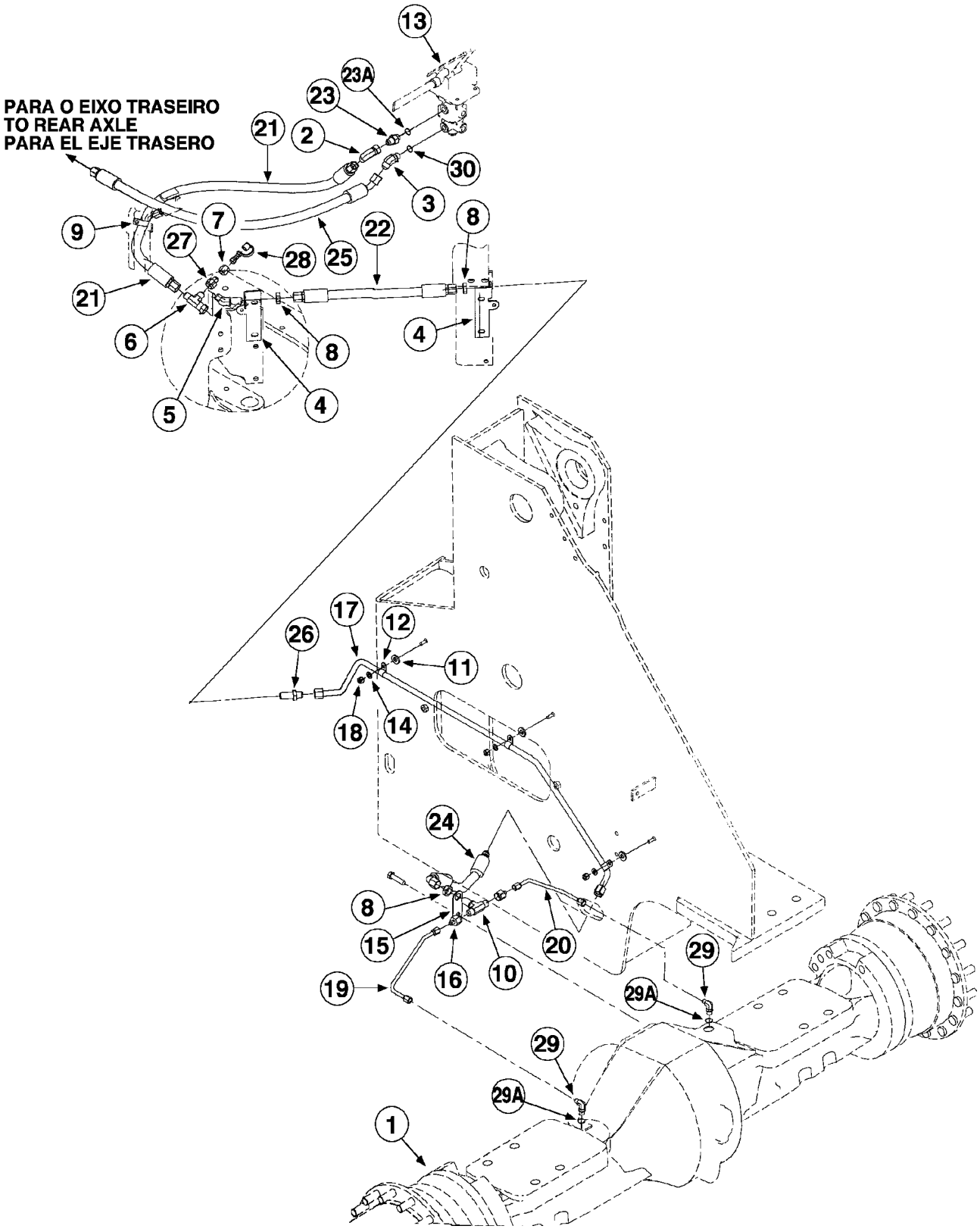
PARA O EIXO TRASEIRO
TO REAR AXLE
PARA EL EJE TRASERO
13
23A
23
21
2
30
3
9
7
27
28
25
22
8
21
6
8
4
5
4
26
17
12
11
18
14
24
8
15
16
10
20
19
29
29A
29
29A
1

ITEM REF.	PEÇA Nº PART Nº PIEZA Nº	QTD QTY CAN	DESCRIÇÃO (Português)	DESCRIPTION (English)	DESCRIPCIÓN (Español)
1	REF	1	EIXO DIANTEIRO (P.6-42)	AXLE FRONT (P.6-42)	EJE DELANTERO (P.6-42)
2	218-5232	1	COTOVELO 90°	ELBOW 90°	CODO 90°
3	218-5145	1	COTOVELO 45°	ELBOW 45°	CODO 45°
4	394275A1	2	SUPORTE	BRACKET	SOPORTE
5	218-716	1	COTOVELO	ELBOW	CODO
6	218-5220	1	CONEXÃO T	TEE	CONECTOR T
7	218-789	1	ADAPTADOR	ADAPTER	ADAPTADOR
8	218-1251	3	PORCA trava	LOCK NUT	TUERCA retención
9	515-23254	1	BRAÇADEIRA	CLAMP	ABRAZADERA
10	218-806	1	CONEXÃO T	TEE	CONECTOR T
11	896-15012	3	ARRUELA	WASHER	ARANDELA
12	515-23159	3	BRAÇADEIRA	CLAMP	ABRAZADERA
13	REF	1	VÁLVULA DO FREIO Conj. (P.7-4)	VALVE BRAKE Assy. (P.7-4)	VÁLVULA DEL FRENO Conj. (P.7-4)
14	895-11010	3	ARRUELA	WASHER	ARANDELA
15	339484A2	1	SUPORTE	BRACKET	SOPORTE
16	218-765	2	ADAPTADOR	ADAPTER	ADAPTADOR
17	339573A2	1	TUBO freio dianteiro	TUBE front brake	TUBO freno delantero
18	832-10410	3	PORCA trava	LOCK NUT	TUERCA retención
19	339638A2	1	TUBO freio dianteiro	TUBE front brake	TUBO freno delantero
20	339642A2	1	TUBO freio dianteiro	TUBE front brake	TUBO freno delantero
21	339503A1	1	MANGUEIRA freio dianteiro	HOSE front brake	MANGUERA freno delantero
22	339528A1	1	MANGUEIRA	HOSE	MANGUERA
23	218-5066	1	ADAPTADOR	ADAPTER	ADAPTADOR
23A	237-6008	1	ANEL-O	O-RING	ANILLO-O
24	339576A1	1	MANGUEIRA	HOSE	MANGUERA
25	338654A1	1	MANGUEIRA freio traseiro (P.7-16)	HOSE rear brake (P.7-16)	MANGUERA freno trasero (P.7-16)
26	218-675	1	UNIÃO	CONNECTOR	UNIÓN
27	192834A1	1	TERMINAL DE DIAGNÓSTICOS	TERMINAL DIAGNOSTIC	TERMINAL DE DIAGNÓSTICO
28	H434163	1	GUARDA-PO	DUST boot	GUARDA polvo
29	218-5105	2	COTOVELO 90°	ELBOW 90°	CODO 90°
29A	237-6006	1	ANEL-O	O-RING	ANILLO-O
30	237-6008	1	ANEL-O	O-RING	ANILLO-O

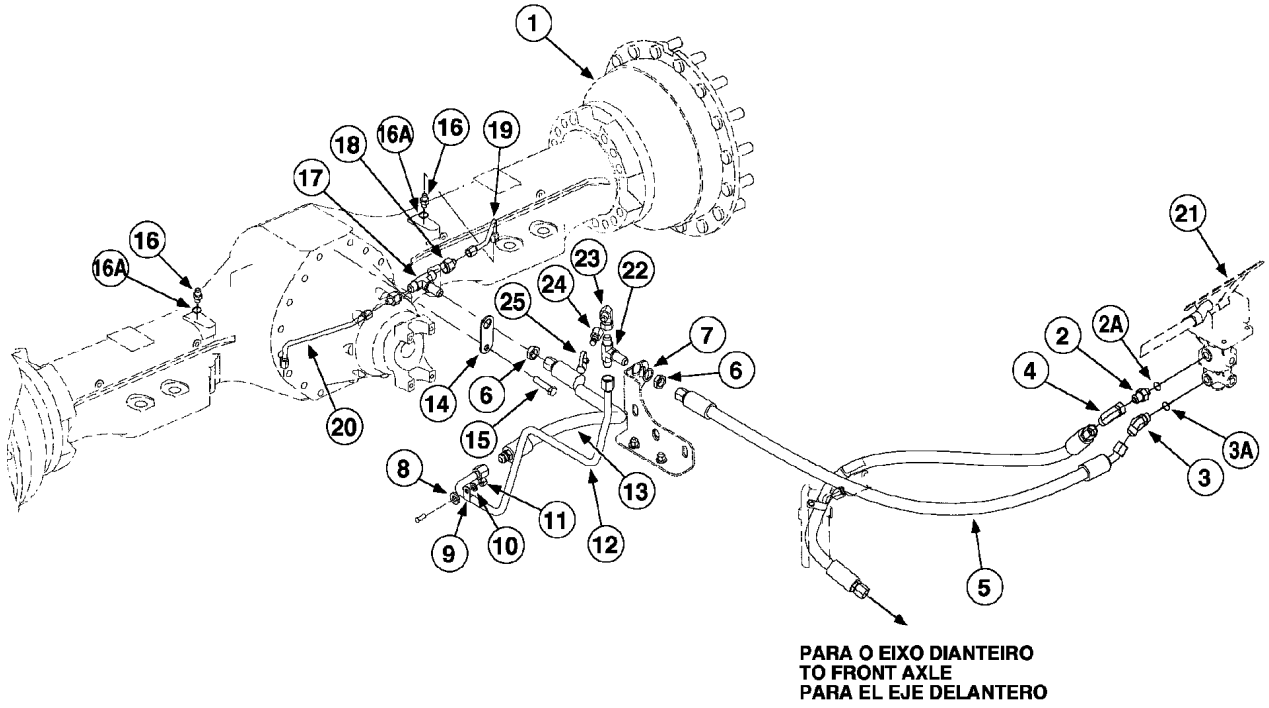
1
16A
16
19
18
17
16
16A
23
24
22
25
21
2
2A
4
7
6
6
14
15
20
8
9
10
11
12
13
3A
3
5
PARA O EIXO DIANTEIRO
TO FRONT AXLE
PARA EL EJE DELANTERO

ITEM REF.	PEÇA Nº PART Nº PIEZA Nº	QTD QTY CAN	DESCRIÇÃO (Português)	DESCRIPTION (English)	DESCRIPCIÓN (Español)
1	REF	1	EIXO TRASEIRO (P.6-42)	AXLE REAR (P.6-42)	EJE TRASERO (P.6-42)
2	218-5066	1	ADAPTADOR	ADAPTER	ADAPTADOR
2A	237-6008	1	ANEL-O	O-RING	ANILLO-O
3	218-5145	1	COTOVELO 45°	ELBOW 45°	CODO 45°
3A	237-6008	1	ANEL-O	O-RING	ANILLO-O
4	218-5232	1	COTOVELO 90°	ELBOW 90°	CODO 90°
5	338654A1	1	MANGUEIRA freio traseiro	HOSE rear brake	MANGUERA freno trasero
6	218-1251	2	PORCA trava	LOCK NUT	TUERCA retención
7	495-81051	2	ARRUELA	WASHER	ARANDELA
8	896-15012	3	ARRUELA	WASHER	ARANDELA
9	515-25159	1	BRAÇADEIRA	CLAMP	ABRAZADERA
10	895-11010	1	ARRUELA	WASHER	ARANDELA
11	832-10410	1	PORCA trava	LOCK NUT	TUERCA traba
12	339467A1	1	TUBO freio do eixo traseiro	TUBE rear axle brake	TUBO freno del eje trasero
13	339461A1	1	MANGUEIRA freio do eixo traseiro	HOSE-rear axle brake	MANGUERA-freno del eje trasero
14	339484A2	1	SUPORTE	BRACKET	SOPORTE
15	339484A1	1	PARAFUSO eixo	BOLT-axle	PERNO-eje
16	218-5057	2	ADAPTADOR	ADAPTER	ADAPTADOR
16A	237-6006	1	ANEL-O	O-RING	ANILLO-O
17	218-806	1	CONEXÃO T	TEE	CONECTOR T
18	218-765	2	ADAPTADOR	ADAPTER	ADAPTADOR
19	345520A1	1	TUBO freio do eixo traseiro	TUBE rear axle brake	TUBO freno del eje trasero
20	345518A1	1	TUBO freio do eixo traseiro	TUBE rear axle brake	TUBO freno del eje trasero
21	REF	1	VÁLVULA DO FREIO Conj. (P.7-4)	VALVE BRAKE Assy. (P.7-4)	VÁLVULA DEL FRENO Conj. (P.7-4)
22	218-806	1	CONEXÃO T	TEE	CONECTOR T
23	218-5381	1	COTOVELO 90°	ELBOW 90°	CODO 90°
24	192834A1	1	TERMINAL DE DIAGNÓSTICOS	TERMINAL DIAGNOSTIC	TERMINAL DE DIAGNÓSTICO
25	H434163	1	GUARDA-PÓ	DUST boot	GUARDA polvo

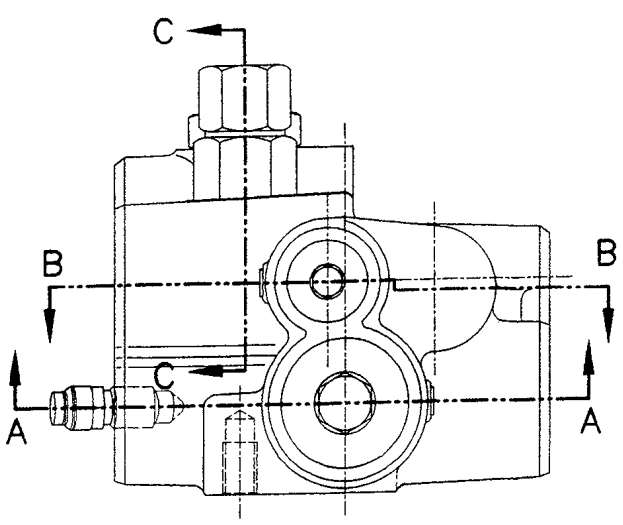
C
B
B
C
A
A

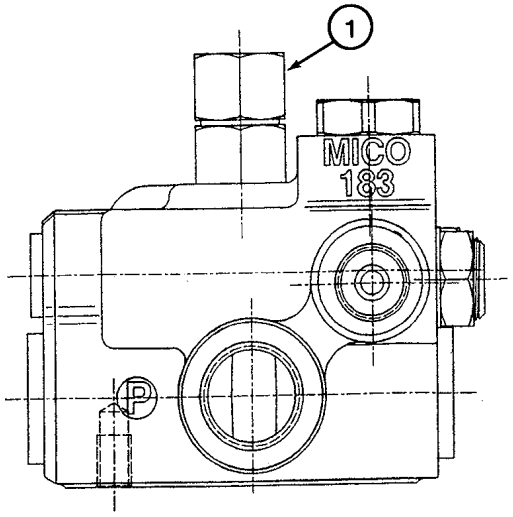
1
MICO
183

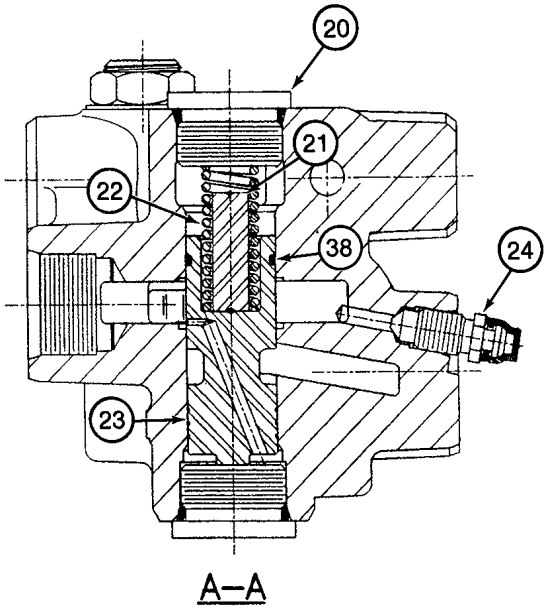
20
21
22
38
24
23

A–A

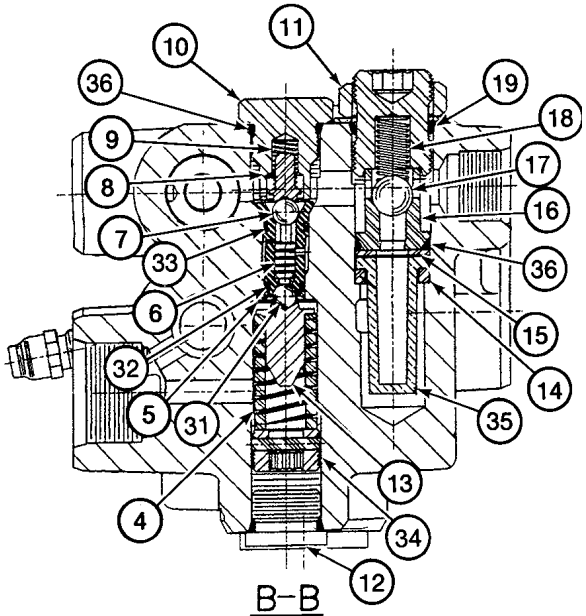
11
10
36
19
18
9
17
8
16
7
33
36
6
15
32
14
5
31
35
13
4
34
12

B–B

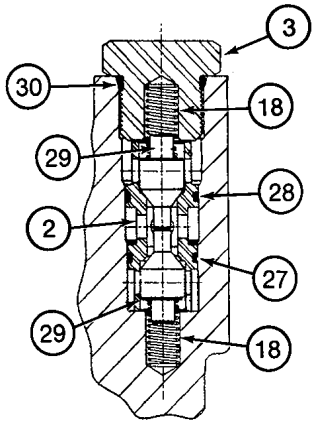
3
30
18
29
28
2
27
29
18

C–C

ITEM REF.	PEÇA Nº PART Nº PIEZA Nº	QTD QTY CAN	DESCRIÇÃO (Português)	DESCRIPTION (English)	DESCRIPCIÓN (Español)
	313362A1	1	VÁLVULA DO FREIO	VALVE BRAKE	VÁLVULA DEL FRENO
1	333365A1	1	VÁLVULA alívio	VALVE relief	VÁLVULA aivio
2	333367A1	1	LUVA	SLEEVE	MANGUITO
3	333371A1	1	TAMPA	COVER	TAPA
4	S302034	1	MOLA	SPRING	RESORTE
5	333373A1	1	INSERTO	INSERT	INSERTO
6	333375A1	1	CARRETEL	SPOOL	CARRETE
7	333377A1	1	ESFERA	BALL	ESFERA
8	333378A1	1	BATENTE	STOP	TOPE
9	333379A1	1	MOLA	SPRING	RESORTE
10	333380A1	1	BUJÃO	PLUG	TAPÓN
11	333381A1	1	PORCA	NUT	TUERCA
12	333382A1	1	BUJÃO	PLUG	TAPÓN
13	333384A1	1	FIXAÇÃO	RETAINER	FIJACIÓN
14	333386A1	1	ARRUELA	WASHER	ARANDELA
15	333387A1	1	ARRUELA	WASHER	ARANDELA
16	333388A1	1	ASSENTO	SEAT	ASIENTO
17	333389A1	1	ESFERA	BALL	ESFERA
18	333390A1	3	MOLA	SPRING	RESORTE
19	333392A1	1	PARAFUSO	BOLT	TORNILLO
20	333393A1	2	BUJÃO	PLUG	TAPÓN
21	333394A1	1	HASTE	ROD	VASTAGO
22	S302035	1	MOLA	SPRING	RESORTE
23	333396A1	1	CARRETEL	SPOOL	CARRETE
24	S107710	1	PARAFUSO	BOLT	TORNILLO
25	333398A1	1	CARCAÇA	HOUSING	CARCASA
26	331976A1	1	JOGO DE REPARO	REPAIR KIT	JUEGO DE REPARO
27	333366A1	1	ANEL-O	O-RING	ANILLO-O
28	333368A1	1	ANEL-O	O-RING	ANILLO-O
29	333369A1	2	VÁLVULA	VALVE	VÁLVULA
30	333370A1	1	ANEL-O	O-RING	ANILLO-O
31	333372A1	1	ESFERA	BALL	ESFERA
32	333374A1	1	ANEL-O	O-RING	ANILLO-O
33	333376A1	1	ANEL-O	O-RING	ANILLO-O
34	333383A1	1	PARAFUSO	BOLT	TORNILLO
35	333385A1	1	FILTRO	FILTER	FILTRO
36	237-6008	2	ANEL-O	O-RING	ANILLO-O
37	333391A1	1	ANEL-O	O-RING	ANILLO-O
38	333395A1	1	ANEL	RING	ANILLO

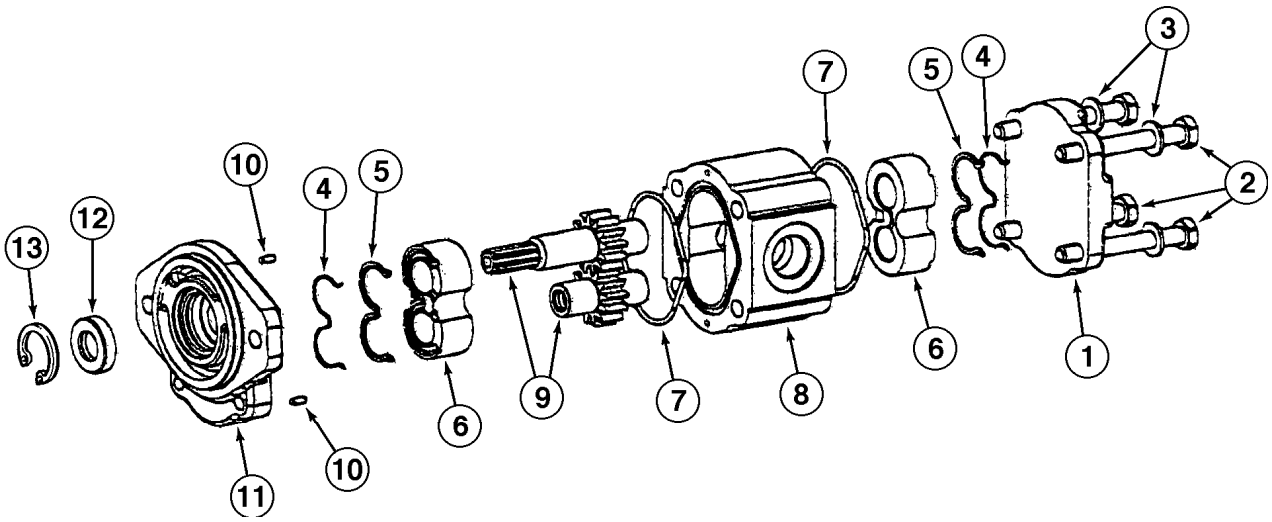
13
12
10
4
5
6
9
7
8
7
6
5
4
3
2
1
10
11

ITEM REF.	PEÇA Nº PART Nº PIEZA Nº	QTD QTY CAN	DESCRIÇÃO (Português)	DESCRIPTION (English)	DESCRIPCIÓN (Español)
	317020A1	1	BOMBA HIDRÁULICA FREIO Conj.	HYDRAULIC PUMP Assy.	BOMBA HIDRAULICA Conj.
1	NSS	1	TAMPA	COVER	TAPA
2	NSS	4	PARAFUSO	BOLT	TORNILLO
3	NSS	4	ARRUELA	WASHER	ARANDELA
4	NSS	2	VEDADOR	SEAL	SELLO
5	NSS	2	VEDADOR	SEAL	SELLO
6	NSS	2	BLOCO	BLOCK	BLOQUE
7	NSS	2	VEDADOR	SEAL	SELLO
8	NSS	1	CARCAÇA	HOUSING	CARCASA
9	NSS	1	EIXO E ENGRENAGEM	SHAFT AND GEAR	ARBOL Y ENGRANAJE
10	NSS	2	PINO guia	DOWEL	ESPIGA
11	NSS	1	TAMPA	COVER	TAPA
12	NSS	1	VEDADOR DE ÓLEO	SEAL oil	SELLO aceite
13	800-2135	1	ANEL trava	SNAP ring	ANILLO retención
	258247A1	1	JOGO DE REPARO (Nota)	REPAIR KIT (Note)	JUEGO DE REPARO (Nota)

Nota/Note: Inclui / Includes / Incluye 4, 5, 7, 12

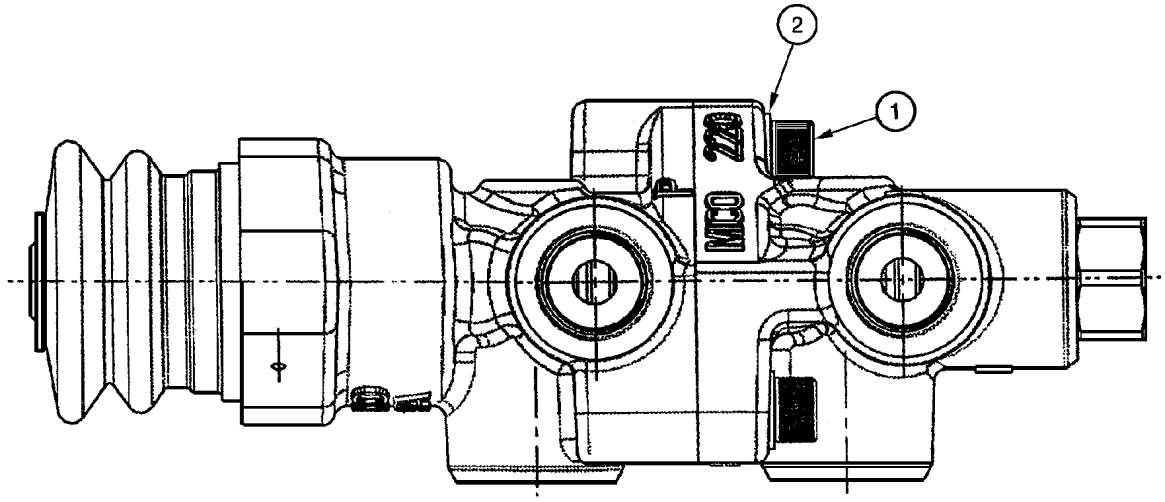
2
1
MCO 220

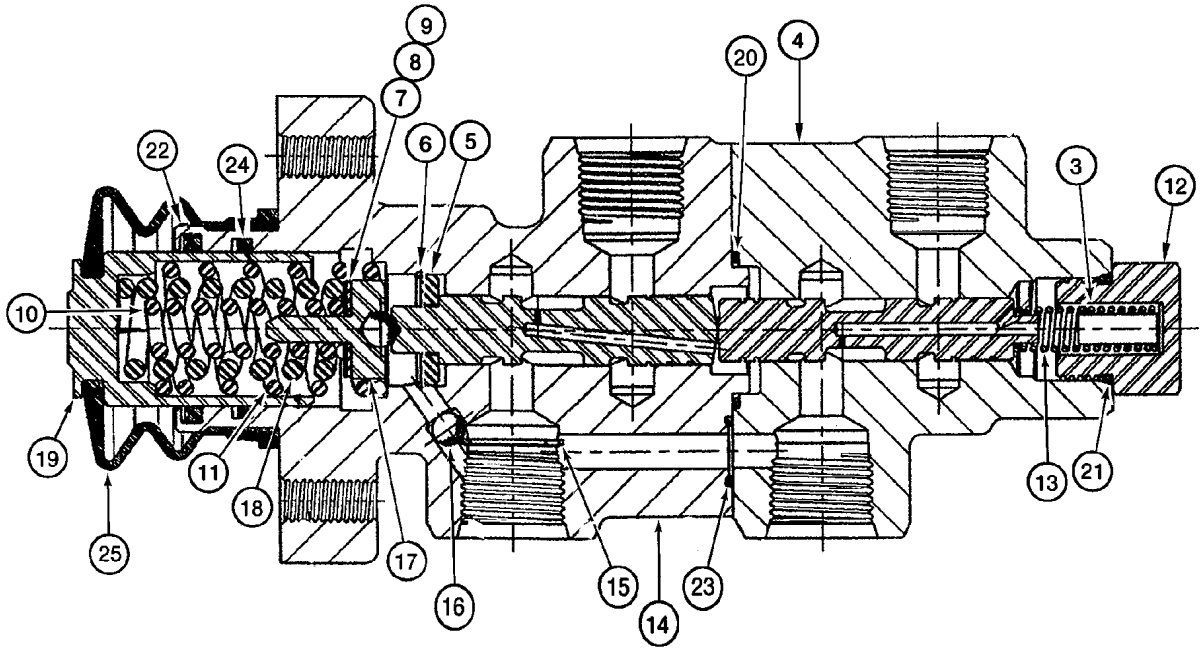
9
8
7
6
5
22
24
20
4
3
12
10
19
11
18
25
17
16
15
14
23
13
21

ITEM REF.	PEÇA Nº PART Nº PIEZA Nº	QTD QTY CAN	DESCRIÇÃO (Português)	DESCRIPTION (English)	DESCRIPCIÓN (Español)
	331968A1	1	VÁLVULA freio	VALVE brake	VÁLVULA de freno
1	100672A1	2	PARAFUSO	BOLT	TORNILLO
2	100673A1	2	ARRUELA	WASHER	ARANDELA
3	NSS	1	RETENTOR	RETAINER	RETENEDOR
4	NSS	1	CARCAÇA	HOUSING	CARCAZA
5	NSS	1	ESPAÇADOR	SPACER	ESPACIADOR
6	NSS	1	ANEL retenção	RING retaining	ANILLO de retención
7	NSS	UQN	CALÇO	SHIM	CALCE
8	NSS	UQN	CALÇO	SHIM	CALCE
9	NSS	UQN	CALÇO	SHIM	CALCE
10	NSS	1	MOLA	SPRING	RESORTE
11	NSS	1	MOLA	SPRING	RESORTE
12	NSS	1	BUJÃO	PLUG	TAPÓN
13	NSS	1	MOLA	SPRING	RESORTE
14	NSS	1	CARCAÇA	HOUSING	CARCAZA
15	NSS	1	ANEL retenção	RING retaining	ANILLO de retención
16	NSS	1	ESFERA	BALL	BILLA
17	NSS	1	RETENTOR	RETAINER	RETENEDOR
18	NSS	1	MOLA	SPRING	RESORTE
19	NSS	1	PISTÃO	PISTON	PISTÓN
20	NSS	1	ANEL-O	O-RING	ANILLO-O
21	NSS	1	ANEL-O 41/64x3/32	O-RING 41/64x3/32	ANILLO-O 41/64x3/32
22	NSS	1	COPO	CUP	COPO
23	NSS	1	ANEL-O	O-RING	ANILLO-O
24	NSS	1	ANEL	RING	ARO
25	NSS	1	COIFA	BOOT	FUELLE
	331971A1	1	KIT reparo (Nota)	KIT repair (Note)	JUEGO reparación (Nota)

Nota/Note: Inclui / Includes / Incluye 20, 21, 22, 23, 24, 25

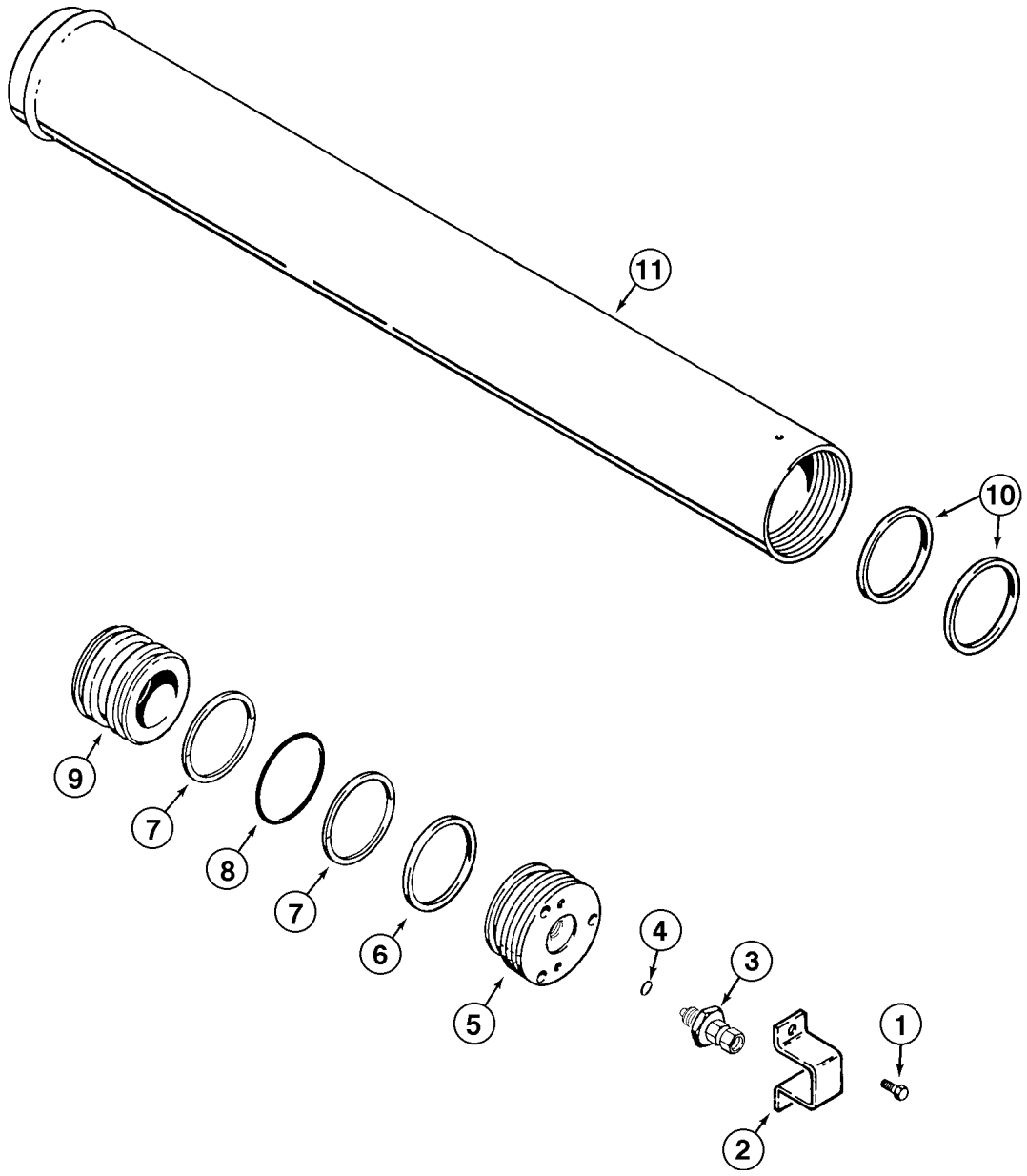
11
10
9
7
8
7
6
5
4
3
1
2

ITEM REF.	PEÇA Nº PART Nº PIEZA Nº	QTD QTY CAN	DESCRIÇÃO (Português)	DESCRIPTION (English)	DESCRIPCIÓN (Español)
1	S301367	2	PARAFUSO	BOLT	TORNILLO
2	S301366	1	SUPORTE PROTETOR	BRACKET GUARD	SOPORTE PROTECTOR
3	387682A1	1	VÁLVULA Conj.	VALVE Assy.	VÁLVULA Conj.
4	1978185C1	1	ANEL-O	O-RING	ANILLO-O
5	387680A1	1	TAMPA	COVER	TAPA
6	NSS	1	ANEL	RING	ANILLO
7	NSS	2	ANEL	RING	ANILLO
8	NSS	1	ANEL-O	O-RING	ANILLO-O
9	387681A1	1	PISTÃO	PISTON	PISTÓN
10	S301365	2	ANEL	RING	ANILLO
11	NSS	1	CAMISA	LINER	CAMISA
	387678A1	1	JOGO DE REPARO (Nota)	KIT REPAIR (Note)	JUEGO DE REPARO (Nota)
	365757A1	2	ACUMULADOR Conj.	ACCUMULATOR Assy.	ACUMULADOR Conj.

Nota/Note: Inclui / Includes / Incluye 4, 8, 9 e 10

ÍNDICE
INDEX
INDICE

RESERVATÓRIO HIDRÁULICO **8-2**
HYDRAULIC RESERVOIR
RESERVATORIO HIDRAULICO

CIRCUITO HIDRÁULICO - RESERVATÓRIO À BOMBA E VÁLV. DE CONTROLE **8-4**
HYDRAULIC CIRCUIT - RESERVOIR TO PUMP AND LOADER CONTROL VALVE
CIRC. HIDRAULICO - RESERVATORIO A LA BOMBA Y VÁLV. DE CONTROLE

CIRCUITO HIDRÁULICO - VÁLVULA DA CARREGADEIRA PARA VÁLVULA BY-PASS **8-6**
HYDRAULIC CIRCUIT - LOADER VALVE TO BYPASS VALVE
CIRCUITO HIDRÁULICO- VÁLVULA DE LA CARGADORA A LA VÁLVULA BYPASS

CIRCUITO HIDRÁULICO - BYPASS AO FILTRO **8-8**
HYDRAULIC CIRCUIT - BYPASS TO FILTER
CIRCUITO HIDRAULICO - DESDE EL BYPASS AL FILTRO

CIRCUITO HIDRÁULICO - FILTRO DE ÓLEO AO RESERVATÓRIO HIDRÁULICO **8-10**
HYDRAULIC CIRCUIT - OIL FILTER TO HYDRAULIC RESERVOIR
CIRCUITO HIDRAULICO - FILTRO DE ACEITE AL RESERVATORIO

CIRCUITO HIDRÁULICO - LEVANTAMENTO DA CARREGADEIRA **8-12**
HYDRAULIC CIRCUIT - LOADER LIFT
CIRCUITO HIDRAULICO - LEVANTAMIENTO DE LA CARGADORA

CIRCUITO HIDRÁULICO - CAÇAMBA DA CARREGADEIRA **8-14**
HYDRAULIC CIRCUIT - LOADER BUCKET
CIRCUITO HIDRAULICO - CUCHARA DE LA CARGADORA

CIRCUITO HIDRÁULICO AUXILIAR - VÁLVULA DE CONTROLE AOS CILINDROS **8-16**
AUXILIARY HYDRAULIC CIRCUIT - CONTROL VALVE TO CYLINDERS
CIRCUITO HIDRAULICO AUXILIAR - VÁLVULA DE CONTROLE A LOS GATOS

CIRCUITO HIDRÁULICO - TRAVAMENTO DOS ACOPLAMENTOS **8-18**
HYDRAULIC CIRCUIT - COUPLER LOCKING
CIRCUITO HIDRAULICO - TRABA DEL ACOPLAMIENTO

CIRCUITO HIDRÁULICO - ACOPLAMENTO **8-20**
HYDRAULIC CIRCUIT - COUPLER
CIRCUITO HIDRAULICO - ACOPLAMIENTO

BOMBA HIDRÁULICA - EQUIPAMENTOS **8-22**
HYDRAULIC PUMP - EQUIPMENTS
BOMBA HIDRAULICA - EQUIPAMIENTOS

VÁLVULA DE CONTROLE DE VAZÃO **8-24**
FLOW CONTROL VALVE
VÁLVULA DE CONTROL DE FLUJO

VÁLVULA DE DESCARGA **8-26**
VALVE, UNLOADING
VÁLVULA DE DESCARGA

VÁLVULA BYPASS - RESFRIADOR DO ÓLEO **8-28**
BYPASS VALVE - COOLER
VÁLVULA BYPASS - ENFRIADOR DEL ACEITE

VÁLVULA SOLENÓIDE - TRAVAMENTO DOS ACOPLAMENTOS **8-30**
SOLENOID VALVE - COUPLER LOCKING
VÁLVULA SOLENOIDE - TRABA DE LOS ACOPLAMIENTOS

VÁLVULA DE CONTROLE DA CARREGADEIRA - 2 CARRETÉIS **8-32**
LOADER CONTROL VALVE - 2 SPOOL
VÁLVULA DE CONTROLE DE LA CARGADORA - 2 CARRETES

VÁLVULA DE CONTROLE DA CARREGADEIRA - 3 CARRETÉIS **8-34**
LOADER CONTROL VALVE - 3 SPOOL
VÁLVULA DE CONTROLE DE LA CARGADORA - 3 CARRETES

VÁLVULA DE CONTROLE DA CARREGADEIRA - 4 CARRETÉIS **8-36**
LOADER CONTROL VALVE - 4 SPOOL
VÁLVULA DE CONTROLE DE LA CARGADORA - 4 CARRETES

VÁLVULA DE CONTROLE - SEÇÃO DE LEVANTAMENTO **8-38**
CONTROL VALVE - LIFT SECTION
VÁLVULA DE CONTROLE - SEÇÃO DE ELEVACIÓN

VÁLVULA DE CONTROLE - SEÇÃO DA CAÇAMBA **8-40**
CONTROL VALVE - BUCKET SECTION
VÁLVULA DE CONTROLE - SEÇÃO DE LA CUCHARA

VÁLVULA DE CONTROLE - SEÇÃO AUXILIAR **8-42**
CONTROL VALVE - AUXILIARY SECTION
VÁLVULA DE CONTROLE - SEÇÃO AUXILIAR

VÁLVULA DE BAIXA PRESSÃO **8-44**
LOW PRESSURE VALVE
VÁLVULA DE BAJA PRESIÓN

VÁLVULA DE ALÍVIO DE CIRCUITO PRINCIPAL **8-46**
CIRCUIT MAIN RELIEF VALVE
VÁLVULA DE ALIVIO DE CIRCUITO PRINCIPAL

VÁLVULA DE ALÍVIO DE CIRCUITO E ANTI-CAVITAÇÃO **8-48**
CIRCUIT MAIN RELIEF VALVE AND ANTICAVITATION VALVE
VÁLVULA DE ALIVIO DE CIRCUITO Y ANTICAVITACIÓN

VÁLVULA DE ALÍVIO DE CIRCUITO **8-50**
CIRCUIT RELIEF VALVE
VÁLVULA DE ALIVIO DE CIRCUITO

CILINDROS DE LEVANTAMENTO **8-52**
LIFT CYLINDERS
GATOS DE ELEVACIÓN

CILINDRO DA CAÇAMBA **8-54**
BUCKET CYLINDER
GATO DE LA CUCHARA

CIRCUITO DO CONTROLE REMOTO - 1 ALAVANCA E VÁLVULA 2 CARRETÉIS **8-56**
REMOTE CONTROL CIRCUIT - 1 LEVER AND 2 SPOOL VALVES
CIRCUITO DO CONTROLE REMOTO - 1 PALANCA Y VÁLVULA 2 CARRETES

CIRCUITO DO CONTROLE REMOTO - 1 ALAVANCA E VÁLVULA 2 CARRETÉIS **8-56B**
REMOTE CONTROL CIRCUIT - 1 LEVER AND 2 SPOOL VALVES
CIRCUITO DO CONTROLE REMOTO - 1 PALANCA Y VÁLVULA 2 CARRETES

CIRCUITO DO CONTROLE REMOTO - 2 ALAVANCAS E VÁLVULA 2 CARRETÉIS **8-58**
REMOTE CONTROL CIRCUIT - 2 LEVERS AND 2 SPOOL VALVES
CIRCUITO DO CONTROLE REMOTO - 2 PALANCAS Y VÁLVULA 2 CARRETES

CIRCUITO DO CONTROLE REMOTO - 2 ALAVANCAS E VÁLVULA 2 CARRETÉIS **8-58B**
REMOTE CONTROL CIRCUIT - 2 LEVERS AND 2 SPOOL VALVES
CIRCUITO DO CONTROLE REMOTO - 2 PALANCAS Y VÁLVULA 2 CARRETES

CIRCUITO DO CONTROLE REMOTO - MANGUEIRAS À VÁLVULA 2 CARRETÉIS **8-60**
REMOTE CONTROL CIRCUIT - HOSES TO 2 SPOOL VALVES
CIRCUITO DEL CONTROLE REMOTO - MANGUERAS A LA VÁLVULA 2 CARRETES

CIRCUITO DO CONTROLE REMOTO - 2 ALAVANCAS E VÁLVULA 3 CARRETÉIS **8-62**
REMOTE CONTROL CIRCUIT - 2 LEVERS AND 3 SPOOL VALVE
CIRCUITO DO CONTROLE REMOTO - 2 PALANCAS Y VÁLVULA 3 CARRETES

CIRCUITO DO CONTROLE REMOTO - 2 ALAVANCAS E VÁLVULA 3 CARRETÉIS **8-62B**
REMOTE CONTROL CIRCUIT - 2 LEVERS AND 3 SPOOL VALVE
CIRCUITO DO CONTROLE REMOTO - 2 PALANCAS Y VÁLVULA 3 CARRETES

CIRCUITO DO CONTROLE REMOTO - 3 ALAVANCAS E VÁLVULA 3 CARRETÉIS **8-64**
REMOTE CONTROL CIRCUIT - 3 LEVERS AND 3 SPOOL VALVE
CIRCUITO DO CONTROLE REMOTO - 3 PALANCAS Y VÁLVULA 3 CARRETES

CIRCUITO DO CONTROLE REMOTO - 3 ALAVANCAS E VÁLVULA 3 CARRETÉIS **8-64B**
REMOTE CONTROL CIRCUIT - 3 LEVERS AND 3 SPOOL VALVE
CIRCUITO DO CONTROLE REMOTO - 3 PALANCAS Y VÁLVULA 3 CARRETES

CIRCUITO DO CONTROLE REMOTO - MANGUEIRAS À VÁLV. 3 CARRETÉIS **8-66**
REMOTE CONTROL CIRCUIT - HOSES TO 3 SPOOL VALVE
CIRCUITO DEL CONTROLE REMOTO - MANGUERAS A LA VÁLVULA 3 CARRETES

CIRCUITO DO CONTROLE REMOTO - 2 ALAVANCAS E VÁLVULA 4 CARRETÉIS **8-68**
REMOTE CONTROL CIRCUIT - 2 LEVERS AND 4 SPOOL VALVE
CIRCUITO DO CONTROLE REMOTO - 2 PALANCAS Y VÁLVULA 4 CARRETES

CIRCUITO DO CONTROLE REMOTO - 2 ALAVANCAS E VÁLVULA 4 CARRETÉIS **8-68B**
REMOTE CONTROL CIRCUIT - 2 LEVERS AND 4 SPOOL VALVE
CIRCUITO DO CONTROLE REMOTO - 2 PALANCAS Y VÁLVULA 4 CARRETES

CIRCUITO DO CONTROLE REMOTO - MANGUEIRAS À VÁLVULA 4 CARRETÉIS **8-70**
REMOTE CONTROL CIRCUIT - HOSES TO 4 SPOOL VALVE
CIRCUITO DEL CONTROLE REMOTO - MANGUERAS A LA VÁLVULA 4 CARRETES

CIRCUITO HIDRÁULICO DO CONTROLE REMOTO DA CARREGADEIRA **8-72**
HYDRAULIC CIRCUIT OF THE LOADER REMOTE CONTROL
CIRCUITO HIDRÁULICO DEL CONTROLE REMOTO DE LA CARGADORA

CONTROLE REMOTO - 1 ALAVANCA **8-74**
REMOTE CONTROL - 1 LEVER
CONTROLE REMOTO - 1 PALANCA

CONTROLE REMOTO - 1 ALAVANCA **8-74B**
REMOTE CONTROL - 1 LEVER
CONTROLE REMOTO - 1 PALANCA

CONTROLE REMOTO - 1 ALAVANCA COM 2 CARRETÉIS **8-76**
REMOTE CONTROL - 1 LEVER WITH 2 SPOOLS
CONTROLE REMOTO - 1 PALANCA CON 2 CARRETES

CONTROLE REMOTO - 2 ALAVANCAS **8-78**
REMOTE CONTROL - 2 LEVERS
CONTROLE REMOTO - 2 PALANCAS

CONTROLE REMOTO - 2 ALAVANCAS COM 2 CARRETÉIS **8-80**
REMOTE CONTROL - 2 LEVERS WITH 2 SPOOLS
CONTROLE REMOTO - 2 PALANCAS CON 2 CARRETES

CONTROLE REMOTO - 2 ALAVANCAS **8-82**
REMOTE CONTROL - 2 LEVERS
CONTROLE REMOTO - 2 PALANCAS

CONTROLE REMOTO - 2 ALAVANCAS **8-82B**
REMOTE CONTROL - 2 LEVERS
CONTROLE REMOTO - 2 PALANCAS

CONTROLE REMOTO - 2 ALAVANCAS COM 3 CARRETÉIS **8-84**
REMOTE CONTROL - 2 LEVERS WITH 3 SPOOLS
CONTROLE REMOTO - 2 PALANCAS CON 3 CARRETES

CONTROLE REMOTO - 3 ALAVANCAS **8-86**
REMOTE CONTROL - 3 LEVERS
CONTROLE REMOTO - 3 PALANCAS

CONTROLE REMOTO - 3 ALAVANCAS COM 3 CARRETÉIS **8-88**
REMOTE CONTROL - 3 LEVERS WITH 3 SPOOLS
CONTROLE REMOTO - 3 PALANCAS CON 3 CARRETES

CONTROLE REMOTO AUXILIAR **8-90**
AUXILIARY REMOTE CONTROL
CONTROLE REMOTO AUXILIAR

CONTROLE REMOTO AUXILIAR **8-92**
AUXILIARY REMOTE CONTROL
CONTROLE REMOTO AUXILIAR

CONJUNTO DA VÁLVULA - COMBINADA (ANTIGA) **8-94**
VALVE ASSY - COMBINATION (OLD)
CONJUNTO DE LA VALVULA - COMBINACIÓN (ANTIGA)

CONJUNTO DA VÁLVULA - COMBINADA (NOVA) **8-94B**
VALVE ASSY - COMBINATION (NEW)
CONJUNTO DE LA VALVULA - COMBINACIÓN (NUEVA)

CIRCUITO DO CONTROLE DE CONDUÇÃO - VÁLVULA PRINCIPAL À CABINE E RETORNO **8-96**
RIDE CONTROL CIRCUIT - MASTER VALVE TO CAB AND RETURN
CIRCUITO DEL CONTROLE DE CONDUCCIÓN - VÁLV. PRINCIPAL A LA CABINA Y RETORNO

CIRCUITO DO CONTR. CONDUÇÃO - VÁLV. DIRECIONAL À VÁLV. MESTRE E ACUMULADOR **8-98**
RIDE CONTROL CIRCUIT - DIRECTIONAL VALVE TO MASTER VALVE
CIRCUITO DEL CONTR. CONDUCCIÓN - VÁLV. DIRECCIONAL A LA VÁLV. MAESTRA

CIRCUITO CONTR. DE CONDUÇÃO - VÁLV. DIRECIONAL AOS TUBOS DE LEVANTAMENTO **8-100**
RIDE CONTROL CIRCUIT-DIRECTIONAL VALVE AND MASTER VALVE TO LIFT TUBES
CIRCUITO CONTROLE DE CONDUCCIÓN - VÁLVULA DIREC. A LOS TUBOS DE ELEVACIÓN

VÁLVULA MESTRE DIRECIONAL DO CONTROLE DE CONDUÇÃO - CONJUNTO **8-102**
RIDE CONTROL MASTER DIRECTIONAL VALVE - ASSEMBLY
VÁLVULA MAESTRA DIRECCIONAL DEL CONTROLE DE CONDUCCIÓN - CONJUNTO

VÁLVULA DIRECIONAL DO CONTROLE DE CONDUÇÃO - CONJUNTO **8-104**
RIDE CONTROL DIRECTIONAL VALVE - ASSEMBLY
VÁLVULA DIRECCIONAL DEL CONTROLE DE CONDUCCIÓN - CONJUNTO

ACUMULADOR DO CONTROLE DE CONDUÇÃO - CONJUNTO (ANTIGO) **8-106**
RIDE CONTROL ACCUMULATOR - ASSEMBLY (OLD)
ACUMULADOR DEL CONTROLE DE CONDUCCIÓN - CONJUNTO (ANTIGO)

ACUMULADOR DO CONTROLE DE CONDUÇÃO - CONJUNTO (NOVO) **8-108**
RIDE CONTROL ACCUMULATOR - ASSEMBLY (NEW)
ACUMULADOR DEL CONTROLE DE CONDUCCIÓN - CONJUNTO (NUEVO)

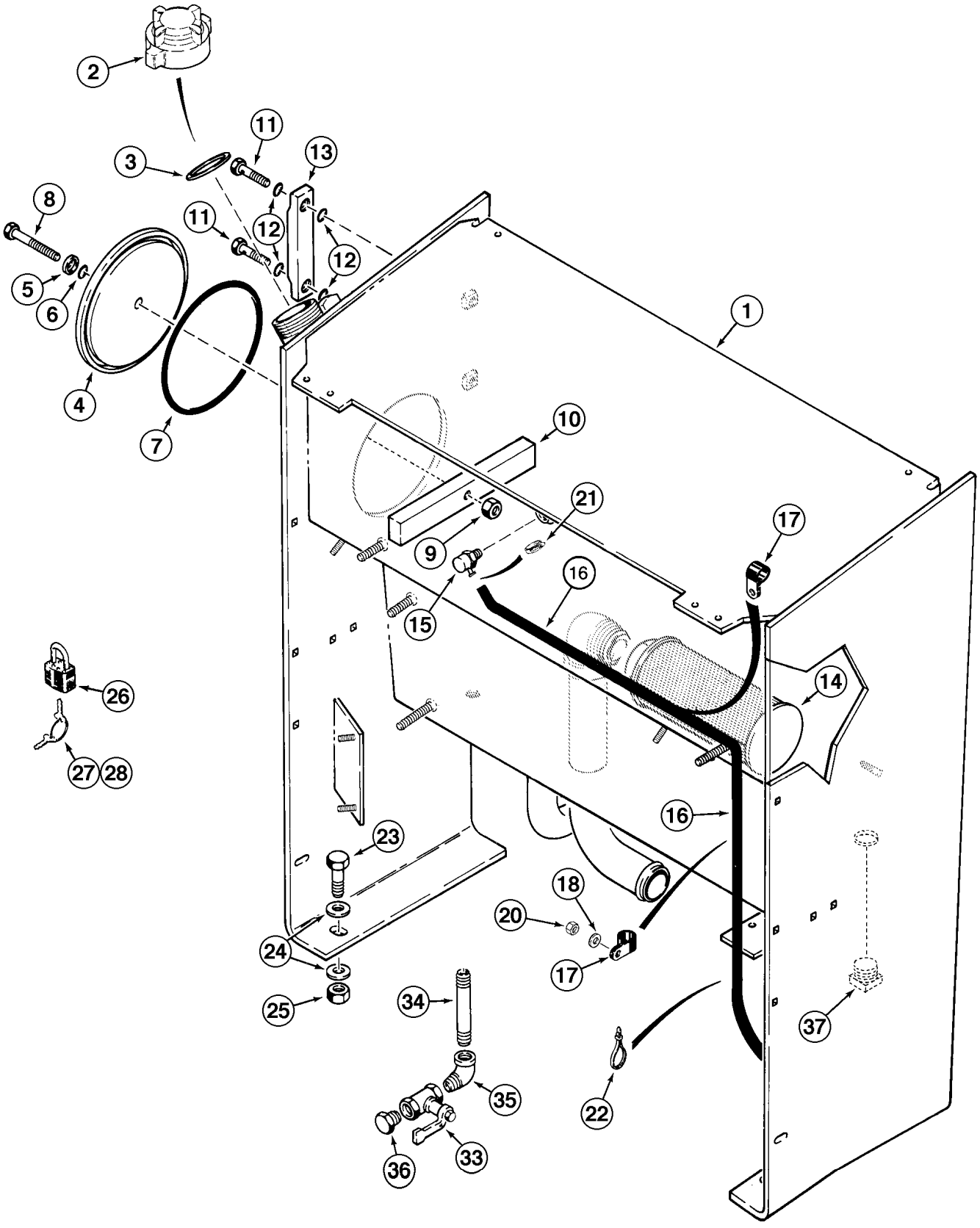
2
3
11
13
8
11
12
12
5
6
4
7
1
10
21
9
17
16
15
14
26
27
28
16
23
18
20
24
17
25
34
37
35
22
36
33

ITEM REF.	PEÇA Nº PART Nº PIEZA Nº	QTD QTY CAN	DESCRIÇÃO (Português)	DESCRIPTION (English)	DESCRIPCIÓN (Español)
	244889A2	1	RESERVATÓRIO Conj.	RESERVOIR Assy.	RESERVATORIO Conj.
1	NSS	1	RESERVATÓRIO	RESERVOIR	RESERVATORIO
2	L128669	1	TAMPA	COVER	TAPA
3	R46984	1	JUNTA DA TAMPA	GASKET COVER	JUNTA TAPA
4	L128352	1	TAMPA	COVER	TAPA
5	L78045	1	ARRUELA	WASHER	ARANDELA
6	238-5112	1	ANEL-O	O-RING	ANILLO-O
7	238-5442	1	ANEL-O	O-RING	ANILLO-O
8	113-2462	1	PARAFUSO	BOLT	TORNILLO
9	131-510	1	PORCA trava	LOCK NUT	TUERCA traba
10	L50741	1	BARRA	BAR	VASTAGO
	L116247	1	VISOR Nível Conj.	SIGHT GAUGE	VISOR NIVEL
11	N13213	2	PARAFUSO	BOLT	TORNILLO
12	238-7112	4	ANEL-O	O-RING	ANILLO-O
13	NSS	1	VISOR Nível	SIGHT GAUGE	VISOR NIVEL
14	196955A1	1	TELA	SCREEN	TELA
15	235417A2	1	RESPIRO	BREATHER	RESPIRADERO
16	31-2281	1	MANGUEIRA (1829mm)	HOSE (1829mm)	MANGUERA (1829mm)
17	515-23159	2	BRAÇADEIRA	CLAMP	ABRAZADERA
18	895-15010	2	ARRUELA	WASHER	ARANDELA
20	832-10410	2	PORCA trava	LOCK NUT	TUERCA retención
21	214-1704	1	BRAÇADEIRA	CLAMP	ABRAZADERA
22	L18337	UQN	CINTA	STRAP	PRECINTA
23	827-16070	4	PARAFUSO	BOLT	TORNILLO
24	896-15016	8	ARRUELA	WASHER	ARANDELA
25	829-1416	4	PORCA	NUT	TUERCA
26	D93753	1	CADEADO (Nota)	LOCK (Note)	CERRADURA (Nota)
27	D93751	2	CHAVE (Nota)	KEY (Note)	LLAVE (Nota)
28	R29555	2	CHAVE (Nota)	KEY (Note)	LLAVE (Nota)
33	L124327	1	VÁLVULA dreno	VALVE drain	VÁLVULA dreno
34	221-1223	1	TUBO	TUBE	TUBO
35	217-1020	1	CONEXÃO 90º	ELBOW 90°	CODO 90°
36	217-415	1	BUJÃO	PLUG	TAPÓN
37	217-532	1	BUJÃO	PLUG	TAPÓN

Nota: Se utilizado / Sí utilizado.
Note: If used

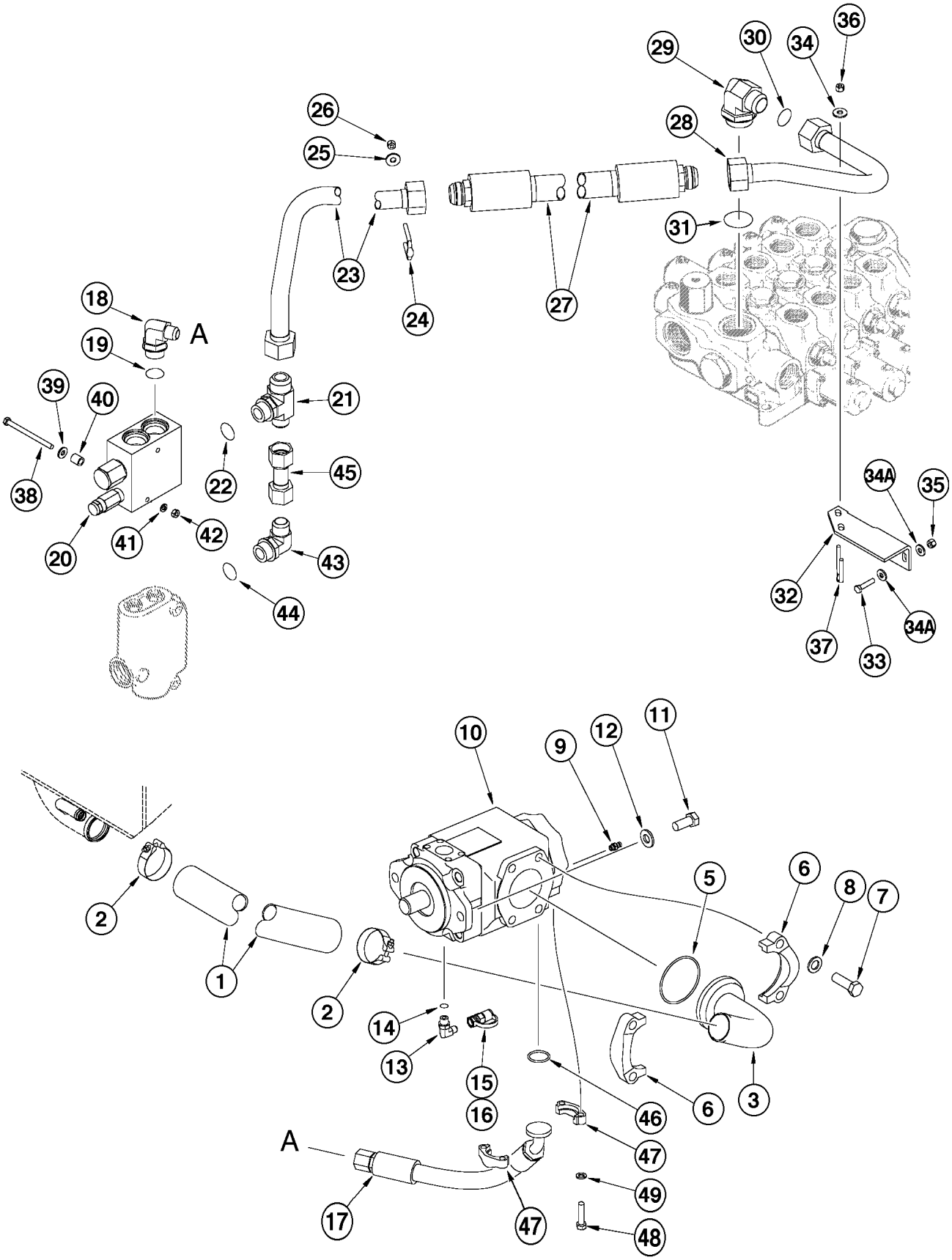
A
A
1
2
2
3
5
6
6
7
8
9
10
11
12
13
14
15
16
17
18
19
20
21
22
23
24
25
26
27
28
29
30
31
32
33
34
34A
34A
35
36
37
38
39
40
41
42
43
44
45
46
47
47
48
49

ITEM REF.	PEÇA Nº PART Nº PIEZA Nº	QTD QTY CAN	DESCRIÇÃO (Português)	DESCRIPTION (English)	DESCRIPCIÓN (Español)
1	236234A1	1	MANGUEIRA (730 mm)	HOSE (730 mm)	MANGUERA (730 mm)
2	L126871	2	BRAÇADEIRA	CLAMP	ABRAZADERA
3	116997A1	1	TUBO	TUBE	TUBO
5	238-5237	1	ANEL-O	O-RING	ANILLO-O
6	L13135	2	FLANGE	FLANGE	FLANGE
7	627-16050	4	PARAFUSO	BOLT	TORNILLO
8	895-11016	4	ARRUELA	WASHER	ARANDELA
9	S243647	1	ACOPLAMENTO Conj.	COUPLING Assy.	ACOPLAMIENTO Conj.
10	REF	1	BOMBA Conj. (P.8-22)	PUNP Assy. (P.8-22)	BOMBA Conj. (P.8-22)
11	627-16035	4	PARAFUSO	BOLT	TORNILLO
12	T53567	4	ARRUELA especial	WASHER special	ARANDELA especial
13	218-5105	1	CONEXÃO 90°	ELBOW 90°	CODO 90°
14	237-6006	1	ANEL-O	O-RING	ANILLO-O
15	101792A1	1	ACOPLAMENTO	COUPLING	ACOPLAMIENTO
16	H434163	1	GUARDA-PO	DUST boot	GUARDA polvo
17	236375A1	1	MANGUEIRA (498 mm)	HOSE (498 mm)	MANGUERA (498 mm)
18	218-5118	1	CONEXÃO 90°	ELBOW 90°	CODO 90°
19	237-6016	1	ANEL-O	O-RING	ANILLO-O
20	191917A2	1	VÁLVULA reguladora (P.8-26)	VALVE regulator (P.8-26)	VÁLVULA reguladora (P.8-26)
21	218-5191	1	CONEXÃO T	CONNECTOR T	CONECTOR T
22	237-6016	1	ANEL-O	O-RING	ANILLO-O
23	L127933	1	TUBO	TUBE	TUBO
24	L104253	1	PARAFUSO U	BOLT U	PERNO U
25	D41740	2	ARRUELA	WASHER	ARANDELA
26	231-1445	2	PORCA trava	LOCK NUT	TUERCA retención
27	L125349	1	MANGUEIRA (615 mm)	HOSE (615 mm)	MANGUERA (615 mm)
28	L125282	1	TUBO	TUBE	TUBO
29	L125908	1	CONEXÃO 90°	ELBOW 90°	CODO 90°
30	238-6024	1	ANEL-O	O-RING	ANILLO-O
31	237-6024	1	ANEL-O	O-RING	ANILLO-O
32	L125941	1	SUPORTE	BRACKET	SOPORTE
33	827-8035	1	PARAFUSO	BOLT	TORNILLO
34	D41740	2	ARRUELA	WASHER	ARANDELA
34A	896-15008	4	ARRUELA	WASHER	ARANDELA
35	832-10408	2	PORCA trava	LOCK NUT	TUERCA retención
36	231-5144	2	PORCA flange	NUT flange	TUERCA BRIDA
37	L104253	1	PARAFUSO U	BOLT U	PERNO U
38	827-8110	2	PARAFUSO	BOLT	TORNILLO
39	896-15008	2	ARRUELA	WASHER	ARANDELA
40	D76195	2	ESPAÇADOR	SPACER	ESPACIADOR
41	892-11008	2	ARRUELA pressão	WASHER lock	ARANDELA cierre
42	829-1408	2	PORCA	NUT	TUERCA
43	218-5110	1	CONEXÃO 90º	ELBOW 90°	CODO 90°
44	237-6016	1	ANEL-O	O-RING	ANILLO-O
45	L127931	1	TUBO	TUBE	TUBO
46	238-6219	1	ANEL-O	O-RING	ANILLO-O
47	A12306	2	FLANGE	FLANGE	FLANGE
48	627-10035	4	PARAFUSO	BOLT	TORNILLO
49	892-11010	4	ARRUELA pressão	WASHER lock	ARANDELA cierre

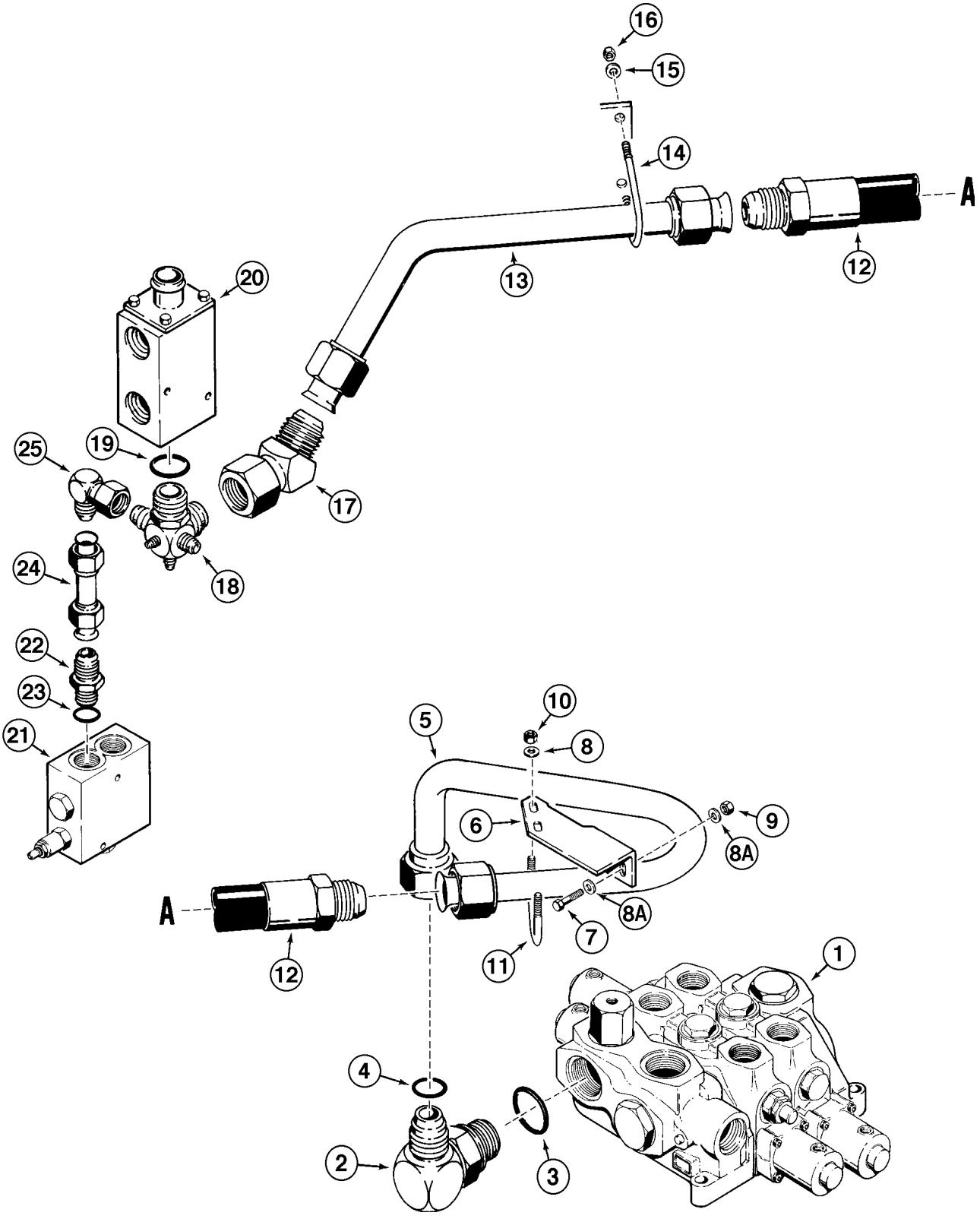
16
15
14
A
13
12
20
25
19
17
18
24
22
23
21
10
8
5
6
9
8A
A
8A
7
12
11
1
4
2
3

ITEM REF.	PEÇA Nº PART Nº PIEZA Nº	QTD QTY CAN	DESCRIÇÃO (Português)	DESCRIPTION (English)	DESCRIPCIÓN (Español)
1	L126100	1	VÁLVULA CONTROLE (2 carretéis) (P.8-32)	CONTROL VALVE (2 spools) (P.8-32)	VÁLVULA CONTROLE (2 carretes) (P.8-32)
1	L126101	1	VÁLVULA CONTROLE (3 carretéis) (P.8-34)	CONTROL VALVE (3 spools) (P.8-34)	VÁLVULA CONTROLE (3 carretes) (P.8-34)
1	L126102	1	VÁLVULA CONTROLE (4 carretéis) (P.8-36)	CONTROL VALVE (4 spool) (P.8-36)	VÁLVULA CONTROLE (4 carretes) (P.8-36)
2	L125907	1	CONEXÃO 90°	ELBOW 90°	CODO 90°
3	237-6024	1	ANEL-O	O-RING	ANILLO-O
4	S98648	1	ANEL-O	O-RING	ANILLO-O
5	L125284	1	TUBO	TUBE	TUBO
6	L125941	1	SUPORTE	BRACKET	SOPORTE
7	827-8035	2	PARAFUSO	BOLT	TORNILLO
8	D41740	2	ARRUELA	WASHER	ARANDELA
8A	896-15008	4	ARRUELA	WASHER	ARANDELA
9	832-10408	2	PORCA trava	LOCK NUT	TUERCA retención
10	231-1445	2	PORCA trava	LOCK NUT	TUERCA retención
11	L105791	1	PARAFUSO U	BOLT U	PERNO U
12	L125353	1	MANGUEIRA (615 mm)	HOSE (615 mm)	MANGUERA (615 mm)
13	L125607	1	TUBO retorno	TUBE return	TUBO retorno
14	L105791	1	PARAFUSO U	BOLT U	PERNO U
15	D41740	2	ARRUELA	WASHER	ARANDELA
16	231-1445	2	PORCA trava	LOCK NUT	TUERCA retención
17	218-5178	1	CONEXÃO 45°	ELBOW 45°	CODO 45°
18	108748A1	1	COLETOR	MANIFOLD	MULTIPLE
19	237-6024	1	ANEL-O	O-RING	ANILLO-O
20	L110287	1	VÁLVULA by pass (P.8-28)	VALVE by pass (P.8-28)	VÁLVULA by pass (P.8-28)
21	191917A2	1	VÁLVULA reguladora (P.8-26)	VALVE regulator (P.8-26)	VÁLVULA reguladora (P.8-26)
22	218-5069	1	ADAPTADOR	ADAPTER	ADAPTADOR
23	237-6016	1	ANEL-O	O-RING	ANILLO-O
24	L125902	1	TUBO	TUBE	TUBO
25	218-5234	1	CONEXÃO 90°	ELBOW 90°	CODO 90°

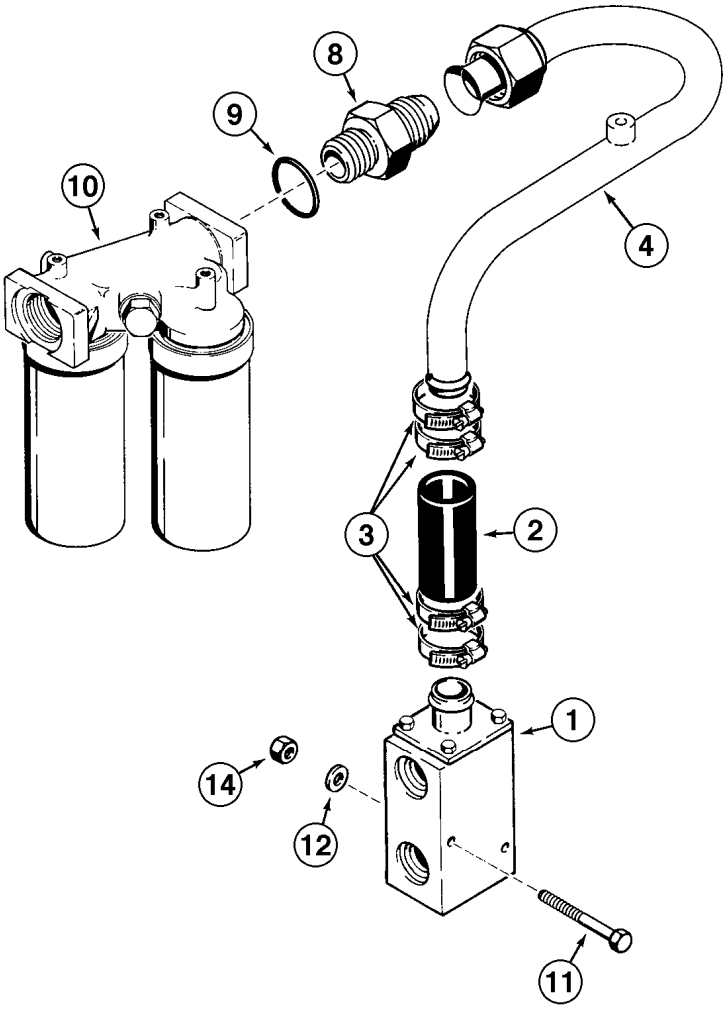
8
9
10
4
3
2
1
14
12
11

ITEM REF.	PEÇA Nº PART Nº PIEZA Nº	QTD QTY CAN	DESCRIÇÃO (Português)	DESCRIPTION (English)	DESCRIPCIÓN (Español)
1	L110287	1	VÁLVULA by pass (P.8-28)	VALVE by pass (P.8-28)	VÁLVULA by pass (P.8-28)
2	L125975	1	MANGUEIRA (110mm)	HOSE (110mm)	MANGUERA (110mm)
3	214-3132	4	BRAÇADEIRA	CLAMP	ABRAZADERA
4	304352A1	1	TUBO retorno	TUBE return	TUBO retorno
8	218-5074	1	ADAPTADOR	ADAPTER	ADAPTADOR
9	237-6024	1	ANEL-O	O-RING	ANILLO-O
10	REF	1	FILTRO Conj. (P.8-10)	FILTER Assy. (P.8-10)	FILTRO Conj. (P.8-10)
11	827-10100	2	PARAFUSO	BOLT	TORNILLO
12	896-15010	2	ARRUELA	WASHER	ARANDELA
14	832-10410	2	PORCA trava	LOCK NUT	TUERCA retención

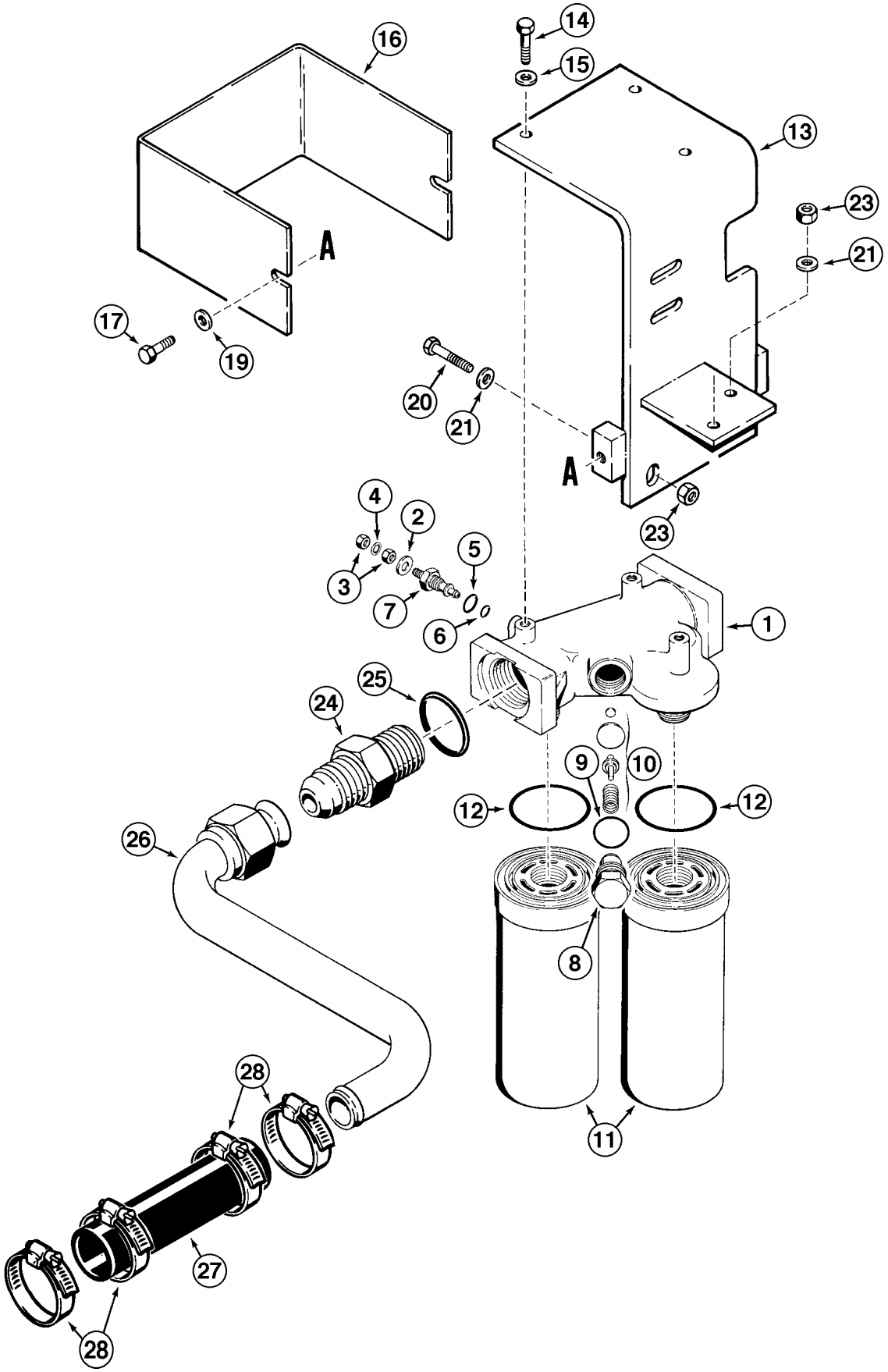
16
14
15
13
23
21
A
17
19
20
21
A
23
4
2
3
5
7
6
1
25
24
9
10
12
12
26
8
28
27
28
11

ITEM REF.	PEÇA Nº PART Nº PIEZA Nº	QTD QTY CAN	DESCRIÇÃO (Português)	DESCRIPTION (English)	DESCRIPCIÓN (Español)
	L126373	1	FILTRO Conj.	FILTER Assy.	FILTRO Conj.
1	NSS	1	CABEÇOTE DO FILTRO	HEAD FILTER	CABEZA DEL FILTRO
	N13268	1	INDICADOR restrição	INDICATOR	INDICADOR
2	NSS	1	ARRUELA	WASHER	ARANDELA
3	129-667	2	PORCA	NUT	TUERCA
4	493-21020	1	ARRUELA pressão	WASHER lock	ARANDELA cierre
5	237-6006	1	ANEL-O	O-RING	ANILLO-O
6	238-5011	1	ANEL-O	O-RING	ANILLO-O
7	NSS	1	INDICADOR	GAUGE	INDICADOR
8	NSS	1	BUJÃO	PLUG	TAPÓN
9	NSS	1	ANEL-O	O-RING	ANILLO-O
10	NSS	1	VÁLVULA BY-PASS	VALVE BY-PASS	VÁLVULA BYPASS
	N9025	2	ELEMENTO	ELEMENT	ELEMENTO
11	NSS	1	ELEMENTO	ELEMENT	ELEMENTO
12	N9026	1	ANEL-O	O-RING	ANILLO-O
13	149009A1	1	SUPORTE DO FILTRO HIDRAULICO	HYDRAULIC FILTER BRACKET	SOPORTE DEL FILTRO HIDRAULICO
14	426-620	3	PARAFUSO	BOLT	TORNILLO
15	495-11041	3	ARRUELA	WASHER	ARANDELA
16	L126231	1	PROTETOR	GUARD	PROTECTOR
17	426-816	2	PARAFUSO	BOLT	TORNILLO
19	496-21053	2	ARRUELA	WASHER	ARANDELA
20	827-12045	1	PARAFUSO	BOLT	TORNILLO
21	896-15012	3	ARRUELA	WASHER	ARANDELA
23	832-10412	3	PORCA trava	LOCK NUT	TUERCA retención
24	218-5074	1	ADAPTADOR	ADAPTER	ADAPTADOR
25	237-6024	1	ANEL-O	O-RING	ANILLO-O
26	L126401	1	TUBO	TUBE	TUBO
27	L127301	1	MANGUEIRA (222mm)	HOSE (222mm)	MANGUERA (222mm)
28	214-3132	4	BRAÇADEIRA	CLAMP	ABRAZADERA

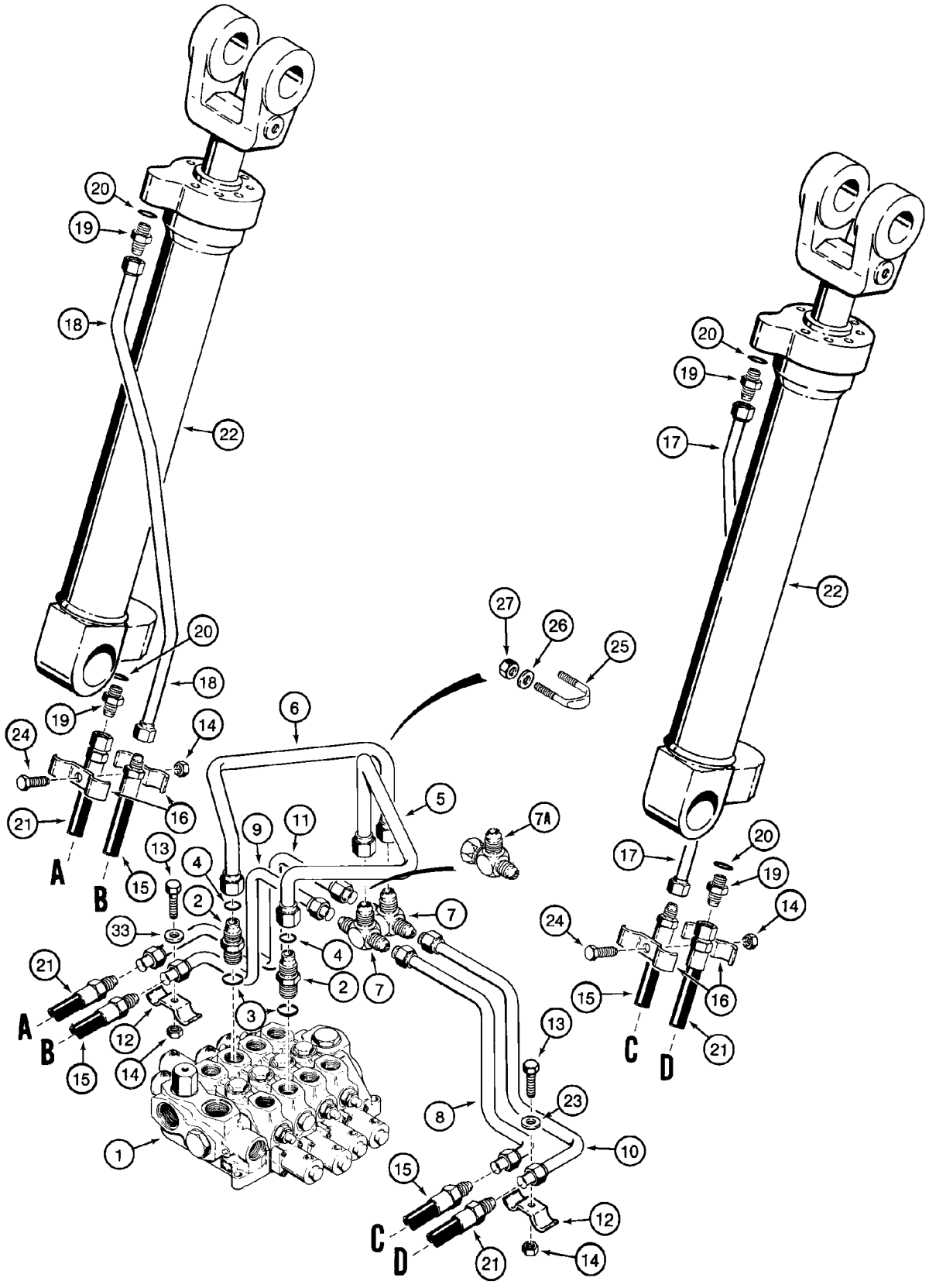
1
2
3
4
5
6
7
7A
8
9
10
11
12
13
14
15
16
17
18
19
20
21
22
23
24
25
26
27
33
A
B
C
D

ITEM REF.	PEÇA Nº PART Nº PIEZA Nº	QTD QTY CAN	DESCRIÇÃO (Português)	DESCRIPTION (English)	DESCRIPCIÓN (Español)
1	REF	1	VÁLVULA CONTROLE DA CARREGADEIRA	CONTROL VALVE LOADER	VÁLVULA DE CONTROLE CARGADORA
2	L124289	2	ADAPTADOR	ADAPTER	ADAPTADOR
3	237-6020	1	ANEL-O	O-RING	ANILLO-O
4	238-6024	1	ANEL-O	O-RING	ANILLO-O
5	L125377	1	TUBO LD	TUBE RH	TUBO Der
6	L125375	1	TUBO LE	TUBE LH	TUBO Izq
7	218-603	2	CONEXÃO T	CONNECTOR T	CONECTOR T
7A	218-5216	2	CONEXÃO T	CONNECTOR T	CONECTOR T
8	L125381	1	TUBO LD	TUBE RH	TUBO Der
9	L125385	1	TUBO LE	TUBE LH	TUBO Izq
9A	108897A1	1	TUBO LE (Nota)	TUBE (Note)	TUBO (Nota)
10	L125379	1	TUBO LD	TUBE RH	TUBO Der
11	L125383	1	TUBO LE	TUBE LH	TUBO Izq
11A	108895A1	1	TUBO LE (Nota)	TUBE (Note)	TUBO (Nota)
12	R15257	2	BRAÇADEIRA	CLAMP	ABRAZADERA
13	426-632	2	PARAFUSO	BOLT	TORNILLO
14	231-1446	4	PORCA trava	LOCK NUT	TUERCA retención
15	L125345	2	MANGUEIRA (1400 mm)	HOSE (1400 mm)	MANGUERA (1400 mm)
16	D137643	4	BRAÇADEIRA	CLAMP	ABRAZADERA
17	L125367	1	TUBO LD	TUBE RH	TUBO Der
18	L125387	1	TUBO LE	TUBE LH	TUBO Izq
19	218-5069	4	ADAPTADOR	ADAPTER	ADAPTADOR
20	237-6016	1	ANEL-O	O-RING	ANILLO-O
21	L125389	2	MANGUEIRA (1425 mm)	HOSE (1425 mm)	MANGUERA (1425 mm)
22	1986601C1	2	CILINDRO LEVANTAM. Conj. (P.8-52)	LIFT CYLINDER Assy. (P.8-52)	GATO DE ELEVACIÓN Conj. (P.8-52)
23	496-81003	2	ARRUELA	WASHER	ARANDELA
24	426-624	2	PARAFUSO	BOLT	TORNILLO
25	L104253	2	PARAFUSO U	BOLT U	PERNO U
26	495-21038	4	ARRUELA	WASHER	ARANDELA
27	231-1445	4	PORCA trava	LOCK NUT	TUERCA retención

Nota: Não ilustrado. Veja as páginas 8-96 a 8-106 para o circuito do controle de condução
Note: Not shown. See pages 8-96 to 8-106 for the ride control hydraulic circuit
Nota: No ilustrado. Ver las pág. 8-96 a 8-106 para el circuito hidráulico del control de conducción

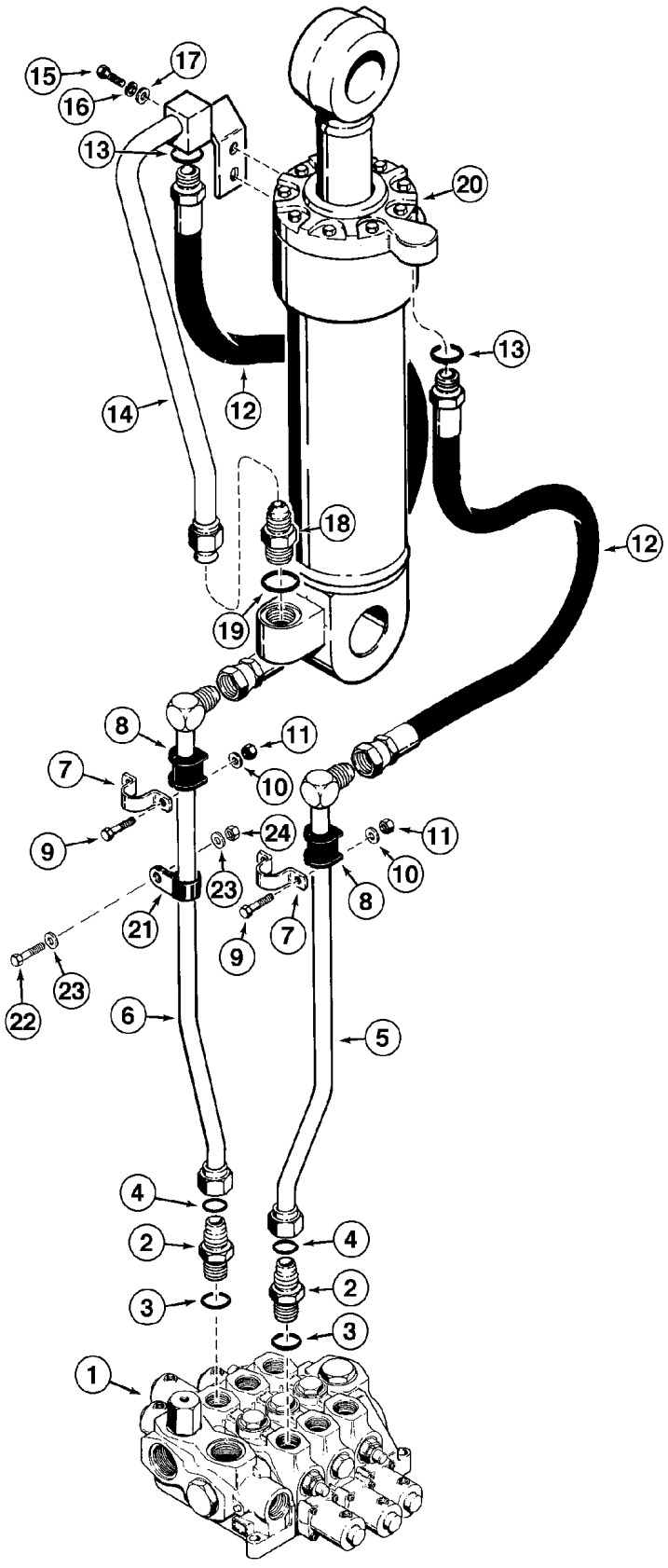
15
17
16
13
20
13
14
12
18
12
19
8
11
7
10
9
24
11
23
10
8
21
7
9
22
23
6
5
4
2
3
4
2
3
1

ITEM REF.	PEÇA Nº PART Nº PIEZA Nº	QTD QTY CAN	DESCRIÇÃO (Português)	DESCRIPTION (English)	DESCRIPCIÓN (Español)
1	REF	1	VÁLVULA DE CONTROLE	CONTROL VALVE	VÁLVULA DE CONTROLE
2	L124289	2	ADAPTADOR	ADAPTER	ADAPTADOR
3	237-6020	1	ANEL-O	O-RING	ANILLO-O
4	238-6024	1	ANEL-O	O-RING	ANILLO-O
5	L125373	1	TUBO LD	TUBE RH	TUBO Der
6	L125371	1	TUBO LE	TUBE LH	TUBO Izq
7	L124293	2	BRAÇADEIRA	CLAMP	ABRAZADERA
8	D67298	2	ISOLADOR	INSULATOR	AISLADOR
9	426-628	4	PARAFUSO	BOLT	TORNILLO
10	495-21044	4	ARRUELA	WASHER	ARANDELA
11	231-1446	4	PORCA trava	LOCK NUT	TUERCA retención
12	L125369	2	MANGUEIRA (1360 mm)	HOSE (1360 mm)	MANGUERA (1360 mm)
13	237-6020	1	ANEL-O	O-RING	ANILLO-O
14	L125365	1	TUBO	TUBE	TUBO
15	426-818	2	PARAFUSO	BOLT	TORNILLO
16	492-11050	2	ARRUELA pressão	WASHER lock	ARANDELA cierre
17	495-11053	2	ARRUELA	WASHER	ARANDELA
18	218-5041	1	ADAPTADOR	ADAPTER	ADAPTADOR
19	237-6024	1	ANEL-O	O-RING	ANILLO-O
20	1980385C3	1	CILINDRO DA CAÇAMBA Conj. (P.8-54)	BUCKET CYLINDER Assy. (P.8-54)	CILINDRO DE LA CUCHARA Conj. (P.8-54)
21	515-23508	1	BRAÇADEIRA	CLAMP	ABRAZADERA
22	627-10025	1	PARAFUSO	BOLT	TORNILLO
23	895-11010	2	ARRUELA	WASHER	ARANDELA
24	832-10410	1	PORCA trava	LOCK NUT	TUERCA retención

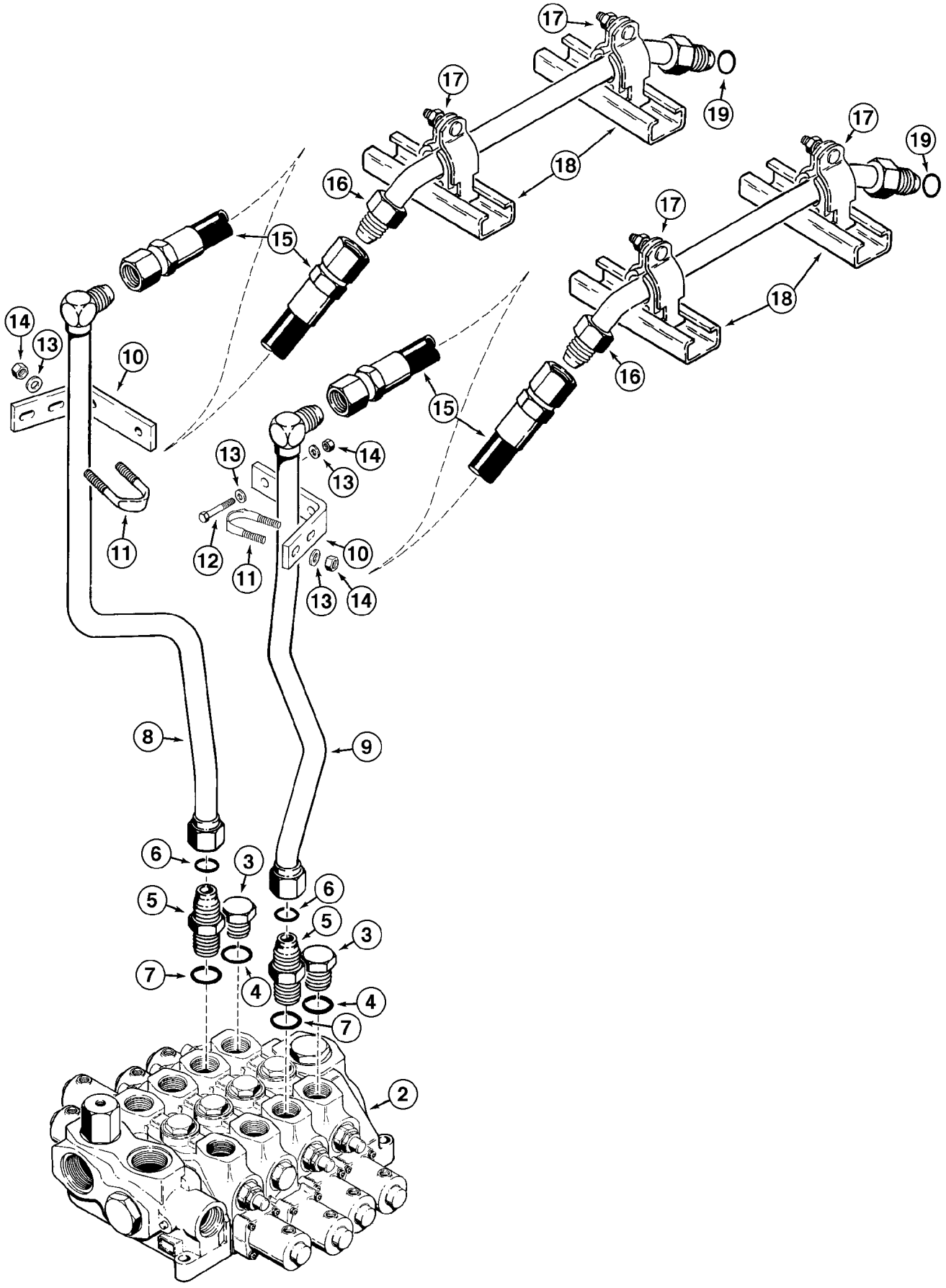
17
19
18
16
15
14
13
10
11
12
8
9
6
3
5
7
4
2

ITEM REF.	PEÇA Nº PART Nº PIEZA Nº	QTD QTY CAN	DESCRIÇÃO (Português)	DESCRIPTION (English)	DESCRIPCIÓN (Español)
1	L126101	1	VÁLVULA (3 carretéis) (P.8-34) (Nota)	CONTROL VALVE (3 spool) (P.8-34) (Note)	VÁLVULA (3 carretes) (P.8-34) (Nota)
2	L126102	1	VÁLVULA (4 carretéis) (P.8-36)	CONTROL VALVE (4 spool) (P.8-36)	VÁLVULA (4 carretes) (P.8-36)
3	218-5161	2	BUJÃO	PLUG	TAPÓN
4	237-6020	1	ANEL-O	O-RING	ANILLO-O
5	L124289	2	ADAPTADOR	ADAPTER	ADAPTADOR
6	237-6020	1	ANEL-O	O-RING	ANILLO-O
7	238-6024	1	ANEL-O	O-RING	ANILLO-O
8	L125734	1	TUBO LE	TUBE LH	TUBO Izq
9	L125732	1	TUBO LD	TUBE RH	TUBO Der
10	L129435	2	SUPORTE	BRACKET	SOPORTE
11	L129257	2	PARAFUSO U	BOLT U	PERNO U
12	426-628	4	PARAFUSO	BOLT	TORNILLO
13	495-21044	12	ARRUELA	WASHER	ARANDELA
14	231-1446	8	PORCA trava	LOCK NUT	TUERCA retención
15	L125746	2	MANGUEIRA (1425 mm)	HOSE (1425 mm)	MANGUERA (1425 mm)
16	L125736	2	TUBO	TUBE	TUBO
17	S93266	4	BRAÇADEIRA	CLAMP	ABRAZADERA
18	S98413	4	CANALETA	CHANNEL	CANALÓN
19	218-758	2	TAMPA	COVER	TAPA

Nota: Não ilustrado / No ilustrado.
Note: Not shown

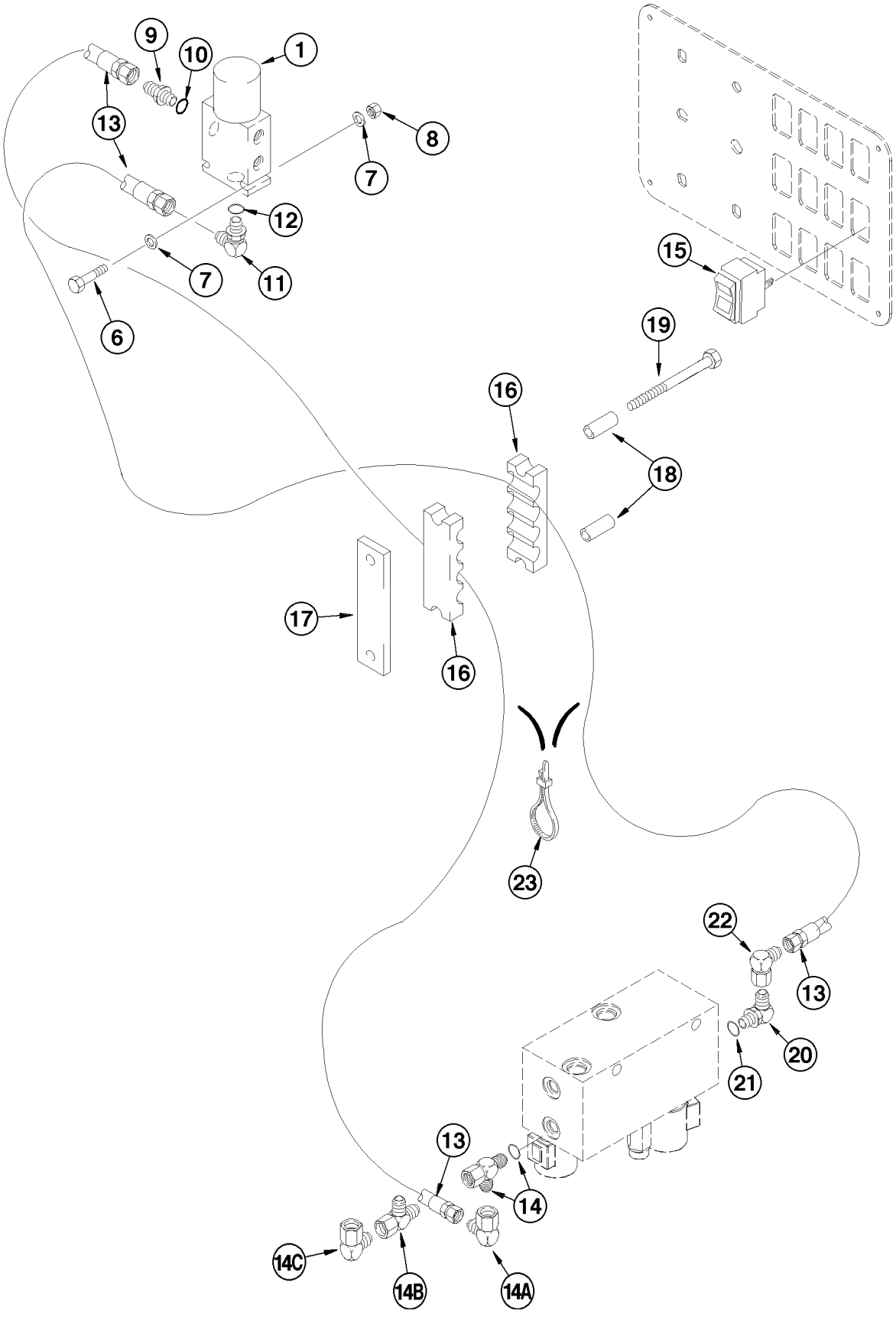
9
10
1
13
8
7
12
7
11
6
15
19
16
18
17
16
23
22
13
20
21
13
14
14C
14B
14A

ITEM REF.	PEÇA Nº PART Nº PIEZA Nº	QTD QTY CAN	DESCRIÇÃO (Português)	DESCRIPTION (English)	DESCRIPCIÓN (Español)
1	118857A1	1	VÁLVULA solenóide (P.8 30)	VALVE solenoid (P.8 30)	VÁLVULA solenóide (P.8 30)
6	827-6050	2	PARAFUSO	BOLT	TORNILLO
7	895-11006	4	ARRUELA	WASHER	ARANDELA
8	832-10406	2	PORCA trava	LOCK NUT	TUERCA retención
9	218-5057	1	ADAPTADOR	ADAPTER	ADAPTADOR
10	237-6006	1	ANEL-O	O-RING	ANILLO-O
11	218-5105	1	CONEXÃO 90°	ELBOW 90°	CODO 90°
12	237-6006	1	ANEL-O	O-RING	ANILLO-O
13	304514A1	2	MANGUEIRA (2470 mm)	HOSE (2470 mm)	MANGUERA (2470 mm)
14	218-5243	1	CONEXÃO T	CONNECTOR T	CONECTOR T
14A	218-980	1	CONEXÃO 90°	ELBOW 90°	CODO 90°
14B	218-5222	1	CONEXÃO T	CONNECTOR T	CONECTOR T
14C	218-980	1	CONEXÃO 90°	ELBOW 90°	CODO 90°
15	234208A1	1	INTERRUPTOR DA TRAVA DO ACOPLAMENTO	SWITCH COUPLER LOCKING	INTERRUPTOR DE LA TRABA DEL ACOPLAMIE
16	L124271	4	BRAÇADEIRA	CLAMP	ABRAZADERA
17	L124270	2	PLACA	PLATE	PLACA
18	L126936	4	ESPAÇADOR	SPACER	ESPACIADOR
19	827-10120	4	PARAFUSO	BOLT	TORNILLO
20	218-5105	1	CONEXÃO 90°	ELBOW 90°	CODO 90°
21	237-6006	1	ANEL-O	O-RING	ANILLO-O
22	218-980	1	CONEXÃO 90°	ELBOW 90°	CODO 90°
23	L18337	UQN	CINTA	STRAP	PRECINTA

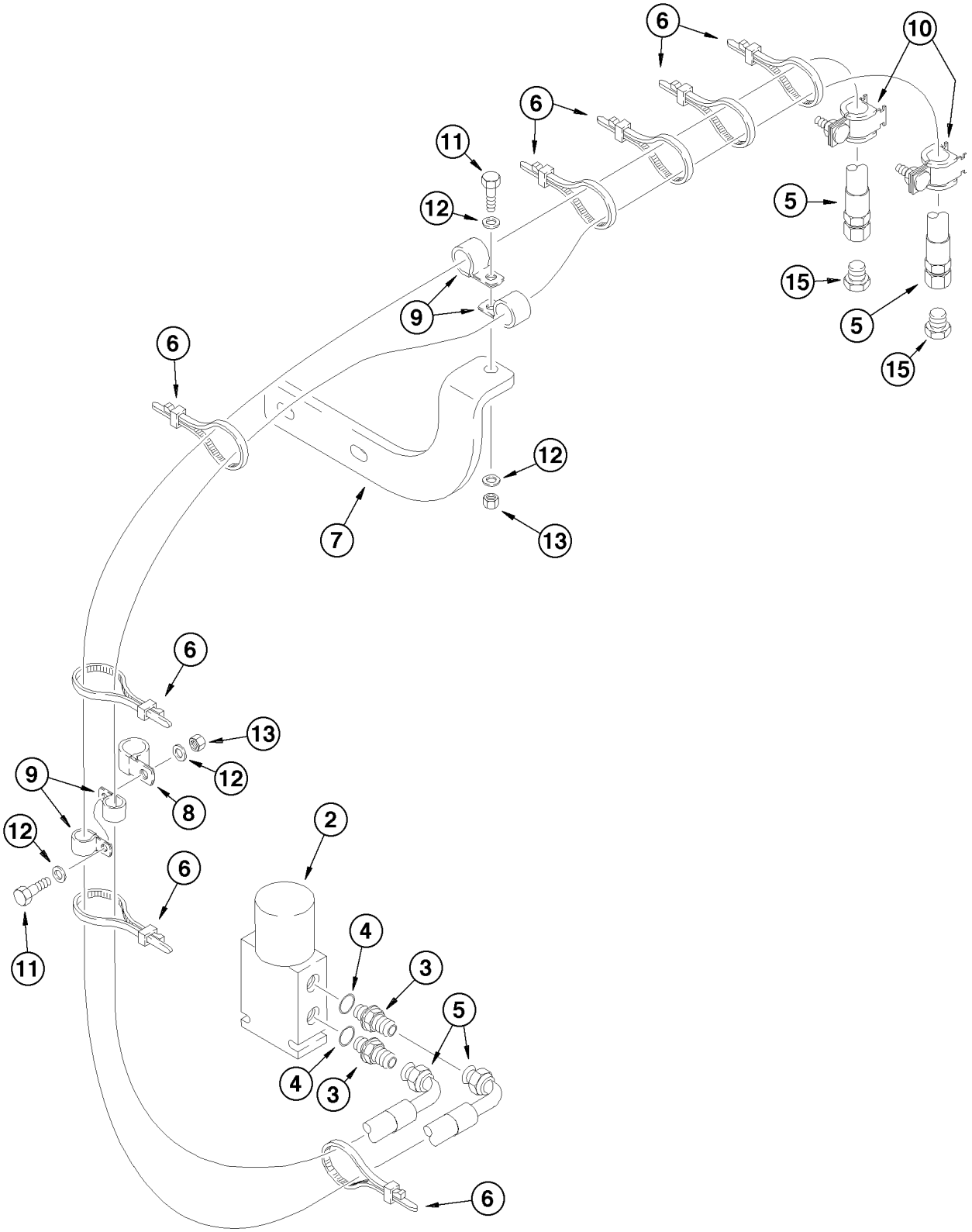
6
10
6
11
12
5
9
15
5
15
6
12
7
13
6
13
9
12
8
12
2
6
11
4
3
5
4
3
6

ITEM REF.	PEÇA Nº PART Nº PIEZA Nº	QTD QTY CAN	DESCRIÇÃO (Português)	DESCRIPTION (English)	DESCRIPCIÓN (Español)
1	305267A1	1	ACOPLAMENTO HIDR. ACS 2000 (Nota)	COUPLER HYDRAULIC ACS 2000 (Note)	ACOPLAMIENTO HIDR. ACS 2000 (Nota)
1A	305270A1	1	ACOPLAMENTO HIDR. SÉRIE JRB (Nota)	COUPLER HYDR. JRB SERIE (Note)	ACOPLAMIENTO HIDR. SERIE JRB (Nota)
2	118857A1	1	VÁLVULA solenóide (P.8 30)	VALVE solenoid (P.8 30)	VÁLVULA solenóide (P.8 30)
3	218-5089	2	ADAPTADOR	ADAPTER	ADAPTADOR
4	237-6006	1	ANEL-O	O-RING	ANILLO-O
5	303761A1	2	MANGUEIRA (3100 mm)	HOSE (3100 mm)	MANGUERA (3100 mm)
6	L18337	UQN	CINTA	STRAP	PRECINTA
7	299325A1	1	SUPORTE	BRACKET	SOPORTE
8	515-23508	1	BRAÇADEIRA	CLAMP	ABRAZADERA
9	515-23143	4	BRAÇADEIRA	CLAMP	ABRAZADERA
10	303374A1	2	BRAÇADEIRA	CLAMP	ABRAZADERA
11	627-10025	2	PARAFUSO	BOLT	TORNILLO
12	895-11010	4	ARRUELA	WASHER	ARANDELA
13	832-10410	2	PORCA trava	LOCK NUT	TUERCA retención
15	218-772	2	BUJÃO	PLUG	TAPON

Nota: Não ilustrado / No ilustrado.
Note: Not shown

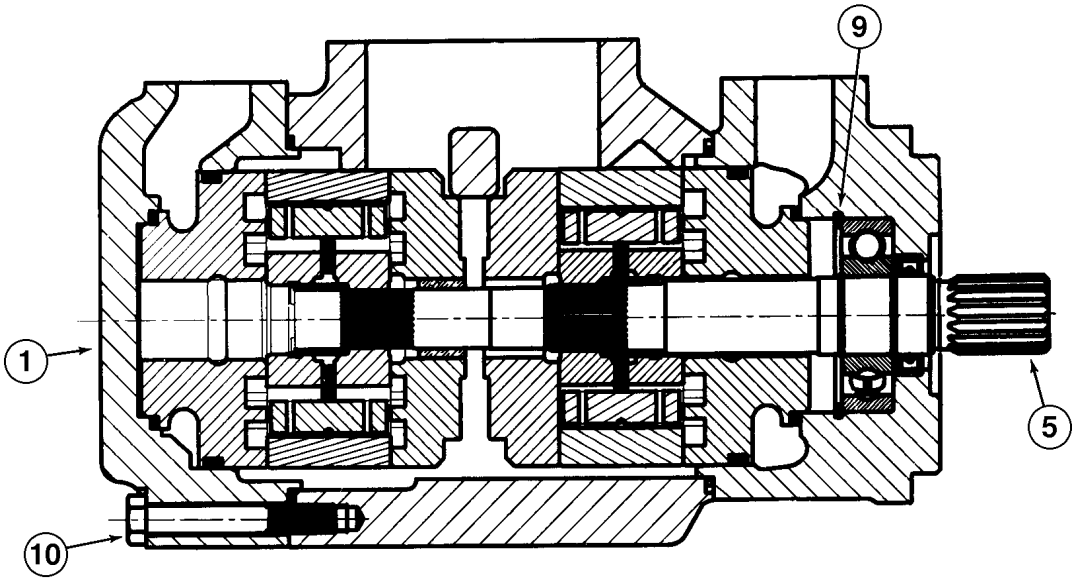
9
1
5
10

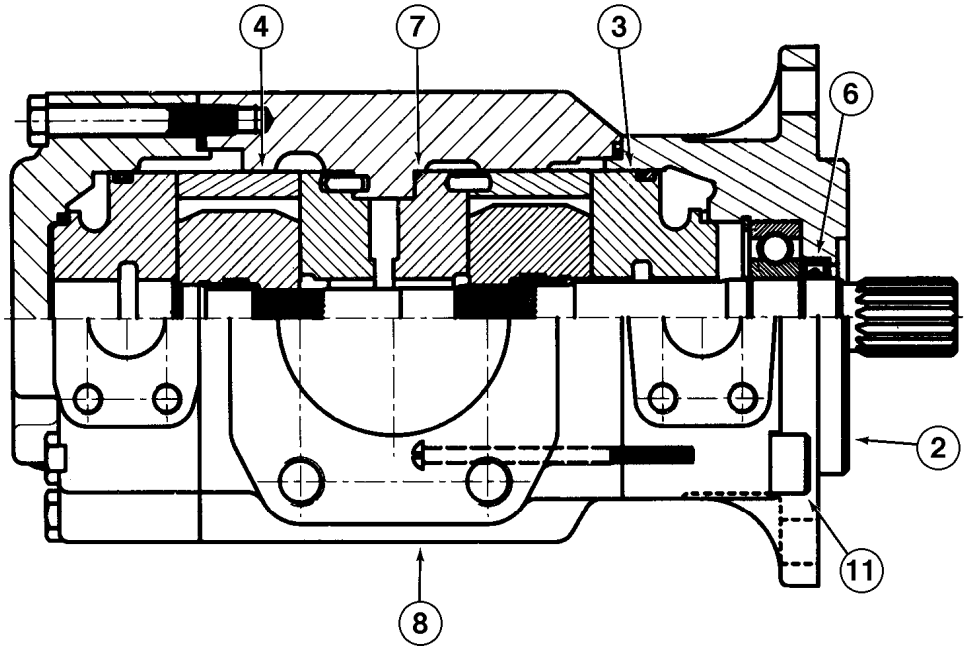
4
7
3
6
2
11
8

ITEM REF.	PEÇA Nº PART Nº PIEZA Nº	QTD QTY CAN	DESCRIÇÃO (Português)	DESCRIPTION (English)	DESCRIPCIÓN (Español)
	226568A1	1	BOMBA HIDRÁULICA Conj.	HYDRAULIC PUMP Assy.	BOMBA HIDRAULICA Conj.
1	256613A1	1	TAMPA DA SAÍDA DO EIXO	COVER SHAFT END	TAPA DEL EXTREMO DEL EJE
2	256617A1	1	TAMPA	COVER	TAPA
3	319940A1	1	JOGO ENGRENAGENS	GEAR KIT	JUEGO ENGRANAJE
4	319938A1	1	JOGO ENGRENAGENS	GEAR KIT	JUEGO ENGRANAJE
5	256628A1	1	EIXO E ROLAMENTO	SHAFT AND BEARING	EJE Y RODAMIENTO
6	256629A1	1	CONJUNTO DE VEDADORES	PACKAGE SEALS	JUEGO DE JUNTAS
7	256626A1	1	PLACA	PLATE	PLACA
8	256619A1	1	CARCAÇA	HOUSING	CARCASA
9	3215468R1	1	ANEL retenção	RING retaining	ANILLO retenedor
10	3215476R1	7	PARAFUSO	BOLT	TORNILLO
11	3215477R1	4	PARAFUSO	BOLT	TORNILLO
12	256625A1	1	PLACA traseira (Nota)	PLATE rear (Note)	PLACA trasera (Nota)

Nota: Não ilustrado / No ilustrado.
Note: Not shown

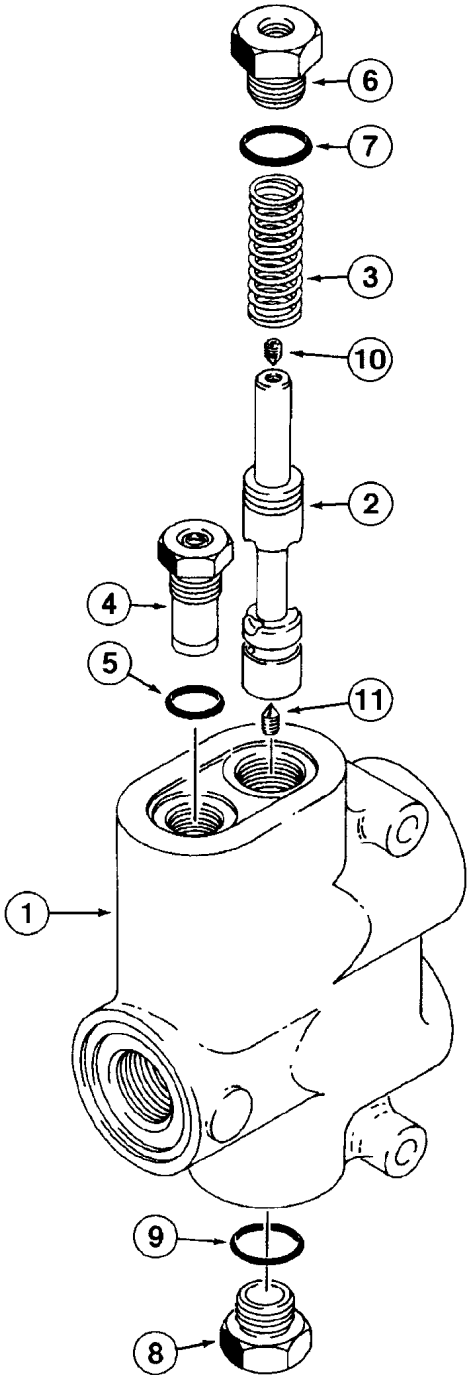
6
7
3
10
2
4
5
11
1
9
8

ITEM REF.	PEÇA Nº PART Nº PIEZA Nº	QTD QTY CAN	DESCRIÇÃO (Português)	DESCRIPTION (English)	DESCRIPCIÓN (Español)
	L126106	1	VÁLVULA DE CONTROLE	CONTROL VALVE	VÁLVULA DE CONTROLE
1	NSS	1	CARCAÇA	HOUSING	CARCASA
2	NSS	1	CARRETEL	SPOOL	CARRETE
3	S114008	1	MOLA	SPRING	RESORTE
	S113025	1	VÁLVULA alívio	VALVE relief	VÁLVULA aivio
4	NSS	1	CARTUCHO	CARTRIDGE	CARTUCHO
5	237-6008	1	ANEL-O	O-RING	ANILLO-O
6	S300790	1	BUJÃO	PLUG	TAPÓN
7	237-6010	1	ANEL-O	O-RING	ANILLO-O
8	218-5157	1	BUJÃO sextavado	PLUG HEX	TAPÓN HEX.
9	237-6010	1	ANEL-O	O-RING	ANILLO-O
10	S300791	1	PARAFUSO	BOLT	TORNILLO
11	S300792	1	PARAFUSO	BOLT	TORNILLO

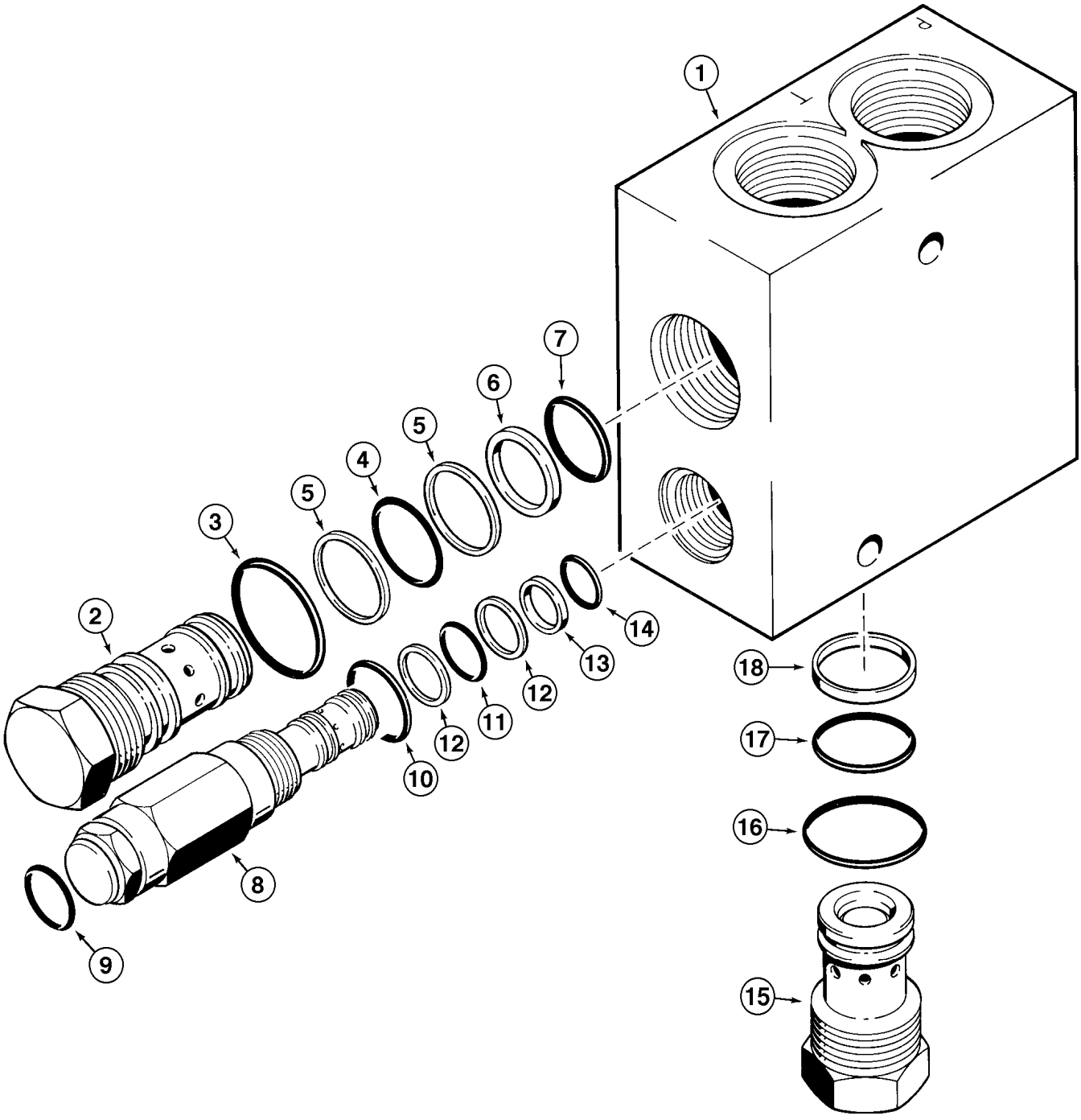
1
2
3
4
5
5
6
7
8
9
10
11
12
12
13
14
15
16
17
18

ITEM REF.	PEÇA Nº PART Nº PIEZA Nº	QTD QTY CAN	DESCRIÇÃO (Português)	DESCRIPTION (English)	DESCRIPCIÓN (Español)
	191917A2	1	VÁLVULA reguladora	VALVE regulator	VÁLVULA reguladora
1	NSS	1	CORPO	BODY	CUERPO
	110901A1	1	VÁLVULA alívio	VALVE relief	VÁLVULA aivio
2	NSS	1	CARTUCHO	CARTRIDGE	CARTUCHO
	110902A1	1	JOGO anéis	KIT rings	JUEGO anillos
3	NSS	1	ANEL-O	O-RING	ANILLO-O
4	NSS	1	ANEL-O	O-RING	ANILLO-O
5	NSS	2	ANEL encosto	RING back up	ANILLO apoyo
6	NSS	1	ANEL encosto	RING back up	ANILLO apoyo
7	NSS	1	ANEL-O	O-RING	ANILLO-O
	110903A1	1	VÁLVULA alívio	VALVE relief	VÁLVULA aivio
8	NSS	1	CARTUCHO	CARTRIDGE	CARTUCHO
	110904A1	1	JOGO anéis	KIT rings	JUEGO anillos
9	NSS	1	ANEL-O	O-RING	ANILLO-O
10	NSS	1	ANEL-O	O-RING	ANILLO-O
11	NSS	1	ANEL-O	O-RING	ANILLO-O
12	NSS	2	ANEL encosto	RING back up	ANILLO apoyo
13	NSS	1	ANEL encosto	RING back up	ANILLO apoyo
14	NSS	1	ANEL-O	O-RING	ANILLO-O
	122410A1	1	VÁLVULA anti-retorno	VALVE check	VÁLVULA anti-retorno
15	NSS	1	CARTUCHO	CARTRIDGE	CARTUCHO
	124305A1	1	JOGO anéis	KIT rings	JUEGO anillos
16	NSS	1	ANEL-O	O-RING	ANILLO-O
17	NSS	1	ANEL encosto	RING back up	ANILLO apoyo
18	NSS	1	ANEL-O	O-RING	ANILLO-O

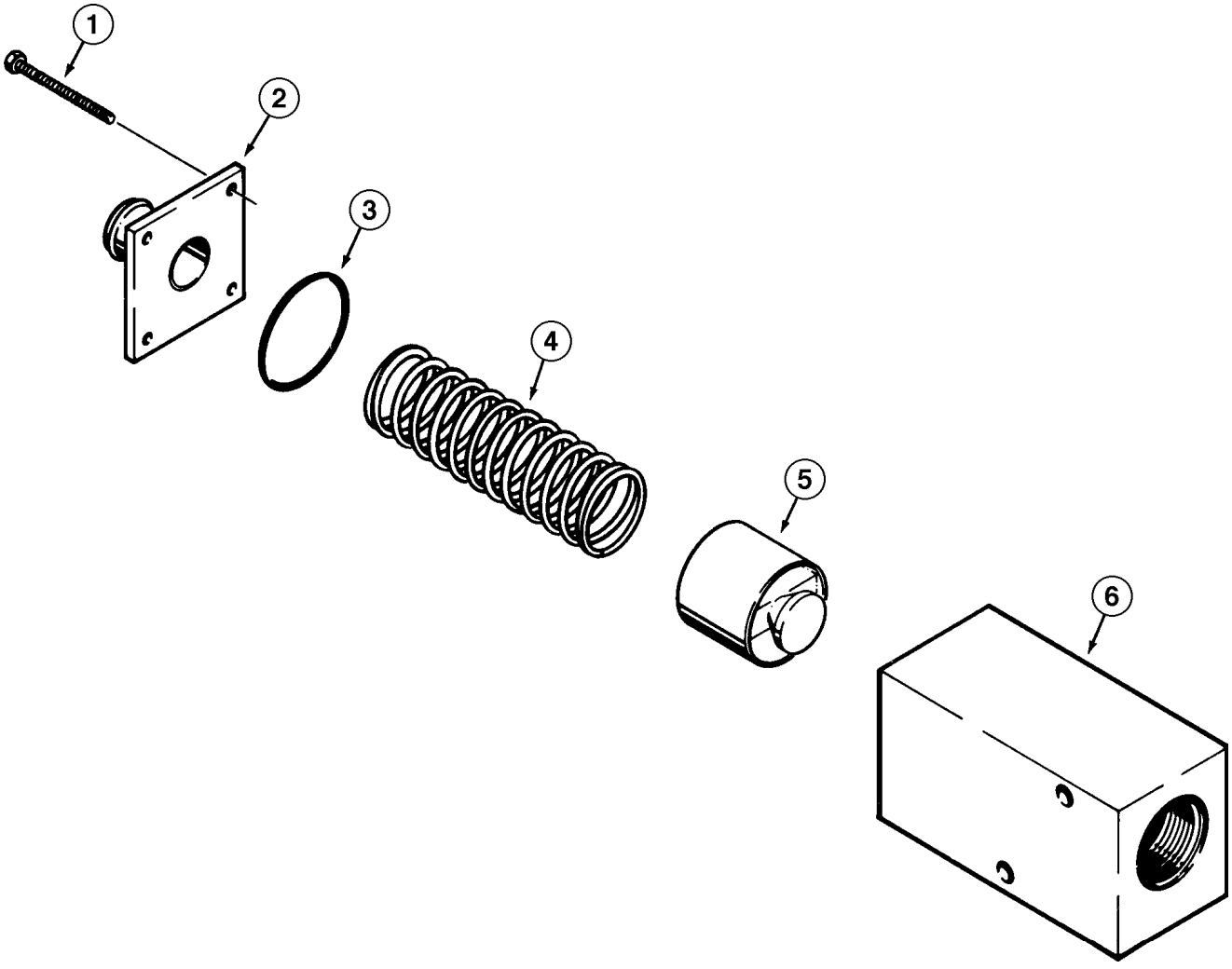
1
2
3
4
5
6

ITEM REF.	PEÇA Nº PART Nº PIEZA Nº	QTD QTY CAN	DESCRIÇÃO (Português)	DESCRIPTION (English)	DESCRIPCIÓN (Español)
	L110287	1	VÁLVULA by pass	VALVE by pass	VÁLVULA by pass
1	113-106	4	PARAFUSO	BOLT	TORNILLO
2	L106843	1	TUBO	TUBE	TUBO
3	238-5145	1	ANEL-O	O-RING	ANILLO-O
4	L110277	1	MOLA	SPRING	RESORTE
5	L110280	1	ASSENTO	SEAT	ASIENTO
6	NSS	1	CORPO	BODY	CUERPO

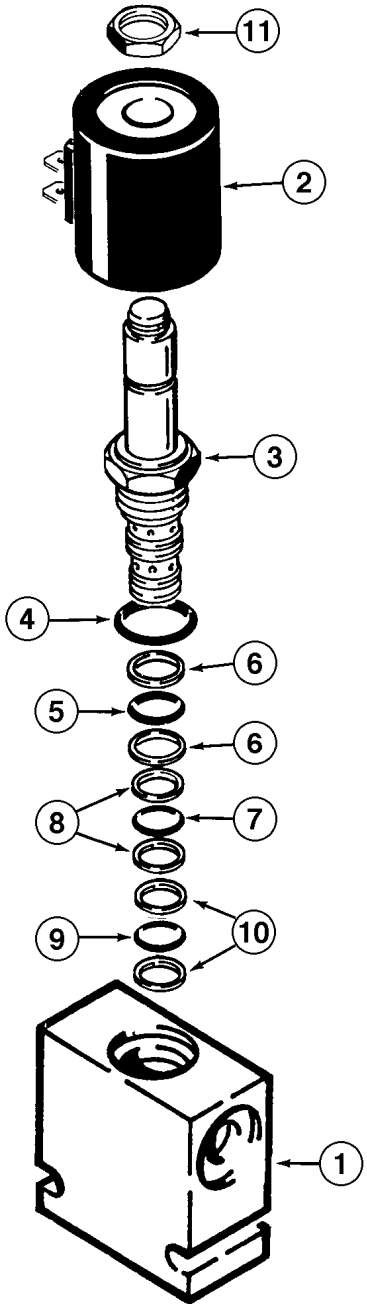
11
2
3
4
6
5
6
8
7
9
10
1

ITEM REF.	PEÇA Nº PART Nº PIEZA Nº	QTD QTY CAN	DESCRIÇÃO (Português)	DESCRIPTION (English)	DESCRIPCIÓN (Español)
	118857A1	1	VÁLVULA solenóide	VALVE solenoid	VÁLVULA solenóide
1	NSS	1	CORPO	BODY	CUERPO
	124637A1	1	SOLENÓIDE Conj.	SOLENOID Assy.	SOLENOIDE Conj.
2	124638A1	1	SOLENOIDE	SOLENOID	SOLENOIDE
3	NSS	1	CARTUCHO	CARTRIDGE	CARTUCHO
	124639A1	1	JOGO anéis	KIT rings	JUEGO anillos
4	NSS	1	ANEL-O	O-RING	ANILLO-O
5	NSS	1	ANEL-O	O-RING	ANILLO-O
6	NSS	2	ANEL	RING	ANILLO
7	NSS	1	ANEL-O	O-RING	ANILLO-O
8	NSS	2	ANEL	RING	ANILLO
9	NSS	1	ANEL-O	O-RING	ANILLO-O
10	NSS	2	ANEL	RING	ANILLO
11	NSS	1	PORCA	NUT	TUERCA

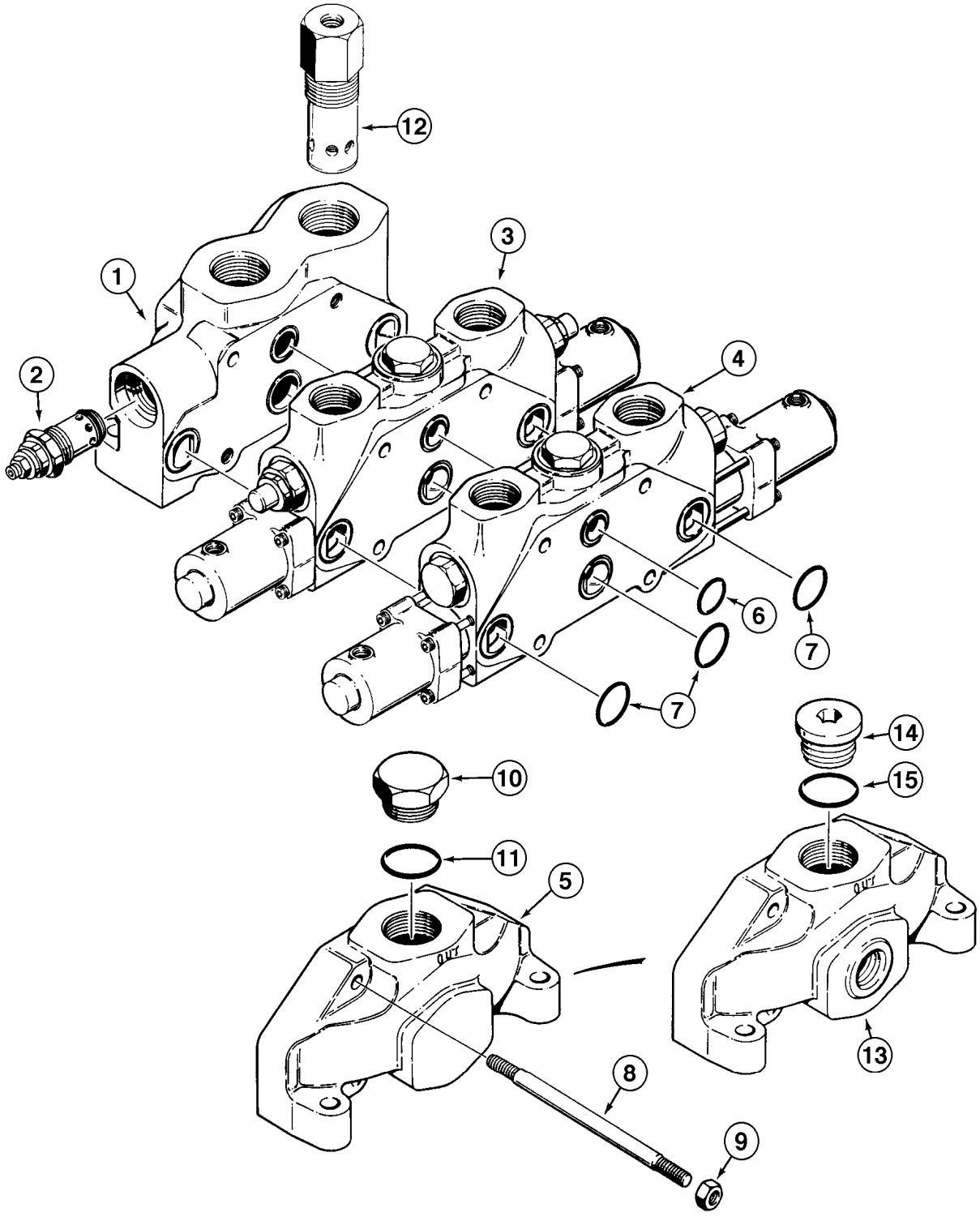
12
1
3
2
4
6
7
7
14
10
15
11
5
13
8
9

ITEM REF.	PEÇA Nº PART Nº PIEZA Nº	QTD QTY CAN	DESCRIÇÃO (Português)	DESCRIPTION (English)	DESCRIPCIÓN (Español)
	L126100	1	VÁLVULA DE CONTROLE (2 carretéis)	CONTROL VALVE (2 spools)	VÁLVULA DE CONTROLE (2 carretes)
1	S300884	1	SEÇÃO DE ENTRADA E SAÍDA	INLET AND OUTLET SECTION	SECCIÓN DE ENTRADA Y SALIDA
2	S300885	1	VÁLVULA alívio (P.8 46)	VALVE relief (P.8 46)	VÁLVULA aivio (P.8 46)
3	S300880	1	SEÇÃO DA CAÇAMBA (P.8-40)	BUCKET SECTION (P.8-40)	SECCION DE LA CUCHARA (P.8-40)
4	S300881	1	SEÇÃO LEVANTAMENTO (P.8-38)	LIFT SECTION (P.8-38)	SECCION ELEVACION (P.8-38)
5	N9484	1	PLACA	PLATE	PLACA
6	238-6124	3	ANEL-O	O-RING	ANILLO-O
7	238-6128	9	ANEL-O	O-RING	ANILLO-O
8	N9486	4	PRISIONEIRO	STUD	ESPARRAGO
9	425-108	4	PORCA	NUT	TUERCA
10	218-5162	1	BUJÃO	PLUG	TAPÓN
11	237-6024	1	ANEL-O	O-RING	ANILLO-O
12	S300886	1	VÁLVULA DE BAIXA PRESSÃO (P.8-44)	VALVE LOW PRESSURE (P.8-44)	VALVULA DE BAJA PRESION (P.8-44)
	L36349	1	JOGO PEÇAS	KIT PARTS	JUEGO PIEZAS
13	S301816	1	TAMPA	COVER	TAPA
14	218-5213	1	BUJÃO	PLUG	TAPON
15	237-6014	1	ANEL-O	O-RING	ANILLO-O

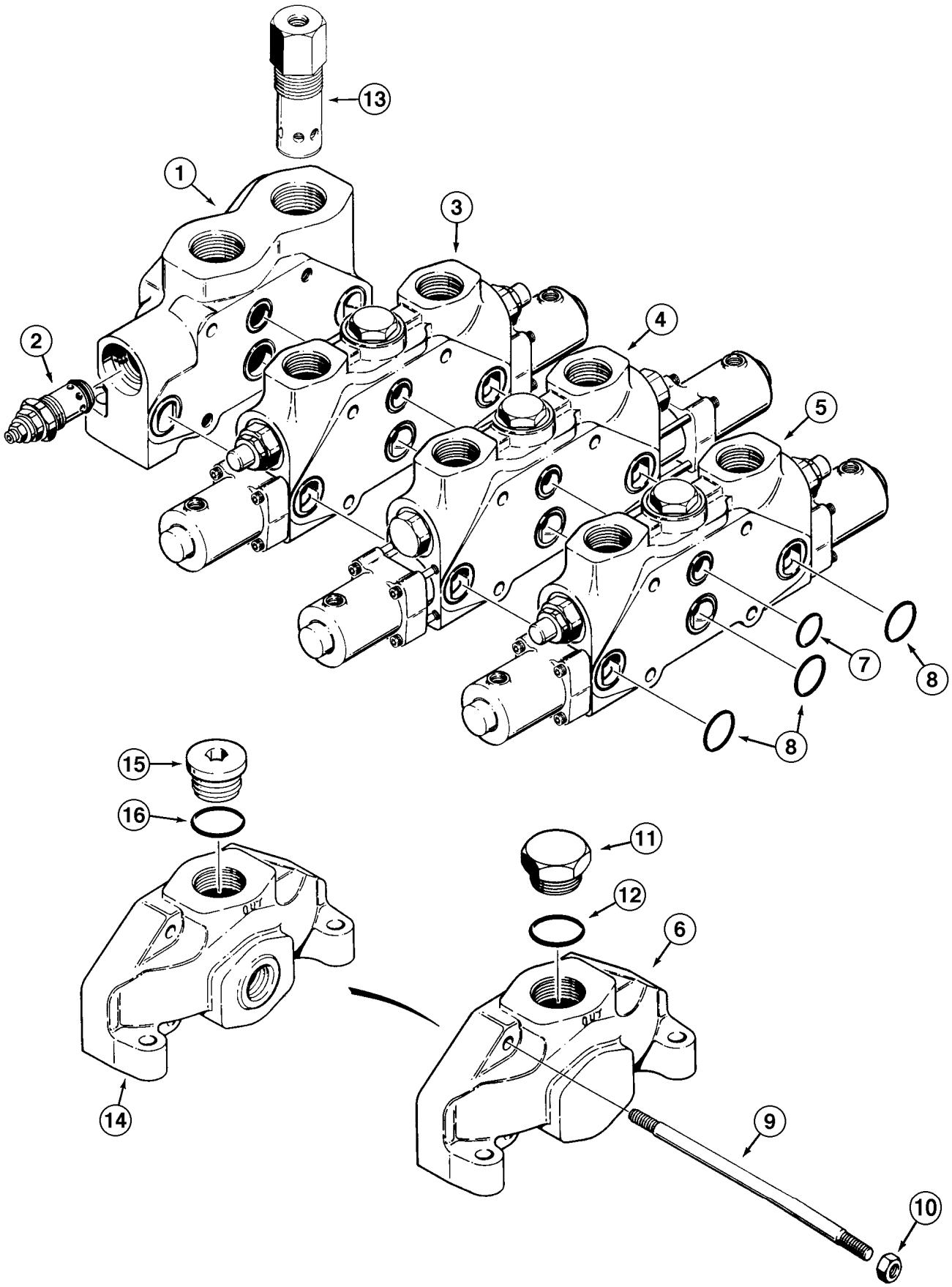
13
1
3
2
4
5
7
8
8
15
16
11
12
6
14
9
10

ITEM REF.	PEÇA Nº PART Nº PIEZA Nº	QTD QTY CAN	DESCRIÇÃO (Português)	DESCRIPTION (English)	DESCRIPCIÓN (Español)
	L126101	1	VÁLVULA DE CONTROLE (3 carretéis)	CONTROL VALVE (3 spools)	VÁLVULA DE CONTROLE (3 carretes)
1	S300884	1	SEÇÃO DE ENTRADA E SAÍDA	INLET AND OUTLET SECTION	SECCIÓN DE ENTRADA Y SALIDA
2	S300885	1	VÁLVULA alívio (P.8 46)	VALVE relief (P.8 46)	VÁLVULA aivio (P.8 46)
3	S300880	1	SEÇÃO DA CAÇAMBA (P.8-40)	BUCKET SECTION (P.8-40)	SECCION DE LA CUCHARA (P.8-40)
4	S300881	1	SEÇÃO LEVANTAMENTO (P.8-38)	LIFT SECTION (P.8-38)	SECCIÓN ELEVACION (P.8-38)
5	S300871	1	SEÇÃO AUXILIAR (P.8-42)	AUXILIARYSECTION (P.8-42)	SECCIÓN AUXILIAR (P.8-42)
6	N9484	1	PLACA	PLATE	PLACA
7	238-6124	4	ANEL-O	O-RING	ANILLO-O
8	238-6128	12	ANEL-O	O-RING	ANILLO-O
9	N9247	4	PRISIONEIRO	STUD	ESPARRAGO
10	425-108	4	PORCA	NUT	TUERCA
11	218-5162	1	BUJÃO	PLUG	TAPÓN
12	237-6024	1	ANEL-O	O-RING	ANILLO-O
13	S300886	1	VÁLVULA DE BAIXA PRESSÃO (P.8-44)	VALVE LOW PRESSURE (P.8-44)	VÁLVULA DE BAJA PRESION (P.8-44)
	L36349		JOGO PEÇAS	KIT PARTS	JUEGO PIEZAS
14	S301816		TAMPA	COVER	TAPA
15	218-5213		BUJÃO	PLUG	TAPÓN
16	237-6014		ANEL-O	O-RING	ANILLO-O

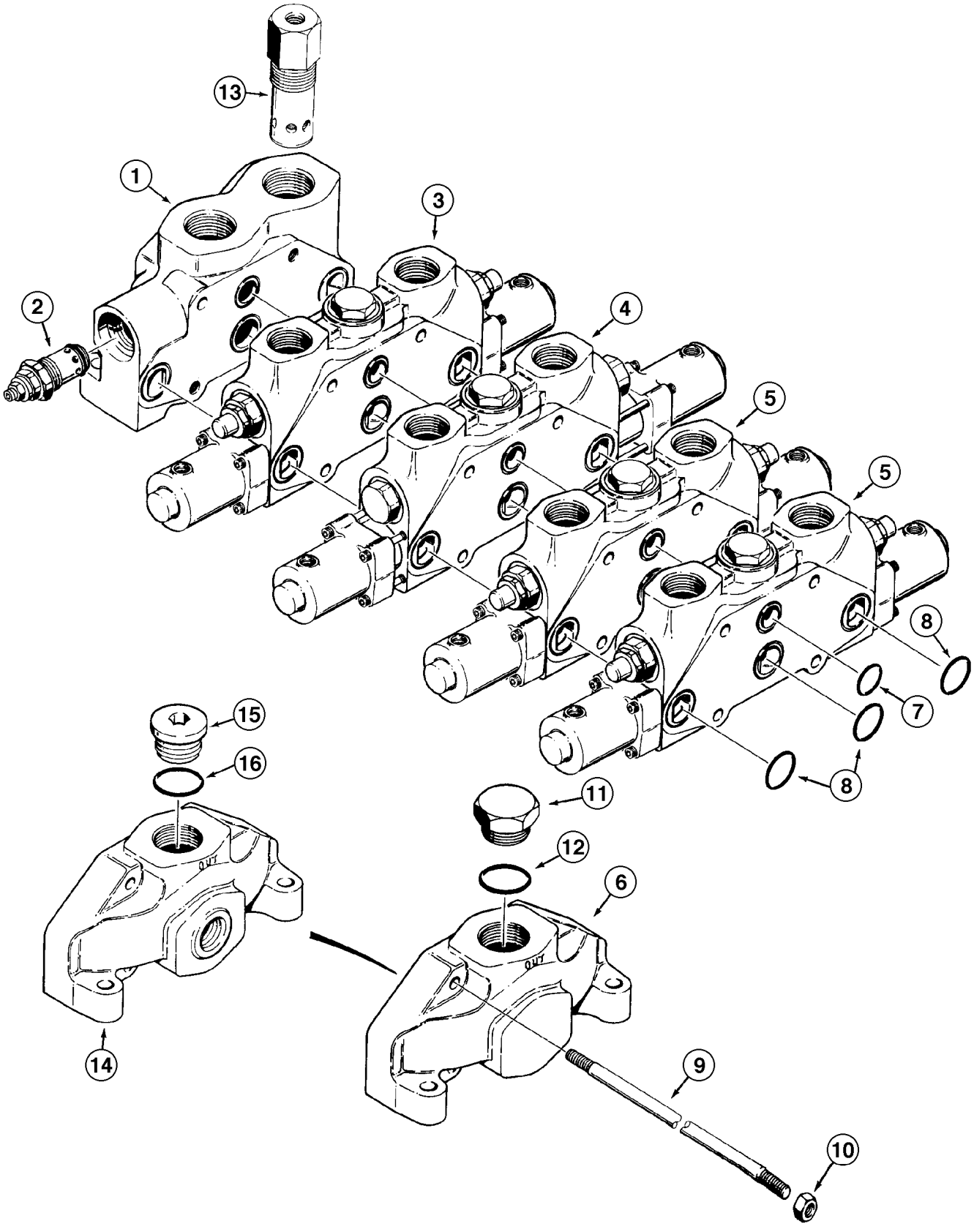
13
1
3
2
4
5
5
8
7
8
15
16
11
12
6
14
9
10

ITEM REF.	PEÇA Nº PART Nº PIEZA Nº	QTD QTY CAN	DESCRIÇÃO (Português)	DESCRIPTION (English)	DESCRIPCIÓN (Español)
	L126102	1	VÁLVULA DE CONTROLE (4 carretéis)	CONTROL VALVE (4 spool)	VÁLVULA DE CONTROLE (4 carretes)
1	S300884		SEÇÃO DE ENTRADA E SAÍDA	INLET AND OUTLET SECTION	SECCIÓN DE ENTRADA Y SALIDA
2	S300885		VÁLVULA alívio (P.8 46)	VALVE relief (P.8 46)	VÁLVULA aivio (P.8 46)
3	S300880		SEÇÃO DA CAÇAMBA (P.8-40)	BUCKET SECTION (P.8-40)	SECCION DE LA CUCHARA (P.8-40)
4	S300881		SEÇÃO LEVANTAMENTO (P.8-38)	LIFT SECTION (P.8-38)	SECCIÓN ELEVACION (P.8-38)
5	S300871		SEÇÃO AUXILIAR (P.8-42)	AUXILIARYSECTION (P.8-42)	SECCIÓN AUXILIAR (P.8-42)
6	N9484		PLACA	PLATE	PLACA
7	238-6124		ANEL-O	O-RING	ANILLO-O
8	238-6128		ANEL-O	O-RING	ANILLO-O
9	S300874	4	PRISIONEIRO	STUD	ESPARRAGO
10	425-108	4	PORCA	NUT	TUERCA
11	218-5162	1	BUJÃO	PLUG	TAPÓN
12	237-6024	1	ANEL-O	O-RING	ANILLO-O
13	S300886	1	VÁLVULA DE BAIXA PRESSÃO (P.8-44)	VALVE LOW PRESSURE (P.8-44)	VÁLVULA DE BAJA PRESION (P.8-44)
14	S301816	1	TAMPA	COVER	TAPA
15	218-5213	1	BUJÃO	PLUG	TAPÓN
16	237-6014	1	ANEL-O	O-RING	ANILLO-O

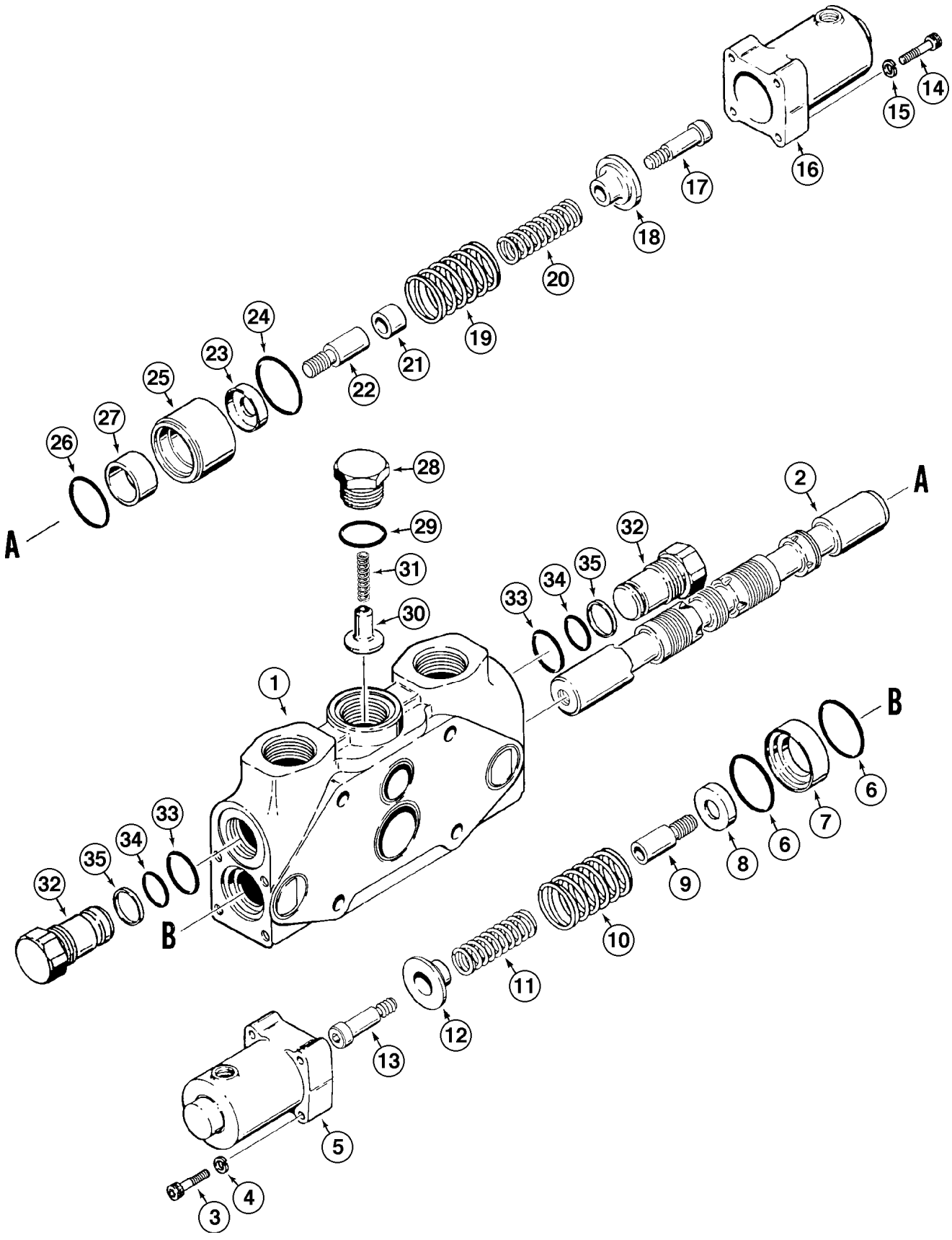
A
A
B
B
1
2
3
4
5
6
7
8
9
10
11
12
13
14
15
16
17
18
19
20
21
22
23
24
25
26
27
28
29
30
31
32
33
34
35

ITEM REF.	PEÇA Nº PART Nº PIEZA Nº	QTD QTY CAN	DESCRIÇÃO (Português)	DESCRIPTION (English)	DESCRIPCIÓN (Español)
	S300881	1	SEÇÃO DE LEVANT.	LIFT SECTION	SECCIÓN DE ELEVACIÓN
1	NSS	1	CARCAÇA	HOUSING	CARCASA
2	NSS	1	CARRETEL	SPOOL	CARRETE
3	61-32536	4	PARAFUSO	BOLT	TORNILLO
4	92-11025	4	ARRUELA pressão	WASHER lock	ARANDELA cierre
5	N9447	1	TAMPA	COVER	TAPA
6	238-5132	2	ANEL-O	O-RING	ANILLO-O
7	104826A1	1	ESPAÇADOR	SPACER	ESPACIADOR
8	N9443	1	ESPAÇADOR	SPACER	ESPACIADOR
9	S300266	1	EXTENSÃO	EXTENSION	EXTENSIÓN
10	S300270	1	MOLA grande	SPRING big	RESORTE grande
11	S300269	1	MOLA pequena	SPRING small	RESORTE pequeño
12	S300268	1	ASSENTO	SEAT	ASIENTO
13	S300267	1	PARAFUSO	BOLT	TORNILLO
14	61-32548	4	PARAFUSO	BOLT	TORNILLO
15	92-11025	4	ARRUELA pressão	WASHER lock	ARANDELA cierre
16	N9447	1	TAMPA	COVER	TAPA
17	S300267	1	PARAFUSO	BOLT	TORNILLO
18	S300268	1	ASSENTO	SEAT	ASIENTO
19	S300270	1	MOLA grande	SPRING big	RESORTE grande
20	S300269	1	MOLA pequena	SPRING small	RESORTE pequeño
21	S300272	1	LUVA	SLEEVE	CAMISA
22	S300266	1	EXTENSÃO	EXTENSION	EXTENSIÓN
23	N9443	1	ESPAÇADOR	SPACER	ESPACIADOR
24	238-5132	1	ANEL-O	O-RING	ANILLO-O
25	104825A1	1	ESPAÇADOR	SPACER	ESPACIADOR
26	238-5128	1	ANEL-O	O-RING	ANILLO-O
27	N9449	1	LUVA	SLEEVE	CAMISA
28	N9455	1	BUJÃO	PLUG	TAPON
29	237-6016	1	ANEL-O	O-RING	ANILLO-O
30	N9456	1	VÁLVULA	VALVE	VÁLVULA
31	D28840	1	MOLA	SPRING	RESORTE
	N9478	2	BUJÃO Conj.	PLUG Assy.	TAPÓN Conj.
32	NSS	1	BUJÃO	PLUG	TAPÓN
33	237-6016	1	ANEL-O	O-RING	ANILLO-O
34	238-5022	1	ANEL-O	O-RING	ANILLO-O
35	N9459	1	ANEL	RING	ANILLO

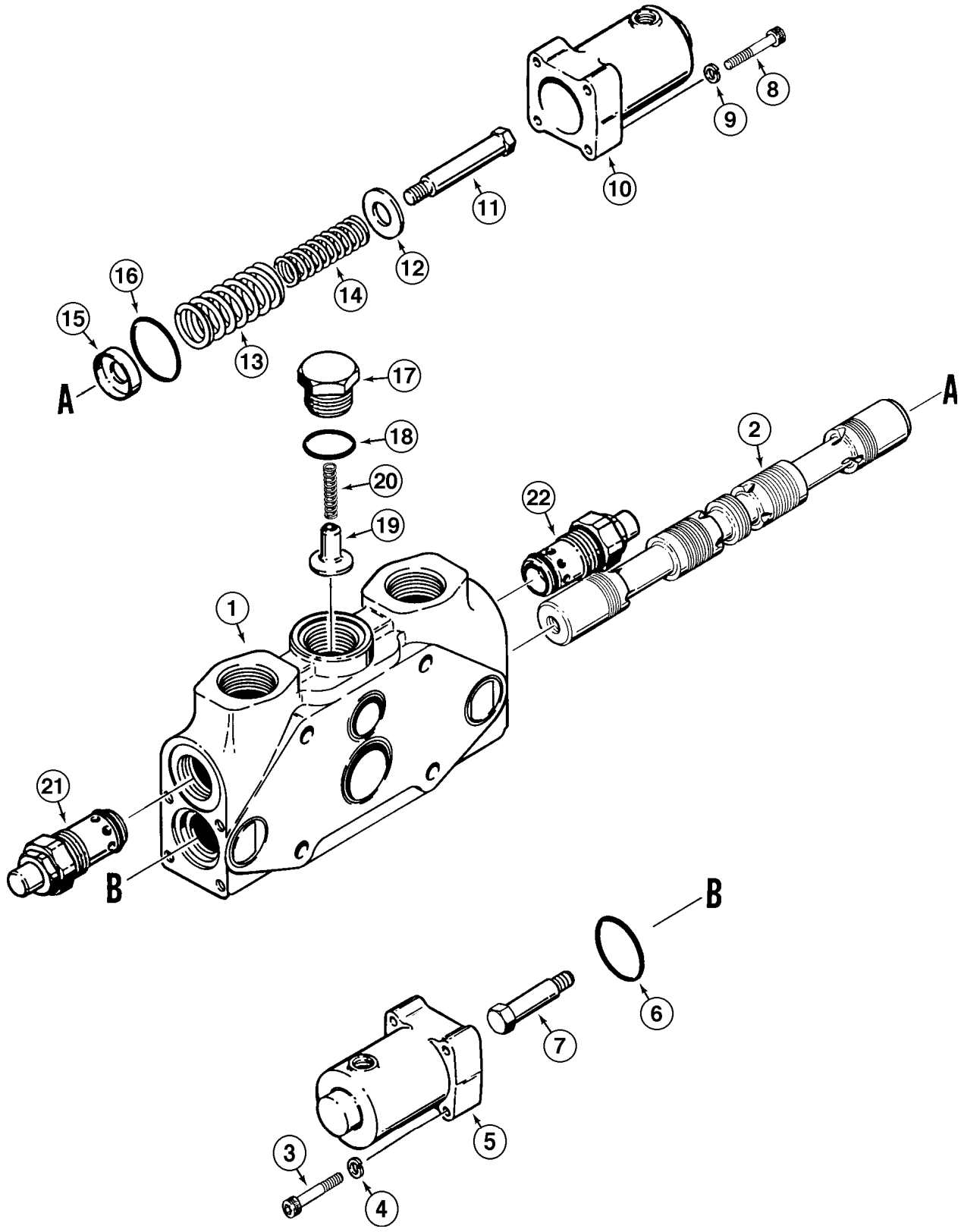
1
2
3
4
5
6
7
8
9
10
11
12
13
14
15
16
17
18
19
20
21
22
A
A
B
B

ITEM REF.	PEÇA Nº PART Nº PIEZA Nº	QTD QTY CAN	DESCRIÇÃO (Português)	DESCRIPTION (English)	DESCRIPCIÓN (Español)
	S300880	1	SEÇÃO DA CAÇAMBA	BUCKET SECTION	SECCIÓN DE LA CUCHARA
1	NSS	1	CARCAÇA	HOUSING	CARCASA
2	NSS	1	CARRETEL	SPOOL	CARRETE
3	461-32524	4	PARAFUSO	BOLT	TORNILLO
4	92-11025	4	ARRUELA pressão	WASHER lock	ARANDELA cierre
5	N9447	1	TAMPA	COVER	TAPA
6	238-5132	1	ANEL-O	O-RING	ANILLO-O
7	N9480	1	PARAFUSO	BOLT	TORNILLO
8	461-32524	4	PARAFUSO	BOLT	TORNILLO
9	92-11025	4	ARRUELA pressão	WASHER lock	ARANDELA cierre
10	N9447	1	TAMPA	COVER	TAPA
11	N9480	1	PARAFUSO	BOLT	TORNILLO
12	N9451	1	ESPAÇADOR	SPACER	ESPACIADOR
13	N9481	1	MOLA grande	SPRING big	RESORTE grande
14	N9482	1	MOLA pequena	SPRING small	RESORTE pequeño
15	N9483	1	ESPAÇADOR	SPACER	ESPACIADOR
16	238-5132	1	ANEL-O	O-RING	ANILLO-O
17	N9455	1	BUJÃO	PLUG	TAPÓN
18	237-6016	1	ANEL-O	O-RING	ANILLO-O
19	N9456	1	VÁLVULA	VALVE	VÁLVULA
20	D28840	1	MOLA	SPRING	RESORTE
21	S300877	1	VÁLVULA alívio (P.8 48)	VALVE relief (P.8 48)	VÁLVULA alivio (P.8 48)
22	N9469	1	VÁLVULA alívio (P.8 50)	VALVE relief (P.8 50)	VÁLVULA alivio (P.8 50)

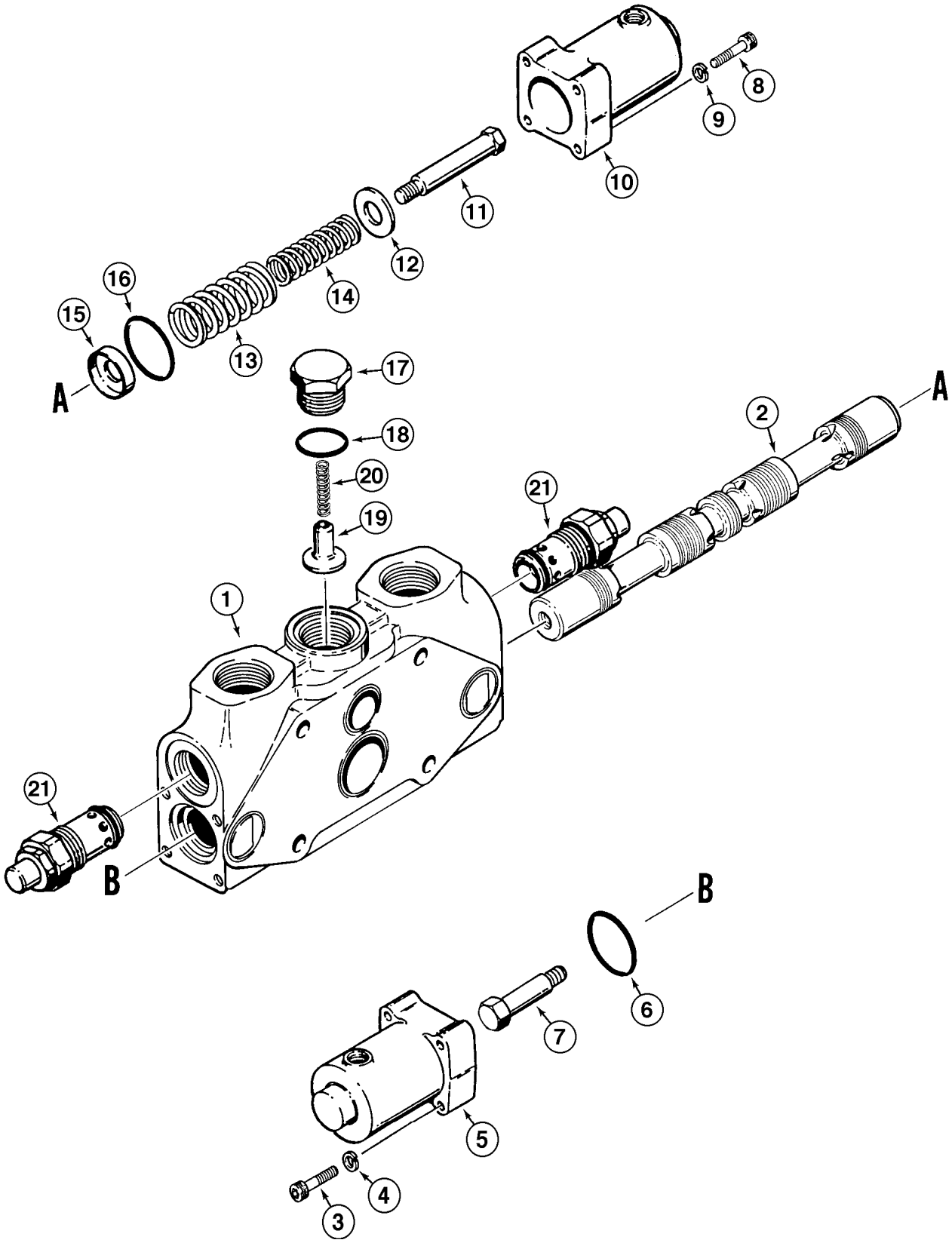
1
2
3
4
5
6
7
8
9
10
11
12
13
14
15
16
17
18
19
20
21
21
A
A
B
B

ITEM REF.	PEÇA Nº PART Nº PIEZA Nº	QTD QTY CAN	DESCRIÇÃO (Português)	DESCRIPTION (English)	DESCRIPCIÓN (Español)
	S300871	1	SEÇÃO AUXILIAR	AUXILIARY SECTION	SECCIÓN AUXILIAR
1	NSS	1	CARCAÇA	HOUSING	CARCASA
2	NSS	1	CARRETEL	SPOOL	CARRETE
3	461-32524	4	PARAFUSO	BOLT	TORNILLO
4	92-11025	4	ARRUELA pressão	WASHER lock	ARANDELA cierre
5	N9447	1	TAMPA	COVER	TAPA
6	238-5132	1	ANEL-O	O-RING	ANILLO-O
7	N9480	1	PARAFUSO	BOLT	TORNILLO
8	461-32524	4	PARAFUSO	BOLT	TORNILLO
9	92-11025	4	ARRUELA pressão	WASHER lock	ARANDELA cierre
10	N9447	1	TAMPA	COVER	TAPA
11	N9480	1	PARAFUSO	BOLT	TORNILLO
12	N9451	1	ESPAÇADOR	SPACER	ESPACIADOR
13	N9481	1	MOLA grande	SPRING big	RESORTE grande
14	N9482	1	MOLA pequena	SPRING small	RESORTE pequeño
15	N9483	1	ESPAÇADOR	SPACER	ESPACIADOR
16	238-5132	1	ANEL-O	O-RING	ANILLO-O
17	N9455	1	BUJÃO	PLUG	TAPÓN
18	237-6016	1	ANEL-O	O-RING	ANILLO-O
19	N9456	1	VÁLVULA	VALVE	VÁLVULA
20	D28840	1	MOLA	SPRING	RESORTE
21	S300877	2	VÁLVULA alívio (P.8 48)	VALVE relief (P.8 48)	VÁLVULA alivio (P.8 48)

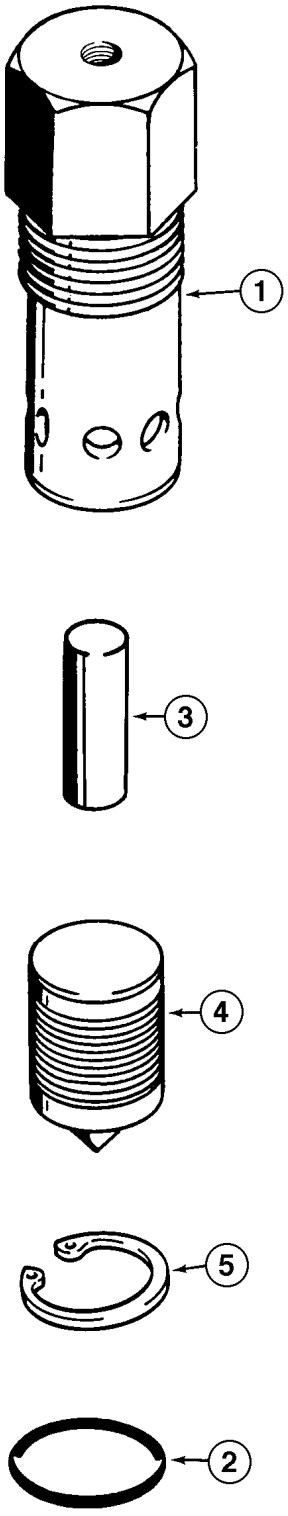
1
3
4
5
2

ITEM REF.	PEÇA Nº PART Nº PIEZA Nº	QTD QTY CAN	DESCRIÇÃO (Português)	DESCRIPTION (English)	DESCRIPCIÓN (Español)
	S300886	1	VÁLVULA DE BAIXA PRESSÃO	VALVE LOW PRESSURE	VÁLVULA BAJA PRESIÓN
1	NSS	1	CORPO	BODY	CUERPO
2	S300914	1	ANEL-O	O-RING	ANILLO-O
3	S300916	1	ÊMBOLO	PISTON	ÉMBOLO
4	S300915	1	VÁLVULA	VALVE	VÁLVULA
5	S300917	1	ANEL	RING	ANILLO

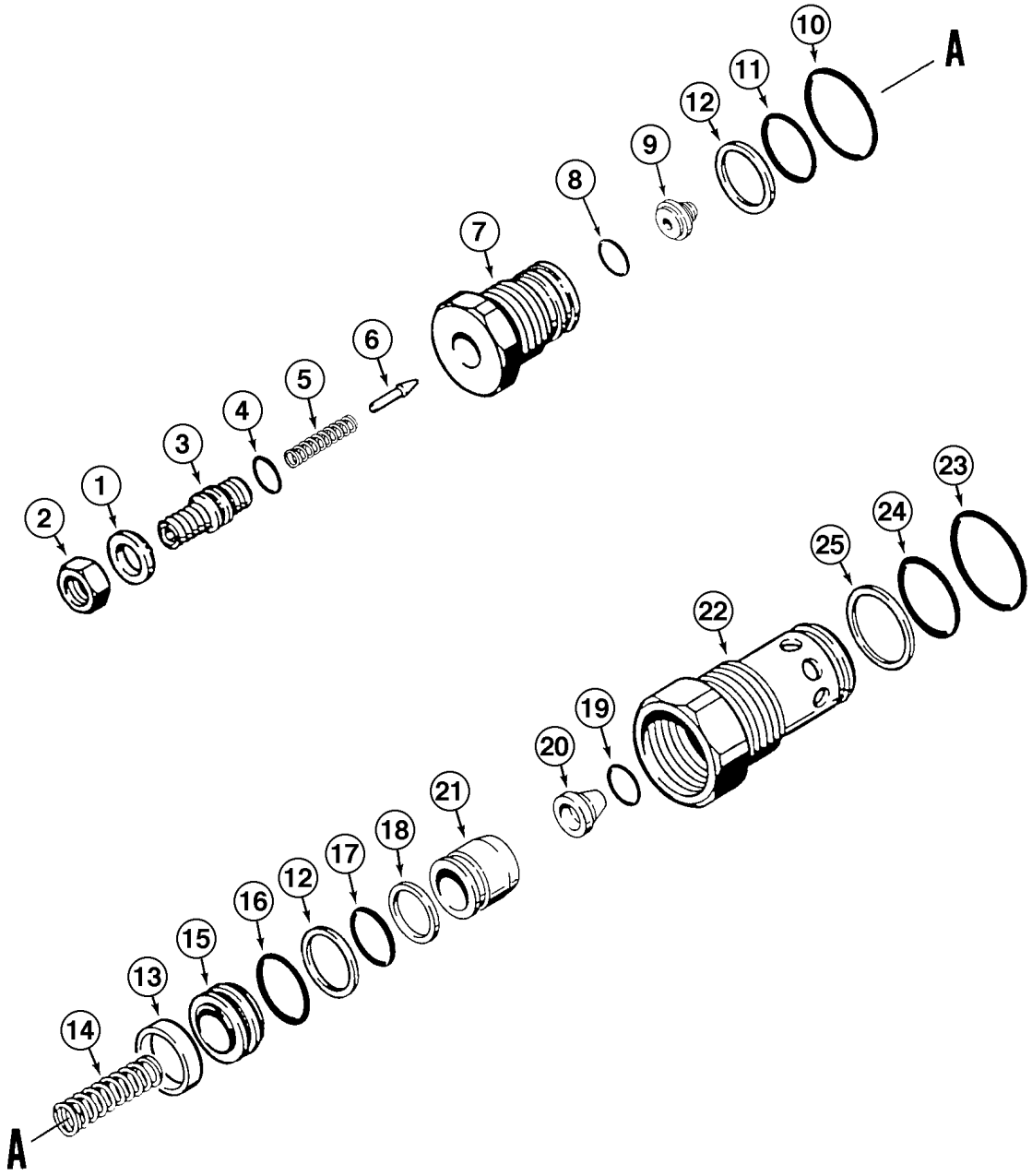
1
2
3
4
5
6
7
8
9
10
11
12
A
12
13
14
15
16
17
18
19
20
21
22
23
24
25
A

ITEM REF.	PEÇA Nº PART Nº PIEZA Nº	QTD QTY CAN	DESCRIÇÃO (Português)	DESCRIPTION (English)	DESCRIPCIÓN (Español)
	S300885	1	VÁLVULA alívio	VALVE relief	VÁLVULA alivio
1	N9475	1	ARRUELA	WASHER	ARANDELA
2	25-156	1	PORCA	NUT	TUERCA
3	N9463	1	PARAFUSO	BOLT	TORNILLO
4	238-5012	1	ANEL-O	O-RING	ANILLO-O
5	N9465	1	MOLA	SPRING	RESORTE
6	N9464	1	VÁLVULA	VALVE	VÁLVULA
7	S300893	1	CORPO Conj.	BODY Assy.	CUERPO Conj.
8	S300900	1	ANEL-O	O-RING	ANILLO-O
9	S300898	1	ASSENTO	SEAT	ASIENTO
10	S300908	1	ANEL-O	O-RING	ANILLO-O
11	238-5019	1	ANEL-O	O-RING	ANILLO-O
12	A25298	2	ANEL encosto	RING back up	ANILLO apoyo
13	N9472	1	ESPAÇADOR	SPACER	ESPACIADOR
14	S300890	1	MOLA	SPRING	RESORTE
15	N9461	1	LUVA	SLEEVE	CAMISA
16	238-5019	1	ANEL-O	O-RING	ANILLO-O
17	S300891	1	ANEL-O	O-RING	ANILLO-O
18	T40181	1	ANEL	RING	ANILLO
	S300910	1	VÁLVULA	VALVE	VÁLVULA
19	NSS	1	ANEL-O	O-RING	ANILLO-O
20	S300897	1	FILTRO	FILTER	FILTRO
21	NSS	1	VÁLVULA	VALVE	VÁLVULA
22	NSS	1	CORPO	BODY	CUERPO
23	237-6016	1	ANEL-O	O-RING	ANILLO-O
24	S300888	1	ANEL-O	O-RING	ANILLO-O
25	S300889	1	ANEL encosto	RING back up	ANILLO apoyo
	S301665	1	JOGO DE VEDADORES (Nota)	SEAL KIT (Note)	JUEGO DE VEDADORES (Nota)

Nota/Note: Inclui / Includes / Incluye 4, 8, 10-12, 14, 16-19, 23-25

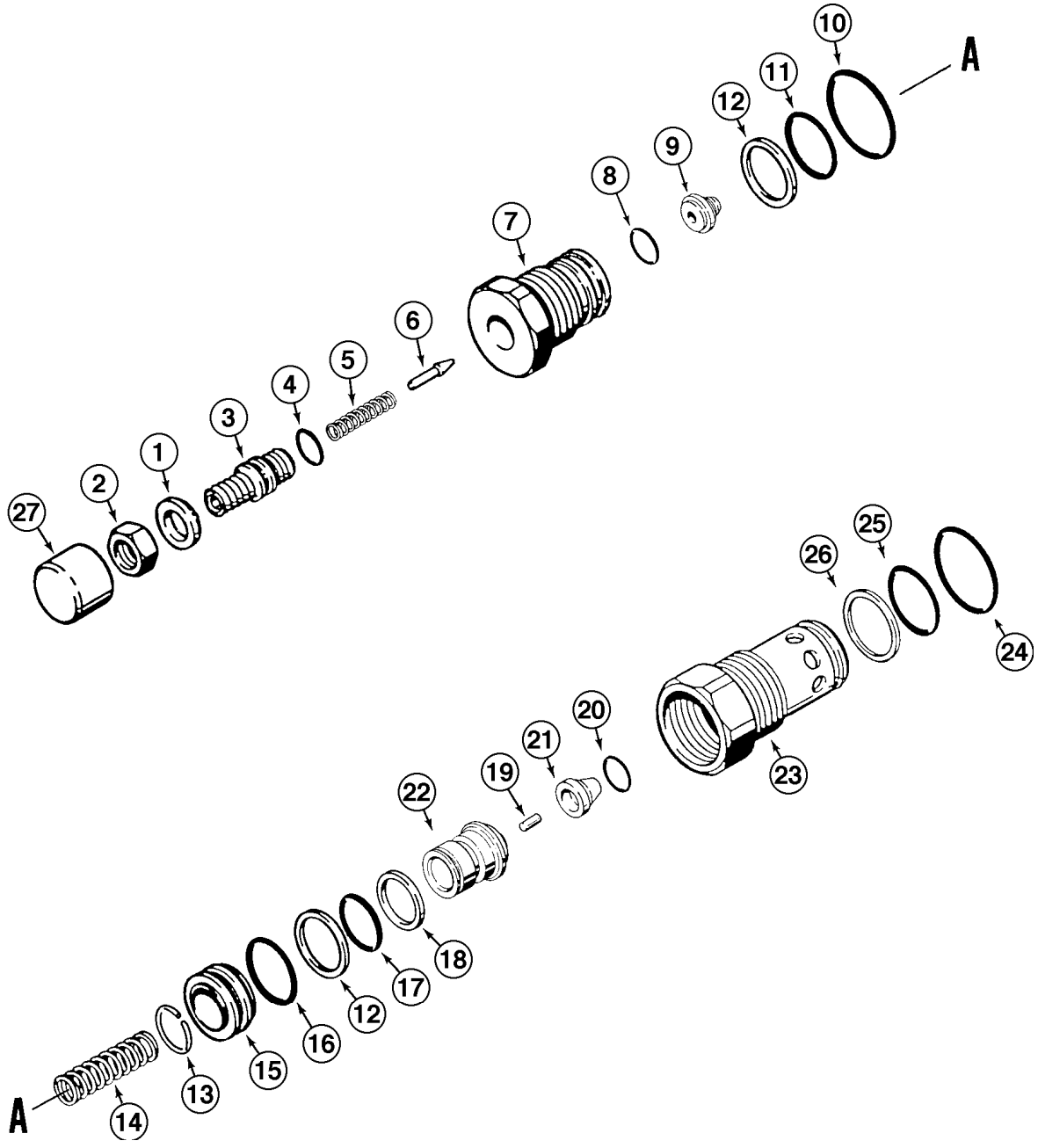
10
A
11
12
9
8
7
6
5
4
3
1
2
27
25
26
24
20
21
19
23
22
18
17
12
16
15
13
A
14

ITEM REF.	PEÇA Nº PART Nº PIEZA Nº	QTD QTY CAN	DESCRIÇÃO (Português)	DESCRIPTION (English)	DESCRIPCIÓN (Español)
	S300877	1	VÁLVULA alívio	VALVE relief	VÁLVULA alivio
1	N9475	1	ARRUELA	WASHER	ARANDELA
2	25-156	1	PORCA	NUT	TUERCA
3	N9463	1	PARAFUSO	BOLT	TORNILLO
4	238-5012	1	ANEL-O	O-RING	ANILLO-O
5	N9465	1	MOLA	SPRING	RESORTE
6	N9464	1	VÁLVULA	VALVE	VÁLVULA
7	S300893	1	CORPO Conj.	BODY- Assy.	CUERPO Conj.
8	S300900	1	ANEL-O	O-RING	ANILLO-O
9	S300898	1	ASSENTO	SEAT	ASIENTO
10	S300908	1	ANEL-O	O-RING	ANILLO-O
11	238-5019	1	ANEL-O	O-RING	ANILLO-O
12	A25298	2	ANEL encosto	RING back up	ANILLO apoyo
13	S300909	1	ANEL	RING	ANILLO
14	S300890	1	MOLA	SPRING	RESORTE
15	N9461	1	LUVA	SLEEVE	CAMISA
16	238-5019	1	ANEL-O	O-RING	ANILLO-O
17	S300891	1	ANEL-O	O-RING	ANILLO-O
18	T40181	1	ANEL	RING	ANILLO
19	S300912	1	PINO	PIN	PASADOR
	S300910	1	VÁLVULA	VALVE	VÁLVULA
20	NSS	1	ANEL-O	O-RING	ANILLO-O
21	S300897	1	FILTRO	FILTER	FILTRO
22	NSS	1	VÁLVULA	VALVE	VÁLVULA
23	NSS	1	CORPO	BODY	CUERPO
24	237-6016	1	ANEL-O	O-RING	ANILLO-O
25	S300888	1	ANEL-O	O-RING	ANILLO-O
26	S300889	1	ANEL encosto	RING back up	ANILLO apoyo
27	NSS	1	TAMPA	COVER	TAPA
	S301665	1	JOGO DE VEDADORES (Nota)	SEAL KIT (Note)	JUEGO DE VEDADORES (Nota)

Nota/Note: Inclui / Includes / Incluye 4, 8, 10-12, 14, 16-19, 23-25

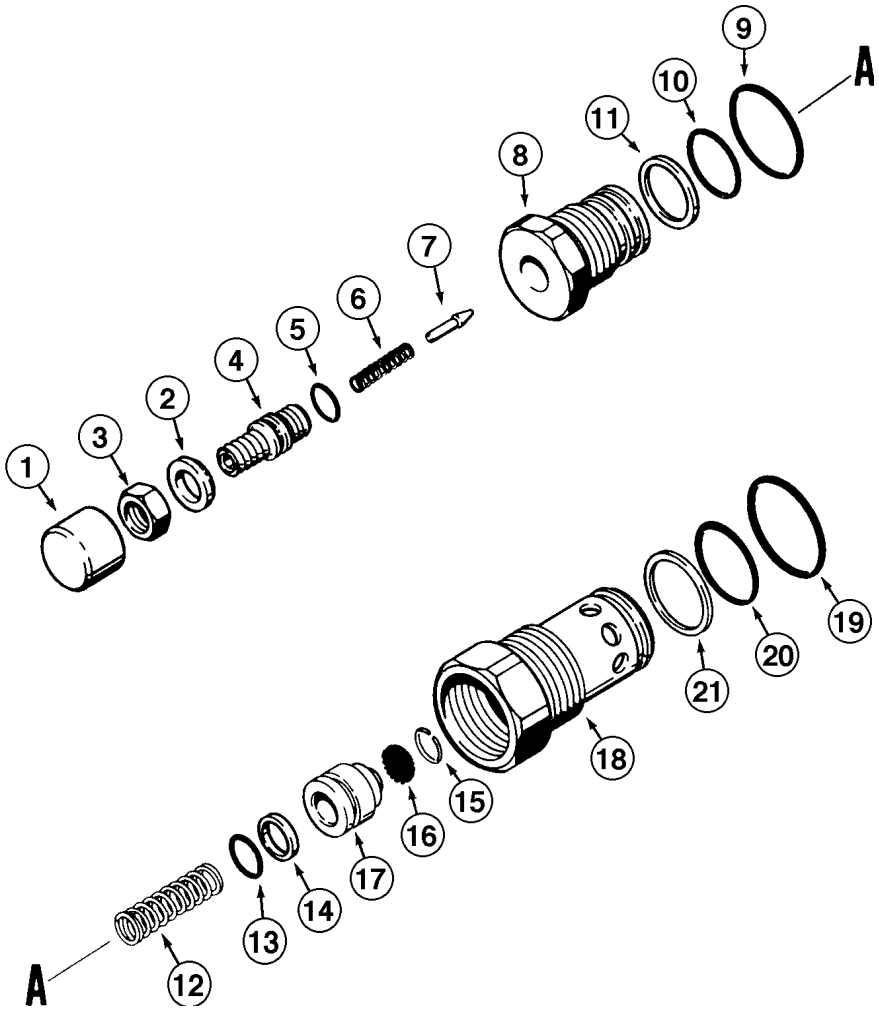
1
2
3
4
5
6
7
8
9
10
11
12
13
14
15
16
17
18
19
20
21
A
A

ITEM REF.	PEÇA Nº PART Nº PIEZA Nº	QTD QTY CAN	DESCRIÇÃO (Português)	DESCRIPTION (English)	DESCRIPCIÓN (Español)
	N9469		VÁLVULA alívio	VALVE relief	VÁLVULA alivio
1	NSS	1	TAMPA	COVER	TAPA
2	N9475	1	ARRUELA	WASHER	ARANDELA
3	25-156	1	PORCA	NUT	TUERCA
4	N9463	1	PARAFUSO	BOLT	TORNILLO
5	238-5012	1	ANEL-O	O-RING	ANILLO-O
6	N9465	1	MOLA	SPRING	RESORTE
7	N9464	1	VÁLVULA	VALVE	VÁLVULA
8	N9462	1	CORPO	BODY	CUERPO
9	237-6012	1	ANEL-O	O-RING	ANILLO-O
10	238-5019	1	ANEL-O	O-RING	ANILLO-O
11	A25298	1	ANEL encosto	RING back up	ANILLO apoyo
12	N9457	1	MOLA	SPRING	RESORTE
13	238-7113	1	ANEL-O	O-RING	ANILLO-O
14	S84196	1	ANEL encosto	RING back up	ANILLO apoyo
15	N9473	1	ANEL	RING	ANILLO
16	N9474	1	TELA	SCREEN	TELA
17	NSS	1	VÁLVULA	VALVE	VÁLVULA
18	NSS	1	CORPO	BODY	CUERPO
19	237-6016	1	ANEL-O	O-RING	ANILLO-O
20	238-5022	1	ANEL-O	O-RING	ANILLO-O
21	N9459	1	ANEL	RING	ANILLO

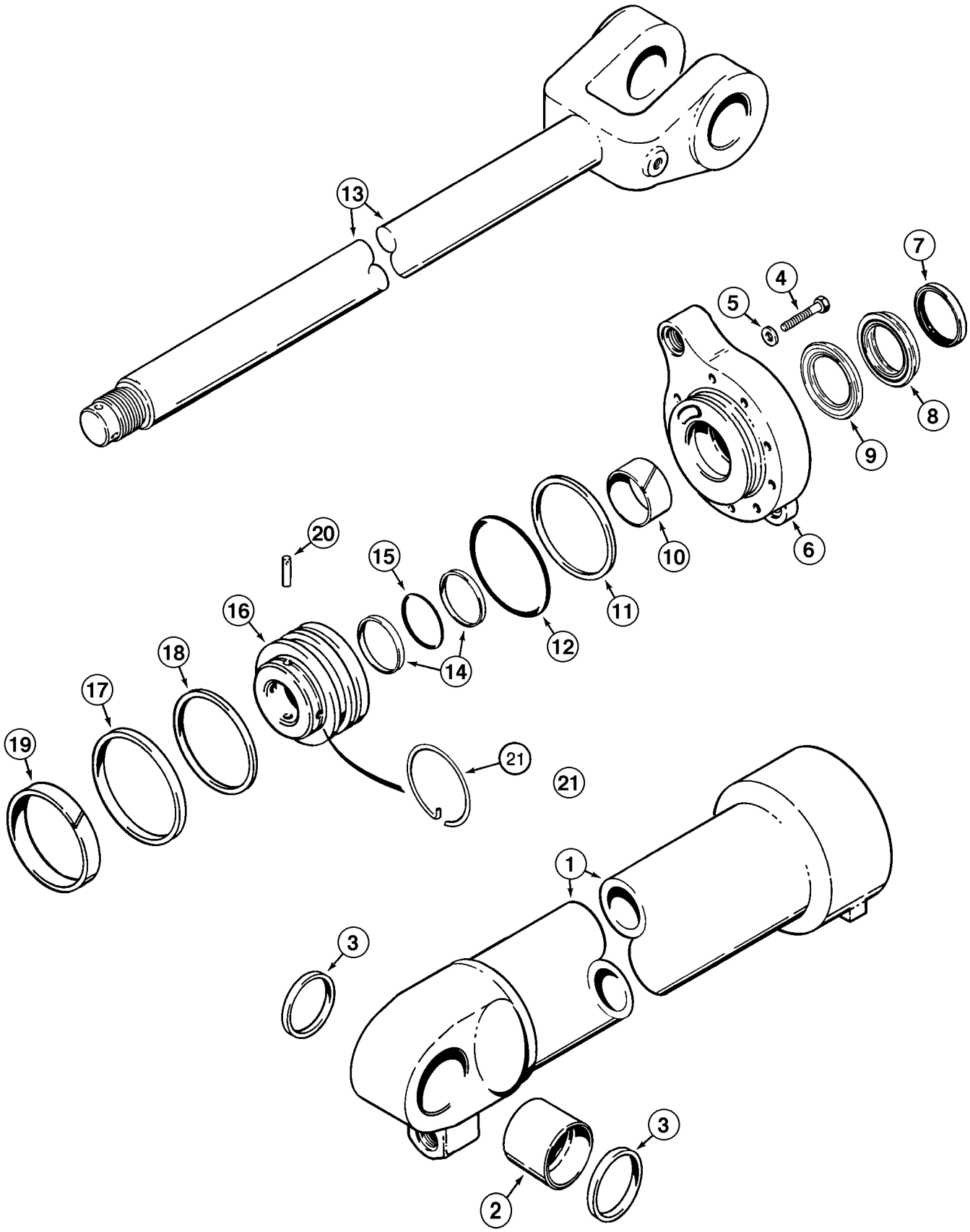
13
7
4
5
8
9
6
10
11
12
20
15
16
14
18
17
19
21
21
1
3
3
2

ITEM REF.	PEÇA Nº PART Nº PIEZA Nº	QTD QTY CAN	DESCRIÇÃO (Português)	DESCRIPTION (English)	DESCRIPCIÓN (Español)
	1986601C1	2	CILINDRO Conj.	CYLINDER Assy.	GATO Conj.
1	1343590C1	1	TUBO	TUBE	TUBO
2	L127014	1	BUCHA	BUSHING	BUJE
3	L104363	2	VEDADOR	SEAL	SELLO
4	28-944	9	PARAFUSO	BOLT	TORNILLO
5	G110688	9	ARRUELA	WASHER	ARANDELA
6	1986602C1	1	TAMPA DO CILINDRO	COVER HIDR. CIL.	TAPA CILINDRO
7	S97854	1	ANEL raspador	RING wiper	ANILLO raspador
	1542882C1		JOGO DE VEDADORES	KIT SEALS	JUEGO DE SELLOS
8	NSS	1	VEDADOR	SEAL	SELLO
9	NSS	1	VEDADOR	SEAL	SELLO
10	G110677	1	BUCHA	BUSHING	BUJE
11	G109034	1	ANEL	RING	ANILLO
12	238-5356	1	ANEL-O	O-RING	ANILLO-O
13	1986630C1	1	HASTE DO CILINDRO	ROD PISTON	VASTAGO DEL CILNDRO
14	G32126	2	ANEL	RING	ANILLO
15	238-5238	1	ANEL-O	O-RING	ANILLO-O
16	1986633C1	1	PISTÃO	PISTON	PISTÓN
17	G110330	1	VEDADOR	SEAL	SELLO
18	G110331	1	ANEL encosto	RING back up	ANILLO apoyo
19	G110332	1	VEDADOR	SEAL	SELLO
20	G106602	1	PINO	PIN	PASADOR
21	1980390C1	1	ANEL retenção	RING retaining	ANILLO retenedor
	1986823C2	1	JOGO DE VEDADORES (Nota 1)	SEAL KIT (Note 1)	JUEGO DE VEDADORES (Nota 1)

Nota: O número de peça do conjunto do cilindro está estampado em algumas tampas ou tubos
Note: The cylinder assembly part number is stamped on some cylinder glands or tubes
Nota: El numero de pieza del conjunto del cilindro está estampado en algunas de las glándulas o tubos

Nota 1 / Note 1: Inclui / Includes / Incluye 7-12, 14, 15, 17-19

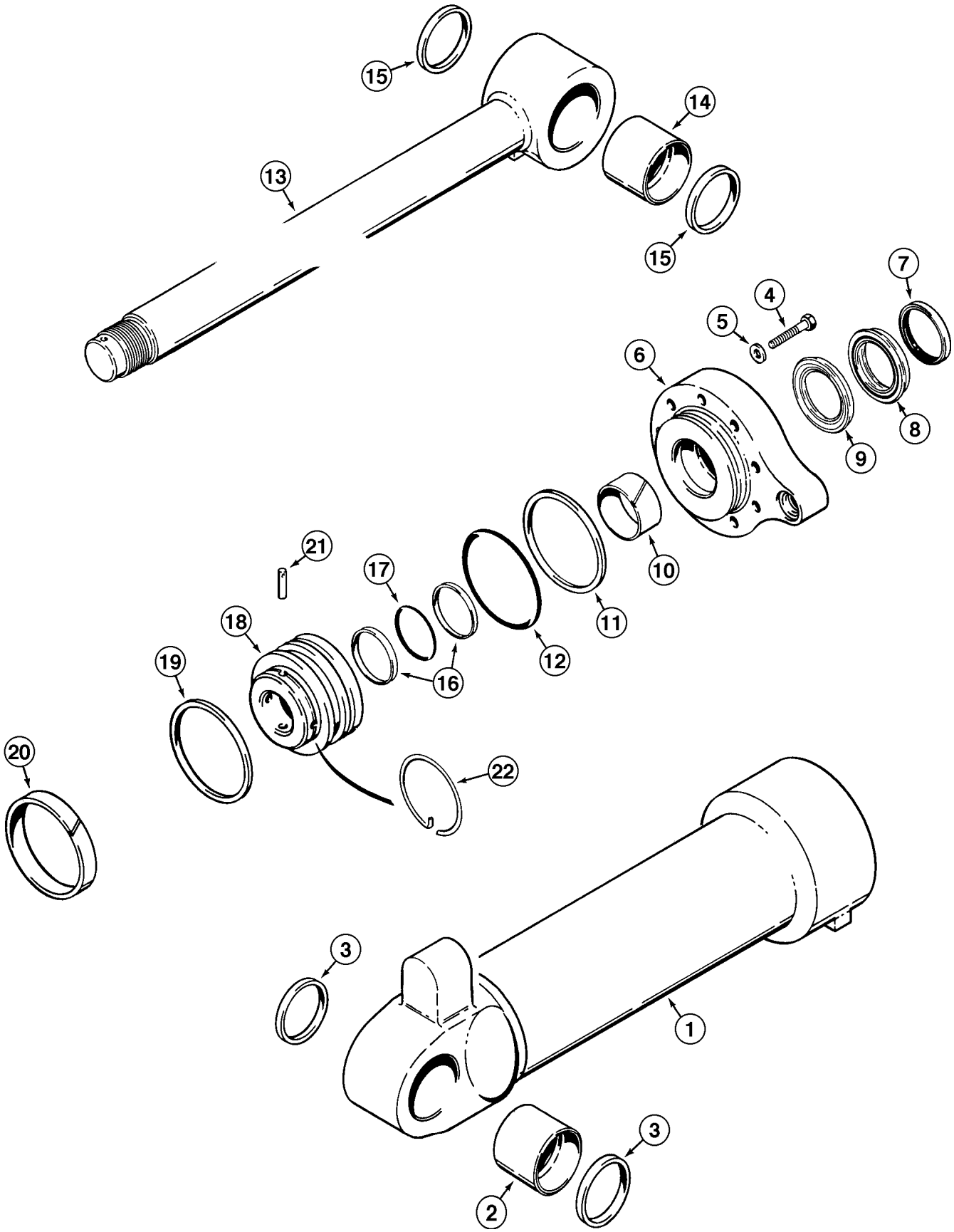
15
14
13
15
7
4
5
6
8
9
10
11
21
17
18
19
12
16
20
22
3
1
3
2

ITEM REF.	PEÇA Nº PART Nº PIEZA Nº	QTD QTY CAN	DESCRIÇÃO (Português)	DESCRIPTION (English)	DESCRIPCIÓN (Español)
	1980385C3	1	CILINDRO DA CAÇAMBA Conj.	BUCKET CYLINDER Assy.	CILINDRO DE LA CUCHARA Conj.
1	1343663C1	1	TUBO	TUBE	TUBO
2	L127014	1	BUCHA	BUSHING	BUJE
3	L104363	2	VEDADOR	SEAL	SELLO
4	326-1256	9	PARAFUSO	BOLT	TORNILLO
5	S94643	9	ARRUELA	WASHER	ARANDELA
6	1343667C1	1	TAMPA	COVER	TAPA
7	S97854	1	ANEL raspador	RING wiper	ANILLO raspador
	1542882C1	1	JOGO VEDADORES	KIT SEALS	JUEGO DE SELLOS
8	NSS	1	VEDADOR	SEAL	SELLO
9	NSS	1	VEDADOR	SEAL	SELLO
10	G110677	1	BUCHA	BUSHING	BUJE
11	G110679	1	ANEL	RING	ANILLO
12	238-5362	1	ANEL-O	O-RING	ANILLO-O
13	1980386C2	1	HASTE DO CILINDRO	ROD PISTON	VASTAGO DEL CILNDRO
14	L127014	1	BUCHA	BUSHING	BUJE
15	L104363	2	VEDADOR	SEAL	SELLO
16	G32126	2	ANEL	RING	ANILLO
17	238-5238	1	ANEL-O	O-RING	ANILLO-O
18	1980389C2	1	PISTÃO	PISTON	PISTÓN
19	S110158	1	VEDADOR	SEAL	SELLO
20	S109534	1	ANEL	RING	ANILLO
21	G106602	1	PINO	PIN	PASADOR
22	1980390C1	1	ANEL retenção	RING retaining	ANILLO retenedor
	1543309C1	1	JOGO DE VEDADORES (Nota 1)	SEAL KIT (Note 1)	JUEGO DE VEDADORES (Nota 1)

Nota: O número de peça do conjunto do cilindro está estampado em algumas tampas ou tubos.
Note: The cylinder assembly part number is stamped on some cylinder glands or tubes.
Nota: El numero de pieza del conjunto del cilindro está estampado en algunas de las glándulas o tubos

Nota 1 / Note 1: Inclui / Includes / Incluye 7-12, 16, 17, 19, 20

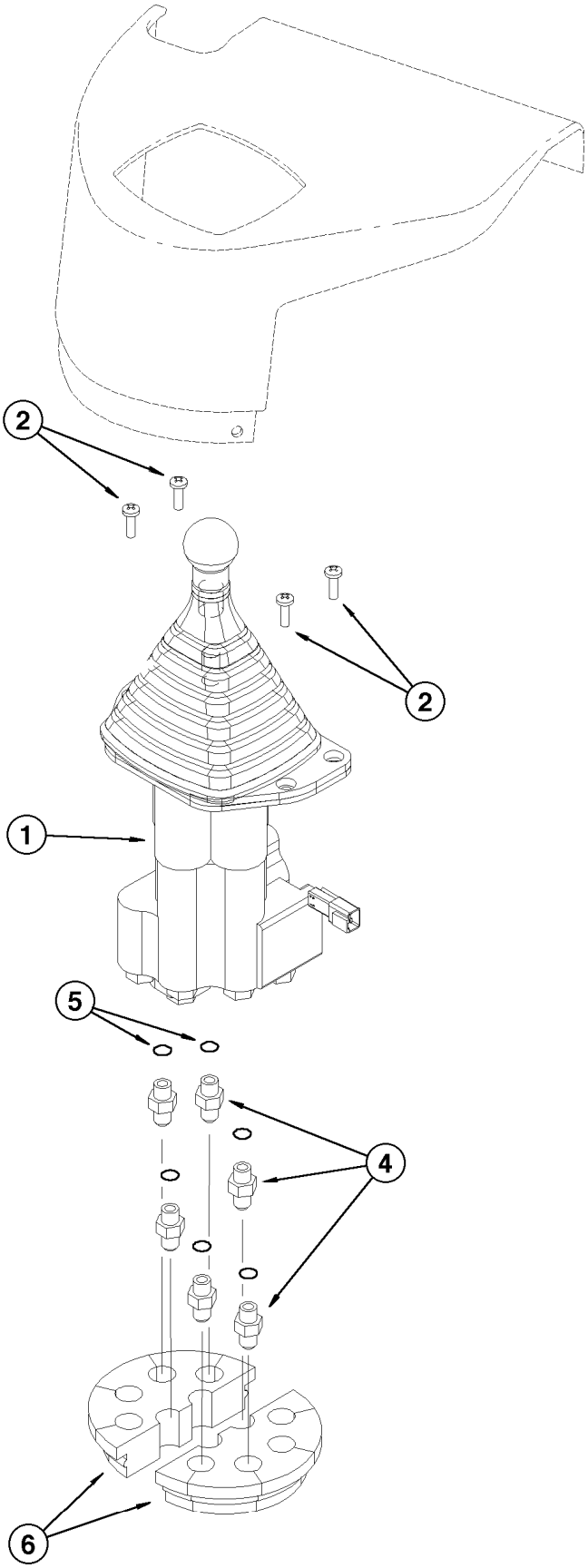
2
2
1
5
4
6

ITEM REF.	PEÇA Nº PART Nº PIEZA Nº	QTD QTY CAN	DESCRIÇÃO (Português)	DESCRIPTION (English)	DESCRIPCIÓN (Español)
1	292085A1	1	VÁLVULA CONTROLE (1 alavanca) (P.8-74)	CONTROL VALVE (1 lever) (P.8-74)	VÁLVULA CONTROLE (1 palanca) (P.8-74)
2	840-1620	4	PARAFUSO	BOLT	TORNILLO
4	218-5057	6	ADAPTADOR	ADAPTER	ADAPTADOR
5	237-6006	1	ANEL-O	O-RING	ANILLO-O
6	232388A1	2	PASSA-MANGUEIRA	GROMMET HOSE	PASAMANGUERA

Nota 1: Ver a pág. 8-60 para a continuação do circuito à válvula da carregadeira
Note 1: See page 8-60 for a continuation of the circuit to the loader valve
Nota 1: Ver la pág. 8-60 para una continuación del circuito a la válvula de la cargadora

Nota 2: Ver a pág. 9-58 para a cobertura do console
Note 2: See page 9-58 for the console cover
Nota 2: Ver la pág. 9-58 para la cubierta de la consola

Nota 3 / Note 3: Até o nº de série/Up to serial nº/Hasta el nº de serie ->HBZ0005003

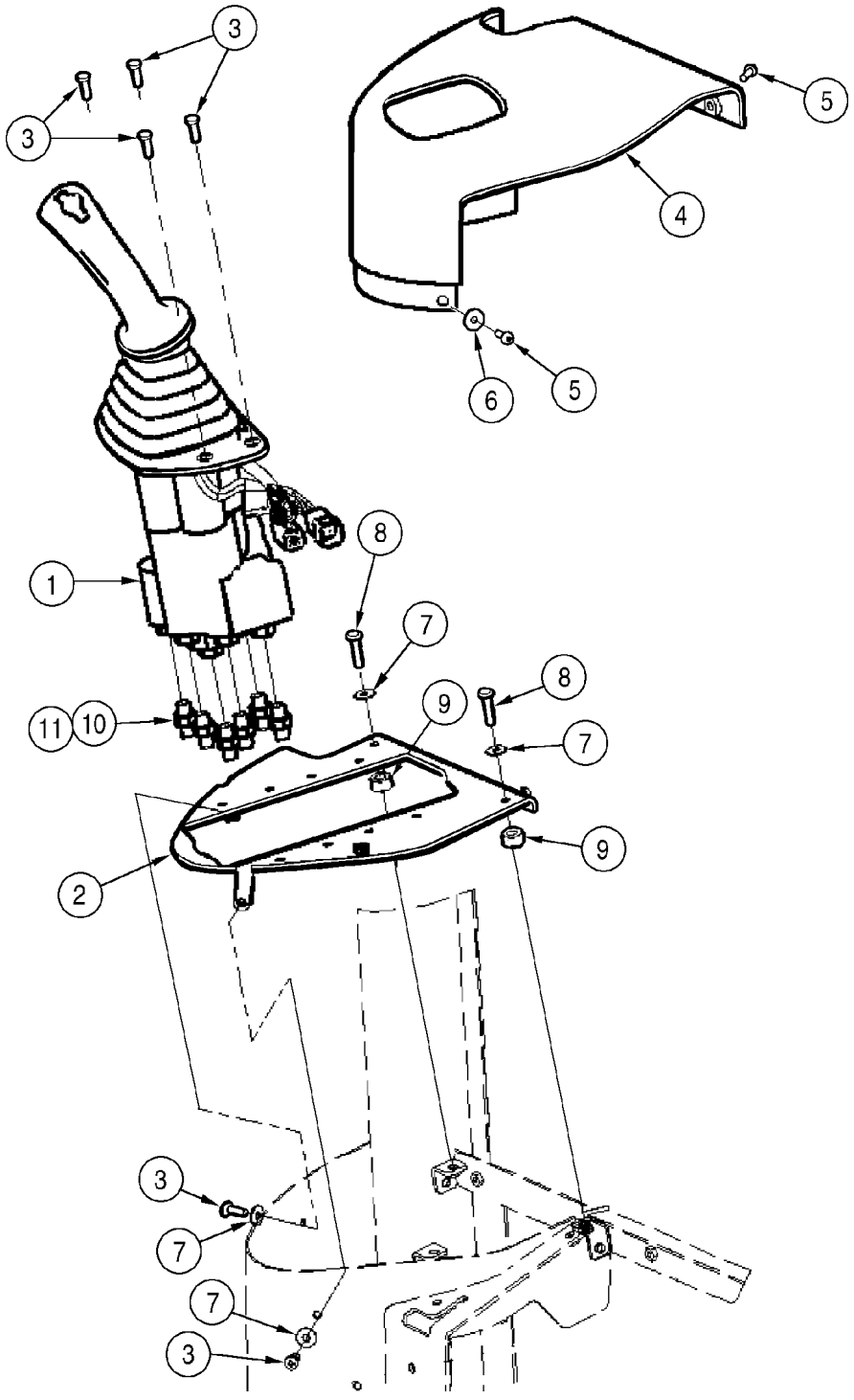
3
3
5
4
6
5
8
1
7
8
9
11
10
7
9
2
3
7
7
3

ITEM REF.	PEÇA Nº PART Nº PIEZA Nº	QTD QTY CAN	DESCRIÇÃO (Português)	DESCRIPTION (English)	DESCRIPCIÓN (Español)
1	419639A1	1	VÁLVULA controle (P.8-74B)	VALVE control (P.8-74B)	VÁLVULA controle (P.8-74B)
2	418184A1	1	PLACA	PLATE	PLACA
3	840-1620	6	PARAFUSO	BOLT	TORNILLO
4	400508A1	1	COBERTURA	COVER	TAPADO
5	239105A1	4	PARAFUSO	BOLT	TORNILLO
6	1990502C1	2	ARRUELA	WASHER	ARANDELA
7	895-25006	4	ARRUELA	WASHER	ARANDELA
8	840-1630	2	PARAFUSO	BOLT	TORNILLO
9	371838A1	2	ESPAÇADOR	SPACER	ESPACIADOR
10	218-5057	6	ADAPTADOR 9/16	ADAPTER 9/16	ADAPTADOR 9/16
11	237-6006	1	ANEL-O 15/32x5/64	O-RING 15/32x5/64	ANILLO-O 15/32x5/64

Nota 1 / Note 1: A partir do nº de série/Starting with serial nº/A partir del nº de serie ->HBZ0005004

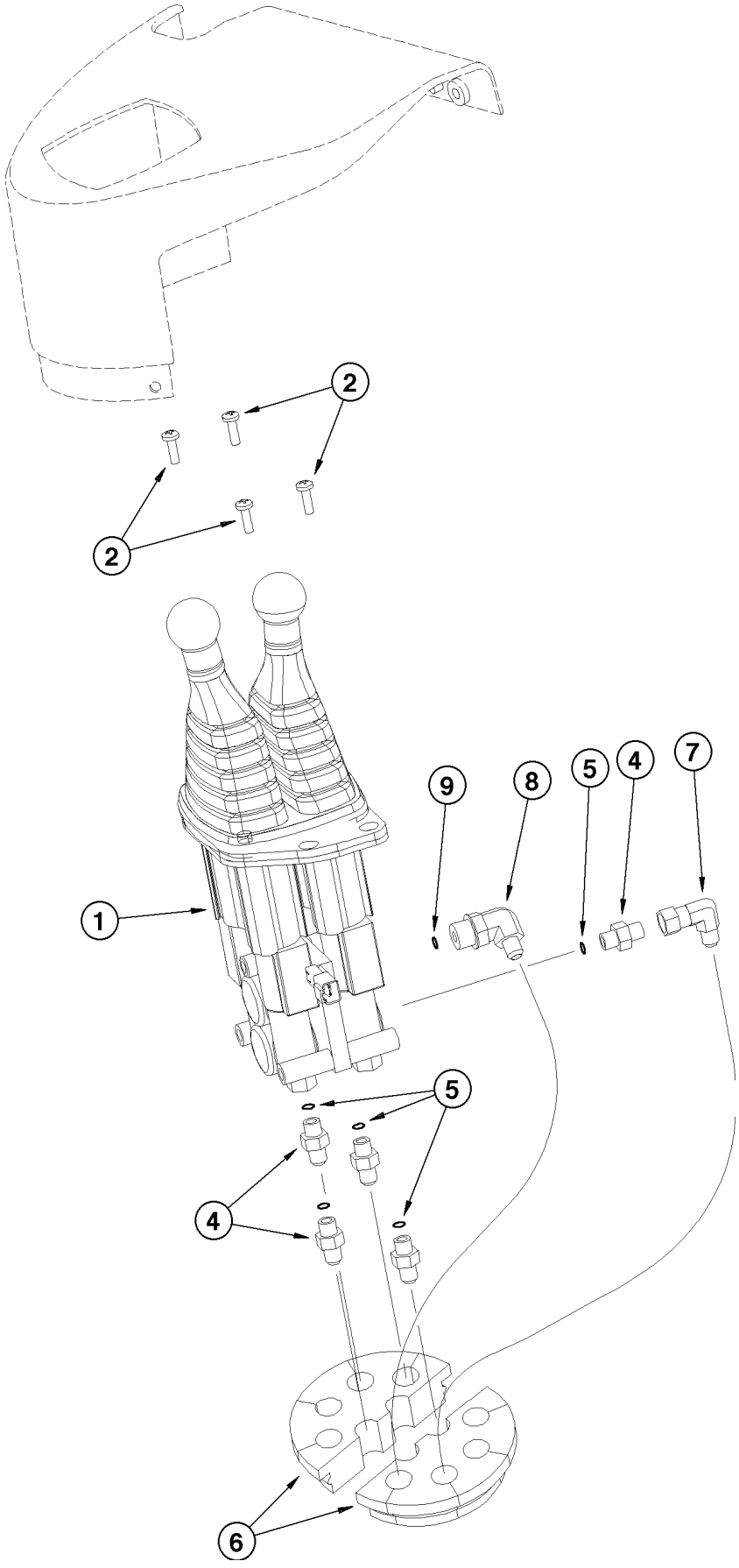
2
2
9
8
5
4
7
1
5
4
6

ITEM REF.	PEÇA Nº PART Nº PIEZA Nº	QTD QTY CAN	DESCRIÇÃO (Português)	DESCRIPTION (English)	DESCRIPCIÓN (Español)
1	292086A1	1	VÁLVULA CONTROLE (2 alavancas) (P.8-78)	CONTROL VALVE (2 levers) (P.8-78)	VÁLVULA CONTROLE (2 palancas) (P.8-78)
2	840-1620	4	PARAFUSO	BOLT	TORNILLO
4	218-5057	5	ADAPTADOR	ADAPTER	ADAPTADOR
5	237-6006	1	ANEL-O	O-RING	ANILLO-O
6	232388A1	2	PASSA-MANGUEIRA	GROMMET HOSE	PASAMANGUERA
7	218-980	1	CONEXÃO 90°	ELBOW 90°	CODO 90°
8	218-5128	1	CONEXÃO 90°	ELBOW 90°	CODO 90°
9	237-6008	1	ANEL-O	O-RING	ANILLO-O

Nota 1: Ver a pág. 8-60 para a continuação do circuito à válvula da carregadeira
Note 1: See page 8-60 for a continuation of the circuit to the loader valve
Nota 1: Ver la pág. 8-60 para una continuación del circuito a la válvula de la cargadora

Nota 2: Ver a pág. 9-58 para a cobertura do console
Note 2: See page 9-58 for the console cover
Nota 2: Ver la pág. 9-58 para la cubierta de la consola

Nota 3 / Note 3: Até o nº de série/Up to serial nº/Hasta el nº de serie ->HBZ0005003

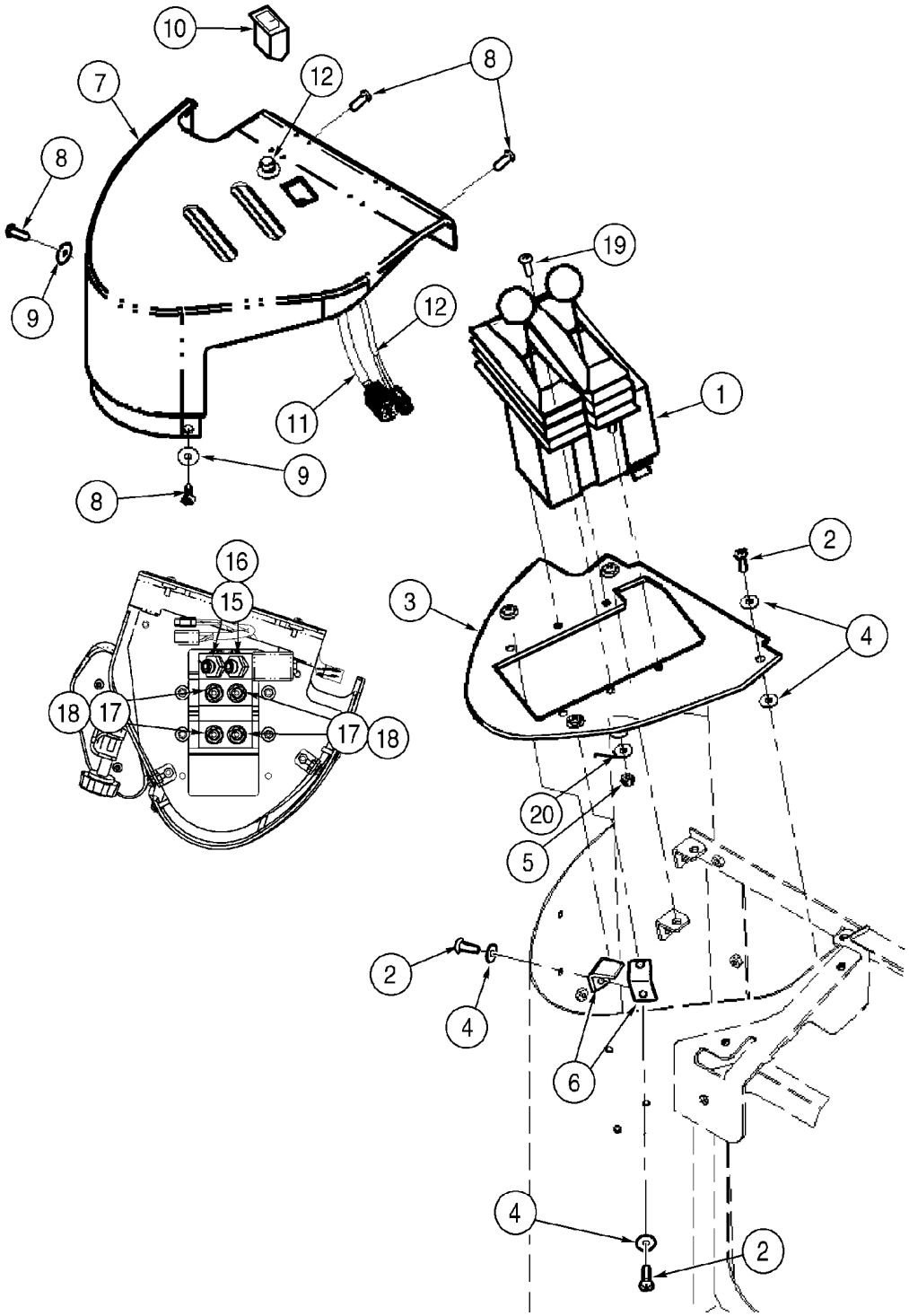
10
7
12
8
8
9
12
11
9
8
19
1
2
3
4
16
15
18
17
17
18
20
5
2
4
6
4
2

ITEM REF.	PEÇA Nº PART Nº PIEZA Nº	QTD QTY CAN	DESCRIÇÃO (Português)	DESCRIPTION (English)	DESCRIPCIÓN (Español)
1	414157A1	1	VÁLVULA controle	VALVE control	VÁLVULA controle
2	840-1620	6	PARAFUSO	BOLT	TORNILLO
3	407999A2	1	PLACA	PLATE	PLACA
4	895-25006	6	ARRUELA	WASHER	ARANDELA
5	832-10405	4	PORCA	NUT	TUERCA
6	400843A2	2	SUPORTE	BRACKET	SOPORTE
7	407870A1	1	COBERTURA	COVER	TAPADO
8	239105A1	4	PARAFUSO	BOLT	TORNILLO
9	1990502C1	2	ARRUELA	WASHER	ARANDELA
10	400833A2	1	INTERRUPTOR	SWITCH	INTERRUPTOR
11	402060A1	1	CHICOTE	HARNESS	HAZ
12	402390A1	1	INTERRUPTOR	SWITCH	INTERRUPTOR
13	NSS	1	ARRUELA (Não ilustrado)	WASHER (Not illustrated)	ARANDELA (No ilustrado)
14	NSS	1	PORCA (Não ilustrado)	NUT (Not illustrated)	TUERCA (No ilustrado)
15	218-5135	2	COTOVELO 45 9/16	ELBOW 45 9/16	CODO 9/16
16	237-6006	1	ANEL-O 15/32x5/64	O-RING 15/32x5/64	ANILLO-O 15/32x5/64
17	218-5057	4	ADAPTADOR 9/16	ADAPTER 9/16	ADAPTADOR 9/16
18	237-6006	1	ANEL-O 15/32x5/64	O-RING 15/32x5/64	ANILLO-O 15/32x5/64
19	840-1516	4	PARAFUSO	BOLT	TORNILLO
20	895-11005	4	ARRUELA	WASHER	ARANDELA

Nota 1 / Note 1: A partir do nº de série/Starting with serial nº/A partir del nº de serie ->HBZ0005004

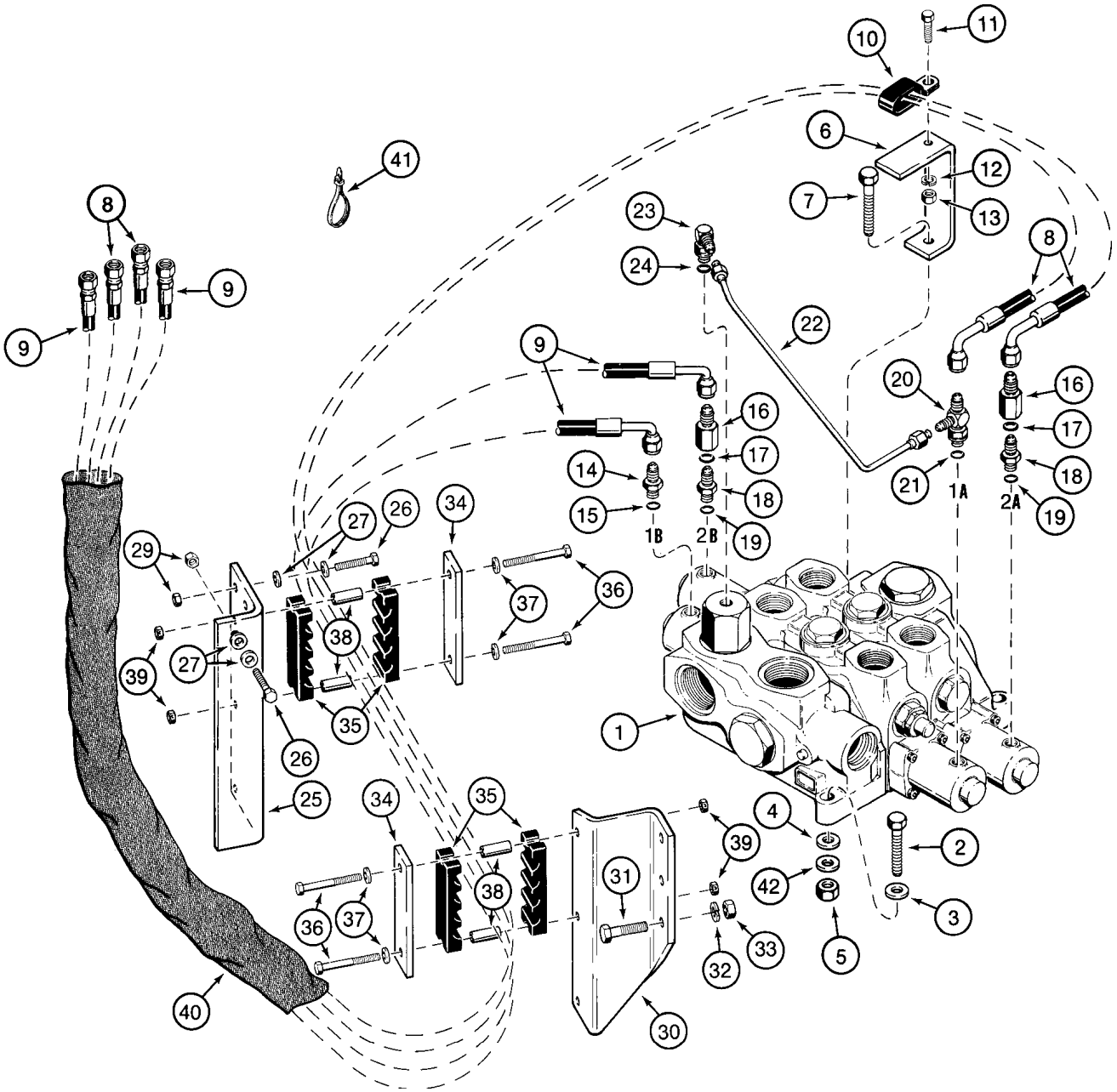
1
1A
1B
2
2A
2B
3
4
5
6
7
8
9
10
11
12
13
14
15
16
17
18
19
20
21
22
23
24
25
26
27
29
30
31
32
33
34
35
36
37
38
39
40
41
42

ITEM REF.	PEÇA Nº PART Nº PIEZA Nº	QTD QTY CAN	DESCRIÇÃO (Português)	DESCRIPTION (English)	DESCRIPCIÓN (Español)
1	L126100	1	VÁLVULA CONTROLE (2 carretéis) (P.8-32)	CONTROL VALVE (2 spools) (P.8-32)	VÁLVULA CONTROLE (2 carretes) (P.8-32)
2	827-12070	2	PARAFUSO	BOLT	TORNILLO
3	496-21053	2	ARRUELA	WASHER	ARANDELA
4	495-21056	3	ARRUELA	WASHER	ARANDELA
5	832-10412	3	PORCA trava	LOCK NUT	TUERCA retención
6	L125891	1	SUPORTE	BRACKET	SOPORTE
7	827-12070	1	PARAFUSO	BOLT	TORNILLO
8	302389A1	2	MANGUEIRA (2990 mm)	HOSE (2990 mm)	MANGUERA (2990 mm)
9	302390A1	2	MANGUEIRA (2490 mm)	HOSE (2490 mm)	MANGUERA (2490 mm)
10	R54363	1	BRAÇADEIRA	CLAMP	ABRAZADERA
11	627-10025	1	PARAFUSO	BOLT	TORNILLO
12	892-11010	1	ARRUELA pressão	WASHER lock	ARANDELA cierre
13	829-1410	1	PORCA	NUT	TUERCA
14	218-5057	1	ADAPTADOR	ADAPTER	ADAPTADOR
15	237-6006	1	ANEL-O	O-RING	ANILLO-O
	L110143	2	VÁLVULA anti-retorno	VALVE check	VÁLVULA anti-retorno
16	NSS	1	CORPO	BODY	CUERPO
17	237-6006	1	ANEL-O	O-RING	ANILLO-O
18	218-5057	1	ADAPTADOR	ADAPTER	ADAPTADOR
19	237-6006	1	ANEL-O	O-RING	ANILLO-O
20	218-5243	1	CONEXÃO T	CONNECTOR T	CONECTOR T
21	237-6006	1	ANEL-O	O-RING	ANILLO-O
22	L125551	1	TUBO	TUBE	TUBO
23	L129652	1	CONEXÃO 90º	ELBOW 90°	CODO 90°
24	237-6006	1	ANEL-O	O-RING	ANILLO-O
25	114654A1	1	SUPORTE LE	BRACKET LH	SOPORTE Izq.
26	827-10045	3	PARAFUSO	BOLT	TORNILLO
27	895-15010	6	ARRUELA	WASHER	ARANDELA
29	832-10410	3	PORCA trava	LOCK NUT	TUERCA retención
30	L125332	1	SUPORTE LD	BRACKET RH	SOPORTE Der.
31	827-12045	3	PARAFUSO	BOLT	TORNILLO
32	492-11050	3	ARRUELA pressão	WASHER lock	ARANDELA cierre
33	829-1412	3	PORCA	NUT	TUERCA
34	L124270	2	PLACA	PLATE	PLACA
35	L124271	4	BRAÇADEIRA	CLAMP	ABRAZADERA
36	827-10080	4	PARAFUSO	BOLT	TORNILLO
37	896-15010	4	ARRUELA	WASHER	ARANDELA
38	L126936	4	ESPAÇADOR	SPACER	ESPACIADOR
39	832-10410	4	PORCA trava	LOCK NUT	TUERCA retención
40	S120426	1	LUVA proteção	SLEEVE guard	MANGUITO proteción
41	L18337	2	CINTA	STRAP	PRECINTA
42	D35268	UQN	CALÇO	SHIM	CALZO

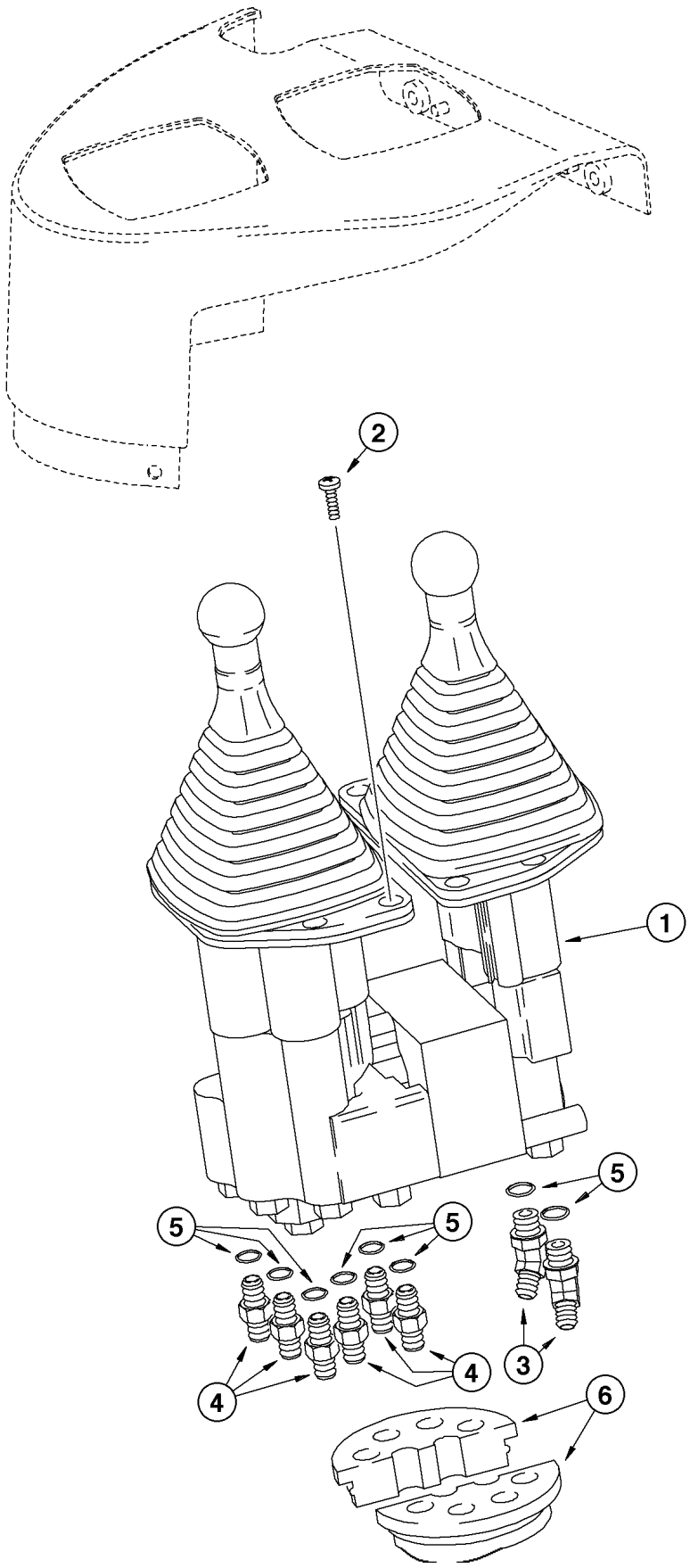
2
1
5
5
5
5
4
4
3
6

ITEM REF.	PEÇA Nº PART Nº PIEZA Nº	QTD QTY CAN	DESCRIÇÃO (Português)	DESCRIPTION (English)	DESCRIPCIÓN (Español)
1	291087A1	1	VÁLVULA CONTROLE (2 alavancas) (P.8-82)	CONTROL VALVE (2 levers) (P.8-82)	VÁLVULA CONTROLE (2 palancas) (P.8-82)
2	840-1620	6	PARAFUSO	BOLT	TORNILLO
3	218-5135	2	CONEXÃO 45°	ELBOW 45°	CODO 45°
4	218-5057	6	ADAPTADOR	ADAPTER	ADAPTADOR
5	237-6006	1	ANEL-O	O-RING	ANILLO-O
6	232388A1	2	PASSA-MANGUEIRA	GROMMET HOSE	PASAMANGUERA

Nota 1: Ver a pág. 8-66 para a continuação do circuito à válvula da carregadeira
Note 1: See page 8-66 for a continuation of the circuit to the loader valve
Nota 1: Ver la pág. 8-66 para una continuación del circuito a la válvula de la cargadora

Nota 2: Ver a pág. 9-58 para a cobertura do console
Note 2: See page 9-58 for the console cover
Nota 2: Ver la pág. 9-58 para la cubierta de la consola

Nota 3 / Note 3: Até o nº de série/Up to serial nº/Hasta el nº de serie ->HBZ0005003

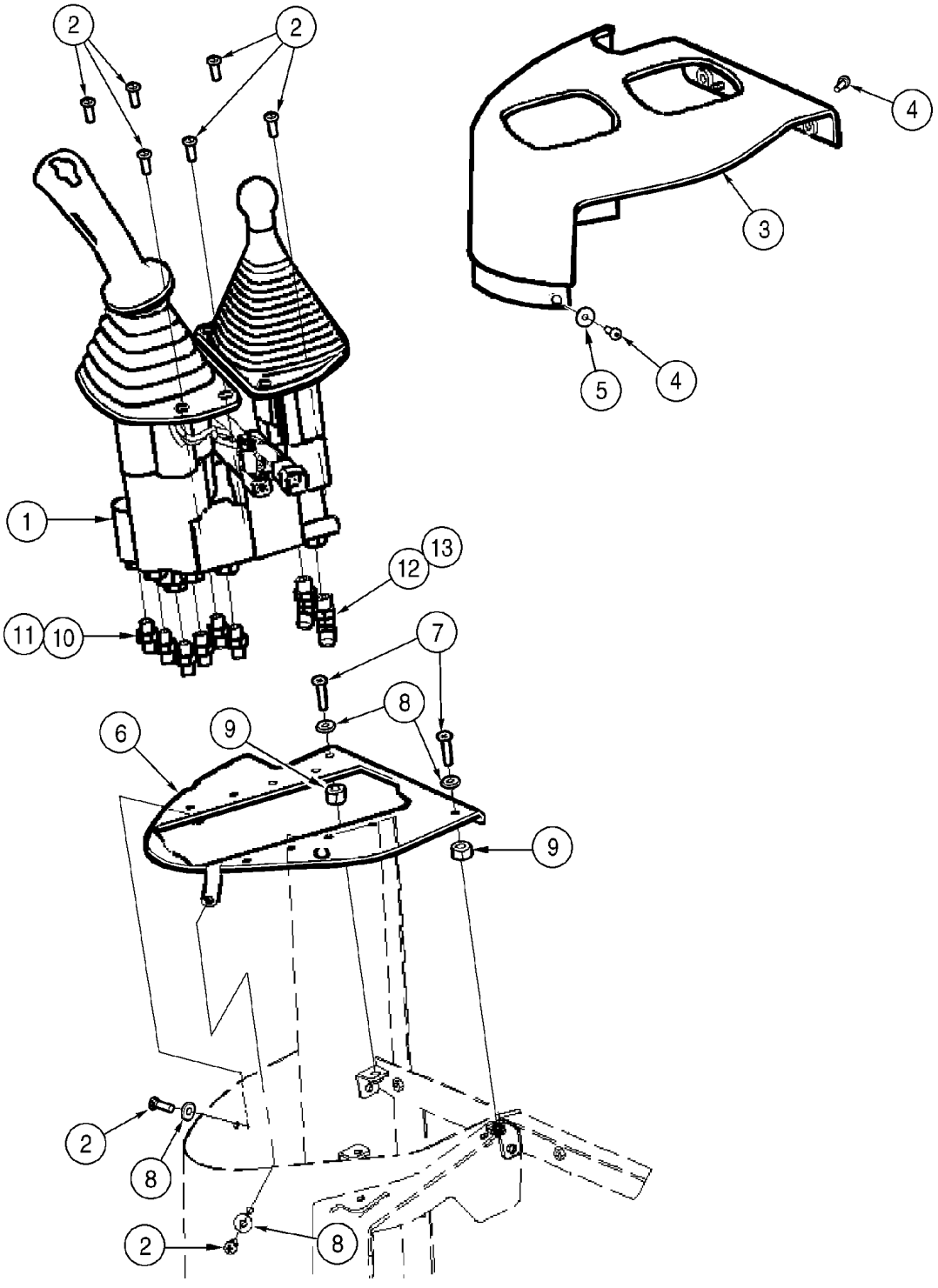
2
2
4
3
5
4
1
13
12
11
10
7
8
6
9
9
2
8
2
8

ITEM REF.	PEÇA Nº PART Nº PIEZA Nº	QTD QTY CAN	DESCRIÇÃO (Português)	DESCRIPTION (English)	DESCRIPCIÓN (Español)
1	429059A1	1	VÁLVULA controle (P.8-82B)	VALVE control (P.8-82B)	VÁLVULA controle (P.8-82B)
2	840-1620	8	PARAFUSO	BOLT	TORNILLO
3	400485A1	1	COBERTURA	COVER	TAPADO
4	239105A1	4	PARAFUSO	BOLT	TORNILLO
5	1990502C1	2	ARRUELA	WASHER	ARANDELA
6	418184A1	1	PLACA	PLATE	PLACA
7	840-1630	2	PARAFUSO	BOLT	TORNILLO
8	895-25006	4	ARRUELA	WASHER	ARANDELA
9	371838A1	2	ESPAÇADOR	SPACER	ESPACIADOR
10	218-5057	6	ADAPTADOR 9/16	ADAPTER 9/16	ADAPTADOR 9/16
11	237-6006	1	ANEL-O 15/32x5/64	O-RING 15/32x5/64	ANILLO-O 15/32x5/64
12	218-5135	2	COTOVELO 45 9/16	ELBOW 45 9/16	CODO 9/16
13	237-6006	1	ANEL-O 15/32x5/64	O-RING 15/32x5/64	ANILLO-O 15/32x5/64

Nota 1 / Note 1: A partir do nº de série/Starting with serial nº/A partir del nº de serie ->HBZ0005004

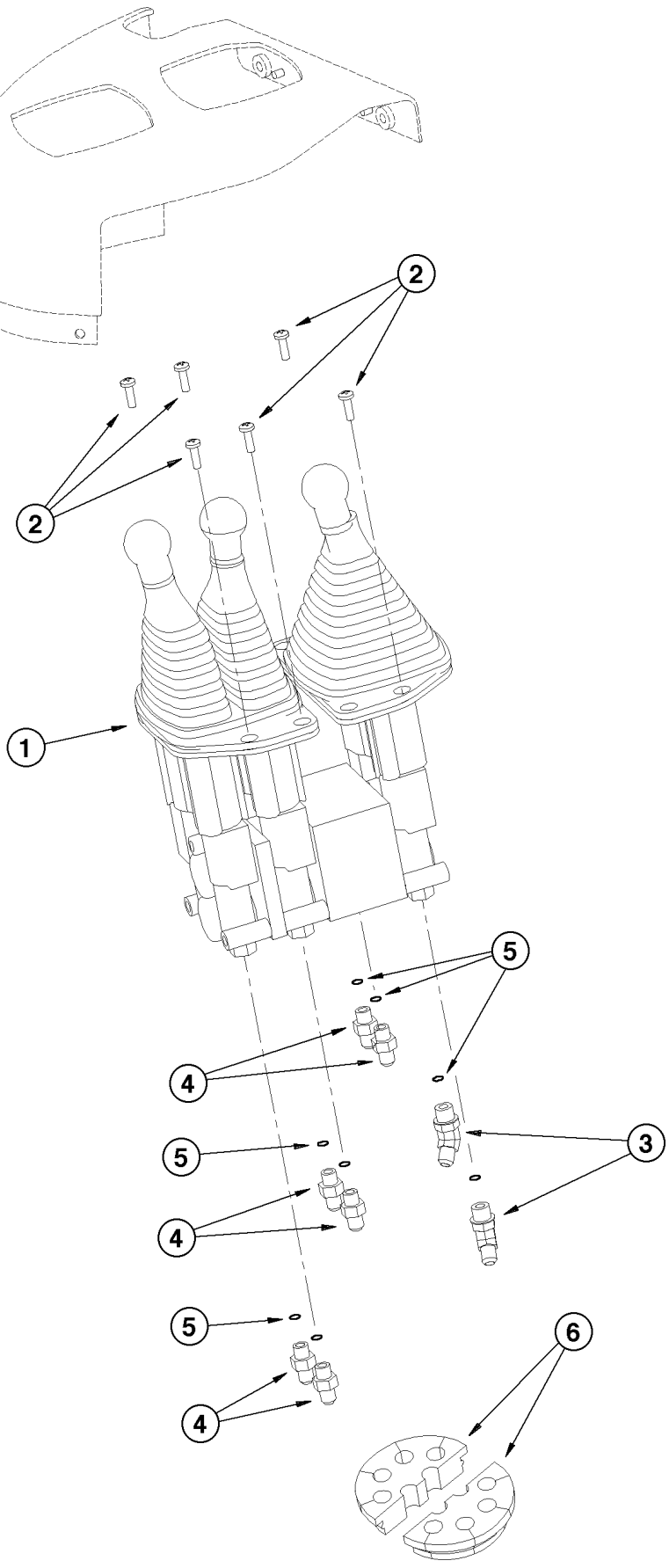
2
2
1
5
4
5
3
4
5
6
4

ITEM REF.	PEÇA Nº PART Nº PIEZA Nº	QTD QTY CAN	DESCRIÇÃO (Português)	DESCRIPTION (English)	DESCRIPCIÓN (Español)
1	292050A1	1	VÁLVULA CONTROLE (3 alavancas) (P.8-86)	CONTROL VALVE (3 levers) (P.8-86)	VÁLVULA CONTROLE (3 levers) (P.8-86)
2	840-1620	6	PARAFUSO	BOLT	TORNILLO
3	218-5135	2	CONEXÃO 45º	ELBOW 45°	CODO 45°
4	218-5057	6	ADAPTADOR	ADAPTER	ADAPTADOR
5	237-6006	1	ANEL-O	O-RING	ANILLO-O
6	232388A1	2	PASSA-MANGUEIRA	GROMMET HOSE	PASAMANGUERA

Nota 1: Ver a pág. 8-66 para a continuação do circuito à válvula da carregadeira.
Note 1: See page 8-66 for a continuation of the circuit to the loader valve.
Nota 1: Ver la pág. 8-66 para una continuación del circuito a la válvula de la cargadora

Nota 2: Ver a pág. 9-58 para a cobertura do console.
Note 2: See page 9-58 for the console cover.
Nota 2: Ver la pág. 9-58 para la cubierta de la consola

Nota 3 / Note 3: Até o nº de série/Up to serial nº/Hasta el nº de serie ->HBZ0005003

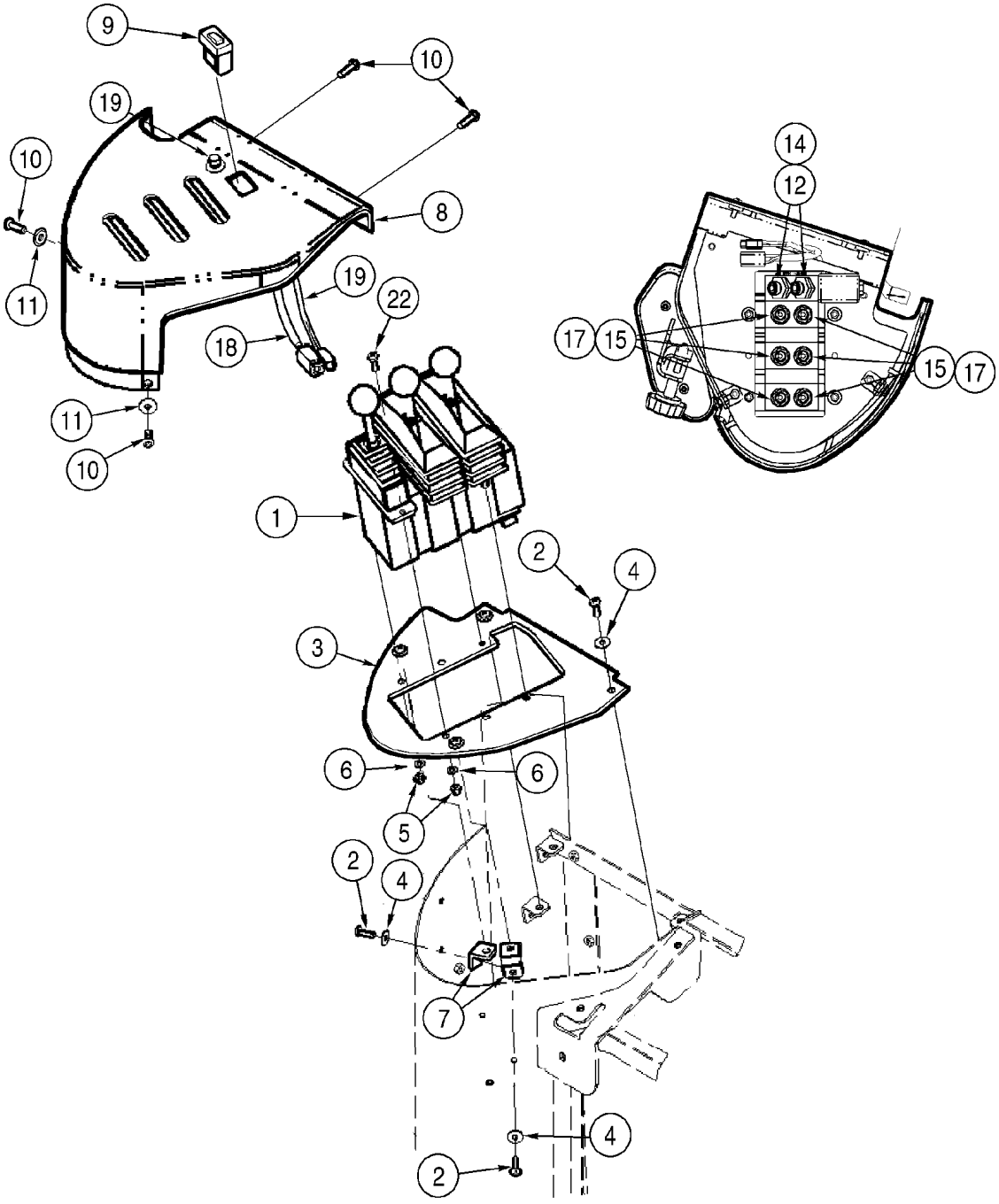
9
10
19
10
8
11
19
22
18
11
10
1
2
4
3
6
6
5
2
4
7
4
2
14
12
17
15
15
17

ITEM REF.	PEÇA Nº PART Nº PIEZA Nº	QTD QTY CAN	DESCRIÇÃO (Português)	DESCRIPTION (English)	DESCRIPCIÓN (Español)
1	414159A1	1	VÁLVULA controle	VALVE control	VÁLVULA controle
2	840-1620	6	PARAFUSO	BOLT	TORNILLO
3	407999A2	1	PLACA	PLATE	PLACA
4	895-25006	6	ARRUELA	WASHER	ARANDELA
5	832-10405	4	PORCA	NUT	TUERCA
6	895-11005	4	ARRUELA	WASHER	ARANDELA
7	400843A2	2	SUPORTE	BRACKET	SOPORTE
8	407871A1	1	COBERTURA	COVER	TAPADO
9	400833A2	1	INTERRUPTOR	SWITCH	INTERRUPTOR
10	239105A1	4	PARAFUSO	BOLT	TORNILLO
11	1990502C1	2	ARRUELA	WASHER	ARANDELA
12	218-5135	2	COTOVELO 45 9/16	ELBOW 45 9/16	CODO 9/16
14	237-6006	1	ANEL-O 15/32x5/64	O-RING 15/32x5/64	ANILLO-O 15/32x5/64
15	218-5057	6	ADAPTADOR 9/16	ADAPTER 9/16	ADAPTADOR 9/16
17	237-6006	1	ANEL-O 15/32x5/64	O-RING 15/32x5/64	ANILLO-O 15/32x5/64
18	402060A1	1	CHICOTE	HARNESS	HAZ
19	402390A1	1	INTERRUPTOR	SWITCH	INTERRUPTOR
20	NSS	1	ARRUELA (Não ilustrado)	WASHER (Not illustrated)	ARANDELA (No ilustrado)
21	NSS	1	PORCA (Não ilustrado)	NUT (Not illustrated)	TUERCA (No ilustrado)
22	840-1516	4	PARAFUSO	BOLT	TORNILLO

Nota 1 / Note 1: A partir do nº de série/Starting with serial nº/A partir del nº de serie ->HBZ0005004

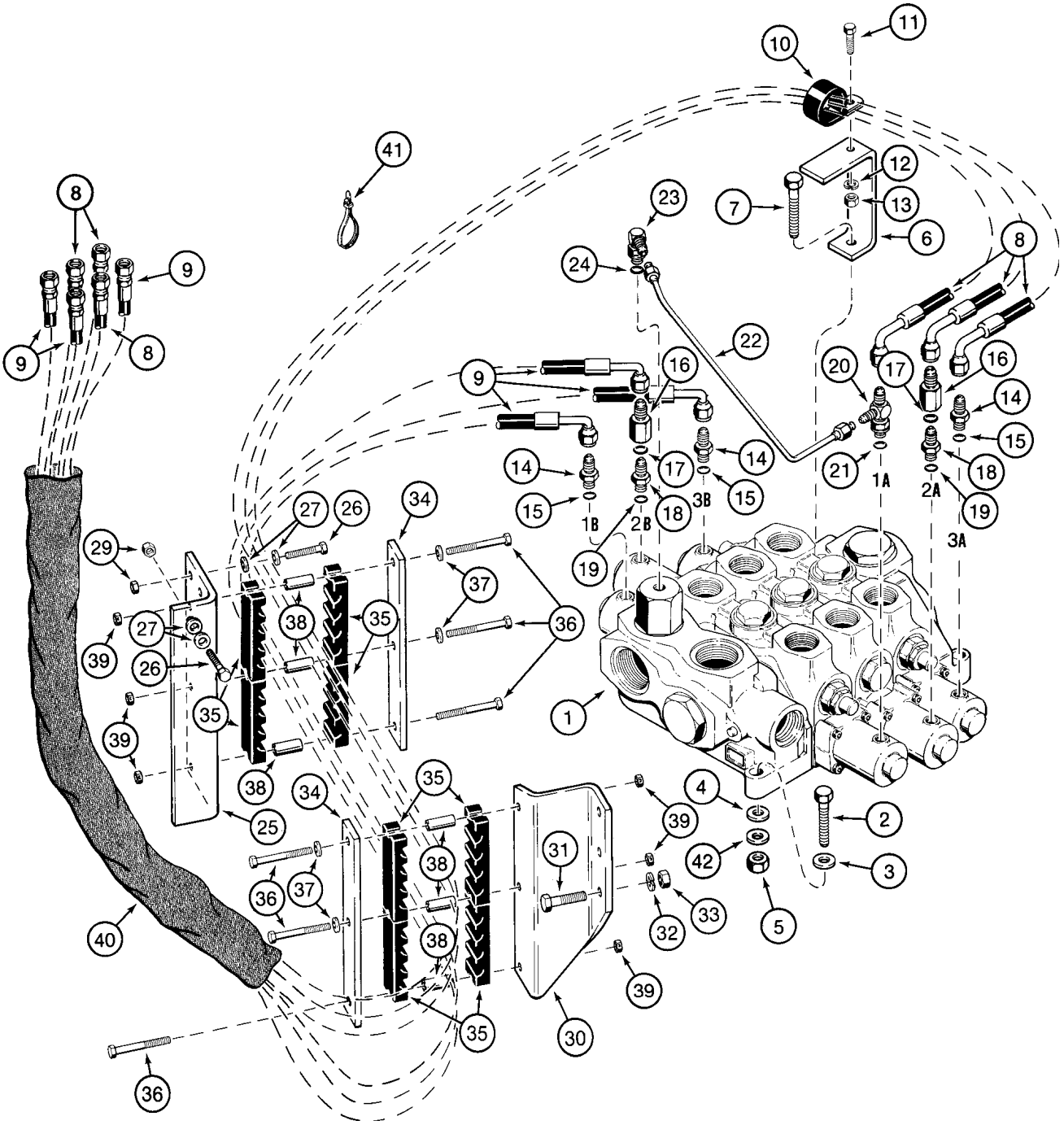
1
1A
1B
2A
2B
3A
3B

ITEM REF.	PEÇA Nº PART Nº PIEZA Nº	QTD QTY CAN	DESCRIÇÃO (Português)	DESCRIPTION (English)	DESCRIPCIÓN (Español)
1	L126101	1	VÁLVULA CONTROLE (3 carretéis) (P.8-34)	CONTROL VALVE (3 spools) (P.8-34)	VÁLVULA CONTROLE (3 carretes) (P.8-34)
2	827-12070	2	PARAFUSO	BOLT	TORNILLO
3	496-21053	2	ARRUELA	WASHER	ARANDELA
4	495-21056	3	ARRUELA	WASHER	ARANDELA
5	832-10412	3	PORCA trava	LOCK NUT	TUERCA retención
6	L125891	1	SUPORTE	BRACKET	SOPORTE
7	827-12070	1	PARAFUSO	BOLT	TORNILLO
8	302389A1	3	MANGUEIRA (2990 mm)	HOSE (2990 mm)	MANGUERA (2990 mm)
9	302390A1	3	MANGUEIRA (2490 mm)	HOSE (2490 mm)	MANGUERA (2490 mm)
10	R13931	1	BRAÇADEIRA	CLAMP	ABRAZADERA
11	627-10025	1	PARAFUSO	BOLT	TORNILLO
12	892-11010	1	ARRUELA pressão	WASHER lock	ARANDELA cierre
13	829-1410	1	PORCA	NUT	TUERCA
14	218-5057	3	ADAPTADOR	ADAPTER	ADAPTADOR
15	237-6006	1	ANEL-O	O-RING	ANILLO-O
	L110143	2	VÁLVULA anti-retorno	VALVE check	VÁLVULA anti-retorno
16	NSS	1	CORPO	BODY	CUERPO
17	237-6006	1	ANEL-O	O-RING	ANILLO-O
18	218-5057	1	ADAPTADOR	ADAPTER	ADAPTADOR
19	237-6006	1	ANEL-O	O-RING	ANILLO-O
20	218-5243	1	CONEXÃO T	CONNECTOR T	CONECTOR T
21	237-6006	1	ANEL-O	O-RING	ANILLO-O
22	L125551	1	TUBO	TUBE	TUBO
23	L129652	1	CONEXÃO 90°	ELBOW 90°	CODO 90°
24	237-6006	1	ANEL-O	O-RING	ANILLO-O
25	114654A1	1	SUPORTE LE	BRACKET LH	SOPORTE Izq.
26	827-10045	3	PARAFUSO	BOLT	TORNILLO
27	895-15010	6	ARRUELA	WASHER	ARANDELA
29	832-10410	3	PORCA trava	LOCK NUT	TUERCA retención
30	L125332	1	SUPORTE LD	BRACKET RH	SOPORTE Der.
31	827-12045	3	PARAFUSO	BOLT	TORNILLO
32	492-11050	3	ARRUELA pressão	WASHER lock	ARANDELA cierre
33	829-1412	3	PORCA	NUT	TUERCA
34	L127357	2	PLACA	PLATE	PLACA
35	L124271	8	BRAÇADEIRA	CLAMP	ABRAZADERA
36	827-10080	6	PARAFUSO	BOLT	TORNILLO
37	896-15010	4	ARRUELA	WASHER	ARANDELA
38	L126936	6	ESPAÇADOR	SPACER	ESPACIADOR
39	832-10410	6	PORCA trava	LOCK NUT	TUERCA retención
40	S120426	2	LUVA proteção	SLEEVE guard	MANGUITO proteción
41	L18337	2	CINTA	STRAP	PRECINTA
42	D35268	UQN	CALÇO	SHIM	CALZO

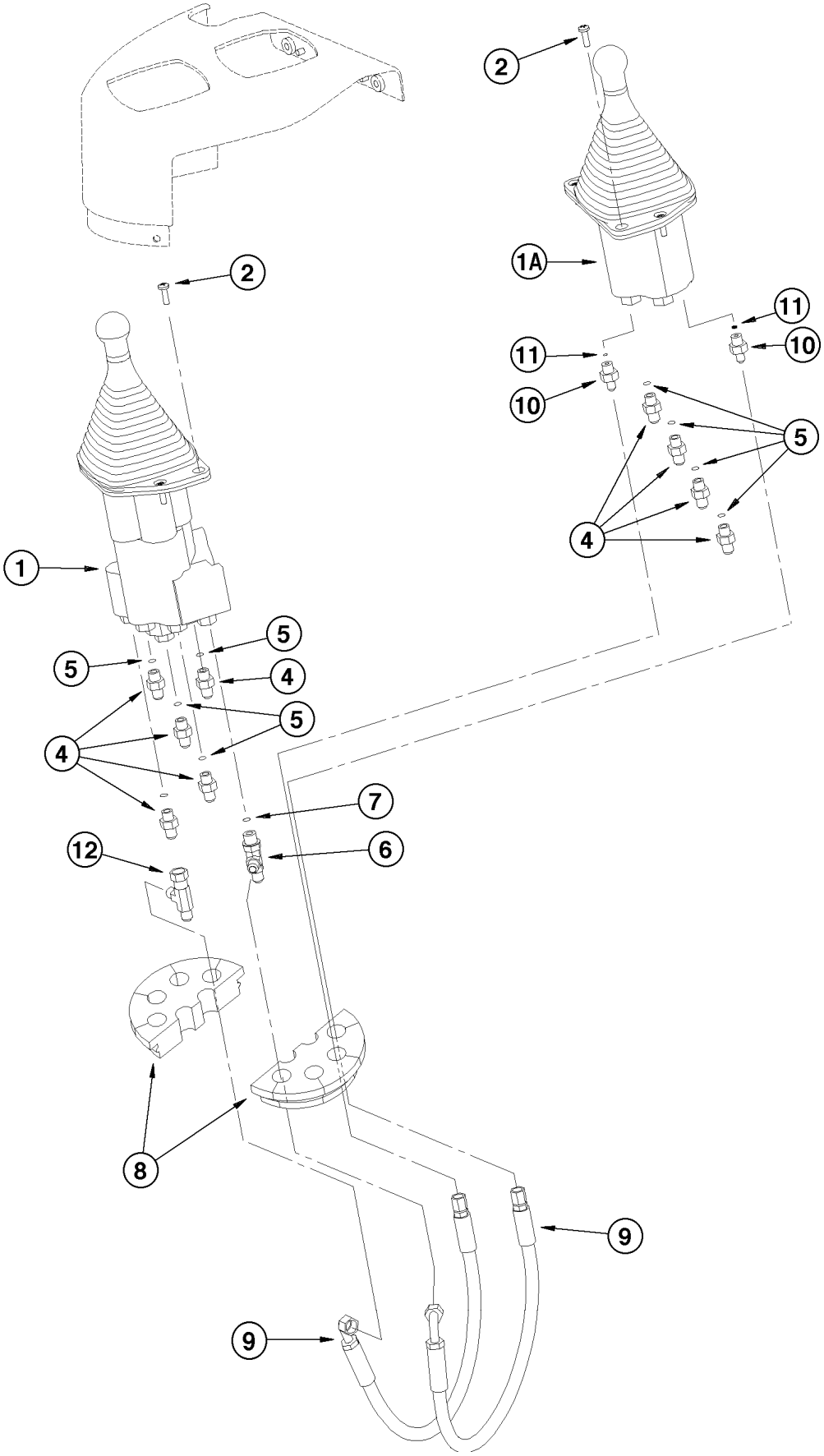
2
1A
11
10
5
4
2
1
5
4
7
6
12
8
9
9

ITEM REF.	PEÇA Nº PART Nº PIEZA Nº	QTD QTY CAN	DESCRIÇÃO (Português)	DESCRIPTION (English)	DESCRIPCIÓN (Español)
1	292085A1	1	VÁLVULA CONTROLE (1 alavanca) (P.8-74)	CONTROL VALVE (1 lever) (P.8-74)	VÁLVULA CONTROLE (1 palanca) (P.8-74)
1A	299238A1	1	VÁLVULA CONTROLE (1 alav. aux.) (P.8-90)	CONTROL VALVE (1 lever aux.) (P.8-90)	VÁLVULA CONTROLE (1 pal. aux.) (P.8-90)
2	840-1620	8	PARAFUSO	BOLT	TORNILLO
4	218-5057	9	ADAPTADOR	ADAPTER	ADAPTADOR
5	237-6006	1	ANEL-O	O-RING	ANILLO-O
6	218-5243	1	CONEXÃO T	CONNECTOR T	CONECTOR T
7	237-6006	1	ANEL-O	O-RING	ANILLO-O
8	232388A1	2	PASSA-MANGUEIRA	GROMMET HOSE	PASAMANGUERA
9	300016A1	2	MANGUEIRA (483 mm)	HOSE (483 mm)	MANGUERA (483 mm)
10	218-5089	2	ADAPTADOR	ADAPTER	ADAPTADOR
11	237-6006	1	ANEL-O	O-RING	ANILLO-O
12	218-5222	1	CONEXÃO T	CONNECTOR T	CONECTOR T

Nota 1: Ver a pág. 8-70 para a continuação do circuito à válvula da carregadeira
Note 1: See page 8-70 for a continuation of the circuit to the loader valve
Nota 1: Ver la pág. 8-70 para una continuación del circuito a la válvula de la cargadora

Nota 2: Ver a pág. 9-58 para a cobertura do console
Note 2: See page 9-58 for the console cover
Nota 2: Ver la pág. 9-58 para la cubierta de la consola

Nota 3 / Note 3: Até o nº de série/Up to serial nº/Hasta el nº de serie ->HBZ0005003

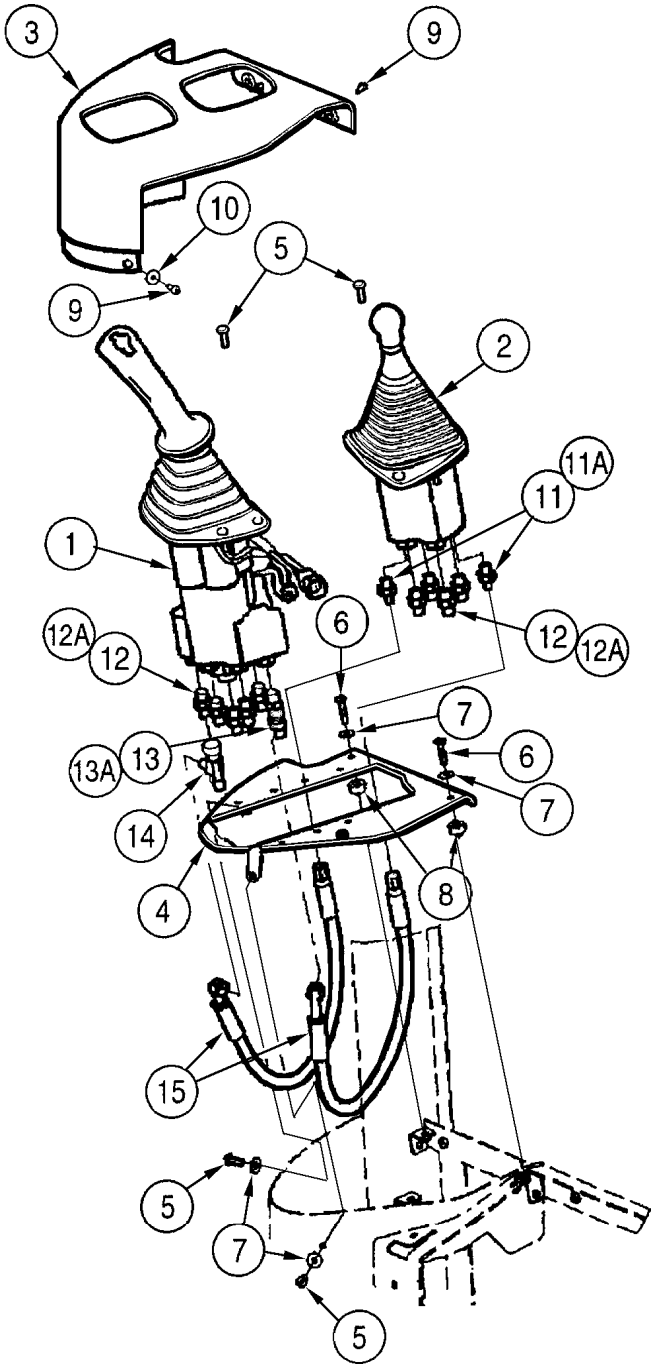
3
9
10
5
9
2
11A
11
1
12A
12
6
12
12A
7
13A
13
6
7
14
4
8
15
5
7
5

ITEM REF.	PEÇA Nº PART Nº PIEZA Nº	QTD QTY CAN	DESCRIÇÃO (Português)	DESCRIPTION (English)	DESCRIPCIÓN (Español)
1	419639A1	1	VÁLVULA controle (P.8-74B)	VALVE control (P.8-74B)	VÁLVULA controle (P.8-74B)
2	299238A1	1	VÁLVULA controle (P.8-90)	VALVE control (P.8-90)	VÁLVULA controle (P.8-90)
3	400485A1	1	COBERTURA	COVER	TAPADO
4	418184A1	1	PLACA	PLATE	PLACA
5	840-1620	1	PARAFUSO	BOLT	TORNILLO
6	840-1630	10	PARAFUSO	BOLT	TORNILLO
7	895-25006	2	ARRUELA	WASHER	ARANDELA
8	371838A1	4	ESPAÇADOR	SPACER	ESPACIADOR
9	239105A1	2	PARAFUSO	BOLT	TORNILLO
10	1990502C1	4	ARRUELA	WASHER	ARANDELA
11	218-5089	2	ADAPTADOR 7/16x9/16	ADAPTER 7/16x9/16	ADAPTADOR 7/16x9/16
11A	237-6006	1	ANEL-O 15/32x5/64	O-RING 15/32x5/64	ANILLO-O 15/32x5/64
12	218-5057	9	ADAPTADOR 9/16	ADAPTER 9/16	ADAPTADOR 9/16
12A	237-6006	1	ANEL-O 15/32x5/64	O-RING 15/32x5/64	ANILLO-O 15/32x5/64
13	218-5243	1	CONECTOR T 9/16	CONECTOR T 9/16	CONECTOR T 9/16
13A	237-6006	1	ANEL-O 15/32x5/64	O-RING 15/32x5/64	ANILLO-O 15/32x5/64
14	218-5222	1	CONECTOR T 9/16x18	CONECTOR T 9/16x18	CONECTOR T 9/16x18
15	300016A1	2	MANGUEIRA 483mm	HOSE 483mm	MANGUERA 483mm

Nota 1 / Note 1: A partir do nº de série/Starting with serial nº/A partir del nº de serie ->HBZ0005004

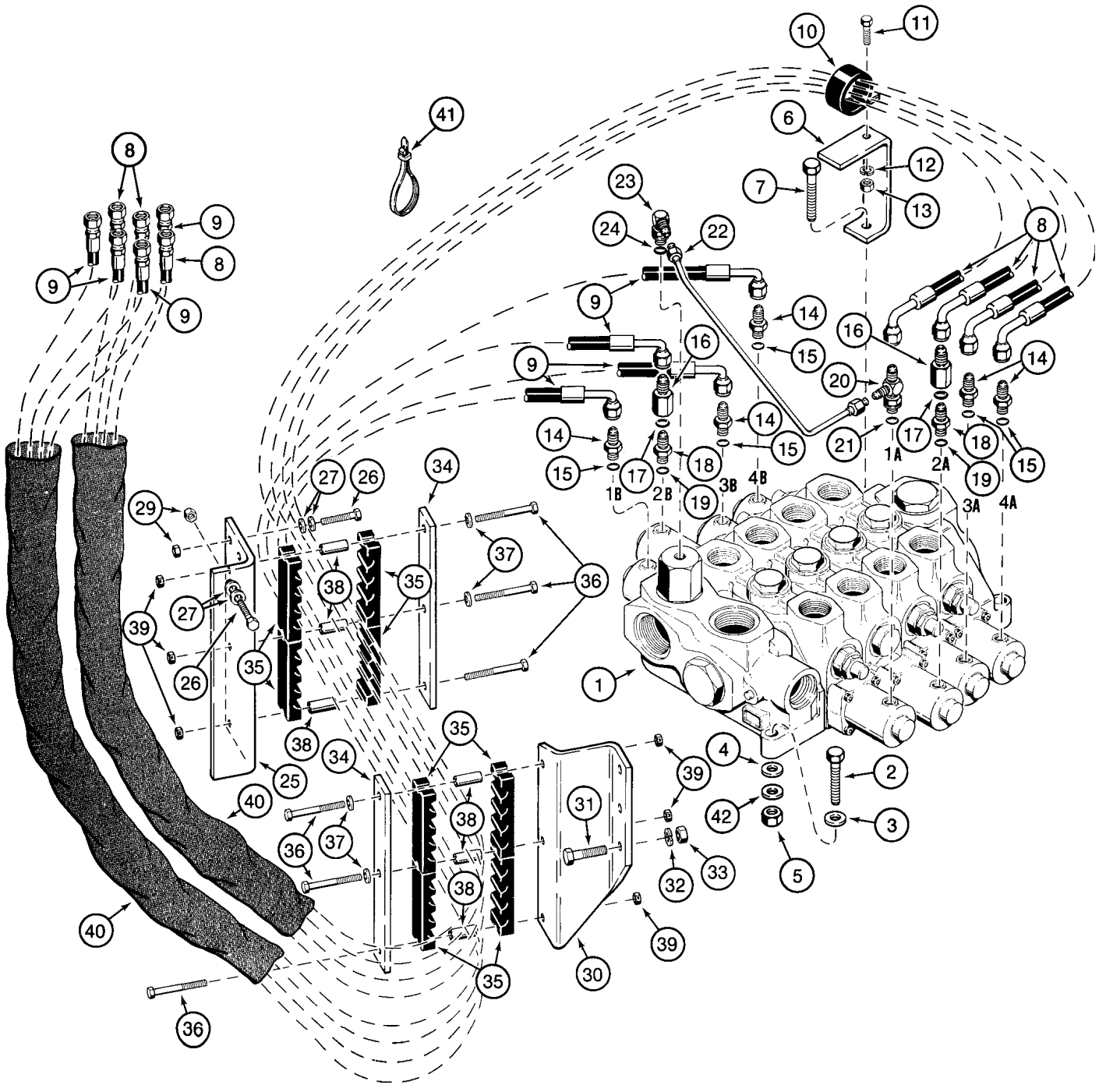
1
1A
1B
2A
2B
3A
3B
4A
4B

ITEM REF.	PEÇA Nº PART Nº PIEZA Nº	QTD QTY CAN	DESCRIÇÃO (Português)	DESCRIPTION (English)	DESCRIPCIÓN (Español)
1	L126102	1	VÁLVULA CONTROLE (4 carretéis) (P.8-36)	CONTROL VALVE (4 spool) (P.8-36)	VÁLVULA CONTROLE (4 carretes) (P.8-36)
2	827-12070	2	PARAFUSO	BOLT	TORNILLO
3	496-21053	2	ARRUELA	WASHER	ARANDELA
4	495-21056	3	ARRUELA	WASHER	ARANDELA
5	832-10412	3	PORCA trava	LOCK NUT	TUERCA retención
6	L125891	1	SUPORTE	BRACKET	SOPORTE
7	827-12070	1	PARAFUSO	BOLT	TORNILLO
8	302389A1	4	MANGUEIRA (2990 mm)	HOSE (2990 mm)	MANGUERA (2990 mm)
9	302390A1	4	MANGUEIRA (2490 mm)	HOSE (2490 mm)	MANGUERA (2490 mm)
10	515-23508	1	BRAÇADEIRA	CLAMP	ABRAZADERA
11	627-10025	1	PARAFUSO	BOLT	TORNILLO
12	892-11010	1	ARRUELA pressão	WASHER lock	ARANDELA cierre
13	829-1410	1	PORCA	NUT	TUERCA
14	218-5057	5	ADAPTADOR	ADAPTER	ADAPTADOR
15	237-6006	1	ANEL-O	O-RING	ANILLO-O
	L110143	2	VÁLVULA anti-retorno	VALVE check	VÁLVULA anti-retorno
16	NSS	1	CORPO	BODY	CUERPO
17	237-6006	1	ANEL-O	O-RING	ANILLO-O
18	218-5057	1	ADAPTADOR	ADAPTER	ADAPTADOR
19	237-6006	1	ANEL-O	O-RING	ANILLO-O
20	218-5243	1	CONEXÃO T	CONNECTOR T	CONECTOR T
21	237-6006	1	ANEL-O	O-RING	ANILLO-O
22	L125551	1	TUBO	TUBE	TUBO
23	L129652	1	CONEXÃO 90º	ELBOW 90°	CODO 90°
24	237-6006	1	ANEL-O	O-RING	ANILLO-O
25	114654A1	1	SUPORTE LE	BRACKET LH	SOPORTE Izq.
26	827-10045	3	PARAFUSO	BOLT	TORNILLO
27	895-15010	6	ARRUELA	WASHER	ARANDELA
29	832-10410	3	PORCA trava	LOCK NUT	TUERCA retención
30	L125332	1	SUPORTE LD	BRACKET RH	SOPORTE Der.
31	827-12045	3	PARAFUSO	BOLT	TORNILLO
32	492-11050	3	ARRUELA pressão	WASHER lock	ARANDELA cierre
33	829-1412	3	PORCA	NUT	TUERCA
34	L127357	2	PLACA	PLATE	PLACA
35	L124271	8	BRAÇADEIRA	CLAMP	ABRAZADERA
36	827-10080	6	PARAFUSO	BOLT	TORNILLO
37	896-15010	4	ARRUELA	WASHER	ARANDELA
38	L126936	6	ESPAÇADOR	SPACER	ESPACIADOR
39	832-10410	6	PORCA trava	LOCK NUT	TUERCA retención
40	S120426	2	LUVA proteção	SLEEVE guard	MANGUITO proteción
41	L18337	2	CINTA	STRAP	PRECINTA
42	D35268	UQN	CALÇO	SHIM	CALZO

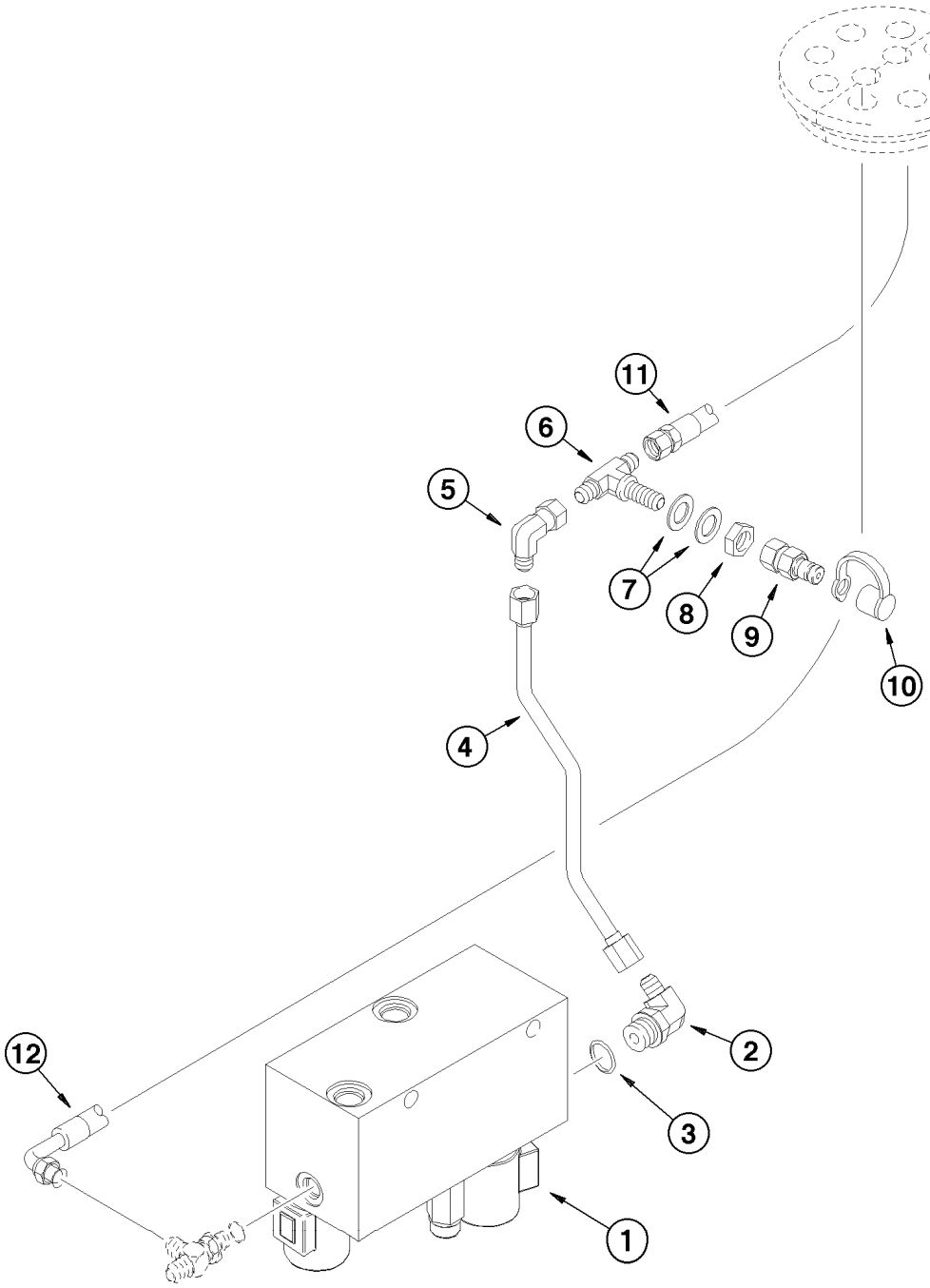
11
6
5
7
8
9
10
4
12
2
3
1

ITEM REF.	PEÇA Nº PART Nº PIEZA Nº	QTD QTY CAN	DESCRIÇÃO (Português)	DESCRIPTION (English)	DESCRIPCIÓN (Español)
1	REF	1	VÁLVULA pressão (P.8-94)	VALVE pressure (P.8-94)	VÁLVULA presión (P.8-94)
2	218-5128	1	CONEXÃO 90°	ELBOW 90°	CODO 90°
3	237-6008	1	ANEL-O	O-RING	ANILLO-O
4	242973A1	1	TUBO alimentação	TUBE feed	TUBO alimentación
5	218-980	1	CONEXÃO 90°	ELBOW 90°	CODO 90°
6	218-804	1	CONEXÃO T	CONNECTOR T	CONECTOR T
7	495-81244	2	ARRUELA	WASHER	ARANDELA
8	218-1254	1	PORCA trava	LOCK NUT	TUERCA retención
9	101792A1	1	ACOPLAMENTO Diagnóstico	COUPLING Diagnose	ACOPLAMIENTO Diagnostico
10	H434163	1	GUARDA-PÓ	DUST boot	GUARDA polvo
11	293990A1	1	MANGUEIRA alimentação (1000 mm)	HOSE inlet (1000 mm)	MANGUERA entrada (1000 mm)
12	302518A1	1	MANGUEIRA retorno (1480 mm) (Nota)	HOSE return (1480 mm) (Note)	MANGUERA retorno (1480 mm) (Nota)

Nota: Ver a página 7-8 para a instalação da mangueira 302518A1 (conector 218-5243)
Note: See page 7-8 for installation of 302518A1 hose (connector 218-5243)
Nota: Ver la página 7-8 para la instalación de la manguera 302518A1 (conector 218-5243)

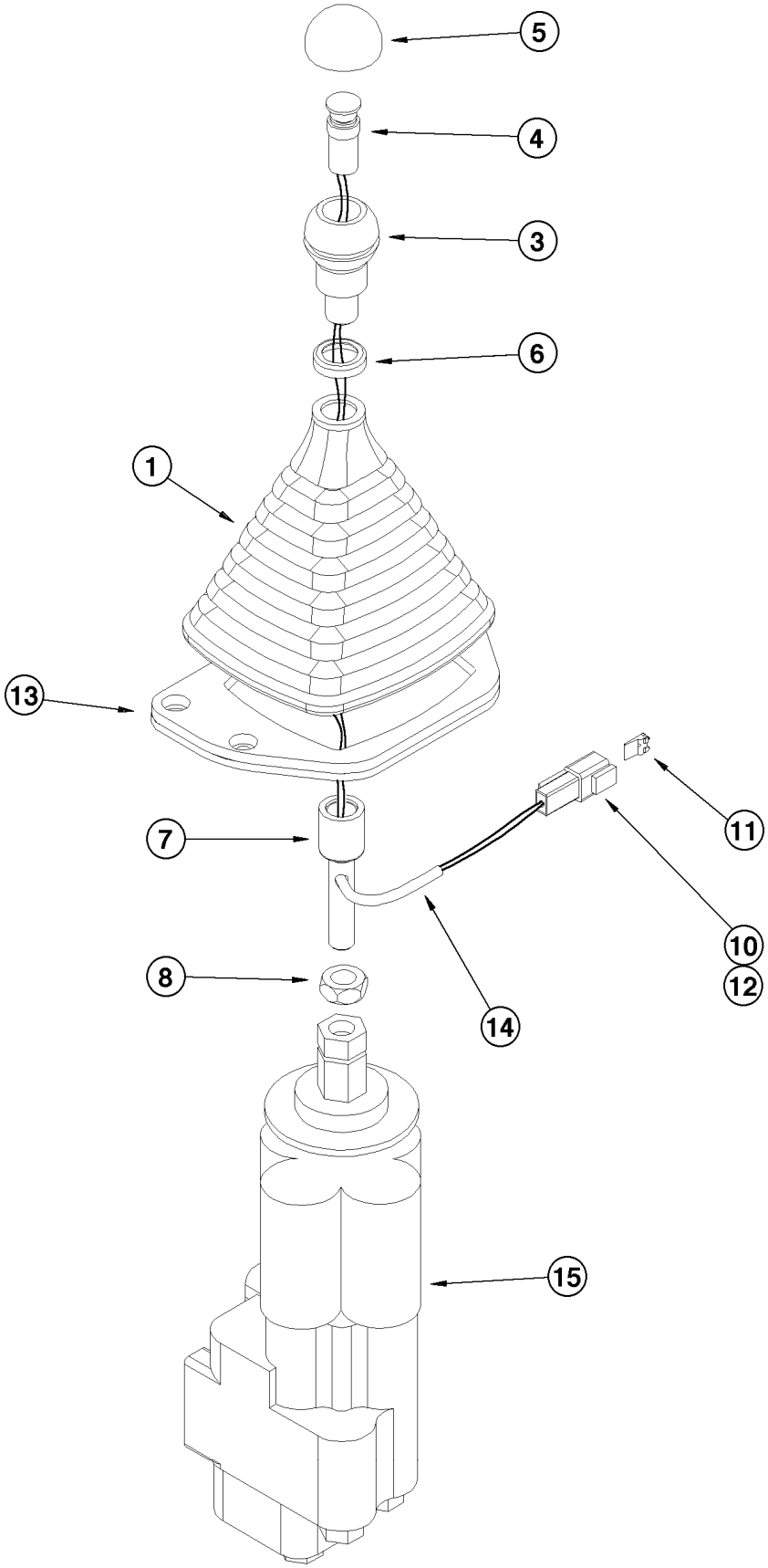
5
4
3
6
1
13
7
11
10
12
8
14
15

ITEM REF.	PEÇA Nº PART Nº PIEZA Nº	QTD QTY CAN	DESCRIÇÃO (Português)	DESCRIPTION (English)	DESCRIPCIÓN (Español)
	292085A1	1	VÁLVULA DE CONTROLE (1 alavanca)	CONTROL VALVE (1 lever)	VÁLVULA DE CONTROLE (1 palanca)
1	275860A1	1	GUARDA-PÓ	DUST boot	GUARDA polvo
3	291478A1	1	MANOPLA	KNOB	PERILLA
4	291475A1	1	INTERRUPTOR kickdown	SWITCH kickdown	INTERRUPTOR kickdown
5	291476A1	1	GUARDA-PÓ	DUST boot	GUARDA polvo
6	291474A1	1	ARRUELA	WASHER	ARANDELA
7	299184A1	1	ALAVANCA	LEVER	PALANCA
8	425-158	1	PORCA	NUT	TUERCA
10	225315C1	1	CONECTOR (Nota)	CONNECTOR (Note)	CONECTOR (Nota)
11	225318C1	1	CALÇO	SHIM	CALZO
12	225052C1	2	PINO	PIN	PASADOR
13	316777A1	1	VEDADOR	SEAL	SELLO
14	330134A1	1	TUBO termocontrátil	TUBE heat shrink	TUBO termocontrátil
15	275924A1	1	VÁLVULA 2 carretéis (P.8-76) (Nota)	CONTROL VALVE 2 spool (P.8-76) (Note)	VÁLVULA 2 carretes (P.8-76) (Nota)

Nota: Usado também com a válvula 299238A1 de dois carretéis e uma alavanca. Quando combinadas forma uma válvula de 4 carretéis e 2 alavancas.
Note: Also used with 299238A1 single lever with two spool valve. When combined, they form a dual lever four spool valve combination.
Nota: También se usa con válvula 299238A1 de dos carretes y palanca única. Al combinarse, forman una combinación de válvula de cuatro carretes y palanca doble

Nota 1 / Note 1: Até o nº de série/Up to serial nº/Hasta el nº de serie ->HBZ0005003

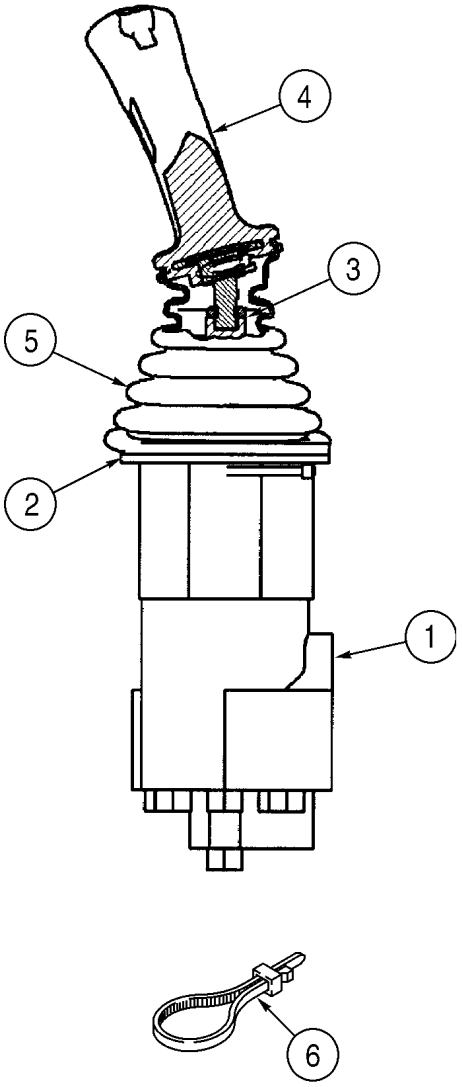
4
3
5
2
1
6

ITEM REF.	PEÇA Nº PART Nº PIEZA Nº	QTD QTY CAN	DESCRIÇÃO (Português)	DESCRIPTION (English)	DESCRIPCIÓN (Español)
	419639A1	1	VÁLVULA 1 alavanca	VALVE 1 lever	VÁLVULA
1	428373A1	1	VÁLVULA controle remoto (P.8-76)	VALVE remote control (P.8-76)	VÁLVULA (P.8-76)
2	316777A1	1	VEDADOR	SEAL	JUNTA
3	829-4412	1	PORCA	NUT	TUERCA
4	428265A1	1	MANOPLA	KNOB	BOLA
5	414321A1	1	COIFA	BOOT	FUELLE
6	L18337	2	CINTA 15	STRAP 15	FAJA 15

Nota 1 / Note 1: A partir do nº de série/Starting with serial nº/A partir del nº de serie ->HBZ0005004

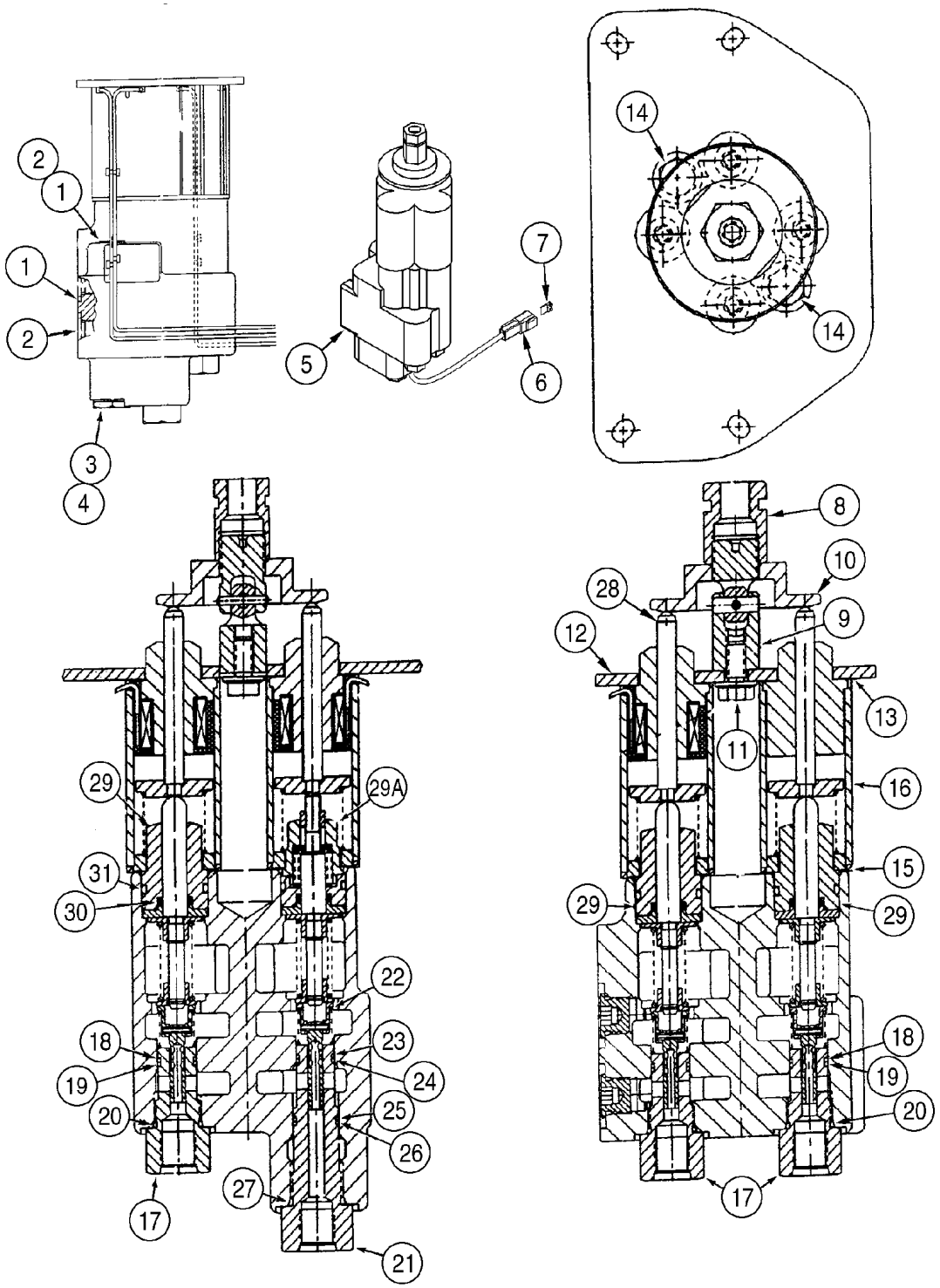
1
2
3
4
5
6
7
8
9
10
11
12
13
14
15
16
17
18
19
20
21
22
23
24
25
26
27
28
29
29A
30
31

ITEM REF.	PEÇA Nº PART Nº PIEZA Nº	QTD QTY CAN	DESCRIÇÃO (Português)	DESCRIPTION (English)	DESCRIPCIÓN (Español)
	275924A1	1	VÁLVULA controle remoto	VALVE remote control	VÁLVULA
	428373A1	1	VÁLVULA controle remoto	VALVE remote control	VÁLVULA
1	218-5209	3	BUJÃO 9/16	PLUG 9/16	TAPÓN 9/16
2	237-6006	1	ANEL-O 15/32x5/64	O-RING 15/32x5/64	ANILLO-O 15/32x5/64
3	218-5157	1	BUJÃO 7/8	PLUG 7/8	TAPON 7/8
4	237-6010	1	ANEL-O 3/4x3/32	O-RING 3/4x3/32	ANILLO-O 3/4x3/32
5	NSS	1	CARCAÇA	HOUSING	CARCAZA
6	323777A1	1	CONECTOR	CONNECTOR	CONECTOR
7	323776A1	1	TRAVA conector	WEDGE	CALCE de bloqueo
8	323771A1	1	PORCA (Nota 1)	NUT (Note 1)	TUERCA (Nota 1)
8	428313A1	1	PORCA (Nota 2)	NUT (Note 2)	TUERCA (Nota 2)
9	323773A1	1	PIVO	PIVOT	PIVOTE
10	323774A1	1	PLACA pivô	PLATE pivot	PLACA de bloqueo
11	323787A1	1	PARAFUSO	BOLT	TORNILLO
12	323775A1	1	PLACA (Nota 1)	PLATE (Note 1)	PLACA (Nota 1)
12	434729A1	1	PLACA (Nota 2)	PLATE (Note 2)	PLACA (Nota 2)
13	323779A1	1	VEDADOR superior	SEAL upper	JUNTA superior
14	323788A1	2	PARAFUSO	BOLT	TORNILLO
15	323781A1	1	VEDADOR inferior	SEAL lower	JUNTA
16	323778A1	1	IMÃ Conj.	MAGNET Assy.	MAGNETO
17	323766A1	3	CARTUCHO válvula	CARTRIDGE valve	CARTUCHO
	323913A1	1	KIT vedação	KIT seal	JUEGO vedación
18	323921A1	1	ANEL encosto	RING backup	ANILLO
19	237-8008	1	ANEL-O 41/64x3/32	O-RING 41/64x3/32	ANILLO-O 41/64x3/32
20	238-8014	1	ANEL-O 1/2x1/16	O-RING 1/2x1/16	ANILLO-O 1/2x1/16
21	323767A1	1	CARTUCHO válvula	CARTRIDGE valve	CARTUCHO
	323914A1	1	KIT vedação	KIT seal	JUEGO vedación
22	237-8006	1	ANEL-O	O-RING	ANILLO-O
23	323921A1	1	ANEL encosto	RING backup	ANILLO
24	238-8014	1	ANEL-O 1/2x1/16	O-RING 1/2x1/16	ANILLO-O 1/2x1/16
25	238-8016	1	ANEL-O	O-RING	ANILLO-O
26	323920A1	1	ANEL encosto	RING backup	ANILLO
27	237-8010	1	ANEL-O 3/4x3/32	O-RING 3/4x3/32	ANILLO-O 3/4x3/32
28	323770A1	4	ËMBOLO Conj.	PLUNGER Assy.	EMBOLO Conj.
29	323768A1	3	ËMBOLO	PLUNGER	EMBOLO
29A	323769A1	1	ËMBOLO	PLUNGER	EMBOLO
	323915A1	1	KIT vedação	KIT seal	JUEGO vedación
30	323922A1	1	VEDADOR carretel	SEAL spool	JUNTA
31	238-8118	1	ANEL-O	O-RING	ANILLO-O

Nota 1 / Note 1: Usado com/Used with/Usado con 275924A1

Nota 2 / Note 2: Usado com/Used with/Usado con 428373A1

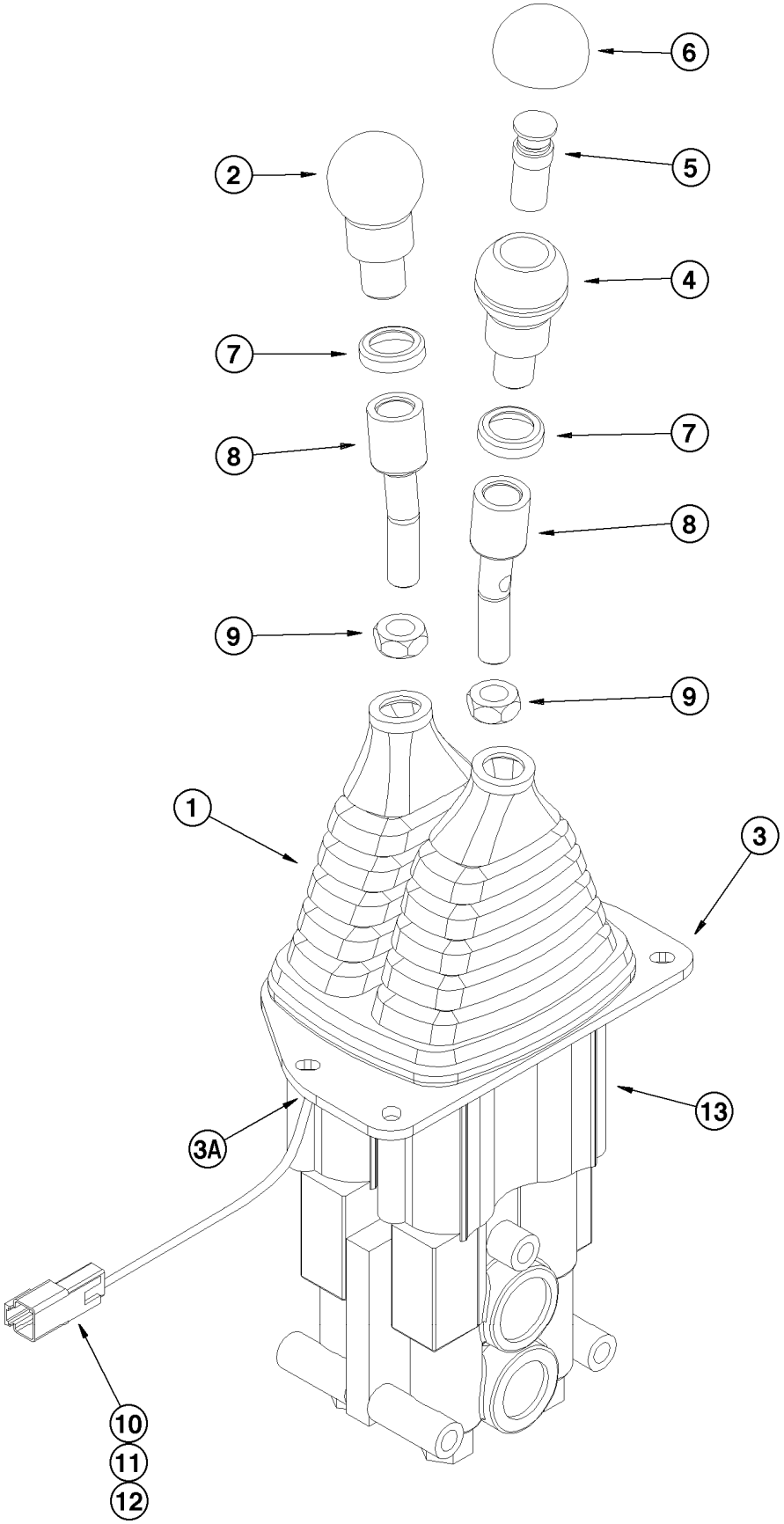
6
2
5
4
7
7
8
8
9
9
1
3
13
3A
10
11
12

ITEM REF.	PEÇA Nº PART Nº PIEZA Nº	QTD QTY CAN	DESCRIÇÃO (Português)	DESCRIPTION (English)	DESCRIPCIÓN (Español)
	292086A1	1	VÁLVULA DE CONTROLE (2 alavancas)	CONTROL VALVE (2 levers)	VÁLVULA DE CONTROLE (2 palancas)
1	275861A1	1	GUARDA-PÓ	DUST boot	GUARDA polvo
2	291477A1	1	MANOPLA	KNOB	PERILLA
3	316777A1	1	VEDADOR	SEAL	SELLO
3A	330136A1	1	TUBO	TUBE	TUBO
4	291478A1	1	MANOPLA	KNOB	PERILLA
5	291475A1	1	INTERRUPTOR kickdown	SWITCH kickdown	INTERRUPTOR kickdown
6	291476A1	1	GUARDA-PÓ	DUST boot	GUARDA polvo
7	291474A1	2	ARRUELA	WASHER	ARANDELA
8	256071A1	2	ALAVANCA	LEVER	PALANCA
9	425-158	2	PORCA	NUT	TUERCA
10	225315C1	1	CONECTOR	CONNECTOR	CONECTOR
11	225318C1	1	CALÇO	SHIM	CALZO
12	225052C1	2	PINO	PIN	PASADOR
13	291946A1	1	VÁLVULA CONTROLE 2 carretéis (P.8-80)	CONTROL VALVE 2 spool (P.8-80)	VALVULA CONTROL 2 carretes (P.8-80)

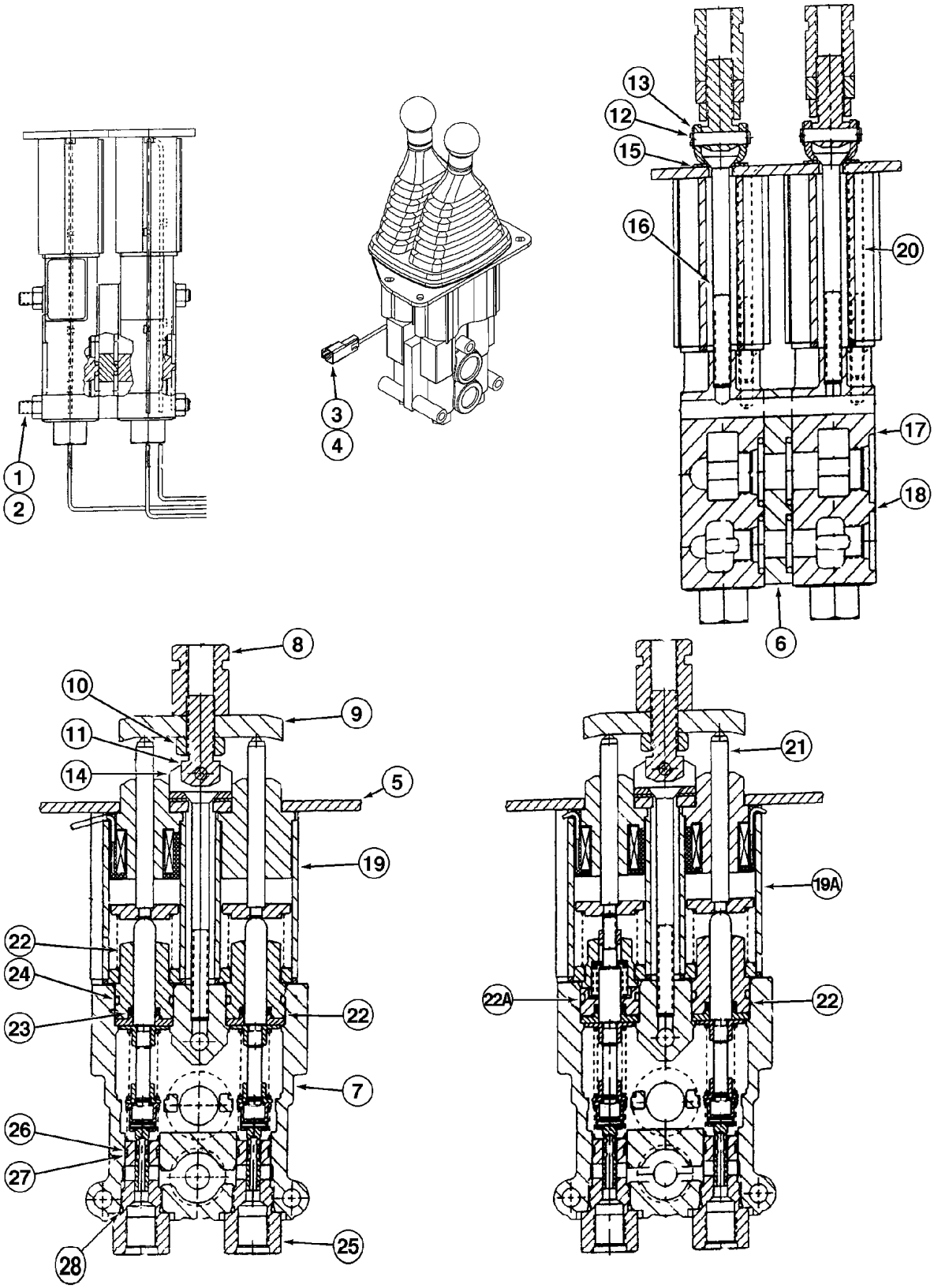
1
2
3
4
13
12
15
16
20
17
18
6
8
10
9
11
14
5
19
22
24
23
22
7
26
27
28
25
21
19A
22A
22

ITEM REF.	PEÇA Nº PART Nº PIEZA Nº	QTD QTY CAN	DESCRIÇÃO (Português)	DESCRIPTION (English)	DESCRIPCIÓN (Español)
	291946A1	1	VÁLVULA DE CONTROLE (2 carretéis)	CONTROL VALVE (2 spools)	VÁLVULA DE CONTROLE (2 carretes)
1	322399A1	3	HASTE	ROD	VASTAGO
2	329-105	6	PORCA	NUT	TUERCA
3	323777A1	1	CONECTOR	CONNECTOR	CONECTOR
4	323776A1	1	CALÇO	SHIM	CALZO
5	324112A1	1	PLACA	PLATE	PLACA
6	324111A1	1	ESPAÇADOR	SPACER	ESPACIADOR
	316631A1	1	JOGO Seção da Caçamba (itens 7 a 28)	KIT Bucket Section (items 7 to 28)	JUEGO Sección Cuchara (piezas 7 a 28)
	316633A1	1	JOGO Seção Levantamento (itens 7 a 28)	KIT Lift Section (items 7 to 28)	JUEGO Sección Levant. (piezas 7 a 28)
7	NSS	1	CARCAÇA	HOUSING	CARCASA
8	324107A1	1	PORCA	NUT	TUERCA
9	324106A1	1	PLACA PIVÔ	PLATE PIVOT	PLACA PIVOTE
10	425-158	1	PORCA	NUT	TUERCA
11	324103A1	1	PARAFUSO	BOLT	TORNILLO
12	324108A1	1	PINO PIVÔ	PIN PIVOT	PERNO PIVOTE
13	100-3321	2	ANEL-E	E-RING	ANILLO E
14	324104A1	1	SUPORTE	BRACKET	SOPORTE
15	324109A1	1	CALÇO	SHIM	CALZO
16	324105A1	1	PARAFUSO	BOLT	TORNILLO
17	238-5213	1	ANEL-O	O-RING	ANILLO-O
18	238-7210	1	ANEL-O	O-RING	ANILLO-O
19	324098A1	1	ÍMÃ Seção Caçamba	MAGNET Bucket Section	IMÁN Seccón Cuchara
19A	324099A1	1	ÍMÃ Seção Levant.	MAGNET Lift Section	IMÁN Seccón Elevac.
20	324110A1	2	PARAFUSO	BOLT	TORNILLO
21	324102A1	2	ËMBOLO Conj.	PISTON Assy.	ËMBOLO Conj.
22	323768A1	1-2	ËMBOLO (Nota 1)	PISTON (Note 1)	ËMBOLO (Nota 1)
22A	323769A1	1	ËMBOLO (Nota 2/Nota 4)	PISTON (Note 2/Note 4)	ËMBOLO (Nota 2/Nota 4)
	323915A1	1	JOGO VEDADORES	KIT SEALS	JUEGO DE SELLOS
23	323922A1	1	VEDADOR	SEAL	SELLO
24	238-8118	1	ANEL-O	O-RING	ANILLO-O
25	323766A1	2	CARTUCHO (Nota 3)	CARTRIDGE (Note 3)	CARTUCHO (Nota 3)
	323913A1	1	JOGO VEDADORES	KIT SEALS	JUEGO DE SELLOS
26	323921A1	1	ANEL encosto	RING back up	ANILLO apoyo
27	237-8008	1	ANEL-O	O-RING	ANILLO-O
28	238-8014	1	ANEL-O	O-RING	ANILLO-O

Nota 1: Dois usados na seção da caçamba 316631A1, um usado na seção de levantamento 316633A1.
Note 1: Two used in 316631A1 bucket section, one used in 316633A1 lift section.
Nota 1: Se usan dos 316631A1 en la sección de la cuchara, uno en la sección de elevación 316633A1

Nota 2: Para o serviço do anel-o ext e o vedador do carretel, use 323915A1. / Para el servicio del anillo-O ext y el sello del carrete, use 323915A1.
Note 2: For service of ext o-ring and spool seal, order 323915A1 Kit

Nota 3: Para o serviço do anel-o ext e o vedador do carretel, use 323913A1 / Para el servicio del anillo-O ext y el sello del carrete, use 323913A1
Note 3: For service of ext o-ring and spool seal, order 323913A1 Kit

Nota 4: Usada 1 peça na seção 316633A1 (levantamento/flutuação) / Usada 1 pieza en la sección 316633A1 (levantamiento/flotación)
Note 4: One piece used in 316633A1 section (lift/float)

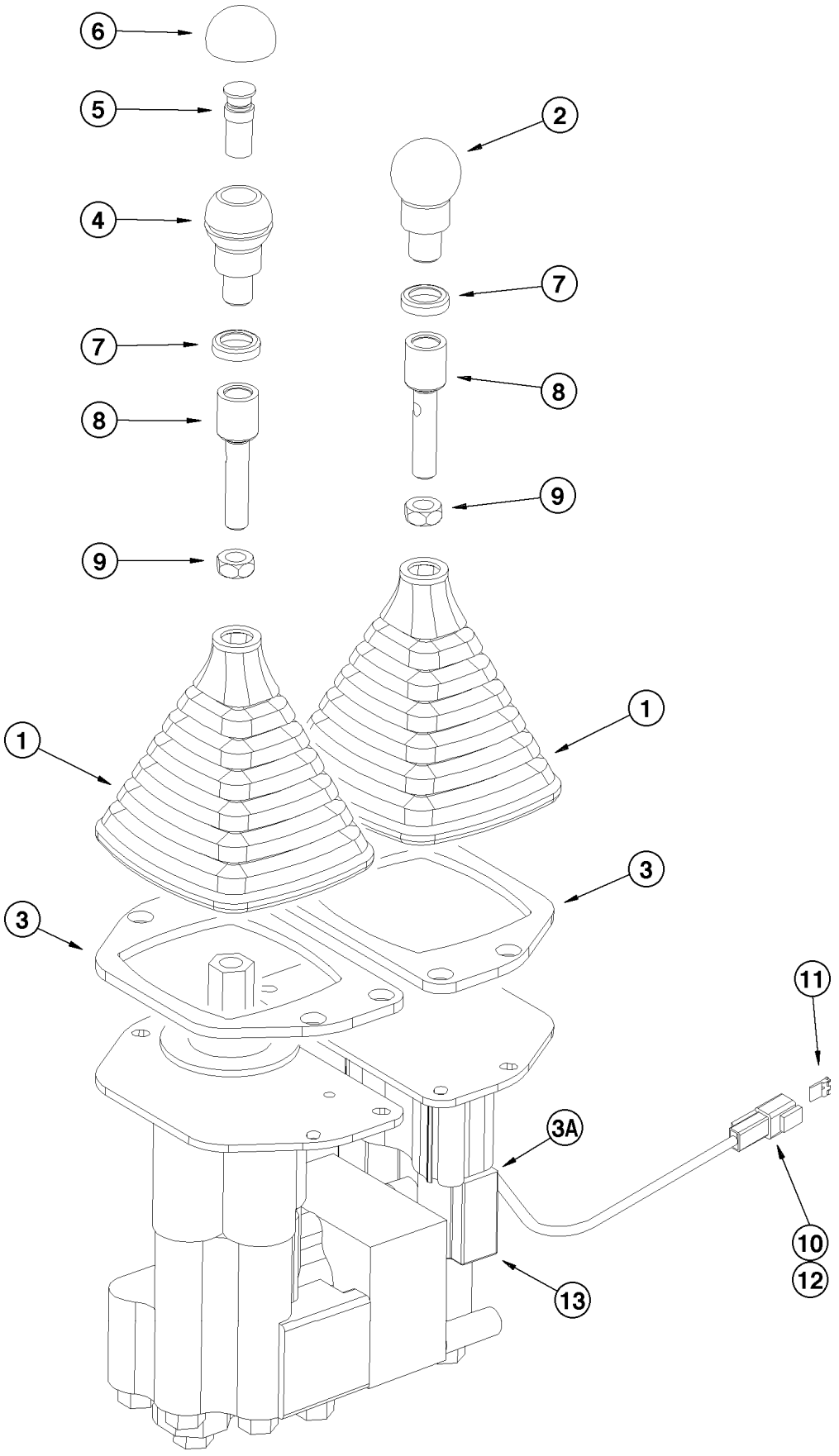
6
5
4
7
8
9
2
7
8
9
1
1
3
3
11
3A
10
12
13

ITEM REF.	PEÇA Nº PART Nº PIEZA Nº	QTD QTY CAN	DESCRIÇÃO (Português)	DESCRIPTION (English)	DESCRIPCIÓN (Español)
	291087A1	1	VÁLVULA DE CONTROLE (2 alavancas)	CONTROL VALVE (2 levers)	VÁLVULA DE CONTROLE (2 palancas)
1	275860A1	2	GUARDA-PÓ	DUST boot	GUARDA polvo
2	291477A1	1	MANOPLA	KNOB	PERILLA
3	316777A1	2	VEDADOR	SEAL	SELLO
3A	330134A1	1	TUBO termocontrátil	TUBE heat shrink	TUBO termocontrátil
4	291478A1	1	MANOPLA	KNOB	PERILLA
5	291475A1	1	INTERRUPTOR kickdown	SWITCH kickdown	INTERRUPTOR kickdown
6	291476A1	1	GUARDA-PÓ	DUST boot	GUARDA polvo
7	291474A1	2	ARRUELA	WASHER	ARANDELA
8	299184A1	2	ALAVANCA	LEVER	PALANCA
9	425-158	2	PORCA	NUT	TUERCA
10	225315C1	1	CONECTOR	CONNECTOR	CONECTOR
11	225318C1	1	CALÇO	SHIM	CALZO
12	225052C1	2	PINO	PIN	PASADOR
13	291088A1	1	VÁLVULA (3 carretéis) (P.8-84)	CONTROL VALVE (3 spool) (P.8-84)	VÁLVULA (3 carretes) (P.8-84)

Nota 1 / Note 1: Até o nº de série/Up to serial nº/Hasta el nº de serie ->HBZ0005003

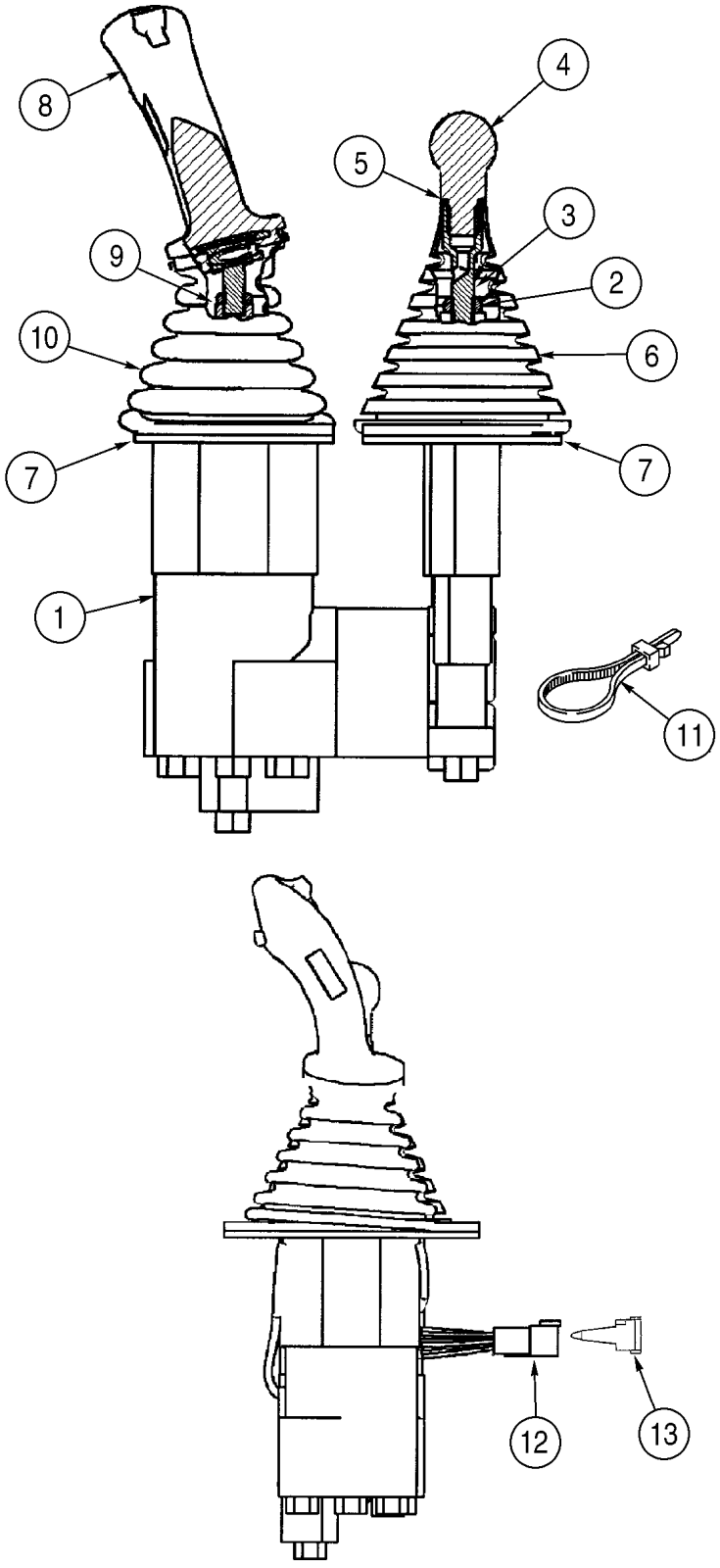
8
4
5
3
9
2
10
6
7
7
1
11
12
13

ITEM REF.	PEÇA Nº PART Nº PIEZA Nº	QTD QTY CAN	DESCRIÇÃO (Português)	DESCRIPTION (English)	DESCRIPCIÓN (Español)
	429059A1	1	VÁLVULA controle	VALVE Control	VÁLVULA Controle
1	428374A1	1	VÁLVULA controle remoto (P.8-106)	VALVE remote control (P.8-106)	VÁLVULA (P.8-106)
2	425-158	1	PORCA	NUT	TUERCA
3	299184A1	1	ALAVANCA	LEVER	PALANCA
4	291477A1	1	MANOPLA	KNOB	BOLA
5	291474A1	1	ARRUELA	WASHER	ARANDELA
6	275860A1	1	COIFA	BOOT	FUELLE
7	316777A1	2	VEDADOR	SEAL	JUNTA
8	428265A1	1	MANOPLA	KNOB	BOLA
9	829-4412	1	PORCA	NUT	TUERCA
10	414321A1	1	COIFA	BOOT	FUELLE
11	L18337	2	CINTA 15	STRAP 15	FAJA 15
12	323777A1	1	CONECTOR	CONNECTOR	CONECTOR
13	323776A1	1	TRAVA conector	WEDGE	CALCE de bloqueo

Nota 1 / Note 1: A partir do nº de série/Starting with serial nº/A partir del nº de serie ->HBZ0005004

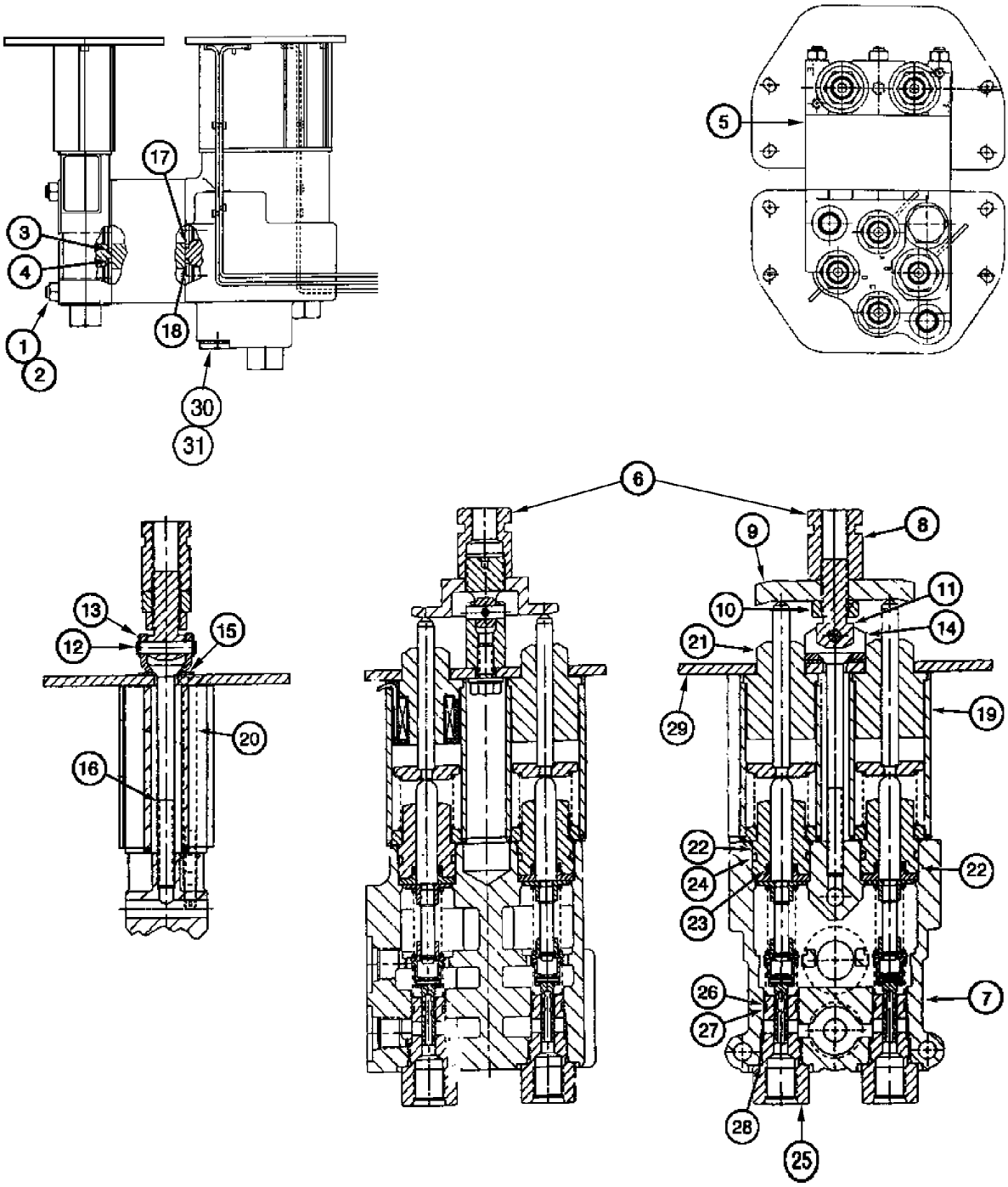
17
3
4
1
2
18
30
31
5
6
13
12
15
20
16
9
8
10
11
14
21
29
19
22
24
23
22
26
27
7
28
25

ITEM REF.	PEÇA Nº PART Nº PIEZA Nº	QTD QTY CAN	DESCRIÇÃO (Português)	DESCRIPTION (English)	DESCRIPCIÓN (Español)
	291088A1	1	VÁLVULA controle remoto	VALVE remote control	VÁLVULA
	428374A1	1	VÁLVULA controle remoto	VALVE remote control	VÁLVULA
1	322399A1	3	HASTE ligação	TIE ROD	VÁSTAGO
2	329-105	6	PORCA 5/16	NUT 5/16	TUERCA 5/16
3	238-5213	1	ANEL-O	O-RING	ANILLO-O
4	238-7210	3	ANEL-O 3/4x9/64	O-RING 3/4x9/64	ANILLO-O 3/4x9/64
5	322398A1	1	ESPAÇADOR	SPACER	ESPACIADOR
6	275924A1	1	VÁLVULA 2 carretéis (P.8-76)	VALVE two spool (P.8-76)	VÁLVULA (P.8-76)
6	428373A1	1	VÁLVULA 2 carretéis (P.8-76)	VALVE two spool (P.8-76)	VÁLVULA (P.8-76)
	318447A1	1	KIT seção auxiliar	KIT auxiliary section	JUEGO
7	NSS	1	CARCAÇA	HOUSING	CARCAZA
8	324107A1	1	PORCA	NUT	TUERCA
9	324106A1	1	PLACA pivô	PLATE pivot	PLACA de bloqueo
10	425-158	1	PORCA 1/2	NUT 1/2	TUERCA 1/2
11	324103A1	1	PARAFUSO	BOLT	TORNILLO
12	324108A1	1	PINO	PIN pivot	PERNO de pivote
13	100-3321	2	ANEL E	RING E	ANILLO E
14	324104A1	1	SUPORTE	BRACKET	SOPORTE
15	324109A1	1	CALÇO	SHIM	CALCE
16	324105A1	1	PARAFUSO	BOLT	TORNILLO
17	238-5213	1	ANEL-O	O-RING	ANILLO-O
18	238-7210	1	ANEL-O 3/4x9/64	O-RING 3/4x9/64	ANILLO-O 3/4x9/64
19	324493A1	1	IMÃ Conj.	MAGNET Assy.	MAGNETO
20	324110A1	2	PARAFUSO	BOLT	TORNILLO
21	324102A1	2	ËMBOLO Conj.	PLUNGER Assy.	EMBOLO Conj.
22	323768A1	2	ËMBOLO	PLUNGER	EMBOLO
	323915A1	1	KIT vedação	KIT seal	JUEGO vedación
23	323922A1	1	VEDADOR carretel	SEAL spool	JUNTA
24	238-8118	1	ANEL-O	O-RING	ANILLO-O
25	323766A1	2	CARTUCHO válvula	CARTRIDGE valve	CARTUCHO
	323913A1	1	KIT vedação	KIT seal	JUEGO vedación
26	323921A1	1	ANEL encosto	RING backup	ANILLO
27	237-8008	1	ANEL-O 41/64x3/32	O-RING 41/64x3/32	ANILLO-O 41/64x3/32
28	238-8014	1	ANEL-O 1/2x1/16	O-RING 1/2x1/16	ANILLO-O 1/2x1/16
29	324312A1	1	PLACA	PLATE	PLACA
30	218-5157	1	BUJÃO 7/8	PLUG 7/8	TAPÓN 7/8
31	237-6010	1	ANEL-O 3/4x3/32	O-RING 3/4x3/32	ANILLO-O 3/4x3/32

Nota 1: Para o serviço do anel-o externo e o vedador do carretel, solicite o jogo 323915A1.
Note 1: For service of external o-ring and spool seal, order 323915A1 Kit.
Nota 1: Para el servicio del anillo-O externo y el sello del carrete, solicite el juego 323915A1

Nota 2: Para o serviço dos vedadores externos, solicite o jogo 323913A1.
Note 2: For service of external seals, order 323913A1 Kit.
Nota 2: Para el servicio de sellos externos, solicite el juego 323913A1.

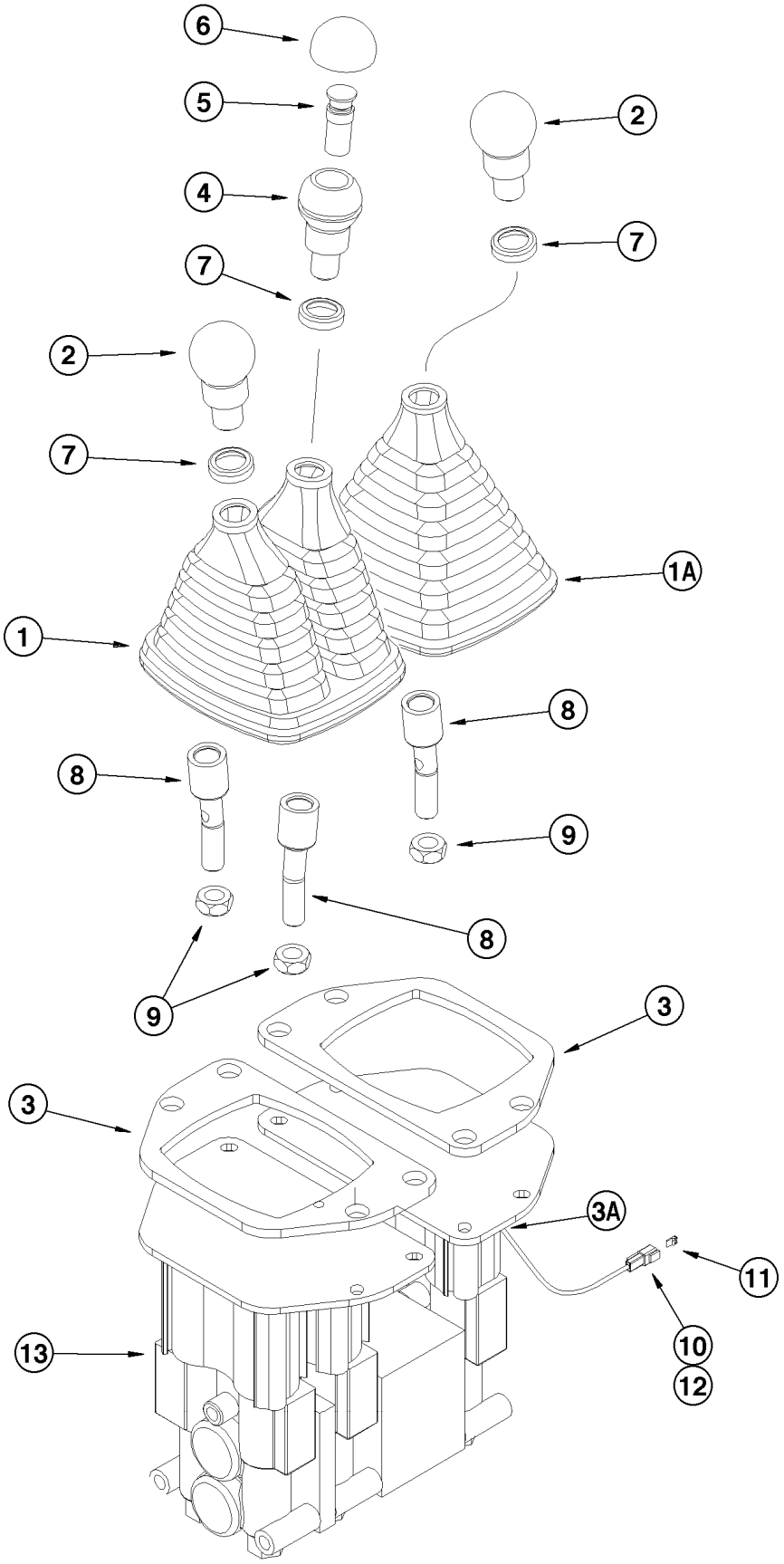
6
5
4
7
2
7
2
7
1A
1
8
8
9
8
9
3
3
3A
11
10
12
13

ITEM REF.	PEÇA Nº PART Nº PIEZA Nº	QTD QTY CAN	DESCRIÇÃO (Português)	DESCRIPTION (English)	DESCRIPCIÓN (Español)
	292050A1	1	VÁLVULA DE CONTROLE (3 alavancas)	CONTROL VALVE (3 levers)	VÁLVULA DE CONTROLE (3 palancas)
1	275861A1	1	GUARDA-PÓ (2 alavancas)	DUST boot (2 levers)	GUARDA polvo (2 palancas)
1A	275860A1	1	GUARDA-PÓ (1 alavanca)	DUST boot (1 levers)	GUARDA polvo (1 palancas)
2	291477A1	2	MANOPLA	KNOB	PERILLA
3	316777A1	2	VEDADOR	SEAL	SELLO
3A	330136A1	1	TUBO termocontrátil	TUBE heat shrink	TUBO termocontrátil
4	291478A1	1	MANOPLA	KNOB	PERILLA
5	291475A1	1	INTERRUPTOR kickdown	SWITCH kickdown	INTERRUPTOR kickdown
6	291476A1	1	GUARDA-PÓ	DUST boot	GUARDA polvo
7	291474A1	3	ARRUELA	WASHER	ARANDELA
8	256071A1	3	ALAVANCA	LEVER	PALANCA
9	425-158	3	PORCA	NUT	TUERCA
10	225315C1	1	CONECTOR	CONNECTOR	CONECTOR
11	225318C1	1	CALÇO	SHIM	CALZO
12	225052C1	2	PINO	PIN	PASADOR
13	291941A1	1	VALVULA CONTROLE (3 carretéis) (P.8-88)	CONTROL VALVE (3 spool) (P.8-88)	VALVULA CONTROL (3 carretes) (P.8-88)

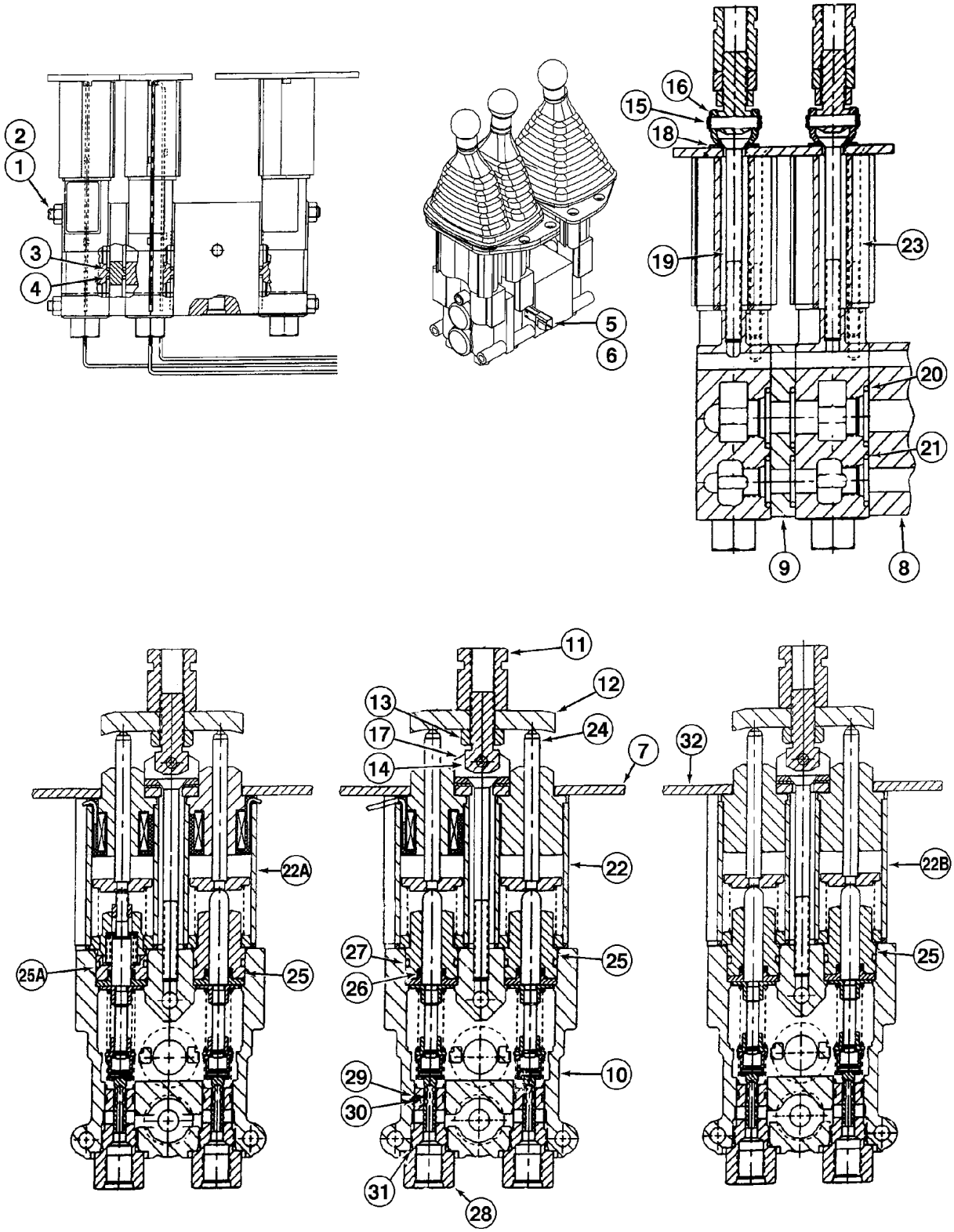
1
2
3
4
5
6
9
8
10
11
12
13
14
15
16
17
18
19
20
21
22
22A
22B
23
24
25
25A
26
27
28
29
30
31
32
7

ITEM REF.	PEÇA Nº PART Nº PIEZA Nº	QTD QTY CAN	DESCRIÇÃO (Português)	DESCRIPTION (English)	DESCRIPCIÓN (Español)
	291941A1	1	VÁLVULA DE CONTROLE (3 carretéis)	CONTROL VALVE (3 spools)	VÁLVULA DE CONTROLE (3 carretes)
1	322333A1	3	HASTE	ROD	VASTAGO
2	329-105	6	PORCA	NUT	TUERCA
3	238-5213	1	ANEL-O	O-RING	ANILLO-O
4	238-7210	1	ANEL-O	O-RING	ANILLO-O
5	323777A1	1	CONECTOR	CONNECTOR	CONECTOR
6	323776A1	1	CALÇO	SHIM	CALZO
7	324112A1	1	PLACA	PLATE	PLACA
8	322365A1	1	ESPAÇADOR	SPACER	ESPACIADOR
9	324111A1	1	ESPAÇADOR	SPACER	ESPACIADOR
	316631A1	1	JOGO Seção da Caçamba (itens 10 a 31)	KIT Bucket Section (items 10 to 31)	JUEGO Sección Cuchara (piezas 10 a 31)
	316633A1	1	JOGO Seção Levantamento (itens 10 a 31)	KIT Lift Section (items 10 to 31)	JUEGO Sección Levant. (piezas 10 a 31)
	318447A1	1	JOGO Seção Auxiliar (itens 10 a 32)	KIT Aux. Section (items 10 to 32)	JUEGO Sección Aux. (piezas 10 a 32)
10	NSS	1	CARCAÇA	HOUSING	CARCASA
11	324107A1	1	PORCA	NUT	TUERCA
12	324106A1	1	PLACA PIVÖ	PLATE PIVOT	PLACA PIVOTE
13	425-158	1	PORCA	NUT	TUERCA
14	324103A1	1	PARAFUSO	BOLT SOCKET	PERNO ESPECIAL
15	324108A1	1	PINO PIVÖ	PIN PIVOT	PERNO PIVOTE
16	100-3321	2	ANEL E	E RING	ANILLO E
17	324104A1	1	SUPORTE	BRACKET	SOPORTE
18	324109A1	1	CALÇO	SHIM	CALZO
19	324105A1	1	PARAFUSO	BOLT	TORNILLO
20	238-5213	1	ANEL-O	O-RING	ANILLO-O
21	238-7210	1	ANEL-O	O-RING	ANILLO-O
22	324098A1	1	ÍMÃ Seção da Caçamba	MAGNET Assy.	IMÀN Seccón Cuchara
22A	324099A1	1	ÍMÃ Seção de Levantamento	MAGNET Assy.	IMÀN Seccón Elevac.
22B	324493A1	1	ÍMÃ Secão Auxiliar	MAGNET Assy.	IMÀN Seccón Aux.
23	324110A1	2	PARAFUSO	BOLT	TORNILLO
24	324102A1	2	ËMBOLO Conj.	PISTON Assy.	ËMBOLO Conj.
25	323768A1	1-2	ËMBOLO (Nota 1)	PISTON (Note 1)	ËMBOLO (Nota 1)
25A	323769A1	1	ËMBOLO (Nota 2/Nota 4)	PISTON (Note 2/Note 4)	ËMBOLO (Nota 2/Nota 4)
	323915A1	1	JOGO VEDADORES	KIT SEALS	JUEGO DE SELLOS
26	323922A1	1	VEDADOR	SEAL	SELLO
27	238-8118	1	ANEL-O	O-RING	ANILLO-O
28	323766A1	2	CARTUCHO (Nota 3)	CARTRIDGE (Note 3)	CARTUCHO (Nota 3)
	323913A1	1	JOGO VEDADORES	KIT SEALS	JUEGO DE SELLOS
29	323921A1	1	ANEL encosto	RING back up	ANILLO apoyo
30	237-8008	1	ANEL-O	O-RING	ANILLO-O
31	238-8014	1	ANEL-O	O-RING	ANILLO-O
32	324312A1	1	PLACA (Sec. Aux.)	PLATE (Aux. Sect.)	PLACA (Sec. Aux.)

Nota 1: Dois usados na seção da caçamba 316631A1, um usado na seção de levantamento 316633A1 e dois na seção auxiliar 318447A1. / Se usan dos 316631A1 en la sección de la cuchara, uno en la sección de elevación 316633A1 y dos en la sección auxiliar 318447A1.
Note 1: Two used in 316631A1 bucket section, one used in 316633A1 lift section and two Used In 318447A1 auxiliary section

Nota 2: Para o serviço do anel-o ext e o vedador do carretel, use 323915A1 / Para el servicio del anillo-O ext y el sello del carrete, use 323915A1.
Note 2: For service of ext o-ring and spool seal, order 323915A1 Kit

Nota 3: Para o serviço do anel-o ext e o vedador do carretel, use 323913A1. / Para el servicio del anillo-O ext y el sello del carrete, use 323913A1.
Note 3: For service of ext o-ring and spool seal, order 323913A1 Kit

Nota 4 : Usado 1 peça na seção 316633A1 (levantamento/flutuação) / Usado 1 pieza en la sección 316633A1 (levantamiento/flotación)
Note 4 : One piece used in 316633A1 section (lift

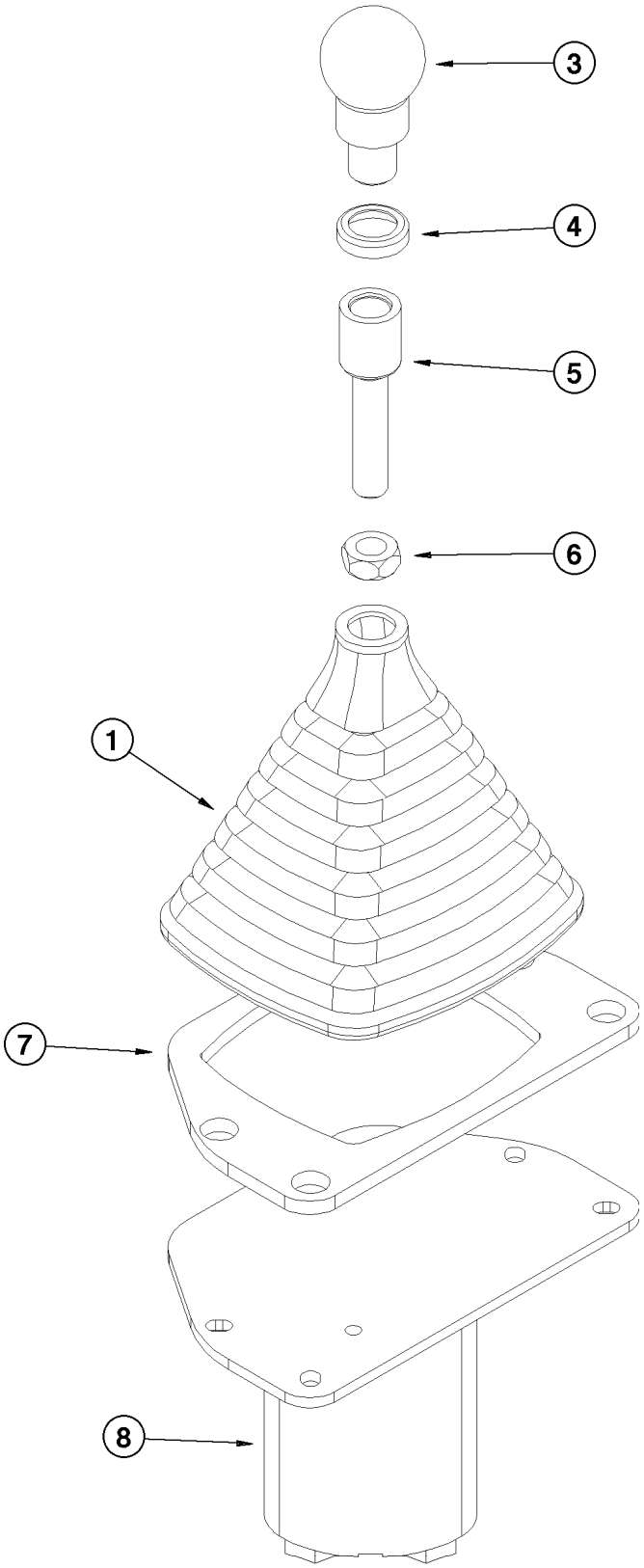
3
4
5
6
1
7
8

ITEM REF.	PEÇA Nº PART Nº PIEZA Nº	QTD QTY CAN	DESCRIÇÃO (Português)	DESCRIPTION (English)	DESCRIPCIÓN (Español)
	299238A1	1	VÁLVULA DE CONTROLE (1 alavanca)	CONTROL VALVE (1 lever)	VÁLVULA DE CONTROLE (1 palanca)
1	275860A1	1	GUARDA-PÓ	DUST boot	GUARDA polvo
3	291477A1	1	MANOPLA	KNOB	PERILLA
4	291474A1	1	ARRUELA	WASHER	ARANDELA
5	299184A1	1	ALAVANCA	LEVER	PALANCA
6	425-158	1	PORCA	NUT	TUERCA
7	316777A1	1	VEDADOR	SEAL	SELLO
8	240921A1	1	VÁLVULA 2 carretéis (P.8-92) (Nota)	CONTROL VALVE 2 spool (P.8-92) (Note)	VÁLVULA 2 carretes (P.8-92) (Nota)

Nota: Usado também com a válvula 292085A1 de dois carretéis e uma alavanca. Quando combinadas forma uma válvula de 4 carretéis e 2 alavancas.
Note: Also used with 292085A1 single lever with two spool valve. When combined, they form a dual lever four spool valve combination.
Nota: También se usa con válvula 292085A1 de dos carretes y palanca única. Al combinarse, forman una combinación de válvula de cuatro carretes y palanca doble.

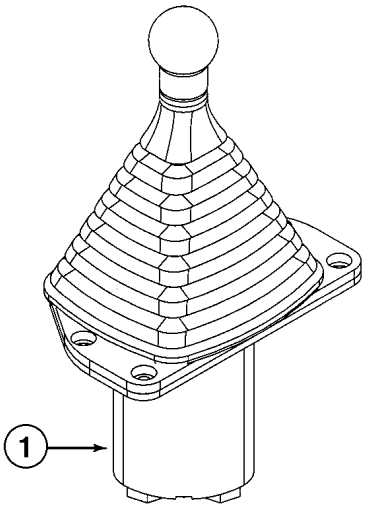
1

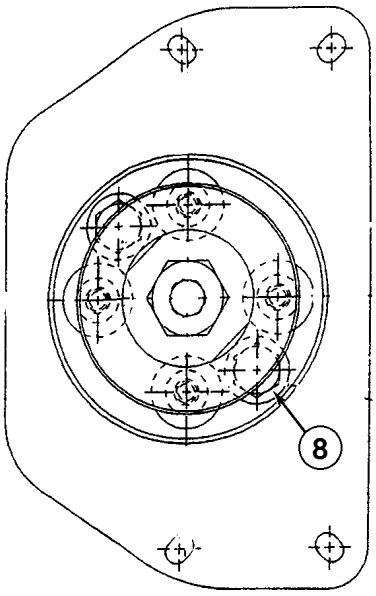
8

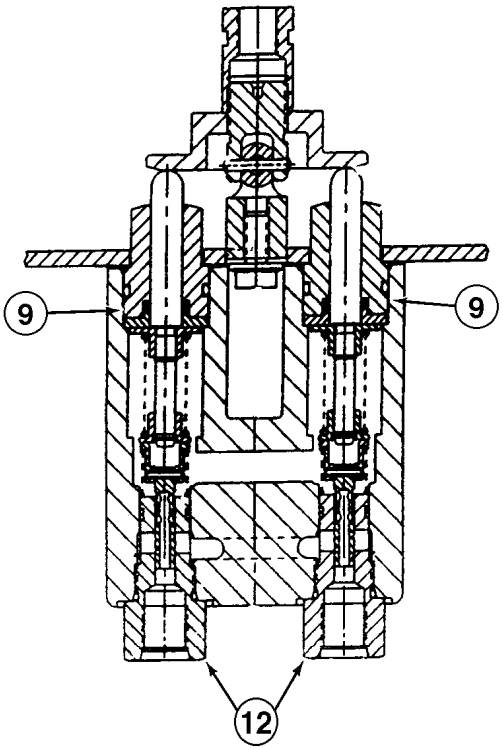
9
9
12

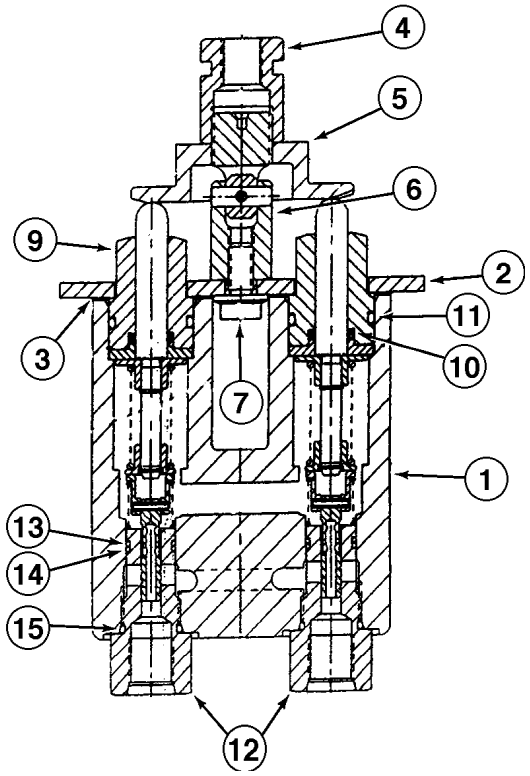
4
5
6
9
2
11
3
10
7
1
13
14
15
12

ITEM REF.	PEÇA Nº PART Nº PIEZA Nº	QTD QTY CAN	DESCRIÇÃO (Português)	DESCRIPTION (English)	DESCRIPCIÓN (Español)
	240921A1	1	VÁLVULA DE CONTROLE (2 carretéis)	CONTROL VALVE (2 spools)	VÁLVULA DE CONTROLE (2 carretes)
1	NSS	1	CARCAÇA	HOUSING	CARCASA
2	323775A1	1	PLACA	PLATE	PLACA
3	323779A1	1	VEDADOR	SEAL	SELLO
4	323771A1	1	PORCA	NUT	TUERCA
5	323774A1	1	PLACA PIVÖ	PLATE PIVOT	PLACA PIVOTE
6	323773A1	1	PIVÖ	PIVOT	PIVOTE
7	323787A1	1	PARAFUSO	BOLT	TORNILLO
8	409-7612	2	PARAFUSO	BOLT	TORNILLO
9	323768A1	4	ËMBOLO (Nota 1)	PISTON (Note 1)	ËMBOLO (Nota 1)
	323915A1	1	JOGO DE VEDADORES	KIT SEALS	JUEGO DE SELLOS
10	323922A1	1	VEDADOR	SEAL	SELLO
11	238-8118	1	ANEL-O	O-RING	ANILLO-O
12	323766A1	4	CARTUCHO (Nota 2)	CARTRIDGE (Note 2)	CARTUCHO (Nota 2)
	323913A1	1	JOGO DE VEDADORES	KIT SEALS	JUEGO DE SELLOS
13	323921A1	1	ANEL encosto	RING back up	ANILLO apoyo
14	237-8008	1	ANEL-O	O-RING	ANILLO-O
15	238-8014	1	ANEL-O	O-RING	ANILLO-O

Nota 1: Para o serviço do anel-o externo e o vedador do carretel, solicite o jogo 323915A1
Note 1: For service of external o-ring and spool seal, order 323915A1 Kit
Nota 1: Para el servicio del anillo-O externo y el sello del carrete, solicite el juego 323915A1

Nota 2: Para o serviço dos vedadores externos, solicite o jogo 323913A1
Note 2: For service of external seals, order 323913A1 Kit
Nota 2: Para el servicio de sellos externos, solicite el juego 323913A1

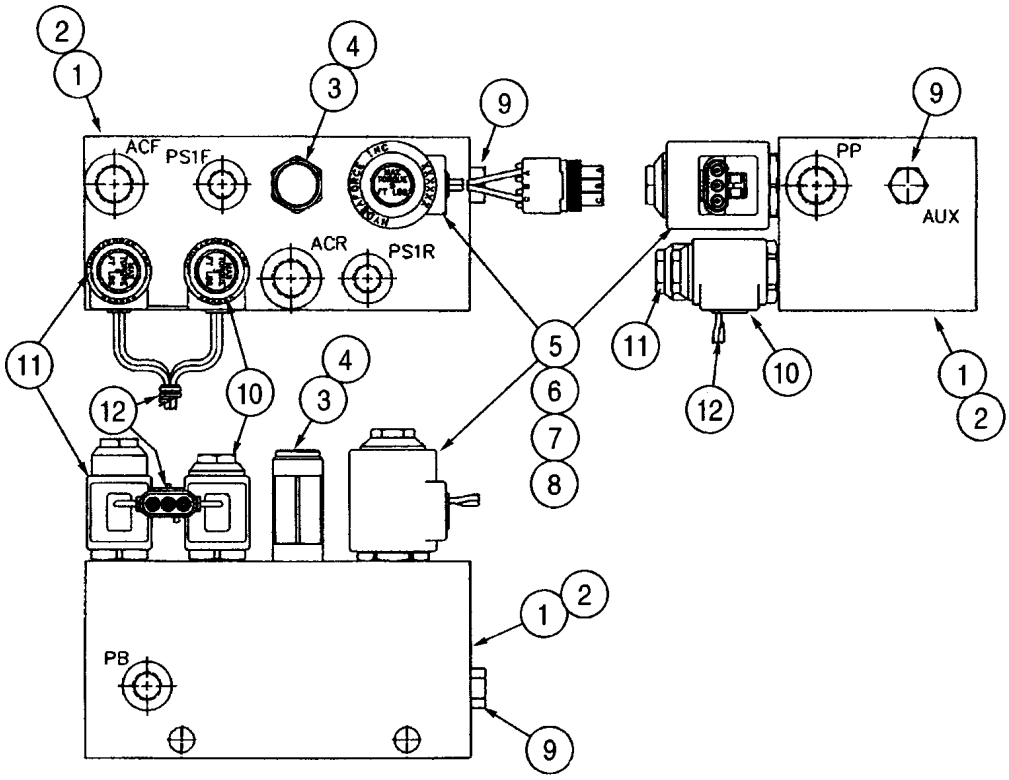
ACF
PS1F
ACR
PS1R
PP
AUX
PB

ITEM REF.	PEÇA Nº PART Nº PIEZA Nº	QTD QTY CAN	DESCRIÇÃO (Português)	DESCRIPTION (English)	DESCRIPCIÓN (Español)
1	198998A4	1	VÁLVULA combinada	VALVE combination	VÁLVULA
2	NSS	1	CARCAÇA	HOUSING	CARCAZA
3	294787A1	1	ORIFÍCIO	ORIFICE	RESTRICCIÓN
4	120470A2	1	VALVULA alívio	VALVE relief	VÁLVULA Descarga
	120469A1	1	JOGO vedação	KIT seal	JUEGO vedación
5	329480A1	1	VALVULA 2 vias	VALVE 2-way	VÁLVULA 2 vias
	329484A1	1	JOGO vedação	KIT seal	JUEGO vedación
6	332377A1	1	ANEL-O	O-RING	ANILLO-O
7	332378A1	1	ANEL-O	O-RING	ANILLO-O
8	329482A1	1	BOBINA com conector macho	COIL w/ male connector	BOBINA con conector
9	353096A1	1	BUJÃO	PLUG	TAPÓN
10	353091A1	1	SOLENOIDE	SOLENOID	SOLENOIDE
	329483A1	1	JOGO vedação	KIT seal	JUEGO vedación
11	295941A1	1	CARRETEL 2 vias	SPOOL 2 way	CARRETE 2 vias
	1542831C1	1	JOGO vedação	KIT seal	JUEGO vedación
12	353093A1	1	BOBINA com conector femea	COIL w/ female connector	BOBINA con conector

Nota / Note: Válvula 198998A4 montada com chicote 284514A2 foi substituida pela nova válvula 407165A1 (ver pg. 8-94B), que é montada com chicote 426170A1

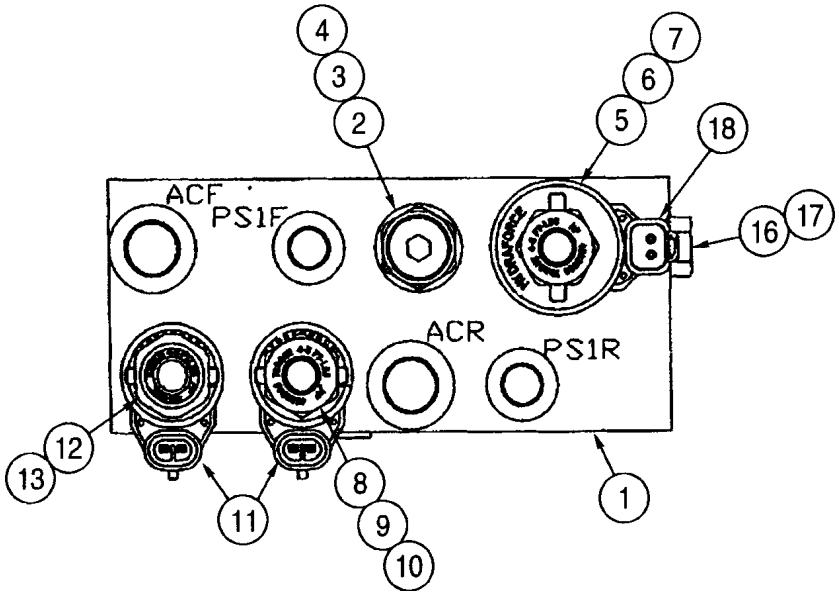
4
3
2
7
6
5
18
16
17
ACF
PS1F
ACR
PS1R
12
13
11
8
9
10
1

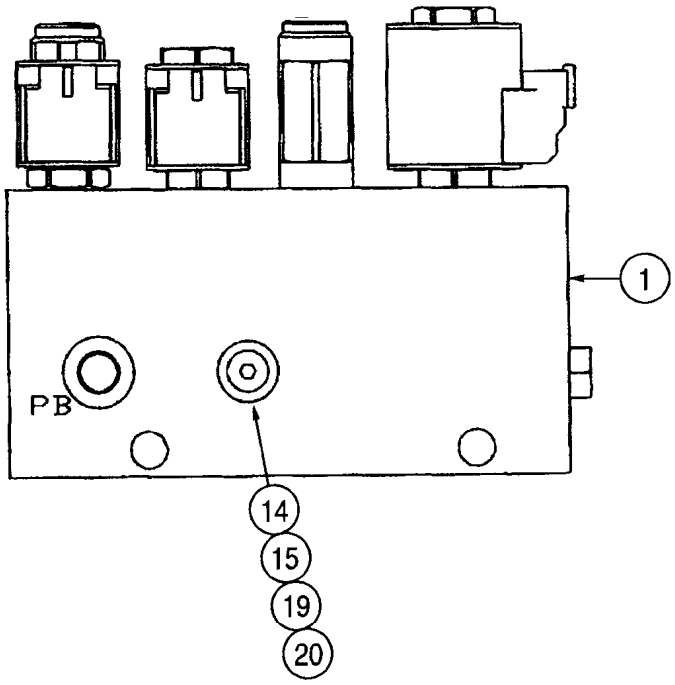
1
PB
14
15
19
20

ITEM REF.	PEÇA Nº PART Nº PIEZA Nº	QTD QTY CAN	DESCRIÇÃO (Português)	DESCRIPTION (English)	DESCRIPCIÓN (Español)
	407165A1	1	VÁLVULA combinada	VALVE combination	VÁLVULA
1	NSS	1	CARCAÇA	HOUSING	CARCAZA
2	294787A1	1	ORIFÍCIO	ORIFICE	RESTRICCIÓN
3	120470A2	1	VALVULA alívio	VALVE relief	VÁLVULA Descarga
4	120469A1	1	JOGO vedação	KIT seal	JUEGO vedación
5	431547A1	1	VALVULA 2 vias	VALVE 2-way	VÁLVULA 2 vias
6	329484A1	1	JOGO vedação	KIT seal	JUEGO vedación
7	431570A1	1	BOBINA	COIL	BOBINA
8	431548A1	1	VALVULA 3 vias	VALVE 3-way	VÁLVULA 3 vias
9	329483A1	1	JOGO vedação	KIT seal	JUEGO vedación
10	431569A1	1	BOBINA	COIL	BOBINA
11	256340A1	2	CONECTOR	CONNECTOR	CONECTOR
12	431549A1	1	VALVULA	VALVE	VÁLVULA
13	1542831C1	1	JOGO vedação	KIT seal	JUEGO vedación
14	431550A1	1	VALVULA alívio	VALVE relief	VÁLVULA Descarga
15	431551A1	1	JOGO vedação	KIT seal	JUEGO vedación
16	218-5209	1	BUJÃO	PLUG	TAPÓN
17	237-6006	1	ANEL-O	O-RING	ANILLO-O
18	225316C1	1	CONECTOR	CONNECTOR	CONECTOR
19	218-5207	1	BUJÃO	PLUG	TAPÓN
20	237-6004	1	ANEL-O	O-RING	ANILLO-O

Nota / Note: Válvula 407165A1 montada com chicote 426170A1 substitui válvula antiga 198998A4 (ver pg. 8-94)

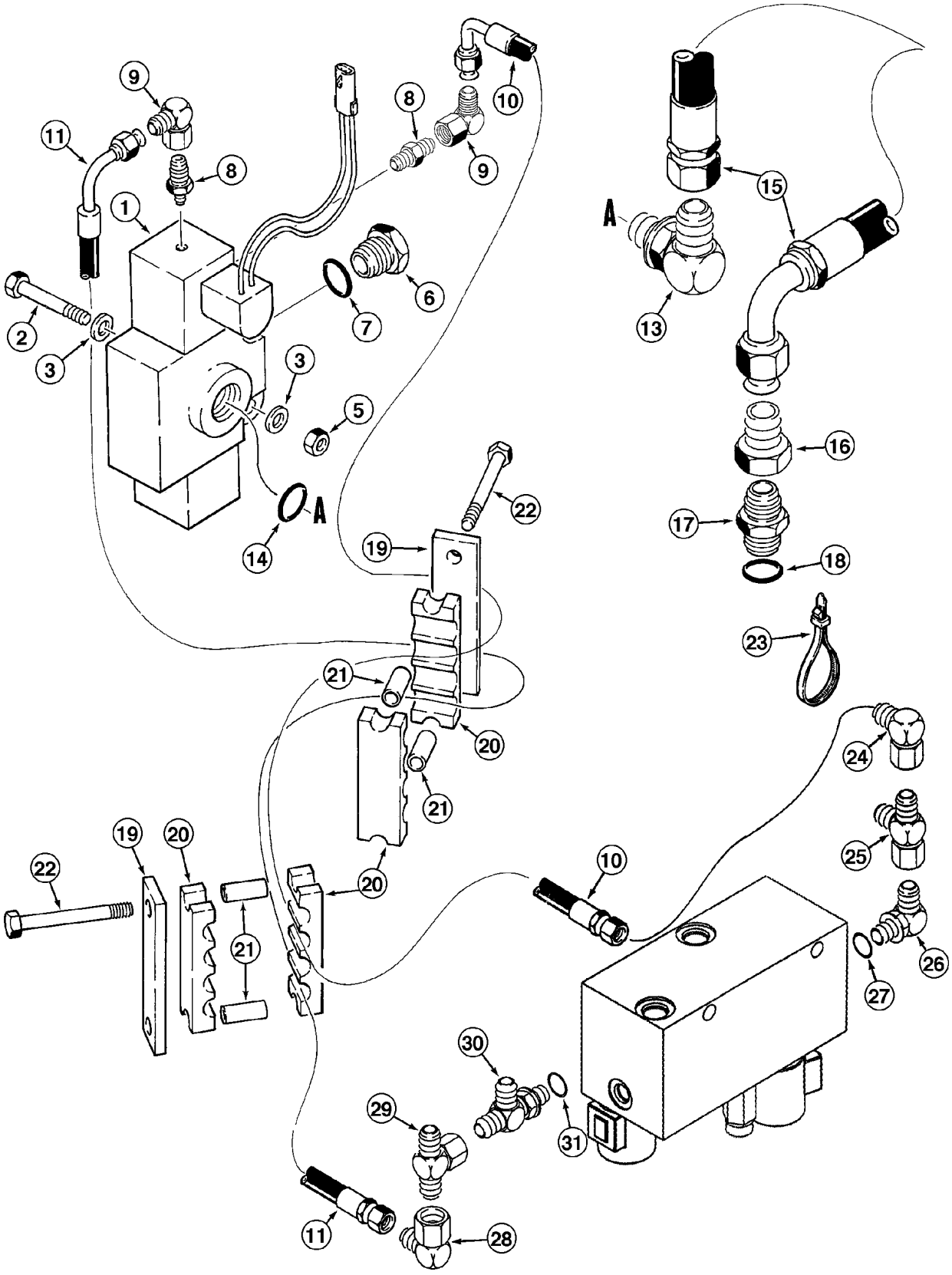
1
2
3
5
6
7
8
9
10
11
13
14
15
16
17
18
19
20
21
22
23
24
25
26
27
28
29
30
31
A

ITEM REF.	PEÇA Nº PART Nº PIEZA Nº	QTD QTY CAN	DESCRIÇÃO (Português)	DESCRIPTION (English)	DESCRIPCIÓN (Español)
1	REF	1	VÁLVULA CONTROLE (P.8-102)	CONTROL VALVE (P.8-102)	VÁLVULA CONTROLE (P.8-102)
2	827-8060	2	PARAFUSO	BOLT	TORNILLO
3	496-41034	4	ARRUELA	WASHER	ARANDELA
5	832-10408	2	PORCA trava	LOCK NUT	TUERCA retención
6	218-5158	1	BUJÃO sextavado	PLUG HEX	TAPON HEX.
7	237-6012	1	ANEL-O	O-RING	ANILLO-O
8	218-453	2	ADAPTADOR	ADAPTER	ADAPTADOR
9	218-980	2	CONEXÃO 90°	ELBOW 90°	CODO 90°
10	L124308	1	MANGUEIRA (2210 mm)	HOSE (2210 mm)	MANGUERA (2210 mm)
11	304514A1	1	MANGUEIRA (2470 mm)	HOSE (2470 mm)	MANGUERA (2470 mm)
13	218-5108	1	CONEXÃO 90°	ELBOW 90°	CODO 90°
14	237-6012	1	ANEL-O	O-RING	ANILLO-O
15	131225A1	1	MANGUEIRA (750 mm)	HOSE (750 mm)	MANGUERA (750 mm)
16	218-727	1	ADAPTADOR	ADAPTER	ADAPTADOR
17	218-5041	1	ADAPTADOR	ADAPTER	ADAPTADOR
18	237-6024	1	ANEL-O	O-RING	ANILLO-O
19	L124270	2	PLACA	PLATE	PLACA
20	L124271	4	BRAÇADEIRA	CLAMP	ABRAZADERA
21	L126936	4	ESPAÇADOR	SPACER	ESPACIADOR
22	827-10120	4	PARAFUSO	BOLT	TORNILLO
23	L18337	UQN	CINTA	STRAP	PRECINTA
24	218-980	1	CONEXÃO 90°	ELBOW 90°	CODO 90°
25	218-5222	1	CONEXÃO T (Nota)	CONNECTOR T (Note)	CONECTOR T (Nota)
26	218-5105	1	CONEXÃO 90°	ELBOW 90°	CODO 90°
27	237-6006	1	ANEL-O	O-RING	ANILLO-O
28	218-980	1	CONEXÃO 90°	ELBOW 90°	CODO 90°
29	218-836	1	CONEXÃO T	CONNECTOR T	CONECTOR T
30	218-5243	1	CONEXÃO T	CONNECTOR T	CONECTOR T
31	237-6006	1	ANEL-O	O-RING	ANILLO-O

Nota: Modelos com acoplador e controle de condução.
Note: Models with coupler and ride control.
Nota: Modelos con acoplador y control de marcha.

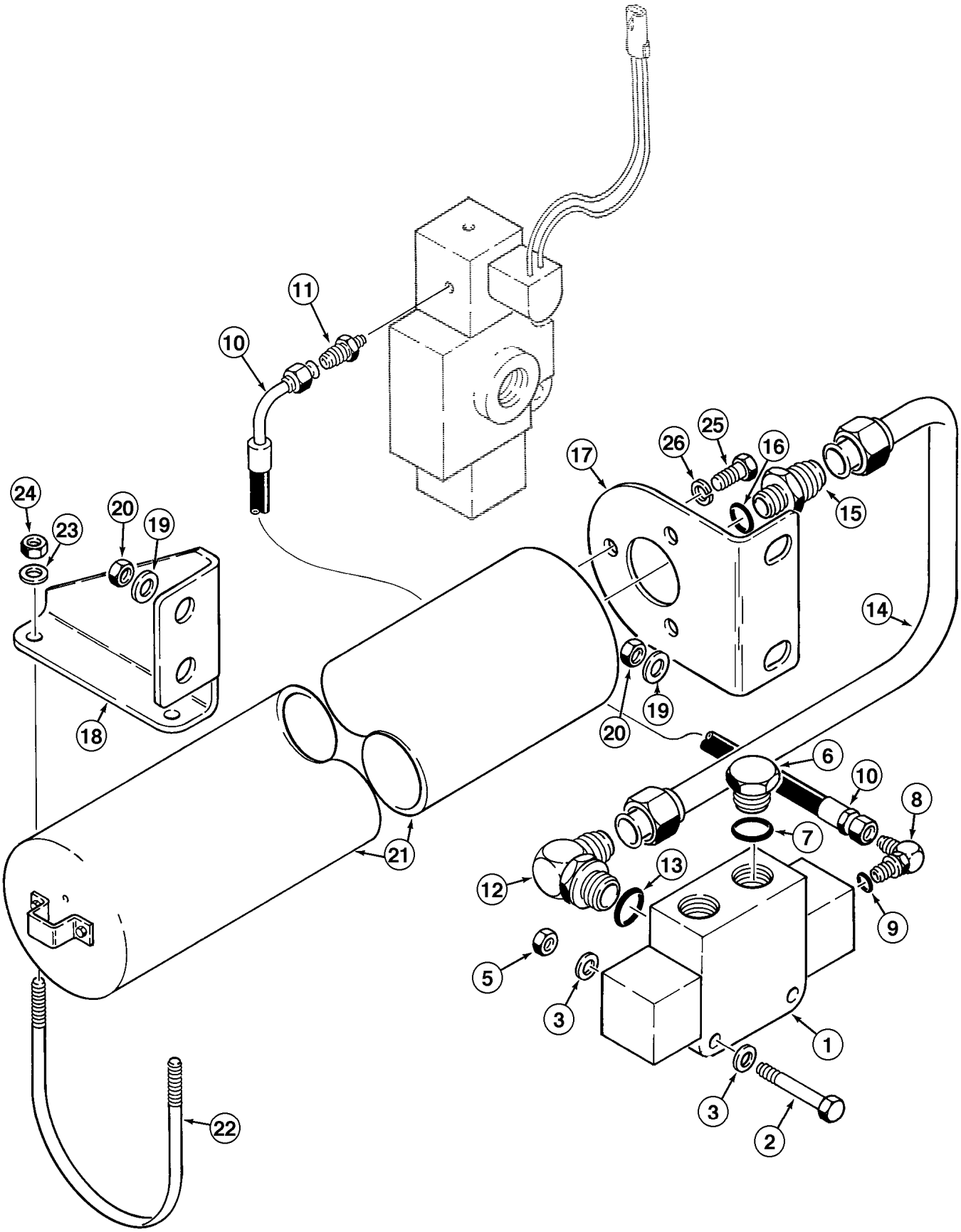
1
2
3
3
5
6
7
8
9
10
10
11
12
13
14
15
16
17
18
19
19
20
20
21
22
23
24
25
26

ITEM REF.	PEÇA Nº PART Nº PIEZA Nº	QTD QTY CAN	DESCRIÇÃO (Português)	DESCRIPTION (English)	DESCRIPCIÓN (Español)
1	REF	1	VÁLVULA CONTROLE (P.8-104)	CONTROL VALVE (P.8-104)	VÁLVULA CONTROLE (P.8-104)
2	827-8060	2	PARAFUSO	BOLT	TORNILLO
3	496-41034	4	ARRUELA	WASHER	ARANDELA
5	832-10408	2	PORCA trava	LOCK NUT	TUERCA retención
6	218-5158	1	BUJÃO sextavado	PLUG HEX	TAPON HEX.
7	237-6012	1	ANEL-O	O-RING	ANILLO-O
8	50-3561T1	1	CONEXÃO 90°	ELBOW 90°	CODO 90°
9	237-6002	1	ANEL-O	O-RING	ANILLO-O
10	131235A1	1	MANGUEIRA (830 mm)	HOSE (830 mm)	MANGUERA (830 mm)
11	218-453	1	ADAPTADOR	ADAPTER	ADAPTADOR
12	218-5108	1	CONEXÃO 90º	ELBOW 90°	CODO 90°
13	237-6012	1	ANEL-O	O-RING	ANILLO-O
14	131204A1	1	TUBO	TUBE	TUBO
15	218-5353	1	ADAPTADOR	ADAPTER	ADAPTADOR
16	237-6008	1	ANEL-O	O-RING	ANILLO-O
17	130133A1	1	SUPORTE dianteiro (Nota 1)	BRACKET front (Note 1)	SOPORTE delantero (Nota 1)
17	87403346	1	SUPORTE dianteiro (Nota 2)	BRACKET front (Note 2)	SOPORTE delantero (Nota 2)
18	130134A1	1	SUPORTE traseiro (Nota 1)	BRACKET rear (Note 1)	SOPORTE trasero (Nota 1)
18	87403347	1	SUPORTE traseiro (Nota 2)	BRACKET rear (Note 2)	SOPORTE trasero (Nota 2)
19	896-11012	4	ARRUELA	WASHER	ARANDELA
20	832-10412	4	PORCA trava	LOCK NUT	TUERCA retención
21	REF	1	ACUMULADOR (P.8-106)	ACCUMULATOR (P.8-106)	ACUMULADOR (P.8-106)
22	L128472	1	PARAFUSO U	BOLT U	PERNO U
23	896-11010	2	ARRUELA	WASHER	ARANDELA
24	231-1446	2	PORCA trava	LOCK NUT	TUERCA retención
25	414-814	3	PARAFUSO	BOLT	TORNILLO
26	492-11050	3	ARRUELA pressão	WASHER lock	ARANDELA cierre

NOTA 1: Montado com acumulador 130354A1 (ver pg. 8-106)
NOTE 1: Assembled with accumulator 130354A1 (see pg. 8-106)
NOTA 1: Montado con acumulador 130354A1 (vea pg. 8-106)

NOTA 2: Montado com acumulador 8605649 (ver pg. 8-108)
NOTE 2: Assembled with accumulator 8605649 (see pg. 8-108)
NOTA 2: Montado con acumulador 8605649 (vea pg. 8-108)

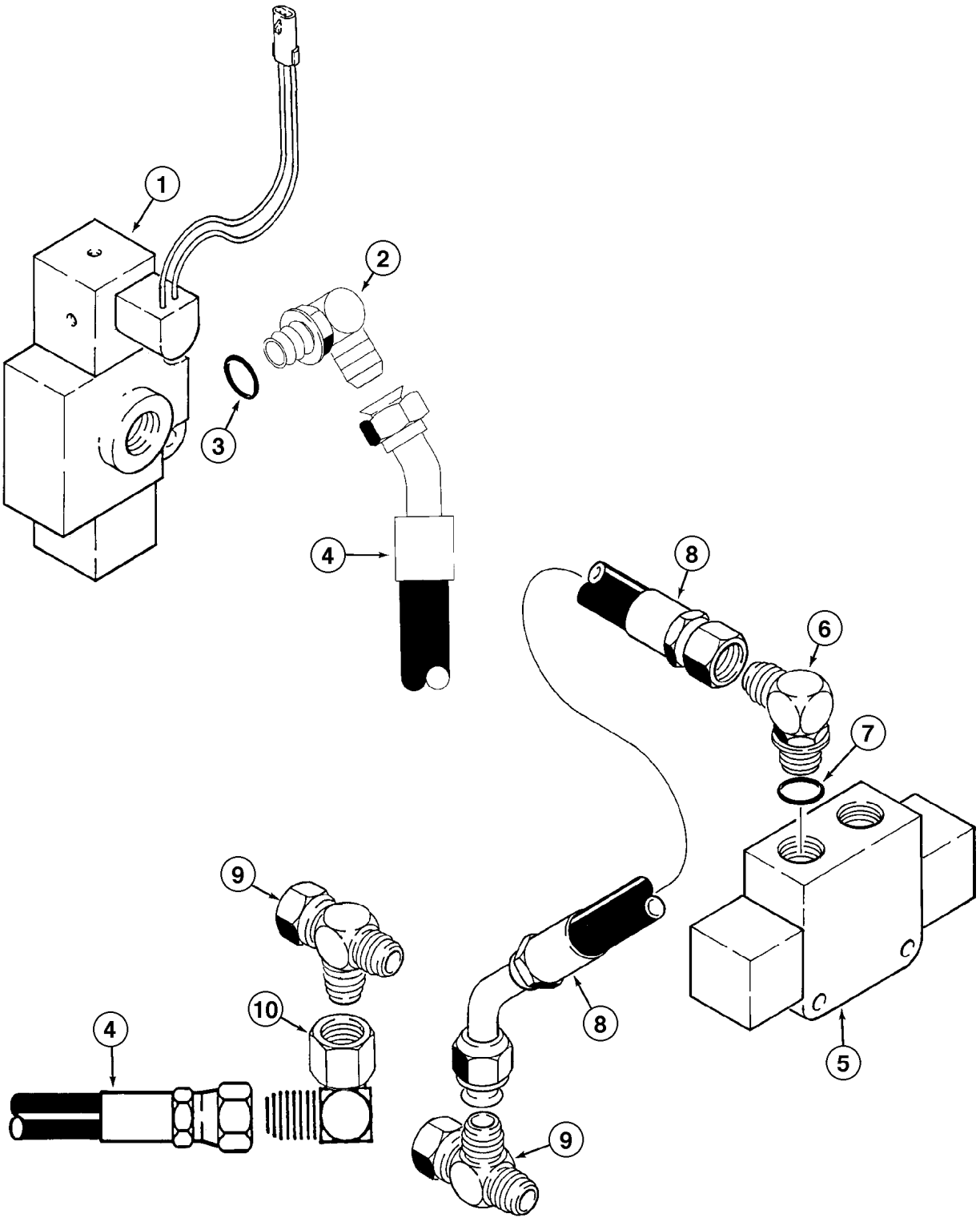
1
2
3
4
8
6
7
9
10
4
8
9
5

ITEM REF.	PEÇA Nº PART Nº PIEZA Nº	QTD QTY CAN	DESCRIÇÃO (Português)	DESCRIPTION (English)	DESCRIPCIÓN (Español)
1	REF	1	VÁLVULA CONTROLE (P.8-102)	CONTROL VALVE (P.8-102)	VÁLVULA CONTROLE (P.8-102)
2	218-5108	1	CONEXÃO 90°	ELBOW 90°	CODO 90°
3	237-6012	1	ANEL-O	O-RING	ANILLO-O
4	132979A1	1	MANGUEIRA (400 mm)	HOSE (400 mm)	MANGUERA (400 mm)
5	REF	2	VÁLVULA CONTROLE (P.8-104)	CONTROL VALVE (P.8-104)	VÁLVULA CONTROLE (P.8-104)
6	218-5108	1	CONEXÃO 90°	ELBOW 90°	CODO 90°
7	237-6012	1	ANEL-O	O-RING	ANILLO-O
8	131199A1	1	MANGUEIRA (510 mm)	HOSE (510 mm)	MANGUERA (510 mm)
9	218-5216	2	CONEXÃO T	CONNECTOR T	CONECTOR T
10	218-5231	1	CONEXÃO 90°	ELBOW 90°	CODO 90°

Nota: Ver página 8-12 para para os tubos de elevação usados nos modelos com controle de condução.
Note: See page 8-12 for lift tubes used on models with ride control.
Nota: Ver la pág. 8-12 para los tubos de elevación usados en los modelos con control de conducción.

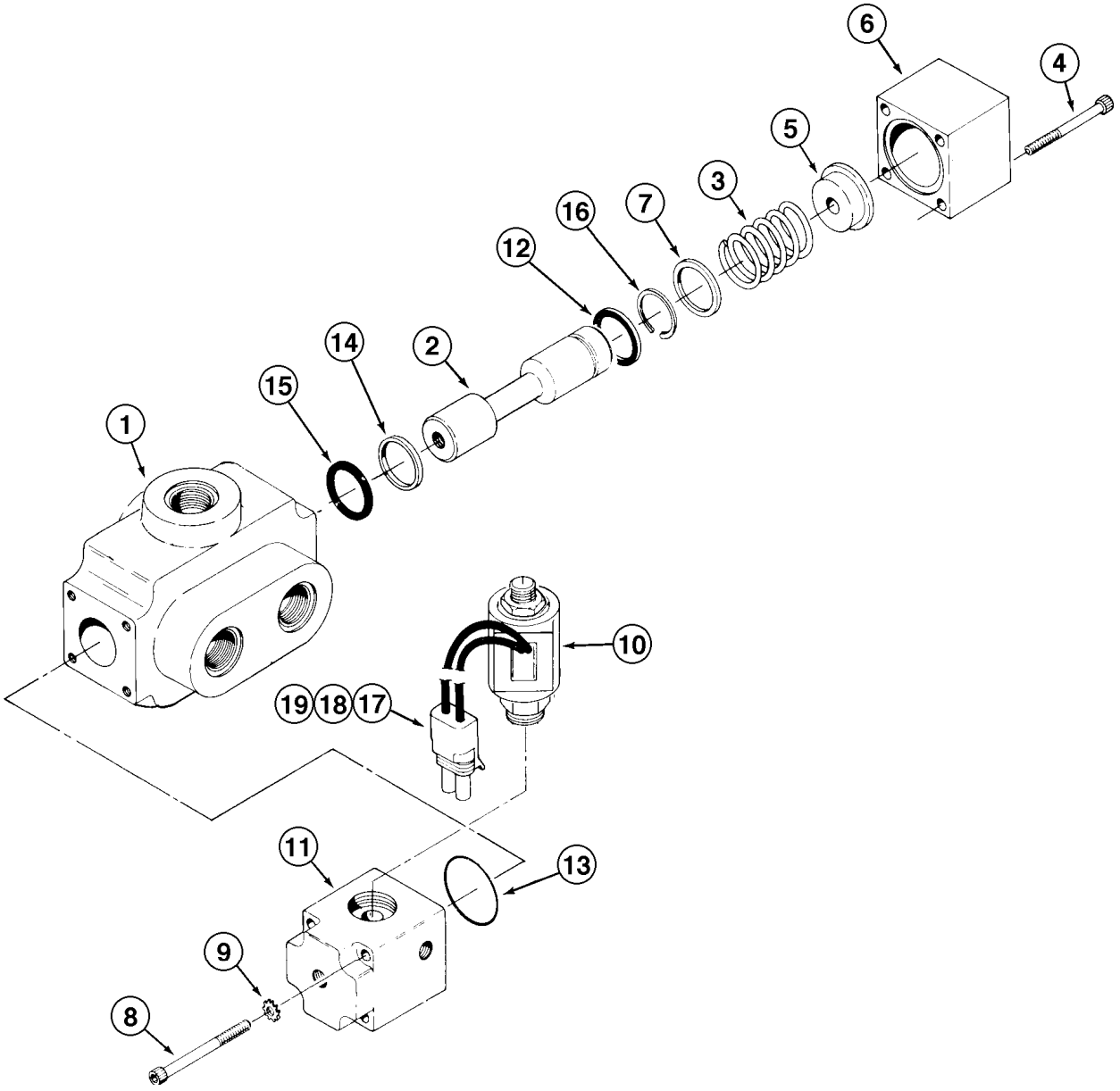
6
4
5
3
16
7
12
2
14
15
1
10
19
18
17
11
13
9
8

ITEM REF.	PEÇA Nº PART Nº PIEZA Nº	QTD QTY CAN	DESCRIÇÃO (Português)	DESCRIPTION (English)	DESCRIPCIÓN (Español)
	107866A1	1	VÁLVULA DE CONTROLE	CONTROL VALVE	VÁLVULA DE CONTROLE
1	NSS	1	CORPO	BODY	CUERPO
2	NSS	1	CARRETEL	SPOOL	CARRETE
3	33-1165T1	1	MOLA	SPRING	RESORTE
4	33-1168T1	4	PARAFUSO	BOLT	TORNILLO
5	33-1171T1	1	ESPAÇADOR	SPACER	ESPACIADOR
6	33-1170T1	1	TAMPA	COVER	TAPA
7	33-1164T1	1	ARRUELA	WASHER	ARANDELA
8	33-1167T1	4	PARAFUSO	BOLT	TORNILLO
9	493-41026	4	ARRUELA pressão	WASHER lock	ARANDELA cierre
10	122965A1	1	SOLENÓIDE (24V)	SOLENOID (24V)	SOLENOIDE (24V)
11	122971A1	1	CARCAÇA	HOUSING	CARCASA
12	R24866	1	VEDADOR	SEAL	SELLO
13	189344A1	1	ANEL-O	O-RING	ANILLO-O
14	189345A1	1	VEDADOR	SEAL	SELLO
15	189346A1	1	ANEL-O	O-RING	ANILLO-O
16	D23692	1	ANEL	RING	ANILLO
17	195842A1	2	VEDADOR (Nota)	SEAL (Note)	VEDADOR (Nota)
18	190256A1	2	LUVA (Nota)	SLEEVE (Note)	CAMISA (Nota)
19	190258A1	1	CORPO (Nota)	BODY (Note)	CUERPO (Nota)

Nota: Não ilustrado / No ilustrado.
Note: Not shown

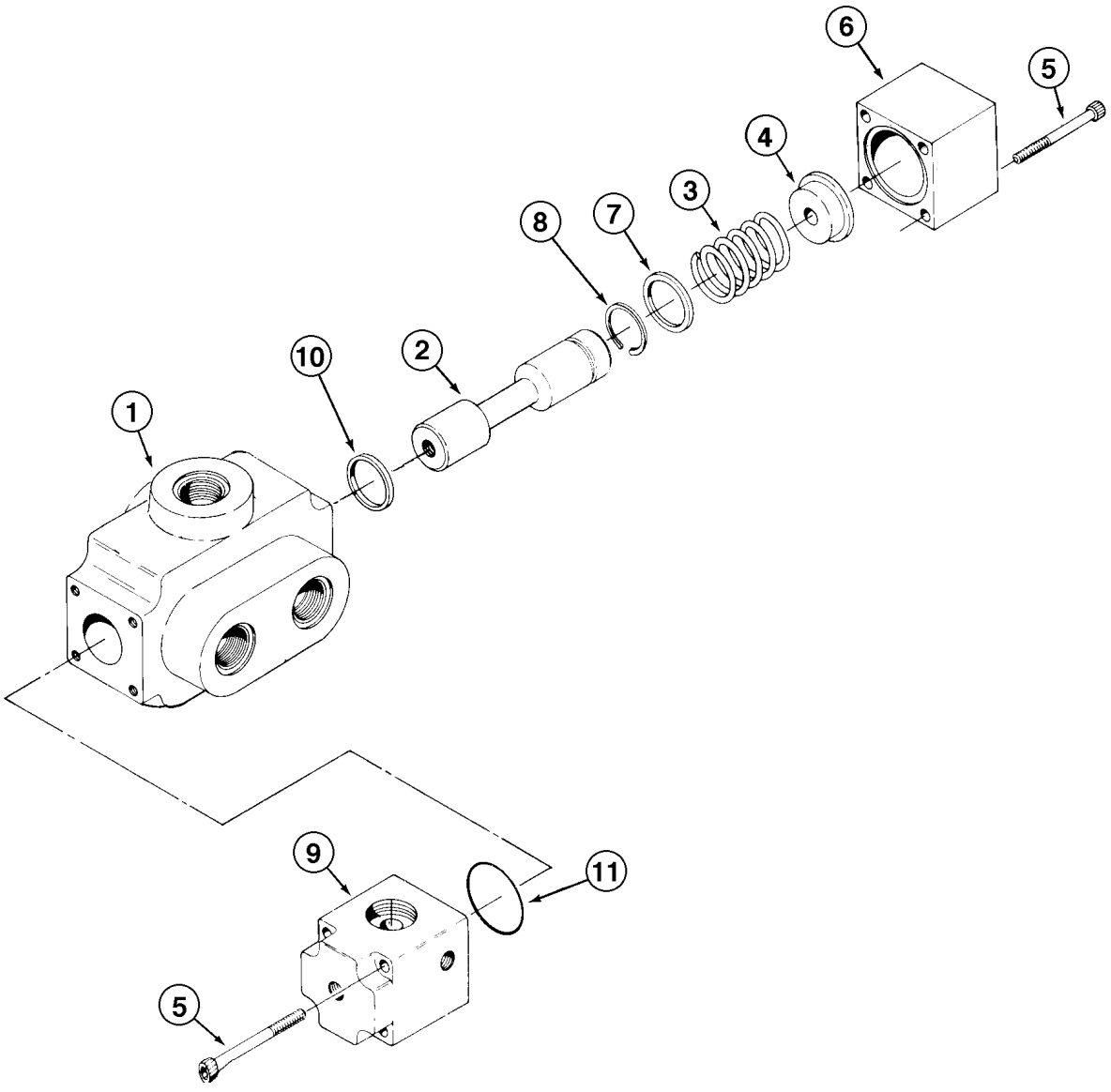
6
5
4
3
8
7
10
2
1
9
11
5

ITEM REF.	PEÇA Nº PART Nº PIEZA Nº	QTD QTY CAN	DESCRIÇÃO (Português)	DESCRIPTION (English)	DESCRIPCIÓN (Español)
	106488A2	1	VÁLVULA DE CONTROLE	CONTROL VALVE	VÁLVULA DE CONTROLE
1	NSS	1	CORPO	BODY	CUERPO
2	NSS	1	CARRETEL	SPOOL	CARRETE
3	33-1165T1	1	MOLA	SPRING	RESORTE
4	33-1171T1	1	ESPAÇADOR	SPACER	ESPACIADOR
5	33-1168T1	8	PARAFUSO	BOLT	TORNILLO
6	33-1170T1	1	TAMPA	COVER	TAPA
7	33-1164T1	1	ARRUELA	WASHER	ARANDELA
8	D23692	1	ANEL	RING	ANILLO
9	123253A1	1	TAMPA	COVER	TAPA
	123254A1	1	JOGO DE REPARO (Nota)	REPAIR KIT (Note)	JUEGO DE REPARO (Nota)
10	NSS	2	VEDADOR	SEAL	SELLO
11	NSS	1	ANEL-O	O-RING	ANILLO-O

Nota: Não utilizado / No utilizado.
Note: Not used

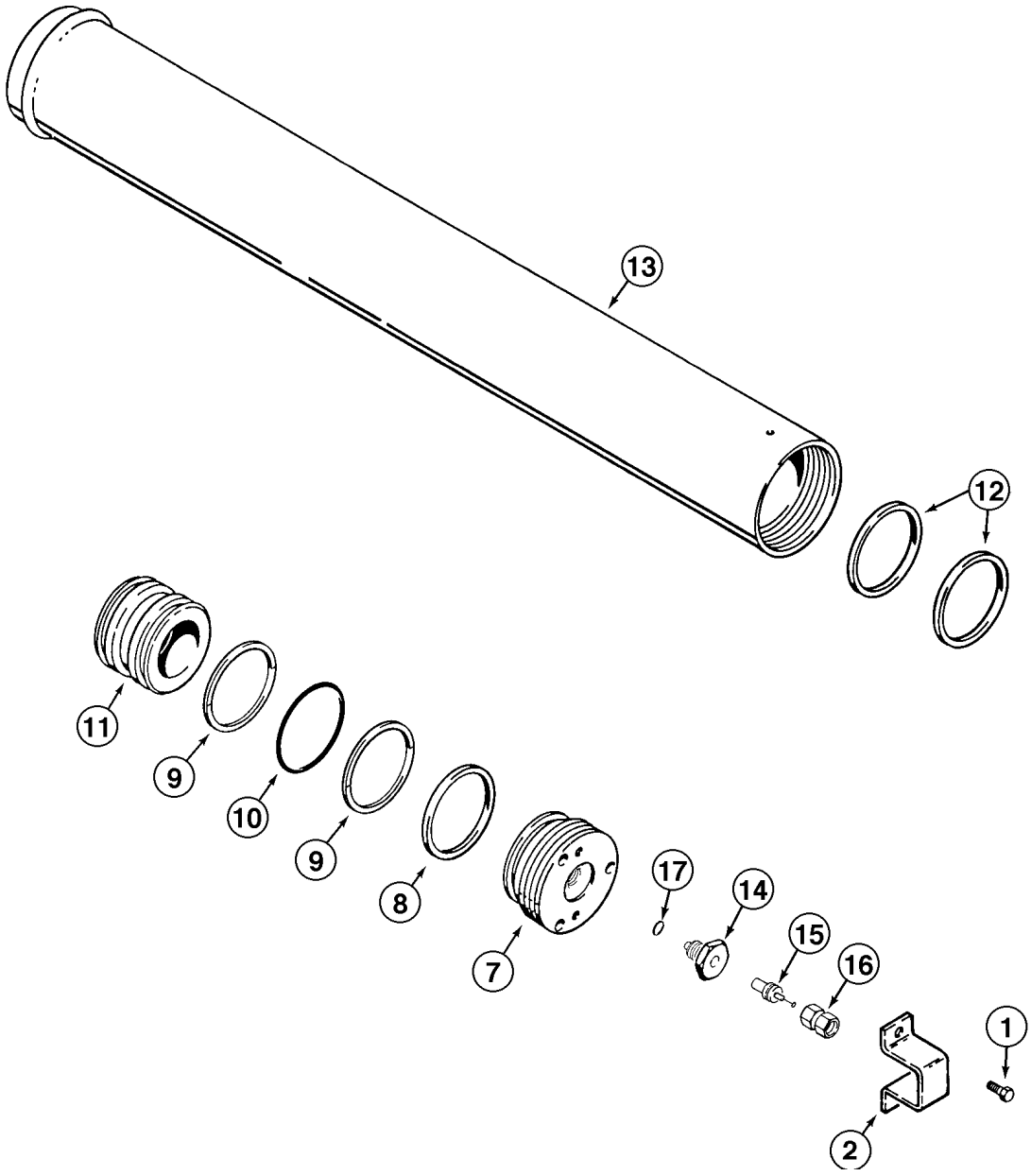
13
12
11
9
10
9
8
7
17
14
15
16
1
2

ITEM REF.	PEÇA Nº PART Nº PIEZA Nº	QTD QTY CAN	DESCRIÇÃO (Português)	DESCRIPTION (English)	DESCRIPCIÓN (Español)
	130354A1	1	ACUMULADOR Conj.	ACCUMULATOR Assy.	ACUMULADOR Conj.
1	S301367	2	PARAFUSO	BOLT	TORNILLO
2	S301366	1	SUPORTE	BRACKET	SOPORTE
7	179065A1	1	TAMPA DO CILINDRO	COVER HIDR. CIL.	TAPA CILINDRO
8	NSS	1	ANEL	RING	ANILLO
9	NSS	2	ANEL	RING	ANILLO
10	NSS	1	ANEL-O	O-RING	ANILLO-O
11	S301364	1	PISTÃO	PISTON	PISTÓN
12	S301365	2	ANEL	RING	ANILLO
13	NSS	1	TUBO	TUBE	TUBO
	192900A1	1	VÁLVULA pressão	VALVE pressure	VÁLVULA presión
14	NSS	1	VÁLVULA DE PRESSÃO	VALVE PRESSURE	VÁLVULA DE PRESIÓN
15	1978143C1	1	NÚCLEO	CORE	NÚCLEO
16	1978144C1	1	TAMPA	COVER	TAPA
17	1978158C1	1	ANEL-O	O-RING	ANILLO-O
	1341919C1	1	JOGO DE VEDADORES (Nota)	SEAL KIT (Note)	JUEGO DE VEDADORES (Nota)

Nota/Note: Inclui / Includes / Incluye 8, 9, 10, 17

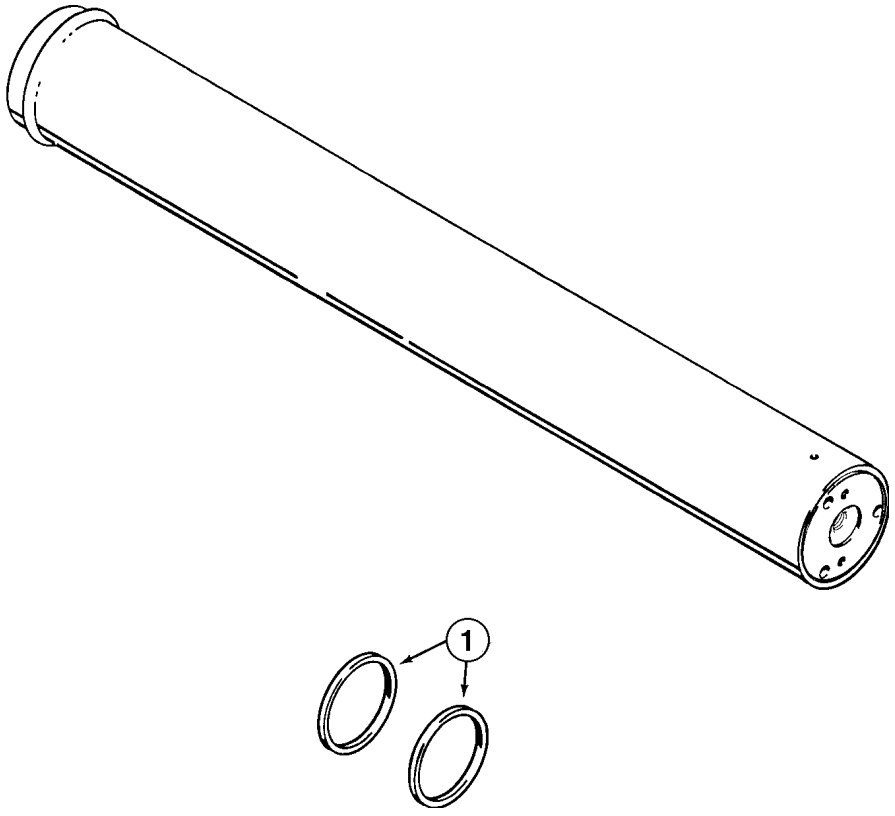
1

ITEM REF.	PEÇA Nº PART Nº PIEZA Nº	QTD QTY CAN	DESCRIÇÃO (Português)	DESCRIPTION (English)	DESCRIPCIÓN (Español)
	8605649	1	ACUMULADOR Conj.	ACCUMULATOR Assy.	ACUMULADOR Conj.
1	8604883	1	JOGO DE VEDADORES	SEAL KIT	JUEGO DE VEDADORES

ÍNDICE
INDEX
INDICE

RETORNO DA CAÇAMBA À ESCAVAÇÃO **9-2**
BUCKET RETURN-TO-DIG
RETORNO DE LA CUCHARA A LA EXCAVACIÓN

CONTROLE DE ALTURA DA CAÇAMBA E RETORNO À TRANSLAÇÃO **9-4**
BUCKET HEIGHT CONTROL AND RETURN-TO-TRAVEL
CONTROLE DE ELEVACIÓN DE LA CUCHARA Y RETORNO AL DESPLAZAMIENTO

ESTRUTURA DE LEVANTAMENTO E COMPONENTES **9-6**
LIFT FRAME AND RELATED PARTS
ESTRUTURA DE ELEVACCIÓN Y COMPONENTES

CAÇAMBA E LÂMINAS (OPCIONAL) - 3,5jd3 (2,7m3) **9-8**
BUCKET AND CUTTING EDGES (OPTIONAL) - 3.5jd3 (2,7m3)
CUCHARA ANS HOJAS (OPCCIÓN) - 3,5jd3 (2,7m3)

CAÇAMBA E LÂMINAS - 4,0jd3 (3,4m3) **9-10**
BUCKET AND CUTTING EDGES - 4.0jd3 (3,4m3)
CUCHARA ANS HOJAS - 4,0jd3 (3,4m3)

CAÇAMBA ROCHA - 3,0jd3 (2,3m3) **9-12**
BUCKET - ROCK USAGE - 3,0jd3 (2,3m3)
CUCHARA ROCA - 3,0jd3 (2,3m3)

CHASSI TRASEIRO E PIVÔ **9-14**
REAR FRAME AND PIVOT
BASTIDOR TRASERO Y PIVOTE

PINO DE REBOQUE (STANDARD) **9-16**
PIN AND CLEVIS HITCH (STANDARD)
PASADOR DE REMOLQUE (STANDARD)

GANCHO DE REBOQUE **9-18**
PINTLE HITCH
GANCHO DE REMOLQUE

CONTRAPESOS - 4400 LIBRAS **9-20**
COUNTERWEIGHTS - 4400 POUNDS
CONTRAPESOS - 4400 LIBRAS

CONTRAPESOS - 5400 LIBRAS **9-22**
COUNTERWEIGHTS - 5400 POUNDS
CONTRAPESOS - 5400 LIBRAS

BALANCIM E LINHAS DE LUBRIFICAÇÃO **9-24**
TRUNNION AND LUBRICATION LINES
BALANCIN Y LINEAS DE LUBRICACIÓN

CAPÔ DO MOTOR **9-26**
ENGINE HOOD
CAPO DEL MOTOR

PAINÉIS LATERAIS **9-28**
SIDE DOORS
PANELES LATERALES

MÁSCARA E GRADE **9-30**
SHROUD AND GRILLE
CUBIERTA E PARILLA

TAMPAS DA BATERIA **9-32**
BATTERY COVERS
CUBIERTAS DA BATERÍA

PÁRA-LAMAS TRASEIROS E ESTRIBO **9-34**
REAR FENDERS AND STEPS
GUARDABARROS TRASEROS Y ESTRIBO

CHASSI DIANTEIRO E PÁRA-LAMAS **9-36**
FRONT FRAME AND FENDERS
BASTIDOR DELANTERO Y GUARDABARROS

BANCO DO OPERADOR - MONTAGEM **9-38**
OPERATORS SEAT - ASSEMBLY
ASIENTO DEL OPERADOR - MONTAJE

BANCO DO OPERADOR COM SUSPENSÃO MECÂNICA **9-40**
OPERATORS SEAT WITH MECHANICAL SUSPENSION
ASIENTO DEL OPERADOR CON SUSPENSIÓN MECÂNICA

BANCO DO OPERADOR COM SUSPENSÃO MECÂNICA **9-42**
OPERATORS SEAT WITH MECHANICAL SUSPENSION
ASIENTO DEL OPERADOR CON SUSPENSIÓN MECÂNICA

BANCO DO OPERADOR - SUSPENSÃO MECÂNICA **9-44**
OPERATORS SEAT - MECHANICAL SUSPENSION
ASIENTO DEL OPERADOR - SUSPENSIÓN MECÂNICA

BANCO DO OPERADOR - SUSPENSÃO MECÂNICA **9-46**
OPERATORS SEAT - MECHANICAL SUSPENSION
ASIENTO DEL OPERADOR - SUSPENSIÓN MECÂNICA

BANCO DO OPERADOR COM SUSPENSÃO - CONJUNTO SUPERIOR **9-46B**
OPERATORS SEAT WITH SUSPENSION - UPPER ASSY.
ASIENTO DEL OPERADOR CON SUSPENSIÓN - CONJ. SUPERIOR

BANCO DO OPERADOR COM SUSPENSÃO - CONJUNTO INFERIOR **9-46D**
OPERATORS SEAT WITH SUSPENSION - LOWER ASSY.
ASIENTO DEL OPERADOR CON SUSPENSIÓN - CONJ. INFERIOR

BANCO DO OPERADOR COM SUSPENSÃO A AR (OPC) **9-48**
OPERATORS SEAT WITH AIR SUSPENSION (OPT)
ASIENTO DEL OPERADOR CON SUSPENSION A AIRE (OPC)

CABINE (OPCIONAL) - MONTAGEM E VIDROS **9-50**
CAB (OPTIONAL) - MOUNTING AND GLASSES
CABINA (OPCIONAL) - MONTAJE Y CRISTALES

CABINE E ROPS - COBERTURA INFERIOR **9-52**
CAB AND CANOPY - LOWER COVERS
CABINA Y ROPS - CUBIERTAS INFERIORES

QUEBRA-SOL E ESPELHO RETROVISOR **9-54**
SUNVISOR AND REAR VIEW MIRROR
PARASOL Y ESPEJO RETROVISOR

CABINE - INTERIOR **9-56**
CAB - INTERIOR
CABINA - INTERIOR

CABINE - ISOLAMENTO (MODELOS COM AR CONDICIONADO) **9-58**
CAB - INSULATION (MODELS WITH AIR CONDITIONING)
CABINA - AISLAMIENTO (MODELOS CON AIRE ACONDICIONADO)

COBERTURAS DO CONSOLE E DESCANSA-BRAÇO **9-60**
CONSOLE AND WRIST SUPPORT COVERS
CUBIERTAS DE LA CONSOLA Y REPOSAMUÑECAS

PEDESTAL - TAMPAS **9-62**
PEDESTAL - COVERS
PEDESTAL - TAPAS

CABINE - CÂMARAS DE AR, DUTOS E DIFUSORES **9-64**
CAB - PLENUMS, DUCTS AND LOUVERS
CABINA - CÂMARAS DE AIRE, DUCTOS Y DIFUSORES

CABINE - FILTROS DO AQUECEDOR E AR CONDICIONADO **9-66**
CAB - HEATER AND AIR CONDITIONING FILTERS
CABINA - FILTROS DEL CALENTADOR Y AIRE ACONDICIONADO

CABINE - JANELA DIREITA **9-68**
CAB - WINDOW, RIGHT-HAND
CABINA - VENTANILLA DERECHA

CABINE - JANELA ESQUERDA **9-70**
CAB - WINDOW, LEFT-HAND
CABINA - VENTANILLA IZQUERDA

CABINE - PORTA **9-72**
CAB - DOOR
CABINA - PUERTA

CABINE - PORTA-OBJETOS **9-74**
CAB - DOOR
CABINA - PUERTA

TRINCO DA JANELA **9-76**
WINDOW CATCH
TRABA DE VENTANILLA

CABINE - DUTOS DO AQUECEDOR E AR CONDICIONADO **9-78**
CAB - HEATER AND AIR CONDITIONING DUCTS
CABINA - DUCTOS DEL CALENTADOR Y AIRE ACONDICIONADO

AQUECEDOR E NÚCLEO DO AR CONDICIONADO **9-80**
HEATER AND AIR CONDITIONING CORE
CALENTADOR Y NUCLEO DEL AIRE ACONDICIONADO

AQUECEDOR **9-82**
HEATING SYSTEM
CALEFACCION

AR CONDICIONADO - COMPRESSOR E EVAPORADOR **9-84**
AIR CONDITIONING - COMPRESSOR AND EVAPORATOR
AIRE ACONDICIONADO - COMPRESOR Y EVAPORADOR

AR CONDICIONADO - COMPRESSOR E EVAPORADOR **9-86**
AIR CONDITIONING - COMPRESSOR AND EVAPORATOR
AIRE ACONDICIONADO - COMPRESOR Y EVAPORADOR

AR CONDICIONADO - CONDENSADOR **9-88**
AIR CONDITIONING - CONDENSER
AIRE ACONDICIONADO - CONDENSADOR

AR CONDICIONADO - CONDENSADOR **9-90**
AIR CONDITIONING - CONDENSER
AIRE ACONDICIONADO - CONDENSADOR

AR CONDICIONADO - MONTAGEM DO COMPRESSOR **9-92**
AIR CONDITIONING - COMPRESSOR MOUNTING
AIRE ACONDICIONADO - MONTAJE DEL COMPRESOR

ROPS - COBERTURA **9-94**
ROPS - COVER
ROPS - CUBIERTA

ROPS CANOPY - MONTAGEM (STANDARD) **9-96**
CANOPY, ROPS - MOUNTING (STANDARD)
ESTRUCTURA Y ROPS - MONTAJE (STANDARD)

DECALQUES **9-98**
DECALS
CALCOMANIA

DECALQUES **9-100**
DECALS
CALCOMANIA

DECALQUES **9-102**
DECALS
CALCOMANIA

DECALQUES **9-104**
DECALS
CALCOMANIA

DECALQUES **9-106**
DECALS
CALCOMANIA

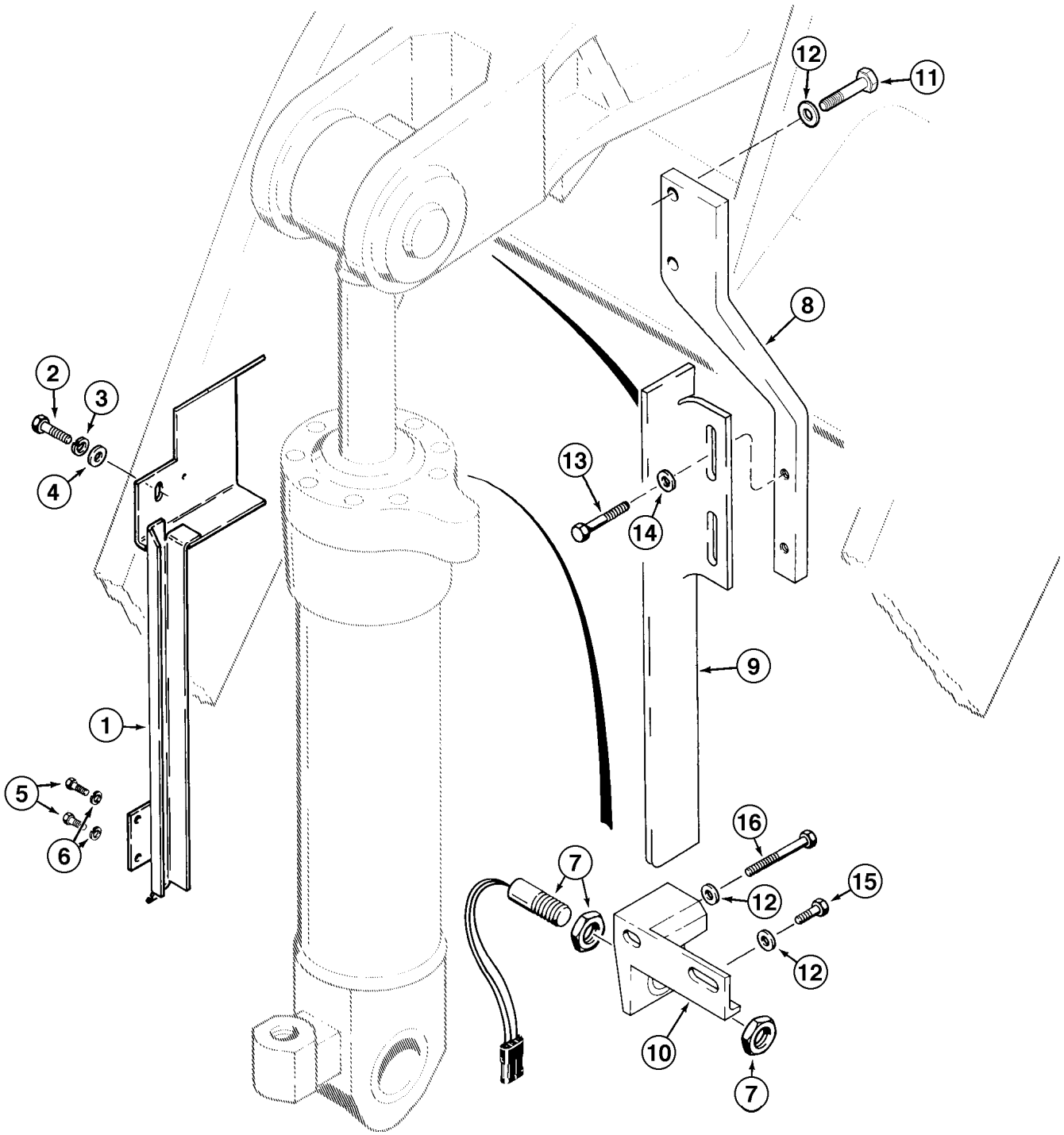
12
11
8
2
3
4
13
14
9
1
5
6
16
7
12
15
12
10
7

ITEM REF.	PEÇA Nº PART Nº PIEZA Nº	QTD QTY CAN	DESCRIÇÃO (Português)	DESCRIPTION (English)	DESCRIPCIÓN (Español)
1	107207A1	1	PROTETOR	GUARD	PROTECTOR
2	426-820	1	PARAFUSO	BOLT	TORNILLO
3	492-11050	1	ARRUELA pressão	WASHER lock	ARANDELA cierre
4	495-21056	1	ARRUELA	WASHER	ARANDELA
5	426-612	2	PARAFUSO	BOLT	TORNILLO
6	492-11038	2	ARRUELA pressão	WASHER lock	ARANDELA cierre
7	1546497C1	1	INTERRUPTOR proxim.	SWITCH proximity	INTERRUPTOR proxim.
8	L128809	1	SUPORTE	BRACKET	SOPORTE
9	L128807	1	BARRA	BAR	VASTAGO
10	L125983	1	SUPORTE	BRACKET	SOPORTE
11	426-820	2	PARAFUSO	BOLT	TORNILLO
12	895-11012	4	ARRUELA	WASHER	ARANDELA
13	426-620	2	PARAFUSO	BOLT	TORNILLO
14	496-81003	2	ARRUELA	WASHER	ARANDELA
15	426-816	1	PARAFUSO	BOLT	TORNILLO
16	426-856	1	PARAFUSO	BOLT	TORNILLO

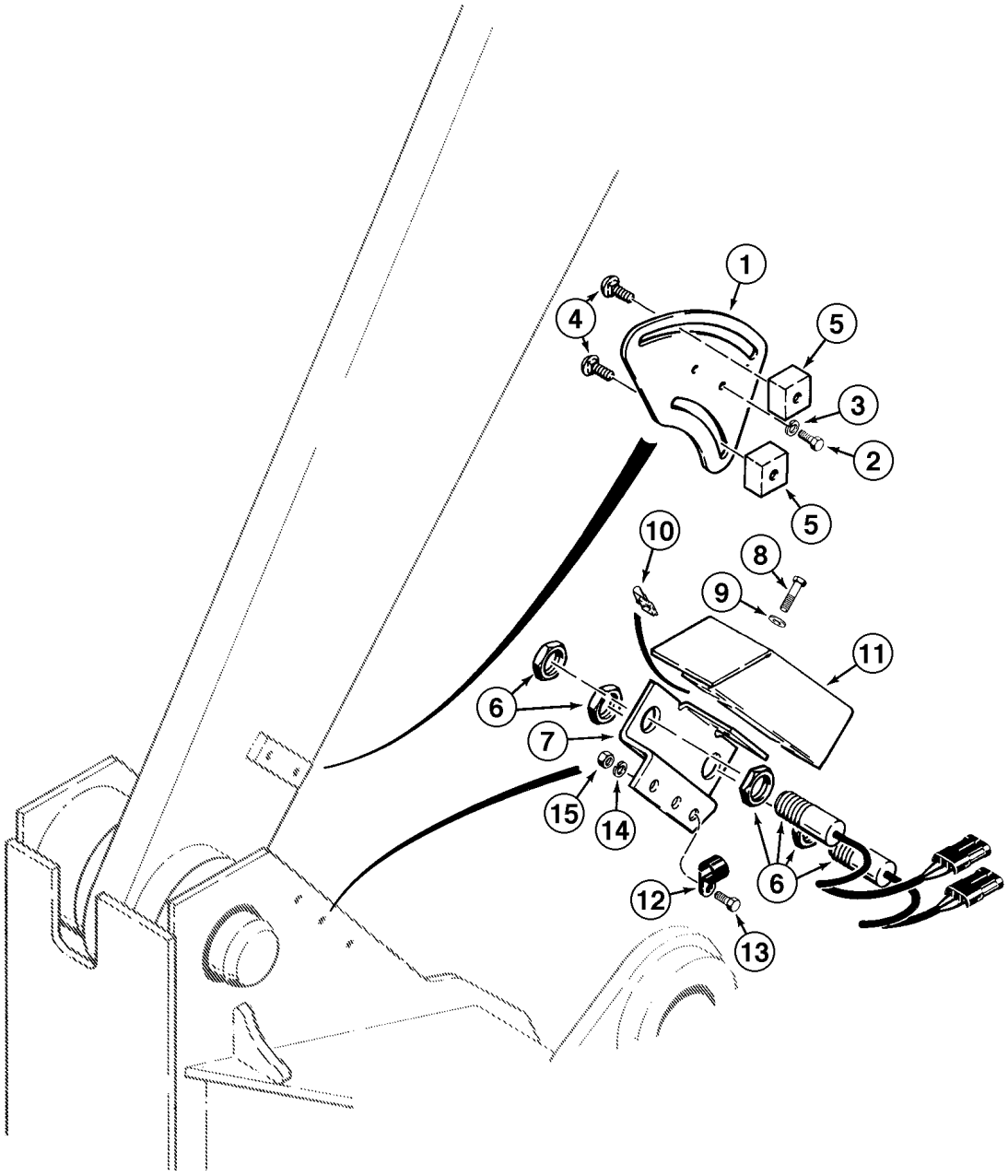
1
4
5
3
2
5
10
8
9
11
6
7
15
14
6
12
13

ITEM REF.	PEÇA Nº PART Nº PIEZA Nº	QTD QTY CAN	DESCRIÇÃO (Português)	DESCRIPTION (English)	DESCRIPCIÓN (Español)
1	L125256	1	PLACA	PLATE	PLACA
2	426-612	2	PARAFUSO	BOLT	TORNILLO
3	496-21041	2	ARRUELA	WASHER	ARANDELA
4	411-816	2	PARAFUSO	BOLT	TORNILLO
5	L125976	2	ATUADOR	ACTUATOR	ACTUADOR
6	1546498C1	2	INTERRUPTOR proxim.	SWITCH proximity	INTERRUPTOR proxim.
7	L125982	1	SUPORTE	BRACKET	SOPORTE
8	426-612	2	PARAFUSO	BOLT	TORNILLO
9	496-21041	2	ARRUELA	WASHER	ARANDELA
10	131-856	2	PORCA	NUT	TUERCA
11	L125258	1	TAMPA	COVER	TAPA
12	515-23143	1	BRAÇADEIRA	CLAMP	ABRAZADERA
13	627-10035	3	PARAFUSO	BOLT	TORNILLO
14	895-18010	3	ARRUELA	WASHER	ARANDELA
15	832-10410	3	PORCA trava	LOCK NUT	TUERCA retención

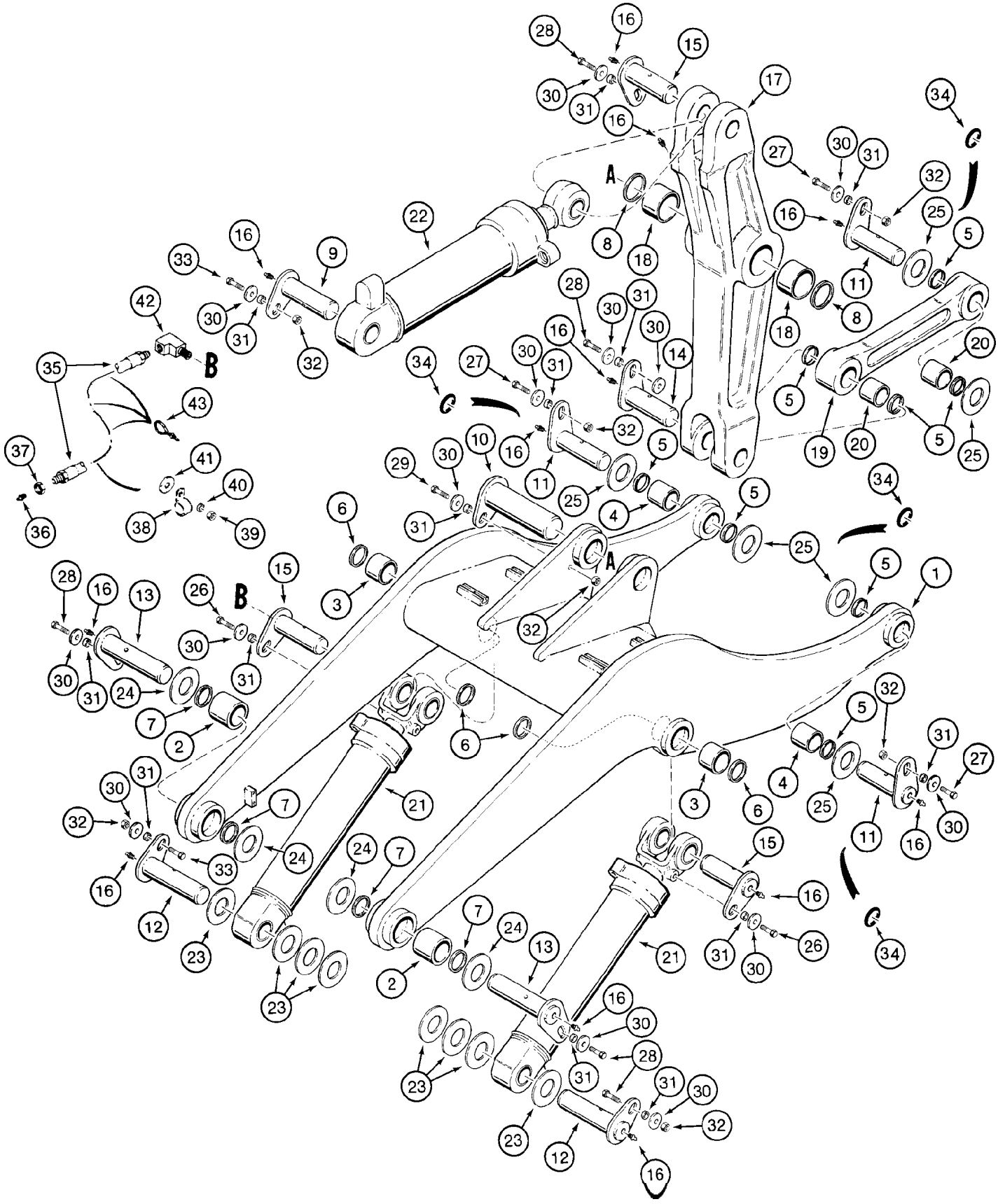

ITEM REF.	PEÇA Nº PART Nº PIEZA Nº	QTD QTY CAN	DESCRIÇÃO (Português)	DESCRIPTION (English)	DESCRIPCIÓN (Español)
	148468A1	1	CHASSI Conj.	FRAME Assy.	BASTIDOR Conj.
1	NSS	1	CHASSI	FRAME	BASTIDOR
2	L125973	2	BUCHA	BUSHING	BUJE
3	L125974	2	BUCHA	BUSHING	BUJE
4	L125972	2	BUCHA	BUSHING	BUJE
5	L128724	8	VEDADOR	SEAL	SELLO
6	L128725	4	VEDADOR	SEAL	SELLO
7	L118750	4	VEDADOR	SEAL	SELLO
8	L125033	2	VEDADOR	SEAL	SELLO
9	L118674	1	PINO	PIN	PASADOR
10	L125016	1	PINO	PIN	PASADOR
11	L128351	3	PINO	PIN	PASADOR
12	L125019	2	PINO	PIN	PASADOR
13	L125021	2	PINO	PIN	PASADOR
14	L128351	1	PINO	PIN	PASADOR
15	L125176	3	PINO	PIN	PASADOR
16	219-1	12	GRAXEIRA	FITTING-grease	ENGRASADOR
	L130049	1	ARTICULAÇÃO Conj.	LINK Assy	ARTICULACIÓN Conj.
17	NSS	1	ARTICULAÇÃO	LINK	ARTICULACIÓN
18	L125971	2	BUCHA	BUSHING	BUJE
	L128196	1	ARTICULAÇÃO Conj.	LINK Assy	ARTICULACIÓN Conj.
19	NSS	1	ARTICULAÇÃO	LINK	ARTICULACION
20	L125957	2	BUCHA	BUSHING	BUJE
21	REF	2	CILINDRO Conj. (P.8-52)	CYLINDER Assy. (P.8-52)	GATO Conj. (P.8-52)
22	REF	1	CILINDRO Conj. (P.8-54)	CYLINDER Assy. (P.8-54)	GATO Conj. (P.8-54)
23	L118834	8	ARRUELA	WASHER	ARANDELA
24	L125051	4	ARRUELA	WASHER	ARANDELA
25	148478A1	6	ARRUELA	WASHER	ARANDELA
26	426-1024	2	PARAFUSO	BOLT	TORNILLO
27	426-1040	3	PARAFUSO	BOLT	TORNILLO
28	426-1036	6	PARAFUSO	BOLT	TORNILLO
29	426-1052	1	PARAFUSO	BOLT	TORNILLO
30	496-81025	14	ARRUELA	WASHER	ARANDELA
31	L125100	13	ESPAÇADOR	SPACER	ESPACIADOR
32	231-14110	7	PORCA	NUT	TUERCA
33	426-1064	1	PARAFUSO	BOLT	TORNILLO
34	148009A1	6	ANEL-O	O-RING	ANILLO-O
35	313681A1	1	MANGUEIRA	HOSE	MANGUERA
36	219-20	1	GRAXEIRA	FITTING-grease	ENGRASADOR
37	F53473	1	PORCA	NUT	TUERCA
38	515-2495	1	BRAÇADEIRA	CLAMP	ABRAZADERA
39	832-10410	1	PORCA trava	LOCK NUT	TUERCA retención
40	895-11010	1	ARRUELA	WASHER	ARANDELA
41	896-15012	1	ARRUELA	WASHER	ARANDELA
42	328082A1	1	COTOVELO 90º	ELBOW 90°	CODO 90°
43	L11541	UQN	CINTA	STRAP	PRECINTA

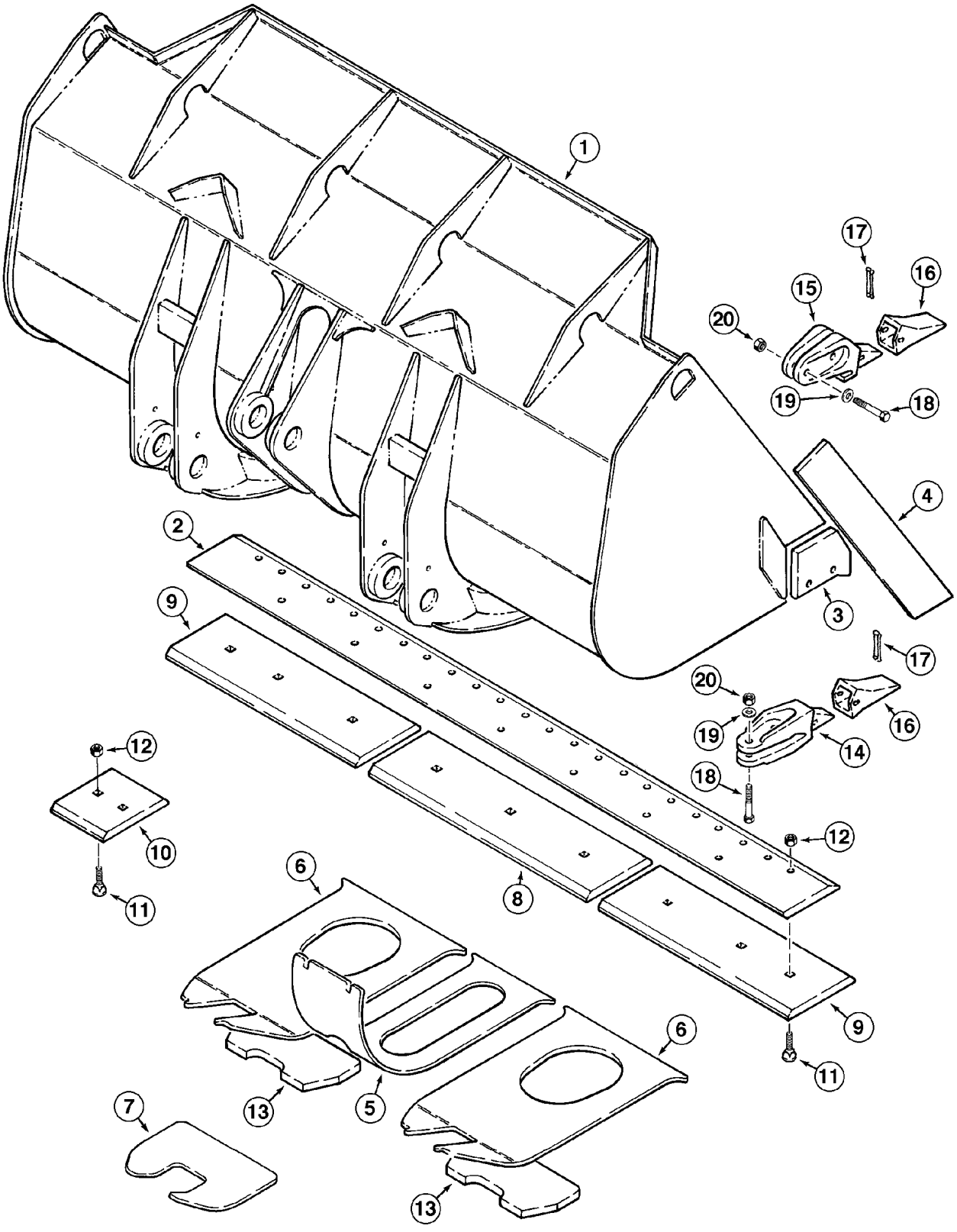
1
17
16
15
20
19
18
4
2
3
9
17
20
16
19
14
18
12
12
10
6
11
8
9
11
6
13
5
7
13

ITEM REF.	PEÇA Nº PART Nº PIEZA Nº	QTD QTY CAN	DESCRIÇÃO (Português)	DESCRIPTION (English)	DESCRIPCIÓN (Español)
	149011A1	1	CAÇAMBA Conj.	BUCKET Assy.	CUCHARA Conj.
1	NSS	1	CAÇAMBA	BUCKET	CUCHARA
2	L129400	1	BORDA CORTANTE dianteira	EDGE CUTTING front	CUCHILLA ATAQUE delant.
3	L125136	2	BORDA CORTANTE canto	EDGE CUTTING edge	CUCHILLA ATAQUE canto
4	L125145	2	BORDA CORTANTE lateral	EDGE CUTTING side	CUCHILLA ATAQUE lateral
5	L129359	1	PLACA desgaste	PLATE wear	PLACA desgaste
6	L129360	2	PLACA desgaste	PLATE wear	PLACA desgaste
7	L127766	2	PLACA DE DESGASTE (Nota 1)	PLATE WEAR (Note 1)	PLACA DE DESGASTE (Nota 1)
8	L125171	1	BORDA CORTANTE inferior central	CUTTING EDGE central lower	CUCHILLO inferior central
9	L125172	2	BORDA CORTANTE inferior lateral	CUTTING EDGE side lower	CUCHILLO inferior lateral
10	L125814	8	BORDA CORTANTE	CUTTING EDGE	CUCHILLO
11	L125966	9-16	PARAFUSO	BOLT PLOW	PERNO DE ARADO
12	329-1016	9-16	PORCA	NUT	TUERCA
13	L125498	2	PLACA DE DESGASTE	PLATE WEAR	PLACA DE DESGASTE
	.				
	.		Dentes da Caçamba	Bucket Teeth	Dientes de la Cuchara
	.				
	254813A1	7	DENTE CENTRAL Conj. (Nota 2)	TOOTH center Assy. (Note 2)	DIENTE central Conj. (Nota 2)
	254812A1	2	DENTE LATERAL Conj. (Nota 3)	BUCKET SIDE TOOTH (Note 3)	DIENTE LATERAL CUCHARA (Nota 3)
14	NSS	1	DENTE DA CAÇAMBA	BUCKET TOOTH	DIENTE DE LA CUCHARA
15	NSS	1	DENTE DA CAÇAMBA	BUCKET TOOTH	DIENTE DE LA CUCHARA
16	254814A1	1	PONTA (STD)	POINT (STD)	PUNTA (STD)
16	254816A1	UQN	PONTA abrasão (Nota 4)	POINT abrasive (Note 4)	PUNTA abrasión (Nota 4)
16	254817A1	UQN	PONTA penetração (Nota 4)	POINT penetration (Note 4)	PUNTA penetración (Nota 4)
17	254815A1	1	PINO	PIN	PASADOR
18	326-1656	18	PARAFUSO	BOLT	TORNILLO
19	D36505	18	ARRUELA	WASHER	ARANDELA
20	329-1016	18	PORCA	NUT	TUERCA

Nota 1: Se utilizado / Sí utilizado.
Note 1: If used

Nota 2 / Note 2: Inclui / Includes / Incluye 14, 16, 17

Nota 3 / Note 3: Inclui / Includes / Incluye 15, 16, 17

Nota 4: Não ilustrado / No ilustrado.
Note 4: Not shown

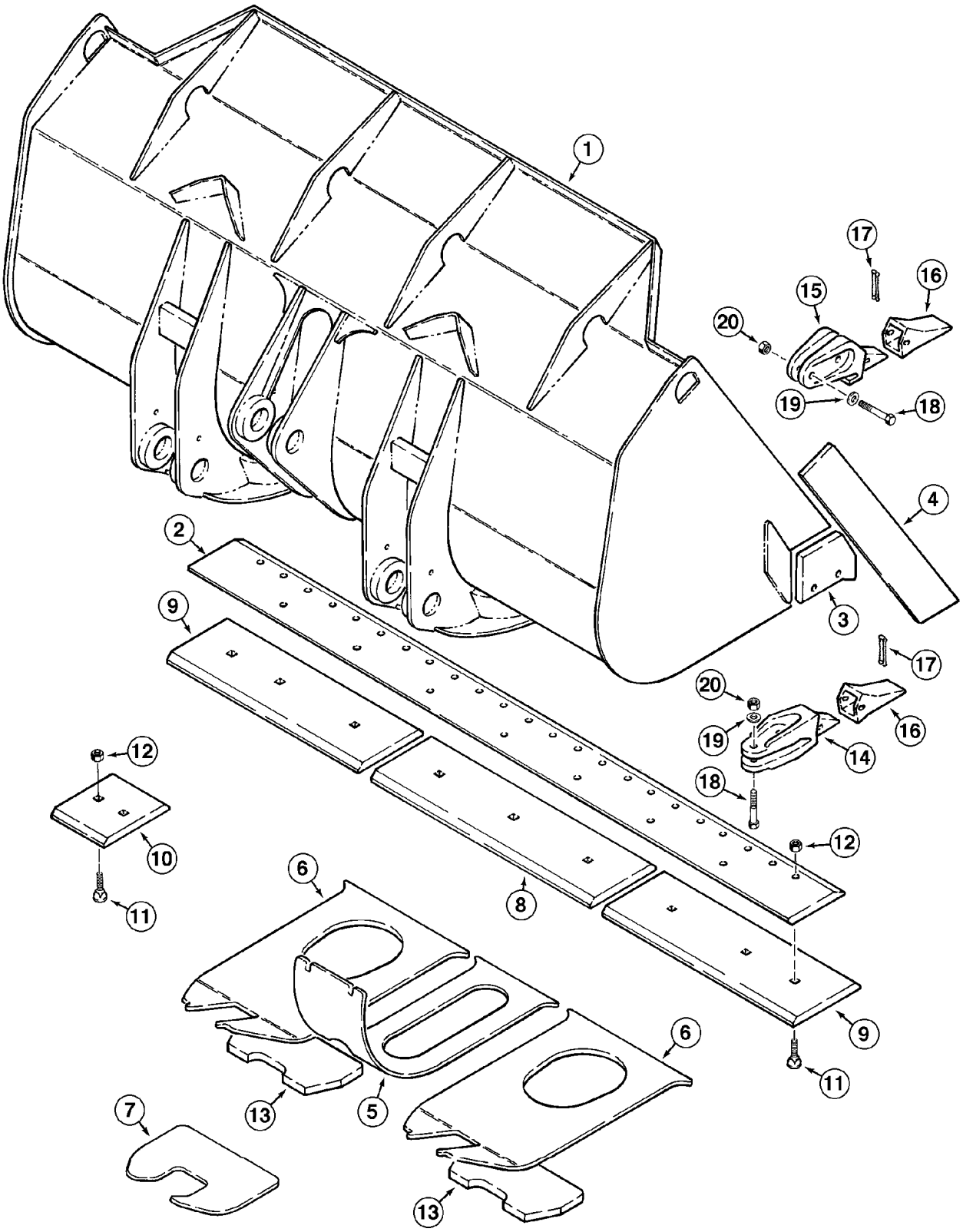
1
17
16
15
20
19
18
4
2
3
9
17
20
19
16
14
18
12
12
10
11
6
8
9
11
6
13
5
7
13

ITEM REF.	PEÇA Nº PART Nº PIEZA Nº	QTD QTY CAN	DESCRIÇÃO (Português)	DESCRIPTION (English)	DESCRIPCIÓN (Español)
	148475A1	1	CAÇAMBA 4,0jd3 Conj.	BUCKET 4,0jd3 Assy.	CUCHARA 4,0jd3 Conj.
1	NSS	1	CAÇAMBA	BUCKET	CUCHARA
2	L129400	1	BORDA CORTANTE dianteira	EDGE CUTTING front	CUCHILLA ATAQUE delant.
3	L125136	2	BORDA CORTANTE canto	EDGE CUTTING edge	CUCHILLA ATAQUE canto
4	L125726	2	BORDA CORTANTE lateral	EDGE CUTTING side	CUCHILLA ATAQUE lateral
5	231274A1	1	PLACA DE DESGASTE	PLATE WEAR	PLACA DE DESGASTE
6	231273A1	2	PLACA DE DESGASTE	PLATE WEAR	PLACA DE DESGASTE
7	L127766	2	PLACA DE DESGASTE (Nota 1)	PLATE WEAR (Note 1)	PLACA DE DESGASTE (Nota 1)
8	L125171	1	BORDA CORTANTE inferior central	CUTTING EDGE central lower	CUCHILLO inferior central
9	L125172	2	BORDA CORTANTE inferior lateral	CUTTING EDGE side lower	CUCHILLO inferior lateral
10	L125814	8	BORDA CORTANTE	CUTTING EDGE	CUCHILLO
11	L125966	9-16	PARAFUSO	BOLT PLOW	PERNO DE ARADO
12	329-1016	9-16	PORCA	NUT	TUERCA
13	L125498	2	PLACA DE DESGASTE	PLATE WEAR	PLACA DE DESGASTE
	.				
	.		Dentes da Caçamba	Bucket Teeth	Dientes de la Cuchara
	.				
	254813A1	7	DENTE CENTRAL Conj. (Nota 2)	TOOTH center Assy. (Note 2)	DIENTE central Conj. (Nota 2)
	254812A1	2	DENTE LATERAL Conj. (Nota 3)	BUCKET SIDE TOOTH (Note 3)	DIENTE LATERAL CUCHARA (Nota 3)
14	NSS	1	DENTE DA CAÇAMBA	BUCKET TOOTH	DIENTE DE LA CUCHARA
15	NSS	1	DENTE DA CAÇAMBA	BUCKET TOOTH	DIENTE DE LA CUCHARA
16	254814A1	1	PONTA (STD)	POINT (STD)	PUNTA (STD)
16	254816A1	UQN	PONTA abrasão (Nota 4)	POINT abrasive (Note 4)	PUNTA abrasión (Nota 4)
16	254817A1	UQN	PONTA penetração (Nota 4)	POINT penetration (Note 4)	PUNTA penetración (Nota 4)
17	254815A1	1	PINO	PIN	PASADOR
18	326-1656	18	PARAFUSO	BOLT	TORNILLO
19	D36505	18	ARRUELA	WASHER	ARANDELA
20	329-1016	18	PORCA	NUT	TUERCA

Nota 1: Se utilizado / Sí utilizado.
Note 1: If used

Nota 2 / Note 2: Inclui / Includes / Incluye 14, 16, 17

Nota 3 / Note 3: Inclui / Includes / Incluye 15, 16, 17

Nota 4: Não ilustrado / No ilustrado.
Note 4: Not shown

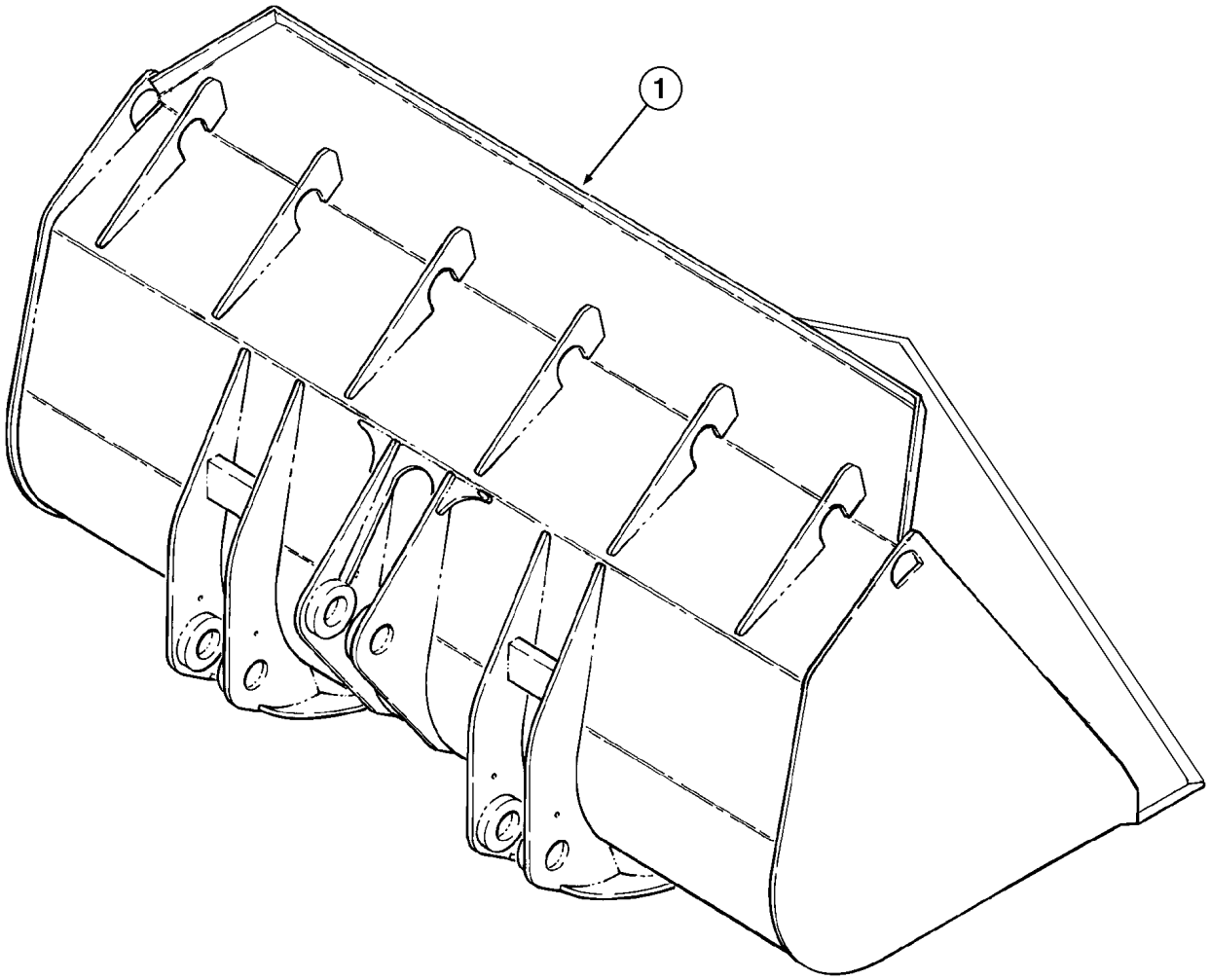
1

ITEM REF.	PEÇA Nº PART Nº PIEZA Nº	QTD QTY CAN	DESCRIÇÃO (Português)	DESCRIPTION (English)	DESCRIPCIÓN (Español)
1	147239A1	1	CAÇAMBA 3,0jd3 para rocha Conj.	BUCKET 3,0jd3 rock usage Assy.	CUCHARA 3,0jd3 para roca Conj.

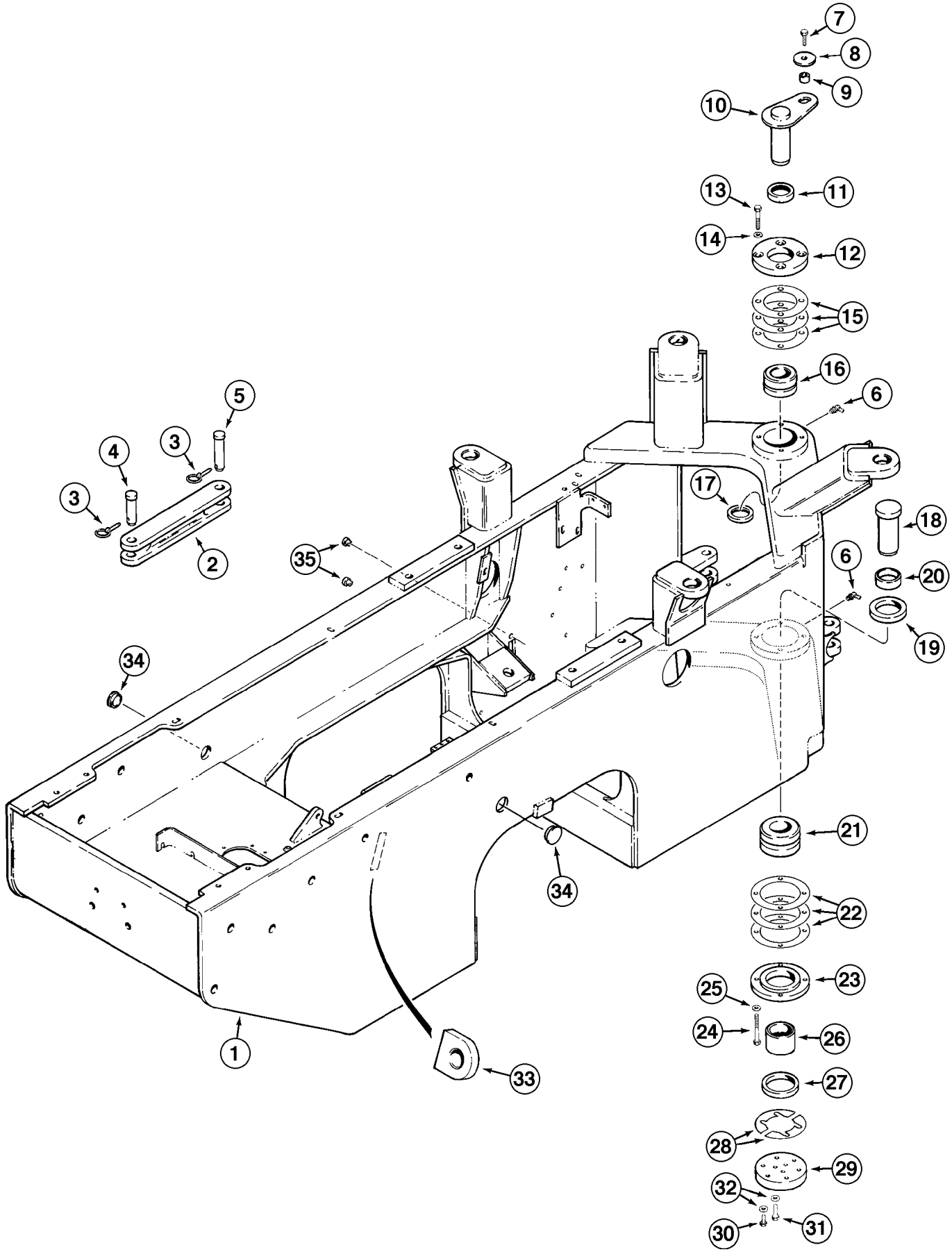
7
8
9
10
13
11
14
12
15
16
6
5
4
3
3
3
2
17
18
6
20
19
35
34
34
21
22
23
25
24
26
27
28
29
32
30
31
1
33

ITEM REF.	PEÇA Nº PART Nº PIEZA Nº	QTD QTY CAN	DESCRIÇÃO (Português)	DESCRIPTION (English)	DESCRIPCIÓN (Español)
1	149012A1	1	CHASSI traseiro Conj. (Nota)	FRAME rear Assy. (Note)	BASTIDOR trasero Conj. (Nota)
2	L125219	1	ARTICULAÇÃO	LINK	ARTICULACIÓN
3	A30338	2	PINO trava	PIN lock	PASADOR traba
4	A164277	1	PINO	PIN	PASADOR
5	L125221	1	PINO	PIN	PASADOR
6	219-55	2	GRAXEIRA	FITTING-grease	ENGRASADOR
7	426-1024	1	PARAFUSO	BOLT	TORNILLO
8	496-81025	1	ARRUELA	WASHER	ARANDELA
9	L125100	1	ESPAÇADOR	SPACER	ESPACIADOR
10	L125271	1	PINO	PIN	PASADOR
11	L125008	1	VEDADOR	SEAL	SELLO
12	L125225	1	FIXAÇÃO	RETAINER	FIJACIÓN
13	426-1056	4	PARAFUSO	BOLT	TORNILLO
14	D43266	4	ARRUELA	WASHER	ARANDELA
15	L125231	UQN	CALÇO (0,10mm)	SHIM (0,10mm)	CALZO (0,10mm)
15	L125232	UQN	CALÇO (0,25mm)	SHIM (0,25mm)	CALZO (0,25mm)
15	L125233	UQN	CALÇO (0,50mm)	SHIM (0,50mm)	CALZO (0,50mm)
17	L125561	1	VEDADOR	SEAL	SELLO
18	L125226	1	PINO	PIN	PASADOR
19	L125009	1	VEDADOR	SEAL	SELLO
20	L125227	1	ESPAÇADOR	SPACER	ESPACIADOR
21	L125007	1	ROLAMENTO rolos	BEARING rollers	RODAMIENTO rolos
22	L125234	UQN	CALÇO (0,10mm)	SHIM (0,10mm)	CALZO (0,10mm)
22	L125235	UQN	CALÇO (0,25mm)	SHIM (0,25mm)	CALZO (0,25mm)
22	L125236	UQN	CALÇO (0,50mm)	SHIM (0,50mm)	CALZO (0,50mm)
23	L125228	1	FIXAÇÃO	RETAINER	FIJACIÓN
24	426-1072	4	PARAFUSO	BOLT	TORNILLO
25	D43266	4	ARRUELA	WASHER	ARANDELA
26	L125229	1	ESPAÇADOR	SPACER	ESPACIADOR
27	L125562	1	VEDADOR	SEAL	SELLO
28	L125237	UQN	CALÇO (0,10mm)	SHIM (0,10mm)	CALZO (0,10mm)
28	L125238	UQN	CALÇO (0,25mm)	SHIM (0,25mm)	CALZO (0,25mm)
28	L125239	UQN	CALÇO (0,50mm)	SHIM (0,50mm)	CALZO (0,50mm)
28	L125970	UQN	CALÇO (1,00mm)	SHIM (1,00mm)	CALZO (1,00mm)
29	L125230	1	PLACA	PLATE	PLACA
30	426-1028	6	PARAFUSO	BOLT	TORNILLO
31	426-1056	3	PARAFUSO	BOLT	TORNILLO
32	D43266	9	ARRUELA	WASHER	ARANDELA
33	NSS	2	SUPORTE	BRACKET	SOPORTE

Nota : Inclui o tanque de combustível
Note : Include fuel tank
Nota : Incluye el tanque de combustible

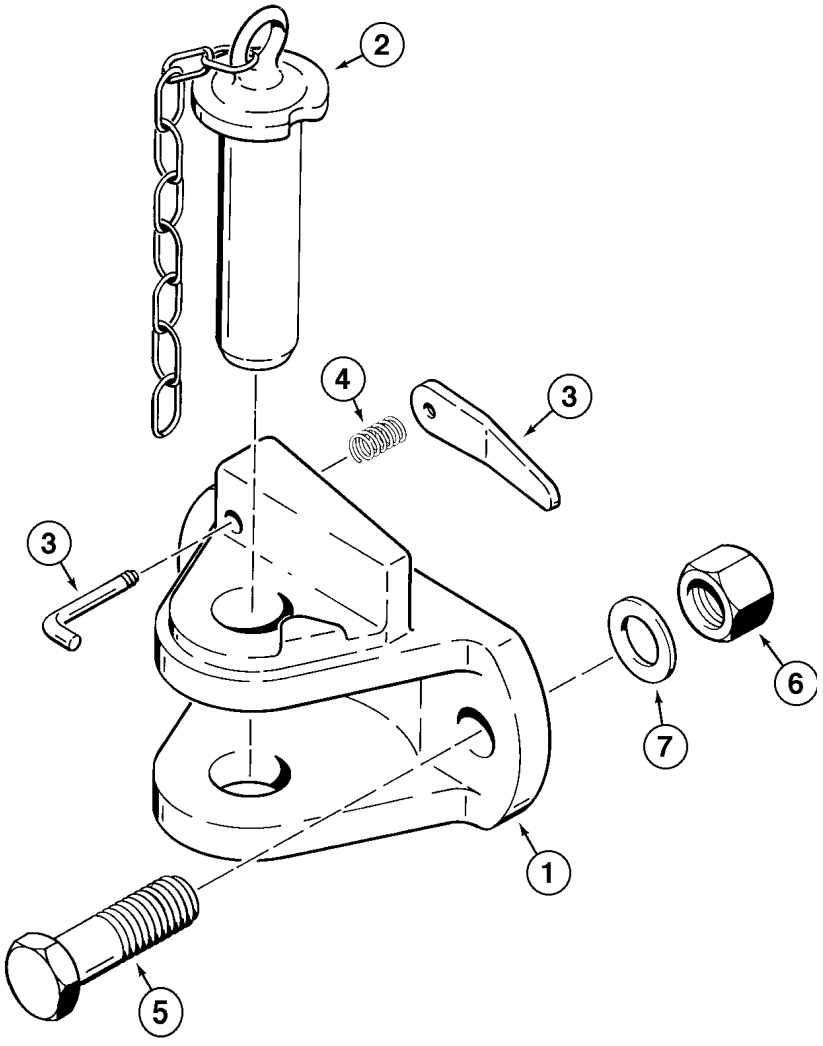
2
4
3
3
6
7
1
5

ITEM REF.	PEÇA Nº PART Nº PIEZA Nº	QTD QTY CAN	DESCRIÇÃO (Português)	DESCRIPTION (English)	DESCRIPCIÓN (Español)
	L125487	1	PINO DE REBOQUE Conj.	PIN HITCH Assy.	REMOLQUE Conj.
1	NSS	1	PINO REBOQUE	PIN AND CLEVIS HITCH	PASADOR REMOLQUE
2	S300988	1	PINO	PIN	PASADOR
3	S300989	1	MAÇANETA	HANDLE	MANIJA
4	S300990	1	MOLA	SPRING	RESORTE
5	326-1652	2	PARAFUSO	BOLT	TORNILLO
6	429-1016	2	PORCA	NUT	TUERCA
7	D36505	2	ARRUELA	WASHER	ARANDELA

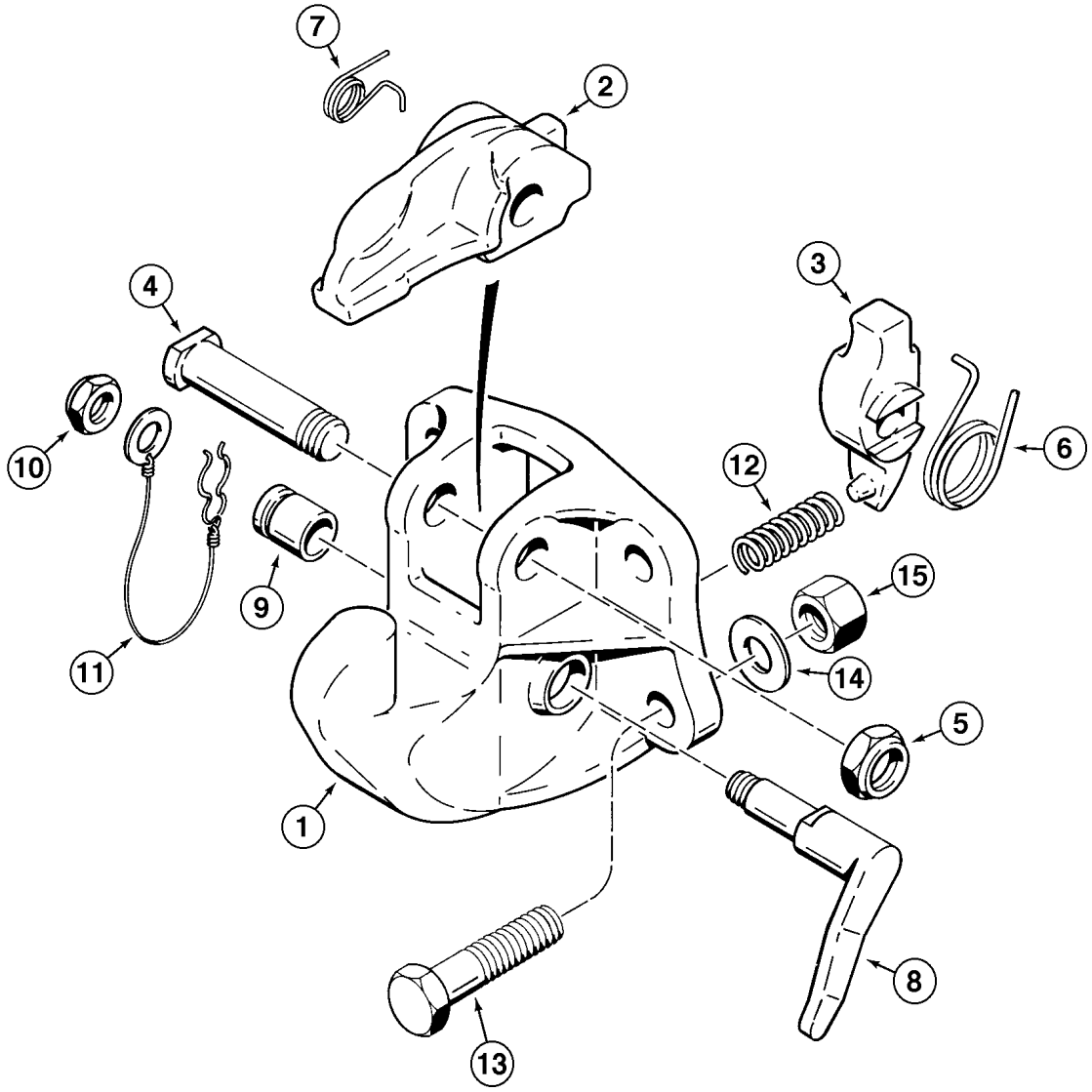
7
2
3
4
6
10
12
15
9
14
11
5
1
8
13

ITEM REF.	PEÇA Nº PART Nº PIEZA Nº	QTD QTY CAN	DESCRIÇÃO (Português)	DESCRIPTION (English)	DESCRIPCIÓN (Español)
	L125486	1	GANCHO DE REBOQUE Conj.	PINTLE HITCH Assy.	GANCHO REMOLQUE Conj.
1	NSS	1	GANCHO REBOQUE	PINTLE HITCH	GANCHO REMOLQUE
2	S300978	1	TRINCO	LATCH	PICAPORTE
3	S300979	1	TRAVA	KEEPER	TRABA
4	S300980	1	PINO	PIN	PASADOR
5	131-475	1	PORCA	NUT	TUERCA
6	S300981	1	MOLA	SPRING	RESORTE
7	S300982	1	MOLA	SPRING	RESORTE
8	S300983	1	MAÇANETA	HANDLE	MANIJA
9	S300984	1	BUCHA	BUSHING	BUJE
10	S300985	1	PORCA	NUT	TUERCA
11	S300986	1	GRAMPO	CLAMP	GRAPA
12	S300987	1	MOLA	SPRING	RESORTE
13	326-1252	4	PARAFUSO	BOLT	TORNILLO
14	D34666	4	ARRUELA	WASHER	ARANDELA
15	329-1012	4	PORCA	NUT	TUERCA

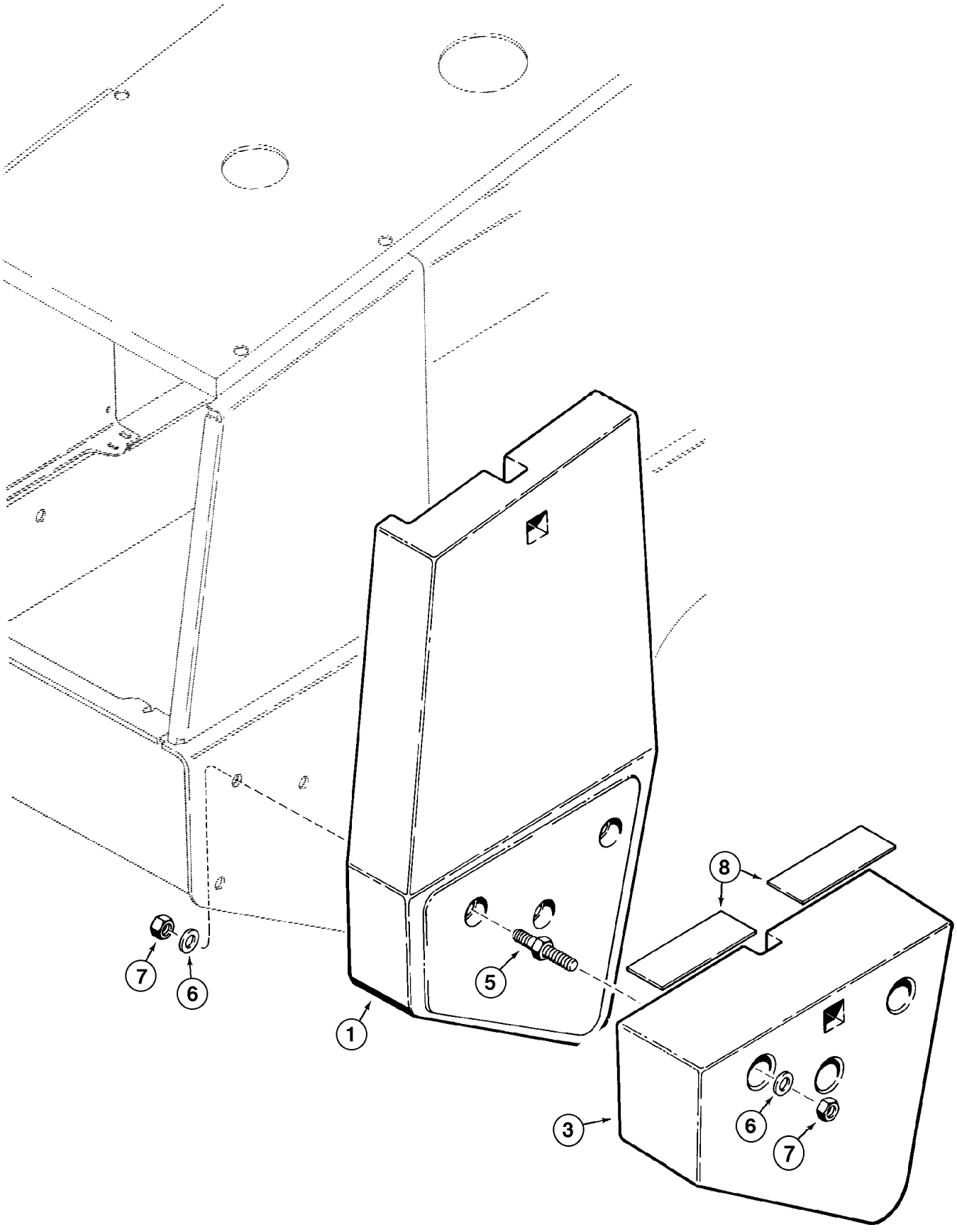
8
7
6
5
1
6
7
3

ITEM REF.	PEÇA Nº PART Nº PIEZA Nº	QTD QTY CAN	DESCRIÇÃO (Português)	DESCRIPTION (English)	DESCRIPCIÓN (Español)
	.		Peso total de 4400 libras	4400 Pound Total Weight	Peso total de 4400 libras
	.				
1	L125464	1	CONTRAPESO (LD 1200lb)	COUNTERWEIGHT (RH 1200lb)	CONTRAPESO (Der 1200lb)
2	L125465	1	CONTRAPESO (LE 1200lb)	COUNTERWEIGHT (LH 1200lb)	CONTRAPESO (Izq 1200lb)
3	L125466	1	CONTRAPESO (LD 1000lb)	COUNTERWEIGHT (RH 1000lb)	CONTRAPESO (Der 1000lb)
4	L125467	1	CONTRAPESO (LE 1000lb)	COUNTERWEIGHT (LH 1000lb)	CONTRAPESO (Izq 1000lb)
5	L129901	6	PRISIONEIRO	STUD	ESPARRAGO
6	429-1016	12	PORCA	NUT	TUERCA
7	496-21106	12	ARRUELA	WASHER	ARANDELA
8	S243101	4	ANTI-DERRAPANTE	ANTI-SKID	ANTI-DESLIZANTE

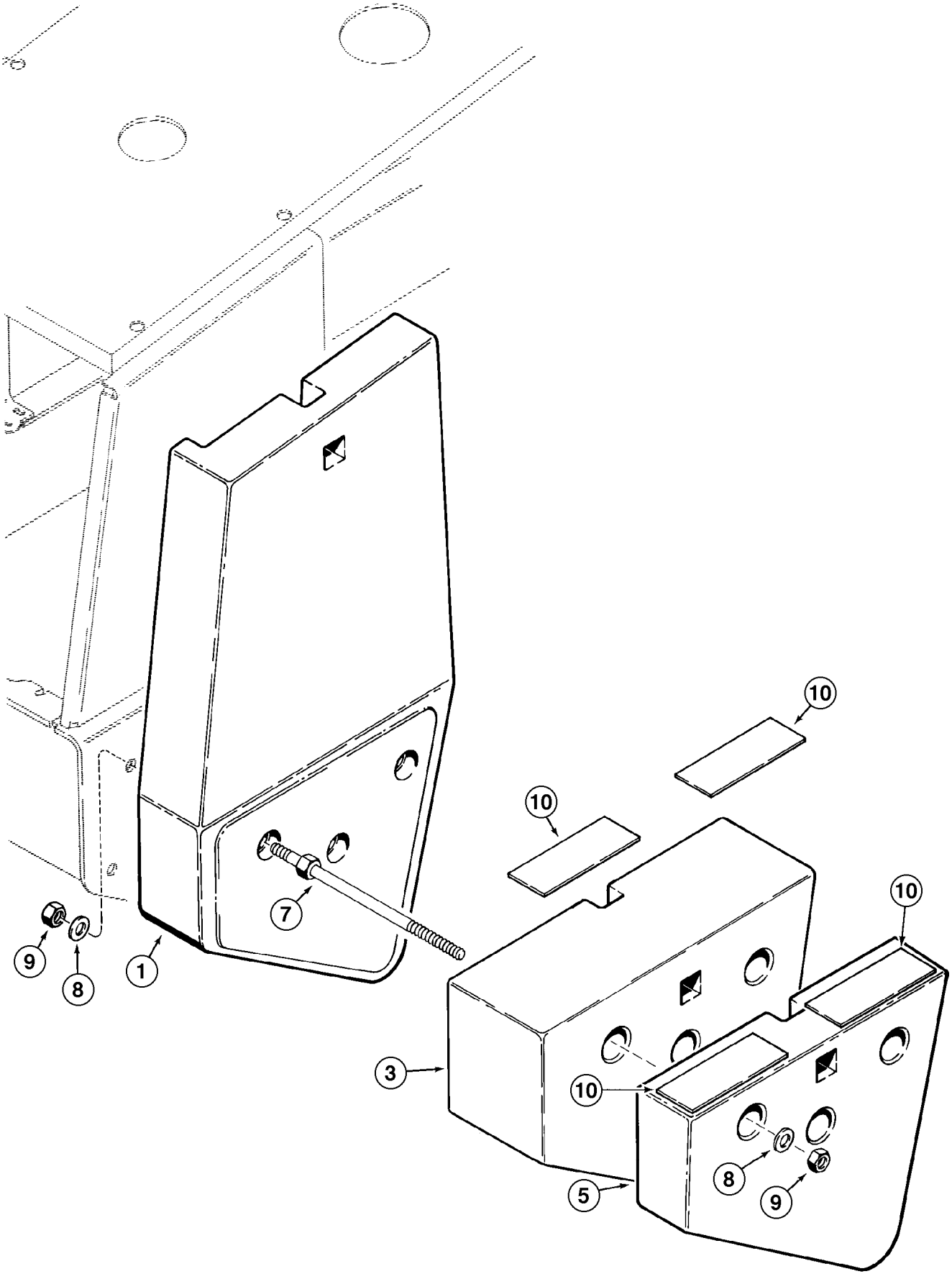
10
10
10
10
7
9
8
1
3
10
8
9
5

ITEM REF.	PEÇA Nº PART Nº PIEZA Nº	QTD QTY CAN	DESCRIÇÃO (Português)	DESCRIPTION (English)	DESCRIPCIÓN (Español)
	.		Peso total de 5400 libras	5400 Pound Total Weight	Peso total 5400 libras
	.				
1	L125464	1	CONTRAPESO (LD 1200lb)	COUNTERWEIGHT (RH 1200lb)	CONTRAPESO (Der 1200lb)
2	L125465	1	CONTRAPESO (LE 1200lb)	COUNTERWEIGHT (LH 1200lb)	CONTRAPESO (Izq 1200lb)
3	L125466	1	CONTRAPESO (LD 1000lb)	COUNTERWEIGHT (RH 1000lb)	CONTRAPESO (Der 1000lb)
4	L125467	1	CONTRAPESO (LE 1000lb)	COUNTERWEIGHT (LH 1000lb)	CONTRAPESO (Izq 1000lb)
5	L125468	1	CONTRAPESO (LD 500lb)	COUNTERWEIGHT (RH 500lb)	CONTRAPESO (Der 500lb)
6	L125469	1	CONTRAPESO (LE 500lb)	COUNTERWEIGHT (LH 500lb)	CONTRAPESO (Izq 500lb)
7	L129899	6	PRISIONEIRO	STUD	ESPARRAGO
8	496-21106	12	ARRUELA	WASHER	ARANDELA
9	429-1016	12	PORCA	NUT	TUERCA
10	S243101	4	ANTI-DERRAPANTE	ANTI-SKID	ANTI-DESLIZANTE

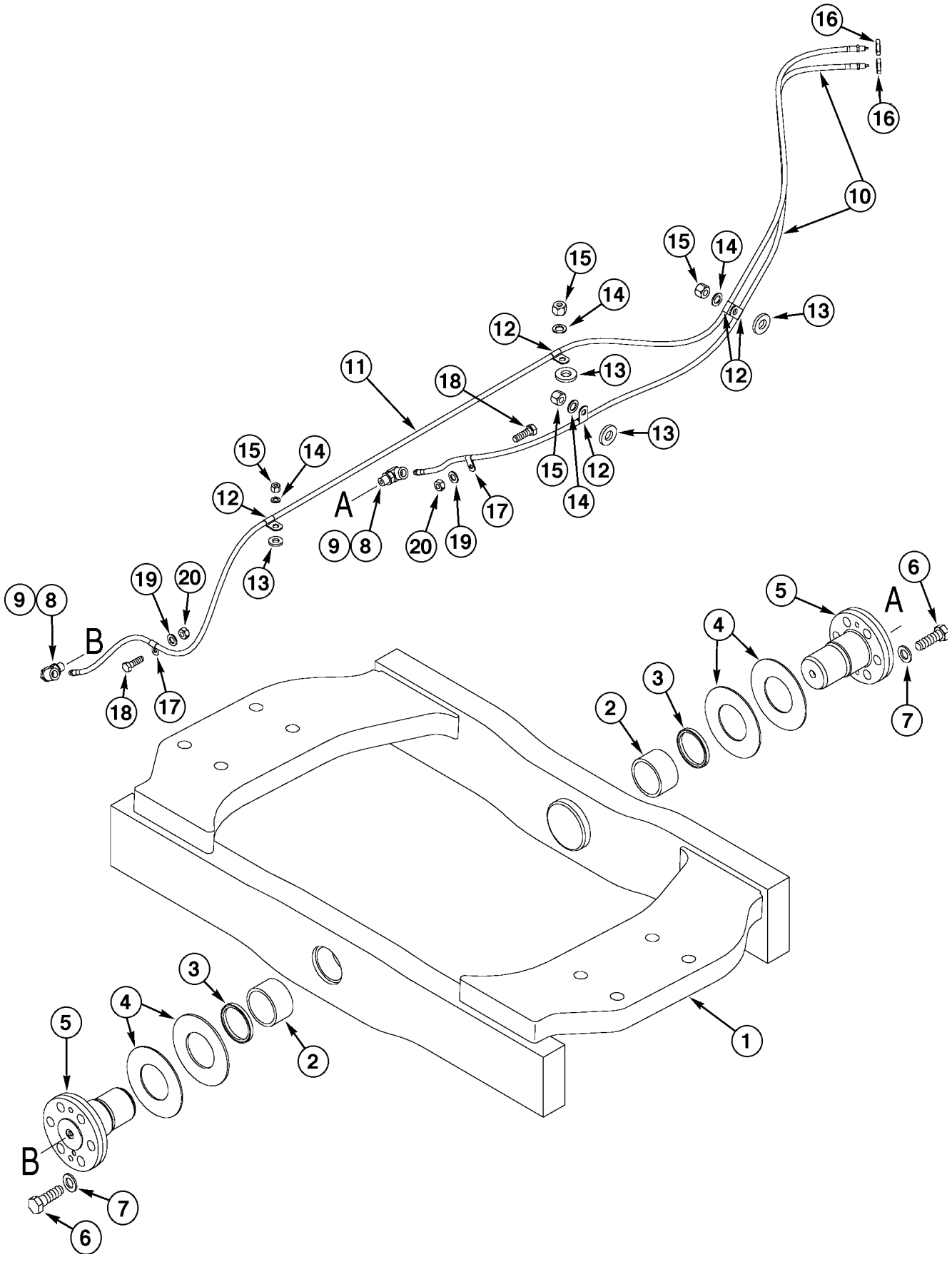
16
16
10
15
14
15
14
13
12
12
13
11
18
13
15
14
12
15
14
12
A
9
8
20
19
17
13
9
8
19
20
B
18
17
6
5
A
4
3
2
7
3
4
5
2
1
B
7
6

ITEM REF.	PEÇA Nº PART Nº PIEZA Nº	QTD QTY CAN	DESCRIÇÃO (Português)	DESCRIPTION (English)	DESCRIPCIÓN (Español)
	303979A1	1	BALANCIM Conj.	TRUNNION Assy.	BALANCIN Conj.
1	NSS	1	BALANCIM	ROCKER ARM	BALANCIN
2	L109938	2	BUCHA	BUSHING	BUJE
3	D95147	2	ANEL raspador	RING wiper	ANILLO raspador
4	L70234	UQN	CALÇO (4.6mm)	SHIM (4.6mm)	CALZO (4.6mm)
4	L118835	UQN	CALÇO (3.5mm)	SHIM (3.5mm)	CALZO (3.5mm)
5	L125294	2	PINO	PIN	PASADOR
6	426-1240	12	PARAFUSO	BOLT	TORNILLO
7	D34666	12	ARRUELA especial	WASHER special	ARANDELA especial
8	218-5450	2	CONEXÃO 90°	ELBOW 90°	CODO 90°
9	237-6004	1	ANEL-O	O-RING	ANILLO-O
10	318012A1	1	MANGUEIRA (1785mm)	HOSE (1785mm)	MANGUERA (1785mm)
11	318013A1	1	MANGUEIRA (2723mm)	HOSE (2723mm)	MANGUERA (2723mm)
12	515-2495	5	BRAÇADEIRA	CLAMP	ABRAZADERA
13	896-15012	4	ARRUELA	WASHER	ARANDELA
14	895-18010	4	ARRUELA	WASHER	ARANDELA
15	832-10410	4	PORCA trava	LOCK NUT	TUERCA retención
16	F53473	2	PORCA especial	NUT SPECIAL	TUERCA especial
17	515-2295	2	BRAÇADEIRA	CLAMP	ABRAZADERA
18	627-8025	2	PARAFUSO	BOLT	TORNILLO
19	895-11008	2	ARRUELA	WASHER	ARANDELA
20	829-1408	2	PORCA	NUT	TUERCA

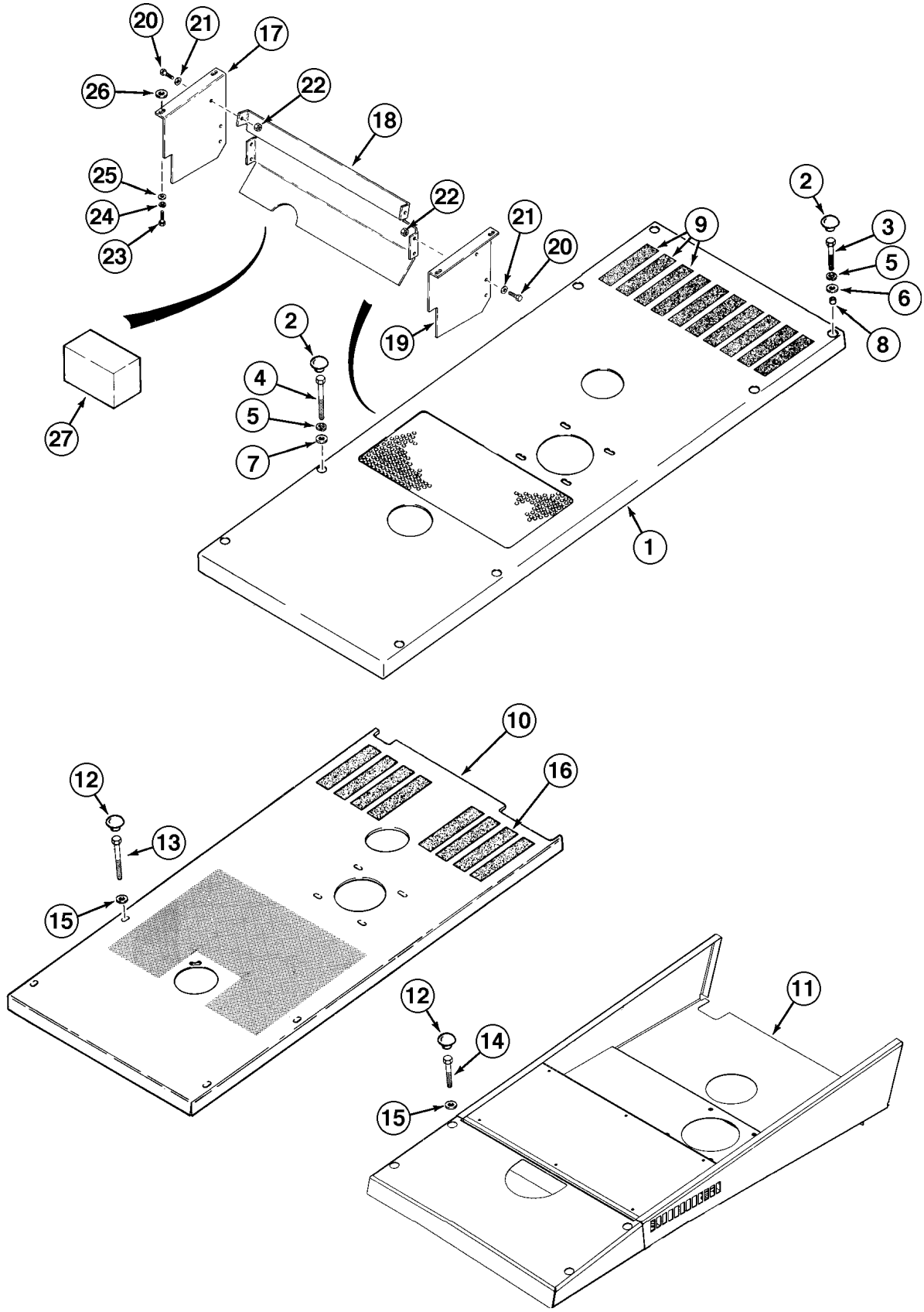
20
21
17
26
22
18
25
24
23
22
21
20
19
2
3
5
6
8
9
2
4
5
7
27
1
10
16
12
13
15
12
14
15
11

ITEM REF.	PEÇA Nº PART Nº PIEZA Nº	QTD QTY CAN	DESCRIÇÃO (Português)	DESCRIPTION (English)	DESCRIPCIÓN (Español)
	.		Modelos sem ar condicionado	Models without air conditioning	Modelos sin aire acondicionado
	.				
1	305555A1	1	CAPÔ DO MOTOR	HOOD ENGINE	CAPO DEL MOTOR
2	353-413	8	BUJÃO	PLUG	TAPON
3	627-10040	4	PARAFUSO	BOLT	TORNILLO
4	627-10065	4	PARAFUSO	BOLT	TORNILLO
5	892-11010	8	ARRUELA pressão	WASHER lock	ARANDELA cierre
6	896-15010	4	ARRUELA	WASHER	ARANDELA
7	895-11010	4	ARRUELA	WASHER	ARANDELA
8	D76211	4	ESPAÇADOR	SPACER	ESPACIADOR
9	D55216	10	ANTI-DERRAPANTE	ANTI-SKID	ANTI-DESLIZANTE
	.				
	.		Modelos com ar condicionado	Models with air conditioning	Modelos con aire acondicionado
	.				
10	305554A1	1	CAPÔ DO MOTOR	HOOD ENGINE	CAPO DEL MOTOR
12	353-413	4	BUJÃO	PLUG	TAPON
13	627-10065	4	PARAFUSO	BOLT	TORNILLO
14	627-10030	4	PARAFUSO	BOLT	TORNILLO
15	895-11010	4	ARRUELA	WASHER	ARANDELA
16	D55216	8	ANTI-DERRAPANTE	ANTI-SKID	ANTI-DESLIZANTE
	.				
	.		Modelos com ventilador de sucção (Opc)	Models with suction fan (Opc)	Modelos con ventilador de succión (Opc)
	.				
17	L128187	1	DEFLETOR LE	BAFFLE LH	DEFLECTOR izquerdo
18	L128188	1	DEFLETOR CENTRAL	BAFFLE center	DEFLECTOR central
19	L128186	1	DEFLETOR LD	BAFFLE RH	DEFLECTOR derecho
20	426-512	6	PARAFUSO	BOLT	TORNILLO
21	495-11034	6	ARRUELA	WASHER	ARANDELA
22	231-1445	6	PORCA trava	LOCK NUT	TUERCA retención
23	426-616	4	PARAFUSO	BOLT	TORNILLO
24	492-11038	4	ARRUELA pressão	WASHER lock	ARANDELA cierre
25	495-21044	4	ARRUELA	WASHER	ARANDELA
26	R24323	4	ARRUELA (Nota)	WASHER (Note)	ARANDELA (Nota)
27	255823A1	2	VEDADOR	SEAL	SELLO

Nota: Se utilizado / Sí utilizado.
Note: If used

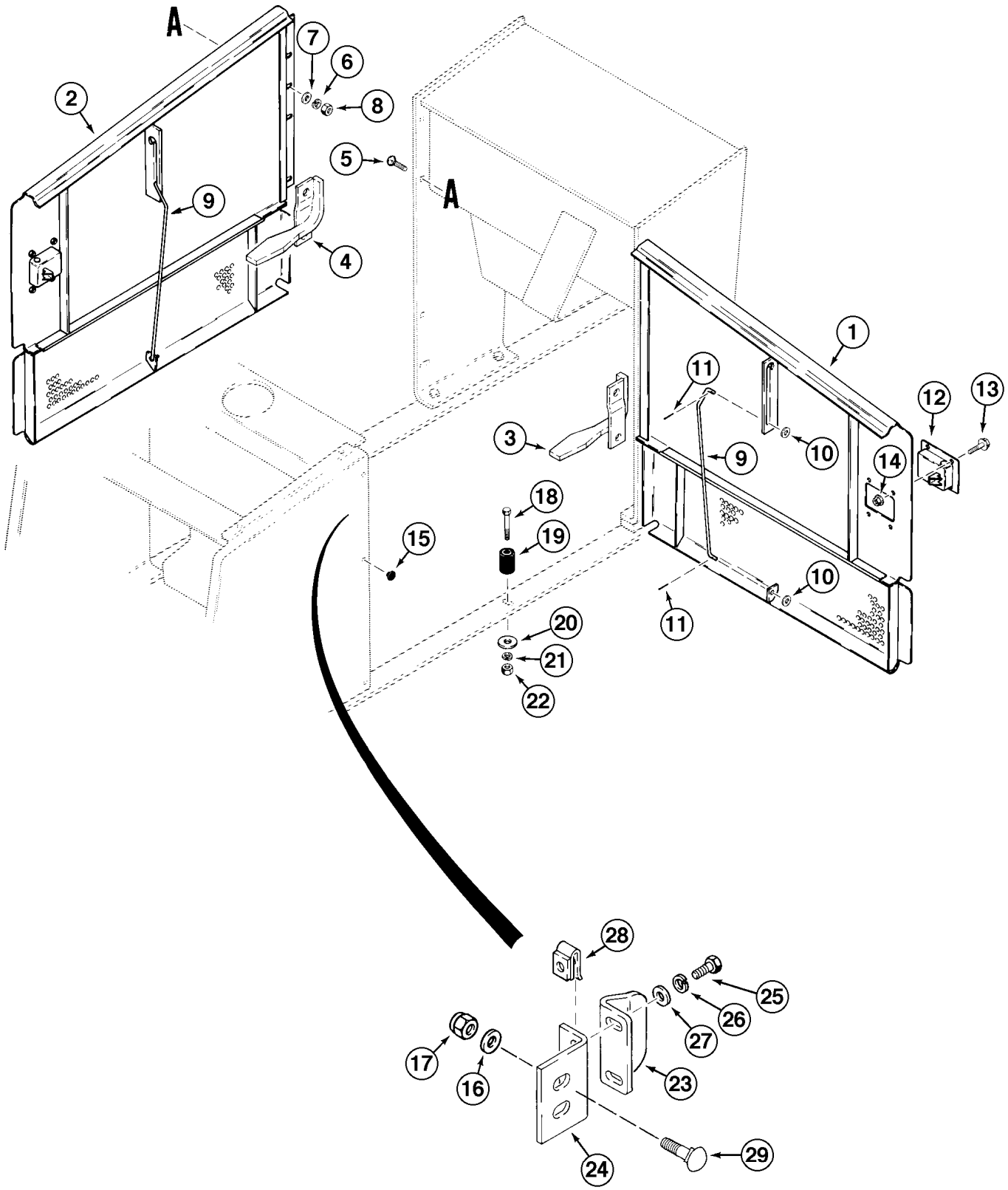
A
A
1
2
3
4
5
6
7
8
9
10
11
12
13
14
15
16
17
18
19
20
21
22
23
24
25
26
27
28
29

ITEM REF.	PEÇA Nº PART Nº PIEZA Nº	QTD QTY CAN	DESCRIÇÃO (Português)	DESCRIPTION (English)	DESCRIPCIÓN (Español)
1	119508A1	1	PORTA LD	DOOR RH	PUERTA Der
2	119509A1	1	PORTA LE	DOOR LH	PUERTA Izq
3	L129473	1	BATENTE LD	STOP RH	BATENTE Der
4	L129474	1	BATENTE LE	STOP LH	BATENTE Izq
5	433-620	14	PARAFUSO	BOLT	TORNILLO
6	492-11038	10	ARRUELA pressão	WASHER lock	ARANDELA cierre
7	495-21044	10	ARRUELA	WASHER	ARANDELA
8	425-106	10	PORCA	NUT	TUERCA
9	L125405	2	HASTE (Nota 1)	ROD (Note 1)	VASTAGO (Nota 1)
9	106702A1	2	HASTE (Nota 2)	ROD (Note 2)	VASTAGO (Nota 2)
10	495-11041	4	ARRUELA	WASHER	ARANDELA
11	432-812	4	PINO	PIN	PASADOR
12	R56221	2	TRINCO	LATCH	PICAPORTE
13	458-412	8	PARAFUSO	BOLT	TORNILLO
14	231-5344	8	PORCA	NUT	TUERCA
15	L126856	8	COXIM	MOUNT	COJIN
16	496-81003	4	ARRUELA	WASHER	ARANDELA
17	231-1446	4	PORCA	NUT	TUERCA
18	426-652	2	PARAFUSO	BOLT	TORNILLO
19	D33216	2	ESPAÇADOR	SPACER	ESPACIADOR
20	39519	2	ARRUELA	WASHER	ARANDELA
21	492-11038	2	ARRUELA pressão	WASHER lock	ARANDELA cierre
22	425-106	2	PORCA	NUT	TUERCA
23	L127958	2	PLACA	PLATE	PLACA
24	112924A1	2	SUPORTE	BRACKET	SOPORTE
25	426-516	4	PARAFUSO	BOLT	TORNILLO
26	492-11031	4	ARRUELA pressão	WASHER lock	ARANDELA cierre
27	495-11034	4	ARRUELA	WASHER	ARANDELA
28	131-637	4	PORCA	NUT	TUERCA
29	434-616	4	PARAFUSO	BOLT	TORNILLO

Nota 1 / Note 1: Até o nº de série/Up to serial nº/Hasta el nº de serie ->HBZ0005003

Nota 2 / Note 2: A partir do nº de série/Starting with serial nº/A partir del nº de serie ->HBZ0005004

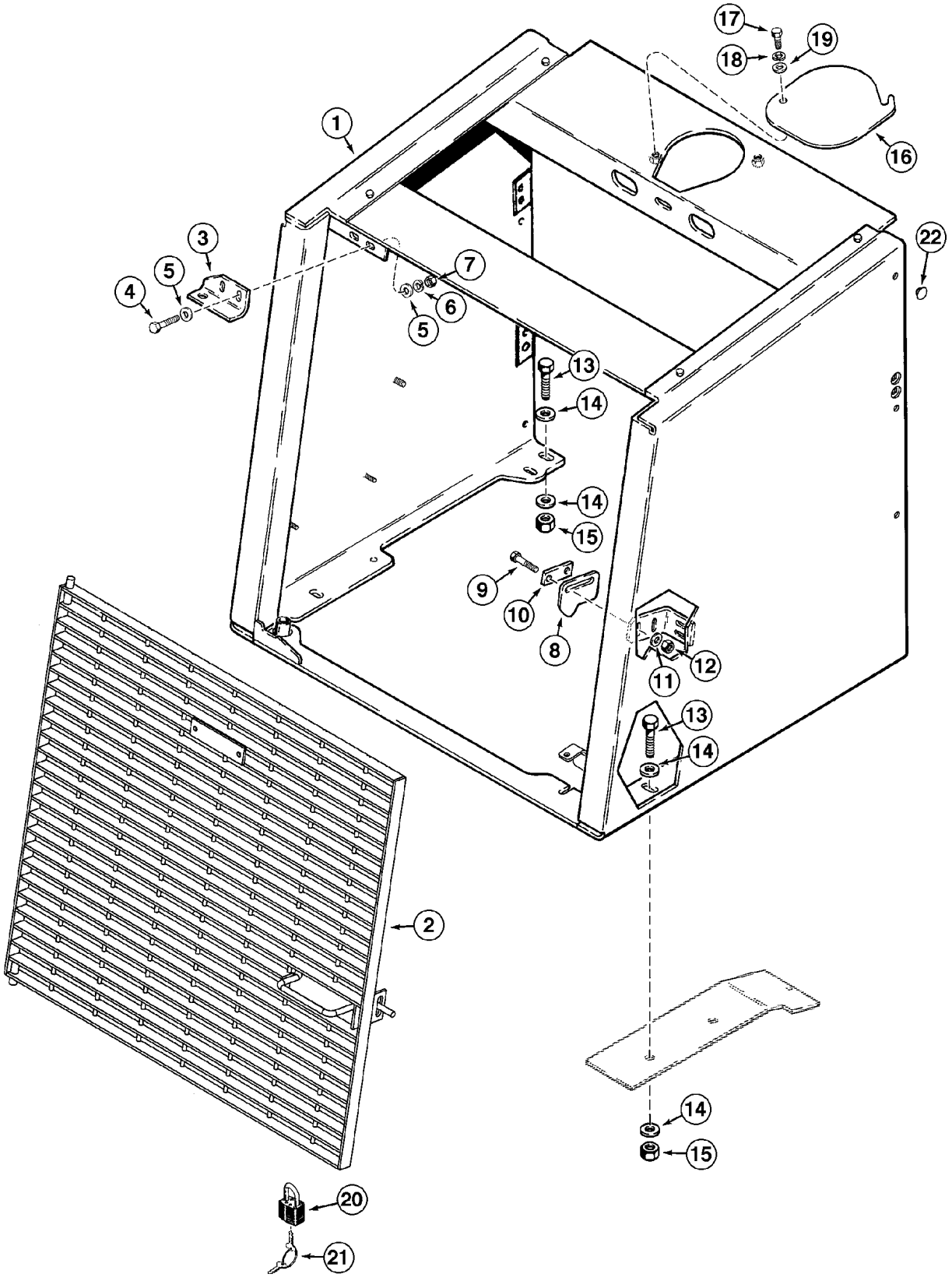
17
19
18
16
1
22
3
5
4
7
6
5
13
14
14
15
9
10
8
12
11
13
14
2
14
15
20
21

ITEM REF.	PEÇA Nº PART Nº PIEZA Nº	QTD QTY CAN	DESCRIÇÃO (Português)	DESCRIPTION (English)	DESCRIPCIÓN (Español)
1	291046A2	1	MÁSCARA	SHROUD	MÁSCARA
2	284745A1	1	GRADE	GRILLE	PARILLA
3	L118936	1	SUPORTE	BRACKET	SOPORTE
4	627-10030	2	PARAFUSO	BOLT	TORNILLO
5	895-15010	4	ARRUELA	WASHER	ARANDELA
6	892-11010	2	ARRUELA pressão	WASHER lock	ARANDELA cierre
7	829-1410	2	PORCA	NUT	TUERCA
8	L126920	1	TRAVA	KEEPER	TRABA
9	827-10040	2	PARAFUSO	BOLT	TORNILLO
10	L126841	1	PLACA	PLATE	PLACA
11	496-81003	2	ARRUELA	WASHER	ARANDELA
12	832-10410	2	PORCA trava	LOCK NUT	TUERCA retención
13	627-16050	6	PARAFUSO	BOLT	TORNILLO
14	896-15016	12	ARRUELA	WASHER	ARANDELA
15	832-10416	6	PORCA trava	LOCK NUT	TUERCA retención
16	L128053	1	PLACA	PLATE	PLACA
17	627-10025	2	PARAFUSO	BOLT	TORNILLO
18	892-11010	2	ARRUELA pressão	WASHER lock	ARANDELA cierre
19	895-15010	2	ARRUELA	WASHER	ARANDELA
20	D93753	1	CADEADO (Nota)	PADLOCK (Note)	CANDADO (Nota)
21	D93751	2	CHAVE (Nota)	KEY (Note)	LLAVE (Nota)
21	R29555	2	CHAVE (Nota)	KEY (Note)	LLAVE (Nota)
22	L126856	8	BATENTE	BUMPER	TOPE

Nota: Se utilizado / Sí utilizado.
Note: If used

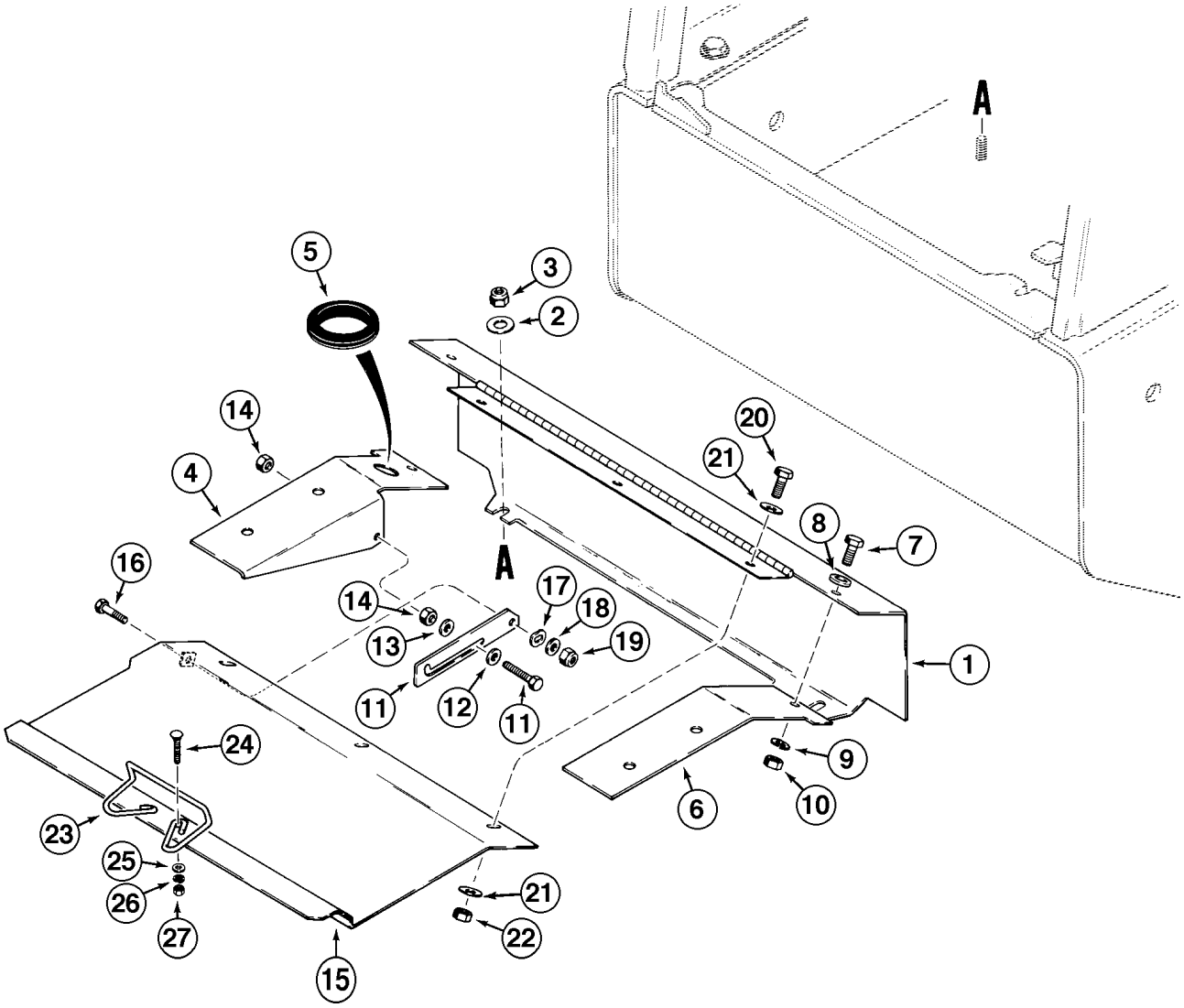
A
A
1
2
3
4
5
6
7
8
9
10
11
11
12
13
14
14
15
16
17
18
19
20
21
21
22
23
24
25
26
27

ITEM REF.	PEÇA Nº PART Nº PIEZA Nº	QTD QTY CAN	DESCRIÇÃO (Português)	DESCRIPTION (English)	DESCRIPCIÓN (Español)
1	143472A1	1	TAMPA	COVER	TAPA
2	895-15010	2	ARRUELA	WASHER	ARANDELA
3	832-10410	2	PORCA trava	LOCK NUT	TUERCA retención
4	363849A1	1	SUPORTE LE	BRACKET LH	SOPORTE Izq.
5	248-2156	1	PASSA-CABO	GROMMET	PASACABLE
6	L125969	1	SUPORTE LD	BRACKET RH	SOPORTE Der.
7	627-10025	2	PARAFUSO	BOLT	TORNILLO
8	895-11010	2	ARRUELA	WASHER	ARANDELA
9	895-15010	2	ARRUELA	WASHER	ARANDELA
10	832-10410	2	PORCA trava	LOCK NUT	TUERCA retención
11	L125491	1	SUPORTE	BRACKET	SOPORTE
12	827-8035	1	PARAFUSO	BOLT	TORNILLO
13	895-11008	2	ARRUELA	WASHER	ARANDELA
14	829-1408	2	PORCA	NUT	TUERCA
15	L125446	1	TAMPA bateria	COVER battery	TAPA bateria
16	627-8020	1	PARAFUSO	BOLT	TORNILLO
17	S69662	1	ARRUELA especial	WASHER special	ARANDELA especial
18	895-11008	1	ARRUELA	WASHER	ARANDELA
19	832-10408	1	PORCA trava	LOCK NUT	TUERCA retención
20	627-10025	3	PARAFUSO	BOLT	TORNILLO
21	895-15010	6	ARRUELA	WASHER	ARANDELA
22	832-10410	3	PORCA trava	LOCK NUT	TUERCA retención
23	L125636	1	MANOPLA	KNOB	PERILLA
24	711-5016	2	PARAFUSO	BOLT	TORNILLO
25	895-11005	2	ARRUELA	WASHER	ARANDELA
26	892-11005	2	ARRUELA pressão	WASHER lock	ARANDELA cierre
27	824-1405	2	PORCA	NUT	TUERCA

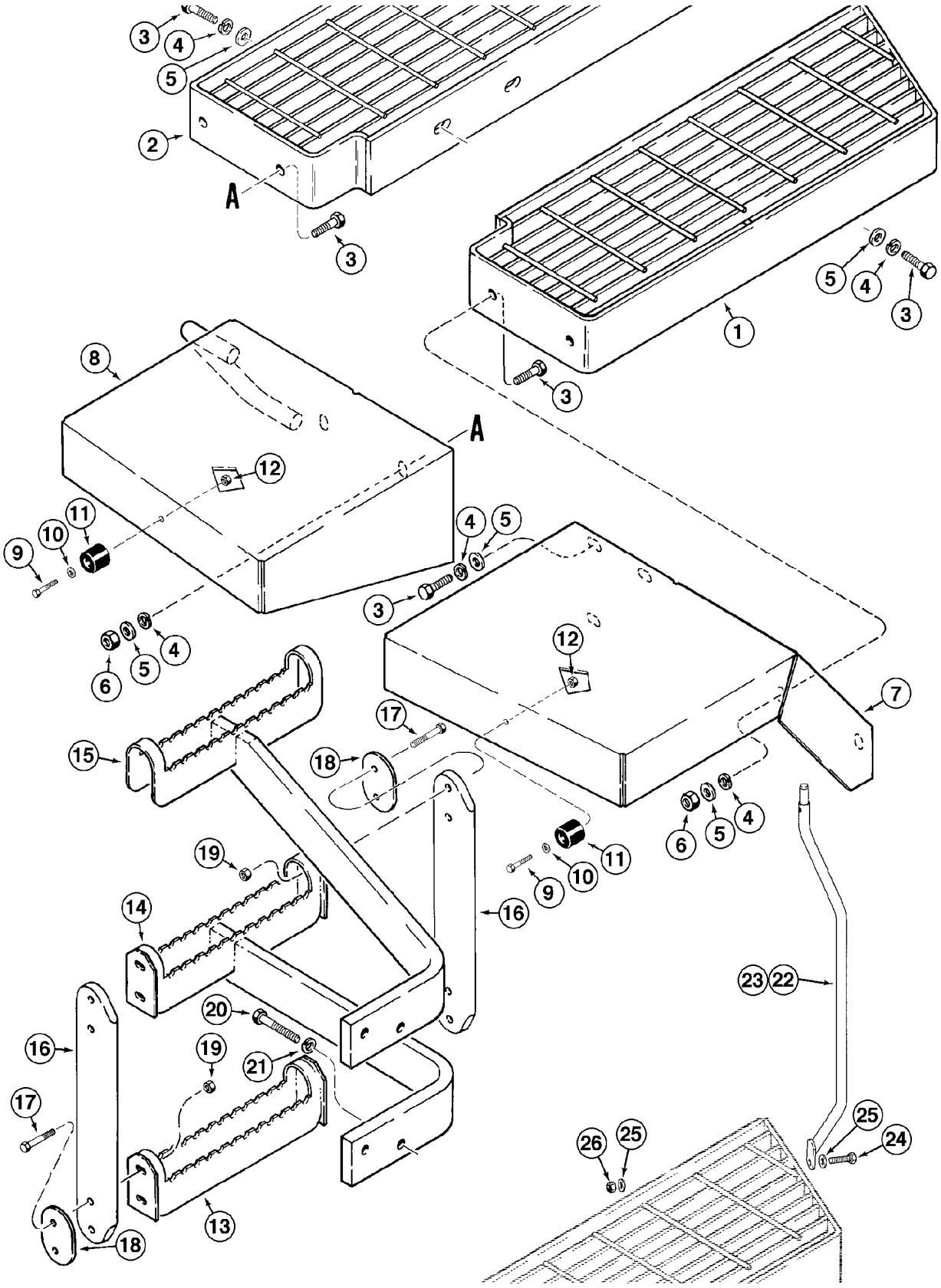
A
A

ITEM REF.	PEÇA Nº PART Nº PIEZA Nº	QTD QTY CAN	DESCRIÇÃO (Português)	DESCRIPTION (English)	DESCRIPCIÓN (Español)
1	326819A3	1	ESTRIBO LD	STEP RH	GRADA der.
2	326818A3	1	ESTRIBO LE	STEP LH	GRADA izq.
3	827-12050	16	PARAFUSO	BOLT	TORNILLO
4	892-11012	16	ARRUELA pressão	WASHER lock	ARANDELA cierre
5	896-15012	20	ARRUELA	WASHER	ARANDELA
6	829-1412	4	PORCA	NUT	TUERCA
7	321222A2	1	PÁRA-LAMA TRASEIRO LD	REAR FENDER RH	GUARDA-BARRO TRAS. Der.
8	321229A2	1	PÁRA-LAMA TRASEIRO LE	REAR FENDER LH	GUARDA-BARRO TRAS. Izq.
9	827-6040	2	PARAFUSO	BOLT	TORNILLO
10	895-11006	2	ARRUELA	WASHER	ARANDELA
11	L126483	2	BATENTE	STOP	TOPE
12	832-10406	2	PORCA trava	LOCK NUT	TUERCA retención
13	311075A2	1	ESTRIBO inferior	STEP lower	GRADA inferior
14	313435A2	1	ESTRIBO central	STEP center	GRADA central
15	319794A2	1	ESTRIBO superior	STEP upper	GRADA superior
16	108751A1	2	CINTA	STRAP	PRECINTA
17	827-10045	8	PARAFUSO	BOLT	TORNILLO
18	311069A1	4	PLACA	PLATE	PLACA
19	832-10410	8	PORCA trava	LOCK NUT	TUERCA retención
20	827-12050	4	PARAFUSO	BOLT	TORNILLO
21	896-15012	4	ARRUELA	WASHER	ARANDELA
22	296420A3	1	CORRIMÃO LD	HANDRAIL RH	MANO CORRIENTE Der.
23	296418A3	1	CORRIMÃO LE	HANDRAIL LH	MANO CORRIENTE Izq.
24	627-12040	2	PARAFUSO	BOLT	TORNILLO
25	896-15012	4	ARRUELA	WASHER	ARANDELA
26	832-10412	2	PORCA trava	LOCK NUT	TUERCA retención

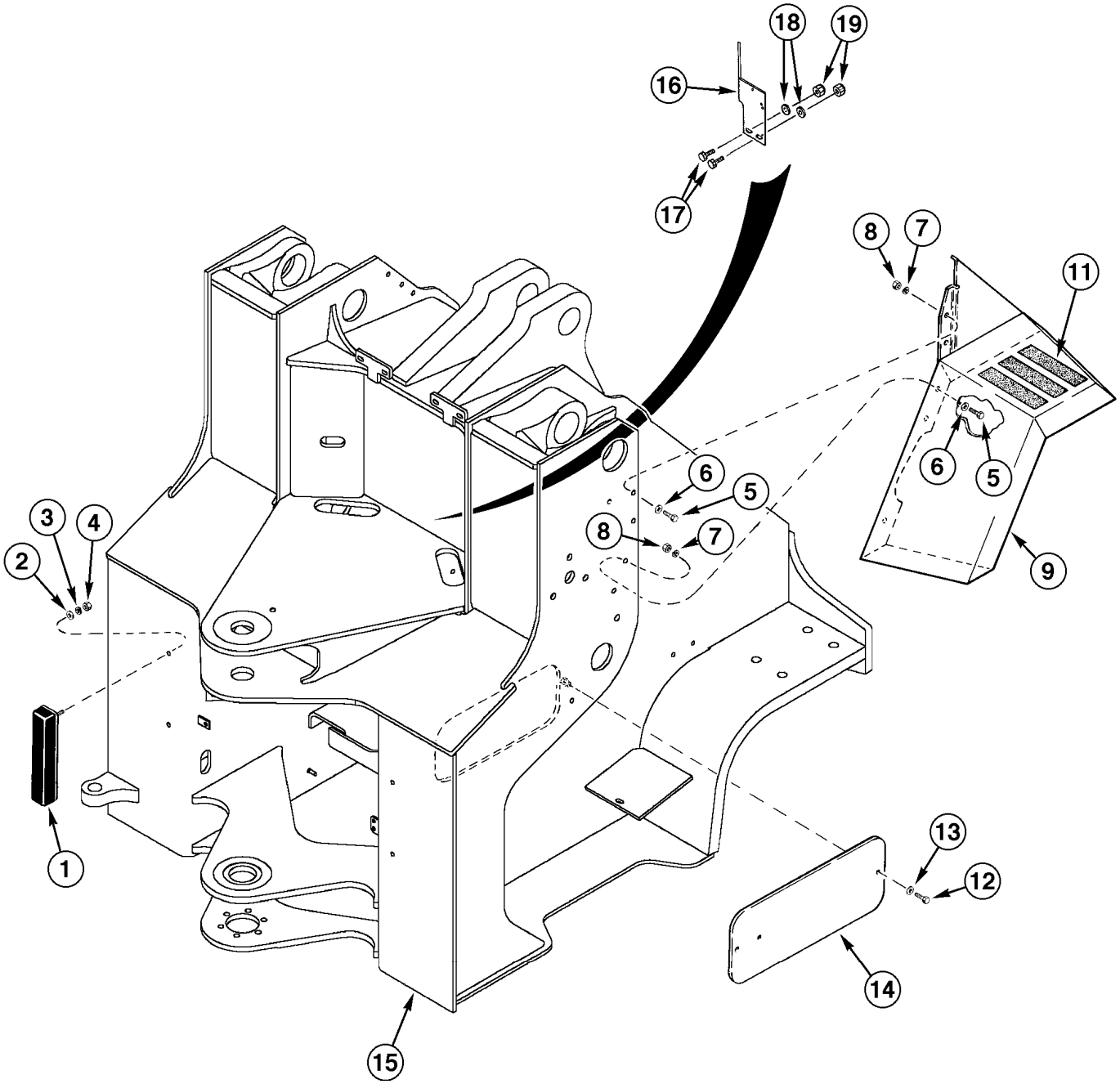
18
19
16
17
8
7
11
6
5
9
6
5
8
7
3
4
2
1
13
12
14
15

ITEM REF.	PEÇA Nº PART Nº PIEZA Nº	QTD QTY CAN	DESCRIÇÃO (Português)	DESCRIPTION (English)	DESCRIPCIÓN (Español)
1	L108504	2	BATENTE	STOP	TOPE
1	L108504	2	BATENTE	STOP	TOPE
2	495-11041	4	ARRUELA	WASHER	ARANDELA
3	492-11038	4	ARRUELA pressão	WASHER lock	ARANDELA cierre
4	425-106	4	PORCA	NUT	TUERCA
5	426-824	10	PARAFUSO	BOLT	TORNILLO
6	495-21056	10	ARRUELA	WASHER	ARANDELA
7	492-11050	10	ARRUELA pressão	WASHER lock	ARANDELA cierre
8	425-108	10	PORCA	NUT	TUERCA
9	L125342	1	PÁRA-LAMA DIANTEIRO LD	FRONT FENDER RH	GUARDABARRO DEL. Der.
10	L125343	1	PÁRA-LAMA DIANTEIRO LE	FRONT FENDER LH	GUARDABARRO DEL Izq.
11	D55216	6	ANTI-DERRAPANTE	ANTI-SKID	ANTI-DESLIZANTE
12	426-824	4	PARAFUSO	BOLT	TORNILLO
13	496-21053	4	ARRUELA	WASHER	ARANDELA
14	L125240	2	TAMPA	COVER	TAPA
15	334251A3	1	CHASSI DIANTEIRO	FRONT FRAME	BASTIDOR DELANTERO
16	304980A1	1	SUPORTE	BRACKET	SOPORTE
17	426-620	2	PARAFUSO	BOLT	TORNILLO
18	495-21044	2	ARRUELA	WASHER	ARANDELA
19	231-1446	2	PORCA trava	LOCK NUT	TUERCA retención

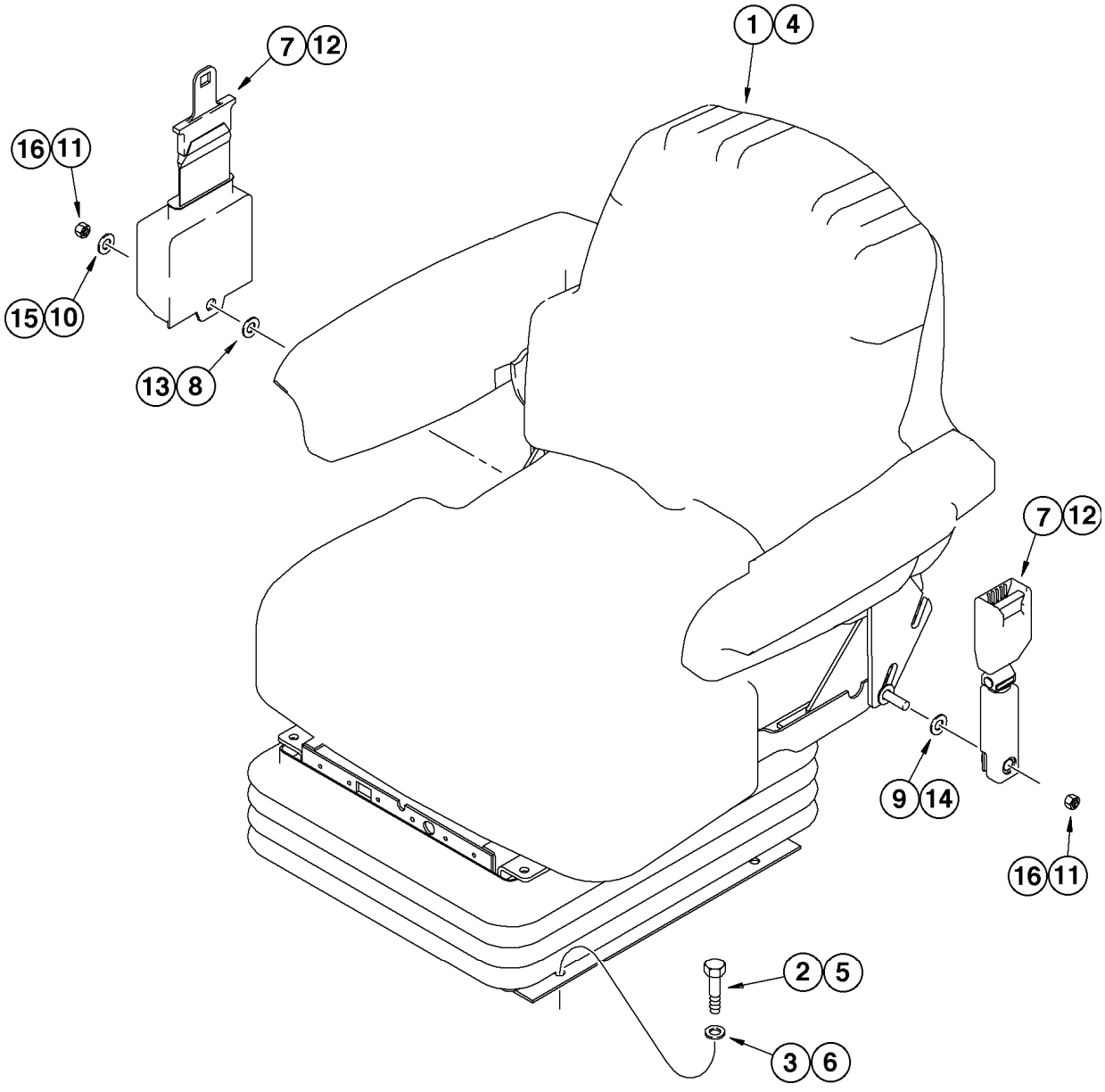
1 4
7 12
16 11
15 10
13 8
7 12
9 14
16 11
2 5
3 6

ITEM REF.	PEÇA Nº PART Nº PIEZA Nº	QTD QTY CAN	DESCRIÇÃO (Português)	DESCRIPTION (English)	DESCRIPCIÓN (Español)
	.		Banco com suspensão mecânica	Mechanical suspension seat	Asiento de suspensión mecánica
	.				
1	149293A1	1	BANCO Conj. vinyl (STD) (P.9-46A/46D)	SEAT Assy. vinyl (STD) (P.9-46A/46D)	ASIENTO conj. (STD) (P.9-46A/46D)
1	328474A1	1	BANCO Conj. (Vinil) (OPC) (P.9-40 a 46)	SEAT Assy. (Vinil) (OPC) (P.9-40 to 46)	ASIENTO Conj. (Vinilo) (OPC) (P.9-40 a 46)
1	328475A1	1	BANCO Conj. (Tecido) (OPC) (P.9-40 a 46)	SEAT Assy. (Cloth) (OPT) (P.9-40 to 46)	ASIENTO Conj. (Tecido) (OPC) (P.9-40 a 46)
2	627-10040	4	PARAFUSO	BOLT	TORNILLO
3	895-11010	4	ARRUELA	WASHER	ARANDELA
	.				
	.		Banco com suspensão a ar	Air suspension seat	Asiento de suspensión por aire
	.				
4	369847A1	1	BANCO Conj. (Tecido) (OPC) (P.9-48)	SEAT Assy. (Cloth) (OPT) (P.9-48)	ASIENTO Conj. (Tecido) (OPC) (P.9-48)
5	627-10040	4	PARAFUSO	BOLT	TORNILLO
6	895-11010	4	ARRUELA	WASHER	ARANDELA
	.				
	.		Cinto de segurança retrátil 51mm (2 in.)	51mm (2 Inch) wide retractable seat belt	Cinturón de seguridad retraíble 51mm (2 in)
	.				
7	249116A1	1	CINTO DE SEGURANÇA (Nota)	SEAT BELT (Note)	CINTURÓN SEGURIDAD (Nota)
8	NSS	1	ARRUELA	WASHER	ARANDELA
9	NSS	1	ARRUELA	WASHER	ARANDELA
10	495-11047	1	ARRUELA	WASHER	ARANDELA
11	231-2447	2	PORCA trava	LOCK NUT	TUERCA retención
	.				
	.		Cinto de segurança retrátil 76mm (3 i.)	76mm (3 Inch) Wide Retractable Seat Belt	Cinturón de seguridad retraíble 76mm (3 in)
	.				
12	249117A1	1	CINTO DE SEGURANÇA (Nota)	SEAT BELT (Note)	CINTURÓN SEGURIDAD (Nota)
13	NSS	1	ARRUELA	WASHER	ARANDELA
14	NSS	1	ARRUELA	WASHER	ARANDELA
15	495-11047	1	ARRUELA	WASHER	ARANDELA
16	231-2447	2	PORCA trava	LOCK NUT	TUERCA retención

Nota: Se utilizado / Sí utilizado.
Note: If used

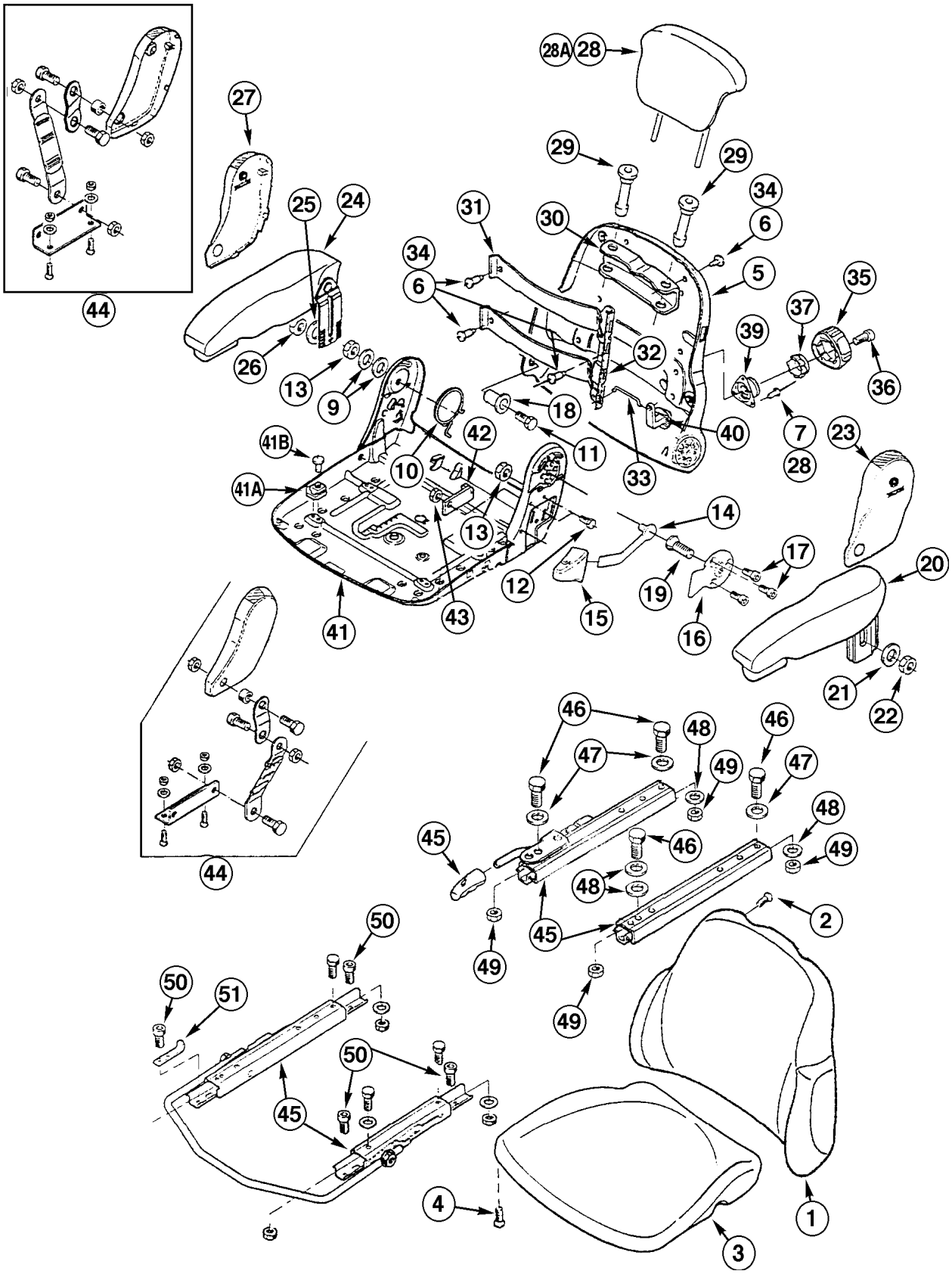
28A
28
29
29
27
34
6
31
30
25
24
34
6
5
35
37
39
32
26
13
9
18
40
36
7
28
41B
42
11
33
23
41A
10
13
14
17
20
12
19
15
16
43
41
21
22
46
48
46
47
47
49
48
45
46
48
49
49
2
50
50
51
50
45
45
4
1
3
44
44

ITEM REF.	PEÇA Nº PART Nº PIEZA Nº	QTD QTY CAN	DESCRIÇÃO (Português)	DESCRIPTION (English)	DESCRIPCIÓN (Español)
	.		Conjunto superior do banco	Upper seat assembly	Conjunto superior del asiento
	.				
	328474A1	1	BANCO Conj. (Vinil) (STD) (Nota 1)	SEAT Assy. (Vinil) (STD) (Note 1)	ASIENTO Conj. (Vinilo) (STD) (Nota 1)
	328475A1	1	BANCO Conj. (Tecido) (OPC) (Nota 2)	SEAT Assy. (Cloth) (OPT) (Note 2)	ASIENTO Conj. (Tecido) (OPC) (Nota 2)
	346085A1	1	SUSPENSÃO Conj.	SUSPENSION Assy.	SUSPENSION Conj.
	346300A1	1	BANCO (Vinil)	SEAT (Vinil)	ASIENTO (Vinilo)
	347041A1	1	BANCO (Tecido)	SEAT (Cloth)	ASIENTO (Tecido)
	346301A1	1	ALMOFADA DO ENCOSTO (Vinil)	BACKREST CUSHION(Vinyl)	ALMOHADA DEL RESPALDO (Vinilo)
	347042A1	1	ALMOFADA DO ENCOSTO (Tecido)	BACKREST CUSHION (Cloth)	ALMOHADA DEL RESPALDO (Tecido)
1	NSS	1	ALMOFADA DO ENCOSTO	BACKREST CUSHION	ALMOHADA DEL RESPALDO
2	345726A1	4	PARAFUSO	BOLT	TORNILLO
	346302A1	1	ALMOFADA DO ASSENTO (Vinil)	SEAT CUSHION (Vinyl)	ALMOHADA DEL ASIENTO (Vinilo)
	347043A1	1	ALMOFADA DO ASSENTO (Tecido)	SEAT CUSHION (Cloth)	ALMOHADA DEL ASIENTO (Tecido)
3	NSS	1	ALMOFADA DO ASSENTO	SEAT CUSHION	ALMOHADA DEL ASIENTO
4	345726A1	4	PARAFUSO	BOLT	TORNILLO
	345764A1	1	PLACA DE COBERTURA	COVER PLATE	PLACA DE CIERRE
5	NSS	1	TAMPA	COVER	TAPA
6	345731A1	7	PARAFUSO	BOLT	TORNILLO
7	345771A1	3	REBITE	RIVET	REMACHE
	345778A1	1	JOGO FIXAÇÃO	MOUNTING KIT	JUEGO FIJACIÓN
9	934058R1	2	ARRUELA	WASHER	ARANDELA
10	345743A1	1	MOLA	SPRING	RESORTE
11	345748A1	1	PARAFUSO	BOLT	TORNILLO
12	864-8016	2	PARAFUSO	BOLT SOCKET	PERNO CON CASQUILLO
13	60-4845T1	2	PORCA	NUT	TUERCA
14	345749A1	1	ALAVANCA	LEVER	PALANCA
15	345752A1	1	MANOPLA	KNOB	PERILLA
16	345753A1	1	PLACA	PLATE	PLACA
17	345754A1	3	PARAFUSO	BOLT	TORNILLO
18	345774A1	1	BUCHA	BUSHING	BUJE
19	345776A1	1	PARAFUSO	BOLT	TORNILLO
20	345744A1	1	DESCANSA-BRAÇO LE	ARMREST LH	APOYABRAZO Izq.

Nota 1: Inclui / Incluye 346300A1, 346085A1 e itens 1 a 51 (P.9-40 a 42)
Note 1: Includes 346300A1, 346085A1 and items 1 to 51 (P.9-40 to 42)

Nota 2: Inclui / Incluye 347041A1, 346085A1 e itens 1 a 51 (P.9-40 a 42)
Note 2: Includes 347041A1, 346085A1 and items 1 to 51 (P.9-40 to 42)

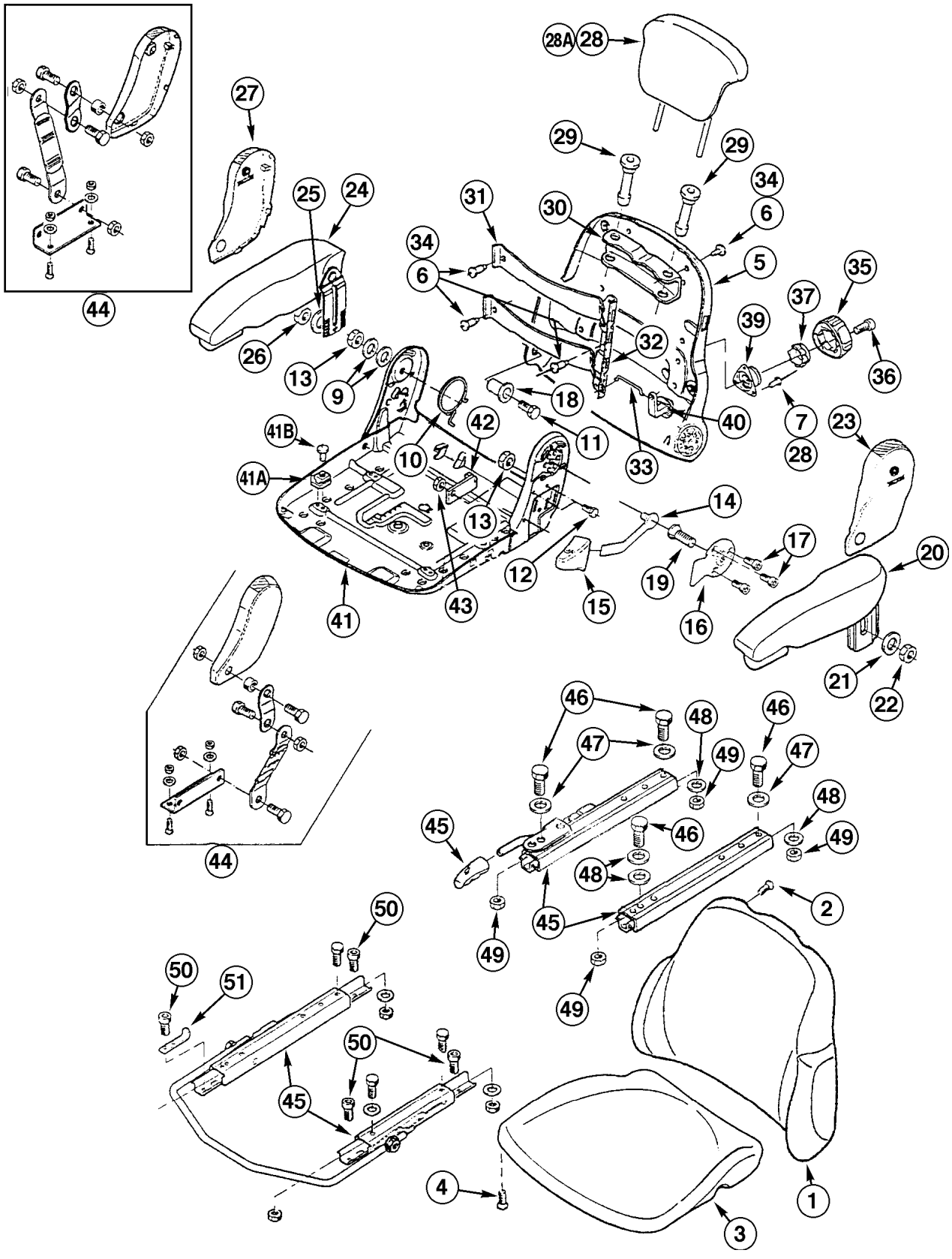
28A
28
27
29
29
34
6
25
24
31
30
34
6
5
35
37
39
32
36
26
13
9
18
40
7
28
41B
42
11
23
10
33
41A
14
13
17
20
12
19
15
16
41
43
21
22
46
48
46
47
47
49
48
45
46
49
48
44
2
50
50
51
50
45
45
4
1
3

ITEM REF.	PEÇA Nº PART Nº PIEZA Nº	QTD QTY CAN	DESCRIÇÃO (Português)	DESCRIPTION (English)	DESCRIPCIÓN (Español)
	.		Conjunto superior do banco	Upper seat assembly	Conjunto superior del asiento
	.				
21	345729A1	1	ARRUELA	WASHER	ARANDELA
22	832-10408	1	PORCA trava	LOCK NUT	TUERCA traba
23	345741A1	1	TAMPA LE	COVER left	TAPA izquerda
24	345755A1	1	DESCANSA-BRAÇO LD	ARMREST RH	APOYABRAZO Der.
25	345729A1	1	ARRUELA	WASHER	ARANDELA
26	832-10408	1	PORCA trava	LOCK NUT	TUERCA traba
27	345756A1	1	TAMPA LD	COVER right	TAPA derecha
28	346303A1	1	ENCOSTO DE CABEÇA (Vinil)	HEADREST (Vinil)	RESPOSA-CABEZA (Vinilo)
28A	345727A1	1	ENCOSTO DE CABEÇA (Tecido)	HEADREST (Cloth)	RESPOSA-CABEZA (Tecido)
29	345765A1	2	BUCHA	BUSHING	BUJE
30	345766A1	1	FIXADOR	RETAINER	FIJACION
	345767A1	1	SUPORTE LOMBAR Conj.	SUPPORT-lumbar	SOPORTE-lombar
31	345732A1	2	PLACA	PLATE	PLACA
32	345733A1	1	PLACA	PLATE	PLACA
33	345730A1	1	HASTE	ROD	VASTAGO
34	345731A1	7	PARAFUSO	BOLT	TORNILLO
35	345769A1	1	MANOPLA	KNOB	PERILLA
36	345768A1	1	PARAFUSO	BOLT	TORNILLO
37	345770A1	1	BUCHA	BUSHING	BUJE
38	345771A1	3	REBITE	RIVET	REMACHE
39	345772A1	1	SUPORTE	BRACKET	SOPORTE
40	345773A1	1	ALAVANCA	LEVER	PALANCA
41	345747A1	1	CHASSI	FRAME	BASTIDOR
41A	345737A1	4	GUIA	GUIDE	GUIA
41B	345777A1	4	REBITE	RIVET	REMACHE
42	345786A1	1	BATENTE	STOP	TOPE
43	832-10408	1	PORCA trava	LOCK NUT	TUERCA traba
44	345785A1	1	CINTA FIXAÇÃO Conj.	STRAP Assy.	PRECINTA Conj.
45	345783A1	1	TRILHOS LATERAIS Conj. (P.9-44)	SIDE RAIL Assy. (P.9-44)	CARRIL LATERAL Conj. (P.9-44)
46	934678R1	4	PARAFUSO	BOLT	TORNILLO
47	345729A1	3	ARRUELA	WASHER	ARANDELA
48	934058R1	4	ARRUELA	WASHER	ARANDELA
49	345728A1	4	PORCA	NUT	TUERCA
50	864-8025	6	PARAFUSO	BOLT	TORNILLO
51	346103A1	1	SUPORTE	BRACKET	SOPORTE

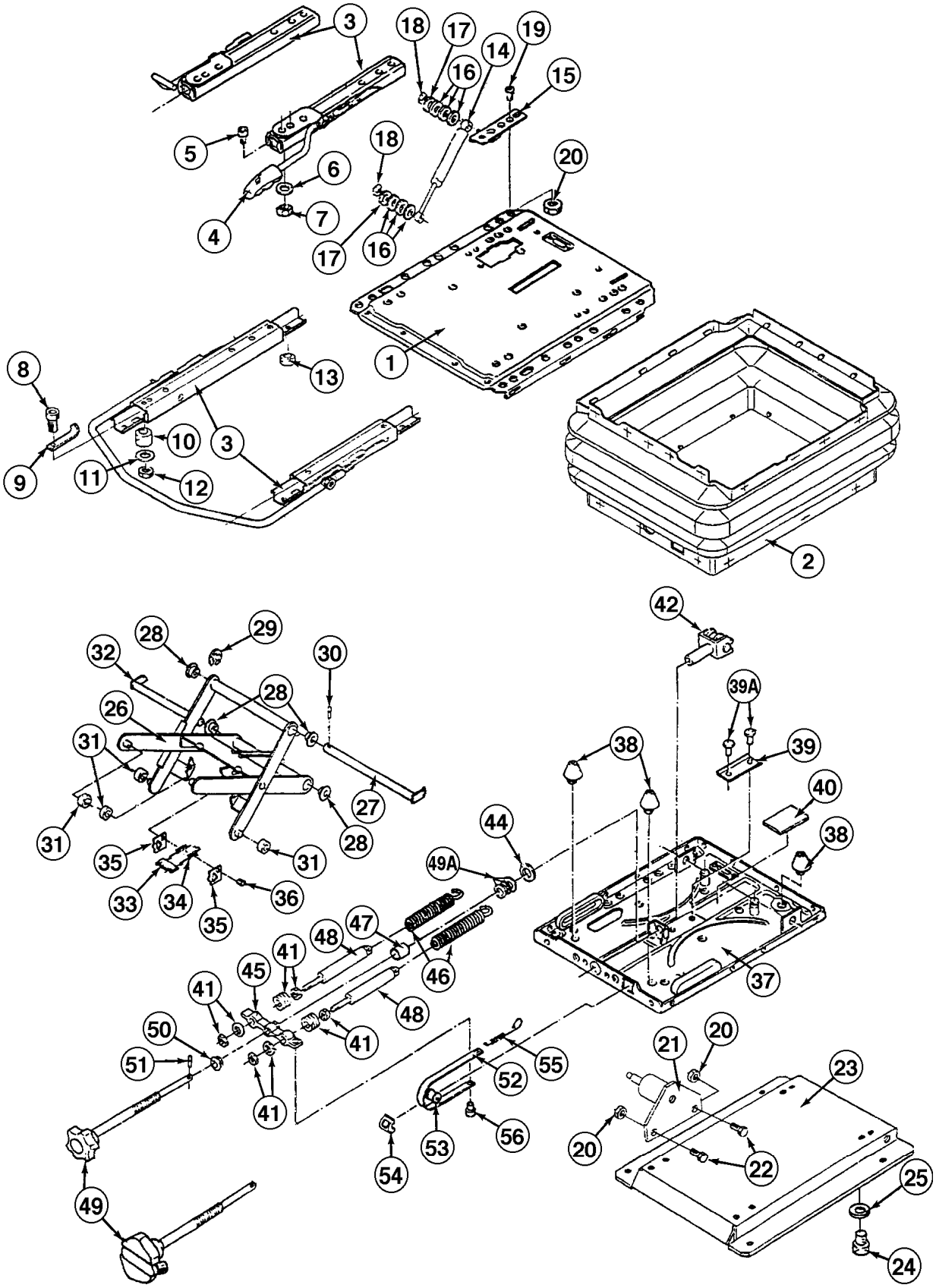
3
18
17
19
14
16
15
5
18
20
6
4
7
17
16
1
8
13
10
3
9
11
12
2
42
28
29
32
30
28
26
39A
38
39
31
40
27
28
31
38
31
35
44
49A
33
34
35
36
48
47
46
37
41
45
41
48
41
50
20
21
23
51
52
55
41
20
22
25
53
56
54
49
24

ITEM REF.	PEÇA Nº PART Nº PIEZA Nº	QTD QTY CAN	DESCRIÇÃO (Português)	DESCRIPTION (English)	DESCRIPCIÓN (Español)
	328474A1	1	BANCO Conj. (Vinil) (STD) (Nota 1)	SEAT Assy. (Vinil) (STD) (Note 1)	ASIENTO Conj. (Vinilo) (STD) (Nota 1)
	328475A1	1	BANCO Conj. (Tecido) (OPC) (Nota 2)	SEAT Assy. (Cloth) (OPT) (Note 2)	ASIENTO Conj. (Tecido) (OPC) (Nota 2)
	346300A1	1	BANCO (Vinil) (Nota 3)	SEAT (Vinil) (Note 3)	ASIENTO (Vinilo) (Nota 3)
	347041A1	1	BANCO (Tecido) (Nota 3)	SEAT (Cloth) (Note 3)	ASIENTO (Tecido) (Nota 3)
	346085A1	1	SUSPENSÃO Conj. (Nota 4)	SUSPENSION Assy. (Note 4)	SUSPENSION Conj. (Nota 4)
1	346086A1	1	PLACA SUPERIOR	PLATE UPPER	PLACA SUPERIOR
2	346087A1	1	GUARDA-PÓ	DUST boot	GUARDA polvo
	345783A1	1	TRILHOS LATERAIS Conj.	SIDE RAIL Assy.	CARRIL LATERAL Conj.
3	NSS	2	TRILHO	RAIL	CARRIL
4	NSS	1	MANOPLA	KNOB	PERILLA
5	864-8025	4	PARAFUSO	BOLT SOCKET	PERNO CON CASQUILLO
6	345729A1	4	ARRUELA	WASHER	ARANDELA
7	832-10408	4	PORCA trava	LOCK NUT	TUERCA traba
8	864-8025	6	PARAFUSO	BOLT	TORNILLO
9	346103A1	1	SUPORTE	BRACKET	SOPORTE
10	346089A1	5	MANCAL	BEARING	COJINETE
11	345729A1	6	ARRUELA	WASHER	ARANDELA
12	832-10408	6	PORCA trava	LOCK NUT	TUERCA traba
13	130726A1	1	MANCAL	BEARING	COJINETE
	346097A1	1	AMORTECEDOR	SHOCK ABSORBER	AMORTIGUADOR
14	NSS	1	AMORTECEDOR	SHOCK ABSORBER	AMORTIGUADOR
15	346108A1	1	SUPORTE	BRACKET	SOPORTE
16	3402570R1	6	ESPAÇADOR	SPACER	ESPACIADOR
17	346109A1	2	ARRUELA	WASHER	ARANDELA
18	346110A1	2	PORCA	NUT	TUERCA
19	346098A1	1	PARAFUSO	BOLT	TORNILLO
20	832-10408	3	PORCA trava	LOCK NUT	TUERCA traba
21	346099A1	1	SUPORTE	BRACKET	SOPORTE
22	864-8016	2	PARAFUSO	BOLT SOCKET	PERNO CON CASQUILLO
23	346100A1	1	BASE	BASE	BASE
24	346107A1	4	PARAFUSO	BOLT	TORNILLO
25	934058R1	4	ARRUELA	WASHER	ARANDELA

Nota 1: Inclui / Incluye 346300A1, 346085A1 e itens 1 a 56 (P.9-44 a 46)
Note 1: Includes 346300A1, 346085A1 and items 1 to 56 (P.9-44 to 46)

Nota 2: Inclui / Incluye 347041A1, 346085A1 e itens 1 a 56 (P.9-44 a 46)
Note 2: Includes 347041A1, 346085A1 and items 1 to 56 (P.9-44 to 46)

Nota 3: Não ilustrado / No ilustrado.
Note 3: Not shown

Nota 4: Inclui / Incluye itens 1 a 56 (P.9-44 a 46)
Note 4: Includes items 1 to 56 (P.9-44 to 46)

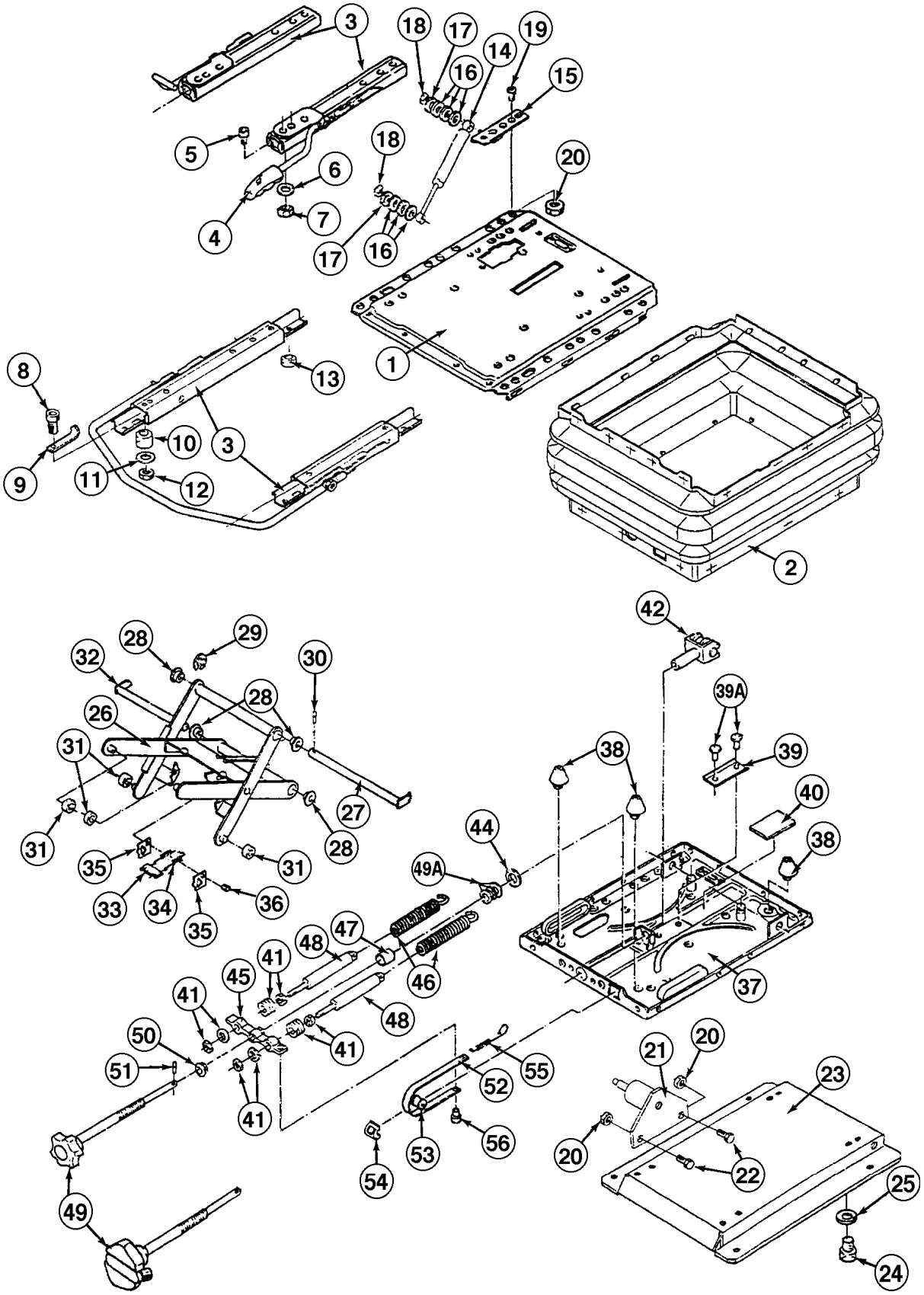
3
18
17
19
14
16
15
5
18
6
20
4
7
17
16
1
8
13
10
3
9
11
12
2
42
28
29
32
30
28
39A
26
38
39
31
40
27
38
31
28
31
35
44
49A
38
33
34
35
36
48
47
46
37
41
45
41
48
41
50
41
51
55
52
20
21
23
41
53
56
20
22
54
25
49
24

ITEM REF.	PEÇA Nº PART Nº PIEZA Nº	QTD QTY CAN	DESCRIÇÃO (Português)	DESCRIPTION (English)	DESCRIPCIÓN (Español)
	346105A1	1	BRAÇO	ARM	BRAZO
26	NSS	1	BRAÇO	ARM	BRAZO
27	346095A1	1	EIXO	SHAFT	EJE
28	60-5623T1	4	BUCHA	BUSHING	BUJE
29	800-4910	1	ANEL	RING	ANILLO
30	1281964C1	1	PINO guia	DOWEL	ESPIGA
31	3225310R1	4	ROLETE	ROLLER	RODILLO
32	346096A1	1	EIXO	SHAFT	EJE
33	3225306R1	1	PLACA	PLATE	PLACA
34	130744A1	2	MOLA tensão	SPRING tension	RESORTE tensión
35	60-1559T1	2	PLACA	PLATE	PLACA
36	60-1606T1	1	PARAFUSO	BOLT	TORNILLO
	346088A1	1	PLACA INFERIOR	PLATE LOWER	PLACA INFERIOR
37	NSS	1	PLACA	PLATE	PLACA
38	3223483R1	3	BATENTE	STOP	TOPE
39	K262122	1	CANTONEIRA	ANGLE PLATE	CANTONERA
39A	3225327R1	2	REBITE	RIVET	REMACHE
40	3225314R1	1	PLACA	PLATE	PLACA
41	346091A1	2	JOGO DE FIXADORES	KIT-fasteners	JUEGO DE FIJACIÓN
42	1281949C1	1	GARFO	YOKE	HORQUILLA
44	3225298R1	1	ARRUELA	WASHER	ARANDELA
45	3230238R1	1	FIXADOR	RETAINER	FIJACION
46	3230235R1	2	MOLA	SPRING	RESORTE
47	346089A1	1	MANCAL	BEARING	COJINETE
48	346090A1	2	AMORTECEDOR	SHOCK ABSORBER	AMORTIGUADOR
	346094A1	1	MANOPLA Conj.	KNOB Assy.	PERILLA Conj.
49	NSS	1	MANOPLA	KNOB	PERILLA
49A	3225318R1	1	ARRUELA encosto	WASHER thrust	ARANDELA apoyo
50	K262120	1	BUCHA	BUSHING	BUJE
51	346093A1	1	PINO	PIN	PASADOR
52	346092A1	1	CINTA	STRAP	PRECINTA
53	3225299R1	1	ROLETE	ROLLER	RODILLO
54	3225282R1	1	GUÍA	DUST boot	GUARDA polvo
55	3225332R1	1	MOLA	SPRING	RESORTE
56	3225315R1	1	BUJÃO	PLUG	TAPÓN

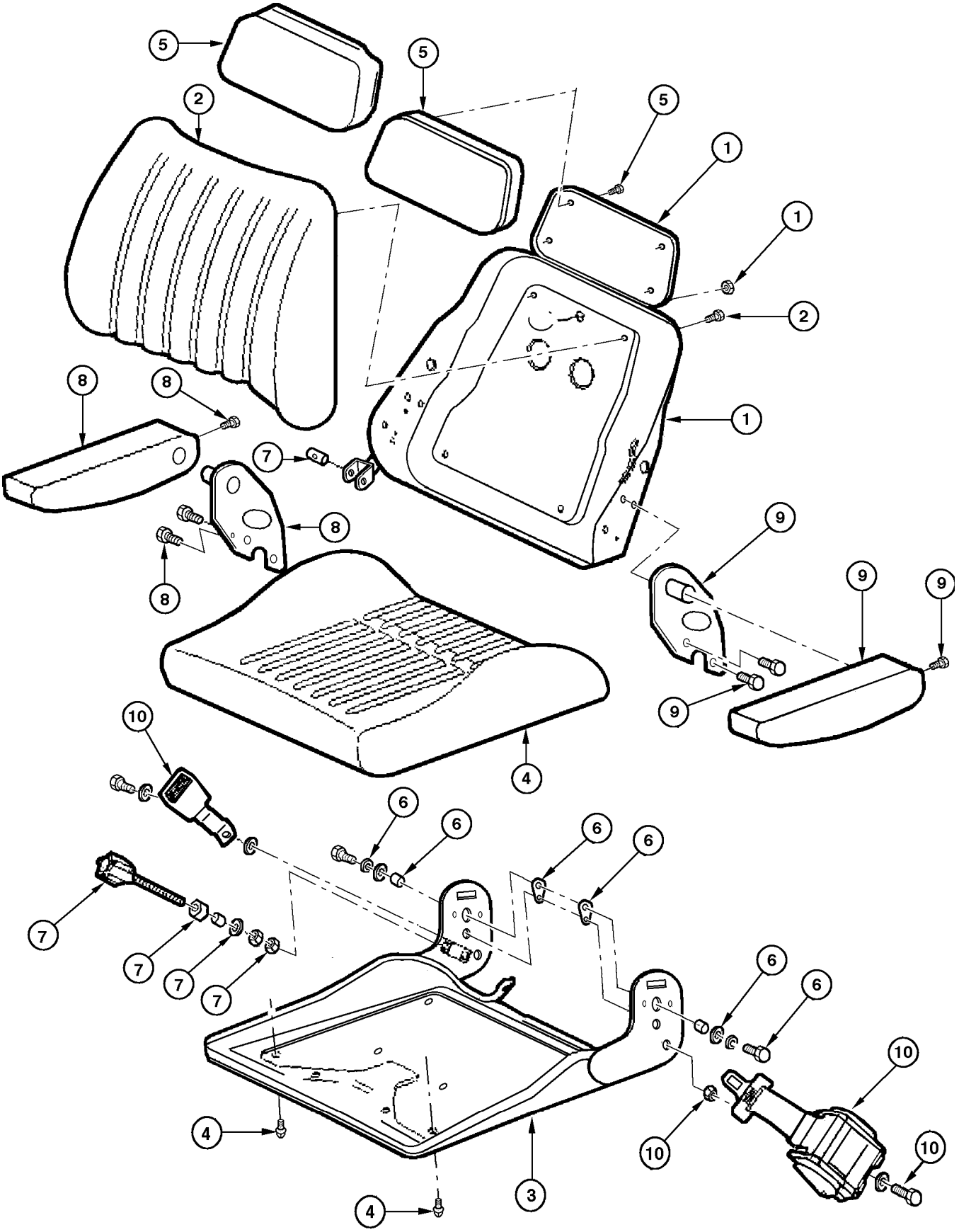
5
5
5
2
1
1
2
1
8
8
8
7
8
8
9
9
9
9
10
4
6
6
6
6
7
7
7
7
6
6
10
10
10
4
4
3

ITEM REF.	PEÇA Nº PART Nº PIEZA Nº	QTD QTY CAN	DESCRIÇÃO (Português)	DESCRIPTION (English)	DESCRIPCIÓN (Español)
	149293A1	1	BANCO Conj. vinyl c/suspensão	SEAT Assy. vinyl	ASIENTO conj.
1	75313884	1	KIT chapa do encosto	KIT back plate	JUEGO placa del respaldo
2	149612A1	1	KIT encosto estofado	KIT seat back	JUEGO respaldo
3	75313878	1	KIT chapa do assento	KIT seat plate	JUEGO placa del asiento
4	149611A1	1	KIT assento estofado	KIT seat	JUEGO asiento
5	149613A1	1	KIT prolongador do encosto	KIT back	KIT respaldo
6	75313879	1	KIT montagem encosto/assento	KIT seat/back assembly	JUEGO montaje
7	149617A1	1	KIT regulagem do encosto	KIT seat back adjust	KIT reglador respaldo
8	75313880	1	KIT apoio braço LD	KIT arm RH	JUEGO brazo LD
9	75313881	1	KIT apoio braço LE	KIT arm LH	JUEGO brazo LI
10	75313882	1	KIT cinto segurança	KIT seat belt	JUEGO cinturón

Nota 1: Inclui / Incluye itens 1 a 10, 11 a 20 (P.9-46D)
Note 1: Includes items 1 to 10, 11 to 20 (P.9-46D)

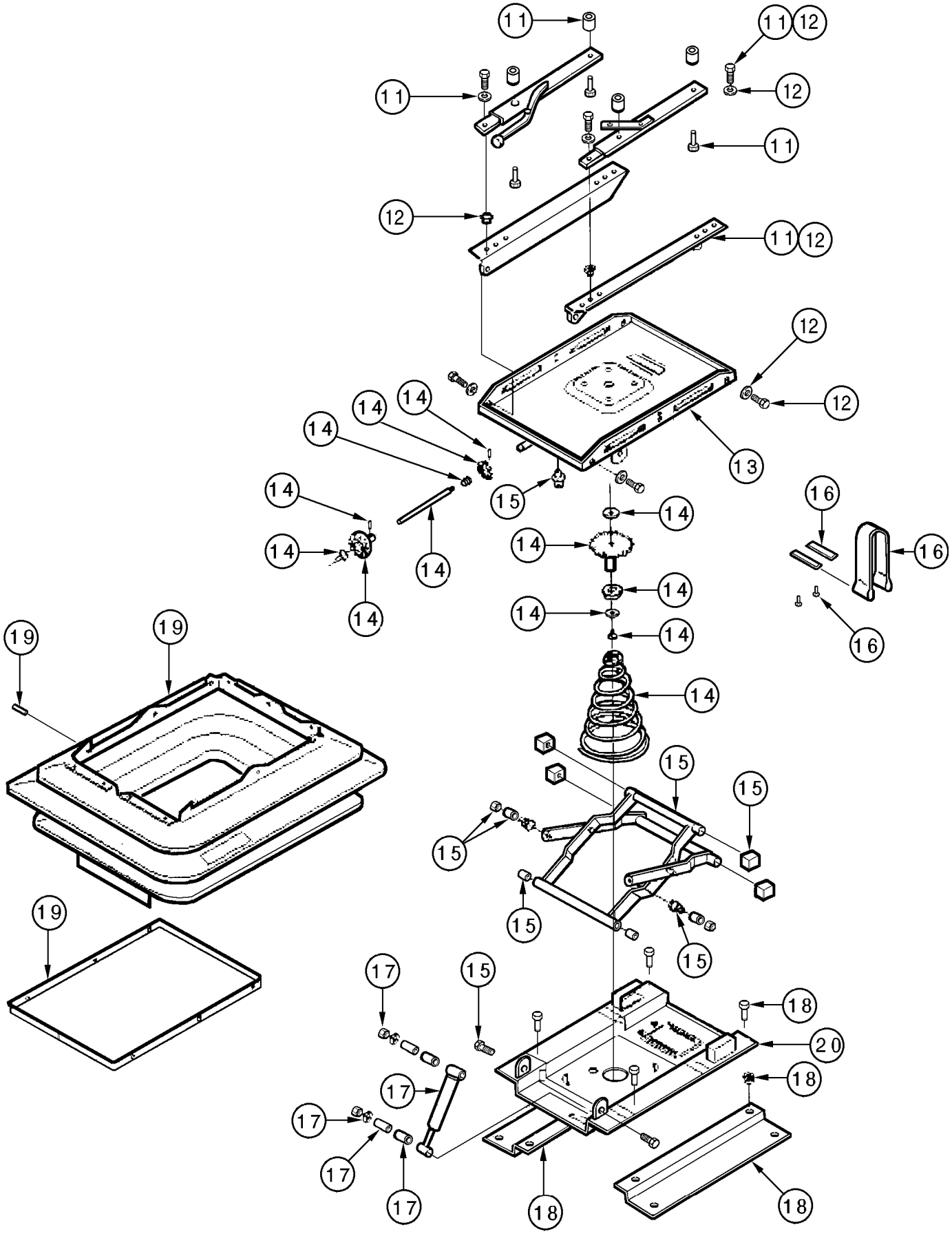
11
11
12
11
12
12
11
12
11
12
12
12
13
14
14
14
14
15
14
14
14
14
14
14
14
14
16
16
16
19
19
19
15
15
15
15
15
17
15
18
20
18
17
17
17
17
18
18

ITEM REF.	PEÇA Nº PART Nº PIEZA Nº	QTD QTY CAN	DESCRIÇÃO (Português)	DESCRIPTION (English)	DESCRIPCIÓN (Español)
	149293A1	1	BANCO Conj. vinyl c/suspensão	SEAT Assy. vinyl	ASIENTO conj.
11	75313883	1	KIT trilhos c/fixação	KIT seat slide rails	JUEGO larguero
12	75313885	1	KIT suporte trilhos	KIT rail support	JUEGO soporte
13	149631A1	1	BASE superior conjunto	BASE upper Assy.	BASE Conj.
14	75313886	1	KIT regulador de carga	KIT load regulator	KIT reglador carga
15	75313887	1	KIT braço oscilante	KIT arm	JUEGO brazo
16	149622A1	1	KIT regulagem suspensão	KIT suspension adjust	KIT reglador suspensión
17	149623A1	1	KIT amortecedor	KIT shock absorber	JUEGO amortiguador
18	75313888	1	KIT adaptador	KIT adapter	JUEGO adaptador
19	149629A1	1	KIT sanfona	KIT boot	JUEGO cubierta
20	149633A1	1	BASE inferior conjunto	BASE lower Assy.	BASE Conj.

Nota 1: Inclui / Incluye itens 1 a 10, 11 a 20 (P.9-46B)
Note 1: Includes items 1 to 10, 11 to 20 (P.9-46B)

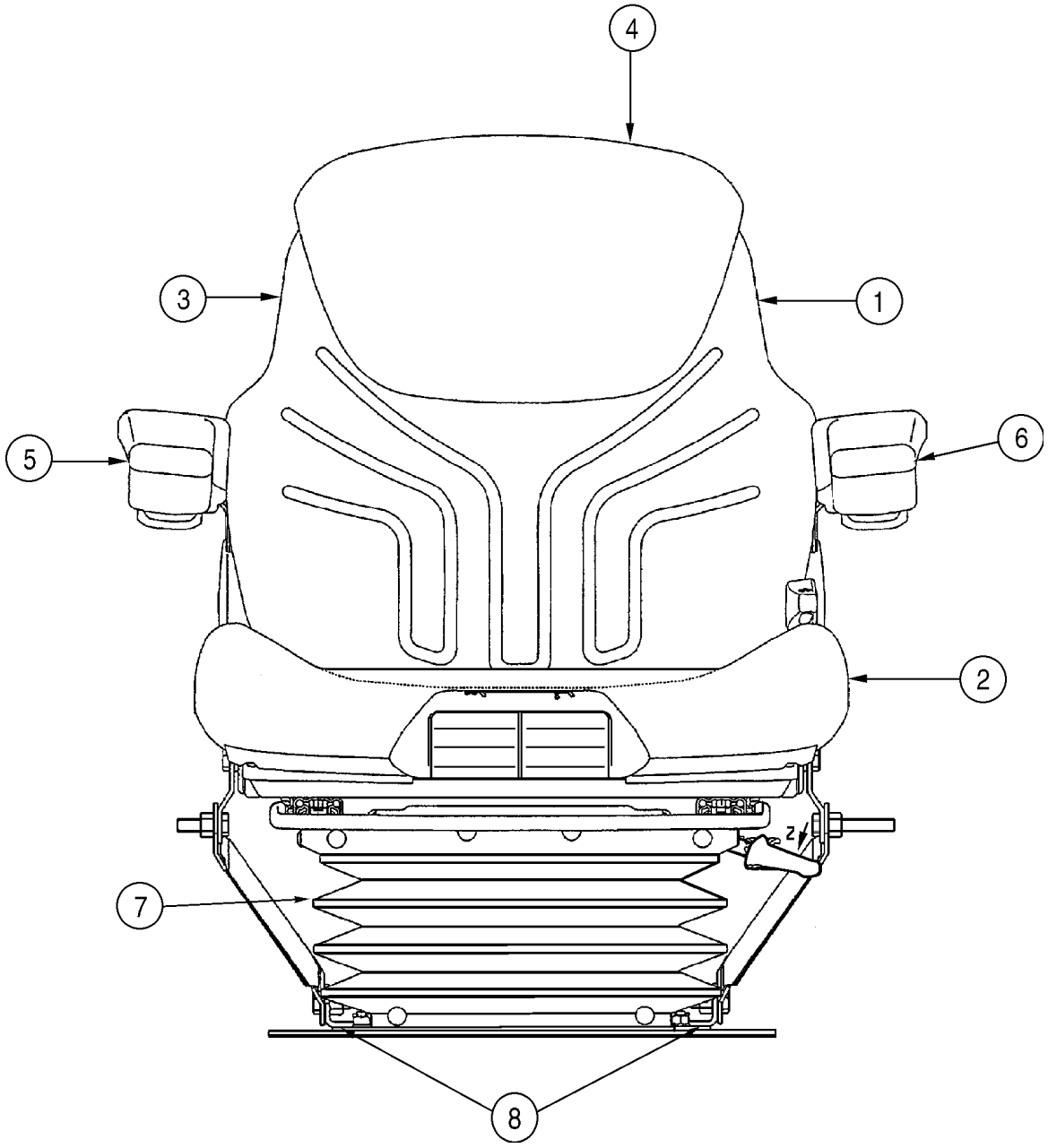
4
3
1
5
6
2
7
8

ITEM REF.	PEÇA Nº PART Nº PIEZA Nº	QTD QTY CAN	DESCRIÇÃO (Português)	DESCRIPTION (English)	DESCRIPCIÓN (Español)
	369847A1	1	BANCO Conj. tecido (OPC)	SEAT Assy. cloth (OPT)	ASIENTO conj. (OPC)
1	345724A1	1	ENCOSTO banco	CUSHION backrest	COJÍN de respaldo
2	345725A1	1	ASSENTO banco	CUSHION seat	COJÍN de asiento
3	345764A1	1	PLACA cobertura	COVER plate	PLACA de cierre
4	345727A1	1	ENCOSTO cabeça	CUSHION headrest	RESPALDO
5	398152A1	1	DESCANSA braço LD	ARMREST RH	APOYABRAZO
6	398151A1	1	DESCANSA braço LE	ARMREST LH	APOYABRAZO
7	398149A1	1	CAPA	COVER	TAPA
8	345783A1	1	KIT trilhos banco	KIT seat slide rails	JUEGO
9	345767A1	1	KIT suporte lombar não ilustrado	KIT lumbar support not shown	JUEGO
10	345747A1	1	ESTRUTURA não ilustrado	FRAME not shown	BASTIDOR
11	345785A1	1	KIT correia não ilustrado	KIT tether belt not shown	JUEGO
12	345778A1	1	KIT ajuste encosto não ilustrado	KIT backrest adjustment not shown	JUEGO
13	300521A1	1	KIT peças não ilustrado	KIT parts not shown	JUEGO
14	345109A1	1	KIT braço não ilustrado	KIT arm not shown	JUEGO
15	345131A1	1	KIT batente não ilustrado	KIT stop not shown	JUEGO
16	345114A1	1	KIT não ilustrado	KIT air spring not shown	JUEGO
17	345125A1	1	KIT compressor não ilustrado	KIT compressor not shown	JUEGO
18	398142A1	1	ALAVANCA controle não ilustrado	LEVER control not shown	PALANCA de mando
19	254782A1	1	KIT mangueira ar não ilustrado	KIT air hose not shown	JUEGO
20	3225292R1	12	CLIP	CLIP	CLIP
21	60-4895T1	2	BRAÇADEIRA	CLAMP	ABRAZADERA
22	398150A1	1	KIT amortecedor não ilustrado	KIT shock absorber not shown	JUEGO
23	398148A1	1	PLACA Conj. não ilustrado	PLATE Assy. not shown	PLACA conj.
24	398143A1	1	CABO não ilustrado	CABLE not shown	CABLE
25	398146A1	1	CABO não ilustrado	CABLE not shown	CABLE
26	398546A1	1	SUSPENSÃO Conj. não ilustrado	SUSPENSION Assy. not shown	SUSPENSIÓN conj.
27	398147A1	1	SUSPENSÃO não ilustrado 24V	SUSPENSION not shown 24V	SUSPENSIÓN 24v

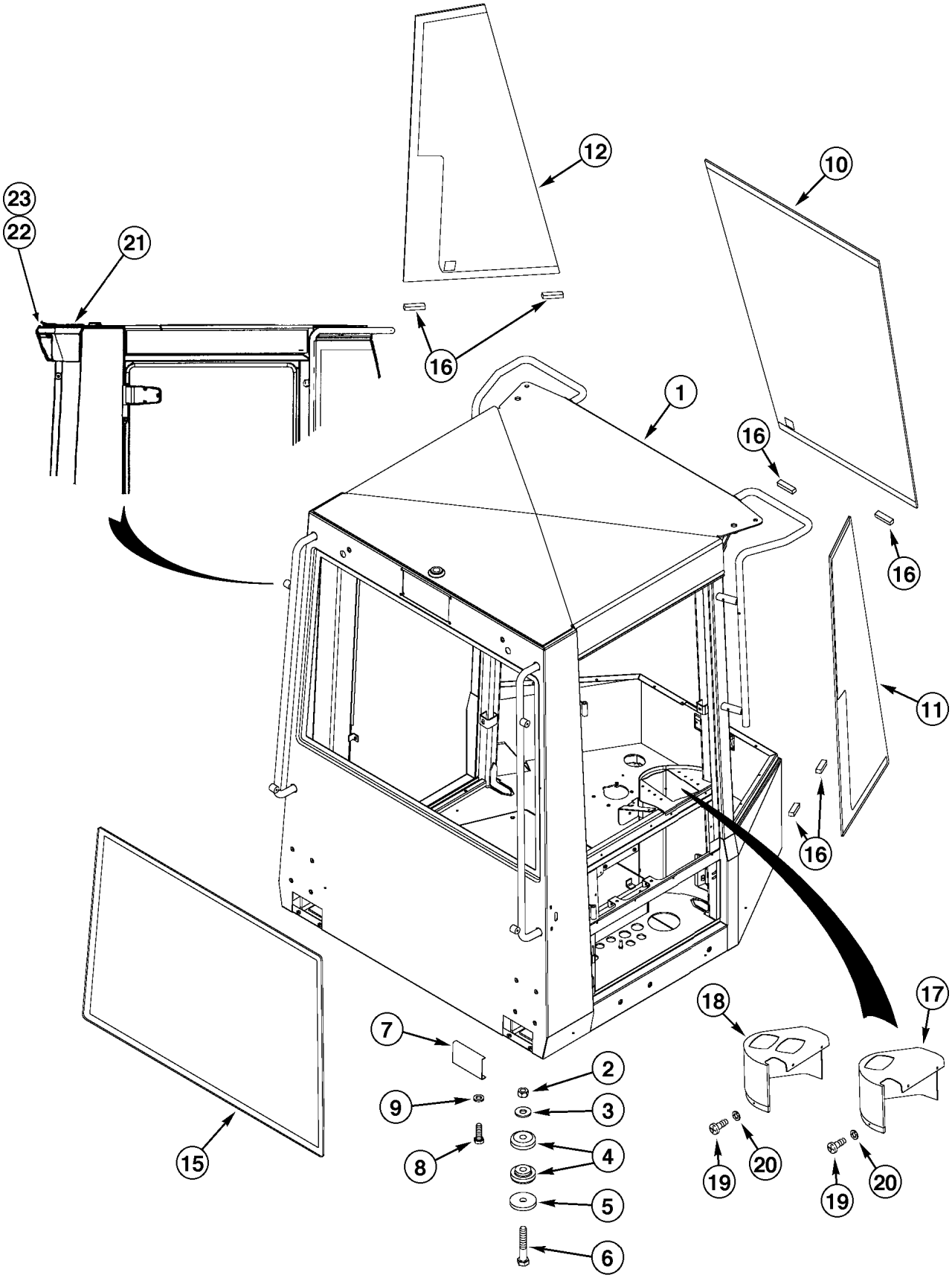
12
10
23
22
21
16
1
16
16
11
16
15
7
2
9
3
8
4
5
6
18
17
19
20
19
20

ITEM REF.	PEÇA Nº PART Nº PIEZA Nº	QTD QTY CAN	DESCRIÇÃO (Português)	DESCRIPTION (English)	DESCRIPCIÓN (Español)
	349439A1	1	CABINE Conj. (Ar cond. e Aquecedor)	CAB Assy.	CABINA Conj.
1	198982A3	1	ESTRUTURA DA CABINE	STRUCTURE	ESTRUCTURA
2	329-1014	4	PORCA	NUT	TUERCA
3	396-41094	4	ARRUELA	WASHER	ARANDELA
4	R54331	8	COXIM borracha	MOUNT rubber	COJIN goma
5	1332154C1	4	ARRUELA	WASHER	ARANDELA
6	326-1488	4	PARAFUSO	BOLT	TORNILLO
7	241301A1	2	PLACA DE COBERTURA	COVER PLATE	PLACA DE CIERRE
8	627-6020	4	PARAFUSO	BOLT	TORNILLO
9	895-11006	4	ARRUELA	WASHER	ARANDELA
10	326951A1	1	VIDRO dianteiro (Nota 1)	GLASS front (Note 1)	VIDRIO delantero (Nota 1)
11	198053A1	1	VIDRO dianteiro LD (Nota 1)	GLASS front RH (Note 1)	VIDRIO delantero der. (Nota 1)
12	198052A1	1	VIDRO dianteiro LE (Nota 1)	GLASS front LH (Note 1)	VIDRIO delantero izq. (Nota 1)
13	114327A1	2	FITA (Nota 2)	TAPE (Note 2)	CINTA (Nota 2)
14	114328A1	UQN	SELANTE (UQN) (Nota 4)	SEALER (UAR) (Note 4)	VEDADOR (UCN) (Nota 4)
15	198054A1	1	VIDRO traseiro	GLASS rear	VIDRIO trasero
16	97268C1	6	ESPAÇADOR	SPACER	ESPACIADOR
17	279308A1	1	TAMPA (se usada)	COVER (if used)	TAPA (si usada)
18	220213A1	1	TAMPA (se usada)	COVER (if used)	TAPA (si usada)
19	239111A1	4	PARAFUSO	BOLT	TORNILLO
20	239186A1	4	ARRUELA especial	WASHER special	ARANDELA especial
21	321576A1	1	CARCAÇA luz teto traseira	POD rear roof light	CARCASA luz forro trasera
22	896-15012	2	ARRUELA	WASHER	ARANDELA
23	827-12050	2	PARAFUSO	BOLT	TORNILLO

Nota 1: Necessita dos itens 13 e 14 para a instalação. / Requiere los itens 13 y 14 para la instalación.
Note 1: Requires items 13 And 14 for installation

Nota 2: Não ilustrado / No ilustrado.
Note 2: Not shown

Nota 3: Vejas as páginas 9-68 e 9-70 para os vidros LD e LE da cabine. / Vea las páginas 9-68 y 9-70 para los cristales de la ventanilla derecha y izquierda de la cabina.
Note 3: See pages 9-68 and 9-70, for right or left hand cab window glasses

Nota 4: Usado somente com item 13. / Usado solamente con item 13.
Note 4: Used only with item 13

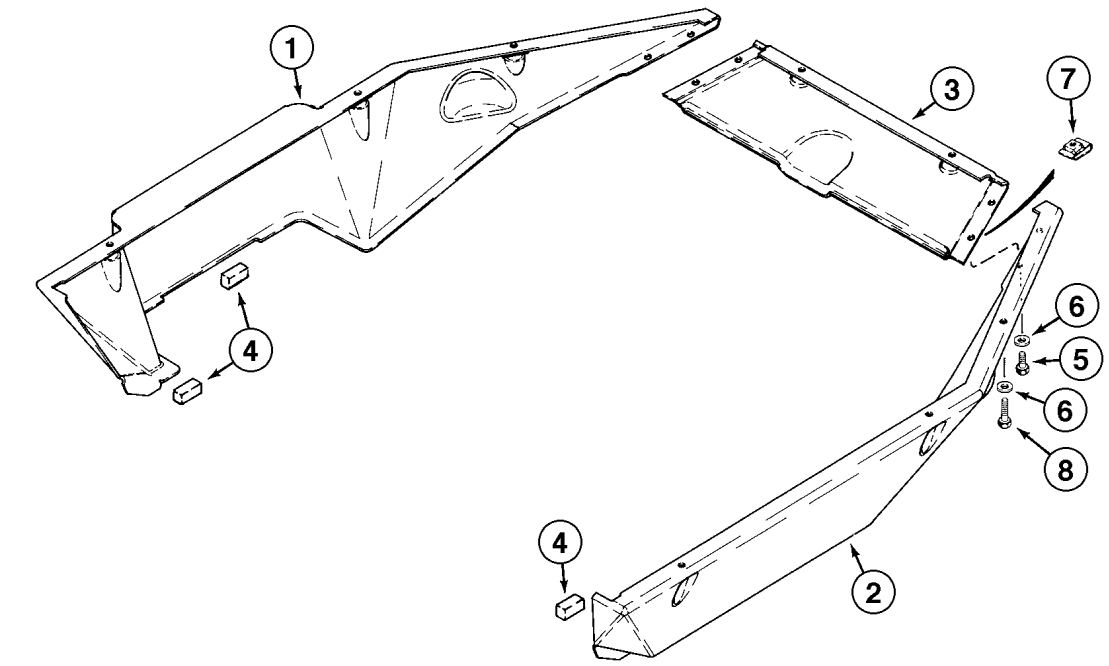
1
3
7
4
6
5
6
8
4
2

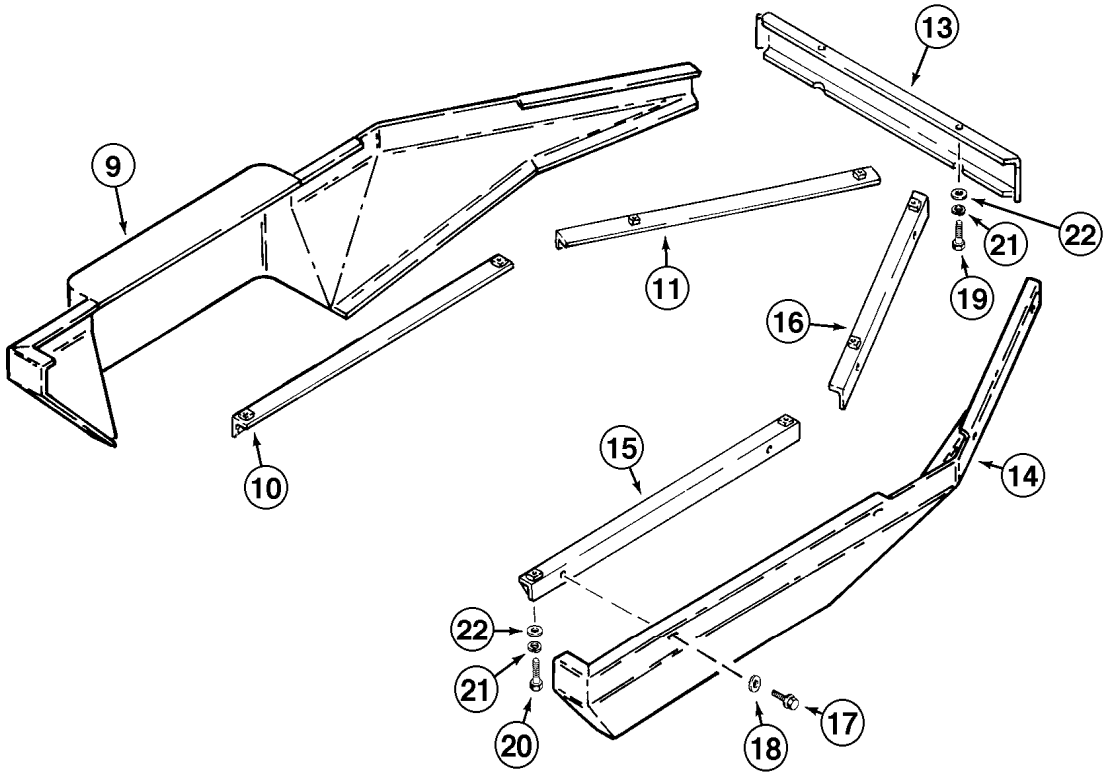
13
9
22
21
11
19
16
10
15
14
22
21
20
18
17

ITEM REF.	PEÇA Nº PART Nº PIEZA Nº	QTD QTY CAN	DESCRIÇÃO (Português)	DESCRIPTION (English)	DESCRIPCIÓN (Español)
	.		Coberturas Plásticas	Plastic Covers	Cubiertas Plasticas
	.				
1	L129054	1	COBERTURA LE	COVER SKIRT	LONA DE PROTECCIÓN
2	L129055	1	COBERTURA LD	COVER SKIRT	LONA DE PROTECCION
3	L129056	1	COBERTURA CENTRAL	COVER SKIRT	LONA DE PROTECCION
4	L129961	3	VEDADOR	SEAL	SELLO
5	627-8020	4	PARAFUSO	BOLT	TORNILLO
6	895-15008	12	ARRUELA	WASHER	ARANDELA
7	833-40308	4	PORCA U	NUT U	TUERCA EN U
8	627-8030	8	PARAFUSO	BOLT	TORNILLO

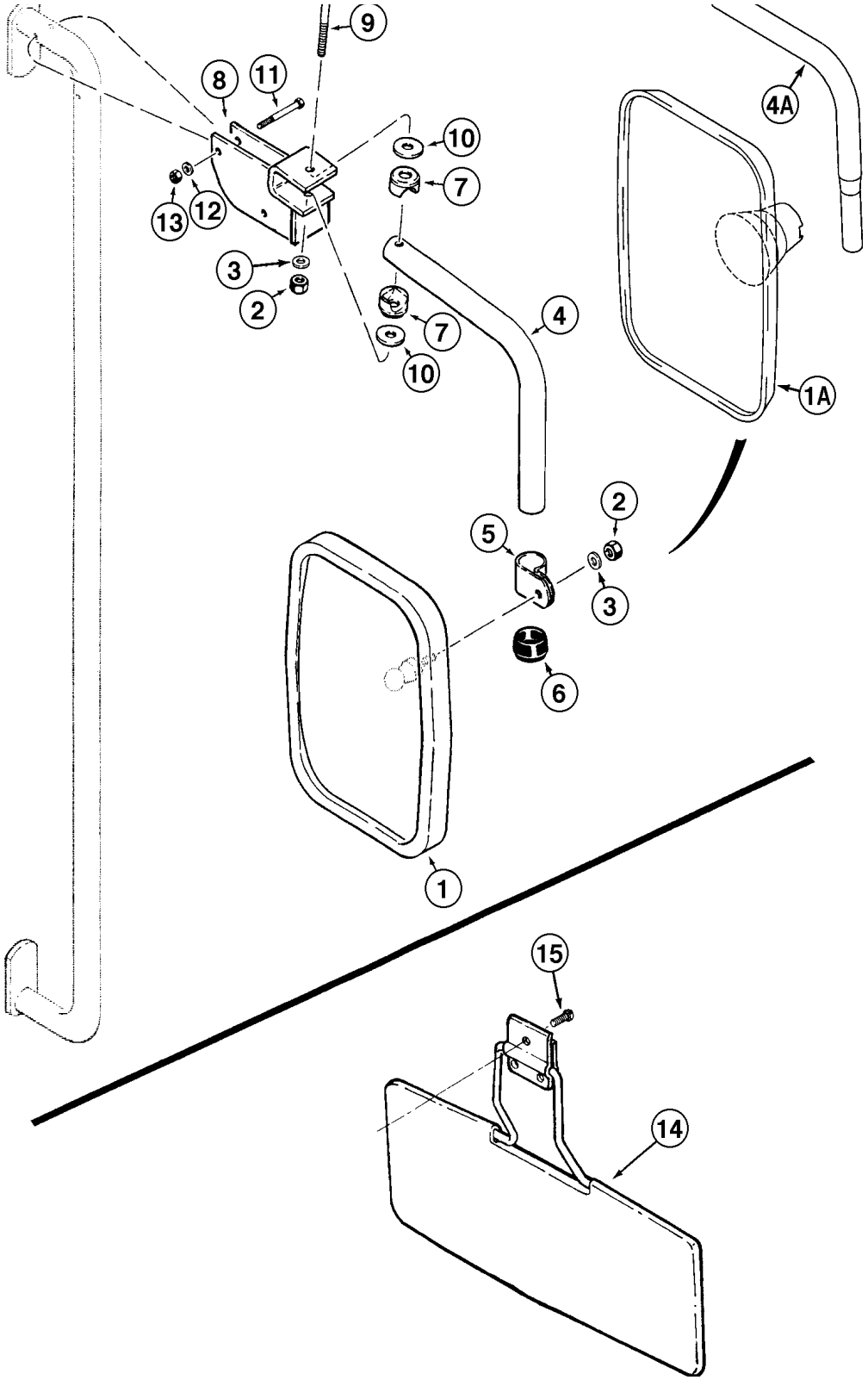
9
8
11
10
7
13
12
3
2
7
4
10
4A
1A
2
5
3
6
1
15
14

ITEM REF.	PEÇA Nº PART Nº PIEZA Nº	QTD QTY CAN	DESCRIÇÃO (Português)	DESCRIPTION (English)	DESCRIPCIÓN (Español)
	.		Espelhos Retrovisores	Outer Mirrors	Espejos exteriores
	.				
1	1283403C1	2	ESPELHO	MIRROR	ESPEJO
2	326364A1	2-4	PORCA trava	LOCK NUT	TUERCA retención
3	326365A1	2-4	ARRUELA especial	WASHER special	ARANDELA especial
4	1977805C1	2	BRAÇO	ARM	BRAZO
5	1977834C1	2	BRAÇADEIRA	CLAMP	ABRAZADERA
6	1977833C1	2	TAMPA	COVER	TAPA
7	1977831C1	4	BRAÇADEIRA	CLAMP	ABRAZADERA
8	198061A1	2	SUPORTE	BRACKET	SOPORTE
9	326362A1	2	PARAFUSO	BOLT SPECIAL	PERNO ESPECIAL
10	1977832C1	4	ARRUELA especial	WASHER special	ARANDELA especial
11	326361A1	4	PARAFUSO	BOLT SPECIAL	PERNO ESPECIAL
12	297865A1	4	ARRUELA especial	WASHER special	ARANDELA especial
13	326363A1	4	PORCA trava	LOCK NUT	TUERCA retención
	.				
	.		Quebra-sol	Sun Visor	Visera de sol
	.				
14	E47027	1	QUEBRA-SOL	SUN SHADE	PARASOL
15	1276051C1	3	PARAFUSO	BOLT	TORNILLO

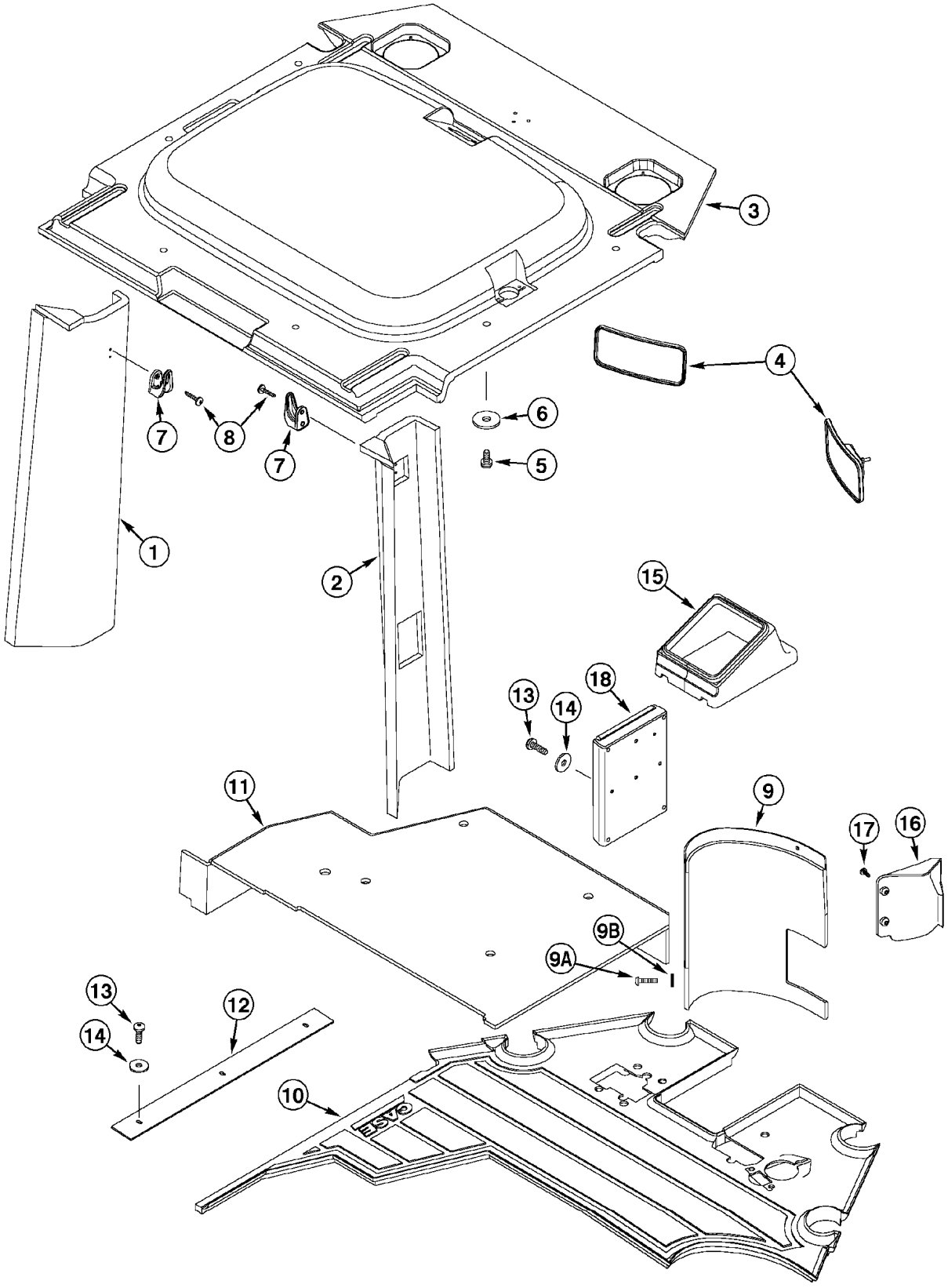
1
2
3
4
5
6
7
7
8
9
9A
9B
10
11
12
13
13
14
14
15
16
17
18

ITEM REF.	PEÇA Nº PART Nº PIEZA Nº	QTD QTY CAN	DESCRIÇÃO (Português)	DESCRIPTION (English)	DESCRIPCIÓN (Español)
1	231862A1	1	TAMPA TRASEIRA LE	COVER REAR LH	TAPA TRAS. Izq.
2	231863A1	1	TAMPA TRASEIRA LD	COVER REAR RH	TAPA TRAS. Der.
3	253321A2	1	ACABAMENTO DO TETO	HEADLINER	ACABADO
4	A177462	2	ESPELHO Conj.	MIRROR Assy.	ESPEJO Conj.
5	1270742C1	6	PARAFUSO	BOLT	TORNILLO
6	1990503C1	6	ARRUELA especial	WASHER special	ARANDELA especial
7	114549A1	2	GANCHO	HOOK	GANCHO
8	1276118C1	4	PARAFUSO	BOLT	PUNZÓN VÁLVULA
9	197494A1	1	ANTI-DERRAPANTE	ANTI-SKID	ANTI-DESLIZANTE
9A	239111A1	1	PARAFUSO	BOLT	TORNILLO
9B	239186A1	1	ARRUELA especial	WASHER special	ARANDELA especial
10	234002A2	1	TAPETE dianteiro	FLOORMAT front	ALFOMBRA delantero
11	234003A2	1	TAPETE plataforma	FLOORMAT platform	ALFOMBRA plataforma
12	279565A1	1	CINTA-proteção	STRIP PROTECTION	BANDA DE PROTECCIÓN
13	239105A1	5	PARAFUSO	BOLT	TORNILLO
14	1990502C1	5	ARRUELA	WASHER	ARANDELA
15	234004A1	1	GUARDA-PÓ	DUST boot	GUARDA polvo
16	279517A2	1	TAMPA	COVER	TAPA
17	1535651C1	2	PARAFUSO	BOLT	TORNILLO
18	97079C3		PORTA DOCUMENTOS	BOX, MANUAL	PORTADOCUMENTOS

Nota: Ver a página 9-60 para as coberturas do console.
Note: See page 9-60 for console covers.
Nota: Vea la página 9-60 para cubiertas de la consola.

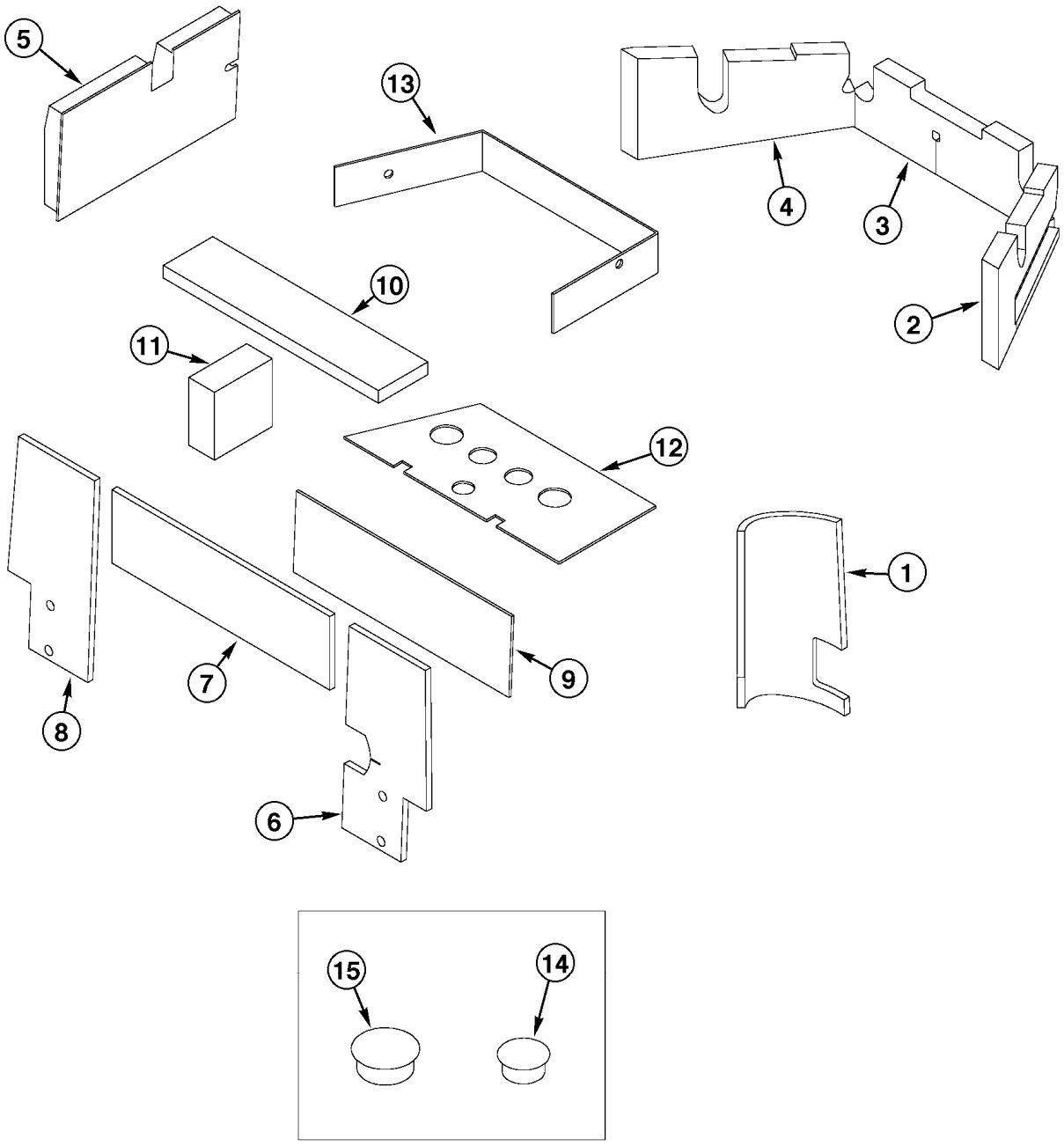
5
13
4
3
10
2
11
12
1
9
7
8
6

15
14

ITEM REF.	PEÇA Nº PART Nº PIEZA Nº	QTD QTY CAN	DESCRIÇÃO (Português)	DESCRIPTION (English)	DESCRIPCIÓN (Español)
1	231098A2	1	ISOLADOR TORRE	INSULATOR TOWER	AISLADOR TORRE
2	230914A2	1	ISOLADOR LD	INSULATOR RH	AISLADOR Der.
3	230913A2	1	ISOLADOR central	INSULATOR center	AISLADOR central
4	230916A2	1	ISOLADOR LE	INSULATOR LH	AISLADOR Izq.
5	236233A1	1	ISOLADOR	INSULATOR	AISLADOR
6	234147A2	1	ISOLADOR tras. LD	INSULATOR rear RH	AISLADOR tras. Der.
7	234148A1	1	ISOLADOR tras. central	INSULATOR rear center	AISLADOR tras. central
8	234149A2	1	ISOLADOR tras LE	INSULATOR rear LH	AISLADOR tras. Izq.
9	257368A1	1	ISOLADOR traseiro	INSULATOR rear	AISLADOR trasero
10	257367A1	1	ISOLADOR superior	INSULATOR upper	AISLADOR superior
11	257366A1	1	ISOLADOR LE	INSULATOR LH	AISLADOR Izq.
12	280692A2	1	ISOLADOR inferior	INSULATOR lower	AISLADOR inferior
13	280694A1	1	ISOLADOR lateral	INSULATOR side	AISLADOR lateral
14	353-408	5	BUJÃO plástico	PLUG PLASTIC	TAPON PLASTICO
15	353-411	1	BUJÃO	PLUG	TAPON

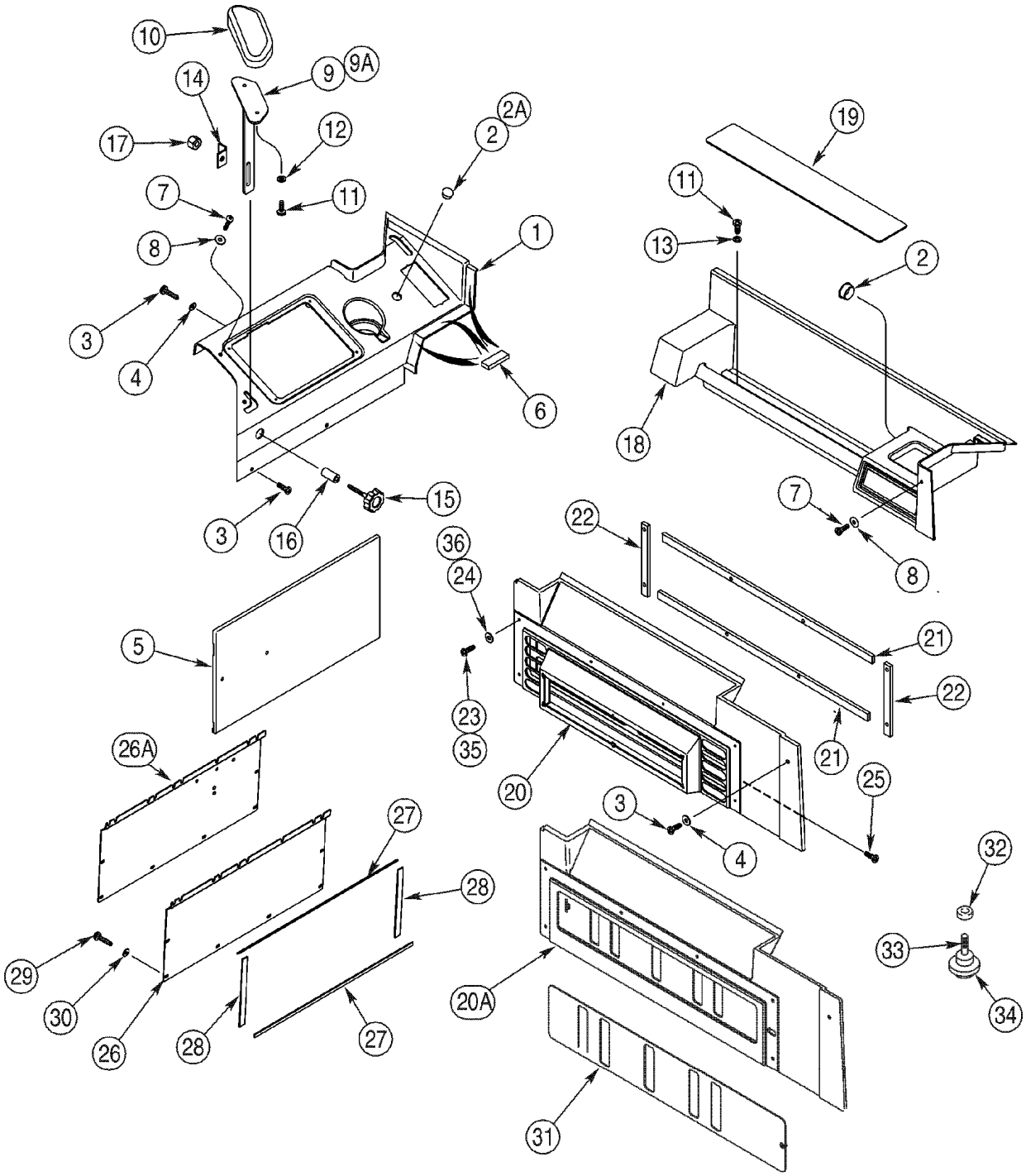
10
9
9A
14
17
12
2A
2
7
11
1
8
3
4
6
3
16
15
19
11
13
2
18
7
8
22
36
24
21
5
23
35
22
21
20
25
26A
3
4
27
28
32
29
33
30
26
28
27
20A
34
31

ITEM REF.	PEÇA Nº PART Nº PIEZA Nº	QTD QTY CAN	DESCRIÇÃO (Português)	DESCRIPTION (English)	DESCRIPCIÓN (Español)
1	256122A2	1	CONSOLE controle (Nota 1)	CONSOLE control (Note 1)	CONSOLA (Nota 1)
2	353-410	1	BUJÃO	PLUG	TAPÓN
2A	353-411	1	BUJÃO 1ID	PLUG 1ID	TAPÓN 1ID
3	239105A1	5	PARAFUSO especial M6x20	BOLT special M6x20	TORNILLO especial M6x20
4	1990502C1	3	ARRUELA 1/4x13/16x1/16	WASHER 1/4x13/16x1/16	ARANDELA 1/4x13/16x1/16
5	257460A2	1	ALMOFADA console (Nota 1)	PAD console (Note 1)	CINTA antideslizante (Nota 1)
6	327332A1	3	VEDADOR 56mm	SEAL 56mm	JUNTA 56mm
7	239105A1	3	PARAFUSO especial M6x20	BOLT special M6x20	TORNILLO especial M6x20
8	1990502C1	3	ARRUELA 1/4x13/16x1/16	WASHER 1/4x13/16x1/16	ARANDELA 1/4x13/16x1/16
9	221102A2	1	SUPORTE pulso	SUPPORT wrist	SOPORTE
9A	408275A1	1	SUPORTE pulso (Nota 1)	SUPPORT wrist (Note 1)	SOPORTE (Nota 1)
10	221103A1	1	ALMOFADA suporte pulso	PAD wrist support	CINTA antideslizante
11	297850A1	4	PARAFUSO especial M6x16	BOLT special M6x16	TORNILLO especial M6x16
12	892-11006	2	ARRUELA pressão M6	WASHER lock M6	ARANDELA freno M6
13	297865A1	2	ARRUELA especial M6	WASHER special M6	ARANDELA especial M6
14	221125A2	1	RETENTOR suporte pulso	RETAINER wrist support	RETENEDOR
15	221251A1	1	MANOPLA	KNOB	BOLA
16	L126936	1	ESPAÇADOR	SPACER	ESPACIADOR
17	231-1445	1	PORCA	NUT	TUERCA
18	257459A1	1	CONSOLE traseiro (Nota 1)	CONSOLE rear storage (Note 1)	CONSOLA (Nota 1)
19	257461A1	1	TAPETE	MAT	ALFOMBRA
20	257462A4	1	RETENTOR	RETAINER	RETENEDOR
20A	367505A1	1	RETENTOR (Nota 1)	RETAINER (Note 1)	RETENEDOR (Nota 1)
21	327131A1	2	VEDADOR	SEAL blower box	JUNTA
22	327132A1	2	VEDADOR	SEAL blower box	JUNTA
23	239108A1	6	PARAFUSO especial M4x25	BOLT special M4x25	TORNILLO especial M4x25
24	239186A1	6	ARRUELA especial 4,3x12x0,8mm	WASHER special 4,3x12x0,8mm	ARANDELA especial 4,3x12x0,8mm
25	760-14113	2	PARAFUSO M3,5x13	BOLT M3,5x13	TORNILLO M3,5x13
26A	380766A2	1	PAINEL acesso	PANEL access	PANEL
27	187787C1	2	VEDADOR painel acesso 600mm	SEAL access panel 600mm	JUNTA 600mm
28	187782C1	2	VEDADOR painel acesso	SEAL access panel	JUNTA
29	297850A1	6	PARAFUSO especial M6x16	BOLT special M6x16	TORNILLO especial M6x16
30	1990502C1	6	ARRUELA 1/4x13/16x1/16	WASHER 1/4x13/16x1/16	ARANDELA 1/4x13/16x1/16
31	367817A1	1	PLACA (Nota 2)	PLATE (Note 2)	PLACA (Nota 2)
32	374646A1	1	ESPAÇADOR (Nota 2)	SPACER (Note 2)	ESPACIADOR (Nota 2)
33	60-4135T1	1	PRISIONEIRO (Nota 2)	STUD (Note 2)	ESPÁRRAGO (Nota 2)
34	60-4136T1	1	MANOPLA (Nota 2)	KNOB (Note 2)	BOLA (Nota 2)
35	260-16516	6	PARAFUSO (Nota 2)	BOLT (Note 2)	TORNILLO (Nota 2)
36	195-81029	6	ARRUELA 7/32x7/16x1/16 (Nota 2)	WASHER 7/32x7/16x1/16 (Note 2)	ARANDELA 7/32x7/16x1/16 (Nota 2)

Nota 1: Cor cinza
Note 1: Coloer gray
Nota 1: Color gris

Nota 2: Usado com item 20A
Note 2: Used with item 20A
Nota 2: Usado con item 20A

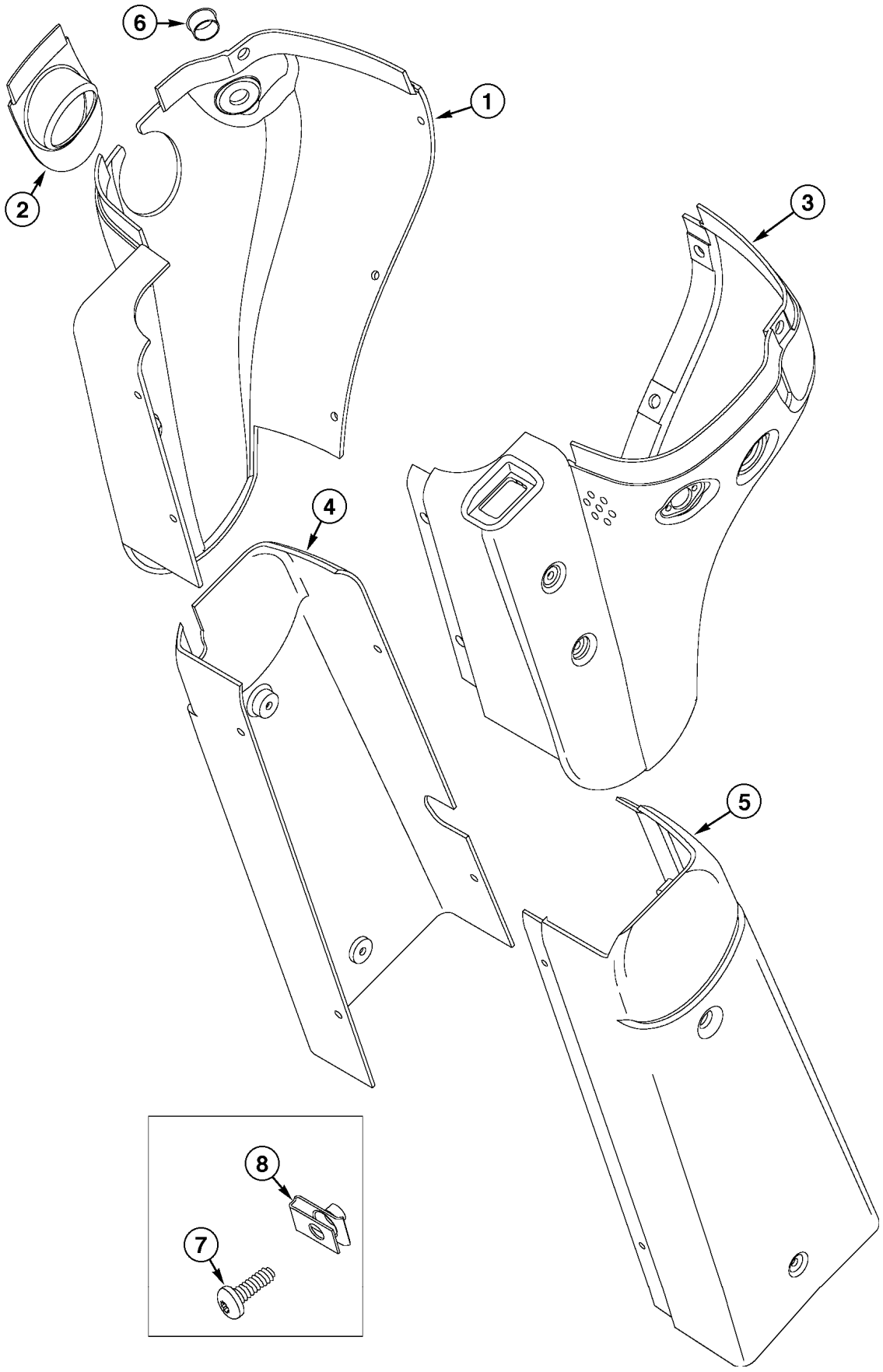
6
1
2
3
4
5
8
7

ITEM REF.	PEÇA Nº PART Nº PIEZA Nº	QTD QTY CAN	DESCRIÇÃO (Português)	DESCRIPTION (English)	DESCRIPCIÓN (Español)
1	278767A2	1	TAMPA LE superior	COVER LH upper	TAPA Izq superior
2	298629A2	1	TAMPA	COVER	TAPA
3	278766A2	1	TAMPA LD superior	COVER RH upper	TAPA Der superior
4	251719A1	1	TAMPA COLUNA DIREÇÃO LE inferior	COVER STEERING LH lower	TAPA COL. DIRECCIÓN Izq inferior
5	251720A1	1	TAMPA COLUNA DIREÇÃO LD inferior	COVER STEERING RH lower	TAPA COL. DIRECCIÓN Der inferior
6	353-406	1	BUJÃO	PLUG	TAPÓN
7	239105A1	17	PARAFUSO	BOLT	TORNILLO
8	833-40306	7	PORCA U	NUT U	TUERCA EN U

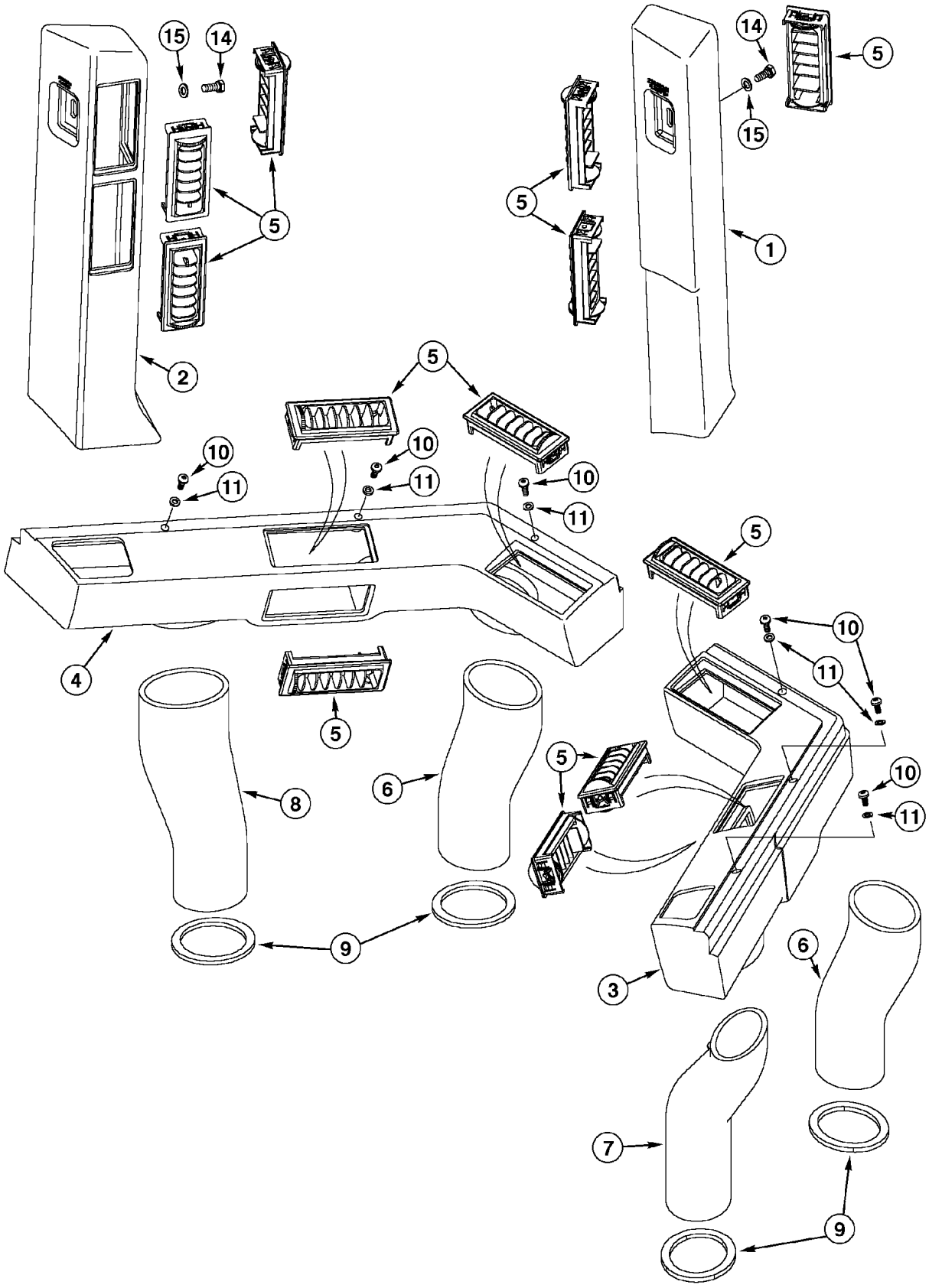
15
14
5
2
5
14
5
15
1
5
10
11
10
11
10
11
4
5
5
10
11
8
6
5
10
11
9
3
6
7
9

ITEM REF.	PEÇA Nº PART Nº PIEZA Nº	QTD QTY CAN	DESCRIÇÃO (Português)	DESCRIPTION (English)	DESCRIPCIÓN (Español)
1	226332A1	1	DUTO DE AR LD	DUCT AIR RH	CANALIZACIÓN Der.
2	226330A1	1	DUTO DE AR LE	DUCT AIR LH	CANALIZACIÓN Izq.
3	226331A1	1	DUTO DE AR LD	DUCT AIR RH	CANALIZACIÓN Der.
4	226329A1	1	DUTO DE AR LE	DUCT AIR LH	CANALIZACION Izq.
5	1990950C2	12	DIFUSOR	DIFFUSER	DIFUSOR
6	275495A1	2	TUBO DE AR CENTRAL	DUCT CENTRAL	CANALIZACIÓN CENTRAL
7	275498A1	1	TUBO DE AR LD	DUCT RH	CANALIZACIÓN Der.
8	275497A1	1	TUBO DE AR LE	DUCT LH	CANALIZACIÓN Izq.
9	233308A1	4	VEDADOR	SEAL	SELLO
10	1270742C1	6	PARAFUSO	BOLT	TORNILLO
11	297865A1	6	ARRUELA especial	WASHER special	ARANDELA especial
14	627-8020	2	PARAFUSO	BOLT	TORNILLO
15	895-11008	2	ARRUELA	WASHER	ARANDELA

Nota: Ver a página 9-78 para dutos adicionais do assoalho da cabine.
Note: See pages 9-78 for additional ducts at floor of cab.
Nota: Ver la página 9-78 para ductos adicionales del suelo de la cabina.

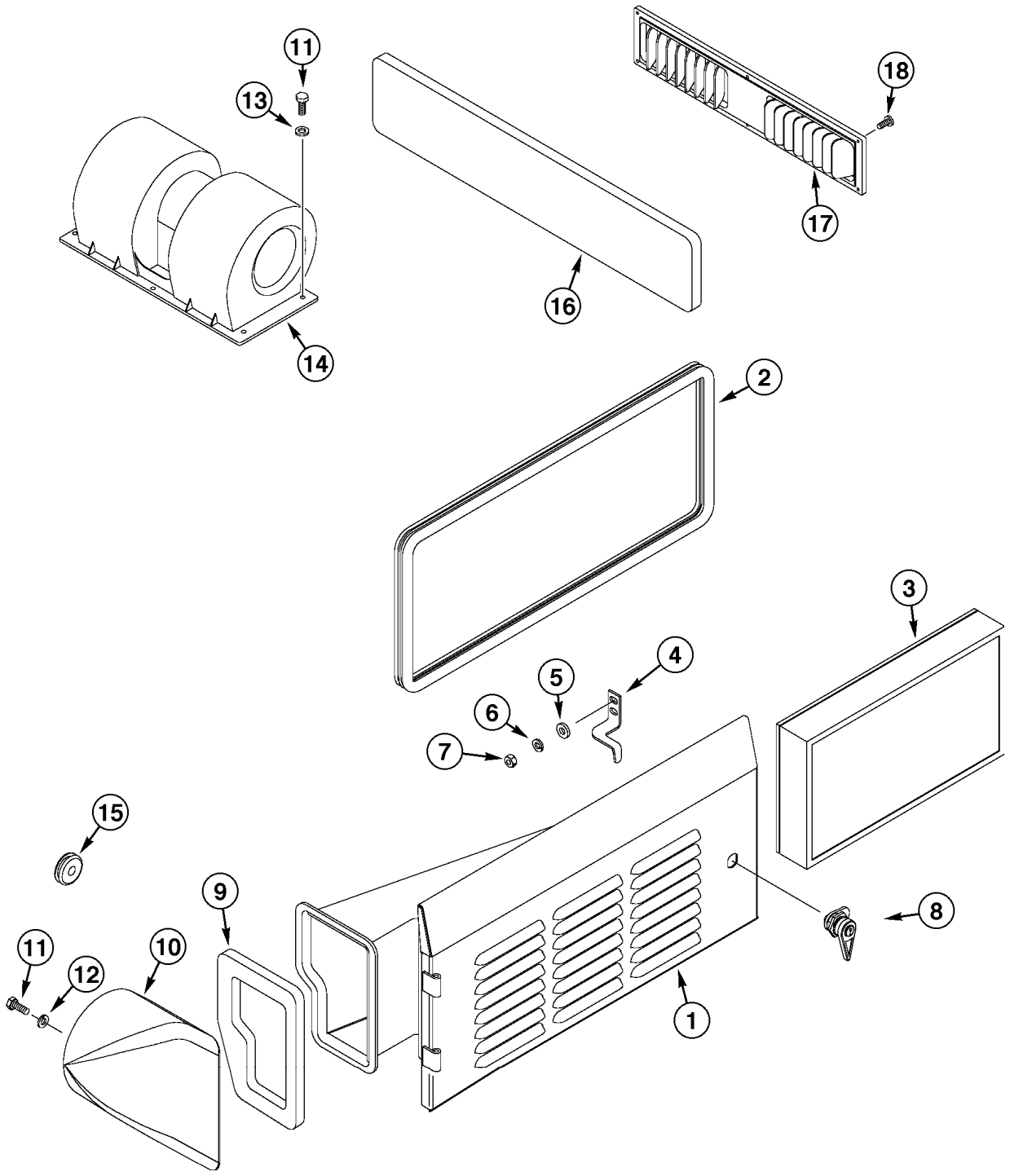
11
13
14
16
18
17
2
3
4
5
6
7
15
9
8
11
12
10
1

ITEM REF.	PEÇA Nº PART Nº PIEZA Nº	QTD QTY CAN	DESCRIÇÃO (Português)	DESCRIPTION (English)	DESCRIPCIÓN (Español)
1	228359A1	1	PORTA	DOOR	PUERTA
2	238856A1	1	VEDADOR	SEAL	SELLO
3	330014A1	1	FILTRO	FILTER	FILTRO
4	221104A1	1	TRINCO	LATCH	PICAPORTE
5	896-16006	2	ARRUELA especial	WASHER special	ARANDELA especial
6	892-11006	2	ARRUELA pressão	WASHER lock	ARANDELA cierre
7	829-1406	2	PORCA	NUT	TUERCA
8	255065A1	1	TRINCO	LATCH	PICAPORTE
9	232508A1	1	VEDADOR	SEAL	SELLO
10	192391A1	1	COTOVELO 90°	ELBOW 90°	CODO 90°
11	614-6016	8	PARAFUSO	BOLT	TORNILLO
12	892-11006	4	ARRUELA pressão	WASHER lock	ARANDELA cierre
13	895-11006	4	ARRUELA	WASHER	ARANDELA
14	234794A1	1	VENTILADOR Conj.	FAN Assy.	VENTILADOR Conj.
15	1546465C1	1	PASSA-CABO	GROMMET	PASACABLE
16	257463A1	1	FILTRO	FILTER	FILTRO
17	1331102C2	1	DIFUSOR	DIFFUSER	DIFUSOR
18	1535651C1	6	PARAFUSO	BOLT	TORNILLO

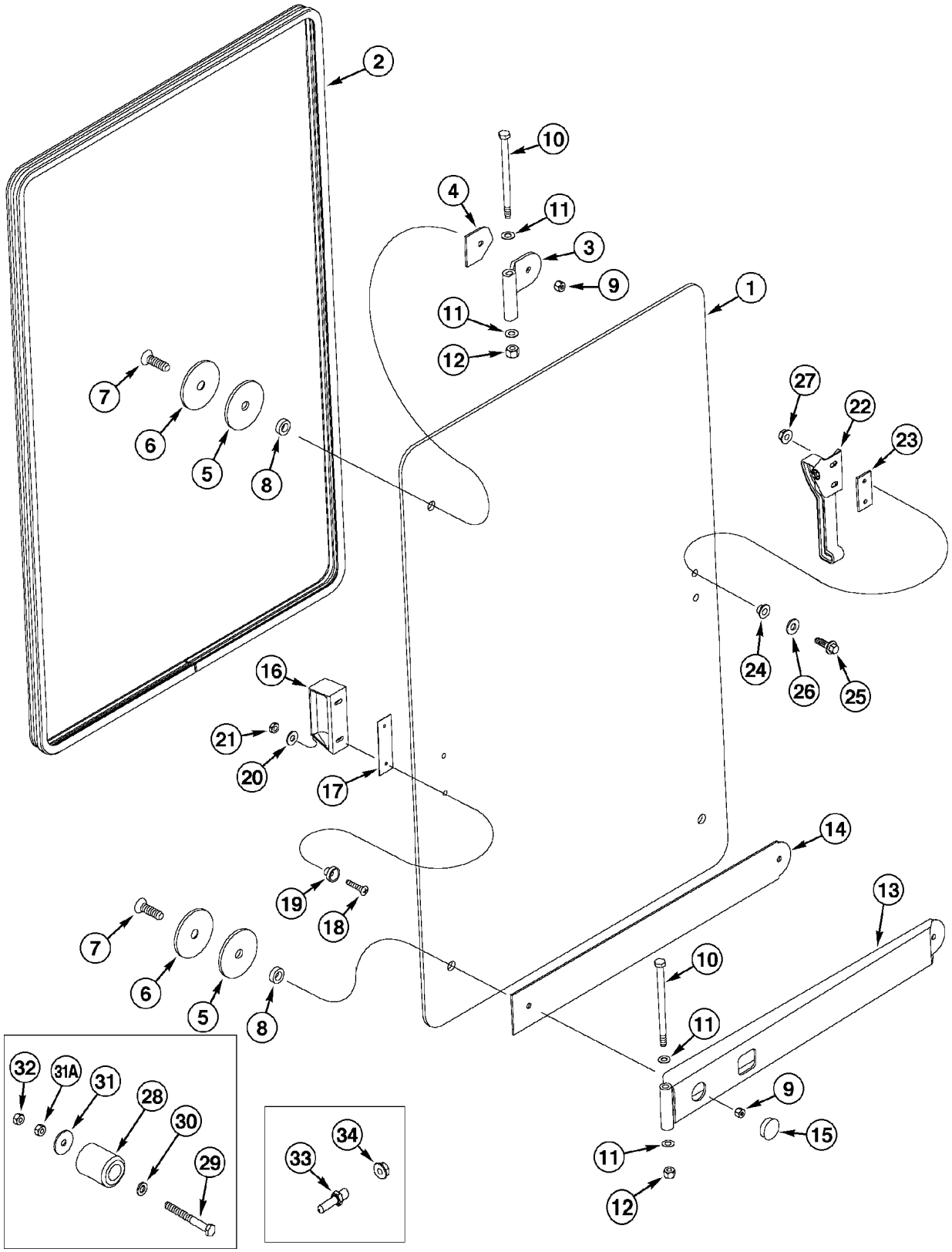
2
10
4
11
3
9
1
11
12
7
6
5
8
27
22
23
24
26
25
16
21
20
17
19
18
14
13
7
6
5
8
10
11
9
15
11
12
32
31A
31
28
30
29
34
33

ITEM REF.	PEÇA Nº PART Nº PIEZA Nº	QTD QTY CAN	DESCRIÇÃO (Português)	DESCRIPTION (English)	DESCRIPCIÓN (Español)
1	323022A1	1	VIDRO LD	GLASS RH	CRISTAL Der
2	297981A1	1	VEDADOR LD	SEAL RH	SELLO Der.
3	323007A1	1	DOBRADIÇA	HINGE	BISAGRA
4	323010A1	1	ANTI-DERRAPANTE	ANTI-SKID	ANTI-DESLIZANTE
5	324073A1	3	ANTI-DERRAPANTE	ANTI-SKID	ANTI-DESLIZANTE
6	321221A1	3	ARRUELA especial	WASHER special	ARANDELA especial
7	326202A1	3	PARAFUSO	BOLT	TORNILLO
8	323009A1	3	BUCHA	BUSHING	BUJE
9	326203A1	3	PORCA trava	LOCK NUT	TUERCA retención
10	827-10150	2	PARAFUSO	BOLT	TORNILLO
11	F64046	4	ARRUELA encosto	WASHER thrust	ARANDELA apoyo
12	832-10410	2	PORCA trava	LOCK NUT	TUERCA retención
13	322786A1	1	DOBRADIÇA	HINGE	BISAGRA
14	323008A1	1	ANTI-DERRAPANTE	ANTI-SKID	ANTI-DESLIZANTE
15	353-422	1	BUJÃO	PLUG	TAPON
16	97399C1	1	MANOPLA	KNOB	PERILLA
17	R54047	1	ANTI-DERRAPANTE	ANTI-SKID	ANTI-DESLIZANTE
18	142-104	2	PARAFUSO	BOLT	TORNILLO
19	F64198	2	ESPAÇADOR	SPACER	ESPACIADOR
20	195-81023	2	ARRUELA	WASHER	ARANDELA
21	F45165	2	PORCA trava	LOCK NUT	TUERCA retención
22	317171A1	1	ALAVANCA	LEVER	PALANCA
23	194190A2	1	COXIM	MOUNT	COJÍN
24	109171C1	2	BUCHA	BUSHING	BUJE
25	97006C1	2	PARAFUSO flange	BOLT flange	PERNO flange
26	225913A1	2	ARRUELA especial	WASHER special	ARANDELA especial
27	97005C1	2	PORCA trava	LOCK NUT	TUERCA retención
28	L126483	2	BATENTE	STOP	TOPE
29	840-1660	2	PARAFUSO	BOLT	TORNILLO
30	895-11006	2	ARRUELA	WASHER	ARANDELA
31	895-15006	2	ARRUELA	WASHER	ARANDELA
31A	832-10406	2	PORCA trava	LOCK NUT	TUERCA retención
32	829-1406	2	PORCA	NUT	TUERCA
33	117724A1	1	PINO	PIN	PASADOR
34	825-5148	1	PORCA flange	NUT flange	TUERCA BRIDA

Nota: Veja a página 9-76 para o trinco da janela.
Note: See page 9-76 for window catch.
Nota: Ver la página 9-76 para la traba de la ventanilla.

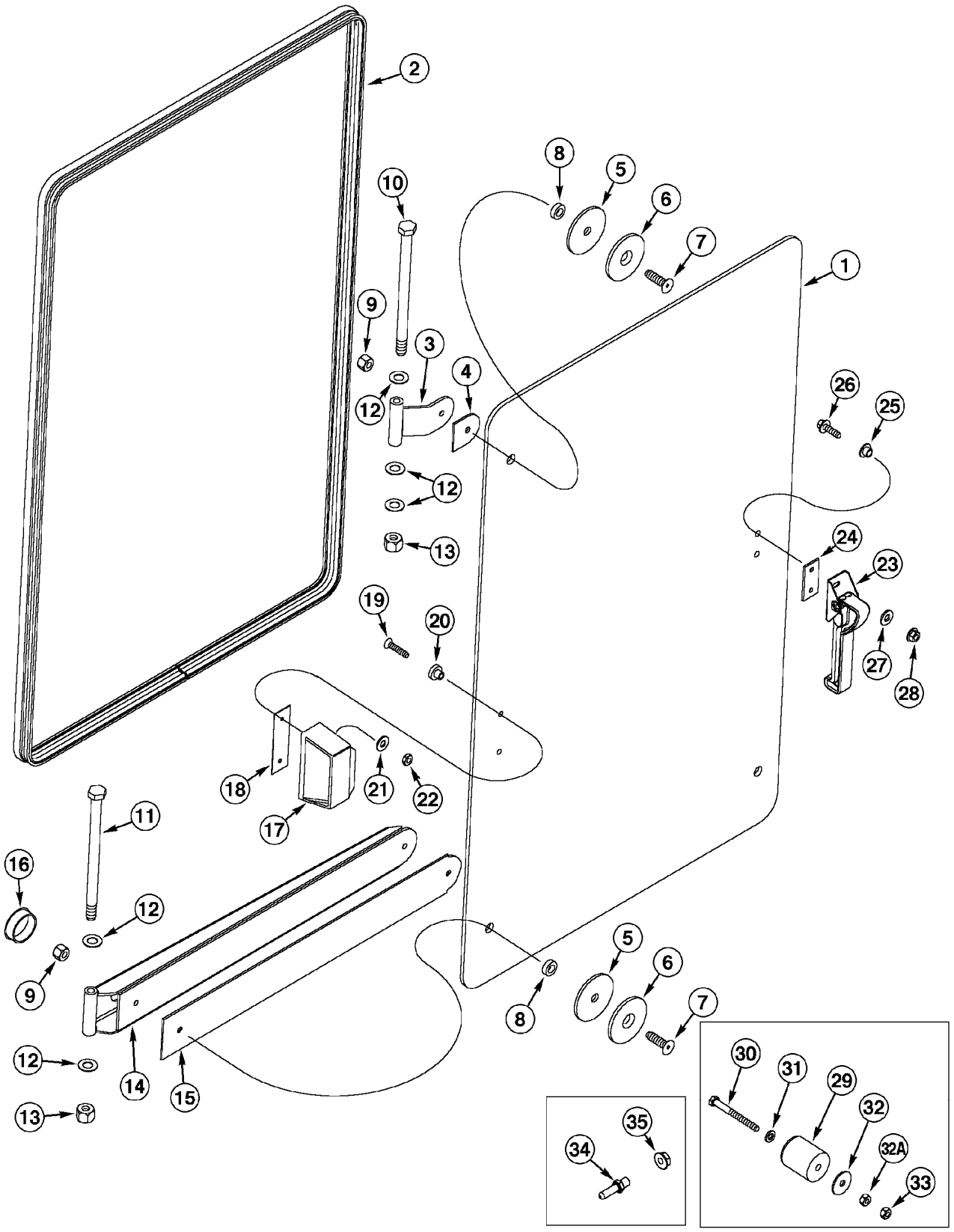
1
2
3
4
5
6
7
8
9
10
11
12
13
14
15
16
17
18
19
20
21
22
23
24
25
26
27
28
29
30
31
32
32A
33
34
35

ITEM REF.	PEÇA Nº PART Nº PIEZA Nº	QTD QTY CAN	DESCRIÇÃO (Português)	DESCRIPTION (English)	DESCRIPCIÓN (Español)
1	324071A1	1	VIDRO LE	GLASS LH	CRISTAL Izq
2	253386A1	1	VEDADOR LE	SEAL LH	SELLO Izq.
3	323007A1	1	DOBRADIÇA	HINGE	BISAGRA
4	323010A1	1	ANTI-DERRAPANTE	ANTI-SKID	ANTI-DESLIZANTE
5	324073A1	3	ANTI-DERRAPANTE	ANTI-SKID	ANTI-DESLIZANTE
6	321221A1	3	ARRUELA especial	WASHER special	ARANDELA especial
7	326202A1	3	PARAFUSO	BOLT	TORNILLO
8	323009A1	3	BUCHA	BUSHING	BUJE
9	326203A1	3	PORCA trava	LOCK NUT	TUERCA retención
10	827-10200	1	PARAFUSO	BOLT	TORNILLO
11	827-10150	1	PARAFUSO	BOLT	TORNILLO
12	F64046	5	ARRUELA encosto	WASHER thrust	ARANDELA apoyo
13	832-10410	2	PORCA trava	LOCK NUT	TUERCA retención
14	322786A1	1	DOBRADIÇA	HINGE	BISAGRA
15	323008A1	1	ANTI-DERRAPANTE	ANTI-SKID	ANTI-DESLIZANTE
16	353-422	1	BUJÃO	PLUG	TAPON
17	97399C1	1	MANOPLA	KNOB	PERILLA
18	R54047	1	ANTI-DERRAPANTE	ANTI-SKID	ANTI-DESLIZANTE
19	142-104	2	PARAFUSO	BOLT	TORNILLO
20	F64198	2	ESPAÇADOR	SPACER	ESPACIADOR
21	195-81023	2	ARRUELA	WASHER	ARANDELA
22	F45165	2	PORCA trava	LOCK NUT	TUERCA retención
23	317171A1	1	ALAVANCA	LEVER	PALANCA
24	194190A2	1	COXIM	MOUNT	COJÍN
25	109171C1	2	BUCHA	BUSHING	BUJE
26	97006C1	2	PARAFUSO flange	BOLT flange	PERNO flange
27	225913A1	2	ARRUELA especial	WASHER special	ARANDELA especial
28	97005C1	2	PORCA trava	LOCK NUT	TUERCA retención
29	L126483	2	BATENTE	STOP	TOPE
30	840-1660	2	PARAFUSO	BOLT	TORNILLO
31	895-11006	2	ARRUELA	WASHER	ARANDELA
32	895-15006	2	ARRUELA	WASHER	ARANDELA
32A	832-10406	2	PORCA trava	LOCK NUT	TUERCA retención
33	829-1406	2	PORCA	NUT	TUERCA
34	117724A1	1	PINO	PIN	PASADOR
35	825-5148	1	PORCA flange	NUT flange	TUERCA BRIDA

Nota: Veja a página 9-76 para o trinco da janela.
Note: See page 9-76 for window catch.
Nota: Ver la página 9-76 para la traba de la ventanilla.

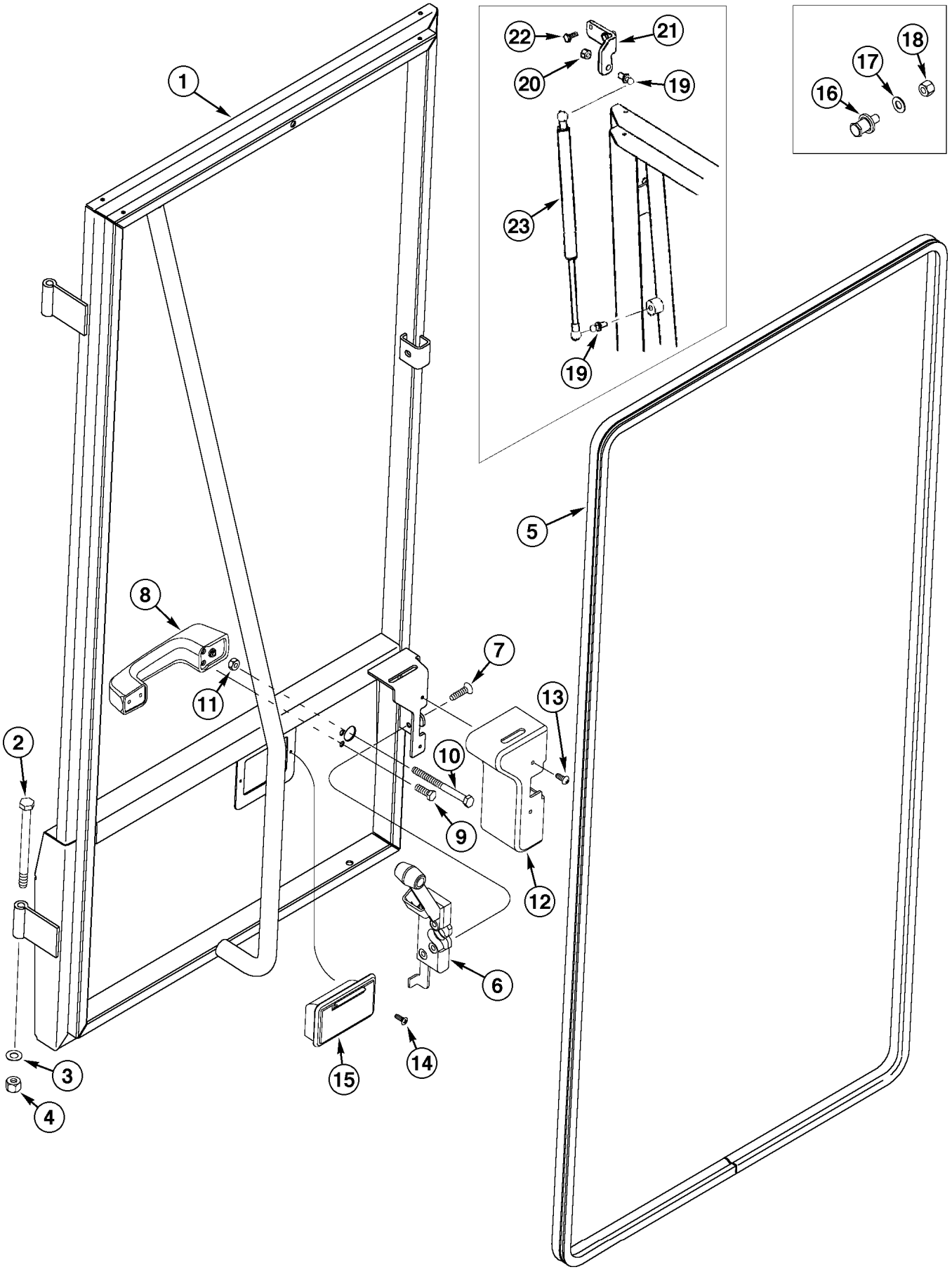
1
2
3
4
5
6
7
8
9
10
11
12
13
14
15
16
17
18
19
20
21
22
23
19

ITEM REF.	PEÇA Nº PART Nº PIEZA Nº	QTD QTY CAN	DESCRIÇÃO (Português)	DESCRIPTION (English)	DESCRIPCIÓN (Español)
1	196714A5	1	MOLDURA LE	FRAME LH	BASTIDOR Izq.
2	827-10120	1	PARAFUSO	BOLT	TORNILLO
3	F64046	1	ARRUELA encosto	WASHER thrust	ARANDELA apoyo
4	832-10410	1	PORCA trava	LOCK NUT	TUERCA retención
5	233434A1	1	VEDADOR	SEAL	SELLO
6	256363A1	1	TRINCO	LATCH	PICAPORTE
7	443-12516	4	PARAFUSO	BOLT	TORNILLO
8	60-7083T1	1	MANOPLA	KNOB	PERILLA
9	614-6016	4	PARAFUSO	BOLT	TORNILLO
10	426-452	1	PARAFUSO	BOLT	TORNILLO
11	425-104	1	PORCA	NUT	TUERCA
12	331676A1	1	TAMPA	COVER	TAPA
13	261-1358	2	PARAFUSO	BOLT	TORNILLO
14	765-34313	2	PARAFUSO	BOLT	PUNZON VALVULA
15	2-6138T91	1	CINZEIRO	ASHTRAY	CENICERO
16	R51754	1	BATENTE	STOP	TOPE
17	495-11047	1	ARRUELA	WASHER	ARANDELA
18	231-1447	1	PORCA trava	LOCK NUT	TUERCA retención
19	1304648C1	2	TERMINAL ESFÉRICO	BALL JOINT	JUNTA ESFÉRICA
20	231-1445	1	PORCA trava	LOCK NUT	TUERCA retención
21	337231A1	1	SUPORTE	BRACKET	SOPORTE
22	627-6016	2	PARAFUSO	BOLT	TORNILLO
23	337189A1	1	MOLA	SPRING	RESORTE

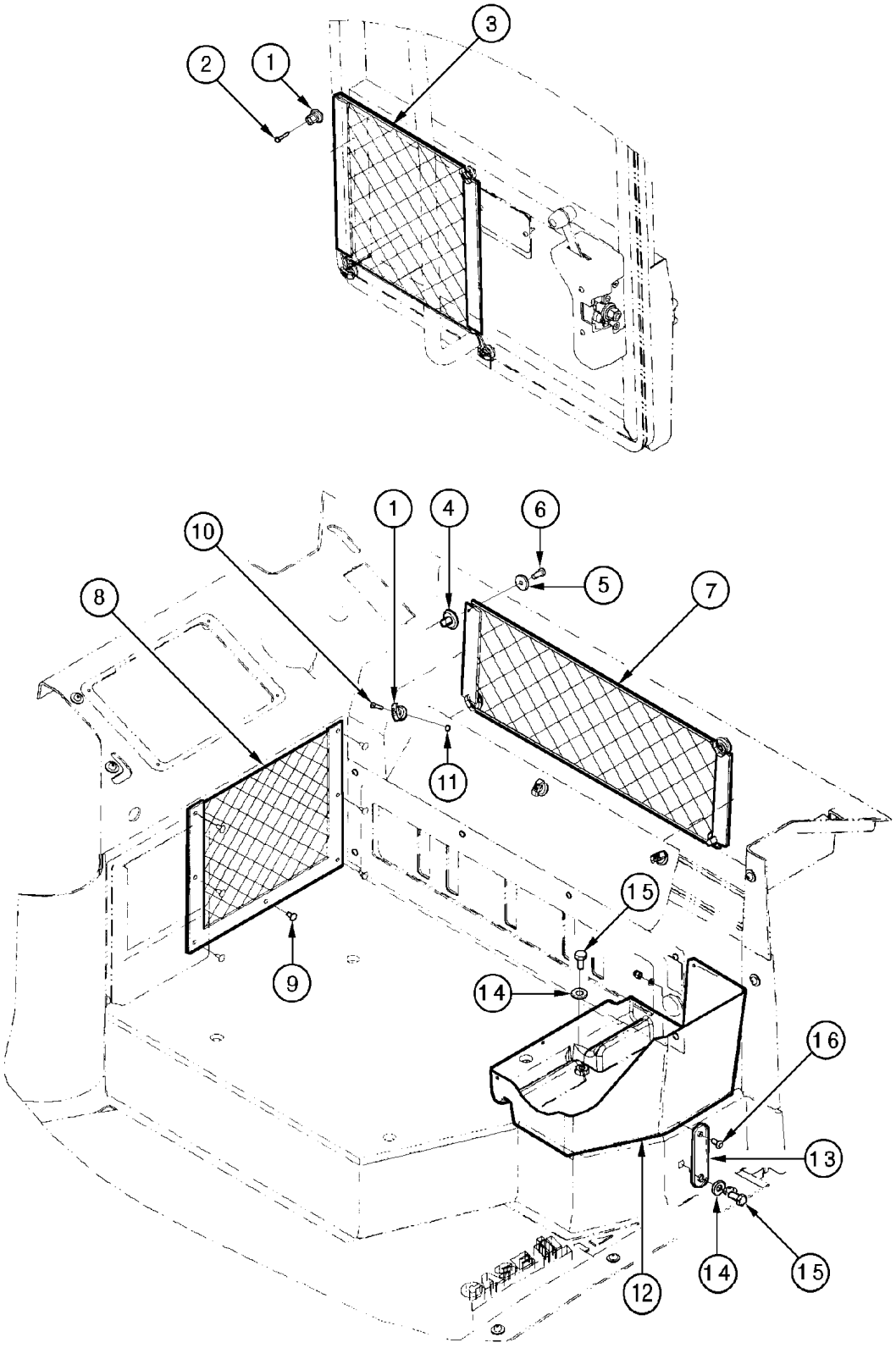
3
2
1
1
4
6
10
5
8
7
11
15
9
14
16
13
14
15
12

ITEM REF.	PEÇA Nº PART Nº PIEZA Nº	QTD QTY CAN	DESCRIÇÃO (Português)	DESCRIPTION (English)	DESCRIPCIÓN (Español)
1	443437A1	1	TAMPÃO	PLUG	TAPÓN
2	265-17316	4	PARAFUSO	BOLT	TORNILLO
3	440034A1	1	PROTETOR	SHIELD	PROTECTOR
4	359037A1	4	TAMPÃO	PLUG	TAPON
5	895-15006	4	ARRUELA	WASHER	ARANDELA
6	297850A1	4	PARAFUSO	BOLT	TORNILLO
7	433309A1	1	PROTETOR traseiro	SHIELD	PROTECTOR
8	433303A1	1	PROTETOR LD	SHIELD RH	PROTECTOR
9	369929A1	7	TAMPÃO	PLUG	TAPÓN
10	842-1425	3	PARAFUSO	BOLT	TORNILLO
11	824-1404	3	PORCA M4	NUT M4	TUERCA M4
12	433230A1	1	BANDEJA	TRAY STORAGE	BANDEJA
13	445354A1	1	TIRA	STRAP	PRECINTA
14	895-15010	2	ARRUELA	WASHER	ARANDELA
15	627-10020	2	PARAFUSO	BOLT	TORNILLO
16	1270742C1	1	PARAFUSO	BOLT	TORNILLO
17	297865A1	1	ARRUELA	WASHER	ARANDELA
18	834-502	1	PORCA	NUT	TUERCA

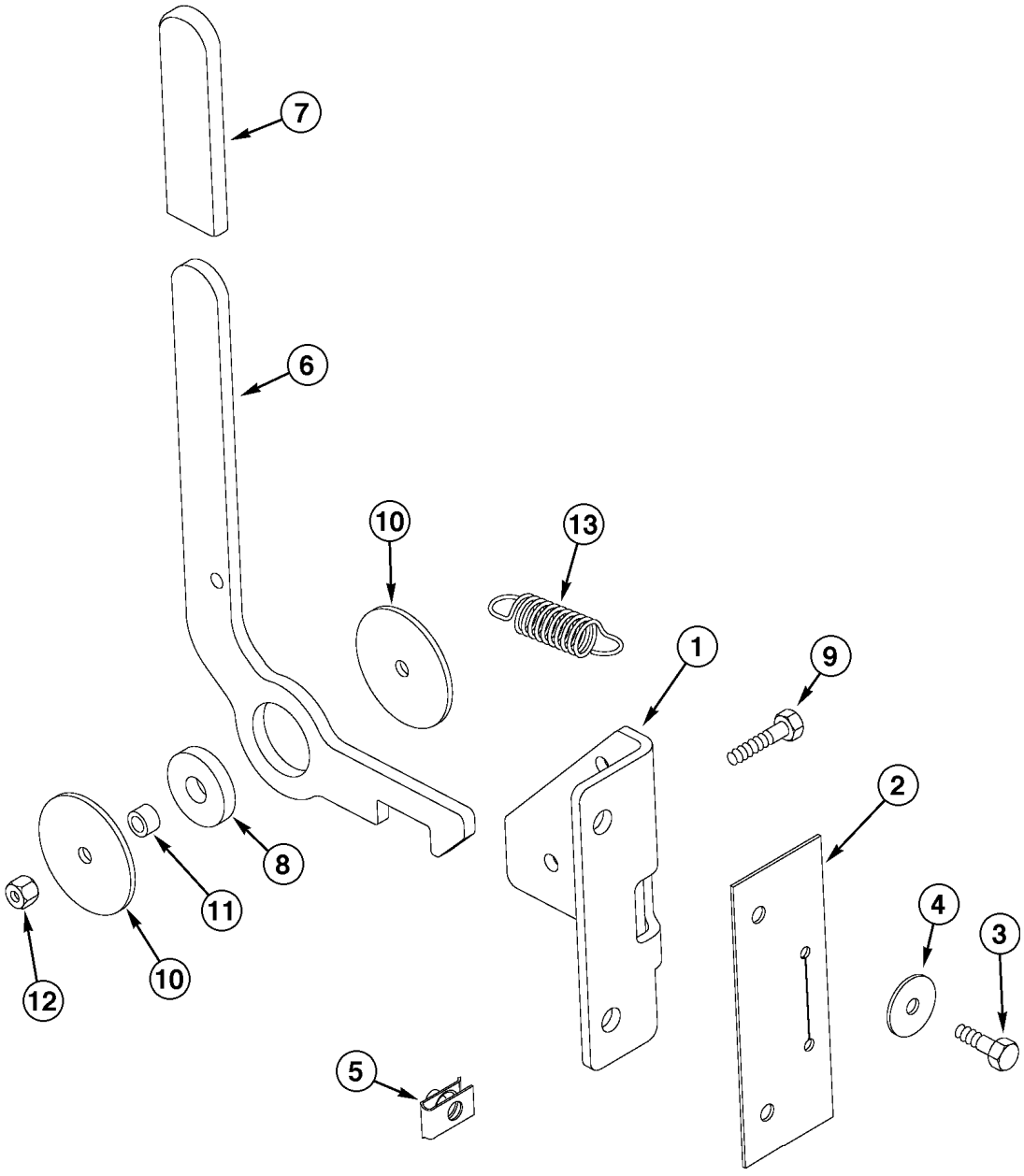
7
6
10
13
1
9
2
8
11
10
12
4
3
5

ITEM REF.	PEÇA Nº PART Nº PIEZA Nº	QTD QTY CAN	DESCRIÇÃO (Português)	DESCRIPTION (English)	DESCRIPCIÓN (Español)
1	231482A1	1	SUPORTE	BRACKET	SOPORTE
2	231537A1	1	VEDADOR	SEAL	SELLO
3	614-6020	2	PARAFUSO	BOLT	TORNILLO
4	895-15006	2	ARRUELA	WASHER	ARANDELA
5	833-40306	2	PORCA U	NUT U	TUERCA EN U
6	324173A1	1	MANOPLA	KNOB	PERILLA
7	1339797C1	1	MANOPLA	KNOB	PERILLA
8	321232A1	1	BUCHA	BUSHING	BUJE
9	614-6030	1	PARAFUSO	BOLT	TORNILLO
10	321234A1	2	ARRUELA especial	WASHER special	ARANDELA especial
11	324286A1	1	ESPAÇADOR	SPACER	ESPACIADOR
12	832-10406	1	PORCA trava	LOCK NUT	TUERCA retención
13	A163012	1	MOLA	SPRING	RESORTE

Nota: Ver páginas 9-68 e 9-70 para os vidros da cabine.
Note: See pages 9-68 and 9-70 for cab door window.
Nota: Ver las páginas 9-68 y 9-70 para la ventanilla de la puerta de la cabina.

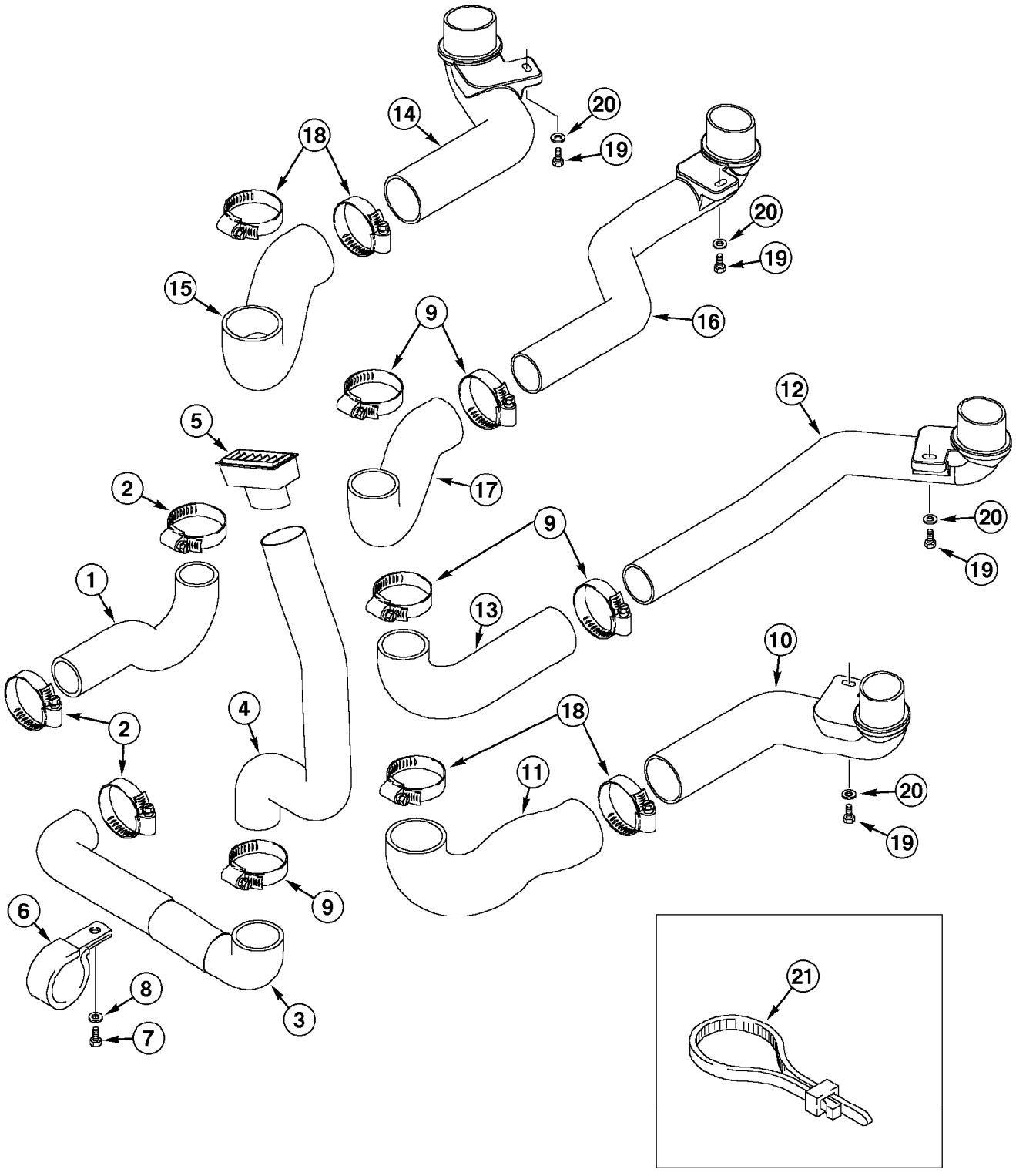
1
2
2
2
3
4
5
6
7
8
9
9
9
10
11
12
13
14
15
16
17
18
18
18
19
19
19
19
20
20
20
20
21

ITEM REF.	PEÇA Nº PART Nº PIEZA Nº	QTD QTY CAN	DESCRIÇÃO (Português)	DESCRIPTION (English)	DESCRIPCIÓN (Español)
1	275648A1	1	DUTO DE AR central	DUCT AIR central	CANALIZACIÓN central
2	214-1440	3	BRAÇADEIRA	CLAMP	ABRAZADERA
3	275646A1	1	DUTO DE AR inferior traseiro LD	DUCT AIR rear lower RH	CANALIZACIÓN inferior trasero Der.
4	275655A1	1	DUTO DE AR superior traseiro LD	DUCT AIR rear upper RH	CANALIZACION superior trasero Der.
5	1971238C1	1	DIFUSOR	DIFFUSER	DIFUSOR
6	515-25635	1	BRAÇADEIRA	CLAMP	ABRAZADERA
7	627-8020	1	PARAFUSO	BOLT	TORNILLO
8	895-11008	1	ARRUELA	WASHER	ARANDELA
9	214-1444	5	BRAÇADEIRA	CLAMP	ABRAZADERA
10	257880A1	1	DUTO DE AR dianteiro externo LD	DUCT AIR front outer RH	CANALIZACIÓN delant. Ext. Der
11	226561A1	1	DUTO DE AR dianteiro externo LD	DUCT AIR front outer RH	CANALIZACIÓN delant. Ext. Der
12	257879A1	1	DUTO DE AR dianteiro interno LD	DUCT AIR front inner RH	CANALIZACION delant. Int Der
13	275494A1	1	DUTO DE AR dianteiro interno LD	DUCT AIR front inner RH	CANALIZACION delant. Int Der
14	257877A1	1	DUTO DE AR dianteiro externo LE	DUCT AIR front outer LH	CANALIZACION delant. Ext. Izq
15	226563A1	1	DUTO DE AR dianteiro externo LE	DUCT AIR front outer LH	CANALIZACION delant. Ext. Izq
16	257876A1	1	DUTO DE AR dianteiro interno LE	DUCT AIR front inner LH	CANALIZACION delant. Int Izq
17	275493A1	1	DUTO DE AR dianteiro interno LE	DUCT AIR front inner LH	CANALIZACIÓN delant. Int Izq
18	214-1452	4	BRAÇADEIRA	CLAMP	ABRAZADERA
19	627-8025	4	PARAFUSO	BOLT	TORNILLO
20	895-11008	4	ARRUELA	WASHER	ARANDELA
21	L18337	UQN	CINTA	STRAP	PRECINTA

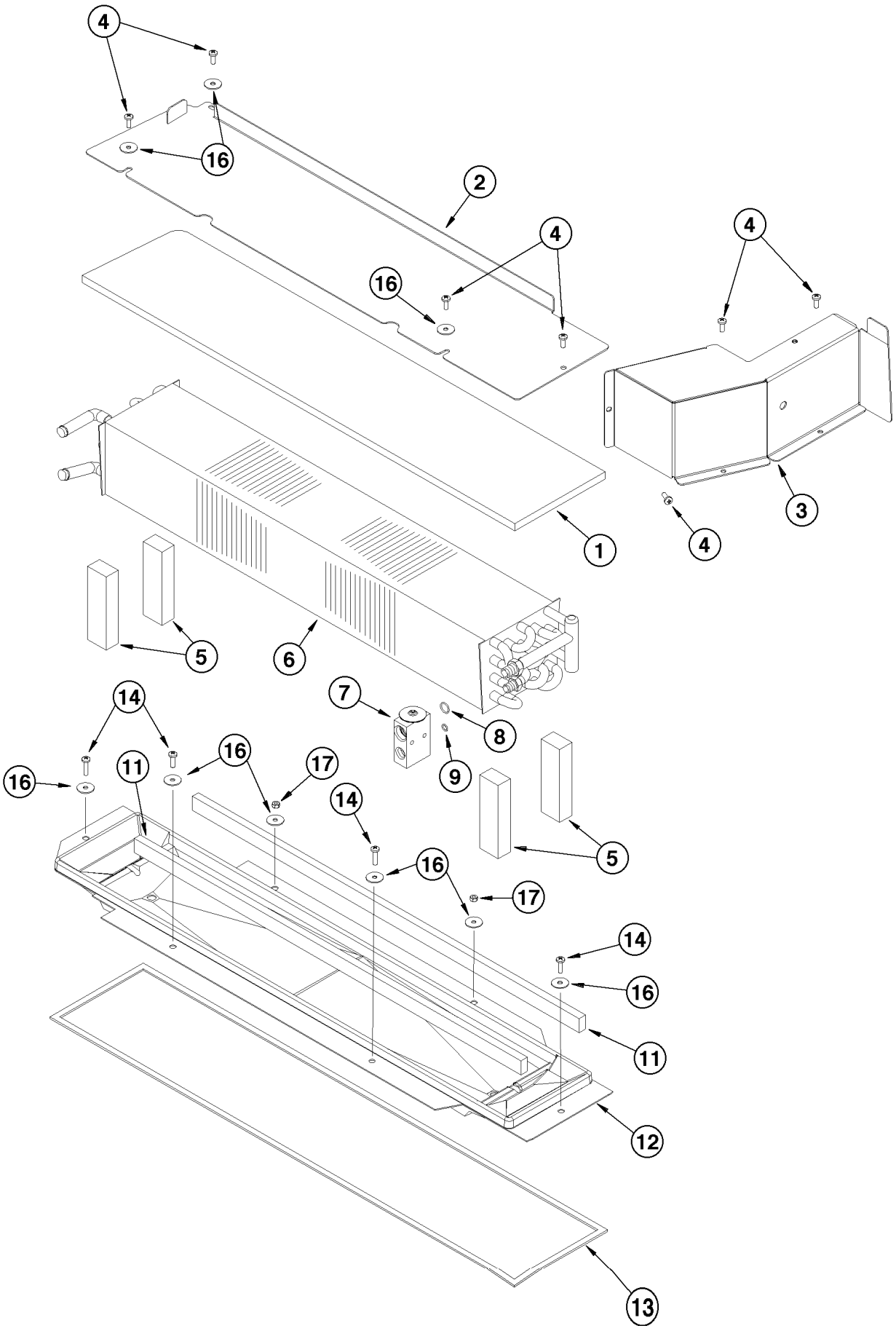
4
16
2
4
16
4
3
4
1
5
6
7
8
9
14
16
11
16
17
14
16
17
5
14
16
11
12
13

ITEM REF.	PEÇA Nº PART Nº PIEZA Nº	QTD QTY CAN	DESCRIÇÃO (Português)	DESCRIPTION (English)	DESCRIPCIÓN (Español)
1	239943A1	1	VEDADOR	SEAL	SELLO
2	197696A1	1	TAMPA	COVER	TAPA
3	184680A1	1	TAMPA	COVER	TAPA
4	840-1616	7	PARAFUSO	BOLT	PUNZON VÁLVULA
5	1340075C2	4	VEDADOR	SEAL	SELLO
	233424A1	1	NÚCLEO Conj.	CORE Assy.	NÚCLEO Conj.
6	233425A1	1	NÚCLEO (Nota 1)	CORE (Note 1)	NÚCLEO (Nota 1)
7	1990756C2	1	VÁLVULA expansão	VALVE EXPANSION	VÁLVULA expanción
8	128485A1	1	ANEL-O	O-RING	ANILLO-O
9	128484A1	1	ANEL-O	O-RING	ANILLO-O
10	234325A1	1	NÚCLEO (Nota 2)	CORE (Note 2)	NÚCLEO (Nota 2)
11	98357C1	2	VEDADOR (790 mm)	SEAL (790 mm)	SELLO (790 mm)
12	1339577C3	1	RECIPIENTE	TRAY	RECIPIENTE
13	1977907C1	1	VEDADOR (2213 mm)	SEAL (2213 mm)	SELLO (2213 mm)
14	840-1620	4	PARAFUSO	BOLT	TORNILLO
16	895-15006	9	ARRUELA	WASHER	ARANDELA
17	829-1406	2	PORCA	NUT	TUERCA

Nota 1: Ver item 10 para o núcleo usado apenas com aquecedor.
Note 1: See item 10 for core used with heater only.
Nota 1: Vea item 10 para el núcleo usado con el calentador solamente

Nota 2: Modelos apenas com aquecedor (não ilustrado)
Note 2: Models with heater only (not shown)
Nota 2: Modelos con calentador solamente (no ilustrado)

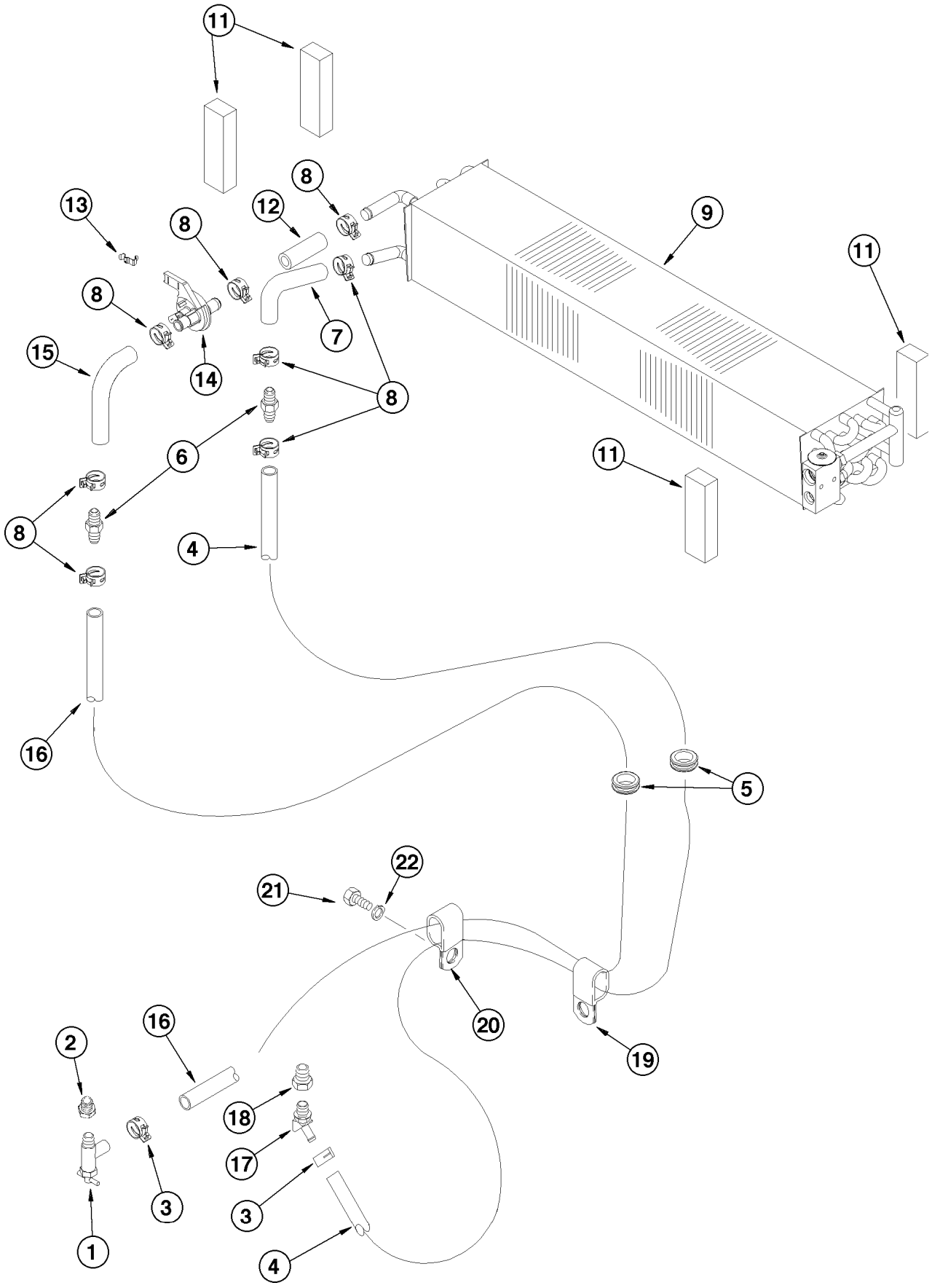
11
8
13
12
9
11
8
8
7
15
14
8
6
11
8
4
16
5
22
21
20
19
16
2
18
17
3
3
1
4

ITEM REF.	PEÇA Nº PART Nº PIEZA Nº	QTD QTY CAN	DESCRIÇÃO (Português)	DESCRIPTION (English)	DESCRIPCIÓN (Español)
1	301803R1	1	VÁLVULA corte	VALVE shut off	VÁLVULA corte
2	221-89	1	REDUTOR	REDUCER	REDUCTOR
3	1954736C1	2	BRAÇADEIRA	CLAMP	ABRAZADERA
4	1327782C2	1	MANGUEIRA (3302 mm)	HOSE (3302 mm)	MANGUERA (3302 mm)
5	L116914	2	PASSA-CABO	GROMMET	PASACABLE
6	1301342C1	2	ADAPTADOR	ADAPTER	ADAPTADOR
7	233213A1	1	MANGUEIRA	HOSE	MANGUERA
8	1954736C1	8	BRAÇADEIRA	CLAMP	ABRAZADERA
9	233424A1	1	NÚCLEO (Nota 1)	CORE (Note 1)	NÚCLEO (Nota 1)
10	234325A1	1	NÚCLEO (Nota 2)	CORE (Note 2)	NÚCLEO (Nota 2)
11	1340075C2	4	VEDADOR (130 mm)	SEAL (130 mm)	SELLO (130 mm)
12	R54967	1	MANGUEIRA (70 mm)	HOSE (70 mm)	MANGUERA (70 mm)
13	1954626C1	1	GRAMPO	CLAMP	GRAPA
14	1331087C1	1	VÁLVULA DE CONTROLE Conj.	CONTROL VALVE Assy.	VÁLVULA DE CONTROLE Conj.
15	233224A1	1	MANGUEIRA	HOSE	MANGUERA
16	1327781C2	1	MANGUEIRA (2921 mm)	HOSE (2921 mm)	MANGUERA (2921 mm)
17	217-144	1	CONEXÃO 45°	ELBOW 45°	CODO 45°
18	221-93	1	REDUÇÃO (se usado)	REDUCER	REDUCTOR
19	D39696	1	BRAÇADEIRA	CLAMP	ABRAZADERA
20	L111928	1	BRAÇADEIRA	CLAMP	ABRAZADERA
21	614-12020	1	PARAFUSO	BOLT	TORNILLO
22	892-11012	1	ARRUELA pressão	WASHER lock	ARANDELA cierre

Nota 1: Usado com aquecedor e ar condicionado.
Note 1: Used with heater and air conditioning.
Nota 1: Usado con el calentador y aire condicionado

Nota 2: Modelos apenas com aquecedor. Não ilustrado.
Note 2: Models with heater only. Not shown.
Nota 2: Modelos con calentador solamente. No ilustrado.

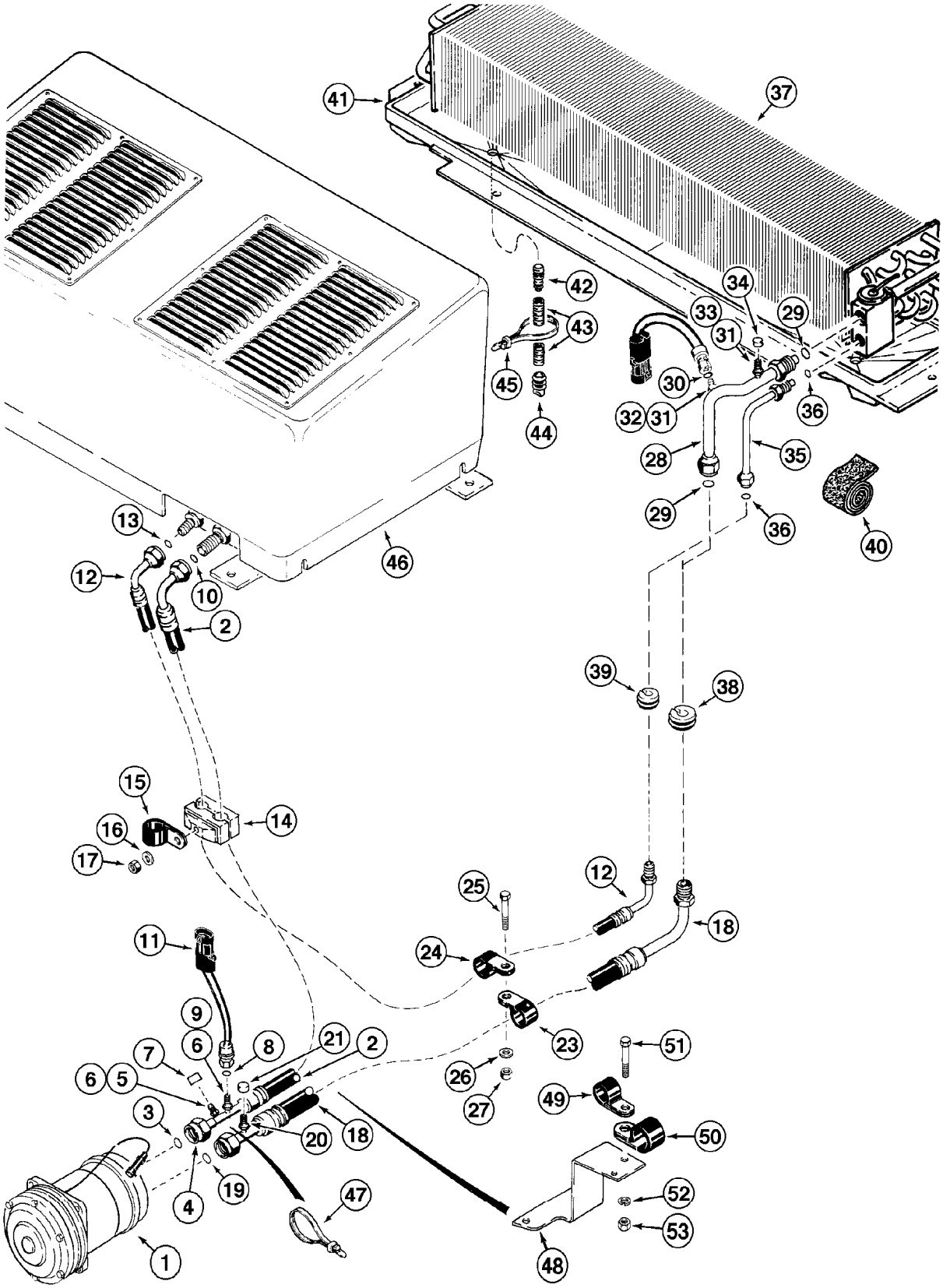
41
37
42
43
45
44
34
33
31
29
30
32
31
36
28
35
29
36
40
46
13
12
10
2
39
38
15
16
17
14
25
12
18
24
11
9
6
8
21
2
7
6
5
3
20
18
4
19
47
1
23
51
26
27
49
50
52
53
48

ITEM REF.	PEÇA Nº PART Nº PIEZA Nº	QTD QTY CAN	DESCRIÇÃO (Português)	DESCRIPTION (English)	DESCRIPCIÓN (Español)
1	1990760C1	1	COMPRESSOR Conj. (P.9-98)	COMPRESSOR Assy. (P.9-98)	COMPRESOR Conj. (P.9-98)
2	304805A3	1	MANGUEIRA pressão	HOSE pressure	MANGUERA presión
3	128485A1	1	ANEL-O	O-RING	ANILLO-O
4	NSS	1	PORCA	NUT	TUERCA
5	NSS	1	CONEXÃO	ELBOW	CODO
6	1250594C1	2	NÚCLEO	CORE	NÚCLEO
7	122554A1	1	TAMPA	COVER	TAPA
8	128483A1	1	ANEL-O	O-RING	ANILLO-O
9	122081A1	1	CONECTOR	CONNECTOR	CONECTOR
10	128484A1	1	ANEL-O	O-RING	ANILLO-O
11	232948A1	1	INTERRUPTOR alta pressão	SWITCH high pressure	INTERRUPTOR alta presión
12	233051A1	1	MANGUEIRA retorno	HOSE return	MANGUERA retorno
13	238-5011	1	ANEL-O	O-RING	ANILLO-O
14	L115095	1	BRAÇADEIRA	CLAMP	ABRAZADERA
15	515-23127	1	BRAÇADEIRA	CLAMP	ABRAZADERA
16	895-15008	1	ARRUELA	WASHER	ARANDELA
17	832-10408	1	PORCA trava	LOCK NUT	TUERCA retención
18	304806A3	1	MANGUEIRA (1830 mm)	HOSE (1830 mm)	MANGUERA (1830 mm)
19	128485A1	1	ANEL-O	O-RING	ANILLO-O
20	1250594C1	1	NÚCLEO	CORE	NÚCLEO
21	122553A1	1	TAMPA	COVER	TAPA
22	122579A1	1	INTERRUPTOR baixa pressão	SWITCH low pressure	INTERRUPTOR basa presión
23	515-23252	1	BRAÇADEIRA	CLAMP	ABRAZADERA
24	515-23159	1	BRAÇADEIRA	CLAMP	ABRAZADERA
25	627-10030	1	PARAFUSO	BOLT	TORNILLO
26	895-11010	1	ARRUELA	WASHER	ARANDELA
27	832-10410	1	PORCA trava	LOCK NUT	TUERCA retención
28	104399A1	1	TUBO superior	TUBE upper	TUBO superior
29	128485A1	2	ANEL-O	O-RING	ANILLO-O
30	128483A1	1	ANEL-O	O-RING	ANILLO-O
31	1250594C1	2	NÚCLEO	CORE	NÚCLEO
32	NSS	1	CONEXÃO	ELBOW	CODO
33	NSS	1	CONEXÃO	ELBOW	CODO
34	122553A1	1	TAMPA	COVER	TAPA
35	104400A1	1	TUBO inferior	TUBE lower	TUBO inferior
36	128483A1	2	ANEL-O	O-RING	ANILLO-O
37	233424A1	1	NÚCLEO (P.9-86)	CORE (P.9-86)	NÚCLEO (P.9-86)
38	248-2376	1	PASSA-CABO	GROMMET	PASACABLE
39	248-2399	1	PASSA-CABO	GROMMET	PASACABLE
40	83822C1	UQN	FITA (610 mm)	TAPE (610 mm)	CINTA (610 mm)
41	1339577C3	1	RECIPIENTE (P.9-86)	TRAY (P.9-86)	RECIPIENTE (P.9-86)
42	1250522C3	2	CONEXÃO	ELBOW	CODO
43	1977334C1	2	MANGUEIRA dreno	HOSE drain	MANGUERA dreno
44	109239C2	2	VÁLVULA anti-retorno	VALVE check	VÁLVULA anti-retorno
45	473321C1	4	CINTA nylon	STRAP nylon	PRECINTA nylon
46	178301A1	1	CONDENSADOR (P.9-94)	CONDENSER (P.9-94)	CONDENSADOR (P.9-94)
47	L18337	2	CINTA	STRAP	PRECINTA

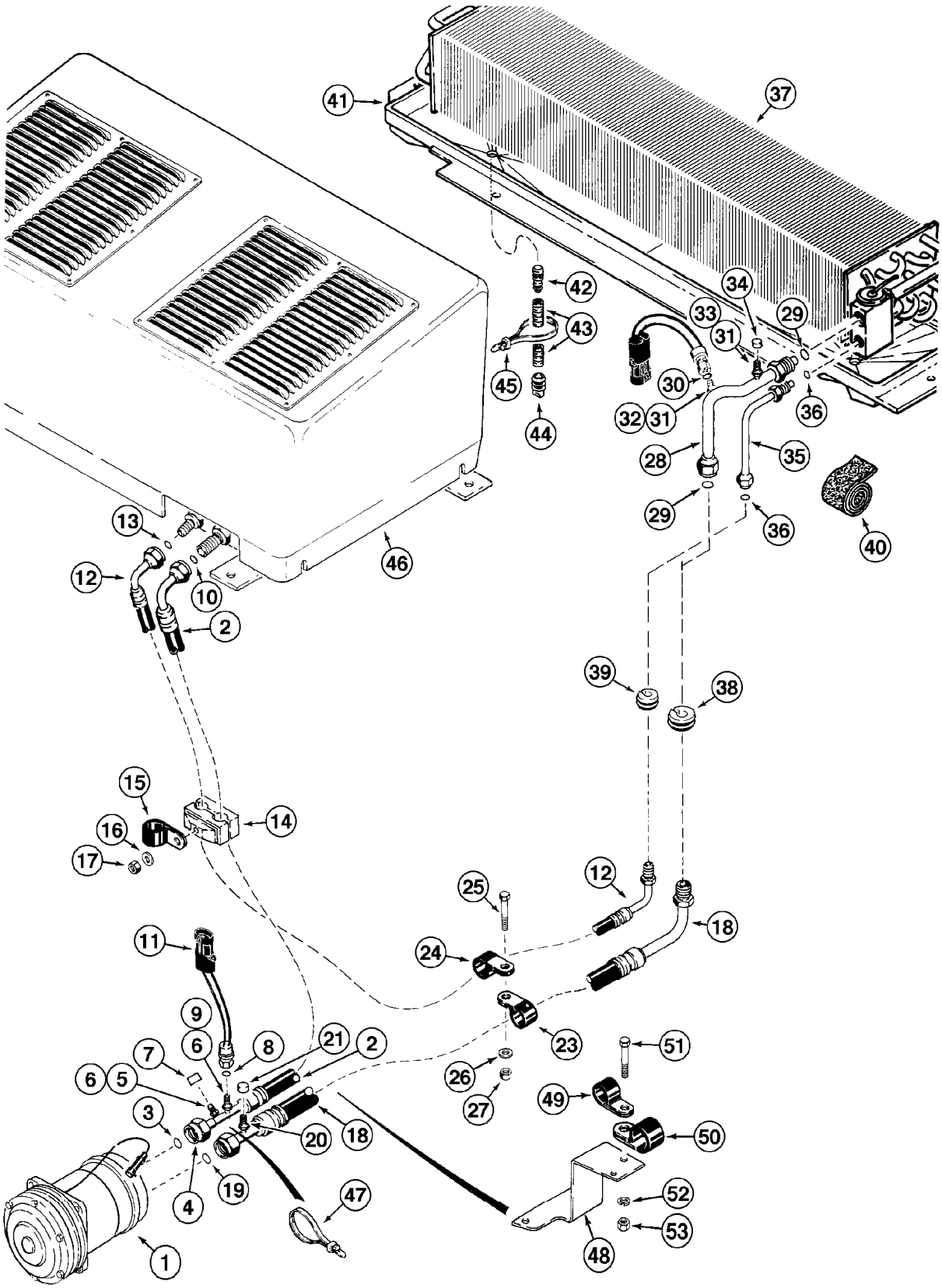
41
37
42
43
45
44
34
33
31
29
30
32
31
36
28
35
29
36
40
46
13
12
10
2
39
38
15
16
17
14
25
12
18
24
11
9
6
8
21
2
7
6
5
3
20
18
4
19
47
1
23
51
26
27
49
50
52
53
48

ITEM REF.	PEÇA Nº PART Nº PIEZA Nº	QTD QTY CAN	DESCRIÇÃO (Português)	DESCRIPTION (English)	DESCRIPCIÓN (Español)
48	L125956	1	SUPORTE (Nota 1)	BRACKET (Note 1)	SOPORTE (Nota 1)
48	149276A1	1	SUPORTE (Nota 2)	BRACKET (Note 2)	SOPORTE (Nota 2)
49	515-22190	1	BRAÇADEIRA	CLAMP	ABRAZADERA
50	515-22127	1	BRAÇADEIRA	CLAMP	ABRAZADERA
51	627-8025	1	PARAFUSO	BOLT	TORNILLO
52	892-11008	1	ARRUELA pressão	WASHER lock	ARANDELA cierre
53	829-1408	1	PORCA	NUT	TUERCA

Nota 1: Motor 295271A1 (Séries ->HBZ0005013 e 5015-5017)
Note 1: Engine 295271A1 (Serial ->HBZ0005013 and 5015-5017)
Nota 1: Motor 295271A1 (Series ->HBZ0005013 y 5015-5017)

Nota 2: Motor 149985A1 com aftercooler (Séries HBZ0005014 e 5018->)
Note 2: Engine 149985A1 with aftercooler(Serial HBZ0005014 and 5018->)
Nota 2: Motor 149985A1 con aftercooler (Series HBZ0005014 y 5018->)

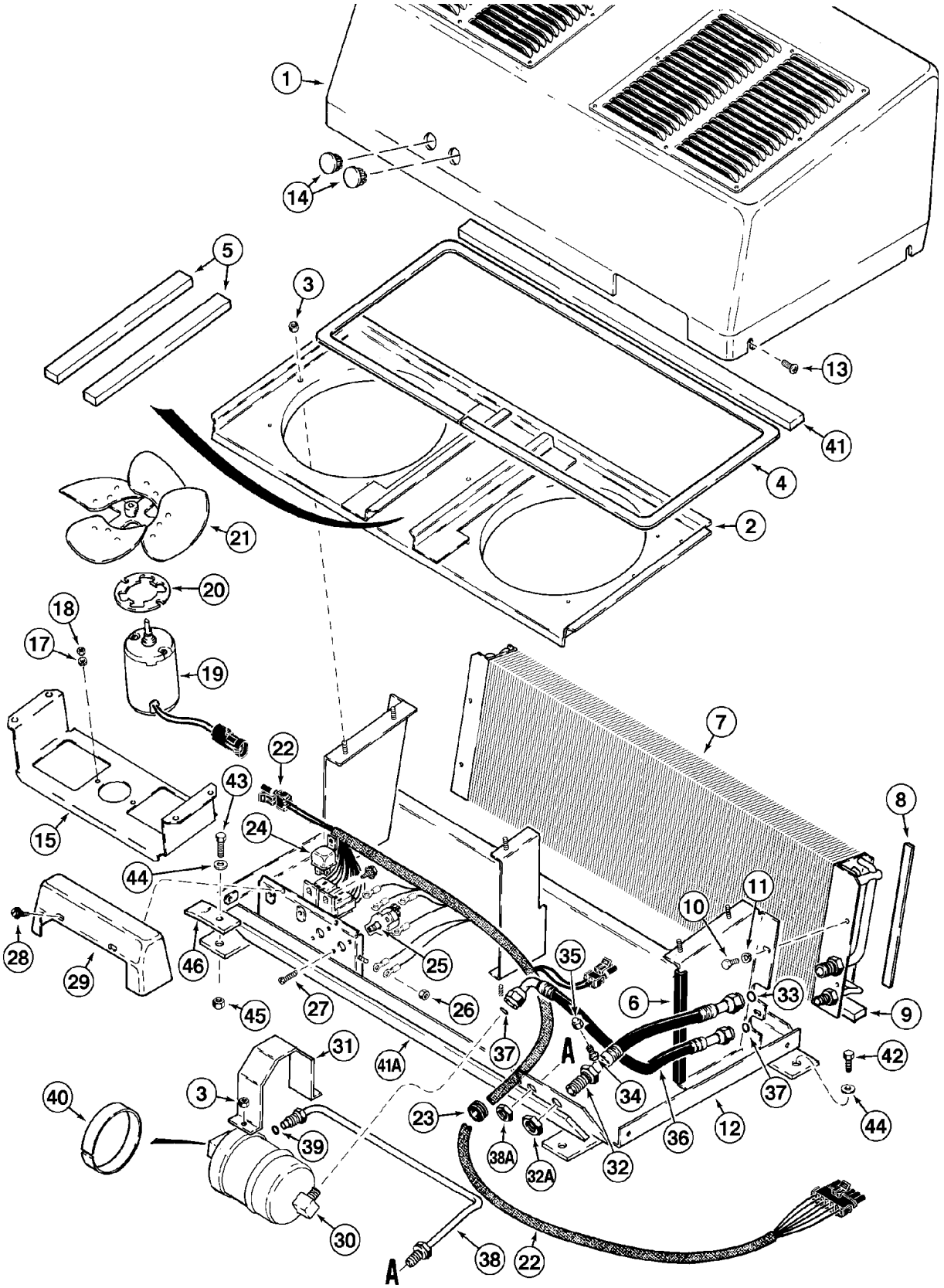
1
14
5
3
13
41
4
2
21
20
18
17
19
22
43
15
24
44
7
8
10
11
28
29
46
25
35
6
33
9
45
27
26
37
31
41A
A
42
40
3
34
37
23
39
38A
32A
36
12
44
32
30
38
22
A

ITEM REF.	PEÇA Nº PART Nº PIEZA Nº	QTD QTY CAN	DESCRIÇÃO (Português)	DESCRIPTION (English)	DESCRIPCIÓN (Español)
	178301A1	1	CONDENSADOR Conj.	CONDENSER Assy.	CONDENSADOR Conj.
1	178303A1	1	TAMPA	COVER	TAPA
2	1974863C2	1	PLACA	PLATE	PLACA
3	425-104	15	PORCA	NUT	TUERCA
4	1977898C1	1	VEDADOR (2032 mm)	SEAL (2032 mm)	SELLO (2032 mm)
5	1977899C1	2	VEDADOR (1045 mm)	SEAL (1045 mm)	SELLO (1045 mm)
6	1327979C1	1	VEDADOR (152 mm)	SEAL (152 mm)	SELLO (152 mm)
7	97213C2	1	CONDENSADOR	CONDENSER	CONDENSADOR
8	1977901C1	2	VEDADOR (227 mm)	SEAL (227 mm)	SELLO (227 mm)
9	1977900C1	1	VEDADOR (787 mm)	SEAL (787 mm)	SELLO (787 mm)
10	463-1258	4	PARAFUSO	BOLT	TORNILLO
11	492-11025	4	ARRUELA pressão	WASHER lock	ARANDELA cierre
12	138583A2	1	PLACA	PLATE	PLACA
13	440-1258	4	PARAFUSO	BOLT	TORNILLO
14	205-104	2	BUJÃO	PLUG	TAPON
15	137511A1	2	SUPORTE	BRACKET	SOPORTE
17	492-11010	4	ARRUELA pressão	WASHER lock	ARANDELA cierre
18	225-14210	4	PORCA	NUT	TUERCA
19	1977427C2	2	MOTOR Conj.	ENGINE Assy.	MOTOR Conj.
20	138897A1	2	CALÇO	SHIM	CALZO
21	1977731C1	2	VENTILADOR	FAN	VENTILADOR
22	137333A1	1	CHICOTE ELÉTRICO	HARNESS	HAZ. ELECTRICO
23	248-1243	1	PASSA-CABO	GROMMET	PASACABLE
24	A186288	2	RELÉ	RELAY	RELÉ
25	A187825	2	DISJUNTOR	CIRCUIT BREAKER	DISYUNCTOR
26	225-14210	1	PORCA	NUT	TUERCA
27	440-10812	4	PARAFUSO	BOLT	TORNILLO
28	459-1108	4	PARAFUSO	BOLT	TORNILLO
29	1977847C1	1	TAMPA	COVER	TAPA
30	1990758C2	1	RESERVATÓRIO SECADOR	RECEIVER-DRIER	RECEPTOR DESHIDRAT.
31	1974861C1	1	SUPORTE	BRACKET	SOPORTE
32	1954630C5	1	MANGUEIRA pressão	HOSE pressure	MANGUERA presión
32A	NSS	1	PORCA	NUT	TUERCA
33	238-5013	1	ANEL-O	O-RING	ANILLO-O
34	1250594C1	1	NÚCLEO	CORE	NÚCLEO
35	178460A1	1	TAMPA	COVER	TAPA
36	1954627C3	1	MANGUEIRA	HOSE	MANGUERA
37	128483A1	2	ANEL-O	O-RING	ANILLO-O

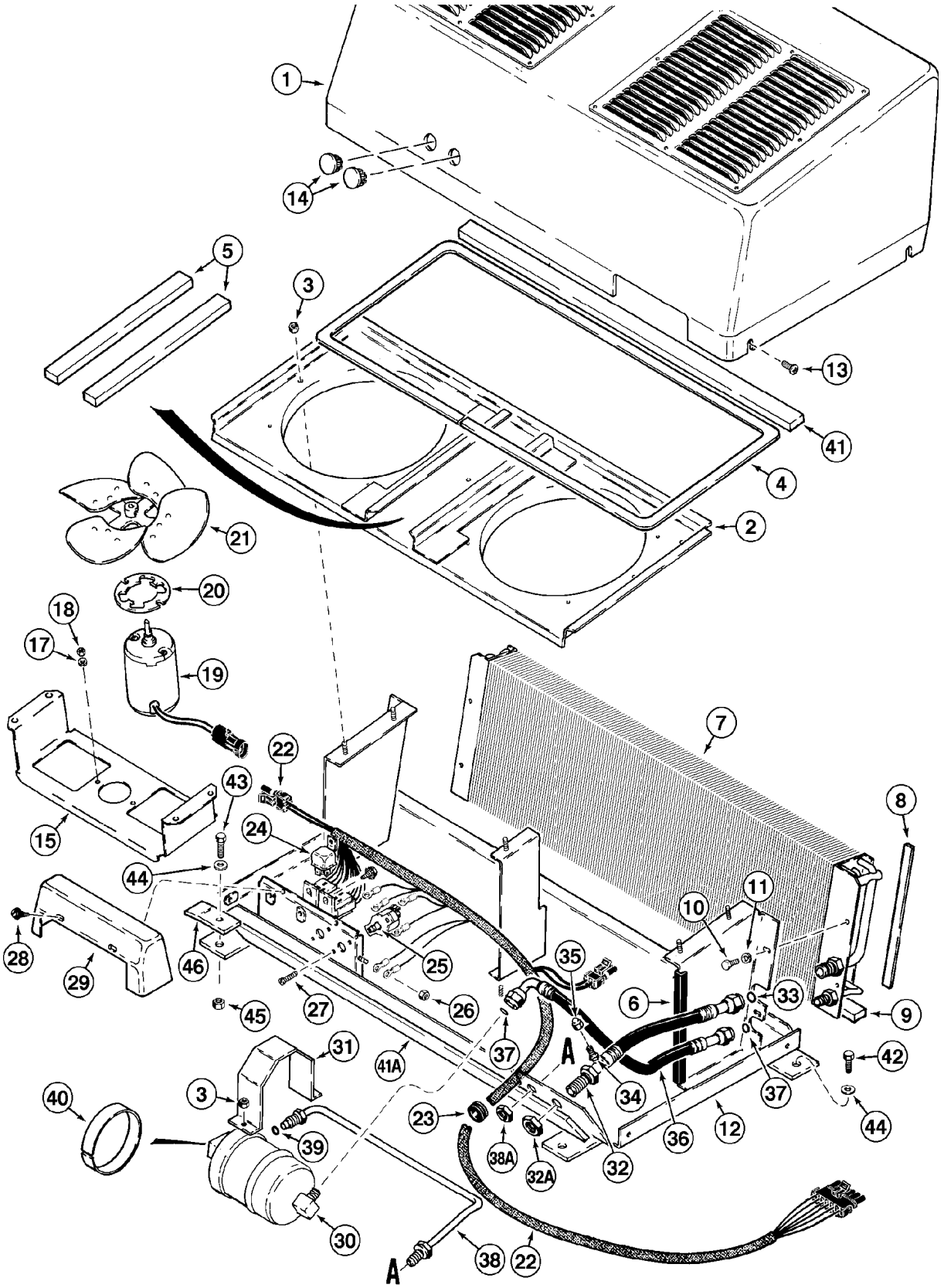
1
14
5
3
13
41
4
2
21
20
18
17
19
22
43
24
15
44
7
8
10
11
28
29
46
25
35
6
33
9
45
27
26
37
31
41A
A
42
40
3
34
37
23
39
38A
32A
36
12
44
32
30
38
22
A

ITEM REF.	PEÇA Nº PART Nº PIEZA Nº	QTD QTY CAN	DESCRIÇÃO (Português)	DESCRIPTION (English)	DESCRIPCIÓN (Español)
	178301A1	1	CONDENSADOR Conj.	CONDENSER Assy.	CONDENSADOR Conj.
38	1954628C4	1	TUBO retorno	TUBE return	TUBO retorno
38A	425-1510	1	PORCA	NUT	TUERCA
39	238-5011	1	ANEL-O	O-RING	ANILLO-O
40	180623C1	1	VEDADOR	SEAL	SELLO
41	1977897C1	1	VEDADOR	SEAL	SELLO
41A	NSS	UQN	VEDADOR	SEAL	SELLO
42	627-10025	2	PARAFUSO	BOLT	TORNILLO
43	627-10030	2	PARAFUSO	BOLT	TORNILLO
44	895-11010	4	ARRUELA	WASHER	ARANDELA
45	832-10410	2	PORCA trava	LOCK NUT	TUERCA retención
46	L125787	2	BRAÇADEIRA	CLAMP	ABRAZADERA

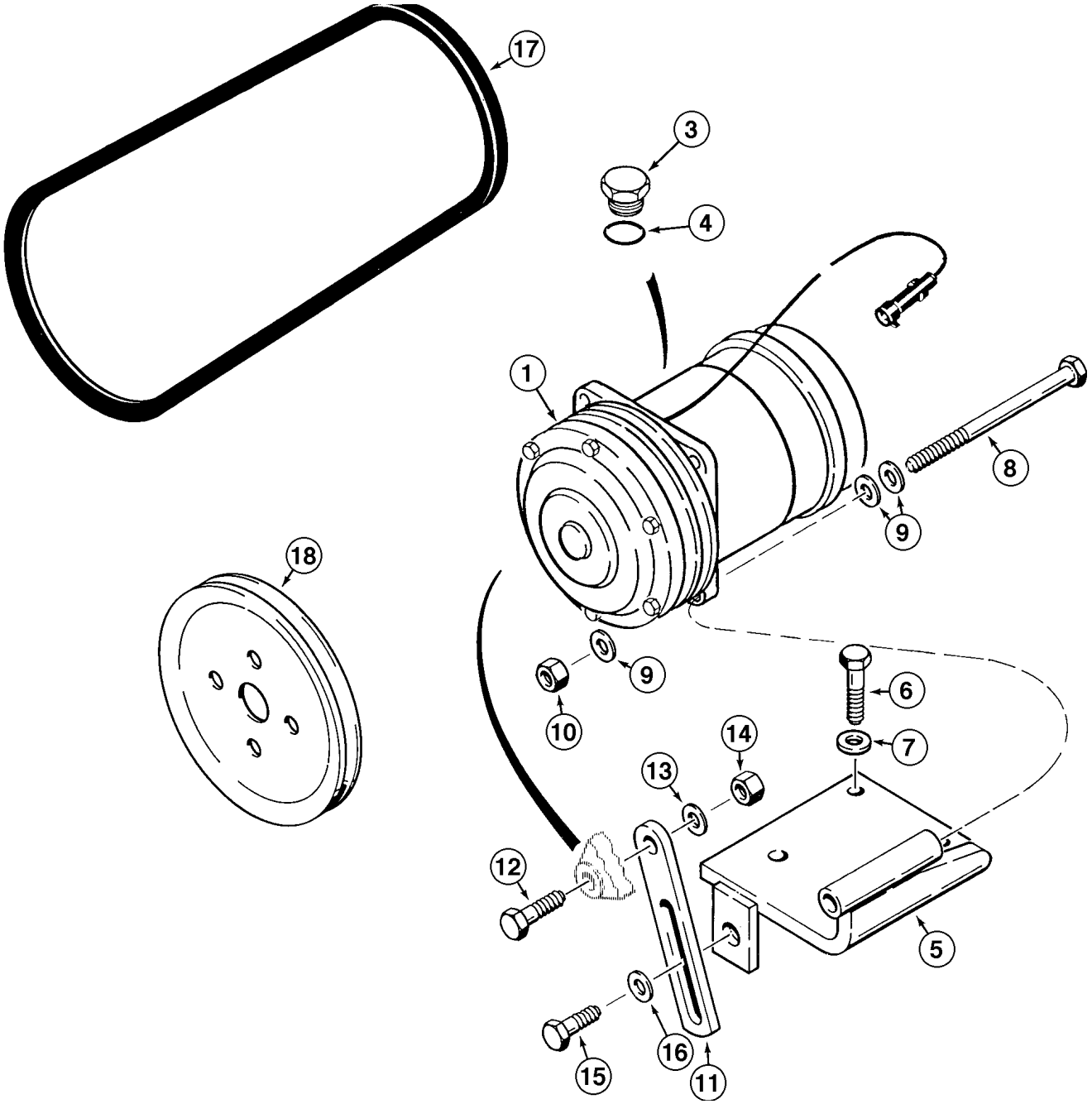
17
3
4
1
8
9
18
9
10
6
7
14
13
12
5
16
15
11

ITEM REF.	PEÇA Nº PART Nº PIEZA Nº	QTD QTY CAN	DESCRIÇÃO (Português)	DESCRIPTION (English)	DESCRIPCIÓN (Español)
	1990760C1	1	COMPRESSOR Conj.	COMPRESSOR Assy.	COMPRESOR Conj.
1	NSS	1	COMPRESSOR	COMPRESSOR	COMPRESOR
2	138886A1	1	EMBREAGEM (Nota)	CLUTCH (Note)	EMBRAGUE (Nota)
3	A49667	1	BUJÃO sextavado	PLUG HEX	TAPON HEX.
4	128483A1	1	ANEL-O	O-RING	ANILLO-O
5	84715C1	1	SUPORTE	BRACKET	SOPORTE
6	827-10040	4	PARAFUSO	BOLT	TORNILLO
7	895-11010	4	ARRUELA	WASHER	ARANDELA
8	827-10130	1	PARAFUSO	BOLT	TORNILLO
9	895-11010	3	ARRUELA	WASHER	ARANDELA
10	832-10410	1	PORCA trava	LOCK NUT	TUERCA retención
11	84716C1	1	FITA	TAPE	CINTA
12	627-10035	1	PARAFUSO	BOLT	TORNILLO
13	895-11010	1	ARRUELA	WASHER	ARANDELA
14	832-10410	1	PORCA trava	LOCK NUT	TUERCA retención
15	627-10030	1	PARAFUSO	BOLT	TORNILLO
16	895-15010	1	ARRUELA	WASHER	ARANDELA
17	R50426	1	CORREIA	BELT	CORREA
18	A189155	1	POLIA	PULLEY	POLEA

Nota: Não ilustrado / No ilustrado.
Note: Not shown

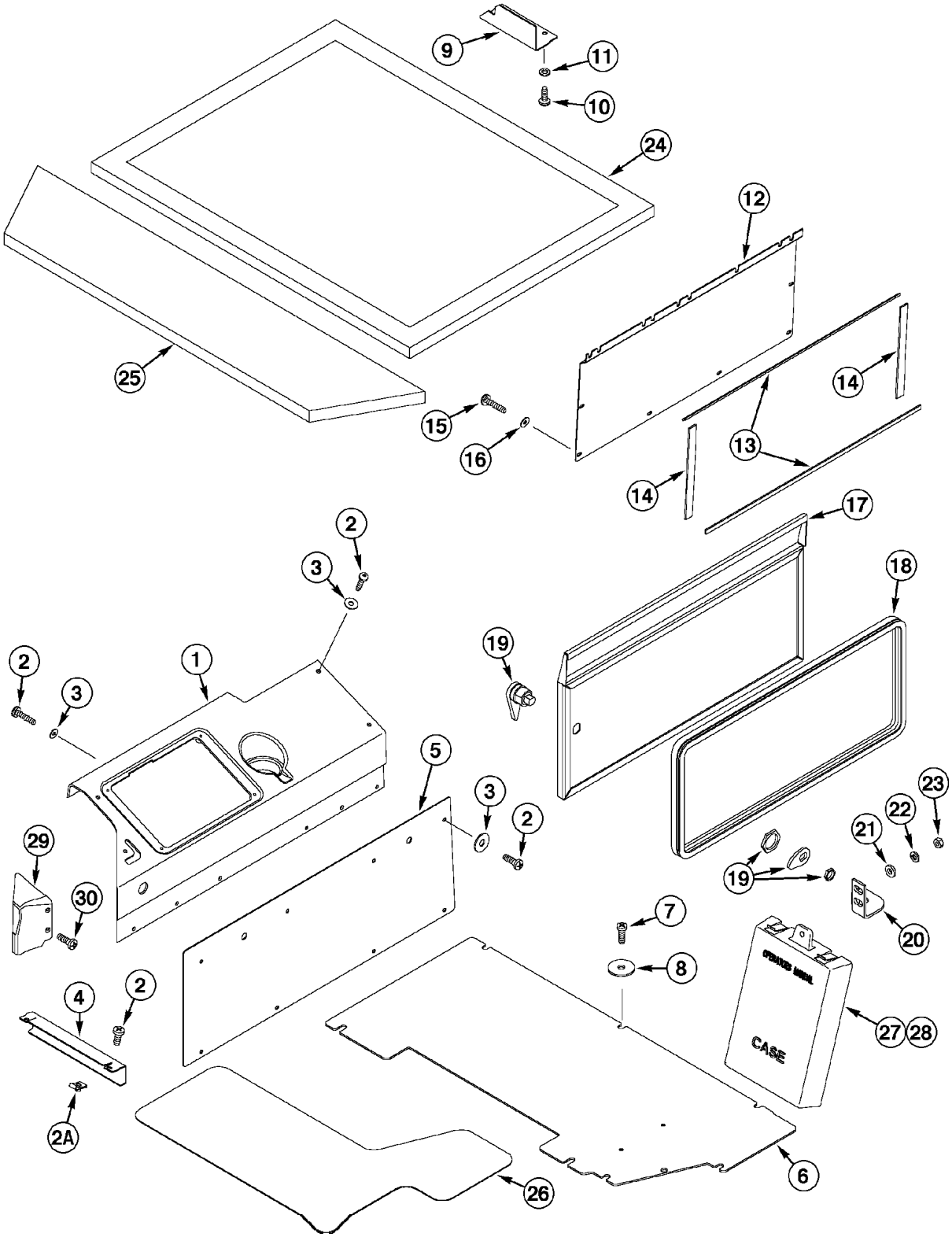
9
11
10
24
12
25
15
16
14
13
14
17
18
2
3
19
2
3
1
5
3
2
29
30
19
21
22
23
20
7
8
4
2
27
28
CASE
2A
6
26

ITEM REF.	PEÇA Nº PART Nº PIEZA Nº	QTD QTY CAN	DESCRIÇÃO (Português)	DESCRIPTION (English)	DESCRIPCIÓN (Español)
1	284764A1	1	CONSOLE controle	CONSOLE control	CONSOLA controle
2	239111A1	16	PARAFUSO	BOLT	TORNILLO
2A	833-40306	2	PORCA U	NUT U	TUERCA EN U
3	239186A1	16	ARRUELA especial	WASHER special	ARANDELA especial
4	333631A1	1	PAINEL dianteiro	PANEL front	PANEL delantero
5	238681A1	1	PAINEL lateral	PANEL side	PANEL lateral
6	294765A1	1	PAINEL traseiro	PANEL rear	PANEL trasero
7	239105A1	8	PARAFUSO	BOLT	TORNILLO
8	1990503C1	8	ARRUELA especial	WASHER special	ARANDELA especial
9	324533A1	1	PLACA DE COBERTURA	COVER PLATE	PLACA DE CIERRE
10	297850A1	2	PARAFUSO	BOLT	TORNILLO
11	297865A1	2	ARRUELA especial	WASHER special	ARANDELA especial
12	324532A1	1	PAINEL acesso	PANEL acces	PANEL aceso
13	187787C1	2	VEDADOR superior	SEAL upper	SELLO superior
14	239814A1	2	VEDADOR lateral	SEAL side	SELLO lateral
15	239225A1	6	PARAFUSO	BOLT	TORNILLO
16	239186A1	6	ARRUELA especial	WASHER special	ARANDELA especial
17	237718A1	1	PORTA	DOOR	PUERTA
18	238856A1	1	VEDADOR	SEAL	SELLO
19	255065A1	1	TRINCO	LATCH	PICAPORTE
20	221104A1	1	FECHO	CATCH	CLAVIJA DE CERRADURA
21	896-16006	2	ARRUELA especial	WASHER special	ARANDELA especial
22	892-11006	2	ARRUELA pressão	WASHER lock	ARANDELA cierre
23	829-1406	2	PORCA	NUT	TUERCA
24	302851A1	1	ACABAMENTO DO TETO traseiro	HEADLINER rear	ACABADO trasero
25	302852A1	1	ACABAMENTO DO TETO dianteiro	HEADLINER front	ACABADO delant.
26	L126989	1	TAPETE	FLOORMAT	ALFOMBRA
27	R46464	1	PORTA-DOCUMENTOS	BOX MANUAL	PORTADOCUMENTOS
28	151-522	3	REBITE	RIVET	REMACHE
29	279517A2	1	TAMPA	COVER	TAPA
30	239225A1	2	PARAFUSO	BOLT	TORNILLO

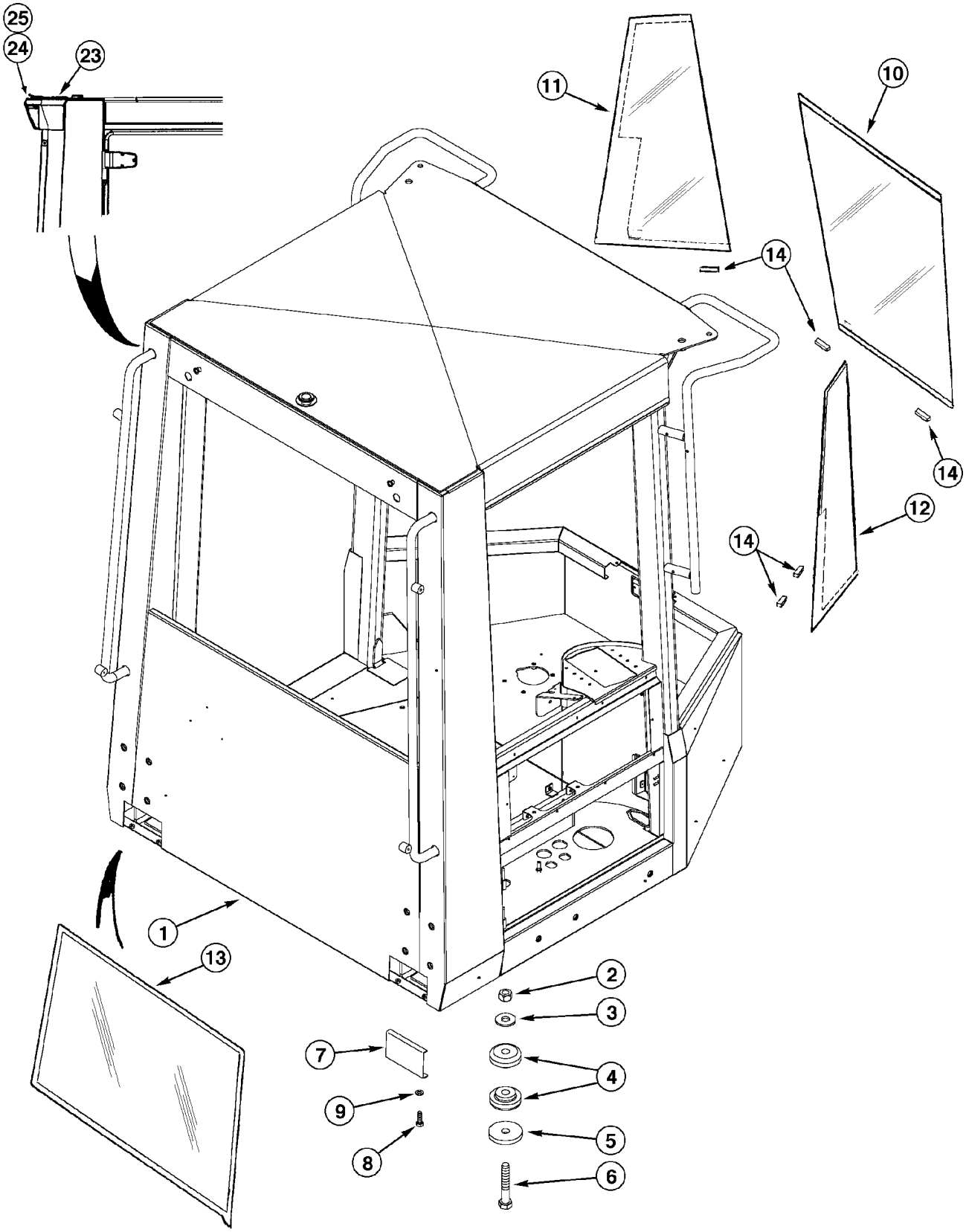
25
24
23
11
10
14
14
12
14
1
13
2
3
4
5
6
7
8
9

ITEM REF.	PEÇA Nº PART Nº PIEZA Nº	QTD QTY CAN	DESCRIÇÃO (Português)	DESCRIPTION (English)	DESCRIPCIÓN (Español)
	349435A1		ROPS completo	ROPS complete	ROPS completo
1	349258A3	1	ROPS (STD)	ROPS (STD)	ROPS (STD)
2	329-1014	4	PORCA	NUT	TUERCA
3	396-41094	4	ARRUELA	WASHER	ARANDELA
4	R54331	8	COXIM borracha	MOUNT rubber	COJIN goma
5	1332154C1	4	ARRUELA	WASHER	ARANDELA
6	326-1488	4	PARAFUSO	BOLT	TORNILLO
7	241301A1	2	PLACA DE COBERTURA	COVER PLATE	PLACA DE CIERRE
8	627-6020	4	PARAFUSO	BOLT	TORNILLO
9	895-11006	4	ARRUELA	WASHER	ARANDELA
10	367889A1	1	VIDRO dianteiro	GLASS front	VIDRIO delantero
11	325179A1	1	VIDRO lateral LE	GLASS side LH	VIDRIO lateral izq.
12	325180A1	1	VIDRO lateral LD	GLASS side RH	VIDRIO lateral der.
13	198054A1	1	VIDRO traseiro	GLASS rear	VIDRIO trasero
14	97268C1	30	ESPAÇADOR	SPACER	ESPACIADOR
15	331-100	UQN	INIBIDOR (Nota 2)	INHIBITOR (Note 2)	INIBIDOR (Nota 2)
16	349-141	UQN	PRIMER metal (Nota 2)	PRIMER metal (Note 2)	PRIMER metal (Nota 2)
17	349-109	UQN	PRIMER vidro (Nota 2)	PRIMER glass (Note 2)	PRIMER vidrio (Nota 2)
18	349-110	UQN	PRIMER vidro (Nota 2)	PRIMER glass (Note 2)	PRIMER vidrio (Nota 2)
19	345-135	UQN	SELANTE (UQN) (Nota 2)	SEALER (UAR) (Note 2)	VEDADOR (UCN) (Nota 2)
20	114327A1	UQN	FITA (Nota 2)	TAPE (Note 2)	CINTA (Nota 2)
21	345-174	UQN	SELANTE (UQN) (Nota 2)	SEALER (UAR) (Note 2)	VEDADOR (UCN) (Nota 2)
22	114328A1	UQN	SELANTE (UQN) (Nota 2)	SEALER (UAR) (Note 2)	VEDADOR (UCN) (Nota 2)
23	310762A1	1	CARCAÇA luz teto traseira	POD rear roof light	CARCASA luz forro trasera
24	896-15012	6	ARRUELA	WASHER	ARANDELA
25	827-12050	2	PARAFUSO	BOLT	TORNILLO

Nota 1: Para modelos com Cabine, ver páginas 9-58 a 9-98.
Note 1: For models with Cab, see pages 9-58 to 9-98.
Nota 1: Para modelos con Cabina, vea páginas 9-58 a 9-98

Nota 2: Itens 15 a 22, não ilustrados / no ilustrados.
Note 2: Items 15 to 22, not shown

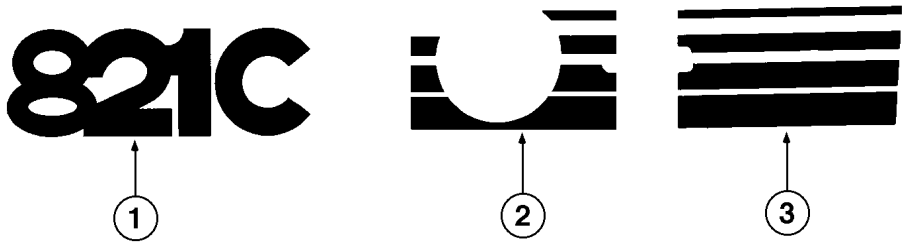

1 2 3

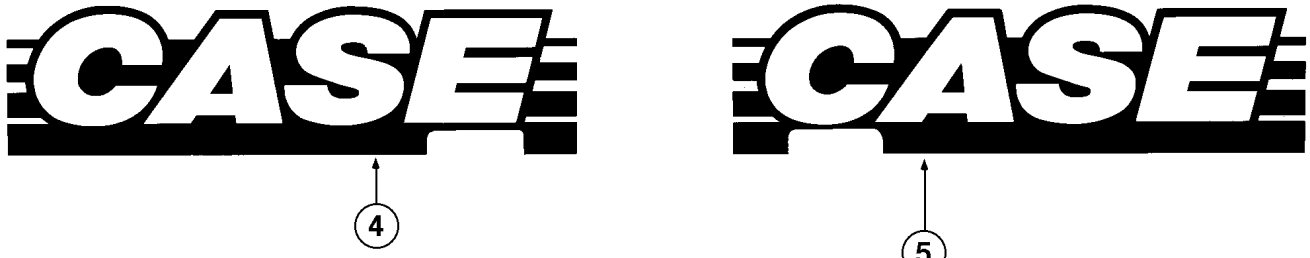

4 5



6 7 10 17

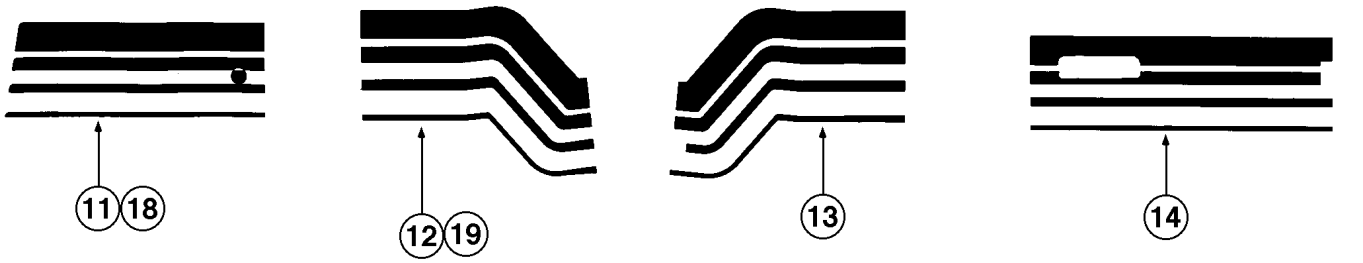

11 18 12 19 13 14

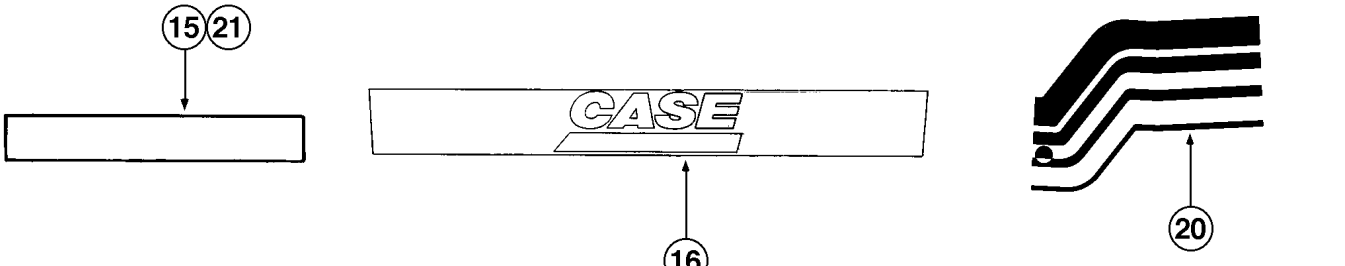

15 21 16 20

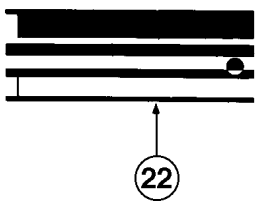

22

ITEM REF.	PEÇA Nº PART Nº PIEZA Nº	QTD QTY CAN	DESCRIÇÃO (Português)	DESCRIPTION (English)	DESCRIPCIÓN (Español)
1	313630A1	2	DECALQUE MODELO	DECAL MODEL	CALCOMANIA MODELO
2	185685A1	1	DECALQUE LE Tanque hidráulico	DECAL LH Hydraulic tank	CALCOMANIA izq. Tanque hidráulico
3	183424A1	1	DECALQUE LD Tanque hidráulico	DECAL RH Hydraulic tank	CALCOMANIA der. Tanque hidráulico
4	185683A1	1	DECALQUE LE CAPÔ	DECAL LH HOOD	CALCOMANIA izq. CAPOT
5	185682A1	1	DECALQUE LD CAPÔ	DECAL RH HOOD	CALCOMANIA der. CAPOT
6	185681A1	1	DECALQUE LE CONTRAPESO	DECAL LH COUNTERWEIGHT	CALCOMANIA izq. CONTRAPESO
7	185680A1	1	DECALQUE LD CONTRAPESO	DECAL RH COUNTERWEIGHT	CALCOMANIA der. CONTRAPESO
10	311595A1	1	DECALQUE LD Diant.	DECAL RH Front	CALCOMANIA der. Delantero
11	311600A1	1	DECALQUE LE Diant.	DECAL LH Front	CALCOMANIA izq. Delantero
12	311597A1	1	DECALQUE LD	DECAL RH	CALCOMANIA der.
13	311598A1	1	DECALQUE LE	DECAL LH	CALCOMANIA izq.
14	311599A1	1	DECALQUE LE PORTA	DECAL LH DOOR	CALCOMANIA izq. PUERTA
15	313097A1	2	DECALQUE	DECAL	CALCOMANIA
16	303379A1	1	DECALQUE CASE	DECAL CASE	CALCOMANIA CASE
	.				
	.		Decalques usados no canopy (ROPS)	Decals used on canopy (ROPS)	Calcomanías usadas en el canopy (ROPS)
	.				
17	311595A1	1	DECALQUE LD	DECAL RH	CALCOMANIA der.
18	311600A1	1	DECALQUE LE	DECAL LH	CALCOMANIA izq.
19	311597A1	1	DECALQUE LD	DECAL RH	CALCOMANIA der.
20	311604A1	1	DECALQUE LE	DECAL LH	CALCOMANIA izq.
21	313097A1	2	DECALQUE	DECAL	CALCOMANIA
22	311602A1	1	DECALQUE LD	DECAL RH	CALCOMANIA der.

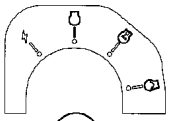
1


2

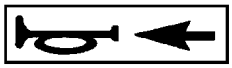
3


6

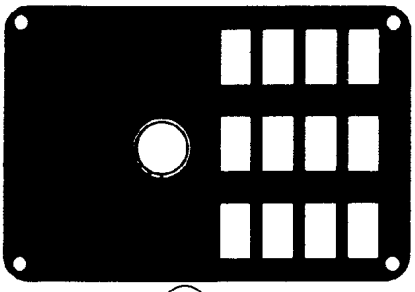
4

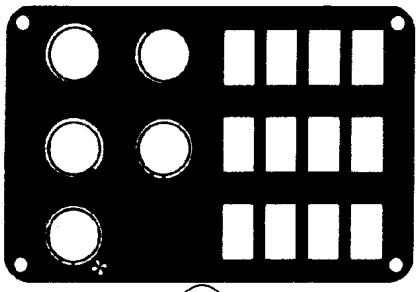
5

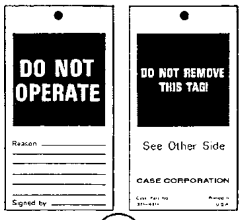

7

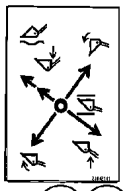
8 8A

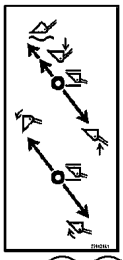
9 9A

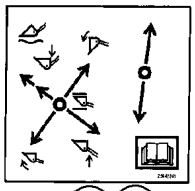
10 10A

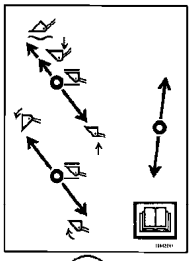
11

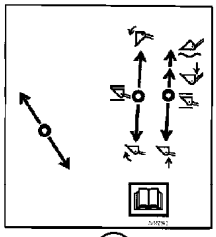
11A

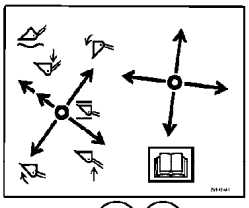
12 12A

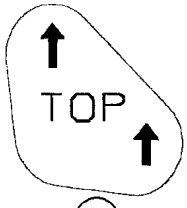

13

ITEM REF.	PEÇA Nº PART Nº PIEZA Nº	QTD QTY CAN	DESCRIÇÃO (Português)	DESCRIPTION (English)	DESCRIPCIÓN (Español)
1	318764A1	1	DECALQUE ignição	DECAL ignition switch pattern	ADHESIVO
2	1987168C1	1	DECALQUE direção/velocidade	DECAL direction/speed	ADHESIVO
3	195274A1	1	DECALQUE buzina	DECAL horn	ADHESIVO
4	283426A1	1	DECALQUE interruptores ROPS	DECAL canopy switches	ADHESIVO
5	283423A1	1	DECALQUE interruptores cabine	DECAL cab switches	ADHESIVO
5A	283424A1	1	DECALQUE interruptores cabine não ilustrado	DECAL cab switches not shown	ADHESIVO
6	E134402	3	DECALQUE não pisar	DECAL no step	ADHESIVO
7	321-4614	1	ETIQUETA (Inglês)	TAG (English)	ETIQUETA
7	147783A1	1	ETIQUETA (Português)	TAG (Portuguese)	ETIQUETA
7	321-5677	1	ETIQUETA (Espanhol)	TAG (Spanish)	ETIQUETA
8	256421A1	UQN	DECALQUE 1 alavanca 2 carreteis	DECAL 1 lever 2 spool	ADHESIVO
8A	256421A2	UQN	DECALQUE 1 alavanca (Nota 1)	DECAL 1 lever (Note 1)	ADHESIVO (Nota 1)
9	256420A1	UQN	DECALQUE 2 alavancas 2 carreteis	DECAL 2 lever 2 spool	ADHESIVO
9A	256420A2	UQN	DECALQUE 2 alavancas (Nota 1)	DECAL 2 lever (Note 1)	ADHESIVO (Nota 1)
10	256423A1	UQN	DECALQUE 2 alavancas 3 carreteis	DECAL 2 lever 3 spool	ADHESIVO
10A	256423A2	UQN	DECALQUE 2 alavancas 3 carreteis (Nota 1)	DECAL 2 lever 3 spool (Note 1)	ADHESIVO (Nota 1)
11	256422A1	UQN	DECALQUE 3 alavancas 3 carreteis	DECAL 3 lever 3 spool	ADHESIVO
11A	376629A2	UQN	DECALQUE 3 alavancas (Nota 1)	DECAL 3 lever (Note 1)	ADHESIVO (Nota 1)
12	256424A1	UQN	DECALQUE 2 alavancas 4 carreteis	DECAL 2 lever 4 spool	ADHESIVO
12A	256424A2	UQN	DECALQUE 2 alavancas 4 carreteis (Nota 1)	DECAL 2 lever 4 spool (Note 1)	ADHESIVO (Nota 1)
13	336527A1	1	DECALQUE filtro de ar	DECAL air filter	ADHESIVO

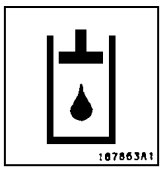

1

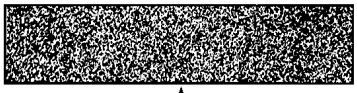

2



3

4



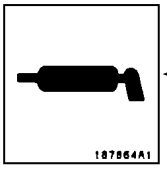

5



6

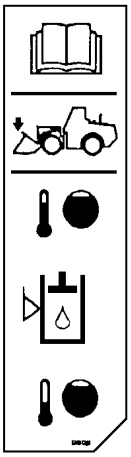

7

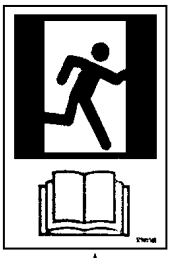

8

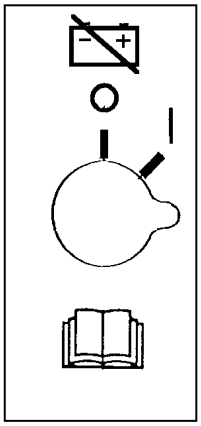

9

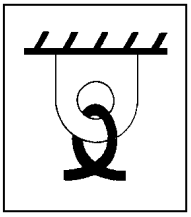

10

12

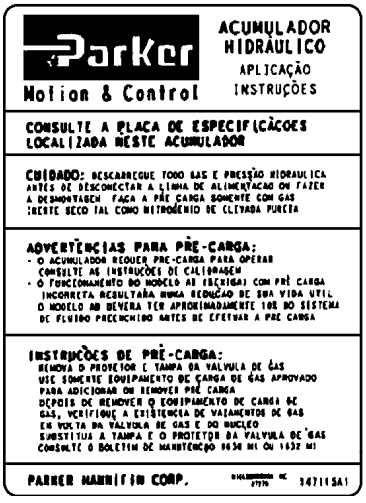

11



ITEM REF.	PEÇA Nº PART Nº PIEZA Nº	QTD QTY CAN	DESCRIÇÃO (Português)	DESCRIPTION (English)	DESCRIPCIÓN (Español)
1	187863A1	1	DECALQUE Fluido hidráulico	DECAL Hydraulic fluid	CALCOMANIA Fluido hidráulico
2	D55216	30	ANTI-DERRAPANTE	ANTI-SKID	ANTI-DESLIZANTE
3	186989A1	1	EMBLEMA CASE	EMBLEM CASE	EMBLEMA CASE
4	321-3574	1	DECALQUE Barra levantamento (Ingl)	DECAL Lift bar (Engl)	CALCOMANIA barra levantamiento (Ing)
4	E129762	1	DECALQUE Barra levantamento (Esp)	DECAL Lift bar (Spa)	CALCOMANIA Barra levantamiento (Esp)
4	E131676	1	DECALQUE Barra levantamento (Port)	DECAL Lift bar (Port)	CALCOMANIA Barra levantamiento (Port)
5	187864A1	3	DECALQUE LUBRIFICAÇÃO	DECAL LUBRICATION	CALCOMANIA LUBRICACIÓN
6	139879A1	1	DECALQUE COMBUSTÍVEL	DECAL FUEL	CALCOMANIA COMBUSTIBLE
7	328872A1	1	DECALQUE Temperatura fluido hidráulico	DECAL Hydraulic fluid temperature	CALCOMANIA Temperatura fluido hidráulico
8	329051A1	1	DECALQUE Saída de emergência	DECAL Emergency exit	CALCOMANIA Salida de emergencia
9	329019A1	1	DECALQUE Desconecção da bateria	DECAL Battery disconnect	CALCOMANIA Desconexión de batería
10	139728A1	10	DECALQUE	DECAL	CALCOMANIA
11	364428A1	1	DECALQUE Fluido da transmissão	DECAL Transmission fluid	CALCOMANIA Fluido transmisión
12	147115A1	1	DECALQUE ACUMULADOR	DECAL ACCUMULATOR	CALCOMANIA ACUMULADOR

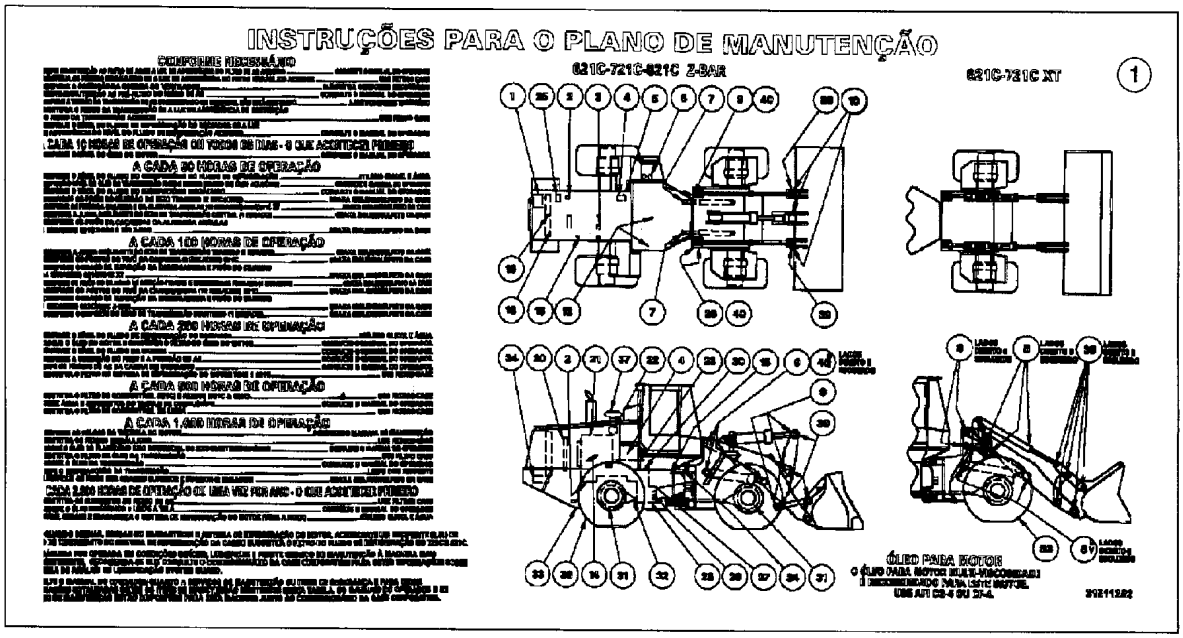
INSTRUÇÕES PARA O PLANO DE MANUTENÇÃO
A CADA 10 HORAS DE OPERAÇÃO
A CADA 50 HORAS DE OPERAÇÃO
A CADA 100 HORAS DE OPERAÇÃO
A CADA 250 HORAS DE OPERAÇÃO
A CADA 500 HORAS DE OPERAÇÃO
A CADA 1,000 HORAS DE OPERAÇÃO
621C-721C-821C Z-BAR
821C-721C XT
1
ÓLEO PARA MOTOR

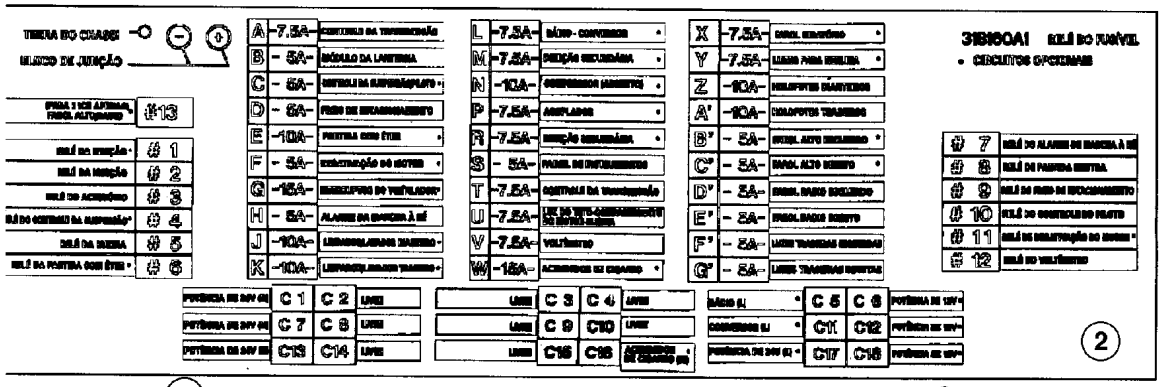
TERRA DO CHASSI
BLOCO DE JUNÇÃO
#13
#1
#2
#3
#4
#5
#6
A 7.5A
B 5A
C 5A
D 5A
E 10A
F 5A
G 15A
H 5A
J 10A
K 10A
L 7.5A
M 7.5A
N 10A
P 7.5A
R 7.5A
S 5A
T 7.5A
U 7.5A
V 7.5A
W 15A
X 7.5A
Y 7.5A
Z 10A
A' 10A
B' 5A
C' 5A
D' 5A
E' 5A
F' 5A
G' 5A
31910A1 RELÉ DO FUSÍVEL
• CIRCUITOS OPCIONAIS
#7
#8
#9
#10
#11
#12
C1 C2
C3 C4
C5 C6
C7 C8
C9 C10
C11 C12
C13 C14
C15 C16
C17 C18
2

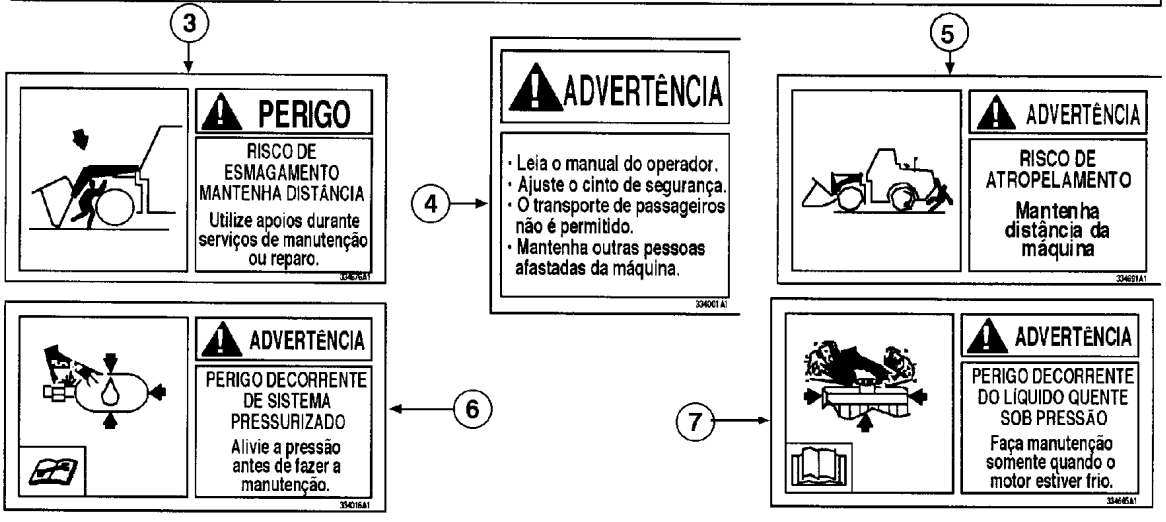
3
PERIGO
RISCO DE ESMAGAMENTO MANTENHA DISTÂNCIA
Utilize apoios durante serviços de manutenção ou reparo.
4
ADVERTÊNCIA
· Leia o manual do operador.
· Ajuste o cinto de segurança.
· O transporte de passageiros não é permitido.
· Mantenha outras pessoas afastadas da máquina.
5
ADVERTÊNCIA
RISCO DE ATROPELAMENTO
Mantenha distância da máquina
6
ADVERTÊNCIA
PERIGO DECORRENTE DE SISTEMA PRESSURIZADO
Alivie a pressão antes de fazer a manutenção.
7
ADVERTÊNCIA
PERIGO DECORRENTE DO LÍQUIDO QUENTE SOB PRESSÃO
Faça manutenção somente quando o motor estiver frio.

ITEM REF.	PEÇA Nº PART Nº PIEZA Nº	QTD QTY CAN	DESCRIÇÃO (Português)	DESCRIPTION (English)	DESCRIPCIÓN (Español)
1	315112A2	1	DECALQUE MANUTENÇÃO (Port.)	DECAL MAINTENANCE (Port.)	CALCOMANIA MANUTENCIÓN (Port.)
1	315108A2	1	DECALQUE MANUTENÇÃO (Esp.)	DECAL MAINTENANCE (Span.)	CALCOMANIA MANUTENCIÓN (Esp.)
1	315092A2	1	DECALQUE MANUTENÇÃO (Ing.)	DECAL MAINTENANCE (Engl.)	CALCOMANIA MANUTENCIÓN (Ing.)
2	318160A2	1	DECALQUE FUSÍVEL (Port.)	DECAL FUSE (Port.)	CALCOMANIA FUSIBLE (Port.)
2	315098A1	1	DECALQUE FUSÍVEL (Esp.)	DECAL FUSE (Span.)	CALCOMANIA FUSIBLE (Esp.)
2	315096A1	1	DECALQUE FUSÍVEL (Ing.)	DECAL FUSE (Engl.)	CALCOMANIA FUSIBLE (Ing.)
3	334676A1	1	DECALQUE PERIGO (Port.)	DECAL DANGER (Port.)	CALCOMANIA PELIGRO (Port.)
3	334677A1	1	DECALQUE PERIGO (Esp.)	DECAL DANGER (Span.)	CALCOMANIA PELIGRO (Esp.)
3	328754A1	1	DECALQUE PERIGO (Ing.)	DECAL DANGER (Engl.)	CALCOMANIA PELIGRO (Ing.)
4	334001A2	1	DECALQUE ADVERTÊNCIA (Port.)	DECAL WARNING (Port.)	CALCOMANIA ADVERTENCIA (Port.)
4	334888A2	1	DECALQUE ADVERTÊNCIA (Esp.)	DECAL WARNING (Span.)	CALCOMANIA ADVERTENCIA (Esp.)
4	382622A1	1	DECALQUE ADVERTÊNCIA (Ing.)	DECAL WARNING (Engl.)	CALCOMANIA ADVERTENCIA (Ing.)
5	334691A1	1	DECALQUE ADVERTÊNCIA (Port.)	DECAL WARNING (Port.)	CALCOMANIA ADVERTENCIA (Port.)
5	334688A1	1	DECALQUE ADVERTÊNCIA (Esp.)	DECAL WARNING (Span.)	CALCOMANIA ADVERTENCIA (Esp.)
5	328752A1	1	DECALQUE ADVERTÊNCIA (Ing.)	DECAL WARNING (Engl.)	CALCOMANIA ADVERTENCIA (Ing.)
6	334016A1	1	DECALQUE SIST. PRESSURIZADO (Port.)	DECAL Pressure (Port.)	CALCOMANIA Presión (Port.)
6	334015A1	1	DECALQUE SIST. PRESSURIZADO (Esp.)	DECAL Pressure (Esp.)	CALCOMANIA Presión (Esp.)
6	328904A1	1	DECALQUE SIST. PRESSURIZADO (Ing.)	DECAL Pressure (Engl.)	CALCOMANIA Presión (Ingl.)
7	334665A1	1	DECALQUE-TAMPA RADIADOR (Port.)	DECAL RADIATOR CAP (Port.)	CALCOMANIA-TAPA RADIADOR (Port.)
7	334664A1	1	DECALQUE-TAMPA RADIADOR (Esp.)	DECAL RADIATOR CAP (Span.)	CALCOMANIA-TAPA RADIADOR (Esp.)
7	329044A1	1	DECALQUE-TAMPA RADIADOR (Ing.)	DECAL RADIATOR CAP (Engl.)	CALCOMANIA-TAPA RADIADOR (Ing.)

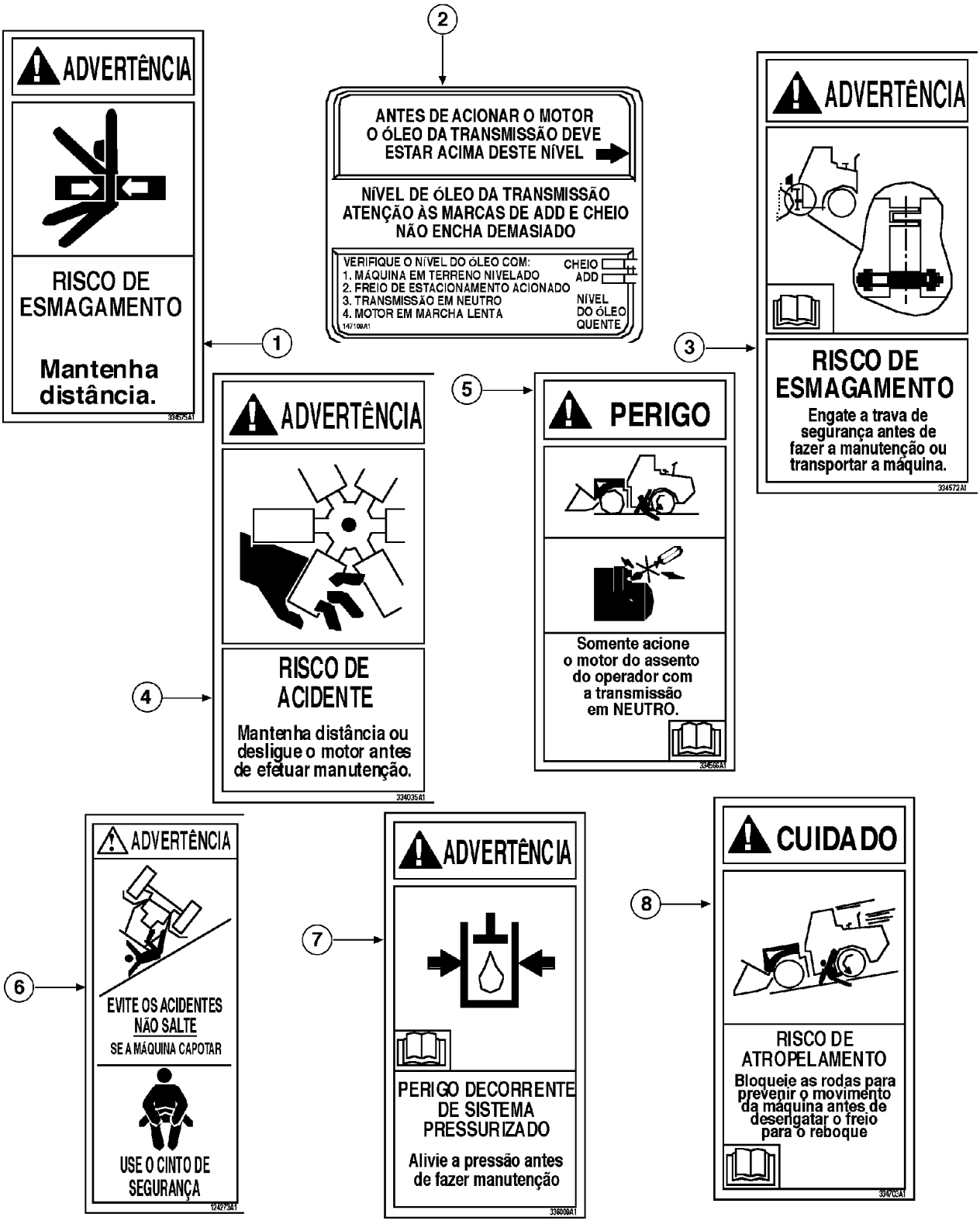
1
ADVERTÊNCIA
RISCO DE ESMAGAMENTO
Mantenha distância.
334575A1
2
ANTES DE ACIONAR O MOTOR O ÓLEO DA TRANSMISSÃO DEVE ESTAR ACIMA DESTE NÍVEL
NÍVEL DE ÓLEO DA TRANSMISSÃO ATENÇÃO ÀS MARCAS DE ADD E CHEIO NÃO ENCHA DEMASIADO
VERIFIQUE O NÍVEL DO ÓLEO COM:
1. MÁQUINA EM TERRENO NIVELADO
2. FREIO DE ESTACIONAMENTO ACIONADO
3. TRANSMISSÃO EM NEUTRO
4. MOTOR EM MARCHA LENTA
CHEIO
ADD
NÍVEL DO ÓLEO QUENTE
147109A1
3
ADVERTÊNCIA
RISCO DE ESMAGAMENTO
Engate a trava de segurança antes de fazer a manutenção ou transportar a máquina.
334572A1
4
ADVERTÊNCIA
RISCO DE ACIDENTE
Mantenha distância ou desligue o motor antes de efetuar manutenção.
334035A1
5
PERIGO
Somente acione o motor do assento do operador com a transmissão em NEUTRO.
334566A1
6
ADVERTÊNCIA
EVITE OS ACIDENTES
NÃO SALTE
SE A MÁQUINA CAPOTAR
USE O CINTO DE SEGURANÇA
124273A1
7
ADVERTÊNCIA
PERIGO DECORRENTE DE SISTEMA PRESSURIZADO
Alivie a pressão antes de fazer manutenção
336009A1
8
CUIDADO
RISCO DE ATROPELAMENTO
Bloqueie as rodas para prevenir o movimento da máquina antes de desengatar o freio para o reboque
334702A1

ITEM REF.	PEÇA Nº PART Nº PIEZA Nº	QTD QTY CAN	DESCRIÇÃO (Português)	DESCRIPTION (English)	DESCRIPCIÓN (Español)
1	334575A1	2	DECALQUE SEGURANÇA (Port.)	DECAL Safe (Port.)	CALCOMANIA Seguridad (Port.)
1	334576A1	2	DECALQUE SEGURANÇA (Esp.)	DECAL Safe (Span.)	CALCOMANIA Seguridad (Esp.)
1	323694A1	2	DECALQUE SEGURANÇA (Ing.)	DECAL Safe (Engl.)	CALCOMANIA Seguridad (Ing.)
2	147109A1	1	DECALQUE NÍVEL ÓLEO TRANS. (Port.)	DECAL OIL LEVEL (Port.)	CALCOMANIA NIVEL ACEITE TRANS. (Port.)
2	E133053	1	DECALQUE NÍVEL ÓLEO TRANS. (Esp.)	DECAL OIL LEVEL (Span.)	CALCOMANIA NIVEL ACEITE TRANS. (Esp.)
2	L125910	1	DECALQUE NÍVEL ÓLEO TRANS. (Ing.)	DECAL OIL LEVEL (Engl.)	CALCOMANIA NIVEL ACEITE TRANS. (Ing.)
3	334572A1	1	DECALQUE TRAVA (Port.)	DECAL LOCK (Port.)	CALCOMANIA TRABA (Port.)
3	334573A1	1	DECALQUE TRAVA (Esp.)	DECAL LOCK (Span.)	CALCOMANIA TRABA (Esp.)
3	329047A1	1	DECALQUE TRAVA (Ing.)	DECAL LOCK (Engl.)	CALCOMANIA TRABA (Ing.)
4	334035A1	2	DECALQUE SEGURANÇA (Port.)	DECAL Safe (Port.)	CALCOMANIA Seguridad (Port.)
4	334034A1	2	DECALQUE SEGURANÇA (Esp.)	DECAL Safe (Span.)	CALCOMANIA Seguridad (Esp.)
4	332512A1	2	DECALQUE SEGURANÇA (Ing.)	DECAL Safe (Engl.)	CALCOMANIA Seguridad (Ing.)
5	334566A1	1	DECALQUE PERIGO (Port.)	DECAL DANGER (Port.)	CALCOMANIA PELIGRO (Port.)
5	334567A1	1	DECALQUE PERIGO (Esp.)	DECAL DANGER (Span.)	CALCOMANIA PELIGRO (Esp.)
5	334456A1	1	DECALQUE PERIGO (Ing.)	DECAL DANGER (Engl.)	CALCOMANIA PELIGRO (Ing.)
6	124273A1	1	DECALQUE CINTO SEGURANÇA (Port.)	DECAL SEAT BELT (Port.)	CALCOMANIA CINTURÓN SEGURIDAD (Port.)
6	124271A1	1	DECALQUE CINTO SEGURANÇA (Esp.)	DECAL SEAT BELT (Spa.)	CALCOMANIA CINTURÓN SEGURIDAD (Esp.)
6	321-7030	1	DECALQUE CINTO SEGURANÇA (Ing.)	DECAL SEAT BELT (Engl.)	CALCOMANIA CINTURÓN SEGURIDAD (Ing.)
7	336009A1	2	DECALQUE SIST. PRESSURIZADO (Port.)	DECAL Pressure (Port.)	CALCOMANIA Presión (Port.)
7	336011A1	2	DECALQUE SIST. PRESSURIZADO (Esp.)	DECAL Pressure (Esp.)	CALCOMANIA Presión (Esp.)
7	335889A1	2	DECALQUE SIST. PRESSURIZADO (Ing.)	DECAL Pressure (Engl.)	CALCOMANIA Presión (Ingl.)
8	334703A1	1	DECALQUE CUIDADO (Port.)	DECAL CAUTION (Port.)	CALCOMANIA CUIDADO (Port.)
8	334704A1	1	DECALQUE CUIDADO (Esp.)	DECAL CAUTION (Spa.)	CALCOMANIA CUIDADO (Esp.)
8	329049A1	1	DECALQUE CUIDADO (Ing.)	DECAL CAUTION (Engl.)	CALCOMANIA CUIDADO (Ing.)

PEÇA Nº PART Nº PIEZA Nº	PAG. PG. PAG.	ITEM REF.	PEÇA Nº PART Nº PIEZA Nº	PAG. PG. PAG.	ITEM REF.	PEÇA Nº PART Nº PIEZA Nº	PAG. PG. PAG.	ITEM REF.	PEÇA Nº PART Nº PIEZA Nº	PAG. PG. PAG.	ITEM REF.
			114654A1	8-70	25	120020A1	6-48	10	130726A1	9-44	13
2385228	4-4B	26	116997A1	8-4	3	120098A1	6-50	23	130744A1	9-46	34
71100457	4-4B	34	117724A1	9-68	33	120112A1	2-4	37	131-1400	2-2	7
71100462	4-4B	5	117724A1	9-70	34	120242A1	6-66	8	131-1400	6-4	9
71100463	4-4B	13	118857A1	8-18	1	120245A1	6-64		131-1402	4-16	4
71100463	4-4B	32	118857A1	8-20	2	120245A1	6-66		131-1402	4-20	4
75313655	4-4D	49	118857A1	8-30		120245A1	6-66		131-1402	4-36	6
75313662	4-4B	8	119222A1	6-56	2	120246A1	6-66	20	131-141	6-6	16
75313663	4-4B	7	119223A1	6-56	6	120398A1	4-30	6	131199A1	8-100	8
75313665	4-4B	33	119224A1	6-56	3	120469A1	8-94		131204A1	8-98	14
75313680	4-4B	22	119225A1	6-46	11	120469A1	8-94B	4	131-206	2-4	15
75313686	4-4B	14	119225A1	6-56	4	120470A2	8-94	4	131225A1	8-96	15
75313692	4-4B	17	119226A1	6-46	11	120470A2	8-94B	3	131235A1	8-98	10
75313699	4-4D	48	119226A1	6-56	4	121-232	4-40	2	131248A1	4-24	5
87443420	4-4B		119227A1	6-46	11	121-232	4-40	8	131248A1	4-24	10
	2-16B	1	119227A1	6-56	4	122081A1	9-84	9	131-31	4-4B	2
	2-16B	2	119228A1	6-46B	11	122410A1	8-26		131-475	9-18	5
100-1187	2-34	33	119228A1	6-56	4	122553A1	9-84	21	131-510	8-2	9
100-21175	2-44	4	119229A1	6-46B	11	122553A1	9-84	34	131-573	4-32	17
100-21250	2-16	8	119229A1	6-56	4	122554A1	9-84	7	131-637	9-28	28
100-21315	5-12	3	119230A1	6-46B	11	122579A1	9-84	22	131-856	9-4	10
100-21315	5-12	14	119230A1	6-56	4	122965A1	8-102	10	1327781C2	9-82	16
100-3321	8-80	13	119231A1	6-46B	11	122971A1	8-102	11	1327782C2	9-82	4
100-3321	8-84	13	119231A1	6-56	4	123253A1	8-104	9	1327979C1	9-88	6
100-3321	8-88	16	119233A1	6-46B	11	123254A1	8-104		132905A1	4-24	2
100672A1	7-22	1	119233A1	6-56	4	124271A1	9-106	6	132905A1	4-24	12
100673A1	7-22	2	119293A1	6-46B	11	124273A1	9-106	6	132906A1	4-24	3
100734A1	3-8	3	119293A1	6-56	4	124305A1	8-26		132979A1	8-100	4
101704A1	2-6	6	119294A1	6-56	4	124637A1	8-30		1331087C1	9-82	14
101792A1	8-4	15	119295A1	6-56	4	124638A1	8-30	2	1331102C2	9-66	17
101792A1	8-72	9	119296A1	6-56	5	124639A1	8-30		1332154C1	9-50	5
103653A1	4-40	11	119301A1	6-56	5	1250522C3	9-84	42	1332154C1	9-96	5
103654A1	4-40	5	119305A1	6-56	5	125058A1	4-30	1	133595A1	6-70	8
103711A1	6-66		119309A1	6-56	5	1250594C1	9-84	6	1339577C3	9-80	12
103713A1	6-64		119310A1	6-56	5	1250594C1	9-84	20	1339577C3	9-84	41
103714A2	6-66		119311A1	6-56	5	1250594C1	9-84	31	1339797C1	9-76	7
103846A1	2-8	1	119312A1	6-56	7	1250594C1	9-88	34	1340075C2	9-80	5
104399A1	9-84	28	119313A1	6-56	8	126844A1	4-6	10	1340075C2	9-82	11
104400A1	9-84	35	119315A2	6-56	9	126844A1	4-8	9	1341919C1	8-106	
104825A1	8-38	25	119316A1	6-56	10	126844A1	4-14	15	1343590C1	8-52	1
104826A1	8-38	7	119317A1	6-56	11	1270741C1	4-16	15	1343663C1	8-54	1
106488A2	8-104		119321A1	6-56	13	1270742C1	4-14	7	1343667C1	8-54	6
106702A1	9-28	9	119362A1	6-44	7	1270742C1	9-56	5	1345074C1	4-50	21
107207A1	9-2	1	119362A1	6-54	7	1270742C1	9-64	10	135259A1	5-12	15
107329C1	4-16	13	119508A1	9-28	1	1270742C1	9-74	16	137333A1	9-88	22
107866A1	8-102		119509A1	9-28	2	127595A1	4-14	2A	137511A1	9-88	15
108748A1	5-10	5	119563A1	6-60	23	127596A1	4-14	2B	138583A2	9-88	12
108748A1	8-6	18	119960A1	6-46	5	1276051C1	9-54	15	138886A1	9-92	2
108751A1	9-34	16	119961A1	6-46	6	1276118C1	9-56	8	138897A1	9-88	20
108895A1	8-12	11A	119962A1	6-46	4	1281949C1	9-46	42	139728A1	9-102	10
108897A1	8-12	9A	119963A1	6-46	4	1281964C1	9-46	30	139879A1	9-102	6
109171C1	9-68	24	119964A1	6-46	4	1283403C1	9-54	1	142-104	9-68	18
109171C1	9-70	25	119965A1	6-46	4	128483A1	9-84	8	142-104	9-70	19
109239C2	9-84	44	119966A1	6-46	4	128483A1	9-84	30	142952A1	4-4D	50
109311H	4-6	19	119967A1	6-46	4	128483A1	9-84	36	142955A1	4-4B	40
110901A1	8-26		119968A1	6-46	4	128483A1	9-88	37	143472A1	9-32	1
110902A1	8-26		119969A1	6-46	4	128483A1	9-92	4	144169C2	7-6	10
110903A1	8-26		119970A1	6-46	4	128484A1	9-80	9	146695A1	4-32	37
110904A1	8-26		119971A1	6-46	4	128484A1	9-84	10	147109A1	9-106	2
111187A1	2-4	11	119972A1	6-46	4	128485A1	9-80	8	147115A1	9-102	12
111227A1	5-10	35	119973A1	6-46	4	128485A1	9-84	3	147239A1	9-12	1
112924A1	9-28	24	119974A1	6-46	4	128485A1	9-84	19	147340A1	4-30	13
113-106	8-28	1	119975A1	6-46	4	128485A1	9-84	29	147501A1	6-70	
113-2462	8-2	8	119976A1	6-46	4	128784A1	4-30	14	147764A1	4-32	25
113246A1	2-4	12A	119977A1	6-46	4	129-187	4-32	15	147783A1	9-100	7
114327A1	9-50	13	119978A1	6-46	4	129-667	8-10	3	148009A1	9-6	34
114327A1	9-96	20	119979A1	6-46	3	129792A1	6-38	11	148468A1	9-6	
114328A1	9-50	14	119981A1	6-46	10	130133A1	8-98	17	148475A1	9-10	
114328A1	9-96	22	119984A1	6-46B	12	1301342C1	9-82	6	148478A1	9-6	25
114549A1	9-56	7	120017A1	6-48	7	130134A1	8-98	18	148511A1	6-42	7
114654A1	8-60	25	120018A1	6-48	8	130354A1	8-106		148511A1	6-68	10
114654A1	8-66	25	120019A1	6-48	9	1304648C1	9-72	19	148511A1	6-70	7

PEÇA Nº PART Nº PIEZA Nº	PAG. PG. PAG.	ITEM REF.	PEÇA Nº PART Nº PIEZA Nº	PAG. PG. PAG.	ITEM REF.	PEÇA Nº PART Nº PIEZA Nº	PAG. PG. PAG.	ITEM REF.	PEÇA Nº PART Nº PIEZA Nº	PAG. PG. PAG.	ITEM REF.
148518A1	6-70		1806251C1	3-18	10	1954736C1	9-82	8	1977834C1	9-54	5
148737A1	6-70	2	1806252C1	3-18	10	195-81023	9-68	20	1977847C1	9-88	29
148739A1	6-70	3	1806253C1	3-18	10	195-81023	9-70	21	1977897C1	9-90	41
149009A1	8-10	13	1806254C1	3-18	10	195-81029	9-60	36	1977898C1	9-88	4
149011A1	9-8		1806255C1	3-18	10	195842A1	8-102	17	1977899C1	9-88	5
149012A1	9-14	1	1806256C1	3-18	10	196174A1	6-2	1	1977900C1	9-88	9
149045A1	7-12	14	1806257C1	3-18	10	196174A1	6-4	1	1977901C1	9-88	8
149063A1	6-68		1806258C1	3-18	10	196174A1	6-6	1	1977907C1	9-80	13
149064A1	6-68		1806259C1	3-18	10	196174A1	6-8		1978143C1	8-106	15
149065A1	6-68	2	1806260C1	3-18	10	196174A1	6-10		1978144C1	8-106	16
149066A1	6-68	4	1806261C1	3-18	10	196174A1	6-12		1978158C1	8-106	17
149074A1	6-68	7	1806262C1	3-18	10	196174A1	6-14		1978185C1	7-24	4
149276A1	9-86	48	180811A1	2-32	3A	196174A1	6-16		197952A1	4-6	12
149293A1	9-38	1	1808728C1	3-16	12	196174A1	6-18		1980385C3	8-14	20
149293A1	9-46B		1808822C1	3-16	20	196174A1	6-20		1980385C3	8-54	
149293A1	9-46D		18-137	5-4	14	196174A1	6-22		1980386C2	8-54	13
149611A1	9-46B	4	181415A1	4-32	19	196174A1	6-24		1980389C2	8-54	18
149612A1	9-46B	2	182721A2	4-54	13	196174A1	6-26		1980390C1	8-52	21
149613A1	9-46B	5	182721A2	4-56	15	196174A1	6-28		1980390C1	8-54	22
149617A1	9-46B	7	183424A1	9-98	3	196174A1	6-30		198052A1	9-50	12
149622A1	9-46D	16	184680A1	9-80	3	196174A1	6-32		198053A1	9-50	11
149623A1	9-46D	17	184716A1	6-48	11	196174A1	6-34		198054A1	9-50	15
149629A1	9-46D	19	184725A1	6-58	2	196174A1	6-36		198054A1	9-96	13
149631A1	9-46D	13	185680A1	9-98	7	196174A1	6-38		198061A1	9-54	8
149633A1	9-46D	20	185681A1	9-98	6	196174A1	6-40		1986601C1	8-12	22
149985A1	2-2	8	185682A1	9-98	5	196174A1	7-2		1986601C1	8-52	
151-522	9-94	28	185683A1	9-98	4	196466A1	2-28	22	1986602C1	8-52	6
1535651C1	9-56	17	185685A1	9-98	2	196466A1	2-38	27	1986630C1	8-52	13
1535651C1	9-66	18	186082A1	4-56	12	1964725C1	4-2	28	1986633C1	8-52	16
1542831C1	8-94		186814A1	3-8	18	1964726C1	4-2	27	1986823C2	8-52	
1542831C1	8-94B	13	186989A1	9-102	3	1964727C1	4-2	26	1987168C1	9-100	2
1542882C1	8-52		187244A1	6-26	6	1964729C1	4-2	31	1987555C1	4-14	6
1542882C1	8-54		187281A1	4-54	14	1964730C1	4-2	21	198819A1	2-6	1
1543266C1	5-12		187281A1	4-56	16	1964731C1	4-2	1	198820A1	2-6	9
1543309C1	8-54		187563A1	2-2	4	1964736C1	4-2	32	198821A2	2-6	11
1546465C1	9-66	15	187782C1	9-60	28	1964737C1	4-2	3	198822A1	2-4	1
1546477C1	4-2	14	187787C1	9-60	27	1964738C1	4-2	13	198982A3	9-50	1
1546497C1	4-12	26	187787C1	9-94	13	1964748C1	4-2	29	198998A4	8-94	1
1546497C1	9-2	7	187863A1	9-102	1	1964750C1	4-2	30	1990502C1	4-14	29
1546498C1	4-12	27	187864A1	9-102	5	1964831C2	4-14	9	1990502C1	8-56B	6
1546498C1	9-4	6	189344A1	8-102	13	1964860C1	4-2		1990502C1	8-58B	9
1546549C1	4-4B	35	189345A1	8-102	14	1964964C1	4-2	19	1990502C1	8-62B	5
1546549C1	4-4B	37	189346A1	8-102	15	1964965C1	4-2	16	1990502C1	8-64B	11
1547924C1	2-8	2	190256A1	8-102	18	1964966C1	4-2	18	1990502C1	8-68B	10
169850C2	4-16	18	190258A1	8-102	19	1964968C1	4-2	10	1990502C1	9-56	14
169850C2	4-20	7	19-1049	5-2	15	1964969C1	4-2	5	1990502C1	9-60	4
178301A1	9-84	46	191917A2	8-4	20	196714A5	9-72	1	1990502C1	9-60	8
178301A1	9-88		191917A2	8-6	21	196804A1	2-38		1990502C1	9-60	30
178301A1	9-90		191917A2	8-26		1968053C1	4-48	9	1990503C1	9-56	6
178303A1	9-88	1	192-113	4-4D	53	19694R1	3-2	7	1990503C1	9-94	8
178460A1	9-88	35	192391A1	9-66	10	196955A1	8-2	14	1990756C2	9-80	7
178592A2	3-8	11	192-81007	4-48	6	1971238C1	9-78	5	1990758C2	9-88	30
179065A1	8-106	7	192-81007	4-50	15	1971707C1	5-12	4	1990760C1	9-84	1
1806233C1	3-18	10	192834A1	7-12	12	197299A1	2-14	3	1990760C1	9-92	
1806234C1	3-18	10	192834A1	7-14	27	197300A1	2-14	11	1990950C2	9-64	5
1806235C1	3-18	10	192834A1	7-16	24	197301A1	2-14	13	1994716C1	4-6	11
1806236C1	3-18	10	192900A1	8-106		197302A1	2-14	5	1994716C1	4-8	10
1806237C1	3-18	10	193152A1	6-48	13	197377A2	4-6	1	1994720C1	4-6	18
1806238C1	3-18	10	193897A1	4-44	9	197377A2	4-8	1	1994720C1	4-8	12
1806239C1	3-18	10	194190A2	9-68	23	1974861C1	9-88	31	199705A1	6-68	11
180623C1	9-90	40	194190A2	9-70	24	1974863C2	9-88	2	205-104	9-88	14
1806240C1	3-18	10	194199A1	3-6	7	197494A1	9-56	9	214-1314	2-30	22
1806241C1	3-18	10	195-2056	4-4B	45	197696A1	9-80	2	214-1406	2-4	32
1806242C1	3-18	10	195274A1	9-100	3	1977334C1	9-84	43	214-1406	3-6	16
1806243C1	3-18	10	195277A1	5-2	1	1977427C2	9-88	19	214-1406	6-6	9
1806244C1	3-18	10	1954626C1	9-82	13	197745A1	4-54	1	214-1416	7-6	2
1806245C1	3-18	10	1954627C3	9-88	36	197745A1	4-56	1	214-1432	6-2	18
1806246C1	3-18	10	1954628C4	9-90	38	1977731C1	9-88	21	214-1440	9-78	2
1806247C1	3-18	10	1954630C5	9-88	32	1977805C1	9-54	4	214-1444	9-78	9
1806248C1	3-18	10	1954651C2	4-6	15	1977831C1	9-54	7	214-1452	9-78	18
1806249C1	3-18	10	1954736C1	6-2	11	1977832C1	9-54	10	214-1464	3-8	17
1806250C1	3-18	10	1954736C1	9-82	3	1977833C1	9-54	6	214-1472	5-8	26

PEÇA Nº PART Nº PIEZA Nº	PAG. PG. PAG.	ITEM REF.	PEÇA Nº PART Nº PIEZA Nº	PAG. PG. PAG.	ITEM REF.	PEÇA Nº PART Nº PIEZA Nº	PAG. PG. PAG.	ITEM REF.	PEÇA Nº PART Nº PIEZA Nº	PAG. PG. PAG.	ITEM REF.
214-1480	2-10	14	218-5103	5-10	31	218-5243	8-68	6	222-656	3-6	3
214-1704	3-6	6	218-5103	5-10	36	218-5243	8-68B	13	222-660	4-52	6
214-1704	3-8	25	218-5105	7-14	29	218-5243	8-70	20	222-660	4-52	13
214-1704	3-12	16	218-5105	8-4	13	218-5243	8-96	30	222-666	3-6	4
214-1704	8-2	21	218-5105	8-18	11	218-5314	7-6	29	222-762	3-12	20
214-3132	8-8	3	218-5105	8-18	20	218-5353	8-98	15	222-993	2-20	18
214-3132	8-10	28	218-5105	8-96	26	218-5381	7-16	23	224-2246	5-8	18
214-3148	2-4	4	218-5106	5-8	28	218-5450	9-24	8	225052C1	8-74	12
217-1014	5-8	42	218-5106	7-8	4	218-5486	5-6	28	225052C1	8-78	12
217-1014	6-64	23	218-5106	7-12	2	218-603	8-12	7	225052C1	8-82	12
217-1020	8-2	35	218-5108	8-96	13	218-614	7-8	15	225052C1	8-86	12
217-103	2-38	19	218-5108	8-98	12	218-675	7-14	26	225-14108	4-48	28
217-1034	4-52	13A	218-5108	8-100	2	218-716	7-14	5	225-14110	4-52	22
217-1050	4-26	3	218-5108	8-100	6	218-727	8-96	16	225-14210	9-88	18
217-1084	4-26	4	218-5110	6-2	4	218-758	8-16	19	225-14210	9-88	26
217-1096	3-6	10	218-5110	8-4	43	218-765	7-14	16	225-20210	4-26	14
217-123	6-6	6	218-5116	5-6	12	218-765	7-16	18	225315C1	8-74	10
217-132	3-8	23	218-5118	8-4	18	218-772	8-20	15	225315C1	8-78	10
217-144	6-2	22	218-5121	7-6	17	218-785	5-6	21	225315C1	8-82	10
217-144	9-82	17	218-5128	8-58	8	218-785	5-6	26	225315C1	8-86	10
217-151	2-4	38	218-5128	8-72	2	218-786	7-8	16	225316C1	8-94B	18
217-152	3-6	9	218-5133	5-10	33	218-789	7-14	7	225318C1	8-74	11
217-177	7-6	7	218-5135	8-58B	15	218-804	8-72	6	225318C1	8-78	11
217-281	3-12	11	218-5135	8-62	3	218-805	7-12	9	225318C1	8-82	11
217-415	8-2	36	218-5135	8-62B	12	218-806	7-14	10	225318C1	8-86	11
217-436	2-4	25	218-5135	8-64	3	218-806	7-16	17	225619A1	3-2	5
217-532	8-2	37	218-5135	8-64B	12	218-806	7-16	22	225913A1	9-68	26
218-1251	7-14	8	218-5145	7-14	3	218-836	8-96	29	225913A1	9-70	27
218-1251	7-16	6	218-5145	7-16	3	218-845	5-8	4	225929A1	4-16	9
218-1254	8-72	8	218-5156	7-8	2	218-980	7-8	18	226083A1	3-6	13
218-1255	7-12	11	218-5157	8-24	8	218-980	8-18	14A	226084A1	3-6	8
218-453	8-96	8	218-5157	8-76	3	218-980	8-18	14C	226107A3	5-2	
218-453	8-98	11	218-5157	8-84	30	218-980	8-18	22	226329A1	9-64	4
218-5041	8-14	18	218-5158	8-96	6	218-980	8-58	7	226330A1	9-64	2
218-5041	8-96	17	218-5158	8-98	6	218-980	8-72	5	226331A1	9-64	3
218-5057	7-16	16	218-5161	8-16	3	218-980	8-96	9	226332A1	9-64	1
218-5057	8-18	9	218-5162	8-32	10	218-980	8-96	24	226561A1	9-78	11
218-5057	8-56	4	218-5162	8-34	11	218-980	8-96	28	226563A1	9-78	15
218-5057	8-56B	10	218-5162	8-36	11	218-999	5-6	22	226568A1	8-22	
218-5057	8-58	4	218-5170	5-10	46	219-1	5-12	21	226615A1	3-6	5
218-5057	8-58B	17	218-5170	6-2	37	219-1	6-64	14	226616A1	3-6	11
218-5057	8-60	14	218-5174	5-10	42	219-1	6-66	7	226668A1	4-42	4
218-5057	8-60	18	218-5178	8-6	17	219-1	6-66	22	226668A1	4-42	12
218-5057	8-62	4	218-5191	8-4	21	219-1	9-6	16	226668A1	4-42	7
218-5057	8-62B	10	218-5207	8-94B	19	219-20	5-8	44	22-824	4-22	37
218-5057	8-64	4	218-5209	8-76	1	219-20	6-64	22	228359A1	9-66	1
218-5057	8-64B	15	218-5209	8-94B	16	219-20	9-6	36	229402A1	5-12	
218-5057	8-66	14	218-5213	8-32	14	219-55	5-8	36	229869A1	5-12	12
218-5057	8-66	18	218-5213	8-34	15	219-55	9-14	6	229871A1	5-12	1
218-5057	8-68	4	218-5213	8-36	15	220213A1	9-50	18	230913A2	9-58	3
218-5057	8-68B	12	218-5216	8-12	7A	221102A2	9-60	9	230914A2	9-58	2
218-5057	8-70	14	218-5216	8-100	9	221-103	6-6	2	230916A2	9-58	4
218-5057	8-70	18	218-5220	7-14	6	221103A1	9-60	10	231098A2	9-58	1
218-5059	5-8	2	218-5222	4-24	6	221104A1	9-66	4	231-14110	9-6	32
218-5059	5-8	31	218-5222	4-24	6A	221104A1	9-94	20	231-1445	4-32	30
218-5059	7-8	24	218-5222	4-24	9	221-1223	8-2	34	231-1445	4-36	15
218-5059	7-12	24	218-5222	8-18	14B	221125A2	9-60	14	231-1445	8-4	26
218-5064	5-6	4	218-5222	8-68	12	221-1693	4-26	16	231-1445	8-6	10
218-5066	5-6	1	218-5222	8-68B	14	221251A1	9-60	15	231-1445	8-6	16
218-5066	5-10	2	218-5222	8-96	25	221-258	5-10	24	231-1445	8-12	27
218-5066	7-14	23	218-5230	7-8	31	221-423	6-6	5	231-1445	9-26	22
218-5066	7-16	2	218-5231	8-100	10	221-85	6-6	3	231-1445	9-60	17
218-5069	8-6	22	218-5232	5-6	27	221-89	9-82	2	231-1445	9-72	20
218-5069	8-12	19	218-5232	7-14	2	221-93	9-82	18	231-1446	2-14	16
218-5070	7-6	20	218-5232	7-16	4	222-153	2-30	26	231-1446	4-48	25
218-5070	7-10	2	218-5234	8-6	25	222-21	3-12	6	231-1446	4-52	9
218-5074	8-8	8	218-5242	5-8	5	222-22	2-30	27	231-1446	5-8	23
218-5074	8-10	24	218-5242	7-12	19	222-42	2-30	24	231-1446	5-10	44
218-5089	6-2	35	218-5243	7-8	19	222-615	4-52		231-1446	7-8	13
218-5089	8-20	3	218-5243	8-18	14	222-649	3-6		231-1446	8-12	14
218-5089	8-68	10	218-5243	8-60	20	222-650	4-52	5	231-1446	8-14	11
218-5089	8-68B	11	218-5243	8-66	20	222-650	4-52	12	231-1446	8-16	14

PEÇA Nº PART Nº PIEZA Nº	PAG. PG. PAG.	ITEM REF.	PEÇA Nº PART Nº PIEZA Nº	PAG. PG. PAG.	ITEM REF.	PEÇA Nº PART Nº PIEZA Nº	PAG. PG. PAG.	ITEM REF.	PEÇA Nº PART Nº PIEZA Nº	PAG. PG. PAG.	ITEM REF.
231-1446	8-98	24	235417A2	8-2	15	237-6008	7-8	5	237-8010	8-76	27
231-1446	9-28	17	236233A1	9-58	5	237-6008	7-8	25	238176A1	4-12	33
231-1446	9-36	19	236234A1	8-4	1	237-6008	7-12	3	238270A1	4-14	2
231-1447	9-72	18	236375A1	8-4	17	237-6008	7-12	20	238410A1	7-12	4
231-1448	5-8	41	236781A1	4-48	13	237-6008	7-12	25	238411A1	7-12	5
231-2447	9-38	11	236781A1	4-50	24	237-6008	7-14	23A	238-5011	8-10	6
231-2447	9-38	16	236782A2	4-48	14	237-6008	7-14	30	238-5011	9-84	13
231273A1	9-10	6	237302A1	6-40	7	237-6008	7-16	2A	238-5011	9-90	39
231274A1	9-10	5	237344A2	5-2	21	237-6008	7-16	3A	238-5012	4-4B	29
231-46110	4-2	23	237-6002	8-98	9	237-6008	7-18	36	238-5012	8-46	4
231482A1	9-76	1	237-6004	5-10	32	237-6008	8-24	5	238-5012	8-48	4
231-5144	8-4	36	237-6004	5-10	34	237-6008	8-58	9	238-5012	8-50	5
231-5145	4-40	3	237-6004	5-10	37	237-6008	8-72	3	238-5013	2-20	17
231-5145	4-40	9	237-6004	8-94B	20	237-6008	8-98	16	238-5013	9-88	33
231-5344	9-28	14	237-6004	9-24	9	237-6010	8-24	7	238-5019	8-46	11
231537A1	9-76	2	237-6006	6-2	36	237-6010	8-24	9	238-5019	8-46	16
231862A1	9-56	1	237-6006	7-8	20	237-6010	8-76	4	238-5019	8-48	11
231863A1	9-56	2	237-6006	7-14	29A	237-6010	8-84	31	238-5019	8-48	16
232-24416	6-42	6	237-6006	7-16	16A	237-6012	5-6	5	238-5019	8-50	10
232309A1	5-8	10	237-6006	8-4	14	237-6012	5-6	25	238-5022	8-38	34
232311A1	5-8	11	237-6006	8-10	5	237-6012	7-6	8	238-5022	8-50	20
232313A1	5-8	13	237-6006	8-18	10	237-6012	7-6	18	238-5111	2-32	12
232315A1	5-8	12	237-6006	8-18	12	237-6012	7-6	21	238-5111	2-48	15
232325A2	4-14	1A	237-6006	8-18	21	237-6012	7-10	3	238-5112	8-2	6
232363A1	4-18	16	237-6006	8-20	4	237-6012	8-50	9	238-5115	2-48	13
232363A1	4-22	16	237-6006	8-56	5	237-6012	8-96	7	238-5121	5-4	13
232364A1	4-18	17	237-6006	8-56B	11	237-6012	8-96	14	238-5128	8-38	26
232364A1	4-22	17	237-6006	8-58	5	237-6012	8-98	7	238-5132	8-38	6
232388A1	8-56	6	237-6006	8-58B	16	237-6012	8-98	13	238-5132	8-38	24
232388A1	8-58	6	237-6006	8-58B	18	237-6012	8-100	3	238-5132	8-40	6
232388A1	8-62	6	237-6006	8-60	15	237-6012	8-100	7	238-5132	8-40	16
232388A1	8-64	6	237-6006	8-60	17	237-6014	8-32	15	238-5132	8-42	6
232388A1	8-68	8	237-6006	8-60	19	237-6014	8-34	16	238-5132	8-42	16
232508A1	9-66	9	237-6006	8-60	21	237-6014	8-36	16	238-5145	8-28	3
232563A1	4-28	13	237-6006	8-60	24	237-6016	5-6	13	238-5212	2-50	12
232948A1	9-84	11	237-6006	8-62	5	237-6016	5-10	9	238-5213	8-80	17
233051A1	9-84	12	237-6006	8-62B	11	237-6016	6-2	5	238-5213	8-84	3
233213A1	9-82	7	237-6006	8-62B	13	237-6016	8-4	19	238-5213	8-84	17
233224A1	9-82	15	237-6006	8-64	5	237-6016	8-4	22	238-5213	8-88	3
233308A1	9-64	9	237-6006	8-64B	14	237-6016	8-4	44	238-5213	8-88	20
233424A1	9-80		237-6006	8-64B	17	237-6016	8-6	23	238-5235	5-12	7
233424A1	9-82	9	237-6006	8-66	15	237-6016	8-12	20	238-5237	8-4	5
233424A1	9-84	37	237-6006	8-66	17	237-6016	8-38	29	238-5238	8-52	15
233425A1	9-80	6	237-6006	8-66	19	237-6016	8-38	33	238-5238	8-54	17
233434A1	9-72	5	237-6006	8-66	21	237-6016	8-40	18	238-5243	4-4B	39
234002A2	9-56	10	237-6006	8-66	24	237-6016	8-42	18	238-5356	8-52	12
234003A2	9-56	11	237-6006	8-68	5	237-6016	8-46	23	238-5362	8-54	12
234004A1	9-56	15	237-6006	8-68	7	237-6016	8-48	24	238-5442	8-2	7
234147A2	9-58	6	237-6006	8-68	11	237-6016	8-50	19	238-6011	5-4	19
234148A1	9-58	7	237-6006	8-68B	11A	237-6020	8-12	3	238-6020	5-10	21
234149A2	9-58	8	237-6006	8-68B	12A	237-6020	8-14	3	238-6020	5-10	23
234194A1	4-44	14	237-6006	8-68B	13A	237-6020	8-14	13	238-6024	8-4	30
234195A1	4-6	9	237-6006	8-70	15	237-6020	8-16	4	238-6024	8-12	4
234196A1	4-6	5	237-6006	8-70	17	237-6020	8-16	6	238-6024	8-14	4
234196A1	4-8	5	237-6006	8-70	19	237-6024	5-10	6	238-6024	8-16	7
234198A1	4-24	8	237-6006	8-70	21	237-6024	8-4	31	238-6124	8-32	6
234199A1	4-14	13	237-6006	8-70	24	237-6024	8-6	3	238-6124	8-34	7
234200A1	4-14	14	237-6006	8-76	2	237-6024	8-6	19	238-6124	8-36	7
234201A1	4-14	10	237-6006	8-94B	17	237-6024	8-8	9	238-6128	8-32	7
234202A1	4-14	12	237-6006	8-96	27	237-6024	8-10	25	238-6128	8-34	8
234205A1	4-6	6	237-6006	8-96	31	237-6024	8-14	19	238-6128	8-36	8
234205A1	4-8	6	237-6008	4-24	4	237-6024	8-32	11	238-6219	8-4	46
234206A1	4-6	7	237-6008	4-24	11	237-6024	8-34	12	238-6222	5-6	16
234206A1	4-8	7	237-6008	5-6	2	237-6024	8-36	12	238681A1	9-94	5
234207A1	4-6	20	237-6008	5-8	3	237-6024	8-96	18	238-7112	6-6	14
234208A1	8-18	15	237-6008	5-8	6	237718A1	9-94	17	238-7112	8-2	12
234276A1	4-14	11	237-6008	5-8	29	237-8006	8-76	22	238-7113	8-50	13
234325A1	9-80	10	237-6008	5-8	32	237-8008	8-76	19	238-7115	2-20	10
234325A1	9-82	10	237-6008	5-10	3	237-8008	8-80	27	238-7210	8-80	18
234794A1	9-66	14	237-6008	5-10	48	237-8008	8-84	27	238-7210	8-84	4
234949A1	4-6	8	237-6008	7-6	30	237-8008	8-88	30	238-7210	8-84	18
234949A1	4-8	8	237-6008	7-8	3	237-8008	8-92	14	238-7210	8-88	4

PEÇA Nº PART Nº PIEZA Nº	PAG. PG. PAG.	ITEM REF.	PEÇA Nº PART Nº PIEZA Nº	PAG. PG. PAG.	ITEM REF.	PEÇA Nº PART Nº PIEZA Nº	PAG. PG. PAG.	ITEM REF.	PEÇA Nº PART Nº PIEZA Nº	PAG. PG. PAG.	ITEM REF.
238-7210	8-88	21	243885A1	5-8	24	256421A2	9-100	8A	283424A1	9-100	5A
238764A1	4-16	1	243887A1	5-8	25	256422A1	9-100	11	283426A1	4-8	2
238764A1	4-44	13	243890A1	5-8	30	256423A1	9-100	10	283426A1	9-100	4
238764A2	4-20	1	244889A2	8-2		256423A2	9-100	10A	283484A1	5-2	
238-8014	8-76	20	245659C91	4-16		256424A1	9-100	12	283779A1	4-58	9
238-8014	8-76	24	247825A2	2-10	1	256424A2	9-100	12A	283781A1	4-58	10
238-8014	8-80	28	247825A2	2-12		256613A1	8-22	1	284103A1	5-4	
238-8014	8-84	28	248-1169	4-48	12	256617A1	8-22	2	284509A1	4-38	2
238-8014	8-88	31	248-1169	4-50	23	256619A1	8-22	8	284510A2	4-30	26
238-8014	8-92	15	248-1243	9-88	23	256625A1	8-22	12	284511A2	4-10	4
238-8016	8-76	25	248-13107	2-8	13	256626A1	8-22	7	284514A2	4-28	1
238-8118	8-76	31	248-2156	9-32	5	256628A1	8-22	5	284514A2	4-38	1
238-8118	8-80	24	248-2376	9-84	38	256629A1	8-22	6	284522A1	4-32	6
238-8118	8-84	24	248-2399	4-16	7	257366A1	9-58	11	284523A1	4-32	23
238-8118	8-88	27	248-2399	4-20	5	257367A1	9-58	10	284524A1	4-32	11
238-8118	8-92	11	248-2399	4-38	19	257368A1	9-58	9	284745A1	9-30	2
238856A1	9-66	2	248-2399	9-84	39	257459A1	9-60	18	284764A1	9-94	1
238856A1	9-94	18	249116A1	9-38	7	257460A2	9-60	5	28-944	8-52	4
239105A1	4-14	18	249117A1	9-38	12	257461A1	9-60	19	291046A2	9-30	1
239105A1	8-56B	5	249152A3	4-18	11	257462A4	9-60	20	291087A1	8-62	1
239105A1	8-58B	8	249152A3	4-22	11	257463A1	9-66	16	291087A1	8-82	
239105A1	8-62B	4	249987A1	2-12	3	257876A1	9-78	16	291088A1	8-82	13
239105A1	8-64B	10	249988A1	2-12	2	257877A1	9-78	14	291088A1	8-84	
239105A1	8-68B	9	249989A1	2-12	4	257879A1	9-78	12	291474A1	8-74	6
239105A1	9-56	13	249990A1	2-12	5	257880A1	9-78	10	291474A1	8-78	7
239105A1	9-60	3	250739A1	4-6	16	258247A1	7-20		291474A1	8-82	7
239105A1	9-60	7	250742A1	4-6		258541A1	2-10		291474A1	8-82B	5
239105A1	9-62	7	251444A1	4-12	22	258762A1	6-2	7	291474A1	8-86	7
239105A1	9-94	7	25-156	8-46	2	259529A1	3-2	14	291474A1	8-90	4
239108A1	9-60	23	25-156	8-48	2	260-16516	9-60	35	291475A1	8-74	4
239111A1	9-50	19	25-156	8-50	3	261-1358	9-72	13	291475A1	8-78	5
239111A1	9-56	9A	251715A2	5-2	14	2-6138T91	9-72	15	291475A1	8-82	5
239111A1	9-94	2	251719A1	9-62	4	265-17316	9-74	2	291475A1	8-86	5
239186A1	9-50	20	251720A1	9-62	5	273-5048	4-40	4	291476A1	8-74	5
239186A1	9-56	9B	251725A2	5-2	32	273-5048	4-40	10	291476A1	8-78	6
239186A1	9-60	24	251730A2	5-2	28	275493A1	9-78	17	291476A1	8-82	6
239186A1	9-94	3	253065A1	4-30	21	275494A1	9-78	13	291476A1	8-86	6
239186A1	9-94	16	253148A1	2-4	2	275495A1	9-64	6	291477A1	8-78	2
239225A1	4-6	3	253186A2	4-38	20	275497A1	9-64	8	291477A1	8-82	2
239225A1	4-8	3	253321A2	9-56	3	275498A1	9-64	7	291477A1	8-82B	4
239225A1	9-94	15	253347A1	4-12	3	275646A1	9-78	3	291477A1	8-86	2
239225A1	9-94	30	253347A1	4-14	16	275648A1	9-78	1	291477A1	8-90	3
239488A1	4-28	6	253347A1	4-18	29	275655A1	9-78	4	291478A1	8-74	3
239814A1	9-94	14	253347A1	4-22	29	275860A1	8-74	1	291478A1	8-78	4
239943A1	9-80	1	253347A1	4-28	16	275860A1	8-82	1	291478A1	8-82	4
239952A1	4-32	24	253347A1	4-32	33	275860A1	8-82B	6	291478A1	8-86	4
239955A1	4-32	34	253347A1	4-38	21	275860A1	8-86	1A	291941A1	8-86	13
240921A1	8-90	8	253386A1	9-70	2	275860A1	8-90	1	291941A1	8-88	
240921A1	8-92		254782A1	9-48	19	275861A1	8-78	1	291946A1	8-78	13
241137A2	7-12	18	254812A1	9-8		275861A1	8-86	1	291946A1	8-80	
241138A2	7-12	17	254812A1	9-10		275924A1	8-74	15	292050A1	8-64	1
241301A1	9-50	7	254813A1	9-8		275924A1	8-76		292050A1	8-86	
241301A1	9-96	7	254813A1	9-10		275924A1	8-84	6	292085A1	8-56	1
241521A1	4-16		254814A1	9-8	16	276-2446	5-12	11	292085A1	8-68	1
242101A5	4-6	4	254814A1	9-10	16	27727R1	4-16	14	292085A1	8-74	
242101A5	4-8	4	254815A1	9-8	17	277919A1	4-54	6	292086A1	8-58	1
242101A5	4-10	1	254815A1	9-10	17	277919A2	4-56	6	292086A1	8-78	
242101A5	4-18	1	254816A1	9-8	16	277973A1	7-4	21	293102A1	6-42	1
242101A5	4-22	1	254816A1	9-10	16	277982A1	4-54	8	293102A1	6-44	
242101A5	4-24	1	254817A1	9-8	16	278766A2	9-62	3	293102A1	6-46	
242101A5	4-44	16	254817A1	9-10	16	278767A2	9-62	1	293102A1	6-48	
242101A5	4-46	1	255065A1	9-66	8	278823A2	4-14	1	293102A1	6-50	
242101A5	4-52	18	255065A1	9-94	19	278824A1	7-4	20	293102A1	6-52	
242154A1	6-48	3	255823A1	9-26	27	279308A1	9-50	17	293102A2	6-42	1
242155A1	6-48	3	256071A1	8-78	8	279517A2	9-56	16	293102A2	6-44	
242156A1	6-48	3	256071A1	8-86	8	279517A2	9-94	29	293102A2	6-46	
242157A1	6-48	3	256122A2	9-60	1	279565A1	9-56	12	293102A2	6-48	
242158A1	6-48	3	256340A1	8-94B	11	280692A2	9-58	12	293102A2	6-50	
242159A1	6-48	4	256363A1	9-72	6	280694A1	9-58	13	293102A2	6-52	
242160A1	6-48	6	256420A1	9-100	9	28-1640	5-12	19	293103A1	6-42	2
242973A1	8-72	4	256420A2	9-100	9A	283423A1	4-6	2	293103A1	6-54	
243354A1	6-48	5	256421A1	9-100	8	283423A1	9-100	5	293103A1	6-56	

PEÇA Nº PART Nº PIEZA Nº	PAG. PG. PAG.	ITEM REF.	PEÇA Nº PART Nº PIEZA Nº	PAG. PG. PAG.	ITEM REF.	PEÇA Nº PART Nº PIEZA Nº	PAG. PG. PAG.	ITEM REF.	PEÇA Nº PART Nº PIEZA Nº	PAG. PG. PAG.	ITEM REF.
293103A1	6-58		302390A1	8-60	9	315098A1	9-104	2	321576A1	9-50	21
293103A1	6-60		302390A1	8-66	9	315108A2	9-104	1	321-7030	9-106	6
293103A1	6-62		302390A1	8-70	9	315112A2	9-104	1	321727A1	5-6	24
293103A2	6-42	2	302518A1	8-72	12	315289A1	7-4		321736A1	4-48	7
293103A2	6-54		302851A1	9-94	24	315290A1	7-4	17	3222214R1	6-44	17
293103A2	6-56		302852A1	9-94	25	316517A1	3-2	13	3222214R1	6-54	17
293103A2	6-58		302862A1	4-54	16	316631A1	8-80		322333A1	8-88	1
293103A2	6-60		302862A1	4-56	14	316631A1	8-88		3223483R1	9-46	38
293103A2	6-62		302862A1	4-56	18	316633A1	8-80		322365A1	8-88	8
293797A1	4-26	2	303374A1	8-20	10	316633A1	8-88		322398A1	8-84	5
293990A1	8-72	11	303379A1	9-98	16	316653A1	4-58	4	322399A1	8-80	1
294765A1	9-94	6	303723A1	6-6	7	316654A1	4-54	2	322399A1	8-84	1
294787A1	8-94	3	303724A1	6-6	8	316654A1	4-56	2	3225282R1	9-46	54
294787A1	8-94B	2	303761A1	8-20	5	316655A1	4-54	3	3225292R1	9-48	20
294926A1	2-32	10	303767A1	6-6	18	316655A1	4-56	3	3225298R1	9-46	44
295157A1	3-4		303979A1	9-24		316666A1	4-54	10	3225299R1	9-46	53
295271A1	2-2	8	304149A1	5-8	8	316777A1	8-74	13	3225306R1	9-46	33
295941A1	8-94	11	304150A1	5-8	7	316777A1	8-74B	2	3225310R1	9-46	31
296026A1	5-6	15	304153A1	5-10	4	316777A1	8-78	3	3225314R1	9-46	40
296418A3	9-34	23	304154A2	5-6	3	316777A1	8-82	3	3225315R1	9-46	56
296420A3	9-34	22	304352A1	8-8	4	316777A1	8-82B	7	3225318R1	9-46	49A
296748A5	4-26	1	304496A2	6-6	23	316777A1	8-86	3	3225327R1	9-46	39A
296748A5	4-52	1	304514A1	8-18	13	316777A1	8-90	7	3225332R1	9-46	55
296764A1	4-18	27	304514A1	8-96	11	316781A1	4-56	9	322786A1	9-68	13
296764A1	4-22	27	304538A1	6-2	24	316781A2	4-56	19	322786A1	9-70	14
297011A2	4-12	1	304805A3	9-84	2	316784A1	2-14	1	322848A1	4-48	1
297850A1	9-60	11	304806A3	9-84	18	316785A1	2-14	1	323007A1	9-68	3
297850A1	9-60	29	304824A1	6-2	8	317020A1	7-6	9	323007A1	9-70	3
297850A1	9-74	6	304980A1	9-36	16	317020A1	7-20		323008A1	9-68	14
297850A1	9-94	10	305267A1	8-20	1	317112A1	7-8	17	323008A1	9-70	15
297865A1	9-54	12	305270A1	8-20	1A	317171A1	9-68	22	323009A1	9-68	8
297865A1	9-60	13	305554A1	9-26	10	317171A1	9-70	23	323009A1	9-70	8
297865A1	9-64	11	305555A1	9-26	1	317862A1	7-10	4	323010A1	9-68	4
297865A1	9-74	17	305689A1	3-2	1	317920A1	7-10	10	323010A1	9-70	4
297865A1	9-94	11	305806A1	7-8	6	318012A1	9-24	10	323022A1	9-68	1
297981A1	9-68	2	307321A1	5-6	14	318013A1	9-24	11	3230235R1	9-46	46
298370A1	6-4	5A	307871A1	4-14	8	318150A2	4-58	1	3230238R1	9-46	45
298372A1	6-4	5	3079389R1	4-2	4	318160A2	9-104	2	323694A1	9-106	1
298584A1	5-4	1	3079392R91	4-2	9	318356A1	4-58	3	323766A1	8-76	17
298585A1	5-4	2	3079410R1	4-2	20	318447A1	8-84		323766A1	8-80	25
298587A1	5-4	3	310762A1	9-96	23	318447A1	8-88		323766A1	8-84	25
298588A1	5-4	4	311040A1	4-48	22	318764A1	9-100	1	323766A1	8-88	28
298589A1	5-4	5	31-1067	6-2	16	318936A1	5-2	10	323766A1	8-92	12
298591A1	5-4	9	311069A1	9-34	18	319055A1	4-18	39	323767A1	8-76	21
298592A1	5-4	10	311075A2	9-34	13	319055A1	4-22	39	323768A1	8-76	29
298593A1	5-4	11	311595A1	9-98	10	319055A1	4-28	9	323768A1	8-80	22
298594A1	5-4	12	311595A1	9-98	17	319055A1	4-46	4	323768A1	8-84	22
298595A1	5-4	15	311597A1	9-98	12	319160A1	4-54	9	323768A1	8-88	25
298596A1	5-4	21	311597A1	9-98	19	319794A2	9-34	15	323768A1	8-92	9
298597A1	5-4	22	311598A1	9-98	13	319938A1	8-22	4	323769A1	8-76	29A
298612A1	5-4		311599A1	9-98	14	319940A1	8-22	3	323769A1	8-80	22A
298629A2	9-62	2	311600A1	9-98	11	320228A1	5-4		323769A1	8-88	25A
299184A1	8-74	7	311600A1	9-98	18	320578A1	4-48	2	323770A1	8-76	28
299184A1	8-82	8	311602A1	9-98	22	320667A1	5-4	6	323771A1	8-76	8
299184A1	8-82B	3	311604A1	9-98	20	320677A1	5-4	17	323771A1	8-92	4
299184A1	8-90	5	31-2280	3-8	22	320678A1	5-4	16	323773A1	8-76	9
299238A1	8-68	1A	31-2281	8-2	16	320679A1	5-4	20	323773A1	8-92	6
299238A1	8-68B	2	313097A1	9-98	15	320693A1	5-4	18	323774A1	8-76	10
299238A1	8-90		313097A1	9-98	21	321221A1	9-68	6	323774A1	8-92	5
299325A1	8-20	7	313362A1	7-6	22	321221A1	9-70	6	323775A1	8-76	12
300016A1	8-68	9	313362A1	7-12	26	321222A2	9-34	7	323775A1	8-92	2
300016A1	8-68B	15	313362A1	7-18		321229A2	9-34	8	323776A1	8-76	7
300328A1	2-10	2	313368A1	4-46	3	321232A1	9-76	8	323776A1	8-80	4
300521A1	9-48	13	313435A2	9-34	14	321234A1	9-76	10	323776A1	8-82B	13
300941A1	6-2	34	313630A1	9-98	1	321-3574	9-102	4	323776A1	8-88	6
301803R1	9-82	1	313681A1	9-6	35	321446A1	4-26	15	323777A1	8-76	6
301853A1	3-2	8	313683A1	5-8	43	321446A1	4-28	2	323777A1	8-80	3
301854A1	3-2	2	314654A1	7-12	23	321-4614	9-100	7	323777A1	8-82B	12
301854A1	7-6	31	314656A1	7-12	22	3215468R1	8-22	9	323777A1	8-88	5
302389A1	8-60	8	314931A1	7-12	27	3215476R1	8-22	10	323778A1	8-76	16
302389A1	8-66	8	315092A2	9-104	1	3215477R1	8-22	11	323779A1	8-76	13
302389A1	8-70	8	315096A1	9-104	2	321-5677	9-100	7	323779A1	8-92	3

PEÇA Nº PART Nº PIEZA Nº	PAG. PG. PAG.	ITEM REF.	PEÇA Nº PART Nº PIEZA Nº	PAG. PG. PAG.	ITEM REF.	PEÇA Nº PART Nº PIEZA Nº	PAG. PG. PAG.	ITEM REF.	PEÇA Nº PART Nº PIEZA Nº	PAG. PG. PAG.	ITEM REF.
323781A1	8-76	15	324467A1	4-50	25	329482A1	8-94	8	330955A1	6-32	19
323787A1	8-76	11	324468A1	4-48	21	329483A1	8-94		330960A1	6-32	20
323787A1	8-92	7	324469A1	4-50	27	329483A1	8-94B	9	330961A1	6-32	21
323788A1	8-76	14	324493A1	8-84	19	329484A1	8-94		330962A1	6-32	22
323913A1	8-76		324493A1	8-88	22B	329484A1	8-94B	6	330963A1	6-32	23
323913A1	8-80		324529A1	7-6	19	329571A1	4-28	21	330964A1	6-32	24
323913A1	8-84		324530A1	7-6	1	330014A1	9-66	3	330965A1	6-34	2
323913A1	8-88		324532A1	9-94	12	330134A1	8-74	14	330966A1	6-34	3
323913A1	8-92		324533A1	9-94	9	330134A1	8-82	3A	330967A1	6-34	4
323914A1	8-76		324550A1	4-50	29	330136A1	8-78	3A	330968A1	6-34	5
323915A1	8-76		324869A1	4-50	18	330136A1	8-86	3A	330969A1	6-34	6
323915A1	8-80		325179A1	9-96	11	330783A1	6-8	2	330970A1	6-32	1
323915A1	8-84		325180A1	9-96	12	330784A1	6-8	3	330971A1	6-32	2
323915A1	8-88		326-1252	9-18	13	330788A1	6-8	6	330972A1	6-32	4
323915A1	8-92		326-1256	8-54	4	330788A1	6-28	7	330973A1	6-32	5
323920A1	8-76	26	326-1488	9-50	6	330789A1	6-8	7	330974A1	6-32	6
323921A1	8-76	18	326-1488	9-96	6	330792A1	6-8	9	330975A1	6-32	7
323921A1	8-76	23	326-1652	9-16	5	330793A1	6-8	10	330976A1	6-32	8
323921A1	8-80	26	326-1656	9-8	18	330796A1	6-8	12	330978A1	6-32	9
323921A1	8-84	26	326-1656	9-10	18	330798A1	6-8	11	330979A1	6-32	11
323921A1	8-88	29	326202A1	9-68	7	330798A1	6-28	2	330981A1	6-32	10
323921A1	8-92	13	326202A1	9-70	7	330799A1	6-8	8	330982A1	6-32	12
323922A1	8-76	30	326203A1	9-68	9	330802A1	6-10	5	330983A1	6-32	13
323922A1	8-80	23	326203A1	9-70	9	330806A1	6-10	8	330984A1	6-32	14
323922A1	8-84	23	326361A1	9-54	11	330806A1	6-12	2	330986A1	6-32	15
323922A1	8-88	26	326362A1	9-54	9	330807A1	6-10	10	330987A1	6-32	16
323922A1	8-92	10	326363A1	9-54	13	330808A1	6-10	11	331013A1	6-34	1
324071A1	9-70	1	326364A1	9-54	2	330808A1	6-30	6	331017A1	6-36	1
324073A1	9-68	5	326365A1	9-54	3	330809A1	6-10	12	331018A1	6-36	2
324073A1	9-70	5	326818A3	9-34	2	330810A1	6-10	13	331019A1	6-36	3
324098A1	8-80	19	326819A3	9-34	1	330811A1	6-10	14	331020A1	6-36	4
324098A1	8-88	22	326845A1	4-18	8	330811A1	6-40	4	331021A1	6-36	5
324099A1	8-80	19A	326845A1	4-22	8	330812A1	6-10	22	331022A1	6-36	6
324099A1	8-88	22A	326845A1	4-24	7	330813A1	6-10	23	331-100	9-96	15
324102A1	8-80	21	326845A1	4-52	16	330814A1	6-10	16	33-1164T1	8-102	7
324102A1	8-84	21	326951A1	9-50	10	330814A1	6-30	7	33-1164T1	8-104	7
324102A1	8-88	24	327131A1	9-60	21	330816A1	6-10	17	33-1165T1	8-102	3
324103A1	8-80	11	327132A1	9-60	22	330816A1	6-30	8	33-1165T1	8-104	3
324103A1	8-84	11	327332A1	9-60	6	330817A1	6-10	15	33-1167T1	8-102	8
324103A1	8-88	14	327570A1	6-68	11	330818A1	6-10	18	33-1168T1	8-102	4
324104A1	8-80	14	328082A1	9-6	42	330819A1	6-10	19	33-1168T1	8-104	5
324104A1	8-84	14	328-1696	6-42	3	330819A1	6-10	21	33-1170T1	8-102	6
324104A1	8-88	17	328-1696	6-42	4	330820A1	6-10	20	33-1170T1	8-104	6
324105A1	8-80	16	328474A1	9-38	1	330827A1	6-12	6	33-1171T1	8-102	5
324105A1	8-84	16	328474A1	9-40		330870A1	7-2	1	33-1171T1	8-104	4
324105A1	8-88	19	328474A1	9-44		330872A1	7-2	4	331294A1	6-36	7
324106A1	8-80	9	328475A1	9-38	1	330874A1	7-2	5	331295A1	6-36	8
324106A1	8-84	9	328475A1	9-40		330883A1	7-2	7	331296A1	6-36	9
324106A1	8-88	12	328475A1	9-44		330884A1	7-2	8	331298A1	6-36	11
324107A1	8-80	8	328752A1	9-104	5	330885A1	7-2	12	331299A1	6-36	13
324107A1	8-84	8	328754A1	9-104	3	330886A1	7-2	19	331300A1	6-36	12
324107A1	8-88	11	328871A1	3-8	7	330887A1	7-2	22	331301A1	6-36	14
324108A1	8-80	12	328872A1	9-102	7	330888A1	7-2	23	331302A1	6-36	15
324108A1	8-84	12	328904A1	9-104	6	330889A1	7-2	24	331307A1	6-38	1
324108A1	8-88	15	328922A1	2-10	9	330890A1	7-2	25	331308A1	6-38	2
324109A1	8-80	15	329019A1	9-102	9	330891A1	7-2	21	331309A1	6-38	3
324109A1	8-84	15	329044A1	9-104	7	330892A1	7-2	20	331309A1	6-40	5
324109A1	8-88	18	329047A1	9-106	3	330893A1	7-2	14	331324A1	6-38	4
324110A1	8-80	20	329049A1	9-106	8	330894A1	7-2	15	331325A1	6-38	6
324110A1	8-84	20	329051A1	9-102	8	330895A1	7-2	18	331326A1	6-38	7
324110A1	8-88	23	329-1012	9-18	15	330896A1	7-2	13	331328A1	6-36	16
324111A1	8-80	6	329-1014	9-50	2	330897A1	7-2	11	331329A1	6-36	17
324111A1	8-88	9	329-1014	9-96	2	330898A1	7-2	9	331332A1	6-38	9
324112A1	8-80	5	329-1016	9-8	12	330899A1	7-2	10	331347A1	6-40	2
324112A1	8-88	7	329-1016	9-8	20	330900A1	7-2	26	331348A1	6-40	3
324173A1	9-76	6	329-1016	9-10	12	330901A1	7-2	17	331379A1	6-14	4
324203A1	4-48	20	329-1016	9-10	20	330902A1	7-2	16	331379A1	6-16	4
324203A1	4-50	26	329-105	8-80	2	330916A1	6-28	3	331379A1	6-18	4
324286A1	9-76	11	329-105	8-84	2	330917A1	6-28	4	331379A1	6-20	4
324312A1	8-84	29	329-105	8-88	2	330927A1	6-30	9	331379A1	6-22	4
324312A1	8-88	32	329105A1	5-2	7	330928A1	6-36	18	331379A1	6-24	4
324467A1	4-48	19	329480A1	8-94	5	330929A1	6-36	19	331381A1	6-16	6

PEÇA Nº PART Nº PIEZA Nº	PAG. PG. PAG.	ITEM REF.	PEÇA Nº PART Nº PIEZA Nº	PAG. PG. PAG.	ITEM REF.	PEÇA Nº PART Nº PIEZA Nº	PAG. PG. PAG.	ITEM REF.	PEÇA Nº PART Nº PIEZA Nº	PAG. PG. PAG.	ITEM REF.
331381A1	6-18	6	331405A1	6-14	12	331759A1	6-34		331916A1	6-14	10
331381A1	6-20	20	331405A1	6-16	17	331889A1	6-14	3	331916A1	6-16	10
331381A1	6-22	19	331405A1	6-18	17	331890A1	6-14	5	331916A1	6-18	10
331381A1	6-24	19	331405A1	6-20	9	331891A1	6-14	6	331916A1	6-20	19
331382A1	6-14	7	331406A1	6-14	13	331892A1	6-14	8	331926A1	6-16	3
331382A1	6-16	7	331406A1	6-16	18	331893A1	6-14	15	331928A1	6-16	21
331382A1	6-18	7	331406A1	6-18	18	331893A1	6-22	10	331929A1	6-16	23
331382A1	6-20	21	331406A1	6-20	8	331893A1	6-24	10	331929A1	6-20	26
331382A1	6-22	20	331407A1	6-14	14	331894A1	6-14	16	331930A1	6-18	3
331382A1	6-24	20	331407A1	6-16	19	331894A1	6-22	11	331931A1	6-16	5
331383A1	6-16	8	331407A1	6-18	19	331894A1	6-24	11	331931A1	6-18	5
331383A1	6-18	8	331407A1	6-20	7	331895A1	6-14	17	331931A1	6-20	23
331383A1	6-20	22	331408A1	6-16	20	331895A1	6-22	12	331932A1	6-18	21
331383A1	6-22	21	331408A1	6-18	20	331895A1	6-24	12	331942A1	6-20	3
331383A1	6-24	21	331408A1	6-20	10	331896A1	6-14	18	331943A1	6-20	11
331386A1	6-16	12	331410A1	6-14	22	331896A1	6-22	13	331944A1	6-20	5
331386A1	6-18	12	331410A1	6-16	22	331896A1	6-24	13	331945A1	6-22	3
331386A1	6-20	12	331411A1	6-20	1	331897A1	6-14	19	331946A1	6-22	22
331387A1	6-16	13	331411A1	6-22	1	331897A1	6-22	14	331946A1	6-24	22
331387A1	6-18	13	331411A1	6-24	1	331897A1	6-24	14	331947A1	6-22	5
331387A1	6-20	13	331412A1	6-14	2	331898A1	6-14	19	331947A1	6-24	5
331388A1	6-16	14	331412A1	6-16	2	331898A1	6-22	14	331962A1	6-24	3
331388A1	6-18	14	331412A1	6-18	2	331898A1	6-24	14	331963A1	6-26	1
331388A1	6-20	14	331412A1	6-20	2	331899A1	6-14	19	331964A1	6-26	9
331389A1	6-16	15	331412A1	6-22	2	331899A1	6-22	14	331968A1	7-22	
331389A1	6-18	15	331412A1	6-24	2	331899A1	6-24	14	331971A1	7-22	
331389A1	6-20	15	331478A1	6-22	6	331900A1	6-14	19	331974A1	7-2	7A
331390A1	6-16	16	331478A1	6-24	6	331900A1	6-22	14	331976A1	7-18	26
331390A1	6-18	16	331479A1	6-22	7	331900A1	6-24	14	331980A1	6-28	1
331390A1	6-20	16	331479A1	6-24	7	331901A1	6-14	19	331981A1	6-28	6
331391A1	6-16	16	331480A1	6-20	24	331901A1	6-22	14	331982A1	6-50	13
331391A1	6-18	16	331480A1	6-22	8	331901A1	6-24	14	331982A1	6-60	13
331391A1	6-20	16	331480A1	6-24	8	331902A1	6-14	19	331984A1	6-30	1
331392A1	6-16	16	331483A1	6-22	18	331902A1	6-22	14	331985A1	6-30	2
331392A1	6-18	16	331483A1	6-24	18	331902A1	6-24	14	331986A1	6-30	3
331392A1	6-20	16	331484A1	6-22	17	331903A1	6-14	19	331987A1	6-30	4
331393A1	6-16	16	331484A1	6-24	17	331903A1	6-22	14	331988A1	6-30	5
331393A1	6-18	16	331485A1	6-14	9	331903A1	6-24	14	331989A1	6-30	11
331393A1	6-20	16	331485A1	6-16	9	331904A1	6-14	19	331990A1	6-30	12
331394A1	6-16	16	331485A1	6-18	9	331904A1	6-22	14	332202A1	6-40	1
331394A1	6-18	16	331485A1	6-20	18	331904A1	6-24	14	332207A1	6-38	8
331394A1	6-20	16	331485A1	6-22	16	331905A1	6-14	19	332310A1	6-30	10
331395A1	6-16	16	331485A1	6-24	16	331905A1	6-22	14	332377A1	8-94	6
331395A1	6-18	16	331487A1	6-14	11	331905A1	6-24	14	332378A1	8-94	7
331395A1	6-20	16	331487A1	6-16	11	331906A1	6-14	19	332512A1	9-106	4
331396A1	6-16	16	331487A1	6-18	11	331906A1	6-22	14	333348A1	7-4	16
331396A1	6-18	16	331487A1	6-20	17	331906A1	6-24	14	333365A1	7-18	1
331396A1	6-20	16	331487A1	6-22	15	331907A1	6-14	19	333366A1	7-18	27
331397A1	6-16	16	331487A1	6-24	15	331907A1	6-22	14	333367A1	7-18	2
331397A1	6-18	16	331504A1	6-8	4	331907A1	6-24	14	333368A1	7-18	28
331397A1	6-20	16	331505A1	6-8	5	331908A1	6-14	19	333369A1	7-18	29
331398A1	6-16	16	331639A1	6-8	13	331908A1	6-22	14	333370A1	7-18	30
331398A1	6-18	16	331640A1	6-8	15	331908A1	6-24	14	333371A1	7-18	3
331398A1	6-20	16	331641A1	6-8	14	331909A1	6-14	19	333372A1	7-18	31
331399A1	6-16	16	331645A1	6-36	10	331909A1	6-22	14	333373A1	7-18	5
331399A1	6-18	16	331676A1	9-72	12	331909A1	6-24	14	333374A1	7-18	32
331399A1	6-20	16	331683A1	6-10	1	331910A1	6-14	19	333375A1	7-18	6
331400A1	6-16	16	331684A1	6-10	2	331910A1	6-22	14	333376A1	7-18	33
331400A1	6-18	16	331685A1	6-10	3	331910A1	6-24	14	333377A1	7-18	7
331400A1	6-20	16	331686A1	6-10	4	331911A1	6-14	19	333378A1	7-18	8
331401A1	6-16	16	331687A1	6-10	7	331911A1	6-22	14	333379A1	7-18	9
331401A1	6-18	16	331688A1	6-10	6	331911A1	6-24	14	333380A1	7-18	10
331401A1	6-20	16	331690A1	6-12	3	331912A1	6-14	20	333381A1	7-18	11
331402A1	6-16	16	331691A1	6-12	1	331913A1	6-14	21	333382A1	7-18	12
331402A1	6-18	16	331692A1	6-12	5	331914A1	6-14	1	333383A1	7-18	34
331402A1	6-20	16	331693A1	6-12	4	331914A1	6-18	22	333384A1	7-18	13
331403A1	6-16	16	331694A1	6-12	7	331914A1	6-26	2	333385A1	7-18	35
331403A1	6-18	16	331695A1	6-12	8	331915A1	6-14	23	333386A1	7-18	14
331403A1	6-20	16	331696A1	6-12	10	331915A1	6-16	1	333387A1	7-18	15
331404A1	6-16	16	331697A1	6-12	9	331915A1	6-18	1	333388A1	7-18	16
331404A1	6-18	16	331754A1	7-2		331915A1	6-20	25	333389A1	7-18	17
331404A1	6-20	16	331759A1	6-32		331915A1	6-24	23	333390A1	7-18	18

PEÇA Nº PART Nº PIEZA Nº	PAG. PG. PAG.	ITEM REF.	PEÇA Nº PART Nº PIEZA Nº	PAG. PG. PAG.	ITEM REF.	PEÇA Nº PART Nº PIEZA Nº	PAG. PG. PAG.	ITEM REF.	PEÇA Nº PART Nº PIEZA Nº	PAG. PG. PAG.	ITEM REF.
333391A1	7-18	37	345-174	9-96	21	346098A1	9-44	19	371-8310	6-70	7
333392A1	7-18	19	345518A1	7-16	20	346099A1	9-44	21	371-8311	6-70	8
333393A1	7-18	20	345520A1	7-16	19	346100A1	9-44	23	371-8312	6-70	8
333394A1	7-18	21	345724A1	9-48	1	346103A1	9-42	51	371-8321	6-68	11
333395A1	7-18	38	345725A1	9-48	2	346103A1	9-44	9	371-8322	6-68	11
333396A1	7-18	23	345726A1	9-40	2	346105A1	9-46		371838A1	8-56B	9
333398A1	7-18	25	345726A1	9-40	4	346107A1	9-44	24	371838A1	8-62B	9
333631A1	9-94	4	345727A1	9-42	28A	346108A1	9-44	15	371838A1	8-68B	8
334001A2	9-104	4	345727A1	9-48	4	346109A1	9-44	17	373828A1	6-46	9
334015A1	9-104	6	345728A1	9-42	49	346110A1	9-44	18	373829A1	6-46B	13
334016A1	9-104	6	345729A1	9-42	21	346300A1	9-40		373830A1	6-46B	14
334034A1	9-106	4	345729A1	9-42	25	346300A1	9-44		374421A4	4-6	5
334035A1	9-106	4	345729A1	9-42	47	346301A1	9-40		374422A2	4-6	6
334251A3	9-36	15	345729A1	9-44	6	346302A1	9-40		374422A2	4-8	6
334456A1	9-106	5	345729A1	9-44	11	346303A1	9-42	28	374427A2	4-6	7
334546A1	6-8	1	345730A1	9-42	33	347041A1	9-40		374427A2	4-8	7
334566A1	9-106	5	345731A1	9-40	6	347041A1	9-44		374429A2	4-6	9
334567A1	9-106	5	345731A1	9-42	34	347042A1	9-40		374431A2	4-6	8
334572A1	9-106	3	345732A1	9-42	31	347043A1	9-40		374431A2	4-8	8
334573A1	9-106	3	345733A1	9-42	32	347721A4	4-8	5	374646A1	9-60	32
334575A1	9-106	1	345737A1	9-42	41A	349-109	9-96	17	376629A2	9-100	11A
334576A1	9-106	1	345741A1	9-42	23	349-110	9-96	18	380-2612	5-4	26
334664A1	9-104	7	345743A1	9-40	10	349-141	9-96	16	380766A2	9-60	26A
334665A1	9-104	7	345744A1	9-40	20	349258A3	9-96	1	382622A1	9-104	4
334676A1	9-104	3	345747A1	9-42	41	349265A1	3-8	2	384273A1	6-56	14
334677A1	9-104	3	345747A1	9-48	10	349435A1	9-96		384280A1	6-44	5
334688A1	9-104	5	345748A1	9-40	11	349439A1	9-50		384280A1	6-54	5
334691A1	9-104	5	345749A1	9-40	14	349446A1	6-6	27	384281A1	6-44	8
334703A1	9-106	8	345752A1	9-40	15	352021A1	7-2	6	384281A1	6-54	8
334704A1	9-106	8	345753A1	9-40	16	352022A1	7-2	6A	384282A1	6-44	14
334726A1	6-26	4	345754A1	9-40	17	353091A1	8-94	10	384282A1	6-54	14
334729A1	6-26	5	345755A1	9-42	24	353093A1	8-94	12	384283A1	6-44	16
334730A1	6-28	5	345756A1	9-42	27	353096A1	8-94	9	384283A1	6-54	16
334888A2	9-104	4	345764A1	9-40		353-403	4-16	16	384285A1	6-44	19
335600A1	6-32	17	345764A1	9-48	3	353-406	9-62	6	384285A1	6-54	19
335889A1	9-106	7	345765A1	9-42	29	353-408	9-58	14	384286A1	6-44	22
335976A1	4-26	6	345766A1	9-42	30	353-410	9-60	2	384286A1	6-54	22
336009A1	9-106	7	345767A1	9-42		353-411	4-50	22	384293A1	6-50	2
336011A1	9-106	7	345767A1	9-48	9	353-411	9-58	15	384293A1	6-60	2
336460A1	3-4	4	345768A1	9-42	36	353-411	9-60	2A	384294A1	6-50	3
336461A1	3-4	3	345769A1	9-42	35	353-413	9-26	2	384294A1	6-60	3
336462A1	3-4	5	345770A1	9-42	37	353-413	9-26	12	384296A1	6-50	5
336463A1	3-4	1	345771A1	9-40	7	353-421	4-16	17	384296A1	6-60	5
336464A1	3-4	6	345771A1	9-42	38	353-422	9-68	15	384297A1	6-50	6
336465A1	3-4	8	345772A1	9-42	39	353-422	9-70	16	384297A1	6-60	6
336466A1	3-4	7	345773A1	9-42	40	357906A1	4-18	37	384301A1	6-60	10
336467A1	3-4	2	345774A1	9-40	18	357906A1	4-22	38	384302A1	6-50	11
336527A1	9-100	13	345776A1	9-40	19	358040A2	4-26	5	384302A1	6-60	11
337189A1	9-72	23	345777A1	9-42	41B	359037A1	9-74	4	384303A1	6-50	12
337231A1	9-72	21	345778A1	9-40		360047A1	7-4		384303A1	6-60	12
338654A1	7-14	25	345778A1	9-48	12	360048A1	7-4	22	384309A1	6-50	17
338654A1	7-16	5	345783A1	9-42	45	360049A1	7-4	23	384309A1	6-60	17
339461A1	7-16	13	345783A1	9-44		360050A1	7-4	24	384313A1	6-50	21
339467A1	7-16	12	345783A1	9-48	8	363849A1	9-32	4	384313A1	6-60	21
339484A1	7-16	15	345785A1	9-42	44	364428A1	9-102	11	384315A1	6-52	2
339484A2	7-14	15	345785A1	9-48	11	364444A1	4-10	2	384315A1	6-62	2
339484A2	7-16	14	345786A1	9-42	42	364741A1	4-46	7	384317A1	6-52	3
339490A1	5-2	10	346085A1	9-40		365757A1	7-24		384317A1	6-62	3
339499A1	5-2	10	346085A1	9-44		365944A1	7-8	26	384318A1	6-52	4
339500A1	5-2	10	346086A1	9-44	1	367505A1	9-60	20A	384318A1	6-62	4
339503A1	7-14	21	346087A1	9-44	2	367751A1	4-44		384319A1	6-52	5
339528A1	7-14	22	346088A1	9-46		367817A1	9-60	31	384319A1	6-62	5
339573A2	7-14	17	346089A1	9-44	10	367889A1	9-96	10	384321A1	6-52	6
339576A1	7-14	24	346089A1	9-46	47	369847A1	9-38	4	384321A1	6-62	6
339638A2	7-14	19	346090A1	9-46	48	369847A1	9-48		384322A1	6-52	7
339642A2	7-14	20	346091A1	9-46	41	369929A1	9-74	9	384322A1	6-62	7
3402570R1	9-44	16	346092A1	9-46	52	370417A1	6-70		384323A1	6-52	8
345109A1	9-48	14	346093A1	9-46	51	370946A1	7-4		384323A1	6-62	8
345114A1	9-48	16	346094A1	9-46		371-8131	6-68	11	384325A1	6-52	10
345125A1	9-48	17	346095A1	9-46	27	371-8132	6-68	11	384325A1	6-62	10
345131A1	9-48	15	346096A1	9-46	32	371-8281	6-70	8	384326A1	6-52	11
345-135	9-96	19	346097A1	9-44		371-8282	6-70	8	384326A1	6-62	11

PEÇA Nº PART Nº PIEZA Nº	PAG. PG. PAG.	ITEM REF.	PEÇA Nº PART Nº PIEZA Nº	PAG. PG. PAG.	ITEM REF.	PEÇA Nº PART Nº PIEZA Nº	PAG. PG. PAG.	ITEM REF.	PEÇA Nº PART Nº PIEZA Nº	PAG. PG. PAG.	ITEM REF.
384327A1	6-52	12	384480A1	6-50	19	419792A2	4-38	8	426-818	8-14	15
384327A1	6-62	12	384540A1	6-50	10	424-616	4-48	23	426-820	4-34	3
384328A1	6-52	14	384969A1	6-50	7	425-104	9-72	11	426-820	9-2	2
384328A1	6-62	14	384970A1	6-50	8	425-104	9-88	3	426-820	9-2	11
384384A1	6-52	1	384971A1	6-50	9	425-105	5-2	17	426-824	4-36	16
384384A1	6-62	1	385371A1	6-58	1	425-106	4-12	38	426-824	9-36	5
384388A1	6-58	3	385426A1	6-48	12	425-106	4-30	11	426-824	9-36	12
384389A1	6-58	3	387678A1	7-24		425-106	9-28	8	426-836	5-8	38
384390A1	6-58	3	387680A1	7-24	5	425-106	9-28	22	426-856	9-2	16
384391A1	6-56	1	387681A1	7-24	9	425-106	9-36	4	426-860	5-8	35
384392A1	6-58	4	387682A1	7-24	3	425-107	4-26	28	426-928	6-64	11
384393A1	6-58	5	391763A1	4-38	7	425-108	8-32	9	428265A1	8-74B	4
384394A1	6-58	6	391774A1	6-50	16	425-108	8-34	10	428265A1	8-82B	8
384395A1	6-58	7	394275A1	7-14	4	425-108	8-36	10	428313A1	8-76	8
384396A1	6-58	8	39519	9-28	20	425-108	9-36	8	428373A1	8-74B	1
384397A1	6-58	9	396-41094	9-50	3	425-109	6-64	13	428373A1	8-76	
384399A1	6-58	11	396-41094	9-96	3	425-1110	4-14	32	428373A1	8-84	6
384402A1	6-44	1	398142A1	9-48	18	425-138	7-6	15	428374A1	8-82B	1
384402A1	6-54	1	398143A1	9-48	24	425-148	4-4D	55	428374A1	8-84	
384403A1	6-44	2	398146A1	9-48	25	425-1510	9-90	38A	429059A1	8-62B	1
384403A1	6-54	2	398147A1	9-48	27	425-154	3-16	34	429059A1	8-82B	
384408A1	6-44	25	398148A1	9-48	23	425-155	2-24	3	429-1016	9-16	6
384408A1	6-54	25	398149A1	9-48	7	425-158	8-74	8	429-1016	9-20	6
384409A1	6-60	1	398150A1	9-48	22	425-158	8-78	9	429-1016	9-22	9
384410A1	6-50	4	398151A1	9-48	6	425-158	8-80	10	429-1714	6-70	16
384410A1	6-60	4	398152A1	9-48	5	425-158	8-82	9	429188A2	4-6	4
384411A1	6-60	7	398546A1	9-48	26	425-158	8-82B	2	429188A2	4-8	4
384412A1	6-60	8	399331A1	5-4	10	425-158	8-84	10	429188A2	4-10	1
384414A1	6-60	9	399334A1	5-4		425-158	8-86	9	429188A2	4-18	1
384416A1	6-50	14	400210A1	5-4	14	425-158	8-88	13	429188A2	4-22	1
384416A1	6-60	14	400485A1	8-62B	3	425-158	8-90	6	429188A2	4-24	1
384417A1	6-50	15	400485A1	8-68B	3	426-1024	9-6	26	429188A2	4-44	16
384417A1	6-60	15	400508A1	8-56B	4	426-1024	9-14	7	429188A2	4-46	1
384418A1	6-60	16	400833A2	8-58B	10	426-1028	9-14	30	429188A2	4-52	18
384419A1	6-60	18	400833A2	8-64B	9	426-1036	9-6	28	431547A1	8-94B	5
384420A1	6-60	19	400834A1	4-6	22	426-1040	9-6	27	431548A1	8-94B	8
384422A1	6-56		400834A1	4-8	13	426-1052	9-6	29	431549A1	8-94B	12
384422A1	6-58		400843A2	8-58B	6	426-1056	9-14	13	431550A1	8-94B	14
384423A1	6-56	15	400843A2	8-64B	7	426-1056	9-14	31	431551A1	8-94B	15
384424A1	6-54	18	402060A1	8-58B	11	426-1064	9-6	33	431569A1	8-94B	10
384425A1	6-54	23	402060A1	8-64B	18	426-1072	9-14	24	431570A1	8-94B	7
384426A1	6-54	24	402390A1	8-58B	12	426-1240	9-24	6	431942A1	4-56	8
384428A1	6-52	9	402390A1	8-64B	19	426-1272	6-4	6	432-616	7-6	16
384428A1	6-62	9	407165A1	8-94B		426-1296	2-2	5	432-812	9-28	11
384429A1	6-46		407870A1	8-58B	7	426170A1	4-28	1	433230A1	9-74	12
384429A1	6-48		407871A1	8-64B	8	426170A1	4-38	1	433303A1	9-74	8
384431A1	6-46	1	407999A2	8-58B	3	426-412	4-36	10	433309A1	9-74	7
384436A1	6-46	4	407999A2	8-64B	3	426-452	9-72	10	433-620	9-28	5
384438A1	6-46	4	408275A1	9-60	9A	426-512	9-26	20	434-616	9-28	29
384439A1	6-46	4	408552A2	4-18	27	426-516	9-28	25	434729A1	8-76	12
384440A1	6-46	4	408552A2	4-22	27	426-536	4-36	13	440034A1	9-74	3
384441A1	6-46	4	409-7612	8-92	8	426-612	9-2	5	440-10812	9-88	27
384443A1	6-46	4	41-1616	2-34	7	426-612	9-4	2	440-1088	4-48	27
384444A1	6-46	4	411777A1	4-42		426-612	9-4	8	440-1258	9-88	13
384446A1	6-46	4	411778A1	4-42		426-616	5-10	43	443-12516	9-72	7
384447A1	6-46	4	411-816	9-4	4	426-616	7-6	24	443437A1	9-74	1
384448A1	6-46	4	41-3044	2-38	11	426-616	7-8	11	445354A1	9-74	13
384449A1	6-46	4	414157A1	8-58B	1	426-616	9-26	23	445786A1	4-38	22
384450A1	6-46	4	414159A1	8-64B	1	426-620	4-12	36	446914	4-42	11
384451A1	6-46	4	414321A1	8-74B	5	426-620	5-8	15A	451220A1	5-10	47
384452A1	6-46	4	414321A1	8-82B	10	426-620	8-10	14	456602	4-16	10
384454A1	6-46	4	414476A1S	2-32B	18	426-620	9-2	13	458-412	9-28	13
384455A1	6-46	4	414-48	4-48	5	426-620	9-36	17	459-1108	9-88	28
384457A1	6-46	4	414-48	4-50	16	426-624	5-8	15	461-32524	8-40	3
384472A1	6-46B	15	414-620	5-2	19	426-624	8-12	24	461-32524	8-40	8
384473A1	6-48	1	414-814	8-98	25	426-628	8-14	9	461-32524	8-42	3
384474A1	6-48	2	418184A1	8-56B	2	426-628	8-16	12	461-32524	8-42	8
384475A1	6-44	18	418184A1	8-62B	6	426-632	5-8	21	463-11020	3-8	4
384476A1	6-44	23	418184A1	8-68B	4	426-632	8-12	13	463-1258	9-88	10
384477A1	6-44	24	419639A1	8-56B	1	426-652	9-28	18	470-11012	4-52	20
384478A1	6-50	1	419639A1	8-68B	1	426-816	8-10	17	473321C1	3-16	36
384479A1	6-50	18	419639A1	8-74B		426-816	9-2	15	473321C1	9-84	45

PEÇA Nº PART Nº PIEZA Nº	PAG. PG. PAG.	ITEM REF.	PEÇA Nº PART Nº PIEZA Nº	PAG. PG. PAG.	ITEM REF.	PEÇA Nº PART Nº PIEZA Nº	PAG. PG. PAG.	ITEM REF.	PEÇA Nº PART Nº PIEZA Nº	PAG. PG. PAG.	ITEM REF.
492-11010	4-26	13	495-81244	8-72	7	515-24222	4-14	22	627-10025	9-32	20
492-11010	4-32	18	496-21041	2-6	8	515-24317	7-6	3	627-10025	9-90	42
492-11010	9-88	17	496-21041	4-32	9	515-24349	4-12	4	627-10030	2-10	4
492-11025	3-16	33	496-21041	7-6	25	515-2495	5-8	46	627-10030	2-14	12
492-11025	4-36	11	496-21041	9-4	3	515-2495	6-64	24	627-10030	4-12	10
492-11025	9-88	11	496-21041	9-4	9	515-2495	9-6	38	627-10030	4-12	23
492-11031	9-28	26	496-21053	5-8	39	515-2495	9-24	12	627-10030	4-32	20
492-11038	4-12	39	496-21053	8-10	19	515-25159	3-6	15	627-10030	9-26	14
492-11038	4-30	12	496-21053	8-60	3	515-25159	7-16	9	627-10030	9-30	4
492-11038	4-32	16	496-21053	8-66	3	515-25254	6-2	25	627-10030	9-84	25
492-11038	5-8	16	496-21053	8-70	3	515-25381	6-2	9	627-10030	9-90	43
492-11038	7-6	26	496-21053	9-36	13	515-25508	6-2	26	627-10030	9-92	15
492-11038	9-2	6	496-21106	6-42	5	515-25635	7-8	7	627-10035	2-14	6
492-11038	9-26	24	496-21106	9-20	7	515-25635	7-12	6	627-10035	7-6	4
492-11038	9-28	6	496-21106	9-22	8	515-25635	9-78	6	627-10035	8-4	48
492-11038	9-28	21	496-31094	6-70	17	5300495	6-38	12	627-10035	9-4	13
492-11038	9-36	3	496-41034	8-96	3	60-1559T1	9-46	35	627-10035	9-92	12
492-11044	4-26	27	496-41034	8-98	3	60-1606T1	9-46	36	627-10040	9-26	3
492-11050	4-34	4	496-81000	2-2	6	60-4135T1	9-60	33	627-10040	9-38	2
492-11050	4-36	17	496-81000	6-4	7	60-4136T1	9-60	34	627-10040	9-38	5
492-11050	8-14	16	496-81003	2-4	30	60-4640T1	4-48	26	627-10065	9-26	4
492-11050	8-60	32	496-81003	2-14	15	60-4845T1	9-40	13	627-10065	9-26	13
492-11050	8-66	32	496-81003	8-12	23	60-4895T1	9-48	21	627-12025	5-2	29
492-11050	8-70	32	496-81003	9-2	14	60-5623T1	9-46	28	627-12030	5-10	17
492-11050	8-98	26	496-81003	9-28	16	60-7083T1	9-72	8	627-12030	6-2	27
492-11050	9-2	3	496-81003	9-30	11	61-32516	6-64	19	627-12030	7-8	28
492-11050	9-36	7	496-81025	9-6	30	61-32536	8-38	3	627-12035	7-6	12
492-11056	6-64	12	496-81025	9-14	8	61-32548	8-38	14	627-12040	5-6	18
493-11020	4-52	21	50-3561T1	8-98	8	614-10025	4-12	18	627-12040	6-2	12
493-21020	8-10	4	515-21127	4-16	5	614-10035	5-2	38	627-12040	7-6	12
493-41026	8-102	9	515-21127	4-26	8	614-12016	2-42	16	627-12040	9-34	24
495-11028	3-2	6	515-21222	7-10	11	614-12016	4-26	7	627-16035	8-4	11
495-11028	4-38	17	515-2179	4-52	19	614-12020	4-26	22	627-16050	8-4	7
495-11034	9-26	21	515-22127	9-86	50	614-12020	9-82	21	627-16050	9-30	13
495-11034	9-28	27	515-22190	9-86	49	614-12025	2-30	11	627-20055	6-4	10
495-11041	4-48	24	515-2295	4-38	9	614-6016	9-66	11	627-6016	3-2	10
495-11041	5-10	45	515-2295	9-24	17	614-6016	9-72	9	627-6016	9-72	22
495-11041	8-10	15	515-23127	3-2	22	614-6020	4-18	35	627-6020	4-30	2
495-11041	9-28	10	515-23127	3-6	19	614-6020	4-22	40	627-6020	4-30	24
495-11041	9-36	2	515-23127	4-12	34	614-6020	9-76	3	627-6020	7-10	12
495-11047	9-38	10	515-23127	7-10	5	614-6030	9-76	9	627-6020	9-50	8
495-11047	9-38	15	515-23127	7-10	16	614-8016	4-14	26	627-6020	9-96	8
495-11047	9-72	17	515-23127	7-12	32	614-8016	4-26	20	627-6025	4-38	16
495-11053	4-6	17	515-23127	9-84	15	614-8020	2-22	20	627-6030	4-30	5
495-11053	4-8	11	515-23143	2-8	11	614-8030	4-34	5	627-8020	2-4	18
495-11053	4-16	3	515-23143	8-20	9	614-8030	4-34	9	627-8020	2-4	39
495-11053	4-20	3	515-23143	9-4	12	626-10025	7-2	2	627-8020	2-6	12
495-11053	8-14	17	515-23159	3-8	24	627-10020	3-2	3	627-8020	9-32	16
495-21031	4-30	22	515-23159	4-12	11	627-10020	3-6	21	627-8020	9-52	5
495-21038	2-6	4	515-23159	4-32	7	627-10020	4-18	13	627-8020	9-64	14
495-21038	4-32	29	515-23159	4-38	3	627-10020	4-22	13	627-8020	9-78	7
495-21038	4-36	14	515-23159	7-14	12	627-10020	4-26	9	627-8025	2-6	2
495-21038	8-12	26	515-23159	8-2	17	627-10020	4-28	8	627-8025	5-2	33
495-21044	4-12	37	515-23159	9-84	24	627-10020	9-74	15	627-8025	9-24	18
495-21044	5-2	16	515-23190	4-12	8	627-10025	2-14	10	627-8025	9-78	19
495-21044	8-14	10	515-23190	4-12	16	627-10025	3-8	12	627-8025	9-86	51
495-21044	8-16	13	515-23190	4-18	20	627-10025	4-12	5	627-8030	7-4	18
495-21044	9-26	25	515-23190	4-22	20	627-10025	4-28	17	627-8030	9-52	8
495-21044	9-28	7	515-23190	4-30	16	627-10025	4-30	17	627-8065	3-2	16
495-21044	9-36	18	515-23238	7-8	10	627-10025	4-38	4	628-6016	3-16	13
495-21056	4-36	5	515-23252	9-84	23	627-10025	5-2	11	641-3320	6-38	10
495-21056	6-2	13	515-23254	4-18	12	627-10025	5-10	26	680187C1	3-16	11
495-21056	8-60	4	515-23254	4-22	12	627-10025	7-10	6	691292C1	3-16	10
495-21056	8-66	4	515-23254	7-14	9	627-10025	7-10	17	711-5016	9-32	24
495-21056	8-70	4	515-23381	5-10	40	627-10025	7-12	30	716582R1	6-44	21
495-21056	9-2	4	515-23508	8-14	21	627-10025	8-14	22	716582R1	6-54	21
495-21056	9-36	6	515-23508	8-20	8	627-10025	8-20	11	75237933	6-70	8
495-21063	4-2	22	515-23508	8-70	10	627-10025	8-60	11	75239393	6-68	11
495-31025	4-26	12	515-2363	3-10	29	627-10025	8-66	11	75252238	3-6	10
495-81037	7-12	10	515-2363	3-10B	29	627-10025	8-70	11	75313878	9-46B	3
495-81051	7-16	7	515-2363	4-12	21	627-10025	9-30	17	75313879	9-46B	6
495-81239	2-4	21	515-2395	4-28	10	627-10025	9-32	7	75313880	9-46B	8

PEÇA Nº PART Nº PIEZA Nº	PAG. PG. PAG.	ITEM REF.	PEÇA Nº PART Nº PIEZA Nº	PAG. PG. PAG.	ITEM REF.	PEÇA Nº PART Nº PIEZA Nº	PAG. PG. PAG.	ITEM REF.	PEÇA Nº PART Nº PIEZA Nº	PAG. PG. PAG.	ITEM REF.
75313881	9-46B	9	827-10150	9-70	11	829-1412	5-2	31	832-10410	9-6	39
75313882	9-46B	10	827-10200	9-70	10	829-1412	6-6	22	832-10410	9-24	15
75313883	9-46D	11	827-12045	6-6	19	829-1412	8-60	33	832-10410	9-30	12
75313884	9-46B	1	827-12045	8-10	20	829-1412	8-66	33	832-10410	9-32	3
75313885	9-46D	12	827-12045	8-60	31	829-1412	8-70	33	832-10410	9-32	10
75313886	9-46D	14	827-12045	8-66	31	829-1412	9-34	6	832-10410	9-32	22
75313887	9-46D	15	827-12045	8-70	31	829-1416	8-2	25	832-10410	9-34	19
75313888	9-46D	18	827-12050	9-34	3	829-4412	8-74B	3	832-10410	9-68	12
760-14113	9-60	25	827-12050	9-34	20	829-4412	8-82B	9	832-10410	9-70	13
760-14319	4-18	10	827-12050	9-50	23	832-10404	4-58	8	832-10410	9-72	4
760-14319	4-22	10	827-12050	9-96	25	832-10405	8-58B	5	832-10410	9-84	27
760-14325	4-18	25	827-12060	2-4	20	832-10405	8-64B	5	832-10410	9-90	45
760-14325	4-22	25	827-12070	8-60	2	832-10406	4-14	30	832-10410	9-92	10
761-17325	4-54	15	827-12070	8-60	7	832-10406	4-18	19A	832-10410	9-92	14
761-17325	4-56	17	827-12070	8-66	2	832-10406	4-22	19A	832-10412	2-4	24
765-14322	4-16	11	827-12070	8-66	7	832-10406	4-38	18	832-10412	6-2	15
765-34313	9-72	14	827-12070	8-70	2	832-10406	4-56	11	832-10412	6-2	29
800-2135	7-20	13	827-12070	8-70	7	832-10406	7-10	14	832-10412	7-6	27
800-2190	6-22	9	827-12110	2-2	3	832-10406	8-18	8	832-10412	7-8	9
800-2190	6-24	9	827-16070	8-2	23	832-10406	9-34	12	832-10412	7-12	8
800-4910	9-46	29	827-6040	3-2	19	832-10406	9-68	31A	832-10412	8-10	23
811-8020	4-48	16	827-6040	9-34	9	832-10406	9-70	32A	832-10412	8-60	5
81284C1	6-44	6	827-6050	8-18	6	832-10406	9-76	12	832-10412	8-66	5
81284C1	6-44	15	827-8035	8-4	33	832-10408	2-8	5	832-10412	8-70	5
81284C1	6-54	6	827-8035	8-6	7	832-10408	3-8	20	832-10412	8-98	20
81284C1	6-54	15	827-8035	9-32	12	832-10408	4-18	41	832-10412	9-34	26
814-10070	2-20	22	827-8050	6-6	24	832-10408	4-22	4	832-10416	9-30	15
814-10120	2-6	7	827-8060	8-96	2	832-10408	8-4	35	833-40306	4-48	4
814-10130	2-6	7A	827-8060	8-98	2	832-10408	8-6	9	833-40306	5-2	35
814-12050	4-32	3	827-8110	5-6	7	832-10408	8-96	5	833-40306	9-62	8
814-12050	4-34	11	827-8110	8-4	38	832-10408	8-98	5	833-40306	9-76	5
814-12070	4-34	15	829-1306	3-16	23	832-10408	9-32	19	833-40306	9-94	2A
814-8035	2-24	12	829-1406	4-14	21	832-10408	9-42	22	833-40308	9-52	7
814-8055	2-24	9	829-1406	4-16	6	832-10408	9-42	26	834-502	9-74	18
81970C1	6-46	2	829-1406	4-30	4	832-10408	9-42	43	83822C1	9-84	40
824-1404	4-18	38	829-1406	4-54	5	832-10408	9-44	7	838-5620	6-52	15
824-1404	4-22	42	829-1406	4-54	12	832-10408	9-44	12	838-5620	6-62	15
824-1404	9-74	11	829-1406	4-56	5	832-10408	9-44	20	838-5845	6-46	8
824-1405	4-14	5	829-1406	9-66	7	832-10408	9-84	17	840-1412	4-58	7
824-1405	9-32	27	829-1406	9-68	32	832-10410	2-8	12	840-1416	4-18	28
825-1106	4-4	28	829-1406	9-70	33	832-10410	2-10	6	840-1416	4-22	28
825-11414	5-2	2	829-1406	9-80	17	832-10410	3-6	18	840-1420	4-18	31
825-1404	4-26	31	829-1406	9-94	23	832-10410	4-12	25	840-1420	4-22	31
825-1405	4-36	8	829-1408	3-2	17	832-10410	4-18	15	840-1516	8-58B	19
825-1405	4-38	14	829-1408	4-14	28	832-10410	4-22	15	840-1516	8-64B	22
825-1406	4-44	12	829-1408	4-48	11	832-10410	4-28	11	840-1616	4-18	18
825-1410	4-32	5	829-1408	4-48	18	832-10410	4-32	10	840-1616	4-22	18
825-2408	3-12	14	829-1408	5-2	37	832-10410	4-32	22	840-1616	9-80	4
825-2408	3-14	23	829-1408	5-6	11	832-10410	4-38	5	840-1620	4-50	17
825-2410	3-16	27	829-1408	8-4	42	832-10410	4-58	6	840-1620	8-56	2
825-5148	9-68	34	829-1408	9-24	20	832-10410	5-8	49	840-1620	8-56B	3
825-5148	9-70	35	829-1408	9-32	14	832-10410	5-10	13	840-1620	8-58	2
827-10040	6-4	3	829-1408	9-86	53	832-10410	6-6	12	840-1620	8-58B	2
827-10040	9-30	9	829-1410	2-14	9	832-10410	7-6	6	840-1620	8-62	2
827-10040	9-92	6	829-1410	3-8	15	832-10410	7-10	8	840-1620	8-62B	2
827-10045	5-2	25	829-1410	4-12	7	832-10410	7-10	20	840-1620	8-64	2
827-10045	8-60	26	829-1410	4-12	15	832-10410	7-12	16	840-1620	8-64B	2
827-10045	8-66	26	829-1410	4-12	20	832-10410	7-12	28	840-1620	8-68	2
827-10045	8-70	26	829-1410	4-14	25	832-10410	7-12	34	840-1620	8-68B	5
827-10045	9-34	17	829-1410	4-18	23	832-10410	7-14	18	840-1620	9-80	14
827-10050	5-2	24	829-1410	4-22	23	832-10410	7-16	11	840-1630	8-56B	8
827-10060	5-10	10	829-1410	4-22	35	832-10410	8-2	20	840-1630	8-62B	7
827-10080	8-60	36	829-1410	4-26	11	832-10410	8-8	14	840-1630	8-68B	6
827-10080	8-66	36	829-1410	4-28	19	832-10410	8-14	24	840-1660	4-18	2
827-10080	8-70	36	829-1410	4-30	9	832-10410	8-20	13	840-1660	4-22	2
827-10100	8-8	11	829-1410	4-30	19	832-10410	8-60	29	840-1660	9-68	29
827-10110	7-8	22	829-1410	5-2	13	832-10410	8-60	39	840-1660	9-70	30
827-10120	8-18	19	829-1410	8-60	13	832-10410	8-66	29	842-1425	4-56	13
827-10120	8-96	22	829-1410	8-66	13	832-10410	8-66	39	842-1425	9-74	10
827-10120	9-72	2	829-1410	8-70	13	832-10410	8-70	29	844-10020	3-16	30
827-10130	9-92	8	829-1410	9-30	7	832-10410	8-70	39	844-12035	4-48	15
827-10150	9-68	10	829-1412	4-34	14	832-10410	9-4	15	844-8020	2-20	7

PEÇA Nº PART Nº PIEZA Nº	PAG. PG. PAG.	ITEM REF.	PEÇA Nº PART Nº PIEZA Nº	PAG. PG. PAG.	ITEM REF.	PEÇA Nº PART Nº PIEZA Nº	PAG. PG. PAG.	ITEM REF.	PEÇA Nº PART Nº PIEZA Nº	PAG. PG. PAG.	ITEM REF.
844-8020	3-14	18	87432674	6-36		895-11006	9-34	10	895-15010	5-10	28
844-8020	3-14B	18	87432674	6-38		895-11006	9-50	9	895-15010	6-6	17
844-8030	2-20	24	87432674	6-40		895-11006	9-66	13	895-15010	7-10	7
845-6010	2-32	14	87432674	7-2		895-11006	9-68	30	895-15010	7-10	19
845-6015	2-28	8	87441371	4-30	13	895-11006	9-70	31	895-15010	7-12	29
845-6015	2-40	10	87443421	4-32		895-11006	9-96	9	895-15010	7-12	31
845-6015	3-16	28	87450829	6-8	1	895-11008	2-24	6	895-15010	8-2	18
845-6020	2-28	9	892-11004	4-18	32	895-11008	3-8	21	895-15010	8-60	27
845-6030	2-28	5	892-11004	4-22	32	895-11008	4-14	27	895-15010	8-66	27
845-8025	2-16	14	892-11004	4-26	30	895-11008	4-26	21	895-15010	8-70	27
845-8025	2-32	9	892-11005	4-14	4	895-11008	4-48	17	895-15010	9-30	5
845-8040	2-18	27	892-11005	4-36	7	895-11008	5-2	36	895-15010	9-30	19
845-8050	2-16	11	892-11005	4-38	13	895-11008	7-4	19	895-15010	9-32	2
845-8080	2-32	4	892-11005	9-32	26	895-11008	9-24	19	895-15010	9-32	9
845-8095	2-32	7	892-11006	3-2	11	895-11008	9-32	13	895-15010	9-32	21
84715C1	9-92	5	892-11006	3-16	22	895-11008	9-32	18	895-15010	9-74	14
84716C1	9-92	11	892-11006	4-44	11	895-11008	9-64	15	895-15010	9-92	16
854-10075	2-16	17	892-11006	9-60	12	895-11008	9-78	8	895-15012	5-10	19
854-12025	2-18	14	892-11006	9-66	6	895-11008	9-78	20	895-18010	3-6	17
854-12025	2-30	11A	892-11006	9-66	12	895-11010	2-10	5	895-18010	4-14	23
854-12025	2-30	20	892-11006	9-94	22	895-11010	4-28	18	895-18010	4-18	14
854-12050	2-18	8A	892-11008	2-4	19	895-11010	4-30	8	895-18010	4-18	22
8603162	6-52	12	892-11008	2-4	40	895-11010	4-30	18	895-18010	4-22	14
8603162	6-62	12	892-11008	2-6	3	895-11010	4-32	21	895-18010	4-22	22
8603164	6-52	9	892-11008	2-6	13	895-11010	7-2	3	895-18010	4-22	41
8603164	6-62	9	892-11008	4-34	6	895-11010	7-6	5	895-18010	4-32	13
8603165	6-52	1	892-11008	4-34	10	895-11010	7-8	12	895-18010	4-58	5
8603165	6-62	1	892-11008	5-6	10	895-11010	7-8	23	895-18010	5-2	12
8603562	6-50	6	892-11008	8-4	41	895-11010	7-14	14	895-18010	5-2	39
8603562	6-60	6	892-11008	9-86	52	895-11010	7-16	10	895-18010	5-8	48
8603581	6-52	7	892-11010	2-14	8	895-11010	8-14	23	895-18010	7-10	9
8603581	6-62	7	892-11010	3-2	4	895-11010	8-20	12	895-18010	7-10	18
8604883	8-108	1	892-11010	3-6	20	895-11010	9-6	40	895-18010	7-12	33
8605314	6-52	2	892-11010	3-8	13	895-11010	9-26	7	895-18010	9-4	14
8605314	6-62	2	892-11010	4-12	6	895-11010	9-26	15	895-18010	9-24	14
8605315	6-52	4	892-11010	4-12	14	895-11010	9-32	8	895-25005	4-18	26
8605315	6-62	4	892-11010	4-12	19	895-11010	9-38	3	895-25005	4-22	26
8605649	8-108		892-11010	4-26	10	895-11010	9-38	6	895-25006	8-56B	7
864-5020	4-14	3	892-11010	5-2	26	895-11010	9-84	26	895-25006	8-58B	4
864-8016	9-40	12	892-11010	5-10	27	895-11010	9-90	44	895-25006	8-62B	8
864-8016	9-44	22	892-11010	8-4	49	895-11010	9-92	7	895-25006	8-64B	4
864-8025	9-42	50	892-11010	8-60	12	895-11010	9-92	9	895-25006	8-68B	7
864-8025	9-44	5	892-11010	8-66	12	895-11010	9-92	13	895-25012	6-6	20
864-8025	9-44	8	892-11010	8-70	12	895-11012	4-26	24	896-11008	2-8	17
868-10065	2-34	24	892-11010	9-26	5	895-11012	4-34	12	896-11010	2-14	7
86988366	6-6		892-11010	9-30	6	895-11012	7-8	8	896-11010	6-4	4
87403346	8-98	17	892-11010	9-30	18	895-11012	7-12	7	896-11010	8-98	23
87403347	8-98	18	892-11012	4-26	23	895-11012	9-2	12	896-11012	4-14	19
87408035	6-52	13	892-11012	4-34	13	895-11014	5-2	3	896-11012	4-14	24
87408035	6-62	13	892-11012	5-6	19	895-11016	8-4	8	896-11012	4-18	21
87431096	2-14	13	892-11012	5-10	18	895-15006	4-14	20	896-11012	4-22	21
87431098	2-14	3	892-11012	7-6	13	895-15006	4-18	34	896-11012	5-2	30
87431101	3-2	8	892-11012	9-34	4	895-15006	4-22	34	896-11012	6-2	28
87431576	4-18	27	892-11012	9-82	22	895-15006	9-68	31	896-11012	7-8	29
87431576	4-22	27	892-11016	6-6	21	895-15006	9-70	32	896-11012	8-98	19
87432674	6-2	1	893-11006	4-54	4	895-15006	9-74	5	896-11020	6-4	11
87432674	6-4	1	893-11006	4-56	4	895-15006	9-76	4	896-15008	5-6	8
87432674	6-6	1	895-11005	4-38	12	895-15006	9-80	16	896-15008	8-4	34A
87432674	6-8		895-11005	8-58B	20	895-15008	2-4	16	896-15008	8-4	39
87432674	6-10		895-11005	8-64B	6	895-15008	2-4	41	896-15008	8-6	8A
87432674	6-12		895-11005	9-32	25	895-15008	2-8	4	896-15010	2-10	7
87432674	6-14		895-11006	3-2	12	895-15008	4-18	40	896-15010	7-12	15
87432674	6-16		895-11006	3-2	20	895-15008	4-22	3	896-15010	8-8	12
87432674	6-18		895-11006	3-16	21	895-15008	5-2	34	896-15010	8-60	37
87432674	6-20		895-11006	4-18	19	895-15008	9-52	6	896-15010	8-66	37
87432674	6-22		895-11006	4-22	19	895-15008	9-84	16	896-15010	8-70	37
87432674	6-24		895-11006	4-30	3	895-15010	2-8	18	896-15010	9-26	6
87432674	6-26		895-11006	4-30	23	895-15010	3-8	14	896-15012	2-4	23
87432674	6-28		895-11006	4-54	11	895-15010	4-12	13	896-15012	5-8	47
87432674	6-30		895-11006	4-56	10	895-15010	4-12	18A	896-15012	7-6	28
87432674	6-32		895-11006	7-10	13	895-15010	4-12	24	896-15012	7-14	11
87432674	6-34		895-11006	8-18	7	895-15010	5-2	23	896-15012	7-16	8

PEÇA Nº PART Nº PIEZA Nº	PAG. PG. PAG.	ITEM REF.	PEÇA Nº PART Nº PIEZA Nº	PAG. PG. PAG.	ITEM REF.	PEÇA Nº PART Nº PIEZA Nº	PAG. PG. PAG.	ITEM REF.	PEÇA Nº PART Nº PIEZA Nº	PAG. PG. PAG.	ITEM REF.
896-15012	8-10	21	A162896	2-14	2	A47890	4-4D	54	A77782	2-38	5
896-15012	9-6	41	A163012	9-76	13	A48725	6-46	7	A77790	2-40	14
896-15012	9-24	13	A16425	6-68	5	A48812	6-44	10	A77796	2-32B	19
896-15012	9-34	5	A164277	9-14	4	A48812	6-54	10	A77808	2-40	19
896-15012	9-34	21	A170241	2-4	3	A48855	6-44	11	A77810	2-40	27
896-15012	9-34	25	A170807	2-14	4	A48855	6-54	11	A77817	2-16	18
896-15012	9-50	22	A171099	2-8	6	A48928	6-44	3	A77842	2-48	
896-15012	9-96	24	A171099	2-8	15	A48928	6-54	3	A77843	2-40	12
896-15016	7-8	30	A171940	4-52	7	A49501	4-4B	18	A77844	2-40	12
896-15016	7-12	35	A172900	4-52		A49567	4-4D	57	A77845	2-40	12
896-15016	8-2	24	A173576	2-6	6A	A49573	4-4D	56	A77846	2-40	12
896-15016	9-30	14	A177462	9-56	4	A49575	4-4B	25	A77847	2-40	12
896-16006	9-66	5	A180055	5-2	1A	A49667	9-92	3	A77848	2-40	12
896-16006	9-94	21	A184548	2-6	5	A49753	4-4B	21	A77849	2-40	12
898117H1	6-56	5	A184597	2-12	6	A49764	4-4B	47	A77850	2-40	12
898183H1	6-50	20	A185121	4-4B	10	A49765	4-4B	28	A77853	2-44	
898183H1	6-60	20	A186194	4-2	12	A49767	4-4B	20	A77855	2-50	
898441H1	6-56	5	A186288	9-88	24	A49768	4-4D	51	A77902	2-34	28
898446H1	6-56	5	A186293	4-42	2	A49770	4-4B	44	A77912	2-44	
898451H1	6-56	5	A186295	4-42	10	A49772	4-4B	31	D121972	4-38	15
898456H1	6-56	5	A186295	4-42	6	A49775	4-4B	1	D137643	8-12	16
90-8055T1	4-34	2	A187504	4-2	17	A49776	4-4B	43	D23692	8-102	16
92100C2	4-6	13	A187513	4-4D	58	A49777	4-4B	23	D23692	8-104	8
92-11025	8-38	4	A187514	4-4D	59	A49778	4-4B	24	D28840	8-38	31
92-11025	8-38	15	A187515	4-4D	60	A49779	4-4B	15	D28840	8-40	20
92-11025	8-40	4	A187519	4-12	28	A52023	6-58	12	D28840	8-42	20
92-11025	8-40	9	A187519	4-36	2	A52037	6-58	10	D33216	9-28	19
92-11025	8-42	4	A187519	4-40		A52094	6-44	4	D34033	4-12	12
92-11025	8-42	9	A187520	4-12	31	A52094	6-54	4	D34033	4-12	35
932305R1	6-56	12	A187520	4-16	2	A52096	6-44	20	D34666	9-18	14
932658R1	6-44	13	A187520	4-20	2	A52096	6-54	20	D34666	9-24	7
932658R1	6-54	13	A187520	4-36	4	A52097	6-44	9	D35268	8-60	42
933697R1	3-16	7	A187520	4-40		A52097	6-50	22	D35268	8-66	42
934058R1	9-40	9	A187535	4-50	1	A52097	6-54	9	D35268	8-70	42
934058R1	9-42	48	A187542	4-44	1	A52097	6-60	22	D36264	2-12	7
934058R1	9-44	25	A187574	4-48	8	A77428	2-34	9	D36505	9-8	19
934678R1	9-42	46	A187672	4-50		A77429	2-20	19	D36505	9-10	19
941-4610	4-48	3	A187712	4-50	19	A77429	2-34	10	D36505	9-16	7
95-81101	4-4D	52	A187741	4-4B	30	A77429	2-38	14	D38648	5-8	27
97005C1	9-68	27	A187813	4-18	1A	A77470	3-14		D38858	5-12	8
97005C1	9-70	28	A187813	4-22	1A	A77505	2-38	15	D39696	4-18	33
97006C1	9-68	25	A187825	9-88	25	A77506	2-38	7	D39696	4-22	33
97006C1	9-70	26	A187913	4-40	1	A77506	2-38B	7	D39696	9-82	19
97079C3	9-56	18	A187913	4-40	7	A77530	2-34B	5	D40236	5-8	14
97213C2	9-88	7	A187954	4-6	14	A77530	2-38	10	D40236	5-8	20
97268C1	9-50	16	A187961	4-42		A77533	2-38	16	D41740	8-4	25
97268C1	9-96	14	A187962	4-42		A77534	2-34	8	D41740	8-4	34
97399C1	9-68	16	A187992	4-12	29	A77538	2-30	19	D41740	8-6	8
97399C1	9-70	17	A187992	4-36	3	A77544	2-32	11	D41740	8-6	15
98357C1	9-80	11	A187992	4-42		A77563	2-44	14	D43266	9-14	14
A12301	5-6	17	A187993	4-12	30	A77564	2-44	14	D43266	9-14	25
A12306	8-4	47	A187993	4-36	3A	A77565	2-44	14	D43266	9-14	32
A135520	4-14	31	A187993	4-42		A77566	2-44	14	D44696	4-30	7
A141515	5-2	22	A189155	9-92	18	A77567	2-44	14	D55216	9-26	9
A145915	5-2	20	A189616	4-2	34	A77580	2-28		D55216	9-26	16
A149798	4-18	5	A19100	6-70	12	A77586	2-38	6	D55216	9-36	11
A149798	4-22	5	A19101	6-70	4	A77586	2-38B	6	D55216	9-102	2
A149799	4-10	3	A19101	6-70	11	A77590	2-34B	7	D67298	8-14	8
A149799	4-18	5A	A25298	8-46	12	A77623	2-32	13	D71599	2-8	16
A149799	4-22	7	A25298	8-48	12	A77623	2-32B	13	D76195	5-6	9
A149799	4-54	7	A25298	8-50	11	A77679	2-28		D76195	8-4	40
A149799	4-56	7	A27328	5-10	12	A77695	2-18	25	D76209	5-8	17
A149799	4-58	2	A27862	2-8	14	A77695	2-18B	25	D76211	9-26	8
A149800	4-18	6	A30338	9-14	3	A77697	2-18	26	D93751	6-6	29
A149800	4-22	6	A40892	4-4B	42	A77711	2-40	11	D93751	8-2	27
A149800	4-44	15	A41924	4-4B	3	A77712	2-40	11	D93751	9-30	21
A149800	4-52	17	A41977	4-4B	19	A77713	2-40	11	D93753	6-6	28
A149801	4-18	7	A42199	4-4B	12	A77714	2-40	11	D93753	8-2	26
A149801	4-46	2	A43854	4-4B	9	A77715	2-40	11	D93753	9-30	20
A15084	4-42	3	A47257	4-4B	6	A77720	3-16	2	D95111	5-10	29
A15084	4-42	8	A47259	4-4B	11	A77722	2-26	3	D95143	5-12	10
A161557	2-4	34	A47890	4-4B	16	A77782	2-34	6	D95147	9-24	3

PEÇA Nº PART Nº PIEZA Nº	PAG. PG. PAG.	ITEM REF.	PEÇA Nº PART Nº PIEZA Nº	PAG. PG. PAG.	ITEM REF.	PEÇA Nº PART Nº PIEZA Nº	PAG. PG. PAG.	ITEM REF.	PEÇA Nº PART Nº PIEZA Nº	PAG. PG. PAG.	ITEM REF.
E129762	9-102	4	G110688	8-52	5	J818823	2-20	3	J902662	3-16B	6
E131676	9-102	4	G32126	8-52	14	J818823	2-20B	3	J903035	3-12	8
E133053	9-106	2	G32126	8-54	16	J818824	2-20	4	J903200	2-30B	8
E134402	9-100	6	G32303	5-12	20	J818824	2-20B	4	J903293	3-14	5
E134655	4-46	5	G46146	4-4B	27	J818885	2-32B	12	J903293	3-14B	5
E135151	6-26	3	H434163	7-12	13	J823494	2-18	3	J903380	2-48	12
E135165	6-26	8	H434163	7-14	28	J823494	2-18B	3	J903380	3-10	24
E135181	6-26	7	H434163	7-16	25	J823921	2-48	19	J903380	3-10B	24
E135229	6-6	26	H434163	8-4	16	J863988	3-14B	14	J903380	3-18	2
E156159	4-4		H434163	8-72	10	J897331	3-14	1	J903380	3-18B	2
E156210	4-4	30	J008400	2-18B	13	J900225	2-42	8	J903475	2-18	11
E156211	4-4	29	J008464	2-34B	8	J900227	2-36	5	J903475	2-50	1
E156742	4-4	31	J008466	2-34B	9	J900257	2-18	9	J903475	2-18B	11
E156743	4-4	4	J008468	2-26	20	J900257	2-18B	9	J903640	3-14	8
E156744	4-4	6	J008468	2-34B	10	J900257	2-38	18	J903744	2-38	20
E156745	4-4	24	J008468	2-38B	14	J900257	2-38B	18	J903744	2-38B	20
E156748	4-4	14	J008469	2-26	4	J900269	2-42	12	J903924	2-18	18
E156749	4-4	3	J008469	2-38B	15	J900625	2-32B	14	J903924	2-18B	18
E47027	9-54	14	J008469	2-42	14	J900628	2-28B	5	J903990	2-16B	18
E67164	4-4	11	J008470	2-38B	16	J900630	2-20B	7	J903990	3-16B	10
E67186	4-4	13	J010536	2-32B	10	J900631	2-32B	9	J904386	2-34B	11
E67187	4-4	16	J035960	2-16B	8	J900633	2-16B	11	J904483	2-40	3
E67188	4-4	25	J037236	2-20B	17	J900677	2-28	2	J904483	2-40B	3
E67190	4-4	23	J045782	2-42	13	J900677	2-28B	2	J904519	3-10	12
E67191	4-4	22	J100305	2-32B	11	J900706	2-34	27	J904519	3-10B	12
E67192	4-4	21	J145530	2-46	9	J900965	2-34B	6	J904711	3-10	19
E67193	4-4	20	J200782	2-18B	12	J900965	2-38B	9	J904711	3-10B	19
E67194	4-4	19	J201562	2-26	16	J901177	2-34	13	J904716	2-34B	4
E67195	4-4	18	J282081	2-16B	17	J901177	2-34B	13	J904849	2-18	20
E67196	4-4	18	J282372	3-16B	5	J901249	2-30B	11	J904849	2-18B	20
E67197	4-4	17	J282942	3-10	14	J901249	2-30B	18	J905118	3-18B	5
E67198	4-4	26	J282942	3-10B	14	J901249	2-18B	14	J905154	3-18B	7
E67199	4-4	32	J284244	2-20B	16	J901381	2-44	13	J905155	3-18B	8
E67200	4-4	15	J352374	2-42	1	J901383	2-44		J905156	3-18B	10
E67202	4-4	27	J352546	2-28B	12	J901383	2-44B		J905157	3-18B	10
E67203	4-4	12	J352550	3-14B	16	J901395	2-42	11	J905158	3-18B	10
E67204	4-4		J353628	3-14B	19	J901430	2-44B	14	J905159	3-18B	10
E67205	4-4	10	J353978	2-40	24	J901431	2-44B	14	J905160	3-18B	10
E67206	4-4	9	J354419	3-16B	1	J901432	2-44B	14	J905161	3-18B	10
E67207	4-4	8	J528010	2-22	19	J901433	2-44B	14	J905162	3-18B	10
E67208	4-4	7	J528177	2-24	2	J901434	2-44B	14	J905163	3-18B	10
E67210	4-4	5	J528204	2-24	4	J901597	2-44	9	J905164	3-18B	10
E67213	4-4	2	J528221	2-24	5	J901617	2-34B	24	J905165	3-18B	10
E67214	4-4	1	J532195	2-24	7	J901693	2-34	23	J905166	3-18B	10
E68166	6-68	11	J532196	2-24	8	J901693	2-34B	23	J905167	3-18B	10
E68188	6-68	11	J533163	2-22	21	J901717	2-34	26	J905168	3-18B	10
F22316	4-18	24	J533328	2-24	10	J901717	2-34B	26	J905169	3-18B	10
F22316	4-22	24	J534309	2-22	22	J901764	2-34B	33	J905170	3-18B	10
F45165	9-68	21	J535106	2-24	1	J901798	2-50	9	J905171	3-18B	10
F45165	9-70	22	J535106	3-12	18	J901846	2-38	12	J905172	3-18B	10
F53473	5-8	45	J535243	2-22	18	J901846	2-38B	12	J905173	3-18B	10
F53473	6-64	25	J535324	2-22		J901865	2-28B	9	J905174	3-18B	10
F53473	9-6	37	J535635	2-20	1	J901895	2-18	24	J905175	3-18B	10
F53473	9-24	16	J535635	2-22	1	J901895	2-18B	24	J905176	3-18B	10
F64046	9-68	11	J535635	2-24		J901969	2-38B	4	J905177	3-18B	10
F64046	9-70	12	J575169	2-22		J902089	2-16	3	J905178	3-18B	10
F64046	9-72	3	J590079	2-20B	1	J902089	2-50	5	J905180	3-18B	10
F64198	9-68	19	J62906B	2-18B	26	J902089	2-16B	3	J905181	3-18B	10
F64198	9-70	20	J68274	2-26	7	J902112	2-32B	4	J905182	3-18B	10
G100710	5-12	17	J70622	2-30B	17	J902112	3-10B	5	J905183	3-18B	10
G100711	5-12	18	J759917	2-22	17	J902116	2-18B	8A	J905184	3-18B	10
G102286	5-12	16	J800828	2-28B	1	J902332	2-36	2	J905185	3-18B	10
G102425	5-12	9	J800976	2-16B		J902363	2-18	22	J905186	3-18B	10
G106602	8-52	20	J802085	2-34B	18	J902425	2-28	20	J905194	2-34	21
G106602	8-54	21	J802098	3-18B	3	J902425	2-28B	20	J905194	2-34B	21
G109034	8-52	11	J802367	2-38B		J902425	2-34	12	J905307	3-10	25
G110330	8-52	17	J802398	2-44B		J902425	2-34B	12	J905307	3-10B	25
G110331	8-52	18	J802429	2-44	5	J902425	3-12	4	J905401	2-38	8
G110332	8-52	19	J802429	2-44B	5	J902466	2-30	7	J905401	2-38B	8
G110677	8-52	10	J802975	2-16		J902466	2-30B	7	J905403	3-14	13
G110677	8-54	10	J803083	2-34B	17	J902468	2-30	6	J905427	2-42	10
G110679	8-54	11	J812090	2-38B	5	J902468	2-30B	6	J905449	2-30	3

PEÇA Nº PART Nº PIEZA Nº	PAG. PG. PAG.	ITEM REF.	PEÇA Nº PART Nº PIEZA Nº	PAG. PG. PAG.	ITEM REF.	PEÇA Nº PART Nº PIEZA Nº	PAG. PG. PAG.	ITEM REF.	PEÇA Nº PART Nº PIEZA Nº	PAG. PG. PAG.	ITEM REF.
J905449	2-30B	3	J910693	3-10B	6	J915772	2-18	16	J919677	2-34B	25
J905449	2-48	9	J910695	3-10B	7	J915772	2-50	3	J919677	2-48	17
J905779	2-38	25	J910697	3-10B	8	J915772	2-18B	16	J919683	2-18	15
J905779	2-38B	25	J910739	2-16	9	J916284	2-50	15	J919683	2-18B	15
J905860	3-14		J910739	2-16B	9	J916284	3-16	25	J919687	2-20	16
J905870	2-34	22	J910778	2-46	12	J916284	3-16B	4	J920031	2-34	1
J905870	2-34B	22	J910787	2-28	3	J916360	3-10B	27	J920400	2-28	14
J906081	2-40B	11	J910787	2-28B	3	J916361	3-14	21	J920400	2-28B	14
J906100	2-34	31	J910824	2-30	4	J916361	3-14B	21	J920408	2-40B	4
J906100	2-34B	31	J910824	2-30B	4	J916369	2-38	3	J920443	2-34	5
J906216	2-28	11	J910824	2-48	10	J916369	2-38B	3	J920447	2-42	2
J906216	2-28B	11	J910960	2-28	10	J916437	2-20	13	J920595	3-10	26
J906412	2-34	14	J910960	2-28B	10	J916779	3-12	19	J920595	3-10B	26
J906436	2-46	4	J911226	3-10B	20	J917313	2-38	2	J920686	3-12	13
J906439	2-46	6	J911228	3-10B	21	J917394	2-46	5	J920692	2-44B	4
J906440	2-30	10	J911230	3-10B	22	J917716	3-10	9	J920706	2-38	9
J906440	2-30B	10	J911446	3-14	12	J917716	3-10B	9	J920706	2-38B	10
J906619	2-26	2	J911446	3-14B	12	J917717	3-10	17	J920762	2-38	21
J906619	2-30	28	J911567	2-6	10	J917717	3-10B	17	J920762	2-38B	21
J906619	2-38	13	J911698	2-40B	7	J917728	2-34	19	J920773	2-28	18
J906619	2-38B	13	J911901	2-32	16	J917728	2-34B	19	J920773	2-28B	18
J906619	3-12	2	J911901	2-32B	16	J917729	2-34	19	J920854	3-10	11
J906659	3-18B	11	J911924	2-16	10	J917729	2-34B	19	J920854	3-10B	11
J906694	3-14	3	J911924	2-16B	10	J917746	3-10	18	J920855	3-10	16
J906694	3-14B	3	J911925	2-32	15	J917746	3-10B	18	J920855	3-10B	16
J906695	3-14	4	J911925	2-32B	15	J917747	3-10	13	J920871	3-12	15
J906695	3-14B	4	J911941	2-20	2	J917747	3-10B	13	J921042	2-40	8
J906715	2-32B	7	J911941	2-20B	2	J917748	3-10	13B	J921444	2-34	18
J906733	2-40	6	J911941	2-48	4	J917748	3-10B	13B	J921594	3-12	3
J906733	2-40B	6	J912072	2-30	18	J918002	3-12	21	J921644	2-18	10
J906742	2-20	12	J912072	2-30B	20	J918109	2-46	11	J921644	2-18B	10
J907177	2-44	2	J912473	2-42	3	J918113	2-18	21	J921852	2-34B	34
J907177	2-44B	2	J912473	2-50	11	J918113	2-40	13	J921853	2-34B	34
J907177	2-50	13	J912800	2-32	5	J918113	2-40	18	J921927	2-18B	21
J907206	2-34	32	J912888	3-16	4	J918113	2-40B	12	J922018	3-10	5
J907206	2-34B	32	J912896	3-16	16	J918174	2-26	14	J922639	2-30	5
J907740	2-30B	22	J912897	3-16	15	J918174	2-50	7	J922639	2-30B	5
J907741	2-30	17	J912900	2-34	1A	J918175	2-26	13	J922648	2-20	11
J907741	2-30B	19	J912900	2-34B	35	J918188	3-10	28	J923044	2-16	7
J907769	2-16	6	J912976	2-34	15	J918188	3-10B	28	J923044	2-16B	7
J907769	2-16B	6	J912976	2-34B	15	J918190	3-12	22	J923230	3-16B	11
J907860	2-26	19	J913638	2-28B	8	J918191	3-12	10	J923254	3-16B	9
J907860	2-28B	14	J913638	3-16B	8	J918191	3-14	11	J923255	3-16	29
J907861	2-30	9	J913990	2-44	11	J918191	3-14	20	J923261	2-48	14
J907861	2-30B	9	J913990	2-44B	11	J918192	3-14	14	J923261	3-18	11
J907998	2-18	17	J913994	2-18	19	J918334	2-26	1	J923564	2-34	2
J907998	2-18B	17	J913994	2-50	14	J918521	2-38	22	J923564	2-34B	2
J908095	2-42	7	J913994	2-18B	19	J918521	2-38B	22	J923887	3-16	37
J908110	3-12	1	J914013	2-28	12	J918539	3-14	19	J924147	2-28	17
J908316	2-28	16	J914117	2-2	1	J918544	2-32	8	J924147	2-28B	17
J908316	2-28B	16	J914301	2-40	9	J918544	2-32B	8	J924148	2-28	19
J908402	2-46	8	J914301	2-50	6	J918544	4-34	8	J924148	2-28B	19
J908512	3-18B	9	J914302	2-28	6	J918562	2-20	15	J924148	2-34	11
J908773	2-38	26	J914310	2-32	1	J918562	2-20B	15	J924186	7-6	14
J908773	2-38B	26	J914310	2-32B	1	J918611	2-46	7	J924386	2-20	14
J908830	2-34B	3	J914310	2-48	1	J918616	2-30	21	J924386	2-20B	14
J909394	2-46	10	J914311	2-20	23	J918616	2-30B	14	J924389	2-20B	18
J909411	2-40B		J914311	2-48	6	J918776	2-40	2	J924445	2-44	9A
J909669	2-30	16	J914462	2-16	12	J918776	2-40B	2	J924445	2-44B	15
J909669	2-30B	16	J914462	2-16B	12	J918777	2-36	4	J924446	2-44	9A
J909886	2-48	11	J914708	2-20	21	J918779	2-32	6	J924446	2-44B	15
J909886	3-10	3	J914708	2-20B	21	J918779	2-32B	6	J924447	2-44	9A
J909886	3-10B	3	J914708	2-48	18	J918779	2-48	2	J924447	2-44B	15
J909886	3-18	1	J914711	3-14	10	J918873	3-14	9	J924448	2-44	9A
J909886	3-18B	1	J914738	2-18	23	J918986	2-40	1	J924448	2-44B	15
J910248	2-42	4	J914738	2-18B	23	J918986	2-40B	1	J924449	2-44	9A
J910260	2-42	5	J914868	2-18	12	J919038	2-34	16A	J924449	2-44B	15
J910266	2-28	15	J914942	2-20B	12	J919435	2-34	30	J924471	2-36	1
J910266	2-28B	15	J915036	3-16	26	J919435	2-34B	30	J924492	2-34	17
J910279	3-10	4	J915119	3-18B	6	J919562	2-26	11	J924582	2-34	3
J910279	3-10B	4	J915707	2-34	16	J919644	3-12	9	J924589	2-30	25
J910517	2-38	29	J915707	2-48	3	J919677	2-34	25	J924589	2-32B	17

PEÇA Nº PART Nº PIEZA Nº	PAG. PG. PAG.	ITEM REF.	PEÇA Nº PART Nº PIEZA Nº	PAG. PG. PAG.	ITEM REF.	PEÇA Nº PART Nº PIEZA Nº	PAG. PG. PAG.	ITEM REF.	PEÇA Nº PART Nº PIEZA Nº	PAG. PG. PAG.	ITEM REF.
J924591	2-32B	5	J930234	3-16	31	J938737	2-18B	5	L115306	3-8	5
J924725	3-14	15	J930338	2-28	1	J939352	2-28B	6	L11541	3-2	21
J924725	3-14B	15	J930442	3-10	6	J939570	3-14B	13	L11541	4-16	19
J924726	3-10	27	J930443	3-10	7	J942725	2-20	6	L11541	4-20	6
J924734	2-46	1	J930444	3-10	8	J942725	2-48	8	L11541	4-38	6
J924962	2-18	7	J930446	3-10	21	J942896	2-16B	5	L11541	4-56	20
J924987	2-40	23	J930447	3-10	22	J943199	2-36	6	L11541	9-6	43
J925171	3-16	35	J930525	3-18	3	J943199	2-38	4	L115506	2-8	7
J925186	2-16	15	J930683	3-16	8	J944163	2-40B	14	L116247	8-2	
J925186	2-16B	14	J930789	3-12	5	J944164	2-40B	14	L116914	9-82	5
J925188	2-16	13	J930827	2-30	14	J944165	2-40B	14	L116940	6-64	10
J925188	4-34	7	J930827	2-30B	21	J944166	2-40B	14	L116940	6-66	11
J925188	2-16B	13	J930827	2-48	16	J944167	2-40B	14	L116940	6-66	24
J925230	2-18	1	J930903	2-30	2	J944344	2-44	1	L117015	6-2	19
J925274	3-14	7	J930903	2-30B	2	J944344	2-44B		L118674	9-6	9
J925468	2-34	3	J930911	2-26	9	J945917	2-40B		L118750	9-6	7
J925470	2-34	3	J930942	3-14B	7	J945918	2-40B		L118834	9-6	23
J925568	2-40	5	J931019	2-30	8	J945919	2-40B		L118835	9-24	4
J925568	2-40B	5	J931026	2-30	8	J945920	2-40B		L118936	9-30	3
J925642	2-34		J931027	2-30	8	J945921	2-40B		L124020	2-2	2
J925883	2-18B	7	J931059	2-50	10	J945967	2-26	6	L124085	4-30	
J925883	2-46	3	J931059	3-14	17	J963983	3-14B	11	L124221	4-32	27
J925955	3-14	6	J931059	3-14B	17	J963983	3-14B	20	L124224	4-32	28
J925955	3-14B	6	J931063	3-14B	8	J965800	2-28B		L124270	8-18	17
J926048	2-38	11A	J931077	2-26	17	J966976	2-26	10	L124270	8-60	34
J926509	2-32		J931084	2-26	8	J970407	2-20B	13	L124270	8-96	19
J926509	2-32B	3	J931350	2-48	7	J991085	2-34B	14	L124271	8-18	16
J926721	2-18	4	J931356	3-10	20	J991085	2-34B	14	L124271	8-60	35
J926721	2-18B	4	J931379	3-16	24	J991306	2-40B	10	L124271	8-66	35
J926722	2-50	16	J931608	2-18	13	J992092	2-26	12	L124271	8-70	35
J926842	2-20B	9	J931608	2-50	4	JS923E	2-38B	19	L124271	8-96	20
J926846	2-18	8	J931623	2-34	20	K262120	9-46	50	L124289	8-12	2
J926846	2-18B	8	J931623	2-34B	20	K262122	9-46	39	L124289	8-14	2
J926847	2-18B	1	J932096	3-14	24	L100096	5-2	18	L124289	8-16	5
J926863	2-18	6	J932096	3-16	6	L100659	4-50	28	L124293	8-14	7
J926863	2-18B	6	J932180	2-20	8	L100659	4-52	15	L124308	8-96	10
J926865	2-28	4	J932180	2-20B	8	L100706	5-4	25	L124327	8-2	33
J926865	2-28B	4	J933252	3-14	16	L104253	8-4	24	L124802	2-10	8
J926878	3-16	1	J934046	2-44B	9	L104253	8-4	37	L125007	9-14	21
J927155	2-36	3	J934054	2-16	4	L104253	8-12	25	L125008	9-14	11
J927611	2-28	7	J934054	2-16B	4	L104363	8-52	3	L125009	9-14	19
J927611	2-28B	7	J934410	2-26		L104363	8-54	3	L125016	9-6	10
J927642	2-34B	16	J934473	3-12	12	L104363	8-54	15	L125019	9-6	12
J927642	2-34B	16	J934496	2-30	15	L105791	8-6	11	L125021	9-6	13
J927642	2-48	3A	J934600	2-38		L105791	8-6	14	L125033	9-6	8
J927692	2-34B	28	J934608	3-12	7	L106070	6-64		L125051	9-6	24
J928028	3-14	22	J934864	2-44B	13	L106843	8-28	2	L125100	9-6	31
J928031	2-38	17	J934865	2-30	13	L108414	3-8	1	L125100	9-14	9
J928031	2-38B	17	J934900	2-38	1	L108504	9-36	1	L125136	9-8	3
J928161	3-16B	7	J934906	2-38B		L108504	9-36	1	L125136	9-10	3
J928624	2-20B	10	J935032	3-16	5	L109042	4-44	10	L125145	9-8	4
J928629	2-20	9	J935032	3-16B	3	L109938	9-24	2	L125159	2-4	5
J928639	2-32	2	J935089	2-42	9	L110143	8-60		L125171	9-8	8
J928639	2-32B	2	J935113	2-30	12	L110143	8-66		L125171	9-10	8
J928870	2-44	12	J935113	2-30B	12	L110143	8-70		L125172	9-8	9
J928870	2-44B	12	J935455	3-16B	2	L110277	8-28	4	L125172	9-10	9
J928873	2-18B	27	J936027	2-42	6	L110280	8-28	5	L125176	9-6	15
J928981	3-16	3	J936058	2-38B	2	L110287	8-6	20	L125184	6-64	8
J928989	2-42	15	J936179	2-34B	1	L110287	8-8	1	L125187	6-64	9
J929005	2-34	4	J936203	2-16	16	L110287	8-28		L125187	6-66	10
J929006	2-34	4	J936315	3-14B	1	L111928	9-82	20	L125187	6-66	23
J929007	2-34	4	J936331	2-30B	13	L111929	6-4	8	L125219	9-14	2
J929011	2-26	18	J936365	2-26	5	L112081	4-50	14	L125221	9-14	5
J929011	2-50	8	J936699	3-14B	9	L112087	4-50	11	L125225	9-14	12
J929012	2-20	20	J936876	2-18B	22	L112088	4-50	10	L125226	9-14	18
J929012	2-20B	20	J937438	2-34B	27	L112089	4-50	12	L125227	9-14	20
J929012	2-48	5	J937553	2-16B	16	L112090	4-50	5	L125228	9-14	23
J929253	2-18	5	J937613	2-30B	15	L112090	4-50	13	L125229	9-14	26
J929253	2-50	2	J937613	2-46	2	L11406	6-68	8	L125230	9-14	29
J929322	3-16	9	J937706	2-20B	6	L11406	6-70	6	L125231	9-14	15
J929458	2-16	5	J938160	2-28B	13	L114612	4-30	20	L125232	9-14	15
J929537	2-20B	22	J938267	2-34B	34	L115095	9-84	14	L125233	9-14	15

PEÇA Nº PART Nº PIEZA Nº	PAG. PG. PAG.	ITEM REF.	PEÇA Nº PART Nº PIEZA Nº	PAG. PG. PAG.	ITEM REF.	PEÇA Nº PART Nº PIEZA Nº	PAG. PG. PAG.	ITEM REF.	PEÇA Nº PART Nº PIEZA Nº	PAG. PG. PAG.	ITEM REF.
L125234	9-14	22	L125870	2-8	3	L127357	8-70	34	L129901	9-20	5
L125235	9-14	22	L125891	8-60	6	L127533	3-8	9	L129961	9-52	4
L125236	9-14	22	L125891	8-66	6	L127553	4-26	17	L129987	7-6	23
L125237	9-14	28	L125891	8-70	6	L127553	4-32	12	L130049	9-6	
L125238	9-14	28	L125902	8-6	24	L127554	4-12	2	L13135	8-4	6
L125239	9-14	28	L125907	8-6	2	L127554	4-14	17	L18331	4-28	22
L125240	9-36	14	L125908	8-4	29	L127554	4-18	30	L18331	4-56	20
L125256	9-4	1	L125910	9-106	2	L127554	4-22	30	L18337	2-4	35
L125258	9-4	11	L125941	8-4	32	L127554	4-26	18	L18337	2-8	9
L125271	9-14	10	L125941	8-6	6	L127554	4-28	7	L18337	3-6	12
L125282	8-4	28	L125956	9-86	48	L127554	4-28	15	L18337	4-6	21
L125284	8-6	5	L125957	9-6	20	L127554	4-32	32	L18337	4-12	9
L125294	9-24	5	L125966	9-8	11	L127555	4-26	19	L18337	4-18	36
L125323	5-8	19	L125966	9-10	11	L127664	2-4	13B	L18337	4-22	36
L125332	8-60	30	L125969	9-32	6	L127665	2-4	12	L18337	4-26	25
L125332	8-66	30	L125970	9-14	28	L127666	2-4	14	L18337	4-28	20
L125332	8-70	30	L125971	9-6	18	L127676	4-32	36	L18337	4-32	35
L125342	9-36	9	L125972	9-6	4	L127732	2-2		L18337	4-46	6
L125343	9-36	10	L125973	9-6	2	L127766	9-8	7	L18337	4-52	14
L125345	8-12	15	L125974	9-6	3	L127766	9-10	7	L18337	4-54	17
L125349	8-4	27	L125975	8-8	2	L127771	2-10	10	L18337	5-6	23
L125353	8-6	12	L125976	9-4	5	L127785	4-12	32	L18337	5-8	9
L125365	8-14	14	L125982	9-4	7	L127931	8-4	45	L18337	5-10	30
L125367	8-12	17	L125983	9-2	10	L127933	8-4	23	L18337	5-10	38
L125369	8-14	12	L125987	6-2	10	L127958	9-28	23	L18337	7-10	15
L125371	8-14	6	L125999	5-10	25	L127961	2-14	14	L18337	8-2	22
L125373	8-14	5	L126051	4-28	14	L127973	2-4	6	L18337	8-18	23
L125375	8-12	6	L126100	8-6	1	L127974	6-2	17	L18337	8-20	6
L125377	8-12	5	L126100	8-32		L127996	5-2	9	L18337	8-60	41
L125379	8-12	10	L126100	8-60	1	L128000	5-10	15	L18337	8-66	41
L125381	8-12	8	L126101	8-6	1	L128002	5-10	14	L18337	8-70	41
L125383	8-12	11	L126101	8-16	1	L128003	5-10	20	L18337	8-74B	6
L125385	8-12	9	L126101	8-34		L128004	5-10	22	L18337	8-82B	11
L125387	8-12	18	L126101	8-66	1	L128005	5-10	8	L18337	8-96	23
L125389	8-12	21	L126102	8-6	1	L128053	9-30	16	L18337	9-78	21
L125405	9-28	9	L126102	8-16	2	L128157	5-8	40	L18337	9-84	47
L125431	6-4	2	L126102	8-36		L128186	9-26	19	L19664	6-68	9
L125446	9-32	15	L126102	8-70	1	L128187	9-26	17	L19664	6-70	15
L125464	9-20	1	L126106	8-24		L128188	9-26	18	L30669	2-10	13
L125464	9-22	1	L126191	4-52	2	L128196	9-6		L30671	2-10	12
L125465	9-20	2	L126198	4-52		L128306	2-4	13	L33787	6-64	
L125465	9-22	2	L126227	4-52	10	L128351	9-6	11	L33788	6-64	16
L125466	9-20	3	L126231	8-10	16	L128351	9-6	14	L33789	6-64	18
L125466	9-22	3	L126256	4-32		L128352	8-2	4	L36349	8-32	
L125467	9-20	4	L126373	8-10		L128353	2-4	13A	L36349	8-34	
L125467	9-22	4	L126401	8-10	26	L128379	3-6	1	L46821	2-4	22
L125468	9-22	5	L126483	9-34	11	L128472	8-98	22	L48133	6-70	14
L125469	9-22	6	L126483	9-68	28	L128669	8-2	2	L50741	8-2	10
L125486	9-18		L126483	9-70	29	L128724	9-6	5	L53928	3-16	32
L125487	9-16		L126713	4-26	32	L128725	9-6	6	L54693	6-64	21
L125491	9-32	11	L126713	4-32	31	L128807	9-2	9	L60778	5-8	34
L125498	9-8	13	L126841	9-30	10	L128809	9-2	8	L70234	9-24	4
L125498	9-10	13	L126856	9-28	15	L128826	4-4B	36	L77270	3-8	16
L125532	3-6	14	L126856	9-30	22	L128914	4-28	12	L78045	8-2	5
L125551	8-60	22	L126871	8-4	2	L128971	6-68	11	L78607	3-2	9
L125551	8-66	22	L126920	9-30	8	L128971	6-70	8	N13213	8-2	11
L125551	8-70	22	L126936	8-18	18	L129054	9-52	1	N13268	8-10	
L125561	9-14	17	L126936	8-60	38	L129055	9-52	2	N13313	5-4	24
L125562	9-14	27	L126936	8-66	38	L129056	9-52	3	N14112	4-50	8
L125607	8-6	13	L126936	8-70	38	L129129	5-8	37	N14704	6-6	4
L125636	9-32	23	L126936	8-96	21	L129257	8-16	11	N14704	6-10	9
L125726	9-10	4	L126936	9-60	16	L129359	9-8	5	N8356	4-50	9
L125732	8-16	9	L126951	4-36	1	L129360	9-8	6	N8358	4-50	7
L125734	8-16	8	L126955	4-36	12	L129400	9-8	2	N8359	4-50	2
L125736	8-16	16	L126959	4-36	9	L129400	9-10	2	N8360	4-50	6
L125746	8-16	15	L126989	9-94	26	L129435	8-16	10	N8361	4-48	10
L125774	4-30	25	L127014	8-52	2	L129473	9-28	3	N8361	4-50	4
L125787	9-90	46	L127014	8-54	2	L129474	9-28	4	N8362	4-50	3
L125814	9-8	10	L127014	8-54	14	L129652	8-60	23	N9025	8-10	
L125814	9-10	10	L127163	2-4	17	L129652	8-66	23	N9026	8-10	12
L125836	6-6	11	L127301	8-10	27	L129652	8-70	23	N9247	8-34	9
L125837	6-6	10	L127357	8-66	34	L129899	9-22	7	N9443	8-38	8

PEÇA Nº PART Nº PIEZA Nº	PAG. PG. PAG.	ITEM REF.	PEÇA Nº PART Nº PIEZA Nº	PAG. PG. PAG.	ITEM REF.	PEÇA Nº PART Nº PIEZA Nº	PAG. PG. PAG.	ITEM REF.	PEÇA Nº PART Nº PIEZA Nº	PAG. PG. PAG.	ITEM REF.
N9443	8-38	23	R50426	9-92	17	S300881	8-36	4	S302035	7-18	22
N9447	8-38	5	R51754	9-72	16	S300881	8-38		S64612	4-26	29
N9447	8-38	16	R52337	6-2	14	S300884	8-32	1	S69662	9-32	17
N9447	8-40	5	R54047	9-68	17	S300884	8-34	1	S80309	6-70	6
N9447	8-40	10	R54047	9-70	18	S300884	8-36	1	S82847	5-10	16
N9447	8-42	5	R54331	9-50	4	S300885	8-32	2	S84196	8-50	14
N9447	8-42	10	R54331	9-96	4	S300885	8-34	2	S93266	8-16	17
N9449	8-38	27	R54363	8-60	10	S300885	8-36	2	S94643	8-54	5
N9451	8-40	12	R54967	9-82	12	S300885	8-46		S95569	4-32	8
N9451	8-42	12	R55649	5-12	2	S300886	8-32	12	S95569	4-52	8
N9455	8-38	28	R55649	5-12	13	S300886	8-34	13	S97854	8-52	7
N9455	8-40	17	R56221	9-28	12	S300886	8-36	13	S97854	8-54	7
N9455	8-42	17	S107710	7-18	24	S300886	8-44		S98413	8-16	18
N9456	8-38	30	S109534	8-54	20	S300888	8-46	24	S98648	8-6	4
N9456	8-40	19	S110158	8-54	19	S300888	8-48	25	SO2703T1	5-4	23
N9456	8-42	19	S113025	8-24		S300889	8-46	25	T103750	3-8	19
N9457	8-50	12	S114008	8-24	3	S300889	8-48	26	T40181	8-46	18
N9459	8-38	35	S120426	8-60	40	S300890	8-46	14	T40181	8-48	18
N9459	8-50	21	S120426	8-66	40	S300890	8-48	14	T53567	8-4	12
N9461	8-46	15	S120426	8-70	40	S300891	8-46	17			
N9461	8-48	15	S238773	2-10	3	S300891	8-48	17			
N9462	8-50	8	S243101	9-20	8	S300893	8-46	7			
N9463	8-46	3	S243101	9-22	10	S300893	8-48	7			
N9463	8-48	3	S243558	4-18	9	S300897	8-46	20			
N9463	8-50	4	S243558	4-22	9	S300897	8-48	21			
N9464	8-46	6	S243647	8-4	9	S300898	8-46	9			
N9464	8-48	6	S300266	8-38	9	S300898	8-48	9			
N9464	8-50	7	S300266	8-38	22	S300900	8-46	8			
N9465	8-46	5	S300267	8-38	13	S300900	8-48	8			
N9465	8-48	5	S300267	8-38	17	S300908	8-46	10			
N9465	8-50	6	S300268	8-38	12	S300908	8-48	10			
N9469	8-40	22	S300268	8-38	18	S300909	8-48	13			
N9469	8-50		S300269	8-38	11	S300910	8-46				
N9472	8-46	13	S300269	8-38	20	S300910	8-48				
N9473	8-50	15	S300270	8-38	10	S300912	8-48	19			
N9474	8-50	16	S300270	8-38	19	S300914	8-44	2			
N9475	8-46	1	S300272	8-38	21	S300915	8-44	4			
N9475	8-48	1	S300314	6-66	6	S300916	8-44	3			
N9475	8-50	2	S300316	6-64	5	S300917	8-44	5			
N9478	8-38		S300316	6-66	5	S300978	9-18	2			
N9480	8-40	7	S300316	6-66	16	S300979	9-18	3			
N9480	8-40	11	S300317	6-64	4	S300980	9-18	4			
N9480	8-42	7	S300317	6-66	4	S300981	9-18	6			
N9480	8-42	11	S300317	6-66	15	S300982	9-18	7			
N9481	8-40	13	S300318	6-66	9	S300983	9-18	8			
N9481	8-42	13	S300344	6-66	21	S300984	9-18	9			
N9482	8-40	14	S300345	6-66	17	S300985	9-18	10			
N9482	8-42	14	S300352	6-64	6	S300986	9-18	11			
N9483	8-40	15	S300353	6-64	20	S300987	9-18	12			
N9483	8-42	15	S300491	6-32	3	S300988	9-16	2			
N9484	8-32	5	S300495	6-38	5	S300989	9-16	3			
N9484	8-34	6	S300507	6-6	25	S300990	9-16	4			
N9484	8-36	6	S300508	6-40	6	S301364	8-106	11			
N9486	8-32	8	S300554	6-32	18	S301365	7-24	10			
P0236317R	6-20	6	S300646	6-66	18	S301365	8-106	12			
P40533	4-44	5	S300647	6-66	19	S301366	7-24	2			
R13931	4-12	17	S300790	8-24	6	S301366	8-106	2			
R13931	8-66	10	S300791	8-24	10	S301367	7-24	1			
R15046	4-4B	46	S300792	8-24	11	S301367	8-106	1			
R15115	4-4B	41	S300871	8-34	5	S301399	5-2	6			
R15257	8-12	12	S300871	8-36	5	S301400	5-2	8			
R21587	4-4B	4	S300871	8-42		S301434	5-2	5			
R24323	4-32	4	S300874	8-36	9	S301435	5-2	8A			
R24323	9-26	26	S300877	8-40	21	S301665	8-46				
R24866	8-102	12	S300877	8-42	21	S301665	8-48				
R29555	6-6	30	S300877	8-48		S301694	6-70	10			
R29555	8-2	28	S300880	8-32	3	S301695	6-70	13			
R29555	9-30	21	S300880	8-34	3	S301816	8-32	13			
R34049	5-10	11	S300880	8-36	3	S301816	8-34	14			
R46464	9-94	27	S300880	8-40		S301816	8-36	14			
R46493	5-8	22	S300881	8-32	4	S301818	5-4	25			
R46984	8-2	3	S300881	8-34	4	S302034	7-18	4			