RUTHZIL TRATOR COMERCIAL DE PEÇAS LTDA 11 97083-6812 ROLANDO CITRANGULO

DEZEMBRO 2006

CASE

821C Loader Service Manual

MANUAL DE PARTES

1 UP -155 000



cod-CA-821C

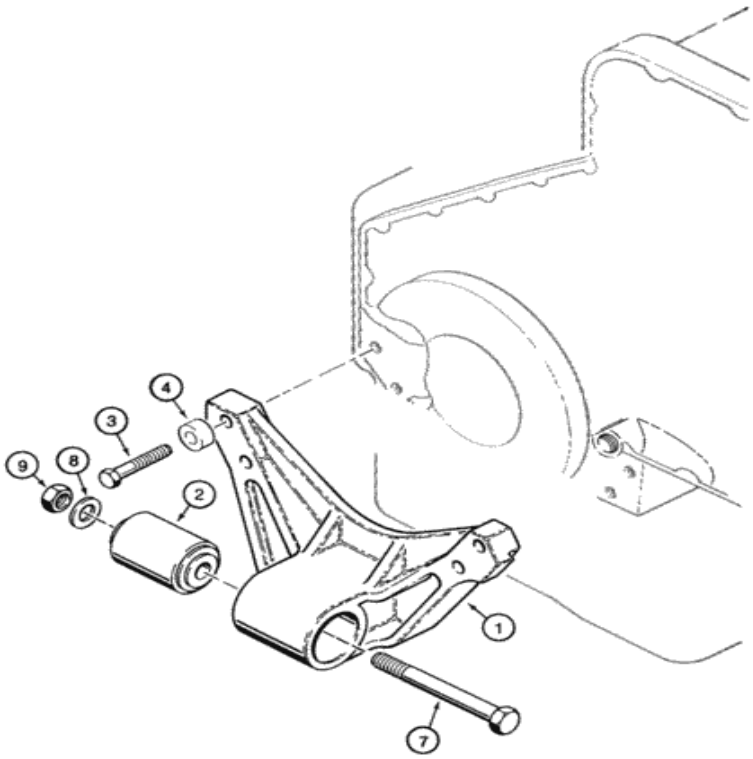

Para una vista completa, necesita registrarse

Piezas en el grupo (821C) - CARGADOR DE RUEDAS DE CASO (N / S JEE0155000 Y ANTES) (1 / 02-12 / 06):

Pos.	Parte no	Cantidad	Nombre de piezas	Comentarios
. .	L127732	[1]	APOYO	El CAS consta de 1, 2 Reemplazado por el número de pieza: L124020, J914117
1)	J914117	[1]	APOYO	CAS
2)	L124020	[1]	AMORTIGUADOR	CAS
3)	827-12110	[4]	PERNO, hexagonal, M12 x 1.75 x 110 mm, Cl 10.9	CAS Reemplazado por el número de pieza: 9501756
4)	187563A1	[4]	ESPACIADOR	CAS

Pos.	Parte no	Cantidad	Nombre de piezas	Comentarios
7)	426-1296	[1]	PERNO, Hexagonal, 3/4 "- 10 x 6", Gr 8	CAS
8)	496-81000	[1]	ARANDELA, 25/32 "x 1 3/8" x .134 ", HDN	CAS Reemplazado por el número de pieza: 86625248
9)	131-1400	[1]	TUERCA DE SEGURIDAD, Atasco, 3/4 "-16	CAS

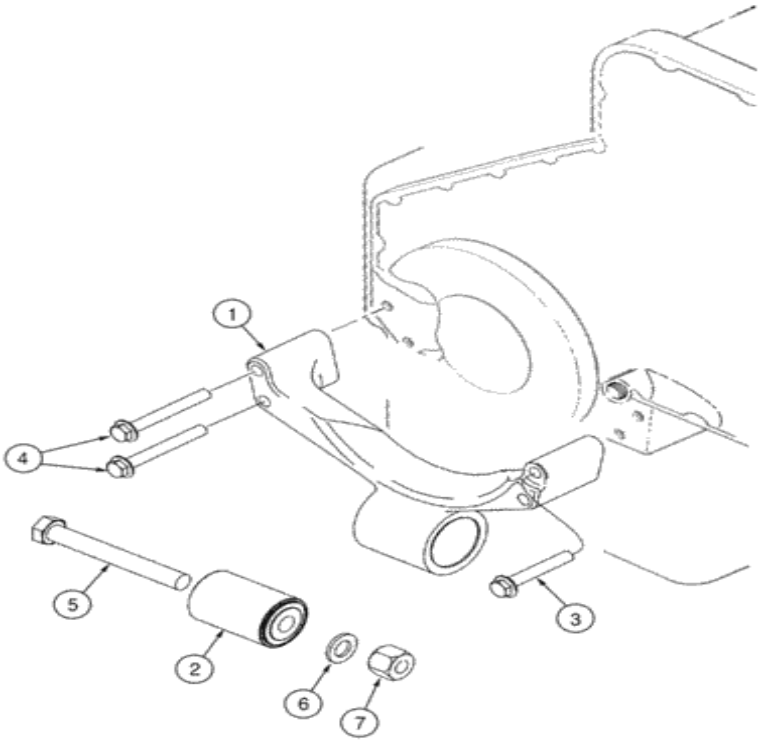

Para una vista completa, necesita registrarse

Piezas en el grupo (821C) - CARGADOR DE RUEDAS DE CASO (N / S JEE0155000 Y ANTES) (1 / 02-12 / 06):

Pos.	Parte no	Cantidad	Nombre de piezas	Comentarios
. .	418674A1	[1]	APOYO	CAS consiste en 1, 2
1)	J943374	[1]	APOYO	LEJOS
2)	L124020	[1]	AMORTIGUADOR	CAS
3)	854-12090	[1]	PERNO, Hexagonal, M12 x 90 mm, Cl 10.9	CAS
4)	854-12100	[3]	PERNO, Hexagonal, M12 x 100 mm, Cl 10.9	CAS Reemplazado por el número de pieza: 87032825
5)	426-1296	[1]	PERNO, hexagonal, 3/4 "- 10 x 6", Gr 8	CAS
6)	496-81000	[1]	ARANDELA, 25/32 "x 1 3/8" x .134 ", HDN	CAS Reemplazado por el número de pieza: 86625248

Pos.	Parte no.	Cantidad	Nombre de piezas	Comentarios
7)	131-1400	[1]	TUERCA DE SEGURIDAD, Atasco, 3/4 "-16	CAS

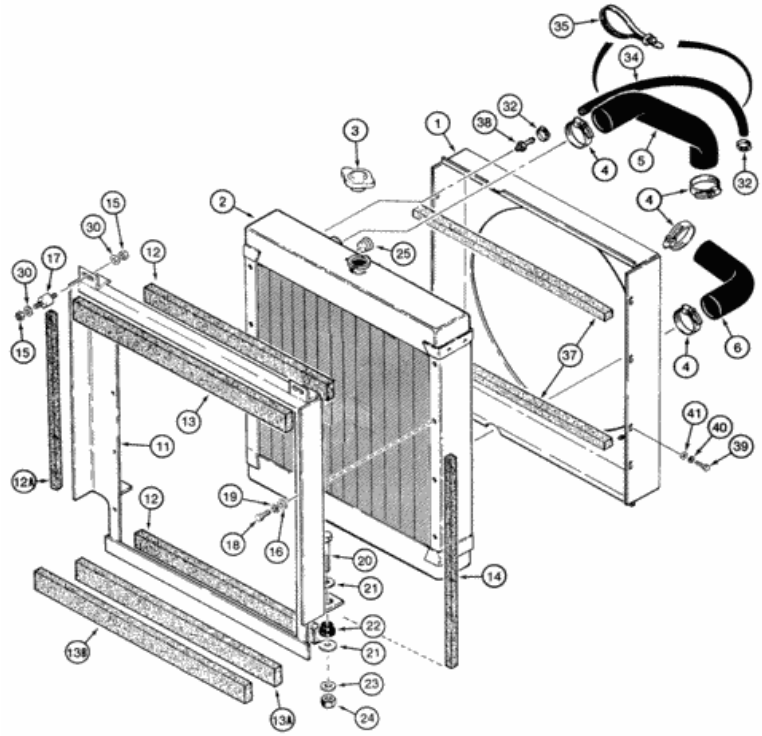

Para una vista completa, necesita registrarse

Piezas en el grupo (821C) - CARGADOR DE RUEDAS DE CASO (N / S JEE0155000 Y ANTES) (1 / 02-12 / 06):

Pos.	Parte no	Cantidad	Nombre de piezas	Comentarios
1)	198822A1	[1]	SUDARIO	CAS
2)	253148A1	[1]	RADIADOR	Núcleo de armadura CAS
3)	A170241	[1]	TAPÓN DE RADIADOR	CAS 15 psi Reemplazado por el número de pieza: 83957211
4)	214-3148	[4]	ABRAZADERA DE MANGUERA, 2-1 / 4 "-3-1 / 8", HD Worm	CAS Reemplazado por el número de pieza: 86633352
			MANGUERA DEL RADIADOR, 56.80 mm	

Pos.	Parte no	Cantidad	Nombre de pieza	Comentarios
3)	[illegible]	[1]	MANGUERA DEL RADIADOR, 56.80 mm ID x 380.00 mm, SAE 20R4 Clase SC o D-1	CAS superior
6)	L127973	[1]	MANGUERA DEL RADIADOR, 56.80 mm ID x 180.00 mm, SAE 20R4 Clase C o D-1	CAS inferior
11)	111187A1	[1]	APOYO	CAS
12)	L127665	[2]	SELLO	CAS 676 mm (26-5 / 8 in), soporte superior e inferior
12A.	113246A1	[1]	SELLO	CAS 560 mm (22 in), soporte lateral, mano izquierda
13)	L128306	[1]	TIRA DE SELLADO, 50 mm W x 765 mm L x 38 mm Thk	CAS 765 mm (30-1 / 8 in), soporte superior
13A.	L128353	[1]	AISLAMIENTO DE ESPUMA, 61 mm W x 765 mm L x 10 mm Thk	CAS 765 mm (30-1 / 8 in), soporte inferior
13B.	L127664	[1]	SELLO	CAS 800 mm (31-1 / 2 in), soporte inferior
14)	L127666	[1]	TIRA DE SELLADO, 25 mm W x 787 mm L x 25 mm Thk	CAS 787 mm (31 in), soporte lateral, mano derecha
15.	131-206	[4]	TUERCA, 3/8 "-16	CAS
dieciséis.	895-15008	[8]	ARANDELA, 9 mm ID x 20 mm OD x 1,6 mm Thk	CAS Reemplazado por el número de pieza: 86625263
17)	L127163	[2]	TORNILLO	Montaje de soporte de radiador CAS
18)	627-8020	[8]	PERNO, hexagonal, M8 x 1.25 x 20 mm, Cl 10.9, Full Thd	CAS Reemplazado por el número de pieza: 43233
19)	892-11008	[8]	ARANDELA DE BLOQUEO, 8mm ID	IH Reemplazada por el número de parte: 72187304, 83990583
20)	827-12070	[2]	PERNO, hexagonal, M12 x 1.75 x 70 mm, Cl 10.9	CAS Reemplazado por el número de parte: 86505259
21)	495-81239	[4]	ARANDELA, 17/32 "x 2 1/4" x .180 "	CAS Reemplazado por el número de pieza: 87040707
22)	L46821	[2]	AMORTIGUADOR	CAS
23)	896-15012	[2]	ARANDELA, 13.5mm ID x 28mm OD x 4mm Thk	CAS 13,5 x 28 x 4 mm Reemplazada por el número de pieza: 86625256
24)	832-10412	[2]	TUERCA, M12 x 1.75, Cl 8	CAS Reemplazado por el número de pieza: 87780366, 412126
25)	217-436	[1]	ENCHUFE, Hex Soc, 3/8 "- 18 NPTF	CAS Si se usa Reemplazado por el número de pieza: 87035017
30)	496-81003	[4]	ARANDELA, 10.31 mm ID x 26.98 mm OD x 3.07 mm Thk	CAS
32)	214-1406	[2]	ABRAZADERA, # 06, 0.44 "- 0.78", Gusano Tipo F	CAS Reemplazado por el número de pieza: 244358
34)	A161557	[1]	MANGUERA, 9.60 mm ID x 558.80 mm, SAE 20R3	Corte CAS de A154065X
35)	L18337	[2]	LAZO DE CABLE, 9.95 "-12.1" lg	CORREA DE CABLE CAS , 15 in, Retención Reemplazada por el número de pieza: 529070
37)	120112A1	[2]	AISLADOR, 30 mm W x 725 mm L x 10 mm Thk	CAS
38)	217-151	[1]	CONEXIÓN, manguera de 3/8 "con lengüeta x 1/4" NPTF macho	CAS Reemplazado por el número de pieza: 87017579
39)	627-8020	[8]	PERNO, hexagonal, M8 x 1.25 x 20 mm, Cl 10.9, Full Thd	Cubierta del CAS al radiador Reemplazada por el número de parte: 43233
40)	892-11008	[8]	ARANDELA DE BLOQUEO, 8mm ID	IH Reemplazada por el número de parte: 72187304, 83990583

[illegible]	[illegible]	[illegible]	[illegible]	CAS (plano, 3/8 x 7/8 x 3/32 "), reemplaza 895-15008

Pos.	Parte no	Cantidad	Nombre de piezas	Comentarios
47	495-21038	[3]	ARANDELA, BISEL	Reemplazado por el número de parte: 72187263, 80664

(821C) - CARGADOR DE RUEDAS DE CASO (S / N JEE0155000 Y ANTES) (1 / 02-12 / 06) (02-04) - MONTAJE Y CONEXIONES DE RADIADOR Construcción de caso

1. EQUIPO PESADO
2. CARGADORES DE RUEDAS
3. 21C
4. (821C) - CARGADOR DE RUEDAS DE CASO (N / S JEE0155000 Y ANTES) (1 / 02-12 / 06)
5. (02) - MOTOR
6. (02-04) - MONTAJE Y CONEXIONES DEL RADIADOR

(02-04) - MONTAJE Y CONEXIONES DEL RADIADOR Caso:

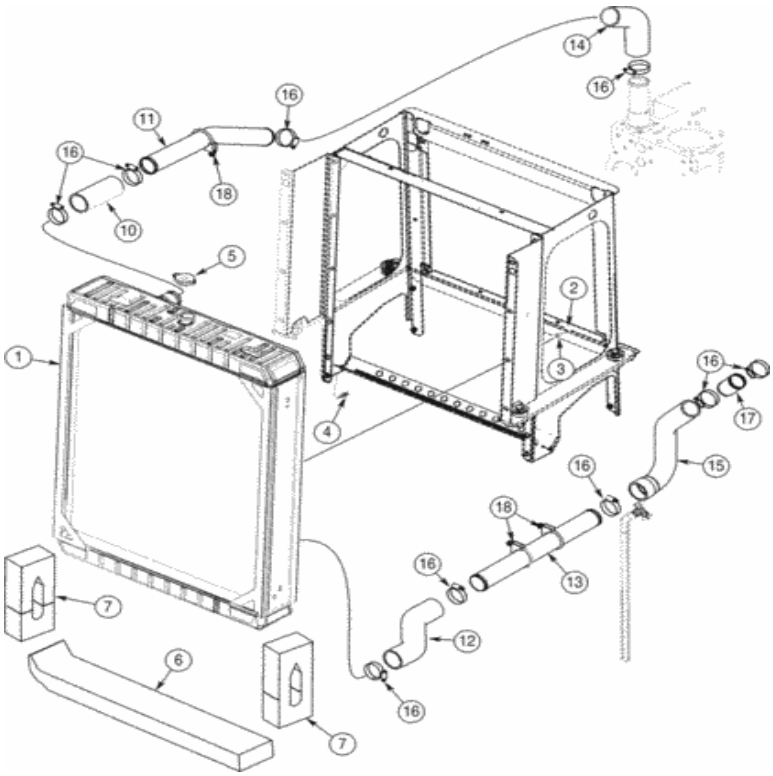

Para una vista completa, necesita registrarse

Piezas en el grupo (821C) - CARGADOR DE RUEDAS DE CASO (N / S JEE0155000 Y ANTES) (1 / 02-12 / 06):

Pos.	Parte no	Cantidad	Nombre de piezas	Comentarios
1)	395780A1	[1]	RADIADOR	CAS
2)	627-8020	[9]	PERNO, hexagonal, M8 x 1.25 x 20 mm, Cl 10.9, Full Thd	CAS Reemplazado por el número de pieza: 43233
3)	895-11008	[10]	ARANDELA, DI 9 mm x 16 mm DE x 1,6 mm de espesor	CAS Reemplazado por el número de pieza: 86624184
4)	292523A1	[1]	PERNO ESPECIAL	CAS Ground
5)	A170241	[1]	TAPÓN DE RADIADOR	CAS 15 psi Reemplazado por el número de pieza: 83957211
6)	444763A1	[1]	AISLANTE	Radiador CAS , inferior
7)	444764A1	[2]	AISLANTE	Radiador CAS , lados
10)	436504A1	[1]	MANGUERA DE RADIADOR, 57.20 mm ID x 156.00, SAE 20R4 CLASE D1	CAS superior
11)	413062A1	[1]	TUBO	Refrigerante CAS
12)	413059A1	[1]	MANGUERA, A GRANEL, ID DE 57.20 mm x 330.0 mm, SAE J20R4 CLASE D1	MANGUERA CAS , METROS Inferior
13)	419358A1	[1]	TUBO	Refrigerante CAS , inferior
14)	413060A1	[1]	MANGUERA	Motor CAS , superior
15.	436505A1	[1]	MANGUERA, 50.80 mm ID, 57.20 mm ID x 320.00 mm, SAE 20R4 Clase D1	Motor CAS , inferior
dieciséis.	214-3148	[9]	ABRAZADERA DE MANGUERA, 2-1 / 4 "- 3-1 / 8", HD Worm	CAS Reemplazado por el número de pieza: 86633352
17)	L117015	[1]	TUBO, 50.8 mm DE x 77 mm L	CAS
18)	393632A1	[3]	ABRAZADERA	CAS incluye hardware reemplazado por número de pieza: 76083038

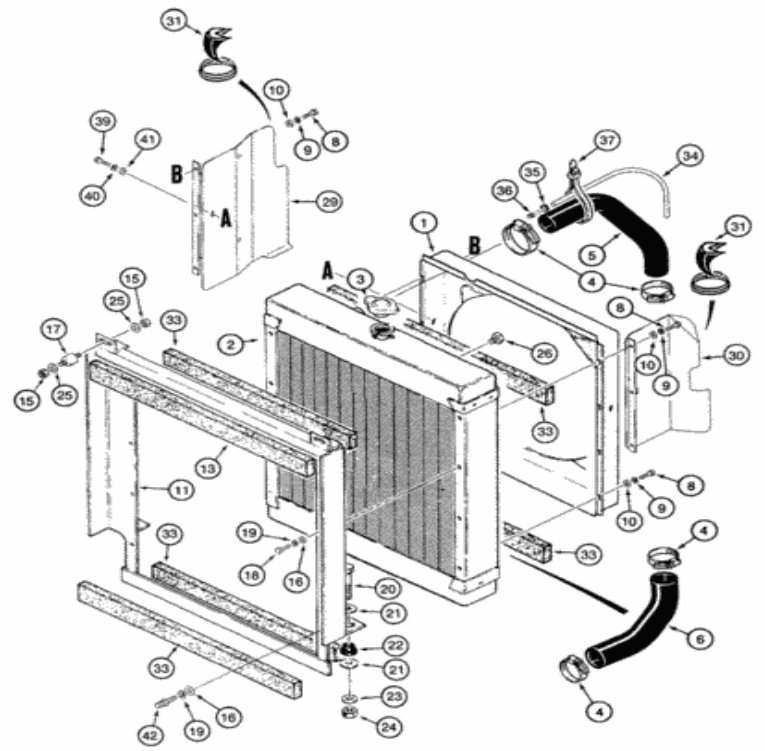

Para una vista completa, necesita registrarse

Piezas en el grupo (821C) - CARGADOR DE RUEDAS DE CASO (N / S JEE0155000 Y ANTES) (1 / 02-12 / 06):

Pos.	Parte no	Cantidad	Nombre de piezas	Comentarios
1)	176019A2	[1]	CONJUNTO DE BAFLE.	CAS reemplaza 176019A1
2)	300305A1	[1]	RADIADOR	CAS
3)	A170241	[1]	TAPÓN DE RADIADOR	CAS 15 psi Reemplazado por el número de pieza: 83957211
4)	214-3148	[4]	ABRAZADERA DE MANGUERA, 2-1 / 4 "-3-1 / 8", HD Worm	CAS Reemplazado por el número de pieza: 86633352
5)	176520A1	[1]	MANGUERA DEL RADIADOR, 56.80 mm	CAS superior

Pos.	Parte no	Cantidad	Nombre de pieza	Comentarios
5)	178520A1	[1]	MANGUERA DEL RADIADOR, 56.80 mm ID x 483.00 mm, SAE R4 CLASE C O D-1	CAS superior
6)	178524A1	[1]	MANGUERA DEL RADIADOR, 56.80 mm ID x 259.00 mm, SAE 20R4 Clase C O D1	CAS inferior
8)	627-8025	[8]	PERNO, hexagonal, M8 x 1.25 x 25 mm, Cl 10.9, Full Thd	CAS Reemplazado por el número de pieza: 43234
9)	892-11008	[8]	ARANDELA DE BLOQUEO, 8mm ID	IH Reemplazada por el número de parte: 72187304, 83990583
10)	495-21038	[8]	ARANDELA, 5/16 "	CAS (plano, 3/8 x 7/8 x 3/32 "), reemplaza 895-15008 Reemplazado por el número de parte: 72187263, 80664
11)	136386A1	[1]	APOYO	CAS
13)	L128306	[1]	TIRA DE SELLADO, 50 mm W x 765 mm L x 38 mm Thk	CAS 765 mm (30-1 / 8 pulg.)
15.	131-206	[4]	TUERCA, 3/8 "-16	CAS
dieciséis.	895-15008	[8]	ARANDELA, 9 mm ID x 20 mm OD x 1,6 mm Thk	CAS Reemplazado por el número de pieza: 86625263
17)	L127163	[2]	TORNILLO	CAS
18)	627-8020	[7]	PERNO, hexagonal, M8 x 1.25 x 20 mm, Cl 10.9, Full Thd	CAS Reemplazado por el número de pieza: 43233
19)	892-11008	[8]	ARANDELA DE BLOQUEO, 8mm ID	IH Reemplazada por el número de parte: 72187304, 83990583
20)	827-12060	[2]	PERNO, hexagonal, M12 x 1.75 x 60 mm, Cl 10.9	CAS Reemplazado por el número de pieza: 43263
21)	495-81239	[4]	ARANDELA, 17/32 "x 2 1/4" x .180 "	CAS Reemplazado por el número de pieza: 87040707
22)	L46821	[2]	AMORTIGUADOR	CAS
23)	896-15012	[2]	ARANDELA, 13.5mm ID x 28mm OD x 4mm Thk	CAS 13,5 x 28 x 4 mm Reemplazada por el número de pieza: 86625256
24)	832-10412	[2]	TUERCA, M12 x 1.75, Cl 8	CAS Reemplazado por el número de pieza: 87780366, 412126
25)	496-81003	[4]	ARANDELA, 10.31 mm ID x 26.98 mm OD x 3.07 mm Thk	CAS
26)	217-87	[1]	ENCHUFE, Hexagonal Hd, 3/8 "-18 NPTF, Latón	CAS si se usa
29)	185676A1	[1]	PROTECTOR	Ventilador CAS , mano izquierda
30)	178240A1	[1]	GUARDIA CONJUNTO.	Ventilador CAS , mano derecha
31)	123898A1	[2]	REVESTIMIENTO	CAS 978 mm (38-1 / 2 pulg.)
33)	120112A1	[5]	AISLADOR, 30 mm W x 725 mm L x 10 mm Thk	CAS
34)	234333A1	[1]	MANGUERA, 9,5 mm ID x 625 mm L, SAE 20R3	Bypass del radiador CAS
35)	214-1406	[2]	ABRAZADERA, # 06, 0.44 "- 0.78", Gusano Tipo F	CAS Reemplazado por el número de pieza: 244358
36)	217-151	[1]	CONEXIÓN, manguera de 3/8 "con lengüeta x 1/4" NPTF macho	CAS Reemplazado por el número de pieza: 87017579
37)	L18331	[2]	ATA CABLE, 375.9 mm L, Nylon	CORREA DE CABLE CAS Reemplazada por el número de pieza: 529070
39)	627-8025	[2]	PERNO, hexagonal, M8 x 1.25 x 25 mm, Cl 10.9, Full Thd	CAS Reemplazado por el número de pieza: 43234
40)	892-11008	[2]	ARANDELA DE BLOQUEO, 8mm ID	IH Reemplazada por el número de parte: 72187304, 83990583

				CAS (plano, 3/8 x 7/8 x 3/32 "), reemplaza 895-15008

Pos.	Parte no	Cantidad	Nombre de piezas	Comentarios
41)	495-21038	[2]	ARANDELA, biselada	Reemplazado por el número de parte: 72187263, 80664
42)	292523A1	[1]	PERNO ESPECIAL	CAS Ground

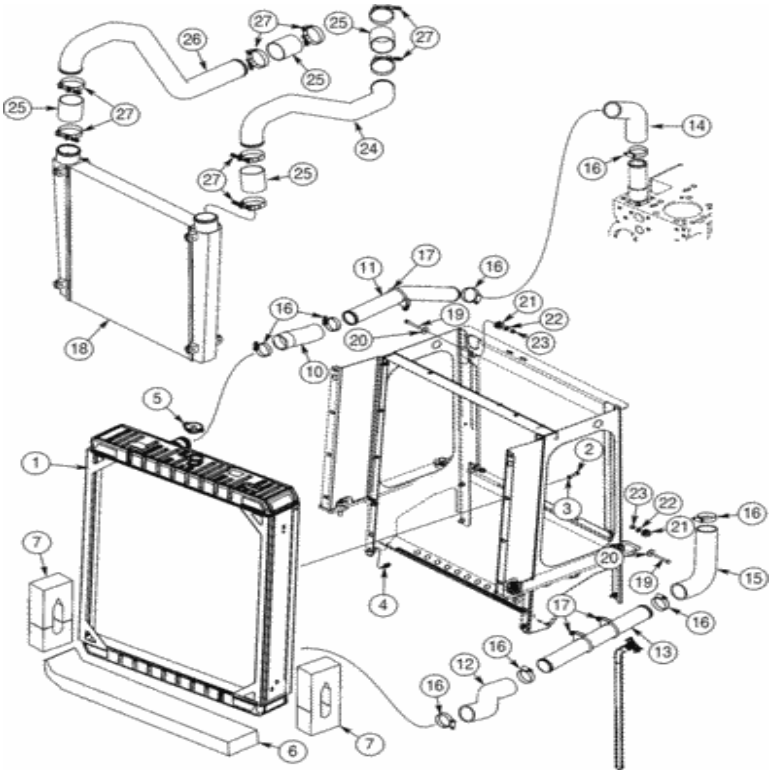

Para una vista completa, necesita registrarse

Piezas en el grupo (821C) - CARGADOR DE RUEDAS DE CASO (N / S JEE0155000 Y ANTES) (1 / 02-12 / 06):

Pos.	Parte no	Cantidad	Nombre de piezas	Comentarios
1)	395780A1	[1]	RADIADOR	CAS
2)	627-8020	[9]	PERNO, hexagonal, M8 x 1.25 x 20 mm, Cl 10.9, Full Thd	CAS Reemplazado por el número de pieza: 43233
3)	895-11008	[10]	ARANDELA, DI 9 mm x 16 mm DE x 1,6 mm de espesor	CAS Reemplazado por el número de pieza: 86624184
4)	292523A1	[1]	PERNO ESPECIAL	CAS Ground
5)	A170241	[1]	TAPÓN DE RADIADOR	CAS 15 psi Reemplazado por el número de

Pos.	Parte no	Cantidad	Nombre de piezas	Comentarios
5)	A170241	[1]	TAPÓN DE RADIADOR	pieza: 85959211
6)	444763A1	[1]	AISLANTE	Radiador CAS , inferior
7)	444764A1	[2]	AISLANTE	Radiador CAS , lados
10)	413058A1	[1]	MANGUERA, A GRANEL, ID DE 57.20 mm x 166.00 mm, SAE J20 R4 CLASE D1	MANGUERA CAS , METROS Superior
11)	413062A1	[1]	TUBO	Refrigerante CAS
12)	413059A1	[1]	MANGUERA, A GRANEL, ID DE 57.20 mm x 330.0 mm, SAE J20R4 CLASE D1	MANGUERA CAS , METROS Inferior
13)	419358A1	[1]	TUBO	Refrigerante CAS , inferior
14)	413060A1	[1]	MANGUERA	Motor CAS , superior
15.	413061A1	[1]	MANGUERA	Motor CAS , inferior
dieciséis.	214-3148	[8]	ABRAZADERA DE MANGUERA, 2-1 / 4 "- 3-1 / 8", HD Worm	CAS Reemplazado por el número de pieza: 86633352
17)	393632A1	[3]	ABRAZADERA	CAS incluye hardware reemplazado por número de pieza: 76083038
18)	437249A1	[1]	INTERCAMBIADOR DE CALOR	Aire CAS para cargar aire
19)	827-8060	[4]	PERNO, hexagonal, M8 x 1.25 x 60 mm, Cl 10.9	CAS Reemplazado por número de parte: 86625005
20)	496-41041	[4]	ARANDELA, 13/32 "x 1 1/8" x .134 "	CAS Reemplazado por el número de pieza: 86624186
21)	434177A1	[4]	AISLADOR	CAS Reemplazado por el número de pieza: 86630020
22)	895-15008	[4]	ARANDELA, 9 mm ID x 20 mm OD x 1,6 mm Thk	CAS Reemplazado por el número de pieza: 86625263
23)	832-10408	[4]	TUERCA, M8 x 1.25, Cl 8.8	CAS Reemplazado por el número de pieza: 86528579
24)	413186A2	[1]	TUBO DE ENTRADA DE AIRE	Aire de carga CAS , admisión Reemplazado por el número de pieza: 413186A3
25)	329736A1	[4]	MANGUERA	Entrada de aire CAS Reemplazada por el número de pieza: 87572375
26)	413185A2	[1]	TUBO DE ENTRADA DE AIRE	Aire de carga CAS , enfriador al turbocompresor
27)	8500099	[8]	COLLAR DE RETENCIÓN	CAS

(821C) - CARGADOR DE RUEDAS DE CAJA (N / S JEE0155000 Y ANTES) (1 / 02-12 / 06) (02-07) - Construcción de caja de CINTURÓN DE VENTILADOR DE VENTILADOR

1. EQUIPO PESADO
2. CARGADORES DE RUEDAS
3. 21C
4. (821C) - CARGADOR DE RUEDAS DE CASO (N / S JEE0155000 Y ANTES) (1 / 02-12 / 06)
5. (02) - MOTOR
6. (02-07) - CORREA DE VENTILADOR

(02-07) - CINTURÓN VENTILADOR FAN Caso:

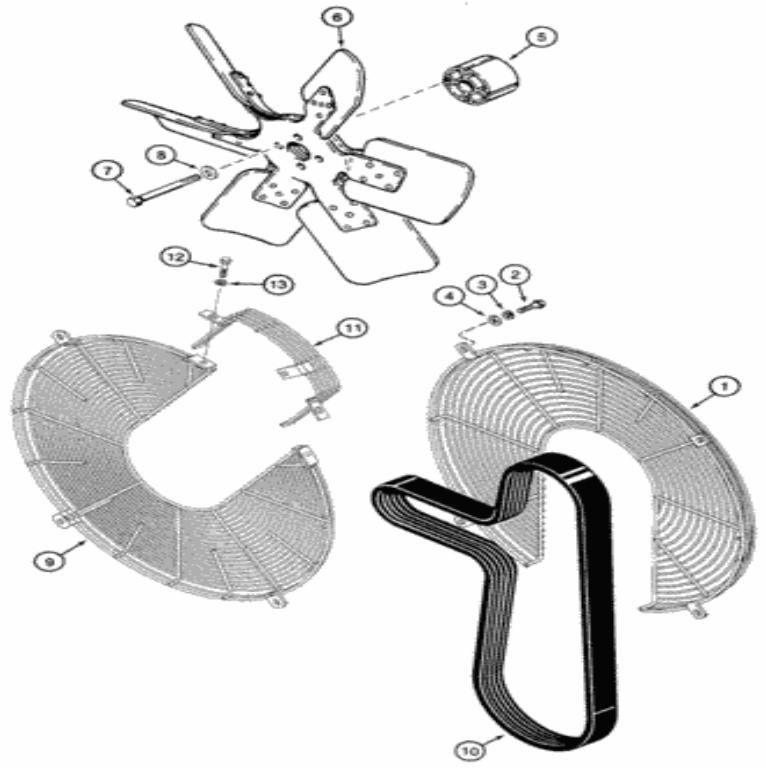

Para una vista completa, necesita registrarse

Piezas en el grupo (821C) - CARGADOR DE RUEDAS DE CASO (N / S JEE0155000 Y ANTES) (1 / 02-12 / 06):

Pos.	Parte no	Cantidad	Nombre de piezas	Comentarios
1)	198819A1	[1]	GUARDIA	CAS sin aire acondicionado, solo en Norteamérica
2)	627-8025	[4]	PERNO, hexagonal, M8 x 1.25 x 25 mm, Cl 10.9, Full Thd	CAS Reemplazado por el número de pieza: 43234
3)	892-11008	[4]	ARANDELA DE BLOQUEO, 8mm ID	IH Reemplazada por el número de parte: 72187304, 83990583
4)	495-21038	[4]	ARANDELA, 5/16 "	CAS (plano, 3/8 x 7/8 x 3/32 ") Reemplazado por el número de parte: 72187263, 80664
5)	A184548	[1]	ESPACIADOR, Ventilador, 89/90 mm de espesor	CAS 90 mm, solo Norteamérica
5)	A184524	[1]	ESPACIADOR	CAS Europa solamente
6)	101704A1	[1]	VENTILADOR, 6 cuchillas, 653,2 mm de diámetro exterior	CAS
7)	814-10120	[4]	PERNO, hexagonal, M10 x 1.5 x 120 mm, Cl 8.8	CAS Norteamérica solamente Reemplazada por el número de parte: 86508574
7)	814-10110	[4]	PERNO, hexagonal, M10 x 1.5 x 110 mm, Cl 8.8	CAS Europe Only Reemplazada por el número de parte: 86508573
8)	496-21041	[4]	ARANDELA, 13/32 "x 13/16" x .089 ", HDN	CAS Reemplazado por número de pieza: 86625241
9)	198820A1	[1]	GUARDIA	CAS con aire acondicionado, solo en Norteamérica
10)	J911567	[1]	CORREA, 27.92 mm W x 1701.8 mm L, 8 costillas	CAS Norteamérica solamente
10)	J911580	[1]	CORREA EN V, 27.92 mm W x 1739.90 mm L, 8 costillas	CAS Europa solamente
11)	198821A2	[1]	POSEEDOR	CAS usado con 198820A1, REF 9
12)	627-8020	[2]	PERNO, hexagonal, M8 x 1.25 x 20 mm, Cl 10.9, Full Thd	CAS Reemplazado por el número de pieza: 43233
13)	892-11008	[2]	ARANDELA DE BLOQUEO, 8mm ID	IH Reemplazada por el número de parte: 72187304, 83990583

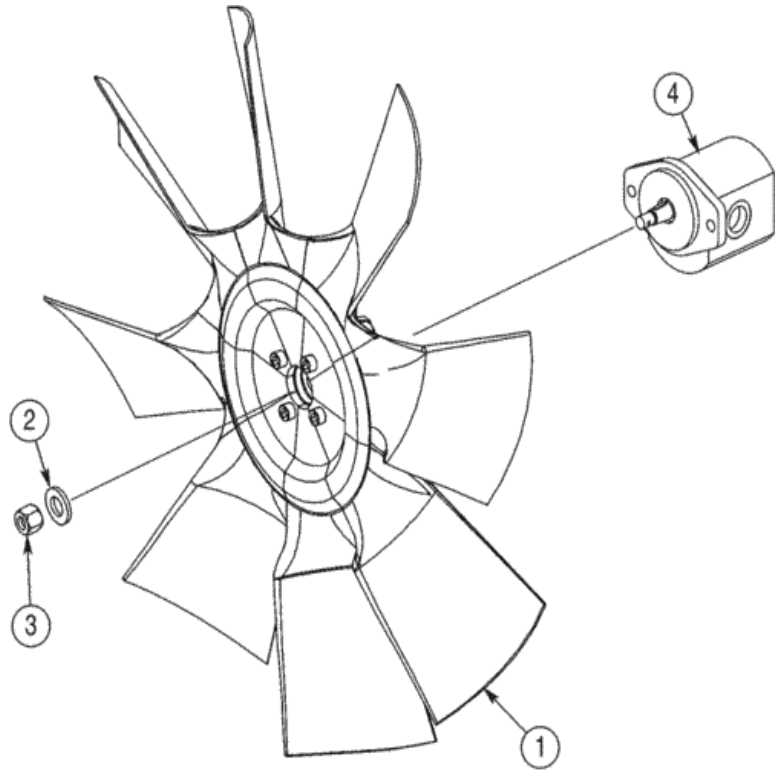

Para una vista completa, necesita registrarse

Piezas en el grupo (821C) - CARGADOR DE RUEDAS DE CASO (N / S JEE0155000 Y ANTES) (1 / 02-12 / 06):

Pos.	Parte no	Cantidad	Nombre de piezas	Comentarios
1)	396618A1	[1]	VENTILADOR, 6 cuchillas	CAS 34 en Reemplazado por el número de parte: 413176A1, 87700026
1)	427010A1	[1]	VENTILADOR, 8 cuchillas	CAS 30 en Reemplazado por número de parte: 87700026, 427011A1
2)	496-21081	[1]	ARANDELA, 13/16 "x 1 1/2" x .179 ", HDN	CAS Reemplazado por el número de pieza: 86624162
			TUERCA DE	

Pos.	Parte no	Cantidad	Descripción	Comentarios
3)	232-24410	[1]	SECUENCIA, 18, GC	Reemplazada por el número de pieza: 83991073
4)	ÁRBITRO	[1]	INSTRUCCIÓN	Conjunto de motor NH , accionamiento del ventilador, componentes no disponibles al momento de la impresión, consulte la página 08-17

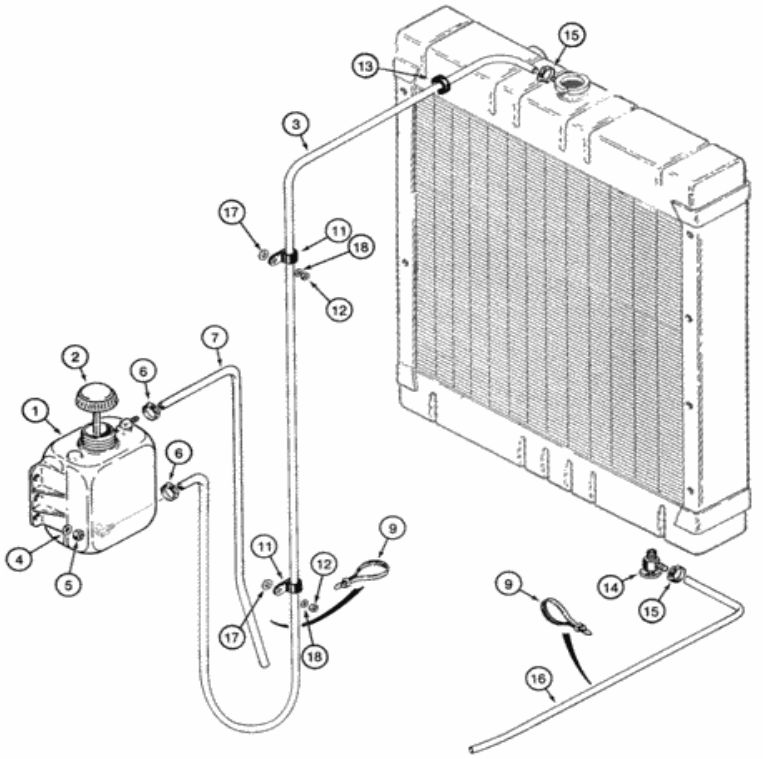

Para una vista completa, necesita registrarse

Piezas en el grupo (821C) - CARGADOR DE RUEDAS DE CASO (N / S JEE0155000 Y ANTES) (1 / 02-12 / 06):

Pos.	Parte no	Cantidad	Nombre de piezas	Comentarios
1)	103846A1	[1]	ENVASE	CAS
2)	1547924C1	[1]	GORRA	IH Reemplazado por el número de pieza: 440729A1
3)	L125870	[1]	MANGUERA, 7.9 mm ID x 1370.00 mm, SAE 30R6	Radiador CAS al depósito
4)	895-15008	[2]	ARANDELA, 9 mm ID x 20 mm OD x 1,6 mm Thk	CAS Reemplazado por el número de pieza: 86625263
5)	832-10408	[2]	TUERCA, M8 x 1.25, Cl 8.8	CAS Reemplazado por el número de pieza: 86528579

Pos.	Parte no	Cantidad	Nombre de piezas	Comentarios
6)	A171099	[2]	ABRAZADERA DE MANGUERA, 13.2 mm - 15.4 mm	Manguera de desbordamiento de CAS al depósito
7)	L115506	[1]	MANGUERA, 7.9 mm ID x 1219.00 mm, SAE 30R1	Drenaje del depósito CAS Reemplazado por el número de pieza: 86400974
9)	L18337	[2]	LAZO DE CABLE, 9.95 "-12.1" lg	CORREA DE CABLE CAS , 15 in Reemplazada por el número de pieza: 529070
11)	515-23143	[2]	ABRAZADERA, 9/16 ", Insul, Perno de 3/8"	CAS Al protector del radiador Reemplazado por el número de parte: 72187280, 257492
12)	832-10410	[2]	TUERCA, M10 x 1.5, Cl 8	CAS Reemplazado por número de parte: 190003888452
13)	248-13107	[1]	GROMMET, 3/4 "ID x 1 1/16" Diámetro de la Ranura, Corte Str	CAS
14)	A27862	[1]	POLLA, DRENAJE	Radiador CAS
15.	A171099	[2]	ABRAZADERA DE MANGUERA, 13.2 mm - 15.4 mm	CAS
dieciséis.	D71599	[1]	MANGUERA, 6.40 mm ID x 1016.00 mm, SAE 30R6 o SAE 30R7	Corte CAS de P / N A21561X
17)	896-15012	[2]	ARANDELA, 13.5mm ID x 28mm OD x 4mm Thk	CAS 13,5 x 28 x 4 mm, reemplaza 896-11008 Reemplazada por el número de parte: 86625256
18)	895-15010	[2]	ARANDELA, 11mm ID x 24mm OD x 2mm Thk	CAS Reemplazado por número de parte: 86625253

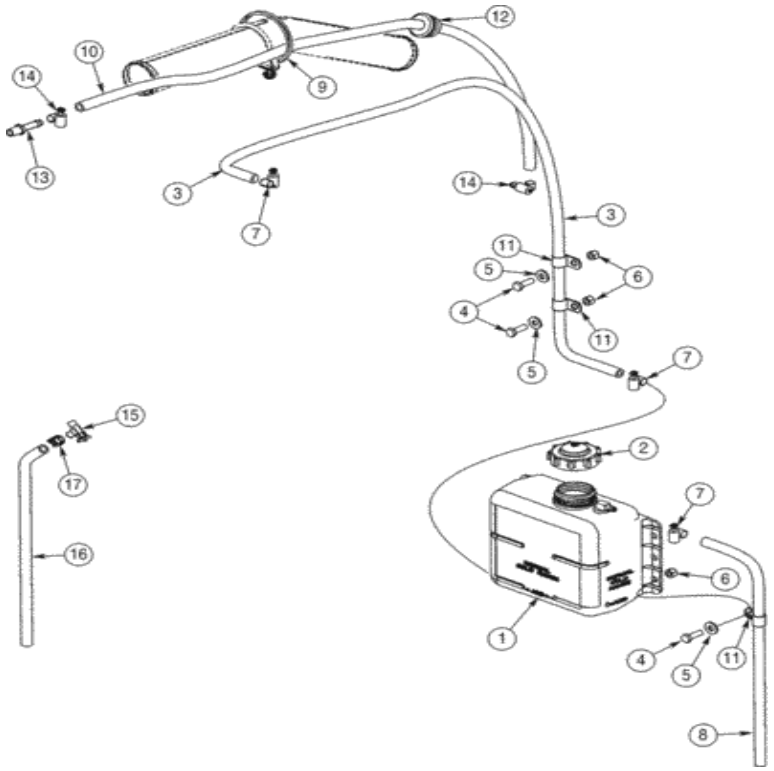

Para una vista completa, necesita registrarse

Piezas en el grupo (821C) - CARGADOR DE RUEDAS DE CASO (N / S JEE0155000 Y ANTES) (1 / 02-12 / 06):

Pos.	Parte no	Cantidad	Nombre de piezas	Comentarios
1)	A184395	[1]	RESERVORIO	CAS
2)	1547924C1	[1]	GORRA	IH Reemplazado por el número de pieza: 440729A1
3)	31-2939	[1]	MANGUERA, 7.9 mm ID x 1270.00 mm	CAS 1270 mm (50 in), radiador al depósito
4)	627-8025	[4]	PERNO, hexagonal, M8 x 1.25 x 25 mm, Cl 10.9, Full Thd	CAS Reemplazado por el número de pieza: 43234
			ARANDELA, 9 mm ID x 21 mm OD x 2.5	CAS 9 x 21 x 2,5 mm Reemplazada por el número de

Pos.	Parte no	Cantidad	Nombre de piezas	Comentarios
5)	896-15008	[4]	mm Thk	pieza: 87015284
6)	832-10408	[2]	TUERCA, M8 x 1.25, Cl 8.8	CAS Reemplazado por el número de pieza: 86528579
7)	214-1406	[3]	ABRAZADERA, # 06, 0.44 "- 0.78", Gusano Tipo F	Manguera de rebose CAS al depósito Reemplazada por el número de pieza: 244358
8)	396120A1	[1]	MANGUERA, 7.9mm ID x 495.3mm L	Desbordamiento de recuperación de CAS
9)	L18337	[1]	LAZO DE CABLE, 9.95 "-12.1" lg	CORREA DE CABLE CAS , 15 in Reemplazada por el número de pieza: 529070
10)	31-2308	[1]	MANGUERA, 0.38 "ID x 48.00"	CAS 1219 mm (48 in), ventilación del motor
11)	515-23159	[3]	ABRAZADERA, 5/8 ", Insul, Perno de 3/8"	CAS Reemplazado por el número de pieza: 86594406
12)	198825C1	[1]	GROMMET, 15.88 mm ID x 41.1 mm OD x 26.9 mm Thk	IH 5/8 ID Reemplazada por el número de parte: 87107420
13)	217-151	[1]	CONEXIÓN, manguera de 3/8 "con lengüeta x 1/4" NPTF macho	CAS Reemplazado por el número de pieza: 87017579
14)	214-1406	[2]	ABRAZADERA, # 06, 0.44 "- 0.78", Gusano Tipo F	CAS Reemplazado por el número de pieza: 244358
15.	301803R1	[1]	VÁLVULA DE CIERRE	IH
dieciséis.	32-332	[1]	MANGUERA	CAS 666 mm (26-1 / 4 in), cortado de A42610
17)	1954736C1	[1]	ABRAZADERA, # 24	IH

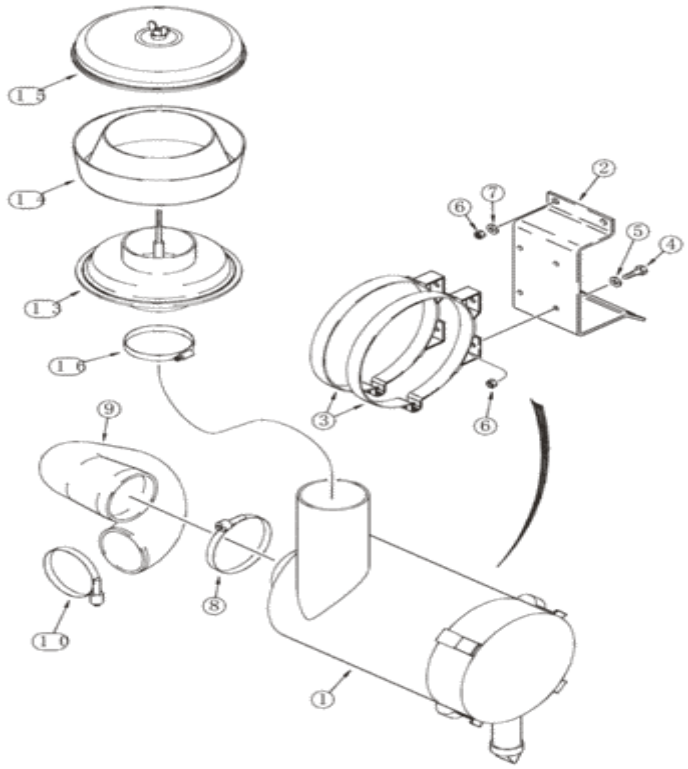

Para una vista completa, necesita registrarse

Piezas en el grupo (821C) - CARGADOR DE RUEDAS DE CASO (N / S JEE0155000 Y ANTES) (1 / 02-12 / 06):

Pos.	Parte no	Cantidad	Nombre de piezas	Comentarios
1)	247825A2	[1]	FILTRO DE AIRE	CAS Ver página (s) 2-19, reemplaza 247825A1 Reemplazada por el número de parte: 47666915
2)	300328A1	[1]	APOYO	CAS
3)	S238773	[2]	ABRAZADERA	CAS
4)	627-10030	[4]	PERNO, hexagonal, M10 x 1.5 x 30 mm, Cl 10.9, Full Thd	CAS Reemplazado por el número de pieza: 9515003
5)	895-	[4]	ARANDELA, 11mm ID x 20mm OD	CAS Reemplazado por el número de pieza: 14496621

Pos.	Parte no	Cantidad	Nombre de piezas	Comentarios
5)	[illegible]	[4]	[illegible]	CAS Reemplazado por el número de pieza: 14496621
6)	832-10410	[8]	TUERCA, M10 x 1.5, Cl 8	CAS Reemplazado por número de parte: 190003888452
7)	896-15010	[4]	ARANDELA, 11mm ID x 24mm OD x 3mm Thk	CAS 11 x 24 x 3 mm Reemplazada por el número de pieza: 86639325
8)	L124802	[1]	ABRAZADERA DE CUELLO	Manguera CAS para filtro de aire
9)	328922A1	[1]	MANGUERA GRANDE	MANGUERA CAS , GRANDE
10)	L127771	[1]	ABRAZADERA, 107.95 mm - 130.18 mm	CAS
. .	258541A1	[1]	PRE LIMPIADOR	CAS consta de 13-16
13)	NSS	[1]	SEPARAT NO VENDIDO	Cuerpo CON
14)	L30671	[1]	ALOJAMIENTO	CAS
15.	L30669	[1]	CUBRIR	CAS
dieciséis.	214-1480	[1]	ABRAZADERA, # 80, 4.62 "- 5.5", Gusano Tipo F	CAS Reemplazado por el número de pieza: 87019670

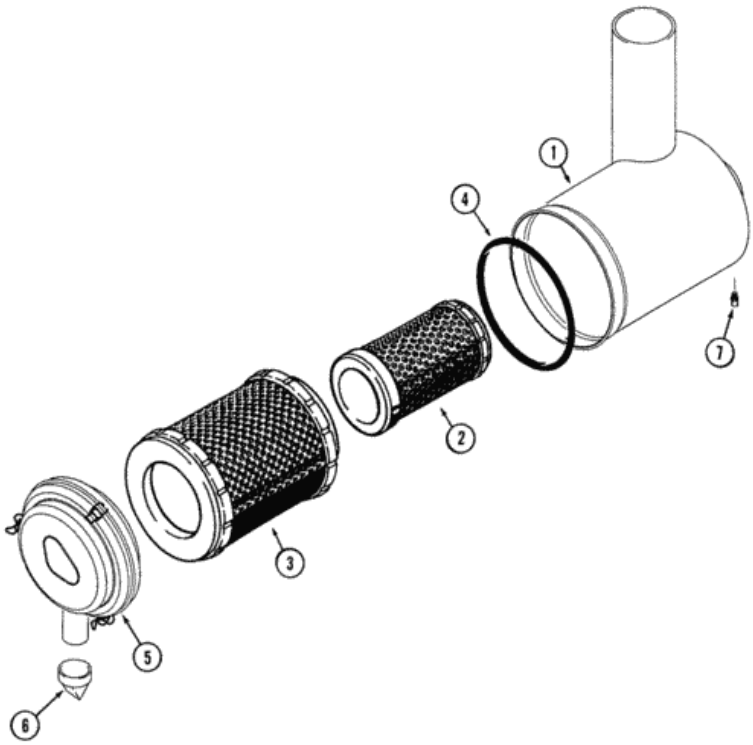

Para una vista completa, necesita registrarse

Piezas en el grupo (821C) - CARGADOR DE RUEDAS DE CASO (N / S JEE0155000 Y ANTES) (1 / 02-12 / 06):

Pos.	Parte no	Cantidad	Nombre de piezas	Comentarios
. .	247825A2	[1]	FILTRO DE AIRE	El CAS consiste en 1 - 7, reemplaza 247825A1 Reemplazado por el número de parte: 47666915
1)	NSS	[1]	SEPARAT NO VENDIDO	Cuerpo CON
2)	249988A1	[1]	ELEMENTO DE FILTRO	ELEMENTO CAS , FILTRO, Secundario Reemplazado por número de parte: 87564846
3)	249987A1	[1]	ELEMENTO DE FILTRO	ELEMENTO CAS , FILTRO, Primario Reemplazado por número de

Pos.	Parte no	Cantidad	Nombre de piezas	Comentarios
3)	249987A1	[1]	ELEMENTO DE FILTRO	parte: 87304844
4)	249989A1	[1]	JUNTA TÓRICA, 0.27 "Thk x 10.5" ID	CAS Reemplazado por el número de pieza: 8605078
5)	249990A1	[1]	CUBRIR	CAS Reemplazado por el número de pieza: 8605079
6)	A184597	[1]	VÁLVULA POPPET, 1.93 "ID x 2.24" OD x 1.84 "L	CAS
7)	D36264	[1]	ADECUADO	CAS

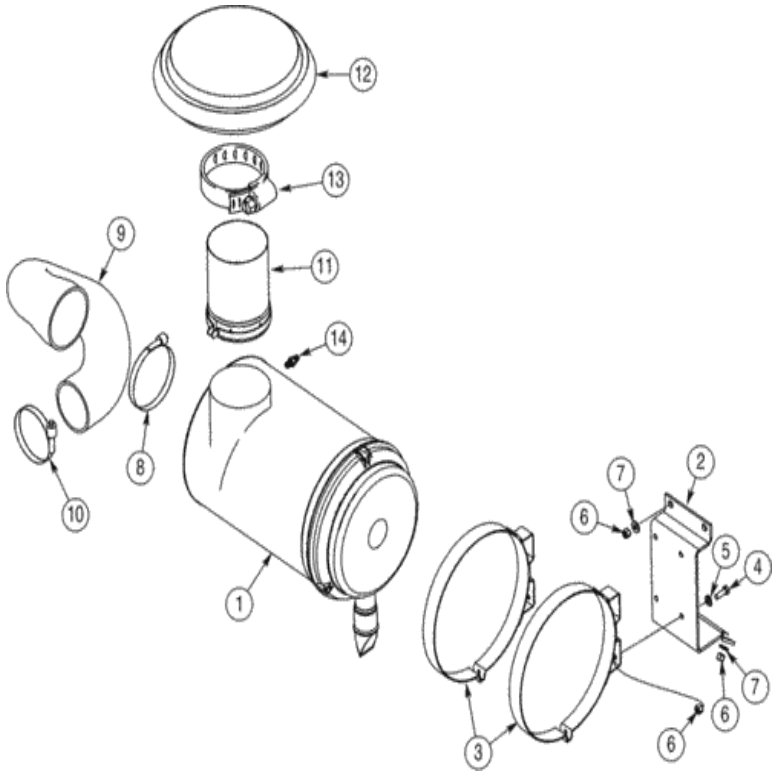

Para una vista completa, necesita registrarse

Piezas en el grupo (821C) - CARGADOR DE RUEDAS DE CASO (N / S JEE0155000 Y ANTES) (1 / 02-12 / 06):

Pos.	Parte no	Cantidad	Nombre de piezas	Comentarios
1)	432197A1	[1]	TUBO DE ENTRADA DE AIRE	CAS Ver página (s) 2-19D Reemplazada por número de parte: 432197A2
2)	432194A1	[1]	SOPORTE	CAS
3)	336942A1	[2]	CLIP DE MONTAJE	CAS Reemplazado por el número de pieza: 87042086
4)	627-10030	[4]	PERNO, hexagonal, M10 x 1.5 x 30 mm, Cl 10.9, Full Thd	CAS Reemplazado por el número de pieza: 9515003
5)	896-	[4]	ARANDELA, 11mm ID x 21mm OD x 2.5mm	CAS Reemplazado por número de parte: 86625252

Pos.	Parte no	Cantidad	Nombre de piezas	Comentarios
5)	[illegible]	[4]	[illegible]	CAS Reemplazado por número de parte: 86625252
6)	832-10410	[8]	TUERCA, M10 x 1.5, Cl 8	CAS Reemplazado por número de parte: 190003888452
7)	896-15010	[4]	ARANDELA, 11mm ID x 24mm OD x 3mm Thk	CAS 11 x 24 x 3 mm Reemplazada por el número de pieza: 86639325
8)	L124802	[1]	ABRAZADERA DE CUELLO	Manguera CAS para filtro de aire
9)	432195A1	[1]	AIRE FLEXIBLE	CAS Reemplazado por el número de pieza: 432195A2
10)	L127771	[1]	ABRAZADERA, 107.95 mm - 130.18 mm	CAS
11)	L129742	[1]	EXTENSIÓN	CAS
12)	L56043	[1]	GORRA	CAS Incluye 13 Reemplazado por número de parte: 9-128
13)	214-31112	[1]	ABRAZADERA DE MANGUERA, 6-1 / 4 "- 7-1 / 8", HD Worm	CAS Reemplazado por el número de pieza: 87530426
14)	D36264	[1]	ADECUADO	CAS

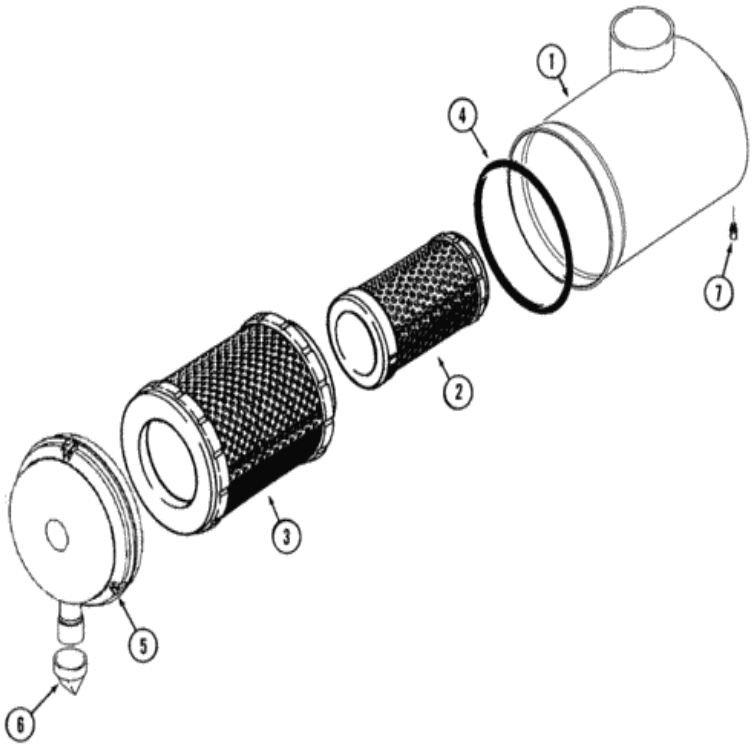

Para una vista completa, necesita registrarse

Piezas en el grupo (821C) - CARGADOR DE RUEDAS DE CASO (N / S JEE0155000 Y ANTES) (1 / 02-12 / 06):

Pos.	Parte no	Cantidad	Nombre de piezas	Comentarios
. .	432197A1	[1]	TUBO DE ENTRADA DE AIRE	El CAS consiste en 1 - 7 Reemplazado por el número de parte: 432197A2
1)	NSS	[1]	SEPARAT NO VENDIDO	Cuerpo CON
2)	275810A1	[1]	ELEMENTO	Secundario CAS Reemplazado por número de parte: 87682985
3)	275809A1	[1]	ELEMENTO	CAS primario
4)	NSS	[1]	SEPARAT NO VENDIDO	Sello CON
5)	NSS	[1]	SEPARAT NO VENDIDO	Cubierta CON

Pos.	Parte no	Cantidad	Nombre de piezas	Comentarios
6)	A184939	[1]	VALVULA	CAS Reemplazado por el número de pieza: 8604231
7)	236690A1	[1]	ENCHUFE	CAS

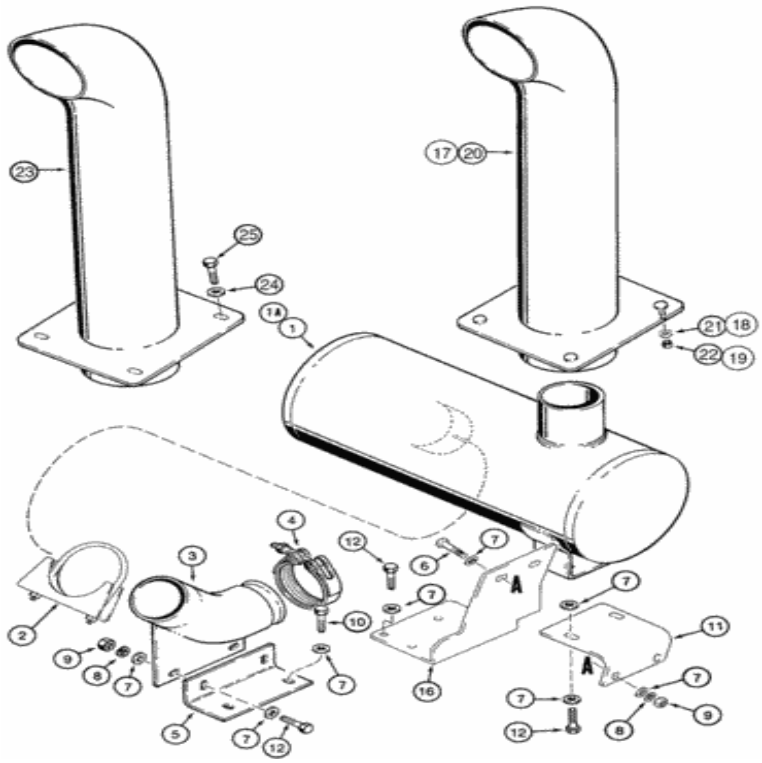

Para una vista completa, necesita registrarse

Piezas en el grupo (821C) - CARGADOR DE RUEDAS DE CASO (N / S JEE0155000 Y ANTES) (1 / 02-12 / 06):

Pos.	Parte no	Cantidad	Nombre de piezas	Comentarios
1)	316784A1	[1]	SILENCIADOR	Norma CAS , solo Norteamérica
1)	316785A1	[1]	SILENCIADOR	Pararrayos CAS , solo en Norteamérica
1A.	316786A1	[1]	SILENCIADOR	Norma CAS , solo Europa
1A.	316787A1	[1]	SILENCIADOR	Pararrayos CAS , solo en Europa
2)	A162896	[1]	ABRAZADERA	CAS
3)	197299A1	[1]	CODO	CAS
4)	A170807	[1]	ABRAZADERA, 102 mm ID	CAS

Pos.	Parte no.	Cantidad	Nombre de piezas	Comentarios
5)	197302A1	[1]	APOYO	CAS
6)	627-10035	[2]	PERNO, hexagonal, M10 x 1.5 x 35 mm, Cl 10.9, Full Thd	CAS Reemplazado por número de parte: 86624978
7)	896-11010	[dieciséis]	ARANDELA, 11mm ID x 21mm OD x 2.5mm Thk	CAS Reemplazado por número de parte: 86625252
8)	892-11010	[4]	ARANDELA DE SEGURIDAD, M10	CAS Reemplazado por el número de pieza: 140028
9)	829-1410	[4]	TUERCA, M10 x 1.5, Cl 10.9	CAS Reemplazado por el número de pieza: 86500689
10)	627-10025	[2]	PERNO, Hexagonal, M10 x 1.5 x 25 mm, Cl 10.9, Full Thd	CAS Reemplazado por el número de parte: 11106231
11)	197300A1	[1]	POSEEDOR	CAS
12)	627-10030	[8]	PERNO, hexagonal, M10 x 1.5 x 30 mm, Cl 10.9, Full Thd	CAS Reemplazado por el número de pieza: 9515003
dieciséis.	197301A1	[1]	POSEEDOR	CAS
17)	L127961	[1]	SILBAR	CAS Norteamérica solamente, -JEE0126215
18)	496-81003	[4]	ARANDELA, 10.31 mm ID x 26.98 mm OD x 3.07 mm Thk	CAS Norteamérica solamente, -JEE0126215
19)	231-1446	[4]	TUERCA, 3/8 "- 16, Gr 5	CAS Norteamérica solamente, -JEE0126215 Reemplazado por el número de parte: 86625064
20)	436220A1	[1]	TUBO, SISTEMA DE ESCAPE	TUBO CAS , ESCAPE, Solo Norteamérica, JEE0126216-
21)	896-15012	[4]	ARANDELA, 13.5mm ID x 28mm OD x 4mm Thk	CAS 13,5 x 28 x 4 mm, solo en Norteamérica, JEE0126216- Reemplazado por el número de pieza: 86625256
22)	829-1412	[4]	TUERCA, M12, Cl 10.9	CAS Norteamérica solamente, JEE0126216- Reemplazado por el número de parte: 337475
23)	144419A1	[1]	TUBO	CAS Europa solamente
24)	496-41041	[4]	ARANDELA, 13/32 "x 1 1/8" x .134 "	CAS Europe Only Reemplazada por el número de pieza: 86624186
25)	426-616	[4]	PERNO, hexagonal, 3/8 "- 16 x 1", Gr 8	CAS Europe Only Reemplazada por el número de pieza: 9670285

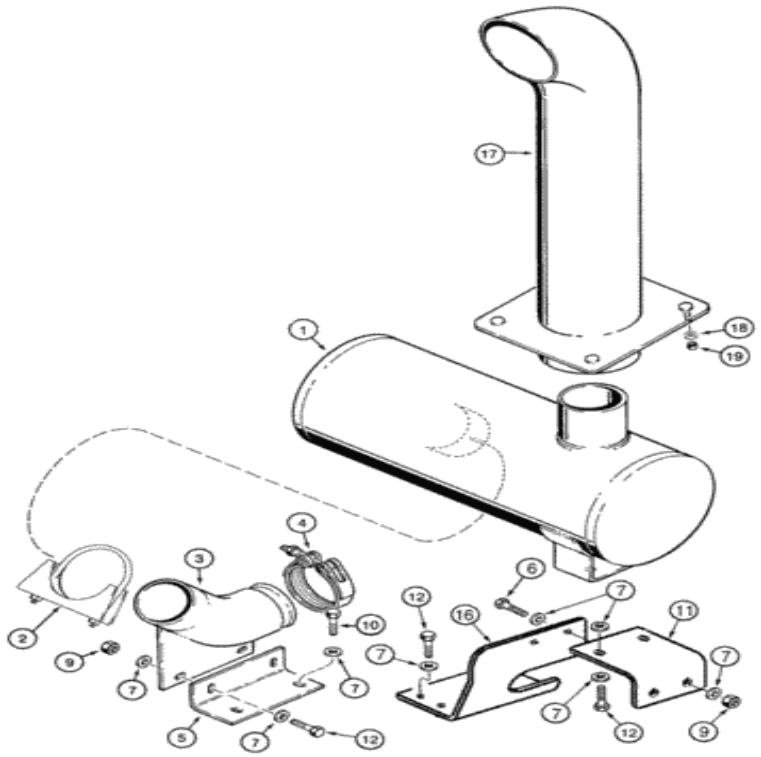

Para una vista completa, necesita registrarse

Piezas en el grupo (821C) - CARGADOR DE RUEDAS DE CASO (N / S JEE0155000 Y ANTES) (1 / 02-12 / 06):

Pos.	Parte no	Cantidad	Nombre de piezas	Comentarios
1)	316784A1	[1]	SILENCIADOR	Norma CAS
1)	316785A1	[1]	SILENCIADOR	Parachispas CAS
2)	A162896	[1]	ABRAZADERA	CAS
3)	197299A1	[1]	CODO	CAS
4)	A170807	[1]	ABRAZADERA, 102 mm ID	CAS
5)	197302A1	[1]	APOYO	CAS
6)	627-	[2]	PERNO, hexagonal, M10 x 1.5 x 35 mm,	CAS Reemplazado por número de parte: 86624078

Pos.	Parte no	Cantidad	Nombre de Piezas	Comentarios
b)	[illegible]	[2]	[illegible]	CAS Reemplazado por número de parte: 86624978
7)	896-15010	[dieciséis]	ARANDELA, 11mm ID x 24mm OD x 3mm Thk	CAS 11 x 24 x 3 mm Reemplazada por el número de pieza: 86639325
9)	829-1410	[4]	TUERCA, M10 x 1.5, Cl 10.9	CAS Reemplazado por el número de pieza: 86500689
10)	627-10025	[2]	PERNO, Hexagonal, M10 x 1.5 x 25 mm, Cl 10.9, Full Thd	CAS Reemplazado por el número de parte: 11106231
11)	418677A1	[1]	PIEZAS DE MONTAJE	CAS
12)	627-10030	[8]	PERNO, hexagonal, M10 x 1.5 x 30 mm, Cl 10.9, Full Thd	CAS Reemplazado por el número de pieza: 9515003
dieciséis.	418676A2	[1]	SOPORTE	CAS
17)	436220A1	[1]	TUBO, SISTEMA DE ESCAPE	TUBO CAS , ESCAPE
18)	896-15012	[4]	ARANDELA, 13.5mm ID x 28mm OD x 4mm Thk	CAS 13,5 x 28 x 4 mm Reemplazada por el número de pieza: 86625256
19)	829-1412	[4]	TUERCA, M12, Cl 10.9	CAS Reemplazado por el número de pieza: 337475

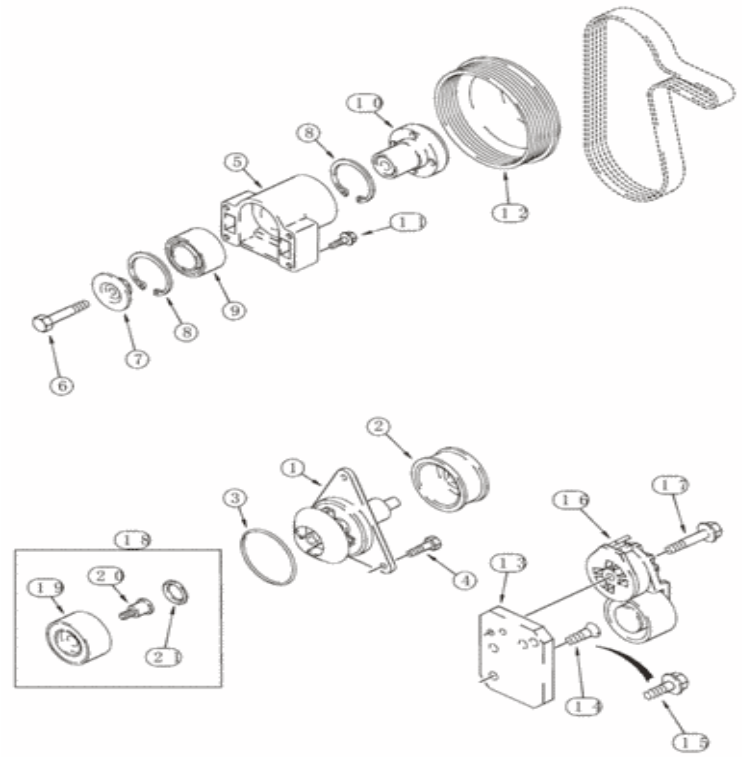

Para una vista completa, necesita registrarse

Piezas en el grupo (821C) - CARGADOR DE RUEDAS DE CASO (N / S JEE0155000 Y ANTES) (1 / 02-12 / 06):

Pos.	Parte no	Cantidad	Nombre de piezas	Comentarios
. .	J800976	[1]	BOMBA DE AGUA	CAS consiste en 1 - 3, reemplaza J802975
1)	NSS	[1]	SEPARAT NO VENDIDO	Bomba CON
2)	NSS	[1]	SEPARAT NO VENDIDO	Polea CON
3)	J902089	[1]	SELLO, 0.139 "Thk x 3.859" ID, -241	IH Reemplazada por el número de pieza: J902089AM

Pos.	Parte no	Cantidad	Nombre de piezas	Comentarios
4)	J934054	[3]	PERNO DE BRIDA	CAS M8 x 28 Reemplazado por el número de pieza: 9671714
5)	J929458	[1]	APOYO	CAS Incluye 6-10 Reemplazado por número de parte: J942896AM
6)	J907769	[1]	PERNO, hexagonal, M10 x 70 mm, Cl 12.9	CAS M10 x 70
7)	J923044	[1]	ANTICIPO	CAS Reemplazado por el número de pieza: J923044AM
8)	100-21250	[2]	ANILLO SNAP, 2.50 ", Int., # 250	CAS Reemplazado por el número de pieza: 34039
9)	J910739	[1]	RODAMIENTO DE BOLAS, 35 mm ID x 64 mm OD x 37 mm W	CAS
10)	J911924	[1]	CUBO	CAS
11)	845-8050	[4]	PERNO, Hexagonal, M8 x 50 mm, Cl 8.8	CAS Reemplazado por el número de pieza: 87015867
12)	J914462	[1]	POLEA, 163 mm DE	CAS
13)	J925188	[1]	APOYO	CAS
14)	845-8025	[1]	PERNO, Hexagonal, M8 x 25 mm, Cl 8.8	CAS
15.	J925186	[1]	TORNILLO, Torx, M8 x 1.25 x 25 mm, Cl 10.9	CAS
dieciséis.	J936203	[1]	TENSOR DE LA CORREA	CAS reemplaza J934817 Reemplazado por número de parte: 47683084
17)	854-10075	[1]	PERNO, Hexagonal, M10 x 75 mm, Cl 10.9	CAS Reemplazado por número de parte: 86624961
18)	A77817	[1]	EQUIPO	El tensor CAS , polea, consta de 19-21, ya no se usa
19)	NSS	[1]	SEPARAT NO VENDIDO	Polea CON
20)	NSS	[1]	SEPARAT NO VENDIDO	Perno CON
21)	NSS	[1]	SEPARAT NO VENDIDO	Sello CON

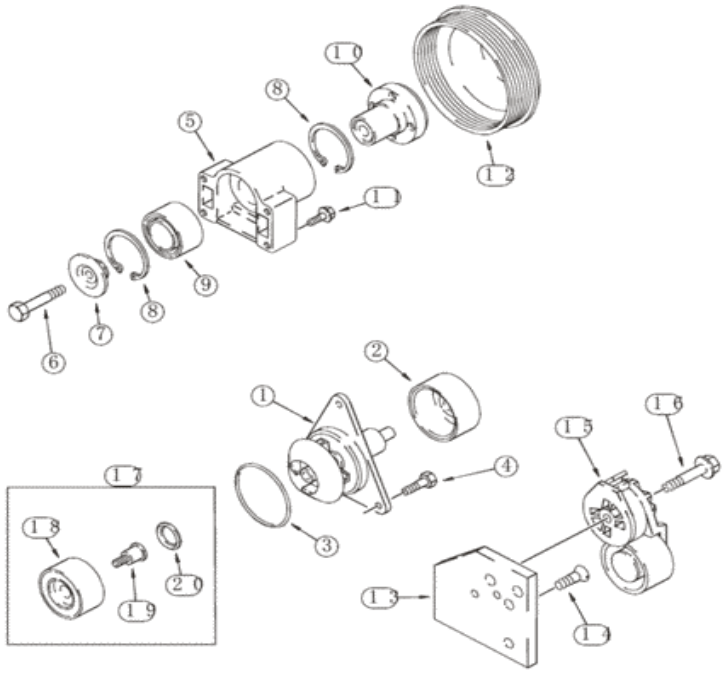

Para una vista completa, necesita registrarse

Piezas en el grupo (821C) - CARGADOR DE RUEDAS DE CASO (N / S JEE0155000 Y ANTES) (1 / 02-12 / 06):

Pos.	Parte no	Cantidad	Nombre de piezas	Comentarios
.	J800976	[1]	BOMBA DE AGUA	CAS consiste en 1 - 3, reemplaza J802975
.	J800976R	[1]	BOMBA DE AGUA REMANCA	CAS 821C (S / N JEE0155000 Y ANTES)
.	J800976C	[1]	BOMBA DE AGUA PRINCIPAL	Número de devolución de CAS
1)	NSS	[1]	SEPARAT NO VENDIDO	Bomba CON
2)	NSS	[1]	SEPARAT NO VENDIDO	Polea CON

		[1]		IH Reemplazada por el número de pieza:

Pos.	Parte no	Cantidad	Nombre de piezas	Comentarios
3)	J902089	[1]	SELLO, 0.139 "Thk x 3.859" ID, -241	J902089AM
4)	J934054	[3]	PERNO DE BRIDA	CAS M8 x 28 Reemplazado por el número de pieza: 9671714
5)	J929458	[1]	APOYO	CAS Incluye 6-10 Reemplazado por número de parte: J942896AM
6)	J907769	[1]	PERNO, hexagonal, M10 x 70 mm, Cl 12.9	CAS M10 x 70
7)	J923044	[1]	ANTICIPO	CAS Reemplazado por el número de pieza: J923044AM
8)	100-21250	[2]	ANILLO SNAP, 2.50 ", Int., # 250	CAS Reemplazado por el número de pieza: 34039
9)	J910739	[1]	RODAMIENTO DE BOLAS, 35 mm ID x 64 mm OD x 37 mm W	CAS
10)	J911924	[1]	CUBO	CAS
11)	845-8050	[4]	PERNO, Hexagonal, M8 x 50 mm, Cl 8.8	CAS Reemplazado por el número de pieza: 87015867
12)	87739401	[1]	POLEA, 207.26 mm DE	BRR reemplaza J914461
13)	J919472	[1]	APOYO	CAS
14)	J925186	[2]	TORNILLO, Torx, M8 x 1.25 x 25 mm, Cl 10.9	CAS
15.	J936203	[1]	TENSOR DE LA CORREA	CAS reemplaza J934817 Reemplazado por número de parte: 47683084
dieciséis.	J928848	[1]	PERNO DE BRIDA, hexagonal, M10 x 1.5 x 70 mm	CAS M10 x 70
17)	A77817	[1]	EQUIPO	Tensor CAS , polea, consta de 18-20, ya no se usa
18)	NSS	[1]	SEPARAT NO VENDIDO	Polea CON
19)	NSS	[1]	SEPARAT NO VENDIDO	Perno CON
20)	NSS	[1]	SEPARAT NO VENDIDO	Sello CON

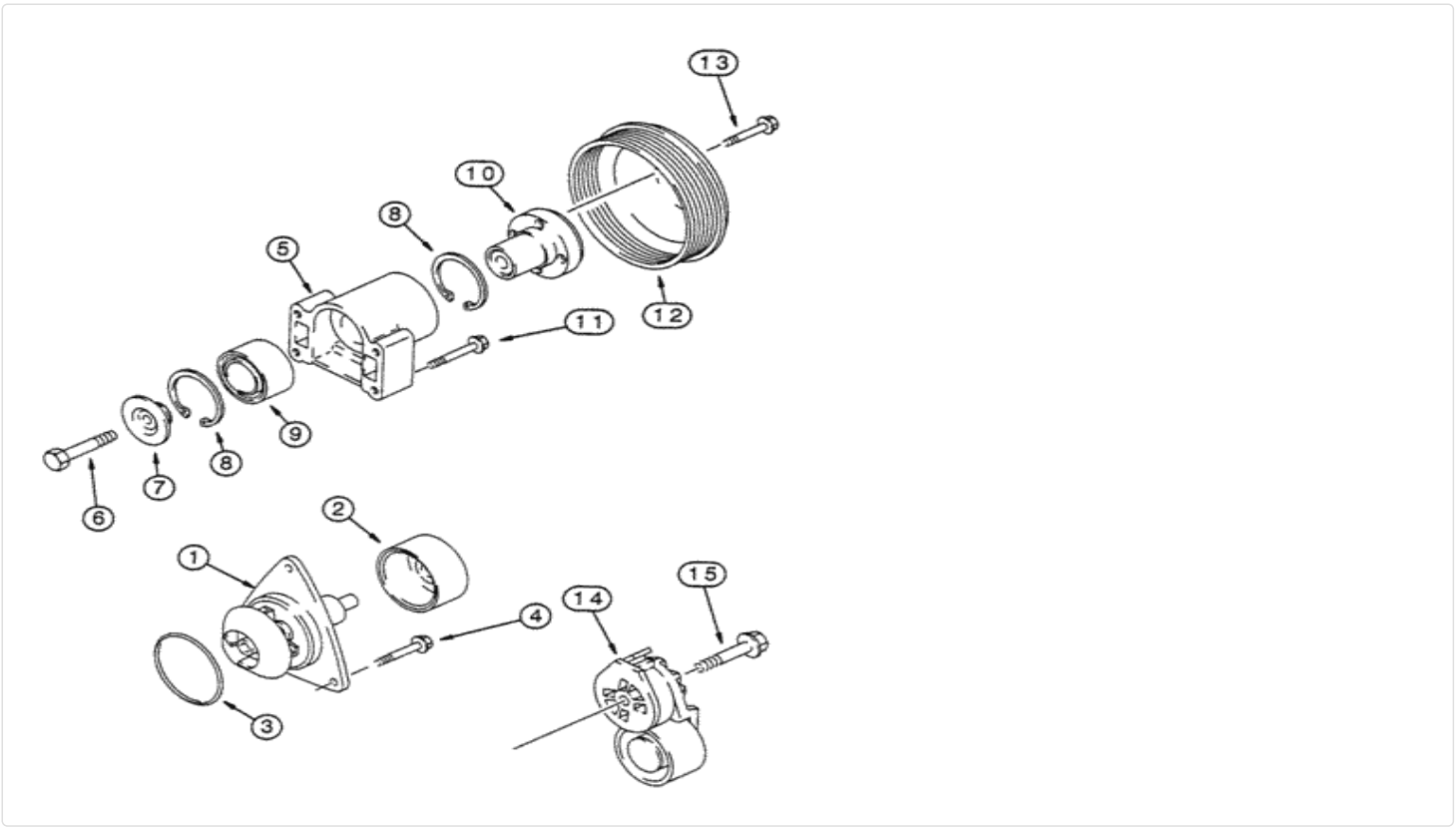

Para una vista completa, necesita registrarse

Piezas en el grupo (821C) - CARGADOR DE RUEDAS DE CASO (N / S JEE0155000 Y ANTES) (1 / 02-12 / 06):

Pos.	Parte no	Cantidad	Nombre de piezas	Comentarios
.	J804927	[1]	BOMBA DE AGUA	El CAS consiste en 1 - 3 Reemplazado por el número de parte: 87308650
.	87308650R	[1]	BOMBA DE AGUA REMANCA	RAC 821C (S / N JEE0155000 Y ANTES) Reman para el nuevo P / N J804927
.	87308650C	[1]	Número de devolución	BOMBA DE AGUA PRINCIPAL
1)	NSS	[1]	SEPARAT NO VENDIDO	Bomba CON

2)	NSS	[1]	SEPARAT NO VENDIDO	Polea CON

Pos.	Parte no	Cantidad	Nombre de piezas	Comentarios
3)	238-5244	[1]	JUNTA TÓRICA, 0.139 "Thk x 4.234" ID, -244, Cl 5, 75 Duro	CAS Reemplazado por el número de pieza: 455025
4)	J934054	[3]	PERNO DE BRIDA	CAS M8 x 28 Reemplazado por el número de pieza: 9671714
.	J942896	[1]	APOYO	CAS consiste en 5 - 10
5)	NSS	[1]	SEPARAT NO VENDIDO	Soporte CON
6)	J907769	[1]	PERNO, hexagonal, M10 x 70 mm, Cl 12.9	CAS M10 x 70
7)	J923044	[1]	ANTICIPO	CAS Reemplazado por el número de pieza: J923044AM
8)	100-21250	[2]	ANILLO SNAP, 2.50 ", Int., # 250	CAS Reemplazado por el número de pieza: 34039
9)	J910739	[1]	RODAMIENTO DE BOLAS, 35 mm ID x 64 mm OD x 37 mm W	CAS
10)	J911924	[1]	CUBO	CAS
11)	844-10050	[4]	PERNO, Hexagonal, M10 x 50 mm, Cl 8.8	CAS Reemplazado por el número de pieza: 16587625
12)	J926855	[1]	POLEA, 187.23 mm DE	CAS
13)	844-10020	[4]	PERNO, Hexagonal, M10 x 20 mm, Cl 8.8	CAS Reemplazado por el número de pieza: 86050286
14)	J945849	[1]	TENSOR DE LA CORREA	CAS Reemplazado por número de parte: 87436755AM
15.	J282433	[1]	PERNO DE BRIDA, hexagonal, M10 x 1.5 x 85 mm	CAS

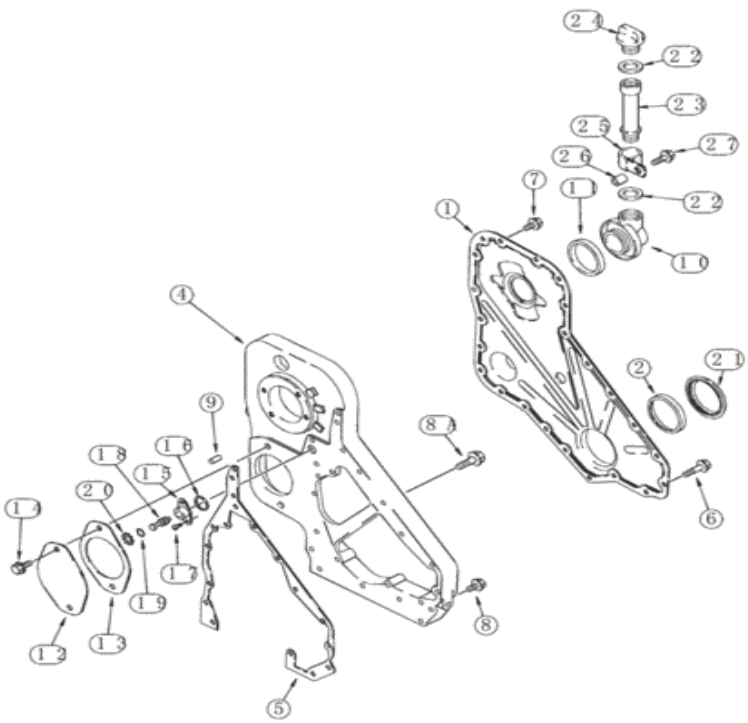

Para una vista completa, necesita registrarse

Piezas en el grupo (821C) - CARGADOR DE RUEDAS DE CASO (N / S JEE0155000 Y ANTES) (1 / 02-12 / 06):

Pos.	Parte no	Cantidad	Nombre de piezas	Comentarios
1)	J925230	[1]	CONJUNTO DE CUBIERTA	TDF baja de CAS Reemplazada por el número de pieza: 84383210
2)	NSS	[1]	SEPARAT NO VENDIDO	Sello CON , orden A77790, A77808, ver página (s) 2-85

Pos.	Parte no	Cantidad	Nombre de piezas	Comentarios
3)	J823494	[4]	SELLADOR	CAS 3 oz, no ilustrado Reemplazado por número de pieza: ZPX18572
4)	J926721	[1]	VIVIENDA DE MOTOR	PTO baja de CAS
5)	J938737	[1]	EMPAQUETADURA	CAS reemplaza J929253 Reemplazado por número de parte: 87556661AM
6)	J926863	[6]	PERNO DE BRIDA	CAS M8 x 50
7)	J924962	[17]	PERNO DE BRIDA	CAS M8 x 16
8)	J926846	[5]	PERNO DE BRIDA	CAS M8 x 20
8A.	854-12050	[4]	PERNO, Hexagonal, M12 x 50 mm, Cl 10.9	CAS Reemplazado por el número de parte: 86642458
9)	J900257	[2]	PIN, 10.01 mm OD x 16 mm L	CAS 16 mm Reemplazada por número de pieza: J900257AM
10)	J921644	[1]	ADAPTADOR	CAS
11)	J903475	[1]	ANILLO DE SELLADO, 72.39 mm ID x 90.39 mm OD x 9 mm Thk	CAS Reemplazado por el número de pieza: J903475AM
12)	J914868	[1]	CUBRIR	CAS
13)	J938655	[1]	JUNTA, 1.27 mm de espesor	CAS reemplaza J931608 Reemplazado por el número de parte: J938655AM
14)	854-12025	[2]	PERNO, Hexagonal, M12 x 25 mm, Cl 10.9	CAS Reemplazado por número de parte: 86624962
15.	J919683	[1]	ALOJAMIENTO	CAS
dieciséis.	J915772	[1]	SELLO, cuadrado, 1,68 mm de grosor x 29,87 mm de diámetro interno, -25	SELLADOR CAS
17)	J907998	[2]	TORNILLO, M5 x 0.8 x 17 mm, Cl 8.8	CAS
18)	J903924	[1]	PIN, 18.87 mm OD x 55 mm L	CAS Reemplazado por el número de pieza: J903924AM
19)	J913994	[1]	ANILLO O	CAS Reemplazado por el número de pieza: 128359
20)	100-2587	[1]	ANILLO SNAP, 0.875 ", Int, # 87	CAS (reemplaza J904849)
21)	J918113	[1]	ESCUDO, 74.73 mm ID x 91.7 mm OD x 6 mm Thk	CAS
22)	J936876	[2]	ANILLO DE SELLADO, 30 mm ID x 48 mm OD x 2.8 mm Thk	RAC reemplaza J902363
23)	J914738	[1]	TUBO, 32 mm ID x 38 mm OD x 138 mm L	CAS
24)	J901895	[1]	GORRA	CAS Reemplazado por el número de pieza: J914136
25)	A77695	[1]	CLIP DE MONTAJE	CAS
26)	A77697	[1]	ESPACIADOR	CAS
27)	845-8040	[1]	PERNO, Hexagonal, M8 x 40 mm, Cl 8.8	CAS

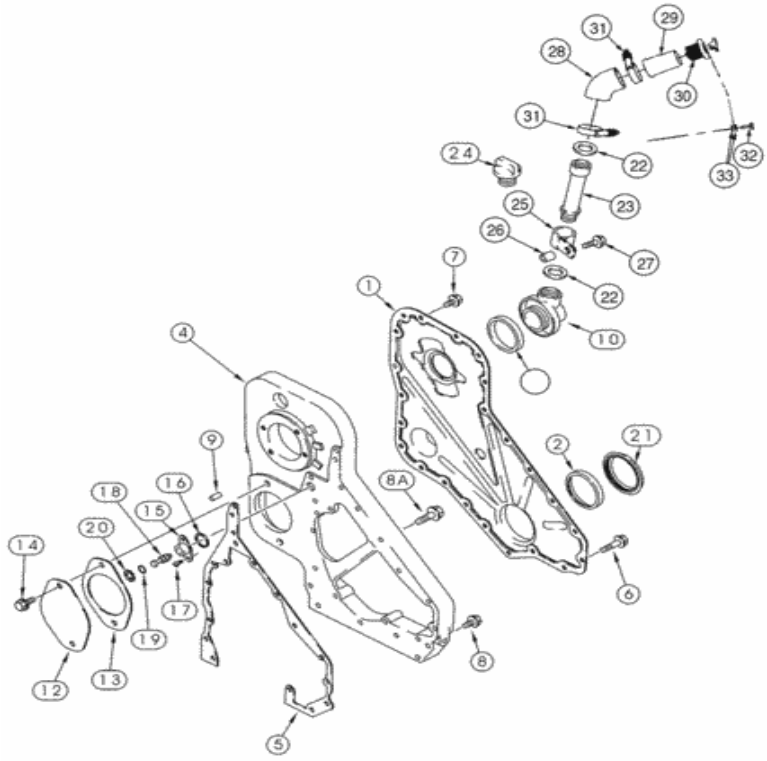

Para una vista completa, necesita registrarse

Piezas en el grupo (821C) - CARGADOR DE RUEDAS DE CASO (N / S JEE0155000 Y ANTES) (1 / 02-12 / 06):

Pos.	Parte no	Cantidad	Nombre de piezas	Comentarios
1)	J926838	[1]	CUBRIR	TDF alta de CAS Reemplazada por el número de pieza: J926838AM
2)	NSS	[1]	SEPARAT NO VENDIDO	Sello CON , orden A77790, A77808, ver página (s) 2-85
3)	J823494	[1]	SELLADOR	CAS 3 oz, no ilustrado Reemplazado por número de pieza: ZPX18572
4)	J926719	[1]	VIVIENDA DE MOTOR	PTO alta de CAS

Pos.	Parte no	Cantidad	Nombre de piezas	Comentarios
5)	J938737	[1]	EMPAQUETADURA	CAS Reemplazado por el número de pieza: 87556661AM
6)	J926863	[6]	PERNO DE BRIDA	CAS M8 x 50
7)	J924962	[17]	PERNO DE BRIDA	CAS M8 x 16
8)	J926846	[5]	PERNO DE BRIDA	CAS M8 x 20
8A.	854-12050	[4]	PERNO, Hexagonal, M12 x 50 mm, Cl 10.9	CAS Reemplazado por el número de parte: 86642458
9)	J900257	[2]	PIN, 10.01 mm OD x 16 mm L	CAS 16 mm Reemplazada por número de pieza: J900257AM
10)	J921644	[1]	ADAPTADOR	CAS
11)	J903475	[1]	ANILLO DE SELLADO, 72.39 mm ID x 90.39 mm OD x 9 mm Thk	CAS Reemplazado por el número de pieza: J903475AM
12)	J914868	[1]	CUBRIR	CAS
13)	J938655	[1]	JUNTA, 1.27 mm de espesor	CAS Reemplazado por el número de pieza: J938655AM
14)	854-12025	[2]	PERNO, Hexagonal, M12 x 25 mm, Cl 10.9	CAS Reemplazado por número de parte: 86624962
15.	J919683	[1]	ALOJAMIENTO	CAS
dieciséis.	J915772	[1]	SELLO, cuadrado, 1,68 mm de grosor x 29,87 mm de diámetro interno, -25	SELLADOR CAS
17)	J907998	[2]	TORNILLO, M5 x 0.8 x 17 mm, Cl 8.8	CAS
18)	J903924	[1]	PIN, 18.87 mm OD x 55 mm L	CAS Reemplazado por el número de pieza: J903924AM
19)	J913994	[1]	ANILLO O	CAS Reemplazado por el número de pieza: 128359
20)	100-2587	[1]	ANILLO SNAP, 0.875 ", Int, # 87	CAS
21)	J918113	[1]	ESCUDO, 74.73 mm ID x 91.7 mm OD x 6 mm Thk	CAS
22)	J936876	[2]	ANILLO DE SELLADO, 30 mm ID x 48 mm OD x 2.8 mm Thk	RAC
23)	J914738	[1]	TUBO, 32 mm ID x 38 mm OD x 138 mm L	CAS
24)	J901895	[1]	GORRA	CAS no utilizado en esta aplicación Reemplazado por el número de pieza: J914136
25)	A77695	[1]	CLIP DE MONTAJE	CAS
26)	A77697	[1]	ESPACIADOR	CAS
27)	845-8040	[1]	PERNO, Hexagonal, M8 x 40 mm, Cl 8.8	CAS
28)	429795A1	[1]	MANGUERA	Llenado de aceite CAS
29)	429796A1	[1]	TUBO	CAS
30)	429797A1	[1]	GORRA	CAS
31)	254026A1	[2]	ABRAZADERA DE MANGUERA, 44.45 mm - 66.67 mm	CAS
32)	627-8020	[1]	PERNO, hexagonal, M8 x 1.25 x 20 mm, Cl 10.9, Full Thd	CAS Reemplazado por el número de pieza: 43233
33)	896-11008	[2]	ARANDELA, DI 9mm x 17mm OD x 2mm Thk	CAS 9 x 17 x 2 mm Reemplazada por el número de pieza: 86624185

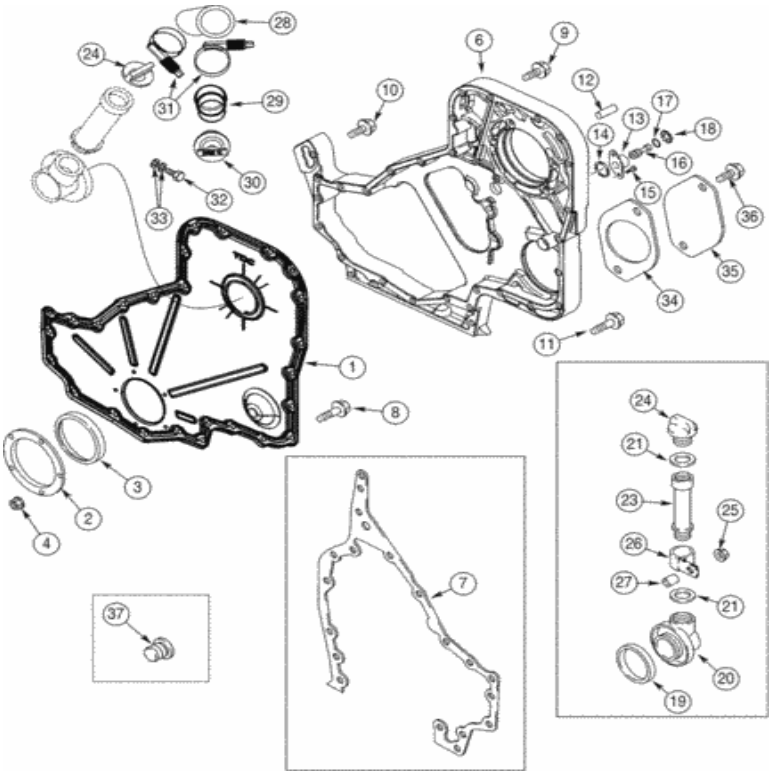

Para una vista completa, necesita registrarse

Piezas en el grupo (821C) - CARGADOR DE RUEDAS DE CASO (N / S JEE0155000 Y ANTES) (1 / 02-12 / 06):

Pos.	Parte no	Cantidad	Nombre de piezas	Comentarios
1)	J948045	[1]	CUBRIR	CAS
2)	J941786	[1]	PORTADOR	CAS
3)	NSS	[1]	SEPARAT NO VENDIDO	Sello CON , orden A77790, A77808, ver página (s) 2-85
4)	J938077	[5]	TUERCA DE BLOQUEO	CAS M6 Reemplazado por el número de pieza: 87493304
5)	J938404	[1]	SELLADOR	CAS 3 oz, no ilustrado Reemplazado por

Pos.	Parte no	Cantidad	Nombre de piezas	Comentarios
5)	J823494	[1]	SELLADOR	CAS Número de pieza: ZPX18572
6)	84282787	[1]	ALOJAMIENTO	FAR Vivienda, Ront Gear, Cummins 4992991
7)	J944293	[1]	JUNTA, 1.01 mm de espesor	CAS
8)	J926863	[12]	PERNO DE BRIDA	CAS M8 x 50
9)	845-8016	[12]	PERNO, Hexagonal, M8 x 16 mm, Cl 8.8	CAS
10)	J926846	[3]	PERNO DE BRIDA	CAS M8 x 20
11)	J943885	[2]	TORNILLO	CAS M8 x 40
12)	J900257	[2]	PIN, 10.01 mm OD x 16 mm L	CAS 16 mm Reemplazada por número de pieza: J900257AM
13)	J919683	[1]	ALOJAMIENTO	CAS
14)	J915772	[1]	SELLO, cuadrado, 1,68 mm de grosor x 29,87 mm de diámetro interno, -25	SELLADOR CAS
15.	J907998	[2]	TORNILLO, M5 x 0.8 x 17 mm, Cl 8.8	CAS
dieciséis.	J903924	[1]	PIN, 18.87 mm OD x 55 mm L	CAS Reemplazado por el número de pieza: J903924AM
17)	J913994	[1]	ANILLO O	CAS Reemplazado por el número de pieza: 128359
18)	100-2587	[1]	ANILLO SNAP, 0.875 ", Int, # 87	CAS
19)	J903475	[1]	ANILLO DE SELLADO, 72.39 mm ID x 90.39 mm OD x 9 mm Thk	CAS Reemplazado por el número de pieza: J903475AM
20)	J921644	[1]	ADAPTADOR	CAS
21)	J936876	[2]	ANILLO DE SELLADO, 30 mm ID x 48 mm OD x 2.8 mm Thk	RAC
23)	J914738	[1]	TUBO, 32 mm ID x 38 mm OD x 138 mm L	CAS
24)	J914136	[1]	GORRA	CAS no utilizado en esta aplicación
25)	825-2406	[1]	TUERCA DE BRIDA, M6 x 1, Cl 8.8	CAS Reemplazado por el número de pieza: 9804276
26)	A77695	[1]	CLIP DE MONTAJE	CAS
27)	J943408	[1]	ESPACIADOR	CAS
28)	429795A1	[1]	MANGUERA	Llenado de aceite CAS
29)	429796A1	[1]	TUBO	CAS
30)	429797A1	[1]	GORRA	CAS
31)	254026A1	[2]	ABRAZADERA DE MANGUERA, 44.45 mm - 66.67 mm	CAS
32)	627-8020	[1]	PERNO, hexagonal, M8 x 1.25 x 20 mm, Cl 10.9, Full Thd	CAS Reemplazado por el número de pieza: 43233
33)	896-11008	[2]	ARANDELA, DI 9mm x 17mm OD x 2mm Thk	CAS 9 x 17 x 2 mm Reemplazada por el número de pieza: 86624185
34)	J938655	[1]	JUNTA, 1.27 mm de espesor	CAS Reemplazado por el número de pieza: J938655AM
35)	J914868	[1]	CUBRIR	CAS
36)	854-12025	[2]	PERNO, Hexagonal, M12 x 25 mm, Cl 10.9	CAS Reemplazado por número de parte: 86624962
37)	A77429	[2]	ENCHUFE	CAS 1/2 PT Reemplazado por el número de pieza: 87034671

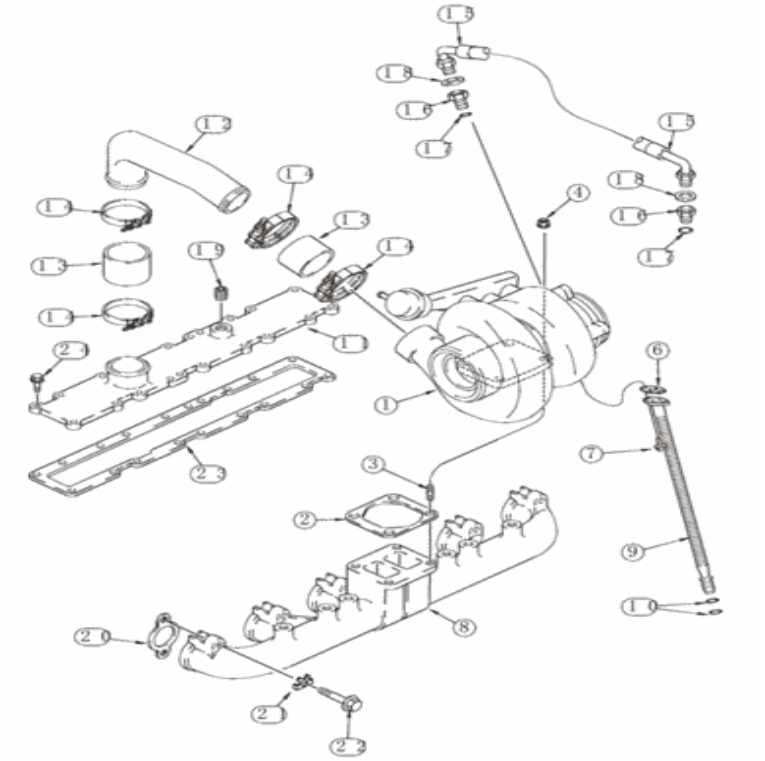

Para una vista completa, necesita registrarse

Piezas en el grupo (821C) - CARGADOR DE RUEDAS DE CASO (N / S JEE0155000 Y ANTES) (1 / 02-12 / 06):

Pos.	Parte no	Cantidad	Nombre de piezas	Comentarios
1)	J802651	[1]	Turbocompresor	CAS Ver página (s) 2-33, reemplaza J535635 Reemplazada por el número de parte: JR802651
2)	J911941	[1]	EMPAQUETADURA	CAS Reemplazado por el número de pieza: J755843
3)	J818823	[4]	SEMENTAL	CAS
4)	J818824	[4]	TUERCA DE BRIDA	CAS M10 Reemplazado por el número de pieza: 4899086

Pos.	Parte no.	Cantidad	Nombre de piezas	Comentarios
6)	J941906	[1]	JUNTA, 0.79 mm de espesor	CAS reemplaza J942725, J285747
7)	844-8020	[2]	PERNO, Hexagonal, M8 x 20 mm, Cl 8.8	CAS Reemplazado por el número de pieza: 9804258
8)	J932180	[1]	COLECTOR	CAS Reemplazado por el número de pieza: J932180AM
9)	J928629	[1]	TUBO	CAS Incluye 10 Reemplazado por número de parte: 87423080
10)	238-7115	[2]	O-RING, 0.103 "Thk x 0.674" ID, -115, Cl 7, 75 Duro	CAS Reemplazado por el número de pieza: 86637770
11)	J922648	[1]	CONJUNTO DE CUBIERTA	CAS Reemplazado por el número de pieza: J922648AM
12)	J906742	[1]	TUBO, 63.5 mm DE DE	CAS
13)	J916437	[2]	MANGUERA	CAS Reemplazado por el número de pieza: 87439339
14)	J924386	[4]	ABRAZADERA DE CUELLO	CAS
15.	J918562	[1]	MANGUERA	CAS 538 mm (21-1 / 4 ")
dieciséis.	J919687	[2]	CONECTOR HYD	CAS incluye 17
17)	238-5013	[1]	JUNTA TÓRICA, 0.07 "Thk x 0.426" ID, -13, Cl 5, 75 Duro	CAS Reemplazado por el número de parte: 14453080
18)	222-993	[2]	JUNTA, Tubo 3/8, Fl, Cobre	CAS Reemplazado por el número de pieza: 86637735
19)	A77429	[1]	ENCHUFE	CAS 1/2 PT Reemplazado por el número de pieza: 87034671
20)	J929012	[6]	JUNTA, 0.5 mm de espesor	CAS
21)	J914708	[12]	PLACA DE BLOQUEO	CAS Reemplazado por el número de pieza: J914708AM
22)	814-10070	[12]	PERNO, hexagonal, M10 x 1.5 x 70 mm, Cl 8.8	CAS Reemplazado por el número de pieza: 43144
23)	J936993	[1]	JUNTA DE COLECTOR, 0.76 mm de espesor	CAS reemplaza J914311
24)	J938036	[18]	PERNO, Flng, M8 x 1.25 x 30 mm, Cl 10.9	CAS M8 x 30, reemplaza 844-8030 Reemplazado por número de parte: J938036AM

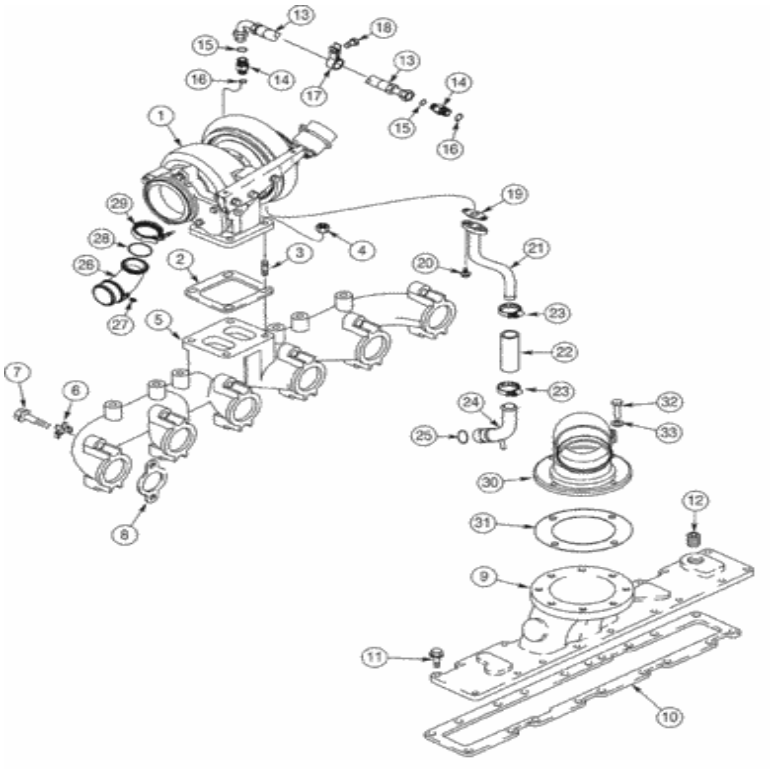

Para una vista completa, necesita registrarse

Piezas en el grupo (821C) - CARGADOR DE RUEDAS DE CASO (N / S JEE0155000 Y ANTES) (1 / 02-12 / 06):

Pos.	Parte no	Cantidad	Nombre de piezas	Comentarios
..	NSS	[1]	SEPARAT NO VENDIDO	Motor con certificación de emisiones CON 6TAA-830
1)	A78040	[1]	Turbocompresor	Turbocompresor RAC , Ver página (s) 2-37B
..	A78040R	[1]	REMAN-TURBOCHARGER	RAC 821C (N / S JEE0155000 Y ANTES)
..	A78040C	[1]	TURBOCOMPRESOR	Número de devolución del RAC
2)	J755843	[1]	JUNTA, 0.5 mm de espesor	RAC
3)	J818823	[4]	SEMENTAL	CAS

Pos.	Parte no	Cantidad	Nombre de piezas	Comentarios
4)	J818824	[4]	TUERCA DE BRIDA	CAS M10 Reemplazado por el número de pieza: 4899086
5)	J932180	[1]	COLECTOR	Escape CAS Reemplazado por número de parte: J932180AM
6)	J914708	[12]	PLACA DE BLOQUEO	CAS Reemplazado por el número de pieza: J914708AM
7)	814-10070	[12]	PERNO, hexagonal, M10 x 1.5 x 70 mm, Cl 8.8	CAS Reemplazado por el número de pieza: 43144
8)	J932063	[6]	JUNTA DE COLECTOR, 1.78 mm de espesor	CAS Reemplazado por el número de pieza: J932063AM
9)	J926044	[1]	CUBRIR	Ingesta CAS
10)	J936993	[1]	JUNTA DE COLECTOR, 0.76 mm de espesor	CAS
11)	J938036	[18]	PERNO, Flng, M8 x 1.25 x 30 mm, Cl 10.9	CAS M8 x 30 Reemplazado por número de pieza: J938036AM
12)	A77429	[1]	ENCHUFE	CAS 1/2 PT Reemplazado por el número de pieza: 87034671
13)	J282158	[1]	MANGUERA FLEXIBLE	RAC
14)	J922789	[2]	CONECTOR HYD	CAS incluye 15, 16
15.	J678603	[1]	JUNTA TÓRICA, 2.2 mm de grosor x 9.3 mm de identificación	CAS
dieciséis.	313262A1	[1]	JUNTA TÓRICA, 0.07 "Thk x 0.364" ID	CAS (ID M9.2 x 1.7 Thk)
17)	515-23127	[1]	ABRAZADERA, 1/2 ", Insul, Perno de 3/8"	CAS Reemplazado por el número de pieza: 86010402
18)	614-8012	[1]	PERNO, hexagonal, M8 x 1.25 x 12 mm, Cl 8.8, Full Thd	CAS Reemplazado por el número de pieza: 16043024
19)	J937706	[1]	JUNTA, 0.79 mm de espesor	CAS
20)	845-8020	[2]	PERNO, Hexagonal, M8 x 20 mm, Cl 8.8	CAS
21)	J939336	[1]	TUBO	RAC
22)	J286499	[1]	MANGUERA	CAS
23)	214-1512	[2]	ABRAZADERA DE MANGUERA, # 12, 0.69 "-1.25", Gusano Tipo F, W / Liner	CAS Reemplazado por el número de pieza: 87016721
24)	J948079	[1]	TUBO, 0.875 "DE DE	CAS si se usa
24)	87437056	[1]	TUBO, .875 "DE DE	CAS si se usa
25)	238-7018	[1]	ANILLO O, 0.07 "Thk x 0.739" ID, -18, Cl 7, 75 Duro	CAS Reemplazado por número de parte: 86625099
26)	J918685	[1]	TUBO	CAS
27)	86643151	[1]	ENCHUFE, Hex Hd, 1/8 "-27 NPTF	LEJOS Reemplazada por el número de pieza: 88071
28)	J883284	[1]	JUNTA TÓRICA, 0.07 "Thk x 2.364" ID, -36	CAS Reemplazado por el número de pieza: J883284AM
29)	J069053	[1]	ABRAZADERA, 66.54 mm ID	L
30)	413373A1	[1]	CONEXIÓN DE CODO	CODO-CONECCIÓN CAS , para airear para cargar el enfriador de aire
31)	J917892	[1]	JUNTA, 0.79 mm de espesor	CAS
32)	627-8030	[4]	PERNO, hexagonal, M8 x 1.25 x 30 mm, Cl 10.9, Full Thd	CAS Reemplazado por el número de pieza: 43235
33)	896-11008	[4]	ARANDELA, DI 9mm x 17mm OD x 2mm Thk	CAS 9 x 17 x 2 mm Reemplazada por el número de pieza: 86624185

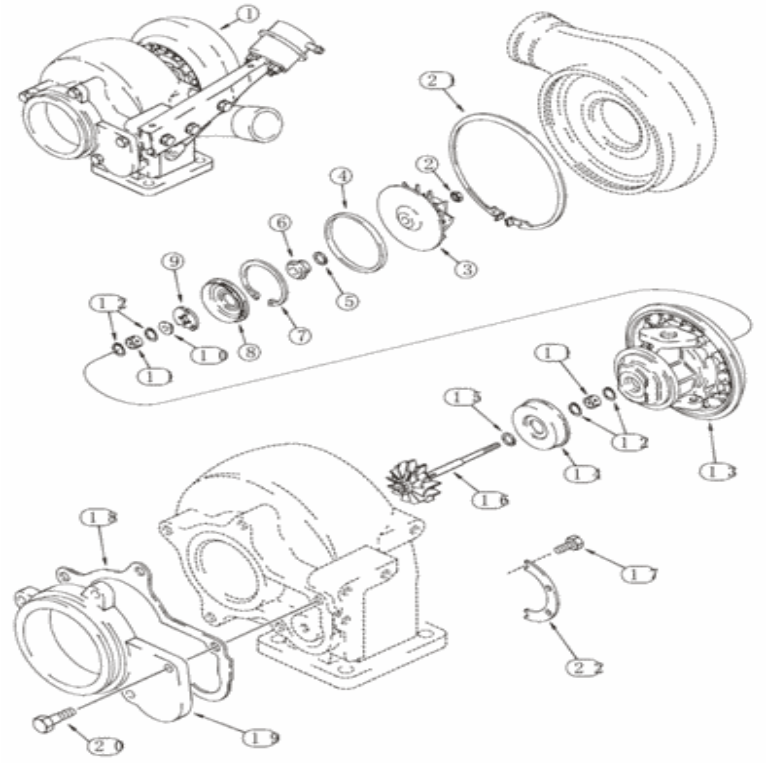

Para una vista completa, necesita registrarse

Piezas en el grupo (821C) - CARGADOR DE RUEDAS DE CASO (N / S JEE0155000 Y ANTES) (1 / 02-12 / 06):

Pos.	Parte no	Cantidad	Nombre de piezas	Comentarios
. .	JR802651	[1]	REMAN-TURBOCHARGER	CAS remanufacturado, reemplaza JR535635
. .	JC535635	[1]	TURBOCOMPRESOR	Número de parte de devolución de CAS Utilícelo para devolver el núcleo de crédito al usar un conjunto remanufacturado
1)	J802651	[1]	Turbocompresor	El CAS consta de 2 - 22, también incluye 1 - 12, consulte la (s) página (s) 2-37, reemplaza J535635 Reemplazado por el número de pieza: JR802651
. .	J535324	[1]	CARTUCHO	CAS consiste en 2 - 16

Pos.	Parte no	Cantidad	Nombre de piezas	Comentarios
2)	NSS	[1]	SEPARAT NO VENDIDO	Tuerca CON
3)	NSS	[1]	SEPARAT NO VENDIDO	Impulsor CON
4)	NSS	[1]	SEPARAT NO VENDIDO	Sello CON
5)	NSS	[1]	SEPARAT NO VENDIDO	Sello CON
6)	NSS	[1]	SEPARAT NO VENDIDO	CON Slinger
7)	NSS	[1]	SEPARAT NO VENDIDO	Anillo CON
8)	NSS	[1]	SEPARAT NO VENDIDO	Deflector CON
9)	NSS	[1]	SEPARAT NO VENDIDO	CON Cojinete, Empuje
10)	NSS	[1]	SEPARAT NO VENDIDO	Collar CON
11)	NSS	[2]	SEPARAT NO VENDIDO	CON Rodamiento, Diario
12)	NSS	[4]	SEPARAT NO VENDIDO	Anillo CON
13)	NSS	[1]	SEPARAT NO VENDIDO	CON vivienda
. .	J575169	[1]	KIT DE REPARACIÓN	Revisión CAS , consta de 2, 4, 5, 7, 8, 9, 11, 12, 15, 17
14)	NSS	[1]	SEPARAT NO VENDIDO	Escudo CON
15.	NSS	[1]	SEPARAT NO VENDIDO	Sello CON
dieciséis.	NSS	[1]	SEPARAT NO VENDIDO	CON rotor y eje
17)	J759917	[6]	TORNILLO DE AJUSTE	CAS
18)	J535243	[1]	JUNTA, 0.25 mm de espesor	CAS
19)	J528010	[1]	ADAPTADOR	CAS
20)	614-8020	[5]	PERNO, hexagonal, M8 x 1.25 x 20 mm	CAS Reemplazado por el número de pieza: 120104
21)	J533163	[1]	ANILLO DE RETENCIÓN	CAS
22)	J534309	[2]	PLATO	CAS

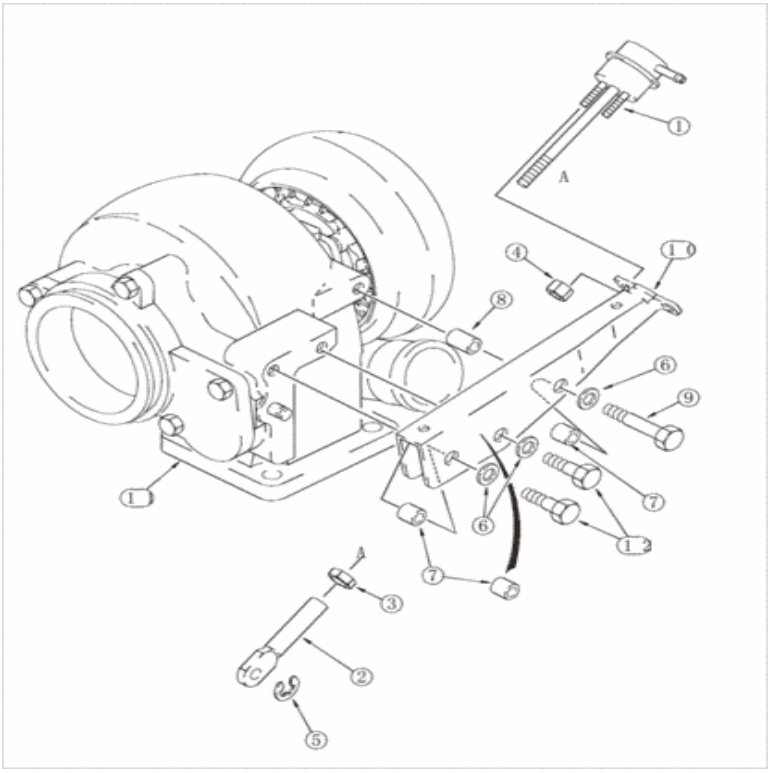

Para una vista completa, necesita registrarse

Piezas en el grupo (821C) - CARGADOR DE RUEDAS DE CASO (N / S JEE0155000 Y ANTES) (1 / 02-12 / 06):

Pos.	Parte no	Cantidad	Nombre de piezas	Comentarios
. .	J802651	[1]	Turbocompresor	El CAS consiste en 1 - 12, también incluye 2 - 22, consulte la (s) página (s) 2-33 - 2-35B, reemplaza J535635 Reemplazada por el número de pieza: JR802651
1)	J593679	[1]	SOLENOIDE	CAS reemplaza J535106
1)	J593679R	[1]	SOLENOIDE REMAN	MKT Reman para 821C S / N JEE0155000 y ANTES
1)	J593679C	[1]	CORE-SOLENOIDE	Número de devolución de MKT
2)	J528177	[1]	ENLACE	CAS

Pos.	Parte no	Cantidad	Nombre de piezas	Comentarios
3)	425-155	[1]	TUERCA, Atasco, 5/16 "-24, G5	CAS Reemplazado por el número de pieza: 86637933
4)	J528204	[2]	TUERCA DE BLOQUEO	CAS Reemplazado por el número de parte: 86509309
5)	J528221	[1]	CIRCLIP	CAS
. .	NSS	[1]	SEPARAT NO VENDIDO	CON vivienda, consta de 6 - 12
6)	895-11008	[3]	ARANDELA, DI 9 mm x 16 mm DE x 1,6 mm de espesor	CAS Reemplazado por el número de pieza: 86624184
7)	J532195	[3]	ESPACIADOR, 9.38 mm ID x 16.03 mm OD x 13.7 mm L	CAS 13,6 mm
8)	J532196	[1]	ESPACIADOR, 9.38 mm ID x 16.03 mm OD x 19 mm L	CAS 19 mm
9)	814-8055	[1]	PERNO, hexagonal, M8 x 1.25 x 55 mm, Cl 8.8	CAS Reemplazado por el número de pieza: 16044321
10)	J533328	[1]	APOYO	CAS
11)	NSS	[1]	SEPARAT NO VENDIDO	CON vivienda
12)	814-8035	[2]	PERNO, hexagonal, M8 x 1.25 x 35 mm, Cl 8.8	CAS Reemplazado por el número de pieza: 412479

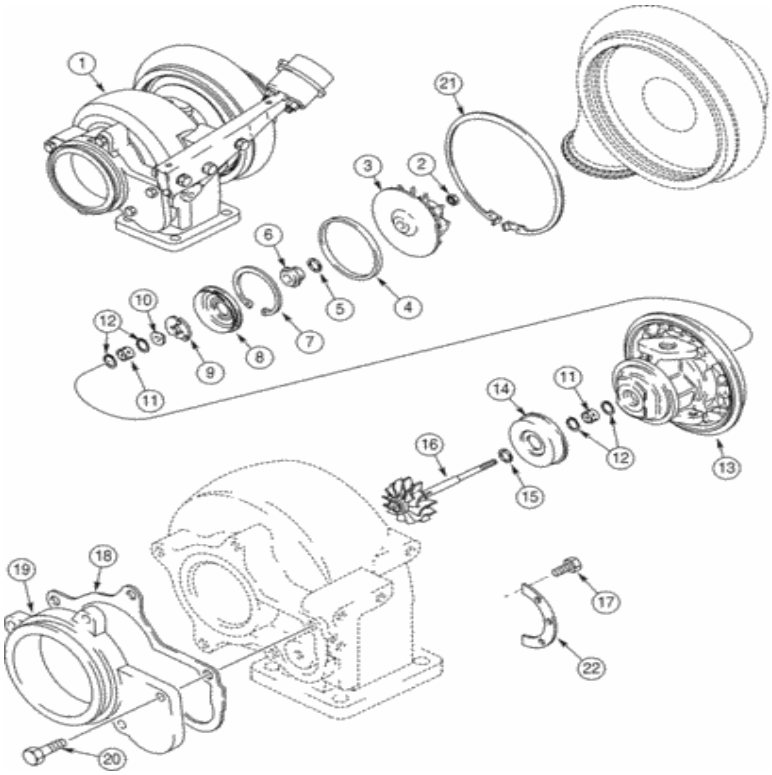

Para una vista completa, necesita registrarse

Piezas en el grupo (821C) - CARGADOR DE RUEDAS DE CASO (N / S JEE0155000 Y ANTES) (1 / 02-12 / 06):

Pos.	Parte no	Cantidad	Nombre de piezas	Comentarios
1)	A78040	[1]	Turbocompresor	Turbocompresor RAC , consta de 2 - 22, también incluye 1 - 12, Ver página (s) 2-37F
.	A78040R	[1]	REMAN-TURBOCHARGER	RAC 821C (N / S JEE0155000 Y ANTES)
.	A78040C	[1]	TURBOCOMPRESOR	Número de devolución del RAC
2)	NSS	[1]	SEPARAT NO VENDIDO	Tuerca CON
3)	NSS	[1]	SEPARAT NO VENDIDO	Impulsor CON

Pos.	Parte no	Cantidad	Nombre de piezas	Comentarios
4)	NSS	[1]	SEPARAT NO VENDIDO	Sello CON
5)	NSS	[1]	SEPARAT NO VENDIDO	Sello CON
6)	NSS	[1]	SEPARAT NO VENDIDO	CON Slinger
7)	NSS	[1]	SEPARAT NO VENDIDO	Anillo CON
8)	NSS	[1]	SEPARAT NO VENDIDO	Deflector CON
9)	NSS	[1]	SEPARAT NO VENDIDO	CON Cojinete, Empuje
10)	NSS	[1]	SEPARAT NO VENDIDO	Collar CON
11)	NSS	[2]	SEPARAT NO VENDIDO	CON Rodamiento, Diario
12)	NSS	[4]	SEPARAT NO VENDIDO	Anillo CON
13)	NSS	[1]	SEPARAT NO VENDIDO	CON vivienda
.	J575169	[1]	KIT DE REPARACIÓN	Revisión CAS , consta de 2, 4, 5, 7, 8, 9, 11, 12, 15, 17
14)	NSS	[1]	SEPARAT NO VENDIDO	Escudo CON
15.	NSS	[1]	SEPARAT NO VENDIDO	Sello CON
dieciséis.	NSS	[1]	SEPARAT NO VENDIDO	CON rotor y eje
17)	J759917	[6]	TORNILLO DE AJUSTE	CAS
18)	J535243	[1]	JUNTA, 0.25 mm de espesor	CAS
19)	J528010	[1]	ADAPTADOR	CAS
20)	J503533	[5]	TORNILLO	RAC M8 x 20
21)	J533163	[1]	ANILLO DE RETENCIÓN	CAS
22)	J597308	[2]	PLATO	RAC

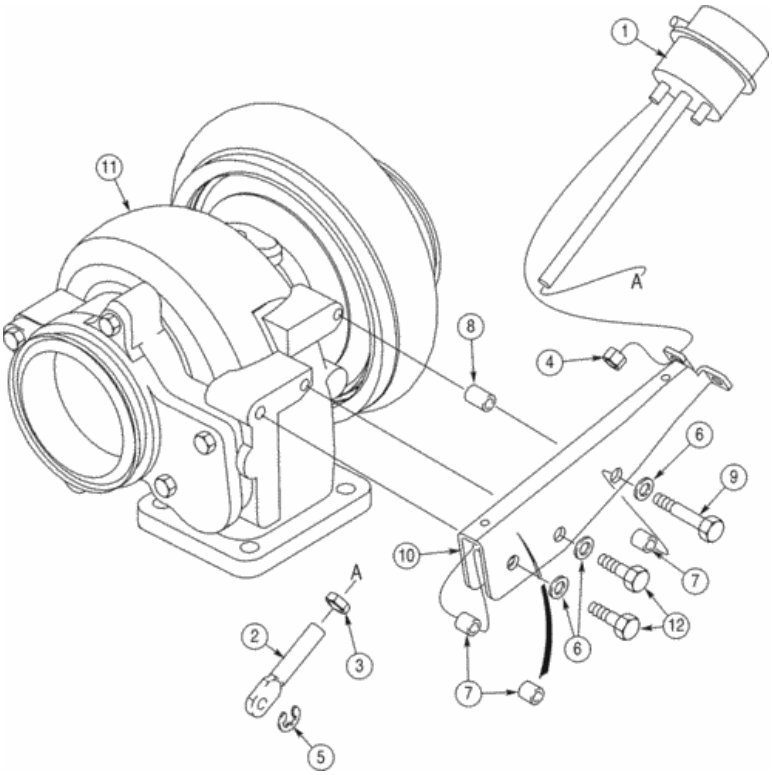

Para una vista completa, necesita registrarse

Piezas en el grupo (821C) - CARGADOR DE RUEDAS DE CASO (N / S JEE0155000 Y ANTES) (1 / 02-12 / 06):

Pos.	Parte no	Cantidad	Nombre de piezas	Comentarios
. .	A78040	[1]	Turbocompresor	El RAC consta de 1 - 12, también incluye 2 - 22, consulte las páginas 2-37B, 2-37D
. .	A78040R	[1]	REMAN-TURBOCHARGER	RAC 821C (N / S JEE0155000 Y ANTES)
. .	A78040C	[1]	TURBOCOMPRESOR	Número de devolución del RAC
1)	J593678	[1]	SOLENOIDE	CAS
1)	J593678R	[1]	SOLENOIDE REMAN	MKT Cummins - ACTUADOR - Wastegate
1)	J593678C	[1]	CORE-SOLENOIDE	Número de retorno de MKT , ACTUADOR

Pos.	Parte no	Cantidad	Nombre de piezas	Comentarios
2)	J528177	[1]	ENLACE	CAS
3)	425-155	[1]	TUERCA, Atasco, 5/16 "-24, G5	CAS Reemplazado por el número de pieza: 86637933
4)	J592050	[2]	NUEZ	RAC
5)	J528221	[1]	CIRCLIP	CAS
6)	895-11008	[3]	ARANDELA, DI 9 mm x 16 mm DE x 1,6 mm de espesor	CAS Reemplazado por el número de pieza: 86624184
7)	J532195	[3]	ESPACIADOR, 9.38 mm ID x 16.03 mm OD x 13.7 mm L	CAS 13,6 mm
8)	J532196	[1]	ESPACIADOR, 9.38 mm ID x 16.03 mm OD x 19 mm L	CAS 19 mm
9)	814-8050	[1]	PERNO, hexagonal, M8 x 1.25 x 50 mm, Cl 8.8	CAS Reemplazado por el número de pieza: 43130
10)	J533328	[1]	APOYO	CAS
11)	NSS	[1]	SEPARAT NO VENDIDO	CON vivienda
12)	814-8035	[2]	PERNO, hexagonal, M8 x 1.25 x 35 mm, Cl 8.8	CAS Reemplazado por el número de pieza: 412479

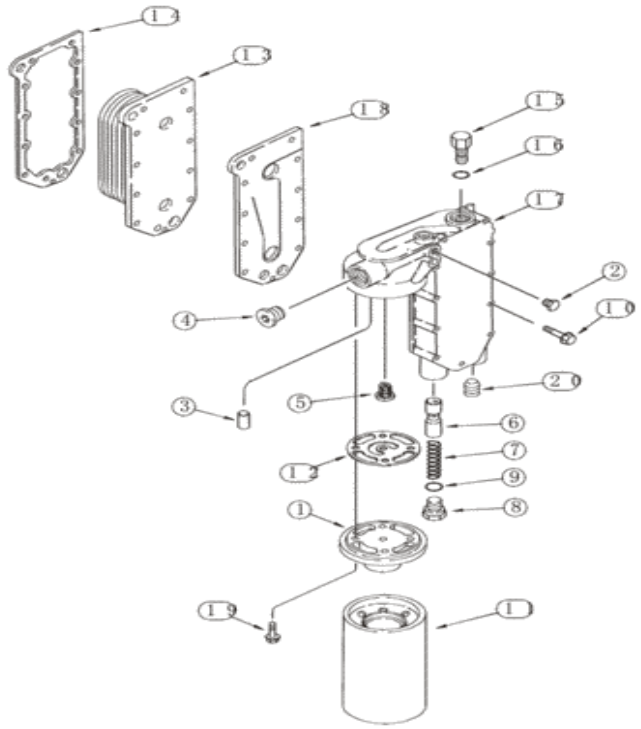

Para una vista completa, necesita registrarse

Piezas en el grupo (821C) - CARGADOR DE RUEDAS DE CASO (N / S JEE0155000 Y ANTES) (1 / 02-12 / 06):

Pos.	Parte no	Cantidad	Nombre de piezas	Comentarios
1)	J918334	[1]	CABEZAL DE FILTRO	IH Reemplazada por el número de pieza: 75286000
2)	J906619	[2]	ENCHUFE, 1/8 "- 27	CAS 1/8 PT
3)	A77722	[1]	PIN, 7.95 mm OD x 12.83 mm L	CAS
4)	A77505	[1]	ENCHUFE	CAS 3/4 PT Reemplazada por el número de pieza: 263136
5)	J926265	[1]	VÁLVULA DE PRESIÓN DEL	CAS reemplaza J933615 Reemplazado por

Pos.	Parte no	Cantidad	Nombre de piezas	Comentarios
5)	J936365	[1]	VÁLVULA DE PRESIÓN RELIE	número de parte: 4896410
6)	J945967	[1]	ÉMBOLO	CAS reemplaza J918532
7)	A77541	[1]	PRIMAVERA	IH
8)	J931084	[1]	ENCHUFE	CAS 24 mm, incluye 9
9)	J930911	[1]	JUNTA TÓRICA, 0.07 "Thk x 0.8" ID	CAS 3/4 "ID x 1/16" Reemplazada por el número de pieza: J930911AM
10)	845-8065	[11]	PERNO, Hexagonal, M8 x 65 mm, Cl 8.8	CAS Reemplazado por número de parte: 86639269
11)	J919562	[1]	FILTRO DE ACEITE DE MOTOR	CAS Reemplazado por el número de pieza: 84229397
12)	J921605	[1]	EMPAQUETADURA	CAS Reemplazado por el número de pieza: 87447957
13)	J918175	[1]	NÚCLEO, RADIADOR	CAS Reemplazado por el número de pieza: 87453888
14)	J918174	[1]	JUNTA, 0.71 mm de espesor	CAS Reemplazado por el número de pieza: J918174AM
. .	J934410	[1]	VÁLVULA DE PASO	CAS consta de 15, 16
15.	NSS	[1]	SEPARAT NO VENDIDO	Termostato CON
dieciséis.	A77724	[1]	JUNTA TÓRICA, 3.05 mm de espesor x 23.62 mm de identificación	CAS
17)	J931077	[1]	CUBRIR	CAS Reemplazado por el número de pieza: 87314167AM
18)	J929011	[1]	JUNTA, 1.19 mm de espesor	CAS
19)	J907860	[4]	PERNO DE BRIDA, hexagonal, M8 x 25 mm, Spcl	CAS
20)	217-439	[1]	ENCHUFE, Hex Soc, 1/2 "- 14 NPTF	CAS Reemplazado por número de parte: 86642423
18)	J4063496	[1]	JUNTA, 0.8 mm de espesor	RAC Reemplazado por número de parte: 76195179

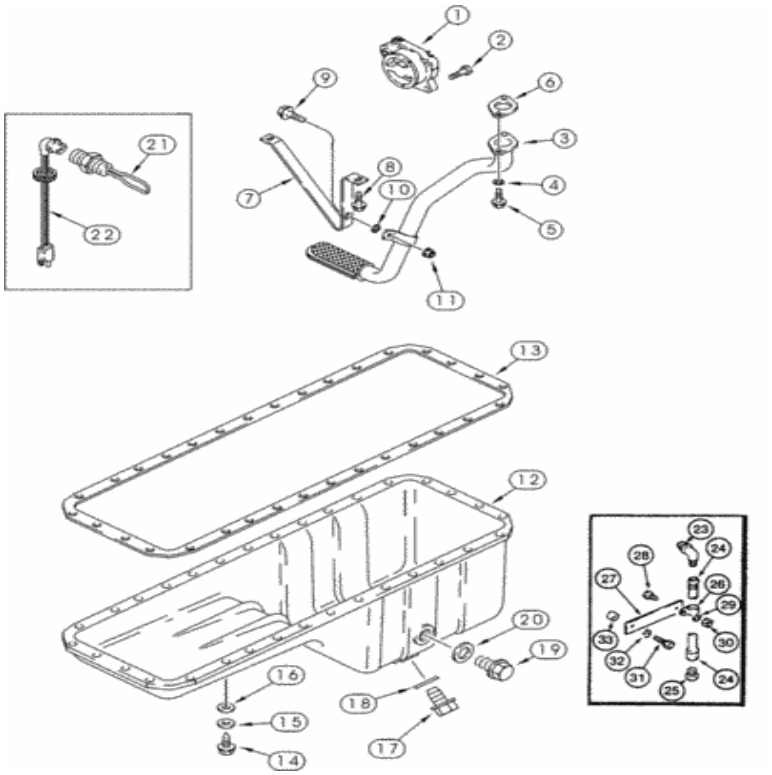

Para una vista completa, necesita registrarse

Piezas en el grupo (821C) - CARGADOR DE RUEDAS DE CASO (N / S JEE0155000 Y ANTES) (1 / 02-12 / 06):

Pos.	Parte no	Cantidad	Nombre de piezas	Comentarios
1)	J948071	[1]	BOMBA, 24.17 CC	CAS reemplaza J930338
. .	JR948071	[1]	BOMBA DE ACEITE REMAN-ENG	BOMBA DE ACEITE DE MOTOR REMANIO CAS Reemplaza JR930338, Bomba de aceite remanufacturada; Solo para NA
. .	JC948071	[1]	BOMBA DE ACEITE DE MOTOR PRINCIPAL	BOMBA DE ACEITE DEL MOTOR PRINCIPAL CAS Número dedevolución: solo para NA; Reemplaza JC926201
				CAS M8 x 30 Reemplazado por número de parte:

Pos.	Parte no	Cantidad	Nombre de piezas	Comentarios
2)	J900677	[4]	PERNO, Hexagonal	J900677AM
3)	J910787	[1]	TUBO	CAS
4)	J926865	[2]	ESPACIADOR, 6.9 mm ID x 12.7 mm OD x 14 mm L	CAS
5)	845-6030	[2]	PERNO, Hexagonal, M6 x 30 mm, Cl 8.8	CAS
6)	J914302	[1]	EMPAQUETADURA	CAS Reemplazado por el número de pieza: 87447959
7)	J927611	[1]	SOPORTE	CAS Reemplazado por el número de pieza: J927611AM
8)	845-6015	[2]	PERNO, Hexagonal, M6 x 15 mm, Cl 8.8	CAS Reemplazado por el número de pieza: 87015915
9)	845-6020	[1]	PERNO, Hexagonal, M6 x 20 mm, Cl 8.8	CAS Reemplazado por el número de pieza: 87015862
. .	A77999	[1]	KIT DE JUNTAS	El CAS consiste en 6, 13, 18, 20, reemplaza A77679 Reemplazado por el número de parte: 87308050
10)	J910960	[1]	LAVADORA	IH Reemplazada por el número de pieza: J910960AM
11)	J906216	[1]	TUERCA DE BRIDA	IH M6 Reemplazado por el número de pieza: 9804276
12)	J914013	[1]	PAN, ACEITE DE MOTOR	CAS PAN, ACEITE Reemplazada por el número de pieza: 87359023
13)	NSS	[1]	SEPARAT NO VENDIDO	Sello CON , orden A77999
14)	J920400	[32]	PERNO DE BRIDA, hexagonal, M8 x 1.25 x 21 mm, Gr 8.8	CAS M8 x 25
15.	J910266	[32]	ARANDELA DE BLOQUEO	IH si se utiliza Reemplazado por el número de pieza: 11197879
dieciséis.	J908316	[32]	LAVADORA	IH M9 x 16 x 1, si se usa
17)	J924147	[1]	ENCHUFE, M18 x 1.5	CAS M18
18)	J920773	[1]	ARANDELA DE SELLADO	CAS Reemplazado por el número de pieza: 16508360
19)	J924148	[1]	ENCHUFE, M22 x 1.5	CAS M22
20)	J902425	[1]	ARANDELA DE SELLADO, 22.2mm ID x 26.9mm OD x 1.75mm Thk	CAS
. .	A77580	[1]	KIT DE SERVICIO	IH 120V, calentador, consta de 21, 22, también orden J902425
21)	NSS	[1]	SEPARAT NO VENDIDO	Elemento CON
22)	196466A1	[1]	CABLE ELÉCTRICO	CAS 1829 mm (72 in) Reemplazada por el número de pieza: 87105748
23)	CASL125989	[1]	CODO	CAS
24)	123029A1	[1]	MANGUERA	CAS 395 mm (15-5 / 8 pulg.)
25)	218-775	[1]	ENCHUFE, 3/4 "-16, 37 grados	CAS Reemplazado por el número de pieza: 86511868
26)	515-23238	[1]	ABRAZADERA, 15/16 ", Insul, Perno de 3/8"	CAS Reemplazado por el número de pieza: 87029955
27)	114512A1	[1]	APOYO	CAS
28)	627-8020	[1]	PERNO, hexagonal, M8 x 1.25 x 20 mm, Cl 10.9, Full Thd	CAS Reemplazado por el número de pieza: 43233
29)	896-11008	[1]	ARANDELA, DI 9mm x 17mm OD x 2mm Thk	CAS 9 x 17 x 2 mm Reemplazada por el número de pieza: 86624185
30)	832-10408	[1]	TUERCA, M8 x 1.25, Cl 8.8	CAS Reemplazado por el número de pieza: 86528579
31)	426-828	[1]	PERNO, hexagonal, 1/2 "- 13 x 1-3 / 4", Gr 8	CAS Reemplazado por el número de pieza: 9790095

32)	80670	[1]	ARANDELA DE BLOQUEO, 1 /	NUEVA HAMPSHIRE

Pos.	Parte no	Cantidad	Nombre de pieza	Comentarios
32)	80679	[1]		NUEVA HAMPSHIRE
33)	L58752	[1]	ESPACIADOR DE TUBOS, 13.53 mm ID x 19.05 mm OD x 18.28 mm L	CAS

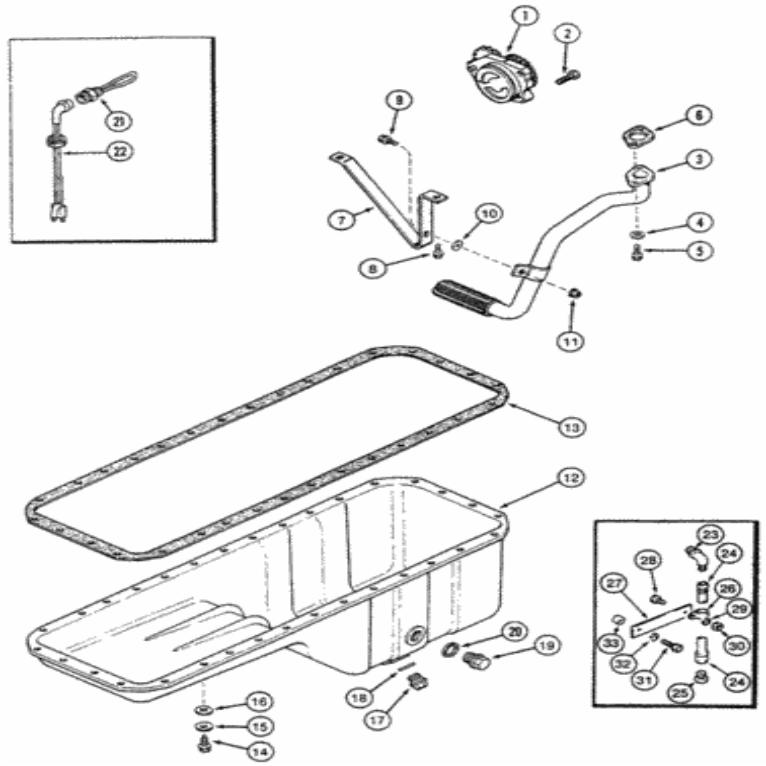

Para una vista completa, necesita registrarse

Piezas en el grupo (821C) - CARGADOR DE RUEDAS DE CASO (N / S JEE0155000 Y ANTES) (1 / 02-12 / 06):

Pos.	Parte no	Cantidad	Nombre de piezas	Comentarios
1)	J948071	[1]	BOMBA, 24.17 CC	CAS reemplaza J930338
1)	JR948071	[1]	BOMBA DE ACEITE REMAN-ENG	BOMBA DE ACEITE DE MOTOR REMANIO CAS Bomba de aceite remanufacturada; Solo para NA
1)	JC948071	[1]	BOMBA DE ACEITE DE MOTOR PRINCIPAL	BOMBA DE ACEITE DEL MOTOR PRINCIPAL CAS Número de devolución: solo para NA
				CAS M8 x 30 Reemplazado por número de parte:

Pos.	Parte no	Cantidad	Nombre de piezas	Comentarios
2)	J900677	[4]	PERNO, Hexagonal	J900677AM
3)	J910787	[1]	TUBO	CAS
4)	J926865	[2]	ESPACIADOR, 6.9 mm ID x 12.7 mm OD x 14 mm L	CAS
5)	845-6030	[2]	PERNO, Hexagonal, M6 x 30 mm, Cl 8.8	CAS
6)	J914302	[1]	EMPAQUETADURA	CAS Reemplazado por el número de pieza: 87447959
7)	J927611	[1]	SOPORTE	CAS Reemplazado por el número de pieza: J927611AM
8)	845-6015	[2]	PERNO, Hexagonal, M6 x 15 mm, Cl 8.8	CAS Reemplazado por el número de pieza: 87015915
9)	845-6020	[1]	PERNO, Hexagonal, M6 x 20 mm, Cl 8.8	CAS Reemplazado por el número de pieza: 87015862
10)	J910960	[1]	LAVADORA	IH Reemplazada por el número de pieza: J910960AM
. .	A77999	[1]	KIT DE JUNTAS	El CAS consiste en 6, 13, 18, 20, reemplaza A77679 Reemplazado por el número de parte: 87308050
11)	J906216	[1]	TUERCA DE BRIDA	IH M6 Reemplazado por el número de pieza: 9804276
12)	J914013	[1]	PAN, ACEITE DE MOTOR	CAS PAN, ACEITE Reemplazada por el número de pieza: 87359023
13)	NSS	[1]	SEPARAT NO VENDIDO	Sello CON , orden A77999
14)	J920400	[32]	PERNO DE BRIDA, hexagonal, M8 x 1.25 x 21 mm, Gr 8.8	CAS M8 x 25
15.	J910266	[32]	ARANDELA DE BLOQUEO	IH si se utiliza Reemplazado por el número de pieza: 11197879
dieciséis.	J908316	[32]	LAVADORA	IH M9 x 16 x 1, si se usa
17)	J924147	[1]	ENCHUFE, M18 x 1.5	CAS M18
18)	J920773	[1]	ARANDELA DE SELLADO	CAS Reemplazado por el número de pieza: 16508360
19)	J924148	[1]	ENCHUFE, M22 x 1.5	CAS M22
20)	J902425	[1]	ARANDELA DE SELLADO, 22.2mm ID x 26.9mm OD x 1.75mm Thk	CAS
. .	A77666	[1]	KIT DE SERVICIO	CAS 240V, calentador, consta de 21, 22, también orden J902425
21)	J904381	[1]	RESISTOR	CAS 240V Reemplazado por el número de pieza: J285916
22)	J905114	[1]	CABLE ELÉCTRICO	CAS 1829 mm (72 pulgadas)
23)	CASL125989	[1]	CODO	CAS
24)	123029A1	[1]	MANGUERA	CAS 395 mm (15-5 / 8 pulg.)
25)	218-775	[1]	ENCHUFE, 3/4 "-16, 37 grados	CAS Reemplazado por el número de pieza: 86511868
26)	515-23238	[1]	ABRAZADERA, 15/16 ", Insul, Perno de 3/8"	CAS Reemplazado por el número de pieza: 87029955
27)	114512A1	[1]	APOYO	CAS
28)	627-8020	[1]	PERNO, hexagonal, M8 x 1.25 x 20 mm, Cl 10.9, Full Thd	CAS Reemplazado por el número de pieza: 43233
29)	896-11008	[1]	ARANDELA, DI 9mm x 17mm OD x 2mm Thk	CAS 9 x 17 x 2 mm Reemplazada por el número de pieza: 86624185
30)	832-10408	[1]	TUERCA, M8 x 1.25, Cl 8.8	CAS Reemplazado por el número de pieza: 86528579
31)	426-828	[1]	PERNO, hexagonal, 1/2 "- 13 x 1-3 / 4", Gr 8	CAS Reemplazado por el número de pieza: 9790095

32)	80670	[1]	ARANDELA DE BLOQUEO, 1 / 20.507	NUEVA HAMPSHIRE

Pos.	Parte no	Cantidad	Nombre de piezas	Comentarios
32)	80679	[1]		NUEVA HAMPSHIRE
33)	L58752	[1]	ESPACIADOR DE TUBOS, 13.53 mm ID x 19.05 mm OD x 18.28 mm L	CAS

Catálogo de piezas (821C) - CARGADOR DE RUEDAS DE CASO (N / S JEE0155

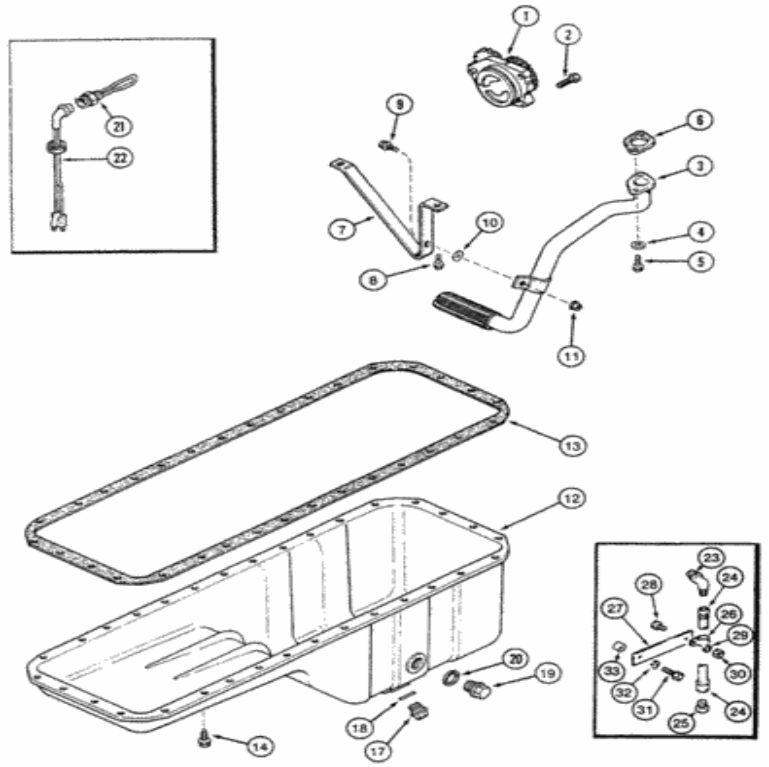

Para una vista completa, necesita registrarse

Piezas en el grupo (821C) - CARGADOR DE RUEDAS DE CASO (N / S JEE0155000 Y ANTES) (1 / 02-12 / 06):

Pos.	Parte no	Cantidad	Nombre de piezas	Comentarios
1)	J948072	[1]	BOMBA DE ACEITE DEL MOTOR	CAS
2)	J900677	[4]	PERNO, Hexagonal	CAS M8 x 30 Reemplazado por número de parte: J900677AM
3)	J910787	[1]	TUBO	CAS
4)	J926865	[2]	ESPACIADOR, 6.9 mm ID x 12.7 mm OD x 14 mm L	CAS
5)	845-6030	[2]	PERNO, Hexagonal, M6 x 30 mm, Cl 8.8	CAS

Pos.	Parte no	Cantidad	Nombre de piezas	Comentarios
6)	J914302	[1]	EMPAQUETADURA	CAS Reemplazado por el número de pieza: 87447959
7)	J927611	[1]	SOPORTE	CAS Reemplazado por el número de pieza: J927611AM
8)	845-6015	[2]	PERNO, Hexagonal, M6 x 15 mm, Cl 8.8	CAS Reemplazado por el número de pieza: 87015915
9)	845-6020	[1]	PERNO, Hexagonal, M6 x 20 mm, Cl 8.8	CAS Reemplazado por el número de pieza: 87015862
10)	J910960	[1]	LAVADORA	IH Reemplazada por el número de pieza: J910960AM
. .	A77999	[1]	KIT DE JUNTAS	El CAS consiste en 6, 13, 18, 20 Reemplazado por el número de parte: 87308050
11)	J906216	[1]	TUERCA DE BRIDA	IH M6 Reemplazado por el número de pieza: 9804276
12)	J914013	[1]	PAN, ACEITE DE MOTOR	CAS PAN, ACEITE Reemplazada por el número de pieza: 87359023
13)	NSS	[1]	SEPARAT NO VENDIDO	Sello CON , orden A77999
14)	J920400	[32]	PERNO DE BRIDA, hexagonal, M8 x 1.25 x 21 mm, Gr 8.8	CAS M8 x 25
17)	J924147	[1]	ENCHUFE, M18 x 1.5	CAS M18
18)	J920773	[1]	ARANDELA DE SELLADO	CAS Reemplazado por el número de pieza: 16508360
19)	J924148	[1]	ENCHUFE, M22 x 1.5	CAS M22
20)	J902425	[1]	ARANDELA DE SELLADO, 22.2mm ID x 26.9mm OD x 1.75mm Thk	CAS
. .	A77666	[1]	KIT DE SERVICIO	CAS 240V, calentador, consta de 21, 22, también orden J902425
21)	J904381	[1]	RESISTOR	CAS 240V Reemplazado por el número de pieza: J285916
22)	J905114	[1]	CABLE ELÉCTRICO	CAS 1829 mm (72 pulgadas)
23)	CASL125989	[1]	CODO	CAS
24)	123029A1	[1]	MANGUERA	CAS 395 mm (15-5 / 8 pulg.)
25)	218-775	[1]	ENCHUFE, 3/4 "-16, 37 grados	CAS Reemplazado por el número de pieza: 86511868
26)	515-23238	[1]	ABRAZADERA, 15/16 ", Insul, Perno de 3/8"	CAS Reemplazado por el número de pieza: 87029955
27)	114512A1	[1]	APOYO	CAS
28)	627-8020	[1]	PERNO, hexagonal, M8 x 1.25 x 20 mm, Cl 10.9, Full Thd	CAS Reemplazado por el número de pieza: 43233
29)	896-11008	[1]	ARANDELA, DI 9mm x 17mm OD x 2mm Thk	CAS 9 x 17 x 2 mm Reemplazada por el número de pieza: 86624185
30)	832-10408	[1]	TUERCA, M8 x 1.25, Cl 8.8	CAS Reemplazado por el número de pieza: 86528579
31)	426-828	[1]	PERNO, hexagonal, 1/2 "- 13 x 1-3 / 4", Gr 8	CAS Reemplazado por el número de pieza: 9790095
32)	80679	[1]	ARANDELA DE BLOQUEO, 1 / 20.507 CST ZND	NUEVA HAMPSHIRE
33)	L58752	[1]	ESPACIADOR DE TUBOS, 13.53 mm ID x 19.05 mm OD x 18.28 mm L	CAS

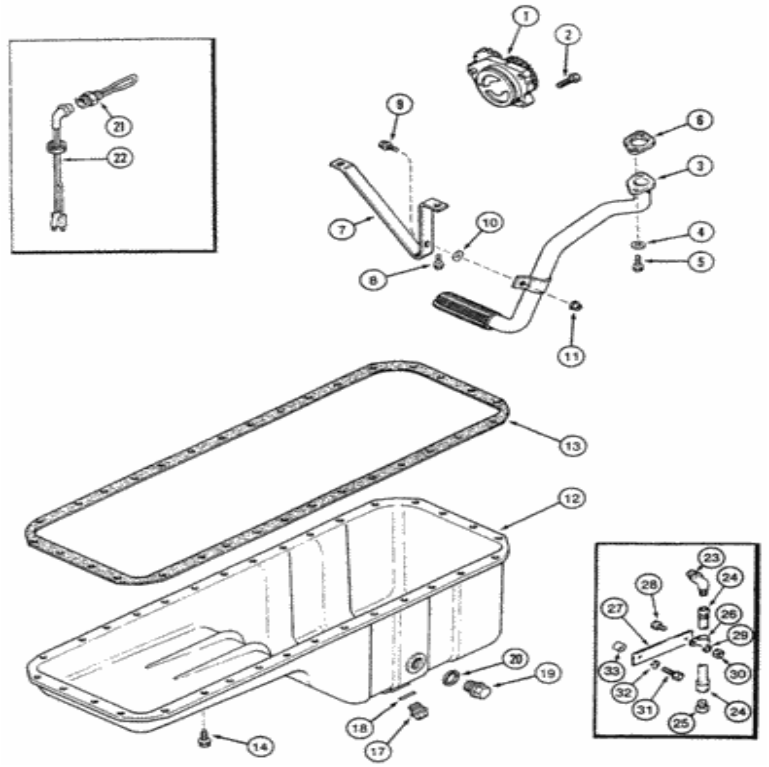

Para una vista completa, necesita registrarse

Piezas en el grupo (821C) - CARGADOR DE RUEDAS DE CASO (N / S JEE0155000 Y ANTES) (1 / 02-12 / 06):

Pos.	Parte no	Cantidad	Nombre de piezas	Comentarios
1)	ÁRBITRO	[1]	INSTRUCCIÓN	NH Head, Cilindro, Ver página (s) 2-53
2)	J930903	[1]	TAPA DE LA VÁLVULA	CAS
3)	J905449	[1]	SELLO, 7.179 mm W x 2090 mm L	CAS
4)	J910824	[6]	JUNTA TÓRICA, 0.07 "Thk x 0.364" ID, -12, Cl 5, 75 Duro	CAS
5)		[6]	CEMENTAL	CAS Reemplazado por el número de pieza:

Pos.	Parte no	Cantidad	Nombre de piezas	Comentarios
5)	J922639	[6]	SEMENTAL	J922639AM
6)	J902468	[1]	TAPA DE LLENADO, macho	IH
7)	J902466	[1]	SELLO, 39.35 mm ID x 59.35 mm OD x 3 mm Thk	CAS
8)	J938267	[1]	JUNTA DE CULATA DE CILINDRO, 2.01mm Thk	CAS reemplaza J931019, J935585 Reemplazado por el número de pieza: J938267AM
8)	J935586	[1]	JUNTA DE CULATA DE CILINDRO, 1.91 mm de espesor	CAS 0.25 mm, reemplaza J931026
8)	J935587	[1]	JUNTA DE CULATA, 2.38 mm de espesor	CAS 0.50 mm, reemplaza J931027
9)	J907861	[1]	OJO ELEVADOR	IH
10)	J906440	[1]	OJO ELEVADOR	IH
11)	614-12025	[2]	PERNO, hexagonal, M12 x 1.75 x 25 mm, Cl 8.8, Full Thd	IH Reemplazada por el número de pieza: 300388
11A.	854-12025	[2]	PERNO, Hexagonal, M12 x 25 mm, Cl 10.9	CAS Reemplazado por número de parte: 86624962
12)	J935113	[1]	CODO	CAS
13)	J936331	[1]	SELLO, 17.7 mm ID x 22.74 mm OD x 3.5 mm Thk	CAS reemplaza J934865
14)	J930827	[1]	MANGUERA 51.00 mm	CAS
15.	J937613	[2]	ABRAZADERA DE LA MANGUERA	CAS reemplaza J934496
dieciséis.	J909669	[1]	TUBO, 15.9-19 mm OD x 642.7 mm L	IH Reemplazada por el número de pieza: 87309036
17)	J907741	[1]	ABRAZADERA, ID de 15.88 mm, agujero para perno de 9.52 mm, tipo P	IH
18)	J912072	[1]	TORNILLO AUTAPROBADOR	CAS M8 st x 15 Reemplazada por el número de pieza: J912072AM
19)	A77538	[1]	ACORTAR	IH
20)	844-12025	[1]	PERNO, Hexagonal, M12 x 25 mm, Cl 8.8	CAS Reemplazado por el número de pieza: 9804266
21)	J918616	[1]	TUBO, 680.00 mm	CAS Reemplazado por el número de pieza: J918616AM
22)	214-1314	[1]	ABRAZADERA DE MANGUERA, # 14, 7/8 ", Resorte	CAS
24)	222-42	[1]	CODO, 90 grados, 1/2 "-24 Fem x 1/8" -27 NPTF	CAS 1/4 tubo OD x 1/8 PT Reemplazado por número de parte: 87026320
25)	J924589	[1]	TUBO, 6,35 mm OD x 112,6 mm L	CAS incluye 26
26)	222-153	[2]	MANGA, Tubo de 1/4 "	CAS Reemplazado por el número de pieza: 87017025
27)	222-22	[1]	ACCESORIO, 1/2 "-24 x 1/8" NPTF con tuerca	CAS 1/4 tubo OD x 1/8 Reemplazado por número de parte: 87026319
28)	J906619	[1]	ENCHUFE, 1/8 "- 27	CAS 1/8 PT

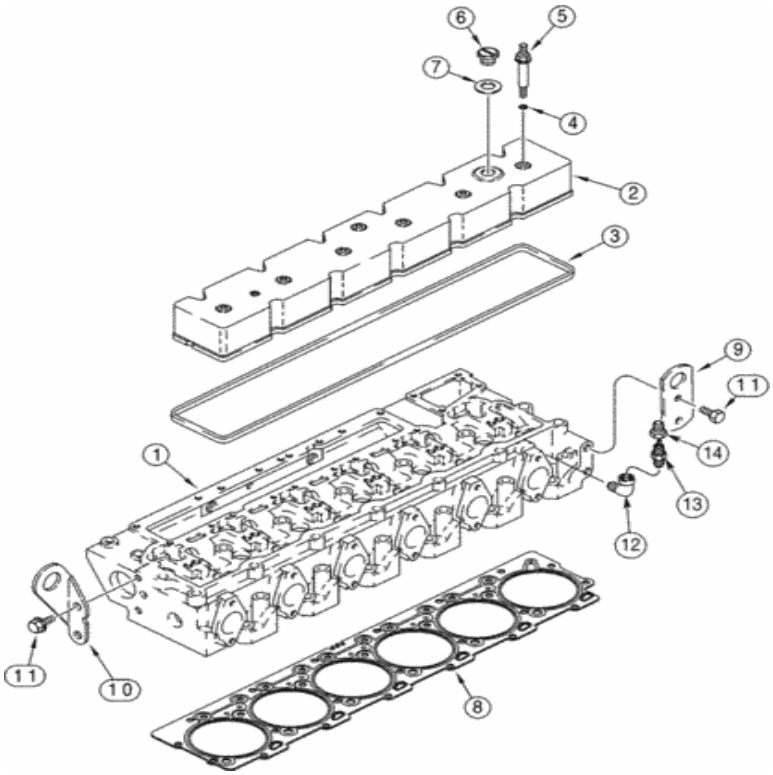

Para una vista completa, necesita registrarse

Piezas en el grupo (821C) - CARGADOR DE RUEDAS DE CASO (N / S JEE0155000 Y ANTES) (1 / 02-12 / 06):

Pos.	Parte no	Cantidad	Nombre de piezas	Comentarios
1)	ÁRBITRO	[1]	INSTRUCCIÓN	NH Head, Cilindro, Ver página (s) 2-57D
2)	J930903	[1]	TAPA DE LA VÁLVULA	CAS
3)	J905449	[1]	SELLO, 7.179 mm W x 2090 mm L	CAS
4)	J910824	[6]	JUNTA TÓRICA, 0.07 "Thk x 0.364" ID, -12, Cl 5, 75 Duro	CAS
5)	J930630	[6]	CEMENTAL	CAS Reemplazado por el número de pieza:

Pos.	Parte no	Cantidad	Nombre de piezas	Comentarios
5)	J922639	[6]	SEMENTAL	J922639AM
6)	J902468	[1]	TAPA DE LLENADO, macho	IH
7)	J902466	[1]	SELLO, 39.35 mm ID x 59.35 mm OD x 3 mm Thk	CAS
8)	J938267	[1]	JUNTA DE CULATA DE CILINDRO, 2.01mm Thk	CAS Reemplazado por el número de pieza: J938267AM
8)	J935586	[1]	JUNTA DE CULATA DE CILINDRO, 1.91 mm de espesor	CAS 0.25 mm
8)	J935587	[1]	JUNTA DE CULATA, 2.38 mm de espesor	CAS 0.50 mm
9)	J907861	[1]	OJO ELEVADOR	IH
10)	J906440	[1]	OJO ELEVADOR	IH
11)	844-12025	[4]	PERNO, Hexagonal, M12 x 25 mm, Cl 8.8	CAS Reemplazado por el número de pieza: 9804266
12)	105422	[1]	UNIÓN DE CODO	IH Union Codo
13)	J911901	[1]	CHEQUEO DE LAS VALVULAS	IH Reemplazada por el número de pieza: J911901AM
14)	J911925	[1]	ACOPLAMIENTO	IH

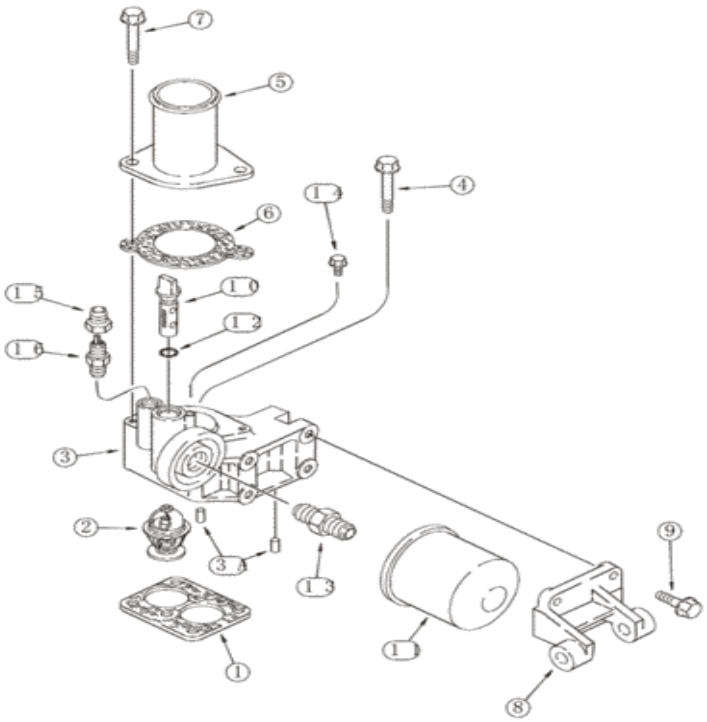

Para una vista completa, necesita registrarse

Piezas en el grupo (821C) - CARGADOR DE RUEDAS DE CASO (N / S JEE0155000 Y ANTES) (1 / 02-12 / 06):

Pos.	Parte no	Cantidad	Nombre de piezas	Comentarios
1)	J914310	[1]	JUNTA, 0.8 mm de espesor	CAS
2)	J928639	[2]	TERMOSTATO	CAS Reemplazado por número de parte: 47626493
. .	J926509	[1]	VIVIENDA, termostato	CAS incluye 3, 3A
3)	NSS	[1]	SEPARAT NO VENDIDO	CON vivienda
3A.	180811A1	[2]	PASADOR	CAS

4)	345-3020	[2]	PERNO, cabeza avellanada M8 x 30	CAS Reemplazado por el número de pieza:

Pos.	Parte no	Cantidad	Nombre de piezas	Comentarios
4)	845-8080	[2]	PERNO, Hexagonal, M8 x 80 mm, Cl 8.8	CAS 87015868
5)	J912800	[1]	CONEXIÓN	IH
6)	J918779	[1]	JUNTA, 1.19 mm de espesor	CAS
7)	845-8095	[2]	PERNO, Hexagonal, M8 x 95 mm, Cl 8.8	CAS Reemplazado por el número de pieza: 87015919
8)	J918544	[1]	APOYO	CAS
9)	844-8025	[4]	PERNO, Hexagonal, M8 x 25 mm, Cl 8.8	CAS Reemplazado por el número de pieza: 9671714
10)	294926A1	[1]	VÁLVULA DE CIERRE	CAS
11)	J100304	[1]	FILTRAR	CAS reemplaza A77544 Reemplazado por número de parte: 84605017
12)	238-5111	[1]	JUNTA TÓRICA, 0.103 "Thk x 0.424" ID, -111, Cl 5, 75 Duro	CAS Reemplazado por el número de pieza: 128999
13)	A77623	[1]	ADAPTADOR, 3/4 "- 10 x 11/16" - 16	IH
14)	845-6010	[1]	PERNO, Hexagonal, M6 x 10 mm, Cl 8.8	CAS Reemplazado por el número de pieza: 87015907
15.	J911925	[1]	ACOPLAMIENTO	IH
dieciséis.	J911901	[1]	CHEQUEO DE LAS VALVULAS	IH Reemplazada por el número de pieza: J911901AM
8)	J929418	[1]	APOYO	LEJOS
9)	845-8025	[4]	PERNO, Hexagonal, M8 x 25 mm, Cl 8.8	CAS

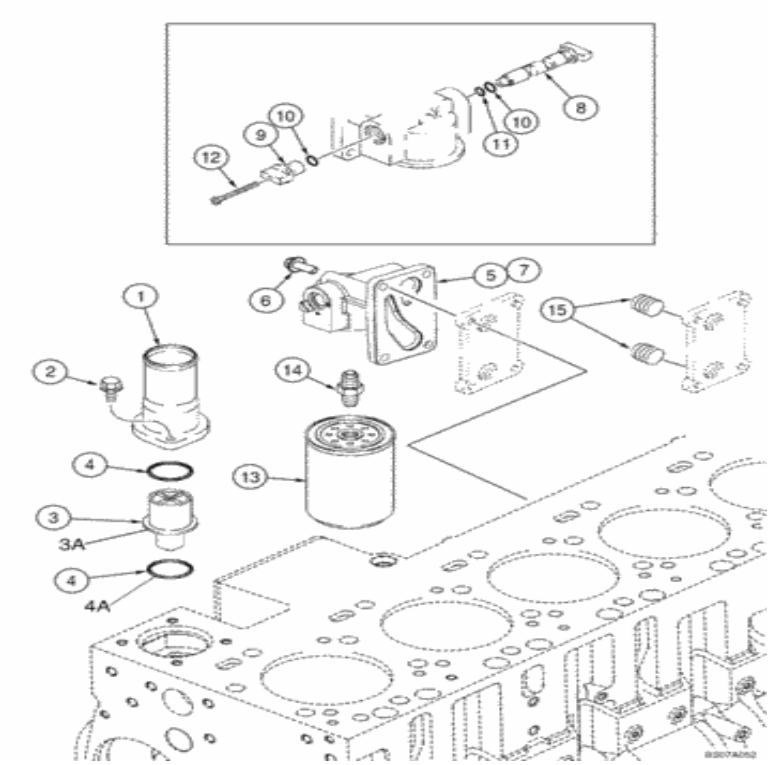

Para una vista completa, necesita registrarse

Piezas en el grupo (821C) - CARGADOR DE RUEDAS DE CASO (N / S JEE0155000 Y ANTES) (1 / 02-12 / 06):

Pos.	Parte no	Cantidad	Nombre de piezas	Comentarios
1)	J940631	[1]	TOMA DE CORRIENTE	CAS
2)	845-8025	[2]	PERNO, Hexagonal, M8 x 25 mm, Cl 8.8	CAS
3)	J940632	[1]	TERMOSTATO	CAS Incluye 4 Reemplazado por número de parte: 84427136
3A.	87698668	[1]	TERMOSTATO	GI Incl. 4A; Reemplaza 87579684, J940632, utilizado en algunos modelos, reemplazado por el número de pieza: 84427136

4)	[illegible]	[2]	ANILLO O, 0.139 "Thk x 2.109"	CAS Utilizado con termostatos 87698668, 87579684 Reemplazado

Pos.	Parte no	Cantidad	Nombre de piezas	Comentarios
4)	238-5227	[2]	O, 227, Cl 5, 75 Duro	por el número de pieza: 510121
4A.	87579687	[1]	SELLO	GI Reemplazada por número de parte: 84427136
5)	J943738	[1]	CABEZAL DE FILTRO	CAS Reemplazado por el número de parte: 87612306, 84152565AM
6)	845-8025	[4]	PERNO, Hexagonal, M8 x 25 mm, Cl 8.8	CAS
7)	87612306	[1]	JUNTA, 1.15 mm de espesor	BRR reemplaza la junta J937367
8)	J943739	[1]	VÁLVULA DE CIERRE	CAS
9)	J943740	[1]	VÁLVULA DE CIERRE	CAS
10)	238-5111	[2]	JUNTA TÓRICA, 0.103 "Thk x 0.424" ID, -111, Cl 5, 75 Duro	CAS Reemplazado por el número de pieza: 128999
11)	238-5013	[1]	JUNTA TÓRICA, 0.07 "Thk x 0.426" ID, -13, Cl 5, 75 Duro	CAS Reemplazado por el número de parte: 14453080
12)	J944454	[1]	TORNILLO AUTOPLADO, # 6 - 20 x 1 3/8 "	CAS
13)	A77544	[1]	FILTRAR	CAS Reemplazado por el número de pieza: 84605017, 0000180433
14)	A77623	[1]	ADAPTADOR, 3/4 "- 10 x 11/16" - 16	IH
15.	A77505	[2]	ENCHUFE	CAS 3/4 PT Reemplazada por el número de pieza: 263136

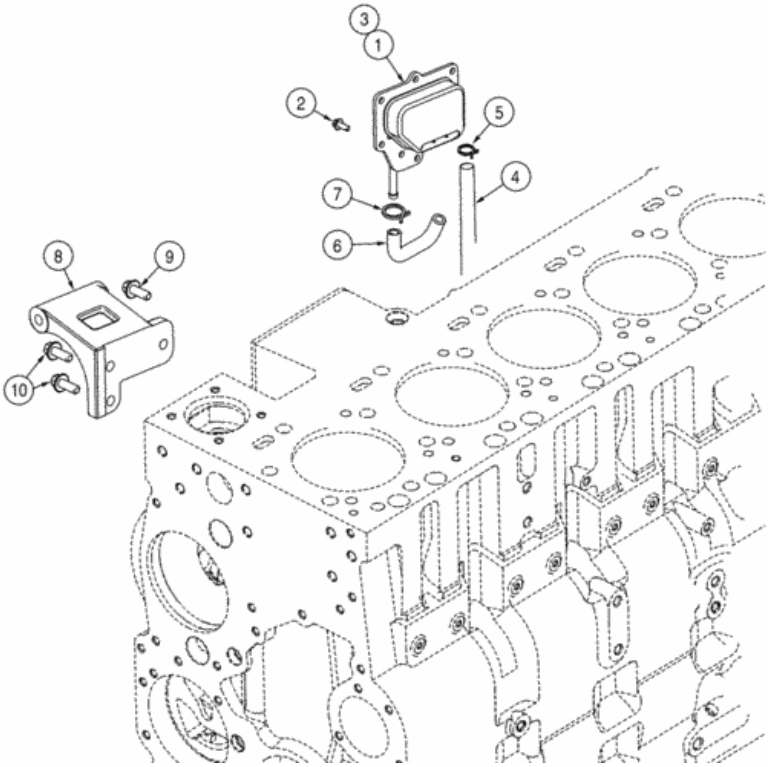

Para una vista completa, necesita registrarse

Piezas en el grupo (821C) - CARGADOR DE RUEDAS DE CASO (N / S JEE0155000 Y ANTES) (1 / 02-12 / 06):

Pos.	Parte no	Cantidad	Nombre de piezas	Comentarios
1)	J937652	[1]	DESCANSO	CAS Reemplazado por el número de parte: 87437056, 87437060, 87437062, 87436828, 214-1314, 86625099
2)	845-6015	[6]	PERNO, Hexagonal, M6 x 15 mm, Cl 8.8	CAS Reemplazado por el número de pieza: 87015915
3)	J944683	[1]	EMPAQUETADURA	CAS Reemplazado por el número de pieza: 87436828

Pos.	Parte no.	Cantidad	Nombre de piezas	Comentarios
4)	J944214	[1]	TUBO 320.00 mm	CAS
5)	214-1310	[2]	ABRAZADERA DE MANGUERA, # 10, 5/8 ", Resorte	CAS Reemplazado por el número de parte: 86637702
6)	J948068	[1]	MANGUERA, 66.50 mm, SAE 30R7	CAS
7)	214-1318	[1]	ABRAZADERA DE MANGUERA, # 18, 1 1/8 ", Primavera	CAS Reemplazado por el número de pieza: 86637700
8)	J944311	[1]	APOYO	CAS Reemplazado por el número de pieza: 87360715
9)	844-10025	[1]	PERNO, hexagonal, M10 x 25 mm, Cl 8.8	CAS Reemplazado por el número de pieza: 9804261
10)	844-10030	[2]	PERNO, Hexagonal, M10 x 30 mm, Cl 8.8	CAS Reemplazado por el número de pieza: 9840672
11)	J926848	[1]	CINTURÓN	Alternador RAC , no ilustrado Reemplazado por número de pieza: J911580

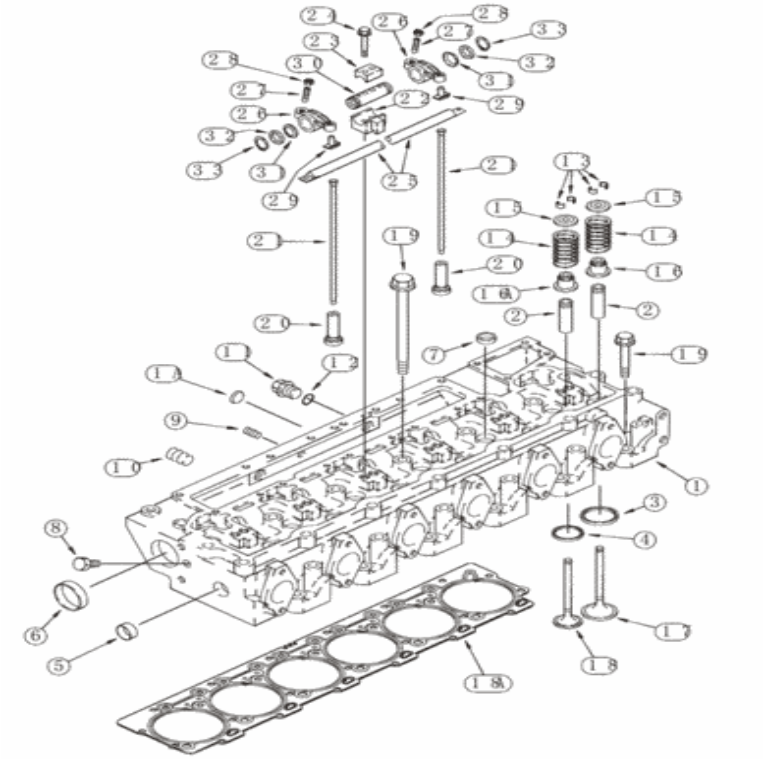

Para una vista completa, necesita registrarse

Piezas en el grupo (821C) - CARGADOR DE RUEDAS DE CASO (N / S JEE0155000 Y ANTES) (1 / 02-12 / 06):

Pos.	Parte no	Cantidad	Nombre de piezas	Comentarios
. .	JR936280	[1]	CABEZA DE CILINDRO REMAN	CAS remanufacturado, solo en Norteamérica, reemplaza JR925642 Reemplazado por el número de pieza: 84262945R
. .	JC936280	[1]	CABEZA DE CILINDRO REMAN	Uso de CAS para devolver el núcleo para crédito cuando se usa un conjunto remanufacturado, reemplaza JC916464
. .	J936280	[1]	CABEZA	Cilindro CAS , con válvulas, consta de 1-18, reemplaza J925642 Reemplazado por el número de pieza: 84262945
. .	[illegible]	[1]	CABEZA	Cilindro CAS , sin válvulas, consta de 1A - 7, reemplaza

Pos.	Parte no	Cantidad	Nombre de piezas	Comentarios
1)	J936264	[1]	CABEZA	J920631 Reemplazado por número de parte: 84262945
1A.	J912900	[1]	ENCHUFE	CAS 24 mm
2)	J923564	[12]	GUÍA DE VÁLVULA	CAS
3)	J924582	[6]	INSERTAR	Ingesta CAS
3)	J925468	[6]	ASIENTO, VÁLVULA	CAS 0,25 mm, admisión, de gran tamaño Reemplazada por el número de pieza: J925468AM
3)	J925470	[6]	ASIENTO, VÁLVULA	CAS 0,50 mm, admisión, sobredimensionado
4)	J929005	[6]	INSERTAR	Escape CAS
4)	J929006	[6]	INSERTAR	CAS 0,25 mm, escape, de gran tamaño Reemplazado por el número de pieza: J929006AM
4)	J929007	[6]	INSERTAR	CAS 0,50 mm, escape, sobredimensionado
5)	J920443	[1]	ENCHUFE	CAS 30 mm
6)	A77782	[2]	ENCHUFE	CAS 58 mm Reemplazada por el número de pieza: 75312133
7)	41-1616	[5]	ENCHUFE, Copa, 1 ", Inoxidable	CAS Reemplazado por el número de pieza: 86625124
8)	A77534	[1]	ENCHUFE	IH 1/16 PT Reemplazada por el número de pieza: 87026048
9)	217-432	[1]	ENCHUFE, Hex Soc, 1/4 "- 18 NPTF	CAS Reemplazado por el número de pieza: 9617020
10)	A77429	[1]	ENCHUFE	CAS 1/2 PT Reemplazado por el número de pieza: 87034671
11)	J924148	[2]	ENCHUFE, M22 x 1.5	CAS M22
12)	J902425	[2]	ARANDELA DE SELLADO, 22.2mm ID x 26.9mm OD x 1.75mm Thk	CAS
13)	J901177	[24]	VÁLVULA	IH
14)	J906412	[12]	RESORTE DE VÁLVULA	IH Reemplazada por el número de pieza: J991085AM
15.	J912976	[12]	ANTICIPO	CAS Reemplazado por el número de pieza: 87395026
dieciséis.	J915707	[6]	SELLO	Válvula CAS , si se usa Reemplazada por el número de pieza: J927642
16A.	J927642	[6-12]	SELLO	Escape CAS , válvula, reemplaza J919038
17)	J924492	[6]	VÁLVULA DE ENTRADA STD	VÁLVULA DE ENTRADA DEL MOTOR CAS STD
18)	J921444	[6]	VÁLVULA DE ESCAPE STD	VÁLVULA DE ESCAPE DEL MOTOR CAS STD
18A.	J938267	[1]	JUNTA DE CULATA DE CILINDRO, 2.01mm Thk	CAS Ver página (s) 2-49, reemplaza J931019, J935585 Reemplazada por el número de pieza: J938267AM
19)	J917728	[14]	TORNILLO	CAS 160 mm Reemplazada por el número de pieza: 87344126
19)	J917729	[12]	PERNO, Flng, M14 x 80 mm	CAS 80 mm
20)	J931623	[12]	ALZAVÁLVULAS	CAS
21)	J905194	[12]	VARILLA DE EMPUJE	IH
22)	J905870	[6]	APOYO	IH
23)	J901693	[6]	ABRAZADERA	IH
24)	868-10065	[12]	TORNILLO DE 12 PT, M10 x 65mm, Cl 12.9	CAS Reemplazado por el número de pieza: 87016487
25)	J919677	[1]	TUBO	IH
26)	J901717	[12]	BALANCÍN	IH Incluye 27 - 29
27)	J934086	[1]	TORNILLO DE AJUSTE, 3/8 "- 24 x 29.85 mm	CAS Reemplazado por el número de pieza: 87775117, J937438
28)	A77902	[1]	NUEZ	CAS 3/8 - 24 NF
29)	NSS	[1]	SEPARAT NO VENDIDO	Insertar CON
30)	J919435	[6]	EJE	CAS
31)	J906100	[12]	TAZA DE PRIMAVERA	IH

Pos.	Parte no	Cantidad	Nombre de piezas	Comentarios
32)	J907206	[12]	ARANDELA, 22.5mm ID x 30mm OD x 1mm Thk	IH
33)	100-1187	[12]	ANILLO SNAP, # 87, ext.	CAS Reemplazado por el número de pieza: 137286

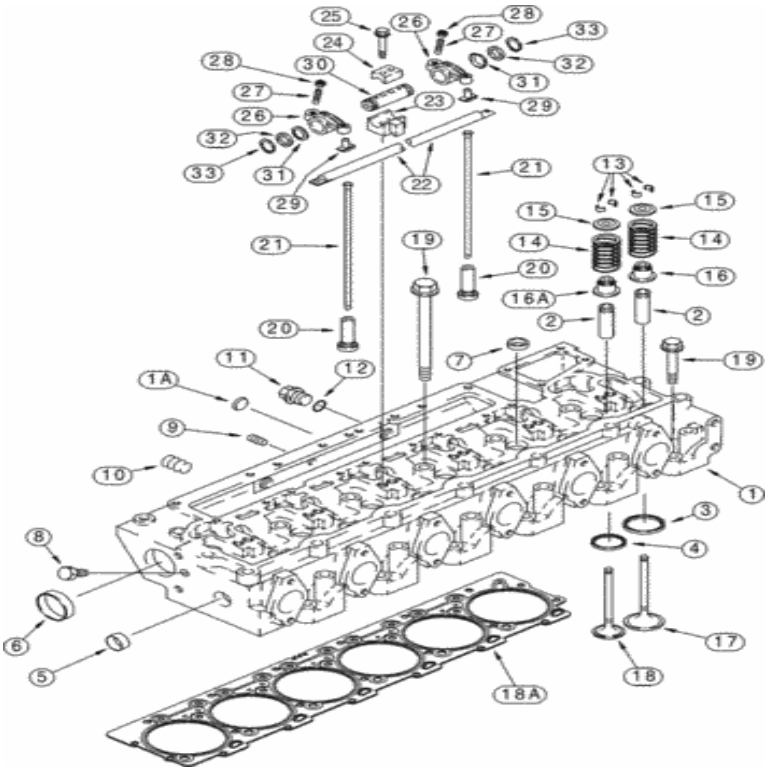

Para una vista completa, necesita registrarse

Piezas en el grupo (821C) - CARGADOR DE RUEDAS DE CASO (N / S JEE0155000 Y ANTES) (1 / 02-12 / 06):

Pos.	Parte no	Cantidad	Nombre de piezas	Comentarios
. .	J936280	[1]	CABEZA	Cilindro CAS , con válvulas, consta de 1 - 18 Reemplazado por el número de pieza: 84262945
. .	84262945R	[1]	CABEZA DE CILINDRO REMAN	BRR 821C S / N JEE0155000 Y ANTES, remanchado para nuevo P / N J936280
. .	84262945C	[1]	CABEZA DE CILINDRO	Número de devolución de BRR

1)	J936264	[1]	CABEZA	El cilindro CAS , sin válvulas, consta de 1A - 7 Reemplazado por

Pos.	Parte no	Cantidad	Nombre de piezas	Comentarios
1)	J936264	[1]	CABEZA	el número de pieza: 84262945
1A.	J912900	[1]	ENCHUFE	CAS 24 mm
2)	J923564	[12]	GUÍA DE VÁLVULA	CAS
3)	J924582	[6]	INSERTAR	Ingesta CAS
3)	J925468	[6]	ASIENTO, VÁLVULA	CAS 0,25 mm, admisión, de gran tamaño Reemplazada por el número de pieza: J925468AM
3)	J925470	[6]	ASIENTO, VÁLVULA	CAS 0,50 mm, admisión, sobredimensionado
4)	J929005	[6]	INSERTAR	Escape CAS
4)	J929006	[6]	INSERTAR	CAS 0,25 mm, escape, de gran tamaño Reemplazado por el número de pieza: J929006AM
4)	J929007	[6]	INSERTAR	CAS 0,50 mm, escape, sobredimensionado
5)	J920443	[1]	ENCHUFE	CAS 30 mm
6)	A77782	[2]	ENCHUFE	CAS 58 mm Reemplazada por el número de pieza: 75312133
7)	41-1616	[5]	ENCHUFE, Copa, 1 ", Inoxidable	CAS Reemplazado por el número de pieza: 86625124
8)	A77534	[1]	ENCHUFE	IH 1/16 PT Reemplazada por el número de pieza: 87026048
9)	217-432	[1]	ENCHUFE, Hex Soc, 1/4 "- 18 NPTF	CAS Reemplazado por el número de pieza: 9617020
10)	A77429	[1]	ENCHUFE	CAS 1/2 PT Reemplazado por el número de pieza: 87034671
11)	J924148	[2]	ENCHUFE, M22 x 1.5	CAS M22
12)	J902425	[2]	ARANDELA DE SELLADO, 22.2mm ID x 26.9mm OD x 1.75mm Thk	CAS
13)	J901177	[24]	VÁLVULA	IH
14)	J906412	[12]	RESORTE DE VÁLVULA	IH Reemplazada por el número de pieza: J991085AM
15.	J912976	[12]	ANTICIPO	CAS Reemplazado por el número de pieza: 87395026
dieciséis.	J915707	[6]	SELLO	Válvula CAS , si se usa Reemplazada por el número de pieza: J927642
16A.	J927642	[6-12]	SELLO	CAS escape, válvula
17)	J924492	[6]	VÁLVULA DE ENTRADA STD	VÁLVULA DE ENTRADA DEL MOTOR CAS STD
18)	J921444	[6]	VÁLVULA DE ESCAPE STD	VÁLVULA DE ESCAPE DEL MOTOR CAS STD
18A.	J938267	[1]	JUNTA DE CULATA DE CILINDRO, 2.01mm Thk	CAS Ver página (s) 2-49D Reemplazada por número de parte: J938267AM
19)	J917728	[14]	TORNILLO	CAS 160 mm Reemplazada por el número de pieza: 87344126
19)	J917729	[12]	PERNO, Flng, M14 x 80 mm	CAS 80 mm
20)	J931623	[12]	ALZAVÁLVULAS	CAS
21)	J905194	[12]	VARILLA DE EMPUJE	IH
22)	J919677	[1]	TUBO	IH
. .	J934921	[6]	BALANCÍN	FAR Consiste en 23-33 Reemplazada por el número de parte: J905870, J919435, 87016487, 137286, J907206, J906100, J901717, J901693
23)	J905870	[1]	APOYO	IH
24)	J901693	[1]	ABRAZADERA	IH
25)	868-10065	[2]	TORNILLO DE 12 PT, M10 x 65mm, Cl 12.9	CAS Reemplazado por el número de pieza: 87016487
26)	J901717	[2]	BALANCÍN	IH Incluye 27 - 29
27)	J934086	[1]	TORNILLO DE AJUSTE, 3/8 "- 24 x 29.85 mm	CAS Reemplazado por el número de pieza: 87775117, J937438

28)	A77902	[1]	NUEZ	CAS 3/8 - 24 NF

Pos.	Parte no	Cantidad	Nombre de piezas	Comentarios
29)	NSS	[1]	SEPARAT NO VENDIDO	Insertar CON
30)	J919435	[1]	EJE	CAS
31)	J906100	[2]	TAZA DE PRIMAVERA	IH
32)	J907206	[2]	ARANDELA, 22.5mm ID x 30mm OD x 1mm Thk	IH
33)	100-1187	[2]	ANILLO SNAP, # 87, ext.	CAS Reemplazado por el número de pieza: 137286

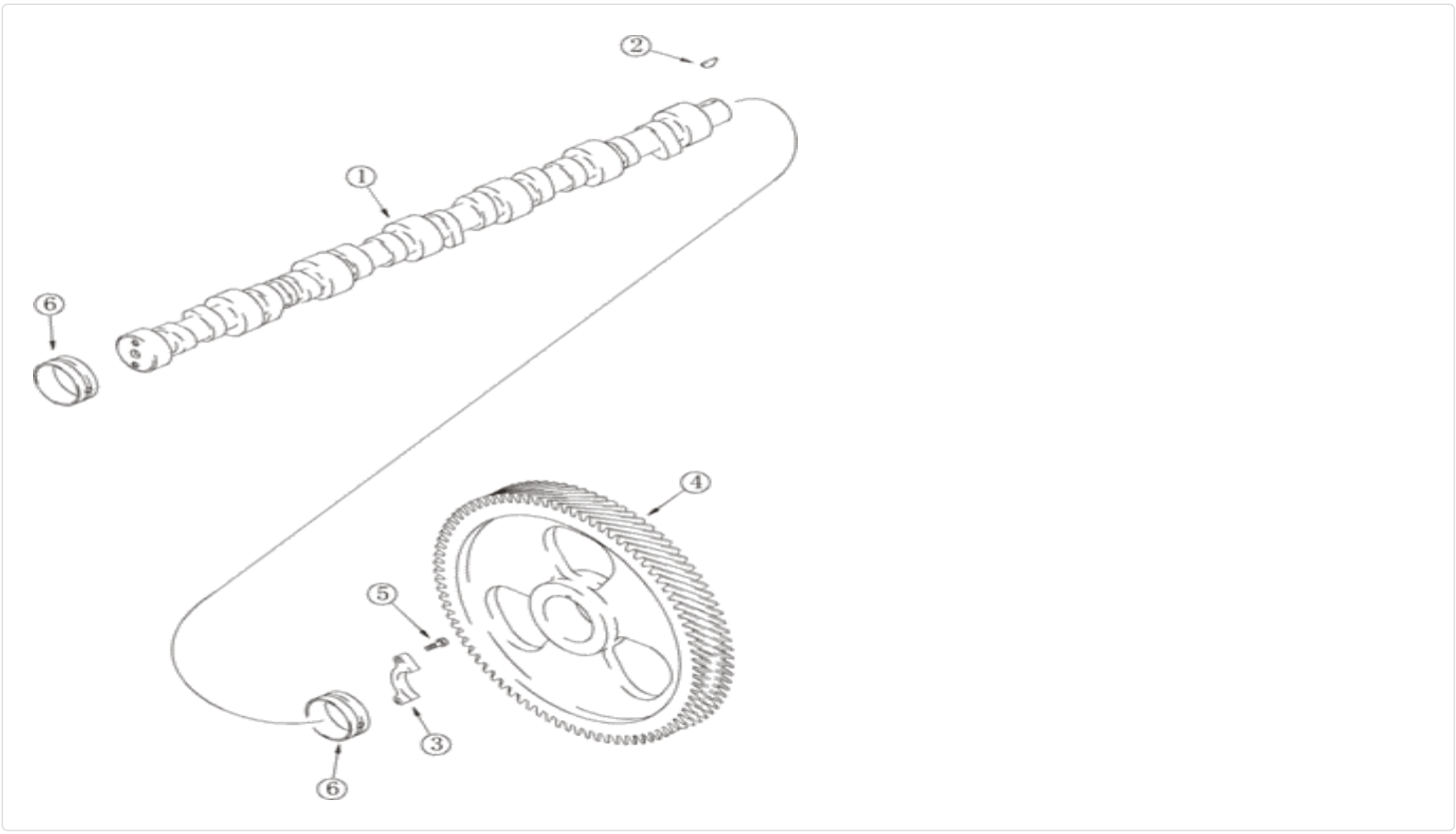

For full view, you need register

Parts on group (821C) - CASE WHEEL LOADER (S/N JEE0155000 & BEFORE) (1/02-12/06):

Pos.	Part No	Qty	Parts name	Comments
1.	J923478	[1]	CAMSHAFT	CAS Replaces J924471
1.	J923478R	[1]	REMAN-CAMSHAFT	CAS 821C S/N JEE0155000 & Before
1.	J923478C	[1]	CORE-CAMSHAFT	CAS Return Number
2.	836-4065	[1]	WOODRUFF KEY,M4 x 6.5 x 15.72	CAS Superseded by part number: 10205820
3.	J927155	[1]	SUPPORT	CAS
4.	J918777	[1]	GEAR	CAS
5.	J900227	[2]	BOLT,Hex, M8 x 1.25 x 22mm, Cl 10.9	CAS
6.	J945329	[7]	CAMSHAFT BEARING,60.08mm ID x 64.13mm OD x 25mm L	CAS Replaces J943199

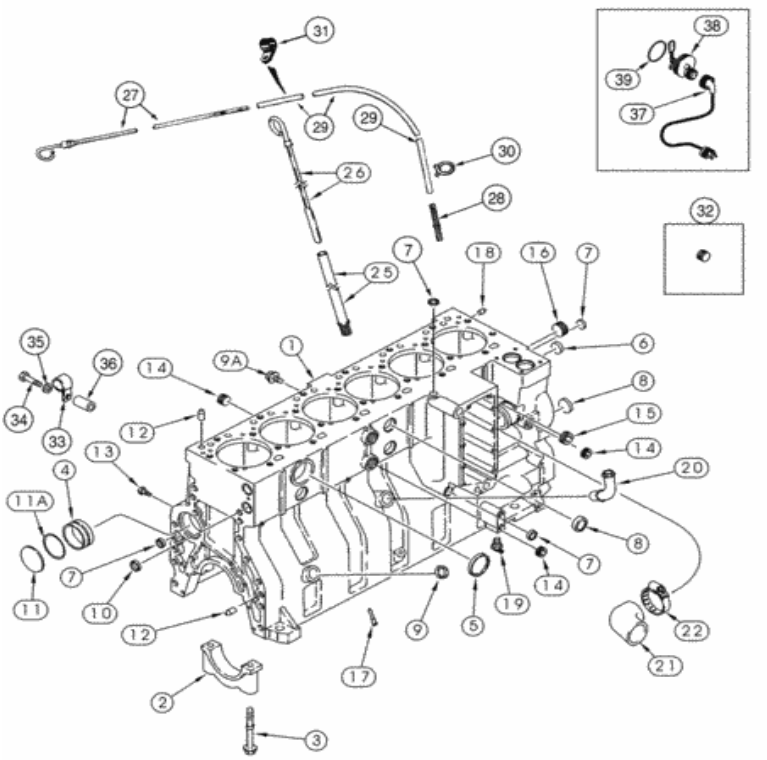

Para una vista completa, necesita registrarse

Piezas en el grupo (821C) - CARGADOR DE RUEDAS DE CASO (N / S JEE0155000 Y ANTES) (1 / 02-12 / 06):

Pos.	Parte no	Cantidad	Nombre de piezas	Comentarios
. .	295271A1	[1]	MOTOR	Motor completo BHB , incluye todas las piezas excepto arrancador, alternador, ventilador, correa de ventilador, filtro de aire, silenciador y tubo de escape, orden 199985A1, - JEE0126215
			Motor completo, incluye	

Pos.	Parte no	Cantidad	Nombre de piezas	Comentarios
. .	436664A2	[1]	todas las piezas excepto arrancador, alternador, ventilador, correa de ventilador, filtro de aire, silenciador y tubo de escape, pedido 199985A1, JEE0126216-	
. .	199985A1	[1]	MOTOR BASICO	CAS Reemplazado por número de parte: 199985A1R
. .	47466010R	[1]	MOTOR BASICO REMANICO	El RAC incluye todas las piezas, excepto el motor de arranque, el alternador, el ventilador, la correa del ventilador, el filtro de aire, el silenciador, el colector de escape, el volante y la carcasa, el llenado de aceite y la varilla de medición, la bomba de inyección de combustible, los inyectores y las líneas, la polea delantera, el tensor de la correa y el turbocompresor
. .	47466010C	[1]	MOTOR BASICO	Número de devolución del RAC
. .	JR934600	[1]	MOTOR, INTERCAMBIO	MOTOR CAS (INTERCAMBIO), Corto, Remanufacturado, Norteamérica únicamente Reemplazado por el número de pieza: 87448701
. .	J934600	[1]	MOTOR DE ESQUELETO	CAS corto, incluye bloque pelado, pistones, bielas y cojinetes, cigüeñal y cojinetes, consta de 1 - 19 Reemplazado por el número de pieza: 87448701
1)	J934900	[1]	MOTOR CORTO	CAS Despojado, consta de 2 - 8 Reemplazado por el número de pieza: 87448718AM
2)	J936058	[7]	TAPA DE RODAMIENTO	CAS reemplaza J917313 Reemplazado por número de parte: 87444056
3)	J916369	[14]	PERNO DE BRIDA, hexagonal, M14 x 2 x 128 mm, Cl 10.9	CAS Reemplazado por el número de pieza: J916369AM
4)	J945329	[7]	RODAMIENTO DE ARBOL DE LEVAS, 60.08 mm ID x 64.13 mm OD x 25 mm L	CAS Ver página (s) 2-59, reemplaza J943199
5)	A77782	[1]	ENCHUFE	CAS 58 mm Reemplazada por el número de pieza: 75312133
6)	A77586	[1]	ENCHUFE	IH 28.9 mm
7)	A77506	[4]	ENCHUFE	IH 21 mm
8)	J905401	[4]	ENCHUFE	IH 35 mm
9)	J920706	[1]	ENCHUFE	CAS 22 mm, no utilizado
10)	A77530	[2]	ENCHUFE	IH 30 mm, no utilizado Reemplazado por el número de pieza: J920443
11)	41-3044	[1]	ENCHUFE, Exp, 2 3/4 "	CAS (70 mm) Reemplazada por el número de pieza: 86637927
11A.	J926048	[1]	JUNTA TÓRICA, 0.07 "Thk x 2.614" ID, -38, Cl 5, 75 Duro	CAS 66 mm ID Reemplazada por el número de pieza: J926048AM
12)	J901846	[4]	PIN, 12.01 mm OD x 24 mm L	IH Reemplazada por el número de pieza: J901846AM
13)	J906619	[6]	ENCHUFE, 1/8 "- 27	CAS 1/8 PT
14)	A77429	[4]	ENCHUFE	CAS 1/2 PT Reemplazado por el número de pieza: 87034671
15.	A77505	[2]	ENCHUFE	CAS 3/4 PT Reemplazada por el número de pieza: 263136
dieciséis.	A77533	[1]	ENCHUFE	IH 1 PT Reemplazada por el número de pieza: 86625135
17)	J928031	[12]	BOQUILLA, 8.5 mm OD x 30 mm L	CAS
18)	J900257	[2]	PIN, 10.01 mm OD x 16 mm L	CAS 16 mm Reemplazada por número de pieza: J900257AM
19)	217-103	[1]	POLLA, DRENAJE	CAS 1/4 "PT Reemplazada por el número de pieza: 86625234

			CONEXIÓN DE TUBO, 22,42	CAS no utilizado Reemplazado por número de parte: J921072

Pos.	Parte no	Cantidad	Nombre de piezas	Comentarios
20)	J934244	[1]	TUBO, 28 mm OD x 90,2, 64 mm L	CAS no utilizado Reemplazado por número de parte: J931973, 86625099
21)	J920762	[1]	CODO	CAS 79 mm (3-1 / 8 in)
22)	J918521	[1]	ABRAZADERA MANGUERA, 59mm - 83mm	CAS 1-13 / 16 - 2-3 / 4
25)	J905779	[1]	TUBO, 9.52 mm OD x 228 mm L	CAS -JEE0126215 Reemplazado por el número de pieza: 84487447
26)	J908773	[1]	DIPSTICK, 485.3mm L	CAS -JEE0126215
27)	J915026	[1]	VARILLA GRADUADA	SUM JEE0126216-
28)	A77645	[1]	TUBO	CAS JEE0126216- Reemplazado por el número de pieza: 84260651
29)	J285703	[1]	TUBO, 12 mm OD x 787.5 mm L	CAS JEE0126216- Reemplazado por el número de pieza: 87676099
30)	214-1308	[1]	ABRAZADERA DE MANGUERA, # 8, 1/2 ", Resorte	CAS JEE0126216- Reemplazado por el número de pieza: 86637701
31)	A77508	[1]	ABRAZADERA	CAS 7/16 "ID, JEE0126216-, no utilizado en esta aplicación
32)	J900955	[1]	ENCHUFE	CAS 10 mm OD, JEE0126216-
33)	515-2495	[1]	ABRAZADERA, 3/8 ", Insul, Perno de 7/16"	CAS JEE0126216- Reemplazado por el número de pieza: 86639003
34)	827-10060	[1]	PERNO, hexagonal, M10 x 1.5 x 60 mm, Cl 10.9	CAS JEE0126216- Reemplazado por el número de pieza: 86508619
35)	896-11010	[1]	ARANDELA, 11mm ID x 21mm OD x 2.5mm Thk	CAS JEE0126216- Reemplazado por el número de pieza: 86625252
36)	90-7181T1	[1]	ESPACIADOR	L JEE0126216-
. .	196804A1	[1]	EQUIPO	CAS 120V, consta de 37-39
37)	196466A1	[1]	CABLE ELÉCTRICO	CAS 1829 mm (72 in) Reemplazada por el número de pieza: 87105748
38)	NSS	[1]	SEPARAT NO VENDIDO	Elemento CON
39)	J910517	[1]	ANILLO O	CAS
. .	A78017	[1]	KIT DE REPARACIÓN	El bloque del motor CAS , no ilustrado, consta de 40-47
40)	A77912	[6]	PAQUETE, REPARACIÓN	CAS Ver página (s) 2-89
41)	A77563	[6]	JUEGO DE COJINETES	IH Ver página (s) 2-91B Reemplazada por el número de pieza: 87443389
42)	J934046	[6]	PIN DE PISTÓN, 45 mm DE x 91 mm L	CAS Ver página (s) 2-89
43)	J945930	[6]	JUEGO DE COJINETES	CAS Ver página (s) 2-81, reemplaza A77711
44)	J945929	[1]	COJINETE DE EMPUJE	CAS Ver página (s) 2-83, reemplaza A77843 Reemplazada por número de parte: J945929AM
45	A77976	[1]	KIT DE JUNTAS	CAS no utilizado en esta aplicación
46)	J938267	[1]	JUNTA DE CULATA DE CILINDRO, 2.01mm Thk	CAS Ver página (s) 2-49, 2-57B, reemplaza J931019, J935585 Reemplazada por el número de parte: J938267AM
47)	A77999	[1]	KIT DE JUNTAS	CAS Ver página (s) 2-41, 2-43, reemplaza A77679 Reemplazada por número de parte: 87308050

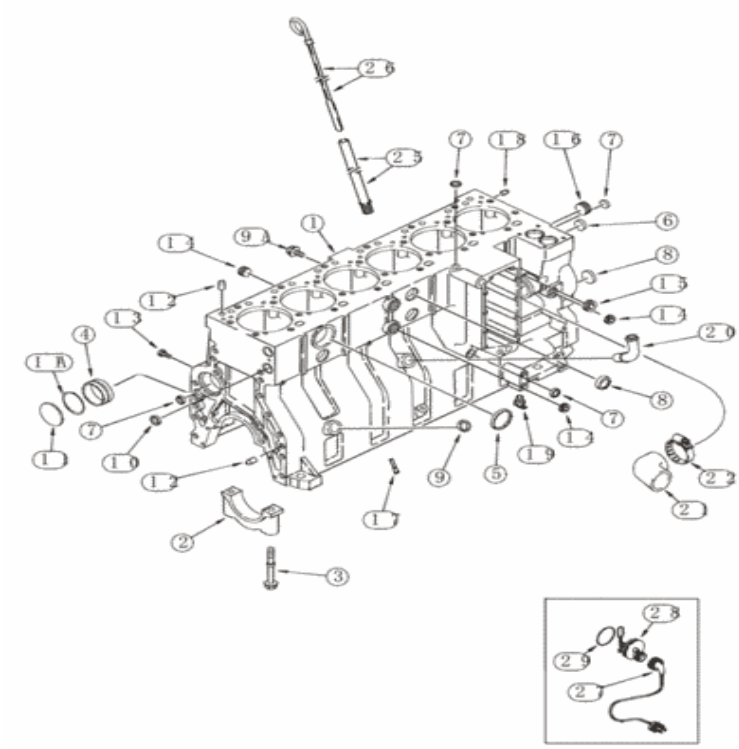

Para una vista completa, necesita registrarse

Piezas en el grupo (821C) - CARGADOR DE RUEDAS DE CASO (N / S JEE0155000 Y ANTES) (1 / 02-12 / 06):

Pos.	Parte no	Cantidad	Nombre de piezas	Comentarios
. .	296652A1	[1]	Motor completo, incluye todas las piezas excepto arrancador, alternador, ventilador, correa de ventilador, filtro de aire, silenciador y tubo de escape, orden 199985A1	
. .	199985A1	[1]	MOTOR BASICO	CAS Reemplazado por número de parte: 199985A1R
				CAS corto, incluye bloque pelado, pistones,

Pos.	Parte no	Cantidad	Nombre de piezas	Comentarios
. .	J934600	[1]	MOTOR DE ESQUELETO	bielas y cojinetes, cigüeñal y cojinetes, consta de 1 - 19 Reemplazado por el número de pieza: 87448701
1)	J934900	[1]	MOTOR CORTO	CAS Despojado, consta de 2 - 8 Reemplazado por el número de pieza: 87448718AM
2)	J936058	[7]	TAPA DE RODAMIENTO	CAS reemplaza J917313 Reemplazado por número de parte: 87444056
3)	J916369	[14]	PERNO DE BRIDA, hexagonal, M14 x 2 x 128 mm, Cl 10.9	CAS Reemplazado por el número de pieza: J916369AM
4)	J945329	[7]	RODAMIENTO DE ARBOL DE LEVAS, 60.08 mm ID x 64.13 mm OD x 25 mm L	CAS Ver página (s) 2-59, reemplaza J943199
5)	A77782	[1]	ENCHUFE	CAS 58 mm Reemplazada por el número de pieza: 75312133
6)	A77586	[1]	ENCHUFE	IH 28.9 mm
7)	A77506	[4]	ENCHUFE	IH 21 mm
8)	J905401	[4]	ENCHUFE	IH 35 mm
9)	J920706	[1]	ENCHUFE	CAS 22 mm, no utilizado
10)	A77530	[2]	ENCHUFE	IH 30 mm, no utilizado Reemplazado por el número de pieza: J920443
11)	41-3044	[1]	ENCHUFE, Exp, 2 3/4 "	CAS (70 mm) Reemplazada por el número de pieza: 86637927
11B.	J926048	[1]	JUNTA TÓRICA, 0.07 "Thk x 2.614" ID, -38, Cl 5, 75 Duro	CAS 66 mm ID Reemplazada por el número de pieza: J926048AM
12)	J901846	[4]	PIN, 12.01 mm OD x 24 mm L	IH Reemplazada por el número de pieza: J901846AM
13)	J906619	[6]	ENCHUFE, 1/8 "- 27	CAS 1/8 PT
14)	A77429	[4]	ENCHUFE	CAS 1/2 PT Reemplazado por el número de pieza: 87034671
15.	A77505	[2]	ENCHUFE	CAS 3/4 PT Reemplazada por el número de pieza: 263136
dieciséis.	A77533	[1]	ENCHUFE	IH 1 PT Reemplazada por el número de pieza: 86625135
17)	J928031	[12]	BOQUILLA, 8.5 mm OD x 30 mm L	CAS
18)	J900257	[2]	PIN, 10.01 mm OD x 16 mm L	CAS 16 mm Reemplazada por número de pieza: J900257AM
19)	217-103	[1]	POLLA, DRENAJE	CAS 1/4 "PT Reemplazada por el número de pieza: 86625234
20)	J903744	[1]	CONEXIÓN DE TUBO, 22,42 mm ID x 28 mm OD x 90,2, 64 mm L	CAS no utilizado Reemplazado por número de parte: J931973, 86625099
21)	J920762	[1]	CODO	CAS 79 mm (3-1 / 8 in)
22)	J918521	[1]	ABRAZADERA MANGUERA, 59mm - 83mm	CAS 1-13 / 16 - 2-3 / 4
25)	J905779	[1]	TUBO, 9.52 mm OD x 228 mm L	CAS Reemplazado por el número de pieza: 84487447
26)	J908773	[1]	DIPSTICK, 485.3mm L	Calentador de bloque de motor CAS
. .	A77665	[1]	CONJUNTO DE PIEZAS	CAS 240V, consta de 27-29
27)	J913112	[1]	ARNES DE ALAMBRE	CAS 305 mm (12 ")
28)	NSS	[1]	SEPARAT NO VENDIDO	Elemento CON

29)	J910517	[1]	ANILLO O	Kit de reparación de CAS

Pos.	Parte no	Cantidad	Nombre de piezas	Comentarios
. .	A78017	[1]	KIT DE REPARACIÓN	Bloque de motor CAS , no ilustrado, consta de 30-37, reemplaza A77913
30)	A77912	[6]	PAQUETE, REPARACIÓN	CAS Ver página (s) 2-89
31)	A77563	[6]	JUEGO DE COJINETES	IH Ver página (s) 2-91B Reemplazada por el número de pieza: 87443389
32)	J934046	[6]	PIN DE PISTÓN, 45 mm DE x 91 mm L	CAS Ver página (s) 2-89, reemplaza J901597
33)	J945930	[6]	JUEGO DE COJINETES	CAS Ver página (s) 2-81, reemplaza A77711
34)	J945929	[1]	COJINETE DE EMPUJE	CAS Ver página (s) 2-83, reemplaza A77843 Reemplazada por número de parte: J945929AM
35)	A77976	[1]	KIT DE JUNTAS	CAS no utilizado en esta aplicación, reemplaza A77976
36)	J938267	[1]	JUNTA DE CULATA DE CILINDRO, 2.01mm Thk	CAS Ver página (s) 2-49, 2-57B, reemplaza J931019, J935585 Reemplazada por el número de parte: J938267AM
37)	A77999	[1]	KIT DE JUNTAS	CAS Ver página (s) 2-45, 2-47, reemplaza A77679 Reemplazada por número de parte: 87308050

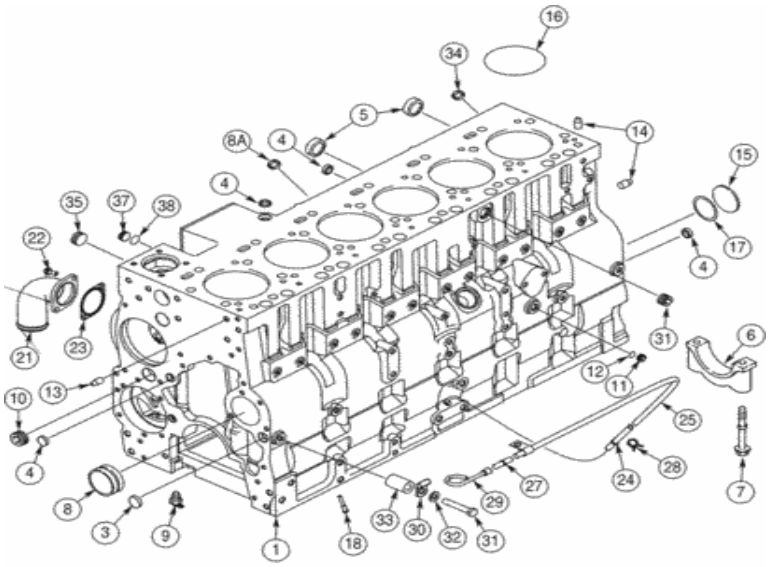

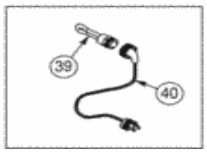

Para una vista completa, necesita registrarse

Piezas en el grupo (821C) - CARGADOR DE RUEDAS DE CASO (N / S JEE0155000 Y ANTES) (1 / 02-12 / 06):

Pos.	Parte no	Cantidad	Nombre de piezas	Comentarios
. .	376301A1	[1]	Completo, incluye todas las piezas excepto arrancador, alternador, ventilador, correa de ventilador, filtro de aire, silenciador y tubo de escape	
. .	450560A1	[1]	MOTOR BASICO	RAC Reemplazado por número de parte: 450560A1R

Pos.	Parte no	Cantidad	Nombre de piezas	Comentarios
. .	450560A1R	[1]	MOTOR BASICO REMANICO	El RAC incluye todas las piezas, excepto el motor de arranque, el alternador, el ventilador, la correa del ventilador, el filtro de aire, el silenciador, el colector de escape, el volante y la carcasa, el llenado de aceite y la varilla de medición, la bomba de inyección de combustible, los inyectores y las líneas, la polea delantera, el tensor de la correa y el turbocompresor
. .	450560A1C	[1]	MOTOR BASICO	Número de devolución de MKT
. .	A78041	[1]	BLOQUE CILÍNDRICO	RAC corto, incluye bloque pelado, pistones, bielas y rodamientos, cigüeñal y rodamientos, consta de 1 - 8 Reemplazado por el número de pieza: A788041R
1)	J939313	[1]	BLOQUE BÁSICO	RAC Stripped, también Order 449019A1, consta de 3 - 8 Reemplazado por el número de pieza: 84301694AM
3)	A77586	[2]	ENCHUFE	IH 28.9 mm
4)	A77506	[4]	ENCHUFE	IH 21 mm
5)	J905401	[4]	ENCHUFE	IH 35 mm
6)	J936058	[7]	TAPA DE RODAMIENTO	CAS Reemplazado por el número de pieza: 87444056
7)	J916369	[14]	PERNO DE BRIDA, hexagonal, M14 x 2 x 128 mm, Cl 10.9	CAS Reemplazado por el número de pieza: J916369AM
8)	J945329	[7]	RODAMIENTO DE ARBOL DE LEVAS, 60.08 mm ID x 64.13 mm OD x 25 mm L	CAS Ver página (s) 2-59
8A.	J920706	[1]	ENCHUFE	CAS 22 mm
. .	449019A1	[1]	PAQUETE, SERVICIO	RAC incluye 9-20 Reemplazado por número de parte: 87444569
9)	217-103	[1]	POLLA, DRENAJE	CAS 1/4 "PT Reemplazada por el número de pieza: 86625234
10)	A77533	[1]	ENCHUFE	IH 1 PT Reemplazada por el número de pieza: 86625135
11)	J678923	[6]	ENCHUFE, M10 x 1	CAS 10 mm, incluye 12
12)	637-72081	[1]	JUNTA TÓRICA, 1.6 mm de grosor x 8.1 mm de identificación, Cl 7, 75 Duro	CAS Reemplazado por el número de pieza: 86625087
13)	J900257	[2]	PIN, 10.01 mm OD x 16 mm L	CAS 16 mm Reemplazada por número de pieza: J900257AM
14)	J901846	[4]	PIN, 12.01 mm OD x 24 mm L	IH Reemplazada por el número de pieza: J901846AM
31)	827-10060	[1]	PERNO, hexagonal, M10 x 1.5 x 60 mm, Cl 10.9	CAS Reemplazado por el número de pieza: 86508619
15.	41-3044	[1]	ENCHUFE, Exp, 2 3/4 "	CAS (70 mm) Reemplazada por el número de pieza: 86637927
dieciséis.	J907177	[6]	SELLO, 118 mm ID x 122.32 mm OD x 4 mm Thk	IH
17)	J926048	[1]	JUNTA TÓRICA, 0.07 "Thk x 2.614" ID, -38, Cl 5, 75 Duro	CAS 66 mm ID Reemplazada por el número de pieza: J926048AM
18)	J928031	[12]	BOQUILLA, 8.5 mm OD x 30 mm L	CAS
19)	J678921	[2]	ENCHUFE	CAS 14 mm, incluye 20, uno utilizado en esta aplicación, no ilustrado

			JUNTA TÓRICA, 2.2 mm	

Pos.	Parte no	Cantidad	Nombre de piezas	Comentarios
20)	J913112	[1]	de espesor x 12.3 mm de identificación	CAS
21)	J944141	[1]	CONEXIÓN	Entrada de agua RAC
22)	845-8020	[2]	PERNO, Hexagonal, M8 x 20 mm, Cl 8.8	CAS
23)	J945603	[1]	JUNTA, 1.65 mm de espesor	CAS
24)	A77645	[1]	TUBO	CAS Reemplazado por el número de pieza: 84260651
25)	J285703	[1]	TUBO, 12 mm OD x 787.5 mm L	CAS Reemplazado por el número de pieza: 87676099
26)	A77508	[1]	ABRAZADERA	CAS 7/16 "ID, no utilizado en esta aplicación
27)	J905802	[1]	ACCESORIO, 9.53 mm OD x 39 mm L	CAS Reemplazado por el número de pieza: J905802AM
28)	214-1308	[1]	ABRAZADERA DE MANGUERA, # 8, 1/2 ", Resorte	CAS Reemplazado por el número de pieza: 86637701
29)	J945613	[1]	VARILLA GRADUADA	RAC Reemplazado por número de pieza: J945613AM
30)	515-2495	[1]	ABRAZADERA, 3/8 ", Insul, Perno de 7/16"	CAS Reemplazado por número de pieza: 86639003
32)	896-11010	[1]	ARANDELA, 11mm ID x 21mm OD x 2.5mm Thk	CAS Reemplazado por número de parte: 86625252
33)	90-7181T1	[1]	ESPACIADOR	L
34)	J943808	[1]	ENCHUFE	CAS 22 mm Reemplazada por número de pieza: J943808AM
35)	A77505	[1]	ENCHUFE	CAS 3/4 PT Reemplazada por el número de pieza: 263136
36)	J905401	[1]	ENCHUFE	IH 35 mm
37)	313244A1	[2]	ENCHUFE	CAS 22 mm, incluye 38
38)	313246A1	[1]	JUNTA TÓRICA, 2.2 mm de espesor x 19.3 mm de identificación	CAS 19 ID x 2,2 mm
. .	310494A1	[1]	EQUIPO	CAS 240V / 1000W, consta de 39, 40
39)	NSS	[1]	SEPARAT NO VENDIDO	Elemento CON
40)	J913112	[1]	ARNES DE ALAMBRE	CAS 305 mm (12 ")
. .	A78039	[1]	KIT DE REVISION DEL MOTOR	El bloque del motor RAC , no ilustrado, consta de 41-48
41)	A78038	[6]	EQUIPO	RAC Ver página (s) 2-91D
42)	A77563	[6]	JUEGO DE COJINETES	IH Ver página (s) 2-91F Reemplazada por el número de pieza: 87443389
43)	J934046	[6]	PIN DE PISTÓN, 45 mm DE x 91 mm L	CAS Ver página (s) 2-91D
44)	J945930	[6]	JUEGO DE COJINETES	CAS Ver página (s) 2-81
45	J945929	[1]	COJINETE DE EMPUJE	CAS Ver página (s) 2-83 Reemplazada por el número de pieza: J945929AM
46)	A78018	[1]	KIT DE JUNTAS	CAS no utilizado en esta aplicación
47)	J943366	[1]	JUNTA DE CULATA, 2.11 mm de espesor	CAS no utilizado en esta aplicación
48)	A77999	[1]	KIT DE JUNTAS	CAS Ver página (s) 2-47D Reemplazada por número de parte: 87308050

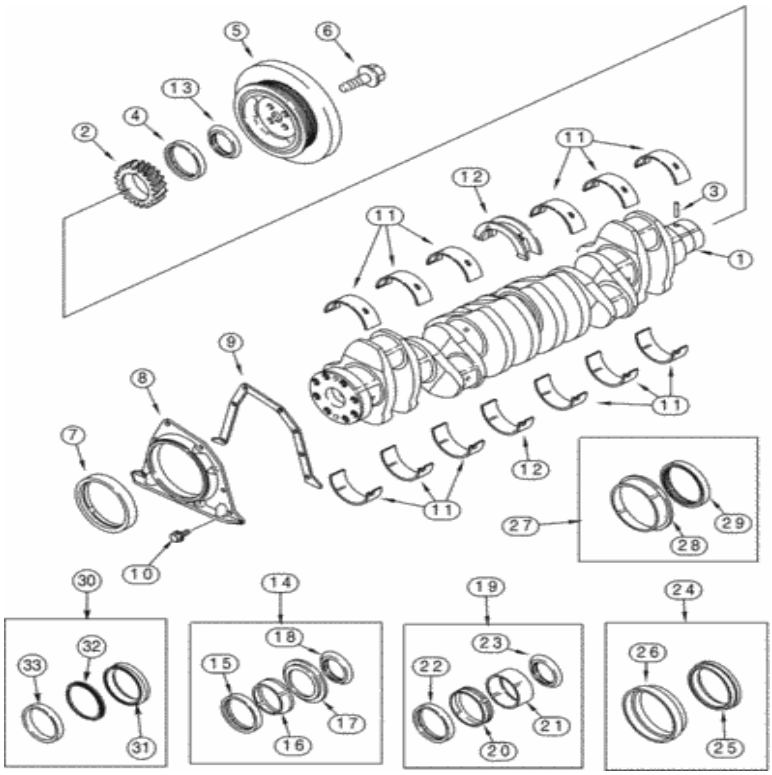

Para una vista completa, necesita registrarse

Piezas en el grupo (821C) - CARGADOR DE RUEDAS DE CASO (N / S JEE0155000 Y ANTES) (1 / 02-12 / 06):

Pos.	Parte no	Cantidad	Nombre de piezas	Comentarios
. .	JR918986	[1]	CIGÜEÑAL REMAN	CAS remanufacturado, solo en Norteamérica Reemplazado por el número de pieza: J918986R
. .	JC918986	[1]	CIGÜEÑAL	Uso de CAS para devolver el núcleo para crédito cuando se usa un conjunto remanufacturado
1)	J918986	[1]	CIGÜEÑAL	CAS consiste en 2, 3
2)	J918776	[1]	ENGRANAJE	CAS Reemplazado por el número de pieza: J918776AM
3)	J904483	[1]	PIN, 6.01 mm OD x 8 mm L	CAS

Pos.	Parte no	Cantidad	Nombre de piezas	Comentarios
4)	NSS	[1]	SEPARAT NO VENDIDO	Sello CON , orden A77790, ver página (s) 2-85
5)	J925568	[1]	AMORTIGUADOR, 246 mm DE	CAS
6)	J906733	[4]	PERNO, Hexagonal, M14 x 1.5 x 35 mm, Cl 12.9	IH M14 x 35
7)	NSS	[1]	SEPARAT NO VENDIDO	Sello CON , orden J353978, ver página (s) 2-85B
8)	J933384	[1]	CUBIERTA TRASERA	CAS reemplaza J921042
9)	J914301	[1]	EMPAQUETADURA	CAS Reemplazado por el número de pieza: 87447962
10)	845-6015	[8]	PERNO, Hexagonal, M6 x 15 mm, Cl 8.8	CAS Reemplazado por el número de pieza: 87015915
11)	J945930	[6]	JUEGO DE COJINETES	Norma CAS , reemplaza A77711
11)	J945931	[6]	JUEGO DE COJINETES	CAS Undersize 0,25 mm, reemplaza A77712
11)	J945932	[6]	JUEGO DE COJINETES	CAS Tamaño inferior a 0,50 mm, reemplaza A77713
11)	J945933	[6]	JUEGO DE COJINETES	CAS Undersize 0,75 mm, reemplaza A77714
11)	J945934	[6]	JUEGO DE COJINETES	CAS Tamaño inferior a 1,00 mm, reemplaza A77715
12)	J945929	[1]	COJINETE DE EMPUJE	Norma CAS , reemplaza A77843 Reemplazada por el número de pieza: J945929AM
12)	J945922	[1]	COJINETE DE EMPUJE	CAS Undersize 0,25 mm, reemplaza A77844
12)	J945923	[1]	COJINETE DE EMPUJE	Tamaño inferior de CAS 0,50 mm, reemplaza A77845
12)	J945924	[1]	COJINETE DE EMPUJE	CAS Undersize 0,75 mm, reemplaza A77846
12)	J945925	[1]	COJINETE DE EMPUJE	CAS Tamaño inferior a 1,00 mm, reemplaza A77847
12)	J945926	[1]	COJINETE DE EMPUJE	Norma CAS , reemplaza A77848
12)	J945927	[1]	COJINETE DE EMPUJE	Estándar CAS , de gran tamaño 0,50 mm, reemplaza A77849
12)	J945928	[1]	COJINETE DE EMPUJE	Tamaño inferior de CAS 0,50 mm, tamaño grande de 0,50 mm, reemplaza A77850
13)	J918113	[1]	ESCUDO, 74.73 mm ID x 91.7 mm OD x 6 mm Thk	Orden CAS A77790
14)	A77790	[1]	KIT DE SELLO	CAS cigüeñal, delantero, consta de 15-18
15.	NSS	[1]	SEPARAT NO VENDIDO	Sello CON
dieciséis.	NSS	[1]	SEPARAT NO VENDIDO	Herramienta CON
17)	NSS	[1]	SEPARAT NO VENDIDO	Herramienta CON
18)	J918113	[1]	ESCUDO, 74.73 mm ID x 91.7 mm OD x 6 mm Thk	CAS
19)	A77808	[1]	KIT DE SERVICIO	Cigüeñal, delantero, compuesto por 20-23 CAS Reemplazado por el número de pieza: A77808AM
20)	NSS	[1]	SEPARAT NO VENDIDO	Manga CON
21)	NSS	[1]	SEPARAT NO VENDIDO	Herramienta CON
22)	NSS	[1]	SEPARAT NO VENDIDO	Sello CON
23)	J924987	[1]	ESCUDO, 77.14 mm ID x 89.38 mm OD x 6.35 mm Thk	CAS
24)	J353978	[1]	PAQUETE DE SELLO	CAS Cigüeñal, trasero, consta de 25, 26, ya no está disponible, pedido J934486 Reemplazado por el número de pieza: J934486
25)	NSS	[1]	SEPARAT NO VENDIDO	Sello CON
26)	NSS	[1]	SEPARAT NO VENDIDO	Manga CON
27)	A77810	[1]	KIT DE SERVICIO	CAS Cigüeñal, trasero, consta de 28, 29 Reemplazado por el número de pieza: A77810AM

28)	NSS	[1]	SEPARAT NO VENDIDO	Manga CON

Pos.	Parte no	Cantidad	Nombre de piezas	Comentarios
29)	NSS	[1]	SEPARAT NO VENDIDO	Sello CON
30)	J934486	[1]	KIT DE SERVICIO	CAS Cigüeñal, Trasero, Consta de 31, 32, 33, Reemplaza J353978 Reemplazado por número de parte: 87339552
31)	NSS	[1]	SEPARAT NO VENDIDO	Sello CON
32)	NSS	[1]	SEPARAT NO VENDIDO	Herramienta CON
33)	NSS	[1]	SEPARAT NO VENDIDO	Herramienta CON

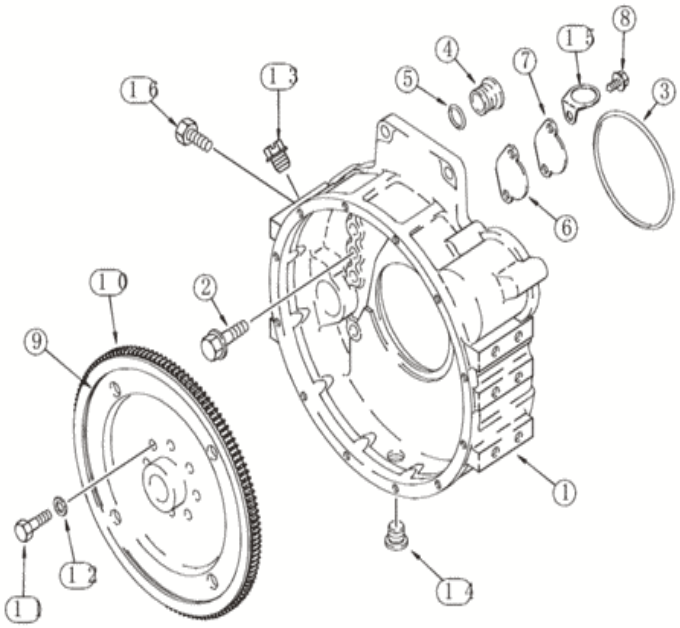

Para una vista completa, necesita registrarse

Piezas en el grupo (821C) - CARGADOR DE RUEDAS DE CASO (N / S JEE0155000 Y ANTES) (1 / 02-12 / 06):

Pos.	Parte no	Cantidad	Nombre de piezas	Comentarios
1)	J908799	[1]	ALOJAMIENTO	CAS
2)	854-12040	[12]	PERNO, Hexagonal, M12 x 40 mm, Cl 10.9	CAS
3)	J912473	[1]	SELLO, ID 157 mm x 163,18 mm OD x 7,03 mm Thk	SELLADOR DE CAS Reemplazado por número de pieza: J912473AM
4)	J910248	[1]	ENCHUFE	CAS Incluye 5 Reemplazado por número de parte: J910248AM
5)	[illegible]	[1]	JUNTA TÓRICA, 0.139 "Thk x 0.859" ID,	CAS Reemplazado por el número de pieza:

Pos.	Parte no	Cantidad	Nombre de piezas	Comentarios
5)	238-5212	[1]	[illegible]	86553262, J910260
6)	J908096	[1]	EMPAQUETADURA	CAS
7)	J925234	[1]	PLATO	CAS Reemplazado por el número de pieza: J925234AM
8)	J912072	[2]	TORNILLO AUTAPROBADOR	CAS M8 st x 15 Reemplazada por el número de pieza: J912072AM
9)	87581012	[1]	VOLANTE MOTOR	CAS reemplaza J935089; Incluye 10
10)	J905427	[1]	ENGRANAJE	CAS
11)	J901395	[8]	PERNO, hexagonal, M12 x 1.25 x 32 mm, Cl 12.9	CAS
12)	J900269	[8]	ARANDELA, 12.76 mm ID x 25.5 mm OD x 1.65 mm Thk	CAS
13)	353-225	[1]	ENCHUFE, Sltd Hd, 3/4 "-16	CAS Reemplazado por el número de parte: 86625137
14)	263136	[1]	ENCHUFE MAGNÉTICO, SQ. Soc, 3/4 "-14 NPTF	ENCHUFE NH MAGNÉTICO
15.	J928989	[1]	ACORTAR	CAS Reemplazado por el número de pieza: J928989AM
dieciséis.	614-12016	[2]	PERNO, hexagonal, M12 x 1.75 x 16 mm, Cl 8.8, Full Thd	CAS Reemplazado por el número de pieza: 388113

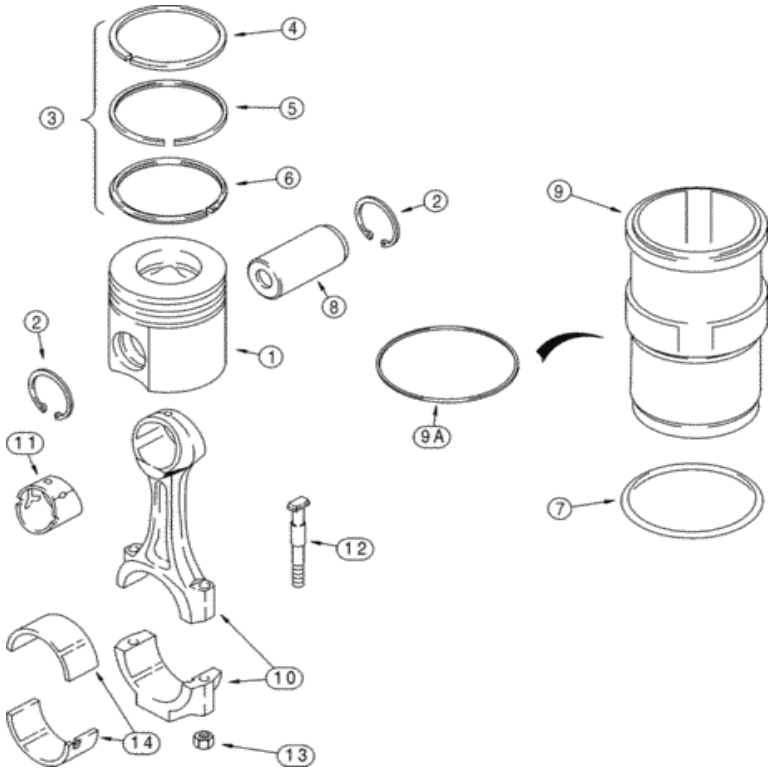

Para una vista completa, necesita registrarse

Piezas en el grupo (821C) - CARGADOR DE RUEDAS DE CASO (N / S JEE0155000 Y ANTES) (1 / 02-12 / 06):

Pos.	Parte no	Cantidad	Nombre de piezas	Comentarios
. .	A77853	[6]	KIT DE PISTONES Y ANILLOS	Norma CAS , consta de 1 - 6, reemplaza A77912 Reemplazada por el número de parte: A77853AM
1)	NSS	[1]	SEPARAT NO VENDIDO	Pistón CON
2)	100-21175	[2]	ANILLO SNAP, 1.75 ", Int, # 175	CAS Reemplazado por el número de parte: 66967
3)	J802429	[1]	KIT DE ANILLOS DE PISTON	Norma CAS , consta de 4 - 6
4)	NSS	[1]	SEPARAT NO VENDIDO	Anillo CON , superior

Pos.	Parte no	Cantidad	Nombre de piezas	Comentarios
5)	NSS	[1]	SEPARAT NO VENDIDO	Anillo CON , Medio
6)	NSS	[1]	SEPARAT NO VENDIDO	Anillo CON , inferior
7)	J907177	[1]	SELLO, 118 mm ID x 122.32 mm OD x 4 mm Thk	IH
8)	J934046	[6]	PIN DE PISTÓN, 45 mm DE x 91 mm L	CAS reemplaza J901597
9)	J948095	[1]	CILINDRO DE MANGA, 114.02 mm ID x 130.95 mm OD x 234.12 mm L	CAS reemplaza J944344
9A.	J924445	[1]	CUÑA, 126.8 mm ID x 130.5 mm OD x 0.25 mm Thk	CAS (.010 ")
9A.	J924446	[1]	CUÑA, 126.8 mm ID x 130.5 mm OD x 0.38 mm Thk	CAS (.015 ")
9A.	J924447	[1]	CUÑA, 126.8 mm ID x 130.5 mm OD x 0.5 mm Thk	CAS (.020 ")
9A.	J924448	[1]	CUÑA, 0.762 mm de espesor	CAS (.030 ")
9A.	J924449	[1]	CUÑA, 1.000 mm de espesor	CAS (.040 ")
. .	JR901383	[1]	BARRA DE CONEXIÓN REMANEA	CAS remanufacturado, solo en Norteamérica Reemplazado por el número de pieza: 84487529R
. .	JC901383	[1]	CONEXIÓN DE VARILLA	VARILLA DE CONEXIÓN NÚCLEO CAS , se usa para devolver el núcleo para crédito cuando se usa un conjunto remanufacturado reemplazado por el número de pieza: 84145656C
. .	J901383	[6]	BIELA	IH consta de 10-13 Reemplazada por el número de pieza: 84487529
. .	84487529R	[6]	BARRA DE CONEXIÓN REMANEA	BUR 821C S / N JEE0155000 Y ANTES, Reman para el nuevo P / N J901383
. .	84487529C	[1]	CONEXIÓN DE VARILLA	BUR Número de devolución
10)	NSS	[1]	SEPARAT NO VENDIDO	Rod CON
11)	J913990	[1]	CASQUILLO, 45.03 mm ID x 49 mm OD x 45 mm L	CAS Reemplazado por el número de pieza: 87343250
12)	J928870	[2]	VARILLA	CAS
13)	J934864	[2]	NUEZ	CAS reemplaza J901381
14)	A77563	[6]	JUEGO DE COJINETES	IH Standard Reemplazada por el número de pieza: 87443389
14)	A77564	[6]	JUEGO DE COJINETES	IH Undersize 0,25 mm Reemplazada por el número de pieza: 84156219
14)	A77565	[6]	JUEGO DE COJINETES	IH Undersize 0,50 mm Reemplazada por el número de pieza: 84156220
14)	A77566	[6]	JUEGO DE COJINETES	IH Undersize 0,75 mm Reemplazada por el número de pieza: 84156221
14)	A77567	[6]	JUEGO DE COJINETES	IH Undersize 1,00 mm Reemplazada por el número de pieza: 84156222

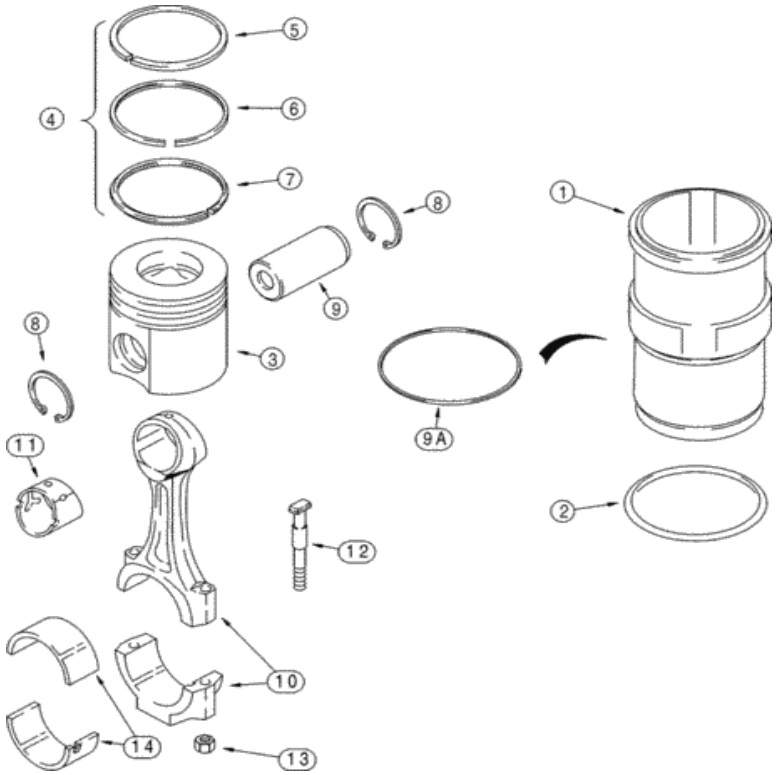

Para una vista completa, necesita registrarse

Piezas en el grupo (821C) - CARGADOR DE RUEDAS DE CASO (N / S JEE0155000 Y ANTES) (1 / 02-12 / 06):

Pos.	Parte no	Cantidad	Nombre de piezas	Comentarios
. .	A78038	[6]	EQUIPO	RAC Piston and Sleeve, Consiste en 1 - 8
1)	J948095	[1]	CILINDRO DE MANGA, 114.02 mm ID x 130.95 mm OD x 234.12 mm L	CAS
2)	J907177	[1]	SELLO, 118 mm ID x 122.32 mm OD x 4 mm Thk	IH
. .	J802263	[1]	KIT DE PISTONES Y ANILLOS	RAC

Pos.	Parte no.	Cantidad	Nombre de piezas	Comentarios
3)	NSS	[1]	SEPARAT NO VENDIDO	Pistón CON
4)	J802429	[1]	KIT DE ANILLOS DE PISTON	Estándar CAS , consta de 5 - 8
5)	NSS	[1]	SEPARAT NO VENDIDO	Anillo CON , superior
6)	NSS	[1]	SEPARAT NO VENDIDO	Anillo CON , Medio
7)	NSS	[1]	SEPARAT NO VENDIDO	Anillo CON , inferior
8)	100-21175	[2]	ANILLO SNAP, 1.75 ", Int, # 175	CAS Reemplazado por el número de parte: 66967
9)	J934046	[6]	PIN DE PISTÓN, 45 mm DE x 91 mm L	CAS
9A.	J924445	[1]	CUÑA, 126.8 mm ID x 130.5 mm OD x 0.25 mm Thk	CAS (.010 ")
9A.	J924446	[1]	CUÑA, 126.8 mm ID x 130.5 mm OD x 0.38 mm Thk	CAS (.015 ")
9A.	J924447	[1]	CUÑA, 126.8 mm ID x 130.5 mm OD x 0.5 mm Thk	CAS (.020 ")
9A.	J924448	[1]	CUÑA, 0.762 mm de espesor	CAS (.030 ")
9A.	J924449	[1]	CUÑA, 1.000 mm de espesor	CAS (.040 ")
. .	J901383	[6]	BIELA	IH consta de 10-13 Reemplazada por el número de pieza: 84487529
10)	NSS	[1]	SEPARAT NO VENDIDO	Rod CON
11)	J913990	[1]	CASQUILLO, 45.03 mm ID x 49 mm OD x 45 mm L	CAS Reemplazado por el número de pieza: 87343250
12)	J928870	[2]	VARILLA	CAS
13)	J934864	[2]	NUEZ	CAS
14)	A77563	[6]	JUEGO DE COJINETES	IH Standard Reemplazada por el número de pieza: 87443389
14)	A77564	[6]	JUEGO DE COJINETES	IH Undersize 0,25 mm Reemplazada por el número de pieza: 84156219
14)	A77565	[6]	JUEGO DE COJINETES	IH Undersize 0,50 mm Reemplazada por el número de pieza: 84156220
14)	A77566	[6]	JUEGO DE COJINETES	IH Undersize 0,75 mm Reemplazada por el número de pieza: 84156221
14)	A77567	[6]	JUEGO DE COJINETES	IH Undersize 1,00 mm Reemplazada por el número de pieza: 84156222

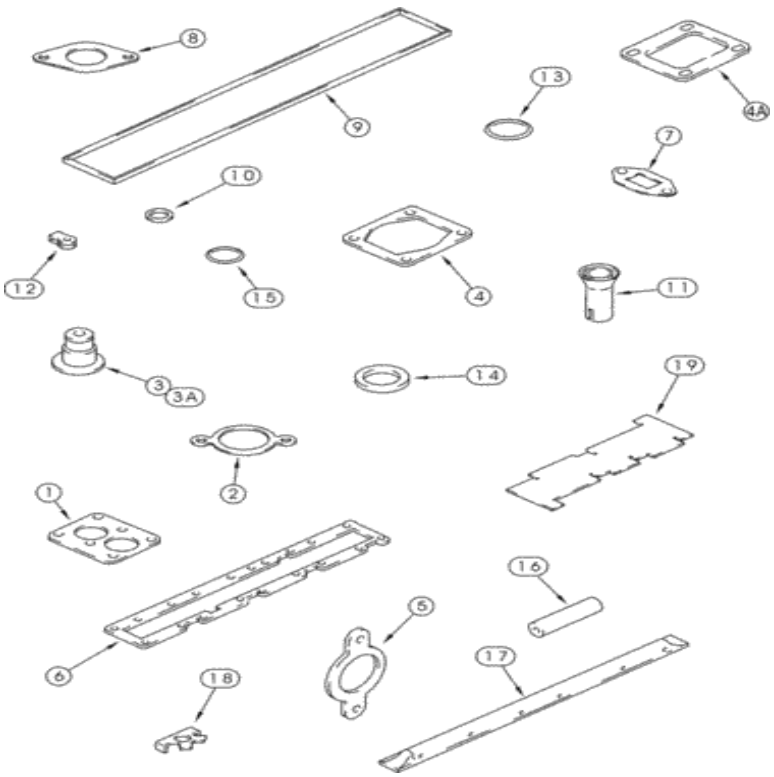

Para una vista completa, necesita registrarse

Piezas en el grupo (821C) - CARGADOR DE RUEDAS DE CASO (N / S JEE0155000 Y ANTES) (1 / 02-12 / 06):

Pos.	Parte no	Cantidad	Nombre de piezas	Comentarios
. .	A77842	[1]	KIT DE JUNTAS	El CAS consta de 1 - 4, 5 - 19, ya no se usa, orden A78042 Reemplazada por el número de parte: A78042
. .	A78042	[1]	EQUIPO	RAC consiste en 1 - 3A, 4A -7, 9 - 19
1)	J914310	[1]	JUNTA, 0.8 mm de espesor	CAS Ver página (s) 2-51, 2-51B
2)	J918779	[1]	JUNTA, 1.19 mm de espesor	CAS Ver página (s) 2-51, 2-51B

Pos.	Parte no	Cantidad	Nombre de piezas	Comentarios
3)	J915707	[6]	SELLO	CAS Consulte la (s) página (s) 2-57, 2-57F, utilizada con A77842 Reemplazada por el número de pieza: J927642
3A.	J927642	[6-12]	SELLO	CAS Ver página (s) 2-57, 2-57F
4)	J911941	[1]	EMPAQUETADURA	CAS Ver página (s) 2-31, usado con A77842 Reemplazado por el número de pieza: J755843
4A.	J755843	[12]	JUNTA, 0.5 mm de espesor	RAC Ver página (s) 2-31D, usado con A78042
5)	J929012	[6]	JUNTA, 0.5 mm de espesor	CAS Ver página (s) 2-31B
6)	J936993	[1]	JUNTA DE COLECTOR, 0.76 mm de espesor	CAS Ver página (s) 2-31B, 2-31D, reemplaza J914311
7)	J937706	[1]	JUNTA, 0.79 mm de espesor	CAS Ver página (s) 2-31, 2-31D, reemplaza J931350
8)	J942725	[1]	EMPAQUETADURA	CAS ya no se usa, se usa con A77842 Reemplazado por el número de pieza: J937706
9)	J905449	[1]	SELLO, 7.179 mm W x 2090 mm L	CAS Ver página (s) 2-49, 2-49D
10)	J910824	[6]	JUNTA TÓRICA, 0.07 "Thk x 0.364" ID, -12, Cl 5, 75 Duro	CAS Ver página (s) 2-49, 2-49D
11)	J909886	[6]	SELLO, 16.9 mm ID x 22 mm OD x 38 mm L	IH Ver página (s) 3-11, 3-11B
12)	J903380	[7]	SELLO	CAS Ver página (s) 3-21
13)	238-5115	[1]	JUNTA TÓRICA, 0.103 "Thk x 0.674" ID, -115, Cl 5, 75 Duro	CAS no utilizado en esta aplicación Reemplazado por el número de pieza: 129979
14)	J923261	[6]	ARANDELA, 7.2mm ID x 15mm OD x 2.5mm Thk	CAS 2,5 mm, Ver página (s) 3-23
15.	238-5111	[1]	JUNTA TÓRICA, 0.103 "Thk x 0.424" ID, -111, Cl 5, 75 Duro	CAS Ver página (s) 2-51, 2-51B, 2-51D Reemplazada por el número de pieza: 128999
dieciséis.	J930827	[1]	MANGUERA 51.00 mm	CAS Ver página (s) 2-49B
17)	J919677	[1]	TUBO	IH Ver página (s) 2-57B, 2-57H
18)	J914708	[12]	PLACA DE BLOQUEO	CAS Ver página (s) 2-31B, 2-31D Reemplazada por el número de pieza: J914708AM
19)	J823921	[1]	CALIBRE	CAS Reemplazado por el número de pieza: 87404692

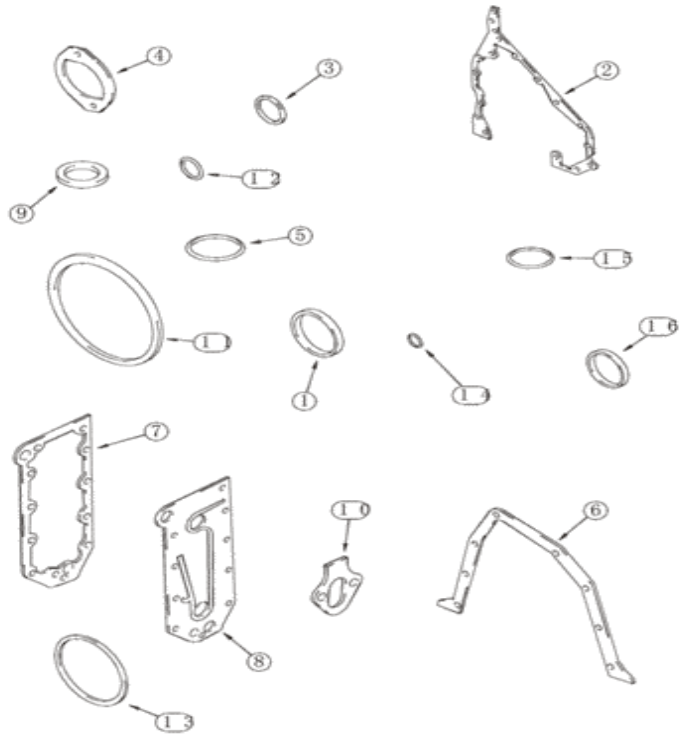

Para una vista completa, necesita registrarse

Piezas en el grupo (821C) - CARGADOR DE RUEDAS DE CASO (N / S JEE0155000 Y ANTES) (1 / 02-12 / 06):

Pos.	Parte no	Cantidad	Nombre de piezas	Comentarios
. .	A77855	[1]	EQUIPO	CAS consiste en 1 - 16
1)	J903475	[1]	ANILLO DE SELLADO, 72.39 mm ID x 90.39 mm OD x 9 mm Thk	CAS Ver página (s) 2-29, 2-29D, 2-29H Reemplazada por el número de pieza: J903475AM
2)	J938737	[1]	EMPAQUETADURA	CAS Ver página (s) 2-29, 2-29D, reemplaza J929253 Reemplazada por número de parte: 87556661AM
3)	87556661	[1]	EMPAQUETADURA	CAS Ver página (s) 2-29, 2-29D, reemplaza

Pos.	Parte no	Cantidad	Nombre de piezas	Comentarios
2)	87556661	[1]	EMPAQUETADURA	J938737)
2A.	J938156	[1]	JUNTA, 0.79 mm de espesor	CAS no utilizado, no ilustrado
3)	J915772	[1]	SELLO, cuadrado, 1,68 mm de grosor x 29,87 mm de diámetro interno, -25	SELLADOR CAS , Ver página (s) 2-29B, 2-29D, 2-29J
4)	J938655	[1]	JUNTA, 1.27 mm de espesor	CAS Ver página (s) 2-29, reemplaza J931608 Reemplazada por número de parte: J938655AM
5)	J902089	[1]	SELLO, 0.139 "Thk x 3.859" ID, -241	IH Ver página (s) 2-25, 2-27 Reemplazada por el número de pieza: J902089AM
6)	J914301	[1]	EMPAQUETADURA	CAS Ver página (s) 2-81 Reemplazada por el número de pieza: 87447962
7)	J918174	[1]	JUNTA, 0.71 mm de espesor	CAS Ver página (s) 2-39, 2-39B Reemplazada por el número de pieza: J918174AM
8)	J929011	[1]	JUNTA, 1.19 mm de espesor	CAS Ver página (s) 2-39
9)	J901798	[1]	ARANDELA DE SELLADO	IH no utilizado
10)	J939258	[1]	JUNTA, 1.21 mm de espesor	CAS Ver página (s) 3-15D, reemplaza J931059
11)	J912473	[1]	SELLO, ID 157 mm x 163,18 mm OD x 7,03 mm Thk	SELLADOR DE CAS , Ver página (s) 2-87 Reemplazado por número de parte: J912473AM
12)	238-5212	[1]	JUNTA TÓRICA, 0.139 "Thk x 0.859" ID, -212, Cl 5, 75 Duro	CAS Ver página (s) 2-87 Reemplazada por el número de pieza: 86553262, J910260
13)	J907177	[6]	SELLO, 118 mm ID x 122.32 mm OD x 4 mm Thk	IH Ver página (s) 2-77F, 2-89, 2-91D
14)	J913994	[1]	ANILLO O	CAS Ver página (s) 2-29B, 2-29F, 2-29H Reemplazada por el número de pieza: 128359
15.	J916284	[1]	ANILLO O	CAS Ver página (s) 3-19 Reemplazada por el número de pieza: J916284AM
dieciséis.	J926722	[1]	ANILLO DE SELLADO, cuadrado, 2.51 mm de espesor x 6.27 mm de diámetro interno, -108	CAS Ver página (s) 3-19B Reemplazada por el número de pieza: J926722AM

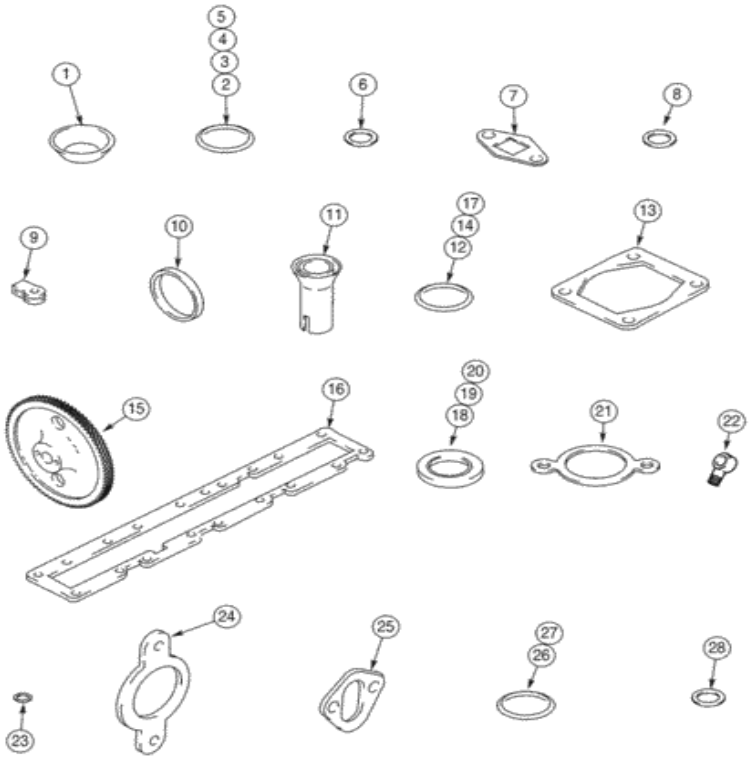

Para una vista completa, necesita registrarse

Piezas en el grupo (821C) - CARGADOR DE RUEDAS DE CASO (N / S JEE0155000 Y ANTES) (1 / 02-12 / 06):

Pos.	Parte no	Cantidad	Nombre de piezas	Comentarios
. .	A77990	[1]	KIT DE JUNTAS	CAS Consiste sobre 1 - 28 reemplazó por el numero: J935032, J990881, 190003098010, 75285739, J902425, 86625099, 86637735, J910517, J909886, 86637770, 87415913, J918192, J931379AM, J918779, J918188, J903380, 129 270, J936993, J903475AM, J755843 , J912473AM, J939258, J918190, J916284AM, J937706, J923261, 9672549, J929012

Pos.	Parte No.	Cantidad	Nombre de la pieza	Comentarios
1)	238-4998	[2]	JUNTA, Cobre 3/8, pi, Cobre	CAS Ver página (s) 2-31B Reemplazada por el número de pieza: 86637735
2)	238-5013	[2]	JUNTA TÓRICA, 0.07 "Thk x 0.426" ID, -13, Cl 5, 75 Duro	CAS Ver página (s) 2-31B Reemplazada por el número de pieza: 14453080
3)	238-5115	[2]	JUNTA TÓRICA, 0.103 "Thk x 0.674" ID, -115, Cl 5, 75 Duro	CAS no utilizado Reemplazado por número de parte: 129979
4)	238-5120	[2]	ANILLO O, 0.103 "Thk x 0.987" ID, -120, Cl 5, 75 Duro	CAS no utilizado Reemplazado por número de parte: 9672549
5)	238-7115	[2]	O-RING, 0.103 "Thk x 0.674" ID, -115, Cl 7, 75 Duro	CAS Ver página (s) 2-31 Reemplazada por el número de parte: 86637770
6)	933697R1	[2]	ANILLO DE SELLADO, M10 x 13.5 x 1	IH Ver página (s) 3-17 Reemplazada por el número de pieza: 190003098010
7)	J937706	[1]	JUNTA, 0.79 mm de espesor	CAS Ver página (s) 2-31
8)	J902425	[2]	ARANDELA DE SELLADO, 22.2mm ID x 26.9mm OD x 1.75mm Thk	CAS Ver página (s) 2-57
9)	J903380	[6]	SELLO	CAS Ver página (s) 3-11
10)	J903475	[1]	ANILLO DE SELLADO, 72.39 mm ID x 90.39 mm OD x 9 mm Thk	CAS Ver página (s) 2-29, 2-29D Reemplazada por número de parte: J903475AM
11)	J909886	[6]	SELLO, 16.9 mm ID x 22 mm OD x 38 mm L	IH Ver página (s) 3-11
12)	J910517	[1]	ANILLO O	CAS Ver página (s) 2-67, 2-75
13)	J911941	[1]	EMPAQUETADURA	CAS Ver página (s) 2-31 Reemplazada por el número de pieza: J755843
14)	J912473	[1]	SELLO, ID 157 mm x 163,18 mm OD x 7,03 mm Thk	SELLADOR DE CAS , Ver página (s) 2-87 Reemplazado por número de parte: J912473AM
15.	J931379	[1]	ENGRANAJE	CAS Ver página (s) 3-19 Reemplazada por el número de pieza: J931379AM
dieciséis.	J936993	[1]	JUNTA DE COLECTOR, 0.76 mm de espesor	CAS Ver página (s) 2-31B
17)	J916284	[1]	ANILLO O	CAS Ver página (s) 3-19 Reemplazada por el número de pieza: J916284AM
18)	J918188	[2]	ARANDELA, 7.8mm ID x 13.5mm OD x 1.2mm Thk	CAS Ver página (s) 3-11

Pos.	Parte no	Cantidad	Nombre de pieza	Comentarios
19)	J918190	[2]	ARANDELA DE SELLADO, ID 10 mm x 15,5 mm OD x 1 mm Thk	CAS 10 x 15,5 x 1 mm, ver página (s) 3-13
20)	J918192	[4]	ANILLO DE EMBALAJE, 14 mm ID x 20 mm OD x 1 mm Thk	CAS 14 x 20 x 1 mm, ver página (s) 3-15 Reemplazada por el número de parte: 87417767
21)	J918779	[1]	JUNTA, 1.19 mm de espesor	CAS Ver página (s) 2-51, 2-51B
22)	J919644	[2]	ADECUADO	CAS Ver página (s) 3-13 Reemplazada por el número de pieza: J990881, 87773017
23)	J923261	[6]	ARANDELA, 7.2mm ID x 15mm OD x 2.5mm Thk	CAS 2,5 mm, Ver página (s) 3-23
24)	J929012	[6]	JUNTA, 0.5 mm de espesor	CAS Ver página (s) 2-31B
25)	J939258	[1]	JUNTA, 1.21 mm de espesor	CAS no utilizado
26)	238-7018	[1]	ANILLO O, 0.07 "Thk x 0.739" ID, -18, Cl 7, 75 Duro	CAS no utilizado Reemplazado por número de parte: 86625099
27)	J935032	[1]	SELLO	CAS Ver página (s) 3-17
28)	J935171	[8]	ARANDELA DE SELLADO	CAS 12 x 19 x 1,5 mm, ver página (s) 3-13, 3-15, 3-15B Reemplazada por el número de pieza: 87415913

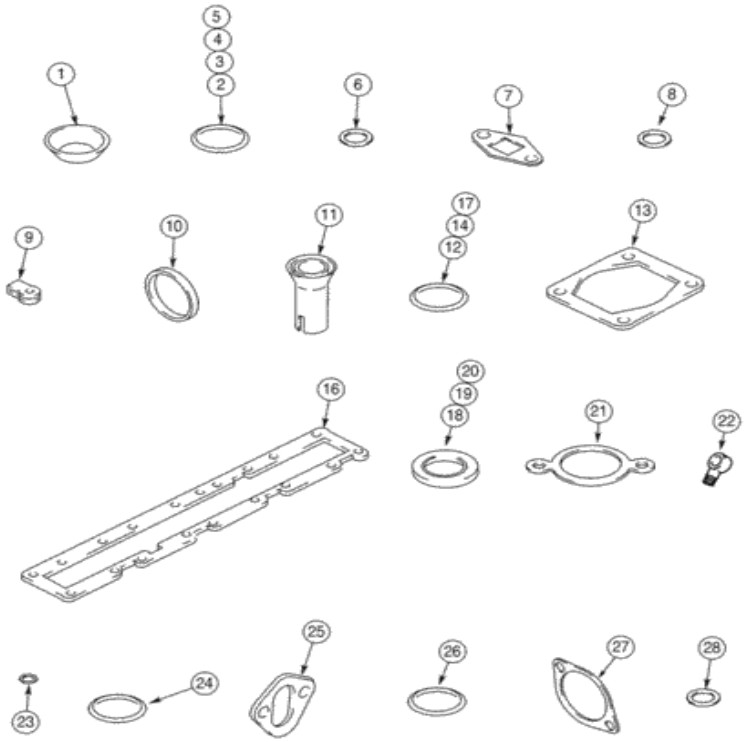

Para una vista completa, necesita registrarse

Piezas en el grupo (821C) - CARGADOR DE RUEDAS DE CASO (N / S JEE0155000 Y ANTES) (1 / 02-12 / 06):

Pos.	Parte no	Cantidad	Nombre de piezas	Comentarios
. .	A78043	[1]	JUNTA DE CULATA	RAC consiste en 1 - 28
1)	222-993	[2]	JUNTA, Tubo 3/8, Fl, Cobre	CAS no utilizado Reemplazado por número de parte: 86637735
2)	238-5013	[2]	JUNTA TÓRICA, 0.07 "Thk x 0.426" ID, -13, Cl 5, 75 Duro	CAS Ver página (s) 2-51D Reemplazada por número de parte: 14453080
			JUNTA TÓRICA, 0.103 "Thk x 0.674"	CAS no utilizado Reemplazado por número de parte:

Pos.	Parte no	Cantidad	Nombre de piezas	Comentarios
3)	238-5115	[2]	[illegible]	129979
4)	238-5120	[2]	ANILLO O, 0.103 "Thk x 0.987" ID, -120, Cl 5, 75 Duro	CAS no utilizado Reemplazado por número de parte: 9672549
5)	238-7115	[2]	O-RING, 0.103 "Thk x 0.674" ID, -115, Cl 7, 75 Duro	CAS no utilizado Reemplazado por número de parte: 86637770
6)	933697R1	[2]	ANILLO DE SELLADO, M10 x 13.5 x 1	IH no utilizado Reemplazado por número de parte: 190003098010
7)	J937706	[1]	JUNTA, 0.79 mm de espesor	CAS Ver página (s) 2-31D
8)	J902425	[2]	ARANDELA DE SELLADO, 22.2mm ID x 26.9mm OD x 1.75mm Thk	CAS Ver página (s) 2-57F
9)	J903380	[6]	SELLO	CAS Ver página (s) 3-11B
10)	J903475	[1]	ANILLO DE SELLADO, 72.39 mm ID x 90.39 mm OD x 9 mm Thk	CAS Ver página (s) 2-29H Reemplazada por número de parte: J903475AM
11)	J909886	[6]	SELLO, 16.9 mm ID x 22 mm OD x 38 mm L	IH Ver página (s) 3-11B
12)	J910517	[1]	ANILLO O	CAS no utilizado
13)	J755843	[1]	JUNTA, 0.5 mm de espesor	RAC Ver página (s) 2-31D
14)	J912473	[1]	SELLO, ID 157 mm x 163,18 mm OD x 7,03 mm Thk	SELLADOR DE CAS , Ver página (s) 2-87 Reemplazado por número de parte: J912473AM
dieciséis.	J936993	[1]	JUNTA DE COLECTOR, 0.76 mm de espesor	CAS Ver página (s) 2-31D
17)	J916284	[1]	ANILLO O	CAS Ver página (s) 3-19 Reemplazada por el número de pieza: J916284AM
18)	J918188	[2]	ARANDELA, 7.8mm ID x 13.5mm OD x 1.2mm Thk	CAS Ver página (s) 3-11B
19)	J918190	[2]	ARANDELA DE SELLADO, ID 10 mm x 15,5 mm OD x 1 mm Thk	CAS 10 x 15,5 x 1 mm, ver página (s) 3-13B
20)	J918192	[4]	ANILLO DE EMBALAJE, 14 mm ID x 20 mm OD x 1 mm Thk	CAS 14 x 20 x 1 mm, ver página (s) 3-15D, 3-19B Reemplazada por el número de pieza: 87417767
21)	J918779	[1]	JUNTA, 1.19 mm de espesor	CAS no utilizado
22)	J919644	[2]	ADECUADO	CAS Ver página (s) 3-13B Reemplazada por el número de parte: J990881, 87773017
23)	J923261	[6]	ARANDELA, 7.2mm ID x 15mm OD x 2.5mm Thk	CAS 2,5 mm, no utilizado
24)	J924605	[1]	SELLO	CAS Ver página (s) 3-19D Reemplazada por el número de pieza: J924605AM
25)	J939258	[1]	JUNTA, 1.21 mm de espesor	CAS Ver página (s) 3-15D
26)	238-7018	[1]	ANILLO O, 0.07 "Thk x 0.739" ID, -18, Cl 7, 75 Duro	CAS Ver página (s) 2-31F Reemplazada por número de parte: 86625099
27)	J932063	[6]	JUNTA DE COLECTOR, 1.78 mm de espesor	CAS Ver página (s) 2-31D Reemplazada por número de parte: J932063AM
28)	J935171	[8]	ARANDELA DE SELLADO	CAS 12 x 19 x 1,5 mm, ver página (s) 3-13B, 3-15D Reemplazada por el número de pieza: 87415913

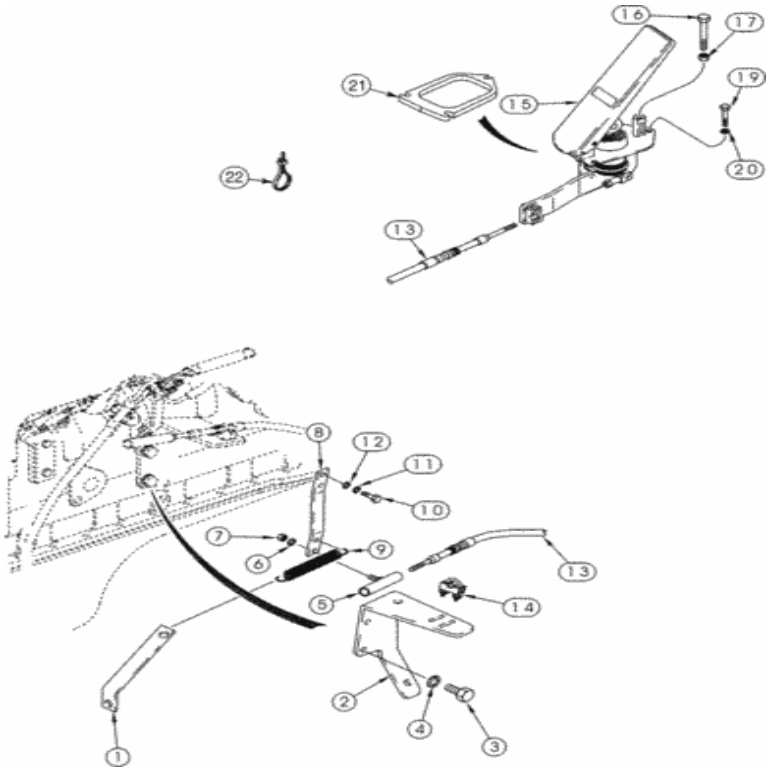

Para una vista completa, necesita registrarse

Piezas en el grupo (821C) - CARGADOR DE RUEDAS DE CASO (N / S JEE0155000 Y ANTES) (1 / 02-12 / 06):

Pos.	Parte no	Cantidad	Nombre de piezas	Comentarios
1)	305689A1	[1]	PLATO	Acople CAS con perno de montaje de la bomba de freno superior
2)	301854A1	[1]	APOYO	CAS
3)	627-10020	[2]	PERNO, Hex, M10 x 1.5 x 20 mm, Cl 10.9, Full Thd	CAS Reemplazado por el número de parte: 11106031
4)	892-11010	[2]	ARANDELA DE SEGURIDAD, M10	CAS Reemplazado por el número de pieza: 140028
5)	225619A1	[1]	RÓTULA	CAS

Pos.	Parte no	Cantidad	Nombre de piezas	Comentarios
6)	495-11028	[1]	ARANDELA, 1/4 ", SAE	CAS (9/32 x 5/8 x 1/16 ") Reemplazada por el número de parte: 87361, 72187256
7)	131-63	[1]	TUERCA DE SEGURIDAD, 1/4 "-28, G8	CAS
8)	301853A1	[1]	PALANCA	Acelerador CAS
9)	L78607	[1]	PRIMAVERA	CAS Reemplazado por el número de pieza: 76086869
10)	627-6016	[2]	PERNO, Hexagonal, M6 x 1 x 16 mm, Cl 10.9, Full Thd	CAS Reemplazado por el número de pieza: 86639037
11)	892-11006	[2]	ARANDELA DE SEGURIDAD, M6	CAS Reemplazado por el número de pieza: 86517328
12)	895-11006	[2]	ARANDELA, 6.6mm ID x 12mm OD x 1.6mm Thk	CAS Reemplazado por el número de pieza: 86588450
13)	316517A1	[1]	CONTROL DE ARCO	CAS Reemplazado por el número de pieza: 87360223
14)	259529A1	[1]	SOPORTE DE ABRAZADERA	CAS incluye hardware reemplazado por número de pieza: 76084955
15.	295157A1	[1]	CONJUNTO DE PEDAL.	CAS Ver página (s) 3-5 Reemplazada por el número de pieza: 76084901
dieciséis.	627-8065	[1]	PERNO, hexagonal, M8 x 1.25 x 65 mm, Cl 10.9, Full Thd	CAS
17)	829-1408	[1]	TUERCA, Hex, M8 x 1.25, Cl 10.9	CAS Reemplazado por el número de pieza: 87778059, 43362
19)	827-6040	[3]	PERNO, hexagonal, M6 x 40 mm, Cl 10.9	CAS reemplaza 827-6030 Reemplazado por número de parte: 86639188
20)	895-11006	[3]	ARANDELA, 6.6mm ID x 12mm OD x 1.6mm Thk	CAS Reemplazado por el número de pieza: 86588450
21)	234124A2	[1]	PLATO	CAS
22)	L18337	[1]	LAZO DE CABLE, 9.95 "-12.1" lg	CORREA DE CABLE CAS , 15 in, Cable Reemplazado por número de parte: 529070

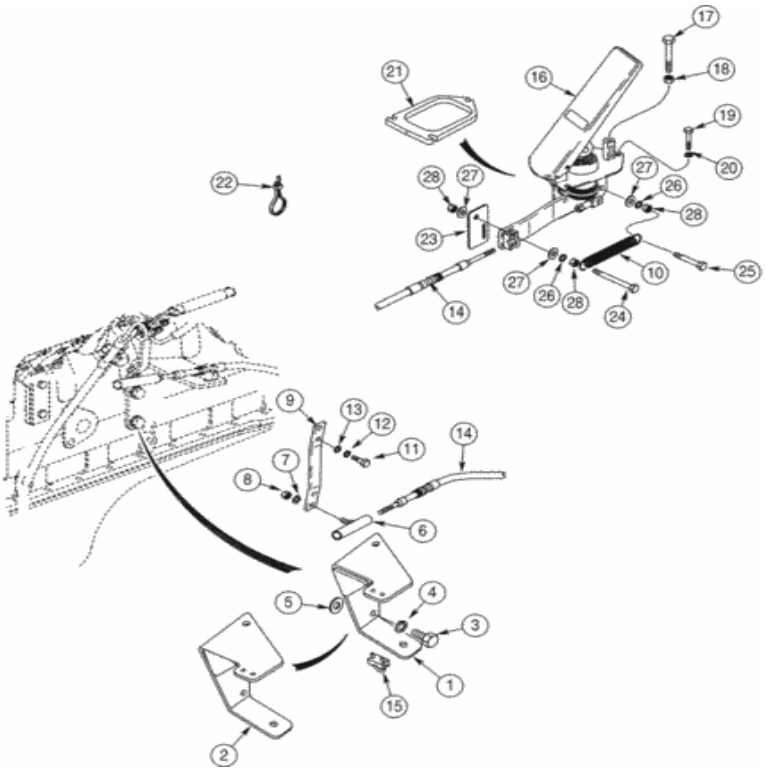

Para una vista completa, necesita registrarse

Piezas en el grupo (821C) - CARGADOR DE RUEDAS DE CASO (N / S JEE0155000 Y ANTES) (1 / 02-12 / 06):

Pos.	Parte no	Cantidad	Nombre de piezas	Comentarios
1)	440481A2	[1]	SOPORTE	LEJOS modelos norteamericanos
2)	413430A2	[1]	SOPORTE	LEJOS modelos europeos
3)	627-10025	[2]	PERNO, Hexagonal, M10 x 1.5 x 25 mm, Cl 10.9, Full Thd	CAS Reemplazado por el número de parte: 11106231
4)	896-11010	[2]	ARANDELA, 11mm ID x 21mm OD x 2.5mm Thk	CAS Reemplazado por número de parte: 86625252
	896-		ARANDELA, 13.5mm ID x 28mm OD x	CAS 13,5 x 28 x 4 mm Reemplazada por el número de

Pos.	Parte no	Cantidad	Nombre de piezas	Comentarios
5)	[illegible]	[1]	4mm Thk	pieza: 86629256
6)	225619A1	[1]	RÓTULA	CAS
7)	495-11028	[1]	ARANDELA, 1/4 ", SAE	CAS (9/32 x 5/8 x 1/16 ") Reemplazada por el número de parte: 87361, 72187256
8)	231-4644	[1]	TUERCA DE SEGURIDAD, 1/4 "-28, GB	CAS Reemplazado por número de parte: 18650
9)	301853A1	[1]	PALANCA	Acelerador CAS
10)	L78607	[1]	PRIMAVERA	CAS Reemplazado por el número de pieza: 76086869
11)	627-6016	[2]	PERNO, Hexagonal, M6 x 1 x 16 mm, Cl 10.9, Full Thd	CAS Reemplazado por el número de pieza: 86639037
12)	892-11006	[2]	ARANDELA DE SEGURIDAD, M6	CAS Reemplazado por el número de pieza: 86517328
13)	895-11006	[2]	ARANDELA, 6.6mm ID x 12mm OD x 1.6mm Thk	CAS Reemplazado por el número de pieza: 86588450
14)	316517A1	[1]	CONTROL DE ARCO	CAS Reemplazado por el número de pieza: 87360223
15.	259529A1	[1]	SOPORTE DE ABRAZADERA	CAS incluye hardware reemplazado por número de pieza: 76084955
dieciséis.	295157A1	[1]	CONJUNTO DE PEDAL.	CAS Ver página (s) 3-5 Reemplazada por el número de pieza: 76084901
17)	627-8065	[1]	PERNO, hexagonal, M8 x 1.25 x 65 mm, Cl 10.9, Full Thd	CAS
18)	829-1408	[1]	TUERCA, Hex, M8 x 1.25, Cl 10.9	CAS Reemplazado por el número de pieza: 87778059, 43362
19)	827-6040	[3]	PERNO, hexagonal, M6 x 40 mm, Cl 10.9	CAS Reemplazado por número de parte: 86639188
20)	895-11006	[3]	ARANDELA, 6.6mm ID x 12mm OD x 1.6mm Thk	CAS Reemplazado por el número de pieza: 86588450
21)	234124A2	[1]	PLATO	CAS
22)	L18331	[1]	ATA CABLE, 375.9 mm L, Nylon	CORREA DE CABLE CAS Reemplazada por el número de pieza: 529070
23)	434626A1	[1]	PLATO	CAS Reemplazado por el número de pieza: 76084110
24)	827-8060	[1]	PERNO, hexagonal, M8 x 1.25 x 60 mm, Cl 10.9	CAS Reemplazado por número de parte: 86625005
25)	827-8035	[1]	PERNO, hexagonal, M8 x 1.25 x 35 mm, Cl 10.9	CAS Reemplazado por número de parte: 86639209
26)	892-11008	[2]	ARANDELA DE BLOQUEO, 8mm ID	IH Reemplazada por el número de parte: 72187304, 83990583
27)	895-15008	[4]	ARANDELA, 9 mm ID x 20 mm OD x 1,6 mm Thk	CAS Reemplazado por el número de pieza: 86625263
28)	829-1408	[4]	TUERCA, Hex, M8 x 1.25, Cl 10.9	CAS Reemplazado por el número de pieza: 87778059, 43362

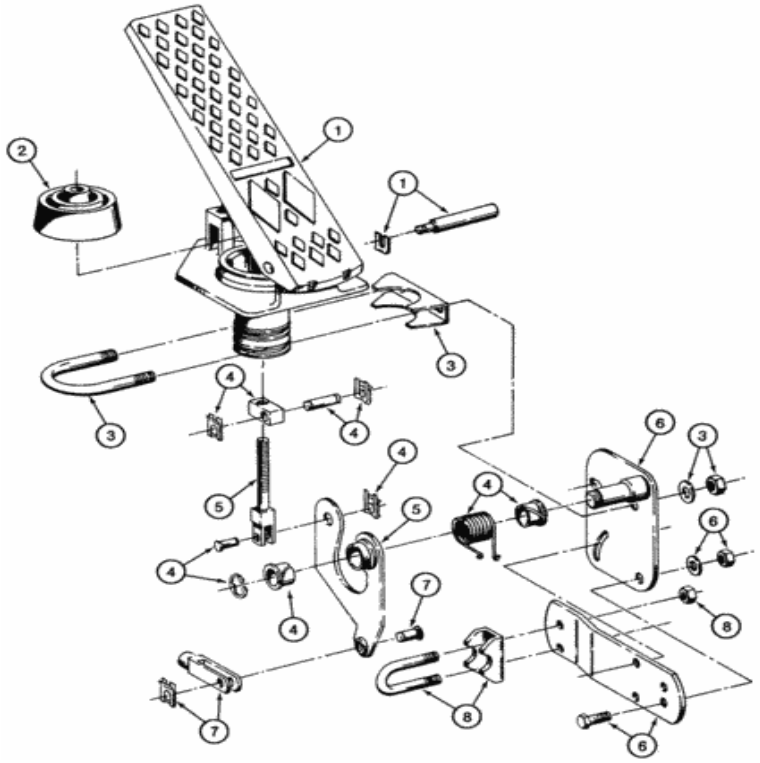

Para una vista completa, necesita registrarse

Piezas en el grupo (821C) - CARGADOR DE RUEDAS DE CASO (N / S JEE0155000 Y ANTES) (1 / 02-12 / 06):

Pos.	Parte no	Cantidad	Nombre de piezas	Comentarios
. .	295157A1	[1]	CONJUNTO DE PEDAL.	El CAS consta de 1 - 8 Reemplazado por el número de pieza: 76084901
1)	336463A1	[1]	CONJUNTO DE PIEZAS	Pedal CAS Reemplazado por número de parte: 76084901
2)	336467A1	[1]	CONJUNTO DE PIEZAS	Fuelle CAS
3)	336461A1	[1]	CONJUNTO DE PIEZAS	Conjunto de perno en U CAS
4)	336460A1	[1]	EQUIPO	Rodamientos CAS y hardware
5)	336462A1	[1]	CONJUNTO DE PIEZAS	Palanca CAS y varilla de empuje
6)	336464A1	[1]	CONJUNTO DE PIEZAS	Suspensión de cable CAS y soporte de soporte

Pos.	Parte no.	Cantidad	Nombre de piezas	Comentarios
7)	336466A1	[1]	CONJUNTO DE PIEZAS	CAS Horquilla y Hardware
8)	336465A1	[1]	CONJUNTO DE PIEZAS	Anclaje de cable CAS

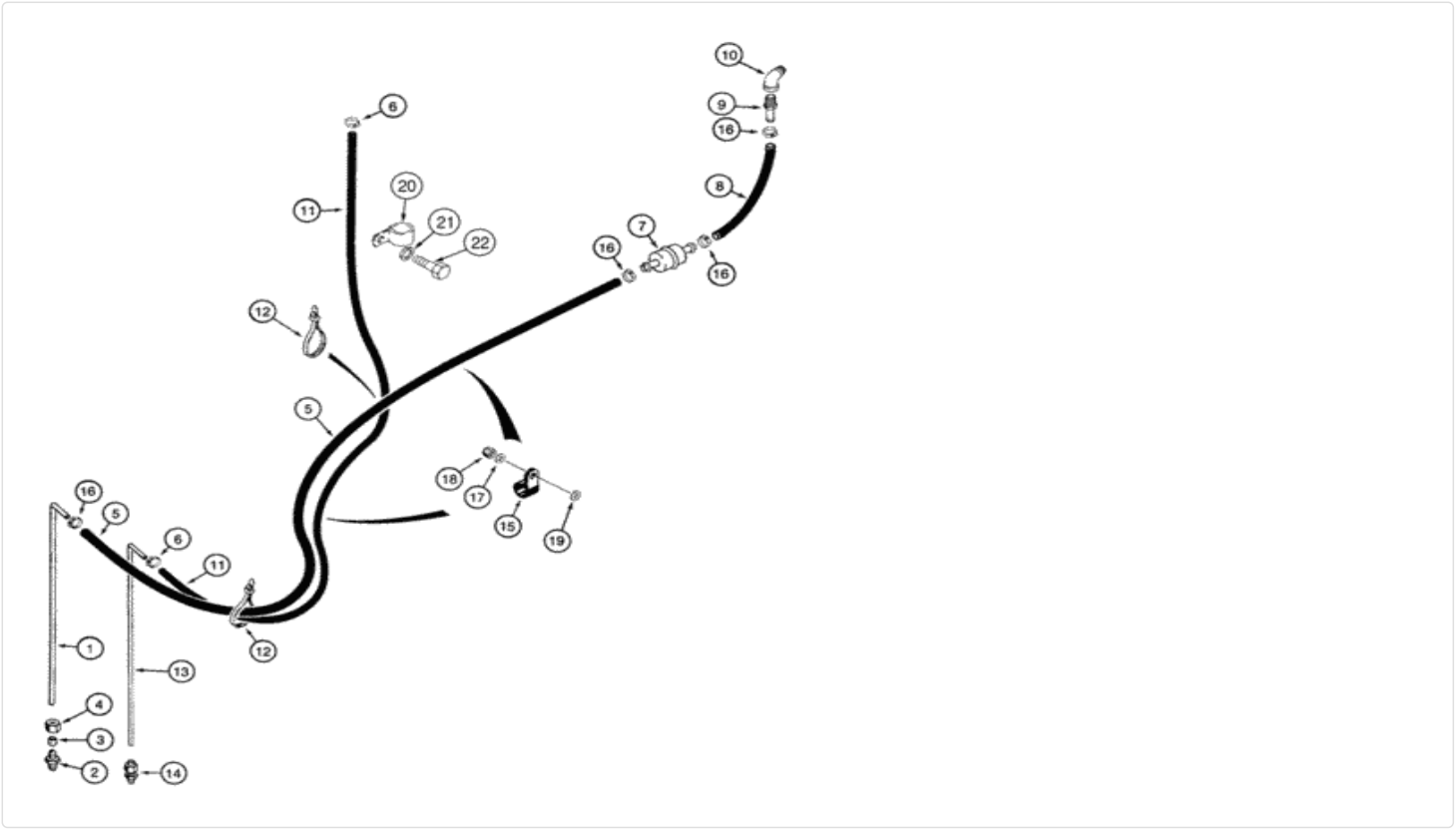

For full view, you need register

Parts on group (821C) - CASE WHEEL LOADER (S/N JEE0155000 & BEFORE) (1/02-12/06):

Pos.	Part No	Qty	Parts name	Comments
1.	L128379	[1]	FUEL TUBE,12.7 mm OD x 575, 64 mm L	CAS Supply
. .	222-649	[1]	FITTING,5/8"-24 x 1/2" NPT, Comp	CAS 1/2 tube OD x 1/2 PT, Compression, Consists Of 2 - 4 Superseded by part number: 87530209
2.	NSS	[1]	NOT SOLD SEPARAT	CON Body
3.	222-656	[1]	SLEEVE	CAS 1/2 tube OD Superseded by part number: 87564716
4.	222-666	[1]	NUT,5/8"-24, 45 Degree Fl, Comp	CAS 1/2 tube OD x 11/16 Superseded by part number: 87564715
5.	226615A1	[1]	FUEL HOSE	CAS 1422 mm (56 in), Cut From 32-80

Pos.	Part No	Qty	Parts name	Comments
6.	214-1704	[2]	HOSE CLAMP,#04, 0.25" - 0.62", Type M Worm	CAS Superseded by part number: 86625022
7.	194199A1	[1]	FUEL FILTER	CAS In-Line Superseded by part number: 84278141
8.	226084A1	[1]	HOSE, BULK	CAS HOSE, METERS , 241 mm (9-1/2 in), Cut From 32-80
9.	217-152	[1]	FITTING,1/2" Hose Barb x 3/8" Male NPTF	CAS
10.	217-1096	[1]	ELBOW,90 Degree, 1/2"-14 Male x 3/8"-18 Female	CAS Superseded by part number: 87530431
11.	226616A1	[1]	FUEL HOSE	CAS 1067 mm (42 in), Return, Cut From 31-2855
12.	L18337	[1]	CABLE TIE,9.95"-12.1" lg	CAS CABLE STRAP , 15 in Superseded by part number: 529070
13.	226083A1	[1]	FUEL TUBE,7.94 mm OD	CAS
14.	L125532	[1]	FITTING	CAS Component Parts Not Serviced Separately
15.	515-23190	[2]	CLAMP,3/4", Insul, 3/8" Bolt	CAS Superseded by part number: 86624005
16.	214-1406	[4]	HOSE CLAMP,#06, 0.44" - 0.78", Type F Worm	CAS Superseded by part number: 244358
17.	895-18010	[2]	WASHER,10.5mm ID x 18mm OD x 1.6mm Thk	CAS Superseded by part number: 86625251
18.	832-10410	[2]	NUT,M10 x 1.5, Cl 8	CAS Superseded by part number: 190003888452
19.	S95569	[1]	WASHER	CAS If Used
20.	515-23127	[1]	CLAMP,1/2", Insul, 3/8" Bolt	CAS Superseded by part number: 86010402
21.	892-11010	[1]	LOCK WASHER,M10	CAS Superseded by part number: 140028
22.	627-10020	[1]	BOLT,Hex, M10 x 1.5 x 20mm, Cl 10.9, Full Thd	CAS Superseded by part number: 11106031

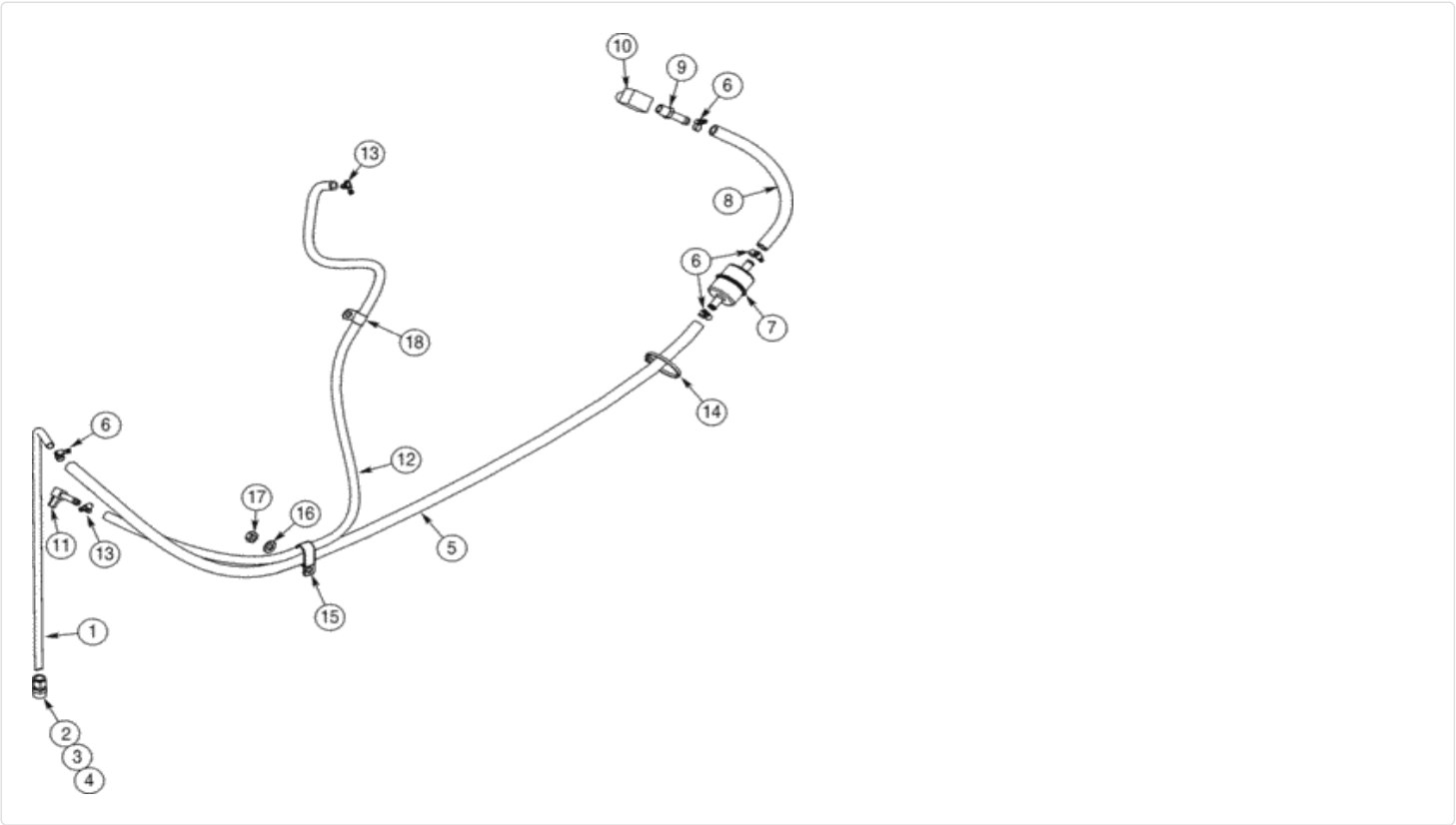

Para una vista completa, necesita registrarse

Piezas en el grupo (821C) - CARGADOR DE RUEDAS DE CASO (N / S JEE0155000 Y ANTES) (1 / 02-12 / 06):

Pos.	Parte no	Cantidad	Nombre de piezas	Comentarios
1)	L128379	[1]	TUBO DE COMBUSTIBLE, 12.7 mm OD x 575, 64 mm L	Suministro CAS
. .	222-649	[1]	ACCESORIO, 5/8 "-24 x 1/2" NPT, Comp	CAS 1/2 tubo OD x 1/2 PT, compresión, consta de 2 - 4 Reemplazado por número de pieza: 87530209
2)	NSS	[1]	SEPARAT NO VENDIDO	Cuerpo CON
				CAS 1/2 tubo OD Reemplazado por número de

Pos.	Parte no	Cantidad	Nombre de piezas	Comentarios
3)	222-656	[1]	MANGA	parte: 87564716
4)	222-666	[1]	TUERCA, 5/8 "-24, 45 Grados Fl, Comp.	CAS 1/2 tubo OD x 11/16 Reemplazado por número de parte: 87564715
5)	416733A1	[1]	MANGUERA	CAS 1450 mm (57 in), corte de 32-80
6)	214-1706	[4]	ABRAZADERA, # 06, 0.44 "- 0.78", Gusano Tipo M	CAS Reemplazado por el número de pieza: 86625041
7)	194199A1	[1]	FILTRO DE COMBUSTIBLE	CAS en línea Reemplazado por el número de pieza: 84278141
8)	413173A1	[1]	MANGUERA	FAR 305 mm (12 in), corte de 32-80
9)	217-152	[1]	ACCESORIO, manguera de 1/2 "con lengüeta x 3/8" macho NPTF	CAS
10)	217-1096	[1]	CODO, 90 grados, 1/2 "-14 macho x 3/8" -18 hembra	CAS Reemplazado por el número de pieza: 87530431
11)	217-132	[1]	CODO 90, codo de 90 grados, manguera de 3/8 "con lengüeta x 1/4" NPTF macho	CAS
12)	444050A1	[1]	MANGUERA, 9.50 mm ID x 1520.00 mm	Devolución de CAS , cortada a granel
13)	214-1704	[2]	ABRAZADERA, # 04, 0.25 "- 0.62", Gusano Tipo M	CAS Reemplazado por el número de pieza: 86625022
14)	L18337	[1]	LAZO DE CABLE, 9.95 "-12.1" lg	CORREA DE CABLE CAS , 15 in Reemplazada por el número de pieza: 529070
15.	L101181	[1]	ABRAZADERA, 0.75 "D Tuberías de sujeción x 2	CAS
dieciséis.	896-11010	[1]	ARANDELA, 11mm ID x 21mm OD x 2.5mm Thk	CAS Reemplazado por número de parte: 86625252
17)	832-10410	[1]	TUERCA, M10 x 1.5, Cl 8	CAS Reemplazado por número de parte: 190003888452
18)	515-23159	[1]	ABRAZADERA, 5/8 ", Insul, Perno de 3/8"	CAS Reemplazado por el número de pieza: 86594406

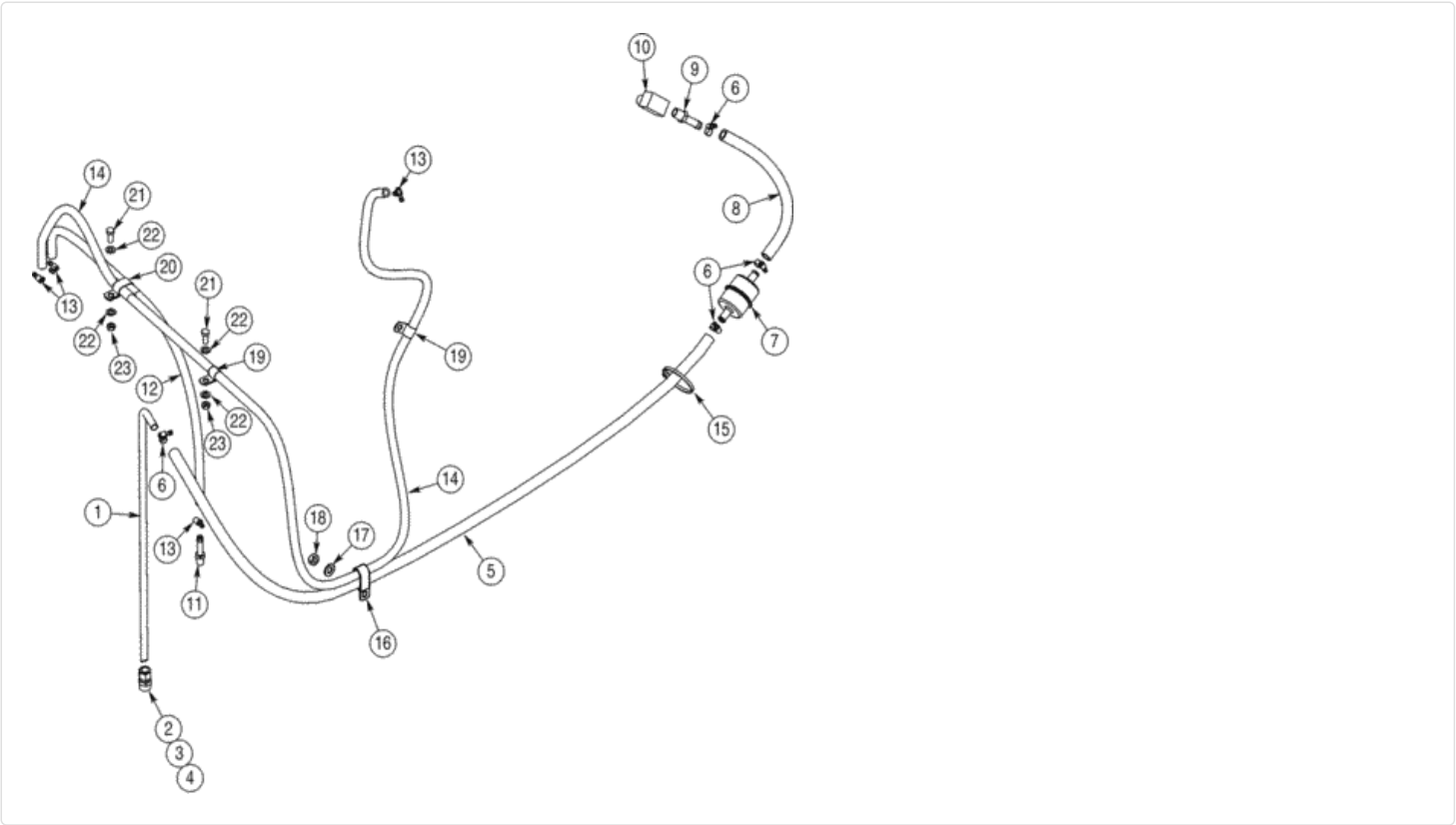

Para una vista completa, necesita registrarse

Piezas en el grupo (821C) - CARGADOR DE RUEDAS DE CASO (N / S JEE0155000 Y ANTES) (1 / 02-12 / 06):

Pos.	Parte no	Cantidad	Nombre de piezas	Comentarios
1)	L128379	[1]	TUBO DE COMBUSTIBLE, 12.7 mm OD x 575, 64 mm L	Suministro CAS
. .	222-649	[1]	ACCESORIO, 5/8 "-24 x 1/2" NPT, Comp	CAS 1/2 tubo OD x 1/2 PT, compresión, consta de 2 - 4 Reemplazado por número de pieza: 87530209
2)	NSS	[1]	SEPARAT NO VENDIDO	Cuerpo CON
				CAS 1/2 tubo OD Reemplazado por número de parte:

Pos.	Parte no	Cantidad	Nombre de piezas	Comentarios
3)	222-656	[1]	MANGA	CAS 87564716
4)	222-666	[1]	TUERCA, 5/8 "-24, 45 Grados Fl, Comp.	CAS 1/2 tubo OD x 11/16 Reemplazado por número de parte: 87564715
5)	416733A1	[1]	MANGUERA	CAS 1450 mm (57 in), corte de 32-80
6)	214-1706	[4]	ABRAZADERA, # 06, 0.44 "- 0.78", Gusano Tipo M	CAS Reemplazado por el número de pieza: 86625041
7)	194199A1	[1]	FILTRO DE COMBUSTIBLE	CAS en línea Reemplazado por el número de pieza: 84278141
8)	413173A1	[1]	MANGUERA	FAR 305 mm (12 in), corte de 32-80
9)	217-152	[1]	ACCESORIO, manguera de 1/2 "con lengüeta x 3/8" macho NPTF	CAS
10)	217-1096	[1]	CODO, 90 grados, 1/2 "-14 macho x 3/8" -18 hembra	CAS Reemplazado por el número de pieza: 87530431
11)	217-151	[1]	CONEXIÓN, manguera de 3/8 "con lengüeta x 1/4" NPTF macho	CAS Reemplazado por el número de pieza: 87017579
12)	31-2837	[1]	MANGUERA	Enfriador de combustible CAS al tanque, corte de 32-12X
13)	214-1704	[4]	ABRAZADERA, # 04, 0.25 "- 0.62", Gusano Tipo M	CAS Reemplazado por el número de pieza: 86625022
14)	31-3082	[1]	MANGUERA, 0.38 "ID x 8.00"	FAR 2159 mm (85 in), inyector al enfriador de combustible, corte de 32-12X
15.	L18337	[1]	LAZO DE CABLE, 9.95 "-12.1" lg	CORREA DE CABLE CAS , 15 in Reemplazada por el número de pieza: 529070
dieciséis.	L101181	[1]	ABRAZADERA, 0.75 "D Tuberías de sujeción x 2	CAS
17)	896-11010	[1]	ARANDELA, 11mm ID x 21mm OD x 2.5mm Thk	CAS Reemplazado por número de parte: 86625252
18)	832-10410	[1]	TUERCA, M10 x 1.5, Cl 8	CAS Reemplazado por número de parte: 190003888452
19)	515-23159	[2]	ABRAZADERA, 5/8 ", Insul, Perno de 3/8"	CAS Reemplazado por el número de pieza: 86594406
20)	31-1070	[1]	ABRAZADERA, 5/8 ", perno de 3/8", doble	CAS Reemplazado por el número de pieza: 435444A1
21)	627-8020	[2]	PERNO, hexagonal, M8 x 1.25 x 20 mm, Cl 10.9, Full Thd	CAS Reemplazado por el número de pieza: 43233
22)	896-11008	[4]	ARANDELA, DI 9mm x 17mm OD x 2mm Thk	CAS 9 x 17 x 2 mm Reemplazada por el número de pieza: 86624185
23)	829-1408	[2]	TUERCA, Hex, M8 x 1.25, Cl 10.9	CAS Reemplazado por el número de pieza: 87778059, 43362

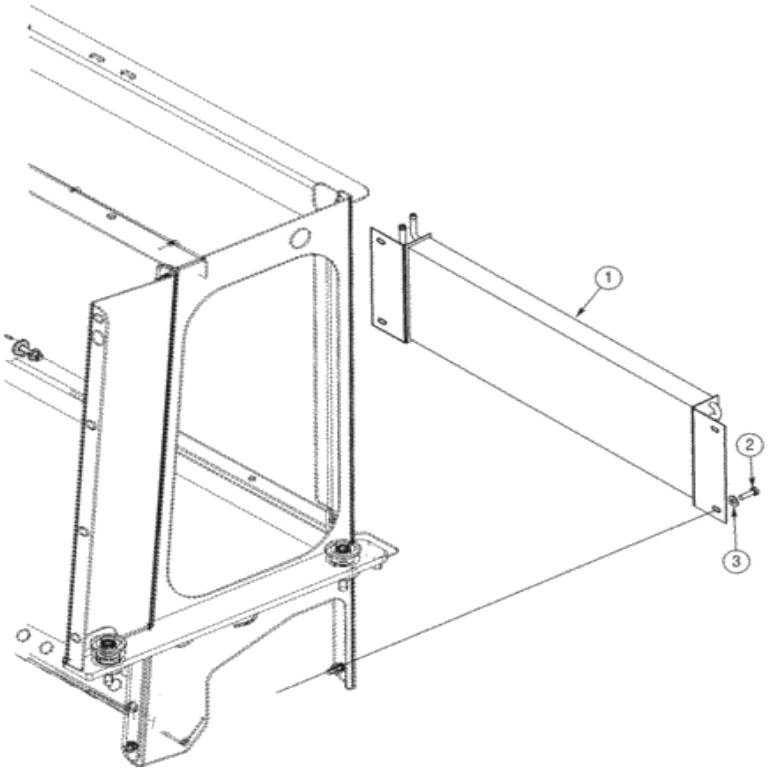

Para una vista completa, necesita registrarse

Piezas en el grupo (821C) - CARGADOR DE RUEDAS DE CASO (N / S JEE0155000 Y ANTES) (1 / 02-12 / 06):

Pos.	Parte no	Cantidad	Nombre de piezas	Comentarios
1)	319549A1	[1]	ENFRIADOR	Combustible CAS
2)	627-8025	[4]	PERNO, hexagonal, M8 x 1.25 x 25 mm, Cl 10.9, Full Thd	CAS Reemplazado por el número de pieza: 43234

Pos.	Parte no	Cantidad	Nombre de piezas	Comentarios
3)	895-15008	[4]	ARANDELA, 9 mm ID x 20 mm OD x 1,6 mm Thk	CAS Reemplazado por el número de pieza: 86625263

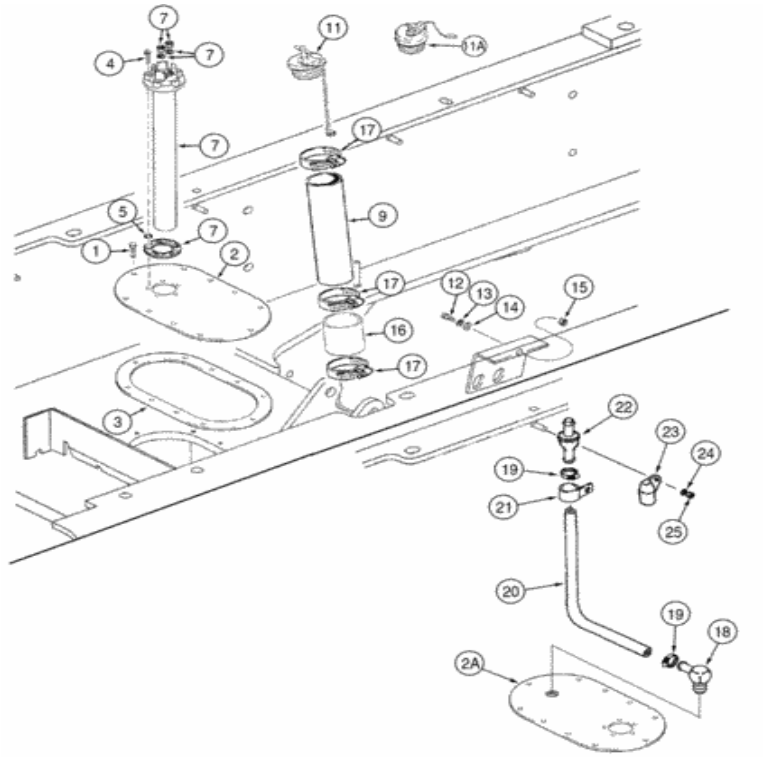

Para una vista completa, necesita registrarse

Piezas en el grupo (821C) - CARGADOR DE RUEDAS DE CASO (N / S JEE0155000 Y ANTES) (1 / 02-12 / 06):

Pos.	Parte no	Cantidad	Nombre de piezas	Comentarios
1)	L108414	[10]	TORNILLO	CAS
2)	L125423	[1]	PLACA GRANDE	PLACA CAS , GRANDE, Acceso al tanque, si se usa
2A.	349265A1	[1]	PLACA GRANDE	PLACA CAS , GRANDE, Acceso al tanque, si se usa
3)	100734A1	[1]	JUNTA, 4.6 mm de espesor	CAS
4)	463-11020	[5]	TORNILLO, Hexagonal Hd, # 10-24 x 1 1/4 "	CAS Reemplazado por el número de pieza: 87733381
5)	L115306	[5]	LAVADORA	Sellado CAS

Pos.	Parte no	Cantidad	Nombre de piezas	Comentarios
7)	328871A1	[1]	INDICADOR DE COMBUSTIBLE	Nivel de combustible CAS Reemplazado por el número de pieza: 87542712
9)	L127533	[1]	TUBO	Llenadora de combustible CAS
11)	L74929	[1]	TAPA	CAS ya no está disponible, pedido 178592A1 Reemplazado por el número de pieza: 8605947
11A.	178592A1	[1]	ENCHUFE	Tapón de llenado CAS , reemplaza L74929 Reemplazado por número de parte: 178592A2
12)	627-10025	[1]	PERNO, Hexagonal, M10 x 1.5 x 25 mm, Cl 10.9, Full Thd	CAS Reemplazado por el número de parte: 11106231
13)	892-11010	[1]	ARANDELA DE SEGURIDAD, M10	CAS Reemplazado por el número de pieza: 140028
14)	895-15010	[1]	ARANDELA, 11mm ID x 24mm OD x 2mm Thk	CAS Reemplazado por número de parte: 86625253
15.	829-1410	[1]	TUERCA, M10 x 1.5, Cl 10.9	CAS Reemplazado por el número de pieza: 86500689
dieciséis.	L77270	[1]	MANGUERA, 89.00 mm ID x 102.00 mm, SAE 30R2	CAS 102 mm (4 pulgadas)
17)	214-1464	[3]	ABRAZADERA DE MANGUERA, # 64, 3.56 "- 4.5", Gusano Tipo F	CAS Reemplazado por el número de pieza: 86625034
18)	217-132	[1]	CODO 90, codo de 90 grados, manguera de 3/8 "con lengüeta x 1/4" NPTF macho	CAS
19)	214-1704	[2]	ABRAZADERA, # 04, 0.25 "- 0.62", Gusano Tipo M	CAS Reemplazado por el número de pieza: 86625022
20)	31-2280	[1]	MANGUERA DE COMBUSTIBLE	CAS 1626 mm (64 in), corte de 32-012
21)	515-23159	[1]	ABRAZADERA, 5/8 ", Insul, Perno de 3/8"	Montajes CAS en la cubierta del radiador, use el hardware existente Reemplazado por el número de pieza: 86594406
22)	T103750	[1]	DESCANSO	CAS
23)	186814A1	[1]	GORRA	Montaje CAS a la protección del radiador
24)	895-11008	[1]	ARANDELA, DI 9 mm x 16 mm DE x 1,6 mm de espesor	CAS Reemplazado por el número de pieza: 86624184
25)	832-10408	[1]	TUERCA, M8 x 1.25, Cl 8.8	CAS Reemplazado por el número de pieza: 86528579

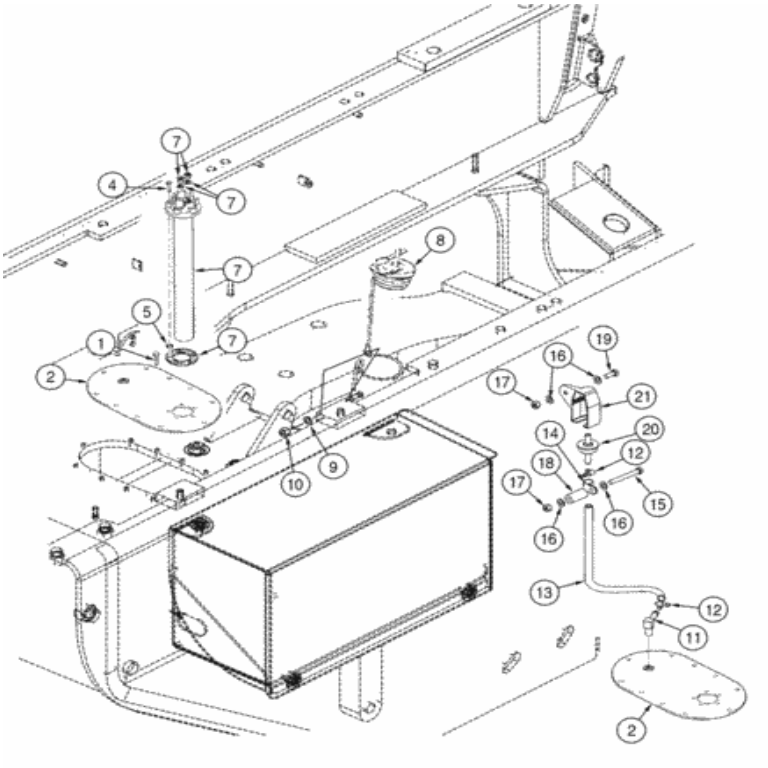

Para una vista completa, necesita registrarse

Piezas en el grupo (821C) - CARGADOR DE RUEDAS DE CASO (N / S JEE0155000 Y ANTES) (1 / 02-12 / 06):

Pos.	Parte no	Cantidad	Nombre de piezas	Comentarios
1)	L108414	[10]	TORNILLO	CAS
2)	349265A1	[1]	PLACA GRANDE	PLACA CAS , GRANDE, Acceso al tanque
3)	100734A1	[1]	JUNTA, 4.6 mm de espesor	CAS

Pos.	Parte no	Cantidad	Nombre de piezas	Comentarios
4)	463-11020	[5]	TORNILLO, Hexagonal Hd, # 10-24 x 1 1/4 "	CAS Reemplazado por el número de pieza: 87733381
5)	L115306	[5]	LAVADORA	Sellado CAS
7)	328871A1	[1]	INDICADOR DE COMBUSTIBLE	Nivel de combustible CAS Reemplazado por el número de pieza: 87542712
8)	178592A1	[1]	ENCHUFE	Tapón de llenado CAS Reemplazado por número de pieza: 178592A2
9)	895-18010	[1]	ARANDELA, 10.5 mm ID x 18 mm OD x 1.6 mm Thk	CAS Reemplazado por número de parte: 86625251
10)	832-10410	[1]	TUERCA, M10 x 1.5, Cl 8	CAS Reemplazado por número de parte: 190003888452
11)	217-132	[1]	CODO 90, codo de 90 grados, manguera de 3/8 "con lengüeta x 1/4" NPTF macho	CAS
12)	214-1704	[2]	ABRAZADERA, # 04, 0.25 "- 0.62", Gusano Tipo M	CAS Reemplazado por el número de pieza: 86625022
13)	31-2308	[1]	MANGUERA, 0.38 "ID x 48.00"	CAS 1219 mm (48 in), corte de 32-12X
14)	515-22159	[1]	ABRAZADERA, 5/8 ", Insul, Perno de 5/16"	Montajes CAS en el marco del refrigerador Reemplazado por el número de parte: 9706748
15.	827-8070	[1]	PERNO, hexagonal, M8 x 1.25 x 70 mm, Cl 10.9	CAS Reemplazado por el número de pieza: 84042348
dieciséis.	896-11008	[4]	ARANDELA, DI 9mm x 17mm OD x 2mm Thk	CAS 9 x 17 x 2 mm Reemplazada por el número de pieza: 86624185
17)	832-10408	[2]	TUERCA, M8 x 1.25, Cl 8.8	CAS Reemplazado por el número de pieza: 86528579
18)	8500692	[1]	ESPACIADOR	CAS
19)	627-8020	[1]	PERNO, hexagonal, M8 x 1.25 x 20 mm, Cl 10.9, Full Thd	CAS Reemplazado por el número de pieza: 43233
20)	T103750	[1]	DESCANSO	CAS
21)	186814A1	[1]	GORRA	Montajes CAS al marco más fresco

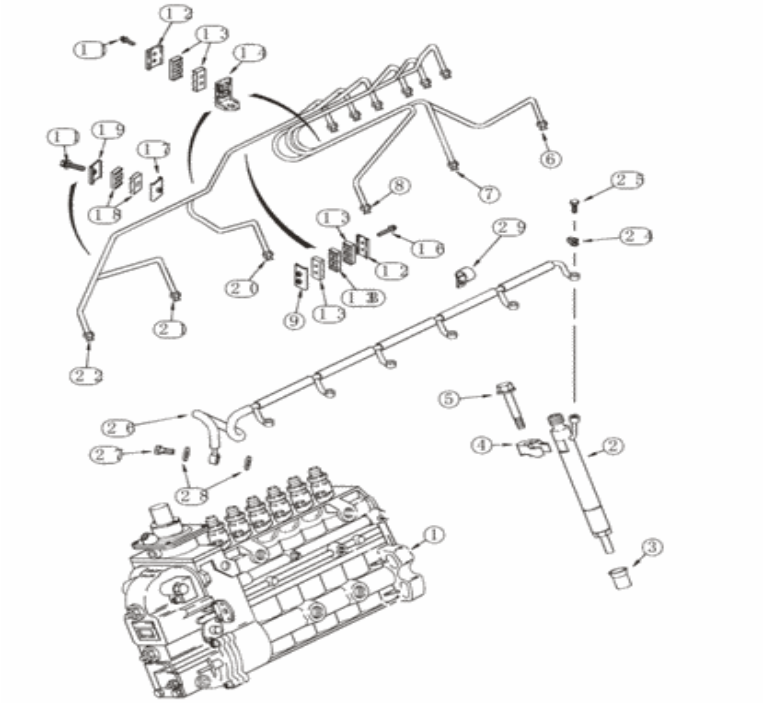

Para una vista completa, necesita registrarse

Piezas en el grupo (821C) - CARGADOR DE RUEDAS DE CASO (N / S JEE0155000 Y ANTES) (1 / 02-12 / 06):

Pos.	Parte no	Cantidad	Nombre de piezas	Comentarios
1)	J926878	[1]	BOMBA, INYECCION DE COMBUSTIBLE	BOMBA CAS , INYECCION, Ver página (s) 3-17
1)	JR926878	[1]	BOMBA DE INYECCION REMANERA	CAS
1)	JC926878	[1]	BOMBA DE INYECCION	Número de devolución de CAS
2)	J930525	[6]	CONJUNTO INYECTOR.	CAS Ver página (s) 3-21
3)	J909886	[6]	SELLO, 16.9 mm ID x 22 mm OD x 38 mm L	IH
4)	J910279	[6]	ABRAZADERA	IH
5)	[illegible]	[6]	PERNO [illegible]	CAS reemplaza J922018 Reemplazado por

Pos.	Parte no	Cantidad	Nombre de piezas	Comentarios
5)	845-8080	[6]	PERNO, Hexagonal, M8 x 80 mm, Cl 8.8	número de parte: 87015868
6)	J930442	[1]	TUBO DE COMBUSTIBLE, 1.8 mm ID x 6.35 mm OD x 740 mm L	CAS No. 1
7)	J930443	[1]	TUBO DE COMBUSTIBLE, 1.8 mm ID x 6.35 mm OD x 740 mm L	CAS No. 2
8)	J930444	[1]	TUBO DE COMBUSTIBLE, 1.8 mm ID x 6.35 mm OD x 740 mm L	CAS No. 3
9)	J917716	[1]	ABRAZADERA	CAS
11)	J920854	[5]	TORNILLO DE LAVADORA CAPTIVA, HWH, M5 x 0.8 x 24.5 mm, Cl 8.8	CAS
12)	J904519	[3]	APOYO	IH
13)	J917747	[6]	ABRAZADERA	CAS
13B.	J917748	[1]	ABRAZADERA	CAS
14)	J282942	[2]	SOPORTE	CAS
dieciséis.	J920855	[2]	TORNILLO DE LAVADORA CAPTIVA	CAS M5 x 35
17)	J917717	[1]	ABRAZADERA	CAS
18)	J917746	[2]	ABRAZADERA	CAS
19)	CURJ904711	[1]	ABRAZADERA	CANALLA
20)	J931356	[1]	TUBO DE COMBUSTIBLE, 1.8 mm ID x 6.35 mm OD x 740 mm L	CAS no 4
21)	J930446	[1]	TUBO DE COMBUSTIBLE, 1.8 mm ID x 6.35 mm OD x 740 mm L	CAS no 5
22)	J930447	[1]	TUBO DE COMBUSTIBLE, 1.8 mm ID x 6.35 mm OD x 740 mm L	CAS No. 6
24)	J903380	[6]	SELLO	CAS
25)	J905307	[6]	PERNO DE BANJO, M6 x 1 x 14.30 mm	CAS
26)	J920595	[1]	CONJUNTO DE TUBO.	CAS
27)	J924726	[1]	PERNO DE BANJO	CAS
28)	J918188	[2]	ARANDELA, 7.8mm ID x 13.5mm OD x 1.2mm Thk	CAS
29)	515-2363	[1]	ABRAZADERA, M6.3, Insul, Perno de 3/8 "	CAS 1/4 ID Reemplazada por el número de parte: 675162

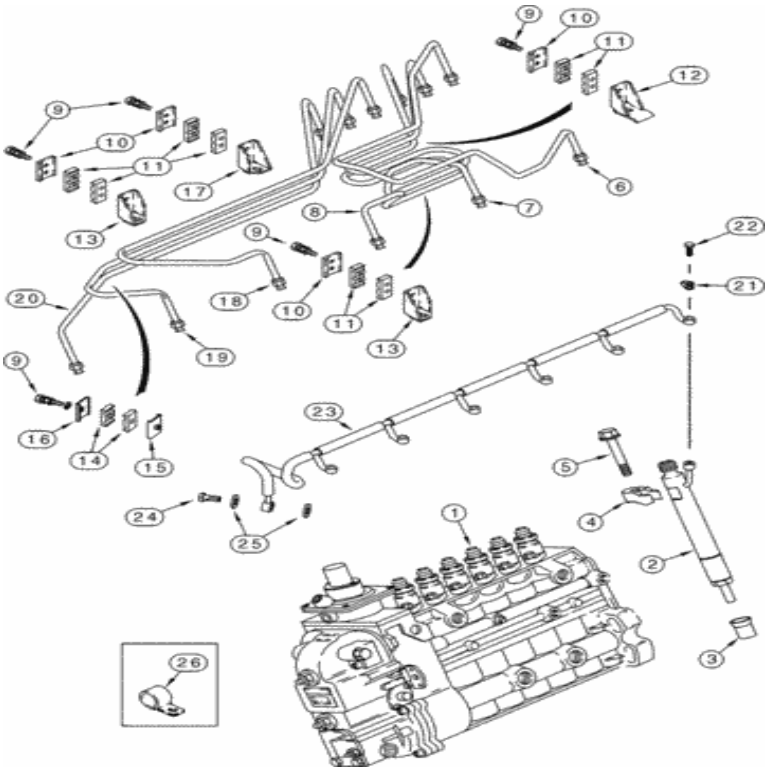

Para una vista completa, necesita registrarse

Piezas en el grupo (821C) - CARGADOR DE RUEDAS DE CASO (N / S JEE0155000 Y ANTES) (1 / 02-12 / 06):

Pos.	Parte no	Cantidad	Nombre de piezas	Comentarios
1)	J938386	[1]	BOMBA DE INYECCIÓN DE COMBUSTIBLE	RAC Ver página (s) 3-19B Reemplazada por el número de pieza: JR938386
1)	JR938386	[1]	BOMBA DE INYECCION REMANERA	RAC
1)	JC938386	[1]	BOMBA DE INYECCION	Número de devolución del RAC
				Las partes componentes del RAC no reciben servicio por

Pos.	Parte no	Cantidad	Nombre de piezas	Comentarios
2)	J939837	[6]	CONJUNTO INYECTOR.	separado Reemplazada por el número de pieza: JR939837
2)	JR939837	[6]	INYECTOR DE COMBUSTIBLE REMAN	CAS
2)	JC939837	[6]	CONJUNTO INYECTOR.	Número de devolución de CAS
3)	J909886	[6]	SELLO, 16.9 mm ID x 22 mm OD x 38 mm L	IH
4)	J910279	[6]	ABRAZADERA	IH
5)	845-8080	[6]	PERNO, Hexagonal, M8 x 80 mm, Cl 8.8	CAS Reemplazado por el número de pieza: 87015868
6)	J930391	[1]	TUBO DE COMBUSTIBLE, 1.8 mm ID x 6.35 mm OD x 740 mm L	CAS No. 1
7)	J930392	[1]	TUBO DE COMBUSTIBLE, 1.8 mm ID x 6.35 mm OD x 740 mm L	CAS No. 2
8)	J930393	[1]	TUBO DE COMBUSTIBLE, 1.8 mm ID x 6.35 mm OD x 740 mm L	CAS No. 3
9)	J920854	[9]	TORNILLO DE LAVADORA CAPTIVA, HWH, M5 x 0.8 x 24.5 mm, Cl 8.8	CAS
10)	J904519	[4]	APOYO	IH
11)	J917747	[8]	ABRAZADERA	CAS
12)	J919622	[1]	ABRAZADERA	CAS
13)	J282942	[2]	SOPORTE	CAS
14)	J917746	[2]	ABRAZADERA	CAS
15.	J917717	[1]	ABRAZADERA	CAS
dieciséis.	CURJ904711	[1]	ABRAZADERA	CANALLA
17)	J282942	[1]	SOPORTE	CAS
18)	J930394	[1]	TUBO DE COMBUSTIBLE, 1.8 mm ID x 6.35 mm OD x 740 mm L	CAS no 4
19)	J930395	[1]	TUBO DE COMBUSTIBLE, 1.8 mm ID x 6.35 mm OD x 740 mm L	CAS no 5
20)	J930396	[1]	TUBO DE COMBUSTIBLE, 1.8 mm ID x 6.35 mm OD x 740 mm L	CAS No. 6
21)	J903380	[6]	SELLO	CAS
22)	J905307	[7]	PERNO DE BANJO, M6 x 1 x 14.30 mm	CAS
23)	J920595	[1]	CONJUNTO DE TUBO.	CAS
24)	J924726	[1]	PERNO DE BANJO	CAS
25)	J918188	[2]	ARANDELA, 7.8mm ID x 13.5mm OD x 1.2mm Thk	CAS
26)	515-2363	[2]	ABRAZADERA, M6.3, Insul, Perno de 3/8 "	CAS 1/4 ID Reemplazada por el número de parte: 675162

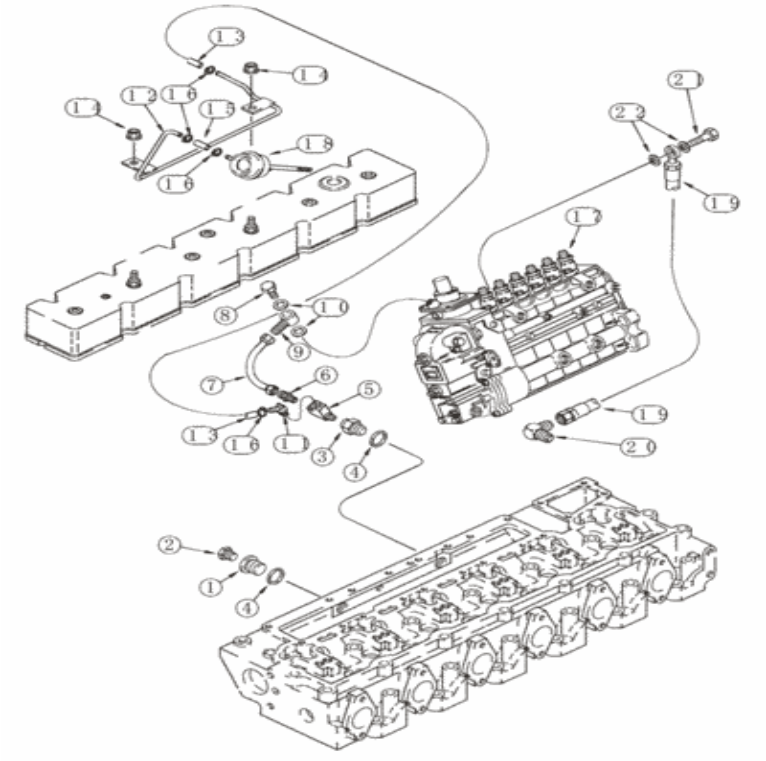

Para una vista completa, necesita registrarse

Piezas en el grupo (821C) - CARGADOR DE RUEDAS DE CASO (N / S JEE0155000 Y ANTES) (1 / 02-12 / 06):

Pos.	Parte no	Cantidad	Nombre de piezas	Comentarios
1)	J908110	[1]	ENCHUFE	CAS Reemplazado por el número de pieza: J908110AM
2)	J906619	[1]	ENCHUFE, 1/8 "- 27	CAS 1/8 PT
3)	J921594	[1]	ENCHUFE	CAS
4)	J902425	[2]	ARANDELA DE SELLADO, 22.2mm ID x 26.9mm OD x 1.75mm Thk	CAS
5)	J930789	[1]	TEE	CAS

Pos.	Parte no	Cantidad	Nombre de piezas	Comentarios
6)	222-21	[1]	ACCESORIO, 7/16 "-24 x 1/8" NPTF	CAS Reemplazado por el número de pieza: 87026049
7)	J934608	[1]	TUBO, 6,35 mm OD x 220 mm L	CAS Reemplazado por el número de pieza: J991517
8)	J903035	[1]	PERNO DE BANJO	CAS M12 x 24
9)	J919644	[1]	ADECUADO	CAS Reemplazado por el número de pieza: J990881, 87773017
10)	J935171	[2]	ARANDELA DE SELLADO	CAS 12 x 19 x 1,5 mm, reemplaza J918191 Reemplazada por el número de pieza: 87415913
11)	217-281	[1]	CONEXIÓN, codo de 45 grados, manguera de 1/4 "con lengüeta x 1/8" NPTF macho	CAS Reemplazado por el número de parte: 86625232
12)	J934473	[1]	TUBO, 6.35 mm OD x 325.5, 133.4 mm L	CAS
13)	J920686	[1]	MANGUERA	CAS Reemplazado por el número de pieza: J991038
14)	825-2408	[2]	TUERCA DE BRIDA, M8 x 1.25, Flg, Cl 8	CAS Reemplazado por el número de parte: 86505868
15.	J920871	[1]	MANGUERA, 1294.00 mm	CAS 51 mm (2-1 / 8 in) Reemplazada por el número de pieza: J991038
dieciséis.	214-1704	[4]	ABRAZADERA, # 04, 0.25 "- 0.62", Gusano Tipo M	CAS Reemplazado por el número de pieza: 86625022
17)	J926878	[1]	BOMBA, INYECCION DE COMBUSTIBLE	BOMBA CAS , INYECCION, Ver página (s) 3-17
17)	JR926878	[1]	BOMBA DE INYECCION REMANERA	CAS
17)	JC926878	[1]	BOMBA DE INYECCION	Número de devolución de CAS
18)	J593679	[1]	SOLENOIDE	CAS Ver página (s) 2-37
18)	J593679R	[1]	SOLENOIDE REMAN	MKT Reman para 821C S / N JEE0155000 y ANTES
18)	J593679C	[1]	CORE-SOLENOIDE	Número de devolución de MKT
19)	J916779	[1]	MANGUERA DE COMBUSTIBLE, 508.00 mm	CAS
20)	222-762	[1]	CODO, 90 grados, 7/16 "-20, 45 grados Fl x 1/8" NPT	CAS al bloque de cilindro
21)	J918002	[1]	PERNO DE BANJO	CAS
22)	J918190	[2]	ARANDELA DE SELLADO, ID 10 mm x 15,5 mm OD x 1 mm Thk	CAS 10 x 15,5 x 1 mm

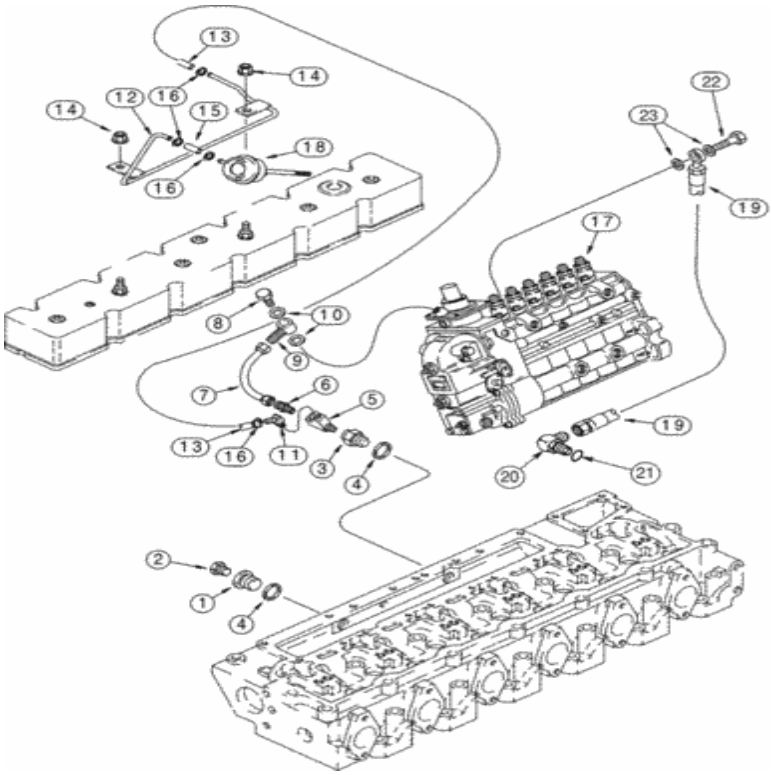

Para una vista completa, necesita registrarse

Piezas en el grupo (821C) - CARGADOR DE RUEDAS DE CASO (N / S JEE0155000 Y ANTES) (1 / 02-12 / 06):

Pos.	Parte no	Cantidad	Nombre de piezas	Comentarios
1)	J924148	[1]	ENCHUFE, M22 x 1.5	CAS M22
2)	217-432	[1]	ENCHUFE, Hex Soc, 1/4 "- 18 NPTF	CAS Reemplazado por el número de pieza: 9617020
3)	J921594	[1]	ENCHUFE	CAS
4)	J902425	[2]	ARANDELA DE SELLADO, 22.2mm ID x 26.9mm OD x 1.75mm Thk	CAS
5)	J930789	[1]	TEE	CAS

Pos.	Parte no	Cantidad	Nombre de piezas	Comentarios
6)	222-21	[1]	ACCESORIO, 7/16 "-24 x 1/8" NPTF	CAS Reemplazado por el número de pieza: 87026049
7)	J934608	[1]	TUBO, 6,35 mm OD x 220 mm L	CAS Reemplazado por el número de pieza: J991517
8)	J903035	[1]	PERNO DE BANJO	CAS M12 x 24
9)	J919644	[1]	ADECUADO	CAS Reemplazado por el número de pieza: J990881, 87773017
10)	J935171	[2]	ARANDELA DE SELLADO	CAS 12 x 19 x 1,5 mm Reemplazada por el número de pieza: 87415913
11)	217-281	[1]	CONEXIÓN, codo de 45 grados, manguera de 1/4 "con lengüeta x 1/8" NPTF macho	CAS Reemplazado por el número de parte: 86625232
12)	J934473	[1]	TUBO, 6.35 mm OD x 325.5, 133.4 mm L	CAS
13)	J991038	[1]	MANGUERA, 6.35 mm ID x 254 mm L	RAC
14)	825-2408	[2]	TUERCA DE BRIDA, M8 x 1.25, Flg, Cl 8	CAS Reemplazado por el número de parte: 86505868
15.	J938056	[1]	MANGUERA, 6.35 mm ID x 51.00 mm	RAC
dieciséis.	214-1704	[4]	ABRAZADERA, # 04, 0.25 "- 0.62", Gusano Tipo M	CAS Reemplazado por el número de pieza: 86625022
17)	J938386	[1]	BOMBA DE INYECCIÓN DE COMBUSTIBLE	RAC Ver página (s) 3-19B Reemplazada por el número de pieza: JR938386
17)	JR938386	[1]	BOMBA DE INYECCION REMANERA	RAC
17)	JC938386	[1]	BOMBA DE INYECCION	Número de devolución del RAC
18)	J593678	[1]	SOLENOIDE	CAS Ver página (s) 2-37F
18)	J593678R	[1]	SOLENOIDE REMAN	MKT Cummins - ACTUADOR - Wastegate
18)	J593678C	[1]	CORE-SOLENOIDE	Número de retorno de MKT , ACTUADOR
19)	J916779	[1]	MANGUERA DE COMBUSTIBLE, 508.00 mm	CAS
20)	J945212	[1]	CODO	RAC incluye 21, al bloque de cilindros
21)	637-72081	[1]	JUNTA TÓRICA, 1.6 mm de grosor x 8.1 mm de identificación, Cl 7, 75 Duro	CAS Reemplazado por el número de pieza: 86625087
22)	J918002	[1]	PERNO DE BANJO	CAS
23)	J918190	[2]	ARANDELA DE SELLADO, ID 10 mm x 15,5 mm OD x 1 mm Thk	CAS 10 x 15,5 x 1 mm

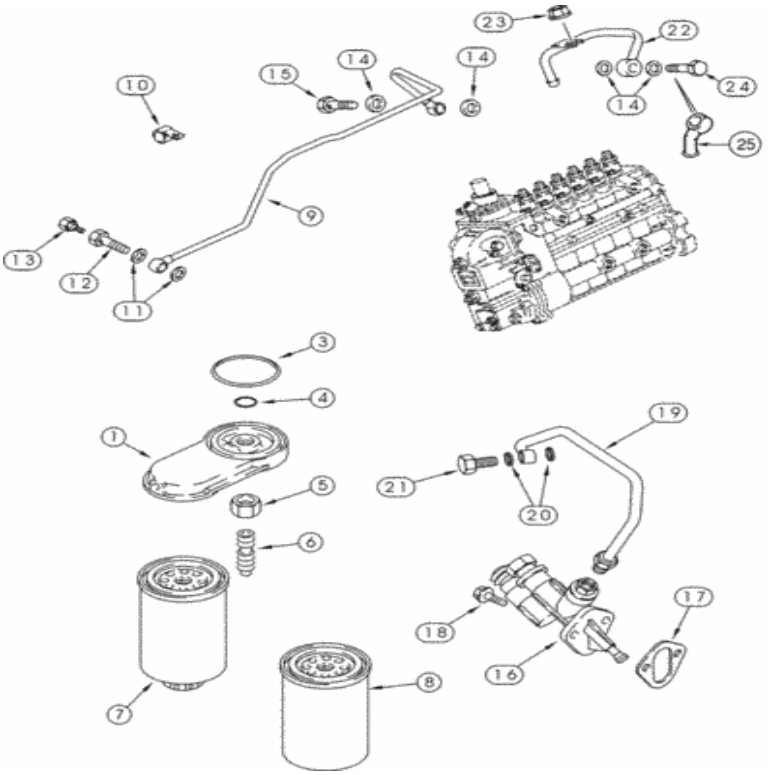

Para una vista completa, necesita registrarse

Piezas en el grupo (821C) - CARGADOR DE RUEDAS DE CASO (N / S JEE0155000 Y ANTES) (1 / 02-12 / 06):

Pos.	Parte no	Cantidad	Nombre de piezas	Comentarios
1)	NLS	[1]	Ya no se atiende	BAS reemplaza J897331
1)	84140384	[1]	CABEZAL DE FILTRO	FAR reemplaza J936315
3)	84150002	[1]	ANILLO DE SELLADO	SELLADO BUR 63..87mm Usar con 84140384
3)	3936315	[1]	CABEZAL DE FILTRO	LEC 65 mm Uso con 84140384 Reemplazado por el número de pieza: 84140384
4)	J936605	[1]	SELLO, Cuadrado, 0.103 "Thk x	SELLADOR - GAS 14 mm

Pos.	Parte no	Cantidad	Nombre de piezas	Comentarios
4)	J906695	[1]	[illegible]	SELLADOR, CAS 14 mm
5)	J903293	[1]	TUERCA	CAS M16
6)	J925955	[1]	ADAPTADOR, M16 x 1.5 x M16 x 1.5	CAS
. .	A77470	[1]	SEPARADOR	CAS Incl. 7, 8 Reemplazado por el número de pieza: 84557099, 84476807
7)	J930942	[1]	SEPARADOR	CAS Reemplazado por el número de pieza: 84476807
8)	J931063	[1]	FILTRO DE COMBUSTIBLE	CAS Reemplazado por el número de pieza: 84557099
9)	J918873	[1]	TUBO DE COMBUSTIBLE, 8 mm DE x 531.9, 92.9 mm L	CAS
10)	J914711	[1]	ACORTAR	CAS Reemplazado por el número de parte: 675162
11)	J935171	[2]	ARANDELA DE SELLADO	CAS 12 x 19 x 1,5 mm, reemplaza J918191 Reemplazada por el número de pieza: 87415913
. .	J905860	[1]	PERNO DE BANJO	CAS Incl. 12, 13
12)	J911446	[1]	PERNO DE BANJO, M12 x 1.5 x 24 mm	CAS
13)	J939570	[1]	TORNILLO DE SANGRADO, hexagonal, M6 x 1 x 10 mm, Cl 8.8	CAS Reemplazado por el número de pieza: J939570AM
14)	J918192	[4]	ANILLO DE EMBALAJE, 14 mm ID x 20 mm OD x 1 mm Thk	CAS 14 x 20 x 1 mm Reemplazada por el número de pieza: 87417767
15.	J924725	[1]	PERNO DE BANJO, M14 x 1.5 x 26 mm	CAS
dieciséis.	87473339	[1]	BOMBA DE COMBUSTIBLE	FAR reemplaza, J936316, J933252, 87648709
17)	J931059	[1]	EMPAQUETADURA	CAS Reemplazado por el número de pieza: J939258
18)	844-8020	[2]	PERNO, Hexagonal, M8 x 20 mm, Cl 8.8	CAS Reemplazado por el número de pieza: 9804258
19)	J918539	[1]	TUBO DE COMBUSTIBLE, 8 mm OD x 320.7 mm L	CAS
20)	J935171	[2]	ARANDELA DE SELLADO	CAS 12 x 19 x 1,5 mm, reemplaza J918191 Reemplazada por el número de pieza: 87415913
21)	J916361	[1]	PERNO DE BANJO	CAS M12 x 24
22)	J928028	[1]	TUBO DE COMBUSTIBLE, 8 mm OD x 228.7 mm L	CAS -JEE0126215 Reemplazado por el número de pieza: J931740AM, 86624185
23)	825-2408	[1]	TUERCA DE BRIDA, M8 x 1.25, Flg, Cl 8	CAS -JEE0126215 Reemplazado por el número de pieza: 86505868
24)	J932096	[1]	VÁLVULA	CAS Reemplazado por el número de pieza: 87409051
25)	J935740	[1]	PERNO DE BANJO	CAS JEE0126216-

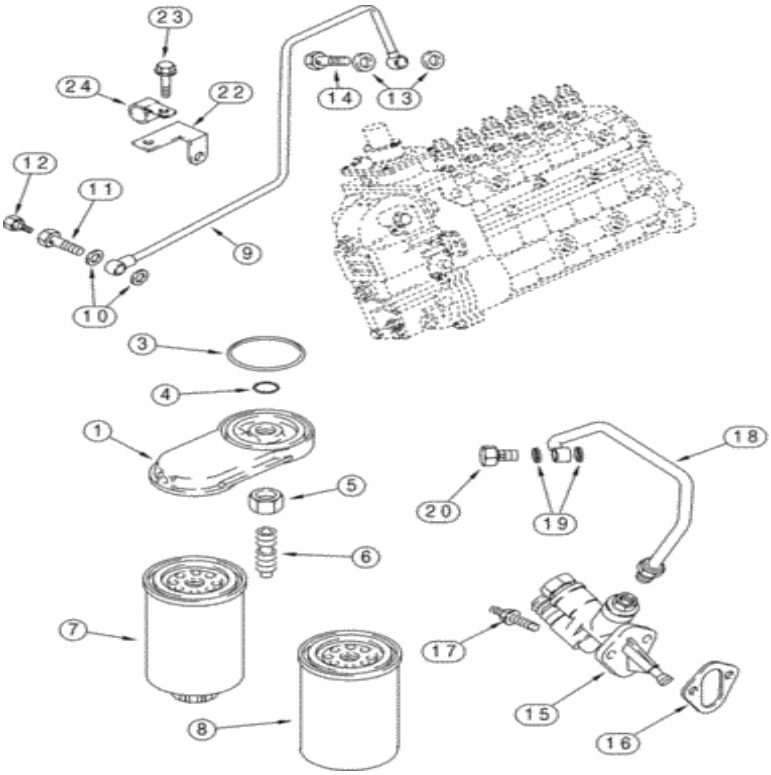

Para una vista completa, necesita registrarse

Piezas en el grupo (821C) - CARGADOR DE RUEDAS DE CASO (N / S JEE0155000 Y ANTES) (1 / 02-12 / 06):

Pos.	Parte no	Cantidad	Nombre de piezas	Comentarios
1)	NLS	[1]	Ya no se atiende	BAS
1)	84140384	[1]	CABEZAL DE FILTRO	FAR reemplaza J936315
3)	84150002	[1]	ANILLO DE SELLADO	SELLADO BUR 64 mm Usar con J936315
3)	3936315	[1]	CABEZAL DE FILTRO	LEC 65 mm Uso con 84140384 Reemplazado por el número de pieza: 84140384

4)	J936605	[1]	SELLO, Cuadrado, 0.103 "Thk x 0.549" ID,	SELLADOR - GAS 14 mm

Pos.	Parte no	Cantidad	Nombre de piezas	Comentarios
4)	J906695	[1]		SELLADOR, CAS 14 mm
5)	J903293	[1]	TUERCA	CAS M16
6)	J925955	[1]	ADAPTADOR, M16 x 1.5 x M16 x 1.5	CAS
. .	A77470	[1]	SEPARADOR	CAS Incl. 7, 8 Reemplazado por el número de pieza: 84557099, 84476807
7)	J930942	[1]	SEPARADOR	CAS Reemplazado por el número de pieza: 84476807
8)	J931063	[1]	FILTRO DE COMBUSTIBLE	CAS Reemplazado por el número de pieza: 84557099
9)	J930766	[1]	TUBO DE COMBUSTIBLE, 8 mm DE x 468.4, 103.5 mm L	CAS Reemplazado por el número de parte: 675162, 87436149, 87436150
10)	87415913	[2]	ARANDELA DE SELLADO, 11.71 mm ID x 19.3 mm OD x 1.27 mm Thk	CAS 12 mm
. .	J905860	[1]	PERNO DE BANJO	CAS Incl. 11, 12
11)	J911446	[1]	PERNO DE BANJO, M12 x 1.5 x 24 mm	CAS
12)	J939570	[1]	TORNILLO DE SANGRADO, hexagonal, M6 x 1 x 10 mm, Cl 8.8	CAS Reemplazado por el número de pieza: J939570AM
13)	J918192	[2]	ANILLO DE EMBALAJE, 14 mm ID x 20 mm OD x 1 mm Thk	CAS 14 x 20 x 1 mm Reemplazada por el número de pieza: 87417767
14)	J924725	[1]	PERNO DE BANJO, M14 x 1.5 x 26 mm	CAS
15.	J936316	[1]	BOMBA DE COMBUSTIBLE	CAS Reemplazado por el número de pieza: 87473339
dieciséis.	J939258	[1]	JUNTA, 1.21 mm de espesor	CAS
17)	J909310	[2]	TORNILLO, Hexagonal, M8 x 1.25 x 25 mm, Cl 10.9	CAS Reemplazado por el número de pieza: J909310AM
18)	J918539	[1]	TUBO DE COMBUSTIBLE, 8 mm OD x 320.7 mm L	CAS
19)	J935171	[2]	ARANDELA DE SELLADO	CAS 12 x 19 x 1,5 mm Reemplazada por el número de pieza: 87415913
20)	J916361	[1]	PERNO DE BANJO	CAS M12 x 24
22)	J930375	[1]	SOPORTE	CAS
23)	283264A1	[2]	TORNILLO	CAS M8 x 14; 10,9
24)	J914711	[1]	ACORTAR	CAS Reemplazado por el número de parte: 675162

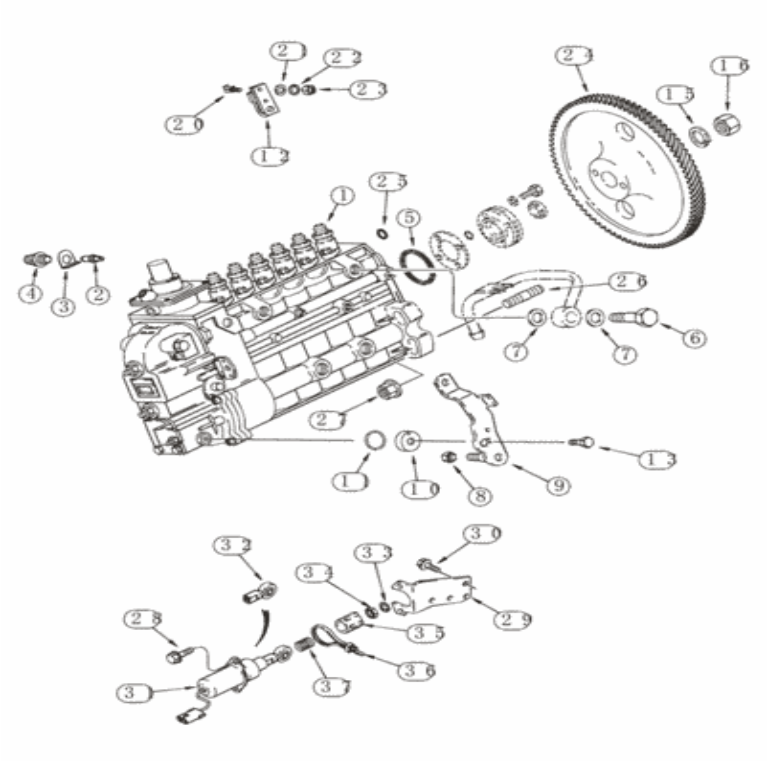

Para una vista completa, necesita registrarse

Piezas en el grupo (821C) - CARGADOR DE RUEDAS DE CASO (N / S JEE0155000 Y ANTES) (1 / 02-12 / 06):

Pos.	Parte no	Cantidad	Nombre de piezas	Comentarios
. .	JC923235	[1]	BOMBA DE INYECCION	Uso de CAS para devolver el núcleo para crédito cuando se usa un conjunto remanufacturado
1)	J926878	[1]	BOMBA, INYECCION DE COMBUSTIBLE	BOMBA CAS , INYECCION, Consta de 2 - 23
1)	JR926878	[1]	BOMBA DE INYECCION REMANERA	CAS Reman para el nuevo PN J926878
1)	JC926878	[1]	BOMBA DE INYECCION	Número de devolución de CAS
2)	A77720	[1]	ALFILER	CAS

Pos.	Parte no	Cantidad	Nombre de piezas	Comentarios
3)	J928981	[1]	ARANDELA DE BLOQUEO	CAS
4)	J912888	[1]	ENCHUFE	IH
5)	J935032	[1]	SELLO	CAS
6)	J932096	[1]	VÁLVULA	CAS Reemplazado por el número de pieza: 87409051
7)	933697R1	[2]	ANILLO DE SELLADO, M10 x 13.5 x 1	IH Reemplazada por el número de pieza: 190003098010
8)	J930683	[1]	TUERCA DE BLOQUEO	CAS M5
9)	J929322	[1]	PALANCA	CAS
10)	691292C1	[1]	ANTICIPO	IH
11)	680187C1	[1]	JUNTA TÓRICA, 2.5 mm de espesor x 9 mm de identificación	IH
12)	1808728C1	[1]	PALANCA	IH Reemplazada por el número de pieza: 87438537
13)	628-6016	[1]	PERNO, hexagonal, M6 x 16 mm, Cl 10.9, Full Thd	CAS Reemplazado por el número de pieza: 86624997
15.	J912897	[1]	ARANDELA DE BLOQUEO	CAS
dieciséis.	J912896	[1]	TUERCA DE BLOQUEO	CAS
20)	1808822C1	[1]	TORNILLO DE PULGAR, M6 x 26 mm	IH
21)	895-11006	[1]	ARANDELA, 6.6mm ID x 12mm OD x 1.6mm Thk	CAS Reemplazado por el número de pieza: 86588450
22)	892-11006	[1]	ARANDELA DE SEGURIDAD, M6	CAS Reemplazado por el número de pieza: 86517328
23)	829-1306	[1]	TUERCA, M6, Cl 10	CAS Reemplazado por número de parte: 86625072
24)	J931379	[1]	ENGRANAJE	CAS Reemplazado por el número de pieza: J931379AM
25)	J916284	[1]	ANILLO O	CAS Reemplazado por el número de pieza: J916284AM
26)	J915036	[4]	SEMENTAL	CAS 55 mm (2-5 / 32 in) Reemplazada por el número de pieza: 86991263
27)	825-2410	[4]	TUERCA DE BRIDA, M10 x 1.5, Flg, Cl 8	CAS Reemplazado por el número de parte: 9804278, 87778057
28)	845-6015	[2]	PERNO, Hexagonal, M6 x 15 mm, Cl 8.8	CAS Reemplazado por el número de pieza: 87015915
29)	J923255	[1]	APOYO	CAS
30)	844-10020	[2]	PERNO, Hexagonal, M10 x 20 mm, Cl 8.8	CAS Reemplazado por el número de pieza: 86050286
31)	J930234	[1]	SOLENOIDE	CAS 24V, incluye 32-37 Reemplazado por el número de pieza: 87420951
32)	L53928	[1]	RÓTULA	CAS Reemplazado por el número de pieza: 710413
33)	492-11025	[1]	ARANDELA DE BLOQUEO, 1/4 "	CAS Reemplazado por el número de parte: 80682, 72187247
34)	425-154	[1]	TUERCA, Atasco, 1/4 "-28, G5	CAS Reemplazado por el número de pieza: 86976064
35)	J925171	[1]	BOTA	CAS
36)	473321C1	[1]	ATA CABLE, 8 "OAL x 0.098" W	CORREA DE CABLE IH Reemplazada por el número de pieza: 529070
37)	J923887	[1]	PRIMAVERA	CAS

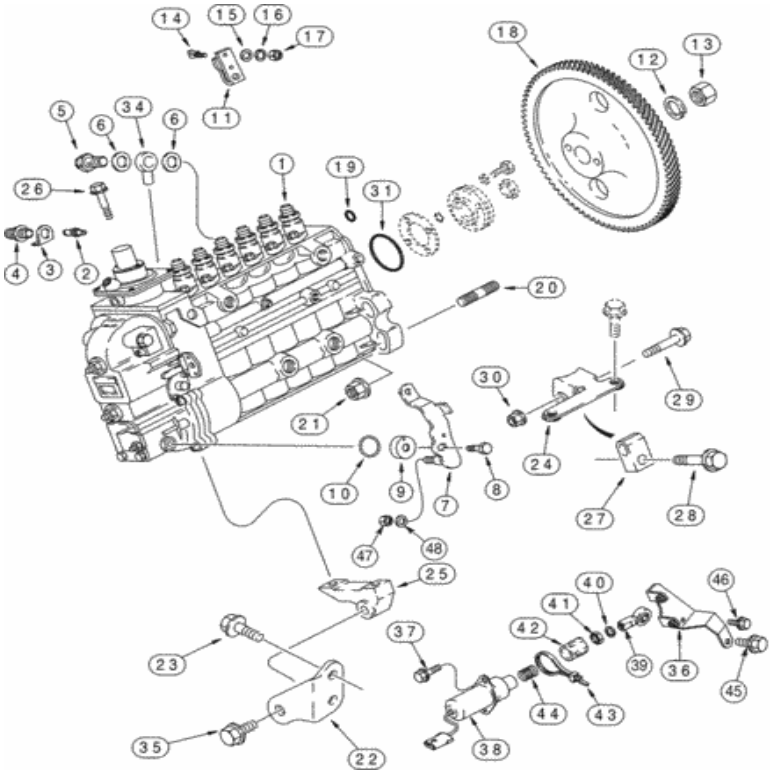

Para una vista completa, necesita registrarse

Piezas en el grupo (821C) - CARGADOR DE RUEDAS DE CASO (N / S JEE0155000 Y ANTES) (1 / 02-12 / 06):

Pos.	Parte no	Cantidad	Nombre de piezas	Comentarios
1)	J938386	[1]	BOMBA DE INYECCIÓN DE COMBUSTIBLE	RAC consta de 2 - 17 Reemplazada por el número de pieza: JR938386
1)	JR938386	[1]	BOMBA DE INYECCION REMANERA	RAC
1)	JC938386	[1]	BOMBA DE INYECCION	Número de devolución del RAC
2)	A77720	[1]	ALFILER	CAS
3)	J928981	[1]	ARANDELA DE BLOQUEO	CAS
4)	J912888	[1]	ENCHUFE	IH

Pos.	Parte no	Cantidad	Nombre de piezas	Comentarios
5)	J932096	[1]	VÁLVULA	CAS Reemplazado por el número de pieza: 87409051
6)	J918192	[2]	ANILLO DE EMBALAJE, 14 mm ID x 20 mm OD x 1 mm Thk	CAS 14 x 20 x 1 mm Reemplazada por el número de pieza: 87417767
7)	J929322	[1]	PALANCA	CAS
8)	628-6016	[1]	PERNO, hexagonal, M6 x 16 mm, Cl 10.9, Full Thd	CAS Reemplazado por el número de pieza: 86624997
9)	691292C1	[1]	ANTICIPO	IH
10)	680187C1	[1]	JUNTA TÓRICA, 2.5 mm de espesor x 9 mm de identificación	IH
11)	1808728C1	[1]	PALANCA	IH Reemplazada por el número de pieza: 87438537
12)	J920922	[1]	ARANDELA DE BLOQUEO	CAS
13)	J920921	[1]	NUEZ	CAS M20 x 1,5
14)	1808822C1	[1]	TORNILLO DE PULGAR, M6 x 26 mm	IH
15.	895-11006	[1]	ARANDELA, 6.6mm ID x 12mm OD x 1.6mm Thk	CAS Reemplazado por el número de pieza: 86588450
dieciséis.	892-11006	[1]	ARANDELA DE SEGURIDAD, M6	CAS Reemplazado por el número de pieza: 86517328
17)	829-1306	[1]	TUERCA, M6, Cl 10	CAS Reemplazado por número de parte: 86625072
18)	J931380	[1]	ENGRANAJE	CAS Reemplazado por el número de pieza: J931380AM
19)	J926722	[1]	ANILLO DE SELLADO, cuadrado, 2.51 mm de espesor x 6.27 mm de diámetro interno, -108	CAS Reemplazado por el número de pieza: J926722AM
20)	J915036	[4]	SEMENTAL	CAS 55 mm (2-5 / 32 in) Reemplazada por el número de pieza: 86991263
21)	825-2410	[4]	TUERCA DE BRIDA, M10 x 1.5, Flg, Cl 8	CAS Reemplazado por el número de parte: 9804278, 87778057
22)	J938091	[1]	APOYO	RAC Reemplazado por número de parte: J938091AM
23)	844-10020	[2]	PERNO, Hexagonal, M10 x 20 mm, Cl 8.8	CAS Reemplazado por el número de pieza: 86050286
24)	J921357	[1]	POSEEDOR	CAS Reemplazado por el número de pieza: J921357AM
25)	J926273	[1]	APOYO	CAS
26)	845-8090	[2]	PERNO, Hexagonal, M8 x 90 mm, Cl 8.8	CAS
27)	J926781	[1]	APOYO	CAS
28)	844-10040	[1]	PERNO, Hexagonal, M10 x 40 mm, Cl 8.8	CAS Reemplazado por el número de pieza: 87778247, 9804263
29)	845-8045	[1]	PERNO, Hexagonal, M8 x 45 mm, Cl 8.8	CAS Reemplazado por el número de pieza: 87015866
30)	J900589	[1]	NUEZ	CAS M8 Reemplazado por número de parte: 86507066
31)	J924605	[1]	SELLO	CAS Reemplazado por el número de pieza: J924605AM
34)	J935740	[1]	PERNO DE BANJO	CAS
35)	J920622	[1]	PERNO DE BRIDA, hexagonal, M10 x 30 mm, Cl 10.9	CAS

		[1]	SOPORTE	RAC Reemplazado por número de parte:

Pos.	Parte No	Cantidad	Nombre de piezas	Comentarios
36)	J938467	[1]	SOPORTE	CAS 87415136
37)	845-6015	[2]	PERNO, Hexagonal, M6 x 15 mm, Cl 8.8	CAS Reemplazado por el número de pieza: 87015915
*.	J939019	[1]	SOLENOIDE	RAC 24V, Incluye 38-44 Reemplazado por el número de pieza: 87420949
38)	NSS	[1]	SEPARAT NO VENDIDO	Solenoide CON
39)	L53928	[1]	RÓTULA	CAS Reemplazado por el número de pieza: 710413
40)	492-11025	[1]	ARANDELA DE BLOQUEO, 1/4 "	CAS Reemplazado por el número de parte: 80682, 72187247
41)	425-154	[1]	TUERCA, Atasco, 1/4 "-28, G5	CAS Reemplazado por el número de pieza: 86976064
42)	J925171	[1]	BOTA	CAS
43)	473321C1	[1]	ATA CABLE, 8 "OAL x 0.098" W	CORREA DE CABLE IH Reemplazada por el número de pieza: 529070
44)	J923887	[1]	PRIMAVERA	CAS
45	844-10020	[1]	PERNO, Hexagonal, M10 x 20 mm, Cl 8.8	CAS Reemplazado por el número de pieza: 86050286
46)	845-8020	[1]	PERNO, Hexagonal, M8 x 20 mm, Cl 8.8	CAS
47)	832-41306	[1]	TUERCA, M6 x 1, Cl 10	CAS
48)	J934022	[1]	LAVADORA	CAS Reemplazado por el número de pieza: J934022AM

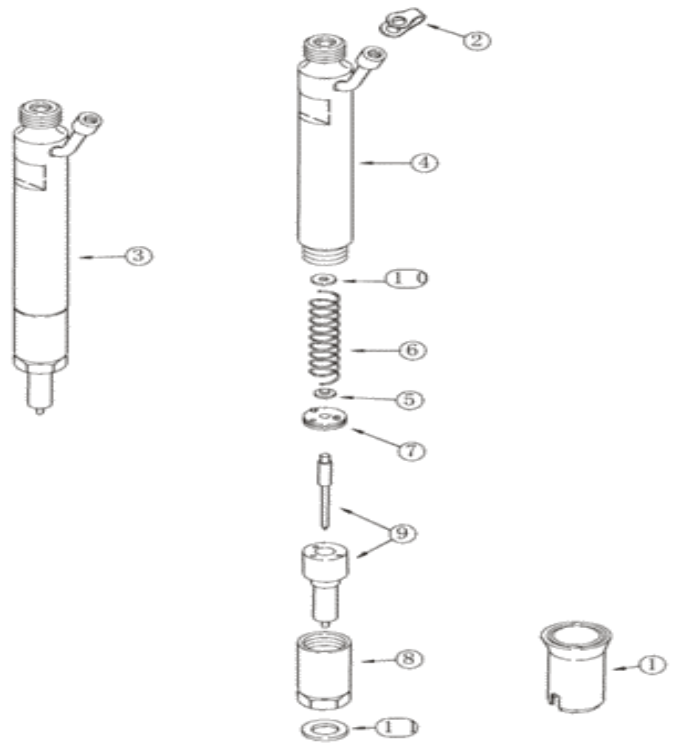

Para una vista completa, necesita registrarse

Piezas en el grupo (821C) - CARGADOR DE RUEDAS DE CASO (N / S JEE0155000 Y ANTES) (1 / 02-12 / 06):

Pos.	Parte no	Cantidad	Nombre de piezas	Comentarios
1)	J909886	[1]	SELLO, 16.9 mm ID x 22 mm OD x 38 mm L	IH
2)	J903380	[1]	SELLO	CAS
3)	J930525	[1]	CONJUNTO INYECTOR.	CAS consta de 4 - 11
3)	JR930525	[1]	INYECTOR DE COMBUSTIBLE REMAN	CAS remanufacturado
			INYECTOR DE	Número de pieza de devolución de CAS , use para devolver el núcleo

Pos.	Parte no	Cantidad	Nombre de piezas	Comentarios
3)	IC930525	[1]	COMBUSTIBLE PRINCIPAL	para crédito al usar un conjunto remanufacturado
4)	NSS	[1]	SEPARAT NO VENDIDO	Cuerpo CON
5)	NSS	[1]	SEPARAT NO VENDIDO	Asiento CON
6)	NSS	[1]	SEPARAT NO VENDIDO	CON Spring
7)	NSS	[1]	SEPARAT NO VENDIDO	CON parada
8)	NSS	[1]	SEPARAT NO VENDIDO	Tuerca CON
9)	NSS	[1]	SEPARAT NO VENDIDO	Punta CON , Diente
10)	1806233C1	[1]	CUÑA, 1.00 mm de espesor	IH
10)	1806234C1	[1]	CUÑA, 1.04 mm de espesor	IH
10)	1806235C1	[1]	CUÑA, 1.08 mm de espesor	IH
10)	1806236C1	[1]	CUÑA, 1.10 mm de espesor	IH
10)	1806237C1	[1]	CUÑA, 1.14 mm de espesor	IH
10)	1806238C1	[1]	CUÑA, 1.18 mm de espesor	IH
10)	1806239C1	[1]	CUÑA, 1.20 mm de espesor	IH
10)	1806240C1	[1]	CUÑA, 1,24 mm de espesor	IH
10)	1806241C1	[1]	CUÑA, 1,28 mm de espesor	IH
10)	1806242C1	[1]	CUÑA, 1,30 mm de espesor	IH
10)	1806243C1	[1]	CUÑA, 1.34 mm de espesor	IH
10)	1806244C1	[1]	CUÑA, 1.38 mm de grosor	IH
10)	1806245C1	[1]	CUÑA, 1.40 mm de espesor	IH
10)	1806246C1	[1]	CUÑA, 1.44 mm de espesor	IH
10)	1806247C1	[1]	CUÑA, 1.48 mm de espesor	IH
10)	1806248C1	[1]	CUÑA, 1.50 mm de espesor	IH
10)	1806249C1	[1]	CUÑA, 1,54 mm de espesor	IH
10)	1806250C1	[1]	CUÑA, 1.58 mm de espesor	IH
10)	1806251C1	[1]	CUÑA, 1.60 mm de espesor	IH
10)	1806252C1	[1]	CUÑA, 1,64 mm de espesor	IH
10)	1806253C1	[1]	CUÑA, 1,68 mm de espesor	IH
10)	1806254C1	[1]	CUÑA, 1.70 mm de espesor	IH
10)	1806255C1	[1]	CUÑA, 1.74 mm de	IH

Pos.	Parte no	Cantidad	Nombre de piezas	Comentarios
10)	1806255C1	[1]	espesor	IH
10)	1806256C1	[1]	CUÑA, 1.78 mm de espesor	IH
10)	1806257C1	[1]	CUÑA, 1.80 mm de espesor	IH Reemplazada por el número de pieza: 1806260C1
10)	1806258C1	[1]	CUÑA, 1.84 mm de espesor	IH
10)	1806259C1	[1]	CUÑA, 1.88 mm de espesor	IH
10)	1806260C1	[1]	CUÑA, 1.90 mm de espesor	IH
10)	1806261C1	[1]	CUÑA, 1.94 mm de espesor	IH
10)	1806262C1	[1]	CUÑA, 1.98 mm de espesor	IH
11)	J923261	[6]	ARANDELA, 7.2mm ID x 15mm OD x 2.5mm Thk	CAS 2,5 mm

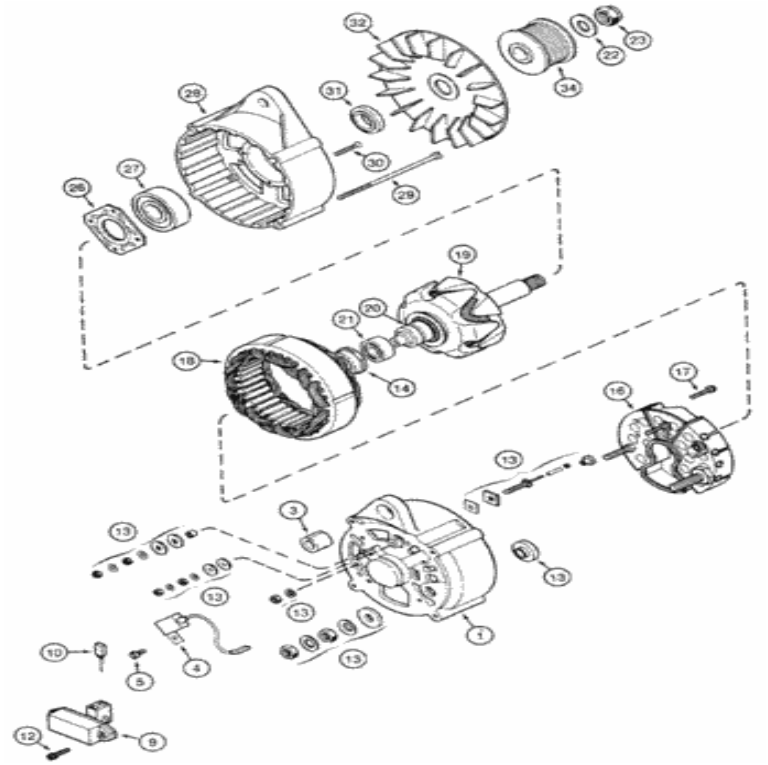

Para una vista completa, necesita registrarse

Piezas en el grupo (821C) - CARGADOR DE RUEDAS DE CASO (N / S JEE0155000 Y ANTES) (1 / 02-12 / 06):

Pos.	Parte no	Cantidad	Nombre de piezas	Comentarios
. .	1964860C1	[1]	ALTERNADOR, 24V, 60A, sin polea	IH 24V, 65 amperios, consta de 1 - 32
. .	1964860C1GV	[1]	ALTERNADOR	Valor MKT
. .	1964860C1R	[1]	REMAN-ALTERNADOR	CARGADOR DE RUEDAS DE CAJA BRR 821C (N / S JEE0155000 Y ANTES), 24 V, 65 amperios, CONJUNTO DE ALTERNADOR
. .	1964860C1C	[1]	ALTERNADOR PRINCIPAL	Número de devolución de BRR

1)	1964731C1	[1]	ALOJAMIENTO	IH

Pos.	Parte no	Cantidad	Nombre de piezas	Comentarios
3)	1964737C1	[1]	CASQUILLO, 19.5 mm ID x 20 mm OD x 20 mm L	IH
4)	3079389R1	[1]	CONDENSADOR	IH
5)	1964969C1	[1]	TORNILLO	IH Reemplazada por el número de pieza: 86585709
9)	3079392R91	[1]	GOBERNADOR	Voltaje IH , incluye 10 Reemplazado por número de parte: 79106750
10)	1964968C1	[1]	CEPILLO DE COMPUTADOR	IH
12)	A186194	[2]	TORNILLO, M4 x 18 mm	CAS
13)	1964738C1	[1]	KIT DE REPARACIÓN	IH Hardware
14)	1546477C1	[1]	MANGA	IH Reemplazada por el número de pieza: 140545A1
dieciséis.	1964965C1	[1]	RECTIFICADOR	IH
17)	A187504	[2]	TORNILLO	CAS
18)	1964966C1	[1]	ESTATOR	IH
19)	1964964C1	[1]	ROTOR	IH
20)	3079410R1	[1]	ANILLO	IH
21)	1964730C1	[1]	RODAMIENTO DE BOLAS, 12 mm ID x 32 mm OD x 14 mm W	IH Reemplazada por el número de pieza: 24941650
22)	495-21063	[1]	ARANDELA, 9/16 "	CAS 5/8 x 1-15 / 32 x 7/64 Reemplazada por el número de pieza: 18606
23)	231-46110	[1]	TUERCA DE SEGURIDAD, 5/8 "-18, GB	CAS
26)	1964727C1	[1]	PLATO	IH
27)	1964726C1	[1]	RODAMIENTO DE BOLAS, 22,2 mm ID x 56 mm OD x 21 mm W	IH Drive End
28)	1964725C1	[1]	ALOJAMIENTO	IH
29)	1964748C1	[4]	TORNILLO	IH M5 x 132 Reemplazada por el número de pieza: 140549A1
30)	1964750C1	[4]	TORNILLO	IH M4 x 30 Reemplazado por el número de pieza: 140541A1
31)	1964729C1	[1]	ESPACIADOR	IH
32)	1964736C1	[1]	VENTILADOR	IH
34)	A189616	[1]	POLEA	CAS Todos los modelos norteamericanos, modelos europeos -JEE0126215 Reemplazada por el número de pieza: 86976071
34)	J918275	[1]	POLEA, 66 mm DE	Modelos europeos LEJOS JEE0126216- Reemplazado por el número de pieza: J918275AM

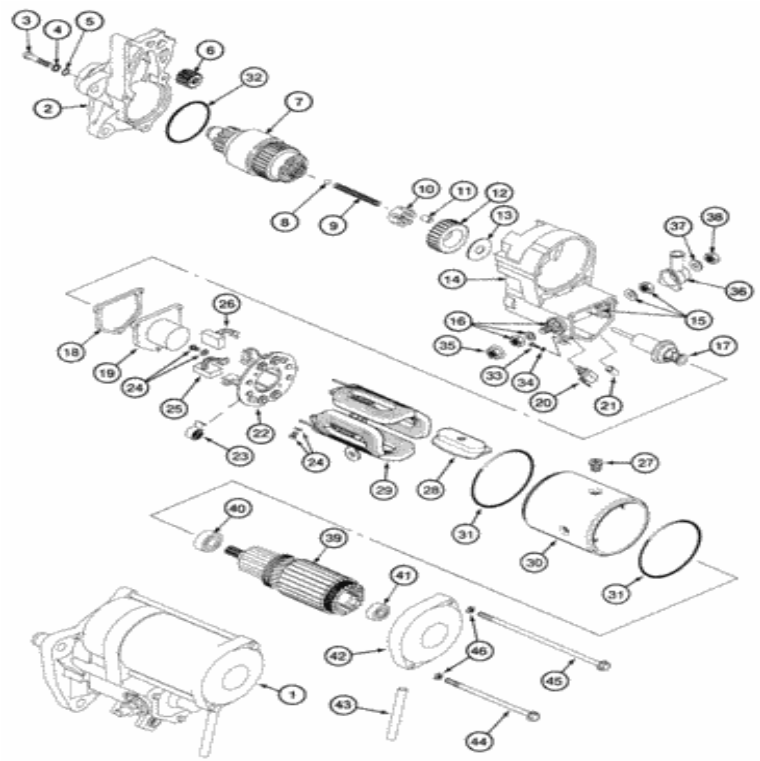

Para una vista completa, necesita registrarse

Piezas en el grupo (821C) - CARGADOR DE RUEDAS DE CASO (N / S JEE0155000 Y ANTES) (1 / 02-12 / 06):

Pos.	Parte no	Cantidad	Nombre de piezas	Comentarios
1)	223900A1	[1]	MOTOR DE ARRANQUE	CAS Nippondenso No. 228000-5610, Incluye 2 - 46 Reemplazado por el número de parte: 223900A2
1)	223900A2R	[1]	REMAN-STARTER, 24V, 7.5kW	Motor de arranque remanufacturado CAS
1)	223900A2C	[1]	ARRANQUE BÁSICO, 24V, 7.5kW	Número de pieza de devolución CAS , motor de arranque
1)	AR187722	[1]	REMAN-STARTER	Arrancador remanufacturado BRR
1)	AC187722	[1]	ARRANQUE BÁSICO	Número de devolución de BRR
2)	258841A1	[1]	ALOJAMIENTO	CAS

Pos.	Parte no	Cantidad	Nombre de piezas	Comentarios
3)	A47129	[3]	TORNILLO DE LAVADORA CAPTIVA	CAS
4)	495-81252	[3]	ARANDELA, # 12	CAS (plano, 1/4 "x 9/16" x 1/16 ")
5)	A47130	[3]	ANILLO O	CAS
6)	A49809	[1]	PIÑÓN	CAS
7)	258840A1	[1]	CONJUNTO DE EMBRAGUE	CAS
8)	211-1311	[1]	BOLA, 11/32 "Diám.	CAS 200, CRS Reemplazado por el número de pieza: 86637699
9)	A47232	[1]	PRIMAVERA	CAS 2-13 / 16 Reemplazada por el número de pieza: 87439001
10)	A47236	[1]	ANTICIPO	CAS Reemplazado por el número de pieza: 87439004
11)	A47235	[5]	RODAMIENTO DE RODILLOS	CAS Reemplazado por el número de pieza: 87439003
12)	A49810	[1]	ENGRANAJE	CAS
13)	141360A1	[1]	LAVADORA	CAS Reemplazado por el número de pieza: 87439005
14)	258861A1	[1]	CAMBIAR	CAS incluye 15 - 21
15.	258871A1	[1]	KIT DE SERVICIO	CAS Reemplazado por el número de pieza: 87438942
dieciséis.	258869A1	[1]	CONECTOR MULTIPOLO	CAS
17)	258874A1	[1]	ÉMBOLO	CAS
18)	NSS	[1]	SEPARAT NO VENDIDO	Sello CON
19)	NSS	[1]	SEPARAT NO VENDIDO	Cubierta CON
20)	258877A1	[1]	CONECTOR TERMINAL	CAS
21)	141353A1	[1]	COJINETE	CAS
22)	A49806	[1]	PORTAESCOBILLAS	CAS incluye 23
23)	A47249	[4]	PRIMAVERA	CAS Reemplazado por el número de pieza: 87438997
24)	141361A1	[4]	TORNILLO DE LAVADORA CAPTIVA, M5 x 9.40 mm	CAS Reemplazado por el número de pieza: 87439006
25)	A49807	[2]	CEPILLO DE COMPUTADOR	CAS
26)	A49808	[2]	CEPILLO DE COMPUTADOR	CAS
. .	A49804	[1]	ALOJAMIENTO	CAS consta de 27-30
27)	NSS	[4]	SEPARAT NO VENDIDO	Tornillo CON
28)	NSS	[4]	SEPARAT NO VENDIDO	Zapato CON
29)	NSS	[1]	SEPARAT NO VENDIDO	Bobina CON
30)	NSS	[1]	SEPARAT NO VENDIDO	CON vivienda
31)	298253A1	[2]	SELLO, ID de 2,1 mm de espesor x 93 mm	CAS
32)	A47229	[1]	JUNTA TÓRICA, 2.4 mm Thk x 47.2 mm ID	CAS Reemplazado por el número de pieza: 87439010
33)	258820A1	[1]	TORNILLO	CAS M5 x 8
34)	892-11005	[1]	ARANDELA DE SEGURIDAD, M5	CAS Reemplazado por el número de pieza: 10569179
35)	NSS	[1]	SEPARAT NO VENDIDO	Tuerca CON
36)	A49805	[1]	CUBRIR	CAS Reemplazado por el número de pieza: 87438993
37)	892-11012	[1]	ARANDELA DE SEGURIDAD, M12	CAS Reemplazado por el número de pieza: 412123
38)	829-1412	[1]	TUERCA, M12, Cl 10.9	CAS Reemplazado por el número de pieza: 337475
39)	A49801	[1]	ROTOR	CAS incluye 40, 41
40)	A49800	[1]	RODAMIENTO DE BOLAS, 15 mm ID x 35 mm OD x 11 mm	CAS 15 x 35 x 11 mm, ya no se utiliza, pedido 452698C1 Reemplazado por el número de pieza: 84330053

41)	452698C1	[1, 2]	RODAMIENTO DE BOLAS, ID 10	… Reemplazado por el número de pieza: 748669

Pos.	Parte no	Cantidad	Nombre de pieza	Comentarios
41)	452698C1	[1-2]	Tornillo de cabeza x 9 mm W	JH Reemplazada por el número de pieza: 748669
42)	258880A1	[1]	CUBRIR	CAS
43)	258883A1	[1]	COJINETE	CAS Reemplazado por el número de pieza: 87439007
44)	104594A1	[1]	PERNO DE BRIDA	CAS 7 x 144 mm
45	104593A1	[1]	PERNO DE BRIDA	CAS 7 x 206 mm
46)	A49815	[2]	ARANDELA DE BLOQUEO	CAS

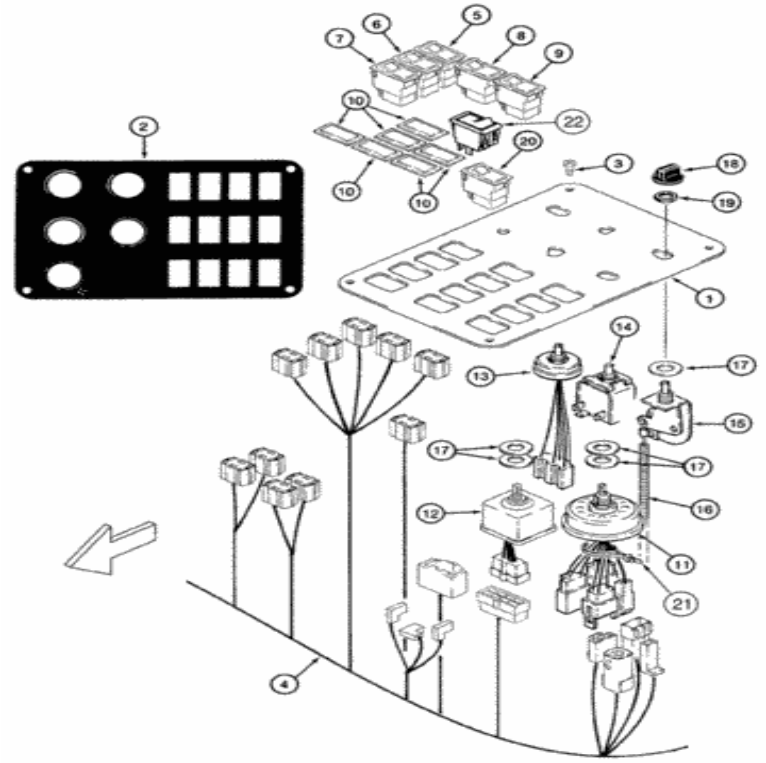

Para una vista completa, necesita registrarse

Piezas en el grupo (821C) - CARGADOR DE RUEDAS DE CASO (N / S JEE0155000 Y ANTES) (1 / 02-12 / 06):

Pos.	Parte no	Cantidad	Nombre de piezas	Comentarios
1)	197377A2	[1]	PANEL DE CONTROL	CAS reemplaza 197377A1
2)	283423A1	[1]	Calcomanía	Interruptores de cabina CAS , ver página (s) 9-221
3)	239225A1	[4]	TORNILLO, Phillips Drive, Pan HD, M4 x 0.7 x 12 mm	CAS reemplaza 940-1412
4)	242101A5	[1]	APROVECHAR	Cabina principal de CAS , reemplaza 242101A2, 242101A3, 24101A4, -JEE0125745
		[1]	APROVECHAR	CAS Cab Main, reemplaza 429188A1, JEE0125746- Reemplazada

Pos.	Parte no	Cantidad	Nombre de piezas	Comentarios
4)	429188A2	[1]	APROVECHAR	por el número de parte: 87340748, 389487A1, 87323281
5)	234196A1	[1]	CAMBIAR	Embrague CAS , -JEE0125745
5)	374421A4	[1]	CAMBIAR	Embrague CAS , JEE0125746-
6)	234205A1	[1]	CAMBIAR	Detención CAS , -JEE0125745
6)	374422A2	[1]	CAMBIAR	Detención CAS , JEE0125746-
7)	234206A1	[1]	CAMBIAR	CAS Regreso al viaje, -JEE0125745
7)	374427A2	[1]	CAMBIAR	CAS Regreso al viaje, JEE0125746-
8)	234949A1	[1]	CAMBIAR	CAS Trans, Auto, -JEE0125745
8)	374431A2	[1]	CAMBIAR	CAS Trans, Auto, JEE0125746-
9)	234195A1	[1]	CAMBIAR	CAS Limpiaparabrisas y Arandela Trasera, -JEE0125745
9)	374429A2	[1]	LIMPIAPARABRISAS SWI	CAS Limpiaparabrisas y Arandela Trasera, JEE0125746-
10)	86000535	[5-6]	ENCHUFE, 1.427 "x .62", Plástico	Apertura del interruptor WIN
11)	1994716C1	[1]	INTERRUPTOR DE LUZ	Lámpara CAS
12)	197952A1	[1]	CAMBIAR	Limpiaparabrisas delantero CAS
13)	92100C2	[1]	CAMBIAR	Motor soplador IH
14)	A187954	[1]	CAMBIAR	INTERRUPTOR CAS - termostato
. .	250742A1	[1]	CABLE ELÉCTRICO	CAS consta de 15, 16
15.	1954651C2	[1]	CONTROLAR	IH
dieciséis.	250739A1	[1]	CABLE, 510 mm L	CAS
17)	495-11053	[5]	ARANDELA, 1/2 ", SAE	CAS (17/32 "x 1-1 / 16" x 3/32 ") Reemplazada por el número de parte: 72187259, 87364
18)	1994720C1	[4-5]	MANDO	IH Control
19)	109311H	[1]	TUERCA	IH 7/16 NF
20)	234207A1	[1]	CAMBIAR	Luz antiniebla trasera CAS , si se usa
21)	L18337	[1]	LAZO DE CABLE, 9.95 "-12.1" lg	CORREA DE CABLE CAS , 15 in Reemplazada por el número de pieza: 529070
22)	400834A1	[1]	CAMBIAR	Transmisión CAS habilitada

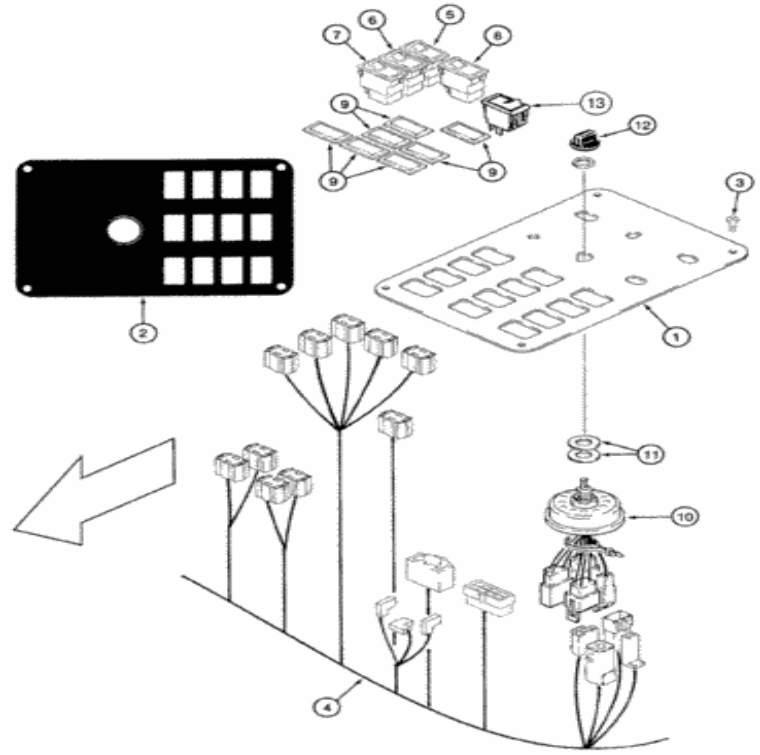

Para una vista completa, necesita registrarse

Piezas en el grupo (821C) - CARGADOR DE RUEDAS DE CASO (N / S JEE0155000 Y ANTES) (1 / 02-12 / 06):

Pos.	Parte no	Cantidad	Nombre de piezas	Comentarios
1)	197377A2	[1]	PANEL DE CONTROL	CAS reemplaza 197377A1
2)	283426A1	[1]	Calcomanía	Interruptores de dosel CAS
3)	239225A1	[4]	TORNILLO, Phillips Drive, Pan HD, M4 x 0.7 x 12 mm	CAS reemplaza 940-1412
4)	242101A5	[1]	APROVECHAR	Cabina principal de CAS , reemplaza 242101A2, 242101A3, 242101A4, -JEE0125745

4)	429188A2	[1]	APROVECHAR	CAS Cab Main, reemplaza 429188A1, JEE0125746- Reemplazada por

Pos.	Parte no	Cantidad	Nombre de piezas	Comentarios
4)	429188A2	[1]	APROVECHAR	el número de parte: 87340748, 389487A1, 87323281
5)	234196A1	[1]	CAMBIAR	Embrague CAS , -JEE0125745
5)	374421A4	[1]	CAMBIAR	Embrague CAS , JEE0125746-
6)	234205A1	[1]	CAMBIAR	Detención CAS , -JEE0125745
6)	374422A2	[1]	CAMBIAR	Detención CAS , JEE0125746-
7)	234206A1	[1]	CAMBIAR	CAS Regreso al viaje, -JEE0125745
7)	374427A2	[1]	CAMBIAR	CAS Regreso al viaje, JEE0125746-
8)	234949A1	[1]	CAMBIAR	CAS Trans, Auto, -JEE0125745
8)	374431A2	[1]	CAMBIAR	CAS Trans, Auto, JEE0125746-
9)	86000535	[7]	ENCHUFE, 1.427 "x .62", Plástico	Apertura del interruptor WIN
10)	1994716C1	[1]	INTERRUPTOR DE LUZ	Lámpara CAS
11)	495-11053	[2]	ARANDELA, 1/2 ", SAE	CAS (17/32 "x 1-1 / 16" x 3/32 ") Reemplazada por el número de parte: 72187259, 87364
12)	1994720C1	[1]	MANDO	IH Control
13)	400834A1	[1]	CAMBIAR	Transmisión CAS habilitada

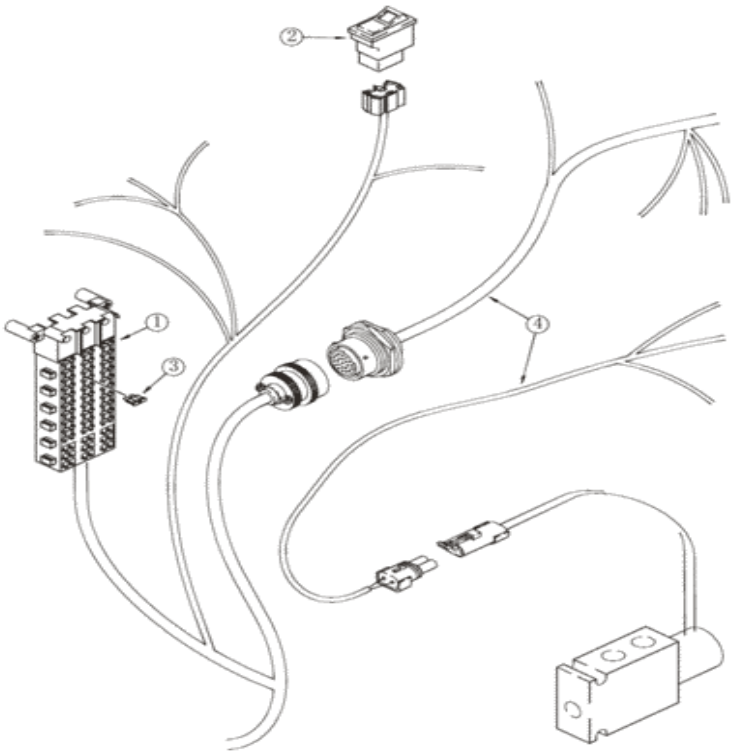

Para una vista completa, necesita registrarse

Piezas en el grupo (821C) - CARGADOR DE RUEDAS DE CASO (N / S JEE0155000 Y ANTES) (1 / 02-12 / 06):

Pos.	Parte no	Cantidad	Nombre de piezas	Comentarios
1)	242101A5	[1]	APROVECHAR	Cabina principal de CAS , reemplaza 242101A2, 242101A3, 242101A4, -JEE0125745
1)	429188A2	[1]	APROVECHAR	CAS Cab Main, reemplaza 429188A1, JEE0125746- Reemplazada por el número de parte: 87340748, 389487A1, 87323281
2)	234208A1	[1]	CAMBIAR	Bloqueo de acoplador CAS , ya no disponible, pedido 364444A1

Pos.	Parte no.	Cantidad	Nombre de piezas	Comentarios
2)	364444A1	[1]	CAMBIAR	Bloqueo de acoplador CAS , reemplaza 234208A1 Reemplazado por número de parte: 364444A2
3)	A149799	[1]	FUSIBLE	CAS 7,5 amp Reemplazada por el número de pieza: 87717079
4)	284511A2	[1]	APROVECHAR	Frente CAS

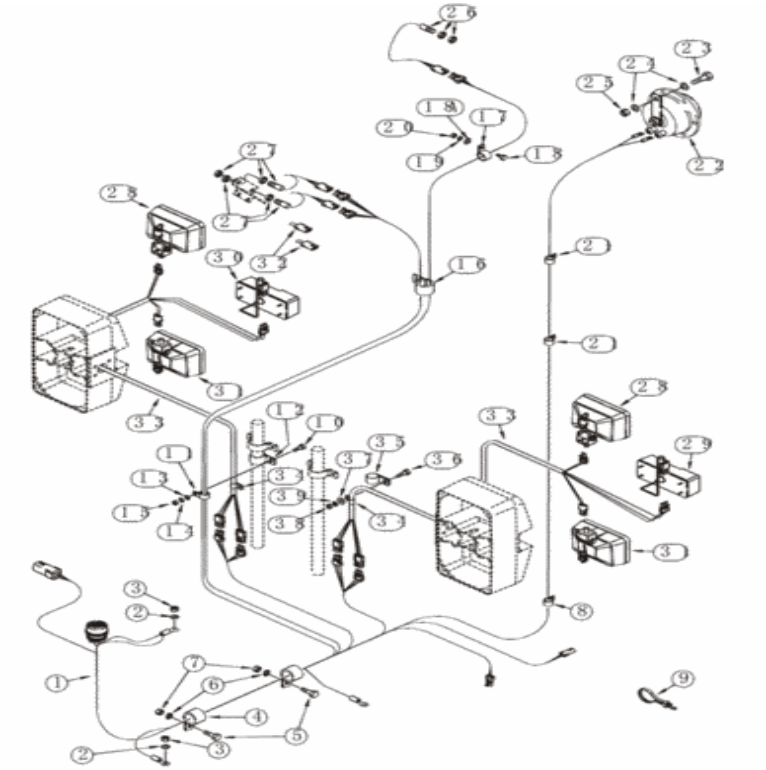

Para una vista completa, necesita registrarse

Piezas en el grupo (821C) - CARGADOR DE RUEDAS DE CASO (N / S JEE0155000 Y ANTES) (1 / 02-12 / 06):

Pos.	Parte no	Cantidad	Nombre de piezas	Comentarios
1)	297011A2	[1]	APROVECHAR	Frente CAS
2)	L127554	[2]	ARANDELA, 0.395 "ID x 0.875" OD x 0.064 "Thk	Latón CAS Reemplazado por número de parte: E134340
3)	253347A1	[2]	TUERCA, hexagonal, M10 x 1.5	CAS M10 - 1,5, latón
			ABRAZADERA, 1 ", Insul,	Frente CAS , use hardware existente Reemplazado por número

Pos.	Parte No	Cantidad	Nombre de piezas	Comentarios
4)	515-23254	[1]	Perno de 3/4	de parte: 9827902, 72187281
5)	627-10025	[2]	PERNO, Hexagonal, M10 x 1.5 x 25 mm, Cl 10.9, Full Thd	CAS Reemplazado por el número de parte: 11106231
6)	892-11010	[2]	ARANDELA DE SEGURIDAD, M10	CAS Reemplazado por el número de pieza: 140028
7)	829-1410	[2]	TUERCA, M10 x 1.5, Cl 10.9	CAS Reemplazado por el número de pieza: 86500689
8)	515-23190	[1]	ABRAZADERA, 3/4 ", Insul, Perno de 3/8"	CAS utiliza hardware existente reemplazado por número de parte: 86624005
9)	L18337	[1]	LAZO DE CABLE, 9.95 "-12.1" lg	CORREA DE CABLE CAS , 15 in Reemplazada por el número de pieza: 529070
10)	627-10030	[1]	PERNO, hexagonal, M10 x 1.5 x 30 mm, Cl 10.9, Full Thd	CAS Reemplazado por el número de pieza: 9515003
11)	515-23159	[1]	ABRAZADERA, 5/8 ", Insul, Perno de 3/8"	CAS Reemplazado por el número de pieza: 86594406
12)	D34033	[1]	ABRAZADERA	CAS 1-3 / 16 ID, mano izquierda
13)	895-15010	[1]	ARANDELA, 11mm ID x 24mm OD x 2mm Thk	CAS ya no se usa, pedido 895-11010 Reemplazado por el número de pieza: 86625253
13)	895-11010	[1]	ARANDELA, 11mm ID x 20mm OD x 2mm Thk	CAS reemplaza 895-15010 Reemplazado por el número de parte: 14496621
14)	892-11010	[1]	ARANDELA DE SEGURIDAD, M10	CAS Reemplazado por el número de pieza: 140028
15.	829-1410	[1]	TUERCA, M10 x 1.5, Cl 10.9	CAS Reemplazado por el número de pieza: 86500689
dieciséis.	L19029	[1]	ABRAZADERA	CAS 1/2 ID, marco frontal, reemplaza 515-23190
17)	R13931	[1]	ABRAZADERA	Tubo de cilindro de cubo CAS
18)	627-10025	[1]	PERNO, Hexagonal, M10 x 1.5 x 25 mm, Cl 10.9, Full Thd	CAS Reemplazado por el número de parte: 11106231
18A.	895-15010	[1]	ARANDELA, 11mm ID x 24mm OD x 2mm Thk	CAS ya no se usa, pedido 895-11010 Reemplazado por el número de pieza: 86625253
18A.	895-11010	[1]	ARANDELA, 11mm ID x 20mm OD x 2mm Thk	CAS reemplaza 895-15010 Reemplazado por el número de parte: 14496621
19)	892-11010	[1]	ARANDELA DE SEGURIDAD, M10	CAS Reemplazado por el número de pieza: 140028
20)	829-1410	[1]	TUERCA, M10 x 1.5, Cl 10.9	CAS Reemplazado por el número de pieza: 86500689
21)	515-2363	[2]	ABRAZADERA, M6.3, Insul, Perno de 3/8 "	CAS 1/4 ID, arnés para abrazaderas en el tubo del freno delantero, si se usa Reemplazado por el número de pieza: 675162
21)	515-2395	[2]	ABRAZADERA, 3/8 ", Insul, Perno de 3/8"	Arnés CAS para abrazaderas en el tubo del freno delantero, si se usa Reemplazado por el número de pieza: 86572009
22)	251444A1	[1]	MONTAJE	CAS 300 HZ
23)	627-10030	[1]	PERNO, hexagonal, M10 x 1.5 x 30 mm, Cl 10.9, Full Thd	CAS Reemplazado por el número de pieza: 9515003
24)	895-15010	[2]	ARANDELA, 11mm ID x 24mm OD x 2mm Thk	CAS ya no se usa, pedido 895-11010 Reemplazado por el número de pieza: 86625253
24)	895-11010	[2]	ARANDELA, 11mm ID x 20mm OD x 2mm Thk	CAS reemplaza 895-15010 Reemplazado por el número de parte: 14496621
25)	832-10410	[1]	TUERCA, M10 x 1.5, Cl 8	CAS Reemplazado por número de parte: 190003888452
26)	1546497C1	[1]	CAMBIAR	IH Return to Dig, incluye hardware
27)	1546498C1	[2]	CAMBIAR	Control de altura IH , retorno al transporte, incluye hardware

28)	A187518	[2]	CONJUNTO DE LUZ, 24V,	Consulte CAS ver página (s) 4-01

Pos.	Parte no	Cantidad	Nombre de piezas	Comentarios
28)	A187519	[2]	Claro	Conducción de CAS , ver página (s) 4-91
29)	A187992	[1]	CONJUNTO DE LUZ., 24V, 27W, Ámbar / Claro	Señal de giro y luz intermitente CAS , mano derecha, ver página (s) 4-93
30)	A187993	[1]	CONJUNTO DE LUZ., 24V, 27W, Ámbar / Claro	Señal de giro y luz intermitente CAS , mano izquierda, ver página (s) 4-93
31)	A187520	[2]	CONJUNTO DE LUZ, 24V, 70W, Claro	Inundación de CAS , ver página (s) 4-91
32)	L127785	[2]	APROVECHAR	Puente CAS , se usa cuando no se usa el control de altura y la opción de retorno al transporte
33)	238176A1	[2]	APROVECHAR	Extensión CAS
34)	515-2395	[2]	ABRAZADERA, 3/8 ", Insul, Perno de 3/8"	CAS reemplaza 515-23127 Reemplazado por número de parte: 86572009
35)	D34033	[1]	ABRAZADERA	CAS 1-3 / 16 ID
36)	627-10030	[1]	PERNO, hexagonal, M10 x 1.5 x 30 mm, Cl 10.9, Full Thd	CAS reemplaza 426-620 Reemplazado por número de parte: 9515003
37)	895-11010	[1]	ARANDELA, 11mm ID x 20mm OD x 2mm Thk	CAS reemplaza 495-21044 Reemplazado por el número de parte: 14496621
38)	829-1410	[1]	TUERCA, M10 x 1.5, Cl 10.9	CAS reemplaza 425-106 Reemplazado por número de parte: 86500689
39)	892-11010	[1]	ARANDELA DE SEGURIDAD, M10	CAS reemplaza 492-11038 Reemplazado por el número de parte: 140028

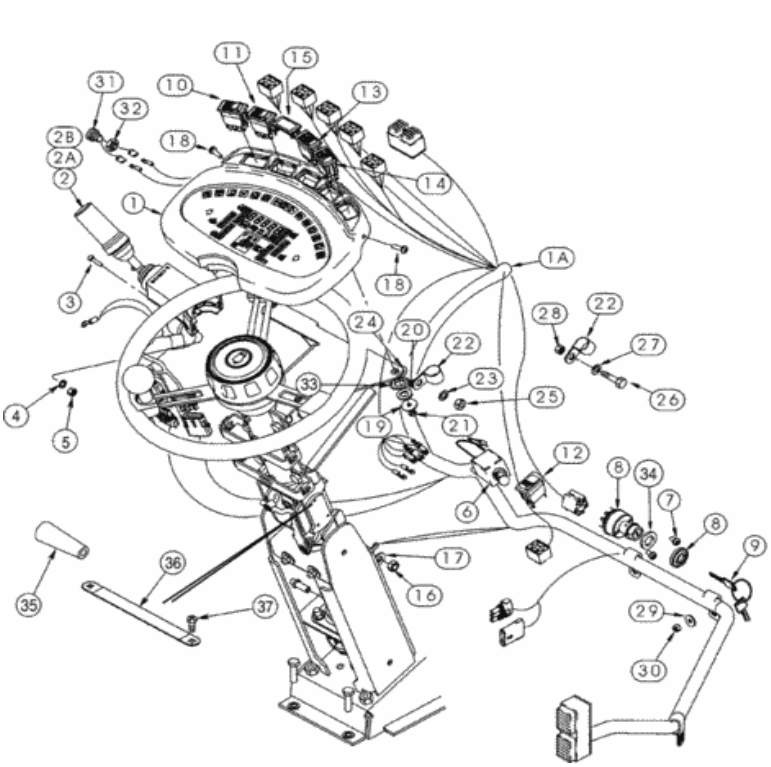

Para una vista completa, necesita registrarse

Piezas en el grupo (821C) - CARGADOR DE RUEDAS DE CASO (N / S JEE0155000 Y ANTES) (1 / 02-12 / 06):

Pos.	Parte no	Cantidad	Nombre de piezas	Comentarios
. .	278823A4	[1]	CLUSTER, INSTR.	CAS CLUSTER, INSTRUMENTO Gris, reemplaza 278823A2, 278823A3 Reemplazado por el número de pieza: 87710744
. .	278823A4R	[1]	CLUSTER, INSTR.	Clúster CAS , instrumento remanchado para 821C SN JEE0155000 y anterior, gris Reemplazado por número de pieza: 87710744R
. .	278823A4C	[1]	CLUSTER, INSTR.	Grupo de CAS , número de pieza de devolución del instrumento
				CAS CLUSTER, INSTRUMENTO Bronceado Reemplazado por el

Pos.	Parte no	Cantidad	Nombre de piezas	Comentarios
	399236A1	[1]	CLUSTER, INSTR.	Número de pieza: 87710744
. .	399236A1R	[1]	CLUSTER, INSTR.	Clúster CAS , instrumento remanufacturado, bronceado
. .	399236A1C	[1]	CLUSTER, INSTR.	CAS Cluster, Instrument Tan
1A.	232325A2	[1]	APROVECHAR	Pedestal delantero CAS , ya no se usa, pedido 436246A1
1A.	436246A1	[1]	APROVECHAR	Pedestal delantero CAS , reemplaza 232325A2, 382888A1, 382888A2
2)	238270A1	[1]	CONTROLAR	CAS incluye 2A, 2B
2)	238270A1R	[1]	REMAN-JOYSTICK	CAS 821C - CARGADOR DE RUEDAS DE CASO (S / N JEE0155000 Y ANTES)
2)	238270A1C	[1]	CORE-JOYSTICK	Número de parte de devolución de CAS
2A.	NSS	[1]	SEPARAT NO VENDIDO	CUBIERTA CON
2B.	NSS	[1]	SEPARAT NO VENDIDO	CUBIERTA CON
3)	864-5020	[2]	TORNILLO HEX SOC, M5 x 20 mm, Cl 8.8	CAS
4)	892-11005	[2]	ARANDELA DE SEGURIDAD, M5	CAS Reemplazado por el número de pieza: 10569179
5)	824-1405	[2]	TUERCA, M5, Cl 5	CAS Reemplazado por el número de pieza: 87016571
6)	1987555C1	[1]	CAMBIAR	IH Turn Signal y Dimmer
7)	239225A1	[2]	TORNILLO, Phillips Drive, Pan HD, M4 x 0.7 x 12 mm	CAS Special, reemplaza 1270742C1
8)	282775A1	[1]	SWITCH DE IGNICIÓN	CAS incluye 9
9)	1964831C2	[1]	LLAVE DE IGNICIÓN	IH acolchado
10)	234201A1	[1]	CAMBIAR	Advertencia de peligro CAS , ya no se utiliza, orden 374426A2
10)	374426A2	[1]	CAMBIAR	Advertencia de peligro CAS , reemplaza 234201A1
11)	234276A1	[1]	CAMBIAR	Control piloto CAS , ya no se utiliza, orden 374434A2
11)	374434A2	[1]	CAMBIAR	Control piloto CAS , reemplaza 234276A1
12)	316758A1	[1]	CAMBIAR	Aparcamiento CAS , 6 terminales
12)	374424A2	[1]	INTERRUPTOR DE FRENO DE ESTACIONAMIENTO	Aparcamiento CAS , 4 terminales
13)	234199A1	[1]	CAMBIAR	Cuenta ascendente / descendente CAS , ya no se utiliza, orden 374428A2
13)	374428A2	[1]	CAMBIAR	Cuenta ascendente / descendente CAS , reemplaza 234199A1
14)	234200A1	[1]	CAMBIAR	Restablecimiento del programa CAS , ya no se utiliza, pedido 374423A2
14)	374423A2	[1]	CAMBIAR	Restablecimiento del programa CAS , reemplaza 234200A1
15.	86000535	[1]	ENCHUFE, 1.427 "x .62", Plástico	Apertura del interruptor WIN
dieciséis.	253347A1	[2]	TUERCA, hexagonal, M10 x 1.5	CAS M10 - 1,5, latón
17)	L127554	[2]	ARANDELA, 0.395 "ID x 0.875" OD x 0.064 "Thk	Latón CAS Reemplazado por número de parte: E134340
18)	239105A1	[2]	TORNILLO, Cross Pan Hd, M6 x 20 mm	CAS especial
19)	896-11012	[4]	ARANDELA, 13.5mm ID x 24mm OD x 3mm Thk	CAS Reemplazado por número de parte: 86625255
20)	895-15006	[4]	ARANDELA, 6.6mm ID x 25mm OD x 1.6mm Thk	CAS Reemplazado por el número de pieza: 86624183

21)	238-1406	[1]	TUERCA, Hex, M6 x 1, Cl	CAS M6; 10.9 Reemplazada por el número de pieza: 87778396,

Pos.	Parte no	Cantidad	Nombre de piezas	Comentarios
21)	829-1406	[4]		86500688
22)	515-24222	[3]	ABRAZADERA, 7/8 ", Insul, Perno de 7/16"	CAS
23)	895-18010	[2]	ARANDELA, 10.5 mm ID x 18 mm OD x 1.6 mm Thk	CAS Reemplazado por número de parte: 86625251
24)	896-11012	[2]	ARANDELA, 13.5mm ID x 24mm OD x 3mm Thk	CAS Reemplazado por número de parte: 86625255
25)	829-1410	[2]	TUERCA, M10 x 1.5, Cl 10.9	CAS Reemplazado por el número de pieza: 86500689
26)	614-8025	[1]	PERNO, hexagonal, M8 x 1.25 x 25 mm, Cl 8.8, Full Thd	CAS Reemplazado por el número de pieza: 43127
27)	895-11008	[1]	ARANDELA, DI 9 mm x 16 mm DE x 1,6 mm de espesor	CAS Reemplazado por el número de pieza: 86624184
28)	829-1408	[1]	TUERCA, Hex, M8 x 1.25, Cl 10.9	CAS Reemplazado por el número de pieza: 87778059, 43362
29)	1990502C1	[3]	LAVADORA	IH 1/4 x 13/16 x 1/16 in
30)	832-10406	[3]	TUERCA, M6 x 1, Cl 8	CAS
31)	A135520	[1]	CAMBIAR	Arranque en frío CAS
32)	425-1110	[1]	TUERCA, 5/8 "-18, G5	CAS Reemplazado por el número de pieza: 408
33)	893-11012	[4]	ARANDELA DE SEGURIDAD, Diente externo, M12	CAS Reemplazado por el número de pieza: 83925303
34)	495-81072	[1]	ARANDELA, 1 1/32 "x 1 3/4" x .030 "	CAS (26.02 x 44.5 x 0.8 mm)
35)	283095A2	[1]	MANDO DE BOLA	Inclinación de dirección CAS
36)	349372A1	[1]	CABLE DE TIERRA	CAS Ground
37)	353169A1	[2]	TORNILLO	CAS 1/4 x 3/4

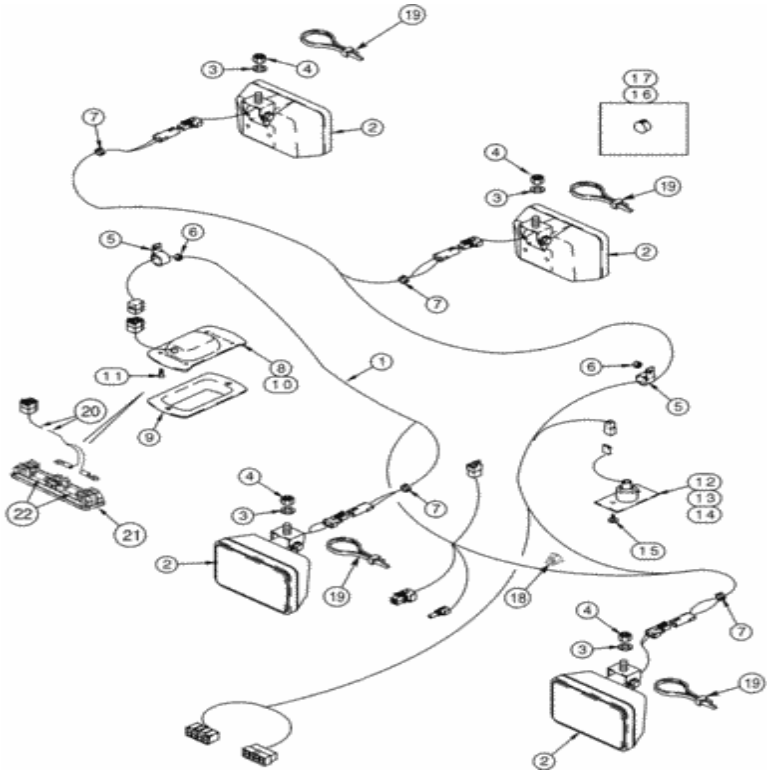

Para una vista completa, necesita registrarse

Piezas en el grupo (821C) - CARGADOR DE RUEDAS DE CASO (N / S JEE0155000 Y ANTES) (1 / 02-12 / 06):

Pos.	Parte no	Cantidad	Nombre de piezas	Comentarios
1)	238764A2	[1]	ARNES DE ALAMBRE	Techo de cabina CAS , reemplaza 238764A1
2)	A187520	[4]	CONJUNTO DE LUZ, 24V, 70W, Claro	Inundación de CAS , ver página (s) 4-91
3)	495-11053	[2]	ARANDELA, 1/2 ", SAE	CAS (17/32 "x 1-1 / 16" x 3/32 "), reemplaza 896-15012 Reemplazado por el número de parte: 72187259, 87364
4)	131-1402	[4]	TUERCA DELGADA, 1/2 "-13,	CAS Reemplazado por el número de pieza: 86633527

Pos.	Parte no	Cantidad	Nombre de piezas	Comentarios
4)	131-1402	[4]	Abrazadera	CAS Reemplazado por el número de pieza: 86632537
5)	515-21127	[2]	ABRAZADERA, 1/2 ", Insul, Perno de 1/4"	CAS Reemplazado por número de parte: 86625035
6)	829-1406	[2]	TUERCA, Hex, M6 x 1, Cl 10.9	CAS M6; 10.9 Reemplazada por el número de pieza: 87778396, 86500688
7)	248-1237	[4]	GROMMET, 1/4 "ID x 1" Diámetro de la Ranura, Corte Diag	CAS reemplaza 248-2399 Reemplazado por número de parte: 87530614
. .	245659C91	[1]	LÁMPARA	IH 24V, cúpula, consta de 8, 9 Reemplazada por el número de pieza: 395413A1
8)	NSS	[1]	SEPARAT NO VENDIDO	Cuerpo CON
9)	225929A1	[1]	LENTE	CAS
10)	456602	[1]	BOMBILLA, 2C2R, # 1692, 28V	CAS 24V
11)	765-14322	[4]	TORNILLO AUTAPROBADOR, Oval Hd, M4.2 x 22	CAS 2 x 22 mm Reemplazada por número de parte: 190003844718
. .	241521A1	[1]	LUZ DE CORTESÍA	CAS DOME LIGHT, cortesía, consta de 12-14 Reemplazada por número de parte: 47466811
12)	NSS	[1]	SEPARAT NO VENDIDO	Cuerpo CON
13)	107329C1	[1]	ARNES DE ALAMBRE	IH
14)	27727R1	[1]	BOMBILLA, C2F, # 464, 28V	IH
15.	1270741C1	[3]	TORNILLO AUTAPROBADOR, Cross Pan Hd, # 8 x 1 "	IH
dieciséis.	353-403	[1]	ENCHUFE, Cúpula, orificio de .437 ", nylon	CAS
17)	353-421	[1]	ENCHUFE, Cúpula, .187 "agujero, Nylon	CAS
18)	169850C2	[2]	CLIP DE CABLE	IH Reemplazada por el número de pieza: 245854A1
19)	L11541	[4]	ATA CABLE, 203.2 mm L, Nylon	CORREA DE CABLE CAS Reemplazada por el número de pieza: 87000312
20)	388482A1	[1]	ARNES DE ALAMBRE	CAS Domelight
21)	394799A1	[1]	CONJUNTO DE LUZ, 24 / 28V, W	CAS 24V, Domelight, incluye 22, reemplaza 245659C91
22)	395185A1	[1]	BOMBILLA, 24V, 10W	CAS 24V Reemplazado por número de parte: 14150290

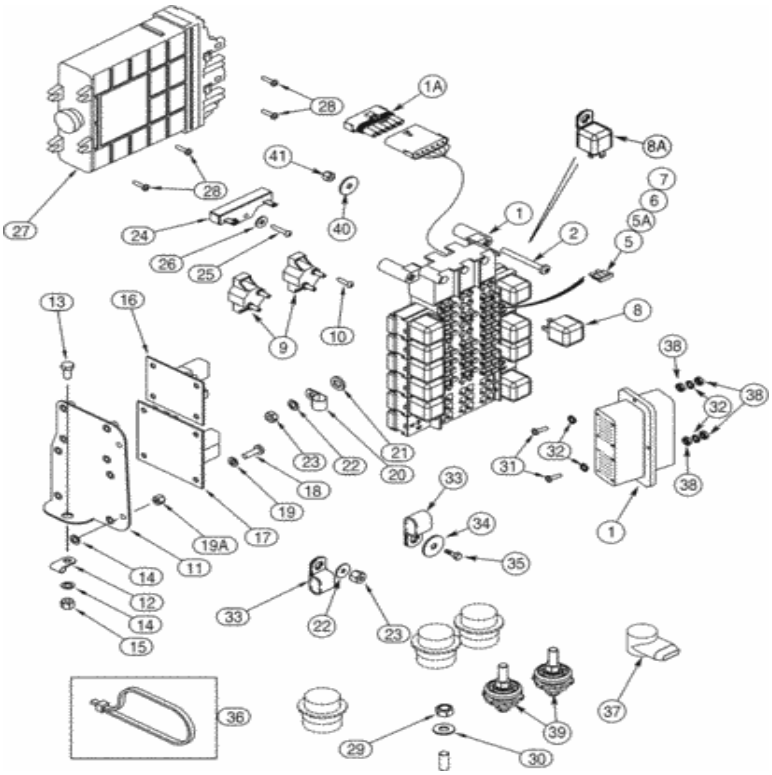

Para una vista completa, necesita registrarse

Piezas en el grupo (821C) - CARGADOR DE RUEDAS DE CASO (N / S JEE0155000 Y ANTES) (1 / 02-12 / 06):

Pos.	Parte no	Cantidad	Nombre de piezas	Comentarios
1)	242101A5	[1]	APROVECHAR	Cabina principal de CAS , reemplaza 242101A2, 242101A3, 242101A4, -JEE0125745
1)	429188A2	[1]	APROVECHAR	CAS Cab Main, reemplaza 429188A1, JEE0125746- Reemplazada por el número de parte: 87340748, 389487A1, 87323281
1A.	A187813	[1]	DIODO	CAS
			TORNILLO, HD Pan, M6 x	

Pos.	Parte no	Cantidad	Nombre de pieza	Comentarios
2)	840-1660	[3]		CAS
5)	A149798	[12]	FUSIBLE	Amplificador CAS 5, bronceado Reemplazado por el número de pieza: 87693742
5A.	A149799	[4-7]	FUSIBLE	Amplificador CAS 7,5, marrón Reemplazado por el número de pieza: 87717079
6)	A149800	[4]	FUSIBLE, 10 amperios	Amplificador CAS 10, rojo Reemplazado por el número de pieza: 9811773
7)	A149801	[1]	FUSIBLE, Lt Azul, 15 Amp	Amplificador CAS 15, azul claro Reemplazado por el número de pieza: 84090658
8)	326845A1	[9]	RELÉ, 24V	CAS 24V
8A.	A187938	[1]	RELÉ, 24V	CAS Europe Only Reemplazada por el número de pieza: 84205904
9)	S243558	[2]	INTERRUPTOR DE CIRCUITO, 12.5A	CAS
10)	760-14319	[4]	TORNILLO AUTAPROBADOR, Pan Hd, M4.2 x 19	CAS Reemplazado por número de parte: 190003840034
11)	249152A3	[1]	SOPORTE	CAS reemplaza 249152A2
12)	515-23254	[1]	ABRAZADERA, 1 ", Insul, Perno de 3/8"	CAS reemplaza 515-2395 Reemplazado por número de parte: 9827902, 72187281
13)	627-10020	[1]	PERNO, Hex, M10 x 1.5 x 20 mm, Cl 10.9, Full Thd	CAS Reemplazado por el número de parte: 11106031
14)	895-18010	[3]	ARANDELA, 10.5 mm ID x 18 mm OD x 1.6 mm Thk	CAS Reemplazado por número de parte: 86625251
15.	832-10410	[1]	TUERCA, M10 x 1.5, Cl 8	CAS Reemplazado por número de parte: 190003888452
dieciséis.	232363A1	[1]	MÓDULO	Temporizador de apagado de CAS
17)	232364A1	[1]	UNIDAD INTERMITENTE	CAS No. 10
18)	840-1616	[8]	TORNILLO, Pan, M6 x 16 mm, Cl 4.8	CAS reemplaza 840-1620 Reemplazado por número de parte: 190003820005
19)	895-11006	[8]	ARANDELA, 6.6mm ID x 12mm OD x 1.6mm Thk	CAS Reemplazado por el número de pieza: 86588450
19A.	832-10406	[2]	TUERCA, M6 x 1, Cl 8	CAS
20)	515-23190	[1]	ABRAZADERA, 3/4 ", Insul, Perno de 3/8"	CAS Reemplazado por número de parte: 86624005
21)	896-11012	[1]	ARANDELA, 13.5mm ID x 24mm OD x 3mm Thk	CAS Reemplazado por número de parte: 86625255
22)	895-18010	[2]	ARANDELA, 10.5 mm ID x 18 mm OD x 1.6 mm Thk	CAS Reemplazado por número de parte: 86625251
23)	829-1410	[2]	TUERCA, M10 x 1.5, Cl 10.9	CAS Reemplazado por el número de pieza: 86500689
24)	F22316	[1]	RESISTENCIA, 75 Ohms 0.2 Amps DC	CAS 75 ohmios
25)	760-14325	[1]	TORNILLO AUTAPROBADOR, Pan Hd, M4.2 x 25	CAS
26)	895-25005	[1]	ARANDELA M5 x 15 x 1.6	CAS Reemplazado por el número de pieza: 87013357
27)	296764A1	[1]	MÓDULO	Control de transmisión CAS , -JEE0125745
27)	296764A1R	[1]	CONTROL REMOTO ELEGIDO	CAS 821C CARGADOR DE RUEDAS DE CASO (N / S JEE0155000 Y ANTES), Control de transmisión, -JEE0125745

27)	296764A1C	[1]	CONT NÚCLEO	Número de devolución de CAS

Pos.	Parte no	Cantidad	Nombre de piezas	Comentarios
27)	296764A1C	[1]		Número de devolución de CAS
27)	408552A2	[1]	MÓDULO	Control de transmisión CAS , JEE0125746- Reemplazado por el número de pieza: 408552A4
. .	408552A4R	[1]	CONTROL REMOTO ELEGIDO	FAR 821C S / N JEE0155000 Y ANTES, Reman para el nuevo P / N 408552A2
. .	408552A4C	[1]	CONT NÚCLEO ELECTRÓNICO	Número de devolución FAR
28)	840-1416	[4]	TORNILLO, Pan, M4 x 16 mm, Cl 4.8	CAS Reemplazado por el número de pieza: 13272214
29)	253347A1	[1]	TUERCA, hexagonal, M10 x 1.5	CAS M10 - 1,5, latón
30)	L127554	[1]	ARANDELA, 0.395 "ID x 0.875" OD x 0.064 "Thk	Latón CAS Reemplazado por número de parte: E134340
31)	840-1420	[4]	TORNILLO, Pan, M4 x 20 mm, Cl 4.8	CAS reemplaza 840-1414 Reemplazado por número de parte: 86511824
32)	892-11004	[8]	ARANDELA DE SEGURIDAD, M4	CAS reemplaza 895-11004 Reemplazado por número de parte: 322355
33)	D39696	[2]	ABRAZADERA, 25.40 mm - Perno de 13.49 mm, CTD	CAS Reemplazado por el número de pieza: 47048664
34)	895-15006	[1]	ARANDELA, 6.6mm ID x 25mm OD x 1.6mm Thk	CAS Reemplazado por el número de pieza: 86624183
35)	614-6020	[1]	PERNO, Hex, M6 x 1 x 20 mm, Cl 8.8, Full Thd	CAS Reemplazado por el número de pieza: 120100
36)	L18337	[1]	LAZO DE CABLE, 9.95 "-12.1" lg	CORREA DE CABLE CAS , 15 in Reemplazada por el número de pieza: 529070
37)	357906A1	[1]	BOTA	CAS
38)	824-1404	[8]	TUERCA, M4, Cl 5	CAS Reemplazado por el número de pieza: 57121
39)	319055A1	[2]	BLOQUE DE UNIÓN	CAS
40)	895-15008	[1]	ARANDELA, 9 mm ID x 20 mm OD x 1,6 mm Thk	CAS Reemplazado por el número de pieza: 86625263
41)	832-10408	[1]	TUERCA, M8 x 1.25, Cl 8.8	CAS Reemplazado por el número de pieza: 86528579

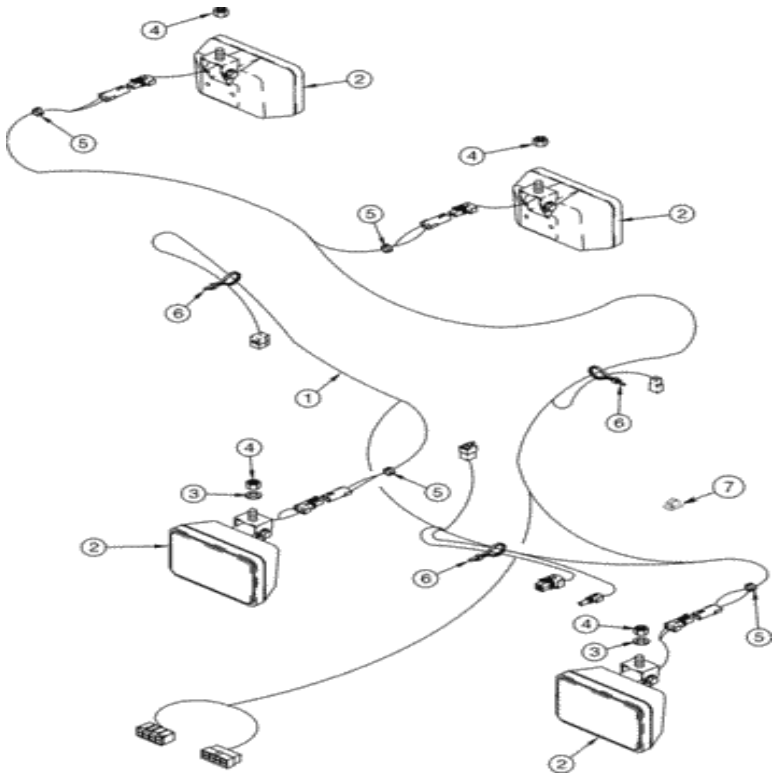

Para una vista completa, necesita registrarse

Piezas en el grupo (821C) - CARGADOR DE RUEDAS DE CASO (N / S JEE0155000 Y ANTES) (1 / 02-12 / 06):

Pos.	Parte no	Cantidad	Nombre de piezas	Comentarios
1)	238764A2	[1]	ARNES DE ALAMBRE	Techo de dosel CAS , reemplaza 238764A1
2)	A187520	[4]	CONJUNTO DE LUZ, 24V, 70W, Claro	Inundación de CAS , ver página (s) 4-91
3)	495-11053	[2]	ARANDELA, 1/2 ", SAE	CAS (17/32 "x 1-1 / 16" x 3/32 "), reemplaza 896-15012 Reemplazado por el número de parte: 72187259, 87364
4)	131-1402	[4]	TUERCA DELGADA, 1/2 "-13, GB,	CAS Reemplazado por el número de pieza: 86633537

Pos.	Parte no	Cantidad	Nombre de piezas	Comentarios
4)	131-1402	[4]	Delgado	CAS Reemplazado por el número de pieza: 86632537
5)	248-2399	[4]	GROMMET, 3/8 "ID x 1" Diámetro de la Ranura, Corte Str	CAS Reemplazado por el número de parte: 86637782
6)	L11541	[1]	ATA CABLE, 203.2 mm L, Nylon	CORREA DE CABLE CAS Reemplazada por el número de pieza: 87000312
7)	169850C2	[2]	CLIP DE CABLE	Parte posterior adhesiva IH Reemplazada por número de parte: 245854A1

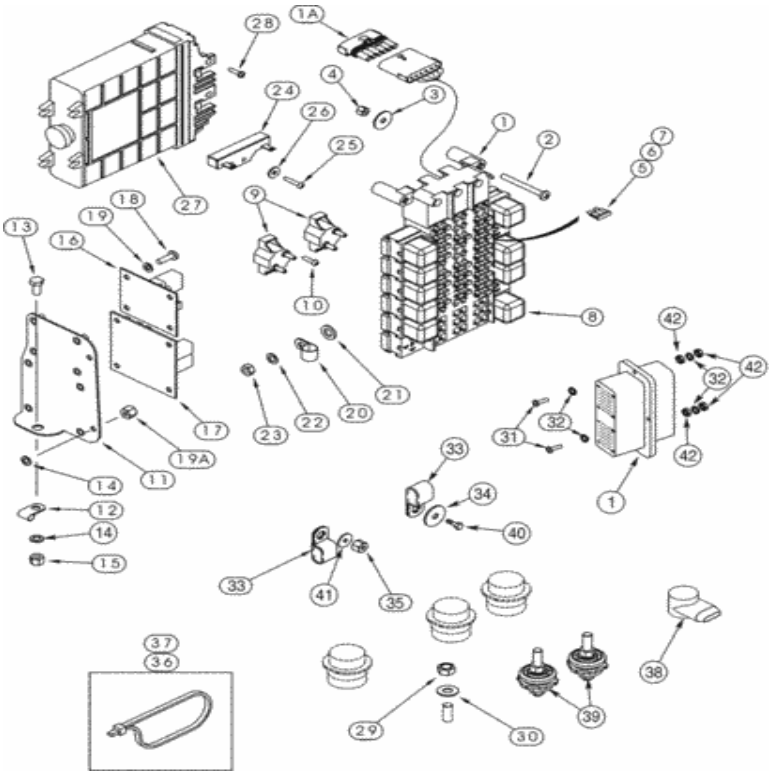

Para una vista completa, necesita registrarse

Piezas en el grupo (821C) - CARGADOR DE RUEDAS DE CASO (N / S JEE0155000 Y ANTES) (1 / 02-12 / 06):

Pos.	Parte no	Cantidad	Nombre de piezas	Comentarios
1)	242101A5	[1]	APROVECHAR	Cabina principal de CAS , reemplaza 242101A2, 242101A3, 242101A4, -JEE0125745
1)	429188A2	[1]	APROVECHAR	CAS Cab Main, reemplaza 429188A1, JEE0125746- Reemplazada por el número de parte: 87340748, 389487A1, 87323281
1A.	A187813	[1]	DIODO	CAS
			TORNILLO, HD Pan, M6 x	

Pos.	Parte no	Cantidad	Nombre de piezas	Comentarios
2)	840-1660	[3]		CAS
3)	895-15008	[1]	ARANDELA, 9 mm ID x 20 mm OD x 1,6 mm Thk	CAS reemplaza 895-15006 Reemplazado por número de parte: 86625263
4)	832-10408	[1]	TUERCA, M8 x 1.25, Cl 8.8	CAS reemplaza 832-10406 Reemplazado por número de parte: 86528579
5)	A149798	[12]	FUSIBLE	Amplificador CAS 5, bronceado Reemplazado por el número de pieza: 87693742
6)	A149800	[4]	FUSIBLE, 10 amperios	Amplificador CAS 10, rojo Reemplazado por el número de pieza: 9811773
7)	A149799	[4]	FUSIBLE	Amplificador CAS 7,5, marrón Reemplazado por el número de pieza: 87717079
8)	326845A1	[9]	RELÉ, 24V	CAS 24V
9)	S243558	[2]	INTERRUPTOR DE CIRCUITO, 12.5A	CAS
10)	760-14319	[4]	TORNILLO AUTAPROBADOR, Pan Hd, M4.2 x 19	CAS Reemplazado por número de parte: 190003840034
11)	249152A3	[1]	SOPORTE	CAS reemplaza 249152A2
12)	515-23254	[1]	ABRAZADERA, 1 ", Insul, Perno de 3/8"	CAS reemplaza 515-2395 Reemplazado por número de parte: 9827902, 72187281
13)	627-10020	[1]	PERNO, Hex, M10 x 1.5 x 20 mm, Cl 10.9, Full Thd	CAS Reemplazado por el número de parte: 11106031
14)	895-18010	[3]	ARANDELA, 10.5 mm ID x 18 mm OD x 1.6 mm Thk	CAS Reemplazado por número de parte: 86625251
15.	832-10410	[1]	TUERCA, M10 x 1.5, Cl 8	CAS Reemplazado por número de parte: 190003888452
dieciséis.	232363A1	[1]	MÓDULO	Temporizador de apagado de CAS
17)	232364A1	[1]	UNIDAD INTERMITENTE	CAS No. 10
18)	840-1616	[8]	TORNILLO, Pan, M6 x 16 mm, Cl 4.8	CAS reemplaza 840-1620 Reemplazado por número de parte: 190003820005
19)	895-11006	[8]	ARANDELA, 6.6mm ID x 12mm OD x 1.6mm Thk	CAS Reemplazado por el número de pieza: 86588450
19A.	832-10406	[2]	TUERCA, M6 x 1, Cl 8	CAS
20)	515-23190	[1]	ABRAZADERA, 3/4 ", Insul, Perno de 3/8"	CAS Reemplazado por número de parte: 86624005
21)	896-11012	[1]	ARANDELA, 13.5mm ID x 24mm OD x 3mm Thk	CAS Reemplazado por número de parte: 86625255
22)	895-18010	[1]	ARANDELA, 10.5 mm ID x 18 mm OD x 1.6 mm Thk	CAS Reemplazado por número de parte: 86625251
23)	829-1410	[1]	TUERCA, M10 x 1.5, Cl 10.9	CAS Reemplazado por el número de pieza: 86500689
24)	F22316	[1]	RESISTENCIA, 75 Ohms 0.2 Amps DC	CAS 75 ohmios
25)	760-14325	[1]	TORNILLO AUTAPROBADOR, Pan Hd, M4.2 x 25	CAS
26)	895-25005	[1]	ARANDELA M5 x 15 x 1.6	CAS Reemplazado por el número de pieza: 87013357
27)	296764A1	[1]	MÓDULO	Control de transmisión CAS , -JEE0125745
27)	296764A1R	[1]	CONTROL REMOTO ELEGIDO	CAS 821C CARGADOR DE RUEDAS DE CASO (N / S JEE0155000 Y ANTES), Control de transmisión, -JEE0125745

27)	296764A1C	[1]	CONT NÚCLEO	Número de devolución de CAS

Pos.	Parte no	Cantidad	Nombre de piezas	Comentarios
27)	296764A1C	[1]		Número de devolución de CAS
27)	408552A2	[1]	MÓDULO	Control de transmisión CAS , JEE0125746- Reemplazado por el número de pieza: 408552A4
. .	408552A4R	[1]	CONTROL REMOTO ELEGIDO	FAR 821C S / N JEE0155000 Y ANTES, Reman para el nuevo P / N 408552A2
. .	408552A4C	[1]	CONT NÚCLEO ELECTRÓNICO	Número de devolución FAR
28)	840-1416	[4]	TORNILLO, Pan, M4 x 16 mm, Cl 4.8	CAS Reemplazado por el número de pieza: 13272214
29)	253347A1	[1]	TUERCA, hexagonal, M10 x 1.5	CAS M10 - 1,5, latón
30)	L127554	[1]	ARANDELA, 0.395 "ID x 0.875" OD x 0.064 "Thk	Latón CAS Reemplazado por número de parte: E134340
31)	840-1420	[4]	TORNILLO, Pan, M4 x 20 mm, Cl 4.8	CAS reemplaza 840-1414 Reemplazado por número de parte: 86511824
32)	892-11004	[8]	ARANDELA DE SEGURIDAD, M4	CAS reemplaza 895-11004 Reemplazado por número de parte: 322355
33)	D39696	[2]	ABRAZADERA, 25.40 mm - Perno de 13.49 mm, CTD	CAS Reemplazado por el número de pieza: 47048664
34)	895-15006	[1]	ARANDELA, 6.6mm ID x 25mm OD x 1.6mm Thk	CAS Reemplazado por el número de pieza: 86624183
35)	829-1410	[1]	TUERCA, M10 x 1.5, Cl 10.9	CAS Reemplazado por el número de pieza: 86500689
36)	L18337	[1]	LAZO DE CABLE, 9.95 "-12.1" lg	CORREA DE CABLE CAS , 15 in Reemplazada por el número de pieza: 529070
37)	22-824	[1]	ATA CABLE, 3/16 "x 7 1/4"	CORREA DE CABLE IH Reemplazada por el número de pieza: 529070
38)	357906A1	[1]	BOTA	CAS
39)	319055A1	[2]	BLOQUE DE UNIÓN	CAS
40)	614-6020	[1]	PERNO, Hex, M6 x 1 x 20 mm, Cl 8.8, Full Thd	CAS Reemplazado por el número de pieza: 120100
41)	895-18010	[1]	ARANDELA, 10.5 mm ID x 18 mm OD x 1.6 mm Thk	CAS Reemplazado por número de parte: 86625251
42)	824-1404	[8]	TUERCA, M4, Cl 5	CAS Reemplazado por el número de pieza: 57121

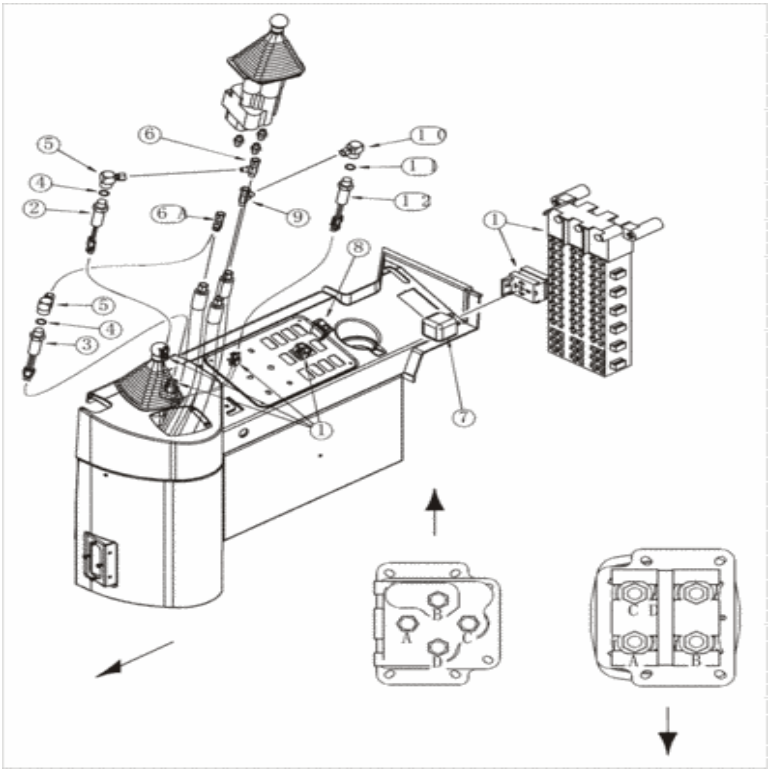

Para una vista completa, necesita registrarse

Piezas en el grupo (821C) - CARGADOR DE RUEDAS DE CASO (N / S JEE0155000 Y ANTES) (1 / 02-12 / 06):

Pos.	Parte no	Cantidad	Nombre de piezas	Comentarios
1)	242101A5	[1]	APROVECHAR	Cabina principal de CAS , reemplaza 242101A2, 242101A3, 242101A4, -JEE0125745
1)	429188A2	[1]	APROVECHAR	CAS Cab Main, reemplaza 429188A1, JEE0125746- Reemplazada por el número de parte: 87340748, 389487A1, 87323281
2)	132905A1	[1]	CAMBIAR	Circuito de inclinación del cucharón CAS
3)	132906A1	[1]	CAMBIAR	Circuito de elevación del cargador CAS

4)	327-6008	[2]	JUNTA TÓRICA, 0.087 "Thk x	CAS Reemplazado por el número de pieza: 128825

Pos.	Parte no	Cantidad	Nombre de pieza	Comentarios
4)	237-6008	[2]	Duro	CAS Reemplazado por el número de pieza: 128825
5)	131248A1	[2]	CODO, 90 grados, 9/16 "-18 37 grados Sw x 3/4" -16 O-Ring Fem	CAS especial
6)	218-5222	[1]	TEE, 37 grados, 9/16 "-18, x 9/16" -18, Fem Sw Run	Puerto C del controlador CAS , ver nota Reemplazada por número de parte: 129274, 72186135
6A.	218-5222	[1]	TEE, 37 grados, 9/16 "-18, x 9/16" -18, Fem Sw Run	Puerto D del controlador CAS , vea la nota Reemplazada por el número de parte: 129274, 72186135
7)	326845A1	[1]	RELÉ, 24V	CAS 24V
8)	234198A1	[1]	CAMBIAR	Control de conducción CAS , ya no se utiliza, pedido 374425A2
8)	374425A2	[1]	CAMBIAR	Control de conducción CAS
9)	218-5222	[1]	TEE, 37 grados, 9/16 "-18, x 9/16" -18, Fem Sw Run	Puerto A del controlador CAS , ver nota Reemplazada por número de parte: 129274, 72186135
10)	131248A1	[1]	CODO, 90 grados, 9/16 "-18 37 grados Sw x 3/4" -16 O-Ring Fem	CAS especial
11)	237-6008	[1]	JUNTA TÓRICA, 0.087 "Thk x 0.644" ID, -908, Cl 6, 90 Duro	CAS Reemplazado por el número de pieza: 128825
12)	132905A1	[1]	CAMBIAR	Circuito de reversión de CAS

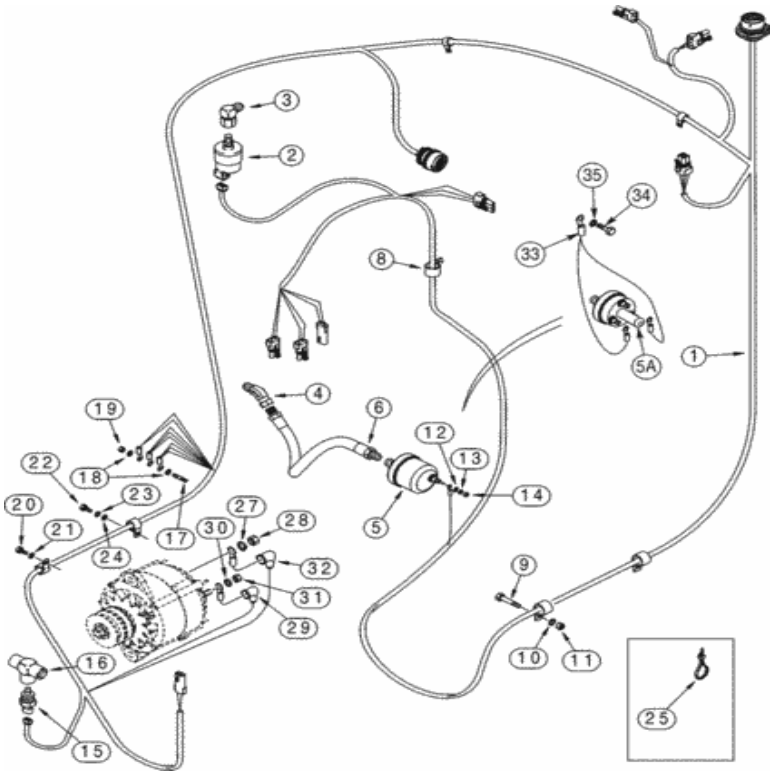

Para una vista completa, necesita registrarse

Piezas en el grupo (821C) - CARGADOR DE RUEDAS DE CASO (N / S JEE0155000 Y ANTES) (1 / 02-12 / 06):

Pos.	Parte no	Cantidad	Nombre de piezas	Comentarios
1)	296748A5	[1]	APROVECHAR	Motor y transmisión CAS , reemplaza 296748A3, 296748A4
2)	293797A1	[1]	INTERRUPTOR DE RESTRICCIÓN	Filtro de aire CAS Reemplazado por el número de pieza: 87048419
3)	217-1050	[1]	CODO 90, 1/8 "- 27 NPTF Hembra	CAS
			45 CODO, 45 grados,	

Pos.	Parte	Cantidad	Nombre de pieza	Comentarios
4)	[illegible]	[1]	M8 x 27 tempered x 1/8" -27 macho	CAS
5)	358040A2	[1]	UNIDAD DE ENVÍO	CAS SENDER, Presión de aceite del motor, reemplaza 253041A1, 358040A1, ya no está disponible, pedido 404224A1 Reemplazado por el número de pieza: 404225A1
5A.	404224A1	[1]	UNIDAD DE ENVÍO	SENDER CAS , Presión de aceite del motor
6)	335976A1	[1]	CONJUNTO DE MANGUERA.	CAS
8)	515-21127	[1]	ABRAZADERA, 1/2 ", Insul, Perno de 1/4"	CAS utiliza hardware existente reemplazado por número de parte: 86625035
9)	627-10020	[1]	PERNO, Hex, M10 x 1.5 x 20 mm, Cl 10.9, Full Thd	CAS Reemplazado por el número de parte: 11106031
10)	892-11010	[1]	ARANDELA DE SEGURIDAD, M10	CAS Reemplazado por el número de pieza: 140028
11)	829-1410	[1]	TUERCA, M10 x 1.5, Cl 10.9	CAS Reemplazado por el número de pieza: 86500689
12)	495-31025	[1]	ARANDELA, 3/16 "	CAS 1/4 x 9/16 x 3/64, usado con 358040A2 Reemplazado por el número de pieza: 80707
13)	492-11010	[1]	ARANDELA DE BLOQUEO, # 10	CAS usado con 358040A2 Reemplazado por el número de parte: 80684
14)	225-20210	[1]	TUERCA, # 10-32, latón	CAS usado con 358040A2
15.	321446A1	[1]	SENSOR	Temperatura del motor CAS
dieciséis.	221-1693	[1]	CAMISETA, Calle, 1/2 "NPT	CAS
17)	L127553	[1]	SEMENTAL	CAS especial, latón
18)	L127554	[2]	ARANDELA, 0.395 "ID x 0.875" OD x 0.064 "Thk	CAS Reemplazado por el número de pieza: E134340
19)	L127555	[1]	TUERCA, hexagonal, 3/8 "- 16	CAS 3/8, latón
20)	614-8016	[1]	PERNO, hexagonal, M8 x 1.25 x 16 mm, Cl 8.8, Full Thd	CAS Reemplazado por el número de pieza: 16043224
21)	895-11008	[1]	ARANDELA, DI 9 mm x 16 mm DE x 1,6 mm de espesor	CAS Reemplazado por el número de pieza: 86624184
22)	614-12020	[1]	PERNO, hexagonal, M12 x 1.75 x 20 mm, Cl 8.8, Full Thd	IH Reemplazada por el número de pieza: 43151
23)	892-11012	[1]	ARANDELA DE SEGURIDAD, M12	CAS Reemplazado por el número de pieza: 412123
24)	895-11012	[1]	ARANDELA, 13.5mm ID x 24mm OD x 2.5mm Thk	CAS
25)	L18337	[1]	LAZO DE CABLE, 9.95 "-12.1" lg	CORREA DE CABLE CAS , 15 in Reemplazada por el número de pieza: 529070
27)	492-11044	[1]	ARANDELA DE BLOQUEO, 7/16 "	CAS Reemplazado por el número de pieza: 81547
28)	425-107	[1]	TUERCA, 7/16 "-14, G5	CAS Reemplazado por el número de pieza: 280717
29)	S64612	[1]	BOTA	Caucho CAS

[illegible]	892-	[1]	ARANDELA DE	CAS Reemplazado por el número de pieza: 222255

Pos.	Parte no	Cantidad	Descripción de piezas	Comentarios
30)	[illegible]	[1]	[illegible]	CAS Reemplazado por el número de pieza: 322355
31)	825-1404	[1]	TUERCA, M4, Cl 8	CAS Reemplazado por el número de pieza: 57121
32)	L126713	[1]	BOTA	Plástico CAS
33)	404222A1	[1]	CABLE ELÉCTRICO	ALAMBRE CAS , Tierra
34)	627-10020	[1]	PERNO, Hex, M10 x 1.5 x 20 mm, Cl 10.9, Full Thd	CAS Reemplazado por el número de parte: 11106031
35)	895-18010	[1]	ARANDELA, 10.5 mm ID x 18 mm OD x 1.6 mm Thk	CAS Reemplazado por número de parte: 86625251

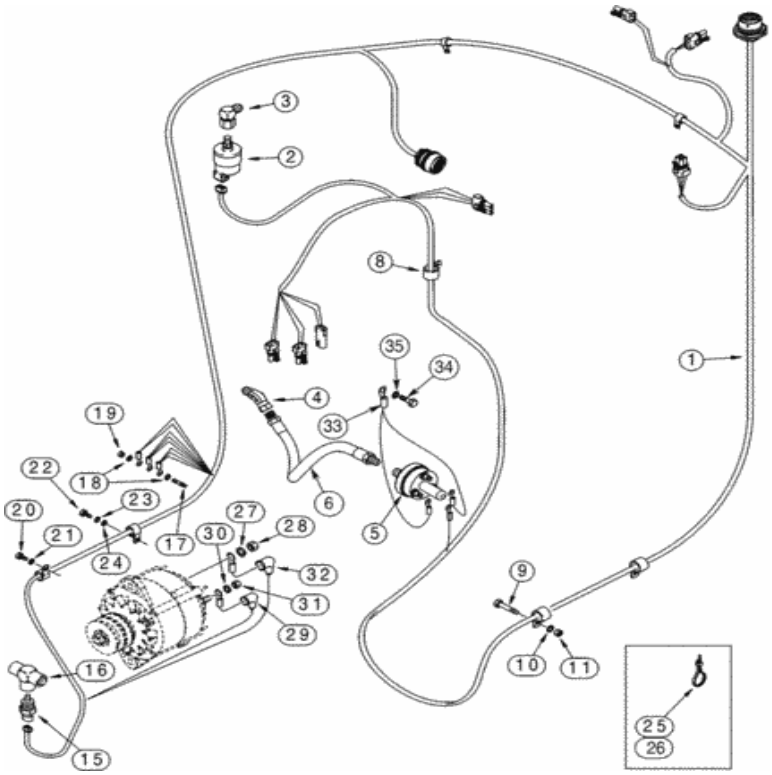

Para una vista completa, necesita registrarse

Piezas en el grupo (821C) - CARGADOR DE RUEDAS DE CASO (N / S JEE0155000 Y ANTES) (1 / 02-12 / 06):

Pos.	Parte no	Cantidad	Nombre de piezas	Comentarios
1)	440358A2	[1]	APROVECHAR	Motor y transmisión CAS Reemplazados por número de parte: 440358A3
2)	293797A1	[1]	INTERRUPTOR DE RESTRICCIÓN	Filtro de aire CAS Reemplazado por el número de pieza: 87048419
3)	217-1050	[1]	CODO 90, 1/8 "- 27 NPTF Hembra	CAS
4)	217-1024	[1]	45 CODO, 45 grados, 1/8 "-27 hembra	CAS

Pos.	Parte no	Cantidad	Nombre de piezas	Comentarios
4)	217-1084	[1]	M8 x 27 mm lg	CAS
5)	404224A1	[1]	UNIDAD DE ENVÍO	SENDER CAS , Presión de aceite del motor
6)	335976A1	[1]	CONJUNTO DE MANGUERA.	CAS
8)	515-21127	[1]	ABRAZADERA, 1/2 ", Insul, Perno de 1/4"	CAS utiliza hardware existente reemplazado por número de parte: 86625035
9)	627-10020	[1]	PERNO, Hex, M10 x 1.5 x 20 mm, Cl 10.9, Full Thd	CAS Reemplazado por el número de parte: 11106031
10)	892-11010	[1]	ARANDELA DE SEGURIDAD, M10	CAS Reemplazado por el número de pieza: 140028
11)	829-1410	[1]	TUERCA, M10 x 1.5, Cl 10.9	CAS Reemplazado por el número de pieza: 86500689
15.	321446A1	[1]	SENSOR	Temperatura del motor CAS
dieciséis.	221-1693	[1]	CAMISETA, Calle, 1/2 "NPT	CAS
17)	L127553	[1]	SEMENTAL	CAS especial, latón
18)	L127554	[2]	ARANDELA, 0.395 "ID x 0.875" OD x 0.064 "Thk	CAS Reemplazado por el número de pieza: E134340
19)	L127555	[1]	TUERCA, hexagonal, 3/8 "- 16	CAS 3/8, latón
20)	614-8016	[1]	PERNO, hexagonal, M8 x 1.25 x 16 mm, Cl 8.8, Full Thd	CAS Reemplazado por el número de pieza: 16043224
21)	895-11008	[1]	ARANDELA, DI 9 mm x 16 mm DE x 1,6 mm de espesor	CAS Reemplazado por el número de pieza: 86624184
22)	614-12020	[1]	PERNO, hexagonal, M12 x 1.75 x 20 mm, Cl 8.8, Full Thd	IH Reemplazada por el número de pieza: 43151
23)	892-11012	[1]	ARANDELA DE SEGURIDAD, M12	CAS Reemplazado por el número de pieza: 412123
24)	895-11012	[1]	ARANDELA, 13.5mm ID x 24mm OD x 2.5mm Thk	CAS
25)	L18337	[1]	LAZO DE CABLE, 9.95 "-12.1" lg	CORREA DE CABLE CAS , 15 in Reemplazada por el número de pieza: 529070
27)	492-11044	[1]	ARANDELA DE BLOQUEO, 7/16 "	CAS Reemplazado por el número de pieza: 81547
28)	425-107	[1]	TUERCA, 7/16 "-14, G5	CAS Reemplazado por el número de pieza: 280717
29)	S64612	[1]	BOTA	Caucho CAS
30)	892-11004	[1]	ARANDELA DE SEGURIDAD, M4	CAS Reemplazado por el número de pieza: 322355
31)	825-1404	[1]	TUERCA, M4, Cl 8	CAS Reemplazado por el número de pieza: 57121
32)	L126713	[1]	BOTA	Plástico CAS
33)	404222A1	[1]	CABLE ELÉCTRICO	ALAMBRE CAS , Tierra
34)	627-10020	[1]	PERNO, Hex, M10 x 1.5 x 20 mm, Cl 10.9, Full Thd	CAS Reemplazado por el número de parte: 11106031
35)	895-18010	[1]	ARANDELA, 10.5 mm ID x 18 mm OD x 1.6 mm Thk	CAS Reemplazado por número de parte: 86625251

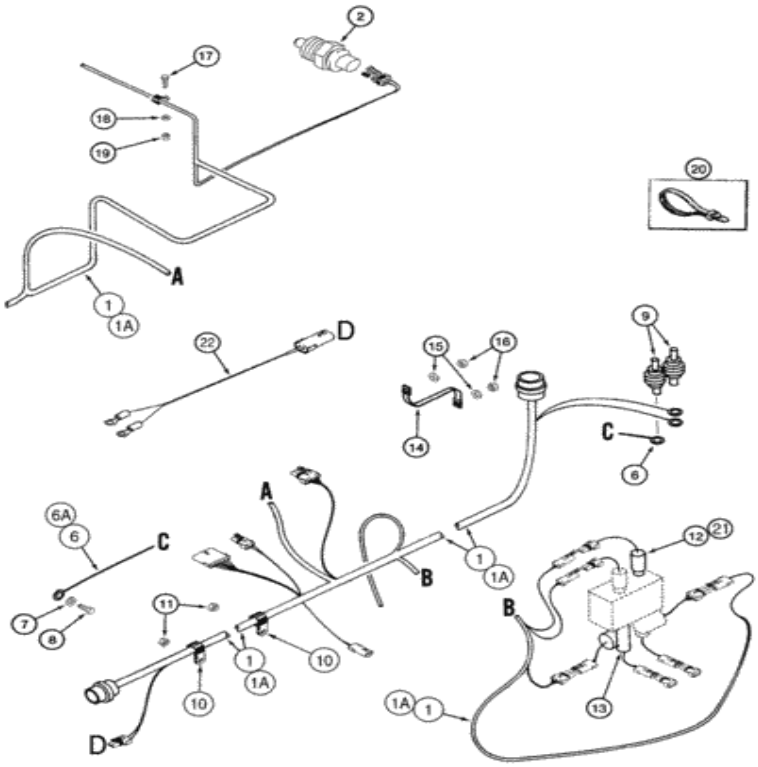

Para una vista completa, necesita registrarse

Piezas en el grupo (821C) - CARGADOR DE RUEDAS DE CASO (N / S JEE0155000 Y ANTES) (1 / 02-12 / 06):

Pos.	Parte no	Cantidad	Nombre de piezas	Comentarios
1)	284514A2	[1]	APROVECHAR	Chasis trasero CAS , uso con 198998A4, ver página (s) 8-189B
1A.	426170A1	[1]	APROVECHAR	Chasis trasero CAS , uso con 407165A1, ver página (s) 8-189F
2)	321446A1	[1]	SENSOR	Temperatura del aceite hidráulico CAS
6)	[illegible]	[1]	CABLE ELÉCTRICO	ALAMBRE CAS , 1390 mm (54-3 / 4 in), Tierra del motor,

Pos.	Parte no	Cantidad	Nombre de piezas	Comentarios
6)	239488A1	[1]	CABLE ELÉCTRICO	JEE0126215
6A.	450615A1	[1]	CABLE ELÉCTRICO	ALAMBRE CAS , 1720 mm (67-3 / 4 in), JEE0126216-
7)	L127554	[1]	ARANDELA, 0.395 "ID x 0.875" OD x 0.064 "Thk	Latón CAS Reemplazado por número de parte: E134340
8)	627-10020	[1]	PERNO, Hex, M10 x 1.5 x 20 mm, Cl 10.9, Full Thd	CAS Reemplazado por el número de parte: 11106031
9)	319055A1	[2]	BLOQUE DE UNIÓN	CAS
10)	515-23254	[2]	ABRAZADERA, 1 ", Insul, Perno de 3/8"	CAS reemplaza 515-2395 Reemplazado por número de parte: 9827902, 72187281
11)	832-10410	[2]	TUERCA, M10 x 1.5, Cl 8	CAS Reemplazado por número de parte: 190003888452
12)	L128914	[2]	INTERRUPTOR DE PRESIÓN	Embrague hidráulico CAS
13)	232563A1	[1]	INTERRUPTOR DE PRESIÓN	INTERRUPTOR DE PRESIÓN CAS , Advertencia de presión hidráulica del acumulador
14)	L126051	[1]	CINTA DE TIERRA	CAS
15.	L127554	[2]	ARANDELA, 0.395 "ID x 0.875" OD x 0.064 "Thk	Latón CAS Reemplazado por número de parte: E134340
dieciséis.	253347A1	[2]	TUERCA, hexagonal, M10 x 1.5	CAS M10 - 1,5, latón
17)	627-10025	[1]	PERNO, Hexagonal, M10 x 1.5 x 25 mm, Cl 10.9, Full Thd	CAS Reemplazado por el número de parte: 11106231
18)	895-11010	[1]	ARANDELA, 11mm ID x 20mm OD x 2mm Thk	CAS Reemplazado por el número de pieza: 14496621
19)	829-1410	[1]	TUERCA, M10 x 1.5, Cl 10.9	CAS Reemplazado por el número de pieza: 86500689
20)	L18337	[1]	LAZO DE CABLE, 9.95 "-12.1" lg	CORREA DE CABLE CAS , 15 in Reemplazada por el número de pieza: 529070
21)	237-6006	[2]	JUNTA TÓRICA, 0.078 "Thk x 0.468" ID, -906, Cl 6, 90 Duro	CAS Reemplazado por el número de pieza: 9617873
22)	329571A1	[1]	APROVECHAR	Remitente de nivel de combustible CAS

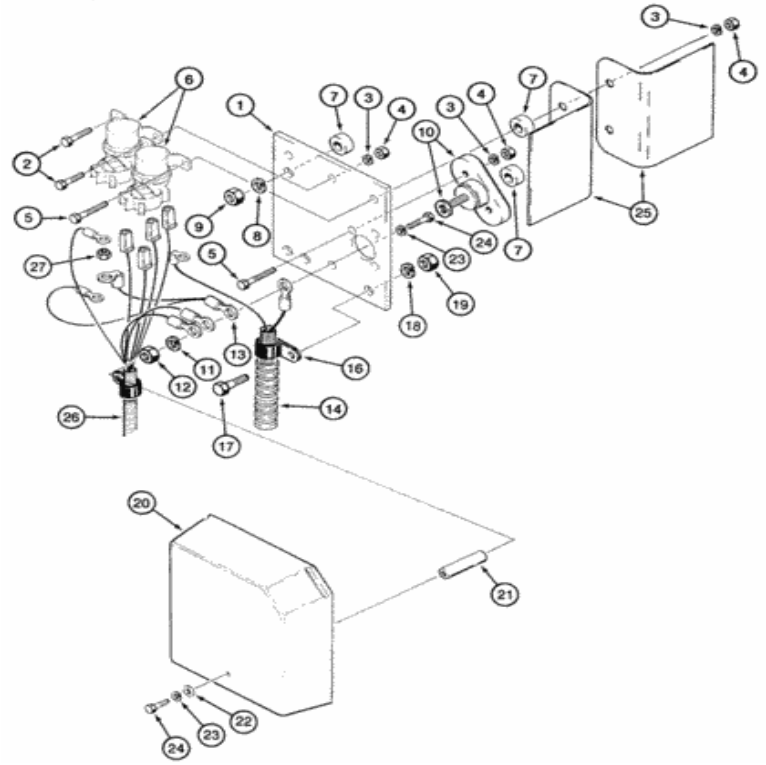

Para una vista completa, necesita registrarse

Piezas en el grupo (821C) - CARGADOR DE RUEDAS DE CASO (N / S JEE0155000 Y ANTES) (1 / 02-12 / 06):

Pos.	Parte no	Cantidad	Nombre de piezas	Comentarios
1)	125058A1	[1]	PLACA GRANDE	PLACA CAS , GRANDE, Relé
2)	627-6020	[2]	PERNO, hexagonal, M6 x 1 x 20 mm, Cl 10.9, Full Thd	CAS Reemplazado por el número de parte: 86505530
3)	895-11006	[4]	ARANDELA, 6.6mm ID x 12mm OD x 1.6mm Thk	CAS Reemplazado por el número de pieza: 86588450
				CAS M6; 10.9 Reemplazada por el número de pieza:

Pos.	Parte no	Cantidad	Nombre de piezas	Comentarios
4)	829-1406	[4]	TUERCA, Hex, M6 x 1, Cl 10.9	CAS 87778390, 86500688
5)	627-6030	[4]	PERNO, Hex, M6 x 1 x 30 mm, Cl 10.9, Full Thd	CAS Reemplazado por el número de pieza: 87317695
6)	120398A1	[2]	RELÉ	CAS 24v
7)	D44696	[4]	COJINETE	CAS Reemplazado por el número de pieza: 76085511
8)	895-11010	[2]	ARANDELA, 11mm ID x 20mm OD x 2mm Thk	CAS Reemplazado por el número de pieza: 14496621
9)	829-1410	[2]	TUERCA, M10 x 1.5, Cl 10.9	CAS Reemplazado por el número de pieza: 86500689
. .	L124085	[1]	CONECTOR, ELEC	CONECTOR CAS , terminal, consta de 10-12
10)	NSS	[1]	SEPARAT NO VENDIDO	Cuerpo CON
11)	425-106	[1]	TUERCA, 3/8 "-16, Cl 5	CAS Reemplazado por el número de pieza: 9628503
12)	492-11038	[1]	ARANDELA DE BLOQUEO, 3/8 "	CAS Reemplazado por el número de parte: 72187249, 80680
13)	128785A1	[1]	CABLE ELÉCTRICO	CAS WIRE, Jumper
14)	128784A1	[1]	APROVECHAR	CAS
dieciséis.	515-23190	[1]	ABRAZADERA, 3/4 ", Insul, Perno de 3/8"	CAS Reemplazado por número de parte: 86624005
17)	627-10025	[2]	PERNO, Hexagonal, M10 x 1.5 x 25 mm, Cl 10.9, Full Thd	CAS Reemplazado por el número de parte: 11106231
18)	895-11010	[2]	ARANDELA, 11mm ID x 20mm OD x 2mm Thk	CAS Reemplazado por el número de pieza: 14496621
19)	829-1410	[2]	TUERCA, M10 x 1.5, Cl 10.9	CAS Reemplazado por el número de pieza: 86500689
20)	L114612	[1]	CUBRIR	CAS
21)	253065A1	[1]	ESPACIADOR	Cubierta de relé CAS
22)	495-21031	[1]	ARANDELA, 1/4 "	CAS 5/16 x 3/4 x 1/16 Reemplazado por el número de parte: 72187262, 80701
23)	895-11006	[2]	ARANDELA, 6.6mm ID x 12mm OD x 1.6mm Thk	CAS Reemplazado por el número de pieza: 86588450
24)	627-6020	[2]	PERNO, hexagonal, M6 x 1 x 20 mm, Cl 10.9, Full Thd	CAS Reemplazado por el número de parte: 86505530
25)	L125774	[1-2]	PROTECTOR	Bloque de terminales CAS
26)	284510A2	[1]	APROVECHAR	Relé CAS

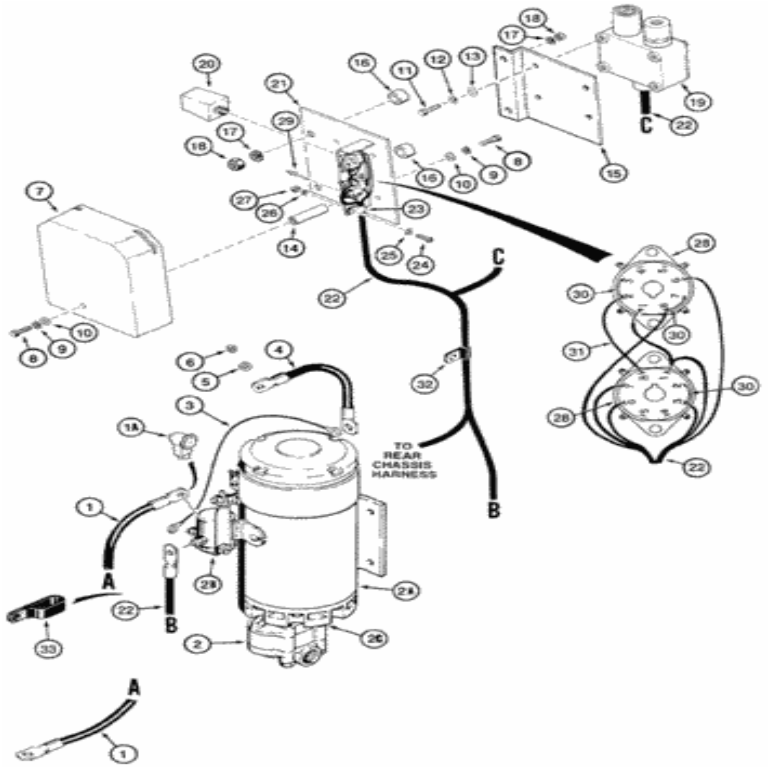

Para una vista completa, necesita registrarse

Piezas en el grupo (821C) - CARGADOR DE RUEDAS DE CASO (N / S JEE0155000 Y ANTES) (1 / 02-12 / 06):

Pos.	Parte no	Cantidad	Nombre de piezas	Comentarios
1)	120864A1	[1]	CONJUNTO DE CABLES.	Dirección auxiliar CAS
1A.	L126713	[1]	BOTA	CAS
. .	197540A1	[1]	BOMBA HIDRÁULICA	Dirección auxiliar CAS , consta de 2 - 3 Reemplazada por el número de pieza: 258042A1, 258043A1, 258045A1, 258044A1, 258041A1
2)	258041A1	[1]	BOMBA HIDRÁULICA	CAS
2A.	258042A1	[1]	MOTOR ELECTRICO	CAS

Pos.	Parte no.	Cantidad	Nombre de piezas	Comentarios
2B.	258043A1	[1]	INTERRUPTOR SOLENOIDE	CAS 24V
2C.	258044A1	[1]	EMPAQUETADURA	CAS
2D	258045A1	[1]	KIT DE SELLO	Bomba de dirección CAS , no se muestra
3)	NSS	[1]	SEPARAT NO VENDIDO	CON cable
4)	L129707	[1]	CABLE DE BATERÍA NEG	CAS Ground
5)	L127554	[1]	ARANDELA, 0.395 "ID x 0.875" OD x 0.064 "Thk	CAS Reemplazado por el número de pieza: E134340
6)	253347A1	[1]	TUERCA, hexagonal, M10 x 1.5	CAS M10 - 1,5
7)	L114612	[1]	CUBRIR	CAS
8)	627-6020	[2]	PERNO, hexagonal, M6 x 1 x 20 mm, Cl 10.9, Full Thd	CAS Reemplazado por el número de parte: 86505530
9)	892-11006	[2]	ARANDELA DE SEGURIDAD, M6	CAS Reemplazado por el número de pieza: 86517328
10)	895-11006	[2]	ARANDELA, 6.6mm ID x 12mm OD x 1.6mm Thk	CAS Reemplazado por el número de pieza: 86588450
11)	426-412	[4]	PERNO, hexagonal, 1/4 "- 20 x 3/4", Gr 8	CAS Reemplazado por el número de pieza: 281032
12)	492-11025	[4]	ARANDELA DE BLOQUEO, 1/4 "	CAS Reemplazado por el número de parte: 80682, 72187247
13)	495-11028	[4]	ARANDELA, 1/4 ", SAE	CAS (9/32 x 5/8 x 1/16 ") Reemplazada por el número de parte: 87361, 72187256
14)	253065A1	[1]	ESPACIADOR	CAS
15.	243564A1	[1]	SOPORTE	Interruptor de presión CAS
dieciséis.	D44696	[2]	COJINETE	CAS Reemplazado por el número de pieza: 76085511
17)	895-18010	[2]	ARANDELA, 10.5 mm ID x 18 mm OD x 1.6 mm Thk	CAS Reemplazado por número de parte: 86625251
18)	832-10410	[2]	TUERCA, M10 x 1.5, Cl 8	CAS Reemplazado por número de parte: 190003888452
19)	L126826	[1]	SWITCH DE IGNICIÓN	Dirección auxiliar CAS
20)	L113460	[2]	RELÉ, 24V	Dirección auxiliar CAS
. .	291910A1	[1]	Relé, consta de 21 - 31	
21)	NSS	[1]	SEPARAT NO VENDIDO	Soporte CON
22)	284512A1	[1]	APROVECHAR	CAS
23)	L73526	[1]	ABRAZADERA	Arnés CAS
24)	140-104	[1]	TORNILLO, Cross Pan Hd, # 8 - 32 x 3/4 "	CAS
25)	495-21019	[1]	ARANDELA # 8	CAS Reemplazado por el número de parte: 280299, 72187261
26)	492-11008	[1]	ARANDELA DE BLOQUEO, # 8	CAS Reemplazado por el número de pieza: 87812
27)	225-14108	[1]	TUERCA, # 8-32	CAS Reemplazado por el número de pieza: 86977693
28)	L57132	[2]	ENCHUFE	CAS
29)	151-526	[4]	RIVET, Pop, 1/8 "x .337"	CAS 1/8 x 9/32 Reemplazado por número de parte: 86637656
30)	L70845	[3]	CABLE ELÉCTRICO	ALAMBRE CAS
31)	NSS	[2]	SEPARAT NO VENDIDO	CON cable
32)	515-25111	[1]	ABRAZADERA, 7/16 ", Insul, Perno de 1/2"	CAS Reemplazado por el número de pieza: 87301588
			ABRAZADERA, 15,75 mm ID,	

Pos.	Partenúmero	Cantidad	Nombre de piezas	Comentarios
39	[illegible]	[illegible]	Recubierto, arandela para perno de 13,46 mm, tipo P	CAS

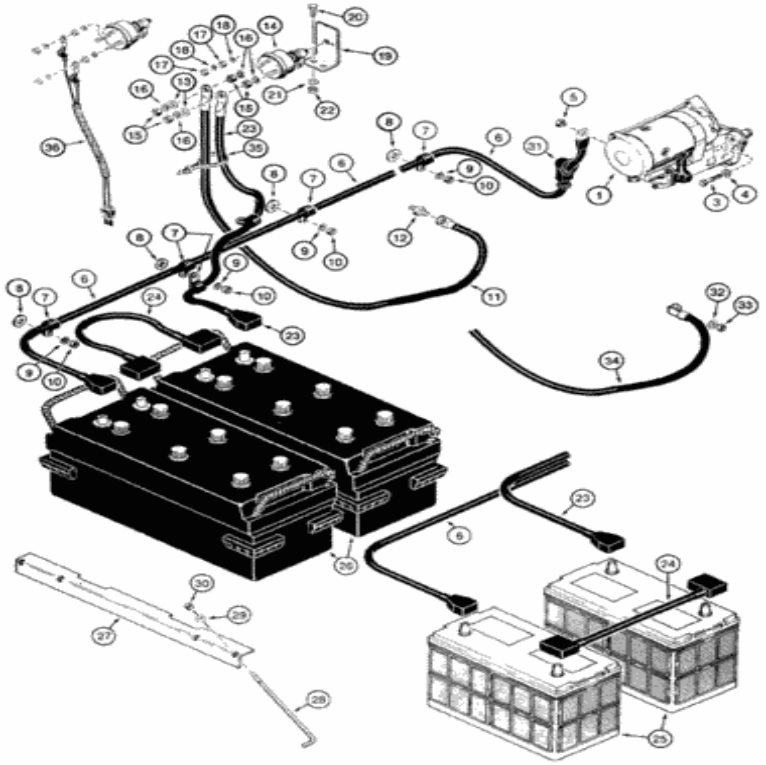

Para una vista completa, necesita registrarse

Piezas en el grupo (821C) - CARGADOR DE RUEDAS DE CASO (N / S JEE0155000 Y ANTES) (1 / 02-12 / 06):

Pos.	Parte no	Cantidad	Nombre de piezas	Comentarios
1)	223900A1	[1]	MOTOR DE ARRANQUE	CAS Ver página (s) 4-5, 4-7 Reemplazada por el número de pieza: 223900A2
1)	223900A2R	[1]	REMAN-STARTER, 24V, 7.5kW	Motor de arranque remanufacturado CAS
1)	223900A2C	[1]	ARRANQUE BÁSICO, 24V, 7.5kW	Número de pieza de devolución CAS , motor de arranque
2)	314-12050	[2]	PERNO, hexagonal, M12 x 1.75 x 50	CAS Reemplazado por el número de pieza: 9706702

Pos.	Parte no	Cantidad	Nombre de piezas	Comentarios
3)	814-12050	[3]	[illegible]	CAS Reemplazado por el número de pieza: 9706702
4)	R24323	[3]	LAVADORA	CAS
5)	825-1410	[1]	TUERCA, M10, Cl 8	CAS Reemplazado por el número de pieza: 100016
6)	284522A1	[1]	CONJUNTO DE CABLES.	CAS 2100 mm (82-11 / 16 in), batería al arrancador, terminal positivo
7)	515-23159	[7-8]	ABRAZADERA, 5/8 ", Insul, Perno de 3/8"	Cable de batería CAS Reemplazado por número de parte: 86594406
8)	S95569	[4-5]	LAVADORA	CAS endurecido
9)	496-21041	[4-5]	ARANDELA, 13/32 "x 13/16" x .089 ", HDN	CAS Reemplazado por número de pieza: 86625241
10)	832-10410	[5]	TUERCA, M10 x 1.5, Cl 8	CAS Reemplazado por número de parte: 190003888452
11)	284524A1	[1]	CONJUNTO DE CABLES.	CAS 500 mm (19-11 / 16 in), Tierra, Interruptor de desconexión
12)	L127553	[1]	SEMENTAL	CAS
13)	895-18010	[2]	ARANDELA, 10.5 mm ID x 18 mm OD x 1.6 mm Thk	CAS Reemplazado por número de parte: 86625251
. .	L126256	[1]	CAMBIAR	Desconexión de CAS , consta de 14-18
14)	NSS	[1]	SEPARAT NO VENDIDO	Cuerpo CON
15.	129-187	[6]	TUERCA, 5/16 "-24, latón	CAS
dieciséis.	492-11038	[4]	ARANDELA DE BLOQUEO, 3/8 "	CAS Reemplazado por el número de parte: 72187249, 80680
17)	131-573	[4]	TUERCA, # 10-32	CAS
18)	492-11010	[4]	ARANDELA DE BLOQUEO, # 10	CAS Reemplazado por el número de pieza: 80684
19)	181415A1	[1]	APOYO	Interruptor de desconexión CAS
20)	627-10035	[2]	PERNO, hexagonal, M10 x 1.5 x 35 mm, Cl 10.9, Full Thd	CAS reemplaza 627-10030 Reemplazado por número de parte: 86624978
22)	832-10410	[2]	TUERCA, M10 x 1.5, Cl 8	CAS Reemplazado por número de parte: 190003888452
23)	284523A1	[1]	CONJUNTO DE CABLES.	CAS 1400 mm (55-1 / 8 in), negativo, interruptor de desconexión
24)	239952A1	[1]	CONJUNTO DE CABLES.	CAS 400 mm (15-3 / 4 in), puente, batería a batería
25)	BMF31E	[2]	BATERÍA SECA	CAS 12V, estándar, reemplazo de servicio Reemplazado por número de pieza: BMF31G
26)	BHC4DA	[2]	BATERIA SECA	BATERÍA CAS SECA, 12V, Servicio pesado, Reemplazo de servicio
27)	L124221	[2]	APOYO	CAS Hold Down
28)	L124224	[4]	TORNILLO	CAS Hold Down
29)	495-21038	[4]	ARANDELA, 5/16 "	CAS (plano, 3/8 x 7/8 x 3/32 ") Reemplazado por el número de parte: 72187263, 80664
30)	231-1445	[4]	TUERCA, 5/16 "-18, GB	CAS Reemplazado por el número de pieza: 86050277
31)	L126713	[3]	BOTA	Cable CAS en el arranque, cable en desconexión
32)	L127554	[1]	ARANDELA, 0.395 "ID x 0.875" OD x 0.064 "Thk	Latón CAS Reemplazado por número de parte: E134340
33)	253347A1	[1]	TUERCA, hexagonal, M10 x 1.5	CAS M10 - 1,5, latón
34)	239955A1	[1]	CONJUNTO DE CABLES.	CAS 1080 mm (42-1 / 2 in), tierra, motor a bastidor
35)	L18337	[1]	LAZO DE CABLE, 9.95 "-12.1" lg	CORREA DE CABLE CAS , 15 in, Retención Reemplazada por el número de pieza: 529070
36)	L127676	[1]	ARNES DE ALAMBRE	Interruptor de desconexión CAS

37)	[illegible]	[2]	ARANDELA, 11mm ID x 20mm OD x	CAS Reemplazado por el número de pieza: 14496621

Pos.	Parte no	Cantidad	Nombre de piezas	Comentarios
21)	895-11010	[2]	Terminal	CAS Reemplazado por el número de pieza: 14496621

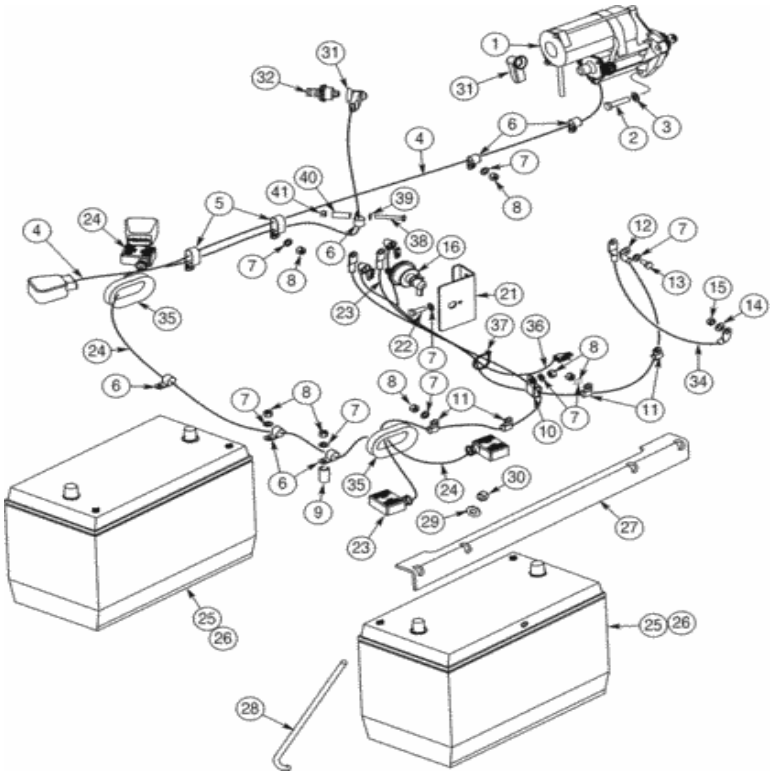

Para una vista completa, necesita registrarse

Piezas en el grupo (821C) - CARGADOR DE RUEDAS DE CASO (N / S JEE0155000 Y ANTES) (1 / 02-12 / 06):

Pos.	Parte no	Cantidad	Nombre de piezas	Comentarios
1)	223900A1	[1]	MOTOR DE ARRANQUE	CAS Ver página (s) 4-5, 4-7 Reemplazada por el número de pieza: 223900A2
1)	223900A2R	[1]	REMAN-STARTER, 24V, 7.5kW	Motor de arranque remanufacturado CAS
1)	223900A2C	[1]	ARRANQUE BÁSICO, 24V, 7.5kW	Número de pieza de devolución CAS , motor de arranque
			PERNO, hexagonal, M12 x 1.75 x 50 mm,	CAS Reemplazado por el número de pieza:

Pos.	Parte no	Cantidad	Nombre de piezas	Comentarios
2)	814-12050	[3]	Cl 8.8	3706702
3)	896-11012	[3]	ARANDELA, 13.5mm ID x 24mm OD x 3mm Thk	CAS Reemplazado por número de parte: 86625255
4)	435829A3	[1]	CABLE ELÉCTRICO	CAS 1837 mm (72-5 / 16 in), batería al arrancador, terminal positivo
5)	R54363	[2]	ABRAZADERA	Cable de batería CAS
6)	515-23206	[6]	ABRAZADERA, 13/16 ", Insul, Perno de 3/8"	Tipo P de CAS Reemplazado por número de parte: 86637979
7)	895-11010	[15]	ARANDELA, 11mm ID x 20mm OD x 2mm Thk	CAS Reemplazado por el número de pieza: 14496621
8)	832-10410	[12]	TUERCA, M10 x 1.5, Cl 8	CAS Reemplazado por número de parte: 190003888452
9)	D26770	[1]	ESPACIADOR	LEJOS
10)	L71188	[1]	ABRAZADERA, 15,75 mm ID, recubierto, orificio para perno de 13,46 mm, tipo P	CAS
11)	515-23159	[4]	ABRAZADERA, 5/8 ", Insul, Perno de 3/8"	CAS Reemplazado por el número de pieza: 86594406
12)	435722A1	[1]	CABLE DE BATERÍA NEG	Conexión a tierra de CAS para desconectar Reemplazada por el número de pieza: 435722A2
13)	627-10020	[1]	PERNO, Hex, M10 x 1.5 x 20 mm, Cl 10.9, Full Thd	CAS Reemplazado por el número de parte: 11106031
14)	L127554	[1]	ARANDELA, 0.395 "ID x 0.875" OD x 0.064 "Thk	Latón CAS Reemplazado por número de parte: E134340
15.	253347A1	[1]	TUERCA, hexagonal, M10 x 1.5	CAS M10 - 1,5, latón
. .	L126256	[1]	CAMBIAR	Desconexión de CAS , consta de 16-20
dieciséis.	NSS	[1]	SEPARAT NO VENDIDO	Cuerpo CON
17)	129-187	[6]	TUERCA, 5/16 "-24, latón	CAS
18)	492-11038	[4]	ARANDELA DE BLOQUEO, 3/8 "	CAS Reemplazado por el número de parte: 72187249, 80680
19)	131-573	[4]	TUERCA, # 10-32	CAS
20)	492-11010	[4]	ARANDELA DE BLOQUEO, # 10	CAS Reemplazado por el número de pieza: 80684
21)	448164A1	[1]	SOPORTE	Interruptor de desconexión CAS
22)	627-10030	[2]	PERNO, hexagonal, M10 x 1.5 x 30 mm, Cl 10.9, Full Thd	CAS Reemplazado por el número de pieza: 9515003
23)	435686A2	[1]	CABLE DE BATERÍA NEG	CAS 1035 mm (40-3 / 4 in), interruptor de desconexión
24)	436141A3	[1]	CABLE DE BATERÍA NEG	CAS 1638 mm (64-1 / 2 in), puente, batería a batería
25)	BMF31E	[2]	BATERÍA SECA	CAS 12V, estándar, reemplazo de servicio Reemplazado por número de pieza: BMF31G
26)	BHC4DA	[2]	BATERIA SECA	BATERÍA CAS SECA, 12V, Servicio pesado, Reemplazo de servicio
27)	L124221	[2]	APOYO	CAS Hold Down
28)	365357A1	[4]	VARILLA	CAS Hold Down Reemplazada por número de parte: 76082209
29)	895-15008	[4]	ARANDELA, 9 mm ID x 20 mm OD x 1,6 mm Thk	CAS Reemplazado por el número de pieza: 86625263

30)	832-10408	[4]	TUERCA, M8 x 1.25, Cl 8.8	CAS Reemplazado por el número de pieza:

Pos.	Parte no	Cantidad	Nombre de piezas	Comentarios
30)	832-10408	[4]	TUERCA, M8 x 1.25, Cl 8.8	86528579
31)	L126713	[2]	BOTA	Cable CAS en el arranque, cable en tierra
32)	1964554C1	[1]	TERMINAL	IH
34)	435689A1	[1]	CABLE DE BATERÍA NEG	CAS 464 mm (18-1 / 4 in), tierra, motor a bastidor
35)	434868A1	[2]	CONDUCTO	CAS
36)	L127676	[1]	ARNES DE ALAMBRE	Interruptor de desconexión CAS
37)	L18337	[1]	LAZO DE CABLE, 9.95 "-12.1" lg	CORREA DE CABLE CAS , 15 in Reemplazada por el número de pieza: 529070
38)	827-8060	[1]	PERNO, hexagonal, M8 x 1.25 x 60 mm, Cl 10.9	CAS Reemplazado por número de parte: 86625005
39)	895-11008	[1]	ARANDELA, DI 9 mm x 16 mm DE x 1,6 mm de espesor	CAS Reemplazado por el número de pieza: 86624184
40)	371425A1	[1]	ESPACIADOR	CAS
41)	832-10408	[1]	TUERCA, M8 x 1.25, Cl 8.8	CAS Reemplazado por el número de pieza: 86528579

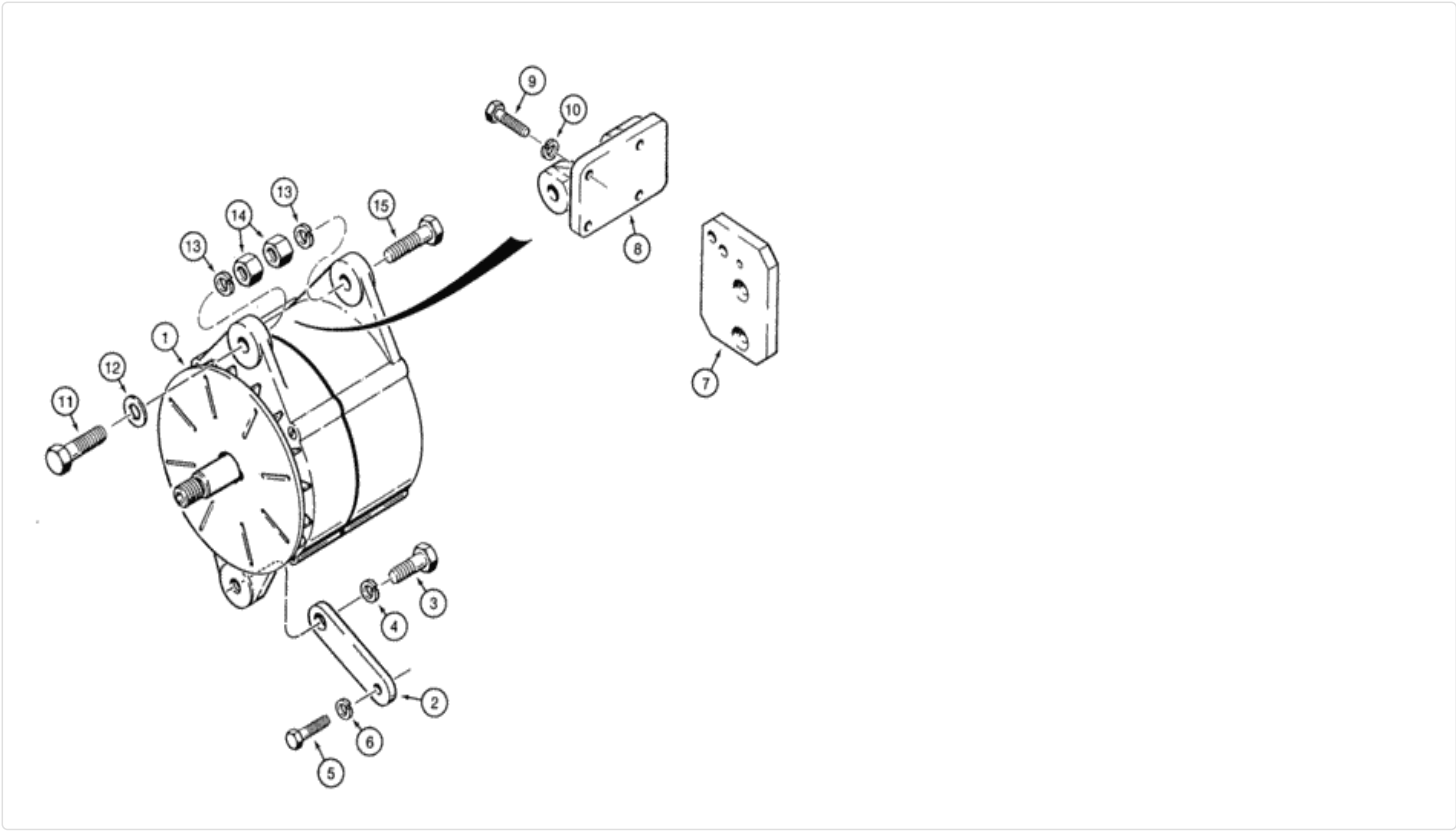

Para una vista completa, necesita registrarse

Piezas en el grupo (821C) - CARGADOR DE RUEDAS DE CASO (N / S JEE0155000 Y ANTES) (1 / 02-12 / 06):

Pos.	Parte no	Cantidad	Nombre de piezas	Comentarios
1)	1964860C1	[1]	ALTERNADOR, 24V, 60A, sin polea	IH 24V, 65 amp, Ver página (s) 4-3
1)	1964860C1GV	[1]	ALTERNADOR	Valor MKT

Pos.	Parte no.	Cantidad	Nombre de piezas	Comentarios
1)	1964860C1R	[1]	REMAN-ALTERNADOR	CARGADOR DE RUEDAS DE CAJA BRR 821C (S / N JEE0155000 Y ANTES), 24 V, 65 amperios, MONTAJE ALTERNADOR
1)	1964860C1C	[1]	ALTERNADOR PRINCIPAL	Número de devolución de BRR
2)	90-8055T1	[1]	APOYO	CAS suministrado con motor
3)	426-820	[1]	PERNO, hexagonal, 1/2 "-13 x 1-1 / 4", Gr 8	CAS Reemplazado por el número de pieza: 280853
4)	80679	[1]	ARANDELA DE BLOQUEO, 1 / 20.507 CST ZND	NUEVA HAMPSHIRE
5)	614-8030	[1]	PERNO, Hex, M8 x 1.25 x 30 mm, Cl 8.8, Full Thd	CAS Reemplazado por el número de pieza: 43128
6)	892-11008	[1]	ARANDELA DE BLOQUEO, 8mm ID	IH Reemplazada por el número de parte: 72187304, 83990583
7)	J925188	[1]	APOYO	CAS suministrado con motor
8)	J918544	[1]	APOYO	CAS suministrado con motor
9)	614-8030	[4]	PERNO, Hex, M8 x 1.25 x 30 mm, Cl 8.8, Full Thd	CAS suministrado con motor reemplazado por número de pieza: 43128
10)	892-11008	[4]	ARANDELA DE BLOQUEO, 8mm ID	IH suministrado con motor reemplazado por número de parte: 72187304, 83990583
11)	814-12050	[1]	PERNO, hexagonal, M12 x 1.75 x 50 mm, Cl 8.8	CAS Reemplazado por el número de pieza: 9706702
12)	895-11012	[1]	ARANDELA, 13.5mm ID x 24mm OD x 2.5mm Thk	CAS
13)	892-11012	[2]	ARANDELA DE SEGURIDAD, M12	CAS Reemplazado por el número de pieza: 412123
14)	829-1412	[2]	TUERCA, M12, Cl 10.9	CAS reemplaza 829-1412 Reemplazado por número de parte: 337475
15.	814-12070	[1]	PERNO, hexagonal, M12 x 1.75 x 70 mm, Cl 8.8	IH Reemplazada por el número de pieza: 9706717

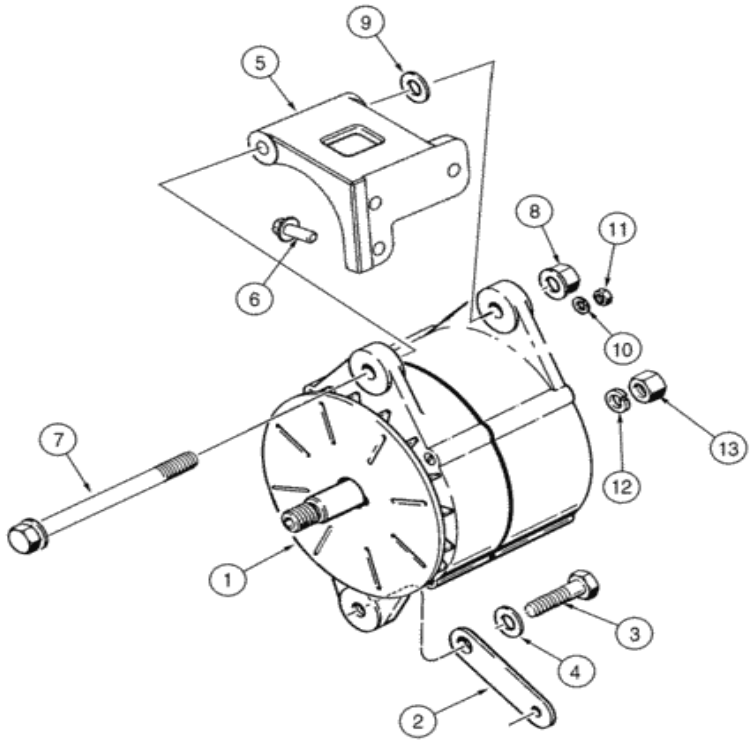

Para una vista completa, necesita registrarse

Piezas en el grupo (821C) - CARGADOR DE RUEDAS DE CASO (N / S JEE0155000 Y ANTES) (1 / 02-12 / 06):

Pos.	Parte no	Cantidad	Nombre de piezas	Comentarios
1)	1964860C1	[1]	ALTERNADOR, 24V, 60A, sin polea	IH 24V, 65 amp, Ver página (s) 4-3
1)	1964860C1GV	[1]	ALTERNADOR	Valor MKT
1)	1964860C1R	[1]	REMAN-ALTERNADOR	CARGADOR DE RUEDAS DE CAJA BRR 821C (S / N JEE0155000 Y ANTES), 24 V, 65 amperios, MONTAJE ALTERNADOR
1)	1964860C1C	[1]	ALTERNADOR PRINCIPAL	Número de devolución de BRR
2)	J920317	[1]	ABRAZADERA	CAS suministrado con motor

Pos.	Parte no	Cantidad	Nombre de piezas	Comentarios
3)	426-820	[1]	PERNO, hexagonal, 1/2 "-13 x 1-1 / 4", Gr 8	CAS Reemplazado por el número de pieza: 280853
4)	896-15012	[1]	ARANDELA, 13.5mm ID x 28mm OD x 4mm Thk	CAS 13,5 x 28 x 4 mm Reemplazada por el número de pieza: 86625256
5)	J929418	[1]	APOYO	Suministrado LEJOS con motor
6)	845-8025	[4]	PERNO, Hexagonal, M8 x 25 mm, Cl 8.8	CAS suministrado con motor
7)	854-12040	[1]	PERNO, Hexagonal, M12 x 40 mm, Cl 10.9	CAS suministrado con motor
8)	829-1412	[2]	TUERCA, M12, Cl 10.9	CAS Reemplazado por el número de pieza: 337475
9)	895-18012	[1]	ARANDELA, 13.5mm ID x 20mm OD x 2mm Thk	CAS 11 x 18 x 1.6 mm Reemplazada por el número de pieza: 86639312
10)	895-11012	[1]	ARANDELA, 13.5mm ID x 24mm OD x 2.5mm Thk	CAS
11)	824-1404	[1]	TUERCA, M4, Cl 5	CAS Reemplazado por el número de pieza: 57121
12)	492-11044	[1]	ARANDELA DE BLOQUEO, 7/16 "	CAS Reemplazado por el número de pieza: 81547
13)	425-107	[1]	TUERCA, 7/16 "-14, G5	CAS Reemplazado por el número de pieza: 280717

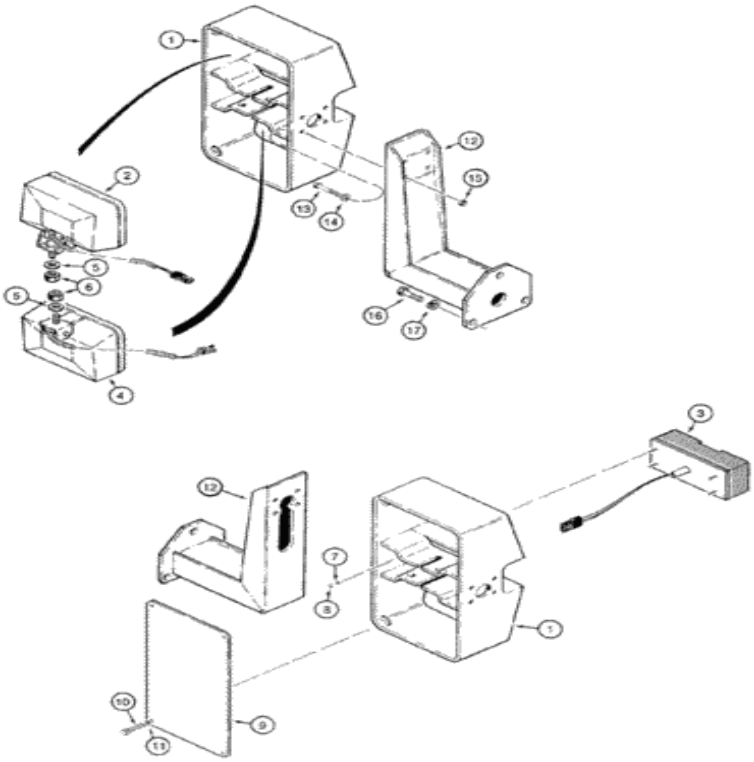

Para una vista completa, necesita registrarse

Piezas en el grupo (821C) - CARGADOR DE RUEDAS DE CASO (N / S JEE0155000 Y ANTES) (1 / 02-12 / 06):

Pos.	Parte no	Cantidad	Nombre de piezas	Comentarios
1)	L126951	[2]	ALOJAMIENTO	Lámpara CAS
2)	A187519	[2]	CONJUNTO DE LUZ, 24V, 70W, Claro	Conducción de CAS , ver página (s) 4-91
3)	A187992	[1]	CONJUNTO DE LUZ., 24V, 27W, Ámbar / Claro	Señal de giro y luz intermitente CAS , mano derecha, ver página (s) 4-93

		[1]	CONJUNTO DE LUZ., 24V, 27W,	Señal de giro y luz intermitente CAS , mano izquierda, ver

Pos.	Parte no	Cantidad	Nombre de piezas	Comentarios
3A	A187993	[1]	Arriba, Claro	página (s) 4-93, no se muestra
4)	A187520	[2]	CONJUNTO DE LUZ, 24V, 70W, Claro	Inundación de CAS , ver página (s) 4-91
5)	495-21056	[12]	ARANDELA, 1/2 "	CAS 9/16 x 1-3 / 8 x 7/64 Reemplazado por el número de parte: 72187265, 80700
6)	131-1402	[4]	TUERCA DELGADA, 1/2 "-13, GB, delgada	CAS Reemplazado por el número de pieza: 86632537
7)	892-11005	[8]	ARANDELA DE SEGURIDAD, M5	CAS Reemplazado por el número de pieza: 10569179
8)	825-1405	[8]	TUERCA, M5, Cl 8	CAS Reemplazado por el número de pieza: 10788811
9)	L126959	[2]	CUBRIR	Lámpara CAS
10)	426-412	[8]	PERNO, hexagonal, 1/4 "- 20 x 3/4", Gr 8	CAS Reemplazado por el número de pieza: 281032
11)	492-11025	[8]	ARANDELA DE BLOQUEO, 1/4 "	CAS Reemplazado por el número de parte: 80682, 72187247
12)	L126955	[2]	SOPORTE	Lámpara CAS
13)	426-536	[8]	PERNO, hexagonal, 5/16 "- 18 x 2-1 / 4", Gr 8	CAS Reemplazado por el número de pieza: 80280294
14)	495-21038	[8]	ARANDELA, 5/16 "	CAS (plano, 3/8 x 7/8 x 3/32 ") Reemplazado por el número de parte: 72187263, 80664
15.	231-1445	[8]	TUERCA, 5/16 "-18, GB	CAS Reemplazado por el número de pieza: 86050277
dieciséis.	426-824	[6]	PERNO, hexagonal, 1/2 "- 13 x 1-1 / 2", Gr 8	CAS Reemplazado por el número de pieza: 88904
17)	80679	[6]	ARANDELA DE BLOQUEO, 1 / 20.507 CST ZND	NUEVA HAMPSHIRE

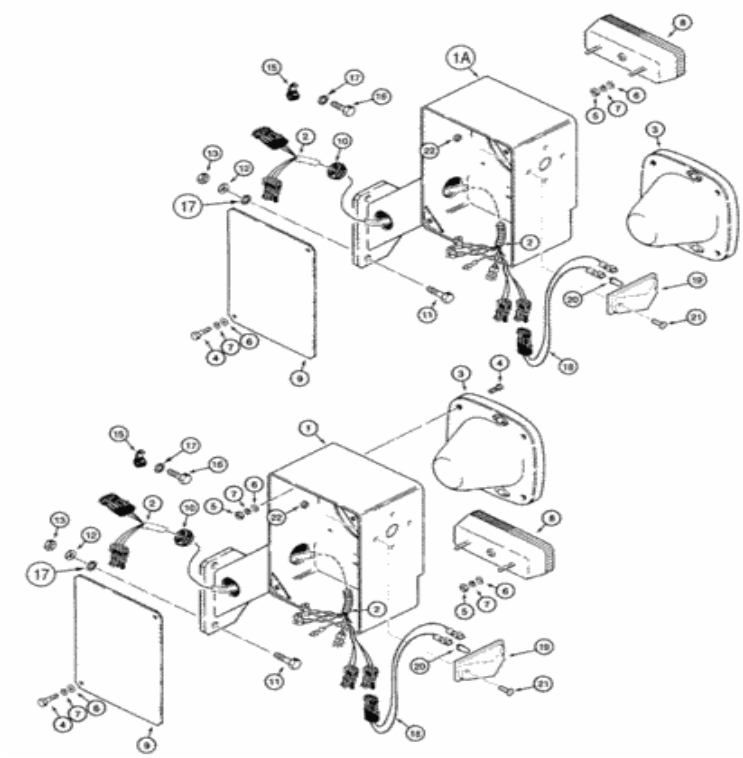

Para una vista completa, necesita registrarse

Piezas en el grupo (821C) - CARGADOR DE RUEDAS DE CASO (N / S JEE0155000 Y ANTES) (1 / 02-12 / 06):

Pos.	Parte no	Cantidad	Nombre de piezas	Comentarios
1)	E132215	[1]	APOYO	Lámpara delantera CAS , derecha, ya no se usa, pedido 349447A2
1A.	349447A2	[1]	APOYO	Lámpara delantera CAS , mano derecha, reemplaza E132215
1)	E132216	[1]	APOYO	Lámpara delantera CAS , izquierda, no se muestra, ya no se usa, pedido 349448A2
1A.	349448A2	[1]	APOYO	Lámpara delantera CAS , izquierda, no se muestra,

Pos.	Parte no	Cantidad	Nombre de piezas	Comentarios
1A	349448A2	[1]	APOYO	reemplaza E132216
2)	279524A3	[2]	APROVECHAR	Lámpara delantera CAS , reemplaza 279524A2
3)	E133214	[2]	FARO DELANTERO, Halógeno, 24V, 70W	CAS Ver página (s) 4-69
4)	614-6030	[4-12]	PERNO, hexagonal, M6 x 1 x 30 mm, Cl 8.8, Full Thd	CAS Reemplazado por el número de pieza: 87317695
5)	829-1406	[4-12]	TUERCA, Hex, M6 x 1, Cl 10.9	CAS M6; 10.9 Reemplazada por el número de pieza: 87778396, 86500688
6)	895-11006	[8-16]	ARANDELA, 6.6mm ID x 12mm OD x 1.6mm Thk	CAS Reemplazado por el número de pieza: 86588450
7)	892-11006	[8-16]	ARANDELA DE SEGURIDAD, M6	CAS Reemplazado por el número de pieza: 86517328
8)	E133215	[2]	LAMPARA DE COLA	Señal de giro CAS , ver página (s) 4-71
9)	E132226	[2]	PLACA GRANDE	PLACA CAS , GRANDE
10)	328265A1	[4]	GROMMET	CAS reemplaza E133199, 248-2376
11)	627-12040	[6]	PERNO, hexagonal, M12 x 1.75 x 40 mm, Cl 10.9, Full Thd	CAS Reemplazado por el número de pieza: 337563
12)	892-11012	[6]	ARANDELA DE SEGURIDAD, M12	CAS Reemplazado por el número de pieza: 412123
13)	829-1412	[6]	TUERCA, M12, Cl 10.9	CAS Reemplazado por el número de pieza: 337475
15.	515-25127	[4]	ABRAZADERA, 1/2 ", Insul, Perno de 1/2"	CAS Reemplazado por el número de pieza: 86632595
dieciséis.	426-816	[6]	PERNO, hexagonal, 1/2 "- 13 x 1", Gr 8	CAS Reemplazado por el número de pieza: 9790143
17)	495-11053	[10]	ARANDELA, 1/2 ", SAE	CAS (17/32 "x 1-1 / 16" x 3/32 ") Reemplazada por el número de parte: 72187259, 87364
18)	195166A1	[2]	APROVECHAR	Lámpara intermitente lateral CAS , si se usa
19)	195164A1	[2]	LIGERO	Lámpara intermitente lateral CAS , incluye 20, si se usa Reemplazada por el número de pieza: 183657A1
20)	197102A1	[1]	BULBO	CAS
21)	840-1420	[4]	TORNILLO, Pan, M4 x 20 mm, Cl 4.8	CAS Reemplazado por el número de pieza: 86511824
22)	832-10404	[4]	TUERCA, M4 x 0.7, Cl 8.8	CAS Reemplazado por el número de pieza: 86625075

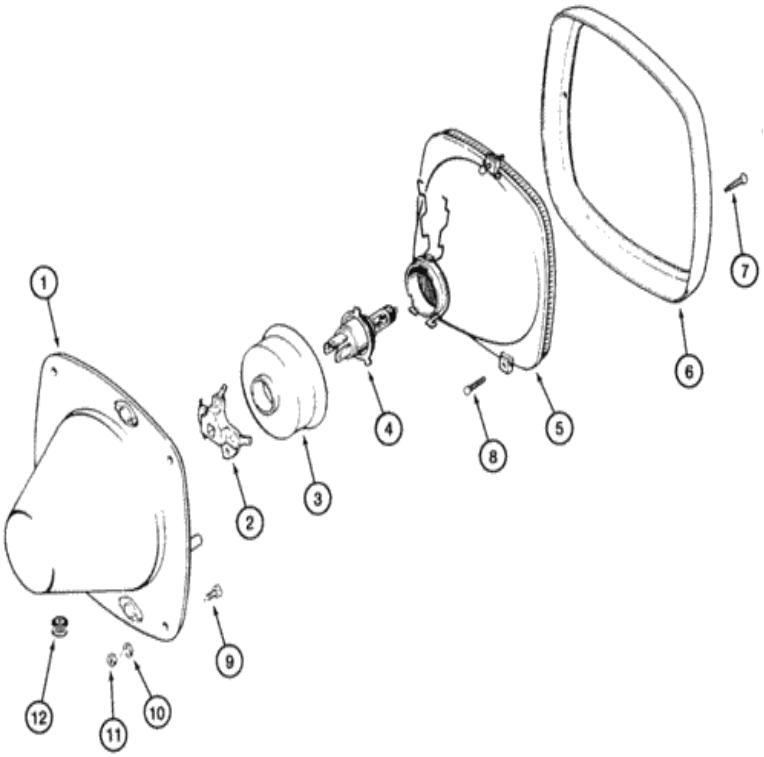

Para una vista completa, necesita registrarse

Piezas en el grupo (821C) - CARGADOR DE RUEDAS DE CASO (N / S JEE0155000 Y ANTES) (1 / 02-12 / 06):

Pos.	Parte no	Cantidad	Nombre de piezas	Comentarios
. .	E133214	[2]	FARO DELANTERO, Halógeno, 24V, 70W	CAS consiste en 1 - 12
1)	NSS	[1]	SEPARAT NO VENDIDO	CON vivienda
2)	E129573	[1]	PORTALÁMPARA	CAS
3)	NSS	[1]	SEPARAT NO VENDIDO	ESTAFA
4)	E133014	[1]	BULBO	CAS 24V, 75W Reemplazada por número de parte: C140555

Pos.	Parte no	Cantidad	Nombre de piezas	Comentarios
5)	E136056	[1]	LÁMPARA	CAS
6)	E136057	[1]	PROTECTOR	CAS
7)	E136063	[2]	TORNILLO	CAS
8)	NSS	[3]	SEPARAT NO VENDIDO	Tornillo CON
9)	NSS	[4]	SEPARAT NO VENDIDO	Tornillo CON
10)	NSS	[4]	SEPARAT NO VENDIDO	Lavadora CON
11)	NSS	[4]	SEPARAT NO VENDIDO	Tuerca CON
12)	NSS	[1]	SEPARAT NO VENDIDO	CON Ojal

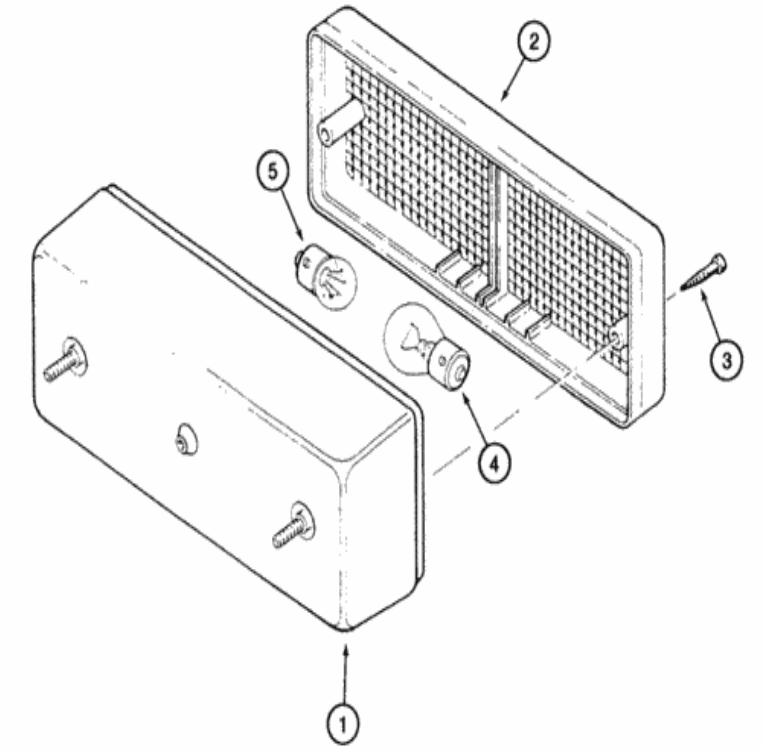

Para una vista completa, necesita registrarse

Piezas en el grupo (821C) - CARGADOR DE RUEDAS DE CASO (N / S JEE0155000 Y ANTES) (1 / 02-12 / 06):

Pos.	Parte no	Cantidad	Nombre de piezas	Comentarios
. .	E133215	[2]	LAMPARA DE COLA	Señal de giro CAS , consta de 1 - 5
1)	NSS	[1]	SEPARAT NO VENDIDO	CON vivienda
2)	NSS	[1]	SEPARAT NO VENDIDO	Lente CON
3)	NSS	[2]	SEPARAT NO VENDIDO	Tornillo CON
4)	E116591	[1]	BULBO	CAS 24V 21W Reemplazada por el número de pieza: E34327
5)	E100139	[1]	BULBO	CAS 24V 5W Reemplazado por el número de pieza: Q40586

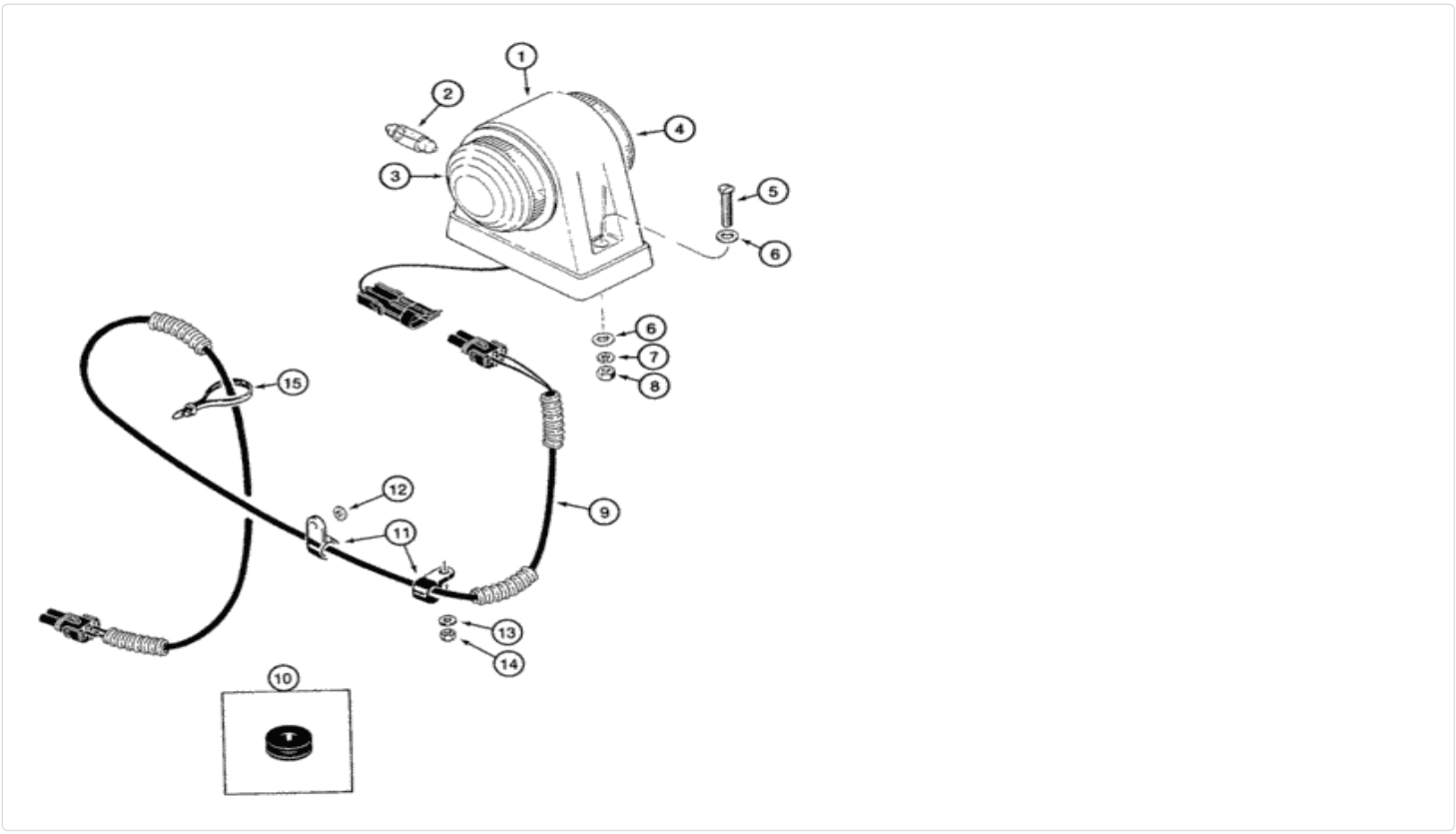

Para una vista completa, necesita registrarse

Piezas en el grupo (821C) - CARGADOR DE RUEDAS DE CASO (N / S JEE0155000 Y ANTES) (1 / 02-12 / 06):

Pos.	Parte no	Cantidad	Nombre de piezas	Comentarios
. .	E133249	[2-4]	LUZ, 24V, 12W, Transparente / Rojo	Liquidación de CAS , consta de 1 - 8
1)	NSS	[1]	SEPARAT NO VENDIDO	CON vivienda
2)	E136074	[1]	BULBO	CAS 24V 5W Reemplazado por el número de pieza: Q40586
3)	E131567	[1]	LENTE	Rojo CAS
4)	E131568	[1]	LENTE	CAS claro

Pos.	Parte no.	Cantidad	Nombre de piezas	Comentarios
5)	FE216	[2]	TORNILLO	CAS 3/16 x 40 mm
6)	FE4001	[4]	LAVADORA	CAS 5,3 mm Reemplazada por el número de pieza: 86625261
7)	FE4201	[2]	ARANDELA DE BLOQUEO	CAS 5 mm Reemplazada por el número de pieza: 10569179
8)	FE2000	[2]	NUEZ	CAS 3/16 en
9)	E133131	[2]	APROVECHAR	Lámparas traseras CAS
10)	E133199	[2]	GROMMET	CAS si se usa
11)	515-2395	[4]	ABRAZADERA, 3/8 ", Insul, Perno de 3/8"	CAS si se utiliza Reemplazado por el número de pieza: 86572009
12)	895-11006	[2]	ARANDELA, 6.6mm ID x 12mm OD x 1.6mm Thk	CAS si se usa Reemplazado por el número de pieza: 86588450
13)	895-11010	[2]	ARANDELA, 11mm ID x 20mm OD x 2mm Thk	CAS si se usa Reemplazado por el número de pieza: 14496621
14)	832-10410	[2]	TUERCA, M10 x 1.5, Cl 8	CAS si se usa Reemplazado por el número de pieza: 190003888452
15.	L18337	[1]	LAZO DE CABLE, 9.95 "-12.1" lg	CORREA DE CABLE CAS , 15 in, si se usa Reemplazada por el número de pieza: 529070

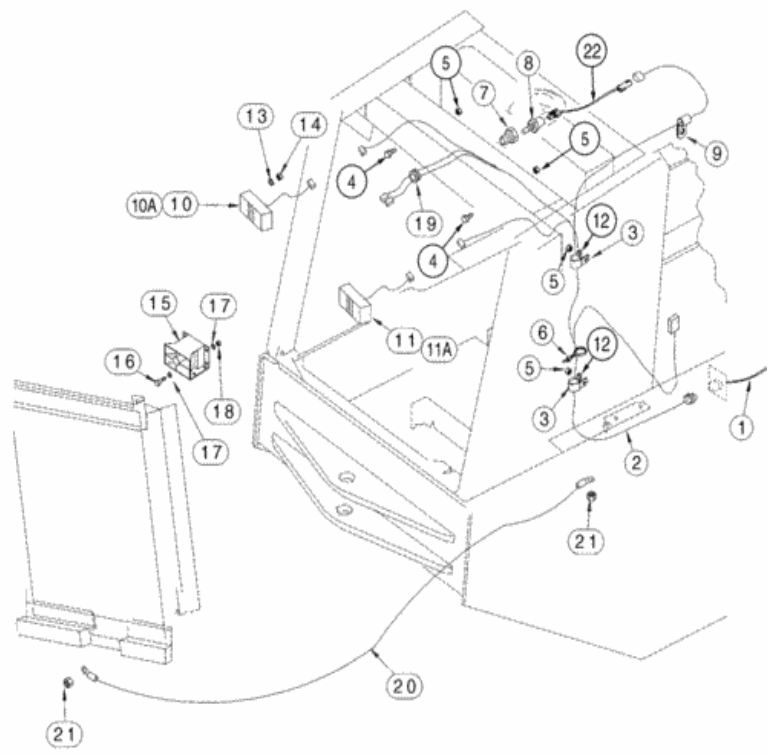

Para una vista completa, necesita registrarse

Piezas en el grupo (821C) - CARGADOR DE RUEDAS DE CASO (N / S JEE0155000 Y ANTES) (1 / 02-12 / 06):

Pos.	Parte no	Cantidad	Nombre de piezas	Comentarios
1)	ÁRBITRO	[1]	INSTRUCCIÓN	Arnés NH , chasis trasero, ver página (s) 4-47
2)	284509A1	[1]	APROVECHAR	Luz trasera CAS
3)	515-23159	[2]	ABRAZADERA, 5/8 ", Insul, Perno de 3/8"	CAS Reemplazado por el número de pieza: 86594406
			PERNO, Hexagonal, M10	

Pos.	Parte no	Cantidad	Nombre de pieza	Comentarios
4)	627-10025	[2]	x 1.5 x 25 mm, Cl 10.9, Full Thd	CAS Reemplazado por el número de parte: 11106231
5)	832-10410	[5]	TUERCA, M10 x 1.5, Cl 8	CAS Reemplazado por número de parte: 190003888452
6)	L18337	[1]	LAZO DE CABLE, 9.95 "-12.1" lg	CORREA DE CABLE CAS , 15 in Reemplazada por el número de pieza: 529070
7)	391763A1	[1]	ADAPTADOR	CAS 3/8 x 1/8 PT, reemplaza 217-41
8)	419792A1	[1]	SENSOR	Nivel de refrigerante CAS , reemplaza 143417A2, 143417A3 Reemplazado por el número de pieza: 419792A2
9)	515-2295	[1]	ABRAZADERA, 3/8 ", Insul, Perno de 5/16"	CAS Reemplazado por el número de pieza: 86637978
10)	A187962	[1]	LÁMPARA, COLA	CAS LIGHT, TAIL, Stop and Tail, Left Hand, See Page (s) 4-93, Ya no está disponible, orden 411777A1 Reemplazada por el número de parte: 411777A1
10 A.	411777A1	[1]	LÁMPARA, COLA	CAS LIGHT, TAIL, Stop and Tail, Left Hand, Ver página (s) 4-93
11)	A187961	[1]	LÁMPARA, COLA	CAS LIGHT, TAIL, Stop and Tail, Right Hand, See Page (s) 4-93, Ya no está disponible, Orden 411778A1 Reemplazada por el número de parte: 411778A1
11A.	411778A1	[1]	LÁMPARA, COLA	CAS LIGHT, TAIL, Stop and Tail, Right Hand, Ver página (s) 4-93
12)	895-18010	[2]	ARANDELA, 10.5 mm ID x 18 mm OD x 1.6 mm Thk	CAS Reemplazado por número de parte: 86625251
13)	892-11005	[8]	ARANDELA DE SEGURIDAD, M5	CAS Reemplazado por el número de pieza: 10569179
14)	825-1405	[8]	TUERCA, M5, Cl 8	CAS Reemplazado por el número de pieza: 10788811
15.	D121972	[1]	ALARMA	Copia de seguridad de CAS
dieciséis.	627-6025	[4]	PERNO, hexagonal, M6 x 1 x 25 mm, Cl 10.9, Full Thd	SUMA Reemplazada por el número de pieza: 87780636, 86639038
17)	495-11028	[8]	ARANDELA, 1/4 ", SAE	CAS (9/32 x 5/8 x 1/16 ") Reemplazada por el número de parte: 87361, 72187256
18)	832-10406	[4]	TUERCA, M6 x 1, Cl 8	CAS
19)	248-2399	[1]	GROMMET, 3/8 "ID x 1" Diámetro de la Ranura, Corte Str	CAS Reemplazado por el número de parte: 86637782
20)	253186A2	[1]	APROVECHAR	CAS Ground Reemplazado por el número de parte: 448423A1
21)	253347A1	[2]	TUERCA, hexagonal, M10 x 1.5	CAS M10 - 1,5, latón
22)	445786A1	[1]	ARNES DE ALAMBRE	Puente CAS

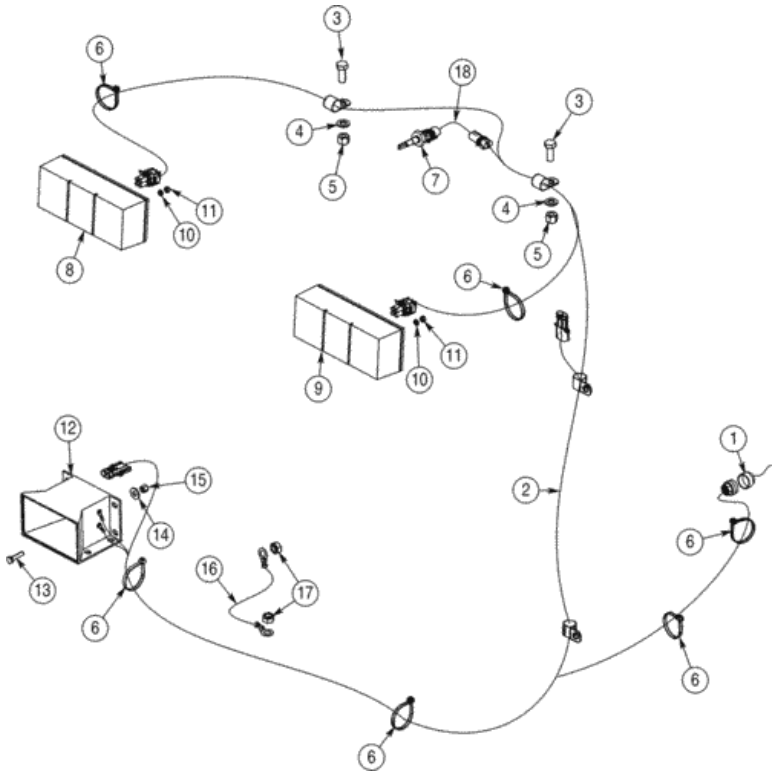

Para una vista completa, necesita registrarse

Piezas en el grupo (821C) - CARGADOR DE RUEDAS DE CASO (N / S JEE0155000 Y ANTES) (1 / 02-12 / 06):

Pos.	Parte no	Cantidad	Nombre de piezas	Comentarios
1)	426170A1	[1]	APROVECHAR	Chasis trasero CAS
2)	437164A2	[1]	APROVECHAR	Luz trasera CAS
3)	627-10025	[2]	PERNO, Hexagonal, M10 x 1.5 x 25 mm, Cl 10.9, Full Thd	CAS Reemplazado por el número de parte: 11106231
4)	895-11010	[2]	ARANDELA, 11mm ID x 20mm OD x 2mm Thk	CAS Reemplazado por el número de pieza: 14496621
5)	832-	[2]		CAS Reemplazado por número de parte:

Pos.	Parte no	Cantidad	Nombre de piezas	Comentarios
5)	[illegible]	[2]	TUERCA, M10 x 1.5, Cl 8	[illegible] 1900038884 52
6)	L18337	[6]	LAZO DE CABLE, 9.95 "-12.1" lg	CORREA DE CABLE CAS , 15 in Reemplazada por el número de pieza: 529070
7)	419792A1	[1]	SENSOR	Nivel de refrigerante CAS Reemplazado por el número de pieza: 419792A2
8)	411777A1	[1]	LÁMPARA, COLA	CAS LIGHT, TAIL, Stop and Tail, Left Hand, Ver página (s) 4-93
9)	411778A1	[1]	LÁMPARA, COLA	CAS LIGHT, TAIL, Stop and Tail, Right Hand, Ver página (s) 4-93
10)	892-11005	[8]	ARANDELA DE SEGURIDAD, M5	CAS Reemplazado por el número de pieza: 10569179
11)	825-1405	[8]	TUERCA, M5, Cl 8	CAS Reemplazado por el número de pieza: 10788811
12)	D121972	[1]	ALARMA	Copia de seguridad de CAS
13)	627-6025	[4]	PERNO, hexagonal, M6 x 1 x 25 mm, Cl 10.9, Full Thd	SUMA Reemplazada por el número de pieza: 87780636, 86639038
14)	495-21031	[4]	ARANDELA, 1/4 "	CAS 5/16 x 3/4 x 1/16 Reemplazado por el número de parte: 72187262, 80701
15.	832-10406	[4]	TUERCA, M6 x 1, Cl 8	CAS
dieciséis.	448423A1	[1]	APROVECHAR	CAS Ground
17)	253347A1	[2]	TUERCA, hexagonal, M10 x 1.5	CAS M10 - 1,5, latón
18)	445786A1	[1]	ARNES DE ALAMBRE	Puente CAS

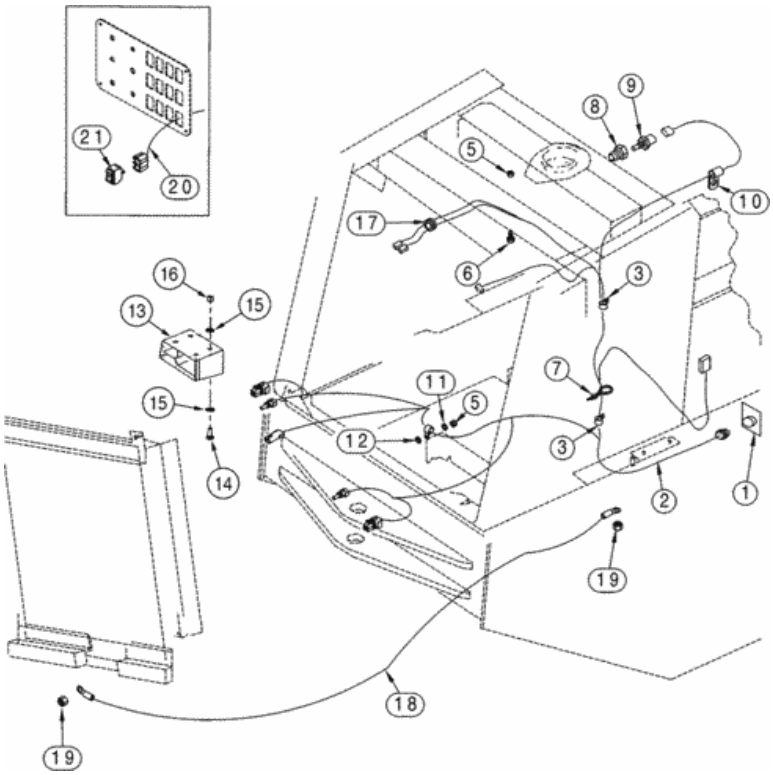

Para una vista completa, necesita registrarse

Piezas en el grupo (821C) - CARGADOR DE RUEDAS DE CASO (N / S JEE0155000 Y ANTES) (1 / 02-12 / 06):

Pos.	Parte no	Cantidad	Nombre de piezas	Comentarios
1)	ÁRBITRO	[1]	INSTRUCCIÓN	Arnés NH , chasis trasero, ver página (s) 4-47
2)	292083A2	[1]	APROVECHAR	Luz trasera CAS
3)	515-23159	[2]	ABRAZADERA, 5/8 ", Insul, Perno de 3/8"	CAS Utiliza hardware existente Reemplazado por número de parte: 86594406
5)	832-10410	[3]	TUERCA, M10 x 1.5, Cl 8	CAS Reemplazado por número de parte: 190003888452
6)	627-	[1]	PERNO, Hexagonal, M10 x	CAS Reemplazado por el número de parte: 11106231

Pos.	Parte no	Cantidad	Nombre de pieza	Comentarios
6)	[illegible]	[1]	[illegible] 5 mm x 25 mm, Cl 10.9, Full Thd	CAS Reemplazado por el número de parte: 11106231
7)	L18337	[1]	LAZO DE CABLE, 9.95 "-12.1" lg	CORREA DE CABLE CAS , 15 in Reemplazada por el número de pieza: 529070
8)	391763A1	[1]	ADAPTADOR	CAS 3/8 x 1/8 PT, reemplaza 217-41
9)	419792A1	[1]	SENSOR	Nivel de refrigerante CAS , reemplaza 143417A2, 143417A3 Reemplazado por el número de pieza: 419792A2
10)	515-2295	[1]	ABRAZADERA, 3/8 ", Insul, Perno de 5/16"	CAS Reemplazado por el número de pieza: 86637978
11)	895-18010	[2]	ARANDELA, 10.5 mm ID x 18 mm OD x 1.6 mm Thk	CAS Reemplazado por número de parte: 86625251
12)	896-11012	[2]	ARANDELA, 13.5mm ID x 24mm OD x 3mm Thk	CAS Reemplazado por número de parte: 86625255
13)	D121972	[1]	ALARMA	Copia de seguridad de CAS
14)	627-6025	[4]	PERNO, hexagonal, M6 x 1 x 25 mm, Cl 10.9, Full Thd	SUMA Reemplazada por el número de pieza: 87780636, 86639038
15.	495-11028	[8]	ARANDELA, 1/4 ", SAE	CAS (9/32 x 5/8 x 1/16 ") Reemplazada por el número de parte: 87361, 72187256
dieciséis.	832-10406	[4]	TUERCA, M6 x 1, Cl 8	CAS
18)	253186A2	[1]	APROVECHAR	CAS Ground Reemplazado por el número de parte: 448423A1
19)	253347A1	[2]	TUERCA, hexagonal, M10 x 1.5	CAS M10 - 1,5, latón
20)	242101A5	[1]	APROVECHAR	Cabina principal de CAS , reemplaza 242101A2, 242101A3, 242101A4, -JEE0125745
20)	429188A2	[1]	APROVECHAR	CAS Cab Main, reemplaza 429188A1, JEE0125746- Reemplazada por el número de parte: 87340748, 389487A1, 87323281
21)	374433A3	[1]	CAMBIAR	Deshabilitar alarma de respaldo de CAS , reemplaza 284291A1

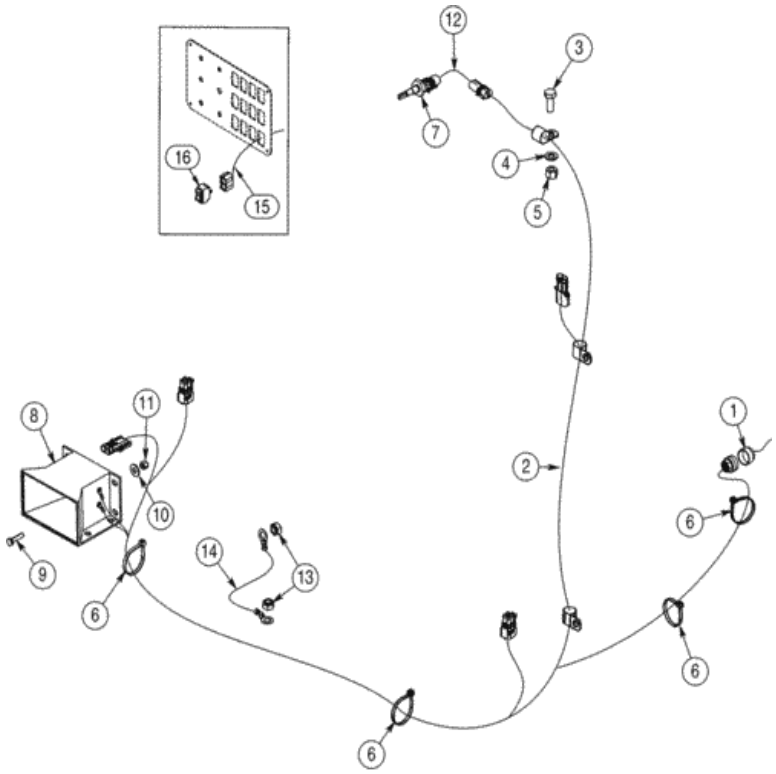

Para una vista completa, necesita registrarse

Piezas en el grupo (821C) - CARGADOR DE RUEDAS DE CASO (N / S JEE0155000 Y ANTES) (1 / 02-12 / 06):

Pos.	Parte no	Cantidad	Nombre de piezas	Comentarios
1)	ÁRBITRO	[1]	INSTRUCCIÓN	Arnés NH , chasis trasero, ver página (s) 4-47
2)	437162A2	[1]	APROVECHAR	Lámparas traseras CAS
3)	627-10025	[1]	PERNO, Hexagonal, M10 x 1.5 x 25 mm, Cl 10.9, Full Thd	CAS Reemplazado por el número de parte: 11106231
4)	895-11010	[1]	ARANDELA, 11mm ID x 20mm OD x 2mm Thk	CAS Reemplazado por el número de pieza: 14496621
5)	832-	[1]	TUERCA, M10 x 1.5, Cl 9	CAS Reemplazado por número de parte: 100002888453

Pos.	Parte no	Cantidad	Nombre de piezas	Comentarios
5)	[illegible]	[1]	TUERCA, M10 x 1.5, Cl 8	CAS Reemplazado por número de parte: 190003888452
6)	L18337	[4]	LAZO DE CABLE, 9.95 "-12.1" lg	CORREA DE CABLE CAS , 15 in Reemplazada por el número de pieza: 529070
7)	419792A1	[1]	SENSOR	Nivel de refrigerante CAS Reemplazado por el número de pieza: 419792A2
8)	D121972	[1]	ALARMA	Copia de seguridad de CAS
9)	627-6025	[4]	PERNO, hexagonal, M6 x 1 x 25 mm, Cl 10.9, Full Thd	SUMA Reemplazada por el número de pieza: 87780636, 86639038
10)	495-21031	[4]	ARANDELA, 1/4 "	CAS 5/16 x 3/4 x 1/16 Reemplazado por el número de parte: 72187262, 80701
11)	832-10406	[4]	TUERCA, M6 x 1, Cl 8	CAS
12)	445786A1	[1]	ARNES DE ALAMBRE	Puente CAS
13)	253347A1	[2]	TUERCA, hexagonal, M10 x 1.5	CAS M10 - 1,5, latón
14)	448423A1	[1]	APROVECHAR	CAS Ground
15.	429188A2	[1]	APROVECHAR	Cabina principal de CAS Reemplazada por el número de pieza: 87340748, 389487A1, 87323281
dieciséis.	374433A3	[1]	CAMBIAR	Deshabilitar alarma de respaldo CAS

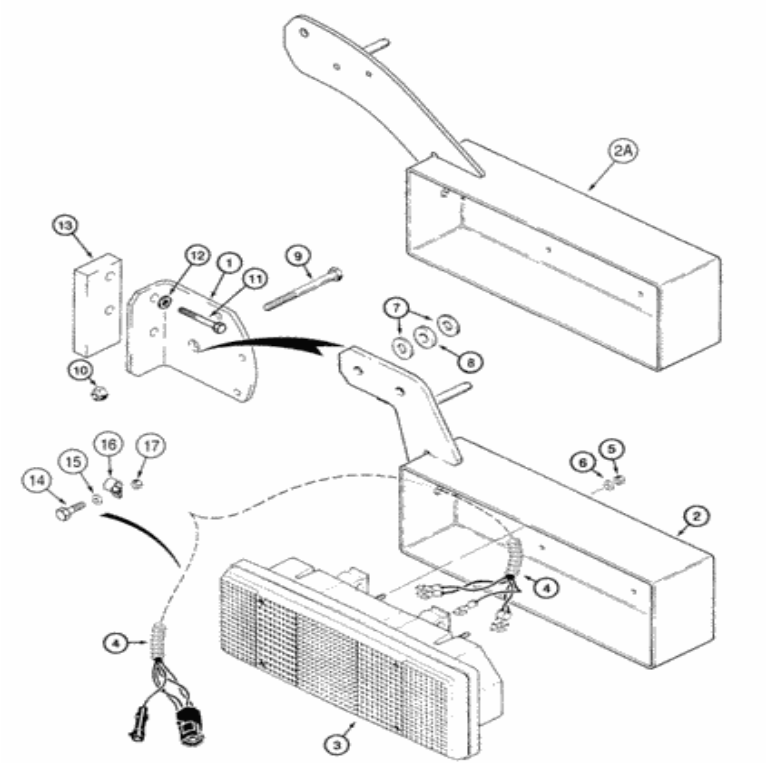

Para una vista completa, necesita registrarse

Piezas en el grupo (821C) - CARGADOR DE RUEDAS DE CASO (N / S JEE0155000 Y ANTES) (1 / 02-12 / 06):

Pos.	Parte no	Cantidad	Nombre de piezas	Comentarios
1)	E137360	[1]	APOYO	Lámpara combinada CAS , mano derecha
1)	E137357	[1]	APOYO	Lámpara de combinación CAS , mano izquierda, no ilustrada
2)	E137359	[1]	APOYO	Lámpara combinada CAS , derecha, ya no se utiliza, pedido 339845A1
2A.	339845A1	[1]	APOYO	Lámpara combinada CAS , derecha, reemplaza E137359
				Lámpara combinada CAS , izquierda, no ilustrada, ya no se

Pos.	Parte no	Cantidad	Nombre de piezas	Comentarios
2)	E137361	[1]	APOYO	Utilizar, pedido 339846A1
2A.	339846A1	[1]	APOYO	Lámpara combinada CAS , izquierda, no ilustrada, reemplaza E137361
3)	E133218	[1-2]	LÁMPARA, COLA	LUZ CAS , COLA, Combinación, Mano derecha, Mano izquierda, Ver página (s) 4-85
3)	E133219	[1]	LÁMPARA, COLA	LUZ CAS , COLA, Combinación, Mano izquierda, Ver página (s) 4-85, Ya no se usa, Orden E133218, No ilustrado
4)	E132941	[2]	APROVECHAR	Lámpara combinada CAS
5)	825-1408	[4]	TUERCA, M8, Cl 8	CAS Reemplazado por el número de pieza: 43362
6)	892-11008	[4]	ARANDELA DE BLOQUEO, 8mm ID	IH Reemplazada por el número de parte: 72187304, 83990583
7)	495-81238	[4]	ARANDELA, 13/16 "x 3" x .238 ", HDN	CAS Reemplazado por el número de pieza: 86637951
8)	120841A1	[2]	LAVADORA	Caucho CAS
9)	426-1252	[2]	PERNO, hexagonal, 3/4 "- 10 x 3-1 / 4", Gr 8	CAS Reemplazado por el número de pieza: 48946
10)	231-14412	[2]	TUERCA DE SEGURIDAD, 3/4 "-10, GB	CAS Reemplazado por el número de parte: 86754
11)	627-12030	[4]	PERNO, hexagonal, M12 x 1.75 x 30 mm, Cl 10.9, Full Thd	IH reemplaza 814-12055 Reemplazado por el número de pieza: 43260
12)	896-11012	[4]	ARANDELA, 13.5mm ID x 24mm OD x 3mm Thk	CAS reemplaza 892-11012 Reemplazado por número de parte: 86625255
13)	129593A1	[2]	ESPACIADOR	CAS si se usa
14)	827-8035	[2]	PERNO, hexagonal, M8 x 1.25 x 35 mm, Cl 10.9	CAS Reemplazado por número de parte: 86639209
15.	895-11008	[2]	ARANDELA, DI 9 mm x 16 mm DE x 1,6 mm de espesor	CAS Reemplazado por el número de pieza: 86624184
dieciséis.	515-22127	[2]	ABRAZADERA, 1/2 ", Insul, Perno de 5/16"	CAS Reemplazado por el número de parte: 72187278, 86625036
17)	832-10408	[2]	TUERCA, M8 x 1.25, Cl 8.8	CAS Reemplazado por el número de pieza: 86528579

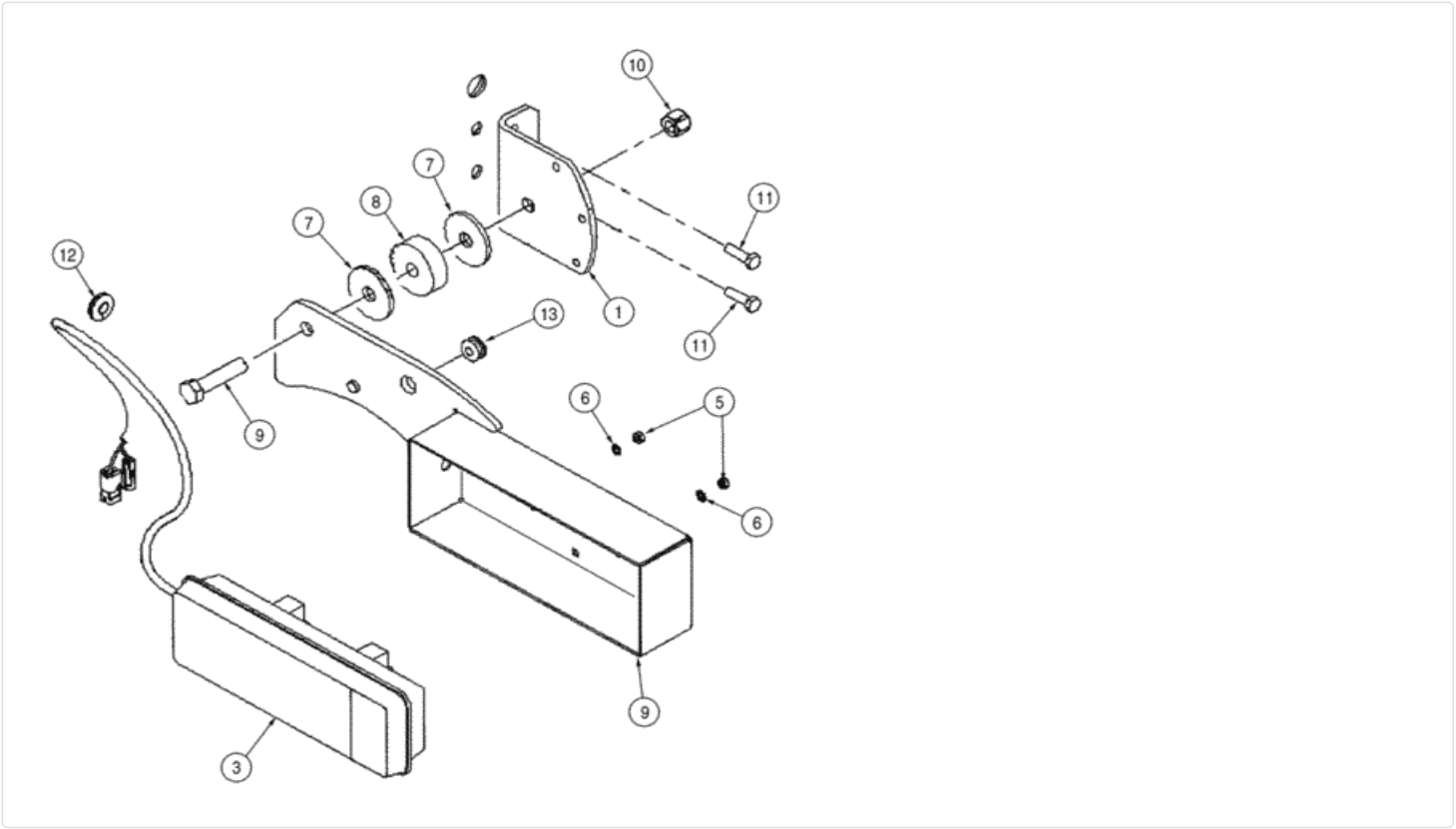

Para una vista completa, necesita registrarse

Piezas en el grupo (821C) - CARGADOR DE RUEDAS DE CASO (N / S JEE0155000 Y ANTES) (1 / 02-12 / 06):

Pos.	Parte no	Cantidad	Nombre de piezas	Comentarios
1)	E137360	[1]	APOYO	Lámpara combinada CAS , derecha, no ilustrada
1)	E137357	[1]	APOYO	Lámpara combinada CAS , mano izquierda
2)	436193A1	[1]	CONJUNTO DE APOYO.	Lámpara combinada CAS , derecha, no ilustrada
2)	436194A1	[1]	CONJUNTO DE APOYO.	Lámpara combinada CAS , mano izquierda
3)	E133218	[2]	LÁMPARA, COLA	LUZ CAS , COLA, Combinación, Mano derecha, Mano izquierda, Ver página (s) 4-85
4)	E132941	[2]	APROVECHAR	Lámpara combinada CAS

Pos.	Parte no	Cantidad	Nombre de piezas	Comentarios
5)	829-1408	[4]	TUERCA, Hex, M8 x 1.25, Cl 10.9	CAS Reemplazado por el número de pieza: 87778059, 43362
6)	493-41033	[4]	ARANDELA DE BLOQUEO, 0.33 "ID x 0.61" OD x 0.03 "Thk	CAS Reemplazado por el número de pieza: 280278
7)	495-81238	[4]	ARANDELA, 13/16 "x 3" x .238 ", HDN	CAS Reemplazado por el número de pieza: 86637951
8)	120841A1	[2]	LAVADORA	Caucho CAS
9)	426-1252	[2]	PERNO, hexagonal, 3/4 "- 10 x 3-1 / 4", Gr 8	CAS Reemplazado por el número de pieza: 48946
10)	231-14412	[2]	TUERCA DE SEGURIDAD, 3/4 "-10, GB	CAS Reemplazado por el número de parte: 86754
11)	627-12040	[4]	PERNO, hexagonal, M12 x 1.75 x 40 mm, Cl 10.9, Full Thd	CAS Reemplazado por el número de pieza: 337563
12)	248-2376	[2]	GROMMET, 5/8 "ID x 1 1/4" Diámetro de la ranura, corte Str	CAS Reemplazado por el número de pieza: 86637780
13)	22-422	[2]	GROMMET	LEJOS

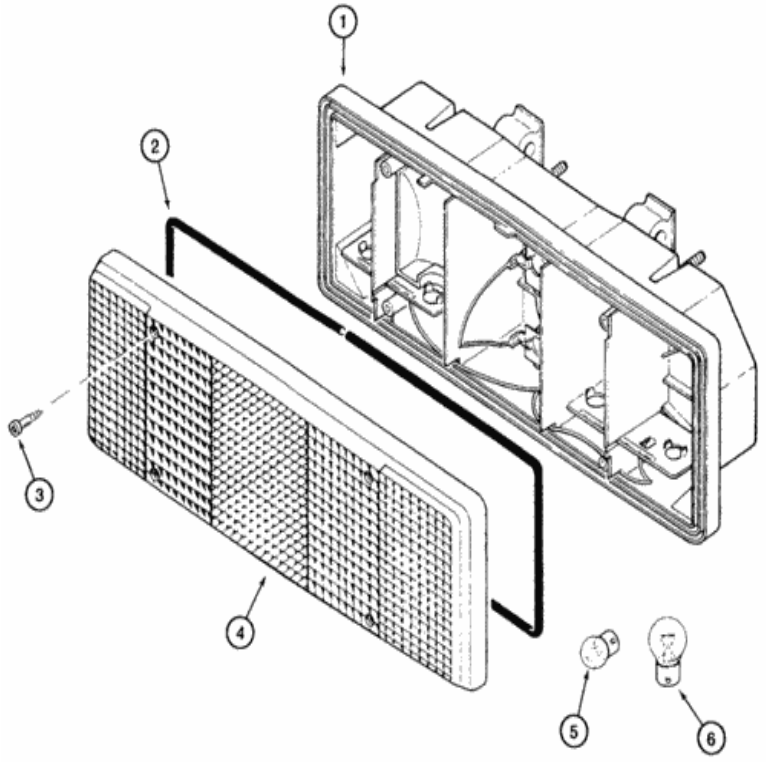

Para una vista completa, necesita registrarse

Piezas en el grupo (821C) - CARGADOR DE RUEDAS DE CASO (N / S JEE0155000 Y ANTES) (1 / 02-12 / 06):

Pos.	Parte no	Cantidad	Nombre de piezas	Comentarios
. .	E133218	[1]	LÁMPARA, COLA	CAS LIGHT, COLA, combinación, mano derecha, consta de 1 - 6
. .	E133219	[1]	LÁMPARA, COLA	CAS LIGHT, COLA, combinación, mano izquierda, consta de 1 - 6
1)	NSS	[1]	SEPARAT NO VENDIDO	CON vivienda
2)	NSS	[1]	SEPARAT NO VENDIDO	Sello CON
3)	E136064	[4]	TORNILLO	Especial CAS Reemplazado por número de parte: 15688607
4)	E136055	[1]	LENTE	CAS
5)	E100139	[2]	BULBO	CAS 24V 5W Reemplazado por el número de pieza: Q40586

Pos.	Parte no	Cantidad	Nombre de piezas	Comentarios
6)	E116591	[3]	BULBO	CAS 24V 21W Reemplazada por el número de pieza: E34327

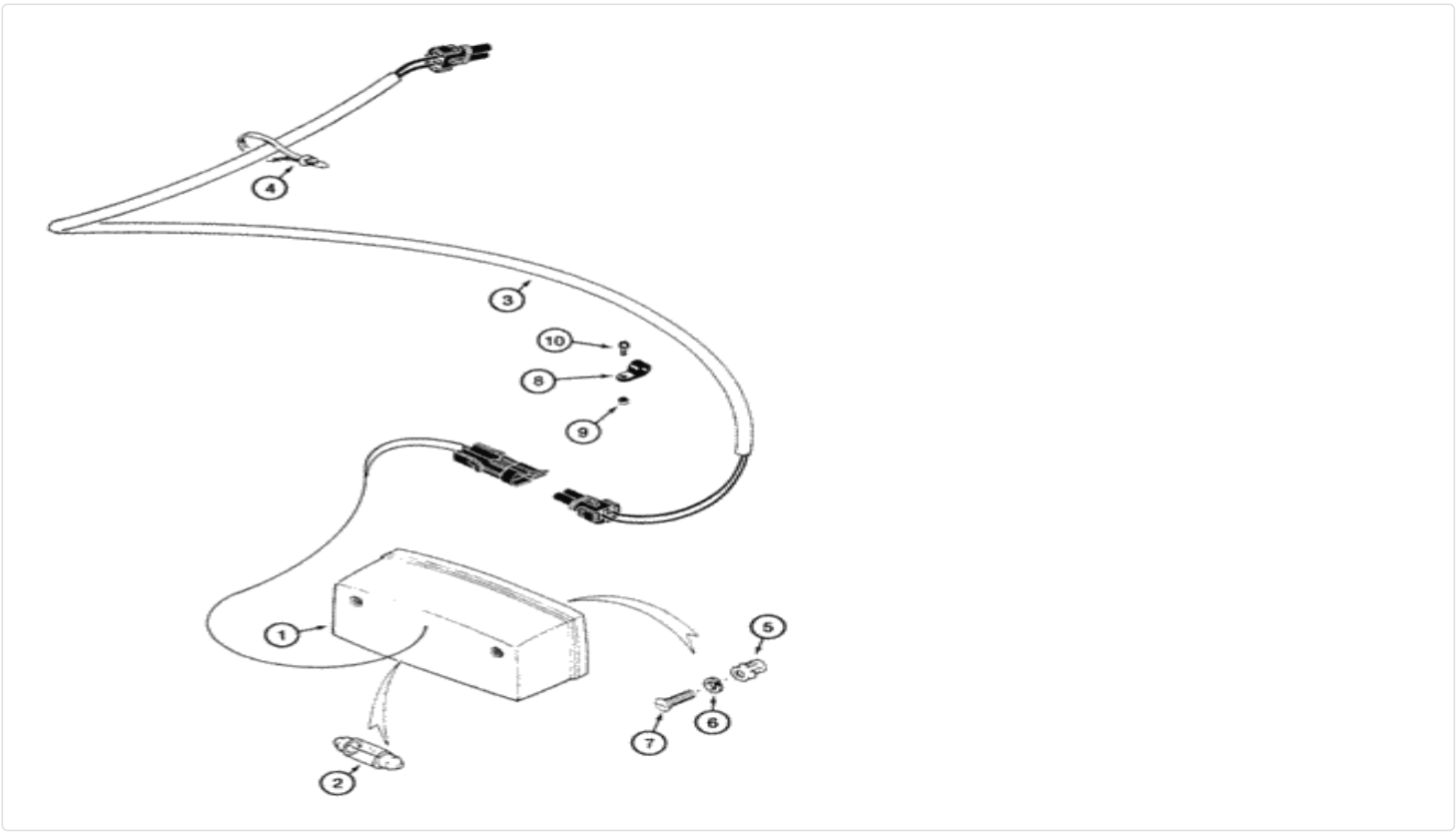

Para una vista completa, necesita registrarse

Piezas en el grupo (821C) - CARGADOR DE RUEDAS DE CASO (N / S JEE0155000 Y ANTES) (1 / 02-12 / 06):

Pos.	Parte no	Cantidad	Nombre de piezas	Comentarios
1)	120229A1	[1]	LIGERO	Matrícula CAS , Incluye 2
2)	E133303	[1]	BULBO	CAS 24V Reemplazado por el número de pieza: 120229A1
3)	120822A1	[1]	APROVECHAR	Matrícula CAS
4)	L18337	[1]	LAZO DE CABLE, 9.95 "-12.1" lg	CORREA DE CABLE CAS , 15 in Reemplazada por el número de pieza: 529070
5)	[illegible]	[2]	TUERCA [illegible]	CAS M6; 10.9 Reemplazada por el número de pieza:

Pos.	Parte no	Cantidad	Nombre de piezas	Comentarios
5)	829-1406	[2]	TUERCA, Hex, M6 x 1, Cl 10.9	CAS 87778396, 86500688
6)	892-11006	[2]	ARANDELA DE SEGURIDAD, M6	CAS Reemplazado por el número de pieza: 86517328
7)	614-6020	[2]	PERNO, Hex, M6 x 1 x 20 mm, Cl 8.8, Full Thd	CAS Reemplazado por el número de pieza: 120100
8)	515-2348	[2]	ABRAZADERA, ID DE 4.8 mm, Agujero De Perno De 10.3 mm, Tipo P	CAS
9)	231-1445	[2]	TUERCA, 5/16 "-18, GB	CAS Reemplazado por el número de pieza: 86050277
10)	426-516	[1]	PERNO, hexagonal, 5/16 "- 18 x 1", Gr 8	CAS Reemplazado por el número de pieza: 280341

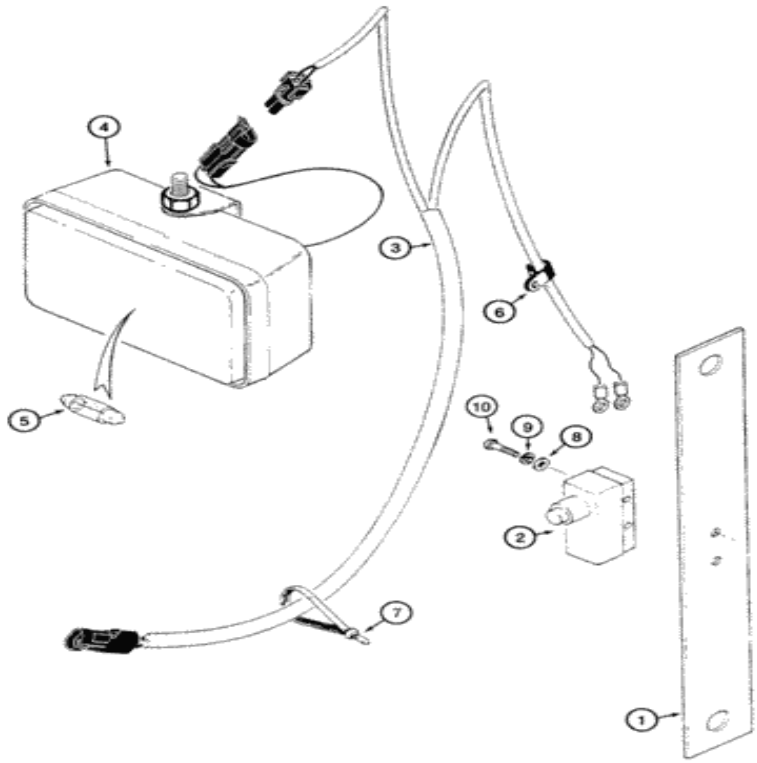

Para una vista completa, necesita registrarse

Piezas en el grupo (821C) - CARGADOR DE RUEDAS DE CASO (N / S JEE0155000 Y ANTES) (1 / 02-12 / 06):

Pos.	Parte no	Cantidad	Nombre de piezas	Comentarios
1)	E133439	[1]	APOYO	Interruptor CAS
2)	119904A1	[1]	SWITCH DE IGNICIÓN	CAS
3)	112543A1	[1]	APROVECHAR	Lámpara de compartimiento CAS
4)	120230A1	[1]	LIGERO	Compartimento CAS , incl. 5 5
5)	A15084	[1]	LÁMPARA	CAS 24V, 1 amperio
6)	515-2205	[1]	ABRAZADERA, 3/8 ", Insul, Perno de	CAS Reemplazado por el número de pieza: 86627078

Pos.	Parte no	Cantidad	Nombre de piezas	Comentarios
6)	515-2295	[1]		CAS Reemplazado por el número de pieza: 86637978
7)	435437A1	[1]	ATA CABLE, 3/16 "x 7 1/4"	CORREA DE CABLE CAS Reemplazada por el número de pieza: 529070
8)	495-31016	[4]	ARANDELA, # 6	CAS Reemplazado por el número de pieza: 86511189
9)	492-11006	[2]	ARANDELA DE BLOQUEO, # 6	CAS Reemplazado por el número de pieza: 87276
10)	440-10616	[2]	TORNILLO, Cross Pan Hd, # 6-32 x 1 "	CAS Reemplazado por el número de pieza: 281045

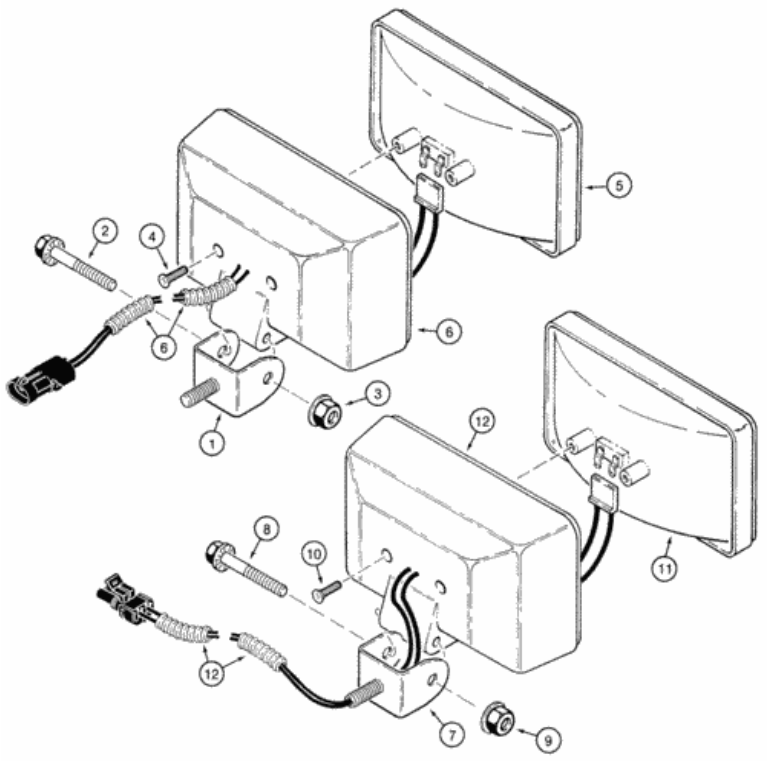

Para una vista completa, necesita registrarse

Piezas en el grupo (821C) - CARGADOR DE RUEDAS DE CASO (N / S JEE0155000 Y ANTES) (1 / 02-12 / 06):

Pos.	Parte no	Cantidad	Nombre de piezas	Comentarios
. .	A187519	[2]	CONJUNTO DE LUZ, 24V, 70W, Claro	CAS delantero, impulsión, consta de 1 - 6
1)	A187913	[1]	APOYO	CAS Reemplazado por el número de pieza: N8347
2)	121-232	[1]	PERNO SERRADO, Hexagonal, 5/16 "- 18 x 2", Gr 5	CAS
				CAS Reemplazado por el número de parte:

Pos.	Parte no	Cantidad	Nombre de piezas	Comentarios
3)	231-5145	[1]	TUERCA SERRADA, Flg, USR, 5/16 "-18	CAS Reemplazado por el número de parte: 72187067, 145458
4)	273-10510	[2]	TORNILLO AUTAPROBADO, HD plano ranurado, # 10 x 5/8 "	CAS
5)	103654A1	[1]	FARO DELANTERO, Halógeno, 24V, 60W	CAS
6)	NSS	[1]	SEPARAT NO VENDIDO	CON vivienda
. .	A187520	[4]	CONJUNTO DE LUZ, 24V, 70W, Claro	CAS consiste en 7-12
7)	A187913	[1]	APOYO	CAS Reemplazado por el número de pieza: N8347
8)	121-232	[1]	PERNO SERRADO, Hexagonal, 5/16 "- 18 x 2", Gr 5	CAS
9)	231-5145	[1]	TUERCA SERRADA, Flg, USR, 5/16 "-18	CAS Reemplazado por el número de parte: 72187067, 145458
10)	273-10510	[2]	TORNILLO AUTAPROBADO, HD plano ranurado, # 10 x 5/8 "	CAS
11)	103653A1	[1]	FARO DELANTERO, 24V, 60W	CAS
12)	NSS	[1]	SEPARAT NO VENDIDO	CON vivienda

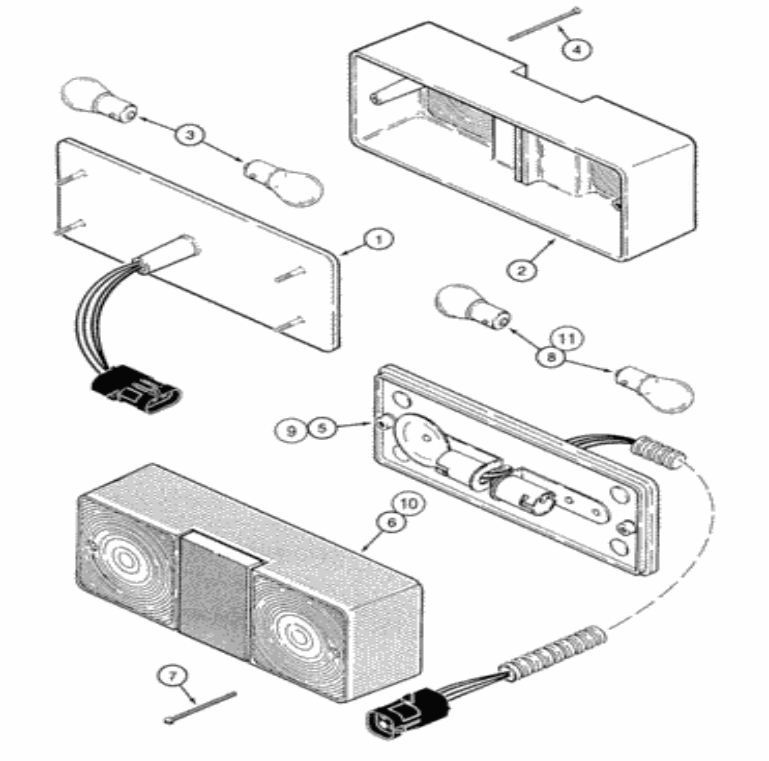

Para una vista completa, necesita registrarse

Piezas en el grupo (821C) - CARGADOR DE RUEDAS DE CASO (N / S JEE0155000 Y ANTES) (1 / 02-12 / 06):

Pos.	Parte no	Cantidad	Nombre de piezas	Comentarios
. .	A187992	[1]	CONJUNTO DE LUZ., 24V, 27W, Ámbar / Claro	CAS derecha, consta de 1 - 4
. .	A187993	[1]	CONJUNTO DE LUZ., 24V, 27W, Ámbar / Claro	CAS izquierda, consta de 1 - 4
1)	NSS	[1]	SEPARAT NO VENDIDO	Cuerpo CON
2)	A186293	[1]	LENTE	CAS
3)	A15084	[2]	LÁMPARA	CAS 24V, 1 amperio

Pos.	Parte no.	Cantidad	Nombre de piezas	Comentarios
4)	226668A1	[2]	TORNILLO, M3.5 x 45 mm	Lámpara de freno y cola CAS
. .	A187961	[1]	LÁMPARA, COLA	CAS LIGHT, COLA, Derecha, Consta de 5 - 8 Reemplazada por número de parte: 411778A1
. .	A187962	[1]	LÁMPARA, COLA	CAS LIGHT, COLA, Izquierda, Consta de 5 - 8 Reemplazada por número de parte: 411777A1
5)	NSS	[1]	SEPARAT NO VENDIDO	Cuerpo CON
6)	A186295	[1]	LENTE	CAS
7)	226668A1	[2]	TORNILLO, M3.5 x 45 mm	CAS
8)	A15084	[2]	LÁMPARA	CAS 24V, 1 amperio
. .	411778A1	[1]	LÁMPARA, COLA	CAS LIGHT, COLA, Derecha, Consta de 9-11
. .	411777A1	[1]	LÁMPARA, COLA	CAS LIGHT, COLA, Izquierda, Consta de 9-11
9)	NSS	[1]	SEPARAT NO VENDIDO	Cuerpo CON
10)	A186295	[1]	LENTE	CAS
11)	A15084	[2]	LÁMPARA	CAS 24V, 1 amperio

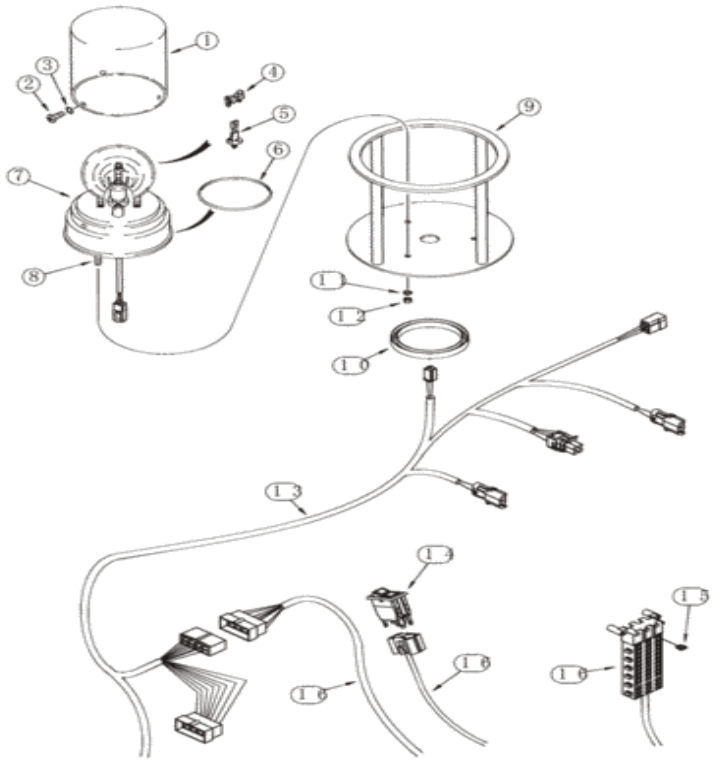

Para una vista completa, necesita registrarse

Piezas en el grupo (821C) - CARGADOR DE RUEDAS DE CASO (N / S JEE0155000 Y ANTES) (1 / 02-12 / 06):

Pos.	Parte no	Cantidad	Nombre de piezas	Comentarios
. .	A187528	[1]	CONJUNTO DE LUZ.	Baliza giratoria CAS , consta de 1 - 8, si se usa Reemplazada por el número de pieza: 367751A1
. .	367751A1	[1]	BEACON ROTATORIO	BEACON CAS , Baliza giratoria, Consiste en 1 - 8, si se usa
1)	A187542	[1]	LENTE	CAS Ámbar, si se usa
1)	127158A1	[1]	LENTE	Azul CAS , si se usa
2)	162-71	[2]	TORNILLO DE TRANSMISIÓN,	Montaje de lente CAS

Pos.	Parte no	Cantidad	Nombre de pieza	Comentarios
2)	168-71	[3]	Tornillo, Rnd Hd, #8 x 1/2 "	Montura de lente CAS
3)	238-5005	[3]	ANILLO O, 0.094 "ID x 0.062" Ancho	CAS Reemplazado por el número de parte: 70924235
4)	NSS	[1]	SEPARAT NO VENDIDO	Clip CON
5)	P40533	[1]	LÁMPARA	CAS Halógeno Reemplazado por el número de pieza: H40533
6)	A187575	[1]	ANILLO O	Motor de accionamiento CAS
7)	NSS	[1]	SEPARAT NO VENDIDO	Base CON , incluye motor de accionamiento
8)	614-6020	[3]	PERNO, Hex, M6 x 1 x 20 mm, Cl 8.8, Full Thd	CAS Reemplazado por el número de pieza: 120100
10)	L109042	[1]	EMPAQUETADURA	CAS 350 mm (13-13 / 16 in), borde, corte desde F42827
11)	892-11006	[3]	ARANDELA DE SEGURIDAD, M6	CAS Reemplazado por el número de pieza: 86517328
12)	825-1406	[3]	TUERCA, M6, Cl 8	CAS Reemplazado por el número de pieza: 86500688
13)	238764A2	[1]	ARNES DE ALAMBRE	Techo de cabina CAS , reemplaza 238764A1
14)	234194A1	[1]	CAMBIAR	Baliza giratoria CAS , ya no se utiliza, orden 374430A2
14)	374430A2	[1]	INTERRUPTOR DE BALIZA	Baliza giratoria CAS , reemplaza 234194A1
15.	A149799	[1]	FUSIBLE	CAS 7,5 amp, ya no se utiliza, pedido A149800 Reemplazado por el número de pieza: 87717079
15.	A149800	[1]	FUSIBLE, 10 amperios	Amplificador CAS 10, reemplaza A149799 Reemplazado por número de parte: 9811773
dieciséis.	242101A5	[1]	APROVECHAR	Cabina principal de CAS , reemplaza 242101A2, 242101A3, 242101A4, -JEE0125745
dieciséis.	429188A2	[1]	APROVECHAR	CAS Cab Main, reemplaza 429188A1, JEE0125746- Reemplazada por el número de parte: 87340748, 389487A1, 87323281

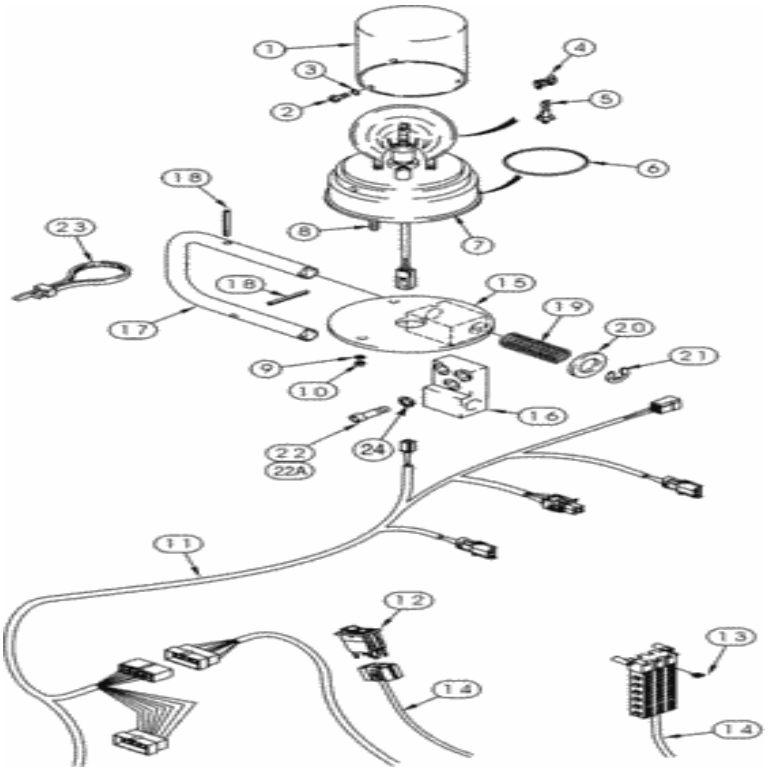

Para una vista completa, necesita registrarse

Piezas en el grupo (821C) - CARGADOR DE RUEDAS DE CASO (N / S JEE0155000 Y ANTES) (1 / 02-12 / 06):

Pos.	Parte no	Cantidad	Nombre de piezas	Comentarios
. .	A187528	[1]	CONJUNTO DE LUZ.	Baliza giratoria CAS , consta de 1 - 8, ya no se utiliza, pedido 367751A1 Reemplazada por el número de pieza: 367751A1
. .	367751A1	[1]	BEACON ROTATORIO	BEACON CAS , Baliza giratoria, Consiste en 1 - 8, Reemplaza A187528
1)	A187542	[1]	LENTE	CAS Ámbar, si se usa
1)	127158A1	[1]	LENTE	Azul CAS , si se usa
			TORNILLO DE	

Pos.	Parte no	Cantidad	Nombre de pieza	Comentarios
2)	70321	[3]	TORNILLO, Tipo U, Rnd Hd, # 8 x 1/2 "	Montura de CAS equivalente
3)	238-5005	[3]	ANILLO O, 0.094 "ID x 0.062" Ancho	CAS Reemplazado por el número de parte: 70924235
4)	NSS	[1]	SEPARAT NO VENDIDO	Clip CON
5)	P40533	[1]	LÁMPARA	CAS Halógeno Reemplazado por el número de pieza: H40533
6)	A187575	[1]	ANILLO O	Motor de accionamiento CAS
7)	NSS	[1]	SEPARAT NO VENDIDO	Base CON , incluye motor de accionamiento
8)	614-6020	[3]	PERNO, Hex, M6 x 1 x 20 mm, Cl 8.8, Full Thd	CAS Reemplazado por el número de pieza: 120100
9)	892-11006	[3]	ARANDELA DE SEGURIDAD, M6	CAS Reemplazado por el número de pieza: 86517328
10)	825-1406	[3]	TUERCA, M6, Cl 8	CAS Reemplazado por el número de pieza: 86500688
11)	238764A2	[1]	ARNES DE ALAMBRE	Techo de cabina CAS , reemplaza 238764A1
12)	234194A1	[1]	CAMBIAR	Baliza giratoria CAS
13)	A149799	[1]	FUSIBLE	CAS 7,5 amp Reemplazada por el número de pieza: 87717079
14)	242101A5	[1]	APROVECHAR	Cabina principal de CAS , reemplaza, 242101A2, 242101A3, 242101a4, -JEE0125745
14)	429188A2	[1]	APROVECHAR	CAS Cab Main, reemplaza 429188A1, JEE0125746- Reemplazada por el número de parte: 87340748, 389487A1, 87323281
15.	313215A1	[1]	APOYO	Montaje de baliza CAS reemplazado por número de pieza: 313215A2
dieciséis.	313213A2	[1]	APOYO	Montaje de baliza CAS , en la cabina, reemplaza 313213A1 Reemplazada por el número de pieza: 313213A3
17)	313216A2	[1]	BRAZO	Soporte de baliza CAS , reemplaza 313216A1
18)	38-31620	[2]	PIN, 6.35 mm OD x 31.75 mm L	CAS reemplaza 138-2053 Reemplazado por el número de pieza: 763441
19)	1986722C1	[2]	PRIMAVERA	IH 2-1 / 4, Retorno, si se usa, negro
19)	373596A1	[2]	PRIMAVERA	Devolución CAS , si se usa
20)	495-11081	[2]	ARANDELA, 3/4 ", SAE	CAS Reemplazado por el número de pieza: 87381
21)	100-3375	[2]	ANILLO SNAP, # 75, .574 "Diám., Tipo E	CAS Reemplazado por el número de pieza: 505026
22)	863-8016	[3]	TORNILLO HEX SOC, M8 x 16 mm, Cl 12.9	CAS ya no se utiliza, orden 864-8020
22A.	864-8020	[3]	TORNILLO HEX SOC, M8 x 20 mm, Cl 8.8	CAS reemplaza 863-8016 Reemplazado por el número de pieza: 120228
23)	L18337	[1]	LAZO DE CABLE, 9.95 "-12.1" lg	CORREA DE CABLE CAS , 15 in, reemplaza L11541 Reemplazada por el número de pieza: 529070
24)	892-11008	[3]	ARANDELA DE BLOQUEO, 8mm ID	IH Reemplazada por el número de parte: 72187304, 83990583

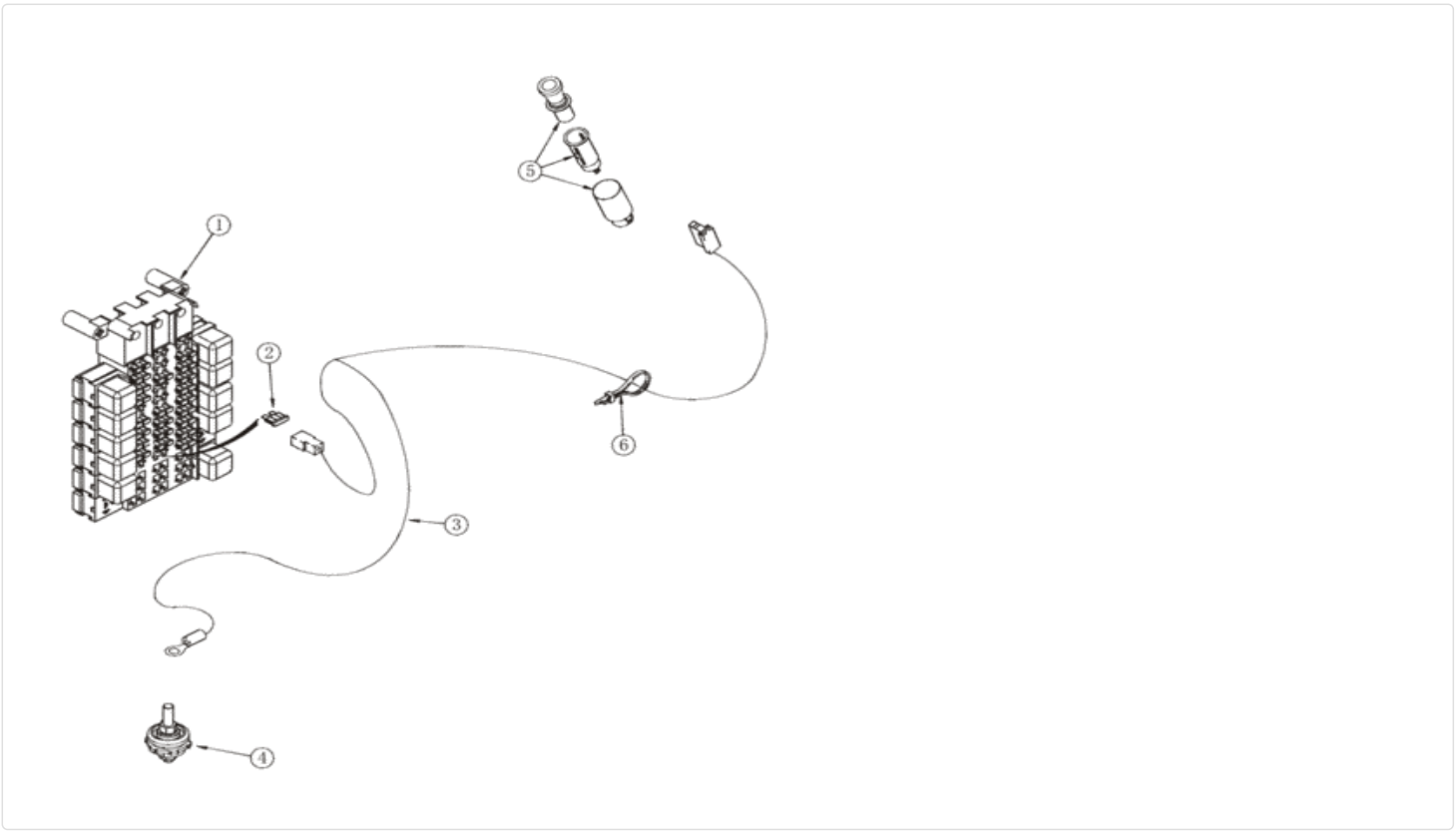

Para una vista completa, necesita registrarse

Piezas en el grupo (821C) - CARGADOR DE RUEDAS DE CASO (N / S JEE0155000 Y ANTES) (1 / 02-12 / 06):

Pos.	Parte no	Cantidad	Nombre de piezas	Comentarios
1)	242101A5	[1]	APROVECHAR	Cabina principal de CAS , reemplaza 242101A2, 242101A3242101A4, - JEE0125745
1)	429188A2	[1]	APROVECHAR	CAS Cab Main, reemplaza 429188A1, JEE0125746- Reemplazada por el número de parte: 87340748, 389487A1, 87323281
2)	A149801	[1]	FUSIBLE, Lt Azul, 15 Amp	Amplificador CAS 15, rojo Reemplazado por el número de pieza: 84090658
3)	[illegible]	[1]	ARNES DE	Encendedor de cigarros - CAS

Pos.	Parte no	Cantidad	NOMBRE de piezas	Comentarios
3)	313368A1	[1]	Encendedor de cigarros	CAS
4)	319055A1	[1]	BLOQUE DE UNIÓN	CAS
5)	E134655	[1]	CIGARRILLO MÁS LIGERO	CAS
6)	L18337	[1]	LAZO DE CABLE, 9.95 "-12.1" lg	CORREA DE CABLE CAS , 15 in Reemplazada por el número de pieza: 529070

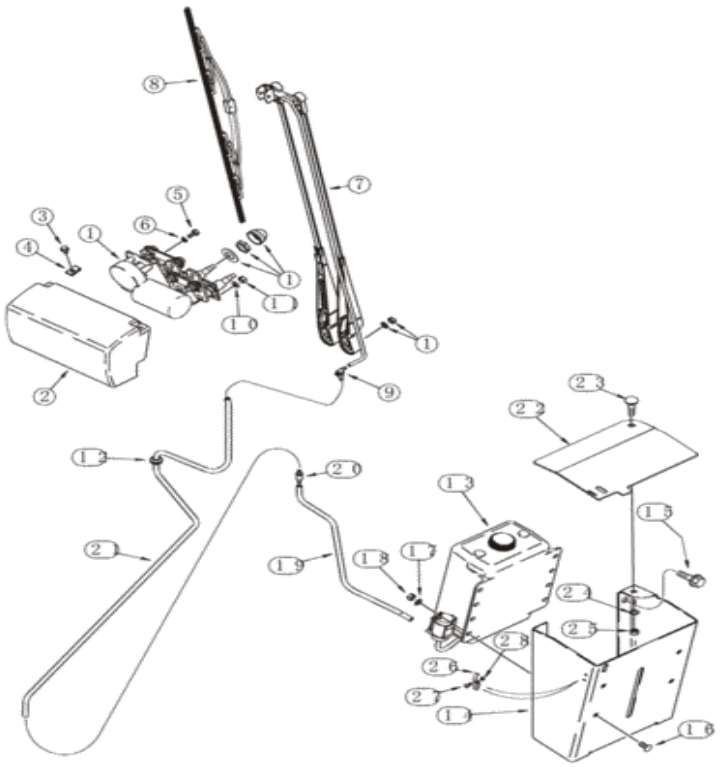

Para una vista completa, necesita registrarse

Piezas en el grupo (821C) - CARGADOR DE RUEDAS DE CASO (N / S JEE0155000 Y ANTES) (1 / 02-12 / 06):

Pos.	Parte no	Cantidad	Nombre de piezas	Comentarios
1)	322848A1	[1]	MOTOR DEL LIMPIAPARABRISAS	MOTOR CAS , LIMPIADOR, 24 voltios, Limpiaparabrisas Delantero Reemplazado por número de pieza: 84544472
1)	322848A1R	[1]	MOTOR REMAN-WIPER	Motor de limpiaparabrisas MKT
1)	322848A1C	[1]	MOTOR DE LIMPIEZA PRINCIPAL	Número de retorno de MKT , UNIDAD DE CONTROL ELECTRÓNICO
1)	84544472R	[1]	MOTOR REMAN-WIPER	RAC 821C (N / S JEE0155000 Y ANTES), remanufacturado

Pos.	Parte no	Cantidad	Nombre de piezas	Comentarios
1)	84544472R	[1]	MOTOR REMAN-WIPER	para el nuevo PN 322848A1
1)	84544472C	[1]	MOTOR DE LIMPIEZA PRINCIPAL	Número de devolución del RAC
2)	320578A1	[1]	CUBRIR	Limpiaparabrisas delantero CAS , gris
2)	399232A1	[1]	CUBRIR	Limpiaparabrisas delantero CAS , bronceado
3)	1270742C1	[2]	PERNO DE PAR PREVIO, Cross Rec Pan Hd, M6 x 1 x 12 mm	IH reemplaza 941-4610
4)	833-40306	[2]	TUERCA DE RESORTE, M6, U	CAS Reemplazado por el número de pieza: 87016585
5)	414-48	[1]	PERNO, hexagonal, 1/4 "- 28 x 1/2", Gr 5	CAS Reemplazado por el número de pieza: 80280640
6)	192-81007	[1]	ARANDELA DE BLOQUEO, 1/4 "	CAS
7)	321736A1	[1]	BRAZO DEL LIMPIAPARABRISAS	CAS ARM, WIPER, Dual Reemplazado por número de parte: 87319294, 87319295
8)	A187574	[1]	ESCOBILLA DE LIMPIAPARABRISAS	CAS 700 mm (27-9 / 16 in) Reemplazada por el número de pieza: 73329280
9)	1968053C1	[1]	CODO	IH
10)	N8361	[1]	ARANDELA DE PRIMAVERA	CAS Belleville Reemplazada por el número de pieza: N14111
11)	829-1408	[1]	TUERCA, Hex, M8 x 1.25, Cl 10.9	CAS Reemplazado por el número de pieza: 87778059, 43362
12)	248-1169	[1]	GROMMET, 3/8 "ID x 5/8" Dia de ranura	CAS
13)	236781A1	[1]	ENVASE	Lavaparabrisas CAS , delantero y trasero, incluye bombas y tapa
13)	87439461	[1]	GORRA	LEJOS
13)	48042633	[2]	BOMBA, 24V	LEJOS
14)	236782A2	[1]	PROTEGER	Depósito CAS
15.	844-12035	[4]	PERNO, Hexagonal, M12 x 35 mm, Cl 8.8	CAS Reemplazado por el número de pieza: 9670288
dieciséis.	811-8020	[4]	PERNO DE TRANSPORTE, Sht Sq Nk, M8 x 1.25 x 20 mm, Cl 8.8	CAS Reemplazado por el número de parte: 86507486
17)	895-11008	[4]	ARANDELA, DI 9 mm x 16 mm DE x 1,6 mm de espesor	CAS Reemplazado por el número de pieza: 86624184
18)	829-1408	[4]	TUERCA, Hex, M8 x 1.25, Cl 10.9	CAS Reemplazado por el número de pieza: 87778059, 43362
19)	324467A1	[1]	MANGUERA	CAS 572 mm (22-5 / 8 in), depósito a válvula de retención, corte desde 1968141CX
20)	324203A1	[1]	LA VÁLVULA DE RETENCIÓN	CAS Reemplazado por el número de pieza: 84037530
21)	324468A1	[1]	MANGUERA	CAS 1651 mm (65 in), Lavaparabrisas, Delantero
22)	311040A1	[1]	CUBRIR	Depósito CAS
23)	434-616	[1]	PERNO DE TRANSPORTE, Sht Sq Nk, 3/8 "- 16 x 1", Gr 5	CAS Reemplazado por el número de pieza: 80280503
24)	495-11041	[1]	ARANDELA, 0.406 "ID x 0.812" OD x 0.065 "W	CAS (13/32 x 13/16 x 1/16 ") Reemplazado por el número de pieza: 87016
25)	231-1446	[1]	TUERCA, 3/8 "- 16, Gr 5	CAS Reemplazado por número de parte: 86625064
26)	60-4640T1	[1]	PESTILLO	Cubierta L Reemplazada por número de parte: 60-6318T91
27)	440-1088	[2]	TORNILLO, Cross Pan Hd, # 8-32 x 1/2 "	CAS Reemplazado por el número de pieza: 81822758
28)	225-14108	[2]	TUERCA, # 8-32	CAS Reemplazado por el número de pieza: 86977693

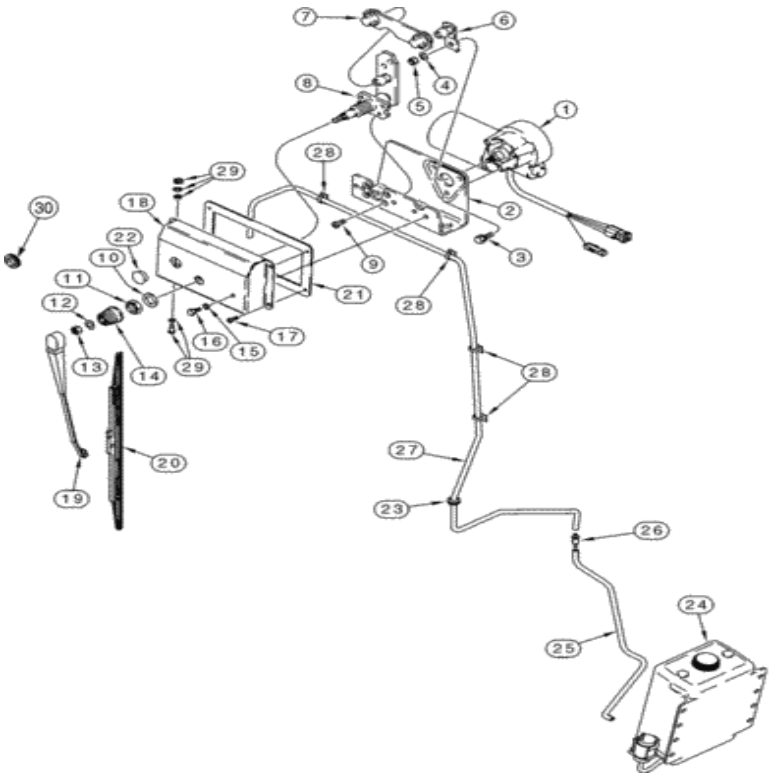

Para una vista completa, necesita registrarse

Piezas en el grupo (821C) - CARGADOR DE RUEDAS DE CASO (N / S JEE0155000 Y ANTES) (1 / 02-12 / 06):

Pos.	Parte no	Cantidad	Nombre de piezas	Comentarios
. .	A187672	[1]	MOTOR DEL LIMPIAPARABRISAS	MOTOR CAS , LIMPIADOR, 24 voltios, consta de 1 - 9, ya no se utiliza, orden 413378A1, consulte la (s) página (s) 4-109B Reemplazada por el número de pieza: 87408553, 47440876, A187835, 43362
1)	A187535	[1]	MOTOR DEL LIMPIAPARABRISAS	MOTOR CAS , LIMPIADOR, 24 voltios, Limpiaparabrisas Trasero Reemplazado por número de parte: 47440876
2)	N8359	[1]	APOYO	CAS Reemplazado por el número de pieza: 84227930
			TORNILLO DE	

Pos.	Parte no	Cantidad	Nombre de pieza	Comentarios
3)	N8362	[3]	TORNILLO, hexagonal, M6 x 18.50 mm, Gr 10.9	CAS especial
4)	N8361	[1]	ARANDELA DE PRIMAVERA	Retención de CAS Reemplazada por el número de parte: N14111
5)	L112090	[1]	NUEZ	CAS Reemplazado por el número de pieza: 87408553
6)	N8360	[1]	APOYO	CAS
7)	N8358	[1]	ENLACE	CAS Reemplazado por el número de pieza: A187835
8)	N14112	[1]	EJE	CAS Reemplazado por el número de pieza: 84399154
9)	N8356	[4]	TORNILLO, Phillips Drive, Flat HD, M5 x 8 mm	CAS especial
10)	L112088	[1]	LAVADORA	Eje CAS Reemplazado por número de parte: 87408553
11)	L112087	[1]	NUEZ	Eje CAS Reemplazado por número de parte: 87408553
12)	L112089	[1]	LAVADORA	CAS Reemplazado por el número de pieza: 87408553
13)	326203A1	[1]	NUEZ	CAS reemplaza L112090
14)	L112081	[1]	GORRA	CAS Reemplazado por el número de pieza: 87408553
15.	192-81007	[1]	ARANDELA DE BLOQUEO, 1/4 "	CAS
dieciséis.	414-48	[1]	PERNO, hexagonal, 1/4 "- 28 x 1/2", Gr 5	CAS Reemplazado por el número de pieza: 80280640
17)	614-6020	[4]	PERNO, Hex, M6 x 1 x 20 mm, Cl 8.8, Full Thd	CAS reemplaza 840-1620 Reemplazado por número de parte: 120100
18)	324869A1	[1]	APOYO	Limpiaparabrisas trasero CAS Reemplazado por el número de pieza: 324869A2
19)	A187712	[1]	BRAZO DE LIMPIEZA, Individual, 500 mm L	BRAZO CAS , LIMPIADOR, Limpiaparabrisas Trasero
20)	132024A1	[1]	ESCOBILLA DE LIMPIAPARABRISAS	CAS Reemplazado por el número de parte: 73329275
21)	1345074C1	[1]	JUNTA, 5 mm de espesor	IH
22)	353-411	[1]	ENCHUFE, Cúpula, orificio de 1.000 ", nylon	CAS Reemplazado por el número de parte: 72187183, 86625129
23)	248-1169	[1]	GROMMET, 3/8 "ID x 5/8" Dia de ranura	CAS
24)	236781A1	[1]	ENVASE	Lavaparabrisas CAS , delantero y trasero, incluye bombas y tapa
24)	87439461	[1]	GORRA	LEJOS
24)	48042633	[2]	BOMBA, 24V	LEJOS
25)	324467A1	[1]	MANGUERA	CAS 572 mm (22-5 / 8 in), depósito a válvula de retención, corte desde 1968141CX
26)	324203A1	[1]	LA VÁLVULA DE RETENCIÓN	CAS Reemplazado por el número de pieza: 84037530
27)	324469A1	[1]	MANGUERA	CAS 3073 mm (121 in), Lavaparabrisas, Trasero, Cortado desde 1968141CX
28)	L100659	[4]	ACORTAR	CAS
29)	324550A1	[1]	CHORRO	Lavaparabrisas CAS , trasero
30)	248-1237	[1]	GROMMET, 1/4 "ID x 1" Diámetro de la Ranura, Corte Diag	CAS Reemplazado por el número de pieza: 87530614

			MOTOR DEL	MOTOR CAS , LIMPIADOR, 24 voltios, consta de 1 - 14, reemplaza

Pos.	Parte no.	Cantidad	Nombre de piezas	Comentarios
	413823A1	[1]	MOTOR DEL LIMPIAPARABRISAS	A187672 Reemplazada por el número de parte: 47440876, 43362, A187835, 87408553
1)	413823A1	[1]	MOTOR DEL LIMPIAPARABRISAS	MOTOR CAS , LIMPIADOR, 24 voltios, Limpiaparabrisas Trasero Reemplazado por número de parte: 47440876
2)	NSS	[1]	SEPARAT NO VENDIDO	Soporte CON
3)	NSS	[3]	SEPARAT NO VENDIDO	Tornillo CON , Especial
4)	NSS	[1]	SEPARAT NO VENDIDO	CON Lavadora, Especial, Retención
5)	NSS	[1]	SEPARAT NO VENDIDO	Tuerca CON , Especial
6)	NSS	[1]	SEPARAT NO VENDIDO	CON brazo, limpiaparabrisas
7)	413824A1	[1]	ENLACE	CAS Reemplazado por el número de pieza: A187835
8)	NSS	[1]	SEPARAT NO VENDIDO	Eje CON
9)	NSS	[4]	SEPARAT NO VENDIDO	Tornillo CON , Especial
13)	829-1408	[1]	TUERCA, Hex, M8 x 1.25, Cl 10.9	CAS Reemplazado por el número de pieza: 87778059, 43362
15.	892-11006	[1]	ARANDELA DE SEGURIDAD, M6	CAS Reemplazado por el número de pieza: 86517328
dieciséis.	627-6012	[1]	PERNO, hexagonal, M6 x 1 x 12 mm, Cl 10.9, Full Thd	CAS Reemplazado por número de parte: 86508616
18)	324869A2	[1]	CUBRIR	Limpiaparabrisas trasero CAS

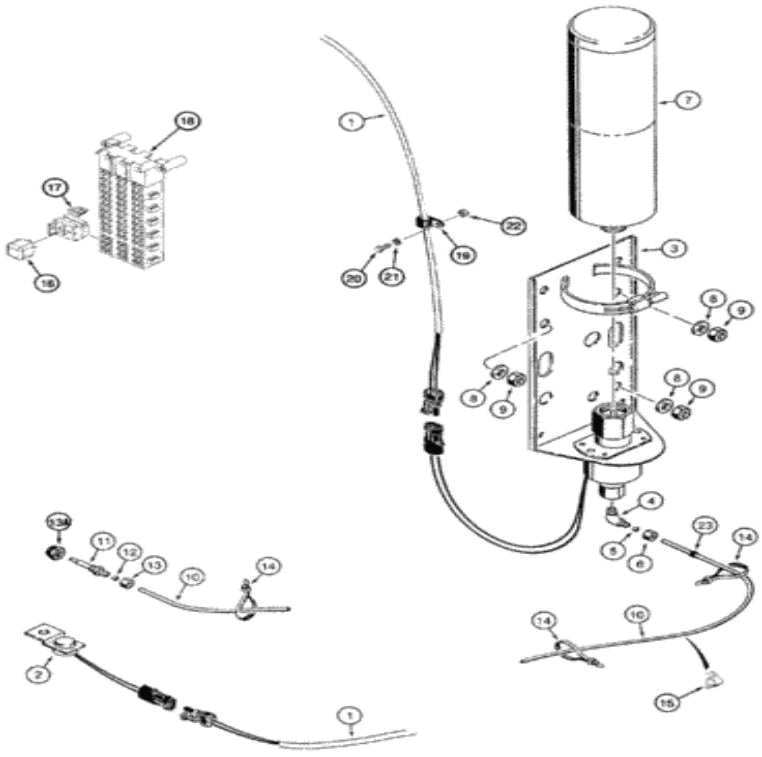

Para una vista completa, necesita registrarse

Piezas en el grupo (821C) - CARGADOR DE RUEDAS DE CASO (N / S JEE0155000 Y ANTES) (1 / 02-12 / 06):

Pos.	Parte no	Cantidad	Nombre de piezas	Comentarios
1)	296748A3	[1]	APROVECHAR	Motor y transmisión CAS , ya no disponible, pedido 296748A5 Reemplazado por el número de pieza: 296748A5
1)	296748A5	[1]	APROVECHAR	Motor y transmisión CAS , reemplaza 296748A3, 296748A4
2)	L126191	[1]	INTERRUPTOR TERMOSTÁTICO	Rotura de circuito CAS , uso de hardware existente
. .	L126198	[1]	VÁLVULA	CAS consiste en 3 - 6
3)	NSS	[1]	SEPARAT NO VENDIDO	Válvula CON , solenoide

		[1]	CODO, 90 grados, 5/16 "-24 x 1/8"	CAS 1/8 tubo OD, consta de 4 - 6 Reemplazado por el

Pos.	Parte no	Cantidad	Nombre de piezas	Comentarios
	222-615	[1]		número de pieza: 48565
4)	NSS	[1]	SEPARAT NO VENDIDO	Cuerpo CON
5)	222-650	[1]	MANGA, Tubo de 1/8 ", Comp.	CAS Reemplazado por el número de pieza: 86642309
6)	222-660	[1]	TUERCA DE BRIDA, 5/16 "-24, 45 Grados Fl, Comp.	Diámetro exterior del tubo de 1/8 " CAS Reemplazado por el número de pieza: 86642310
7)	A171940	[1]	CILINDRO	Fluido de inicio CAS
8)	S95569	[3]	LAVADORA	CAS endurecido
9)	832-10410	[3]	TUERCA, M10 x 1.5, Cl 8	CAS reemplaza 231-1446 Reemplazado por número de parte: 190003888452
10)	L126227	[1]	TUBO, 0.125 "OD x 84" L	CAS 2134 mm (84 in), corte desde 1954063CX
. .	A172900	[1]	BOQUILLA	Fluido de inicio CAS , consta de 11-13
11)	NSS	[1]	SEPARAT NO VENDIDO	Cuerpo CON
12)	222-650	[1]	MANGA, Tubo de 1/8 ", Comp.	CAS Reemplazado por el número de pieza: 86642309
13)	222-660	[1]	TUERCA DE BRIDA, 5/16 "-24, 45 Grados Fl, Comp.	Diámetro exterior del tubo de 1/8 " CAS Reemplazado por el número de pieza: 86642310
13A.	217-1034	[1]	REDUCTOR, 1/4 "- 18 NPTF macho x 1/8" - 27 NPTF hembra	CAS Reemplazado por el número de pieza: 87530428
14)	L18337	[1]	LAZO DE CABLE, 9.95 "-12.1" lg	CORREA DE CABLE CAS , 15 in Reemplazada por el número de pieza: 529070
15.	L100659	[1]	ACORTAR	Tubo CAS
dieciséis.	326845A1	[1]	RELÉ, 24V	CAS 24V
17)	A149800	[1]	FUSIBLE, 10 amperios	Amplificador CAS 10 Reemplazado por número de parte: 9811773
18)	242101A5	[1]	APROVECHAR	Cabina principal de CAS , reemplaza 242101A2, 242101A3, 242101A4, -JEE0125745
18)	429188A2	[1]	APROVECHAR	CAS Cab Main, reemplaza 429188A1, JEE0125746- Reemplazada por el número de parte: 87340748, 389487A1, 87323281
19)	515-2179	[1]	ABRAZADERA, 5/16 ", Insul, Perno de 1/4"	CAS (7,9 mm) Reemplazada por el número de pieza: 237910
20)	470-11012	[1]	TORNILLO, HD Pan, # 10 - 24 x 3/4 "	CAS
21)	493-11020	[1]	ARANDELA DE BLOQUEO, 5.08 mm ID x 12.75 mm OD x 1.02 mm Thk	CAS (3/16 ")
22)	225-14110	[1]	TUERCA, # 10-24	CAS Reemplazado por el número de pieza: 87304
23)	L77834	[1]	GROMMET	CAS

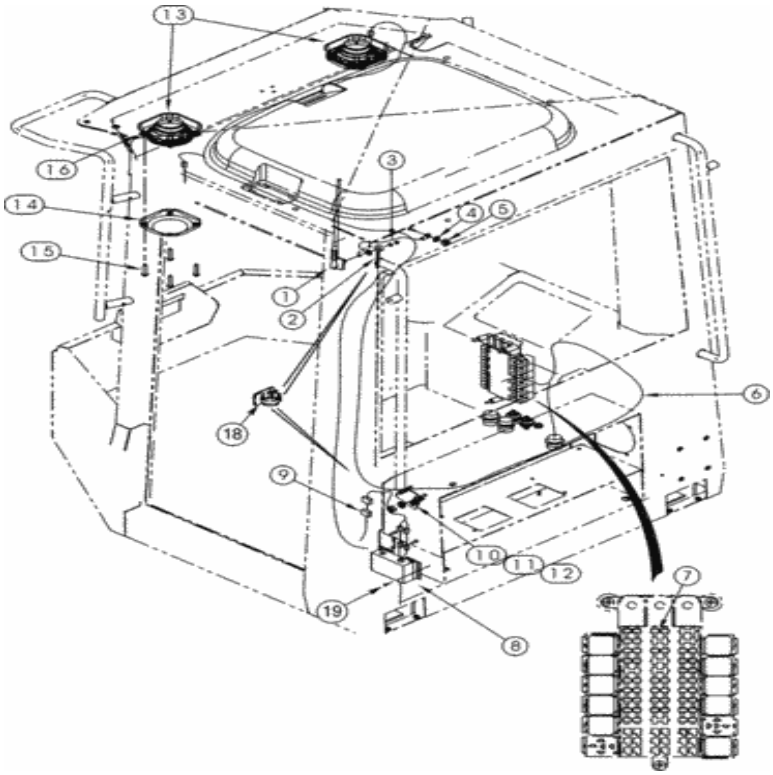

Para una vista completa, necesita registrarse

Piezas en el grupo (821C) - CARGADOR DE RUEDAS DE CASO (N / S JEE0155000 Y ANTES) (1 / 02-12 / 06):

Pos.	Parte no	Cantidad	Nombre de piezas	Comentarios
1)	197745A1	[1]	ANTENA	CAS
2)	316654A1	[1]	CONJUNTO DE CABLES.	Antena CAS
3)	316655A1	[1]	CABLE DE TIERRA	CAS
4)	893-11006	[1]	ARANDELA DE SEGURIDAD, Diente externo, M6	CAS Reemplazado por el número de pieza: 86625265
5)	[illegible]	[1]	TUERCA, [illegible] M6 x 1, Cl 10.9	CAS M6; 10.9 Reemplazada por el número de pieza:

Pos.	Parte no	Cantidad	Nombre de piezas	Comentarios
5)	829-1406	[1]	TUERCA, Hex, M6 x 1, Cl 10.9	CAS 87778396, 86500688
6)	277919A1	[1]	APROVECHAR	Radio CAS Reemplazada por número de parte: 277919A2
7)	A149799	[1]	FUSIBLE	CAS 7,5 amp Reemplazada por el número de pieza: 87717079
8)	277982A1	[1]	TRANSFORMADOR	CAS 24 - 12 V Reemplazado por el número de pieza: ZAE241210AHD
9)	319160A1	[1]	ARNES DE ALAMBRE	Instalación de radio CAS
10)	316666A1	[1]	APOYO	Radio CAS , use hardware existente Reemplazado por número de parte: 316666A2
11)	895-11006	[2]	ARANDELA, 6.6mm ID x 12mm OD x 1.6mm Thk	CAS ya no se utiliza Reemplazado por el número de pieza: 86588450
12)	829-1406	[2]	TUERCA, Hex, M6 x 1, Cl 10.9	CAS M6; 10.9, ya no se utiliza Reemplazado por el número de pieza: 87778396, 86500688
13)	182721A2	[2]	ALTAVOZ	CAS 5-1 / 2
14)	187281A1	[2]	CUBRIR	CAS
15.	761-17325	[8]	TORNILLO AUTAPROBADOR, Pan Hd, M4.2 x 25	CAS Reemplazado por número de parte: 86625223
dieciséis.	302862A1	[8]	TUERCA DE RESORTE, 4.2 Rosca	CAS
17)	L18337	[2]	LAZO DE CABLE, 9.95 "-12.1" lg	CORREA DE CABLE CAS , 15 in Reemplazada por el número de pieza: 529070
18)	169850C2	[2]	CLIP DE CABLE	IH Reemplazada por el número de pieza: 245854A1
19)	760-14113	[2]	TORNILLO AUTAPROBADOR, Pan Hd, M3.5 x 13	CAS Reemplazado por el número de pieza: 15687201

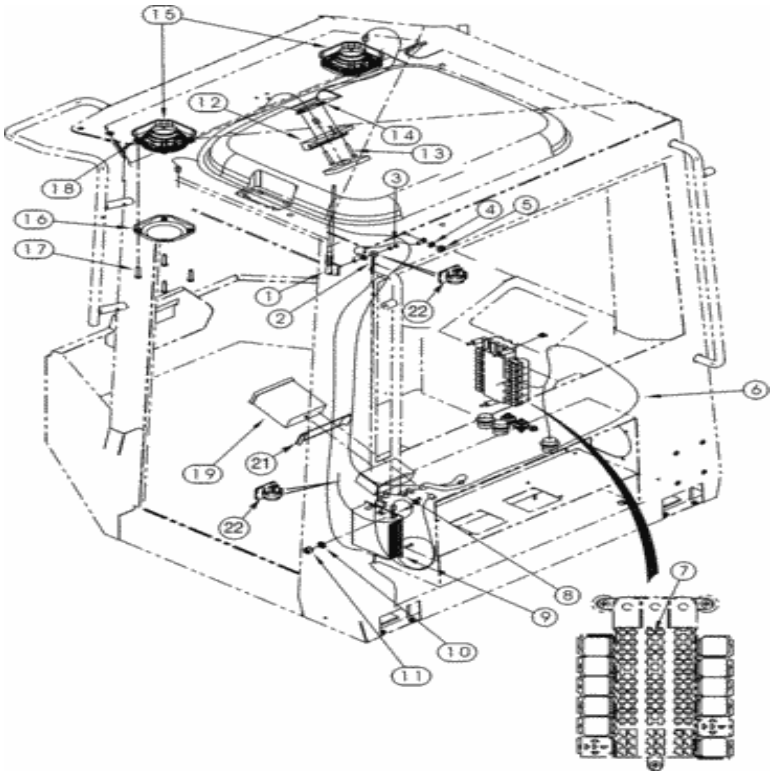

Para una vista completa, necesita registrarse

Piezas en el grupo (821C) - CARGADOR DE RUEDAS DE CASO (N / S JEE0155000 Y ANTES) (1 / 02-12 / 06):

Pos.	Parte no	Cantidad	Nombre de piezas	Comentarios
1)	197745A1	[1]	ANTENA	CAS
2)	316654A1	[1]	CONJUNTO DE CABLES.	Antena CAS
3)	316655A1	[1]	CABLE DE TIERRA	CAS
4)	893-11006	[1]	ARANDELA DE SEGURIDAD, Diente externo, M6	CAS Reemplazado por el número de pieza: 86625265
5)	[illegible]	[1]	TUERCA [illegible] M6 [illegible]	CAS M6; 10.9 Reemplazada por el número de pieza:

Pos.	Parte no	Cantidad	Nombre de piezas	Comentarios
5)	829-1406	[1]	TUERCA, Hex, M6 x 1, Cl 10.9	CAS 87776396, 86500688
6)	277919A1	[1]	APROVECHAR	Radio CAS Reemplazada por número de parte: 277919A2
7)	A149799	[1]	FUSIBLE	CAS 7,5 amp Reemplazada por el número de pieza: 87717079
8)	277918A2	[1]	APROVECHAR	Instalación de radio CAS Reemplazada por número de parte: 431942A1
9)	316781A1	[1]	CASO	Chasis principal CAS , 24 voltios, uso de hardware existente reemplazado por número de pieza: 316781A2
10)	895-11006	[3]	ARANDELA, 6.6mm ID x 12mm OD x 1.6mm Thk	CAS ya no se utiliza Reemplazado por el número de pieza: 86588450
11)	832-10406	[3]	TUERCA, M6 x 1, Cl 8	CAS ya no se usa
12)	186082A1	[1]	CONTROL REMOTO	Radio CAS Reemplazada por número de parte: ZAE500HD
13)	842-1425	[2]	TORNILLO, Phillips Drive, Oval HD, M4 x 25 mm, Cl 4.8	CAS
14)	302862A1	[2]	TUERCA DE RESORTE, 4.2 Rosca	CAS
15.	182721A2	[2]	ALTAVOZ	CAS 5-1 / 2
dieciséis.	187281A1	[2]	CUBRIR	CAS
17)	761-17325	[8]	TORNILLO AUTAPROBADOR, Pan Hd, M4.2 x 25	CAS Reemplazado por número de parte: 86625223
18)	302862A1	[8]	TUERCA DE RESORTE, 4.2 Rosca	CAS
19)	186084A1	[1]	RADIO	BHB 24 voltios, reproductor de cintas, si está equipado
20)	L18337	[2]	LAZO DE CABLE, 9.95 "-12.1" lg	CORREA DE CABLE CAS , 15 in Reemplazada por el número de pieza: 529070
21)	334569A1	[1]	PLATO	CAS
22)	169850C2	[2]	CLIP DE CABLE	IH Reemplazada por el número de pieza: 245854A1

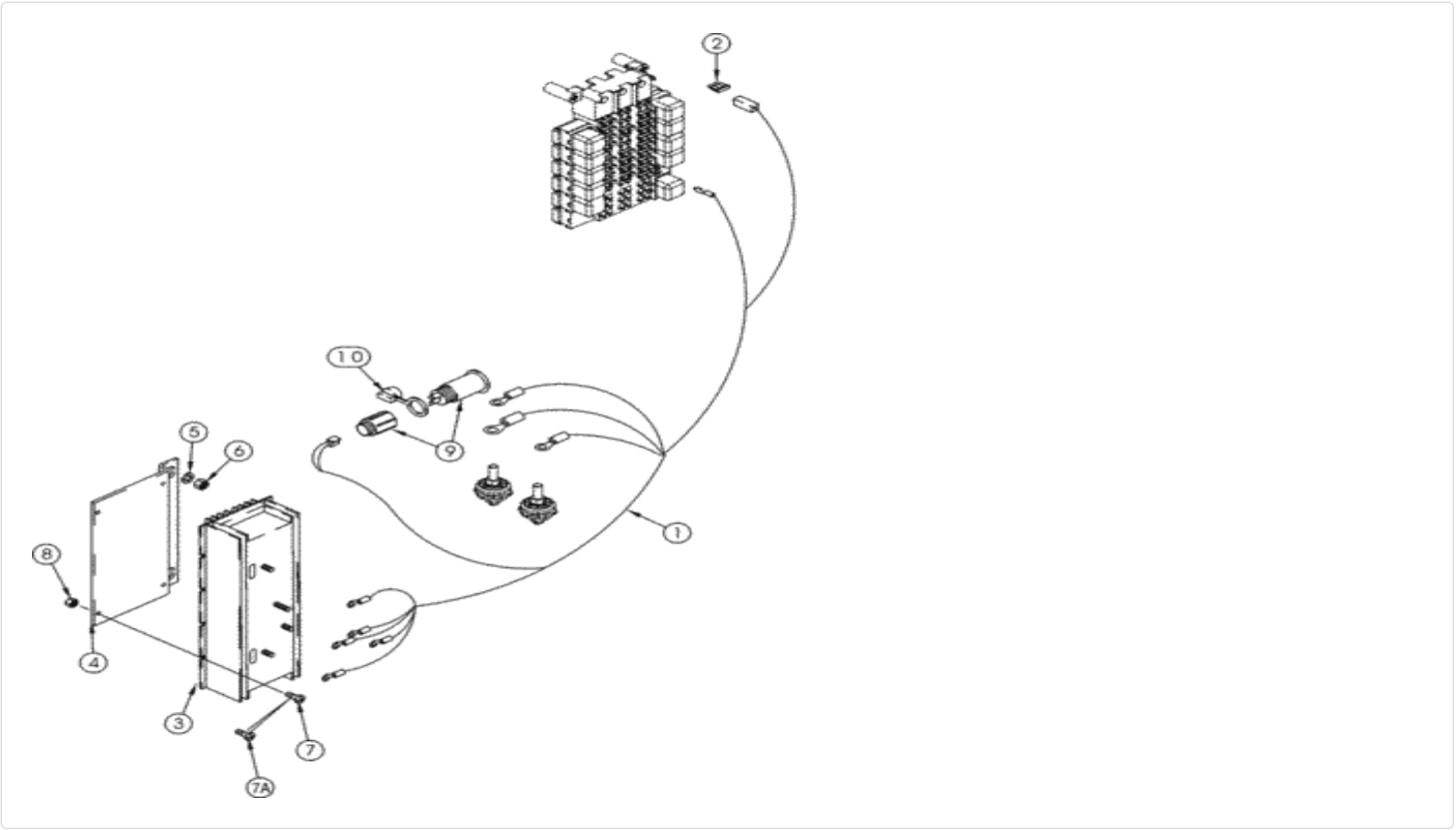

For full view, you need register

Parts on group (821C) - CASE WHEEL LOADER (S/N JEE0155000 & BEFORE) (1/02-12/06):

Pos.	Part No	Qty	Parts name	Comments
1.	318150A2	[1]	WIRE HARNESS	CAS Converter
2.	A149799	[1]	FUSE	CAS 7,5 amp Superseded by part number: 87717079
3.	318356A1	[1]	TRANSFORMER	CAS 24 - 12 V Superseded by part number: 47808252
4.	363649A1	[1]	SUPPORT	CAS Converter, Replaces 316653A1 Superseded by part number: 363649A2
5.	895-18010	[2]	WASHER,10.5mm ID x 18mm OD x 1.6mm Thk	CAS Superseded by part number: 86625251

Pos.	Part No	Qty	Parts name	Comments
6.	832-10410	[2]	NUT,M10 x 1.5, Cl 8	CAS Superseded by part number: 190003888452
7.	840-1412	[4]	SCREW,Hex Skt, M4 x 12mm, Cl 4.8	CAS No Longer Used, Order 760-14395 Superseded by part number: 13272024
7A.	760-14395	[4]	SELF-TAP SCREW,Pan Hd, M4.2 x 9.5	CAS Replaces 840-1412 Superseded by part number: 190003843106
8.	832-10404	[4]	NUT,M4 x 0.7, Cl 8.8	CAS No Longer Used Superseded by part number: 86625075
9.	283779A1	[1]	POWER SOCKET,12V	CAS
10.	283781A1	[1]	CAP,Polyester Elastomer	CAS Plug

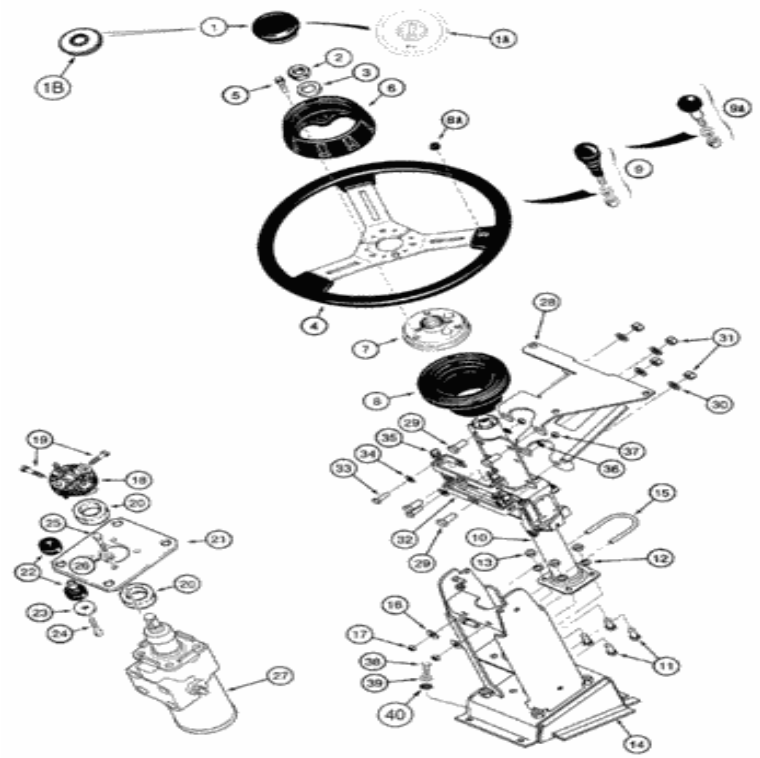

Para una vista completa, necesita registrarse

Piezas en el grupo (821C) - CARGADOR DE RUEDAS DE CASO (N / S JEE0155000 Y ANTES) (1 / 02-12 / 06):

Pos.	Parte no	Cantidad	Nombre de piezas	Comentarios
1)	195277A1	[1]	ENCHUFE	CAS Incluye 1A, -JEE0123272 Reemplazado por el número de pieza: 87357508
1A.	A180055	[1]	CAP CONJUNTO.	CAS Case Globe y Eagle
1B.	384985A1	[1]	GORRA	CAS incluye 1C, JEE0123273-
1C.	1342054C1	[1]	ENCHUFE PLÁSTICO	IH no ilustrado Reemplazado por número de parte: A180055
2)	NSS	[1]	SEPARAT NO VENDIDO	CON M14, Tuerca, Ver página (s) 5-5
3)	895-11014	[1]	ARANDELA M14 x 28 x 2.5	IH Reemplazada por el número de pieza: 87016605

Pos.	Parte no	Cantidad	Nombre de piezas	Comentarios
. .	283484A1	[1]	VOLANTE	El CAS consiste en 4 - 8A Reemplazado por el número de parte: 76303476
4)	D147465	[1]	VOLANTE	CAS no recibe servicio por separado, pedido 283484A1, ver más abajo Reemplazado por número de parte: D148204
5)	S301434	[3]	TORNILLO	CAS
6)	S301399	[1]	GORRA	CAS
7)	329105A1	[1]	CUBO	CAS
8)	S301400	[1]	BOTA	CAS
8A.	S301435	[1]	ENCHUFE	CAS Retire para usar la perilla giratoria
9)	L127996	[1]	MANDO	Spinner CAS , incluye arandela y tuerca, ya no está disponible, pedido REF 9A, 97400C1 Reemplazado por el número de pieza: 97400C1
9A.	97400C1	[1]	ENCARGARSE DE	IH Spinner, incluye arandela y tuerca
10)	226107A3	[1]	COLUMNA DE DIRECCIÓN	Conjunto CAS , inclinación, Incl 2, reemplaza 226107A2
10)	318942A1	[1]	KIT DE REPARACIÓN	Bloqueo CAS , inclinación, reemplaza 318936A1
10)	339490A1	[1]	KIT DE REPARACIÓN	CAS Spring
10)	339499A1	[1]	KIT DE REPARACIÓN	Palanca CAS
10)	339500A1	[1]	KIT DE REPARACIÓN	Eje CAS
10)	NSS	[1]	SEPARAT NO VENDIDO	Columna CON , Dirección, Carcasa, Eje
11)	627-10025	[4]	PERNO, Hexagonal, M10 x 1.5 x 25 mm, Cl 10.9, Full Thd	CAS Reemplazado por el número de parte: 11106231
12)	895-18010	[4]	ARANDELA, 10.5 mm ID x 18 mm OD x 1.6 mm Thk	CAS Reemplazado por número de parte: 86625251
13)	829-1410	[4]	TUERCA, M10 x 1.5, Cl 10.9	CAS Reemplazado por el número de pieza: 86500689
14)	251715A4	[1]	APOYO	CAS reemplaza 251715A2, 251715A3
15.	19-1049	[1]	PERNO EN U, 5/16 "- 18 x 50.80 mm de ancho x 76.20 mm de largo	CAS Reemplazado por el número de pieza: 86637661
dieciséis.	495-21044	[2]	ARANDELA, 3/8 "	CAS (7/16 x 1 x 5/64 in) Reemplazada por el número de parte: 80702, 87779090
17)	425-105	[2]	TUERCA, 5/16 "-18, G5	CAS Reemplazado por el número de parte: 72187221, 9635082
18)	L100096	[1]	AISLADOR	CAS
19)	CAS7807271	[2]	TORNILLO	CAS 3/8 x 1-1 / 4, reemplaza 414-620
20)	A145915	[2]	SELLO, 41.148 mm ID x 57.15 mm OD x 12.7 mm Thk	CAS
21)	237344A2	[1]	PLATO	CAS reemplaza 237344A1
22)	A141515	[4]	AISLADOR	CAS Reemplazado por el número de pieza: 76084250
23)	895-15010	[4]	ARANDELA, 11mm ID x 24mm OD x 2mm Thk	CAS Reemplazado por número de parte: 86625253
24)	827-10050	[4]	PERNO, hexagonal, M10 x 1.5 x 50 mm, Cl 10.9	CAS Reemplazado por el número de pieza: 43249
25)	828-10045	[2]	PERNO, hexagonal, M10 x 1.5 x 45 mm, Cl 10.9	CAS Reemplazado por el número de parte: 86508618, 87778741
26)	892-11010	[2]	ARANDELA DE SEGURIDAD, M10	CAS Reemplazado por el número de pieza: 140028
27)	ÁRBITRO	[1]	INSTRUCCIÓN	Válvula NH , control, dirección, ver página (s) 5-9

		[1]	PLATO	Grupo de instrumentos CAS , reemplaza 251730A2,

Pos.	Parte no	Cantidad	Nombre de piezas	Comentarios
28)	251730A4	[1]	PLATO	251730A3
29)	627-12025	[4]	PERNO, hexagonal, M12 x 1.75 x 25 mm, Cl 10.9, Full Thd	CAS Reemplazado por el número de pieza: 398792
30)	896-11012	[4]	ARANDELA, 13.5mm ID x 24mm OD x 3mm Thk	CAS Reemplazado por número de parte: 86625255
31)	829-1412	[4]	TUERCA, M12, Cl 10.9	CAS Reemplazado por el número de pieza: 337475
32)	251725A3	[2]	SOPORTE	CAS reemplaza 251725A2
33)	627-8025	[2]	PERNO, hexagonal, M8 x 1.25 x 25 mm, Cl 10.9, Full Thd	CAS Reemplazado por el número de pieza: 43234
34)	895-15008	[2]	ARANDELA, 9 mm ID x 20 mm OD x 1,6 mm Thk	CAS Reemplazado por el número de pieza: 86625263
35)	833-40306	[4]	TUERCA DE RESORTE, M6, U	CAS Reemplazado por el número de pieza: 87016585
36)	895-11008	[2]	ARANDELA, DI 9 mm x 16 mm DE x 1,6 mm de espesor	CAS Reemplazado por el número de pieza: 86624184
37)	829-1408	[2]	TUERCA, Hex, M8 x 1.25, Cl 10.9	CAS Reemplazado por el número de pieza: 87778059, 43362
38)	614-10035	[4]	PERNO, hexagonal, M10 x 1.5 x 35 mm, Cl 8.8, Full Thd	CAS Reemplazado por el número de pieza: 9706704
39)	895-18010	[4]	ARANDELA, 10.5 mm ID x 18 mm OD x 1.6 mm Thk	CAS Reemplazado por número de parte: 86625251
40)	893-11010	[4]	ARANDELA DE SEGURIDAD, Diente externo, M10	CAS Reemplazado por el número de pieza: 86632602

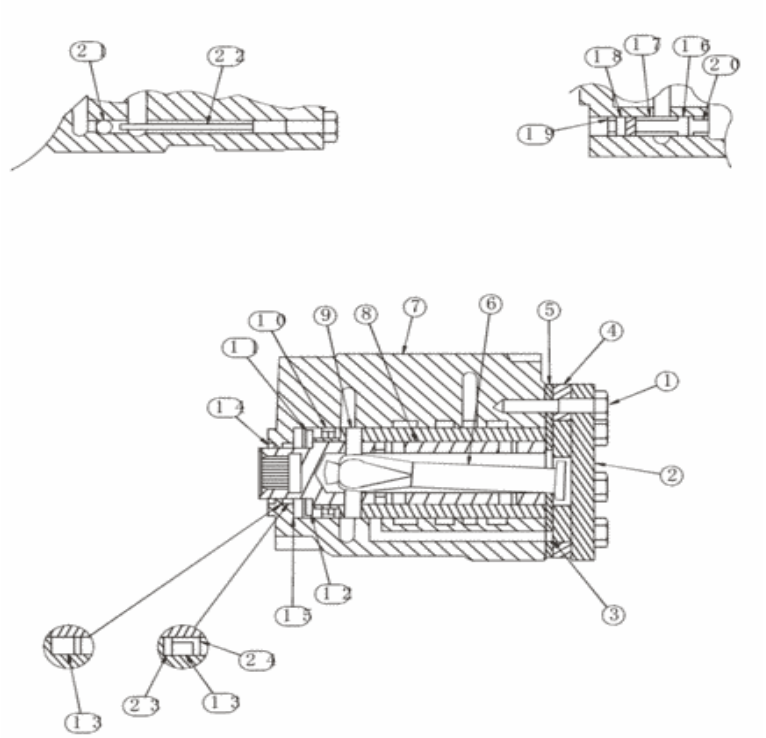

Para una vista completa, necesita registrarse

Piezas en el grupo (821C) - CARGADOR DE RUEDAS DE CASO (N / S JEE0155000 Y ANTES) (1 / 02-12 / 06):

Pos.	Parte no	Cantidad	Nombre de piezas	Comentarios
. .	284103A1	[1]	VÁLVULA, CONTROL	Dirección CAS , incluye columna de dirección, consta de 320228A1, REF 1 - 26, ya no está disponible, pedido 284103A2 Reemplazada por el número de pieza: 87307061
. .	284103A2	[1]	VÁLVULA, CONTROL	Dirección CAS , incluye columna de dirección, consta de 320228A2, REF 1 - 27 Reemplazada por el número de pieza: 87307061
				Dirección CAS , no incluye columna de dirección, consta de 1 - 24, ya

Pos.	Parte no.	Cantidad	Nombre de pieza	Comentarios
	320228A1	[1]	VÁLVULA, CONTROL	no está disponible, pedido 320228A2 reemplazado por número de pieza: 320228A2
. .	320228A2	[1]	VÁLVULA, CONTROL	Dirección CAS , no incluye columna de dirección, consta de 1 - 24, 27
1)	298584A1	[7]	TORNILLO	CAS
2)	298585A1	[1]	GORRA	CAS
3)	298587A1	[3]	SELLO	CAS Reemplazado por el número de pieza: 8604283
4)	298588A1	[1]	ROTOR	CAS
5)	298589A1	[1]	ESPACIADOR	CAS
6)	320667A1	[1]	CONDUCIR	CAS
7)	NSS	[1]	SEPARAT NO VENDIDO	CON vivienda
8)	NSS	[1]	SEPARAT NO VENDIDO	Manga CON
9)	298591A1	[1]	ALFILER	CAS Reemplazado por el número de pieza: 86019073
10)	298592A1	[1]	PRIMAVERA	CAS usado con 284103A1 Reemplazado por número de parte: 47775073
10)	399331A1	[1]	PRIMAVERA	CAS usado con 284103A2 Reemplazado por número de parte: 47775073
11)	298593A1	[1]	RODAMIENTO DE AGUJAS	CAS Reemplazado por el número de pieza: 527739
12)	298594A1	[2]	COPA DE RODAMIENTO	CAS Reemplazado por el número de pieza: 8604285
13)	238-5121	[1]	JUNTA TÓRICA, 0.103 "Thk x 1.049" ID, -121, Cl 5, 75 Duro	CAS Reemplazado por el número de pieza: 14457980
14)	18-137	[1]	SELLO DE ACEITE	CAS reemplaza 320196A1, usado con 284103A1 Reemplazado por el número de parte: 76084830, 8604294
14)	400210A1	[1]	SELLO	CAS usado con 284103A2 Reemplazado por el número de pieza: 8604431
15.	298595A1	[1]	ANILLO	CAS Reemplazado por el número de pieza: 8604286
dieciséis.	320678A1	[2]	VÁLVULA POPPET	CAS
17)	320677A1	[2]	PRIMAVERA	CAS
18)	320693A1	[2]	ENCHUFE	CAS
. .	298612A1	[1]	KIT DE SELLO	El CAS consiste en 3, 13, 23, 24, usado con 284103A1
. .	399334A1	[1]	KIT DE SELLO	Componentes de CAS que no reciben servicio por separado, se usan con 284103A2, no se ilustran Reemplazados por el número de pieza: 87319530
19)	238-6011	[2]	ANILLO O, 0.07 "Thk x 0.301" ID, -11, Cl 6, 90 Duro	CAS Reemplazado por el número de pieza: 9825770
20)	320679A1	[2]	ASIENTO, VÁLVULA	CAS
21)	298596A1	[2]	BOLA	CAS Reemplazado por el número de pieza: 8604287
22)	298597A1	[2]	PASADOR	CAS Reemplazado por el número de pieza: 8604288
23)	50-2703T1	[1]	ANILLO DE RESPALDO	L reemplaza 320195A1
24)	N13313	[1]	SELLO, ID 25.1mm x 26.7mm OD x 2.6mm Thk	CAS
25)	S301818	[1]	GORRA	CAS incluye 26, componentes que no reciben servicio por separado, se usan con 284103A1, no se ilustran

CAS incluye 26, componentes que no reciben servicio por separado,

Pos.	Parte no.	Cantidad	Nombre de piezas	Comentarios
25)	[illegible]	[1]	GOMA	se usan con 284103A2, no se ilustran Reemplazados por el número de pieza: S301818
26)	380-2612	[2]	TORNILLO DE 12 PT, Flg, 3/8 "- 16 x 3/4", Full Thd	CAS no ilustrado
27)	320680A1	[2]	REMACHE	CAS usado con 284103A2, no ilustrado

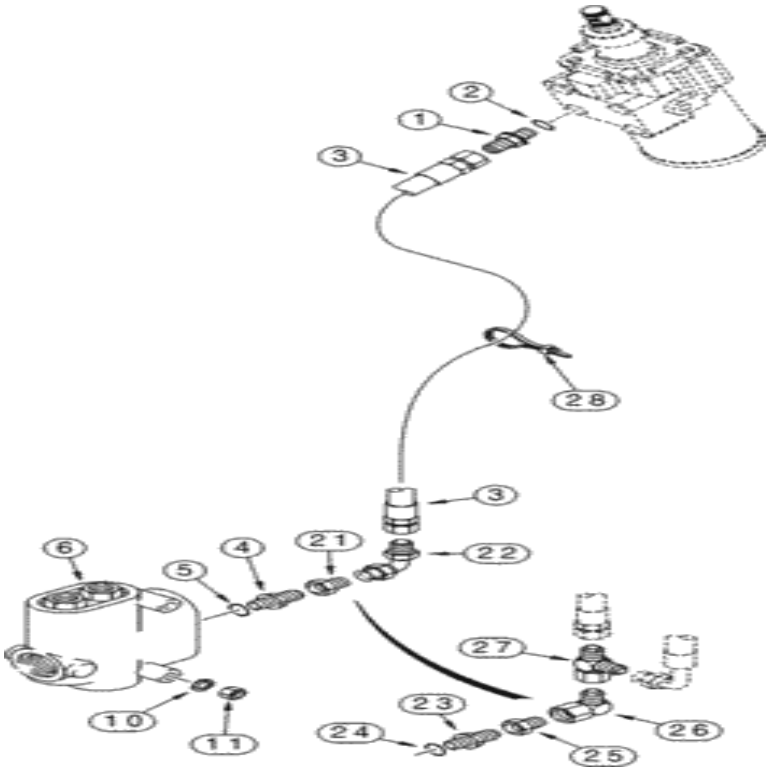

Para una vista completa, necesita registrarse

Piezas en el grupo (821C) - CARGADOR DE RUEDAS DE CASO (N / S JEE0155000 Y ANTES) (1 / 02-12 / 06):

Pos.	Parte no	Cantidad	Nombre de piezas	Comentarios
1)	218-5066	[1]	CONECTOR HYD, 7/8 "- 14 Macho JIC x 3/4" - 16 Macho ORB	CAS Incl. 2 Reemplazada por el número de pieza: 86071
2)	237-6008	[1]	JUNTA TÓRICA, 0.087 "Thk x 0.644" ID, -908, Cl 6, 90 Duro	CAS Reemplazado por el número de pieza: 128825
3)	304154A2	[1]	CONJUNTO DE MANGUERA.	CAS 1548 mm (61 in), presión
4)	218-5064	[1]	CONECTOR HYD, 1-1 / 16 "- 12 Macho JIC x 1-1 / 16" - 12 Macho ORB	CAS Incl. 5, ver nota Reemplazada por número de parte: 322896, 72186119
			JUNTA TÓRICA, 0.116 "Thk x 0.924"	CAS Reemplazado por el número de parte: 79051113,

Pos.	Parte no	Cantidad	Nombre de piezas	Comentarios
5)	237-6012	[1]	O, 9.12, Cl 6, 90 Duro	72186120, 187266
6)	L126106	[1]	VÁLVULA	Control de flujo CAS , ver página (s) 8-49 Reemplazado por número de parte: 87373036
21)	218-785	[1]	REDUCTOR, 37 grados, 1 1/16 "-12, Fem x 7/8" -14 Macho	CAS 3/4 x 5/8, ver nota Reemplazada por número de parte: 87301344
22)	218-999	[1]	ADAPTADOR, 90 grados, 37 grados fl, 7/8 "-14 macho x 7/8" -14 fem	CAS 7/8 fl x FST, ver nota
23)	321727A1	[1]	LA VÁLVULA DE RETENCIÓN	CAS incluye 24
24)	237-6006	[1]	JUNTA TÓRICA, 0.078 "Thk x 0.468" ID, -906, Cl 6, 90 Duro	CAS Reemplazado por el número de pieza: 9617873
25)	218-785	[1]	REDUCTOR, 37 grados, 1 1/16 "-12, Fem x 7/8" -14 Macho	CAS 3/4 x 5/8 Reemplazado por el número de pieza: 87301344
26)	218-5232	[1]	CODO, 90 grados, 7/8 "-14, 37 grados x 7/8" -14, 37 grados Fem Sw	CAS Reemplazado por el número de pieza: 182977
27)	218-5486	[1]	TEE, 37 grados, 7/8 "-14 x 7/8" -14, Fem Sw Run x 3/4 "-16 Br	CAS se conecta a la manguera de presión de dirección auxiliar Reemplazada por el número de pieza: 86632549
28)	L18337	[1]	LAZO DE CABLE, 9.95 "-12.1" lg	CORREA DE CABLE CAS , 15 in Reemplazada por el número de pieza: 529070

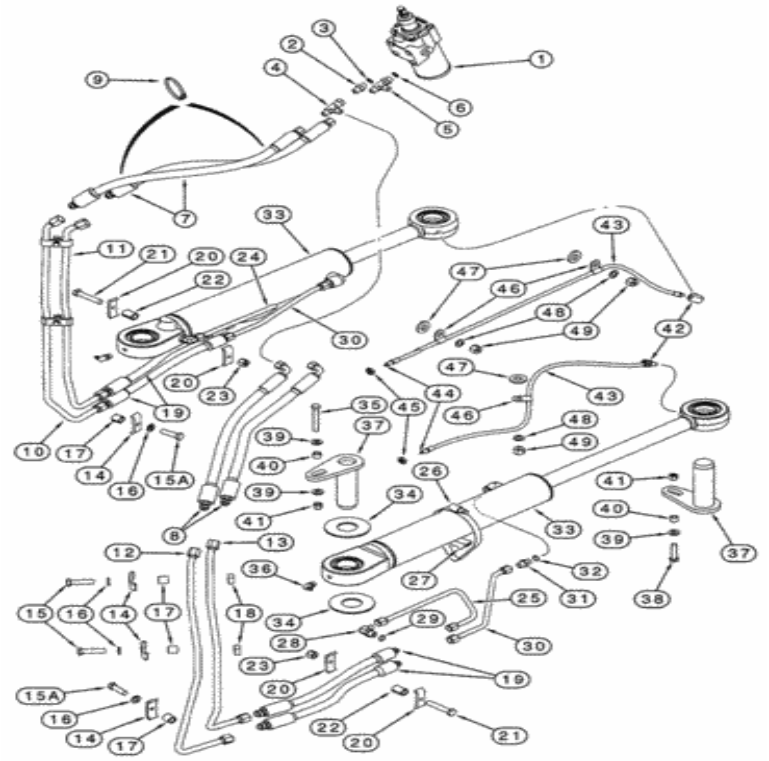

Para una vista completa, necesita registrarse

Piezas en el grupo (821C) - CARGADOR DE RUEDAS DE CASO (N / S JEE0155000 Y ANTES) (1 / 02-12 / 06):

Pos.	Parte no	Cantidad	Nombre de piezas	Comentarios
1)	284103A2	[1]	VÁLVULA, CONTROL	Dirección CAS , ver página (s) 05-02, reemplaza 284103A1 Reemplazada por número de parte: 87307061
2)	218-5059	[1]	CONECTOR HYD, 3/4 "-16, 37 grados x 3/4" -16, junta tórica	CAS Incl. 3 Reemplazada por el número de pieza: 128818
3)	327-6008	[1]	JUNTA TÓRICA, 0.087 "Thk x 0.644"	CAS Reemplazada por el número de pieza: 128825

Pos.	Parte no	Cantidad	Nombre de piezas	Comentarios
3)	237-6008	[1]	O-ring, 6 pulg. Duro	CAS Reemplazado por el número de pieza: 128825
4)	218-845	[1]	TEE, 37 grados, 3/4 "-16 x 3/4" -16, Fem Sw Run	CAS Reemplazado por el número de parte: 72186150, 86511870
5)	218-5242	[1]	TEE, 3/4 "- 16 Macho JIC x 3/4" - 16 Macho JIC x 3/4 "- 16 Macho ORB	CAS Incluye 6 Reemplazado por número de parte: 265808, 72186141
6)	237-6008	[1]	JUNTA TÓRICA, 0.087 "Thk x 0.644" ID, -908, Cl 6, 90 Duro	CAS Reemplazado por el número de pieza: 128825
7)	304150A1	[2]	CONJUNTO DE MANGUERA.	CAS 672 mm (26-1 / 2 pulg.)
8)	304149A1	[2]	CONJUNTO DE MANGUERA.	CAS 649 mm (25-9 / 16 in)
9)	L18337	[1]	LAZO DE CABLE, 9.95 "-12.1" lg	CORREA DE CABLE CAS , 15 in Reemplazada por el número de pieza: 529070
10)	232309A1	[1]	TUBO	CAS superior izquierda
11)	232311A1	[1]	TUBO	CAS inferior izquierda
12)	232315A1	[1]	TUBO	CAS superior derecha
13)	232313A1	[1]	TUBO	CAS inferior derecha
14)	D40236	[6]	ABRAZADERA	CAS
15.	426-624	[4]	PERNO, hexagonal, 3/8 "- 16 x 1-1 / 2", Gr 8	CAS Reemplazado por el número de pieza: 86977691
15A.	426-620	[2]	PERNO, hexagonal, 3/8 "- 16 x 1-1 / 4", Gr 8	CAS Reemplazado por el número de pieza: 280165
dieciséis.	492-11038	[6]	ARANDELA DE BLOQUEO, 3/8 "	CAS Reemplazado por el número de parte: 72187249, 80680
17)	D76209	[6]	ESPACIADOR	CAS Reemplazado por el número de pieza: D146035
18)	84899	[4]	TUERCA CUADRADA, SQ, 3/8 "-16, G2	Control de dirección GI
19)	L125323	[4]	MANGUERA, 12.7 mm ID x 475 mm L, SAE 100R2	CAS 475 mm (18-3 / 4 in)
20)	D40236	[4]	ABRAZADERA	CAS
21)	426-632	[2]	PERNO, hexagonal, 3/8 "- 16 x 2", Gr 8	CAS Reemplazado por el número de pieza: 326-632
22)	R46493	[2]	ESPACIADOR, 0.406 "ID x 0.625" OD x 0.850 "Thk	CAS
23)	231-1446	[2]	TUERCA, 3/8 "- 16, Gr 5	CAS Reemplazado por número de parte: 86625064
24)	243885A1	[1]	TUBO	CAS mano izquierda
25)	243887A1	[1]	TUBO	CAS mano derecha
26)	214-1472	[2]	ABRAZADERA, # 72, 4.06 "- 5", Gusano Tipo F	CAS Reemplazado por el número de pieza: 9706924
27)	D38648	[2]	BLOQUEAR	CAS Reemplazado por el número de pieza: 47591143
28)	218-5106	[2]	CODO 90, codo de 90 grados, 3/4 "- 16 macho JIC x 3/4" - 16 macho ORB	CAS Incluye 29 Reemplazado por número de parte: 72186176, 128830
29)	237-6008	[1]	JUNTA TÓRICA, 0.087 "Thk x 0.644" ID, -908, Cl 6, 90 Duro	CAS Reemplazado por el número de pieza: 128825
30)	243890A1	[2]	TUBO, 12,7 mm DE, 263, 150 mm de longitud	CAS mano izquierda y mano derecha
31)	218-5059	[2]	CONECTOR HYD, 3/4 "-16, 37 grados x 3/4" -16, junta tórica	CAS Incl. 32 Reemplazada por el número de pieza: 128818
32)	237-6008	[1]	JUNTA TÓRICA, 0.087 "Thk x 0.644" ID, -908, Cl 6, 90 Duro	CAS Reemplazado por el número de pieza: 128825
33)	229402A1	[2]	CONJUNTO DE CILINDRO.	CAS 89 ID x 433 mm str, control de dirección, ver página (s) 5-41

34)	L60778	[1]	ARANDELA, 51.3mm ID x 114.3mm	CAS

Pos.	Parte no	Cantidad	Nombre de pieza	Comentarios
34)	L60778	[4]	Montaje	CAS
35)	426-860	[2]	PERNO, hexagonal, 1/2 "- 13 x 3-3 / 4", Gr 8	CAS Reemplazado por el número de pieza: 280822
36)	219-55	[2]	NIPPLE LUBRICANTE, codo de 90 grados, 1/8 "- 27 NPTF	CAS Reemplazado por el número de pieza: 80719
37)	L129129	[4]	PIN, 50.76 mm OD x 172 mm L	Montaje CAS , cabeza de lágrima
38)	426-836	[2]	PERNO, hexagonal, 1/2 "- 13 x 2-1 / 4", Gr 8	CAS Reemplazado por el número de pieza: 50032
39)	496-21053	[6]	ARANDELA, 17/32 "x 1 1/16" x .134 "	CAS Reemplazado por el número de pieza: 86624188
40)	L128157	[4]	ESPACIADOR, 12.95 mm ID x 19.05 mm OD x 16 mm L	CAS
41)	231-1448	[4]	TUERCA, 1/2 "-13, GB	CAS Reemplazado por el número de pieza: 87530607
42)	217-1014	[2]	CODO, 1/8 "- 27 Hembra x 1/8" - 27 Macho	CAS Reemplazado por número de parte: 217-20
43)	313683A1	[2]	MANGUERA FLEXIBLE	CAS 855 mm (33-11 / 16 in), línea de lubricación, incluye 44 Reemplazada por número de pieza: 87426404
44)	86636814	[1]	NIPPLE DE LUBRICANTE, 1/4 "-28 x .52" lg	GI Reemplazada por el número de pieza: 88775
45	F53473	[2]	TUERCA DE SEGURIDAD, 1 / 8-27 NPSM	CAS 1/8 PT Reemplazada por el número de pieza: 76085536
46)	515-2495	[3]	ABRAZADERA, 3/8 ", Insul, Perno de 7/16"	CAS Reemplazado por número de pieza: 86639003
47)	896-15012	[3]	ARANDELA, 13.5mm ID x 28mm OD x 4mm Thk	CAS 13,5 x 28 x 4 mm Reemplazada por el número de pieza: 86625256
48)	895-18010	[3]	ARANDELA, 10.5 mm ID x 18 mm OD x 1.6 mm Thk	CAS Reemplazado por número de parte: 86625251
49)	832-10410	[3]	TUERCA, M10 x 1.5, Cl 8	CAS Reemplazado por número de parte: 190003888452

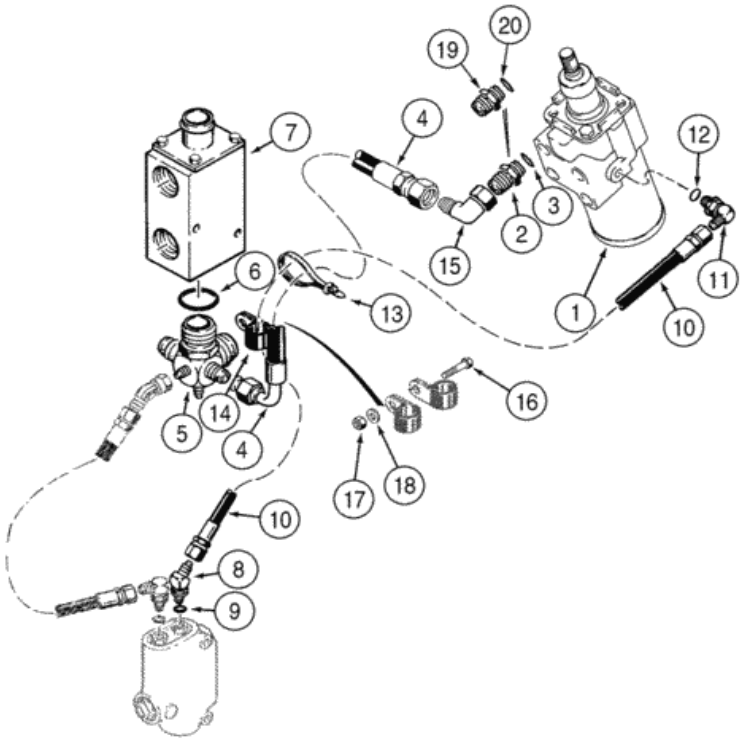

Para una vista completa, necesita registrarse

Piezas en el grupo (821C) - CARGADOR DE RUEDAS DE CASO (N / S JEE0155000 Y ANTES) (1 / 02-12 / 06):

Pos.	Parte no	Cantidad	Nombre de piezas	Comentarios
1)	284103A2	[1]	VÁLVULA, CONTROL	Dirección CAS , ver página (s) 5-9 Reemplazada por el número de pieza: 87307061
2)	218-5066	[1]	CONECTOR HYD, 7/8 "- 14 Macho JIC x 3/4" - 16 Macho ORB	CAS Incl. 3, ya no se utiliza, pedido 451220A1, referencia 19 Reemplazada por el número de pieza: 86071
3)	237-6008	[1]	JUNTA TÓRICA, 0.087 "Thk x 0.644" ID, -908, Cl 6, 90 Duro	CAS Reemplazado por el número de pieza: 128825
4)	304153A1	[1]	CONJUNTO DE MANGUERA.	CAS 1072 mm (42-1 / 4 in)

Pos.	Parte no.	Cantidad	Nombre de piezas	Comentarios
5)	108748A1	[1]	ADECUADO	CAS incluye 6
6)	237-6024	[1]	JUNTA TÓRICA, 0.118 "Thk x 1.720" ID, -924, Cl 6, 90 Duro	CAS Reemplazado por el número de pieza: 9626930
7)	L110287	[1]	VÁLVULA, 1-7 / 8 "- 12	Enfriador de aceite hidráulico CAS , ver página (s) 8-55
8)	218-5133	[1]	CODO, codo de 45 grados, 7/16 "- 20 macho JIC x 7/16" - 20 macho ORB	CAS 7/16 fl x adj, Incluye 9 Reemplazado por número de parte: 86512993
9)	237-6004	[1]	ANILLO O, 0.072 "Thk x 0.351" ID, -904, Cl 6, 90 Duro	CAS Reemplazado por el número de parte: 72186131, 165202
10)	111227A1	[1]	CONJUNTO DE MANGUERA.	CAS 1520 mm (59-7 / 8 pulg.)
11)	218-5103	[1]	CODO 90, codo de 90 grados, 7/16 "- 20 macho JIC x 7/16" - 20 macho ORB	CAS 7/16 fl x adj O, incluye 12 Reemplazado por número de parte: 216773
12)	237-6004	[1]	ANILLO O, 0.072 "Thk x 0.351" ID, -904, Cl 6, 90 Duro	CAS Reemplazado por el número de parte: 72186131, 165202
13)	L18337	[1]	LAZO DE CABLE, 9.95 "-12.1" lg	CORREA DE CABLE CAS , 15 in Reemplazada por el número de pieza: 529070
14)	515-23381	[1]	ABRAZADERA, 1 1/2 ", Insul, Perno de 3/8"	CAS Reemplazado por el número de pieza: 86637998
15.	218-5174	[1]	CODO, codo de 45 grados, 7/8 "- 14 JIC macho x 7/8" - 14 JIC hembra	CAS ya no se utiliza Reemplazado por número de parte: 72186123, 86512960
dieciséis.	426-616	[1]	PERNO, hexagonal, 3/8 "- 16 x 1", Gr 8	CAS Reemplazado por el número de pieza: 9670285
17)	231-1446	[1]	TUERCA, 3/8 "- 16, Gr 5	CAS Reemplazado por número de parte: 86625064
18)	495-11041	[1]	ARANDELA, 0.406 "ID x 0.812" OD x 0.065 "W	CAS (13/32 x 13/16 x 1/16 ") Reemplazado por el número de pieza: 87016
19)	451220A1	[1]	LA VÁLVULA DE RETENCIÓN	CAS incluye 20
20)	237-6008	[1]	JUNTA TÓRICA, 0.087 "Thk x 0.644" ID, -908, Cl 6, 90 Duro	CAS Reemplazado por el número de pieza: 128825

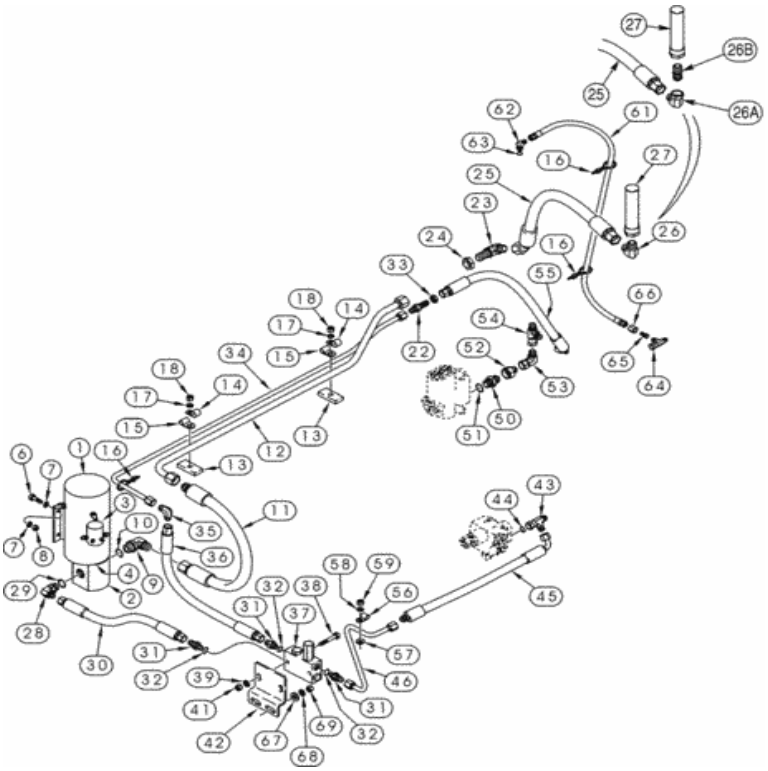

Para una vista completa, necesita registrarse

Piezas en el grupo (821C) - CARGADOR DE RUEDAS DE CASO (N / S JEE0155000 Y ANTES) (1 / 02-12 / 06):

Pos.	Parte no	Cantidad	Nombre de piezas	Comentarios
. .	197540A1	[1]	BOMBA HIDRÁULICA	Motor CAS , dirección auxiliar, consta de 1-5 Reemplazado por número de parte: 258042A1, 258043A1, 258045A1, 258044A1, 258041A1
1)	258042A1	[1]	MOTOR ELECTRICO	Unidad CAS
2)	258041A1	[1]	BOMBA HIDRÁULICA	CAS
3)	258043A1	[1]	INTERRUPTOR SOLENOIDE	CAS 24V
4)	258044A1	[1]	EMPAQUETADURA	CAS

Pos.	Parte no	Cantidad	Nombre de piezas	Comentarios
				Sello CAS , componentes que no reciben servicio por separado,
5)	258045A1	[1]	KIT DE SELLO	incluye (1) anillo de retención, (1) sello del eje, (2) anillos tóricos, (2) sellos electrónicos y (2) anillos de respaldo, no ilustrados
6)	627-10035	[4]	PERNO, hexagonal, M10 x 1.5 x 35 mm, Cl 10.9, Full Thd	CAS Reemplazado por número de parte: 86624978
7)	895-18010	[8]	ARANDELA, 10.5 mm ID x 18 mm OD x 1.6 mm Thk	CAS Reemplazado por número de parte: 86625251
8)	832-10410	[4]	TUERCA, M10 x 1.5, Cl 8	CAS Reemplazado por número de parte: 190003888452
9)	218-5108	[1]	CODO, codo de 90 grados, 1-1 / 16 "- 12 macho JIC x 1-1 / 16" - 12 macho ORB	CAS Incl. 10 Reemplazado por el número de parte: 322894, 72186122
10)	237-6012	[1]	JUNTA TÓRICA, 0.116 "Thk x 0.924" ID, -912, Cl 6, 90 Duro	CAS Reemplazado por el número de parte: 79051113, 72186120, 167266
11)	L129992	[1]	CONJUNTO DE MANGUERA.	CAS 710 mm (28 in), succión
12)	304966A1	[1]	TUBO	CAS
13)	L119350	[2]	ESPACIADOR	CAS
14)	515-23190	[2]	ABRAZADERA, 3/4 ", Insul, Perno de 3/8"	CAS Reemplazado por número de parte: 86624005
15.	515-25127	[1]	ABRAZADERA, 1/2 ", Insul, Perno de 1/2"	CAS Reemplazado por el número de pieza: 86632595
dieciséis.	L18337	[5]	LAZO DE CABLE, 9.95 "-12.1" lg	CORREA DE CABLE CAS , 15 in Reemplazada por el número de pieza: 529070
17)	895-18010	[2]	ARANDELA, 10.5 mm ID x 18 mm OD x 1.6 mm Thk	CAS Reemplazado por número de parte: 86625251
18)	832-10410	[2]	TUERCA, M10 x 1.5, Cl 8	CAS Reemplazado por número de parte: 190003888452
22)	218-674	[1]	ACCESORIO, Blkhd, 3/4 "-16, 37 grados x 3/4" -16, 37 grados	CAS Reemplazado por el número de pieza: 264654
23)	218-696	[1]	CODO, 90 grados Blkhd, 1 1/16 "-12, 37 grados x 1 1/16" -12, 37 grados	CAS Reemplazado por el número de pieza: 248985
24)	218-1256	[1]	BHD TUERCA DE SEGURIDAD, Blkhd, 1 1/16 "-12	CAS Reemplazado por el número de pieza: 86513143
25)	305392A2	[1]	CONJUNTO DE MANGUERA.	CAS 857 mm (33-3 / 4 in), tanque a bomba de dirección auxiliar
26)	218-486	[1]	CODO, codo de 90 grados, 1-1 / 16 "- 12 macho JIC x 3/4" - 14 macho NPTF	CAS ya no se usa, pedido 218-516 Reemplazado por el número de pieza: 86977777
26A.	218-516	[1]	CODO, 90 grados, 1 1/16 "-12, 37 grados x 3/4" -14, Fem NPTF	CAS reemplaza 218-486
26B.	221-221	[1]	TUBO, pezón, 3/4 "NPT x 5"	CAS
27)	L129303	[1]	PANTALLA DE FILTRO	CAS Reemplazado por el número de pieza: 76086854

			CODO, codo de 90 grados,	

Pos.	Parte No.	Cantidad	Nombre de piezas	Comentarios
28)	238-5121	[1]	BHD TUERCA DE SEGURIDAD, 7/8 "-14 macho ORB	CAS Incluye 29 Reemplazado por número de parte: 9617891
29)	237-6010	[1]	ANILLO O, 0.097 "Thk x 0.755" ID, -910, Cl 6, 90 Duro	CAS Reemplazado por el número de parte: 72186125, 167269
30)	322235A1	[1]	CONJUNTO DE MANGUERA.	CAS 522 mm (20-9 / 16 in), presión
31)	218-5059	[3]	CONECTOR HYD, 3/4 "-16, 37 grados x 3/4" -16, junta tórica	CAS Incl. 32 Reemplazada por el número de pieza: 128818
32)	237-6008	[1]	JUNTA TÓRICA, 0.087 "Thk x 0.644" ID, -908, Cl 6, 90 Duro	CAS Reemplazado por el número de pieza: 128825
33)	218-1255	[1]	BHD TUERCA DE SEGURIDAD, Blkhd, 3/4 "-16	CAS Reemplazado por el número de pieza: 524036
34)	304964A1	[1]	TUBO	Presión CAS
35)	218-474	[1]	CODO, codo de 90 grados, 3/4 "- 16 JIC macho x 3/4" - 16 JIC macho	CAS Reemplazado por el número de pieza: 216791
36)	322255A1	[1]	CONJUNTO DE MANGUERA.	CAS 575 mm (22-5 / 8 in), presión
37)	311652A1	[1]	VÁLVULA	Las partes componentes de CAS no reciben servicio por separado, ya no se usan, orden 311652A2 Reemplazada por el número de parte: 311652A2
37)	311652A2	[1]	VÁLVULA	Las partes componentes de CAS no reciben servicio por separado, reemplazan 311652A1
38)	827-10060	[2]	PERNO, hexagonal, M10 x 1.5 x 60 mm, Cl 10.9	CAS Reemplazado por el número de pieza: 86508619
39)	896-15010	[2]	ARANDELA, 11mm ID x 24mm OD x 3mm Thk	CAS 11 x 24 x 3 mm Reemplazada por el número de pieza: 86639325
41)	832-10410	[2]	TUERCA, M10 x 1.5, Cl 8	CAS Reemplazado por número de parte: 190003888452
42)	321846A1	[1]	APOYO	CAS
43)	218-845	[1]	TEE, 37 grados, 3/4 "-16 x 3/4" -16, Fem Sw Run	CAS se conecta a la válvula de carga del acumulador, incluye 44 Reemplazada por el número de parte: 72186150, 86511870
44)	237-6008	[1]	JUNTA TÓRICA, 0.087 "Thk x 0.644" ID, -908, Cl 6, 90 Duro	CAS Reemplazado por el número de pieza: 128825
45	322324A1	[1]	CONJUNTO DE MANGUERA.	CAS 567 mm (22-5 / 16 in) Reemplazada por el número de pieza: 322324A2
46)	322313A1	[1]	TUBO	CAS
50	321727A1	[1]	LA VÁLVULA DE RETENCIÓN	CAS incluye 51
51)	237-6012	[1]	JUNTA TÓRICA, 0.116 "Thk x 0.924" ID, -912, Cl 6, 90 Duro	CAS Reemplazado por el número de parte: 79051113, 72186120, 167266
52)	218-785	[1]	REDUCTOR, 37 grados, 1 1/16 "-12, Fem x 7/8" -14 Macho	CAS 3/4 x 5/8 Reemplazado por el número de pieza: 87301344
53)	218-5232	[1]	CODO, 90 grados, 7/8 "-14, 37 grados x 7/8" -14, 37 grados Fem Sw	CAS Reemplazado por el número de pieza: 182977

			TEE, 37 grados, 7/8 "-14 x	CAS a 304154A2 Manguera de dirección Reemplazado por número

Pos.	Parte	Cantidad	Nombre de piezas	Comentarios
54)	2X5486	[1]	Tee, 37 grados, 3/4 "-16 Run x 3/4 "-16 Br	CAS a 304154A2 Manguera de dirección Reemplazada por número de pieza: 86632549
55)	322396A1	[1]	CONJUNTO DE MANGUERA.	CAS 737 mm (29 pulgadas)
56)	515-23127	[1]	ABRAZADERA, 1/2 ", Insul, Perno de 3/8"	CAS Reemplazado por el número de pieza: 86010402
57)	896-15010	[1]	ARANDELA, 11mm ID x 24mm OD x 3mm Thk	CAS 11 x 24 x 3 mm Reemplazada por el número de pieza: 86639325
58)	895-18010	[1]	ARANDELA, 10.5 mm ID x 18 mm OD x 1.6 mm Thk	CAS Reemplazado por número de parte: 86625251
59)	832-10410	[1]	TUERCA, M10 x 1.5, Cl 8	CAS Reemplazado por número de parte: 190003888452
61)	101501A1	[1]	CONJUNTO DE MANGUERA.	CAS 1170 mm (46-1 / 8 in), detección de presión, 218-5222 Tee to L126826 Interruptor de presión
62)	218-491	[1]	CODO, codo de 90 grados, 7/16 "- 20 macho JIC x 1/4" - 18 macho NPTF	CAS incluye 63, se conecta al interruptor de presión L126826 Reemplazado por el número de pieza: 259918
63)	237-6004	[1]	ANILLO O, 0.072 "Thk x 0.351" ID, -904, Cl 6, 90 Duro	CAS Reemplazado por el número de parte: 72186131, 165202
64)	218-5222	[1]	TEE, 37 grados, 9/16 "-18, x 9/16" -18, Fem Sw Run	CAS Se conecta al codo 218-5105 debajo de la bomba principal Reemplazado por el número de parte: 129274, 72186135
sesenta y cinco.	218-790	[1]	REDUCTOR, 37 grados, tubo de 3/8 "x 1/4"	Tubo CAS 3/8 OD x 7/16 fl Reemplazado por número de parte: 136659
66	218-343	[1]	TUERCA DE TUBO, 37 grados, 9/16 "-18, Tipo B	CAS Reemplazado por el número de pieza: 514926
67)	896-15012	[2]	ARANDELA, 13.5mm ID x 28mm OD x 4mm Thk	CAS 13,5 x 28 x 4 mm Reemplazada por el número de pieza: 86625256
68)	896-11010	[2]	ARANDELA, 11mm ID x 21mm OD x 2.5mm Thk	CAS Reemplazado por número de parte: 86625252
69)	832-10410	[2]	TUERCA, M10 x 1.5, Cl 8	CAS Reemplazado por número de parte: 190003888452

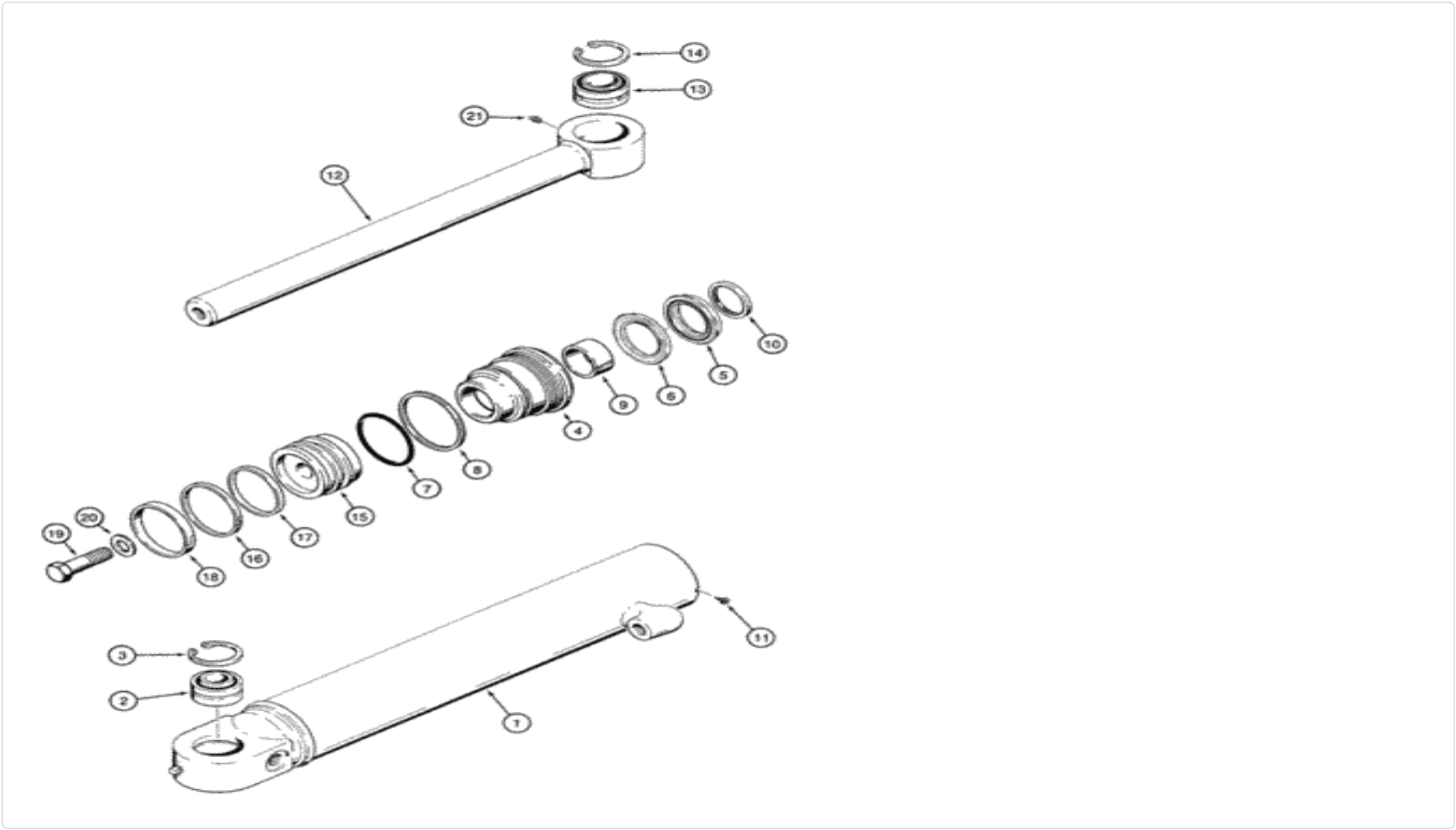

Para una vista completa, necesita registrarse

Piezas en el grupo (821C) - CARGADOR DE RUEDAS DE CASO (N / S JEE0155000 Y ANTES) (1 / 02-12 / 06):

Pos.	Parte no	Cantidad	Nombre de piezas	Comentarios
. .	229402A1	[2]	CONJUNTO DE CILINDRO.	CAS 89 ID x 433 mm str, dirección, consta de 1 - 20
1)	229871A1	[1]	HYD TUBE	CAS Incluye 2, 3 Reemplazado por número de parte: 236604A1, 9670291, R55649
2)	R55649	[1]	CASQUILLO, 50.8 mm ID x 80.96 mm OD x 44.45 mm W	CAS
				CAS Reemplazado por el número de pieza:

Pos.	Parte no	Cantidad	Nombre de piezas	Comentarios
3)	100-21315	[2]	ANILLO SNAP, 3.156 ", Int, # 315	9670291
. .	NSS	[1]	SEPARAT NO VENDIDO	CON Glándula, cilindro, consta de 4 - 10
4)	1971707C1	[1]	TAPA DE CILINDRO	IH ya no se utiliza, pedido 1971707C2 Reemplazado por el número de pieza: 1971707C2
4)	1971707C2	[1]	TAPA DE CILINDRO	IH reemplaza 1971707C1
. .	1542875C1	[1]	KIT DE SELLO, varilla de 44.4 mm	IH incluye 5, 6, sin servicio por separado, orden 1543266C1
5)	1542999C1	[1]	SELLO	IH Rod, sin servicio por separado, orden 1543266C1
. .	1543266C1	[1]	KIT DE SELLO	IH Incluye 1542875C1, 7-10, 14-16, Ver página (s) 5-43
6)	1542998C1	[1]	ANILLO DE SELLADO	Tampón IH , sin servicio por separado, orden 1543266C1
7)	238-5235	[1]	JUNTA TÓRICA, 0.139 "Thk x 3.109" ID, -235, Cl 5, 75 Duro	CAS Reemplazado por el número de pieza: 87421144
8)	D38858	[1]	ANILLO DE RESPALDO, ID de 82.17 mm x 88.27 mm de diámetro externo x 1.4 mm de espesor	CAS
9)	G102425	[1]	BUJE, 44.45 mm ID x 47.45 mm OD x 25.1 mm Thk	CAS
10)	D95143	[1]	SELLO DE LIMPIEZA, 44.42 mm ID x 57.17 mm OD x 7.92 mm Thk	CAS varilla del pistón, Outer
11)	276-2446	[1]	TORNILLO AUTAPROBABLE, Hexagonal Hd, # 8 x 3/8 "	CAS Reemplazado por número de parte: 86642312
12)	229869A1	[1]	VÁSTAGO DE ÉMBOLO	CAS
13)	R55649	[1]	CASQUILLO, 50.8 mm ID x 80.96 mm OD x 44.45 mm W	CAS
14)	100-21315	[2]	ANILLO SNAP, 3.156 ", Int, # 315	CAS Reemplazado por el número de pieza: 9670291
15.	135259A1	[1]	PISTÓN	CAS
dieciséis.	G102286	[1]	SELLO, Bloqueo, 85.47 mm ID x 90.19 mm OD x 6.96 mm Thk	CAS
17)	G100710	[1]	ANILLO, cuadrado, 5,28 mm de espesor x 75,31 mm de identificación	CAS
18)	G100711	[1]	SELLO, Split, 82.55 mm ID x 88.9 mm OD x 9.52 mm Thk	CAS
19)	28-1640	[1]	PERNO, hexagonal, 1 "- 14 x 2-1 / 2", Gr 8	CAS Reemplazado por el número de pieza: 25974R1
20)	G32303	[1]	ARANDELA, 26.97 mm ID x 47.63 mm OD x 3.58 mm Thk	CAS
21)	219-1	[1]	NIPPLE DE LUBRICANTE, 1/8 "- 27 NPTF	CAS No incluido con el cilindro Reemplazado por el número de pieza: 80710

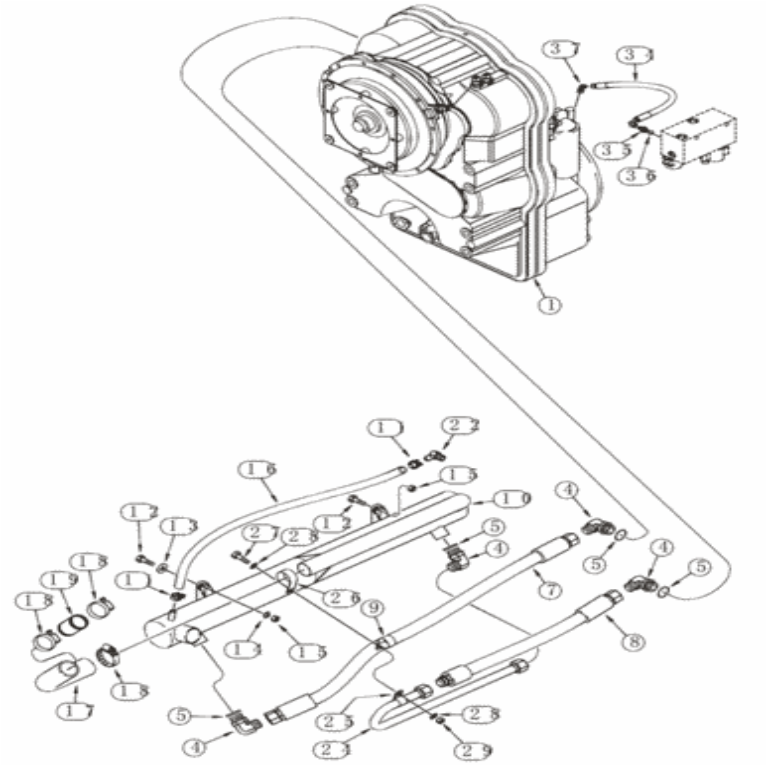

Para una vista completa, necesita registrarse

Piezas en el grupo (821C) - CARGADOR DE RUEDAS DE CASO (N / S JEE0155000 Y ANTES) (1 / 02-12 / 06):

Pos.	Parte no	Cantidad	Nombre de piezas	Comentarios
1)	196174A1	[1]	CAJA DE CAMBIOS	CAS ZF No 4657 054 015, Ver página (s) 6-13 - 6-59, 7-3
1)	196174A1R	[1]	REMAN-TRANSMISIÓN	CAS 821C CARGADOR DE RUEDAS DE CASO (S / N JEE0155000 Y ANTES)
1)	196174A1C	[1]	TRANSMISIÓN BÁSICA	Número de devolución de CAS
			CODO, codo de 90 grados, 1-5 / 16 "- 12	CAS Incl. 5 Reemplazada por el número de

Pos.	Parte no	Cantidad	Nombre de piezas	Comentarios
4)	218-5110	[4]	Macho JIC x 1-5/16" - 12 macho ORB	pieza: 268279
5)	237-6016	[1]	JUNTA TÓRICA, 0.116 "Thk x 1.171" ID, -916, Cl 6, 90 Duro	CAS Reemplazado por el número de parte: 167268, 72186238
7)	258762A1	[1]	CONJUNTO DE MANGUERA.	CAS 1181 mm (46-1 / 2 pulg.)
8)	304824A1	[1]	CONJUNTO DE MANGUERA., 25.4 mm ID x 644 mm L, SAE 100R1	CAS 638 mm (25-1 / 8 pulg.)
9)	515-25381	[1]	ABRAZADERA, 1 1/2 ", Insul, Perno de 1/2"	CAS Reemplazado por el número de pieza: 86639006
10)	L125987	[1]	ENFRIADOR, Transnission	CAS
11)	1954736C1	[2]	ABRAZADERA, # 24	IH
12)	627-12040	[4]	PERNO, hexagonal, M12 x 1.75 x 40 mm, Cl 10.9, Full Thd	CAS Reemplazado por el número de pieza: 337563
13)	495-21056	[2]	ARANDELA, 1/2 "	CAS 9/16 x 1-3 / 8 x 7/64 Reemplazado por el número de parte: 72187265, 80700
14)	R52337	[2]	LAVADORA	CAS Belleville
15.	832-10412	[4]	TUERCA, M12 x 1.75, Cl 8	CAS Reemplazado por el número de pieza: 87780366, 412126
dieciséis.	31-1067	[1]	MANGUERA, 0.63 "ID x 36.00"	Corte CAS de 97252CX
17)	L127974	[1]	MANGUERA DEL RADIADOR, 50.00 mm ID x 200.00 mm, SAE 20R4 Clase C o D-1	CAS a la bomba de agua
18)	214-1432	[3]	ABRAZADERA, # 32, 1.56 "- 2.5", Gusano Tipo F	CAS Reemplazado por el número de pieza: 86050202
19)	L117015	[1]	TUBO, 50.8 mm DE x 77 mm L	CAS
22)	217-144	[1]	CODO de 45, codo de 45 grados, manguera de 5/8 "con lengüeta x 1/2" macho NPTF	CAS al motor reemplazado por número de parte: 87550745
24)	304538A1	[1]	TUBO	CAS
25)	515-25254	[1]	ABRAZADERA, 1 ", Insul, Perno de 1/2"	CAS Reemplazado por número de parte: 86625038
26)	515-25508	[1]	ABRAZADERA, 2 ", Insul, Perno de 1/2"	CAS Reemplazado por el número de pieza: 86634189
27)	627-12040	[1]	PERNO, hexagonal, M12 x 1.75 x 40 mm, Cl 10.9, Full Thd	CAS reemplaza 627-12030 Reemplazado por número de parte: 337563
28)	896-11012	[2]	ARANDELA, 13.5mm ID x 24mm OD x 3mm Thk	CAS Reemplazado por número de parte: 86625255
29)	832-10412	[1]	TUERCA, M12 x 1.75, Cl 8	CAS Reemplazado por el número de pieza: 87780366, 412126
34)	300941A1	[1]	CONJUNTO DE MANGUERA.	Freno de estacionamiento CAS
35)	218-5089	[1]	CONECTOR HYD, 7/16 "- 20 Macho JIC x 9/16" - 18 Macho ORB	CAS Incl. 36 Reemplazada por el número de pieza: 139398
36)	237-6006	[1]	JUNTA TÓRICA, 0.078 "Thk x 0.468" ID, -906, Cl 6, 90 Duro	CAS Reemplazado por el número de pieza: 9617873
37)	218-5170	[1]	CODO, codo de 45 grados, 7/16 "- 20 JIC macho x 7/16" - 20 JIC hembra	CAS Reemplazado por el número de pieza: 700711969

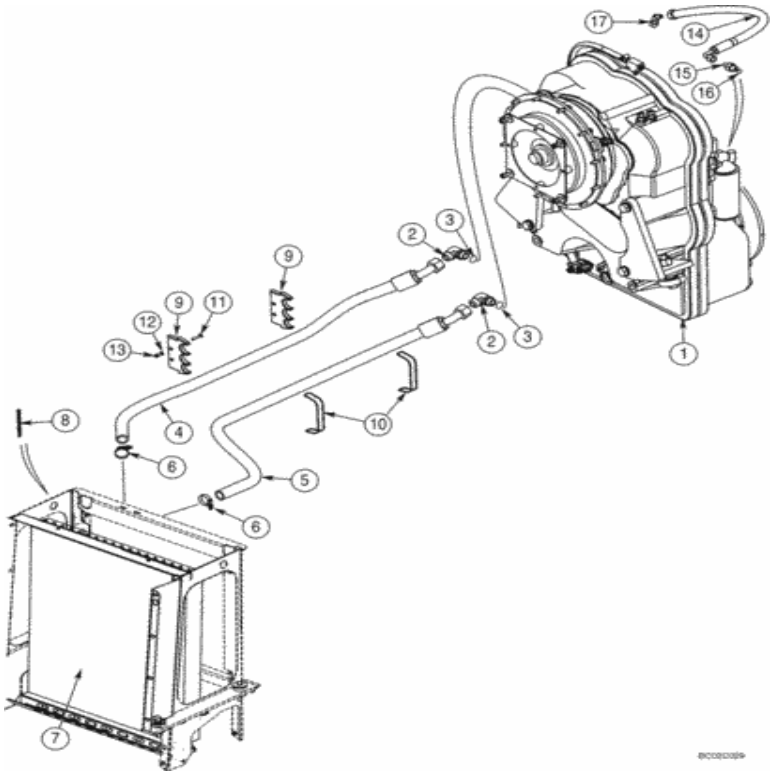

Para una vista completa, necesita registrarse

Piezas en el grupo (821C) - CARGADOR DE RUEDAS DE CASO (N / S JEE0155000 Y ANTES) (1 / 02-12 / 06):

Pos.	Parte no	Cantidad	Nombre de piezas	Comentarios
1)	196174A1	[1]	CAJA DE CAMBIOS	CAS ZF No 4657 054 015, Ver página (s) 6-13 - 6-59, 7-3
1)	196174A1R	[1]	REMAN-TRANSMISIÓN	CAS 821C CARGADOR DE RUEDAS DE CASO (S / N JEE0155000 Y ANTES)
1)	196174A1C	[1]	TRANSMISIÓN BÁSICA	Número de devolución de CAS
			CODO, codo de 90 grados, 1-5 / 8 "- 12	CAS Incl. 3 Reemplazado por el número de pieza:

Pos.	Parte no	Cantidad	Nombre de piezas	Comentarios
2)	218-5116	[2]	Macho JIC x 1-3/16" - 12 macho ORB	87016672
3)	237-6016	[1]	JUNTA TÓRICA, 0.116 "Thk x 1.171" ID, -916, Cl 6, 90 Duro	CAS Reemplazado por el número de parte: 167268, 72186238
4)	434450A1	[1]	CONJUNTO DE MANGUERA.	CAS 1650 mm (65 in), retorno del enfriador
5)	434449A1	[1]	CONJUNTO DE MANGUERA.	CAS 1890 mm (75-1 / 2 in), suministro de enfriador
6)	353036A1	[2]	ABRAZADERA DE MANGUERA, 32 mm - 54 mm	CAS
7)	412542A2	[1]	ENFRIADOR DE ACEITE	CAS Ver página (s) 8-5J
8)	70-5848T1	[1]	SELLO	L 140 mm (5-1 / 2 in), cortado de F64277X Reemplazado por el número de pieza: 87431213
9)	451490A1	[2]	PLATO	LEJOS
10)	451491A1	[2]	ANTICIPO	LEJOS
11)	827-8040	[2]	PERNO, hexagonal, M8 x 1.25 x 40 mm, Cl 10.9	CAS Reemplazado por el número de pieza: 9780069
12)	895-11008	[2]	ARANDELA, DI 9 mm x 16 mm DE x 1,6 mm de espesor	CAS Reemplazado por el número de pieza: 86624184
13)	832-10408	[4]	TUERCA, M8 x 1.25, Cl 8.8	CAS Reemplazado por el número de pieza: 86528579
14)	300941A1	[1]	CONJUNTO DE MANGUERA.	Freno de estacionamiento CAS
15.	218-5089	[1]	CONECTOR HYD, 7/16 "- 20 Macho JIC x 9/16" - 18 Macho ORB	CAS Incl. 16 Reemplazada por el número de pieza: 139398
dieciséis.	237-6006	[1]	JUNTA TÓRICA, 0.078 "Thk x 0.468" ID, -906, Cl 6, 90 Duro	CAS Reemplazado por el número de pieza: 9617873
17)	218-5170	[1]	CODO, codo de 45 grados, 7/16 "- 20 JIC macho x 7/16" - 20 JIC hembra	CAS Reemplazado por el número de pieza: 700711969

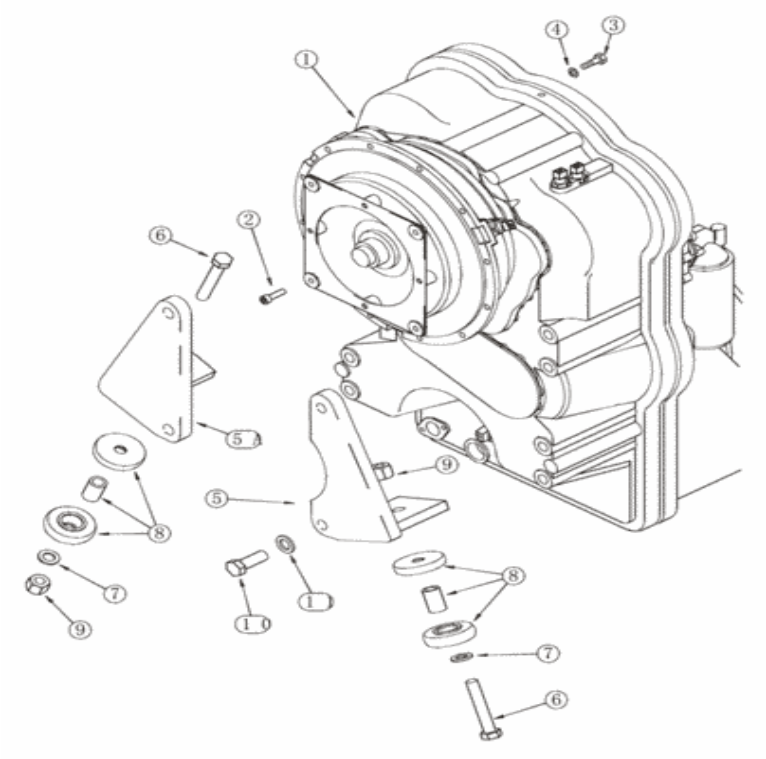

Para una vista completa, necesita registrarse

Piezas en el grupo (821C) - CARGADOR DE RUEDAS DE CASO (N / S JEE0155000 Y ANTES) (1 / 02-12 / 06):

Pos.	Parte no	Cantidad	Nombre de piezas	Comentarios
1)	196174A1	[1]	CAJA DE CAMBIOS	CAS ZF No 4657 054 015, Ver página (s) 6-13 - 6-59, 7-3
1)	196174A1R	[1]	REMAN-TRANSMISIÓN	CAS 821C CARGADOR DE RUEDAS DE CASO (S / N JEE0155000 Y ANTES)
1)	196174A1C	[1]	TRANSMISIÓN BÁSICA	Número de devolución de CAS
			TORNILLO HEX SOC, M10 x 1.5 x 35 mm,	CAS M10 x 35

Pos.	Parte no	Cantidad	Nombre de piezas	Comentarios
2)	L125431	[4]	CAS	M10 x 35
3)	827-10040	[12]	PERNO, Hex, M10 x 1.5 x 40 mm, Cl 10.9, Full Thd	CAS Reemplazado por el número de pieza: 43248
4)	896-11010	[12]	ARANDELA, 11mm ID x 21mm OD x 2.5mm Thk	CAS Reemplazado por número de parte: 86625252
5)	298372A1	[1]	APOYO	CAS mano derecha
5A.	298370A1	[1]	APOYO	CAS mano izquierda
6)	426-1272	[2]	PERNO, hexagonal, 3/4 "- 10 x 4-1 / 2", Gr 8	CAS Reemplazado por el número de pieza: 84450
7)	496-81000	[2]	ARANDELA, 25/32 "x 1 3/8" x .134 ", HDN	CAS Reemplazado por el número de pieza: 86625248
8)	L111929	[2]	AMORTIGUADOR	CAS Reemplazado por el número de pieza: 86900179
9)	131-1400	[2]	TUERCA DE SEGURIDAD, Atasco, 3/4 "-16	CAS
10)	627-20055	[4]	PERNO, hexagonal, M20 x 2.5 x 55 mm, Cl 10.9, Full Thd	CAS Reemplazado por el número de pieza: 190003809441
11)	896-11020	[4]	ARANDELA, 22 mm ID x 37 mm OD x 4 mm Thk	CAS 22 x 37 x 4 mm Reemplazada por el número de pieza: 86625260

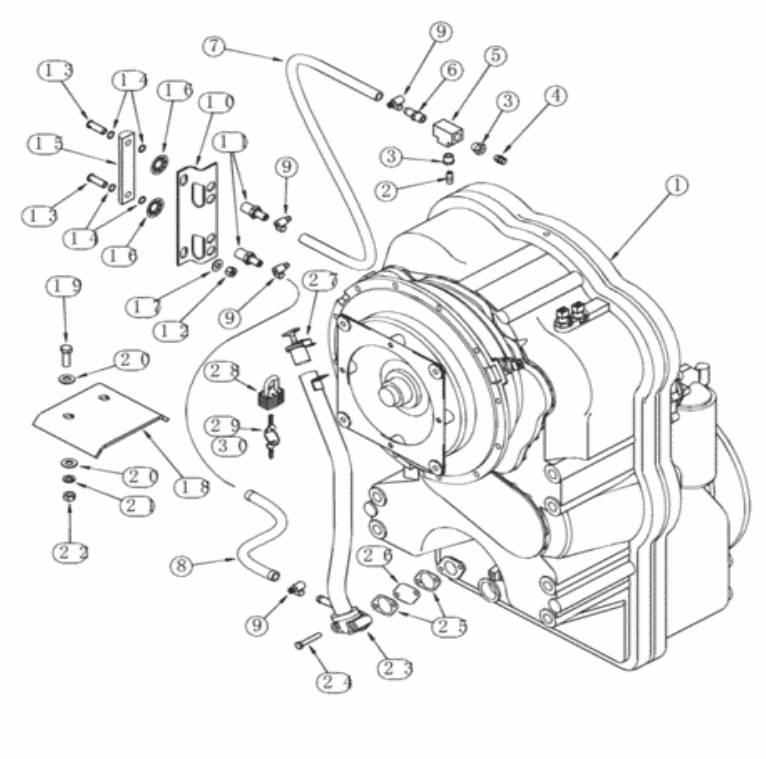

Para una vista completa, necesita registrarse

Piezas en el grupo (821C) - CARGADOR DE RUEDAS DE CASO (N / S JEE0155000 Y ANTES) (1 / 02-12 / 06):

Pos.	Parte no	Cantidad	Nombre de piezas	Comentarios
1)	196174A1	[1]	CAJA DE CAMBIOS	CAS ZF No 4657 054 015, Ver página (s) 6-13 - 6-59, 7-3
1)	196174A1R	[1]	REMAN-TRANSMISIÓN	CAS 821C CARGADOR DE RUEDAS DE CASO (S / N JEE0155000 Y ANTES)
1)	196174A1C	[1]	TRANSMISIÓN BÁSICA	Número de devolución de CAS
2)	221-103	[1]	ADECUADO	CAS 1/8 PT x 1 Reemplazada por el número de pieza: 87530189
2)	221-85	[2]	REDUCTOR, Hexagonal, 3/8 "x	CAS Reemplazada por el número de pieza: 87530208

Pos.	Parte no	Cantidad	Nombre de piezas	Comentarios
3)	221-85	[2]		CAS Reemplazado por el número de pieza: 87530208
4)	N14704	[1]	DESCANSO	Visor CAS , incluido con la transmisión Reemplazada por el número de parte: 73142752
5)	221-423	[1]	TEE, 3/8 "NPT	CAS Reemplazado por el número de pieza: 87530205
6)	217-123	[1]	ACCESORIO, manguera de 1/2 "con lengüeta x 3/8" macho NPTF	Latón CAS Reemplazado por número de pieza: 859062
7)	303723A1	[1]	MANGUERA, 12.70 mm ID x 1051.00 mm, SAE 100R6	Visor CAS , superior
8)	303724A1	[1]	MANGUERA, 12.70 mm ID x 215.00 mm, SAE 100R6	Visor CAS , inferior
9)	214-1406	[4]	ABRAZADERA, # 06, 0.44 "-0.78", Gusano Tipo F	CAS Reemplazado por el número de pieza: 244358
10)	L125837	[1]	APOYO	CAS
11)	L125836	[2]	ADECUADO	CAS
12)	832-10410	[2]	TUERCA, M10 x 1.5, Cl 8	CAS Reemplazado por número de parte: 190003888452
. .	L116247	[1]	CALIBRE	Vista de CAS , incluye 13-15 Reemplazada por el número de parte: 86988366
13)	N13213	[2]	TORNILLO	CAS ya no está disponible, orden L116247
. .	829-1412	[2]	TUERCA, M12, Cl 10.9	CAS Reemplazado por el número de pieza: 337475
14)	238-7112	[4]	O-RING, 0.103 "Thk x 0.487" ID, -112, Cl 7, 75 Duro	CAS Reemplazado por el número de parte: 72186191, 86637641
15.	NSS	[1]	SEPARAT NO VENDIDO	Medidor CON , orden L116247
dieciséis.	131-141	[2]	TUERCA DE EMPUJE, .74 ", Push-on	CAS
17)	895-15010	[2]	ARANDELA, 11mm ID x 24mm OD x 2mm Thk	CAS Reemplazado por número de parte: 86625253
18)	303767A1	[1]	PLACA DE PROTECCION	Visor CAS , solo Norteamérica, -JEE0126215
19)	827-12045	[2]	PERNO, hexagonal, M12 x 1.75 x 45 mm, Cl 10.9, Full Thd	CAS Norteamérica solamente, -JEE0126215 Reemplazado por el número de parte: 86639031
20)	895-15012	[4]	ARANDELA, M12 x 28 x 2.5	IH 13,5 x 28 x 2,5 mm, solo en Norteamérica, reemplaza 895-25012, -JEE0126215 Reemplazada por el número de pieza: 86625254
21)	892-11016	[2]	ARANDELA DE BLOQUEO, 16.4mm ID x 27.4mm OD x 5mm Thk	CAS Norteamérica solamente, ya no se usa, -JEE0126215 Reemplazado por el número de parte: 87016618
22)	832-10412	[2]	TUERCA, M12 x 1.75, Cl 8	CAS Norteamérica solamente, reemplaza 829-1412, -JEE0126215 Reemplazado por número de parte: 87780366, 412126
23)	304496A2	[1]	CONJUNTO DE TUBO.	Llenado de CAS , Transmisión
24)	827-8050	[2]	PERNO, hexagonal, M8 x 1.25 x 50 mm, Cl 10.9	Uso de CAS con 242 Loctite Reemplazado por número de parte: 86625003
25)	S300507	[2]	EMPAQUETADURA	CAS Reemplazado por el número de pieza: 8479287
26)	E135229	[1]	PANTALLA DE FILTRO	CAS
27)	L126498	[1]	ENCHUFE	CAS ya no se usa, pedido 349446A1 Reemplazado por el número de pieza: 76084175
27)	349446A1	[1]	CAP CONJUNTO.	CAS reemplaza L126498 Reemplazado por número de parte: 76084175
28)	D93753	[1]	CANDADO	CAS incluye llaves, si se usan
29)	D93751	[1]	JUEGO DE 2 CLAVES	CAS Solo para candado Yale, si se usa

Pos.	Parte no	Cantidad	Nombre de piezas	Comentarios
30)	R29555	[1]	LLAVE	CAS Sólo para el candado maestro, si se usa Reemplazado por el número de pieza: D93753

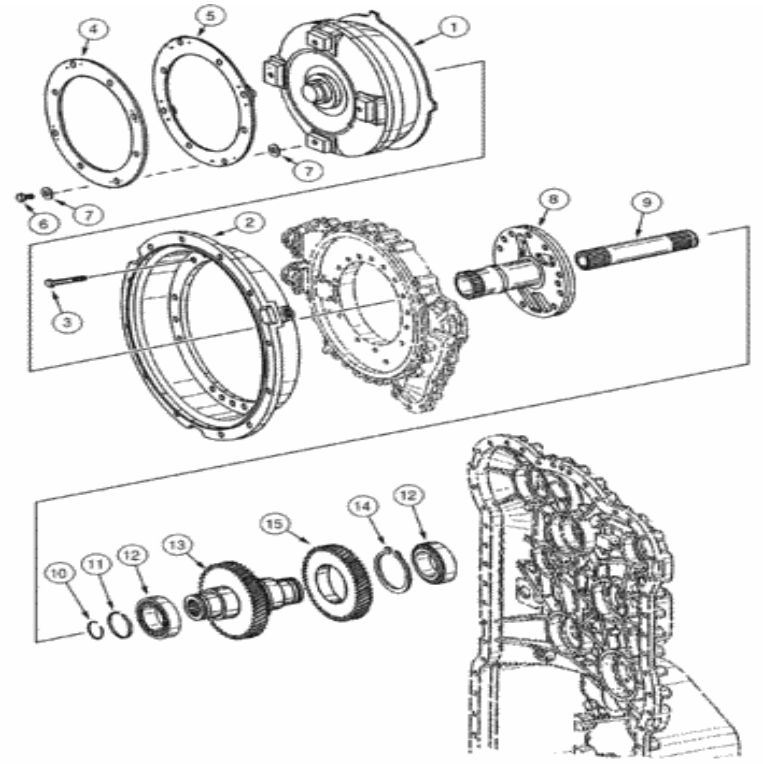

Para una vista completa, necesita registrarse

Piezas en el grupo (821C) - CARGADOR DE RUEDAS DE CASO (N / S JEE0155000 Y ANTES) (1 / 02-12 / 06):

Pos.	Parte no	Cantidad	Nombre de piezas	Comentarios
. .	196174A1	[1]	CAJA DE CAMBIOS	CAS consiste en 6-13 - 6-59, 7-3
. .	196174A1R	[1]	REMAN-TRANSMISIÓN	CAS 821C CARGADOR DE RUEDAS DE CASO (S / N JEE0155000 Y ANTES)
. .	196174A1C	[1]	TRANSMISIÓN BÁSICA	Número de devolución de CAS
1)	334546A1	[1]	CONVERTIDOR	CAS Reemplazado por el número de pieza: 87561098
2)	330783A1	[1]	CONVERTIDOR	CAS Reemplazado por el número de pieza: 8603292

3)	330784A1	[10]	TORNILLO, hexagonal, M10 x 65	CAS M10 x 65 Reemplazado por el número de pieza: 47907267

Pos.	Parte no	Cantidad	Nombre de piezas	Comentarios
3)	330784A1	[8]		CAS M10 x 65 Reemplazado por el número de pieza: 47907367
4)	331504A1	[1]	DIAFRAGMA	CAS Reemplazado por el número de pieza: 76081002
5)	331505A1	[1]	DIAFRAGMA	CAS Reemplazado por el número de pieza: 76081001
6)	330788A1	[4]	TORNILLO	CAS M12 x 18 Reemplazado por el número de pieza: 8603294
7)	330789A1	[8]	LAVADORA	CAS Reemplazado por el número de pieza: 76081003
8)	330799A1	[1]	EJE	Estator CAS
9)	330792A1	[1]	EJE	Turbina CAS Reemplazada por número de parte: 8603297
10)	330793A1	[1]	ANILLO DE RETENCIÓN	CAS Reemplazado por el número de pieza: 8603298
11)	330798A1	[1]	ANILLO	CAS Reemplazado por el número de pieza: 8603302
12)	330796A1	[2]	RODAMIENTO, RODILLO	CAS Reemplazado por el número de pieza: 8603301
13)	331639A1	[1]	EJE	Entrada CAS Reemplazada por número de parte: 8603461
14)	331641A1	[1]	ANTICIPO	CAS Reemplazado por el número de pieza: 8603463
15.	331640A1	[1]	ENGRANAJE	Entrada CAS

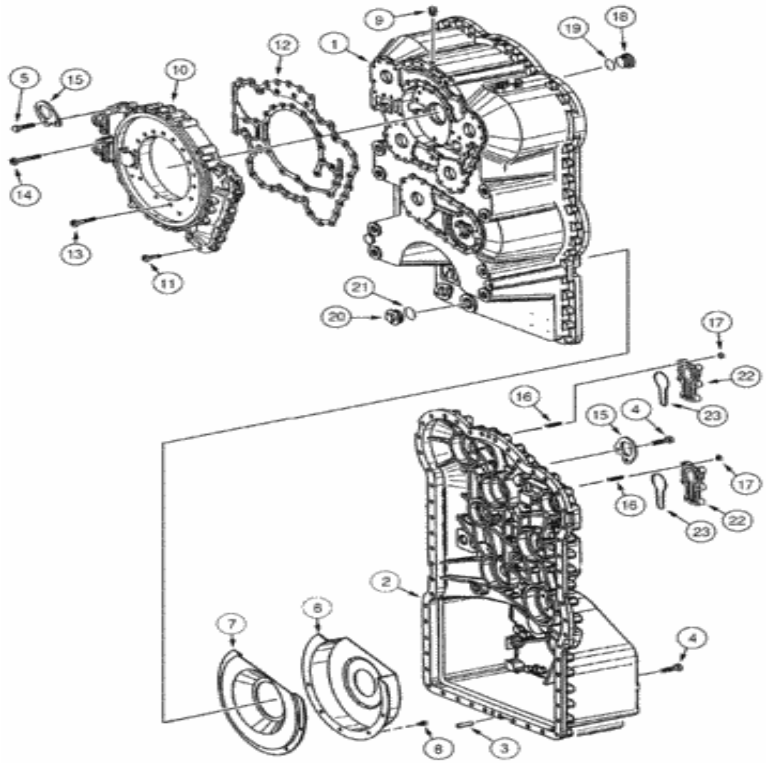

Para una vista completa, necesita registrarse

Piezas en el grupo (821C) - CARGADOR DE RUEDAS DE CASO (N / S JEE0155000 Y ANTES) (1 / 02-12 / 06):

Pos.	Parte no	Cantidad	Nombre de piezas	Comentarios
. .	196174A1	[1]	CAJA DE CAMBIOS	CAS consiste en 6-13 - 6-59, 7-3
. .	196174A1R	[1]	REMAN-TRANSMISIÓN	CAS 821C CARGADOR DE RUEDAS DE CASO (S / N JEE0155000 Y ANTES)
. .	196174A1C	[1]	TRANSMISIÓN BÁSICA	Número de devolución de CAS
1)	331683A1	[1]	ALOJAMIENTO	CAS trasero Reemplazado por número de parte: 427181A1
2)	331684A1	[1]	ALOJAMIENTO	Frente CAS Reemplazado por número de parte: 8603729
3)	331685A1	[2]	ALFILER	CAS Reemplazado por el número de parte: 73161709

Pos.	Parte no	Cantidad	Nombre de piezas	Comentarios
4)	334668A1	[53]	TORNILLO, hexagonal, M10 x 50 mm	CAS M10 x 50 Reemplazado por el número de pieza: 76081014
5)	330802A1	[2]	TORNILLO, hexagonal, M10 x 40 mm	CAS M10 x 40, ya no está disponible, pedido 331689A1 Reemplazado por el número de pieza: 47912942
5)	331689A1	[2]	TORNILLO, M10 x 40 mm	CAS M10 x 65, reemplaza 330802A1 Reemplazada por el número de parte: 47912942
6)	331688A1	[1]	PANTALLA	Engranaje CAS Reemplazado por el número de pieza: 8603468
7)	331687A1	[1]	PANTALLA	CAS Reemplazado por el número de pieza: 76081012
8)	330806A1	[5]	TORNILLO, M8 x 12 mm	CAS Reemplazado por el número de parte: 14306134
9)	N14704	[1]	DESCANSO	CAS Reemplazado por el número de parte: 73142752
10)	330807A1	[1]	ALOJAMIENTO	Suministro de aceite CAS Reemplazado por el número de pieza: 87712648
11)	330808A1	[15]	TORNILLO, Flg, 5/16 "-18 x 5", Gr 8	CAS Reemplazado por el número de pieza: 8603308
12)	330809A1	[1]	EMPAQUETADURA	CAS Reemplazado por el número de pieza: 8603309
13)	330810A1	[21]	TORNILLO, M8 x 14 mm	CAS Reemplazado por el número de parte: 47775415
14)	330811A1	[4]	TORNILLO, Flg, 5/16 "-18 x 5 1/2", Gr 8	CAS Reemplazado por el número de pieza: 1493425
15.	330817A1	[2]	PLACA GRANDE	PLACA CAS , GRANDE Reemplazada por el número de pieza: 8603316
dieciséis.	330814A1	[12]	SEMENTAL	CAS M8 x 25 Reemplazado por el número de pieza: 8603314
17)	330816A1	[12]	NUEZ	CAS M8 Reemplazado por el número de pieza: 8603315
18)	330818A1	[1]	ENCHUFE	CAS Incluye 19 Reemplazado por número de parte: 8603317
19)	330819A1	[1]	ANILLO O	CAS Reemplazado por el número de pieza: 8603318
20)	330820A1	[1]	ENCHUFE	CAS Incluye 21 Reemplazado por número de parte: 47745409
21)	330819A1	[1]	ANILLO O	CAS Reemplazado por el número de pieza: 8603318
22)	330812A1	[2]	CUBRIR	CAS Incluye 23 Reemplazado por número de parte: 8603312
23)	330813A1	[2]	ANILLO O	CAS Reemplazado por el número de pieza: 8603313

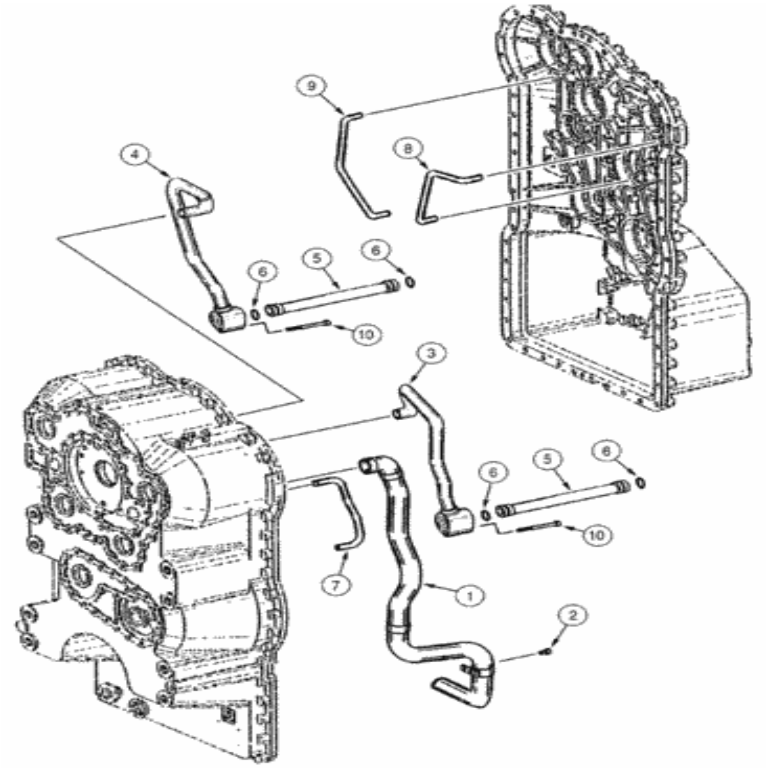

Para una vista completa, necesita registrarse

Piezas en el grupo (821C) - CARGADOR DE RUEDAS DE CASO (N / S JEE0155000 Y ANTES) (1 / 02-12 / 06):

Pos.	Parte no	Cantidad	Nombre de piezas	Comentarios
. .	196174A1	[1]	CAJA DE CAMBIOS	CAS consiste en 6-13 - 6-59, 7-3
. .	196174A1R	[1]	REMAN-TRANSMISIÓN	CAS 821C CARGADOR DE RUEDAS DE CASO (S / N JEE0155001 Y DESPUÉS)
. .	196174A1C	[1]	TRANSMISIÓN BÁSICA	Número de devolución de CAS
1)	331691A1	[1]	TUBO	Succión CAS Reemplazada por el número de pieza: 8603471
2)	[illegible]	[1]	TORNILLO, M8 x 12	CAS Reemplazado por el número de parte: 14206124

Pos.	Parte no	Cantidad	Nombre de piezas	Comentarios
2)	330806A1	[1]		CAS Reemplazado por el número de parte: 14306134
3)	331690A1	[1]	TUBO	CAS
4)	331693A1	[1]	TUBO	CAS
5)	331692A1	[2]	TUBO	CAS Reemplazado por el número de pieza: 8603472
6)	330827A1	[4]	ANILLO O	CAS Reemplazado por el número de pieza: 79107839
7)	331694A1	[1]	TUBO	CAS
8)	331695A1	[1]	TUBO	CAS
9)	331697A1	[1]	TUBO	CAS
10)	331696A1	[2]	TORNILLO, M8 x 55 mm	CAS M8 x 55 Reemplazado por el número de pieza: 8900120481

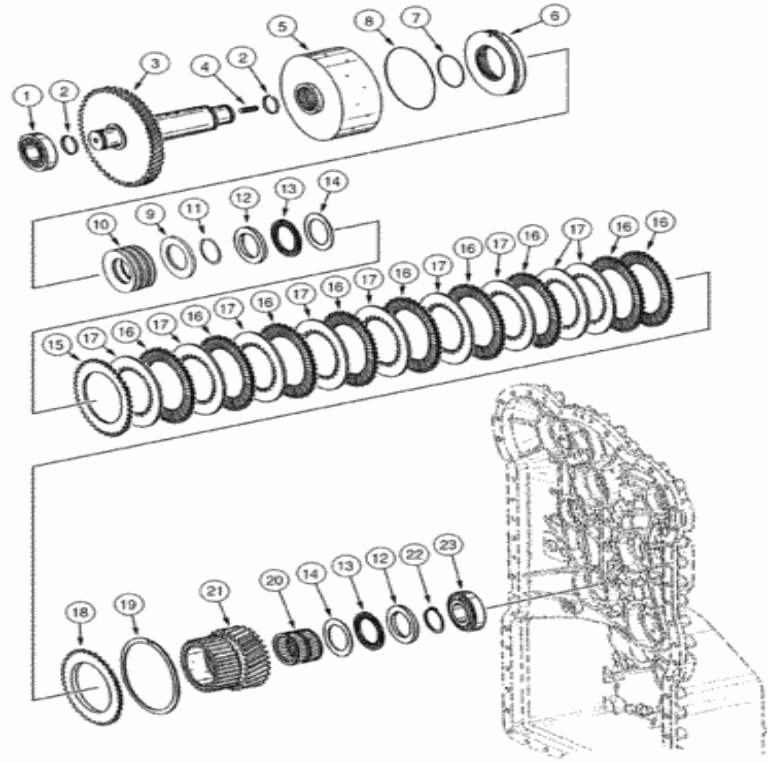

Para una vista completa, necesita registrarse

Piezas en el grupo (821C) - CARGADOR DE RUEDAS DE CASO (N / S JEE0155000 Y ANTES) (1 / 02-12 / 06):

Pos.	Parte no	Cantidad	Nombre de piezas	Comentarios
. .	196174A1	[1]	CAJA DE CAMBIOS	CAS consiste en 6-13 - 6-59, 7-3
. .	196174A1R	[1]	REMAN-TRANSMISIÓN	CAS 821C CARGADOR DE RUEDAS DE CASO (S / N JEE0155000 Y ANTES)
. .	196174A1C	[1]	TRANSMISIÓN BÁSICA	Número de devolución de CAS
1)	331914A1	[1]	RODAMIENTO, RODILLO	CAS Reemplazado por el número de pieza: 84551989
2)	331412A1	[2]	ANILLO, SNAP	CAS RING SNAP Reemplazado por el número de pieza: 8603436
3)	331889A1	[1]	EJE	CAS Reemplazado por el número de pieza: 84395189

Pos.	Parte no.	Cantidad	Nombre de piezas	Comentarios
4)	331379A1	[1]	SEMENTAL	CAS M10 x 16 Reemplazado por el número de pieza: 8603407
5)	331890A1	[1]	CUBO	CAS Reemplazado por el número de pieza: 8603481
6)	331891A1	[1]	JACK PISTON	CAS Reemplazado por el número de pieza: 8603482
7)	331382A1	[1]	ANILLO O	CAS Reemplazado por el número de pieza: 8603409
8)	331892A1	[1]	ANILLO O	CAS Reemplazado por el número de pieza: 8603483
9)	331485A1	[1]	ANTICIPO	Guía CAS Reemplazada por el número de pieza: 8603455
10)	331916A1	[7]	ASIENTO DE RESORTE	CAS Reemplazado por el número de pieza: 8603506
11)	331487A1	[1]	ANILLO, SNAP	CAS RING SNAP Reemplazada por el número de pieza: 8603456
12)	331405A1	[2]	ANILLO, SNAP	CAS RING SNAP Reemplazado por el número de pieza: 8603430
13)	331406A1	[2]	JAULA DE RODAMIENTO DE AGUJAS	CAS Reemplazado por el número de pieza: 8603431
14)	331407A1	[2]	LAVADORA	CAS Reemplazado por el número de pieza: 8603432
15.	331893A1	[1]	DISCO DE EMBRAGUE	DISCO DE EMBRAGUE CAS Exterior Reemplazado por el número de pieza: 8604701
dieciséis.	331894A1	[9]	DISCO DE EMBRAGUE	DISCO DE EMBRAGUE CAS Exterior
17)	331895A1	[9]	DISCO DE EMBRAGUE	DISCO DE EMBRAGUE CAS Interior Reemplazado por el número de pieza: 8603486
18)	331896A1	[1]	DESCT	CAS Reemplazado por el número de pieza: 84395173
19)	331897A1	[1]	ANILLO, SNAP	CAS RING SNAP, 2,1 mm de espesor, opcional Reemplazado por el número de pieza: 76087083
19)	331898A1	[1]	ANILLO, SNAP	CAS RING SNAP, 2,25 mm de espesor, opcional Reemplazado por el número de pieza: 76087084
19)	331899A1	[1]	ANILLO, SNAP	CAS RING SNAP, 2,4 mm de espesor, opcional Reemplazado por el número de pieza: 8603490
19)	331900A1	[1]	ANILLO, SNAP	CAS RING SNAP, 2,55 mm de espesor, opcional Reemplazado por el número de pieza: 8603491
19)	331901A1	[1]	ANILLO, SNAP	CAS RING SNAP, 2,7 mm de espesor, opcional Reemplazado por el número de pieza: 8603492
19)	331902A1	[1]	ANILLO, SNAP	CAS RING SNAP, 2,85 mm de espesor, opcional Reemplazado por el número de pieza: 8603493
19)	331903A1	[1]	ANILLO, SNAP	CAS RING SNAP, 3,0 mm de espesor, opcional Reemplazado por el número de pieza: 8603494
19)	331904A1	[1]	ANILLO, SNAP	CAS RING SNAP, 3,15 mm de espesor, opcional Reemplazado por el número de pieza: 8603495
19)	331905A1	[1]	ANILLO, SNAP	CAS RING SNAP, 3,3 mm de espesor, opcional Reemplazado por el número de pieza: 8603496
19)	331906A1	[1]	ANILLO, SNAP	CAS RING SNAP, 3,45 mm de espesor, opcional Reemplazado por el número de pieza: 8603497
19)	331907A1	[1]	ANILLO, SNAP	CAS RING SNAP, 3,6 mm de espesor, opcional Reemplazado por el número de pieza: 8603498
19)	331908A1	[1]	ANILLO DE RETENCIÓN	CAS 3,75 mm de espesor, opcional Reemplazada por el número de pieza: 8603498
19)	331909A1	[1]	ANILLO, SNAP	CAS RING SNAP, 3,90 mm de grosor, opcional Reemplazado por el número de pieza: 8603499
19)	331910A1	[1]	ANILLO, SNAP	CAS RING SNAP, 4,05 mm de espesor, opcional Reemplazado por el número de pieza: 8603500
19)	331911A1	[1]	ANILLO, SNAP	CAS RING SNAP, 4,20 mm de grosor, opcional Reemplazado por el

Pos.	Parte no	Cantidad	Nombre de piezas	Comentarios
19)	331911A1	[1]	ANILLO, SNAP	CAS Reemplazado por el número de pieza: 8603501
20)	331912A1	[1]	RODAMIENTO, RODILLO	CAS Reemplazado por el número de pieza: 8603502
21)	331913A1	[1]	ENGRANAJE, INTERRUPTOR	ENGRANAJE CAS , INACTIVO Reemplazado por el número de pieza: 8603503
22)	331410A1	[1]	ANTICIPO	CAS Reemplazado por el número de pieza: 8603434
23)	331915A1	[1]	RODAMIENTO, RODILLO	CAS Reemplazado por el número de pieza: 84395187

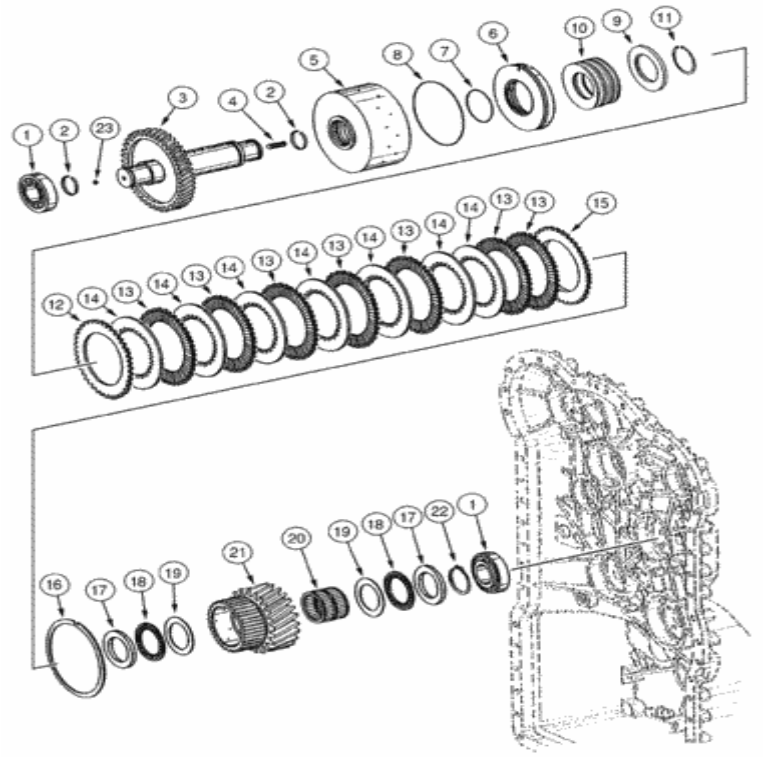

Para una vista completa, necesita registrarse

Piezas en el grupo (821C) - CARGADOR DE RUEDAS DE CASO (N / S JEE0155000 Y ANTES) (1 / 02-12 / 06):

Pos.	Parte no	Cantidad	Nombre de piezas	Comentarios
. .	196174A1	[1]	CAJA DE CAMBIOS	CAS consiste en 6-13 - 6-59, 7-3
. .	196174A1R	[1]	REMAN-TRANSMISIÓN	CAS 821C CARGADOR DE RUEDAS DE CASO (S / N JEE0155000 Y ANTES)
. .	196174A1C	[1]	TRANSMISIÓN BÁSICA	Número de devolución de CAS
1)	331915A1	[2]	RODAMIENTO, RODILLO	CAS Reemplazado por el número de pieza: 84395187
2)	331413A1	[2]	ANILLO, SNAP	CAS RING SNAP Reemplazado por el número de

Pos.	Parte no	Cantidad	Nombre de piezas	Comentarios
2)	331412A1	[2]	ANILLO, SNAP	pieza: 8603436
3)	331926A1	[1]	EJE	CAS Reemplazado por el número de pieza: 84551990
4)	331379A1	[1]	SEMENTAL	CAS M10 x 16 Reemplazado por el número de pieza: 8603407
5)	8604705	[1]	CUBO	LEJOS Reemplazada por el número de pieza: 8603511
6)	331381A1	[1]	JACK PISTON	CAS Reemplazado por el número de pieza: 8603408
7)	331382A1	[1]	ANILLO O	CAS Reemplazado por el número de pieza: 8603409
8)	331383A1	[1]	JUNTA TÓRICA, 3.1 mm de espesor x 144.4 mm de identificación, 75 Duro	CAS Reemplazado por el número de pieza: 8603410
9)	331485A1	[1]	ANTICIPO	CAS Reemplazado por el número de pieza: 8603455
10)	331916A1	[7]	ASIENTO DE RESORTE	CAS Reemplazado por el número de pieza: 8603506
11)	331487A1	[1]	ANILLO, SNAP	CAS RING SNAP Reemplazada por el número de pieza: 8603456
12)	331386A1	[1]	DISCO DE EMBRAGUE	DISCO DE EMBRAGUE CAS Exterior Reemplazado por el número de pieza: 8603411
13)	331387A1	[7]	DISCO DE EMBRAGUE	DISCO DE EMBRAGUE CAS Exterior Reemplazado por el número de pieza: 8603412
14)	331388A1	[7]	DISCO DE EMBRAGUE	DISCO DE EMBRAGUE CAS Interior Reemplazado por el número de pieza: 8603413
15.	331389A1	[1]	DESCT	CAS Reemplazado por el número de pieza: 84395182
dieciséis.	331390A1	[1]	ANILLO, SNAP	CAS RING SNAP, 2,1 mm de espesor, opcional Reemplazado por el número de pieza: 8603415
dieciséis.	331391A1	[1]	ANILLO, SNAP	CAS RING SNAP, 2,25 mm de espesor, opcional Reemplazado por el número de pieza: 8603416
dieciséis.	331392A1	[1]	ANILLO, SNAP	CAS RING SNAP, 2,4 mm de espesor, opcional Reemplazado por el número de pieza: 8603417
dieciséis.	331393A1	[1]	ANILLO, SNAP	CAS RING SNAP, 2,55 mm de espesor, opcional Reemplazado por el número de pieza: 8603418
dieciséis.	331394A1	[1]	ANILLO, SNAP	CAS RING SNAP, 2,7 mm de espesor, opcional Reemplazado por el número de pieza: 8603419
dieciséis.	331395A1	[1]	ANILLO, SNAP	CAS RING SNAP, 2,85 mm de espesor, opcional Reemplazado por el número de pieza: 8603420
dieciséis.	331396A1	[1]	ANILLO, SNAP	CAS RING SNAP, 3,0 mm de espesor, opcional Reemplazado por el número de pieza: 8603421
dieciséis.	331397A1	[1]	ANILLO, SNAP	CAS RING SNAP, 3,15 mm de espesor, opcional Reemplazado por el número de pieza: 8603422
dieciséis.	331398A1	[1]	ANILLO, SNAP	CAS RING SNAP, 3,3 mm de espesor, opcional Reemplazado por el número de pieza: 8603423
dieciséis.	331399A1	[1]	ANILLO, SNAP	CAS RING SNAP, 3,45 mm de espesor, opcional Reemplazado por el número de pieza: 8603424
dieciséis.	331400A1	[1]	ANILLO, SNAP	CAS RING SNAP, 3,6 mm de espesor, opcional Reemplazado por el número de pieza: 47728942
dieciséis.	331401A1	[1]	ANILLO, SNAP	CAS RING SNAP, 3,75 mm de espesor, opcional Reemplazado por el número de pieza: 8603426
dieciséis.	331402A1	[1]	ANILLO, SNAP	CAS RING SNAP, 3,90 mm de grosor, opcional Reemplazado por el número de pieza: 47728946
dieciséis.	331403A1	[1]	ANILLO, SNAP	CAS RING SNAP, 4,05 mm de espesor, opcional

Pos.	Parte no	Cantidad	Nombre de piezas	Comentarios
dieciséis.	331403A1	[1]	ANILLO, SNAP	Reemplazado por el número de pieza: 8603428
dieciséis.	331404A1	[1]	ANILLO, SNAP	CAS RING SNAP, 4,20 mm de grosor, opcional Reemplazado por el número de pieza: 8603429
17)	331405A1	[2]	ANILLO, SNAP	CAS RING SNAP Reemplazado por el número de pieza: 8603430
18)	331406A1	[2]	JAULA DE RODAMIENTO DE AGUJAS	CAS Reemplazado por el número de pieza: 8603431
19)	331407A1	[2]	LAVADORA	CAS Reemplazado por el número de pieza: 8603432
20)	331408A1	[1]	JAULA DE RODAMIENTO DE AGUJAS	CAS Reemplazado por el número de pieza: 76081033
21)	331928A1	[1]	ENGRANAJE, RODAMIENTO	ENGRANAJE CAS , INACTIVO Reemplazado por el número de pieza: 8603508
22)	331410A1	[1]	ANTICIPO	CAS Reemplazado por el número de pieza: 8603434
23)	331929A1	[1]	GORRA	CAS Reemplazado por el número de pieza: 8603509

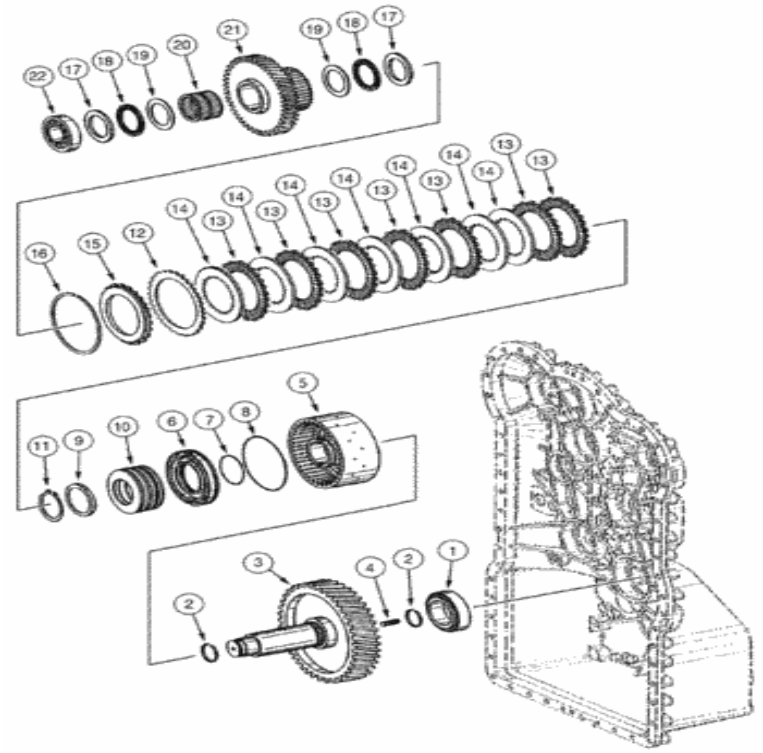

Para una vista completa, necesita registrarse

Piezas en el grupo (821C) - CARGADOR DE RUEDAS DE CASO (N / S JEE0155000 Y ANTES) (1 / 02-12 / 06):

Pos.	Parte no	Cantidad	Nombre de piezas	Comentarios
. .	196174A1	[1]	CAJA DE CAMBIOS	CAS consiste en 6-13 - 6-59, 7-3
. .	196174A1R	[1]	REMAN-TRANSMISIÓN	CAS 821C CARGADOR DE RUEDAS DE CASO (S / N JEE0155000 Y ANTES)
. .	196174A1C	[1]	TRANSMISIÓN BÁSICA	Número de devolución de CAS
1)	331915A1	[1]	RODAMIENTO, RODILLO	CAS Reemplazado por el número de pieza: 84395187
2)	331413A1	[2]	ANILLO, SNAP	CAS RING SNAP Reemplazado por el número de

Pos.	Parte no	Cantidad	Nombre de piezas	Comentarios
2)	331412A1	[2]	ANILLO, SNAP	pieza: 8603436
3)	331930A1	[1]	EJE	CAS Reemplazado por el número de pieza: 8603510
4)	331379A1	[1]	SEMENTAL	CAS M10 x 16 Reemplazado por el número de pieza: 8603407
5)	8604705	[1]	CUBO	LEJOS Reemplazada por el número de pieza: 8603511
6)	331381A1	[1]	JACK PISTON	CAS Reemplazado por el número de pieza: 8603408
7)	331382A1	[1]	ANILLO O	CAS Reemplazado por el número de pieza: 8603409
8)	331383A1	[1]	JUNTA TÓRICA, 3.1 mm de espesor x 144.4 mm de identificación, 75 Duro	CAS Reemplazado por el número de pieza: 8603410
9)	331485A1	[1]	ANTICIPO	CAS Reemplazado por el número de pieza: 8603455
10)	331916A1	[7]	ASIENTO DE RESORTE	CAS Reemplazado por el número de pieza: 8603506
11)	331487A1	[1]	ANILLO, SNAP	CAS RING SNAP Reemplazada por el número de pieza: 8603456
12)	331386A1	[1]	DISCO DE EMBRAGUE	DISCO DE EMBRAGUE CAS Exterior Reemplazado por el número de pieza: 8603411
13)	331387A1	[7]	DISCO DE EMBRAGUE	DISCO DE EMBRAGUE CAS Exterior Reemplazado por el número de pieza: 8603412
14)	331388A1	[7]	DISCO DE EMBRAGUE	DISCO DE EMBRAGUE CAS Interior Reemplazado por el número de pieza: 8603413
15.	331389A1	[1]	DESCT	CAS Reemplazado por el número de pieza: 84395182
dieciséis.	331390A1	[1]	ANILLO, SNAP	CAS RING SNAP, 2,1 mm de espesor, opcional Reemplazado por el número de pieza: 8603415
dieciséis.	331391A1	[1]	ANILLO, SNAP	CAS RING SNAP, 2,25 mm de espesor, opcional Reemplazado por el número de pieza: 8603416
dieciséis.	331392A1	[1]	ANILLO, SNAP	CAS RING SNAP, 2,4 mm de espesor, opcional Reemplazado por el número de pieza: 8603417
dieciséis.	331393A1	[1]	ANILLO, SNAP	CAS RING SNAP, 2,55 mm de espesor, opcional Reemplazado por el número de pieza: 8603418
dieciséis.	331394A1	[1]	ANILLO, SNAP	CAS RING SNAP, 2,7 mm de espesor, opcional Reemplazado por el número de pieza: 8603419
dieciséis.	331395A1	[1]	ANILLO, SNAP	CAS RING SNAP, 2,85 mm de espesor, opcional Reemplazado por el número de pieza: 8603420
dieciséis.	331396A1	[1]	ANILLO, SNAP	CAS RING SNAP, 3,0 mm de espesor, opcional Reemplazado por el número de pieza: 8603421
dieciséis.	331397A1	[1]	ANILLO, SNAP	CAS RING SNAP, 3,15 mm de espesor, opcional Reemplazado por el número de pieza: 8603422
dieciséis.	331398A1	[1]	ANILLO, SNAP	CAS RING SNAP, 3,3 mm de espesor, opcional Reemplazado por el número de pieza: 8603423
dieciséis.	331399A1	[1]	ANILLO, SNAP	CAS RING SNAP, 3,45 mm de espesor, opcional Reemplazado por el número de pieza: 8603424
dieciséis.	331400A1	[1]	ANILLO, SNAP	CAS RING SNAP, 3,6 mm de espesor, opcional Reemplazado por el número de pieza: 47728942
dieciséis.	331401A1	[1]	ANILLO, SNAP	CAS RING SNAP, 3,75 mm de espesor, opcional Reemplazado por el número de pieza: 8603426
dieciséis.	331402A1	[1]	ANILLO, SNAP	CAS RING SNAP, 3,90 mm de grosor, opcional Reemplazado por el número de pieza: 47728946
				CAS RING SNAP, 4,05 mm de espesor, opcional

Pos.	Parte no	Cantidad	Nombre de piezas	Comentarios
dieciséis.	331403A1	[1]	ANILLO, SNAP	CAS Reemplazado por el número de pieza: 8603428
dieciséis.	331404A1	[1]	ANILLO, SNAP	CAS RING SNAP, 4,20 mm de grosor, opcional Reemplazado por el número de pieza: 8603429
17)	331405A1	[2]	ANILLO, SNAP	CAS RING SNAP Reemplazado por el número de pieza: 8603430
18)	331406A1	[2]	JAULA DE RODAMIENTO DE AGUJAS	CAS Reemplazado por el número de pieza: 8603431
19)	331407A1	[2]	LAVADORA	CAS Reemplazado por el número de pieza: 8603432
20)	331408A1	[1]	JAULA DE RODAMIENTO DE AGUJAS	CAS Reemplazado por el número de pieza: 76081033
21)	331932A1	[1]	ENGRANAJE, RODAMIENTO	ENGRANAJE CAS , INACTIVO Reemplazado por número de parte: 8603512
22)	331914A1	[1]	RODAMIENTO, RODILLO	CAS Reemplazado por el número de pieza: 84551989

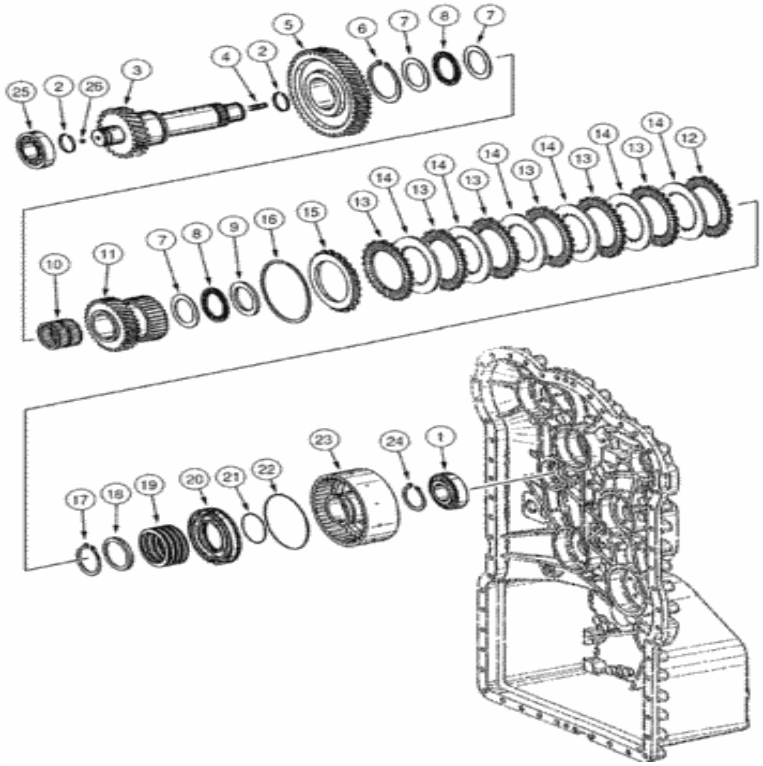

Para una vista completa, necesita registrarse

Piezas en el grupo (821C) - CARGADOR DE RUEDAS DE CASO (N / S JEE0155000 Y ANTES) (1 / 02-12 / 06):

Pos.	Parte no	Cantidad	Nombre de piezas	Comentarios
. .	196174A1	[1]	CAJA DE CAMBIOS	CAS consiste en 6-13 - 6-59, 7-3
. .	196174A1R	[1]	REMAN-TRANSMISIÓN	CAS 821C CARGADOR DE RUEDAS DE CASO (S / N JEE0155000 Y ANTES)
. .	196174A1C	[1]	TRANSMISIÓN BÁSICA	Número de devolución de CAS
1)	331411A1	[1]	RODAMIENTO, RODILLO	CAS Reemplazado por el número de parte: 81804683, 274869
2)	331412A1	[2]	ANILLO, SNAP	CAS RING SNAP Reemplazado por el número de

Pos.	Parte no	Cantidad	Nombre de piezas	Comentarios
2)	331412A1	[2]	ANILLO, SNAP	pieza: 8603436
3)	331942A1	[1]	EJE	CAS Reemplazado por el número de pieza: 84395197
4)	331379A1	[1]	SEMENTAL	CAS M10 x 16 Reemplazado por el número de pieza: 8603407
5)	331944A1	[1]	ENGRANAJE	CAS Reemplazado por el número de pieza: 8603515
6)	P0236317R	[1]	ANILLO DE RETENCIÓN	CAS Reemplazado por el número de pieza: 76086895
7)	331407A1	[3]	LAVADORA	CAS Reemplazado por el número de pieza: 8603432
8)	331406A1	[2]	JAULA DE RODAMIENTO DE AGUJAS	CAS Reemplazado por el número de pieza: 8603431
9)	331405A1	[1]	ANILLO, SNAP	CAS RING SNAP Reemplazado por el número de pieza: 8603430
10)	331408A1	[1]	JAULA DE RODAMIENTO DE AGUJAS	CAS Reemplazado por el número de pieza: 76081033
11)	331943A1	[1]	ENGRANAJE, RODAMIENTO	ENGRANAJE CAS , INACTIVO Reemplazado por el número de pieza: 8603514
12)	331386A1	[1]	DISCO DE EMBRAGUE	DISCO DE EMBRAGUE CAS Exterior Reemplazado por el número de pieza: 8603411
13)	331387A1	[6]	DISCO DE EMBRAGUE	DISCO DE EMBRAGUE CAS Exterior Reemplazado por el número de pieza: 8603412
14)	331388A1	[6]	DISCO DE EMBRAGUE	DISCO DE EMBRAGUE CAS Interior Reemplazado por el número de pieza: 8603413
15.	331389A1	[1]	DESCT	CAS Reemplazado por el número de pieza: 84395182
dieciséis.	331390A1	[1]	ANILLO, SNAP	CAS RING SNAP, 2,1 mm de espesor, opcional Reemplazado por el número de pieza: 8603415
dieciséis.	331391A1	[1]	ANILLO, SNAP	CAS RING SNAP, 2,25 mm de espesor, opcional Reemplazado por el número de pieza: 8603416
dieciséis.	331392A1	[1]	ANILLO, SNAP	CAS RING SNAP, 2,4 mm de espesor, opcional Reemplazado por el número de pieza: 8603417
dieciséis.	331393A1	[1]	ANILLO, SNAP	CAS RING SNAP, 2,55 mm de espesor, opcional Reemplazado por el número de pieza: 8603418
dieciséis.	331394A1	[1]	ANILLO, SNAP	CAS RING SNAP, 2,7 mm de espesor, opcional Reemplazado por el número de pieza: 8603419
dieciséis.	331395A1	[1]	ANILLO, SNAP	CAS RING SNAP, 2,85 mm de espesor, opcional Reemplazado por el número de pieza: 8603420
dieciséis.	331396A1	[1]	ANILLO, SNAP	CAS RING SNAP, 3,0 mm de espesor, opcional Reemplazado por el número de pieza: 8603421
dieciséis.	331397A1	[1]	ANILLO, SNAP	CAS RING SNAP, 3,15 mm de espesor, opcional Reemplazado por el número de pieza: 8603422
dieciséis.	331398A1	[1]	ANILLO, SNAP	CAS RING SNAP, 3,3 mm de espesor, opcional Reemplazado por el número de pieza: 8603423
dieciséis.	331399A1	[1]	ANILLO, SNAP	CAS RING SNAP, 3,45 mm de espesor, opcional Reemplazado por el número de pieza: 8603424
dieciséis.	331400A1	[1]	ANILLO, SNAP	CAS RING SNAP, 3,6 mm de espesor, opcional Reemplazado por el número de pieza: 47728942
dieciséis.	331401A1	[1]	ANILLO, SNAP	CAS RING SNAP, 3,75 mm de espesor, opcional Reemplazado por el número de pieza: 8603426
		[1]	ANILLO, SNAP	CAS RING SNAP, 3,90 mm de grosor, opcional

Pos.	Parte no	Cantidad	Nombre de piezas	Comentarios
dieciséis.	331402A1	[1]	ANILLO, SNAP	Reemplazado por el número de pieza: 47728946
dieciséis.	331403A1	[1]	ANILLO, SNAP	CAS RING SNAP, 4,05 mm de espesor, opcional Reemplazado por el número de pieza: 8603428
dieciséis.	331404A1	[1]	ANILLO, SNAP	CAS RING SNAP, 4,20 mm de grosor, opcional Reemplazado por el número de pieza: 8603429
17)	331487A1	[1]	ANILLO, SNAP	CAS RING SNAP Reemplazada por el número de pieza: 8603456
18)	331485A1	[1]	ANTICIPO	CAS Reemplazado por el número de pieza: 8603455
19)	331916A1	[7]	ASIENTO DE RESORTE	CAS Reemplazado por el número de pieza: 8603506
20)	331381A1	[1]	JACK PISTON	CAS Reemplazado por el número de pieza: 8603408
21)	331382A1	[1]	ANILLO O	CAS Reemplazado por el número de pieza: 8603409
22)	331383A1	[1]	JUNTA TÓRICA, 3.1 mm de espesor x 144.4 mm de identificación, 75 Duro	CAS Reemplazado por el número de pieza: 8603410
23)	334711A1	[1]	CUBO	CAS
24)	331480A1	[1]	ANTICIPO	CAS Reemplazado por el número de pieza: 327911
25)	331915A1	[1]	RODAMIENTO, RODILLO	CAS Reemplazado por el número de pieza: 84395187
26)	331929A1	[1]	GORRA	CAS Reemplazado por el número de pieza: 8603509

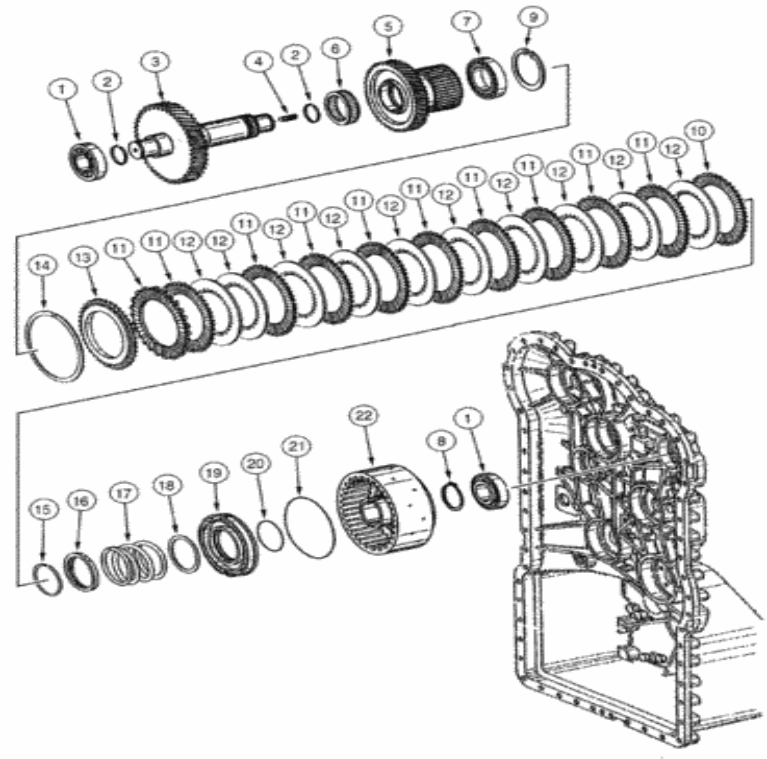

Para una vista completa, necesita registrarse

Piezas en el grupo (821C) - CARGADOR DE RUEDAS DE CASO (N / S JEE0155000 Y ANTES) (1 / 02-12 / 06):

Pos.	Parte no	Cantidad	Nombre de piezas	Comentarios
. .	196174A1	[1]	CAJA DE CAMBIOS	CAS consiste en 6-13 - 6-59, 7-3
. .	196174A1R	[1]	REMAN-TRANSMISIÓN	CAS 821C CARGADOR DE RUEDAS DE CASO (S / N JEE0155000 Y ANTES)
. .	196174A1C	[1]	TRANSMISIÓN BÁSICA	Número de devolución de CAS
1)	331411A1	[2]	RODAMIENTO, RODILLO	CAS Reemplazado por el número de parte: 81804683, 274869
2)	331412A1	[2]	ANILLO, SNAP	CAS RING SNAP Reemplazado por el número de

Pos.	Parte no	Cantidad	Nombre de piezas	Comentarios
2)	331412A1	[2]	ANILLO, SNAP	pieza: 8603436
3)	331945A1	[1]	EJE	CAS Reemplazado por el número de pieza: 84551991
4)	331379A1	[1]	SEMENTAL	CAS M10 x 16 Reemplazado por el número de pieza: 8603407
5)	331947A1	[1]	ENGRANAJE, RODAMIENTO	ENGRANAJE CAS , INACTIVO Reemplazado por número de pieza: 8603518
6)	331478A1	[1]	RODAMIENTO, RODILLO	CAS Reemplazado por el número de pieza: 8603450
7)	331479A1	[1]	RODAMIENTO, BOLA	CAS Reemplazado por el número de pieza: 87591494
8)	331480A1	[1]	ANTICIPO	CAS Reemplazado por el número de pieza: 327911
9)	800-2190	[1]	ANILLO SNAP, M90, Int	CAS Reemplazado por el número de pieza: 370013
10)	331893A1	[1]	DISCO DE EMBRAGUE	DISCO DE EMBRAGUE CAS Exterior Reemplazado por el número de pieza: 8604701
11)	331894A1	[10]	DISCO DE EMBRAGUE	DISCO DE EMBRAGUE CAS Exterior
12)	331895A1	[10]	DISCO DE EMBRAGUE	DISCO DE EMBRAGUE CAS Interior Reemplazado por el número de pieza: 8603486
13)	331896A1	[1]	DESCT	CAS Reemplazado por el número de pieza: 84395173
14)	331897A1	[1]	ANILLO, SNAP	CAS RING SNAP, 2,1 mm de espesor, opcional Reemplazado por el número de pieza: 76087083
14)	331898A1	[1]	ANILLO, SNAP	CAS RING SNAP, 2,25 mm de espesor, opcional Reemplazado por el número de pieza: 76087084
14)	331899A1	[1]	ANILLO, SNAP	CAS RING SNAP, 2,4 mm de espesor, opcional Reemplazado por el número de pieza: 8603490
14)	331900A1	[1]	ANILLO, SNAP	CAS RING SNAP, 2,55 mm de espesor, opcional Reemplazado por el número de pieza: 8603491
14)	331901A1	[1]	ANILLO, SNAP	CAS RING SNAP, 2,7 mm de espesor, opcional Reemplazado por el número de pieza: 8603492
14)	331902A1	[1]	ANILLO, SNAP	CAS RING SNAP, 2,85 mm de espesor, opcional Reemplazado por el número de pieza: 8603493
14)	331903A1	[1]	ANILLO, SNAP	CAS RING SNAP, 3,0 mm de espesor, opcional Reemplazado por el número de pieza: 8603494
14)	331904A1	[1]	ANILLO, SNAP	CAS RING SNAP, 3,15 mm de espesor, opcional Reemplazado por el número de pieza: 8603495
14)	331905A1	[1]	ANILLO, SNAP	CAS RING SNAP, 3,3 mm de espesor, opcional Reemplazado por el número de pieza: 8603496
14)	331906A1	[1]	ANILLO, SNAP	CAS RING SNAP, 3,45 mm de espesor, opcional Reemplazado por el número de pieza: 8603497
14)	331907A1	[1]	ANILLO, SNAP	CAS RING SNAP, 3,6 mm de espesor, opcional Reemplazado por el número de pieza: 8603498
14)	331908A1	[1]	ANILLO DE RETENCIÓN	CAS 3,75 mm de espesor, opcional Reemplazada por el número de pieza: 8603498
14)	331909A1	[1]	ANILLO, SNAP	CAS RING SNAP, 3,90 mm de grosor, opcional Reemplazado por el número de pieza: 8603499
14)	331910A1	[1]	ANILLO, SNAP	CAS RING SNAP, 4,05 mm de espesor, opcional Reemplazado por el número de pieza: 8603500
14)	331911A1	[1]	ANILLO, SNAP	CAS RING SNAP, 4,20 mm de grosor, opcional

Pos.	Parte no	Cantidad	Nombre de piezas	Comentarios
14)	331911A1	[1]	ANILLO, SNAP	Reemplazado por el número de pieza: 8603501
15.	331487A1	[1]	ANILLO, SNAP	CAS RING SNAP Reemplazada por el número de pieza: 8603456
dieciséis.	331485A1	[1]	ANTICIPO	CAS Reemplazado por el número de pieza: 8603455
17)	331484A1	[1]	RESORTE DE COMPRESIÓN	CAS Reemplazado por el número de pieza: 8603454
18)	331483A1	[1]	LAVADORA	CAS Reemplazado por el número de pieza: 8603453
19)	331381A1	[1]	JACK PISTON	CAS Reemplazado por el número de pieza: 8603408
20)	331382A1	[1]	ANILLO O	CAS Reemplazado por el número de pieza: 8603409
21)	331383A1	[1]	JUNTA TÓRICA, 3.1 mm de espesor x 144.4 mm de identificación, 75 Duro	CAS Reemplazado por el número de pieza: 8603410
22)	331946A1	[1]	CUBO	CAS Reemplazado por el número de pieza: 8603517

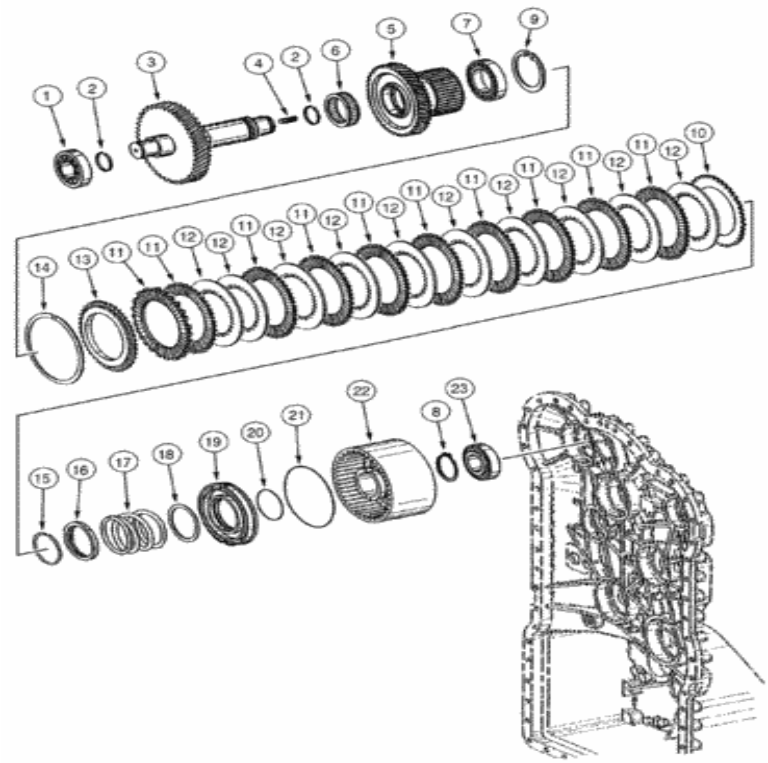

Para una vista completa, necesita registrarse

Piezas en el grupo (821C) - CARGADOR DE RUEDAS DE CASO (N / S JEE0155000 Y ANTES) (1 / 02-12 / 06):

Pos.	Parte no	Cantidad	Nombre de piezas	Comentarios
. .	196174A1	[1]	CAJA DE CAMBIOS	CAS consiste en 6-13 - 6-59, 7-3
. .	196174A1R	[1]	REMAN-TRANSMISIÓN	CAS 821C CARGADOR DE RUEDAS DE CASO (S / N JEE0155000 Y ANTES)
. .	196174A1C	[1]	TRANSMISIÓN BÁSICA	Número de devolución de CAS
1)	331411A1	[1]	RODAMIENTO, RODILLO	CAS Reemplazado por el número de parte: 81804683, 274869
2)	331412A1	[2]	ANILLO, SNAP	CAS RING SNAP Reemplazado por el número de

Pos.	Parte no	Cantidad	Nombre de piezas	Comentarios
2)	331412A1	[2]	ANILLO, SNAP	pieza: 8603436
3)	331962A1	[1]	EJE	CAS Reemplazado por el número de pieza: 84564761
4)	331379A1	[1]	SEMENTAL	CAS M10 x 16 Reemplazado por el número de pieza: 8603407
5)	331947A1	[1]	ENGRANAJE, RODAMIENTO	ENGRANAJE CAS , INACTIVO Reemplazado por número de pieza: 8603518
6)	331478A1	[1]	RODAMIENTO, RODILLO	CAS Reemplazado por el número de pieza: 8603450
7)	331479A1	[1]	RODAMIENTO, BOLA	CAS Reemplazado por el número de pieza: 87591494
8)	331480A1	[1]	ANTICIPO	CAS Reemplazado por el número de pieza: 327911
9)	800-2190	[1]	ANILLO SNAP, M90, Int	CAS Reemplazado por el número de pieza: 370013
10)	331893A1	[1]	DISCO DE EMBRAGUE	DISCO DE EMBRAGUE CAS Exterior Reemplazado por el número de pieza: 8604701
11)	331894A1	[10]	DISCO DE EMBRAGUE	DISCO DE EMBRAGUE CAS Exterior
12)	331895A1	[10]	DISCO DE EMBRAGUE	DISCO DE EMBRAGUE CAS Interior Reemplazado por el número de pieza: 8603486
13)	331896A1	[1]	DESCT	CAS Reemplazado por el número de pieza: 84395173
14)	331897A1	[1]	ANILLO, SNAP	CAS RING SNAP, 2,1 mm de espesor, opcional Reemplazado por el número de pieza: 76087083
14)	331898A1	[1]	ANILLO, SNAP	CAS RING SNAP, 2,25 mm de espesor, opcional Reemplazado por el número de pieza: 76087084
14)	331899A1	[1]	ANILLO, SNAP	CAS RING SNAP, 2,4 mm de espesor, opcional Reemplazado por el número de pieza: 8603490
14)	331900A1	[1]	ANILLO, SNAP	CAS RING SNAP, 2,55 mm de espesor, opcional Reemplazado por el número de pieza: 8603491
14)	331901A1	[1]	ANILLO, SNAP	CAS RING SNAP, 2,7 mm de espesor, opcional Reemplazado por el número de pieza: 8603492
14)	331902A1	[1]	ANILLO, SNAP	CAS RING SNAP, 2,85 mm de espesor, opcional Reemplazado por el número de pieza: 8603493
14)	331903A1	[1]	ANILLO, SNAP	CAS RING SNAP, 3,0 mm de espesor, opcional Reemplazado por el número de pieza: 8603494
14)	331904A1	[1]	ANILLO, SNAP	CAS RING SNAP, 3,15 mm de espesor, opcional Reemplazado por el número de pieza: 8603495
14)	331905A1	[1]	ANILLO, SNAP	CAS RING SNAP, 3,3 mm de espesor, opcional Reemplazado por el número de pieza: 8603496
14)	331906A1	[1]	ANILLO, SNAP	CAS RING SNAP, 3,45 mm de espesor, opcional Reemplazado por el número de pieza: 8603497
14)	331907A1	[1]	ANILLO, SNAP	CAS RING SNAP, 3,6 mm de espesor, opcional Reemplazado por el número de pieza: 8603498
14)	331908A1	[1]	ANILLO DE RETENCIÓN	CAS 3,75 mm de espesor, opcional Reemplazada por el número de pieza: 8603498
14)	331909A1	[1]	ANILLO, SNAP	CAS RING SNAP, 3,90 mm de grosor, opcional Reemplazado por el número de pieza: 8603499
14)	331910A1	[1]	ANILLO, SNAP	CAS RING SNAP, 4,05 mm de espesor, opcional Reemplazado por el número de pieza: 8603500
14)	331911A1	[1]	ANILLO, SNAP	CAS RING SNAP, 4,20 mm de grosor, opcional

Pos.	Parte no	Cantidad	Nombre de piezas	Comentarios
14)	331911A1	[1]	ANILLO, SNAP	Reemplazado por el número de pieza: 8603501
15.	331487A1	[1]	ANILLO, SNAP	CAS RING SNAP Reemplazada por el número de pieza: 8603456
dieciséis.	331485A1	[1]	ANTICIPO	CAS Reemplazado por el número de pieza: 8603455
17)	331484A1	[1]	RESORTE DE COMPRESIÓN	CAS Reemplazado por el número de pieza: 8603454
18)	331483A1	[1]	LAVADORA	CAS Reemplazado por el número de pieza: 8603453
19)	331381A1	[1]	JACK PISTON	CAS Reemplazado por el número de pieza: 8603408
20)	331382A1	[1]	ANILLO O	CAS Reemplazado por el número de pieza: 8603409
21)	331383A1	[1]	JUNTA TÓRICA, 3.1 mm de espesor x 144.4 mm de identificación, 75 Duro	CAS Reemplazado por el número de pieza: 8603410
22)	331946A1	[1]	CUBO	CAS Reemplazado por el número de pieza: 8603517
23)	331915A1	[1]	RODAMIENTO, RODILLO	CAS Reemplazado por el número de pieza: 84395187

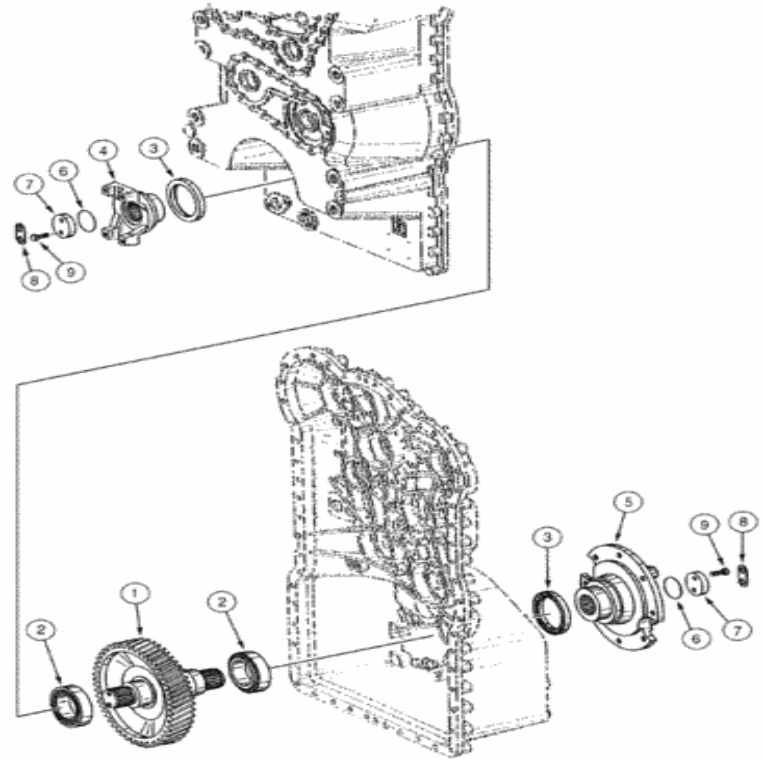

Para una vista completa, necesita registrarse

Piezas en el grupo (821C) - CARGADOR DE RUEDAS DE CASO (N / S JEE0155000 Y ANTES) (1 / 02-12 / 06):

Pos.	Parte no	Cantidad	Nombre de piezas	Comentarios
. .	196174A1	[1]	CAJA DE CAMBIOS	CAS consiste en 6-13 - 6-59, 7-3
. .	196174A1R	[1]	REMAN-TRANSMISIÓN	CAS 821C CARGADOR DE RUEDAS DE CASO (S / N JEE0155000 Y ANTES)
. .	196174A1C	[1]	TRANSMISIÓN BÁSICA	Número de devolución de CAS
1)	331963A1	[1]	EJE	CAS Reemplazado por el número de pieza: 8603520
2)	331914A1	[2]	RODAMIENTO,	CAS Reemplazado por el número de pieza: 84551080

Pos.	Parte no	Cantidad	Nombre de piezas	Comentarios
2)	331914A1	[2]		CAS Reemplazado por el número de pieza: 84351989
3)	E135151	[2]	SELLO DE ACEITE	CAS Reemplazado por el número de pieza: 8603211
4)	334726A1	[1]	BRIDA DE ACOPLAMIENTO	Salida CAS , trasera Reemplazada por número de pieza: 84357393
5)	334729A1	[1]	BRIDA DE ACOPLAMIENTO	Brida de salida CAS , para el conjunto del freno de estacionamiento, consulte la (s) página (s) 7-3 Reemplazada por el número de pieza: 86989637
6)	187244A1	[2]	JUNTA, 4 mm de grosor x 48 mm de ID	CAS Reemplazado por el número de pieza: 8603275
7)	E135181	[2]	LAVADORA	CAS Reemplazado por el número de pieza: 8603213
8)	E135165	[2]	PLATO	PLACA CAS , GRANDE Reemplazada por el número de pieza: 8603212
9)	331964A1	[4]	TORNILLO	CAS M10 x 30 Reemplazado por el número de pieza: 8603521

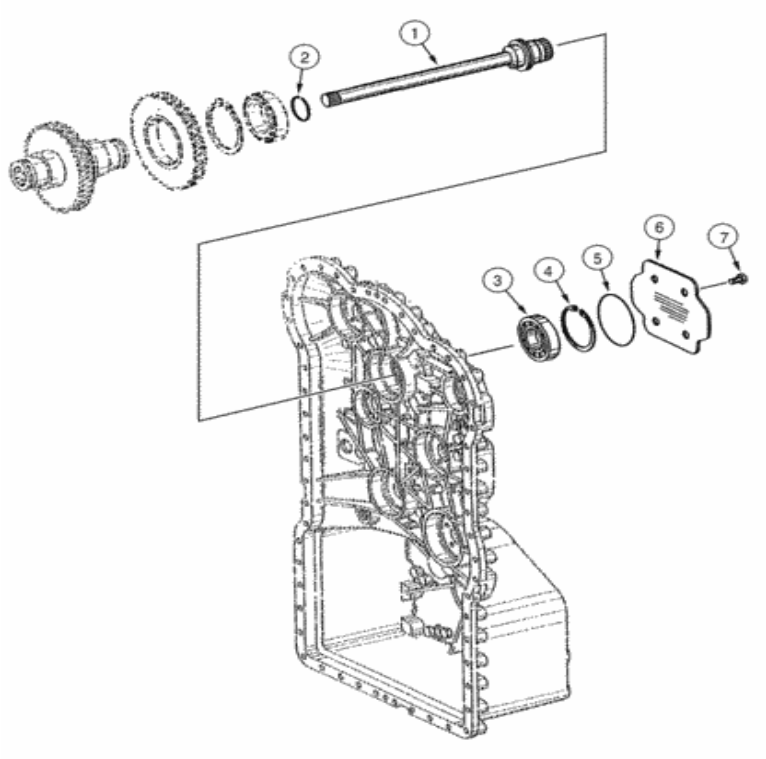

Para una vista completa, necesita registrarse

Piezas en el grupo (821C) - CARGADOR DE RUEDAS DE CASO (N / S JEE0155000 Y ANTES) (1 / 02-12 / 06):

Pos.	Parte no	Cantidad	Nombre de piezas	Comentarios
. .	196174A1	[1]	CAJA DE CAMBIOS	CAS consiste en 6-13 - 6-59, 7-3
. .	196174A1R	[1]	REMAN-TRANSMISIÓN	CAS 821C CARGADOR DE RUEDAS DE CASO (S / N JEE0155000 Y ANTES)
. .	196174A1C	[1]	TRANSMISIÓN BÁSICA	Número de devolución de CAS
1)	331980A1	[1]	EJE	Bomba CAS Reemplazada por número de parte: 8603525
2)	330798A1	[1]	ANILLO	CAS Reemplazado por el número de pieza: 8603302
3)	330916A1	[1]	RODAMIENTO, BOLA	CAS Reemplazado por el número de pieza: ST202
4)	330917A1	[1]	ANILLO, SNAP	CAS RING SNAP Reemplazado por el número de pieza: 8603354

Pos.	Parte no.	Cantidad	Nombre de piezas	Comentarios
5)	334730A1	[1]	ANILLO O	CAS
6)	331981A1	[1]	CUBRIR	CAS Reemplazado por el número de pieza: 8603526
7)	330788A1	[4]	TORNILLO	CAS M12 x 18 Reemplazado por el número de pieza: 8603294

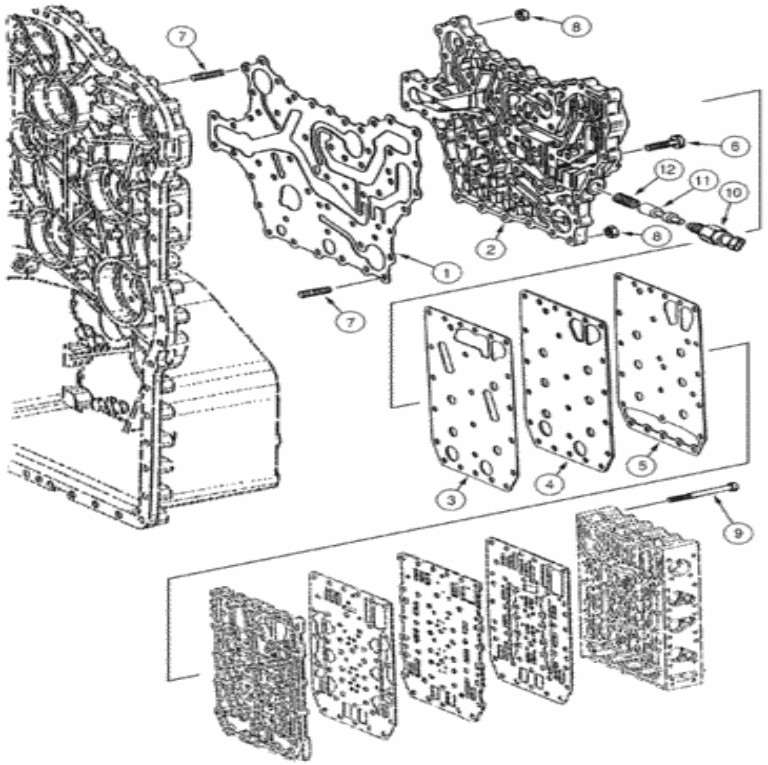

Para una vista completa, necesita registrarse

Piezas en el grupo (821C) - CARGADOR DE RUEDAS DE CASO (N / S JEE0155000 Y ANTES) (1 / 02-12 / 06):

Pos.	Parte no	Cantidad	Nombre de piezas	Comentarios
. .	196174A1	[1]	CAJA DE CAMBIOS	CAS consiste en 6-13 - 6-59, 7-3
. .	196174A1R	[1]	REMAN-TRANSMISIÓN	CAS 821C CARGADOR DE RUEDAS DE CASO (S / N JEE0155000 Y ANTES)
. .	196174A1C	[1]	TRANSMISIÓN BÁSICA	Número de devolución de CAS
1)	331984A1	[1]	EMPAQUETADURA	CAS
2)	331985A1	[1]	DISTRIBUIDOR	CAS Reemplazado por el número de pieza: 8603804, 8603805
3)	331986A1	[1]	EMPAQUETADURA	CAS

Pos.	Parte no.	Cantidad	Nombre de piezas	Comentarios
4)	331987A1	[1]	PLACA GRANDE	PLACA CAS, GRANDE
5)	331988A1	[1]	EMPAQUETADURA	CAS Reemplazado por el número de pieza: 8603532
6)	330808A1	[36]	TORNILLO, Flg, 5/16 "- 18 x 5", Gr 8	CAS Reemplazado por el número de pieza: 8603308
7)	330814A1	[14]	SEMENTAL	CAS M8 x 25 Reemplazado por el número de pieza: 8603314
8)	330816A1	[14]	NUEZ	CAS M8 Reemplazado por el número de pieza: 8603315
9)	330927A1	[23]	TORNILLO	CAS
10)	332310A1	[1]	CAMBIAR	Restricción del filtro de transmisión CAS Reemplazada por el número de pieza: 71449157
11)	331989A1	[1]	JACK PISTON	CAS Reemplazado por el número de pieza: 8603533
12)	331990A1	[1]	RESORTE DE COMPRESIÓN	CAS Reemplazado por el número de pieza: 8603534

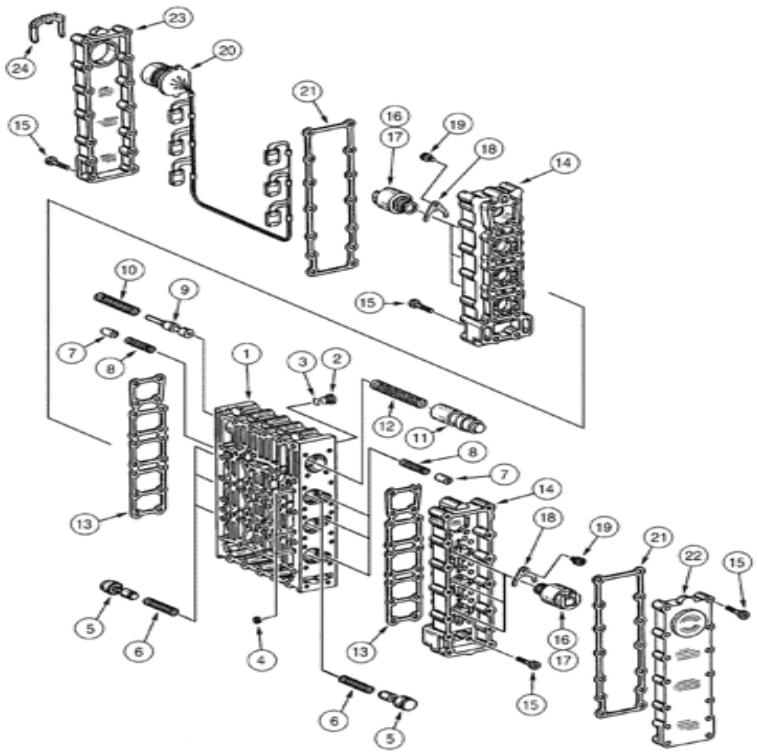

Para una vista completa, necesita registrarse

Piezas en el grupo (821C) - CARGADOR DE RUEDAS DE CASO (N / S JEE0155000 Y ANTES) (1 / 02-12 / 06):

Pos.	Parte no	Cantidad	Nombre de piezas	Comentarios
. .	196174A1	[1]	CAJA DE CAMBIOS	CAS consiste en 6-13 - 6-59, 7-3
. .	196174A1R	[1]	REMAN-TRANSMISIÓN	CAS 821C CARGADOR DE RUEDAS DE CASO (S / N JEE0155000 Y ANTES)
. .	196174A1C	[1]	TRANSMISIÓN BÁSICA	Número de devolución de CAS
. .	331759A1	[1]	UNIDAD DE CAMBIO	CAS consiste en 1-24, también incluye 6-53
1)	330970A1	[1]	CUERPO DE LA VÁLVULA	CAS Reemplazado por el número de pieza: 87712666
2)	330971A1	[8]	ENCHUFE	CAS Incluye 3 Reemplazado por número de parte: 8603366

Pos.	Parte no	Cantidad	Nombre de piezas	Comentarios
3)	S300491	[8]	JUNTA TÓRICA, ID de 8 mm x 1.5 mm de ancho	CAS Reemplazado por el número de pieza: 14437585
4)	330972A1	[6]	PUERTO	CAS Reemplazado por el número de pieza: 8603367
5)	330973A1	[6]	CARRETE	CAS Reemplazado por el número de pieza: 8603368
6)	330974A1	[6]	RESORTE DE COMPRESIÓN	CAS Reemplazado por el número de pieza: 8603369
7)	330975A1	[6]	CARRETE	CAS Reemplazado por el número de pieza: 8603370
8)	330976A1	[6]	RESORTE DE COMPRESIÓN	CAS Reemplazado por el número de pieza: 8603371
9)	330978A1	[1]	CARRETE	CAS Reemplazado por el número de pieza: 8603372
10)	330981A1	[1]	RESORTE DE COMPRESIÓN	CAS Reemplazado por el número de pieza: 8603374
11)	330979A1	[1]	CARRETE	CAS Reemplazado por el número de pieza: 8603623
12)	330982A1	[1]	RESORTE DE COMPRESIÓN	CAS Reemplazado por el número de pieza: 8603375
13)	330983A1	[2]	SELLO	CAS Reemplazado por el número de parte: 47728960, 87453965
14)	330984A1	[2]	PLACA GRANDE	PLACA CAS , GRANDE Reemplazada por el número de pieza: 8603376
15.	330986A1	[64]	TORNILLO, Flg, 5/16 "- 18 x .625", Gr 8	CAS Reemplazado por el número de pieza: 8603377
dieciséis.	330987A1	[6]	REGULADOR	Presión CAS , incluye 17, ya no se usa, pedido 387558A1 Reemplazado por el número de pieza: 8603624
dieciséis.	387558A1	[6]	REGULADOR	Presión CAS , incluye 17, reemplaza 330987A1 Reemplazada por el número de pieza: 8603624
17)	335600A1	[6]	JUNTA TÓRICA, ID de 13.5 mm x ancho de 2 mm	CAS Reemplazado por el número de pieza: 8603538
18)	S300554	[6]	PLACA GRANDE	PLACA CAS , GRANDE, ubicación Reemplazada por el número de pieza: 8603218
19)	330955A1	[6]	TORNILLO, M10 x 1.25 x 20 mm	CAS Reemplazado por el número de pieza: 8603359
20)	330960A1	[1]	APROVECHAR	CAS Reemplazado por el número de pieza: 8603625
21)	330961A1	[2]	EMPAQUETADURA	CAS Reemplazado por el número de parte: 47728960, 87453965
22)	330962A1	[1]	CUBRIR	CAS Cerrado Reemplazado por número de parte: 8603360
23)	330963A1	[1]	CUBRIR	Adaptador de arnés CAS Reemplazado por el número de pieza: 8603361
24)	330964A1	[1]	ESPINILLA	CAS Reemplazado por el número de pieza: 8603362

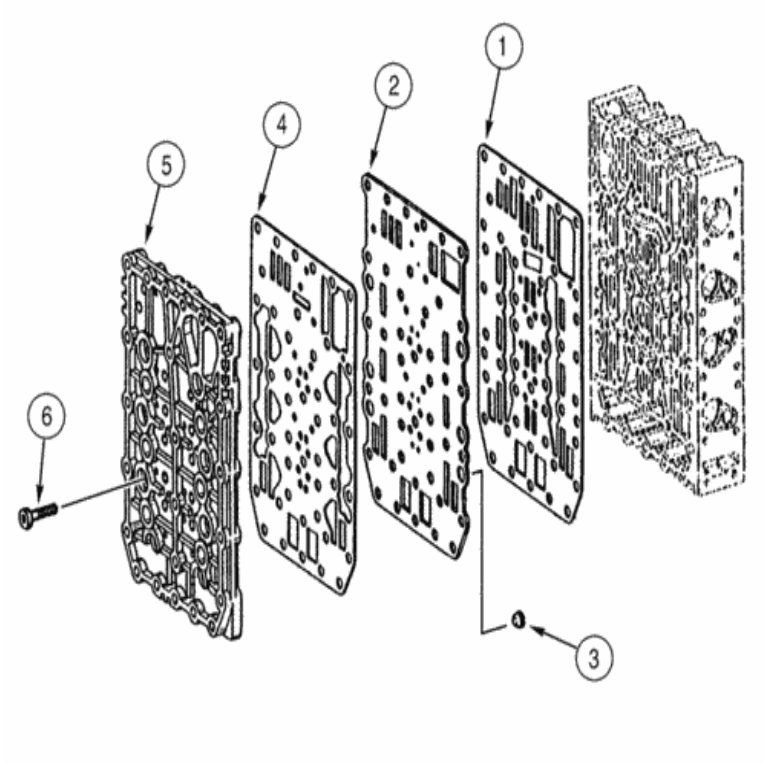

Para una vista completa, necesita registrarse

Piezas en el grupo (821C) - CARGADOR DE RUEDAS DE CASO (N / S JEE0155000 Y ANTES) (1 / 02-12 / 06):

Pos.	Parte no	Cantidad	Nombre de piezas	Comentarios
. .	196174A1	[1]	CAJA DE CAMBIOS	CAS consiste en 6-13 - 6-59, 7-3
. .	196174A1R	[1]	REMAN-TRANSMISIÓN	CAS 821C CARGADOR DE RUEDAS DE CASO (S / N JEE0155000 Y ANTES)
. .	196174A1C	[1]	TRANSMISIÓN BÁSICA	Número de devolución de CAS

Pos.	Parte	Cantidad	Nombre de pieza	Comentarios
	331013A1	[1]	EMPAQUETADURA	CAS Reemplazado por el número de pieza: 404688A1, 76081094, 8603628, 387561A1
2)	330965A1	[1]	PLACA GRANDE	PLACA CAS , GRANDE Reemplazada por el número de pieza: 404688A1, 8603628, 76081094, 387561A1
3)	330966A1	[6]	PANTALLA	CAS Reemplazado por el número de pieza: 8603363
4)	330967A1	[1]	EMPAQUETADURA	CAS Reemplazado por el número de pieza: 8603628, 76081094, 404688A1, 387561A1
5)	330968A1	[1]	PLACA GRANDE	PLACA CAS , GRANDE Reemplazada por el número de pieza: 8603628, 76081094, 404688A1, 387561A1
6)	330969A1	[18]	TORNILLO	CAS

Consta en 1-6, también incluye 6-49, 6-51

(821C) - CARGADOR DE RUEDAS DE CAJA (S / N JEE0155000 Y ANTES) (1 / 02-12 / 06) (06-19) - VÁLVULA DE TRANSMISIÓN, REGULADOR Y BOMBA DE ACEITE Construcción de la caja

(06-19) - VÁLVULA DE TRANSMISIÓN, REGULADOR Y BOMBA DE ACEITE Caso:

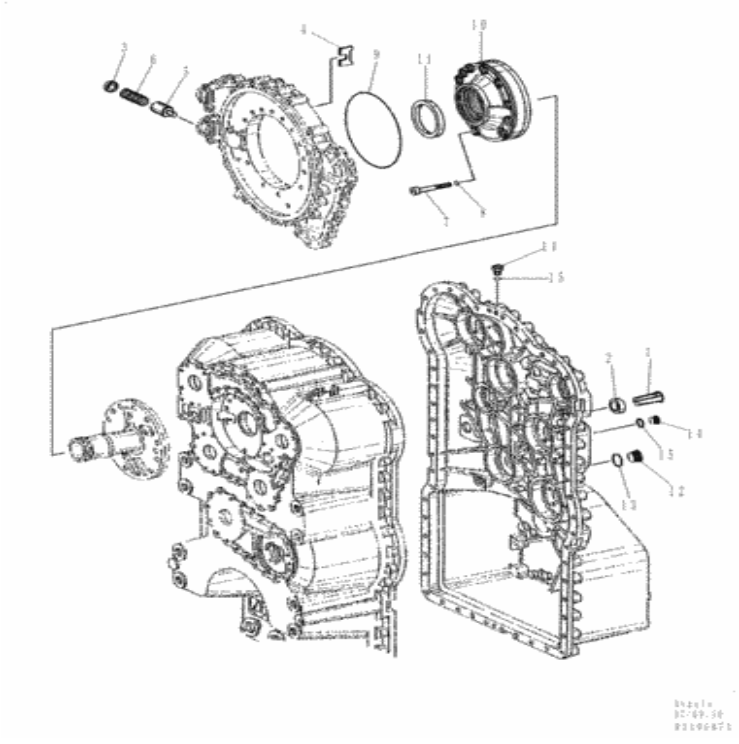

Para una vista completa, necesita registrarse

Piezas en el grupo (821C) - CARGADOR DE RUEDAS DE CASO (N / S JEE0155000 Y ANTES) (1 / 02-12 / 06):

Pos.	Parte no	Cantidad	Nombre de piezas	Comentarios
12112.	196174A1	[1]	CAJA DE CAMBIOS	CAS consiste en 6-13 - 6-59, 7-3
12112.	196174A1R	[1]	REMAN-TRANSMISIÓN	CAS 821C CARGADOR DE RUEDAS DE CASO (S / N JEE0155000 Y ANTES)
12112.	196174A1C	[1]	TRANSMISIÓN BÁSICA	Número de devolución de CAS
1)	331017A1	[1]	VÁLVULA	CAS Reemplazado por el número de pieza: 8603378
2)	331018A1	[1]	COJINETE	CAS
3)	331019A1	[1]	CONJUNTO DE TAZA.	Presión CAS Reemplazada por número de parte: 8603380
4)	331020A1	[1]	LAVADORA	CAS Reemplazado por el número de pieza: 8603381
5)	331021A1	[1]	CARRETE	CAS Reemplazado por el número de pieza: 8603382
6)	331022A1	[1]	RESORTE DE COMPRESIÓN	CAS Reemplazado por el número de pieza: 8603383
7)	331294A1	[10]	TORNILLO, Flg, 5/16 "- 18 x 2", Gr 8	CAS Incluye 8 Reemplazado por número de parte: 8603384
8)	331295A1	[10]	ANILLO O	CAS Reemplazado por el número de pieza: 8603385
9)	331296A1	[1]	ANILLO O	CAS Reemplazado por el número de pieza: 87712668
10)	331645A1	[1]	BOMBA HIDRÁULICA	Presión de aceite CAS Reemplazada por número de parte: 87446110
11)	331301A1	[1]	SELLO	CAS Reemplazado por el número de pieza: 8603391
12)	331328A1	[1]	ENCHUFE	CAS Incluye 17 Reemplazado por número de parte: 8603400
13)	331329A1	[1]	JUNTA TÓRICA, ID de 2 mm de espesor x 23 mm	CAS Reemplazado por el número de pieza: 76081099
14)	330928A1	[2]	ENCHUFE	CAS Incluye 19 Reemplazado por número de parte: 47496713
15.	330929A1	[2]	JUNTA TÓRICA, ID de 2 mm de espesor x 13 mm	CAS Reemplazado por el número de pieza: 8603358

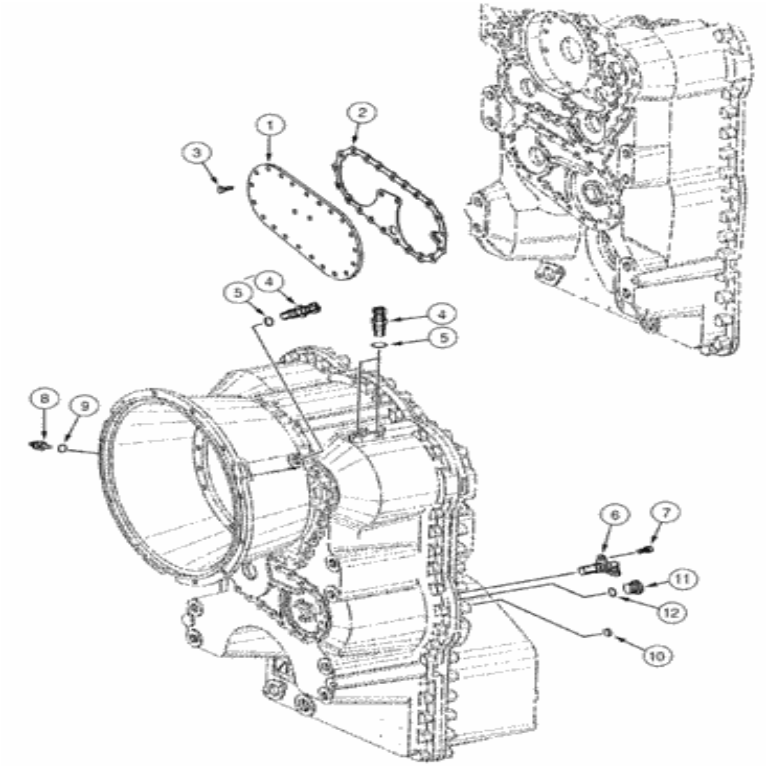

Para una vista completa, necesita registrarse

Piezas en el grupo (821C) - CARGADOR DE RUEDAS DE CASO (N / S JEE0155000 Y ANTES) (1 / 02-12 / 06):

Pos.	Parte no	Cantidad	Nombre de piezas	Comentarios
. .	196174A1	[1]	CAJA DE CAMBIOS	CAS consiste en 6-13 - 6-59, 7-3
. .	196174A1R	[1]	REMAN-TRANSMISIÓN	CAS 821C CARGADOR DE RUEDAS DE CASO (S / N JEE0155000 Y ANTES)
. .	196174A1C	[1]	TRANSMISIÓN BÁSICA	Número de devolución de CAS
1)	331307A1	[1]	CUBRIR	Bomba de dirección CAS Reemplazada por el número de pieza: 8603393
2)	331308A1	[1]	EMPAQUETADURA	CAS Reemplazado por el número de pieza: 8603395

Pos.	Parte no	Cantidad	Nombre de piezas	Comentarios
3)	331309A1	[23]	TORNILLO, M8 x 18 mm	CAS M8 x 18 Reemplazado por el número de pieza: 8603396
4)	331324A1	[3]	SENSOR	Acoplamiento inductivo CAS Reemplazado por número de parte: 8603397
5)	S300495	[3]	JUNTA TÓRICA, ID de 2 mm de espesor x 15 mm	CAS Reemplazado por número de parte: 1965945C1
6)	331325A1	[1]	SENSOR	Velocidad CAS Reemplazada por número de parte: 8900134428
7)	331326A1	[1]	TORNILLO, Flg, 5/16 "- 18 x 2 3/4", Gr 8	CAS Reemplazado por el número de pieza: 8603399
8)	332207A1	[1]	SENSOR	Temperatura CAS , incluye 9 Reemplazada por el número de pieza: 87712669
9)	331332A1	[1]	ANILLO O	CAS Reemplazado por el número de pieza: 8603402
10)	641-3320	[1]	ENCHUFE, M20, Cónico	CAS
11)	129792A1	[1]	ENCHUFE	CAS 18 x 1,5 mm, incluye 12 Reemplazado por número de parte: 47728941
12)	S300495	[1]	JUNTA TÓRICA, ID de 2 mm de espesor x 15 mm	CAS Reemplazado por número de parte: 1965945C1

(821C) - CARGADOR DE RUEDAS DE CAJA (S / N JEE0155000 Y ANTES) (1 / 02-12 / 06) (06-21) - FILTRO DE TRANSMISIÓN, CUBIERTA DE ACEITE Y LLENADO Construcción de la caja

1. EQUIPO PESADO
2. CARGADORES DE RUEDAS
3. 21C
4. (821C) - CARGADOR DE RUEDAS DE CAJA (N / S JEE0155000 Y ANTES) (1 / 02-12 / 06)
5. (06) - TREN DE ENERGÍA
6. (06-21) - FILTRO DE TRANSMISIÓN, ACEITE Y CUBIERTA DE LLENADO

(06-21) - FILTRO DE TRANSMISIÓN, ACEITE Y CUBIERTA DE LLENADO Caso:

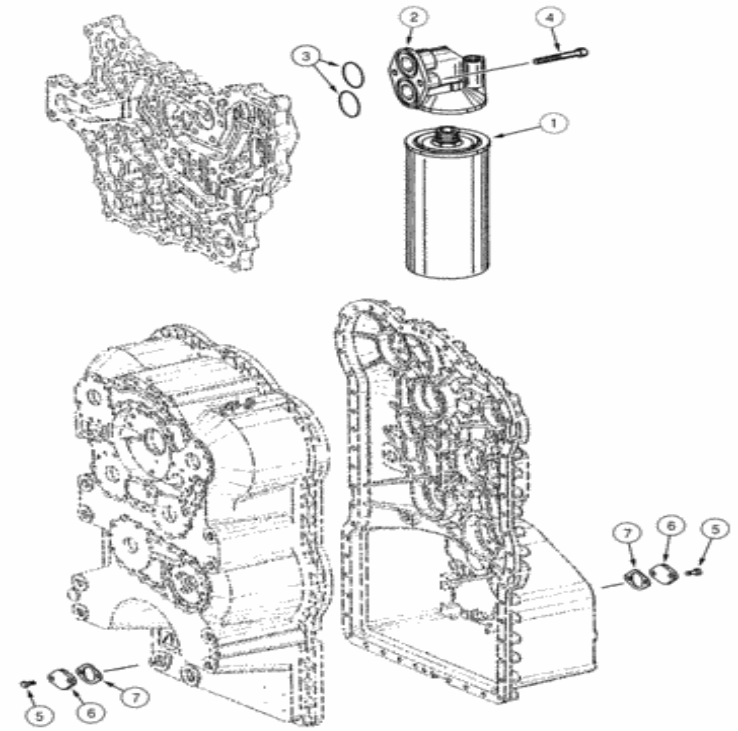

Para una vista completa, necesita registrarse

Piezas en el grupo (821C) - CARGADOR DE RUEDAS DE CASO (N / S JEE0155000 Y ANTES) (1 / 02-12 / 06):

Pos.	Parte no	Cantidad	Nombre de piezas	Comentarios
. .	196174A1	[1]	CAJA DE CAMBIOS	CAS consiste en 6-13 - 6-59, 7-3
. .	196174A1R	[1]	REMAN-TRANSMISIÓN	CAS 821C CARGADOR DE RUEDAS DE CASO (S / N JEE0155000 Y ANTES)
. .	196174A1C	[1]	TRANSMISIÓN BÁSICA	Número de devolución de CAS
1)	332202A1	[1]	FILTRAR	CAS Reemplazado por el número de pieza: 84491498
2)	331347A1	[1]	CUBIERTA DE FILTRO	CAS Reemplazado por el número de pieza: 8603403
3)	87712670	[2]	ANILLO O	FAR reemplaza 331348A1
4)	330811A1	[2]	TORNILLO, Flg, 5/16 "- 18 x 5 1/2", Gr 8	CAS Reemplazado por el número de pieza: 1493425
5)	331309A1	[4]	TORNILLO, M8 x 18 mm	CAS M8 x 18 Reemplazado por el número de pieza: 8603396
6)	S300508	[2]	CUBRIR	CAS Reemplazado por el número de pieza: 153242220
7)	237302A1	[2]	EMPAQUETADURA	CAS Reemplazado por el número de pieza: 8479287

(821C) - CARGADOR DE RUEDAS DE CASO (N / S JEE0155000 Y ANTES) (1 / 02-12 / 06) (06-22) - MONTAJE DEL EJE -JEE0123402 Construcción de caja

1. EQUIPO PESADO
2. CARGADORES DE RUEDAS
3. 21C
4. (821C) - CARGADOR DE RUEDAS DE CASO (N / S JEE0155000 Y ANTES) (1 / 02-12 / 06)
5. (06) - TREN DE ENERGÍA
6. (06-22) - MONTAJE DEL EJE -JEE0123402

(06-22) - MONTAJE DEL EJE -JEE0123402 Caso:

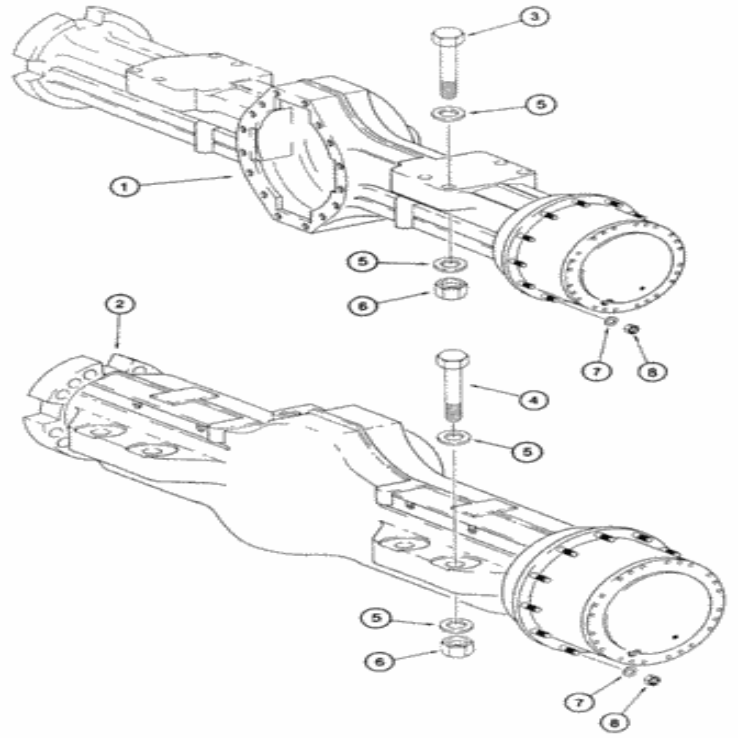

Para una vista completa, necesita registrarse

Piezas en el grupo (821C) - CARGADOR DE RUEDAS DE CASO (N / S JEE0155000 Y ANTES) (1 / 02-12 / 06):

Pos.	Parte no	Cantidad	Nombre de piezas	Comentarios
1)	229849A1	[1]	EJE	CAS Frente ZF No 4474 006 111, Ver página (s) 6-22, 24, 26, 29, 31; Si se usa
2)	229848A1	[1]	EJE	CAS Trasero ZF No 4474 005 184, Ver página (s) 6-23, 33, 35, 38, 40, si se usa
3)	328-1696	[8]	PERNO, hexagonal, 1 "- 14 x 6", Gr 8	CAS
4)	328-1696	[8]	PERNO, hexagonal, 1 "- 14 x 6", Gr 8	CAS
5)	496-21106	[32]	ARANDELA, 1 1/16 "x 2" x .209 ", HDN	CAS Reemplazado por el número de parte: 86637954
6)	232-24416	[dieciséis]	TUERCA, 1 "-14, GC	CAS
7)	496-31094	[64]	ARANDELA, 15/16 "x 1 3/4" x .219 ", HDN	CAS Reemplazado por el número de pieza: 87016604
8)	429-1714	[64]	TUERCA, 7/8 "-14, G8, Hvy	CAS

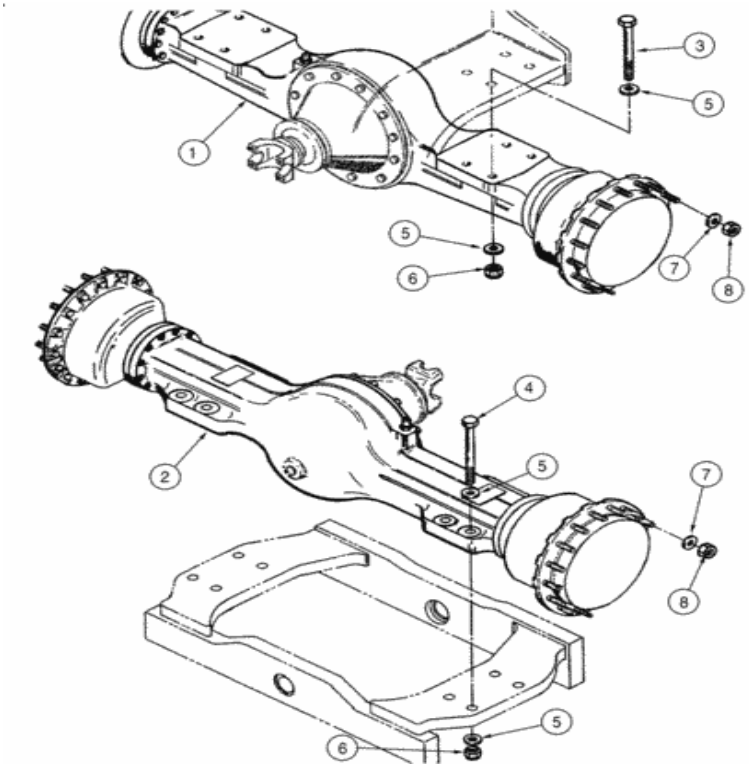

Para una vista completa, necesita registrarse

Piezas en el grupo (821C) - CARGADOR DE RUEDAS DE CASO (N / S JEE0155000 Y ANTES) (1 / 02-12 / 06):

Pos.	Parte no	Cantidad	Nombre de piezas	Comentarios
1)	293102A1	[1]	EJE	CAS Delantero ZF No 4474 053 007, Ver página (s) 6--23, 25, 27, 28, 30, 32 Si se usa Reemplazado por el número de pieza: 87358592
2)	293103A1	[1]	EJE	CAS Rear ZF No 4474 052 015, Ver página (s) 6-34, 36, 37, 39, 41, Si se usa Reemplazado por el número de pieza: 87358593
3)	328-1696	[8]	PERNO, hexagonal, 1 "- 14 x 6", Gr 8	CAS

4)	328-1696	[8]	PERNO, hexagonal, 1	CAS

Pos.	Parte no	Cantidad	Nombre de piezas	Comentarios
4)	328-1696	[8]	[illegible]	CAS
5)	496-21106	[32]	ARANDELA, 1 1/16 "x 2" x .209 ", HDN	CAS Reemplazado por el número de parte: 86637954
6)	232-24416	[dieciséis]	TUERCA, 1 "-14, GC	CAS
7)	496-31094	[64]	ARANDELA, 15/16 "x 1 3/4" x .219 ", HDN	CAS Reemplazado por el número de pieza: 87016604
8)	429-1714	[64]	TUERCA, 7/8 "-14, G8, Hvy	CAS

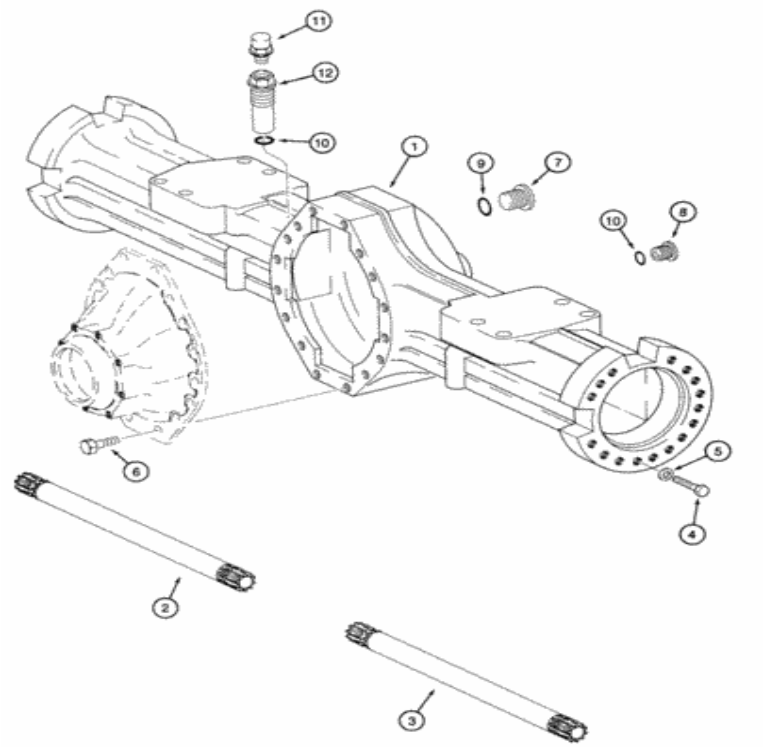

Para una vista completa, necesita registrarse

Piezas en el grupo (821C) - CARGADOR DE RUEDAS DE CASO (N / S JEE0155000 Y ANTES) (1 / 02-12 / 06):

Pos.	Parte no	Cantidad	Nombre de piezas	Comentarios
. .	229849A1	[1]	EJE	CAS Frente ZF No 4474 006 111, Ver página (s) 6-22, 24, 26, 29, 31; Si se usa
1)	242162A1	[1]	ALOJAMIENTO	CAS
2)	120031A1	[1]	EJE	CAS 1049 mm
3)	120033A1	[1]	EJE	CAS 1131 mm
4)	242163A1	[32]	TORNILLO	CAS
5)	A48948	[32]	LAVADORA	CAS

Pos.	Parte no	Cantidad	Nombre de piezas	Comentarios
6)	A52094	[dieciséis]	PERNO DE BRIDA	Diferencial CAS a la carcasa del eje Reemplazada por el número de pieza: 8603206
7)	A48791	[1]	ENCHUFE	CAS 42 mm
8)	119349A1	[1]	ENCHUFE	CAS
9)	A52372	[1]	JUNTA TÓRICA, 2.5 mm de espesor x 38 mm de identificación	CAS grande Reemplazado por el número de pieza: 8603207
10)	A52097	[2]	JUNTA TÓRICA, ID de 2 mm de espesor x 21 mm	IH Small Reemplazada por el número de pieza: 8603208
11)	A48855	[1]	VÁLVULA	CAS Reemplazado por el número de pieza: E1NN3N257AA
12)	8603256	[1]	ENCHUFE	Especial FAR

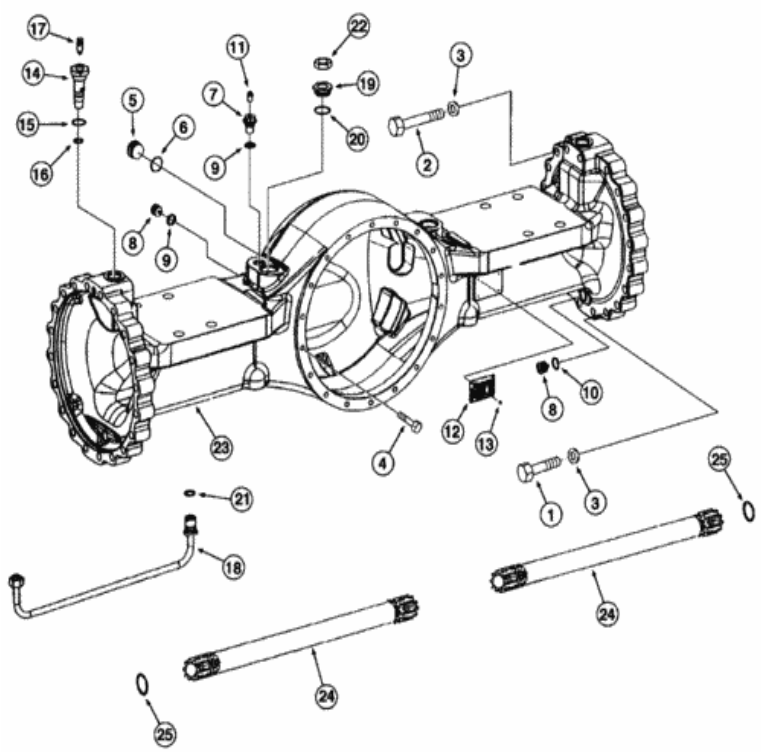

Para una vista completa, necesita registrarse

Piezas en el grupo (821C) - CARGADOR DE RUEDAS DE CASO (N / S JEE0155000 Y ANTES) (1 / 02-12 / 06):

Pos.	Parte no	Cantidad	Nombre de piezas	Comentarios
. .	293102A1	[1]	EJE	CAS Delantero ZF No 4474 053 007, Ver página (s) 6--23, 25, 27, 28, 30, 32 Si se usa Reemplazado por el número de pieza: 87358592
1)	384402A1	[36]	TORNILLO	CAS M18 x 95 Reemplazado por el número de pieza: 8603603
2)	384403A1	[4]	TORNILLO	CAS M18 x 140 Reemplazada por el número de pieza: 8603604
3)	A48928	[40]	LAVADORA	CAS Reemplazado por el número de pieza: 8603202
4)	[illegible]	[16]	PERNO DE BRIDA	Diferencial CAS a la carcasa del eje Reemplazada por el número

Pos.	Parte no	Cantidad	Nombre de piezas	Comentarios
4)	A52094	[18]	PERNO DE BRIDA	de pieza: 8603206
5)	384280A1	[2]	ENCHUFE	CAS Reemplazado por el número de pieza: 8603549
6)	81284C1	[2]	JUNTA TÓRICA, 2.2 mm de espesor x 33 mm de identificación	IH Reemplazada por el número de pieza: 8605636
7)	8603256	[1]	ENCHUFE	LEJOS
8)	384281A1	[3]	ENCHUFE	CAS Reemplazado por el número de pieza: 8603550
9)	A52097	[2]	JUNTA TÓRICA, ID de 2 mm de espesor x 21 mm	IH Reemplazada por el número de pieza: 8603208
10)	A48812	[2]	ANILLO DE SELLADO, M24 x 29 x 1.5	CAS Reemplazado por número de parte: 190003098069
11)	A48855	[1]	VÁLVULA	CAS Reemplazado por el número de pieza: E1NN3N257AA
12)	NSS	[1]	SEPARAT NO VENDIDO	Placa CON
13)	932658R1	[4]	PIN RANURADO, Rd Hd, M3 x 5	IH
14)	384282A1	[2]	ADECUADO	CAS Reemplazado por el número de pieza: 8603551
15.	81284C1	[2]	JUNTA TÓRICA, 2.2 mm de espesor x 33 mm de identificación	IH Reemplazada por el número de pieza: 8605636
dieciséis.	384283A1	[2]	ADECUADO	CAS Reemplazado por el número de pieza: 8603552
17)	3222214R1	[2]	VÁLVULA	IH Reemplazada por el número de pieza: E1482193
18)	384475A1	[2]	TUBO	CAS ya no se utiliza; Reemplazado por 87436739
18)	87436739	[2]	TUBO	FAR reemplaza 384475A1
19)	384285A1	[2]	UNIÓN	CAS Reemplazado por el número de pieza: 8603696
20)	A52096	[2]	JUNTA TÓRICA, 2.5 mm de espesor x 38 mm de identificación	CAS Reemplazado por el número de pieza: 8603207
21)	716582R1	[2]	ANILLO O	IH Reemplazada por el número de pieza: 79107839
22)	384286A1	[2]	NUEZ	CAS Reemplazado por el número de pieza: 8603554
23)	384476A1	[1]	EJE	CAS
24)	384477A1	[2]	EJE DE EJE	CAS
25)	384408A1	[2]	CALCE	CAS Reemplazado por el número de pieza: 8603608

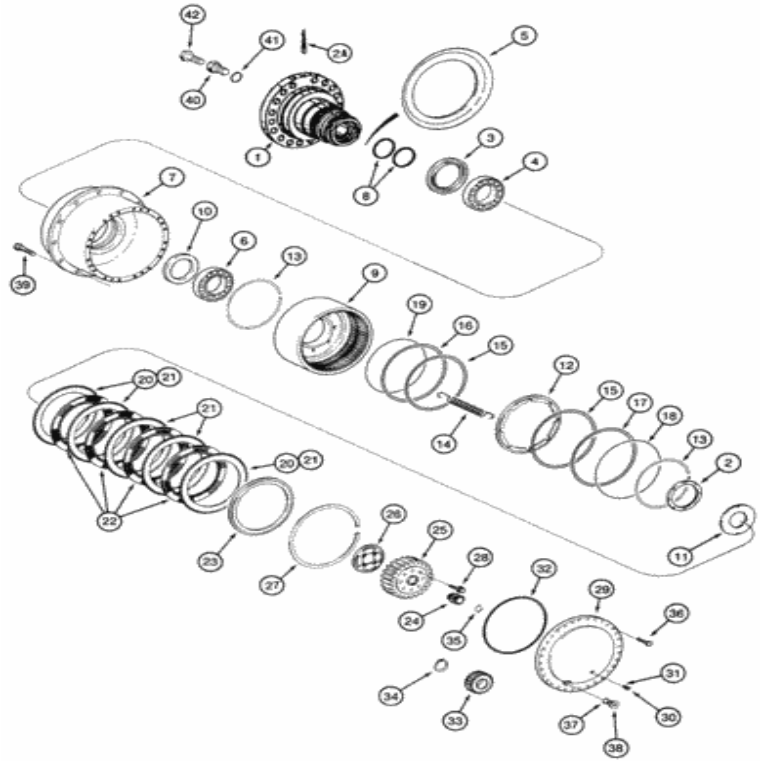

Para una vista completa, necesita registrarse

Piezas en el grupo (821C) - CARGADOR DE RUEDAS DE CASO (N / S JEE0155000 Y ANTES) (1 / 02-12 / 06):

Pos.	Parte no	Cantidad	Nombre de piezas	Comentarios
. .	229849A1	[1]	EJE	CAS Frente ZF No 4474 006 111, Ver página (s) 6-22, 24, 26, 29, 31; Si se usa
. .	242166A1	[2]	CUBO	CAS incluye 1, 2
1)	NSS	[1]	SEPARAT NO VENDIDO	Husillo CON
2)	123625A1	[1]	TUERCA RANURADA	CAS
2A.	242167A1	[1]	ENCHUFE	CAS Reemplazado por el número de pieza: 8603558
				CAS Reemplazado por el número de pieza:

Pos.	Parte no	Cantidad	Nombre de piezas	Comentarios
3)	120036A1	[2]	SELLO	CAS 84369274
4)	120037A1	[2]	RODAMIENTO CÓNICO	CAS Interior Reemplazado por número de parte: 84000814
5)	120038A1	[2]	DEFLECTOR	CAS
6)	120039A1	[2]	RODAMIENTO CÓNICO, 140 mm ID x 210 mm OD x 45 mm W	CAS exterior
7)	120040A1	[2]	CUBO	CAS
8)	120041A1	[4]	JUNTA TÓRICA, ID de 112 mm x 32 mm de ancho	CAS
9)	242168A1	[2]	CUBO	Planetario CAS
10)	120043A1	[1]	ANILLO	CAS 23,65 mm
10)	120044A1	[1]	ANILLO	CAS 23,60 mm
10)	120045A1	[1]	ANILLO DE RETENCIÓN	CAS 23,55 mm
10)	120047A1	[1]	ANILLO	CAS 23,50 mm
10)	120049A1	[1]	ANILLO DE RETENCIÓN	CAS 23,45 mm
10)	120051A1	[1]	ANILLO	CAS 23,40 mm
10)	120052A1	[1]	ANILLO DE RETENCIÓN	CAS 23,35 mm
10)	120055A1	[1]	ANILLO	CAS 23,30 mm
10)	120058A1	[1]	ANILLO DE RETENCIÓN	CAS 23,25 mm
10)	120059A1	[1]	ANILLO	CAS 23,20 mm
10)	120060A1	[1]	ANILLO DE RETENCIÓN	CAS 23,15 mm
10)	120062A1	[1]	ANILLO	CAS 23,10 mm
10)	120067A1	[1]	CALCE	CAS 22,00 mm
10)	120068A1	[1]	CALCE	CAS 22,05 mm
10)	120069A1	[1]	CALCE	CAS 22,10 mm
10)	120070A1	[1]	CALCE	CAS 22,15 mm
10)	120071A1	[1]	CALCE	CAS 22,20 mm
10)	120072A1	[1]	CALCE	CAS 22,25 mm
10)	120073A1	[1]	ANILLO	CAS 22,30 mm
10)	120074A1	[1]	ANILLO DE RETENCIÓN	CAS 22,35 mm
10)	120075A1	[1]	ANILLO	CAS 22,40 mm
10)	120076A1	[1]	ANILLO DE RETENCIÓN	CAS 22,45 mm
10)	120077A1	[1]	ANILLO	CAS 22,50 mm
10)	120078A1	[1]	ANILLO DE RETENCIÓN	CAS 22,55 mm
10)	120079A1	[1]	ANILLO	CAS 22,60 mm
10)	120080A1	[1]	ANILLO DE RETENCIÓN	CAS 22,65 mm
10)	120081A1	[1]	ANILLO	CAS 22,70 mm Reemplazada por el número de pieza: 7396244
10)	120082A1	[1]	ANILLO DE RETENCIÓN	CAS 22,75 mm
10)	120083A1	[1]	ANILLO	CAS 23,05 mm
10)	120084A1	[1]	ANILLO	CAS 23,00 mm
10)	120085A1	[1]	ANILLO	CAS 22,95 mm
10)	120086A1	[1]	ANILLO	CAS 22,90 mm
10)	120087A1	[1]	ANILLO DE RETENCIÓN	CAS 22,85 mm
10)	120088A1	[1]	ANILLO	CAS 22,80 mm

11)	120089A1	[2]	PLACA GRANDE	PLACA CAS , GRANDE Reemplazada por el número

Pos.	Parte no	Cantidad	Nombre de piezas	Comentarios
11)	120089A1	[2]	PLACA GRANDE	de pieza: 84530382
12)	120090A1	[2]	PISTÓN	CAS
13)	242171A1	[2]	CIRCLIP	CAS
14)	242172A1	[dieciséis]	RESORTE DE TENSIÓN	CAS
15.	119425A1	[4]	SELLO DE LIMPIEZA	CAS
dieciséis.	119426A1	[2]	ANILLO DE RESPALDO	CAS interior
17)	119427A1	[2]	ANILLO DE RESPALDO	CAS exterior
18)	119428A1	[2]	ANILLO GUIA	CAS exterior
19)	119429A1	[2]	ANILLO GUIA	CAS interior
20)	119431A1	[6]	DISCO Muescado	CAS 4,0 mm, ondulado, embrague externo Reemplazado por número de pieza: 123773A1
21)	119431A1	[4]	DISCO Muescado	CAS 4,0 mm, ondulado, embrague externo Reemplazado por número de pieza: 123773A1
21)	119430A1	[10]	DISCO Muescado	CAS 4,5 mm, embrague exterior
22)	119433A1	[8]	DESCT	CAS Flat, embrague interno
23)	119434A1	[2]	BLOQUEAR	CAS
24)	120091A1	[2]	EJE	CAS 38T
25)	120092A1	[2]	ALOJAMIENTO	CAS Reemplazado por número de parte: 337923A1, 337921A1
26)	120093A1	[2]	ANILLO	CAS Reemplazado por número de parte: 337923A1, 337921A1
27)	119438A1	[2]	CIRCLIP	CAS
28)	626-8025	[8]	PERNO, hexagonal, M8 x 1.25 x 25 mm, Cl 10.9, Full Thd	CAS
29)	120094A1	[2]	ALOJAMIENTO	CAS
30)	S301913	[2]	ENCHUFE	CAS Reemplazado por el número de pieza: 71443354
31)	S301617	[2]	JUNTA TÓRICA, ID de 2 mm de espesor x 13 mm	CAS Reemplazado por el número de pieza: 79107818
32)	119443A1	[2]	JUNTA TÓRICA, ID de 312 mm x 2.5 mm de ancho	CAS
33)	120095A1	[8]	PIÑÓN	CAS
34)	120096A1	[8]	ANILLO, SNAP	CAS ANILLO SNAP Reemplazado por número de parte: 73161452
35)	119453A1	[1]	ARANDELA DE EMPUJE	CAS 5,0 mm
35)	119456A1	[1]	ARANDELA DE EMPUJE	CAS 6,0 mm
35)	119459A1	[1]	ARANDELA DE EMPUJE	CAS 6,3 mm
35)	119461A1	[1]	ARANDELA DE EMPUJE	CAS 6,5 mm
35)	119463A1	[1]	ARANDELA DE EMPUJE	CAS 3,3 mm
35)	119464A1	[1]	ARANDELA DE EMPUJE	CAS 2,9 mm
35)	119465A1	[1]	ARANDELA DE EMPUJE	CAS 3,5 mm
35)	119467A1	[1]	ARANDELA DE EMPUJE	CAS 3,7 mm
35)	119468A1	[1]	ARANDELA DE EMPUJE	CAS 3,9 mm
35)	119470A1	[1]	ARANDELA DE EMPUJE	CAS 4,1 mm
36)	120097A1	[64]	TORNILLO	CAS 14 x 40 mm
37)	3217762R1	[2]	ANILLO O	IH
38)	119471A1	[2]	ENCHUFE	CAS
39)	120098A1	[32]	PERNO DE RUEDA	CAS

Pos.	Parte no.	Cantidad	Nombre de piezas	Comentarios
40)	123622A1	[2]	ADAPTADOR	CAS
41)	123549A1	[2]	JUNTA TÓRICA, 2 mm de espesor x 12 mm de identificación, 70 Duro	CAS
42)	3222214R1	[2]	VÁLVULA	IH Reemplazada por el número de pieza: E1482193
43)	242167A1	[8]	ENCHUFE	CAS no ilustrado Reemplazado por número de parte: 8603558

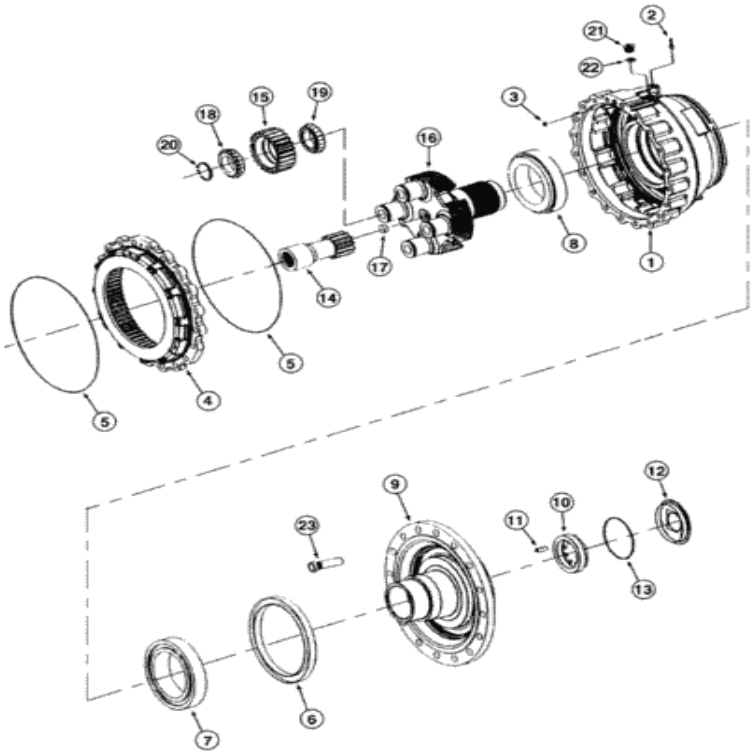

Para una vista completa, necesita registrarse

Piezas en el grupo (821C) - CARGADOR DE RUEDAS DE CASO (N / S JEE0155000 Y ANTES) (1 / 02-12 / 06):

Pos.	Parte no	Cantidad	Nombre de piezas	Comentarios
. .	293102A1	[1]	EJE	CAS Delantero ZF No 4474 053 007, Ver página (s) 6--23, 25, 27, 28, 30, 32 Si se usa Reemplazado por el número de pieza: 87358592
1)	384478A1	[2]	ALOJAMIENTO	CAS Reemplazado por el número de pieza: 84323016
2)	384293A1	[2]	ENCHUFE	CAS Reemplazado por el número de pieza: 8603558
			JUNTA TÓRICA, 2.5 mm de	

Pos.	Parte no.	Cantidad	Nombre de piezas	Comentarios
3)	384409A1	[2]	grosor x 12.1 mm de identificación, 75 Duro	CAS Reemplazado por el número de pieza: 8603559
4)	384410A1	[2]	ENGRANAJE	CAS ya no está disponible, pedido 8603610 Engranaje Reemplazado por número de parte: 8603610, 8603610, 8605363
5)	384296A1	[4]	ANILLO O	CAS Reemplazado por el número de pieza: 8603561
6)	384297A1	[2]	SELLO	CAS Reemplazado por el número de pieza: 84150634
7)	384969A1	[2]	RODAMIENTO CÓNICO	CAS Reemplazado por el número de pieza: 47852579
8)	384970A1	[2]	RODAMIENTO, RODILLO	CAS Reemplazado por el número de pieza: 8603563
9)	384971A1	[2]	BRIDA	Salida CAS
10)	384540A1	[2]	NUEZ	CAS
11)	384302A1	[2]	ALFILER	CAS Reemplazado por el número de pieza: 8603566
12)	384303A1	[2]	CUBRIR	CAS Reemplazado por el número de pieza: 8603567
13)	331982A1	[2]	ANILLO O	CAS Reemplazado por el número de parte: 47728955
14)	384416A1	[2]	ENGRANAJE	Eje CAS Reemplazado por número de parte: 8603614
15.	384417A1	[8]	ENGRANAJE	Planetario CAS Reemplazado por número de parte: 8603615
dieciséis.	391774A1	[2]	PORTADOR	Planetario CAS Reemplazado por número de parte: 87437911
17)	384309A1	[2]	TORNILLO	CAS Reemplazado por el número de pieza: 8603571
18)	384479A1	[8]	RODAMIENTO, CONO	CAS Interior Reemplazada por el número de pieza: 8603617
19)	384480A1	[8]	RODAMIENTO, CONO	CAS Interior Reemplazado por el número de pieza: 8603618
20)	898183H1	[8]	ANTICIPO	CAS Reemplazado por el número de pieza: 8603790
21)	384313A1	[2]	ENCHUFE	CAS Reemplazado por el número de pieza: 8603575
22)	A52097	[2]	JUNTA TÓRICA, ID de 2 mm de espesor x 21 mm	IH Reemplazada por el número de pieza: 8603208
23)	120098A1	[32]	PERNO DE RUEDA	CAS

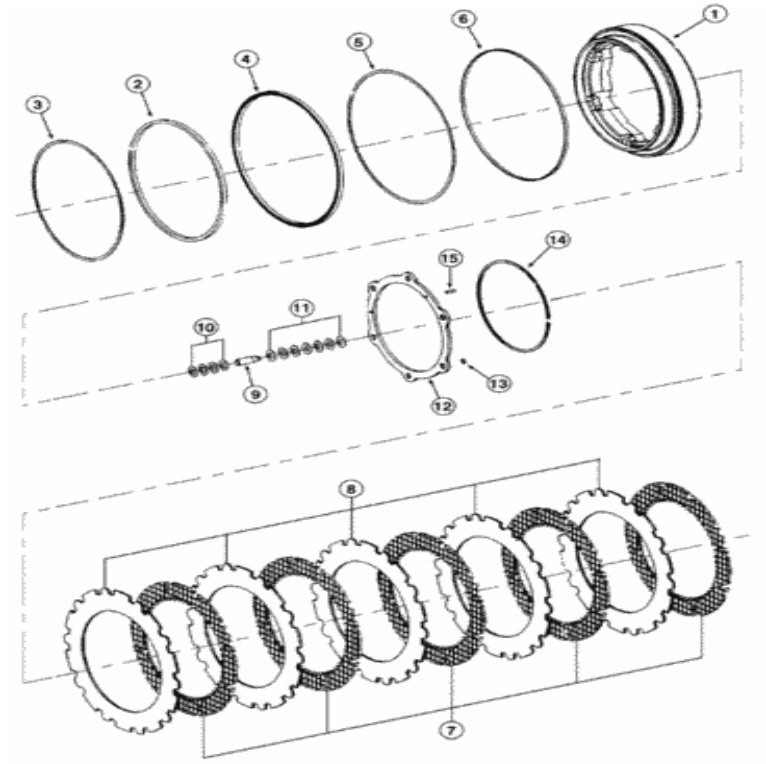

Para una vista completa, necesita registrarse

Piezas en el grupo (821C) - CARGADOR DE RUEDAS DE CASO (N / S JEE0155000 Y ANTES) (1 / 02-12 / 06):

Pos.	Parte no	Cantidad	Nombre de piezas	Comentarios
. .	293102A1	[1]	EJE	CAS Delantero ZF No 4474 053 007, Ver página (s) 6--23, 25, 27, 28, 30, 32 Si se usa Reemplazado por el número de pieza: 87358592
1)	384384A1	[2]	PISTÓN	Freno CAS Reemplazado por número de parte: 8603162, 8603165, 8603164
2)	384315A1	[2]	SELLO	CAS Reemplazado por el número de pieza: 8605314
3)	384317A1	[2]	ANILLO	CAS Reemplazado por el número de pieza: 8603577
4)	384318A1	[2]	SELLO	CAS Reemplazado por el número de pieza: 8605315
5)	384319A1	[2]	ANILLO	CAS Reemplazado por el número de pieza: 8603579

Pos.	Parte no.	Cantidad	Nombre de piezas	Comentarios
6)	384321A1	[2]	ANILLO	CAS Reemplazado por el número de pieza: 8603580
7)	384322A1	[10]	DISCO DEL FRENO	CAS DISC, BRAKE, Inner Reemplazada por el número de pieza: 8603581
8)	384323A1	[10]	PLACA DE FRENO	Exterior de CAS Reemplazado por número de parte: 8603582
9)	384428A1	[12]	ALFILER	CAS Reemplazado por el número de pieza: 8603162, 8603164, 8603165
10)	384325A1	[48]	ANILLO	CAS Reemplazado por el número de pieza: 8603583
11)	384326A1	[84]	ARANDELA BELLEVILLE	CAS Reemplazado por el número de pieza: 8603584
12)	384327A1	[2]	CALCE	CAS Reemplazado por el número de pieza: 87408034
13)	P0436202H	[12]	ANTICIPO	CAS 10 x 1 mm Reemplazada por el número de pieza: 8603788
14)	384328A1	[2]	ANILLO, SNAP	CAS ANILLO SNAP Reemplazado por número de parte: 8603585
15.	932470R1	[6]	PIN DE BLOQUEO, M6 x 20, ranurado	IH Reemplazada por el número de pieza: 47728756

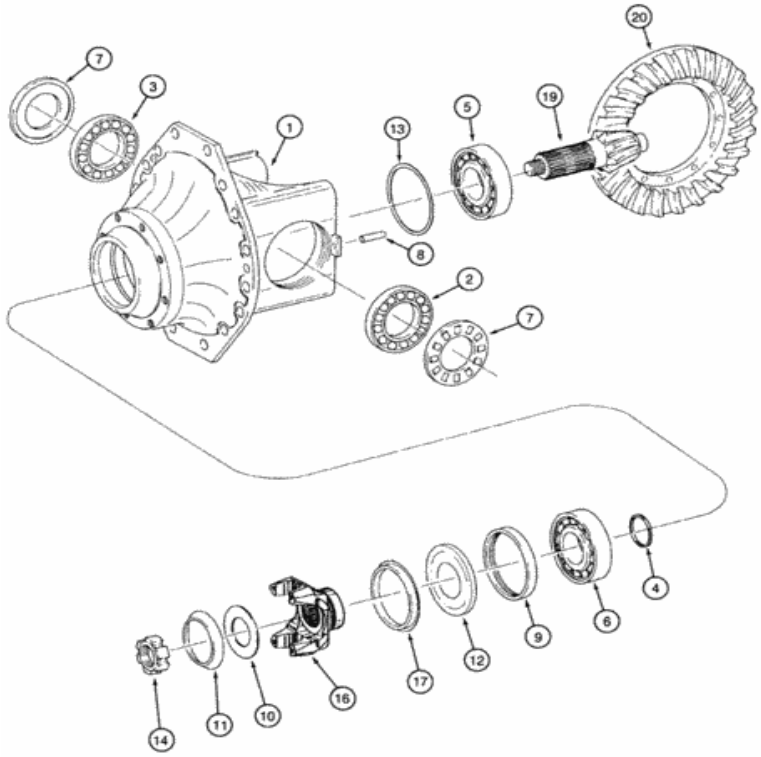

Para una vista completa, necesita registrarse

Piezas en el grupo (821C) - CARGADOR DE RUEDAS DE CASO (N / S JEE0155000 Y ANTES) (1 / 02-12 / 06):

Pos.	Parte no	Cantidad	Nombre de piezas	Comentarios
. .	229849A1	[1]	EJE	CAS Frente ZF No 4474 006 111, Ver página (s) 6-22, 24, 26, 29, 31; Si se usa
. .	232422A1	[1]	DIFERENCIAL	CAS Incluye 1-20, Incluye diferencial de deslizamiento limitado; Ver página (s) 06-31
1)	123599A1	[1]	ALOJAMIENTO	CAS
2)	119960A1	[1]	RODAMIENTO, RODILLO	CAS mano derecha
3)	119961A1	[1]	RODAMIENTO, RODILLO, 82.55 mm ID x	CAS mano izquierda

Pos.	Parte no	Cantidad	Nombre de pieza	Comentarios
3)	119961A1	[1]	[illegible] 93.69 mm W	CAS mano izquierda
4)	119962A1	[1]	ANILLO	CAS 7,3 mm Reemplazada por el número de pieza: 4611831
4)	119963A1	[1]	ESPACIADOR	CAS 7,4 mm
4)	119964A1	[1]	ESPACIADOR	CAS 7,5 mm
4)	119965A1	[1]	ESPACIADOR	CAS 7,6 mm
4)	119966A1	[1]	ESPACIADOR	CAS 7,7 mm
4)	119967A1	[1]	ESPACIADOR	CAS 7,9 mm
4)	119968A1	[1]	ESPACIADOR	CAS 8,0 mm
4)	119969A1	[1]	ANILLO DE RETENCIÓN	CAS 8,1 mm
4)	119970A1	[1]	ESPACIADOR	CAS 8,2 mm
4)	119971A1	[1]	ANILLO, SNAP	CAS RING SNAP, 8,3 mm Reemplazado por el número de pieza: 4622217
4)	119972A1	[1]	ESPACIADOR	CAS 8,4 mm
4)	119973A1	[1]	ESPACIADOR	CAS 8,5 mm
4)	119974A1	[1]	ESPACIADOR	CAS 8,6 mm
4)	119975A1	[1]	ESPACIADOR	CAS 8,7 mm
4)	119976A1	[1]	ESPACIADOR	CAS 8,8 mm
4)	119977A1	[1]	CALCE	CAS 8,9 mm
4)	119978A1	[1]	ESPACIADOR	CAS 9,0 mm
5)	81970C1	[1]	RODAMIENTO DE RODILLOS	Frente IH Reemplazado por número de parte: 84411804
6)	119979A1	[1]	RODAMIENTO DE RODILLOS, 60 mm ID x 125 mm OD x 37 mm W	CAS trasero Reemplazado por número de parte: 47494382
7)	A48725	[2]	NUEZ	CAS
8)	838-5845	[2]	PIN DE BLOQUEO, M8 x 45, ranurado	CAS Reemplazado por el número de pieza: 14607370
9)	119980A1	[1]	SELLO, 85 mm ID x 140 mm OD x 13 mm Thk	CAS
10)	119981A1	[1]	ARANDELA DE EMPUJE, 51mm ID x 76.5mm OD x 5mm Thk	CAS
11)	119982A1	[1]	LAVADORA	CAS
12)	119983A1	[1]	DEFLECTOR	CAS
13)	119225A1	[1]	CALCE	CAS 0,7 mm Reemplazada por el número de pieza: 8603228
13)	119226A1	[1]	BLOQUEAR	CAS 0,8 mm Reemplazada por el número de pieza: 8603229
13)	119227A1	[1]	BLOQUEAR	CAS 0,9 mm Reemplazada por el número de pieza: 8603230
13)	119228A1	[1]	BLOQUEAR	CAS 1,0 mm Reemplazada por el número de pieza: 8603231
13)	119229A1	[1]	BLOQUEAR	CAS 1,1 mm Reemplazada por el número de pieza: 8603232
13)	119230A1	[1]	BLOQUEAR	CAS 1,2 mm Reemplazada por el número de pieza: 8603233
13)	119231A1	[1]	BLOQUEAR	CAS 1,3 mm Reemplazada por el número de pieza: 8603234

13)	[illegible]	[1]	BLOQUEAR	CAS 1,4 mm Reemplazada por el número de pieza:

Pos.	Parte no	Cantidad	Nombre de piezas	Comentarios
13)	119233A1	[1]	BLOQUEAR	CAS 8603235
13)	119293A1	[1]	BLOQUEAR	CAS 1,5 mm Reemplazada por el número de pieza: 8603236
14)	119984A1	[1]	TUERCA RANURADA	CAS
dieciséis.	119996A1	[1]	ESPINILLA	Entrada CAS Reemplazada por número de parte: 373829A1, 373830A1, 373828A1
17)	119998A1	[1]	DEFLECTOR	CAS Reemplazado por el número de pieza: 4611805
. .	242153A1	[1]	PIÑÓN	CAS incluye 19, 20
19)	NSS	[1]	SEPARAT NO VENDIDO	Eje CON
20)	NSS	[1]	SEPARAT NO VENDIDO	Engranaje CON

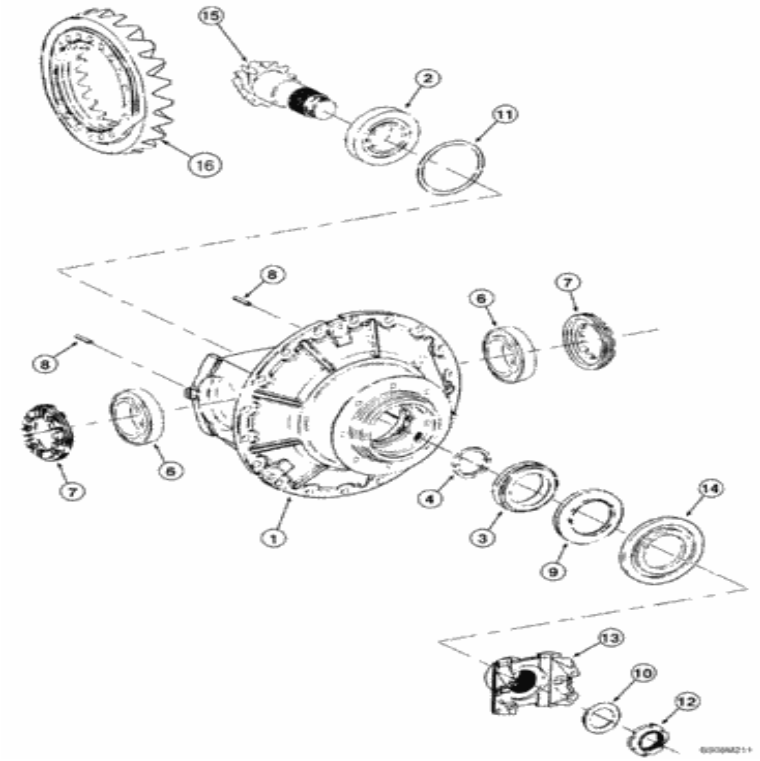

Para una vista completa, necesita registrarse

Piezas en el grupo (821C) - CARGADOR DE RUEDAS DE CASO (N / S JEE0155000 Y ANTES) (1 / 02-12 / 06):

Pos.	Parte no	Cantidad	Nombre de piezas	Comentarios
. .	293102A1	[1]	EJE	CAS Delantero ZF No 4474 053 007, Ver página (s) 6--23, 25, 27, 28, 30, 32 Si se usa Reemplazado por el número de pieza: 87358592
. .	384429A1	[1]	DIFERENCIAL	CAS Incluye 1 - 15, Incluye diferencial de deslizamiento limitado, Ver página (s) 6-32
. .	384429A1R	[1]	REMAN-AXLE DIF w / LTD	CAS REMAN-AXLE DIFF, w / LTD SLIP REMANUFACTUREDFRONT AXLE DIFFENENTIAL - NA Only
				CAS CORE-AXLE DIFF, w / LTD SLIP Número de devolución,

Pos.	Parte no	Cantidad	Nombre de piezas	Comentarios
	384429A1C	[1]	EJE BASICO DIFF w / LTD	DIFERENCIAL DEL EJE DELANTERO - NA solamente
1)	384431A1	[1]	ALOJAMIENTO	CAS Reemplazado por el número de pieza: 87522782
2)	81970C1	[1]	RODAMIENTO DE RODILLOS	Frente IH Reemplazado por número de parte: 84411804
3)	119979A1	[1]	RODAMIENTO DE RODILLOS, 60 mm ID x 125 mm OD x 37 mm W	CAS trasero Reemplazado por número de parte: 47494382
4)	119962A1	[1]	ANILLO	CAS 7,3 mm Reemplazada por el número de pieza: 4611831
4)	119963A1	[1]	ESPACIADOR	CAS 7,4 mm
4)	119964A1	[1]	ESPACIADOR	CAS 7,5 mm
4)	119965A1	[1]	ESPACIADOR	CAS 7,6 mm
4)	119966A1	[1]	ESPACIADOR	CAS 7,7 mm
4)	119967A1	[1]	ESPACIADOR	CAS 7,9 mm
4)	119968A1	[1]	ESPACIADOR	CAS 8,0 mm
4)	119969A1	[1]	ANILLO DE RETENCIÓN	CAS 8,1 mm
4)	119970A1	[1]	ESPACIADOR	CAS 8,2 mm
4)	119971A1	[1]	ANILLO, SNAP	CAS RING SNAP, 8,3 mm Reemplazado por el número de pieza: 4622217
4)	119972A1	[1]	ESPACIADOR	CAS 8,4 mm
4)	119973A1	[1]	ESPACIADOR	CAS 8,5 mm
4)	119974A1	[1]	ESPACIADOR	CAS 8,6 mm
4)	119975A1	[1]	ESPACIADOR	CAS 8,7 mm
4)	119976A1	[1]	ESPACIADOR	CAS 8,8 mm
4)	119977A1	[1]	CALCE	CAS 8,9 mm
4)	119978A1	[1]	ESPACIADOR	CAS 9,0 mm
4)	384436A1	[1]	ESPACIADOR, 7.8 mm de espesor	CAS 7,8 mm
4)	384438A1	[1]	ESPACIADOR, 7.82 mm de espesor	CAS 7,82 mm
4)	384439A1	[1]	ESPACIADOR, 7.84 mm de espesor	CAS 7,84 mm
4)	384440A1	[1]	ESPACIADOR, 7.86 mm de espesor	CAS 7,86mm
4)	384441A1	[1]	ESPACIADOR, 7.88 mm de espesor	CAS 7,88 mm
4)	384443A1	[1]	ESPACIADOR, 7.92 mm de espesor	CAS 7,92 mm
4)	384444A1	[1]	ESPACIADOR, 7.94 mm de espesor	CAS 7,94 mm
4)	384446A1	[1]	ESPACIADOR, 7.96 mm de espesor	CAS 7,96 mm
4)	384447A1	[1]	ESPACIADOR, 7.98 mm de espesor	CAS 7,98 mm
4)	384448A1	[1]	ESPACIADOR, 8.02 mm de espesor	CAS 8,02 mm
4)	384449A1	[1]	ESPACIADOR, 8.04 mm de espesor	CAS 8,04 mm
4)	384450A1	[1]	ESPACIADOR, 8.06 mm de espesor	CAS 8,06 mm
4)	384451A1	[1]	ESPACIADOR, 8.08 mm de	CAS 8,08 mm

Pos.	Parte no	Cantidad	Nombre de piezas	Comentarios
4)	384451A1	[1]	espesor	CAS 8,08 mm
4)	384452A1	[1]	ESPACIADOR, 8.12 mm de espesor	CAS 8,12 mm
4)	384454A1	[1]	ESPACIADOR, 8.14 mm de espesor	CAS 8,14 mm
4)	384455A1	[1]	ESPACIADOR, 8.16 mm de espesor	CAS 8,16mm
4)	384457A1	[1]	ESPACIADOR, 8.18 mm de espesor	CAS 8,18 mm
6)	119961A1	[2]	RODAMIENTO, RODILLO, 82.55 mm ID x 133.35 mm OD x 33.69 mm W	CAS
7)	A48725	[2]	NUEZ	CAS
8)	838-5845	[2]	PIN DE BLOQUEO, M8 x 45, ranurado	CAS Reemplazado por el número de pieza: 14607370
9)	373828A1	[1]	SELLO, 90 mm ID x 140 mm OD x 12 mm Thk	CAS
10)	119981A1	[1]	ARANDELA DE EMPUJE, 51mm ID x 76.5mm OD x 5mm Thk	CAS
11)	119225A1	[1]	CALCE	CAS 0,7 mm Reemplazada por el número de pieza: 8603228
11)	119226A1	[1]	BLOQUEAR	CAS 0,8 mm Reemplazada por el número de pieza: 8603229
11)	119227A1	[1]	BLOQUEAR	CAS 0,9 mm Reemplazada por el número de pieza: 8603230
11)	119228A1	[1]	BLOQUEAR	CAS 1,0 mm Reemplazada por el número de pieza: 8603231
11)	119229A1	[1]	BLOQUEAR	CAS 1,1 mm Reemplazada por el número de pieza: 8603232
11)	119230A1	[1]	BLOQUEAR	CAS 1,2 mm Reemplazada por el número de pieza: 8603233
11)	119231A1	[1]	BLOQUEAR	CAS 1,3 mm Reemplazada por el número de pieza: 8603234
11)	119233A1	[1]	BLOQUEAR	CAS 1,4 mm Reemplazada por el número de pieza: 8603235
11)	119293A1	[1]	BLOQUEAR	CAS 1,5 mm Reemplazada por el número de pieza: 8603236
12)	119984A1	[1]	TUERCA RANURADA	CAS
13)	373829A1	[1]	BRIDA	Entrada CAS
14)	373830A1	[1]	TAPA CONTRA EL POLVO	CAS
. .	384472A1	[1]	ENGRANAJE CÓNICO	CAS incluye 15, 16
15.	NSS	[1]	SEPARAT NO VENDIDO	Eje CON
dieciséis.	NSS	[1]	SEPARAT NO VENDIDO	Engranaje CON

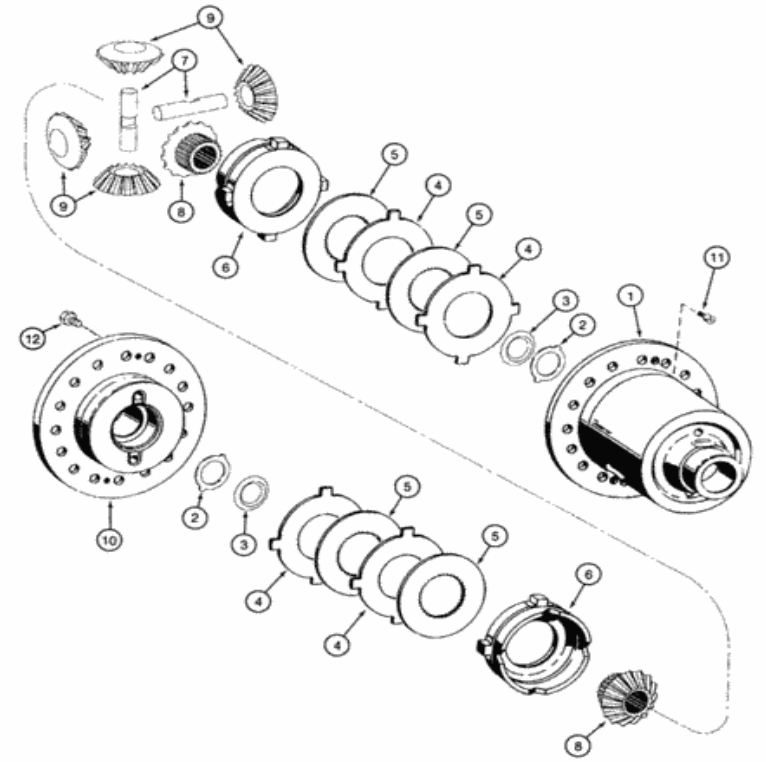

Para una vista completa, necesita registrarse

Piezas en el grupo (821C) - CARGADOR DE RUEDAS DE CASO (N / S JEE0155000 Y ANTES) (1 / 02-12 / 06):

Pos.	Parte no	Cantidad	Nombre de piezas	Comentarios
. .	229849A1	[1]	EJE	CAS Frente ZF No 4474 006 111, Ver página (s) 6-22, 24, 26, 29, 31; Si se usa
. .	232422A1	[1]	DIFERENCIAL	Deslizamiento limitado CAS , consta de 1-12
1)	243353A1	[1]	ALOJAMIENTO	CAS
2)	120017A1	[2]	ARANDELA DE EMPUJE	CAS exterior
3)	120018A1	[2]	ARANDELA DE	CAS interior

Pos.	Parte no	Cantidad	Nombre de piezas	Comentarios
3)	120019A1	[2]		CAS Interior
4)	242154A1	[4]	DISCO DE EMBRAGUE	DISCO DE EMBRAGUE CAS 3.0 MM Externo
4)	242155A1	[4]	DISCO DE EMBRAGUE	DISCO DE EMBRAGUE CAS , 2,9 mm, exterior
4)	242156A1	[4]	DISCO DE EMBRAGUE	DISCO DE EMBRAGUE CAS , 3,1 mm, exterior Reemplazado por el número de pieza: 87454128
4)	242157A1	[4]	PLACA DE EMBRAGUE	DISCO DE EMBRAGUE CAS , 2,7 mm, exterior
4)	242158A1	[4]	PLACA DE EMBRAGUE	DISCO DE EMBRAGUE CAS , 3,3 mm, exterior
5)	242159A1	[4]	PLACA DE EMBRAGUE	DISCO DE EMBRAGUE CAS , Intermedio, Interno
6)	243354A1	[2]	ANILLO DE LA CONFIANZA	CAS Reemplazado por el número de pieza: 84496935
7)	120020A1	[2]	ALFILER	Piñón CAS
8)	242160A1	[2]	PIÑÓN	CAS 16T, lateral
9)	120018A1	[4]	PIÑÓN	CAS
10)	242161A1	[1]	CUBRIR	CAS
11)	193152A1	[2]	TORNILLO	CAS
12)	184716A1	[20]	TORNILLO	CAS

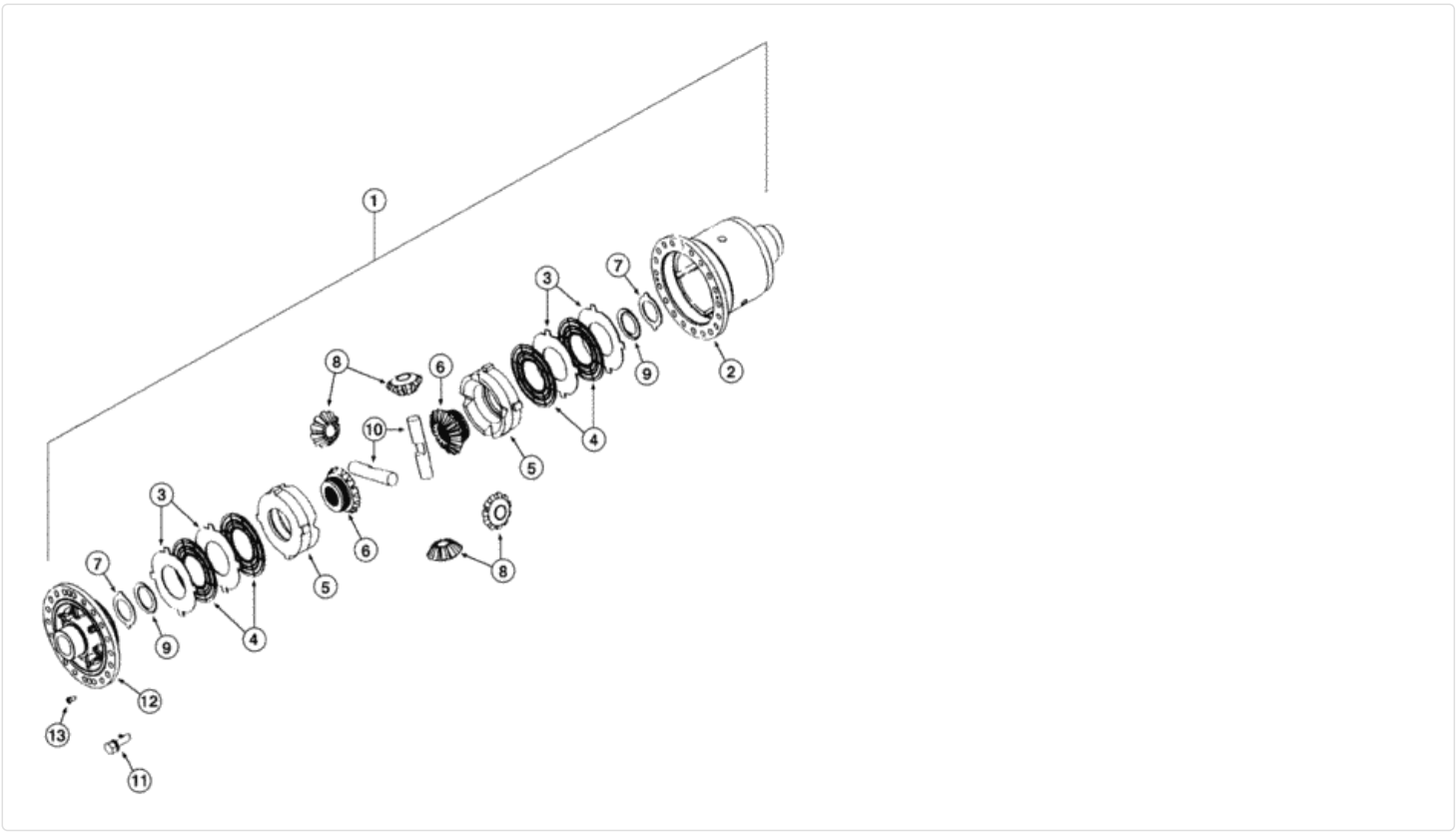

Para una vista completa, necesita registrarse

Piezas en el grupo (821C) - CARGADOR DE RUEDAS DE CASO (N / S JEE0155000 Y ANTES) (1 / 02-12 / 06):

Pos.	Parte no	Cantidad	Nombre de piezas	Comentarios
. .	293102A1	[1]	EJE	CAS Delantero ZF No 4474 053 007, Ver página (s) 6--23, 25, 27, 28, 30, 32 Si se usa Reemplazado por el número de pieza: 87358592
1)	384473A1	[1]	EJE DIFERENCIAL	Deslizamiento limitado CAS , consta de 1-13, también incluye 6-75B, 6-75D
2)	384474A1	[1]	ALOJAMIENTO	CAS

Pos.	Parte no.	Cantidad	Nombre de piezas	Comentarios
3)	242156A1	[4]	DISCO DE EMBRAGUE	DISCO DE EMBRAGUE CAS , 2,9 mm, exterior
3)	242156A1	[4]	DISCO DE EMBRAGUE	DISCO DE EMBRAGUE CAS , 3,1 mm, exterior Reemplazado por el número de pieza: 87454128
3)	242157A1	[4]	PLACA DE EMBRAGUE	DISCO DE EMBRAGUE CAS , 2,7 mm, exterior
3)	242158A1	[4]	PLACA DE EMBRAGUE	DISCO DE EMBRAGUE CAS , 3,3 mm, exterior
4)	242159A1	[4]	PLACA DE EMBRAGUE	DISCO DE EMBRAGUE CAS , Intermedio, Interno
5)	243354A1	[2]	ANILLO DE LA CONFIANZA	CAS Reemplazado por el número de pieza: 84496935
6)	242160A1	[2]	PIÑÓN	CAS 16T, lateral
7)	120017A1	[2]	ARANDELA DE EMPUJE	CAS exterior
8)	120018A1	[4]	PIÑÓN	CAS
9)	120019A1	[2]	ARANDELA DE EMPUJE	CAS interior
10)	120020A1	[2]	ALFILER	Piñón CAS
11)	184716A1	[20]	TORNILLO	CAS
12)	385426A1	[1]	CUBRIR	CAS
13)	193152A1	[2]	TORNILLO	CAS

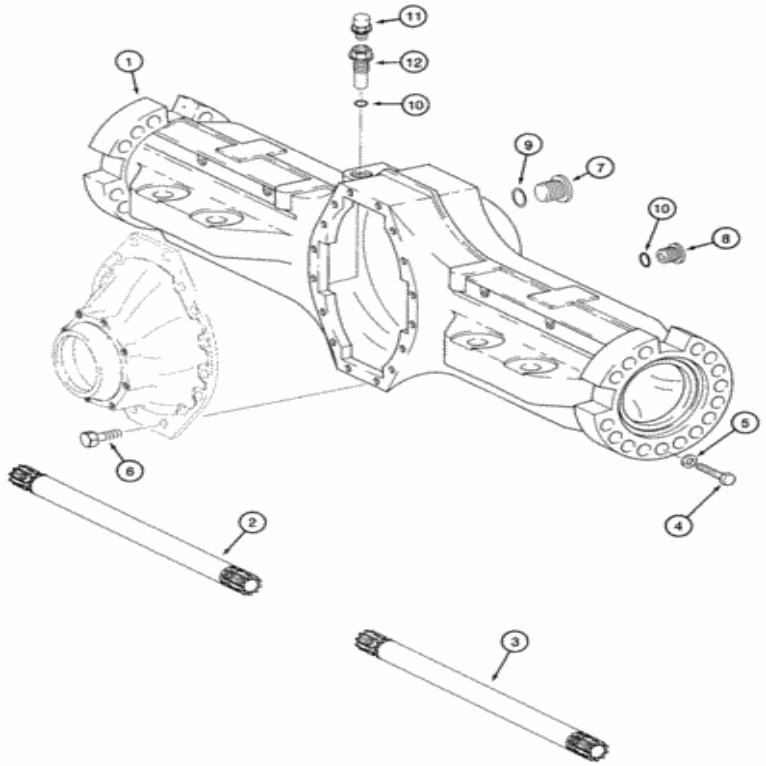

Para una vista completa, necesita registrarse

Piezas en el grupo (821C) - CARGADOR DE RUEDAS DE CASO (N / S JEE0155000 Y ANTES) (1 / 02-12 / 06):

Pos.	Parte no	Cantidad	Nombre de piezas	Comentarios
. .	229848A1	[1]	EJE	CAS Trasero ZF No 4474 005 184, Ver página (s) 6-23, 33, 35, 38, 40, si se usa
1)	242187A1	[1]	ALOJAMIENTO	CAS
2)	119377A1	[1]	EJE	CAS 1033 mm
3)	119378A1	[1]	EJE	CAS 1103 mm
4)	242189A1	[32]	TORNILLO	CAS
5)	119381A1	[32]	ARANDELA DE RODAMIENTO	CAS

Pos.	Parte no	Cantidad	Nombre de piezas	Comentarios
6)	A52094	[dieciséis]	PERNO DE BRIDA	Diferencial CAS a la carcasa del eje Reemplazada por el número de pieza: 8603206
7)	A48791	[1]	ENCHUFE	CAS 42 mm
8)	119349A1	[1]	ENCHUFE	CAS
9)	A52372	[1]	JUNTA TÓRICA, 2.5 mm de espesor x 38 mm de identificación	CAS grande Reemplazado por el número de pieza: 8603207
10)	A52097	[2]	JUNTA TÓRICA, ID de 2 mm de espesor x 21 mm	IH Small Reemplazada por el número de pieza: 8603208
11)	A48855	[1]	VÁLVULA	CAS Reemplazado por el número de pieza: E1NN3N257AA
12)	8603256	[1]	ENCHUFE	Especial FAR

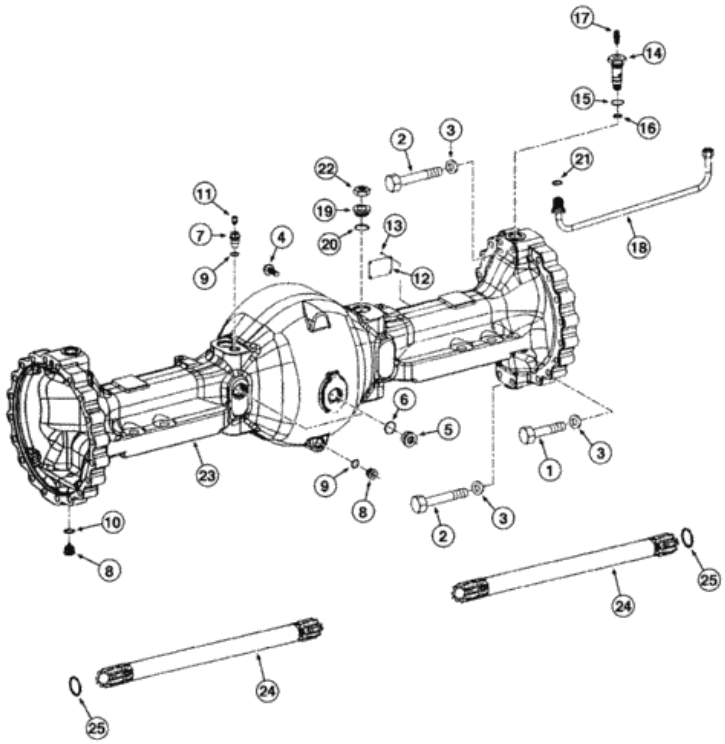

Para una vista completa, necesita registrarse

Piezas en el grupo (821C) - CARGADOR DE RUEDAS DE CASO (N / S JEE0155000 Y ANTES) (1 / 02-12 / 06):

Pos.	Parte no	Cantidad	Nombre de piezas	Comentarios
. .	293103A1	[1]	EJE	CAS Rear ZF No 4474 052 015, Ver página (s) 6-34, 36, 37, 39, 41, Si se usa Reemplazado por el número de pieza: 87358593
1)	384402A1	[36]	TORNILLO	CAS M18 x 95 Reemplazado por el número de pieza: 8603603
2)	384403A1	[4]	TORNILLO	CAS M18 x 140 Reemplazada por el número de pieza: 8603604
3)	A48928	[40]	LAVADORA	CAS Reemplazado por el número de pieza: 8603202
4)	A52004	[16]	PERNO DE BRIDA	Diferencial CAS a la carcasa del eje Reemplazada por el

Pos.	Parte no	Cantidad	Nombre de piezas	Comentarios
4)	A52094	[18]	PERNO DE BRIDA	número de pieza: 8603206
5)	384280A1	[2]	ENCHUFE	CAS Reemplazado por el número de pieza: 8603549
6)	81284C1	[2]	JUNTA TÓRICA, 2.2 mm de espesor x 33 mm de identificación	IH Reemplazada por el número de pieza: 8605636
7)	8603256	[1]	ENCHUFE	LEJOS
8)	384281A1	[3]	ENCHUFE	CAS Reemplazado por el número de pieza: 8603550
9)	A52097	[2]	JUNTA TÓRICA, ID de 2 mm de espesor x 21 mm	IH Reemplazada por el número de pieza: 8603208
10)	A48812	[2]	ANILLO DE SELLADO, M24 x 29 x 1.5	CAS Reemplazado por número de parte: 190003098069
11)	A48855	[1]	VÁLVULA	CAS Reemplazado por el número de pieza: E1NN3N257AA
12)	NSS	[1]	SEPARAT NO VENDIDO	Placa CON
13)	932658R1	[4]	PIN RANURADO, Rd Hd, M3 x 5	IH
14)	384282A1	[2]	ADECUADO	CAS Reemplazado por el número de pieza: 8603551
15.	81284C1	[2]	JUNTA TÓRICA, 2.2 mm de espesor x 33 mm de identificación	IH Reemplazada por el número de pieza: 8605636
dieciséis.	384283A1	[2]	ADECUADO	CAS Reemplazado por el número de pieza: 8603552
17)	3222214R1	[2]	VÁLVULA	IH Reemplazada por el número de pieza: E1482193
18)	384424A1	[2]	CONJUNTO DE TUBO.	CAS ya no se utiliza; Sustituido por 87436737 Reemplazado por el número de pieza: 87436737
18)	87436737	[2]	TUBO	FAR reemplaza 384424A1
19)	384285A1	[2]	UNIÓN	CAS Reemplazado por el número de pieza: 8603696
20)	A52096	[2]	JUNTA TÓRICA, 2.5 mm de espesor x 38 mm de identificación	CAS Reemplazado por el número de pieza: 8603207
21)	716582R1	[2]	ANILLO O	IH Reemplazada por el número de pieza: 79107839
22)	384286A1	[2]	NUEZ	CAS Reemplazado por el número de pieza: 8603554
23)	384425A1	[1]	EJE	CAS Reemplazado por el número de pieza: 8605317
24)	384426A1	[2]	EJE DE EJE	CAS
25)	384408A1	[2]	CALCE	CAS Reemplazado por el número de pieza: 8603608

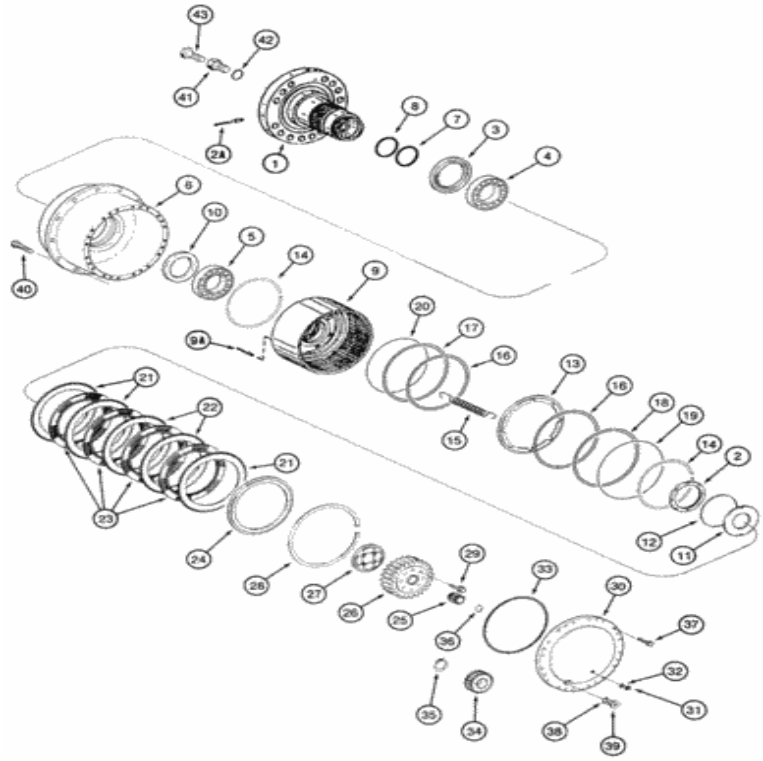

Para una vista completa, necesita registrarse

Piezas en el grupo (821C) - CARGADOR DE RUEDAS DE CASO (N / S JEE0155000 Y ANTES) (1 / 02-12 / 06):

Pos.	Parte no	Cantidad	Nombre de piezas	Comentarios
. .	229848A1	[1]	EJE	CAS Trasero ZF No 4474 005 184, Ver página (s) 6-23, 33, 35, 38, 40, si se usa
. .	242194A1	[2]	CUBO	CAS incluye 1, 2
1)	NSS	[1]	SEPARAT NO VENDIDO	Husillo CON
2)	119386A1	[1]	TUERCA RANURADA	CAS
2A.	242196A1	[8]	ENCHUFE	CAS

3)	196423C1	[2]	SELLO, ID de 136.8 mm x 141.3 mm de	...

Pos.	Parte no	Cantidad	Nombre de piezas	Comentarios
3)	1964236C1	[2]	Diámetro exterior x 13 mm de espesor	JH
4)	119390A1	[2]	RODAMIENTO DE RODILLOS, 105 mm ID x 160 mm OD x 35 mm W	CAS Interior Reemplazado por número de parte: 24903730
5)	119388A1	[2]	RODAMIENTO DE RODILLOS, 130 mm ID x 230 mm OD x 43.75 mm W	CAS exterior
6)	119545A1	[2]	CUBO	CAS
7)	119392A1	[2]	ANILLO O, 94.4 mm ID x 3.1 mm de ancho	CAS pequeño
8)	119393A1	[2]	JUNTA TÓRICA, ID de 100 mm x ancho de 4 mm	CAS grande
9)	242198A1	[2]	ALOJAMIENTO	Planetario CAS
9A.	242167A1	[4]	ENCHUFE	CAS Reemplazado por el número de pieza: 8603558
10)	119401A1	[1]	LAVADORA	CAS 4,7 mm
10)	242205A1	[1]	LAVADORA	CAS 5,05 mm
10)	242207A1	[1]	LAVADORA	CAS 5,10 mm
10)	242209A1	[1]	LAVADORA	CAS 5,15 mm
10)	242212A1	[1]	LAVADORA	CAS 5,20 mm
10)	242214A1	[1]	LAVADORA	CAS 5,25 mm
10)	119403A1	[1]	LAVADORA	CAS 5,3 mm
10)	119404A1	[1]	LAVADORA	CAS 5,35 mm
10)	119405A1	[1]	LAVADORA	CAS 5,4 mm
10)	119406A1	[1]	LAVADORA	CAS 5,45 mm
10)	119407A1	[1]	LAVADORA	CAS 5,5 mm
10)	119408A1	[1]	LAVADORA	CAS 5,55 mm
10)	119410A1	[1]	LAVADORA	CAS 5,6 mm
10)	119412A1	[1]	LAVADORA	CAS 5,65 mm
10)	119413A1	[1]	LAVADORA	CAS 5,7 mm
10)	119414A1	[1]	LAVADORA	CAS 5,75 mm
10)	119415A1	[1]	LAVADORA	CAS 5,8 mm
10)	119417A1	[1]	LAVADORA	CAS 6,06 mm
11)	119418A1	[2]	ARANDELA DE EMPUJE	CAS
12)	242216A1	[2]	LAVADORA	CAS
13)	119421A1	[2]	PISTÓN	CAS
14)	242171A1	[4]	CIRCLIP	CAS
15.	123735A1	[dieciséis]	RESORTE DE TENSIÓN	CAS
dieciséis.	119425A1	[4]	SELLO DE LIMPIEZA	CAS
17)	119426A1	[2]	ANILLO DE RESPALDO	CAS interior
18)	119427A1	[2]	ANILLO DE RESPALDO	CAS exterior
19)	119428A1	[2]	ANILLO GUIA	CAS exterior
20)	119429A1	[2]	ANILLO GUIA	CAS interior
21)	119430A1	[6]	DISCO Muescado	CAS 4,5 mm, embrague exterior
22)	119431A1	[10]	DISCO Muescado	CAS 4,0 mm, ondulado, embrague externo Reemplazado por número de pieza: 123773A1
22)	119430A1	[4]	DISCO Muescado	CAS 4,5 mm, embrague exterior
23)	119433A1	[8]	DESCT	CAS Flat, embrague interno
24)	119434A1	[2]	BLOQUEAR	CAS

25)	119551A1	[2]	EJE	CAS 27T

Pos.	Parte no.	Cantidad	Nombre de piezas	Comentarios
26)	242221A1	[2]	ENGRANAJE	CAS
27)	242222A1	[2]	ANILLO	CAS
28)	119438A1	[2]	CIRCLIP	CAS
29)	628-8025	[8]	PERNO, hexagonal, M8 x 1.25 x 25 mm, Cl 10.9, Full Thd	CAS si se usa
30)	119440A1	[2]	TAPA DE CILINDRO	CAS
31)	S301913	[2]	ENCHUFE	CAS Reemplazado por el número de pieza: 71443354
32)	S301617	[2]	JUNTA TÓRICA, ID de 2 mm de espesor x 13 mm	CAS Reemplazado por el número de pieza: 79107818
33)	119443A1	[2]	JUNTA TÓRICA, ID de 312 mm x 2.5 mm de ancho	CAS
34)	123775A1	[8]	PIÑÓN	CAS
35)	A52147	[8]	ANILLO	CAS Reemplazado por el número de pieza: 8603209
36)	119453A1	[1]	ARANDELA DE EMPUJE	CAS 5,0 mm
36)	119456A1	[1]	ARANDELA DE EMPUJE	CAS 6,0 mm
36)	119459A1	[1]	ARANDELA DE EMPUJE	CAS 6,3 mm
36)	119461A1	[1]	ARANDELA DE EMPUJE	CAS 6,5 mm
36)	119463A1	[1]	ARANDELA DE EMPUJE	CAS 3,3 mm
36)	119464A1	[1]	ARANDELA DE EMPUJE	CAS 2,9 mm
36)	119465A1	[1]	ARANDELA DE EMPUJE	CAS 3,5 mm
36)	119467A1	[1]	ARANDELA DE EMPUJE	CAS 3,7 mm
36)	119468A1	[1]	ARANDELA DE EMPUJE	CAS 3,9 mm
36)	119470A1	[1]	ARANDELA DE EMPUJE	CAS 4,1 mm
37)	A52314	[48]	TORNILLO	CAS 14 x 40 mm
38)	A52372	[2]	JUNTA TÓRICA, 2.5 mm de espesor x 38 mm de identificación	CAS Reemplazado por el número de pieza: 8603207
39)	119471A1	[2]	ENCHUFE	CAS
40)	119563A1	[24]	PERNO DE RUEDA	CAS Reemplazado por el número de pieza: 120098A1
41)	123622A1	[2]	ADAPTADOR	CAS
42)	123549A1	[2]	JUNTA TÓRICA, 2 mm de espesor x 12 mm de identificación, 70 Duro	CAS
43)	3222214R1	[2]	VÁLVULA	IH Reemplazada por el número de pieza: E1482193

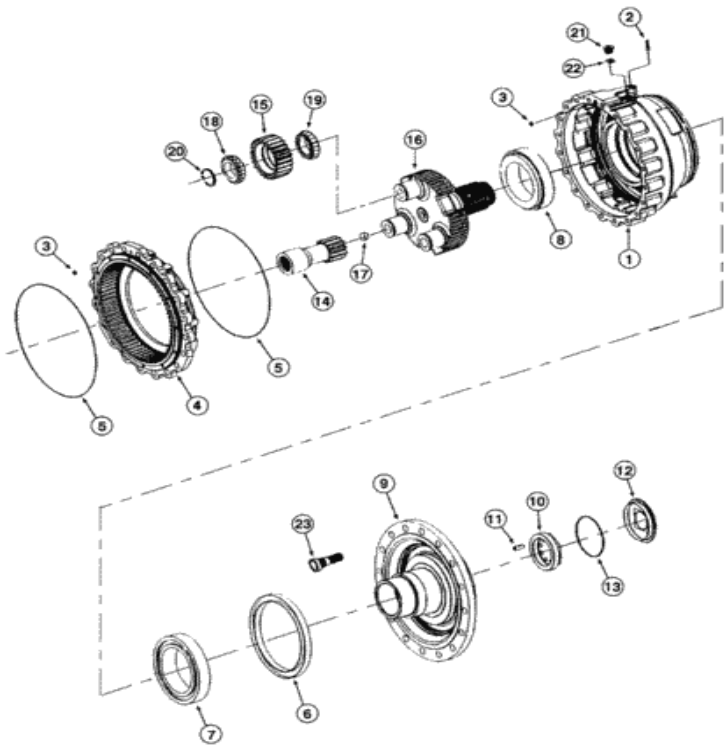

Para una vista completa, necesita registrarse

Piezas en el grupo (821C) - CARGADOR DE RUEDAS DE CASO (N / S JEE0155000 Y ANTES) (1 / 02-12 / 06):

Pos.	Parte no	Cantidad	Nombre de piezas	Comentarios
. .	293103A1	[1]	EJE	CAS Rear ZF No 4474 052 015, Ver página (s) 6-34, 36, 37, 39, 41, Si se usa Reemplazado por el número de pieza: 87358593
1)	84149185	[2]	ALOJAMIENTO	FAR reemplaza 87437915, 384409A1
2)	384293A1	[2]	ENCHUFE	CAS Reemplazado por el número de pieza: 8603558
			JUNTA TÓRICA, 2.5 mm de grosor	

Pos.	Parte no.	Cantidad	Nombre de piezas	Comentarios
3)	384409A1	[4]	N 12.5 mm de certificación, 75 Duro	CAS Reemplazado por el número de pieza: 8603559
4)	384410A1	[2]	ENGRANAJE	CAS ya no se utiliza; Orden 8603610 Reemplazada por el número de pieza: 8603610, 8603610, 8605363
4)	8603610	[2]	ENGRANAJE	LEJOS Reemplazada por el número de pieza: 84387448
5)	384296A1	[4]	ANILLO O	CAS Reemplazado por el número de pieza: 8603561
6)	384297A1	[2]	SELLO	CAS Reemplazado por el número de pieza: 84150634
7)	384411A1	[2]	RODAMIENTO CÓNICO	CAS ya no se utiliza; Orden 8603611 Reemplazada por el número de pieza: 84000814
7)	8603611	[2]	RODAMIENTO CÓNICO, 140 mm ID x 210 mm OD x 45 mm W	LEJOS Reemplazada por el número de pieza: 84000814
8)	384412A1	[2]	RODAMIENTO, RODILLO	CAS ya no se utiliza; Orden 8603612 Reemplazada por el número de pieza: 24903750
8)	8603612	[2]	RODAMIENTO DE RODILLOS	LEJOS Reemplazada por número de parte: 24903750
9)	384414A1	[2]	BRIDA	Salida CAS Reemplazada por número de parte: 8605318
10)	384301A1	[2]	NUEZ	CAS Reemplazado por el número de pieza: 8603565
11)	384302A1	[2]	ALFILER	CAS Reemplazado por el número de pieza: 8603566
12)	384303A1	[2]	CUBRIR	CAS Reemplazado por el número de pieza: 8603567
13)	331982A1	[2]	ANILLO O	CAS Reemplazado por el número de parte: 47728955
14)	384416A1	[2]	ENGRANAJE	Eje CAS Reemplazado por número de parte: 8603614
15.	384417A1	[6]	ENGRANAJE	Planetario CAS Reemplazado por número de parte: 8603615
dieciséis.	384418A1	[2]	PORTADOR	Planetario CAS ; Ya no se usa; Orden 87437909 Reemplazada por el número de pieza: 87437909
dieciséis.	87437909	[2]	PORTADOR DEL PLANETA	LEJOS
17)	384309A1	[2]	TORNILLO	CAS Reemplazado por el número de pieza: 8603571
18)	384419A1	[6]	RODAMIENTO DE RODILLOS	CAS Interior Reemplazada por el número de pieza: 8603617
19)	384420A1	[6]	RODAMIENTO DE RODILLOS	CAS Interior Reemplazado por el número de pieza: 8603618
20)	898183H1	[6]	ANTICIPO	CAS Reemplazado por el número de pieza: 8603790
21)	384313A1	[2]	ENCHUFE	CAS Reemplazado por el número de pieza: 8603575
22)	A52097	[2]	JUNTA TÓRICA, ID de 2 mm de espesor x 21 mm	IH Reemplazada por el número de pieza: 8603208
23)	119563A1	[32]	PERNO DE RUEDA	CAS Reemplazado por el número de pieza: 120098A1

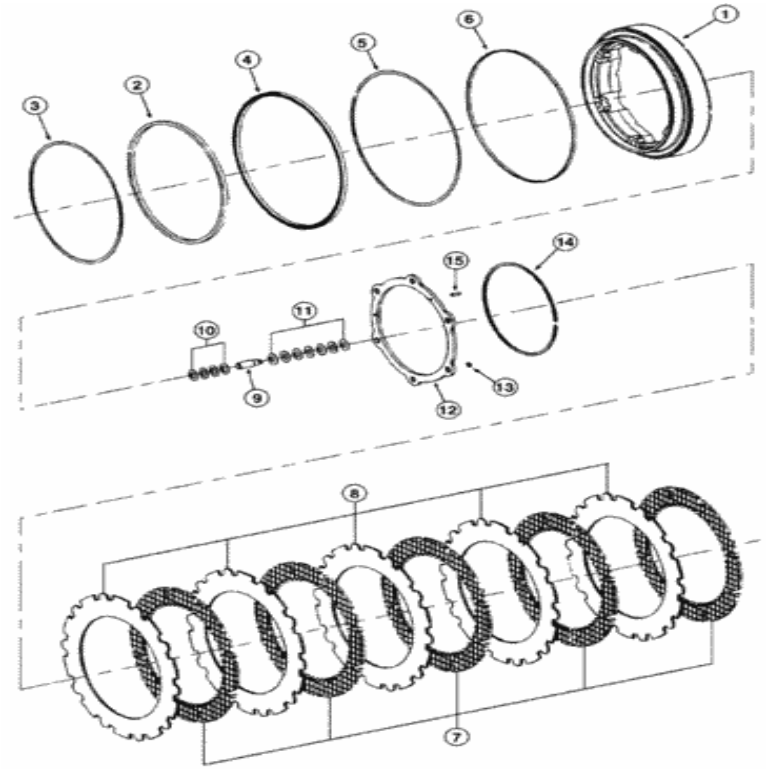

Para una vista completa, necesita registrarse

Piezas en el grupo (821C) - CARGADOR DE RUEDAS DE CASO (N / S JEE0155000 Y ANTES) (1 / 02-12 / 06):

Pos.	Parte no	Cantidad	Nombre de piezas	Comentarios
. .	293103A1	[1]	EJE	CAS Rear ZF No 4474 052 015, Ver página (s) 6-34, 36, 37, 39, 41, Si se usa Reemplazado por el número de pieza: 87358593
1)	384384A1	[2]	PISTÓN	Freno CAS Reemplazado por número de parte: 8603162, 8603165, 8603164
2)	384315A1	[2]	SELLO	CAS Reemplazado por el número de pieza: 8605314
3)	384317A1	[2]	ANILLO	CAS Reemplazado por el número de pieza: 8603577

Pos.	Parte no	Cantidad	Nombre de piezas	Comentarios
4)	384318A1	[2]	SELLO	CAS Reemplazado por el número de pieza: 8605315
5)	384319A1	[2]	ANILLO	CAS Reemplazado por el número de pieza: 8603579
6)	384321A1	[2]	ANILLO	CAS Reemplazado por el número de pieza: 8603580
7)	384322A1	[10]	DISCO DEL FRENO	CAS DISC, BRAKE, Inner Reemplazada por el número de pieza: 8603581
8)	384323A1	[10]	PLACA DE FRENO	Exterior de CAS Reemplazado por número de parte: 8603582
9)	384428A1	[12]	ALFILER	CAS Reemplazado por el número de pieza: 8603162, 8603164, 8603165
10)	384325A1	[48]	ANILLO	CAS Reemplazado por el número de pieza: 8603583
11)	384326A1	[84]	ARANDELA BELLEVILLE	CAS Reemplazado por el número de pieza: 8603584
12)	384327A1	[2]	CALCE	CAS Reemplazado por el número de pieza: 87408034
13)	P0436202H	[12]	ANTICIPO	CAS Reemplazado por el número de pieza: 8603788
14)	384328A1	[2]	ANILLO, SNAP	CAS ANILLO SNAP Reemplazado por número de parte: 8603585
15.	932430R1	[6]	REMACHE	IH

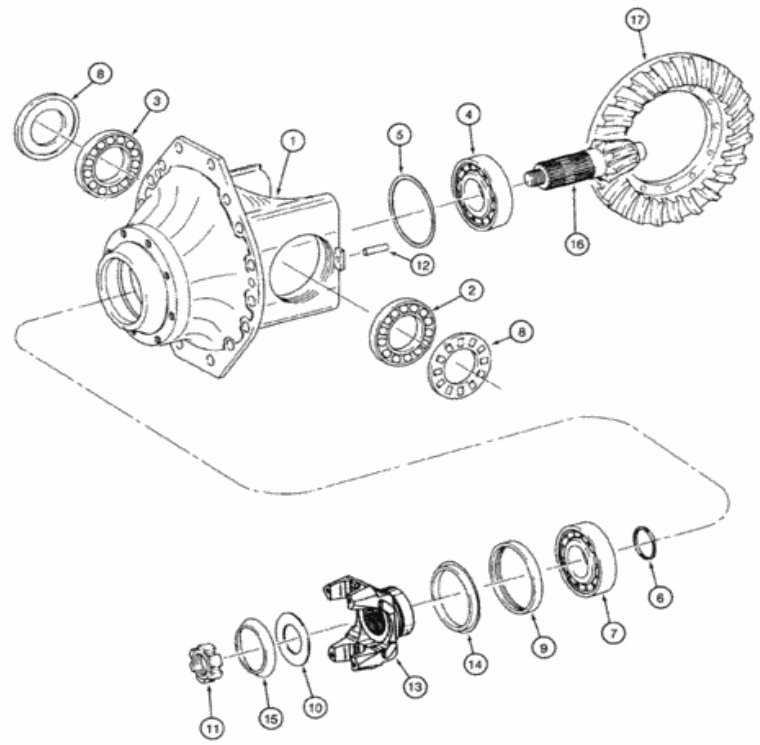

Para una vista completa, necesita registrarse

Piezas en el grupo (821C) - CARGADOR DE RUEDAS DE CASO (N / S JEE0155000 Y ANTES) (1 / 02-12 / 06):

Pos.	Parte no	Cantidad	Nombre de piezas	Comentarios
. .	229848A1	[1]	EJE	CAS Trasero ZF No 4474 005 184, Ver página (s) 6-23, 33, 35, 38, 40, si se usa
. .	232423A1	[1]	DIFERENCIAL	CAS incluye 1-17, también incluye 6-40
1)	242178A1	[1]	ALOJAMIENTO	CAS
2)	119222A1	[1]	RODAMIENTO DE RODILLOS	Mano derecha CAS reemplazada por número de pieza: 8603225
				Mano izquierda CAS Reemplazada por número de parte:

Pos.	Parte no	Cantidad	Nombre de piezas	Comentarios
3)	119223A1	[1]	RODAMIENTO DE RODILLOS	9825186
4)	119224A1	[1]	RODAMIENTO DE RODILLOS	Frente CAS Reemplazado por número de parte: 8603227
5)	119225A1	[1]	CALCE	CAS 0,7 mm Reemplazada por el número de pieza: 8603228
5)	119226A1	[1]	BLOQUEAR	CAS 0,8 mm Reemplazada por el número de pieza: 8603229
5)	119227A1	[1]	BLOQUEAR	CAS 0,9 mm Reemplazada por el número de pieza: 8603230
5)	119228A1	[1]	BLOQUEAR	CAS 1,0 mm Reemplazada por el número de pieza: 8603231
5)	119229A1	[1]	BLOQUEAR	CAS 1,1 mm Reemplazada por el número de pieza: 8603232
5)	119230A1	[1]	BLOQUEAR	CAS 1,2 mm Reemplazada por el número de pieza: 8603233
5)	119231A1	[1]	BLOQUEAR	CAS 1,3 mm Reemplazada por el número de pieza: 8603234
5)	119233A1	[1]	BLOQUEAR	CAS 1,4 mm Reemplazada por el número de pieza: 8603235
5)	119293A1	[1]	BLOQUEAR	CAS 1,5 mm Reemplazada por el número de pieza: 8603236
5)	119294A1	[1]	BLOQUEAR	CAS 0,2 mm Reemplazada por el número de pieza: 8603237
5)	119295A1	[1]	BLOQUEAR	CAS 0,1 mm Reemplazada por el número de pieza: 8603238
6)	119296A1	[1]	BLOQUEAR	CAS 8,8 mm Reemplazada por el número de pieza: 8603239
6)	898117H1	[1]	ANILLO, SNAP	CAS RING SNAP, 8,7 mm Reemplazada por el número de pieza: 47728751
6)	898456H1	[1]	ANILLO, SNAP	CAS ANILLO SNAP, 8,6 mm Reemplazado por el número de pieza: 47728965
6)	898451H1	[1]	ANILLO DE RETENCIÓN	CAS 8,5 mm Reemplazada por el número de pieza: 153317285
6)	898446H1	[1]	ANILLO, SNAP	CAS ANILLO SNAP, 8,4 mm Reemplazado por el número de pieza: 153317284
6)	119301A1	[1]	BLOQUEAR	CAS 8,9 mm Reemplazada por el número de pieza: 8603240
6)	119305A1	[1]	BLOQUEAR	CAS 9,1 mm Reemplazada por el número de pieza: 8603241
6)	119309A1	[1]	BLOQUEAR	CAS 9,2 mm Reemplazada por el número de pieza: 8603242
6)	119310A1	[1]	BLOQUEAR	CAS 9,3 mm Reemplazada por el número de pieza: 8603243
6)	119311A1	[1]	BLOQUEAR	CAS 9,4 mm Reemplazada por el número de pieza: 8603244
7)	119312A1	[1]	RODAMIENTO DE RODILLOS	CAS trasero Reemplazado por número de parte: 8603245
8)	119313A1	[2]	NUEZ	CAS Reemplazado por el número de pieza: 8603246
9)	119315A1	[1]	SELLO	CAS Reemplazado por el número de pieza: 8603247
10)	119316A1	[2]	LAVADORA	CAS Reemplazado por el número de pieza: 8603248
11)	119317A1	[1]	NUEZ	CAS Reemplazado por el número de pieza: 8605616
12)	838-5636	[2]	PIN DE BLOQUEO, M6 x 36, ranurado	CAS Reemplazado por el número de pieza: 300868
13)	119321A1	[1]	BRIDA	CAS
14)	119322A1	[1]	PROTECTOR	CAS Reemplazado por el número de pieza: 119322A2
15.	119323A1	[1]	LAVADORA	CAS
. .	242179A1	[1]	ENGRANAJE CÓNICO	CAS incluye 16, 17
dieciséis.	NSS	[1]	SEPARAT NO VENDIDO	Eje CON
17)	NSS	[1]	SEPARAT NO VENDIDO	Engranaje CON

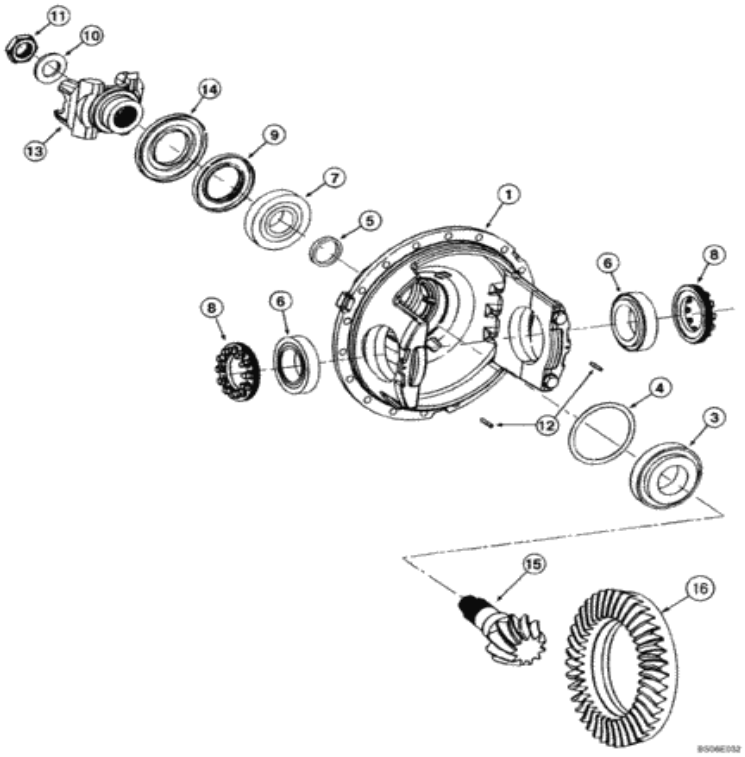

Para una vista completa, necesita registrarse

Piezas en el grupo (821C) - CARGADOR DE RUEDAS DE CASO (N / S JEE0155000 Y ANTES) (1 / 02-12 / 06):

Pos.	Parte no	Cantidad	Nombre de piezas	Comentarios
. .	293103A1	[1]	EJE	CAS Rear ZF No 4474 052 015, Ver página (s) 6-34, 36, 37, 39, 41, Si se usa Reemplazado por el número de pieza: 87358593
. .	384422A1	[1]	EJE DIFERENCIAL	CAS incluye 1 - 15; También incluye 6-41
. .	384422A1R	[1]	REMAN-AXLE DIF w / LTD	EJE CAS REMAN-AXLE DIFF, w / LTD SLIP REMANUFACTURED EJE TRASERO DIFERENCIAL - NA solamente
		[1]	EJE BÁSICO DIFF w /	CAS CORE-AXLE DIFF, w / LTD SLIP Número de devolución,

Pos.	Parte no	Cantidad	Nombre de piezas	Comentarios
	384422A1C	[1]		DIFERENCIAL DEL EJE TRASERO - Solo NA
1)	384391A1	[1]	EJE DIFERENCIAL	CAS Reemplazado por el número de pieza: 8605615
3)	119224A1	[1]	RODAMIENTO DE RODILLOS	Frente CAS Reemplazado por número de parte: 8603227
4)	119225A1	[1]	CALCE	CAS 0,7 mm Reemplazada por el número de pieza: 8603228
4)	119226A1	[1]	BLOQUEAR	CAS 0,8 mm Reemplazada por el número de pieza: 8603229
4)	119227A1	[1]	BLOQUEAR	CAS 0,9 mm Reemplazada por el número de pieza: 8603230
4)	119228A1	[1]	BLOQUEAR	CAS 1,0 mm Reemplazada por el número de pieza: 8603231
4)	119229A1	[1]	BLOQUEAR	CAS 1,1 mm Reemplazada por el número de pieza: 8603232
4)	119230A1	[1]	BLOQUEAR	CAS 1,2 mm Reemplazada por el número de pieza: 8603233
4)	119231A1	[1]	BLOQUEAR	CAS 1,3 mm Reemplazada por el número de pieza: 8603234
4)	119233A1	[1]	BLOQUEAR	CAS 1,4 mm Reemplazada por el número de pieza: 8603235
4)	119293A1	[1]	BLOQUEAR	CAS 1,5 mm Reemplazada por el número de pieza: 8603236
4)	119294A1	[1]	BLOQUEAR	CAS 0,2 mm Reemplazada por el número de pieza: 8603237
4)	119295A1	[1]	BLOQUEAR	CAS 0,1 mm Reemplazada por el número de pieza: 8603238
5)	119296A1	[1]	BLOQUEAR	CAS 8,8 mm Reemplazada por el número de pieza: 8603239
5)	898117H1	[1]	ANILLO, SNAP	CAS RING SNAP, 8,7 mm Reemplazada por el número de pieza: 47728751
5)	898456H1	[1]	ANILLO, SNAP	CAS ANILLO SNAP, 8,6 mm Reemplazado por el número de pieza: 47728965
5)	898451H1	[1]	ANILLO DE RETENCIÓN	CAS 8,5 mm Reemplazada por el número de pieza: 153317285
5)	898446H1	[1]	ANILLO, SNAP	CAS ANILLO SNAP, 8,4 mm Reemplazado por el número de pieza: 153317284
5)	898441H1	[1]	ANILLO, SNAP	CAS RING SNAP, 8,3 mm Reemplazado por el número de pieza: 8603791
5)	119301A1	[1]	BLOQUEAR	CAS 8,9 mm Reemplazada por el número de pieza: 8603240
5)	119305A1	[1]	BLOQUEAR	CAS 9,1 mm Reemplazada por el número de pieza: 8603241
5)	119309A1	[1]	BLOQUEAR	CAS 9,2 mm Reemplazada por el número de pieza: 8603242
5)	119310A1	[1]	BLOQUEAR	CAS 9,3 mm Reemplazada por el número de pieza: 8603243
5)	119311A1	[1]	BLOQUEAR	CAS 9,4 mm Reemplazada por el número de pieza: 8603244
6)	119223A1	[2]	RODAMIENTO DE RODILLOS	Mano izquierda CAS Reemplazada por número de parte: 9825186
7)	119312A1	[1]	RODAMIENTO DE RODILLOS	CAS trasero Reemplazado por número de parte: 8603245
8)	119313A1	[2]	NUEZ	CAS Reemplazado por el número de pieza: 8603246
9)	119315A1	[1]	SELLO	CAS Reemplazado por el número de pieza: 8603247
10)	119316A1	[2]	LAVADORA	CAS Reemplazado por el número de pieza: 8603248
11)	119317A1	[1]	NUEZ	CAS Reemplazado por el número de pieza: 8605616
12)	932305R1	[2]	PIN DE BLOQUEO, M6 x 36, ranurado	IH Reemplazada por el número de pieza: 8603795
13)	121346A1	[1]	BRIDA DE ACOPLAMIENTO	CAS Reemplazado por el número de pieza: 8603266
14)	384273A1	[1]	PROTEGER	CAS Reemplazado por el número de pieza: 8604975
. .	384423A1	[1]	ENGRANAJE CÓNICO	CAS incluye 15, 16
15.	NSS	[1]	SEPARAT NO VENDIDO	Eje CON

	NSS	[1]	SEPARAT NO	Engranaje CON

dieciséis. NSS

Pos.	Parte no	Cantidad	Nombre de piezas	Comentarios
		UT	Nombre	Engranaje, CON

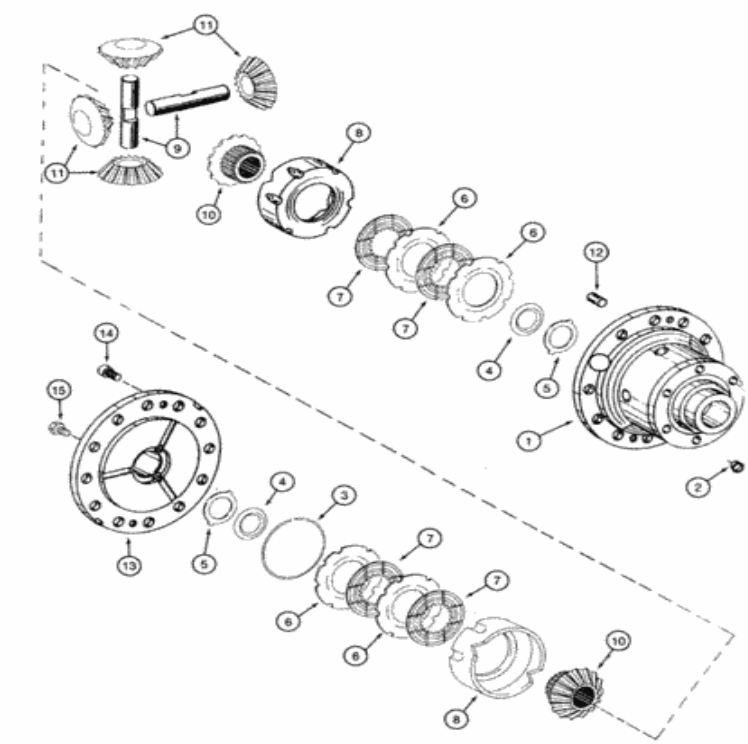

Para una vista completa, necesita registrarse

Piezas en el grupo (821C) - CARGADOR DE RUEDAS DE CASO (N / S JEE0155000 Y ANTES) (1 / 02-12 / 06):

Pos.	Parte no	Cantidad	Nombre de piezas	Comentarios
. .	229848A1	[1]	EJE	CAS Trasero ZF No 4474 005 184, Ver página (s) 6-23, 33, 35, 38, 40, si se usa
. .	232423A1	[1]	DIFERENCIAL	CAS consiste en 6-87 - 6-91
. .	184721A1	[1]	DIFERENCIAL	CAS incluye 1-15
1)	184722A1	[1]	ALOJAMIENTO	CAS
2)	177715A1	[6]	SELLO	CAS Reemplazado por el número de pieza: 8603271
3)	119329A1	[1]	ANILLO, SNAP	CAS ANILLO SNAP Reemplazado por número de parte: 8603250

4)	119330A1	[2]	ARANDELA DE	CAS Reemplazado por el número de pieza: 8603251

Pos.	Parte no	Cantidad	Nombre de piezas	Comentarios
4)	119330A1	[2]		CAS Reemplazado por el número de pieza: 8603251
5)	242180A1	[2]	ARANDELA DE EMPUJE	CAS Reemplazado por el número de pieza: 8603282
6)	230548A1	[4]	ARANDELA DE EMPUJE	Embrague exterior CAS Reemplazado por el número de pieza: 8603277
6)	230549A1	[4]	DESCT	CAS 2,4 mm, embrague externo Reemplazado por el número de pieza: 8603278
6)	230550A1	[4]	DESCT	CAS 2,3 mm, embrague externo Reemplazado por número de parte: 8603279
6)	230551A1	[4]	DESCT	CAS 2,5 mm, embrague externo Reemplazado por número de pieza: 8603280
7)	177732A1	[4]	DESCT	Embrague interno CAS Reemplazado por el número de pieza: 8603272
8)	119337A1	[2]	ANILLO, SNAP	CAS RING SNAP Reemplazada por el número de pieza: 8603252
9)	119338A1	[2]	EJE	Piñón CAS Reemplazado por el número de pieza: 8603253
10)	119339A1	[2]	PIÑÓN	CAS 16T, lateral
11)	119340A1	[4]	PIÑÓN	CAS 11T Reemplazada por el número de pieza: 8603254
12)	119341A1	[12]	ALFILER	CAS Reemplazado por el número de pieza: 8603255
13)	184724A1	[1]	CUBRIR	CAS
14)	193152A1	[2]	TORNILLO	CAS
15.	184725A1	[12]	TORNILLO	CAS Reemplazado por el número de pieza: 8603273

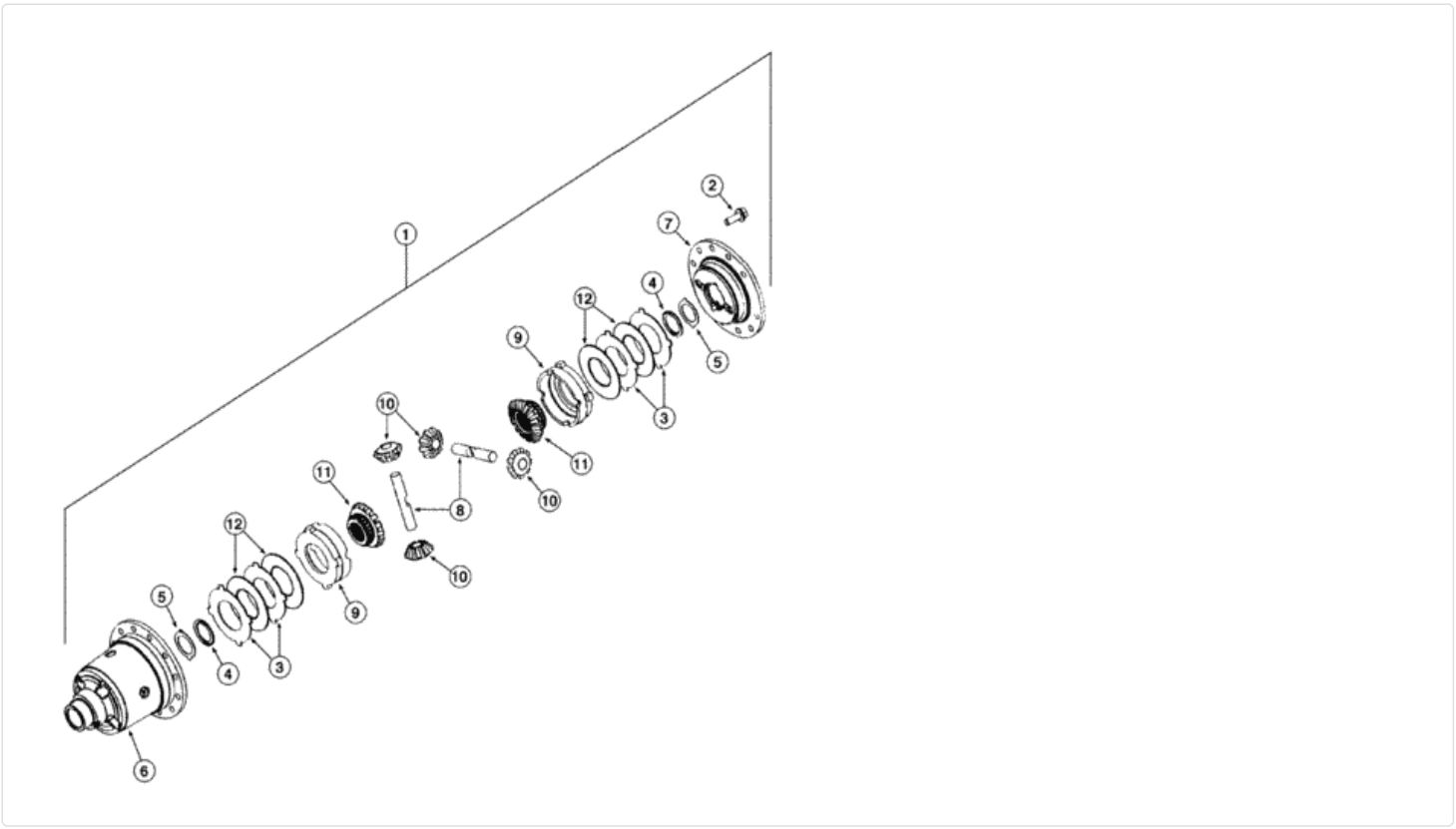

Para una vista completa, necesita registrarse

Piezas en el grupo (821C) - CARGADOR DE RUEDAS DE CASO (N / S JEE0155000 Y ANTES) (1 / 02-12 / 06):

Pos.	Parte no	Cantidad	Nombre de piezas	Comentarios
. .	293103A1	[1]	EJE	CAS Rear ZF No 4474 052 015, Ver página (s) 6-34, 36, 37, 39, 41, Si se usa Reemplazado por el número de pieza: 87358593
. .	384422A1	[1]	EJE DIFERENCIAL	CAS
. .	384422A1R	[1]	REMAN-AXLE DIF w / LTD	EJE CAS REMAN-AXLE DIFF, w / LTD SLIP REMANUFACTURED EJE TRASERO DIFERENCIAL - NA solamente

Pos.	Parte no.	Cantidad	Nombre de piezas	Comentarios
.	384421A1C	[1]	EJE BASICO DIFF W / LTD	CAS CORE-AXLE DIFF, w / LTD SLIP Número de devolución, DIFERENCIAL DEL EJE TRASERO - Solo NA
1)	385371A1	[1]	CONJUNTO DIFERENCIAL	CAS incluye 2 - 12
2)	184725A1	[12]	TORNILLO	CAS Reemplazado por el número de pieza: 8603273
3)	384388A1	[4]	DISCO DE EMBRAGUE	DISCO DE EMBRAGUE CAS , 2,9 mm, exterior Reemplazado por el número de pieza: 8603592
3)	384389A1	[4]	DISCO DE EMBRAGUE	DISCO DE EMBRAGUE CAS , 3,0 mm, exterior Reemplazado por el número de pieza: 87521432
3)	384390A1	[4]	DISCO DE EMBRAGUE	DISCO DE EMBRAGUE CAS , 3,1 mm, exterior Reemplazado por el número de pieza: 87521433
4)	384392A1	[2]	ARANDELA DE EMPUJE	CAS Reemplazado por el número de pieza: 8603596
5)	384393A1	[2]	CALCE	CAS Reemplazado por el número de pieza: 8603597
6)	384394A1	[1]	EJE DIFERENCIAL	CAS Reemplazado por el número de pieza: 8605619
7)	384395A1	[1]	CUBRIR	CAS Reemplazado por el número de pieza: 8603599
8)	384396A1	[2]	EJE	Piñón CAS Reemplazado por número de pieza: 8603600
9)	384397A1	[2]	ANILLO	CAS Reemplazado por el número de pieza: 8603601
10)	A52037	[4]	RUEDA DE ENGRANAJE	Piñón CAS Reemplazado por el número de pieza: 87521434
11)	384399A1	[2]	ENGRANAJE	Lado CAS Reemplazado por número de parte: 8603602
12)	A52023	[4]	PLATO	Embrague interno CAS Reemplazado por el número de pieza: 8603203

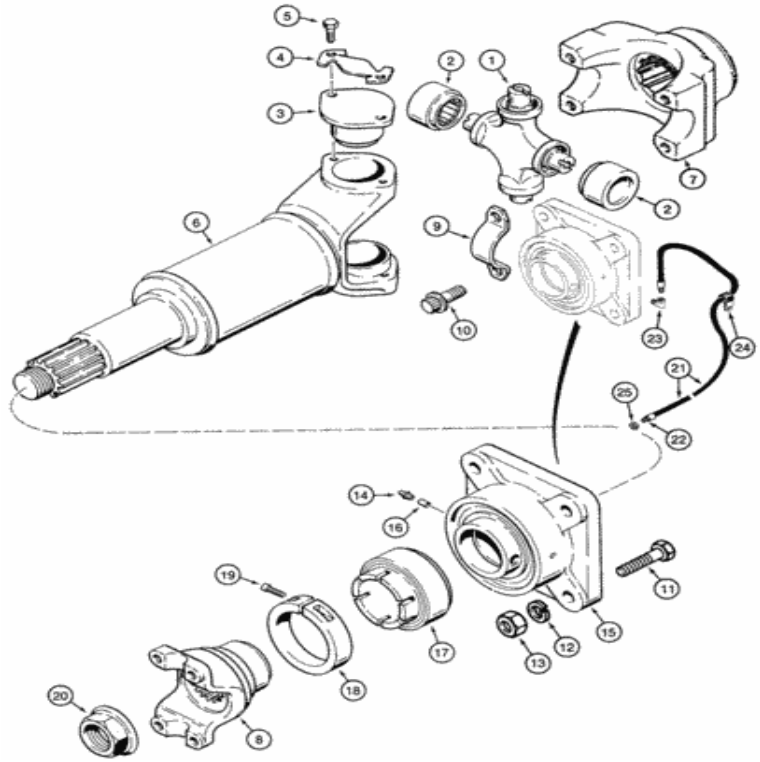

Para una vista completa, necesita registrarse

Piezas en el grupo (821C) - CARGADOR DE RUEDAS DE CASO (N / S JEE0155000 Y ANTES) (1 / 02-12 / 06):

Pos.	Parte no	Cantidad	Nombre de piezas	Comentarios
. .	103713A1	[1]	EJE DE DIRECCION	Eje delantero CAS , incluye 1 - 6, si se usa
. .	103713A2	[1]	EJE DE ACCIONAMIENTO	Eje delantero CAS , incluye 1 - 6, si se usa
. .	120245A1	[1]	ARAÑA	CAS Incluye 1 - 5 Reemplazado por el número de pieza: 84355032
1)	NSS	[1]	SEPARAT NO VENDIDO	CON CON , Universal
2)	NSS	[2]	SEPARAT NO VENDIDO	Carrera CON
3)	NSS	[2]	SEPARAT NO VENDIDO	Gorra CON

Pos.	Parte no	Cantidad	Nombre de piezas	Comentarios
4)	S300317	[2]	APOYO	Correa de rodamiento CAS
5)	S300316	[4]	TORNILLO	Correa de rodamiento CAS
6)	S300352	[1]	MEDIO EJE	CAS Reemplazado por el número de pieza: 103713A1
7)	ÁRBITRO	[1]	INSTRUCCIÓN	Brida NH , eje de transmisión al eje delantero, ver página (s) 6-75
8)	L125184	[1]	YUGO	Eje de transmisión CAS al cojinete central
9)	L125187	[2]	APOYO	Cojinete CAS a brida Reemplazado por número de pieza: 87543930
10)	L116940	[4]	TORNILLO DE 12 PT, Flg, 3/8 "- 24 x 3/4", Gr 8	Correa de rodamiento CAS
11)	426-928	[4]	PERNO, hexagonal, 9/16 "- 12 x 1-3 / 4", Gr 8	CAS
12)	492-11056	[4]	ARANDELA DE BLOQUEO, 9/16 "	CAS Reemplazado por el número de pieza: 80280248
13)	425-109	[4]	TUERCA, 9/16 "-12, G5	CAS Reemplazado por el número de pieza: 84479759
. .	L106070	[1]	RODAMIENTO DE BRIDA	Soporte de eje de transmisión delantero de CAS , incluye 14-19
14)	219-1	[1]	NIPPLE DE LUBRICANTE, 1/8 "- 27 NPTF	CAS Reemplazado por el número de pieza: 80710
15.	NSS	[1]	SEPARAT NO VENDIDO	CON vivienda
dieciséis.	L33788	[1]	PIN DEL EJE	CAS 1/4 de diámetro
. .	L33787	[1]	EQUIPO	Casquillo y collarín CAS , incluye 17-19 Reemplazado por número de pieza: L106070
17)	NSS	[1]	SEPARAT NO VENDIDO	CON rodamiento, soporte
18)	L33789	[1]	COLLAR	CAS
19)	61-32516	[1]	TORNILLO HEX SOC, 1/4 "-20 x 1"	CAS Reemplazado por el número de pieza: 84070
20)	S300353	[1]	NUEZ	CAS incluido con 103713A1
21)	L54693	[1]	MANGUERA	CAS 686 mm (21 in), incluye 22 Reemplazada por el número de pieza: 76086863
22)	86636814	[1]	NIPPLE DE LUBRICANTE, 1/4 "-28 x .52" lg	GI Reemplazada por el número de pieza: 88775
23)	217-1014	[1]	CODO, 1/8 "- 27 Hembra x 1/8" - 27 Macho	CAS Reemplazado por número de parte: 217-20
24)	515-2495	[1]	ABRAZADERA, 3/8 ", Insul, Perno de 7/16"	CAS Reemplazado por número de pieza: 86639003
25)	F53473	[1]	TUERCA DE SEGURIDAD, 1 / 8-27 NPSM	CAS 1/8 PT Reemplazada por el número de pieza: 76085536

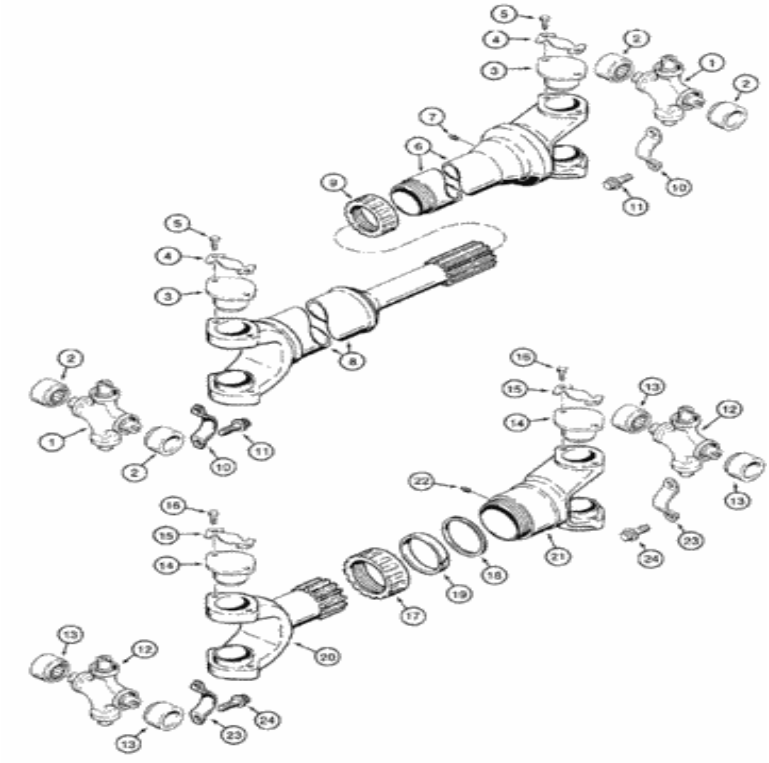

Para una vista completa, necesita registrarse

Piezas en el grupo (821C) - CARGADOR DE RUEDAS DE CASO (N / S JEE0155000 Y ANTES) (1 / 02-12 / 06):

Pos.	Parte no	Cantidad	Nombre de piezas	Comentarios
..	103711A1	[1]	EJE DE DIRECCION	CAS incluye 1 - 9
..	120245A1	[2]	ARAÑA	CAS Incluye 1 - 5 Reemplazado por el número de pieza: 84355032
1)	NSS	[1]	SEPARAT NO VENDIDO	CON CON , Universal
2)	NSS	[2]	SEPARAT NO VENDIDO	Carrera CON
3)	NSS	[2]	SEPARAT NO VENDIDO	Gorra CON
4)	S300317	[2]	APOYO	CAS

Pos.	Parte no	Cantidad	Nombre de piezas	Comentarios
5)	S300319	[4]	TORNILLO	CAS
6)	S300314	[1]	MEDIO EJE	Fin de transmisión CAS
7)	219-1	[1]	NIPPLE DE LUBRICANTE, 1/8 "- 27 NPTF	CAS Reemplazado por el número de pieza: 80710
8)	120252A1	[1]	ACOPLAMIENTO	Extremo del eje CAS Reemplazado por el número de pieza: 103711A1
9)	S300318	[1]	GORRA	CAS Reemplazado por el número de pieza: 86001102
10)	L125187	[4]	APOYO	Cojinete CAS Reemplazado por número de parte: 87543930
11)	L116940	[8]	TORNILLO DE 12 PT, Flg, 3/8 "- 24 x 3/4", Gr 8	Correa de rodamiento CAS
..	393024A1	[1]	EJE DE ACCIONAMIENTO	CAS incluye 12 - 22,
12)	NSS	[1]	SEPARAT NO VENDIDO	CON CON , Universal
13)	NSS	[2]	SEPARAT NO VENDIDO	Carrera CON
14)	NSS	[2]	SEPARAT NO VENDIDO	Gorra CON
15.	S300317	[2]	APOYO	CAS
dieciséis.	S300316	[4]	TORNILLO	Correa de rodamiento CAS
17)	S300345	[1]	GORRA	CAS
18)	S300646	[1]	LAVADORA	Acero CAS
19)	S300647	[1]	LAVADORA	Corcho CAS
20)	120246A1	[1]	ACOPLAMIENTO	Extremo del eje CAS Reemplazado por el número de pieza: 408343A1
21)	S300344	[1]	YUGO	YUGO CONJUNTO UNIVERSAL CAS , final de transmisión
22)	219-1	[1]	NIPPLE DE LUBRICANTE, 1/8 "- 27 NPTF	CAS Reemplazado por el número de pieza: 80710
23)	L125187	[4]	APOYO	CAS Reemplazado por el número de pieza: 87543930
24)	L116940	[8]	TORNILLO DE 12 PT, Flg, 3/8 "- 24 x 3/4", Gr 8	CAS



Para una vista completa, necesita registrarse

Piezas en el grupo (821C) - CARGADOR DE RUEDAS DE CASO (N / S JEE0155000 Y ANTES) (1 / 02-12 / 06):

Pos.	Parte no	Cantidad	Nombre de piezas	Comentarios
1)	L48133	[4]	VÁLVULA	CAS Incluye 2 Reemplazado por número de parte: 75251363
2)	L19664	[1]	VÁLVULA	CAS
. .	L128693	[4]	RUEDA	CAS 20.5 x 25, consta de 3 - 10, si se usa Reemplazado por el número de pieza: 370417A1

Pos.	Parte no	Cantidad	Nombre de piezas	Comentarios
3)	[illegible]	[1]	SEPARAT NO VENDIDO	Llanta, CON., Rueda
4)	A19101	[1]	JUNTA TÓRICA, 6.6 mm de espesor x 590.55 mm de identificación	CAS
5)	S301692	[1]	ANILLO DE BLOQUEO	ANILLO DE CAS, BLOQUEO, para ruedas estampadas con el número 90222
5)	A19100	[1]	ANILLO DE BLOQUEO	CAS para ruedas estampadas con el número 51-48296-0399
6)	S301693	[1]	ANILLO	CAS para ruedas estampadas con el número 90222
6)	S301694	[1]	ANILLO	CAS para ruedas estampadas con el número 51-48296-0399
9)	S301691	[1]	CONDUCTOR DE BLOQUE	CAS para ruedas estampadas con el número 90222
10)	S301695	[1]	CONDUCTOR DE BLOQUE	CAS para ruedas estampadas con el número 51-48296-0399

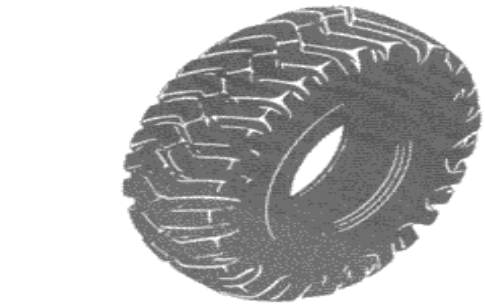

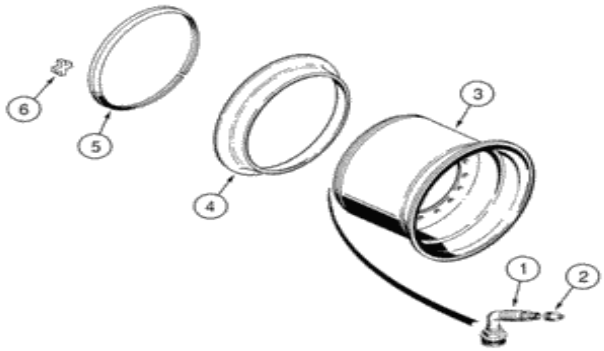

Para una vista completa, necesita registrarse

Piezas en el grupo (821C) - CARGADOR DE RUEDAS DE CASO (N / S JEE0155000 Y ANTES) (1 / 02-12 / 06):

Pos.	Parte no	Cantidad	Nombre de piezas	Comentarios
1)	L48133	[4]	VÁLVULA	CAS Incluye 2 Reemplazado por número de parte: 75251363
2)	L19664	[1]	VÁLVULA	CAS
. .	370417A1	[4]	CONJUNTO DE RUEDA.	CAS 20.5 x 25, consta de 3 - 6, si se usa
3)	NSS	[1]	SEPARAT NO VENDIDO	Llanta CON , Rueda

Pos.	Parte no	Cantidad	Nombre de piezas	Comentarios
4)	S301694	[1]	ANILLO	CAS para ruedas estampadas con el número 51-50992-03
5)	A19100	[1]	ANILLO DE BLOQUEO	CAS para ruedas estampadas con el número 51-50992-03
6)	S301695	[1]	CONDUCTOR DE BLOQUE	CAS para ruedas estampadas con el número 51-50992-03



Para una vista completa, necesita registrarse

Piezas en el grupo (821C) - CARGADOR DE RUEDAS DE CASO (N / S JEE0155000 Y ANTES) (1 / 02-12 / 06):

Pos.	Parte no	Cantidad	Nombre de piezas	Comentarios
1)	L11405	[4]	VÁLVULA	CAS
2)	L11406	[4]	ADAPTADOR	CAS
3)	L19664	[4]	VÁLVULA	CAS
4)	A16425	[4]	JUNTA TÓRICA, 10.29 mm de espesor x 573.02 mm de identificación, 65 Duro	Orden CAS por separado

Pos.	Parte no	Cantidad	Nombre de pieza	Comentarios
4)	L125012	[1]	CONJUNTO DE RUEDA.	CAS 23.5 x 25, consta de 5 - 9, si se usa Reemplazado por el número de pieza: 370420A1
5)	NSS	[1]	SEPARAT NO VENDIDO	Llanta CON , Rueda
6)	N8673	[1]	ANILLO	Asiento de talón CAS , para ruedas estampadas con n. ° 01110200L1
6)	A16423	[1]	ANILLO	CAS RING SNAP, Bead Seat, Para ruedas estampadas con el número 51-48117-0399
6)	S300921	[1]	BANDA	ANILLO DE CAS , BLOQUEO, Asiento de talón, para ruedas estampadas con el número 90145
7)	N8672	[1]	ANILLO, SNAP	CAS RING SNAP, cerradura, con conductor, para ruedas estampadas con n. ° 01110200L1
7)	A16424	[1]	ANILLO DE BLOQUEO	ANILLO DE CAS , BLOQUEO, Cerradura, Con destornillador, Para ruedas estampadas con el número 51-48117-0399
7)	S300920	[1]	ANILLO DE BLOQUEO	ANILLO DE CAS , BLOQUEO, Cerradura, con destornillador, para ruedas estampadas con el número 90145 Reemplazada por el número de pieza: 100675A1
8)	N8671	[2]	ANILLO	Borde lateral CAS , para ruedas estampadas con el número 01110200L1 Reemplazado por el número de pieza: L12690
8)	L12690	[2]	ANILLO, SNAP	CAS RING SNAP, borde lateral, para ruedas estampadas con el número 51-48117-0399
8)	S300919	[2]	BRIDA	Borde lateral CAS , para ruedas estampadas con el número 90145
9)	A16425	[1]	JUNTA TÓRICA, 10.29 mm de espesor x 573.02 mm de identificación, 65 Duro	Nota CAS : Compra de llantas localmente, Nota: Acheter les pneus localement., Nota: Comprar los neumáticos localmente



Para una vista completa, necesita registrarse

Piezas en el grupo (821C) - CARGADOR DE RUEDAS DE CASO (N / S JEE0155000 Y ANTES) (1 / 02-12 / 06):

Pos.	Parte no	Cantidad	Nombre de piezas	Comentarios
1)	L11405	[4]	VÁLVULA	CAS
2)	L11406	[4]	ADAPTADOR	CAS
3)	L19664	[4]	VÁLVULA	CAS
4)	A16425	[4]	JUNTA TÓRICA, 10.29 mm de espesor x 573.02 mm de identificación, 65 Duro	Orden CAS por separado
. .	370420A1	[4]	CONJUNTO DE RUEDA.	CAS 23.5 x 25, consta de 5 - 8, si se usa
5)	NSS	[1]	SEPARAT NO VENDIDO	Llanta CON , Rueda

Pos.	Parte no	Cantidad	Nombre de piezas	Comentarios
6)	A16423	[1]	ANILLO	CAS RING SNAP, asiento de talón, para ruedas estampadas 51-50995-03
7)	A16424	[1]	ANILLO DE BLOQUEO	ANILLO DE CAS , BLOQUEO, Cerradura, Con destornillador, Para ruedas estampadas 51-50995-03
8)	L12690	[2]	ANILLO, SNAP	CAS RING SNAP, borde lateral, para ruedas estampadas 51-50995-03

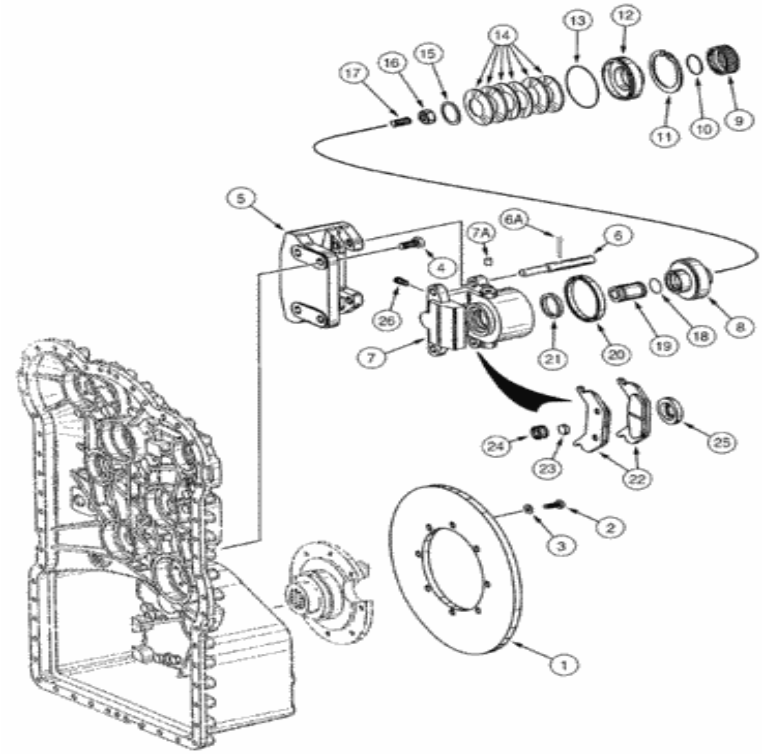

Para una vista completa, necesita registrarse

Piezas en el grupo (821C) - CARGADOR DE RUEDAS DE CASO (N / S JEE0155000 Y ANTES) (1 / 02-12 / 06):

Pos.	Parte no	Cantidad	Nombre de piezas	Comentarios
. .	196174A1	[1]	CAJA DE CAMBIOS	CAS consiste en 6-13 - 6-59, 7-3
. .	196174A1R	[1]	REMAN-TRANSMISIÓN	CAS 821C CARGADOR DE RUEDAS DE CASO (S / N JEE0155000 Y ANTES)
. .	196174A1C	[1]	TRANSMISIÓN BÁSICA	Número de devolución de CAS
1)	330870A1	[1]	DISCO DEL FRENO	DISCO CAS , FRENO Reemplazado por número de parte: 8603328
2)	626-10025	[2]	PERNO, Hexagonal, M10 x 1.5 x 25	CAS Reemplazado por el número de pieza: 87015723

Pos.	Parte no	Cantidad	Nombre de pieza	Comentarios
2)	826-10025	[8]	[illegible]	CAS Reemplazado por el número de pieza: 87015733
3)	895-11010	[8]	ARANDELA, 11mm ID x 20mm OD x 2mm Thk	CAS 11 x 21 x 2 mm Reemplazada por el número de pieza: 14496621
4)	330872A1	[4]	TORNILLO, hexagonal, M14 x 45 mm	CAS Reemplazado por el número de pieza: 8603652
5)	330874A1	[1]	PLACA GRANDE	PLACA CAS , GRANDE Reemplazada por el número de pieza: 8603330
. .	331754A1	[1]	CONJUNTO DE FRENO.	El CAS consta de 6 - 26 Reemplazado por el número de pieza: 8603478
6)	352021A1	[2]	ALFILER	CAS Reemplazado por el número de pieza: 8603540
6A.	352022A1	[2]	ALFILER	CAS Reemplazado por el número de pieza: 8603541
7)	330883A1	[1]	ALOJAMIENTO	CAS Reemplazado por el número de pieza: 8603478
7A.	331974A1	[1]	TORNILLO	CAS Reemplazado por el número de pieza: 8603524
8)	330884A1	[1]	JACK PISTON	CAS Reemplazado por el número de pieza: 8603332
9)	330898A1	[1]	TORNILLO, Flg, 5/16 "- 18 x 5 3/4", Gr 8	CAS Reemplazado por el número de pieza: 8603346
10)	330899A1	[1]	ANILLO O	CAS Reemplazado por el número de pieza: 8603347
11)	330897A1	[1]	ANILLO	CAS Reemplazado por el número de pieza: 8603345
12)	330885A1	[1]	ANILLO	CAS Reemplazado por el número de pieza: 8603333
13)	330896A1	[1]	ANILLO O	CAS Reemplazado por el número de pieza: 8603344
14)	330893A1	[6]	LAVADORA	CAS Reemplazado por el número de pieza: 8603341
15.	330894A1	[1]	CALCE	CAS Reemplazado por el número de pieza: 8603342
dieciséis.	330902A1	[1]	NUEZ	CAS Reemplazado por el número de pieza: 8603350
17)	330901A1	[1]	TORNILLO DE AJUSTE	CAS Reemplazado por el número de pieza: 8603349
18)	330895A1	[1]	ANILLO O	CAS Reemplazado por el número de pieza: 8603343
19)	330886A1	[1]	JACK PISTON	CAS Reemplazado por el número de pieza: 8603334
20)	330892A1	[1]	ANILLO DE SELLADO	SELLADOR CAS
21)	330891A1	[1]	ANILLO DE SELLADO	CAS NLS, kit de pedido 87439453 Reemplazado por el número de pieza: 8603814
22)	330887A1	[2]	PASTILLA DE FRENO	CAS PAD, BRAKE Reemplazado por el número de pieza: 87715377
23)	330888A1	[1]	IMÁN	CAS Reemplazado por el número de pieza: 8603336
24)	330889A1	[1]	ANILLO	CAS Reemplazado por el número de pieza: 8603337
25)	330890A1	[1]	TAPA CONTRA EL POLVO	CAS Reemplazado por el número de pieza: 8603814
26)	330900A1	[1]	DESCANSO	CAS Reemplazado por el número de pieza: 76081056

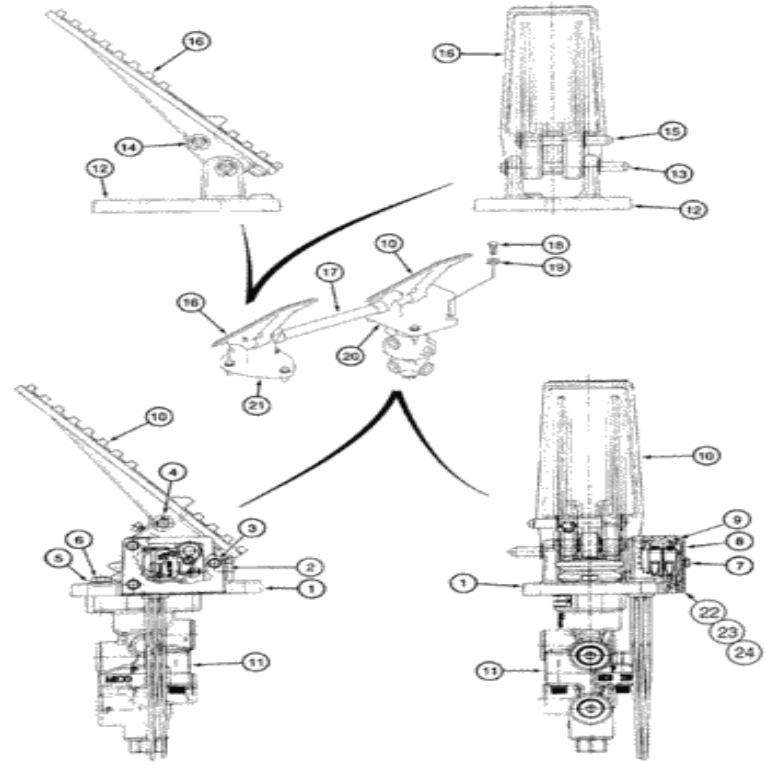

Para una vista completa, necesita registrarse

Piezas en el grupo (821C) - CARGADOR DE RUEDAS DE CASO (N / S JEE0155000 Y ANTES) (1 / 02-12 / 06):

Pos.	Parte no	Cantidad	Nombre de piezas	Comentarios
. .	311476A1	[1]	VÁLVULA	CAS Mano izquierda, incluye válvula de freno principal, consta de 1-11, si se usa
. .	370946A1	[1]	VÁLVULA	CAS Mano izquierda, incluye válvula de freno principal, consta de 1-11, si se usa Reemplazada por número de pieza: 370946A2
1)	NSS	[1]	SEPARAT NO VENDIDO	Base CON , reemplaza 333118A1
2)	NSS	[1]	SEPARAT NO VENDIDO	CON Plug, reemplaza 333119A1
3)	NSS	[1]	SEPARAT NO VENDIDO	Eje CON , reemplaza 333120A1

Pos.	Parte no	Cantidad	Nombre de piezas	Comentarios
4)	NSS	[1]	SEPARAT NO VENDIDO	Anillo CON , E, reemplaza 333130A1
5)	NSS	[2]	SEPARAT NO VENDIDO	Arandela CON , reemplaza 333121A1
6)	NSS	[2]	SEPARAT NO VENDIDO	Tornillo CON , reemplaza 333122A1
7)	NSS	[3]	SEPARAT NO VENDIDO	Tornillo CON , reemplaza 333123A1
8)	NSS	[1]	SEPARAT NO VENDIDO	Cubierta CON , reemplaza 333124A1
9)	NSS	[1]	SEPARAT NO VENDIDO	Sello CON , reemplaza 333125A1
10)	333126A1	[1]	CONJUNTO DE PEDAL.	CAS mano izquierda
11)	331968A1	[1]	VÁLVULA	Válvula de freno principal de CAS , pedal de freno, ver página (s) 7-17
. .	315289A1	[1]	PEDAL	CAS Mano derecha, pedal de etiqueta, consta de 12-16
12)	NSS	[1]	SEPARAT NO VENDIDO	Base CON , reemplaza 333345A1
13)	NSS	[1]	SEPARAT NO VENDIDO	Pin CON , reemplaza 333346A1
14)	NSS	[4]	SEPARAT NO VENDIDO	Anillo CON , E, reemplaza 333130A1
15.	NSS	[1]	SEPARAT NO VENDIDO	Pin CON , reemplaza 333347A1
dieciséis.	333348A1	[1]	PEDAL	CAS mano derecha
17)	315290A1	[1]	EJE	CAS Reemplazado por el número de pieza: 87753835
18)	627-8030	[7]	PERNO, hexagonal, M8 x 1.25 x 30 mm, Cl 10.9, Full Thd	CAS Reemplazado por el número de pieza: 43235
19)	895-11008	[7]	ARANDELA, DI 9 mm x 16 mm DE x 1,6 mm de espesor	CAS Reemplazado por el número de pieza: 86624184
20)	278824A1	[1]	JUNTA, 3 mm de espesor	CAS pedal izquierdo
21)	277973A1	[1]	EMPAQUETADURA	CAS pedal derecho
. .	360047A1	[1]	BASE	CAS consta de 22-24
22)	360048A1	[1]	APROVECHAR	CAS
23)	360049A1	[1]	CAMBIAR	CAS
24)	360050A1	[1]	CAMBIAR	LUZ DE FRENO CAS

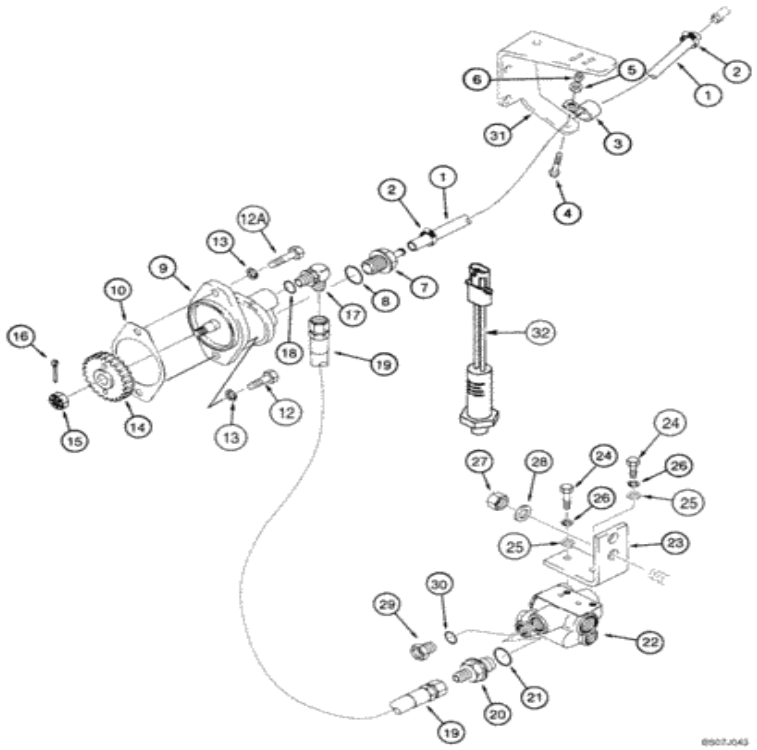

Para una vista completa, necesita registrarse

Piezas en el grupo (821C) - CARGADOR DE RUEDAS DE CASO (N / S JEE0155000 Y ANTES) (1 / 02-12 / 06):

Pos.	Parte no	Cantidad	Nombre de piezas	Comentarios
1)	324530A1	[1]	MANGUERA, 19.05 mm ID x 1199.9 mm L	CAS 1200 mm (47-1 / 4 in), suministro del motor del freno en el depósito
2)	214-1416	[2]	ABRAZADERA DE MANGUERA, # 16, 0.81 "- 1.5", Gusano Tipo F	CAS Reemplazado por el número de pieza: 514920
3)	515-24317	[1]	ABRAZADERA, 1 1/4 ", Insul, perno de 7/16"	CAS Reemplazado por el número de pieza: 87312719
4)	627-10025	[1]	PERNO, hexagonal, M10 x 1.5 x 35	CAS Reemplazado por número de parte: 86634078

Pos.	Parte no	Cantidad	Nombre de pieza	Comentarios
4)	627-10035	[1]	Hex, Cr 10.9, Plated	CAS Reemplazado por número de parte: 86624978
5)	895-11010	[1]	ARANDELA, 11mm ID x 20mm OD x 2mm Thk	CAS Reemplazado por el número de pieza: 14496621
6)	832-10410	[1]	TUERCA, M10 x 1.5, Cl 8	CAS Reemplazado por número de parte: 190003888452
7)	217-177	[1]	ACCESORIO, manguera de 3/4 ", púa x 1-1 / 16" - 12 ORB macho	CAS Incluye 8 Reemplazado por número de parte: 614661
8)	237-6012	[1]	JUNTA TÓRICA, 0.116 "Thk x 0.924" ID, -912, Cl 6, 90 Duro	CAS Reemplazado por el número de parte: 79051113, 72186120, 167266
9)	317020A1	[1]	BOMBA HIDRÁULICA	Freno CAS , consulte la (s) página (s) 7-35 Reemplazada por el número de pieza: 87453067
. .	87453067R	[1]	BOMBA REMAN-HYD	FAR 821C (N / S JEE0155000 Y ANTES), Remanchado para el nuevo N / P 317020A1
. .	87453067C	[1]	BOMBA CENTRAL HIDRÁULICA	Número de devolución FAR
10)	144169C2	[1]	JUNTA, 0.79 mm de espesor	IH
12)	627-12035	[1]	PERNO, hexagonal, M12 x 1.75 x 35 mm, Cl 10.9, Full Thd	CAS Reemplazado por número de parte: 626-12035
12A.	627-12040	[1]	PERNO, hexagonal, M12 x 1.75 x 40 mm, Cl 10.9, Full Thd	CAS Reemplazado por el número de pieza: 337563
13)	892-11012	[2]	ARANDELA DE SEGURIDAD, M12	CAS Reemplazado por el número de pieza: 412123
14)	J924186	[1]	ENGRANAJE	Bomba de freno CAS Reemplazada por número de pieza: 84279831
15.	425-138	[1]	TUERCA RANURADA, 1/2 "-20, G8	CAS
dieciséis.	432-616	[1]	PIN COTTER, 3/32 "x 1"	CAS Reemplazado por el número de pieza: 280251
17)	218-5121	[1]	CODO, codo de 90 grados, 3/4 "- 16 macho JIC x 7/8" - 14 macho ORB	CAS Incluye 18 Reemplazado por número de parte: 9617891
18)	237-6012	[1]	JUNTA TÓRICA, 0.116 "Thk x 0.924" ID, -912, Cl 6, 90 Duro	CAS Reemplazado por el número de parte: 79051113, 72186120, 167266
19)	324529A1	[1]	CONJUNTO DE MANGUERA.	CAS 480 mm (18-7 / 8 in), válvula de bomba a acumulador
20)	218-5070	[1]	CONECTOR HYD, 3/4 "- 16 Macho JIC x 1-1 / 16" - 12 Macho ORB	CAS Incluye 21 Reemplazado por número de parte: 87329794
21)	237-6012	[1]	JUNTA TÓRICA, 0.116 "Thk x 0.924" ID, -912, Cl 6, 90 Duro	CAS Reemplazado por el número de parte: 79051113, 72186120, 167266
22)	313362A1	[1]	VÁLVULA	Válvula de acumulador de freno CAS , ver página (s) 7-31, válvula sin ventilador con 3 puertos
23)	L129987	[1]	SOPORTE	CAS
24)	426-616	[2]	PERNO, hexagonal, 3/8 "- 16 x 1", Gr 8	CAS Reemplazado por el número de pieza: 9670285
25)	496-21041	[2]	ARANDELA, 13/32 "x 13/16" x .089 ", HDN	CAS Reemplazado por número de pieza: 86625241
26)	492-11038	[2]	ARANDELA DE BLOQUEO, 3/8 "	CAS Reemplazado por el número de parte: 72187249, 80680
27)	832-10412	[2]	TUERCA, M12 x 1.75, Cl 8	CAS Reemplazado por el número de pieza: 87780366, 412126
28)	896-15012	[2]	ARANDELA, 13.5mm ID x 28mm OD x 4mm Thk	CAS 13,5 x 28 x 4 mm Reemplazada por el número de pieza: 86625256
29)	218-5314	[1]	ADAPTADOR, 1/2 "NPT macho x 1/2" Fem ORB	CAS Incluye 30 Reemplazado por número de parte: 195492

30)	237-6008	[1]	JUNTA TÓRICA, 0.087 "Thk x 0.644" ID,	CAS Reemplazado por el número de pieza: 138825

Pos.	Parte no	Cantidad	Nombre de pieza	Comentarios
30)	237-6008	[1]	[illegible]	CAS Reemplazado por el número de pieza: 128825
31)	301854A1	[1]	APOYO	CAS se conecta a la culata
32)	232563A1	[1]	INTERRUPTOR DE PRESIÓN	INTERRUPTOR DE PRESIÓN CAS Acumulador de freno Advertencia hidráulica

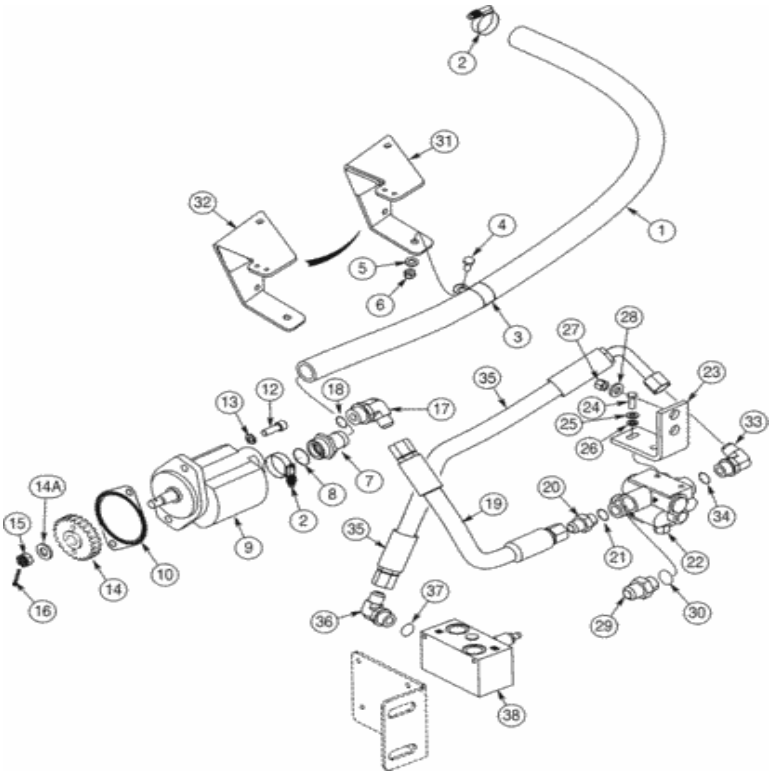

Para una vista completa, necesita registrarse

Piezas en el grupo (821C) - CARGADOR DE RUEDAS DE CASO (N / S JEE0155000 Y ANTES) (1 / 02-12 / 06):

Pos.	Parte no	Cantidad	Nombre de piezas	Comentarios
1)	434703A1	[1]	MANGUERA, 31.80 mm ID x 1225.00 mm, SAE 100R4	Suministro de motor de freno CAS en el depósito
2)	353036A1	[2]	ABRAZADERA DE MANGUERA, 32 mm - 54 mm	CAS
3)	515-25444	[1]	ABRAZADERA, 1 3/4 ", Insul, Perno 7/16"	CAS Reemplazado por número de parte: 86639007
4)	627-	[1]	PERNO, Hexagonal, M10 x 1.5 x 25	CAS Reemplazado por el número de parte: 11106231

Pos.	Parte no	Cantidad	Nombre de pieza	Comentarios
4)	[illegible]	[1]	[illegible]	CAS Reemplazado por el número de parte: 11106231
5)	896-11010	[1]	ARANDELA, 11mm ID x 21mm OD x 2.5mm Thk	CAS Reemplazado por número de parte: 86625252
6)	832-10410	[1]	TUERCA, M10 x 1.5, Cl 8	CAS Reemplazado por número de parte: 190003888452
7)	217-178	[1]	CONEXIÓN, manguera de 1-1 / 4 ", lengüeta x 1-5 / 8" - 12 ORB macho	CAS Incl. 8 Reemplazado por el número de pieza: 86544161
8)	237-6020	[1]	JUNTA TÓRICA, 0.118 "Thk x 1.475" ID, -920, Cl 6, 90 Duro	CAS Reemplazado por el número de pieza: 87779389, 570186
9)	397441A1	[1]	BOMBA HIDRÁULICA, 28 CC	Freno CAS , piezas componentes que no reciben servicio por separado
10)	144169C2	[1]	JUNTA, 0.79 mm de espesor	IH
12)	863-12035	[2]	TORNILLO HEXAGONAL, M12 x 35 mm, Cl 12.9	SUMA
13)	892-11012	[2]	ARANDELA DE SEGURIDAD, M12	CAS Reemplazado por el número de pieza: 412123
14)	J924187	[1]	PIÑÓN	Bomba de freno CAS Reemplazada por número de pieza: J967609
14A.	496-81014	[1]	ARANDELA, 0.69 "ID x 1.31" OD x 0.15 "Thk	LEJOS
15.	425-1310	[1]	TUERCA RANURADA, 5/8 "-18, G5	CAS Reemplazado por el número de pieza: 87446
dieciséis.	432-1020	[1]	PIN COTTER, 5/32 "x 1 1/4"	CAS Reemplazado por el número de pieza: 86523851
17)	218-5118	[1]	CODO, codo de 90 grados, 1-1 / 16 "- 12 macho JIC x 1-5 / 16" - 12 macho ORB	CAS Incluye 18 Reemplazado por número de parte: 87021824
18)	237-6016	[1]	JUNTA TÓRICA, 0.116 "Thk x 1.171" ID, -916, Cl 6, 90 Duro	CAS Reemplazado por el número de parte: 167268, 72186238
19)	434702A1	[1]	CONJUNTO DE MANGUERA.	CAS 465 mm (18-5 / 16 in), válvula de bomba a acumulador Reemplazada por número de pieza: 434702A2
20)	218-5064	[1]	CONECTOR HYD, 1-1 / 16 "- 12 Macho JIC x 1-1 / 16" - 12 Macho ORB	CAS Incl. 21 Reemplazada por el número de pieza: 322896, 72186119
21)	237-6012	[1]	JUNTA TÓRICA, 0.116 "Thk x 0.924" ID, -912, Cl 6, 90 Duro	CAS Reemplazado por el número de parte: 79051113, 72186120, 167266
22)	232531A1	[1]	VÁLVULA	Válvula de acumulador de freno CAS , piezas de componentes sin servicio por separado, válvula con ventilador con 3 puertos
23)	L129987	[1]	SOPORTE	CAS
24)	426-616	[2]	PERNO, hexagonal, 3/8 "- 16 x 1", Gr 8	CAS Reemplazado por el número de pieza: 9670285
25)	496-21041	[2]	ARANDELA, 13/32 "x 13/16" x .089 ", HDN	CAS Reemplazado por número de pieza: 86625241
26)	492-11038	[2]	ARANDELA DE BLOQUEO, 3/8 "	CAS Reemplazado por el número de parte: 72187249, 80680
27)	832-10412	[2]	TUERCA, M12 x 1.75, Cl 8	CAS Reemplazado por el número de pieza: 87780366, 412126
28)	896-15012	[2]	ARANDELA, 13.5mm ID x 28mm OD x 4mm Thk	CAS 13,5 x 28 x 4 mm Reemplazada por el número de pieza: 86625256

[illegible]	[illegible]	[1]	ADAPTADOR, 1/2 "NPT macho x	CAS Incluye 30 Reemplazado por número de parte:

Pos.	Parte no	Cantidad	Nombre de piezas	Comentarios
29)	218-5314	[1]	M2 FEM ORB	195492
30)	237-6008	[1]	JUNTA TÓRICA, 0.087 "Thk x 0.644" ID, -908, Cl 6, 90 Duro	CAS Reemplazado por el número de pieza: 128825
31)	440481A2	[1]	SOPORTE	FAR Norteamérica solamente, se conecta a la culata
32)	413430A2	[1]	SOPORTE	FAR Europe Only, se conecta a la culata
33)	218-5108	[1]	CODO, codo de 90 grados, 1-1 / 16 "- 12 macho JIC x 1-1 / 16" - 12 macho ORB	CAS Incl. 34 Reemplazada por el número de pieza: 322894, 72186122
34)	237-6012	[1]	JUNTA TÓRICA, 0.116 "Thk x 0.924" ID, -912, Cl 6, 90 Duro	CAS Reemplazado por el número de parte: 79051113, 72186120, 167266
35)	434550A1	[1]	CONJUNTO DE MANGUERA.	CAS 625 mm (24-5 / 8 in) Reemplazada por el número de pieza: 434550A2
36)	218-5108	[1]	CODO, codo de 90 grados, 1-1 / 16 "- 12 macho JIC x 1-1 / 16" - 12 macho ORB	CAS Incl. 37 Reemplazada por el número de pieza: 322894, 72186122
37)	237-6012	[1]	JUNTA TÓRICA, 0.116 "Thk x 0.924" ID, -912, Cl 6, 90 Duro	CAS Reemplazado por el número de parte: 79051113, 72186120, 167266
38)	433292A2	[1]	VÁLVULA, RELE DE PRESIÓN	FAR EF, Ver página (s) 8-189J

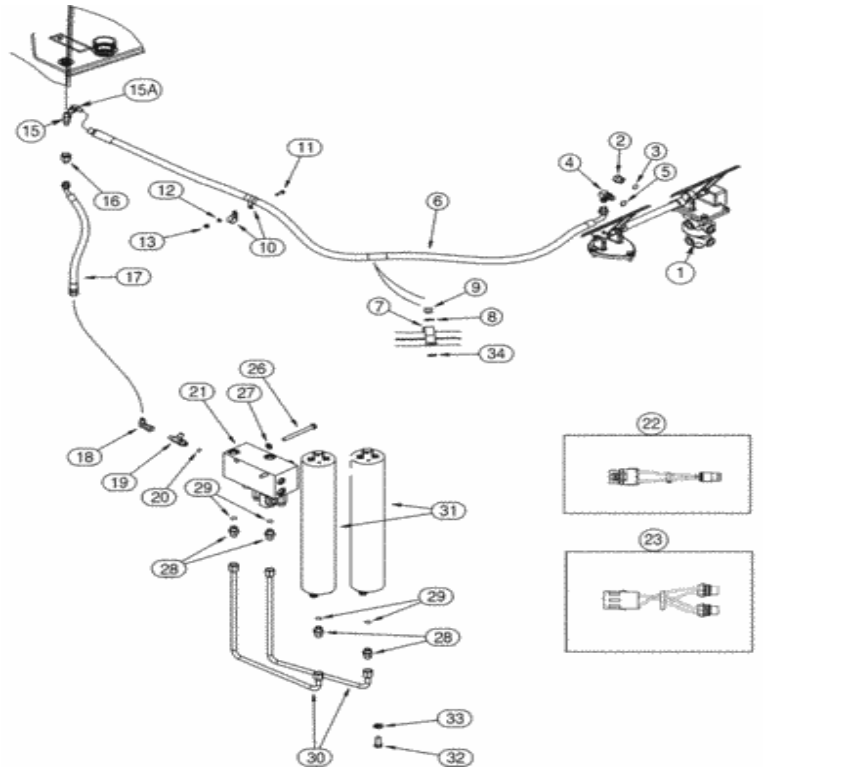

Para una vista completa, necesita registrarse

Piezas en el grupo (821C) - CARGADOR DE RUEDAS DE CASO (N / S JEE0155000 Y ANTES) (1 / 02-12 / 06):

Pos.	Parte no	Cantidad	Nombre de piezas	Comentarios
1)	331968A1	[1]	VÁLVULA	CAS Ver página (s) 7-37, para montaje, ver página (s) 7-5
2)	214389	[1]	ENCHUFE, 3/4 "- 16 ORB	NH Incluye Ref. 3
3)	237-6008	[1]	JUNTA TÓRICA, 0.087 "Thk x 0.644" ID, -908, Cl 6, 90 Duro	CAS Reemplazado por el número de pieza: 128825
			CODO 90, codo de 90	

Pos.	Parte no	Cantidad	Nombre de piezas	Comentarios
4)	218-5106	[1]	grados, 3/4 "-16 macho JIC x 3/4" - 16 macho ORB	CAS Incluye 5 Reemplazado por número de parte: 72186176, 128830
5)	237-6008	[1]	JUNTA TÓRICA, 0.087 "Thk x 0.644" ID, -908, Cl 6, 90 Duro	CAS Reemplazado por el número de pieza: 128825
6)	305806A1	[1]	CONJUNTO DE MANGUERA.	CAS 1583 mm (62-5 / 16 in), válvula de freno a T en el tanque hidráulico Reemplazada por el número de pieza: 305806A2
7)	515-25635	[1]	ABRAZADERA, 2 1/2 ", Insul, Perno de 1/2"	CAS Reemplazado por el número de pieza: 86639009
8)	895-11012	[1]	ARANDELA, 13.5mm ID x 24mm OD x 2.5mm Thk	CAS
9)	832-10412	[1]	TUERCA, M12 x 1.75, Cl 8	CAS Reemplazado por el número de pieza: 87780366, 412126
10)	515-23238	[2]	ABRAZADERA, 15/16 ", Insul, Perno de 3/8"	CAS Reemplazado por el número de pieza: 87029955
11)	426-616	[1]	PERNO, hexagonal, 3/8 "- 16 x 1", Gr 8	CAS Reemplazado por el número de pieza: 9670285
12)	895-11010	[1]	ARANDELA, 11mm ID x 20mm OD x 2mm Thk	CAS Reemplazado por el número de pieza: 14496621
13)	231-1446	[1]	TUERCA, 3/8 "- 16, Gr 5	CAS Reemplazado por número de parte: 86625064
15.	218-614	[1]	TEE, 3/4 "-16, 37 grados x 3/8" -18, NPTF Run	CAS en tanque hidráulico reemplazado por número de parte: 176079
15A.	218-5230	[1]	CODO, 90 grados, 3/4 "-16, 37 grados x 3/4" -16, 37 grados Fem Sw	CAS Reemplazado por el número de parte: 72187024, 248974
dieciséis.	218-786	[1]	REDUCTOR, 37 grados, 3/4 "-16, Fem x 9/16" -18 Macho	CAS Reemplazado por el número de pieza: 86624135
17)	317112A1	[1]	CONJUNTO DE MANGUERA.	CAS 630 mm (24-13 / 16 in), drenaje
18)	218-980	[1]	CODO, 90 grados, 9/16 "-18, 37 grados x 9/16" -18, 37 grados Fem Sw	CAS Reemplazado por el número de parte: 72186136, 86629586
19)	218-5243	[1]	TEE, 9/16 "- 18 Macho JIC x 9/16" - 18 Macho JIC x 9/16 "- 18 Macho ORB	CAS Incluye 20, Puerto 'T' Reemplazado por número de parte: 86513020
20)	237-6006	[1]	JUNTA TÓRICA, 0.078 "Thk x 0.468" ID, -906, Cl 6, 90 Duro	CAS Reemplazado por el número de pieza: 9617873
21)	198998A3	[1]	VÁLVULA	Válvula combinada CAS , ver página (s) 8-187, 8-189, ya no está disponible, orden 407165A1, REF 25; 431057A1, REF 22; 431058A1, REF 23 Reemplazada por el número de pieza: 431058A1, 431057A1, 407165A1
22)	431057A1	[1]	APROVECHAR	Puente CAS
23)	431058A1	[1]	APROVECHAR	Puente CAS

				Válvula combinada CAS , ver página (s) 8-189B, 8-189D, ya no

Pos.	Parte no	Cantidad	Nombre de piezas	Comentarios
24)	198998A4	[1]	VÁLVULA	disponible, Orden 407165A1, REF 25; 431057A1, REF 22; 431058A1, REF 23, No ilustrado Reemplazado por el número de parte: 431057A1, 431058A1, 407165A1
25)	407165A1	[1]	VÁLVULA	Válvula combinada CAS , ver página (s) 8-189F, no ilustrada
26)	827-10110	[2]	PERNO, hexagonal, M10 x 1.5 x 110 mm, Cl 10.9	CAS Reemplazado por el número de pieza: 86556139
27)	895-11010	[2]	ARANDELA, 11mm ID x 20mm OD x 2mm Thk	CAS Reemplazado por el número de pieza: 14496621
28)	218-5059	[4]	CONECTOR HYD, 3/4 "-16, 37 grados x 3/4" -16, junta tórica	CAS Incl. 29 Reemplazada por el número de pieza: 128818
29)	237-6008	[1]	JUNTA TÓRICA, 0.087 "Thk x 0.644" ID, -908, Cl 6, 90 Duro	CAS Reemplazado por el número de pieza: 128825
30)	365944A1	[2]	TUBO, 12,7 mm DE, 394, 297 mm de longitud	Acumulador CAS
31)	365757A1	[2]	ACUMULADOR	CAS 3,0 litros; Usado en modelos después de S / N JEE0123402; Ver página (s) 7-39; Si se utiliza Reemplazado por el número de pieza: 8605647
31)	284444A1	[2]	ACUMULADOR	CAS 1,9 litros; Utilizado en modelos anteriores a S / N JEE0123403; Si se usa
31A.	8605647	[2]	ACUMULADOR	FAR Incluye 8604883 Kit de sellos; Si se usa
32)	414-814	[6]	PERNO, hexagonal, 1/2 "- 20 x 7/8", Gr 5	CAS Reemplazado por el número de pieza: 280347
33)	896-11012	[6]	ARANDELA, 13.5mm ID x 24mm OD x 3mm Thk	CAS Reemplazado por número de parte: 86625255
34)	896-15016	[1]	ARANDELA, 17.5mm ID x 34mm OD x 5mm Thk	CAS Reemplazado por el número de parte: 86639326, 82848079

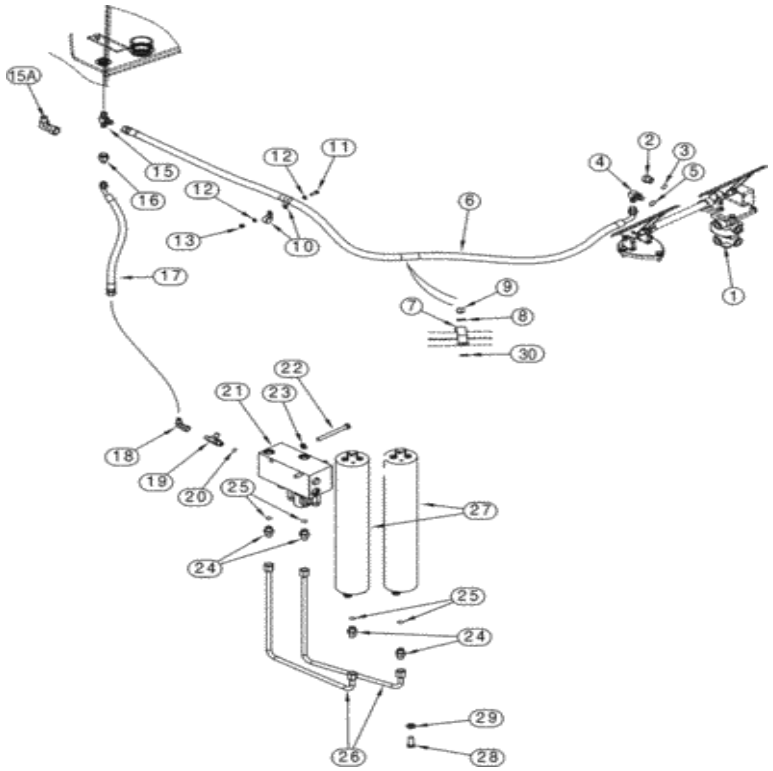

Para una vista completa, necesita registrarse

Piezas en el grupo (821C) - CARGADOR DE RUEDAS DE CASO (N / S JEE0155000 Y ANTES) (1 / 02-12 / 06):

Pos.	Parte no	Cantidad	Nombre de piezas	Comentarios
1)	331968A1	[1]	VÁLVULA	CAS Ver página (s) 7-37, para montaje, ver página (s) 7-5
2)	214389	[1]	ENCHUFE, 3/4 "- 16 ORB	NH Incluye Ref. 3
3)	237-6008	[1]	JUNTA TÓRICA, 0.087 "Thk x 0.644" ID, -908, Cl 6, 90 Duro	CAS Reemplazado por el número de pieza: 128825
4)	218-5106	[1]	CODO 90, codo de 90 grados, 3/4 "- 16 macho JIC x 3/4" - 16 macho ORB	CAS Incluye 5 Reemplazado por número de parte: 72186176, 128830
5)	237-6008	[1]	JUNTA TÓRICA, 0.087 "Thk x	CAS Reemplazado por el número de pieza: 128825

Pos.	Parte no	Cantidad	Nombre de piezas	Comentarios
5)	237-6008	[1]	0.644" ID, -908, Cl 6, 90 Duro	CAS Reemplazado por el número de pieza: 128825
6)	305806A1	[1]	CONJUNTO DE MANGUERA.	CAS 1583 mm (62-5 / 16 in), válvula de freno a T en el tanque hidráulico Reemplazada por el número de pieza: 305806A2
7)	515-25635	[1]	ABRAZADERA, 2 1/2 ", Insul, Perno de 1/2"	CAS Reemplazado por el número de pieza: 86639009
8)	896-11012	[1]	ARANDELA, 13.5mm ID x 24mm OD x 3mm Thk	CAS Reemplazado por número de parte: 86625255
9)	832-10412	[1]	TUERCA, M12 x 1.75, Cl 8	CAS Reemplazado por el número de pieza: 87780366, 412126
10)	515-24238	[2]	ABRAZADERA, 15/16 ", Insul, perno de 7/16"	CAS 15/16 ID Reemplazada por número de parte: 86639000
11)	627-10025	[1]	PERNO, Hexagonal, M10 x 1.5 x 25 mm, Cl 10.9, Full Thd	CAS Reemplazado por el número de parte: 11106231
12)	896-11010	[1]	ARANDELA, 11mm ID x 21mm OD x 2.5mm Thk	CAS Reemplazado por número de parte: 86625252
13)	832-10412	[1]	TUERCA, M12 x 1.75, Cl 8	CAS Reemplazado por el número de pieza: 87780366, 412126
15.	218-614	[1]	TEE, 3/4 "-16, 37 grados x 3/8" -18, NPTF Run	CAS en tanque hidráulico reemplazado por número de parte: 176079
15A.	218-5230	[1]	CODO, 90 grados, 3/4 "-16, 37 grados x 3/4" -16, 37 grados Fem Sw	CAS Reemplazado por el número de parte: 72187024, 248974
dieciséis.	218-786	[1]	REDUCTOR, 37 grados, 3/4 "-16, Fem x 9/16" -18 Macho	CAS Reemplazado por el número de pieza: 86624135
17)	317112A1	[1]	CONJUNTO DE MANGUERA.	CAS 630 mm (24-13 / 16 in), drenaje
18)	218-980	[1]	CODO, 90 grados, 9/16 "-18, 37 grados x 9/16" -18, 37 grados Fem Sw	CAS Reemplazado por el número de parte: 72186136, 86629586
19)	218-5243	[1]	TEE, 9/16 "- 18 Macho JIC x 9/16" - 18 Macho JIC x 9/16 "- 18 Macho ORB	CAS Incluye 20, Puerto 'T' Reemplazado por número de parte: 86513020
20)	237-6006	[1]	JUNTA TÓRICA, 0.078 "Thk x 0.468" ID, -906, Cl 6, 90 Duro	CAS Reemplazado por el número de pieza: 9617873
21)	407165A1	[1]	VÁLVULA	Válvula combinada CAS , ver página (s) 8-189F
22)	827-10110	[2]	PERNO, hexagonal, M10 x 1.5 x 110 mm, Cl 10.9	CAS Reemplazado por el número de pieza: 86556139
23)	895-11010	[2]	ARANDELA, 11mm ID x 20mm OD x 2mm Thk	CAS Reemplazado por el número de pieza: 14496621
24)	218-5059	[4]	CONECTOR HYD, 3/4 "-16, 37 grados x 3/4" -16, junta tórica	CAS Incl. 25 Reemplazada por el número de pieza: 128818
25)	237-6008	[1]	JUNTA TÓRICA, 0.087 "Thk x 0.644" ID, -908, Cl 6, 90 Duro	CAS Reemplazado por el número de pieza: 128825
26)	365944A1	[2]	TUBO, 12,7 mm DE, 394, 297 mm de longitud	Acumulador CAS
27)	365757A1	[2]	ACUMULADOR	CAS 3,0 litros; Usado en modelos después de S / N JEE0123402; Ver página (s) 7-39; Si se utiliza Reemplazado por el número de pieza: 8605647
27)	284444A1	[2]	ACUMULADOR	CAS 1,9 litros; Utilizado en modelos anteriores a S / N JEE0123403; Si se usa
27A.	8605647	[2]	ACUMULADOR	FAR Incluye 8604883, Kit de sello; Si se usa

28)	414-814	[6]	PERNO, hexagonal, 1/2 "- 20 x	CAS Reemplazado por el número de pieza: 280247

Pos.	Parte no	Cantidad	Nombre de piezas	Comentarios
28)	414-814	[6]		CAS Reemplazado por el número de pieza: 280347
29)	896-11012	[6]	ARANDELA, 13.5mm ID x 24mm OD x 3mm Thk	CAS Reemplazado por número de parte: 86625255
30)	896-15016	[1]	ARANDELA, 17.5mm ID x 34mm OD x 5mm Thk	CAS Reemplazado por el número de parte: 86639326, 82848079

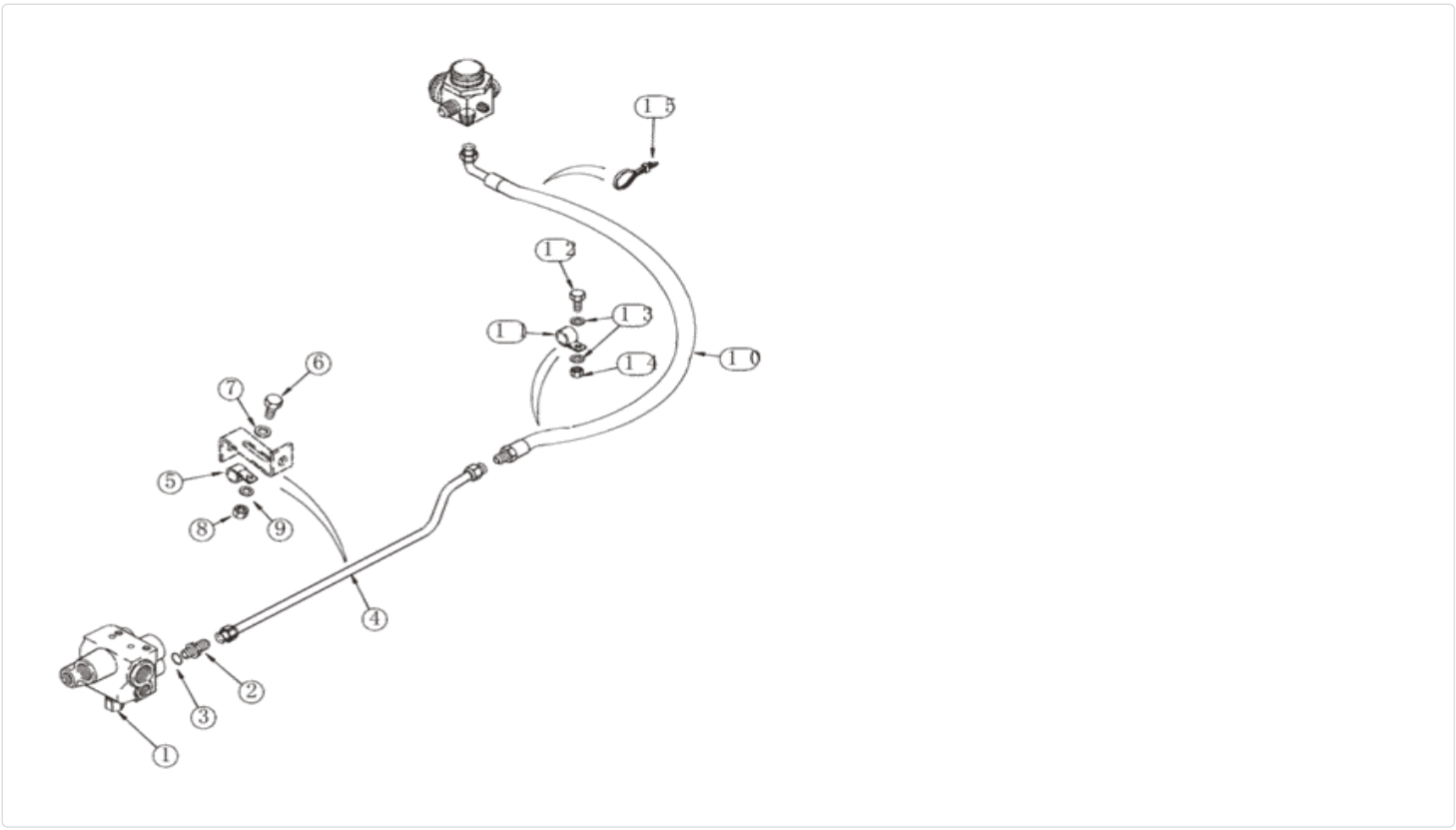

Para una vista completa, necesita registrarse

Piezas en el grupo (821C) - CARGADOR DE RUEDAS DE CASO (N / S JEE0155000 Y ANTES) (1 / 02-12 / 06):

Pos.	Parte no	Cantidad	Nombre de piezas	Comentarios
1)	313362A1	[1]	VÁLVULA	Válvula de acumulador de freno CAS , carga del acumulador, consulte la (s) página (s) 7-31
2)	218-5070	[1]	CONECTOR HYD, 3/4 "- 16 Macho JIC x 1-1 / 16" - 12 Macho ORB	CAS incluye 3, para dirección auxiliar, ver página (s) 5-35 Reemplazada por número de pieza: 87329794
3)	237-6012	[1]	JUNTA TÓRICA, 0.116 "Thk x 0.924" ID, -912, Cl 6, 90 Duro	CAS Reemplazado por el número de parte: 79051113, 72186120, 167266
4)	313362A1	[1]	TUBO, 12,7 mm DE, 530, 7 mm de	Válvula de carga del acumulador de freno CAS

Pos.	Parte no	Cantidad	Nombre de piezas	Comentarios
4)	317862A1	[1]	Soporte	Válvula de carga del acumulador de freno CAS
5)	515-23127	[1]	ABRAZADERA, 1/2 ", Insul, Perno de 3/8"	CAS Se conecta al soporte 314931A1 Reemplazado por el número de pieza: 86010402
6)	627-10025	[1]	PERNO, Hexagonal, M10 x 1.5 x 25 mm, Cl 10.9, Full Thd	CAS Reemplazado por el número de parte: 11106231
7)	895-15010	[1]	ARANDELA, 11mm ID x 24mm OD x 2mm Thk	CAS Reemplazado por número de parte: 86625253
8)	832-10410	[1]	TUERCA, M10 x 1.5, Cl 8	CAS Reemplazado por número de parte: 190003888452
9)	895-18010	[1]	ARANDELA, 10.5 mm ID x 18 mm OD x 1.6 mm Thk	CAS Reemplazado por número de parte: 86625251
10)	317920A1	[1]	CONJUNTO DE MANGUERA.	CAS 1079 mm (42-1 / 2 in), se conecta al puerto inferior en el colector 108748A1
11)	515-21222	[2]	ABRAZADERA, 7/8 ", Insul, perno de 1/4"	CAS Reemplazado por el número de pieza: 87591913
12)	627-6020	[1]	PERNO, hexagonal, M6 x 1 x 20 mm, Cl 10.9, Full Thd	CAS Reemplazado por el número de parte: 86505530
13)	895-11006	[2]	ARANDELA, 6.6mm ID x 12mm OD x 1.6mm Thk	CAS Reemplazado por el número de pieza: 86588450
14)	832-10406	[1]	TUERCA, M6 x 1, Cl 8	CAS
15.	L18337	[1]	LAZO DE CABLE, 9.95 "-12.1" lg	CORREA DE CABLE CAS , 15 in Reemplazada por el número de pieza: 529070

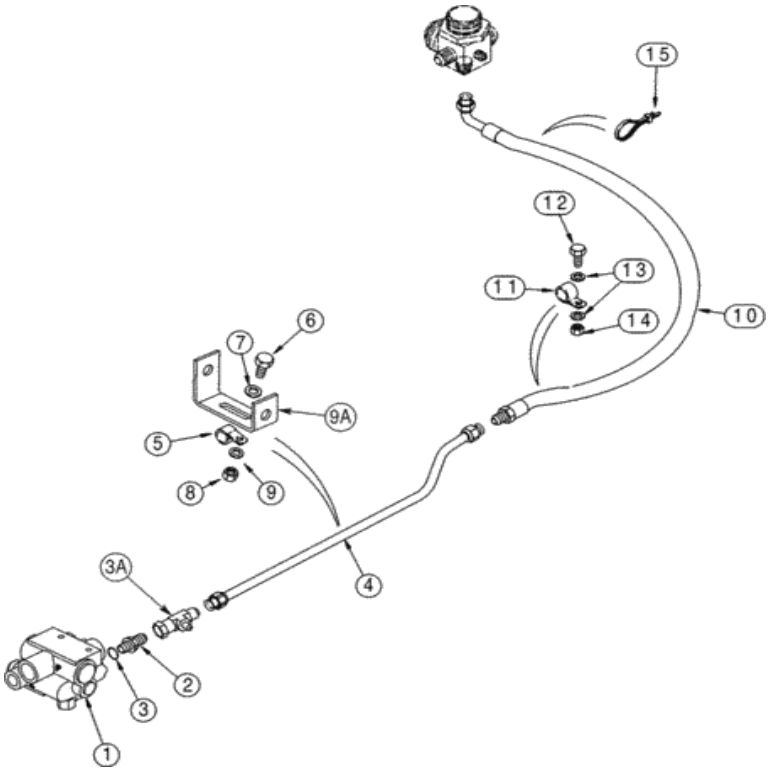

Para una vista completa, necesita registrarse

Piezas en el grupo (821C) - CARGADOR DE RUEDAS DE CASO (N / S JEE0155000 Y ANTES) (1 / 02-12 / 06):

Pos.	Parte no	Cantidad	Nombre de piezas	Comentarios
1)	232531A1	[1]	VÁLVULA	Válvula de acumulador de freno CAS , carga del acumulador, piezas de componentes que no reciben servicio por separado
. .	232531A1R	[1]	VÁLVULA REMAN-HYD	CAS 821C PIN JEE00155000 y antes
. .	232531A1C	[1]	VÁLVULA CORE HYD	Número de devolución de CAS
2)	218-5059	[1]	CONECTOR HYD, 3/4 "-16, 37 grados x 3/4" -16, junta tórica	CAS Incl. 3, para la dirección auxiliar, consulte la (s) página (s) 5-35 Reemplazada por el número de pieza: 128818
			JUNTA TÓRICA, 0.087 "Thk x	

Pos.	Parte no	Cantidad	Nombre de pieza	Comentarios
3)	237-6008	[1]	[illegible], 90 Duro	CAS Reemplazado por el número de pieza: 128825
3A.	218-5484	[1]	TEE, 37 grados, 3/4 "-16 x 3/4" -16, Fem Sw Run x 7/16 "-20	CAS
4)	434722A1	[1]	TUBO	Válvula de carga del acumulador de freno CAS
5)	515-23127	[1]	ABRAZADERA, 1/2 ", Insul, Perno de 3/8"	CAS Reemplazado por el número de pieza: 86010402
6)	627-10025	[1]	PERNO, Hexagonal, M10 x 1.5 x 25 mm, Cl 10.9, Full Thd	CAS Reemplazado por el número de parte: 11106231
7)	896-15010	[1]	ARANDELA, 11mm ID x 24mm OD x 3mm Thk	CAS 11 x 24 x 3 mm Reemplazada por el número de pieza: 86639325
8)	832-10410	[1]	TUERCA, M10 x 1.5, Cl 8	CAS Reemplazado por número de parte: 190003888452
9)	896-11010	[1]	ARANDELA, 11mm ID x 21mm OD x 2.5mm Thk	CAS Reemplazado por número de parte: 86625252
9A.	434723A1	[1]	SOPORTE	CAS
10)	317920A1	[1]	CONJUNTO DE MANGUERA.	CAS 1079 mm (42-1 / 2 in), se conecta al puerto inferior en el colector 108748A1
11)	515-24222	[2]	ABRAZADERA, 7/8 ", Insul, Perno de 7/16"	CAS
12)	627-10025	[1]	PERNO, Hexagonal, M10 x 1.5 x 25 mm, Cl 10.9, Full Thd	CAS Reemplazado por el número de parte: 11106231
13)	896-11006	[2]	ARANDELA, 6.6mm ID x 12.5mm OD x 2mm Thk	IH Reemplazada por el número de pieza: 87778338, 86588450
14)	832-10410	[1]	TUERCA, M10 x 1.5, Cl 8	CAS Reemplazado por número de parte: 190003888452
15.	L18337	[1]	LAZO DE CABLE, 9.95 "-12.1" lg	CORREA DE CABLE CAS , 15 in Reemplazada por el número de pieza: 529070

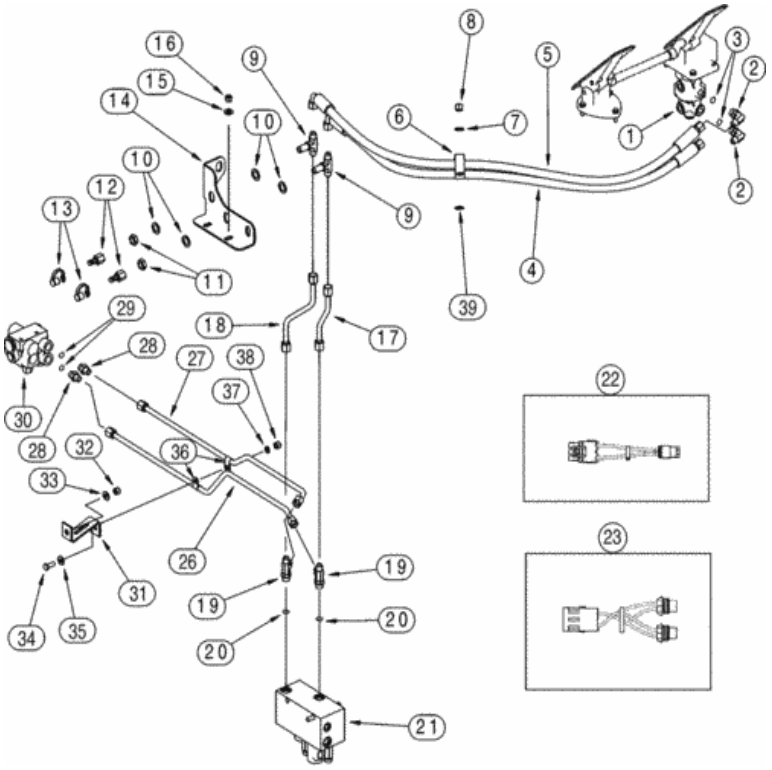

Para una vista completa, necesita registrarse

Piezas en el grupo (821C) - CARGADOR DE RUEDAS DE CASO (N / S JEE0155000 Y ANTES) (1 / 02-12 / 06):

Pos.	Parte no	Cantidad	Nombre de piezas	Comentarios
1)	331968A1	[1]	VÁLVULA	CAS Ver página (s) 7-37, para montaje, ver página (s) 7-5
2)	218-5106	[2]	CODO 90, codo de 90 grados, 3/4 "- 16 macho JIC x 3/4" - 16 macho ORB	CAS Incluye 3 Reemplazado por número de parte: 72186176, 128830
			JUNTA TÓRICA, 0.087	

Pos.	Parte no.	Cantidad	Nombre de pieza	Comentarios
3)	237-6008	[1]	TUBO, 12.7 mm DE, Thk x 0.644" ID, -908, Cl 6, 90 Duro	CAS Reemplazado por el número de pieza: 128825
4)	238410A1	[1]	CONJUNTO DE MANGUERA.	CAS 1342 mm (52-7 / 8 pulg.)
5)	238411A1	[1]	CONJUNTO DE MANGUERA.	CAS 1418 mm (55-7 / 8 pulg.)
6)	515-25635	[1]	ABRAZADERA, 2 1/2 ", Insul, Perno de 1/2"	CAS Reemplazado por el número de pieza: 86639009
7)	895-11012	[1]	ARANDELA, 13.5mm ID x 24mm OD x 2.5mm Thk	CAS
8)	832-10412	[1]	TUERCA, M12 x 1.75, Cl 8	CAS Reemplazado por el número de pieza: 87780366, 412126
9)	218-805	[2]	TEE, 3/4 "-16, 37 grados, Blkhd	CAS fl br x fl x fl
10)	495-81037	[4]	ARANDELA, 25/32 "x 1 1/4" x .060 "	CAS Reemplazado por el número de pieza: 249100
11)	218-1255	[2]	BHD TUERCA DE SEGURIDAD, Blkhd, 3/4 "-16	CAS Reemplazado por el número de pieza: 524036
12)	192834A1	[2]	ACOPLAMIENTO	Desconexión rápida de CAS , diagnóstico
13)	H434163	[2]	TAPA CONTRA EL POLVO	CAS Reemplazado por el número de pieza: 86502604
14)	284898A1	[1]	APOYO	CAS ya no se utiliza, pedido 366180A1
14)	366180A1	[1]	SOPORTE	CAS reemplaza 284898A1
15.	896-15010	[2]	ARANDELA, 11mm ID x 24mm OD x 3mm Thk	CAS 11 x 24 x 3 mm Reemplazada por el número de pieza: 86639325
dieciséis.	832-10410	[2]	TUERCA, M10 x 1.5, Cl 8	CAS Reemplazado por número de parte: 190003888452
17)	241138A2	[1]	TUBO, 12.7 mm DE	Suministro de CAS , trasero
18)	241137A2	[1]	TUBO, 12.7 mm DE	Suministro CAS , delantero
19)	218-5242	[2]	TEE, 3/4 "- 16 Macho JIC x 3/4" - 16 Macho JIC x 3/4 "- 16 Macho ORB	CAS Incluye 20 Reemplazado por número de parte: 265808, 72186141
20)	237-6008	[1]	JUNTA TÓRICA, 0.087 "Thk x 0.644" ID, -908, Cl 6, 90 Duro	CAS Reemplazado por el número de pieza: 128825
21)	198998A3	[1]	VÁLVULA	Combinación CAS , ver página (s) 8-187, 8-189, ya no está disponible, orden 407165A1, REF 25; 431057A1, REF 22; 431058A1, REF 23 Reemplazada por el número de pieza: 431058A1, 431057A1, 407165A1
22)	431057A1	[1]	APROVECHAR	Puente CAS
23)	431058A1	[1]	APROVECHAR	Puente CAS
24)	198998A4	[1]	VÁLVULA	Combinación CAS , ver página (s) 8-189B, 8-189D, ya no está disponible, orden 407165A1, REF 25; 431057A1, REF 22; 431058A1, REF 23, No ilustrado Reemplazado por el número de parte: 431057A1, 431058A1, 407165A1
25)	407165A1	[1]	VÁLVULA	Combinación CAS , ver página (s) 8-189F, no ilustrada
26)	314656A1	[1]	TUBO, 12,7 mm DE, 802, 80 mm de longitud	Presión de freno trasero CAS
			TUBO, 12.7 mm DE,	

Pos.	Part no.	Cantidad	Nombre de pieza	Comentarios
27)	314E5A1	[1]	Tubo, Freno delantero de longitud	CAS
28)	218-5059	[2]	CONECTOR HYD, 3/4 "-16, 37 grados x 3/4" -16, junta tórica	CAS Incl. 29 Reemplazada por el número de pieza: 128818
29)	237-6008	[1]	JUNTA TÓRICA, 0.087 "Thk x 0.644" ID, -908, Cl 6, 90 Duro	CAS Reemplazado por el número de pieza: 128825
30)	313362A1	[1]	VÁLVULA	Carga del acumulador CAS , consulte la (s) página (s) 7-31
31)	314931A1	[1]	APOYO	CAS
32)	832-10410	[1]	TUERCA, M10 x 1.5, Cl 8	CAS Reemplazado por número de parte: 190003888452
33)	895-15010	[1]	ARANDELA, 11mm ID x 24mm OD x 2mm Thk	CAS Reemplazado por número de parte: 86625253
34)	627-10025	[1]	PERNO, Hexagonal, M10 x 1.5 x 25 mm, Cl 10.9, Full Thd	CAS Reemplazado por el número de parte: 11106231
35)	895-15010	[1]	ARANDELA, 11mm ID x 24mm OD x 2mm Thk	CAS Reemplazado por número de parte: 86625253
36)	515-23127	[2]	ABRAZADERA, 1/2 ", Insul, Perno de 3/8"	CAS Reemplazado por el número de pieza: 86010402
37)	895-18010	[1]	ARANDELA, 10.5 mm ID x 18 mm OD x 1.6 mm Thk	CAS Reemplazado por número de parte: 86625251
38)	832-10410	[1]	TUERCA, M10 x 1.5, Cl 8	CAS Reemplazado por número de parte: 190003888452
39)	896-15016	[1]	ARANDELA, 17.5mm ID x 34mm OD x 5mm Thk	CAS Reemplazado por el número de parte: 86639326, 82848079

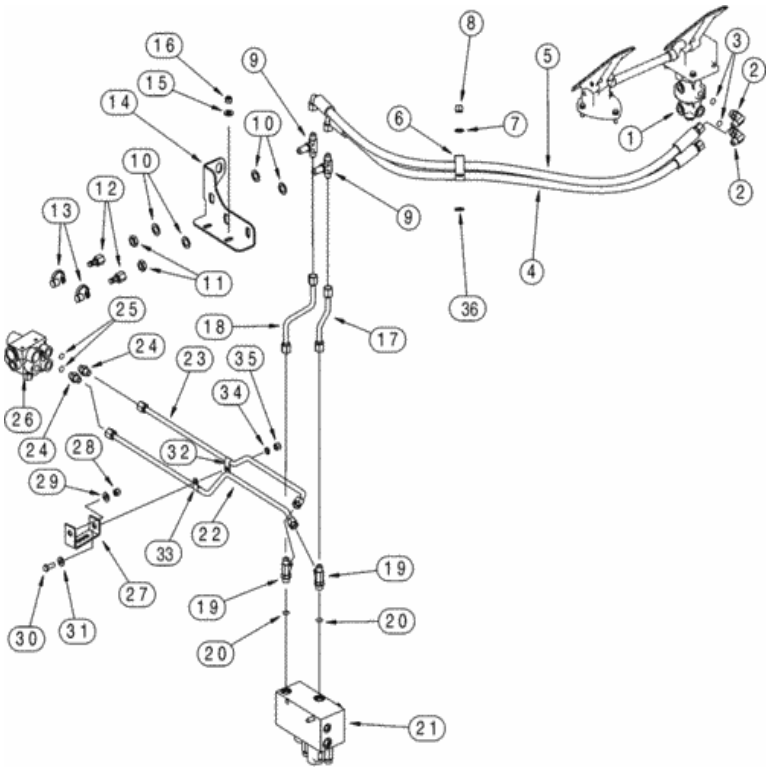

Para una vista completa, necesita registrarse

Piezas en el grupo (821C) - CARGADOR DE RUEDAS DE CASO (N / S JEE0155000 Y ANTES) (1 / 02-12 / 06):

Pos.	Parte no	Cantidad	Nombre de piezas	Comentarios
1)	331968A1	[1]	VÁLVULA	CAS Ver página (s) 7-37, para montaje, ver página (s) 7-5
2)	218-5106	[2]	CODO 90, codo de 90 grados, 3/4 "- 16 macho JIC x 3/4" - 16 macho ORB	CAS Incluye 3 Reemplazado por número de parte: 72186176, 128830
3)	237-6008	[1]	JUNTA TÓRICA, 0.087 "Thk x 0.644" ID, -908, Cl 6, 90 Duro	CAS Reemplazado por el número de pieza: 128825
4)	238410A1	[1]	CONJUNTO DE MANGUERA.	CAS 1342 mm (52-7 / 8 pulg.)

Pos.	Parte no.	Cantidad	Nombre de piezas	Comentarios
5)	238411A1	[1]	CONJUNTO DE MANGUERA.	CAS 1418 mm (55-7 / 8 pulg.)
6)	515-25635	[1]	ABRAZADERA, 2 1/2 ", Insul, Perno de 1/2"	CAS Reemplazado por el número de pieza: 86639009
7)	896-11012	[1]	ARANDELA, 13.5mm ID x 24mm OD x 3mm Thk	CAS Reemplazado por número de parte: 86625255
8)	832-10412	[1]	TUERCA, M12 x 1.75, Cl 8	CAS Reemplazado por el número de pieza: 87780366, 412126
9)	218-805	[2]	TEE, 3/4 "-16, 37 grados, Blkhd	CAS fl br x fl x fl
10)	495-81037	[4]	ARANDELA, 25/32 "x 1 1/4" x .060 "	CAS Reemplazado por el número de pieza: 249100
11)	218-1255	[2]	BHD TUERCA DE SEGURIDAD, Blkhd, 3/4 "-16	CAS Reemplazado por el número de pieza: 524036
12)	192834A1	[2]	ACOPLAMIENTO	Desconexión rápida de CAS , diagnóstico
13)	H434163	[2]	TAPA CONTRA EL POLVO	CAS Reemplazado por el número de pieza: 86502604
14)	366180A1	[1]	SOPORTE	CAS
15.	896-15010	[2]	ARANDELA, 11mm ID x 24mm OD x 3mm Thk	CAS 11 x 24 x 3 mm Reemplazada por el número de pieza: 86639325
dieciséis.	832-10410	[2]	TUERCA, M10 x 1.5, Cl 8	CAS Reemplazado por número de parte: 190003888452
17)	241138A2	[1]	TUBO, 12.7 mm DE	Suministro de CAS , trasero
18)	241137A2	[1]	TUBO, 12.7 mm DE	Suministro CAS , delantero
19)	218-5242	[2]	TEE, 3/4 "- 16 Macho JIC x 3/4" - 16 Macho JIC x 3/4 "- 16 Macho ORB	CAS Incluye 20 Reemplazado por número de parte: 265808, 72186141
20)	237-6008	[1]	JUNTA TÓRICA, 0.087 "Thk x 0.644" ID, -908, Cl 6, 90 Duro	CAS Reemplazado por el número de pieza: 128825
21)	407165A1	[1]	VÁLVULA	Combinación CAS , ver página (s) 8-189F
22)	434720A1	[1]	TUBO	Presión de freno trasero CAS Reemplazada por número de parte: 434720A2
23)	434718A1	[1]	CONJUNTO DE MANGUERA.	Presión de freno delantero de CAS Reemplazada por número de parte: 434718A2
24)	218-5059	[2]	CONECTOR HYD, 3/4 "-16, 37 grados x 3/4" -16, junta tórica	CAS Incl. 25 Reemplazada por el número de pieza: 128818
25)	237-6008	[1]	JUNTA TÓRICA, 0.087 "Thk x 0.644" ID, -908, Cl 6, 90 Duro	CAS Reemplazado por el número de pieza: 128825
26)	426168A1	[1]	VÁLVULA	Carga del acumulador CAS , consulte la (s) página (s) 7-31, válvula con ventilador con 4 puertos
27)	434723A1	[1]	SOPORTE	CAS
28)	832-10410	[1]	TUERCA, M10 x 1.5, Cl 8	CAS Reemplazado por número de parte: 190003888452
29)	896-15010	[1]	ARANDELA, 11mm ID x 24mm OD x 3mm Thk	CAS 11 x 24 x 3 mm Reemplazada por el número de pieza: 86639325
30)	627-10025	[1]	PERNO, Hexagonal, M10 x 1.5 x 25 mm, Cl 10.9, Full Thd	CAS Reemplazado por el número de parte: 11106231
31)	896-15010	[1]	ARANDELA, 11mm ID x 24mm OD x 3mm Thk	CAS 11 x 24 x 3 mm Reemplazada por el número de pieza: 86639325
32)	515-25127	[1]	ABRAZADERA, 1/2 ", Insul, Perno de 1/2"	CAS Reemplazado por el número de pieza: 86632595

	515-		ABRAZADERA, 1/2 ", Insul, Perno de	CAS Reemplazado por el número de parte:

Pos.	Parte no	Cantidad	Nombre de piezas	Comentarios
33)	[illegible]	[1]	[illegible]	72187278, 86625036
34)	896-11010	[1]	ARANDELA, 11mm ID x 21mm OD x 2.5mm Thk	CAS Reemplazado por número de parte: 86625252
35)	832-10410	[1]	TUERCA, M10 x 1.5, Cl 8	CAS Reemplazado por número de parte: 190003888452
36)	896-15016	[1]	ARANDELA, 17.5mm ID x 34mm OD x 5mm Thk	CAS Reemplazado por el número de parte: 86639326, 82848079

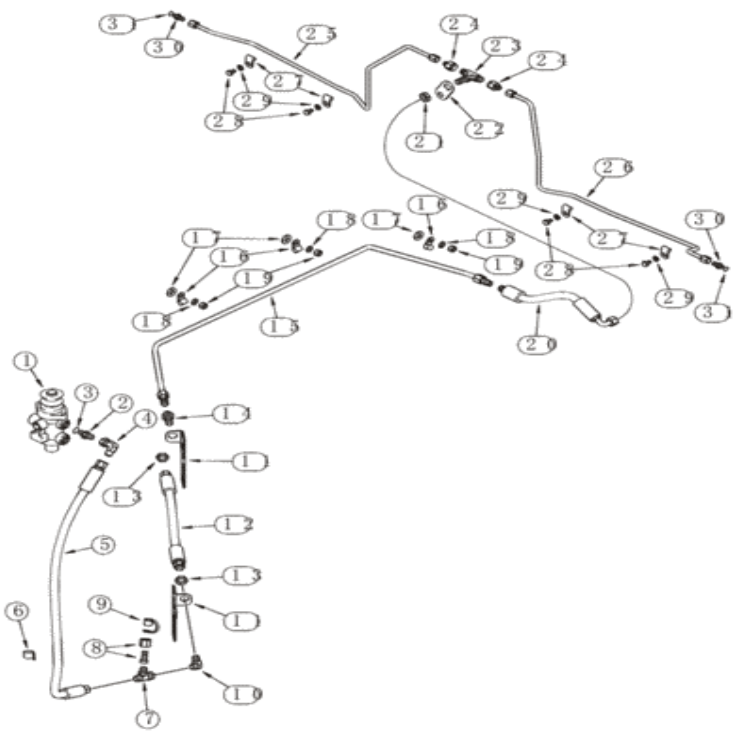

Para una vista completa, necesita registrarse

Piezas en el grupo (821C) - CARGADOR DE RUEDAS DE CASO (N / S JEE0155000 Y ANTES) (1 / 02-12 / 06):

Pos.	Parte no	Cantidad	Nombre de piezas	Comentarios
1)	331968A1	[1]	VÁLVULA	Válvula de freno principal de CAS , ver página (s) 7-37
2)	218-5059	[1]	CONECTOR HYD, 3/4 "-16, 37 grados x 3/4" -16, junta tórica	CAS Incl. 3 Reemplazada por el número de pieza: 128818
3)	237-6008	[1]	JUNTA TÓRICA, 0.087 "Thk x 0.644" ID, -908, Cl 6, 90 Duro	CAS Reemplazado por el número de pieza: 128825
			CODO, 90 grados, 3/4 "-16, 37 grados x	CAS Reemplazado por el número de parte:

Pos.	Parte no	Cantidad	Nombre de piezas	Comentarios
4)	218-5230	[1]	Blkhd, 37 grados Fem Sw	72187024, 248974
5)	238408A2	[1]	CONJUNTO DE MANGUERA.	CAS 1075 mm (42-5 / 16 in), frenos delanteros
6)	515-23222	[1]	ABRAZADERA, 7/8 ", Insul, Perno de 3/8"	CAS Reemplazado por el número de pieza: 87029955
7)	218-845	[1]	TEE, 37 grados, 3/4 "-16 x 3/4" -16, Fem Sw Run	Puerto de prueba CAS Reemplazado por número de parte: 72186150, 86511870
8)	192834A1	[1]	ACOPLAMIENTO	CAS
9)	H434163	[1]	TAPA CONTRA EL POLVO	CAS Reemplazado por el número de pieza: 86502604
10)	218-715	[1]	CODO, 45 grados Blkhd, 3/4 "-16, 37 grados x 3/4" -16, 37 grados	CAS
11)	192609A1	[2]	APOYO	CAS
12)	192816A1	[1]	MANGUERA	CAS 492 mm (19-3 / 8 pulg.)
13)	218-1255	[2]	BHD TUERCA DE SEGURIDAD, Blkhd, 3/4 "-16	CAS Reemplazado por el número de pieza: 524036
14)	218-674	[1]	ACCESORIO, Blkhd, 3/4 "-16, 37 grados x 3/4" -16, 37 grados	CAS Reemplazado por el número de pieza: 264654
15.	192794A1	[1]	TUBO	Frenos delanteros CAS
dieciséis.	515-23127	[3]	ABRAZADERA, 1/2 ", Insul, Perno de 3/8"	CAS Reemplazado por el número de pieza: 86010402
17)	896-15012	[3]	ARANDELA, 13.5mm ID x 28mm OD x 4mm Thk	CAS 13,5 x 28 x 4 mm Reemplazada por el número de pieza: 86625256
18)	895-11010	[3]	ARANDELA, 11mm ID x 20mm OD x 2mm Thk	CAS 11 x 21 x 2 mm Reemplazada por el número de pieza: 14496621
19)	832-10410	[3]	TUERCA, M10 x 1.5, Cl 8	CAS Reemplazado por número de parte: 190003888452
20)	192819A1	[1]	MANGUERA	CAS 365 mm (14-3 / 8 pulg.)
21)	218-1255	[1]	BHD TUERCA DE SEGURIDAD, Blkhd, 3/4 "-16	CAS Reemplazado por el número de pieza: 524036
22)	189274A1	[1]	ESPACIADOR	CAS Use el perno del eje delantero para montar
23)	218-805	[1]	TEE, 3/4 "-16, 37 grados, Blkhd	CAS fl br x fl x fl
24)	218-786	[2]	REDUCTOR, 37 grados, 3/4 "-16, Fem x 9/16" -18 Macho	CAS Reemplazado por el número de pieza: 86624135
25)	192812A1	[1]	TUBO	CAS LH
26)	192811A1	[1]	TUBO	CAS RH
27)	515-2495	[4]	ABRAZADERA, 3/8 ", Insul, Perno de 7/16"	CAS Reemplazado por número de pieza: 86639003
28)	426-68	[4]	PERNO, hexagonal, 3/8 "- 16 x 1/2", Gr 8	CAS
29)	492-11038	[4]	ARANDELA DE BLOQUEO, 3/8 "	CAS Reemplazado por el número de parte: 72187249, 80680
30)	218-5057	[2]	CONECTOR HYD, 9/16 "- 18 JIC x 9/16" - 18 ORB	CAS Incl. 31 Reemplazada por el número de pieza: 76350
31)	237-6006	[1]	JUNTA TÓRICA, 0.078 "Thk x 0.468" ID, -906, Cl 6, 90 Duro	CAS Reemplazado por el número de pieza: 9617873

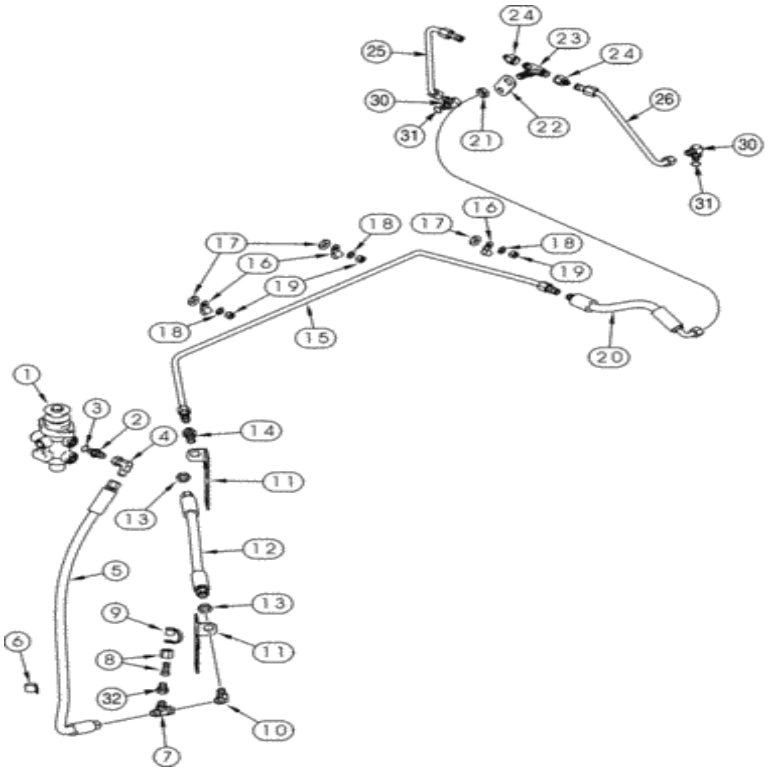

Para una vista completa, necesita registrarse

Piezas en el grupo (821C) - CARGADOR DE RUEDAS DE CASO (N / S JEE0155000 Y ANTES) (1 / 02-12 / 06):

Pos.	Parte no	Cantidad	Nombre de piezas	Comentarios
1)	331968A1	[1]	VÁLVULA	Válvula de freno principal de CAS , ver página (s) 7-37
2)	218-5066	[1]	CONECTOR HYD, 7/8 "- 14 Macho JIC x 3/4" - 16 Macho ORB	CAS Incl. 3 Reemplazada por el número de pieza: 86071
3)	237-6010	[1]	ANILLO O, 0.097 "Thk x 0.755" ID, -910, Cl 6, 90 Duro	CAS Reemplazado por el número de parte: 72186125, 167269
4)	[illegible]	[1]	CODO, 90 grados, 7/8 "-14, 37 grados x	CAS Reemplazado por el número de pieza:

Pos.	Parte no	Cantidad	Nombre de piezas	Comentarios
4)	218-5232	[1]	M8 - H, 37 grados Fem Sw	182977
5)	339503A1	[1]	CONJUNTO DE MANGUERA.	CAS 1075 mm (42-5 / 16 in), frenos delanteros
6)	515-23254	[1]	ABRAZADERA, 1 ", Insul, Perno de 3/8"	CAS Reemplazado por el número de parte: 9827902, 72187281
7)	218-5220	[1]	TEE, 37 grados, 7/8 "-14 x 7/8" -14, Fem Sw Run	CAS fl br x fl x sw, Puerto de prueba Reemplazado por número de parte: 86513011
8)	192834A1	[1]	ACOPLAMIENTO	CAS
9)	H434163	[1]	TAPA CONTRA EL POLVO	CAS Reemplazado por el número de pieza: 86502604
10)	218-716	[1]	CODO, 45 grados Blkhd, 7/8 "-14, 37 grados x 7/8" -14, 37 grados	CAS Reemplazado por el número de pieza: 86513098
11)	394275A1	[2]	SOPORTE	CAS
12)	339528A1	[1]	CONJUNTO DE MANGUERA.	CAS 467 mm (18-3 / 8 pulg.)
13)	218-1251	[2]	BHD TUERCA DE SEGURIDAD, Blkhd, 7/8 "-14	CAS Reemplazado por el número de pieza: 595460
14)	218-675	[1]	ACCESORIO, Blkhd, 7/8 "-14, 37 grados x 7/8" -14, 37 grados	CAS Reemplazado por el número de pieza: 9610690
15.	339573A2	[1]	TUBO	Frenos delanteros CAS , reemplaza 339573A1
dieciséis.	515-25159	[3]	ABRAZADERA, 5/8 ", Insul, Perno de 1/2"	CAS Reemplazado por número de parte: 86639005
17)	896-15012	[3]	ARANDELA, 13.5mm ID x 28mm OD x 4mm Thk	CAS 13,5 x 28 x 4 mm Reemplazada por el número de pieza: 86625256
18)	895-11010	[3]	ARANDELA, 11mm ID x 20mm OD x 2mm Thk	CAS 11 x 21 x 2 mm Reemplazada por el número de pieza: 14496621
19)	832-10410	[3]	TUERCA, M10 x 1.5, Cl 8	CAS Reemplazado por número de parte: 190003888452
20)	339576A1	[1]	CONJUNTO DE MANGUERA.	CAS 322 mm (12-11 / 16 in)
21)	218-1251	[1]	BHD TUERCA DE SEGURIDAD, Blkhd, 7/8 "-14	CAS Reemplazado por el número de pieza: 595460
22)	339484A2	[1]	SOPORTE	CAS Use el perno del eje delantero para montar, reemplaza 339484A1
23)	218-806	[1]	TEE, 7/8 "-14, 37 grados, Blkhd	CAS
24)	218-765	[2]	REDUCTOR, 37 grados, 7/8 "-14, Fem x 9/16" -18 Macho	CAS
25)	339642A2	[1]	TUBO	CAS LH, reemplaza 339642A1
26)	339638A2	[1]	TUBO	CAS RH, reemplaza 339638A1
30)	218-5105	[2]	CODO, codo de 90 grados, 9/16 "- 18 macho JIC x 9/16" - 18 macho ORB	CAS Incluye 31 Reemplazado por número de parte: 76344, 72186128
31)	237-6006	[1]	JUNTA TÓRICA, 0.078 "Thk x 0.468" ID, -906, Cl 6, 90 Duro	CAS Reemplazado por el número de pieza: 9617873
32)	218-789	[1]	REDUCTOR, 37 grados, 7/8 "-14, Fem x 3/4" -16 Macho	CAS Reemplazado por el número de pieza: 9848041

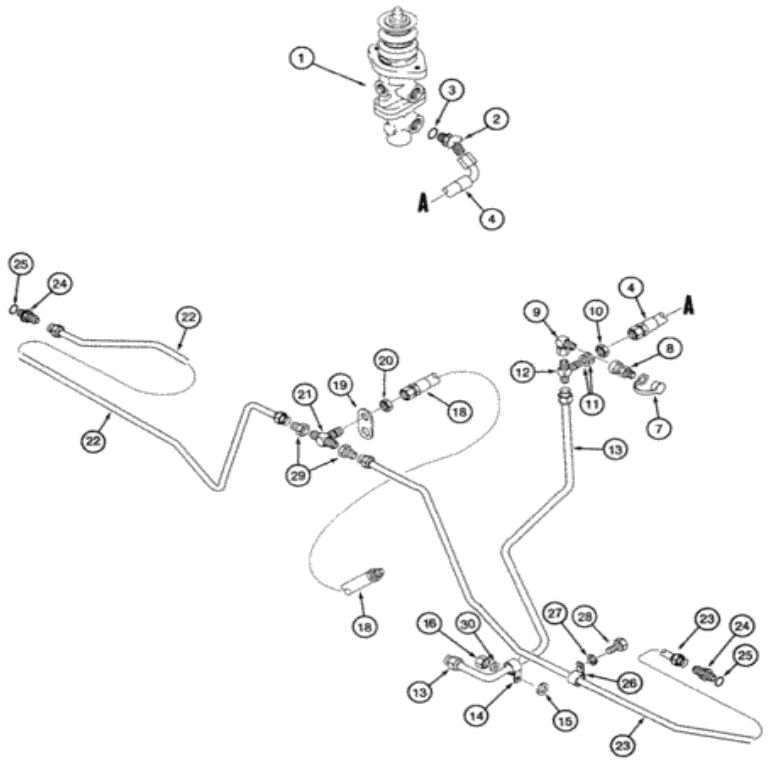

Para una vista completa, necesita registrarse

Piezas en el grupo (821C) - CARGADOR DE RUEDAS DE CASO (N / S JEE0155000 Y ANTES) (1 / 02-12 / 06):

Pos.	Parte no	Cantidad	Nombre de piezas	Comentarios
1)	331968A1	[1]	VÁLVULA	Freno principal CAS , ver página (s) 7-37
2)	218-5136	[1]	CODO, codo de 45 grados, 3/4 "- 16 macho JIC x 3/4" - 16 macho ORB	CAS Incl. 3 Reemplazado por el número de parte: 72186187, 216797
3)	237-6008	[1]	JUNTA TÓRICA, 0.087 "Thk x 0.644" ID, -908, Cl 6, 90 Duro	CAS Reemplazado por el número de pieza: 128825
4)	238409A1	[1]	CONJUNTO DE MANGUERA.	CAS 1293 mm (50-15 / 16 in), frenos traseros
				CAS Reemplazado por el número de pieza:

Pos.	Parte no	Cantidad	Nombre de piezas	Comentarios
7)	H434163	[1]	TAPA CONTRA EL POLVO	86502304
8)	192834A1	[1]	ACOPLAMIENTO	Puerto de verificación CAS
9)	218-5230	[1]	CODO, 90 grados, 3/4 "-16, 37 grados x 3/4" -16, 37 grados Fem Sw	CAS Reemplazado por el número de parte: 72187024, 248974
10)	218-1255	[1]	BHD TUERCA DE SEGURIDAD, Blkhd, 3/4 "-16	CAS Reemplazado por el número de pieza: 524036
11)	495-81037	[2]	ARANDELA, 25/32 "x 1 1/4" x .060 "	CAS Reemplazado por el número de pieza: 249100
12)	218-805	[1]	TEE, 3/4 "-16, 37 grados, Blkhd	CAS 3/4 blkhd fl br x fl x fl
13)	241134A1	[1]	LÍNEA DE FRENO	CAS
14)	515-23127	[1]	ABRAZADERA, 1/2 ", Insul, Perno de 3/8"	CAS Reemplazado por el número de pieza: 86010402
15.	896-15012	[1]	ARANDELA, 13.5mm ID x 28mm OD x 4mm Thk	CAS 13,5 x 28 x 4 mm Reemplazada por el número de pieza: 86625256
dieciséis.	832-10410	[1]	TUERCA, M10 x 1.5, Cl 8	CAS Reemplazado por número de parte: 190003888452
18)	192818A1	[1]	MANGUERA	CAS 630 mm (25 pulgadas)
19)	189274A1	[1]	ESPACIADOR	Perno de uso CAS desde atrás, rango de serie: montaje en eje
20)	218-1255	[1]	BHD TUERCA DE SEGURIDAD, Blkhd, 3/4 "-16	CAS Reemplazado por el número de pieza: 524036
21)	218-805	[1]	TEE, 3/4 "-16, 37 grados, Blkhd	CAS 3/4 blkhd fl br x fl x fl
22)	192814A1	[1]	TUBO	CAS Eje trasero, mano izquierda
23)	192813A1	[1]	TUBO	CAS Eje trasero, mano derecha
24)	218-5057	[2]	CONECTOR HYD, 9/16 "- 18 JIC x 9/16" - 18 ORB	CAS Incl. 25 Reemplazada por el número de pieza: 76350
25)	237-6006	[1]	JUNTA TÓRICA, 0.078 "Thk x 0.468" ID, -906, Cl 6, 90 Duro	CAS Reemplazado por el número de pieza: 9617873
26)	515-2495	[4]	ABRAZADERA, 3/8 ", Insul, Perno de 7/16"	CAS Reemplazado por número de pieza: 86639003
27)	492-11038	[4]	ARANDELA DE BLOQUEO, 3/8 "	CAS Reemplazado por el número de parte: 72187249, 80680
28)	426-68	[4]	PERNO, hexagonal, 3/8 "- 16 x 1/2", Gr 8	CAS
29)	218-786	[2]	REDUCTOR, 37 grados, 3/4 "-16, Fem x 9/16" -18 Macho	CAS Reemplazado por el número de pieza: 86624135
30)	895-11010	[1]	ARANDELA, 11mm ID x 20mm OD x 2mm Thk	CAS 11 x 21 x 2 mm Reemplazada por el número de pieza: 14496621

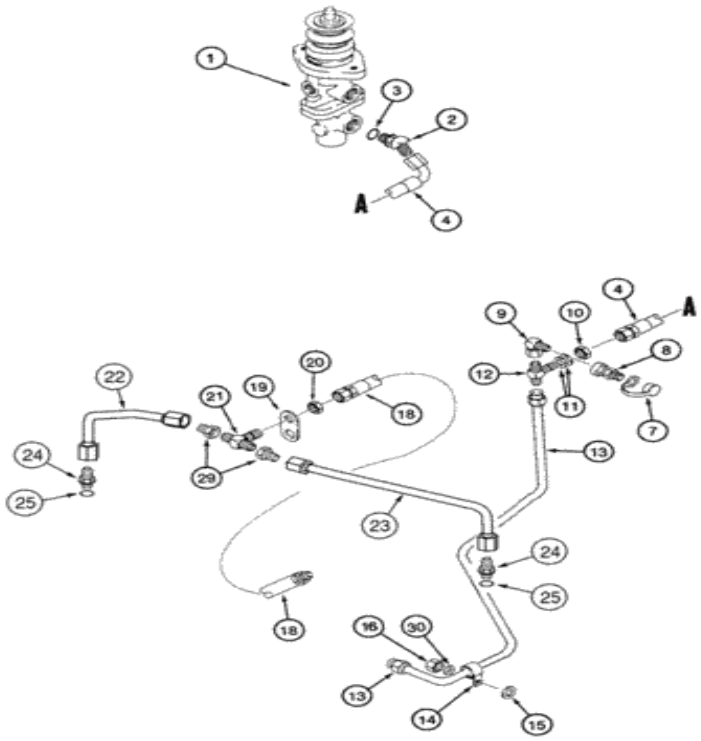

Para una vista completa, necesita registrarse

Piezas en el grupo (821C) - CARGADOR DE RUEDAS DE CASO (N / S JEE0155000 Y ANTES) (1 / 02-12 / 06):

Pos.	Parte no	Cantidad	Nombre de piezas	Comentarios
1)	331968A1	[1]	VÁLVULA	Freno principal CAS , ver página (s) 7-37
2)	218-5145	[1]	CODO, codo de 45 grados, 7/8 "- 14 macho JIC x 3/4" - 16 macho ORB	CAS Incluye 3 Reemplazado por número de parte: 86512996
3)	237-6008	[1]	JUNTA TÓRICA, 0.087 "Thk x 0.644" ID, -908, Cl 6, 90 Duro	CAS Reemplazado por el número de pieza: 128825
4)	338654A1	[1]	CONJUNTO DE MANGUERA.	CAS 1303 mm (51-5 / 16 in), frenos traseros
7)	[illegible]	[1]	TAPA CONTRA EL POLVO	CAS Reemplazado por el número de pieza:

Pos.	Parte no	Cantidad	Nombre de piezas	Comentarios
7)	H434163	[1]	TAPA CONTRA EL POLVO	CAS 86502604
8)	192834A1	[1]	ACOPLAMIENTO	Puerto de verificación CAS
9)	218-5381	[1]	CODO, 90 grados, 3/4 "-16, 37 grados x 7/8" -14, 37 grados Fem Sw	CAS
10)	218-1251	[1]	BHD TUERCA DE SEGURIDAD, Blkhd, 7/8 "-14	CAS Reemplazado por el número de pieza: 595460
11)	495-81051	[2]	ARANDELA, 29/32 "x 1 1/4" x .060 "	CAS Reemplazado por el número de pieza: 86624165
12)	218-806	[1]	TEE, 7/8 "-14, 37 grados, Blkhd	CAS
13)	339467A1	[1]	TUBO	CAS
14)	515-25159	[1]	ABRAZADERA, 5/8 ", Insul, Perno de 1/2"	CAS Reemplazado por número de parte: 86639005
15.	896-15012	[1]	ARANDELA, 13.5mm ID x 28mm OD x 4mm Thk	CAS 13,5 x 28 x 4 mm Reemplazada por el número de pieza: 86625256
dieciséis.	832-10410	[1]	TUERCA, M10 x 1.5, Cl 8	CAS Reemplazado por número de parte: 190003888452
18)	339461A1	[1]	CONJUNTO DE MANGUERA.	CAS 630 mm (25 pulgadas)
19)	339484A2	[1]	SOPORTE	CAS Use el perno del eje trasero para montar, reemplaza 339484A1
20)	218-1251	[1]	BHD TUERCA DE SEGURIDAD, Blkhd, 7/8 "-14	CAS Reemplazado por el número de pieza: 595460
21)	218-806	[1]	TEE, 7/8 "-14, 37 grados, Blkhd	CAS
22)	345520A1	[1]	TUBO	CAS Eje trasero, mano izquierda
23)	345518A1	[1]	TUBO, 9,5 mm DE, 170, 97,4 mm de longitud	CAS Eje trasero, mano derecha
24)	218-5057	[2]	CONECTOR HYD, 9/16 "- 18 JIC x 9/16" - 18 ORB	CAS Incl. 25 Reemplazada por el número de pieza: 76350
25)	237-6006	[1]	JUNTA TÓRICA, 0.078 "Thk x 0.468" ID, -906, Cl 6, 90 Duro	CAS Reemplazado por el número de pieza: 9617873
29)	218-765	[2]	REDUCTOR, 37 grados, 7/8 "-14, Fem x 9/16" -18 Macho	CAS
30)	895-11010	[1]	ARANDELA, 11mm ID x 20mm OD x 2mm Thk	CAS 11 x 21 x 2 mm Reemplazada por el número de pieza: 14496621

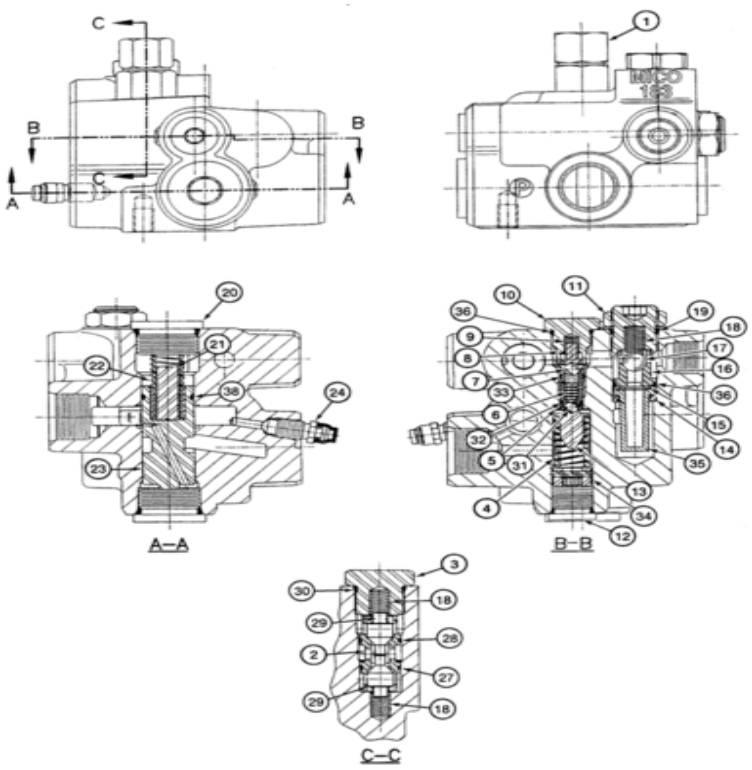

Para una vista completa, necesita registrarse

Piezas en el grupo (821C) - CARGADOR DE RUEDAS DE CASO (N / S JEE0155000 Y ANTES) (1 / 02-12 / 06):

Pos.	Parte no	Cantidad	Nombre de piezas	Comentarios
. .	313362A1	[1]	VÁLVULA	Válvula de acumulador de freno CAS , piezas de componentes que ya no reciben servicio por separado, consta de 1-38
1)	333365A1	[1]	VÁLVULA DE PRESIÓN RELIE	Las partes componentes de CAS no reciben servicio por separado
2)	NSS	[1]	SEPARAT NO VENDIDO	Manga CON , reemplaza 333367A1

Pos.	Parte no	Cantidad	Nombre de pieza	Comentarios
3)	NSS	[1]	SEPARAT NO VENDIDO	Tapa CON , reemplaza 333371A1
4)	NSS	[1]	SEPARAT NO VENDIDO	CON Spring, reemplaza S302034
5)	NSS	[1]	SEPARAT NO VENDIDO	Inserto CON , reemplaza 333373A1
6)	NSS	[1]	SEPARAT NO VENDIDO	Con carrete, reemplaza 333375A1
7)	NSS	[1]	SEPARAT NO VENDIDO	Bola CON , reemplaza 333377A1
8)	NSS	[1]	SEPARAT NO VENDIDO	CON Stop, reemplaza 333378A1
9)	NSS	[1]	SEPARAT NO VENDIDO	CON Spring, reemplaza 333379A1
10)	NSS	[1]	SEPARAT NO VENDIDO	Conector CON , reemplaza 333380A1
11)	NSS	[1]	SEPARAT NO VENDIDO	Tuerca CON , reemplaza 333381A1
12)	NSS	[1]	SEPARAT NO VENDIDO	Conector CON , reemplaza 333382A1
13)	NSS	[1]	SEPARAT NO VENDIDO	Retenedor CON , reemplaza 333384A1
14)	NSS	[1]	SEPARAT NO VENDIDO	Arandela CON , reemplaza 333386A1
15.	NSS	[1]	SEPARAT NO VENDIDO	Arandela CON , reemplaza 333387A1
dieciséis.	NSS	[1]	SEPARAT NO VENDIDO	Asiento CON , reemplaza 333388A1
17)	NSS	[1]	SEPARAT NO VENDIDO	Bola CON , reemplaza 333389A1
18)	NSS	[3]	SEPARAT NO VENDIDO	CON Spring, reemplaza 333390A1
19)	NSS	[1]	SEPARAT NO VENDIDO	Tornillo CON , reemplaza 333392A1
20)	NSS	[2]	SEPARAT NO VENDIDO	Conector CON , reemplaza 333393A1
21)	NSS	[1]	SEPARAT NO VENDIDO	Varilla CON , reemplaza 333394A1
22)	NSS	[1]	SEPARAT NO VENDIDO	CON Spring, reemplaza S302035
23)	NSS	[1]	SEPARAT NO VENDIDO	Con carrete, reemplaza 333396A1
24)	NSS	[1]	SEPARAT NO VENDIDO	Tornillo CON , reemplaza S107710
25)	NSS	[1]	SEPARAT NO VENDIDO	CON Vivienda, reemplaza 333398A1
. .	331976A1	[1]	KIT DE JUNTAS	CAS incluye 27-38, componentes que ya no reciben servicio por separado Reemplazada por el número de pieza: 409475A1
27)	NSS	[1]	SEPARAT NO VENDIDO	Junta tórica CON , reemplaza 333366A1
28)	NSS	[1]	SEPARAT NO VENDIDO	Junta tórica CON , reemplaza 333368A1

Pos.	Parte no	Cantidad	Nombre de pieza	Comentarios
29)	NSS	[1]	SEPARAT NO VENDIDO	CON , Válvula de asiento, válvula, reemplaza 333369A1
30)	NSS	[1]	SEPARAT NO VENDIDO	Junta tórica CON , reemplaza 333370A1
31)	NSS	[1]	SEPARAT NO VENDIDO	Bola CON , reemplaza 333372A1
32)	NSS	[1]	SEPARAT NO VENDIDO	Junta tórica CON , reemplaza 333374A1
33)	NSS	[1]	SEPARAT NO VENDIDO	Junta tórica CON , reemplaza 333376A1
34)	NSS	[1]	SEPARAT NO VENDIDO	Tornillo CON , reemplaza 333383A1
35)	NSS	[1]	SEPARAT NO VENDIDO	Filtro CON , reemplaza 333385A1
36)	NSS	[2]	SEPARAT NO VENDIDO	CON 41/64 ID x 3/32, junta tórica, reemplaza 237-6008
37)	NSS	[1]	SEPARAT NO VENDIDO	Junta tórica CON , reemplaza 333391A1
38)	NSS	[1]	SEPARAT NO VENDIDO	Anillo CON , reemplaza 333395A1

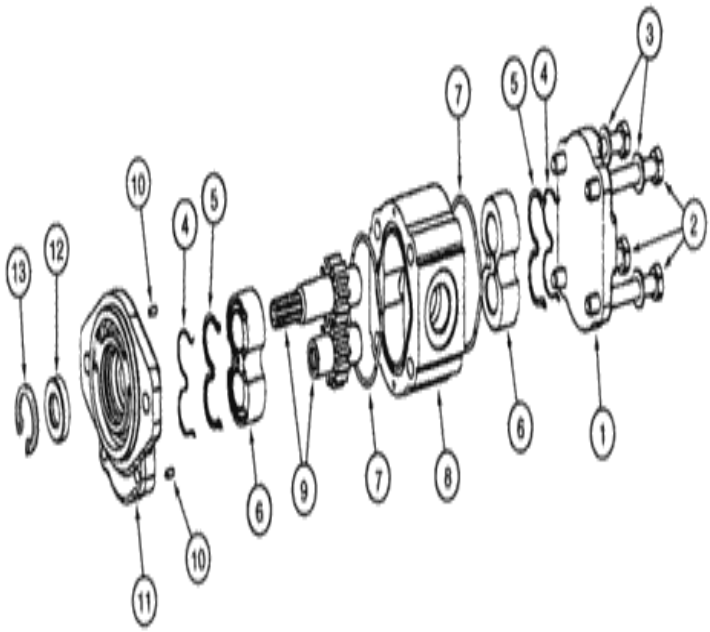

Para una vista completa, necesita registrarse

Piezas en el grupo (821C) - CARGADOR DE RUEDAS DE CASO (N / S JEE0155000 Y ANTES) (1 / 02-12 / 06):

Pos.	Parte no	Cantidad	Nombre de piezas	Comentarios
. .	317020A1	[1]	BOMBA HIDRÁULICA	Bomba de freno CAS , consta de 1-13, componentes que no reciben servicio por separado, orden 258247A1 Reemplazada por el número de pieza: 87453067
. .	87453067R	[1]	BOMBA REMAN-HYD	FAR 821C (N / S JEE0155000 Y ANTES), Remanchado para el nuevo N / P 317020A1

Pos.	Parte no	Cantidad	Nombre de pieza	Comentarios
. .	87453067C	[1]	BOMBA GENERAL HIDRÁULICA	Número de devolución FAR
1)	NSS	[1]	SEPARAT NO VENDIDO	Cubierta CON , puerto final
2)	NSS	[4]	SEPARAT NO VENDIDO	Perno CON
3)	NSS	[4]	SEPARAT NO VENDIDO	Lavadora CON
4)	NSS	[2]	SEPARAT NO VENDIDO	Sello CON
5)	NSS	[2]	SEPARAT NO VENDIDO	Sello CON
6)	NSS	[2]	SEPARAT NO VENDIDO	Bloque CON
7)	NSS	[2]	SEPARAT NO VENDIDO	Sello CON
8)	NSS	[1]	SEPARAT NO VENDIDO	CON carcasa, eje
9)	NSS	[1]	SEPARAT NO VENDIDO	CON CON , engranaje, juego de engranajes
10)	NSS	[2]	SEPARAT NO VENDIDO	Pin CON , pasador
11)	NSS	[1]	SEPARAT NO VENDIDO	Cubierta CON , extremo del eje
12)	NSS	[1]	SEPARAT NO VENDIDO	Sello CON , aceite
13)	800-2135	[1]	ANILLO SNAP, M35, Int	CAS Reemplazado por el número de pieza: 300642
. .	258247A1	[1]	KIT DE SELLO	CAS incluye 4, 5, 7, 12

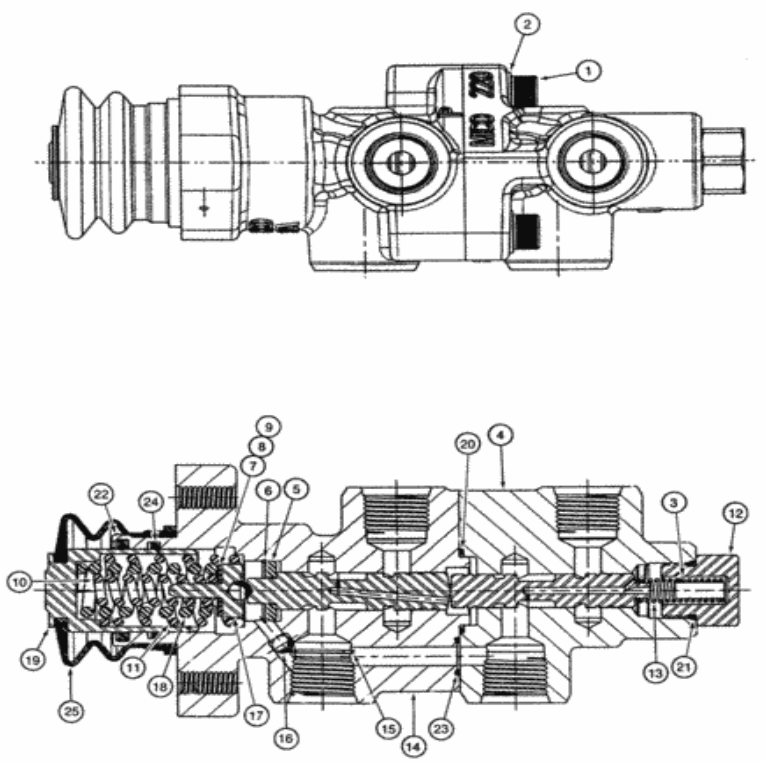

Para una vista completa, necesita registrarse

Piezas en el grupo (821C) - CARGADOR DE RUEDAS DE CASO (N / S JEE0155000 Y ANTES) (1 / 02-12 / 06):

Pos.	Parte no	Cantidad	Nombre de piezas	Comentarios
. .	331968A1	[1]	VÁLVULA	Válvula de freno principal de CAS , consta de 1-25, piezas de componentes que ya no reciben servicio por separado, bota y sellos externos reemplazados con el kit 331971A1
1)	100672A1	[2]	TORNILLO HEX SOC, 5/16 "- 18 x 1"	CAS

Pos.	Parte no	Cantidad	Nombre de la pieza	Comentarios
2)	100673A1	[2]	CAMBIO DE ACEITE	CAS
3)	NSS	[1]	SEPARAT NO VENDIDO	Retenedor CON , reemplaza 333314A1
4)	NSS	[1]	SEPARAT NO VENDIDO	CON Vivienda, reemplaza 333315A1
5)	NSS	[1]	SEPARAT NO VENDIDO	CON espaciador, reemplaza 333317A1
6)	NSS	[1]	SEPARAT NO VENDIDO	Anillo CON , retención, reemplaza 333318A1
7)	NSS	[1]	SEPARAT NO VENDIDO	Calza CON , reemplaza 333319A1
8)	NSS	[1]	SEPARAT NO VENDIDO	Calza CON , reemplaza 333320A1
9)	NSS	[1]	SEPARAT NO VENDIDO	Calza CON , reemplaza 333321A1
10)	NSS	[1]	SEPARAT NO VENDIDO	CON Spring, reemplaza 333322A1
11)	NSS	[1]	SEPARAT NO VENDIDO	CON Spring, reemplaza 333323A1
12)	NSS	[1]	SEPARAT NO VENDIDO	Conector CON , reemplaza 333325A1
13)	NSS	[1]	SEPARAT NO VENDIDO	CON Spring, reemplaza 333326A1
14)	NSS	[1]	SEPARAT NO VENDIDO	CON Vivienda, reemplaza 333328A1
15.	NSS	[1]	SEPARAT NO VENDIDO	Anillo CON , retención, reemplaza 333329A1
dieciséis.	NSS	[1]	SEPARAT NO VENDIDO	Bola CON , reemplaza 333330A1
17)	NSS	[1]	SEPARAT NO VENDIDO	Retenedor CON , reemplaza 333331A1
18)	NSS	[1]	SEPARAT NO VENDIDO	CON Spring, reemplaza 333332A1
19)	NSS	[1]	SEPARAT NO VENDIDO	Pistón CON , reemplaza 333335A1
20)	NSS	[1]	SEPARAT NO VENDIDO	Junta tórica CON , reemplaza 333316A1
21)	NSS	[1]	SEPARAT NO VENDIDO	CON 41/64 ID x 3/32, junta tórica, reemplaza 237-6008
22)	NSS	[1]	SEPARAT NO VENDIDO	Copa CON , reemplaza 333324A1
23)	NSS	[1]	SEPARAT NO VENDIDO	Junta tórica CON , reemplaza 333327A1
24)	NSS	[1]	SEPARAT NO VENDIDO	Anillo CON , reemplaza 333333A1
25)	NSS	[1]	SEPARAT NO VENDIDO	Bota CON , reemplaza 333334A1
. .	331971A1	[1]	KIT DE SELLO	El CAS consta de 20-25, los componentes ya no reciben servicio por separado

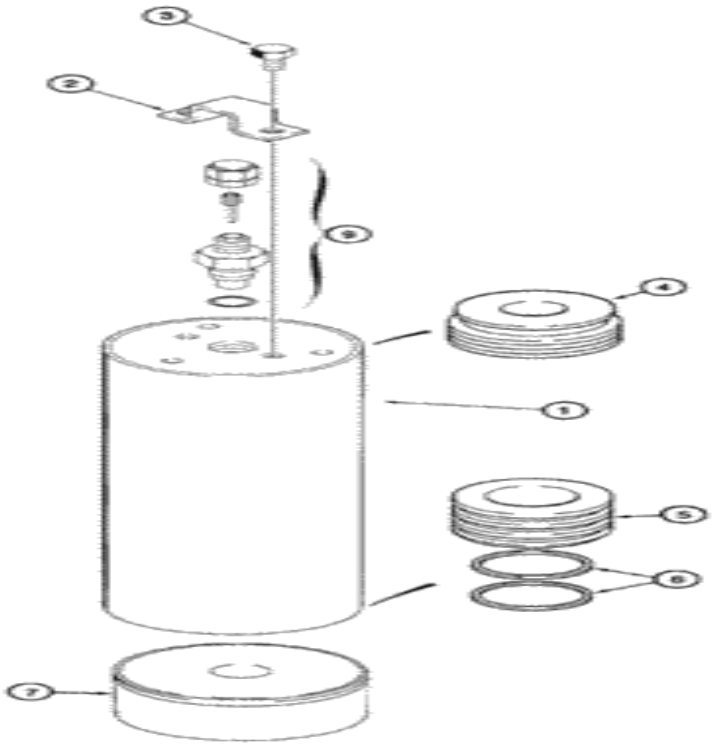

Para una vista completa, necesita registrarse

Piezas en el grupo (821C) - CARGADOR DE RUEDAS DE CASO (N / S JEE0155000 Y ANTES) (1 / 02-12 / 06):

Pos.	Parte no	Cantidad	Nombre de piezas	Comentarios
. .	365757A1	[2]	ACUMULADOR	CAS 3,0 litros; Usado en modelos después de S / N JEE0123402; Consiste en 1-9; Utiliza el kit de sellado 387678A1; Si se utiliza Reemplazado por el número de pieza: 8605647
. .	284444A1	[2]	ACUMULADOR	CAS 1,9 litros; Utilizado en modelos anteriores a S / N JEE0123403; Incl. 10-15; Utiliza el kit de sellado 413025A1; No ilustrado
. .	8605647	[2]	ACUMULADOR	FAR Incluye 8604883, Kit de sello; Si se usa

1)	NSS	[1]	SEPARAT NO VENDIDO	Cuerpo CON

Pos.	Parte no.	Cantidad	Nombre de piezas	Comentarios
2)	337196A1	[1]	GUARDIA	CAS Reemplazado por número de parte: 192895A1
3)	338532A1	[2]	TORNILLO	CAS Reemplazado por el número de parte: 281-2456
4)	337193A1	[1]	ENCHUFE	CAS
5)	337194A1	[1]	PISTÓN	CAS Reemplazado por número de parte: 192894A1
6)	337195A1	[2]	ANILLO	CAS
7)	337192A1	[1]	ENCHUFE	CAS Reemplazado por número de parte: 192895A1
8)	337197A1	[1]	CONJUNTO DE PIEZAS	Sello CAS , también incluye 9 Reemplazado por número de parte: 413025A1
9)	337198A1	[1]	VÁLVULA	Carga de CAS , componentes que no reciben servicio por separado Reemplazada por el número de pieza: 8604886
. .	ÁRBITRO	[1]	INSTRUCCIÓN	Las referencias de NH 10 - 15 no están ilustradas; Usar con el acumulador 284444A1
10)	192895A1	[1]	PROTECTOR	CAS
11)	337193A1	[1]	ENCHUFE	CAS
12)	192894A1	[1]	PISTÓN	CAS
13)	337195A1	[2]	ANILLO	CAS
14)	192936A1	[1]	KIT DE SELLO	CAS Reemplazado por el número de pieza: 413025A1
15.	281-2456	[2]	TORNILLO AUTAPROPIO, Hex Wash Hd, # 10-24 x 3/8 "	CAS

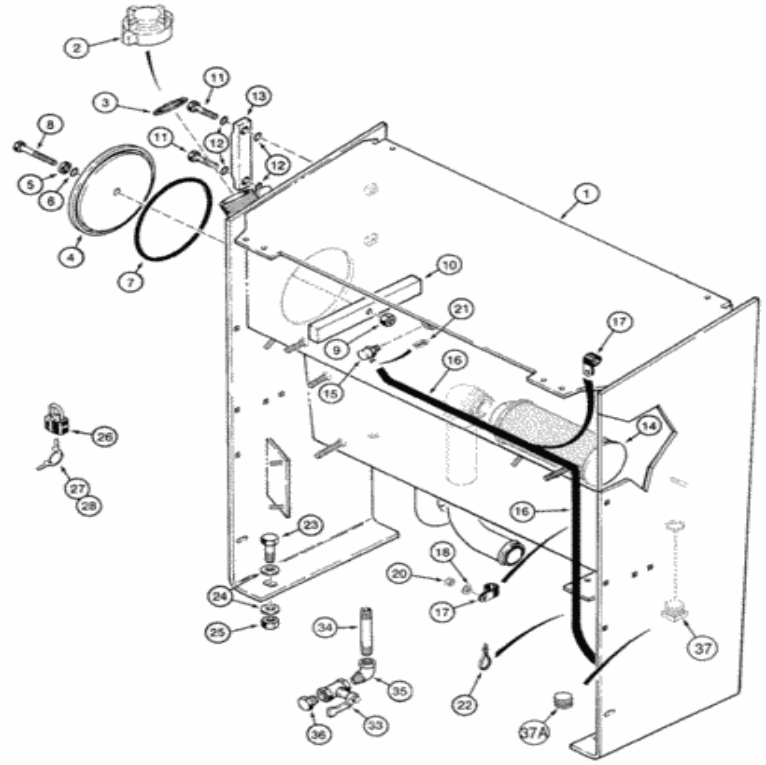

Para una vista completa, necesita registrarse

Piezas en el grupo (821C) - CARGADOR DE RUEDAS DE CASO (N / S JEE0155000 Y ANTES) (1 / 02-12 / 06):

Pos.	Parte no	Cantidad	Nombre de piezas	Comentarios
. .	244889A3	[1]	TANQUE, ACEITE HIDRAULICO	El CAS consiste en 1 - 10, reemplaza 244889A1, 244889A2
1)	NSS	[1]	SEPARAT NO VENDIDO	Depósito CON
2)	L128669	[1]	GORRA	Rosca interna CAS
3)	R46984	[1]	EMPAQUETADURA	CAS Reemplazado por el número de pieza: 87557921
4)	L128352	[1]	CUBRIR	CAS
5)	L78045	[1]	LAVADORA	CAS

6)	338-5113	[1]	O-RING, 0.103 "Thk x 0.487" ID,	CAS Reemplazado por el número de parte: 144570...

Pos.	Parte no	Cantidad	Nombre de pieza	Comentarios
6)	238-5112	[1]	O-RING, 0.275 "Thk x 5.75" ID, -242, Cl 5, 75 Duro	CAS Reemplazado por el número de parte: 14457080
7)	238-5442	[1]	JUNTA TÓRICA, 0.275 "Thk x 7.22" ID, -442, Cl 5, 75 Duro	CAS 7-1 / 4 x 1/4
8)	113-2462	[1]	PERNO, hexagonal, 1/2 "- 13 x 3", Gr 5	CAS 1/2 x 1
9)	131-510	[1]	TUERCA DE SEGURIDAD, 1/2 "-13	CAS
10)	L50741	[1]	BAR	CAS
. .	L116247	[1]	CALIBRE	Vista de CAS , nivel de aceite, consta de 11-13 Reemplazada por el número de pieza: 86988366
11)	N13213	[2]	TORNILLO	CAS
12)	238-7112	[4]	O-RING, 0.103 "Thk x 0.487" ID, -112, Cl 7, 75 Duro	CAS Reemplazado por el número de parte: 72186191, 86637641
13)	NSS	[1]	SEPARAT NO VENDIDO	Medidor CON
14)	196955A1	[1]	PANTALLA DE FILTRO	Succión CAS Reemplazada por número de parte: 87408715
15.	235417A2	[1]	RESPIRADOR, 3/8 "- 18 PTF, manguera de 3/8", 20 micras	Alivio de presión CAS , reemplaza 235417A1
dieciséis.	31-2281	[1]	MANGUERA, 9.5 mm ID x 1828.80 mm	CAS 1829 mm (72 in), drenaje, corte de 32-12X
17)	515-23159	[2]	ABRAZADERA, 5/8 ", Insul, Perno de 3/8"	CAS Reemplazado por el número de pieza: 86594406
18)	895-15010	[2]	ARANDELA, 11mm ID x 24mm OD x 2mm Thk	CAS Reemplazado por número de parte: 86625253
20)	832-10410	[2]	TUERCA, M10 x 1.5, Cl 8	CAS Reemplazado por número de parte: 190003888452
21)	214-1704	[1]	ABRAZADERA, # 04, 0.25 "- 0.62", Gusano Tipo M	CAS Reemplazado por el número de pieza: 86625022
22)	L18337	[1]	LAZO DE CABLE, 9.95 "-12.1" lg	CORREA DE CABLE CAS , 15 in Reemplazada por el número de pieza: 529070
23)	828-16070	[4]	PERNO, hexagonal, M16 x 2 x 70 mm, Cl 10.9	CAS Reemplazado por el número de pieza: 87015545
24)	896-15016	[8]	ARANDELA, 17.5mm ID x 34mm OD x 5mm Thk	CAS Reemplazado por el número de parte: 86639326, 82848079
25)	829-1416	[4]	TUERCA, M16, Cl 10	CAS Reemplazado por el número de pieza: 392530
26)	D93753	[1]	CANDADO	CAS incluye llaves 27, 28, si se usa
27)	D93751	[2]	JUEGO DE 2 CLAVES	CAS Solo para candado Yale, si se usa
28)	R29555	[2]	LLAVE	CAS Solo para el candado maestro, si se usa Reemplazado por el número de pieza: D93753
33)	L124327	[1]	VÁLVULA DE DRENAJE	Depósito Hidráulico CAS
34)	221-1223	[1]	TUBO, pezón, 3/4 "NPT x 6"	CAS
35)	217-1020	[1]	90 CODO, 3/4 "- 14 Hembra x 3/4" - 14 Macho	CAS
36)	217-415	[1]	ENCHUFE, Hex Hd, 3/4 "- 14 NPT	CAS
37)	217-532	[1]	TAPÓN DE DRENAJE, Sq Hd, 1 1/4 "-11 1/2 NPTF	CAS ya no se utiliza, orden 217-445
37A.	217-445	[1]	ENCHUFE, Hex Soc, 1-1 / 4 "- 11-1 / 2 NPTF	CAS reemplaza 217-532

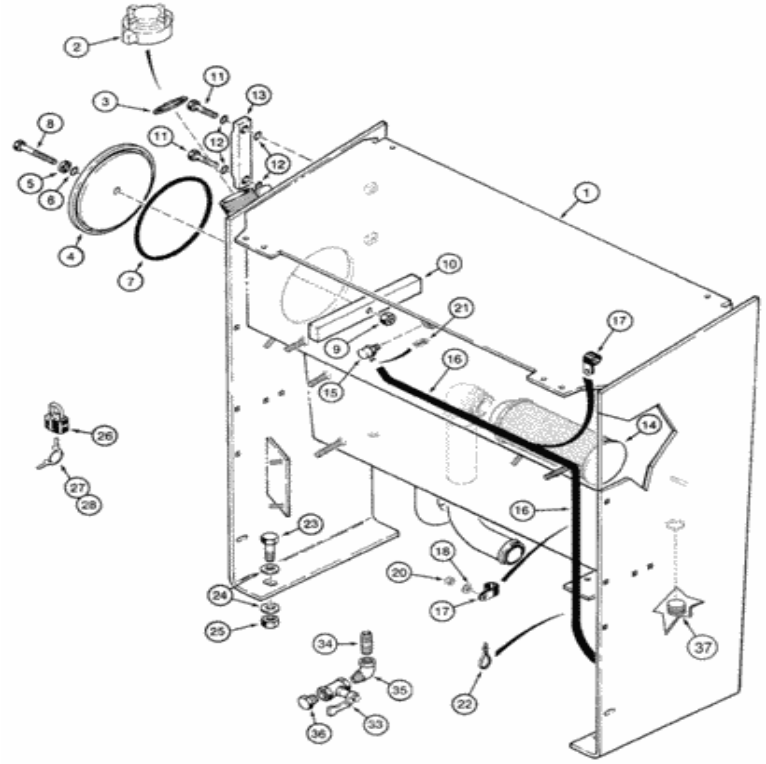

Para una vista completa, necesita registrarse

Piezas en el grupo (821C) - CARGADOR DE RUEDAS DE CASO (N / S JEE0155000 Y ANTES) (1 / 02-12 / 06):

Pos.	Parte no	Cantidad	Nombre de piezas	Comentarios
. .	434540A2	[1]	TANQUE, ACEITE HIDRAULICO	CAS consiste en 1 - 10
1)	NSS	[1]	SEPARAT NO VENDIDO	Depósito CON
2)	L128669	[1]	GORRA	Rosca interna CAS
3)	R46984	[1]	EMPAQUETADURA	CAS Reemplazado por el número de pieza: 87557921
4)	L128352	[1]	CUBRIR	CAS
5)	L78045	[1]	LAVADORA	CAS
6)	338-5113	[1]	O-RING, 0.103 "Thk x 0.487" ID,	CAS Reemplazado por el número de parte: 144570...

Pos.	Parte no	Cantidad	Nombre de pieza	Comentarios
6)	238-5112	[1]	O-RING, 0.275 "Thk x 7.22" ID, -442, Cl 5, 75 Duro	CAS Reemplazado por el número de parte: 14457080
7)	238-5442	[1]	JUNTA TÓRICA, 0.275 "Thk x 7.22" ID, -442, Cl 5, 75 Duro	CAS 7-1 / 4 x 1/4
8)	113-2462	[1]	PERNO, hexagonal, 1/2 "- 13 x 3", Gr 5	CAS 1/2 x 1
9)	131-510	[1]	TUERCA DE SEGURIDAD, 1/2 "-13	CAS
10)	L50741	[1]	BAR	CAS
. .	L116247	[1]	CALIBRE	Vista de CAS , nivel de aceite, consta de 11-13 Reemplazada por el número de pieza: 86988366
11)	N13213	[2]	TORNILLO	CAS
12)	238-7112	[4]	O-RING, 0.103 "Thk x 0.487" ID, -112, Cl 7, 75 Duro	CAS Reemplazado por el número de parte: 72186191, 86637641
13)	NSS	[1]	SEPARAT NO VENDIDO	Medidor CON
14)	196955A1	[1]	PANTALLA DE FILTRO	Succión CAS Reemplazada por número de parte: 87408715
15.	235417A2	[1]	RESPIRADOR, 3/8 "- 18 PTF, manguera de 3/8", 20 micras	Alivio de presión CAS
dieciséis.	31-2281	[1]	MANGUERA, 9.5 mm ID x 1828.80 mm	CAS 1829 mm (72 in), drenaje, corte de 32-12X
17)	515-23159	[2]	ABRAZADERA, 5/8 ", Insul, Perno de 3/8"	CAS Reemplazado por el número de pieza: 86594406
18)	895-15010	[2]	ARANDELA, 11mm ID x 24mm OD x 2mm Thk	CAS Reemplazado por número de parte: 86625253
20)	832-10410	[2]	TUERCA, M10 x 1.5, Cl 8	CAS Reemplazado por número de parte: 190003888452
21)	214-1704	[1]	ABRAZADERA, # 04, 0.25 "- 0.62", Gusano Tipo M	CAS Reemplazado por el número de pieza: 86625022
22)	L18337	[1]	LAZO DE CABLE, 9.95 "-12.1" lg	CORREA DE CABLE CAS , 15 in Reemplazada por el número de pieza: 529070
23)	828-16070	[4]	PERNO, hexagonal, M16 x 2 x 70 mm, Cl 10.9	CAS Reemplazado por el número de pieza: 87015545
24)	896-15016	[8]	ARANDELA, 17.5mm ID x 34mm OD x 5mm Thk	CAS Reemplazado por el número de parte: 86639326, 82848079
25)	829-1416	[4]	TUERCA, M16, Cl 10	CAS Reemplazado por el número de pieza: 392530
26)	D93753	[1]	CANDADO	CAS incluye llaves 27, 28, si se usa
27)	D93751	[2]	JUEGO DE 2 CLAVES	CAS Solo para candado Yale, si se usa
28)	R29555	[2]	LLAVE	CAS Solo para el candado maestro, si se usa Reemplazado por el número de pieza: D93753
33)	L124327	[1]	VÁLVULA DE DRENAJE	Depósito Hidráulico CAS
34)	221-1212	[1]	ADECUADO	CAS 3/4 PT x 1-1 / 2
35)	217-1020	[1]	90 CODO, 3/4 "- 14 Hembra x 3/4" - 14 Macho	CAS
36)	217-415	[1]	ENCHUFE, Hex Hd, 3/4 "- 14 NPT	CAS
37)	217-445	[1]	ENCHUFE, Hex Soc, 1-1 / 4 "- 11-1 / 2 NPTF	CAS

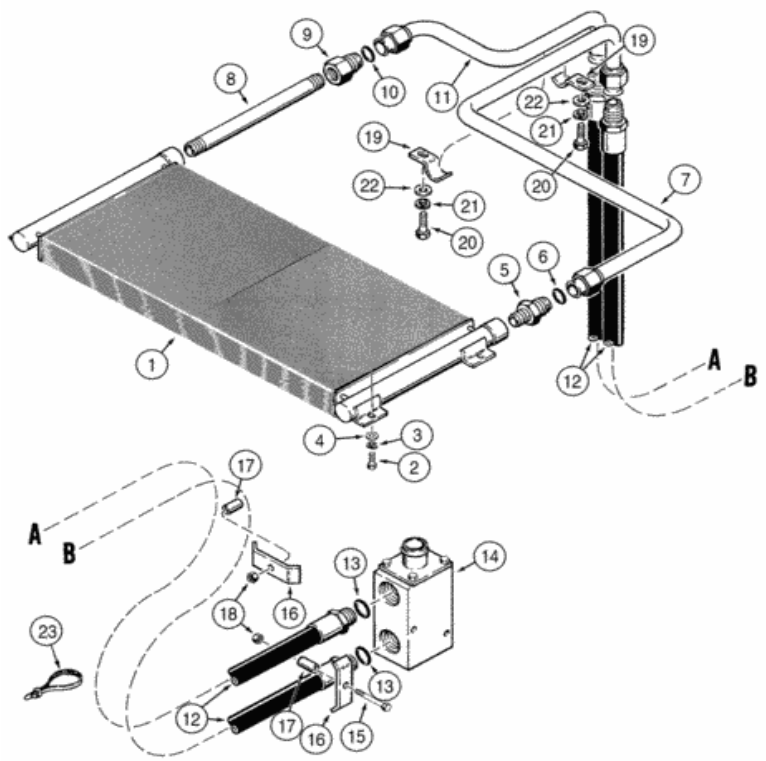

Para una vista completa, necesita registrarse

Piezas en el grupo (821C) - CARGADOR DE RUEDAS DE CASO (N / S JEE0155000 Y ANTES) (1 / 02-12 / 06):

Pos.	Parte no	Cantidad	Nombre de piezas	Comentarios
1)	L125999	[1]	ENFRIADOR DE ACEITE	CAS Hidráulico
2)	627-10025	[4]	PERNO, Hexagonal, M10 x 1.5 x 25 mm, Cl 10.9, Full Thd	CAS Reemplazado por el número de parte: 11106231
3)	892-11010	[4]	ARANDELA DE SEGURIDAD, M10	CAS Reemplazado por el número de pieza: 140028

Pos.	Parte no	Cantidad	Nombre de piezas	Comentarios
4)	895-15010	[4]	ARANDELA, 11mm ID x 24mm OD x 2mm Thk	CAS Reemplazado por número de parte: 86625253
5)	L128003	[1]	ADAPTADOR	CAS 1 PT x 1-5 / 16 O, Incluye 6
6)	237-6016	[1]	JUNTA TÓRICA, 0.116 "Thk x 1.171" ID, -916, Cl 6, 90 Duro	CAS Reemplazado por el número de parte: 167268, 72186238
7)	L128002	[1]	TUBO, 25,4 mm DE	CAS
8)	221-258	[1]	TUBO, pezón, 1 "NPT x 11/2"	CAS
9)	L128004	[1]	ADAPTADOR	CAS incluye 10
10)	237-6016	[1]	JUNTA TÓRICA, 0.116 "Thk x 1.171" ID, -916, Cl 6, 90 Duro	CAS Reemplazado por el número de parte: 167268, 72186238
11)	L128000	[1]	TUBO, 25,4 mm DE	CAS
12)	L128005	[2]	MANGUERA	CAS 1475 mm (58-1 / 8 in), incluye 13
13)	237-6016	[1]	JUNTA TÓRICA, 0.116 "Thk x 1.171" ID, -916, Cl 6, 90 Duro	CAS Reemplazado por el número de parte: 167268, 72186238
14)	L110287	[1]	VÁLVULA, 1-7 / 8 "- 12	Enfriador de aceite hidráulico CAS , ver página (s) 8-55
15.	827-10060	[1]	PERNO, hexagonal, M10 x 1.5 x 60 mm, Cl 10.9	CAS Reemplazado por el número de pieza: 86508619
dieciséis.	R34049	[2]	ABRAZADERA	CAS
17)	A27328	[2]	ESPACIADOR	CAS
18)	832-10410	[2]	TUERCA, M10 x 1.5, Cl 8	CAS Reemplazado por número de parte: 190003888452
19)	S82847	[2]	ABRAZADERA	CAS
20)	627-12030	[2]	PERNO, hexagonal, M12 x 1.75 x 30 mm, Cl 10.9, Full Thd	IH Reemplazada por el número de pieza: 43260
21)	892-11012	[2]	ARANDELA DE SEGURIDAD, M12	CAS Reemplazado por el número de pieza: 412123
22)	895-15012	[2]	ARANDELA, M12 x 28 x 2.5	IH 13,5 x 28 x 2,5 mm Reemplazada por el número de pieza: 86625254
23)	L18337	[1]	LAZO DE CABLE, 9.95 "-12.1" lg	CORREA DE CABLE CAS , 15 in Reemplazada por el número de pieza: 529070

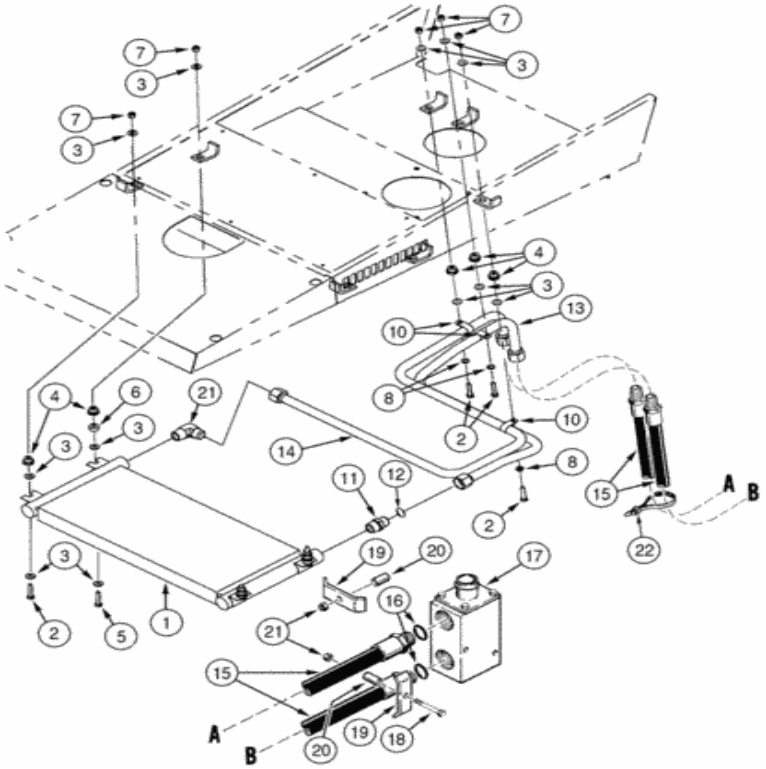

Para una vista completa, necesita registrarse

Piezas en el grupo (821C) - CARGADOR DE RUEDAS DE CASO (N / S JEE0155000 Y ANTES) (1 / 02-12 / 06):

Pos.	Parte no	Cantidad	Nombre de piezas	Comentarios
1)	L125999	[1]	ENFRIADOR DE ACEITE	CAS Hidráulico
2)	828-10045	[5]	PERNO, hexagonal, M10 x 1.5 x 45 mm, Cl 10.9	CAS Reemplazado por el número de parte: 86508618, 87778741
3)	896-15010	[18]	ARANDELA, 11mm ID x 24mm OD x 3mm Thk	CAS 11 x 24 x 3 mm Reemplazada por el número de pieza: 86639325

4)	[illegible]	[7]	CONJUNTO	IH Reemplazada por el número de pieza:

Pos.	Parte no	Cantidad	Nombre de piezas	Comentarios
4)	196504C1	[7]	COJINETE	601062
5)	627-10065	[2]	PERNO, Hex, M10 x 1.5 x 65 mm, Cl 10.9, Full Thd	CAS Reemplazado por el número de parte: 15214931
6)	143149A1	[2]	ESPACIADOR	CAS
7)	832-10410	[7]	TUERCA, M10 x 1.5, Cl 8	CAS Reemplazado por número de parte: 190003888452
8)	895-11010	[3]	ARANDELA, 11mm ID x 20mm OD x 2mm Thk	CAS Reemplazado por el número de pieza: 14496621
10)	515-23254	[3]	ABRAZADERA, 1 ", Insul, Perno de 3/8"	CAS Reemplazado por el número de parte: 9827902, 72187281
11)	L128003	[1]	ADAPTADOR	CAS 1 PT x 1-5 / 16 O, incluye 12
12)	237-6016	[1]	JUNTA TÓRICA, 0.116 "Thk x 1.171" ID, -916, Cl 6, 90 Duro	CAS Reemplazado por el número de parte: 167268, 72186238
13)	320548A1	[1]	TUBO	CAS
14)	320547A1	[1]	HYD TUBE, 25.4 mm OD, 691, 636 mm de longitud	CAS
15.	L128005	[2]	MANGUERA	CAS 1475 mm (58-1 / 8 in), incluye 16
dieciséis.	237-6016	[1]	JUNTA TÓRICA, 0.116 "Thk x 1.171" ID, -916, Cl 6, 90 Duro	CAS Reemplazado por el número de parte: 167268, 72186238
17)	L110287	[1]	VÁLVULA, 1-7 / 8 "- 12	Enfriador de aceite hidráulico CAS , ver página (s) 8-55
18)	827-10060	[1]	PERNO, hexagonal, M10 x 1.5 x 60 mm, Cl 10.9	CAS Reemplazado por el número de pieza: 86508619
19)	R34049	[2]	ABRAZADERA	CAS
20)	A27328	[2]	ESPACIADOR	CAS
21)	218-488	[1]	CODO, codo de 90 grados, 1-5 / 16 "- 12 macho JIC x 1" - 11-1 / 2 macho NPTF	CAS 1-5 / 16 fl x 1 PT Reemplazada por el número de pieza: 86512952
22)	L18337	[1]	LAZO DE CABLE, 9.95 "-12.1" lg	CORREA DE CABLE CAS , 15 in Reemplazada por el número de pieza: 529070

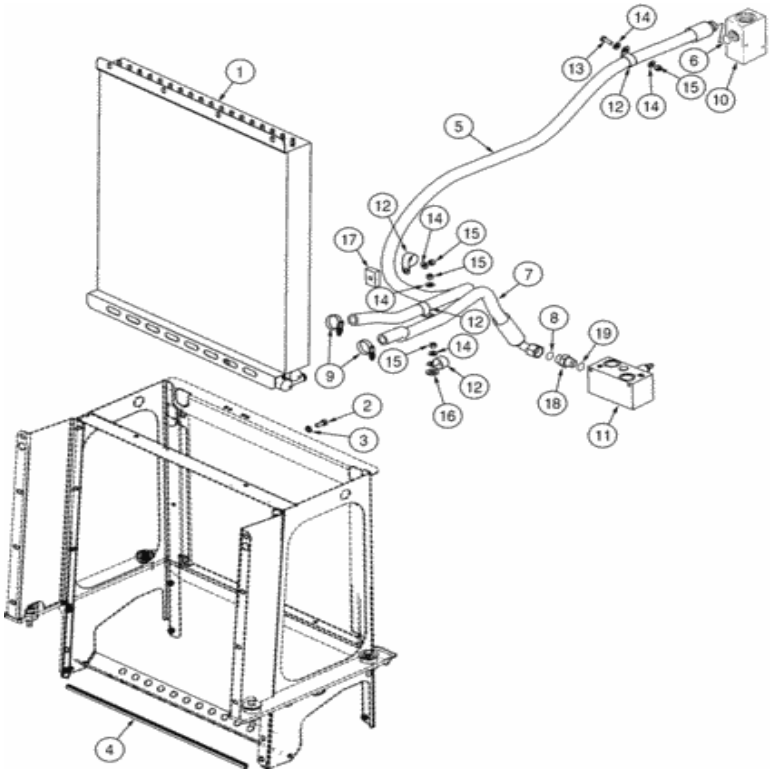

Para una vista completa, necesita registrarse

Piezas en el grupo (821C) - CARGADOR DE RUEDAS DE CASO (N / S JEE0155000 Y ANTES) (1 / 02-12 / 06):

Pos.	Parte no	Cantidad	Nombre de piezas	Comentarios
1)	412542A2	[1]	ENFRIADOR DE ACEITE	CAS Hidráulico
2)	627-10025	[4]	PERNO, Hexagonal, M10 x 1.5 x 25 mm, Cl 10.9, Full Thd	CAS Reemplazado por el número de parte: 11106231
4)	434123A1	[1]	SELLO	CAS 700 mm (27-1 / 2 in) Reemplazada por el número de pieza: 87431213
5)	434549A1	[1]	CONJUNTO DE MANGUERA.	CAS 2550 mm (100-3 / 8 in), Incluye 6
6)	[illegible]	[1]	JUNTA TÓRICA, 0.116 "Thk x 1.171" ID, -916,	CAS Reemplazado por el número de parte:

Pos.	Parte no	Cantidad	Nombre de piezas	Comentarios
6)	237-6016	[1]	Cl 6, 90 Duro	167268, 72186238
7)	434548A1	[1]	CONJUNTO DE MANGUERA.	CAS 900 mm (35-7 / 16 in), incluye 8
8)	237-6016	[1]	JUNTA TÓRICA, 0.116 "Thk x 1.171" ID, -916, Cl 6, 90 Duro	CAS Reemplazado por el número de parte: 167268, 72186238
9)	353036A1	[2]	ABRAZADERA DE MANGUERA, 32 mm - 54 mm	CAS
10)	434551A1	[1]	COLECTOR	LEJOS
11)	433292A2	[1]	VÁLVULA, RELE DE PRESIÓN	FAR EF, Ver página (s) 8-189J
12)	515-25381	[4]	ABRAZADERA, 1 1/2 ", Insul, Perno de 1/2"	CAS Reemplazado por el número de pieza: 86639006
14)	896-15010	[5]	ARANDELA, 11mm ID x 24mm OD x 3mm Thk	CAS 11 x 24 x 3 mm Reemplazada por el número de pieza: 86639325
15.	832-10410	[4]	TUERCA, M10 x 1.5, Cl 8	CAS Reemplazado por número de parte: 190003888452
dieciséis.	896-15016	[1]	ARANDELA, 17.5mm ID x 34mm OD x 5mm Thk	CAS Reemplazado por el número de parte: 86639326, 82848079
17)	1978431C1	[1]	ABRAZADERA	IH
18)	218-5050	[1]	CONECTOR HYD, 1-5 / 16 "- 12 Macho JIC x 1-1 / 16" - 12 Macho ORB	CAS Incl. 19 Reemplazada por el número de pieza: 86512926
19)	237-6012	[1]	JUNTA TÓRICA, 0.116 "Thk x 0.924" ID, -912, Cl 6, 90 Duro	CAS Reemplazado por el número de parte: 79051113, 72186120, 167266
13)	627-10030	[1]	PERNO, hexagonal, M10 x 1.5 x 30 mm, Cl 10.9, Full Thd	CAS Reemplazado por el número de pieza: 9515003
3)	895-11010	[4]	ARANDELA, 11mm ID x 20mm OD x 2mm Thk	CAS Reemplazado por el número de pieza: 14496621

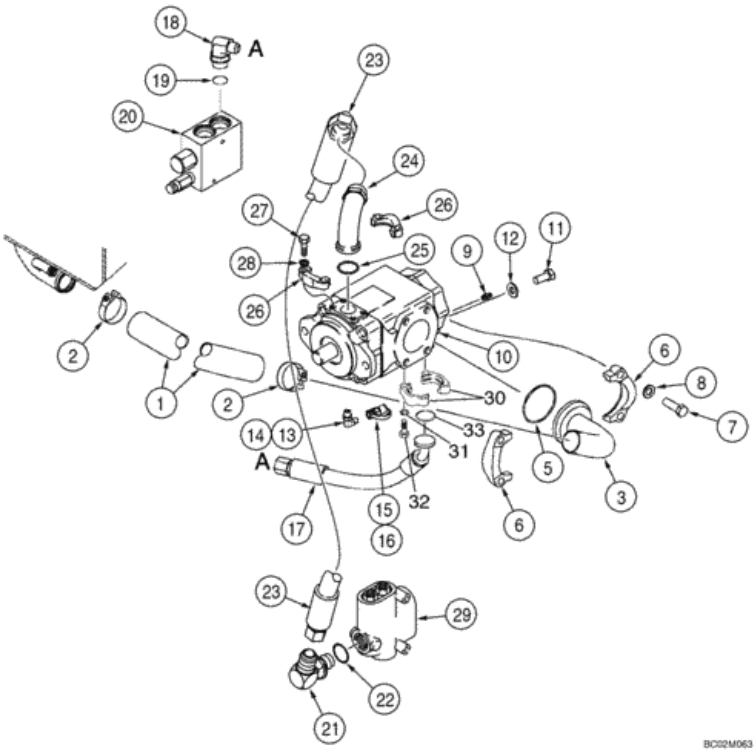

Para una vista completa, necesita registrarse

Piezas en el grupo (821C) - CARGADOR DE RUEDAS DE CASO (N / S JEE0155000 Y ANTES) (1 / 02-12 / 06):

Pos.	Parte no	Cantidad	Nombre de piezas	Comentarios
1)	236234A1	[1]	MANGUERA, 50.8mm ID x 730mm L	CAS
2)	L126871	[2]	ABRAZADERA	CAS Reemplazado por el número de pieza: 254026A1
3)	116997A1	[1]	ADAPTADOR	CAS Reemplazado por el número de pieza: 347817A1
5)	[illegible]	[1]	JUNTA TÓRICA, 0.139 "Thk x 3.359" ID, -237, Cl 5,	CAS Reemplazado por el número de parte:

Pos.	Parte no	Cantidad	Nombre de piezas	Comentarios
5)	238-5237	[1]	75 Duro	311526
6)	L13135	[2]	ABRAZADERA	CAS
7)	627-16050	[4]	PERNO, hexagonal, M16 x 2 x 50 mm, Cl 10.9, Full Thd	CAS Reemplazado por el número de pieza: 412398
8)	895-11016	[4]	ARANDELA, 17.5mm ID x 30mm OD x 3mm Thk	CAS Reemplazado por el número de pieza: 80299
9)	S243647	[1]	ACOPLAMIENTO	CAS Reemplazado por el número de pieza: 87026252
10)	226568A1	[1]	BOMBA HIDRÁULICA, 89.64 CC	CAS
.	226568A1R	[1]	BOMBA REMAN-HYD	CAS 821C, S / N JEE0155000 y anterior,
.	226568A1C	[1]	BOMBA CENTRAL HIDRÁULICA	Número de devolución de CAS
11)	627-16035	[4]	PERNO, hexagonal, M16 x 2 x 35 mm, Cl 10.9, Full Thd	CAS Reemplazado por el número de pieza: 86529976
12)	T53567	[4]	ARANDELA DE RODAMIENTO, 16.66 mm ID x 33.33 mm OD x 3.43 mm Thk	CAS 16,7 x 33,3 x 3,4
13)	218-5105	[1]	CODO, codo de 90 grados, 9/16 "- 18 macho JIC x 9/16" - 18 macho ORB	CAS Reemplazado por el número de parte: 76344, 72186128
14)	237-6006	[1]	JUNTA TÓRICA, 0.078 "Thk x 0.468" ID, -906, Cl 6, 90 Duro	CAS Reemplazado por el número de pieza: 9617873
15.	101792A1	[1]	ACOPLAMIENTO	CAS
dieciséis.	H434163	[1]	TAPA CONTRA EL POLVO	CAS Reemplazado por el número de pieza: 86502604
17)	236375A1	[1]	CONJUNTO DE MANGUERA.	CAS 498 mm (19-5 / 8 pulg.)
18)	218-5118	[1]	CODO, codo de 90 grados, 1-1 / 16 "- 12 macho JIC x 1-5 / 16" - 12 macho ORB	CAS Reemplazado por el número de pieza: 87021824
19)	237-6016	[1]	JUNTA TÓRICA, 0.116 "Thk x 1.171" ID, -916, Cl 6, 90 Duro	CAS Reemplazado por el número de parte: 167268, 72186238
20)	191917A2	[1]	VÁLVULA	CAS
21)	218-5116	[1]	CODO, codo de 90 grados, 1-5 / 8 "- 12 macho JIC x 1-5 / 16" - 12 macho ORB	CAS Reemplazado por el número de pieza: 87010672
22)	237-6016	[1]	JUNTA TÓRICA, 0.116 "Thk x 1.171" ID, -916, Cl 6, 90 Duro	CAS Reemplazado por el número de parte: 167268, 72186238
23)	307321A1	[1]	CONJUNTO DE MANGUERA.	CAS 837 mm (33 pulgadas)
24)	296026A1	[1]	CODO	CAS
25)	238-6222	[1]	JUNTA TÓRICA, 0.139 "Thk x 1.484" ID, -222, Cl 6, 90 Duro	CAS Reemplazado por el número de parte: 76088533, 235757
26)	A12301	[2]	ABRAZADERA, Mitad	CAS
27)	627-12040	[4]	PERNO, hexagonal, M12 x 1.75 x 40 mm, Cl 10.9, Full Thd	CAS Reemplazado por el número de pieza: 337563
28)	892-11012	[4]	ARANDELA DE SEGURIDAD, M12	CAS Reemplazado por el número de pieza: 412123
29)	L126106	[1]	VÁLVULA	CAS Reemplazado por el número de pieza: 87373036
30)	A12306	[2]	BRIDA	CAS Reemplazado por el número de pieza: 86980728
31)	892-11010	[4]	ARANDELA DE SEGURIDAD, M10	CAS Reemplazado por el número de pieza: 140028
32)	627-10035	[4]	PERNO, hexagonal, M10 x 1.5 x 35 mm, Cl 10.9,	CAS Reemplazado por número de parte:

Pos.	Parte no	Cantidad	Nombre de piezas	Comentarios
32)	627-10035	[4]		86624978
33)	238-6219	[1]	JUNTA TÓRICA, 0.139 "Thk x 1.296" ID, -219, Cl 6, 90 Duro	CAS 1-5 / 16 ID x 1/16 Reemplazado por número de parte: 86529541

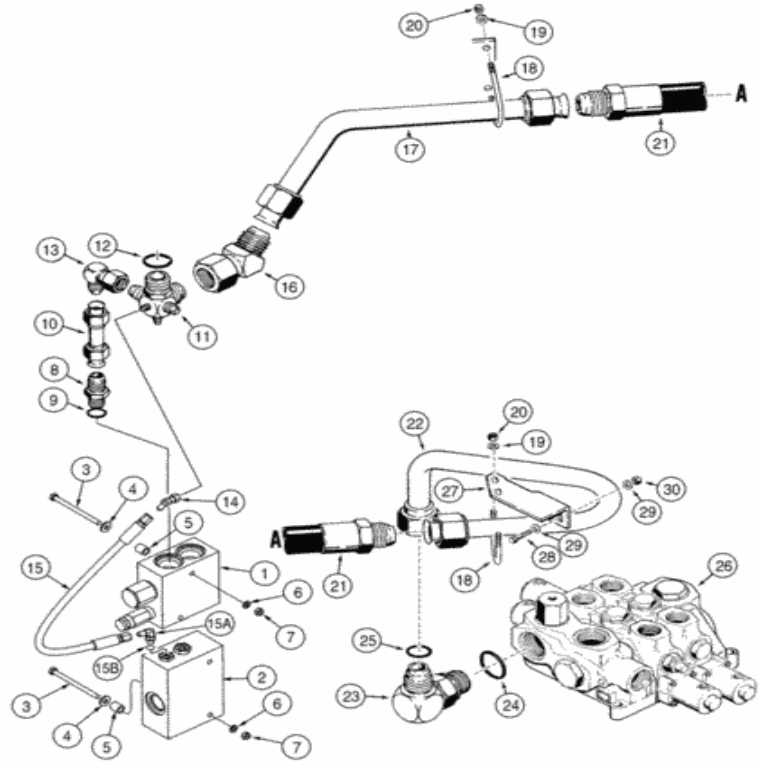

Para una vista completa, necesita registrarse

Piezas en el grupo (821C) - CARGADOR DE RUEDAS DE CASO (N / S JEE0155000 Y ANTES) (1 / 02-12 / 06):

Pos.	Parte no	Cantidad	Nombre de piezas	Comentarios
1)	191917A2	[1]	VÁLVULA	Válvula de descarga CAS , ver página (s) 8-51
2)	L126106	[1]	VÁLVULA	Control de flujo CAS , ver página (s) 8-49 Reemplazado por número de parte: 87373036
3)	827-8110	[4]	PERNO, hexagonal, M8 x 1.25 x 110 mm, Cl 10.9	CAS Reemplazado por el número de pieza: 86516527
	896-		ARANDELA, 9 mm ID x 21 mm OD x 2.5	CAS 9 x 21 x 2,5 mm Reemplazada por el número

Pos.	Parte no	Cantidad	Nombre de piezas	Comentarios
4)	[illegible]	[4]	mm Thk	de pieza: 87015284
5)	D76195	[4]	ESPACIADOR, 10.31 mm ID x 15.88 mm OD x 17.78 mm L	CAS
6)	892-11008	[4]	ARANDELA DE BLOQUEO, 8mm ID	IH Reemplazada por el número de parte: 72187304, 83990583
7)	829-1408	[4]	TUERCA, Hex, M8 x 1.25, Cl 10.9	CAS Reemplazado por el número de pieza: 87778059, 43362
8)	218-5069	[1]	CONECTOR HYD, 1-5 / 16 "- 12 Macho JIC x 1-5 / 16" - 12 Macho ORB	CAS Incl. 9 Reemplazado por el número de pieza: 378970
9)	237-6016	[1]	JUNTA TÓRICA, 0.116 "Thk x 1.171" ID, -916, Cl 6, 90 Duro	CAS Reemplazado por el número de parte: 167268, 72186238
10)	L125902	[1]	TUBO, 25,4 mm DE x 108 mm L	CAS
11)	108748A1	[1]	ADECUADO	CAS incluye 12
12)	237-6024	[1]	JUNTA TÓRICA, 0.118 "Thk x 1.720" ID, -924, Cl 6, 90 Duro	CAS Reemplazado por el número de pieza: 9626930
13)	218-5234	[1]	CODO, 90 grados, 1 5/16 "-12, 37 grados x 1 5/16" -12, 37 grados Fem Sw	CAS 1-5 / 16 fl x sw Reemplazada por el número de pieza: 86050288
14)	218-5170	[1]	CODO, codo de 45 grados, 7/16 "- 20 JIC macho x 7/16" - 20 JIC hembra	CAS Reemplazado por el número de pieza: 700711969
15.	D95111	[1]	MANGUERA	CAS 584 mm (23 pulgadas)
15A.	218-5103	[1]	CODO 90, codo de 90 grados, 7/16 "- 20 macho JIC x 7/16" - 20 macho ORB	CAS 7/16 fl x adj O, incluye 15B Reemplazado por número de parte: 216773
15B.	237-6004	[1]	ANILLO O, 0.072 "Thk x 0.351" ID, -904, Cl 6, 90 Duro	CAS Reemplazado por el número de parte: 72186131, 165202
dieciséis.	218-5178	[1]	CODO, codo de 45 grados, 1-7 / 8 "- 12 JIC macho x 1-7 / 8" - 12 JIC hembra	CAS 1-7 / 8 fl x sw
17)	L125607	[1]	TUBO, 38.09 mm OD x 295, 114 mm L	Devolución CAS
18)	L105791	[2]	PERNO EN U	CAS
19)	D41740	[4]	LAVADORA	CAS 3/8
20)	231-1445	[4]	TUERCA, 5/16 "-18, GB	CAS Reemplazado por el número de pieza: 86050277
21)	L125353	[1]	MANGUERA	CAS 615 mm (22-1 / 4 in)
22)	L125284	[1]	TUBO, 38.09 mm OD	CAS
23)	L125907	[1]	ADECUADO	CAS Incluye 24, 25 Reemplazado por número de parte: 218-5113
24)	237-6024	[1]	JUNTA TÓRICA, 0.118 "Thk x 1.720" ID, -924, Cl 6, 90 Duro	CAS Reemplazado por el número de pieza: 9626930
25)	S98648	[1]	ANILLO O	CAS 1-3 / 8 ID x 1/16
26)	ÁRBITRO	[1]	INSTRUCCIÓN	Válvula NH , Control, Ver página (s) 8-XXX
28)	827-8035	[2]	PERNO, hexagonal, M8 x 1.25 x 35 mm, Cl 10.9	CAS Reemplazado por número de parte: 86639209
27)	L125941	[1]	APOYO	CAS
29)	896-15008	[4]	ARANDELA, 9 mm ID x 21 mm OD x 2.5 mm Thk	CAS 9 x 21 x 2,5 mm Reemplazada por el número de pieza: 87015284
30)	832-10408	[2]	TUERCA, M8 x 1.25, Cl 8.8	CAS Reemplazado por el número de pieza: 86528579

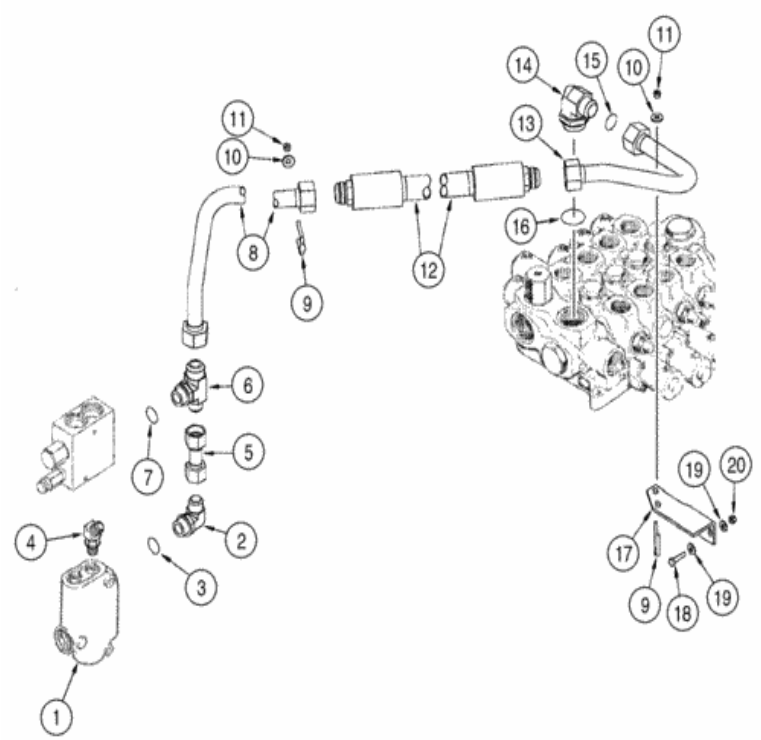

Para una vista completa, necesita registrarse

Piezas en el grupo (821C) - CARGADOR DE RUEDAS DE CASO (N / S JEE0155000 Y ANTES) (1 / 02-12 / 06):

Pos.	Parte no	Cantidad	Nombre de piezas	Comentarios
1)	L126106	[1]	VÁLVULA	Control de flujo CAS , ver página (s) 8-49 Reemplazado por número de parte: 87373036
2)	218-5110	[1]	CODO, codo de 90 grados, 1-5 / 16 "- 12 macho JIC x 1-5 / 16" - 12 macho ORB	CAS Incl. 3 Reemplazada por el número de pieza: 268277
3)	237-6016	[1]	JUNTA TÓRICA, 0.116 "Thk x 1.171" ID, -916, Cl 6, 90 Duro	CAS Reemplazado por el número de parte: 167268, 72186238

Pos.	Parte no	Cantidad	Nombre de piezas	Comentarios
4)	248-9033	[1]	CODO, codo de 45 grados, 7/16 "- 20 macho JIC x 7/16" - 20 macho ORB	CAS 7/16 fl x adj Reemplazada por número de pieza: 86512993
5)	L127931	[1]	TUBO, 25,4 mm DE x 81 mm L	CAS
6)	218-5191	[1]	TEE, 1 5/8 "-12, 37 grados x1 1/16" -12 x 1 5/16 "-12, junta tórica Br	CAS incluye 7
7)	237-6016	[1]	JUNTA TÓRICA, 0.116 "Thk x 1.171" ID, -916, Cl 6, 90 Duro	CAS Reemplazado por el número de parte: 167268, 72186238
8)	L127933	[1]	TUBO, 31,75 mm OD x 302, 263 mm L	Presión CAS
9)	L104253	[2]	PERNO EN U	CAS
10)	D41740	[4]	LAVADORA	CAS 3/8
11)	231-1445	[4]	TUERCA, 5/16 "-18, GB	CAS Reemplazado por el número de pieza: 86050277
12)	L125349	[1]	MANGUERA, 31.75 mm ID x 615 mm L, SAE 100R12	CAS 615 mm (24-1 / 4 in)
13)	L125282	[1]	TUBO, 91.75 mm DE	CAS
14)	L125908	[1]	ADECUADO	CAS incluye 15, 16
15.	238-6024	[1]	JUNTA TÓRICA, 0.07 "Thk x 1.114" ID, -24, Cl 6, 90 Duro	CAS Reemplazado por el número de pieza: 9626940
dieciséis.	237-6024	[1]	JUNTA TÓRICA, 0.118 "Thk x 1.720" ID, -924, Cl 6, 90 Duro	CAS Reemplazado por el número de pieza: 9626930
17)	L125941	[1]	APOYO	CAS
19)	896-15008	[4]	ARANDELA, 9 mm ID x 21 mm OD x 2.5 mm Thk	CAS 9 x 21 x 2,5 mm Reemplazada por el número de pieza: 87015284
20)	832-10408	[2]	TUERCA, M8 x 1.25, Cl 8.8	CAS Reemplazado por el número de pieza: 86528579
18)	827-8035	[2]	PERNO, hexagonal, M8 x 1.25 x 35 mm, Cl 10.9	CAS Reemplazado por número de parte: 86639209

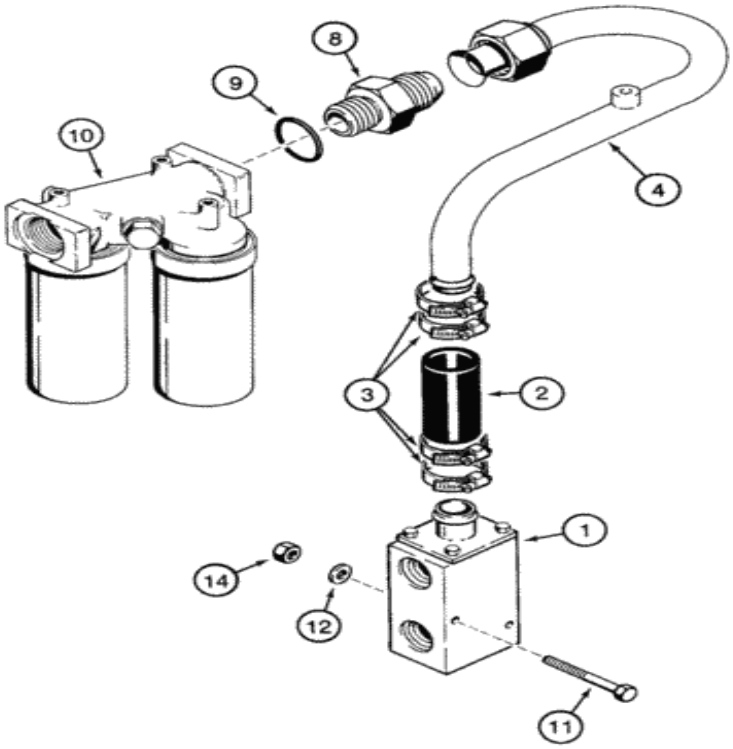

Para una vista completa, necesita registrarse

Piezas en el grupo (821C) - CARGADOR DE RUEDAS DE CASO (N / S JEE0155000 Y ANTES) (1 / 02-12 / 06):

Pos.	Parte no	Cantidad	Nombre de piezas	Comentarios
1)	L110287	[1]	VÁLVULA, 1-7 / 8 "- 12	Enfriador CAS , Ver página (s) 8-55
2)	BHBL125975	[1]	MANGUERA	BHB 110 mm (4-3 / 8 pulg.)
3)	214-3132	[4]	ABRAZADERA DE MANGUERA, 1-1 / 4 "- 2-1 / 8", HD Worm	CAS Reemplazado por el número de pieza: 87039085
4)	304352A1	[1]	TUBO	Devolución CAS
			CONECTOR HYD, 1-7 / 8 "- 12 Macho JIC x 1-7 /	

Pos.	Parte no	Cantidad	Nombre de pieza	Comentarios
8)	218-5074	[1]	[illegible]	CAS 1-7/8 in x O, Incluye 9
9)	237-6024	[1]	JUNTA TÓRICA, 0.118 "Thk x 1.720" ID, -924, Cl 6, 90 Duro	CAS Reemplazado por el número de pieza: 9626930
10)	L126373	[1]	CONJUNTO DE FILTRO	Aceite hidráulico CAS , ver página (s) 8-19
11)	827-10100	[2]	PERNO, hexagonal, M10 x 1.5 x 100 mm, Cl 10.9	CAS Reemplazado por el número de pieza: 43253
12)	896-15010	[2]	ARANDELA, 11mm ID x 24mm OD x 3mm Thk	CAS 11 x 24 x 3 mm Reemplazada por el número de pieza: 86639325
14)	832-10410	[2]	TUERCA, M10 x 1.5, Cl 8	CAS Reemplazado por número de parte: 190003888452

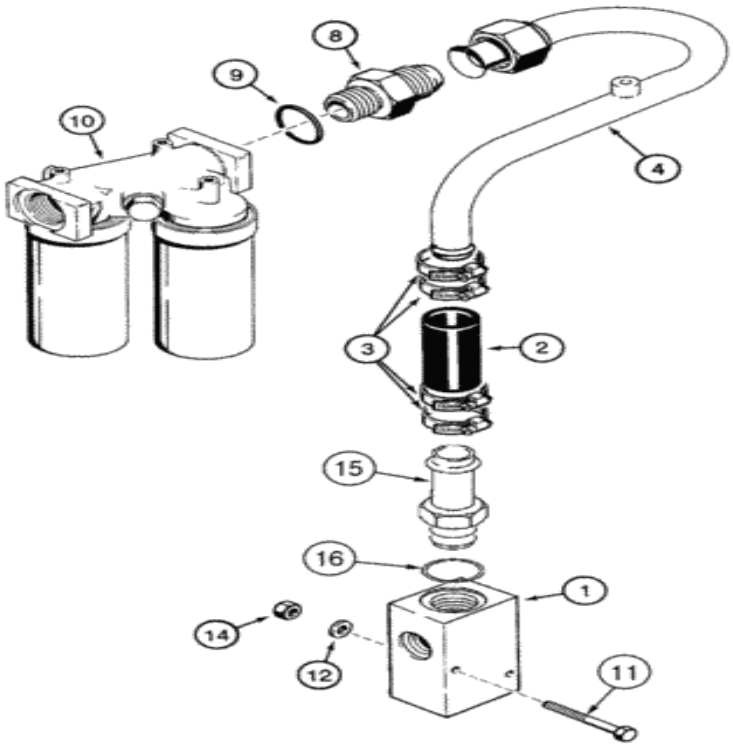

Para una vista completa, necesita registrarse

Piezas en el grupo (821C) - CARGADOR DE RUEDAS DE CASO (N / S JEE0155000 Y ANTES) (1 / 02-12 / 06):

Pos.	Parte no	Cantidad	Nombre de piezas	Comentarios
1)	434551A1	[1]	COLECTOR	Enfriador LEJOS
2)	L125975	[1]	MANGUERA	CAS 110 mm (4-3 / 8 in) Reemplazada por el número de pieza: BHBL125975, BHBL125975, CASL125975
3)	214-3132	[4]	ABRAZADERA DE MANGUERA, 1-1 / 4 "- 2-1 / 8", HD Worm	CAS Reemplazado por el número de pieza: 87039085
4)	304352A1	[1]	TUBO	Devolución CAS
		[1]	CONECTOR HYD, 1-7 / 8 "- 12 Macho	CAS 1-7 / 8 flx O, incluye 9

Pos.	Parte no	Cantidad	Nombre de pieza	Comentarios
8)	218-5074	[1]	Vástago macho ORB	CAS 1-7 / 8 ll x O, incluye 9
9)	237-6024	[1]	JUNTA TÓRICA, 0.118 "Thk x 1.720" ID, -924, Cl 6, 90 Duro	CAS Reemplazado por el número de pieza: 9626930
10)	L126373	[1]	CONJUNTO DE FILTRO	Aceite hidráulico CAS , ver página (s) 8-19
11)	827-10100	[2]	PERNO, hexagonal, M10 x 1.5 x 100 mm, Cl 10.9	CAS Reemplazado por el número de pieza: 43253
12)	896-15010	[2]	ARANDELA, 11mm ID x 24mm OD x 3mm Thk	CAS 11 x 24 x 3 mm Reemplazada por el número de pieza: 86639325
14)	832-10410	[2]	TUERCA, M10 x 1.5, Cl 8	CAS Reemplazado por número de parte: 190003888452
15.	217-174	[1]	CONEXIÓN, manguera de 1-1 / 2 ", lengüeta x 1-7 / 8" - 12 ORB macho	Vástago CAS 1-1 / 2 x 1-7 / 8 O, incluye 16 Reemplazado por número de pieza: 86634098
dieciséis.	237-6024	[1]	JUNTA TÓRICA, 0.118 "Thk x 1.720" ID, -924, Cl 6, 90 Duro	CAS Reemplazado por el número de pieza: 9626930

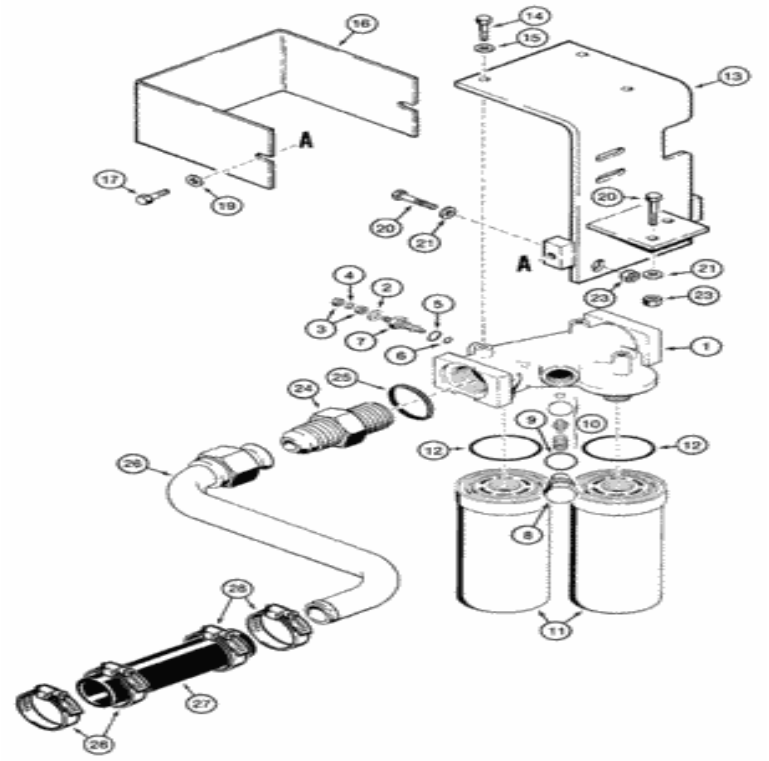

Para una vista completa, necesita registrarse

Piezas en el grupo (821C) - CARGADOR DE RUEDAS DE CASO (N / S JEE0155000 Y ANTES) (1 / 02-12 / 06):

Pos.	Parte no	Cantidad	Nombre de piezas	Comentarios
. .	L126373	[1]	CONJUNTO DE FILTRO	Aceite hidráulico CAS , compuesto por 1 - 12
1)	NSS	[1]	SEPARAT NO VENDIDO	Jefe CON
. .	N13268	[1]	INTERRUPTOR DE PRESIÓN	Restricción de CAS , consta de 2 - 7 Reemplazada por el número de pieza: 8604802
2)	NSS	[1]	SEPARAT NO VENDIDO	Arandela CON , Rojo, Blanco
				CAS Reemplazado por el número de pieza:

Pos.	Parte no	Cantidad	Nombre de piezas	Comentarios
3)	129-667	[2]	TUERCA, # 10-32, LH	CAS 86625058
4)	493-21020	[1]	ARANDELA DE SEGURIDAD, Diente Int., # 10	CAS (3/16 ") Reemplazada por el número de pieza: 280254
6)	238-5011	[1]	ANILLO O, 0.07 "Thk x 0.301" ID, -11, Cl 5, 75 Duro	CAS Reemplazado por el número de parte: 9672548, 87779390
7)	NSS	[1]	SEPARAT NO VENDIDO	Indicador CON , orden N13268
8)	NSS	[1]	SEPARAT NO VENDIDO	Conector CON , válvula de derivación
9)	NSS	[1]	SEPARAT NO VENDIDO	Junta tórica CON
10)	NSS	[1]	SEPARAT NO VENDIDO	CON 50 psi, válvula, by-pass, pedido L126373
. .	N9025	[2]	FILTRO DE ACEITE HIDRÁULICO	El CAS consta de 11, 12 Reemplazado por el número de pieza: 84239751
11)	NSS	[1]	SEPARAT NO VENDIDO	Elemento CON , orden N9025
12)	70923815	[1]	O-RING, -230, 70 Duro, 2.484 "ID x .139" Thk	MKT
13)	L126230	[1]	SOPORTE	CAS
14)	426-620	[3]	PERNO, hexagonal, 3/8 "- 16 x 1-1 / 4", Gr 8	CAS Reemplazado por el número de pieza: 280165
15.	495-11041	[3]	ARANDELA, 0.406 "ID x 0.812" OD x 0.065 "W	CAS (13/32 x 13/16 x 1/16 ") Reemplazado por el número de pieza: 87016
dieciséis.	L126231	[1]	PROTECTOR	CAS
17)	426-816	[2]	PERNO, hexagonal, 1/2 "- 13 x 1", Gr 8	CAS Reemplazado por el número de pieza: 9790143
19)	496-21053	[2]	ARANDELA, 17/32 "x 1 1/16" x .134 "	CAS Reemplazado por el número de pieza: 86624188
20)	827-12045	[3]	PERNO, hexagonal, M12 x 1.75 x 45 mm, Cl 10.9, Full Thd	CAS reemplaza 827-12050 Reemplazado por número de parte: 86639031
21)	896-15012	[3]	ARANDELA, 13.5mm ID x 28mm OD x 4mm Thk	CAS 13,5 x 28 x 4 mm Reemplazada por el número de pieza: 86625256
23)	832-10412	[3]	TUERCA, M12 x 1.75, Cl 8	CAS Reemplazado por el número de pieza: 87780366, 412126
24)	218-5074	[1]	CONECTOR HYD, 1-7 / 8 "- 12 Macho JIC x 1-7 / 8" - 12 Macho ORB	CAS 1-7 / 8 fl x O, incluye 25, filtro para tubo de retorno
25)	237-6024	[1]	JUNTA TÓRICA, 0.118 "Thk x 1.720" ID, -924, Cl 6, 90 Duro	CAS Reemplazado por el número de pieza: 9626930
26)	L126401	[1]	TUBO, 38.09 mm OD x 373, 262 mm L	Filtro CAS al depósito hidráulico
27)	L127301	[1]	MANGUERA, 38.1 mm ID x 230.00 mm	CAS
28)	214-3132	[4]	ABRAZADERA DE MANGUERA, 1-1 / 4 "- 2-1 / 8", HD Worm	CAS Reemplazado por el número de pieza: 87039085
5)	237-6006	[1]	JUNTA TÓRICA, 0.078 "Thk x 0.468" ID, -906, Cl 6, 90 Duro	CAS Reemplazado por el número de pieza: 9617873

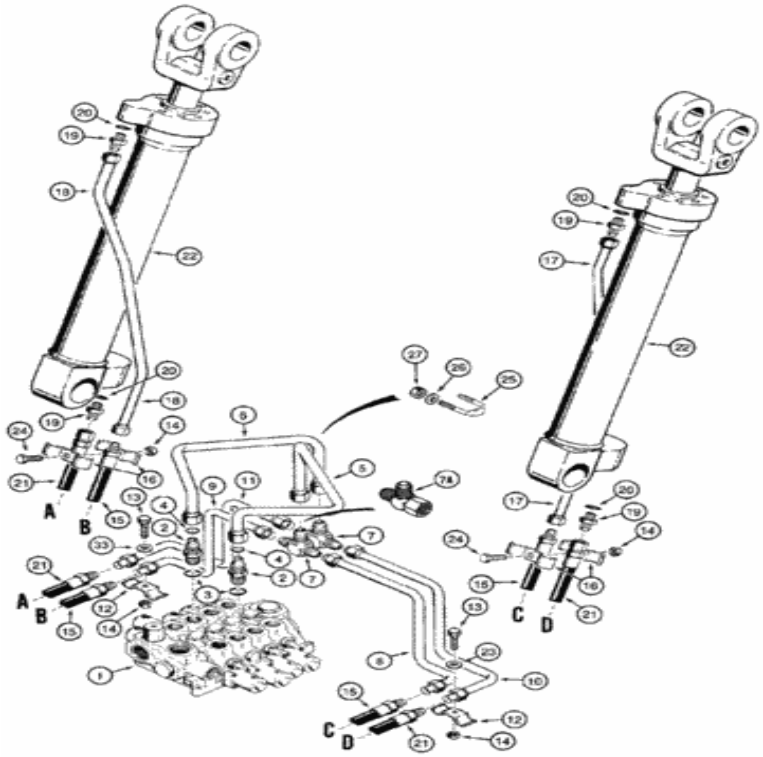

Para una vista completa, necesita registrarse

Piezas en el grupo (821C) - CARGADOR DE RUEDAS DE CASO (N / S JEE0155000 Y ANTES) (1 / 02-12 / 06):

Pos.	Parte no	Cantidad	Nombre de piezas	Comentarios
1)	ÁRBITRO	[1]	INSTRUCCIÓN	Válvula NH , control, control del cargador, ver página (s) 8-13
2)	L124289	[2]	CONECTOR, ELEC	CONECTOR CAS , incluye 3, 4, válvula para levantar tubos
3)	237-6020	[1]	JUNTA TÓRICA, 0.118 "Thk x 1.475" ID, -920, Cl 6, 90 Duro	CAS Boss End Reemplazado por el número de pieza: 87779389, 570186
4)	[illegible]	[1]	JUNTA TÓRICA, 0.07 "Thk x 1.114" ID,	CAS Flare End Reemplazado por número de parte:

Pos.	Parte No	Cantidad	Nombre de piezas	Comentarios
4)	238-6024	[1]	[illegible]	3026940
5)	L125377	[1]	TUBO, 31,75 mm OD x 422, 268 mm L	Suministro CAS , mano derecha
6)	L125375	[1]	TUBO, 31,75 mm DE	Suministro CAS , mano izquierda
7)	218-603	[2]	TEE, 37 grados, 1 5/16 "-12 x 1 5/8" -12, Br	CAS
7A.	218-5216	[2]	TEE, 37 grados, 1 1/16 "-12x1 1/16" -12, Fem Sw Runx1 1/16 "-12	Modelos CAS con control de marcha
8)	L125381	[1]	TUBO, 25,4 mm DE	Cilindro de elevación CAS , mano derecha, extremo de barra
9)	L125385	[1]	TUBO, 25,4 mm DE	Cilindro de elevación CAS , mano izquierda, extremo de barra
9A.	108897A1	[1]	TUBO	Cilindro de elevación CAS , mano izquierda, extremo de varilla, modelos con control de marcha, no ilustrado
10)	L125379	[1]	TUBO, 25,4 mm DE	Cilindro elevador CAS , mano derecha, extremo cerrado
11)	L125383	[1]	TUBO, 25,4 mm DE	Cilindro elevador CAS , mano izquierda, extremo cerrado
11A.	108895A1	[1]	HYD TUBE	Cilindro elevador CAS , mano izquierda, extremo cerrado, modelos con control de marcha, no ilustrado
12)	R15257	[2]	ABRAZADERA	CAS
13)	426-632	[2]	PERNO, hexagonal, 3/8 "- 16 x 2", Gr 8	CAS Reemplazado por el número de pieza: 326-632
14)	231-1446	[4]	TUERCA, 3/8 "- 16, Gr 5	CAS Reemplazado por número de parte: 86625064
15.	L125345	[2]	MANGUERA	CAS 1400 mm (55-1 / 8 in)
dieciséis.	D137643	[4]	ESPINILLA	CAS
17)	L125367	[1]	TUBO, 25,4 mm DE	CAS Derecha, extremo de la barra
18)	L125387	[1]	TUBO, 25,4 mm DE	CAS Mano izquierda, extremo de la barra
19)	218-5069	[4]	CONECTOR HYD, 1-5 / 16 "- 12 Macho JIC x 1-5 / 16" - 12 Macho ORB	CAS Incl. 20 Reemplazada por el número de pieza: 378970
20)	237-6016	[1]	JUNTA TÓRICA, 0.116 "Thk x 1.171" ID, -916, Cl 6, 90 Duro	CAS Reemplazado por el número de parte: 167268, 72186238
21)	L125389	[2]	MANGUERA	CAS 1425 mm (56-1 / 8 in), extremo cerrado
22)	1986601C1	[2]	CILINDRO HIDRÁULICO, doble efecto, varilla de 88.9 mm, carrera de 806.5 mm	IH 152 ID x 807 mm strk, cilindro de elevación
23)	496-81003	[2]	ARANDELA, 10.31 mm ID x 26.98 mm OD x 3.07 mm Thk	CAS
24)	426-624	[2]	PERNO, hexagonal, 3/8 "- 16 x 1-1 / 2", Gr 8	CAS Reemplazado por el número de pieza: 86977691
25)	L104253	[2]	PERNO EN U	CAS
26)	495-21038	[4]	ARANDELA, 5/16 "	CAS (plano, 3/8 x 7/8 x 3/32 ") Reemplazado por el número de parte: 72187263, 80664
27)	231-1445	[4]	TUERCA, 5/16 "-18, GB	CAS Reemplazado por el número de pieza: 86050277

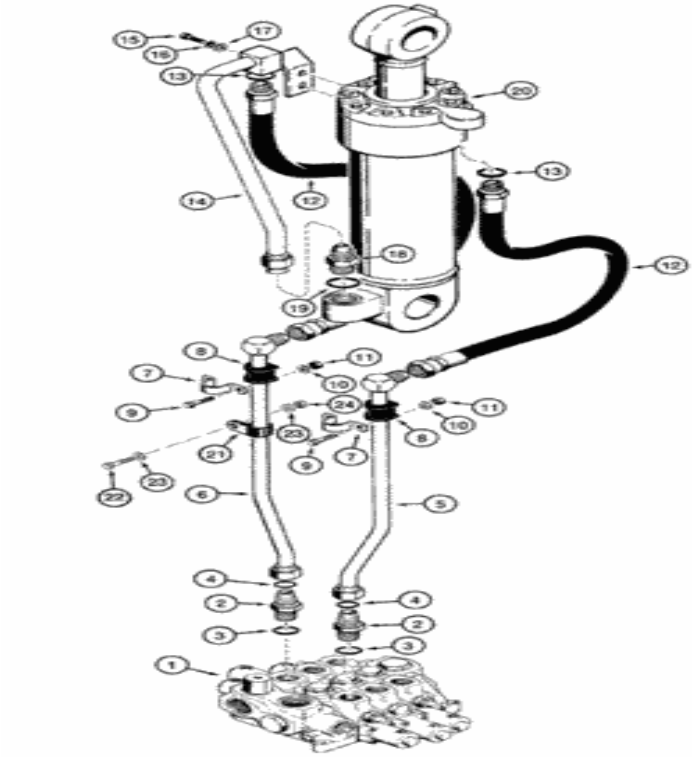

Para una vista completa, necesita registrarse

Piezas en el grupo (821C) - CARGADOR DE RUEDAS DE CASO (N / S JEE0155000 Y ANTES) (1 / 02-12 / 06):

Pos.	Parte no	Cantidad	Nombre de piezas	Comentarios
1)	ÁRBITRO	[1]	INSTRUCCIÓN	Válvula NH , control, control del cargador, ver página (s) 8-13
2)	L124289	[2]	CONECTOR, ELEC	CONECTOR CAS , incluye 3, 4
3)	237-6020	[1]	JUNTA TÓRICA, 0.118 "Thk x 1.475" ID, -920, Cl 6, 90 Duro	CAS Boss End Reemplazado por el número de pieza: 87779389, 570186
4)	[illegible]	[1]	JUNTA TÓRICA, 0.07 "Thk x 1.114"	CAS Flare End Reemplazado por número de parte:

Pos.	Parte No	Cantidad	Nombre de piezas	Comentarios
4)	238-6024	[1]	ID, 24, CLG, PO Duro	9626940
5)	L125373	[1]	TUBO, 31.75 mm OD x 903, 86 mm L	Suministro CAS , mano derecha
6)	L125371	[1]	TUBO, 31.75 mm OD x 918, 152 mm L	Suministro CAS , mano izquierda
7)	L124293	[2]	CLIP DE MONTAJE	CAS
8)	D67298	[2]	AISLANTE	CAS
9)	426-628	[4]	PERNO, hexagonal, 3/8 "- 16 x 1-3 / 4", Gr 8	CAS Reemplazado por el número de pieza: 280589
10)	495-21044	[4]	ARANDELA, 3/8 "	CAS (7/16 x 1 x 5/64 in) Reemplazada por el número de parte: 80702, 87779090
11)	231-1446	[4]	TUERCA, 3/8 "- 16, Gr 5	CAS Reemplazado por número de parte: 86625064
12)	L125369	[2]	MANGUERA, 25.4 mm ID x 1360 mm L, SAE 100R12	CAS 1360 mm (53-5 / 8 in), incluye 13
13)	237-6020	[1]	JUNTA TÓRICA, 0.118 "Thk x 1.475" ID, -920, Cl 6, 90 Duro	CAS Reemplazado por el número de pieza: 87779389, 570186
14)	L125365	[1]	TUBO, 31,75 mm OD x 751, 221 mm L	Cilindro de cucharón CAS
15.	426-818	[2]	PERNO, hexagonal, 1/2 "- 13 x 1-1 / 8", Gr 8	CAS 1/2 x 1-1 / 8
dieciséis.	80679	[2]	ARANDELA DE BLOQUEO, 1 / 20.507 CST ZND	NUEVA HAMPSHIRE
17)	495-11053	[2]	ARANDELA, 1/2 ", SAE	CAS (17/32 "x 1-1 / 16" x 3/32 ") Reemplazada por el número de parte: 72187259, 87364
18)	218-5041	[1]	CONECTOR HYD, 1-5 / 8 "- 12 Macho JIC x 1-7 / 8" - 12 Macho ORB	CAS 1-5 / 8 fl x 1-7 / 8 O, incluye 19
19)	237-6024	[1]	JUNTA TÓRICA, 0.118 "Thk x 1.720" ID, -924, Cl 6, 90 Duro	CAS Boss End Reemplazado por el número de pieza: 9626930
20)	1980385C3	[1]	CONJUNTO DE CILINDRO.	IH 178 ID x 579 mm strk, Cuchara de cargador, Ver página (s) 8-99 Reemplazada por número de parte: 84323610
21)	515-23508	[1]	ABRAZADERA, 2 ", Insul, Perno de 3/8"	CAS 19 mm Reemplazada por el número de pieza: 87552805
22)	627-10025	[1]	PERNO, Hexagonal, M10 x 1.5 x 25 mm, Cl 10.9, Full Thd	CAS Reemplazado por el número de parte: 11106231
24)	832-10410	[1]	TUERCA, M10 x 1.5, Cl 8	CAS Reemplazado por número de parte: 190003888452
23)	895-11010	[2]	ARANDELA, 11mm ID x 20mm OD x 2mm Thk	CAS 11 x 21 x 2 mm Reemplazada por el número de pieza: 14496621

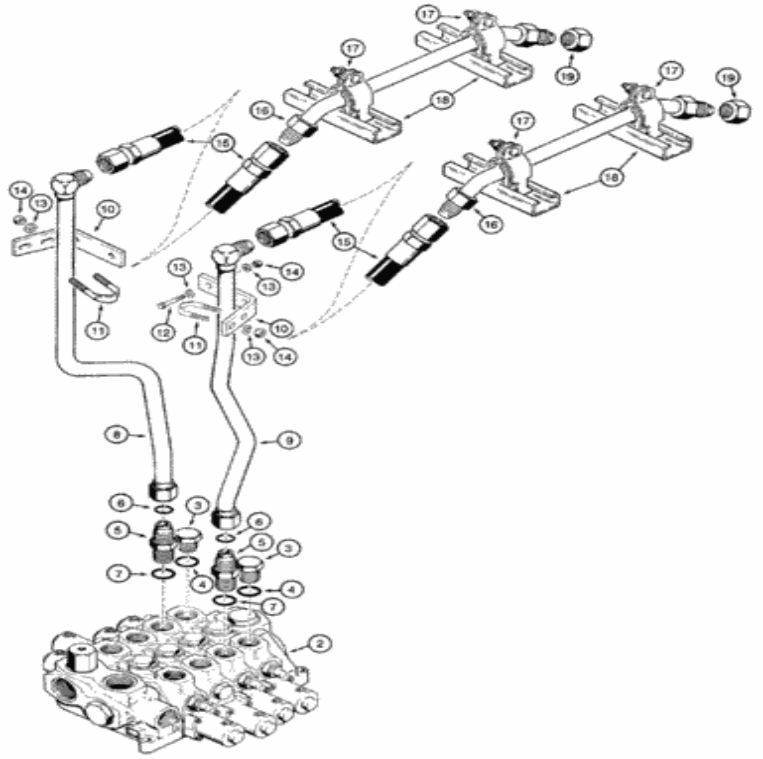

Para una vista completa, necesita registrarse

Piezas en el grupo (821C) - CARGADOR DE RUEDAS DE CASO (N / S JEE0155000 Y ANTES) (1 / 02-12 / 06):

Pos.	Parte no	Cantidad	Nombre de piezas	Comentarios
1)	L126101	[1]	VÁLVULA	Control de cargador CAS , tres carretes, consulte las páginas 8-63, no ilustrado
2)	L126102	[1]	VÁLVULA	Control de cargador CAS , cuatro carretes, solo en Norteamérica, ver página (s) 8-67

Pos.	Parte no	Cantidad	Nombre de piezas	Comentarios
3)	218-5161	[2]	CONECTOR, hex-HB, 1 5/8 "-12 ORB	CAS 1-5 / 8 O, incluye 4, se usa para conectar los puertos de la cuarta sección de la válvula en unidades con una válvula de cuatro carretes reemplazada por el número de pieza: 86624101
4)	237-6020	[1]	JUNTA TÓRICA, 0.118 "Thk x 1.475" ID, -920, Cl 6, 90 Duro	CAS Reemplazado por el número de pieza: 87779389, 570186
5)	L124289	[2]	CONECTOR, ELEC	CONECTOR CAS , Incluye 6, 7
6)	237-6020	[1]	JUNTA TÓRICA, 0.118 "Thk x 1.475" ID, -920, Cl 6, 90 Duro	CAS Boss End Reemplazado por el número de pieza: 87779389, 570186
7)	238-6024	[1]	JUNTA TÓRICA, 0.07 "Thk x 1.114" ID, -24, Cl 6, 90 Duro	Extremo del sello facial CAS Reemplazado por el número de pieza: 9626940
8)	L125734	[1]	TUBO, DE 31.75 mm DE	CAS mano izquierda
9)	L125732	[1]	TUBO, DE 31.75 mm DE	CAS mano derecha
10)	L129435	[2]	APOYO	CAS
11)	L129257	[2]	PERNO EN U	CAS
12)	426-628	[4]	PERNO, hexagonal, 3/8 "- 16 x 1-3 / 4", Gr 8	CAS Reemplazado por el número de pieza: 280589
13)	495-21044	[8-12]	ARANDELA, 3/8 "	CAS (7/16 x 1 x 5/64 in) Reemplazada por el número de parte: 80702, 87779090
14)	231-1446	[8]	TUERCA, 3/8 "- 16, Gr 5	CAS Reemplazado por número de parte: 86625064
15.	L125746	[2]	MANGUERA	CAS 1425 mm (56-1 / 8 pulg.)
dieciséis.	L125736	[2]	TUBO, 31,75 mm OD x 480, 277 mm L	CAS
17)	S93266	[4]	ABRAZADERA	CAS incluye hardware
18)	S98413	[4]	APOYO	CAS 127 mm (5 in), soldado con autógena
19)	218-758	[2]	CAP, 37 grados, 1 5/16 "-12	CAS 1-5 / 16, si es necesario Reemplazado por el número de pieza: 9790528

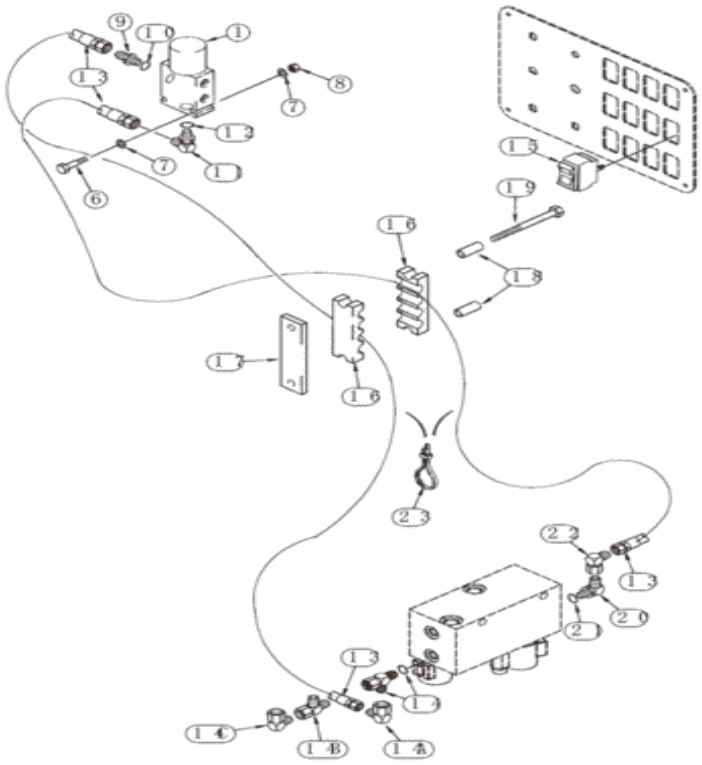

Para una vista completa, necesita registrarse

Piezas en el grupo (821C) - CARGADOR DE RUEDAS DE CASO (N / S JEE0155000 Y ANTES) (1 / 02-12 / 06):

Pos.	Parte no	Cantidad	Nombre de piezas	Comentarios
1)	118857A1	[1]	VÁLVULA	Bloqueo del acoplador CAS , ver página (s) 8-57
6)	827-6050	[2]	PERNO, hexagonal, M6 x 50 mm, Cl 10.9	CAS Reemplazado por el número de pieza: 86556136
7)	895-11006	[4]	ARANDELA, 6.6mm ID x 12mm OD x 1.6mm Thk	CAS Reemplazado por el número de pieza: 86588450
	832-			

Pos.	Parte no	Cantidad	Nombre de piezas	Comentarios
8)	[illegible]	[2]	TUERCA, M6 x 1, Cl 8	CAS
9)	218-5057	[1]	CONECTOR HYD, 9/16 "- 18 JIC x 9/16" - 18 ORB	CAS Incl. 10 Reemplazado por el número de pieza: 76350
11)	218-5105	[1]	CODO, codo de 90 grados, 9/16 "- 18 macho JIC x 9/16" - 18 macho ORB	CAS Incluye 12 Reemplazado por número de parte: 76344, 72186128
13)	304514A1	[2]	CONJUNTO DE MANGUERA.	CAS 2470 mm (97-1 / 4 in)
14)	218-5243	[1]	TEE, 9/16 "- 18 Macho JIC x 9/16" - 18 Macho JIC x 9/16 "- 18 Macho ORB	CAS Incluye 237-6006 Reemplazado por número de parte: 86513020
14A.	218-980	[1]	CODO, 90 grados, 9/16 "-18, 37 grados x 9/16" -18, 37 grados Fem Sw	CAS Reemplazado por el número de parte: 72186136, 86629586
14B.	218-5222	[1]	TEE, 37 grados, 9/16 "-18, x 9/16" -18, Fem Sw Run	CAS Reemplazado por el número de parte: 129274, 72186135
14C.	218-980	[1]	CODO, 90 grados, 9/16 "-18, 37 grados x 9/16" -18, 37 grados Fem Sw	CAS Reemplazado por el número de parte: 72186136, 86629586
15.	234208A1	[1]	CAMBIAR	Acoplador CAS , ya no disponible, pedido 364444A1
15.	364444A1	[1]	CAMBIAR	Acoplador CAS , reemplaza 234208A1 Reemplazado por número de parte: 364444A2
dieciséis.	L124271	[4]	SOPORTE DE FIJACIÓN	CAS
17)	L124270	[2]	PLACA GRANDE	PLACA CAS , GRANDE
18)	L126936	[4]	ESPACIADOR	CAS Reemplazado por el número de pieza: 76086839
19)	827-10120	[4]	PERNO, hexagonal, M10 x 1.5 x 120 mm, Cl 10.9	CAS Ya no se utiliza, pedido 827-10130 Reemplazado por el número de pieza: 73174475
19)	827-10130	[4]	PERNO, hexagonal, M10 x 1.5 x 130 mm, Cl 10.9	CAS reemplaza 827-10120 Reemplazado por número de parte: 84577051
20)	218-5105	[1]	CODO, codo de 90 grados, 9/16 "- 18 macho JIC x 9/16" - 18 macho ORB	CAS Incluye 21 Reemplazado por número de parte: 76344, 72186128
22)	218-980	[1]	CODO, 90 grados, 9/16 "-18, 37 grados x 9/16" -18, 37 grados Fem Sw	CAS Reemplazado por el número de parte: 72186136, 86629586
23)	L18337	[1]	LAZO DE CABLE, 9.95 "-12.1" lg	CORREA DE CABLE CAS , 15 in Reemplazada por el número de pieza: 529070
10)	237-6006	[1]	JUNTA TÓRICA, 0.078 "Thk x 0.468" ID, -906, Cl 6, 90 Duro	CAS Reemplazado por el número de pieza: 9617873
12)	237-6006	[1]	JUNTA TÓRICA, 0.078 "Thk x 0.468" ID, -906, Cl 6, 90 Duro	CAS Reemplazado por el número de pieza: 9617873
21)	237-6006	[1]	JUNTA TÓRICA, 0.078 "Thk x 0.468" ID, -906, Cl 6, 90 Duro	CAS Reemplazado por el número de pieza: 9617873

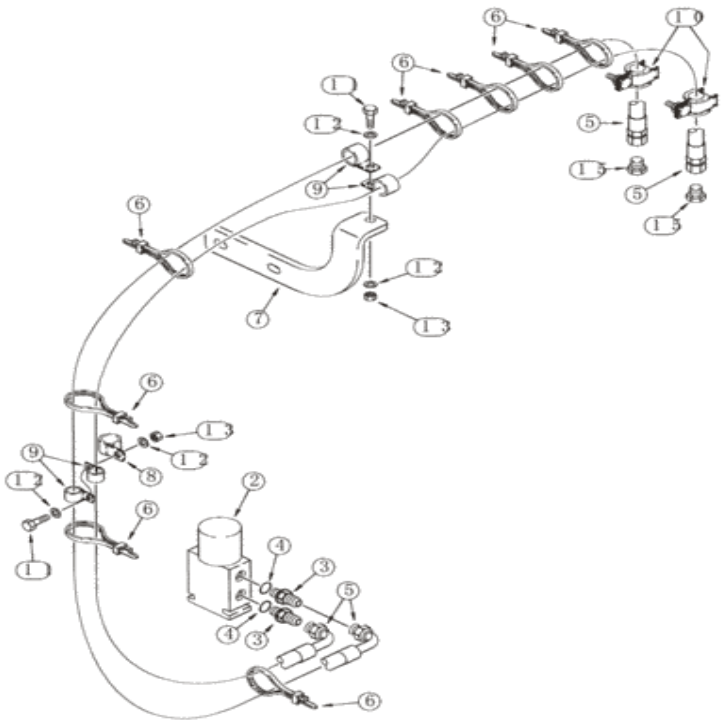

Para una vista completa, necesita registrarse

Piezas en el grupo (821C) - CARGADOR DE RUEDAS DE CASO (N / S JEE0155000 Y ANTES) (1 / 02-12 / 06):

Pos.	Parte no	Cantidad	Nombre de piezas	Comentarios
1)	305267A1	[1]	ACS Pro-Series 2000, completo, con mangueras desde cilindros de bloqueo hasta tuberías de Case Corp en brazos de elevación, ver nota, no ilustrada	
1A.	305270A1	[1]	Serie JRB, completa, con mangueras desde cilindros de bloqueo hasta tuberías de Case Corp en brazos de elevación, ver nota, no ilustrada	

				Bloqueo del acoplador CAS , ver

Pos.	Parte no	Cantidad	Nombre de piezas	Comentarios
2)	118857A1	[1]	VALVULA	CAS Página (s) 8 37
3)	218-5089	[2]	CONECTOR HYD, 7/16 "- 20 Macho JIC x 9/16" - 18 Macho ORB	CAS Incl. 4 Reemplazada por el número de pieza: 139398
5)	303761A1	[2]	CONJUNTO DE MANGUERA.	CAS 3100 mm (122 pulgadas)
6)	L18337	[1]	LAZO DE CABLE, 9.95 "-12.1" lg	CORREA DE CABLE CAS , 15 in Reemplazada por el número de pieza: 529070
7)	299325A1	[1]	SOPORTE	CAS
8)	515-23508	[1]	ABRAZADERA, 2 ", Insul, Perno de 3/8"	CAS 19 mm Reemplazada por el número de pieza: 87552805
9)	515-23143	[4]	ABRAZADERA, 9/16 ", Insul, Perno de 3/8"	CAS Reemplazado por el número de parte: 72187280, 257492
10)	303374A1	[2]	ABRAZADERA	CAS incluye hardware
11)	627-10025	[2]	PERNO, Hexagonal, M10 x 1.5 x 25 mm, Cl 10.9, Full Thd	CAS Reemplazado por el número de parte: 11106231
13)	832-10410	[2]	TUERCA, M10 x 1.5, Cl 8	CAS Reemplazado por número de parte: 190003888452
15.	218-772	[2]	ENCHUFE, 7/16 "-20, 37 grados	CAS Reemplazado por el número de pieza: 86513047
12)	895-11010	[4]	ARANDELA, 11mm ID x 20mm OD x 2mm Thk	CAS 11 x 21 x 2 mm Reemplazada por el número de pieza: 14496621
4)	237-6006	[1]	JUNTA TÓRICA, 0.078 "Thk x 0.468" ID, -906, Cl 6, 90 Duro	CAS Reemplazado por el número de pieza: 9617873

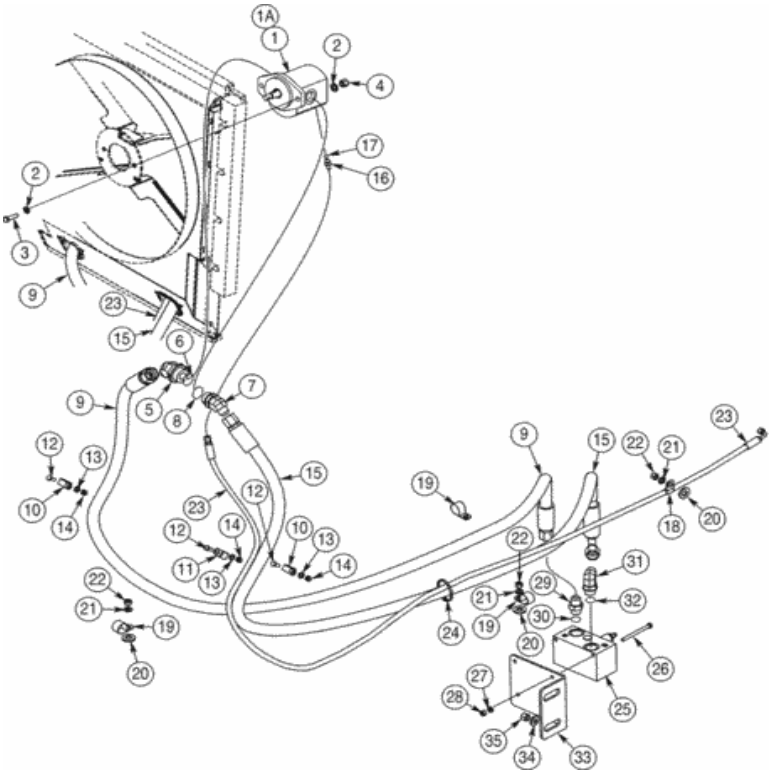

Para una vista completa, necesita registrarse

Piezas en el grupo (821C) - CARGADOR DE RUEDAS DE CASO (N / S JEE0155000 Y ANTES) (1 / 02-12 / 06):

Pos.	Parte no	Cantidad	Nombre de piezas	Comentarios
1)	426019A1	[1]	MOTOR HIDRAULICO	Unidad de ventilador FAR , reversible, solo en Norteamérica, componentes no disponibles al momento de la impresión
.	426019A1R	[1]	MOTOR REMAN-HYD	FAR 821C S / N JEE0155000 Y ANTES
.	426019A1C	[1]	HIDRÁULICO DE MOTOR PRINCIPAL	Número de devolución FAR
				Unidad de ventilador CAS , reversible, solo Europa,

Pos.	Parte no.	Cantidad	Nombre de piezas	Comentarios
1)	397444A1	[1]	MOTOR, HIDRÁULICO, ENGRANAJE, 33 CC	componentes no disponibles al momento de la impresión
. .	397444A1R	[1]	MOTOR REMAN-HYD	CAS 821C - CARGADOR DE RUEDAS DE CASO (S / N JEE0155000 Y ANTES)
. .	397444A1C	[1]	HIDRÁULICO DE MOTOR PRINCIPAL	Número de devolución de CAS
2)	896-11012	[4]	ARANDELA, 13.5mm ID x 24mm OD x 3mm Thk	CAS Reemplazado por número de parte: 86625255
3)	627-12045	[2]	PERNO, hexagonal, M12 x 1.75 x 45 mm, Cl 10.9, Full Thd	CAS Reemplazado por el número de pieza: 86639031
4)	832-10412	[2]	TUERCA, M12 x 1.75, Cl 8	CAS Reemplazado por el número de pieza: 87780366, 412126
5)	218-5525	[1]	CODO, 45 grados, 1 5/16 "-12 x 1 5/8" -12, 37 grados	CAS 1-5 / 16 fl x 1-5 / 8 O, incluye 6
6)	237-6020	[1]	JUNTA TÓRICA, 0.118 "Thk x 1.475" ID, -920, Cl 6, 90 Duro	CAS Reemplazado por el número de pieza: 87779389, 570186
7)	218-5144	[1]	CODO, codo de 45 grados, 1-1 / 16 "- 12 macho JIC x 1-5 / 16" - 12 macho ORB	CAS 1-1 / 16 fl x 1-5 / 16 O, incluye 8 Reemplazado por número de parte: 87657980
8)	237-6016	[1]	JUNTA TÓRICA, 0.116 "Thk x 1.171" ID, -916, Cl 6, 90 Duro	CAS Reemplazado por el número de parte: 167268, 72186238
9)	434867A1	[1]	MANGUERA, 19.05 mm ID x 2425.00 mm, SAE 100R12	CAS Fan Return
10)	515-22317	[2]	ABRAZADERA, 1 1/4 ", Insul, Perno de 5/16"	CAS 31,7 mm Reemplazada por el número de pieza: 87016868
11)	515-23143	[1]	ABRAZADERA, 9/16 ", Insul, Perno de 3/8"	CAS Reemplazado por el número de parte: 72187280, 257492
12)	627-8020	[3]	PERNO, hexagonal, M8 x 1.25 x 20 mm, Cl 10.9, Full Thd	CAS Reemplazado por el número de pieza: 43233
13)	896-11008	[3]	ARANDELA, DI 9mm x 17mm OD x 2mm Thk	CAS 9 x 17 x 2 mm Reemplazada por el número de pieza: 86624185
14)	832-10408	[3]	TUERCA, M8 x 1.25, Cl 8.8	CAS Reemplazado por el número de pieza: 86528579
15.	434866A1	[1]	CONJUNTO DE MANGUERA.	CAS 2200 mm (86-5 / 8 in)
dieciséis.	218-5053	[1]	CONECTOR HYD, 7/16 "- 20 JIC x 7/16" - 20 ORB	CAS Incl. 17 Reemplazada por el número de pieza: 265235
17)	237-6004	[1]	ANILLO O, 0.072 "Thk x 0.351" ID, -904, Cl 6, 90 Duro	CAS Reemplazado por el número de parte: 72186131, 165202
18)	515-25143	[1]	ABRAZADERA, 9/16 ", Insul, Perno de 1/2"	CAS Reemplazado por número de parte: 86639004
19)	515-24317	[3]	ABRAZADERA, 1 1/4 ", Insul, perno de 7/16"	CAS Reemplazado por el número de pieza: 87312719
20)	896-15016	[3]	ARANDELA, 17.5mm ID x 34mm OD x 5mm Thk	CAS Reemplazado por el número de parte: 86639326, 82848079
21)	896-11010	[3]	ARANDELA, 11mm ID x 21mm OD x 2.5mm Thk	CAS Reemplazado por número de parte: 86625252
22)	832-10410	[3]	TUERCA, M10 x 1.5, Cl 8	CAS Reemplazado por número de parte: 190003888452
23)	434865A1	[1]	CONJUNTO DE MANGUERA.	CAS 2475 mm (97-1 / 2 in)
24)	L18337	[1]	LAZO DE CABLE, 9.95 "-12.1" lg	CORREA DE CABLE CAS , 15 in Reemplazada por el número de pieza: 529070
25)	433292A2	[1]	VÁLVULA, RELE DE PRESIÓN	FAR EF, Ver página (s) 8-189J

Pos.	Parte no	Cantidad	Nombre de piezas	Comentarios
26)	827-8100	[2]	PERNO, hexagonal, M8 x 1.25 x 100 mm, Cl 10.9	CAS Reemplazado por el número de pieza: 86512165
27)	896-11008	[2]	ARANDELA, DI 9mm x 17mm OD x 2mm Thk	CAS 9 x 17 x 2 mm Reemplazada por el número de pieza: 86624185
28)	832-10408	[2]	TUERCA, M8 x 1.25, Cl 8.8	CAS Reemplazado por el número de pieza: 86528579
29)	218-5064	[1]	CONECTOR HYD, 1-1 / 16 "- 12 Macho JIC x 1-1 / 16" - 12 Macho ORB	CAS Incl. 30 Reemplazada por el número de pieza: 322896, 72186119
30)	237-6012	[1]	JUNTA TÓRICA, 0.116 "Thk x 0.924" ID, -912, Cl 6, 90 Duro	CAS Reemplazado por el número de parte: 79051113, 72186120, 167266
31)	218-5108	[1]	CODO, codo de 90 grados, 1-1 / 16 "- 12 macho JIC x 1-1 / 16" - 12 macho ORB	CAS Incl. 32 Reemplazada por el número de parte: 322894, 72186122
32)	237-6012	[1]	JUNTA TÓRICA, 0.116 "Thk x 0.924" ID, -912, Cl 6, 90 Duro	CAS Reemplazado por el número de parte: 79051113, 72186120, 167266
33)	435139A2	[1]	SOPORTE	LEJOS
34)	896-15012	[2]	ARANDELA, 13.5mm ID x 28mm OD x 4mm Thk	CAS 13,5 x 28 x 4 mm Reemplazada por el número de pieza: 86625256
35)	832-10412	[2]	TUERCA, M12 x 1.75, Cl 8	CAS Reemplazado por el número de pieza: 87780366, 412126

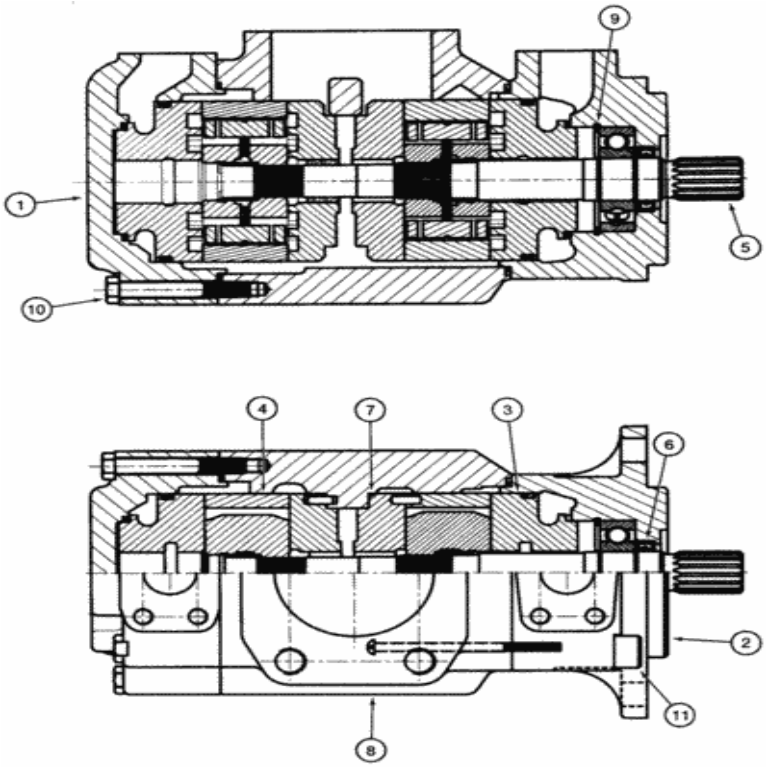

Para una vista completa, necesita registrarse

Piezas en el grupo (821C) - CARGADOR DE RUEDAS DE CASO (N / S JEE0155000 Y ANTES) (1 / 02-12 / 06):

Pos.	Parte no	Cantidad	Nombre de piezas	Comentarios
. .	226568A1	[1]	BOMBA HIDRÁULICA, 89.64 CC	CAS consiste en 1-12
. .	226568A1R	[1]	BOMBA REMAN-HYD	CAS 821C S / N JEE0155000 y anterior,
. .	226568A1C	[1]	BOMBA CENTRAL HIDRÁULICA	Número de devolución de CAS
1)	256613A1	[1]	GORRA	CAS Port End
2)	256617A1	[1]	GORRA	Extremo del eje CAS

Pos.	Parte no	Cantidad	Nombre de piezas	Comentarios
3)	319940A1	[1]	VÁLVULA	CAS interno, extremo del eje, piezas de componentes que no reciben servicio por separado
4)	319938A1	[1]	VÁLVULA	CAS interno, extremo de puerto, piezas componentes que no reciben servicio por separado
5)	256628A1	[1]	CONJUNTO DE RODAMIENTOS	CAS incluye cojinete, piezas de componentes que no reciben servicio por separado
6)	256629A1	[1]	KIT DE SELLO	El CAS incluye el sello del eje, las partes componentes no reciben servicio por separado
7)	256626A1	[1]	PLACA GRANDE	PLACA CAS , GRANDE, interna, placa de puerto trasero y buje
8)	256619A1	[1]	ALOJAMIENTO	Centro CAS
9)	3215468R1	[1]	ANILLO	Eje CAS y rodamiento
10)	3215476R1	[7]	TORNILLO	Cubierta final trasera CAS
11)	3215477R1	[4]	TORNILLO	Tapa del extremo del eje IH
12)	256625A1	[1]	PLACA GRANDE	PLACA CAS , GRANDE, Puerto trasero, No ilustrado

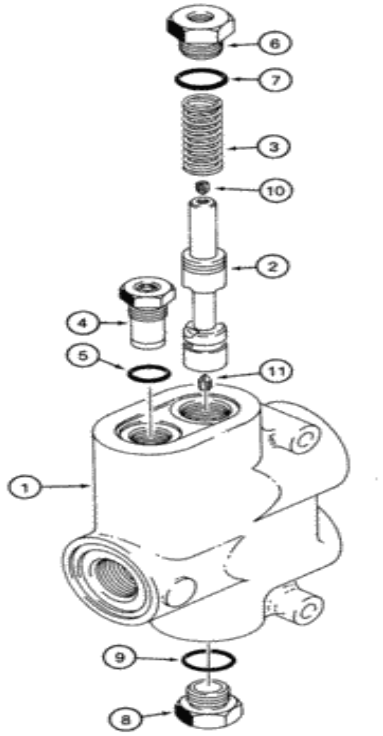

Para una vista completa, necesita registrarse

Piezas en el grupo (821C) - CARGADOR DE RUEDAS DE CASO (N / S JEE0155000 Y ANTES) (1 / 02-12 / 06):

Pos.	Parte no	Cantidad	Nombre de piezas	Comentarios
. .	L126106	[1]	VÁLVULA	Control de flujo CAS , consta de 1-11 Reemplazado por el número de pieza: 87373036
1)	NSS	[1]	SEPARAT NO VENDIDO	CON vivienda
2)	NSS	[1]	SEPARAT NO VENDIDO	CON carrete
3)	S114008	[1]	PRIMAVERA	CAS
. .	S113025	[1]	CARTUCHO	CAS incluye 4, 5
4)	NSS	[1]	SEPARAT NO VENDIDO	Cartucho CON , componentes que no reciben servicio por

Pos.	Parte no	Cantidad	Nombre de piezas	Comentarios
4)	NSS	[1]	SEPARAT NO VENDIDO	separado
5)	237-6008	[1]	JUNTA TÓRICA, 0.087 "Thk x 0.644" ID, -908, Cl 6, 90 Duro	CAS Reemplazado por el número de pieza: 128825
6)	S300790	[1]	ADECUADO	CAS Reemplazado por el número de pieza: 8605002
7)	237-6010	[1]	ANILLO O, 0.097 "Thk x 0.755" ID, -910, Cl 6, 90 Duro	CAS Reemplazado por el número de parte: 72186125, 167269
8)	86512512	[1]	ENCHUFE, 7/8 "- 14 ORB	BAS Incl. 9 9
9)	237-6010	[1]	ANILLO O, 0.097 "Thk x 0.755" ID, -910, Cl 6, 90 Duro	CAS Reemplazado por el número de parte: 72186125, 167269
10)	S300791	[1]	TORNILLO	CAS Superior Reemplazado por número de parte: 86503099
11)	S300792	[1]	TORNILLO	CAS inferior Reemplazado por número de parte: 86503098

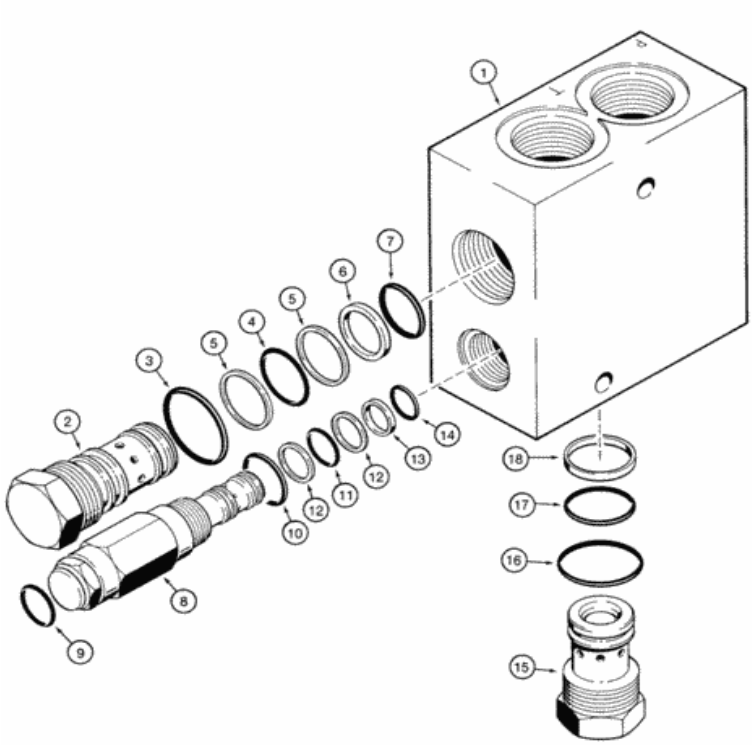

Para una vista completa, necesita registrarse

Piezas en el grupo (821C) - CARGADOR DE RUEDAS DE CASO (N / S JEE0155000 Y ANTES) (1 / 02-12 / 06):

Pos.	Parte no	Cantidad	Nombre de piezas	Comentarios
. .	191917A2	[1]	VÁLVULA	Descarga de CAS , consta de 1-18
1)	NSS	[1]	SEPARAT NO VENDIDO	Cuerpo CON
. .	110901A1	[1]	VÁLVULA	El CAS consiste en 2-7, componentes que no reciben servicio por separado
2)	NSS	[1]	SEPARAT NO VENDIDO	Cartucho CON
. .	110902A1	[1]	KIT DE SELLO	CAS consiste en 3-7
3)	NSS	[1]	SEPARAT NO VENDIDO	Junta tórica CON , grande

Pos.	Parte no	Cantidad	Nombre de piezas	Comentarios
4)	NSS	[1]	SEPARAT NO VENDIDO	Junta tórica CON , mediana
5)	NSS	[2]	SEPARAT NO VENDIDO	Anillo CON , respaldo
6)	NSS	[1]	SEPARAT NO VENDIDO	Anillo CON , respaldo
7)	NSS	[1]	SEPARAT NO VENDIDO	CON Junta tórica, pequeña
. .	110903A1	[1]	VÁLVULA	El CAS consta de 8-14, componentes que no reciben servicio por separado
8)	NSS	[1]	SEPARAT NO VENDIDO	Cartucho CON
. .	110904A1	[1]	KIT DE SELLO	CAS consiste en 9-14
9)	NSS	[1]	SEPARAT NO VENDIDO	CON Junta tórica, exterior
10)	NSS	[1]	SEPARAT NO VENDIDO	Junta tórica CON , grande
11)	NSS	[1]	SEPARAT NO VENDIDO	Junta tórica CON , mediana
12)	NSS	[2]	SEPARAT NO VENDIDO	Anillo CON , respaldo
13)	NSS	[1]	SEPARAT NO VENDIDO	Anillo CON , respaldo
14)	NSS	[1]	SEPARAT NO VENDIDO	CON Junta tórica, pequeña
. .	122410A1	[1]	CHEQUEO DE LAS VALVULAS	Las partes componentes de CAS no reciben servicio por separado, consta de 15-18
15.	NSS	[1]	SEPARAT NO VENDIDO	Cartucho CON
. .	124305A1	[1]	KIT DE SELLO	El CAS consiste en 16-18 Reemplazado por el número de parte: 87384618
dieciséis.	NSS	[1]	SEPARAT NO VENDIDO	Junta tórica CON , grande
17)	NSS	[1]	SEPARAT NO VENDIDO	Anillo CON , respaldo
18)	NSS	[1]	SEPARAT NO VENDIDO	CON Junta tórica, pequeña

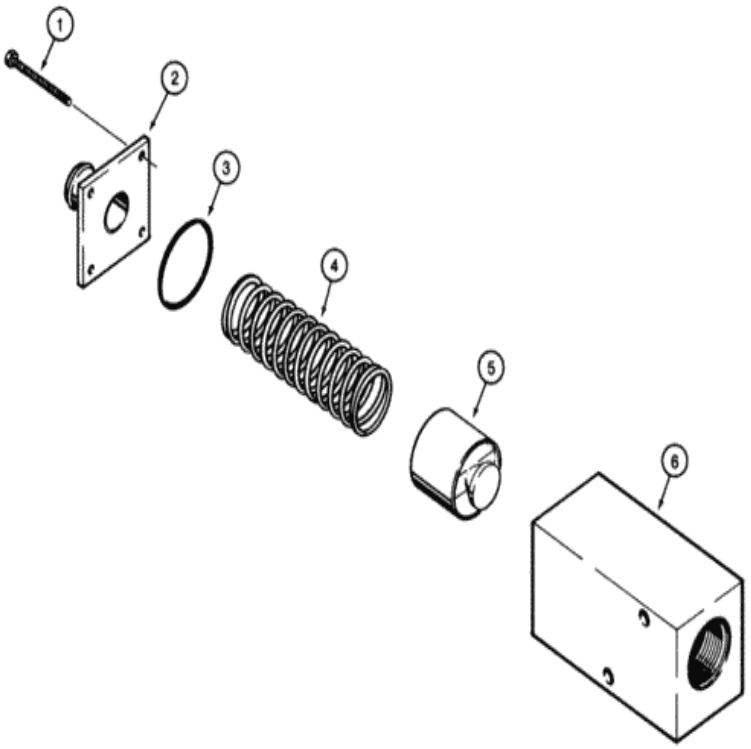

Para una vista completa, necesita registrarse

Piezas en el grupo (821C) - CARGADOR DE RUEDAS DE CASO (N / S JEE0155000 Y ANTES) (1 / 02-12 / 06):

Pos.	Parte no	Cantidad	Nombre de piezas	Comentarios
. .	L110287	[1]	VÁLVULA, 1-7 / 8 "- 12	CAS Cooler, consta de 1-6
1)	113-106	[4]	PERNO, Hexagonal, 5/16 "- 18 x 2-1 / 2", Gr 5, Full Thd	CAS
2)	L106843	[1]	TUBO	CAS
3)	238-5145	[1]	JUNTA TÓRICA, 0.103 "Thk x 2.55" ID, -145, Cl 5, 75 Duro	CAS Reemplazado por el número de pieza: 9672457

Pos.	Parte no	Cantidad	Nombre de piezas	Comentarios
4)	L110277	[1]	PRIMAVERA	CAS
5)	L110280	[1]	VÁLVULA	CAS Reemplazado por el número de pieza: S302008
6)	NSS	[1]	SEPARAT NO VENDIDO	Cuerpo CON

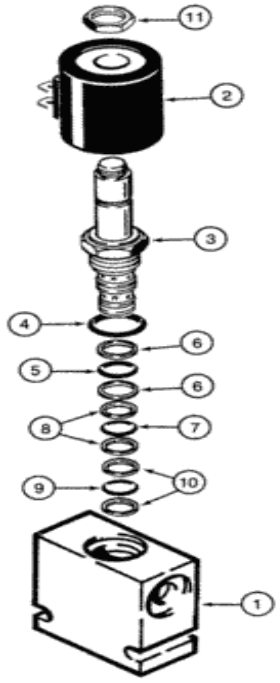

Para una vista completa, necesita registrarse

Piezas en el grupo (821C) - CARGADOR DE RUEDAS DE CASO (N / S JEE0155000 Y ANTES) (1 / 02-12 / 06):

Pos.	Parte no	Cantidad	Nombre de piezas	Comentarios
. .	118857A1	[1]	VÁLVULA	CAS consiste en 1-11
1)	NSS	[1]	SEPARAT NO VENDIDO	Cuerpo CON
. .	124637A1	[1]	SOLENOIDE	CAS Incluye kit de sello 124639A1; El ensamblaje ya no incluye el solenoide 124638A1, se compra por separado Reemplazado por el número de pieza: 84162144

Pos.	Parte no.	Cantidad	Nombre de pieza	Comentarios
2)	124638A1	[1]	SOLENOIDE	CAS
3)	NSS	[1]	SEPARAT NO VENDIDO	Cartucho CON
. .	124639A1	[1]	KIT DE SELLO	CAS Incluye 4-10 Reemplazado por número de parte: 8605259
4)	NSS	[1]	SEPARAT NO VENDIDO	Junta tórica CON
5)	NSS	[1]	SEPARAT NO VENDIDO	Junta tórica CON
6)	NSS	[2]	SEPARAT NO VENDIDO	Anillo CON
7)	NSS	[1]	SEPARAT NO VENDIDO	Junta tórica CON
8)	NSS	[2]	SEPARAT NO VENDIDO	Anillo CON
9)	NSS	[1]	SEPARAT NO VENDIDO	Junta tórica CON
10)	NSS	[2]	SEPARAT NO VENDIDO	Anillo CON
11)	NSS	[1]	SEPARAT NO VENDIDO	Tuerca CON

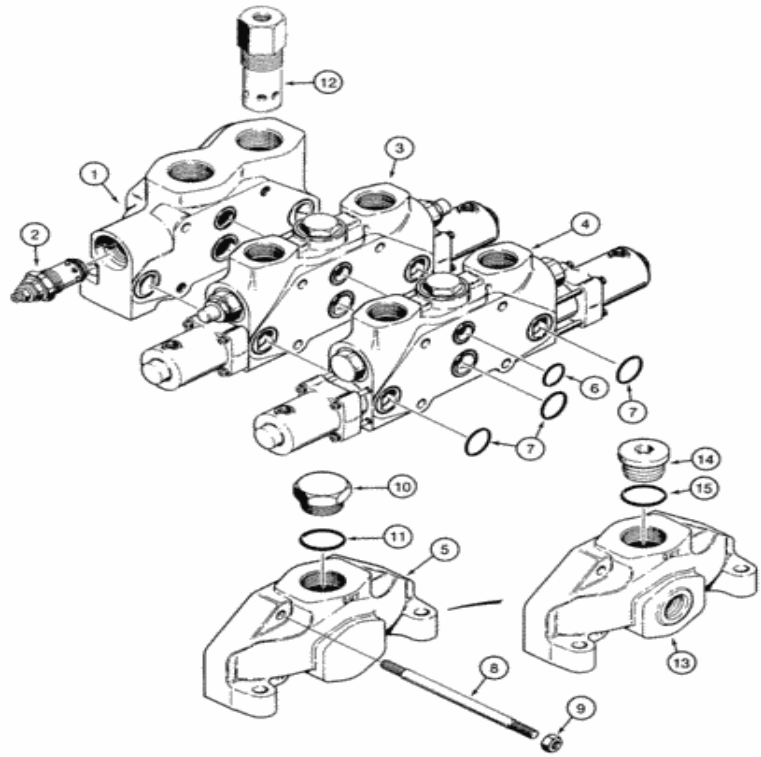

Para una vista completa, necesita registrarse

Piezas en el grupo (821C) - CARGADOR DE RUEDAS DE CASO (N / S JEE0155000 Y ANTES) (1 / 02-12 / 06):

Pos.	Parte no	Cantidad	Nombre de piezas	Comentarios
. .	L126100	[1]	VÁLVULA	Control de cargador CAS , dos carretes, consta de 1-12
1)	S300884	[1]	BLOQUE DE VÁLVULAS	Entrada y salida de CAS
2)	S300885	[1]	VÁLVULA	Alivio principal CAS , ver página (s) 8-85
3)	S300880	[1]	BLOQUE DE VÁLVULAS	Cuchara CAS , ver página (s) 8-75
4)	S300881	[1]	BLOQUE DE VÁLVULAS	Elevación CAS , ver página (s) 8-71

Pos.	Parte no.	Cantidad	Nombre de piezas	Comentarios
5)	R9484	[1]	CUBRIR	Cubierta final CAS
6)	238-6124	[3]	JUNTA TÓRICA, 0.103 "Thk x 1.237" ID, -124, Cl 6, 90 Duro	CAS Reemplazado por el número de pieza: 9842640
7)	238-6128	[9]	JUNTA TÓRICA, 0.103 "Thk x 1.487" ID, -128, Cl 6, 90 Duro	CAS
8)	N9486	[4]	TORNILLO	CAS Tie
9)	425-108	[4]	TUERCA, 1/2 "- 13, Gr 5	CAS Reemplazado por el número de pieza: 280431
10)	218-5162	[1]	ENCHUFE, Hexagonal, 1 7/8 "-12 ORB	CAS 1-7 / 8 O, incluye 11
11)	237-6024	[1]	JUNTA TÓRICA, 0.118 "Thk x 1.720" ID, -924, Cl 6, 90 Duro	CAS Reemplazado por el número de pieza: 9626930
12)	S300886	[1]	VÁLVULA	CAS Baja presión, ver página (s) 8-83
. .	L36349	[1]	EQUIPO	El CAS consiste en 13-15 Reemplazado por el número de parte: 218-5213, 8-79250, S301816
13)	S301816	[1]	CUBRIR	CAS
14)	218-5213	[1]	ENCHUFE, Hex Soc, 1 3/16 "-12 ORB	CAS incluye 15
15.	237-6014	[1]	JUNTA TÓRICA, 0.116 "Thk x 1.048" ID, -914, Cl 6, 90 Duro	CAS Reemplazado por número de parte: 70921886

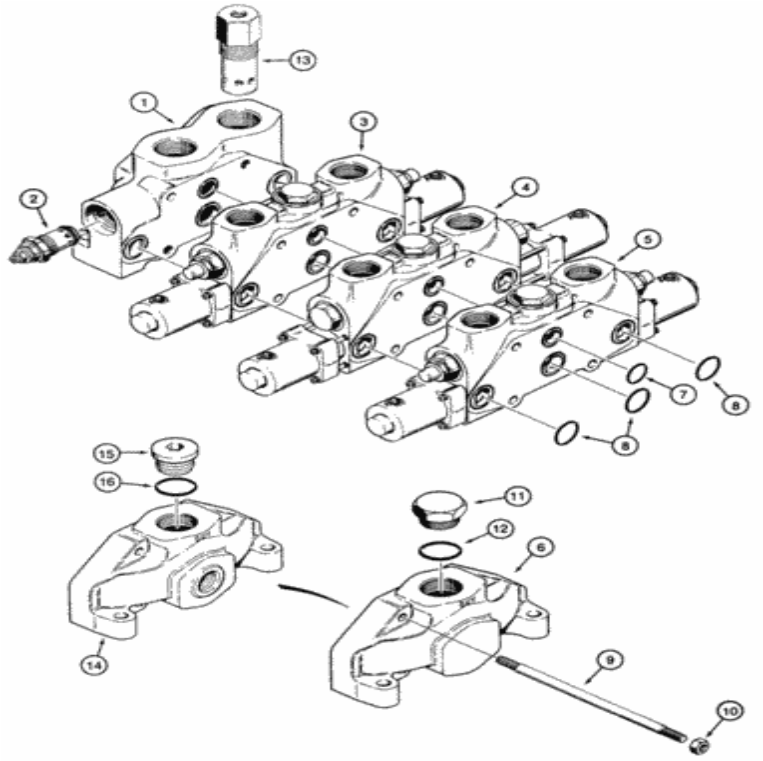

Para una vista completa, necesita registrarse

Piezas en el grupo (821C) - CARGADOR DE RUEDAS DE CASO (N / S JEE0155000 Y ANTES) (1 / 02-12 / 06):

Pos.	Parte no	Cantidad	Nombre de piezas	Comentarios
. .	L126101	[1]	VÁLVULA	Control de cargador CAS , tres carretes, consta de 1-13
1)	S300884	[1]	BLOQUE DE VÁLVULAS	Entrada y salida de CAS
2)	S300885	[1]	VÁLVULA	Alivio principal CAS , ver página (s) 8-85
3)	S300880	[1]	BLOQUE DE VÁLVULAS	Cuchara CAS , ver página (s) 8-75
4)	S300881	[1]	BLOQUE DE VÁLVULAS	Elevación CAS , ver página (s) 8-71

Pos.	Parte no	Cantidad	Nombre de piezas	Comentarios
5)	S300871	[1]	VÁLVULA	Auxiliar CAS , Ver página (s) 8-79
6)	N9484	[1]	CUBRIR	Cubierta final CAS
7)	238-6124	[4]	JUNTA TÓRICA, 0.103 "Thk x 1.237" ID, -124, Cl 6, 90 Duro	CAS Reemplazado por el número de pieza: 9842640
8)	238-6128	[12]	JUNTA TÓRICA, 0.103 "Thk x 1.487" ID, -128, Cl 6, 90 Duro	CAS
9)	N9247	[4]	SEMENTAL	CAS
10)	425-108	[4]	TUERCA, 1/2 "- 13, Gr 5	CAS Reemplazado por el número de pieza: 280431
11)	218-5162	[1]	ENCHUFE, Hexagonal, 1 7/8 "-12 ORB	CAS 1-7 / 8 O, incluye 12
12)	237-6024	[1]	JUNTA TÓRICA, 0.118 "Thk x 1.720" ID, -924, Cl 6, 90 Duro	CAS Reemplazado por el número de pieza: 9626930
13)	S300886	[1]	VÁLVULA	CAS Baja presión, ver página (s) 8-83
. .	L36349	[1]	EQUIPO	CAS Power Beyond, consta de 14-16 Reemplazada por número de parte: 218-5213, 8-79250, S301816
14)	S301816	[1]	CUBRIR	Salida CAS
15.	218-5213	[1]	ENCHUFE, Hex Soc, 1 3/16 "-12 ORB	CAS incluye 16
dieciséis.	237-6014	[1]	JUNTA TÓRICA, 0.116 "Thk x 1.048" ID, -914, Cl 6, 90 Duro	CAS Reemplazado por número de parte: 70921886

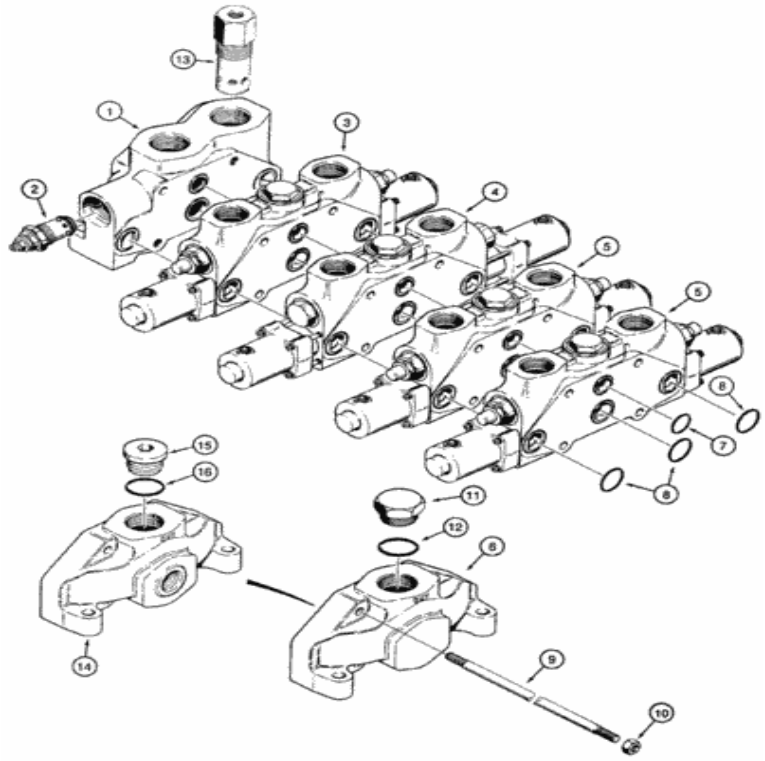

Para una vista completa, necesita registrarse

Piezas en el grupo (821C) - CARGADOR DE RUEDAS DE CASO (N / S JEE0155000 Y ANTES) (1 / 02-12 / 06):

Pos.	Parte no	Cantidad	Nombre de piezas	Comentarios
. .	L126102	[1]	VÁLVULA	Control de cargador CAS , cuatro carretes, consta de 1-13
1)	S300884	[1]	BLOQUE DE VÁLVULAS	Entrada y salida de CAS
2)	S300885	[1]	VÁLVULA	Alivio principal CAS , ver página (s) 8-85
3)	S300880	[1]	BLOQUE DE VÁLVULAS	Cuchara CAS , ver página (s) 8-75
4)	S300881	[1]	BLOQUE DE VÁLVULAS	Elevación CAS , ver página (s) 8-71

Pos.	Parte no	Cantidad	Nombre de piezas	Comentarios
5)	S300871	[1]	VÁLVULA	Auxiliar, CAS , Ver página (s) 8-79
6)	N9484	[1]	CUBRIR	Cubierta final CAS
7)	238-6124	[1]	JUNTA TÓRICA, 0.103 "Thk x 1.237" ID, -124, Cl 6, 90 Duro	CAS Reemplazado por el número de pieza: 9842640
8)	238-6128	[1]	JUNTA TÓRICA, 0.103 "Thk x 1.487" ID, -128, Cl 6, 90 Duro	CAS
9)	S300874	[4]	SEMENTAL	CAS Tie
10)	425-108	[4]	TUERCA, 1/2 "- 13, Gr 5	CAS Reemplazado por el número de pieza: 280431
11)	218-5162	[1]	ENCHUFE, Hexagonal, 1 7/8 "-12 ORB	CAS 1-7 / 8 O, incluye 12
12)	237-6024	[1]	JUNTA TÓRICA, 0.118 "Thk x 1.720" ID, -924, Cl 6, 90 Duro	CAS Reemplazado por el número de pieza: 9626930
13)	S300886	[1]	VÁLVULA	CAS Baja presión, ver página (s) 8-83
. .	L36349	[1]	EQUIPO	CAS Power Beyond, consta de 14-16 Reemplazada por número de parte: 218-5213, 8-79250, S301816
14)	S301816	[1]	CUBRIR	CAS
15.	218-5213	[1]	ENCHUFE, Hex Soc, 1 3/16 "-12 ORB	CAS incluye 16
dieciséis.	237-6014	[1]	JUNTA TÓRICA, 0.116 "Thk x 1.048" ID, -914, Cl 6, 90 Duro	CAS Reemplazado por número de parte: 70921886

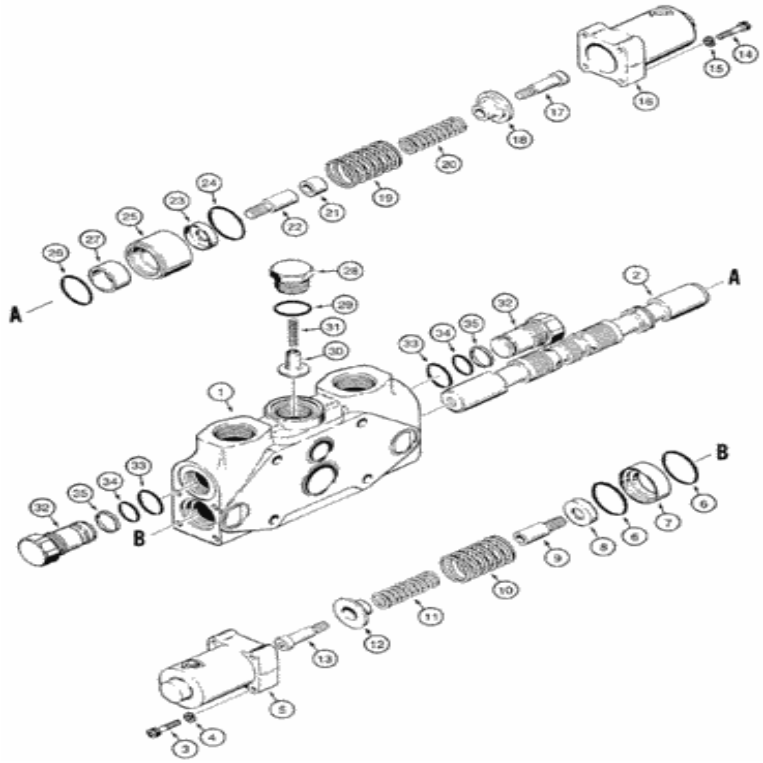

Para una vista completa, necesita registrarse

Piezas en el grupo (821C) - CARGADOR DE RUEDAS DE CASO (N / S JEE0155000 Y ANTES) (1 / 02-12 / 06):

Pos.	Parte no	Cantidad	Nombre de piezas	Comentarios
. .	S300881	[1]	BLOQUE DE VÁLVULAS	Elevación CAS , consta de 1-35
1)	NSS	[1]	SEPARAT NO VENDIDO	CON vivienda
2)	NSS	[1]	SEPARAT NO VENDIDO	CON carrete
3)	61-32536	[4]	TORNILLO HEX SOC, 1/4 "-20 x 2 1/4"	CAS 1/4 x 2-1 / 4
4)	92-11025	[4]	ARANDELA DE BLOQUEO, 6.4mm ID x 12.37mm OD x 1.57mm Thk	CAS
5)	N9447	[1]	CUBRIR	CAS

Pos.	Parte no	Cantidad	Nombre de piezas	Comentarios
6)	238-5132	[2]	JUNTA TÓRICA, 0.103 "Thk x 1.737" ID, -132, Cl 5, 75 Duro	CAS 1-3 / 4 ID x 3/32 Reemplazada por el número de parte: 14459080
7)	104826A1	[1]	ESPACIADOR	CAS
8)	N9443	[1]	ESPACIADOR	CAS
9)	S300266	[1]	EXTENSIÓN	CAS
10)	S300270	[1]	PRIMAVERA	Posicionador de carrete CAS , grande
11)	S300269	[1]	PRIMAVERA	Posicionador de carrete CAS , pequeño
12)	S300268	[1]	ASIENTO	CAS
13)	S300267	[1]	TORNILLO	CAS
14)	61-32548	[4]	TORNILLO HEX SOC, 1/4 "-20 x 3"	CAS 1/4 x 3
15.	92-11025	[4]	ARANDELA DE BLOQUEO, 6.4mm ID x 12.37mm OD x 1.57mm Thk	CAS
dieciséis.	N9447	[1]	CUBRIR	CAS
17)	S300267	[1]	TORNILLO	CAS
18)	S300268	[1]	ASIENTO	CAS
19)	S300270	[1]	PRIMAVERA	Posicionador de carrete CAS , grande
20)	S300269	[1]	PRIMAVERA	Posicionador de carrete CAS , pequeño
21)	S300272	[1]	ESPACIADOR	CAS
22)	S300266	[1]	EXTENSIÓN	CAS
23)	N9443	[1]	ESPACIADOR	CAS
24)	238-5132	[1]	JUNTA TÓRICA, 0.103 "Thk x 1.737" ID, -132, Cl 5, 75 Duro	CAS 1-3 / 4 ID x 3/32 Reemplazada por el número de parte: 14459080
25)	104825A1	[1]	ESPACIADOR	CAS
26)	238-5128	[1]	ANILLO O, 0.103 "Thk x 1.487" ID, -128, Cl 5, 75 Duro	CAS Reemplazado por el número de pieza: 14458680
27)	N9449	[1]	MANGA	CAS
28)	N9455	[1]	ENCHUFE	CAS
29)	237-6016	[1]	JUNTA TÓRICA, 0.116 "Thk x 1.171" ID, -916, Cl 6, 90 Duro	CAS Reemplazado por el número de parte: 167268, 72186238
30)	N9456	[1]	ALFILER	CAS
31)	D28840	[1]	PRIMAVERA	CAS
. .	N9478	[2]	ENCHUFE	CAS ningún alivio, se compone de 32-35
32)	NSS	[1]	SEPARAT NO VENDIDO	CON enchufe
33)	237-6016	[1]	JUNTA TÓRICA, 0.116 "Thk x 1.171" ID, -916, Cl 6, 90 Duro	CAS Reemplazado por el número de parte: 167268, 72186238
34)	238-5022	[1]	JUNTA TÓRICA, 0.07 "Thk x 0.99" ID, -22, Cl 5, 75 Duro	CAS Reemplazado por número de parte: 89672929
35)	N9459	[1]	ANILLO DE RESPALDO	CAS

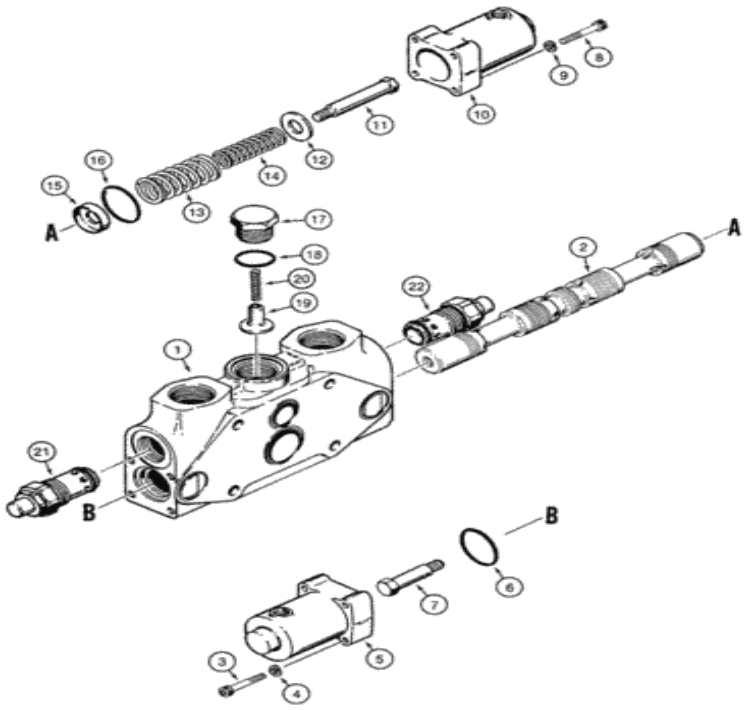

Para una vista completa, necesita registrarse

Piezas en el grupo (821C) - CARGADOR DE RUEDAS DE CASO (N / S JEE0155000 Y ANTES) (1 / 02-12 / 06):

Pos.	Parte no	Cantidad	Nombre de piezas	Comentarios
. .	S300880	[1]	BLOQUE DE VÁLVULAS	Inclinación del cucharón CAS , consta de 1-22
1)	NSS	[1]	SEPARAT NO VENDIDO	CON vivienda
2)	NSS	[1]	SEPARAT NO VENDIDO	CON carrete
3)	461-32524	[4]	TORNILLO HEX SOC, 1/4 "-20 x 1 1/2"	CAS Reemplazado por el número de pieza: 86979755

Pos.	Parte no	Cantidad	Nombre de piezas	Comentarios
4)	92-11025	[4]	ARANDELA DE BLOQUEO, 6.4mm ID x 12.37mm OD x 1.57mm Thk	CAS
5)	N9447	[1]	CUBRIR	CAS
6)	238-5132	[1]	JUNTA TÓRICA, 0.103 "Thk x 1.737" ID, -132, Cl 5, 75 Duro	CAS 1-3 / 4 ID x 3/32 Reemplazada por el número de parte: 14459080
7)	N9480	[1]	TORNILLO	CAS
8)	461-32524	[4]	TORNILLO HEX SOC, 1/4 "-20 x 1 1/2"	CAS Reemplazado por el número de pieza: 86979755
9)	92-11025	[4]	ARANDELA DE BLOQUEO, 6.4mm ID x 12.37mm OD x 1.57mm Thk	CAS
10)	N9447	[1]	CUBRIR	CAS
11)	N9480	[1]	TORNILLO	CAS
12)	N9451	[1]	ESPACIADOR	CAS
13)	N9481	[1]	PRIMAVERA	Posicionador de carrete CAS , grande
14)	N9482	[1]	PRIMAVERA	Posicionador de carrete CAS , pequeño
15.	N9483	[1]	ESPACIADOR	CAS
dieciséis.	238-5132	[1]	JUNTA TÓRICA, 0.103 "Thk x 1.737" ID, -132, Cl 5, 75 Duro	CAS 1-3 / 4 ID x 3/32 Reemplazada por el número de parte: 14459080
17)	N9455	[1]	ENCHUFE	CAS
18)	237-6016	[1]	JUNTA TÓRICA, 0.116 "Thk x 1.171" ID, -916, Cl 6, 90 Duro	CAS Reemplazado por el número de parte: 167268, 72186238
19)	N9456	[1]	ALFILER	CAS
20)	D28840	[1]	PRIMAVERA	CAS
21)	S300877	[1]	VÁLVULA	Alivio de circuito CAS y anticavitación, ver página (s) 8-89
22)	N9469	[1]	VÁLVULA	Alivio del circuito CAS , ver página (s) 8-93

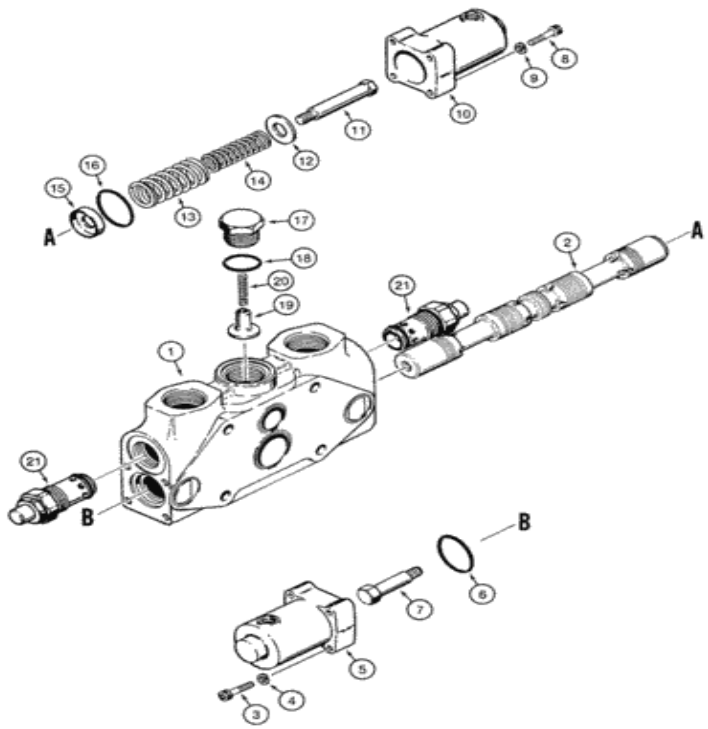

Para una vista completa, necesita registrarse

Piezas en el grupo (821C) - CARGADOR DE RUEDAS DE CASO (N / S JEE0155000 Y ANTES) (1 / 02-12 / 06):

Pos.	Parte no	Cantidad	Nombre de piezas	Comentarios
. .	S300871	[1]	VÁLVULA	CAS auxiliar, consta de 1-21
1)	NSS	[1]	SEPARAT NO VENDIDO	CON vivienda
2)	NSS	[1]	SEPARAT NO VENDIDO	CON carrete
3)	461-32524	[4]	TORNILLO HEX SOC, 1/4 "-20 x 1 1/2"	CAS Reemplazado por el número de pieza: 86979755

Pos.	Parte no	Cantidad	Nombre de piezas	Comentarios
4)	92-11025	[4]	ARANDELA DE BLOQUEO, 6.4mm ID x 12.37mm OD x 1.57mm Thk	CAS
5)	N9447	[1]	CUBRIR	CAS
6)	238-5132	[1]	JUNTA TÓRICA, 0.103 "Thk x 1.737" ID, -132, Cl 5, 75 Duro	CAS 1-3 / 4 ID x 3/32 Reemplazada por el número de parte: 14459080
7)	N9480	[1]	TORNILLO	CAS
8)	461-32524	[4]	TORNILLO HEX SOC, 1/4 "-20 x 1 1/2"	CAS Reemplazado por el número de pieza: 86979755
9)	92-11025	[4]	ARANDELA DE BLOQUEO, 6.4mm ID x 12.37mm OD x 1.57mm Thk	CAS
10)	N9447	[1]	CUBRIR	CAS
11)	N9480	[1]	TORNILLO	CAS
12)	N9451	[1]	ESPACIADOR	CAS
13)	N9481	[1]	PRIMAVERA	Posicionador de carrete CAS , grande
14)	N9482	[1]	PRIMAVERA	Posicionador de carrete CAS , pequeño
15.	N9483	[1]	ESPACIADOR	CAS
dieciséis.	238-5132	[1]	JUNTA TÓRICA, 0.103 "Thk x 1.737" ID, -132, Cl 5, 75 Duro	CAS 1-3 / 4 ID x 3/32 Reemplazada por el número de parte: 14459080
17)	N9455	[1]	ENCHUFE	CAS
18)	237-6016	[1]	JUNTA TÓRICA, 0.116 "Thk x 1.171" ID, -916, Cl 6, 90 Duro	CAS Reemplazado por el número de parte: 167268, 72186238
19)	N9456	[1]	ALFILER	CAS
20)	D28840	[1]	PRIMAVERA	CAS
21)	S300877	[2]	VÁLVULA	Alivio de circuito CAS y anticavitación, ver página (s) 8-89

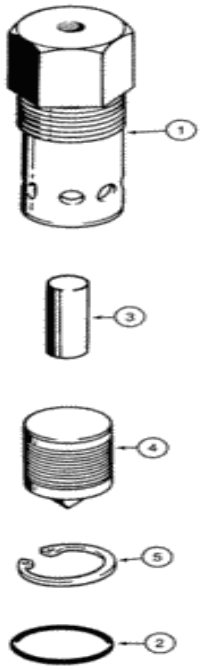

Para una vista completa, necesita registrarse

Piezas en el grupo (821C) - CARGADOR DE RUEDAS DE CASO (N / S JEE0155000 Y ANTES) (1 / 02-12 / 06):

Pos.	Parte no	Cantidad	Nombre de piezas	Comentarios
. .	S300886	[1]	VÁLVULA	CAS de baja presión, consta de 1-5
1)	NSS	[1]	SEPARAT NO VENDIDO	Cuerpo CON
2)	S300914	[1]	JUNTA TÓRICA, 0.118 "Thk x 1.475" ID, -915, 90 Duro	CAS
3)	S300916	[1]	PISTÓN	CAS
4)	S300915	[1]	PISTÓN	CAS
5)	S300917	[1]	ANILLO DE RETENCIÓN	CAS

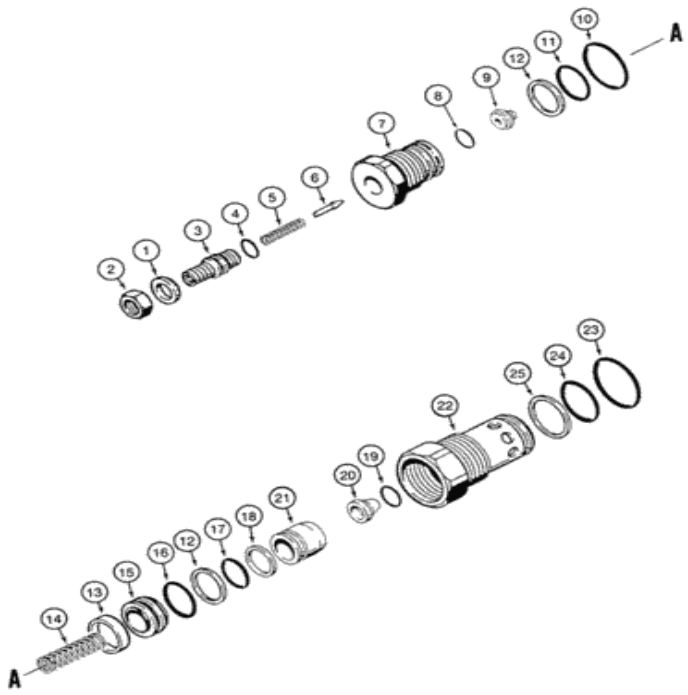

Para una vista completa, necesita registrarse

Piezas en el grupo (821C) - CARGADOR DE RUEDAS DE CASO (N / S JEE0155000 Y ANTES) (1 / 02-12 / 06):

Pos.	Parte no	Cantidad	Nombre de piezas	Comentarios
. .	S300885	[1]	VÁLVULA	Alivio principal CAS , control del cargador, consta de 1-25, los componentes ya no reciben servicio por separado
1)	NSS	[1]	SEPARAT NO VENDIDO	Lavadora CON
2)	NSS	[1]	SEPARAT NO VENDIDO	CON 3/8 NF, Tuerca

Pos.	Parte no	Cantidad	Nombre de piezas	Comentarios
3)	NSS	[1]	SEPARAT NO VENDIDO	CON
4)	NSS	[1]	SEPARAT NO VENDIDO	CON 3/8 ID x 1/16, junta tórica
5)	NSS	[1]	SEPARAT NO VENDIDO	CON Spring
6)	NSS	[1]	SEPARAT NO VENDIDO	CON Válvula de asiento, válvula
. .	NSS	[1]	SEPARAT NO VENDIDO	CON Body Assy, consta de 7-9
7)	NSS	[1]	SEPARAT NO VENDIDO	Cuerpo CON
8)	NSS	[1]	SEPARAT NO VENDIDO	Junta tórica CON
9)	NSS	[1]	SEPARAT NO VENDIDO	Asiento CON
10)	NSS	[1]	SEPARAT NO VENDIDO	Junta tórica CON
11)	NSS	[1]	SEPARAT NO VENDIDO	CON 13/16 ID x 1/16, junta tórica
12)	NSS	[2]	SEPARAT NO VENDIDO	Anillo CON , respaldo
13)	NSS	[1]	SEPARAT NO VENDIDO	CON espaciador
14)	NSS	[1]	SEPARAT NO VENDIDO	CON Spring
15.	NSS	[1]	SEPARAT NO VENDIDO	Manga CON
dieciséis.	NSS	[1]	SEPARAT NO VENDIDO	CON 13/16 ID x 1/16, junta tórica
17)	NSS	[1]	SEPARAT NO VENDIDO	Junta tórica CON
18)	NSS	[1]	SEPARAT NO VENDIDO	Anillo CON
. .	S301665	[1]	KIT DE SELLO	Sello CAS , consta de 4, 10-12, 16-18, 23-25
19)	NSS	[1]	SEPARAT NO VENDIDO	Junta tórica CON
20)	NSS	[1]	SEPARAT NO VENDIDO	Filtro CON
21)	NSS	[1]	SEPARAT NO VENDIDO	CON Válvula de asiento, válvula
22)	NSS	[1]	SEPARAT NO VENDIDO	Cuerpo CON
23)	NSS	[1]	SEPARAT NO VENDIDO	CON 1-11 / 64 ID x 7/64, junta tórica
24)	NSS	[1]	SEPARAT NO VENDIDO	Junta tórica CON
25)	NSS	[1]	SEPARAT NO VENDIDO	Anillo CON , respaldo

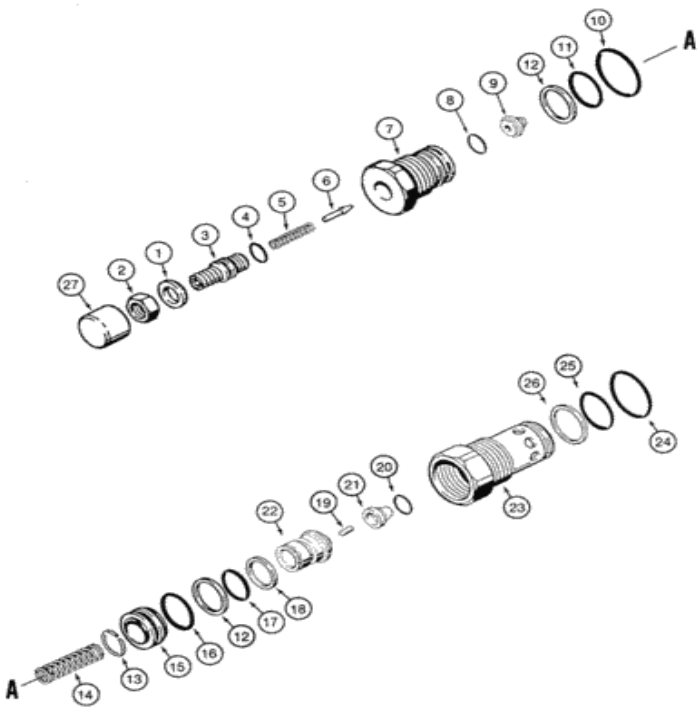

Para una vista completa, necesita registrarse

Piezas en el grupo (821C) - CARGADOR DE RUEDAS DE CASO (N / S JEE0155000 Y ANTES) (1 / 02-12 / 06):

Pos.	Parte no	Cantidad	Nombre de piezas	Comentarios
. .	S300877	[1]	VÁLVULA	Alivio de circuito CAS y anticavitación, control de cargador, piezas de componentes que ya no reciben servicio por separado, consta de 1-27
1)	NSS	[1]	SEPARAT NO VENDIDO	Lavadora CON
2)	NSS	[1]	SEPARAT NO VENDIDO	CON 3/8 NF, Tuerca

Pos.	Parte no	Cantidad	Nombre de piezas	Comentarios
3)	NSS	[1]	SEPARAT NO VENDIDO	CON
4)	NSS	[1]	SEPARAT NO VENDIDO	CON 3/8 ID x 1/16, junta tórica
5)	NSS	[1]	SEPARAT NO VENDIDO	CON Spring
6)	NSS	[1]	SEPARAT NO VENDIDO	CON Válvula de asiento, válvula
. .	NSS	[1]	SEPARAT NO VENDIDO	CON Body Assy, consta de 7-9
7)	NSS	[1]	SEPARAT NO VENDIDO	Cuerpo CON
8)	NSS	[1]	SEPARAT NO VENDIDO	Junta tórica CON
9)	NSS	[1]	SEPARAT NO VENDIDO	Asiento CON
10)	NSS	[1]	SEPARAT NO VENDIDO	Junta tórica CON
11)	NSS	[1]	SEPARAT NO VENDIDO	CON 13/16 ID x 1/16, junta tórica
12)	NSS	[2]	SEPARAT NO VENDIDO	Anillo CON , respaldo
13)	NSS	[1]	SEPARAT NO VENDIDO	Anillo CON
14)	NSS	[1]	SEPARAT NO VENDIDO	CON Spring
15.	NSS	[1]	SEPARAT NO VENDIDO	Manga CON
. .	S301665	[1]	KIT DE SELLO	Sello CAS , consta de 4, 10-12, 16-18, 24-26
dieciséis.	NSS	[1]	SEPARAT NO VENDIDO	CON 13/16 ID x 1/16, junta tórica
17)	NSS	[1]	SEPARAT NO VENDIDO	Junta tórica CON
18)	NSS	[1]	SEPARAT NO VENDIDO	Anillo CON
19)	NSS	[1]	SEPARAT NO VENDIDO	Pin CON
20)	NSS	[1]	SEPARAT NO VENDIDO	Junta tórica CON
21)	NSS	[1]	SEPARAT NO VENDIDO	Filtro CON
22)	NSS	[1]	SEPARAT NO VENDIDO	CON Válvula de asiento, válvula
23)	NSS	[1]	SEPARAT NO VENDIDO	Cuerpo CON
24)	NSS	[1]	SEPARAT NO VENDIDO	CON 1-11 / 64 ID x 7/64, junta tórica
25)	NSS	[1]	SEPARAT NO VENDIDO	Junta tórica CON
26)	NSS	[1]	SEPARAT NO VENDIDO	Anillo CON , respaldo

Pos.	Parte NSS no	Cantidad [1]	SEPARATE DE PIEZAS VENDIDO	Comentarios
20				CONJUNTO

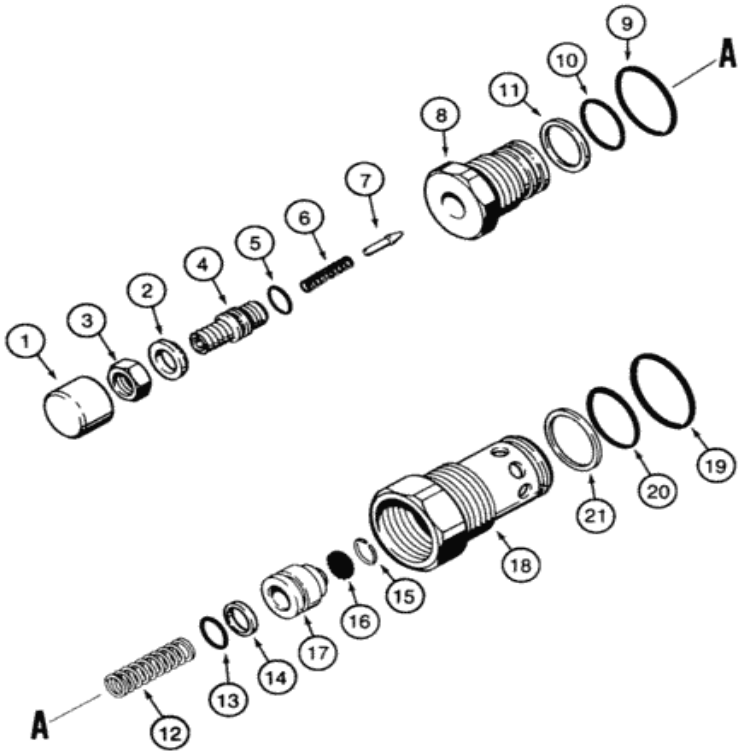

Para una vista completa, necesita registrarse

Piezas en el grupo (821C) - CARGADOR DE RUEDAS DE CASO (N / S JEE0155000 Y ANTES) (1 / 02-12 / 06):

Pos.	Parte no	Cantidad	Nombre de piezas	Comentarios
. .	N9469	[1]	VÁLVULA	Alivio de circuito CAS , control de cargador, consta de 1-21
1)	NSS	[1]	SEPARAT NO VENDIDO	Cubierta CON
2)	N9475	[1]	LAVADORA	CAS

Pos.	Parte no	Cantidad	Nombre de piezas	Comentarios
3)	25-156	[1]	TUERCA, Atpsco, 3/8 "-24, G5	CAS 3/8 NF Reemplazada por el número de pieza: 86585245
4)	N9463	[1]	TORNILLO DE AJUSTE	CAS
5)	238-5012	[1]	JUNTA TÓRICA, 0.07 "Thk x 0.364" ID, -12, Cl 5, 75 Duro	CAS Reemplazado por el número de pieza: 86629543
6)	N9465	[1]	PRIMAVERA	CAS
7)	N9464	[1]	ÉMBOLO	CAS
8)	N9462	[1]	CUERPO	CAS
9)	237-6012	[1]	JUNTA TÓRICA, 0.116 "Thk x 0.924" ID, -912, Cl 6, 90 Duro	CAS Reemplazado por el número de parte: 79051113, 72186120, 167266
10)	238-5019	[1]	JUNTA TÓRICA, 0.07 "Thk x 0.801" ID, -19, Cl 5, 75 Duro	CAS Reemplazado por el número de parte: 511356
11)	A25298	[1]	ANILLO	CAS
12)	N9457	[1]	LAVADORA	CAS
13)	238-7113	[1]	JUNTA TÓRICA, 0.103 "Thk x 0.549" ID, -113, Cl 7, 75 Duro	CAS Reemplazado por el número de pieza: 70935118
14)	S84196	[1]	ANILLO DE SEGURIDAD, 9/16 "ID x 3/4" OD x 0.052 "	CAS Reemplazado por el número de pieza: 7702825
15.	N9473	[1]	ANILLO, SNAP	CAS ANILLO SNAP
dieciséis.	N9474	[1]	VÁLVULA POPPET	CAS Reemplazado por el número de pieza: S300248
17)	NSS	[1]	SEPARAT NO VENDIDO	CON Válvula de asiento, válvula
18)	NSS	[1]	SEPARAT NO VENDIDO	Cuerpo CON
19)	237-6016	[1]	JUNTA TÓRICA, 0.116 "Thk x 1.171" ID, -916, Cl 6, 90 Duro	CAS Reemplazado por el número de parte: 167268, 72186238
20)	238-5022	[1]	JUNTA TÓRICA, 0.07 "Thk x 0.99" ID, -22, Cl 5, 75 Duro	CAS Reemplazado por número de parte: 89672929
21)	N9459	[1]	ANILLO DE RESPALDO	CAS

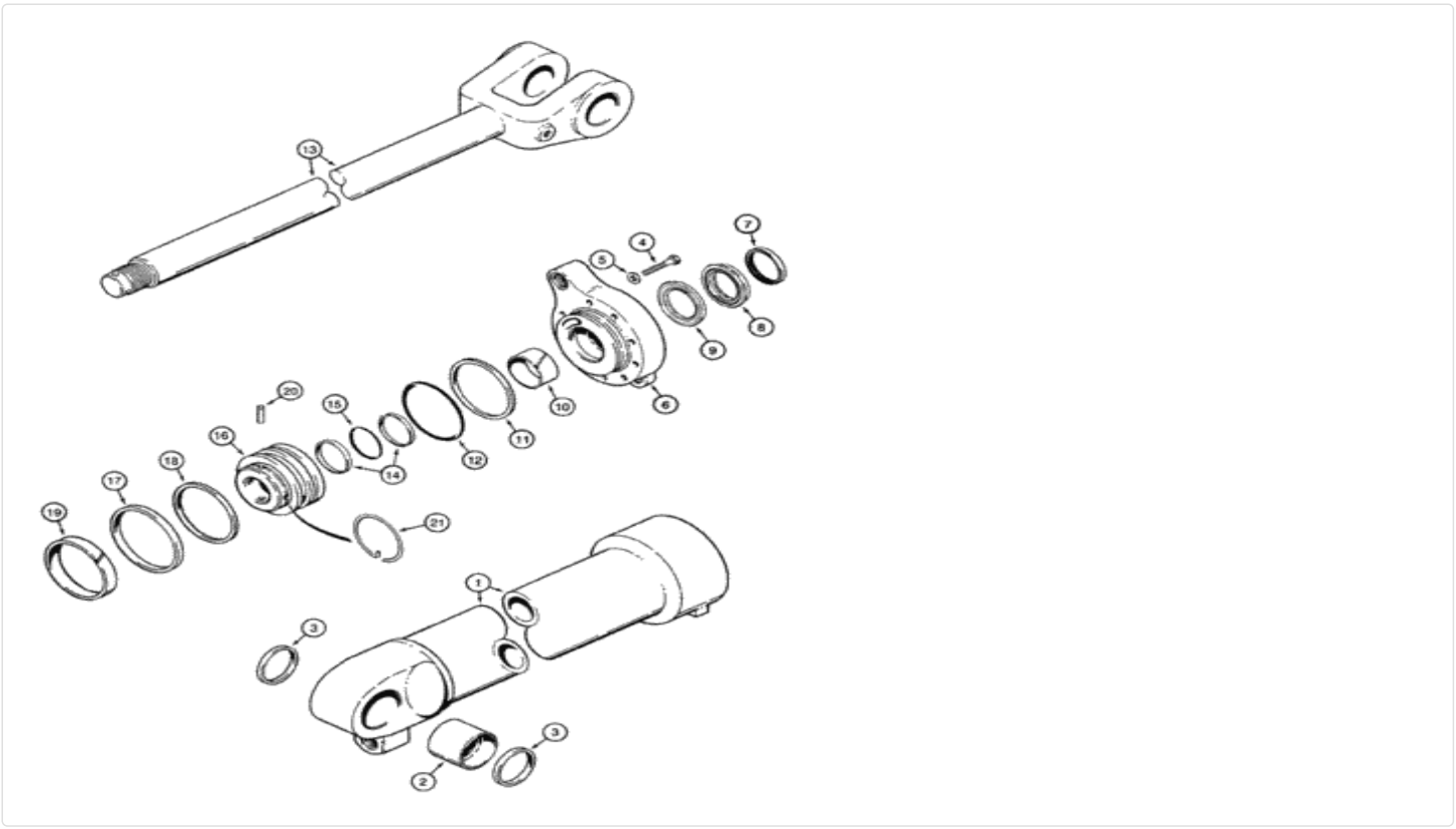

Para una vista completa, necesita registrarse

Piezas en el grupo (821C) - CARGADOR DE RUEDAS DE CASO (N / S JEE0155000 Y ANTES) (1 / 02-12 / 06):

Pos.	Parte no	Cantidad	Nombre de piezas	Comentarios
. .	1986601C1	[2]	CILINDRO HIDRÁULICO, doble efecto, varilla de 88.9 mm, carrera de 806.5 mm	IH 152 ID x 807 mm strk, elevación, consta de 1-21
1)	1343590C1	[1]	JACK BODY	IH Incluye 2
2)	L127014	[1]	CASQUILLO, 82.73 mm ID x 95.38 mm OD x 82 mm L	CAS
				CAS Reemplazado por el número de pieza:

Pos.	Parte no	Cantidad	Nombre de piezas	Comentarios
3)	L104363	[2]	SELLO DE LIMPIEZA	L128725
4)	28-944	[9]	PERNO, hexagonal, 9/16 "- 18 x 2-3 / 4", Gr 8	CAS
5)	G110688	[9]	LAVADORA	CAS 5/8 Reemplazado por el número de pieza: 87023159
. .	NSS	[1]	SEPARAT NO VENDIDO	Glándula CON , cilindro, consta de 6-12, componentes de pedido
6)	1986602C1	[1]	GLÁNDULA	IH
7)	S97854	[1]	SELLO DE LIMPIEZA, 88.9mm ID x 104.98mm OD x 7.92mm Thk	CAS
. .	1986823C2	[1]	KIT DE SELLO	Sello IH , consta de 7 - 12, 14, 15, 17 - 19
. .	1542882C1	[1]	PAQUETE STRIPPER	IH no recibe servicio por separado, sello, consta de 8, 9, orden 1986823C2, consulte a continuación
8)	NSS	[1]	SEPARAT NO VENDIDO	Sello CON , varilla, orden 1986823C2, ver abajo
9)	NSS	[1]	SEPARAT NO VENDIDO	Sello CON , sello de amortiguación, orden 1986823C2, ver abajo
10)	G110677	[1]	MANGA HYD CYL	CAS
11)	G109034	[1]	ANILLO DE RESPALDO, 135.94 mm ID x 145.08 mm OD x 1.93 mm Thk	CAS
12)	238-5356	[1]	ANILLO O, 0.21 "Thk x 5.375" ID, -356, Cl 5, 75 Duro	CAS
13)	1986630C1	[1]	VÁSTAGO DE ÉMBOLO	IH
14)	G32126	[2]	ANILLO DE RESPALDO, 89.28 mm ID x 95.38 mm OD x 1.4 mm Thk	CAS
15.	238-5238	[1]	JUNTA TÓRICA, 0.139 "Thk x 3.484" ID, -238, Cl 5, 75 Duro	CAS Reemplazado por el número de pieza: 87421145
dieciséis.	1986633C1	[1]	JACK PISTON	IH
17)	G110330	[1]	ANILLO DE SELLADO	SELLADOR CAS
18)	G110331	[1]	ANILLO DE SELLADO, cuadrado, 6,86 mm de espesor x 132,46 mm de diámetro interior	SELLADOR CAS
19)	G110332	[1]	ANILLO DE DESGASTE, 146.04 mm ID x 152.4 mm OD x 38.1 mm Thk	CAS
20)	G106602	[1]	PASADOR DE BLOQUEO	CAS
21)	1980390C1	[1]	ANILLO, SNAP	IH RING SNAP

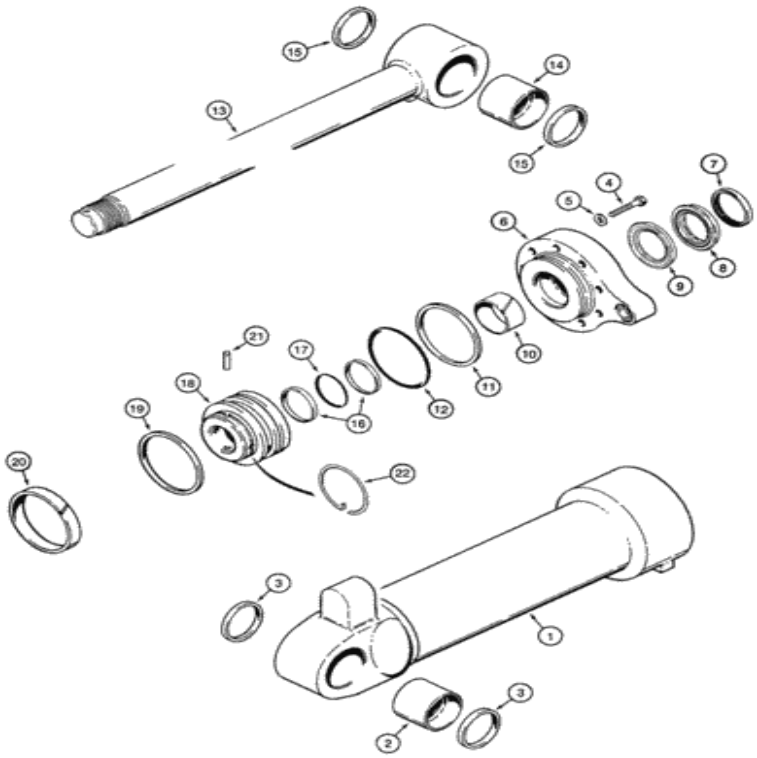

Para una vista completa, necesita registrarse

Piezas en el grupo (821C) - CARGADOR DE RUEDAS DE CASO (N / S JEE0155000 Y ANTES) (1 / 02-12 / 06):

Pos.	Parte no	Cantidad	Nombre de piezas	Comentarios
. .	1980385C3	[1]	CONJUNTO DE CILINDRO.	IH 178 ID x 579 mm strk, cucharón, consta de 1-22 Reemplazada por número de pieza: 84323610
1)	1343663C1	[1]	JACK BODY	IH Incluye 2
2)	L127014	[1]	CASQUILLO, 82.73 mm ID x 95.38 mm OD x 82 mm L	CAS
3)	L104363	[2]	SELLO DE LIMPIEZA	CAS Reemplazado por el número de pieza: L128725
4)	326-1256	[2]	PERNO, hexagonal, 3/4 "- 10 x 3-1 / 2",	CAS

Pos.	Parte no	Cantidad	Nombre de piezas	Comentarios
4)	326-1256	[9]		CAS
5)	S94643	[9]	ARANDELA, 19.43 mm ID x 38.1 mm OD x 6.35 mm Thk	CAS
. .	NSS	[1]	SEPARAT NO VENDIDO	Glándula CON , cilindro, consta de 6-12, componentes de pedido
6)	1343667C1	[1]	GLÁNDULA	IH
7)	S97854	[1]	SELLO DE LIMPIEZA, 88.9mm ID x 104.98mm OD x 7.92mm Thk	CAS
. .	1543309C1	[1]	KIT DE SELLO	Sello IH , consta de 7-12, 16, 17, 19, 20
. .	1542882C1	[1]	PAQUETE STRIPPER	IH no recibe servicio por separado, sello, consta de 8,9, orden 1543309C1, ver abajo
8)	NSS	[1]	SEPARAT NO VENDIDO	Sello CON , varilla, orden 1543309C1, ver abajo
9)	NSS	[1]	SEPARAT NO VENDIDO	Sello CON , sello de amortiguación, orden 1543309C1, ver abajo
10)	G110677	[1]	MANGA HYD CYL	CAS
11)	G110679	[1]	ANILLO, 164.52 mm ID x 173.66 mm OD x 1.9 mm Thk	CAS
12)	238-5362	[1]	JUNTA TÓRICA, 0.21 "Thk x 6.225" ID, -362, Cl 5, 75 Duro	CAS Reemplazado por el número de parte: 14482480
13)	1980386C2	[1]	VÁSTAGO DE ÉMBOLO	IH Incluye 14
14)	L127014	[1]	CASQUILLO, 82.73 mm ID x 95.38 mm OD x 82 mm L	CAS
15.	L104363	[2]	SELLO DE LIMPIEZA	CAS Reemplazado por el número de pieza: L128725
dieciséis.	G32126	[2]	ANILLO DE RESPALDO, 89.28 mm ID x 95.38 mm OD x 1.4 mm Thk	CAS
17)	238-5238	[1]	JUNTA TÓRICA, 0.139 "Thk x 3.484" ID, -238, Cl 5, 75 Duro	CAS Reemplazado por el número de pieza: 87421145
18)	1980389C2	[1]	JACK PISTON	IH
19)	S110158	[1]	SELLO	CAS Reemplazado por el número de pieza: S110156, S110157
20)	S109534	[1]	ANILLO DE DESGASTE, Split, 171.45 mm ID x 177.8 mm OD x 38.1 mm Thk	CAS
21)	G106602	[1]	PASADOR DE BLOQUEO	CAS
22)	1980390C1	[1]	ANILLO, SNAP	IH RING SNAP

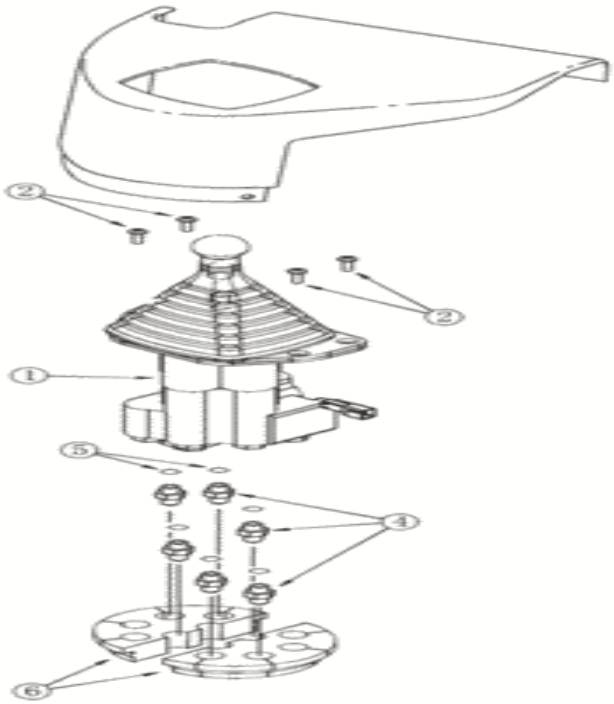

Para una vista completa, necesita registrarse

Piezas en el grupo (821C) - CARGADOR DE RUEDAS DE CASO (N / S JEE0155000 Y ANTES) (1 / 02-12 / 06):

Pos.	Parte no	Cantidad	Nombre de piezas	Comentarios
1)	292085A1	[1]	VÁLVULA	Mando a distancia de una sola palanca CAS , ver página (s) 8-135
2)	840-1620	[4]	TORNILLO, Pan, M6 x 20 mm, Cl 4.8	CAS Reemplazado por el número de pieza: 86511830
4)	218-5057	[6]	CONECTOR HYD, 9/16 "- 18 JIC x 9/16" - 18 ORB	CAS Incl. 5 Reemplazada por el número de pieza: 76350
6)	[illegible]	[2]	GROMMET	CAS Reemplazado por el número de pieza:

Pos.	Parte no	Cantidad	Nombre de piezas	Comentarios
6)	232388A1	[2]	GROMMET	CAS 84985090
5)	237-6006	[1]	JUNTA TÓRICA, 0.078 "Thk x 0.468" ID, -906, Cl 6, 90 Duro	CAS Reemplazado por el número de pieza: 9617873

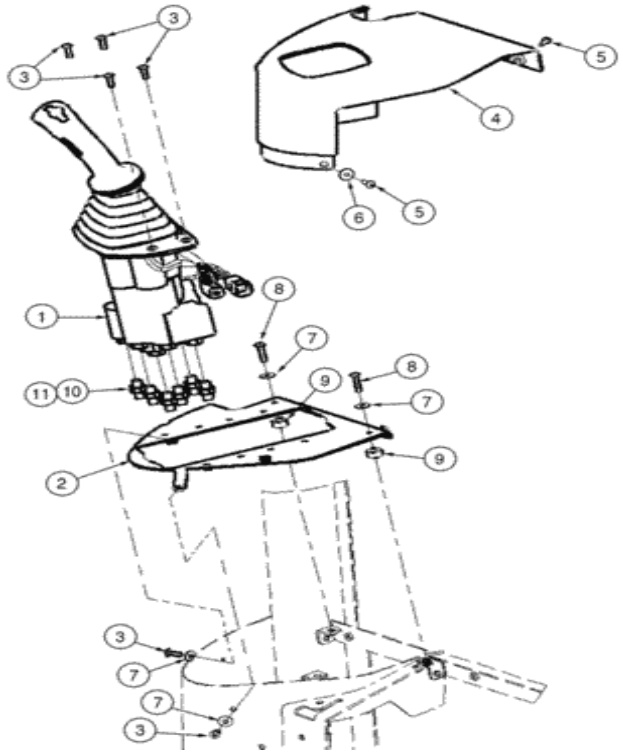

Para una vista completa, necesita registrarse

Piezas en el grupo (821C) - CARGADOR DE RUEDAS DE CASO (N / S JEE0155000 Y ANTES) (1 / 02-12 / 06):

Pos.	Parte no	Cantidad	Nombre de piezas	Comentarios
1)	419639A1	[1]	VÁLVULA	Mando a distancia de una sola palanca CAS , consulte las páginas 8-137B
2)	418184A1	[1]	PARTE SUPERIOR	CAS
3)	840-1620	[6]	TORNILLO, Pan, M6 x 20 mm, Cl 4.8	CAS Reemplazado por el número de pieza: 86511830
4)	400508A1	[1]	CUBRIR	CAS
5)	239105A1	[4]	TORNILLO, Cross Pan Hd, M6 x 20 mm	CAS
6)	1990502C1	[2]	LAVADORA	IH 1/4 x 13/16 x 1/16 in

Pos.	Parte no	Cantidad	Nombre de piezas	Comentarios
7)	895-25006	[4]	ARANDELA, 6.6mm ID x 18mm OD x 1.6mm Thk	CAS Reemplazado por el número de pieza: 86624182
8)	840-1630	[2]	TORNILLO, Pan, M6 x 30 mm, Cl 4.8	CAS Reemplazado por el número de pieza: 86511832
9)	371838A1	[2]	ESPACIADOR, 9.5 mm ID x 19.1 mm OD x 10 mm Thk	CAS
10)	218-5057	[6]	CONECTOR HYD, 9/16 "- 18 JIC x 9/16" - 18 ORB	CAS Incl. 11 Reemplazado por el número de pieza: 76350
11)	237-6006	[1]	JUNTA TÓRICA, 0.078 "Thk x 0.468" ID, -906, Cl 6, 90 Duro	CAS Reemplazado por el número de pieza: 9617873

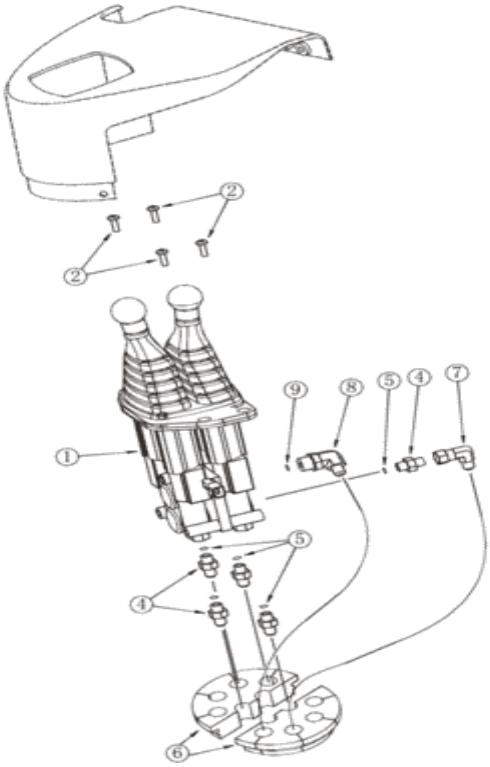

Para una vista completa, necesita registrarse

Piezas en el grupo (821C) - CARGADOR DE RUEDAS DE CASO (N / S JEE0155000 Y ANTES) (1 / 02-12 / 06):

Pos.	Parte no	Cantidad	Nombre de piezas	Comentarios
1)	292086A1	[1]	VÁLVULA	Mando a distancia de doble palanca CAS , ver página (s) 8-149
2)	840-1620	[4]	TORNILLO, Pan, M6 x 20 mm, Cl 4.8	CAS Reemplazado por el número de pieza: 86511830
4)	218-5057	[5]	CONECTOR HYD, 9/16 "- 18 JIC x 9/16" - 18 ORB	CAS Incl. 5 Reemplazada por el número de pieza: 76350
				CAS Reemplazado por el número de pieza:

Pos.	Parte no	Cantidad	Nombre de piezas	Comentarios
6)	232388A1	[2]	GROMMET	CAS 84985090
7)	218-980	[1]	CODO, 90 grados, 9/16 "-18, 37 grados x 9/16" -18, 37 grados Fem Sw	CAS Reemplazado por el número de parte: 72186136, 86629586
8)	218-5128	[1]	CODO, codo de 90 °, 9/16 "- 18 macho JIC x 3/4" - 16 macho ORB	CAS Incl. 9 Reemplazado por el número de pieza: 87329788
9)	237-6008	[1]	JUNTA TÓRICA, 0.087 "Thk x 0.644" ID, -908, Cl 6, 90 Duro	CAS Reemplazado por el número de pieza: 128825
5)	237-6006	[1]	JUNTA TÓRICA, 0.078 "Thk x 0.468" ID, -906, Cl 6, 90 Duro	CAS Reemplazado por el número de pieza: 9617873

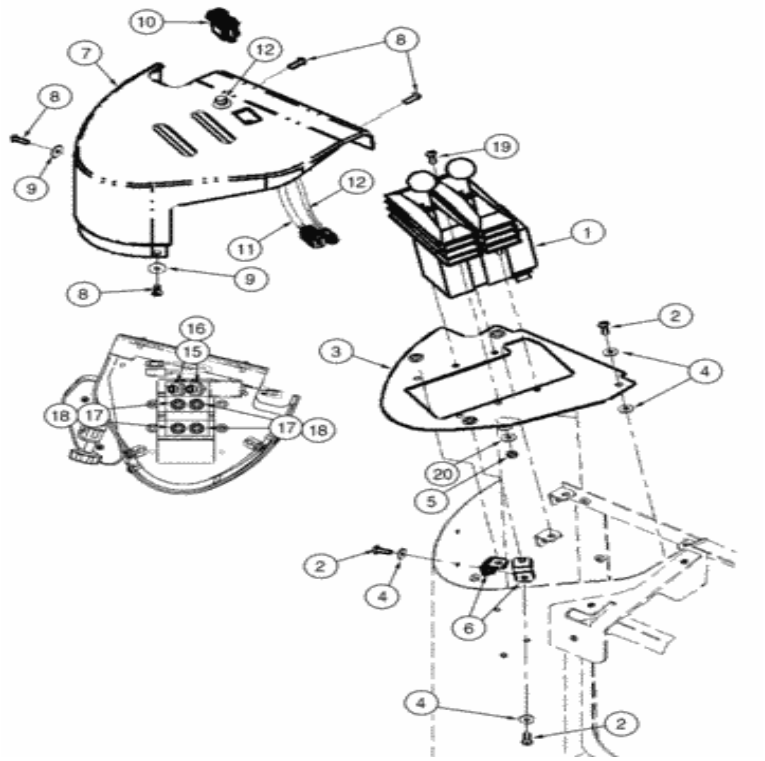

Para una vista completa, necesita registrarse

Piezas en el grupo (821C) - CARGADOR DE RUEDAS DE CASO (N / S JEE0155000 Y ANTES) (1 / 02-12 / 06):

Pos.	Parte no	Cantidad	Nombre de piezas	Comentarios
1)	414157A1	[1]	VÁLVULA	CAS Palanca doble con válvula de dos carretes
2)	840-1620	[6]	TORNILLO, Pan, M6 x 20 mm, Cl 4.8	CAS Reemplazado por el número de pieza: 86511830
3)	407999A2	[1]	PLATO	CAS
		[6]		CAS Reemplazado por el número de

Pos.	Parte no	Cantidad	Nombre de piezas	Comentarios
4)	895-25006	[6]	ARANDELA, 6.6mm ID x 18mm OD x 1.6mm Thk	pieza: 86624182
5)	832-10405	[4]	TUERCA, M5 x .8, Cl 8	CAS Reemplazado por el número de pieza: 86639241
6)	400843A2	[2]	SOPORTE	CAS
7)	407870A1	[1]	CUBRIR	CAS
8)	239105A1	[4]	TORNILLO, Cross Pan Hd, M6 x 20 mm	CAS
9)	1990502C1	[2]	LAVADORA	IH 1/4 x 13/16 x 1/16 in
10)	400833A2	[1]	CAMBIAR	CAS adelante / neutral / reversa
11)	402060A1	[1]	ARNES DE ALAMBRE	Interruptor de avance / neutral / retroceso CAS
12)	402390A1	[1]	CAMBIAR	Cambio descendente de CAS , incluye 13, 14
13)	NSS	[1]	SEPARAT NO VENDIDO	Arandela CON , Cerradura, No Ilustrado
14)	NSS	[1]	SEPARAT NO VENDIDO	Tuerca CON , no ilustrada
15.	218-5135	[2]	CODO, codo de 45 grados, 9/16 "- 18 macho JIC x 9/16" - 18 macho ORB	CAS Incl. 16 Reemplazada por el número de pieza: 330346
17)	218-5057	[4]	CONECTOR HYD, 9/16 "- 18 JIC x 9/16" - 18 ORB	CAS Incl. 18 Reemplazada por el número de pieza: 76350
19)	840-1516	[4]	TORNILLO, Pan, M5 x 16 mm, Cl 4.8	CAS Reemplazado por el número de pieza: 86511826
20)	895-11005	[4]	ARANDELA, 5.5mm ID x 10mm OD x 1mm Thk	CAS Reemplazado por el número de pieza: 86625261
dieciséis.	237-6006	[1]	JUNTA TÓRICA, 0.078 "Thk x 0.468" ID, -906, Cl 6, 90 Duro	CAS Reemplazado por el número de pieza: 9617873
18)	237-6006	[1]	JUNTA TÓRICA, 0.078 "Thk x 0.468" ID, -906, Cl 6, 90 Duro	CAS Reemplazado por el número de pieza: 9617873

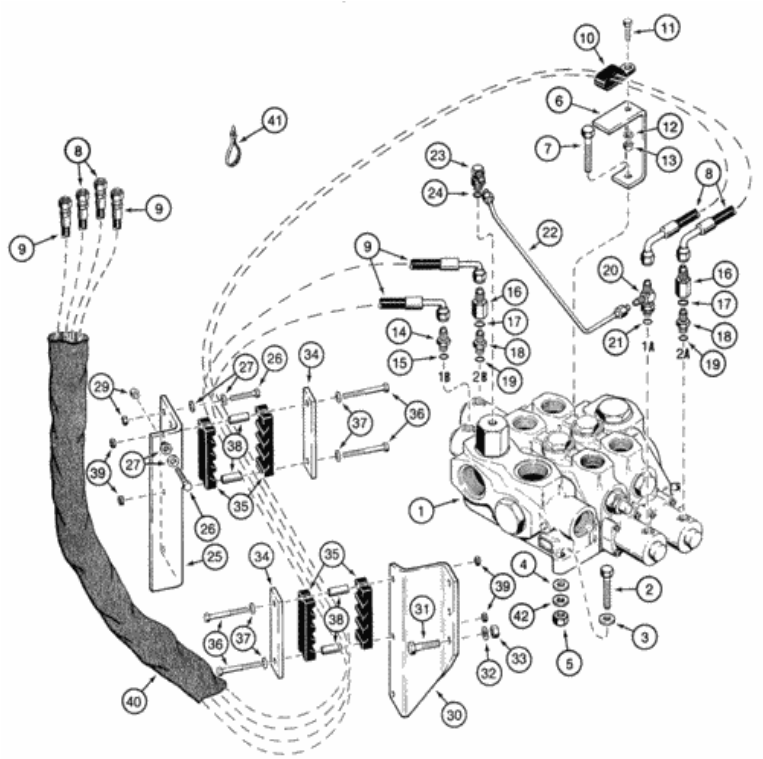

Para una vista completa, necesita registrarse

Piezas en el grupo (821C) - CARGADOR DE RUEDAS DE CASO (N / S JEE0155000 Y ANTES) (1 / 02-12 / 06):

Pos.	Parte no	Cantidad	Nombre de piezas	Comentarios
1)	L126100	[1]	VÁLVULA	Carrete de dos CAS , ver página (s) 8-59
2)	827-12070	[2]	PERNO, hexagonal, M12 x 1.75 x 70 mm, Cl 10.9	CAS Reemplazado por el número de parte: 86505259
3)	496-21053	[2]	ARANDELA, 17/32 "x 1 1/16" x .134 "	CAS Reemplazado por el número de pieza: 86624188
4)	495-	[2]	ARANDELA, 1/2 "	CAS 9/16 x 1-3 / 8 x 7/64 Reemplazado por el

Pos.	Parte no	Cantidad	Nombre de piezas	Comentarios
4)	[illegible]	[3]	ARANDELA, 1/2 "	CAS Número de parte: 72187265, 80700
5)	832-10412	[3]	TUERCA, M12 x 1.75, Cl 8	CAS Reemplazado por el número de pieza: 87780366, 412126
6)	L125891	[1]	APOYO	Manguera CAS
7)	827-12070	[1]	PERNO, hexagonal, M12 x 1.75 x 70 mm, Cl 10.9	CAS Reemplazado por el número de parte: 86505259
8)	302389A1	[2]	CONJUNTO DE MANGUERA.	CAS 2990 mm (117-3 / 4 in), arandela de manguera a los puertos 1A y 2A
9)	302390A1	[2]	CONJUNTO DE MANGUERA.	CAS 2490 mm (98 in), arandela de manguera a los puertos 1B y 2B
10)	R54363	[1]	ABRAZADERA	Manguera CAS , puertos 1A y 2A
11)	627-10025	[1]	PERNO, Hexagonal, M10 x 1.5 x 25 mm, Cl 10.9, Full Thd	CAS Reemplazado por el número de parte: 11106231
12)	892-11010	[1]	ARANDELA DE SEGURIDAD, M10	CAS Reemplazado por el número de pieza: 140028
13)	829-1410	[1]	TUERCA, M10 x 1.5, Cl 10.9	CAS Reemplazado por el número de pieza: 86500689
14)	218-5057	[1]	CONECTOR HYD, 9/16 "- 18 JIC x 9/16" - 18 ORB	CAS En el (los) puerto (s) 1B, incl. 15 Reemplazada por el número de pieza: 76350
. .	L110143	[2]	VÁLVULA	Elevador de cargador CAS , consta de 16-19
dieciséis.	NSS	[1]	SEPARAT NO VENDIDO	Cuerpo CON
18)	218-5057	[1]	CONECTOR HYD, 9/16 "- 18 JIC x 9/16" - 18 ORB	CAS Incl. 19 Reemplazada por el número de pieza: 76350
20)	218-5243	[1]	TEE, 9/16 "- 18 Macho JIC x 9/16" - 18 Macho JIC x 9/16 "- 18 Macho ORB	CAS Incluye 21 Reemplazado por número de parte: 86513020
22)	L125551	[1]	TUBO, 9.52 mm DE	Sección de entrada y salida de CAS a T en el puerto 1A
23)	L129652	[1]	ADECUADO	CAS incluye 24
25)	114654A1	[1]	SOPORTE	CAS mano izquierda
26)	828-10045	[3]	PERNO, hexagonal, M10 x 1.5 x 45 mm, Cl 10.9	CAS Reemplazado por el número de parte: 86508618, 87778741
29)	832-10410	[3]	TUERCA, M10 x 1.5, Cl 8	CAS Reemplazado por número de parte: 190003888452
30)	L125332	[1]	APOYO	CAS mano derecha
31)	827-12045	[3]	PERNO, hexagonal, M12 x 1.75 x 45 mm, Cl 10.9, Full Thd	CAS Reemplazado por el número de pieza: 86639031
32)	80679	[3]	ARANDELA DE BLOQUEO, 1 / 20.507 CST ZND	NUEVA HAMPSHIRE
33)	829-1412	[3]	TUERCA, M12, Cl 10.9	CAS Reemplazado por el número de pieza: 337475
34)	L124270	[2]	PLACA GRANDE	PLACA CAS , GRANDE
35)	L124271	[4]	SOPORTE DE FIJACIÓN	CAS
36)	827-10080	[4]	PERNO, hexagonal, M10 x 1.5 x 80 mm, Cl 10.9	CAS Reemplazado por el número de pieza: 43252
37)	896-15010	[4]	ARANDELA, 11mm ID x 24mm OD x 3mm Thk	CAS 11 x 24 x 3 mm Reemplazada por el número de pieza: 86639325
38)	L126936	[4]	ESPACIADOR	CAS Reemplazado por el número de pieza: 76086839

[illegible]	832-	[4]	TUERCA, M10 x 1.5, Cl 8	CAS Reemplazado por número de parte:

Pos.	Parte no	Cantidad	Nombre de piezas	Comentarios
39)	[illegible]	[4]	TUERCA, M10 x 1.5, Cl 8	[illegible] 1900038884452
40)	S120426	[1]	TUBO	Protector de manguera CAS
41)	L18337	[2]	LAZO DE CABLE, 9.95 "-12.1" lg	CORREA DE CABLE CAS , 15 in Reemplazada por el número de pieza: 529070
42)	D35268	[1]	CUÑA, 1/32 "de espesor	CAS
27)	895-15010	[6]	ARANDELA, 11mm ID x 24mm OD x 2mm Thk	CAS Reemplazado por número de parte: 86625253
15.	237-6006	[1]	JUNTA TÓRICA, 0.078 "Thk x 0.468" ID, -906, Cl 6, 90 Duro	CAS Reemplazado por el número de pieza: 9617873
17)	237-6006	[1]	JUNTA TÓRICA, 0.078 "Thk x 0.468" ID, -906, Cl 6, 90 Duro	CAS Reemplazado por el número de pieza: 9617873
19)	237-6006	[1]	JUNTA TÓRICA, 0.078 "Thk x 0.468" ID, -906, Cl 6, 90 Duro	CAS Reemplazado por el número de pieza: 9617873
21)	237-6006	[1]	JUNTA TÓRICA, 0.078 "Thk x 0.468" ID, -906, Cl 6, 90 Duro	CAS Reemplazado por el número de pieza: 9617873
24)	237-6006	[1]	JUNTA TÓRICA, 0.078 "Thk x 0.468" ID, -906, Cl 6, 90 Duro	CAS Reemplazado por el número de pieza: 9617873

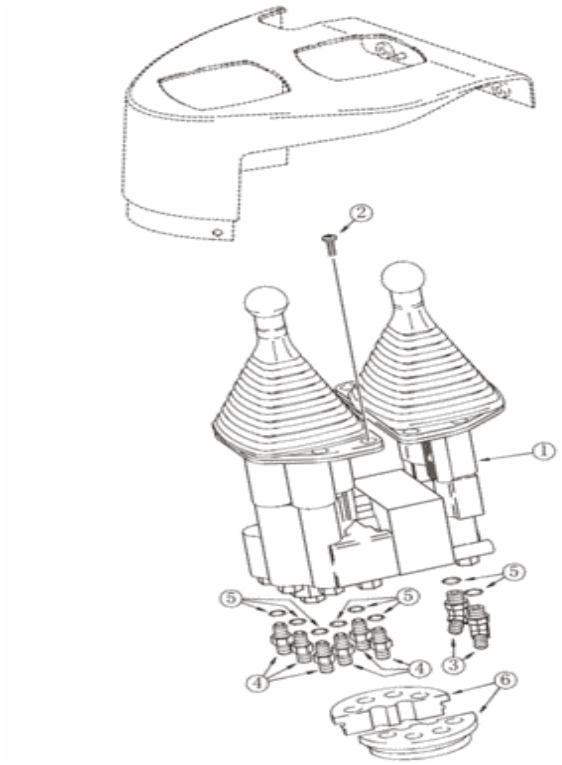

Para una vista completa, necesita registrarse

Piezas en el grupo (821C) - CARGADOR DE RUEDAS DE CASO (N / S JEE0155000 Y ANTES) (1 / 02-12 / 06):

Pos.	Parte no	Cantidad	Nombre de piezas	Comentarios
1)	291087A1	[1]	VÁLVULA	Mando a distancia de doble palanca CAS , consulte la (s) página (s) 8-161
2)	840-1620	[6]	TORNILLO, Pan, M6 x 20 mm, Cl 4.8	CAS Reemplazado por el número de pieza: 86511830
3)	218-5135	[2]	CODO, codo de 45 grados, 9/16 "- 18 macho JIC x 9/16" - 18 macho ORB	CAS Incl. 5 Reemplazada por el número de pieza: 330346
4)	218-5057	[6]	CONECTOR HYD, 9/16 "- 18 JIC x 9/16" - 18 ORB	CAS Incl. 5 Reemplazada por el número de pieza:

Pos.	Parte no	Cantidad	Nombre de piezas	Comentarios
4)	218-5057	[6]	CONECTOR HYD, 9/16 "- 18 JIC x 9/16" - 18 ORB	CAS 70350
6)	232388A1	[2]	GROMMET	CAS Reemplazado por el número de pieza: 84385656
5)	237-6006	[1]	JUNTA TÓRICA, 0.078 "Thk x 0.468" ID, -906, Cl 6, 90 Duro	CAS Reemplazado por el número de pieza: 9617873

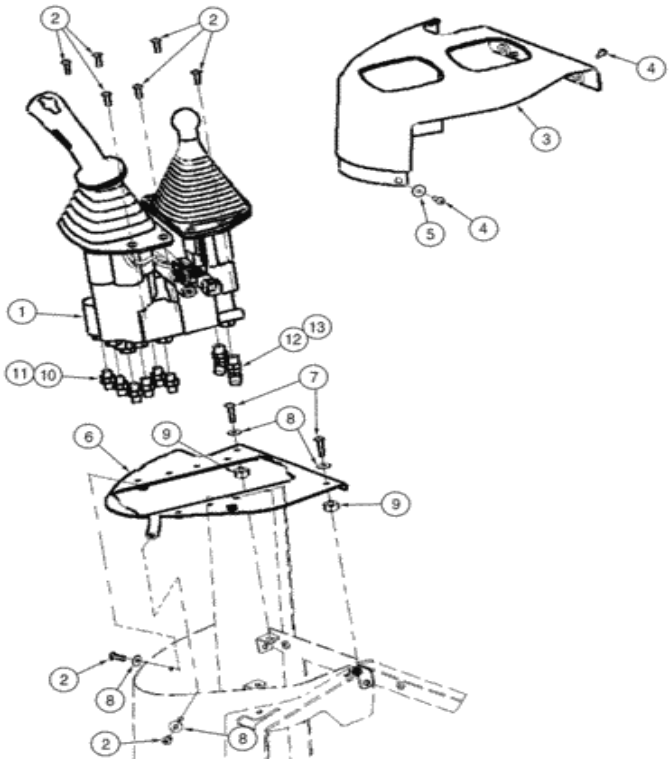

Para una vista completa, necesita registrarse

Piezas en el grupo (821C) - CARGADOR DE RUEDAS DE CASO (N / S JEE0155000 Y ANTES) (1 / 02-12 / 06):

Pos.	Parte no	Cantidad	Nombre de piezas	Comentarios
1)	429059A1	[1]	VÁLVULA	Mando a distancia de doble palanca CAS , consulte la (s) página (s) 8-161B
2)	840-1620	[8]	TORNILLO, Pan, M6 x 20 mm, Cl 4.8	CAS Reemplazado por el número de pieza: 86511830
3)	400485A1	[1]	CUBRIR	CAS
4)	239105A1	[4]	TORNILLO, Cross Pan Hd, M6 x 20 mm	CAS
5)	1990502C1	[2]	LAVADORA	IH 1/4 x 13/16 x 1/16 in

Pos.	Parte no.	Cantidad	Nombre de piezas	Comentarios
6)	418184A1	[1]	PARTE SUPERIOR	CAS
7)	840-1630	[2]	TORNILLO, Pan, M6 x 30 mm, Cl 4.8	CAS Reemplazado por el número de pieza: 86511832
8)	895-25006	[4]	ARANDELA, 6.6mm ID x 18mm OD x 1.6mm Thk	CAS Reemplazado por el número de pieza: 86624182
9)	371838A1	[2]	ESPACIADOR, 9.5 mm ID x 19.1 mm OD x 10 mm Thk	CAS
10)	218-5057	[6]	CONECTOR HYD, 9/16 "- 18 JIC x 9/16" - 18 ORB	CAS Incl. 11 Reemplazado por el número de pieza: 76350
12)	218-5135	[2]	CODO, codo de 45 grados, 9/16 "- 18 macho JIC x 9/16" - 18 macho ORB	CAS Incl. 13 Reemplazado por el número de pieza: 330346
11)	237-6006	[1]	JUNTA TÓRICA, 0.078 "Thk x 0.468" ID, -906, Cl 6, 90 Duro	CAS Reemplazado por el número de pieza: 9617873
13)	237-6006	[1]	JUNTA TÓRICA, 0.078 "Thk x 0.468" ID, -906, Cl 6, 90 Duro	CAS Reemplazado por el número de pieza: 9617873

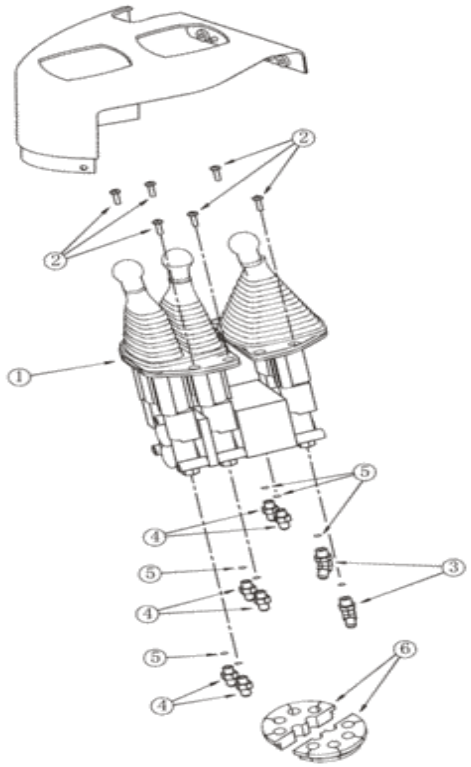

Para una vista completa, necesita registrarse

Piezas en el grupo (821C) - CARGADOR DE RUEDAS DE CASO (N / S JEE0155000 Y ANTES) (1 / 02-12 / 06):

Pos.	Parte no	Cantidad	Nombre de piezas	Comentarios
1)	292050A1	[1]	VÁLVULA	Mando a distancia de tres palancas CAS , consulte la (s) página (s) 8-169
2)	840-1620	[6]	TORNILLO, Pan, M6 x 20 mm, Cl 4.8	CAS Reemplazado por el número de pieza: 86511830
3)	218-5135	[2]	CODO, codo de 45 grados, 9/16 "- 18 macho JIC x 9/16" - 18 macho ORB	CAS Incl. 5 Reemplazada por el número de pieza: 330346
4)	218-5057	[6]	CONECTOR HYD, 9/16 "- 18 JIC x 9/16" - 18 ORB	CAS Incl. 5 Reemplazada por el número de pieza:

Pos.	Parte no	Cantidad	Nombre de piezas	Comentarios
4)	218-5057	[6]	CONECTOR HYD, 9/16 "- 18 JIC x 9/16" - 18 ORB	CAS 70350
6)	232388A1	[2]	GROMMET	CAS Reemplazado por el número de pieza: 84385656
5)	237-6006	[1]	JUNTA TÓRICA, 0.078 "Thk x 0.468" ID, -906, Cl 6, 90 Duro	CAS Reemplazado por el número de pieza: 9617873

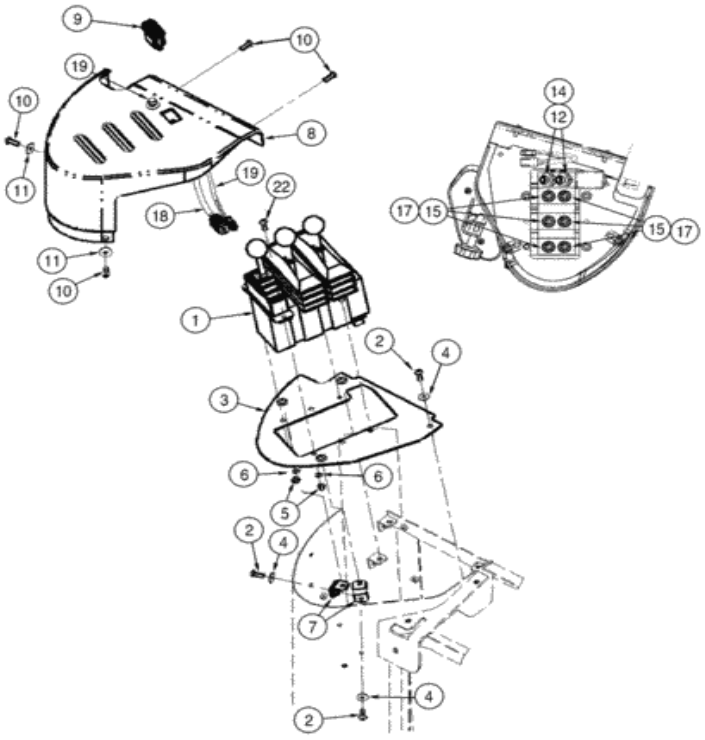

Para una vista completa, necesita registrarse

Piezas en el grupo (821C) - CARGADOR DE RUEDAS DE CASO (N / S JEE0155000 Y ANTES) (1 / 02-12 / 06):

Pos.	Parte no	Cantidad	Nombre de piezas	Comentarios
1)	414159A1	[1]	VÁLVULA	CAS Tres palancas con válvula de tres carretes
2)	840-1620	[6]	TORNILLO, Pan, M6 x 20 mm, Cl 4.8	CAS Reemplazado por el número de pieza: 86511830
3)	407999A2	[1]	PLATO	CAS

4)	325-25006	[6]	ARANDELA, 6.6 mm ID x 12 mm OD x 1.6 mm Thi	CAS Reemplazado por el número de pieza:

Pos.	Parte no	Cantidad	Nombre de piezas	Comentarios
4)	895-25006	[6]	ARANDELA, 6.6mm ID x 18mm OD x 1.6mm Thk	86624182
5)	832-10405	[4]	TUERCA, M5 x .8, Cl 8	CAS Reemplazado por el número de pieza: 86639241
6)	895-11005	[4]	ARANDELA, 5.5mm ID x 10mm OD x 1mm Thk	CAS Reemplazado por el número de pieza: 86625261
7)	400843A2	[2]	SOPORTE	CAS
8)	407871A1	[1]	CUBRIR	CAS
9)	400833A2	[1]	CAMBIAR	Interruptor de avance / neutral / retroceso CAS
10)	239105A1	[4]	TORNILLO, Cross Pan Hd, M6 x 20 mm	CAS
11)	1990502C1	[2]	LAVADORA	IH 1/4 x 13/16 x 1/16 in
12)	218-5135	[2]	CODO, codo de 45 grados, 9/16 "- 18 macho JIC x 9/16" - 18 macho ORB	CAS Incl. 14 Reemplazada por el número de pieza: 330346
15.	218-5057	[6]	CONECTOR HYD, 9/16 "- 18 JIC x 9/16" - 18 ORB	CAS Incl. 17 Reemplazada por el número de pieza: 76350
18)	402060A1	[1]	ARNES DE ALAMBRE	Interruptor de avance / neutral / retroceso CAS
19)	402390A1	[1]	CAMBIAR	Cambio descendente de CAS , incluye 20, 21
20)	NSS	[1]	SEPARAT NO VENDIDO	Arandela CON , Cerradura, No Ilustrado
21)	NSS	[1]	SEPARAT NO VENDIDO	Tuerca CON , no ilustrada
22)	840-1516	[4]	TORNILLO, Pan, M5 x 16 mm, Cl 4.8	CAS Reemplazado por el número de pieza: 86511826
14)	237-6006	[1]	JUNTA TÓRICA, 0.078 "Thk x 0.468" ID, -906, Cl 6, 90 Duro	CAS Reemplazado por el número de pieza: 9617873
17)	237-6006	[1]	JUNTA TÓRICA, 0.078 "Thk x 0.468" ID, -906, Cl 6, 90 Duro	CAS Reemplazado por el número de pieza: 9617873

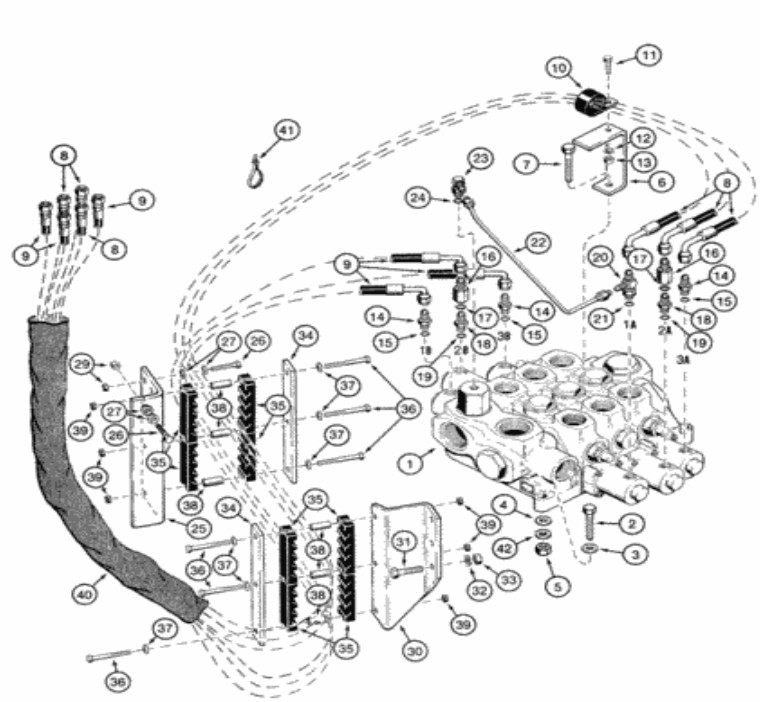

Para una vista completa, necesita registrarse

Piezas en el grupo (821C) - CARGADOR DE RUEDAS DE CASO (N / S JEE0155000 Y ANTES) (1 / 02-12 / 06):

Pos.	Parte no	Cantidad	Nombre de piezas	Comentarios
1)	L126101	[1]	VÁLVULA	Carrete CAS Three, ver página (s) 8-63
2)	827-12070	[2]	PERNO, hexagonal, M12 x 1.75 x 70 mm, Cl 10.9	CAS Reemplazado por el número de parte: 86505259
3)	496-21053	[2]	ARANDELA, 17/32 "x 1 1/16" x .134 "	CAS Reemplazado por el número de pieza: 86624188
4)	495-	[2]	ARANDELA, 1/2 "	CAS 9/16 x 1-3 / 8 x 7/64 Reemplazado por el

Pos.	Parte no	Cantidad	Nombre de piezas	Comentarios
4)	[illegible]	[3]	ARANDELA, 1/2 "	número de parte: 72187265, 80700
5)	832-10412	[3]	TUERCA, M12 x 1.75, Cl 8	CAS Reemplazado por el número de pieza: 87780366, 412126
6)	L125891	[1]	APOYO	Manguera CAS
7)	827-12070	[1]	PERNO, hexagonal, M12 x 1.75 x 70 mm, Cl 10.9	CAS Reemplazado por el número de parte: 86505259
8)	302389A1	[3]	CONJUNTO DE MANGUERA.	CAS 2990 mm (117-3 / 4 in), arandela de manguera a los puertos 1A, 2A y 3A
9)	302390A1	[3]	CONJUNTO DE MANGUERA.	CAS 2490 mm (98 in), arandela de manguera a los puertos 1B, 2B y 3B
10)	R13931	[1]	ABRAZADERA	Manguera CAS , puertos 1A, 2A y 3A
11)	627-10025	[1]	PERNO, Hexagonal, M10 x 1.5 x 25 mm, Cl 10.9, Full Thd	CAS Reemplazado por el número de parte: 11106231
12)	892-11010	[1]	ARANDELA DE SEGURIDAD, M10	CAS Reemplazado por el número de pieza: 140028
13)	829-1410	[1]	TUERCA, M10 x 1.5, Cl 10.9	CAS Reemplazado por el número de pieza: 86500689
14)	218-5057	[3]	CONECTOR HYD, 9/16 "- 18 JIC x 9/16" - 18 ORB	CAS en los puertos 1B, 3A, 3B, incl. 15 Reemplazada por el número de pieza: 76350
. .	L110143	[2]	VÁLVULA	Elevador de cargador CAS , consta de 16-19
dieciséis.	NSS	[1]	SEPARAT NO VENDIDO	Cuerpo CON
18)	218-5057	[1]	CONECTOR HYD, 9/16 "- 18 JIC x 9/16" - 18 ORB	CAS Incl. 19 Reemplazada por el número de pieza: 76350
20)	218-5243	[1]	TEE, 9/16 "- 18 Macho JIC x 9/16" - 18 Macho JIC x 9/16 "- 18 Macho ORB	CAS Incluye 21 Reemplazado por número de parte: 86513020
22)	L125551	[1]	TUBO, 9.52 mm DE	Sección de entrada y salida de CAS a T en el puerto 1A
23)	L129652	[1]	ADECUADO	CAS incluye 24
25)	114654A1	[1]	SOPORTE	CAS mano izquierda
26)	828-10045	[3]	PERNO, hexagonal, M10 x 1.5 x 45 mm, Cl 10.9	CAS Reemplazado por el número de parte: 86508618, 87778741
29)	832-10410	[3]	TUERCA, M10 x 1.5, Cl 8	CAS Reemplazado por número de parte: 190003888452
30)	L125332	[1]	APOYO	CAS mano derecha
31)	827-12045	[3]	PERNO, hexagonal, M12 x 1.75 x 45 mm, Cl 10.9, Full Thd	CAS Reemplazado por el número de pieza: 86639031
32)	80679	[3]	ARANDELA DE BLOQUEO, 1 / 20.507 CST ZND	NUEVA HAMPSHIRE
33)	829-1412	[3]	TUERCA, M12, Cl 10.9	CAS Reemplazado por el número de pieza: 337475
34)	L127357	[2]	PLACA GRANDE	PLACA CAS , GRANDE
35)	L124271	[8]	SOPORTE DE FIJACIÓN	CAS
36)	827-10080	[6]	PERNO, hexagonal, M10 x 1.5 x 80 mm, Cl 10.9	CAS Reemplazado por el número de pieza: 43252
37)	896-15010	[6]	ARANDELA, 11mm ID x 24mm OD x 3mm Thk	CAS 11 x 24 x 3 mm Reemplazada por el número de pieza: 86639325
38)	L126936	[6]	ESPACIADOR	CAS Reemplazado por el número de pieza: 76086839

[illegible]	832-	[illegible]	[illegible]	CAS Reemplazado por número de parte:

Pos.	Parte no	Cantidad	Nombre de piezas	Comentarios
39)	[illegible]	[6]	TUERCA, M10 x 1.5, Cl 8	[illegible] 1900038884S2
40)	S120426	[2]	TUBO	Protector de manguera CAS
41)	L18337	[2]	LAZO DE CABLE, 9.95 "-12.1" lg	CORREA DE CABLE CAS , 15 in Reemplazada por el número de pieza: 529070
42)	D35268	[1]	CUÑA, 1/32 "de espesor	CAS
27)	895-15010	[6]	ARANDELA, 11mm ID x 24mm OD x 2mm Thk	CAS Reemplazado por número de parte: 86625253
15.	237-6006	[1]	JUNTA TÓRICA, 0.078 "Thk x 0.468" ID, -906, Cl 6, 90 Duro	CAS Reemplazado por el número de pieza: 9617873
17)	237-6006	[1]	JUNTA TÓRICA, 0.078 "Thk x 0.468" ID, -906, Cl 6, 90 Duro	CAS Reemplazado por el número de pieza: 9617873
19)	237-6006	[1]	JUNTA TÓRICA, 0.078 "Thk x 0.468" ID, -906, Cl 6, 90 Duro	CAS Reemplazado por el número de pieza: 9617873
21)	237-6006	[1]	JUNTA TÓRICA, 0.078 "Thk x 0.468" ID, -906, Cl 6, 90 Duro	CAS Reemplazado por el número de pieza: 9617873
24)	237-6006	[1]	JUNTA TÓRICA, 0.078 "Thk x 0.468" ID, -906, Cl 6, 90 Duro	CAS Reemplazado por el número de pieza: 9617873

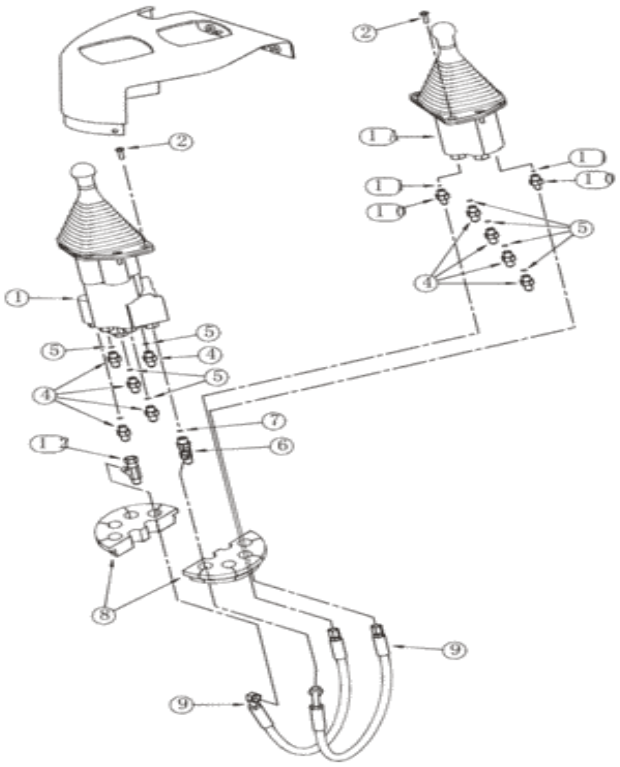

Para una vista completa, necesita registrarse

Piezas en el grupo (821C) - CARGADOR DE RUEDAS DE CASO (N / S JEE0155000 Y ANTES) (1 / 02-12 / 06):

Pos.	Parte no	Cantidad	Nombre de piezas	Comentarios
1)	292085A1	[1]	VÁLVULA	Mando a distancia de una sola palanca CAS , dos carretes, ver página (s) 8-135
1A.	299238A1	[1]	VÁLVULA	Auxiliar de CAS , control remoto de una sola palanca, dos carretes, ver página (s) 8-181
2)	840-1620	[8]	TORNILLO, Pan, M6 x 20 mm, Cl 4.8	CAS Reemplazado por el número de pieza: 86511830

4)	313-5057	[2]	CONECTOR HYD, 9/16 "- 18 JIC x 9/16" - 18	CAS Incl. 5 Reemplazada por el número de pieza:

Pos.	Parte no	Cantidad	Nombre de piezas	Comentarios
4)	218-5057	[9]	ORB	76350
6)	218-5243	[1]	TEE, 9/16 "- 18 Macho JIC x 9/16" - 18 Macho JIC x 9/16 "- 18 Macho ORB	CAS Incluye 7 Reemplazado por número de parte: 86513020
8)	232388A1	[2]	GROMMET	CAS Reemplazado por el número de pieza: 84385656
9)	300016A1	[2]	CONJUNTO DE MANGUERA.	CAS 483 mm (19-1 / 16 in)
10)	218-5089	[2]	CONECTOR HYD, 7/16 "- 20 Macho JIC x 9/16" - 18 Macho ORB	CAS Incl. 11 Reemplazado por el número de pieza: 139398
12)	218-5222	[1]	TEE, 37 grados, 9/16 "-18, x 9/16" -18, Fem Sw Run	CAS Reemplazado por el número de parte: 129274, 72186135
5)	237-6006	[1]	JUNTA TÓRICA, 0.078 "Thk x 0.468" ID, -906, Cl 6, 90 Duro	CAS Reemplazado por el número de pieza: 9617873
7)	237-6006	[1]	JUNTA TÓRICA, 0.078 "Thk x 0.468" ID, -906, Cl 6, 90 Duro	CAS Reemplazado por el número de pieza: 9617873
11)	237-6006	[1]	JUNTA TÓRICA, 0.078 "Thk x 0.468" ID, -906, Cl 6, 90 Duro	CAS Reemplazado por el número de pieza: 9617873

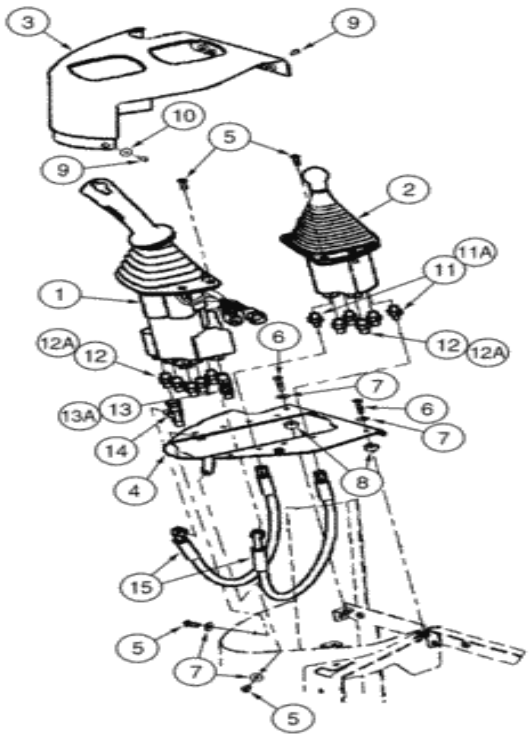

Para una vista completa, necesita registrarse

Piezas en el grupo (821C) - CARGADOR DE RUEDAS DE CASO (N / S JEE0155000 Y ANTES) (1 / 02-12 / 06):

Pos.	Parte no	Cantidad	Nombre de piezas	Comentarios
1)	419639A1	[1]	VÁLVULA	Mando a distancia de una sola palanca CAS , dos carretes, ver página (s) 8-137B
2)	299238A1	[1]	VÁLVULA	Auxiliar de CAS , control remoto de una sola palanca, dos carretes, ver página (s) 8-181
3)	400485A1	[1]	CUBRIR	CAS
4)	418184A1	[1]	PARTE SUPERIOR	CAS
5)	840-1620	[10]	TORNILLO, Pan, M6 x 20 mm, Cl 4.8	CAS Reemplazado por el número de pieza: 86511830

Pos.	Parte no.	Cantidad	Nombre de piezas	Comentarios
6)	840-1630	[2]	TORNILLO, Pan, M6 x 30 mm, Cl 4.8	CAS Reemplazado por el número de pieza: 86511832
7)	895-25006	[4]	ARANDELA, 6.6mm ID x 18mm OD x 1.6mm Thk	CAS Reemplazado por el número de pieza: 86624182
8)	371838A1	[2]	ESPACIADOR, 9.5 mm ID x 19.1 mm OD x 10 mm Thk	CAS
9)	239105A1	[4]	TORNILLO, Cross Pan Hd, M6 x 20 mm	CAS
10)	1990502C1	[2]	LAVADORA	IH 1/4 x 13/16 x 1/16 in
11)	218-5089	[2]	CONECTOR HYD, 7/16 "- 20 Macho JIC x 9/16" - 18 Macho ORB	CAS Incl. 11A Reemplazada por el número de pieza: 139398
12)	218-5057	[9]	CONECTOR HYD, 9/16 "- 18 JIC x 9/16" - 18 ORB	CAS Incl. 12A Reemplazada por el número de pieza: 76350
13)	218-5243	[1]	TEE, 9/16 "- 18 Macho JIC x 9/16" - 18 Macho JIC x 9/16 "- 18 Macho ORB	CAS Incluye 13A Reemplazado por número de parte: 86513020
14)	218-5222	[1]	TEE, 37 grados, 9/16 "-18, x 9/16" -18, Fem Sw Run	CAS Reemplazado por el número de parte: 129274, 72186135
15.	300016A1	[2]	CONJUNTO DE MANGUERA.	CAS 483 mm (19-1 / 16 in)
11A.	237-6006	[1]	JUNTA TÓRICA, 0.078 "Thk x 0.468" ID, -906, Cl 6, 90 Duro	CAS Reemplazado por el número de pieza: 9617873
12A.	237-6006	[1]	JUNTA TÓRICA, 0.078 "Thk x 0.468" ID, -906, Cl 6, 90 Duro	CAS Reemplazado por el número de pieza: 9617873
13A.	237-6006	[1]	JUNTA TÓRICA, 0.078 "Thk x 0.468" ID, -906, Cl 6, 90 Duro	CAS Reemplazado por el número de pieza: 9617873

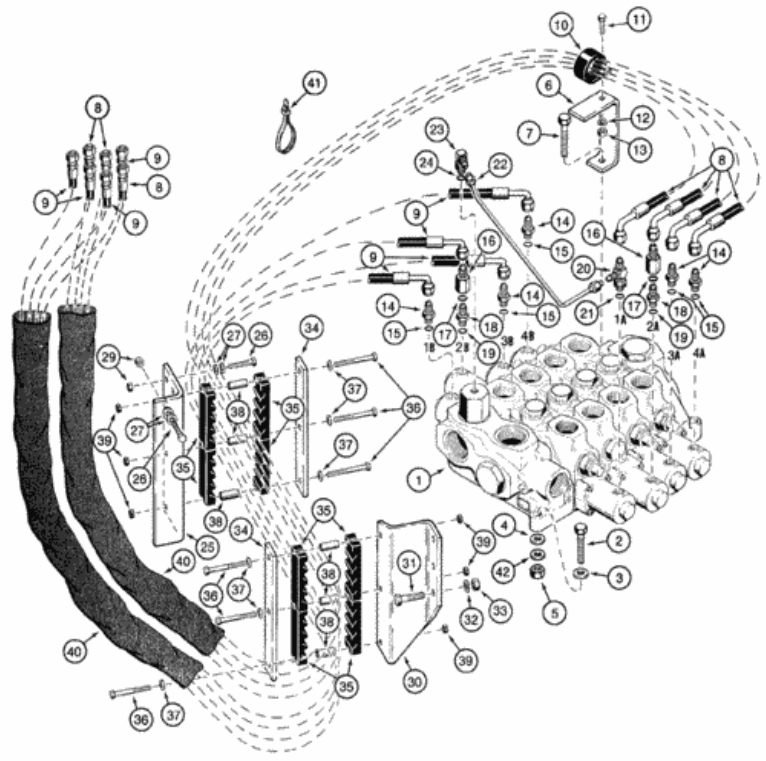

Para una vista completa, necesita registrarse

Piezas en el grupo (821C) - CARGADOR DE RUEDAS DE CASO (N / S JEE0155000 Y ANTES) (1 / 02-12 / 06):

Pos.	Parte no	Cantidad	Nombre de piezas	Comentarios
1)	L126102	[1]	VÁLVULA	Carrete CAS Four, ver página (s) 8-67
2)	827-12070	[2]	PERNO, hexagonal, M12 x 1.75 x 70 mm, Cl 10.9	CAS Reemplazado por el número de parte: 86505259
3)	496-21053	[2]	ARANDELA, 17/32 "x 1 1/16" x .134 "	CAS Reemplazado por el número de pieza: 86624188
4)	495-	[2]	ARANDELA, 1/2 "	CAS 9/16 x 1-3 / 8 x 7/64 Reemplazado por el número

Pos.	Parte no	Cantidad	Nombre de piezas	Comentarios
4)	[illegible]	[3]	ARANDELA, 1/2 "	de parte: 72187265, 80700
5)	832-10412	[3]	TUERCA, M12 x 1.75, Cl 8	CAS Reemplazado por el número de pieza: 87780366, 412126
6)	L125891	[1]	APOYO	Manguera CAS
7)	827-12070	[1]	PERNO, hexagonal, M12 x 1.75 x 70 mm, Cl 10.9	CAS Reemplazado por el número de parte: 86505259
8)	302389A1	[4]	CONJUNTO DE MANGUERA.	CAS 2990 mm (117-3 / 4 in), arandela de manguera a los puertos 1A, 2A, 3A y 4A
9)	302390A1	[4]	CONJUNTO DE MANGUERA.	CAS 2490 mm (98 in), arandela de manguera a los puertos 1B, 2B, 3B y 4B
10)	515-23508	[1]	ABRAZADERA, 2 ", Insul, Perno de 3/8"	CAS 19 mm, manguera, puertos 1A, 2A, 3A y 4A Reemplazada por el número de pieza: 87552805
11)	627-10025	[1]	PERNO, Hexagonal, M10 x 1.5 x 25 mm, Cl 10.9, Full Thd	CAS Reemplazado por el número de parte: 11106231
12)	892-11010	[1]	ARANDELA DE SEGURIDAD, M10	CAS Reemplazado por el número de pieza: 140028
13)	829-1410	[1]	TUERCA, M10 x 1.5, Cl 10.9	CAS Reemplazado por el número de pieza: 86500689
14)	218-5057	[5]	CONECTOR HYD, 9/16 "- 18 JIC x 9/16" - 18 ORB	CAS en los puertos 1B, 3A, 3B, incl. 15 Reemplazada por el número de pieza: 76350
. .	L110143	[2]	VÁLVULA	Elevador de cargador CAS , consta de 16-19
dieciséis.	NSS	[1]	SEPARAT NO VENDIDO	Cuerpo CON
18)	218-5057	[1]	CONECTOR HYD, 9/16 "- 18 JIC x 9/16" - 18 ORB	CAS Incl. 19 Reemplazada por el número de pieza: 76350
20)	218-5243	[1]	TEE, 9/16 "- 18 Macho JIC x 9/16" - 18 Macho JIC x 9/16 "- 18 Macho ORB	CAS Incluye 21 Reemplazado por número de parte: 86513020
22)	L125551	[1]	TUBO, 9.52 mm DE	Sección de entrada y salida de CAS a T en el puerto 1A
23)	L129652	[1]	ADECUADO	CAS incluye 24
26)	827-10045	[3]	PERNO, hexagonal, M10 x 1.5 x 45 mm, Cl 10.9	CAS Reemplazado por el número de parte: 86508618
25)	114654A1	[1]	SOPORTE	CAS mano izquierda
29)	832-10410	[3]	TUERCA, M10 x 1.5, Cl 8	CAS Reemplazado por número de parte: 190003888452
30)	L125332	[1]	APOYO	CAS mano derecha
31)	827-12045	[3]	PERNO, hexagonal, M12 x 1.75 x 45 mm, Cl 10.9, Full Thd	CAS Reemplazado por el número de pieza: 86639031
32)	80679	[3]	ARANDELA DE BLOQUEO, 1 / 20.507 CST ZND	NUEVA HAMPSHIRE
33)	829-1412	[3]	TUERCA, M12, Cl 10.9	CAS Reemplazado por el número de pieza: 337475
34)	L127357	[2]	PLACA GRANDE	PLACA CAS , GRANDE
35)	L124271	[8]	SOPORTE DE FIJACIÓN	CAS
36)	827-10080	[6]	PERNO, hexagonal, M10 x 1.5 x 80 mm, Cl 10.9	CAS Reemplazado por el número de pieza: 43252
37)	896-15010	[6]	ARANDELA, 11mm ID x 24mm OD x 3mm Thk	CAS 11 x 24 x 3 mm Reemplazada por el número de pieza: 86639325
38)	L126936	[6]	ESPACIADOR	CAS Reemplazado por el número de pieza: 76086839
39)	832-10410	[6]	TUERCA, M10 x 1.5, Cl 8	CAS Reemplazado por número de parte: 190003888452
40)	S120426	[2]	TUBO	Protector de manguera CAS

Pos.	Parte no	Cantidad	Nombre de piezas	Comentarios
41)	L18337	[2]	LAZO DE CABLE, 9.95 "-12.1" lg	CORREA DE CABLE CAS , 15 in Reemplazada por el número de pieza: 529070
42)	D35268	[1]	CUÑA, 1/32 "de espesor	CAS
27)	895-15010	[6]	ARANDELA, 11mm ID x 24mm OD x 2mm Thk	CAS Reemplazado por número de parte: 86625253
15.	237-6006	[1]	JUNTA TÓRICA, 0.078 "Thk x 0.468" ID, -906, Cl 6, 90 Duro	CAS Reemplazado por el número de pieza: 9617873
17)	237-6006	[1]	JUNTA TÓRICA, 0.078 "Thk x 0.468" ID, -906, Cl 6, 90 Duro	CAS Reemplazado por el número de pieza: 9617873
19)	237-6006	[1]	JUNTA TÓRICA, 0.078 "Thk x 0.468" ID, -906, Cl 6, 90 Duro	CAS Reemplazado por el número de pieza: 9617873
21)	237-6006	[1]	JUNTA TÓRICA, 0.078 "Thk x 0.468" ID, -906, Cl 6, 90 Duro	CAS Reemplazado por el número de pieza: 9617873
24)	237-6006	[1]	JUNTA TÓRICA, 0.078 "Thk x 0.468" ID, -906, Cl 6, 90 Duro	CAS Reemplazado por el número de pieza: 9617873

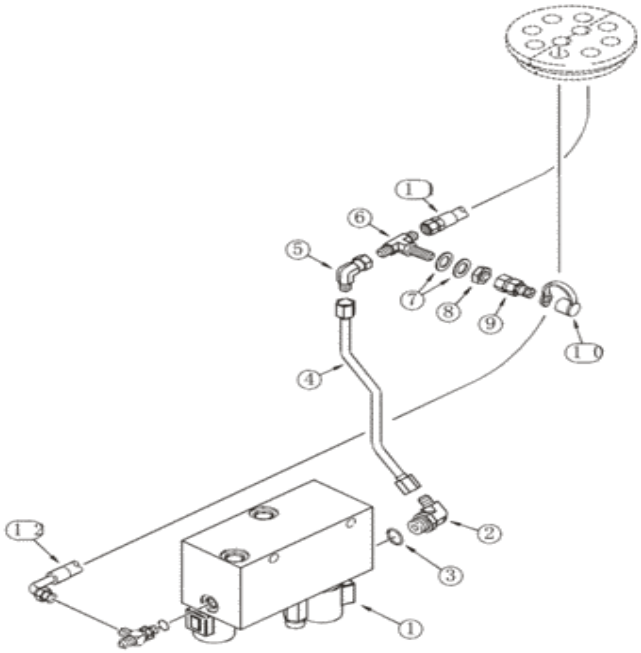

Para una vista completa, necesita registrarse

Piezas en el grupo (821C) - CARGADOR DE RUEDAS DE CASO (N / S JEE0155000 Y ANTES) (1 / 02-12 / 06):

Pos.	Parte no	Cantidad	Nombre de piezas	Comentarios
1)	198998A3	[1]	VÁLVULA	Válvula combinada CAS , consulte la (s) página (s) 8-187, 8-189, si se usa Reemplazada por el número de pieza: 431058A1, 431057A1, 407165A1
1A.	198998A4	[1]	VÁLVULA	Válvula de combinación CAS , consulte la (s) página (s) 8-189B, 8-189D, si se usa, no ilustrada Reemplazada por el número de pieza: 431057A1, 431058A1, 407165A1
			CODO, codo de 90 °, 9/16 "-	

Pos.	Parte	Cantidad	Nombre de pieza	Comentarios
2)	238-5128	[1]	Macho JIC x 3/4" - 16 macho ORB	CAS Reemplazada por el número de pieza: 87329788
3)	237-6008	[1]	JUNTA TÓRICA, 0.087 "Thk x 0.644" ID, -908, Cl 6, 90 Duro	CAS Reemplazado por el número de pieza: 128825
4)	242973A1	[1]	TUBO, 9.525 mm DE, 293, 43 mm de longitud	Suministro CAS
5)	218-980	[1]	CODO, 90 grados, 9/16 "-18, 37 grados x 9/16" -18, 37 grados Fem Sw	CAS Reemplazado por el número de parte: 72186136, 86629586
6)	218-804	[1]	TEE, 9/16 "-18, 37 grados, Blkhd	CAS Reemplazado por el número de pieza: 86513104
7)	495-81244	[2]	ARANDELA, 0.59 "ID x 1" OD x 0.06 "Thk	CAS 17/32 x 1-1 / 16 x 3/32
8)	218-1254	[1]	TUERCA DE SEGURIDAD, Blkhd, 9/16 "-18	CAS Reemplazado por el número de pieza: 87381288
9)	101792A1	[1]	ACOPLAMIENTO	Diagnóstico CAS
10)	H434163	[1]	TAPA CONTRA EL POLVO	CAS Reemplazado por el número de pieza: 86502604
11)	293990A1	[1]	CONJUNTO DE MANGUERA.	CAS 1000 mm (39-3 / 8 in), suministro
12)	302518A1	[1]	CONJUNTO DE MANGUERA.	CAS 1480 mm (58-1 / 4 in), retorno, se conecta a 218-5243 T en la válvula de combinación, ver página (s) 7-13

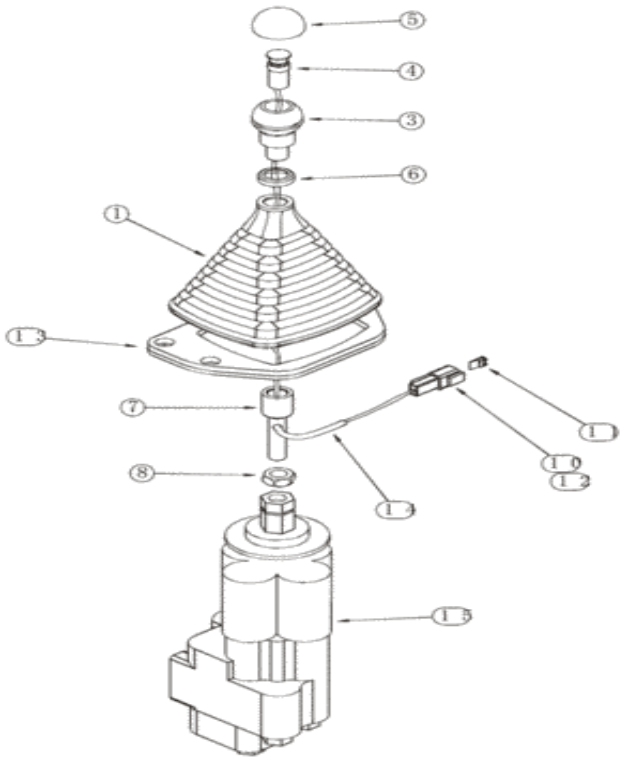

Para una vista completa, necesita registrarse

Piezas en el grupo (821C) - CARGADOR DE RUEDAS DE CASO (N / S JEE0155000 Y ANTES) (1 / 02-12 / 06):

Pos.	Parte no	Cantidad	Nombre de piezas	Comentarios
. .	292085A1	[1]	VÁLVULA	Mando a distancia de palanca única CAS , consta de 1-15
1)	275860A1	[1]	BOTA	CAS
3)	291478A1	[1]	MANDO DE BOLA	CAS
4)	291475A1	[1]	SWITCH DE IGNICIÓN	Botón pulsador CAS , Kickdown
5)	291476A1	[1]	BOTA	Interruptor CAS
6)	291474A1	[1]	LAVADORA	CAS
7)	299184A1	[1]	ÉMBOLO	CAS

Pos.	Parte no	Cantidad	Nombre de piezas	Comentarios
8)	425-158	[1]	TUERCA, Atasco, 1/2 "-20, G5	CAS
10)	225315C1	[1]	CONECTOR ELEC, macho, 2 pines	IH Reemplazada por el número de pieza: 87696073
11)	225318C1	[1]	CONECTOR ELEC, 2 PIN	IH Reemplazada por el número de pieza: 86500166
12)	225052C1	[2]	ELEC. PIN TERMINAL, macho, 0.50 - 1.20 mm2	CAS Reemplazado por el número de pieza: 87697947
13)	316777A1	[1]	EMPAQUETADURA	CAS
14)	330134A1	[1]	TUBO DE CALENTADOR, 4.75 mm ID	Cables termocontráctiles, interruptores de retroceso CAS
15.	275924A1	[1]	VÁLVULA	Mando a distancia CAS , dos carretes, consulte la (s) página (s) 8-139 Reemplazado por el número de pieza: 428313A1, 428373A1

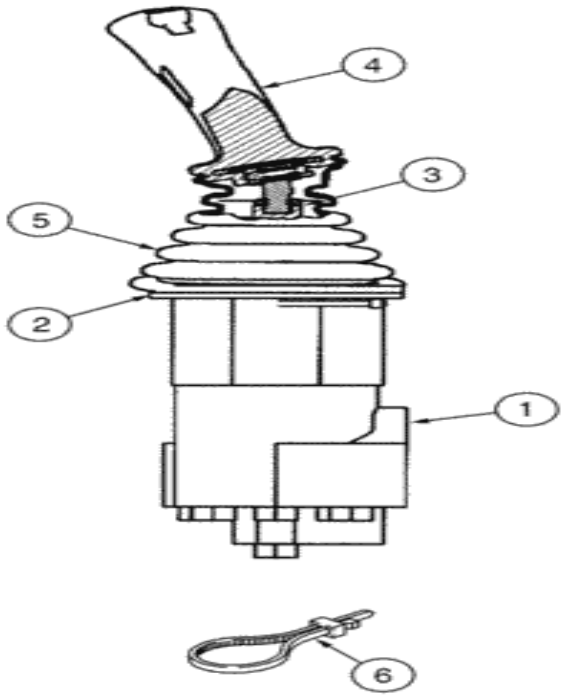

Para una vista completa, necesita registrarse

Piezas en el grupo (821C) - CARGADOR DE RUEDAS DE CASO (N / S JEE0155000 Y ANTES) (1 / 02-12 / 06):

Pos.	Parte no	Cantidad	Nombre de piezas	Comentarios
. .	419639A1	[1]	VÁLVULA	Mando a distancia de palanca única CAS , consta de 1 - 6
1)	428373A1	[1]	VÁLVULA	Mando a distancia CAS , ver página (s) 8-179
2)	316777A1	[1]	EMPAQUETADURA	CAS
3)	829-4412	[1]	TUERCA, Delgada, M12 x 1.75, Cl 5	CAS Reemplazado por el número de pieza: 323238
4)	428265A1	[1]	ENCARGARSE DE	CAS Reemplazado por el número de pieza: 87588665

				CARGADOR DE RUEDAS DE CAIA FAR 821C (N / S JEE0155000 Y ANTES),

Pos.	Parte no	Cantidad	Nombre de piezas	Comentarios
	87588665R	[1]	REMAN-JOYSTICK	Reman para el nuevo N / P 428265A1
. .	87588665C	[1]	CORE-JOYSTICK	Número de devolución FAR
5)	414321A1	[1]	BOTA	CAS
6)	L18337	[2]	LAZO DE CABLE, 9.95 "-12.1" lg	CORREA DE CABLE CAS , 15 in Reemplazada por el número de pieza: 529070

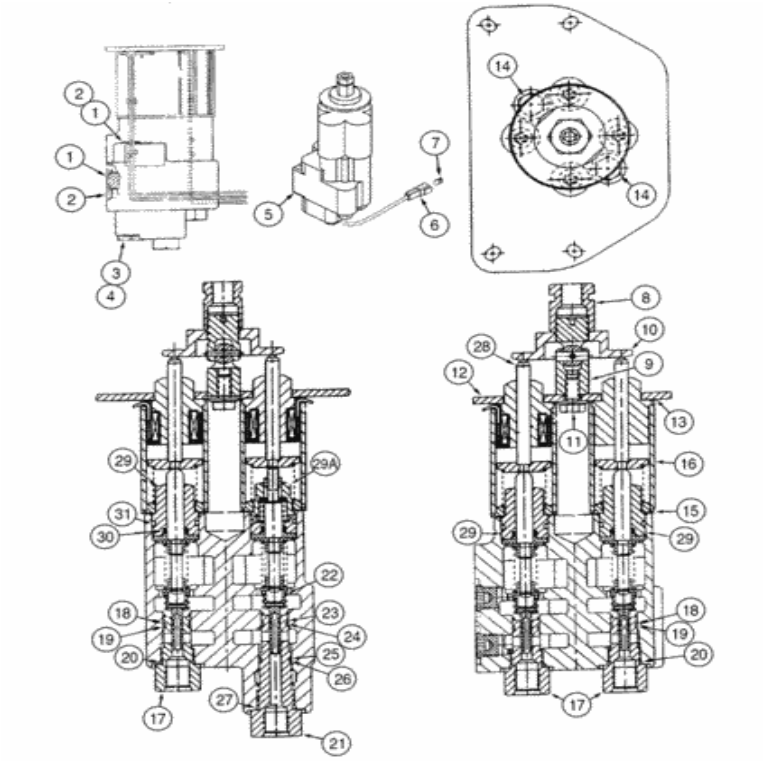

Para una vista completa, necesita registrarse

Piezas en el grupo (821C) - CARGADOR DE RUEDAS DE CASO (N / S JEE0155000 Y ANTES) (1 / 02-12 / 06):

Pos.	Parte no	Cantidad	Nombre de piezas	Comentarios
. .	275924A1	[1]	VÁLVULA	Control remoto CAS , dos carretes, consta de 1-31, si se usa Reemplazado por el número de pieza: 428313A1, 428373A1
. .	428373A1	[1]	VÁLVULA	Control remoto CAS , dos carretes, consta de 1-31, si se usa
1)	9625178	[3]	ENCHUFE, 9/16 "- 18 ORB	BEL Incl. 2

Pos.	Parte no.	Cantidad	Nombre de pieza	Comentarios
3)	380E2502	[1]	ENDIDO DE 7/8 14 ORB	CAS
4)	237-6010	[1]	ANILLO O, 0.097 "Thk x 0.755" ID, -910, Cl 6, 90 Duro	CAS Reemplazado por el número de parte: 72186125, 167269
5)	NSS	[1]	SEPARAT NO VENDIDO	CON vivienda
6)	323777A1	[1]	CONECTOR, ELEC	CONECTOR CAS
7)	323776A1	[1]	CUÑA	CAS
8)	323771A1	[1]	TUERCA ESPECIAL	CAS usado con 275924A1
8)	428313A1	[1]	NUEZ	CAS usado con 428373A1
9)	323773A1	[1]	JUNTA DE ACOPLAMIENTO	CAS
10)	323774A1	[1]	PLACA PIVOTE	CAS
11)	323787A1	[1]	TORNILLO SERRADO	CAS
12)	323775A1	[1]	PLACA GRANDE	PLACA CAS , GRANDE, usada con 275924A1
12)	434729A1	[1]	PLATO	CAS usado con 428373A1
13)	323779A1	[1]	JUNTA, 0.46 mm de espesor	CAS superior
14)	323788A1	[2]	TORNILLO	CAS
15.	323781A1	[1]	JUNTA, 4.78 mm de espesor	CAS inferior
dieciséis.	323778A1	[1]	IMÁN	Las partes componentes de CAS no reciben servicio por separado
17)	323766A1	[3]	VÁLVULA	Piezas componentes de CAS que no reciben servicio por separado, para servicio de sellos externos, Kit de pedido 323913A1, Incluye 18-20
. .	323913A1	[1]	KIT DE SELLO	Sello CAS , incluye 18-20
18)	323921A1	[1]	ANILLO	CAS
19)	237-8008	[1]	JUNTA TÓRICA, 0.087 "Thk x 0.644" ID, -908, Cl 8, 90 Duro	CAS Reemplazado por el número de pieza: 86637737
20)	238-8014	[1]	ANILLO O, 0.07 "Thk x 0.489" ID, -14, Cl 8, 90 Duro	CAS
21)	323767A1	[1]	VÁLVULA	Válvula CAS , piezas componentes que no reciben servicio por separado, para servicio de sellos externos, kit de pedido 323914A1, incluye 22-27
. .	323914A1	[1]	KIT DE SELLO	Sello CAS , incluye 22-27
22)	237-8006	[1]	ANILLO O, 0.078 "Thk x 0.468" ID, -906, Cl 8, 90 Duro	CAS Reemplazado por el número de pieza: 86632687
23)	323921A1	[1]	ANILLO	CAS

Pos.	Parte no	Cantidad	Nombre de piezas	Comentarios
24)	238-8014	[1]	ANILLO O, 0.07 "Thk x 0.489" ID, -14, Cl 8, 90 Duro	CAS
25)	238-8016	[1]	JUNTA TÓRICA, 0.07 "Thk x 0.614" ID, -16, Cl 8, 90 Duro	CAS
26)	323920A1	[1]	ANILLO	CAS
27)	237-8010	[1]	ANILLO O, 0.097 "Thk x 0.755" ID, -910, Cl 8, 90 Duro	CAS Reemplazado por el número de parte: 86637738
28)	323770A1	[4]	ÉMBOLO	Las partes componentes de CAS no reciben servicio por separado
29)	323768A1	[3]	ÉMBOLO	CAS Dos utilizados en la sección de volcado y volcado del cucharón, uno utilizado en la sección de elevación de elevación, cartucho, piezas de componentes que no reciben servicio por separado, para el servicio de la junta tórica externa y el sello del carrete, pedido 323915A1 Kit, incluye 323915A1, 30, 31
29A.	323769A1	[1]	ÉMBOLO	CAS One utilizado en la sección de flotación de elevación, cartucho, piezas de componentes que no reciben servicio por separado, para servicio de junta tórica externa y sello de carrete, kit de pedido 323915A1, incluye 323915A1, 30, 31
. .	323915A1	[1]	CONJUNTO DE PIEZAS	Sello CAS , incluye 30, 31 Reemplazado por número de parte: 323922A1, 70931289
30)	323922A1	[1]	SELLO, 8.84 mm ID x 15.24 mm OD x 2.92 mm Thk	Carrete CAS
31)	238-8118	[1]	JUNTA TÓRICA, 0.103 "Thk x 0.862" ID, -118, Cl 8, 90 Duro	CAS Reemplazado por el número de parte: 70931289
2)	237-6006	[1]	JUNTA TÓRICA, 0.078 "Thk x 0.468" ID, -906, Cl 6, 90 Duro	CAS Reemplazado por el número de pieza: 9617873

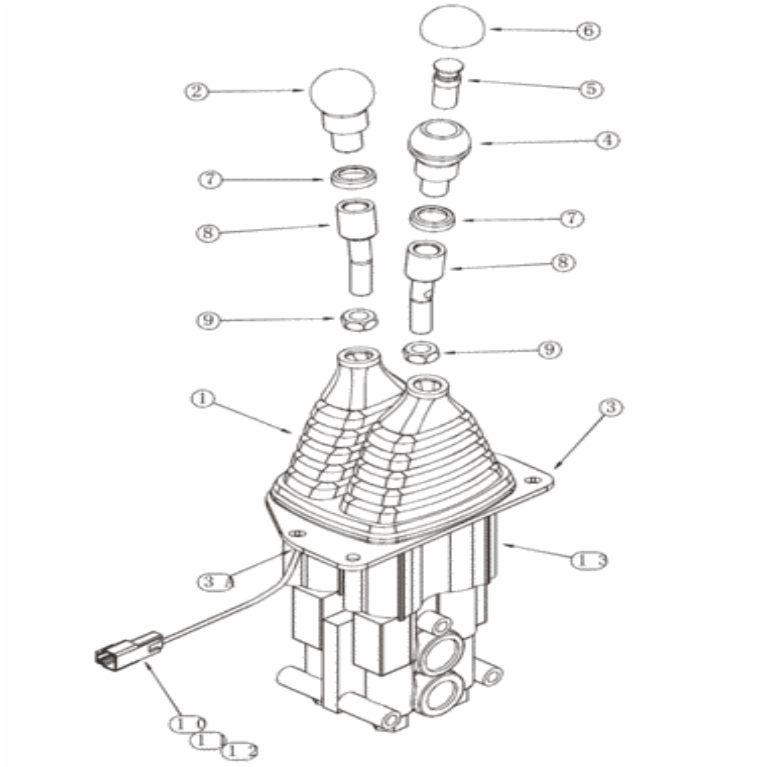

Para una vista completa, necesita registrarse

Piezas en el grupo (821C) - CARGADOR DE RUEDAS DE CASO (N / S JEE0155000 Y ANTES) (1 / 02-12 / 06):

Pos.	Parte no	Cantidad	Nombre de piezas	Comentarios
. .	292086A1	[1]	VÁLVULA	Mando a distancia de doble palanca CAS , consta de 1-13
1)	275861A1	[1]	BOTA	CAS
2)	291477A1	[1]	MANDO DE BOLA	CAS
3)	316777A1	[1]	EMPAQUETADURA	CAS

				Cables termocontráctiles, interruptores de retroceso

Pos.	Parte no	Cantidad	Nombre de piezas	Comentarios
3A	330136A1	[1]	TUBO DE CALENTADOR, 4.75 mm ID	CAS
4)	291478A1	[1]	MANDO DE BOLA	CAS
5)	291475A1	[1]	SWITCH DE IGNICIÓN	Botón pulsador CAS , Kickdown
6)	291476A1	[1]	BOTA	Interruptor CAS
7)	291474A1	[2]	LAVADORA	CAS
8)	256071A1	[2]	ÉMBOLO	CAS
9)	425-158	[2]	TUERCA, Atasco, 1/2 "-20, G5	CAS
10)	225315C1	[1]	CONECTOR ELEC, macho, 2 pines	IH Reemplazada por el número de pieza: 87696073
11)	225318C1	[1]	CONECTOR ELEC, 2 PIN	Bloqueo IH Reemplazado por número de parte: 86500166
12)	225052C1	[2]	ELEC. PIN TERMINAL, macho, 0.50 - 1.20 mm2	CAS Reemplazado por el número de pieza: 87697947
13)	291946A1	[1]	VÁLVULA	Mando a distancia CAS , dos carretes, ver página (s) 8-151

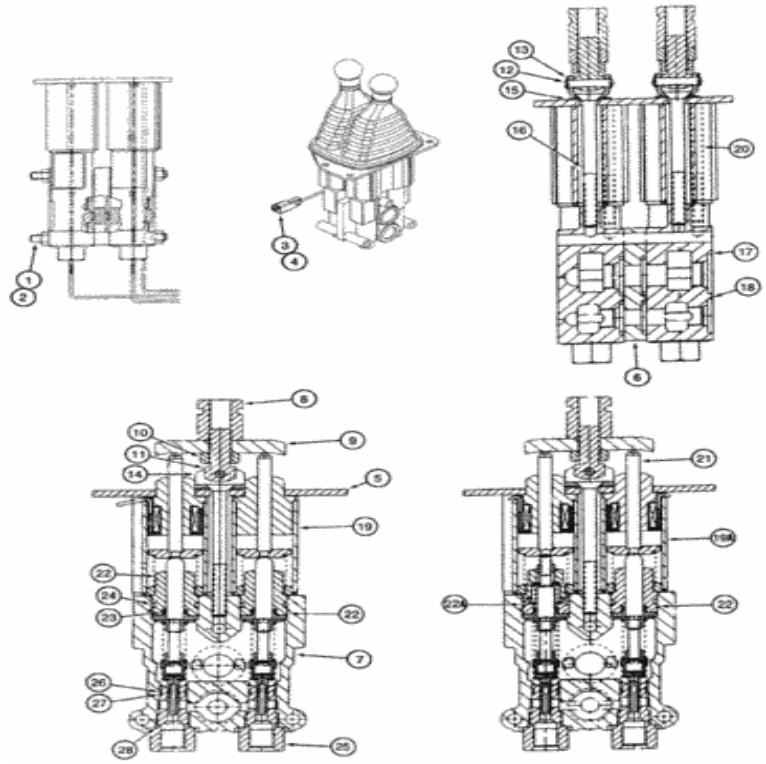

Para una vista completa, necesita registrarse

Piezas en el grupo (821C) - CARGADOR DE RUEDAS DE CASO (N / S JEE0155000 Y ANTES) (1 / 02-12 / 06):

Pos.	Parte no	Cantidad	Nombre de piezas	Comentarios
. .	291946A1	[1]	VÁLVULA	Control remoto CAS , dos carretes, consta de 1-28
1)	322399A1	[3]	VARILLA	CAS
2)	329-105	[6]	TUERCA, 5/16 "-18, G8	CAS

Pos.	Parte no.	Cantidad	Nombre de pieza	Comentarios
3)	323776A1	[1]	CONECTOR, CONECTOR	CAS
4)	323776A1	[1]	CUÑA	CAS
5)	324112A1	[1]	PLACA PIVOTE	CAS
6)	324111A1	[1]	BLOQUE DE VÁLVULAS	CAS
. .	316631A1	[1]	CONJUNTO DE PIEZAS	La sección de cubeta CAS , puertos A y C, consta de 7-28
. .	316633A1	[1]	CONJUNTO DE PIEZAS	Sección de elevación CAS , puertos B y D, consta de 7-28
7)	NSS	[1]	SEPARAT NO VENDIDO	CON vivienda
8)	324107A1	[1]	TUERCA ESPECIAL	CAS
9)	324106A1	[1]	PLACA PIVOTE	CAS
10)	425-158	[1]	TUERCA, Atasco, 1/2 "-20, G5	CAS
11)	324103A1	[1]	TORNILLO	CAS
12)	324108A1	[1]	PASADOR DE PIVOTE	CAS
13)	100-3321	[2]	ANILLO SNAP, # X21, .185 "Diám., Tipo E	CAS
14)	324104A1	[1]	APOYO	CAS
15.	324109A1	[1]	CALCE	CAS
dieciséis.	324105A1	[1]	TORNILLO HEX SOC	CAS
17)	238-5213	[1]	JUNTA TÓRICA, 0.139 "Thk x 0.921" ID, -213, Cl 5, 75 Duro	CAS Reemplazado por el número de pieza: 511029
18)	238-7210	[1]	JUNTA TÓRICA, 0.139 "Thk x 0.734" ID, -210, Cl 7, 75 Duro	CAS Reemplazado por el número de pieza: 86625107
19)	324098A1	[1]	IMÁN	CAS 316631A1 Sección del cucharón, componentes que no reciben servicio por separado
19A.	324099A1	[1]	IMÁN	CAS 316633A1 Sección de elevación, componentes que no reciben servicio por separado
20)	324110A1	[2]	TORNILLO	CAS
21)	324102A1	[2]	ÉMBOLO	Las partes componentes de CAS no reciben servicio por separado
22)	323768A1	[1]	ÉMBOLO	CAS 2 316631A1, 1 316633A1
22A.	323769A1	[1]	ÉMBOLO	CAS 1 316633A1, uno usado en 316633A1 Sección de flotador de elevación, cartucho, piezas de componentes que no reciben servicio por separado, para servicio de junta tórica externa y sello de carrete, kit de pedido 323915A1, incluye 323915A1, 23, 24
. .	323915A1	[1]	CONJUNTO DE PIEZAS	Sello CAS , incluye 23, 24 Reemplazado por número de parte: 323922A1, 70931289

Pos.	Parte no	Cantidad	Nombre de piezas	Comentarios
23)	323922A1	[1]	SELLO, 8.84 mm ID x 5.24 mm OD x 2.92 mm Thk	Carrete CAS
24)	238-8118	[1]	JUNTA TÓRICA, 0.103 "Thk x 0.862" ID, -118, Cl 8, 90 Duro	CAS Reemplazado por el número de parte: 70931289
25)	323766A1	[2]	VÁLVULA	Piezas componentes de CAS que no reciben servicio por separado, para servicio de sellos externos, pedido 323913A1 Kit, incluye 323913A1, 26-28
. .	323913A1	[1]	KIT DE SELLO	Sello CAS , consta de 26-28
26)	323921A1	[1]	ANILLO	CAS
27)	237-8008	[1]	JUNTA TÓRICA, 0.087 "Thk x 0.644" ID, -908, Cl 8, 90 Duro	CAS Reemplazado por el número de pieza: 86637737
28)	238-8014	[1]	ANILLO O, 0.07 "Thk x 0.489" ID, -14, Cl 8, 90 Duro	CAS

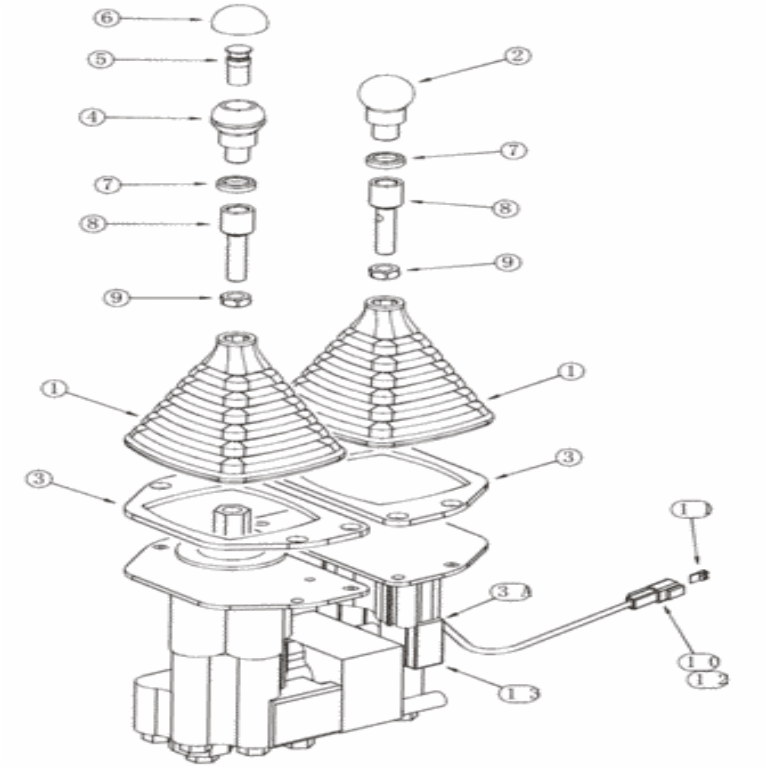

Para una vista completa, necesita registrarse

Piezas en el grupo (821C) - CARGADOR DE RUEDAS DE CASO (N / S JEE0155000 Y ANTES) (1 / 02-12 / 06):

Pos.	Parte no	Cantidad	Nombre de piezas	Comentarios
. .	291087A1	[1]	VÁLVULA	Mando a distancia de doble palanca CAS , consta de 1-13
1)	275860A1	[2]	BOTA	CAS
2)	291477A1	[1]	MANDO DE BOLA	CAS
3)	316777A1	[2]	EMPAQUETADURA	CAS
3A.	330134A1	[1]	TUBO DE CALENTADOR, 4.75 mm ID	Cables termocontráctiles, interruptores de retroceso CAS
4)	291478A1	[1]	MANDO DE BOLA	CAS

Pos.	Parte no.	Cantidad	Nombre de piezas	Comentarios
5)	291479A1	[1]	SWITCH DE IGNICIÓN	Botón pulsador CAS , Kickdown
6)	291476A1	[1]	BOTA	Interruptor CAS
7)	291474A1	[2]	LAVADORA	CAS
8)	299184A1	[2]	ÉMBOLO	CAS
9)	425-158	[2]	TUERCA, Atasco, 1/2 "-20, G5	CAS
10)	225315C1	[1]	CONECTOR ELEC, macho, 2 pines	IH Reemplazada por el número de pieza: 87696073
11)	225318C1	[1]	CONECTOR ELEC, 2 PIN	Bloqueo IH Reemplazado por número de parte: 86500166
12)	225052C1	[2]	ELEC. PIN TERMINAL, macho, 0.50 - 1.20 mm2	CAS Reemplazado por el número de pieza: 87697947
13)	291088A1	[1]	VÁLVULA	Mando a distancia CAS , tres bobinas, consulte la (s) página (s) 8-163 Reemplazada por el número de pieza: 428374A1, 428313A1

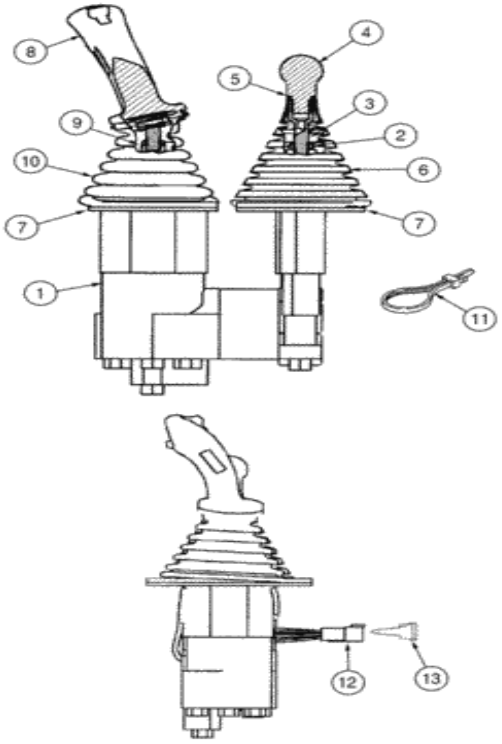

Para una vista completa, necesita registrarse

Piezas en el grupo (821C) - CARGADOR DE RUEDAS DE CASO (N / S JEE0155000 Y ANTES) (1 / 02-12 / 06):

Pos.	Parte no	Cantidad	Nombre de piezas	Comentarios
. .	429059A1	[1]	VÁLVULA	Mando a distancia de doble palanca CAS , consta de 1 - 13, si se usa
1)	428374A1	[1]	VÁLVULA	Mando a distancia CAS , tres carretes, ver página (s) 8-163
2)	425-158	[1]	TUERCA, Atasco, 1/2 "-20, G5	CAS
3)	299184A1	[1]	ÉMBOLO	CAS
4)	291477A1	[1]	MANDO DE BOLA	CAS
5)	291474A1	[1]	LAVADORA	CAS

Pos.	Parte no.	Cantidad	Nombre de piezas	Comentarios
6)	275860A1	[1]	BOTA	CAS
7)	316777A1	[2]	EMPAQUETADURA	CAS
8)	428265A1	[1]	ENCARGARSE DE	CAS Reemplazado por el número de pieza: 87588665
. .	87588665R	[1]	REMAN-JOYSTICK	CARGADOR DE RUEDAS DE CAJA FAR 821C (N / S JEE0155000 Y ANTES), Reman para el nuevo N / P 428265A1
. .	87588665C	[1]	CORE-JOYSTICK	Número de devolución FAR
9)	829-4412	[1]	TUERCA, Delgada, M12 x 1.75, Cl 5	CAS Reemplazado por el número de pieza: 323238
10)	414321A1	[1]	BOTA	CAS
11)	L18337	[2]	LAZO DE CABLE, 9.95 "-12.1" lg	CORREA DE CABLE CAS , 15 in Reemplazada por el número de pieza: 529070
12)	323777A1	[1]	CONECTOR, ELEC	CONECTOR CAS
13)	323776A1	[1]	CUÑA	CAS

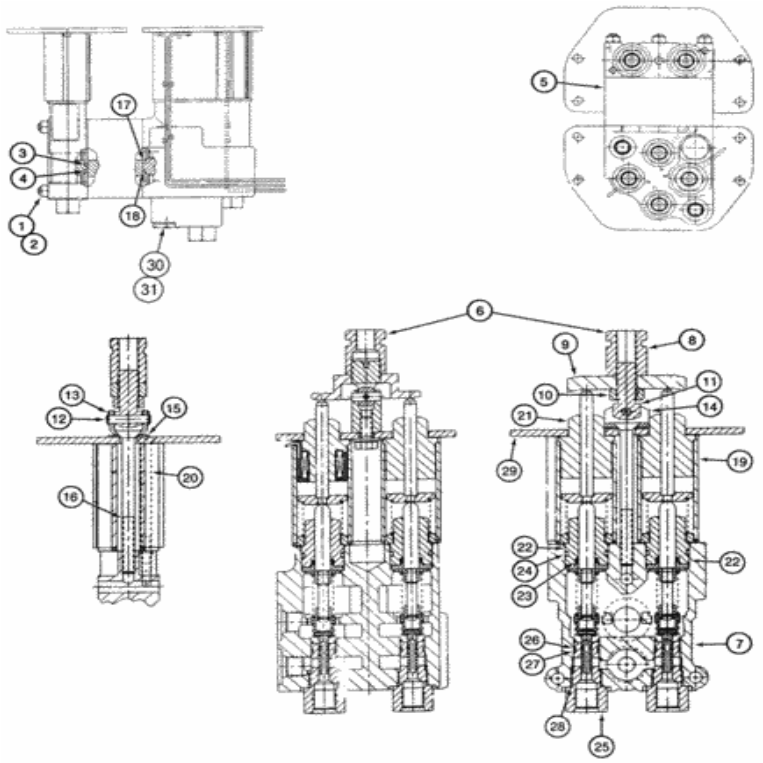

Para una vista completa, necesita registrarse

Piezas en el grupo (821C) - CARGADOR DE RUEDAS DE CASO (N / S JEE0155000 Y ANTES) (1 / 02-12 / 06):

Pos.	Parte no	Cantidad	Nombre de piezas	Comentarios
. .	291088A1	[1]	VÁLVULA	Control remoto CAS , tres carretes, consta de 1-31, si se usa Reemplazado por el número de pieza: 428374A1, 428313A1
. .	428374A1	[1]	VÁLVULA	Control remoto CAS , tres carretes, consta de 1-31, si se usa
1)	322399A1	[3]	VARILLA	CAS
2)	329-105	[3]	TUERCA, 5/16 "-18, G8	CAS
			JUNTA TÓRICA, 0.139	

Pos.	Parte no.	Cantidad	Nombre de pieza	Comentarios
3)	238-5213	[1]	JUNTA TÓRICA, 0.139 "Thk x 0.921" ID, -213, Cl 5, 75 Duro	CAS Reemplazado por el número de pieza: 511029
4)	238-7210	[3]	JUNTA TÓRICA, 0.139 "Thk x 0.734" ID, -210, Cl 7, 75 Duro	CAS Reemplazado por el número de pieza: 86625107
5)	322398A1	[1]	BLOQUE DE VÁLVULAS	CAS
6)	275924A1	[1]	VÁLVULA	Carrete CAS Two, consulte la (s) página (s) 8-139, para componentes, usados con 291088A1 Reemplazado por número de parte: 428313A1, 428373A1
6)	428373A1	[1]	VÁLVULA	Carrete CAS Two, consulte la (s) página (s) 8-179, para ver las piezas componentes, usado con 428374A1
. .	318447A1	[1]	CONJUNTO DE PIEZAS	Sección auxiliar de CAS , puertos E y F, consta de 7-29
7)	NSS	[1]	SEPARAT NO VENDIDO	CON vivienda
8)	324107A1	[1]	TUERCA ESPECIAL	CAS
9)	324106A1	[1]	PLACA PIVOTE	CAS
10)	425-158	[1]	TUERCA, Atasco, 1/2 "-20, G5	CAS
11)	324103A1	[1]	TORNILLO	CAS
12)	324108A1	[1]	PASADOR DE PIVOTE	CAS
13)	100-3321	[2]	ANILLO SNAP, # X21, .185 "Diám., Tipo E	CAS
14)	324104A1	[1]	APOYO	CAS
15.	324109A1	[1]	CALCE	CAS
dieciséis.	324105A1	[1]	TORNILLO HEX SOC	CAS
17)	238-5213	[1]	JUNTA TÓRICA, 0.139 "Thk x 0.921" ID, -213, Cl 5, 75 Duro	CAS Reemplazado por el número de pieza: 511029
18)	238-7210	[1]	JUNTA TÓRICA, 0.139 "Thk x 0.734" ID, -210, Cl 7, 75 Duro	CAS Reemplazado por el número de pieza: 86625107
19)	324493A1	[1]	IMÁN	Las partes componentes de CAS no reciben servicio por separado
20)	324110A1	[2]	TORNILLO	CAS
21)	324102A1	[2]	ÉMBOLO	Las partes componentes de CAS no reciben servicio por separado
22)	323768A1	[2]	ÉMBOLO	Piezas de componentes CAS que no reciben servicio por separado, para el servicio de la junta tórica externa y el sello del carrete, solicite el kit 323915A1, incluye 323915A1, 23, 24
. .	323915A1	[1]	CONJUNTO DE PIEZAS	Sello CAS , incluye 23, 24 Reemplazado por número de parte: 323922A1, 70931289
23)	323922A1	[1]	SELLO, 8.84 mm ID x 15.24 mm OD x 2.92 mm Thk	Carrete CAS
24)	238-8118	[1]	JUNTA TÓRICA, 0.103 "Thk x 0.862" ID, -118, Cl 8, 90 Duro	CAS Reemplazado por el número de parte: 70931289
25)	323766A1	[2]	VÁLVULA	Piezas componentes de CAS que no reciben servicio por separado, para servicio de sellos externos, pedido 323913A1 Kit, incluye 323913A1, 26-28
. .	323913A1	[1]	KIT DE SELLO	Sello CAS , incluye 26-28
26)	323921A1	[1]	ANILLO	CAS

			JUNTA TÓRICA, 0.087	

Pos.	Parte no.	Cantidad	Nombre de piezas	Comentarios
27)	237-6008	[1]	ANILLO O, 0.07 "Thk x 0.864" ID, -908, Cl 8, 90 Duro	CAS Reemplazado por el número de pieza: 86637737
28)	238-8014	[1]	ANILLO O, 0.07 "Thk x 0.489" ID, -14, Cl 8, 90 Duro	CAS
29)	324312A1	[1]	PLACA GRANDE	PLACA CAS , GRANDE
30)	86512512	[1]	ENCHUFE, 7/8 "- 14 ORB	BAS Incl. 31
31)	237-6010	[1]	ANILLO O, 0.097 "Thk x 0.755" ID, -910, Cl 6, 90 Duro	CAS Reemplazado por el número de parte: 72186125, 167269

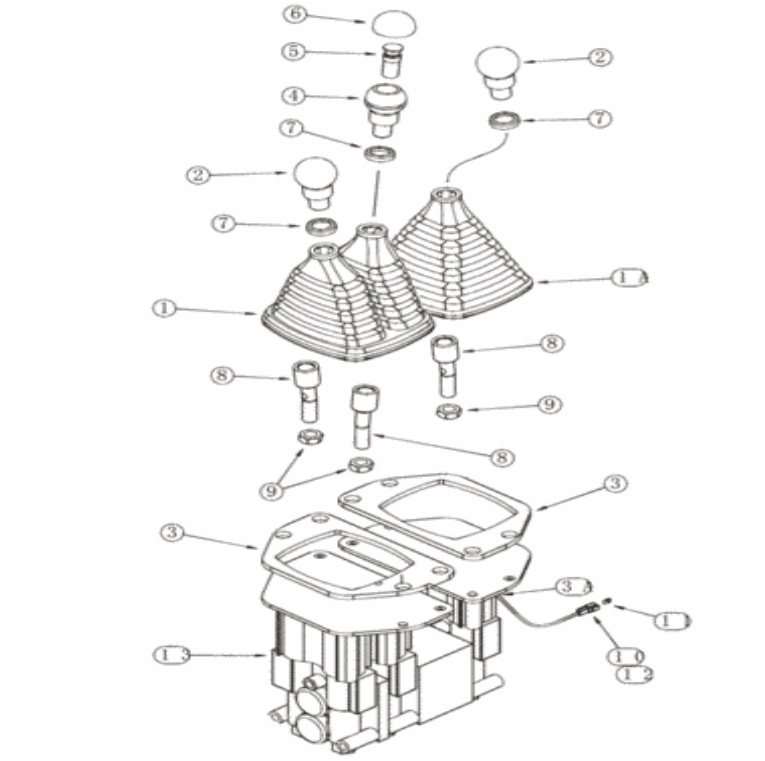

Para una vista completa, necesita registrarse

Piezas en el grupo (821C) - CARGADOR DE RUEDAS DE CASO (N / S JEE0155000 Y ANTES) (1 / 02-12 / 06):

Pos.	Parte no	Cantidad	Nombre de piezas	Comentarios
. .	292050A1	[1]	VÁLVULA	Control remoto de tres palancas CAS , consta de 1-13
1)	275861A1	[1]	BOTA	Palanca Dual CAS
1A.	275860A1	[1]	BOTA	Palanca individual CAS
2)	291477A1	[2]	MANDO DE BOLA	CAS
3)	316777A1	[2]	EMPAQUETADURA	CAS
3A.	330136A1	[1]	TUBO DE CALENTADOR, 4.75 mm ID	Cables termocontráctiles, interruptores de retroceso CAS
4)	291478A1	[1]	MANDO DE BOLA	CAS

Pos.	Parte no.	Cantidad	Nombre de piezas	Comentarios
5)	291479A1	[1]	SWITCH DE IGNICIÓN	Botón pulsador CAS , Kickdown
6)	291476A1	[1]	BOTA	Interruptor CAS
7)	291474A1	[3]	LAVADORA	CAS
8)	256071A1	[3]	ÉMBOLO	CAS
9)	425-158	[3]	TUERCA, Atasco, 1/2 "-20, G5	CAS
10)	225315C1	[1]	CONECTOR ELEC, macho, 2 pines	IH Reemplazada por el número de pieza: 87696073
11)	225318C1	[1]	CONECTOR ELEC, 2 PIN	Bloqueo IH Reemplazado por número de parte: 86500166
12)	225052C1	[2]	ELEC. PIN TERMINAL, macho, 0.50 - 1.20 mm2	CAS Reemplazado por el número de pieza: 87697947
13)	291941A1	[1]	VÁLVULA	Control remoto CAS , tres carretes, consulte la (s) página (s) 8-171

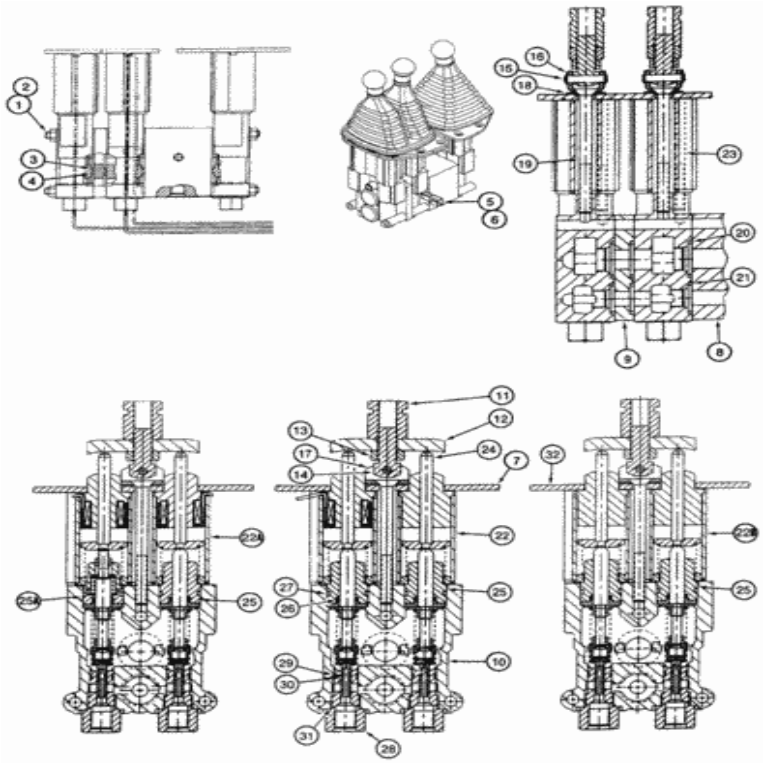

Para una vista completa, necesita registrarse

Piezas en el grupo (821C) - CARGADOR DE RUEDAS DE CASO (N / S JEE0155000 Y ANTES) (1 / 02-12 / 06):

Pos.	Parte no	Cantidad	Nombre de piezas	Comentarios
. .	291941A1	[1]	VÁLVULA	Control remoto CAS , tres bobinas, consta de 1-32
1)	322333A1	[3]	VARILLA	CAS
2)	329-105	[6]	TUERCA, 5/16 "-18, G8	CAS

Pos.	Parte no	Cantidad	Nombre de piezas	Comentarios
3)	238-5213	[1]	JUNTA TÓRICA, 0.139 "Thk x 0.921" ID, -213, Cl 5, 75 Duro	CAS Reemplazado por el número de pieza: 511029
4)	238-7210	[1]	JUNTA TÓRICA, 0.139 "Thk x 0.734" ID, -210, Cl 7, 75 Duro	CAS Reemplazado por el número de pieza: 86625107
5)	323777A1	[1]	CONECTOR, ELEC	CONECTOR CAS
6)	323776A1	[1]	CUÑA	CAS
7)	324112A1	[1]	PLACA PIVOTE	CAS
8)	322365A1	[1]	BLOQUE DE VÁLVULAS	CAS
9)	324111A1	[1]	BLOQUE DE VÁLVULAS	CAS
. .	316631A1	[1]	CONJUNTO DE PIEZAS	Sección de depósito CAS , puertos A y C, consta de 10-31
. .	316633A1	[1]	CONJUNTO DE PIEZAS	Sección de elevación CAS , puertos B y D, consta de 10-31
. .	318447A1	[1]	CONJUNTO DE PIEZAS	Sección auxiliar de CAS , puertos E y F, consta de 10-32
10)	NSS	[1]	SEPARAT NO VENDIDO	CON vivienda
11)	324107A1	[1]	TUERCA ESPECIAL	CAS
12)	324106A1	[1]	PLACA PIVOTE	CAS
13)	425-158	[1]	TUERCA, Atasco, 1/2 "-20, G5	CAS
14)	324103A1	[1]	TORNILLO	CAS
15.	324108A1	[1]	PASADOR DE PIVOTE	CAS
dieciséis.	100-3321	[2]	ANILLO SNAP, # X21, .185 "Diám., Tipo E	CAS
17)	324104A1	[1]	APOYO	CAS
18)	324109A1	[1]	CALCE	CAS
19)	324105A1	[1]	TORNILLO HEX SOC	CAS
20)	238-5213	[1]	JUNTA TÓRICA, 0.139 "Thk x 0.921" ID, -213, Cl 5, 75 Duro	CAS Reemplazado por el número de pieza: 511029
21)	238-7210	[1]	JUNTA TÓRICA, 0.139 "Thk x 0.734" ID, -210, Cl 7, 75 Duro	CAS Reemplazado por el número de pieza: 86625107
22)	324098A1	[1]	IMÁN	CAS 316631A1 Sección del cucharón, componentes que no reciben servicio por separado
22A.	324099A1	[1]	IMÁN	CAS 316633A1 Sección de elevación, componentes que no reciben servicio por separado

Pos.	Parte no.	Cantidad	Nombre de piezas	Comentarios
22B.	324199A1	[1]	IMÁN	CAS 318447A1 Sección auxiliar, componentes que no reciben servicio por separado
23)	324110A1	[2]	TORNILLO	CAS
24)	324102A1	[2]	ÉMBOLO	Las partes componentes de CAS no reciben servicio por separado
25)	323768A1	[1]	ÉMBOLO	CAS 2 316631A1, 1 316633A1, 2 318447A1
25A.	323769A1	[1]	ÉMBOLO	CAS 1 316633A1, uno usado en 316633A1 Sección flotante de elevación, cartucho, piezas de componentes que no reciben servicio por separado, para servicio de junta tórica externa y sello de carrete, kit de pedido 323915A1, incluye 323915A1, 26, 27
. .	323915A1	[1]	CONJUNTO DE PIEZAS	Sello CAS , consta de 26, 27 Reemplazado por el número de pieza: 323922A1, 70931289
26)	323922A1	[1]	SELLO, 8.84 mm ID x 15.24 mm OD x 2.92 mm Thk	Carrete CAS
27)	238-8118	[1]	JUNTA TÓRICA, 0.103 "Thk x 0.862" ID, -118, Cl 8, 90 Duro	CAS Reemplazado por el número de parte: 70931289
28)	323766A1	[2]	VÁLVULA	Piezas componentes de CAS que no reciben servicio por separado, para servicio de sellos externos, pedido 323913A1 Kit, incluye 323913A1, 29-31
. .	323913A1	[1]	KIT DE SELLO	Sello CAS , consta de 29-31
29)	323921A1	[1]	ANILLO	CAS
30)	237-8008	[1]	JUNTA TÓRICA, 0.087 "Thk x 0.644" ID, -908, Cl 8, 90 Duro	CAS Reemplazado por el número de pieza: 86637737
31)	238-8014	[1]	ANILLO O, 0.07 "Thk x 0.489" ID, -14, Cl 8, 90 Duro	CAS
32)	324312A1	[1]	PLACA GRANDE	PLACA CAS , GRANDE, 318447A1 Solo sección auxiliar

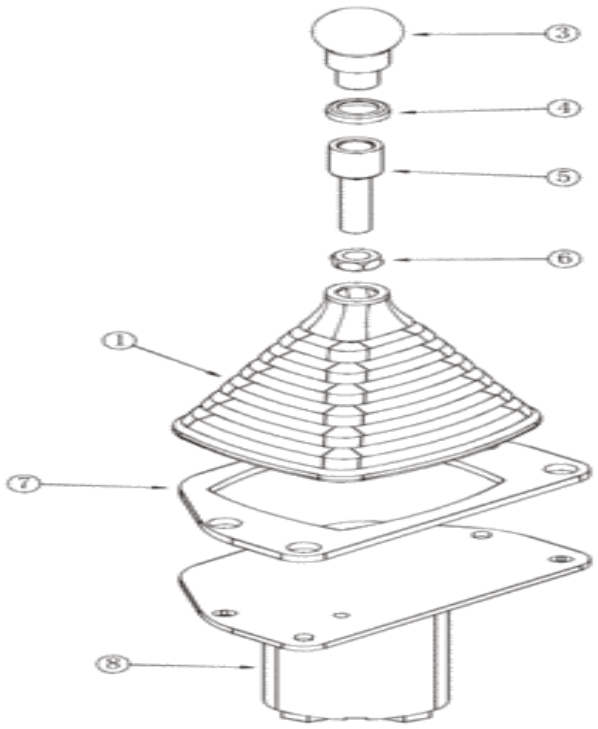

Para una vista completa, necesita registrarse

Piezas en el grupo (821C) - CARGADOR DE RUEDAS DE CASO (N / S JEE0155000 Y ANTES) (1 / 02-12 / 06):

Pos.	Parte no	Cantidad	Nombre de piezas	Comentarios
. .	299238A1	[1]	VÁLVULA	Mando a distancia de palanca única CAS , auxiliar, consta de 1-8
1)	275860A1	[1]	BOTA	CAS
3)	291477A1	[1]	MANDO DE BOLA	CAS
4)	291474A1	[1]	LAVADORA	CAS
5)	299184A1	[1]	ÉMBOLO	CAS
6)	425-158	[1]	TUERCA, Atasco, 1/2 "-20, G5	CAS
7)	316777A1	[1]	EMPAQUETADURA	CAS

Pos.	Parte no.	Cantidad	Nombre de piezas	Comentarios
8)	2409218	[1]	VÁLVULA	Control remoto CAS , dos carretes, ver página (s) 8-183

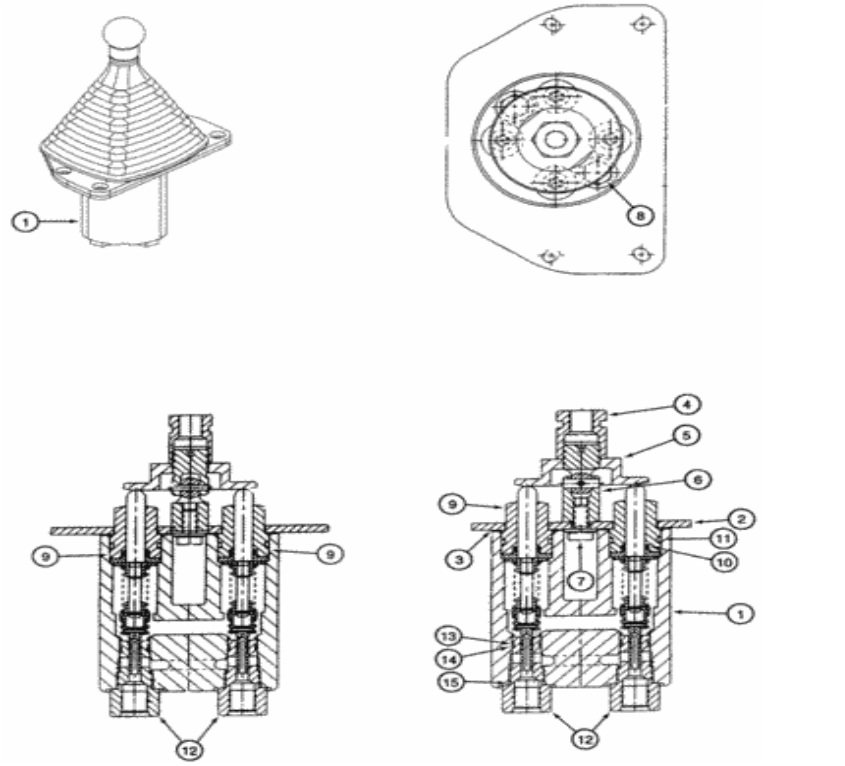

Para una vista completa, necesita registrarse

Piezas en el grupo (821C) - CARGADOR DE RUEDAS DE CASO (N / S JEE0155000 Y ANTES) (1 / 02-12 / 06):

Pos.	Parte no	Cantidad	Nombre de piezas	Comentarios
. .	240921A1	[1]	VÁLVULA	Control remoto CAS , dos carretes, consta de 1-15
1)	NSS	[1]	SEPARAT NO VENDIDO	CON vivienda
2)	323775A1	[1]	PLACA GRANDE	PLACA CAS , GRANDE
3)	323779A1	[1]	JUNTA, 0.46 mm de espesor	Junta CAS
4)	323771A1	[1]	TUERCA ESPECIAL	CAS
5)	323774A1	[1]	PLACA PIVOTE	CAS

Pos.	Parte no	Cantidad	Nombre de piezas	Comentarios
6)	323773A1	[1]	JUNTA DE ACOPLAMIENTO	CAS
7)	323787A1	[1]	TORNILLO SERRADO	CAS
8)	409-7612	[2]	PERNO, 3/8 "-16 x 1.09" OAL	CAS Reemplazado por el número de parte: 72187187, 255918
9)	323768A1	[4]	ÉMBOLO	Cartucho CAS , componentes que no reciben servicio por separado, para servicio de junta tórica externa y sello de carrete, kit de pedido 323915A1, incluye 323915A1, 10, 11
. .	323915A1	[1]	CONJUNTO DE PIEZAS	Sello CAS , consta de 10, 11 Reemplazado por el número de parte: 323922A1, 70931289
10)	323922A1	[1]	SELLO, 8.84 mm ID x 15.24 mm OD x 2.92 mm Thk	Carrete CAS
11)	238-8118	[1]	JUNTA TÓRICA, 0.103 "Thk x 0.862" ID, -118, Cl 8, 90 Duro	CAS Reemplazado por el número de parte: 70931289
12)	323766A1	[4]	VÁLVULA	Piezas de componentes CAS que no reciben servicio por separado, para servicio de sellos externos, pedido 323913A1 Kit, incluye 323913A1, 13-15
. .	323913A1	[1]	KIT DE SELLO	Sello CAS , consta de 13-15
13)	323921A1	[1]	ANILLO	CAS
14)	237-8008	[1]	JUNTA TÓRICA, 0.087 "Thk x 0.644" ID, -908, Cl 8, 90 Duro	CAS Reemplazado por el número de pieza: 86637737
15.	238-8014	[1]	ANILLO O, 0.07 "Thk x 0.489" ID, -14, Cl 8, 90 Duro	CAS

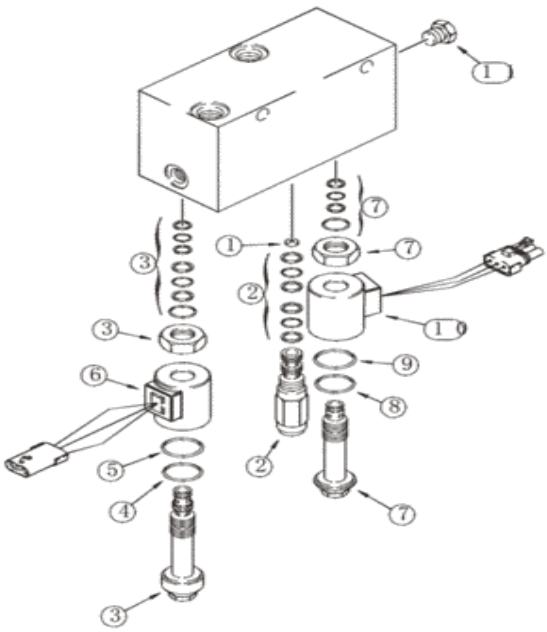

Para una vista completa, necesita registrarse

Piezas en el grupo (821C) - CARGADOR DE RUEDAS DE CASO (N / S JEE0155000 Y ANTES) (1 / 02-12 / 06):

Pos.	Parte no	Cantidad	Nombre de piezas	Comentarios
. .	198998A3	[1]	VÁLVULA	Válvula de combinación CAS , consta de 1-12, si se usa Reemplazada por el número de pieza: 431058A1, 431057A1, 407165A1
. .	NSS	[1]	SEPARAT NO VENDIDO	CON vivienda
1)	294787A1	[1]	CHORRO	CAS

Pos.	Parte no.	Cantidad	Nombre de piezas	Comentarios
2)	120470A2	[1]	VÁLVULA	CAS incluye 120469A1, piezas de componentes que no reciben servicio por separado, para servicio de sellos externos, pedido 120469A1
. .	120469A1	[1]	KIT DE SELLO	Sello CAS , componentes que no reciben servicio por separado
3)	329479A1	[1]	VÁLVULA	CAS de 3 vías, componentes que no reciben servicio por separado, incluye 329483A1, 332377A1, 332378A1
. .	329483A1	[1]	KIT DE SELLO	Componentes de CAS no reparados por separado Reemplazados por número de pieza: 84227088
4)	332377A1	[1]	ANILLO O	CAS exterior
5)	332378A1	[1]	ANILLO O	Centro CAS
6)	329481A1	[1]	CONJUNTO DE BOBINA.	CAS con conector hembra
7)	329480A1	[1]	VÁLVULA	CAS de 2 vías, componentes que no reciben servicio por separado, incluye 329484A1, 332377A1, 332378A1
. .	329484A1	[1]	KIT DE SELLO	Sello CAS , componentes que no reciben servicio por separado Reemplazado por el número de pieza: 9605346
8)	332377A1	[1]	ANILLO O	CAS exterior
9)	332378A1	[1]	ANILLO O	Centro CAS
10)	329482A1	[1]	BOBINA	CAS con conector macho
11)	336680A1	[1]	ENCHUFE	CAS
12)	336791A1	[1]	VÁLVULA	No se ilustra el CAS , las partes componentes no reciben servicio por separado, incluye 336792A1
. .	336792A1	[1]	CONJUNTO DE PIEZAS	Sello CAS , componentes que no reciben servicio por separado

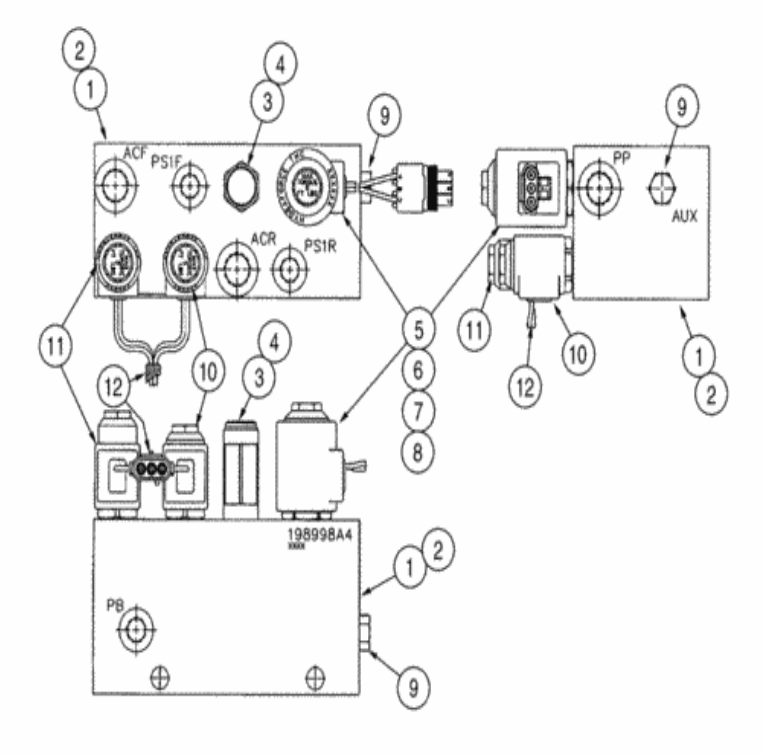

Para una vista completa, necesita registrarse

Piezas en el grupo (821C) - CARGADOR DE RUEDAS DE CASO (N / S JEE0155000 Y ANTES) (1 / 02-12 / 06):

Pos.	Parte no	Cantidad	Nombre de piezas	Comentarios
1)	198998A4	[1]	VÁLVULA	Válvula de combinación CAS , consta de 1-12, si se usa Reemplazada por el número de pieza: 431057A1, 431058A1, 407165A1
2)	NSS	[1]	SEPARAT NO VENDIDO	CON vivienda
3)	294787A1	[1]	CHORRO	CAS

Pos.	Parte no.	Cantidad	Nombre de piezas	Comentarios
4)	120470A2	[1]	VÁLVULA	CAS incluye 120469A1, piezas de componentes que no reciben servicio por separado, para servicio de sellos externos, pedido 120469A1
. .	120469A1	[1]	KIT DE SELLO	Sello CAS , componentes que no reciben servicio por separado
5)	329480A1	[1]	VÁLVULA	CAS de 2 vías, componentes que no reciben servicio por separado, incluye 329484A1, 332377A1, 332378A1
. .	329484A1	[1]	KIT DE SELLO	Sello CAS , componentes que no reciben servicio por separado Reemplazado por el número de pieza: 9605346
6)	332377A1	[1]	ANILLO O	CAS exterior
7)	332378A1	[1]	ANILLO O	Centro CAS
8)	329482A1	[1]	BOBINA	CAS con conector macho
9)	353096A1	[1]	ENCHUFE	CAS Reemplazado por el número de pieza: 336680A1
10)	353091A1	[1]	SOLENOIDE	CAS 24V, incluye 329483A1 Reemplazado por el número de pieza: 86514099
. .	329483A1	[1]	KIT DE SELLO	Componentes de CAS no reparados por separado Reemplazados por número de pieza: 84227088
11)	295941A1	[1]	SOLENOIDE	CAS de 2 vías, componentes que no reciben servicio por separado, incluye 1542831C1
. .	1542831C1	[1]	KIT DE SELLO	Sello CAS , componentes que no reciben servicio por separado
12)	353093A1	[1]	BOBINA	CAS con conector hembra

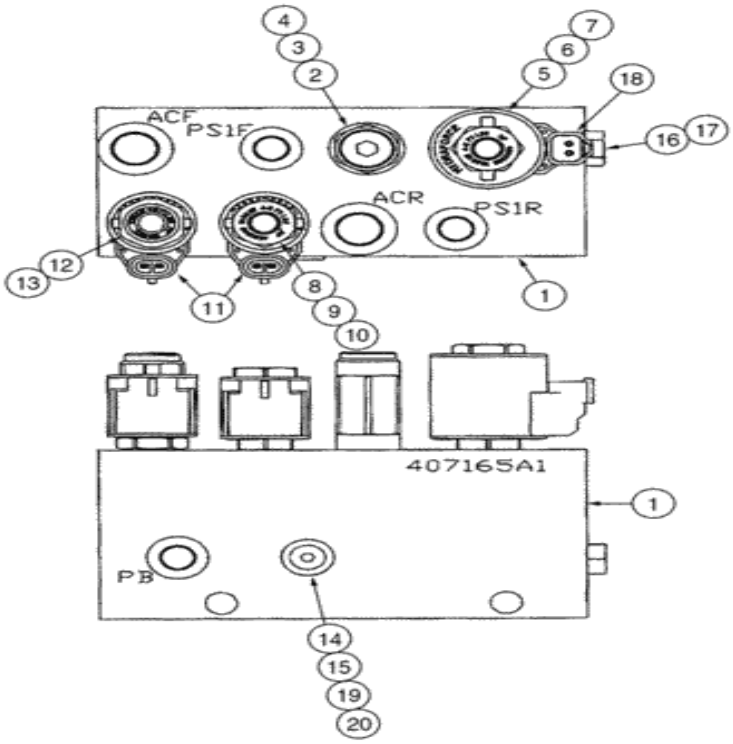

Para una vista completa, necesita registrarse

Piezas en el grupo (821C) - CARGADOR DE RUEDAS DE CASO (N / S JEE0155000 Y ANTES) (1 / 02-12 / 06):

Pos.	Parte no	Cantidad	Nombre de piezas	Comentarios
. .	407165A1	[1]	VÁLVULA	Válvula de combinación CAS , consta de 1 - 20
1)	NSS	[1]	SEPARAT NO VENDIDO	CON vivienda
2)	294787A1	[1]	CHORRO	CAS
3)	120470A2	[1]	VÁLVULA	CAS incluye 4, componentes que no reciben servicio por separado
4)	120469A1	[1]	KIT DE SELLO	Sello CAS
5)	[illegible]	[1]	VÁLVULA	CAS de 2 vías, incl. 6, las partes componentes no

Pos.	Parte no	Cantidad	Nombre de piezas	Comentarios
5)	431547A1	[1]	VALVULA	reciben servicio por separado
6)	329484A1	[1]	KIT DE SELLO	Sello CAS Reemplazado por número de parte: 9605346
7)	431570A1	[1]	BOBINA	CAS 24V Reemplazado por el número de pieza: 87561970
8)	431548A1	[1]	VÁLVULA	CAS de 3 vías, componentes que no reciben servicio por separado
9)	329483A1	[1]	KIT DE SELLO	CAS Reemplazado por el número de pieza: 84227088
10)	431569A1	[2]	BOBINA	CAS 24V
11)	256340A1	[2]	CONECTOR, ELEC	CONECTOR CAS Reemplazado por el número de pieza: 87693821
12)	431549A1	[1]	VÁLVULA	Las partes componentes de CAS no reciben servicio por separado
13)	1542831C1	[1]	KIT DE SELLO	Sello CAS
14)	431550A1	[1]	VÁLVULA, RELE DE PRESIÓN	CAS EF, incl. 15, las partes componentes no reciben servicio por separado
15.	431551A1	[1]	KIT DE SELLO	Sello CAS
dieciséis.	9625178	[1]	ENCHUFE, 9/16 "- 18 ORB	BEL Incl. 17
17)	237-6006	[1]	JUNTA TÓRICA, 0.078 "Thk x 0.468" ID, -906, Cl 6, 90 Duro	CAS Reemplazado por el número de pieza: 9617873
18)	225316C1	[1]	CONECTOR ELEC, hembra, 2 pines	Cavidad IH 2 Reemplazada por número de parte: 87695582
19)	278548	[1]	ENCHUFE, Hexagonal, 7/16 "-20 ORB	WIN Incl 20
20)	237-6004	[1]	ANILLO O, 0.072 "Thk x 0.351" ID, -904, Cl 6, 90 Duro	CAS Reemplazado por el número de parte: 72186131, 165202

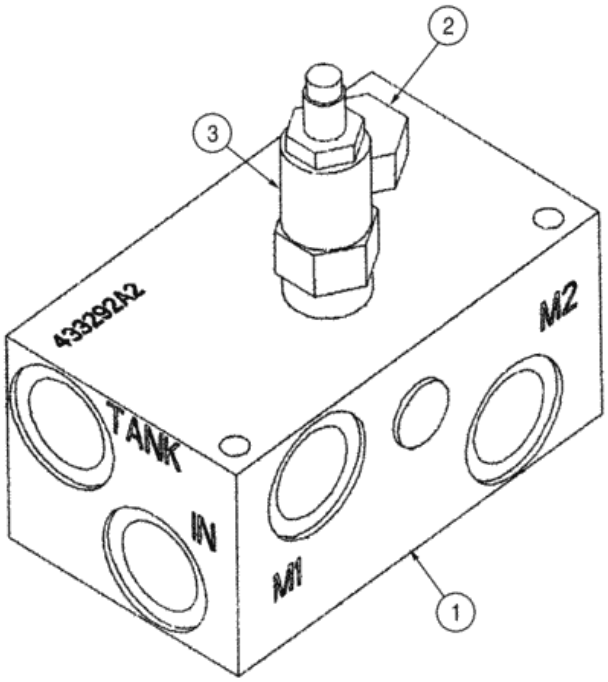

Para una vista completa, necesita registrarse

Piezas en el grupo (821C) - CARGADOR DE RUEDAS DE CASO (N / S JEE0155000 Y ANTES) (1 / 02-12 / 06):

Pos.	Parte no	Cantidad	Nombre de piezas	Comentarios
. .	433292A2	[1]	VÁLVULA, RELE DE PRESIÓN	FAR EF, Fan Drive, consta de 1 - 3
1)	NSS	[1]	SEPARAT NO VENDIDO	Bloque CON
2)	389541A1	[1]	CHEQUEO DE LAS VALVULAS	CAS 5 psi Reemplazada por el número de pieza: 87753055
3)	451772A1	[1]	VÁLVULA DE PRESIÓN RELIE	LEJOS

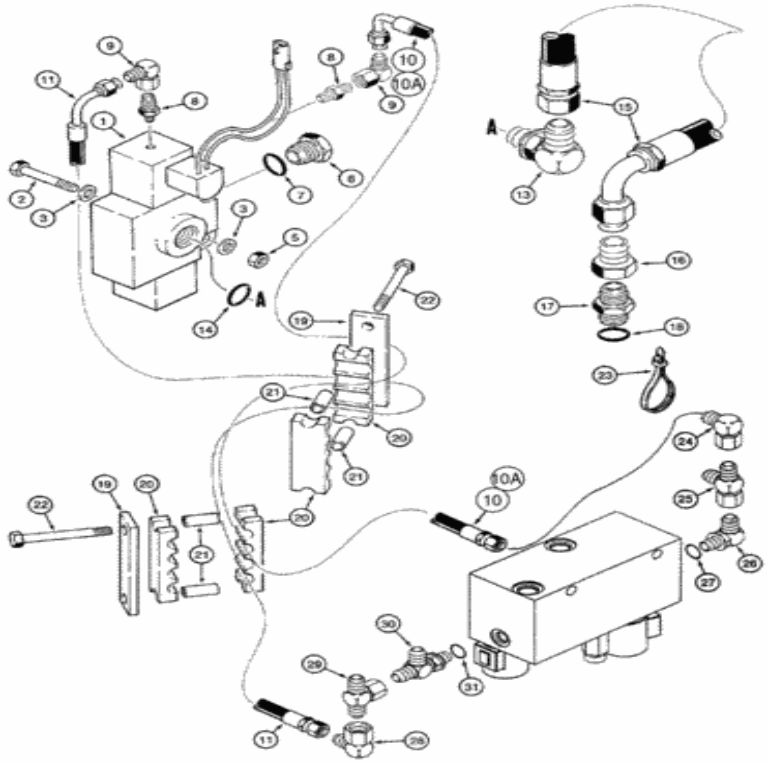

Para una vista completa, necesita registrarse

Piezas en el grupo (821C) - CARGADOR DE RUEDAS DE CASO (N / S JEE0155000 Y ANTES) (1 / 02-12 / 06):

Pos.	Parte no	Cantidad	Nombre de piezas	Comentarios
1)	107866A1	[1]	VÁLVULA	Direccional principal de CAS , ver página (s) 8-203
2)	827-8060	[2]	PERNO, hexagonal, M8 x 1.25 x 60 mm, Cl 10.9	CAS Reemplazado por número de parte: 86625005
3)	496-41034	[4]	ARANDELA, .344 "x 1" x .098 ", HDN	CAS Reemplazado por el número de pieza: 87613287
5)	832-	[2]	TUERCA, M8 x 1.25, Cl 8.8	CAS Reemplazado por el número de pieza: 86528570

Pos.	Parte no	Cantidad	Nombre de piezas	Comentarios
5)	[illegible]	[2]	TUERCA, M8 x 1.25, Cl 8.8	CAS Reemplazado por el número de pieza: 86528579
6)	218-5158	[1]	ENCHUFE, Hex Hd, 1 1/16 "-12 ORB	CAS Incluye 7 Reemplazado por número de parte: 163410
7)	237-6012	[1]	JUNTA TÓRICA, 0.116 "Thk x 0.924" ID, -912, Cl 6, 90 Duro	CAS Reemplazado por el número de parte: 79051113, 72186120, 167266
8)	218-453	[2]	CONECTOR HYD, 9/16 "- 18 Macho JIC x 1/8" - 27 Macho NPTF	CAS
9)	218-980	[2]	CODO, 90 grados, 9/16 "-18, 37 grados x 9/16" -18, 37 grados Fem Sw	CAS Reemplazado por el número de parte: 72186136, 86629586
10)	L124308	[1]	MANGUERA, 9,53 mm ID x 2210 mm L, SAE 100R3	CAS 2210 mm (87-1 / 8 in), válvula direccional maestra a válvula combinada, si se usa
10 A.	304514A1	[1]	CONJUNTO DE MANGUERA.	CAS 2470 mm (97-1 / 4 in), válvula direccional maestra a válvula combinada, si se usa
11)	304514A1	[1]	CONJUNTO DE MANGUERA.	CAS 2470 mm (97-1 / 4 in), Presión de control de recorrido a la línea de retorno del controlador hidráulico
13)	218-5108	[1]	CODO, codo de 90 grados, 1-1 / 16 "- 12 macho JIC x 1-1 / 16" - 12 macho ORB	CAS Incl. 14 Reemplazada por el número de parte: 322894, 72186122
14)	237-6012	[1]	JUNTA TÓRICA, 0.116 "Thk x 0.924" ID, -912, Cl 6, 90 Duro	CAS Reemplazado por el número de parte: 79051113, 72186120, 167266
15.	131225A1	[1]	CONJUNTO DE MANGUERA.	CAS 750 mm (29-1 / 2 in), tapa direccional de la válvula maestra direccional a la válvula de control del cargador
dieciséis.	218-727	[1]	REDUCTOR, 37 grados, 1 5/8 "-12, Fem x 1 1/16" -12 Macho	CAS 1-5 / 8 str thr x 1-1 / 16 fl
17)	218-5041	[1]	CONECTOR HYD, 1-5 / 8 "- 12 Macho JIC x 1-7 / 8" - 12 Macho ORB	CAS 1-5 / 8 fl x 1-7 / 8 O, incluye 18
18)	237-6024	[1]	JUNTA TÓRICA, 0.118 "Thk x 1.720" ID, -924, Cl 6, 90 Duro	CAS Reemplazado por el número de pieza: 9626930
19)	L124270	[2]	PLACA GRANDE	PLACA CAS , GRANDE
20)	L124271	[4]	SOPORTE DE FIJACIÓN	CAS
21)	L126936	[4]	ESPACIADOR	CAS Reemplazado por el número de pieza: 76086839
22)	827-10130	[4]	PERNO, hexagonal, M10 x 1.5 x 130 mm, Cl 10.9	CAS reemplaza 827-10120 Reemplazado por número de parte: 84577051
23)	L18337	[1]	LAZO DE CABLE, 9.95 "-12.1" lg	CORREA DE CABLE CAS , 15 in Reemplazada por el número de pieza: 529070
24)	218-980	[1]	CODO, 90 grados, 9/16 "-18, 37 grados x 9/16" -18, 37 grados Fem Sw	CAS Reemplazado por el número de parte: 72186136, 86629586
25)	218-5222	[1]	TEE, 37 grados, 9/16 "-18, x 9/16" -18, Fem Sw Run	Modelos CAS con acoplador y control de marcha, solo en Norteamérica Reemplazada por el número de pieza: 129274, 72186135
26)	218-5105	[1]	CODO, codo de 90 grados, 9/16 "- 18 macho JIC x 9/16" - 18 macho ORB	CAS Incluye 27 Reemplazado por número de parte: 76344, 72186128
28)	218-980	[1]	CODO, 90 grados, 9/16 "-18, 37 grados x 9/16" -18, 37 grados Fem Sw	CAS Reemplazado por el número de parte: 72186136, 86629586
29)	218-836	[1]	TEE, 37 grados, 9/16 "-18 x 9/16" -18, Fem Sw Br	CAS Reemplazado por el número de pieza: 86513014

			TEE, 9/16 "- 18 Macho JIC x 9/16" -	CAS Incluye 31 Reemplazado por número de parte:

Pos.	Parte #	Cantidad	Nombre de pieza	Comentarios
30)	238-5242	[1]	M8 Macho x 1.25 - 18 Macho ORB	CAS Incluye 31 Reemplazado por número de parte: 86513020
27)	237-6006	[1]	JUNTA TÓRICA, 0.078 "Thk x 0.468" ID, -906, Cl 6, 90 Duro	CAS Reemplazado por el número de pieza: 9617873
31)	237-6006	[1]	JUNTA TÓRICA, 0.078 "Thk x 0.468" ID, -906, Cl 6, 90 Duro	CAS Reemplazado por el número de pieza: 9617873

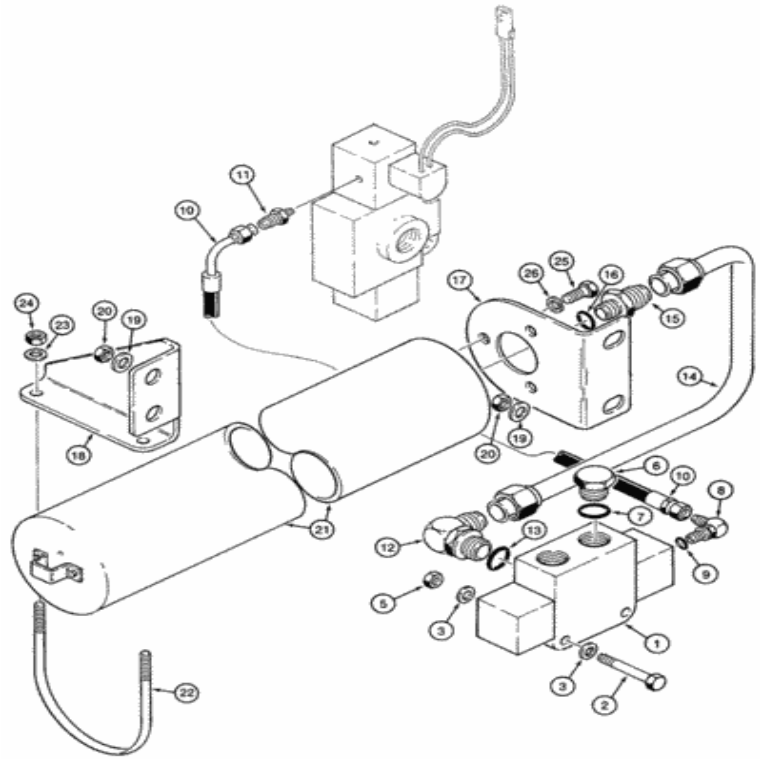

Para una vista completa, necesita registrarse

Piezas en el grupo (821C) - CARGADOR DE RUEDAS DE CASO (N / S JEE0155000 Y ANTES) (1 / 02-12 / 06):

Pos.	Parte no	Cantidad	Nombre de piezas	Comentarios
1)	106488A1	[1]	VÁLVULA	Control direccional CAS , ver página (s) 8-205 Reemplazado por número de parte: 106488A2
2)	827-8060	[2]	PERNO, hexagonal, M8 x 1.25 x 60 mm, Cl 10.9	CAS Reemplazado por número de parte: 86625005
3)	496-41034	[4]	ARANDELA, .344 "x 1" x .098 ", HDN	CAS Reemplazado por el número de pieza: 87613287
	832-			CAS Reemplazado por el número de pieza:

Pos.	Parte no	Cantidad	Nombre de piezas	Comentarios
5)	[illegible]	[2]	TUERCA, M8 x 1.25, Cl 8.8	CAS 86526379
6)	218-5158	[1]	ENCHUFE, Hex Hd, 1 1/16 "-12 ORB	CAS Incluye 7 Reemplazado por número de parte: 163410
7)	237-6012	[1]	JUNTA TÓRICA, 0.116 "Thk x 0.924" ID, -912, Cl 6, 90 Duro	CAS Reemplazado por el número de parte: 79051113, 72186120, 167266
8)	50-3561T1	[1]	ADECUADO	L 9/16 fl x 7/16 O, incluye 9 Reemplazado por el número de pieza: 86512936
9)	237-6002	[1]	JUNTA TÓRICA, 0.064 "Thk x 0.239" ID, -902, Cl 6, 90 Duro	CAS Reemplazado por el número de pieza: 86010510
10)	131235A1	[1]	CONJUNTO DE MANGUERA.	CAS 830 mm (32-5 / 8 in), válvula direccional a válvula direccional maestra
11)	218-453	[1]	CONECTOR HYD, 9/16 "- 18 Macho JIC x 1/8" - 27 Macho NPTF	CAS
12)	218-5108	[1]	CODO, codo de 90 grados, 1-1 / 16 "- 12 macho JIC x 1-1 / 16" - 12 macho ORB	CAS Incl. 13 Reemplazado por el número de parte: 322894, 72186122
13)	237-6012	[1]	JUNTA TÓRICA, 0.116 "Thk x 0.924" ID, -912, Cl 6, 90 Duro	CAS Reemplazado por el número de parte: 79051113, 72186120, 167266
14)	131204A1	[1]	TUBO, 19.04 mm DE, 284, 204 mm de longitud	Válvula direccional CAS al acumulador
15.	218-5353	[1]	CONECTOR HYD, 1 1/16 "-12, 37 grados x 3/4" -16, junta tórica	CAS Incluye 16 Reemplazado por número de parte: 577993
dieciséis.	237-6008	[1]	JUNTA TÓRICA, 0.087 "Thk x 0.644" ID, -908, Cl 6, 90 Duro	CAS Reemplazado por el número de pieza: 128825
17)	130133A1	[1]	APOYO	Acumulador CAS , delantero
18)	130134A1	[1]	APOYO	Acumulador CAS , trasero
19)	896-11012	[4]	ARANDELA, 13.5mm ID x 24mm OD x 3mm Thk	CAS Reemplazado por número de parte: 86625255
20)	832-10412	[4]	TUERCA, M12 x 1.75, Cl 8	CAS Reemplazado por el número de pieza: 87780366, 412126
21)	130354A1	[1]	ACUMULADOR	CAS 4 in dia, control de marcha, ver página (s) 8-207 Reemplazado por número de parte: 8605649
22)	L128472	[1]	PERNO EN U	CAS Reemplazado por el número de pieza: 76086849
23)	896-11010	[2]	ARANDELA, 11mm ID x 21mm OD x 2.5mm Thk	CAS Reemplazado por número de parte: 86625252
24)	231-1446	[2]	TUERCA, 3/8 "- 16, Gr 5	CAS Reemplazado por número de parte: 86625064
25)	414-814	[3]	PERNO, hexagonal, 1/2 "- 20 x 7/8", Gr 5	CAS Reemplazado por el número de pieza: 280347
26)	80679	[3]	ARANDELA DE BLOQUEO, 1 / 20.507 CST ZND	NUEVA HAMPSHIRE

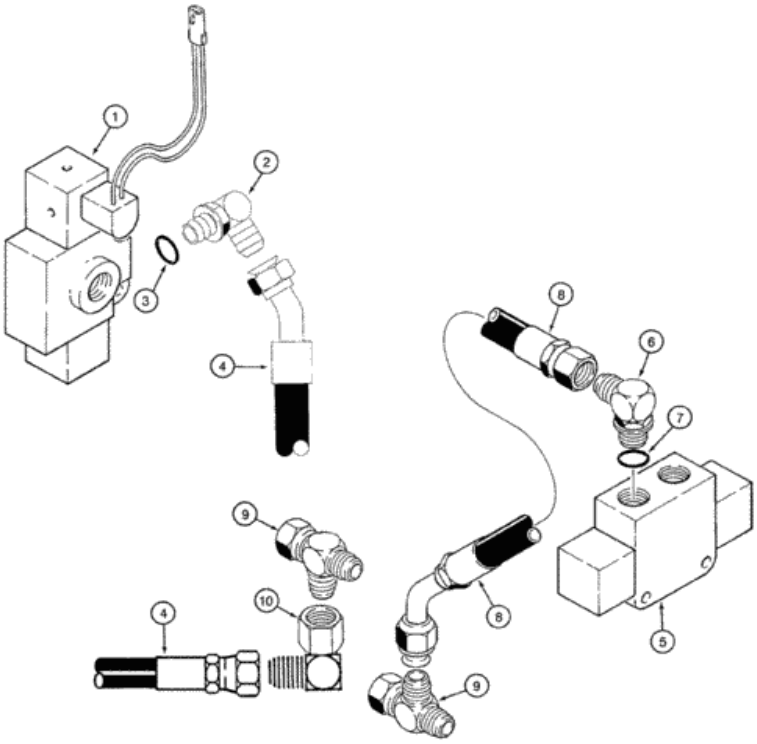

Para una vista completa, necesita registrarse

Piezas en el grupo (821C) - CARGADOR DE RUEDAS DE CASO (N / S JEE0155000 Y ANTES) (1 / 02-12 / 06):

Pos.	Parte no	Cantidad	Nombre de piezas	Comentarios
1)	107866A1	[1]	VÁLVULA	Maestro direccional CAS , con conector eléctrico, ver página (s) 8-203
2)	218-5108	[1]	CODO, codo de 90 grados, 1-1 / 16 "- 12 macho JIC x 1-1 / 16" - 12 macho ORB	CAS Incl. 3 Reemplazado por el número de parte: 322894, 72186122
3)	237-6012	[1]	JUNTA TÓRICA, 0.116 "Thk x 0.924" ID, -912, Cl 6, 90 Duro	CAS Reemplazado por el número de parte: 79051113, 72186120, 167266
4)	[illegible]	[1]	CONJUNTO DE MANGUERA	CAS 400 mm (15-3 / 4 in), al tubo del cilindro del

Pos.	Parte no	Cantidad	Nombre de piezas	Comentarios
4)	132979A1	[1]	CONJUNTO DE MANGUERA.	extremo del vástago derecho
5)	106488A1	[2]	VÁLVULA	Control direccional CAS , ver página (s) 8-205 Reemplazado por número de parte: 106488A2
6)	218-5108	[1]	CODO, codo de 90 grados, 1-1 / 16 "- 12 macho JIC x 1-1 / 16" - 12 macho ORB	CAS Incl. 7 Reemplazado por el número de pieza: 322894, 72186122
7)	237-6012	[1]	JUNTA TÓRICA, 0.116 "Thk x 0.924" ID, -912, Cl 6, 90 Duro	CAS Reemplazado por el número de parte: 79051113, 72186120, 167266
8)	131199A1	[1]	CONJUNTO DE MANGUERA.	CAS 510 mm (20 in), válvula direccional al tubo del cilindro del extremo cerrado a la derecha
9)	218-5216	[2]	TEE, 37 grados, 1 1/16 "-12x1 1/16" -12, Fem Sw Runx1 1/16 "-12	CAS
10)	218-5231	[1]	CODO, 90 grados, 1 1/16 "-12, 37 grados x 1 1/16" -12, 37 grados Fem Sw	CAS Reemplazado por el número de parte: 72186121, 219603

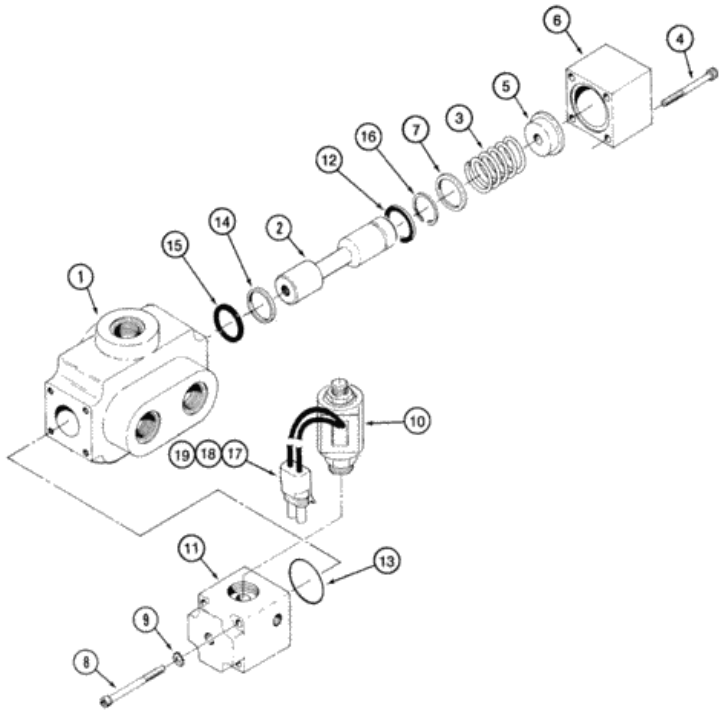

Para una vista completa, necesita registrarse

Piezas en el grupo (821C) - CARGADOR DE RUEDAS DE CASO (N / S JEE0155000 Y ANTES) (1 / 02-12 / 06):

Pos.	Parte no	Cantidad	Nombre de piezas	Comentarios
. .	107866A1	[1]	VÁLVULA	Maestro direccional CAS , con conector eléctrico, consta de 1-19
1)	NSS	[1]	SEPARAT NO VENDIDO	Cuerpo CON , orden 107866A1
2)	NSS	[1]	SEPARAT NO VENDIDO	Carrete CON , orden 107866A1
3)	33-1165T1	[1]	RESORTE DE COMPRESIÓN	L
4)	33-	[1]	TORNILLO HEX SOC	x 1/4 x 2

Pos.	Parte no	Cantidad	Nombre de piezas	Comentarios
4)	[illegible]	[4]	TORNILLO HEX SOC	L 1/4 x 2
5)	33-1171T1	[1]	ESPACIADOR	L
6)	33-1170T1	[1]	GORRA	L
7)	33-1164T1	[1]	LAVADORA	L
8)	33-1167T1	[4]	TORNILLO HEX SOC	L 1/4 x 2-1 / 2 pulg.
9)	493-41026	[4]	ARANDELA DE BLOQUEO, Diente externo, 1/4 "	CAS
10)	122965A1	[1]	SOLENOIDE	CAS 24V
11)	122971A1	[1]	CUERPO DE LA VÁLVULA	CAS
12)	R24866	[1]	ANILLO	CAS
13)	189344A1	[1]	ANILLO O	CAS
14)	189345A1	[1]	SELLO	CAS
15.	189346A1	[1]	ANILLO O	CAS
dieciséis.	103-13100	[1]	ANILLO SNAP, # 100, Ext, Media Luna	CAS reemplaza N / P D23692 Reemplazado por el número de pieza: D23692
17)	195842A1	[2]	SELLO	CAS no ilustrado
18)	190256A1	[2]	CONECTOR TERMINAL	CAS no ilustrado
19)	190258A1	[1]	CUERPO	CAS no ilustrado

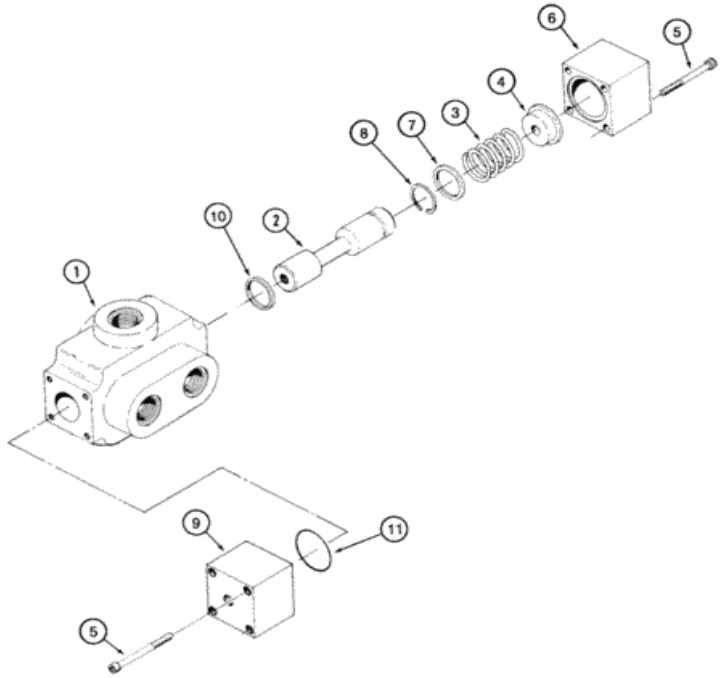

Para una vista completa, necesita registrarse

Piezas en el grupo (821C) - CARGADOR DE RUEDAS DE CASO (N / S JEE0155000 Y ANTES) (1 / 02-12 / 06):

Pos.	Parte no	Cantidad	Nombre de piezas	Comentarios
. .	106488A1	[1]	VÁLVULA	Control direccional CAS , control de conducción, consta de 1-11 Reemplazado por número de pieza: 106488A2
1)	NSS	[1]	SEPARAT NO VENDIDO	Cuerpo CON , orden 106488A1
2)	NSS	[1]	SEPARAT NO VENDIDO	Carrete CON , orden 106488A1
3)	33-1165T1	[1]	RESORTE DE COMPRESIÓN	L
4)	33-	[1]	ESPACIADOR	L

Pos.	Parte no	Cantidad	Nombre de piezas	Comentarios
4)	[illegible]	[1]	ESPACIADOR	L
5)	33-1168T1	[8]	TORNILLO HEX SOC	L 1/4 x 2
6)	33-1170T1	[1]	GORRA	L
7)	33-1164T1	[1]	LAVADORA	L
8)	103-13100	[1]	ANILLO SNAP, # 100, Ext, Media Luna	CAS reemplaza N / P D23692 Reemplazado por el número de pieza: D23692
9)	123253A1	[1]	CUERPO DE LA VÁLVULA	CAS
. .	123254A1	[1]	KIT DE SELLO	El CAS consta de 10,11, incluye sello antipolvo no utilizado en esta aplicación
10)	NSS	[2]	SEPARAT NO VENDIDO	Sello CON , orden 123254A1
11)	NSS	[1]	SEPARAT NO VENDIDO	Junta tórica CON , orden 123254A1

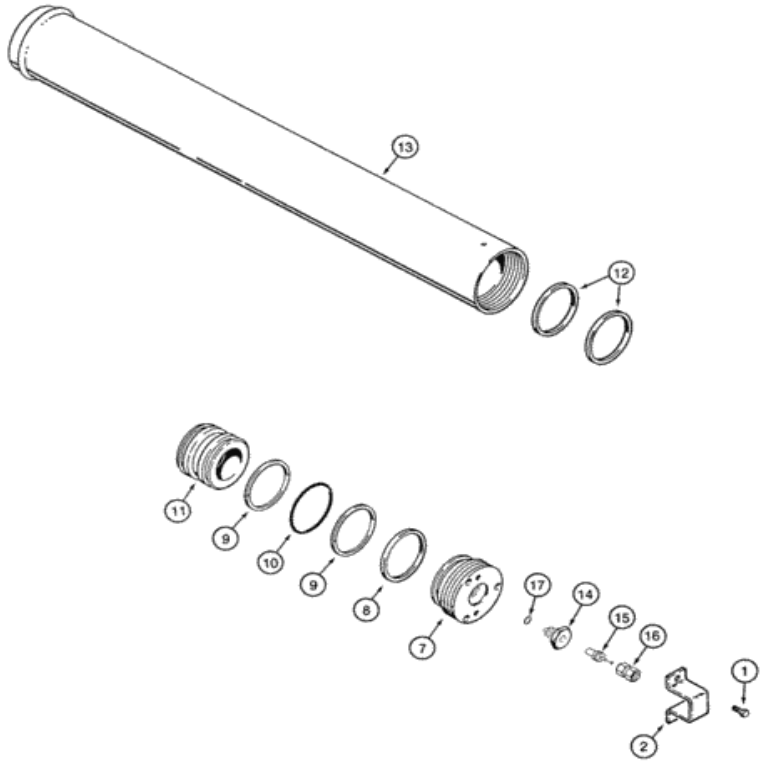

Para una vista completa, necesita registrarse

Piezas en el grupo (821C) - CARGADOR DE RUEDAS DE CASO (N / S JEE0155000 Y ANTES) (1 / 02-12 / 06):

Pos.	Parte no	Cantidad	Nombre de piezas	Comentarios
. .	130354A1	[1]	ACUMULADOR	CAS 4 en dia, control de conducción, consta de 1-17 Reemplazado por número de parte: 8605649
1)	S301367	[2]	TORNILLO	CAS
2)	S301366	[1]	APOYO	CAS Reemplazado por el número de pieza: 8604887
7)	179065A1	[1]	GORRA	CAS Incluye 8-10 Reemplazado por número de parte: 700712652

Pos.	Parte no	Cantidad	Nombre de piezas	Comentarios
8)	NSS	[1]	SEPARAT NO VENDIDO	Anillo CON
9)	NSS	[2]	SEPARAT NO VENDIDO	Anillo CON
10)	NSS	[1]	SEPARAT NO VENDIDO	Junta tórica CON
11)	S301364	[1]	PISTÓN	CAS Reemplazado por el número de pieza: 8604881
12)	S301365	[2]	ANILLO	CAS
13)	NSS	[1]	SEPARAT NO VENDIDO	Tubo CON
. .	192900A1	[1]	VÁLVULA	Carga del acumulador CAS , consta de 14-17 Reemplazada por el número de pieza: 8604886
14)	NSS	[1]	SEPARAT NO VENDIDO	Válvula CON , Presión
15.	1978143C1	[1]	PISTÓN	IH
dieciséis.	1978144C1	[1]	GORRA	IH
17)	1978158C1	[1]	ANILLO O	IH
. .	1341919C1	[1]	KIT DE SELLO	Sello IH , consta de 8-10, 17

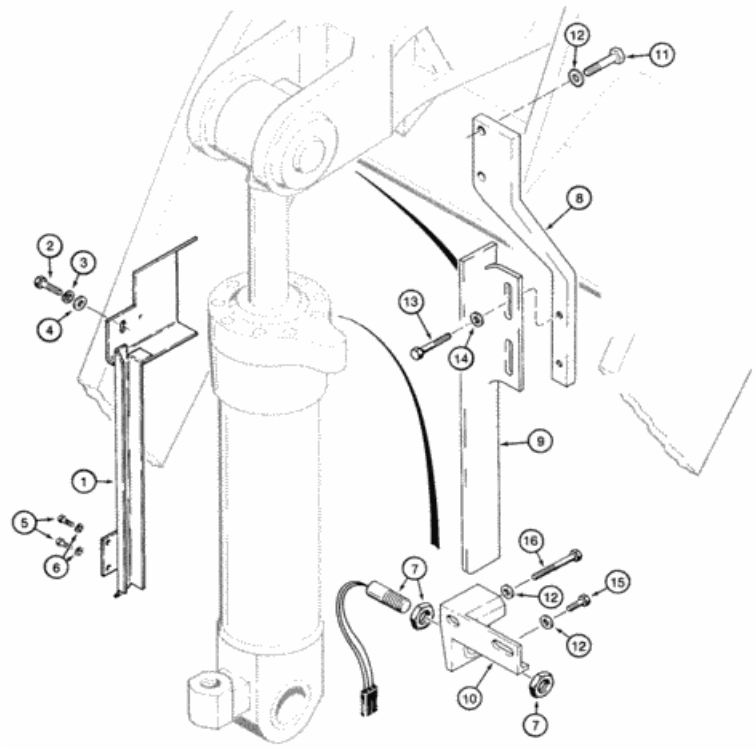

Para una vista completa, necesita registrarse

Piezas en el grupo (821C) - CARGADOR DE RUEDAS DE CASO (N / S JEE0155000 Y ANTES) (1 / 02-12 / 06):

Pos.	Parte no	Cantidad	Nombre de piezas	Comentarios
1)	107207A1	[1]	APOYO	Arnés CAS , Volver a excavar
2)	426-820	[1]	PERNO, hexagonal, 1/2 "- 13 x 1-1 / 4", Gr 8	CAS Reemplazado por el número de pieza: 280853
3)	80679	[1]	ARANDELA DE BLOQUEO, 1 / 20.507 CST ZND	NUEVA HAMPSHIRE
4)	495-21056	[1]	ARANDELA, 1/2 "	CAS 9/16 x 1-3 / 8 x 7/64 Reemplazado por el número de parte: 72187265, 80700
5)	426-612	[2]	PERNO, hexagonal, 3/8 "- 16 x 3/4",	CAS Reemplazado por el número de pieza: 86500602

Pos.	Parte no	Cantidad	Nombre de piezas	Comentarios
5)	426-612	[2]		CAS Reemplazado por el número de pieza: 86500692
6)	492-11038	[2]	ARANDELA DE BLOQUEO, 3/8 "	CAS Reemplazado por el número de parte: 72187249, 80680
7)	1546497C1	[1]	CAMBIAR	IH Return to Dig, incluye hardware
8)	L128809	[1]	APOYO	CAS Reemplazado por el número de parte: 280589, 86625241, 403495A1, 86625064
9)	L128807	[1]	APOYO	Detección de CAS , volver a excavar
10)	L125983	[1]	APOYO	Montaje CAS , interruptor de proximidad
11)	426-820	[2]	PERNO, hexagonal, 1/2 "- 13 x 1-1 / 4", Gr 8	CAS Reemplazado por el número de pieza: 280853
12)	896-11012	[4]	ARANDELA, 13.5mm ID x 24mm OD x 3mm Thk	CAS Reemplazado por número de parte: 86625255
13)	426-620	[2]	PERNO, hexagonal, 3/8 "- 16 x 1-1 / 4", Gr 8	CAS Reemplazado por el número de pieza: 280165
14)	496-81003	[2]	ARANDELA, 10.31 mm ID x 26.98 mm OD x 3.07 mm Thk	CAS
15.	426-816	[1]	PERNO, hexagonal, 1/2 "- 13 x 1", Gr 8	CAS Reemplazado por el número de pieza: 9790143
dieciséis.	426-856	[1]	PERNO, hexagonal, 1/2 "- 13 x 3-1 / 2", Gr 8	CAS Reemplazado por número de parte: 9818286



Para una vista completa, necesita registrarse

Piezas en el grupo (821C) - CARGADOR DE RUEDAS DE CASO (N / S JEE0155000 Y ANTES) (1 / 02-12 / 06):

Pos.	Parte no	Cantidad	Nombre de piezas	Comentarios
1)	L125256	[1]	PLACA GRANDE	PLACA CAS , GRANDE
2)	426-612	[2]	PERNO, hexagonal, 3/8 "- 16 x 3/4", Gr 8	CAS Reemplazado por el número de pieza: 86500692
3)	496-21041	[2]	ARANDELA, 13/32 "x 13/16" x .089 ", HDN	CAS Reemplazado por número de pieza: 86625241
4)	411-816	[2]	PERNO DE TRANSPORTE, Sq Nk, 1/2 "- 13 x 1", Gr 2	CAS Reemplazado por el número de pieza: 280486
5)	L125976	[2]	CAMBIAR	CAS

Pos.	Parte no.	Cantidad	Nombre de piezas	Comentarios
6)	1948498C1	[2]	CAMBIAR	IH
7)	L125982	[1]	APOYO	CAS
8)	426-612	[2]	PERNO, hexagonal, 3/8 "- 16 x 3/4", Gr 8	CAS Reemplazado por el número de pieza: 86500692
9)	496-21041	[2]	ARANDELA, 13/32 "x 13/16" x .089 ", HDN	CAS Reemplazado por número de pieza: 86625241
10)	131-856	[2]	TUERCA DE RESORTE, Ret, J, 3/8 "-16	CAS
11)	L125258	[1]	CUBRIR	CAS
12)	515-23143	[1]	ABRAZADERA, 9/16 ", Insul, Perno de 3/8"	CAS Reemplazado por el número de parte: 72187280, 257492
13)	627-10035	[3]	PERNO, hexagonal, M10 x 1.5 x 35 mm, Cl 10.9, Full Thd	CAS Reemplazado por número de parte: 86624978
14)	895-18010	[3]	ARANDELA, 10.5 mm ID x 18 mm OD x 1.6 mm Thk	CAS Reemplazado por número de parte: 86625251
15.	832-10410	[3]	TUERCA, M10 x 1.5, Cl 8	CAS Reemplazado por número de parte: 190003888452

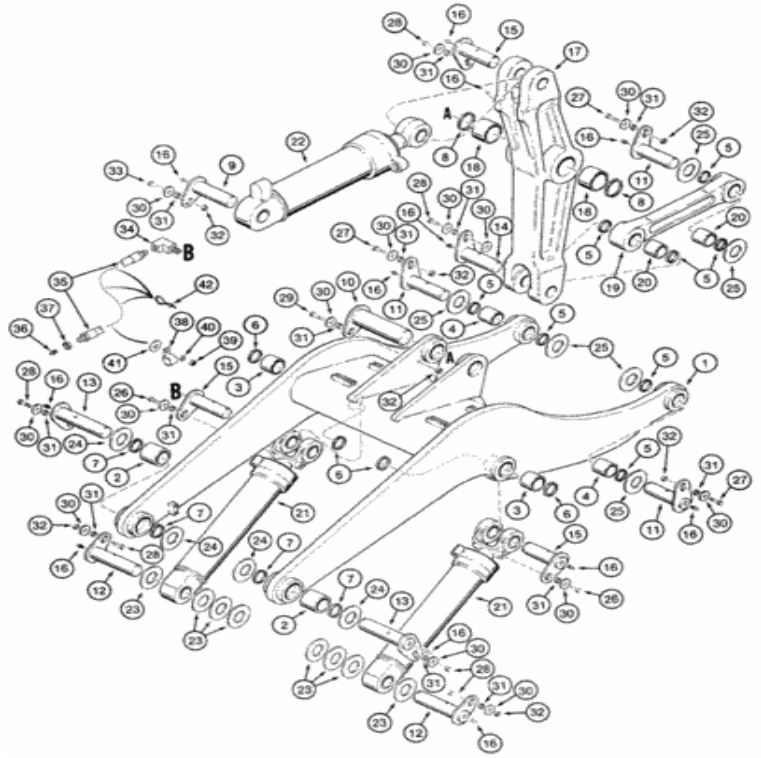

Para una vista completa, necesita registrarse

Piezas en el grupo (821C) - CARGADOR DE RUEDAS DE CASO (N / S JEE0155000 Y ANTES) (1 / 02-12 / 06):

Pos.	Parte no	Cantidad	Nombre de piezas	Comentarios
. .	231695A1	[1]	BALANCÍN	Elevador de cargador CAS , consta de 1-4
1)	NSS	[1]	SEPARAT NO VENDIDO	Marco CON , elevador de cargador
2)	L125973	[2]	CASQUILLO, 95.41 mm ID x 111.25 mm OD x 106.5 mm L	CAS en el chasis
3)	L125974	[2]	BUJE, 82.72 mm ID x 95.38 mm OD x 78 mm L	CAS en el cilindro de elevación
4)	L125972	[2]	CASQUILLO, 76.38 mm ID x 89.03	CAS en el cubo

Pos.	Parte no	Cantidad	Nombre de piezas	Comentarios
4)	L125972	[2]	mm OD x 90 mm L	CAS en el cubo
5)	L128724	[8]	SELLO	CAS en el bucket and Dump Link Reemplazado por el número de parte: D95148
6)	L128725	[4]	SELLO, 82.55 mm ID x 95.38 mm OD x 7.9 mm Thk	CAS en el cilindro de elevación
7)	L118750	[4]	SELLO, 92.71 mm ID x 111.25 mm OD x 7.95 mm Thk	CAS en el chasis
8)	L125033	[2]	SELLO, ID 107.95mm x 120.65mm OD x 7.92mm Thk	Pivote CAS Bellcrank
9)	L118674	[1]	PASADOR DE PIVOTE	CAS 255 mm (10 pulgadas)
10)	L125016	[1]	PIN, 107.8 mm OD x 367 mm L	CAS
11)	L128351	[3]	PASADOR DE PIVOTE	CAS 249 mm (9-13 / 16 in) Reemplazada por el número de pieza: 225775A1
12)	L125019	[2]	PIN, 82.39 mm OD x 328 mm L	CAS
13)	L125021	[2]	PIN, 95.09 mm OD x 328 mm L	CAS
14)	L128351	[1]	PASADOR DE PIVOTE	CAS 249 mm (9-13 / 16 in) Reemplazada por el número de pieza: 225775A1
15.	L125176	[3]	PIN, 82.39 mm OD x 240 mm L	CAS
dieciséis.	219-1	[12]	NIPPLE DE LUBRICANTE, 1/8 "- 27 NPTF	CAS Reemplazado por el número de pieza: 80710
. .	L130049	[1]	YUGO DE ENLACE	Cuchara de cargador CAS , consta de 17,18
17)	NSS	[1]	SEPARAT NO VENDIDO	CON Bellcrank
18)	L125971	[2]	CASQUILLO, 108.12 mm ID x 120.8 mm OD x 82 mm L	CAS
. .	L128196	[1]	BRAZO DE ENERGÍA	Volcado de cubo de CAS , consta de 19,20
19)	NSS	[1]	SEPARAT NO VENDIDO	Enlace CON
20)	L125957	[2]	BUJE, 76.38 mm ID x 89.03 mm OD x 82 mm L	CAS
21)	1986601C1	[2]	CILINDRO HIDRÁULICO, doble efecto, varilla de 88.9 mm, carrera de 806.5 mm	IH 152 ID x 807 mm strk, cilindro de elevación, ver página (s) 8-95
22)	1980385C3	[1]	CONJUNTO DE CILINDRO.	IH 178 ID x 579 mm strk, inclinación del cucharón, ver página (s) 8-99 Reemplazada por número de parte: 84323610
23)	L118834	[4-8]	ARANDELA, 83.8mm ID x 152mm OD x 3.7mm Thk	CAS usado como cuña
24)	L125051	[4]	LAVADORA	CAS usado como cuña
25)	L118835	[6]	ARANDELA, 77.5mm ID x 152mm OD x 3.5mm Thk	CAS
26)	426-1024	[2]	PERNO, hexagonal, 5/8 "- 11 x 1-1 / 2", Gr 8	CAS Reemplazado por el número de pieza: 88685
27)	426-1040	[3]	PERNO, hexagonal, 5/8 "- 11 x 2-1 / 2", Gr 8	CAS Reemplazado por el número de pieza: 280233
28)	426-1036	[6]	PERNO, hexagonal, 5/8 "- 11 x 2-1 / 4", Gr 8	CAS Reemplazado por el número de pieza: 280355
29)	426-1052	[1]	PERNO, hexagonal, 5/8 "- 11 x 3-1 / 4", Gr 8	CAS Reemplazado por el número de pieza: 280170
30)	496-81025	[14]	ARANDELA, 21/32 "x 2 1/2" x .188 ", HDN	CAS Reemplazado por el número de pieza: 87032338
31)	L125100	[12]	ESPACIADOR, 17.48 mm ID x 31.75	CAS Reemplazado por el número de pieza: 76086827

Pos.	Parte no	Cantidad	Nombre de pieza	Comentarios
31)	L125100	[13]	Hoja DE 4 pezas Thk	CAS Reemplazado por el número de pieza: 76086827
32)	231-14110	[4-7]	TUERCA DE SEGURIDAD, 5/8 "-11, GB	CAS Reemplazado por el número de pieza: 86520346
33)	426-1064	[1]	PERNO, hexagonal, 5/8 "- 11 x 4", Gr 8	CAS Reemplazado por el número de pieza: 9804395
34)	328082A1	[1]	CODO	CAS 1/8 PT, especial reemplazado por número de pieza: 76084767
35)	313681A1	[1]	CONJUNTO DE MANGUERA.	CAS 2080 mm (81-7 / 8 in), Incluye 36 Reemplazado por número de parte: 313079A1
36)	86636814	[1]	NIPPLE DE LUBRICANTE, 1/4 "-28 x .52" lg	GI Reemplazada por el número de pieza: 88775
37)	F53473	[1]	TUERCA DE SEGURIDAD, 1 / 8-27 NPSM	CAS 1/8 PT Reemplazada por el número de pieza: 76085536
38)	515-2495	[1]	ABRAZADERA, 3/8 ", Insul, Perno de 7/16"	CAS Reemplazado por número de pieza: 86639003
39)	832-10410	[1]	TUERCA, M10 x 1.5, Cl 8	CAS Reemplazado por número de parte: 190003888452
41)	896-15012	[1]	ARANDELA, 13.5mm ID x 28mm OD x 4mm Thk	CAS 13,5 x 28 x 4 mm Reemplazada por el número de pieza: 86625256
42)	L11541	[1]	ATA CABLE, 203.2 mm L, Nylon	CORREA DE CABLE CAS Reemplazada por el número de pieza: 87000312
40)	895-11010	[1]	ARANDELA, 11mm ID x 20mm OD x 2mm Thk	CAS 11 x 21 x 2 mm Reemplazada por el número de pieza: 14496621

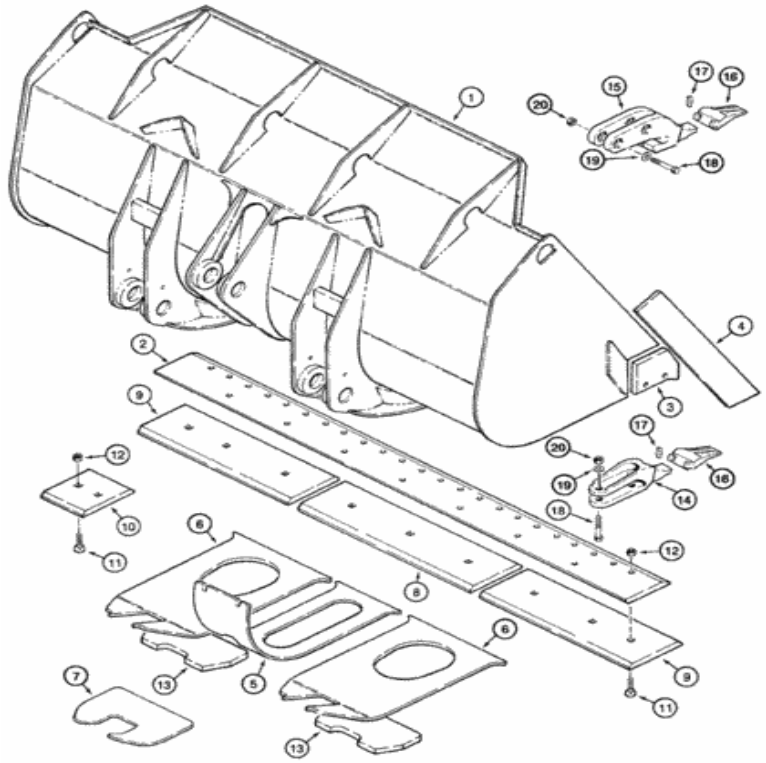

Para una vista completa, necesita registrarse

Piezas en el grupo (821C) - CARGADOR DE RUEDAS DE CASO (N / S JEE0155000 Y ANTES) (1 / 02-12 / 06):

Pos.	Parte no	Cantidad	Nombre de piezas	Comentarios
. .	L125990	[1]	CUBETA	Cargador ATT , orden de la lista de precios de maquinaria, consta de 1 - 6
1)	NSS	[1]	SEPARAT NO VENDIDO	Cubo CON
2)	L129400	[1]	BORDE	Frente CAS , soldado en
3)	L125136	[2]	CORTE DE BORDES	Esquina CAS , soldada con autógena
4)	L125145	[2]	CORTE DE BORDES	Lado CAS , soldado
5)	L129359	[1]	PLACA GRANDE	PLACA CAS , GRANDE, Centro

Pos.	Parte no	Cantidad	Nombre de piezas	Comentarios
6)	L129360	[2]	PLACA GRANDE	PLACA CAS , GRANDE, oreja de cubo
7)	L127766	[2]	PLACA GRANDE	PLACA CAS , GRANDE, oreja de cubo, si se usa
8)	L125171	[1]	CORTE DE BORDES	CAS 1009 mm (39-3 / 4 in), centro
9)	L125172	[2]	CORTE DE BORDES	CAS 874 mm (34-1 / 2 in), extremo
10)	L125814	[8]	CORTE DE BORDES	CAS 230 mm (9 pulg.)
11)	L125966	[9-16]	TORNILLO, # 3, Cúpula Hd, 1 "- 8 x 3.50", Gr 8	CAS 1 x 3-1 / 2; 8
12)	329-1016	[9-16]	TUERCA, 1 "-8, G8	CAS
13)	L125498	[2]	PLACA GRANDE	PLACA CAS , GRANDE, oreja de cubo
. .	254813A1	[7]	DIENTE DE CUBO	Centro CAS , consta de 14, 16, 17 Reemplazado por el número de pieza: 87487930, 233792A1LF, 254814A1
. .	254812A1	[2]	DIENTES	Esquina CAS , consta de 15, 16, 17 Reemplazada por el número de pieza: 233792A1LF, 254814A1, 87487937
14)	NSS	[1]	SEPARAT NO VENDIDO	Vástago CON , Centro
15.	NSS	[1]	SEPARAT NO VENDIDO	Vástago CON , esquina
dieciséis.	254814A1	[1]	DIENTE DE CUBO	Norma CAS
dieciséis.	254816A1	[1]	DIENTE DE CUBO	Abrasión CAS , no se muestra
dieciséis.	254817A1	[1]	DIENTE DE CUBO	Penetración de CAS , no se muestra Reemplazada por número de parte: 241814A1
17)	254815A1	[1]	ALFILER	Retención de puntos CAS Reemplazada por número de parte: 233792A1LF
18)	326-1656	[18]	PERNO, hexagonal, 1 "- 8 x 3-1 / 2", Gr 8	CAS Reemplazado por el número de pieza: 86979387
19)	D36505	[18]	ARANDELA, 26.99mm ID x 47.63mm OD x 2.38mm Thk	CAS endurecido
20)	329-1016	[18]	TUERCA, 1 "-8, G8	CAS
21)	305029A1	[1]	Cargador, usado con el acoplador ACS Pro-Series 2000, orden de la lista de precios de maquinaria, no se muestra	
22)	305052A1	[1]	Cargador, usado con el acoplador de la serie JRB, orden de la lista de precios de maquinaria, no se muestra	
. .	231271A1	[1]	CUBETA	El cargador BHB , pedido de la lista de precios de maquinaria, consta de 1 -4 reemplazado por número de parte: 148475A1
4)	L125726	[2]	CORTE DE BORDES	Lado CAS , soldado
5)	231274A1	[1]	PLATO	Centro CAS
6)	231273A1	[2]	PLATO	Oreja de cubo CAS

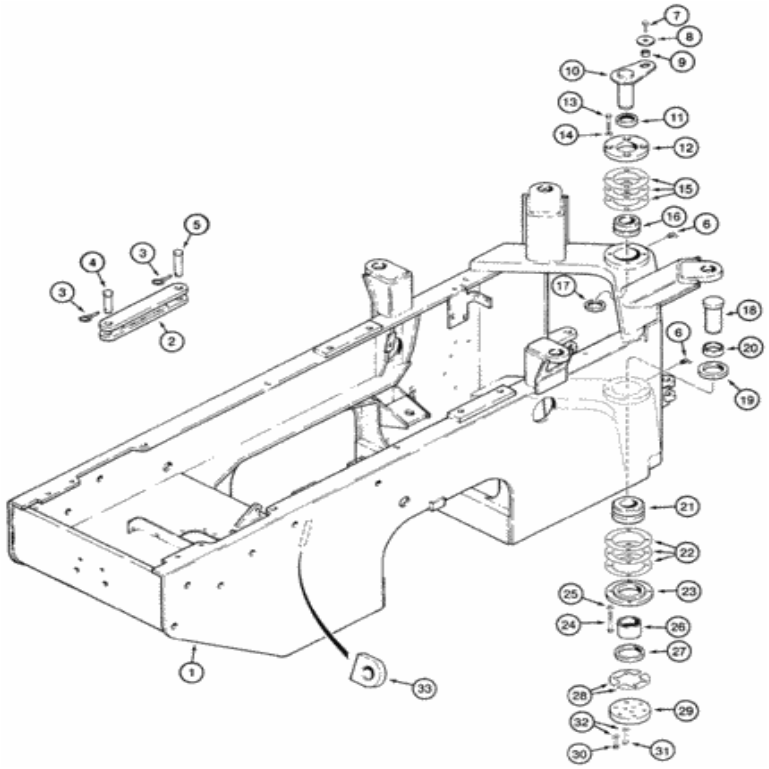

For full view, you need register

Parts on group (821C) - CASE WHEEL LOADER (S/N JEE0155000 & BEFORE) (1/02-12/06):

Pos.	Part No	Qty	Parts name	Comments
1.	366001A2	[1]	CHASSIS	CAS Rear, Includes Fuel Tank, Includes Lift and Tie Down Brackets, Replaces 236156A1, 366001A1
2.	L125219	[1]	ROD	CAS Transport and Service
3.	A30338	[2]	PIN	CAS Superseded by part number: 270184
4.	A164277	[1]	PIN,31.75mm OD x 107.95mm L	CAS Link, Rear
5.	L125221	[1]	LOCK PIN,31.75mm OD x 144.75mm L	CAS Link, Front
6.	219-55	[2]	LUBE NIPPLE,90 Degree Elbow, 1/8" - 27 NPTF	CAS Superseded by part number: 80719

Pos.	Part No	Qty	Parts name	Comments
7.	426-1024	[1]	BOLT,Hex, 5/8" - 11 x 1-1/2", Gr 8	CAS Superseded by part number: 88685
8.	496-81025	[1]	WASHER,21/32" x 2 1/2" x .188", HDN	CAS Superseded by part number: 87032338
9.	L125100	[1]	SPACER,17.48mm ID x 31.75mm OD x 14.3mm Thk	CAS Upper Pin Superseded by part number: 76086827
10.	L125271	[1]	PIVOT PIN,63.49mm OD x 198mm L	CAS Upper Pivot
11.	L125008	[1]	SEAL,63.5mm ID x 98.58mm OD x 11.89mm Thk	CAS Upper, Upper Articulation Plate
12.	L125225	[1]	COLLAR	CAS Upper Pivot
13.	426-1056	[4]	BOLT,Hex, 5/8" - 11 x 3-1/2", Gr 8	CAS 5/8 x 3-1/2; 8
14.	D43266	[4]	WASHER	CAS 5/8, Hardened Superseded by part number: NLS, NLS, T53567
15.	L125231	[1]	SHIM,114mm ID x 195mm OD x 0.11mm Thk	CAS 0,10 mm (0,004 in), Upper Pivot
15.	L125232	[1]	SHIM,114mm ID x 195mm OD x 0.28mm Thk	CAS 0,25 mm (0,010 in), Upper Pivot
15.	L125233	[1]	SHIM,114mm ID x 195mm OD x 0.54mm Thk	CAS 0,50 mm (0,020 in), Upper Pivot
16.	L125006	[1]	BEARING ASSY,63.5mm ID x 112.71mm OD x 60.33mm W	CAS
17.	L125561	[1]	SEAL,63.5mm ID x 98.58mm OD x 11.89mm Thk	CAS Lower, Upper Articulation Plate
18.	L125226	[1]	PIVOT PIN,96mm OD x 197mm L	CAS Lower Pivot
19.	L125009	[1]	SEAL,92.08mm ID x 123.98mm OD x 15.88mm Thk	CAS Upper, Lower Articulation Plate
20.	L125227	[1]	SPACER	CAS Upper, Lower Pivot Bearing
21.	L125007	[1]	BEARING ASSY,76.2mm ID x 139.99mm OD x 73.03mm W	CAS Lower Pivot
22.	L125234	[1]	SHIM,141mm ID x 215mm OD x 0.11mm Thk	CAS 0,10 mm (0,004 in), Lower Pivot
22.	L125235	[1]	SHIM,141mm ID x 215mm OD x 0.28mm Thk	CAS 0,25 mm (0,010 in), Lower Pivot
22.	L125236	[1]	SHIM,141mm ID x 215mm OD x 0.54mm Thk	CAS 0,50 mm (0,020 in), Lower Pivot
23.	L125228	[1]	COLLAR	CAS Lower Pivot
24.	426-1072	[4]	BOLT,Hex, 5/8" - 11 x 4-1/2", Gr 8	CAS Superseded by part number: 86529695
25.	NLS	[4]	NO LONGER SERVICED	BAS 5/8, Hardened
26.	L125229	[1]	SPACER,76.22mm ID x 92.16mm OD x 64.52mm L	CAS Lower, Lower Pivot Bearing
27.	L125562	[1]	SEAL,92.08mm ID x 123.98mm OD x 15.88mm Thk	CAS Lower, Lower Pivot
28.	L125237	[1]	SHIM,100mm ID x 178mm OD x 0.11mm Thk	CAS 0,10 mm (0,004 in), One Half, Lower Plate
28.	L125238	[1]	SHIM	CAS 0,25 mm (0,010 in), One Half, Lower Plate
28.	L125239	[1]	SHIM,100mm ID x 178mm OD x 0.54mm Thk	CAS 0,50 mm (0,020 in), One Half, Lower Plate
28.	L125970	[1]	SHIM,100mm ID x 178mm OD x 1.05mm Thk	CAS 1,00 mm (0,040 in), One Half, Lower Plate
29.	L125230	[1]	LARGE PLATE	CAS PLATE, LARGE , Lower Pin
30.	426-1028	[6]	BOLT,Hex, 5/8" - 11 x 1-3/4", Gr 8	CAS Superseded by part number: 88706
31.	426-1056	[3]	BOLT,Hex, 5/8" - 11 x 3-1/2", Gr 8	CAS 5/8 x 3-1/2; 8

Pos.	Part No	Qty	Parts name	Comments
32.	D43266	[9]	WASHER	CAS 5/8, Hardened Superseded by part number: NLS, NLS, T53567
33.	NSS	[2]	NOT SOLD SEPARAT	CON Bracket, Lift and Tie Down

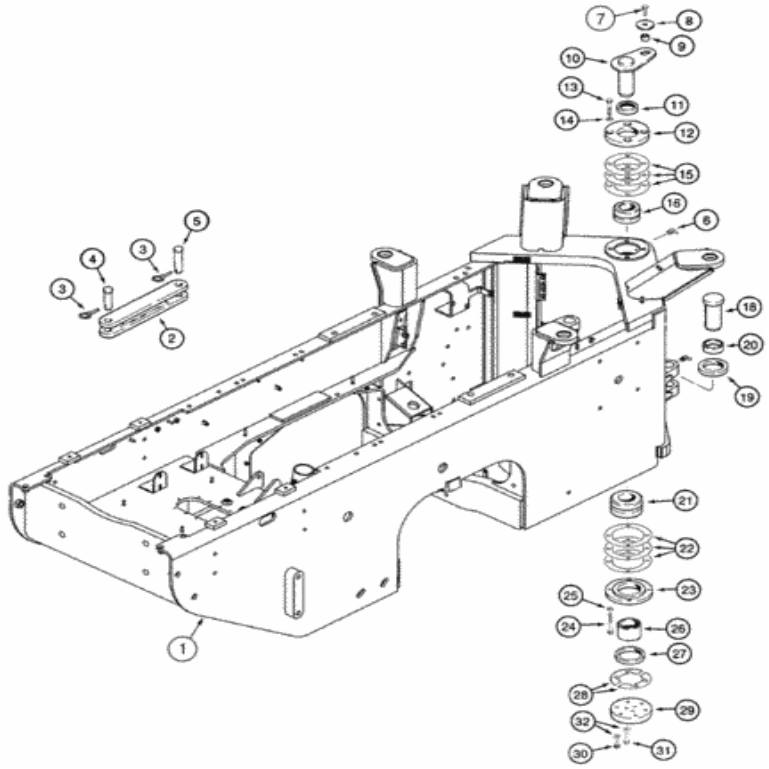

Para una vista completa, necesita registrarse

Piezas en el grupo (821C) - CARGADOR DE RUEDAS DE CASO (N / S JEE0155000 Y ANTES) (1 / 02-12 / 06):

Pos.	Parte no	Cantidad	Nombre de piezas	Comentarios
1)	441645A1	[1]	CHASIS	CAS trasero, incluye tanque de combustible
2)	L125219	[1]	VARILLA	Transporte y servicio CAS
3)	A30338	[2]	ALFILER	CAS Reemplazado por el número de pieza: 270184
4)	A164277	[1]	PIN, 31.75 mm OD x 107.95 mm L	Enlace CAS , trasero
5)	L125221	[1]	PIN DE BLOQUEO, 31,75 mm OD x 144,75 mm L	Enlace CAS , delantero
6)	219-55	[2]	NIPPLE LUBRICANTE, codo de 90 grados,	CAS Reemplazado por el número de pieza: 80710

Pos.	Parte no	Cantidad	Nombre de piezas	Comentarios
6)	219-55	[2]		CAS Reemplazado por el número de pieza: 80719
7)	426-1024	[1]	PERNO, hexagonal, 5/8 "- 11 x 1-1 / 2", Gr 8	CAS Reemplazado por el número de pieza: 88685
8)	496-81025	[1]	ARANDELA, 21/32 "x 2 1/2" x .188 ", HDN	CAS Reemplazado por el número de pieza: 87032338
9)	L125100	[1]	ESPACIADOR, 17.48 mm ID x 31.75 mm OD x 14.3 mm Thk	Perno superior CAS Reemplazado por número de parte: 76086827
10)	L125271	[1]	PIN PIVOTE, 63.49 mm OD x 198 mm L	Pivote superior CAS
11)	L125008	[1]	SELLO, 63.5 mm ID x 98.58 mm OD x 11.89 mm Thk	Placa de articulación superior, superior CAS
12)	L125225	[1]	COLLAR	Pivote superior CAS
13)	426-1056	[4]	PERNO, hexagonal, 5/8 "- 11 x 3-1 / 2", Gr 8	CAS 5/8 x 3-1 / 2; 8
14)	D43266	[4]	LAVADORA	CAS 5/8, endurecido Reemplazado por número de pieza: NLS, NLS, T53567
15.	L125231	[1]	CUÑA, 114 mm ID x 195 mm OD x 0.11 mm Thk	CAS 0,10 mm (0,004 in), pivote superior
15.	L125232	[1]	CUÑA, 114 mm ID x 195 mm OD x 0.28 mm Thk	CAS 0,25 mm (0,010 in), pivote superior
15.	L125233	[1]	CUÑA, 114 mm ID x 195 mm OD x 0,54 mm Thk	CAS 0,50 mm (0,020 in), pivote superior
dieciséis.	L125006	[1]	RODAMIENTO, 63.5 mm ID x 112.71 mm OD x 60.33 mm W	CAS
17)	L125561	[1]	SELLO, 63.5 mm ID x 98.58 mm OD x 11.89 mm Thk	Placa de articulación superior e inferior CAS
18)	L125226	[1]	PIN PIVOTE, 96 mm OD x 197 mm L	Pivote inferior CAS
19)	L125009	[1]	SELLO, 92.08 mm ID x 123.98 mm OD x 15.88 mm Thk	Placa de articulación superior e inferior CAS
20)	L125227	[1]	ESPACIADOR	CAS superior, cojinete de pivote inferior
21)	L125007	[1]	RODAMIENTO, 76,2 mm ID x 139,99 mm OD x 73,03 mm W	Pivote inferior CAS
22)	L125234	[1]	CUÑA, 141mm ID x 215mm OD x 0.11mm Thk	CAS 0,10 mm (0,004 in), pivote inferior
22)	L125235	[1]	CUÑA, 141 mm ID x 215 mm OD x 0.28 mm Thk	CAS 0,25 mm (0,010 in), pivote inferior
22)	L125236	[1]	CUÑA, 141 mm ID x 215 mm OD x 0,54 mm Thk	CAS 0,50 mm (0,020 in), pivote inferior
23)	L125228	[1]	COLLAR	Pivote inferior CAS
24)	426-1072	[4]	PERNO, hexagonal, 5/8 "- 11 x 4-1 / 2", Gr 8	CAS Reemplazado por el número de pieza: 86529695
25)	D43266	[4]	LAVADORA	CAS 5/8, endurecido Reemplazado por número de pieza: NLS, NLS, T53567
26)	L125229	[1]	ESPACIADOR, 76.22 mm ID x 92.16 mm OD x 64.52 mm L	CAS inferior, rodamiento de pivote inferior
27)	L125562	[1]	SELLO, 92.08 mm ID x 123.98 mm OD x 15.88 mm Thk	CAS inferior, pivote inferior
28)	L125237	[1]	CUÑA, ID 100 mm x 178 mm OD x 0,11 mm de espesor	CAS 0,10 mm (0,004 in), una mitad, placa inferior
28)	L125238	[1]	CALCE	CAS 0,25 mm (0,010 in), una mitad, placa inferior
28)	L125239	[1]	CUÑA, 100 mm ID x 178 mm OD x 0,54	CAS 0,50 mm (0,020 in), una mitad, placa inferior

Pos.	Parte no	Cantidad	Nombre de piezas	Comentarios
28)	L125239	[1]		CAS 0,50 mm (0,020 in), una mitad, placa inferior
28)	L125970	[1]	CUÑA, 100 mm ID x 178 mm OD x 1,05 mm de espesor	CAS 1,00 mm (0,040 in), una mitad, placa inferior
29)	L125230	[1]	PLACA GRANDE	PLACA CAS , GRANDE, pasador inferior
30)	426-1028	[6]	PERNO, hexagonal, 5/8 "- 11 x 1-3 / 4", Gr 8	CAS Reemplazado por el número de pieza: 88706
31)	426-1056	[3]	PERNO, hexagonal, 5/8 "- 11 x 3-1 / 2", Gr 8	CAS 5/8 x 3-1 / 2; 8
32)	NLS	[9]	Ya no se atiende	BAS 5/8, endurecido

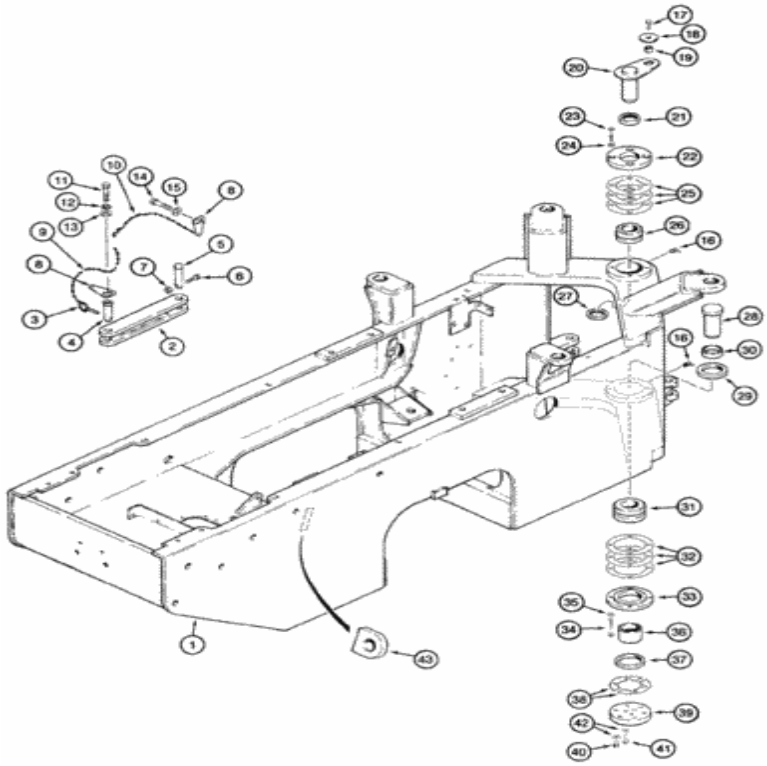

Para una vista completa, necesita registrarse

Piezas en el grupo (821C) - CARGADOR DE RUEDAS DE CASO (N / S JEE0155000 Y ANTES) (1 / 02-12 / 06):

Pos.	Parte no	Cantidad	Nombre de piezas	Comentarios
1)	366004A2	[1]	CHASIS	CAS trasero, incluye tanque de combustible, incluye soportes de elevación y amarre
2)	L125219	[1]	VARILLA	Transporte y servicio CAS
3)	A30338	[1]	ALFILER	CAS Reemplazado por el número de pieza: 270184
4)	126268A1	[1]	PIN, 31.8 mm OD x 108 mm L	Enlace CAS , trasero
			PIN DE BLOQUEO, 31,75 mm OD x	

Pos.	Parte no	Cantidad	Nombre de piezas	Comentarios
5)	L125221	[1]	M4/5 mod.	Enlace CAS ; delantero
6)	827-6045	[1]	PERNO, hexagonal, M6 x 45 mm, Cl 10.9	CAS Reemplazado por el número de pieza: 84068386
7)	832-10406	[1]	TUERCA, M6 x 1, Cl 8	CAS
8)	L300295	[2]	ANTICIPO	CAS
9)	R50297	[1]	CADENA (CE)	CAS 305 mm (12 in), retenedor
10)	128307A1	[1]	CADENA (CE)	CAS 610 mm (24 in), retenedor
11)	426-612	[1]	PERNO, hexagonal, 3/8 "- 16 x 3/4", Gr 8	CAS Reemplazado por el número de pieza: 86500692
12)	892-11010	[1]	ARANDELA DE SEGURIDAD, M10	CAS Reemplazado por el número de pieza: 140028
13)	896-15010	[1]	ARANDELA, 11mm ID x 24mm OD x 3mm Thk	CAS 11 x 24 x 3 mm Reemplazada por el número de pieza: 86639325
14)	827-12050	[1]	PERNO, hexagonal, M12 x 1.75 x 50 mm, Cl 10.9	CAS Reemplazado por el número de pieza: 337476
15.	896-15012	[1]	ARANDELA, 13.5mm ID x 28mm OD x 4mm Thk	CAS 13,5 x 28 x 4 mm Reemplazada por el número de pieza: 86625256
dieciséis.	219-55	[2]	NIPPLE LUBRICANTE, codo de 90 grados, 1/8 "- 27 NPTF	CAS Reemplazado por el número de pieza: 80719
17)	426-1024	[1]	PERNO, hexagonal, 5/8 "- 11 x 1-1 / 2", Gr 8	CAS Reemplazado por el número de pieza: 88685
18)	496-81025	[1]	ARANDELA, 21/32 "x 2 1/2" x .188 ", HDN	CAS Reemplazado por el número de pieza: 87032338
19)	L125100	[1]	ESPACIADOR, 17.48 mm ID x 31.75 mm OD x 14.3 mm Thk	Perno superior CAS Reemplazado por número de parte: 76086827
20)	L125271	[1]	PIN PIVOTE, 63.49 mm OD x 198 mm L	Pivote superior CAS
21)	L125008	[1]	SELLO, 63.5 mm ID x 98.58 mm OD x 11.89 mm Thk	Placa de articulación superior, superior CAS
22)	L125225	[1]	COLLAR	Pivote superior CAS
23)	426-1056	[4]	PERNO, hexagonal, 5/8 "- 11 x 3-1 / 2", Gr 8	CAS 5/8 x 3-1 / 2; 8
24)	D43266	[4]	LAVADORA	CAS 5/8, endurecido Reemplazado por número de pieza: NLS, NLS, T53567
25)	L125231	[1]	CUÑA, 114 mm ID x 195 mm OD x 0.11 mm Thk	CAS 0,10 mm (0,004 in), pivote superior
25)	L125232	[1]	CUÑA, 114 mm ID x 195 mm OD x 0.28 mm Thk	CAS 0,25 mm (0,010 in), pivote superior
25)	L125233	[1]	CUÑA, 114 mm ID x 195 mm OD x 0,54 mm Thk	CAS 0,50 mm (0,020 in), pivote superior
26)	L125006	[1]	RODAMIENTO, 63.5 mm ID x 112.71 mm OD x 60.33 mm W	CAS
27)	L125561	[1]	SELLO, 63.5 mm ID x 98.58 mm OD x 11.89 mm Thk	Placa de articulación superior e inferior CAS
28)	L125226	[1]	PIN PIVOTE, 96 mm OD x 197 mm L	Pivote inferior CAS
29)	L125009	[1]	SELLO, 92.08 mm ID x 123.98 mm OD x 15.88 mm Thk	Placa de articulación superior e inferior CAS
30)	L125227	[1]	ESPACIADOR	CAS superior, cojinete de pivote inferior
31)	L125007	[1]	RODAMIENTO, 76,2 mm ID x 139,99	Pivote inferior CAS

Pos.	Parte no	Cantidad	Nombre de piezas	Comentarios
31)	L125007	[1]	Pivote inferior W	Pivote inferior CAS
32)	L125234	[1]	CUÑA, 141mm ID x 215mm OD x 0.11mm Thk	CAS 0,10 mm (0,004 in), pivote inferior
32)	L125235	[1]	CUÑA, 141 mm ID x 215 mm OD x 0.28 mm Thk	CAS 0,25 mm (0,010 in), pivote inferior
32)	L125236	[1]	CUÑA, 141 mm ID x 215 mm OD x 0,54 mm Thk	CAS 0,50 mm (0,020 in), pivote inferior
33)	L125228	[1]	COLLAR	Pivote inferior CAS
34)	426-1072	[4]	PERNO, hexagonal, 5/8 "- 11 x 4-1 / 2", Gr 8	CAS Reemplazado por el número de pieza: 86529695
35)	NLS	[4]	Ya no se atiende	BAS 5/8, endurecido
36)	L125229	[1]	ESPACIADOR, 76.22 mm ID x 92.16 mm OD x 64.52 mm L	CAS inferior, rodamiento de pivote inferior
37)	L125562	[1]	SELLO, 92.08 mm ID x 123.98 mm OD x 15.88 mm Thk	CAS inferior, pivote inferior
38)	L125237	[1]	CUÑA, ID 100 mm x 178 mm OD x 0,11 mm de espesor	CAS 0,10 mm (0,004 in), una mitad, placa inferior
38)	L125238	[1]	CALCE	CAS 0,25 mm (0,010 in), una mitad, placa inferior
38)	L125239	[1]	CUÑA, 100 mm ID x 178 mm OD x 0,54 mm Thk	CAS 0,50 mm (0,020 in), una mitad, placa inferior
38)	L125970	[1]	CUÑA, 100 mm ID x 178 mm OD x 1,05 mm de espesor	CAS 1,00 mm (0,040 in), una mitad, placa inferior
39)	L125230	[1]	PLACA GRANDE	PLACA CAS , GRANDE, pasador inferior
40)	426-1028	[6]	PERNO, hexagonal, 5/8 "- 11 x 1-3 / 4", Gr 8	CAS Reemplazado por el número de pieza: 88706
41)	426-1056	[3]	PERNO, hexagonal, 5/8 "- 11 x 3-1 / 2", Gr 8	CAS 5/8 x 3-1 / 2; 8
42)	D43266	[9]	LAVADORA	CAS 5/8, endurecido Reemplazado por número de pieza: NLS, NLS, T53567
43)	NSS	[2]	SEPARAT NO VENDIDO	Soporte CON , elevación y amarre

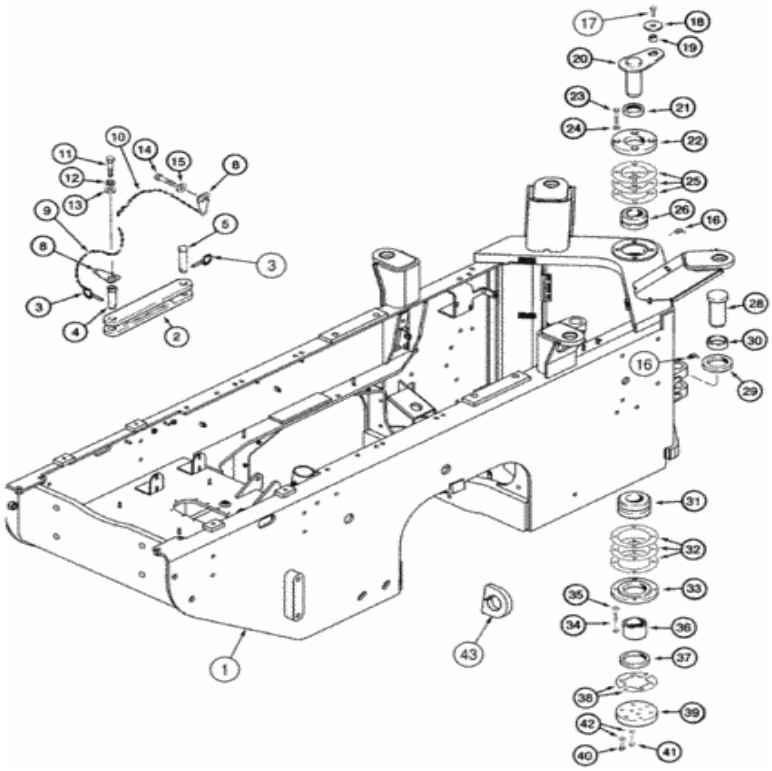

Para una vista completa, necesita registrarse

Piezas en el grupo (821C) - CARGADOR DE RUEDAS DE CASO (N / S JEE0155000 Y ANTES) (1 / 02-12 / 06):

Pos.	Parte no	Cantidad	Nombre de piezas	Comentarios
1)	408172A1	[1]	CHASIS	Parte trasera del CAS , incluye tanque de combustible Reemplazado por número de parte: 87407211
2)	L125219	[1]	VARILLA	Transporte y servicio CAS
3)	A30338	[2]	ALFILER	CAS Reemplazado por el número de pieza: 270184
4)	126268A1	[1]	PIN, 31.8 mm OD x 108 mm L	Enlace CAS , trasero
			PIN DE BLOQUEO, 31,75 mm OD x	

Pos.	Parte no	Cantidad	Nombre de piezas	Comentarios
5)	L125221	[1]	M4/5 mdl.	Enlace CAS ; delantero
8)	L300295	[2]	ANTICIPO	CAS
9)	R50297	[1]	CADENA (CE)	CAS 305 mm (12 in), retenedor
10)	128307A1	[1]	CADENA (CE)	CAS 610 mm (24 in), retenedor
11)	426-612	[1]	PERNO, hexagonal, 3/8 "- 16 x 3/4", Gr 8	CAS Reemplazado por el número de pieza: 86500692
12)	892-11010	[1]	ARANDELA DE SEGURIDAD, M10	CAS Reemplazado por el número de pieza: 140028
13)	896-15010	[1]	ARANDELA, 11mm ID x 24mm OD x 3mm Thk	CAS 11 x 24 x 3 mm Reemplazada por el número de pieza: 86639325
14)	827-12050	[1]	PERNO, hexagonal, M12 x 1.75 x 50 mm, Cl 10.9	CAS Reemplazado por el número de pieza: 337476
15.	896-15012	[1]	ARANDELA, 13.5mm ID x 28mm OD x 4mm Thk	CAS 13,5 x 28 x 4 mm Reemplazada por el número de pieza: 86625256
dieciséis.	219-55	[2]	NIPPLE LUBRICANTE, codo de 90 grados, 1/8 "- 27 NPTF	CAS Reemplazado por el número de pieza: 80719
17)	426-1024	[1]	PERNO, hexagonal, 5/8 "- 11 x 1-1 / 2", Gr 8	CAS Reemplazado por el número de pieza: 88685
18)	496-81025	[1]	ARANDELA, 21/32 "x 2 1/2" x .188 ", HDN	CAS Reemplazado por el número de pieza: 87032338
19)	L125100	[1]	ESPACIADOR, 17.48 mm ID x 31.75 mm OD x 14.3 mm Thk	Perno superior CAS Reemplazado por número de parte: 76086827
20)	L125271	[1]	PIN PIVOTE, 63.49 mm OD x 198 mm L	Pivote superior CAS
21)	L125008	[1]	SELLO, 63.5 mm ID x 98.58 mm OD x 11.89 mm Thk	Placa de articulación superior, superior CAS
22)	L125225	[1]	COLLAR	Pivote superior CAS
23)	426-1056	[4]	PERNO, hexagonal, 5/8 "- 11 x 3-1 / 2", Gr 8	CAS 5/8 x 3-1 / 2; 8
24)	T53567	[4]	ARANDELA DE RODAMIENTO, 16.66 mm ID x 33.33 mm OD x 3.43 mm Thk	CAS 5/8, endurecido
25)	L125231	[1]	CUÑA, 114 mm ID x 195 mm OD x 0.11 mm Thk	CAS 0,10 mm (0,004 in), pivote superior
25)	L125232	[1]	CUÑA, 114 mm ID x 195 mm OD x 0.28 mm Thk	CAS 0,25 mm (0,010 in), pivote superior
25)	L125233	[1]	CUÑA, 114 mm ID x 195 mm OD x 0,54 mm Thk	CAS 0,50 mm (0,020 in), pivote superior
26)	L125006	[1]	RODAMIENTO, 63.5 mm ID x 112.71 mm OD x 60.33 mm W	CAS
27)	L125561	[1]	SELLO, 63.5 mm ID x 98.58 mm OD x 11.89 mm Thk	Placa de articulación superior e inferior CAS
28)	L125226	[1]	PIN PIVOTE, 96 mm OD x 197 mm L	Pivote inferior CAS
29)	L125009	[1]	SELLO, 92.08 mm ID x 123.98 mm OD x 15.88 mm Thk	Placa de articulación superior e inferior CAS
30)	L125227	[1]	ESPACIADOR	CAS superior, cojinete de pivote inferior
31)	L125007	[1]	RODAMIENTO, 76,2 mm ID x 139,99 mm OD x 73,03 mm W	Pivote inferior CAS
32)	L125234	[1]	CUÑA, 141mm ID x 215mm OD x 0.11mm Thk	CAS 0,10 mm (0,004 in), pivote inferior
32)	L125235	[1]	CUÑA, 141 mm ID x 215 mm OD x 0.28 mm Thk	CAS 0,25 mm (0,010 in), pivote inferior

33)	L125236	[1]	CUÑA, 141 mm ID x 215 mm OD x 0,54	CAS 0,50 mm (0,020 in), pivote inferior

Pos.	Parte no	Cantidad	Nombre de piezas	Comentarios
32)	L125236	[1]		CAS 0,50 mm (0,020 in), pivote inferior
33)	L125228	[1]	COLLAR	Pivote inferior CAS
34)	426-1072	[4]	PERNO, hexagonal, 5/8 "- 11 x 4-1 / 2", Gr 8	CAS Reemplazado por el número de pieza: 86529695
35)	T53567	[4]	ARANDELA DE RODAMIENTO, 16.66 mm ID x 33.33 mm OD x 3.43 mm Thk	CAS 5/8, endurecido
36)	L125229	[1]	ESPACIADOR, 76.22 mm ID x 92.16 mm OD x 64.52 mm L	CAS inferior, rodamiento de pivote inferior
37)	L125562	[1]	SELLO, 92.08 mm ID x 123.98 mm OD x 15.88 mm Thk	CAS inferior, pivote inferior
38)	L125237	[1]	CUÑA, ID 100 mm x 178 mm OD x 0,11 mm de espesor	CAS 0,10 mm (0,004 in), una mitad, placa inferior
38)	L125238	[1]	CALCE	CAS 0,25 mm (0,010 in), una mitad, placa inferior
38)	L125239	[1]	CUÑA, 100 mm ID x 178 mm OD x 0,54 mm Thk	CAS 0,50 mm (0,020 in), una mitad, placa inferior
38)	L125970	[1]	CUÑA, 100 mm ID x 178 mm OD x 1,05 mm de espesor	CAS 1,00 mm (0,040 in), una mitad, placa inferior
39)	L125230	[1]	PLACA GRANDE	PLACA CAS , GRANDE, pasador inferior
40)	426-1028	[6]	PERNO, hexagonal, 5/8 "- 11 x 1-3 / 4", Gr 8	CAS Reemplazado por el número de pieza: 88706
41)	426-1056	[3]	PERNO, hexagonal, 5/8 "- 11 x 3-1 / 2", Gr 8	CAS 5/8 x 3-1 / 2; 8
42)	T53567	[9]	ARANDELA DE RODAMIENTO, 16.66 mm ID x 33.33 mm OD x 3.43 mm Thk	CAS 5/8, endurecido
43)	NSS	[2]	SEPARAT NO VENDIDO	Soporte CON , elevación y amarre

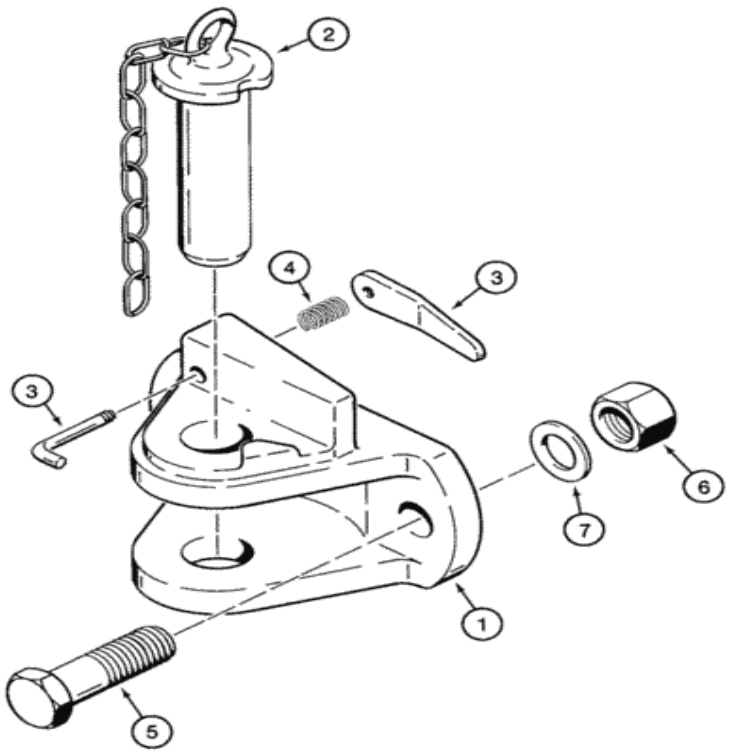

Para una vista completa, necesita registrarse

Piezas en el grupo (821C) - CARGADOR DE RUEDAS DE CASO (N / S JEE0155000 Y ANTES) (1 / 02-12 / 06):

Pos.	Parte no	Cantidad	Nombre de piezas	Comentarios
. .	L125487	[1]	CONJUNTO DE ENGANCHE	Horquilla CAS , incluye pasador, consta de 1 - 4
1)	NSS	[1]	SEPARAT NO VENDIDO	CON Enganche, horquilla
2)	S300988	[1]	ALFILER	CAS incluye cadena
3)	S300989	[1]	ENCARGARSE DE	CAS incluye pin
4)	S300990	[1]	PRIMAVERA	CAS

Pos.	Parte no	Cantidad	Nombre de piezas	Comentarios
5)	326-1952	[2]	PERNO, Hexagonal, 1 "- 8 x 3-1 / 4", Gr 8	CAS Reemplazado por el número de pieza: 86622977
6)	429-1016	[2]	TUERCA, 1 "-8, G8	CAS Reemplazado por el número de pieza: 86511609
7)	D36505	[2]	ARANDELA, 26.99mm ID x 47.63mm OD x 2.38mm Thk	CAS endurecido

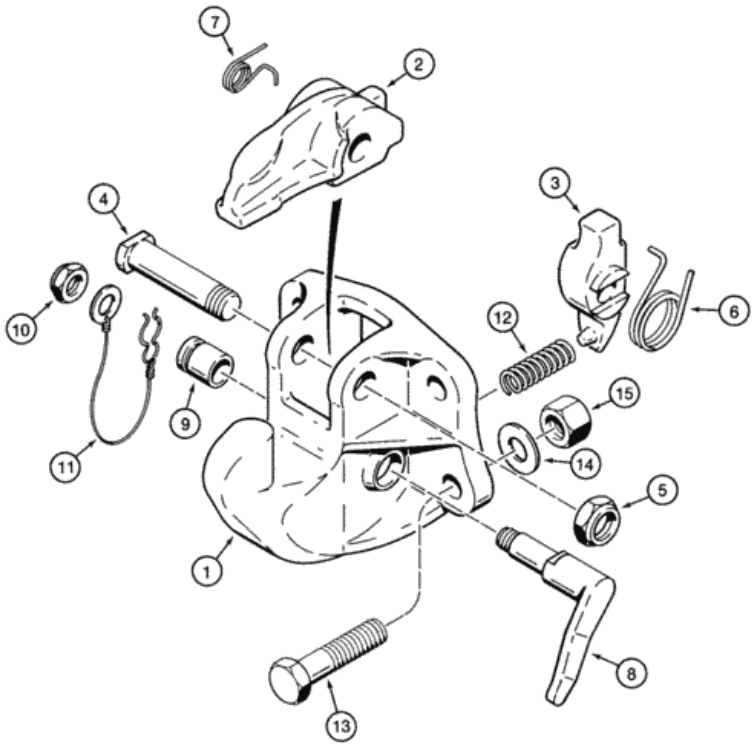

Para una vista completa, necesita registrarse

Piezas en el grupo (821C) - CARGADOR DE RUEDAS DE CASO (N / S JEE0155000 Y ANTES) (1 / 02-12 / 06):

Pos.	Parte no	Cantidad	Nombre de piezas	Comentarios
. .	L125486	[1]	SORTEO DE GANCHO	CAS Pintle, consta de 1 - 12
1)	NSS	[1]	SEPARAT NO VENDIDO	CON Enganche, Pintle
2)	S300978	[1]	PALANCA	CAS
3)	S300979	[1]	PALANCA	CAS
4)	S300980	[1]	ALFILER	CAS 7/8 x 3-5 / 8

Pos.	Parte no.	Cantidad	Nombre de piezas	Comentarios
5)	T91475	[1]	TUERCA, 7/8 "-9	CAS 7/8
6)	S300981	[1]	PRIMAVERA	Captura de CAS
7)	S300982	[1]	PRIMAVERA	Pestillo CAS
8)	S300983	[1]	PALANCA	CAS
9)	S300984	[1]	COJINETE	CAS
10)	S300985	[1]	TUERCA DE BLOQUEO	CAS
11)	S300986	[1]	CLIP, RESORTE	CAS incluye cable
12)	S300987	[1]	PRIMAVERA	CAS
13)	426-1252	[4]	PERNO, hexagonal, 3/4 "- 10 x 3-1 / 4", Gr 8	CAS Reemplazado por el número de pieza: 48946
14)	D34666	[4]	ARANDELA, 33.34 mm ID x 63.5 mm OD x 2.38 mm Thk	CAS endurecido
15.	429-1012	[4]	TUERCA, 3/4 "-10, G8	CAS reemplaza 329-1012 Reemplazado por número de parte: 86518194

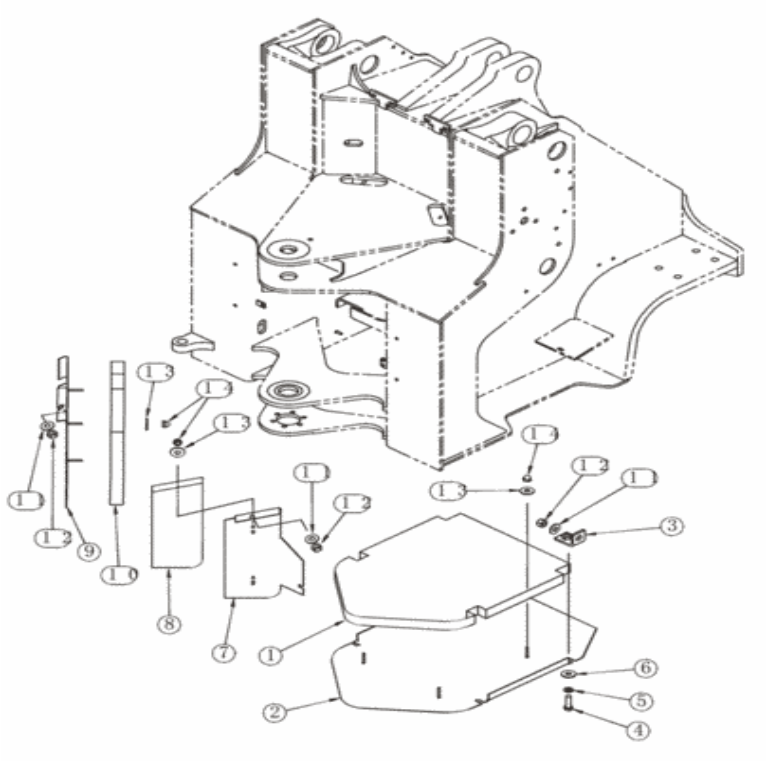

Para una vista completa, necesita registrarse

Piezas en el grupo (821C) - CARGADOR DE RUEDAS DE CASO (N / S JEE0155000 Y ANTES) (1 / 02-12 / 06):

Pos.	Parte no	Cantidad	Nombre de piezas	Comentarios
1)	144353A2	[1]	PANEL	Chasis CAS , delantero
2)	144351A2	[1]	SÁBANA	Chasis CAS , delantero
3)	187194A1	[4]	ANGULOS	Montaje CAS Reemplazado por número de parte: 230093A1
4)	426-620	[4]	PERNO, hexagonal, 3/8 "- 16 x 1-1 / 4", Gr 8	CAS Reemplazado por el número de pieza: 280165
5)	492-	[1]	ABANDELA DE BLOQUEO 3/8 "	CAS Reemplazado por el número de parte: 72187249,

Pos.	Parte no	Cantidad	Nombre de piezas	Comentarios
5)	[illegible]	[4]	ARANDELA DE BLOQUEO, 3/8 "	80680
6)	496-81003	[4]	ARANDELA, 10.31 mm ID x 26.98 mm OD x 3.07 mm Thk	CAS
7)	144348A2	[1]	SÁBANA	Chasis CAS , lado derecho
8)	144350A1	[1]	PANEL	Chasis CAS , lado derecho
9)	144343A2	[1]	SÁBANA	Chasis CAS , lado izquierdo
10)	144346A1	[1]	PANEL	Chasis CAS , lado izquierdo
11)	495-21044	[7]	ARANDELA, 3/8 "	CAS (7/16 x 1 x 5/64 in) Reemplazada por el número de parte: 80702, 87779090
12)	832-10410	[7]	TUERCA, M10 x 1.5, Cl 8	CAS Reemplazado por número de parte: 190003888452
13)	496-81003	[9]	ARANDELA, 10.31 mm ID x 26.98 mm OD x 3.07 mm Thk	CAS
14)	234-10431	[9]	TUERCA DE CORONA, Corona, 5/16 "-18	CAS

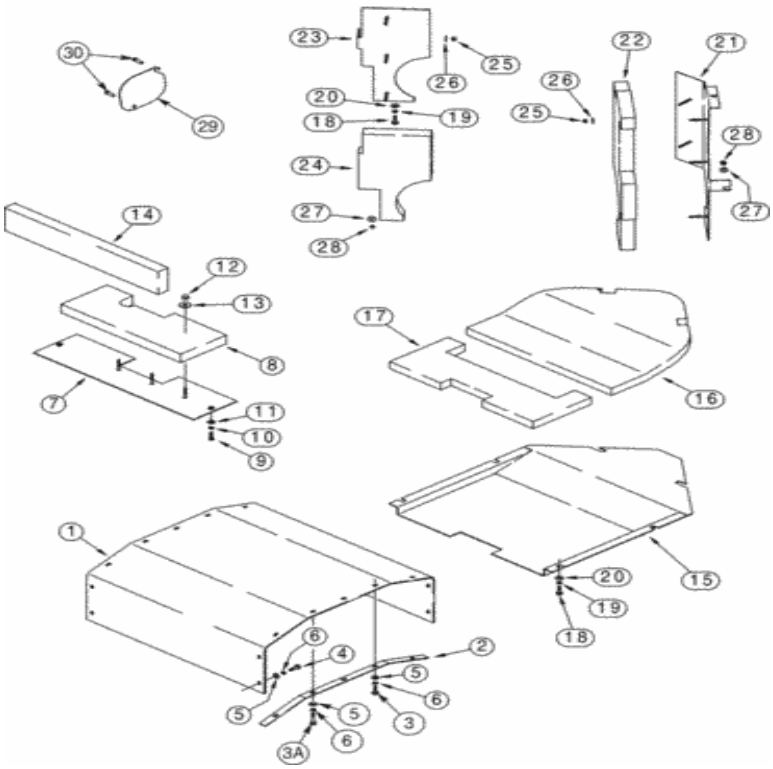

Para una vista completa, necesita registrarse

Piezas en el grupo (821C) - CARGADOR DE RUEDAS DE CASO (N / S JEE0155000 Y ANTES) (1 / 02-12 / 06):

Pos.	Parte no	Cantidad	Nombre de piezas	Comentarios
1)	E133897	[1]	PROTECCION DE RUIDO	Eje CAS
2)	121842A1	[2]	PLACA GRANDE	PLACA CAS , GRANDE
3)	426-612	[10]	PERNO, hexagonal, 3/8 "- 16 x 3/4", Gr 8	CAS Reemplazado por el número de pieza: 86500692
3A.	426-624	[4]	PERNO, hexagonal, 3/8 "- 16 x 1-1 / 2", Gr 8	CAS Reemplazado por el número de pieza: 86977691
4)	426-620	[2]	PERNO, hexagonal, 3/8 "- 16 x 1-1 / 4",	CAS Reemplazado por el número de pieza: 280165

Pos.	Parte no	Cantidad	Nombre de piezas	Comentarios
4)	426-620	[8]		CAS Reemplazado por el número de pieza: 280165
5)	495-21044	[18]	ARANDELA, 3/8 "	CAS (7/16 x 1 x 5/64 in) Reemplazada por el número de parte: 80702, 87779090
6)	492-11038	[18]	ARANDELA DE BLOQUEO, 3/8 "	CAS Reemplazado por el número de parte: 72187249, 80680
7)	122310A1	[1]	PLACA GRANDE	PLACA CAS , GRANDE, Montaje, Aislamiento
8)	118736A1	[1]	PROTECCION DE RUIDO	Muñón trasero CAS
9)	426-620	[2]	PERNO, hexagonal, 3/8 "- 16 x 1-1 / 4", Gr 8	CAS Reemplazado por el número de pieza: 280165
10)	492-11038	[2]	ARANDELA DE BLOQUEO, 3/8 "	CAS Reemplazado por el número de parte: 72187249, 80680
11)	495-21044	[2]	ARANDELA, 3/8 "	CAS (7/16 x 1 x 5/64 in) Reemplazada por el número de parte: 80702, 87779090
12)	234-10431	[3]	TUERCA DE CORONA, Corona, 5/16 "-18	CAS
13)	496-81003	[3]	ARANDELA, 10.31 mm ID x 26.98 mm OD x 3.07 mm Thk	CAS
14)	182521A1	[1]	PANEL	Chasis trasero CAS , -JEE0126215
15.	319031A1	[1]	AISLANTE	Montaje CAS , Aislamiento
dieciséis.	319033A1	[1]	AISLANTE	Transmisión CAS , delantera
17)	319032A1	[1]	AISLANTE	Transmisión CAS , trasera
18)	426-620	[6]	PERNO, hexagonal, 3/8 "- 16 x 1-1 / 4", Gr 8	CAS Reemplazado por el número de pieza: 280165
19)	492-11038	[6]	ARANDELA DE BLOQUEO, 3/8 "	CAS Reemplazado por el número de parte: 72187249, 80680
20)	496-81003	[6]	ARANDELA, 10.31 mm ID x 26.98 mm OD x 3.07 mm Thk	CAS
21)	144135A2	[1]	SÁBANA	Montaje CAS , Aislamiento
22)	144139A2	[1]	PANEL	Articulación CAS , mano derecha
23)	144141A2	[1]	SÁBANA	Montaje CAS , Aislamiento
24)	144145A2	[1]	PANEL	Articulación CAS , mano izquierda
25)	234-10431	[8]	TUERCA DE CORONA, Corona, 5/16 "-18	CAS
26)	496-81003	[8]	ARANDELA, 10.31 mm ID x 26.98 mm OD x 3.07 mm Thk	CAS
27)	495-21044	[4]	ARANDELA, 3/8 "	CAS (7/16 x 1 x 5/64 in) Reemplazada por el número de parte: 80702, 87779090
28)	832-10410	[4]	TUERCA, M10 x 1.5, Cl 8	CAS Reemplazado por número de parte: 190003888452
29)	L128053	[1]	CUBRIR	CAS
30)	426-620	[2]	PERNO, hexagonal, 3/8 "- 16 x 1-1 / 4", Gr 8	CAS Reemplazado por el número de pieza: 280165

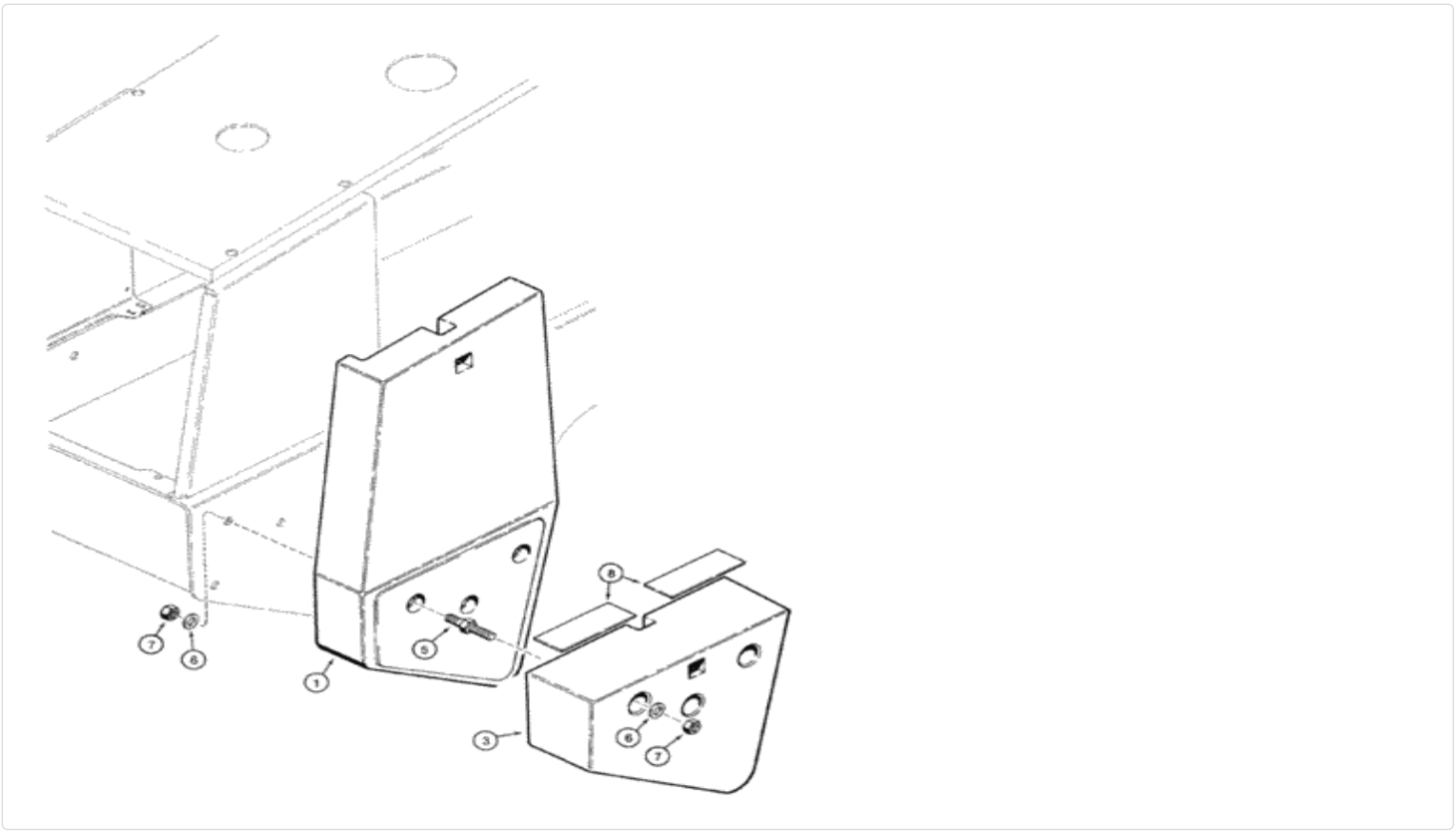

Para una vista completa, necesita registrarse

Piezas en el grupo (821C) - CARGADOR DE RUEDAS DE CASO (N / S JEE0155000 Y ANTES) (1 / 02-12 / 06):

Pos.	Parte no	Cantidad	Nombre de piezas	Comentarios
1)	L125464	[1]	BALANCÍN	CAS 545.5 kg (1200 lb), trasero, mano derecha
2)	L125465	[1]	BALANCÍN	CAS 545.5 kg (1200 lb), trasero, mano izquierda, no ilustrado
3)	L125466	[1]	BALANCÍN	CAS 453.6 kg (1000 lb), trasero, mano derecha
4)	L125467	[1]	BALANCÍN	CAS 453.6 kg (1000 lb), trasero, mano izquierda, no ilustrado
5)	L129901	[6]	SEMENTAL	CAS

Pos.	Parte no.	Cantidad	Nombre de piezas	Comentarios
6)	429-1016	[12]	TUERCA, F-8, G8	CAS Reemplazado por el número de pieza: 86511609
7)	496-21106	[12]	ARANDELA, 1 1/16 "x 2" x .209 ", HDN	CAS Reemplazado por el número de parte: 86637954
8)	S243101	[4]	ALMOHADILLA	CAS 4 x 11 in, antideslizante

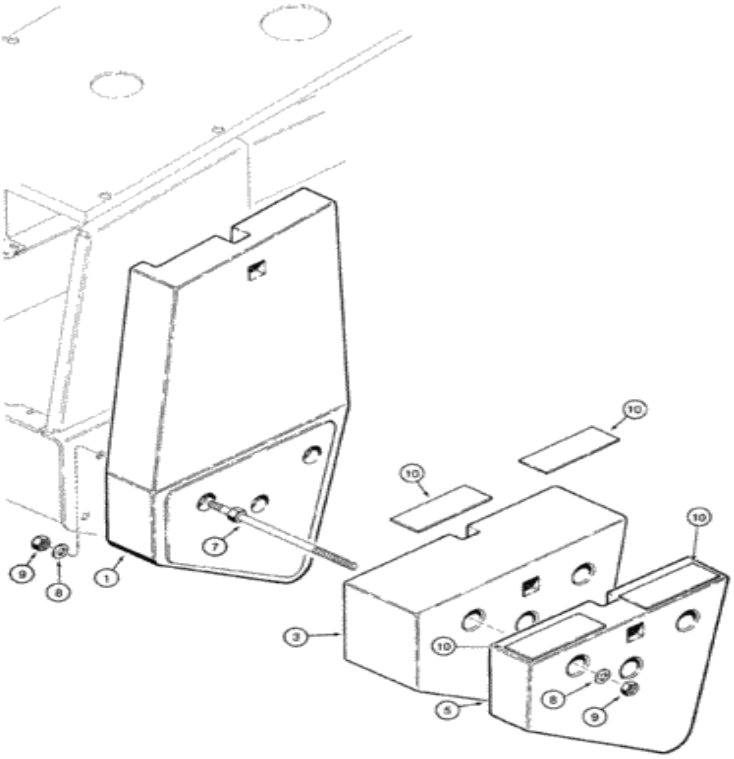

Para una vista completa, necesita registrarse

Piezas en el grupo (821C) - CARGADOR DE RUEDAS DE CASO (N / S JEE0155000 Y ANTES) (1 / 02-12 / 06):

Pos.	Parte no	Cantidad	Nombre de piezas	Comentarios
1)	L125464	[1]	BALANCÍN	CAS 545.5 kg (1200 lb), trasero, mano derecha
2)	L125465	[1]	BALANCÍN	CAS 545.5 kg (1200 lb), trasero, mano izquierda, no ilustrado
3)	L125466	[1]	BALANCÍN	CAS 453.6 kg (1000 lb), trasero, mano derecha
4)	L125467	[1]	BALANCÍN	CAS 453.6 kg (1000 lb), trasero, mano izquierda, no ilustrado
5)	L125468	[1]	BALANCÍN	CAS 226.8 kg (500 lb), trasero, mano derecha

Pos.	Parte no	Cantidad	Nombre de piezas	Comentarios
6)	L125469	[1]	BALANCÍN	CAS 226.8 kg (500 lb), trasero, mano izquierda, no ilustrado
7)	L129899	[6]	SEMENTAL	CAS
8)	496-21106	[12]	ARANDELA, 1 1/16 "x 2" x .209 ", HDN	CAS Reemplazado por el número de parte: 86637954
9)	429-1016	[12]	TUERCA, 1 "-8, G8	CAS Reemplazado por el número de pieza: 86511609
10)	S243101	[8]	ALMOHADILLA	CAS 4 x 11 in, antideslizante

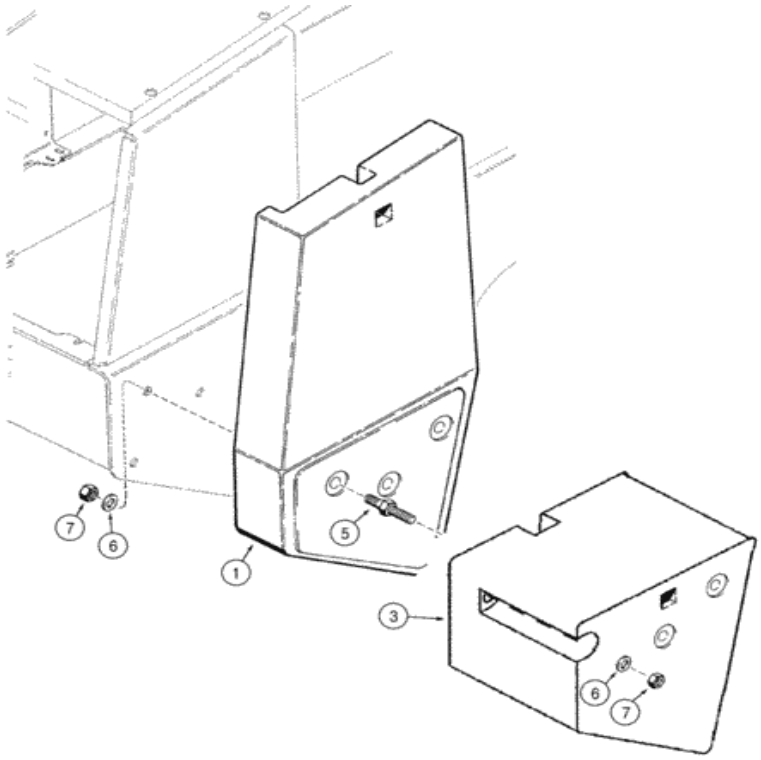

Para una vista completa, necesita registrarse

Piezas en el grupo (821C) - CARGADOR DE RUEDAS DE CASO (N / S JEE0155000 Y ANTES) (1 / 02-12 / 06):

Pos.	Parte no	Cantidad	Nombre de piezas	Comentarios
1)	E132729	[1]	BALANCÍN	CAS 545.5 kg (1200 lb), trasero, mano derecha
2)	E132730	[1]	BALANCÍN	CAS 545.5 kg (1200 lb), trasero, mano izquierda, no ilustrado
3)	121114A1	[1]	CONTRAPESO	CAS 453.6 kg (1000 lb), trasero, mano derecha
4)	121113A1	[1]	CONTRAPESO	CAS 453.6 kg (1000 lb), trasero, mano izquierda, no ilustrado
5)	L129901	[6]	SEMENTAL	CAS

Pos.	Parte no	Cantidad	Nombre de piezas	Comentarios
6)	496-21106	[12]	ARANDELA, 1 7/16 "x 2" x .209 ", HDN	CAS Reemplazado por el número de parte: 86637954
7)	429-1016	[12]	TUERCA, 1 "-8, G8	CAS Reemplazado por el número de pieza: 86511609

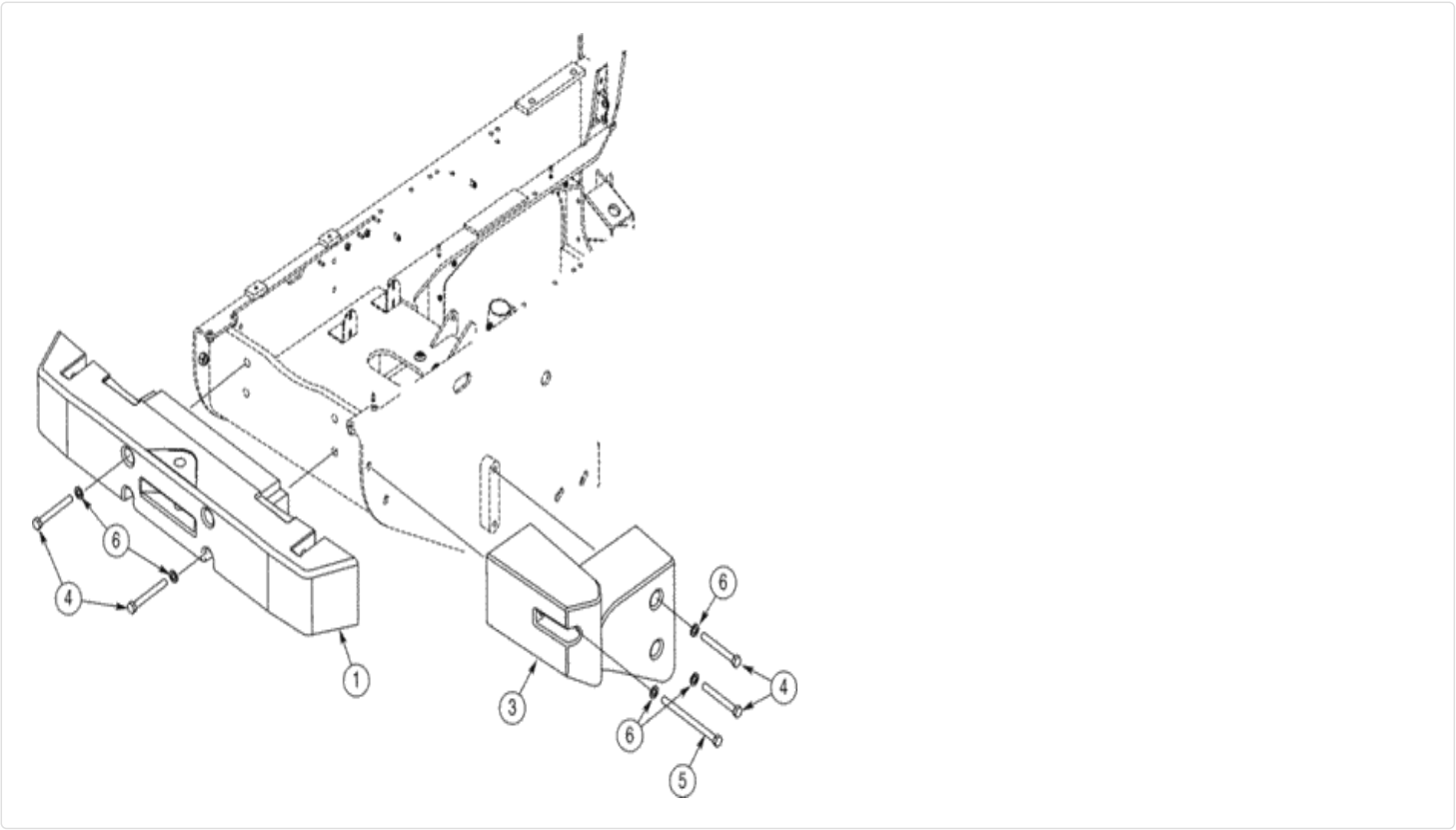

For full view, you need register

Parts on group (821C) - CASE WHEEL LOADER (S/N JEE0155000 & BEFORE) (1/02-12/06):

Pos.	Part No	Qty	Parts name	Comments
1.	442769A1	[1]	BALANCER	CAS 952.5 kg (2100 lb), Rear, Center
2.	442476A1	[1]	BALANCER	CAS 727 kg (1600 lb)
3.	442475A1	[1]	BALANCER	CAS 727 kg (1600 lb), Right Hand
4.	827-24200	[8]	BOLT,Hex, M24 x 3 x 200mm, Cl 10.9	CAS Superseded by part number: 86528190
5.	827-24330	[2]	BOLT,Hex, M24 x 3 x 330mm, Cl 10.9	L M24 x 330; 10.9 Superseded by part number: 87530317

Pos.	Part No	Qty	Parts name	Comments
6.	896-11024	[10]	WASHER,26mm ID x 44mm OD x 5mm Thk	IH (26 ID x 44 x 5 mm) Superseded by part number: 87016608
7.	101311A2	[1]	HITCH PIN	FAR Drawbar; Not Illustrated
8.	D33805	[1]	PIN	CAS Not Illustrated

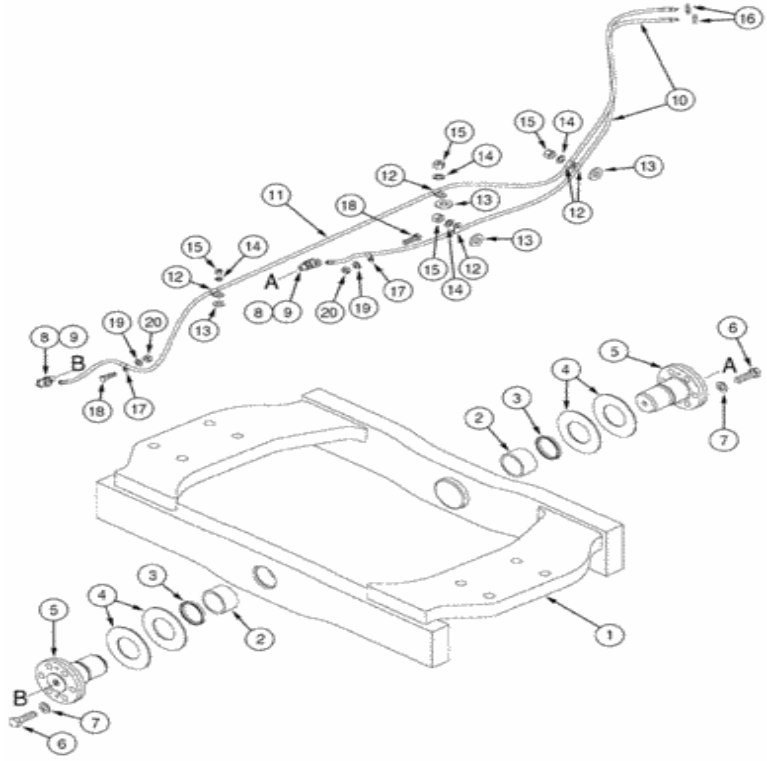

Para una vista completa, necesita registrarse

Piezas en el grupo (821C) - CARGADOR DE RUEDAS DE CASO (N / S JEE0155000 Y ANTES) (1 / 02-12 / 06):

Pos.	Parte no	Cantidad	Nombre de piezas	Comentarios
. .	303979A1	[1]	TRUNNION	Bastidor trasero CAS , incluye 1, 2
1)	NSS	[1]	SEPARAT NO VENDIDO	CON muñón
2)	L109938	[2]	CASQUILLO, 70.18 mm ID x 82.69 mm OD x 41 mm L	Muñón CAS
3)	D95147	[2]	SELLO DE LIMPIEZA, 69.8mm ID x 82.58mm OD x 7.92mm Thk	Sello CAS

4)	L119825	[1]	ARANDELA, 77.5mm ID x 152mm	CAS reemplaza 392572A1

Pos.	Parte no	Cantidad	Nombre de piezas	Comentarios
4)	[illegible]	[1]	[illegible]	CAS reemplaza 302573A1
4)	L70234	[1]	ARANDELA, 77.72 mm ID x 152.4 mm OD x 4.78 mm Thk	CAS reemplaza 302574A1
5)	L125294	[2]	TRUNNION	Muñón CAS
6)	426-1240	[12]	PERNO, hexagonal, 3/4 "- 10 x 2-1 / 2", Gr 8	CAS Reemplazado por el número de pieza: 281074
7)	D34666	[12]	ARANDELA, 33.34 mm ID x 63.5 mm OD x 2.38 mm Thk	CAS 25/32 x 1-3 / 8 x 9/64, endurecido
8)	218-5450	[2]	CODO, 90 grados, 7/16 "-20 ORB x 1/8" NPT Fem	CAS Incluye 9 Reemplazado por número de parte: 87530186
9)	237-6004	[1]	ANILLO O, 0.072 "Thk x 0.351" ID, -904, Cl 6, 90 Duro	CAS Reemplazado por el número de parte: 72186131, 165202
10)	318012A1	[1]	MANGUERA FLEXIBLE	CAS 1785 mm (70-5 / 16 in), lubricación, muñón delantero reemplazado por número de pieza: 8605822
11)	318013A1	[1]	MANGUERA FLEXIBLE, 4.8 mm ID x 2723 mm L	CAS 2723 mm (107-3 / 16 in), lubricación, muñón trasero Reemplazado por el número de pieza: 87426405
12)	515-2495	[5]	ABRAZADERA, 3/8 ", Insul, Perno de 7/16"	CAS Reemplazado por número de pieza: 86639003
13)	896-15012	[4]	ARANDELA, 13.5mm ID x 28mm OD x 4mm Thk	CAS 13,5 x 28 x 4 mm Reemplazada por el número de pieza: 86625256
14)	895-18010	[4]	ARANDELA, 10.5 mm ID x 18 mm OD x 1.6 mm Thk	CAS Reemplazado por número de parte: 86625251
15.	832-10410	[4]	TUERCA, M10 x 1.5, Cl 8	CAS Reemplazado por número de parte: 190003888452
dieciséis.	F53473	[2]	TUERCA DE SEGURIDAD, 1 / 8-27 NPSM	CAS 1/8 PT Reemplazada por el número de pieza: 76085536
17)	515-2295	[2]	ABRAZADERA, 3/8 ", Insul, Perno de 5/16"	CAS Reemplazado por el número de pieza: 86637978
19)	895-11008	[2]	ARANDELA, DI 9 mm x 16 mm DE x 1,6 mm de espesor	CAS Reemplazado por el número de pieza: 86624184
20)	829-1408	[2]	TUERCA, Hex, M8 x 1.25, Cl 10.9	CAS Reemplazado por el número de pieza: 87778059, 43362
18)	627-8025	[2]	PERNO, hexagonal, M8 x 1.25 x 25 mm, Cl 10.9, Full Thd	CAS Reemplazado por el número de pieza: 43234

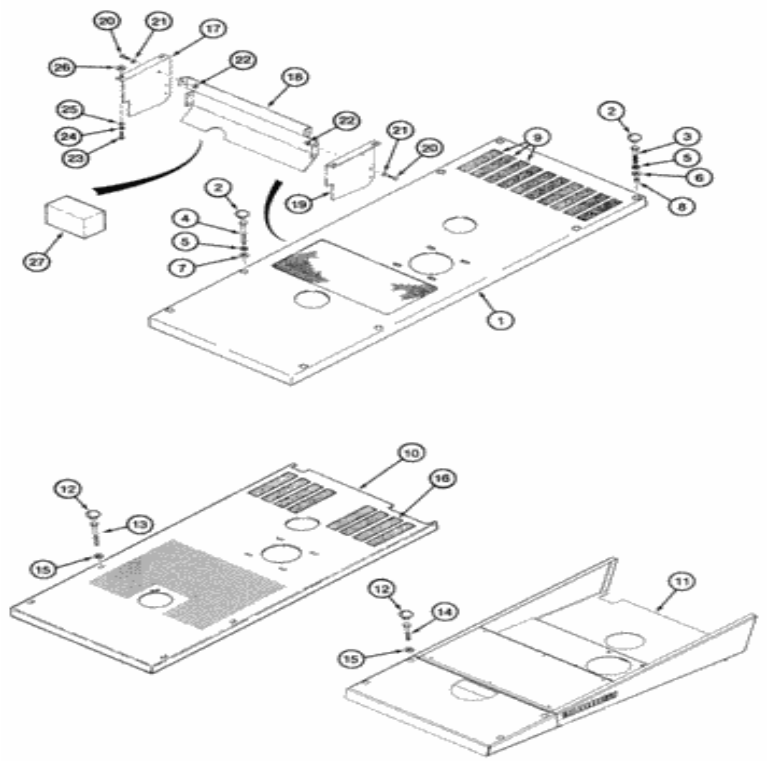

Para una vista completa, necesita registrarse

Piezas en el grupo (821C) - CARGADOR DE RUEDAS DE CASO (N / S JEE0155000 Y ANTES) (1 / 02-12 / 06):

Pos.	Parte no	Cantidad	Nombre de piezas	Comentarios
1)	305555A1	[1]	CAPUCHA	CAS
2)	353-413	[8]	ENCHUFE, Cúpula, orificio de 1.187 ", nylon	CAS 1-3 / 16
3)	627-10040	[4]	PERNO, Hex, M10 x 1.5 x 40 mm, Cl 10.9, Full Thd	CAS Reemplazado por el número de pieza: 43248
4)	627-	[4]	PERNO, Hex, M10 x 1.5 x 65 mm, Cl	CAS ya no se usa, pedido 627-10040 Reemplazado por el

Pos.	Parte no	Cantidad	Nombre de piezas	Comentarios
4)	[illegible]	[4]	[illegible]	número de pieza: 15214931
4)	627-10040	[4]	PERNO, Hex, M10 x 1.5 x 40 mm, Cl 10.9, Full Thd	CAS reemplaza 627-10065 Reemplazado por el número de parte: 43248
5)	892-11010	[8]	ARANDELA DE SEGURIDAD, M10	CAS Reemplazado por el número de pieza: 140028
6)	896-15010	[4]	ARANDELA, 11mm ID x 24mm OD x 3mm Thk	CAS 11 x 24 x 3 mm Reemplazada por el número de pieza: 86639325
8)	D76211	[4]	ESPACIADOR	CAS
9)	D55216	[10]	ALMOHADILLA, 2 "x 9"	CAS 2 x 9 in, delantero
10)	305554A1	[1]	CAPUCHA	CAS Norteamérica solamente
11)	318073A1	[1]	CONJUNTO DE CAPUCHA.	CAS Europa solamente
12)	353-413	[4]	ENCHUFE, Cúpula, orificio de 1.187 ", nylon	CAS 1-3 / 16
13)	627-10065	[4]	PERNO, Hex, M10 x 1.5 x 65 mm, Cl 10.9, Full Thd	CAS ya no se usa, pedido 627-10040 Reemplazado por el número de pieza: 15214931
13)	627-10040	[4]	PERNO, Hex, M10 x 1.5 x 40 mm, Cl 10.9, Full Thd	CAS reemplaza 627-10065 Reemplazado por el número de parte: 43248
dieciséis.	D55216	[8]	ALMOHADILLA, 2 "x 9"	CAS 2 x 9 in, frontal, solo en Norteamérica
17)	L128187	[1]	DEFLECTOR	CAS mano izquierda
18)	L128188	[1]	DEFLECTOR	Centro CAS
19)	L128186	[1]	DEFLECTOR	CAS mano derecha
20)	426-512	[6]	PERNO, hexagonal, 5/16 "- 18 x 3/4", Gr 8	CAS Reemplazado por el número de pieza: 86622980
21)	495-11034	[6]	ARANDELA, 5/16 ", SAE	CAS (11/32 x 11/16 x 1/16 ") Reemplazada por el número de parte: 72187257, 83918746
22)	231-1445	[6]	TUERCA, 5/16 "-18, GB	CAS Reemplazado por el número de pieza: 86050277
23)	426-616	[4]	PERNO, hexagonal, 3/8 "- 16 x 1", Gr 8	CAS Reemplazado por el número de pieza: 9670285
24)	492-11038	[4]	ARANDELA DE BLOQUEO, 3/8 "	CAS Reemplazado por el número de parte: 72187249, 80680
25)	495-21044	[4]	ARANDELA, 3/8 "	CAS (7/16 x 1 x 5/64 in) Reemplazada por el número de parte: 80702, 87779090
26)	R24323	[4]	LAVADORA	CAS si se usa
27)	255823A1	[2]	SELLO	CAS Air
14)	627-10030	[4]	PERNO, hexagonal, M10 x 1.5 x 30 mm, Cl 10.9, Full Thd	CAS Reemplazado por el número de pieza: 9515003
7)	895-11010	[4]	ARANDELA, 11mm ID x 20mm OD x 2mm Thk	Endurecido CAS Reemplazado por número de parte: 14496621
15.	895-11010	[4]	ARANDELA, 11mm ID x 20mm OD x 2mm Thk	CAS Reemplazado por el número de pieza: 14496621

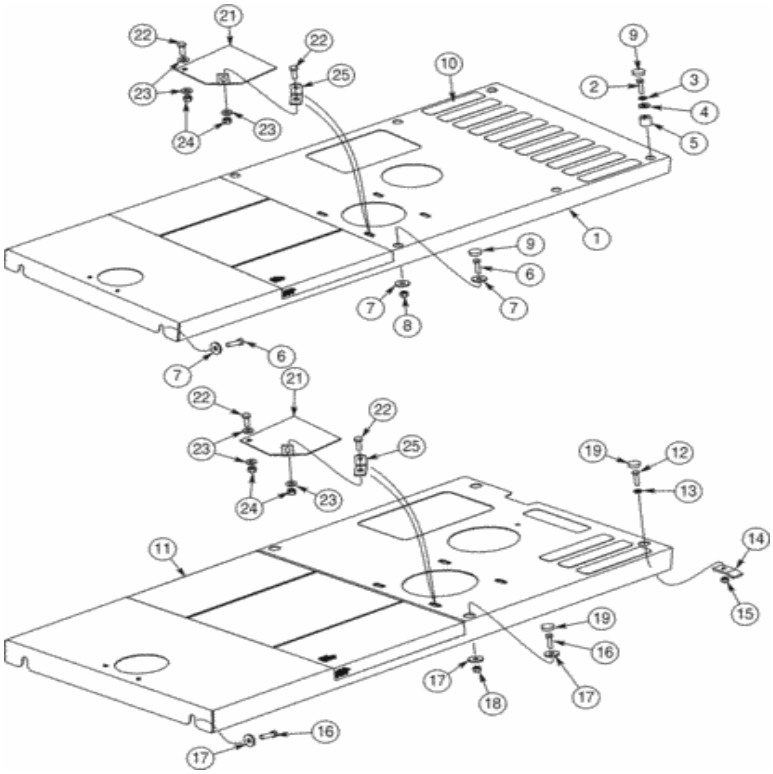

Para una vista completa, necesita registrarse

Piezas en el grupo (821C) - CARGADOR DE RUEDAS DE CASO (N / S JEE0155000 Y ANTES) (1 / 02-12 / 06):

Pos.	Parte no	Cantidad	Nombre de piezas	Comentarios
1)	436271A2	[1]	CAPUCHA	CAS Reemplazado por el número de pieza: 436271A3
2)	828-10045	[4]	PERNO, hexagonal, M10 x 1.5 x 45 mm, Cl 10.9	CAS Reemplazado por el número de parte: 86508618, 87778741
3)	892-11010	[4]	ARANDELA DE SEGURIDAD, M10	CAS Reemplazado por el número de pieza: 140028
4)	496-	[4]	ARANDELA	CAS Reemplazado por el número de pieza:

Pos.	Parte no	Cantidad	Nombre de piezas	Comentarios
4)	[illegible]	[4]	ARANDELA, 13/32 "x 1 1/8" x .134 "	CAS 86624186
5)	D76209	[4]	ESPACIADOR	CAS Reemplazado por el número de pieza: D146035
6)	627-12040	[4]	PERNO, hexagonal, M12 x 1.75 x 40 mm, Cl 10.9, Full Thd	CAS Reemplazado por el número de pieza: 337563
7)	195-81030	[6]	LAVADORA	CAS 17/32 x 1-1 / 2 x 3/16 Reemplazado por el número de pieza: 86624149
8)	832-10412	[2]	TUERCA, M12 x 1.75, Cl 8	CAS Reemplazado por el número de pieza: 87780366, 412126
9)	353-413	[6]	ENCHUFE, Cúpula, orificio de 1.187 ", nylon	CAS 1-3 / 16
10)	D55216	[11]	ALMOHADILLA, 2 "x 9"	CAS 2 x 9 in, delantero
11)	431943A2	[1]	CONJUNTO DE CAPUCHA.	CAS
12)	627-10040	[2]	PERNO, Hex, M10 x 1.5 x 40 mm, Cl 10.9, Full Thd	CAS Reemplazado por el número de pieza: 43248
13)	896-11010	[2]	ARANDELA, 11mm ID x 21mm OD x 2.5mm Thk	CAS Reemplazado por número de parte: 86625252
14)	L125787	[2]	PLACA GRANDE	PLACA CAS , GRANDE
15.	832-10410	[2]	TUERCA, M10 x 1.5, Cl 8	CAS Reemplazado por número de parte: 190003888452
dieciséis.	627-12040	[4]	PERNO, hexagonal, M12 x 1.75 x 40 mm, Cl 10.9, Full Thd	CAS Reemplazado por el número de pieza: 337563
17)	195-81030	[6]	LAVADORA	CAS 17/32 x 1-1 / 2 x 3/16 Reemplazado por el número de pieza: 86624149
18)	832-10412	[2]	TUERCA, M12 x 1.75, Cl 8	CAS Reemplazado por el número de pieza: 87780366, 412126
19)	353-413	[4]	ENCHUFE, Cúpula, orificio de 1.187 ", nylon	CAS 1-3 / 16
21)	L126779	[1]	PLACA GRANDE	PLACA CAS , GRANDE
24)	832-10410	[2]	TUERCA, M10 x 1.5, Cl 8	CAS Reemplazado por número de parte: 190003888452
25)	L112314	[1]	APOYO	CAS
22)	627-10030	[2]	PERNO, hexagonal, M10 x 1.5 x 30 mm, Cl 10.9, Full Thd	CAS Reemplazado por el número de pieza: 9515003
23)	895-15010	[4]	ARANDELA, 11mm ID x 24mm OD x 2mm Thk	CAS Reemplazado por número de parte: 86625253

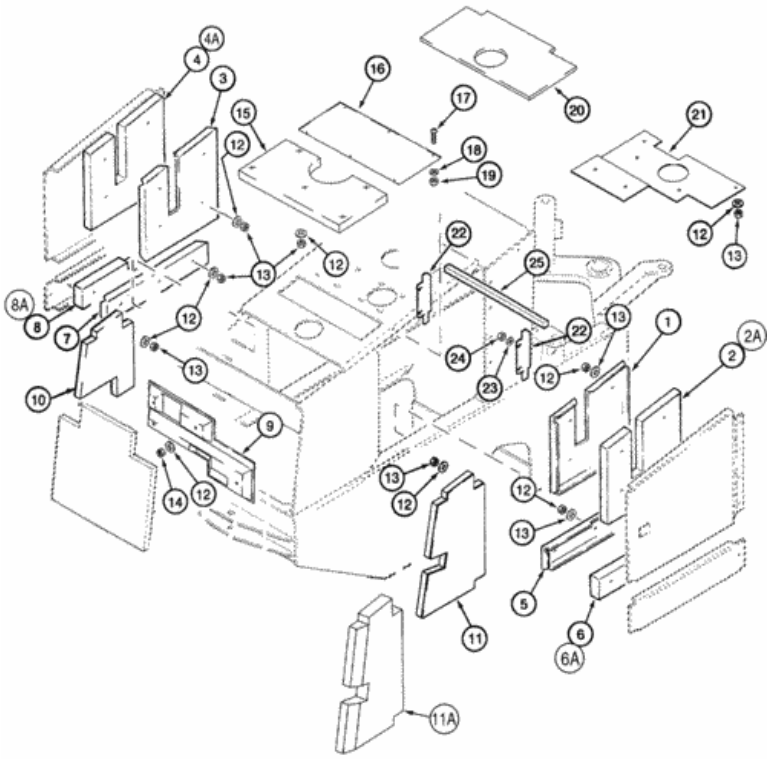

Para una vista completa, necesita registrarse

Piezas en el grupo (821C) - CARGADOR DE RUEDAS DE CASO (N / S JEE0155000 Y ANTES) (1 / 02-12 / 06):

Pos.	Parte no	Cantidad	Nombre de piezas	Comentarios
1)	106700A1	[1]	GUARDIA CONJUNTO.	Puerta del motor CAS , mano derecha, si se usa
2)	118734A1	[1]	PROTECCION DE RUIDO	Cubierta CAS , derecha, ya no se utiliza, pedido 399889A1, REF 2A
2A.	399889A1	[1]	ESPUMA	Cubierta CAS , mano derecha
3)	107298A1	[1]	GUARDIA CONJUNTO.	Puerta del motor CAS , mano izquierda, si se usa
4)	107295A1	[1]	PROTECCION DE RUIDO	Cubierta CAS , mano izquierda, ya no se usa, pedido 399890A1, REF 4A
4A.	399890A1	[1]	ESPUMA	Cubierta CAS , mano izquierda

Pos.	Parte no.	Cantidad	Nombre de piezas	Comentarios
5)	106701A1	[1]	GUARDIA CONJUNTO.	Motor CAS inferior, mano derecha, si se usa
6)	118735A1	[1]	PROTECCION DE RUIDO	Motor CAS inferior, mano derecha, ya no se utiliza, pedido 399892A1, REF 6A
6A.	399892A1	[1]	ESPUMA	Motor CAS inferior, mano derecha
7)	107299A1	[1]	GUARDIA CONJUNTO.	Motor CAS inferior, mano izquierda, si se usa
8)	107296A1	[1]	PROTECCION DE RUIDO	Motor CAS inferior, mano izquierda, ya no se utiliza, pedido 399891A1, REF 8A
8A.	399891A1	[1]	ESPUMA	Motor CAS inferior, mano izquierda
9)	175109A2	[1]	PROTECTOR	Tanque hidráulico CAS reemplazado por número de pieza: 175109A3
10)	319477A2	[1]	AISLANTE	Protector de radiador CAS , mano izquierda, reemplaza 319477A1
11)	319478A1	[1]	AISLANTE	Protector de radiador CAS , mano derecha, ya no está disponible, pedido 319478A2, REF 11A Reemplazado por el número de pieza: 319478A2
11A.	319478A2	[1]	AISLANTE	Protector de radiador CAS , mano derecha, reemplaza 319478A1
12)	496-81003	[1]	ARANDELA, 10.31 mm ID x 26.98 mm OD x 3.07 mm Thk	CAS
13)	234-10431	[1]	TUERCA DE CORONA, Corona, 5/16 "-18	CAS
14)	832-10408	[4]	TUERCA, M8 x 1.25, Cl 8.8	CAS Reemplazado por el número de pieza: 86528579
15.	144505A1	[1]	PANEL	CAS superior trasero
dieciséis.	144213A1	[1]	PLACA GRANDE	PLACA CAS , GRANDE, entrada de aire
17)	161-114	[6]	TORNILLO HEX SOC, Btn Hd, 1/4 "- 20 x 5/8"	CAS
18)	495-81286	[6]	ARANDELA, .281 "x 1 1/8" x .060 "	IH Reemplazada por el número de pieza: 86624141
19)	231-1444	[6]	TUERCA, 1/4 "-20, GB	CAS Reemplazado por el número de pieza: 86625061
20)	319029A1	[1]	AISLANTE	Campana de CAS
21)	319030A1	[1]	AISLANTE	Sonido del motor CAS
22)	175207A2	[2]	CAPUCHA	CAS
24)	832-10410	[4]	TUERCA, M10 x 1.5, Cl 8	CAS Reemplazado por número de parte: 190003888452
25)	182916A1	[1]	PANEL	CAS inferior, tanque hidráulico
23)	895-15010	[4]	ARANDELA, 11mm ID x 24mm OD x 2mm Thk	CAS reemplaza 895-15012 Reemplazado por número de parte: 86625253

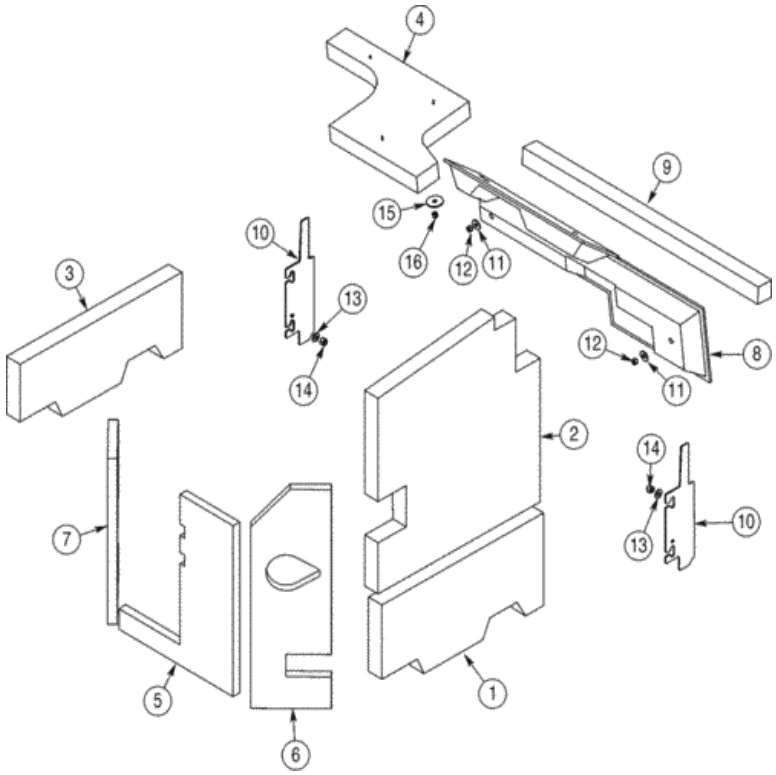

Para una vista completa, necesita registrarse

Piezas en el grupo (821C) - CARGADOR DE RUEDAS DE CASO (N / S JEE0155000 Y ANTES) (1 / 02-12 / 06):

Pos.	Parte no	Cantidad	Nombre de piezas	Comentarios
1)	441445A1	[1]	AISLANTE	Puerta derecha de CAS , inferior
2)	441446A1	[1]	AISLANTE	Puerta derecha de CAS , superior
3)	441447A1	[1]	AISLANTE	Puerta izquierda de CAS , inferior
4)	441449A2	[1]	AISLANTE	Campana de CAS
5)	441450A2	[1]	AISLANTE	Centro CAS Reemplazado por número de parte: 441450A3
6)	441451A1	[1]	AISLANTE	CAS pared derecha

Pos.	Parte no	Cantidad	Nombre de piezas	Comentarios
7)	441452A2	[1]	AISLANTE	Pared izquierda CAS reemplazada por número de pieza: 441452A3
8)	175109A3	[1]	PROTECTOR	CAS
9)	182916A1	[1]	PANEL	CAS
10)	175207A2	[2]	CAPUCHA	CAS
11)	496-81003	[4]	ARANDELA, 10.31 mm ID x 26.98 mm OD x 3.07 mm Thk	CAS
12)	832-10408	[4]	TUERCA, M8 x 1.25, Cl 8.8	CAS Reemplazado por el número de pieza: 86528579
14)	832-10410	[4]	TUERCA, M10 x 1.5, Cl 8	CAS Reemplazado por número de parte: 190003888452
15.	495-81145	[3]	ARANDELA, 13/32 "x 1 3/4" x .120 "	CAS Reemplazado por el número de pieza: 86637950
dieciséis.	234-10431	[3]	TUERCA DE CORONA, Corona, 5/16 "-18	CAS
13)	895-15010	[4]	ARANDELA, 11mm ID x 24mm OD x 2mm Thk	CAS Reemplazado por número de parte: 86625253

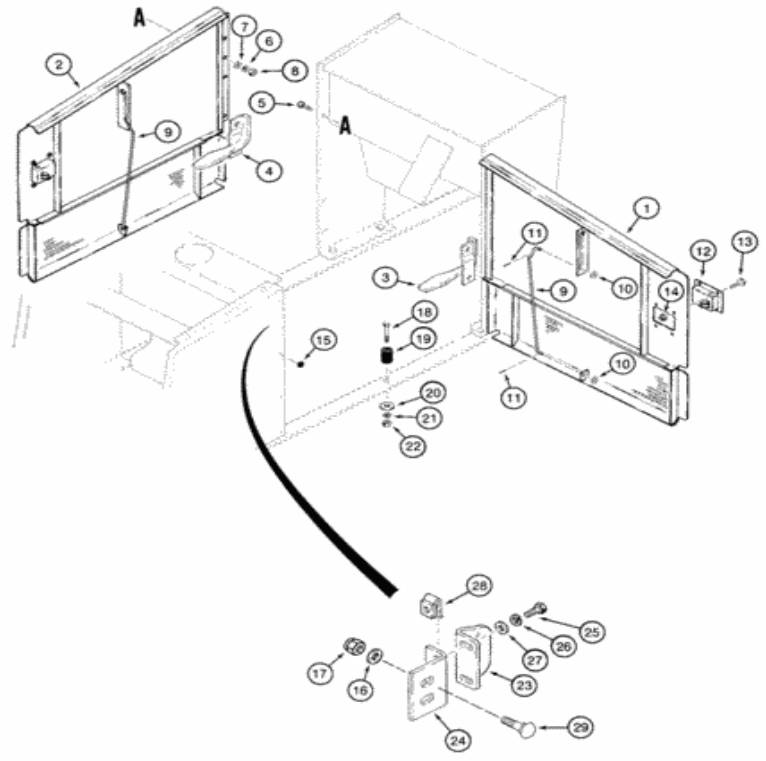

Para una vista completa, necesita registrarse

Piezas en el grupo (821C) - CARGADOR DE RUEDAS DE CASO (N / S JEE0155000 Y ANTES) (1 / 02-12 / 06):

Pos.	Parte no	Cantidad	Nombre de piezas	Comentarios
1)	119508A1	[1]	PUERTA	CAS Lado del capó, mano derecha, solo Norteamérica
1)	399888A1	[1]	PUERTA CONJUNTO.	CAS Capó lateral, mano derecha, solo Europa, reemplaza 121452A1
2)	119509A1	[1]	PUERTA	CAS Lado del capó, mano izquierda, solo Norteamérica
2)	399887A1	[1]	PUERTA CONJUNTO.	CAS Capó lateral, mano izquierda, solo Europa, reemplaza 121451A1

3)	L129473	[1]	ANTICIPO	Bandeja de herramientas CAS , mano derecha

Pos.	Parte no	Cantidad	Nombre de piezas	Comentarios
4)	L129474	[1]	ANTICIPO	Bandeja de herramientas CAS , mano izquierda
5)	433-620	[10]	PERNO DE TRANSPORTE, Sq Nk, 3/8 "- 16 x 1 1/4", Gr 5	CAS Reemplazado por el número de parte: 86508773
6)	492-11038	[10]	ARANDELA DE BLOQUEO, 3/8 "	CAS Reemplazado por el número de parte: 72187249, 80680
7)	495-21044	[10]	ARANDELA, 3/8 "	CAS (7/16 x 1 x 5/64 in) Reemplazada por el número de parte: 80702, 87779090
8)	425-106	[10]	TUERCA, 3/8 "-16, Cl 5	CAS Reemplazado por el número de pieza: 9628503
9)	L125405	[2]	VARILLA	Puerta de CAS abierta, solo en América del Norte, ya no se utiliza, pedido 106702A1 Reemplazada por el número de pieza: 106702A1
9)	106702A1	[2]	VARILLA	Puerta CAS abierta
10)	495-11041	[4]	ARANDELA, 0.406 "ID x 0.812" OD x 0.065 "W	CAS (13/32 x 13/16 x 1/16 ") Reemplazado por el número de pieza: 87016
11)	432-812	[4]	PIN COTTER, 3/4 "OAL x 1/8" W	CAS Reemplazado por el número de pieza: 80756
12)	R56221	[2]	PESTILLO	Tirador de puerta CAS
13)	458-412	[8]	PERNO, hexagonal, 1/4 "-20 x 3/4", Gr 5	CAS Reemplazado por el número de pieza: 86521550
14)	231-5344	[8]	TUERCA DE BRIDA, Flg, 1/4 "-20	CAS Reemplazado por el número de pieza: 9626558
15.	L126856	[8]	REMACHE	Caucho CAS
dieciséis.	496-81003	[4]	ARANDELA, 10.31 mm ID x 26.98 mm OD x 3.07 mm Thk	CAS
17)	231-1446	[4]	TUERCA, 3/8 "- 16, Gr 5	CAS Reemplazado por número de parte: 86625064
18)	426-652	[2]	PERNO, hexagonal, 3/8 "-16 x 3-1 / 4", Gr 8	CAS
19)	D33216	[2]	PIVOTE	Caucho CAS
20)	39519	[2]	ARANDELA, 10.31 mm ID x 34.9 mm OD x 3.57 mm Thk	CAS endurecido
21)	492-11038	[2]	ARANDELA DE BLOQUEO, 3/8 "	CAS Reemplazado por el número de parte: 72187249, 80680
22)	425-106	[2]	TUERCA, 3/8 "-16, Cl 5	CAS Reemplazado por el número de pieza: 9628503
23)	L127958	[2]	PLACA GRANDE	PLACA CAS , GRANDE
24)	112924A1	[2]	APOYO	CAS
25)	426-516	[4]	PERNO, hexagonal, 5/16 "-18 x 1", Gr 8	CAS Reemplazado por el número de pieza: 280341
26)	492-11031	[4]	ARANDELA DE BLOQUEO, 5/16 "	CAS Reemplazado por el número de pieza: 83990583
27)	495-11034	[4]	ARANDELA, 5/16 ", SAE	CAS (11/32 x 11/16 x 1/16 ") Reemplazada por el número de parte: 72187257, 83918746
28)	131-637	[4]	TUERCA DE RESORTE, Ret, J, 5/16 "-18	CAS
29)	434-616	[4]	PERNO DE TRANSPORTE, Sht Sq Nk, 3/8 "- 16 x 1", Gr 5	CAS Reemplazado por el número de pieza: 80280503

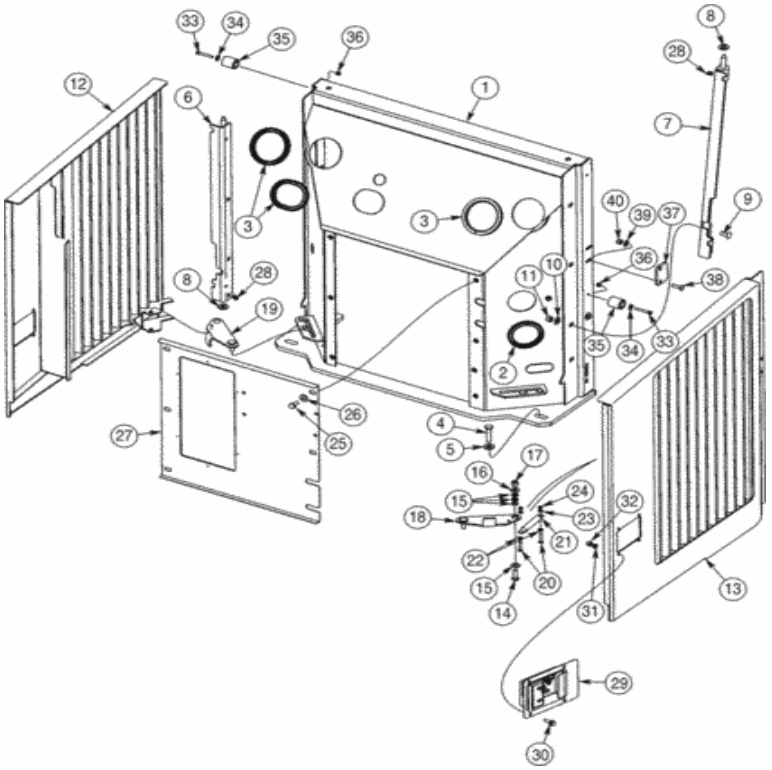

Para una vista completa, necesita registrarse

Piezas en el grupo (821C) - CARGADOR DE RUEDAS DE CASO (N / S JEE0155000 Y ANTES) (1 / 02-12 / 06):

Pos.	Parte no	Cantidad	Nombre de piezas	Comentarios
1)	413015A2	[1]	PARED	Cortafuegos CAS Reemplazado por número de parte: 413015A3
2)	431818A1	[1]	EMPAQUETADURA	CAS 245 mm (9-5 / 8 in), cortado de F64277X Reemplazado por el número de pieza: 87431213
3)	433158A1	[3]	SELLO	CAS 280 mm (11 in), cortado de F64277X Reemplazado por el número de pieza: 87431213
4)	827-	[1]	PERNO, hexagonal, M12 x 1.75 x 50	CAS Reemplazado por el número de pieza: 227476

Pos.	Parte no	Cantidad	Nombre de piezas	Comentarios
4)	[illegible]	[4]	[illegible]	CAS Reemplazado por el número de pieza: 337476
5)	896-15012	[4]	ARANDELA, 13.5mm ID x 28mm OD x 4mm Thk	CAS 13,5 x 28 x 4 mm Reemplazada por el número de pieza: 86625256
6)	431722A1	[1]	CANAL	CAS lado izquierdo
7)	431721A1	[1]	CANAL	CAS lado derecho
8)	896-15012	[4]	ARANDELA, 13.5mm ID x 28mm OD x 4mm Thk	CAS 13,5 x 28 x 4 mm Reemplazada por el número de pieza: 86625256
9)	811-10025	[8]	PERNO DE TRANSPORTE, Sq Nq, M10 x 1.5 x 25 mm, Cl 8.8	CAS Reemplazado por el número de pieza: 86633356
11)	832-10410	[8]	TUERCA, M10 x 1.5, Cl 8	CAS Reemplazado por número de parte: 190003888452
12)	418842A3	[1]	PUERTA CONJUNTO.	CAS trasero izquierdo
13)	418840A3	[1]	PUERTA CONJUNTO.	CAS derecha trasera
15.	895-18010	[6]	ARANDELA, 10.5 mm ID x 18 mm OD x 1.6 mm Thk	CAS Reemplazado por número de parte: 86625251
17)	832-10410	[2]	TUERCA, M10 x 1.5, Cl 8	CAS Reemplazado por número de parte: 190003888452
18)	434128A2	[1]	DETENER	Puerta derecha de CAS
19)	433502A2	[1]	DETENER	Puerta izquierda de CAS
20)	827-6030	[4]	PERNO, hexagonal, M6 x 30 mm, Cl 10.9	CAS Reemplazado por el número de pieza: 86508617
21)	D124939	[2]	PRIMAVERA	CAS
22)	825-2406	[4]	TUERCA DE BRIDA, M6 x 1, Cl 8.8	CAS Reemplazado por el número de pieza: 9804276
23)	892-11006	[4]	ARANDELA DE SEGURIDAD, M6	CAS Reemplazado por el número de pieza: 86517328
24)	829-1406	[4]	TUERCA, Hex, M6 x 1, Cl 10.9	CAS M6; 10.9 Reemplazada por el número de pieza: 87778396, 86500688
25)	627-10020	[5]	PERNO, Hex, M10 x 1.5 x 20 mm, Cl 10.9, Full Thd	CAS Reemplazado por el número de parte: 11106031
27)	449985A1	[1]	PARED	Cortafuegos CAS
28)	219-1	[4]	NIPPLE DE LUBRICANTE, 1/8 "- 27 NPTF	CAS Reemplazado por el número de pieza: 80710
29)	R56221	[2]	PESTILLO	CAS
30)	844-6020	[8]	PERNO, Hexagonal, M6 x 20 mm, Cl 8.8	CAS Reemplazado por el número de pieza: 9804256
31)	895-11006	[8]	ARANDELA, 6.6mm ID x 12mm OD x 1.6mm Thk	CAS Reemplazado por el número de pieza: 86588450
32)	832-10406	[8]	TUERCA, M6 x 1, Cl 8	CAS
33)	864-6045	[4]	TORNILLO HEX SOC, M6 x 45 mm, Cl 8.8	CAS Reemplazado por el número de parte: 14305921
34)	895-25006	[4]	ARANDELA, 6.6mm ID x 18mm OD x 1.6mm Thk	CAS Reemplazado por el número de pieza: 86624182
35)	L126483	[4]	PARACHOQUE	CAS
36)	832-10406	[4]	TUERCA, M6 x 1, Cl 8	CAS
37)	429986A1	[2]	PLATO	CAS Reemplazado por el número de pieza: 87642068
38)	811-8030	[4]	PERNO DE TRANSPORTE, Sht Sq Nk, M8 x 1.25 x 30 mm, Cl 8.8	CAS

40)	832-	[4]	TUERCA, M8 x 1.25, Cl 8.8	CAS Reemplazado por el número de pieza: 86528570

Pos.	Parte no	Cantidad	Nombre de piezas	Comentarios
40)	[illegible]	[4]	TUERCA, M8 x 1.25, Cl 8.8	CAS Reemplazado por el número de pieza: 86528579
14)	627-10030	[2]	PERNO, hexagonal, M10 x 1.5 x 30 mm, Cl 10.9, Full Thd	CAS Reemplazado por el número de pieza: 9515003
10)	895-15010	[8]	ARANDELA, 11mm ID x 24mm OD x 2mm Thk	CAS Reemplazado por número de parte: 86625253
dieciséis.	895-15010	[4]	ARANDELA, 11mm ID x 24mm OD x 2mm Thk	CAS Reemplazado por número de parte: 86625253
26)	895-15010	[5]	ARANDELA, 11mm ID x 24mm OD x 2mm Thk	CAS Reemplazado por número de parte: 86625253
39)	895-15008	[4]	ARANDELA, 9 mm ID x 20 mm OD x 1,6 mm Thk	CAS Reemplazado por el número de pieza: 86625263

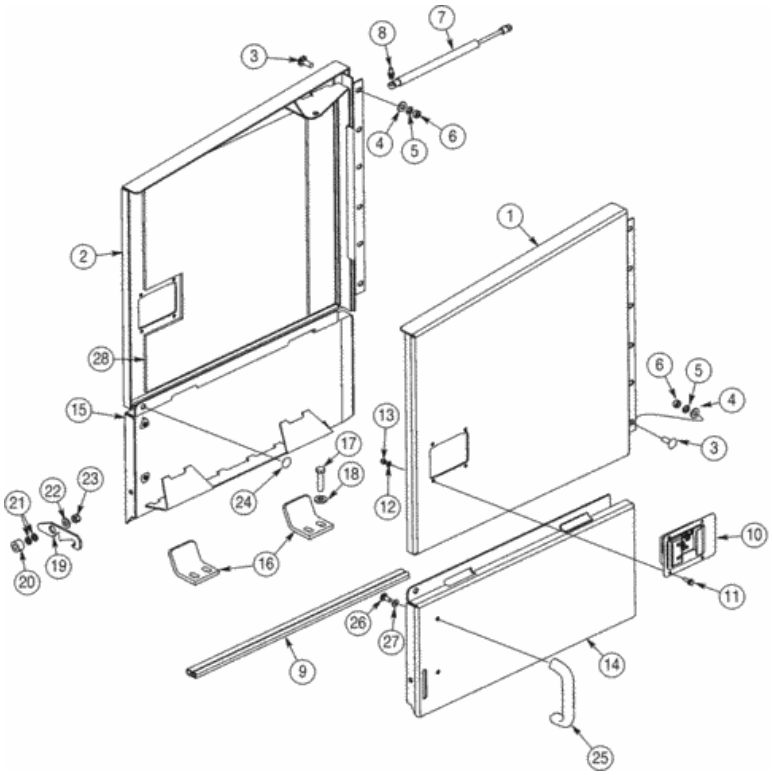

Para una vista completa, necesita registrarse

Piezas en el grupo (821C) - CARGADOR DE RUEDAS DE CASO (N / S JEE0155000 Y ANTES) (1 / 02-12 / 06):

Pos.	Parte no	Cantidad	Nombre de piezas	Comentarios
1)	433032A1	[1]	PUERTA CONJUNTO.	CAS Mano derecha, superior
2)	433034A1	[1]	PUERTA CONJUNTO.	CAS Mano izquierda, superior
3)	711-10030	[8]	PERNO DE TRANSPORTE, Sq Nk, M10 x 1.5 x 30 mm, Cl 8.8	CAS M10 x 30 Reemplazado por el número de pieza: 86512446
5)	892-11010	[8]	ARANDELA DE SEGURIDAD, M10	CAS Reemplazado por el número de pieza: 140028
6)	[illegible]	[8]	TUERCA, M10 x 1.5, Cl 10.9	CAS Reemplazado por el número de pieza:

Pos.	Parte no	Cantidad	Nombre de piezas	Comentarios
6)	829-1410	[8]	TUERCA, M10 x 1.5, Cl 10.9	86500689
7)	L129243	[2]	SOPORTE DE GAS, 498 mm extendido, 321 mm comprimido	CAS
8)	1304648C1	[4]	SEMENTAL	IH Reemplazada por el número de pieza: 1340345C1
9)	434651A1	[1]	SELLO	CAS 667 mm (26-1 / 4 in), corte de 90-2894T1
10)	R56221	[2]	PESTILLO	CAS
11)	844-6020	[8]	PERNO, Hexagonal, M6 x 20 mm, Cl 8.8	CAS Reemplazado por el número de pieza: 9804256
12)	895-11006	[8]	ARANDELA, 6.6mm ID x 12mm OD x 1.6mm Thk	CAS Reemplazado por el número de pieza: 86588450
13)	832-10406	[8]	TUERCA, M6 x 1, Cl 8	CAS
14)	433038A1	[1]	PUERTA CONJUNTO.	CAS Derecha Inferior
15.	433041A1	[1]	PUERTA CONJUNTO.	CAS inferior izquierdo
dieciséis.	430369A1	[4]	PLATO	CAS
17)	827-12050	[8]	PERNO, hexagonal, M12 x 1.75 x 50 mm, Cl 10.9	CAS Reemplazado por el número de pieza: 337476
18)	896-15012	[8]	ARANDELA, 13.5mm ID x 28mm OD x 4mm Thk	CAS 13,5 x 28 x 4 mm Reemplazada por el número de pieza: 86625256
19)	430459A1	[2]	PLATO	CAS
20)	372947A1	[2]	ESPACIADOR	CAS
21)	892-11010	[4]	ARANDELA DE SEGURIDAD, M10	CAS Reemplazado por el número de pieza: 140028
23)	832-10410	[2]	TUERCA, M10 x 1.5, Cl 8	CAS Reemplazado por número de parte: 190003888452
24)	L126856	[2]	REMACHE	CAS
25)	A23725	[2]	ENCARGARSE DE	CAS Reemplazado por el número de parte: 86624184, 43233, 87351706
26)	426-512	[4]	PERNO, hexagonal, 5/16 "- 18 x 3/4", Gr 8	CAS Reemplazado por el número de pieza: 86622980
27)	895-11008	[4]	ARANDELA, DI 9 mm x 16 mm DE x 1,6 mm de espesor	CAS Reemplazado por el número de pieza: 86624184
28)	451697A1	[1]	AISLAMIENTO DE ESPUMA	FAR Puerta del motor, puerta izquierda
4)	895-15010	[8]	ARANDELA, 11mm ID x 24mm OD x 2mm Thk	CAS Reemplazado por número de parte: 86625253
22)	895-15010	[2]	ARANDELA, 11mm ID x 24mm OD x 2mm Thk	CAS Reemplazado por número de parte: 86625253

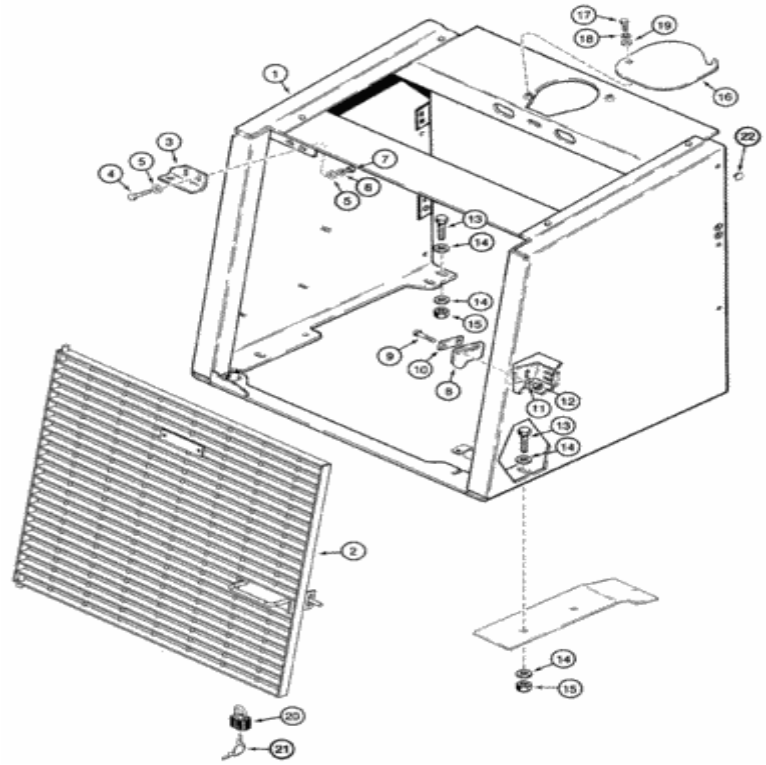

Para una vista completa, necesita registrarse

Piezas en el grupo (821C) - CARGADOR DE RUEDAS DE CASO (N / S JEE0155000 Y ANTES) (1 / 02-12 / 06):

Pos.	Parte no	Cantidad	Nombre de piezas	Comentarios
1)	291046A2	[1]	GUARDIA CONJUNTO.	Radiador CAS , reemplaza 291046A1
2)	284745A1	[1]	CONJUNTO DE REJILLA	CAS
3)	L118936	[1]	APOYO	Soporte de rejilla CAS
6)	892-11010	[2]	ARANDELA DE SEGURIDAD, M10	CAS Reemplazado por el número de pieza: 140028
				CAS Reemplazado por el número de pieza:

Pos.	Parte no	Cantidad	Nombre de piezas	Comentarios
7)	829-1410	[2]	TUERCA, M10 x 1.5, Cl 10.9	86500089
8)	L126920	[1]	PESTILLO	Rejilla CAS
9)	827-10040	[2]	PERNO, Hex, M10 x 1.5 x 40 mm, Cl 10.9, Full Thd	CAS Reemplazado por el número de pieza: 43248
10)	L126841	[1]	PLACA GRANDE	PLACA CAS , GRANDE, Captura
11)	496-81003	[2]	ARANDELA, 10.31 mm ID x 26.98 mm OD x 3.07 mm Thk	CAS
12)	832-10410	[2]	TUERCA, M10 x 1.5, Cl 8	CAS Reemplazado por número de parte: 190003888452
13)	627-16050	[6]	PERNO, hexagonal, M16 x 2 x 50 mm, Cl 10.9, Full Thd	CAS Reemplazado por el número de pieza: 412398
14)	896-15016	[12]	ARANDELA, 17.5mm ID x 34mm OD x 5mm Thk	CAS Reemplazado por el número de parte: 86639326, 82848079
15.	832-10416	[6]	TUERCA, M16 x 2, Cl 8	CAS Reemplazado por el número de pieza: 412066
dieciséis.	L128053	[1]	CUBRIR	Bloqueo CAS , Radiador
17)	627-10025	[2]	PERNO, Hexagonal, M10 x 1.5 x 25 mm, Cl 10.9, Full Thd	CAS Reemplazado por el número de parte: 11106231
18)	892-11010	[2]	ARANDELA DE SEGURIDAD, M10	CAS Reemplazado por el número de pieza: 140028
20)	D93753	[1]	CANDADO	CAS incluye llaves, incluye 21
21)	D93751	[2]	JUEGO DE 2 CLAVES	CAS Yale Lock, si se usa
21)	R29555	[2]	LLAVE	CAS Master Lock, si se usa Reemplazado por el número de pieza: D93753
22)	L126856	[8]	REMACHE	Caucho CAS
4)	627-10030	[2]	PERNO, hexagonal, M10 x 1.5 x 30 mm, Cl 10.9, Full Thd	CAS Reemplazado por el número de pieza: 9515003
5)	895-15010	[4]	ARANDELA, 11mm ID x 24mm OD x 2mm Thk	CAS Reemplazado por número de parte: 86625253
19)	895-15010	[2]	ARANDELA, 11mm ID x 24mm OD x 2mm Thk	CAS Reemplazado por número de parte: 86625253

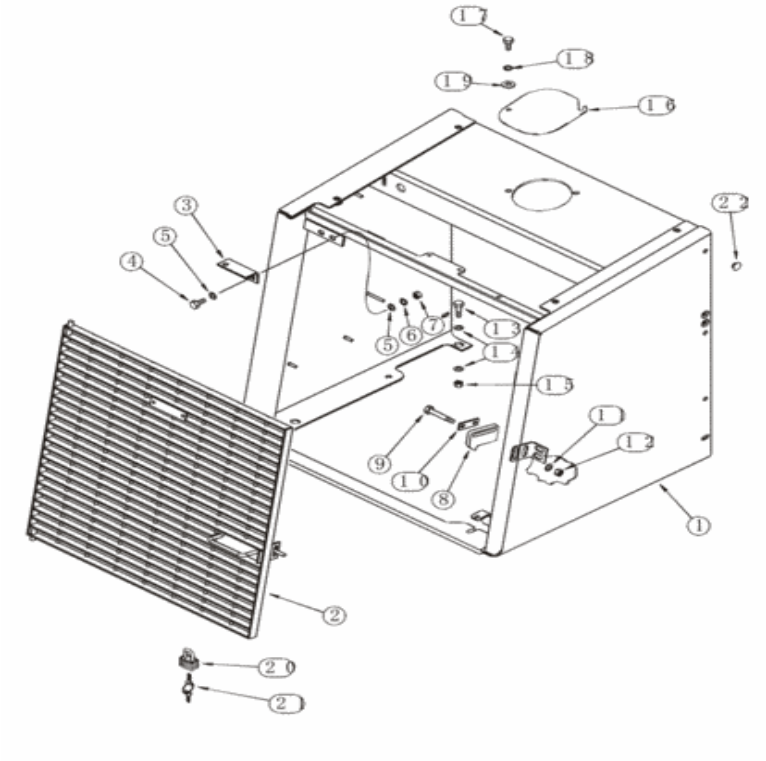

Para una vista completa, necesita registrarse

Piezas en el grupo (821C) - CARGADOR DE RUEDAS DE CASO (N / S JEE0155000 Y ANTES) (1 / 02-12 / 06):

Pos.	Parte no	Cantidad	Nombre de piezas	Comentarios
1)	315747A3	[1]	CAJA	Radiador CAS , reemplaza 315747A2
2)	284745A1	[1]	CONJUNTO DE REJILLA	CAS
3)	313224A1	[1]	SOPORTE	Soporte de rejilla CAS
6)	892-11010	[2]	ARANDELA DE SEGURIDAD, M10	CAS Reemplazado por el número de pieza: 140028

7)	892-11410	[2]	TUERCA, M10 x 1.5, Cl 10.9	CAS Reemplazado por el número de pieza:

Pos.	Parte no	Cantidad	Nombre de piezas	Comentarios
7)	829-1410	[2]	TUERCA, M10 x 1.5, Cl 10.9	86500089
8)	L126920	[1]	PESTILLO	Rejilla CAS
9)	827-10040	[2]	PERNO, Hex, M10 x 1.5 x 40 mm, Cl 10.9, Full Thd	CAS Reemplazado por el número de pieza: 43248
10)	L126841	[1]	PLACA GRANDE	PLACA CAS , GRANDE, Captura
11)	496-81003	[2]	ARANDELA, 10.31 mm ID x 26.98 mm OD x 3.07 mm Thk	CAS
12)	832-10410	[2]	TUERCA, M10 x 1.5, Cl 8	CAS Reemplazado por número de parte: 190003888452
13)	627-16050	[6]	PERNO, hexagonal, M16 x 2 x 50 mm, Cl 10.9, Full Thd	CAS Reemplazado por el número de pieza: 412398
14)	896-15016	[12]	ARANDELA, 17.5mm ID x 34mm OD x 5mm Thk	CAS Reemplazado por el número de parte: 86639326, 82848079
15.	832-10416	[6]	TUERCA, M16 x 2, Cl 8	CAS Reemplazado por el número de pieza: 412066
dieciséis.	L128053	[1]	CUBRIR	Bloqueo CAS , Radiador
17)	627-10025	[2]	PERNO, Hexagonal, M10 x 1.5 x 25 mm, Cl 10.9, Full Thd	CAS Reemplazado por el número de parte: 11106231
18)	892-11010	[2]	ARANDELA DE SEGURIDAD, M10	CAS Reemplazado por el número de pieza: 140028
20)	D93753	[1]	CANDADO	CAS incluye llaves, incluye 21
21)	D93751	[2]	JUEGO DE 2 CLAVES	CAS Yale Lock, si se usa
21)	R29555	[2]	LLAVE	CAS Master Lock, si se usa Reemplazado por el número de pieza: D93753
22)	L126856	[6]	REMACHE	Caucho CAS
4)	627-10030	[2]	PERNO, hexagonal, M10 x 1.5 x 30 mm, Cl 10.9, Full Thd	CAS Reemplazado por el número de pieza: 9515003
5)	895-15010	[4]	ARANDELA, 11mm ID x 24mm OD x 2mm Thk	CAS Reemplazado por número de parte: 86625253
19)	895-15010	[2]	ARANDELA, 11mm ID x 24mm OD x 2mm Thk	CAS Reemplazado por número de parte: 86625253

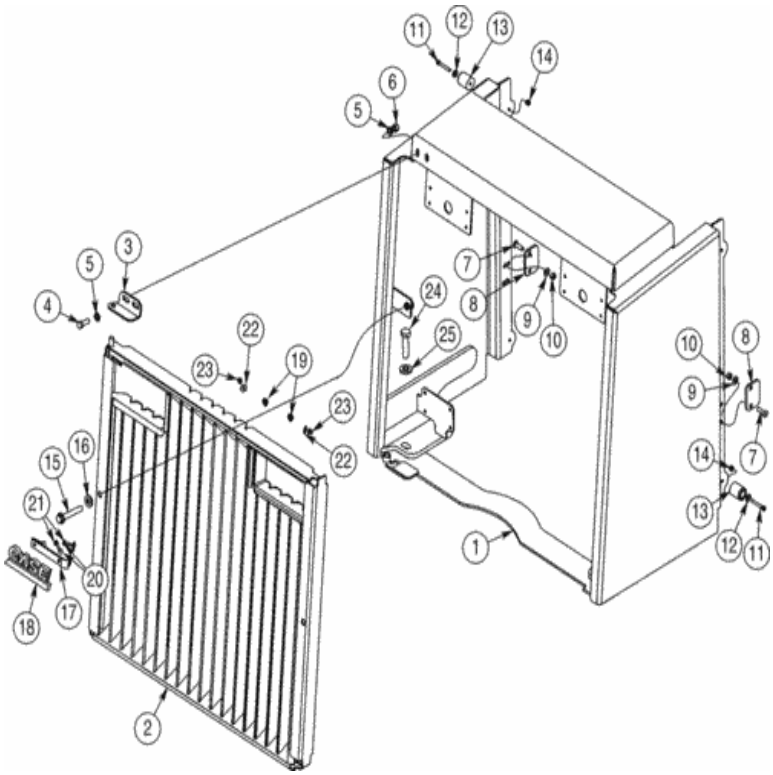

Para una vista completa, necesita registrarse

Piezas en el grupo (821C) - CARGADOR DE RUEDAS DE CASO (N / S JEE0155000 Y ANTES) (1 / 02-12 / 06):

Pos.	Parte no	Cantidad	Nombre de piezas	Comentarios
1)	431813A2	[1]	GUARDIA CONJUNTO.	Radiador CAS
2)	436066A1	[1]	CONJUNTO DE REJILLA	CAS trasero
3)	429433A1	[1]	SOPORTE	Pivote de la pantalla trasera CAS
6)	832-10410	[2]	TUERCA, M10 x 1.5, Cl 8	CAS Reemplazado por número de parte: 190003888452
7)	811-8020	[4]	PERNO DE TRANSPORTE, Sht Sq Nk, M8 x	CAS

Pos.	Parte no	Cantidad	Nombre de pieza	Comentarios
7)	811-8030	[4]	M25 x 30 mm, Cl 8.8	CAS
8)	429986A1	[2]	PLATO	Pestillo de puerta CAS Reemplazado por número de parte: 87642068
10)	832-10408	[4]	TUERCA, M8 x 1.25, Cl 8.8	CAS Reemplazado por el número de pieza: 86528579
11)	864-6045	[4]	TORNILLO HEX SOC, M6 x 45 mm, Cl 8.8	CAS Reemplazado por el número de parte: 14305921
12)	895-25006	[4]	ARANDELA, 6.6mm ID x 18mm OD x 1.6mm Thk	CAS Reemplazado por el número de pieza: 86624182
13)	L126483	[4]	PARACHOQUE	CAS
14)	832-10406	[4]	TUERCA, M6 x 1, Cl 8	CAS
15.	854-12080	[2]	PERNO, Hexagonal, M12 x 80 mm, Cl 10.9	CAS
dieciséis.	896-15012	[2]	ARANDELA, 13.5mm ID x 28mm OD x 4mm Thk	CAS 13,5 x 28 x 4 mm Reemplazada por el número de pieza: 86625256
17)	451669A1	[1]	SOPORTE	LEJOS
18)	186989A1	[1]	EMBLEMA	CAS
19)	131-431	[2]	TUERCA DE EMPUJE, Auto, Roscado, 1/4 "	CAS Reemplazado por número de parte: 86625060
20)	614-6020	[2]	PERNO, Hex, M6 x 1 x 20 mm, Cl 8.8, Full Thd	CAS Reemplazado por el número de pieza: 120100
21)	895-25006	[2]	ARANDELA, 6.6mm ID x 18mm OD x 1.6mm Thk	CAS Reemplazado por el número de pieza: 86624182
22)	895-11006	[2]	ARANDELA, 6.6mm ID x 12mm OD x 1.6mm Thk	CAS Reemplazado por el número de pieza: 86588450
23)	832-10406	[2]	TUERCA, M6 x 1, Cl 8	CAS
24)	827-16060	[4]	PERNO, hexagonal, M16 x 2 x 60 mm, Cl 10.9	CAS Reemplazado por el número de pieza: 11119133
25)	896-15016	[4]	ARANDELA, 17.5mm ID x 34mm OD x 5mm Thk	CAS Reemplazado por el número de parte: 86639326, 82848079
4)	627-10030	[2]	PERNO, hexagonal, M10 x 1.5 x 30 mm, Cl 10.9, Full Thd	CAS Reemplazado por el número de pieza: 9515003
9)	895-15008	[4]	ARANDELA, 9 mm ID x 20 mm OD x 1,6 mm Thk	CAS Reemplazado por el número de pieza: 86625263
5)	895-11010	[4]	ARANDELA, 11mm ID x 20mm OD x 2mm Thk	CAS Reemplazado por el número de pieza: 14496621

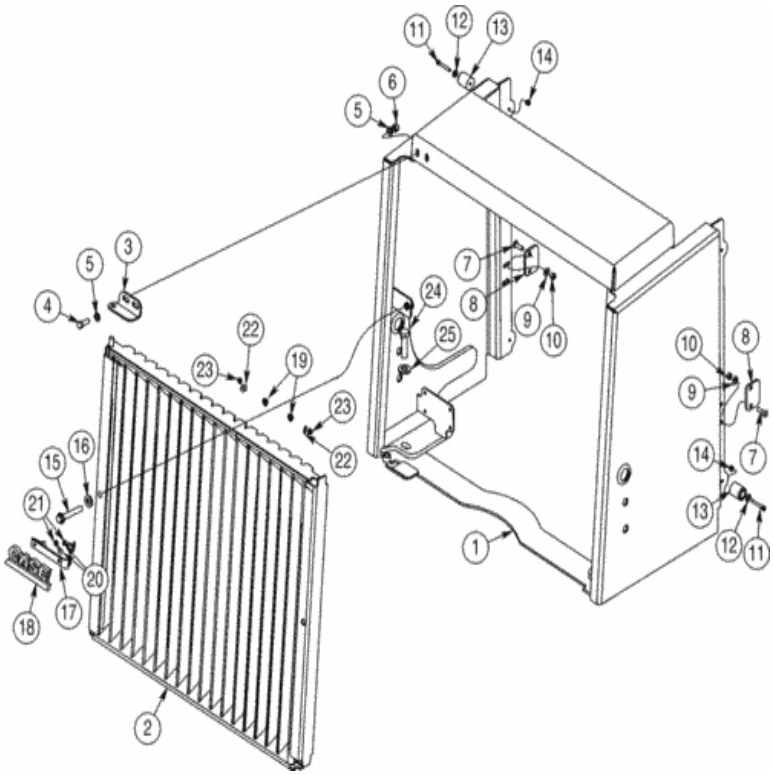

Para una vista completa, necesita registrarse

Piezas en el grupo (821C) - CARGADOR DE RUEDAS DE CASO (N / S JEE0155000 Y ANTES) (1 / 02-12 / 06):

Pos.	Parte no	Cantidad	Nombre de piezas	Comentarios
1)	431807A2	[1]	GUARDIA CONJUNTO.	Radiador CAS
2)	432341A1	[1]	GUARDIA CONJUNTO.	CAS trasero
3)	429433A1	[1]	SOPORTE	Pivote de la pantalla trasera CAS
6)	832-10410	[2]	TUERCA, M10 x 1.5, Cl 8	CAS Reemplazado por número de parte: 190003888452
7)	811-8020	[4]	PERNO DE TRANSPORTE, Sht Sq Nk, M8 x	CAS

Pos.	Parte no	Cantidad	Nombre de pieza	Comentarios
7)	811-8030	[4]	M25 x 30 mm, Cl 8.8	CAS
8)	429986A1	[2]	PLATO	Pestillo de puerta CAS Reemplazado por número de parte: 87642068
10)	832-10408	[4]	TUERCA, M8 x 1.25, Cl 8.8	CAS Reemplazado por el número de pieza: 86528579
11)	864-6045	[4]	TORNILLO HEX SOC, M6 x 45 mm, Cl 8.8	CAS Reemplazado por el número de parte: 14305921
12)	895-25006	[4]	ARANDELA, 6.6mm ID x 18mm OD x 1.6mm Thk	CAS Reemplazado por el número de pieza: 86624182
13)	L126483	[4]	PARACHOQUE	CAS
14)	832-10406	[4]	TUERCA, M6 x 1, Cl 8	CAS
15.	854-12080	[2]	PERNO, Hexagonal, M12 x 80 mm, Cl 10.9	CAS
dieciséis.	896-15012	[2]	ARANDELA, 13.5mm ID x 28mm OD x 4mm Thk	CAS 13,5 x 28 x 4 mm Reemplazada por el número de pieza: 86625256
17)	451669A1	[1]	SOPORTE	LEJOS
18)	186989A1	[1]	EMBLEMA	CAS
19)	131-431	[2]	TUERCA DE EMPUJE, Auto, Roscado, 1/4 "	CAS Reemplazado por número de parte: 86625060
20)	614-6020	[2]	PERNO, Hex, M6 x 1 x 20 mm, Cl 8.8, Full Thd	CAS Reemplazado por el número de pieza: 120100
21)	895-25006	[2]	ARANDELA, 6.6mm ID x 18mm OD x 1.6mm Thk	CAS Reemplazado por el número de pieza: 86624182
22)	895-11006	[2]	ARANDELA, 6.6mm ID x 12mm OD x 1.6mm Thk	CAS Reemplazado por el número de pieza: 86588450
23)	832-10406	[2]	TUERCA, M6 x 1, Cl 8	CAS
24)	827-16060	[4]	PERNO, hexagonal, M16 x 2 x 60 mm, Cl 10.9	CAS Reemplazado por el número de pieza: 11119133
25)	896-15016	[4]	ARANDELA, 17.5mm ID x 34mm OD x 5mm Thk	CAS Reemplazado por el número de parte: 86639326, 82848079
4)	627-10030	[2]	PERNO, hexagonal, M10 x 1.5 x 30 mm, Cl 10.9, Full Thd	CAS Reemplazado por el número de pieza: 9515003
9)	895-15008	[4]	ARANDELA, 9 mm ID x 20 mm OD x 1,6 mm Thk	CAS Reemplazado por el número de pieza: 86625263
5)	895-11010	[4]	ARANDELA, 11mm ID x 20mm OD x 2mm Thk	CAS Reemplazado por el número de pieza: 14496621

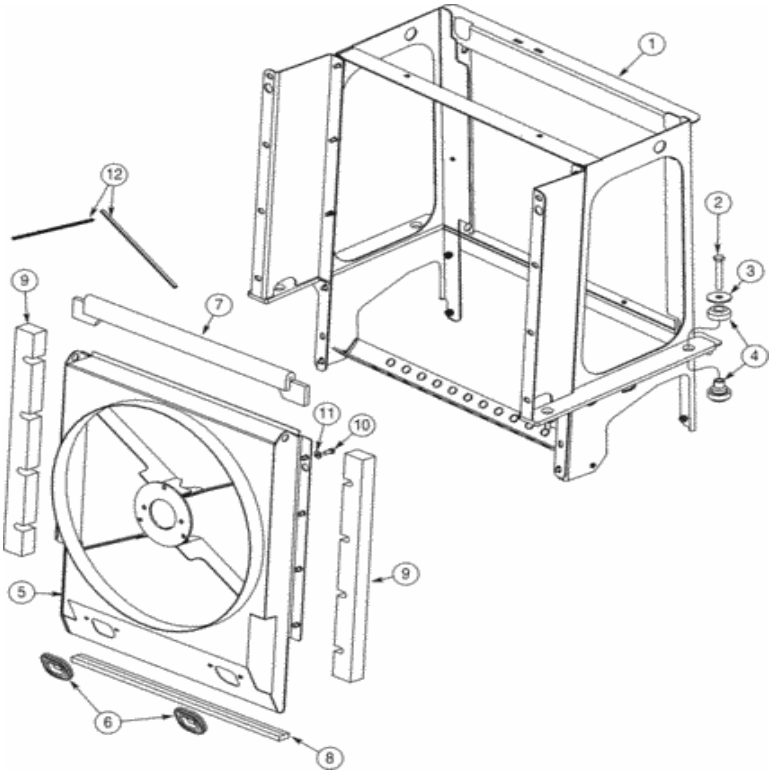

Para una vista completa, necesita registrarse

Piezas en el grupo (821C) - CARGADOR DE RUEDAS DE CASO (N / S JEE0155000 Y ANTES) (1 / 02-12 / 06):

Pos.	Parte no	Cantidad	Nombre de piezas	Comentarios
1)	412335A2	[1]	CONJUNTO DE MARCO	Radiador CAS , enfriador de aceite
2)	827-12080	[4]	PERNO, hexagonal, M12 x 1.75 x 80 mm, Cl 10.9	CAS Reemplazado por el número de pieza: 412085
3)	496-81018	[4]	ARANDELA, 0.521 "ID x 2" OD x 0.108 Thk, ZND	CAS 33/64 x 2 x 1/8 Reemplazado por el número de pieza: 86625245
4)	413153A1	[4]	MONTAJE DE CAUCHO	CAS
5)	412628A1	[1]	CONJUNTO DE MARCO	Ventilador de CAS

Pos.	Parte no.	Cantidad	Nombre de piezas	Comentarios
6)	430519A1	[2]	SELLO	CAS 290 mm (11-716 in), corte de 90-2894T1
7)	444765A1	[1]	AISLANTE	Cubierta de ventilador CAS , superior
8)	444766A1	[1]	AISLANTE	Cubierta de ventilador CAS , inferior
9)	444767A1	[2]	AISLANTE	Cubierta de ventilador CAS
10)	627-10025	[8]	PERNO, Hexagonal, M10 x 1.5 x 25 mm, Cl 10.9, Full Thd	CAS Reemplazado por el número de parte: 11106231
11)	896-15010	[8]	ARANDELA, 11mm ID x 24mm OD x 3mm Thk	CAS 11 x 24 x 3 mm Reemplazada por el número de pieza: 86639325
12)	433157A1	[2]	SELLO	CAS 345 mm (13-9 / 16 in), cortado de F64277X Reemplazado por el número de pieza: 87431213

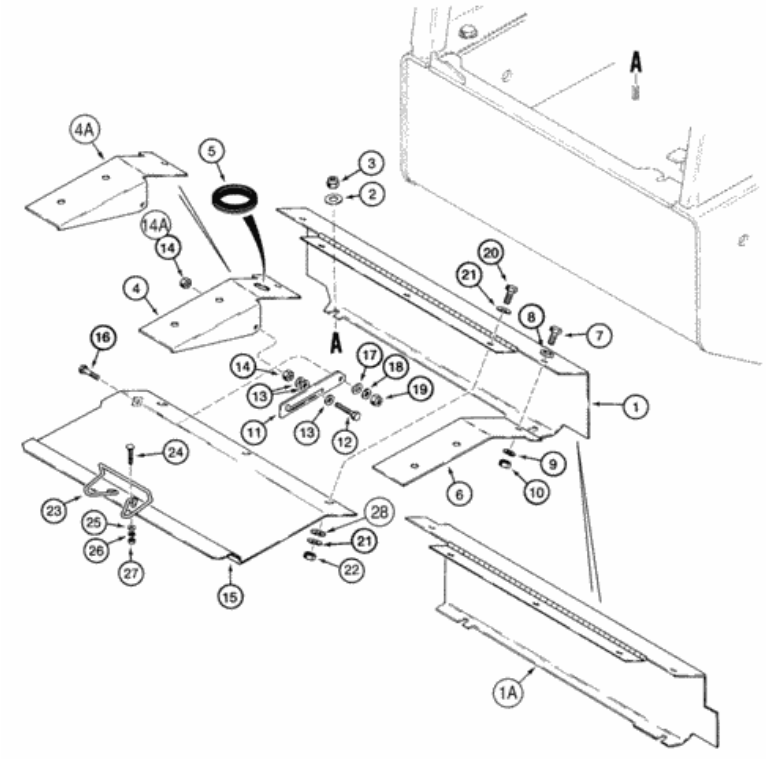

Para una vista completa, necesita registrarse

Piezas en el grupo (821C) - CARGADOR DE RUEDAS DE CASO (N / S JEE0155000 Y ANTES) (1 / 02-12 / 06):

Pos.	Parte no	Cantidad	Nombre de piezas	Comentarios
1)	L128952	[1]	GUARDIA CONJUNTO.	Radiador CAS , si se usa
1A.	143472A1	[1]	MEDIA HOJA	Radiador CAS , si se usa
3)	832-10410	[2]	TUERCA, M10 x 1.5, Cl 8	CAS Reemplazado por número de parte: 190003888452
				PLACA CAS , GRANDE, Mano izquierda, Tapa de la batería, Con

Pos.	Parte no.	Cantidad	Nombre de piezas	Comentarios
4)	L125968	[1]	PLACA GRANDE	CAS , Pa no está disponible, Pedido 363849A1 Reemplazado por el número de pieza: 363849A1
4A.	363849A1	[1]	PLACA GRANDE	PLACA CAS , GRANDE, Izquierda, Tapa de la batería
5)	248-2156	[1]	GROMMET, 1 1/2 "ID x 1 3/4" Dia de ranura	Goma CAS , soporte izquierdo, usado con L125968 Reemplazado por el número de pieza: 87423314
6)	L125969	[1]	PLACA GRANDE	PLACA CAS , GRANDE, Derecha, Tapa de la batería
7)	627-10025	[2]	PERNO, Hexagonal, M10 x 1.5 x 25 mm, Cl 10.9, Full Thd	CAS Reemplazado por el número de parte: 11106231
10)	832-10410	[2]	TUERCA, M10 x 1.5, Cl 8	CAS Reemplazado por número de parte: 190003888452
11)	L125491	[1]	PLACA GRANDE	PLACA CAS , GRANDE
13)	895-11008	[3]	ARANDELA, DI 9 mm x 16 mm DE x 1,6 mm de espesor	CAS Reemplazado por el número de pieza: 86624184
14)	829-1408	[1-2]	TUERCA, Hex, M8 x 1.25, Cl 10.9	CAS Reemplazado por el número de pieza: 87778059, 43362
14A.	832-10408	[1]	TUERCA, M8 x 1.25, Cl 8.8	CAS Reemplazado por el número de pieza: 86528579
15.	L125446	[1]	CUBRIR	Batería CAS
dieciséis.	627-8020	[1]	PERNO, hexagonal, M8 x 1.25 x 20 mm, Cl 10.9, Full Thd	CAS Reemplazado por el número de pieza: 43233
17)	S69662	[1]	LAVADORA	CAS
18)	895-11008	[1]	ARANDELA, DI 9 mm x 16 mm DE x 1,6 mm de espesor	CAS Reemplazado por el número de pieza: 86624184
19)	832-10408	[1]	TUERCA, M8 x 1.25, Cl 8.8	CAS Reemplazado por el número de pieza: 86528579
20)	627-10025	[3]	PERNO, Hexagonal, M10 x 1.5 x 25 mm, Cl 10.9, Full Thd	CAS Reemplazado por el número de parte: 11106231
22)	829-1410	[3]	TUERCA, M10 x 1.5, Cl 10.9	CAS reemplaza 832-10410 Reemplazado por número de parte: 86500689
23)	L125636	[1]	ENCARGARSE DE	CAS Hold Down
24)	711-5016	[2]	PERNO DE TRANSPORTE, Sq Nk, M5 x 0.8 x 16 mm, Cl 8.8	CAS
25)	895-11005	[2]	ARANDELA, 5.5mm ID x 10mm OD x 1mm Thk	CAS Reemplazado por el número de pieza: 86625261
26)	892-11005	[2]	ARANDELA DE SEGURIDAD, M5	CAS Reemplazado por el número de pieza: 10569179
12)	827-8035	[1]	PERNO, hexagonal, M8 x 1.25 x 35 mm, Cl 10.9	CAS Reemplazado por número de parte: 86639209
27)	824-1405	[2]	TUERCA, M5, Cl 5	CAS Reemplazado por el número de pieza: 87016571
28)	892-11010	[3]	ARANDELA DE SEGURIDAD, M10	CAS Reemplazado por el número de pieza: 140028
2)	895-15010	[2]	ARANDELA, 11mm ID x 24mm OD x 2mm Thk	CAS Reemplazado por número de parte: 86625253
9)	895-15010	[2]	ARANDELA, 11mm ID x 24mm OD x 2mm Thk	CAS Reemplazado por número de parte: 86625253

21)	895-	[6]	ARANDELA, 11mm ID x	CAS Reemplazado por número de parte: 86625253

Pos.	Parte no	Cantidad	Nombre de pieza	Comentarios
21)	[illegible]	[6]	24mm ID x 2mm Thk	CAS Reemplazado por número de parte: 86625253
8)	895-11010	[2]	ARANDELA, 11mm ID x 20mm OD x 2mm Thk	CAS Reemplazado por el número de pieza: 14496621

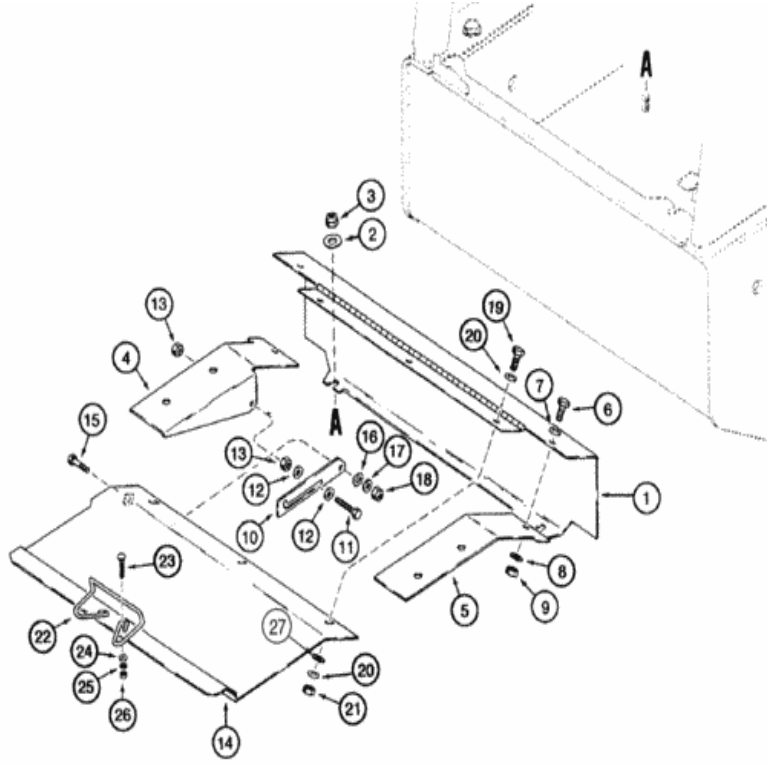

Para una vista completa, necesita registrarse

Piezas en el grupo (821C) - CARGADOR DE RUEDAS DE CASO (N / S JEE0155000 Y ANTES) (1 / 02-12 / 06):

Pos.	Parte no	Cantidad	Nombre de piezas	Comentarios
1)	143472A1	[1]	MEDIA HOJA	Radiador CAS
3)	832-10410	[2]	TUERCA, M10 x 1.5, Cl 8	CAS Reemplazado por número de parte: 190003888452
4)	143467A1	[1]	SOPORTE	CAS Mano izquierda, tapa de batería
5)	143468A1	[1]	SOPORTE	CAS Derecha, Tapa de la batería
	627-		PERNO, Hexagonal, M10 x 1.5 x 25 mm,	CAS Reemplazado por el número de parte:

Pos.	Parte no	Cantidad	Nombre de piezas	Comentarios
6)	[illegible]	[2]	[illegible]	11106231
9)	832-10410	[2]	TUERCA, M10 x 1.5, Cl 8	CAS Reemplazado por número de parte: 190003888452
10)	L125491	[1]	PLACA GRANDE	PLACA CAS , GRANDE
12)	895-11008	[3]	ARANDELA, DI 9 mm x 16 mm DE x 1,6 mm de espesor	CAS Reemplazado por el número de pieza: 86624184
13)	829-1408	[1]	TUERCA, Hex, M8 x 1.25, Cl 10.9	CAS Reemplazado por el número de pieza: 87778059, 43362
14)	143465A1	[1]	CUBRIR	Batería CAS
15.	627-8020	[1]	PERNO, hexagonal, M8 x 1.25 x 20 mm, Cl 10.9, Full Thd	CAS Reemplazado por el número de pieza: 43233
dieciséis.	S69662	[1]	LAVADORA	CAS
17)	895-11008	[1]	ARANDELA, DI 9 mm x 16 mm DE x 1,6 mm de espesor	CAS Reemplazado por el número de pieza: 86624184
18)	832-10408	[2]	TUERCA, M8 x 1.25, Cl 8.8	CAS Reemplazado por el número de pieza: 86528579
19)	627-10025	[3]	PERNO, Hexagonal, M10 x 1.5 x 25 mm, Cl 10.9, Full Thd	CAS Reemplazado por el número de parte: 11106231
21)	829-1410	[3]	TUERCA, M10 x 1.5, Cl 10.9	CAS reemplaza 832-10410 Reemplazado por número de parte: 86500689
22)	L125636	[1]	ENCARGARSE DE	CAS Hold Down
23)	711-5016	[2]	PERNO DE TRANSPORTE, Sq Nk, M5 x 0.8 x 16 mm, Cl 8.8	CAS
24)	895-11005	[2]	ARANDELA, 5.5mm ID x 10mm OD x 1mm Thk	CAS Reemplazado por el número de pieza: 86625261
25)	892-11005	[2]	ARANDELA DE SEGURIDAD, M5	CAS Reemplazado por el número de pieza: 10569179
26)	824-1405	[2]	TUERCA, M5, Cl 5	CAS Reemplazado por el número de pieza: 87016571
27)	892-11010	[3]	ARANDELA DE SEGURIDAD, M10	CAS Reemplazado por el número de pieza: 140028
11)	827-8035	[1]	PERNO, hexagonal, M8 x 1.25 x 35 mm, Cl 10.9	CAS Reemplazado por número de parte: 86639209
2)	895-15010	[2]	ARANDELA, 11mm ID x 24mm OD x 2mm Thk	CAS Reemplazado por número de parte: 86625253
8)	895-15010	[2]	ARANDELA, 11mm ID x 24mm OD x 2mm Thk	CAS Reemplazado por número de parte: 86625253
20)	895-15010	[6]	ARANDELA, 11mm ID x 24mm OD x 2mm Thk	CAS Reemplazado por número de parte: 86625253
7)	895-11010	[2]	ARANDELA, 11mm ID x 20mm OD x 2mm Thk	CAS Reemplazado por el número de pieza: 14496621

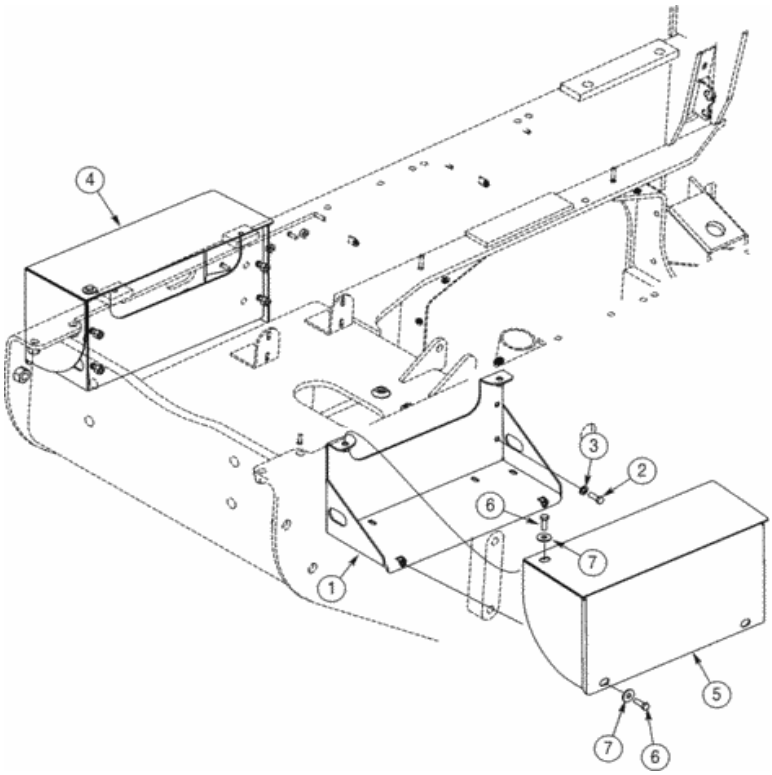

Para una vista completa, necesita registrarse

Piezas en el grupo (821C) - CARGADOR DE RUEDAS DE CASO (N / S JEE0155000 Y ANTES) (1 / 02-12 / 06):

Pos.	Parte no	Cantidad	Nombre de piezas	Comentarios
1)	443146A1	[2]	BANDEJA	Batería CAS
2)	627-12035	[8]	PERNO, hexagonal, M12 x 1.75 x 35 mm, Cl 10.9, Full Thd	CAS Reemplazado por número de parte: 626-12035
3)	896-11012	[8]	ARANDELA, 13.5mm ID x 24mm OD x 3mm Thk	CAS Reemplazado por número de parte: 86625255
4)	443149A1	[1]	CUBRIR	Batería CAS , mano izquierda
5)	443148A1	[1]	CUBRIR	Batería CAS , mano derecha

Pos.	Parte no	Cantidad	Nombre de piezas	Comentarios
6)	627-12035	[6]	PERNO, hexagonal, M12 x 1.75 x 35 mm, Cl 10.9, Full Thd	CAS Reemplazado por número de parte: 626-12035
7)	895-25012	[6]	ARANDELA, M12 x 37 x 3	CAS 13,5 x 37 x 3 mm Reemplazada por el número de pieza: 87016607

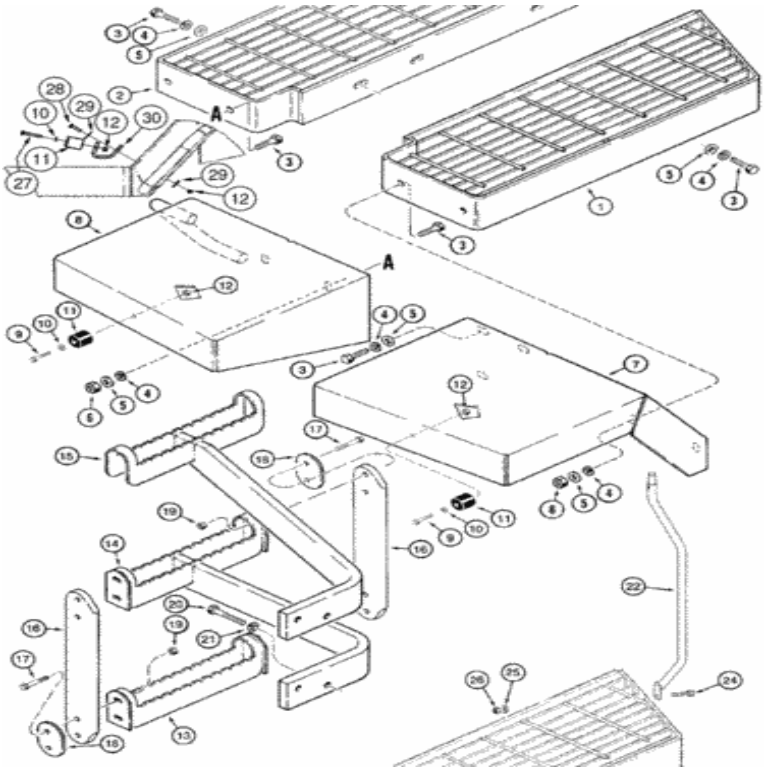

Para una vista completa, necesita registrarse

Piezas en el grupo (821C) - CARGADOR DE RUEDAS DE CASO (N / S JEE0155000 Y ANTES) (1 / 02-12 / 06):

Pos.	Parte no	Cantidad	Nombre de piezas	Comentarios
1)	326819A3	[1]	PASO	Compartimiento del operador CAS , mano derecha, reemplaza 326819A2
2)	326818A3	[1]	PASO	Compartimiento del operador CAS , mano izquierda, reemplaza 326818A2
3)	627-12040	[dieciséis]	PERNO, hexagonal, M12 x 1.75 x 40 mm, Cl 10.9, Full Thd	CAS reemplaza 827-12050 Reemplazado por el número de pieza: 337563
4)	892-	[12]	ARANDELA DE SEGURIDAD, M12	CAS Reemplazado por el número de pieza: 413133

Pos.	Parte no	Cantidad	Nombre de piezas	Comentarios
4)	[illegible]	[12]	ARANDELA DE SEGURIDAD, M12	CAS Reemplazado por el número de pieza: 412123
5)	896-15012	[20]	ARANDELA, 13.5mm ID x 28mm OD x 4mm Thk	CAS 13,5 x 28 x 4 mm Reemplazada por el número de pieza: 86625256
6)	832-10412	[4]	TUERCA, M12 x 1.75, Cl 8	CAS reemplaza 829-1412 Reemplazado por número de parte: 87780366, 412126
7)	321222A1	[1]	DEFENSA	CAS trasero, mano derecha Reemplazada por número de parte: 321222A2
8)	321229A1	[1]	DEFENSA	CAS trasero, mano izquierda Reemplazada por número de parte: 321229A2
9)	827-6040	[2]	PERNO, hexagonal, M6 x 40 mm, Cl 10.9	CAS Reemplazado por número de parte: 86639188
10)	895-11006	[3]	ARANDELA, 6.6mm ID x 12mm OD x 1.6mm Thk	CAS Reemplazado por el número de pieza: 86588450
11)	L126483	[3]	PARACHOQUE	Puerta CAS
12)	832-10406	[4]	TUERCA, M6 x 1, Cl 8	CAS
13)	311075A2	[1]	PASO	Bastidor trasero CAS , inferior, reemplaza 311075A1
14)	313435A2	[1]	PASO	CAS Bastidor trasero, central, reemplaza 313435A1
15.	319794A2	[1]	PASO	Marco trasero CAS , superior, reemplaza 319794A1
dieciséis.	108751A1	[2]	APOYO	Percha CAS
17)	828-10045	[8]	PERNO, hexagonal, M10 x 1.5 x 45 mm, Cl 10.9	CAS Reemplazado por el número de parte: 86508618, 87778741
18)	311069A1	[4]	PLACA GRANDE	PLACA CAS , GRANDE, Soporte
19)	832-10410	[8]	TUERCA, M10 x 1.5, Cl 8	CAS Reemplazado por número de parte: 190003888452
20)	827-12050	[4]	PERNO, hexagonal, M12 x 1.75 x 50 mm, Cl 10.9	CAS Reemplazado por el número de pieza: 337476
21)	896-15012	[4]	ARANDELA, 13.5mm ID x 28mm OD x 4mm Thk	CAS 13,5 x 28 x 4 mm Reemplazada por el número de pieza: 86625256
22)	296420A3	[1]	ENCARGARSE DE	Asistencia CAS , mano derecha, reemplaza 296420A1, 296420A2
23)	296418A3	[1]	ENCARGARSE DE	Asistencia CAS , mano izquierda, reemplaza 296418A1, 296418A2, no ilustrado
24)	627-12040	[2]	PERNO, hexagonal, M12 x 1.75 x 40 mm, Cl 10.9, Full Thd	CAS Reemplazado por el número de pieza: 337563
25)	896-15012	[2]	ARANDELA, 13.5mm ID x 28mm OD x 4mm Thk	CAS 13,5 x 28 x 4 mm Reemplazada por el número de pieza: 86625256
26)	832-10412	[2]	TUERCA, M12 x 1.75, Cl 8	CAS Reemplazado por el número de pieza: 87780366, 412126
27)	827-6045	[1]	PERNO, hexagonal, M6 x 45 mm, Cl 10.9	CAS Reemplazado por el número de pieza: 84068386
28)	627-6025	[1]	PERNO, hexagonal, M6 x 1 x 25 mm, Cl 10.9, Full Thd	SUMA Reemplazada por el número de pieza: 87780636, 86639038
29)	895-15006	[2]	ARANDELA, 6.6mm ID x 25mm OD x 1.6mm Thk	CAS Reemplazado por el número de pieza: 86624183
30)	357241A2	[1]	APOYO	Tope de puerta CAS , reemplaza 357241A1

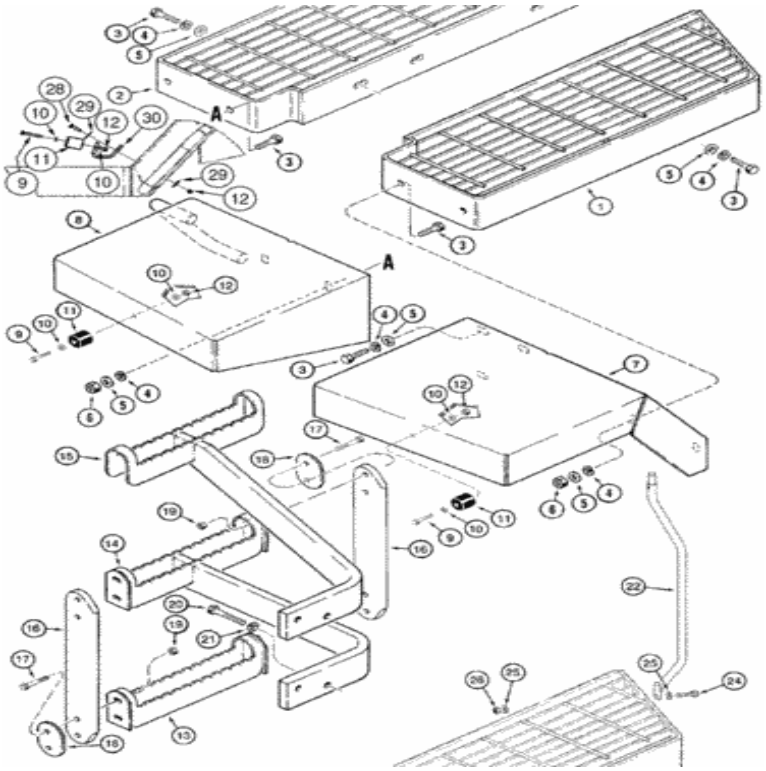

Para una vista completa, necesita registrarse

Piezas en el grupo (821C) - CARGADOR DE RUEDAS DE CASO (N / S JEE0155000 Y ANTES) (1 / 02-12 / 06):

Pos.	Parte no	Cantidad	Nombre de piezas	Comentarios
1)	326819A3	[1]	PASO	Compartimento del operador CAS , mano derecha
2)	326818A3	[1]	PASO	Compartimento del operador CAS , mano izquierda
3)	627-12040	[dieciséis]	PERNO, hexagonal, M12 x 1.75 x 40 mm, Cl 10.9, Full Thd	CAS Reemplazado por el número de pieza: 337563
4)	892-11012	[12]	ARANDELA DE SEGURIDAD, M12	CAS Reemplazado por el número de pieza: 412123
	896-		ARANDELA, 13.5mm ID x 28mm OD x	CAS 13,5 x 28 x 4 mm Reemplazada por el número de

Pos.	Parte no	Cantidad	Nombre de piezas	Comentarios
5)	[illegible]	[20]	[illegible] mm Thk	pieza: 86625256
6)	832-10412	[4]	TUERCA, M12 x 1.75, Cl 8	CAS Reemplazado por el número de pieza: 87780366, 412126
7)	442121A1	[1]	FENDER ASSY.	CAS trasero, mano derecha
8)	442122A1	[1]	FENDER ASSY.	CAS trasero, mano izquierda
9)	827-6045	[3]	PERNO, hexagonal, M6 x 45 mm, Cl 10.9	CAS Reemplazado por el número de pieza: 84068386
10)	495-11028	[6]	ARANDELA, 1/4 ", SAE	CAS (9/32 x 5/8 x 1/16 ") Reemplazada por el número de parte: 87361, 72187256
11)	L126483	[3]	PARACHOQUE	Puerta CAS
12)	832-10406	[4]	TUERCA, M6 x 1, Cl 8	CAS
13)	311075A2	[1]	PASO	Bastidor trasero CAS , inferior
14)	313435A2	[1]	PASO	Bastidor trasero CAS , centro
15.	319794A2	[1]	PASO	Bastidor trasero CAS , superior
dieciséis.	108751A1	[2]	APOYO	Percha CAS
17)	828-10045	[8]	PERNO, hexagonal, M10 x 1.5 x 45 mm, Cl 10.9	CAS Reemplazado por el número de parte: 86508618, 87778741
18)	311069A1	[4]	PLACA GRANDE	PLACA CAS , GRANDE, Soporte
19)	832-10410	[8]	TUERCA, M10 x 1.5, Cl 8	CAS Reemplazado por número de parte: 190003888452
20)	827-12050	[4]	PERNO, hexagonal, M12 x 1.75 x 50 mm, Cl 10.9	CAS Reemplazado por el número de pieza: 337476
21)	896-15012	[4]	ARANDELA, 13.5mm ID x 28mm OD x 4mm Thk	CAS 13,5 x 28 x 4 mm Reemplazada por el número de pieza: 86625256
22)	296420A3	[1]	ENCARGARSE DE	Asistencia CAS , mano derecha
23)	296418A3	[1]	ENCARGARSE DE	Asistencia CAS , mano izquierda, no ilustrada
24)	627-12040	[2]	PERNO, hexagonal, M12 x 1.75 x 40 mm, Cl 10.9, Full Thd	CAS Reemplazado por el número de pieza: 337563
25)	896-15012	[4]	ARANDELA, 13.5mm ID x 28mm OD x 4mm Thk	CAS 13,5 x 28 x 4 mm Reemplazada por el número de pieza: 86625256
26)	832-10412	[2]	TUERCA, M12 x 1.75, Cl 8	CAS Reemplazado por el número de pieza: 87780366, 412126
28)	627-6025	[1]	PERNO, hexagonal, M6 x 1 x 25 mm, Cl 10.9, Full Thd	SUMA Reemplazada por el número de pieza: 87780636, 86639038
29)	895-15006	[2]	ARANDELA, 6.6mm ID x 25mm OD x 1.6mm Thk	CAS Reemplazado por el número de pieza: 86624183
30)	357241A2	[1]	APOYO	Tope de puerta CAS

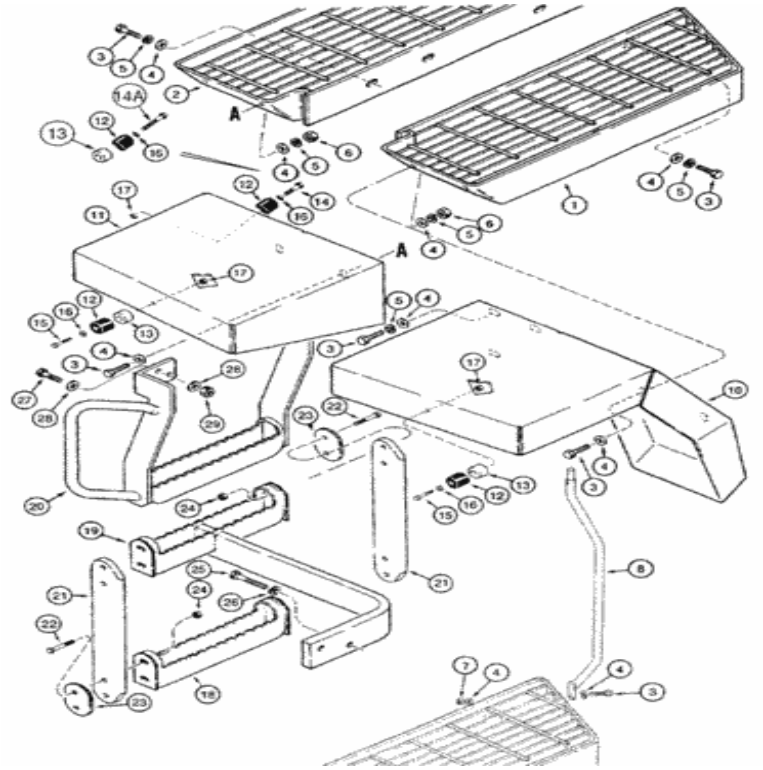

Para una vista completa, necesita registrarse

Piezas en el grupo (821C) - CARGADOR DE RUEDAS DE CASO (N / S JEE0155000 Y ANTES) (1 / 02-12 / 06):

Pos.	Parte no	Cantidad	Nombre de piezas	Comentarios
1)	314378A3	[1]	PASO	Compartimento del operador CAS , mano derecha, reemplaza 314378A1
2)	314377A3	[1]	PASO	Compartimiento del operador CAS , mano izquierda, reemplaza 314377A2
3)	627-12040	[18]	PERNO, hexagonal, M12 x 1.75 x 40 mm, Cl 10.9, Full Thd	CAS Reemplazado por el número de pieza: 337563
4)	896-	[24]	ARANDELA, 13.5mm ID x 24mm OD x	CAS Reemplazado por número de parte: 86625255

Pos.	Parte no	Cantidad	Nombre de piezas	Comentarios
4)	[illegible]	[24]	[illegible] Thk	CAS Reemplazado por número de parte: 86625255
5)	892-11012	[12-16]	ARANDELA DE SEGURIDAD, M12	CAS Reemplazado por el número de pieza: 412123
6)	829-1412	[4]	TUERCA, M12, Cl 10.9	CAS ya no se utiliza, pedido 832-10412 Reemplazado por el número de pieza: 337475
6)	832-10412	[4]	TUERCA, M12 x 1.75, Cl 8	CAS reemplaza 829-1412 Reemplazado por número de parte: 87780366, 412126
7)	832-10412	[2]	TUERCA, M12 x 1.75, Cl 8	CAS Reemplazado por el número de pieza: 87780366, 412126
8)	296420A3	[1]	ENCARGARSE DE	Asistencia CAS , mano derecha, reemplaza 296420A1, 296420A2
9)	296418A3	[1]	ENCARGARSE DE	Asistencia CAS , mano izquierda, reemplaza 296418A1, 296418A2, no ilustrado
10)	314628A2	[1]	DEFENSA	CAS trasero, mano derecha, reemplaza 314628A1
11)	314627A2	[1]	DEFENSA	CAS trasero, mano izquierda, reemplaza 314627A1
12)	L126483	[3]	PARACHOQUE	Puerta CAS
13)	311070A1	[2-3]	ESPACIADOR	CAS
14)	827-6040	[1]	PERNO, hexagonal, M6 x 40 mm, Cl 10.9	CAS usado con 12 Reemplazado por número de parte: 86639188
14A.	827-6070	[1]	PERNO, hexagonal, M6 x 70 mm, Cl 10.9	SUMA Utilizado con 12, 13 Reemplazado por el número de pieza: 86639207
15.	827-6070	[2]	PERNO, hexagonal, M6 x 70 mm, Cl 10.9	SUMA Reemplazada por el número de pieza: 86639207
dieciséis.	895-11006	[3]	ARANDELA, 6.6mm ID x 12mm OD x 1.6mm Thk	CAS Reemplazado por el número de pieza: 86588450
17)	832-10406	[3]	TUERCA, M6 x 1, Cl 8	CAS
18)	311075A2	[1]	PASO	Bastidor trasero CAS , inferior, reemplaza 311075A1
19)	313435A2	[1]	PASO	CAS Bastidor trasero, central, reemplaza 313435A1
20)	313434A2	[1]	PASO	CAS Marco trasero, superior, reemplaza 313434A1
21)	108751A1	[2]	APOYO	Percha CAS
22)	828-10045	[8]	PERNO, hexagonal, M10 x 1.5 x 45 mm, Cl 10.9	CAS Reemplazado por el número de parte: 86508618, 87778741
23)	311069A1	[4]	PLACA GRANDE	PLACA CAS , GRANDE, Soporte
24)	832-10410	[8]	TUERCA, M10 x 1.5, Cl 8	CAS Reemplazado por número de parte: 190003888452
25)	827-12050	[2]	PERNO, hexagonal, M12 x 1.75 x 50 mm, Cl 10.9	CAS Reemplazado por el número de pieza: 337476
26)	896-15012	[2]	ARANDELA, 13.5mm ID x 28mm OD x 4mm Thk	CAS 13,5 x 28 x 4 mm Reemplazada por el número de pieza: 86625256
27)	627-12040	[4]	PERNO, hexagonal, M12 x 1.75 x 40 mm, Cl 10.9, Full Thd	CAS reemplaza 627-12045 Reemplazado por número de parte: 337563
28)	896-15012	[8]	ARANDELA, 13.5mm ID x 28mm OD x 4mm Thk	CAS 13,5 x 28 x 4 mm Reemplazada por el número de pieza: 86625256
29)	832-10412	[4]	TUERCA, M12 x 1.75, Cl 8	CAS Reemplazado por el número de pieza: 87780366, 412126

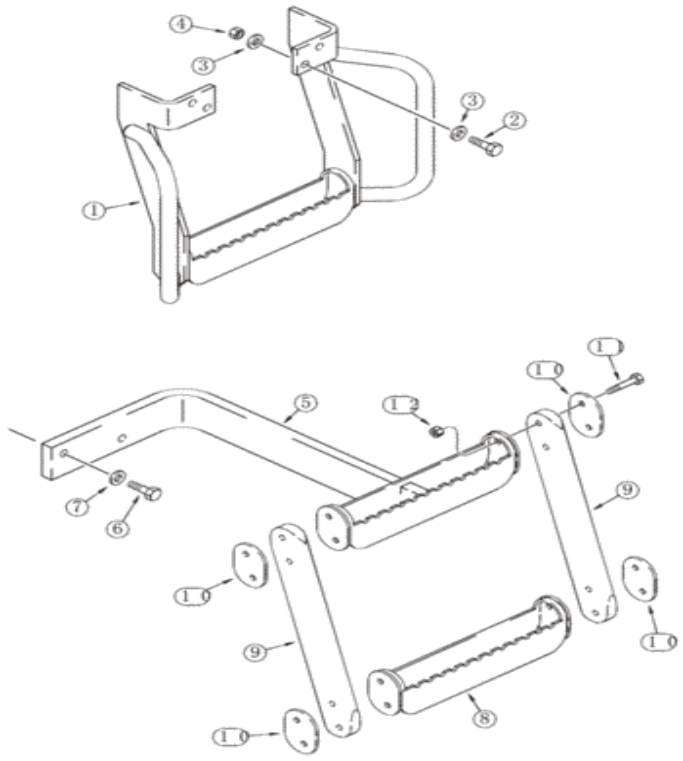

Para una vista completa, necesita registrarse

Piezas en el grupo (821C) - CARGADOR DE RUEDAS DE CASO (N / S JEE0155000 Y ANTES) (1 / 02-12 / 06):

Pos.	Parte no	Cantidad	Nombre de piezas	Comentarios
1)	313434A1	[1]	PASO	Bastidor trasero CAS , superior reemplazado por número de pieza: 313434A2
2)	627-12045	[4]	PERNO, hexagonal, M12 x 1.75 x 45 mm, Cl 10.9, Full Thd	CAS Reemplazado por el número de pieza: 86639031
3)	896-15012	[8]	ARANDELA, 13.5mm ID x 28mm OD x 4mm Thk	CAS 13,5 x 28 x 4 mm Reemplazada por el número de pieza: 86625256
4)	832-	[4]	TUERCA, M12 x 1.75, Cl 9	CAS Reemplazado por el número de pieza: 87780366,

Pos.	Parte no	Cantidad	Nombre de piezas	Comentarios
4)	[illegible]	[4]	TUERCA, M12 x 1.75, Cl 8	[illegible]
5)	319936A1	[1]	PASO	Bastidor trasero CAS , centro, mano derecha Reemplazado por número de parte: 319936A2
6)	827-12050	[2]	PERNO, hexagonal, M12 x 1.75 x 50 mm, Cl 10.9	CAS Reemplazado por el número de pieza: 337476
7)	896-15012	[2]	ARANDELA, 13.5mm ID x 28mm OD x 4mm Thk	CAS 13,5 x 28 x 4 mm Reemplazada por el número de pieza: 86625256
8)	311075A1	[1]	PASO	Bastidor trasero CAS , inferior Reemplazado por el número de pieza: 311075A2
9)	108751A1	[2]	APOYO	Percha CAS
10)	311069A1	[4]	PLACA GRANDE	PLACA CAS , GRANDE, Soporte
12)	832-10410	[8]	TUERCA, M10 x 1.5, Cl 8	CAS Reemplazado por número de parte: 190003888452
11)	827-10045	[8]	PERNO, hexagonal, M10 x 1.5 x 45 mm, Cl 10.9	CAS Reemplazado por el número de parte: 86508618

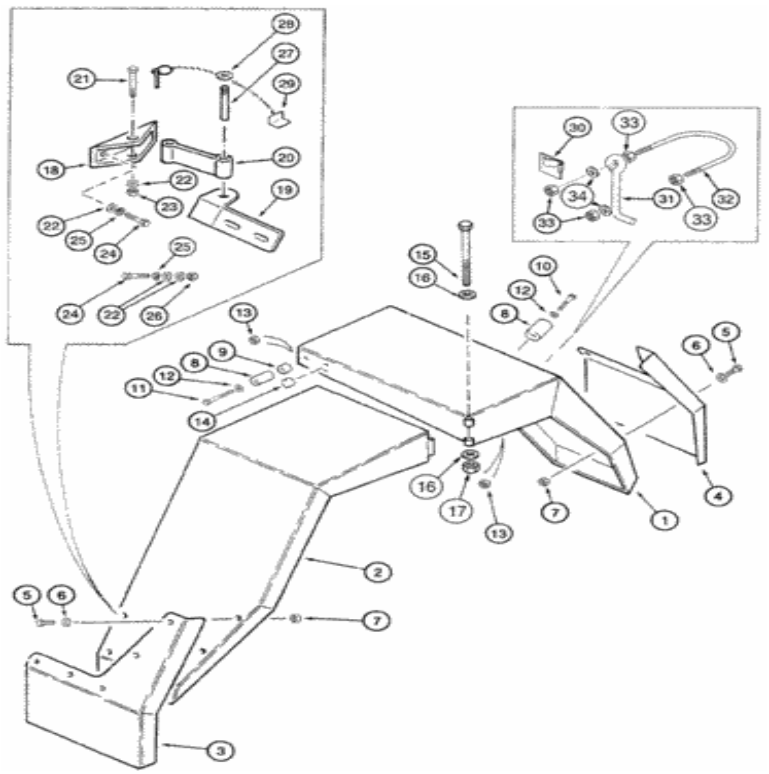

Para una vista completa, necesita registrarse

Piezas en el grupo (821C) - CARGADOR DE RUEDAS DE CASO (N / S JEE0155000 Y ANTES) (1 / 02-12 / 06):

Pos.	Parte no	Cantidad	Nombre de piezas	Comentarios
1)	314628A1	[1]	DEFENSA	CAS Trasero, Derecha Reemplazada por número de parte: 314628A2
1)	314627A1	[1]	DEFENSA	CAS trasero, mano izquierda, no se muestra Reemplazado por el número de pieza: 314627A2
2)	314630A1	[1]	DEFENSA	Extensión trasera CAS , mano derecha Reemplazada por número de parte: 314630A2
				Extensión trasera CAS , mano izquierda, no se muestra

Pos.	Parte no	Cantidad	Nombre de piezas	Comentarios
2)	314629A1	[1]	DEFENSA	Reemplazada por el número de pieza: 314629A2
3)	129002A1	[2]	FALDA	CAS trasero izquierdo, delantero derecho
4)	129003A1	[2]	FALDA	CAS trasero derecho
5)	627-10025	[20]	PERNO, Hexagonal, M10 x 1.5 x 25 mm, Cl 10.9, Full Thd	CAS Reemplazado por el número de parte: 11106231
6)	39519	[20]	ARANDELA, 10.31 mm ID x 34.9 mm OD x 3.57 mm Thk	CAS
7)	832-10410	[20]	TUERCA, M10 x 1.5, Cl 8	CAS Reemplazado por número de parte: 190003888452
8)	L126483	[3]	PARACHOQUE	Puerta CAS
9)	311070A1	[2]	ESPACIADOR	CAS
10)	827-6040	[1]	PERNO, hexagonal, M6 x 40 mm, Cl 10.9	CAS Ya no se usa, pedido 827-6070 Reemplazado por el número de pieza: 86639188
10)	827-6070	[1]	PERNO, hexagonal, M6 x 70 mm, Cl 10.9	SUMA reemplaza 827-6040 Reemplazada por el número de parte: 86639207
11)	827-6060	[2]	PERNO, hexagonal, M6 x 60 mm, Cl 10.9	CAS Reemplazado por el número de parte: 86639189
12)	895-11006	[3]	ARANDELA, 6.6mm ID x 12mm OD x 1.6mm Thk	CAS Reemplazado por el número de pieza: 86588450
13)	832-10406	[3]	TUERCA, M6 x 1, Cl 8	CAS
14)	L126856	[6]	REMACHE	CAS
15.	827-16160	[2]	PERNO, hexagonal, M16 x 2 x 160 mm, Cl 10.9	CAS Reemplazado por el número de pieza: 87015582
dieciséis.	496-21066	[4]	ARANDELA, 16.6mm ID x 33.5mm OD x 3.8mm Thk	CAS Superseded by part number: 5122064
17.	832-10416	[2]	NUT,M16 x 2, Cl 8	CAS Superseded by part number: 412066
18.	E137436	[2]	SUPPORT	CAS Fender
19.	314624A1	[1]	SUPPORT	CAS Fender, Right Hand Superseded by part number: 314624A2
19.	314623A1	[1]	SUPPORT	CAS Fender, Left Hand, Not Shown Superseded by part number: 314623A2
20.	128823A1	[2]	BRACKET	CAS
21.	827-12080	[2]	BOLT,Hex, M12 x 1.75 x 80mm, Cl 10.9	CAS Superseded by part number: 412085
22.	496-21053	[14]	WASHER,17/32" x 1 1/16" x .134"	CAS Superseded by part number: 86624188
23.	832-10412	[2]	NUT,M12 x 1.75, Cl 8	CAS Superseded by part number: 87780366, 412126
24.	627-12040	[8]	BOLT,Hex, M12 x 1.75 x 40mm, Cl 10.9, Full Thd	CAS Superseded by part number: 337563
25.	80679	[8]	LOCK WASHER,1/20.507 CST ZND	NH
26.	829-1412	[4]	NUT,M12, Cl 10.9	CAS Superseded by part number: 337475
27.	120342A1	[2]	ANCHOR	CAS Retaining
28.	L303000	[2]	CHAIN (CE)	CAS 12 in
29.	L300295	[2]	RETAINER	CAS Tether
30.	H439303	[2]	CLIP	CAS Retaining
31.	311071A1	[2]	LATCH	CAS Superseded by part number: 311071A2
32.	19-6258	[2]	U-BOLT	CAS 1/4 in Superseded by part number: 435430A1

Pos.	Parte no	Cantidad	Nombre de piezas	Comentarios
33.	425-104	[8]	NUT,1/4"-20, CTS	CAS Superseded by part number: 72187220, 7770
34.	495-11028	[4]	WASHER,1/4", SAE	CAS (9/32 x 5/8 x 1/16") Superseded by part number: 87361, 72187256

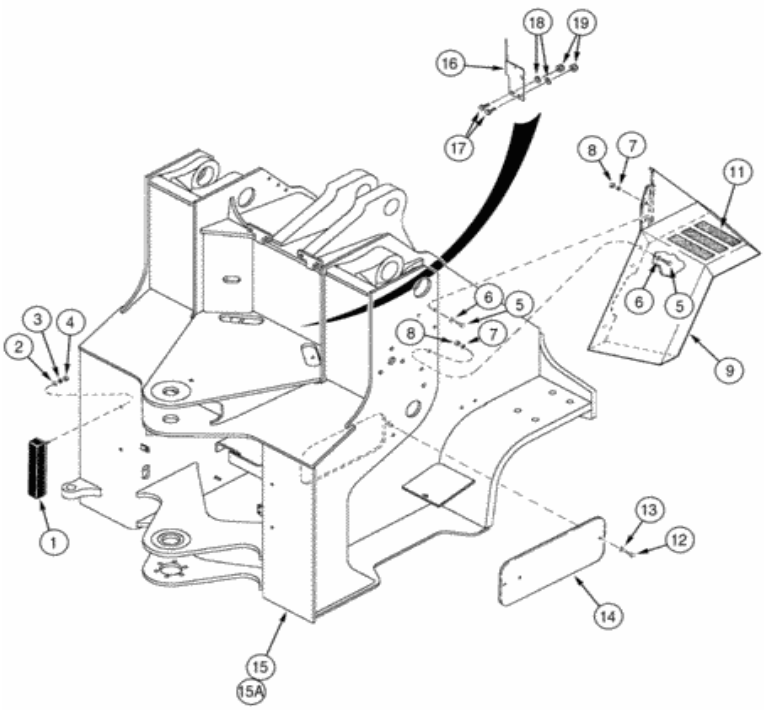

Para una vista completa, necesita registrarse

Piezas en el grupo (821C) - CARGADOR DE RUEDAS DE CASO (N / S JEE0155000 Y ANTES) (1 / 02-12 / 06):

Pos.	Parte no	Cantidad	Nombre de piezas	Comentarios
1)	L108504	[2]	PARACHOQUE	Chasis CAS
2)	495-11041	[4]	ARANDELA, 0.406 "ID x 0.812" OD x 0.065 "W	CAS (13/32 x 13/16 x 1/16 ") Reemplazado por el número de pieza: 87016
3)	492-11038	[4]	ARANDELA DE BLOQUEO, 3/8 "	CAS Reemplazado por el número de parte: 72187249, 80680
4)	425-106	[4]	TUERCA, 3/8 "-16, Cl 5	CAS Reemplazado por el número de pieza: 9628503
5)	426-824	[10]	PERNO, hexagonal, 1/2 "- 13 x 1-1	CAS Reemplazado por el número de pieza: 88004

Pos.	Parte no	Cantidad	Nombre de piezas	Comentarios
5)	426-824	[10]	N2, Gr 8	CAS Reemplazado por el número de pieza: 88904
6)	495-21056	[10]	ARANDELA, 1/2 "	CAS 9/16 x 1-3 / 8 x 7/64 Reemplazado por el número de parte: 72187265, 80700
7)	80679	[10]	ARANDELA DE BLOQUEO, 1 / 20.507 CST ZND	NUEVA HAMPSHIRE
8)	425-108	[10]	TUERCA, 1/2 "- 13, Gr 5	CAS Reemplazado por el número de pieza: 280431
9)	L125342	[1]	DEFENSA	CAS Delantero, mano derecha
10)	L125343	[1]	DEFENSA	CAS Delantero, mano izquierda, no se muestra
11)	D55216	[6]	ALMOHADILLA, 2 "x 9"	CAS 2 x 9 in, guardabarros delantero
12)	426-824	[4]	PERNO, hexagonal, 1/2 "- 13 x 1-1 / 2", Gr 8	CAS Reemplazado por el número de pieza: 88904
13)	496-21053	[4]	ARANDELA, 17/32 "x 1 1/16" x .134 "	CAS Reemplazado por el número de pieza: 86624188
14)	L125240	[2]	PLACA GRANDE	PLACA CAS , GRANDE, Marco frontal
15.	305580A1	[1]	Chasis delantero, ya no está disponible, pedido 334251A2	
15A.	334251A2	[1]	CHASIS	Chasis delantero CAS , reemplaza 305580A1, 334251A1 Reemplazado por número de parte: 334251A3
dieciséis.	304980A1	[1]	SOPORTE	Soporte de tubo CAS
17)	426-620	[2]	PERNO, hexagonal, 3/8 "- 16 x 1-1 / 4", Gr 8	CAS Reemplazado por el número de pieza: 280165
18)	495-21044	[2]	ARANDELA, 3/8 "	CAS (7/16 x 1 x 5/64 in) Reemplazada por el número de parte: 80702, 87779090
19)	231-1446	[2]	TUERCA, 3/8 "- 16, Gr 5	CAS Reemplazado por número de parte: 86625064

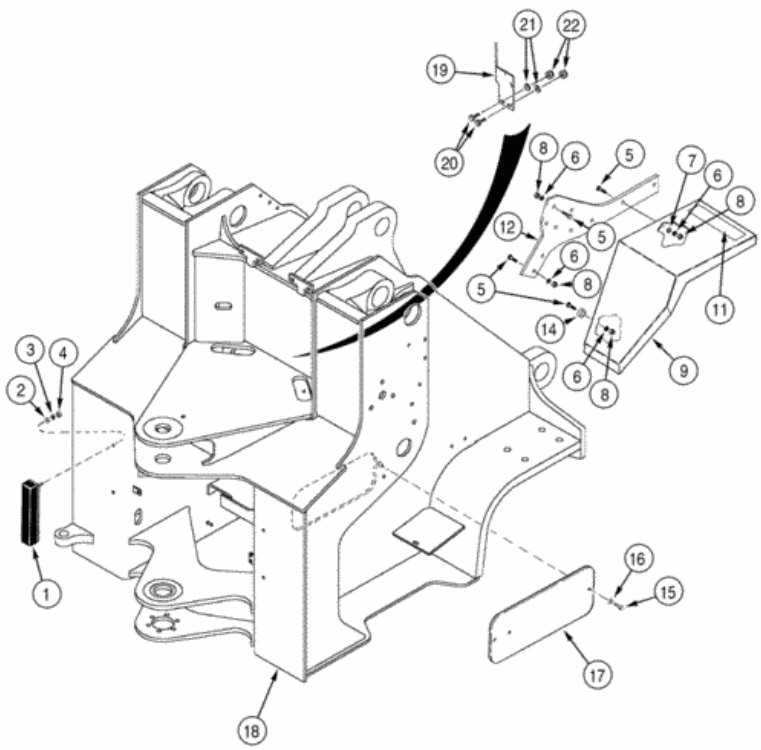

Para una vista completa, necesita registrarse

Piezas en el grupo (821C) - CARGADOR DE RUEDAS DE CASO (N / S JEE0155000 Y ANTES) (1 / 02-12 / 06):

Pos.	Parte no	Cantidad	Nombre de piezas	Comentarios
1)	L108504	[2]	PARACHOQUE	Chasis CAS
2)	495-11041	[4]	ARANDELA, 0.406 "ID x 0.812" OD x 0.065 "W	CAS (13/32 x 13/16 x 1/16 ") Reemplazado por el número de pieza: 87016
3)	492-11038	[4]	ARANDELA DE BLOQUEO, 3/8 "	CAS Reemplazado por el número de parte: 72187249, 80680
4)	425-106	[4]	TUERCA, 3/8 "-16, Cl 5	CAS Reemplazado por el número de pieza: 9628503
5)	627-	[	PERNO, hexagonal, M12 x 1.75 x 40	CAS Reemplazado por el número de pieza: 227562

Pos.	Parte no	Cantidad	Nombre de pieza	Comentarios
5)	[illegible]	[dieciséis]	[illegible]	CAS Reemplazado por el número de pieza: 337563
6)	892-11012	[dieciséis]	ARANDELA DE SEGURIDAD, M12	CAS ya no se usa, pedido 896-11012 Reemplazado por el número de pieza: 412123
6)	896-11012	[dieciséis]	ARANDELA, 13.5mm ID x 24mm OD x 3mm Thk	CAS reemplaza 892-11012 Reemplazado por número de parte: 86625255
7)	896-11012	[4]	ARANDELA, 13.5mm ID x 24mm OD x 3mm Thk	CAS Reemplazado por número de parte: 86625255
8)	829-1412	[dieciséis]	TUERCA, M12, Cl 10.9	CAS ya no se utiliza, pedido 832-10412 Reemplazado por el número de pieza: 337475
8)	832-10412	[dieciséis]	TUERCA, M12 x 1.75, Cl 8	CAS reemplaza 829-1412 Reemplazado por número de parte: 87780366, 412126
9)	123637A1	[1]	DEFENSA	CAS Delantero, mano derecha, ya no se usa, pedido 341126A1
9)	341126A1	[1]	DEFENSA	CAS Delantero, mano derecha, reemplaza 123637A1
10)	123639A1	[1]	DEFENSA	CAS Delantero, mano izquierda, no se muestra, ya no se usa, pedido 341127A1
10)	341127A1	[1]	DEFENSA	CAS Delantero, mano izquierda, no se muestra, reemplaza 123637A1
11)	D55216	[1]	ALMOHADILLA, 2 "x 9"	CAS 2 x 9 in, guardabarros delantero
12)	123640A1	[1]	PLACA GRANDE	PLACA CAS , GRANDE, Defensa, Mano derecha
13)	123641A1	[1]	PLACA GRANDE	PLACA CAS , GRANDE, Defensa, Mano izquierda, No se muestra
14)	123675A1	[2]	ESPACIADOR	Fender CAS
15.	426-824	[4]	PERNO, hexagonal, 1/2 "- 13 x 1-1 / 2", Gr 8	CAS Reemplazado por el número de pieza: 88904
dieciséis.	496-21053	[4]	ARANDELA, 17/32 "x 1 1/16" x .134 "	CAS Reemplazado por el número de pieza: 86624188
17)	L125240	[2]	PLACA GRANDE	PLACA CAS , GRANDE, Marco frontal
18)	319628A1	[1]	CHASIS	Chasis delantero CAS Reemplazado por número de pieza: 365554A2
19)	304980A1	[1]	SOPORTE	Soporte de tubo CAS
20)	426-620	[2]	PERNO, hexagonal, 3/8 "- 16 x 1-1 / 4", Gr 8	CAS Reemplazado por el número de pieza: 280165
21)	495-21044	[2]	ARANDELA, 3/8 "	CAS (7/16 x 1 x 5/64 in) Reemplazada por el número de parte: 80702, 87779090
22)	231-1446	[2]	TUERCA, 3/8 "- 16, Gr 5	CAS Reemplazado por número de parte: 86625064

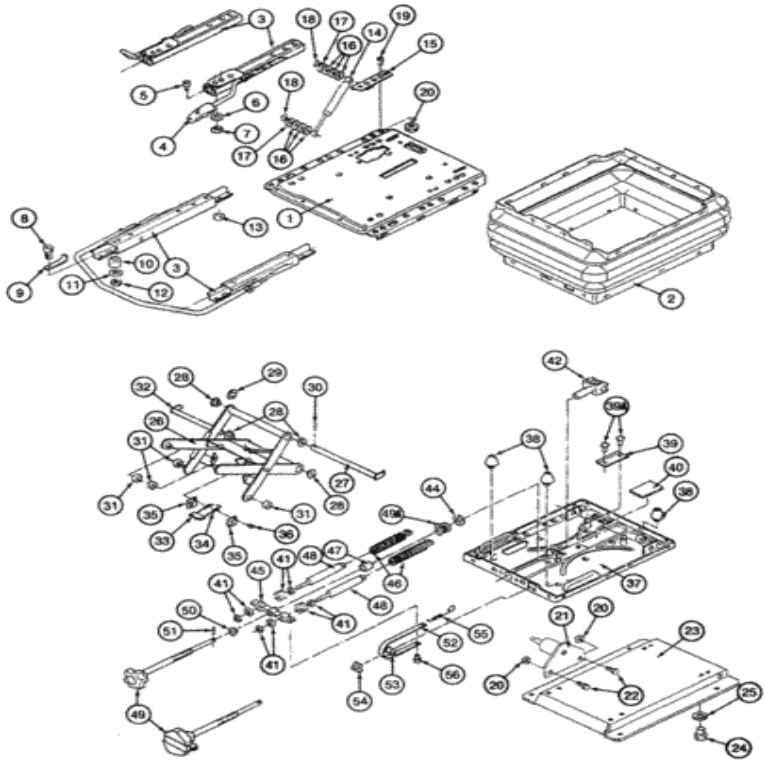

Para una vista completa, necesita registrarse

Piezas en el grupo (821C) - CARGADOR DE RUEDAS DE CASO (N / S JEE0155000 Y ANTES) (1 / 02-12 / 06):

Pos.	Parte no	Cantidad	Nombre de piezas	Comentarios
1)	123637A1	[1]	DEFENSA	CAS Delantero, mano derecha
2)	123639A1	[1]	DEFENSA	CAS Delantero, mano izquierda, no se muestra
3)	627-12040	[dieciséis]	PERNO, hexagonal, M12 x 1.75 x 40 mm, Cl 10.9, Full Thd	CAS Reemplazado por el número de pieza: 337563
4)	892-11012	[dieciséis]	ARANDELA DE SEGURIDAD, M12	CAS ya no se usa, pedido 896-11012 Reemplazado por el número de pieza: 412123
	896-		ARANDELA, 13.5mm ID x 24mm OD x	CAS reemplaza 892-11012 Reemplazado por número de

Pos.	Parte no	Cantidad	Nombre de piezas	Comentarios
4)	[illegible]	[dieciséis]	[illegible] 3mm Thk	parte: 86625255
5)	896-11012	[4]	ARANDELA, 13.5mm ID x 24mm OD x 3mm Thk	CAS Reemplazado por número de parte: 86625255
6)	832-10412	[dieciséis]	TUERCA, M12 x 1.75, Cl 8	CAS reemplaza 829-1412 Reemplazado por número de parte: 87780366, 412126
7)	123675A1	[2]	ESPACIADOR	Fender CAS
8)	123640A1	[1]	PLACA GRANDE	PLACA CAS , GRANDE, Defensa, Mano derecha
9)	123641A1	[1]	PLACA GRANDE	PLACA CAS , GRANDE, Defensa, Mano derecha, No se muestra
10)	627-10025	[10]	PERNO, Hexagonal, M10 x 1.5 x 25 mm, Cl 10.9, Full Thd	CAS Reemplazado por el número de parte: 11106231
11)	129003A1	[1]	FALDA	CAS mano derecha
12)	129002A1	[1]	FALDA	CAS Mano izquierda, no se muestra
13)	39519	[10]	ARANDELA, 10.31 mm ID x 34.9 mm OD x 3.57 mm Thk	CAS
14)	832-10410	[10]	TUERCA, M10 x 1.5, Cl 8	CAS Reemplazado por número de parte: 190003888452

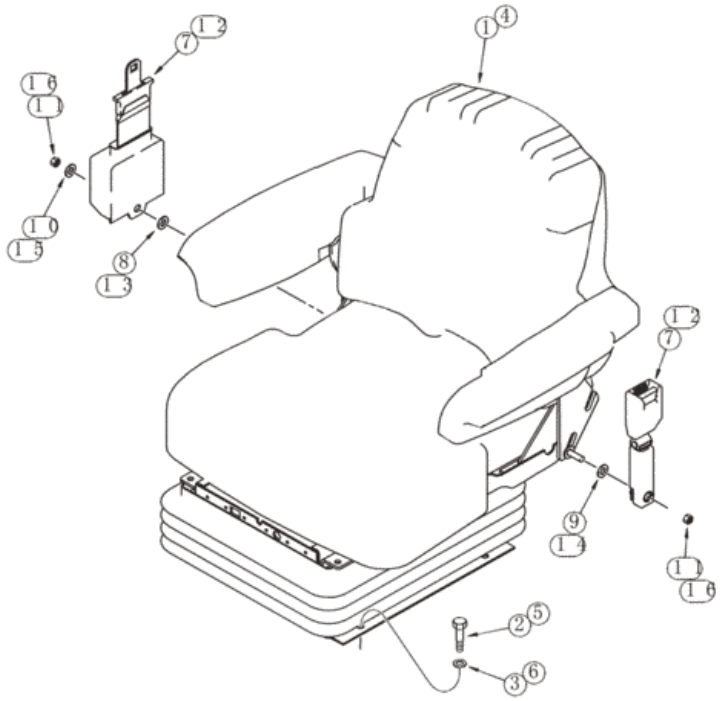

Para una vista completa, necesita registrarse

Piezas en el grupo (821C) - CARGADOR DE RUEDAS DE CASO (N / S JEE0155000 Y ANTES) (1 / 02-12 / 06):

Pos.	Parte no	Cantidad	Nombre de piezas	Comentarios
1)	328474A1	[1]	ASIENTO CONJUNTO.	CAS Vinilo, gris, ver página (s) 9-107
1)	399261A1	[1]	ASIENTO DEL CONDUCTOR	CAS Vinilo, tostado, ver página (s) 9-107
1)	328475A1	[1]	ASIENTO	Paño CAS , gris, ver página (s) 9-107 Reemplazado por número de parte: 347041A1
1)	399257A1	[1]	ASIENTO DEL CONDUCTOR	Paño CAS , tostado, ver página (s) 9-107
	627-		PERNO, Hex, M10 x 1.5 x	CAS reemplaza 814-10040 Reemplazado por el número de parte:

Pos.	Parte no	Cantidad	Nombre de piezas	Comentarios
2)	[illegible]	[4]	40 mm, Cl 10.9, Full Thd	43248
4)	328476A1	[1]	ASIENTO	Paño CAS , consulte la (s) página (s) 9-123, ya no está disponible, pedido 369847A1 Reemplazado por el número de pieza: 47702946
4)	369847A1	[1]	ASIENTO	Paño CAS , gris, ver página (s) 9-139B - 9-139H, reemplaza 328476A1 Reemplazado por número de parte: 47702946
4)	399259A1	[1]	ASIENTO DEL CONDUCTOR	Paño CAS , tostado, consulte la (s) página (s) 9-139B - 9-139H Reemplazada por el número de pieza: 47702945
5)	627-10040	[4]	PERNO, Hex, M10 x 1.5 x 40 mm, Cl 10.9, Full Thd	CAS reemplaza 814-10040 Reemplazado por el número de parte: 43248
7)	249116A1	[1]	CINTURÓN DE SEGURIDAD, 50.80 mm W	CAS si está equipado, incluye 8, 9
8)	NSS	[1]	SEPARAT NO VENDIDO	Lavadora CON
9)	NSS	[1]	SEPARAT NO VENDIDO	Lavadora CON
10)	495-11047	[1]	ARANDELA, 7/16 ", SAE	CAS (15/32 x 59/64 x 1/16 ") Reemplazada por el número de pieza: 87363
11)	231-2447	[2]	TUERCA DE SEGURIDAD, 7/16 "-14, GB	CAS
12)	249117A1	[1]	CINTURÓN DE SEGURIDAD, 76.20 mm W	CAS si está equipado, incluye 13, 14
13)	NSS	[1]	SEPARAT NO VENDIDO	Lavadora CON
14)	NSS	[1]	SEPARAT NO VENDIDO	Lavadora CON
15.	495-11047	[1]	ARANDELA, 7/16 ", SAE	CAS (15/32 x 59/64 x 1/16 ") Reemplazada por el número de pieza: 87363
dieciséis.	231-2447	[2]	TUERCA DE SEGURIDAD, 7/16 "-14, GB	CAS
3)	895-11010	[4]	ARANDELA, 11mm ID x 20mm OD x 2mm Thk	CAS Reemplazado por el número de pieza: 14496621
6)	895-11010	[4]	ARANDELA, 11mm ID x 20mm OD x 2mm Thk	CAS Reemplazado por el número de pieza: 14496621

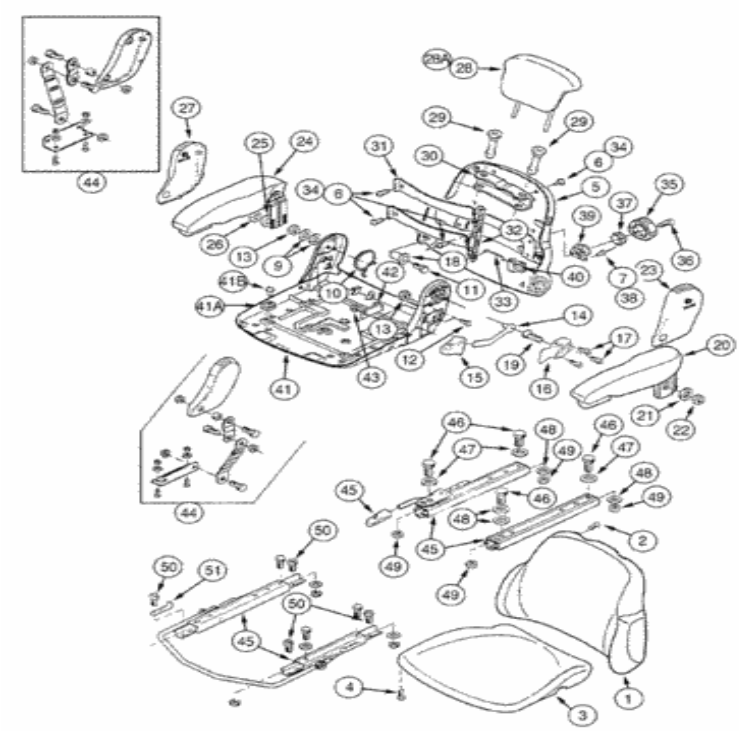

Para una vista completa, necesita registrarse

Piezas en el grupo (821C) - CARGADOR DE RUEDAS DE CASO (N / S JEE0155000 Y ANTES) (1 / 02-12 / 06):

Pos.	Parte no	Cantidad	Nombre de piezas	Comentarios
. .	328474A1	[1]	ASIENTO CONJUNTO.	Vinilo CAS , suspensión mecánica, consta de 346300A1, 346085A1, 1 - 51, ver página (s) 9-115
. .	328475A1	[1]	ASIENTO	Paño CAS , suspensión mecánica, consta de 347041A1, 346085A1, 1 - 51, consulte la (s) página (s) 9-115 Reemplazada por el número de pieza: 347041A1
. .	346085A1	[1]	ASIENTO	CAS no ilustrado, ver página (s) 9-115
. .	346300A1	[1]	ASIENTO	CAS Vinilo, conjunto de asiento superior, consta de 1 - 51

Pos.	Parte no.	Cantidad	Nombre de piezas	Comentarios
. .	347041A1	[1]	ASIENTO	Paño CAS , conjunto de asiento superior, consta de 1 - 51
. .	346301A1	[1]	AMORTIGUAR	Vinilo CAS , incluye 1, 2 Reemplazado por el número de pieza: 406877A1
. .	347042A1	[1]	AMORTIGUAR	Paño CAS , incluye 1. 2 Reemplazado por número de pieza: 345724A1
1)	NSS	[1]	SEPARAT NO VENDIDO	Cojín CON , Respaldo
2)	345726A1	[4]	TORNILLO	CAS Reemplazado por el número de pieza: 85819815
. .	346302A1	[1]	AMORTIGUAR	Vinilo CAS , incluye 3, 4
. .	347043A1	[1]	AMORTIGUAR	Paño CAS , incluye 3, 4
3)	NSS	[1]	SEPARAT NO VENDIDO	CON Cojín, Asiento
4)	345726A1	[4]	TORNILLO	CAS Reemplazado por el número de pieza: 85819815
. .	345764A1	[1]	RESPALDO	Respaldo CAS , incluye 5 - 7 Reemplazado por número de parte: 71491410
5)	NSS	[1]	SEPARAT NO VENDIDO	Cubierta CON
6)	345731A1	[7]	TORNILLO	CAS Reemplazado por el número de pieza: 85811351
7)	345771A1	[3]	REMACHE	CAS Reemplazado por el número de pieza: 47124903
. .	345778A1	[1]	KIT DE REPARACIÓN	Hardware CAS , ajuste del respaldo, incluye 9-19 Reemplazado por el número de pieza: 71491411
9)	934058R1	[2]	ARANDELA, 8.4mm ID x 15mm OD x 1.6mm Thk	IH
10)	345743A1	[1]	PRIMAVERA	CAS Reemplazado por el número de pieza: 1-34-751-776
11)	345748A1	[1]	TORNILLO	CAS M8 x 40 Reemplazado por el número de pieza: 82035145
12)	864-8016	[2]	TORNILLO HEX SOC, M8 x 16 mm, Cl 8.8	CAS Reemplazado por el número de parte: 14306221
13)	60-4845T1	[2]	NUEZ	L Reemplazado por el número de pieza: 82034883
14)	345749A1	[1]	PALANCA	CAS
15.	345752A1	[1]	ENCARGARSE DE	CAS
dieciséis.	345753A1	[1]	PLATO	CAS
17)	345754A1	[3]	TORNILLO	CAS M6 x 10
18)	345774A1	[1]	COJINETE	CAS
19)	345776A1	[1]	TORNILLO	CAS M8 x 18
20)	345744A1	[1]	BRAZO	CAS Izquierda, incluye 21, 22 Reemplazada por número de parte: 71491406
21)	345729A1	[1]	LAVADORA	CAS Reemplazado por el número de pieza: 9960692
22)	832-10408	[1]	TUERCA, M8 x 1.25, Cl 8.8	CAS Reemplazado por el número de pieza: 86528579
23)	345741A1	[1]	CUBRIR	CAS Izquierda Reemplazada por número de parte: 71491405
24)	345755A1	[1]	BRAZO	CAS Derecha, incluye 25, 26 Reemplazada por número de parte: 71491408
25)	345729A1	[1]	LAVADORA	CAS Reemplazado por el número de pieza: 9960692
26)	832-10408	[1]	TUERCA, M8 x 1.25, Cl 8.8	CAS Reemplazado por el número de pieza: 86528579
27)	345756A1	[1]	CUBRIR	CAS Derecha Reemplazada por número de parte: 87583731
28)	346303A1	[1]	REPOSACABEZAS	Vinilo CAS
28A.	345727A1	[1]	REPOSACABEZAS	Tela CAS

Pos.	Parte no.	Cantidad	Nombre de piezas	Comentarios
29)	345765A1	[2]	CONTERA	CAS
30)	345766A1	[1]	ANTICIPO	CAS Reemplazado por el número de pieza: 85811349
. .	345767A1	[1]	APOYO	Soporte lumbar CAS , incluye 31-40
31)	345732A1	[2]	PLATO	CAS
32)	345733A1	[1]	PLATO	CAS
33)	345730A1	[1]	VARILLA	CAS
34)	345731A1	[7]	TORNILLO	CAS Reemplazado por el número de pieza: 85811351
35)	345769A1	[1]	ENCARGARSE DE	CAS Incluye 36 Reemplazado por número de parte: 82034964
36)	345768A1	[1]	TORNILLO	CAS M6 x 10
37)	345770A1	[1]	TRINQUETE	CAS
38)	345771A1	[3]	REMACHE	CAS Reemplazado por el número de pieza: 47124903
39)	345772A1	[1]	APOYO	CAS
40)	345773A1	[1]	PALANCA	CAS
41)	345747A1	[1]	MARCO	CAS Incluye 41A, 41B Reemplazada por número de parte: 1-34-751-735
41A.	345737A1	[4]	GUÍA	CAS Reemplazado por el número de pieza: 82034921
41B.	345777A1	[4]	REMACHE	CAS Reemplazado por el número de pieza: 82034923
42)	345786A1	[1]	DETENER	CAS Reemplazado por el número de pieza: 84255303
43)	832-10408	[1]	TUERCA, M8 x 1.25, Cl 8.8	CAS Reemplazado por el número de pieza: 86528579
44)	345785A1	[1]	EQUIPO	Cinturón de correa CAS
45	345783A1	[1]	CONJUNTO FERROVIARIO.	Rieles deslizantes del asiento CAS , ver página (s) 9-117
46)	16043224	[4]	PERNO, hexagonal, M8 x 16 mm, Cl 8.8	NUEVA HAMPSHIRE
47)	345729A1	[3]	LAVADORA	CAS Reemplazado por el número de pieza: 9960692
48)	934058R1	[4]	ARANDELA, 8.4mm ID x 15mm OD x 1.6mm Thk	IH
49)	345728A1	[4]	NUEZ	CAS M8 Reemplazado por el número de parte: 47124497
50	864-8025	[6]	TORNILLO HEXAGONAL, M8 x 25 mm, Cl 8.8	CAS Reemplazado por número de parte: 86625220
51)	346103A1	[1]	APOYO	CAS

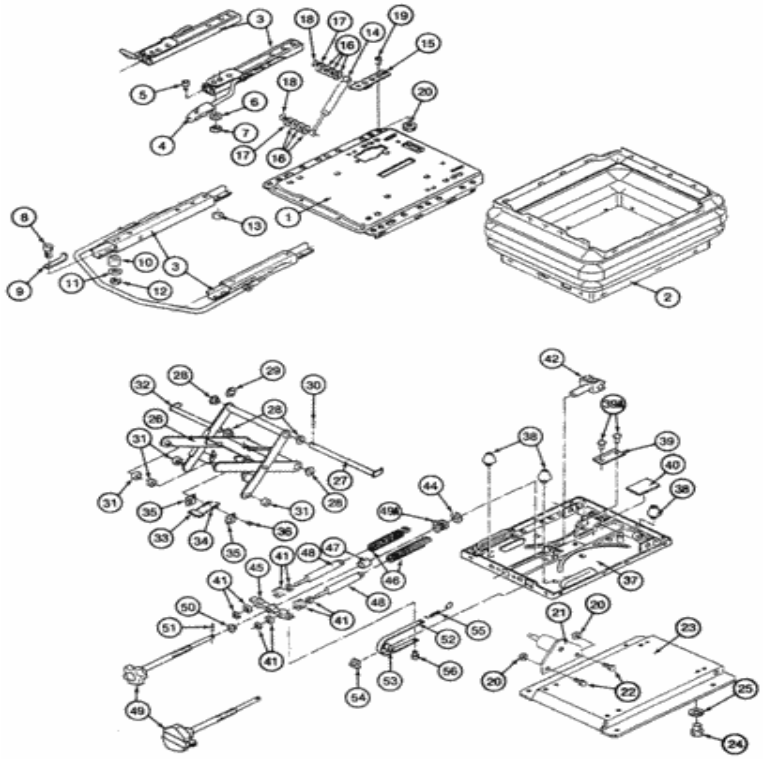

Para una vista completa, necesita registrarse

Piezas en el grupo (821C) - CARGADOR DE RUEDAS DE CASO (N / S JEE0155000 Y ANTES) (1 / 02-12 / 06):

Pos.	Parte no	Cantidad	Nombre de piezas	Comentarios
. .	328474A1	[1]	ASIENTO CONJUNTO.	Vinilo CAS , suspensión mecánica, consta de 346300A1, 346085A1, 1 - 56
. .	328475A1	[1]	ASIENTO	Paño CAS , suspensión mecánica, consta de 347041A1, 346085A1, 1 - 56 Reemplazada por el número de pieza: 347041A1
. .	346300A1	[1]	ASIENTO	CAS Vinilo, conjunto de asiento superior, no ilustrado, consulte la (s) página (s) 9-107
				Paño CAS , conjunto de asiento superior, no ilustrado, consulte la

Pos.	Parte no	Cantidad	Nombre de piezas	Comentarios
	347041A1	[1]	ASIENTO	(s) página (s) 9-107
. .	346085A1	[1]	ASIENTO	CAS consiste en 1 - 56
1)	346086A1	[1]	PLATO	CAS superior
2)	346087A1	[1]	BOTA	CAS Reemplazado por el número de pieza: 85817428
. .	345783A1	[1]	CONJUNTO FERROVIARIO.	Rieles deslizantes del asiento CAS , Incluye 3 - 7, Para montaje, Ver página (s) 9-111
3)	NSS	[2]	SEPARAT NO VENDIDO	Riel CON
4)	NSS	[1]	SEPARAT NO VENDIDO	CON Agarre
5)	864-8025	[4]	TORNILLO HEXAGONAL, M8 x 25 mm, Cl 8.8	CAS Reemplazado por número de parte: 86625220
6)	345729A1	[4]	LAVADORA	CAS Reemplazado por el número de pieza: 9960692
7)	832-10408	[4]	TUERCA, M8 x 1.25, Cl 8.8	CAS Reemplazado por el número de pieza: 86528579
8)	864-8025	[6]	TORNILLO HEXAGONAL, M8 x 25 mm, Cl 8.8	CAS Reemplazado por número de parte: 86625220
9)	346103A1	[1]	APOYO	CAS
10)	346089A1	[5]	COJINETE	CAS Reemplazado por el número de pieza: 82034887
11)	345729A1	[6]	LAVADORA	CAS Reemplazado por el número de pieza: 9960692
12)	832-10408	[6]	TUERCA, M8 x 1.25, Cl 8.8	CAS Reemplazado por el número de pieza: 86528579
13)	130726A1	[1]	ESPACIADOR	CAS Reemplazado por el número de parte: 9972162
. .	346097A1	[1]	AMORTIGUADOR	CAS incluye 14-22
14)	NSS	[1]	SEPARAT NO VENDIDO	CON Amortiguador
15.	346108A1	[1]	SOPORTE	CAS
dieciséis.	3402570R1	[6]	LAVADORA	IH Reemplazada por el número de pieza: 86625252
17)	346109A1	[2]	LAVADORA	CAS
18)	346110A1	[2]	NUEZ	CAS M6
19)	346098A1	[1]	TORNILLO	CAS Reemplazado por el número de pieza: 82034896
20)	832-10408	[3]	TUERCA, M8 x 1.25, Cl 8.8	CAS Reemplazado por el número de pieza: 86528579
21)	346099A1	[1]	APOYO	CAS Reemplazado por el número de pieza: 85817486
22)	864-8016	[2]	TORNILLO HEX SOC, M8 x 16 mm, Cl 8.8	CAS Reemplazado por el número de parte: 14306221
23)	346100A1	[1]	BASE	CAS
24)	346107A1	[4]	TORNILLO	CAS Reemplazado por el número de pieza: 120228
25)	934058R1	[4]	ARANDELA, 8.4mm ID x 15mm OD x 1.6mm Thk	IH
. .	346105A1	[1]	BRAZO	CAS incluye 26-36
26)	NSS	[1]	SEPARAT NO VENDIDO	Brazo CON
27)	346095A1	[1]	TORNILLO	CAS
28)	60-5623T1	[4]	RODAMIENTO DE BRIDA	CAS Reemplazado por el número de pieza: 82035048
29)	800-4910	[1]	CIRCLIP, M10	CAS Reemplazado por el número de pieza: 800-3110
30)	1281964C1	[1]	PIN, ROLLO	IH
31)	3225310R1	[4]	RODILLO	IH Reemplazada por el número de pieza: 9958784
32)	346096A1	[1]	TORNILLO	CAS Reemplazado por el número de pieza: 85817429
33)	3225306R1	[1]	ANTICIPO	IH Reemplazada por el número de pieza: 9958782
34)	130744A1	[2]	PRIMAVERA	CAS Reemplazado por el número de pieza: 82035051
35)	60-1559T1	[2]	PLATO	CAS Reemplazado por el número de pieza: 9958792
36)	60-1606T1	[1]	ALFILER	L Reemplazado por el número de pieza: 9958793

. .	346088A1	[1]	ASIENTO	CAS inferior, incluye 37-41

Pos.	Parte no	Cantidad	Nombre de piezas	Comentarios
37)	NSS	[1]	SEPARAT NO VENDIDO	Placa CON
38)	3223483R1	[3]	PARACHOQUE	IH
39)	K262122	[1]	PLATO	CAS Incluye 39A Reemplazado por número de parte: 9960767
39A.	3225327R1	[2]	REMACHE	IH Reemplazada por el número de pieza: 9959585
40)	3225314R1	[1]	PLATO	Caucho IH Reemplazado por número de pieza: V53813
41)	346091A1	[2]	ENCHUFE	Hardware CAS reemplazado por número de pieza: 60-1630T1
42)	1281949C1	[1]	YUGO	IH YUGO CONJUNTO UNIVERSAL Reemplazado por el número de pieza: 3402918R1, 3225301R1
44)	3225298R1	[1]	LAVADORA DE CAUCHO	IH Reemplazada por el número de pieza: 82035028
45	3230238R1	[1]	ANTICIPO	IH
46)	3230235R1	[2]	PRIMAVERA	IH Reemplazada por el número de pieza: 9958811
47)	346089A1	[1]	COJINETE	CAS Reemplazado por el número de pieza: 82034887
48)	346090A1	[2]	AMORTIGUADOR	CAS Reemplazado por número de pieza: 60-1581T1
. .	346094A1	[1]	EQUIPO	CAS incluye 49-51
49)	NSS	[1]	SEPARAT NO VENDIDO	Perilla CON
49A.	3225318R1	[1]	RODAMIENTO, BOLA	IH Reemplazada por el número de pieza: 9958800
50	K262120	[1]	COJINETE	CAS Reemplazado por el número de pieza: 85817435
51)	346093A1	[1]	CLAVIJA	CAS Reemplazado por el número de pieza: 82035062
52)	346092A1	[1]	BANDA	CAS
53)	3225299R1	[1]	RODILLO	IH Reemplazada por el número de pieza: 9958785
54)	3225282R1	[1]	GUÍA	IH Reemplazada por el número de pieza: 9958786
55)	3225332R1	[1]	PRIMAVERA	IH Reemplazada por el número de pieza: 9958785
56)	3225315R1	[1]	BOTÓN	Retenedor IH Reemplazado por número de parte: 9958789

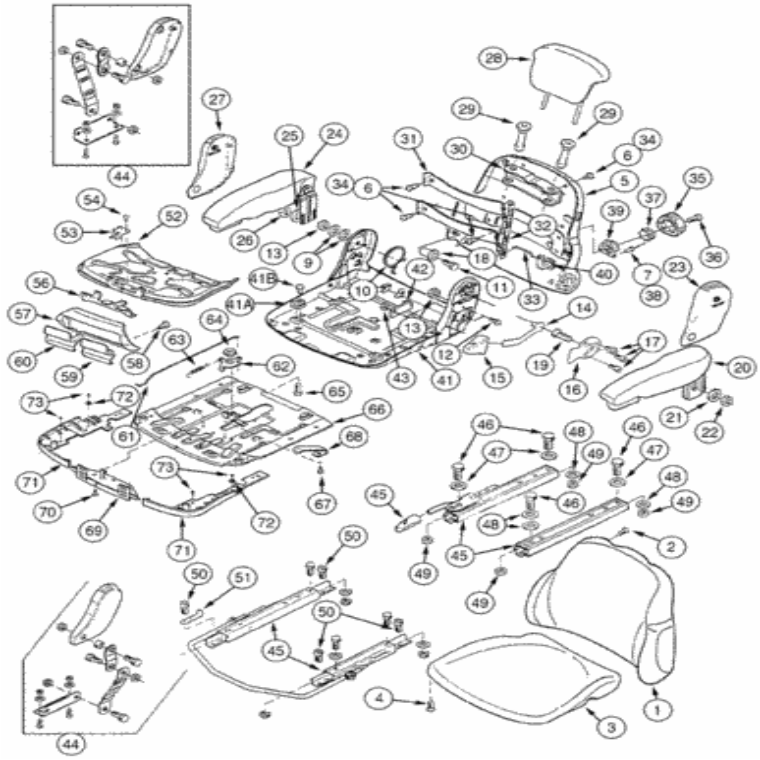

Para una vista completa, necesita registrarse

Piezas en el grupo (821C) - CARGADOR DE RUEDAS DE CASO (N / S JEE0155000 Y ANTES) (1 / 02-12 / 06):

Pos.	Parte no	Cantidad	Nombre de piezas	Comentarios
. .	328476A1	[1]	ASIENTO	Paño CAS , suspensión neumática, consta de 347213A1, 345130A1, 1 - 73, consulte la (s) página (s) 9-131 Reemplazada por el número de pieza: 47702946
. .	345130A1	[1]	ASIENTO	CAS no ilustrado, ver página (s) 9-131
. .	347213A1	[1]	ASIENTO	Paño CAS , conjunto de asiento superior, consta de 1 - 73
. .	345724A1	[1]	AMORTIGUAR	Paño CAS , incluye 1. 2

1)	N66	[1]	SEPARAT NO	Cojín CAS , Respaldo

Pos.	Parte no	Cantidad	Nombre de piezas	Comentarios
1)	NSS	[1]	SEPARAT NO VENDIDO	CON Cojín, Respaldo
2)	345726A1	[4]	TORNILLO	CAS Reemplazado por el número de pieza: 85819815
. .	345725A1	[1]	AMORTIGUAR	Paño CAS , incluye 3, 4
3)	NSS	[1]	SEPARAT NO VENDIDO	CON Cojín, Asiento
4)	345726A1	[4]	TORNILLO	CAS Reemplazado por el número de pieza: 85819815
. .	345764A1	[1]	RESPALDO	Respaldo CAS , incluye 5 - 7 Reemplazado por número de parte: 71491410
5)	NSS	[1]	SEPARAT NO VENDIDO	Cubierta CON
6)	345731A1	[7]	TORNILLO	CAS Reemplazado por el número de pieza: 85811351
7)	345771A1	[3]	REMACHE	CAS Reemplazado por el número de pieza: 47124903
. .	345778A1	[1]	KIT DE REPARACIÓN	Hardware CAS , ajuste del respaldo, incluye 9-19 Reemplazado por el número de pieza: 71491411
9)	934058R1	[2]	ARANDELA, 8.4mm ID x 15mm OD x 1.6mm Thk	IH
10)	345743A1	[1]	PRIMAVERA	CAS Reemplazado por el número de pieza: 1-34-751-776
11)	345748A1	[1]	TORNILLO	CAS M8 x 40 Reemplazado por el número de pieza: 82035145
12)	864-8016	[2]	TORNILLO HEX SOC, M8 x 16 mm, Cl 8.8	CAS Reemplazado por el número de parte: 14306221
13)	60-4845T1	[2]	NUEZ	L Reemplazado por el número de pieza: 82034883
14)	345749A1	[1]	PALANCA	CAS
15.	345752A1	[1]	ENCARGARSE DE	CAS
dieciséis.	345753A1	[1]	PLATO	CAS
17)	345754A1	[3]	TORNILLO	CAS M6 x 10
18)	345774A1	[1]	COJINETE	CAS
19)	345776A1	[1]	TORNILLO	CAS M8 x 18
20)	345744A1	[1]	BRAZO	CAS Izquierda, incluye 21, 22 Reemplazada por número de parte: 71491406
21)	345729A1	[1]	LAVADORA	CAS Reemplazado por el número de pieza: 9960692
22)	832-10408	[1]	TUERCA, M8 x 1.25, Cl 8.8	CAS Reemplazado por el número de pieza: 86528579
23)	345741A1	[1]	CUBRIR	CAS Izquierda Reemplazada por número de parte: 71491405
24)	345755A1	[1]	BRAZO	CAS Derecha, incluye 25, 26 Reemplazada por número de parte: 71491408
25)	345729A1	[1]	LAVADORA	CAS Reemplazado por el número de pieza: 9960692
26)	832-10408	[1]	TUERCA, M8 x 1.25, Cl 8.8	CAS Reemplazado por el número de pieza: 86528579
27)	345756A1	[1]	CUBRIR	CAS Derecha Reemplazada por número de parte: 87583731
28)	345727A1	[1]	REPOSACABEZAS	Tela CAS
29)	345765A1	[2]	CONTERA	CAS
30)	345766A1	[1]	ANTICIPO	CAS Reemplazado por el número de pieza: 85811349
. .	345767A1	[1]	APOYO	Soporte lumbar CAS , incluye 31-40
31)	345732A1	[2]	PLATO	CAS
32)	345733A1	[1]	PLATO	CAS
33)	345730A1	[1]	VARILLA	CAS

34)	345731A1	[7]	TORNILLO	CAS Reemplazado por el número de pieza: 85811351

Pos.	Parte no.	Cantidad	Nombre de piezas	Comentarios
35)	345769A1	[1]	ENCARGARSE DE	CAS Incluye 36 Reemplazado por número de parte: 82034964
36)	345768A1	[1]	TORNILLO	CAS M6 x 10
37)	345770A1	[1]	TRINQUETE	CAS
38)	345771A1	[3]	REMACHE	CAS Reemplazado por el número de pieza: 47124903
39)	345772A1	[1]	APOYO	CAS
40)	345773A1	[1]	PALANCA	CAS
41)	345747A1	[1]	MARCO	CAS Incluye 41A, 41B Reemplazada por número de parte: 1-34-751-735
41A.	345737A1	[4]	GUÍA	CAS Reemplazado por el número de pieza: 82034921
41B.	345777A1	[4]	REMACHE	CAS Reemplazado por el número de pieza: 82034923
42)	345786A1	[1]	DETENER	CAS Reemplazado por el número de pieza: 84255303
43)	832-10408	[1]	TUERCA, M8 x 1.25, Cl 8.8	CAS Reemplazado por el número de pieza: 86528579
44)	345785A1	[1]	EQUIPO	Cinturón de correa CAS
45	345783A1	[1]	CONJUNTO FERROVIARIO.	Rieles deslizantes del asiento CAS , ver página (s) 9-133
46)	16043224	[4]	PERNO, hexagonal, M8 x 16 mm, Cl 8.8	NUEVA HAMPSHIRE
47)	345729A1	[3]	LAVADORA	CAS Reemplazado por el número de pieza: 9960692
48)	934058R1	[4]	ARANDELA, 8.4mm ID x 15mm OD x 1.6mm Thk	IH
49)	345728A1	[4]	NUEZ	CAS M8 Reemplazado por el número de parte: 47124497
50	864-8025	[6]	TORNILLO HEXAGONAL, M8 x 25 mm, Cl 8.8	CAS Reemplazado por número de parte: 86625220
51)	345784A1	[1]	SOPORTE	CAS Reemplazado por el número de pieza: 87583737
. .	345757A1	[1]	PLATO	Ajuste del ángulo del asiento CAS , incluye 52-55
52)	NSS	[1]	SEPARAT NO VENDIDO	Placa CON
53)	345758A1	[1]	PRIMAVERA	CAS Incluye 54 Reemplazado por número de parte: 1-34-751-739
54)	345735A1	[2]	REMACHE	CAS Reemplazado por el número de pieza: 82034897
55)	345726A1	[4]	TORNILLO	CAS no ilustrado Reemplazado por número de pieza: 85819815
56)	345759A1	[1]	PESTILLO	CAS Reemplazado por el número de pieza: 1-34-751-740
57)	345761A1	[1]	CUBRIR	CAS Incluye 58 Reemplazado por número de parte: 82034961
58)	345726A1	[2]	TORNILLO	CAS Reemplazado por el número de pieza: 85819815
59)	345763A1	[1]	ENCARGARSE DE	CAS Superseded by part number: 82034943
60.	345762A1	[1]	HANDLE	CAS Includes 61 Superseded by part number: 82034962
61.	345779A1	[1]	ROD	CAS
. .	345775A1	[1]	LEVER	CAS Includes 62 - 65
62.	NSS	[1]	NOT SOLD SEPARAT	CON Lever
63.	345780A1	[1]	SPRING	CAS
64.	345781A1	[1]	BUSHING	CAS Superseded by part number: 82034900
65.	345782A1	[1]	SCREW	CAS M8 x 12 Superseded by part number: 82034901
. .	345734A1	[1]	PLATE	CAS Includes 66 - 70 Superseded by part number: 82034948
66.	NSS	[1]	NOT SOLD SEPARAT	CON Plate
67.	345735A1	[2]	RIVET	CAS Superseded by part number: 82034897
68.	345736A1	[2]	SPRING	CAS
69.	345739A1	[1]	BRACKET	CAS Includes 70 Superseded by part number: 1-34-751-728, 47335492

70.	345740A1	[4]	SCREW	CAS Superseded by part number: 47124483

Pos.	Parte no.	Cantidad	Nombre de piezas	Comentarios
1.	345738A1	[1]	COVER	CAS Includes 71 - 73 Superseded by part number: 1-34-751-727
71.	NSS	[1]	NOT SOLD SEPARAT	CON Cover
72.	345103A1	[2]	WASHER	CAS Superseded by part number: 82034891
73.	345735A1	[4]	RIVET	CAS Superseded by part number: 82034897

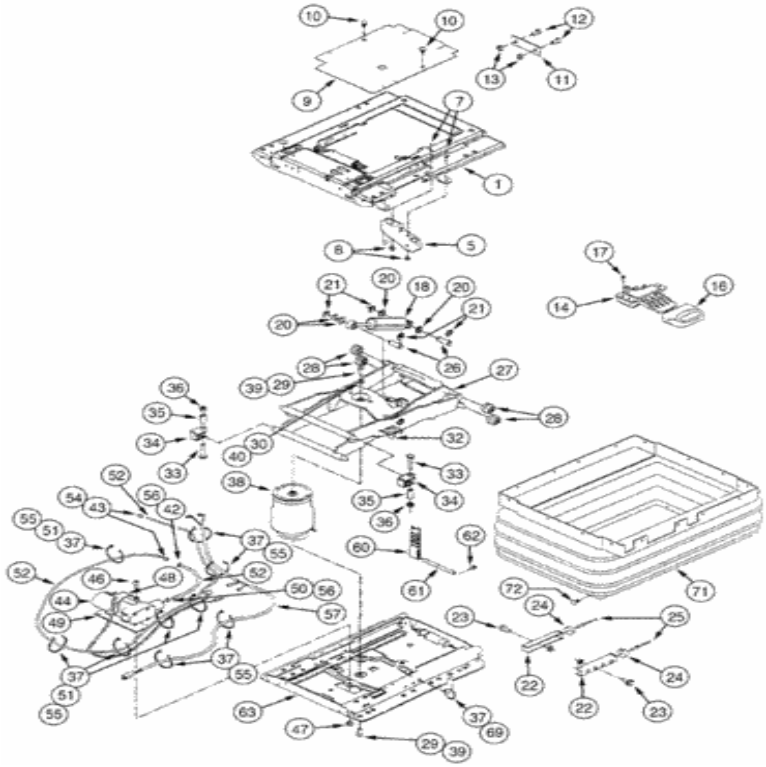

Para una vista completa, necesita registrarse

Piezas en el grupo (821C) - CARGADOR DE RUEDAS DE CASO (N / S JEE0155000 Y ANTES) (1 / 02-12 / 06):

Pos.	Parte no	Cantidad	Nombre de piezas	Comentarios
. .	328476A1	[1]	ASIENTO	Paño CAS , suspensión neumática, compuesto por 347213A1, 345130A1, 1 - 72 Reemplazado por el número de pieza: 47702946
. .	347213A1	[1]	ASIENTO	Paño CAS , conjunto de asiento superior, no ilustrado, consulte la (s) página (s) 9-123
. .	345133A1	[1]	BASE	Placa de montaje CAS , incluye hardware, no ilustrado
. .	345130A1	[1]	ASIENTO	CAS consiste en 1 - 72
1	345131A1	[1]	CONJUNTO DE PIEZAS	Parte superior de CAS , incluye 2 - 8 Reemplazada por el número

Pos.	Parte no	Cantidad	Nombre de piezas	Comentarios
1)	345101A1	[1]	CONJUNTO DE PIEZAS	de pieza: 85824436
2)	345100A1	[18]	ENCHUFE	CAS no ilustrado Reemplazado por número de parte: 1407403
3)	345103A1	[1]	LAVADORA	CAS no ilustrado Reemplazado por número de parte: 82034891
4)	345113A1	[2]	RODILLO	CAS no ilustrado Reemplazado por número de parte: 82035057
. .	345104A1	[1]	PALANCA DE CONTROL	CAS Incluye 5 - 8 Reemplazado por el número de pieza: 85817490
5)	NSS	[1]	SEPARAT NO VENDIDO	Palanca CON
6)	345100A1	[4]	ENCHUFE	CAS no ilustrado Reemplazado por número de parte: 1407403
7)	345102A1	[2]	REMACHE	CAS Reemplazado por el número de pieza: 85817488
8)	345103A1	[2]	LAVADORA	CAS Reemplazado por el número de pieza: 82034891
9)	345099A1	[1]	CUBRIR	CAS Incluye 10 Reemplazado por número de parte: 85817486
10)	345100A1	[2]	ENCHUFE	CAS Reemplazado por el número de pieza: 1407403
11)	345108A1	[1]	PLATO	CAS Reemplazado por el número de pieza: 85817494
12)	864-8016	[2]	TORNILLO HEX SOC, M8 x 16 mm, Cl 8.8	CAS Reemplazado por el número de parte: 14306221
13)	832-10408	[2]	TUERCA, M8 x 1.25, Cl 8.8	CAS Reemplazado por el número de pieza: 86528579
. .	345107A1	[1]	PALANCA	Control de altura CAS , incluye 14-17
14)	NSS	[1]	SEPARAT NO VENDIDO	Palanca CON
15.	345100A1	[4]	ENCHUFE	CAS no ilustrado Reemplazado por número de parte: 1407403
dieciséis.	345106A1	[1]	ENCARGARSE DE	CAS
17)	840-1516	[3]	TORNILLO, Pan, M5 x 16 mm, Cl 4.8	CAS Reemplazado por el número de pieza: 86511826
. .	300520A1	[1]	AMORTIGUADOR	Amortiguador CAS , incluye 18-25 Reemplazado por el número de pieza: 85824434
18)	NSS	[1]	SEPARAT NO VENDIDO	CON Amortiguador
19)	345100A1	[8]	ENCHUFE	CAS no ilustrado Reemplazado por número de parte: 1407403
20)	3402553R1	[4]	ARANDELA M13	IH Reemplazada por el número de pieza: 9961887
21)	895-18010	[4]	ARANDELA, 10.5 mm ID x 18 mm OD x 1.6 mm Thk	CAS Reemplazado por número de parte: 86625251
. .	345131A1	[1]	DETENER	Parada de CAS , incluye 22-25 Reemplazada por el número de parte: 87281748
22)	NSS	[2]	SEPARAT NO VENDIDO	Ángulo CON
23)	614-8016	[2]	PERNO, hexagonal, M8 x 1.25 x 16 mm, Cl 8.8, Full Thd	CAS Reemplazado por el número de pieza: 16043224
24)	60-3231T1	[2]	PARACHOQUE	L Reemplazado por el número de pieza: 81826865
25)	345132A1	[2]	REMACHE	CAS
26)	345098A1	[2]	ALFILER	CAS Reemplazado por el número de pieza: 87567828
. .	345109A1	[1]	EQUIPO	Brazo CAS , incluye 27-37 Reemplazado por número de parte: 87281978
27)	NSS	[1]	SEPARAT NO VENDIDO	Brazo CON
28)	345113A1	[4]	RODILLO	CAS Reemplazado por el número de pieza: 82035057
29)	345112A1	[2]	TORNILLO, M8 x 20 mm L	CAS
30)	934058R1	[1]	ARANDELA, 8.4mm ID x 15mm OD x 1.6mm Thk	IH
31)	345100A1	[22]	ENCHUFE	CAS no ilustrado Reemplazado por número de parte: 1407403
32)	60-3242T1	[2]	PARACHOQUE	L Reemplazado por el número de pieza: 71485476

33)	345111A1	[4]	TORNILLO	CAS

Pos.	Parte no.	Cantidad	Nombre de piezas	Comentarios
34)	345110A1	[4]	GUÍA	CAS
35)	345095A1	[4]	TUBO	CAS Reemplazado por el número de pieza: 71485465
36)	60-4845T1	[4]	NUEZ	L Reemplazado por el número de pieza: 82034883
37)	L18337	[9]	LAZO DE CABLE, 9.95 "-12.1" lg	CORREA DE CABLE CAS , 15 in Reemplazada por el número de pieza: 529070
. .	345114A1	[1]	KIT DE REPARACIÓN	Muelle neumático CAS , incluye 38-43 Reemplazado por el número de pieza: 87396297
38)	NSS	[1]	SEPARAT NO VENDIDO	CON Spring
39)	345112A1	[2]	TORNILLO, M8 x 20 mm L	CAS
40)	934058R1	[1]	ARANDELA, 8.4mm ID x 15mm OD x 1.6mm Thk	IH
41)	345100A1	[8]	ENCHUFE	CAS no ilustrado Reemplazado por número de parte: 1407403
42)	60-4895T1	[1]	ABRAZADERA	L Reemplazado por el número de pieza: 9962741
43)	345118A1	[2]	ADAPTADOR	CAS
. .	345125A1	[1]	KIT DE COMPRESOR DE AIRE	CAS incluye 44-51
44)	NSS	[1]	SEPARAT NO VENDIDO	CON compresor
45	345100A1	[12]	ENCHUFE	CAS no ilustrado Reemplazado por número de parte: 1407403
46)	864-8012	[1]	TORNILLO HEXAGONAL, M8 x 12 mm, Cl 8.8	CAS Reemplazado por el número de parte: 14306134
47)	832-10408	[1]	TUERCA, M8 x 1.25, Cl 8.8	CAS Reemplazado por el número de pieza: 86528579
48)	345120A1	[1]	APOYO	CAS
49)	345121A1	[1]	PLATO	CAS
50	60-4895T1	[1]	ABRAZADERA	L Reemplazado por el número de pieza: 9962741
51)	L18337	[5]	LAZO DE CABLE, 9.95 "-12.1" lg	CORREA DE CABLE CAS , 15 in Reemplazada por el número de pieza: 529070
. .	345122A1	[1]	CONJUNTO DE PIEZAS	Manguera de aire CAS , incluye 52-56 Reemplazada por el número de pieza: 87313729
52)	NSS	[1]	SEPARAT NO VENDIDO	CON MANGUERA
53)	345100A1	[12]	ENCHUFE	CAS no ilustrado Reemplazado por número de parte: 1407403
54)	345118A1	[2]	ADAPTADOR	CAS
55)	L18337	[8]	LAZO DE CABLE, 9.95 "-12.1" lg	CORREA DE CABLE CAS , 15 in Reemplazada por el número de pieza: 529070
56)	60-4895T1	[2]	ABRAZADERA	L Reemplazado por el número de pieza: 9962741
. .	345123A1	[1]	EQUIPO	Arnés CAS , incluye 57-59 Reemplazado por el número de pieza: 87281742
57)	NSS	[1]	SEPARAT NO VENDIDO	Arnés CON
58)	345100A1	[12]	ENCHUFE	CAS no ilustrado Reemplazado por número de parte: 1407403
59)	L18337	[10]	LAZO DE CABLE, 9.95 "-12.1" lg	CORREA DE CABLE CAS , 15 in, No ilustrado Reemplazada por el número de pieza: 529070
60	345115A1	[1]	CORREA	CAS Reemplazado por el número de pieza: 85817512
61)	345116A1	[1]	ALFILER	CAS Reemplazado por el número de pieza: 85817513
62)	345117A1	[1]	TORNILLO	CAS Reemplazado por el número de pieza: 9962962
. .	345126A1	[1]	CONJUNTO DE PIEZAS	CAS Incluye 63-70 Reemplazado por número de parte: 398148A1
63)	NSS	[1]	SEPARAT NO VENDIDO	Placa CON
64)	345100A1	[6]	ENCHUFE	CAS no ilustrado Reemplazado por número de parte: 1407403

sesenta	60-4845T1	[2]	NUEZ	L no ilustrado Reemplazado por el número de pieza: 82034883

y Marco.	Parte no	Cantidad	Nombre de piezas	Comentarios
	60-4845[illegible]	[3]	NUEZ	[illegible] no ilustrado Reemplazado por el número de pieza: 82034883
66	345110A1	[2]	GUÍA	CAS no ilustrado
67)	345112A1	[1]	TORNILLO, M8 x 20 mm L	CAS no ilustrado
68)	345113A1	[2]	RODILLO	CAS no ilustrado Reemplazado por número de parte: 82035057
69)	L18337	[6]	LAZO DE CABLE, 9.95 "-12.1" lg	CORREA DE CABLE CAS , 15 in Reemplazada por el número de pieza: 529070
70)	864-8012	[1]	TORNILLO HEXAGONAL, M8 x 12 mm, Cl 8.8	CAS no ilustrado Reemplazado por número de parte: 14306134
71)	345128A1	[1]	FUELLE	CAS Incluye 72 Reemplazado por número de parte: 85827920
72)	345100A1	[22]	ENCHUFE	CAS Reemplazado por el número de pieza: 1407403
. .	300521A1	[1]	KIT DE REPARACIÓN	CAS Incluye 10, 22, 28-30, 32, 34, 35, 37, 39, 55, 69, 72 Reemplazada por el número de pieza: 82848105

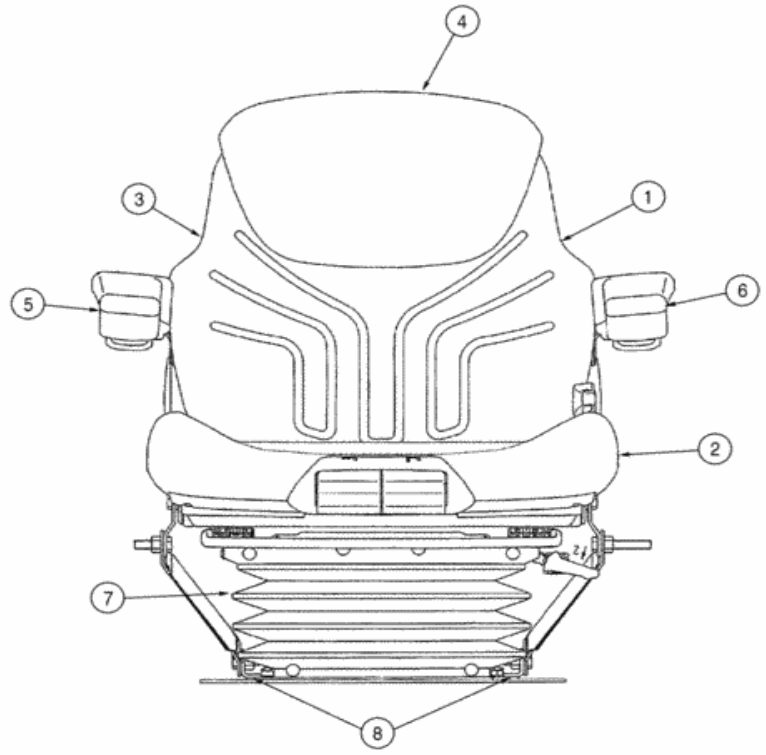

For full view, you need register

Parts on group (821C) - CASE WHEEL LOADER (S/N JEE0155000 & BEFORE) (1/02-12/06):

Pos.	Part No	Qty	Parts name	Comments
. .	399259A1	[1]	DRIVER SEAT	CAS Cloth, Air Suspension, Includes 1 - 27, Replaces 328476A1 Superseded by part number: 47702945
1.	345724A1	[1]	CUSHION	CAS See Page(s) 9-145, REF 1, 2
2.	345725A1	[1]	CUSHION	CAS See Page(s) 9-145, REF 3, 4
3.	345764A1	[1]	BACKREST	CAS Backrest, See Page(s) 9-145, REF 5-7 Superseded by part number: 71491410
4.	345727A1	[1]	SEAT HEADREST	CAS

Pos.	Part No	Qty	Parts name	Comments
5.	398152A1	[1]	ARMREST	CAS Right Hand, Component Parts Not Available at Time of Printing Superseded by part number: 71491408
6.	398151A1	[1]	ARMREST	CAS Left Hand, Component Parts Not Available at Time of Printing Superseded by part number: 71491406
7.	398149A1	[1]	COVER	CAS Component Parts Not Available at Time of Printing Superseded by part number: 47335176
. .	369847A1	[1]	SEAT	CAS Cloth, Air Suspension, Includes 1 - 27, Replaces 328476A1 Superseded by part number: 47702946
8.	345783A1	[1]	RAIL ASSY.	CAS Seat Slide Rails, See Page(s) 9-149, REF 45
9.	345767A1	[1]	SUPPORT	CAS Lumbar Support, Not Illustrated, See Page(s) 9-149, REF 31-40
10.	345747A1	[1]	FRAME	CAS Not Illustrated, See Page(s) 9-149, REF 41-41B Superseded by part number: 1-34-751-735
11.	345785A1	[1]	KIT	CAS Tether Belt, Not Illustrated, See Page(s) 9-149, REF 44
12.	345778A1	[1]	REPAIR KIT	CAS Hardware, Backrest Adjustment, Not Illustrated, See Page(s) 9-147, REF 9-19 Superseded by part number: 71491411
13.	300521A1	[1]	REPAIR KIT	CAS Not Illustrated, See Page(s) 9-161 Superseded by part number: 82848105
14.	345109A1	[1]	KIT	CAS Arm, Not Illustrated, See Page(s) 9-157, REF 27-37 Superseded by part number: 87281978
15.	345131A1	[1]	STOP	CAS Stop, Not Illustrated, See Page(s) 9-155, REF 22-25 Superseded by part number: 87281748
16.	345114A1	[1]	REPAIR KIT	CAS Air Spring, Not Illustrated, See Page(s) 9-157, REF 38-43 Superseded by part number: 87396297
17.	345125A1	[1]	AIR COMPRESSOR KIT	CAS Not Illustrated, See Page(s) 9-157, REF 44-51
18.	398142A1	[1]	LEVER	CAS Not Illustrated, Component Parts Not Available at Time of Printing Superseded by part number: 9968642
19.	254782A1	[1]	KIT	CAS Air Hose, Includes 20, 21, Not Illustrated, Component Parts Not Available at Time of Printing
20.	3225292R1	[12]	PLUG	IH Superseded by part number: 1407403
21.	60-4895T1	[2]	CLAMP	L Superseded by part number: 9962741
22.	398150A1	[1]	SHOCK ABSORBER	CAS Shock Absorber, Not Illustrated, Component Parts Not Available at Time of Printing Superseded by part number: 82035114
23.	398148A1	[1]	BASE	CAS Not Illustrated, Component Parts Not Available at Time of Printing
24.	398143A1	[1]	CABLE	CAS Not Illustrated Superseded by part number: 9968638
25.	398146A1	[1]	CABLE	CAS Not Illustrated Superseded by part number: 9968640
26.	398546A1	[1]	SUSPENSION	CAS Upper, Not Illustrated
27.	398147A1	[1]	SUSPENSION	CAS 24V, Not Illustrated

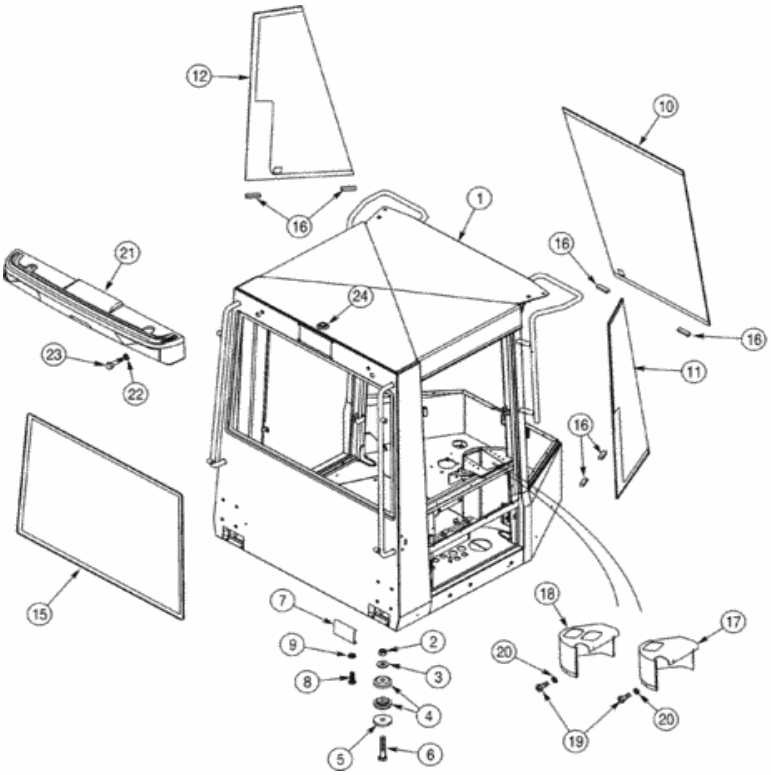

For full view, you need register

Parts on group (821C) - CASE WHEEL LOADER (S/N JEE0155000 & BEFORE) (1/02-12/06):

Pos.	Part No	Qty	Parts name	Comments
. .	336959A1	[1]	CAB	CAS Service, No Longer Available, Order 418417A1, 418410A1 Superseded by part number: 418410A1
. .	418417A1	[1]	CAB	CAS Service
. .	418410A1	[1]	CAB	CAS Service, Europe Only
1.	198982A5	[1]	Replaces 198982A2, 198982A3, 198982A4	
2.	329-1014	[4]	NUT,7/8"-9, G8	CAS

Pos.	Part No	Qty	Parts name	Comments
3.	396-41094	[4]	WASHER,23.82mm ID x 57.15mm OD x 5.56mm Thk	CAS
4.	R54331	[8]	HITCH DAMPER	CAS Cab Support
5.	1332154C1	[4]	WASHER,23mm ID x 95.3mm OD x 12.7mm Thk	CAS Special
6.	326-1488	[4]	BOLT,Hex, 7/8" - 9 x 5-1/2", Gr 8	CAS
7.	241301A2	[2]	COVER	CAS Access, Replaces 241301A1
8.	627-6020	[4]	BOLT,Hex, M6 x 1 x 20mm, Cl 10.9, Full Thd	CAS Superseded by part number: 86505530
9.	895-25006	[4]	WASHER,6.6mm ID x 18mm OD x 1.6mm Thk	CAS Replaces 895-11006 Superseded by part number: 86624182
10.	367889A1	[1]	GLASS	CAS Cab Front, Center, Requires Items 13 And 14 For Installation, Replaces 326951A1, N.A. Only
10.	326951A1	[1]	CAB GLASS ASSY	CAS Cab Front, Center, Requires Items 13 And 14 For Installation, Europe Only
11.	198053A1	[1]	GLASS	CAS Cab Front, Right Hand, Requires Items 13 And 14 For Installation
12.	198052A1	[1]	GLASS	CAS Cab Front, Left Hand, Requires Items 13 And 14 For Installation
13.	114327A1	[2]	TAPE	CAS Special, Not Shown
14.	114328A1	[1]	SEALANT	CAS Used With Item 13 Tape, Not Shown Superseded by part number: ZPX80855
15.	198054A1	[1]	GLASS	CAS Cab Rear Window
16.	97268C1	[6]	SPACER	IH Glass Installation
17.	279308A1	[1]	COVER	CAS Remote Control Lever, If Used
18.	220213A1	[1]	COVER	CAS Remote Control Lever, If Used
19.	239111A1	[4]	SCREW,Cross Pan Hd, M4 x 18mm	CAS
20.	239186A1	[4]	WASHER	CAS 4,3 x 12 x 0,8 mm
21.	310762A1	[1]	SUPPORT	CAS Rear Light, Tan
21.	321576A2	[1]	RETAINER	CAS Rear Light, Gray
22.	896-15012	[2]	WASHER,13.5mm ID x 28mm OD x 4mm Thk	CAS 13,5 x 28 x 4 mm Superseded by part number: 86625256
23.	827-12050	[2]	BOLT,Hex, M12 x 1.75 x 50mm, Cl 10.9	CAS Superseded by part number: 337476
24.	217-476	[1]	DRAIN PLUG,Sq Soc, 1" - 11-1/2, NTPF	CAS

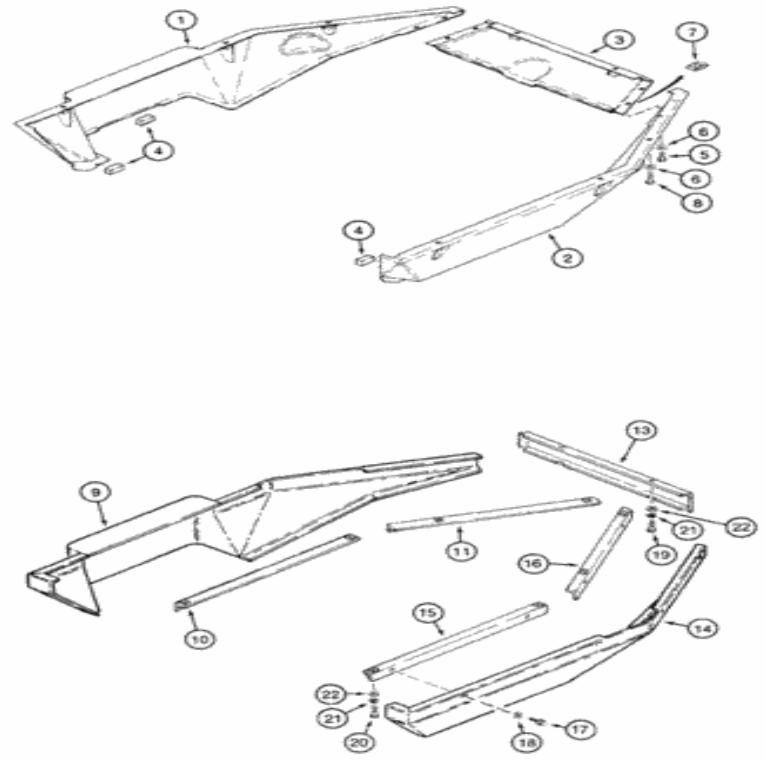

Para una vista completa, necesita registrarse

Piezas en el grupo (821C) - CARGADOR DE RUEDAS DE CASO (N / S JEE0155000 Y ANTES) (1 / 02-12 / 06):

Pos.	Parte no	Cantidad	Nombre de piezas	Comentarios
1)	L129054	[1]	FALDA	CAS mano izquierda
2)	L129055	[1]	FALDA	CAS mano derecha
3)	L129056	[1]	FALDA	Centro CAS
4)	L129961	[3]	TIRA DE SELLADO	CAS 51 mm (2 in), parte posterior adhesiva
5)	627-8020	[4]	PERNO, hexagonal, M8 x 1.25 x 20 mm, Cl 10.9, Full Thd	CAS Reemplazado por el número de pieza: 43233
7)	833-	[4]	TUERCA DE RESORTE, M8 x	CAS

Pos.	Parte no	Cantidad	Nombre de piezas	Comentarios
7)	[illegible]	[4]	TUERCA DE RESORTE, M8, U	CAS
9)	L126620	[1]	CUBRIR	CAS mano izquierda
10)	322010A1	[1]	APOYO	CAS trasero izquierdo
11)	322012A1	[1]	APOYO	CAS Delantero Izquierdo
13)	L129618	[1]	SÁBANA	Centro CAS
14)	L125718	[1]	CUBRIR	CAS mano derecha
15.	322009A1	[1]	APOYO	CAS derecha trasera
dieciséis.	322011A1	[1]	APOYO	CAS Delantero derecho
17)	627-6020	[8]	PERNO, hexagonal, M6 x 1 x 20 mm, Cl 10.9, Full Thd	CAS Reemplazado por el número de parte: 86505530
18)	895-11006	[8]	ARANDELA, 6.6mm ID x 12mm OD x 1.6mm Thk	CAS Reemplazado por el número de pieza: 86588450
19)	627-8020	[2]	PERNO, hexagonal, M8 x 1.25 x 20 mm, Cl 10.9, Full Thd	CAS Reemplazado por el número de pieza: 43233
21)	892-11008	[10]	ARANDELA DE BLOQUEO, 8mm ID	IH Reemplazada por el número de parte: 72187304, 83990583
8)	627-8030	[8]	PERNO, hexagonal, M8 x 1.25 x 30 mm, Cl 10.9, Full Thd	CAS Reemplazado por el número de pieza: 43235
20)	627-8025	[8]	PERNO, hexagonal, M8 x 1.25 x 25 mm, Cl 10.9, Full Thd	CAS Reemplazado por el número de pieza: 43234
6)	895-15008	[12]	ARANDELA, 9 mm ID x 20 mm OD x 1,6 mm Thk	CAS Reemplazado por el número de pieza: 86625263
22)	895-15008	[10]	ARANDELA, 9 mm ID x 20 mm OD x 1,6 mm Thk	CAS Reemplazado por el número de pieza: 86625263

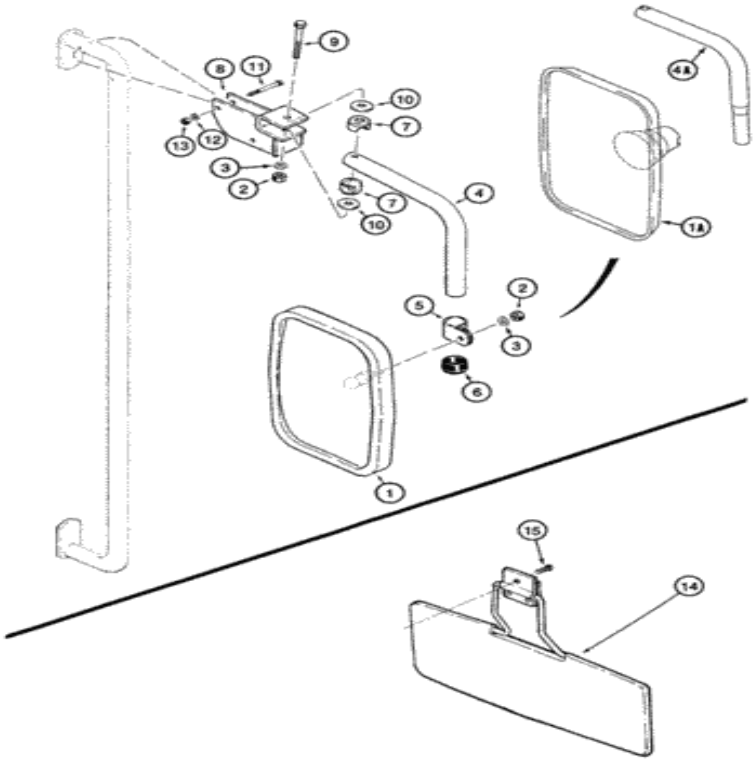

Para una vista completa, necesita registrarse

Piezas en el grupo (821C) - CARGADOR DE RUEDAS DE CASO (N / S JEE0155000 Y ANTES) (1 / 02-12 / 06):

Pos.	Parte no	Cantidad	Nombre de piezas	Comentarios
1)	1283403C1	[2]	ESPEJO	IH Norteamérica solamente
1A.	248541A1	[2]	ESPEJO	CAS Europa solamente
2)	326364A1	[2-4]	NUEZ	CAS M10
3)	326365A1	[2-4]	ARANDELA, 11mm ID x 20mm OD x 2mm Thk	CAS 11 x 20 x 2 mm
4)	1977805C1	[2]	BRAZO	Montaje de espejo IH , solo en Norteamérica
4A.	194617A1	[2]	TUBO, 25,4 mm DE	Montaje en espejo CAS , solo en Europa

Pos.	Parte no.	Cantidad	Nombre de piezas	Comentarios
5)	1977834C1	[2]	CLIP DE MONTAJE	IH Full, solo Norteamérica
6)	1977833C1	[2]	GORRA	IH Plastic, solo Norteamérica
7)	1977831C1	[4]	CLIP DE MONTAJE	IH Half
8)	198061A1	[2]	APOYO	Montaje en espejo CAS
9)	326362A1	[2]	TORNILLO	CAS M10 x 60
10)	1977832C1	[4]	LAVADORA	IH Latón
11)	326361A1	[4]	PERNO, hexagonal, M6 x 1 x 50 mm, Cl 10.9	CAS M6 x 50
12)	297865A1	[4]	ARANDELA, 6.6mm ID x 12mm OD x 1.6mm Thk	CAS M6
13)	326363A1	[4]	NUEZ	CAS M6
14)	E47027	[1]	VISERA, SOL	CAS
15.	1276051C1	[3]	TORNILLO AUTAPROBADOR, Cross Pan Hd, 1/4 "x 1"	IH

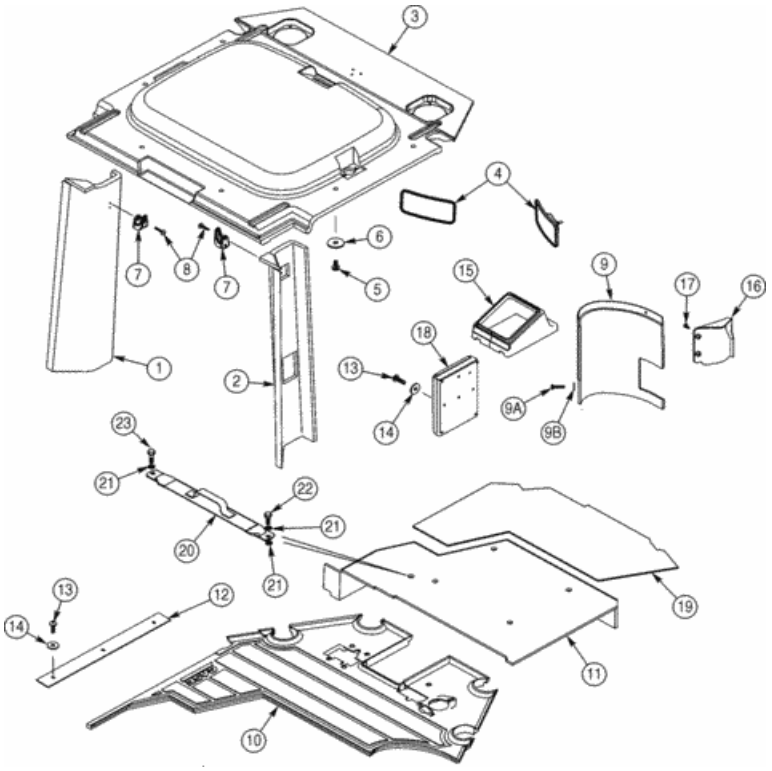

Para una vista completa, necesita registrarse

Piezas en el grupo (821C) - CARGADOR DE RUEDAS DE CASO (N / S JEE0155000 Y ANTES) (1 / 02-12 / 06):

Pos.	Parte no	Cantidad	Nombre de piezas	Comentarios
1)	231862A1	[1]	CUBRIR	Poste trasero CAS , mano izquierda, gris
1)	399214A1	[1]	CUBRIR	Poste trasero CAS , mano izquierda, tostado
2)	231863A1	[1]	CUBRIR	Poste trasero CAS , mano derecha, gris
2)	399215A1	[1]	CUBRIR	Poste trasero CAS , mano derecha, tostado
3)	253321A2	[1]	RELLENO	Techo de cabina CAS , gris Reemplazado por número de pieza: 388482A1, 394799A1, 393154A1
3)	399216A1	[1]	FORRO DE TECHO	Techo de cabina CAS , bronceado

Pos.	Parte no	Cantidad	Nombre de piezas	Comentarios
4)	A177462	[2]	ESPEJO	Vista trasera de CAS
5)	1270742C1	[6]	PERNO DE PAR PREVIO, Cross Rec Pan Hd, M6 x 1 x 12 mm	IH
6)	1990503C1	[6]	LAVADORA	IH
7)	114549A1	[2]	GANCHO	CAS
8)	1276118C1	[4]	TORNILLO AUTAPROBADOR, Cross Pan Hd, # 8 x 3/4 "	IH
9)	197494A1	[1]	RELLENO	Torre CAS , gris
9)	399186A1	[1]	ALMOHADILLA	Torre CAS , bronceado
9A.	239105A1	[1]	TORNILLO, Cross Pan Hd, M6 x 20 mm	CAS reemplaza 239111A1
9B.	1990502C1	[1]	LAVADORA	IH 1/4 x 13/16 x 1/16 in, reemplaza 239186A1
10)	234002A2	[1]	ALFOMBRA	Frente CAS
11)	234003A2	[1]	ALFOMBRA DEL PISO	Plataforma CAS
12)	279565A1	[1]	TIRA DE PROTECCION	CAS
13)	239105A1	[5]	TORNILLO, Cross Pan Hd, M6 x 20 mm	CAS
14)	1990502C1	[5]	LAVADORA	IH 1/4 x 13/16 x 1/16 in
15.	234004A1	[1]	BOTA	Pedestal de dirección CAS
dieciséis.	279517A2	[1]	CUBRIR	Arnés CAS , gris
dieciséis.	399217A1	[1]	CUBRIR	Arnés CAS , bronceado
17)	239225A1	[2]	TORNILLO, Phillips Drive, Pan HD, M4 x 0.7 x 12 mm	CAS Special, reemplaza 1535651C1
18)	97079C3	[1]	CAJA	IH Grey
18)	223935A1	[1]	CAJA	Negro CAS Reemplazado por el número de pieza: 97079C3
19)	346600A1	[1]	ALMOHADILLA	CAS protector
20)	348580A1	[1]	CORREA	Almacenamiento CAS
22)	627-10020	[1]	PERNO, Hex, M10 x 1.5 x 20 mm, Cl 10.9, Full Thd	CAS Reemplazado por el número de parte: 11106031
23)	627-10030	[1]	PERNO, hexagonal, M10 x 1.5 x 30 mm, Cl 10.9, Full Thd	CAS Reemplazado por el número de pieza: 9515003
21)	895-15010	[3]	ARANDELA, 11mm ID x 24mm OD x 2mm Thk	CAS Reemplazado por número de parte: 86625253

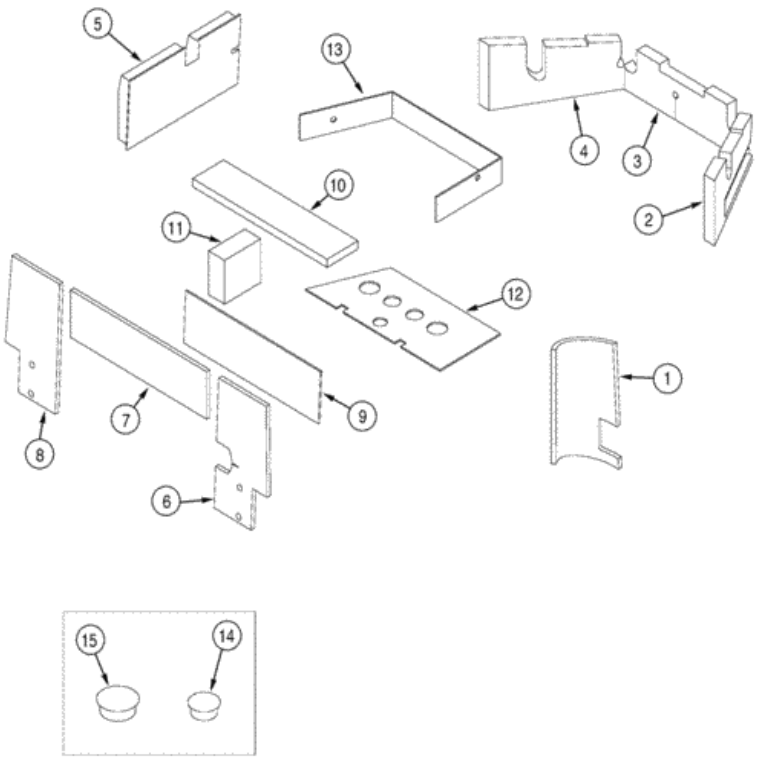

Para una vista completa, necesita registrarse

Piezas en el grupo (821C) - CARGADOR DE RUEDAS DE CASO (N / S JEE0155000 Y ANTES) (1 / 02-12 / 06):

Pos.	Parte no	Cantidad	Nombre de piezas	Comentarios
1)	231098A2	[1]	AISLANTE	Aislamiento CAS , torre, si se usa
1)	400755A1	[1]	AISLAMIENTO DE ESPUMA	Torre CAS , si se usa
2)	230914A2	[1]	AISLANTE	Aislamiento de capucha CAS , mano derecha, gris
2)	399196A1	[1]	AISLAMIENTO DE ESPUMA	CAS Cowl, RH, Tan
3)	230913A2	[1]	AISLANTE	Aislamiento de capucha CAS , centro, gris
3)	399197A1	[1]	AISLAMIENTO DE ESPUMA	CAS Capucha, Centro, Bronceado

Pos.	Parte no.	Cantidad	Nombre de piezas	Comentarios
4)	230916A2	[1]	AISLANTE	Aislamiento de capucha CAS , mano izquierda, gris
4)	399198A1	[1]	AISLAMIENTO DE ESPUMA	CAS Cowl, LH, Tan
5)	236233A1	[1]	AISLANTE	Parte inferior de la puerta CAS , gris Reemplazada por el número de pieza: 236233A2
5)	399199A1	[1]	AISLAMIENTO DE ESPUMA	Parte inferior de la puerta del CAS
6)	234147A2	[1]	AISLAMIENTO DE ESPUMA	Panel trasero de CAS , RH
7)	234148A1	[1]	AISLAMIENTO DE ESPUMA	CAS Panel trasero, centro
8)	234149A2	[1]	AISLAMIENTO DE ESPUMA	Panel trasero CAS , LH
9)	257368A1	[1]	AISLAMIENTO DE ESPUMA	Caja de aire CAS , trasera
10)	257367A1	[1]	AISLAMIENTO DE ESPUMA	Caja de aire CAS , superior
11)	257366A1	[1]	AISLAMIENTO DE ESPUMA	Caja de aire CAS , lado izquierdo
12)	280692A2	[1]	AISLAMIENTO DE ESPUMA	Soporte de asiento CAS , inferior
13)	280694A1	[1]	AISLAMIENTO DE ESPUMA	Soporte de asiento CAS , lateral
14)	353-408	[5]	ENCHUFE, Cúpula, agujero de .750 ", nylon	CAS Reemplazado por el número de pieza: 84014802
15.	353-411	[1]	ENCHUFE, Cúpula, orificio de 1.000 ", nylon	CAS Reemplazado por el número de parte: 72187183, 86625129

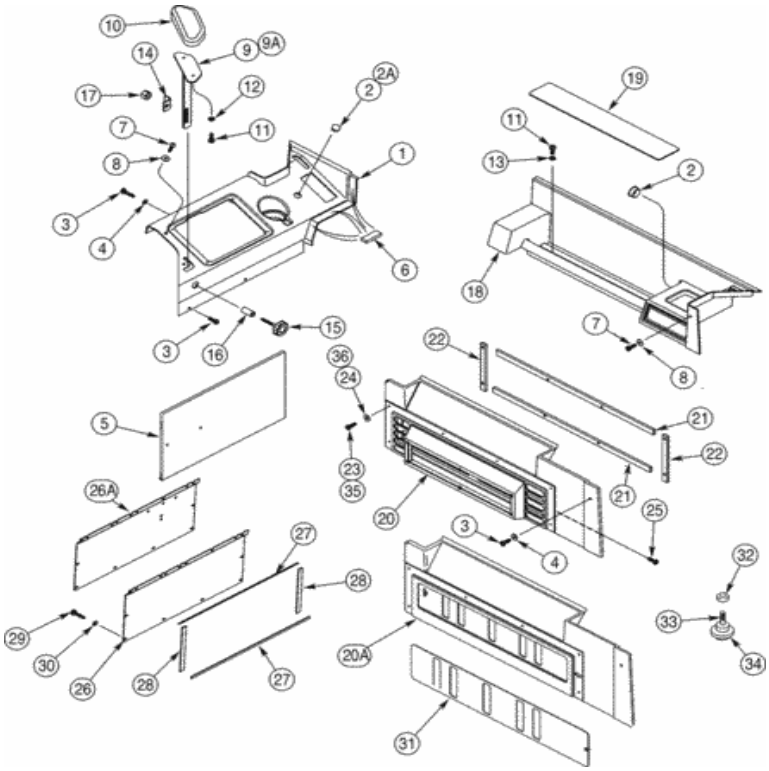

Para una vista completa, necesita registrarse

Piezas en el grupo (821C) - CARGADOR DE RUEDAS DE CASO (N / S JEE0155000 Y ANTES) (1 / 02-12 / 06):

Pos.	Parte no	Cantidad	Nombre de piezas	Comentarios
1)	256122A2	[1]	CONSOLA	Control CAS , gris, reemplaza 256122A1
1)	399187A1	[1]	CUBRIR	Control CAS , bronceado
2)	353-410	[1-2]	ENCHUFE, Cúpula, agujero de .875 ", nylon	CAS Reemplazado por el número de pieza: 86627131
2A.	353-411	[1]	ENCHUFE, Cúpula, orificio de 1.000 ", nylon	CAS Reemplazado por el número de parte: 72187183, 86625129

			TORNILLO, Cross Pan Hd, M6 x	

Pos.	Parte no	Cantidad	Nombre de piezas	Comentarios
3)	239105A1	[5]	20	CAS Special, reemplaza 239111A1
4)	1990502C1	[3]	LAVADORA	IH 1/4 x 13/16 x 1/16 in, reemplaza 239186A1
5)	257460A2	[1]	RELLENO	Consola CAS , gris
5)	399191A1	[1]	ALMOHADILLA	Consola CAS , marrón claro Reemplazada por número de parte: 399191A2
6)	327332A1	[3]	SELLO	CAS 56 mm (2-1 / 4 in)
7)	239105A1	[3]	TORNILLO, Cross Pan Hd, M6 x 20 mm	CAS Special, reemplaza 297851A1
8)	1990502C1	[3]	LAVADORA	IH 1/4 x 13/16 x 1/16 in, reemplaza 239186A1
9)	221102A2	[1]	APOYO	Muñeca CAS , reemplaza 221102A1, si se usa
9A.	408275A1	[1]	APOYO	Muñeca CAS , si se usa
10)	221103A1	[1]	ALMOHADILLA	Soporte de muñeca CAS
11)	297850A1	[4]	TORNILLO, Cross Pan Hd, M6 x 16	CAS especial
12)	892-11006	[2]	ARANDELA DE SEGURIDAD, M6	CAS Reemplazado por el número de pieza: 86517328
13)	297865A1	[2]	ARANDELA, 6.6mm ID x 12mm OD x 1.6mm Thk	CAS M6
14)	221125A2	[1]	ANTICIPO	Soporte de muñeca CAS , reemplaza 221125A1
15.	221251A1	[1]	MANDO	Ajuste CAS
dieciséis.	221126A1	[1]	ESPACIADOR	CAS ya no está disponible, pedido L126936 Reemplazado por el número de pieza: 76086839
dieciséis.	L126936	[1]	ESPACIADOR	CAS reemplaza 221126A1 Reemplazado por el número de pieza: 76086839
17)	231-1445	[1]	TUERCA, 5/16 "-18, GB	CAS Reemplazado por el número de pieza: 86050277
18)	257459A1	[1]	SOPORTE	Almacenamiento trasero CAS , gris
18)	399192A1	[1]	CONSOLA	Almacenamiento trasero CAS , marrón claro Reemplazado por número de parte: 399192A2
19)	257461A1	[1]	ALMOHADILLA	CAS
20)	257462A4	[1]	ALMOHADILLA	Recirculación del filtro CAS , reemplaza 257462A3, si se usa Reemplazada por el número de pieza: 383615A1
20A.	367505A1	[1]	EL PLASTICO	Recirculación de filtro CAS , gris, si se usa
20A.	399188A1	[1]	CUBRIR	Recirculación del filtro CAS , bronceado, si se usa
21)	327131A1	[2]	AISLAMIENTO DE ESPUMA, 20 mm W x 685.1 mm L x 8.5 mm Thk	Caja de ventilador CAS , superior
22)	327132A1	[2]	AISLAMIENTO DE ESPUMA, 20 mm W x 196 mm L x 8.5 mm Thk	Caja de ventilador CAS , lateral
23)	239108A1	[6]	TORNILLO, Cross Pan Hd, M4 x 25 mm	CAS Special, usado con 20
24)	239186A1	[6]	LAVADORA	CAS 4,3 x 12 x 0,8 mm, usado con 20
25)	760-14113	[2]	TORNILLO AUTAPROBADOR, Pan Hd, M3.5 x 13	CAS si se usa Reemplazado por el número de pieza: 15687201
26)	361332A1	[1]	PANEL	Acceso CAS , reemplaza 324532A1, ya no está disponible, pedido 380766A1 Reemplazado por el número de pieza: 380766A1
26A.	380766A1	[1]	PANEL	Acceso CAS , reemplaza 361332A1 Reemplazado por número de parte: 380766A2

27)	187787A1	[2]	TIRA DE SELLADO	CAS 600 mm (23-5 / 8 in), Panel de acceso, superior, corte

Pos.	Parte no	Cantidad	Nombre de piezas	Comentarios
27)	187787C1	[2]	TIRA DE SELLADO	desde 180624C1
28)	187782C1	[2]	TIRA DE SELLADO	Panel de acceso CAS , lateral, reemplaza 239814A1
29)	297850A1	[6]	TORNILLO, Cross Pan Hd, M6 x 16	Especial CAS , reemplaza 239225A1
30)	1990502C1	[6]	LAVADORA	IH 1/4 x 13/16 x 1/16 in, reemplaza 239186A1
31)	367817A1	[1]	PLATO	Rejilla CAS , usada con 20A
32)	374646A1	[1]	ESPACIADOR	CAS usado con 20A
33)	60-4135T1	[1]	STUD, 1/4 "- 20 x 1-7 / 16"	L usado con 20A
34)	60-4136T1	[1]	MANDO	L usado con 20A
35)	260-16516	[6]	TORNILLO AUTAPROBADOR, Cross Pan Hd, # 10 x 1 "	CAS usado con 20A Reemplazado por número de parte: 87016541
36)	195-81029	[6]	ARANDELA, # 10	CAS (7/32 x 7/16 x 1/16 "), usado con 20A Reemplazado por el número de pieza: 87613177

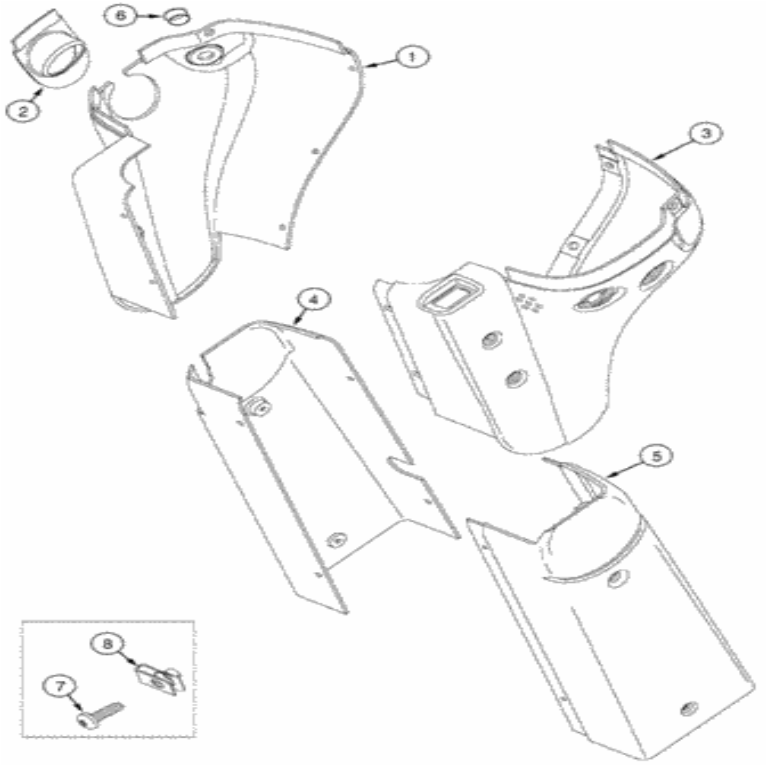

For full view, you need register

Parts on group (821C) - CASE WHEEL LOADER (S/N JEE0155000 & BEFORE) (1/02-12/06):

Pos.	Part No	Qty	Parts name	Comments
1.	278767A2	[1]	PADDING	CAS Upper Pedestal, Left Hand, Gray
1.	399241A1	[1]	COVER	CAS Upper Pedestal, Left Hand, Tan
2.	298629A2	[1]	PADDING	CAS Transmission Shift, Gray
2.	399240A1	[1]	COVER	CAS Transmission Shift, Tan
3.	278766A2	[1]	PADDING	CAS Upper Pedestal, Right Hand, Gray
3.	399237A1	[1]	COVER	CAS Upper Pedestal, Right Hand, Tan
4.	251719A1	[1]	COVER	CAS Lower, Steering Column, Left Hand, Gray
4.	399238A1	[1]	COVER	CAS Lower, Steering Column, Left Hand, Tan

Pos.	Part No	Qty	Parts name	Comments
5.	251720A1	[1]	COVER	CAS Lower, Steering Column, Right Hand, Gray
5.	399239A1	[1]	COVER	CAS Lower, Steering Column, Right Hand, Tan
6.	353-406	[1]	PLUG,Dome, .625" hole, Nylon	CAS Superseded by part number: 241637
7.	239105A1	[17]	SCREW,Cross Pan Hd, M6 x 20mm	CAS Special
8.	833-40306	[7]	SPRING NUT,M6, U	CAS Superseded by part number: 87016585

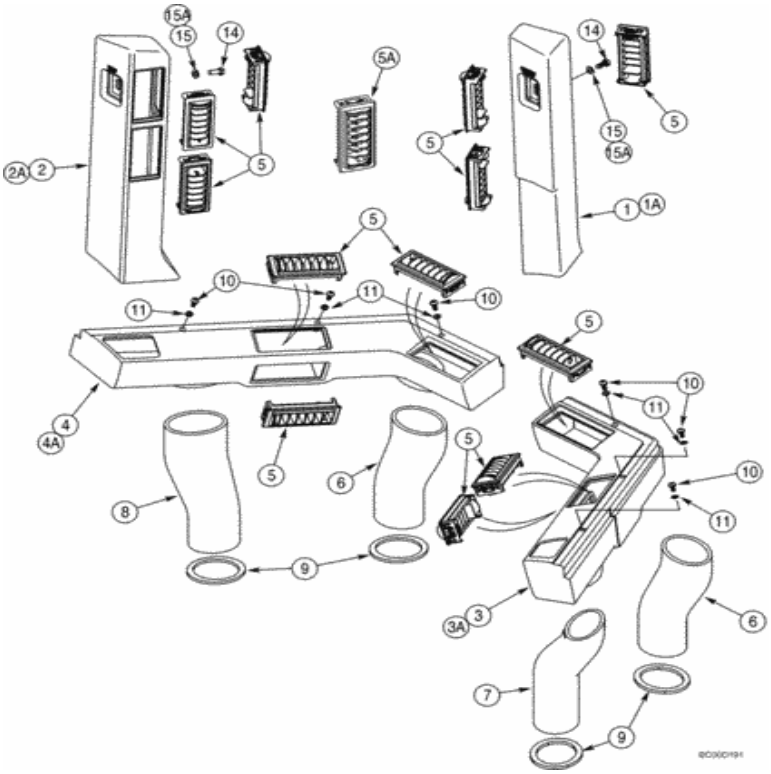

For full view, you need register

Parts on group (821C) - CASE WHEEL LOADER (S/N JEE0155000 & BEFORE) (1/02-12/06):

Pos.	Part No	Qty	Parts name	Comments
1.	226332A1	[1]	CONDUIT	CAS Vertical Plenum, Right Hand, If Used Superseded by part number: 369713A1
1A.	369713A1	[1]	AIR DUCT	CAS Vertical Plenum, Right Hand, Gray, If Used
1A.	399226A1	[1]	AIR DUCT	CAS Vertical Plenum, Right Hand, Tan, If Used
2.	226330A1	[1]	CONDUIT	CAS Vertical Plenum, Left Hand, If Used Superseded by part number: 369714A1
2A.	369714A1	[1]	PLASTIC	CAS Vertical Plenum, Left Hand, Gray, If Used
2A.	399222A1	[1]	AIR DUCT	CAS Vertical Plenum, Left Hand, Tan, If Used

Pos.	Part No	Qty	Parts name	Comments
3.	226331A1	[1]	CONDUIT	CAS Front Plenum, Right Hand, If Used Superseded by part number: 369715A1
3A.	369715A1	[1]	PLASTIC	CAS Front Plenum, Right Hand, Gray, If Used
3A.	399224A1	[1]	AIR DUCT	CAS Front Plenum, Right Hand, Tan, If Used
4.	226329A1	[1]	CONDUIT	CAS Front Plenum, Left Hand, If Used Superseded by part number: 369716A1
4A.	369716A1	[1]	PLASTIC	CAS Front Plenum, Left Hand, Gray, If Used
4A.	399223A1	[1]	AIR DUCT	CAS Front Plenum, Left Hand, Tan, If Used
5.	1990950C2	[12]	VENT	IH Used With 1, 2, 3, 4
5A.	363921A1	[12]	VENT	CAS Used With 1A, 2A, 3A, 4A, Gray Superseded by part number: 87281670
5A.	363882A1	[12]	VENT	CAS Used With 1A, 2A, 3A, 4A, Tan Superseded by part number: 87568777
6.	275495A1	[2]	AIR DUCT	CAS Floor, Front Plenum, Center
7.	275498A1	[1]	AIR DUCT	CAS Floor, Front Plenum, Right Hand
8.	275497A1	[1]	AIR DUCT	CAS Floor, Front Plenum, Left Hand
9.	233308A1	[4]	GASKET	CAS Floor Duct
10.	1270742C1	[6]	PREV TORQUE BOLT,Cross Rec Pan Hd, M6 x 1 x 12mm	IH
11.	297865A1	[6]	WASHER,6.6mm ID x 12mm OD x 1.6mm Thk	CAS M6
14.	627-8020	[2]	BOLT,Hex, M8 x 1.25 x 20mm, Cl 10.9, Full Thd	CAS Superseded by part number: 43233
15.	895-11008	[2]	WASHER,9mm ID x 16mm OD x 1.6mm Thk	CAS Used with 1, 2 Superseded by part number: 86624184
15A.	895-15008	[2]	WASHER,9mm ID x 20mm OD x 1.6mm Thk	CAS Used with 1A, 2A Superseded by part number: 86625263

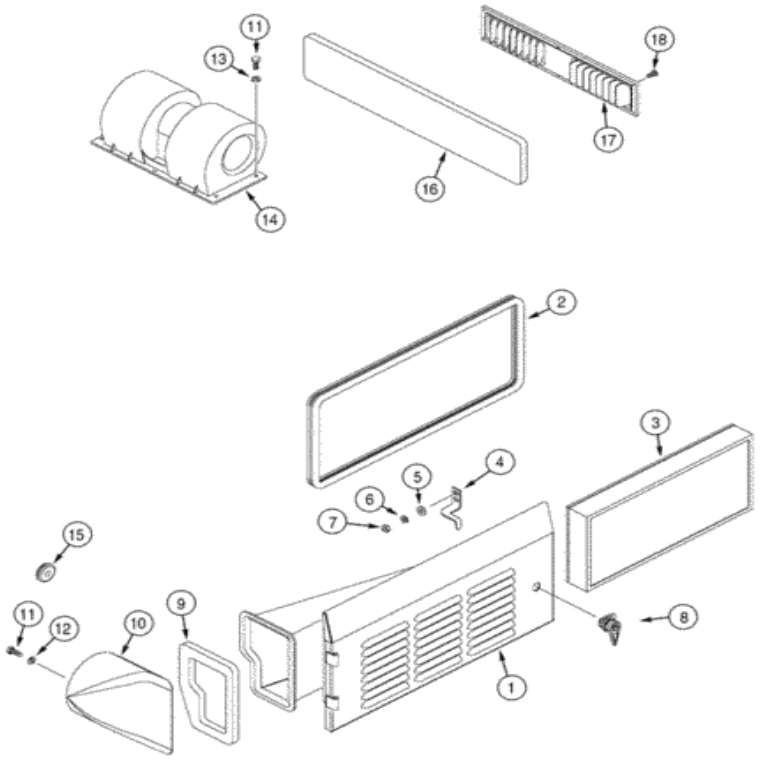

For full view, you need register

Parts on group (821C) - CASE WHEEL LOADER (S/N JEE0155000 & BEFORE) (1/02-12/06):

Pos.	Part No	Qty	Parts name	Comments
1.	228359A2	[1]	DOOR ASSY.	CAS Filter, Replaces 228359A1 Superseded by part number: 228359A3
2.	238856A2	[1]	DOOR SEAL,1786mm L	CAS 1786 mm (70-5/16 in), Replaces 238856A1
3.	330014A1	[1]	CAB FILTER	CAS Fresh Air
4.	221104A1	[1]	LATCH	CAS Filter Door Superseded by part number: 221104A2
5.	896-16006	[2]	WASHER,6.4mm ID x 14.5mm OD x 2.5mm Thk	IH Superseded by part number: 86588450
6.	892-11006	[2]	LOCK WASHER,M6	CAS Superseded by part number: 86517328
7.	829-1406	[2]	NUT,Hex, M6 x 1, Cl 10.9	CAS M6; 10.9 Superseded by part number: 87778396, 86500688

Pos.	Part No	Qty	Parts name	Comments
8.	255065A1	[1]	LATCH	CAS Filter Door
9.	232508A1	[1]	FOAM INSULATION	CAS Elbow to Filter Door
10.	192391A1	[1]	ELBOW	CAS Air Supply
11.	614-6016	[8]	BOLT,Hex, M6 x 1 x 16mm, Cl 8.8, Full Thd	CAS Superseded by part number: 86508568
12.	892-11006	[4]	LOCK WASHER,M6	CAS Superseded by part number: 86517328
13.	895-11006	[4]	WASHER,6.6mm ID x 12mm OD x 1.6mm Thk	CAS Superseded by part number: 86588450
14.	360157A1	[1]	BLOWER ASSY.,24V - 3 Spd	CAS Cab Air, Component Parts Not Serviced Separately, Replaces 234794A1 Superseded by part number: 47631357
15.	1546465C1	[1]	GROMMET	CAS
16.	257463A1	[1]	FILTER	CAS Air Recirculation
17.	1331102C2	[1]	DIFFUSER	IH Air Recirculation, If Used
18.	239111A1	[6]	SCREW,Cross Pan Hd, M4 x 18mm	CAS Replaces 1535651C1, Used with 17

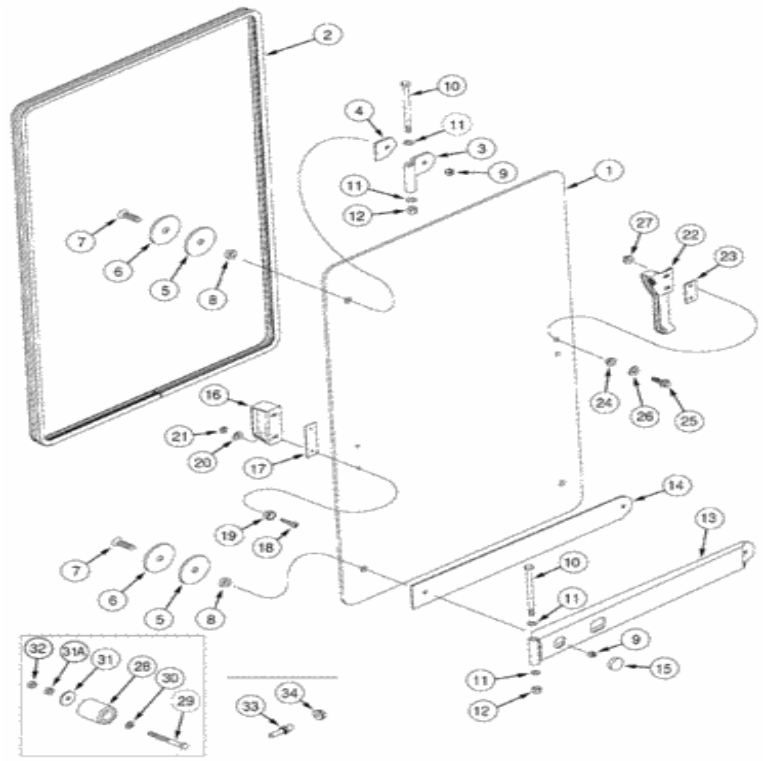

For full view, you need register

Parts on group (821C) - CASE WHEEL LOADER (S/N JEE0155000 & BEFORE) (1/02-12/06):

Pos.	Part No	Qty	Parts name	Comments
1.	323022A2	[1]	GLASS	CAS Right Hand Window, Replaces 323022A1
2.	297981A1	[1]	SEAL	CAS 3461 mm (136-1/4 in), Right Hand Window, Cut From 275202A1
3.	323007A1	[1]	HINGE	CAS Window, Upper
4.	323010A1	[1]	SEALING STRIP	CAS Hinge, If Used
5.	324073A1	[3-6]	PAD	CAS Window
6.	321221A1	[3]	WASHER,9.9mm ID x 50mm OD x 3.8mm Thk	CAS

Pos.	Part No	Qty	Parts name	Comments
7.	326202A1	[3]	SCREW,Phillips Drive, Flat HD, M8 x 1.25 x 30mm, Cl 4.8	CAS M8 x 30, Special
8.	323009A1	[3]	BUSHING,8.8mm ID x 15.5mm OD x 4.8mm L	CAS
9.	326203A1	[3]	NUT	CAS
10.	827-10150	[2]	BOLT,Hex, M10 x 1.5 x 150mm, Cl 10.9	CAS Superseded by part number: 86639150
11.	F64046	[4]	WASHER,9.91mm ID x 19.05mm OD x 0.76mm Thk	CAS
12.	832-10410	[2]	NUT,M10 x 1.5, Cl 8	CAS Superseded by part number: 190003888452
13.	322786A1	[1]	HINGE	CAS Window, Lower
14.	323008A1	[1]	SEALING STRIP	CAS Hinge, If Used
15.	353-422	[1]	PLUG,Dome, 1.250" hole, Nylon	CAS Superseded by part number: 86625130
16.	97399C1	[1]	HANDLE	IH
17.	R54047	[1]	PAD,30mm OD x 0.76mm Thk	CAS Handle
18.	142-104	[2]	SCREW,Oval HD, #10 - 24 x 1"	CAS
19.	F64198	[2]	BUMPER,4.98mm ID x 7.92mm OD x 10.21mm L	CAS
20.	195-81023	[2]	WASHER,5.94mm ID x 14.28mm OD x 1.25mm Thk	CAS (1/4 x 9/16 x 3/64")
21.	86625057	[2]	NUT,#10-24, GB	IMO Replaces F45165
22.	317171A1	[1]	LEVER	CAS Window
23.	194190A2	[1]	GASKET,3.2mm Thk	CAS
24.	109171C1	[2]	BUSHING,6.6mm ID x 8.74mm OD x 6.46mm L	IH
25.	97006C1	[2]	BOLT,Hex, M6 x 20mm, Cl 8.8	IH M6 x 20
26.	225913A1	[2]	WASHER,7.14mm ID x 15.88mm OD x 1.65mm Thk	CAS
27.	97005C1	[2]	FLANGE NUT	IH M6
28.	L126483	[2]	BUMPER	CAS Rubber
29.	840-1660	[2]	SCREW,Pan HD, M6 x 60mm, Cl 4.8	CAS
30.	895-11006	[2]	WASHER,6.6mm ID x 12mm OD x 1.6mm Thk	CAS Superseded by part number: 86588450
31.	895-15006	[2]	WASHER,6.6mm ID x 25mm OD x 1.6mm Thk	CAS Superseded by part number: 86624183
31A.	832-10406	[2]	NUT,M6 x 1, Cl 8	CAS
32.	829-1406	[2]	NUT,Hex, M6 x 1, Cl 10.9	CAS M6; 10.9 Superseded by part number: 87778396, 86500688
33.	117724A1	[1]	PIN,10mm OD x 37.8mm L	CAS Window Catch, At ROPS Post
34.	825-5148	[1]	SERRATED NUT,M8, Flg Ser	CAS Superseded by part number: 86505868

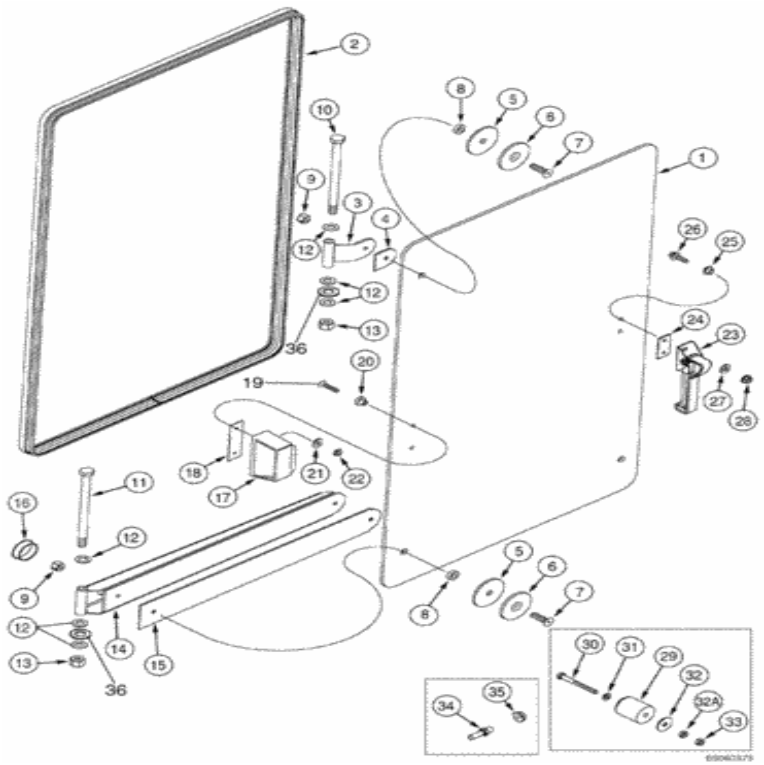

For full view, you need register

Parts on group (821C) - CASE WHEEL LOADER (S/N JEE0155000 & BEFORE) (1/02-12/06):

Pos.	Part No	Qty	Parts name	Comments
1.	324071A2	[1]	GLASS	CAS Left Hand Window, Replaces 324071A1
2.	253386A1	[1]	SEAL	CAS 3388 mm (133-13/32 in), Left Hand Window, Cut From 275202A1
3.	323007A1	[1]	HINGE	CAS Window, Upper
4.	323010A1	[1]	SEALING STRIP	CAS Hinge, If Used
5.	324073A1	[3-6]	PAD	CAS Window
6.	321221A1	[3]	WASHER,9.9mm ID x 50mm OD x 3.8mm Thk	CAS

Pos.	Part No	Qty	Parts name	Comments
7.	326202A1	[3]	SCREW,Phillips Drive, Flat HD, M8 x 1.25 x 30mm, Cl 4.8	CAS M8 x 30, Special
8.	323009A1	[3]	BUSHING,8.8mm ID x 15.5mm OD x 4.8mm L	CAS
9.	326203A1	[3]	NUT	CAS
10.	827-10200	[1]	BOLT,Hex, M10 x 1.5 x 200mm, Cl 10.9	CAS
11.	827-10150	[1]	BOLT,Hex, M10 x 1.5 x 150mm, Cl 10.9	CAS Superseded by part number: 86639150
12.	F64046	[7]	WASHER,9.91mm ID x 19.05mm OD x 0.76mm Thk	CAS
13.	832-10410	[2]	NUT,M10 x 1.5, Cl 8	CAS Superseded by part number: 190003888452
14.	322786A1	[1]	HINGE	CAS Window, Lower
15.	323008A1	[1]	SEALING STRIP	CAS Hinge, If Used
16.	353-422	[1]	PLUG,Dome, 1.250" hole, Nylon	CAS Superseded by part number: 86625130
17.	97399C1	[1]	HANDLE	IH
18.	R54047	[1]	PAD,30mm OD x 0.76mm Thk	CAS Handle
19.	142-104	[2]	SCREW,Oval HD, #10 - 24 x 1"	CAS
20.	F64198	[2]	BUMPER,4.98mm ID x 7.92mm OD x 10.21mm L	CAS
21.	195-81023	[2]	WASHER,5.94mm ID x 14.28mm OD x 1.25mm Thk	CAS (1/4 x 9/16 x 3/64")
22.	86625057	[2]	NUT,#10-24, GB	IMO Replaces F45165
23.	317171A1	[1]	LEVER	CAS Window
24.	194190A2	[1]	GASKET,3.2mm Thk	CAS
25.	109171C1	[2]	BUSHING,6.6mm ID x 8.74mm OD x 6.46mm L	IH
26.	97006C1	[2]	BOLT,Hex, M6 x 20mm, Cl 8.8	IH M6 x 20
27.	225913A1	[2]	WASHER,7.14mm ID x 15.88mm OD x 1.65mm Thk	CAS
28.	97005C1	[2]	FLANGE NUT	IH M6
29.	L126483	[2]	BUMPER	CAS Rubber
30.	840-1660	[2]	SCREW,Pan HD, M6 x 60mm, Cl 4.8	CAS
31.	895-11006	[2]	WASHER,6.6mm ID x 12mm OD x 1.6mm Thk	CAS Superseded by part number: 86588450
32.	895-15006	[2]	WASHER,6.6mm ID x 25mm OD x 1.6mm Thk	CAS Superseded by part number: 86624183
32A.	832-10406	[2]	NUT,M6 x 1, Cl 8	CAS
33.	829-1406	[2]	NUT,Hex, M6 x 1, Cl 10.9	CAS M6; 10.9 Superseded by part number: 87778396, 86500688
34.	117724A1	[1]	PIN,10mm OD x 37.8mm L	CAS Window Catch, At Door Frame
35.	825-5148	[1]	SERRATED NUT,M8, Flg Ser	CAS Superseded by part number: 86505868
36.	895-18010	[2]	WASHER,10.5mm ID x 18mm OD x 1.6mm Thk	CAS Superseded by part number: 86625251

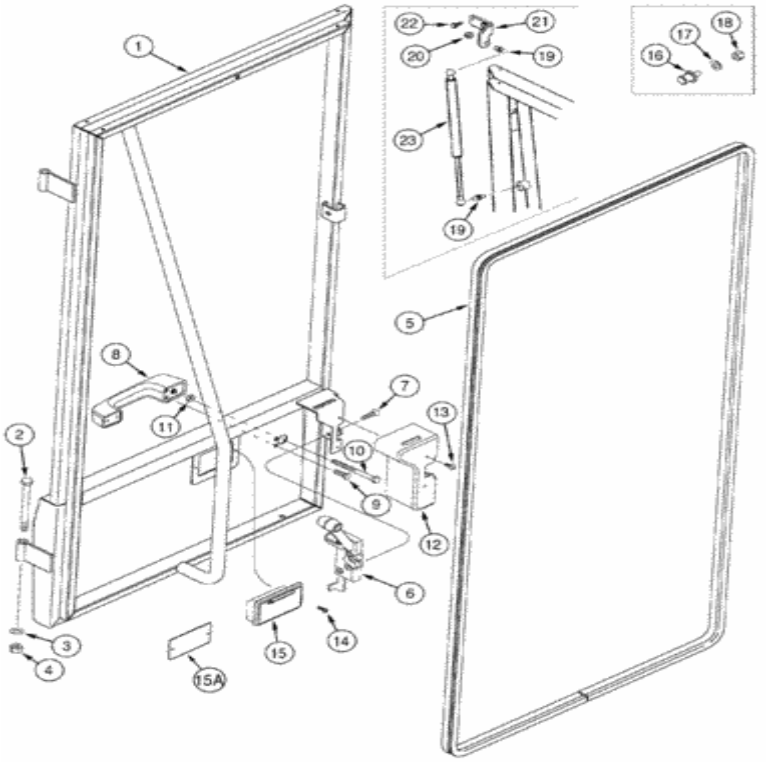

Para una vista completa, necesita registrarse

Piezas en el grupo (821C) - CARGADOR DE RUEDAS DE CASO (N / S JEE0155000 Y ANTES) (1 / 02-12 / 06):

Pos.	Parte no	Cantidad	Nombre de piezas	Comentarios
1)	196714A3	[1]	PUERTA	CAS Cab Door, Left Hand Superseded by part number: 196714A5
2.	827-10120	[1]	BOLT,Hex, M10 x 1.5 x 120mm, Cl 10.9	CAS Superseded by part number: 73174475
3.	F64046	[1]	WASHER,9.91mm ID x 19.05mm OD x 0.76mm Thk	CAS
4.	832-10410	[1]	NUT,M10 x 1.5, Cl 8	CAS Superseded by part number: 190003888452
5	83343A1	[1]	DOOR SEAL	CAS 4245 mm (167-1/8 in) Superseded by part

Pos.	Parte no	Cantidad	Nombre de piezas	Comentarios
5.	233434A1	[1]	DOOR SEAL	Number 86634736
6.	256363A1	[1]	LH DOOR LOCK	CAS Cab Door
7.	443-12516	[4]	SCREW,Cross Flat Hd, 1/4"-20 x 1"	CAS Superseded by part number: 86632573
8.	60-7083T1	[1]	HANDLE	L Cab Door Superseded by part number: 9707331
9.	614-6016	[4]	BOLT,Hex, M6 x 1 x 16mm, Cl 8.8, Full Thd	CAS Superseded by part number: 86508568
10.	426-452	[1]	BOLT,Hex, 1/4" - 20 x 3-1/4", Gr 8	CAS
11.	425-104	[1]	NUT,1/4"-20, Cl 5	CAS Superseded by part number: 72187220, 7770
12.	331676A1	[1]	COVER	CAS Latch, Gray Superseded by part number: 399201A1
12.	399201A1	[1]	COVER	CAS Latch, Tan
13.	261-1358	[2]	SELF-TAP SCREW,Cross Pan Hd, #10 x 1/2"	CAS
14.	1276118C1	[2]	SELF-TAP SCREW,Cross Pan Hd, #8 x 3/4"	IH Replaces 765-34313
15.	2-6138T91	[1]	ASH TRAY	L If Used
15A.	369915A1	[1]	COVER	CAS If Used Superseded by part number: 369915A2
16.	R51754	[1]	STRIKER	CAS Cab Door
17.	495-11047	[1]	WASHER,7/16", SAE	CAS (15/32 x 59/64 x 1/16") Superseded by part number: 87363
18.	231-1447	[1]	NUT,7/16"-14, GB	CAS Superseded by part number: 86637736
19.	1304648C1	[2]	STUD	IH Superseded by part number: 1340345C1
20.	425-145	[1]	JAM NUT,Jam, 5/16"-18, G5	CAS Replaces 231-1445 Superseded by part number: 86637931
21.	337231A1	[1]	SUPPORT	CAS Door Close Superseded by part number: 337231A2
22.	627-6016	[2]	BOLT,Hex, M6 x 1 x 16mm, Cl 10.9, Full Thd	CAS Superseded by part number: 86639037
23.	337189A1	[1]	GAS STRUT	CAS Gas, Door Close

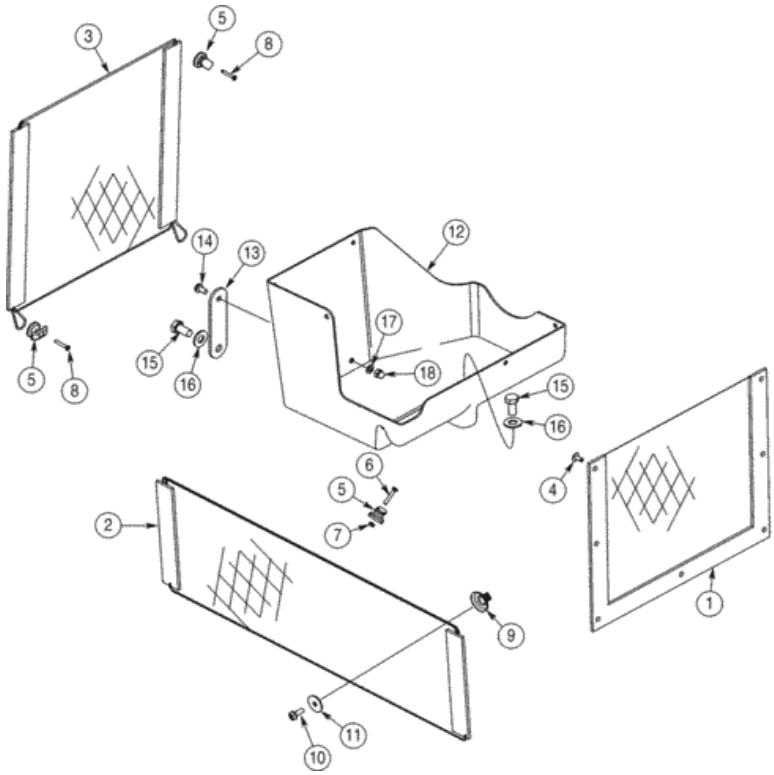

Para una vista completa, necesita registrarse

Piezas en el grupo (821C) - CARGADOR DE RUEDAS DE CASO (N / S JEE0155000 Y ANTES) (1 / 02-12 / 06):

Pos.	Parte no	Cantidad	Nombre de piezas	Comentarios
1)	433303A1	[1]	RED	Almacenamiento CAS , mano derecha
2)	433309A1	[1]	RED	Almacenamiento CAS , cabina trasera
3)	440034A1	[1]	RED	Almacenamiento CAS , puerta de la cabina
4)	369929A1	[7]	CIERRE	CAS
5)	443437A1	[7]	GANCHO	CAS
6)	[illegible]	[2]	TORNILLO, Phillips Drive, Oval HD, M4 x 25 mm,	CAS

Pos.	Parte no	Cantidad	Nombre de piezas	Comentarios
6)	842-1425	[3]		CAS
7)	824-1404	[3]	TUERCA, M4, Cl 5	CAS Reemplazado por el número de pieza: 57121
8)	265-17316	[4]	TORNILLO AUTAPROBADO, Phillips Drive, Oval HD, # 6 - 20 x 1 "	CAS
9)	359037A1	[4]	GANCHO	CAS
10)	297850A1	[4]	TORNILLO, Cross Pan Hd, M6 x 16	CAS
11)	895-15006	[4]	ARANDELA, 6.6mm ID x 25mm OD x 1.6mm Thk	CAS Reemplazado por el número de pieza: 86624183
12)	433230A1	[1]	BANDEJA	CAS
13)	445354A1	[1]	CORREA	Bandeja CAS
14)	1270742C1	[1]	PERNO DE PAR PREVIO, Cross Rec Pan Hd, M6 x 1 x 12 mm	IH
15.	627-10020	[2]	PERNO, Hex, M10 x 1.5 x 20 mm, Cl 10.9, Full Thd	CAS Reemplazado por el número de parte: 11106031
17)	297865A1	[1]	ARANDELA, 6.6mm ID x 12mm OD x 1.6mm Thk	CAS M6
18)	834-502	[1]	TUERCA DE CORONA, Corona, M6, Cl8	CAS Reemplazado por el número de pieza: 86639246
dieciséis.	895-15010	[2]	ARANDELA, 11mm ID x 24mm OD x 2mm Thk	CAS Reemplazado por número de parte: 86625253

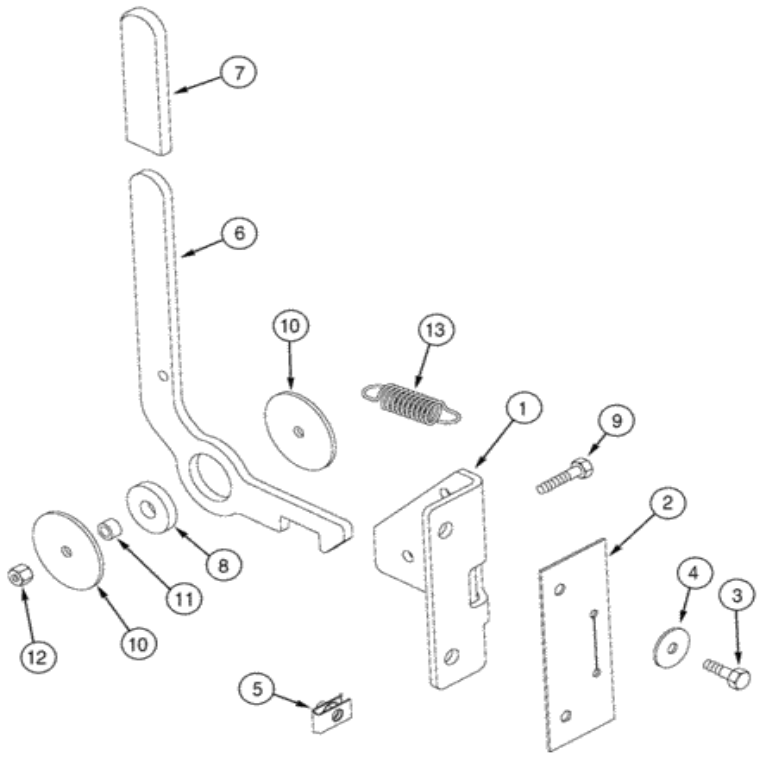

Para una vista completa, necesita registrarse

Piezas en el grupo (821C) - CARGADOR DE RUEDAS DE CASO (N / S JEE0155000 Y ANTES) (1 / 02-12 / 06):

Pos.	Parte no	Cantidad	Nombre de piezas	Comentarios
1)	231482A2	[1]	SOPORTE	Cierre de ventana CAS , reemplaza 231482A1
2)	231537A1	[1]	SELLO	Soporte CAS
3)	614-6020	[2]	PERNO, Hex, M6 x 1 x 20 mm, Cl 8.8, Full Thd	CAS Reemplazado por el número de pieza: 120100
4)	895-15006	[2]	ARANDELA, 6.6mm ID x 25mm OD x 1.6mm Thk	CAS Reemplazado por el número de pieza: 86624183
5)	[illegible]	[2]	[illegible]	CAS Reemplazado por el número de pieza:

Pos.	Parte no	Cantidad	Nombre de piezas	Comentarios
5)	833-40306	[2]	TUERCA DE RESORTE, M6, U	87016585
6)	324173A3	[1]	PESTILLO	Cierre de ventana CAS , reemplaza 324173A1, 324173A2
7)	1339797C1	[1]	APRETÓN	IH Black Plastic
8)	321232A1	[1]	CASQUILLO, 11 mm ID x 31 mm OD x 6 mm L	Manija CAS
9)	614-6030	[1]	PERNO, hexagonal, M6 x 1 x 30 mm, Cl 8.8, Full Thd	CAS Reemplazado por el número de pieza: 87317695
10)	321234A1	[2]	LAVADORA	CAS
11)	324286A1	[1]	ESPACIADOR	Casquillo CAS Reemplazado por número de parte: 76084791
12)	832-10406	[1]	TUERCA, M6 x 1, Cl 8	CAS
13)	A163012	[1]	PRIMAVERA	Devolución CAS

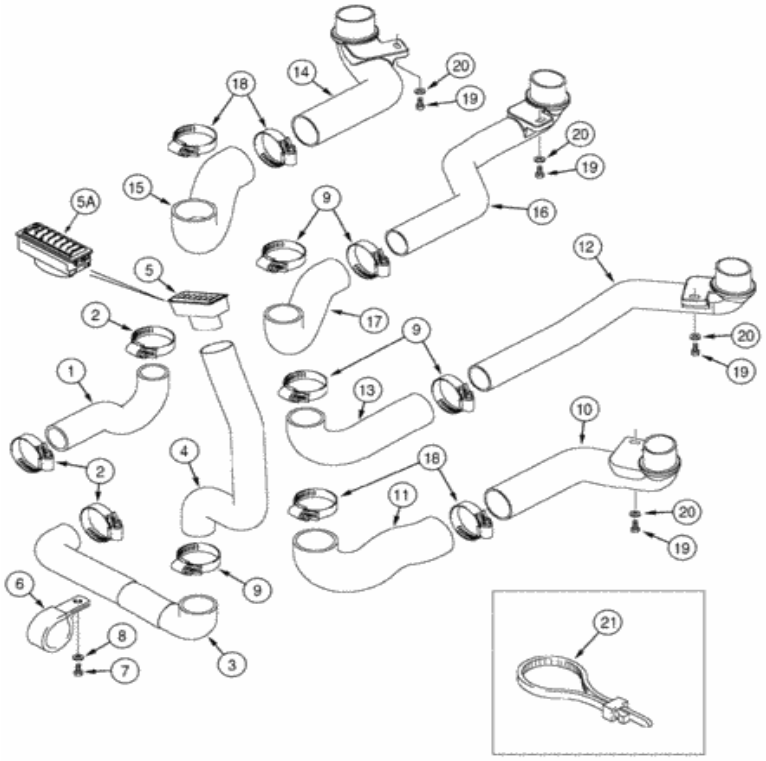

Para una vista completa, necesita registrarse

Piezas en el grupo (821C) - CARGADOR DE RUEDAS DE CASO (N / S JEE0155000 Y ANTES) (1 / 02-12 / 06):

Pos.	Parte no	Cantidad	Nombre de piezas	Comentarios
1)	275648A1	[1]	DUCTO DE AIRE	CAS Centro trasero, en el piso
2)	214-1440	[3]	ABRAZADERA DE MANGUERA, # 40, 2.06 "- 3", Gusano Tipo F	CAS 2-1 / 16 - 3 Reemplazado por el número de parte: 86625031
3)	275646A1	[1]	DUCTO DE AIRE	CAS Derecha trasera, inferior
4)	275655A1	[1]	DUCTO DE AIRE	CAS Derecha trasera, superior
5)	1971238C1	[1]	RESPIRADERO	Ventana trasera IH , si se usa
5A.	365189A1	[1]	RESPIRADERO	Ventana trasera CAS , gris, si se usa

Pos.	Parte no.	Cantidad	Nombre de piezas	Comentarios
5A.	399229A1	[1]	DIFUSOR	Ventana trasera CAS , bronceado, si se usa
6)	515-25635	[1]	ABRAZADERA, 2 1/2 ", Insul, Perno de 1/2"	CAS Reemplazado por el número de pieza: 86639009
7)	627-8020	[1]	PERNO, hexagonal, M8 x 1.25 x 20 mm, Cl 10.9, Full Thd	CAS Reemplazado por el número de pieza: 43233
8)	895-11008	[1]	ARANDELA, DI 9 mm x 16 mm DE x 1,6 mm de espesor	CAS Reemplazado por el número de pieza: 86624184
9)	214-1444	[5]	ABRAZADERA DE MANGUERA, 58.6mm - 82.5mm	CAS Reemplazado por el número de pieza: 86050197
10)	257880A1	[1]	DUCTO DE AIRE	CAS Exterior delantero, mano derecha
11)	226561A1	[1]	DUCTO DE AIRE	CAS Exterior delantero, mano derecha, en el piso
12)	257879A1	[1]	DUCTO DE AIRE	CAS delantero interno, mano derecha
13)	275494A1	[1]	DUCTO DE AIRE	CAS Delantero interior, mano derecha, en el piso
14)	257877A1	[1]	CONDUCTO	Exterior delantero CAS , mano izquierda Reemplazada por número de parte: 383688A1
15.	226563A1	[1]	DUCTO DE AIRE	CAS Exterior delantero, mano izquierda, en el piso
dieciséis.	257876A1	[1]	CONDUCTO	CAS delantero interno, mano izquierda
17)	275493A1	[1]	CONDUCTO	CAS Delantero interior, mano izquierda, en el piso
18)	214-1452	[4]	HOSE CLAMP,#52, 2.81" - 3.75", Type F Worm	CAS Superseded by part number: 87040758
20.	895-11008	[4]	WASHER,9mm ID x 16mm OD x 1.6mm Thk	CAS Superseded by part number: 86624184
21.	L18337	[1]	CABLE TIE,9.95"-12.1" lg	CAS CABLE STRAP , 15 in Superseded by part number: 529070
19.	627-8025	[4]	BOLT,Hex, M8 x 1.25 x 25mm, Cl 10.9, Full Thd	CAS Superseded by part number: 43234

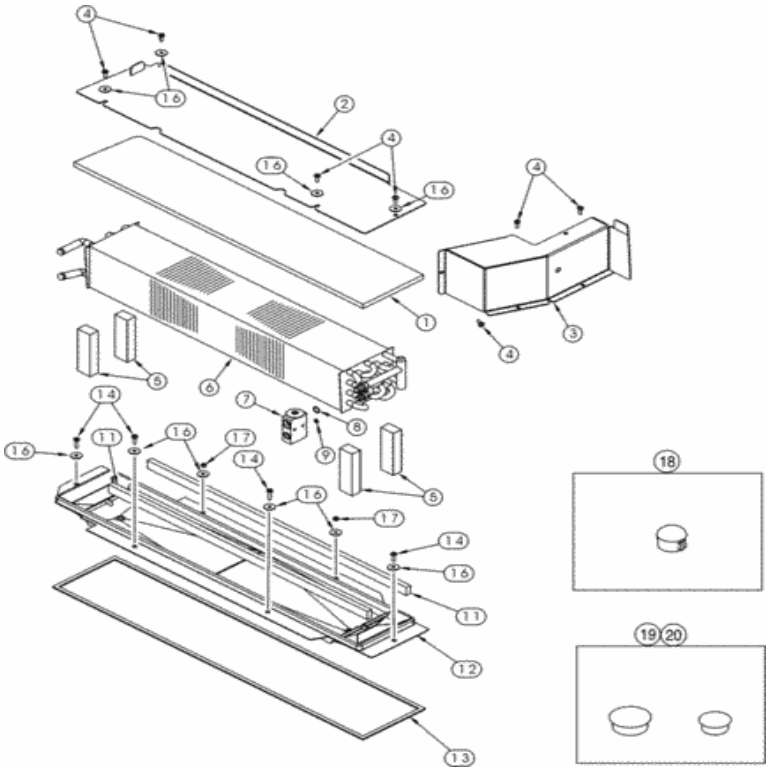

Para una vista completa, necesita registrarse

Piezas en el grupo (821C) - CARGADOR DE RUEDAS DE CASO (N / S JEE0155000 Y ANTES) (1 / 02-12 / 06):

Pos.	Parte no	Cantidad	Nombre de piezas	Comentarios
1)	239943A1	[1]	CUBRIR	Núcleo CAS , superior
2)	197696A1	[1]	CUBRIR	Núcleo CAS Reemplazado por número de parte: 197696A2
3)	184680A1	[1]	CUBRIR	Válvula de expansión CAS Reemplazada por número de parte: 184680A2
4)	[illegible]	[7]	[illegible]	CAS Reemplazado por número de parte:

Pos.	Parte no	Cantidad	Nombre de piezas	Comentarios
4)	840-1616	[7]	TORNILLO, Pan, M6 x 16 mm, Cl 4.8	1900038200005
5)	1340075C2	[4]	SELLO	IH 130 mm (5-1 / 8 in), extremo central, corte desde 1999750C1
. .	233424A1	[1]	CALENTADOR	Montaje de CAS , calefacción y aire acondicionado, consta de 6 - 9
6)	233425A1	[1]	CALENTADOR	CAS Ver 10 para el núcleo utilizado solo con calentador
7)	1990756C2	[1]	VÁLVULA	IH Reemplazada por el número de pieza: 87033212
8)	128485A1	[1]	JUNTA TÓRICA, 1.78 mm de espesor x 14 mm de identificación, 70 Duro	IH 9/16 ID x 1/16 Reemplazado por el número de pieza: 9827059
9)	128484A1	[1]	JUNTA TÓRICA, 0.07 "Thk x 0.426" ID, -13, Cl 5, 70 Duro	IH 7/16 ID x 1/16 Reemplazado por el número de pieza: 9827058
10)	234325A1	[1]	CALENTADOR	Modelos CAS con calentador solamente, no se muestran
11)	98357C1	[2]	TIRA DE SELLADO	IH 790 mm (31-3 / 32 in), parte inferior de la bandeja de goteo, cortada desde 98390C1
12)	1339577C3	[1]	PAN	IH Condensación
13)	1977907C1	[1]	SELLO	IH 2213 mm (87-1 / 8 in), piso debajo de la bandeja de condensación, corte desde 187874C2
14)	614-6020	[4]	PERNO, Hex, M6 x 1 x 20 mm, Cl 8.8, Full Thd	CAS reemplaza 840-1620 Reemplazado por número de parte: 120100
dieciséis.	895-15006	[9]	ARANDELA, 6.6mm ID x 25mm OD x 1.6mm Thk	CAS Reemplazado por el número de pieza: 86624183
17)	829-1406	[2]	TUERCA, Hex, M6 x 1, Cl 10.9	CAS M6; 10.9 Reemplazada por el número de pieza: 87778396, 86500688
18)	353-404	[2]	ENCHUFE, Cúpula, orificio de .500 ", nylon	CAS si se usa
19)	205-105	[1]	BOTÓN DE ENCHUFE, 1 "	CAS si se usa
20)	205-123	[1]	BOTÓN DE ENCHUFE, 1 1/4 "	CAS si se usa Reemplazado por el número de pieza: 192280

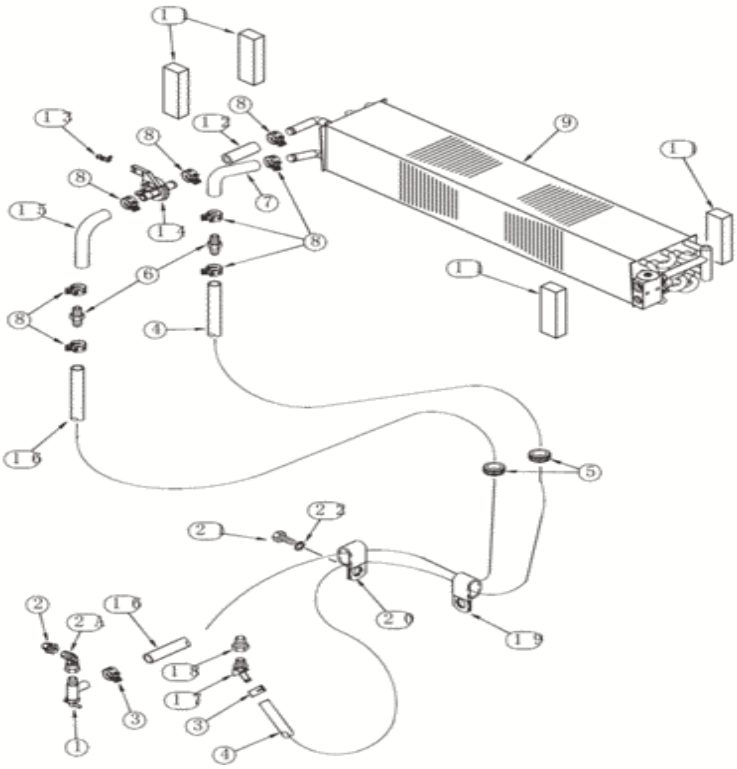

Para una vista completa, necesita registrarse

Piezas en el grupo (821C) - CARGADOR DE RUEDAS DE CASO (N / S JEE0155000 Y ANTES) (1 / 02-12 / 06):

Pos.	Parte no	Cantidad	Nombre de piezas	Comentarios
1)	301803R1	[1]	VÁLVULA DE CIERRE	IH
2)	221-89	[1]	REDUCTOR, Hexagonal, 1/2 "x 3/8" NPT	CAS Reemplazado por el número de pieza: 86625018
2A.	217-1087	[1]	CODO, 45 grados, 3/8 "-18 hembra x 3/8" -18 macho	CAS Europe Only Reemplazada por el número de pieza: 128109
3)	1954736C1	[2]	ABRAZADERA, # 24	IH
4)	[illegible]	[1]	MANGUERA GRANDE, 15,50 mm ID x 3302,00	MANGUERA IH , SUMINISTRO GRANDE, con

Pos.	Parte no	Cantidad	Nombre de piezas	Comentarios
4)	1327782C2	[1]	mm	franja blanca, cortada desde 97252CX
5)	L116914	[2]	GROMMET	Mangueras de calentador CAS
6)	1301342C1	[2]	ADECUADO	IH
7)	233213A1	[1]	MANGUERA DE CALENTADOR, 15.00 mm ID x 160.00 mm	Suministro CAS , Especial
8)	1954736C1	[8]	ABRAZADERA, # 24	IH
9)	233424A1	[1]	CALENTADOR	Conjunto CAS , calefacción y aire acondicionado, consulte la (s) página (s) 9-185, 6 - 9
10)	234325A1	[1]	CALENTADOR	Modelos CAS con calentador solamente, no se muestran
11)	1340075C2	[4]	SELLO	IH 130 mm (5-1 / 8 in), extremo central, corte desde 1999750C1
12)	R54967	[1]	MANGUERA DE CALENTADOR, 15,50 mm ID x 70,00 mm	Devolución de CAS , corte de 97252CX
13)	1954626C1	[1]	CLIP DE RESORTE	IH Calentador de cable de retención
14)	1331087C1	[1]	VALVULA DE CALENTADOR	IH
15.	233224A1	[1]	MANGUERA DE CALENTADOR, 15.00 mm ID x 174.00 mm	Devolución CAS , Especial
dieciséis.	1327781C2	[1]	MANGUERA, 15,50 mm ID x 2921,00 mm	IH Return, corte de 97252CX
17)	217-144	[1]	CODO de 45, codo de 45 grados, manguera de 5/8 "con lengüeta x 1/2" macho NPTF	CAS Reemplazado por el número de pieza: 87550745
18)	221-93	[1]	REDUCTOR, Hexagonal, 3/4 "x 1/2" NPT	CAS 3/4 x 1/2 fem, si se usa
19)	D39696	[1]	ABRAZADERA, 25.40 mm - Perno de 13.49 mm, CTD	CAS Reemplazado por el número de pieza: 47048664
20)	L111928	[1]	ABRAZADERA	Tubo doble CAS
21)	627-12025	[1]	PERNO, hexagonal, M12 x 1.75 x 25 mm, Cl 10.9, Full Thd	CAS reemplaza 614-12020 Reemplazado por el número de parte: 398792
22)	892-11012	[1]	ARANDELA DE SEGURIDAD, M12	CAS Reemplazado por el número de pieza: 412123

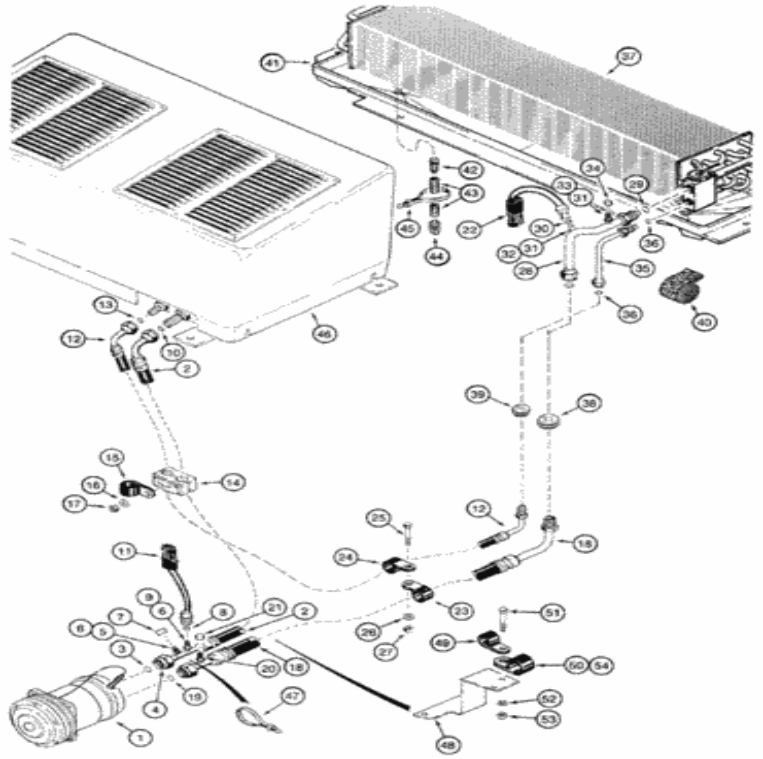

Para una vista completa, necesita registrarse

Piezas en el grupo (821C) - CARGADOR DE RUEDAS DE CASO (N / S JEE0155000 Y ANTES) (1 / 02-12 / 06):

Pos.	Parte no	Cantidad	Nombre de piezas	Comentarios
1)	1990760C1	[1]	COMPRESOR	Aire acondicionado IH , las piezas componentes no reciben servicio por separado, consulte la (s) página (s) 9-207 Reemplazada por el número de pieza: 86983967
.	86983967R	[1]	COMPRESOR REMANEO, 24V, W / Embrague, W / Polea	MKT 821C S / N JEE0155000 y ANTES, Reman para nuevo P / N 1990760C1
.	86983967C	[1]	COMPRESOR PRINCIPAL	Número de devolución de MKT
				CAS 1185 mm (46-3 / 4 in), suministro, compresor al

Pos.	Parte no	Cantidad	Nombre de piezas	Comentarios
2)	304805A3	[1]	MANGUERA A / C	condensador, incluye 3-10, reemplaza 304805A2
3)	128485A1	[1]	JUNTA TÓRICA, 1.78 mm de espesor x 14 mm de identificación, 70 Duro	IH 9/16 ID x 1/16, en el puerto de salida del compresor Reemplazado por el número de parte: 9827059
4)	NSS	[1]	SEPARAT NO VENDIDO	Tuerca CON
5)	NSS	[1]	SEPARAT NO VENDIDO	CON conexión
6)	1250594C1	[2]	NÚCLEO	IH Reemplazada por el número de pieza: 1250594C2
7)	122554A1	[1]	GORRA	IH
8)	128483A1	[1]	JUNTA TÓRICA, 1.78 mm de espesor x 7.65 mm de identificación, 70 Duro	IH 5/16 ID x 1/16
9)	122081A1	[1]	ADECUADO	CAS
10)	128484A1	[1]	JUNTA TÓRICA, 0.07 "Thk x 0.426" ID, -13, Cl 5, 70 Duro	IH 7/16 ID x 1/16, en el puerto de entrada del condensador Reemplazado por el número de pieza: 9827058
11)	232948A1	[1]	INTERRUPTOR, A / C ALTA PRE	CAS
12)	233051A1	[1]	CONJUNTO DE MANGUERA.	CAS 2150 mm (84-3 / 4 in), retorno, condensador al núcleo del evaporador, incluye 13
13)	238-5011	[1]	ANILLO O, 0.07 "Thk x 0.301" ID, -11, Cl 5, 75 Duro	CAS Reemplazado por el número de parte: 9672548, 87779390
14)	L115095	[1]	ABRAZADERA	CAS doble
15.	515-23127	[1]	ABRAZADERA, 1/2 ", Insul, Perno de 3/8"	CAS Reemplazado por el número de pieza: 86010402
17)	832-10408	[1]	TUERCA, M8 x 1.25, Cl 8.8	CAS Reemplazado por el número de pieza: 86528579
18)	304806A3	[1]	MANGUERA A / C	CAS 1830 mm (72 in), núcleo del evaporador al puerto de entrada del compresor, incluye 19-21, reemplaza 304806A2
19)	128485A1	[1]	JUNTA TÓRICA, 1.78 mm de espesor x 14 mm de identificación, 70 Duro	IH 9/16 ID x 1/16, en el puerto de entrada del compresor Reemplazado por el número de pieza: 9827059
20)	1250594C1	[1]	NÚCLEO	IH Reemplazada por el número de pieza: 1250594C2
21)	122553A1	[1]	GORRA	IH
22)	122579A1	[1]	INTERRUPTOR, A / C BAJO PRES	IH bajo
23)	515-23254	[1]	ABRAZADERA, 1 ", Insul, Perno de 3/8"	CAS Reemplazado por el número de parte: 9827902, 72187281
24)	515-23159	[1]	ABRAZADERA, 5/8 ", Insul, Perno de 3/8"	CAS Reemplazado por el número de pieza: 86594406
27)	832-10410	[1]	TUERCA, M10 x 1.5, Cl 8	CAS Reemplazado por número de parte: 190003888452
28)	104399A1	[1]	TUBO	CAS superior, incluye 29-34
29)	128485A1	[2]	JUNTA TÓRICA, 1.78 mm de espesor x 14 mm de identificación, 70 Duro	IH 9/16 ID x 1/16 Reemplazado por el número de pieza: 9827059
30)	128483A1	[1]	JUNTA TÓRICA, 1.78 mm de espesor x 7.65 mm de identificación, 70 Duro	IH 5/16 ID x 1/16
31)	1250594C2	[2]	NÚCLEO	IH reemplaza 1250594C1
32)	NSS	[1]	SEPARAT NO VENDIDO	CON conexión
33)	NSS	[1]	SEPARAT NO VENDIDO	CON conexión
34)	122553A1	[1]	GORRA	IH

35)	104400A1	[1]	TUBO, 0.375 "DE, 115, 53	CAS inferior, incluye 36

Pos.	Parte no	Cantidad	Nombre de piezas	Comentarios
35)	104400A1	[1]	[illegible]	CAS inferior, incluye 36
36)	128483A1	[2]	JUNTA TÓRICA, 1.78 mm de espesor x 7.65 mm de identificación, 70 Duro	IH 5/16 ID x 1/16
37)	233424A1	[1]	CALENTADOR	Calefacción y aire acondicionado CAS , ver página (s) 9-185
38)	248-2376	[1]	GROMMET, 5/8 "ID x 1 1/4" Diámetro de la ranura, corte Str	Tubo superior CAS Reemplazado por número de pieza: 86637780
39)	248-2399	[1]	GROMMET, 3/8 "ID x 1" Diámetro de la Ranura, Corte Str	Tubo inferior CAS Reemplazado por número de pieza: 86637782
40)	83822C1	[1]	CINTA	IH 610 mm (24 in), Tubos, válvulas y mangueras con núcleo de aire acondicionado, cortados desde 1954475C1
41)	1339577C3	[1]	PAN	IH Condensación, Ver página (s) 9-185, Manguera de drenaje a la carcasa
42)	1250522C3	[2]	ADECUADO	IH
43)	1977334C1	[2]	MANGUERA	IH 610 mm (24-1 / 8 in), drenaje, de la bandeja de condensación, corte desde 198091C1
44)	109239C2	[2]	LA VÁLVULA DE RETENCIÓN	IH
45	473321C1	[4]	ATA CABLE, 8 "OAL x 0.098" W	CORREA DE CABLE IH Reemplazada por el número de pieza: 529070
46)	178301A1	[1]	MONTAJE	Conjunto CAS , ver página (s) 9-201 Reemplazado por número de parte: 178301A2
47)	L18337	[2]	LAZO DE CABLE, 9.95 "-12.1" lg	CORREA DE CABLE CAS , 15 in Reemplazada por el número de pieza: 529070
48)	L125956	[1]	APOYO	Montaje de abrazadera CAS
49)	515-22127	[1]	ABRAZADERA, 1/2 ", Insul, Perno de 5/16"	CAS reemplaza 515-22190 Reemplazado por número de parte: 72187278, 86625036
50	515-22254	[1]	ABRAZADERA, 1 ", Insul, Perno de 5/16"	CAS ya no se usa, pedido 515-23159 Reemplazado por el número de pieza: 86637977
52)	892-11008	[1]	ARANDELA DE BLOQUEO, 8mm ID	IH Reemplazada por el número de parte: 72187304, 83990583
53)	829-1408	[1]	TUERCA, Hex, M8 x 1.25, Cl 10.9	CAS Reemplazado por el número de pieza: 87778059, 43362
54)	515-23159	[1]	ABRAZADERA, 5/8 ", Insul, Perno de 3/8"	CAS Reemplazado por el número de pieza: 86594406
51)	627-8025	[1]	PERNO, hexagonal, M8 x 1.25 x 25 mm, Cl 10.9, Full Thd	CAS Reemplazado por el número de pieza: 43234
25)	627-10030	[1]	PERNO, hexagonal, M10 x 1.5 x 30 mm, Cl 10.9, Full Thd	CAS Reemplazado por el número de pieza: 9515003
dieciséis.	895-15008	[1]	ARANDELA, 9 mm ID x 20 mm OD x 1,6 mm Thk	CAS Reemplazado por el número de pieza: 86625263
26)	895-11010	[1]	ARANDELA, 11mm ID x 20mm OD x 2mm Thk	CAS 11 x 21 x 2 mm Reemplazada por el número de pieza: 14496621

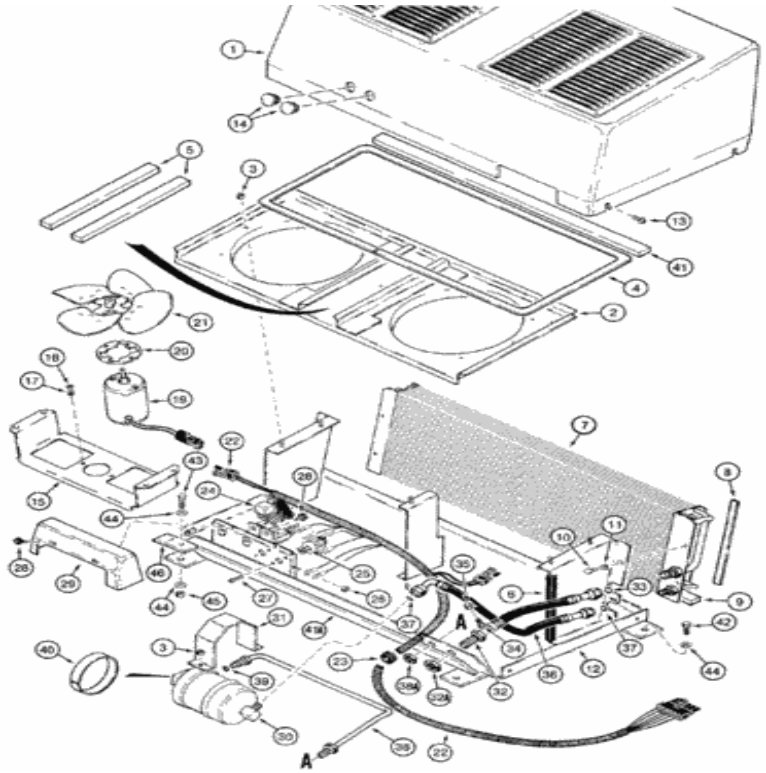

Para una vista completa, necesita registrarse

Piezas en el grupo (821C) - CARGADOR DE RUEDAS DE CASO (N / S JEE0155000 Y ANTES) (1 / 02-12 / 06):

Pos.	Parte no	Cantidad	Nombre de piezas	Comentarios
. .	178301A1	[1]	MONTAJE	Conjunto CAS , aire acondicionado, consta de 1 - 41A Reemplazado por número de pieza: 178301A2
1)	178303A1	[1]	CONJUNTO DE CUBIERTA	Condensador CAS
2)	1974863C2	[1]	PROTECTOR	IH
3)	425-104	[15]	TUERCA, 1/4 "-20, Cl 5	CAS Reemplazado por el número de parte: 72187220, 7770

4)	1977808C1	[1]	CUBIERTA	IH 2032 mm (80 in), perímetro de la cubierta, corte desde

Pos.	Parte no	Cantidad	Nombre de piezas	Comentarios
4)	1977898C1	[1]	SELLO	198573C1
5)	1977899C1	[2]	SELLO	IH 1045 mm (41-1 / 8 in), deflector de cubierta, corte desde 198573C1
6)	1327979C1	[1]	MOLDURA	IH 152 mm (6 in), corte desde 1330108CX
7)	97213C2	[1]	CONDENSADOR	Aire acondicionado CAS
8)	1977901C1	[2]	SELLO	IH 227 mm (9 in), brida del condensador, cortada desde 198573C1
9)	1977900C1	[1]	SELLO	IH 787 (31 in), condensador inferior, corte desde 1977902CX
10)	463-1258	[4]	TORNILLO, Hexagonal Hd, 1/4 "-20 x 1/2"	CAS
11)	492-11025	[4]	ARANDELA DE BLOQUEO, 1/4 "	CAS Reemplazado por el número de parte: 80682, 72187247
12)	138583A2	[1]	SÁBANA	Soporte CAS
13)	440-1258	[4]	TORNILLO, Cross Pan Hd, 1/4 "-20 x 1/2"	CAS Reemplazado por el número de pieza: 85700996
14)	205-104	[2]	BOTÓN DE ENCHUFE, 1 "	CAS
15.	137511A1	[2]	GUARDIA	CAS
17)	492-11010	[4]	ARANDELA DE BLOQUEO, # 10	CAS Reemplazado por el número de pieza: 80684
18)	225-14210	[4]	TUERCA, # 10-32	CAS Reemplazado por el número de parte: 72187047, 87825
19)	1977427C2	[2]	MOTOR ELECTRICO	CAS 24V
19)	1977427C2R	[2]	MOTOR REMAN-ELECTRICO	CAS 821C, SN JEE0155000 y antes
19)	1977427C2C	[2]	MOTOR CORE-ELECTRICO	Número de devolución de CAS
20)	138897A1	[2]	ESPACIADOR	CAS
21)	1977731C1	[2]	VENTILADOR	IH
22)	137333A1	[1]	APROVECHAR	Condensador CAS
23)	248-1243	[1]	GROMMET, 1/2 "ID x 13/16" Diámetro de la Ranura, Corte Diag	CAS Reemplazado por el número de pieza: 86637777
24)	A186288	[2]	RELÉ	CAS 24V Reemplazado por número de parte: 198161A1
25)	A187825	[2]	RELÉ	CAS 10A
26)	225-14210	[1]	TUERCA, # 10-32	CAS Reemplazado por el número de parte: 72187047, 87825
27)	440-10812	[4]	TORNILLO, Cross Pan Hd, # 8-32 x 3/4 "	CAS Reemplazado por el número de parte: 86502682
28)	459-1108	[4]	TORNILLO, Pan HD ranurado, # 10-32 x 1/2 "	CAS Reemplazado por el número de pieza: 281024
29)	1977847C1	[1]	CUBRIR	IH Relay
30)	1990758C2	[1]	RECEPTOR-SECADOR	IH
31)	1974861C1	[1]	APOYO	IH
32)	1954630C6	[1]	MANGUERA	IH 380 mm (15 in), suministro, se conecta a la manguera del compresor, incluye 32A - 34, reemplaza 1954630C5
32A.	NSS	[1]	SEPARAT NO VENDIDO	Tuerca CON , Especial
33)	238-5013	[1]	JUNTA TÓRICA, 0.07 "Thk x 0.426" ID, -13, Cl 5, 75 Duro	CAS Reemplazado por el número de parte: 14453080
34)	1250594C2	[1]	NÚCLEO	IH reemplaza 1250594C1
35)	178460A1	[1]	ENCHUFE	CAS

36)	1954627C2	[1]	MANGUERA	CAS 500 mm (19-3 / 4 in), condensador al receptor-

Pos.	Parte no	Cantidad	Nombre de piezas	Comentarios
36)	1954627C3	[1]	MANGUERA	secador, incluye 37
37)	128483A1	[2]	JUNTA TÓRICA, 1.78 mm de espesor x 7.65 mm de identificación, 70 Duro	IH 5/16 ID x 1/16
38)	1954628C4	[1]	TUBO	Devolución CAS , incluye 38A, 39
38A.	425-1510	[1]	TUERCA, Atasco, 5/8 "-18, G5	IH Reemplazada por el número de pieza: 86637932
39)	238-5011	[1]	ANILLO O, 0.07 "Thk x 0.301" ID, -11, Cl 5, 75 Duro	CAS Reemplazado por el número de parte: 9672548, 87779390
40)	180623C1	[1]	SELLO	IH 271 mm (10-11 / 16 in), receptor-secador, cortado desde 198530C1
41)	1977897C1	[1]	SELLO	IH 750 mm (29-1 / 2 in), cubierta del condensador, corte desde 1977902CX
41A.	NSS	[1]	SEPARAT NO VENDIDO	Sello CON , espuma, corte de 1999409C1
42)	627-10025	[2]	PERNO, Hexagonal, M10 x 1.5 x 25 mm, Cl 10.9, Full Thd	CAS Reemplazado por el número de parte: 11106231
43)	827-10040	[2]	PERNO, Hex, M10 x 1.5 x 40 mm, Cl 10.9, Full Thd	CAS reemplaza 627-10030 Reemplazado por el número de parte: 43248
45	832-10410	[2]	TUERCA, M10 x 1.5, Cl 8	CAS Reemplazado por número de parte: 190003888452
46)	L125787	[2]	PLACA GRANDE	PLACA CAS , GRANDE, Cubierta del condensador a la campana
44)	895-11010	[4]	ARANDELA, 11mm ID x 20mm OD x 2mm Thk	CAS 11 x 21 x 2 mm Reemplazada por el número de pieza: 14496621

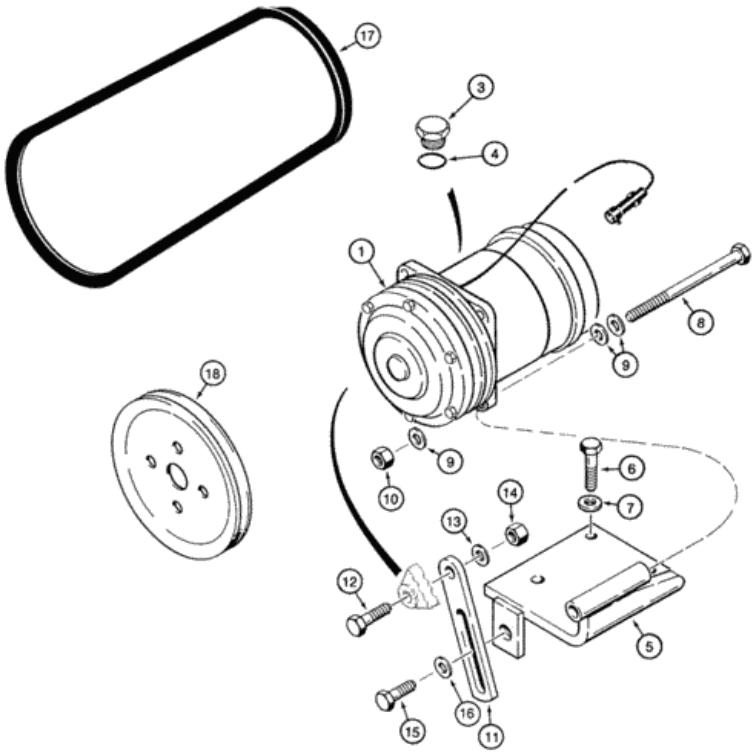

Para una vista completa, necesita registrarse

Piezas en el grupo (821C) - CARGADOR DE RUEDAS DE CASO (N / S JEE0155000 Y ANTES) (1 / 02-12 / 06):

Pos.	Parte no	Cantidad	Nombre de piezas	Comentarios
. .	1990760C1	[1]	COMPRESOR	Aire acondicionado IH , consta de 1 - 4 Reemplazado por el número de pieza: 86983967
. .	86983967R	[1]	COMPRESOR REMANEO, 24V, W / Embrague, W / Polea	MKT 821C S / N JEE0155000 y ANTES, Reman para nuevo P / N 1990760C1
. .	86983967C	[1]	COMPRESOR PRINCIPAL	Número de devolución de MKT
1)	N83	[1]	SEPARAT NO VENDIDO	Compresor CON , componentes que no reciben

Pos.	Parte no	Cantidad	Nombre de piezas	Comentarios
1)	NSS	[1]	SEPARAT NO VENDIDO	servicio por separado
2)	138886A1	[1]	EMBRAGUE	Compresor CAS , no se muestra Reemplazado por el número de pieza: 138886A2
3)	A49667	[1]	ENCHUFE	CAS
4)	128483A1	[1]	JUNTA TÓRICA, 1.78 mm de espesor x 7.65 mm de identificación, 70 Duro	IH 5/16 ID x 1/16
5)	84715C1	[1]	SOPORTE	Montaje del compresor IH
6)	827-10040	[4]	PERNO, Hex, M10 x 1.5 x 40 mm, Cl 10.9, Full Thd	CAS Reemplazado por el número de pieza: 43248
8)	827-10130	[1]	PERNO, hexagonal, M10 x 1.5 x 130 mm, Cl 10.9	CAS Reemplazado por el número de pieza: 84577051
10)	832-10410	[1]	TUERCA, M10 x 1.5, Cl 8	CAS Reemplazado por número de parte: 190003888452
11)	84716C1	[1]	APOYO	Ajuste IH Reemplazado por número de parte: 87306665
12)	627-10035	[1]	PERNO, hexagonal, M10 x 1.5 x 35 mm, Cl 10.9, Full Thd	CAS Reemplazado por número de parte: 86624978
14)	832-10410	[1]	TUERCA, M10 x 1.5, Cl 8	CAS Reemplazado por número de parte: 190003888452
17)	R50426	[1]	CINTURÓN	Accionamiento del compresor CAS
18)	A189155	[1]	POLEA	Accionamiento del compresor CAS Reemplazado por el número de pieza: 431716A1
15.	627-10030	[1]	PERNO, hexagonal, M10 x 1.5 x 30 mm, Cl 10.9, Full Thd	CAS Reemplazado por el número de pieza: 9515003
dieciséis.	895-15010	[1]	ARANDELA, 11mm ID x 24mm OD x 2mm Thk	CAS Reemplazado por número de parte: 86625253
7)	895-11010	[4]	ARANDELA, 11mm ID x 20mm OD x 2mm Thk	CAS 11 x 21 x 2 mm Reemplazada por el número de pieza: 14496621
9)	895-11010	[3]	ARANDELA, 11mm ID x 20mm OD x 2mm Thk	CAS 11 x 21 x 2 mm Reemplazada por el número de pieza: 14496621
13)	895-11010	[1]	ARANDELA, 11mm ID x 20mm OD x 2mm Thk	CAS 11 x 21 x 2 mm Reemplazada por el número de pieza: 14496621

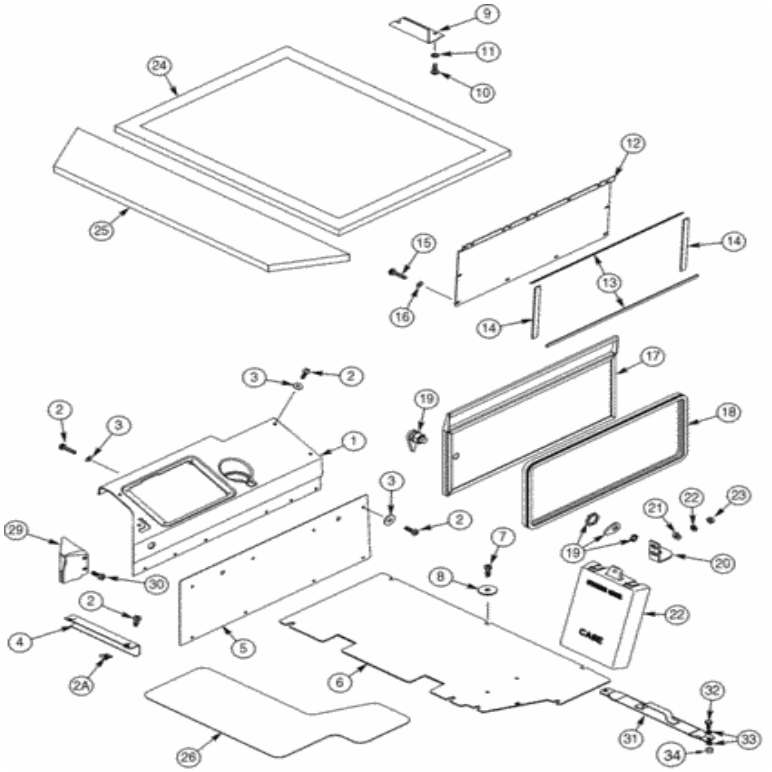

Para una vista completa, necesita registrarse

Piezas en el grupo (821C) - CARGADOR DE RUEDAS DE CASO (N / S JEE0155000 Y ANTES) (1 / 02-12 / 06):

Pos.	Parte no	Cantidad	Nombre de piezas	Comentarios
1)	284764A1	[1]	SOPORTE	Control CAS , ver nota
2)	239111A1	[dieciséis]	TORNILLO, Cross Pan Hd, M4 x 18 mm	CAS
2A.	833-40306	[2]	TUERCA DE RESORTE, M6, U	CAS Reemplazado por el número de pieza: 87016585
3)	239186A1	[dieciséis]	LAVADORA	CAS 4,3 x 12 x 0,8 mm
				Frente CAS Reemplazado por número de parte:

Pos.	Parte no	Cantidad	Nombre de piezas	Comentarios
4)	333631A1	[1]	CUBRIR	333631A2
5)	238681A1	[1]	SÁBANA	Consola CAS
6)	294765A1	[1]	CUBRIR	Piso CAS Reemplazado por número de parte: 294765A2
7)	239105A1	[8]	TORNILLO, Cross Pan Hd, M6 x 20 mm	CAS especial
8)	1990503C1	[8]	LAVADORA	IH
9)	324533A1	[1]	PANEL	Acceso al arnés CAS Reemplazado por el número de pieza: 324533A2
10)	297850A1	[2]	TORNILLO, Cross Pan Hd, M6 x 16	CAS especial
11)	297865A1	[2]	ARANDELA, 6.6mm ID x 12mm OD x 1.6mm Thk	CAS M6
12)	324532A1	[1]	PANEL	Acceso CAS
13)	187787C1	[2]	TIRA DE SELLADO	CAS 600 mm (23-5 / 8 in), Panel de acceso, superior, corte desde 180624C1
14)	187782C1	[2]	TIRA DE SELLADO	Panel de acceso CAS , lateral, reemplaza 239814A1
15.	239225A1	[6]	TORNILLO, Phillips Drive, Pan HD, M4 x 0.7 x 12 mm	CAS especial
dieciséis.	239186A1	[6]	LAVADORA	CAS 4,3 x 12 x 0,8 mm
17)	237718A1	[1]	PUERTA	Acceso CAS Reemplazado por número de parte: 237718A2
18)	238856A2	[1]	SELLO DE PUERTA, 1786mm L	CAS 1786 mm (70-5 / 16 in)
19)	255065A1	[1]	PESTILLO	CAS
20)	221104A1	[1]	PESTILLO	Puerta CAS Reemplazada por número de parte: 221104A2
21)	896-16006	[2]	ARANDELA, 6.4mm ID x 14.5mm OD x 2.5mm Thk	IH Reemplazada por el número de pieza: 86588450
22)	892-11006	[2]	ARANDELA DE SEGURIDAD, M6	CAS Reemplazado por el número de pieza: 86517328
23)	829-1406	[2]	TUERCA, Hex, M6 x 1, Cl 10.9	CAS M6; 10.9 Reemplazada por el número de pieza: 87778396, 86500688
24)	302851A1	[1]	FORRO DE TECHO	CAS trasero, techo de dosel
25)	302852A1	[1]	FORRO DE TECHO	Frente CAS , techo con dosel
26)	L126989	[1]	ALFOMBRA DEL PISO	CAS antideslizante
27)	R46464	[1]	CASO	CAS
28)	151-522	[3]	RIVET, Pop, 3/16 "x .575"	CAS 3/16 x 7/32
29)	279517A2	[1]	CUBRIR	Arnés CAS
30)	239225A1	[2]	TORNILLO, Phillips Drive, Pan HD, M4 x 0.7 x 12 mm	CAS especial
31)	348580A1	[1]	CORREA	Almacenamiento CAS
32)	627-10025	[2]	PERNO, Hexagonal, M10 x 1.5 x 25 mm, Cl 10.9, Full Thd	CAS Reemplazado por el número de parte: 11106231
34)	832-10410	[2]	TUERCA, M10 x 1.5, Cl 8	CAS Reemplazado por número de parte: 190003888452
33)	895-15010	[4]	ARANDELA, 11mm ID x 24mm OD x 2mm Thk	CAS Reemplazado por número de parte: 86625253

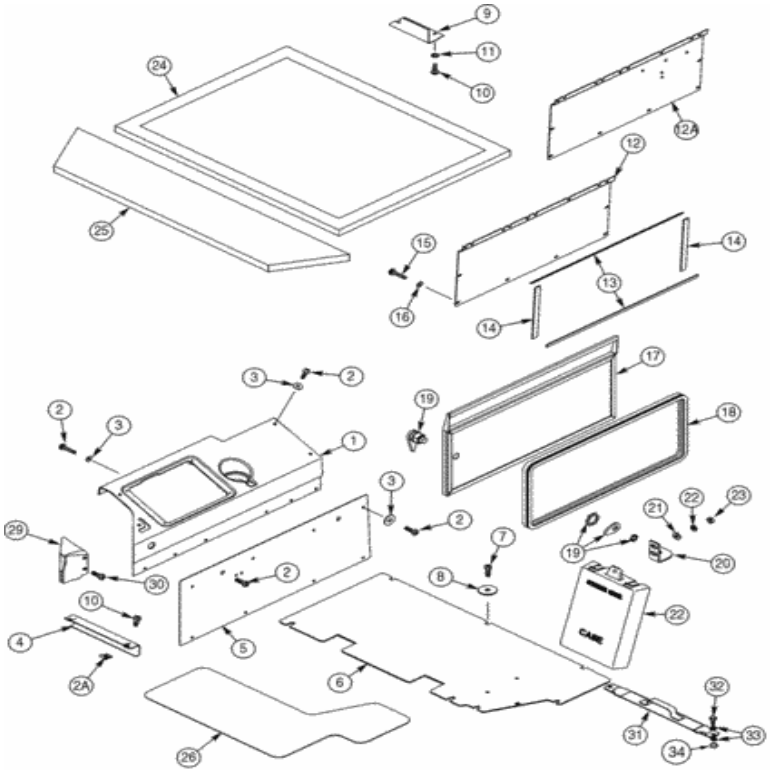

Para una vista completa, necesita registrarse

Piezas en el grupo (821C) - CARGADOR DE RUEDAS DE CASO (N / S JEE0155000 Y ANTES) (1 / 02-12 / 06):

Pos.	Parte no	Cantidad	Nombre de piezas	Comentarios
1)	361689A1	[1]	SOPORTE	Control CAS , gris, ver nota
1)	399194A1	[1]	CUBRIR	Control CAS , bronceado, ver nota
2)	239105A1	[dieciséis]	TORNILLO, Cross Pan Hd, M6 x 20 mm	CAS
2A.	833-40306	[2]	TUERCA DE RESORTE, M6, U	CAS Reemplazado por el número de pieza: 87016585
3)	1990502C1	[14]	LAVADORA	IH 1/4 x 13/16 x 1/16 in
4)	333631A1	[1]	CUBRIR	Frente CAS Reemplazado por número de parte: 333631A2

Pos.	Parte no.	Cantidad	Nombre de piezas	Comentarios
5)	361331A2	[1]	PANEL	Consola CAS Reemplazada por número de parte: 361331A3
6)	294765A1	[1]	CUBRIR	Piso CAS Reemplazado por número de parte: 294765A2
7)	239105A1	[8]	TORNILLO, Cross Pan Hd, M6 x 20 mm	CAS especial
8)	1990503C1	[8]	LAVADORA	IH
9)	324533A1	[1]	PANEL	Acceso al arnés CAS Reemplazado por el número de pieza: 324533A2
10)	297850A1	[4]	TORNILLO, Cross Pan Hd, M6 x 16	CAS especial
11)	297865A1	[2]	ARANDELA, 6.6mm ID x 12mm OD x 1.6mm Thk	CAS M6
12)	361332A1	[1]	PANEL	Acceso a CAS , ya no está disponible, pedido 380766A1 Reemplazado por el número de pieza: 380766A1
12A.	380766A1	[1]	PANEL	Acceso CAS , reemplaza 361332A1 Reemplazado por número de parte: 380766A2
13)	187787C1	[2]	TIRA DE SELLADO	CAS 600 mm (23-5 / 8 in), Panel de acceso, superior, corte desde 180624C1
14)	187782C1	[2]	TIRA DE SELLADO	Panel de acceso CAS , lateral
15.	297850A1	[6]	TORNILLO, Cross Pan Hd, M6 x 16	CAS especial
dieciséis.	1990502C1	[6]	LAVADORA	IH 1/4 x 13/16 x 1/16 in
17)	237718A1	[1]	PUERTA	Acceso CAS Reemplazado por número de parte: 237718A2
18)	238856A2	[1]	SELLO DE PUERTA, 1786mm L	CAS 1786 mm (70-5 / 16 in)
19)	255065A1	[1]	PESTILLO	CAS
20)	221104A1	[1]	PESTILLO	Puerta CAS Reemplazada por número de parte: 221104A2
21)	896-16006	[2]	ARANDELA, 6.4mm ID x 14.5mm OD x 2.5mm Thk	IH Reemplazada por el número de pieza: 86588450
22)	892-11006	[2]	ARANDELA DE SEGURIDAD, M6	CAS Reemplazado por el número de pieza: 86517328
23)	829-1406	[2]	TUERCA, Hex, M6 x 1, Cl 10.9	CAS M6; 10.9 Reemplazada por el número de pieza: 87778396, 86500688
24)	302851A1	[1]	FORRO DE TECHO	CAS trasero, techo de dosel
25)	302852A1	[1]	FORRO DE TECHO	Frente CAS , techo con dosel
26)	L126989	[1]	ALFOMBRA DEL PISO	CAS antideslizante
27)	R46464	[1]	CASO	CAS
28)	151-522	[3]	RIVET, Pop, 3/16 "x .575"	CAS 3/16 x 7/32
29)	279517A2	[1]	CUBRIR	Arnés CAS , gris
29)	399217A1	[1]	CUBRIR	Arnés CAS , bronceado
30)	239225A1	[2]	TORNILLO, Phillips Drive, Pan HD, M4 x 0.7 x 12 mm	CAS especial
31)	348580A1	[1]	CORREA	Almacenamiento CAS
32)	627-10025	[2]	PERNO, Hexagonal, M10 x 1.5 x 25 mm, Cl 10.9, Full Thd	CAS Reemplazado por el número de parte: 11106231
34)	832-10410	[2]	TUERCA, M10 x 1.5, Cl 8	CAS Reemplazado por número de parte: 190003888452
33)	895-15010	[4]	ARANDELA, 11mm ID x 24mm OD x 2mm Thk	CAS Reemplazado por número de parte: 86625253

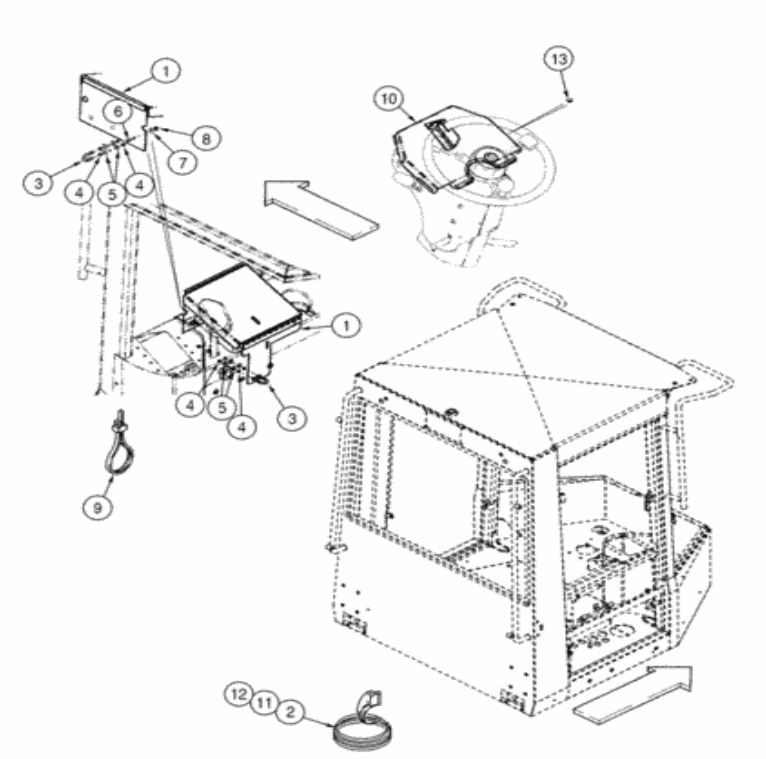

For full view, you need register

Parts on group (821C) - CASE WHEEL LOADER (S/N JEE0155000 & BEFORE) (1/02-12/06):

Pos.	Part No	Qty	Parts name	Comments
. .	418418A1	[1]	COVER	CAS Control, Includes 1, 2, Replaces 372337A1
1.	368162A2	[1]	COVER	CAS Replaces 368162A1
2.	60-6359T1	[2]	GASKET	L 194 mm (7-5/8 in), Cut From F64277X
3.	1977938C1	[2]	U-BOLT,1/4" - 20 x 1 7/16", Carbon Steel	CAS BOLT "U" , 1/4
4.	425-144	[8]	JAM NUT,Jam, 1/4"-20, G5	CAS Superseded by part number: 87305
5.	495-21031	[8]	WASHER,1/4"	CAS 5/16 x 3/4 x 1/16 Superseded by part number: 72187262, 80701

Pos.	Part No	Qty	Parts name	Comments
6.	811-6025	[3]	CARRIAGE BOLT,Sht Sq Nk, M6 x 1 x 25mm, Cl 8.8	CAS Superseded by part number: 374891
7.	895-25006	[3]	WASHER,6.6mm ID x 18mm OD x 1.6mm Thk	CAS Superseded by part number: 86624182
8.	832-10406	[3]	NUT,M6 x 1, Cl 8	CAS
9.	22-824	[1]	CABLE TIE,3/16" x 7 1/4"	IH CABLE STRAP Superseded by part number: 529070
. .	418413A1	[1]	COVER	CAS Instrument Cluster, Includes 10 - 13, Replaces 362876A1 Superseded by part number: 362875A2, 362869A1, 87431213, 70-5846T1
10.	362875A1	[1]	COVER ASSY	CAS Superseded by part number: 362875A2
11.	60-6358T1	[6]	GASKET	L 63 mm (2-1/2 in), Cut From F64277X Superseded by part number: 87431213
12.	70-5848T1	[1]	SEAL	L 140 mm (5-1/2 in), Cut From F64277X Superseded by part number: 87431213
13.	362869A1	[4]	SPACER	CAS

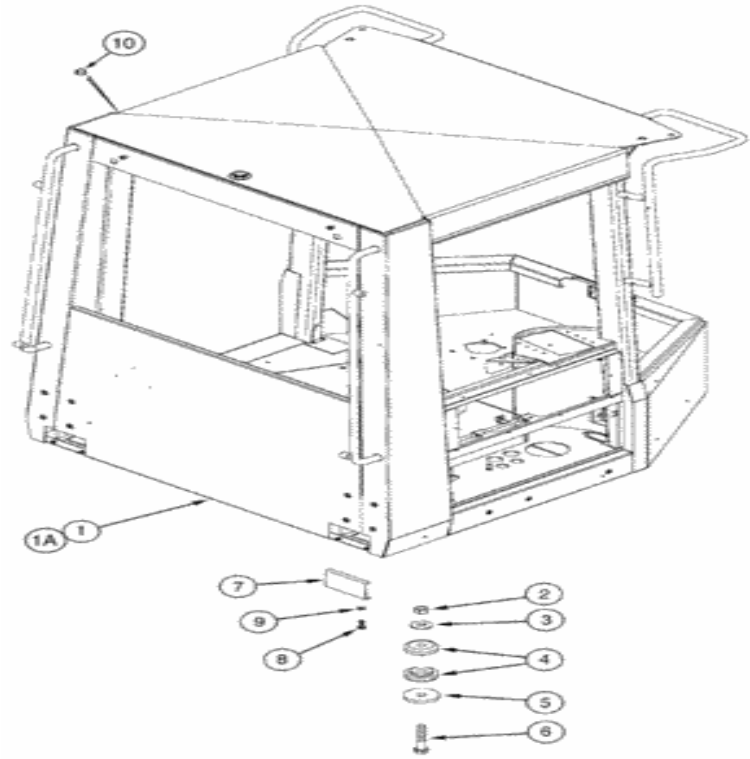

Para una vista completa, necesita registrarse

Piezas en el grupo (821C) - CARGADOR DE RUEDAS DE CASO (N / S JEE0155000 Y ANTES) (1 / 02-12 / 06):

Pos.	Parte no	Cantidad	Nombre de piezas	Comentarios
1)	227847A1	[1]	TECHO	Toldo CAS , ya no está disponible, pedido 227847A4 Reemplazado por el número de pieza: 227847A4
1A.	227847A4	[1]	PABELLÓN	Toldo FAR , reemplaza 227847A1, 227847A2, 227847A3
2)	329-1014	[4]	TUERCA, 7/8 "-9, G8	CAS
3)	396-41094	[4]	ARANDELA, 23.82 mm ID x 57.15 mm OD x 5.56 mm Thk	CAS
4)	R54331	[8]	AMORTIGUADOR	Soporte de toldo CAS

Pos.	Parte no	Cantidad	Nombre de piezas	Comentarios
5)	1332154C1	[4]	ARANDELA, 25mm ID x 95.3mm OD x 12.7mm Thk	CAS especial
6)	326-1488	[4]	PERNO, hexagonal, 7/8 "- 9 x 5-1 / 2", Gr 8	CAS
7)	241301A1	[2]	CUBRIR	Acceso CAS Reemplazado por número de parte: 241301A2
8)	627-6020	[4]	PERNO, hexagonal, M6 x 1 x 20 mm, Cl 10.9, Full Thd	CAS Reemplazado por el número de parte: 86505530
9)	895-25006	[4]	ARANDELA, 6.6mm ID x 18mm OD x 1.6mm Thk	CAS reemplaza 895-11006 Reemplazado por número de parte: 86624182
10)	353-591	[2]	ENCHUFE, 2	CAS 1 / en 2



Para una vista completa, necesita registrarse

Piezas en el grupo (821C) - CARGADOR DE RUEDAS DE CASO (N / S JEE0155000 Y ANTES) (1 / 02-12 / 06):

Pos.	Parte no	Cantidad	Nombre de piezas	Comentarios
1)	313630A2	[2]	Calcomanía	CAS reemplaza 313630A1
2)	185685A2	[1]	Calcomanía	Rayas CAS , mano izquierda, tanque hidráulico, reemplaza 185685A1
3)	183424A2	[1]	Calcomanía	Rayas CAS , mano derecha, tanque hidráulico, reemplaza 183424A1

Pos.	Parte no.	Cantidad	Nombre de pieza	Comentarios
4)	185683A2	[1]	Calcomanía	CAS Mano izquierda, capucha, reemplaza 185683A1
5)	185682A2	[1]	Calcomanía	CAS Derecha, Capucha, Reemplaza 185682A1
6)	313099A1	[1]	Calcomanía	Rayas CAS , mano izquierda, cubierta del radiador, ya no está disponible, pedido 185680A2 Reemplazada por el número de pieza: 185680A2
6A.	185680A2	[1]	Calcomanía	Rayas CAS , mano izquierda, cubierta del radiador, reemplaza 313099A1, 185680A1
7)	313447A1	[1]	Calcomanía	Rayas CAS , mano derecha, cubierta del radiador, ya no está disponible, pedido 185681A2 Reemplazada por el número de pieza: 185681A2
7A.	185681A2	[1]	Calcomanía	Rayas CAS , mano derecha, cubierta del radiador, reemplaza 313447A1, 185681A1
10)	311595A1	[1]	Calcomanía	Rayas CAS , mano derecha, delantera
11)	311600A1	[1]	Calcomanía	Rayas CAS , mano izquierda, delantera
12)	311597A1	[1]	Calcomanía	Rayas CAS , mano derecha, panel de cuarto
13)	311598A1	[1]	Calcomanía	Rayas CAS , mano izquierda, cuarto de panel, calcomanía utilizada en cabinas
14)	311599A1	[1]	Calcomanía	CAS Mano izquierda, puerta
15.	313097A1	[2]	Calcomanía	Franja de techo CAS
dieciséis.	303379A1	[1]	Calcomanía	Ventana delantera CAS
17)	311595A1	[1]	Calcomanía	Rayas CAS , mano derecha, delantera
18)	311600A1	[1]	Calcomanía	Rayas CAS , mano izquierda, delantera
19)	311597A1	[1]	Calcomanía	Rayas CAS , mano derecha, panel de cuarto
20)	311604A1	[1]	Calcomanía	Rayas CAS , Mano izquierda, Cuarto de panel, Uso en el dosel
21)	313097A1	[2]	Calcomanía	Franja de techo CAS
22)	311602A1	[1]	Calcomanía	Rayas CAS , mano derecha, puerta de acceso

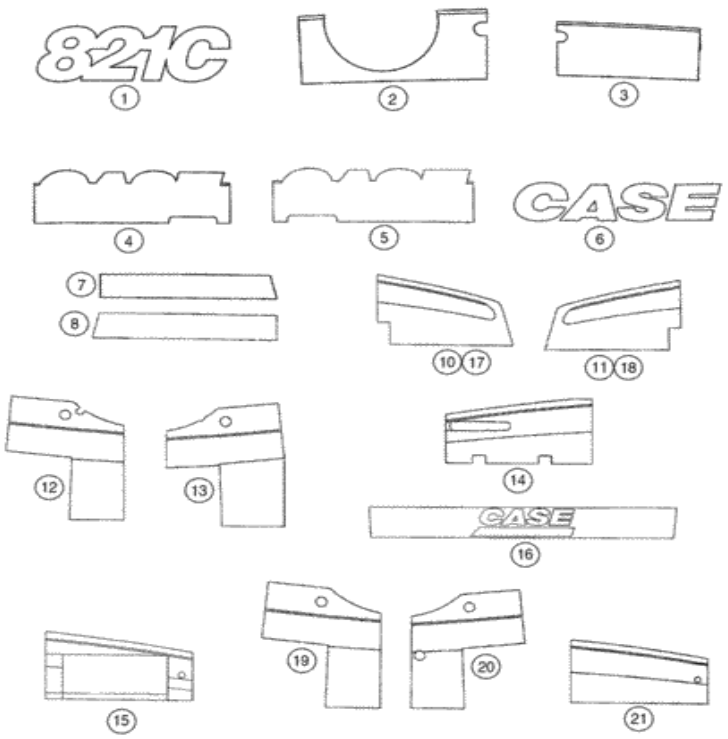

Para una vista completa, necesita registrarse

Piezas en el grupo (821C) - CARGADOR DE RUEDAS DE CASO (N / S JEE0155000 Y ANTES) (1 / 02-12 / 06):

Pos.	Parte no	Cantidad	Nombre de piezas	Comentarios
1)	451785A1	[2]	Calcomanía	LEJOS Reemplazada por el número de pieza: 87358564
2)	445263A2	[1]	Calcomanía	LEJOS , mano izquierda, tanque hidráulico
3)	445261A2	[1]	Calcomanía	LEJOS , mano derecha, tanque hidráulico
4)	445264A2	[1]	Calcomanía	LEJOS , mano izquierda, puerta del motor
5)	445262A2	[1]	Calcomanía	LEJOS , mano derecha, puerta del motor
6)	401458A1	[2]	Calcomanía	Logotipo de la caja CAS , mano izquierda y derecha, puerta del motor

Pos.	Parte no.	Cantidad	Nombre de piezas	Comentarios
7)	86983434	[1]	Calcomanía	Rayas FAR , lado izquierdo
8)	86983433	[1]	Calcomanía	Rayas FAR , lado derecho
10)	445255A2	[1]	Calcomanía	LEJOS Derecha, delantera
11)	445258A2	[1]	Calcomanía	LEJOS Mano izquierda, delantera
12)	445257A2	[1]	Calcomanía	FAR Derecha, cabina trasera Reemplazada por número de pieza: 86985157
13)	445260A2	[1]	Calcomanía	FAR Mano izquierda, cabina trasera
14)	445259A2	[1]	Calcomanía	LEJOS , mano izquierda, puerta
15.	445256A2	[2]	Calcomanía	LEJOS , mano derecha, puerta
dieciséis.	303379A1	[1]	Calcomanía	Ventana delantera CAS
17)	445255A2	[1]	Calcomanía	LEJOS Derecha, delantera
18)	445258A2	[1]	Calcomanía	LEJOS Mano izquierda, delantera
19)	86985157	[1]	Calcomanía	Mano derecha FAR , cubierta trasera
20)	445475A2	[1]	Calcomanía	LEJOS Mano izquierda, toldo trasero
21)	445474A2	[2]	Calcomanía	LEJOS , mano derecha, puerta

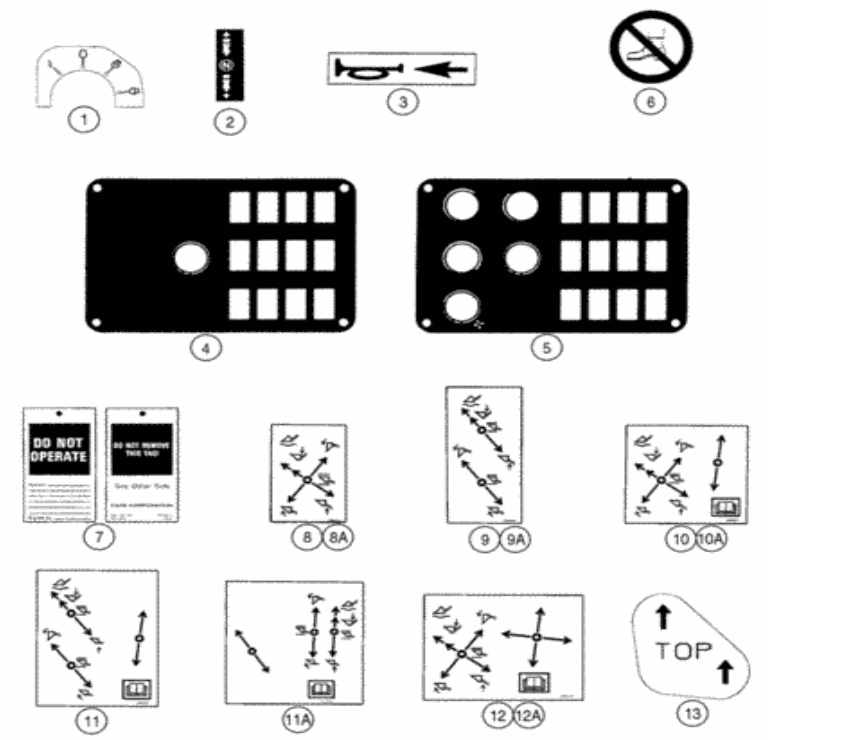

Para una vista completa, necesita registrarse

Piezas en el grupo (821C) - CARGADOR DE RUEDAS DE CASO (N / S JEE0155000 Y ANTES) (1 / 02-12 / 06):

Pos.	Parte no	Cantidad	Nombre de piezas	Comentarios
1)	318764A1	[1]	Calcomanía	Patrón de interruptor de encendido CAS , gris
1)	409155A1	[1]	Calcomanía	Patrón de interruptor de encendido CAS , color trigo
2)	1987168C1	[1]	Calcomanía	Dirección IH / Velocidad

Pos.	Parte no.	Cantidad	Nombre de piezas	Comentarios
3)	195274A1	[1]	Calcomanía	Cuerno CAS
4)	283426A1	[1]	Calcomanía	Interruptores de dosel CAS
5)	283423A1	[1]	Calcomanía	Interruptores de cabina CAS , calefacción y aire acondicionado
5A.	283424A1	[1]	Calcomanía	Interruptores de cabina CAS , calentador, no ilustrados
6)	E134402	[3]	Calcomanía	CAS No Step
7)	321-4614	[1]	ETIQUETA	CAS
8)	256421A1	[1]	Calcomanía	Palanca simple CAS , dos carretes, si se usa Reemplazada por el número de pieza: 256421A2
8A.	256421A2	[1]	Calcomanía	Palanca simple CAS , dos carretes, si se usa
9)	256420A1	[1]	Calcomanía	Palanca doble CAS , dos carretes, si se usa Reemplazada por el número de pieza: 256420A2
9A.	256420A2	[1]	Calcomanía	Palanca doble CAS , dos carretes, si se usa
10)	256423A1	[1]	Calcomanía	Palanca doble CAS , tres carretes, si se usa Reemplazada por el número de pieza: 256423A2
10 A.	256423A2	[1]	Calcomanía	CAS Palanca doble, tres carretes, si se usa
11)	256422A1	[1]	Calcomanía	CAS Tres palancas, tres carretes, si se usan
11A.	376629A2	[1]	Calcomanía	CAS Tres palancas, tres carretes, si se usan
12)	256424A1	[1]	Calcomanía	Palanca doble CAS , cuatro carretes, si se usa Reemplazada por el número de pieza: 256424A2
12A.	256424A2	[1]	Calcomanía	Palanca doble CAS , cuatro carretes, si se usa
13)	336527A1	[1]	Calcomanía	CAS Top, conjunto de filtro de aire

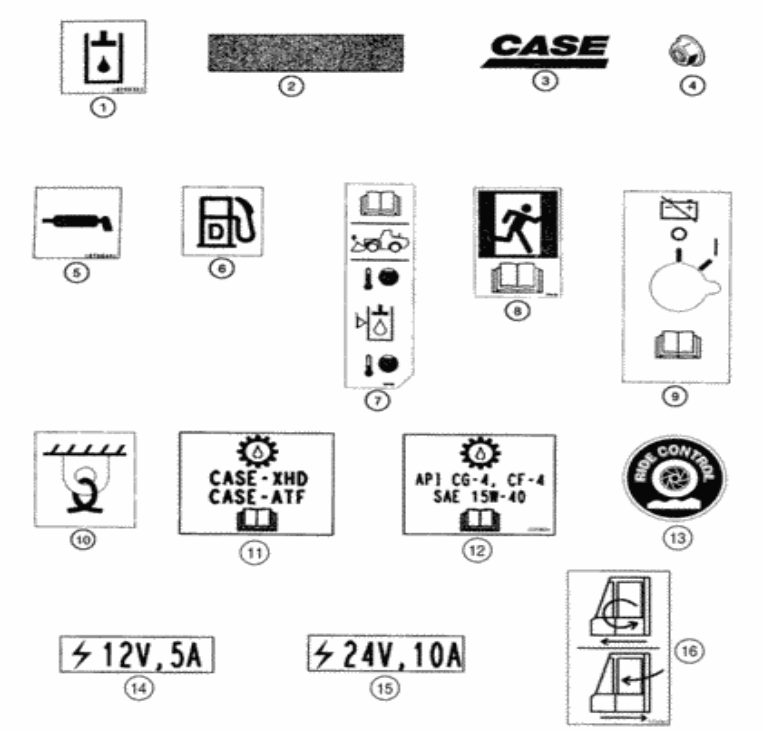

Para una vista completa, necesita registrarse

Piezas en el grupo (821C) - CARGADOR DE RUEDAS DE CASO (N / S JEE0155000 Y ANTES) (1 / 02-12 / 06):

Pos.	Parte no	Cantidad	Nombre de piezas	Comentarios
1)	187863A1	[1]	Calcomanía	Fluido hidráulico CAS
2)	D55216	[8-30]	ALMOHADILLA, 2 "x 9"	CAS 2 x 9 pulgadas
2)	S243101	[10]	ALMOHADILLA	CAS 4 x 11 in, solo en Norteamérica
3)	186989A1	[1]	EMBLEMA	CAS
4)	131-431	[2]	TUERCA DE EMPUJE, Auto, Roscado, 1/4 "	CAS Reemplazado por número de parte: 86625060
5)	187864A1	[3]	Calcomanía	Lubricación CAS

Pos.	Parte no.	Cantidad	Nombre de piezas	Comentarios
6)	139879A1	[1]	Calcomanía	Combustible diesel CAS
7)	328872A1	[1]	Calcomanía	Nivel de temperatura del fluido hidráulico CAS
8)	329051A1	[1]	Calcomanía	Salida de emergencia CAS
9)	329019A1	[1]	Calcomanía	Desconexión de batería CAS
10)	139728A1	[6-10]	Calcomanía	Amarre CAS Reemplazado por número de parte: 87626017
11)	364428A1	[1]	Calcomanía	Tipo de fluido de transmisión CAS , si se usa
12)	379186A1	[1]	Calcomanía	Tipo de fluido de transmisión CAS , si se usa Reemplazado por el número de pieza: 87713879
13)	304083A1	[2]	Calcomanía	Control de conducción CAS Reemplazado por el número de pieza: 84493112
14)	365935A1	[1]	Calcomanía	CAS 12 voltios Reemplazada por el número de pieza: 365935A2
15.	364741A1	[1]	Calcomanía	CAS 24 voltios
dieciséis.	370918A1	[1]	Calcomanía	Aire fresco / recirculado CAS Reemplazado por número de pieza: 370918A2

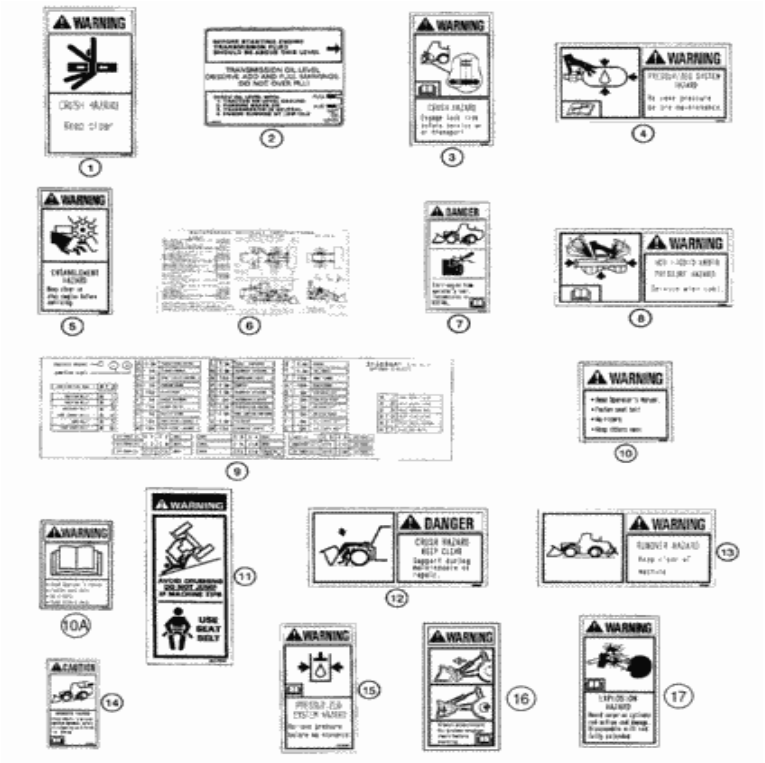

Para una vista completa, necesita registrarse

Piezas en el grupo (821C) - CARGADOR DE RUEDAS DE CASO (N / S JEE0155000 Y ANTES) (1 / 02-12 / 06):

Pos.	Parte no	Cantidad	Nombre de piezas	Comentarios
1)	323694A1	[2]	Calcomanía	Peligro de aplastamiento de CAS
2)	L125910	[1]	Calcomanía	Nivel de aceite de transmisión CAS
3)	329047A1	[1]	Calcomanía	Peligro de aplastamiento de CAS
4)	328904A1	[1]	Calcomanía	Peligro del sistema presurizado CAS
5)	332512A1	[2]	Calcomanía	Ventilador de CAS
6)	315092A2	[1]	Calcomanía	Cuadro de mantenimiento CAS
7)	334456A1	[1]	Calcomanía	CAS comenzando en Gear

Pos.	Parte no	Cantidad	Nombre de piezas	Comentarios
8)	329044A1	[1]	CALCOMANÍA DE ADVERTENCIA, 168 mm x 88 mm H	Peligro de líquido caliente CAS
9)	315096A1	[1]	Calcomanía	Ubicación del fusible CAS
10)	251749A1	[1]	Calcomanía	CAS Lea el manual del operador, ya no se utiliza, orden 382622A1
10 A.	382622A1	[1]	CALCOMANÍA, 60 mm x 90 mm H	CAS Lea el manual del operador, reemplaza 251749A1
11)	321-7030	[1]	Etiqueta de advertencia	CAS no salta
12)	328754A1	[1]	Etiqueta de peligro	Peligro de aplastamiento de CAS
13)	328752A1	[1]	Calcomanía	Peligro de fuga de CAS
14)	329049A1	[1]	Calcomanía	Ruedas de bloque CAS
15.	335889A1	[2]	Calcomanía	Peligro del sistema presurizado CAS
dieciséis.	364742A1	[1]	Calcomanía	Adjunto CAS Check
17)	335886A1	[2]	Calcomanía	Advertencia de explosión de CAS
1)	334577A1	[2]	Calcomanía	Peligro de aplastamiento de CAS
2)	E133092	[1]	Calcomanía	Nivel de aceite de transmisión CAS
3)	334574A1	[1]	Calcomanía	Peligro de aplastamiento de CAS
4)	334012A1	[1]	Calcomanía	Peligro del sistema presurizado CAS
5)	334033A1	[2]	Calcomanía	Ventilador de CAS
6)	315104A2	[1]	Calcomanía	Cuadro de mantenimiento CAS , XT y cargador de barra en Z
7)	334568A1	[1]	Calcomanía	CAS comenzando en Gear
8)	334663A1	[1]	Etiqueta de advertencia	Peligro de líquido caliente CAS
9)	315097A1	[1]	Calcomanía	Ubicación del fusible CAS
10)	333999A1	[1]	Calcomanía	CAS Lea el manual del operador, ya no está disponible, pedido 333999A2 Reemplazado por el número de pieza: 87352601
10 A.	333999A2	[1]	Calcomanía	CAS Lea el manual del operador, reemplaza 333999A1 Reemplazado por el número de pieza: 87352601
11)	124269A1	[1]	Calcomanía	CAS no salta
12)	334678A1	[1]	Calcomanía	Peligro de aplastamiento de CAS
13)	334686A1	[1]	Calcomanía	Peligro de fuga de CAS
14)	334706A1	[1]	Calcomanía	Ruedas de bloque CAS
15.	336010A1	[2]	Calcomanía	Peligro del sistema presurizado CAS
dieciséis.	364919A1	[1]	Calcomanía	Adjunto CAS Check
17)	336337A1	[2]	Calcomanía	Advertencia de explosión de CAS
1)	334576A1	[2]	Calcomanía	Peligro de aplastamiento de CAS
2)	E133053	[1]	Calcomanía	Nivel de aceite de transmisión CAS
3)	334573A1	[1]	Calcomanía	Peligro de aplastamiento de CAS
4)	334015A1	[1]	Calcomanía	Peligro del sistema presurizado CAS
5)	334034A1	[2]	Etiqueta de advertencia	Ventilador de CAS
6)	315108A2	[1]	Calcomanía	Cuadro de mantenimiento CAS , XT y cargador de barra en Z
7)	334567A1	[1]	Calcomanía	CAS comenzando en Gear
8)	334664A1	[1]	Calcomanía	Peligro de líquido caliente CAS
9)	315098A1	[1]	Calcomanía	Ubicación del fusible CAS
10)	334000A1	[1]	Calcomanía	CAS Lea el manual del operador, ya no está disponible, pedido 334000A2 Reemplazado por el número de pieza: 87352602

		[1]		CAS Lea el manual del operador, reemplaza 334000A1

Pos.	Parte no	Cantidad	Nombre de piezas	Comentarios
10 A.	334000A2	[1]	Calcomanía	Reemplazado por el número de pieza: 87352602
11)	124271A1	[1]	Calcomanía	CAS no salta
12)	334677A1	[1]	Calcomanía	Peligro de aplastamiento de CAS
13)	334688A1	[1]	Calcomanía	Peligro de fuga de CAS
14)	334704A1	[1]	Calcomanía	Ruedas de bloque CAS
15.	336011A1	[2]	Calcomanía	Peligro del sistema presurizado CAS
dieciséis.	364918A1	[1]	Calcomanía	Adjunto CAS Check
17)	336338A1	[2]	Calcomanía	Advertencia de explosión de CAS

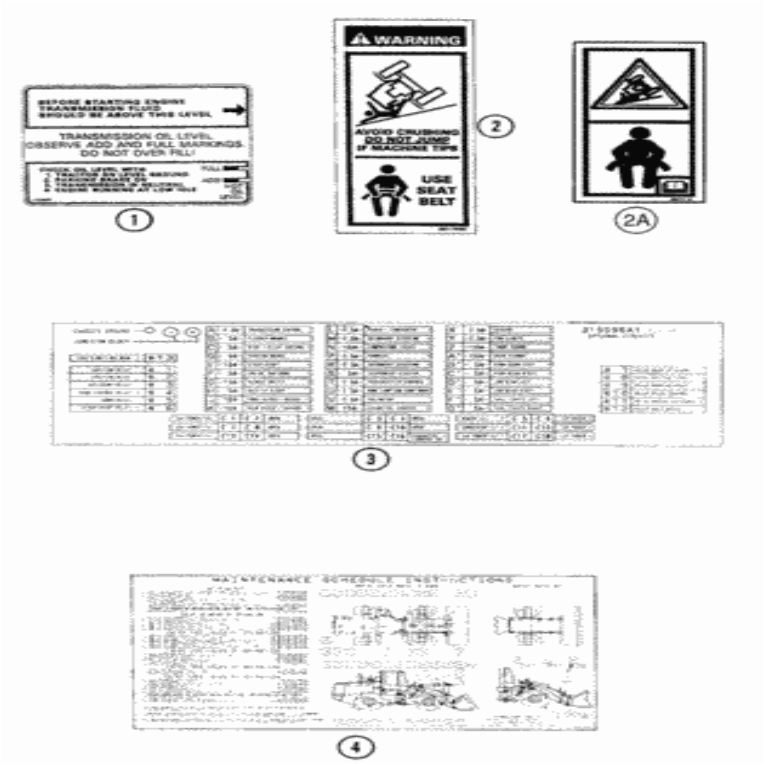

Para una vista completa, necesita registrarse

Piezas en el grupo (821C) - CARGADOR DE RUEDAS DE CASO (N / S JEE0155000 Y ANTES) (1 / 02-12 / 06):

Pos.	Parte no	Cantidad	Nombre de piezas	Comentarios
1)	E133584	[1]	Calcomanía	Nivel de aceite de transmisión CAS
2)	124277A1	[1]	Calcomanía	CAS no salta, si se usa
2A.	386241A1	[1]	Etiqueta de advertencia	CAS no salta, si se usa
3)	316039A1	[1]	Calcomanía	Ubicación del fusible CAS

Pos.	Parte no	Cantidad	Nombre de piezas	Comentarios
4)	315113A2	[1]	Calcomanía	Cuadro de mantenimiento CAS
1)	E134110	[1]	Calcomanía	Nivel de aceite de transmisión CAS
2)	124278A1	[1]	Calcomanía	CAS no salta, si se usa
3)	316028A1	[1]	Calcomanía	Ubicación del fusible CAS
4)	315109A2	[1]	Calcomanía	Cuadro de mantenimiento CAS
1)	E133491	[1]	Calcomanía	Nivel de aceite de transmisión CAS
2)	124276A1	[1]	Calcomanía	CAS no salta, si se usa
3)	316023A1	[1]	Calcomanía	Ubicación del fusible CAS
4)	315106A2	[1]	Calcomanía	Cuadro de mantenimiento CAS



Para una vista completa, necesita registrarse

Piezas en el grupo (821C) - CARGADOR DE RUEDAS DE CASO (N / S JEE0155000 Y ANTES) (1 / 02-12 / 06):

Pos.	Parte no	Cantidad	Nombre de piezas	Comentarios
1)	E133092	[1]	Calcomanía	Nivel de aceite de transmisión CAS
2)	315104A2	[1]	Calcomanía	Cuadro de mantenimiento CAS
3)	315097A1	[1]	Calcomanía	Ubicación del fusible CAS
4)	124269A1	[1]	Calcomanía	CAS no salta, si se usa
4A.	386241A1	[1]	Etiqueta de advertencia	CAS no salta, si se usa
1)	E133093	[1]	Calcomanía	Nivel de aceite de transmisión CAS
2)	315114A2	[1]	Calcomanía	Cuadro de mantenimiento CAS

Pos.	Parte no.	Cantidad	Nombre de piezas	Comentarios
3)	316047A1	[1]	Calcomanía	Ubicación del fusible CAS
4)	124270A1	[1]	Calcomanía	CAS no salta, si se usa
5)	321-6638	[1]	Calcomanía	Atención CAS , Dirección
6)	129482A1	[33]	Calcomanía	Marcador de lubricación CAS
7)	1532083C1	[3]	Calcomanía	IH 40 km / h
8)	128964A1	[2]	Calcomanía	Raya CAS , Reflector

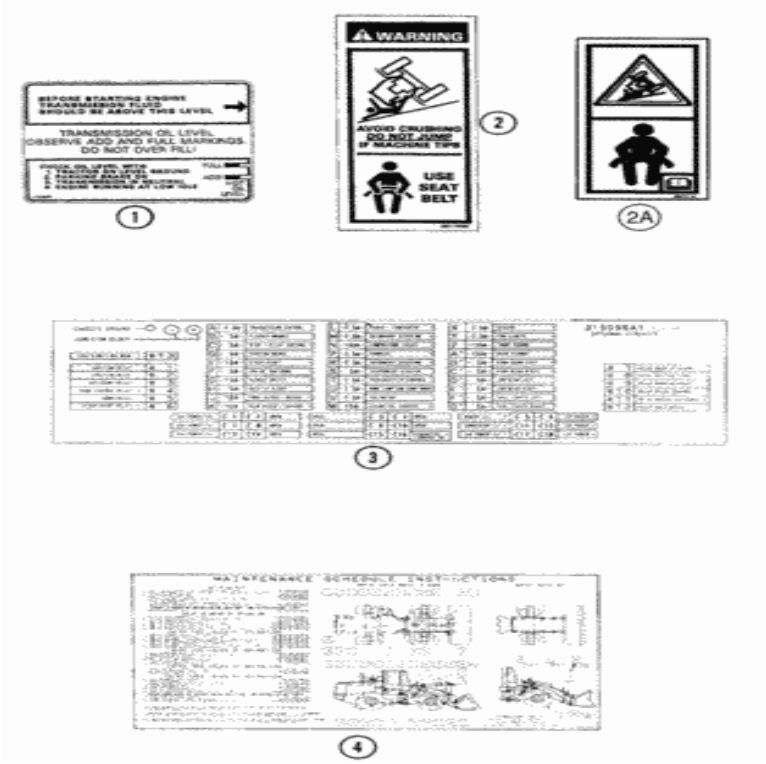

Para una vista completa, necesita registrarse

Piezas en el grupo (821C) - CARGADOR DE RUEDAS DE CASO (N / S JEE0155000 Y ANTES) (1 / 02-12 / 06):

Pos.	Parte no	Cantidad	Nombre de piezas	Comentarios
1)	E133778	[1]	Calcomanía	Nivel de aceite de transmisión CAS
2)	124273A1	[1]	Calcomanía	CAS no salta, si se usa
2A.	386241A1	[1]	Etiqueta de advertencia	CAS no salta, si se usa
3)	316017A1	[1]	Calcomanía	Ubicación del fusible CAS
4)	315094A2	[1]	Calcomanía	Cuadro de mantenimiento CAS
1)	E133053	[1]	Calcomanía	Nivel de aceite de transmisión CAS
2)	124271A1	[1]	Calcomanía	CAS no salta, si se usa

Pos.	Parte no.	Cantidad	Nombre de piezas	Comentarios
3)	315098A1	[1]	Calcomanía	Ubicación del fusible CAS
4)	315108A2	[1]	Calcomanía	Cuadro de mantenimiento CAS
1)	E133382	[1]	Calcomanía	Nivel de aceite de transmisión CAS
2)	124272A1	[1]	Calcomanía	CAS no salta, si se usa
3)	315099A1	[1]	Calcomanía	Ubicación del fusible CAS
4)	315093A2	[1]	Calcomanía	Cuadro de mantenimiento CAS
1)	E133921	[1]	Calcomanía	Nivel de aceite de transmisión CAS
2)	124275A1	[1]	Calcomanía	CAS no salta, si se usa
3)	316034A1	[1]	Calcomanía	Ubicación del fusible CAS
4)	315110A2	[1]	Calcomanía	Cuadro de mantenimiento CAS
1)	E133807	[1]	Calcomanía	Nivel de aceite de transmisión CAS
2)	124274A1	[1]	Calcomanía	CAS no salta, si se usa
3)	316020A1	[1]	Calcomanía	Ubicación del fusible CAS
4)	315105A2	[1]	Calcomanía	Cuadro de mantenimiento CAS

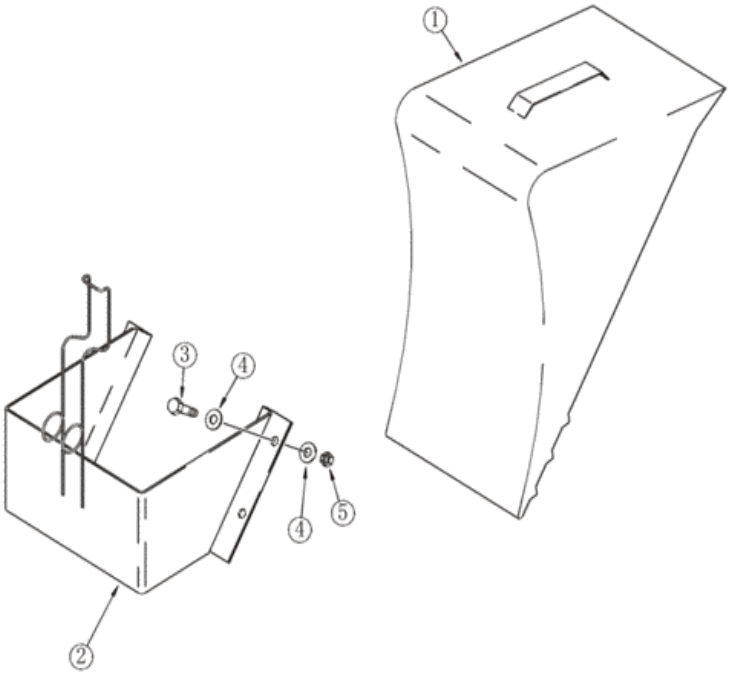

Para una vista completa, necesita registrarse

Piezas en el grupo (821C) - CARGADOR DE RUEDAS DE CASO (N / S JEE0155000 Y ANTES) (1 / 02-12 / 06):

Pos.	Parte no	Cantidad	Nombre de piezas	Comentarios
1)	337965A1	[2]	CHOCK DE RUEDA	CAS
2)	337966A1	[2]	APOYO	CAS
5)	832-10408	[8]	TUERCA, M8 x 1.25, Cl 8.8	CAS Reemplazado por el número de pieza: 86528579
3)	627-8025	[8]	PERNO, hexagonal, M8 x 1.25 x 25 mm, Cl 10.9, Full Thd	CAS Reemplazado por el número de pieza: 43234
4)	895-	[ ]	ARANDELA	CAS Reemplazado por el número de pieza:

Pos.	Parte no	Cantidad	Nombre de piezas	Comentarios
4)	[illegible]	[dieciseis]	ARANDELA, 9 mm ID x 20 mm OD x 1,6 mm Thk	86025263

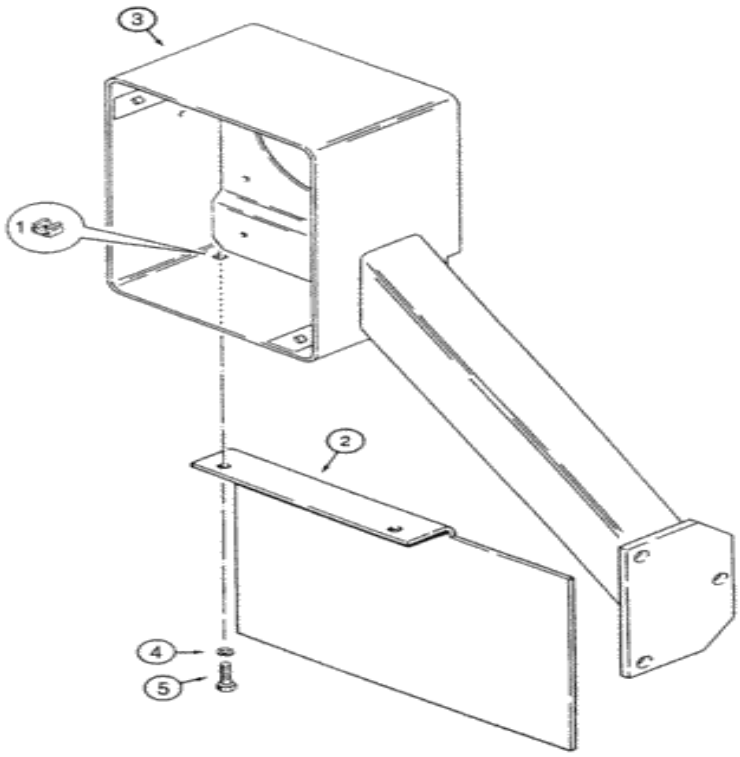

Para una vista completa, necesita registrarse

Piezas en el grupo (821C) - CARGADOR DE RUEDAS DE CASO (N / S JEE0155000 Y ANTES) (1 / 02-12 / 06):

Pos.	Parte no	Cantidad	Nombre de piezas	Comentarios
1)	231-1445	[2]	TUERCA, 5/16 "-18, GB	CAS Reemplazado por el número de pieza: 86050277
2)	E134472	[1]	PLACA GRANDE	PLACA CAS , GRANDE, Matrícula
3)	E132216	[1]	APOYO	Lámpara delantera CAS , mano izquierda, ya no se usa, orden 349448A2

Pos.	Parte no.	Cantidad	Nombre de piezas	Comentarios
3)	349448A2	[1]	APOYO	Lámpara delantera CAS , mano izquierda, reemplaza E132216, 349448A1
4)	495-21038	[2]	ARANDELA, 5/16 "	CAS (plano, 3/8 x 7/8 x 3/32 ") Reemplazado por el número de parte: 72187263, 80664
5)	426-516	[2]	PERNO, hexagonal, 5/16 "- 18 x 1", Gr 8	CAS Reemplazado por el número de pieza: 280341

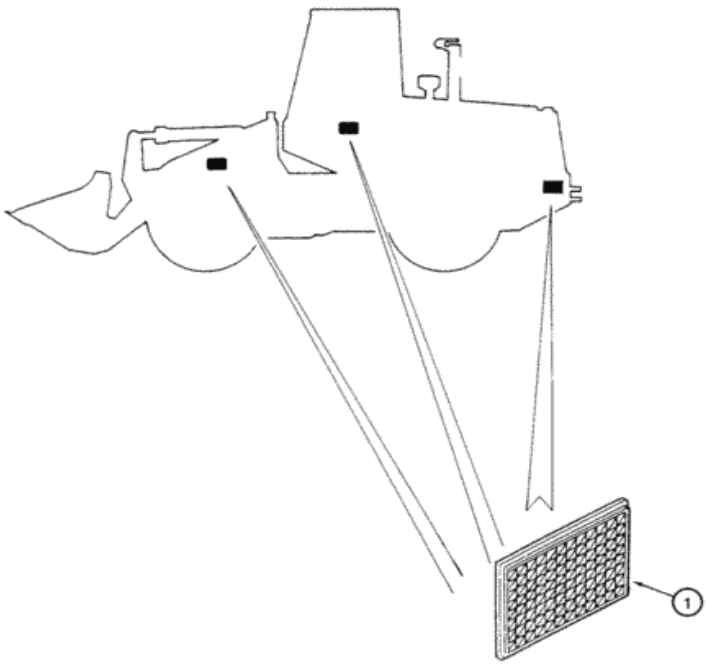

Para una vista completa, necesita registrarse

Piezas en el grupo (821C) - CARGADOR DE RUEDAS DE CASO (N / S JEE0155000 Y ANTES) (1 / 02-12 / 06):

Pos.	Parte no	Cantidad	Nombre de piezas	Comentarios
1)	123894A1	[6]	REFLECTOR	Lado CAS , ámbar Reemplazado por el número de pieza: 76085355