845 Tier 1

CASE

RUTHZIL TRATOR COMERCIAL DE PEÇAS LTDA 11 97083-6812 ROLANDO



FEVEREIRO 2008

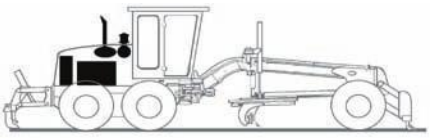

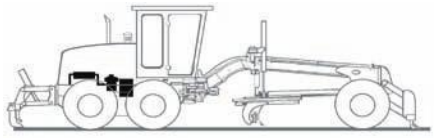

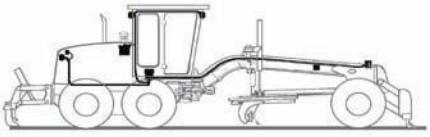

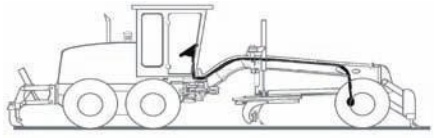

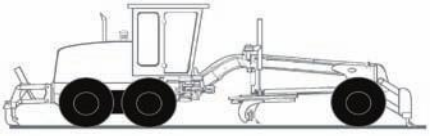

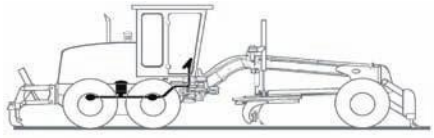

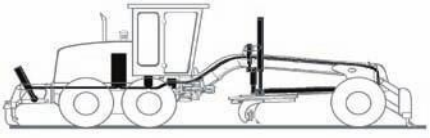

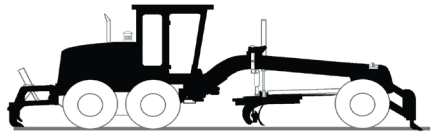

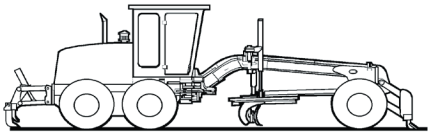

1 GERAL
GENERAL
GENERAL

2 MOTOR
ENGINE
MOTOR

3 COMBUSTÍVEL
FUEL
COMBUSTIBLE

4 SISTEMA ELÉTRICO
ELECTRICAL SYSTEM
SISTEMA ELECTRICO

5 DIREÇÃO
STEERING
DIRECCION

6 TRANSMISSÃO
TRANSMISSION
TRANSMISION

7 FREIO
BRAKES
FRENOS

8 SISTEMA HIDRÁULICO
HYDRAULIC SYSTEM
SISTEMA HIDRAULICO

9 CHASSI
CHASSIS
BASTIDOR

10 ÍNDICE NUMÉRICO
NUMERICAL INDEX
INDICE NUMERICO

REDE DISTRIBUIDORES CASE BRASIL

DISTRIBUIDOR CIDADE	ESTADO	ENDEREÇO	TELEFONE
BRASIF S/A EXPORTAÇÃO IMPORTAÇÃO			
BELO HORIZONTE	MG	RUA MARGARIDA ASSIS FONSECA, 171	(31) 2129-3800
GOIÂNIA	GO	AV. VEREADOR JOSÉ MONTEIRO, 2206	(62) 4005-5858
RIO DE JANEIRO	RJ	RUA DA REGENERAÇÃO, 853 - BONSUCESSO	(21) 2123-3000
SERRA	ES	AV. JOÃO PALÁCIO, 280 - B. EURICO SALES	(27) 2121-3311
JUNDIAÍ	SP	AV. DR. ADILSON RODRIGUES, 77 - JD. DAS SAMAMBAIAS	(11) 2136-8300
RIBEIRÃO PRETO	SP	AV. CASTELO BRANCO, 930 - NOVA RIBERÂNIA	(16) 2102-2300
BRASÍLIA	DF	SAAN QUADRA 02 LOTE 1200	(61) 2102-3400
FORNECEDORA MÁQUINAS E EQUIPAMENTOS LTDA.			
FORTALEZA	CE	AV. FREI CIRILO, 2524 (BR 116, KM 6,5)	(85) 3366-1222
TERESINA	PI	AV. BARÃO DE GURGUEIA, 2715	(86) 3229-2255
BAYUEX	PB	BR 101, KM 32, 697, LOJA D - MAGUINHOS	(83) 3232-3280
J. MALUCELLI EQUIPAMENTOS LTDA.			
CURITIBA	PR	ROD. DO CAFÉ, KM 0,5 Nº 423	(41) 3351-5522
CARAZINHO	RS	AV. FLORES DA CUNHA, 4527 - BORGHETTI	(54) 3330-3000
PORTO ALEGRE	RS	RUA VOLUNTÁRIOS DA PÁTRIA, 4455 - NAVEGANTES	(51) 3021-4488
MOTORMAC DISTRIBUIDORA DE MÁQUINAS E MOTORES S/A			
SÃO JOSÉ	SC	ROD. BR 101, KM 212 - ÁREA INDUSTRIAL	(48) 3271-0100
PROTEC - PRODUTOS E SERV. TÉCNICOS LTDA.			
ANANINDEUA	PA	ROD. BR 316, KM 3 - ATALAIA	(91) 4008-9700
SÃO LUIZ	MA	ROD. BR 135, KM 1,5 - V. ITAMAR	(98) 3258-2007
TECHNICO COMERCIAL DE EQUIPAMENTOS S/A			
SALVADOR	BA	RUA ANTONIO DE ANDRADE, 489 - PORTO SECO PIRAJÁ	(71) 3246-2400
TECHNICO NORTE LTDA.			
JABOATÃO DOS GUARARAPES	PE	ROD. BR 101 SUL S/N, KM 17 - PRAZERES	(81) 3378-1500
TORK SUL COMÉRCIO DE PEÇAS E MÁQUINAS LTDA.			
CAMPO GRANDE	MS	RUA CAIOVÁ, 1018 - B. JARDIM SÃO LOURENÇO	(67) 3341-4300
TORK OESTE COMÉRCIO DE PEÇAS E MÁQUINAS LTDA.			
VARZEA GRANDE	MT	AV. GOV. JULIO CAMPOS, 3981 - JD. PAULA I	(65) 3688-2121
TORK NORTE COMÉRCIO DE MÁQUINAS LTDA.			
ARIQUEMES	RO	AV. CAPITÃO SILVIO, 1413 - SETOR DE ÁREAS ESPECIAIS	(69) 3535-2022
RIO BRANCO	AC	ROD. BR 364, SENTIDO PORTO VELHO, 539	(68) 3221-0527
MANAUS	AM	AV. MAX TEIXEIRA, 3631 - CIDADE NOVA	(92) 3581-3668

845 Tier 1
MOTONIVELADORA
Catálogo de Peças nº 71114177

845 Tier 1
GRADER
Parts Catalog nº 71114177

845 Tier 1
MOTONIVELADORA
Catálogo de Repuestos nº 71114177



Emissão 02/2008 Issued 02/2008 Emision 02/2008

LOCALIZAÇÃO DOS NÚMEROS DE SÉRIE
LOCATION OF SERIAL NUMBERS
LOCALIZACIÓN DE NÚMEROS DE SERIE

Favor anotar os Números de Série nas linhas abaixo.

1	Nº de série do Eixo Traseiro - *Traseira do Eixo*
2	Nº de série da Transmissão - *Traseira da Transmissão*
3	Nº de certificação da cabine - *Lado esquerdo da plataforma do assento*
4	Nº de identificacão do produto - *Chassi dianteiro do lado direito da junta articulada*
5	Nº de série do Motor - *Lado direito do Motor*

Please record your Serial Numbers on the lines provided below.

1	Rear Axle serial number - *Rear of Axle*
2	Transmission serial number - *Rear of Transmission*
3	Cab or certification number - *Left-side side of seat platform*
4	Product identification number - *Front frame near right-side side of articulation joint*
5	Engine serial number - *Right-side of Engine*

Favor de anotar los Números de Serie en las lineas provistas abaixo.

1	Nº de serie del Eje Trasero - *Trasera del Eje*
2	Nº de serie de la Transmisión - *Trasera de la Transmisión*
3	Nº de certificación de la cabina - *Lado isquierdo de la plataforma del asiento*
4	Nº de identificación del producto - *Bastidor delantero, al lado derecho de la junta articulada*
5	Nº de serie del Motor - *Lado derecho del Motor*

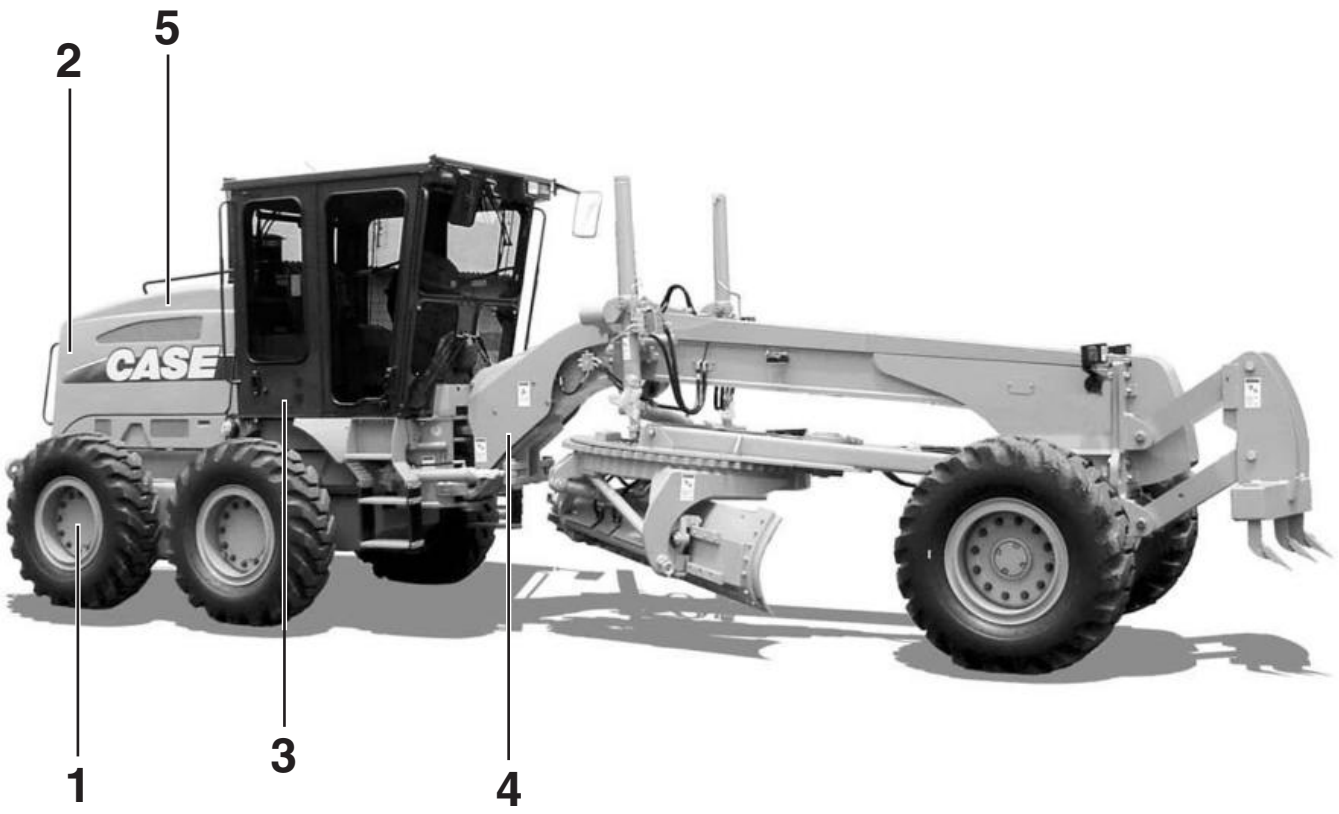

COMO UTILIZAR ESTE CATÁLOGO DE PEÇAS

ÍNDICE DE PEÇAS

Este Catálogo encontra-se elaborado de modo a permitir a fácil identificação das peças. O Índice Alfabético que se encontra no início do Catálogo indica o número da página na qual encontram-se localizados os principais grupos e conjuntos. O Índice Numérico, localizado no fim do Catálogo, indica os números das peças, item e a página na qual estas estão descritas.

COMO ENCOMENDAR UMA PEÇA

Todos os pedidos de peças deverão conter os seguintes dados:

- Número correto da peça, conforme indicado na Coluna **"PEÇA Nº"** do catálogo.
- Descrição das peças e quantidade necessária.
- Modelo e número do motor.
- Número de série da máquina.
- Método de embarque e endereço para remessa.

ILUSTRAÇÃO DAS PEÇAS

Todas as peças dos principais grupos e conjuntos encontram-se ilustradas juntamente com o número do item correspondente, que aparece na coluna **"ITEM"**. As peças são mostradas em sua relação com as demais peças de ilustração. Os números indicados na ilustração, envolvidos por um círculo, correspondem aos números que se encontram sob a coluna **"ITEM"**.

MODIFICAÇÕES DO CATÁLOGO

Sempre que forem introduzidas modificações de engenharia na máquina, serão emitidas novas páginas para este Catálogo. Essas novas páginas deverão ser inseridas no Catálogo, tão logo sejam recebidas. Mantenha o Catálogo sempre atualizado, evitando, assim, a emissão errada de pedidos de peças.

DESCRIÇÃO DA PEÇA E QUANTIDADE

Todas as peças encontram-se descritas sob a coluna **"DESCRIÇÃO"**. A quantidade encontra-se indicada sob a coluna **"QUANTIDADE"**. No exemplo abaixo, a descrição de algumas peças fica afastada para dentro, a partir da margem esquerda da coluna. A peça assim descrita faz parte do conjunto descrito imediatamente acima da mesma. No mesmo exemplo, está indicado que são utilizados 6 (seis) roletes na máquina. Cada rolete contém duas porcas, arruelas, dois vedadores, dois anéis "O" e dois jogos de gaxetas (itens 1 a 5). Os jogos de gaxetas são ainda subdivididos de modo a indicar as peças individuais, ou isoladas, que os compõe (itens 6, 7 e 8).

NOTA: **"NSS"** na coluna **"PEÇA Nº"** significa **"NÃO FORNECIDA SEPARADAMENTE"**.
"UQN" na coluna **"DESCRIÇÃO"** (entre parênteses) significa **"USAR QUANTIDADE NECESSÁRIA"**.

ITEM REF.	PEÇA Nº	QTD.	DESCRIÇÃO (Português)
	D1284215	6	ROLETE Conj.
1	M5112486	2	PORCA
2	Z5184232	2	ARRUELA
3	G1655166	2	VEDADOR
4	A1922411	2	ANEL-O
5	L2254122	2	VEDADOR Conj.
6	NSS	2	CORPO
	Q1258125	1	JOGO
7	NSS	2	VEDADOR
8	NSS	1	RETENTOR

→| A PARTIR DO Nº DE SÉRIE
|→ ATÉ O Nº DE SÉRIE

TERMOS "LADO DIREITO" E "LADO ESQUERDO" – Veja definição no Manual do Operador.

HOW TO USE THIS PARTS CATALOG

HOW THE PARTS ARE INDEXED

This Parts Catalog is arranged for easy identification of the parts. The Alphabetical Index found at the front of the catalog shows the page number for the major component group and assemblies. The Numerical Index found at the back of the catalog list part numbers and the page on which they are found.

HOW TO ORDER A PART

All orders for parts must show clearly the following information:

- Correct part number, from list heading **"PART NUMBER"**.
- Description and quantity required.
- Engine model and number.
- Machine serial number.
- Method of shipment and shipping address.

PARTS ILLUSTRATIONS

All parts in the major component groups and assemblies are illustrated together with a reference number. The parts are shown in their relationship to each other in the illustration. The circled numbers correspond to the numbers found under the heading **"REFERENCE"**.

CHANGES TO THE CATALOG

When engineering changes are made to the machine, new pages for this catalog will be issued. These new pages must be inserted into your catalog as soon as they are received. Keep your catalog up to date to avoid wrong orders.

PARTS DESCRIPTION AND QUANTITY

The names of all parts are listed under the heading **"DESCRIPTION"**. The quantity used is listed under the heading **"QUANTITY"**. In the example shown below, the description of some of the parts is indented or moved in from the left margin. The indented item is part of the complete assembly under which it is indented. The example below shows that 6 (six) track rollers are used on the machine. Each track roller contains two nuts, washers, two seals, two o-rings and two seal assemblies (indented items 1 thru 5). The seal assemblies are further divided to show individual parts (items 6, 7 and 8).

NOTE: **"NSS"** in the **"PART Nº"** column, signifies **"NOT SERVICED SEPARATELY"**.
"(UAR)" in the **"DESCRIPTION"** column, signifies **"USE AS REQUIRED"**.

ITEM REF.	PART Nº	QTY.	DESCRIPTION (English)
	D1284215	6	ROLLER Assy.
1	M5112486	2	NUT
2	Z5184232	2	WASHER
3	G1655166	2	SEAL
4	A1922411	2	O-RING
5	L2254122	2	SEAL Assy.
6	NSS	2	BODY
	Q1258125	1	KIT
7	NSS	2	SEAL
8	NSS	1	RETAINER

→| UP TO SERIAL Nº
|→ STARTING WITH SERIAL Nº

"RIGHT HAND" AND "LEFT HAND" SIDES – See definition in Operators Manual.

COMO USAR ESTE CATÁLOGO DE REPUESTOS

ÍNDICE DE LAS PIEZAS

Este catálogo de repuestos se ha compuesto de tal manera a facilitar la identificación de las piezas. El Índice Alfabético que se encuentra al início del catálogo indica el número de página donde están localizados los principales grupos y conjuntos. El Índice Numérico que se encuentra al fin del catálogo indica los números de las piezas, el número de secuencia e la página en la cual las mismas están descritas.

COMO PEDIR UNA PIEZA

Todos los pedidos de piezas debrán conter los datos seguientes:

- El número correcto de la pieza, como indicado en la columna **"PIEZA Nº"** del catálogo.
- Descripción de la pieza y la cantidad necessaria.
- Modelo y número del motor.
- Número de serie de la máquina.
- El método de expedición y la dirección del destino final.

COMO LAS PIEZAS ESTÁN ILUSTRADAS

Todas las piezas en los grupos y conjuntos principales están ilustradas juntas con un número de referencia, el cual está indicado en la columna **"REFERENCIA"**. Las piezas se muestran en su relación as las otras de la misma ilustración. Los números indicados en la ilustración, envueltos por un círculo, corresponden a los números que se encuentram bajo la columna **"REFERENCIA"**.

MODIFICACIONES HECHAS EN EL CATÁLOGO

Cuando se han hecho modificaciones técnicas a la máquina, nuevas páginas se suministrarán para el catálogo. Estas nuevas páginas se debrán inserir el el catálogo tan luego se las reciben. Mantenga su catálogo siempre al dia, a fin de eliminar la posibilidad de pedidos incorrectos de piezas.

DESCRIPCIÓN Y CANTIDAD DE LAS PIEZAS

Los nombres de todas las piezas se encuentram bajo la columna **"DESCRIPCIÓN"**. La cantidad necessaria de cada pieza está indicada bajo la columna **"CANTIDAD"**. En el ejemplo que sigue más abajo, la descripción de algunas de las piezas está puesta más adentro del margen izquerdo de la columna. La pieza así indicada hace parte del conjunto reseñado imediatamente arriba de la misma. En el mismo ejemplo, está indicado que son usados 6 (seis) rodillos en la máquina. Cada rodillo contiene dos tuercas, arandelas, dos sellos, dos anillos de retención y dos sellos completos (items 1 hasta 5). Los sellos completos se dividen más aun para indicar las piezas individuales de los mismos (items 6, 7 y 8).

NOTA: **"NSS"** en la coluna **"PIEZA Nº"** significa **"NON SUMINISTRADA SEPARADAMENTE"**.
"(UCN)" en la coluna **"DESCRIPCIÓN"** significa **"USADA CONFORME NECESSARIO"**.

ITEM REF.	PIEZA Nº	CANT.	DESCRIPCIÓN (Español)
	D1284215	6	RODILLO Conj.
1	M5112486	2	TUERCA
2	Z5184232	2	ARANDELA
3	G1655166	2	SELLO
4	A1922411	2	ANILLO-O
5	L2254122	2	SELLO Conj.
6	NSS	2	CUERPO
	Q1258125	1	JUEGO
7	NSS	2	SELLO
8	NSS	1	RETÉN

→| HASTA EL Nº DE SERIE
|→ A PARTIR DE EL Nº DE SERIE

LADOS "DERECHO" E "IZQUIERDO" – Vea definición en el Manual de Operador.

ÍNDICE
INDEX
INDICE

MOTOR - MONTAGEM **2-2**
ENGINE - MOUNTING
MOTOR - MONTAGE

SISTEMA DE ARREFECIMENTO - RADIADOR - MONTAGEM **2-4**
COOLING SYSTEM - RADIATOR - MOUNTING
SISTEMA DE ENFRIAMIENTO - RADIADOR - MONTAJE

SISTEMA DE ARREFECIMENTO - VENTILADOR - MONTAGEM **2-6**
COOLING SYSTEM - FAN - MOUNTING
SISTEMA DE ENFRIAMIENTO - VENTILADOR - MONTAJE

SISTEMA DE ARREFECIMENTO - TUBULAÇÃO **2-8**
COOLING SYSTEM - TUBING
SISTEMA DE ENFRIAMIENTO - TUBERÍAS

SISTEMA DE ARREFECIMENTO - RESERVATÓRIO DE EXPANSÃO **2-10**
COOLING SYSTEM - EXPANSION TANK
SISTEMA DE ENFRIAMIENTO - DEPÓSITO EXPANSIÓN

FILTRO DE AR - MONTAGEM **2-12**
AIR CLEANER - MOUNTING
FILTRO DE AIRE - MONTAJE

FILTRO DE AR - CONJUNTO **2-14**
AIR CLEANER - ASSEMBLY
FILTRO DE AIRE - CONJUNTO

PRÉ-FILTRO DE AR - CONJUNTO **2-16**
AIR PRE-CLEANER - ASSEMBLY
PRE-FILTRO DE AIRE - CONJUNTO

SISTEMA DE ESCAPE E SILENCIOSO **2-18**
MUFFLER AND EXHAUST SYSTEM
SISTEMA DE ESCAPE Y SILENCIADOR

BOMBA D'ÁGUA **2-20**
WATER PUMP
BOMBA DE AGUA

TUBULAÇÃO DO PÓS-ARREFECEDOR DE AR **2-22**
AFTERCOOLER TUBES
TUBERIA DEL PÓS-ENFRIADOR DE AIRE

CARCAÇA DA DISTRIBUIÇÃO **2-24**
TIMING GEAR HOUSING
CARCASA DE LA DISTRIBUCIÓN

TURBOCOMPRESSOR - MONTAGEM **2-26**
TURBOCHARGER - MOUNTING
TURBO ALIMENTADOR - MONTAJE

TURBOCOMPRESSOR - CONJUNTO **2-28**
TURBOCHARGER - ASSEMBLY
TURBO ALIMENTADOR - CONJUNTO

FILTRO E RADIADOR DE ÓLEO LUBRIFICANTE **2-30**
LUBRICATING OIL FILTER AND COOLER
FILTRO Y RADIADOR DE ACEITE

BOMBA E CÁRTER DE ÓLEO LUBRIFICANTE **2-32**
LUBRICATING OIL PUMP AND PAN
BOMBA Y CARTER DEL ACEITE DE LUBRICACIÓN

TAMPA DAS VÁLVULAS, JUNTAS E TERMOSTATO **2-34**
CYLINDER HEAD VALVES COVER, GASKETS AND THERMOSTAT
TAPA DE LAS VÁLVULAS DE LA CULATA, JUNTAS Y TERMOSTATO

CABEÇOTE - CONJUNTO **2-36**
CYLINDER HEAD - ASSEMBLY
CULATA - CONJUNTO

ÁRVORE DE COMANDO DE VÁLVULAS **2-38**
CAMSHAFT
ÁRBOL DE LEVAS

BLOCO DE CILINDROS **2-40**
CYLINDER BLOCK
BLOQUE DE CILINDROS

ÁRVORE DE MANIVELAS **2-42**
CRANKSHAFT
CIGUEÑAL

ÍNDICE
INDEX
INDICE

CARCAÇA DO VOLANTE 2-44
FLYWHEEL HOUSING
CARCASA DEL VOLANTE

PISTÕES E BIELAS 2-46
PISTONS AND CONNECTING RODS
EMBOLOS Y BIELAS

JOGO DE JUNTAS - CABEÇOTE E BLOCO DE CILINDROS 2-48
GASKET SETS - CYLINDER HEAD AND BLOCK
JUEGO DE JUNTAS - CULATA Y BLOQUE

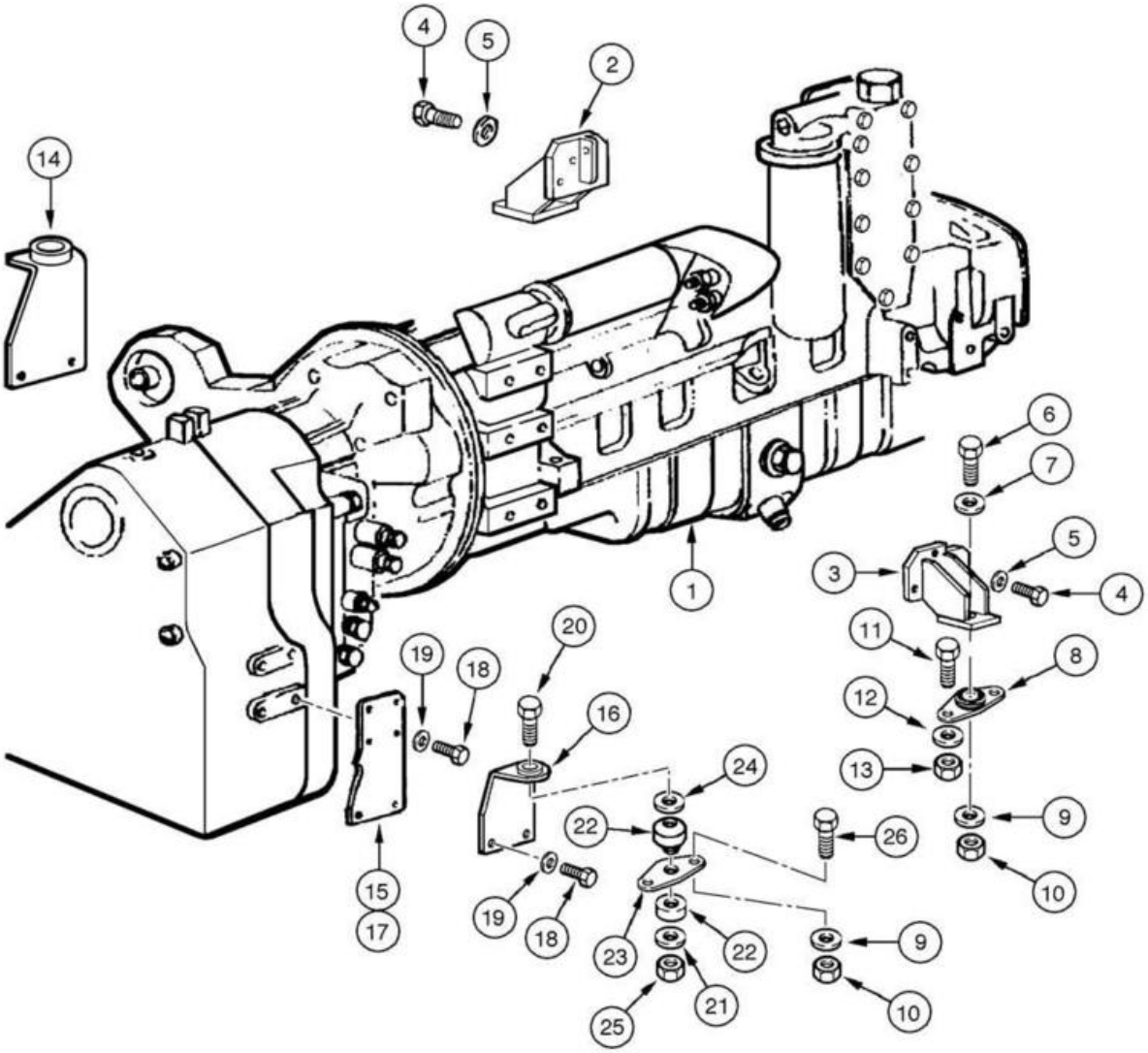
4
5
2
14
6
7
5
3
4
1
11
8
12
13
9
10
20
19
18
16
24
22
26
15
17
19
18
23
22
9
10
25
21

ITEM REF.	PEÇA Nº PART Nº PIEZA Nº	QTD. QTY. CANT.	DESCRIÇÃO (Português)	DESCRIPTION (English)	DESCRIPCIÓN (Español)
1	75260285	1	MOTOR Conj. (Nota 1)	ENGINE Assy. (Note 1)	MOTOR Conj. (Nota 1)
1	75257755	1	MOTOR Conj. (Nota 2)	ENGINE Assy. (Note 2)	MOTOR Conj. (Nota 2)
2	75324815	1	SUPORTE Motor LE	BRACKET engine LH	SOPORTE motor Izq.
3	73163921	1	SUPORTE Motor LD	BRACKET engine RH	SOPORTE motor Der.
4	11112331	6	PARAFUSO	BOLT	TORNILLO
5	70927275	6	ARRUELA	WASHER	ARANDELA
6	15846437	2	PARAFUSO	BOLT	TORNILLO
7	70926195	2	ARRUELA	WASHER	ARANDELA
8	73163866	2	COXIM motor	MOUNT engine	COJÍN motor
9	70927275	10	ARRUELA	WASHER	ARANDELA
10	12164121	10	PORCA	NUT	TUERCA
11	11106431	4	PARAFUSO	BOLT	TORNILLO
12	12644321	4	ARRUELA	WASHER	ARANDELA
13	11701721	4	PORCA	NUT	TUERCA
14	75257767	1	SUPORTE LE	BRACKET LH	SOPORTE Izq.
15	75249325	1	SUPORTE LE	BRACKET LH	SOPORTE Izq.
16	75257766	1	SUPORTE LD	BRACKET RH	SOPORTE Der.
17	75249324	1	SUPORTE LD	BRACKET RH	SOPORTE Der.
18	11118537	12	PARAFUSO	BOLT	TORNILLO
19	70927275	12	ARRUELA	WASHER	ARANDELA
20	15994031	2	PARAFUSO	BOLT	TORNILLO
21	73163954	2	ARRUELA	WASHER	ARANDELA
22	73163867	2	COXIM transmissão	MOUNT transmission	COJÍN transmision
23	73163953	2	CHAPA	PLATE	PLACA
24	73163534	2	ARRUELA	WASHER	ARANDELA
25	12164427	2	PORCA	NUT	TUERCA
26	11390531	4	PARAFUSO	BOLT	TORNILLO

Nota 1: Para modelo 845
Note 1: For 845 model
Nota 1: Para modelo 845

Nota 2: Para modelo 845 DHP Dual Power
Note 2: For 845 DHP Dual Power model
Nota 2: Para modelo 845 DHP Dual Power

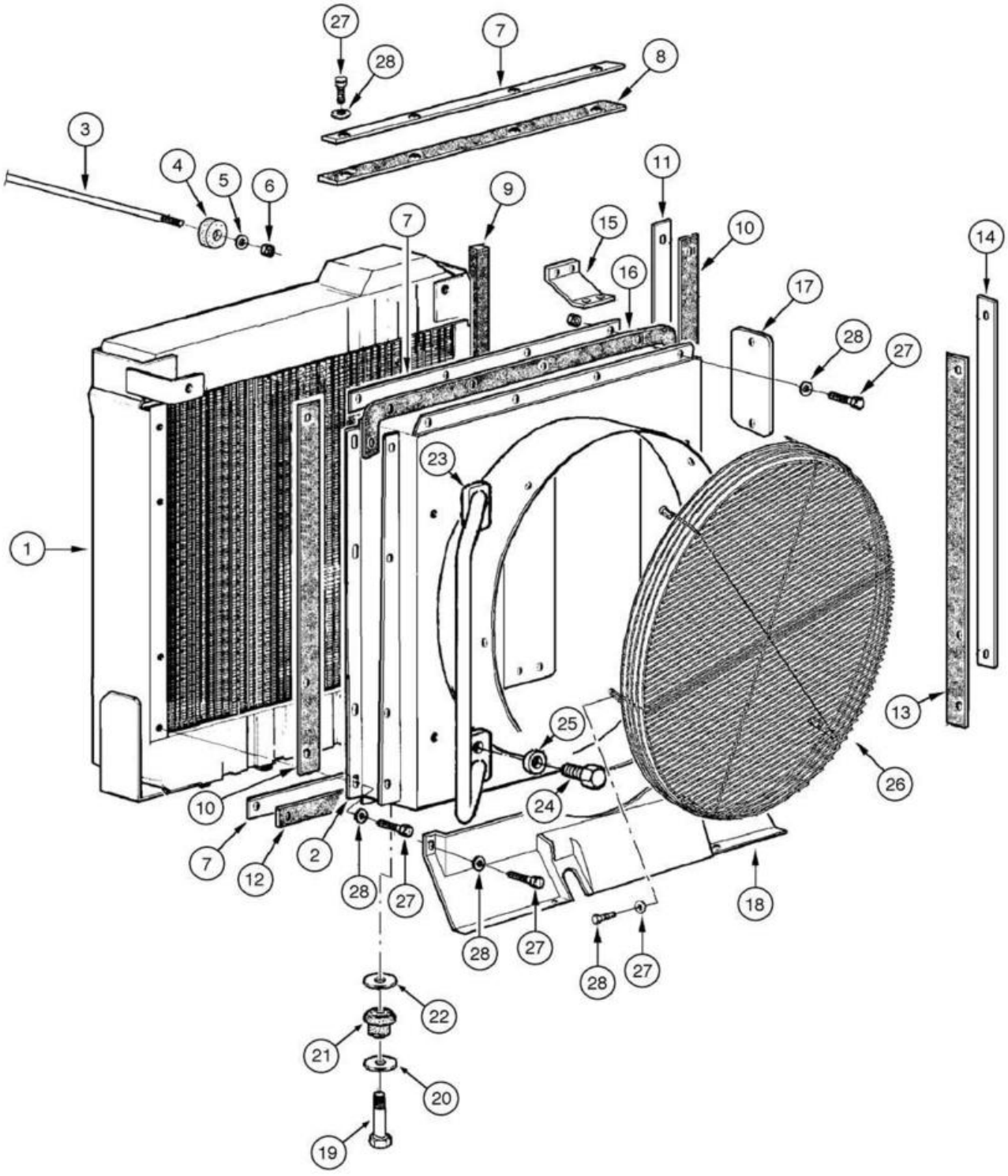
27
28
7
8
3
4
5
6
9
11
7
15
10
14
16
17
28
27
23
1
25
13
26
10
24
7
12
2
28
27
18
28
27
28
27
22
21
20
19

ITEM REF.	PEÇA Nº PART Nº PIEZA Nº	QTD. QTY. CANT.	DESCRIÇÃO (Português)	DESCRIPTION (English)	DESCRIPCIÓN (Español)
1	73164343	1	RADIADOR Conj.	RADIATOR Assy.	RADIADOR Conj.
2	75325225	1	DEFLETOR	DEFLECTOR	DEFLECTOR
3	73164367	1	TIRANTE	TIE-ROD	TIRANTE
4	741569	2	COXIM	MOUNT	COJÍN
5	75223893	4	ARRUELA	WASHER	ARANDELA
6	11702921	4	PORCA	NUT	TUERCA
7	73164430	3	CHAPA	PLATE	PLACA
8	75260375	1	PROTETOR	PROTECTOR	PROTECTOR
9	73164432	1	PROTETOR	PROTECTOR	PROTECTOR
10	73164425	2	PROTETOR	PROTECTOR	PROTECTOR
11	73164431	3	CHAPA	PLATE	PLACA
12	73164427	1	PROTETOR	PROTECTOR	PROTECTOR
13	73164428	1	PROTETOR	PROTECTOR	PROTECTOR
14	75325236	2	CHAPA	PLATE	PLACA
15	73164364	1	CHAPA	PLATE	PLACA
16	75325390	1	PROTETOR	PROTECTOR	PROTECTOR
17	75324619	1	CHAPA	PLATE	PLACA
18	75326200	1	PROTETOR	PROTECTOR	PROTECTOR
19	15981231	2	PARAFUSO	BOLT	TORNILLO
20	10517271	2	ARRUELA pressão	WASHER lock	ARANDELA presión
21	76022229	2	COXIM	MOUNT	COJÍN
22	75254313	2	ARRUELA	WASHER	ARANDELA
23	75325980	1	ALÇA LE	HANDLE LH	ASIDERO Izq.
23	75325998	1	ALÇA LD	HANDLE RH	ASIDERO Der.
24	11106231	4	PARAFUSO	BOLT	TORNILLO
25	12646821	4	ARRUELA	WASHER	ARANDELA
26	87539879	1	GRADE	GRILLE	REJILLA
27	16043431	21	PARAFUSO	BOLT	TORNILLO
28	12646721	39	ARRUELA	WASHER	ARANDELA

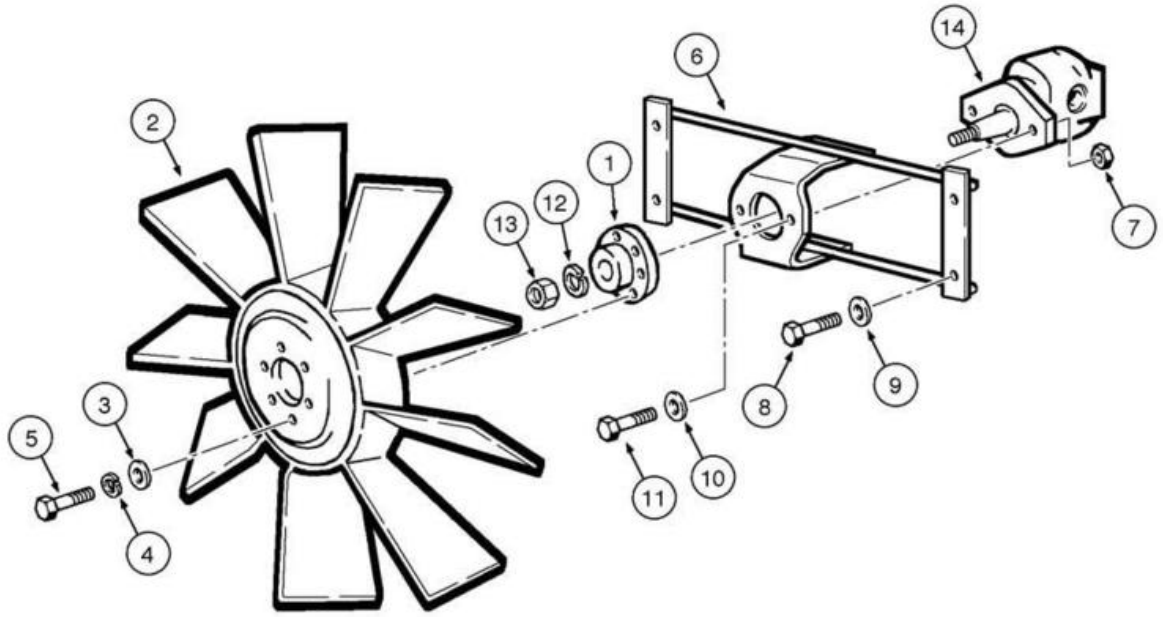
1
2
3
4
5
6
7
8
9
10
11
12
13
14

ITEM REF.	PEÇA Nº PART Nº PIEZA Nº	QTD. QTY. CANT.	DESCRIÇÃO (Português)	DESCRIPTION (English)	DESCRIPCIÓN (Español)
1	87354991	1	FLANGE	FLANGE	FLANGE
2	73164370	1	VENTILADOR	FAN	VENTILADOR
3	70930370	6	ARRUELA	WASHER	ARANDELA
4	70910287	6	ARRUELA pressão	WASHER lock	ARANDELA presión
5	70927400	6	PARAFUSO	BOLT	TORNILLO
6	75261041	1	BRACKET	SOPORTE	SUPPORT
7	12577221	2	PORCA	NUT	TUERCA
8	11106231	4	BOLT	TORNILLO	VIS
9	12646821	4	ARRUELA	WASHER	ARANDELA
10	10517073	2	ARRUELA	WASHER	ARANDELA
11	11106431	2	PARAFUSO	BOLT	TORNILLO
12	496-21053	1	ARRUELA pressão	WASHER lock	ARANDELA presión
13	232-2448	1	PORCA	NUT	TUERCA
14	REF	1	MOTOR hidráulico Conj. **(p.8-70)**	MOTOR hydraulic Assy. **(p.8-70)**	MOTOR hidraulico Conj. **(p.8-70)**
14	REF	1	MOTOR hidráulico vent. revers. Conj. **(p.8-72)**	MOTOR reverse fan hydrasulic Assy. **(p.8-72)**	MOTOR hidraulico vent. revers. Conj. **(p.8-72)**

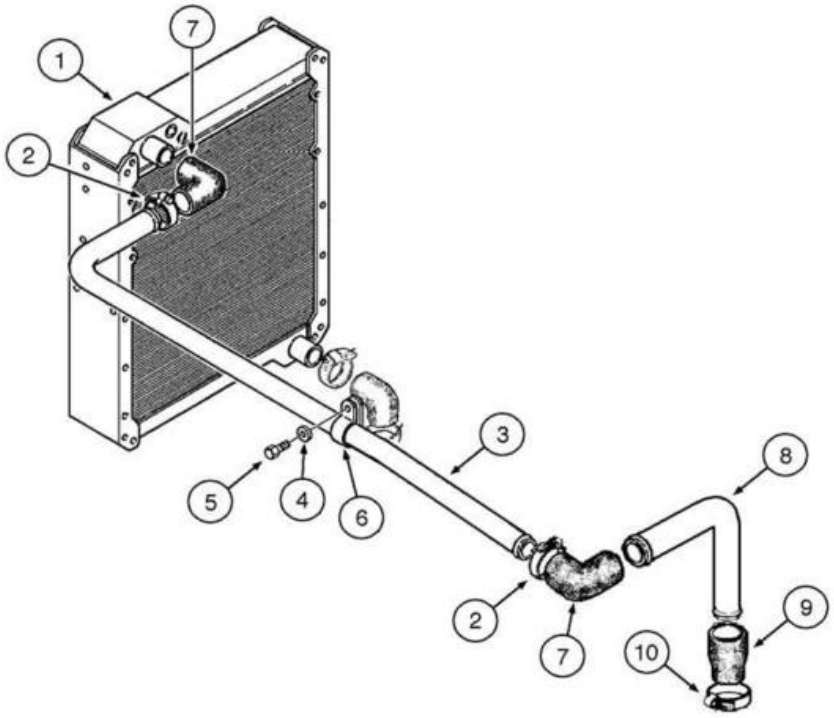
7
1
2
3
8
5
4
6
2
9
7
10

ITEM REF.	PEÇA Nº PART Nº PIEZA Nº	QTD. QTY. CANT.	DESCRIÇÃO (Português)	DESCRIPTION (English)	DESCRIPCIÓN (Español)
1	REF	1	RADIADOR Conj. **(p.2-4)**	RADIATOR Assy. **(p.2-4)**	RADIADOR Conj. **(p.2-4)**
2	70921914	6	BRAÇADEIRA	CLAMP	ABRAZADERA
3	75324846	1	TUBO	TUBE	TUBO
4	12646821	1	ARRUELA	WASHER	ARANDELA
5	16043631	1	PARAFUSO	BOLT	TORNILLO
6	70928439	1	BRAÇADEIRA	CLAMP	ABRAZADERA
7	75320219	2	MANGUEIRA	HOSE	MANGUERA
8	75324938	1	TUBO	TUBE	TUBO
9	75320808	1	MANGUEIRA	HOSE	MANGUERA
10	70927313	1	BRAÇADEIRA	CLAMP	ABRAZADERA

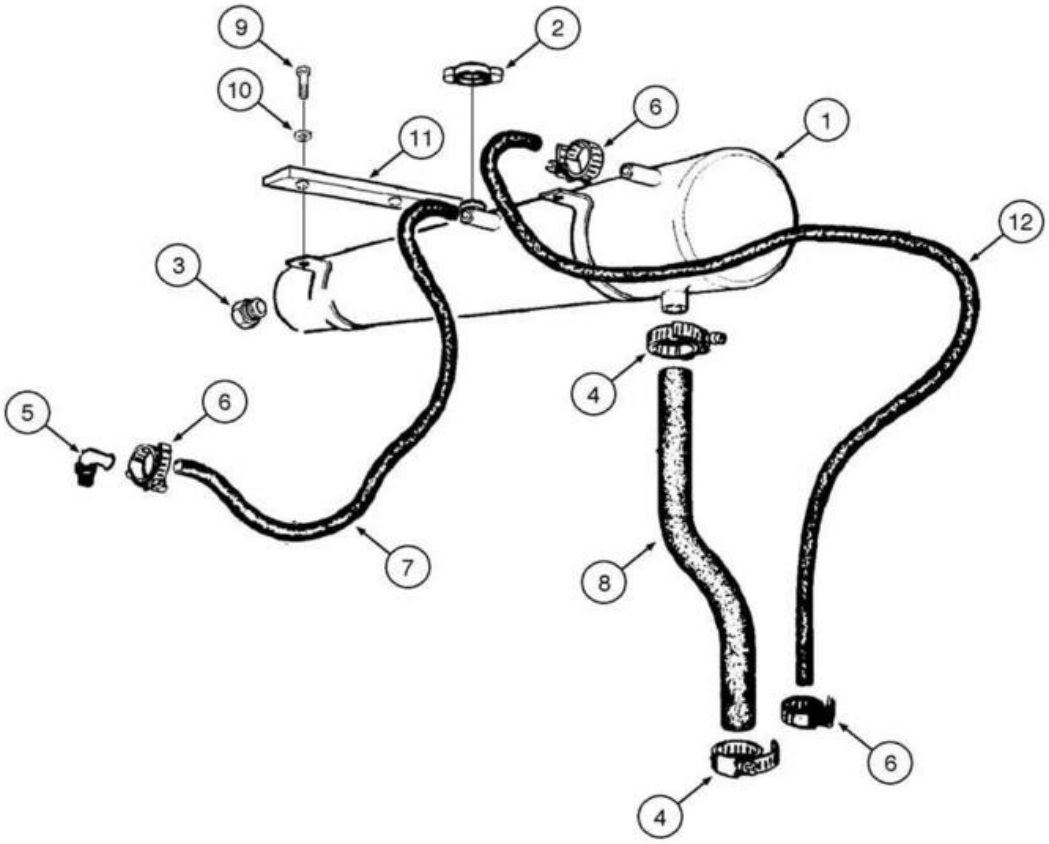
9
2
10
6
1
11
12
3
4
5
6
7
8
6
4

ITEM REF.	PEÇA Nº PART Nº PIEZA Nº	QTD. QTY. CANT.	DESCRIÇÃO (Português)	DESCRIPTION (English)	DESCRIPCIÓN (Español)
1	87365988	1	RESERVATÓRIO	TANK	DEPÓSITO
2	75327024	1	TAMPA	COVER	TAPA
3	75326639	1	INDICADOR nível	GAUGE level	INDICADOR nivel
4	214-1416	2	BRAÇADEIRA	CLAMP	ABRAZADERA
5	75325181	1	CONECTOR	ELBOW	CODO
6	12179490	4	BRAÇADEIRA	CLAMP	ABRAZADERA
7	75260373	1	TUBO flexível	TUBE flexible	TUBO flexible
8	75254563	1	TUBO flexível	TUBE flexible	TUBO flexible
9	11106231	8	PARAFUSO	BOLT	TORNILLO
10	12646821	8	ARRUELA	WASHER	ARANDELA
11	75324489	2	SUPORTE	BRACKET	SOPORTE
12	75324361	1	TUBO flexível	TUBE flexible	TUBO flexible

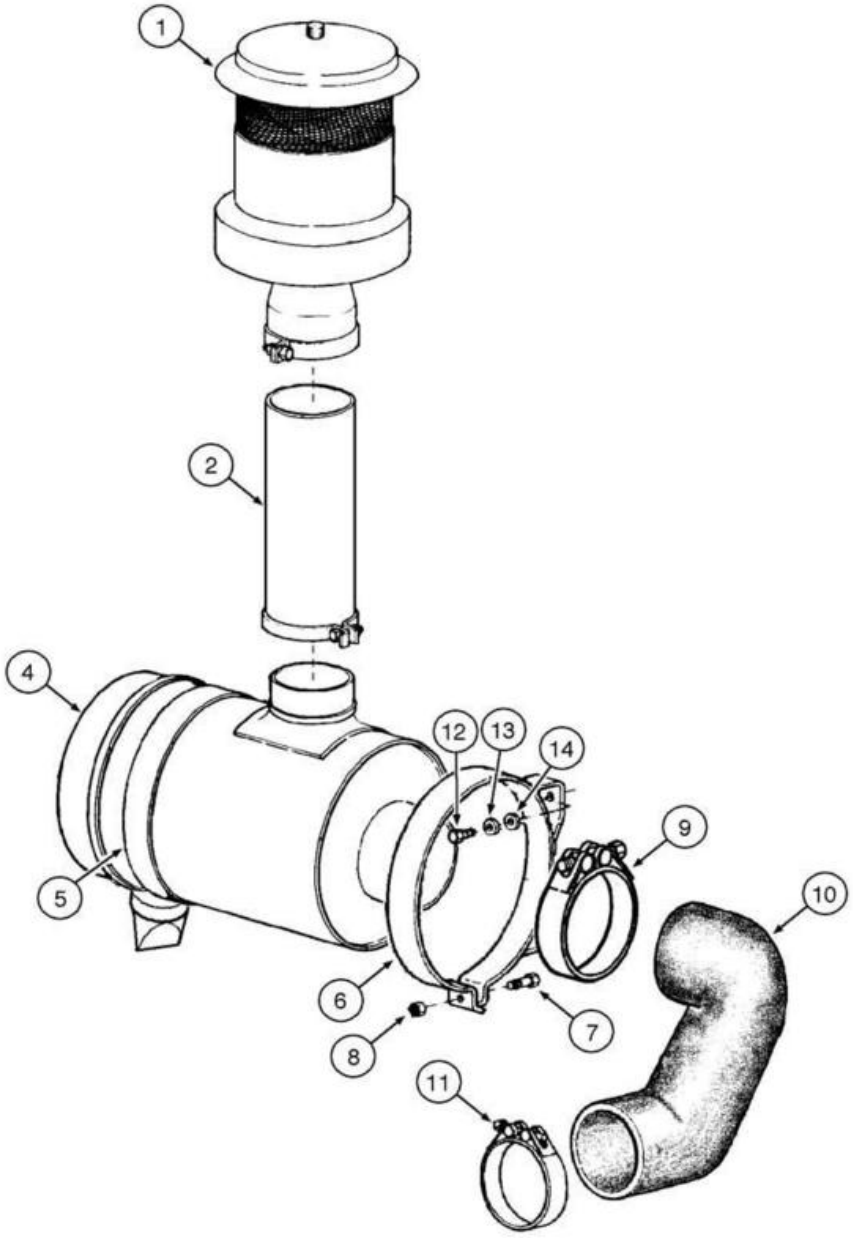
1
2
4
5
6
7
8
9
10
11
12
13
14

ITEM REF.	PEÇA Nº PART Nº PIEZA Nº	QTD. QTY. CANT.	DESCRIÇÃO (Português)	DESCRIPTION (English)	DESCRIPCIÓN (Español)
1	REF	1	PRÉ-FILTRO Conj. **(p.2-16)**	PRE-FILTER Assy. **(p.2-16)**	PRÉ-FILTRO Conj. **(p.2-16)**
2	75261230	1	TUBO	TUBE	TUBO
4	REF	1	FILTRO de ar Conj. **(p.2-14)**	FILTER air Assy. **(p.2-14)**	FILTRO de aire Conj. **(p.2-14)**
6	71100461	1	SUPORTE Conj.	BRACKET Assy.	SOPORTE Conj.
7	16044331	1	PARAFUSO	BOLT	TORNILLO
8	16100821	1	PORCA	NUT	TUERCA
9	L127771	1	ABRAÇADEIRA	CLAMP	ABRAZADERA
10	75325491	1	MANGUEIRA	HOSE	MANGUERA
11	70929419	1	ABRAÇADEIRA	CLAMP	ABRAZADERA
12	11106431	4	PARAFUSO	BOLT	TORNILLO
13	10516873	4	ARRUELA	WASHER	ARANDELA

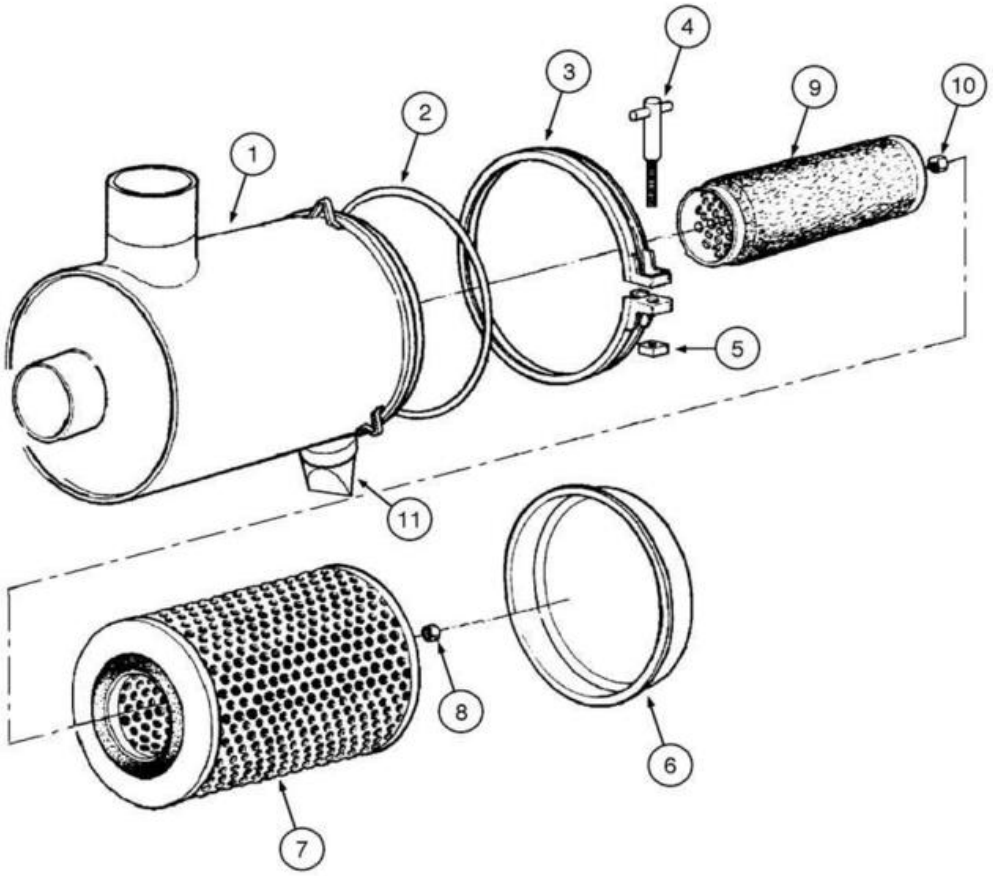
1
2
3
4
5
6
7
8
9
10
11

ITEM REF.	PEÇA Nº PART Nº PIEZA Nº	QTD. QTY. CANT.	DESCRIÇÃO (Português)	DESCRIPTION (English)	DESCRIPCIÓN (Español)
	71100644	1	FILTRO de ar Conj.	FILTER air Assy.	FILTRO de aire Conj.
1	75313227	1	CARCAÇA Conj.	HOUSING Assy.	CARCASA Conj.
2	71100830	1	ANEL-O	O-RING	ANILLO-O
3	75312899	1	BRAÇADEIRA	CLAMP	ABRAZADERA
4	75288389	1	PARAFUSO	BOLT	TORNILLO
5	75288390	1	PORCA	NUT	TUERCA
6	75212879	1	TAMPA	COVER	TAPA
7	149933A1	1	ELEMENTO primário	ELEMENT primary	ELEMENTO primario
8	75312877	1	PORCA	NUT	TUERCA
9	149932A1	1	ELEMENTO secundário	ELEMENT secondary	ELEMENTO secundario
10	75313223	1	PORCA	NUT	TUERCA
11	75264652	1	VALVE dust	VÁLVULA polvo	VALVE poussière

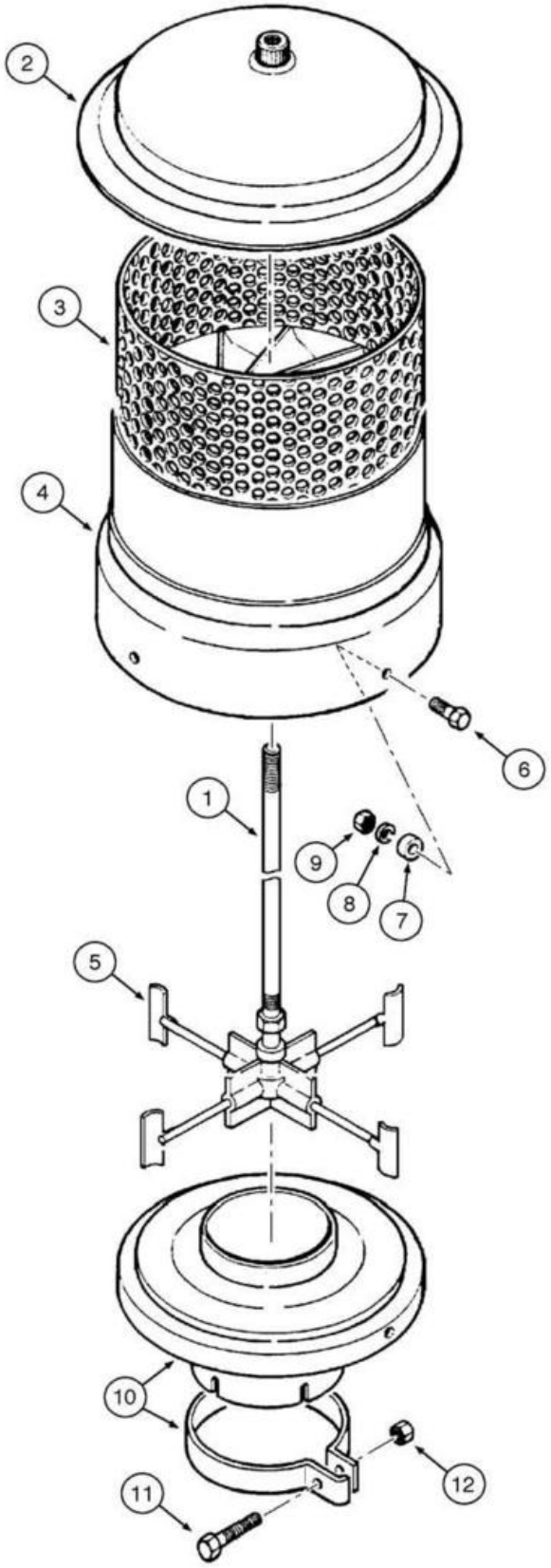
2
3
4
6
1
9
8
7
5
10
12
11

ITEM REF.	PEÇA Nº PART Nº PIEZA Nº	QTD. QTY. CANT.	DESCRIÇÃO (Português)	DESCRIPTION (English)	DESCRIPCIÓN (Español)
	75261231	1	PRÉ-FILTRO Conj.	PRE-FILTER Assy.	PRÉ-FILTRO Conj.
1	71100835	1	EIXO	SHAFT	EJE
2	71100836	1	TAMPA	COVER	TAPA
3	71100834	1	PROTETOR	PROTECTOR	PROTECTOR
4	71100833	1	CARCAÇA	HOUSING	CARCASA
5	71100832	1	ROTOR	ROTOR	ROTOR
6	75312890	4	PARAFUSO	BOLT	TORNILLO
7	75312891	4	ESPAÇADOR	SPACER	DISTANCIADOR
8	75312892	4	ARRUELA	WASHER	ARANDELA
9	75312876	4	PORCA	NUT	TUERCA
10	75261236	1	SUPORTE Conj.	BRACKET Assy.	SOPORTE Conj.
11	75312898	1	PARAFUSO	BOLT	TORNILLO
12	75312893	1	PORCA	NUT	TUERCA

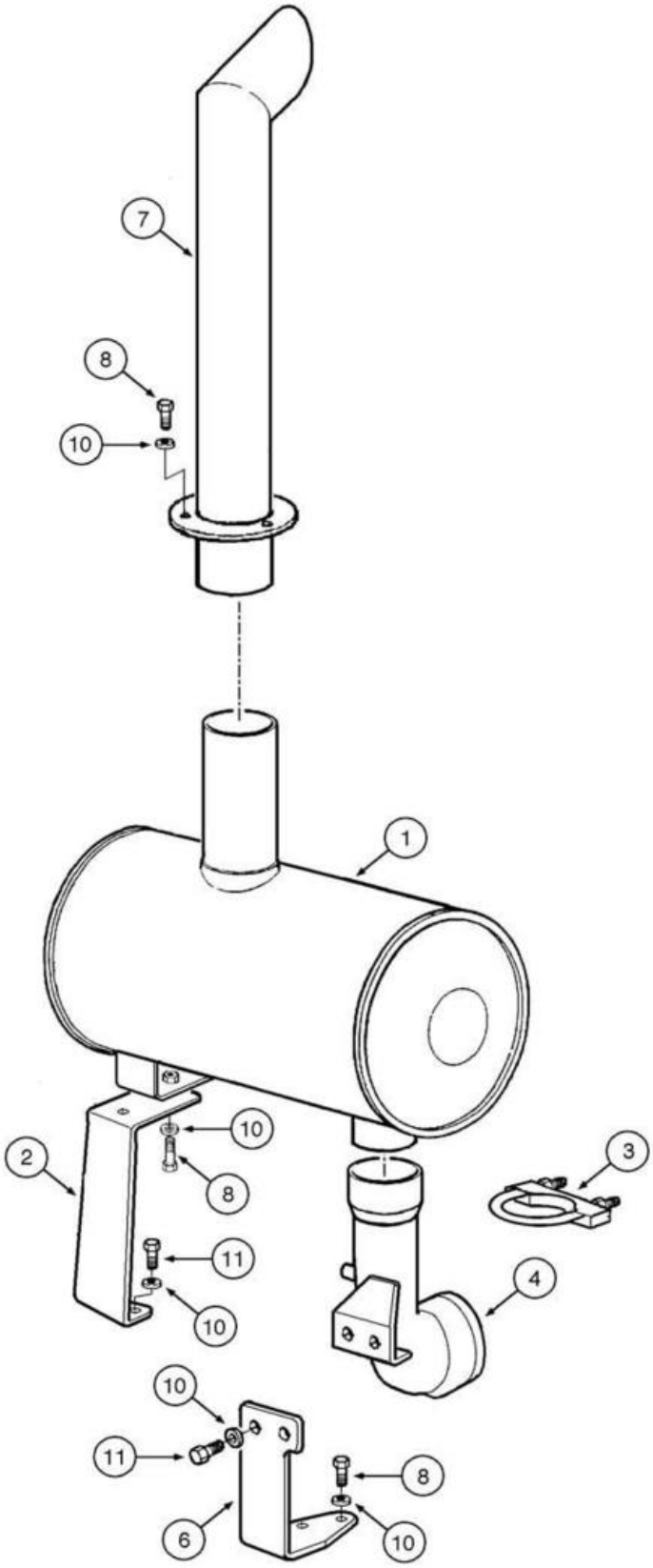
7
8
10
1
10
2
8
3
11
4
10
10
11
8
6
10

ITEM REF.	PEÇA Nº PART Nº PIEZA Nº	QTD. QTY. CANT.	DESCRIÇÃO (Português)	DESCRIPTION (English)	DESCRIPCIÓN (Español)
1	73164453	1	SILENCIOSO	MUFFLER	SILENCIADOR
2	75323883	1	SUPORTE	BRACKET	SOPORTE
3	A162896	1	BRAÇADEIRA	CLAMP	ABRAZADERA
4	75324072	1	TUBO	TUBE	TUBO
6	75323928	1	SUPORTE	BRACKET	SOPORTE
7	75323452	1	TUBO escapamento	TUBE exhaust	TUBO escapamiento
8	11106631	9	PARAFUSO	BOLT	TORNILLO
10	12646821	11	ARRUELA	WASHER	ARANDELA
11	11106431	4	PARAFUSO	BOLT	TORNILLO

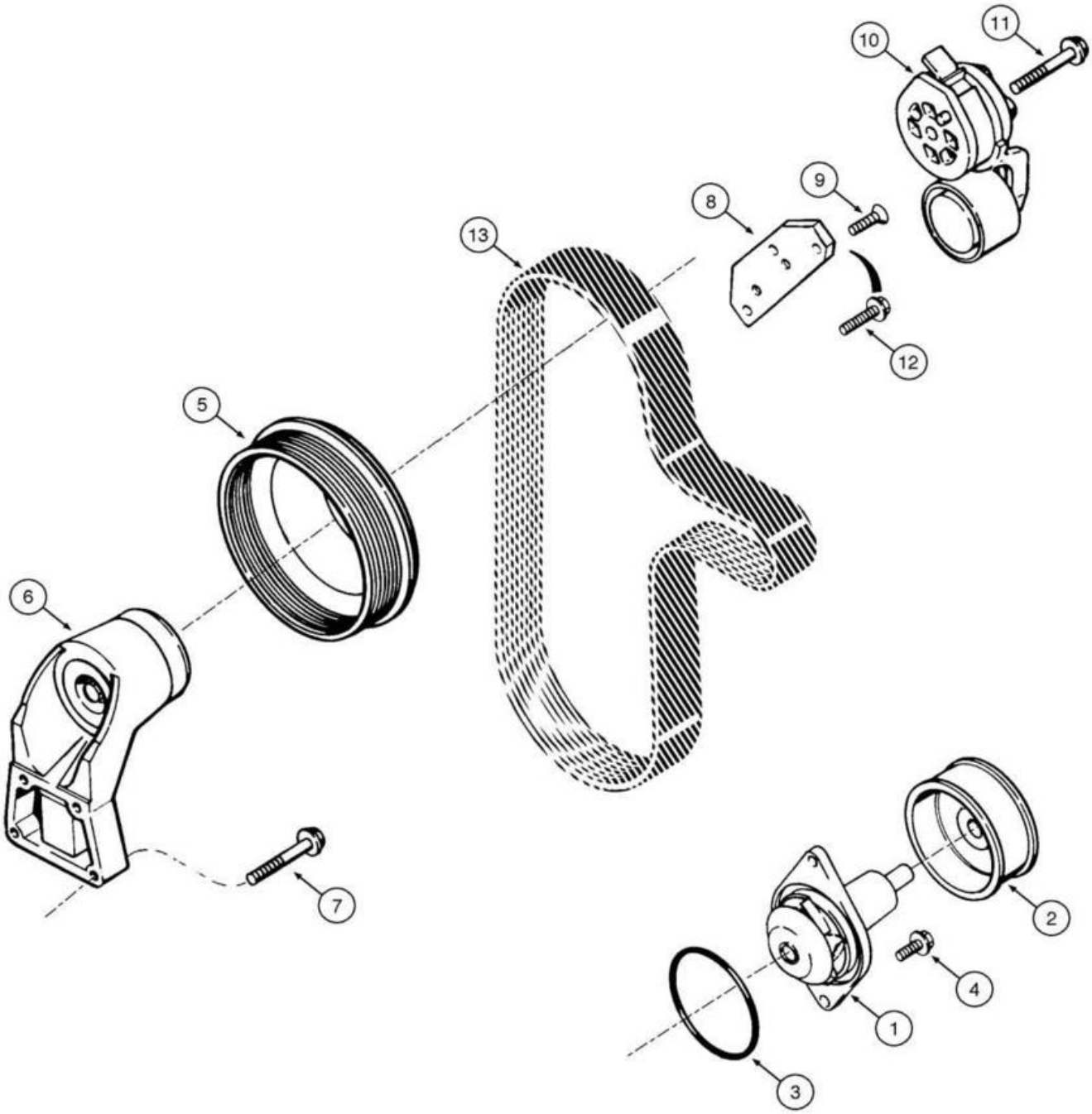
1
2
3
4
5
6
7
8
9
10
11
12
13

ITEM REF.	PEÇA Nº PART Nº PIEZA Nº	QTD. QTY. CANT.	DESCRIÇÃO (Português)	DESCRIPTION (English)	DESCRIPCIÓN (Español)
	147071A1	1	BOMBA D'água Conj. **(Nota 1)**	PUMP Water Assy. **(Note 1)**	BOMBA de Agua Conj. **(Nota 1)**
	J286275	1	BOMBA D'água Conj. **(Nota 2)**	PUMP Water Assy. **(Note 2)**	BOMBA de Agua Conj. **(Nota 2)**
1	NSS	1	BOMBA	PUMP	BOMBA
2	NSS	1	POLIA	PULLEY	POLEA
3	J906698	1	ANEL-O	O-RING	ANILLO-O
4	J941981	2	PARAFUSO	BOLT	TORNILLO
5	J914462	1	POLIA	PULLEY	POLEA
6	J911922	1	SUPORTE ventilador	BRACKET fan	SOPORTE ventilador
6	NSS	1	SUPORTE (não ilustrado)	BRACKET (not shown)	SOPORTE (no ilustrado)
6	J910739	1	ROLAMENTO (não ilustrado)	BEARING (not shown)	RODAMIENTO (no ilustrado)
6	J911924	1	CUBO (não ilustrado)	HUB (not shown)	CUBO (no ilustrado)
6	J923044	1	RETENTOR (não ilustrado)	RETAINER (not shown)	RET RETÉN (no ilustrado)
6	148570A1	2	ANEL (não ilustrado)	RING (not shown)	ANILLO (no ilustrado)
6	J907769	1	PARAFUSO (não ilustrado)	BOLT (not shown)	TORNILLO (no ilustrado)
7	845-8040	4	PARAFUSO	BOLT	TORNILLO
8	J925207	1	SUPORTE	BRACKET	SOPORTE
9	J925186	1	PARAFUSO	BOLT	TORNILLO
10	J937553	1	ESTICADOR Conj. **(Nota 1)**	TENSIONER Assy. **(Note 1)**	TENSOR Conj. **(Nota 1)**
10	J967188	1	ESTICADOR Conj. **(Nota 2)**	TENSIONER Assy. **(Note 2)**	TENSOR Conj. **(Nota 2)**
11	J920446	1	PARAFUSO	BOLT	TORNILLO
12	J900631	1	PARAFUSO	BOLT	TORNILLO
13	J911575	1	CORREIA (sem ar condicionado)	BELT (without air conditioning)	CORREA (sin aire acondicionado)

Nota 1: Para modelo 845
Note 1: For 845 model
Nota 1: Para modelo 845

Nota 2: Para modelo 845 DHP Dual Power
Note 2: For 845 DHP Dual Power model
Nota 2: Para modelo 845 DHP Dual Power

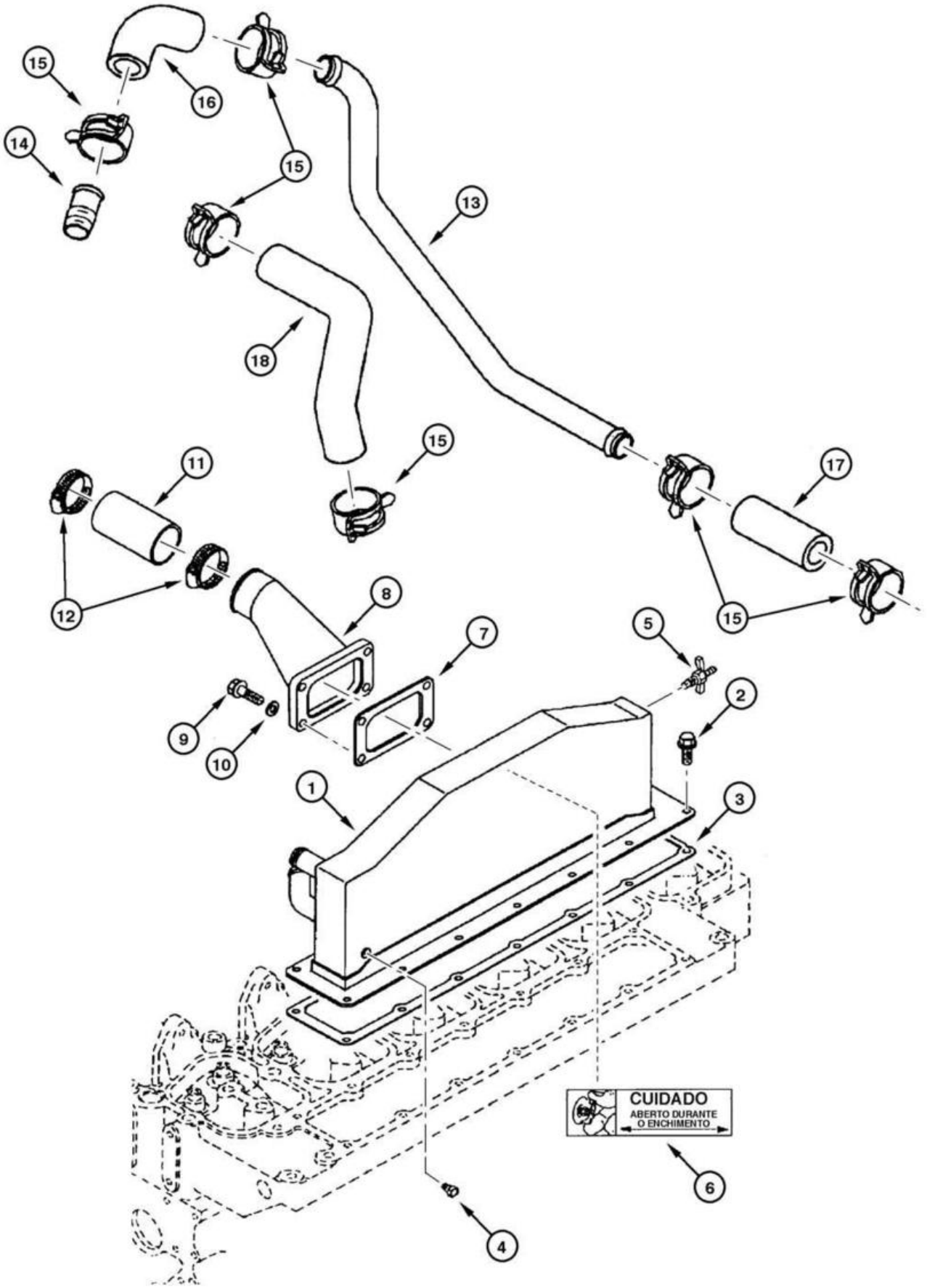
CUIDADO
ABERTO DURANTE
O ENCHIMENTO

ITEM REF.	PEÇA Nº PART Nº PIEZA Nº	QTD. QTY. CANT.	DESCRIÇÃO (Português)	DESCRIPTION (English)	DESCRIPCIÓN (Español)
1	J919806	1	RESFRIADOR ar **(Nota 1)**	COOLER air **(Note 1)**	ENFRIADOR aire **(Nota 1)**
1	J928503	1	RESFRIADOR ar **(Nota 2)**	COOLER air **(Note 2)**	ENFRIADOR aire **(Nota 2)**
2	J918108	12	PARAFUSO	BOLT	TORNILLO
3	J938152	1	JUNTA coletor admissão	GASKET intake manifold	JUNTA
4	J906619	1	BUJÃO	PLUG	TAPÓN
5	J909394	1	DRENO	DRAIN	DRENAJE
6	J910778	1	DECALQUES	DECAL	CALCOMANÍA
7	J914856	1	JUNTA conexão **(Nota 1)**	GASKET connector **(Note 1)**	JUNTA **(Nota 1)**
7	J930426	1	JUNTA conexão **(Nota 2)**	GASKET connector **(Note 2)**	JUNTA **(Nota 2)**
8	J933288	1	CONEXÃO **(Nota 1)**	CONNECTOR **(Note 1)**	CONECTADOR **(Nota 1)**
8	J928501	1	CONEXÃO **(Nota 2)**	CONNECTOR **(Note 2)**	CONECTADOR **(Nota 2)**
9	J280899	4	PARAFUSO	BOLT	TORNILLO
10	J918189	4	ARRUELA vedação	WASHER seal	ARANDELA de vedación
11	J916165	1	MANGUEIRA **(Nota 1)**	HOSE **(Note 1)**	MANGUERA **(Nota 1)**
11	J970407	1	MANGUEIRA **(Nota 2)**	HOSE **(Note 2)**	MANGUERA **(Nota 2)**
12	214-1540	2	BRAÇADEIRA **(Nota 1)**	CLAMP **(Note 1)**	ABRAZADERA **(Nota 1)**
12	J026396	2	BRAÇADEIRA **(Nota 2)**	CLAMP **(Note 2)**	ABRAZADERA **(Nota 2)**
13	J934170	1	TUBO resfriador ar **(Nota 1)**	TUBE air cooler **(Note 1)**	TUBO **(Nota 1)**
13	J927956	1	TUBO resfriador ar **(Nota 2)**	TUBE air cooler **(Note 2)**	TUBO **(Nota 2)**
14	J907167	1	CONEXÃO	CONNECTOR	CONECTADOR
15	J937613	6	BRAÇADEIRA	CLAMP	ABRAZADERA
16	J918607	1	MANGUEIRA	HOSE	MANGUERA
17	J918611	1	MANGUEIRA	HOSE	MANGUERA
18	J928492	1	MANGUEIRA	HOSE	MANGUERA
19	J928464	1	ESPAÇADOR **(Nota 2)**	SPACER **(Note 2)**	ESPACIADOR **(Nota 2)**
20	J913638	1	PARAFUSO **(Nota 2)**	BOLT **(Note 2)**	TORNILLO **(Nota 2)**
21	J900956	1	BUJÃO **(Nota 2)**	PLUG **(Note 2)**	TAPÓN **(Nota 2)**
22	J008468	1	BUJÃO **(Nota 2)**	PLUG **(Note 2)**	TAPÓN **(Nota 2)**

Nota 1: Para modelo 845
Note 1: For 845 model
Nota 1: Para modelo 845

Nota 2: Para modelo 845 DHP Dual Power
Note 2: For 845 DHP Dual Power model
Nota 2: Para modelo 845 DHP Dual Power

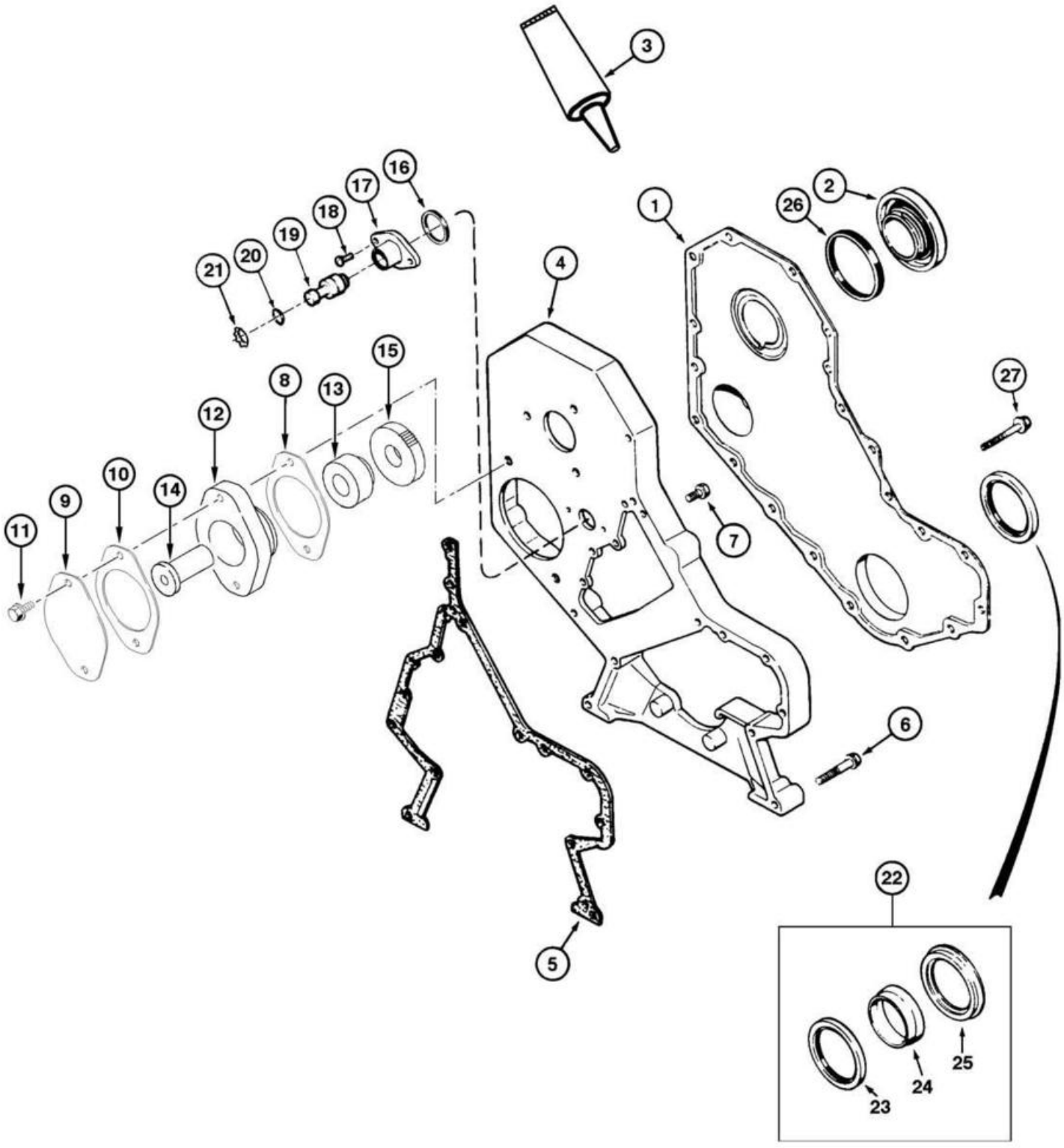
3
16
17
18
19
20
21
1
26
2
4
15
8
13
12
27
10
9
14
11
7
6
5
22
25
24
23

ITEM REF.	PEÇA Nº PART Nº PIEZA Nº	QTD. QTY. CANT.	DESCRIÇÃO (Português)	DESCRIPTION (English)	DESCRIPCIÓN (Español)
1	J935584	1	TAMPA **(Nota 1)**	COVER **(Note 1)**	TAPA **(Nota 1)**
1	J969880	1	TAMPA **(Nota 2)**	COVER **(Note 2)**	TAPA **(Nota 2)**
2	J903463	1	TAMPA **(Nota 1)**	COVER **(Note 1)**	TAPA **(Nota 1)**
2	J903475	1	TAMPA **(Nota 2)**	COVER **(Note 2)**	TAPA **(Nota 2)**
3	149908A1	1	JUNTA	GASKET	JUNTA
4	J936257	1	CARCAÇA **(Nota 1)**	HOUSING **(Note 1)**	CARCASA **(Nota 1)**
4	J936256	1	CARCAÇA **(Nota 2)**	HOUSING **(Note 2)**	CARCASA **(Nota 2)**
5	J931351	1	JUNTA **(Nota 1)**	GASKET **(Note 1)**	JUNTA **(Nota 1)**
5	J938156	1	JUNTA **(Nota 2)**	GASKET **(Note 2)**	JUNTA **(Nota 2)**
6	845-8050	11	PARAFUSO	BOLT	TORNILLO
7	J926846	5	PARAFUSO	BOLT	TORNILLO
8	A77441	1	JUNTA	GASKET	JUNTA
9	J914868	1	PLACA	PLATE	PLACA
10	J929751	1	JUNTA	GASKET	JUNTA
11	J902115	2	PARAFUSO	BOLT	TORNILLO
	J924882	1	ACIONAMENTO Conj. bomba **(Nota 1)**	DRIVE Assy. Pump **(Note 1)**	ACIONAMIENTO Conj. **(Nota 1)**
12	J924881	1	ACIONAMENTO	DRIVE	ACIONAMIENTO
13	J902601	1	ROLAMENTO	BEARING	RODAMIENTO
14	J923242	1	EIXO acionamento	SHAFT drive	EJE mando
15	J902595	1	ENGRENAGEM	GEAR	ENGRANAJE
	J939961	1	ACIONAMENTO Conj. bomba **(Nota 2)**	DRIVE Assy. Pump **(Note 2)**	ACIONAMIENTO Conj. **(Nota 2)**
12	J939957	1	ACIONAMENTO	DRIVE	ACIONAMIENTO
13	J935644	1	ROLAMENTO	BEARING	RODAMIENTO
14	J935645	1	EIXO acionamento	SHAFT drive	EJE mando
15	J936136	1	ENGRENAGEM	GEAR	ENGRANAJE
16	J915772	1	ANEL	RING	ANILLO
17	J919683	1	CARCAÇA	HOUSING	CARCASA
18	J907998	2	PARAFUSO	BOLT	TORNILLO
19	J903924	1	PINO	PIN	PASADOR
20	J913994	1	ANEL-O	O-RING	ANILLO-O
21	J904849	1	ANEL	RING	ANILLO
22	J937111	1	JOGO vedadores	KIT seal	JUEGO de vedación
23	NSS	1	VEDADOR	SEAL	SELLO
24	NSS	1	INSTALADOR	TOOL	HERRAMIENTA
25	NSS	1	INSTALADOR	TOOL	HERRAMIENTA
26	J903475	1	VEDADOR	SEAL	SELLO
27	J924962	11	PARAFUSO	BOLT	TORNILLO

Nota 1: Para modelo 845
Note 1: For 845 model
Nota 1: Para modelo 845

Nota 2: Para modelo 845 DHP Dual Power
Note 2: For 845 DHP Dual Power model
Nota 2: Para modelo 845 DHP Dual Power

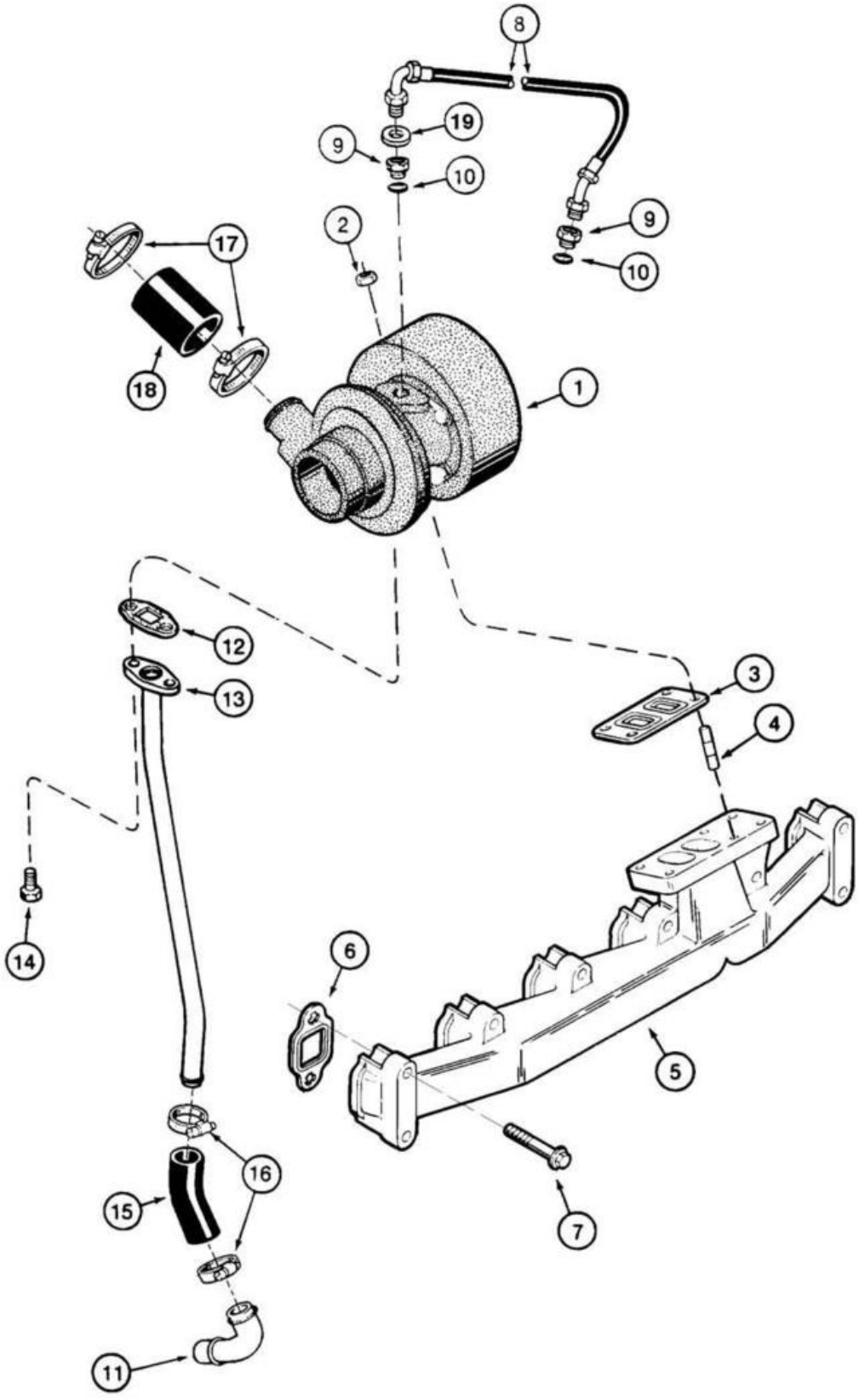
8
19
9
10
9
10
2
17
18
1
12
13
3
4
14
6
5
16
15
7
11

ITEM REF.	PEÇA Nº PART Nº PIEZA Nº	QTD. QTY. CANT.	DESCRIÇÃO (Português)	DESCRIPTION (English)	DESCRIPCIÓN (Español)
1	REF	1	TURBOCOMPRESSOR Conj. **(p.2-28)** **(Nota 1)**	TURBOCHARGER Assy. **(p.2-28)** **(Note 1)**	TURBO ALIMENTADOR Conj. **(p.2-28)** **(Nota 1)**
1	REF	1	TURBOCOMPRESSOR Conj. **(p.2-28)** **(Nota 2)**	TURBOCHARGER Assy. **(p.2-28)** **(Note 2)**	TURBO ALIMENTADOR Conj. **(p.2-28)** **(Nota 2)**
2	J818824	4	PORCA	NUT	TUERCA
3	J901356	1	JUNTA	GASKET	JUNTA
4	J818823	4	PRISIONEIRO	STUD	ESPÁRRAGO
5	J902347	1	COLETOR **(Nota 1)**	MANIFOLD **(Note 1)**	MULTIPLE **(Nota 1)**
5	J917700	1	COLETOR **(Nota 2)**	MANIFOLD **(Note 2)**	MULTIPLE **(Nota 2)**
6	J927154	6	JUNTA	GASKET	JUNTA
7	J930249	12	PARAFUSO	BOLT	TORNILLO
8	J920603	1	MANGUEIRA	HOSE	MANGUERA
9	J919687	2	ADAPTADOR	ADAPTER	ADAPTADOR
10	238-5013	2	ANEL-O	O-RING	ANILLO-O
11	J931973	1	TUBO	TUBE	TUBO
12	J931350	1	JUNTA **(Nota 1)**	GASKET **(Note 1)**	JUNTA **(Nota 1)**
12	J937706	1	JUNTA **(Nota 2)**	GASKET **(Note 2)**	JUNTA **(Nota 2)**
13	J918583	1	TUBO **(Nota 1)**	TUBE **(Note 1)**	TUBO **(Nota 1)**
13	J933199	1	TUBO **(Nota 2)**	TUBE **(Note 2)**	TUBO **(Nota 2)**
14	845-8020	2	PARAFUSO **(Nota 1)**	BOLT **(Note 1)**	TORNILLO **(Nota 1)**
14	J900630	2	PARAFUSO **(Nota 2)**	BOLT **(Note 2)**	TORNILLO **(Nota 2)**
15	J912183	1	MANGUEIRA	HOSE	MANGUERA
16	214-1416	2	GRAMPO	CLAMP	PRENDEDOR
17	J924389	2	JUNTA	GASKET	JUNTA

Nota 1: Para modelo 845
Note 1: For 845 model
Nota 1: Para modelo 845

Nota 2: Para modelo 845 DHP Dual Power
Note 2: For 845 DHP Dual Power model
Nota 2: Para modelo 845 DHP Dual Power

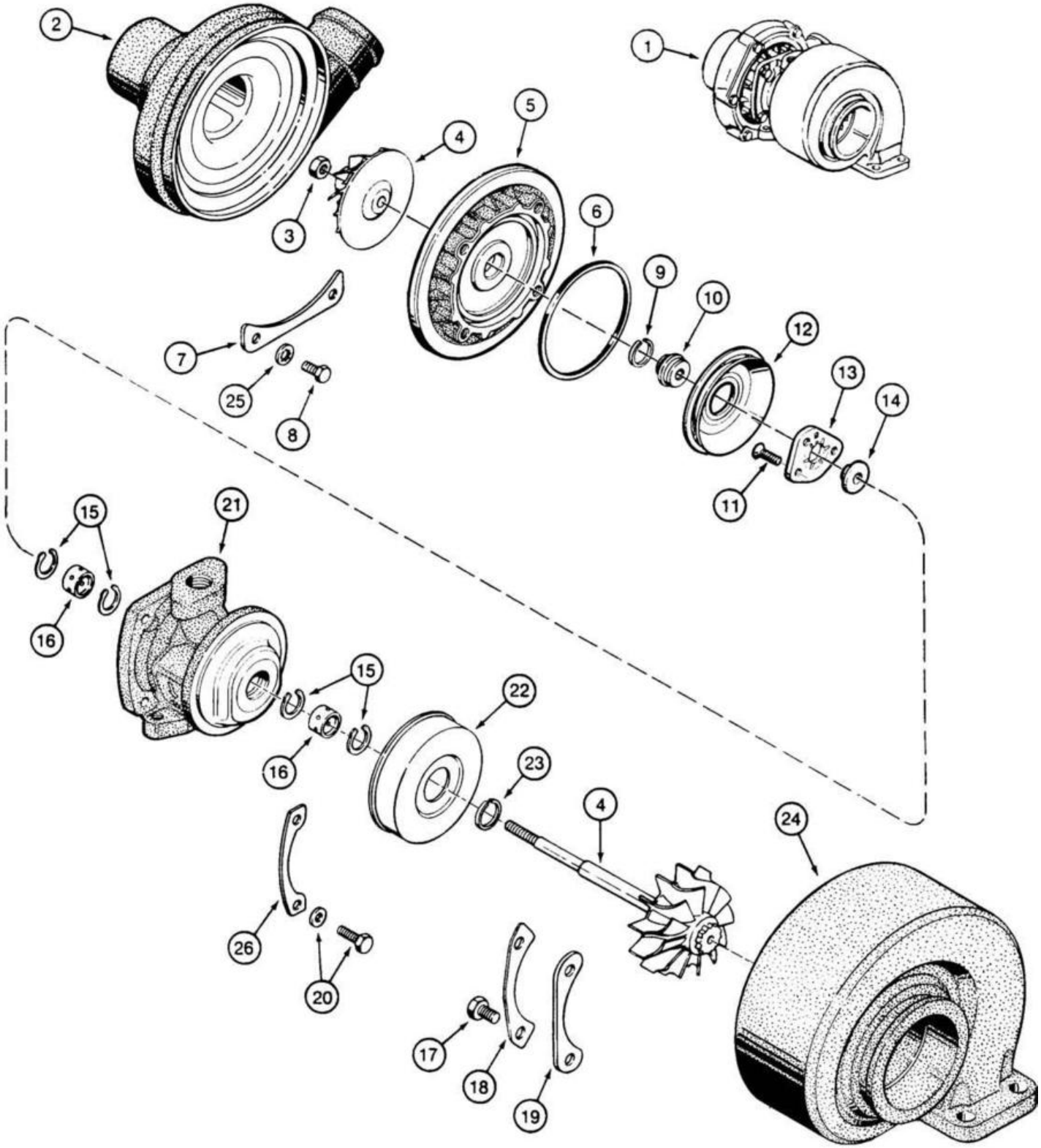
2
1
5
4
3
6
9
10
12
7
25
8
13
14
11
15
21
16
15
22
16
23
4
24
26
20
17
18
19

ITEM REF.	PEÇA Nº PART Nº PIEZA Nº	QTD. QTY. CANT.	DESCRIÇÃO (Português)	DESCRIPTION (English)	DESCRIPCIÓN (Español)
1	J537133	1	TURBOCOMPRESSOR Conj. **(Nota 1)**	TURBOCHARGER Assy. **(Note 1)**	TURBO ALIMENTADOR Conj. **(Nota 1)**
1	J536322	1	TURBOCOMPRESSOR Conj. **(Nota 2)**	TURBOCHARGER Assy. **(Note 2)**	TURBO ALIMENTADOR Conj. **(Nota 2)**
2	NSS	1	CARCAÇA	HOUSING	CARCASA
3	NSS	1	PORCA	NUT	TUERCA
4	NSS	1	ROTOR Conj.	ROTOR Assy.	ROTOR Conj.
5	NSS	1	DIFUSOR	DIFFUSER	DIFUSOR
6	NSS	1	VEDADOR	SEAL	SELLO
7	NSS	3	PLACA	PLATE	PLACA
8	NSS	6	PARAFUSO	BOLT	TORNILLO
9	NSS	1	VEDADOR	SEAL	SELLO
10	NSS	1	DEFLETOR	DEFLECTOR	DEFLECTOR
11	NSS	3	PARAFUSO	BOLT	TORNILLO
12	NSS	1	DEFLETOR	DEFLECTOR	DEFLECTOR
13	NSS	1	ROLAMENTO	BEARING	RODAMIENTO
14	NSS	1	COLAR	COLLAR	COLAR
15	NSS	4	ANEL	RING	ANILLO
16	NSS	2	ROLAMENTO	BEARING	RODAMIENTO
17	NSS	4	PARAFUSO	BOLT	TORNILLO
18	NSS	2	PLACA	PLATE	PLACA
19	NSS	2	PLACA	PLATE	PLACA
20	NSS	1	PARAFUSO	BOLT	TORNILLO
21	NSS	1	CARCAÇA	HOUSING	CARCASA
22	NSS	1	TAMPA	COVER	TAPA
23	NSS	1	VEDADOR	SEAL	SELLO
24	NSS	1	CARCAÇA	HOUSING	CARCASA
25	NSS	6	ARRUELA	WASHER	ARANDELA
26	NSS	2	PLACA	PLATE	PLACA
	J545652	1	JOGO de reparo	KIT repair	JUEGO de reparación

Nota 1: Para modelo 845
Note 1: For 845 model
Nota 1: Para modelo 845

Nota 2: Para modelo 845 DHP Dual Power
Note 2: For 845 DHP Dual Power model
Nota 2: Para modelo 845 DHP Dual Power

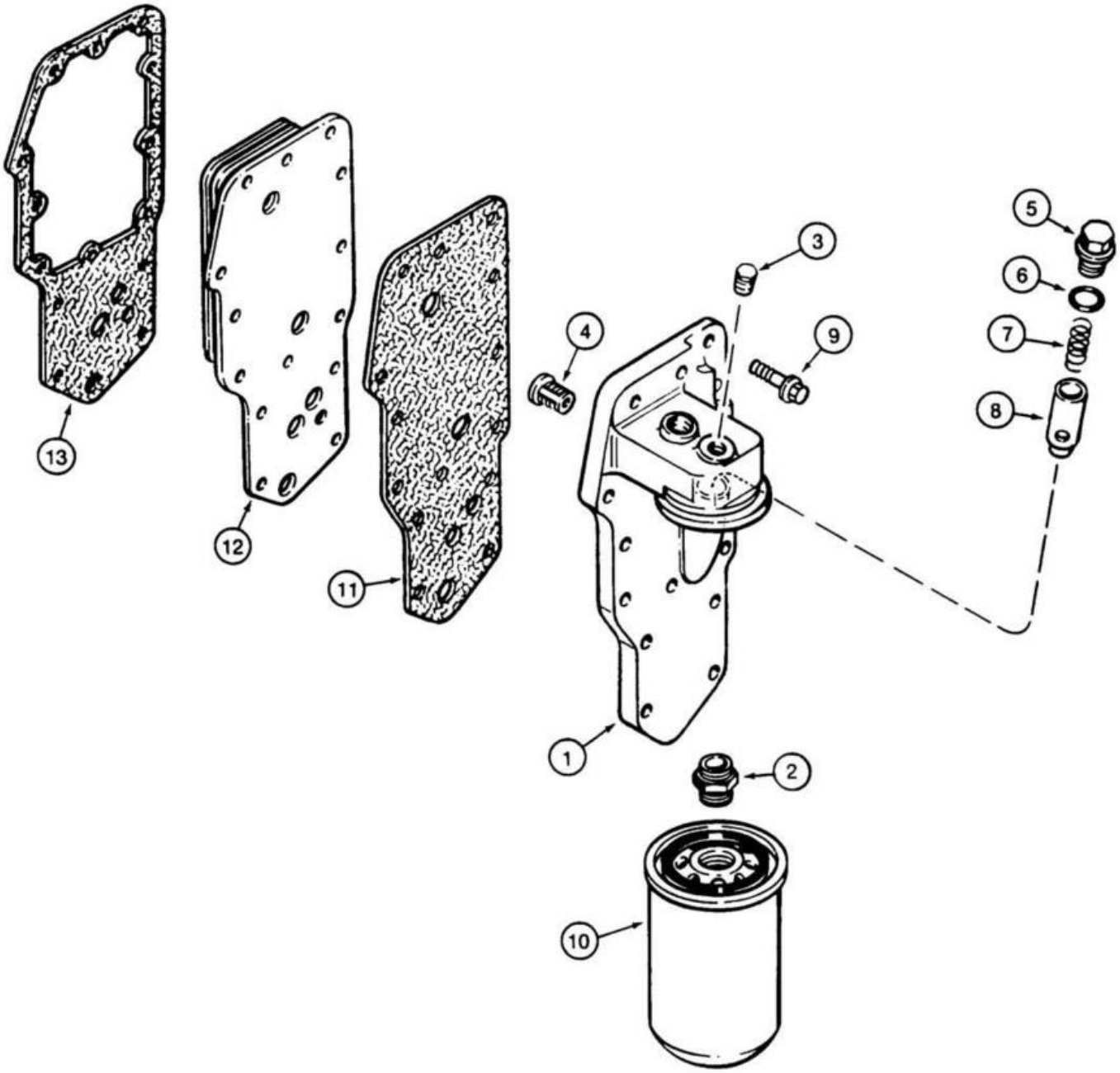
13
12
11
3
4
9
5
6
7
8
1
2
10

ITEM REF.	PEÇA Nº PART Nº PIEZA Nº	QTD. QTY. CANT.	DESCRIÇÃO (Português)	DESCRIPTION (English)	DESCRIPCIÓN (Español)
	J918954	1	CABEÇOTE Conj.	CYLINDER-HEAD Assy.	CULATA Conj.
1	NSS	1	CABEÇOTE	CYLINDER-HEAD	CULATA
2	J909355	1	ADAPTADOR	ADAPTER	ADAPTADOR
3	J906619	1	BUJÃO	PLUG	TAPÓN
4	J936365	1	VÁLVULA	VALVE	VÁLVULA
5	J915787	1	BUJÃO	PLUG	TAPÓN
6	J929457	1	ANEL-O	O-RING	ANILLO-O
7	J925009	1	MOLA	SPRING	RESORTE
8	J918428	1	ÊMBOLO	PLUNGER	EMBOLO
9	845-8035	14	PARAFUSO	BOLT	TORNILLO
10	J937743	1	FILTRO	FILTER	FILTRO
11	J942915	1	JUNTA	GASKET	JUNTA
12	J921558	1	RADIADOR óleo **(Nota 1)**	RADIATOR oil **(Note 1)**	RADIADOR aceite **(Nota 1)**
12	J957544	1	RADIADOR óleo **(Nota 2)**	RADIATOR oil **(Note 2)**	RADIADOR aceite **(Nota 2)**
13	J942914	1	JUNTA	GASKET	JUNTA

Nota 1: Para modelo 845
Note 1: For 845 model
Nota 1: Para modelo 845

Nota 2: Para modelo 845 DHP Dual Power
Note 2: For 845 DHP Dual Power model
Nota 2: Para modelo 845 DHP Dual Power

KF2J0A0

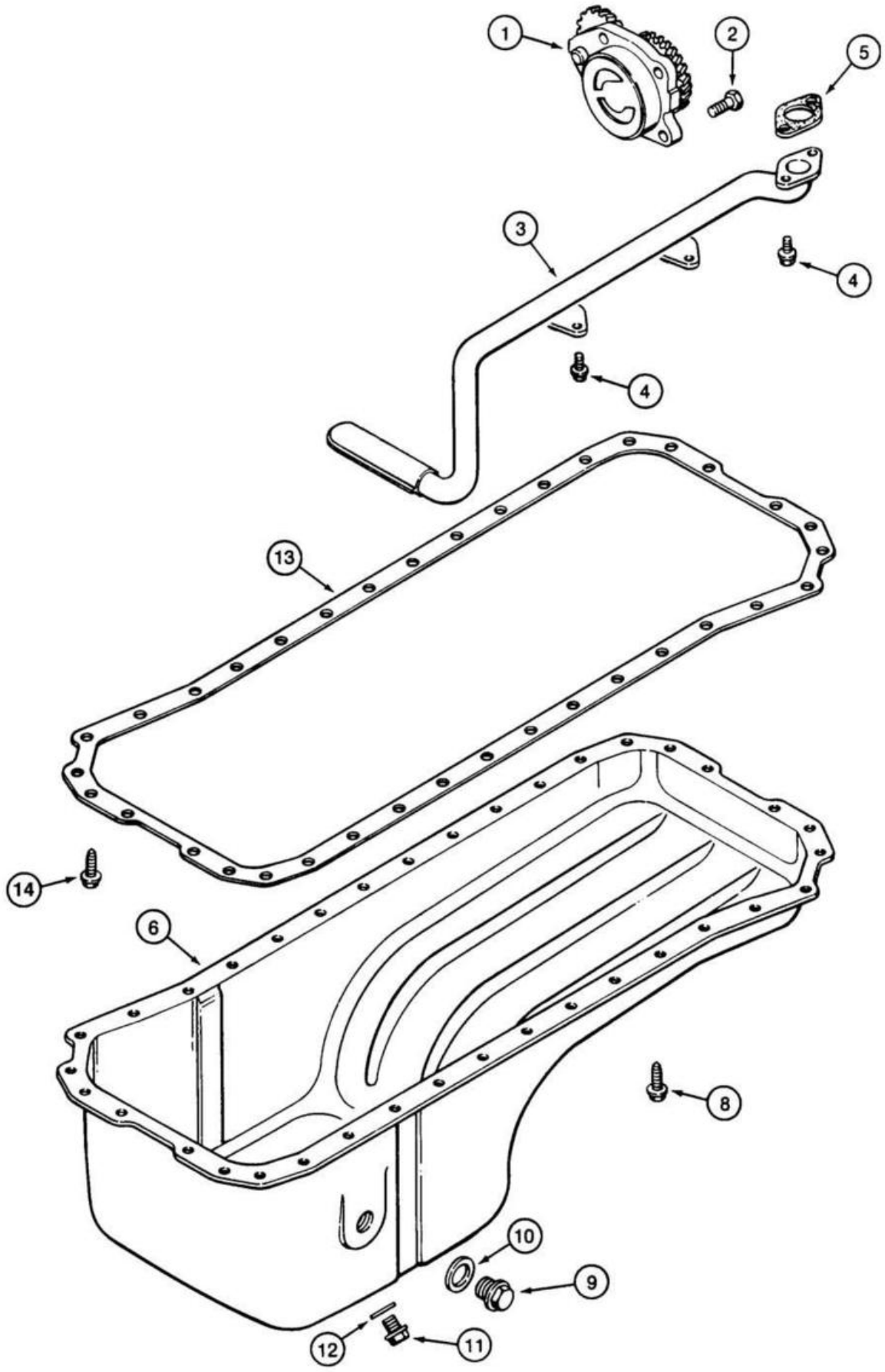

ITEM REF.	PEÇA Nº PART Nº PIEZA Nº	QTD. QTY. CANT.	DESCRIÇÃO (Português)	DESCRIPTION (English)	DESCRIPCIÓN (Español)
1	J937404	1	BOMBA de óleo Conj.	PUMP oil	BOMBA de aceite
2	J900677	4	PARAFUSO	BOLT	TORNILLO
3	J921992	1	TUBO	TUBE	TUBO
4	J900630	4	PARAFUSO	BOLT	TORNILLO
5	J938157	1	JUNTA	GASKET	JUNTA
6	J915703	1	CARTER de óleo	OIL-PAN oil	CARTER de aceite
8	J920400	36	PARAFUSO	BOLT	TORNILLO
9	J924148	1	BUJÃO	PLUG	TAPÓN
10	J902425	1	ARRUELA	WASHER	ARANDELA
11	J924147	1	BUJÃO DRENO	PLUG drain	TAPÓN drenaje
12	J920773	1	ARRUELA	WASHER	ARANDELA
13	J937072	1	JUNTA **(Nota 1)**	GASKET **(Note 1)**	JUNTA **(Nota 1)**
13	J959052	1	JUNTA **(Nota 2)**	GASKET **(Note 2)**	JUNTA **(Nota 2)**
17	J900630	2	PARAFUSO	BOLT	TORNILLO

Nota 1: Para modelo 845
Note 1: For 845 model
Nota 1: Para modelo 845

Nota 2: Para modelo 845 DHP Dual Power
Note 2: For 845 DHP Dual Power model
Nota 2: Para modelo 845 DHP Dual Power

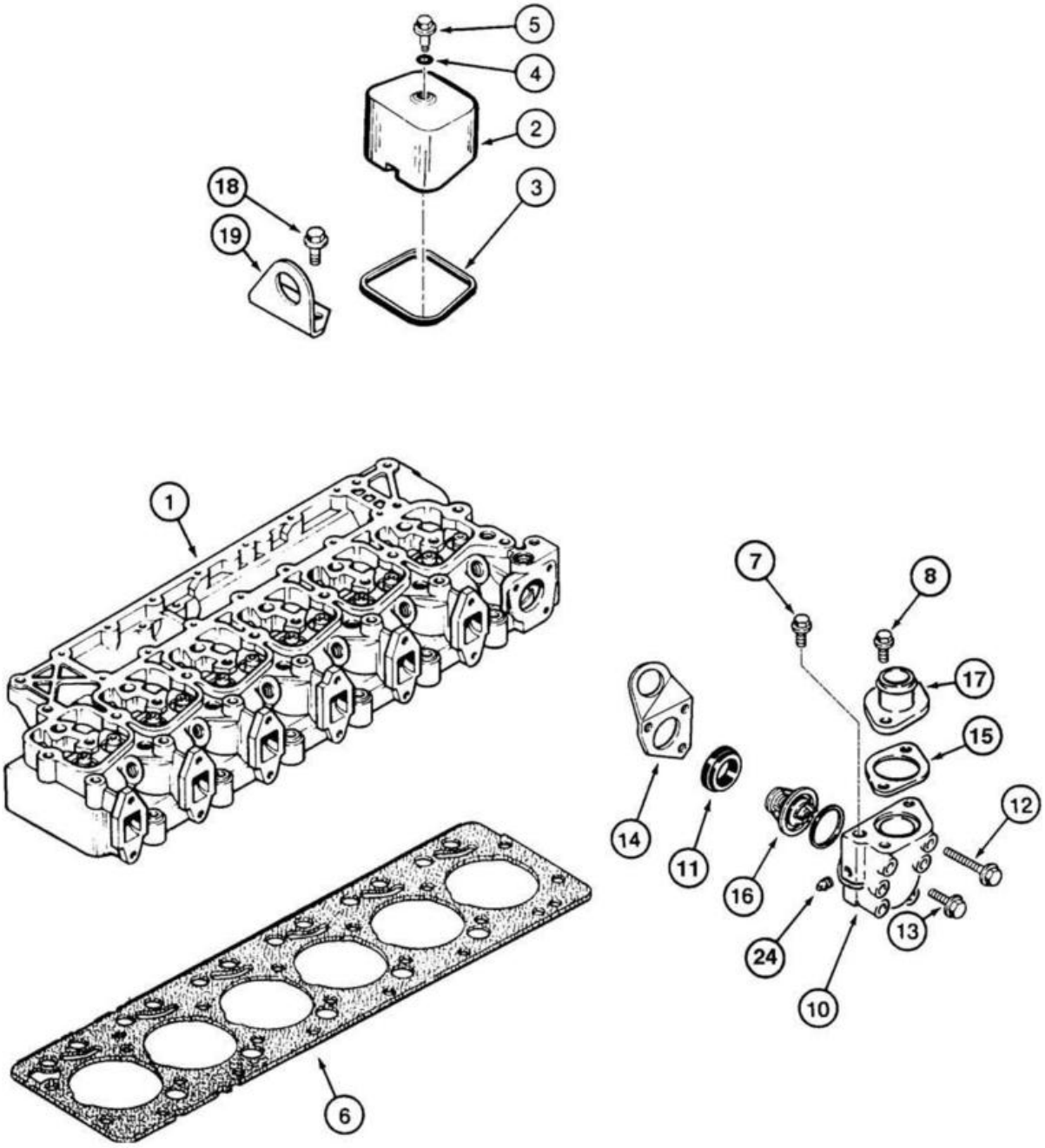
5
4
2
3
18
19
1
7
8
17
15
12
14
11
16
24
13
10
6

ITEM REF.	PEÇA Nº PART Nº PIEZA Nº	QTD. QTY. CANT.	DESCRIÇÃO (Português)	DESCRIPTION (English)	DESCRIPCIÓN (Español)
1	REF	1	CABEÇOTE **(p.2-36)**	CYLINDER-HEAD **(p.2-36)**	CULATA **(p.2-36)**
2	J928404	6	TAMPA	COVER	TAPA
3	J930906	6	VEDADOR	SEAL	SELLO
4	J967202	6	ISOLADOR ruído	INSULATOR	AISLADOR
5	J907049	6	PARAFUSO	BOLT	TORNILLO
6	J283570	1	JUNTA STD	GASKET STD	JUNTA STD
6	J283337	1	JUNTA 0.25mm	GASKET 0.25mm	JUNTA 0.25mm
6	J283338	1	JUNTA 0.50mm	GASKET 0.50mm	JUNTA 0.50mm
7	J900956	1	BUJÃO	PLUG	TAPÓN
8	845-8020	2	PARAFUSO	BOLT	TORNILLO
9	221-446	1	BUJÃO	PLUG	TAPÓN
10	J924473	1	CARCAÇA termostato	HOUSING thermostat	CARCASA termostato
11	J906697	1	VEDADOR	SEAL	SELLO
12	845-8090	2	PARAFUSO	BOLT	TORNILLO
13	845-8040	1	PARAFUSO	BOLT	TORNILLO
14	J903757	1	SUPORTE	BRACKET	SOPORTE
15	J912558	1	JUNTA	GASKET	JUNTA
16	J917324	1	TERMOSTATO	THERMOSTAT	TERMOSTATO
17	J920123	1	CONEXÃO	CONNECTOR	CONECTADOR
18	844-12030	2	PARAFUSO	BOLT	TORNILLO
19	J908118	1	SUPORTE	BRACKET	SOPORTE

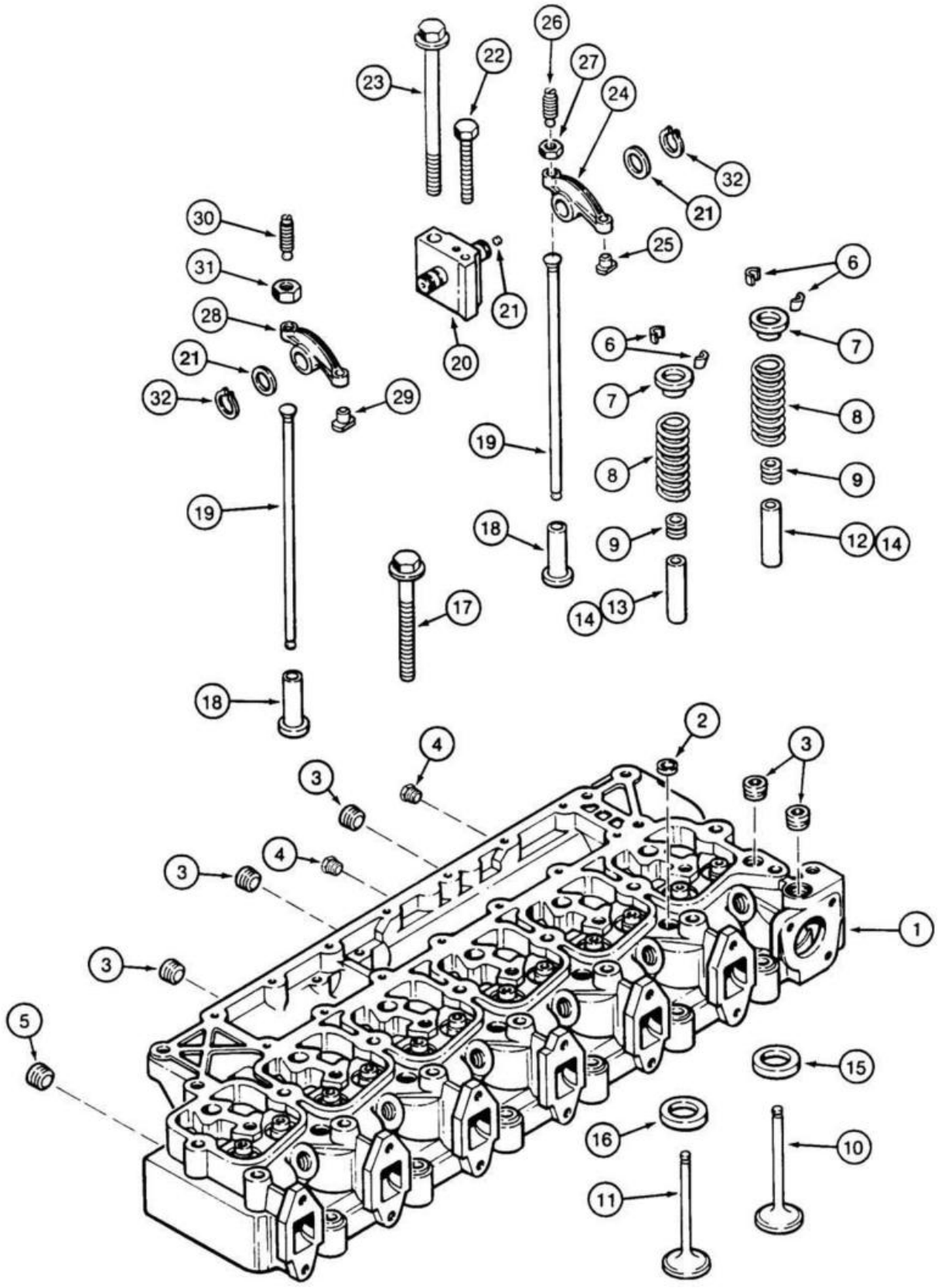
1
2
3
4
5
6
7
8
9
10
11
12
13
14
15
16
17
18
19
20
21
22
23
24
25
26
27
28
29
30
31
32

ITEM REF.	PEÇA Nº PART Nº PIEZA Nº	QTD. QTY. CANT.	DESCRIÇÃO (Português)	DESCRIPTION (English)	DESCRIPCIÓN (Español)
	J938656	1	CABEÇOTE Conj.	CYLINDER-HEAD Assy.	CULATA Conj.
1	J934746	1	CABEÇOTE c/ válvulas **(Nota 1)**	CYLINDER-HEAD w/valves **(Note 1)**	CULATA c/ válvulas **(Nota 1)**
2	A77783	5	BUJÃO	PLUG	TAPÓN
3	J008468	5	BUJÃO	PLUG	TAPÓN
4	J906619	2	BUJÃO	PLUG	TAPÓN
5	J008469	1	BUJÃO	PLUG	TAPÓN
6	J900250	24	TRAVA	LOCK	TRABA
7	J935038	12	RETENTOR	RETAINER	RETÉN
8	J926700	12	MOLA	SPRING	RESORTE
9	J921640	12	RETENTOR admissão/escape	RETAINER intake/exhaust	RETÉN admisión/escape
10	J920867	6	VÁLVULA admissão	VALVE intake	VÁLVULA admisión
11	J920868	6	VÁLVULA escape	VALVE exhaust	VÁLVULA escape
1	J967458	1	CABEÇOTE c/ válvulas **(Nota 2)**	CYLINDER-HEAD w/valves **(Note 2)**	CULATA c/ válvulas **(Nota 2)**
2	A77783	5	BUJÃO	PLUG	TAPÓN
3	J008468	5	BUJÃO	PLUG	TAPÓN
4	J906619	2	BUJÃO	PLUG	TAPÓN
5	J008469	1	BUJÃO	PLUG	TAPÓN
6	J900250	24	TRAVA	LOCK	TRABA
7	J957913	12	RETENTOR	RETAINER	RETÉN
8	J932453	12	MOLA	SPRING	RESORTE
9	J957912	12	RETENTOR admissão/escape	RETAINER intake/exhaust	RETÉN admisión/escape
10	J802355	6	VÁLVULA admissão	VALVE intake	VÁLVULA admisión
11	J802356	6	VÁLVULA escape	VALVE exhaust	VÁLVULA escape
12	J904408	6	GUIA admissão (60.50mm)	GUIDE intake (60.50mm)	GUÍA admisión (60.50mm)
13	J904409	6	GUIA escape (51.75mm)	GUIDE exhaust (51.75mm)	GUÍA escape (51.75mm)
14	J906206	12	GUIA admissão/escape	GUIDE intake/exhaust	GUÍA admisión/escape
15	J906854	6	ASSENTO admissão	SEAT intake	ASIENTO admisión
16	J904105	6	ASSENTO escape	SEAT exhaust	ASIENTO escape
17	J920779	6	PARAFUSO (70mm)	BOLT (70mm)	TORNILLO (70mm)
17	J920780	14	PARAFUSO (120mm)	BOLT (120mm)	TORNILLO (120mm)
18	J931623	12	TUCHO válvula	TAPPET valve	BOTADOR válvula
19	J284377	12	HASTE balancin	ROD rocker arm	VÁSTAGO
20	J934920	6	SUPORTE e eixo Conj.	BRACKET and shaft Assy.	SOPORTE y eje Conj.
21	J900245	12	ARRUELA	WASHER	ARANDELA
22	813-8075	6	PARAFUSO	BOLT	TORNILLO
23	J920781	6	PARAFUSO	BOLT	TORNILLO
24	J910811	6	BALANCIM admissão Conj.	ROCKER ARM intake Assy.	BALANCIN admisión Conj.
25	NSS	1	INSERTO	INSERT	INSERTO
26	J934086	1	PARAFUSO	BOLT	TORNILLO
27	J927692	1	PORCA	NUT	TUERCA
28	J910810	6	BALANCIM escape Conj.	ROCKER ARM exhaust Assy.	BALANCIN escape Conj.
29	NSS	1	INSERTO	INSERT	INSERTO
30	J934086	1	PARAFUSO	BOLT	TORNILLO
31	J927692	1	PORCA	NUT	TUERCA
32	J900242	12	ANEL	RING	ANILLO

Nota 1: Para modelo 845
Note 1: For 845 model
Nota 1: Para modelo 845

Nota 2: Para modelo 845 DHP Dual Power
Note 2: For 845 DHP Dual Power model
Nota 2: Para modelo 845 DHP Dual Power

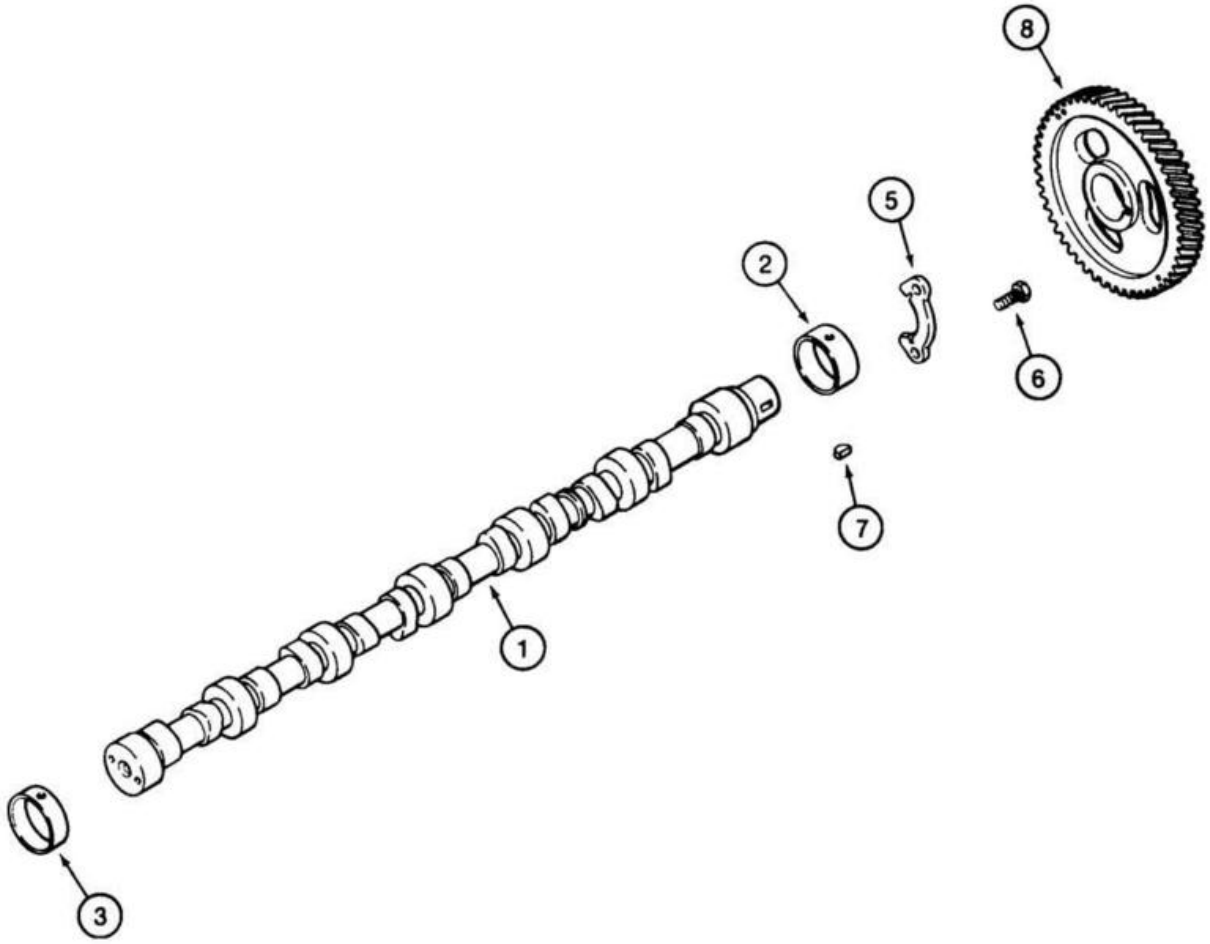
8
5
2
6
7
1
3

ITEM REF.	PEÇA Nº PART Nº PIEZA Nº	QTD. QTY. CANT.	DESCRIÇÃO (Português)	DESCRIPTION (English)	DESCRIPCIÓN (Español)
1	J929886	1	COMANDO válvulas **(Nota 1)**	CAMSHAFT **(Note 1)**	ARBOL de levas **(Nota 1)**
1	J280102	1	COMANDO válvulas **(Nota 2)**	CAMSHAFT **(Note 2)**	ARBOL de levas **(Nota 2)**
2	J940059	1	BUCHA STD	BUSHING STD	BUJE STD
2	J904369	1	BUCHA (58mm dia.)	BUSHING (58mm dia.)	BUJE (58mm dia.)
3	J903242	6	BUCHA	BUSHING	BUJE
5	J927155	1	SUPORTE	BRACKET	SOPORTE
6	J900227	2	PARAFUSO	BOLT	TORNILLO
7	J902332	1	CHAVETA	KEY	CLAVIJA
8	J929028	1	ENGRENAGEM	GEAR	ENGRANAJE

Nota 1: Para modelo 845
Note 1: For 845 model
Nota 1: Para modelo 845

Nota 2: Para modelo 845 DHP Dual Power
Note 2: For 845 DHP Dual Power model
Nota 2: Para modelo 845 DHP Dual Power

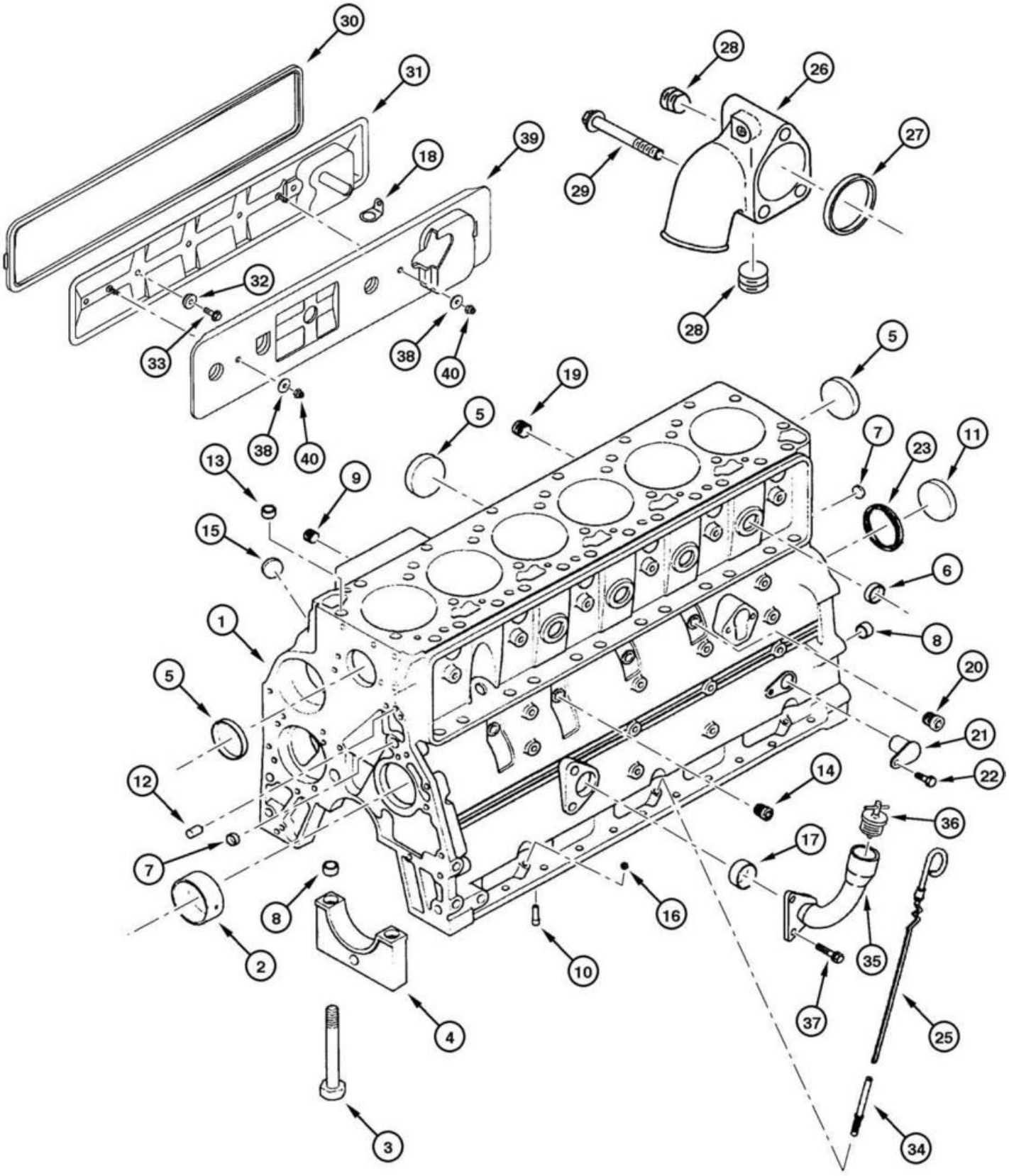
30
31
18
39
32
33
38
40
28
26
29
27
28
5
19
5
38
40
13
9
7
23
11
15
6
1
8
5
20
21
22
12
14
36
7
17
8
16
35
2
10
37
4
25
3
34

ITEM REF.	PEÇA Nº PART Nº PIEZA Nº	QTD. QTY. CANT.	DESCRIÇÃO (Português)	DESCRIPTION (English)	DESCRIPCIÓN (Español)
1	J935936	1	BLOCO Conj. **(Nota 1)**	BLOCK Assy. **(Note 1)**	BLOQUE Conj. **(Nota 1)**
1	J935943	1	BLOCO Conj. **(Nota 2)**	BLOCK Assy. **(Note 2)**	BLOQUE Conj. **(Nota 2)**
2	J940059	1	BUCHA	BUSHING	BUJE
3	J927948	16	PARAFUSO	BOLT	TORNILLO
4	J936791	7	MANCAL	BEARING	COJINETE
5	J922072	5	BUJÃO expansão	PLUG expansion	TAPÓN
6	J914035	4	BUJÃO expansão	PLUG expansion	TAPÓN
7	J900956	3	BUJÃO expansão	PLUG expansion	TAPÓN
8	J900068	14	ANEL	RING	ANILLO
	J933220	1	JOGO peças bloco	KIT rings	JUEGO anillos
9	J902343	1	ANEL	RING	ANILLO
10	J937214	6	PISTÃO	PISTON	PISTON
11	J900687	1	BUJÃO	PLUG	TAPÓN
12	J900257	2	PINO	PIN	PASADOR
13	E156611	1	BUJÃO (1/2NPT)	PLUG (1/2NPT)	TAPÓN (1/2NPT)
14	148572A1	2	BUJÃO (M10x1)	PLUG (M10x1)	TAPÓN (M10x1)
15	J920706	1	BUJÃO	PLUG	TAPÓN
16	J900955	3	ANEL-O vedação	O-RING seal	ANILLO-O de vedación
17	J906696	1	ANEL-O vedação	O-RING seal	ANILLO-O de vedación
18	J923015	1	GRAMPO	CLAMP	PRENDEDOR
19	148573A1	1	BUJÃO (3/4NPT)	PLUG (3/4NPT)	TAPÓN (3/4NPT)
20	148574A1	1	BUJÃO (M14x1.5)	PLUG (M14x1.5)	TAPÓN (M14x1.5)
21	J932296	1	BUJÃO	PLUG	TAPÓN
22	J900629	1	PARAFUSO (M8)	BOLT (M8)	TORNILLO (M8)
23	J926047	1	ANEL-O	O-RING	ANILLO-O
25	J357057	1	VARETA nível	DIPSTICK level	VARILLA
26	J934877	1	COLETOR água	MANIFOLD water	MULTIPLE agua
27	J906697	1	ANEL-O vedação	O-RING seal	ANILLO-O de vedación
28	A77429	2	BUJÃO	PLUG	TAPÓN
29	J901757	3	PARAFUSO	BOLT	TORNILLO
30	J284623	1	JUNTA	GASKET	JUNTA
31	J927916	1	TAMPA	COVER	TAPA
32	J928759	4	ANEL	RING	ANILLO
33	J900629	4	PARAFUSO	BOLT	TORNILLO
34	J357073	1	TUBO	TUBE	TUBO
35	J914762	1	TUBO enchimento	TUBE filling	TUBO
36	149908A1	1	TAMPA	COVER	TAPA
37	J901249	2	PARAFUSO	BOLT	TORNILLO
38	J910960	2	ARRUELA	WASHER	ARANDELA
39	J924606	1	PAINEL anti-ruído	PANEL insulator	PANEL aislador
40	J910959	2	PORCA	NUT	TUERCA

Nota 1: Para modelo 845
Note 1: For 845 model
Nota 1: Para modelo 845

Nota 2: Para modelo 845 DHP Dual Power
Note 2: For 845 DHP Dual Power model
Nota 2: Para modelo 845 DHP Dual Power

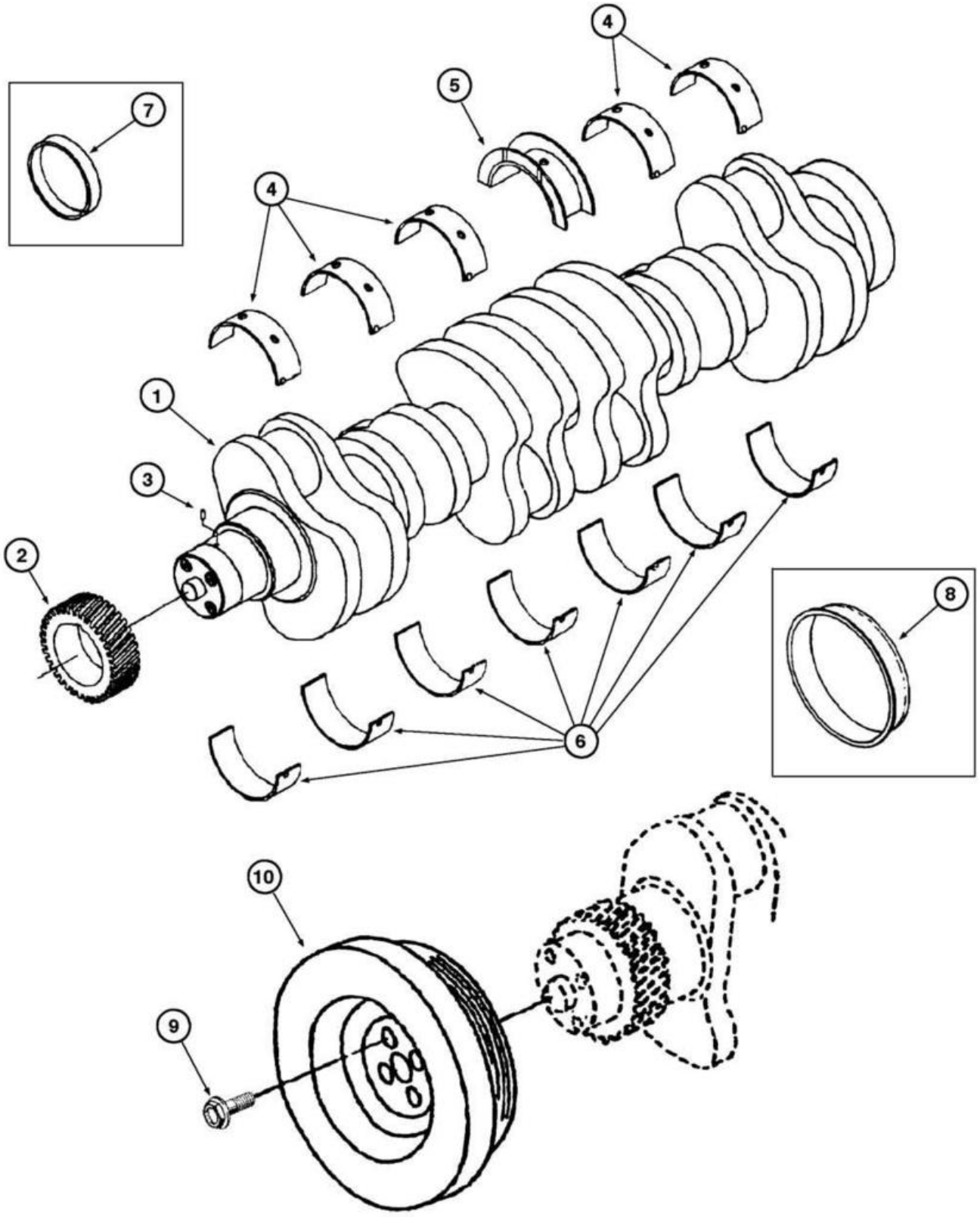
4
5
7
4
1
3
2
8
6
10
9

ITEM REF.	PEÇA Nº PART Nº PIEZA Nº	QTD. QTY. CANT.	DESCRIÇÃO (Português)	DESCRIPTION (English)	DESCRIPCIÓN (Español)
1	J908032	1	VIRABREQUIM Conj.	CRANKSHAFT Assy.	ARBOL Conj.
2	J929027	1	ENGRENAGEM	GEAR	ENGRANAJE
3	J904483	1	PINO	PIN	PASADOR
	J800290	1	JOGO STD	KIT STD	JUEGO STD
4	NSS	6	CASQUILHO	BEARING	COJINETE
5	J927772	1	CASQUILHO	BEARING	COJINETE
6	NSS	7	CASQUILHO	BEARING	COJINETE
	J800291	1	JOGO (0.25mm)	KIT (0.25mm)	JUEGO (0.25mm)
4	NSS	6	CASQUILHO	BEARING	COJINETE
5	J802541	1	CASQUILHO	BEARING	COJINETE
6	NSS	7	CASQUILHO	BEARING	COJINETE
	J800292	1	JOGO (0.50mm)	KIT (0.50mm)	JUEGO (0.50mm)
4	NSS	6	CASQUILHO	BEARING	COJINETE
5	J802702	1	CASQUILHO	BEARING	COJINETE
6	NSS	7	CASQUILHO	BEARING	COJINETE
	J800293	1	JOGO (0.75mm)	KIT (0.75mm)	JUEGO (0.75mm)
4	NSS	6	CASQUILHO	BEARING	COJINETE
5	J802703	1	CASQUILHO	BEARING	COJINETE
6	NSS	7	CASQUILHO	BEARING	COJINETE
	J800294	1	JOGO (1.00mm)	KIT (1.00mm)	JUEGO (1.00mm)
4	NSS	6	CASQUILHO	BEARING	COJINETE
5	J802704	1	CASQUILHO	BEARING	COJINETE
6	NSS	7	CASQUILHO	BEARING	COJINETE
7	J802820	1	JOGO anéis frontal	KIT rings	JUEGO anillos
8	J926126	1	JOGO anéis traseiro	KIT rings	JUEGO anillos
9	J903857	4	PARAFUSO	BOLT	TORNILLO
10	J914454	1	AMORTECEDOR vibrações **(Nota 1)**	DAMPER vibration **(Note 1)**	AMORTIGUADOR vibración **(Nota 1)**
10	J918999	1	AMORTECEDOR vibrações **(Nota 2)**	DAMPER vibration **(Note 2)**	AMORTIGUADOR vibración **(Nota 2)**
11	J907982	1	POLIA virabrequim	PULLEY crankshaft	POLEA

Nota 1: Para modelo 845
Note 1: For 845 model
Nota 1: Para modelo 845

Nota 2: Para modelo 845 DHP Dual Power
Note 2: For 845 DHP Dual Power model
Nota 2: Para modelo 845 DHP Dual Power

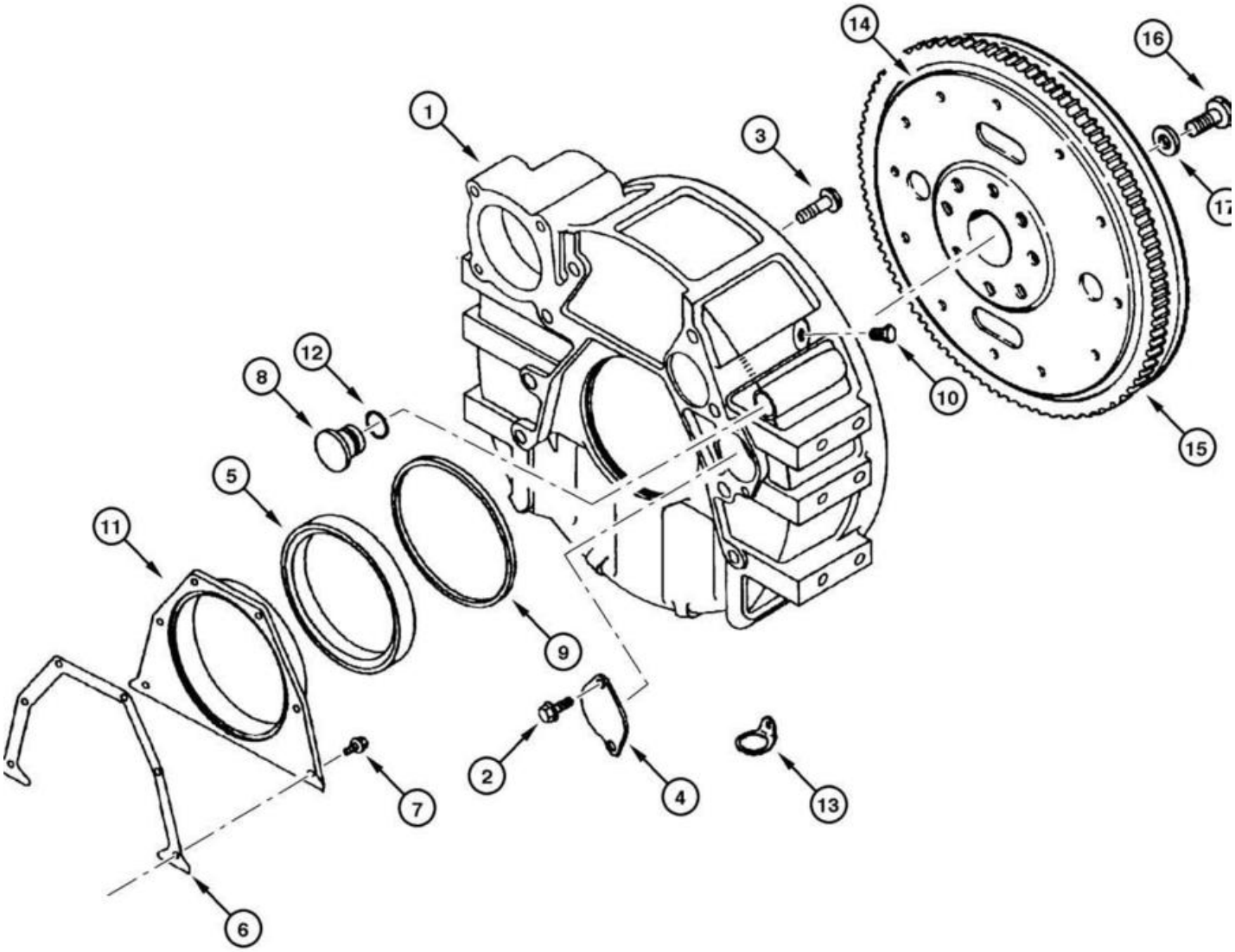
1
2
3
4
5
6
7
8
9
10
11
12
13
14
15
16
17

ITEM REF.	PEÇA Nº PART Nº PIEZA Nº	QTD. QTY. CANT.	DESCRIÇÃO (Português)	DESCRIPTION (English)	DESCRIPCIÓN (Español)
1	J937426	1	CARCAÇA volante **(Nota 1)**	HOUSING flywheel **(Note 1)**	CARCASA volante **(Nota 1)**
1	75287982	1	CARCAÇA volante **(Nota 2)**	HOUSING flywheel **(Note 2)**	CARCASA volante **(Nota 2)**
2	J912072	2	PARAFUSO	BOLT	TORNILLO
3	J920447	8	PARAFUSO	BOLT	TORNILLO
4	J925234	1	TAMPA	COVER	TAPA
5	J933262	1	VEDADOR	SEAL	SELLO
6	J928493	1	JUNTA	GASKET	JUNTA
7	J913638	6	PARAFUSO	BOLT	TORNILLO
8	J910248	1	BUJÃO	PLUG	TAPÓN
9	J912473	1	ANEL-O vedação	O-RING seal	ANILLO-O de vedación
10	J904181	1	BUJÃO (3/4NPT)	PLUG (3/4NPT)	TAPÓN (3/4NPT)
11	J946090	1	TAMPA	COVER	TAPA
12	J910260	1	ANEL-O	O-RING	ANILLO-O
13	J928989	1	BRAÇADEIRA	CLAMP	ABRAZADERA
	J936821	1	VOLANTE Conj.	FLYWHEEL Assy.	VOLANTE Conj.
14	NSS	1	VOLANTE	FLYWHEEL	VOLANTE
15	J901774	1	CREMALHEIRA	RACK	CREMALLERA
16	J901395	8	PARAFUSO	BOLT	TORNILLO
17	J900269	8	ARRUELA	WASHER	ARANDELA
18	75312122	1	JUNTA	GASKET	JUNTA
19	75208320	1	BUJÃO	PLUG	TAPÓN
20	71102485	4	PARAFUSO	BOLT	TORNILLO

Nota 1: Para modelo 845
Note 1: For 845 model
Nota 1: Para modelo 845

Nota 2: Para modelo 845 DHP Dual Power
Note 2: For 845 DHP Dual Power model
Nota 2: Para modelo 845 DHP Dual Power

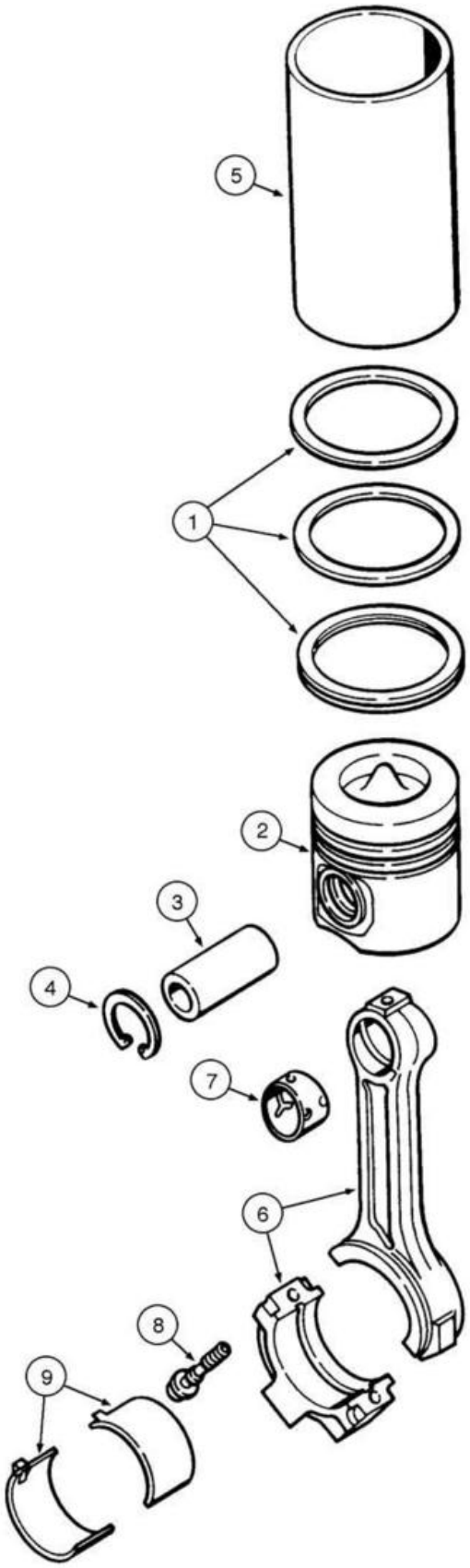
5
1
2
3
4
7
6
8
9

ITEM REF.	PEÇA Nº PART Nº PIEZA Nº	QTD. QTY. CANT.	DESCRIÇÃO (Português)	DESCRIPTION (English)	DESCRIPCIÓN (Español)
	J802747	6	ÊMBOLO Conj. (STD) **(Nota 1)**	PISTON Assy. (STD) **(Note 1)**	ÉMBOLO Conj. (STD) **(Nota 1)**
1	J802750	1	JOGO anéis	KIT rings	JUEGO anillos
2	NSS	1	ÊMBOLO	PISTON	ÉMBOLO
3	J934047	1	PINO	PIN	PASADOR
4	J920691	2	ANEL	RING	ANILLO
	J802764	6	ÊMBOLO Conj. (0.5mm) **(Nota 1)**	PISTON Assy. (0.5mm) **(Note 1)**	ÉMBOLO Conj. (0.5mm) **(Nota 1)**
1	J802750	1	JOGO anéis	KIT rings	JUEGO anillos
2	NSS	1	ÊMBOLO	PISTON	ÉMBOLO
3	J934047	1	PINO	PIN	PASADOR
4	J901706	2	ANEL	RING	ANILLO
	J802765	6	ÊMBOLO Conj. (1.0mm) **(Nota 1)**	PISTON Assy. (1.0mm) **(Note 1)**	ÉMBOLO Conj. (1.0mm) **(Nota 1)**
1	J802750	1	JOGO anéis	KIT rings	JUEGO anillos
2	NSS	1	ÊMBOLO	PISTON	ÉMBOLO
3	J934047	1	PINO	PIN	PASADOR
4	J901706	2	ANEL	RING	ANILLO
	J802757	6	ÊMBOLO Conj. (STD) **(Nota 2)**	PISTON Assy. (STD) **(Note 2)**	ÉMBOLO Conj. (STD) **(Nota 2)**
1	J802750	1	JOGO anéis	KIT rings	JUEGO anillos
2	NSS	1	ÊMBOLO	PISTON	ÉMBOLO
3	J934047	1	PINO	PIN	PASADOR
4	J920691	2	ANEL	RING	ANILLO
	J802758	6	ÊMBOLO Conj. (0.5mm) **(Nota 2)**	PISTON Assy. (0.5mm) **(Note 2)**	ÉMBOLO Conj. (0.5mm) **(Nota 2)**
1	J802750	1	JOGO anéis	KIT rings	JUEGO anillos
2	NSS	1	ÊMBOLO	PISTON	ÉMBOLO
3	J934047	1	PINO	PIN	PASADOR
4	J901706	2	ANEL	RING	ANILLO
	J802759	6	ÊMBOLO Conj. (1.0mm) **(Nota 2)**	PISTON Assy. (1.0mm) **(Note 2)**	ÉMBOLO Conj. (1.0mm) **(Nota 2)**
1	J802750	1	JOGO anéis	KIT rings	JUEGO anillos
2	NSS	1	ÊMBOLO	PISTON	ÉMBOLO
3	J934047	1	PINO	PIN	PASADOR
4	J901706	2	ANEL	RING	ANILLO
5	J904166		CAMISA de cilindros UQN	LINER cylinder UAR	CAMISA de cilindros UCN
	J942581	6	BIELA Conj. **(Nota 1)**	CONNECTING-ROD Assy. **(Note 1)**	BIELA Conj. **(Nota 1)**
6	NSS	1	BIELA	CONNECTING-ROD	BIELA
7	J941476	1	BUCHA	BUSHING	BUJE
8	J900919	2	PARAFUSO	BOLT	TORNILLO
	J971212	6	BIELA Conj. **(Nota 2)**	CONNECTING-ROD Assy. **(Note 2)**	BIELA Conj. **(Nota 2)**
6	NSS	1	BIELA	CONNECTING-ROD	BIELA
7	J891178		BUCHA	BUSHING	BUJE
8	J891179		PARAFUSO	BOLT	TORNILLO
9	J901170	12	CASQUILHO STD **(Nota 1)**	BEARING STD **(Note 1)**	COJINETE STD **(Nota 1)**
9	J901171		CASQUILHO (0.25mm) **(Nota 1)** UQN	BEARING (0.25mm) **(Note 1)** UAR	COJINETE (0.25mm) **(Nota 1)** UCN
9	J901172		CASQUILHO (0.50mm) **(Nota 1)** UQN	BEARING (0.50mm) **(Note 1)** UAR	COJINETE (0.50mm) **(Nota 1)** UCN
9	J901173		CASQUILHO (0.75mm) **(Nota 1)** UQN	BEARING (0.75mm) **(Note 1)** UAR	COJINETE (0.75mm) **(Nota 1)** UCN
9	J901174		CASQUILHO (1.00mm) **(Nota 1)** UQN	BEARING (1.00mm) **(Note 1)** UAR	COJINETE (1.00mm) **(Nota 1)** UCN
9	J967060		CASQUILHO STD **(Nota 2)**	BEARING STD **(Note 2)**	COJINETE STD **(Nota 2)**
9	J967061		CASQUILHO (0.25mm) **(Nota 2)**	BEARING (0.25mm) **(Note 2)**	COJINETE (0.25mm) **(Nota 2)**
9	J967062		CASQUILHO (0.50mm) **(Nota 2)**	BEARING (0.50mm) **(Note 2)**	COJINETE (0.50mm) **(Nota 2)**
9	J967063		CASQUILHO (0.75mm) **(Nota 2)**	BEARING (0.75mm) **(Note 2)**	COJINETE (0.75mm) **(Nota 2)**
9	J967064		CASQUILHO (1.00mm) **(Nota 2)**	BEARING (1.00mm) **(Note 2)**	COJINETE (1.00mm) **(Nota 2)**

Nota 1: Para modelo 845
Note 1: For 845 model
Nota 1: Para modelo 845

Nota 2: Para modelo 845 DHP Dual Power
Note 2: For 845 DHP Dual Power model
Nota 2: Para modelo 845 DHP Dual Power

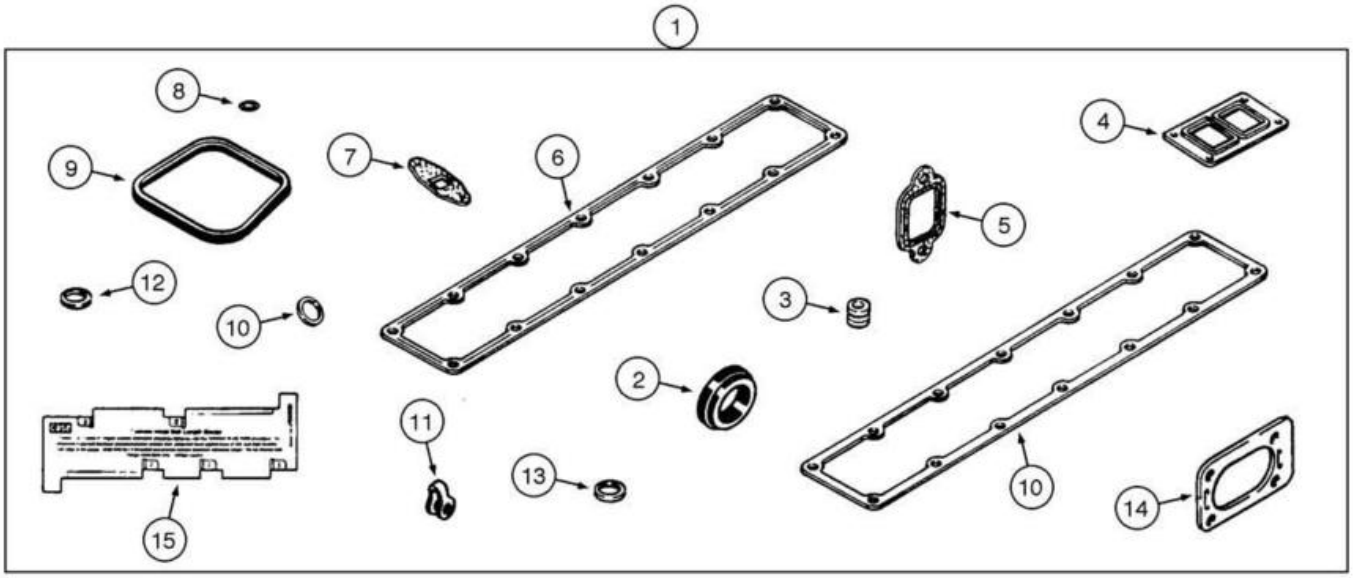
1
8
9
7
6
4
5
12
10
3
2
11
13
10
14
15

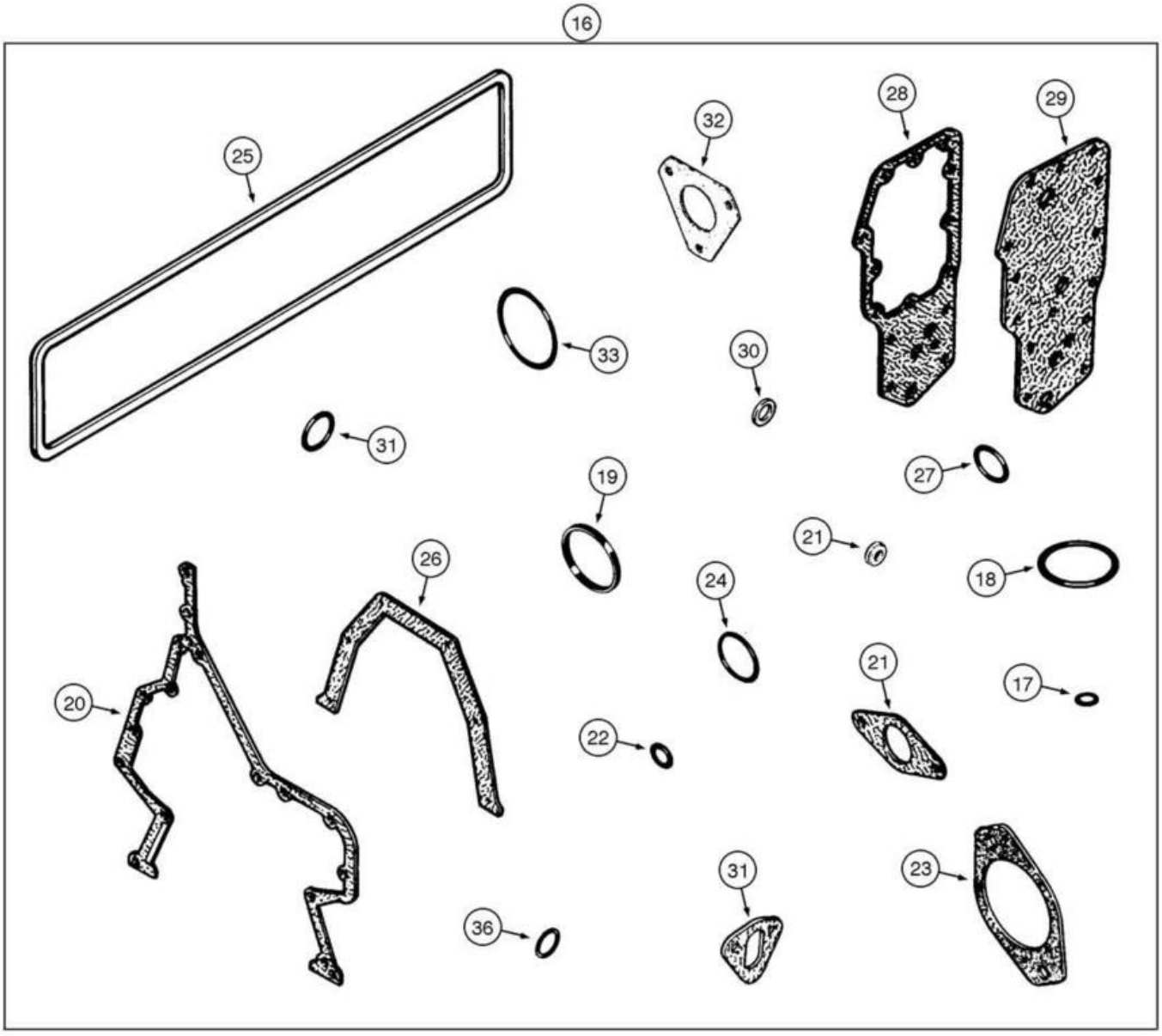
16
25
32
28
29
33
30
31
27
19
21
18
26
24
20
21
17
22
31
23
36

ITEM REF.	PEÇA Nº PART Nº PIEZA Nº	QTD. QTY. CANT.	DESCRIÇÃO (Português)	DESCRIPTION (English)	DESCRIPCIÓN (Español)
1	148608A1	1	JOGO juntas sup STD	KIT gasket	JUEGO juntas sup STD
1	148605A1	1	JOGO juntas sup 0,25	KIT gasket	JUEGO juntas sup 0,25
1	148606A1	1	JOGO juntas sup 0,50	KIT gasket	JUEGO juntas sup 0,50
2	J906697	1	GUARNIÇÃO termostato	WEATHERSTRIP thermostat	GUARNICIÓN termostato
3	J921640	12	VEDADOR válvula admissão/escape	SEAL intake/exhasut valves	SELLO valvula admisión/escape
4	J901356	1	GUARNIÇÃO turbocompressor	WEATHERSTRIP turbocharger	GUARNICIÓN turbocargador
5	J927154	6	GUARNIÇÃO coletor escape	WEATHERSTRIP exhasut manifold	GUARNICIÓN multiple escape
6	J283570	1	GUARNIÇÃO cabeçote STD	WEATHERSTRIP head STD	GUARNICIÓN culata STD
7	J931350	1	GUARNIÇÃO tubo óleo	WEATHERSTRIP oil tube	GUARNICIÓN tubo aceite
8	J935449	6	ANEL-O parafuso bal.	O-RING bolt	ANILLO-O
9	J930906	6	VEDADOR tampa balancins	SEAL cover	SELLO tapa
10	J938152	1	GUARNIÇÃO coletor admissão	WEATHERSTRIP intake manifold	GUARNICIÓN multiple admisión
11	J903380	6	VEDADOR combustível	SEAL fuel	SELLO combustible
12	J906659	6	VEDADOR (7mm)	SEAL (7mm)	SELLO (7mm)
13	J909356	6	VEDADOR corpo injetor	SEAL injector body	SELLO cuerpo inyector
14	J914856	1	GUARNIÇÃO conexão admissão	WEATHERSTRIP connector intake	GUARNICIÓN conector admisión
15	J823921	1	INDICADOR	GAUGE	INDICADOR
16	148607A1	1	JOGO juntas inf	KIT gasket block	JUEGO juntas inf
17	J906695	1	ANEL-O filtro comb.	O-RING filter	ANILLO-O
18	J906694	1	ANEL-O filtro comb.	O-RING filter	ANILLO-O
19	J903475	1	VEDADOR conector óleo	SEAL connector	SELLO
20	J931351	1	GUARNIÇÃO carcaça	WEATHERSTRIP housing	GUARNICIÓN
21	J928759	6	VEDADOR	SEAL	SELLO
22	J913994	1	ANEL-O pino distribuição	O-RING dist pin	ANILLO-O
23	J929751	1	GUARNIÇÃO PTO	WEATHERSTRIP power take-off	GUARNICIÓN
24	J906698	1	ANEL-O bomba de água	O-RING water pump	ANILLO-O bomba de agua
25	J284623	1	GUARNIÇÃO tampa tuchos	WEATHERSTRIP cover	GUARNICIÓN tapa
26	J928493	1	GUARNIÇÃO tampa árvore	WEATHERSTRIP cover	GUARNICIÓN tapa
27	J906697	1	ANEL-O entrada água	O-RING water inlet	ANILLO-O entrada agua
28	J942914	1	GUARNIÇÃO radiador óleo	WEATHERSTRIP oil cooler	GUARNICIÓN radiador aceite
29	J942915	1	GUARNIÇÃO filtro	WEATHERSTRIP filter	GUARNICIÓN filtro
30	J902425	1	ARRUELA cárter	WASHER pan	ARANDELA carter
31	J923054	1	GUARNIÇÃO bomba combustível	WEATHERSTRIP fuel pump	GUARNICIÓN bomba combustible
32	J914389	1	GUARNIÇÃO bomba injetora	WEATHERSTRIP injection pump	GUARNICIÓN bomba inyectora
33	J912473	1	ANEL-O carcaça volante	O-RING flywhell housing	ANILLO-O carcasa volante

ÍNDICE
INDEX
INDICE

ACELERADOR E ARTICULAÇÕES **3-2**
THROTTLE AND LINKS
ACELERADOR Y ARTICULACIONES

PEDAL DO ACELERADOR **3-4**
ACELERATOR PEDAL
PEDAL DEL ACELERADOR

RESERVATÓRIO DE COMBUSTÍVEL **3-6**
FUEL RESERVOIR
DEPOSITO DE COMBUSTIBLE

TUBULAÇÃO DE COMBUSTÍVEL **3-8**
FUEL LINE
TUBERIA DE COMBUSTIBLE

TUBULAÇÃO DE COMBUSTÍVEL DO MOTOR **3-10**
ENGINE FUEL LINE
TUBERIA DE COMBUSTIBLE DEL MOTOR

BOMBA ALIMENTADORA E TUBULAÇÕES **3-12**
TRANSFER PUMP AND TUBES
BOMBA ALIMENTADORA Y TUBERIA

FILTRO DE COMBUSTÍVEL **3-14**
FUEL FILTER
FILTRO DE COMBUSTIBLE

BOMBA INJETORA E ACIONAMENTO **3-16**
FUEL INJECTON PUMP AND DRIVE
BOMBA DE INYECCIÓN DE COMBUSTIBLE

SOLENÓIDE DE CORTE DE COMBUSTÍVEL **3-18**
FUEL SHUT'OFF SOLENOID
SOLENOIDE DE CORTE DE COMBUSTIBLE

BICO INJETOR **3-20**
INJECTOR NOZZLE
INYECTOR DE COMBUSTIBLE

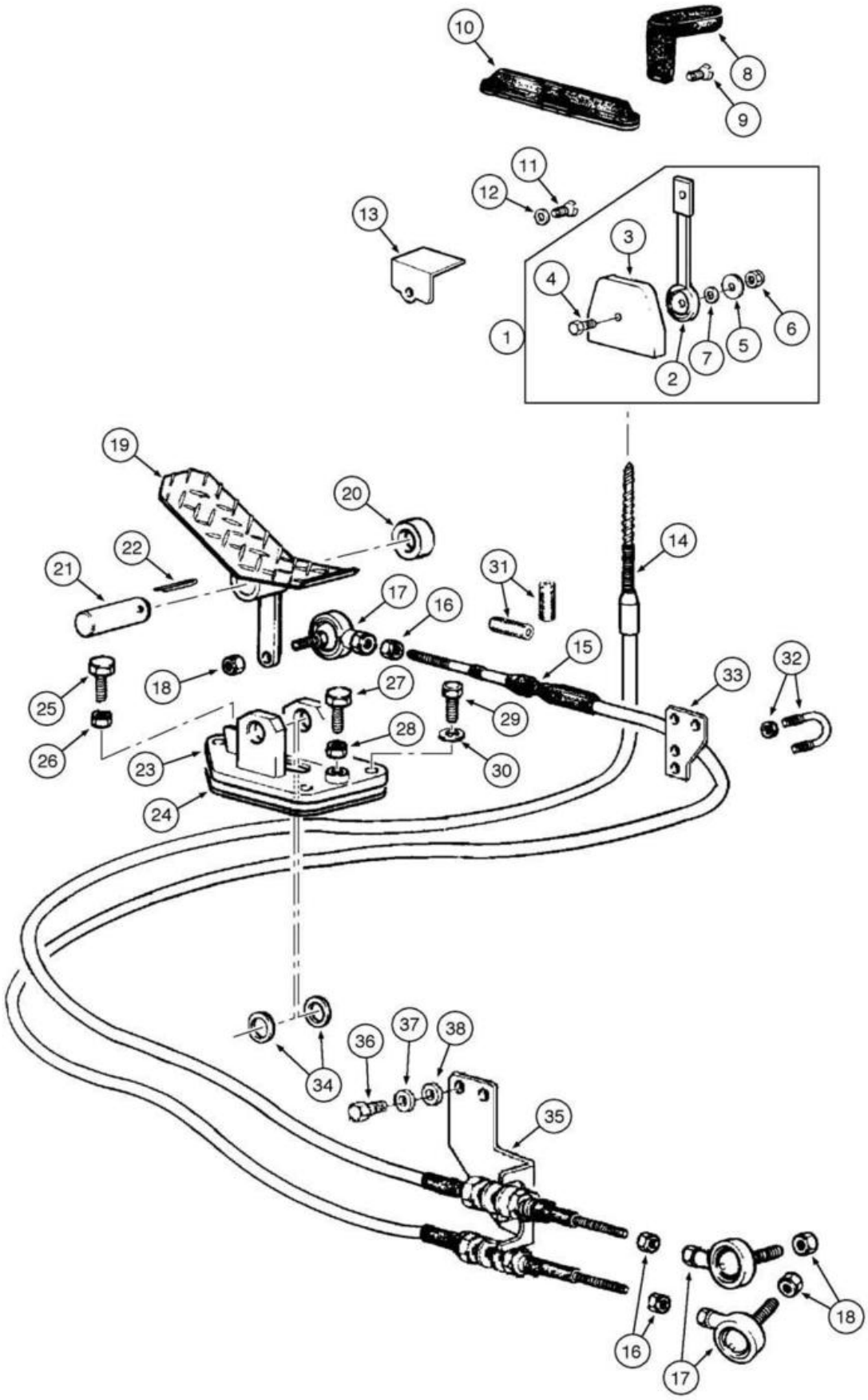
10
8
9
11
12
13
3
4
1
2
7
5
6
19
20
22
21
14
31
17
16
15
33
32
18
25
27
29
26
28
23
30
24
34
36
37
38
35
16
17
18

ITEM REF.	PEÇA Nº PART Nº PIEZA Nº	QTD. QTY. CANT.	DESCRIÇÃO (Português)	DESCRIPTION (English)	DESCRIPCIÓN (Español)
1	75264203	1	ALAVANCA Aceledador Conj.	LEVER Throtle Assy.	PALANCA Acelerador Conj.
2	75264204	1	SUPORTE	ROD	VÁSTAGO
3	75264205	1	CORPO	BODY	CUERPO
4	10902631	1	PARAFUSO	BOLT	TORNILLO
5	75264206	1	DISCO	DISK	DISCO
6	12575421	1	PORCA	NUT	TUERCA
7	12601570	1	ARRUELA	WASHER	ARANDELA
8	82002692	1	MANOPLA	HANDLE	MANIJA
9	13275811	1	PARAFUSO	BOLT	TORNILLO
10	85803380	1	COIFA	BOOT	PROTECTOR
11	10384511	4	PARAFUSO	BOLT	TORNILLO
12	70928190	4	ARRUELA	WASHER	ARANDELA
13	75323478	1	CHAPA	PLATE	PLACA
14	75251274	1	CABO	ROPE	CABLE
15	75251275	1	CABO	ROPE	CABLE
16	70911040	3	PORCA	NUT	TUERCA
17	70686384	3	EXTREMIDADE	SIDE	EXTREMO
18	70916590	3	PORCA	NUT	TUERCA
19	75256466	1	PEDAL	PEDAL	PEDAL
20	73125852	2	ROLAMENTO	BEARING	RODAMIENTO
21	73162359	1	EIXO	SHAFT	EJE
22	70904002	1	CONTRA-PINO	COTTER PIN	CHAVETA PARTIDA
23	75249975	1	SUPORTE	BRACKET	SOPORTE
24	75321578	1	COIFA	DUST BOOT	CAPUCHA
25	16043831	1	PARAFUSO	BOLT	TORNILLO
26	16100821	1	PORCA	NUT	TUERCA
27	11112431	1	PARAFUSO	BOLT	TORNILLO
28	11702921	1	PORCA	NUT	TUERCA
29	10903031	3	PARAFUSO	BOLT	TORNILLO
30	14496431	3	ARRUELA	WASHER	ARANDELA
31	73160779	2	LUVA	SLEEVE	MANGUITO
32	75244191	1	ABRAÇADEIRA	CLAMP	ABRAZADERA
33	75326910	1	CHAPA	PLATE	PLACA
34	73121925	2	ARRUELA	WASHER	ARANDELA
35	75326938	1	SUPORTE	BRACKET	SOPORTE
36	16043831	4	PARAFUSO	BOLT	TORNILLO
37	10516671	4	ARRUELA pressão	WASHER lock	ARANDELA presión
38	12638501	4	ARRUELA	WASHER	ARANDELA

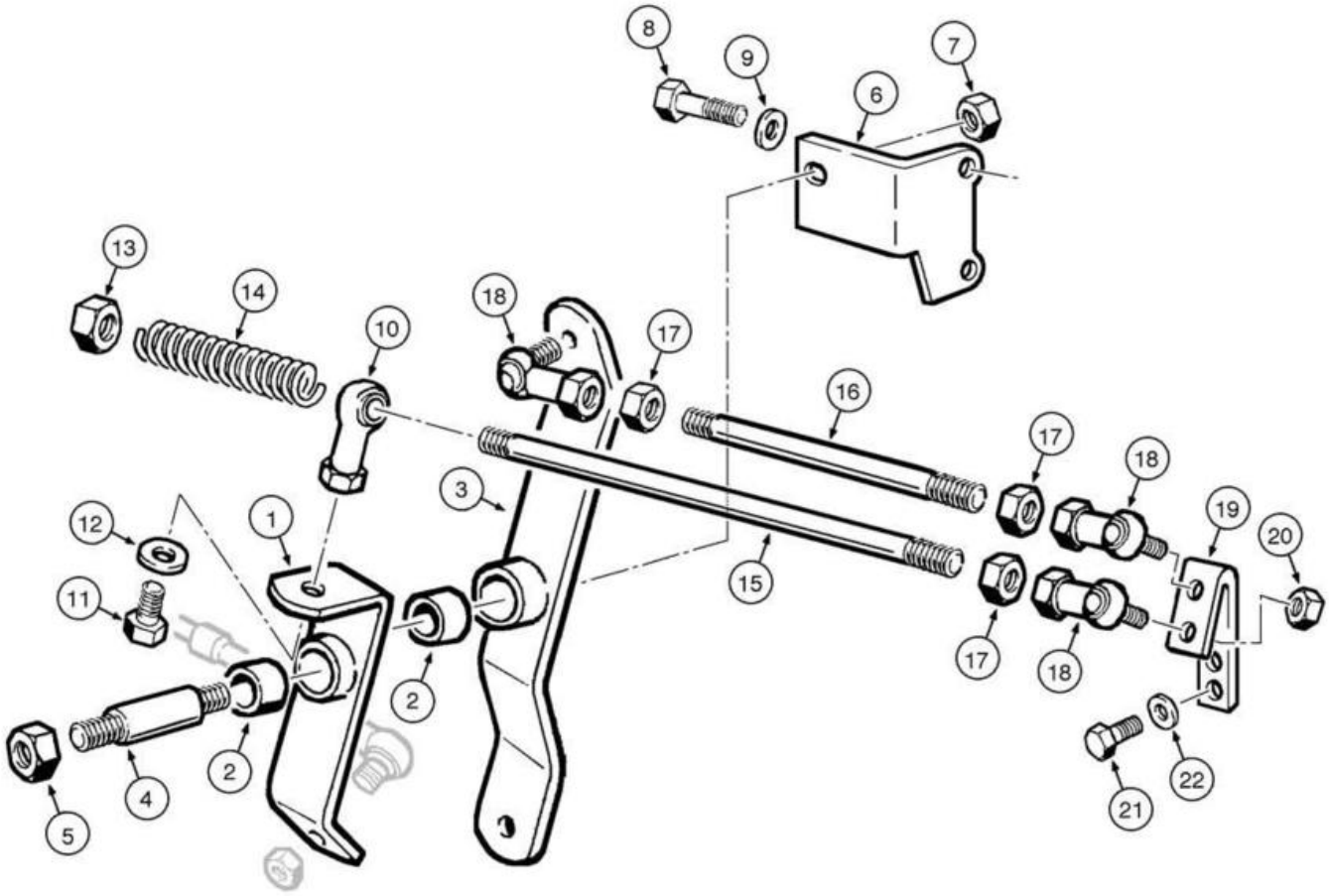
8
9
7
6
13
14
18
17
10
16
17
18
19
20
3
12
1
11
15
17
18
2
2
4
5
22
21

ITEM REF.	PEÇA Nº PART Nº PIEZA Nº	QTD. QTY. CANT.	DESCRIÇÃO (Português)	DESCRIPTION (English)	DESCRIPCIÓN (Español)
1	75262125	1	ALAVANCA	LEVER	PALANCA
2	73125849	1	ROLAMENTO	BEARING	RODAMIENTO
3	73157022	1	ALAVANCA	LEVER	PALANCA
4	75222095	1	EIXO	SHAFT	EJE
5	70911028	2	PORCA	NUT	TUERCA
6	75320167	1	SUPORTE	BRACKET	SOPORTE
7	70918309	2	PORCA	NUT	TUERCA
8	11106431	1	PARAFUSO	BOLT	TORNILLO
9	10516871	2	ARRUELA pressão	WASHER lock	ARANDELA presión
10	70638732	1	EXTREMIDADE	SIDE	EXTREMIDADE
11	70927353	1	PARAFUSO	BOLT	TORNILLO
12	70904208	1	ARRUELA pressão	WASHER lock	ARANDELA presión
13	70915972	2	PORCA	NUT	TUERCA
14	75254139	2	MOLA	SPRING	RESORTE
15	87351329	1	TIRANTE **(Nota 1)**	TIE-ROD **(Note 1)**	TIRANTE **(Nota 1)**
15	73163926	1	TIRANTE **(Nota 2)**	TIE-ROD **(Note 2)**	TIRANTE **(Nota 2)**
16	87351327	1	TIRANTE	TIE-ROD	TIRANTE
17	70911040	6	PORCA	NUT	TUERCA
18	70686384	6	EXTREMIDADE	SIDE	EXTREMIDADE
19	73163925	1	SUPORTE	BRACKET	SOPORTE
20	70916590	3	PORCA	NUT	TUERCA
21	10516479	2	ARRUELA pressão	WASHER lock	ARANDELA presión
22	10902331	2	PARAFUSO	BOLT	TORNILLO

Nota 1: Para modelo 845
Note 1: For 845 model
Nota 1: Para modelo 845

Nota 2: Para modelo 845 DHP Dual Power
Note 2: For 845 DHP Dual Power model
Nota 2: Para modelo 845 DHP Dual Power

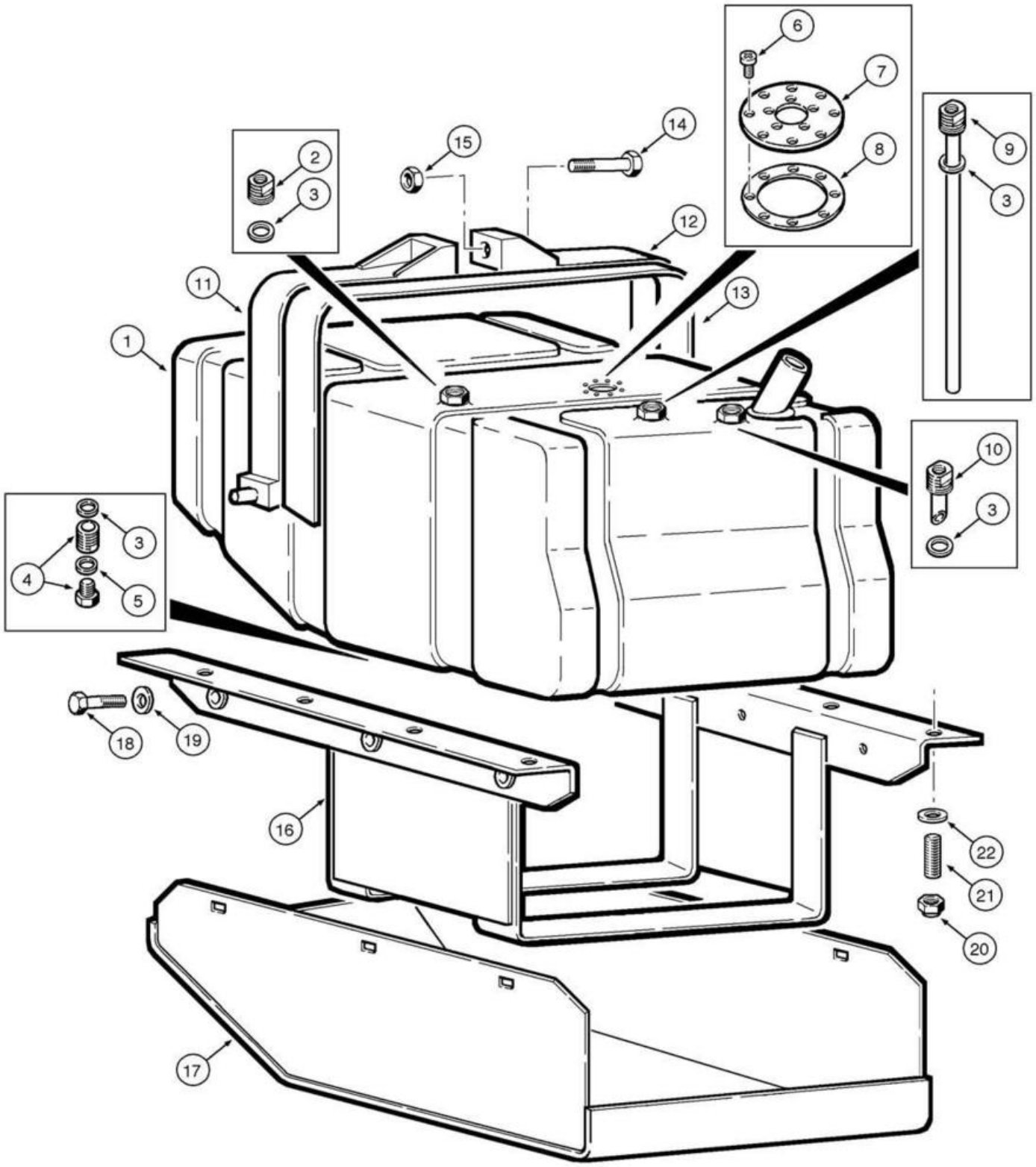
1
2
3
4
5
6
7
8
9
10
11
12
13
14
15
16
17
18
19
20
21
22

ITEM REF.	PEÇA Nº PART Nº PIEZA Nº	QTD. QTY. CANT.	DESCRIÇÃO (Português)	DESCRIPTION (English)	DESCRIPCIÓN (Español)
1	75249917	1	RESERVATÓRIO	RESERVOIR	DEPÓSITO
2	71103258	1	CONEXÃO	FITTING	CONEXIÓN
3	71103256	4	ANEL vedação	RING seal	ANILLO de vedación
4	71103259	1	CONEXÃO	FITTING	CONEXIÓN
5	71103260	1	ANEL vedação	RING seal	ANILLO de vedación
6	71102221	8	PARAFUSO	SCREW	TORNILLO
7	71102223	1	TAMPA	COVER	TAPA
8	71102222	1	JUNTA	GASKET	JUNTA
9	71102740	1	TUBO	TUBE	TUBO
10	71103257	1	CONEXÃO	FITTING	CONEXIÓN
11	75254955	2	CINTA	STRAP	CINTA
12	75254964	2	CINTA	STRAP	CINTA
13	75249952	2	PROTETOR	PROTECTOR	PROTECTOR
14	11113431	2	PARAFUSO	BOLT	TORNILLO
15	11702921	2	PORCA	NUT	TUERCA
16	75267190	1	SUPORTE	BRACKET	SOPORTE
17	75267182	1	PROTETOR do tanque	PROTECTOR tank	PROTECTOR
18	14257830	6	PARAFUSO	BOLT	TORNILLO
19	10520221	6	ARRUELA	WASHER	ARANDELA
20	16105021	8	PORCA	NUT	TUERCA
21	13530330	8	PRISIONEIRO	STUD	ESPÁRRAGO
22	12646921	8	ARRUELA	WASHER	ARANDELA

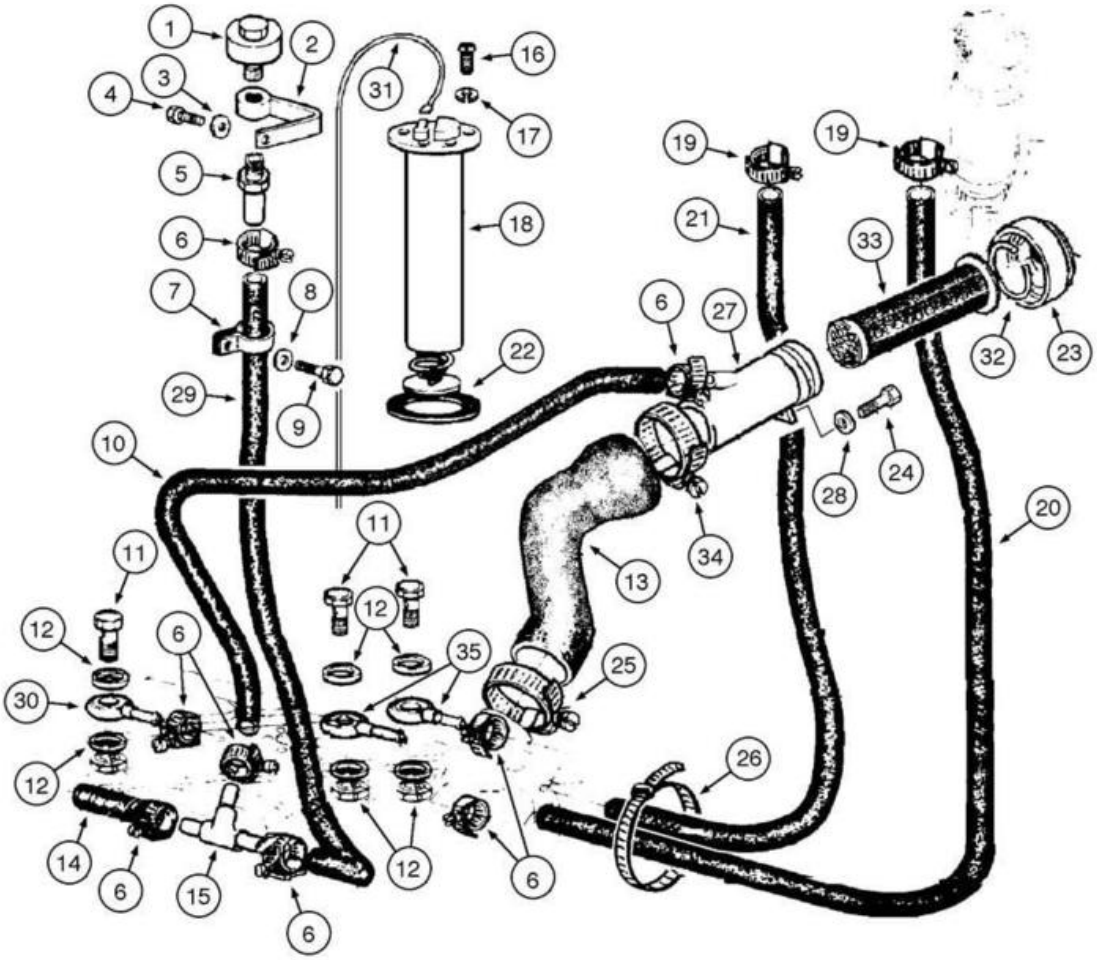
1
2
3
4
5
6
7
8
9
10
11
12
13
14
15
16
17
18
19
20
21
22
23
24
25
26
27
28
29
30
31
32
33
34
35

ITEM REF.	PEÇA Nº PART Nº PIEZA Nº	QTD. QTY. CANT.	DESCRIÇÃO (Português)	DESCRIPTION (English)	DESCRIPCIÓN (Español)
1	70050748	1	RESPIRO	BREATHER	RESPIRADERO
2	73153453	1	SUPORTE	BRACKET	SOPORTE
3	70677006	2	ARRUELA	WASHER	ARANDELA
4	11106231	1	PARAFUSO	BOLT	TORNILLO
5	73153451	1	TUBO	TUBE	TUBO
6	70921910	6	BRAÇADEIRA	CLAMP	ABRAZADERA
7	70926049	1	BRAÇADEIRA	CLAMP	ABRAZADERA
8	70677006	2	ARRUELA	WASHER	ARANDELA
9	11103031	3	PARAFUSO	BOLT	TORNILLO
10	73162469	1	TUBO flexível	TUBE flexible	TUBO flexible
11	10184317	3	PARAFUSO	BOLT banjo	TORNILLO hueco
12	10279985	6	ANEL vedação	RING seal	ANILLO vedación
13	75321358	1	TUBO flexível	TUBE flexible	TUBO flexible
14	73153814	1	TUBO flexível	TUBE flexible	TUBO flexible
15	73153450	1	CONECTOR	CONNECTOR	CONECTADOR
16	13274211	5	PARAFUSO	BOLT	TORNILLO
17	11195479	5	ARRUELA	WASHER	ARANDELA
18	75251139	1	MEDIDOR nível	SENDER level	MEDIDOR nivel
19	79084753	1	BRAÇADEIRA	CLAMP	ABRAZADERA
20	75326414	1	TUBO flexível	TUBE flexible	TUBO flexible
21	87361282	1	TUBO flexível	TUBE flexible	TUBO flexible
22	75288871	1	JUNTA	GASKET	JUNTA
23	87362264	1	TAMPA	COVER	TAPA
24	11106431	1	PARAFUSO	BOLT	TORNILLO
25	70922200	4	BRAÇADEIRA	CLAMP	ABRAZADERA
26	75201642	2	BRAÇADEIRA	CLAMP	ABRAZADERA
27	75321359	1	TUBO	NECK filling	BOCAL relleno
28	10516879	1	ARRUELA	WASHER	ARANDELA
29	73153454	1	TUBO flexível	TUBE flexible	TUBO flexible
30	75252238	1	CONECTOR	CONNECTOR	CONECTADOR
31	75253139	1	CHICOTE reservatório combustível	HARNESS fuel reservoir	MAZO-DE-CABLES depósito combustible
32	4971843	1	ANEL trava	RING lock	ANILLO traba
33	75325672	1	FILTRO combustível	FILTER fuel	FILTRO combustible
34	70930425	1	BRAÇADEIRA	CLAMP	ABRAZADERA
35	79010214	2	CONECTOR	CONNECTOR	CONECTADOR

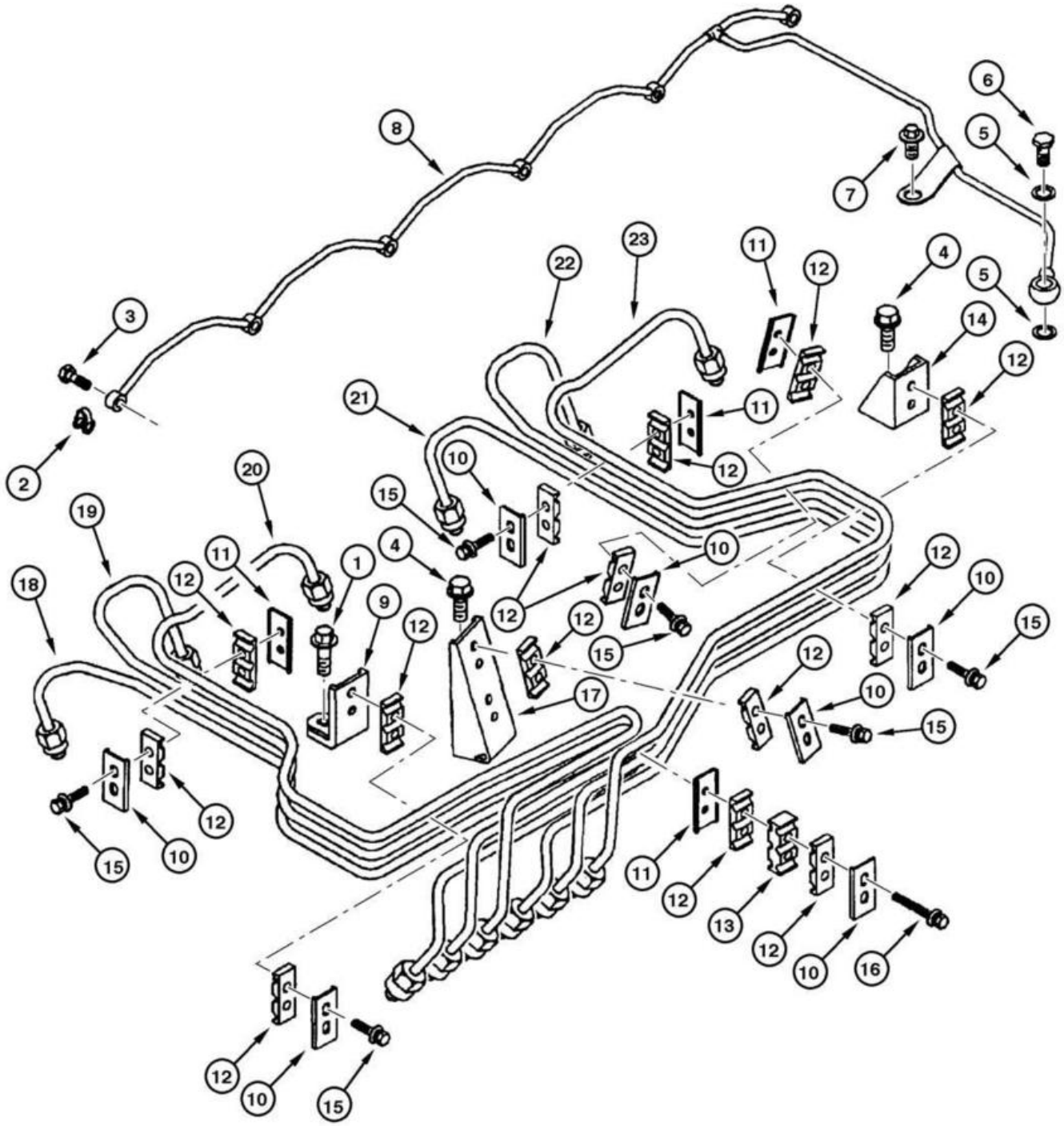
1
2
3
4
5
6
7
8
9
10
11
12
13
14
15
16
17
18
19
20
21
22
23

ITEM REF.	PEÇA Nº PART Nº PIEZA Nº	QTD. QTY. CANT.	DESCRIÇÃO (Português)	DESCRIPTION (English)	DESCRIPCIÓN (Español)
1	J900631	1	PARAFUSO	BOLT	TORNILLO
2	J903380	6	SELO	SEAL	ANILLO
3	J905307	6	PARAFUSO banjo	BOLT banjo	TORNILLO banjo
4	J918108	2	PARAFUSO	BOLT	TORNILLO
5	J918188	2	ARRUELA vedação	WASHER seal	ARANDELA de vedación
6	J924726	1	VÁLVULA controle	VALVE control	VÁLVULA controle
7	J924962	3	PARAFUSO	BOLT	TORNILLO
8	J926103	1	COLETOR combustível **(Nota 1)**	MANIFOLD fuel **(Note 1)**	MULTIPLE combustible **(Nota 1)**
8	J930847	1	COLETOR combustível **(Nota 2)**	MANIFOLD fuel **(Note 2)**	MULTIPLE combustible **(Nota 2)**
9	J282942	1	BRAÇO	ARM	BRAZO
10	J904519	7	BRAÇO	ARM	BRAZO
11	J917716	4	BRAÇO	ARM	BRAZO
12	J917747	14	ISOLADOR vibração	INSULATOR vibration	AISLADOR vibración
13	J917748	1	ISOLADOR vibração	INSULATOR vibration	AISLADOR vibración
14	J920159	1	BRAÇO	ARM	BRAZO
15	J920854	12	PARAFUSO	BOLT	TORNILLO
16	J920855	2	PARAFUSO	BOLT	TORNILLO
17	J921415	1	BRAÇO **(Nota 1)**	ARM **(Note 1)**	BRAZO **(Nota 1)**
17	J933301	1	BRAÇO **(Nota 2)**	ARM **(Note 2)**	BRAZO **(Nota 2)**
18	J932102	1	TUBO cil. 1 **(Nota 1)**	TUBE cyl.1 **(Note 1)**	TUBO cil. 1 **(Nota 1)**
18	J930739	1	TUBO cil. 1 **(Nota 2)**	TUBE cyl.1 **(Note 2)**	TUBO cil. 1 **(Nota 2)**
19	J932103	1	TUBO cil. 2 **(Nota 1)**	TUBE cyl.2 **(Note 1)**	TUBO cil. 2 **(Nota 1)**
19	J930740	1	TUBO cil. 2 **(Nota 2)**	TUBE cyl.2 **(Note 2)**	TUBO cil. 2 **(Nota 2)**
20	J932104	1	TUBO cil. 3 **(Nota 1)**	TUBE cyl.3 **(Note 1)**	TUBO cil. 3 **(Nota 1)**
20	J930741	1	TUBO cil. 3 **(Nota 2)**	TUBE cyl.3 **(Note 2)**	TUBO cil. 3 **(Nota 2)**
21	J932105	1	TUBO cil. 4 **(Nota 1)**	TUBE cyl.4 **(Note 1)**	TUBO cil. 4 **(Nota 1)**
21	J930742	1	TUBO cil. 4 **(Nota 2)**	TUBE cyl.4 **(Note 2)**	TUBO cil. 4 **(Nota 2)**
22	J932106	1	TUBO cil. 5 **(Nota 1)**	TUBE cyl.5 **(Note 1)**	TUBO cil. 5 **(Nota 1)**
22	J930743	1	TUBO cil. 5 **(Nota 2)**	TUBE cyl.5 **(Note 2)**	TUBO cil. 5 **(Nota 2)**
23	J932107	1	TUBO cil. 6 **(Nota 1)**	TUBE cyl.6 **(Note 1)**	TUBO cil. 6 **(Nota 1)**
23	J930744	1	TUBO cil. 6 **(Nota 2)**	TUBE cyl.6 **(Note 2)**	TUBO cil. 6 **(Nota 2)**

Nota 1: Para modelo 845
Note 1: For 845 model
Nota 1: Para modelo 845

Nota 2: Para modelo 845 DHP Dual Power
Note 2: For 845 DHP Dual Power model
Nota 2: Para modelo 845 DHP Dual Power

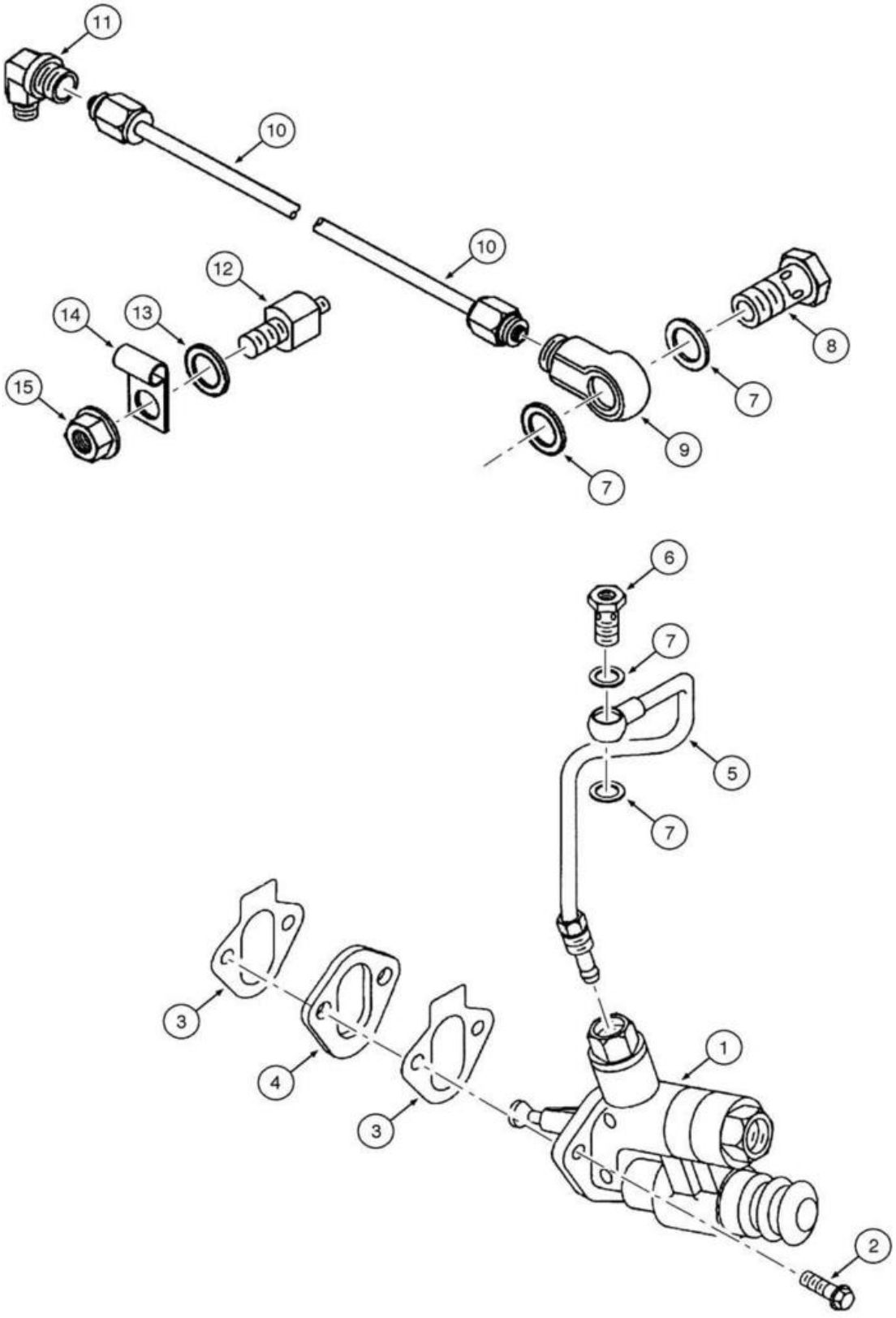
11
10
10
12
14
13
15
8
7
9
7
6
7
5
7
3
4
3
1
2

ITEM REF.	PEÇA Nº PART Nº PIEZA Nº	QTD. QTY. CANT.	DESCRIÇÃO (Português)	DESCRIPTION (English)	DESCRIPCIÓN (Español)
1	J933253	1	BOMBA comb. Conj. **(Nota 1)**	PUMP fuel Assy. **(Note 1)**	BOMBA Conj. **(Nota 1)**
1	J936316	1	BOMBA comb. Conj. **(Nota 2)**	PUMP fuel Assy. **(Note 2)**	BOMBA Conj. **(Nota 2)**
2	J900631	2	PARAFUSO	BOLT	TORNILLO
3	J931059	2	JUNTA placa **(Nota 1)**	GASKET cover **(Note 1)**	JUNTA **(Nota 1)**
3	J939258	2	JUNTA placa **(Nota 2)**	GASKET cover **(Note 2)**	JUNTA **(Nota 2)**
4	J914284	1	ESPAÇADOR **(Nota 1)**	SPACER **(Note 1)**	DISTANCIADOR **(Nota 1)**
4	J935435	1	ESPAÇADOR **(Nota 2)**	SPACER **(Note 2)**	DISTANCIADOR **(Nota 2)**
5	J926772	1	TUBO **(Nota 1)**	TUBE **(Note 1)**	TUBO **(Nota 1)**
5	J935480	1	TUBO **(Nota 2)**	TUBE **(Note 2)**	TUBO **(Nota 2)**
6	J916361	1	PARAFUSO banjo	BOLT banjo	TORNILLO banjo
7	J935171	4	ARRUELA vedação	WASHER seal	ARANDELA de vedación
8	J903035	1	PARAFUSO banjo	BOLT banjo	TORNILLO banjo
9	J919644	1	OLHAL	EYE	OLHAL
10	J934606	1	TUBO **(Nota 1)**	TUBE **(Note 1)**	TUBO **(Nota 1)**
10	J991515	1	TUBO **(Nota 2)**	TUBE **(Note 2)**	TUBO **(Nota 2)**
11	J910265	1	COTOVELO 90° **(Nota 1)**	ELBOW 90° **(Note 1)**	CODO 90° **(Nota 1)**
11	J928533	1	COTOVELO 90° **(Nota 2)**	ELBOW 90° **(Note 2)**	CODO 90° **(Nota 2)**
12	J934977	1	SUPORTE	BRACKET	SOPORTE
13	S300632	1	ARRUELA	WASHER	ARANDELA
14	149907A1	1	BRAÇADEIRA	CLAMP	ABRAZADERA
15	J900589	1	PORCA	NUT	TUERCA

Nota 1: Para modelo 845
Note 1: For 845 model
Nota 1: Para modelo 845

Nota 2: Para modelo 845 DHP Dual Power
Note 2: For 845 DHP Dual Power model
Nota 2: Para modelo 845 DHP Dual Power

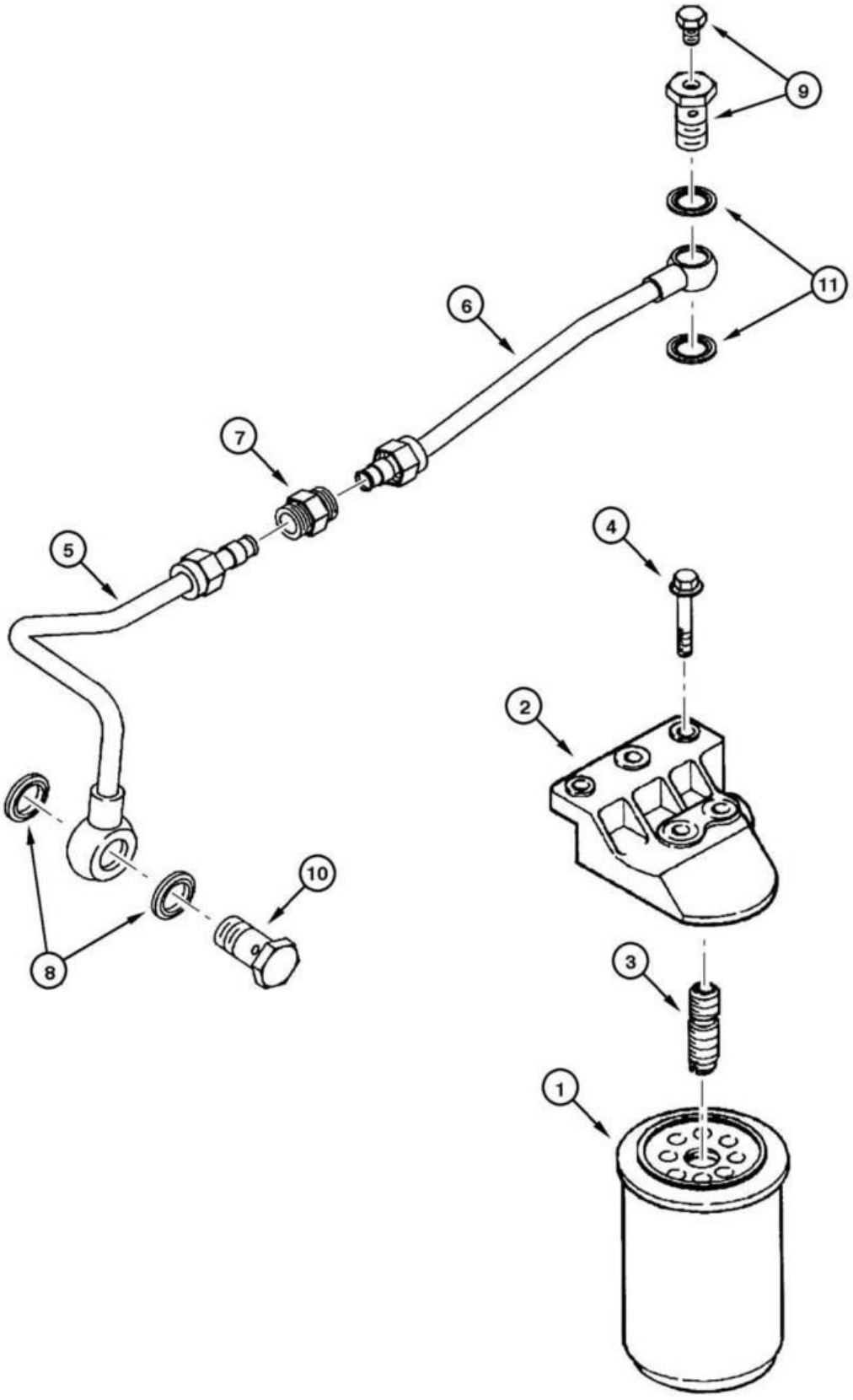
9
11
6
7
5
4
2
10
8
3
1

ITEM REF.	PEÇA Nº PART Nº PIEZA Nº	QTD. QTY. CANT.	DESCRIÇÃO (Português)	DESCRIPTION (English)	DESCRIPCIÓN (Español)
1	J286503	1	FILTRO combustível	FILTER fuel	FILTRO combustible
2	J933752	1	CABEÇOTE filtro **(Nota 1)**	HEAD filter **(Note 1)**	CULATA del filtro **(Nota 1)**
2	J930969	1	CABEÇOTE filtro **(Nota 2)**	HEAD filter **(Note 2)**	CULATA del filtro **(Nota 2)**
3	J925954	1	ADAPTADOR	ADAPTER	ADAPTADOR
4	J900632	1	PARAFUSO	BOLT	TORNILLO
5	J286419	1	TUBO **(Nota 1)**	TUBE **(Note 1)**	TUBO **(Nota 1)**
5	J936691	1	TUBO **(Nota 2)**	TUBE **(Note 2)**	TUBO **(Nota 2)**
6	J286420	1	TUBO	TUBE	TUBO
7	J908985	1	CONECTOR	CONNECTOR	CONECTADOR
8	J935172	1	ANEL-O vedação	O-RING seal	ANILLO-O de vedación
9	J905860	1	PARAFUSO banjo	BOLT banjo	TORNILLO banjo
10	J924725	1	PARAFUSO banjo	BOLT banjo	TORNILLO banjo
11	J935171	1	ANEL-O vedação	O-RING seal	ANILLO-O de vedación

Nota 1: Para modelo 845
Note 1: For 845 model
Nota 1: Para modelo 845

Nota 2: Para modelo 845 DHP Dual Power
Note 2: For 845 DHP Dual Power model
Nota 2: Para modelo 845 DHP Dual Power

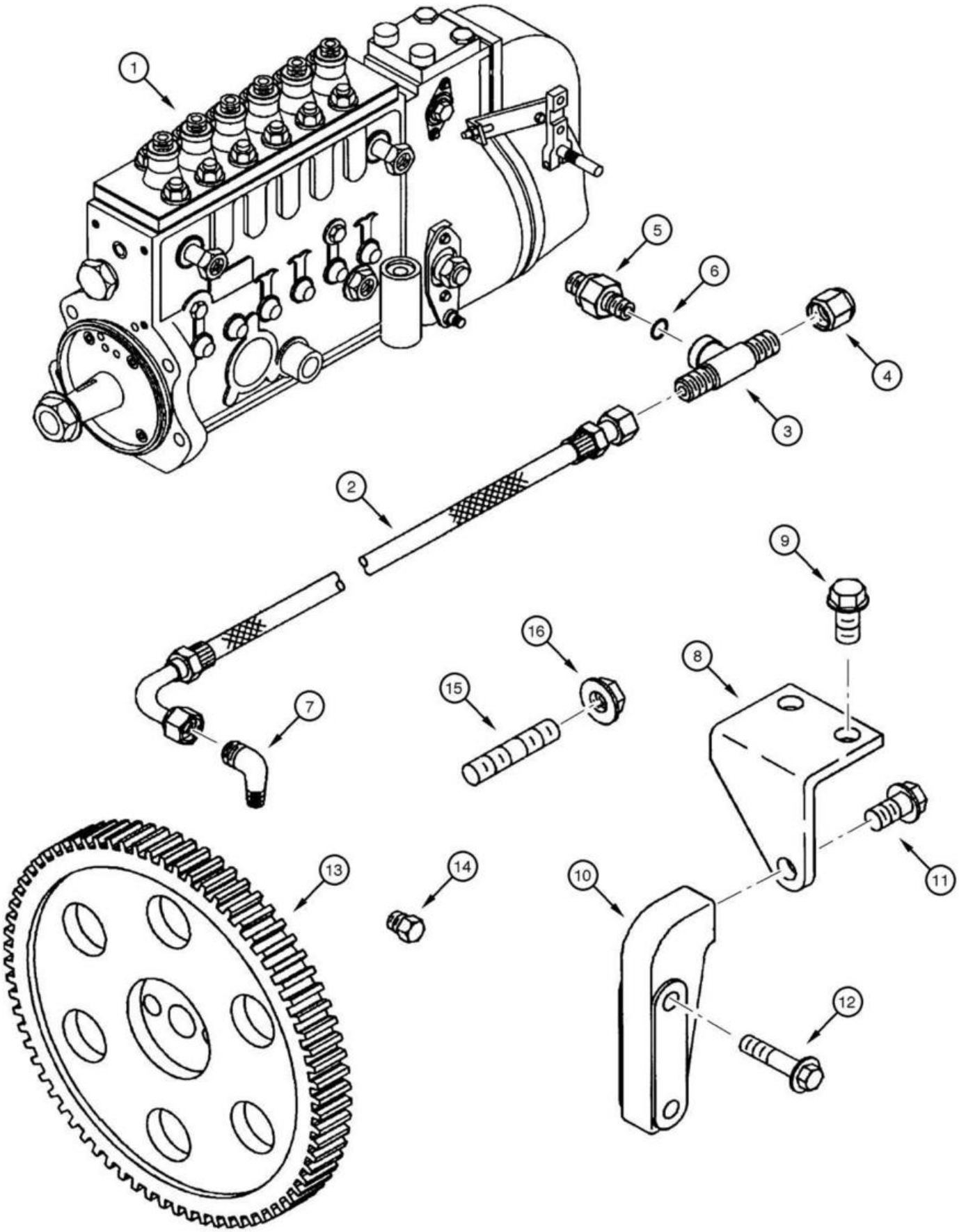
1
5
6
4
3
2
9
16
8
15
7
13
14
10
11
12

ITEM REF.	PEÇA Nº PART Nº PIEZA Nº	QTD. QTY. CANT.	DESCRIÇÃO (Português)	DESCRIPTION (English)	DESCRIPCIÓN (Español)
1	J928599	1	BOMBA inj. Conj. **(Nota 1)**	PUMP inj. Assy. **(Note 1)**	BOMBA inyect. Conj. **(Nota 1)**
1	J935772	1	BOMBA inj. Conj. **(Nota 2)**	PUMP inj. Assy. **(Note 2)**	BOMBA inyect. Conj. **(Nota 2)**
2	J918536	1	MANGUEIRA	HOSE	MANGUERA
3	J924346	1	CONEXÃO T **(Nota 1)**	CONNECTOR T **(Note 1)**	CONECTADOR T **(Nota 1)**
3	J933291	1	CONEXÃO T **(Nota 2)**	CONNECTOR T **(Note 2)**	CONECTADOR T **(Nota 2)**
4	J921556	1	TAMPÃO	PLUG	TAPÓN
5	J932321	1	CONECTOR **(Nota 1)**	CONNECTOR **(Note 1)**	CONECTADOR **(Nota 1)**
6	J678925	1	ANEL-O vedação	O-RING seal	ANILLO-O de vedación
5	J941472	1	CONECTOR **(Nota 2)**	CONNECTOR **(Note 2)**	CONECTADOR **(Nota 2)**
6	J678925	1	ANEL-O vedação	O-RING seal	ANILLO-O de vedación
7	E159220	1	COTOVELO	ELBOW	CODO
8	J863311	1	SUPORTE da bomba **(Nota 1)**	BRACKET pump **(Note 1)**	SOPORTE **(Nota 1)**
8	J928898	1	SUPORTE da bomba **(Nota 2)**	BRACKET pump **(Note 2)**	SOPORTE **(Nota 2)**
9	J093931	2	PARAFUSO	BOLT	TORNILLO
10	J863312	1	SUPORTE da bomba **(Nota 1)**	BRACKET pump **(Note 1)**	SOPORTE **(Nota 1)**
10	J003580	1	SUPORTE da bomba **(Nota 2)**	BRACKET pump **(Note 2)**	SOPORTE **(Nota 2)**
11	J903990	1	PARAFUSO	BOLT	TORNILLO
12	J900632	2	PARAFUSO	BOLT	TORNILLO
13	J934636	1	ENGRENAGEM **(Nota 1)**	GEAR **(Note 1)**	ENGRANAJE **(Nota 1)**
13	J931382	1	ENGRENAGEM **(Nota 2)**	GEAR **(Note 2)**	ENGRANAJE **(Nota 2)**
14	J906619	1	BUJÃO	PLUG	TAPÓN
15	J907978	4	PRISIONEIRO	STUD	ESPÁRRAGO
16	J902662	4	PORCA	NUT	TUERCA
17	J935032	1	ANEL-O vedação (não ilustrado)	O-RING (not shown)	ANILLO-O de vedación

Nota 1: Para modelo 845
Note 1: For 845 model
Nota 1: Para modelo 845

Nota 2: Para modelo 845 DHP Dual Power
Note 2: For 845 DHP Dual Power model
Nota 2: Para modelo 845 DHP Dual Power

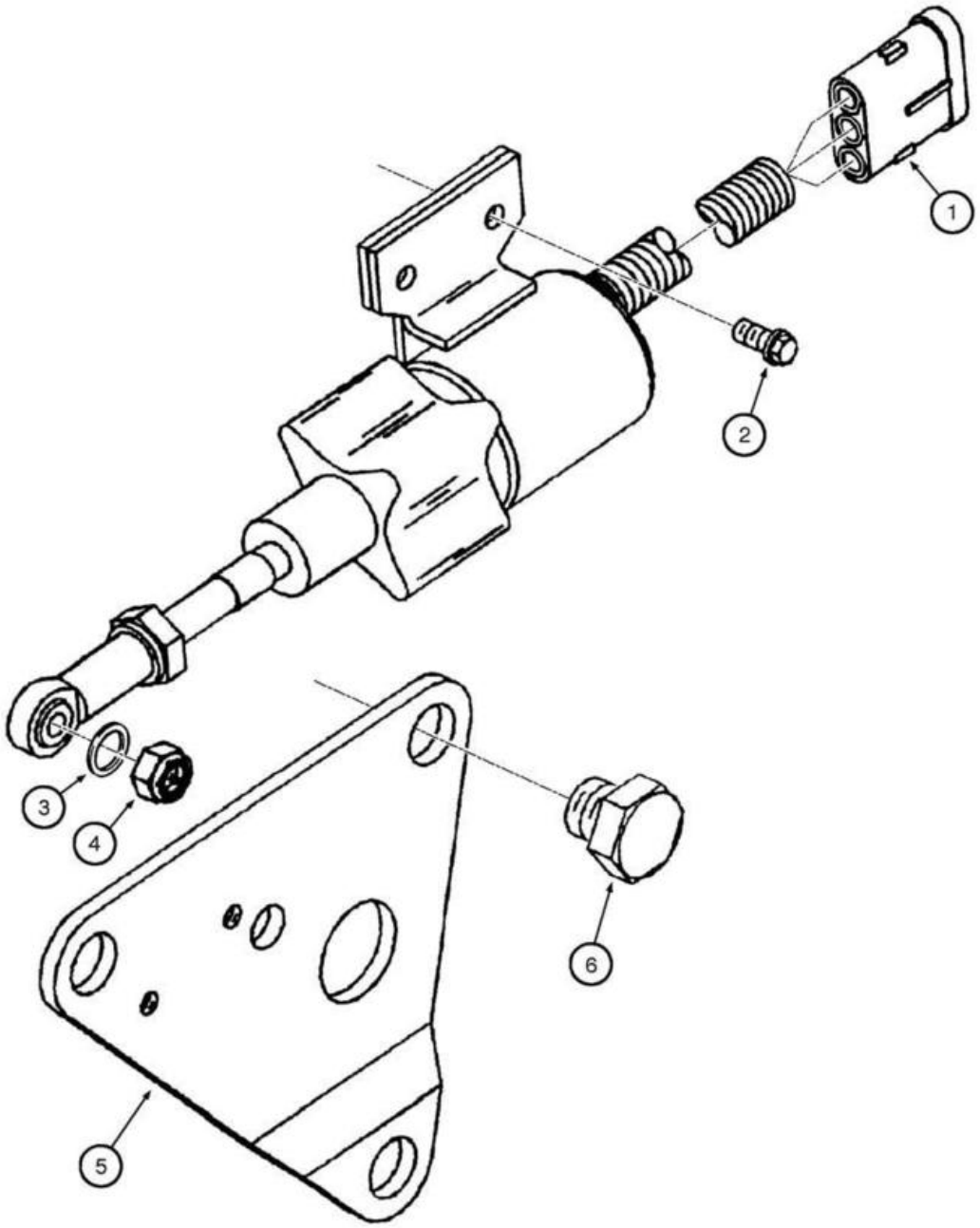
1
2
3
4
5
6

ITEM REF.	PEÇA Nº PART Nº PIEZA Nº	QTD. QTY. CANT.	DESCRIÇÃO (Português)	DESCRIPTION (English)	DESCRIPCIÓN (Español)
1	J932530	1	SOLENÓIDE (24V) Conj. **(Nota 1)**	SOLENOID (24V) Assy. **(Note 1)**	SOLENOIDE (24V) Conj. **(Nota 1)**
1	J935432	1	SOLENÓIDE (24V) Conj. **(Nota 2)**	SOLENOID (24V) Assy. **(Note 2)**	SOLENOIDE (24V) Conj. **(Nota 2)**
2	J900626	2	PARAFUSO	BOLT	TORNILLO
3	J934022	1	ARRUELA	WASHER	ARANDELA
4	J934021	1	PORCA	NUT	TUERCA
5	J930589	1	SUPORTE	BRACKET	SOPORTE
6	J929456	3	PARAFUSO	BOLT	TORNILLO

Nota 1: Para modelo 845
Note 1: For 845 model
Nota 1: Para modelo 845

Nota 2: Para modelo 845 DHP Dual Power
Note 2: For 845 DHP Dual Power model
Nota 2: Para modelo 845 DHP Dual Power

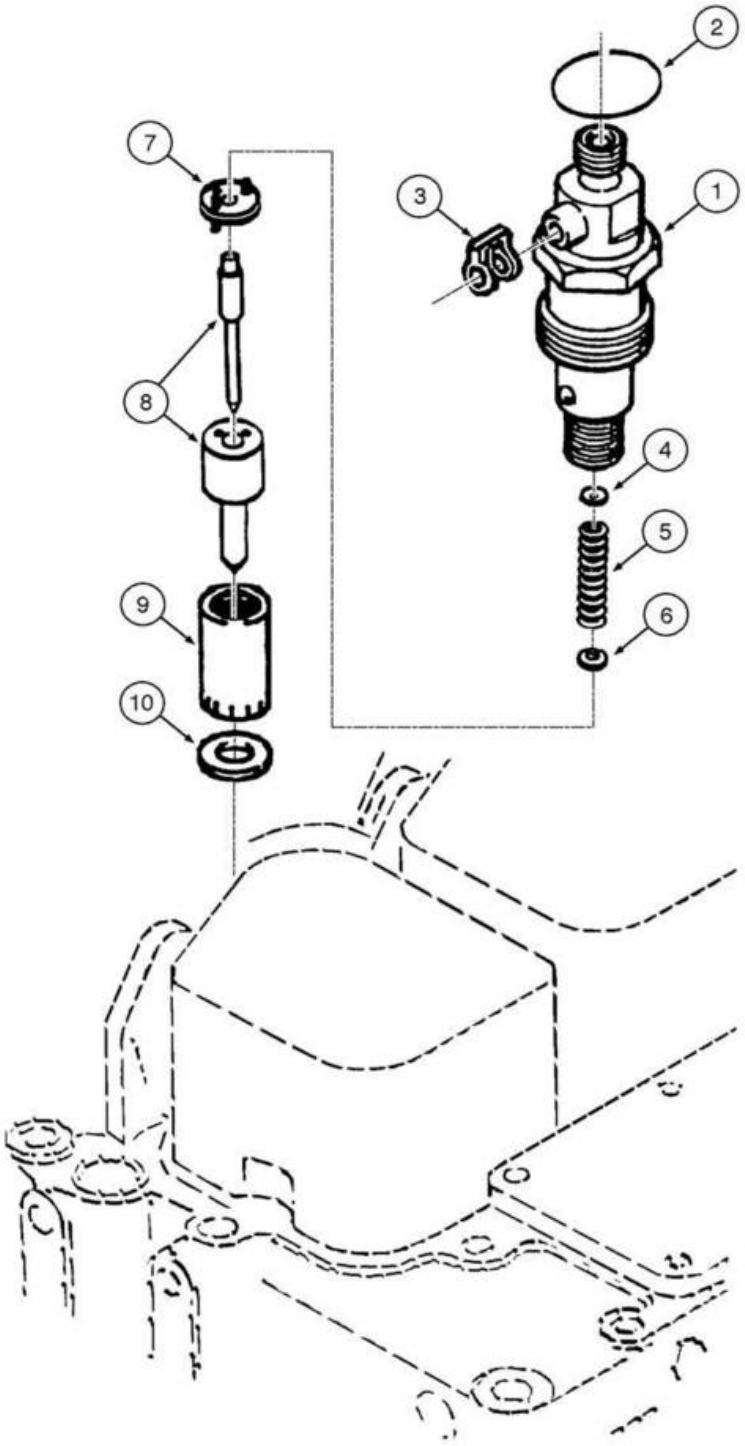
2
7
3
1
8
4
5
9
6
10

ITEM REF.	PEÇA Nº PART Nº PIEZA Nº	QTD. QTY. CANT.	DESCRIÇÃO (Português)	DESCRIPTION (English)	DESCRIPCIÓN (Español)
	J802677	6	INJETOR Conj. **(Nota 1)**	INJECTOR Assy. **(Note 1)**	INYECTOR Conj. **(Nota 1)**
1	NSS	1	INJETOR	INJECTOR	INYECTOR
2	J909356	1	ANEL-O	O-RING	ANILLO-O
3	J903380	1	SELO	SEAL	ANILLO
4	J905156		CALÇO (1,00mm) UQN	SHIM (1,00mm) UAR	CALZO (1,00mm) UCN
4	J905157		CALÇO (1,04mm) UQN	SHIM (1,04mm) UAR	CALZO (1,04mm) UCN
4	J905158		CALÇO (1,08mm) UQN	SHIM (1,08mm) UAR	CALZO (1,08mm) UCN
4	J905159		CALÇO (1,10mm) UQN	SHIM (1,10mm) UAR	CALZO (1,10mm) UCN
4	J905160		CALÇO (1,14mm) UQN	SHIM (1,14mm) UAR	CALZO (1,14mm) UCN
4	J905161		CALÇO (1,18mm) UQN	SHIM (1,18mm) UAR	CALZO (1,18mm) UCN
4	J905162		CALÇO (1,20mm) UQN	SHIM (1,20mm) UAR	CALZO (1,20mm) UCN
4	J905163		CALÇO (1,24mm) UQN	SHIM (1,24mm) UAR	CALZO (1,24mm) UCN
4	J905164		CALÇO (1,28mm) UQN	SHIM (1,28mm) UAR	CALZO (1,28mm) UCN
4	J905165		CALÇO (1,30mm) UQN	SHIM (1,30mm) UAR	CALZO (1,30mm) UCN
4	J905166		CALÇO (1,34mm) UQN	SHIM (1,34mm) UAR	CALZO (1,34mm) UCN
4	J905167		CALÇO (1,38mm) UQN	SHIM (1,38mm) UAR	CALZO (1,38mm) UCN
4	J905168		CALÇO (1,40mm) UQN	SHIM (1,40mm) UAR	CALZO (1,40mm) UCN
4	J905169		CALÇO (1,44mm) UQN	SHIM (1,44mm) UAR	CALZO (1,44mm) UCN
4	J905170		CALÇO (1,48mm) UQN	SHIM (1,48mm) UAR	CALZO (1,48mm) UCN
4	J905171		CALÇO (1,50mm) UQN	SHIM (1,50mm) UAR	CALZO (1,50mm) UCN
4	J905172		CALÇO (1,54mm) UQN	SHIM (1,54mm) UAR	CALZO (1,54mm) UCN
4	J905173		CALÇO (1,58mm) UQN	SHIM (1,58mm) UAR	CALZO (1,58mm) UCN
4	J905174		CALÇO (1,60mm) UQN	SHIM (1,60mm) UAR	CALZO (1,60mm) UCN
4	J905175		CALÇO (1,64mm) UQN	SHIM (1,64mm) UAR	CALZO (1,64mm) UCN
4	J905185		CALÇO (1,94mm) UQN	SHIM (1,94mm) UAR	CALZO (1,94mm) UCN
4	J905176		CALÇO (1,68mm) UQN	SHIM (1,68mm) UAR	CALZO (1,68mm) UCN
4	J905177		CALÇO (1,70mm) UQN	SHIM (1,70mm) UAR	CALZO (1,70mm) UCN
4	J905178		CALÇO (1,74mm) UQN	SHIM (1,74mm) UAR	CALZO (1,74mm) UCN
4	J905179		CALÇO (1,76mm) UQN	SHIM (1,76mm) UAR	CALZO (1,76mm) UCN
4	J905180		CALÇO (1,78mm) UQN	SHIM (1,78mm) UAR	CALZO (1,78mm) UCN
4	J905181		CALÇO (1,80mm) UQN	SHIM (1,80mm) UAR	CALZO (1,80mm) UCN
4	J905182		CALÇO (1,84mm) UQN	SHIM (1,84mm) UAR	CALZO (1,84mm) UCN
4	J905183		CALÇO (1,88mm) UQN	SHIM (1,88mm) UAR	CALZO (1,88mm) UCN
4	J905184		CALÇO (1,90mm) UQN	SHIM (1,90mm) UAR	CALZO (1,90mm) UCN
4	J905186		CALÇO (1,98mm) UQN	SHIM (1,98mm) UAR	CALZO (1,98mm) UCN
5	J905152	6	MOLA compressão	SPRING	RESORTE
6	J905153	6	ARRUELA	WASHER	ARANDELA
7	J905154	6	DISCO intermediário	DISC intermediate	DISCO
8	NSS	1	BICO INJETOR	NOZZLE INJECTOR	INYECTOR INYECTOR
9	J905155	6	RETENTOR injetor	RETAINER injector	RETÉN inyector
10	J906659	1	VEDADOR injetor	SEAL injector	SELLO inyector
	J802905	6	INJETOR Conj. **(Nota 2)**	INJECTOR Assy. **(Note 2)**	INYECTOR Conj. **(Nota 2)**
1	NSS	1	INJETOR	INJECTOR	INYECTOR
2	J909356	1	ANEL-O	O-RING	ANILLO-O
3	J903380	1	SELO	SEAL	ANILLO
8	NSS	1	BICO INJETOR	NOZZLE INJECTOR	INYECTOR INYECTOR
10	J923261	1	VEDADOR injetor	SEAL injector	SELLO inyector

Nota 1: Para modelo 845
Note 1: For 845 model
Nota 1: Para modelo 845

Nota 2: Para modelo 845 DHP Dual Power
Note 2: For 845 DHP Dual Power model
Nota 2: Para modelo 845 DHP Dual Power

ÍNDICE
INDEX
INDICE

MOTOR DE PARTIDA - CONJUNTO 4-2
STARTER - ASSEMBLY
MOTOR DE ARRANQUE CONJUNTO

ALTERNADOR 50A - MONTAGEM 4-4
ALTERNADOR 50A - ASSEMBLY
ALTERNADOR 50A - MONTAJE

ALTERNADOR 50A - CONJUNTO 4-6
ALTERNADOR 50A - COMPONENTS
ALTERNADOR 50A - CONJUNTO

ALTERNADOR 80A - MONTAGEM 4-8
ALTERNADOR 80A - ASSEMBLY
ALTERNADOR 80A - MONTAJE

ALTERNADOR 80A - CONJUNTO 4-10
ALTERNADOR 80A - COMPONENTS
ALTERNADOR 80A - CONJUNTO

SISTEMA ELÉTRICO - PRINCIPAL 4-12
ELECTRIC SYSTEM - MAIN
SISTEMA ELECTRICO - PRINCIPAL

SISTEMA ELÉTRICO - PAINEL DE INSTRUMENTOS 4-14
ELECTRIC SYSTEM - INSTRUMENT PANEL
SISTEMA ELECTRICO - PANEL DE INSTRUMIENTOS

SISTEMA ELÉTRICO - ACENDEDOR DE CIGARROS 4-16
ELECTRIC SYSTEM - CIGARETTE LIGHTER
SISTEMA ELECTRICO - ENCENDEDOR CIGARILLOS

SISTEMA ELÉTRICO - PAINEL DE COMANDO 4-18
ELECTRIC SYSTEM - COMMAND PANEL
SISTEMA ELECTRICO - PANEL DE MANDO

SISTEMA ELÉTRICO - RELÉS E FUSÍVEIS 4-20
ELECTRIC SYSTEM - RELAYS AND FUSES
SISTEMA ELECTRICO - RELES Y FUSIBLES

SISTEMA ELÉTRICO - UNIDADE DE COMANDO ELETRÔNICO 4-22
ELECTRIC SYSTEM - CONTROL UNIT
SISTEMA ELECTRICO - UNIDAD DE CONTROL

SISTEMA ELÉTRICO - MOTOR 4-24
ELECTRIC SYSTEM - ENGINE
SISTEMA ELECTRICO - MOTOR

SISTEMA ELÉTRICO - BATERIA 4-26
ELECTRIC SYSTEM - BATTERY
SISTEMA ELECTRICO - BATERIA

SISTEMA ELÉTRICO - TRANSMISSÃO 4-28
ELECTRIC SYSTEM - TRANSMISSION
SISTEMA ELECTRICO - TRANSMISION

SISTEMA ELÉTRICO - BUZINA 4-30
ELECTRIC SYSTEM - HORN
SISTEMA ELECTRICO - BOCINA

SISTEMA ELÉTRICO - CONVERSOR DE TENSÃO 4-32
ELECTRIC SYSTEM - VOLTAGE CONVERTER
SISTEMA ELECTRICO - CONVERTIDOR DE VOLTAJE

SISTEMA ELÉTRICO - ALARME DE RÉ 4-34
ELECTRIC SYSTEM - BACK-UP ALARM
SISTEMA ELECTRICO - ALARMA DE MARCHA ATRÁS

SISTEMA ELÉTRICO - ACUMULADOR HIDRÁULICO 4-36
ELECTRIC SYSTEM - HYDRAULIC ACCUMULATOR
SISTEMA ELECTRICO - ACUMULADOR

SISTEMA ELÉTRICO - CABINE 4-38
ELECTRIC SYSTEM - CAB
SISTEMA ELECTRICO - CABINA

SISTEMA ELÉTRICO - CABINE ABERTA 4-40
ELECTRIC SYSTEM - OPEN CAB
SISTEMA ELECTRICO - CABINA ABERTA

FAROL DO CHASSI DIANTEIRO 4-42
HEADLIGHTS - FRONT CHASSIS
FARO DEL CHASSI DELANTERO

ÍNDICE
INDEX
INDICE

FAROL E LANTERNA DA CABINE 4-44
HEADLIGHT AND LANTERN - CAB
FARO Y LINTERNA DE LA CABINA

COMPONENTES DO FAROL DIANTEIRO E TRASEIRO 4-46
FRONT AND REAR HEADLIGHT COMPONENTS
COMPONENTES DEL FARO DELANTERO Y TRASERO

LUZ ROTATIVA - COMPONENTES 4-48
ROTATING BEACON - COMPONENTS
LINTERNA ROTATIVA - COMPONENTES

LUZ ROTATIVA - COMPONENTES 4-50
ROTATING BEACON - COMPONENTS
LINTERNA ROTATIVA - COMPONENTES

COMPONENTES DA LANTERNA TRASEIRA E DIRECIONAL 4-52
REAR LAMP COMPONENTS
COMPONETNES DE LA LINTERNA TRASERA

SISTEMA DE AR CONDICIONADO 4-54
AIR CONDITIONING SYSTEM
SISTEMA DEL AIRE ACONDICIONADO

MOTOR DO LIMPADOR DO PÁRA-BRISA TRASEIRO/DIANTEIRO (CABINE) 4-56
FRONT/REAR WINDSHIELD WIPER MOTOR (CAB)
MOTOR DEL LIMPIADOR DELANTERO Y TRASERO (CAB)

SISTEMA DE PARTIDA A FRIO 4-58
COLD START SYSTEM
SISTEMA DE PARTIDA EN FRIO

SISTEMA ELÉTRICO - ESCARIFICADOR E RIPPER 4-60
SCARIFIER AND RIPPER ELECTRICAL SYSTEM
SISTEMA ELECTRICO DEL ESCARIFICADOR Y RIPPER

VENTILADOR - CABINE ABERTA 4-62
FAN - OPEN CAB
VENTILADOR - CABINA ABIERTA
FAROL INFERIOR DA CABINE
LOWER CAB HEADLIGHTS
FARO INFERIOR DE LA CABINA

SISTEMA ELÉTRICO - VENTILADOR REVERSÍVEL 4-66
ELECTRICAL SYSTEM - REVERSE FAN
SISTEMA ELÉCTRICO - VENTILADOR REVERSIVEL

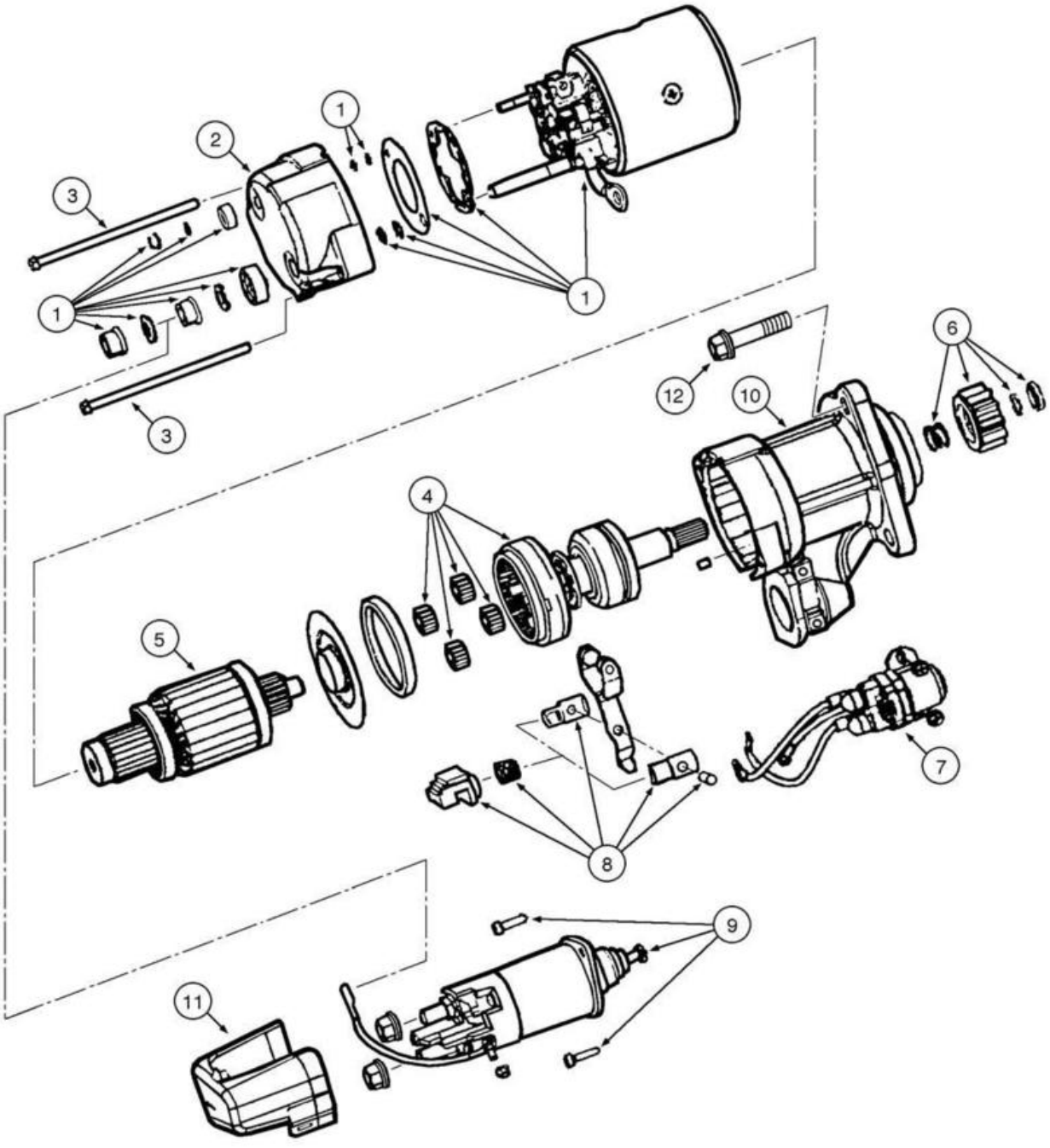
1
2
3
1
1
3
12
10
6
4
5
7
8
9
11

ITEM REF.	PEÇA Nº PART Nº PIEZA Nº	QTD. QTY. CANT.	DESCRIÇÃO (Português)	DESCRIPTION (English)	DESCRIPCIÓN (Español)
	75264240	1	MOTOR de partida Conj.	STARTER Assy.	MOTOR de arranque Conj.
1	71102752	1	TAMPA	COVER	CARCASA
2	71102758	1	MANCAL traseiro	BEARING rear	COJINETE trasero
3	71102760	2	PARAFUSO	BOLT	TORNILLO
4	71102755	1	EIXO	SHAFT	EJE
5	71102759	1	INDUZIDO	STATOR	INDUCIDO
6	71102753	1	JOGO	KIT	JUEGO
7	71102757	1	RELÉ	RELAY	RELE
8	71102751	1	JOGO	KIT	JUEGO
9	71102754	1	SOLENÓIDE	SOLENOID	SOLENOIDE
10	71102761	1	MANCAL dianteiro	BEARING front	COJINETE delantero
11	71102756	1	TAMPA	COVER	TAPA
12	75288059	3	PARAFUSO	BOLT	TORNILLO

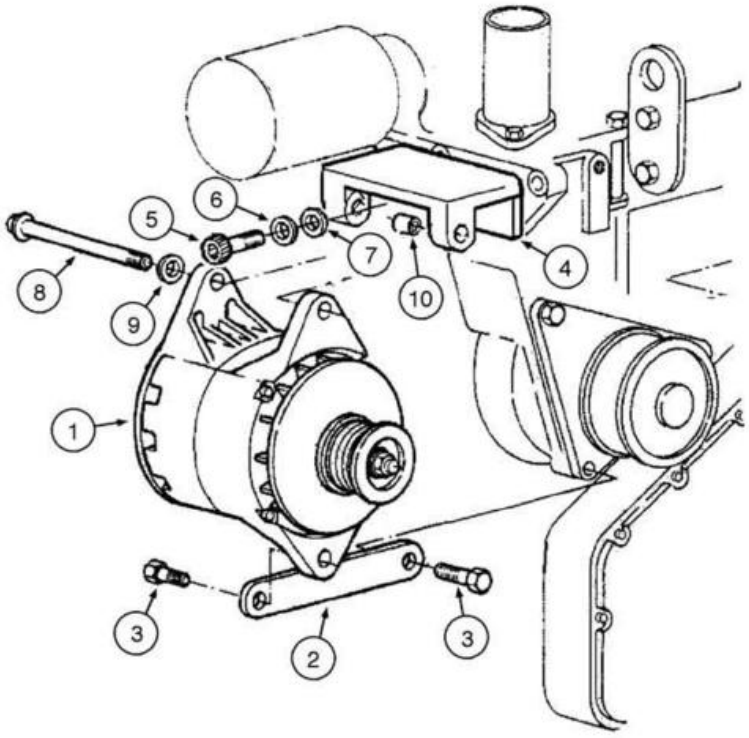
1
2
3
3
4
5
6
7
8
9
10

ITEM REF.	PEÇA Nº PART Nº PIEZA Nº	QTD. QTY. CANT.	DESCRIÇÃO (Português)	DESCRIPTION (English)	DESCRIPCIÓN (Español)
1	REF	1	ALTERNADOR (50A) **(p.4-6)**	ALTERNATOR (50A) **(p.4-6)**	ALTERNADOR (50A) **(p.4-6)**
2	75324879	1	PLACA	PLATE	PLACA
3	75206638	2	PARAFUSO	BOLT	TORNILLO
4	75324861	1	SUPORTE	BRACKET	SOPORTE
5	14306431	3	PARAFUSO	BOLT	TORNILLO
6	10730301	3	ARRUELA	WASHER	ARANDELA
7	892-11008	4	ARRUELA pressão	WASHER lock	ARANDELA presión
8	827-10130	1	PARAFUSO	BOLT	TORNILLO
9	12638601	1	ARRUELA	WASHER	ARANDELA
10	75260708	1	BUCHA	BUSHING	BUJE

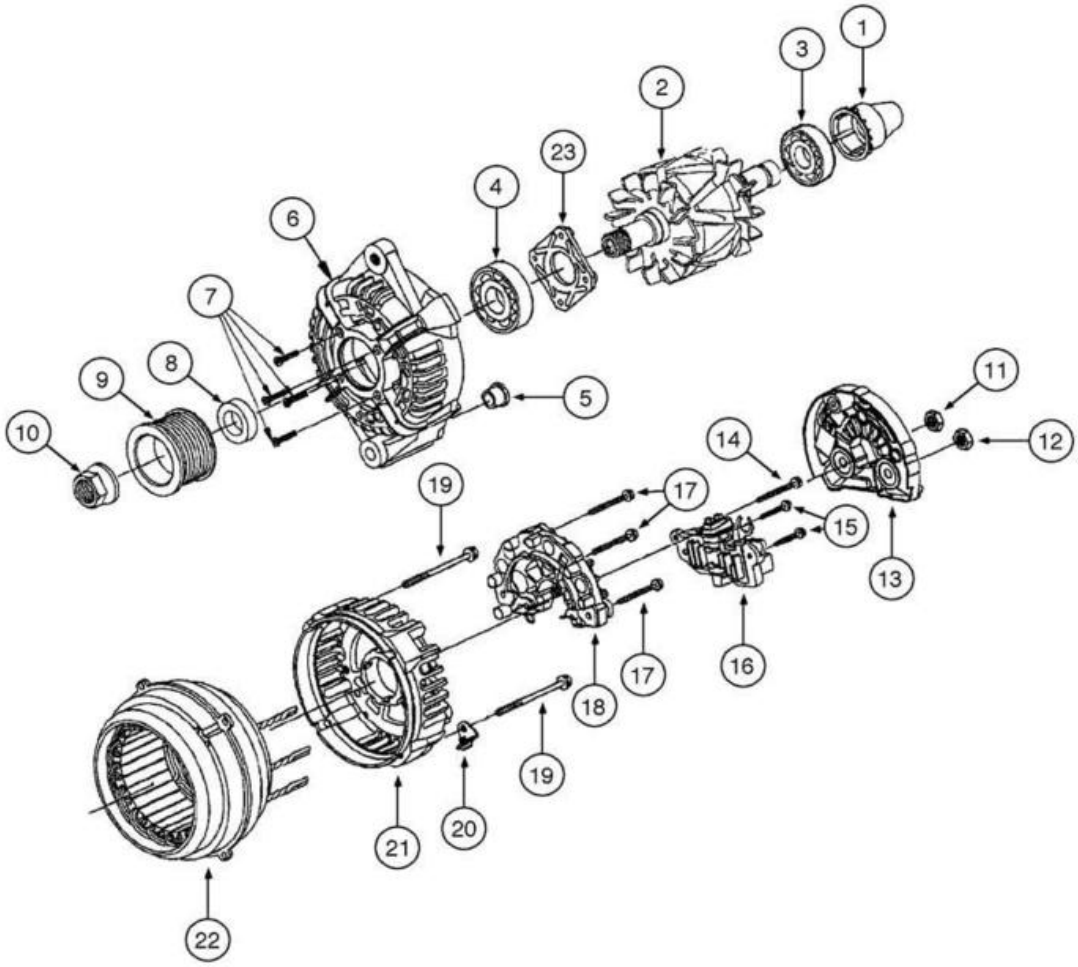
1
2
3
4
5
6
7
8
9
10
11
12
13
14
15
16
17
17
18
19
19
20
21
22
23

ITEM REF.	PEÇA Nº PART Nº PIEZA Nº	QTD. QTY. CANT.	DESCRIÇÃO (Português)	DESCRIPTION (English)	DESCRIPCIÓN (Español)
	75261184	1	ALTERNADOR (50A) Conj.	ALTERNATOR (50A) Assy.	ALTERNADOR (50A) Conj.
1	87458816	1	TAMPA	COVER	TAPA
2	87458818	1	ROTOR	ROTOR	ROTOR
3	87458832	1	ROLAMENTO	BEARING	RODAMIENTO
4	87458811	1	ROLAMENTO	BEARING	RODAMIENTO
5	87458817	1	BUCHA	BUSHING	BUJE
6	87458810	1	SUPORTE	BRACKET	SOPORTE
7	87458813	4	PARAFUSO	BOLT	TORNILLO
8	87458814	1	ESPAÇADOR	SPACER	SEPARADOR
9	87458830	1	POLIA	PULLEY	POLEA
10	87458831	1	PORCA	NUT	TUERCA
11	87458826	1	PORCA	NUT	TUERCA
12	87458827	1	PORCA	NUT	TUERCA
13	87458825	1	PROTEÇÃO	GUARD	PROTECCION
14	87458824	1	PARAFUSO	BOLT	TORNILLO
15	87458823	2	PARAFUSO	BOLT	TORNILLO
16	87458822	1	REGULADOR	REGULATOR	REGULADOR
17	87458821	3	PARAFUSO	BOLT	TORNILLO
18	87458820	1	RETIFICADOR	RECTIFIER	RECTIFICADOR
19	87458828	4	PARAFUSO	BOLT	TORNILLO
20	87458829	2	SUPORTE	BRACKET	SOPORTE
21	87458815	1	SUPORTE	BRACKET	SOPORTE
22	87458819	1	ESTATOR	STATOR	ESTATOR
23	87458812	1	PLACA	PLATE	PLACA

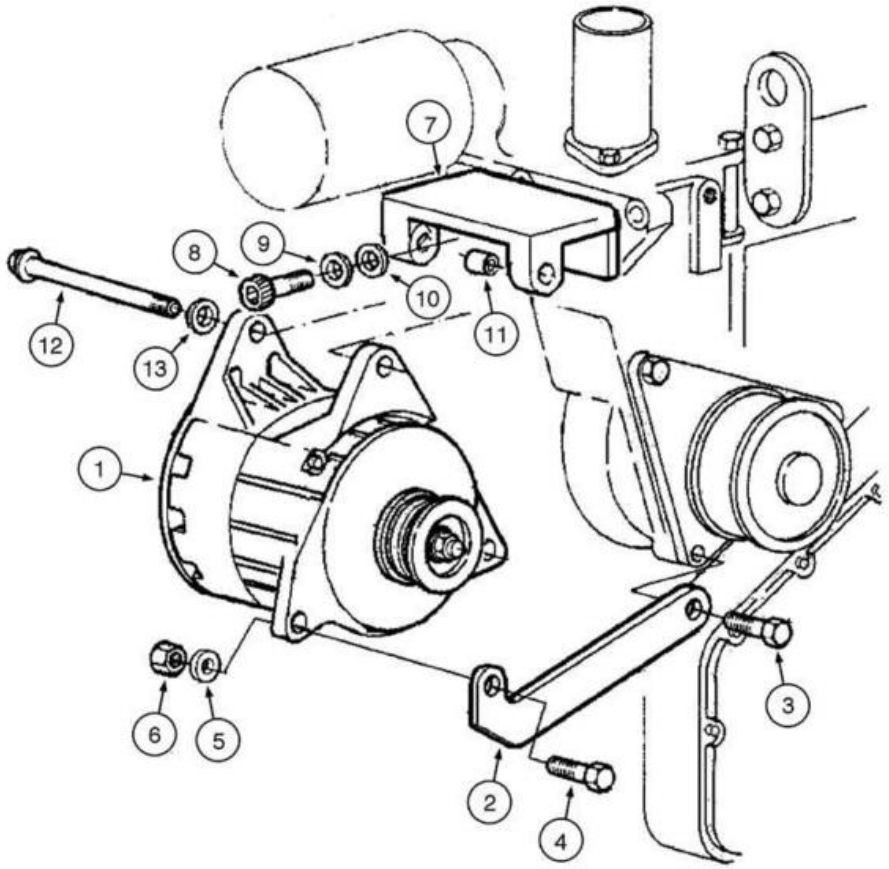
7
8
9
10
11
12
13
1
6
5
2
4
3

ITEM REF.	PEÇA Nº PART Nº PIEZA Nº	QTD. QTY. CANT.	DESCRIÇÃO (Português)	DESCRIPTION (English)	DESCRIPCIÓN (Español)
1	REF	1	ALTERNADOR (80A) **(p.4-10)**	ALTERNATOR (80A) **(p.4-10)**	ALTERNADOR (80A) **(p.4-10)**
2	75262804	1	PLACA	PLATE	PLACA
3	11106231	1	PARAFUSO	BOLT	TORNILLO
4	11112831	1	PARAFUSO	BOLT	TORNILLO
5	10520001	2	ARRUELA	WASHER	ARANDELA
6	10719321	1	PORCA	NUT	TUERCA
7	75324861	1	SUPORTE	BRACKET	SOPORTE
8	14306431	3	PARAFUSO	BOLT	TORNILLO
9	896-11008	3	ARRUELA pressão	WASHER lock	ARANDELA presión
10	10730301	3	ARRUELA	WASHER	ARANDELA
11	75260708	1	BUCHA	BUSHING	BUJE
12	827-10130	1	PARAFUSO	BOLT	TORNILLO
13	496-41041	1	ARRUELA	WASHER	ARANDELA

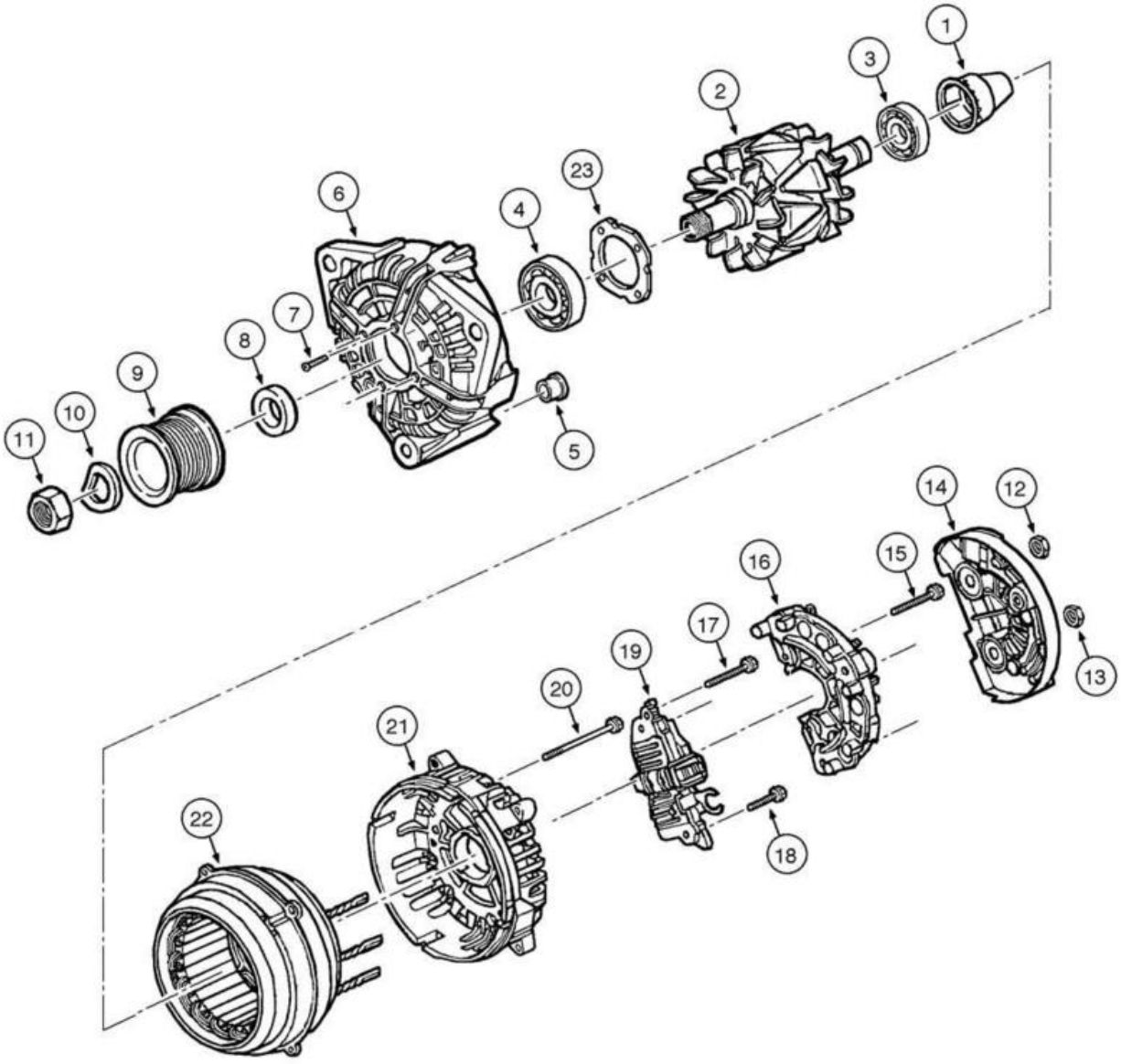
1
2
3
4
5
6
7
8
9
10
11
12
13
14
15
16
17
18
19
20
21
22
23

ITEM REF.	PEÇA Nº PART Nº PIEZA Nº	QTD. QTY. CANT.	DESCRIÇÃO (Português)	DESCRIPTION (English)	DESCRIPCIÓN (Español)
	75261185	1	ALTERNADOR (80A) Conj.	ALTERNATOR (80A) Assy.	ALTERNADOR (80A) Conj.
1	71101872	1	TAMPA	COVER	TAPA
2	71101873	1	ROTOR	ROTOR	ROTOR
3	87458832	1	ROLAMENTO	BEARING	RODAMIENTO
4	87458811	1	ROLAMENTO	BEARING	RODAMIENTO
5	71101874	1	BUCHA	BUSHING	BUJE
6	71101875	1	SUPORTE	BRACKET	SOPORTE
7	87458813	4	PARAFUSO	BOLT	TORNILLO
8	87458814	1	ESPAÇADOR	SPACER	SEPARADOR
9	71101876	1	POLIA	PULLEY	POLEA
10	71101877	1	ARRUELA pressão	WASHER lock	ARANDELA presión
11	71101878	1	PORCA	NUT	TUERCA
12	87458827	1	PORCA	NUT	TUERCA
13	87458826	1	PORCA	NUT	TUERCA
14	71101879	1	PROTEÇÃO	GUARD	PROTECCION
15	87458821	3	PARAFUSO	BOLT	TORNILLO
16	71101880	1	RETIFICADOR	RECTIFIER	RECTIFICADOR
17	87458824	1	PARAFUSO	BOLT	TORNILLO
18	87458823	2	PARAFUSO	BOLT	TORNILLO
19	71101881	1	REGULADOR	REGULATOR	REGULADOR
20	87458828	4	PARAFUSO	BOLT	TORNILLO
21	71101882	1	SUPORTE	BRACKET	SOPORTE
22	71101883	1	ESTATOR	STATOR	ESTATOR
23	87458812	1	PLACA	PLATE	PLACA

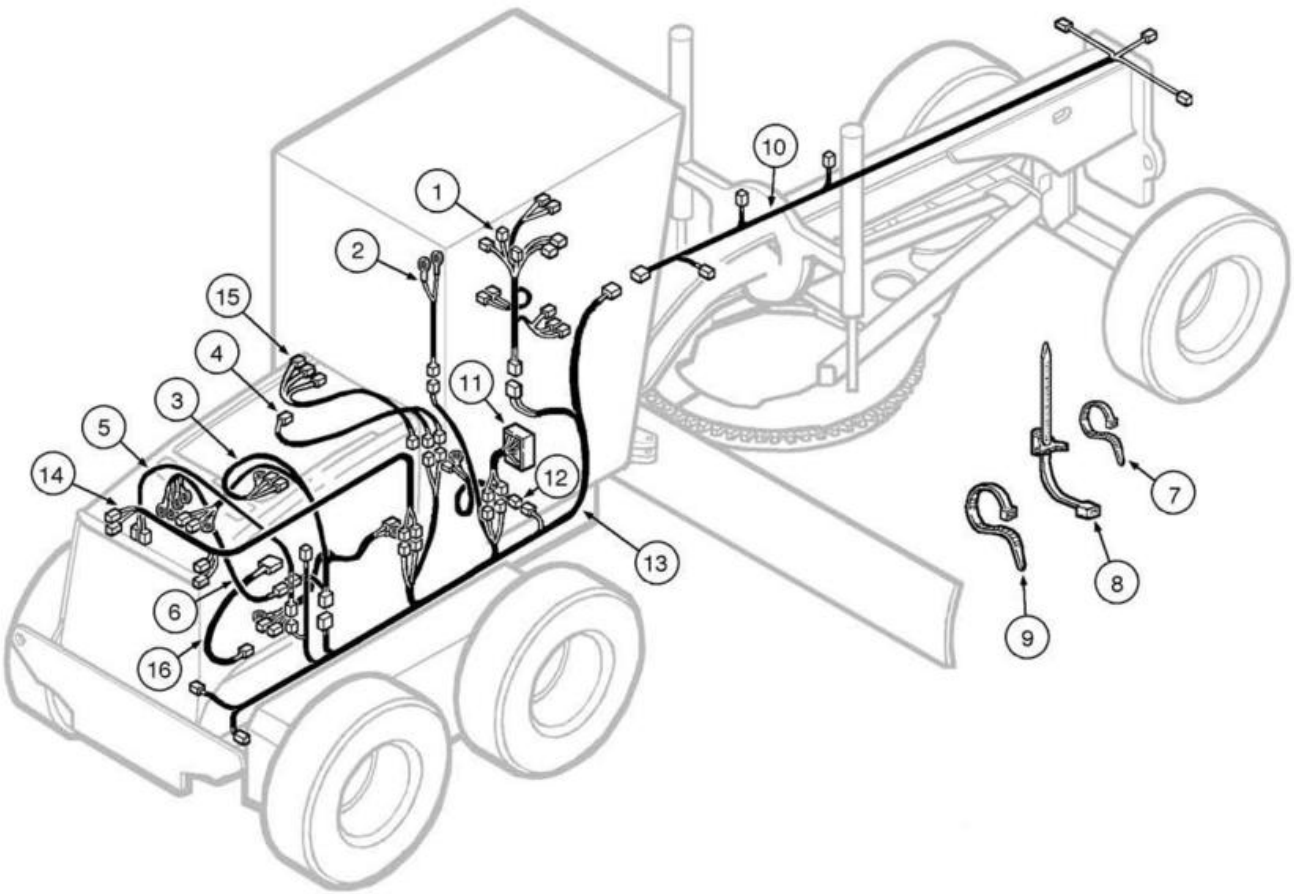
1
2
3
4
5
6
7
8
9
10
11
12
13
14
15
16

ITEM REF.	PEÇA Nº PART Nº PIEZA Nº	QTD. QTY. CANT.	DESCRIÇÃO (Português)	DESCRIPTION (English)	DESCRIPCIÓN (Español)
1	75326328	1	CHICOTE coluna de direcao	HARNESS steering column	MAZO-DE-CABLES columna de dirección
2	75249889	1	CHICOTE freio estacionamento	HARNESS parking brake	MAZO-DE-CABLES freno estacion.
3	75327635	1	CHICOTE motor	HARNESS engine	MAZO-DE-CABLES motor
4	75322517	1	CHICOTE compressor de ar	HARNESS air compressor	MAZO-DE-CABLES compres. aire
5	75322516	1	CHICOTE pressostato A/C	HARNESS A/C pressure sensor	MAZO-DE-CABLES A/A sensor pres.
6	75322301	1	CHICOTE transmissao	HARNESS transmission	MAZO-DE-CABLES transmision
7	75201641		BRAÇADEIRA (UQN)	CLAMP (UAR)	ABRAZADERA (UCN)
8	75284071		BRAÇADEIRA (UQN)	CLAMP (UAR)	ABRAZADERA (UCN)
9	75201642		BRAÇADEIRA (UQN)	CLAMP (UAR)	ABRAZADERA (UCN)
10	75325317	1	CHICOTE chassi dianteiro	HARNESS front chassis	MAZO-DE-CABLES bastidor delantero
11	75327386	1	CHICOTE console painel	HARNESS panel console	MAZO-DE-CABLES console painel
12	75253139	1	CHICOTE reservatório comb.	HARNESS fuel reservoir	MAZO-DE-CABLE depósito combustible
13	75327022	1	CHICOTE principal	HARNESS main	MAZO-DE-CABLES principal
14	75320284	1	CHICOTE luzes traseiras	HARNESS rear lights	MAZO-DE-CABLES luces trasero
15	75322603	1	CHICOTE partida a frio	HARNESS cold start	MAZO-DE-CABLE partida en frio
16	75253136	1	CHICOTE	HARNESS	MAZO-DE-CABLES

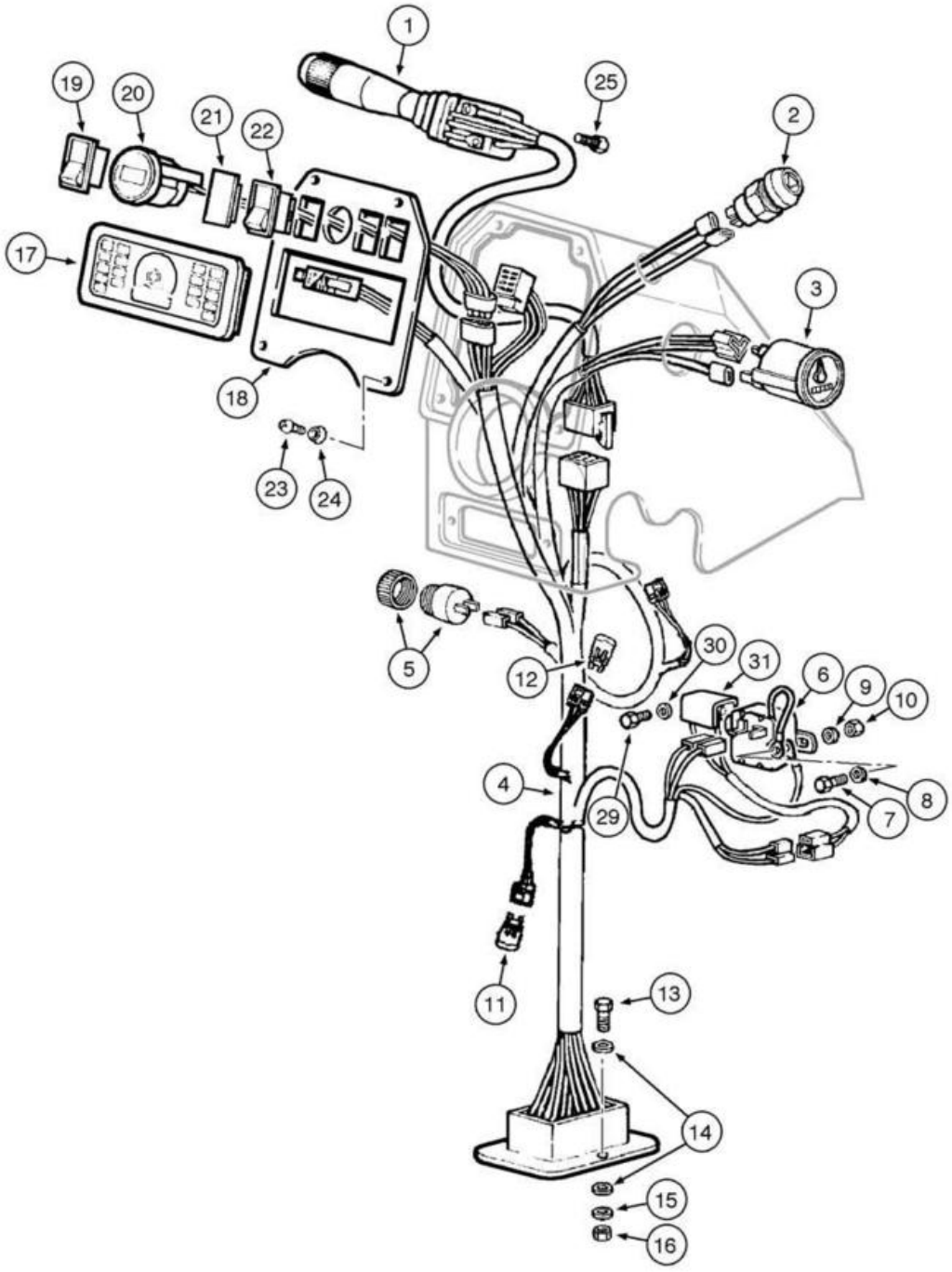
1
25
2
19
20
21
22
17
3
18
23
24
5
12
30
31
6
9
10
4
29
8
7
11
13
14
15
16

ITEM REF.	PEÇA Nº PART Nº PIEZA Nº	QTD. QTY. CANT.	DESCRIÇÃO (Português)	DESCRIPTION (English)	DESCRIPCIÓN (Español)
1	73163234	1	ALAVANCA	LEVER	PALANCA
2	85803974	1	INTERRUPTOR	SWITCH	INTERRUPTOR
3	75220416	1	HORÍMETRO	HOURMETER	HORIMETRO
4	75326328	1	CHICOTE	HARNESS	MAZO-DE-CABLES
5	75241340	1	BUZINA	HORN	BOCINA
6	70663928	1	RELÉ	RELAY	RELE
7	10978021	2	PARAFUSO	BOLT	TORNILLO
8	12638101	4	ARRUELA	WASHER	ARANDELA
9	70904203	2	ARRUELA pressão	WASHER lock	ARANDELA presión
10	15896411	3	PORCA	NUT	TUERCA
11	75322270	1	RESISTOR	RESISTOR	RESISTOR
12	75283949	1	DIODO	DIODE	DIODO
13	10372711	3	PARAFUSO	BOLT	TORNILLO
14	70917458	6	ARRUELA	WASHER	ARANDELA
15	11195371	3	ARRUELA	WASHER	ARANDELA
16	70917479	3	PORCA	NUT	TUERCA
17	87523133	1	PAINEL de instrumentos	PANEL instruments	PANEL de instrumientos
18	75251603	1	CHAPA	PLATE	PLACA
19	75251043	1	INTERRUPTOR	SWITCH	INTERRUPTOR
20	73162493	1	INDICADOR de marcha/problemas	GAUGE speed/malfuction	INDICADOR velocidad/problemas
21	5151033	1	TAMPA	COVER	TAPA
22	75251043	1	INTERRUPTOR	SWITCH	INTERRUPTOR
23	13313217	4	PARAFUSO	BOLT	TORNILLO
24	85801991	4	ARRUELA	WASHER	ARANDELA
25	15644101	3	PARAFUSO	BOLT	TORNILLO
29	10977531	1	PARAFUSO	BOLT	TORNILLO
30	12638101	1	ARRUELA	WASHER	ARANDELA
31	75252214	1	RESISTOR	RESISTOR	RESISTOR

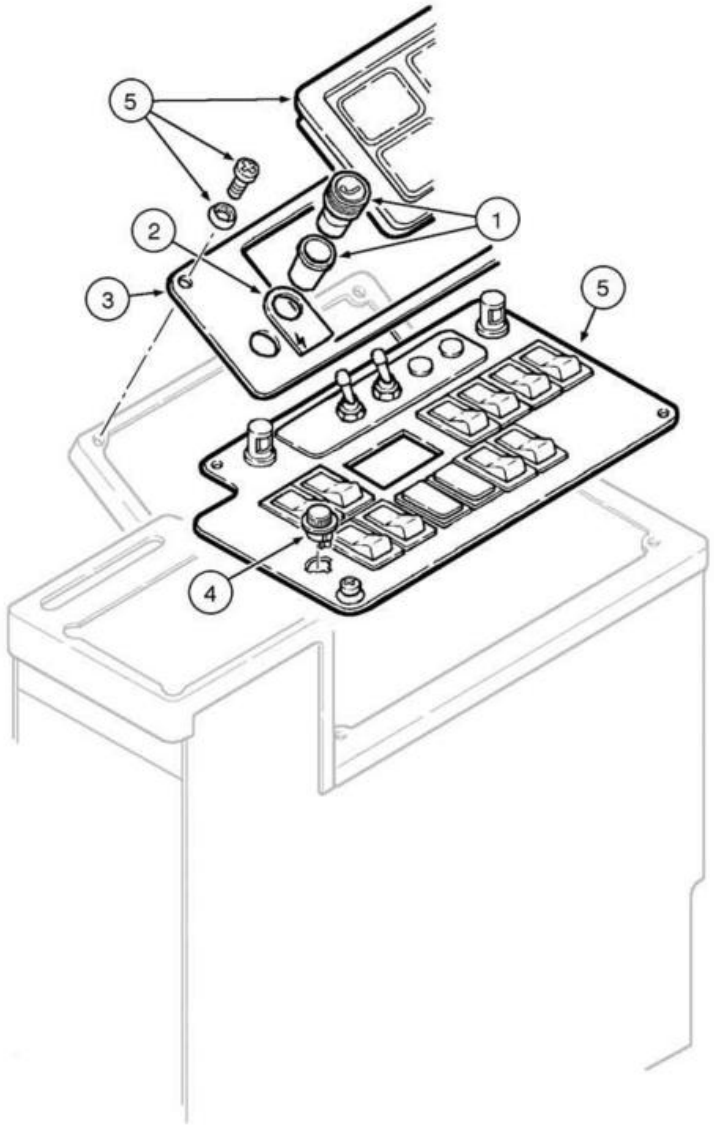
5
2
1
3
5
4

ITEM REF.	PEÇA Nº PART Nº PIEZA Nº	QTD. QTY. CANT.	DESCRIÇÃO (Português)	DESCRIPTION (English)	DESCRIPCIÓN (Español)
1	75253250	2	ACENDEDOR cigarros	LIGHTER cigarettes	ENCENDEDOR cigarillos
2	75253332	1	ADESIVO	DECAL	ADESIVO
3	87530611	1	CHAPA	PLATE	PLACA
4	75289897	1	INTERRUPTOR	SWITCH	INTERRUPTOR
5	REF	1	PAINEL **(p.4-18)**	PANEL **(p.4-18)**	PANEL **(p.4-18)**

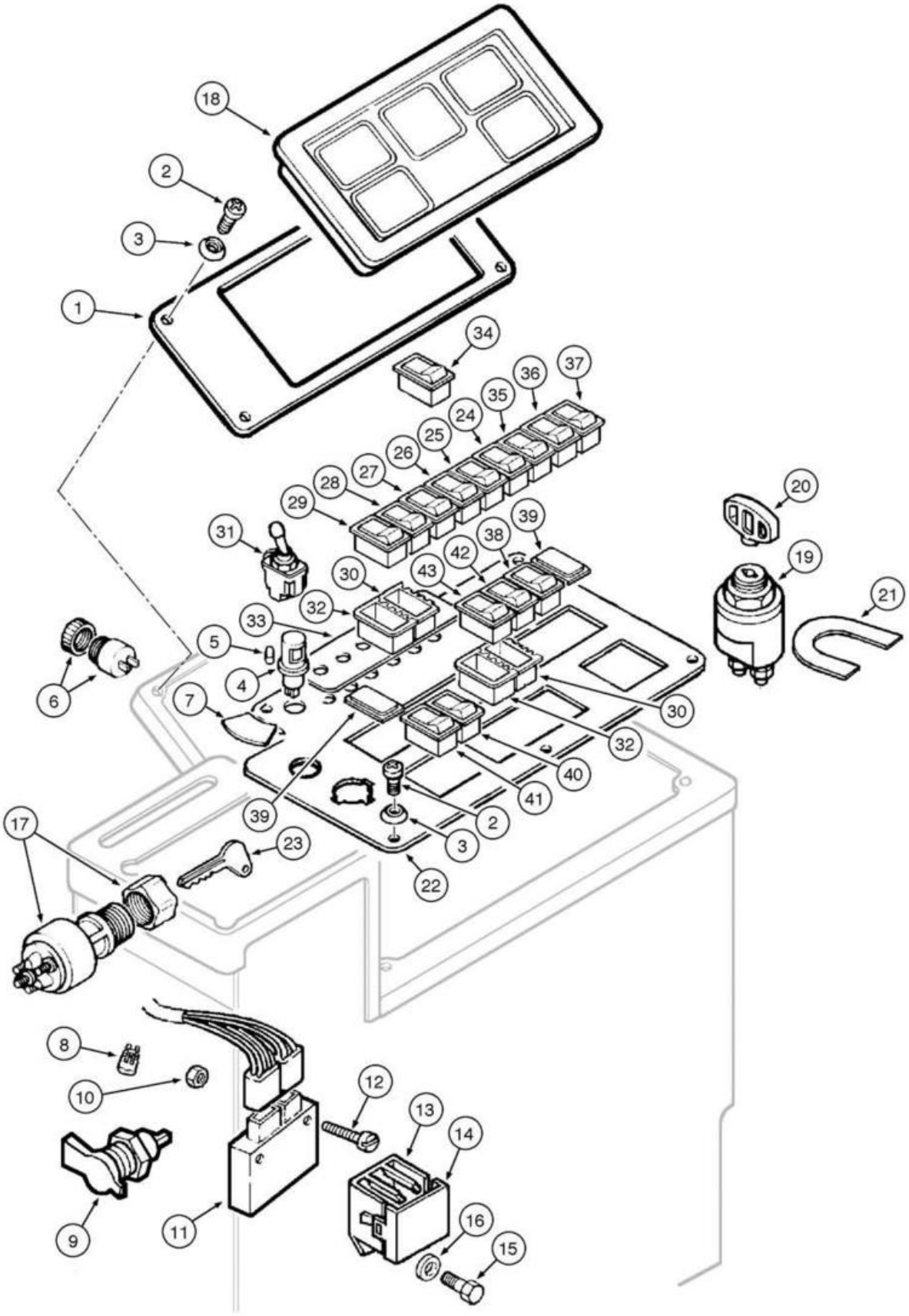
18
2
3
1
34
37
36
35
24
25
26
27
28
29
31
39
38
42
43
30
32
33
5
4
6
7
20
19
21
30
32
40
41
2
3
22
39
17
23
8
10
12
13
14
9
11
16
15

ITEM REF.	PEÇA Nº PART Nº PIEZA Nº	QTD. QTY. CANT.	DESCRIÇÃO (Português)	DESCRIPTION (English)	DESCRIPCIÓN (Español)
1	87530610	1	PLACA	PLATE	PLACA
2	13313217	10	PARAFUSO	BOLT	TORNILLO
3	85801991	10	ARRUELA	WASHER	ARANDELA
4	73072041	1	LÂMPADA painel	BULB panel	LÂMPARA panel
5	73072025	1	LÂMPADA	BULB	LÂMPARA
6	75241340	1	BUZINA	HORN	BOCINA
7	75324996	1	ADESIVO	DECAL	CALCOMANIA
8	75326330	1	RESISTOR	RESISTOR	RESISTOR
9	79090991	1	TOMADA	OUTLET	TOMA
10	70917479	2	PORCA	NUT	TUERCA
11	75283926	1	DIODO	DIODE	DIODO
12	76021290	2	PARAFUSO	BOLT	TORNILLO
13	50001484	1	SUPORTE	OUTLET	TOMA
14	5962562	1	TAMPA	COVER	TAPA
15	10977731	1	PARAFUSO	BOLT	TORNILLO
16	10516473	1	ARRUELA	WASHER	ARANDELA
17	75225352	1	CHAVE ignição	SWITCH ignition	INTERRUPTOR encendido
18	87522135	1	PAINEL de instrumentos	PANEL instruments	PANEL de instrumientos
19	79073031	1	CHAVE geral	SWITCH master	INTERRUPTOR general
20	79073033	1	CHAVE	KEY	LLAVE
21	75259379	1	DECALQUES chave geral	DECAL master switch	CALCOMANIA llave principal
22	87540679	1	PLACA **(Nota 1)**	PLATE **(Note 1)**	PLACA **(Nota 1)**
22	87545948	1	PLACA **(Nota 2)**	PLATE **(Note 2)**	PLACA **(Nota 2)**
22	87545947	1	PLACA **(Nota 3)**	PLATE **(Note 3)**	PLACA **(Nota 3)**
23	75267445	1	CHAVE	KEY	LLAVE
24	75251075	1	INTERRUPTOR limpador dianteiro	SWITCH windshield front wiper	INTERRUPTOR limpiador delantero
25	87366086	1	INTERRUPTOR ventilador	SWITCH fan drive	INTERRUPTOR ventilador
26	75327014	1	INTERRUPTOR	SWITCH	INTERRUPTOR
27	75326429	1	INTERRUPTOR incremento/decremento	SWITCH increment/decrement	INTERRUPTOR incremento/decremento
28	75326427	1	INTERRUPTOR diag motor	SWITCH engine diag	INTERRUPTOR diag motor
29	75251070	1	INTERRUPTOR limp-home	SWITCH limp-home	INTERRUPTOR limp-home
30	75251093	6	CAIXA de contato	HOUSING contact	CAJA contacto
31	73125891	5	INTERRUPTOR trava sela	SWITCH saddle lock	INTERRUPTOR traba sela
32	85803983	8	CAIXA de contato	HOUSING contact	CAJA contacto
33	75322188	1	ADESIVO	DECAL	CALCOMANIA
34	75253173	1	INTERRUPTOR	SWITCH	INTERRUPTOR
35	75251052	1	INTERRUPTOR lavador dianteiro	SWITCH windshield front washer	INTERRUPTOR lavador delantero
36	75253176	1	INTERRUPTOR limpador traseiro	SWITCH windshield rear wiper	INTERRUPTOR limpiador trasero
37	75253177	1	INTERRUPTOR lavador traseiro	SWITCH windshield rear washer	INTERRUPTOR lavador trasero
38	75251045	1	INTERRUPTOR luzes de trabalho da cabine	SWITCH cab floodlight	INTERRUPTOR luces trabajo cabina
39	5151033	8	TAMPA	COVER	TAPA
40	75321686	1	INTERRUPTOR recirculação de ar	SWITCH air recirculation	INTERRUPTOR recirculación de aire
41	75321122	1	INTERRUPTOR A/C	SWITCH A/C	INTERRUPTOR A/A
42	75251067	1	INTERRUPTOR luzes de trabalho traseira	SWITCH rear floodlight	INTERRUPTOR luces trabajo trasera
43	75251081	1	INTERRUPTOR luzes de trabalho	SWITCH floodlight	INTERRUPTOR luces trabajo

Nota 1: Para máquinas com A/C
Note 1: For equipment with A/C
Nota 1: Para máquinas con A/A

Nota 2: Para máquinas com aquecedor
Note 2: For equipment with cab heater
Nota 2: Para máquinas con calefacción

Nota 3: Para máquinas com cabine aberta
Note 3: For equipment with open cab
Nota 3: Para máquinas con cabina abierta

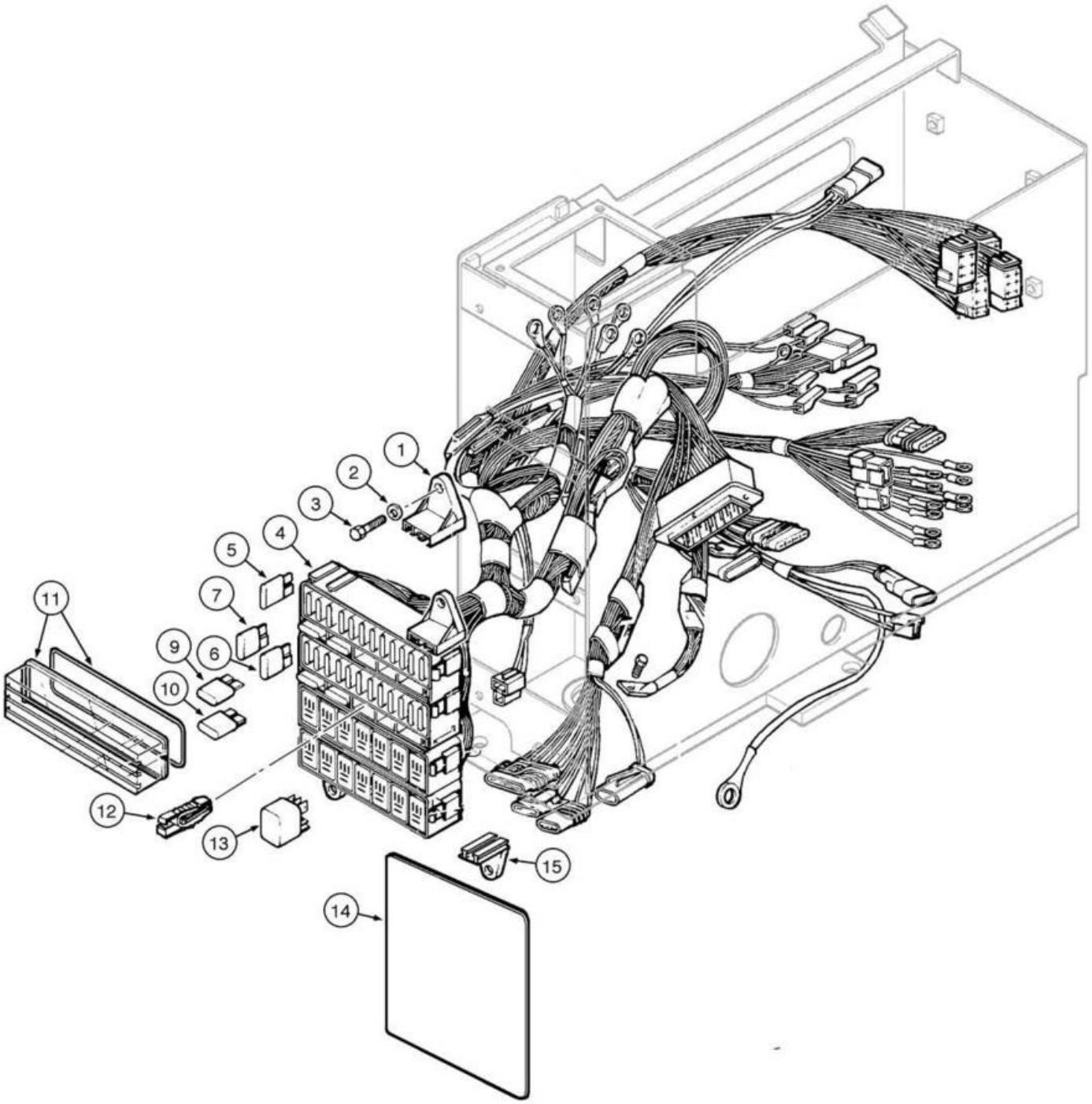
1
2
3
4
5
7
6
9
10
11
12
13
14
15

ITEM REF.	PEÇA Nº PART Nº PIEZA Nº	QTD. QTY. CANT.	DESCRIÇÃO (Português)	DESCRIPTION (English)	DESCRIPCIÓN (Español)
1	75250002	1	SUPORTE fêmea	BRACKET female	SOPORTE hembra
2	12639701	6	ARRUELA	WASHER	ARANDELA
3	10902431	6	PARAFUSO	BOLT	TORNILLO
4	75327386	1	CHICOTE	HARNESS	MAZO-DE-CABLES
5	11054890	11	FUSÍVEL (7,5A)	FUSE (7,5A)	FUSIBLE (7,5A)
6	11055090	4	FUSÍVEL (15A)	FUSE (15A)	FUSIBLE (15A)
7	11054990	8	FUSÍVEL (10A)	FUSE (10A)	FUSIBLE (10A)
9	11054590	6	FUSÍVEL (3A)	FUSE (3A)	FUSIBLE (3A)
10	11055190	1	FUSÍVEL (20A)	FUSE (20A)	FUSIBLE (20A)
11	75250001	4	TAMPA	COVER	TAPA
12	75250897	1	GRAMPO	CLAMP	PRENDEDOR
13	75251103	6	RELÉ	RELAY	RELE
14	75322188	1	DECALQUE	DECAL	CALCOMANÍA
15	70663928	2	SUPORTE macho	BRACKET male	SOPORTE macho

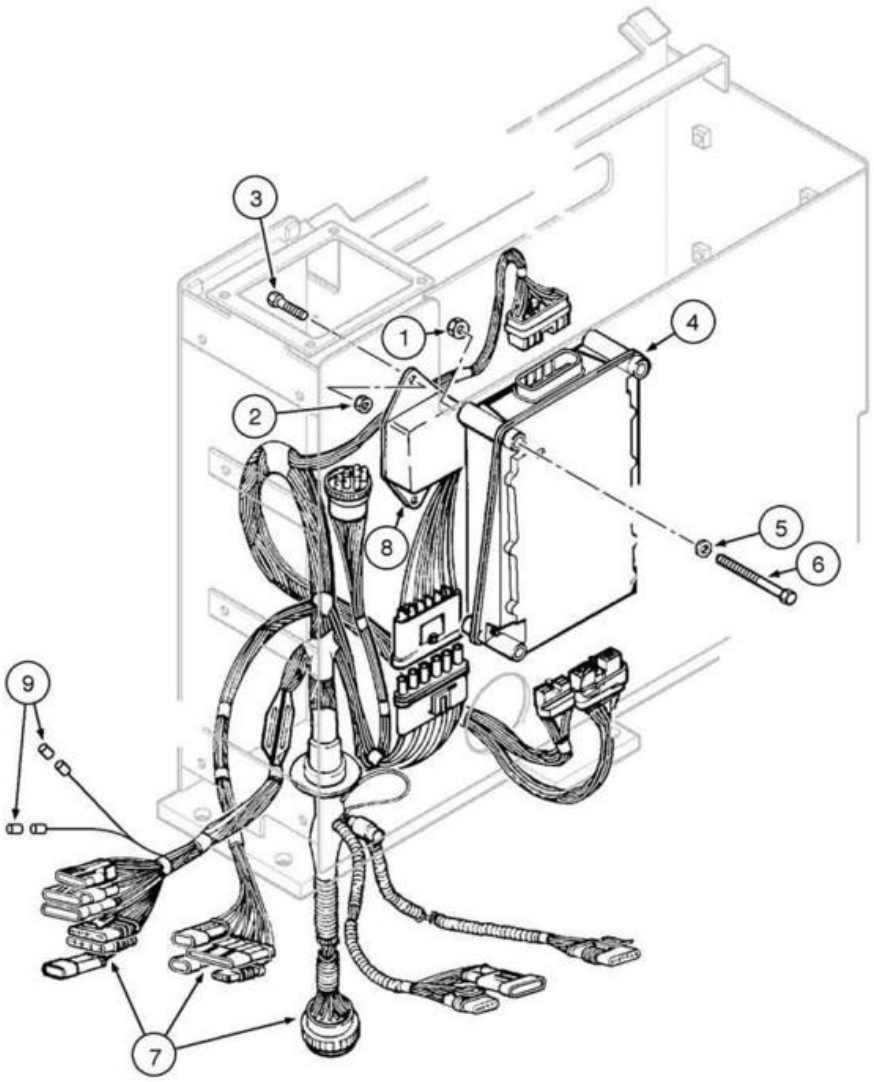
3
1
4
2
8
5
6
9
7

ITEM REF.	PEÇA Nº PART Nº PIEZA Nº	QTD. QTY. CANT.	DESCRIÇÃO (Português)	DESCRIPTION (English)	DESCRIPCIÓN (Español)
1	15896221	4	PORCA	NUT	TUERCA
2	15896221	2	PORCA	NUT	TUERCA
3	10902221	2	PARAFUSO	BOLT	TORNILLO
4	73162491	1	COMANDO eletrônico	CONTROL electronic	COMANDO eletrónico
5	14496401	6	ARRUELA	WASHER	ARANDELA
6	10903931	4	PARAFUSO	BOLT	TORNILLO
7	75323069	1	CHICOTE transmissão	HARNESS transmission	MAZO-DE-CABLES transmision
8	73162492	1	MÓDULO	MODULE	MÓDULO
9	75322270	1	RESISTOR	RESISTOR	RESISTOR

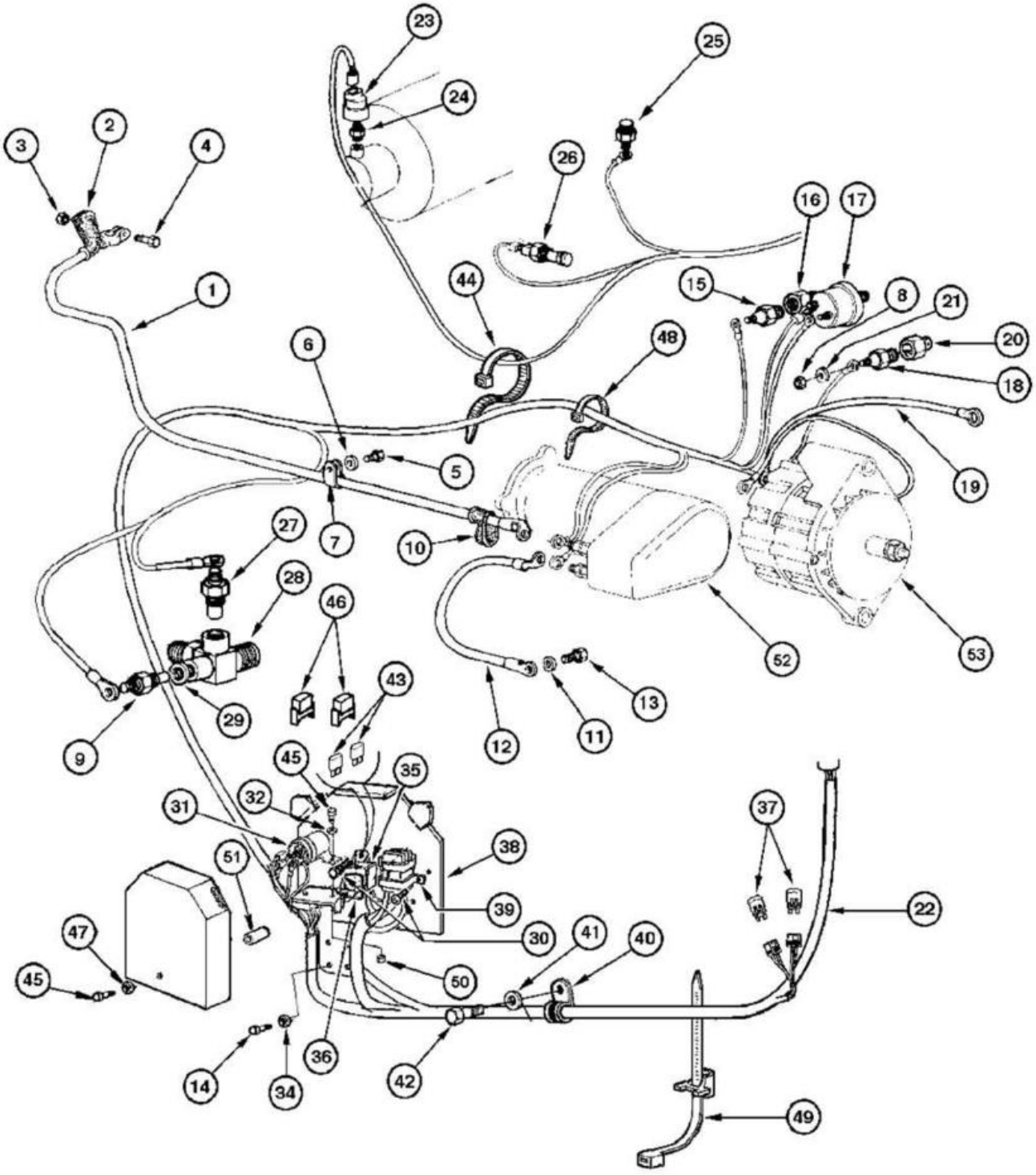
1
2
3
4
5
6
7
8
9
10
11
12
13
14
15
16
17
18
19
20
21
22
23
24
25
26
27
28
29
30
31
32
34
35
36
37
38
39
40
41
42
43
44
45
46
47
48
49
50
51
52
53

ITEM REF.	PEÇA Nº PART Nº PIEZA Nº	QTD. QTY. CANT.	DESCRIÇÃO (Português)	DESCRIPTION (English)	DESCRIPCIÓN (Español)
1	76022498	1	CHICOTE positivo	HARNESS positive	CABLE positivo
2	8321668	1	PROTETOR	GUARD	PROTECTOR
3	15896218	1	PORCA	NUT	TUERCA
4	11945008	1	PARAFUSO	BOLT	TORNILLO
5	549064	1	BRAÇADEIRA	CLAMP	ABRAZADERA
6	16043421	1	PARAFUSO	BOLT	TORNILLO
7	10516671	1	ARRUELA pressão	WASHER lock	ARANDELA presión
8	75201641	15	BRAÇADEIRA	CLAMP	ABRAZADERA
9	75201642	10	BRAÇADEIRA	CLAMP	ABRAZADERA
10	75322672	1	SENSOR restrição filtro hidr.	SENSOR restriction filter	SENSOR restricción filtro
11	1983238C1	1	SENSOR temperatura óleo hidráulico	SENSOR hidraulic oil temperature	SENSOR temperature aceite hidraulico
12	70916634	1	CONECTOR	CONNECTOR	CONECTADOR
13	79102142	1	INDICADOR restrição filtro de ar	INDICATOR restriction air filter	INDICADOR restricción flitro aire
14	4956122	1	PROTETOR	GUARD	PROTECCION
15	73152169	1	CHICOTE	HARNESS	MAZO-DE-CABLES
16	14476531	1	ARRUELA	WASHER	ARANDELA
17	16043231	1	PARAFUSO	BOLT	TORNILLO
18	75236112	1	SENSOR pressão óleo motor	SENSOR engine oil pressure	SENSOR présion aceite motor
19	75214505	1	CONECTOR	CONNECTOR	CONECTADOR
20	75236111	1	SENSOR temperatura água motor	SENSOR engine water temperature	SENSOR temperature agua motor
21	73126797	1	CHICOTE	HARNESS	MAZO-DE-CABLES
22	1983238C1	1	SENSOR temperatura óleo hidráulico	SENSOR hidraulic oil temperature	SENSOR temperature aceite hidraulico
23	70901828	1	CONECTOR	CONNECTOR	CONECTADOR
24	70904203	1	ARRUELA pressão	WASHER lock	ARANDELA presión
25	70910251	1	PORCA	NUT	TUERCA
26	75254122	1	CONECTOR	CONNECTOR	PLOT DE EMPALME
27	10257060	1	ANEL-O	O-RING	ANILLO O
28	75261702	1	INTERRUPTOR temperatura óleo transmissão	SENSOR transmission oil temperature	SENSOR temperature aceite transmisión
29	75236111	2	INTERRUPTOR temperatura óleo	SENSOR oil temperature	SENSOR temperature aceite
30	L114612	1	TAMPA do suporte	COVER bracket	CUBIERTA del soporte
31	10902131	2	PARAFUSO	BOLT	TORNILLO
32	10516473	5	ARRUELA	WASHER	ARANDELA
33	11112331	2	PARAFUSO	BOLT	TORNILLO
34	10520121	2	ARRUELA	WASHER	ARANDELA
35	120398A1	2	RELÉ	RELAY	RELE
36	15896221	2	PORCA	NUT	TUERCA
37	10519401	5	ARRUELA	WASHER	ARANDELA
38	5962562	1	TAMPA	COVER	TAPA
39	10450690	2	BRAÇADEIRA	CLAMP	ABRAZADERA
40	16043231	2	PARAFUSO	BOLT	TORNILLO
41	12638501	2	ARRUELA	WASHER	ARANDELA
42	75284071	5	BRAÇADEIRA	CLAMP	ABRAZADERA
43	75327635	1	CHICOTE	HARNESS	MAZO-DE-CABLES
44	75283949	2	DIODO	DIODE	DIODO
45	75262806	1	ESPAÇADOR	SPACER	DISTANCIADOR
46	11055890	2	FUSÍVEL	FUSE	FUSIBLE
47	10141387	2	TAMPA	COVER	TAPA
49	75255947	1	BRAÇADEIRA	CLAMP	ABRAZADERA
51	75327931	1	CHAPA	PLATE	PLACA
52	50001484	1	TOMADA	OUTLET	TOMA
53	10977731	3	PARAFUSO	BOLT	TORNILLO

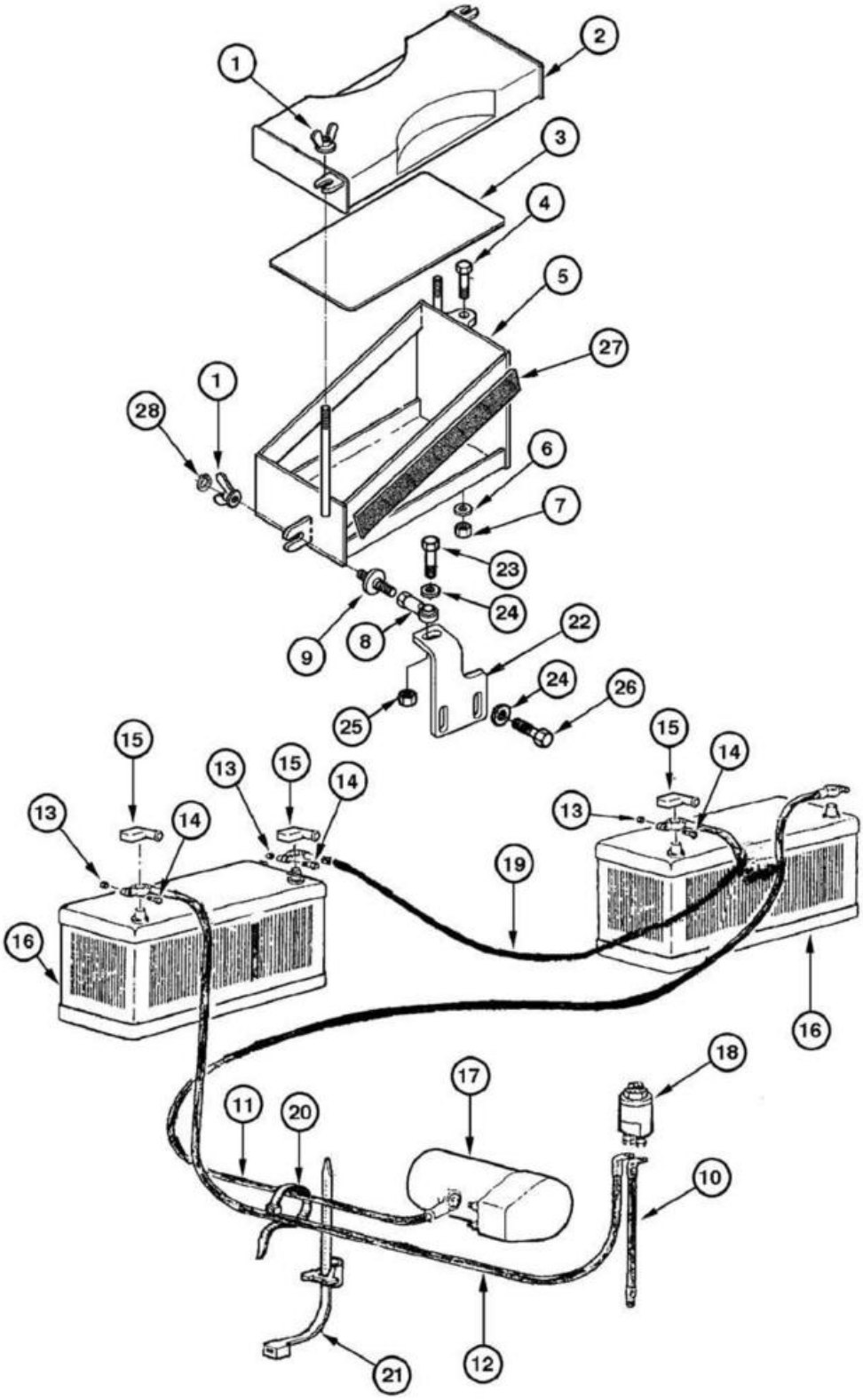
1
2
3
4
5
27
1
28
6
7
23
24
9
8
22
24
26
25
15
13
15
14
13
14
15
14
13
19
16
16
18
17
11
20
10
12
21

ITEM REF.	PEÇA Nº PART Nº PIEZA Nº	QTD. QTY. CANT.	DESCRIÇÃO (Português)	DESCRIPTION (English)	DESCRIPCIÓN (Español)
1	73125821	6	PORCA	NUT	TUERCA
2	75326442	2	TAMPA	COVER	TAPA
3	75249924	2	PLACA	PLATE	PLACA
4	15541231	2	PARAFUSO	BOLT	TORNILLO
5	75324318	1	SUPORTE LD	BRACKET RH	SOPORTE Der.
5	75324207	1	SUPORTE LE	BRACKET LH	SOPORTE Izq.
6	12646921	4	ARRUELA	WASHER	ARANDELA
7	16105011	4	PORCA	NUT	TUERCA
8	70617932	2	TERMINAL esférico	SIDE	EXTREMO
9	75324262	2	PRISIONEIRO	LOCK	CERRADURA
10	75239845	1	CABO terra	HARNESS ground	CABLE masa
11	76022498	1	CABO positivo	HARNESS positive	CABLE positivo
12	75322262	1	CABO negativo	HARNESS negative	CABLE negativo
13	16100818	1	PORCA	NUT	TUERCA
14	11947708	1	PARAFUSO	BOLT	TORNILLO
15	8321668	3	COIFA	GUARD	PROTECTOR
16	75327662	2	BATERIA (750CCA)	BATTERY (750CCA)	BATERIA (750CCA)
16	75327663	2	BATERIA (1010CCA)	BATTERY (1010CCA)	BATERIA (1010CCA)
17	REF	1	MOTOR de partida Conj. **(p.4-2)**	STARTER Assy. **(p.4-2)**	MOTOR de arranque Conj. **(p.4-2)**
18	REF	1	CHAVE geral **(p.4-18)**	SWITCH master **(p.4-18)**	LLAVE general **(p.4-18)**
19	75324401	1	CABO ligação	HARNESS	CABLE
20	75201641	4	BRAÇADEIRA	CLAMP	ABRAZADERA
21	75284071	6	BRAÇADEIRA	CLAMP	ABRAZADERA
22	75324253	1	SUPORTE LE	BRACKET LH	SOPORTE Izq.
22	75324372	1	SUPORTE LD	BRACKET RH	SOPORTE Der.
23	16044131	2	PARAFUSO	BOLT	TORNILLO
24	10519601	4	ARRUELA	WASHER	ARANDELA
25	16104111	2	PORCA	NUT	TUERCA
26	16043631	4	PARAFUSO	BOLT	TORNILLO
27	11065476	2	ANEL TRAVA	SNAP RING	ANILLO ELASTICO
28	75325871	1	VEDADOR	SEAL	RETEN

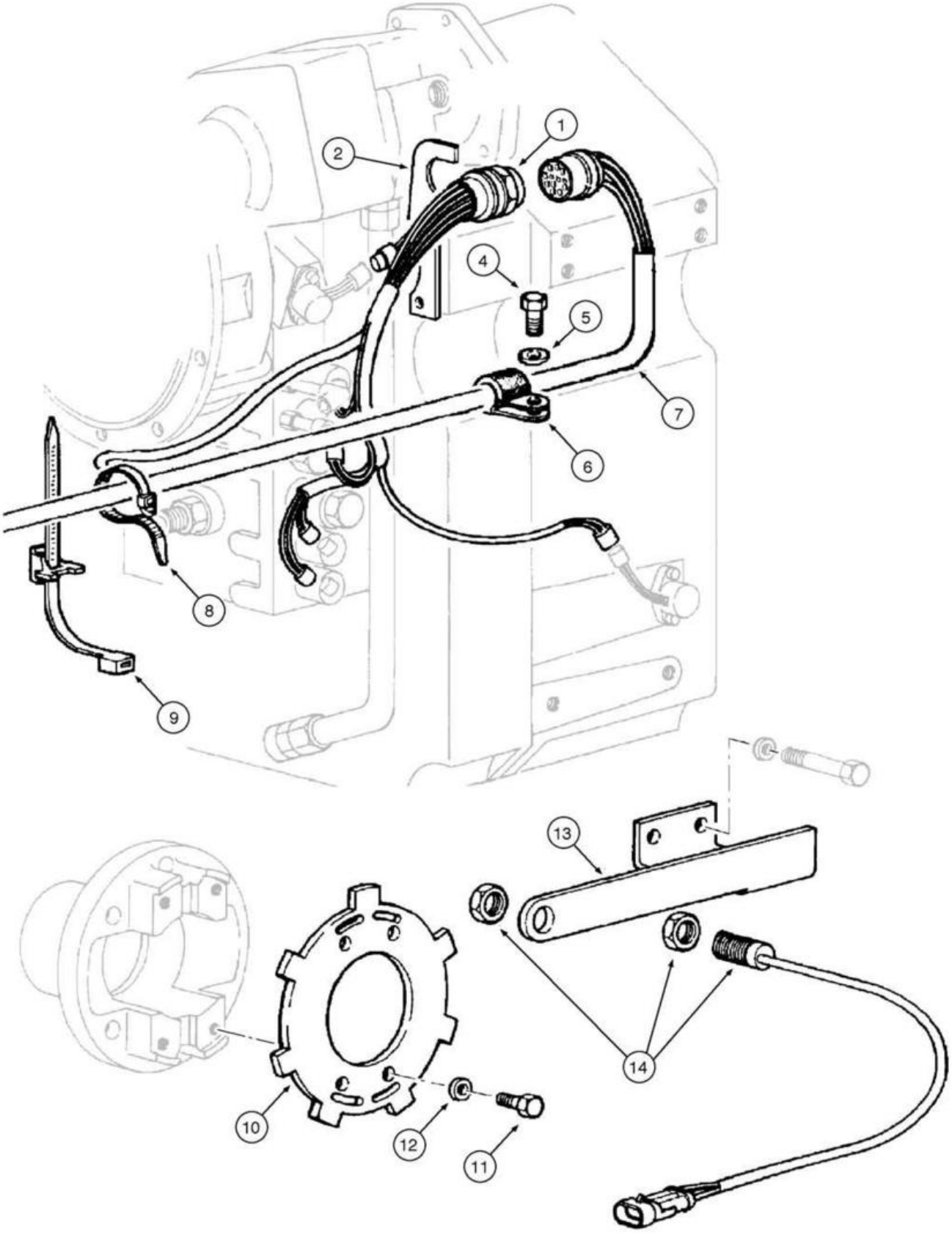
1
2
4
5
6
7
8
9
10
11
12
13
14

ITEM REF.	PEÇA Nº PART Nº PIEZA Nº	QTD. QTY. CANT.	DESCRIÇÃO (Português)	DESCRIPTION (English)	DESCRIPCIÓN (Español)
1	75312856	1	CHICOTE transmissão	HARNESS transmission	CABLE transmision
2	75287758	1	SUPORTE	BRACKET	SOPORTE
4	16043231	1	PARAFUSO	BOLT	TORNILLO
5	14496531	1	ARRUELA	WASHER	ARANDELA
6	70925621	1	BRAÇADEIRA	CLAMP	ABRAZADERA
7	75322301	1	CHICOTE transmissão	HARNESS transmission	CABLE transmision
8	75201641	5	BRAÇADEIRA	CLAMP	ABRAZADERA
9	75284071	8	BRAÇADEIRA	CLAMP	ABRAZADERA
10	75281055	1	CHAPA	PLATE	PLACA
11	70927353	4	PARAFUSO	BOLT	TORNILLO
12	70912441	4	ARRUELA pressão	WASHER lock	ARANDELA presión
13	75252216	1	SUPORTE	BRACKET	SOPORTE
14	75252215	1	SENSOR	SENSOR	SENSOR

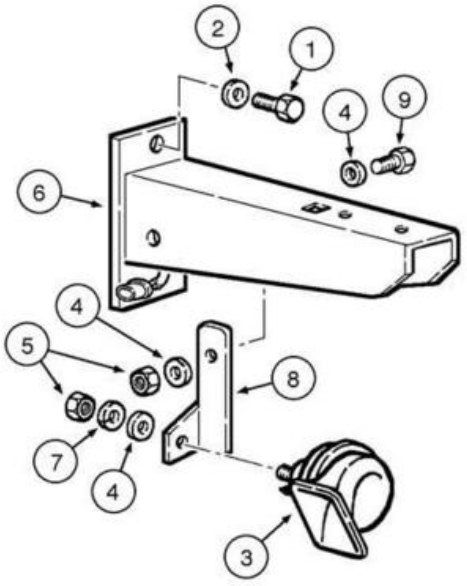
2
1
4
9
6
4
5
8
7
4
3

ITEM REF.	PEÇA Nº PART Nº PIEZA Nº	QTD. QTY. CANT.	DESCRIÇÃO (Português)	DESCRIPTION (English)	DESCRIPCIÓN (Español)
1	11106231	4	PARAFUSO	BOLT	TORNILLO
2	10516873	4	ARRUELA pressão	WASHER lock	ARANDELA presión
3	87724783	1	BUZINA	HORN	BOCINA
4	14496531	2	ARRUELA	WASHER	ARANDELA
5	16100821	2	PORCA	NUT	TUERCA
6	75267253	2	SUPORTE	BRACKET	SOPORTE
7	10516673	2	ARRUELA pressão	WASHER lock	ARANDELA presión
8	75320117	1	SUPORTE buzina	BRACKET horn	SOPORTE
9	16043231	1	PARAFUSO	BOLT	TORNILLO

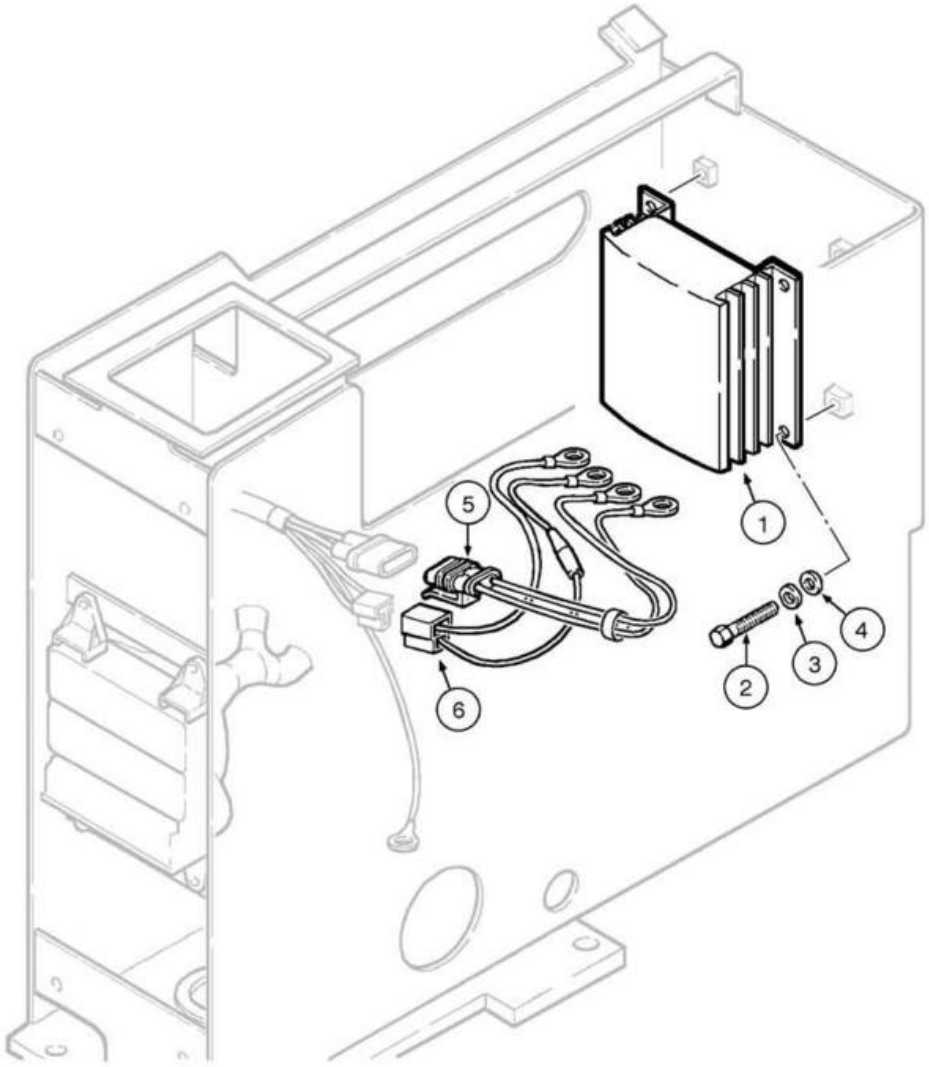
1
2
3
4
5
6

ITEM REF.	PEÇA Nº PART Nº PIEZA Nº	QTD. QTY. CANT.	DESCRIÇÃO (Português)	DESCRIPTION (English)	DESCRIPCIÓN (Español)
1	75255341	1	CONVERSOR (24V/12V)	CONVERTER (24V/12V)	CONVERTIDOR (24V/12V)
2	10902030	4	PARAFUSO	BOLT	TORNILLO
3	12639701	4	ARRUELA	WASHER	ARANDELA
4	10615479	4	ARRUELA	WASHER	ARANDELA
5	75282435	1	CHICOTE	HARNESS	MAZO-DE-CABLES
6	75282434	1	CHICOTE	HARNESS	MAZO-DE-CABLES

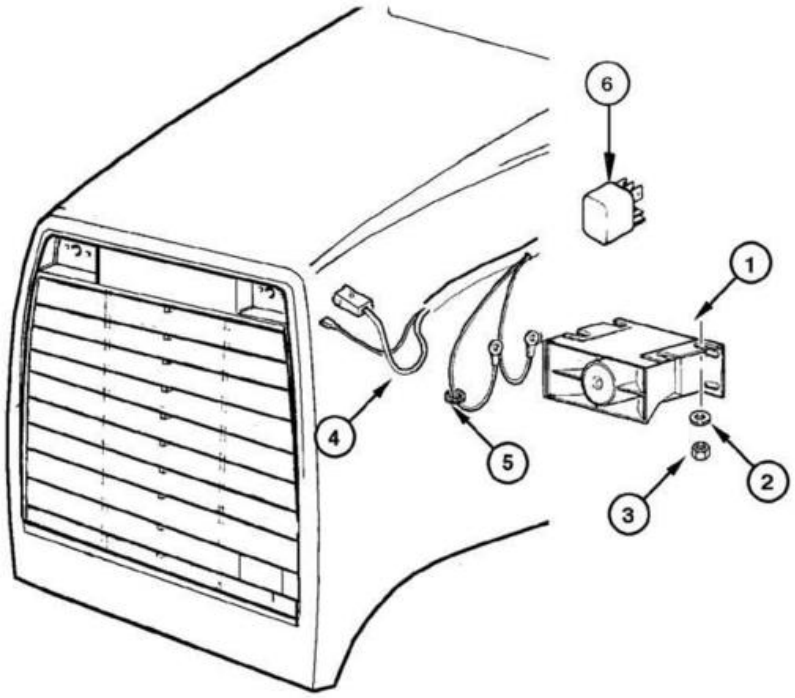
6
1
4
5
2
3

ITEM REF.	PEÇA Nº PART Nº PIEZA Nº	QTD. QTY. CANT.	DESCRIÇÃO (Português)	DESCRIPTION (English)	DESCRIPCIÓN (Español)
1	73131968	1	ALARME de ré	ALARM back-up	ALARMA marcha atrás
2	12644421	4	ARRUELA	WASHER	ARANDELA
3	14098700	4	PORCA	NUT	TUERCA
4	70671763	1	CHICOTE	HARNESS	MAZO-DE-CABLES
5	70921229	1	ISOLADOR	INSULATOR	AISLATOR
6	75251103	1	RELÉ	RELAY	RELÉ

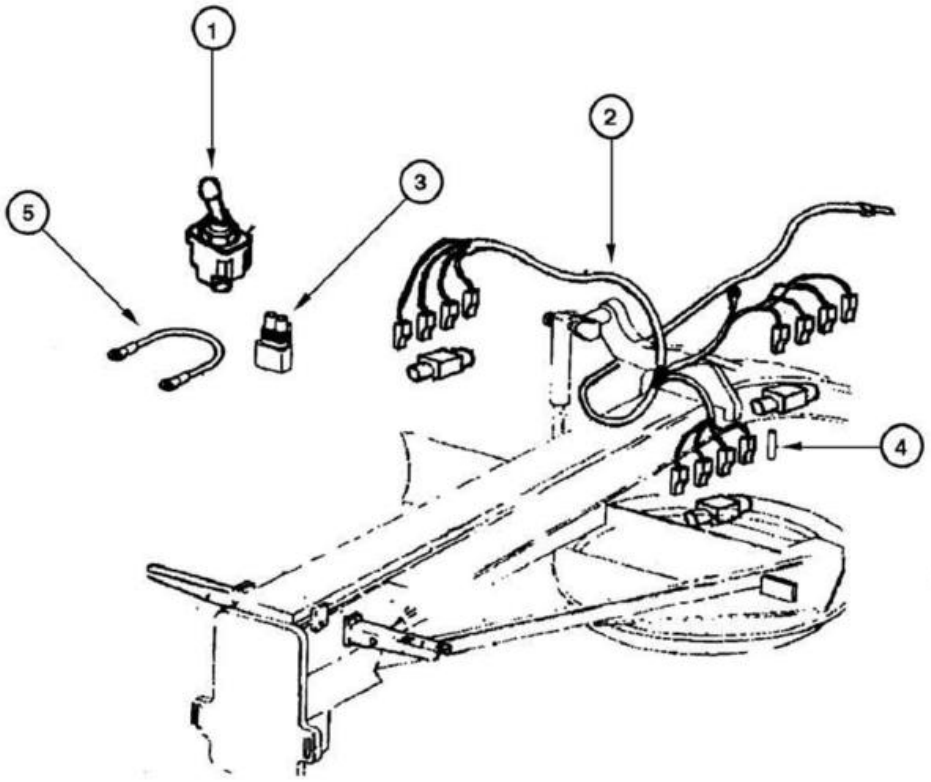
1
2
3
4
5

ITEM REF.	PEÇA Nº PART Nº PIEZA Nº	QTD. QTY. CANT.	DESCRIÇÃO (Português)	DESCRIPTION (English)	DESCRIPCIÓN (Español)
1	73125891	1	INTERRUPTOR	SWITCH saddle lock	INTERRUPTOR traba sela
2	75327482	1	CABO	HARNESS	MAZO-DE-CABLES
3	75322270	6	RESISTOR	RESISTOR	RESISTOR
4	19109687	1	TUBO	TUBE	TUBO
5	75322592	1	CABO	HARNESS	MAZO-DE-CABLES

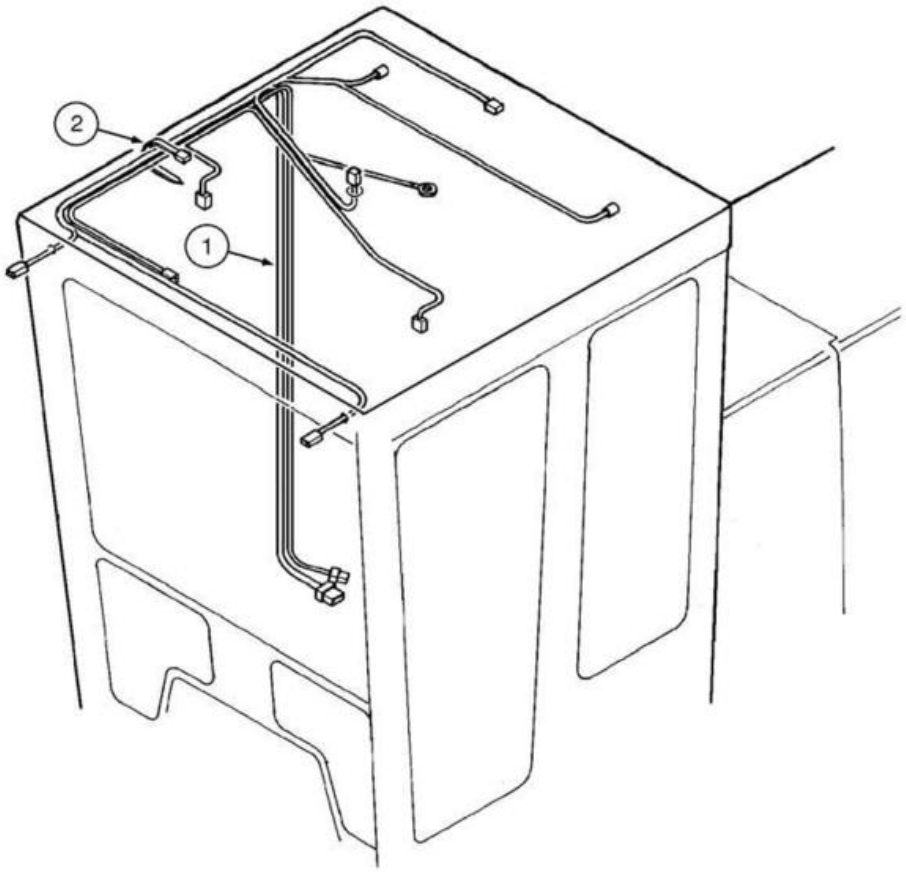
2
1

ITEM REF.	PEÇA Nº PART Nº PIEZA Nº	QTD. QTY. CANT.	DESCRIÇÃO (Português)	DESCRIPTION (English)	DESCRIPCIÓN (Español)
1	71101793	1	CHICOTE cabine	HARNESS cab	MAZO-DE-CABLES cabina
1	71101794	1	CHICOTE cabine perfil baixo	HARNESS cab low profile	MAZO-DE-CABLES cabina perfil bajo
2	75310299		BRAÇADEIRA (UQN)	CLAMP (UAR)	ABRAZADERA (UCN)

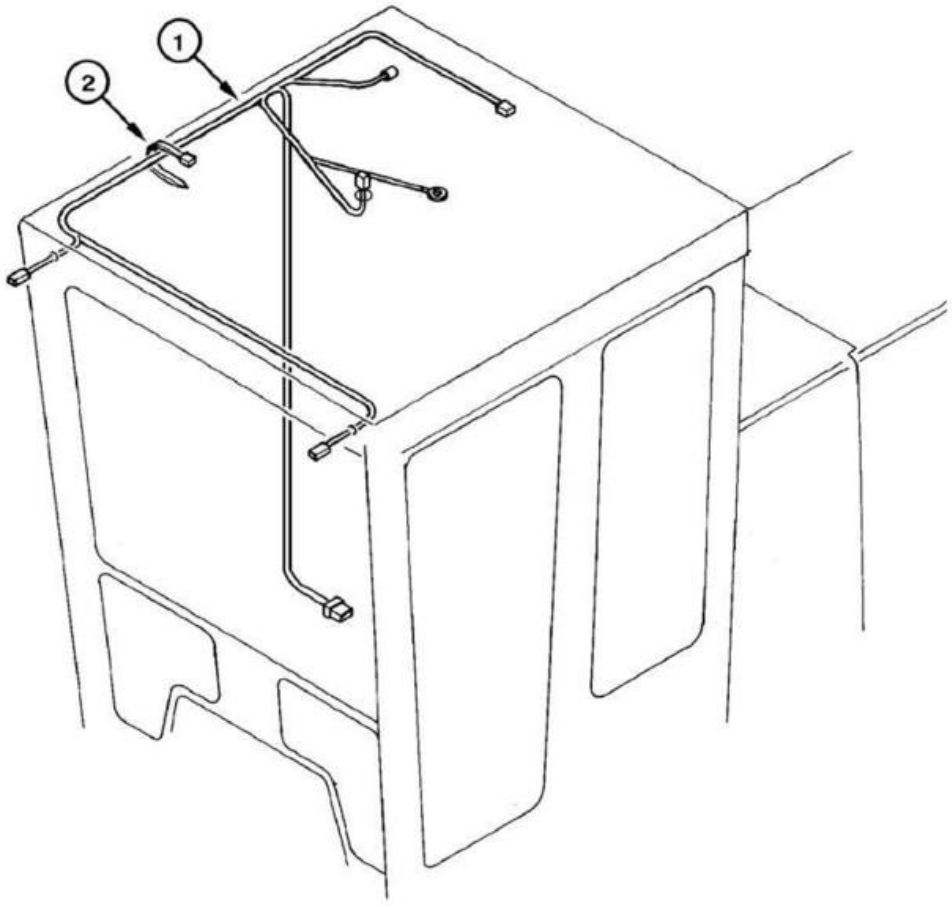
1
2

ITEM REF.	PEÇA Nº PART Nº PIEZA Nº	QTD. QTY. CANT.	DESCRIÇÃO (Português)	DESCRIPTION (English)	DESCRIPCIÓN (Español)
1	75310284	1	CHICOTE cabine aberta	HARNESS open cab	MAZO-DE-CABLES cabine abierta
2	75310299		BRAÇADEIRA (UQN)	CLAMP (UAR)	ABRAZADERA (UCN)

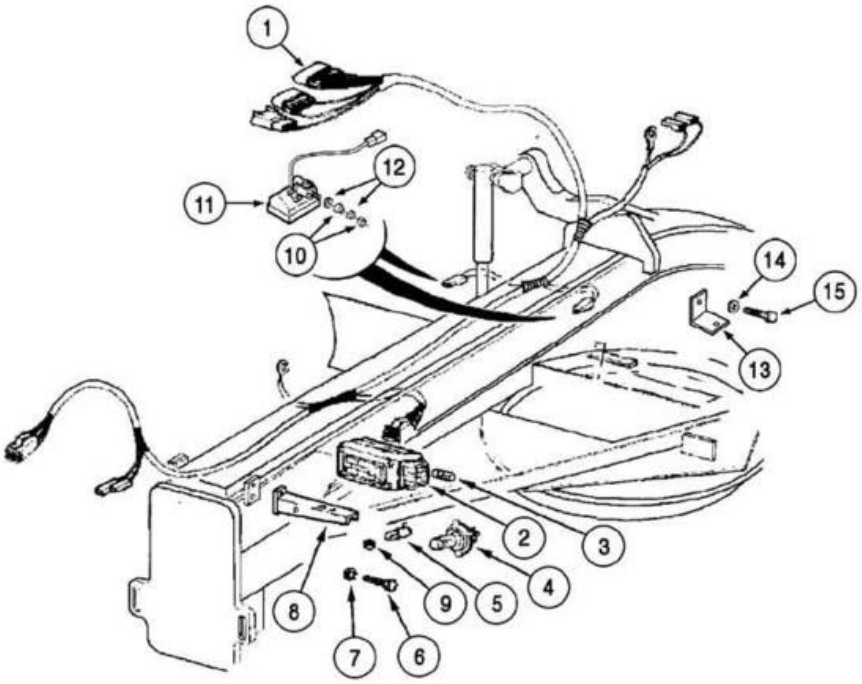
1
2
3
4
5
6
7
8
9
10
11
12
13
14
15

ITEM REF.	PEÇA Nº PART Nº PIEZA Nº	QTD. QTY. CANT.	DESCRIÇÃO (Português)	DESCRIPTION (English)	DESCRIPCIÓN (Español)
1	75325317	1	CHICOTE farol dianteiro	HARNESS front chassis	MAZO-DE-CABLES bastidor delantero
2	75249994	1	FAROL LE	HEAD-LIGHT LH	FARO Izq.
3	79051018	1	LÂMPADA	BULB	LÂMPARA
4	14152190	1	LÂMPADA	BULB	LÂMPARA
5	14142490	2	LÂMPADA	BULB	LÂMPARA
2	75249995	1	FAROL LD	HEAD-LIGHT RH	FARO Der.
3	79051018	1	LÂMPADA	BULB	LÂMPARA
4	14152190	1	LÂMPADA	BULB	LÂMPARA
5	14142490	2	LÂMPADA	BULB	LÂMPARA
6	11106231	4	PARAFUSO	BOLT	TORNILLO
7	10516873	4	ARRUELA pressão	WASHER	ARANDELA
8	75267254	2	SUPORTE	BRACKET	SOPORTE
9	16104121	2	PORCA	NUT	TUERCA
10	79089658	2	COXIM	MOUNT	COJÍN
11	REF	2	FAROL **(p.4-46)**	FLOODLIGHT **(p.4-46)**	FARO de trabajo **(p.4-46)**
12	75252602	2	ARRUELA	WASHER	ARANDELA
13	75248055	2	SUPORTE	BRACKET	SOPORTE
14	12646821	2	ARRUELA	WASHER	ARANDELA
15	11106431	2	PARAFUSO	BOLT	TORNILLO

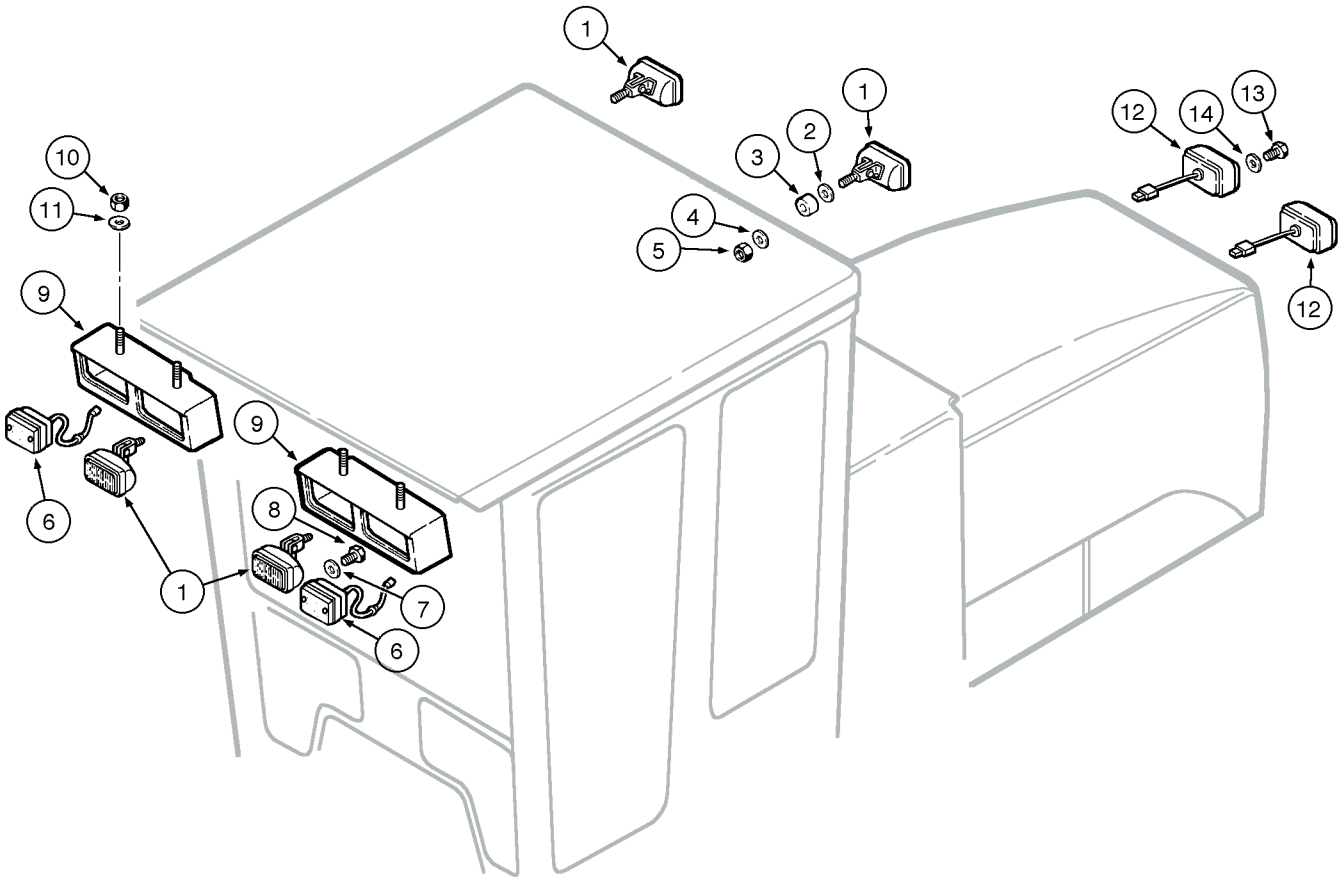
1
1
2
3
4
5
10
11
9
9
8
6
1
7
6
12
14
13
12

ITEM REF.	PEÇA Nº PART Nº PIEZA Nº	QTD. QTY. CANT.	DESCRIÇÃO (Português)	DESCRIPTION (English)	DESCRIPCIÓN (Español)
1	REF	4	FAROL dianteiro/traseiro cab. **(p.4-46)**	HEAD-LIGHT front/rear cab **(p.4-46)**	FARO delantero/trasero **(p.4-46)**
2	14496621	4	ARRUELA	WASHER	ARANDELA
3	79089658	4	COXIM	MOUNT	COJÍN
4	75252602	4	ARRUELA	WASHER	ARANDELA
5	12104121	4	PORCA	NUT	TUERCA
6	REF	2	LANTERNA direcional **(p.4-52)**	LIGHT turn-signal **(p.4-52)**	LINTERNA **(p.4-52)**
7	12644421	4	ARRUELA	WASHER	ARANDELA
8	70928182	4	PARAFUSO	BOLT	TORNILLO
9	75267959	1	SUPORTE LE	BRACKET LH	SOPORTE Izq.
9	75267960	1	SUPORTE LD	BRACKET RH	SOPORTE Der.
10	12104121	3	PORCA	NUT	TUERCA
11	12646721	3	ARRUELA	WASHER	ARANDELA
12	REF	1	LANTERNA LD traseira **(p.4-52)**	LIGHT RH **(p.4-52)**	LINTERNA Der. **(p.4-52)**
12	REF	1	LANTERNA LE traseira **(p.4-52)**	LIGHT LH **(p.4-52)**	LINTERNA Izq. **(p.4-52)**
13	10977611	4	PARAFUSO	BOLT	TORNILLO
14	11195471	4	ARRUELA	WASHER	ARANDELA

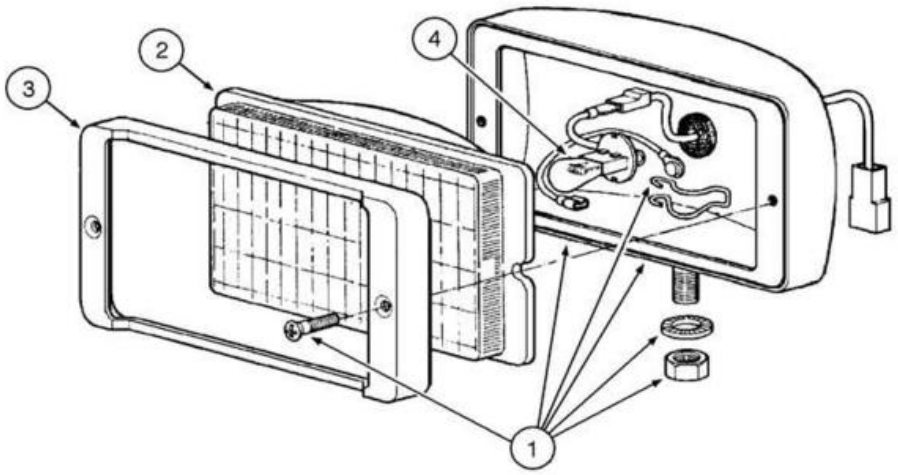
4
2
3
1

ITEM REF.	PEÇA Nº PART Nº PIEZA Nº	QTD. QTY. CANT.	DESCRIÇÃO (Português)	DESCRIPTION (English)	DESCRIPCIÓN (Español)
1	75264236	1	FAROL **(Nota 1)**	HEAD-LIGHT **(Note 1)**	FARO **(Nota 1)**
2	75288328	1	LENTE	LENS	LENTE
3	75288329	1	MOLDURA	MOLDING	MOLDURA
4	75288330	1	LÂMPADA	BULB	LÂMPARA
1	75264235	1	FAROL **(Nota 2)**	HEAD-LIGHT **(Note 2)**	FARO **(Nota 2)**
2	75288328	1	LENTE	LENS	LENTE
3	75288329	1	MOLDURA	MOLDING	MOLDURA
4	75288330	1	LÂMPADA	BULB	LÂMPARA

Nota 1: Instalado para cima
Note 1: Installed upside
Nota 1: Instalado para arriba

Nota 2: Instalado para baixo
Note 2: Installed upside-down
Nota 2: Instalado para bajo

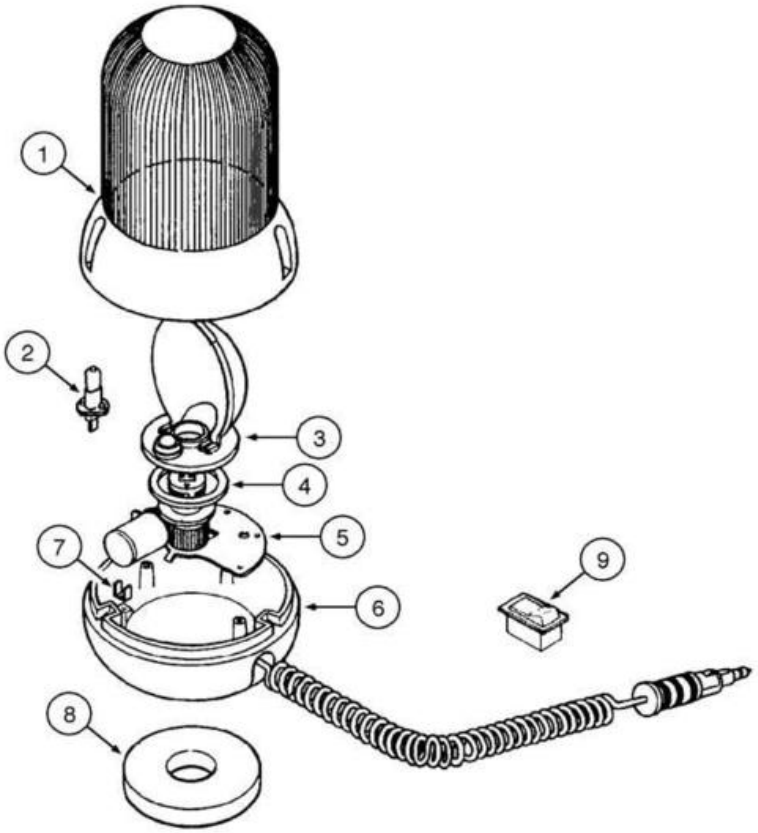
1
2
3
4
5
6
7
8
9

ITEM REF.	PEÇA Nº PART Nº PIEZA Nº	QTD. QTY. CANT.	DESCRIÇÃO (Português)	DESCRIPTION (English)	DESCRIPCIÓN (Español)
	76041998	2	LANTERNA rotativa Conj.	BEACON rotating Assy.	LINTERNA rotativa Conj.
1	76042349	1	LENTE	LENS	TRANSLUCIDO
2	14151195	1	LÂMPADA	LAMP	LAMPARA
3	76042350	1	REFLETOR	REFLECTOR	REFLECTOR
4	76042351	1	ANEL	RING	ARO
5	76042352	1	SUPORTE	BRACKET	SOPORTE
6	76042354	1	CARCAÇA	HOUSING	CARCAZA
7	76042353	1	CONTATO	CONTACT	CONTACTO
8	76042355	1	IMÃ	MAGNET	IMAN
9	75251040	1	INTERRUPTOR	SWITCH	INTERRUPTOR

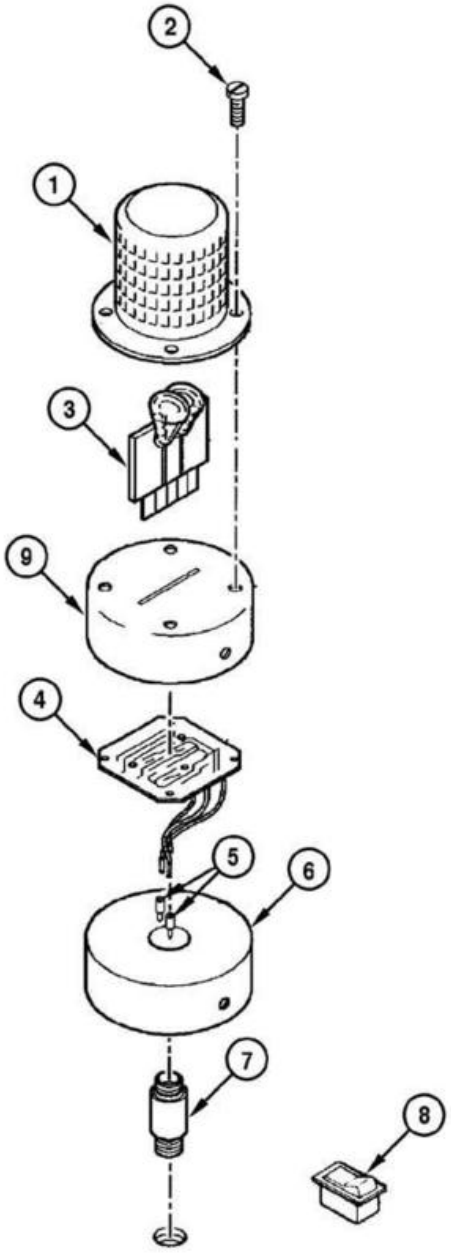
2
1
3
9
4
5
6
7
8

ITEM REF.	PEÇA Nº PART Nº PIEZA Nº	QTD. QTY. CANT.	DESCRIÇÃO (Português)	DESCRIPTION (English)	DESCRIPCIÓN (Español)
	75262122	1	LANTERNA rotativa Conj.	BEACON rotating Assy.	LINTERNA rotativa Conj.
1	75262124	1	LENTE	LENS	LENTE
2	NSS	4	PARAFUSO	BOLT	TORNILLO
3	75262123	1	REFLETOR	REFLECTOR	REFLECTOR
4	73161283	1	RELÉ Intermitente	FLASHER	RELE intermitente
5	73121530	2	TERMINAL elétrico	TERMINAL wire	TERMINAL eléctrico
6	73151632	1	JOGO	KIT	JUEGO
7	70901520	1	CONECTOR	CONNECTOR	CONECTADOR
8	75251040	1	INTERRUPTOR	SWITCH	INTERRUPTOR
9	NSS	1	CARCAÇA	HOUSING	CARCASA

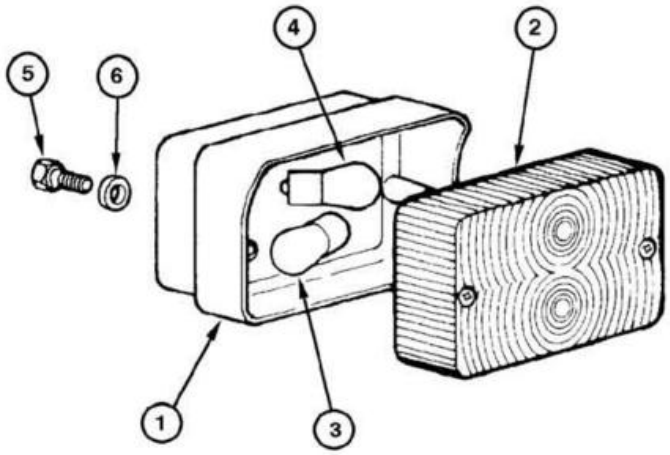
4
2
5
6
1
3

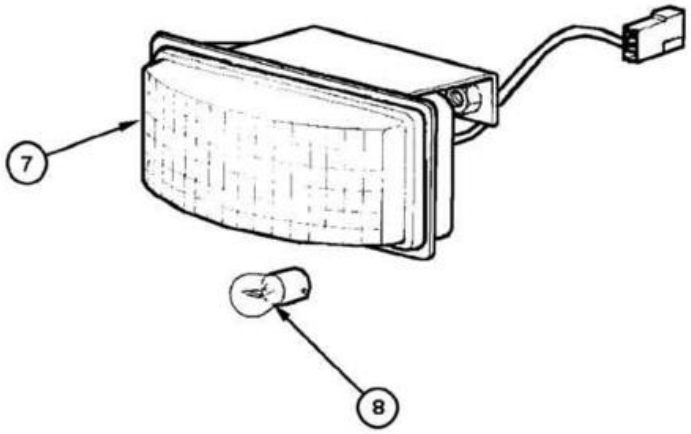
7
8

ITEM REF.	PEÇA Nº PART Nº PIEZA Nº	QTD. QTY. CANT.	DESCRIÇÃO (Português)	DESCRIPTION (English)	DESCRIPCIÓN (Español)
	73163878	1	LANTERNA LD traseira capuz	LIGHT RH Assy.	LINTERNA Der. Conj.
1	NSS	1	CARCAÇA lanterna	HOUSING	CARCASA
2	73163880	1	LENTE lanterna	LENS light	LENTE linterna
3	14148290	1	LÂMPADA indicadora direção	BULB turn-signal indicator	LÂMPARA indicador dirección
4	14144790	1	LÂMPADA freio	BULB brake	LÂMPARA freno
5	10977611	2	PARAFUSO	BOLT	TORNILLO
6	11195471	2	ARRUELA	WASHER	ARANDELA
	75251230	2	LANTERNA direcional	LIGHT turn-signal	LINTERNA dirección
7	NSS	1	CARCAÇA	HOUSING	CARCASA
8	79051019	1	LÂMPADA	BULB	LÂMPARA
	73163879	1	LANTERNA LE traseira capuz	LIGHT LH Assy.	LINTERNA Izq. Conj.
1	NSS	1	CARCAÇA lanterna	HOUSING	CARCASA
2	73163880	1	LENTE lanterna	LENS light	LENTE linterna
3	14148290	1	LÂMPADA indicadora direção	BULB turn-signal indicator	LÂMPARA indicador dirección
4	14144790	1	LÂMPADA freio	BULB brake	LÂMPARA freno
5	10977611	2	PARAFUSO	BOLT	TORNILLO
6	11195471	2	ARRUELA	WASHER	ARANDELA
	75251230	2	LANTERNA direcional	LIGHT turn-signal	LINTERNA dirección
7	NSS	1	CARCAÇA	HOUSING	CARCASA
8	79051019	1	LÂMPADA	BULB	LÂMPARA

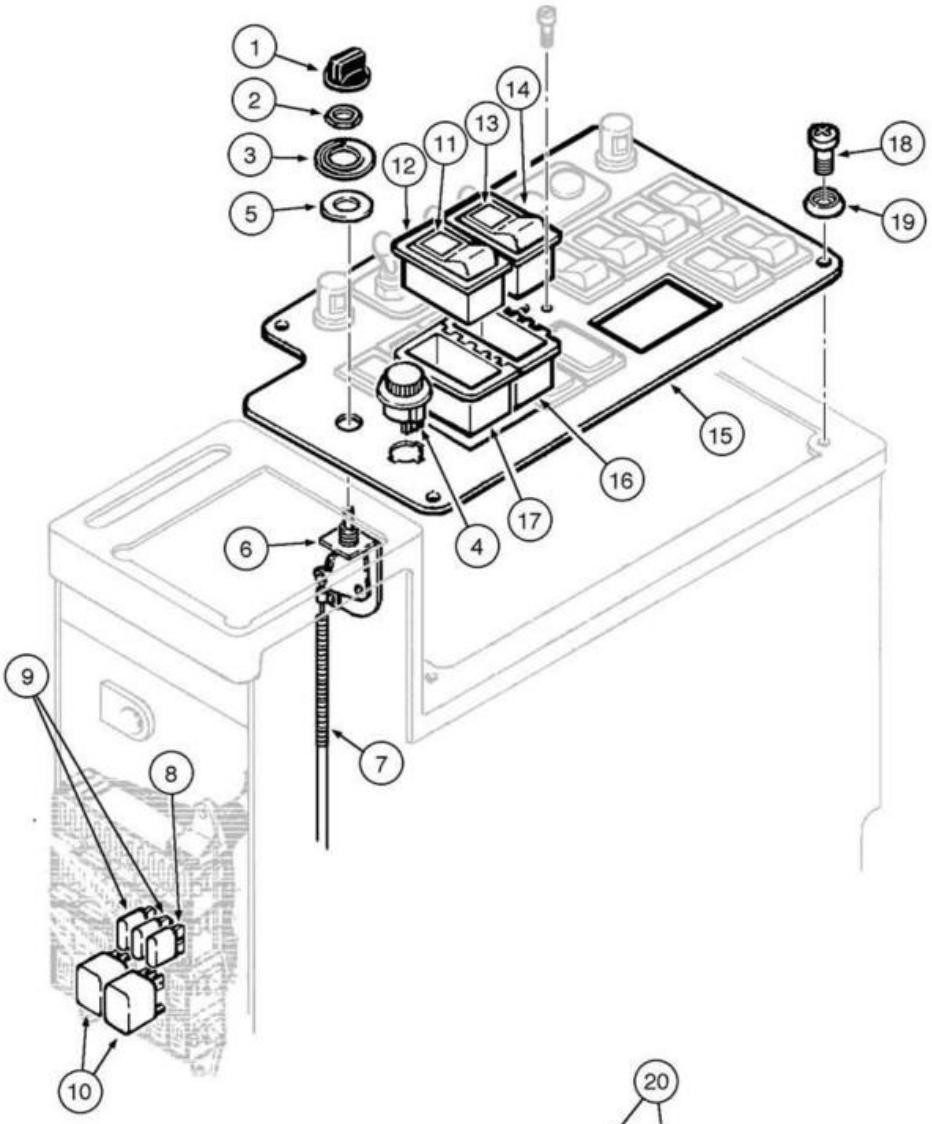
1
2
3
5
12
11
13
14
18
19
15
16
17
4
6
9
8
7
10

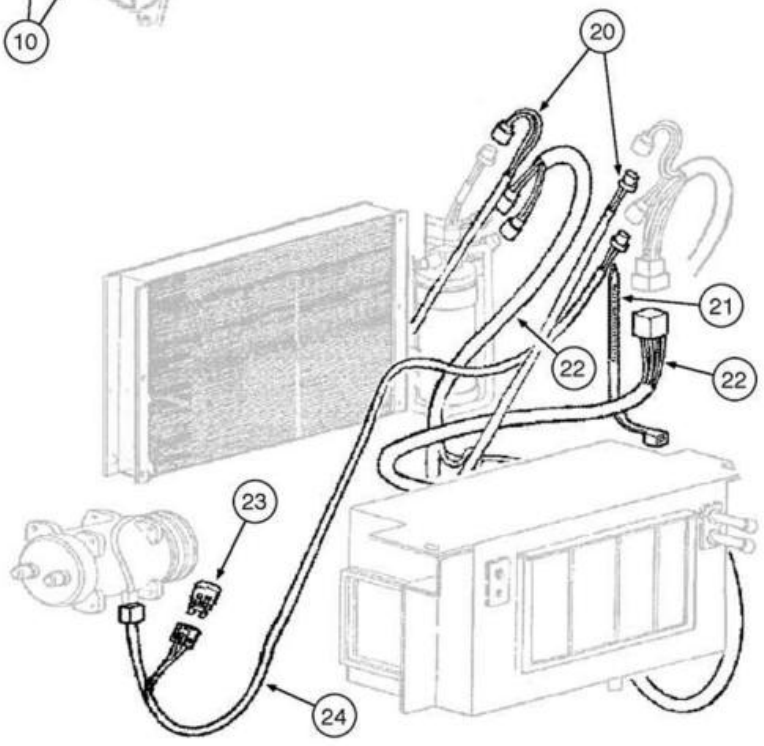
20
21
22
22
23
24

ITEM REF.	PEÇA Nº PART Nº PIEZA Nº	QTD. QTY. CANT.	DESCRIÇÃO (Português)	DESCRIPTION (English)	DESCRIPCIÓN (Español)
1	1994720C1	1	BOTÃO alavanca controle	BUTTON control lever	BOTÓN manija control
2	109311H	1	PORCA	NUT	TUERCA
3	75321640	1	DECALQUE aquecedor	DECAL heater	CALCOMANIA calentador
4	75289897	1	INTERRUPTOR	SWITCH	INTERRUPTOR
5	79005601	1	ANEL	RING	ANILLO
	250742A1	1	CABO Conj.	CABLE Assy.	CABLE Conj.
6	1954651C2	1	INTERRUPTOR	SWITCH	INTERRUPTOR
7	250739A1	1	CHICOTE	HARNESS	MAZO-DE-CABLES
8	11055190	1	FUSÍVEL (20A)	FUSE (20A)	FUSIBLE (20A)
9	11054990	2	FUSÍVEL (10A)	FUSE (10A)	FUSIBLE (10A)
10	75251103	2	RELÉ	RELAY	RELE
	75321122	1	INTERRUPTOR Conj.	SWITCH Assy.	INTERRUPTOR Conj.
11	75321124	1	LENTE	LENS	LENTE
12	75251041	1	INTERRUPTOR	SWITCH	INTERRUPTOR
	75321686	1	INTERRUPTOR Conj.	SWITCH Assy.	INTERRUPTOR Conj.
13	75321687	1	LENTE	LENS	LENTE
14	75251050	1	INTERRUPTOR	SWITCH	INTERRUPTOR
15	87540679	1	PLACA **(Nota 1)**	PLATE **(Note 1)**	PLACA **(Nota 1)**
15	87545948	1	PLACA **(Nota 2)**	PLATE **(Note 2)**	PLACA **(Nota 2)**
15	87545947	1	PLACA **(Nota 3)**	PLATE **(Note 3)**	PLACA **(Nota 3)**
16	75251093	1	CAIXA de contato	HOUSING contact	CAJA contacto
17	85803983	1	CAIXA de contato	HOUSING contact	CAJA contacto
18	13313217	4	PARAFUSO	BOLT	TORNILLO
19	85801991	4	ARRUELA	WASHER	ARANDELA
20	75322516	1	CHICOTE A/C sensor pressão	HARNESS A/C pressure sensor	MAZO-DE-CABLES A/A sensor pres.
21	75201642	3	BRAÇADEIRA	CLAMP	ABRAZADERA
22	75322519	1	CHICOTE A/C sensor pressão	HARNESS A/C pressure sensor	MAZO-DE-CABLES A/A sensor pres.
23	75322270	1	RESISTOR	RESISTOR	RESISTOR
24	75322517	1	CHICOTE compressor de ar	HARNESS air compressor	MAZO-DE-CABLES compres. aire

Nota 1: Para máquinas com A/C
Note 1: For equipment with A/C
Nota 1: Para máquinas con A/A

Nota 2: Para máquinas com aquecedor
Note 2: For equipment with cab heater
Nota 2: Para máquinas con calefacción

Nota 3: Para máquinas com cabine aberta
Note 3: For equipment with open cab
Nota 3: Para máquinas con cabina abierta

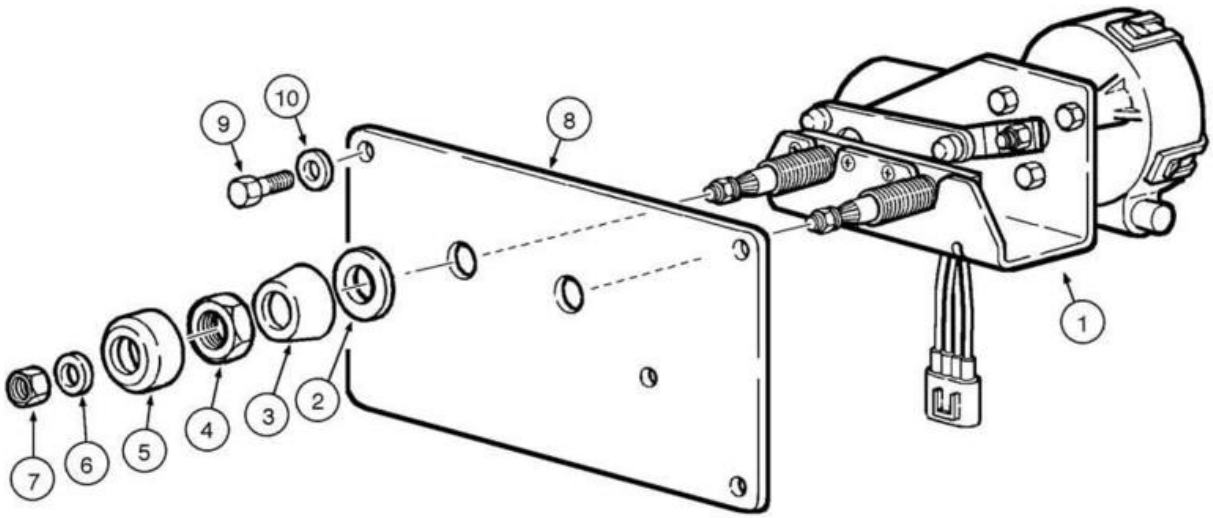
9
10
8
1
7
6
5
4
3
2

ITEM REF.	PEÇA Nº PART Nº PIEZA Nº	QTD. QTY. CANT.	DESCRIÇÃO (Português)	DESCRIPTION (English)	DESCRIPCIÓN (Español)
1	75313349	1	MOTOR elétrico	MOTOR electric	MOTOR eléctrico
2	NSS		ARRUELA	WASHER	ARANDELA
3	NSS		ESPAÇADOR	SPACER	DISTANCIADOR
4	NSS		PORCA	NUT	TUERCA
5	NSS		ESPAÇADOR	SPACER	DISTANCIADOR
6	NSS		ARRUELA	WASHER	ARANDELA
7	NSS		PORCA	NUT	TUERCA
8	71101788	1	TAMPA dianteira	COVER front	TAPA delantera
8	75313469	1	TAMPA traseira	COVER rear	TAPA trasera
8	71101787	1	TAMPA dianteira **(Nota 1)**	COVER front **(Note 1)**	TAPA delantera **(Nota 1)**
8	75313469	1	TAMPA traseira **(Nota 1)**	COVER rear **(Note 1)**	TAPA trasera **(Nota 1)**
9	75310286	4	PARAFUSO	BOLT	TORNILLO
10	75287780	4	ARRUELA	WASHER	ARANDELA

Nota 1: Cabine perfil baixo
Note 1: Low profile cab
Nota 1: Cabina perfil bajo

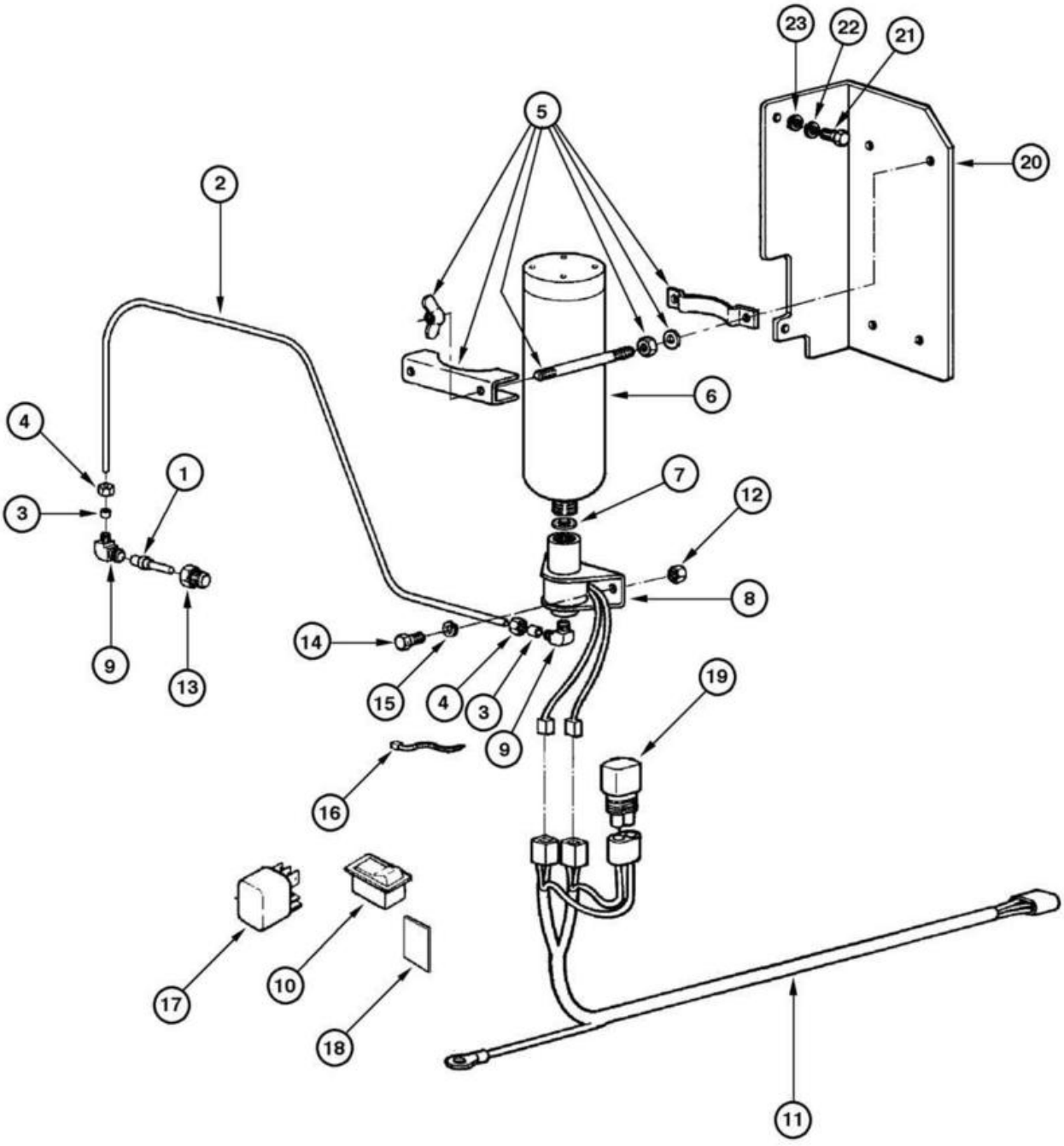
23
22
21
5
20
2
6
4
1
3
7
12
8
14
9
13
15
4
3
9
19
16
17
10
18
11

ITEM REF.	PEÇA Nº PART Nº PIEZA Nº	QTD. QTY. CANT.	DESCRIÇÃO (Português)	DESCRIPTION (English)	DESCRIPCIÓN (Español)
	75252437	1	CILINDRO Conj.	CYLINDER Assy.	CILINDRO Conj.
1	73146645	1	NEBULIZADOR	NOZZLE	PULVERIZADOR
2	73110484	1	TUBO	TUBE	TUBO
3	70911841	1	LUVA	SLEEVE	MANGUITO
4	70912589	1	PORCA	NUT	TUERCA
5	70669359	1	BRAÇADEIRA	CLAMP	ABRAZADERA
6	73132158	1	CILINDRO	CYLINDER	CILINDRO
7	73070169	1	JUNTA	GASKET	JUNTA PLANA
8	73121001	1	VÁLVULA	VALVE	VALVULA
9	73052086	2	COTOVELO	ELBOW	CODO
10	75251055	1	INTERRUPTOR	SWITCH	INTERRUPTOR
11	75322603	1	CHICOTE	HARNESS	CABLE
12	70911024	1	PORCA	NUT	TUERCA
13	70901834	1	CONECTOR	CONNECTOR	CONECTADOR
14	10902221	2	PARAFUSO	BOLT	TORNILLO
15	10516471	2	ARRUELA pressão	WASHERLOCK	ARANDELA ELAST.
16	70196765		BRAÇADEIRA (UQN)	CLIP (UAR)	ABRESADERA (UCN)
17	75251103	1	RELÉ	RELAY	TELERUPTOR
18	74029499	1	DECALQUE	DECAL	CALCOMANIA
19	75322270	1	VARISTOR	RESISTOR	RESISTOR
20	75325391	1	SUPORTE	BRACKET	SOPORTE
21	16043431	2	PARAFUSO	BOLT	TORNILLO
22	10516671	2	ARRUELA pressão	WASHERLOCK	ARANDELA ELAST.
23	12646721	2	ARRUELA	WASHER	ARANDELA

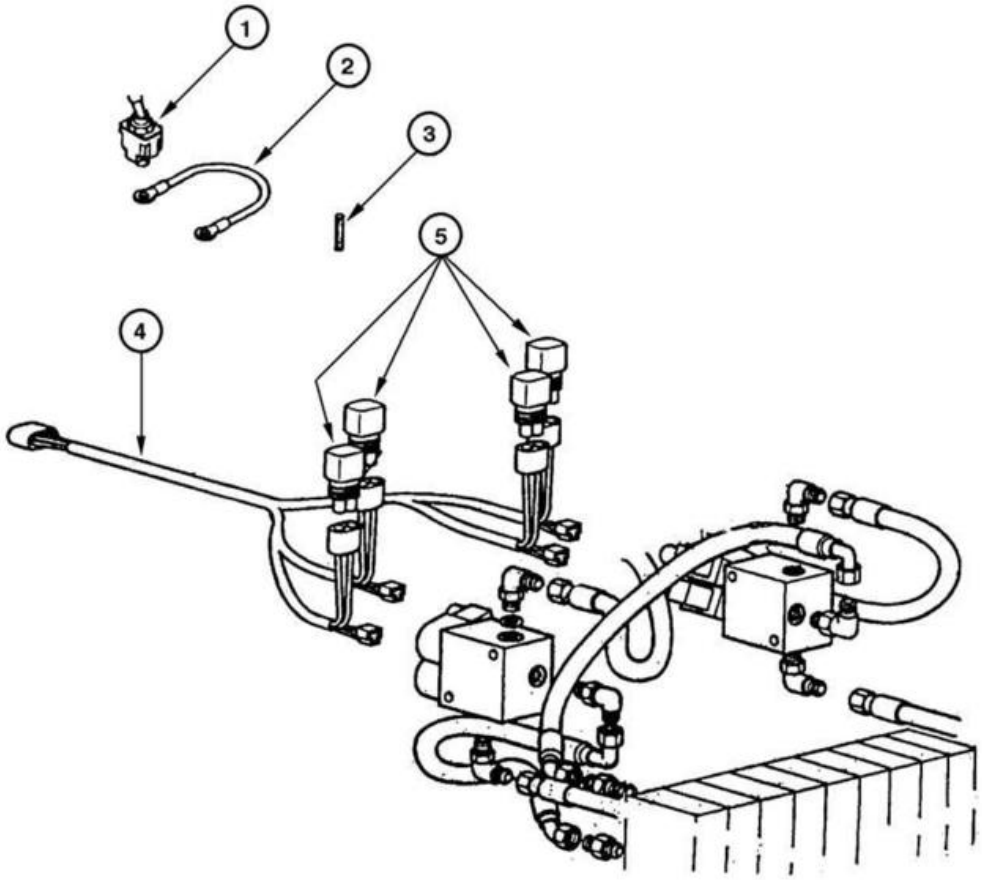
1
2
3
4
5

ITEM REF.	PEÇA Nº PART Nº PIEZA Nº	QTD. QTY. CANT.	DESCRIÇÃO (Português)	DESCRIPTION (English)	DESCRIPCIÓN (Español)
1	73125891	1	INTERRUPTOR	SWITCH saddle lock	INTERRUPTOR traba sela
2	75322592	1	CHICOTE	HARNESS	MAZO-DE-CABLES
3	19109687	1	TUBO	TUBE	TUBO
4	75322557	1	CHICOTE	HARNESS	MAZO-DE-CABLES
5	75322270	4	VARISTOR	RESISTOR	RESISTOR

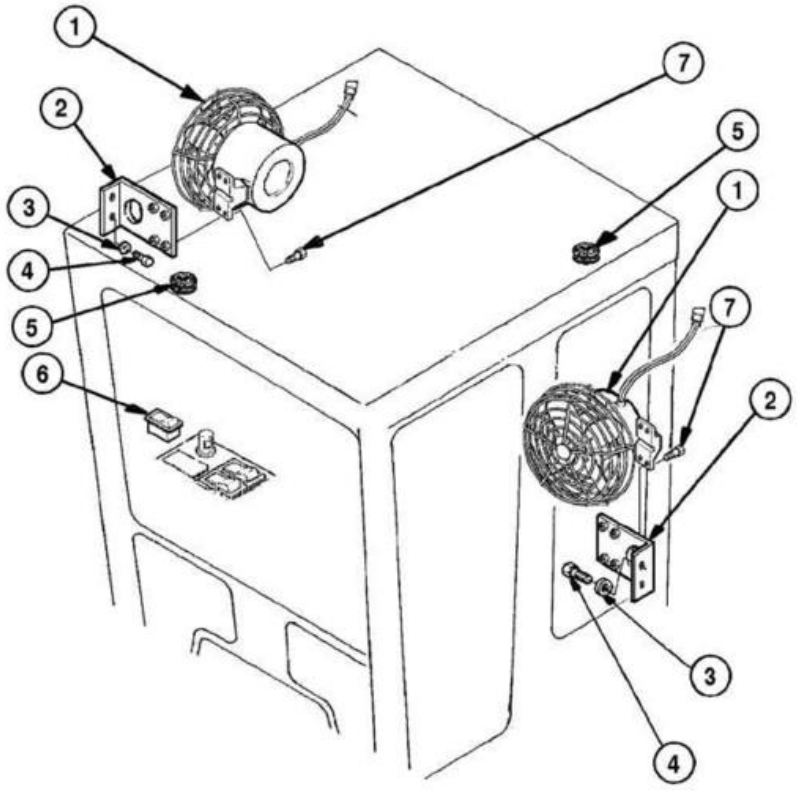
1
2
3
4
5
6
7
5
1
7
2
3
4

ITEM REF.	PEÇA Nº PART Nº PIEZA Nº	QTD. QTY. CANT.	DESCRIÇÃO (Português)	DESCRIPTION (English)	DESCRIPCIÓN (Español)
1	75327160	2	VENTILADOR	FAN	VENTILADOR
2	75325318	2	SUPORTE	BRACKET	SOPORTE
3	12644421	4	ARRUELA	WASHER	ARANDELA
4	10902030	4	PARAFUSO	BOLT	TORNILLO
5	10398680	2	ISOLANTE	INSULATOR	AISLADOR
6	75251062	1	INTERRUPTOR ventilador cabine	SWITCH cab fan	INTERRUPTOR ventilador cabina
7	10902421	8	PARAFUSO	BOLT	TORNILLO

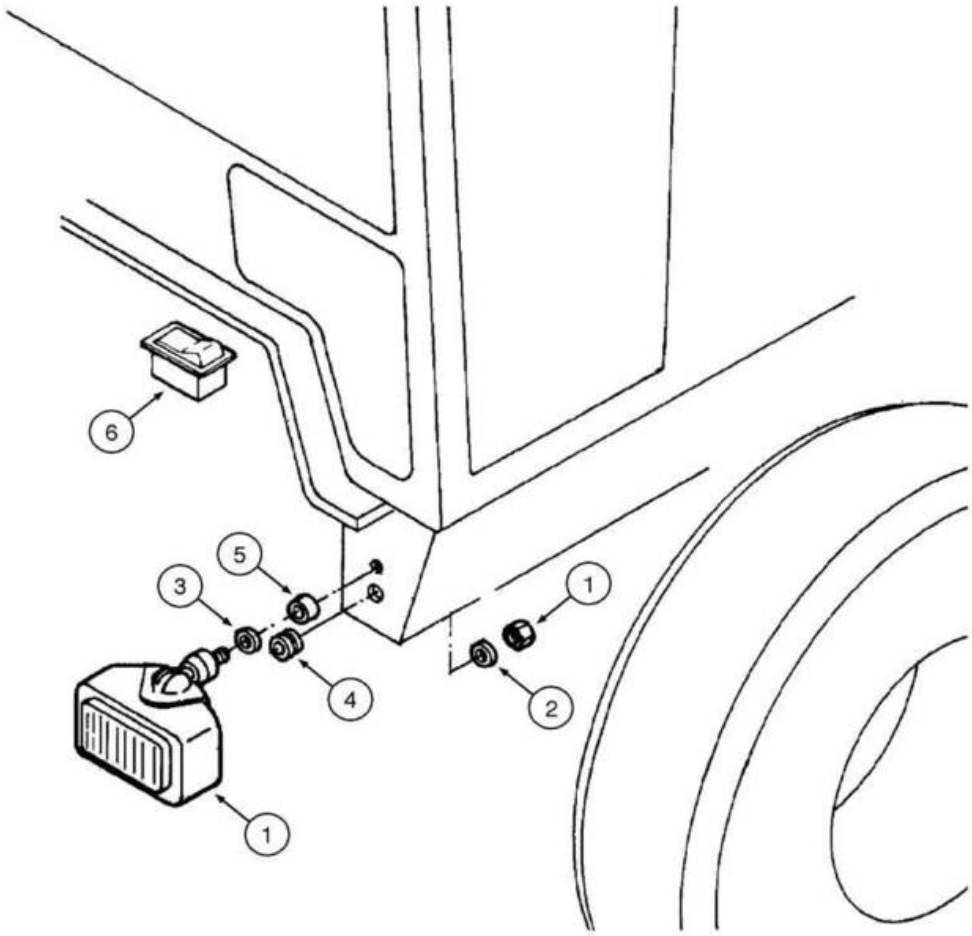
6
5
3
4
1
1
2
1

ITEM REF.	PEÇA Nº PART Nº PIEZA Nº	QTD. QTY. CANT.	DESCRIÇÃO (Português)	DESCRIPTION (English)	DESCRIPCIÓN (Español)
1	75252602	4	ARRUELA	WASHER	ARANDELA
2	79089658	2	COXIM	MOUNT	COJÍN
3	70921229	2	ISOLANTE	INSULATOR	AISLADOR
4	14496621	2	ARRUELA	WASHER	ARANDELA
5	75253793	2	FAROL **(p.4-46)**	HEAD-LIGHT **(p.4-46)**	FARO **(p.4-46)**
6	75251045	1	INTERRUPTOR	SWITCH	INTERRUPTOR

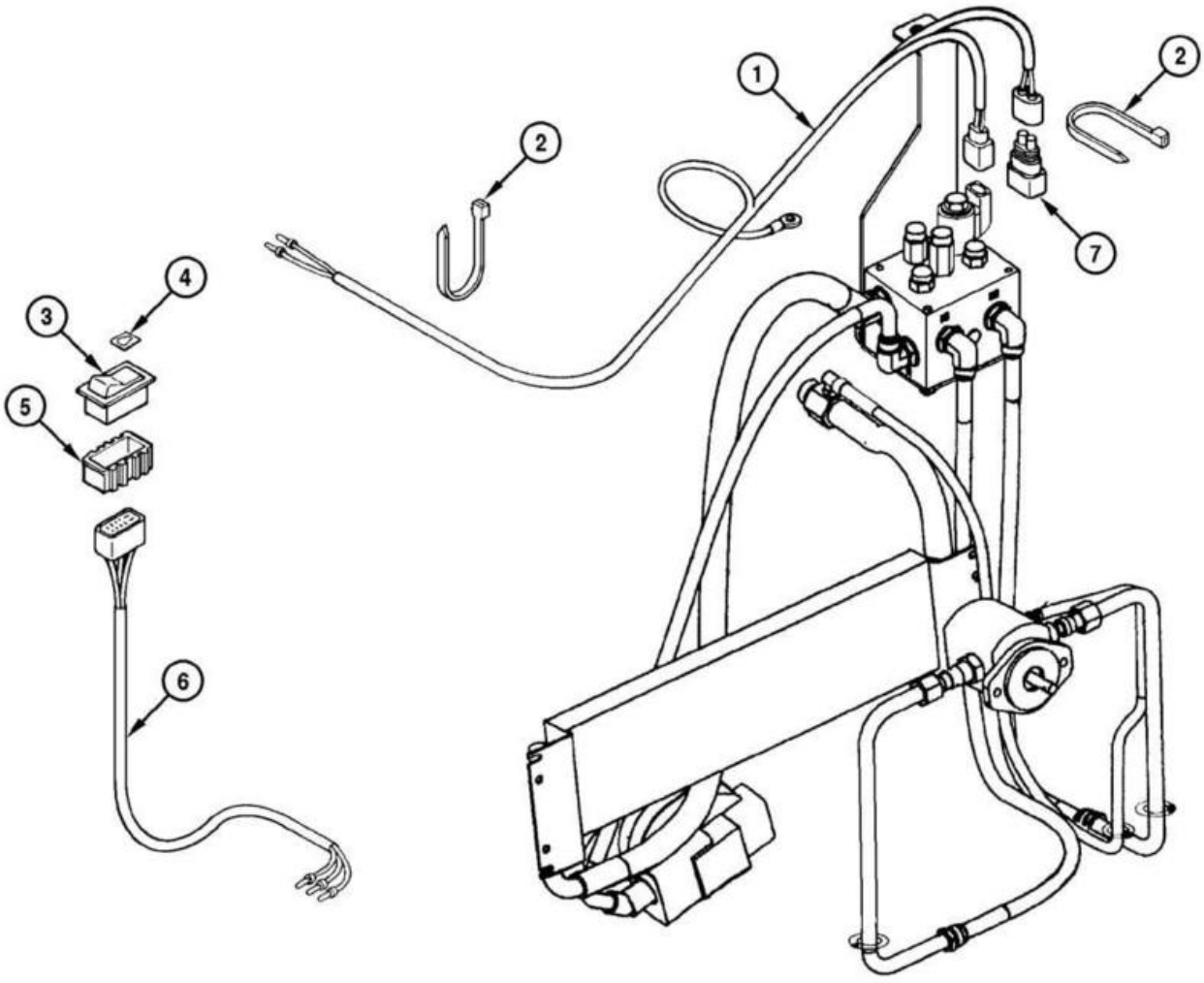
1
2
2
3
4
5
6
7

ITEM REF.	PEÇA Nº PART Nº PIEZA Nº	QTD. QTY. CANT.	DESCRIÇÃO (Português)	DESCRIPTION (English)	DESCRIPCIÓN (Español)
1	75327018	1	CHICOTE	HARNESS	MAZO-DE-CABLES
2	75201642	8	BRAÇADEIRA	CLAMP	ABRAZADERA
3	75327014	1	INTERRUPTOR	SWITCH	INTERRUPTOR
4	75327025	1	LENTE	LENS	LENTE
5	75251093	1	CAIXA de contato	HOUSING contact	CAJA contacto
6	75327038	1	CHICOTE	HARNESS	MAZO-DE-CABLES
7	75322270	1	RESISTOR	RESISTOR	RESISTOR

ÍNDICE
INDEX
INDICE

COLUNA DE DIREÇÃO - MONTAGEM 5-2
STEERING COLUMN - ASSEMBLY
COLUMNA DE DIRECCIÓN - MONTAJE

FREIO E DIREÇÃO - CIRCUITO HIDRÁULICO..... 5-4
BRAKE AND STEERING - HYDRAULIC CIRCUIT
FRENO Y DIRECCION - CIRCUITO HIDRÁULICO

CILINDRO DE DIREÇÃO - CONJUNTO 5-6
STEERING CYLINDER - ASSEMBLY
GATO DE DIRECCIÓN - CONJUNTO

VÁLVULA HIDROSTÁTICA DA DIREÇÃO - CONJUNTO 5-8
HYDROSTATIC STEERING VALVE - ASSEMBLY
VÁLVULA HIDROSTÁTICA DE LA DIRECCIÓN - CONJUNTO

VÁLVULA PRIORITÁRIA - CONJUNTO 5-10
PRIORITY VALVE - ASSEMBLY
VÁLVULA PRIORITÁRIA - CONJUNTO

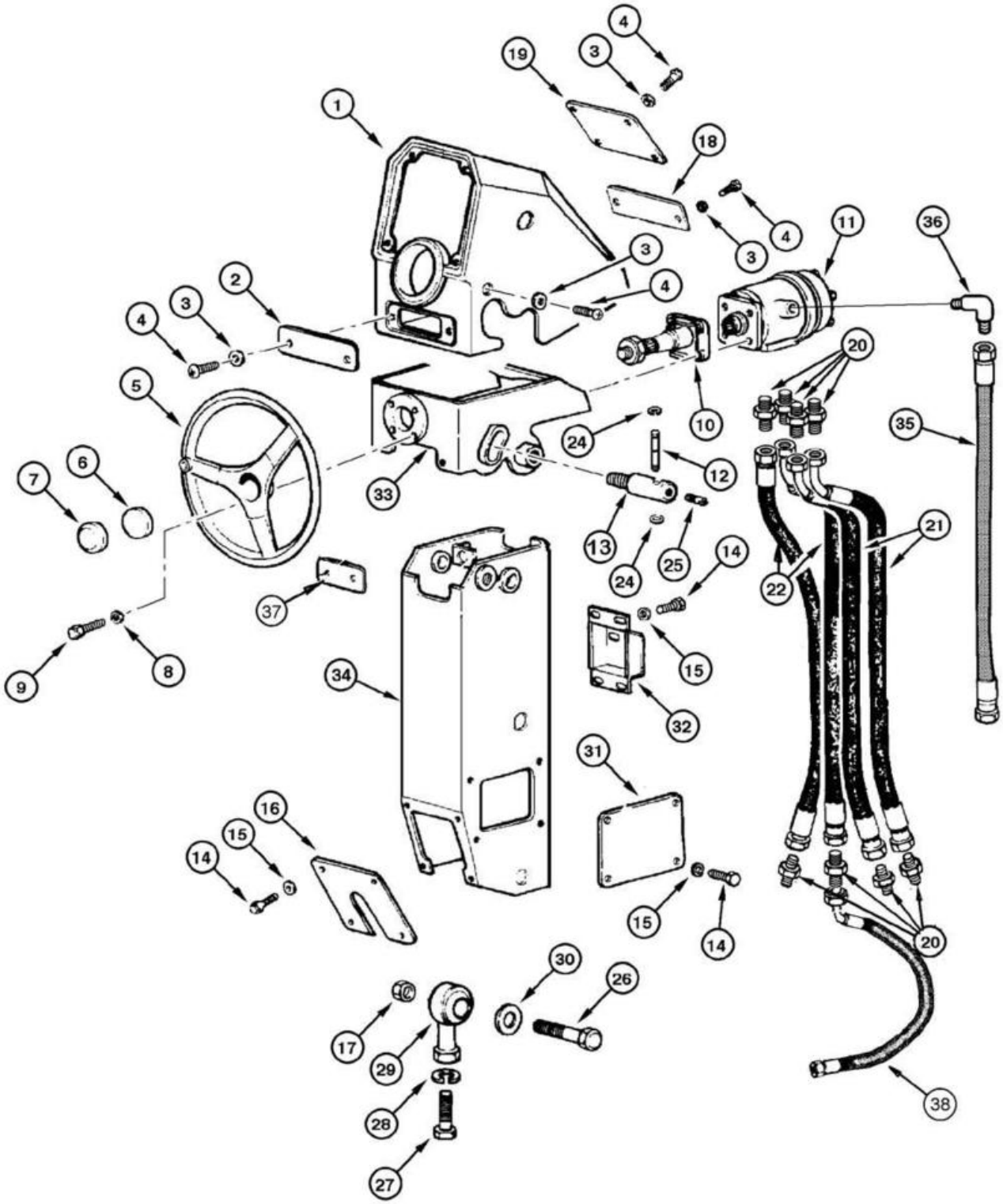
1
2
3
4
5
6
7
8
9
10
11
12
13
14
15
16
17
18
19
20
21
22
24
25
26
27
28
29
30
31
32
33
34
35
36
37
38

ITEM REF.	PEÇA Nº PART Nº PIEZA Nº	QTD. QTY. CANT.	DESCRIÇÃO (Português)	DESCRIPTION (English)	DESCRIPCIÓN (Español)
1	75267090	1	SUPORTE	BRACKET	SOPORTE
2	75267077	1	TAMPA	COVER	TAPA
3	85801991	10	ARRUELA	WASHER	ARANDELA
4	13301717	10	PARAFUSO	BOLT	TORNILLO
5	87357502	1	VOLANTE direção	WHEEL steering	VOLANTE dirección
6	1342054C1	1	INSERTO	INSERT	INSERTO
7	87357508	1	TAMPA	COVER	TAPA
8	70677006	4	ARRUELA	WASHER	ARANDELA
9	70920995	4	PARAFUSO	BOLT	TORNILLO
10	75280694	1	COLUNA de direção	COLUMN steering	COLUMNA de dirección
11	REF	1	VÁLVULA hidrostática direção **(p.5-8)**	VALVE hydrostatic steering **(p.5-8)**	VÁLVULA hidrostática dirección **(p.5-8)**
12	73121497	1	EIXO	LEVER	PALANCA
13	73121498	1	EIXO	SHAFT	EJE
14	10902031	16	PARAFUSO	BOLT	TORNILLO
15	14496431	16	ARRUELA	WASHER	ARANDELA
16	75267065	1	TAMPA	COVER	TAPA
17	70911029	2	PORCA	NUT	TUERCA
18	75267085	1	TAMPA	COVER	TAPA
19	75267093	1	TAMPA	COVER	TAPA
20	70921409	8	CONECTOR	CONNECTOR	CONECTADOR
21	73126193	2	MANGUEIRA	TUBE flexible	TUBO flexible
22	75237612	1	MANGUEIRA	TUBE flexible	TUBO flexible
24	70935211	2	ANEL elástico	RING lock	ANILLO traba
25	73129094	1	PARAFUSO	BOLT	TORNILLO
26	70921403	2	PARAFUSO	BOLT	TORNILLO
27	70921476	2	PARAFUSO	BOLT	TORNILLO
28	70912942	4	ARRUELA	WASHER	ARANDELA
29	73125851	2	JUNTA esférica	JOINT ball	JUNTA esferica
30	70927381	9	ARRUELA	WASHER	ARANDELA
31	75267035	2	CHAPA	PLATE	PLACA
32	75267057	1	TAMPA	COVER	TAPA
33	75267053	1	SUPORTE	BRACKET	SOPORTE
34	87362271	1	SUPORTE	BRACKET	SOPORTE
35	75257333	1	MANGUEIRA	TUBE flexible	TUBO flexible
36	70922571	1	COTOVELO	ELBOW	CODO
37	75267098	1	TAMPA	COVER	TAPA
38	75322717	1	MANGUEIRA	HOSE	MANGUERA

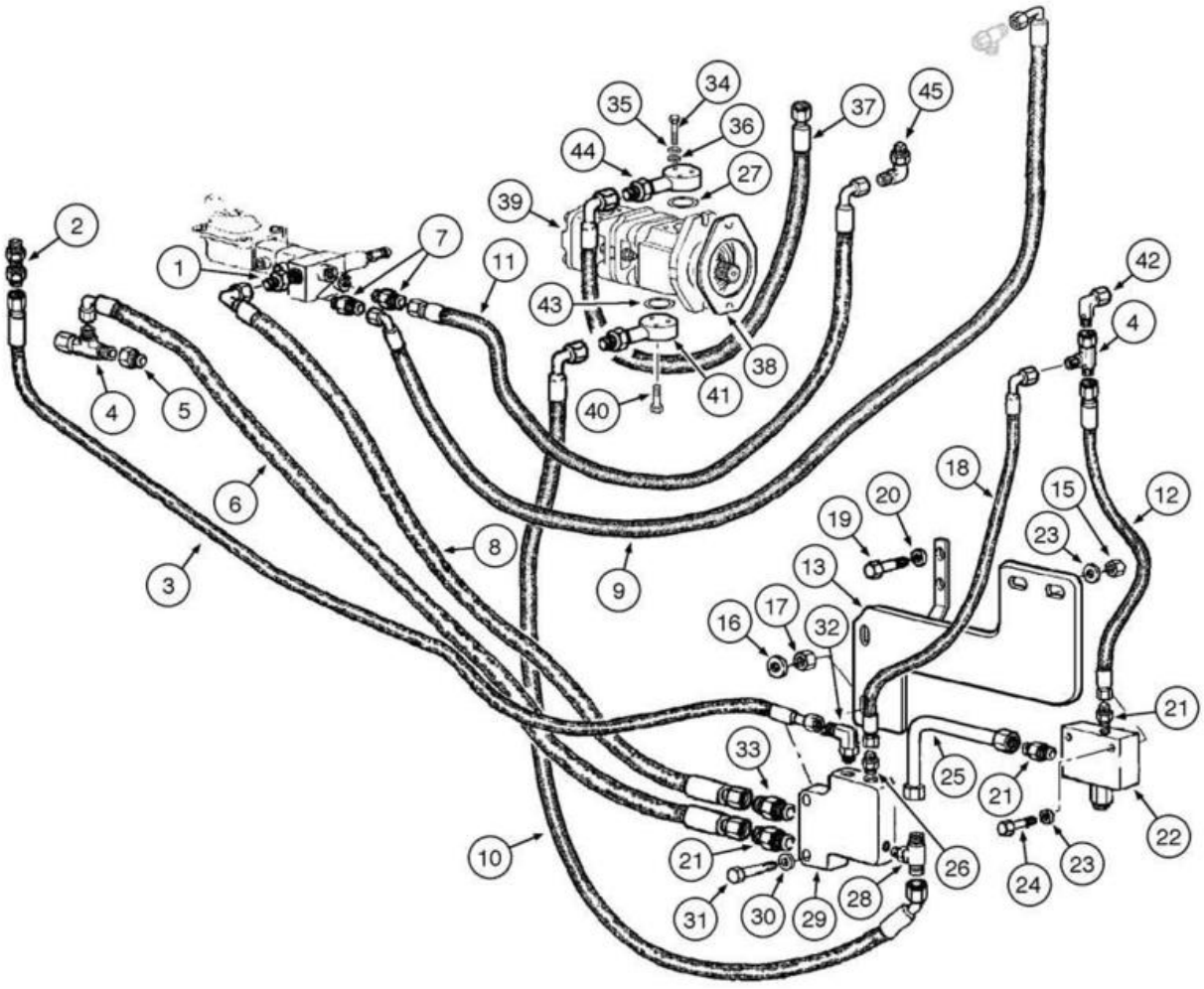
1
2
3
4
4
5
6
7
8
9
10
11
12
13
15
16
17
18
19
20
21
21
21
22
23
23
24
25
26
27
28
29
30
31
32
33
34
35
36
37
38
39
40
41
42
43
44
45

ITEM REF.	PEÇA Nº PART Nº PIEZA Nº	QTD. QTY. CANT.	DESCRIÇÃO (Português)	DESCRIPTION (English)	DESCRIPCIÓN (Español)
1	75257337	1	CONECTOR	CONNECTOR	CONECTADOR
2	70928916	1	CONECTOR	CONNECTOR	CONECTADOR
3	87359214	1	MANGUEIRA	HOSE	MANGUERA
4	70921298	3	CONECTOR T	CONNECTOR T	CONECTADOR T
5	70923102	2	CONECTOR	CONNECTOR	CONECTADOR
6	87359213	1	MANGUEIRA	HOSE	MANGUERA
7	75257336	2	CONECTOR	CONNECTOR	CONECTADOR
8	87359218	1	MANGUEIRA	HOSE	MANGUERA
9	75257241	1	MANGUEIRA	HOSE	MANGUERA
10	87359216	1	MANGUEIRA	HOSE	MANGUERA
11	75257245	1	MANGUEIRA	HOSE	MANGUERA
12	75251181	1	MANGUEIRA	HOSE	MANGUERA
13	75257158	1	SUPORTE	BRACKET	SOPORTE
15	70920329	2	PORCA	NUT	TUERCA
16	10516671	2	ARRUELA pressão	WASHER lock	ARANDELA presión
17	16100821	2	PORCA	NUT	TUERCA
18	87359203	1	MANGUEIRA	HOSE	MANGUERA
19	70921175	2	PARAFUSO	BOLT	TORNILLO
20	12646921	2	ARRUELA	WASHER	ARANDELA
21	70921409	3	CONECTOR	CONNECTOR	CONECTADOR
22	REF	1	VÁLVULA de alívio **(p.8-78)**	VALVE relief **(p.8-78)**	VÁLVULA alivio **(p.8-78)**
23	70928190	4	ARRUELA	WASHER	ARANDELA
24	70934150	2	PARAFUSO	BOLT	TORNILLO
25	75255618	1	TUBO	TUBE	TUBO
26	70923163	1	CONECTOR	CONNECTOR	CONECTADOR
27	86629585	1	ANEL-O	O-RING	ANILLO-O
28	70925857	1	CONECTOR T	CONNECTOR T	CONECTADOR T
29	REF	1	VÁLVULA prioritária **(p.5-10)**	VALVE priority **(p.5-10)**	VÁLVULA prioritária **(p.5-10)**
30	10519621	2	ARRUELA	WASHER	ARANDELA
31	16044531	2	PARAFUSO	BOLT	TORNILLO
32	70922571	1	COTOVELO	ELBOW	CODO
33	70921326	1	CONECTOR	CONNECTOR	CONECTADOR
34	84068386	3	PARAFUSO	BOLT	TORNILLO
35	10516471	6	ARRUELA pressão	WASHER lock	ARANDELA presión
36	14496431	6	ARRUELA	WASHER	ARANDELA
37	87359220	1	MANGUEIRA	HOSE	MANGUERA
38	73137195	1	JUNTA	GASKET	JUNTA
39	REF	1	BOMBA óleo **(p.8-76)**	PUMP oil **(p.8-76)**	BOMBA de aceite **(p.8-76)**
40	10903431	3	PARAFUSO	BOLT	TORNILLO
41	87360622	1	FLANGE	FLANGE	FLANGE
42	70921279	1	CONECTOR	CONNECTOR	CONECTADOR
43	14457280	2	ANEL-O	O-RING	ANILLO-O
44	75252527	1	FLANGE	FLANGE	FLANGE
45	218-5106	1	CONECTOR	CONNECTOR	CONECTADOR

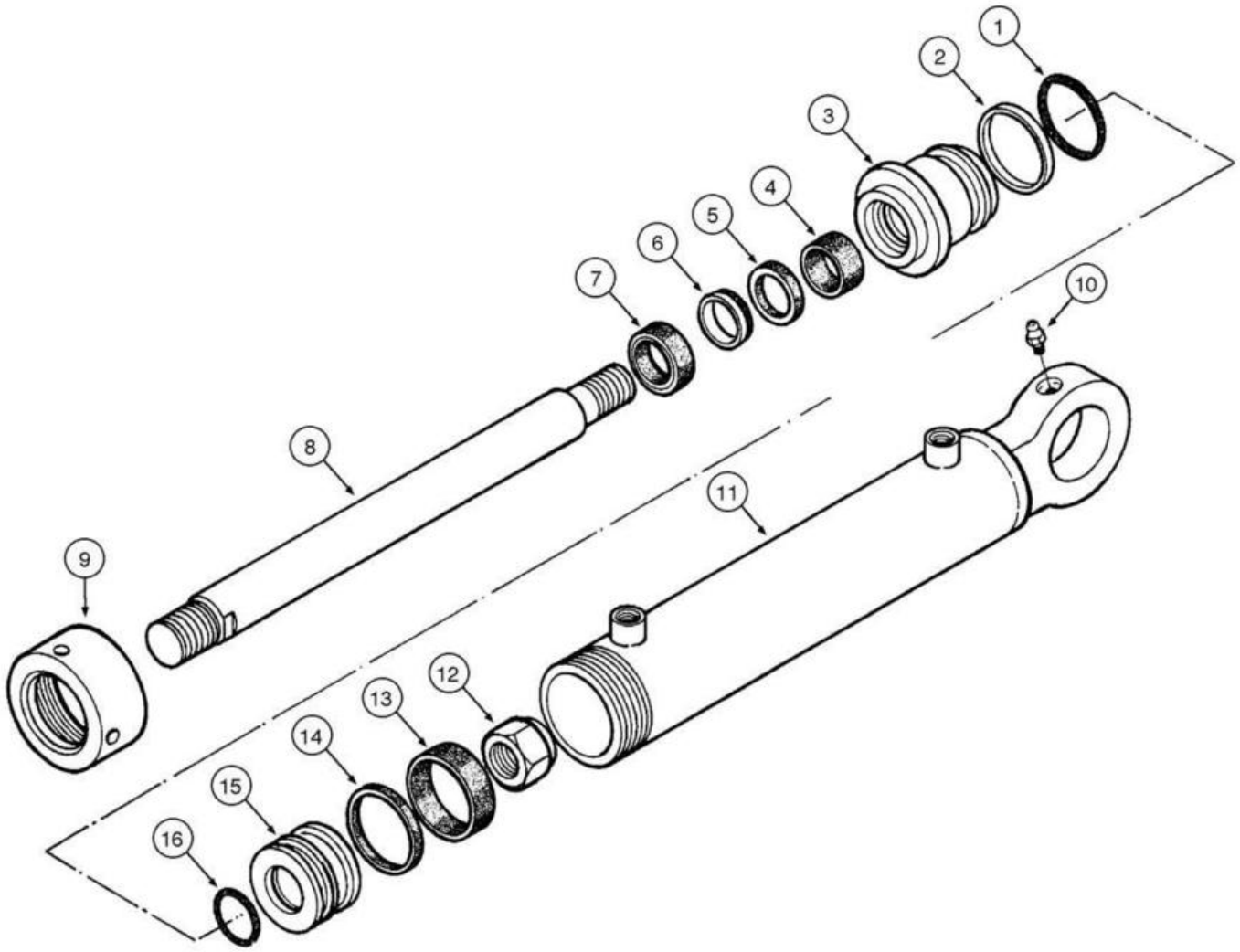
1
2
3
4
5
6
7
8
9
10
11
12
13
14
15
16

ITEM REF.	PEÇA Nº PART Nº PIEZA Nº	QTD. QTY. CANT.	DESCRIÇÃO (Português)	DESCRIPTION (English)	DESCRIPCIÓN (Español)
	87632370	1	CILINDRO Direção Conj.	CYLINDER Steering Assy.	CILINDRO Dirección Conj.
1	71103598	1	ANEL-O	O-RING	ANILLO-O
2	71103599	1	ANEL Raspador	RING Wiper	ANILLO Raspador
3	71103596	1	TAMPA	GLAND	TAPA
4	71103597	1	ANEL	RING	ANILLO
5	71103600	1	ANEL	RING	ANILLO
6	71103601	1	ANEL Vedação	RING Seal	ANILLO Vedación
7	71103602	1	ANEL Raspador	RING Wiper	ANILLO Raspador
8	71103594	1	HASTE	ROD	VASTAGO
9	71103603	1	PORCA	NUT	TUERCA
10	75313447	1	GRAXEIRA	FITTING-grease	ENGRASADOR
11	71103595	1	CAMISA DO CILINDRO	CYLINDER LINER	CAMISA DO CILINDRO
12	71103589	1	PORCA	NUT	TUERCA
13	71103591	1	ANEL Vedação	RING Seal	ANILLO Vedación
14	71103592	1	ANEL Vedação	RING Seal	ANILLO Vedación
15	71103590	1	ÊMBOLO	PISTON	EMBOLO
16	71103593	1	ANEL-O	O-RING	ANILLO-O

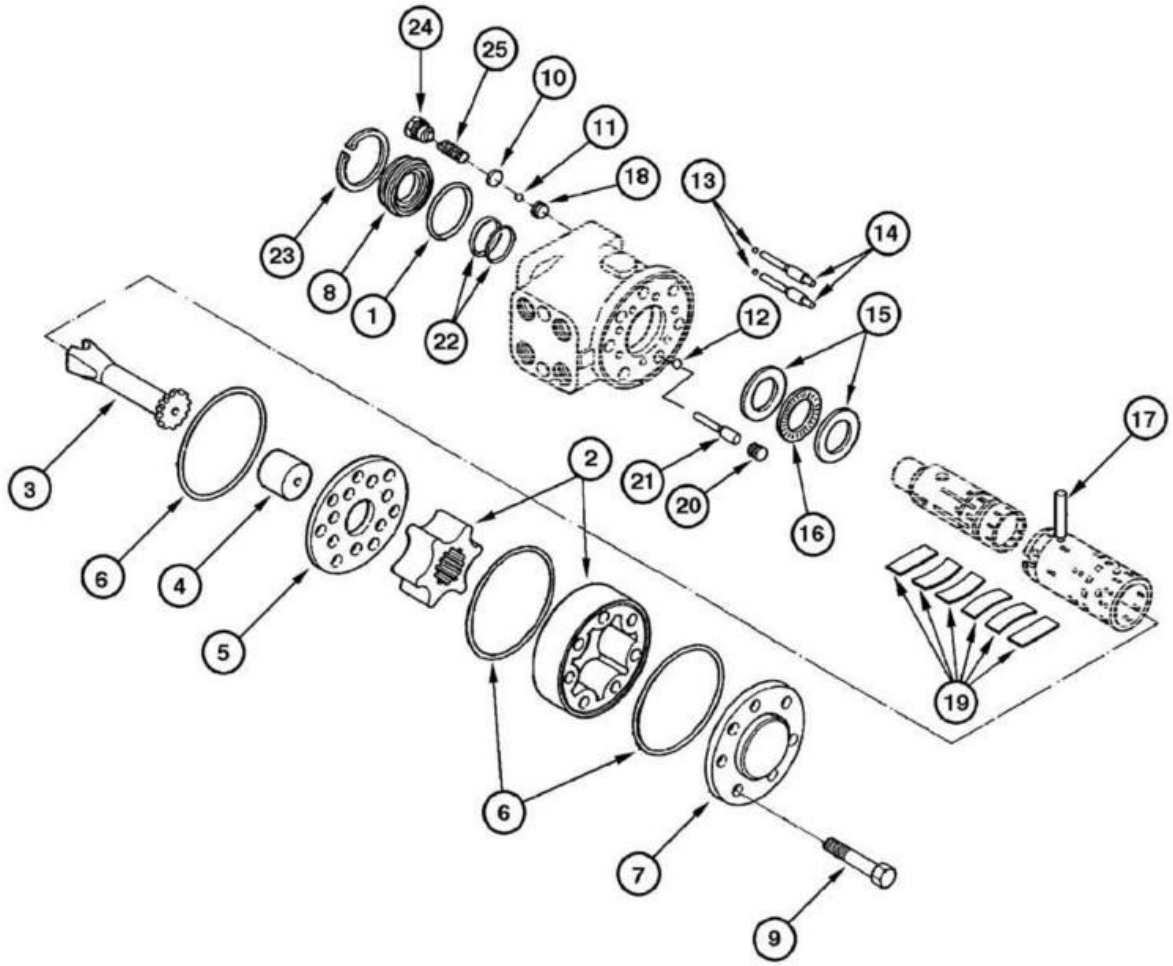
24
25
10
11
18
13
14
23
8
1
22
12
15
17
21
20
16
2
3
6
4
5
19
6
7
9

ITEM REF.	PEÇA Nº PART Nº PIEZA Nº	QTD. QTY. CANT.	DESCRIÇÃO (Português)	DESCRIPTION (English)	DESCRIPCIÓN (Español)
	75257538	1	VÁLVULA hidrostática direção Conj.	VALVE hydrostatic steering Assy.	VÁLVULA hidrostática dirección Conj.
1	71100216	1	ANEL-O	O-RING	ANILLO-O
2	71100217	1	ENGRENAGEM	GEAR	ENGRENAJE
3	71100218	1	EIXO	SHAFT	EJE
4	71100219	1	ESPAÇADOR	SPACER	DISTANCIADOR
5	71100220	1	DISCO	DISC	DISCO
6	71100221	3	ANEL-O	O-RING	ANILLO-O
7	71100222	1	TAMPA	COVER	TAPA
8	71100223	1	VEDADOR	SEAL	SELLO
9	71100224	7	PARAFUSO	BOLT	TORNILLO
10	71100225	2	CAPA	COVER	CAPA
11	71100226	2	ESFERA	BALL	BOLA
12	71100227	1	ESFERA	BALL	BOLA
13	71100228	2	ESFERA	BALL	BOLA
14	71100229	2	PINO	PIN	PASADOR
15	71100230	2	ANEL	RING	ANILLO
16	71100231	1	ROLAMENTO	BEARING	COJINETE
17	71100232	1	PINO elástico	PIN lock	PASADOR traba
18	71100233	2	CAPA	COVER	CAPA
19	71100234	1	MOLA	SPRING	RESORTE
20	71100235	1	BUJÃO	PLUG	TAPÓN
21	71100236	1	PINO	PIN	PASADOR
22	71100237	1	VEDADOR	SEAL	SELLO
23	71100238	1	ANEL elástico	RING lock	ANILLO traba
24	71100239	2	BUJÃO	PLUG	TAPÓN
25	71100240	2	MOLA	SPRING	RESORTE
	71100242	1	JOGO de reparo **(Nota 1)**	KIT repair **(Note 1)**	JUEGO de reparación **(Nota 1)**
	71100243	1	JOGO de reparo **(Nota 2)**	KIT repair **(Note 2)**	JUEGO de reparación **(Nota 2)**

Nota 1: Jogo inclui itens 1, 2, 22
Note 1: Kit includes items 1, 2, 22
Nota 1: Juego incluye itens 1, 2, 22

Nota 2: Jogo inclui itens 5, 9
Note 2: Kit includes items 5, 9
Nota 2: Juego incluye itens 5, 9

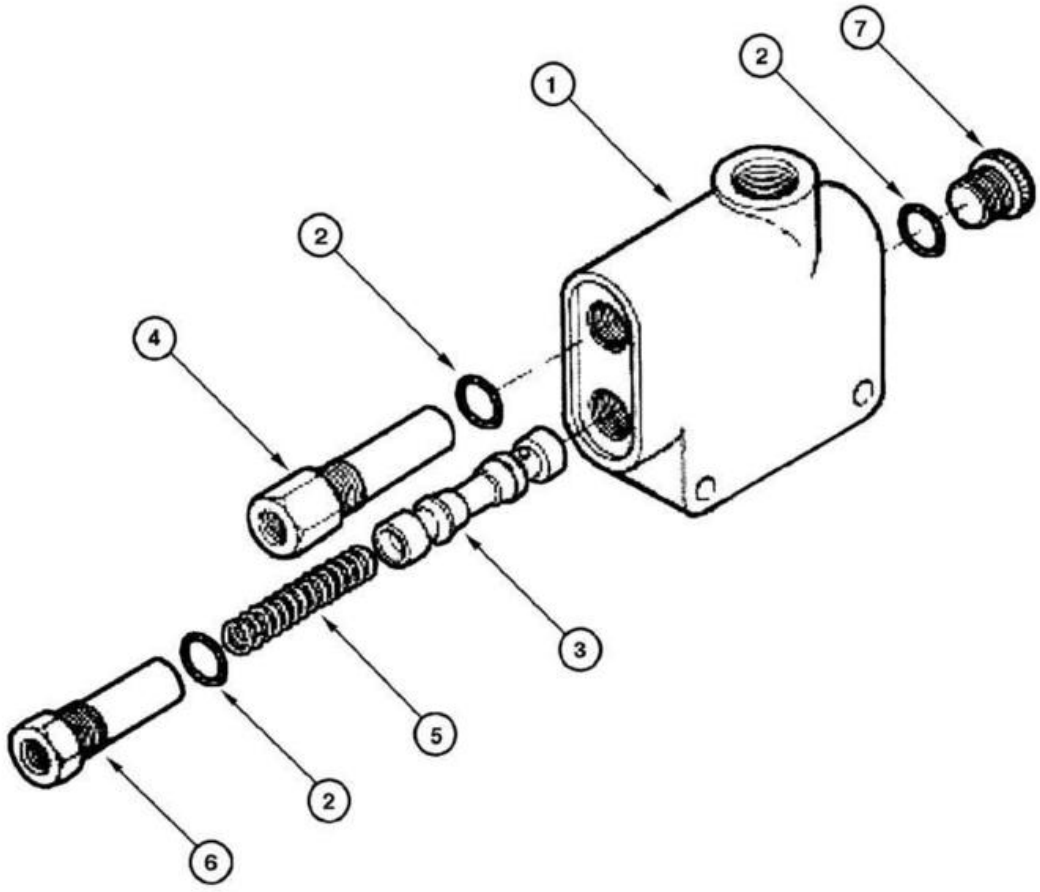
7
2
1
2
4
3
5
2
6

ITEM REF.	PEÇA Nº PART Nº PIEZA Nº	QTD. QTY. CANT.	DESCRIÇÃO (Português)	DESCRIPTION (English)	DESCRIPCIÓN (Español)
	73163844	1	VÁLVULA prioritária Conj.	VALVE priority Assy.	VÁLVULA prioritária Conj.
1	NSS	1	CARCAÇA	HOUSING	CARCASA
2	71100210	3	ANEL-O	O-RING	ANILLO-O
3	71100211	1	ÊMBOLO	PISTON	ÉMBOLO
4	71100212	1	VÁLVULA	VALVE	VÁLVULA
5	71100213	1	MOLA	SPRING	RESORTE
6	71100214	1	BUJÃO	PLUG	TAPÓN
7	71100209	1	BUJÃO	PLUG	TAPÓN

ÍNDICE
INDEX
INDICE

TRANSMISSÃO E ACOPLAMENTO **6-2**
TRANSMISSION AND COUPLING
TRANSMISIÓN Y ACOPLAMIENTO

TRANSMISSÃO - ALAVANCA DE MUDANÇAS **6-4**
TRANSMISSION - SHIFT LEVER
TRANSMISIÓN - PALANCA DE CAMBIO

TRANSMISSÃO - PEDAL DA EMBREAGEM ("INCHING") **6-6**
TRANSMISSION - CLUTCH PEDAL (INCHING)
TRANSMISIÓN - PEDAL DEL EMBRAGUE ("INCHING")

TRANSMISSÃO - SISTEMA DE LUBRIFICAÇÃO **6-8**
TRANSMISSION - LUBRICATING SYSTEM
TRANSMISIÓN - SISTEMA DE LUBRICACIÓN

TRANSMISSÃO - FILTRO DE ÓLEO **6-10**
TRANSMISSION - OIL FILTER
TRANSMISIÓN - FILTRO DE ACEITE

TRANSMISSÃO - VARETA DE NÍVEL DE ÓLEO **6-12**
TRANSMISSION - OIL DIPSTICK
TRANSMISIÓN - VARILLA DE NIVEL DEL ACEITE

TRANSMISSÃO - CARCAÇA E EIXO DE ENTRADA **6-14**
TRANSMISSION - HOUSING AND INPUT SHAFT
TRANSMISIÓN - CARCASA Y EJE DE ENTRADA

TRANSMISSÃO - EIXO 1ª VELOCIDADE **6-16**
TRANSMISSION - 1st SPEED AXLE
TRANSMISIÓN - EJE 1ª VELOCIDAD

TRANSMISSÃO - EIXO 2ª VELOCIDADE **6-18**
TRANSMISSION - 2nd SPEED AXLE
TRANSMISIÓN - EJE 2ª VELOCIDAD

TRANSMISSÃO - EIXO 3ª VELOCIDADE **6-20**
TRANSMISSION - 3rd SPEED AXLE
TRANSMISIÓN - EJE 3ª VELOCIDAD

TRANSMISSÃO - EIXO 4ª VELOCIDADE **6-22**
TRANSMISSION - 4th SPEED AXLE
TRANSMISIÓN - EJE 4ª VELOCIDAD

TRANSMISSÃO - EIXO 5ª VELOCIDADE **6-24**
TRANSMISSION - 5th SPEED AXLE
TRANSMISIÓN - EJE 5ª VELOCIDAD

TRANSMISSÃO - EIXO 6ª VELOCIDADE **6-26**
TRANSMISSION - 6th SPEED AXLE
TRANSMISIÓN - EJE 6ª VELOCIDAD

TRANSMISSÃO - EIXO DE SAIDA **6-28**
TRANSMISSION - OUTPUT SHAFT
TRANSMISIÓN - EJE DE SALIDA

TRANSMISSÃO - CARCAÇA PRINCIPAL **6-30**
TRANSMISSION - MAIN HOUSING
TRANSMISIÓN - CARCASA PRINCIPAL

TRANSMISSÃO - MONTAGEM DA VÁLVULA DE CONTROLE **6-32**
TRANSMISSION - CONTROL VALVE ASSEMBLY
TRANSMISIÓN - MONTAJE DE VÁLVULA DE CONTROL

TRANSMISSÃO - COMPONENTES DA VÁLVULA DE CONTROLE **6-34**
TRANSMISSION - CONTROL VALVE COMPONENTS
TRANSMISIÓN - COMPONENTES DE VÁLVULA DE CONTROL

TRANSMISSÃO - VÁLVULA SOLENÓIDE **6-36**
TRANSMISSION - SOLENOID VALVE
TRANSMISIÓN - VÁLVULA SOLENOIDE

TRANSMISSÃO - FLANGE DE SAIDA **6-38**
TRANSMISSION - OUTPUT FLANGE
TRANSMISIÓN - FLANGE DE SALIDA

TRANSMISSÃO - BOMBA DE ÓLEO **6-40**
TRANSMISSION - OIL PUMP
TRANSMISIÓN - BOMBA DE ACEITE

TRANSMISSÃO - SISTEMA DE ARREFECIMENTO DO ÓLEO **6-42**
TRANSMISSION - OIL COOLING SYSTEM
TRANSMISIÓN - SISTEMA DE ENFRIAMIENTO DE ACEITE

ÍNDICE
INDEX
INDICE

TRANSMISSÃO - SISTEMA DE ARREFECIMENTO DO ÓLEO 6-44
TRANSMISSION - OIL COOLING SYSTEM
TRANSMISIÓN - SISTEMA DE ENFRIAMIENTO DE ACEITE

EIXO DIANTEIRO - MONTAGEM 6-46
FRONT AXLE - ASSEMBLY
EJE DELANTERO - MONTAJE

EIXO DIANTEIRO - MUNHÃO ESQUERDO DA DIREÇÃO - MONTAGEM 6-48
FRONT AXLE - LEFT SIDE STEERING KNUCKLE - ASSEMBLY
EJE DELANTERO - MUÑÓN IZQUIERDO DE LA DIRECCIÓN - MONTAJE

EIXO DIANTEIRO - MUNHÃO DIREITO DA DIREÇÃO - MONTAGEM 6-50
FRONT AXLE - RIGHT SIDE STEERING KNUCKLE - ASSEMBLY
EJE DELANTERO - MUÑÓN DERECHO DE LA DIRECCIÓN - MONTAJE

EIXO DIANTEIRO - CUBO DE RODA - MONTAGEM 6-52
FRONT AXLE - WHEEL HUB - ASSEMBLY
EJE DELANTERO - CUBO DE RUEDA - MONTAJE

EIXO DIANTEIRO - MANCAL DE FIXAÇÃO 6-54
FRONT AXLE - SUPPORT BEARING
EJE DELANTERO - COJINETE DE FIJACIÓN

EIXO TRASEIRO GRAZIANO - MONTAGEM 6-56
REAR AXLE GRAZIANO - ASSEMBLY
EJE TRASERO GRAZIANO - MONTAJE

EIXO TRASEIRO GRAZIANO - CARCAÇA CENTRAL 6-58
REAR AXLE GRAZIANO - CENTER HOUSING
EJE TRASERO GRAZIANO - CARCASA CENTRAL

EIXO TRASEIRO GRAZIANO - REDUTOR PLANETÁRIO - CONJUNTO 6-60
REAR AXLE GRAZIANO - PLANETARY GEAR - ASSEMBLY
EJE TRASERO GRAZIANO - REDUCTOR PLANETÁRIO - CONJUNTO

EIXO TRASEIRO GRAZIANO - DIFERENCIAL 6-62
REAR AXLE GRAZIANO - DIFFERENTIAL
EJE TRASERO GRAZIANO - DIFERENCIAL

EIXO TRASEIRO GRAZIANO - DIFERENCIAL 6-64
REAR AXLE GRAZIANO - DIFFERENTIAL
EJE TRASERO GRAZIANO - DIFERENCIAL

EIXO TRASEIRO GRAZIANO - TANDEM 6-66
REAR AXLE GRAZIANO - TANDEM
EJE TRASERO GRAZIANO - TANDEM

EIXO TRASEIRO GRAZIANO - FREIO CONJUNTO 6-68
REAR AXLE GRAZIANO - BRAKE ASSEMBLY
EJE TRASERO GRAZIANO - FRENO CONJUNTO

RODAS E PNEUS 6-70
WHEELS AND TIRES
RUEDAS Y NEUMATICOS

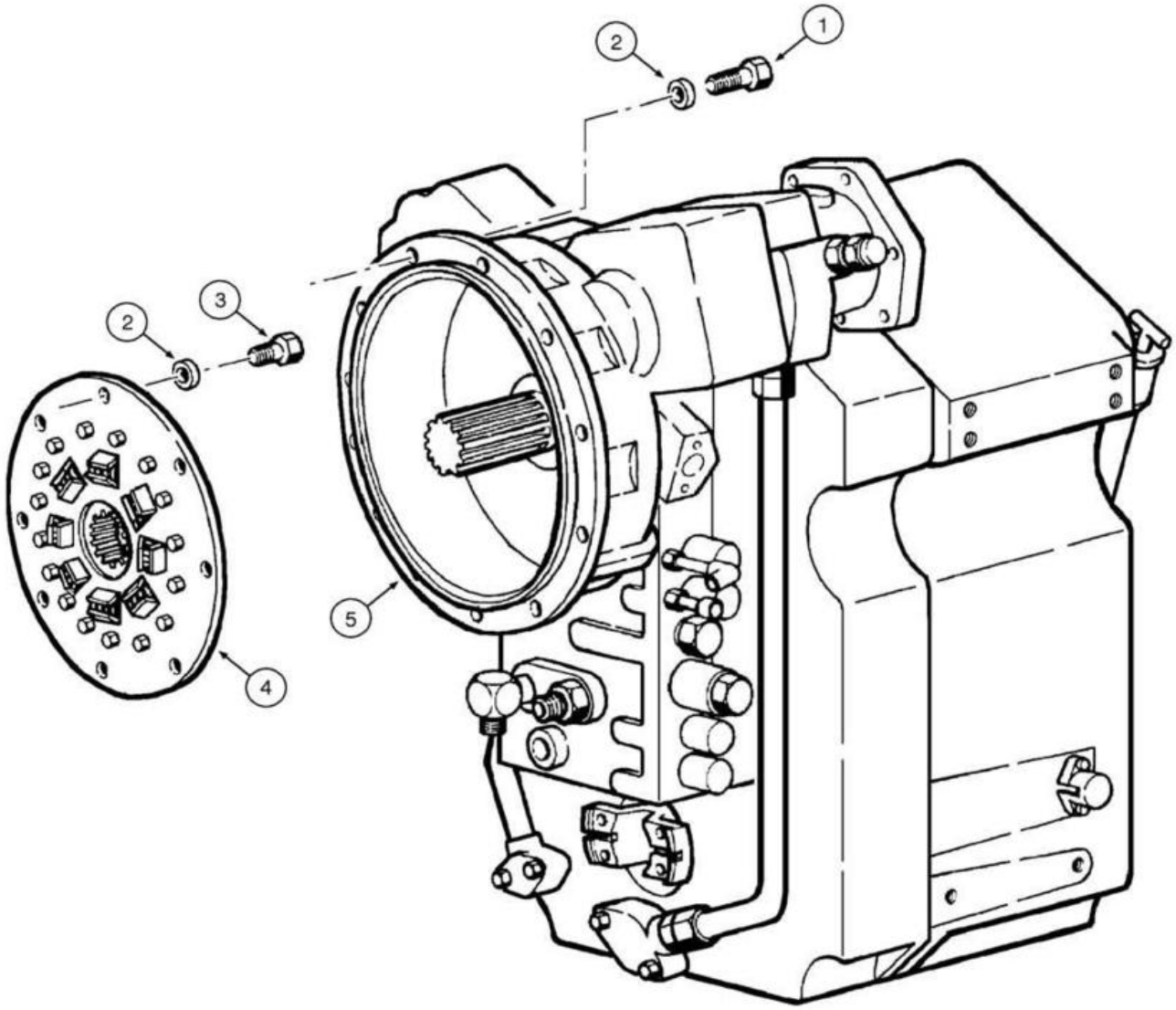
1
2
2
3
4
5

ITEM REF.	PEÇA Nº PART Nº PIEZA Nº	QTD. QTY. CANT.	DESCRIÇÃO (Português)	DESCRIPTION (English)	DESCRIPCIÓN (Español)
1	11106631	12	PARAFUSO	BOLT	TORNILLO
2	70930370	20	ARRUELA	WASHER	ARANDELA
3	70922262	8	PARAFUSO	BOLT	TORNILLO
4	75249578	1	ACOPLAMENTO	COUPLING	ACOPLAMIENTO
5	75312851	1	TRANSMISSÃO	TRANSMISSION	TRANSMISIÓN

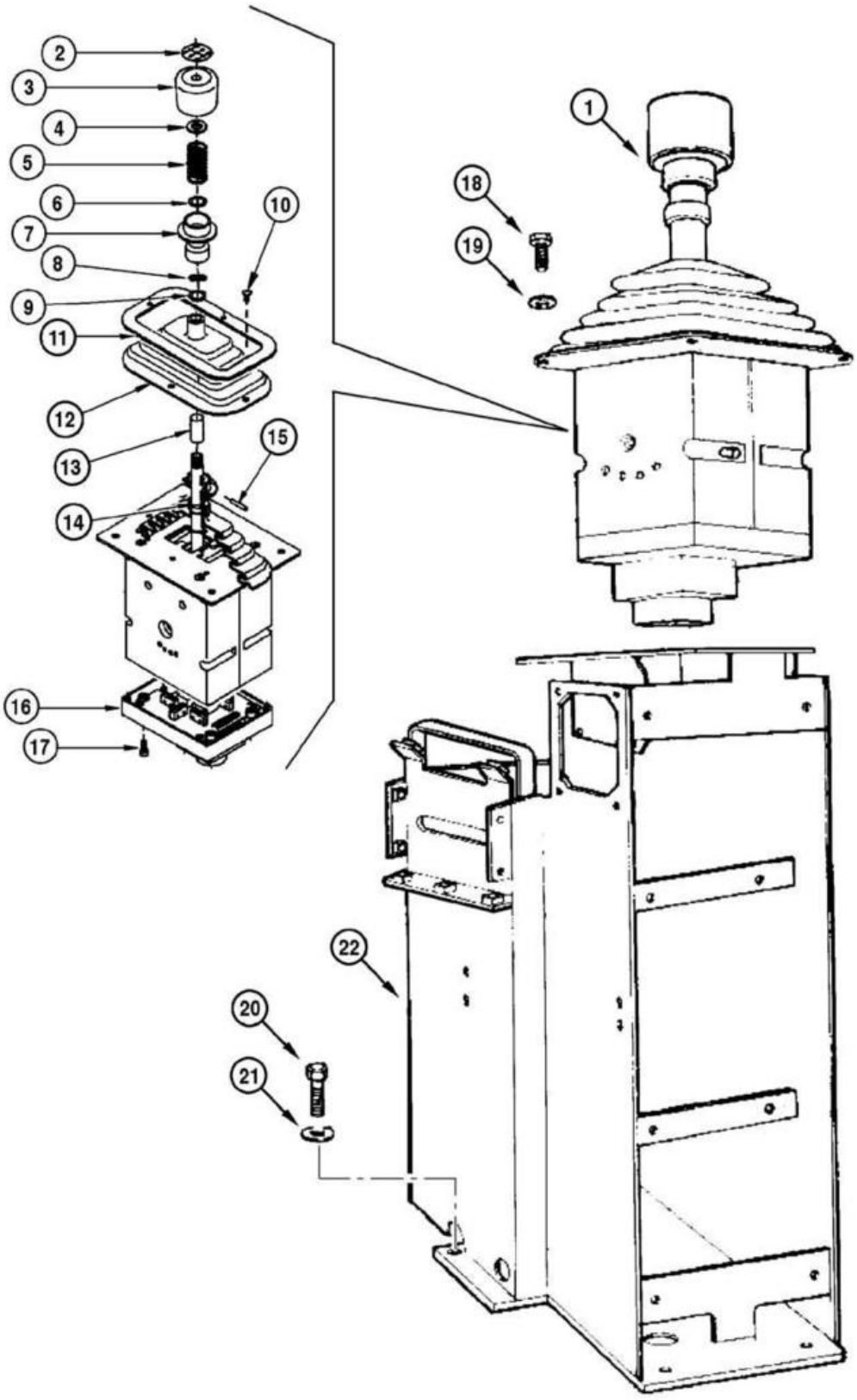
1
2
3
4
5
6
7
8
9
10
11
12
13
14
15
16
17
18
19
20
21
22

ITEM REF.	PEÇA Nº PART Nº PIEZA Nº	QTD. QTY. CANT.	DESCRIÇÃO (Português)	DESCRIPTION (English)	DESCRIPCIÓN (Español)
1	73162490	1	ALAVANCA	LEVER Assy.	PALANCA Conj.
2	71101056	1	DECALQUE	DECAL	CALCOMANIA
3	71101055	1	MANOPLA	HANDLE	APOYO
4	75313238	1	ANEL	RING	ANILLO
5	75313239	1	MOLA	SPRING	RESORTE
6	71101746	1	ARRUELA	WASHER	ARANDELA
7	71101744	1	TRAVA comando	LOCK control	BLOQUEO mando
8	71101745	1	ARRUELA presão	WASHER lock	ARANDELA presión
9	71101746	1	ARRUELA	WASHER	ARANDELA
10	71101742	4	PARAFUSO	BOLT	TORNILLO
11	71101743	1	MOLDURA	MOLDING	MOLDURA
12	71101747	1	COIFA	BOOT	PROTECTOR
13	71101748	1	LUVA	SLEEVE	MANGUITO
14	71101749	1	ANEL-O	O-RING	ANILLO-O
15	71101750	1	PINO	PIN	PASADOR
16	75310459	1	PLACA	PLATE	PLACA
17	NSS	4	PARAFUSO	BOLT	TORNILLO
18	10979421	4	PARAFUSO	BOLT	TORNILLO
19	14496321	4	ARRUELA	WASHER	ARANDELA
20	11113231	4	PARAFUSO	BOLT	TORNILLO
21	14496731	4	ARRUELA	WASHER	ARANDELA
22	75327034	1	SUPORTE	BRACKET	SOPORTE

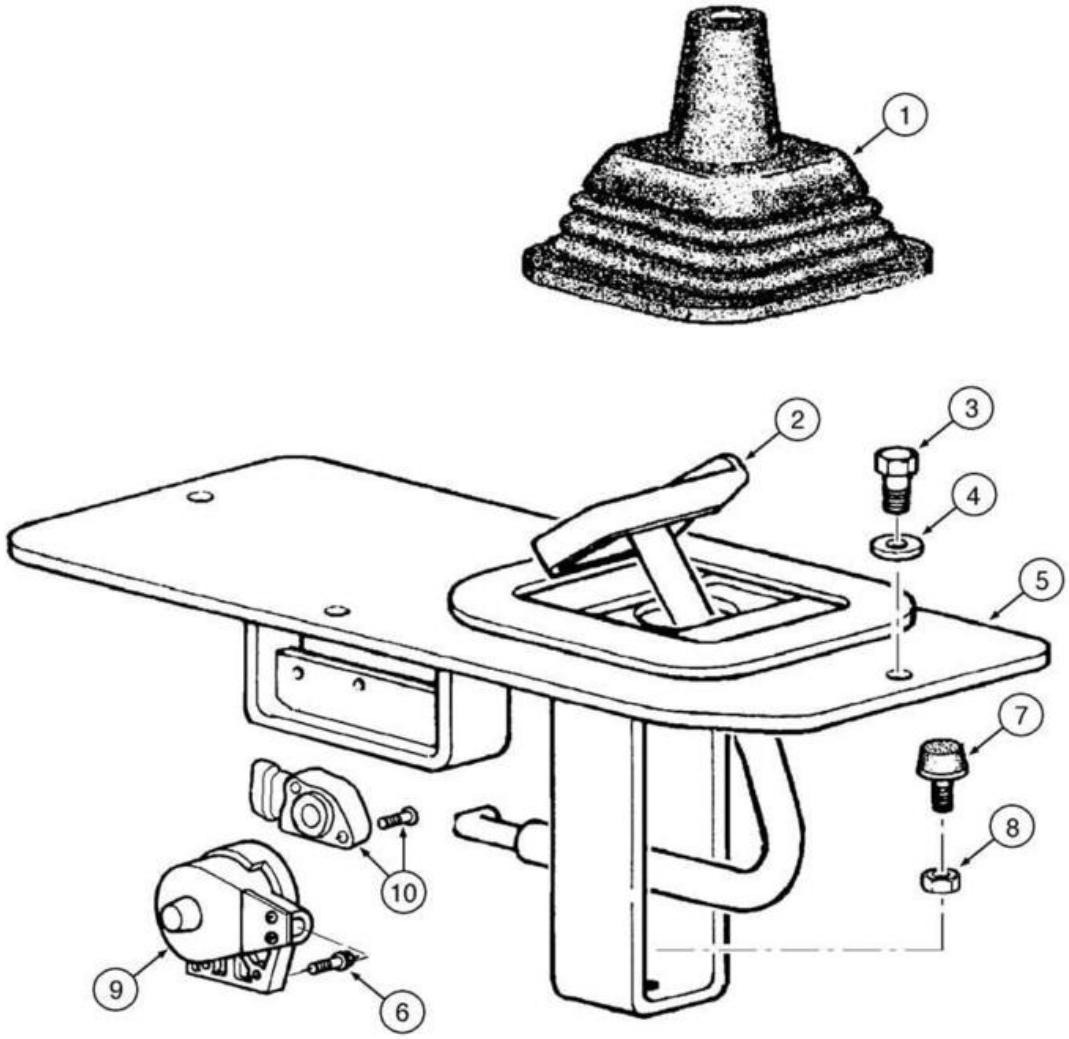
1
2
3
4
5
7
8
10
9
6

ITEM REF.	PEÇA Nº PART Nº PIEZA Nº	QTD. QTY. CANT.	DESCRIÇÃO (Português)	DESCRIPTION (English)	DESCRIPCIÓN (Español)
1	75214658	1	COIFA	BOOT	PROTECTOR
2	75324599	1	PEDAL	PEDAL	PEDAL
3	16043431	4	PARAFUSO	BOLT	TORNILLO
4	10519621	4	ARRUELA	WASHER	ARANDELA
5	75249798	1	TAMPA	COVER	TAPA
6	10902431	2	PARAFUSO	BOLT	TORNILLO
7	79037282	1	PINO	PIN	PASADOR
8	12164721	1	PORCA	NUT	TUERCA
9	73162489	1	SENSOR	SENSOR	SENSOR
10	73164376	1	JOGO sensor	KIT sensor	JUEGO sensor

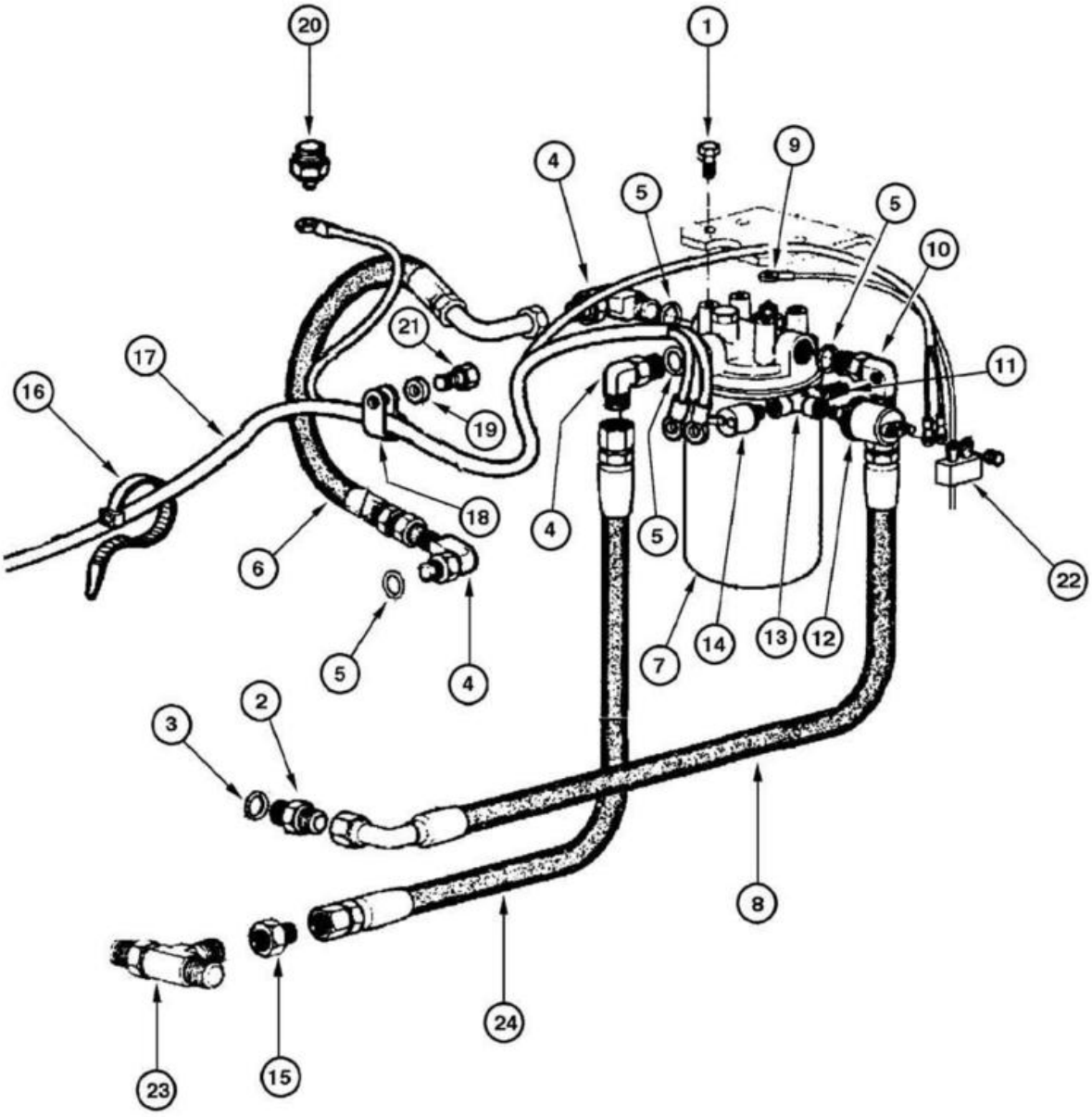
20
1
4
9
5
5
10
21
17
11
16
19
18
4
5
22
6
5
4
7
14
13
12
2
3
8
24
23
15

ITEM REF.	PEÇA Nº PART Nº PIEZA Nº	QTD. QTY. CANT.	DESCRIÇÃO (Português)	DESCRIPTION (English)	DESCRIPCIÓN (Español)
1	11106031	4	PARAFUSO	BOLT	TORNILLO
2	70923174	1	CONECTOR	CONNECTOR	CONECTADOR
3	70921206	1	ANEL-O	O-RING	ANILLO-O
4	70924026	3	COTOVELO	ELBOW	CODO
5	70921206	3	ANEL-O	O-RING	ANILLO-O
6	73162142	1	MANGUEIRA	HOSE	MANGUERA
7	REF	1	FILTRO Óleo **(p.6-10)**	FILTER Oil **(p.6-10)**	FILTRO Aceite **(p.6-10)**
8	73162142	1	MANGUEIRA	HOSE	MANGUERA
9	75253138	1	CHICOTE	HARNESS	MAZO-DE-CABLES
10	75255651	1	COTOVELO	ELBOW	CODO
11	70926031	1	CONECTOR	CONNECTOR	CONECTADOR
12	75259844	1	SENSOR	SENSOR	SENSOR
13	70901702	1	CONECTOR	CONNECTOR	CONECTADOR
14	73139080	1	INTERRUPTOR	SWITCH	INTERRUPTOR
15	75238305	1	CONECTOR	CONNECTOR	CONECTADOR
16	75201641	10	BRAÇADEIRA	CLAMP	ABRAZADERA
17	75322301	1	CHICOTE transmissão	HARNESS transmission	MAZO-DE-CABLES transmisión
18	70927155	1	BRAÇADEIRA	CLAMP	ABRAZADERA
19	70930370	1	ARRUELA	WASHER	ARANDELA
20	1983238C1	1	INTERRUPTOR	SENSOR	SENSOR
21	11106631	1	PARAFUSO	BOLT	TORNILLO
22	75323377	1	RESISTOR	RESISTOR	RESISTOR
23	70922739	1	CONECTOR	CONNECTOR	CONECTADOR
24	73162141	1	MANGUEIRA	HOSE	MANGUERA

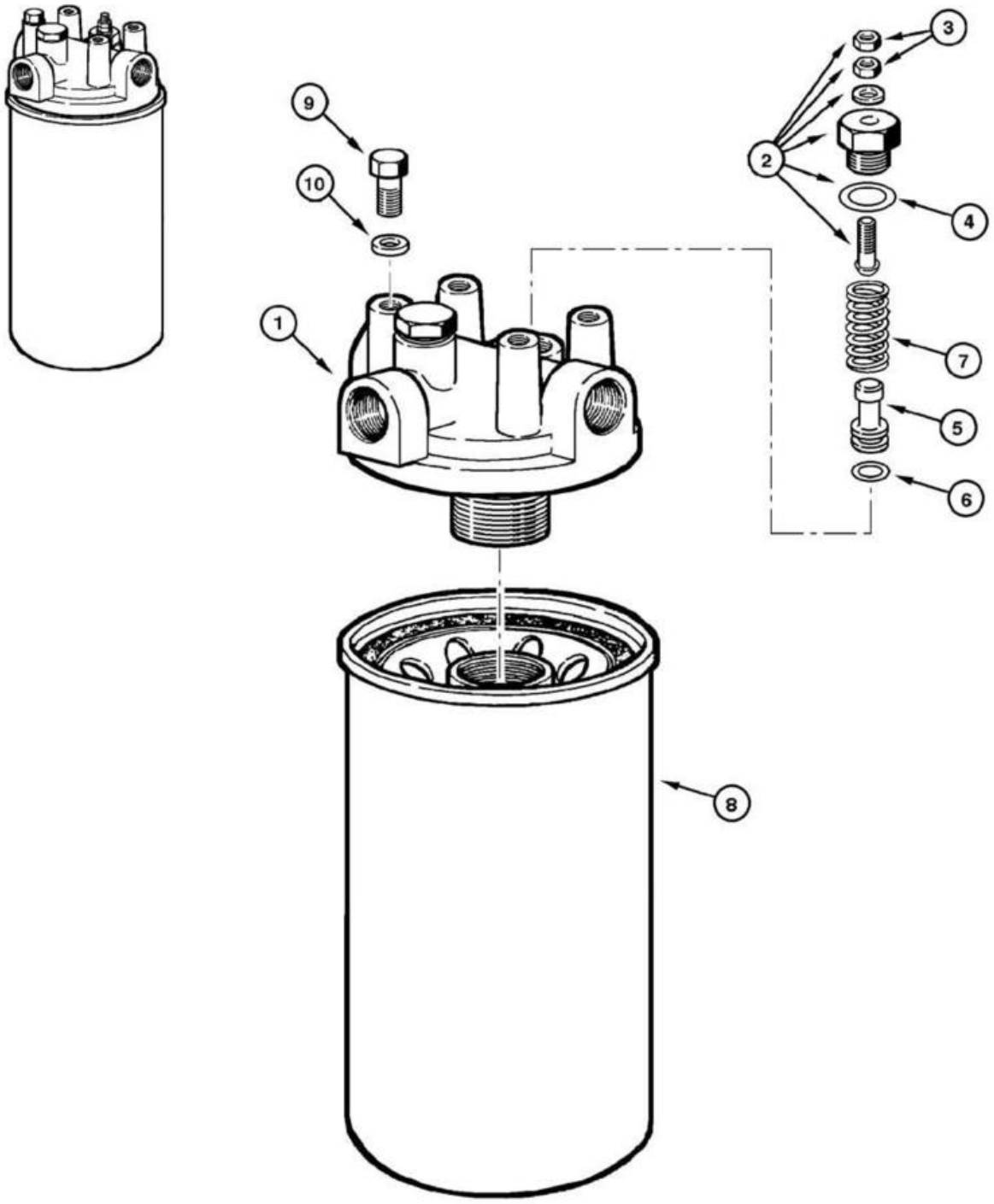
1
2
3
4
5
6
7
8
9
10

ITEM REF.	PEÇA Nº PART Nº PIEZA Nº	QTD. QTY. CANT.	DESCRIÇÃO (Português)	DESCRIPTION (English)	DESCRIPCIÓN (Español)
	149934A1	1	FILTRO Óleo Conj.	FILTER Oil Assy.	FILTRO Aceite Conj.
1	75289106	1	TAMPA	COVER	TAPA
2	75285549	1	VÁLVULA	VALVE	VÁLVULA
3	75285548	2	PORCA	NUT	TUERCA
4	70935176	1	ANEL-O	O-RING	ANILLO-O
5	75285551	1	ÊMBOLO	PISTON	ÉMBOLO
6	70923548	1	ANEL-O	O-RING	ANILLO-O
7	75285550	1	MOLA	SPRING	RESORTE
8	149935A1	1	ELEMENTO	ELEMENT filtering	ELEMENTO filtrante
9	70926149	4	PARAFUSO	BOLT	TORNILLO
10	76022735	4	ARRUELA	WASHER	ARANDELA

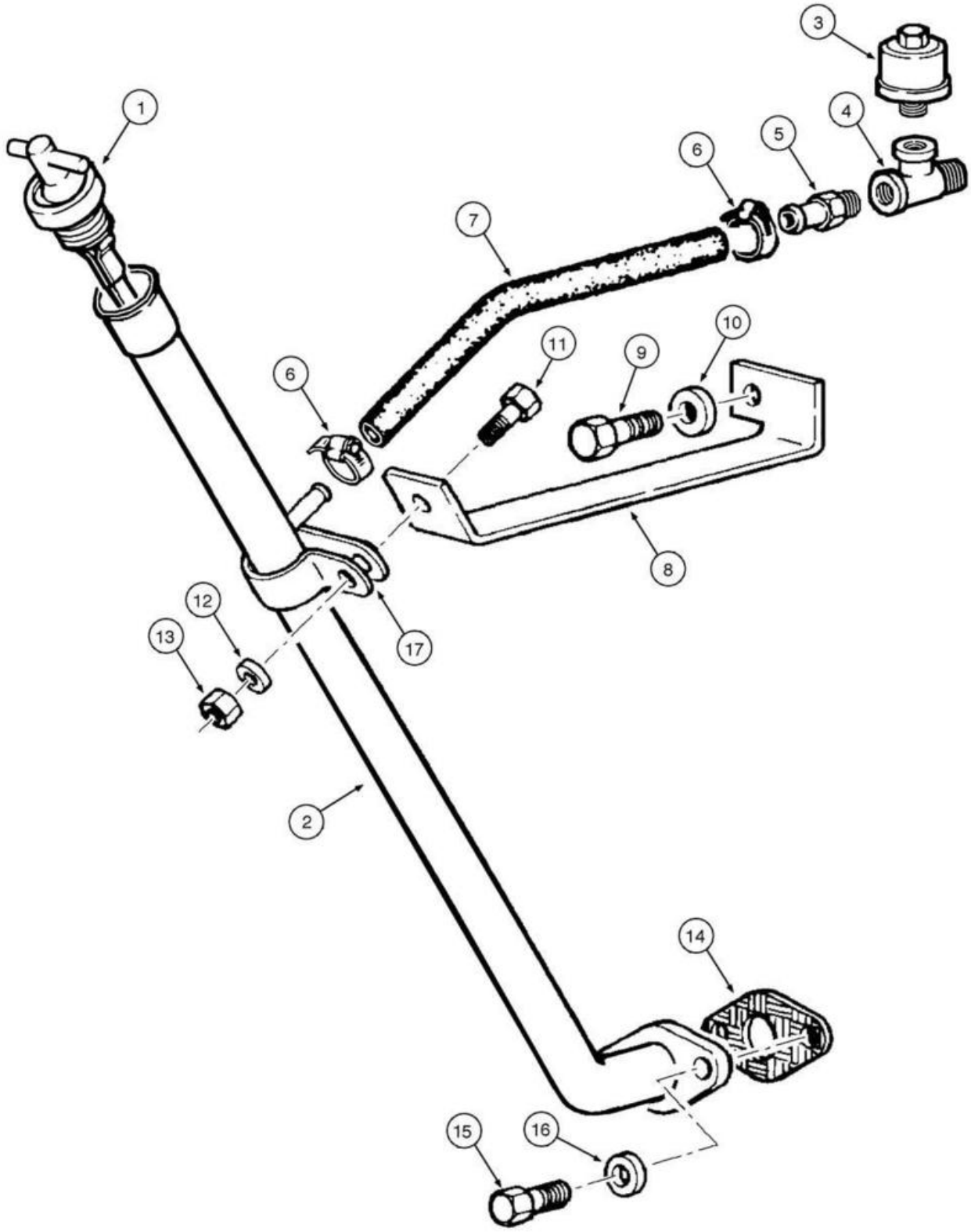
1
2
3
4
5
6
6
7
8
9
10
11
12
13
14
15
16
17

ITEM REF.	PEÇA Nº PART Nº PIEZA Nº	QTD. QTY. CANT.	DESCRIÇÃO (Português)	DESCRIPTION (English)	DESCRIPCIÓN (Español)
1	87528243	1	VARETA nível de óleo	DIPSTICK oil level	VARILLA nivel aceite
2	75256535	1	TUBO	TUBE	TUBO
3	70050748	1	RESPIRO	BREATHER	RESPIRADERO
4	75249415	1	CONECTOR	CONNECTOR	CONECTADOR
5	70925957	1	CONECTOR	CONNECTOR	CONECTADOR
6	79084753	2	BRAÇADEIRA	CLAMP	ABRAZADERA
7	75256544	1	TUBO flexível	TUBE flexible	TUBO flexible
8	75256540	1	SUPORTE	BRACKET	SOPORTE
9	11118731	1	PARAFUSO	BOLT	TORNILLO
10	12646921	1	ARRUELA	WASHER	ARANDELA
11	11112231	1	PARAFUSO	BOLT	TORNILLO
12	10517073	1	ARRUELA	WASHER	ARANDELA
13	11702921	1	PORCA	NUT	TUERCA
14	75248283	1	JUNTA	GASKET	JUNTA
15	16043431	2	PARAFUSO	BOLT	TORNILLO
16	12645031	2	ARRUELA	WASHER	ARANDELA
17	70929806	1	BRAÇADEIRA	CLAMP	ABRAZADERA

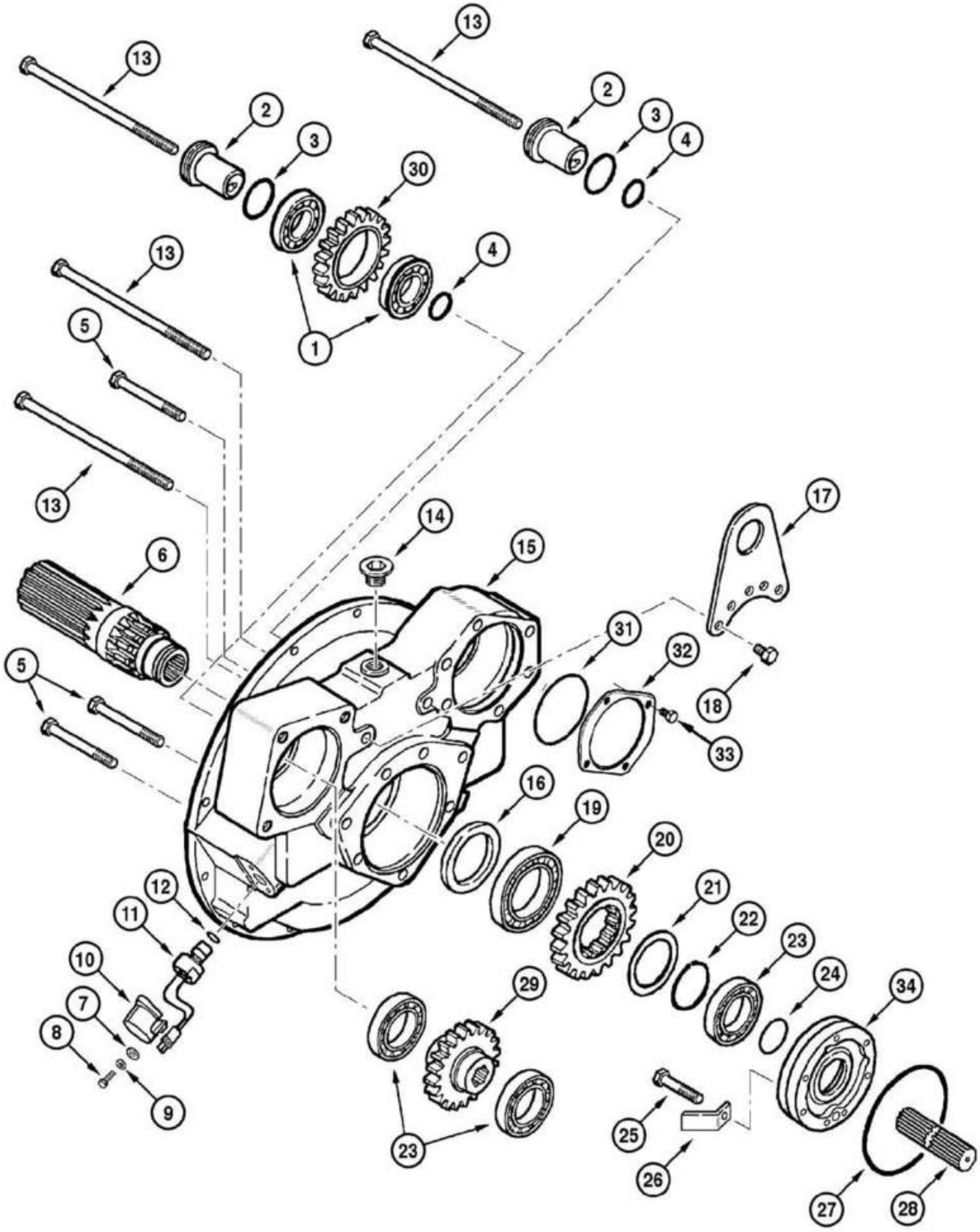
13
2
3
30
4
1
5
6
14
15
17
31
32
18
33
16
19
20
21
22
23
24
34
12
11
10
7
8
9
29
25
26
27
28

ITEM REF.	PEÇA Nº PART Nº PIEZA Nº	QTD. QTY. CANT.	DESCRIÇÃO (Português)	DESCRIPTION (English)	DESCRIPCIÓN (Español)
1	75312842	2	ROLAMENTO	BEARING	RODAMIENTO
2	75289379	2	EIXO	SHAFT	EJE
3	75288494	2	ANEL-O	O-RING	ANILLO-O
4	75288493	2	ANEL-O	O-RING	ANILLO-O
5	75312845	3	PARAFUSO	BOLT	TORNILLO
6	75289383	1	EIXO	SHAFT	EJE
7	75289387	2	ARRUELA	WASHER	ARANDELA
8	75312825	2	PARAFUSO	BOLT	TORNILLO
9	75289386	2	ARRUELA	WASHER	ARANDELA
10	75288496	1	TAMPA	COVER	TAPA
11	75289384	1	SENSOR	SENSOR	SENSOR
12	75288425	1	ANEL-O	O-RING	ANILLO-O
13	75312844	4	PARAFUSO	BOLT	TORNILLO
14	75289388	1	BUJÃO	PLUG	TAPÓN
15	75289378	1	CARCAÇA	HOUSING	CARCASA
16	75287702	1	RETENTOR	RETAINER	RETÉN
17	75289392	1	ALÇA	HANDLE	ASIDERO
18	75312846	2	PARAFUSO	BOLT	TORNILLO
19	75288479	1	ROLAMENTO	BEARING	RODAMIENTO
20	75289382	1	ENGRENAGEM	GEAR	ENGRANAJE
21	75288476	1	ANEL	RING	ANILLO
22	75288477	1	ANEL elástico	RING lock	ANILLO traba
23	75288480	3	ROLAMENTO	BEARING	RODAMIENTO
24	75288424	1	ANEL-O	O-RING	ANILLO-O
25	75289391	7	PARAFUSO	BOLT	TORNILLO
26	75289395	1	DEFLETOR	DEFLECTOR	DEFLECTOR
27	75287701	1	ANEL-O	O-RING	ANILLO-O
28	75289394	1	EIXO	SHAFT	EJE
29	75289380	1	ENGRENAGEM	GEAR	ENGRANAJE
30	75289381	2	ENGRENAGEM	GEAR	ENGRANAJE
31	75288503	1	ANEL-O	O-RING	ANILLO-O
32	75289377	1	TAMPA	COVER	TAPA
33	75312855	4	PARAFUSO	BOLT	TORNILLO
34	75288484	1	SUPORTE	BRACKET	SOPORTE

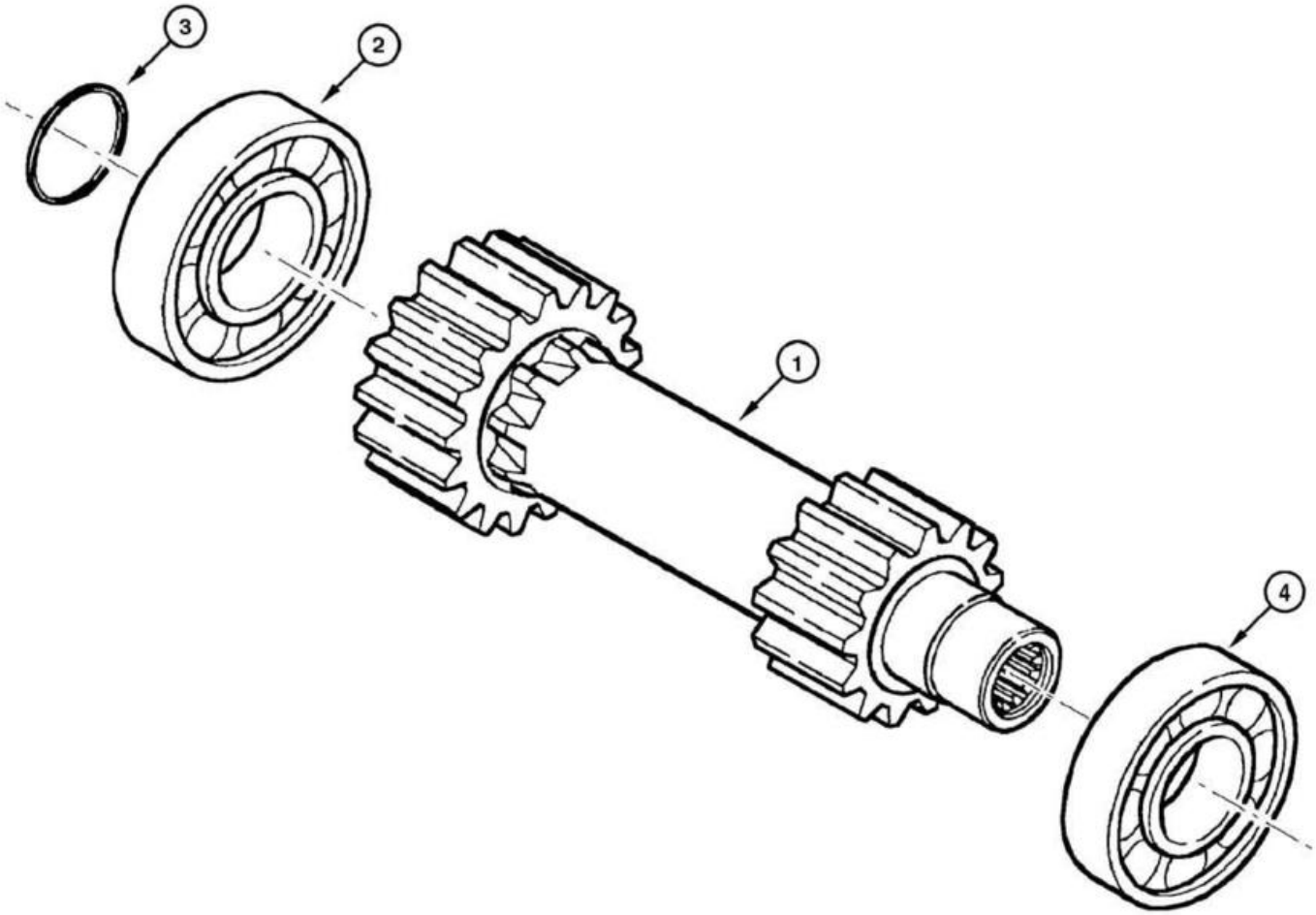
3
2
1
4

ITEM REF.	PEÇA Nº PART Nº PIEZA Nº	QTD. QTY. CANT.	DESCRIÇÃO (Português)	DESCRIPTION (English)	DESCRIPCIÓN (Español)
	75289396	1	EIXO 1ª velocidade	SHAFT 1st speed	EJE 1ª velocidad
1	75289398	1	EIXO	SHAFT	EJE
2	75289399	1	ROLAMENTO	BEARING	RODAMIENTO
3	75288424	1	ANEL-O	O-RING	ANILLO-O
4	75288486	1	ROLAMENTO	BEARING	RODAMIENTO

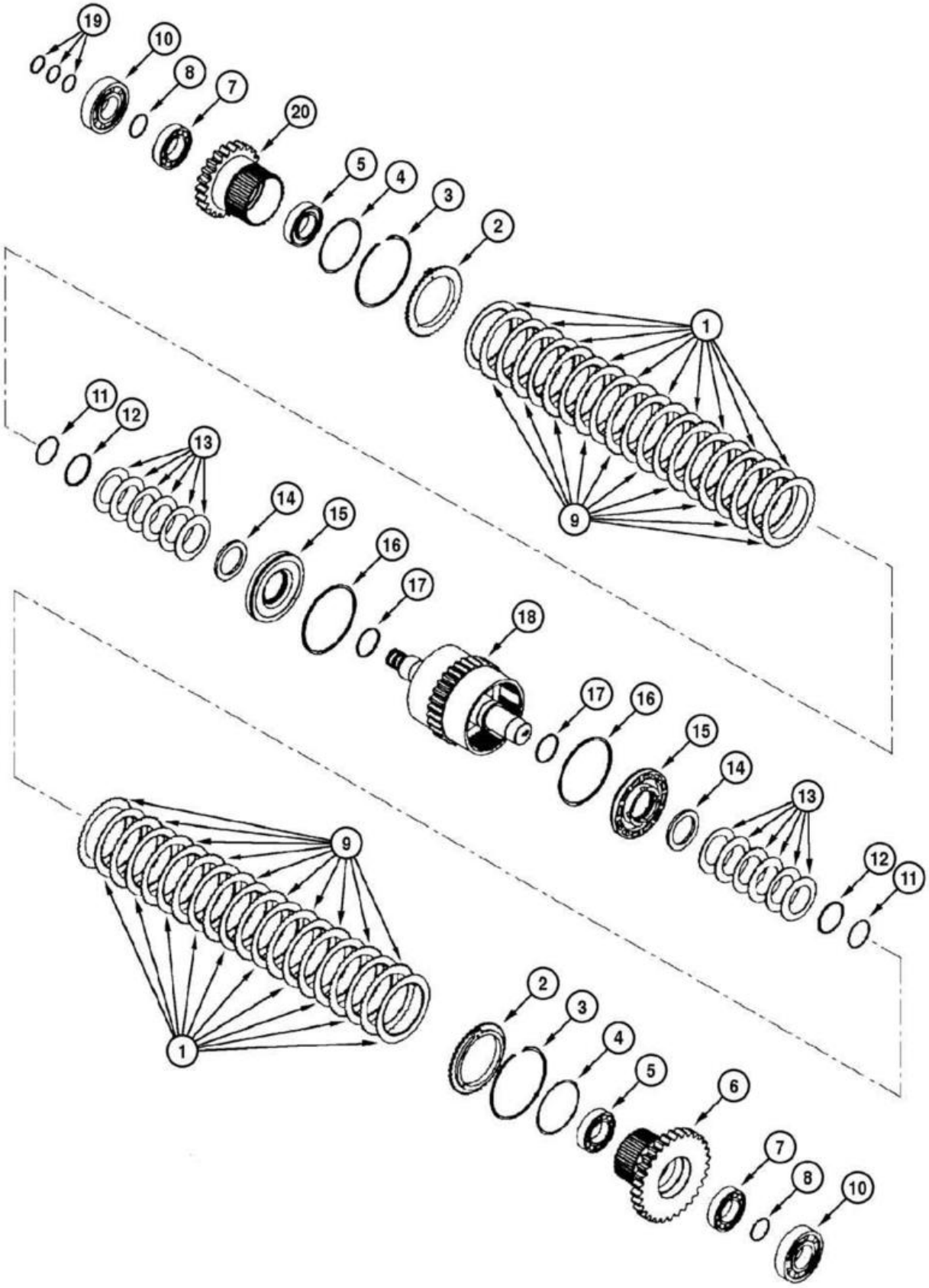
19
10
8
7
20
5
4
3
2
1
9
11
12
13
14
15
16
17
18
17
16
15
14
13
12
11
9
1
2
3
4
5
6
7
8
10

ITEM REF.	PEÇA Nº PART Nº PIEZA Nº	QTD. QTY. CANT.	DESCRIÇÃO (Português)	DESCRIPTION (English)	DESCRIPCIÓN (Español)
	75289400	1	EIXO 2ª velocidade	SHAFT 2nd speed	EJE 2ª velocidad
1	75287708	20	DISCO de pressão	DISC pressure	DISCO de presión
2	75287707	2	PLACA	PLATE	PLACA
3	75288490	2	ANEL elástico	RING lock	ANILLO traba
4	75287755	2	ANEL-O	O-RING	ANILLO-O
5	75288885	2	ROLAMENTO	BEARING	RODAMIENTO
6	75287722	1	ENGRENAGEM	GEAR	ENGRANAJE
7	75287715	2	ROLAMENTO	BEARING	RODAMIENTO
8	75288894	2	ANEL elástico	RING lock	ANILLO traba
9	75312847	20	DISCO embreagem	DISC clutch	DISCO del embrague
10	75288486	2	ROLAMENTO	BEARING	RODAMIENTO
11	75287751	2	ANEL elástico	RING lock	ANILLO traba
12	75289402	2	ANEL elástico	RING lock	ANILLO traba
13	75287753	12	MOLA	SPRING	RESORTE
14	75287752	2	ANEL	RING	ANILLO
15	75287712	2	PISTÃO	PISTON	ÉMBOLO
16	75288896	2	RETENTOR	RETAINER	RETÉN
17	75287711	2	ANEL-O	O-RING	ANILLO-O
18	75289401	1	EIXO	SHAFT	EJE
19	75287720	3	ANEL-O	O-RING	ANILLO-O
20	75289403	1	ENGRENAGEM	GEAR	ENGRANAJE

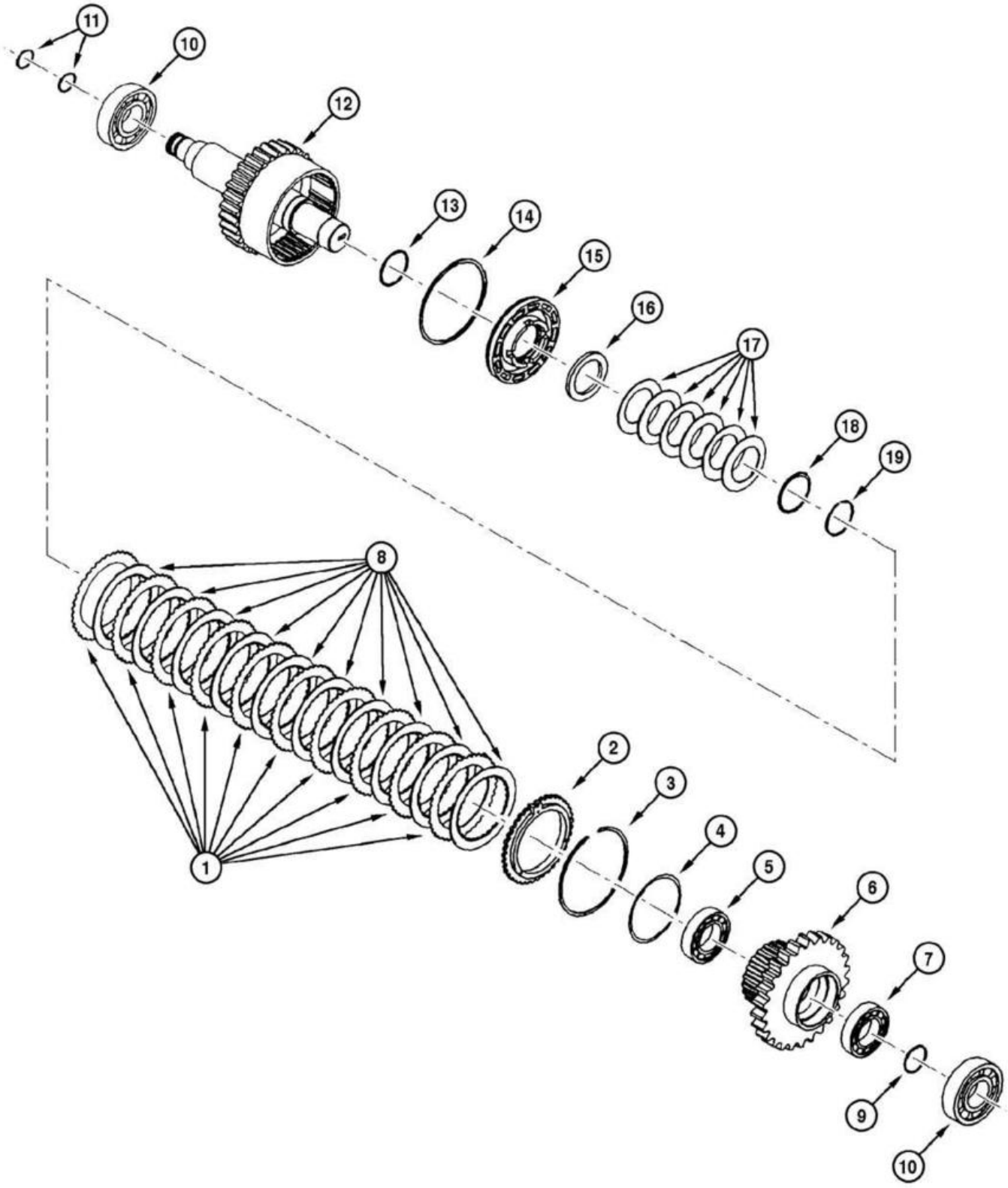
11
10
12
13
14
15
16
17
18
19
8
2
3
4
5
6
7
1
9
10

ITEM REF.	PEÇA Nº PART Nº PIEZA Nº	QTD. QTY. CANT.	DESCRIÇÃO (Português)	DESCRIPTION (English)	DESCRIPCIÓN (Español)
	75289404	1	EIXO 3ª velocidade	SHAFT 3rd speed	EJE 3ª velocidad
1	75287708	10	DISCO de pressão	DISC pressure	DISCO de presión
2	75287707	1	PLACA	PLATE	PLACA
3	75288490	1	ANEL elástico	RING lock	ANILLO traba
4	75287755	1	ANEL-O	O-RING	ANILLO-O
5	75288885	1	ROLAMENTO	BEARING	RODAMIENTO
6	75289406	1	ENGRENAGEM	GEAR	ENGRANAJE
7	75287715	1	ROLAMENTO	BEARING	RODAMIENTO
8	75312847	10	DISCO embreagem	DISC clutch	DISCO del embrague
9	75288894	1	ANEL elástico	RING lock	ANILLO traba
10	75288486	2	ROLAMENTO	BEARING	RODAMIENTO
11	75287720	2	ANEL-O	O-RING	ANILLO-O
12	75289405	1	EIXO	SHAFT	EJE
13	75287711	1	ANEL-O	O-RING	ANILLO-O
14	75288896	1	RETENTOR	RETAINER	RETÉN
15	75287712	1	PISTÃO	PISTON	ÉMBOLO
16	75287752	1	ANEL	RING	ANILLO
17	75287753	6	MOLA	SPRING	RESORTE
18	75289402	1	ANEL elástico	RING lock	ANILLO traba
19	75287751	1	ANEL elástico	RING lock	ANILLO traba

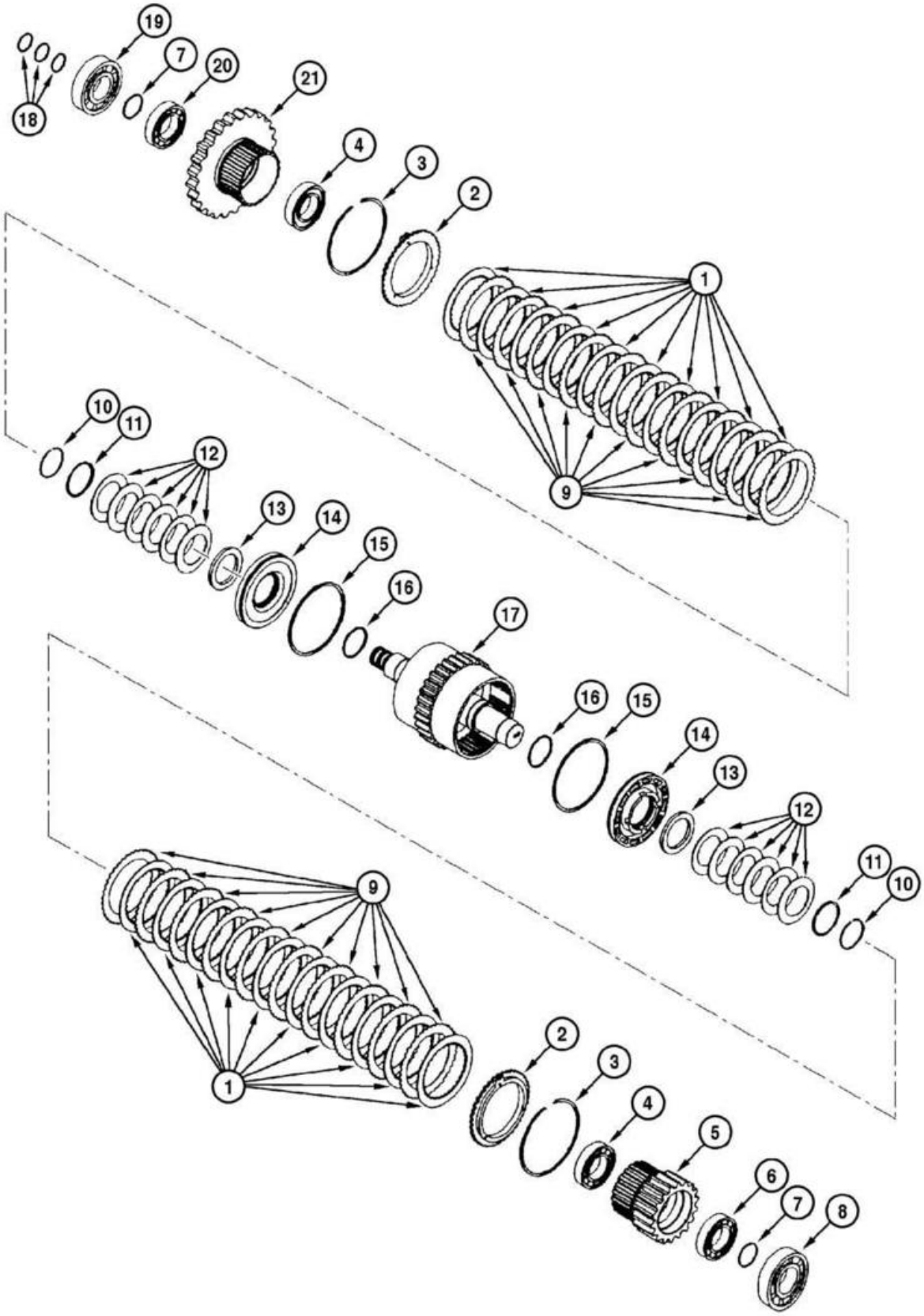
19
7
20
21
18
4
3
2
1
9
10
11
12
13
14
15
16
17
16
15
14
13
12
11
10
9
1
2
3
4
5
6
7
8

ITEM REF.	PEÇA Nº PART Nº PIEZA Nº	QTD. QTY. CANT.	DESCRIÇÃO (Português)	DESCRIPTION (English)	DESCRIPCIÓN (Español)
	75289407	1	EIXO 4ª velocidade	SHAFT 4th speed	EJE 4ª velocidad
1	75312848	20	DISCO de pressão	DISC pressure	DISCO de presión
2	75287707	2	PLACA	PLATE	PLACA
3	75288490	2	ANEL elástico	RING lock	ANILLO traba
4	75288885	1	ROLAMENTO	BEARING	RODAMIENTO
5	75289410	1	ENGRENAGEM	GEAR	ENGRANAJE
6	75289411	2	ROLAMENTO	BEARING	RODAMIENTO
7	75288896	2	ANEL elástico	RETAINER	RETÉN
8	75288491	1	ROLAMENTO	BEARING	RODAMIENTO
9	75312847	20	DISCO embreagem	DISC clutch	DISCO del embrague
10	75287751	2	ANEL elástico	RING lock	ANILLO traba
11	75289402	2	ANEL elástico	RING lock	ANILLO traba
12	75287753	12	MOLA	SPRING	RESORTE
13	75287752	2	ANEL	RING	ANILLO
14	75287712	2	PISTÃO	PISTON	ÉMBOLO
15	75288896	2	RETENTOR	RETAINER	RETÉN
16	75287711	2	ANEL-O	O-RING	ANILLO-O
17	75289408	1	EIXO	SHAFT	EJE
18	75287720	3	ANEL-O	O-RING	ANILLO-O
19	75288486	1	ROLAMENTO	BEARING	RODAMIENTO
20	75287715	1	ROLAMENTO	BEARING	RODAMIENTO
21	75289409	1	ENGRENAGEM	GEAR	ENGRANAJE

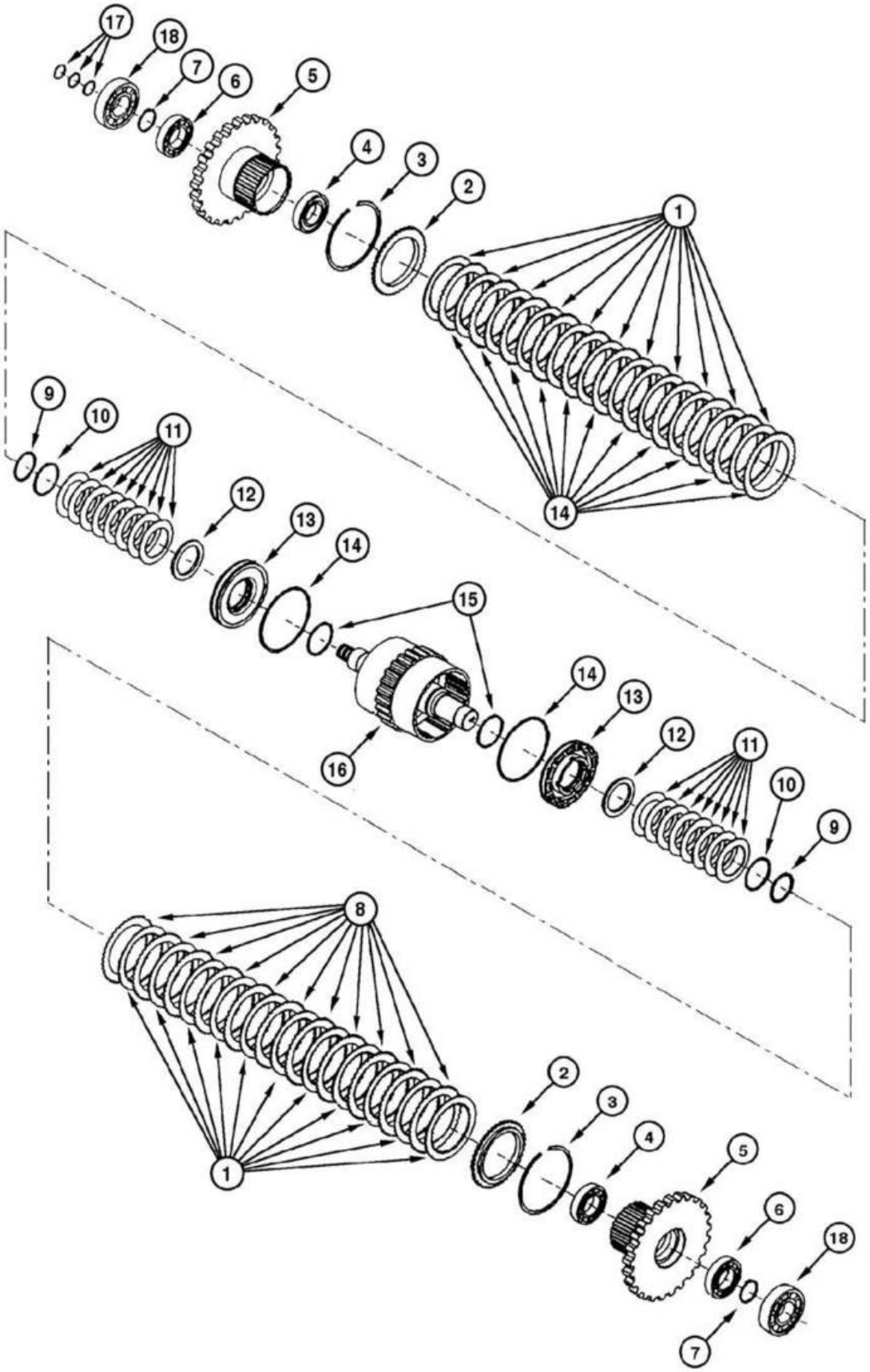
17
18
7
6
5
4
3
2
1
14
9
10
11
12
13
14
15
16
14
13
12
11
10
9
8
1
2
3
4
5
6
18
7

ITEM REF.	PEÇA Nº PART Nº PIEZA Nº	QTD. QTY. CANT.	DESCRIÇÃO (Português)	DESCRIPTION (English)	DESCRIPCIÓN (Español)
	75289412	1	EIXO 5ª velocidade	SHAFT 5th speed	EJE 5ª velocidad
1	75287708	20	DISCO de pressão	DISC pressure	DISCO de presión
2	75287707	2	PLACA	PLATE	PLACA
3	75288490	2	ANEL elástico	RING lock	ANILLO traba
4	75288885	2	ROLAMENTO	BEARING	RODAMIENTO
5	75289413	2	ENGRENAGEM	GEAR	ENGRANAJE
6	75287715	2	ROLAMENTO	BEARING	RODAMIENTO
7	75288896	2	ANEL elástico	RETAINER	RETÉN
8	75312847	20	DISCO embreagem	DISC clutch	DISCO del embrague
9	75287751	2	ANEL elástico	RING lock	ANILLO traba
10	75289402	2	ANEL elástico	RING lock	ANILLO traba
11	75287753	12	MOLA	SPRING	RESORTE
12	75287752	2	ANEL	RING	ANILLO
13	75287712	2	PISTÃO	PISTON	ÉMBOLO
14	75288896	2	RETENTOR	RETAINER	RETÉN
15	75287711	2	ANEL-O	O-RING	ANILLO-O
16	75289408	1	EIXO	SHAFT	EJE
17	75287720	3	ANEL-O	O-RING	ANILLO-O
18	75288486	2	ROLAMENTO	BEARING	RODAMIENTO

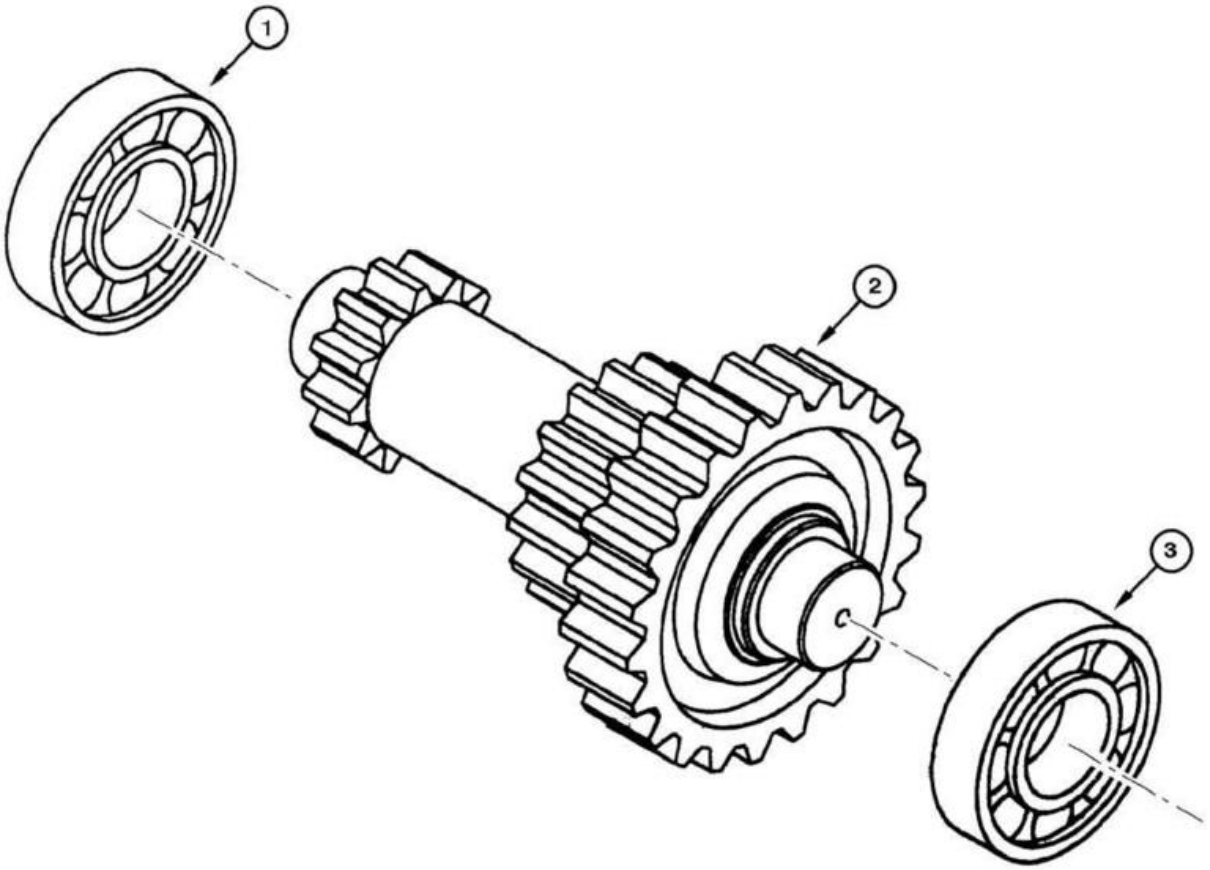
1
2
3

ITEM REF.	PEÇA Nº PART Nº PIEZA Nº	QTD. QTY. CANT.	DESCRIÇÃO (Português)	DESCRIPTION (English)	DESCRIPCIÓN (Español)
	75289414	1	EIXO 6ª velocidade	SHAFT 6th speed	EJE 6ª velocidad
1	75288486	1	ROLAMENTO	BEARING	RODAMIENTO
2	75289415	1	EIXO	SHAFT	EJE
3	75288491	1	ROLAMENTO	BEARING	RODAMIENTO

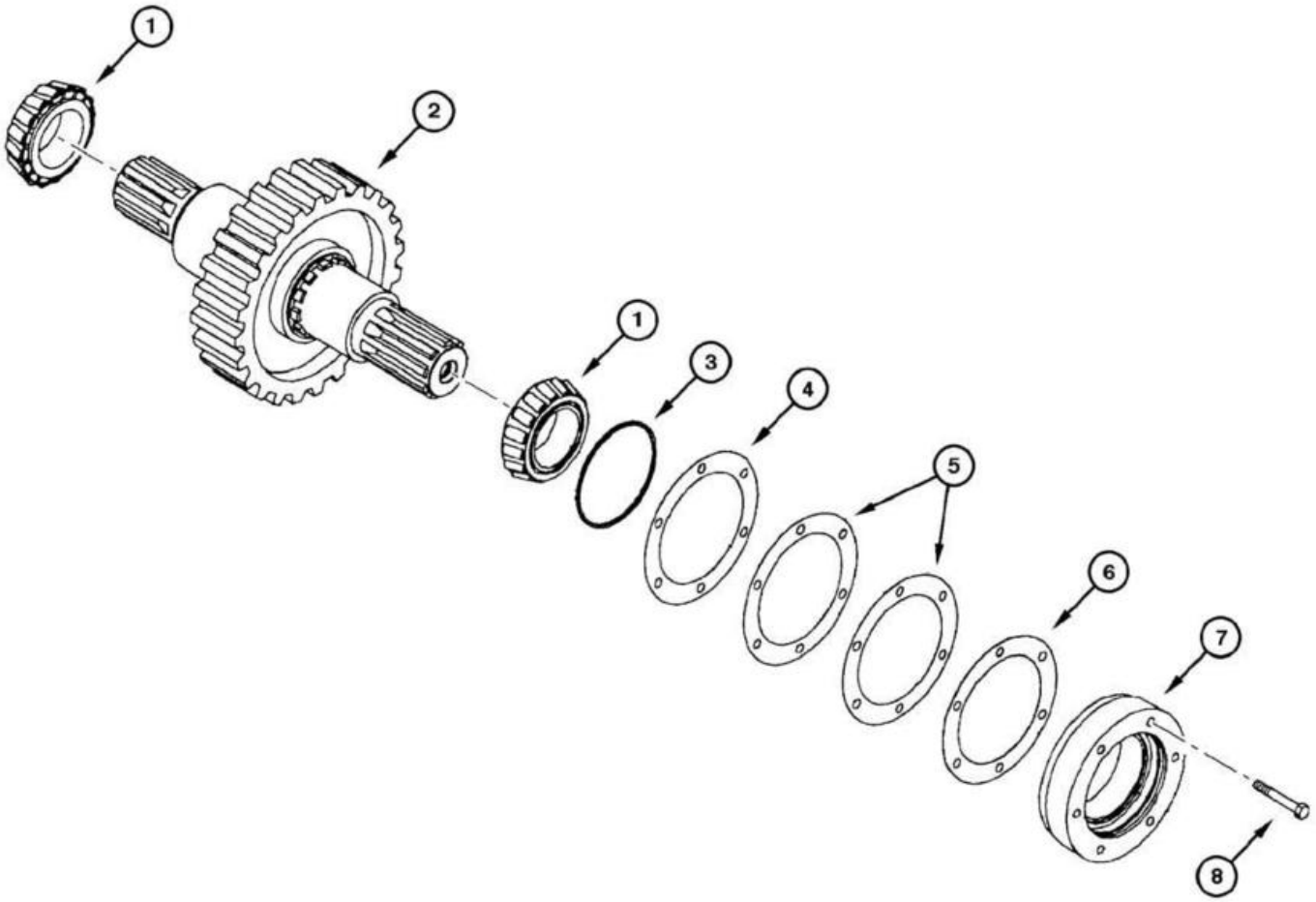
1
2
1
3
4
5
6
7
8

ITEM REF.	PEÇA Nº PART Nº PIEZA Nº	QTD. QTY. CANT.	DESCRIÇÃO (Português)	DESCRIPTION (English)	DESCRIPCIÓN (Español)
1	75288492	2	ROLAMENTO	BEARING	RODAMIENTO
2	75289416	1	EIXO	SHAFT	EJE
3	75288458	1	ANEL-O	O-RING	ANILLO-O
4	75288450	3	CALÇO (0,51mm)	SHIM (0,51mm)	CALZO (0,51mm)
5	75287716	3	CALÇO (0,18mm)	SHIM (0,18mm)	CALZO (0,18mm)
6	75287717	3	CALÇO (0,13mm)	SHIM (0,13mm)	CALZO (0,13mm)
7	75289418	1	SUPORTE	BRACKET	SOPORTE
8	75312850	6	PARAFUSO	BOLT	TORNILLO

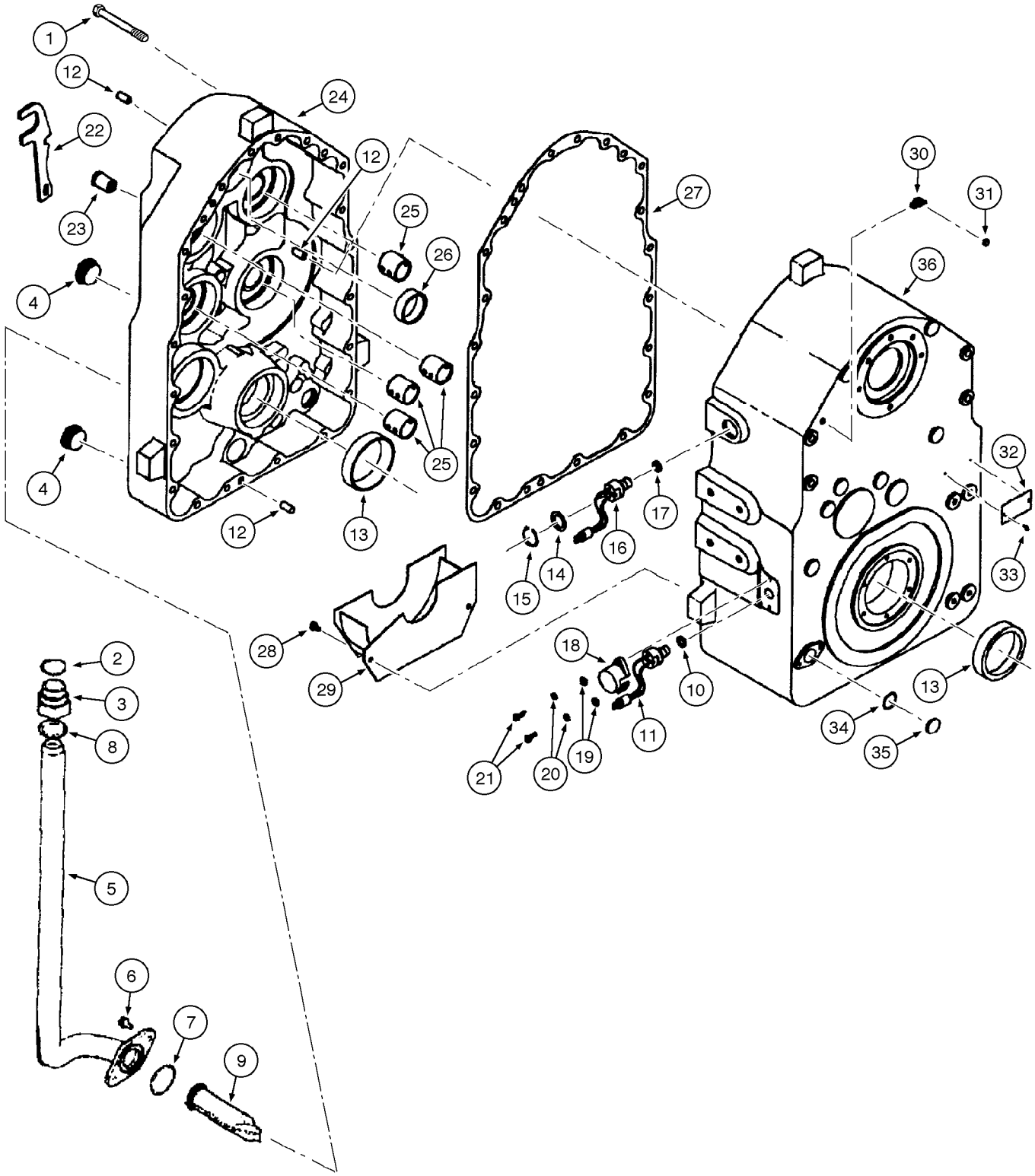
1
12
24
22
12
27
30
31
23
25
26
36
4
4
25
32
12
13
17
16
15
14
33
28
18
10
29
13
34
11
21
20
19
35
2
3
8
5
6
7
9

ITEM REF.	PEÇA Nº PART Nº PIEZA Nº	QTD. QTY. CANT.	DESCRIÇÃO (Português)	DESCRIPTION (English)	DESCRIPCIÓN (Español)
1	75312822	18	PARAFUSO	BOLT	TORNILLO
2	71103166	1	ANEL-O	O-RING	ANILLO-O
3	71103164	1	CONECTOR	CONNECTOR	CONECTADOR
4	75289429	2	BUJÃO	PLUG	TAPÓN
5	71102876	1	TUBO	TUBE	TUBO
6	71103165	6	PARAFUSO	BOLT	TORNILLO
7	75288494	1	ANEL-O	O-RING	ANILLO-O
8	71103167	1	ANEL-O	O-RING	ANILLO-O
9	71103163	1	FILTRO	FILTER	FILTRO
10	75288425	1	ANEL-O	O-RING	ANILLO-O
11	75289425	1	SENSOR	SENSOR	SENSOR
12	75289423	3	PINO	PIN	PASADOR
13	75288512	2	ROLAMENTO	BEARING	RODAMIENTO
14	75289435	1	ANEL	RING	ANILLO
15	75289431	1	ANEL elástico	RING lock	ANILLO traba
16	75289425	1	SENSOR	SENSOR	SENSOR
17	75288425	1	ANEL-O	O-RING	ANILLO-O
18	75288496	1	TAMPA	COVER	TAPA
19	75289387	2	ARRUELA	WASHER	ARANDELA
20	75289386	2	ARRUELA	WASHER	ARANDELA
21	75312825	2	PARAFUSO	BOLT	TORNILLO
22	75287758	1	SUPORTE	BRACKET	SOPORTE
23	75288513	1	VÁLVULA	VALVE	VÁLVULA
24	75289420	1	CARCAÇA dianteira	HOUSING front	CARCASA delantera
25	75288511	4	LUVA	SLEEVE	MANGUITO
26	75289426	1	BUCHA	BUSHING	BUJE
27	75289055	1	JUNTA	GASKET	JUNTA
28	75289428	2	PARAFUSO	BOLT	TORNILLO
29	75289427	1	DEFLETOR	DEFLECTOR	DEFLECTOR
30	75289523	1	CONECTOR	CONNECTOR	CONECTADOR
31	75289442	1	BUJÃO	PLUG	TAPÓN
32	75289469	1	PLACA	PLATE	PLACA
33	75289470	2	PARAFUSO	BOLT	TORNILLO
34	75288891	1	ANEL-O	O-RING	ANILLO-O
35	75289434	1	CONECTOR	CONNECTOR	CONECTADOR
36	75289419	1	CARCAÇA traseira	HOUSING rear	CARCASA trasera

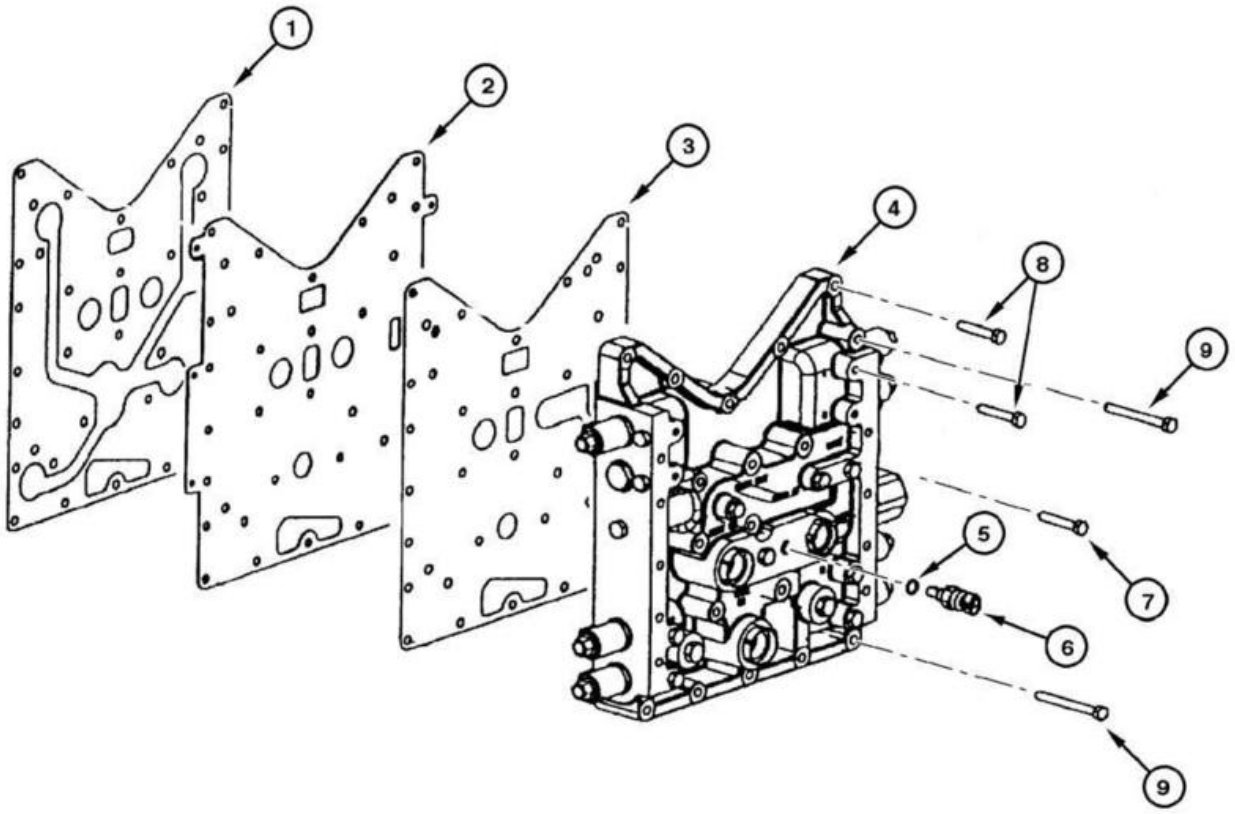
1
2
3
4
8
9
5
7
6
9

ITEM REF.	PEÇA Nº PART Nº PIEZA Nº	QTD. QTY. CANT.	DESCRIÇÃO (Português)	DESCRIPTION (English)	DESCRIPCIÓN (Español)
1	75289463	1	JUNTA	GASKET	JUNTA
2	75312843	1	PLACA	PLATE	PLACA
3	75288889	1	JUNTA	GASKET	JUNTA
4	REF	1	VÁLVULA Conj. **(p.6-34)**	VALVE Assy. **(p.6-34)**	VÁLVULA Conj. **(p.6-34)**
5	75288434	1	ANEL-O	O-RING	ANILLO-O
6	75288433	1	SENSOR	SENSOR	SENSOR
7	75312835	9	PARAFUSO	BOLT	TORNILLO
8	75312833	5	PARAFUSO	BOLT	TORNILLO
9	75312834	13	PARAFUSO	BOLT	TORNILLO

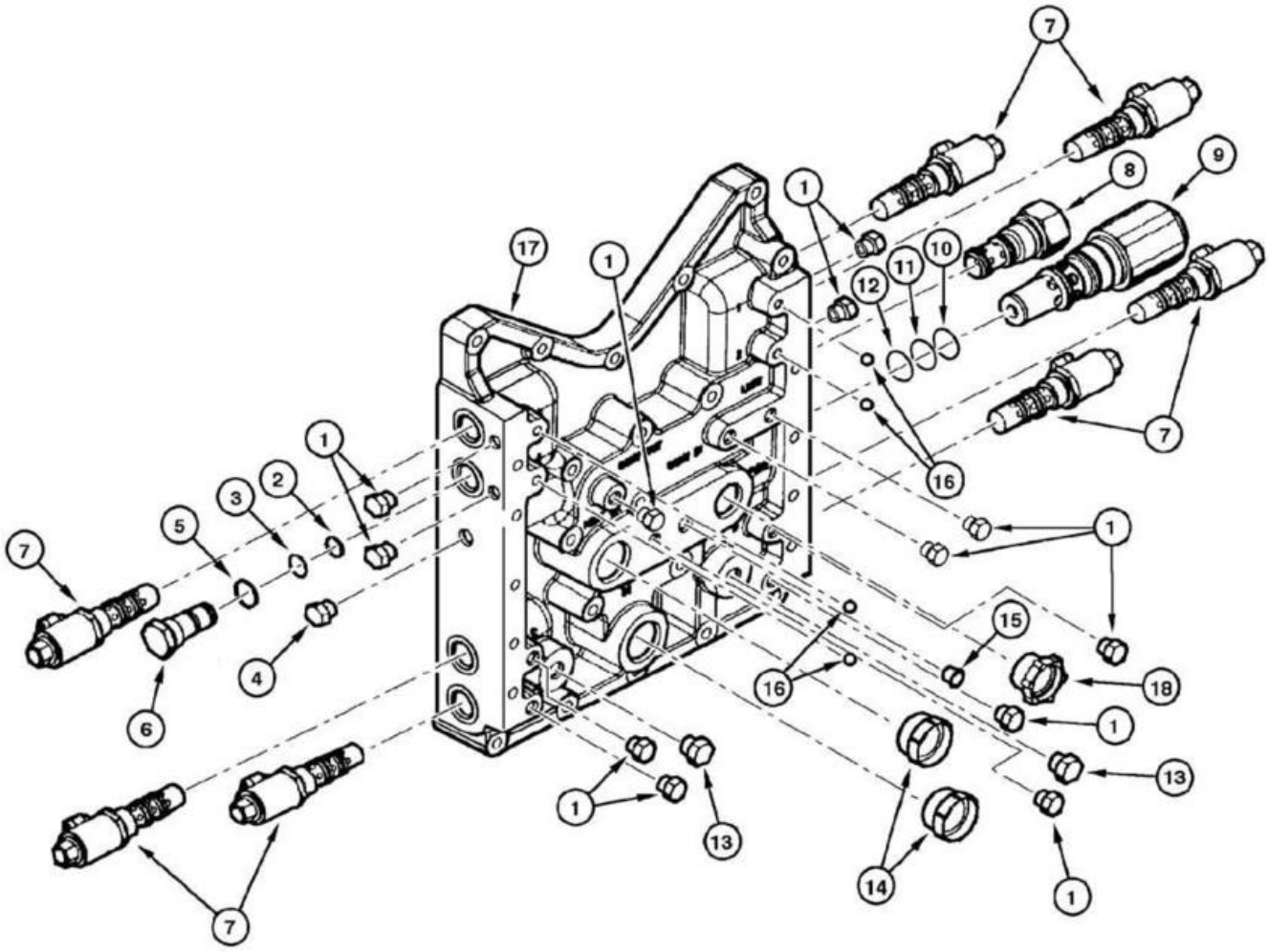
7
8
9
1
17
1
12
11
10
16
7
1
2
3
5
7
4
6
1
15
18
16
1
13
1
13
14
1
7

ITEM REF.	PEÇA Nº PART Nº PIEZA Nº	QTD. QTY. CANT.	DESCRIÇÃO (Português)	DESCRIPTION (English)	DESCRIPCIÓN (Español)
	75289432	1	VÁLVULA Conj.	VALVE control Assy.	VÁLVULA de control Conj.
1	75312829	12	BUJÃO	PLUG	TAPÓN
2	75288439	1	ANEL-O	O-RING	ANILLO-O
3	75288438	1	ANEL-O	O-RING	ANILLO-O
4	75312828	1	BUJÃO	PLUG	TAPÓN
5	75288437	1	ANEL-O	O-RING	ANILLO-O
6	75288436	1	CONECTOR	CONNECTOR	CONECTADOR
7	REF	7	VÁLVULA solenóide **(p.6-36)**	VALVE solenoid **(p.6-36)**	VÁLVULA solenoide **(p.6-36)**
8	75288428	1	VÁLVULA reguladora	VALVE regulator	VÁLVULA reguladora
9	75312824	1	VÁLVULA reguladora	VALVE regulator	VÁLVULA reguladora
10	75312849	1	ANEL-O	O-RING	ANILLO-O
11	75289455	1	ANEL-O	O-RING	ANILLO-O
12	75289454	1	ANEL-O	O-RING	ANILLO-O
13	75312830	2	BUJÃO	PLUG	TAPÓN
14	75289441	2	TAMPÃO	PLUG	TAPÓN
15	75289443	1	TAMPÃO	PLUG	TAPÓN
16	75288435	4	ESFERA	BALL	BOLA
17	75289462	1	CARCAÇA	HOUSING	CARCASA
18	75289440	1	TAMPÃO	PLUG	TAPÓN

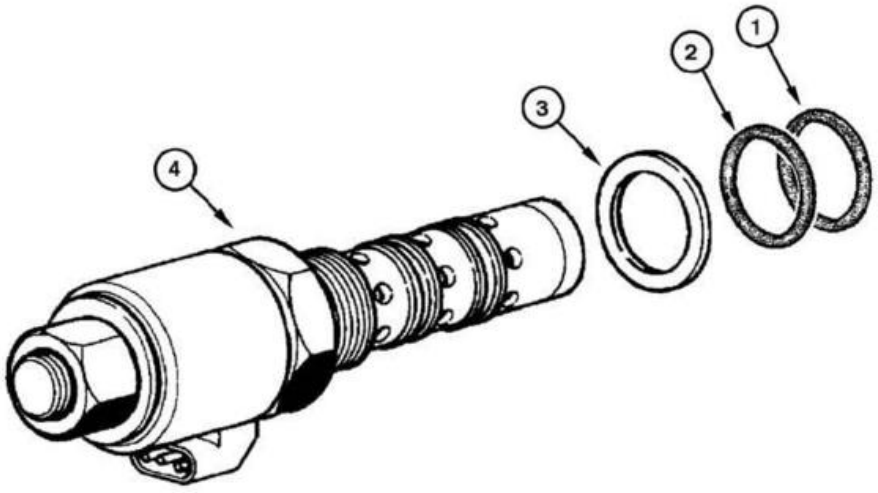
1
2
3
4

ITEM REF.	PEÇA Nº PART Nº PIEZA Nº	QTD. QTY. CANT.	DESCRIÇÃO (Português)	DESCRIPTION (English)	DESCRIPCIÓN (Español)
	75289439	7	VÁLVULA solenóide	VALVE solenoid Assy.	VÁLVULA solenoide Conj.
1	75288438	1	ANEL-O	O-RING	ANILLO-O
2	75288439	1	ANEL-O	O-RING	ANILLO-O
3	75288437	1	ANEL-O	O-RING	ANILLO-O
4	NSS	1	VÁLVULA	VALVE	VÁLVULA

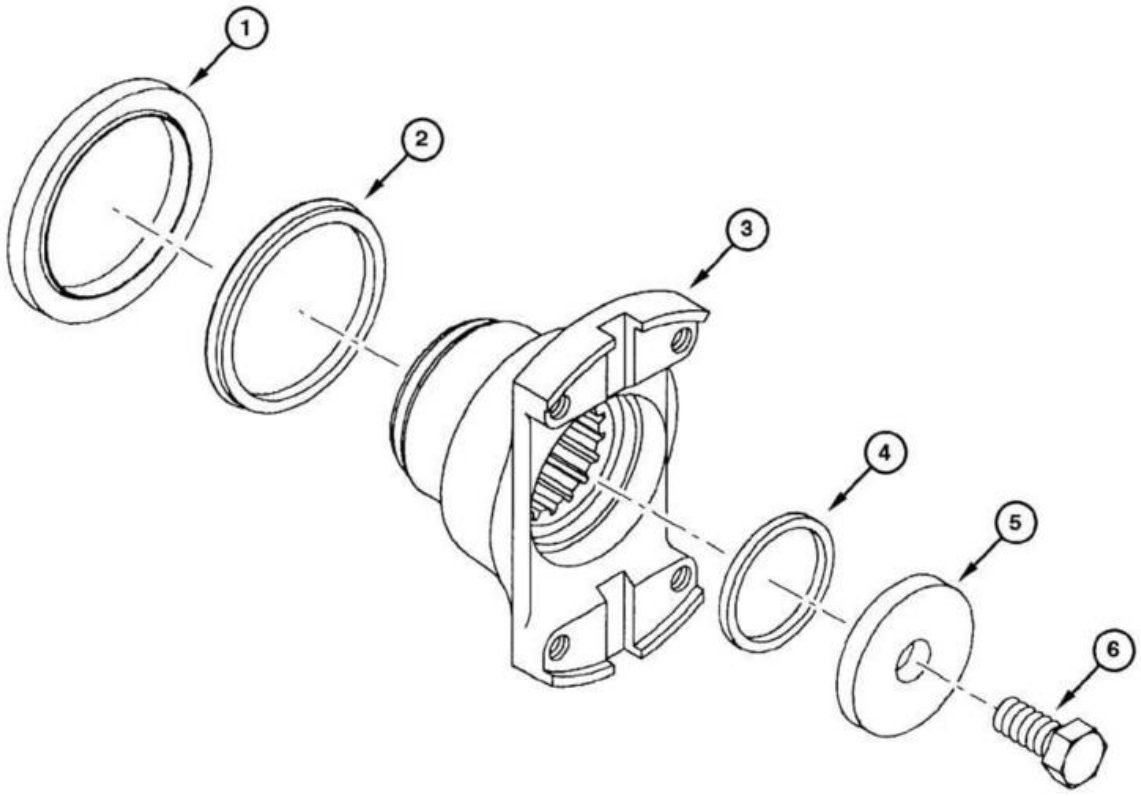
1
2
3
4
5
6

ITEM REF.	PEÇA Nº PART Nº PIEZA Nº	QTD. QTY. CANT.	DESCRIÇÃO (Português)	DESCRIPTION (English)	DESCRIPCIÓN (Español)
1	75288881	1	RETENTOR	RETAINER	RETÉN
2	75288502	1	RETENTOR	RETAINER	RETÉN
3	75289465	1	FLANGE	FLANGE	FLANGE
4	75287719	1	ANEL-O	O-RING	ANILLO-O
5	75288900	1	ARRUELA	WASHER	ARANDELA
6	75312836	1	PARAFUSO	BOLT	TORNILLO

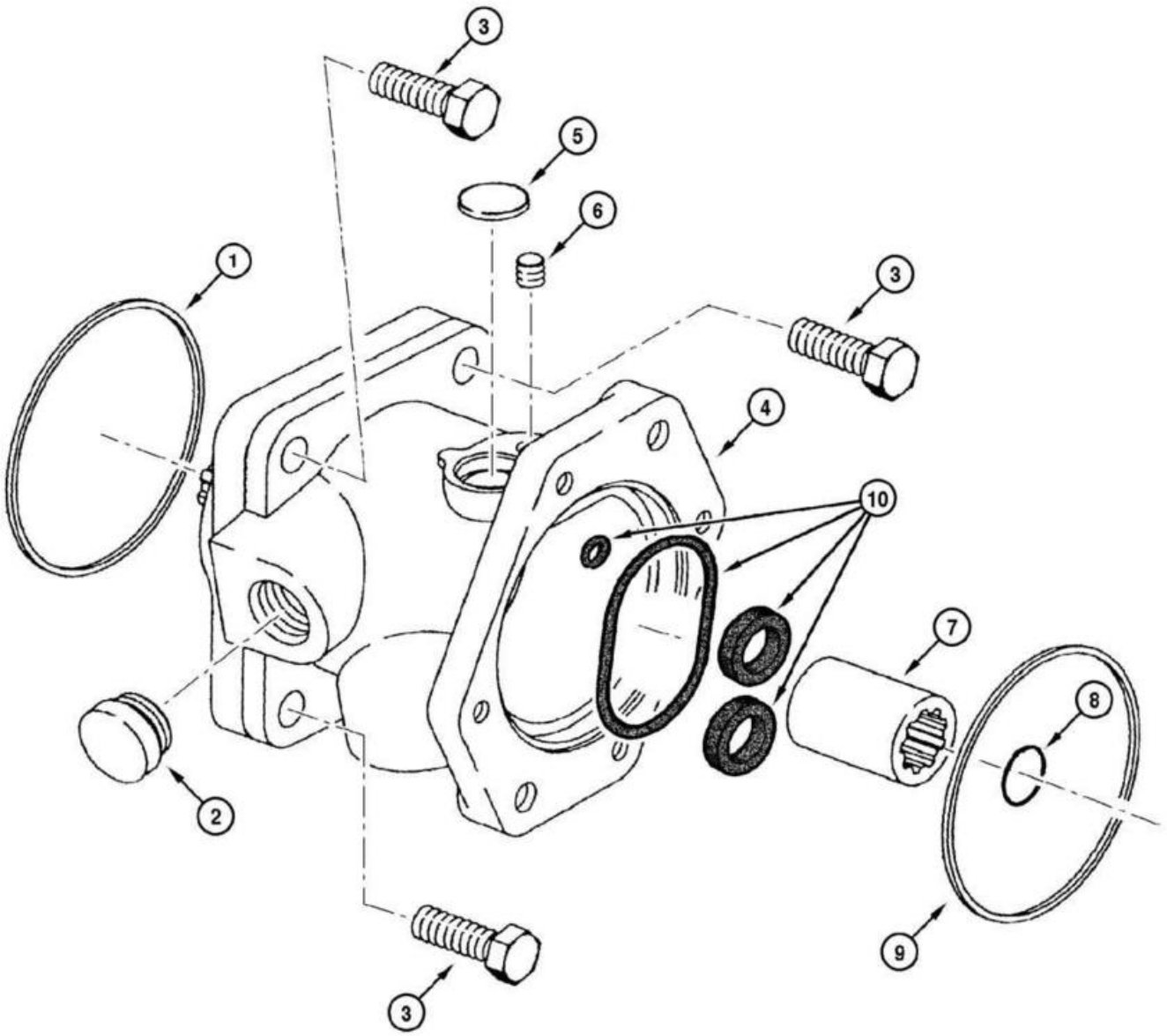
3
5
6
1
3
4
10
7
8
2
9
3

ITEM REF.	PEÇA Nº PART Nº PIEZA Nº	QTD. QTY. CANT.	DESCRIÇÃO (Português)	DESCRIPTION (English)	DESCRIPCIÓN (Español)
1	75288503	1	ANEL-O	O-RING	ANILLO-O
2	75289441	1	TAMPÃO	PLUG	TAPÓN
3	75312841	3	PARAFUSO	BOLT	TORNILLO
4	75324054	1	BOMBA de óleo	PUMP oil	BOMBA de aceite
5	75289476	1	TAMPÃO	PLUG	TAPÓN
6	75289475	1	PARAFUSO	BOLT	TORNILLO
7	75288517	1	LUVA	SLEEVE	MANGUITO
8	75289478	1	ANEL elástico	RING lock	ANILLO traba
9	75288503	1	ANEL-O	O-RING	ANILLO-O
10	75313862	1	JOGO vedação	KIT seals	JUEGO de vedación

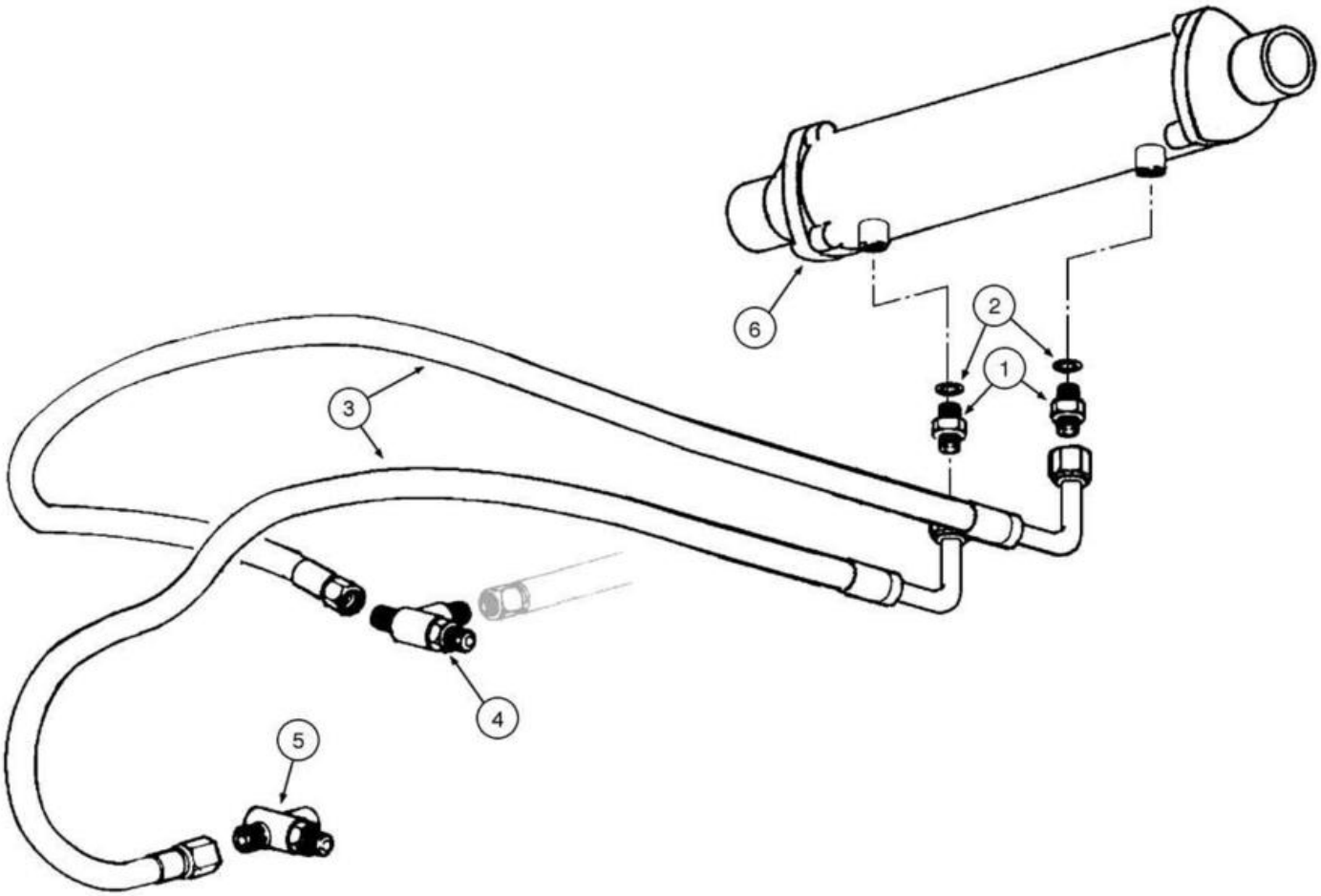
6
2
1
3
4
5

ITEM REF.	PEÇA Nº PART Nº PIEZA Nº	QTD. QTY. CANT.	DESCRIÇÃO (Português)	DESCRIPTION (English)	DESCRIPCIÓN (Español)
1	75259595	2	CONECTOR	CONNECTOR	CONECTADOR
2	73136636	1	ARRUELA	WASHER	ARANDELA
3	75261696	2	MANGUEIRA	HOSE	MANGUERA
4	70922739	1	CONECTOR	CONNECTOR	CONECTADOR
5	75252529	1	CONECTOR	CONNECTOR	CONECTADOR
6	REF	1	RESFRIADOR Óleo **(p.6-44)**	COOLER Oil **(p.6-44)**	ENFRIADOR Aceite **(p.6-44)**

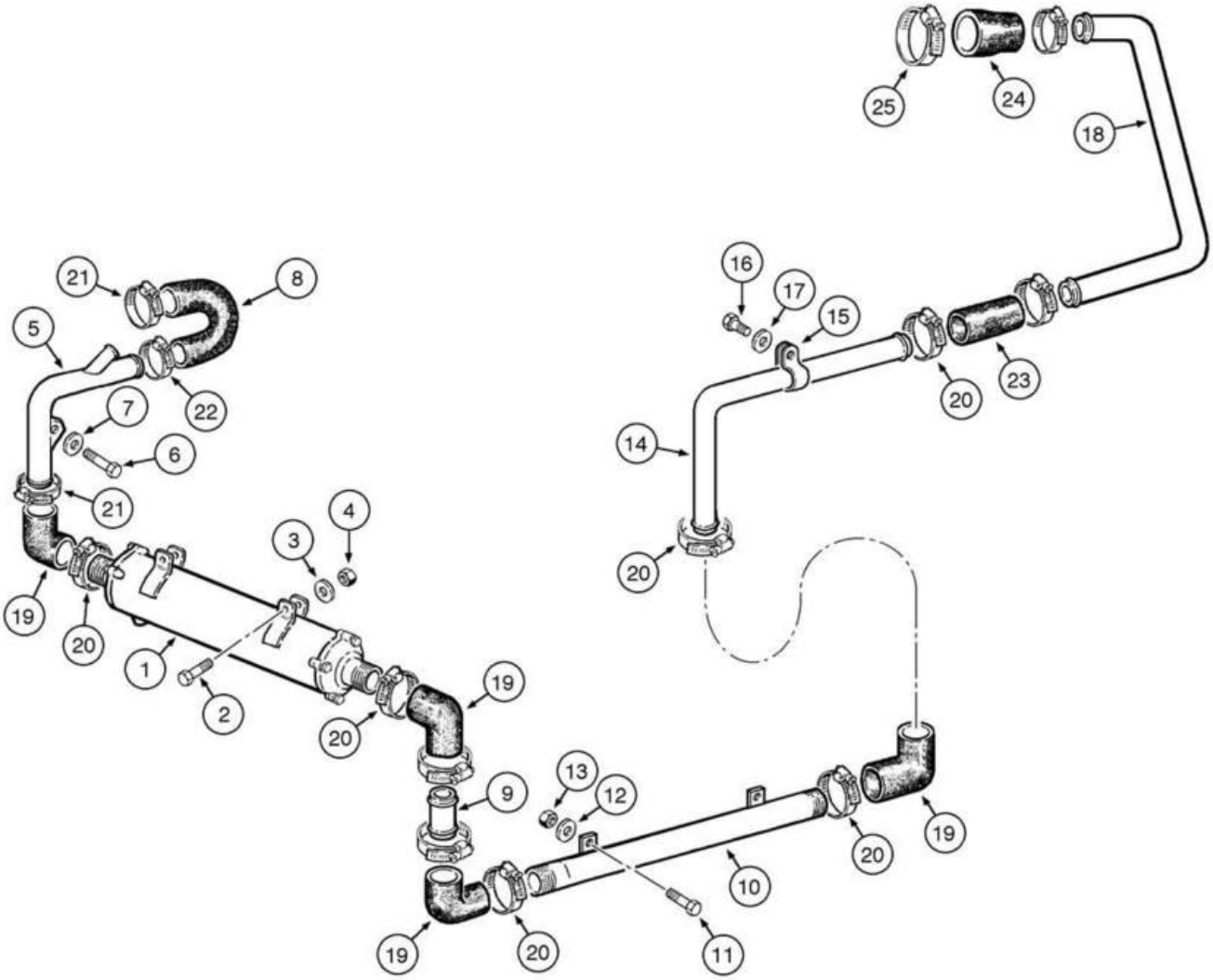
25
24
18
16
17
15
23
20
14
20
21
8
5
22
7
6
21
19
20
3
4
1
2
20
19
9
13
12
19
20
10
19
20
11

ITEM REF.	PEÇA Nº PART Nº PIEZA Nº	QTD. QTY. CANT.	DESCRIÇÃO (Português)	DESCRIPTION (English)	DESCRIPCIÓN (Español)
1	73164400	1	RESFRIADOR Óleo	COOLER oil	ENFRIADOR aceite
2	11107631	2	PARAFUSO	BOLT	TORNILLO
3	10516879	2	ARRUELA presão	WASHER lock	ARANDELA presión
4	11701721	2	PORCA	NUT	TUERCA
5	73164399	1	TUBO	TUBE	TUBO
6	16043431	2	PARAFUSO	BOLT	TORNILLO
7	12645031	2	ARRUELA	WASHER	ARANDELA
8	75324694	1	MAGUEIRA	TUBE flexible	TUBO flexible
9	75324204	1	TUBO	TUBE	TUBO
10	75257806	1	TUBO	TUBE	TUBO
11	11107631	2	PARAFUSO	BOLT	TORNILLO
12	10516871	2	ARRUELA presão	WASHER lock	ARANDELA presión
13	11701721	2	PORCA	NUT	TUERCA
14	73163940	1	TUBO	TUBE	TUBO
15	70928439	1	BRAÇADEIRA	CLAMP	ABRAZADERA
16	16043431	2	PARAFUSO	BOLT	TORNILLO
17	12646721	2	ARRUELA	WASHER	ARANDELA
18	73163939	1	TUBO	TUBE	TUBO
19	75221770	5	COTOVELO	ELBOW	CODO
20	70921914	8	BRAÇADEIRA	CLAMP	ABRAZADERA
21	70922198	1	BRAÇADEIRA	CLAMP	ABRAZADERA
22	79083847	1	BRAÇADEIRA	CLAMP	ABRAZADERA
23	73107726	1	MANGUEIRA	HOSE	MANGUERA
24	73162686	1	MANGUEIRA	HOSE	MANGUERA
25	70921913	1	BRAÇADEIRA	CLAMP	ABRAZADERA

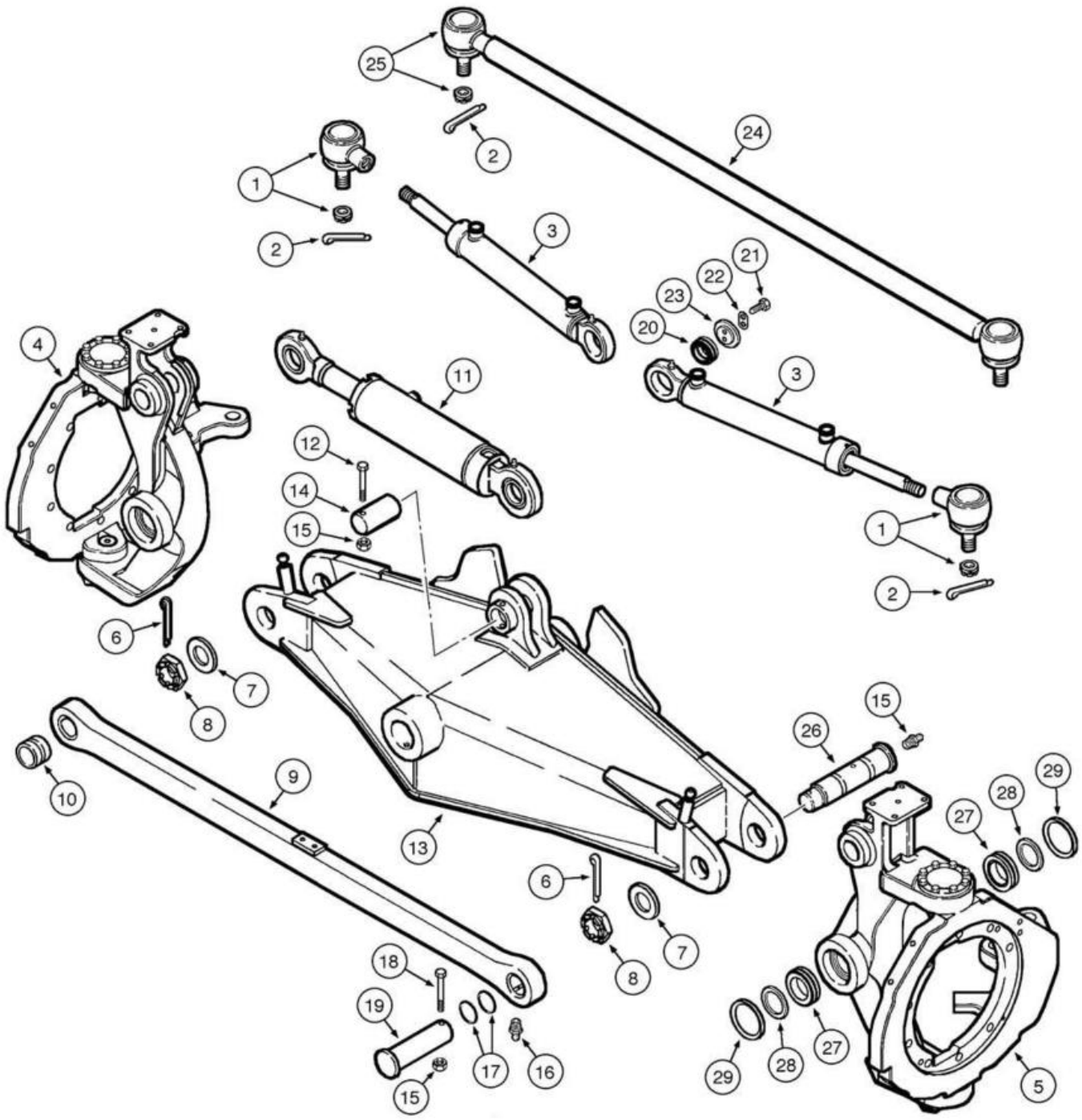
25
2
24
1
2
3
21
22
23
20
4
11
3
12
14
15
1
2
6
7
8
15
26
9
10
13
29
28
27
6
7
8
18
19
17
16
15
29
28
27
5

ITEM REF.	PEÇA Nº PART Nº PIEZA Nº	QTD. QTY. CANT.	DESCRIÇÃO (Português)	DESCRIPTION (English)	DESCRIPCIÓN (Español)
1	1925104	2	TERMINAL ESFÉRICO	BALL JOINT	JUNTA ESFÉRICA
2	70904002	4	CONTRA-PINO	COTTER PIN	PASADOR HENDIDO
3	87632370	2	CILINDRO Direção	CYLINDER Steering	GATO Dirección
4	REF	1	MUNHÃO Conj. **(p.6-50)**	KNUCKLE Assy. **(p.6-50)**	MUÑÓN Conj. **(p.6-50)**
5	REF	1	MUNHÃO Conj. **(p.6-48)**	KNUCKLE Assy. **(p.6-48)**	MUÑÓN Conj. **(p.6-48)**
6	300600	2	CONTRA-PINO	COTTER PIN	PASADOR HENDIDO
7	87668013	2	ARRUELA	WASHER	ARANDELA
8	87668014	2	PORCA	NUT	TUERCA
9	87665299	1	BARRA	BAR	BARRA
10	87647431	2	BUCHA	BUSHING	BUJE
11	87632360	1	CILINDRO Inclinção	CYLINDER Tilt	GATO Inclinación
12	120073	1	PARAFUSO	SCREW	TORNILLO
13	87626468	1	EIXO Dianteiro	SHAFT Front	EJE Delantero
14	87647426	1	PINO	PIN	PASADOR
15	100016	3	PORCA	NUT	TUERCA
16	13407211	4	GRAXEIRA	FITTING-grease	ENGRASADOR
17	2978906	4	VEDADOR	SEAL	VEDADOR
18	120074	2	PARAFUSO	SCREW	TORNILLO
19	87647423	2	PINO	PIN	PASADOR
20	87663316	2	ROLAMENTO	BEARING	RODAMIENTO
21	120104	4	PARAFUSO	SCREW	TORNILLO
22	87647430	2	PLACA	PLATE	PLACA
23	87647429	2	TAMPA	COVER	TAPA
24	1925105	1	HASTE Conj.	ROD Assy.	VASTAGO Conj.
25	8408386	1	TERMINAL ESFÉRICO	BALL JOINT	JUNTA ESFÉRICA
26	87447422	2	PINO	PIN	PASADOR
27	87663318	4	ROLAMENTO	BEARING	RODAMIENTO
28	87663319	4	ANEL trava	SNAP RING	ANILLO retención
29	87648785	4	VEDADOR	SEAL	VEDADOR

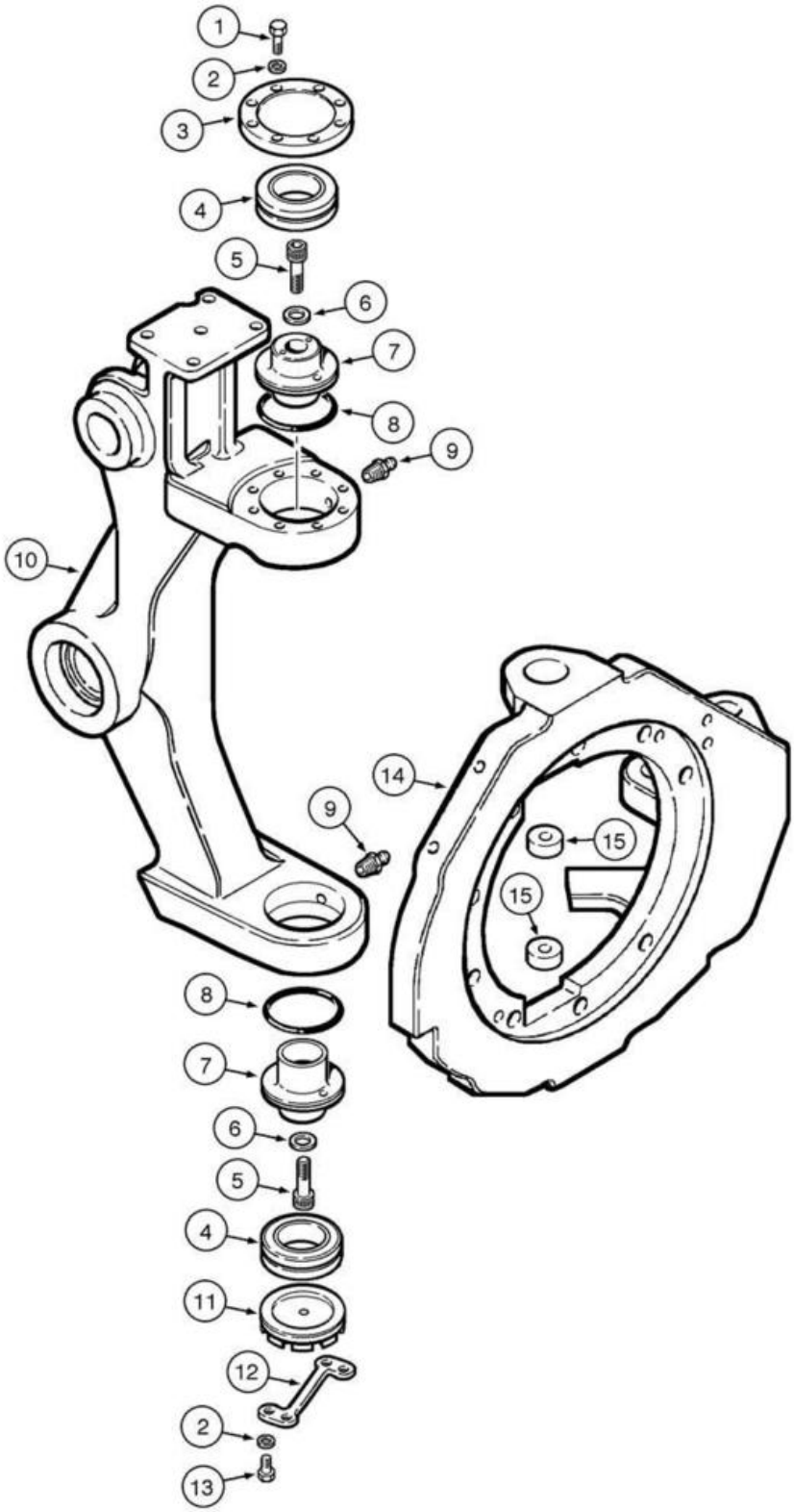
1
2
3
4
5
6
7
8
9
10
14
9
15
15
8
7
6
5
4
11
12
2
13

ITEM REF.	PEÇA Nº PART Nº PIEZA Nº	QTD. QTY. CANT.	DESCRIÇÃO (Português)	DESCRIPTION (English)	DESCRIPCIÓN (Español)
1	43127	8	PARAFUSO	SCREW	TORNILLO
2	83990583	10	ARRUELA pressão	WASHER lock	ARANDELA cierre
3	87647428	1	TAMPA	COVER	TAPA
4	87663317	2	ROLAMENTO	BEARING	RODAMIENTO
5	14422221	2	PARAFUSO	SCREW	TORNILLO
6	412123	2	ARRUELA pressão	WASHER lock	ARANDELA cierre
7	87647425	2	PINO	PIN	PASADOR
8	1960253	2	ANEL	RING	ANILLO
9	13407211	2	GRAXEIRA	FITTING-grease	ENGRASADOR
10	87667877	1	MUNHÃO Conj.	KNUCKLE Assy.	MUÑÓN Conj.
11	87647427	1	TAMPA	COVER	TAPA
12	87647424	1	PLACA	PLATE	PLACA
13	120103	2	PARAFUSO	SCREW	TORNILLO
14	87667887	1	FLANGE	FLANGE	BRIDA
15	87648784	2	BUCHA	BUSHING	BUJE

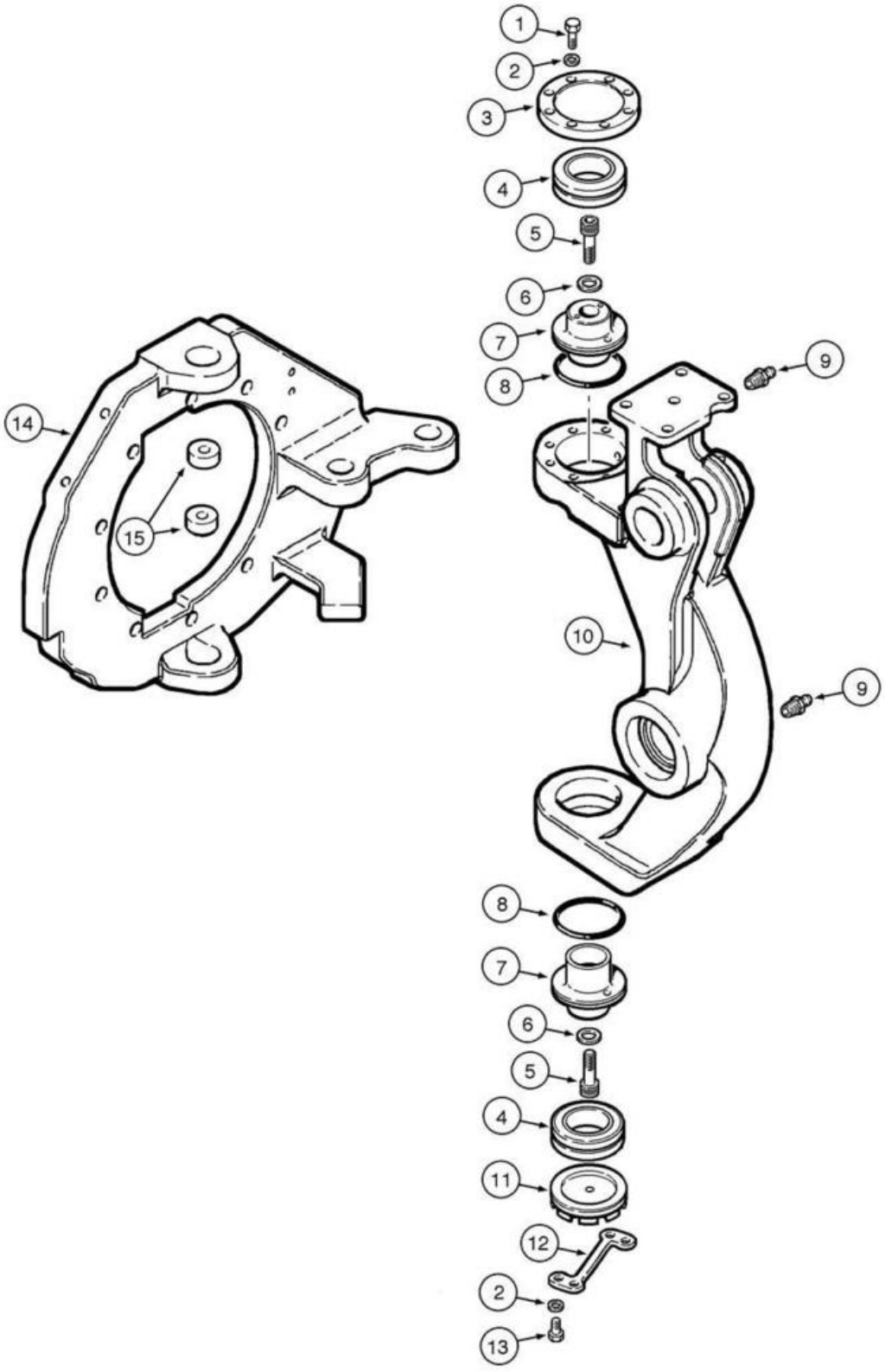
1
2
3
4
5
6
7
8
9
14
15
10
9
8
7
6
5
4
11
12
2
13

ITEM REF.	PEÇA Nº PART Nº PIEZA Nº	QTD. QTY. CANT.	DESCRIÇÃO (Português)	DESCRIPTION (English)	DESCRIPCIÓN (Español)
1	43127	8	PARAFUSO	SCREW	TORNILLO
2	83990583	10	ARRUELA pressão	WASHER lock	ARANDELA cierre
3	87647428	1	TAMPA	COVER	TAPA
4	87663317	2	ROLAMENTO	BEARING	RODAMIENTO
5	14422221	2	PARAFUSO	SCREW	TORNILLO
6	412123	2	ARRUELA pressão	WASHER lock	ARANDELA cierre
7	87647425	2	PINO	PIN	PASADOR
8	1960253	2	ANEL	RING	ANILLO
9	13407211	2	GRAXEIRA	FITTING-grease	ENGRASADOR
10	87667882	1	MUNHÃO Conj.	KNUCKLE Assy.	MUÑÓN Conj.
11	87647427	1	TAMPA	COVER	TAPA
12	87647424	1	PLACA	PLATE	PLACA
13	120103	2	PARAFUSO	SCREW	TORNILLO
14	87667892	1	FLANGE	FLANGE	BRIDA
15	87648784	2	BUCHA	BUSHING	BUJE

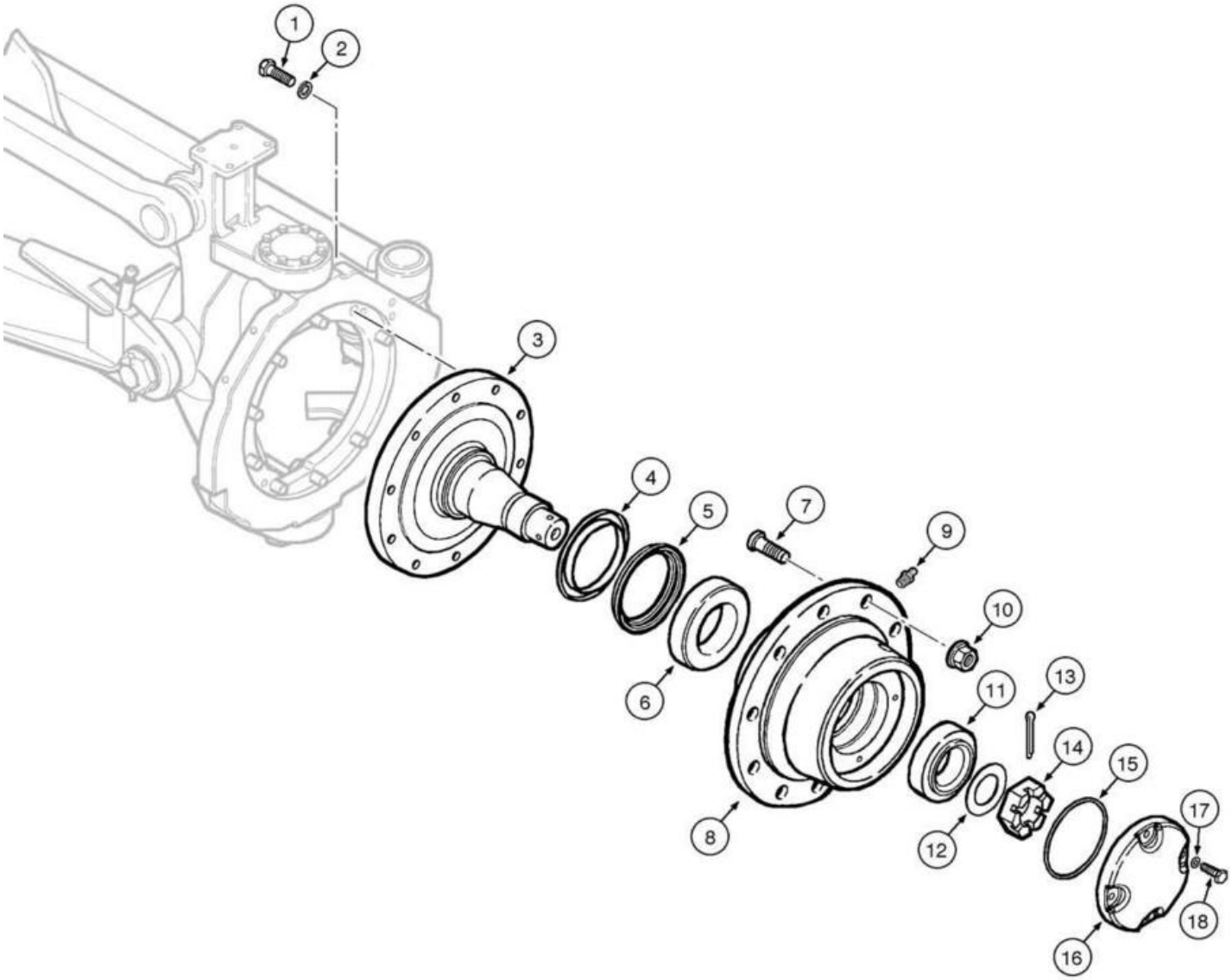
1
2
3
4
5
6
7
8
9
10
11
12
13
14
15
16
17
18

ITEM REF.	PEÇA Nº PART Nº PIEZA Nº	QTD. QTY. CANT.	DESCRIÇÃO (Português)	DESCRIPTION (English)	DESCRIPCIÓN (Español)
1	412398	18	PARAFUSO	SCREW	TORNILLO
2	87016618	18	ARRUELA pressão	WASHER lock	ARANDELA cierre
3	87647436	2	EIXO	SHAFT	EJE
4	75325357	2	LUVA	SLEEVE	MANGUITO
5	75325358	2	ANEL vedação	SEAL ring	ANILLO vedación
6	73124684	2	ROLAMENTO	BEARING	RODAMIENTO
7	87625354	20	PARAFUSO	SCREW	TORNILLO
8	87671571	2	CUBO DE RODA	WHEEL HUB	CUBO DE RUEDA
9	13407211	2	GRAXEIRA	FITTING-grease	ENGRASADOR
10	75250656	20	PORCA	NUT	TUERCA
11	7068817	2	ROLAMENTO	BEARING	RODAMIENTO
12	70932867	2	ARRUELA	WASHER	ARANDELA
13	70929956	2	CONTRA-PINO	COTTER PIN	PASADOR HENDIDO
14	70922271	2	PORCA	NUT	TUERCA
15	70923824	2	ANEL-O	O-RING	ANILLO-O
16	75266851	2	TAMPA	COVER	TAPA
17	70910287	8	ARRUELA pressão	WASHER lock	ARANDELA cierre
18	11106631	8	PARAFUSO	SCREW	TORNILLO

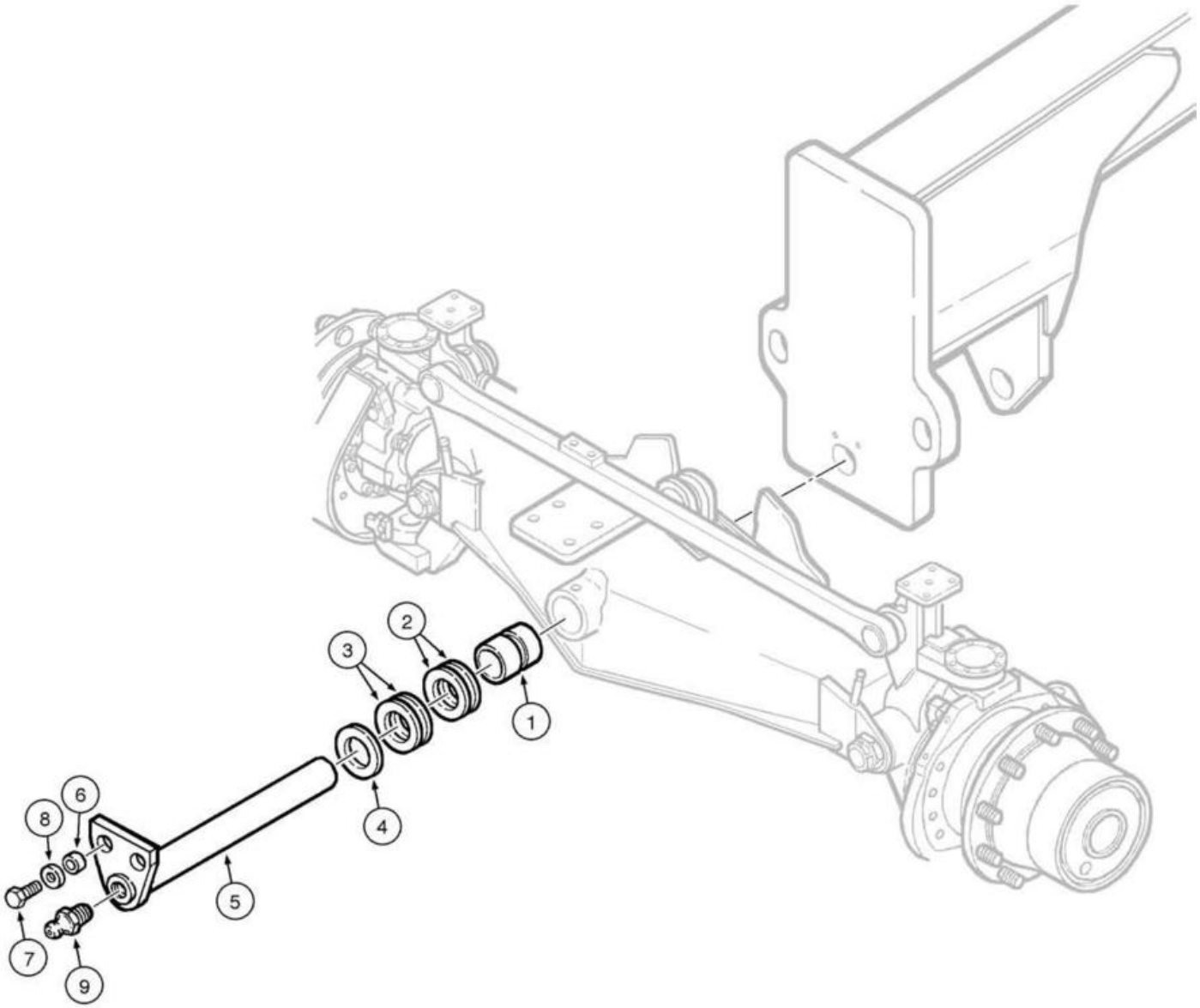
1
2
3
4
5
6
7
8
9

ITEM REF.	PEÇA Nº PART Nº PIEZA Nº	QTD. QTY. CANT.	DESCRIÇÃO (Português)	DESCRIPTION (English)	DESCRIPCIÓN (Español)
1	73163363	2	BUCHA	BUSHING	BUJE
2	73135173		CALÇO (1.52mm)	SHIM (1.52mm)	CALZO (1.52mm)
3	73135174		CALÇO (3.42mm)	SHIM (3.42mm)	CALZO (3.42mm)
4	75327405	1	ESPAÇADOR	SPACER	ESPACIADOR
5	75255727	1	EIXO	SHAFT	EJE
6	73153515	2	ESPAÇADOR	SPACER	ESPACIADOR
7	11113231	2	PARAFUSO	SCREW	TORNILLO
8	70930850	2	ARRUELA	WASHER	ARANDELA
9	13407211	2	GRAXEIRA	FITTING-grease	ENGRASADOR

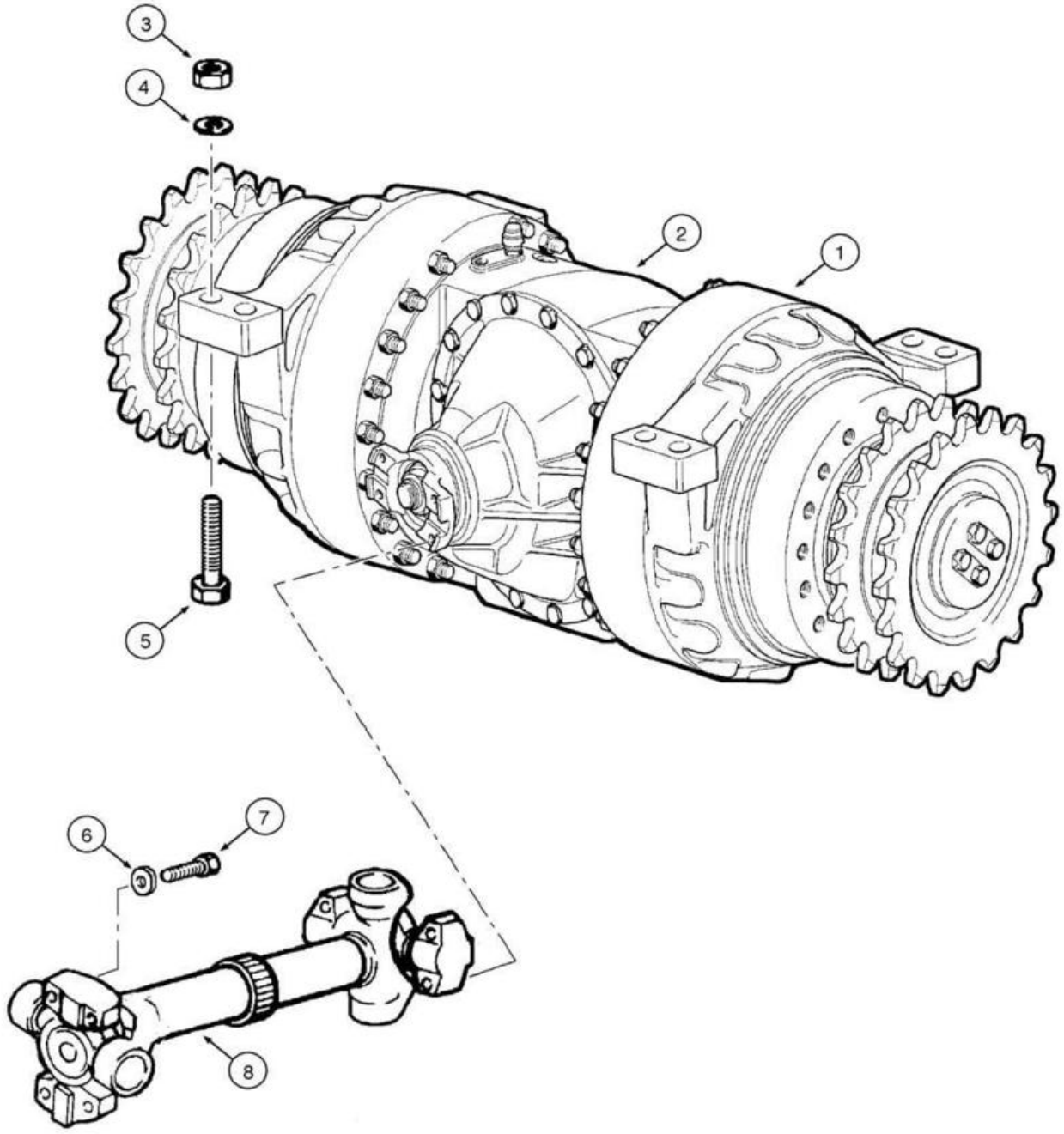
3
4
2
1
5
6
7
8

ITEM REF.	PEÇA Nº PART Nº PIEZA Nº	QTD. QTY. CANT.	DESCRIÇÃO (Português)	DESCRIPTION (English)	DESCRIPCIÓN (Español)
1	87674782	1	EIXO Traseiro	REAR AXLE	EJE Trasero
2	75289087	1	DIFERENCIAL	DIFFERENTIAL	DIFERENCIAL
3	12575321	8	PORCA	NUT	TUERCA
4	14497331	8	ARRUELA	WASHER	ARANDELA
5	15997931	8	PARAFUSO	BOLT	PERNO
6	70912441	8	ARRUELA pressão	WASHER lock	ARANDELA cierre
7	8067	8	PARAFUSO	BOLT	PERNO
8	75250895	1	EIXO CARDAN	PROPELLER Shaft	EJE Propulsor

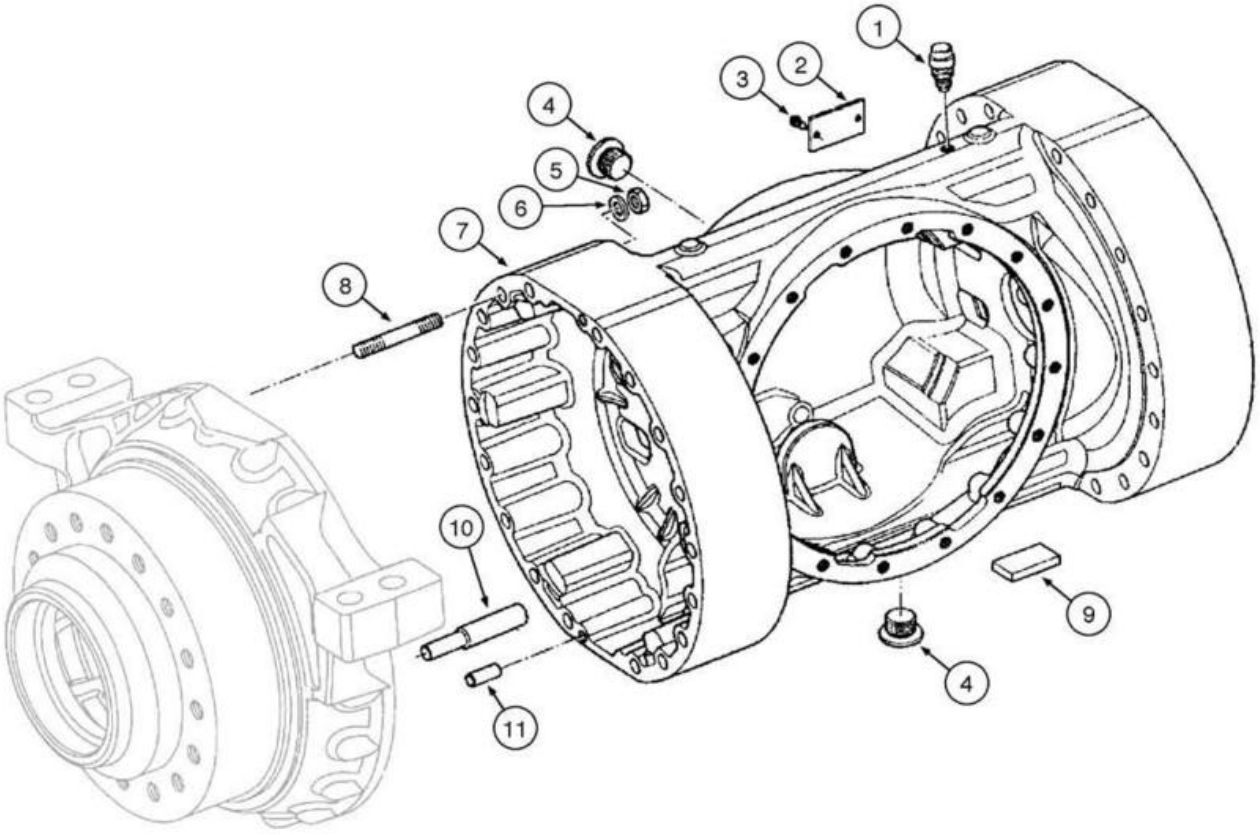
1
2
3
4
5
6
7
8
10
11
4
9

ITEM REF.	PEÇA Nº PART Nº PIEZA Nº	QTD. QTY. CANT.	DESCRIÇÃO (Português)	DESCRIPTION (English)	DESCRIPCIÓN (Español)
1	71103537	1	RESPIRO	BREATHER	RESPIRADERO
2	71103730	1	PLACA	PLATE	PLACA
3	13683902	2	REBITE	RIVET	REMACHE
4	10119041	2	BUJÃO	PLUG	TAPÓN
5	75289016	36	PORCA	NUT	TUERCA
6	75289017	36	ARRUELA	WASHER	ARANDELA
7	87635878	1	CARCAÇA	HOUSING	CARCASA
8	87642877	36	PRISIONEIRO	STUD	ESPARRAGO
9	71103540	4	IMÃ	MAGNET	IMÁN
10	71103643	6	PINO	PIN	PASADOR
11	71103541	4	PINO	PIN	PASADOR

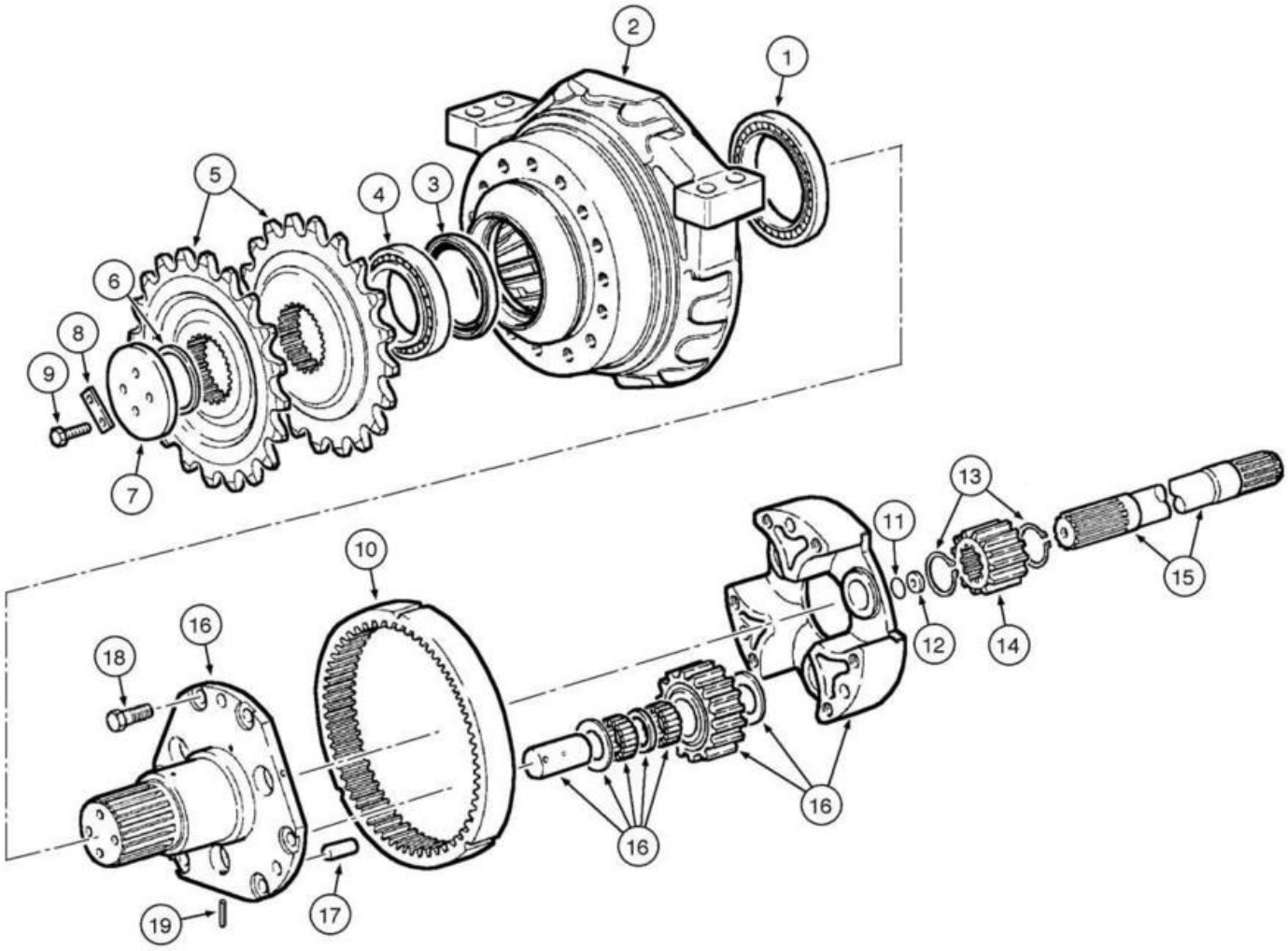
1
2
3
4
5
6
7
8
9
10
11
12
13
14
15
16
16
16
17
18
19

ITEM REF.	PEÇA Nº PART Nº PIEZA Nº	QTD. QTY. CANT.	DESCRIÇÃO (Português)	DESCRIPTION (English)	DESCRIPCIÓN (Español)
1	76035007	2	ROLAMENTO	BEARING	RODAMIENTO
2	87635876	2	SUPORTE	SUPPORT	SOPORTE
3	75288833	2	VEDADOR	SEAL	VEDADOR
4	75289030	2	ROLAMENTO	BEARING	RODAMIENTO
5	87625339	4	ENGRENAGEM	GEAR	ENGRANAJE
6	75289031	1	CALÇO (3.4mm)	SHIM (3.4mm)	CALZO (3.4mm)
6	75289032	1	CALÇO (3.5mm)	SHIM (3.5mm)	CALZO (3.5mm)
6	75289033	1	CALÇO (3.6mm)	SHIM (3.6mm)	CALZO (3.6mm)
6	75289034	1	CALÇO (3.7mm)	SHIM (3.7mm)	CALZO (3.7mm)
6	75289035	1	CALÇO (3.8mm)	SHIM (3.8mm)	CALZO (3.8mm)
6	75289036	1	CALÇO (3.9mm)	SHIM (3.9mm)	CALZO (3.9mm)
6	75289037	1	CALÇO (4.0mm)	SHIM (4.0mm)	CALZO (4.0mm)
6	75289038	1	CALÇO (4.1mm)	SHIM (4.1mm)	CALZO (4.1mm)
6	75289039	1	CALÇO (4.2mm)	SHIM (4.2mm)	CALZO (4.2mm)
6	75289040	1	CALÇO (4.3mm)	SHIM (4.3mm)	CALZO (4.3mm)
6	75289041	1	CALÇO (4.4mm)	SHIM (4.4mm)	CALZO (4.4mm)
7	75289028	2	PLACA	PLATE	PLACA
8	75289027	4	PLACA	PLATE	PLACA
9	75289026	8	PARAFUSO	SCREW	TORNILLO
10	71103527	2	CORÔA	GEAR	CORONA
11	75289058	1	CALÇO (0.1mm)	SHIM (0.1mm)	CALZO (0.1mm)
11	75289059	1	CALÇO (0.3mm)	SHIM (0.3mm)	CALZO (0.3mm)
11	75289060	1	CALÇO (0.5mm)	SHIM (0.5mm)	CALZO (0.5mm)
12	79052626	2	PLACA	PLATE	PLACA
13	11069576	4	ANEL trava	SNAP RING	ANILLO retención
14	71103531	2	ENGRENAGEM Solar	GEAR Sun	ENGRANAJE Solar
15	71103532	1	EIXO LE	SHAFT Left	EJE Izq.
15	71103534	1	EIXO LD	SHAFT Right	EJE Der.
16	71103529	2	SUPORTE	SUPPORT	SOPORTE
17	75289046	6	PINO	PIN	PASADOR
18	75289043	12	PARAFUSO	SCREW	TORNILLO
19	75289045	6	PINO	PIN	PASADOR

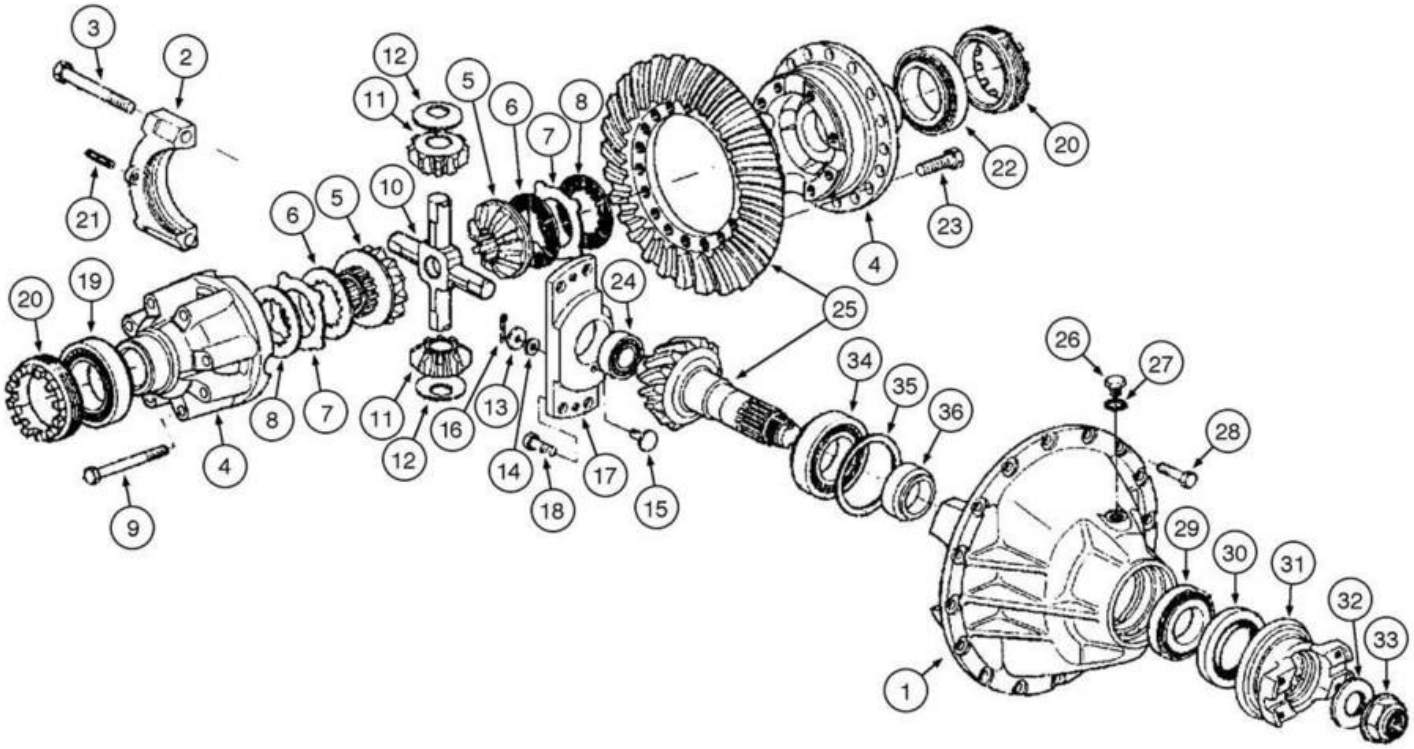
3
2
12
11
5
6
7
8
20
22
21
10
6
5
23
4
20
19
24
25
26
27
34
35
36
28
8
7
11
16
13
12
14
18
17
15
4
9
29
30
31
32
33
1

ITEM REF.	PEÇA Nº PART Nº PIEZA Nº	QTD. QTY. CANT.	DESCRIÇÃO (Português)	DESCRIPTION (English)	DESCRIPCIÓN (Español)
	75289087	1	DIFERENCIAL Conj.	DIFFERENTIAL Assy.	DIFERENCIAL Conj.
1	87636717	1	SUPORTE Diferencial Conj.	CARRIER Differential Assy.	SOPORTE Diferencial Conj.
2	NSS	1	MANCAL Rolamento LD	BEARING Support RH	COJINETE Rodamiento Der.
2	NSS	1	MANCAL Rolamento LE	BEARING Support LH	COJINETE Rodamiento Izq.
3	NSS	4	PARAFUSO	SCREW	TORNILLO
	71100414		CARCAÇA Diferencial Conj.	HOUSING Differential Assy.	CARCASA Diferencial Conj.
4	75289085		CARCAÇA Diferencial	HOUSING Differential	CARCASA Diferencial
5	87638369	2	ENGRENAGEM Satélite	GEAR Planetary	ENGRANAJE Planetaria
6	79077090	2	DISCO Freio	BRAKE DISC	DISCO Freno
7	87637716	8	DISCO Freio (2,0mm)	BRAKE DISC (2,0mm)	DISCO Freno (2,0mm)
7	75289079	8	DISCO Freio (2,1mm)	BRAKE DISC (2,1mm)	DISCO Freno (2,1mm)
7	75289080	8	DISCO Freio (2,2mm)	BRAKE DISC (2,2mm)	DISCO Freno (2,2mm)
7	75289081	8	DISCO Freio (2,3mm)	BRAKE DISC (2,3mm)	DISCO Freno (2,3mm)
8	87637717	6	DISCO Freio	BRAKE DISC	DISCO Freno
9	75287521	8	PARAFUSO	BOLT	PERNO
10	87638368	1	CRUZETA	SPIDER	CRUCETA
11	79047219	4	ENGRENAGEM Satélite	GEAR Satelite	ENGRANAJE Satélite
12	87638370	4	PLACA ENCOSTO	THRUST PLATE	PLACA
13	79047640	1	ARRUELA	WASHER	ARANDELA
14	75289082	1	ARRUELA	WASHER	ARANDELA
15	75289076	1	PINO	PIN	PASADOR
16	10796400	1	CONTRA-PINO	COTTER PIN	PASADOR HENDIDO
17	87638371	1	SUPORTE	BRACKET	SOPORTE
18	87637713	4	PARAFUSO	BOLT	PERNO
19	79042277	1	ROLAMENTO	BEARING	RODAMIENTO
20	79047214	2	PORCA Trava	RING NUT	TUERCA Traba
21	14607270	2	PINO Elástico	PIN Spring	PERNO Resorte
22	75289083	1	ROLAMENTO	BEARING	RODAMIENTO
23	87637713	18	PARAFUSO	BOLT	PERNO
24	75289075	1	ROLAMENTO	BEARING	RODAMIENTO
25	75289084	1	PINHÃO e CORÔA Conj.	GEAR & PINION Assy.	CORONA y PIÑÓN Conj.
26	71103665	1	BUJÃO	PLUG	TAPÓN
27	71103664	1	ANEL-vedação	RING-seal	ANILLO-sello
28	87668003	16	PARAFUSO	BOLT	PERNO
29	75287565	1	ROLAMENTO	BEARING	RODAMIENTO
30	87638374	1	VEDADOR	SEAL	VEDADOR
31	75289077	1	FLANGE	FLANGE	BRIDA
32	87638638	1	ARRUELA	WASHER	ARANDELA
33	87638636	1	PORCA	NUT	TUERCA
34	87638373	1	ROLAMENTO	BEARING	RODAMIENTO
35	79047413		CALÇO (3,5mm) UQN	SHIM (3,5mm) (UAR)	CALZO (3,5mm) (UCN)
35	79047414		CALÇO (3,6mm) UQN	SHIM (3,6mm) (UAR)	CALZO (3,6mm) (UCN)
35	79047415		CALÇO (3,7mm) UQN	SHIM (3,7mm) (UAR)	CALZO (3,7mm) (UCN)
35	79047416		CALÇO (3,8mm) UQN	SHIM (3,8mm) (UAR)	CALZO (3,8mm) (UCN)
35	79047417		CALÇO (3,9mm) UQN	SHIM (3,9mm) (UAR)	CALZO (3,9mm) (UCN)
35	79053331		CALÇO (4,0mm) UQN	SHIM (4,0mm) (UAR)	CALZO (4,0mm) (UCN)
35	79053332		CALÇO (4,1mm) UQN	SHIM (4,1mm) (UAR)	CALZO (4,1mm) (UCN)
35	79053333		CALÇO (4,2mm) UQN	SHIM (4,2mm) (UAR)	CALZO (4,2mm) (UCN)
35	79053334		CALÇO (4,3mm) UQN	SHIM (4,3mm) (UAR)	CALZO (4,3mm) (UCN)
35	79053335		CALÇO (4,4mm) UQN	SHIM (4,4mm) (UAR)	CALZO (4,4mm) (UCN)
35	79053336		CALÇO (4,5mm) UQN	SHIM (4,5mm) (UAR)	CALZO (4,5mm) (UCN)

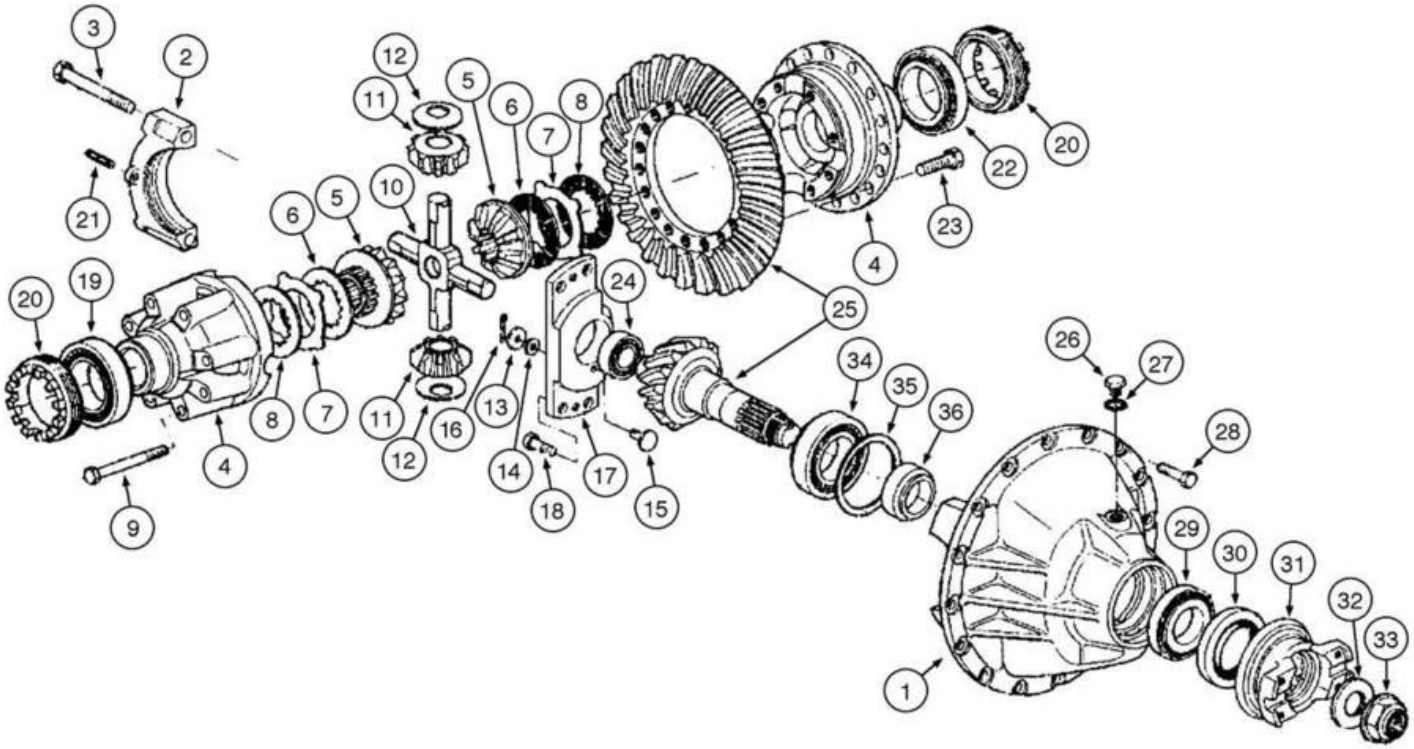
3
2
12
11
5
6
7
8
20
22
21
10
6
5
23
4
20
19
24
25
26
27
34
35
36
28
8
7
11
16
13
12
14
18
17
15
4
9
29
30
31
32
33
1

ITEM REF.	PEÇA Nº PART Nº PIEZA Nº	QTD. QTY. CANT.	DESCRIÇÃO (Português)	DESCRIPTION (English)	DESCRIPCIÓN (Español)
36	71103644	1	ESPAÇADOR (21,5mm)	SPACER (21,5mm)	ESPACIADOR (21,5mm)
36	71103645	1	ESPAÇADOR (21,6mm)	SPACER (21,6mm)	ESPACIADOR (21,6mm)
36	71103646	1	ESPAÇADOR (21,7mm)	SPACER (21,7mm)	ESPACIADOR (21,7mm)
36	71103647	1	ESPAÇADOR (21,725mm)	SPACER (21,725mm)	ESPACIADOR (21,725mm)
36	71103648	1	ESPAÇADOR (21,75mm)	SPACER (21,75mm)	ESPACIADOR (21,75mm)
36	71103649	1	ESPAÇADOR (21,775mm)	SPACER (21,775mm)	ESPACIADOR (21,775mm)
36	71103650	1	ESPAÇADOR (21,8mm)	SPACER (21,8mm)	ESPACIADOR (21,8mm)
36	71103651	1	ESPAÇADOR (21,825mm)	SPACER (21,825mm)	ESPACIADOR (21,825mm)
36	71103652	1	ESPAÇADOR (21,85mm)	SPACER (21,85mm)	ESPACIADOR (21,85mm)
36	71103653	1	ESPAÇADOR (21,875mm)	SPACER (21,875mm)	ESPACIADOR (21,875mm)
36	71103654	1	ESPAÇADOR (21,9mm)	SPACER (21,9mm)	ESPACIADOR (21,9mm)
36	71103655	1	ESPAÇADOR (21,925mm)	SPACER (21,925mm)	ESPACIADOR (21,925mm)
36	71103656	1	ESPAÇADOR (21,95mm)	SPACER (21,95mm)	ESPACIADOR (21,95mm)
36	71103657	1	ESPAÇADOR (21,975mm)	SPACER (21,975mm)	ESPACIADOR (21,975mm)
36	71103658	1	ESPAÇADOR (22mm)	SPACER (22mm)	ESPACIADOR (22mm)
36	71103659	1	ESPAÇADOR (22,025mm)	SPACER (22,025mm)	ESPACIADOR (22,025mm)
36	71103660	1	ESPAÇADOR (22,05mm)	SPACER (22,05mm)	ESPACIADOR (22,05mm)
36	71103661	1	ESPAÇADOR (22,1mm)	SPACER (22,1mm)	ESPACIADOR (22,1mm)
36	71103662	1	ESPAÇADOR (22,2mm)	SPACER (22,2mm)	ESPACIADOR (22,2mm)
36	71103663	1	ESPAÇADOR (22,3mm)	SPACER (22,3mm)	ESPACIADOR (22,3mm)

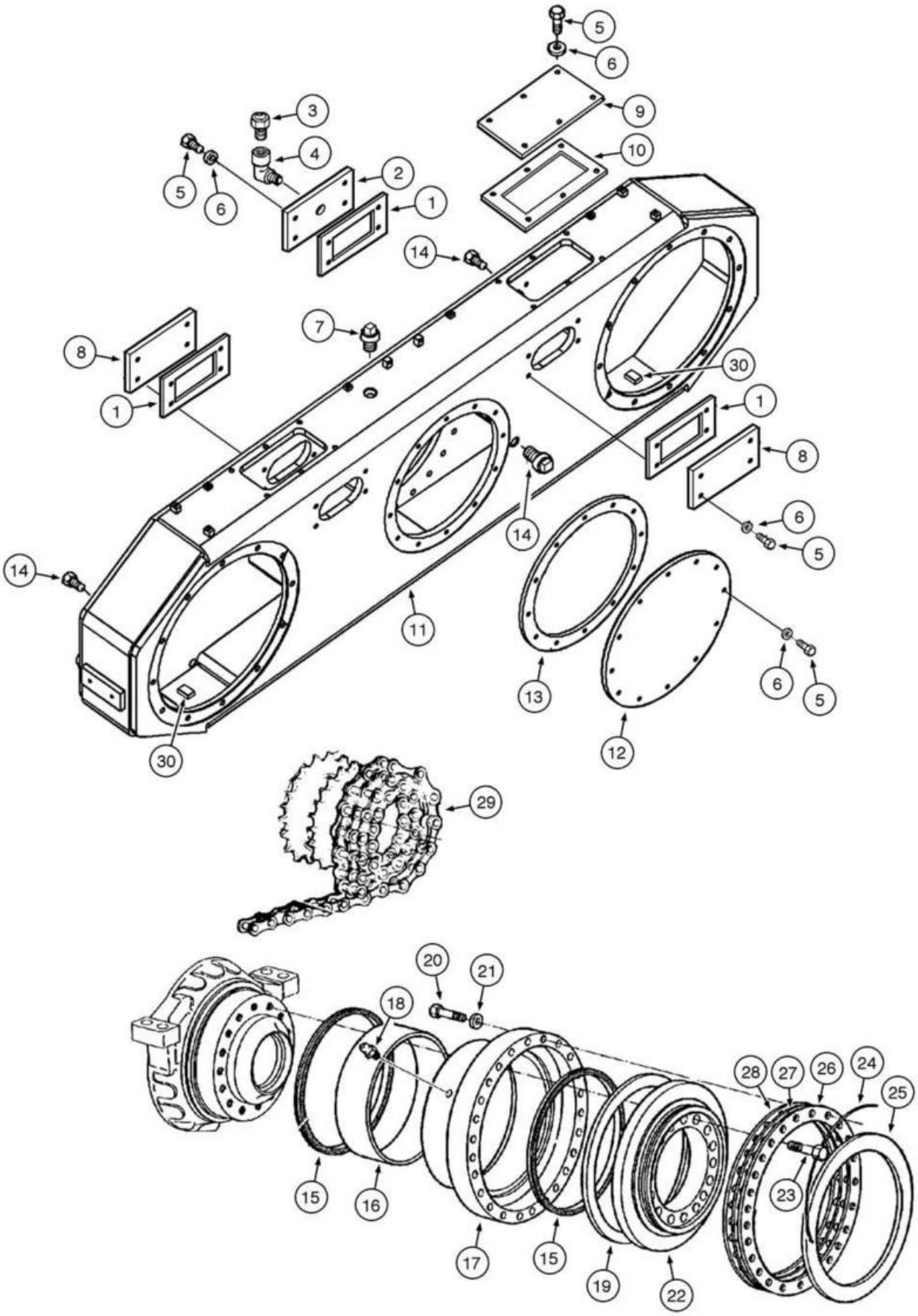
5
6
9
3
4
10
5
6
2
1
14
7
8
30
1
1
8
6
5
14
14
11
13
6
5
12
30
29
20
21
18
28
27
26
24
25
23
15
16
17
15
19
22

ITEM REF.	PEÇA Nº PART Nº PIEZA Nº	QTD. QTY. CANT.	DESCRIÇÃO (Português)	DESCRIPTION (English)	DESCRIPCIÓN (Español)
1	75257147	4	JUNTA	GASKET	JUNTA
2	75266715	1	TAMPA	COVER	TAPA
3	70634161	1	RESPIRO	BREATHER	RESPIRADERO
4	70907059	1	COTOVELO	ELBOW	CODO
5	11106231	40	PARAFUSO	BOLT	PERNO
6	10516871	40	ARRUELA-pressão	WASHER-lock	ARANDELA-cierre
7	70912768	1	BUJÃO	PLUG	TAPÓN
8	75266712	3	TAMPA	COVER	TAPA
9	87677039	2	TAMPA	COVER	TAPA
10	87625332	2	JUNTA	GASKET	JUNTA
11	87665240	1	CARCAÇA	HOUSING	CARCASA
12	75266741	1	TAMPA	COVER	TAPA
13	73161784	1	JUNTA	GASKET	JUNTA
14	70912725	3	BUJÃO	PLUG	TAPÓN
15	75326525	4	RETENTOR	RETAINER	RETENEDOR
16	75246450	2	BUCHA	BUSHING	BUJE
17	75266759	2	CUBO	HUB	CUBO
18	80710	4	GRAXEIRA	FITTING-grease	ENGRASADOR
19	75253782	2	ANEL	RING	ANILLO
20	15981231	48	PARAFUSO	BOLT	PERNO
21	10517273	48	ARRUELA-pressão	WASHER-lock	ARANDELA-cierre
22	75258149	2	TAMPA	COVER	TAPA
23	73161800	48	PARAFUSO	BOLT	PERNO
24	70052519	2	FIO de Aço	WIRE Steel	HILO de Acero
25	73155650	2	ANEL	RING	ANILLO
26	75325418	14	CALÇO	SHIM	CALZO
27	75325420	4	CALÇO	SHIM	CALZO
28	75325419	4	CALÇO	SHIM	CALZO
29	87667591	4	CORRENTE	CHAIN	CADENA
30	87476417	2	IMÃ	MAGNET	MAGNETO

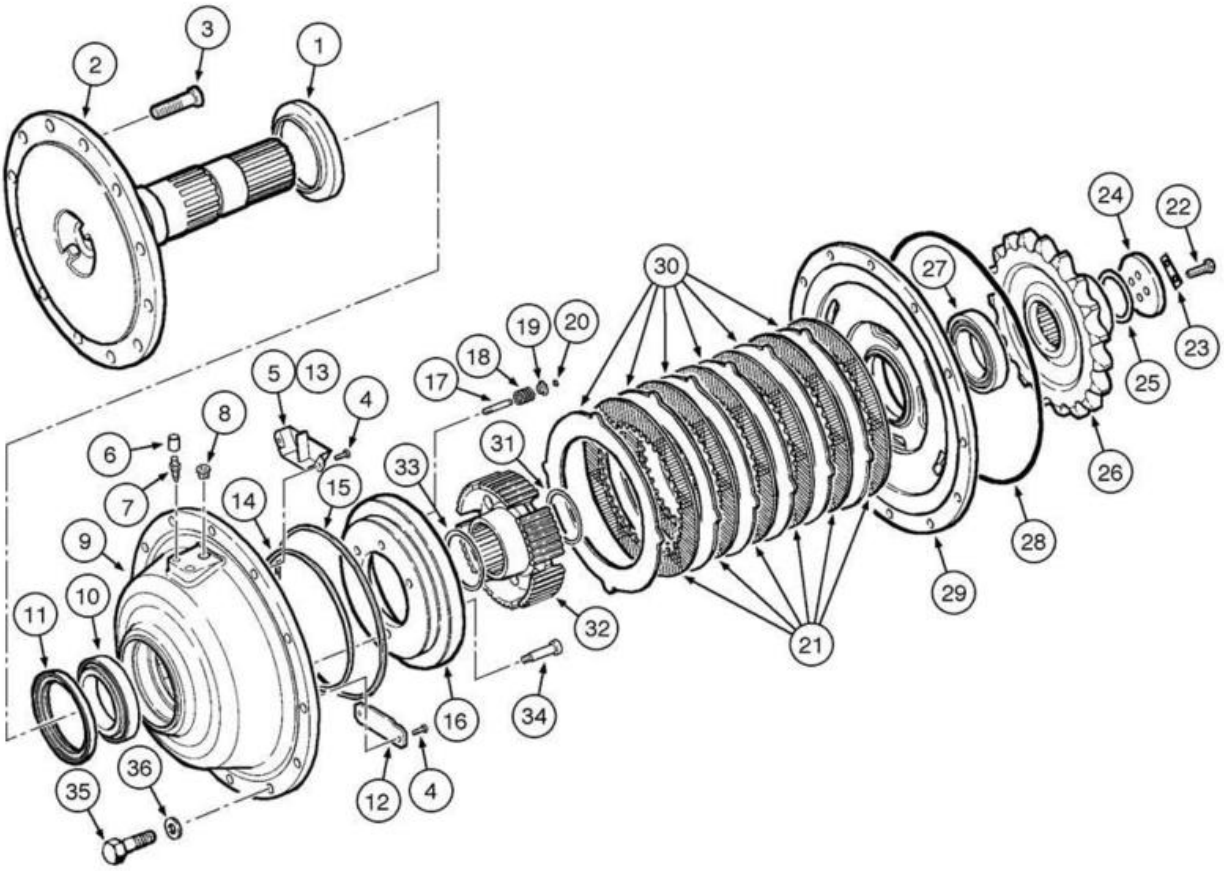
1
2
3
4
5
6
7
8
9
10
11
12
13
14
15
16
17
18
19
20
21
22
23
24
25
26
27
28
29
30
31
32
33
34
35
36

ITEM REF.	PEÇA Nº PART Nº PIEZA Nº	QTD. QTY. CANT.	DESCRIÇÃO (Português)	DESCRIPTION (English)	DESCRIPCIÓN (Español)
	87674754		CUBO RODA Dianteiro	WHEEL HUB Front	CUBO RUEDA Delantero
	87674751		CUBO RODA Traseiro	WHEEL HUB Rear	CUBO RUEDA Trasero
1	87625368	1	PROTETOR	GUARD	PROTECTOR
2	71103642	1	EIXO	SHAFT	EJE
3	87625350	12	PARAFUSO	SCREW	TORNILLO
4	71103522	4	PARAFUSO	SCREW	TORNILLO
5	71103526	1	DEFLETOR Dianteiro	DEFLECTOR Front	DEFLECTOR Delantero
6	75287559	1	TAMPA	COVER	TAPA
7	75287555	1	RESPIRO	BREATHER	RESPIRADERO
8	87625369	1	BUJÃO	PLUG	TAPÓN
9	87625372	1	CARCAÇA	HOUSING	CARCASA
10	87625366	1	ROLAMENTO	BEARING	RODAMIENTO
11	87625367	1	VEDADOR	SEAL	VEDADOR
12	71103521	1	TAMPA	COVER	TAPA
13	71103520	1	DEFLETOR Traseiro	DEFLECTOR Rear	DEFLECTOR Trasero
14	87625355	1	ANEL-O	O-RING	ANILLO-O
15	87625357	1	ANEL-O	O-RING	ANILLO-O
16	87625347	1	ÊMBOLO	PLUNGER	ÉMBOLO
17	71103524	3	PINO	PIN	PASADOR
18	71103525	3	MOLA	SPRING	RESORTE
19	87625362	3	TRAVA Mola	LOCK Spring	TRABA Resorte
20	87625364	3	ANEL trava	SNAP RING	ANILLO retención
21	87625345	6	DISCO Freio	DISC Brake	DISCO Freno
22	15540631	4	PARAFUSO	SCREW	TORNILLO
23	87625342	2	PLACA	PLATE	PLACA
24	87625341	1	ARRUELA	WASHER	ARANDELA
25	87625361	1	CALÇO (3.4mm)	SHIM (3.4mm)	CALZO (3.4mm)
25	71103510	1	CALÇO (3.5mm)	SHIM (3.5mm)	CALZO (3.5mm)
25	71103511	1	CALÇO (3.6mm)	SHIM (3.6mm)	CALZO (3.6mm)
25	71103512	1	CALÇO (3.7mm)	SHIM (3.7mm)	CALZO (3.7mm)
25	71103515	1	CALÇO (3.8mm)	SHIM (3.8mm)	CALZO (3.8mm)
25	71103513	1	CALÇO (3.9mm)	SHIM (3.9mm)	CALZO (3.9mm)
25	71103514	1	CALÇO (4.0mm)	SHIM (4.0mm)	CALZO (4.0mm)
25	71103516	1	CALÇO (4.1mm)	SHIM (4.1mm)	CALZO (4.1mm)
25	71103517	1	CALÇO (4.2mm)	SHIM (4.2mm)	CALZO (4.2mm)
25	71103518	1	CALÇO (4.3mm)	SHIM (4.3mm)	CALZO (4.3mm)
25	71103519	1	CALÇO (4.4mm)	SHIM (4.4mm)	CALZO (4.4mm)
26	87625340	1	ENGRENAGEM	SPROCKET	ENGRANAJE
27	87625365	1	ROLAMENTO	BEARING	RODAMIENTO
28	87625356	1	ANEL-O	O-RING	ANILLO-O
29	87625344	1	SUPORTE	SUPPORT	SOPORTE
30	87625346	6	DISCO Freio	DISC Brake	DISCO Freno
31	87625358	1	ANEL trava	SNAP RING	ANILLO retención
32	87625348	1	ENGRENAGEM	GEAR	ENGRANAJE
33	87625359	1	ANEL trava	SNAP RING	ANILLO retención
34	71103523	1	PARAFUSO	SCREW	TORNILLO
35	87389395	12	PARAFUSO	SCREW	TORNILLO
36	10517173	12	ARRUELA pressão	WASHER lock	ARANDELA cierre

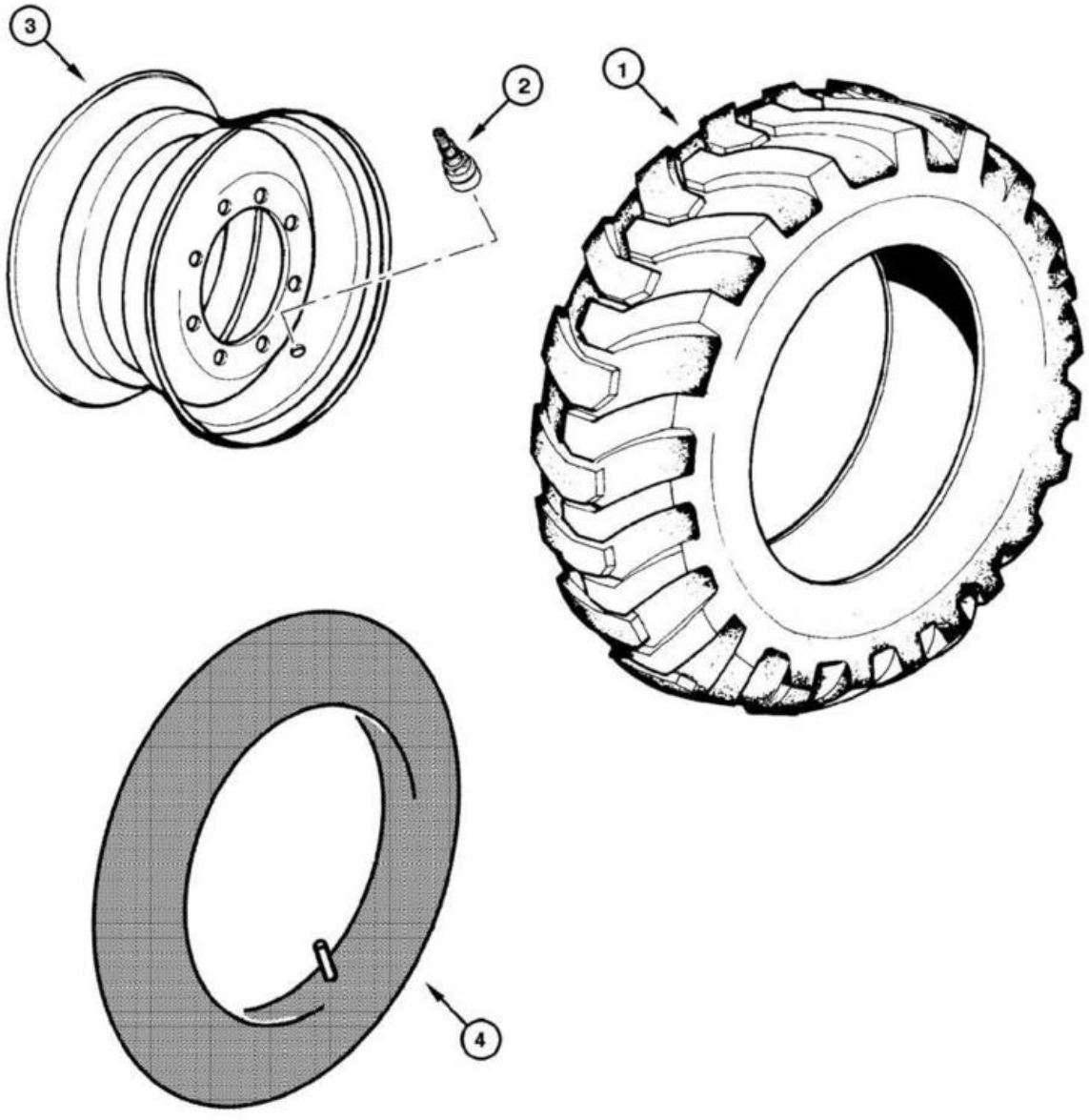
3
2
1
4

ITEM REF.	PEÇA Nº PART Nº PIEZA Nº	QTD. QTY. CANT.	DESCRIÇÃO (Português)	DESCRIPTION (English)	DESCRIPCIÓN (Español)
1	70097577	6	PNEU (13,00X24 10L G2)	TIRE (13,00X24 10L G2)	NEUMÁTICO (13,00X24 10L G2)
1	73125290	6	PNEU (13,00X24 10L G2)	TIRE (13,00X24 10L G2)	NEUMÁTICO (13,00X24 10L G2)
1	70096476	6	PNEU (13,00X24 12L G2)	TIRE (13,00X24 12L G2)	NEUMÁTICO (13,00X24 12L G2)
1	70665984	6	PNEU (14,00X24 10L)	TIRE (14,00X24 10L)	NEUMÁTICO (14,00X24 10L)
1	70097578	6	PNEU (14,00X24 10L G2)	TIRE (14,00X24 10L G2)	NEUMÁTICO (14,00X24 10L G2)
1	75218366	6	PNEU (14,00X24 12L)	TIRE (14,00X24 12L)	NEUMÁTICO (14,00X24 12L)
1	70097579	6	PNEU (14,00X24 12L G2)	TIRE (14,00X24 12L G2)	NEUMÁTICO (14,00X24 12L G2)
1	75257066	6	PNEU (14,00X24 12L L2) radial	TIRE (14,00X24 12L L2) radial	NEUMÁTICO (14,00X24 12L L2) radial
1	73038797	6	PNEU (17,50X25 12L G2)	TIRE (17,50X25 12L G2)	NEUMÁTICO (17,50X25 12L G2)
1	75223772	6	PNEU (17,50X25 16L L3)	TIRE (17,50X25 16L L3)	NEUMÁTICO (17,50X25 16L L3)
2	70096481	6	VÁLVULA	VALVE	VÁLVULA
2	75251363	6	VÁLVULA (65°)	VALVE (65°)	VÁLVULA (65°)
3	75321452	6	RODA (9pol)	WHEEL (9in)	RUEDA (9pulg)
3	75321450	6	RODA (10pol)	WHEEL (10in)	RUEDA (10pulg)
3	75321454	6	RODA (13pol)	WHEEL (13in)	RUEDA (13pulg)
3	75321451	6	RODA (14pol)	WHEEL (14in)	RUEDA (14pulg)
3	75267201	6	RODA	WHEEL	RUEDA
4	70051729	6	CAMARA de ar	CHAMBER air	CAMARA de aire

ÍNDICE
INDEX
INDICE

FREIO DE ESTACIONAMENTO - ARTICULAÇÕES 7-2
PARKING BRAKE - LINKAGE
FRENO DE ESTACIONAMIENTO - ARTICULACIONES

FREIO DE ESTACIONAMENTO - ALAVANCA 7-4
PARKING BRAKE - LEVER
FRENO DE ESTACIONAMIENTO - PALANCA

FREIO DE ESTACIONAMENTO - DISCO DE FREIO 7-6
PARKING BRAKE - BRAKE DISC
FRENO DE ESTACIONAMIENTO - DISCO DE FRENO

FREIO DE ESTACIONAMENTO - CALIPER DO FREIO 7-8
PARKING BRAKE - BRAKING CALIPER
FRENO DE ESTACIONAMIENTO - CALIPER DE FRENO

PEDAL DO FREIO DE SERVIÇO 7-10
SERVICE BRAKE PEDAL
PEDAL DEL FRENO DE SERVICIO

CIRCUITO HIDRÁULICO DO FREIO DE SERVIÇO 7-12
SERVICE BRAKE HYDRAULIC CIRCUIT
CIRCUITO HIDRÁULICO DEL FRENO DE SERVICO

VÁLVULA DE FREIO 7-14
BRAKE VALVE
VÁLVULA DEL FRENO

SISTEMA HIDRÁULICO DO FREIO DE SERVIÇO 7-16
SERVICE BRAKE HYDRAULIC SYSTEM
SISTEMA HIDRÁULICO DEL FRENO DE SERVICO

SISTEMA DO FREIO DE EMERGÊNCIA - MONTAGEM 7-18
EMERGENCY BRAKE SYSTEM - ASSEMBLY
SISTEMA DEL FRENO DE EMERGENCIA - MONTAJE

SISTEMA DO FREIO DE EMERGÊNCIA - ACUMULADOR 7-20
EMERGENCY BRAKE SYSTEM - ACCUMULATOR
SISTEMA DEL FRENO DE EMERGENCIA - ACUMULADOR

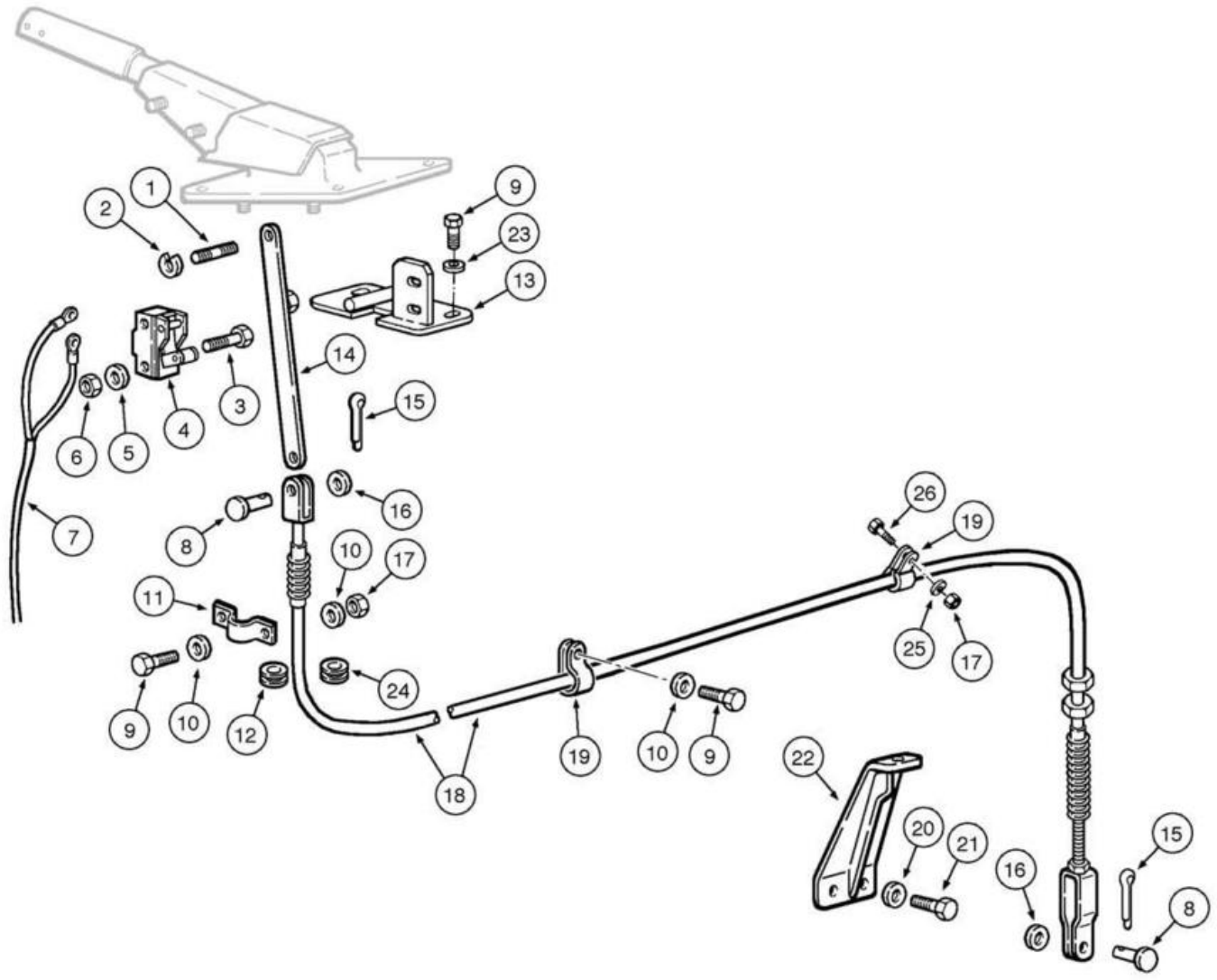
1
2
3
4
5
6
7
8
9
10
11
12
13
14
15
16
17
18
19
20
21
22
23
24
25
26

ITEM REF.	PEÇA Nº PART Nº PIEZA Nº	QTD. QTY. CANT.	DESCRIÇÃO (Português)	DESCRIPTION (English)	DESCRIPCIÓN (Español)
1	75249544	1	PINO	PIN	PASADOR
2	11087971	2	ANEL trava	RING lock	ANILLO traba
3	10372711	2	PARAFUSO	BOLT	TORNILLO
4	76021318	1	INTERRUPTOR	SWITCH	INTERRUPTOR
5	11195371	2	ARRUELA	WASHER	ARANDELA
6	16101711	2	PORCA	NUT	TUERCA
7	75249889	1	CABO	CABLE	CABLE
8	70917646	2	PINO	PIN	PASADOR
9	16043431	3	PARAFUSO	BOLT	TORNILLO
10	10730301	5	ARRUELA	WASHER	ARANDELA
11	71004339	1	ABRAÇADEIRA	CLAMP	ABRAZADERA
12	198824C1	1	ISOLANTE	INSULATOR	AISLADOR
13	87580639	1	PLACA	PLATE	PLACA
14	87357580	1	HASTE	TIE-ROD	TIRANTE
15	70918448	2	CONTRA-PINO	COTTER PIN	PASADOR HENDIDO
16	70930370	2	ARRUELA	WASHER	ARANDELA
17	16100821	2	PORCA	NUT	TUERCA
18	87357574	1	CABO	CABLE	CABLE
19	10450290	3	ABRAÇADEIRA	CLAMP	ABRAZADERA
20	10517071	2	ARRUELA pressão	WASHER lock	ARANDELA presión
21	11114031	2	PARAFUSO	BOLT	TORNILLO
22	87357577	1	SUPORTE	BRACKET	SOPORTE
23	10571779	2	ARRUELA pressão	WASHER lock	ARANDELA cierre
24	10397380	1	ISOLANTE	INSULATOR	AISLADOR
25	14496531	2	ARRUELA	WASHER	ARANDELA
26	16043931	1	PARAFUSO	BOLT	PERNO

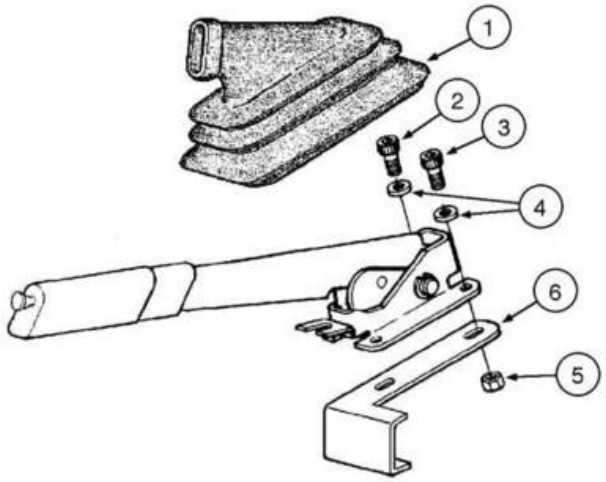
1
2
3
4
6
5

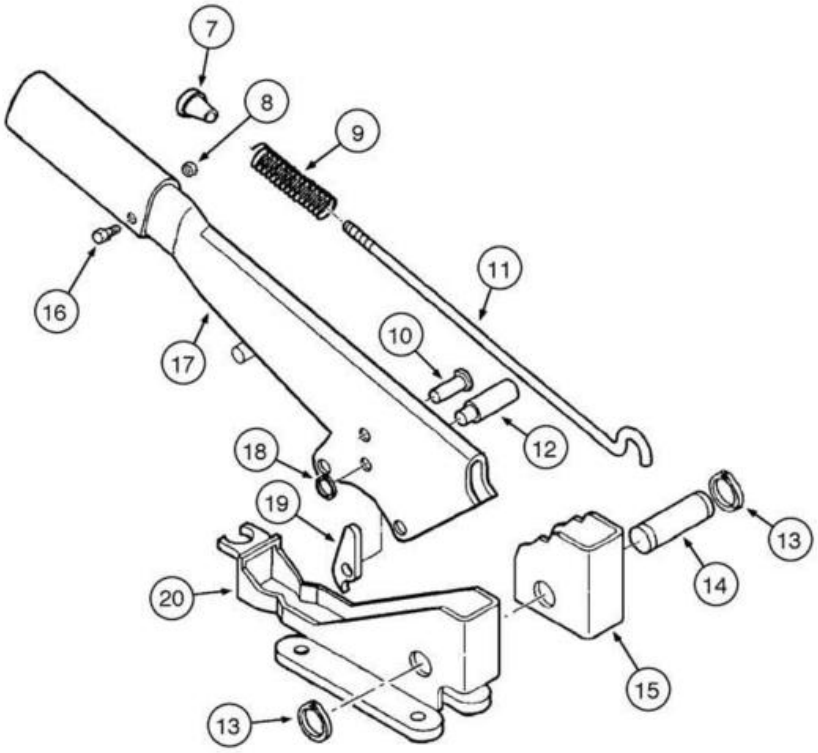
7
8
9
16
11
17
10
12
18
19
13
14
20
15
13

ITEM REF.	PEÇA Nº PART Nº PIEZA Nº	QTD. QTY. CANT.	DESCRIÇÃO (Português)	DESCRIPTION (English)	DESCRIPCIÓN (Español)
1	5106733	1	GUARDA-PÓ	DUST BOOT	GUARDA polvo
2	14306231	2	PARAFUSO	BOLT	PERNO
3	14306531	4	PARAFUSO	BOLT	PERNO
4	10730301	4	ARRUELA	WASHER	ARANDELA
5	16100821	4	PORCA	NUT	TUERCA
6	87584592	1	SUPORTE	BRACKET	SOPORTE
	85827832	1	ALAVANCA	LEVER	PALANCA
7	4985122	1	BOTÃO	BUTTON	BOTON
8	10794012	1	PORCA	NUT	TUERCA
9	5105729	1	MOLA	SPRING	RESORTE
10	4988275	1	PINO	PIN	PASADOR
11	85827833	1	TIRANTE	TIE ROD	TIRANTE
12	5131437	1	PINO	PIN	PASADOR
13	13400776	2	ANEL	RING	ANILLO
14	4985127	1	PINO	PIN	PASADOR
15	5110153	1	SETOR Dentado	SECTOR Toothed	SECTOR Dentado
16	13272319	1	PARAFUSO	BOLT	PERNO
17	85827834	1	ALAVANCA	LEVER	PALANCA
18	11065476	1	ANEL - trava	SNAP RING	ANILLO - retención
19	5110155	1	LINGUETA	PAWL	TRABA
20	85805441	1	SUPORTE	BRACKET	SOPORTE

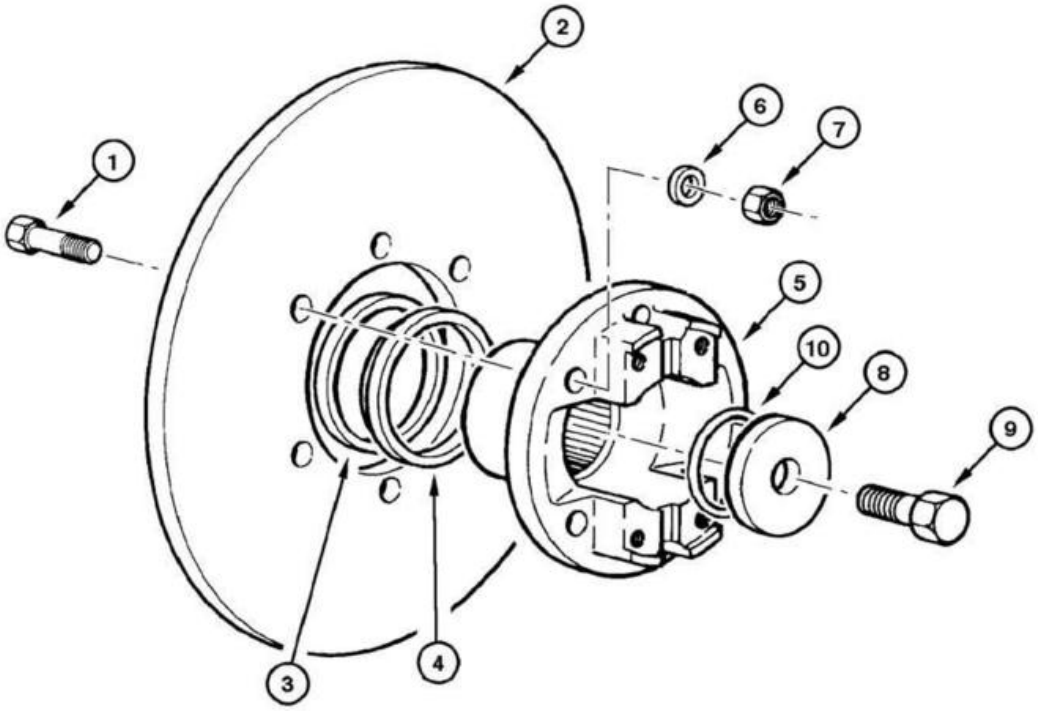
1
2
3
4
5
6
7
8
9
10

ITEM REF.	PEÇA Nº PART Nº PIEZA Nº	QTD. QTY. CANT.	DESCRIÇÃO (Português)	DESCRIPTION (English)	DESCRIPCIÓN (Español)
1	75289480	6	PARAFUSO	BOLT	TORNILLO
2	75288514	1	DISCO	DISC	DISCO
3	75288881	1	RETENTOR	RETAINER	RETÉN
4	75288502	1	RETENTOR	RETAINER	RETÉN
5	75289479	1	FLANGE	FLANGE	FLANGE
6	75312838	6	ARRUELA	WASHER	ARANDELA
7	75312837	6	PORCA	NUT	TUERCA
8	75288900	1	ARRUELA	WASHER	ARANDELA
9	75312836	1	PARAFUSO	BOLT	TORNILLO
10	75287719	1	ANEL-O	O-RING	ANILLO-O

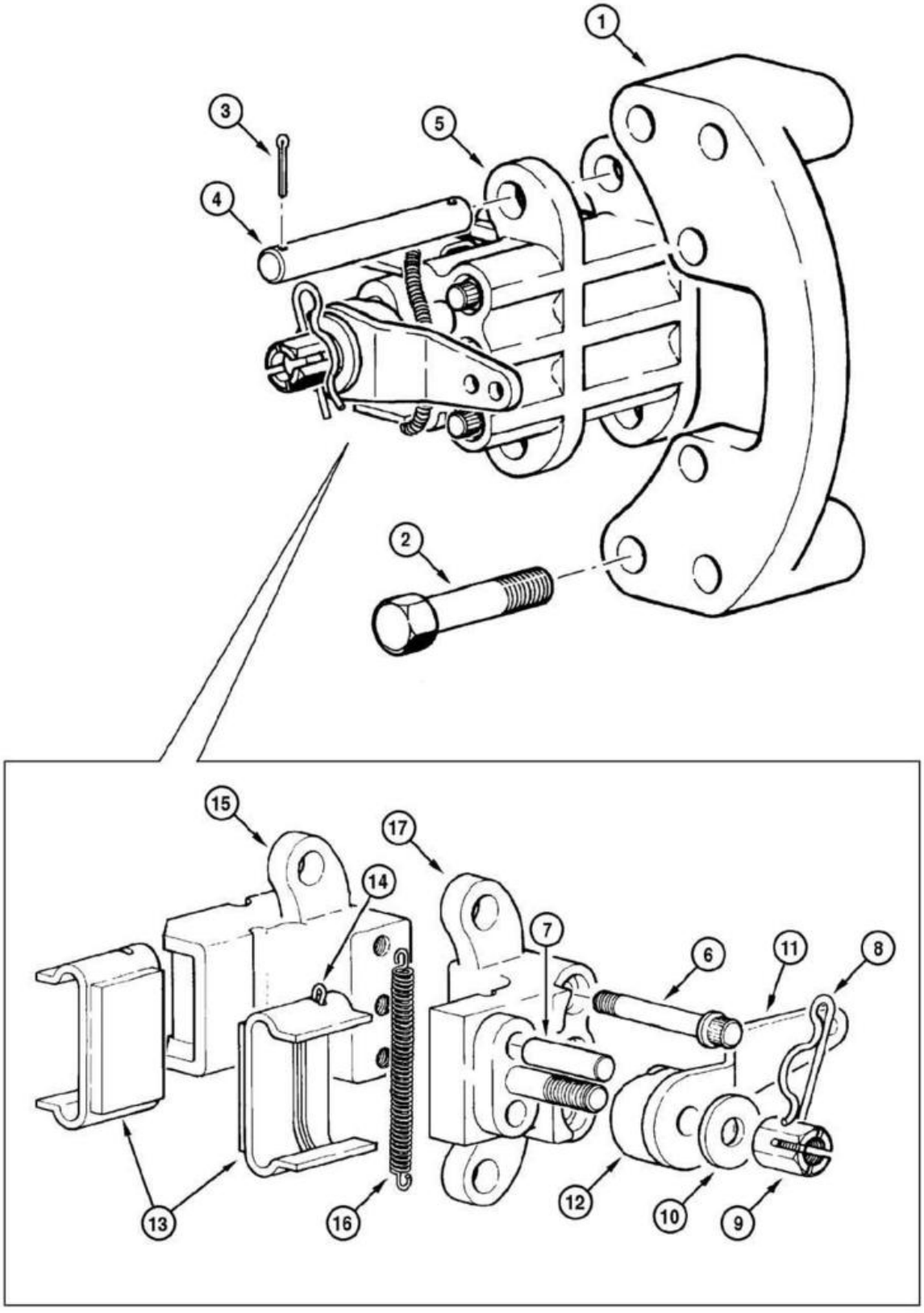
1
3
5
4
2
15
17
14
7
6
11
8
13
16
12
10
9

ITEM REF.	PEÇA Nº PART Nº PIEZA Nº	QTD. QTY. CANT.	DESCRIÇÃO (Português)	DESCRIPTION (English)	DESCRIPCIÓN (Español)
1	75288445	1	SUPORTE	BRACKET	SOPORTE
2	75289472	4	PARAFUSO	BOLT	TORNILLO
3	75289474	4	CONTRA-PINO	COTTER-PIN	CLAVIJA
4	75289473	2	PINO	PIN	PASADOR
5	75288515	1	FREIO Conj.	BRAKE Assy.	FRENO Conj.
6	75289530	3	PARAFUSO	BOLT	TORNILLO
7	75289533	2	PINO	PIN	PASADOR
8	75289537	1	CONTRA-PINO	COTTER-PIN	CLAVIJA
9	75289536	1	PORCA	NUT	TUERCA
10	75289535	1	ARRUELA	WASHER	ARANDELA
11	75289538	1	ALAVANCA	LEVER	PALANCA
12	75289527	1	EIXO	SHAFT	EJE
13	75288446	2	PASTILHA do freio	PAD brake	PASTILLA
14	75289532	4	PINO	PIN	PASADOR
15	75289529	1	SUPORTE	BRACKET	SOPORTE
16	75289531	2	MOLA	SPRING	RESORTE
17	75289528	1	SUPORTE	BRACKET	SOPORTE

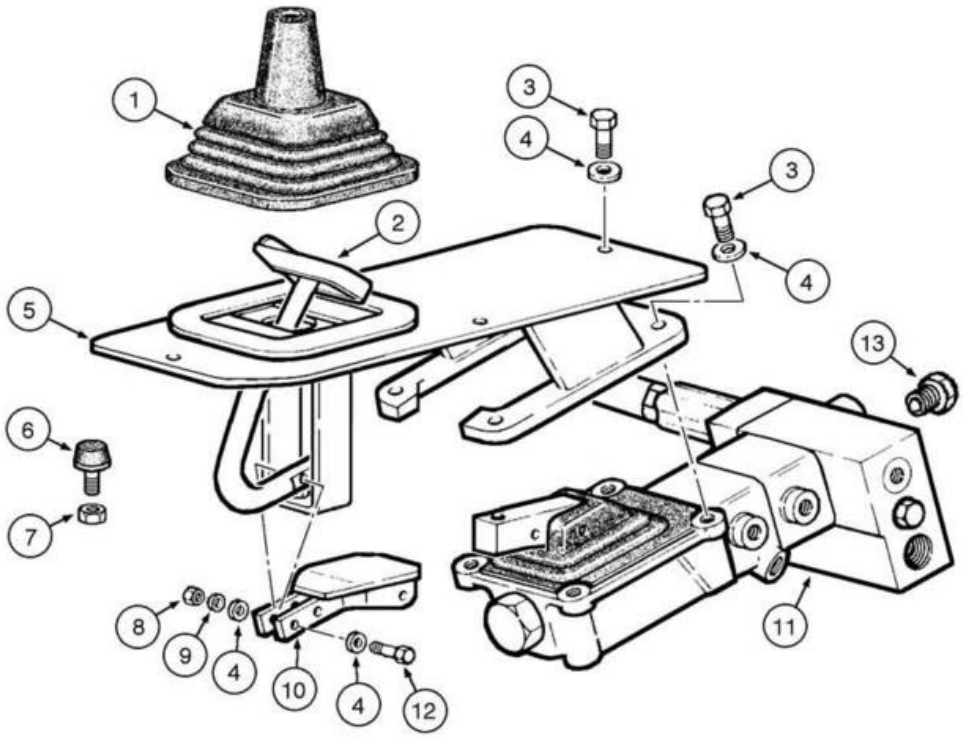
1
2
3
4
3
4
5
6
7
8
9
4
10
4
12
11
13

ITEM REF.	PEÇA Nº PART Nº PIEZA Nº	QTD. QTY. CANT.	DESCRIÇÃO (Português)	DESCRIPTION (English)	DESCRIPCIÓN (Español)
1	75214658	1	COIFA	BOOT	PROTECTOR
2	75324598	1	PEDAL	PEDAL	PEDAL
3	43235	4	PARAFUSO	BOLT	TORNILLO
4	10519621	12	ARRUELA	WASHER	ARANDELA
5	87671292	1	TAMPA	COVER	TAPA
6	79037282	1	BATENTE	STOP	TOPE
7	10791021	1	ARRUELA	WASHER	ARANDELA
8	43362	2	ARRUELA	NUT	TUERCA
9	10516679	2	ARRUELA pressão	WASHER lock	ARANDELA presión
10	87671866	1	SUPORTE	BRACKET	SOPORTE
11	REF	1	VÁLVULA DE FREIO **(p.7-14)**	BRAKE VALVE **(p.7-14)**	VÁLVULA DEL FRENO **(p.7-14)**
12	16044131	2	PARAFUSO	BOLT	TORNILLO
13	10119440	1	BUJÃO	PLUG	TAPÓN

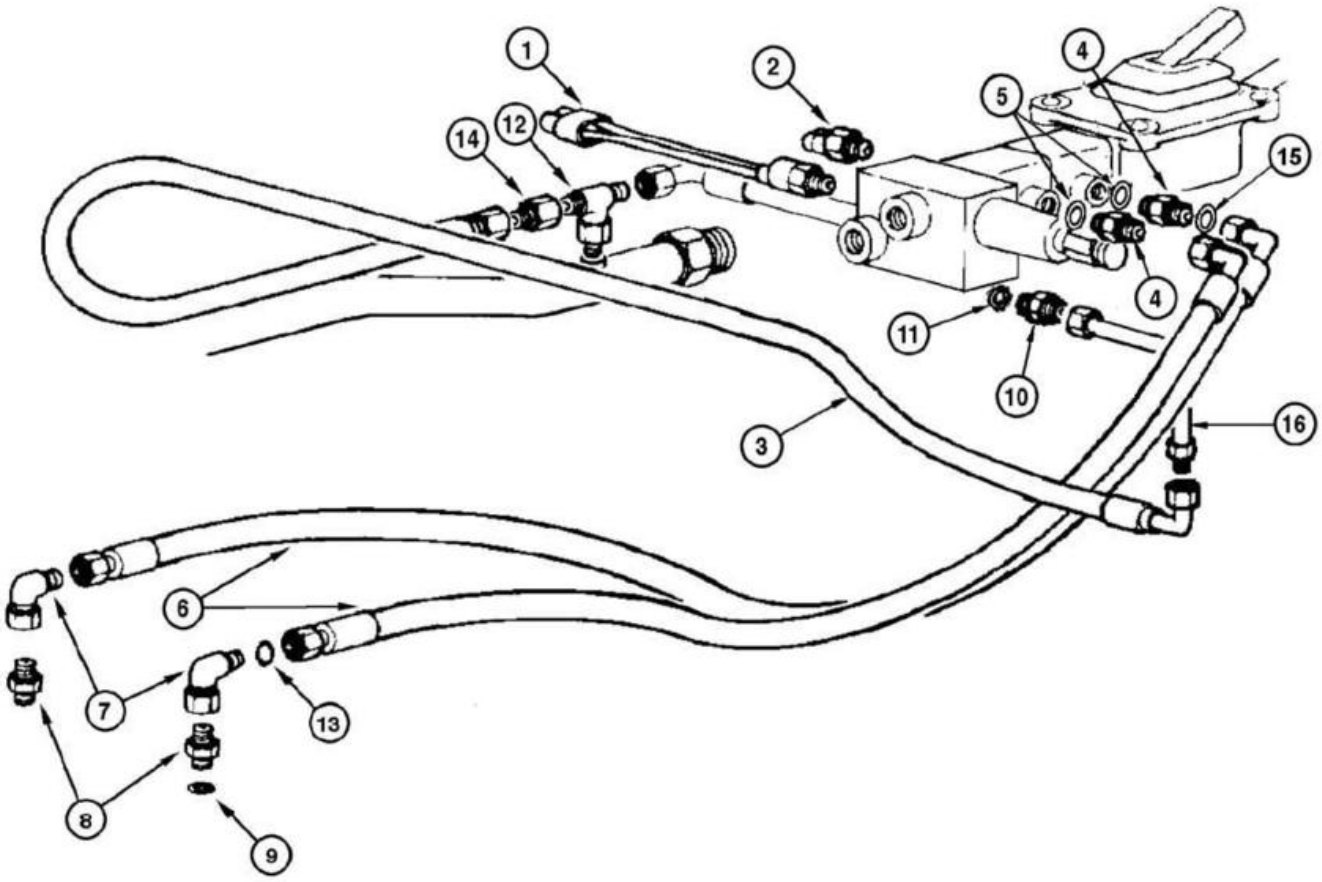
1
2
4
5
14
12
15
4
11
10
3
16
6
7
13
8
9

ITEM REF.	PEÇA Nº PART Nº PIEZA Nº	QTD. QTY. CANT.	DESCRIÇÃO (Português)	DESCRIPTION (English)	DESCRIPCIÓN (Español)
1	75254572	1	INTERRUPTOR	SWITCH	INTERRUPTOR
2	70094334	1	INTERRUPTOR	SWITCH	INTERRUPTOR
3	73155834	1	MANGUEIRA	HOSE	MANGUERA
4	75239803	2	CONECTOR	CONNECTOR	CONECTADOR
5	14437785	2	ANEL-O	O-RING	ANILLO-O
6	75241267	2	MANGUEIRA	HOSE	MANGUERA
7	70921014	1	CONECTOR	ELBOW	CODO
8	75253076	2	CONECTOR	CONNECTOR	CONECTADOR
9	14437585	4	ANEL-O	O-RING	ANILLO-O
10	79066934	1	CONECTOR	CONNECTOR	CONECTADOR
11	14437585	1	ANEL-O	O-RING	ANILLO-O
12	75253084	2	CONECTOR	CONNECTOR	CONECTADOR
13	14437585	4	ANEL-O	O-RING	ANILLO-O
14	70926786	1	CONECTOR	CONNECTOR	CONECTADOR
15	70923841	2	ANEL-O	O-RING	ANILLO-O
16	75327338	2	TUBO	TUBE	TUBO

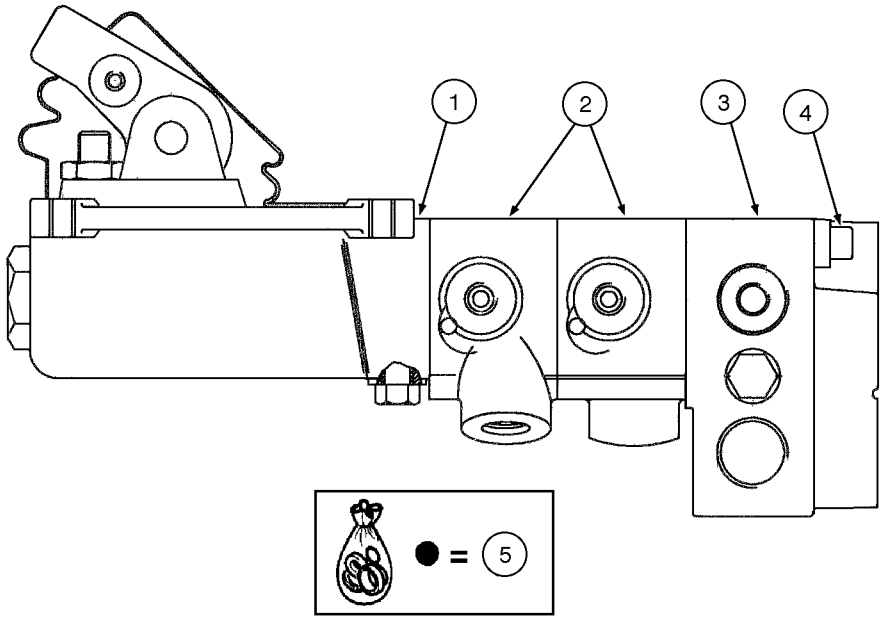
1
2
3
4
● = 5

ITEM REF.	PEÇA Nº PART Nº PIEZA Nº	QTD. QTY. CANT.	DESCRIÇÃO (Português)	DESCRIPTION (English)	DESCRIPCIÓN (Español)
	87673477	1	VÁLVULA DE FREIO Conj.	BRAKE VALVE Assy.	VÁLVULA DEL FRENO Conj.
1	71101810	1	SUPORTE	BRACKET	SOPORTE
2	75310704	2	CORPO	BODY	CUERPO
3	75310705	1	VÁLVULA	VALVE	VÁLVULA
4	79092872	2	PARAFUSO	BOLT	TORNILLO
5	75310706	1	JOGO	KIT	KIT

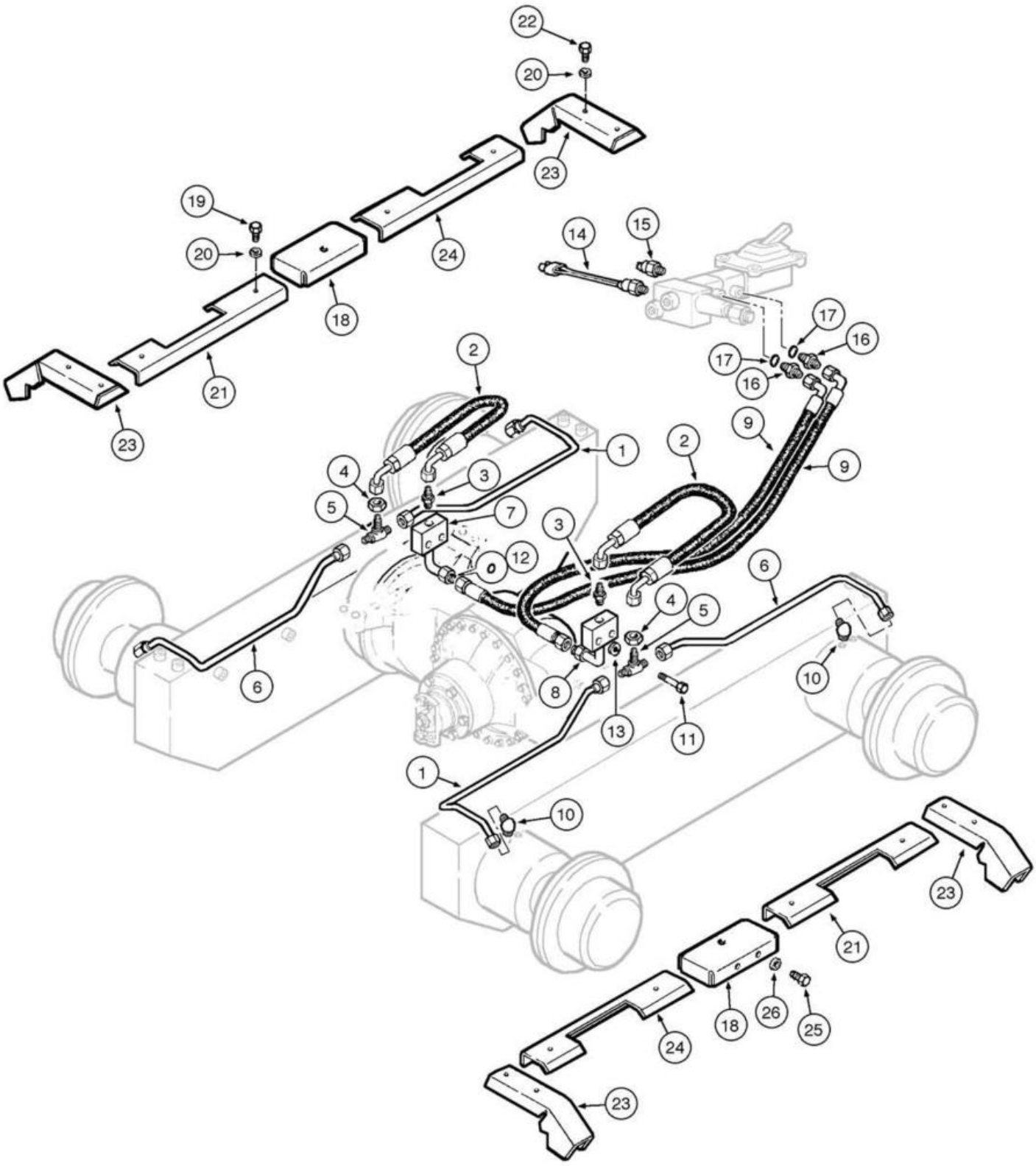
22
20
23
19
20
24
18
21
23
14
15
17
16
17
16
2
9
9
2
1
4
3
5
7
3
12
6
6
4
5
10
8
13
11
1
10
23
21
18
26
25
24
23

ITEM REF.	PEÇA Nº PART Nº PIEZA Nº	QTD. QTY. CANT.	DESCRIÇÃO (Português)	DESCRIPTION (English)	DESCRIPCIÓN (Español)
1	87625397	2	TUBO	TUBE	TUBO
2	87649111	2	MANGUEIRA	HOSE	MANGUERA
3	86579671	2	CONECTOR	CONNECTOR	CONECTOR
4	87010704	2	PORCA	NUT	TUERCA
5	87306678	2	CONECTOR	CONNECTOR	CONECTOR
6	87625399	2	TUBO	TUBE	TUBO
7	87648700	1	BLOCO	BLOCK	BLOQUE
8	87648632	1	BLOCO	BLOCK	BLOQUE
9	75241267	2	MANGUEIRA	HOSE	MANGUERA
10	87562344	4	CONECTOR	CONNECTOR	CONECTOR
11	86624978	4	PARAFUSO	BOLT	PERNO
12	70923841	2	ANEL-O	O-RING	ANILLO-O
13	10516871	4	ARRUELA pressão	WASHER lock	ARANDELA cierre
14	75254572	1	INTERRUPTOR	SWITCH	INTERRUPTOR
15	70094334	1	INTERRUPTOR	SWITCH	INTERRUPTOR
16	75239803	2	CONECTOR	CONNECTOR	CONECTOR
17	14437785	2	ANEL-O	O-RING	ANILLO-O
18	87632236	2	PROTETOR	GUARD	PROTECTOR
19	16043431	16	PARAFUSO	BOLT	PERNO
20	10519621	16	ARRUELA	WASHER	ARANDELA
21	87632231	2	PROTETOR	GUARD	PROTECTOR
22	16043031	8	PARAFUSO	BOLT	PERNO
23	87625404	4	PROTETOR	GUARD	PROTECTOR
24	87631036	2	PROTETOR	GUARD	PROTECTOR
25	11106231	4	PARAFUSO	BOLT	PERNO
26	10516871	4	ARRUELA pressão	WASHER lock	ARANDELA cierre

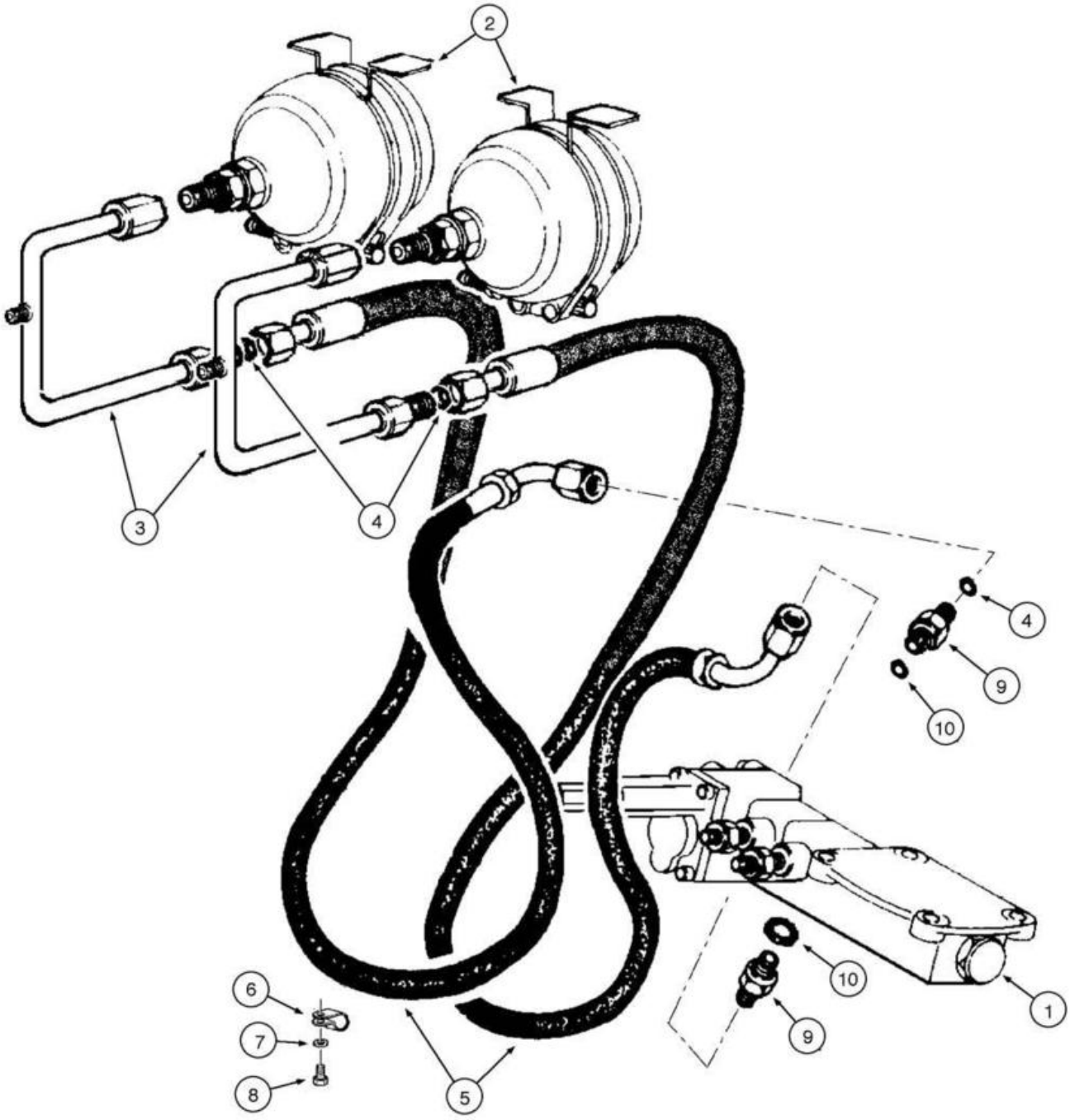
2
3
4
4
9
10
10
9
1
6
7
8
5

ITEM REF.	PEÇA Nº PART Nº PIEZA Nº	QTD. QTY. CANT.	DESCRIÇÃO (Português)	DESCRIPTION (English)	DESCRIPCIÓN (Español)
1	REF	1	VÁLVULA DE FREIO **(p.7-14)**	BRAKE VALVE **(p.7-14)**	VÁLVULA DEL FRENO **(p.7-14)**
2	REF	1	ACUMULADOR Conj. **(p.7-20)**	ACCUMULATOR Assy. **(p.7-20)**	ACUMULADOR Conj. **(p.7-20)**
3	75253784	2	TUBO	TUBE	TUBO
4	70923841	4	ANEL-O	O-RING	ANILLO-O
5	75252441	2	MANGUEIRA	HOSE	MANGUERA
6	70925617	1	BRAÇADEIRA	CLAMP	ABRAZADERA
7	12645031	1	ARRUELA	WASHER	ARANDELA
8	16043631	1	PARAFUSO	BOLT	TORNILLO
9	75239803	2	CONECTOR	CONNECTOR	CONECTADOR
10	14438085	1	ANEL-O	O-RING	ANILLO-O

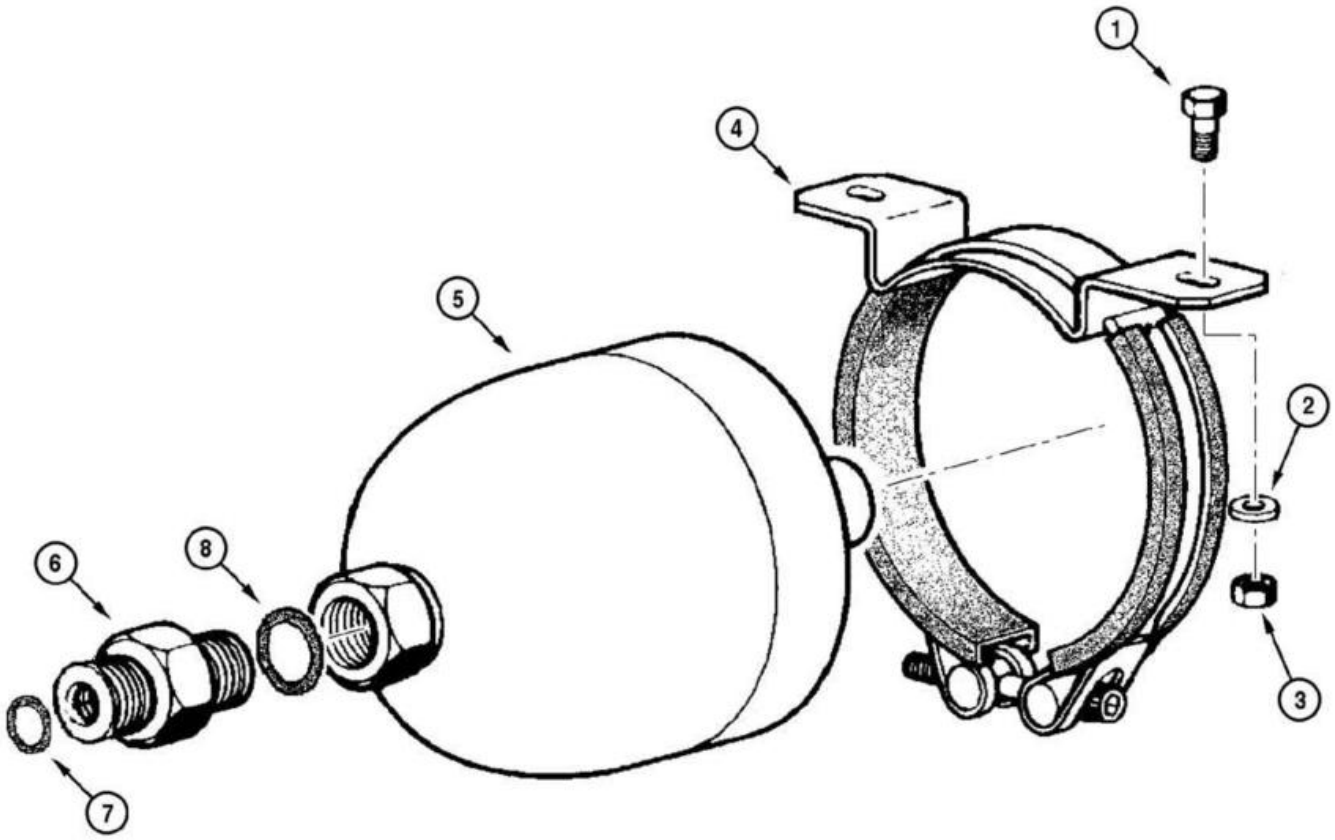
1
4
5
2
6
8
3
7

ITEM REF.	PEÇA Nº PART Nº PIEZA Nº	QTD. QTY. CANT.	DESCRIÇÃO (Português)	DESCRIPTION (English)	DESCRIPCIÓN (Español)
1	43235	4	PARAFUSO	BOLT	TORNILLO
2	10519621	4	ARRUELA	WASHER	ARANDELA
3	43362	4	PORCA	NUT	TUERCA
4	76028577	2	BRAÇADEIRA	CLAMP	ABRAZADERA
5	76028575	2	ACUMULADOR Conj.	ACCUMULATOR Assy.	ACUMULADOR Conj.
6	75254105	2	CONECTOR	CONNECTOR	CONECTADOR
7	70923841	2	ANEL-O	O-RING	ANILLO-O
8	14438085	2	ANEL-O	O-RING	ANILLO-O

INDICE
INDEX
INDICE

RESERVATÓRIO DE ÓLEO HIDRÁULICO - MONTAGEM 8-2
HYDRAULIC OIL RESERVOIR - ASSEMBLY
DEPOSITO DEL FLUIDO HIDRÁULICO - MONTAJE

RESERVATÓRIO DE ÓLEO HIDRÁULICO - FILTRO 8-4
HYDRAULIC OIL RESERVOIR - FILTER
DEPOSITO DEL FLUIDO HIDRÁULICO - FILTRO

BOMBA HIDRÁULICA PRINCIPAL 8-6
MAIN HYDRAULIC PUMP
BOMBA HIDRAULICA PRINCIPAL

BOMBA HIDRÁULICA PRINCIPAL - VÁLVULA DE ALÍVIO 8-8
MAIN HYDRAULIC PUMP - RELIEF VALVE
BOMBA HIDRAULICA PRINCIPAL - VALVULA DE ALIVIO

BOMBA HIDRÁULICA PRINCIPAL - CIRCUITO HIDRÁULICO 8-10
MAIN HYDRAULIC PUMP - HYDRAULIC CIRCUIT
BOMBA HIDRAULICA PRINCIPAL - CIRCUITO HIDRÁULICO

BOMBA HIDRÁULICA PRINCIPAL - CIRCUITO HIDRÁULICO 8-12
MAIN HYDRAULIC PUMP - HYDRAULIC CIRCUIT
BOMBA HIDRAULICA PRINCIPAL - CIRCUITO HIDRÁULICO

SISTEMA HIDRÁULICO DA LÂMINA - DESLOCAMENTO LATERAL E INCLINAÇÃO 8-14
BLADE HYDRAULIC CIRCUIT - SIDE SHIFT AND TILT
CIRCUITO HIDRÁULICO DE LA LÁMINA - DESPLAZAMIENTO LATERAL Y INCLINACIÓN

SISTEMA HIDRÁULICO DA LÂMINA - DESLOCAMENTO LATERAL E INCLINAÇÃO 8-16
BLADE HYDRAULIC CIRCUIT - SIDE SHIFT AND TILT
CIRCUITO HIDRÁULICO DE LA LÁMINA - DESPLAZAMIENTO LATERAL Y INCLINACIÓN

SISTEMA HIDRÁULICO DA LÂMINA - ACUMULADOR LEVANTAMENTO (OPCIONAL) 8-18
BLADE HYDRAULIC CIRCUIT - SIDE SHIFT ACCUMULATOR (OPTIONAL)
CIRCUITO HIDRÁULICO DE LA LÁMINA - ACUMULADOR DESPLAZAMIENTO LATERAL (OPCIONAL)

SISTEMA HIDRÁULICO DA LÂMINA - DISTRIBUIDOR ROTATIVO 8-20
BLADE HYDRAULIC CIRCUIT - ROTATING DISTRIBUTOR
CIRCUITO HIDRÁULICO DE LA LÁMINA - DISTRIBUIDOR ROTATIVO

SISTEMA HIDRÁULICO DA LÂMINA - TRAVAMENTO (3 FUROS) 8-22
BLADE HYDRAULIC CIRCUIT - LOCK (3 HOLES)
CIRCUITO HIDRÁULICO DE LA LÁMINA - TRABA (3 AGUJEROS)

SISTEMA HIDRÁULICO DA LÂMINA - TRAVAMENTO (5 FUROS) 8-24
BLADE HYDRAULIC CIRCUIT - LOCK (5 HOLES)
CIRCUITO HIDRÁULICO DE LA LÁMINA - TRABA (5 AGUJEROS)

SISTEMA HIDRÁULICO DA LÂMINA - LEVANTAMENTO 8-26
BLADE HYDRAULIC CIRCUIT - LIFTING
CIRCUITO HIDRÁULICO DE LA LÁMINA - LEVANTAMIENTO

SISTEMA HIDRÁULICO DA LÂMINA - ACUMULADOR LEVANTAMENTO (OPCIONAL) 8-28
BLADE HYDRAULIC CIRCUIT - LIFTING ACCUMULATOR (OPTIONAL)
CIRCUITO HIDRÁULICO DE LA LÁMINA - ACUMULADOR DE LEVANTAMIENTO (OPCIONAL)

SISTEMA HIDRÁULICO DA LÂMINA - INCLINAÇÃO 8-30
BLADE HYDRAULIC CIRCUIT - TILT
CIRCUITO HIDRÁULICO DE LA LÁMINA - INCLINACIÓN

SISTEMA HIDRÁULICO DA LÂMINA - CONTROLE DE FLUTUAÇÃO 8-32
BLADE HYDRAULIC CIRCUIT - FLOAT CONTROL
CIRCUITO HIDRÁULICO DE LA LÁMINA - CONTROL DE LA FLUCTUACIÓN

SISTEMA HIDRÁULICO DA LÂMINA - FLUTUAÇÃO 8-34
BLADE HYDRAULIC CIRCUIT - FLOAT CONTROL
CIRCUITO HIDRÁULICO DE LA LÁMINA - CONTROL DE LA FLUCTUACIÓN

SISTEMA HIDRÁULICO DA LÂMINA - VÁLVULA SOLENÓIDE DE FLUTUAÇÃO 8-36
BLADE HYDRAULIC CIRCUIT - FLOAT SOLENOID VALVE
CIRCUITO HIDRÁULICO DE LA LÁMINA - SOLENOIDE DE LA FLUCTUACIÓN

SISTEMA HIDRÁULICO DO CÍRCULO - DESLOCAMENTO LATERAL 8-38
CIRCLE HYDRAULIC CIRCUIT - SIDE SHIFT
CIRCUITO HIDRÁULICO DEL CÍRCULO - DESPLAZAMIENTO LATERAL

SISTEMA HIDRÁULICO DO CÍRCULO - CIRCUITO DO GIRA-CÍRCULO 8-40
CIRCLE HYDRAULIC CIRCUIT - TURN-CIRCLE CIRCUIT
CIRCUITO HIDRÁULICO DEL CÍRCULO - CIRCUITO DEL GIRA-CÍRCULO

SISTEMA HIDRÁULICO DO CÍRCULO - REDUTOR DO GIRA-CÍRCULO 8-42
CIRCLE HYDRAULIC CIRCUIT - TURN-CIRCLE REDUCER
CIRCUITO HIDRÁULICO DEL CIRCULO - REDUCTOR DEL GIRA-CÍRCULO

INDICE
INDEX
INDICE

SISTEMA HIDRÁULICO DO CÍRCULO - MOTOR HIDRÁULICO DO GIRA-CÍRCULO 8-44
CIRCLE HYDRAULIC CIRCUIT - TURN-CIRCLE HYDRAULIC MOTOR
CIRCUITO HIDRÁULICO DEL CIRCULO - MOTOR HIDRÁULICO DO GIRA-CÍRCULO

SISTEMA HIDRÁULICO DO EIXO DIANTEIRO - INCLINAÇÃO 8-46
FRONT AXLE HYDRAULIC CIRCUIT - TILT
CIRCUITO HIDRÁULICO DEL EJE DELANTERO - INCLINACIÓN

SISTEMA HIDRÁULICO DA ARTICULAÇÃO 8-48
ARTICULATION HYDRAULIC CIRCUIT
CIRCUITO HIDRÁULICO DE LA ARTICULACIÓN

SISTEMA HIDRÁULICO DO ESCARIFICADOR 8-50
SCARIFIER HYDRAULIC CIRCUIT
CIRCUITO HIDRÁULICO DEL ESCARIFICADOR

SISTEMA HIDRÁULICO DO ESCARIFICADOR E RIPPER 8-52
SCARIFIER AND RIPPER HYDRAULIC CIRCUIT
CIRCUITO HIDRÁULICO DEL ESCARIFICADOR Y RIPPER

SISTEMA HIDRÁULICO DO RIPPER 8-54
RIPPER HYDRAULIC CIRCUIT
CIRCUITO HIDRÁULICO DEL RIPPER

SISTEMA HIDRÁULICO DO RIPPER 8-56
RIPPER HYDRAULIC CIRCUIT
CIRCUITO HIDRÁULICO DEL RIPPER

SISTEMA HIDRÁULICO TRASEIRO 8-58
REAR HYDRAULIC CIRCUIT
CIRCUITO HIDRÁULICO TRASERO

SISTEMA DE ARREFECIMENTO DO MOTOR - CIRCUITO HIDRÁULICO DO VENTILADOR 8-60
ENGINE COOLING SYSTEM - FAN HYDRAULIC CIRCUIT
SISTEMA DE ENFRIAMIENTO DEL MOTOR - CIRCUITO HIDRÁULICO DEL VENTILADOR

SISTEMA DE ARREFECIMENTO DO MOTOR - BOMBA HIDRÁULICA DO VENTILADOR REVERSÍVEL 8-62
ENGINE COOLING SYSTEM - REVERSE FAN HYDRAULIC PUMP
SISTEMA DE ENFRIAMIENTO DEL MOTOR - BOMBA HIDRAULICA DEL VENTILADOR REVERSIVEL

SISTEMA DE ARREFECIMENTO DO MOTOR - MOTOR HIDRÁULICO DO VENTILADOR REVERSÍVEL 8-64
ENGINE COOLING SYSTEM - REVERSE FAN HYDRAULIC MOTOR
SISTEMA DE ENFRIAMIENTO DEL MOTOR - MOTOR HIDRAULICO DEL VENTILADOR REVERSIVEL

SISTEMA DE ARREFECIMENTO DO MOTOR - BOMBA HIDRÁULICA CONJUNTO 8-66
ENGINE COOLING SYSTEM - HYDRAULIC PUMP ASSEMBLY
SISTEMA DE ENFRIAMIENTO DEL MOTOR - BOMBA HIDRAULICA CONJUNTO

SISTEMA DE ARREFECIMENTO DO MOTOR - VÁLVULA HIDRÁULICA 8-68
ENGINE COOLING SYSTEM - HYDRAULIC VALVE
SISTEMA DE ENFRIAMIENTO DEL MOTOR - VALVULA HIDRAULICA

SISTEMA DE ARREFECIMENTO DO MOTOR - MOTOR HIDRÁULICO 8-70
ENGINE COOLING SYSTEM - HYDRAULIC MOTOR
SISTEMA DE ENFRIAMIENTO DEL MOTOR - MOTOR HIDRÁULICO

SISTEMA DE ARREFECIMENTO DO MOTOR - MOTOR HIDRÁULICO 8-72
ENGINE COOLING SYSTEM - HYDRAULIC MOTOR
SISTEMA DE ENFRIAMIENTO DEL MOTOR - MOTOR HIDRÁULICO

FREIO E DIREÇÃO - CIRCUITO HIDRÁULICO 8-74
BRAKE AND STEERING - HYDRAULIC CIRCUIT
FRENO Y DIRECCIÓN - CIRCUITO HIDRÁULICO

FREIO E DIREÇÃO - BOMBA HIDRÁULICA 8-76
BRAKE AND STEERING - HYDRAULIC PUMP
FRENO Y DIRECCIÓN - BOMBA HIDRAULICA

FREIO E DIREÇÃO - VÁLVULA DE ALÍVIO 8-78
BRAKE AND STEERING - RELIEF VALVE
FRENO Y DIRECCIÓN - VÁLVULA DE ALIVIO

BLOQUEIO DO DIFERENCIAL - CIRCUITO DE HIDRÁULICO 8-80
DIFFERENTIAL LOCK - HYDRAULIC CIRCUIT
BLOQUEO DEL DIFERENCIAL - CIRCUITO HIDRÁULICO

BLOQUEIO DO DIFERENCIAL - VÁLVULA SOLENÓIDE 8-82
DIFFERENTIAL LOCK - SOLENOID VALVE
BLOQUEO DEL DIFERENCIAL - VÁLVULA SOLENOIDE

BLOQUEIO DO DIFERENCIAL - FILTRO DE ÓLEO HIDRÁULICO 8-84
DIFFERENTIAL LOCK - HYDRAULIC OIL FILTER
BLOQUEO DEL DIFERENCIAL - FILTRO DE FLUIDO HIDRÁULICO

INDICE
INDEX
INDICE

DISTRIBUIDOR - CONJUNTO 8-86
DISTRIBUTOR - ASSEMBLY
DISTRIBUIDOR - CONJUNTO

DISTRIBUIDOR - CIRCUITO HIDRÁULICO 8-88
DISTRIBUTOR - HYDRAULIC CIRCUIT
DISTRIBUIDOR - CIRCUITO HIDRÁULICO

DISTRIBUIDOR - VÁLVULA DE SAÍDA 8-90
DISTRIBUTOR - OUTPUT VALVE
DISTRIBUIDOR - VÁLVULA DE LA SALIDA

DISTRIBUIDOR - VÁLVULA LEVANTAMENTO LÂMINA LE/LD 8-92
DISTRIBUTOR - BLADE LIFT VALVE LH/RH
DISTRIBUIDOR - VÁLVULA LEVANTAMIENTO DE LA LÁMINA IZQ/DER

DISTRIBUIDOR - VÁLVULA DE INCLINAÇÃO DO EIXO DIANTEIRO E LÂMINA 8-94
DISTRIBUTOR - FRONT AXLE AND BLADE TILT VALVE
DISTRIBUIDOR - VÁLVULA DE INCLINACIÓN DEL EJE DELANTERO Y LÁMINA

DISTRIBUIDOR - VÁLVULA DE ARTICULAÇÃO 8-96
DISTRIBUTOR - ARTICULATION LINK VALVE
DISTRIBUIDOR - VÁLVULA DE LA ARTICULACIÓN

DISTRIBUIDOR - VÁLVULA DO DESLOCAMENTO LATERAL DO CÍRCULO 8-98
DISTRIBUTOR - TURN-CIRCLE SIDE SHIFT VALVE
DISTRIBUIDOR - VÁLVULA DE DESPLAZAMIENTO LATERAL DEL GIRA-CÍRCULO

DISTRIBUIDOR - VÁLVULA DO GIRA-CÍRCULO 8-100
DISTRIBUTOR - TURN-CIRCLE VALVE
DISTRIBUIDOR - VÁLVULA DEL GIRA-CÍRCULO

DISTRIBUIDOR - VÁLVULA DE DESLOCAMENTO LATERAL DA LÂMINA 8-102
DISTRIBUTOR - BLADE SIDE SHIFT VALVE
DISTRIBUIDOR - VÁLVULA DE DESPLAZAMIENTO LATERAL DE LA LÁMINA

DISTRIBUIDOR - VÁLVULA DO ESCARIFICADOR/RIPPER 8-104
DISTRIBUTOR - SCARIFIER/RIPPER VALVE
DISTRIBUIDOR - VÁLVULA DEL ESCARIFICADOR/RIPPER

DISTRIBUIDOR - VÁLVULA DE ENTRADA 8-106
DISTRIBUTOR - INPUT VALVE
DISTRIBUIDOR - VÁLVULA DE ENTRADA

VÃLVULA DE RETENÇÃO - CONJUNTO 8-108
VALVE RETAINER - ASSEMBLY
VÁLVULA DE RETENCIÓN - CONJUNTO

VÃLVULA DE DESLOCAMENTO LATERAL - CONJUNTO 8-110
VALVE BLADE SIDE SHIFT - ASSEMBLY
VÁLVULA DESPLAZAMIENTO LATERAL - CONJUNTO

CILINDRO INCLINAÇÃO DO EIXO DIANTEIRO - CONJUNTO 8-112
FRONT AXLE LEAN CYLINDER - ASSEMBLY
GATO INCLINACIÓN DEL EJE DELANTERO - CONJUNTO

CILINDRO - LEVANTAMENTO DA LÂMINA 8-114
CYLINDER - BLADE LIFT
GATO - LEVANTAMIENTO DE LA LÁMINA

CILINDRO - IINCLINAÇÃO DA LÂMINA 8-116
CYLINDER - BLADE TILT
GATO - INCLINACIÓN DE LA LÁMINA

CILINDRO - DESLOCAMENTO DO CÍRCULO 8-118
CYLINDER - TURN-CIRCLE SHIFT
GATO - DESPLAZAMIENTO DEL GIRA-CÍRCULO

CILINDRO - DESLOCAMENTO LATERAL DA LÂMINA 8-120
CYLINDER - BLADE SIDE SHIFT
GATO - DESPLAZAMIENTO LATERAL DE LA LÁMINA

CILINDRO - TRAVAMENTO DA SELA 8-122
CYLINDER - SADDLE LOCK
GATO - TRABA DE LA SELA

CILINDRO - TRAVAMENTO DA SELA LE/LD 8-124
CYLINDER - SADDLE LOCK LH/RH
GATO - TRABA DE LA SELA IZQ/DER

CILINDRO - ARTICULAÇÃO LE/LD 8-126
CYLINDER - ARTICULATION LH/RH
GATO - ARTICULACIÓN IZQ/DER

INDICE
INDEX
INDICE

CILINDRO - RIPPER 8-128
CYLINDER - RIPPER
GATO - RIPPER

CILINDRO - ESCARIFICADOR 8-130
CYLINDER - SCARIFIER
GATO - ESCARIFICADOR

CILINDRO - SELA E ACIONAMENTO DS SELA (5 FUROS) 8-132
CYLINDER - SADDLE AND SADDLE ACTUATING (5 HOLES)
GATO - SELA Y ACIONAMIENTO DE LA SELA (5 AGUJEROS)

CILINDRO - SELA E ACIONAMENTO DS SELA (3 FUROS) (OPCIONAL) 8-134
CYLINDER - SADDLE AND SADDLE ACTUATING (3 HOLES) (OPTIONAL)
GATO - SELA Y ACIONAMIENTO DE LA SELA (3 AGUJEROS) (OPCIONAL)

CILINDRO - SELA E ACIONAMENTO DS SELA (OPCIONAL) 8-136
CYLINDER - SADDLE AND SADDLE ACTUATING (OPTIONAL)
GATO - SELA Y ACIONAMIENTO DE LA SELA (OPCIONAL)

TRAVAMENTO DA SELA - VÁLVULA SOLENÓIDE 8-138
SADDLE LOCK - SOLENOID VALVE
TRABA DE LA SELA - VÁLVULA SOLENOIDE

TOMADAS DE PRESSÃO PARA DIAGNÓSTICO 8-140
DIAGNOSTIC PRESSURE PORTS
TOMAS DE PRESIÓN PARA DIAGNÓSTICO

VÁLVULA SOLENÓIDE - CONJUNTO 8-142
SOLENOID VALVE - ASSEMBLY
VÁLVULA SOLENOIDE - CONJUNTO

VÁLVULA DE RETENÇÃO - CONJUNTO 8-144
VALVE RETAINER - ASSEMBLY
VÁLVULA DE RETENCIÓN - CONJUNTO

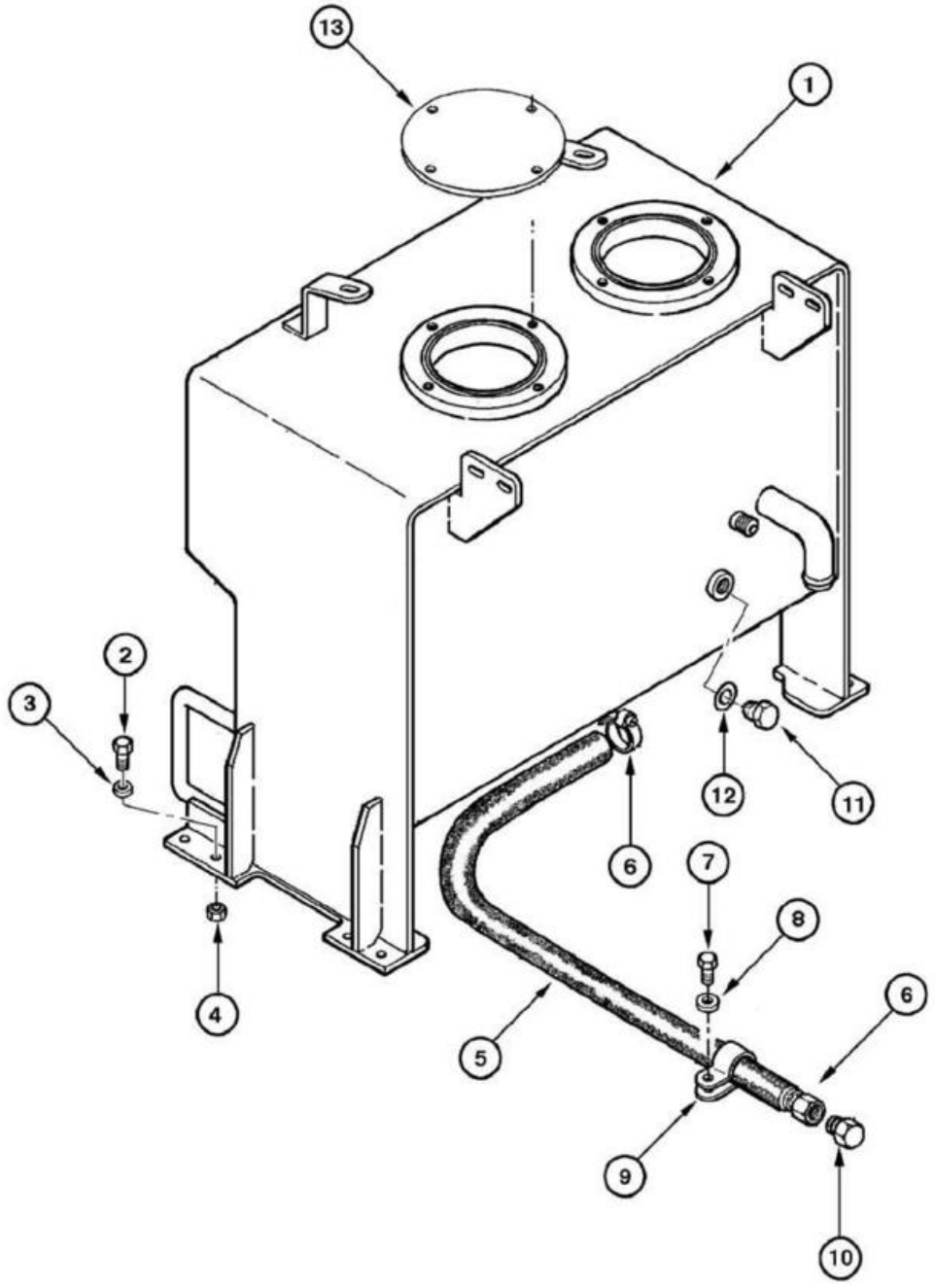
13
1
2
3
12
11
6
7
8
6
4
5
9
10

ITEM REF.	PEÇA Nº PART Nº PIEZA Nº	QTD. QTY. CANT.	DESCRIÇÃO (Português)	DESCRIPTION (English)	DESCRIPCIÓN (Español)
1	75324860	1	RESERVATÓRIO hidráulico	RESERVOIR hydraulic	DEPÓSITO hidráulico
2	15540431	8	PARAFUSO	BOLT	TORNILLO
3	70928460	8	ARRUELA	WASHER	ARANDELA
4	16105011	8	PORCA	NUT	TUERCA
5	75325498	1	MANGUEIRA	HOSE	MANGUERA
6	214-2114	1	BRAÇADEIRA	CLAMP	ABRAZADERA
7	16043231	1	PARAFUSO	BOLT	TORNILLO
8	10730301	1	ARRUELA	WASHER	ARANDELA
9	515-23381	1	BRAÇADEIRA	CLAMP	ABRAZADERA
10	79054457	1	BUJÃO	PLUG	TAPÓN
11	70921216	8	BUJÃO	PLUG	TAPÓN
12	70926538	1	ANEL-O	O-RING	ANILLO-O
13	REF	1	TAMPA **(p.8-4)**	COVER **(p.8-4)**	TAPA **(p.8-4)**

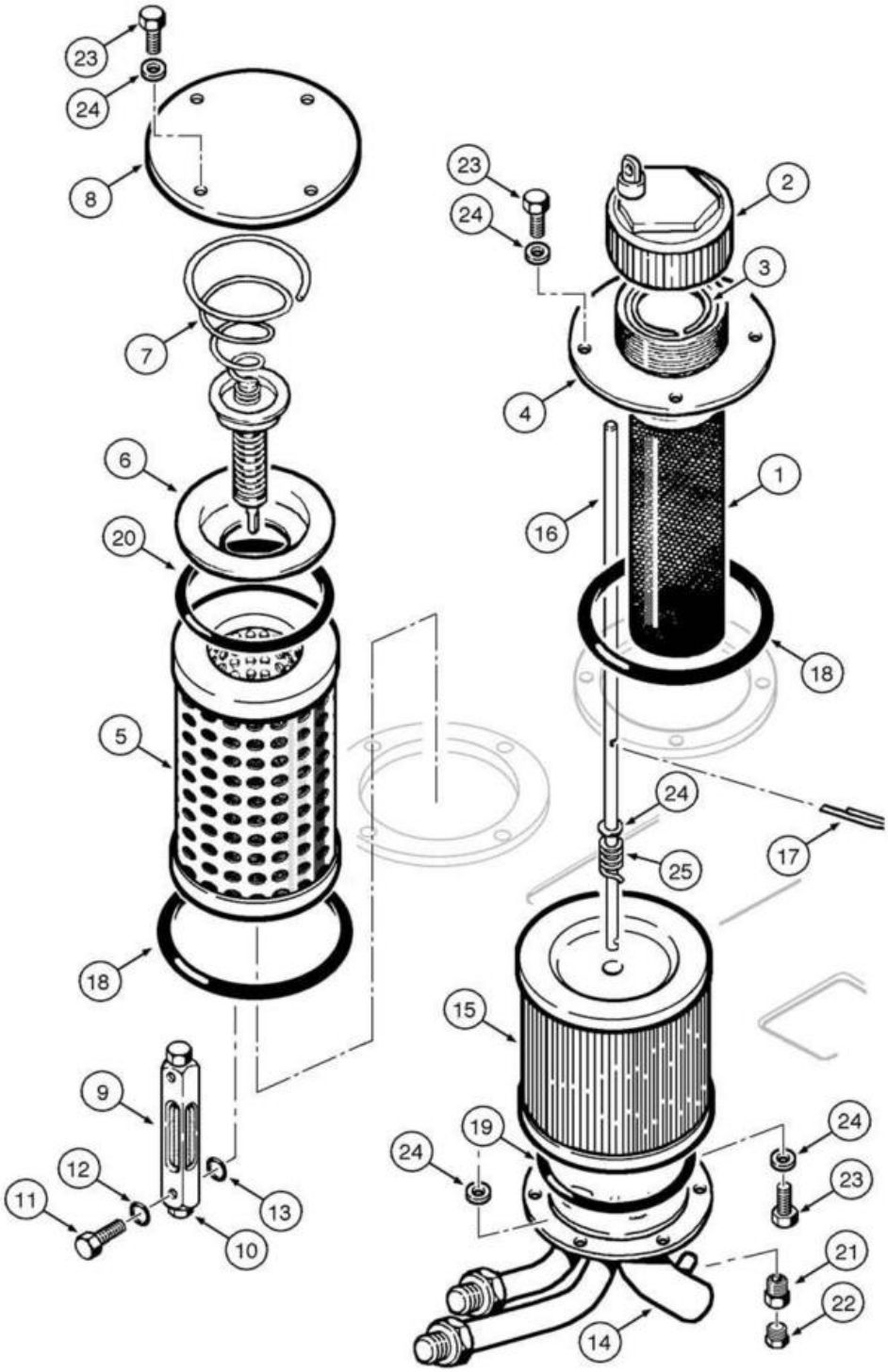
23
24
8
7
6
20
5
18
9
12
11
13
10
23
24
2
3
4
1
16
18
24
25
17
15
19
24
24
23
21
22
14

ITEM REF.	PEÇA Nº PART Nº PIEZA Nº	QTD. QTY. CANT.	DESCRIÇÃO (Português)	DESCRIPTION (English)	DESCRIPCIÓN (Español)
1	79107317	1	FILTRO	FILTER	FILTRO
2	79104494	1	TAMPA	COVER	TAPA
3	4971843	1	ANEL elástico	RING lock	ANILLO traba
4	75250791	1	BOCAL enchimento	NECK filling	BOCAL relleno
5	73125853	1	ELEMENTO filtrante	ELEMENT filtering	ELEMENTO filtrante
6	73053604	1	TAMPA	COVER	TAPA
7	73045861	1	VÁLVULA	VALVE	VÁLVULA
8	75250792	1	TAMPA	COVER	TAPA
9	75261112	2	INDICADOR nível	GAUGE restriction	INDICADOR restricción
10	75261113	1	BLOCO	BLOCK	BLOQUE
11	75261114	2	PARAFUSO	BOLT	TORNILLO
12	10266860	2	ARRUELA	WASHER	ARANDELA
13	75226115	2	ANEL vedação	RING seal	ANILLO de vedación
14	87668005	1	TUBO	TUBE	TUBO
15	87626518	1	ELEMENTO filtrante	ELEMENT filtering	ELEMENTO filtrante
16	75261197	1	TIRANTE	TIE-ROD	TIRANTE
17	70900802	2	TUBO	COTTER-PIN	CLAVIJA
18	14467980	2	ANEL-O	O-RING	ANILLO-O
19	70923594	1	ANEL-O	O-RING	ANILLO-O
20	70923594	1	ANEL-O	O-RING	ANILLO-O
21	70924146	2	BUJÃO de dreno	PLUG drain	TAPÓN drenaje
22	70902828	1	CONECTOR	CONNECTOR	CONECTADOR
23	11106231	14	PARAFUSO	BOLT	TORNILLO
24	14496621	16	ARRUELA	WASHER	ARANDELA
25	73066048	1	MOLA	SPRING	RESORTE

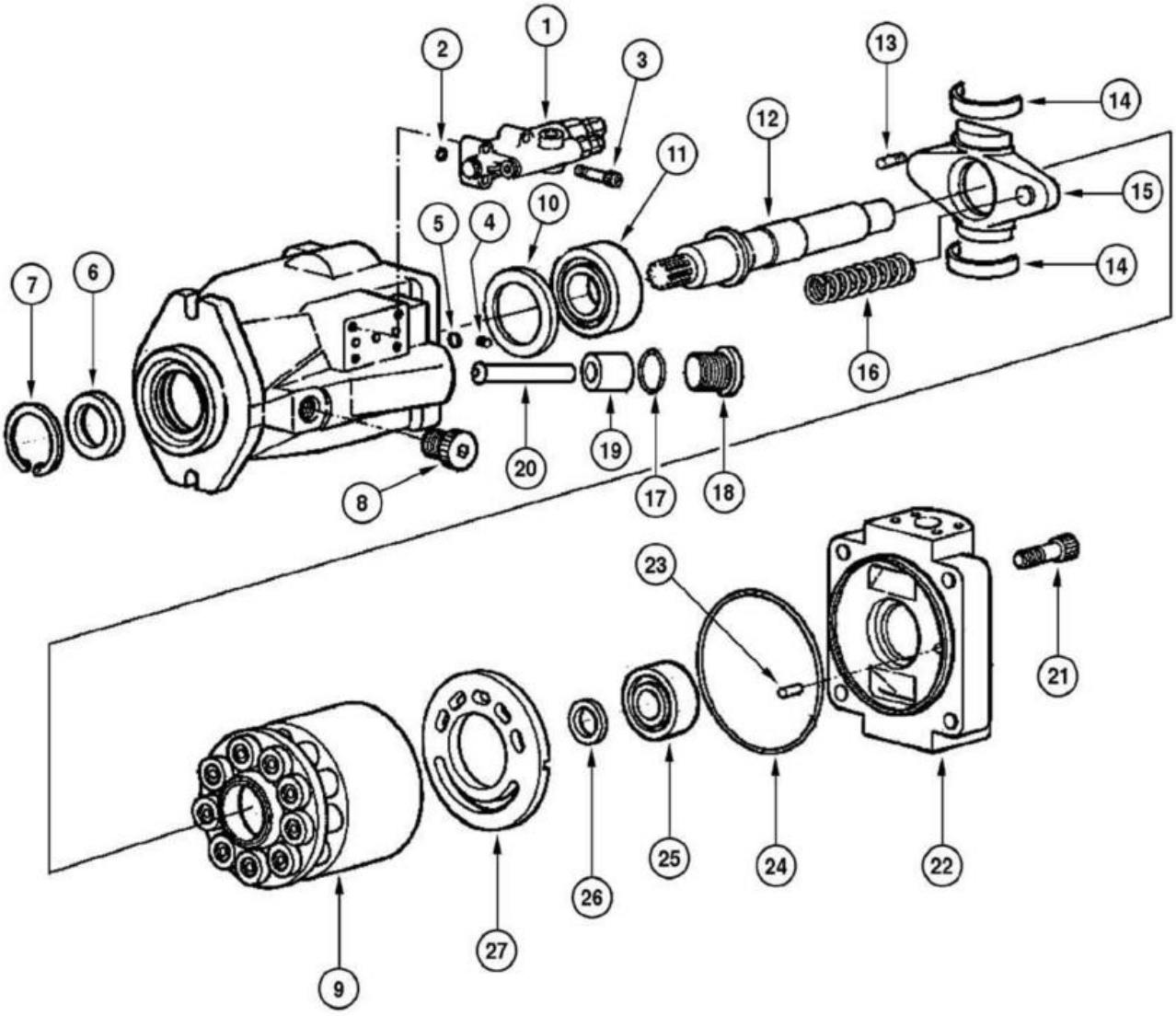
1
2
3
4
5
6
7
8
9
10
11
12
13
14
15
16
17
18
19
20
21
22
23
24
25
26
27

ITEM REF.	PEÇA Nº PART Nº PIEZA Nº	QTD. QTY. CANT.	DESCRIÇÃO (Português)	DESCRIPTION (English)	DESCRIPCIÓN (Español)
	75323556	1	BOMBA hidráulica Conj.	PUMP hydraulic Assy.	BOMBA hidraulica Conj.
1	412570A1	1	VÁLVULA	VALVE	VÁLVULA
2	75312558	3	ANEL-O	O-RING	ANILLO-O
3	412596A1	4	PARAFUSO	BOLT	TORNILLO
4	75312531	3	BUJÃO	PLUG	TAPÓN
5	8605025	2	ANEL-O	O-RING	ANILLO-O
6	75312525	1	RETENTOR	RETAINER	RETÉN
7	75312524	1	ANEL elástico	RING lock	ANILLO traba
8	412595A1	1	BUJÃO	PLUG	TAPÓN
9	REF	1	TAMBOR Conj. **(p.8-8)**	DRUM Assy. **(p.8-8)**	TAMBOR Conj. **(p.8-8)**
10	412579A1	1	ANEL	RING	ANILLO
11	75312533	1	ROLAMENTO	BEARING	RODAMIENTO
12	412575A1	1	EIXO	SHAFT	EJE
13	412592A1	2	TUBO	TUBE	TUBO
14	412582A1	2	BUCHA	BUSHING	BUJE
15	412574A1	1	PLACA	PLATE	PLACA
16	412577A1	1	MOLA	SPRING	RESORTE
17	8605024	1	ANEL-O	O-RING	ANILLO-O
18	412576A1	1	BUJÃO	PLUG	TAPÓN
19	412571A1	1	ÊMBOLO	PISTON	ÉMBOLO
20	412572A1	1	HASTE	ROD	VÁSTAGO
21	75312519	4	PARAFUSO	BOLT	TORNILLO
22	412573A1	1	TAMPA	COVER	TAPA
23	412593A1	1	PINO	PIN	PASADOR
24	8605023	1	ANEL-O	O-RING	ANILLO-O
25	75312536	1	ROLAMENTO	BEARING	RODAMIENTO
26	75312528	1	CALÇO	SHIM	CALZO
27	412599A1	1	PLACA	PLATE	PLACA
	71100481	1	JOGO **(Nota 1)**	KIT **(Note 1)**	JUEGO **(Nota 1)**

Nota 1: Jogo inclui itens 2, 5, 6, 17, 24
Note 1: Kit includes items 2, 5, 6, 17, 24
Nota 1: Juego incluye itens 2, 5, 6, 17, 24

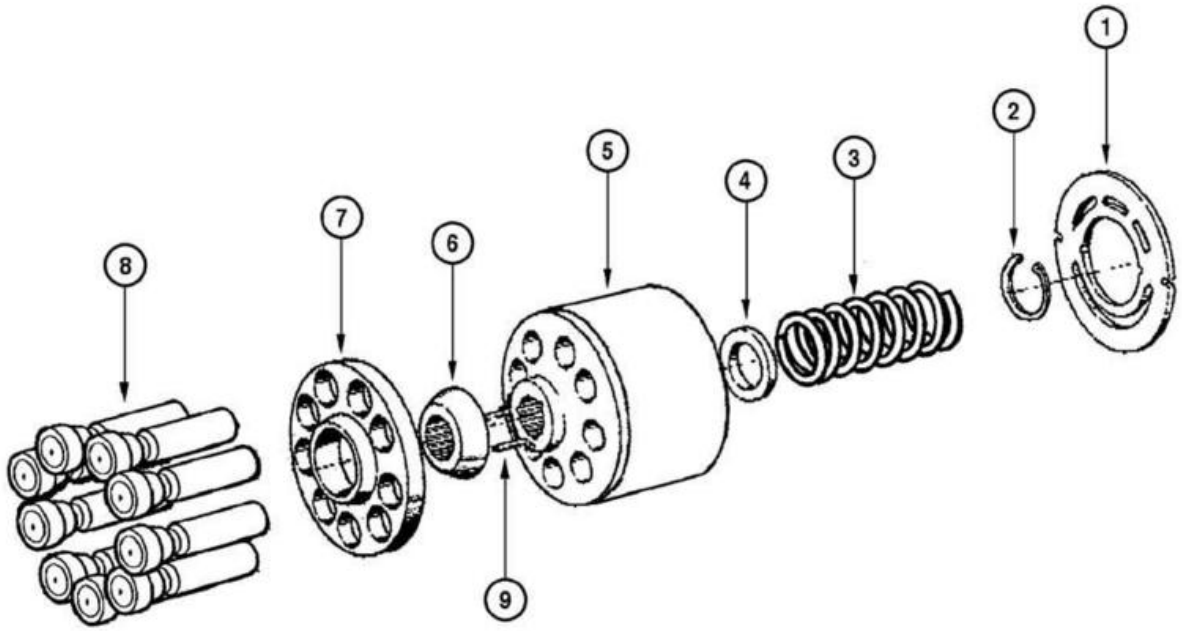
1
2
3
4
5
6
7
8
9

ITEM REF.	PEÇA Nº PART Nº PIEZA Nº	QTD. QTY. CANT.	DESCRIÇÃO (Português)	DESCRIPTION (English)	DESCRIPCIÓN (Español)
	71100540	1	TAMBOR Conj.	DRUM Assy.	TAMBOR Conj.
1	416599A1	1	PRATO	PLATE	PLACA
2	75312547	1	ANEL elástico	RING lock	ANILLO traba
3	75312549	1	MOLA	SPRING	RESORTE
4	75312550	1	PRATO	PLATE	PLACA
5	412603A1	1	TAMBOR	DRUM	TAMBOR
6	75312552	1	ANEL	RING	ANILLO
7	75312554	1	ANEL	RING	ANILLO
8	75312553	9	PISTÃO	PISTON	ÉMBOLO
9	412607A1	3	PINO	PIN	PASADOR

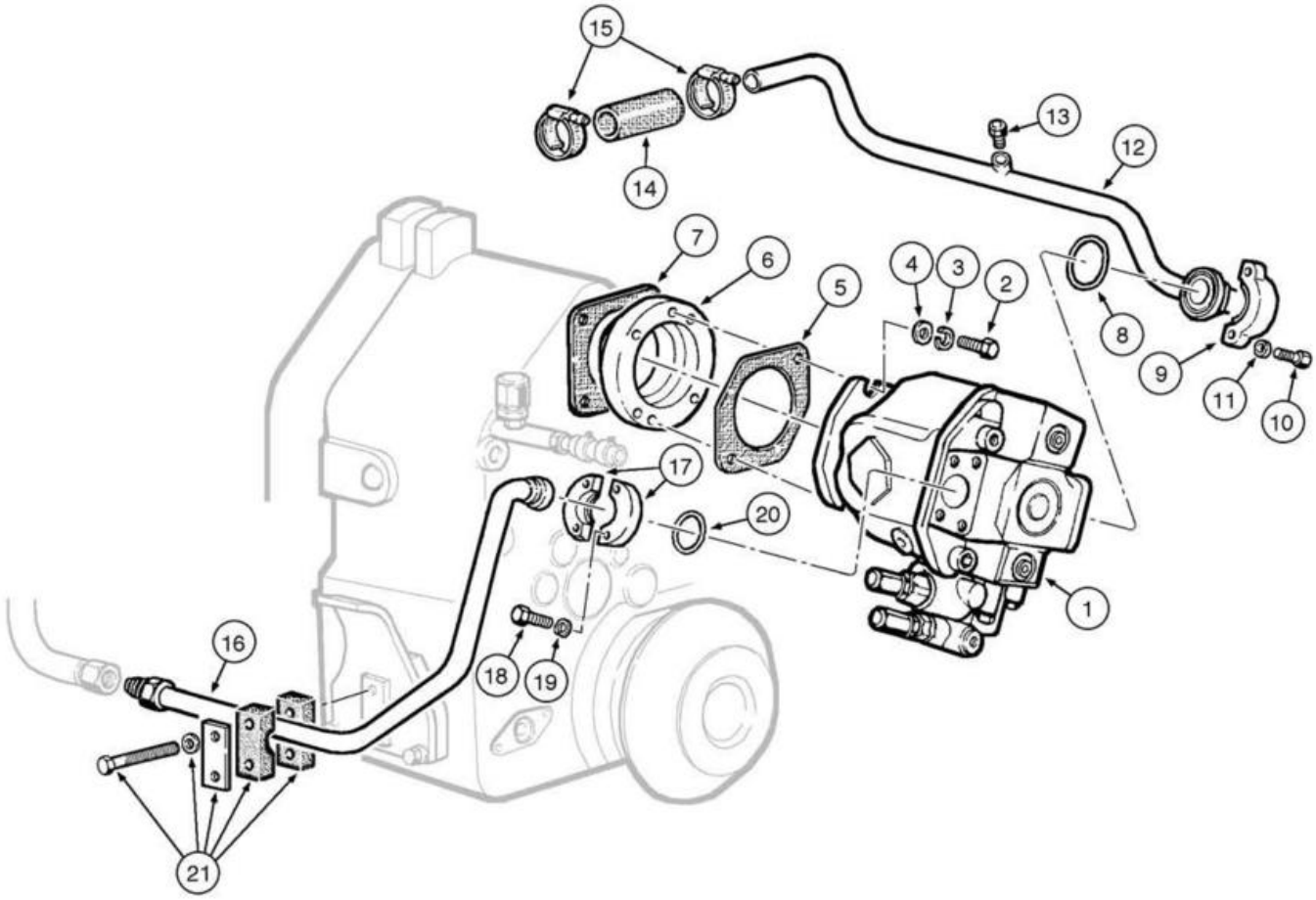
15
14
13
12
7
6
5
4
3
2
8
9
11
10
17
20
1
16
18
19
21

ITEM REF.	PEÇA Nº PART Nº PIEZA Nº	QTD. QTY. CANT.	DESCRIÇÃO (Português)	DESCRIPTION (English)	DESCRIPCIÓN (Español)
1	REF	1	BOMBA hidráulica **(p.8-6)**	PUMP hydraulic main **(p.8-6)**	BOMBA hidraulica principal **(p.8-6)**
2	11118731	2	PARAFUSO	BOLT	TORNILLO
3	10517271	2	ARRUELA pressão	WASHER lock	ARANDELA presión
4	10520201	2	ARRUELA	WASHER	ARANDELA
5	73151829	2	JUNTA	GASKET	JUNTA
6	75253330	1	ESPAÇADOR	SPACER	DISTANCIADOR
7	70188771	2	JUNTA	GASKET	JUNTA
8	70923814	1	ANEL-O	O-RING	ANILLO-O
9	70921599	2	FLANGE	FLANGE	FLANGE
10	11115531	4	PARAFUSO	BOLT	TORNILLO
11	10517173	4	ARRUELA pressão	WASHER lock	ARANDELA presión
12	87675007	1	TUBO	TUBE	TUBO
13	70918951	1	BUJÃO de aço	PLUG steel	TAPÓN acero
14	73107726	1	TUBO flexível	TUBE flexible	TUBO flexible
15	L126871	2	BRAÇADEIRA	CLAMP	ABRAZADERA
16	87542568	1	TUBO	TUBE	TUBO
17	75253408	2	FLANGE	FLANGE	FLANGE
18	11112631	4	PARAFUSO	BOLT	TORNILLO
19	10517073	4	ARRUELA	WASHER	ARANDELA
20	70923664	2	ANEL-O	O-RING	ANILLO-O
21	75252564	1	BRAÇADEIRA	CLAMP	ABRAZADERA

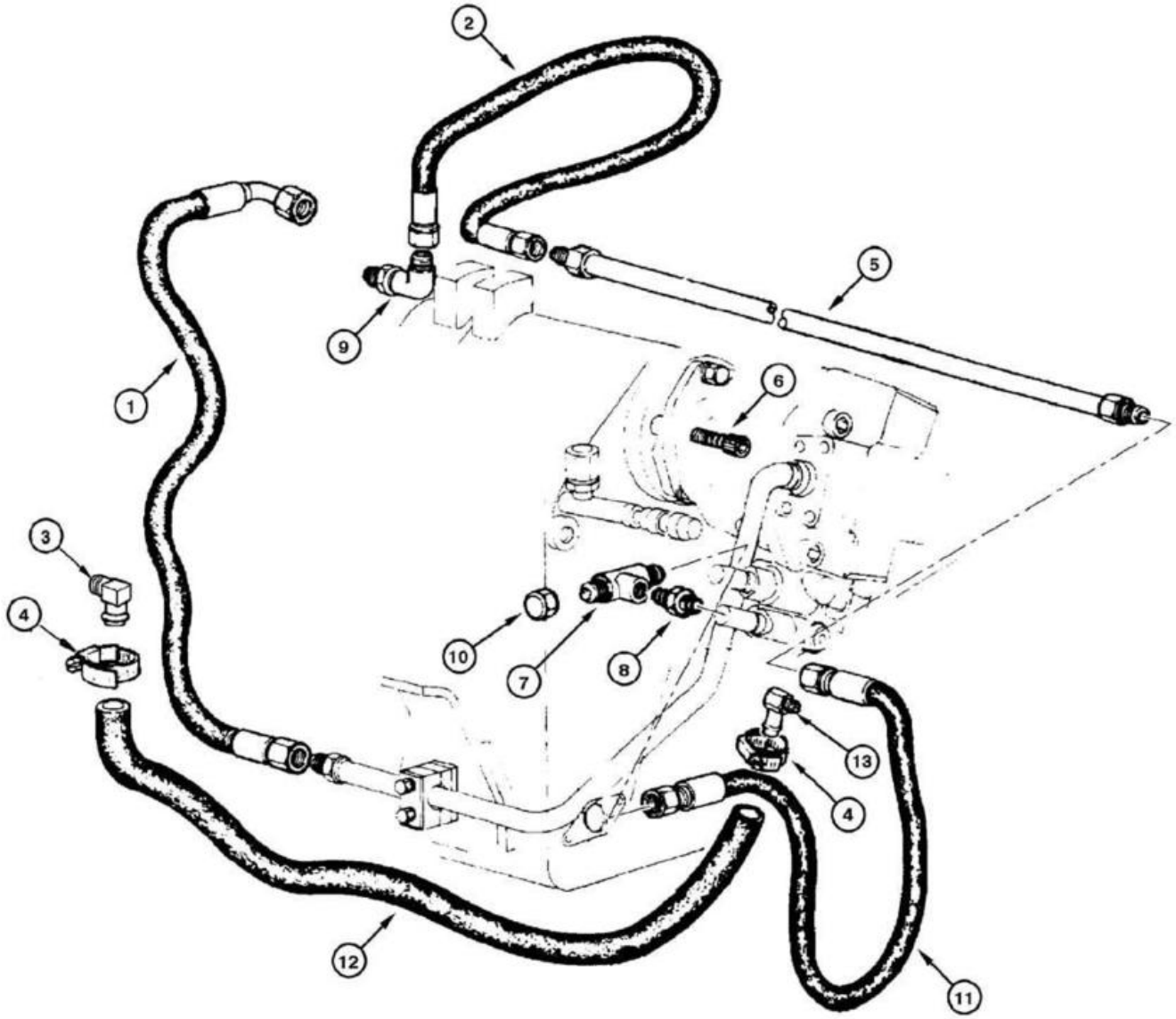
2
5
9
6
1
3
4
10
7
8
13
4
12
11

ITEM REF.	PEÇA Nº PART Nº PIEZA Nº	QTD. QTY. CANT.	DESCRIÇÃO (Português)	DESCRIPTION (English)	DESCRIPCIÓN (Español)
1	75251171	1	MANGUEIRA	HOSE	MANGUERA
2	75251178	1	MANGUEIRA	HOSE	MANGUERA
3	70928888	1	COTOVELO	ELBOW	CODO
4	70925756	2	BRAÇADEIRA	CLAMP	ABRAZADERA
5	75248896	1	TUBO	TUBE	TUBO
6	14422020	4	PARAFUSO	BOLT	TORNILLO
7	70921014	1	COTOVELO	ELBOW	CODO
8	75325195	1	CONECTOR	CONNECTOR	CONECTADOR
9	70922523	2	COTOVELO	ELBOW	CODO
10	70919552	1	TAMPÃO	PLUG	TAPÓN
11	75251156	1	TUBO flexível	TUBE flexible	TUBO flexible
12	73155223	1	TUBO flexível	TUBE flexible	TUBO flexible
13	372029A2	1	COTOVELO	ELBOW	CODO

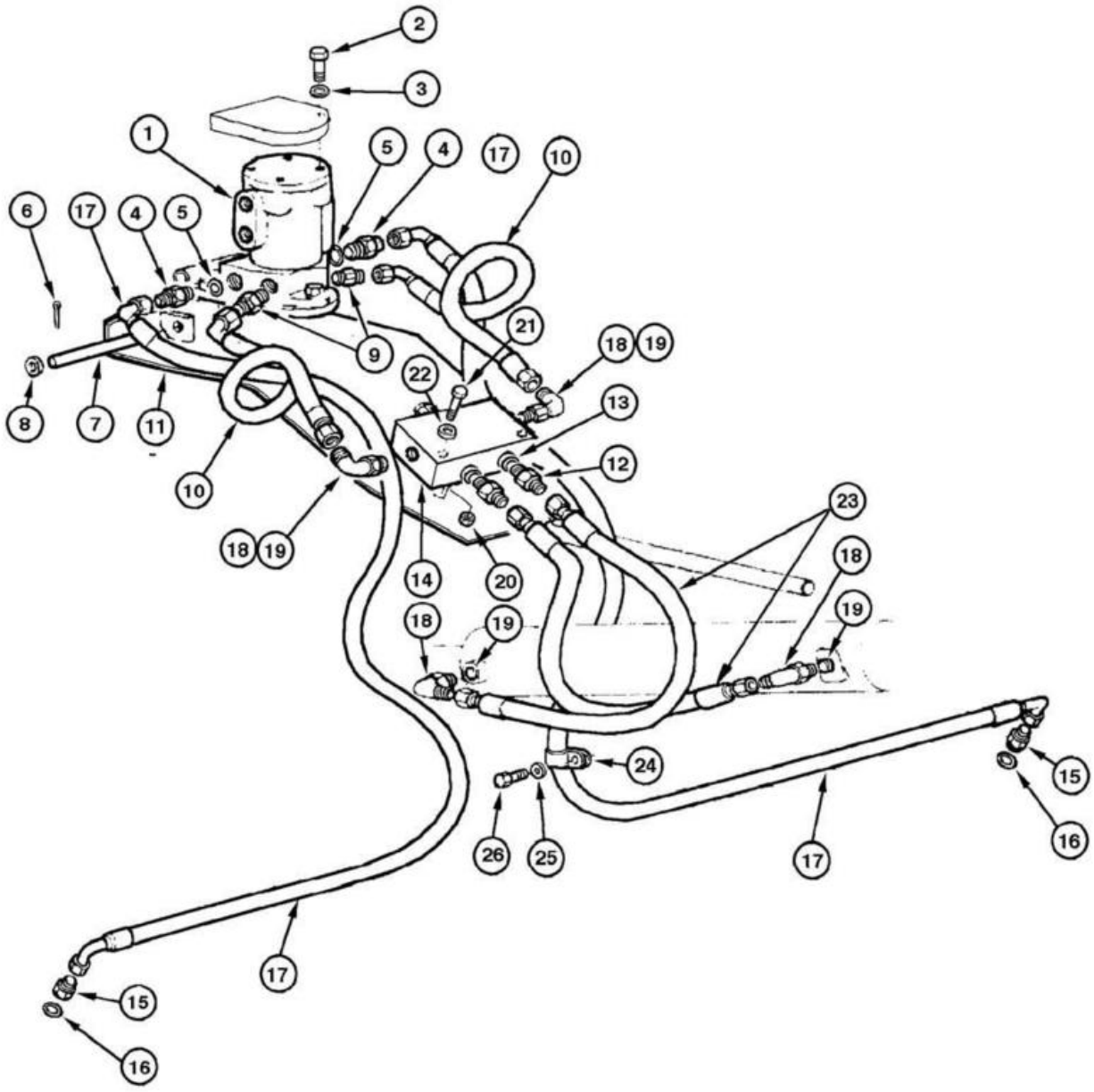
2
3
1
5
4
17
10
6
17
4
5
9
21
18
19
22
8
7
11
13
10
12
18
19
14
20
23
18
19
18
19
24
15
26
25
17
16
17
15
16

ITEM REF.	PEÇA Nº PART Nº PIEZA Nº	QTD. QTY. CANT.	DESCRIÇÃO (Português)	DESCRIPTION (English)	DESCRIPCIÓN (Español)
1	REF	1	DISTRIBUIDOR rotativo **(p.8-20)**	DISTRIBUTOR rotary Assy. **(p.8-20)**	DISTRIBUIDOR rotativo Conj. **(p.8-20)**
2	70921565	4	PARAFUSO	BOLT	TORNILLO
3	70912441	4	ARRUELA pressão	WASHER lock	ARANDELA presión
4	70923717	2	CONECTOR	CONNECTOR	CONECTADOR
5	70921205	2	ANEL-O	O-RING	ANILLO-O
6	70900942	1	CONTRA-PINO	COTTER-PIN	CLAVIJA
7	70658592	1	PINO	PIN	PASADOR
8	70911115	1	ARRUELA	WASHER	ARANDELA
9	70922457	2	CONECTOR	CONNECTOR	CONECTADOR
10	75320161	2	MANGUEIRA	HOSE	MANGUERA
11	75267313	1	CHAPA	PLATE	PLACA
12	70922457	2	CONECTOR	CONNECTOR	CONECTADOR
13	70921349	2	ANEL-O	O-RING	ANILLO-O
14	REF	1	VÁLVULA retenção Conj. **(p.8-108)**	VALVE retainer Assy. **(p.8-108)**	VÁLVULA retención Conj. **(p.8-108)**
15	70921409	2	CONECTOR	CONNECTOR	CONECTADOR
16	70921349	2	ANEL-O	O-RING	ANILLO-O
17	75255794	2	MANGUEIRA	HOSE	MANGUERA
18	70923905	2	CONECTOR	CONNECTOR	CONECTADOR
19	70921349	2	ANEL-O	O-RING	ANILLO-O
20	11701721	2	PORCA	NUT	TUERCA
21	11107331	2	PARAFUSO	BOLT	TORNILLO
22	70630753	2	ARRUELA	WASHER	ARANDELA
23	75255800	2	MANGUEIRA	HOSE	MANGUERA
24	70929344	1	BRAÇADEIRA	CLAMP	ABRAZADERA
25	70677004	2	ARRUELA	WASHER	ARANDELA
26	70927541	1	PARAFUSO	BOLT	TORNILLO

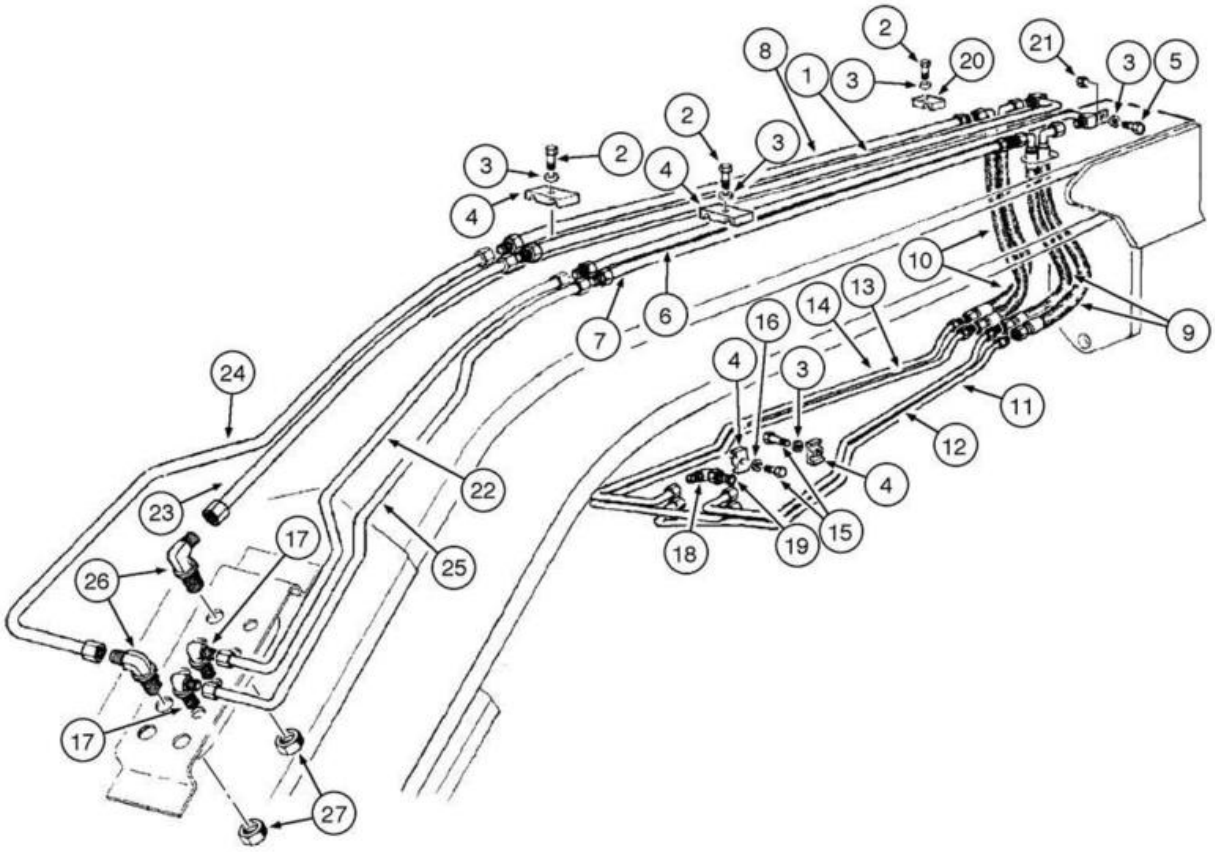
2
8
1
3
20
21
3
5
2
3
2
4
3
4
10
7
6
16
14
13
9
4
3
11
12
24
22
23
4
17
25
26
18
19
15
17
27

ITEM REF.	PEÇA Nº PART Nº PIEZA Nº	QTD. QTY. CANT.	DESCRIÇÃO (Português)	DESCRIPTION (English)	DESCRIPCIÓN (Español)
1	75248894	1	TUBO	TUBE	TUBO
2	16054631	8	PARAFUSO	BOLT	TORNILLO
3	10730301	8	ARRUELA	WASHER	ARANDELA
4	70623355	14	BRAÇADEIRA	CLAMP	ABRAZADERA
5	16043431	2	PARAFUSO	BOLT	TORNILLO
6	75248903	1	TUBO	TUBE	TUBO
7	75248900	1	TUBO	TUBE	TUBO
8	75248883	1	TUBO	TUBE	TUBO
9	75255792	2	MANGUEIRA	HOSE	MANGUERA
10	75255797	2	MANGUEIRA	HOSE	MANGUERA
11	75252263	1	TUBO	TUBE	TUBO
12	75252264	1	TUBO	TUBE	TUBO
13	75252255	1	TUBO	TUBE	TUBO
14	75252254	1	TUBO	TUBE	TUBO
15	11106431	8	PARAFUSO	BOLT	TORNILLO
16	10516871	8	ARRUELA	WASHER	ARANDELA
17	70928378	2	CONECTOR	CONNECTOR	CONECTADOR
18	70924786	4	COTOVELO	ELBOW	CODO
19	70921205	4	ANEL-O	O-RING	ANILLO-O
20	75249311	2	BRAÇADEIRA	CLAMP	ABRAZADERA
21	11701721	3	PORCA	NUT	TUERCA
22	75253433	1	TUBO	TUBE	TUBO
23	75253436	1	TUBO	TUBE	TUBO
24	75253435	1	TUBO	TUBE	TUBO
25	75253434	1	TUBO	TUBE	TUBO
26	218-693	2	COTOVELO	ELBOW	CODO
27	218-1254	2	PORCA	NUT	TUERCA

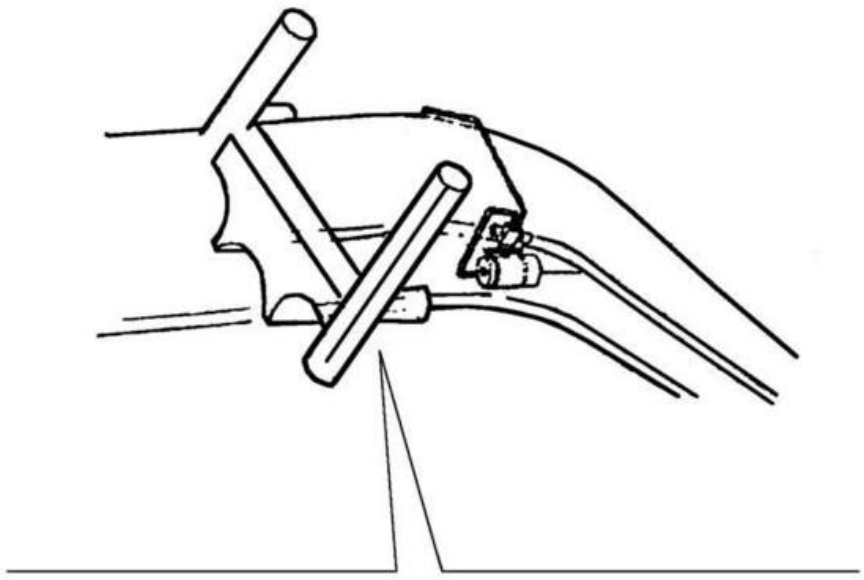

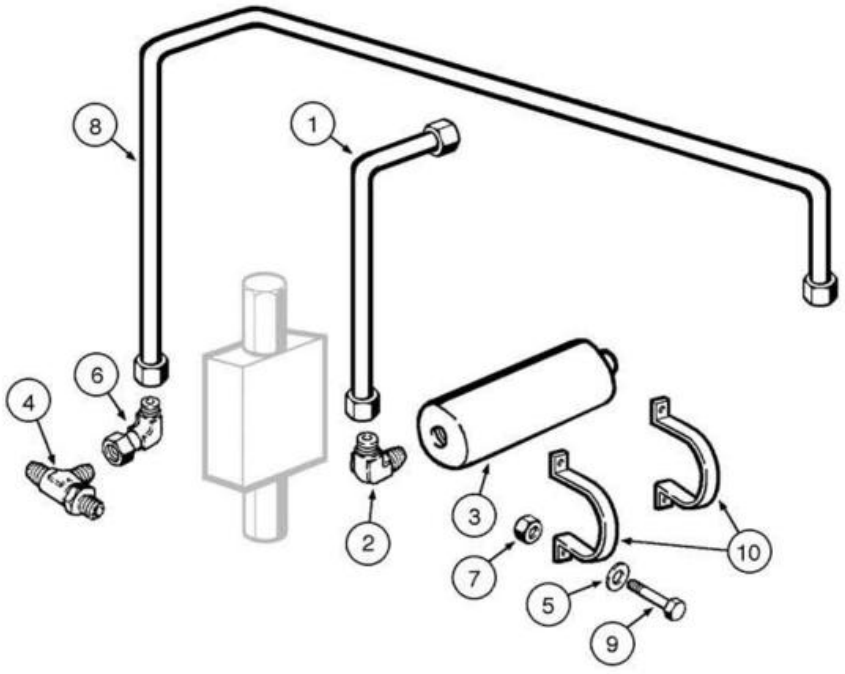
8
1
4
6
2
3
7
5
9
10

ITEM REF.	PEÇA Nº PART Nº PIEZA Nº	QTD. QTY. CANT.	DESCRIÇÃO (Português)	DESCRIPTION (English)	DESCRIPCIÓN (Español)
1	75255616	1	TUBO	TUBE	TUBO
2	70921402	1	COTOVELO	ELBOW	CODO
3	73160860	1	ACUMULADOR	ACCUMULATOR	ACUMULADOR
4	70922792	1	CONECTOR	CONNECTOR	CONECTADOR
5	10516871	4	ARRUELA	WASHER	ARANDELA
6	70921279	2	VÁLVULA	VALVE	VÁLVULA
7	15500121	4	PORCA	NUT	TUERCA
8	75255614	1	TUBO	TUBE	TUBO
9	11106431	4	PARAFUSO	BOLT	TORNILLO
10	73160848	2	BRAÇADEIRA	CLAMP	ABRAZADERA

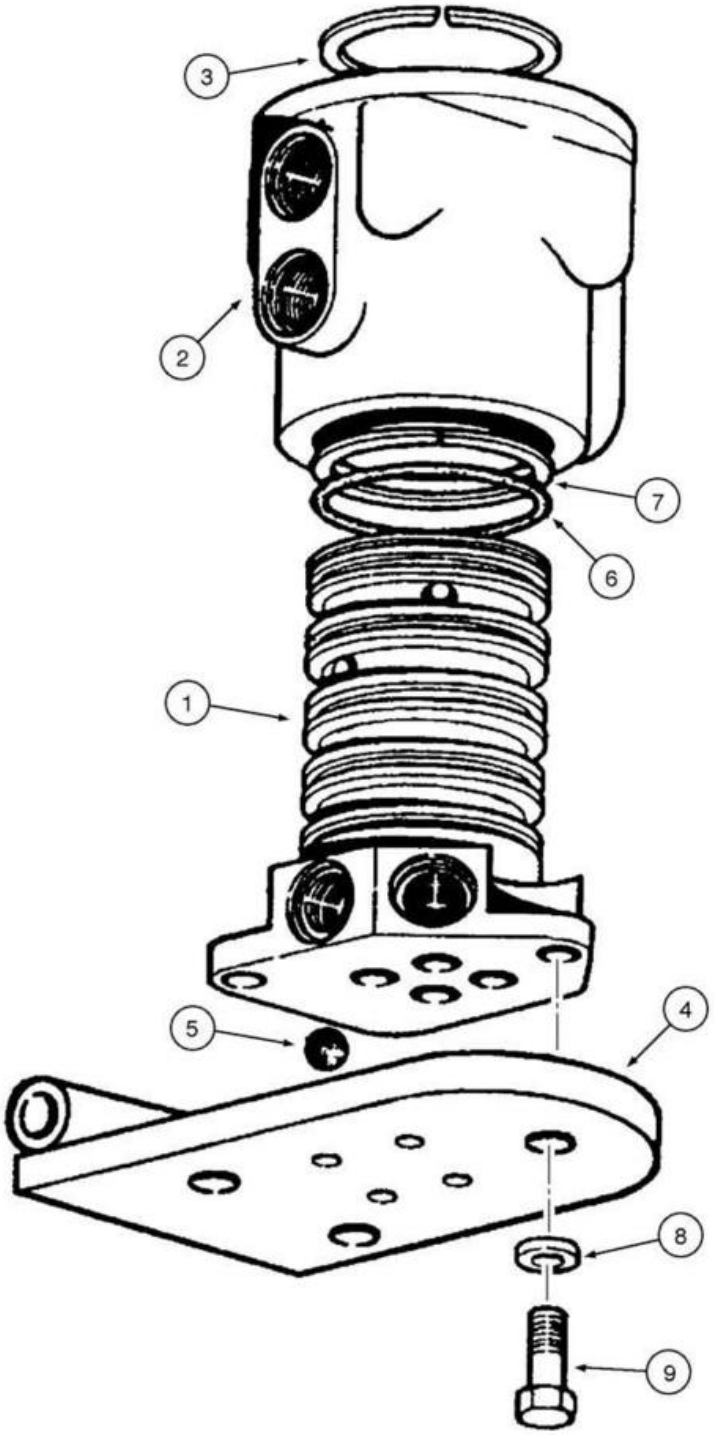
3
2
7
6
1
5
4
8
9

ITEM REF.	PEÇA Nº PART Nº PIEZA Nº	QTD. QTY. CANT.	DESCRIÇÃO (Português)	DESCRIPTION (English)	DESCRIPCIÓN (Español)
	75267310	1	DISTRIBUIDOR rotativo Conj.	DISTRIBUTOR rotary Assy.	DISTRIBUIDOR rotativo Conj.
1	73127351	1	ROTOR	ROTOR	ROTOR
2	70658265	1	CARCAÇA	HOUSING	CARCASA
3	70050292	1	ANEL elástico	RING lock	ANILLO traba
4	75267594	1	CHAPA	PLATE	PLACA
5	70905362	4	ESFERA	BALL	BOLA
6	70925257	5	ANEL	RING	ANILLO
7	70926622	8	ANEL	RING	ANILLO
8	70910287	4	ARRUELA pressão	WASHER lock	ARANDELA presión
9	70922763	4	PARAFUSO	BOLT	TORNILLO

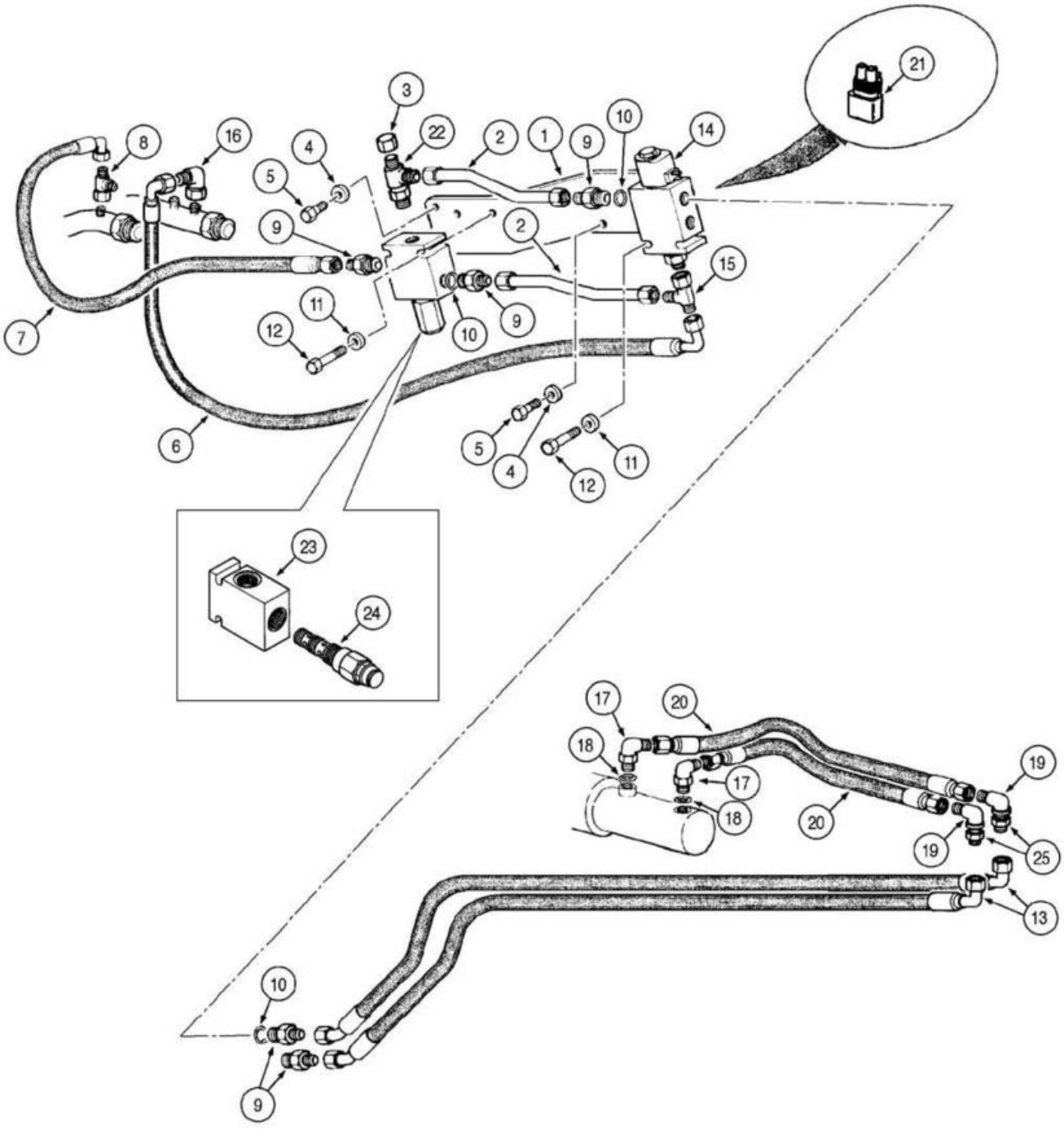
21
3
22
2
1
9
10
14
8
16
4
5
9
2
15
11
12
10
9
7
6
5
4
12
11
23
24
17
20
18
19
17
18
20
19
25
13
10
9

ITEM REF.	PEÇA Nº PART Nº PIEZA Nº	QTD. QTY. CANT.	DESCRIÇÃO (Português)	DESCRIPTION (English)	DESCRIPCIÓN (Español)
1	75280725	1	SUPORTE	BRACKET	SOPORTE
2	75260090	2	TUBO	TUBE	TUBO
3	70919552	1	TAMPÃO	PLUG	TAPÓN
4	10730301	2	ARRUELA	WASHER	ARANDELA
5	16043231	2	PARAFUSO	BOLT	TORNILLO
6	75252434	1	MANGUEIRA	HOSE	MANGUERA
7	75252433	1	MANGUEIRA	HOSE	MANGUERA
8	70921297	2	CONECTOR	CONNECTOR	CONECTADOR
9	70922522	4	CONECTOR	CONNECTOR	CONECTADOR
10	70921885	4	ANEL-O	O-RING	ANILLO-O
11	70928190	2	ARRUELA	WASHER	ARANDELA
12	70930238	2	PARAFUSO	BOLT	TORNILLO
13	75252380	2	MANGUEIRA	HOSE	MANGUERA
14	REF	1	VÁLVULA trava sela **(p.8-138)**	VALVE saddle lock **(p.8-138)**	VÁLVULA traba sela **(p.8-138)**
15	70921297	1	CONECTOR	CONNECTOR	CONECTADOR
16	70921013	1	COTOVELO	ELBOW	CODO
17	70923905	2	CONECTOR	CONNECTOR	CONECTADOR
18	70921349	2	ANEL-O	O-RING	ANILLO-O
19	218-693	2	CONECTOR	CONNECTOR	CONECTADOR
20	70659547	2	MANGUEIRA	HOSE	MANGUERA
21	75322270	1	RESISTOR	RESISTOR	RESISTOR
22	70930806	1	CONECTOR	CONNECTOR	CONECTADOR
23	87521643	1	VÁLVULA	VALVE	VÁLVULA
24	71104112	1	VÁLVULA	VALVE	VÁLVULA
25	218-1254	2	PORCA	NUT	TUERCA

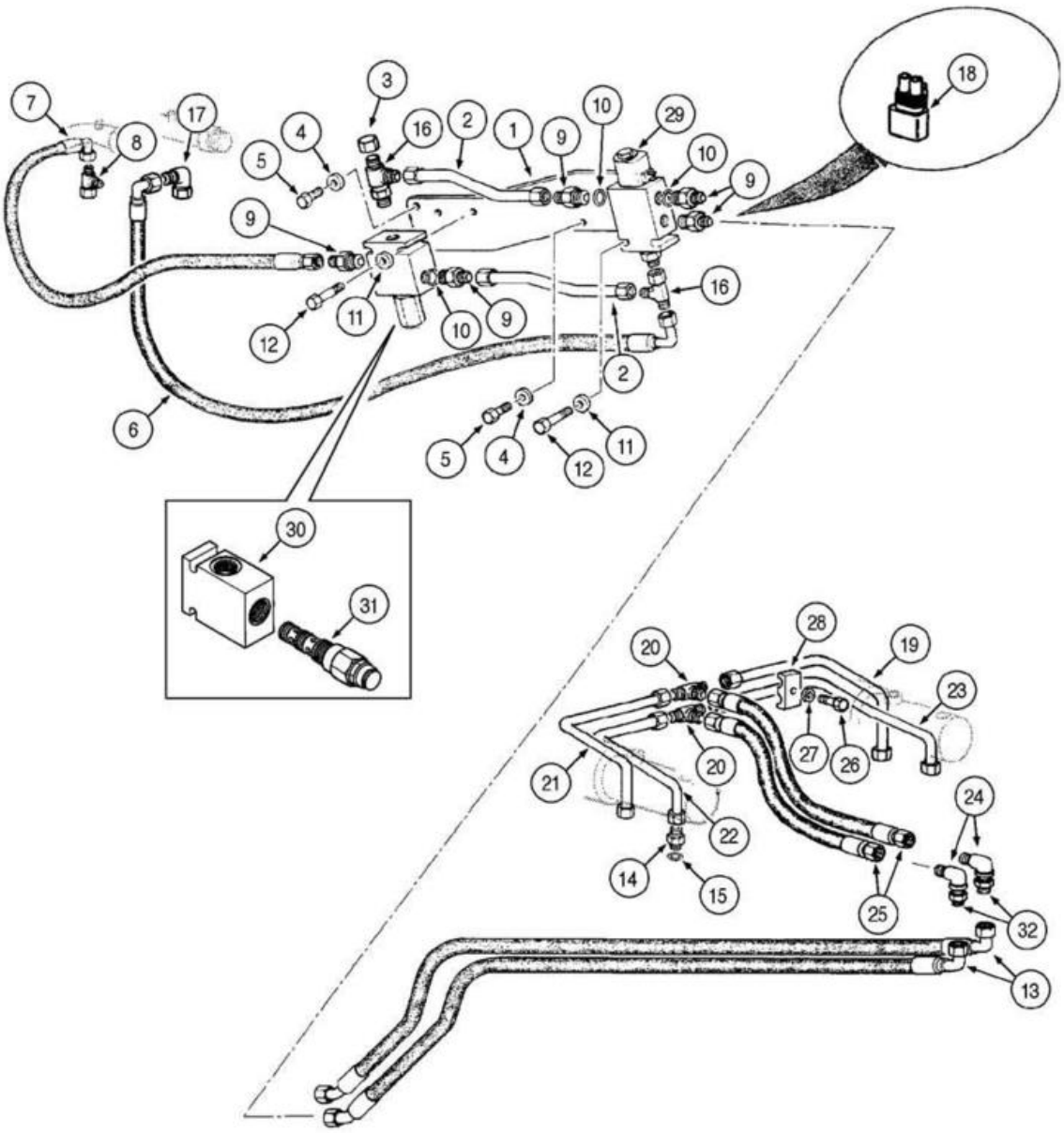
1
2
3
4
5
6
7
8
9
10
11
12
13
14
15
16
17
18
19
20
21
22
23
24
25
26
27
28
29
30
31
32

ITEM REF.	PEÇA Nº PART Nº PIEZA Nº	QTD. QTY. CANT.	DESCRIÇÃO (Português)	DESCRIPTION (English)	DESCRIPCIÓN (Español)
1	75280725	1	SUPORTE	BRACKET	SOPORTE
2	75260090	2	TUBO	TUBE	TUBO
3	70919552	1	TAMPÃO	PLUG	TAPÓN
4	10730301	2	ARRUELA	WASHER	ARANDELA
5	16043231	2	PARAFUSO	BOLT	TORNILLO
6	75252434	1	MANGUEIRA	HOSE	MANGUERA
7	75252433	1	MANGUEIRA	HOSE	MANGUERA
8	79067002	3	CONECTOR	CONNECTOR	CONECTADOR
9	70922522	4	CONECTOR	CONNECTOR	CONECTADOR
10	70921885	4	ANEL-O	O-RING	ANILLO-O
11	70928190	2	ARRUELA	WASHER	ARANDELA
12	70930238	4	PARAFUSO	BOLT	TORNILLO
13	75252380	2	MANGUEIRA	HOSE	MANGUERA
14	70922457	4	CONECTOR	CONNECTOR	CONECTADOR
15	70921349	4	ANEL-O	O-RING	ANILLO-O
16	70930806	1	CONECTOR	CONNECTOR	CONECTADOR
17	70921013	1	COTOVELO	ELBOW	CODO
18	75322270	1	RESISTOR	RESISTOR	RESISTOR
19	73127114	1	TUBO	TUBE	TUBO
20	70919087	2	CONECTOR	CONNECTOR	CONECTADOR
21	73127111	1	TUBO	TUBE	TUBO
22	73127112	1	TUBO	TUBE	TUBO
23	73127113	1	TUBO	TUBE	TUBO
24	218-693	2	CONECTOR	CONNECTOR	CONECTADOR
25	70659547	2	MANGUEIRA	HOSE	MANGUERA
26	70927361	2	PARAFUSO	BOLT	TORNILLO
27	70910287	2	ARRUELA pressão	WASHER lock	ARANDELA presión
28	70695523	2	BRAÇADEIRA	CLAMP	ABRAZADERA
29	REF	1	VÁLVULA trava sela **(p.8-138)**	VALVE saddle lock **(p.8-138)**	VÁLVULA traba sela **(p.8-138)**
30	87521643	1	VÁLVULA	VALVE	VÁLVULA
31	71104112	1	VÁLVULA	VALVE	VÁLVULA
32	218-1254	2	PORCA	NUT	TUERCA

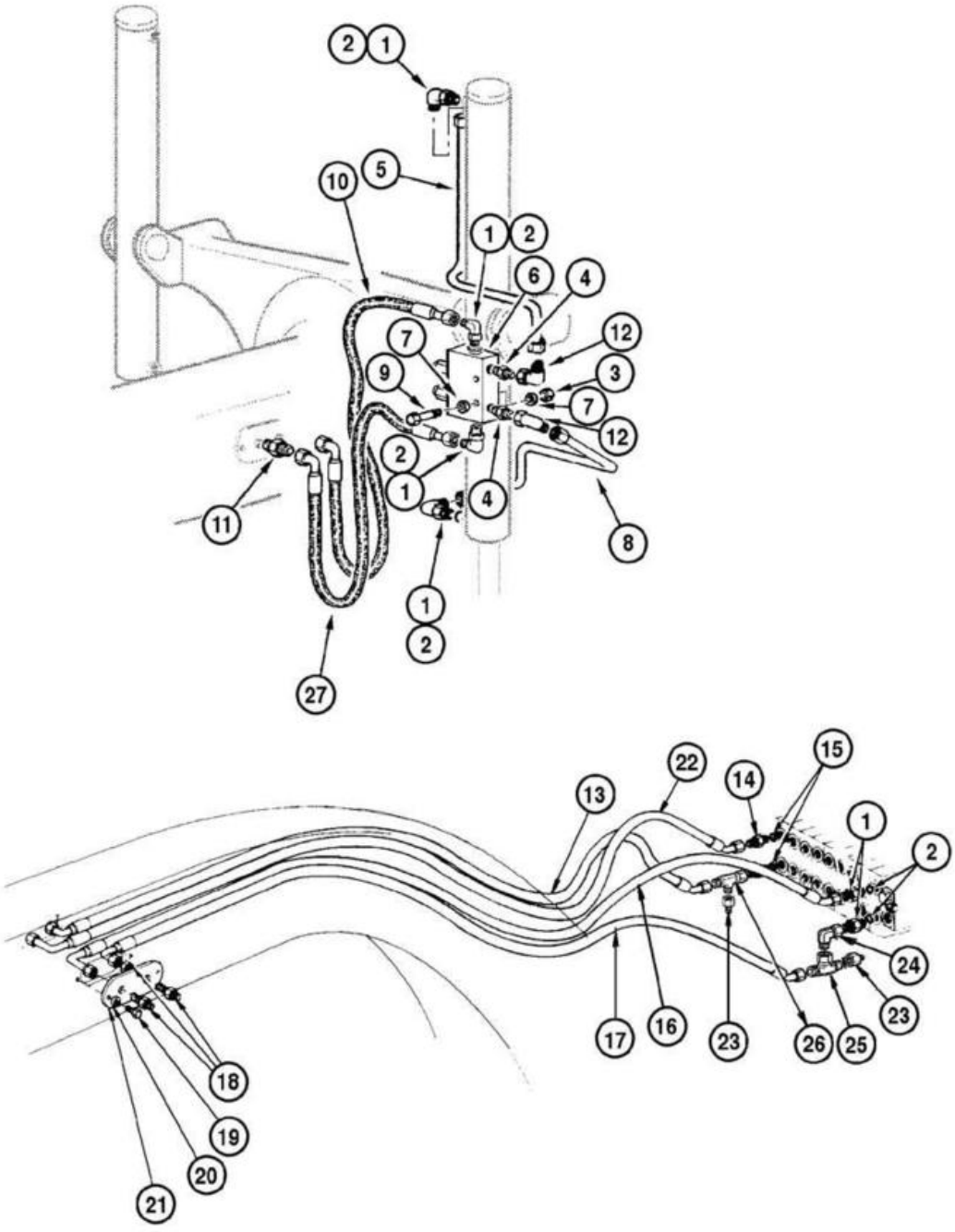
2
1
10
5
1
2
6
4
7
12
9
3
7
12
2
1
4
11
8
1
2
27
22
15
14
13
1
2
24
23
17
16
23
26
25
18
19
20
21

ITEM REF.	PEÇA Nº PART Nº PIEZA Nº	QTD. QTY. CANT.	DESCRIÇÃO (Português)	DESCRIPTION (English)	DESCRIPCIÓN (Español)
1	218-5106	4	COTOVELO	ELBOW	CODO
2	70921349	10	ANEL-O	O-RING	ANILLO-O
3	70900367	2	PORCA	NUT	TUERCA
4	70921409	2	CONECTOR	CONNECTOR	CONECTADOR
5	75254144	1	TUBO LD	TUBE RH	TUBO Der.
5	75254140	1	TUBO LE	TUBE LH	TUBO Izq.
6	REF	2	VÁLVULA retenção **(p.8-108)**	VALVE retainer **(p.8-108)**	VÁLVULA retención **(p.8-108)**
7	70630753	4	ARRUELA	WASHER	ARANDELA
8	75254146	1	TUBO LD	TUBE RH	TUBO Der.
8	75254142	1	TUBO LE	TUBE LH	TUBO Izq.
9	11107331	4	PARAFUSO	BOLT	TORNILLO
10	73127637	2	MANGUEIRA	HOSE	MANGUERA
11	70927261	4	CONECTOR	CONNECTOR	CONECTADOR
12	70921279	4	COTOVELO	ELBOW	CODO
13	75252826	1	MANGUEIRA	HOSE	MANGUERA
14	70921409	4	CONECTOR	CONNECTOR	CONECTADOR
15	70921885	4	ANEL-O	O-RING	ANILLO-O
16	75251170	1	MANGUEIRA	HOSE	MANGUERA
17	75251169	1	MANGUEIRA	HOSE	MANGUERA
18	70927261	4	CONECTOR	CONNECTOR	CONECTADOR
19	16043231	4	PARAFUSO	BOLT	TORNILLO
20	10730301	4	ARRUELA	WASHER	ARANDELA
21	75267103	2	CHAPA	PLATE	PLACA
22	75252827	1	MANGUEIRA	HOSE	MANGUERA
23	70923102	2	CONECTOR	CONNECTOR	CONECTADOR
24	70921279	1	COTOVELO	ELBOW	CODO
25	70921276	1	CONECTOR	CONNECTOR	CONECTADOR
26	70921298	1	CONECTOR T	CONNECTOR T	CONECTADOR T
27	75325863	2	MANGUEIRA	HOSE	MANGUERA

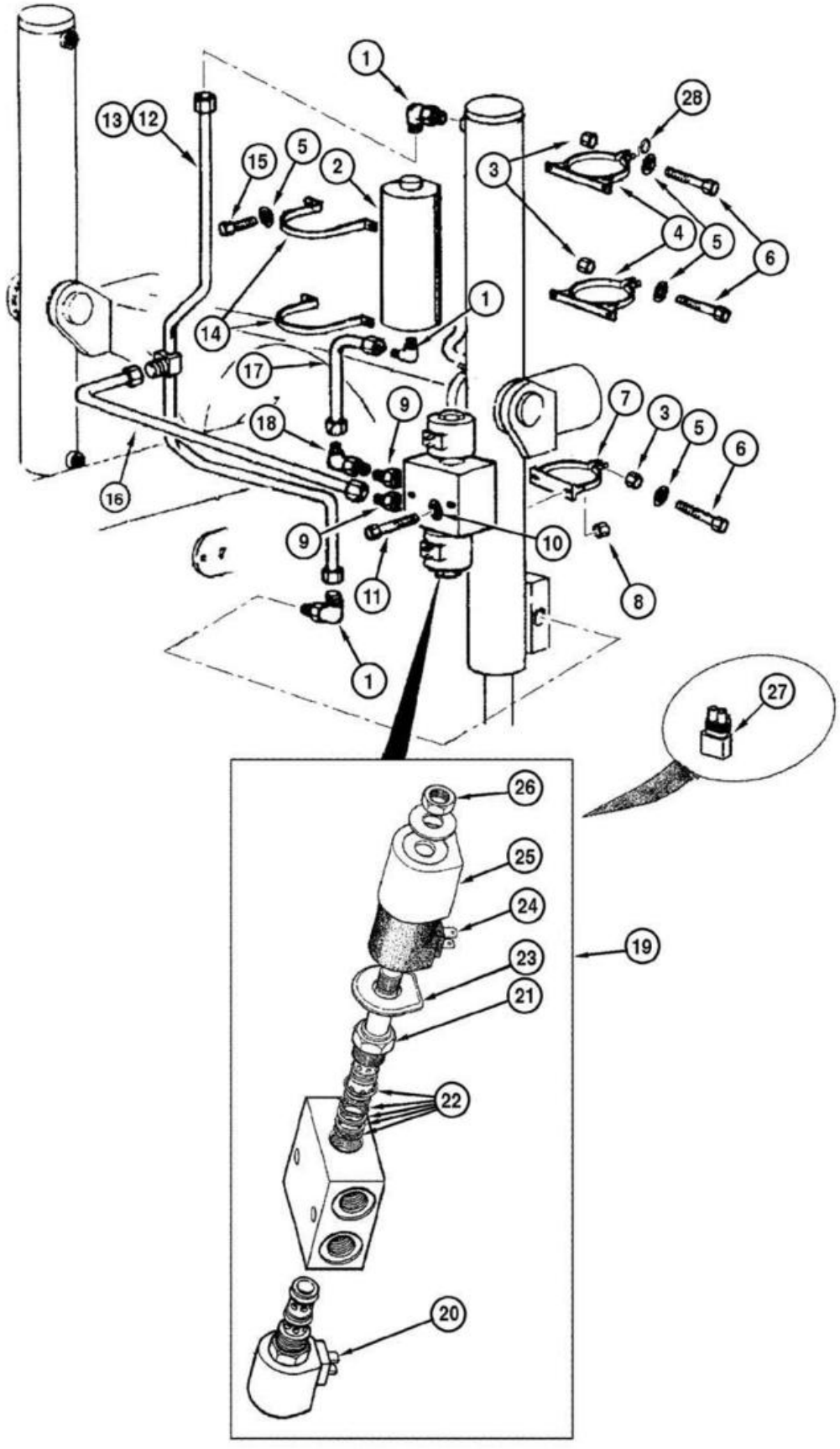
1
28
13
12
15
5
2
3
4
5
6
14
1
17
9
7
3
5
6
18
16
9
10
11
8
1
27
26
25
24
19
23
21
22
20

ITEM REF.	PEÇA Nº PART Nº PIEZA Nº	QTD. QTY. CANT.	DESCRIÇÃO (Português)	DESCRIPTION (English)	DESCRIPCIÓN (Español)
1	218-5106	3	COTOVELO	ELBOW	CODO
2	75256029	2	ACUMULADOR	ACCUMULATOR	ACUMULADOR
3	15500121	6	PORCA	NUT	TUERCA
4	75255630	4	BRAÇADEIRA	CLAMP	ABRAZADERA
5	10516871	10	ARRUELA	WASHER	ARANDELA
6	11106431	6	PARAFUSO	BOLT	TORNILLO
7	75255628	2	BRAÇADEIRA	CLAMP	ABRAZADERA
8	70920329	4	PORCA	NUT	TUERCA
9	70921409	4	CONECTOR	CONNECTOR	CONECTADOR
10	70677004	4	ARRUELA	WASHER	ARANDELA
11	70934150	4	PARAFUSO	BOLT	TORNILLO
12	75255625	1	TUBO LE	TUBE LH	TUBO Izq.
13	75255622	1	TUBO LD	TUBE RH	TUBO Der.
14	73160848	4	BRAÇADEIRA	CLAMP	ABRAZADERA
15	11106031	8	PARAFUSO	BOLT	TORNILLO
16	75255618	2	TUBO	TUBE	TUBO
17	75255620	2	TUBO	TUBE	TUBO
18	70921279	2	COTOVELO	ELBOW	CODO
19	73160850	2	VÁLVULA Conj.	VALVE Assy.	VÁLVULA Conj.
20	73132976	2	SOLENÓIDE Conj.	SOLENOID Assy.	SOLENOIDE Conj.
21	73133624	2	VÁLVULA	VALVE	VÁLVULA
22	75286423	2	JOGO vedação	KIT seal	JUEGO de vedación
23	73128151	2	TAMPA	COVER	TAPA
24	73123152	2	BOBINA	COIL	BOBINA
25	73123153	2	CARCAÇA	HOUSING	CARCASA
26	73113425	2	PORCA	NUT	TUERCA
27	75322270	1	RESISTOR	RESISTOR	RESISTOR
28	75240843	4	BUCHA	BUSHING	BUJE

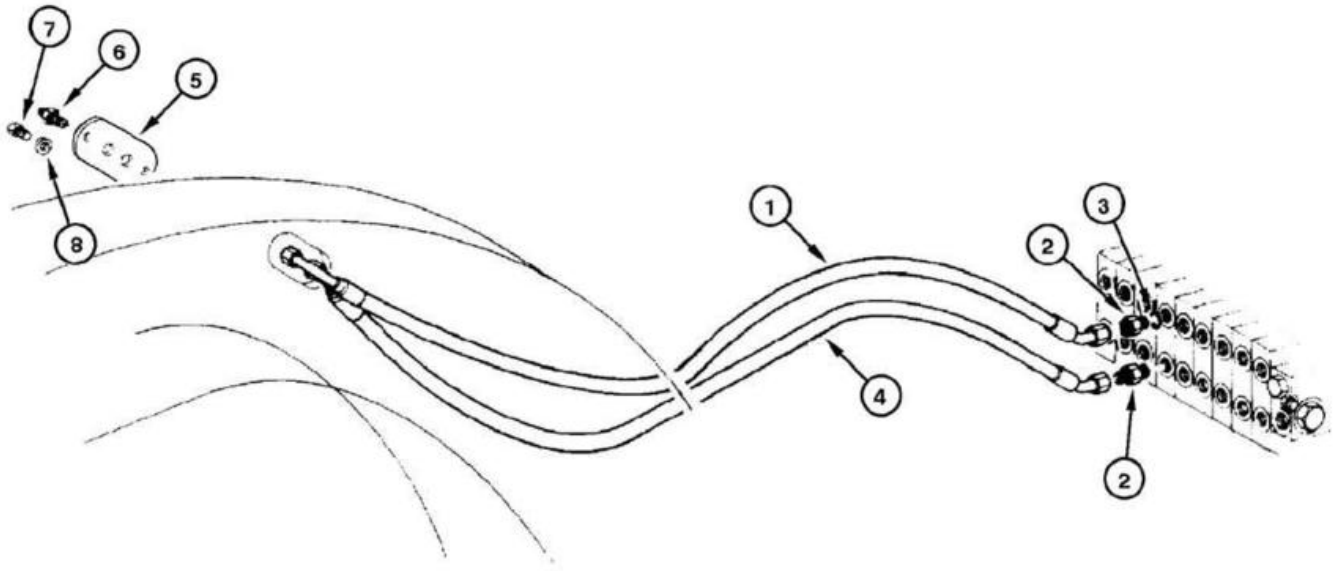
7
6
5
8
1
3
2
4
2

ITEM REF.	PEÇA Nº PART Nº PIEZA Nº	QTD. QTY. CANT.	DESCRIÇÃO (Português)	DESCRIPTION (English)	DESCRIPCIÓN (Español)
1	75251187	1	MANGUEIRA	HOSE	MANGUERA
2	70921409	2	CONECTOR	CONNECTOR	CONECTADOR
3	70921885	2	ANEL-O	O-RING	ANILLO-O
4	75251186	1	MANGUEIRA	HOSE	MANGUERA
5	75267103	1	CHAPA	PLATE	PLACA
6	70927261	2	CONECTOR	CONNECTOR	CONECTADOR
7	16043231	2	PARAFUSO	BOLT	TORNILLO
8	10730301	2	ARRUELA	WASHER	ARANDELA

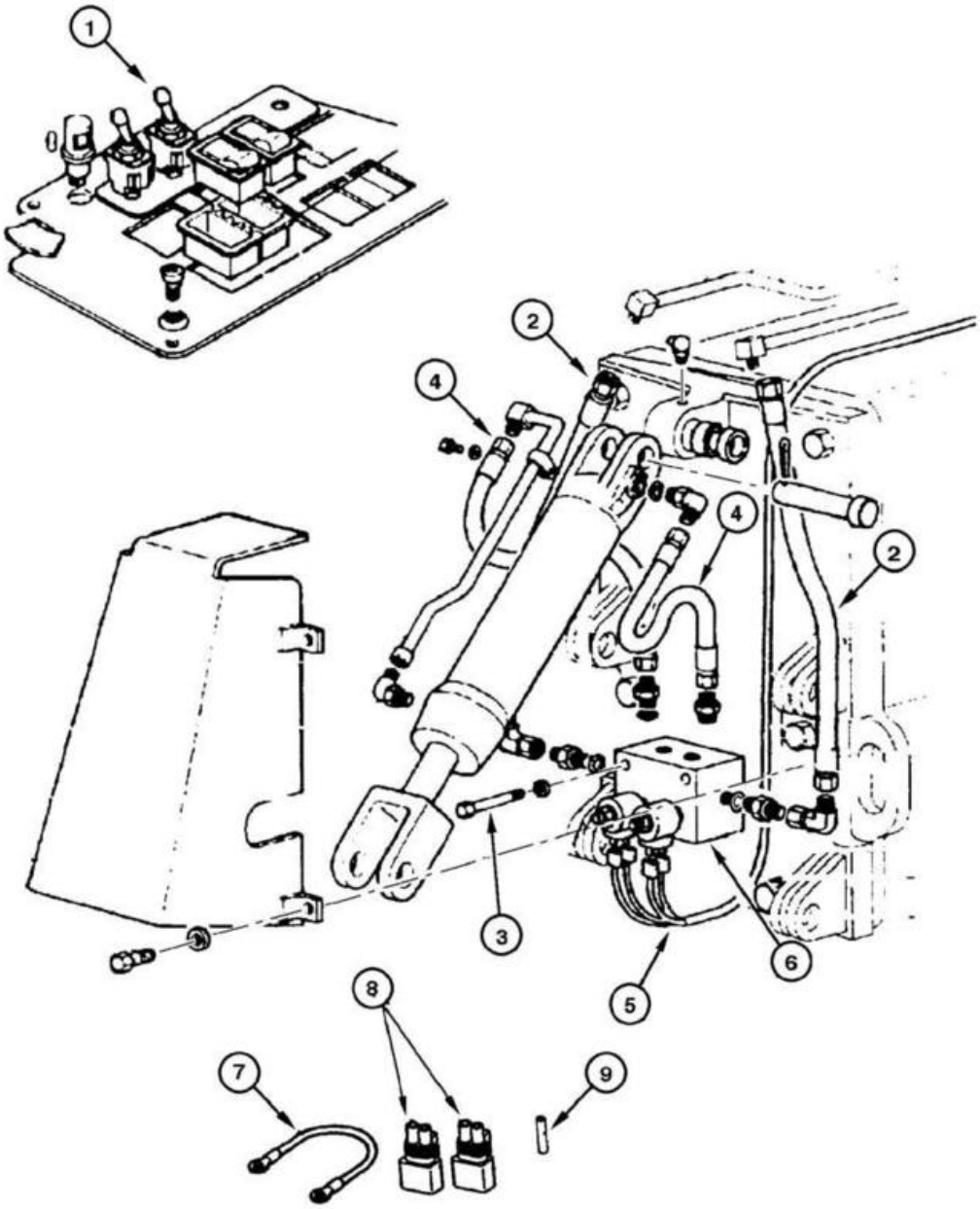
1
2
4
4
2
3
6
5
8
7
9

ITEM REF.	PEÇA Nº PART Nº PIEZA Nº	QTD. QTY. CANT.	DESCRIÇÃO (Português)	DESCRIPTION (English)	DESCRIPCIÓN (Español)
1	73125891	1	INTERRUPTOR controle flutuação	SWITCH float control	INTERRUPTOR control de la fluctuación
2	75254162	2	MANGUEIRA	HOSE	MANGUERA
3	16045021	2	PARAFUSO	BOLT	TORNILLO
4	75254161	2	MANGUEIRA	HOSE	MANGUERA
5	75322559	1	CHICOTE	HARNESS	MAZO-DE-CABLES
6	REF	1	VÁLVULA flutuação **(p.8-36)**	VALVE float **(p.8-36)**	VÁLVULA flutuación **(p.8-36)**
7	75322592	1	CABO	HARNESS	MAZO-DE-CABLES
8	75322270	2	RESISTOR	RESISTOR	RESISTOR
9	19109687	1	TUBO	TUBE	TUBO

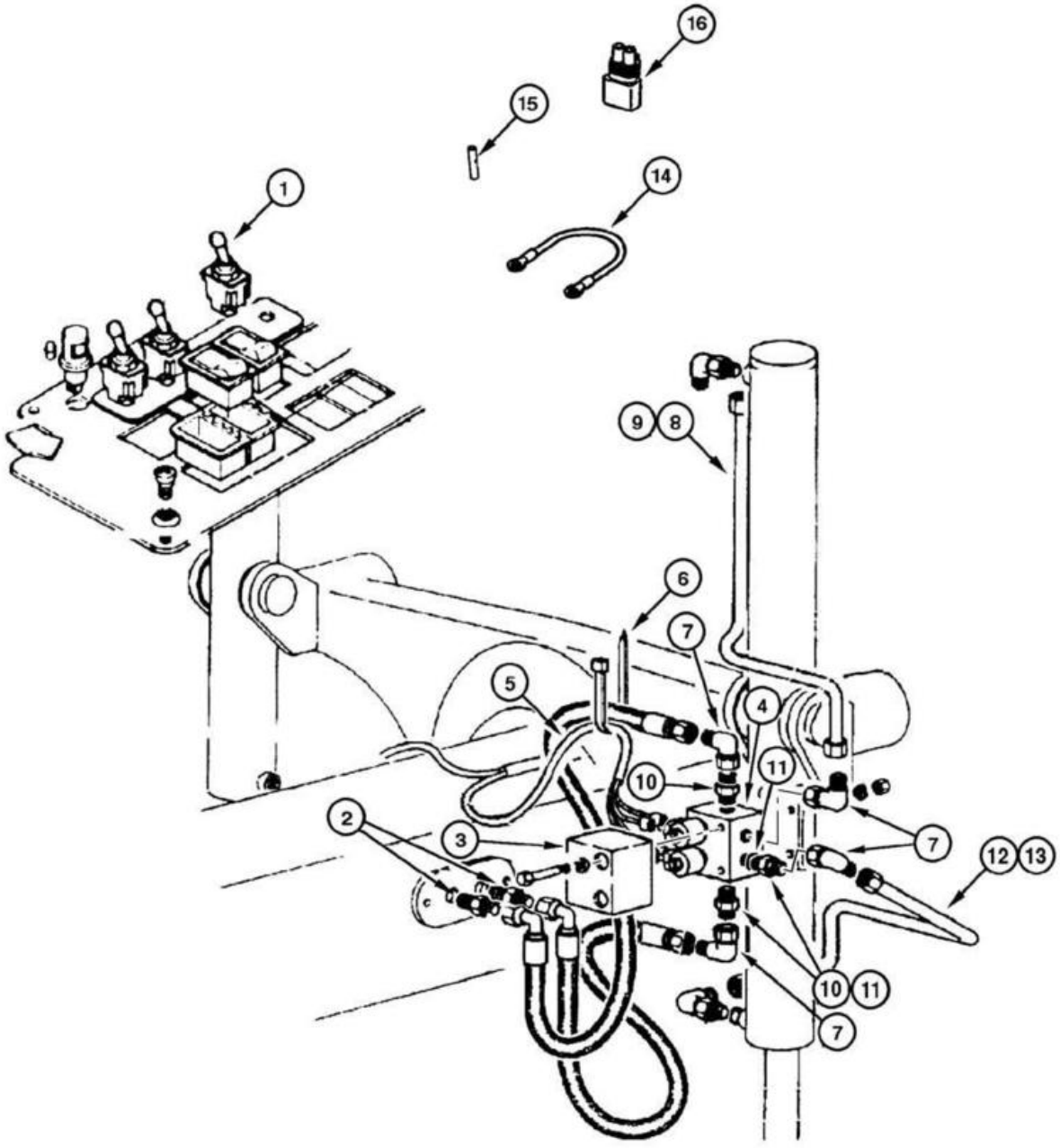
16
15
14
1
9
8
6
7
5
4
11
10
2
3
7
12
13
10
11
7

ITEM REF.	PEÇA Nº PART Nº PIEZA Nº	QTD. QTY. CANT.	DESCRIÇÃO (Português)	DESCRIPTION (English)	DESCRIPCIÓN (Español)
1	73125891	2	INTERRUPTOR controle flutuação	SWITCH float control	INTERRUPTOR control de la fluctuación
2	70927261	4	CONECTOR	CONNECTOR	CONECTADOR
3	75325426	2	PROTETOR	PROTECTOR	PROTECTOR
4	REF	1	VÁLVULA flutuação **(p.8-36)**	VALVE float **(p.8-36)**	VÁLVULA flutuación **(p.8-36)**
5	75249893	1	CHICOTE	HARNESS	MAZO-DE-CABLES
6	70929402	10	BRAÇADEIRA	CLAMP	ABRAZADERA
7	70921279	8	COTOVELO	ELBOW	CODO
8	75254140	1	TUBO LE	TUBE LH	TUBO Izq.
9	75254144	1	TUBO LD	TUBE RH	TUBO Der.
10	70921409	8	CONECTOR	CONNECTOR	CONECTADOR
11	70921349	8	ANEL-O	O-RING	ANILLO-O
12	75254142	1	TUBO LE	TUBE LH	TUBO Izq.
13	75254146	1	TUBO LD	TUBE RH	TUBO Der.
14	75322592	1	CABO	HARNESS	MAZO-DE-CABLES
15	19109687	1	TUBO	TUBE	TUBO
16	75322270	4	VARISTOR	RESISTOR	RESISTOR

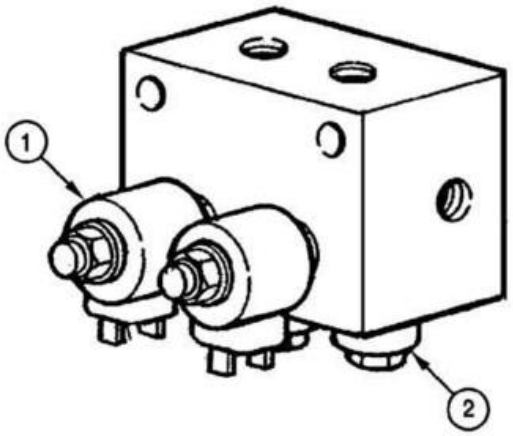
1
2

ITEM REF.	PEÇA Nº PART Nº PIEZA Nº	QTD. QTY. CANT.	DESCRIÇÃO (Português)	DESCRIPTION (English)	DESCRIPCIÓN (Español)
	75325442	1	VÁLVULA Conj.	VALVE Assy.	VÁLVULA Conj.
1	75325444	2	SOLENÓIDE	SOLENOID	SOLENOIDE
2	71101766	2	VÁLVULA	VALVE	VÁLVULA

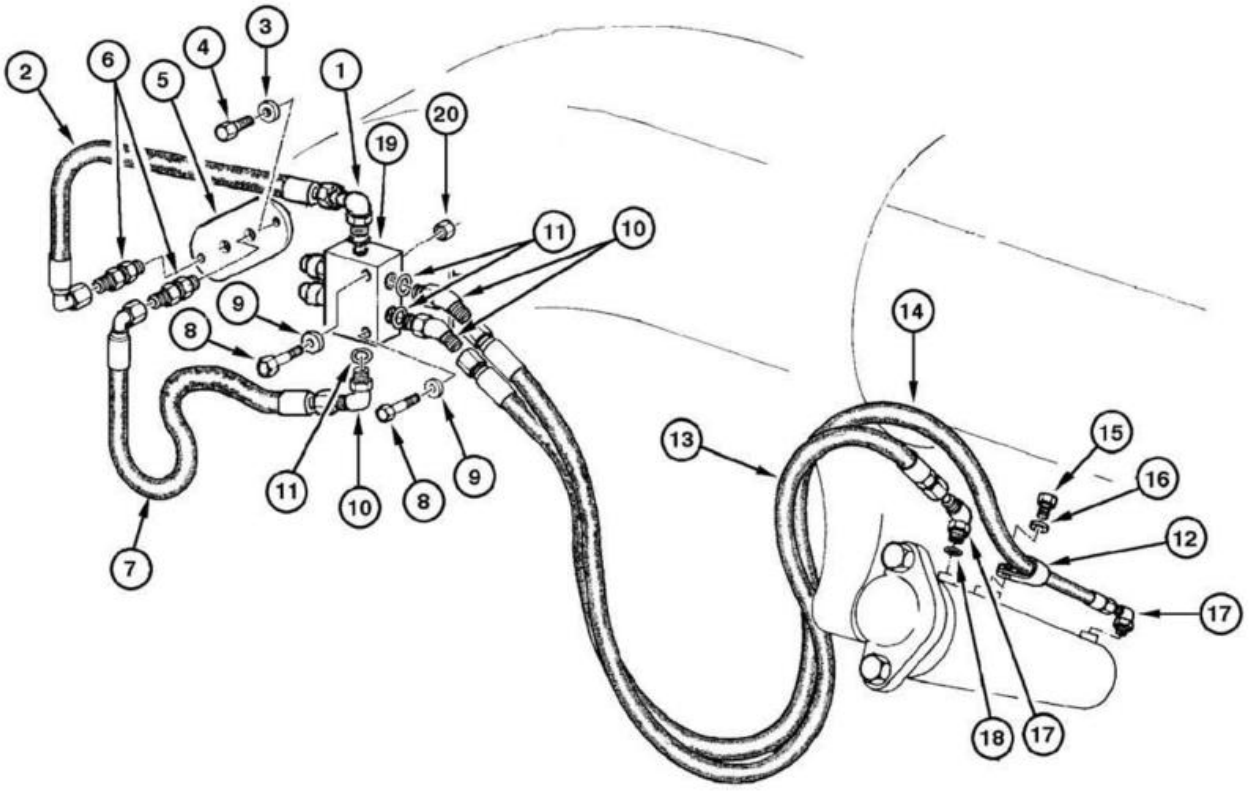
1
2
3
4
5
6
7
8
9
10
11
12
13
14
15
16
17
18
19
20

ITEM REF.	PEÇA Nº PART Nº PIEZA Nº	QTD. QTY. CANT.	DESCRIÇÃO (Português)	DESCRIPTION (English)	DESCRIPCIÓN (Español)
1	218-5106	1	COTOVELO	ELBOW	CODO
2	75252544	1	MANGUEIRA	HOSE	MANGUERA
3	10730301	2	ARRUELA	WASHER	ARANDELA
4	16043231	2	PARAFUSO	BOLT	TORNILLO
5	75267103	1	CHAPA	PLATE	PLACA
6	70927261	2	CONECTOR	CONNECTOR	CONECTADOR
7	75237612	1	MANGUEIRA	HOSE	MANGUERA
8	16043831	4	PARAFUSO	BOLT	TORNILLO
9	10730301	2	ARRUELA	WASHER	ARANDELA
9	70630753	2	ARRUELA	WASHER	ARANDELA
10	70922507	3	COTOVELO	ELBOW	CODO
11	70921349	6	ANEL-O	O-RING	ANILLO-O
12	70928010	1	BRAÇADEIRA	CLAMP	ABRAZADERA
13	75322766	1	MANGUEIRA	HOSE	MANGUERA
14	75321941	1	MANGUEIRA	HOSE	MANGUERA
15	70922763	1	PARAFUSO	BOLT	TORNILLO
16	70929156	1	ARRUELA	WASHER	ARANDELA
17	218-5106	3	COTOVELO	ELBOW	CODO
18	70921349	1	ANEL-O	O-RING	ANILLO-O
19	REF	1	VÁLVULA retenção Conj. **(p.8-108)**	VALVE retainer Assy. **(p.8-108)**	VÁLVULA retención Conj. **(p.8-108)**
20	16100821	4	PORCA	NUT	TUERCA

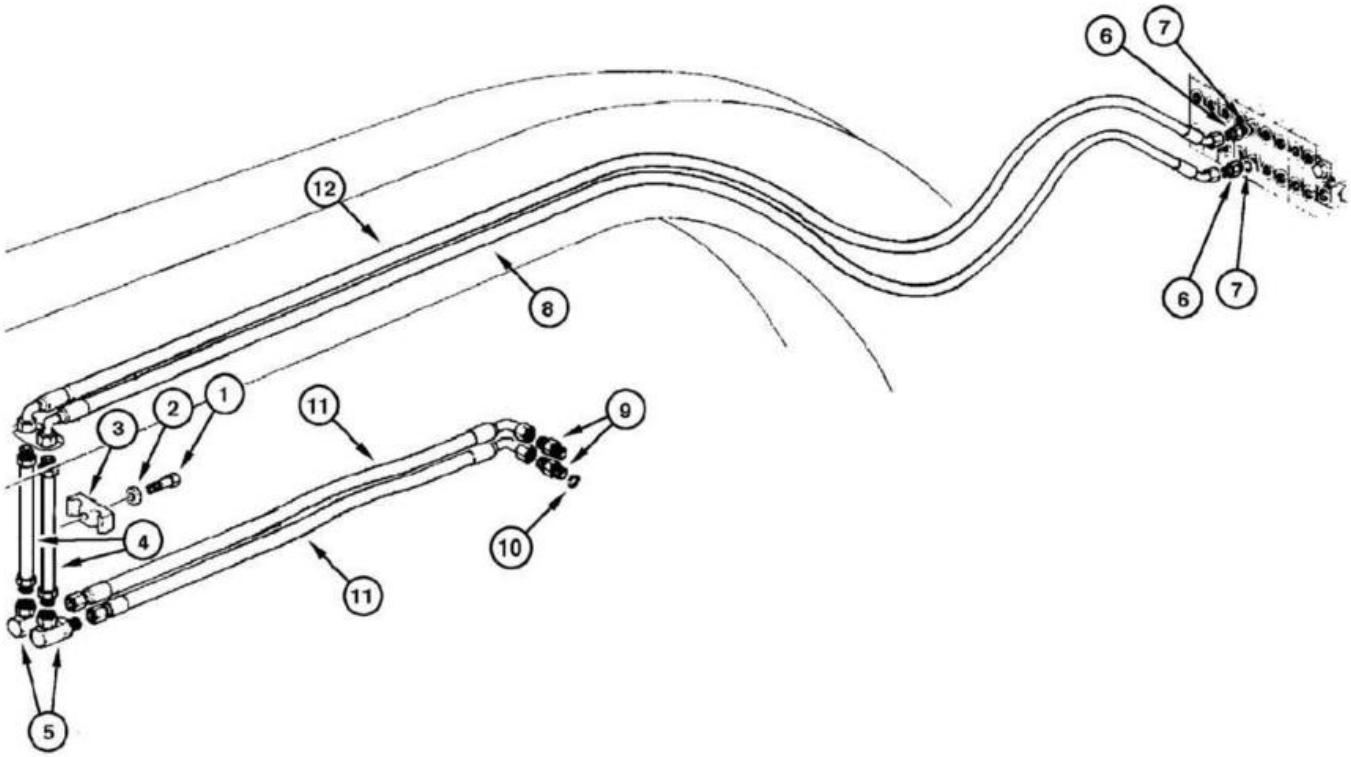
6
7
12
8
6
7
1
2
3
11
9
4
10
11
5

ITEM REF.	PEÇA Nº PART Nº PIEZA Nº	QTD. QTY. CANT.	DESCRIÇÃO (Português)	DESCRIPTION (English)	DESCRIPCIÓN (Español)
1	15541031	1	PARAFUSO	BOLT	TORNILLO
2	10517071	1	ARRUELA pressão	WASHER lock	ARANDELA presión
3	75258117	2	BRAÇADEIRA	CLAMP	ABRAZADERA
4	75252273	2	TUBO	TUBE	TUBO
5	73121563	2	CONECTOR	CONNECTOR	CONECTADOR
6	70921409	2	CONECTOR	CONNECTOR	CONECTADOR
7	70921885	2	ANEL-O	O-RING	ANILLO-O
8	75251163	1	MANGUEIRA	HOSE	MANGUERA
9	70921326	2	CONECTOR	CONNECTOR	CONECTADOR
10	70921205	2	ANEL-O	O-RING	ANILLO-O
11	75255791	2	MANGUEIRA	HOSE	MANGUERA
12	75251164	1	MANGUEIRA	HOSE	MANGUERA

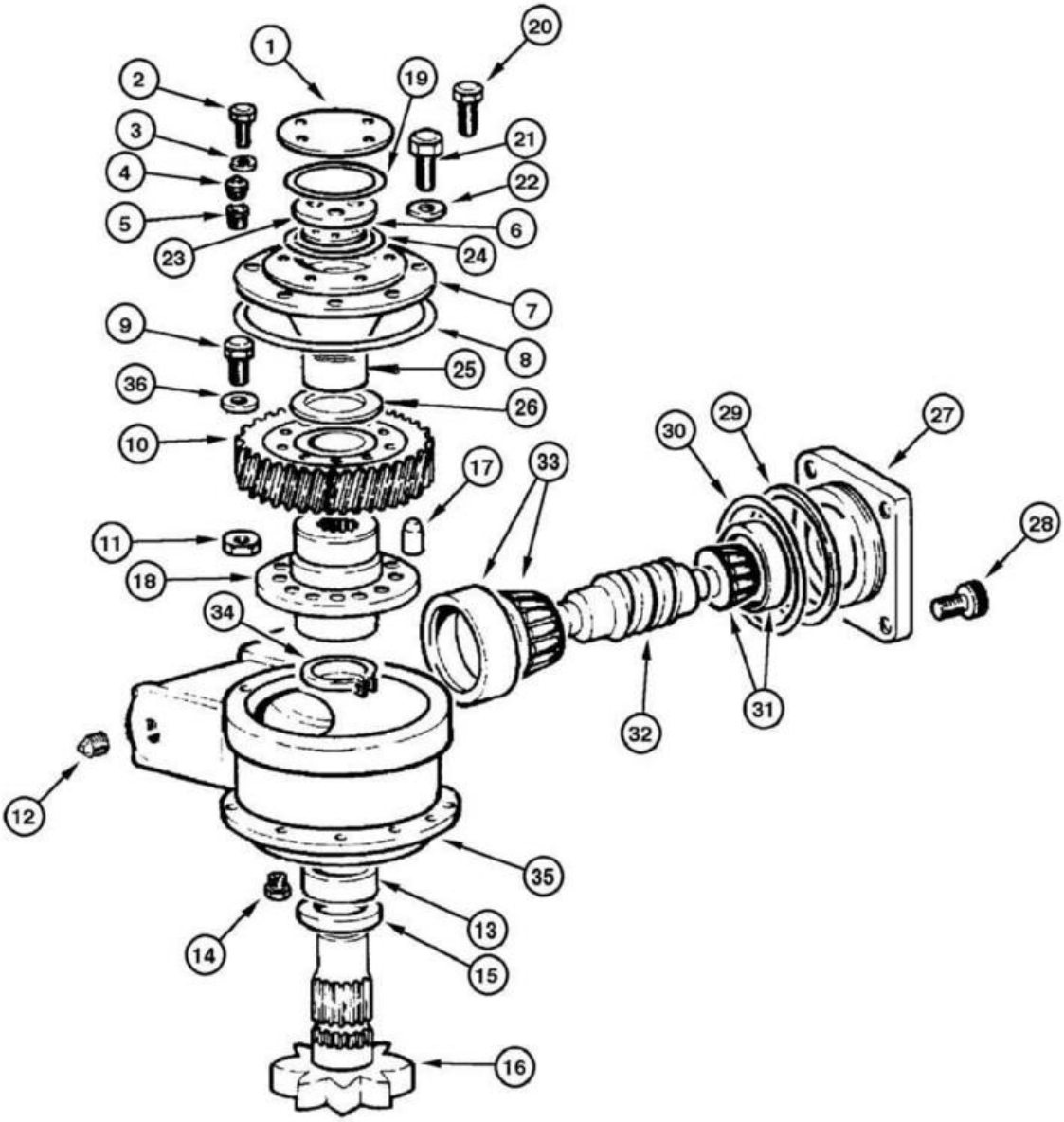
1
2
3
4
5
6
7
8
9
10
11
12
13
14
15
16
17
18
19
20
21
22
23
24
25
26
27
28
29
30
31
32
33
34
35
36

ITEM REF.	PEÇA Nº PART Nº PIEZA Nº	QTD. QTY. CANT.	DESCRIÇÃO (Português)	DESCRIPTION (English)	DESCRIPCIÓN (Español)
	75267470	1	REDUTOR Conj.	REDUCER turn-circle Assy.	REDUCTOR gira-círculo Conj.
1	75267126	1	TAMPA	COVER	TAPA
2	70921076	3	PARAFUSO	BOLT	TORNILLO
3	70929156	3	ARRUELA	WASHER	ARANDELA
4	70916619	1	GRAXEIRA	GREASE-FITTING	ENGRASADOR
5	70901838	1	BUJÃO	PLUG	TAPÓN
6	73125519	6	CALÇO (0,010mm)	SHIM (0,010mm)	CALZO (0,010mm)
6	73125520	2	CALÇO (0,005mm)	SHIM (0,005mm)	CALZO (0,005mm)
6	73125521	2	CALÇO (0,003mm)	SHIM (0,003mm)	CALZO (0,003mm)
7	75267133	1	TAMPA	COVER	TAPA
8	70925457	1	ANEL-O	O-RING	ANILLO-O
9	70922744	10	PARAFUSO	BOLT	TORNILLO
10	75258894	1	CORÔA	RING-GEAR	CORONA
11	70911030	10	PORCA	NUT	TUERCA
12	70901652	1	BUJÃO	PLUG	TAPÓN
13	73130969	1	BUCHA	BUSHING	BUJE
14	70920416	1	BUJÃO de dreno	PLUG drain	TAPÓN drenaje
15	70634037	1	RETENTOR	RETAINER	RETÉN
16	73125501	1	EIXO	SHAFT	EJE
17	73129961	1	PINO centragem	PIN center	PASADOR central
18	73130013	1	CUBO	HUB	CUBO
19	70923817	1	ANEL-O	O-RING	ANILLO-O
20	70922300	4	PARAFUSO	BOLT	TORNILLO
21	70920574	6	PARAFUSO	BOLT	TORNILLO
22	70912441	6	ARRUELA pressão	WASHER lock	ARANDELA presión
23	73125500	1	TAMPA	COVER	TAPA
24	73125494	1	ARRUELA	WASHER	ARANDELA
25	73160841	1	BUCHA	BUSHING	BUJE
26	73125494	2	ARRUELA	WASHER	ARANDELA
27	75267138	1	TAMPA	COVER	TAPA
28	70922065	4	PARAFUSO	BOLT	TORNILLO
29	75240816	2	CALÇO (0,10mm)	SHIM (0,10mm)	CALZO (0,10mm)
29	75240817	2	CALÇO (0,13mm)	SHIM (0,13mm)	CALZO (0,13mm)
29	75240818	2	CALÇO (0,25mm)	SHIM (0,25mm)	CALZO (0,25mm)
30	70923590	1	ANEL-O	O-RING	ANILLO-O
31	73124983	1	ROLAMENTO	BEARING	RODAMIENTO
32	75215793	1	PARAFUSO	BOLT	TORNILLO
33	73124983	1	ROLAMENTO	BEARING	RODAMIENTO
34	70622212	1	ANEL elástico	RING lock	ANILLO traba
35	75267144	1	CARCAÇA	HOUSING	CARCASA
36	70928914	10	ARRUELA	WASHER	ARANDELA

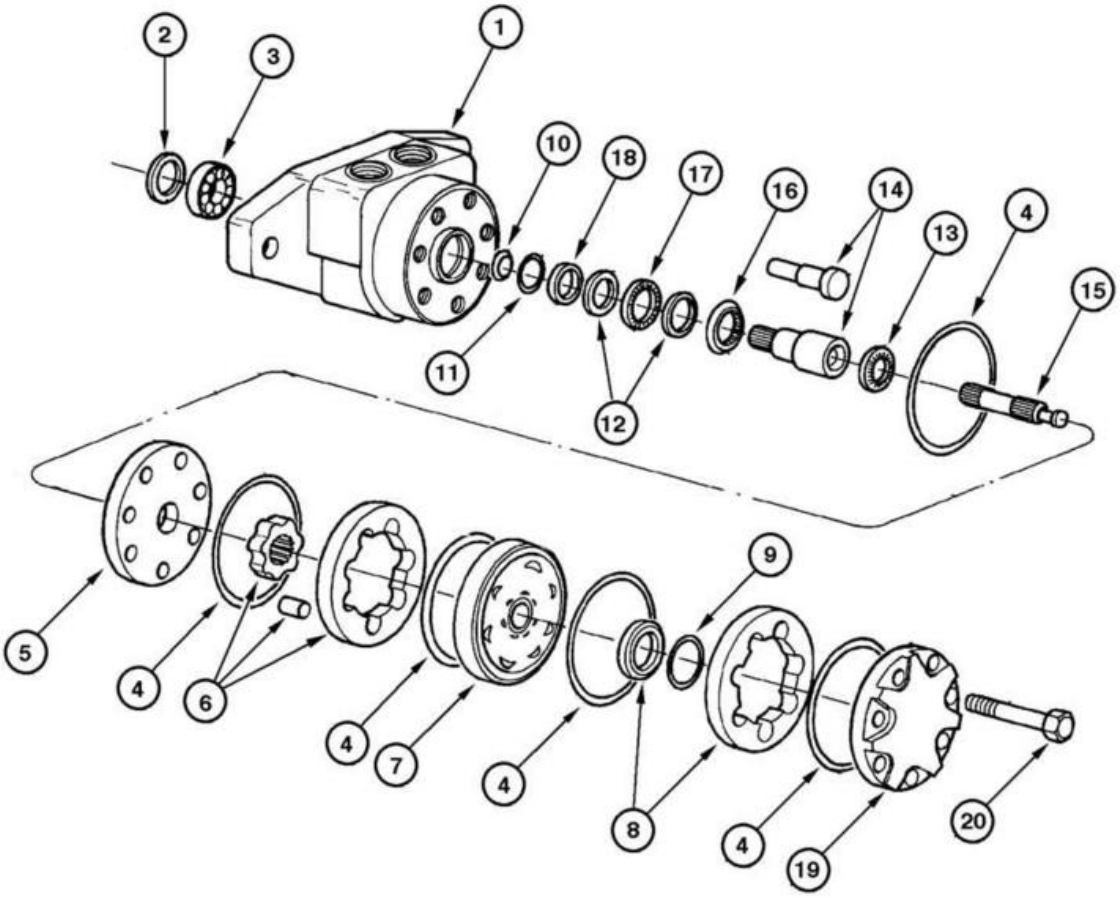
1
2
3
4
5
6
7
8
9
10
11
12
13
14
15
16
17
18
19
20

ITEM REF.	PEÇA Nº PART Nº PIEZA Nº	QTD. QTY. CANT.	DESCRIÇÃO (Português)	DESCRIPTION (English)	DESCRIPCIÓN (Español)
	75258929	1	MOTOR hidráulico Conj.	MOTOR hydraulic Assy.	MOTOR hidraulico Conj.
1	71100559	1	CARCAÇA	HOUSING	CARCAZA
2	71100574	1	RETENTOR	SEAL	JUNTA
3	71100573	1	ROLAMENTO	BEARING	RODAMIENTO
4	71100562	5	ANEL-O	O-RING	ANILLO-O
5	71100567	1	PLACA	PLATE	PLACA
6	71100557	1	KIT engrenagens	KIT	JUEGO
7	71100565	1	CARCAÇA	HOUSING	CARCAZA
8	71100566	1	PLACA	PLATE	PLACA
9	71100563	1	ANEL vedador	SEAL RING	JUNTA HERMETICA
10	71100572	1	ANEL	RING	ARO
	71100560	1	JOGO eixo	KIT shaft	JUEGO eje
11	71100575	1	ANEL	RING	ARO
12	71100570	2	ANEL	RING	ARO
13	71100568	1	ROLAMENTO	BEARING	RODAMIENTO
14	NSS	1	EIXO	SHAFT	EJE
15	71100558	1	EIXO	SHAFT	EJE
16	71100569	1	ROLAMENTO	BEARING	RODAMIENTO
17	71100571	1	ROLAMENTO	BEARING	RODAMIENTO
18	71100564	1	RETENTOR	SEAL	JUNTA
19	71100561	1	TAMPA	COVER	TAPA
20	71100556	7	PARAFUSO	BOLT	TORNILLO
21	71101031	1	JOGO	KIT	JUEGO

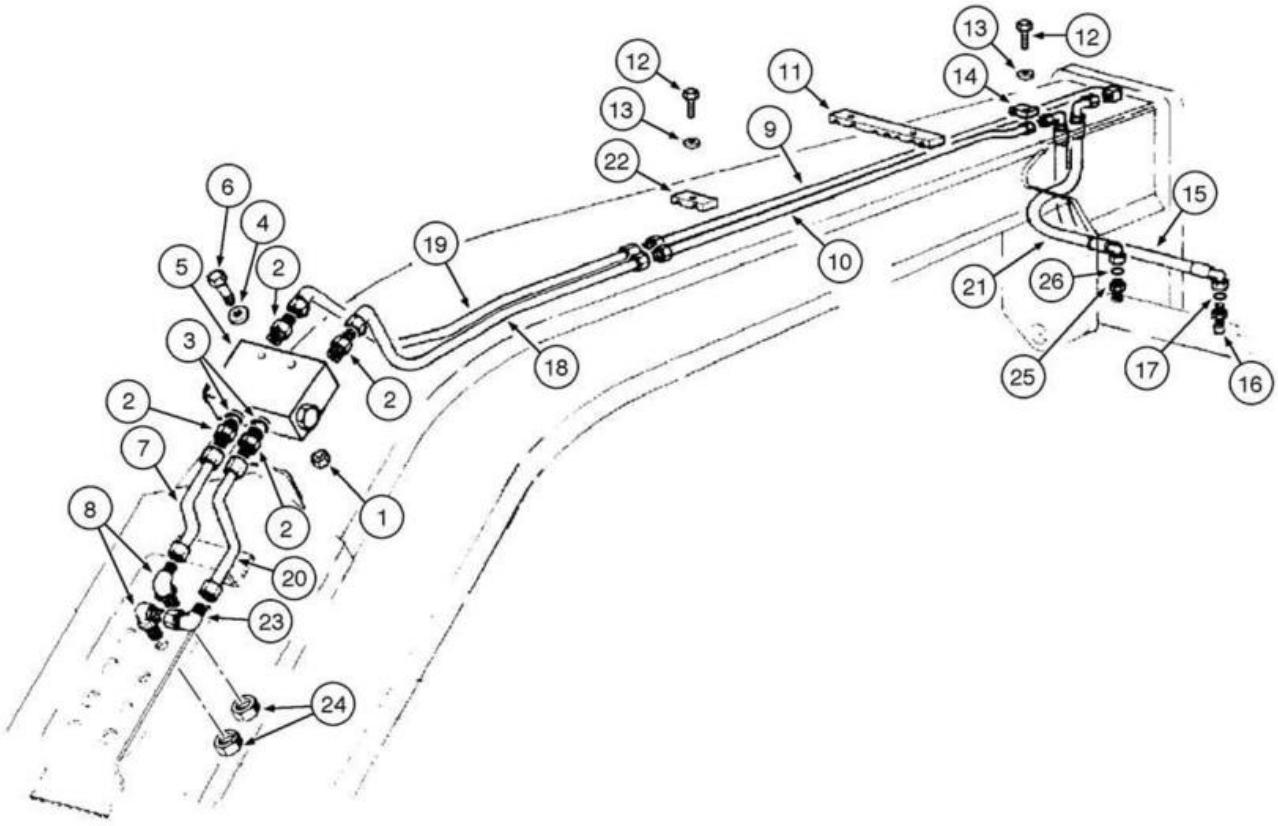
1
2
3
4
5
6
7
8
9
10
11
12
13
14
15
16
17
18
19
20
21
22
23
24
25
26

ITEM REF.	PEÇA Nº PART Nº PIEZA Nº	QTD. QTY. CANT.	DESCRIÇÃO (Português)	DESCRIPTION (English)	DESCRIPCIÓN (Español)
1	70920329	2	PORCA	NUT	TUERCA
2	70922457	4	CONECTOR	CONNECTOR	CONECTADOR
3	70921885	4	ANEL-O	O-RING	ANILLO-O
4	70900816	4	ARRUELA	WASHER	ARANDELA
5	REF	1	VÁLVULA retenção **(p.8-144)**	VALVE retainer **(p.8-144)**	VÁLVULA retención **(p.8-144)**
6	70930238	2	PARAFUSO	BOLT	TORNILLO
7	75253452	1	TUBO	TUBE	TUBO
8	70928378	2	CONECTOR	CONNECTOR	CONECTADOR
9	75248925	1	TUBO	TUBE	TUBO
10	75248921	1	TUBO	TUBE	TUBO
11	75250315	1	BRAÇADEIRA	CLAMP	ABRAZADERA
12	16044331	1	PARAFUSO	BOLT	TORNILLO
13	10730301	1	ARRUELA	WASHER	ARANDELA
14	73127629	1	BRAÇADEIRA	CLAMP	ABRAZADERA
15	87712860	1	MANGUEIRA	HOSE	MANGUERA
16	86579678	2	CONECTOR	CONNECTOR	CONECTADOR
17	86598102	2	ANEL-O	O-RING	ANILLO-O
18	75248994	1	TUBO	TUBE	TUBO
19	75248924	1	TUBO	TUBE	TUBO
20	75253451	1	TUBO	TUBE	TUBO
21	87712861	1	MANGUEIRA	HOSE	MANGUERA
22	70695523	1	BRAÇADEIRA	CLAMP	ABRAZADERA
23	70921013	1	COTOVELO	ELBOW	CODO
24	218-1254	2	PORCA	NUT	TUERCA
25	87715111	2	CONECTOR	CONNECTOR	CONECTADOR
26	9992298	1	ANEL-O	O-RING	ANILLO-O

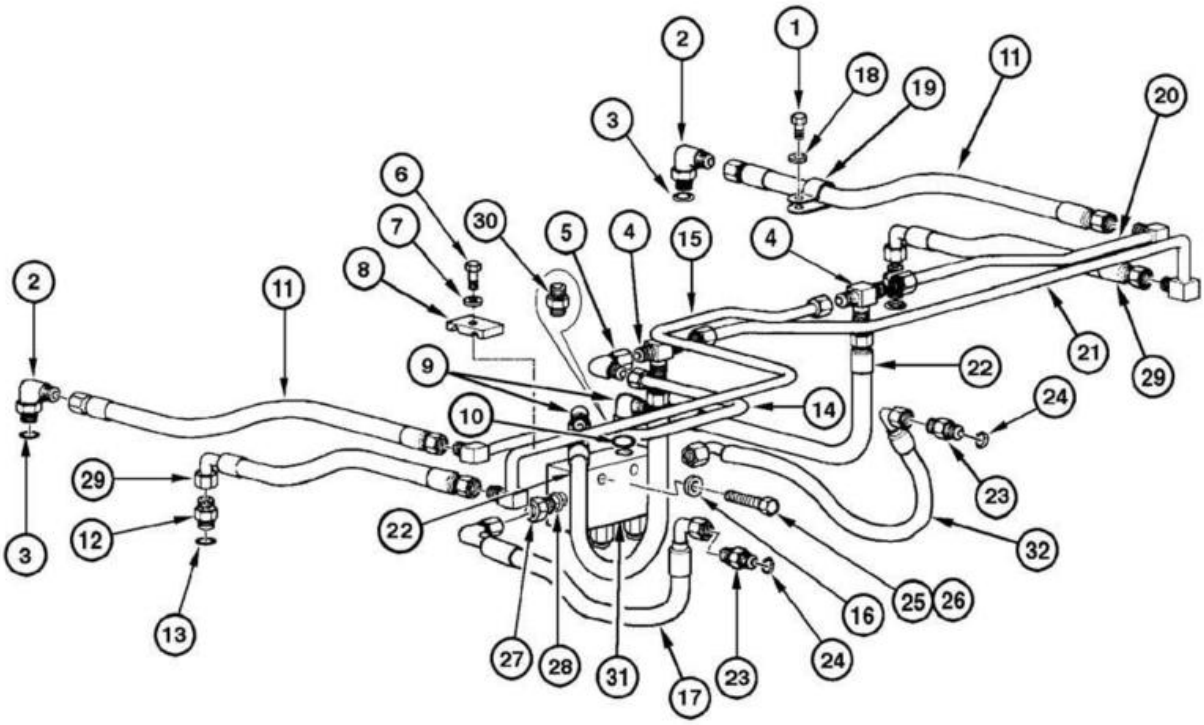
1
2
3
4
5
6
7
8
9
10
11
12
13
14
15
16
17
18
19
20
21
22
23
24
25
26
27
28
29
30
31
32

ITEM REF.	PEÇA Nº PART Nº PIEZA Nº	QTD. QTY. CANT.	DESCRIÇÃO (Português)	DESCRIPTION (English)	DESCRIPCIÓN (Español)
1	70927541	1	PARAFUSO	BOLT	TORNILLO
2	70923905	2	CONECTOR	CONNECTOR	CONECTADOR
3	70921349	2	ANEL-O	O-RING	ANILLO-O
4	70928808	2	CONECTOR	CONNECTOR	CONECTADOR
5	70921279	1	COTOVELO	ELBOW	CODO
6	16043831	2	PARAFUSO	BOLT	TORNILLO
7	10730301	2	ARRUELA	WASHER	ARANDELA
8	70623355	2	BRAÇADEIRA	CLAMP	ABRAZADERA
9	70921402	1	COTOVELO	ELBOW	CODO
10	70921349	2	ANEL-O	O-RING	ANILLO-O
11	75255796	2	MANGUEIRA	HOSE	MANGUERA
12	70922457	2	CONECTOR	CONNECTOR	CONECTADOR
13	70921349	2	ANEL-O	O-RING	ANILLO-O
14	75248980	1	TUBO	TUBE	TUBO
15	75248981	1	TUBO	TUBE	TUBO
16	70630753	4	ARRUELA	WASHER	ARANDELA
17	75320494	1	MANGUEIRA	HOSE	MANGUERA
18	70677004	1	ARRUELA	WASHER	ARANDELA
19	70929344	1	BRAÇADEIRA	CLAMP	ABRAZADERA
20	75248982	1	TUBO	TUBE	TUBO
21	75248979	1	TUBO	TUBE	TUBO
22	75251155	2	MANGUEIRA	HOSE	MANGUERA
23	70929457	2	CONECTOR	CONNECTOR	CONECTADOR
24	70921349	2	ANEL-O	O-RING	ANILLO-O
25	11107331	2	PARAFUSO	BOLT	TORNILLO
26	11701721	2	PORCA	NUT	TUERCA
27	70922457	2	CONECTOR	CONNECTOR	CONECTADOR
28	70921349	2	ANEL-O	O-RING	ANILLO-O
29	75255798	2	MANGUEIRA	HOSE	MANGUERA
30	70921409	2	CONECTOR	CONNECTOR	CONECTADOR
31	REF	2	VÁLVULA retenção **(p.8-108)**	VALVE retainer **(p.8-108)**	VÁLVULA retención **(p.8-108)**
32	75251173	1	MANGUEIRA	HOSE	MANGUERA

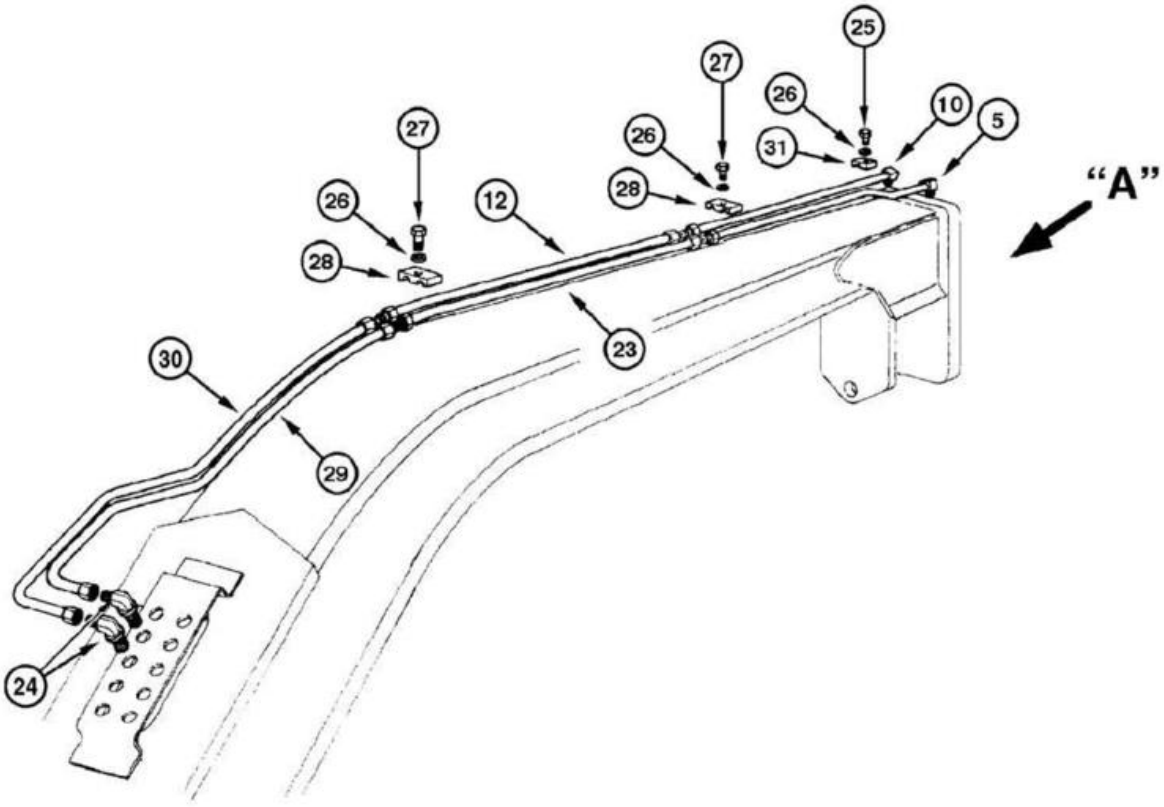
25
27
26
10
5
31
27
26
28
12
26
28
"A"
30
23
29
24

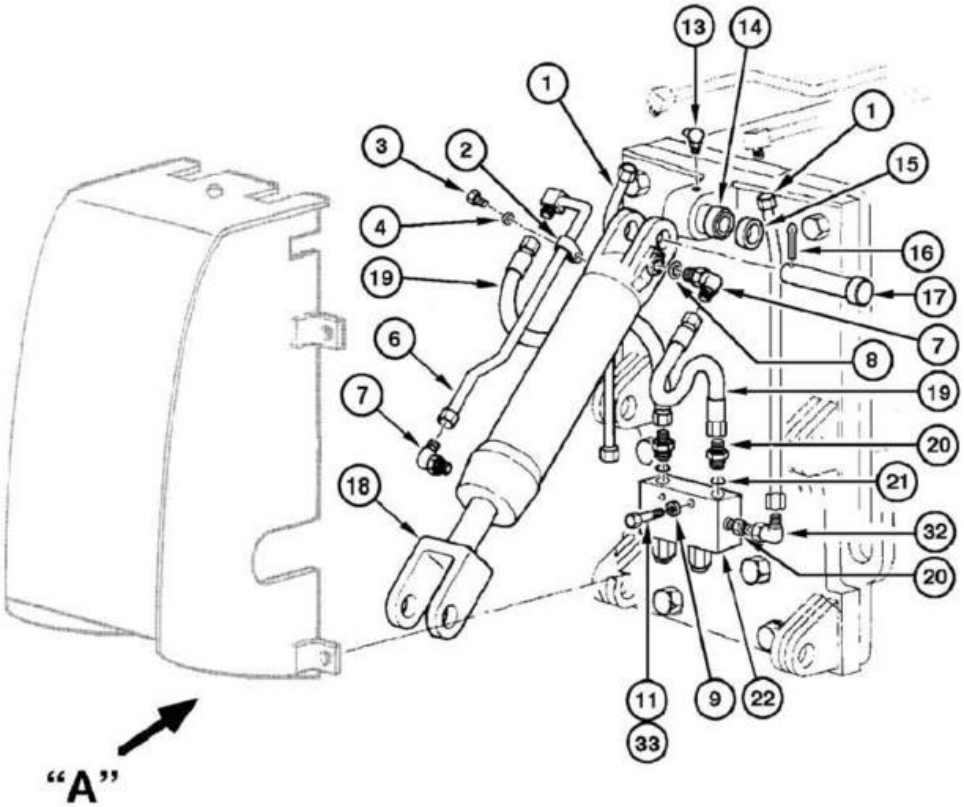
13
14
1
1
3
2
15
4
16
19
17
7
6
8
19
7
20
21
18
32
20
11
9
22
33
"A"

ITEM REF.	PEÇA Nº PART Nº PIEZA Nº	QTD. QTY. CANT.	DESCRIÇÃO (Português)	DESCRIPTION (English)	DESCRIPCIÓN (Español)
1	75320120	1	TUBO	TUBE	TUBO
2	70927155	1	BRAÇADEIRA	CLAMP	ABRAZADERA
3	16042931	1	PARAFUSO	BOLT	TORNILLO
4	10730301	1	ARRUELA	WASHER	ARANDELA
5	75253733	1	TUBO	TUBE	TUBO
6	75252454	1	TUBO	TUBE	TUBO
7	70921402	2	COTOVELO	ELBOW	CODO
8	70921349	2	ANEL-O	O-RING	ANILLO-O
9	70630753	4	ARRUELA	WASHER	ARANDELA
10	75253734	1	TUBO	TUBE	TUBO
11	11701721	2	PORCA	NUT	TUERCA
12	75248890	1	TUBO	TUBE	TUBO
13	70915276	1	GRAXEIRA	GREASE-FITTING	ENGRASADOR
14	70928851	1	BUCHA	BUSHING	BUJE
15	70689717	1	ESPAÇADOR	SPACER	DISTANCIADOR
16	70911279	2	ASSENTO	COTTER-PIN	CLAVIJA
17	70689718	2	PINO	PIN	PASADOR
18	REF	1	CILINDRO escarificador **(p.8-130)**	CYLINDER scarifier **(p.8-130)**	GATO escarificador **(p.8-130)**
19	75251172	2	MANGUEIRA	HOSE	MANGUERA
20	70922457	2	CONECTOR	CONNECTOR	CONECTADOR
21	70921349	2	ANEL-O	O-RING	ANILLO-O
22	REF	1	VÁLVULA retenção **(p.8-108)**	VALVE retainer **(p.8-108)**	VÁLVULA retención **(p.8-108)**
23	75248886	1	TUBO	TUBE	TUBO
24	70927163	2	COTOVELO	ELBOW	CODO
25	16044331	2	PARAFUSO	BOLT	TORNILLO
26	70677006	4	ARRUELA	WASHER	ARANDELA
27	70921076	2	PARAFUSO	BOLT	TORNILLO
28	70623355	2	BRAÇADEIRA	CLAMP	ABRAZADERA
29	75253438	1	TUBO	TUBE	TUBO
30	75253437	1	TUBO	TUBE	TUBO
31	73127629	2	BRAÇADEIRA	CLAMP	ABRAZADERA
32	70921402	2	COTOVELO	ELBOW	CODO
33	11107331	2	PARAFUSO	BOLT	TORNILLO

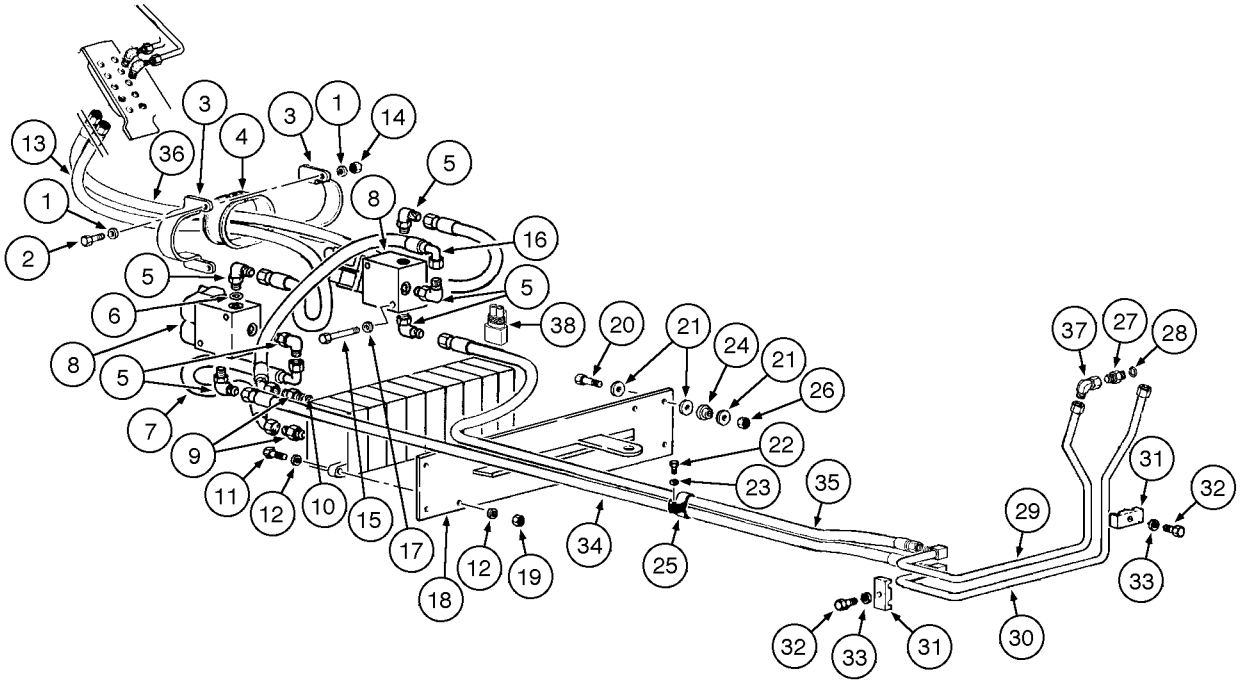
13
36
3
4
3
1
14
1
2
8
5
16
5
6
5
38
20
21
24
21
26
8
5
7
9
11
12
10
15
17
18
12
19
34
25
22
23
35
37
27
28
31
32
29
33
32
33
31
30

ITEM REF.	PEÇA Nº PART Nº PIEZA Nº	QTD. QTY. CANT.	DESCRIÇÃO (Português)	DESCRIPTION (English)	DESCRIPCIÓN (Español)
1	10519621	4	ARRUELA	WASHER	ARANDELA
2	16044031	2	PARAFUSO	BOLT	TORNILLO
3	75250315	2	BRAÇADEIRA	CLAMP	ABRAZADERA
4	75252375	1	PROTETOR	PROTECTOR	PROTECTOR
5	70922523	6	COTOVELO	ELBOW	CODO
6	70921885	2	ANEL-O	O-RING	ANILLO-O
7	75251175	1	MANGUEIRA	HOSE	MANGUERA
8	REF	2	VÁLVULA solenóide **(p.8-142)**	VALVE solenoid **(p.8-142)**	VÁLVULA solenoide **(p.8-142)**
9	70922522	2	CONECTOR	CONNECTOR	CONECTADOR
10	70921885	1	ANEL-O	O-RING	ANILLO-O
11	70921565	4	PARAFUSO	BOLT	TORNILLO
12	70630753	8	ARRUELA	WASHER	ARANDELA
13	75252830	1	MANGUEIRA	HOSE	MANGUERA
14	14094910	2	PORCA	NUT	TUERCA
15	14309271	4	PARAFUSO	BOLT	TORNILLO
16	75251176	1	MANGUEIRA	HOSE	MANGUERA
17	10519401	4	ARRUELA	WASHER	ARANDELA
18	73162730	1	CHAPA	PLATE	PLACA
19	70911026	4	PORCA	NUT	TUERCA
20	11107031	4	PARAFUSO	BOLT	TORNILLO
21	12644321	9	ARRUELA	WASHER	ARANDELA
22	70927400	1	PARAFUSO	BOLT	TORNILLO
23	70915815	1	ARRUELA	WASHER	ARANDELA
24	75249628	4	COXIM	MOUNT	COJÍN
25	70929872	1	BRAÇADEIRA	CLAMP	ABRAZADERA
26	11701721	3	PORCA	NUT	TUERCA
27	70921409	2	CONECTOR	CONNECTOR	CONECTADOR
28	70921349	1	ANEL-O	O-RING	ANILLO-O
29	75257120	1	TUBO	TUBE	TUBO
30	75257122	1	TUBO	TUBE	TUBO
31	70623355	2	BRAÇADEIRA	CLAMP	ABRAZADERA
32	11106831	2	ARRUELA	BOLT	TORNILLO
33	12638601	2	PARAFUSO	WASHER	ARANDELA
34	75252831	1	MANGUEIRA	HOSE	MANGUERA
35	75251180	1	MANGUEIRA	HOSE	MANGUERA
36	75251177	1	MANGUEIRA	HOSE	MANGUERA
37	218-5106	2	COTOVELO	ELBOW	CODO
38	75322270	2	RESISTOR	RESISTOR	RESISTOR

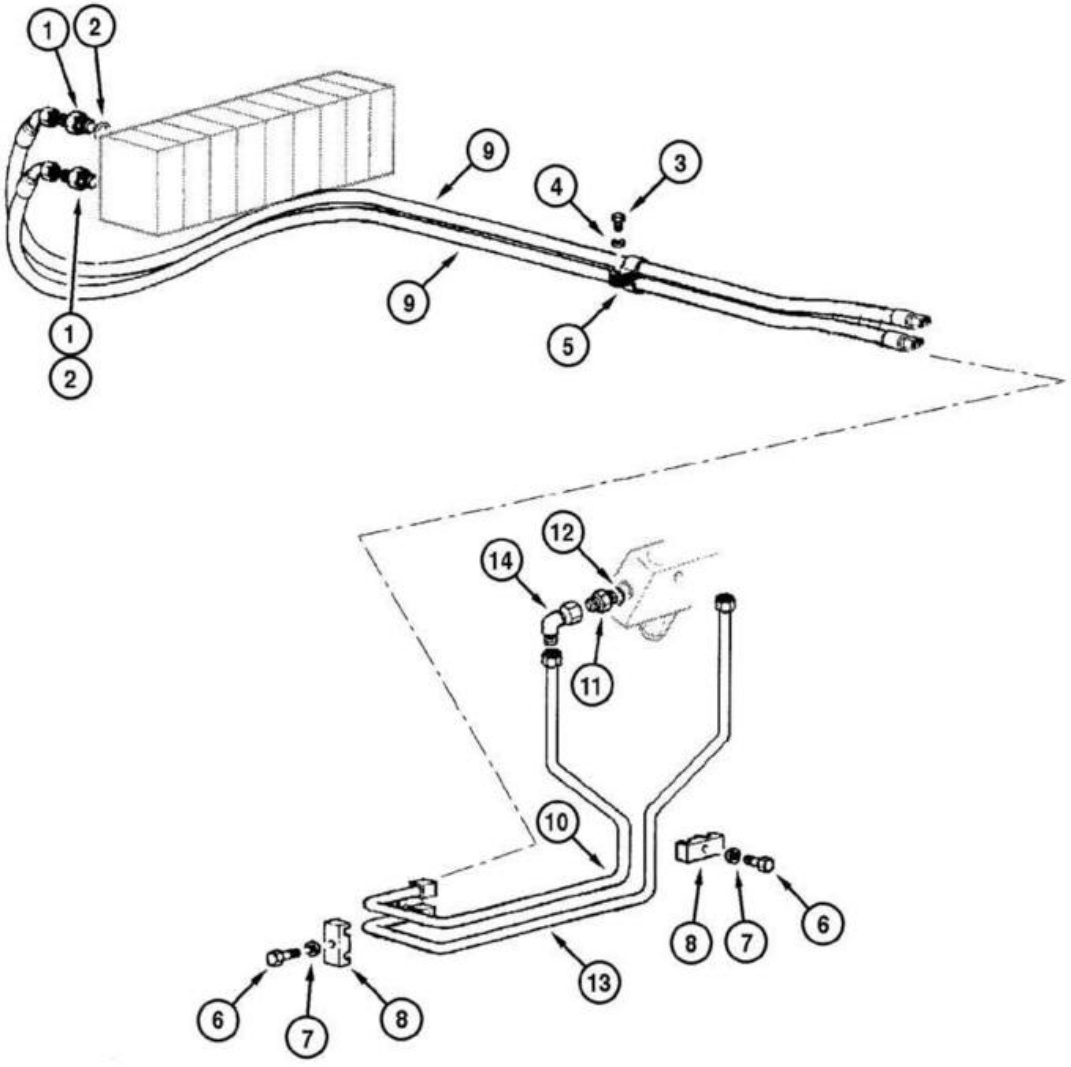
1
2
9
4
3
9
5
1
2
12
14
11
10
8
7
6
13
6
7
8

ITEM REF.	PEÇA Nº PART Nº PIEZA Nº	QTD. QTY. CANT.	DESCRIÇÃO (Português)	DESCRIPTION (English)	DESCRIPCIÓN (Español)
1	70922457	2	CONECTOR	CONNECTOR	CONECTADOR
2	70921885	2	ANEL-O	O-RING	ANILLO-O
3	70927400	1	PARAFUSO	BOLT	TORNILLO
4	70915815	1	ARRUELA	WASHER	ARANDELA
5	70929872	1	BRAÇADEIRA	CLAMP	ABRAZADERA
6	11106631	2	PARAFUSO	BOLT	TORNILLO
7	70977006	2	ARRUELA	WASHER	ARANDELA
8	70623355	2	BRAÇADEIRA	CLAMP	ABRAZADERA
9	75253148	2	MANGUEIRA	HOSE	MANGUERA
10	75257120	1	TUBO	TUBE	TUBO
11	70921409	1	CONECTOR	CONNECTOR	CONECTADOR
12	70921349	1	ANEL-O	O-RING	ANILLO-O
13	75257122	1	ANEL-O	TUBE	TUBO
14	70921279	2	COTOVELO	ELBOW	CODO

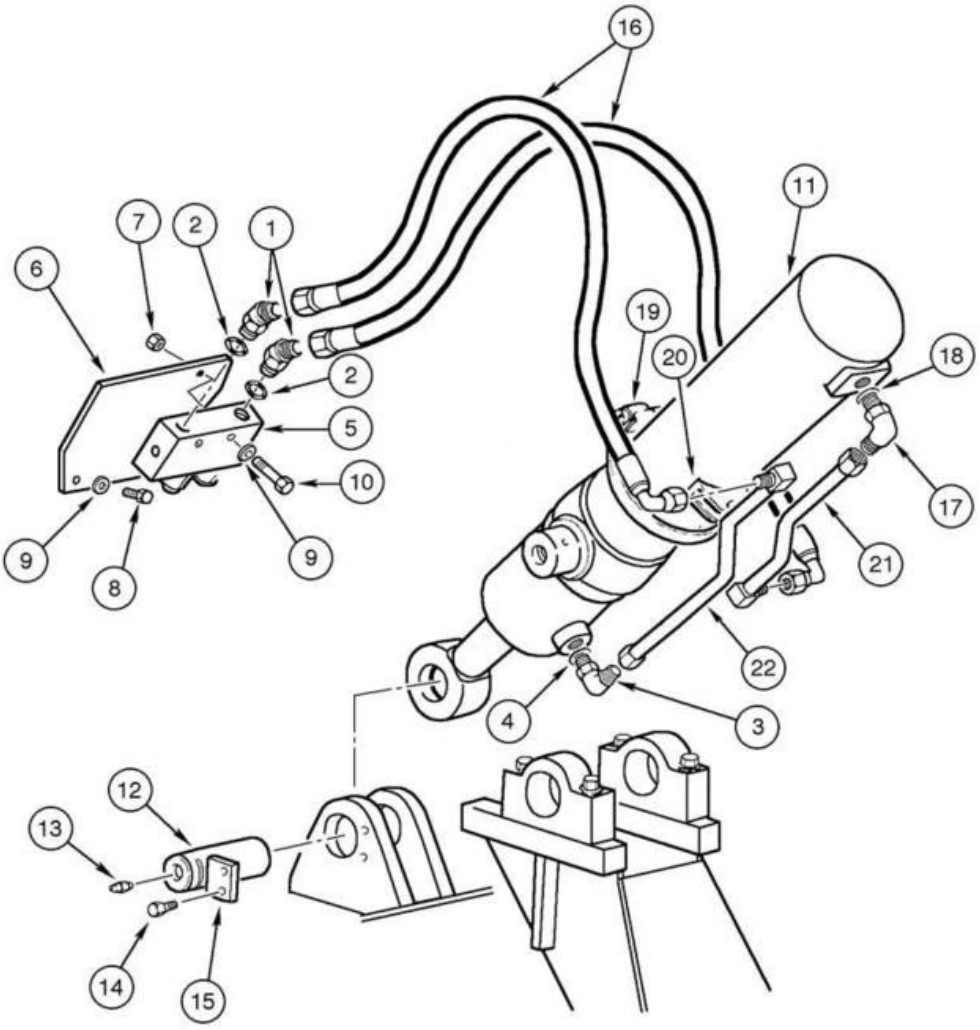
16
11
7
2
1
6
19
20
18
2
5
10
17
9
8
9
21
22
4
3
12
13
14
15

ITEM REF.	PEÇA Nº PART Nº PIEZA Nº	QTD. QTY. CANT.	DESCRIÇÃO (Português)	DESCRIPTION (English)	DESCRIPCIÓN (Español)
1	70922507	2	CONECTOR	ELBOW	CODO
2	70921349	2	ANEL-O	O-RING	ANILLO-O
3	70930804	4	COTOVELO	ELBOW	CODO
4	70921885	1	ANEL-O	O-RING	ANILLO-O
5	REF	2	VÁLVULA retenção Conj. **(p.8-108)**	VALVE retainer Assy. **(p.8-108)**	VÁLVULA retención Conj. **(p.8-108)**
6	75252422	2	CHAPA	PLATE	PLACA
7	11701721	2	PORCA	NUT	TUERCA
8	16043231	2	PARAFUSO	BOLT	TORNILLO
9	10730301	4	ARRUELA	WASHER	ARANDELA
10	11107331	2	PARAFUSO	BOLT	TORNILLO
11	REF	1	CILINDRO ripper **(p.8-128)**	CYLINDER ripper **(p.8-128)**	GATO ripper **(p.8-128)**
12	76002504	1	PINO	PIN	PASADOR
13	13407211	1	GRAXEIRA	GREASE-FITTING	ENGRASADOR
14	11113031	2	PARAFUSO	BOLT	TORNILLO
15	8270126	1	CHAPA	PLATE	PLACA
16	73127637	2	MANGUEIRA	HOSE	MANGUERA
17	70921402	4	COTOVELO	ELBOW	CODO
18	70921349	1	ANEL-O	O-RING	ANILLO-O
19	79083855	4	BRAÇADEIRA	CLAMP	ABRAZADERA
20	83901828	2	SUPORTE	BRACKET	SOPORTE
21	75252624	1	TUBO	TUBE	TUBO
22	75252626	1	TUBO	TUBE	TUBO

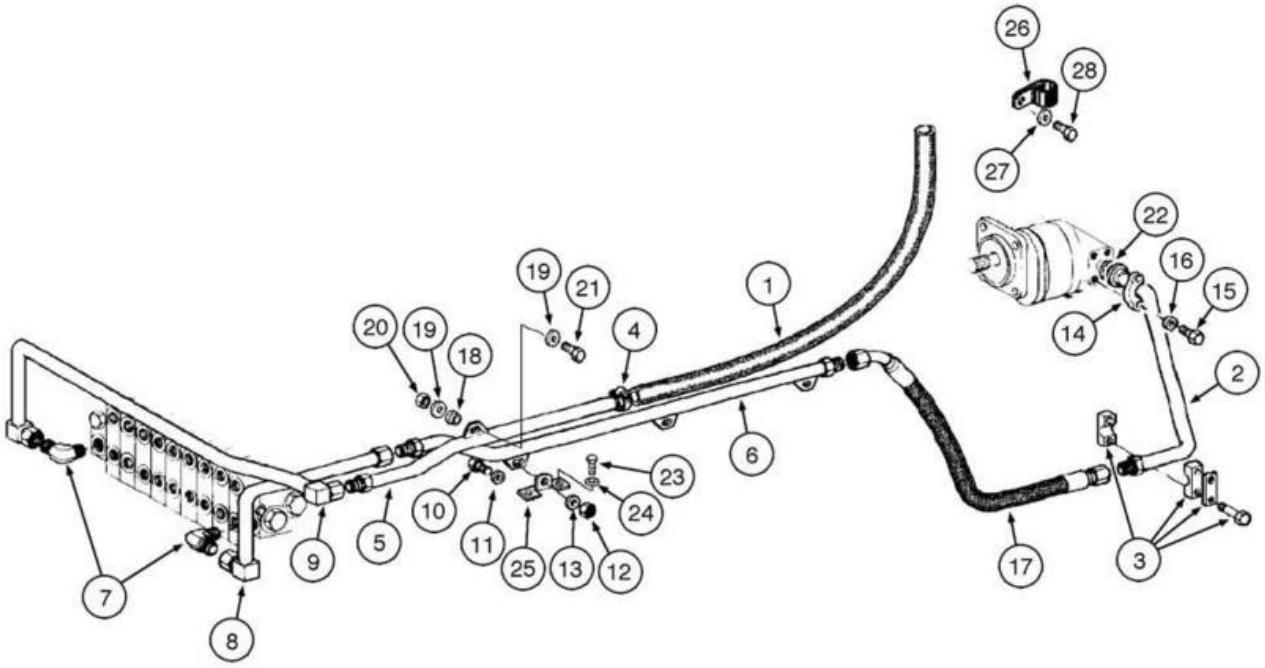
26
28
27
22
16
15
14
19
21
1
20
19
18
4
2
6
23
24
10
11
25
13
12
5
9
7
8
17
3

ITEM REF.	PEÇA Nº PART Nº PIEZA Nº	QTD. QTY. CANT.	DESCRIÇÃO (Português)	DESCRIPTION (English)	DESCRIPCIÓN (Español)
1	75324450	1	MANGUEIRA	HOSE	MANGUERA
2	87657213	1	TUBO	TUBE	TUBO
3	75252041	1	BRAÇADEIRA	CLAMP	ABRAZADERA
4	214-2130	2	BRAÇADEIRA	CLAMP	ABRAZADERA
5	87656161	1	TUBO	TUBE	TUBO
6	75324420	1	TUBO	TUBE	TUBO
7	75252432	2	CONECTOR	CONNECTOR	CONECTADOR
8	87656163	1	TUBO	TUBE	TUBO
9	87627056	1	TUBO	TUBE	TUBO
10	11107031	3	PARAFUSO	BOLT	TORNILLO
11	12644321	3	ARRUELA	WASHER	ARANDELA
12	11701721	3	PORCA	NUT	TUERCA
13	12644321	3	ARRUELA	WASHER	ARANDELA
14	75253408	2	FLANGE	FLANGE	FLANGE
15	11112631	4	PARAFUSO	BOLT	TORNILLO
16	10517073	4	ARRUELA	WASHER	ARANDELA
17	87657591	1	MANGUEIRA	HOSE	MANGUERA
18	79089658	5	COXIM	MOUNT	COJÍN
19	10730301	2	ARRUELA	WASHER	ARANDELA
20	16100821	1	PORCA	NUT	TUERCA
21	11107331	2	PARAFUSO	BOLT	TORNILLO
22	70923664	1	ANEL-O	O-RING	ANILLO-O
23	11106031	2	PARAFUSO	BOLT	TORNILLO
24	12646821	2	ARRUELA	WASHER	ARANDELA
25	75326191	1	SUPORTE	BRACKET	SOPORTE
26	70928439	1	BRAÇADEIRA	CLAMP	ABRAZADERA
27	70915815	1	ARRUELA	WASHER	ARANDELA
28	70922262	1	PARAFUSO	BOLT	TORNILLO

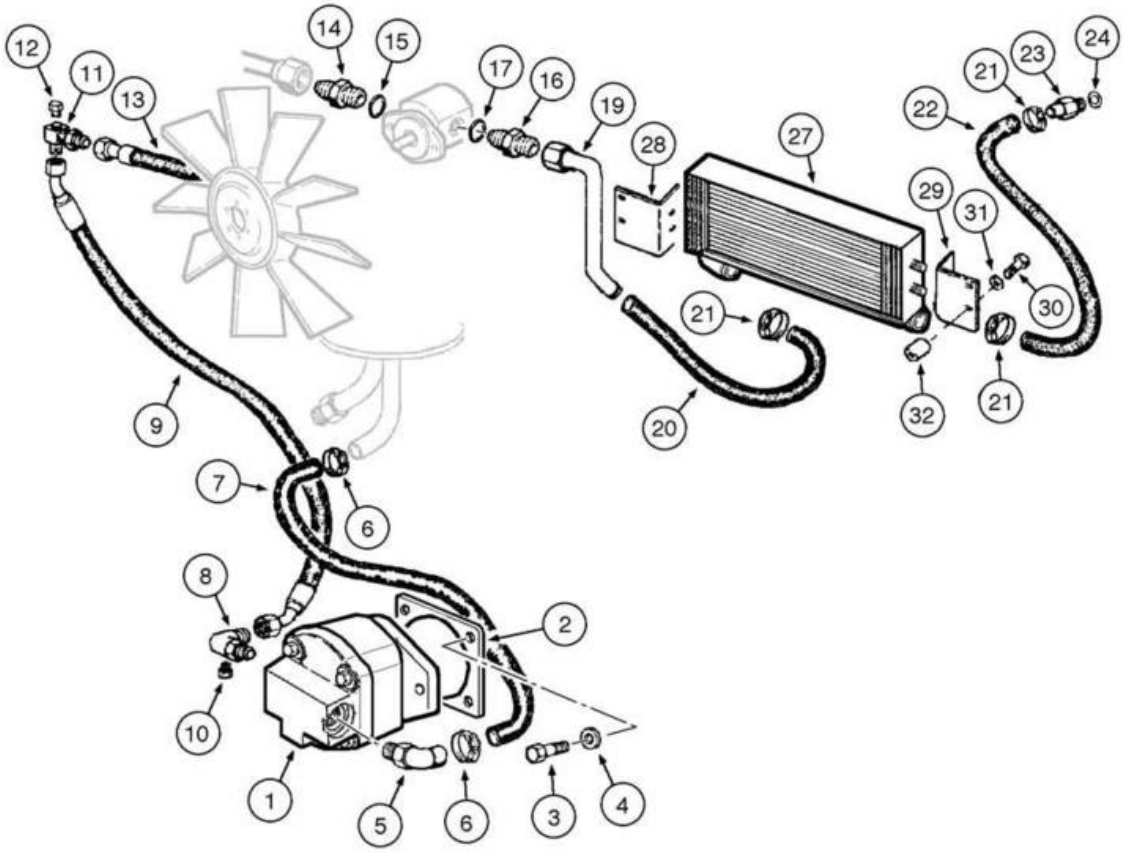
12
11
13
14
15
17
16
19
28
27
24
23
21
22
29
31
30
21
32
21
20
9
7
6
8
2
10
1
5
6
3
4

ITEM REF.	PEÇA Nº PART Nº PIEZA Nº	QTD. QTY. CANT.	DESCRIÇÃO (Português)	DESCRIPTION (English)	DESCRIPCIÓN (Español)
1	REF	1	BOMBA hidráulica **(p.8-66)**	PUMP hydraulic Assy. **(p.8-66)**	BOMBA hidraulica Conj. **(p.8-66)**
2	70188771	1	ANEL-O	O-RING	ANILLO-O
3	11112631	2	PARAFUSO	BOLT	TORNILLO
4	10517071	4	ARRUELA pressão	WASHER lock	ARANDELA presión
5	75323722	1	CONECTOR	CONNECTOR	CONECTADOR
6	214-2122	8	BRAÇADEIRA	CLAMP	ABRAZADERA
7	75325657	1	MANGUEIRA	HOSE	MANGUERA
8	87362914	1	CONECTOR	CONNECTOR	CONECTADOR
9	75325055	1	MANGUEIRA	HOSE	MANGUERA
10	70901652	1	TAMPÃO	PLUG	TAPÓN
11	75325032	1	CONECTOR	CONNECTOR	CONECTADOR
12	70919134	1	TAMPÃO	PLUG	TAPÓN
13	87394148	1	TUBO	TUBE	TUBO
14	70921228	1	CONECTOR	CONNECTOR	CONECTADOR
15	70921214	1	ANEL vedação	RING seal	ANILLO de vedación
16	70921217	1	CONECTOR	CONNECTOR	CONECTADOR
17	70921206	1	ANEL-O	O-RING	ANILLO-O
19	73164378	1	TUBO	TUBE	TUBO
20	75325497	1	TUBO flexível	TUBE flexible	TUBO flexible
21	87372829	4	BRAÇADEIRA	CLAMP	ABRAZADERA
22	87376433	1	MANGUEIRA	HOSE	MANGUERA
23	87363148	1	CONECTOR	CONNECTOR	CONECTADOR
24	14438285	1	ANEL-O	O-RING	ANILLO-O
27	87382507	1	RADIADOR óleo	RADIATOR oil	RADIADOR aceite
28	87376364	1	SUPORTE LE	BRACKET LH	SOPORTE Izq.
29	87376821	1	SUPORTE LD	BRACKET RH	SOPORTE Der.
30	16044331	4	PARAFUSO	BOLT	TORNILLO
31	12646721	4	ARRUELA	WASHER	ARANDELA
32	75223894	4	ESPAÇADOR	SPACER	DISTANCIADOR

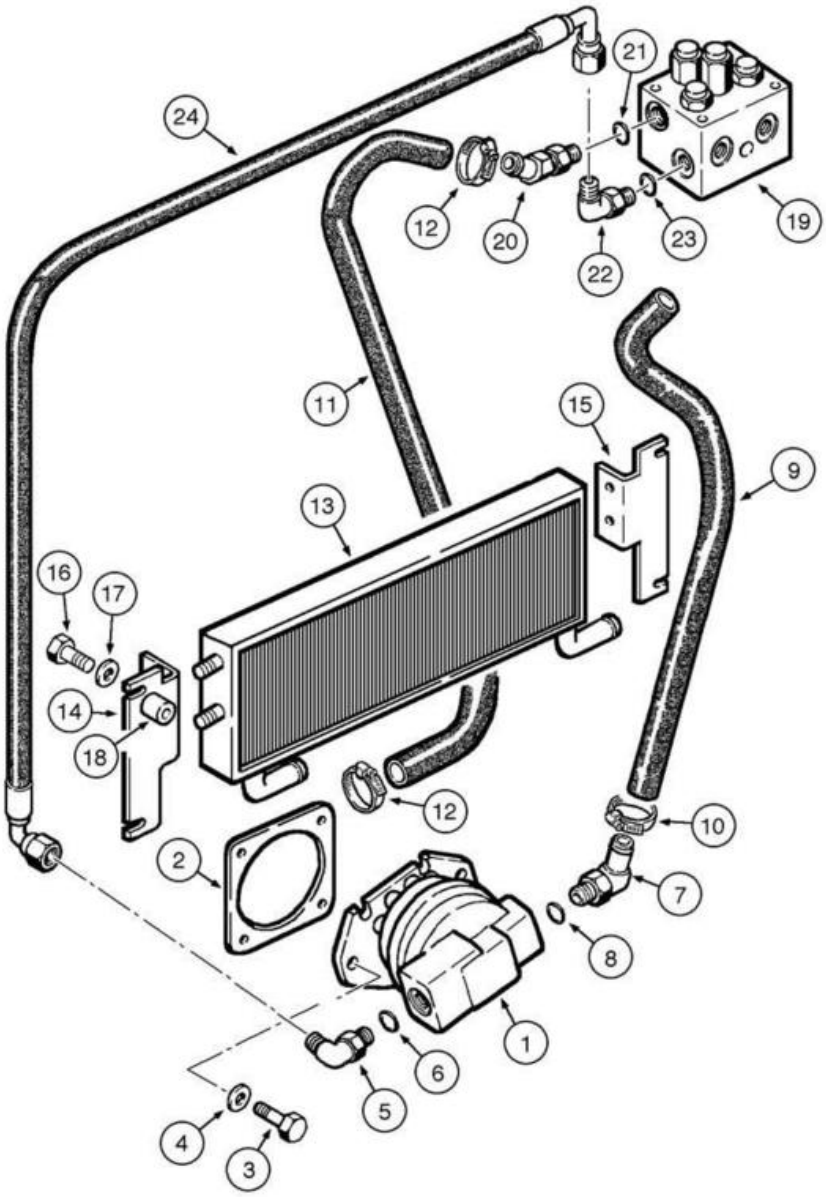
24
21
12
20
22
23
19
11
15
9
13
16
17
14
18
12
10
2
7
8
1
6
5
4
3

ITEM REF.	PEÇA Nº PART Nº PIEZA Nº	QTD. QTY. CANT.	DESCRIÇÃO (Português)	DESCRIPTION (English)	DESCRIPCIÓN (Español)
1	REF	1	BOMBA hidráulica **(p.8-66)**	PUMP hydraulic Assy. **(p.8-66)**	BOMBA hidraulica Conj. **(p.8-66)**
2	70188771	1	JUNTA	GASKET	JUNTA
3	11112631	4	PARAFUSO	BOLT	TORNILLO
4	10517071	4	ARRUELA pressão	WASHER lock	ARANDELA presión
5	87362914	1	CONECTOR	CONNECTOR	CONECTADOR
6	70926843	1	ANEL-O	O-RING	ANILLO-O
7	75323722	1	CONECTOR	CONNECTOR	CONECTADOR
8	70925935	1	ANEL-O	O-RING	ANILLO-O
9	75325657	1	MANGUEIRA	HOSE	MANGUERA
10	214-2122	2	BRAÇADEIRA	CLAMP	ABRAZADERA
11	87376427	1	MANGUEIRA	HOSE	MANGUERA
12	87372829	2	BRAÇADEIRA	CLAMP	ABRAZADERA
13	87382507	1	RADIADOR óleo	RADIATOR oil	RADIADOR aceite
14	87376364	1	SUPORTE LE	BRACKET LH	SOPORTE Izq.
15	87376821	1	SUPORTE LD	BRACKET RH	SOPORTE Der.
16	16044331	4	PARAFUSO	BOLT	TORNILLO
17	12646721	4	ARRUELA	WASHER	ARANDELA
18	75223894	4	ESPAÇADOR	SPACER	DISTANCIADOR
19	REF	1	VÁLVULA ventilador reversível **(p.8-68)**	VALVE fan reverse **(p.8-68)**	VÁLVULA reversión ventilador **(p.8-68)**
20	75326990	1	CONECTOR	CONNECTOR	CONECTADOR
21	14438185	1	ANEL-O	O-RING	ANILLO-O
22	79067025	1	COTOVELO	ELBOW	CODO
23	14457981	2	ANEL	RING	ANILLO
24	75326972	1	MANGUEIRA	HOSE	MANGUERA

Nota: Opcional
Note: Optional
Nota: Opcional

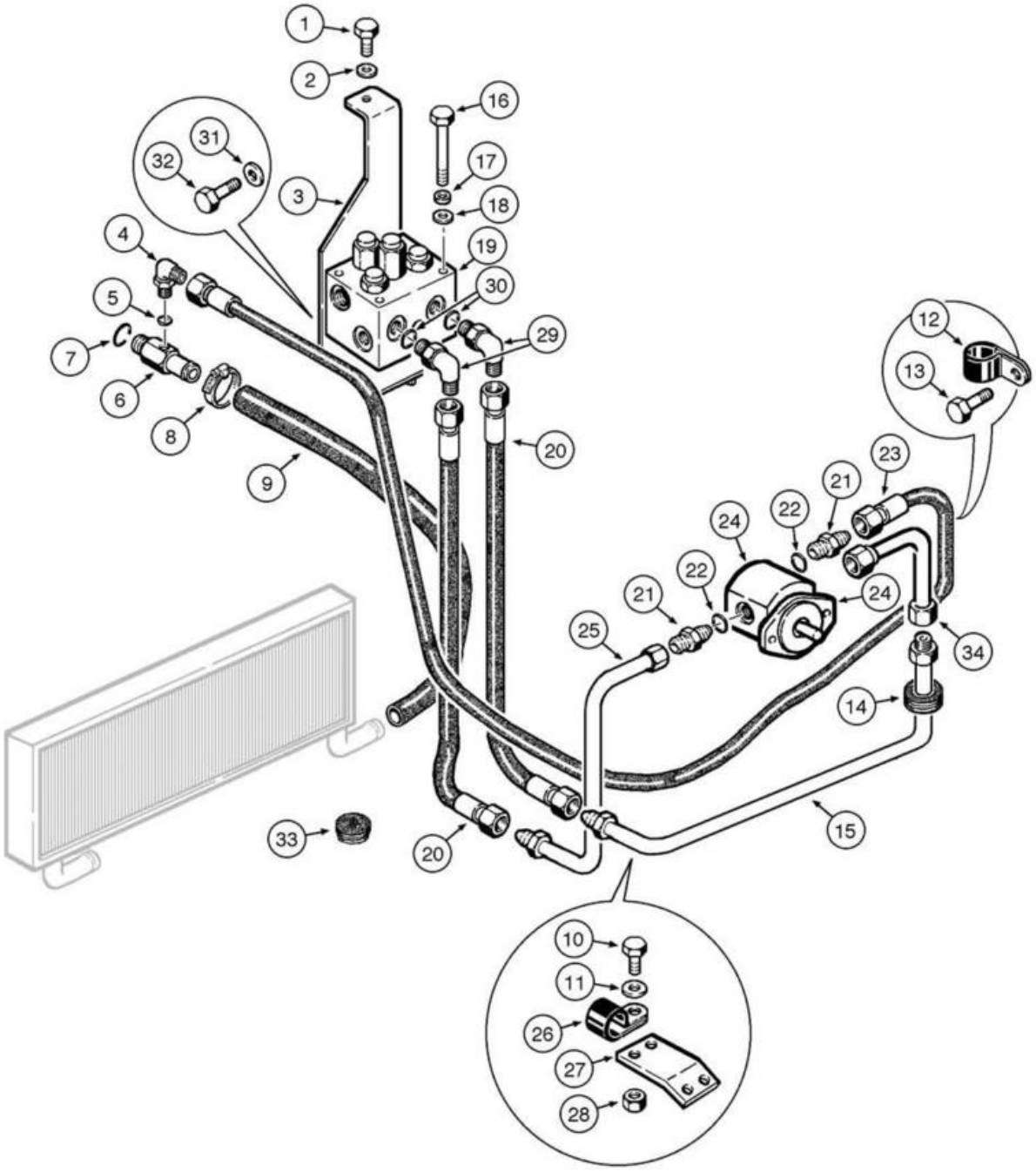
1
2
16
31
32
17
3
18
4
19
5
30
29
7
6
8
20
9
12
13
23
21
24
22
22
21
24
25
34
14
33
20
15
10
11
26
27
28

ITEM REF.	PEÇA Nº PART Nº PIEZA Nº	QTD. QTY. CANT.	DESCRIÇÃO (Português)	DESCRIPTION (English)	DESCRIPCIÓN (Español)
1	15219531	1	PARAFUSO	BOLT	TORNILLO
2	10520201	1	ARRUELA	WASHER	ARANDELA
3	75327641	1	SUPORTE	BRACKET	SOPORTE
4	70919135	1	COTOVELO	ELBOW	CODO
5	70921885	1	ANEL-O	O-RING	ANILLO-O
6	87756948	1	CONECTOR	CONNECTOR	CONECTADOR
7	14438285	1	ANEL-O	O-RING	ANILLO-O
8	87372829	2	BRAÇADEIRA	CLAMP	ABRAZADERA
9	87755864	1	MANGUEIRA	HOSE	MANGUERA
10	43233	2	PARAFUSO	BOLT	TORNILLO
11	86624184	4	ARRUELA	WASHER	ARANDELA
12	70927155	1	BRAÇADEIRA	CLAMP	ABRAZADERA
13	16043231	1	PARAFUSO	BOLT	TORNILLO
14	75327777	3	ISOLANTE	INSULATOR	AISLADOR
15	87644617	1	TUBO	TUBE	TUBO
16	814-8140	4	PARAFUSO	BOLT	TORNILLO
17	10516679	4	ARRUELA pressão	WASHER lock	ARANDELA presión
18	14496531	4	ARRUELA	WASHER	ARANDELA
19	REF	1	VÁLVULA ventilador reversível **(p.8-68)**	VALVE fan reverse **(p.8-68)**	VÁLVULA reversión ventilador **(p.8-68)**
20	87673400	2	MANGUEIRA	HOSE	MANGUERA
21	86900673	2	CONECTOR	CONNECTOR	CONECTADOR
22	14437785	1	ANEL-O	O-RING	ANILLO-O
23	75326973	1	MANGUEIRA	HOSE	MANGUERA
24	REF	1	MOTOR hidráulico **(p.8-72)**	MOTOR hydraulic **(p.8-72)**	MOTOR hidraulico **(p.8-72)**
25	87644618	1	TUBO	TUBE	TUBO
26	86637976	2	BRAÇADEIRA	CLAMP	ABRAZADERA
27	87678515	1	SUPORTE	BRACKET	SOPORTE
28	16104121	2	PORCA	NUT	TUERCA
29	86579697	2	COTOVELO	ELBOW	CODO
30	14457981	2	ANEL	RING	ANILLO
31	14496531	2	ARRUELA	WASHER	ARANDELA
32	16043131	2	PARAFUSO	BOLT	TORNILLO
33	14507887	1	TAMPÃO	PLUG	TAPON
34	87678230	1	TUBO	TUBE	TUBO

Nota: Opcional
Note: Optional
Nota: Opcional

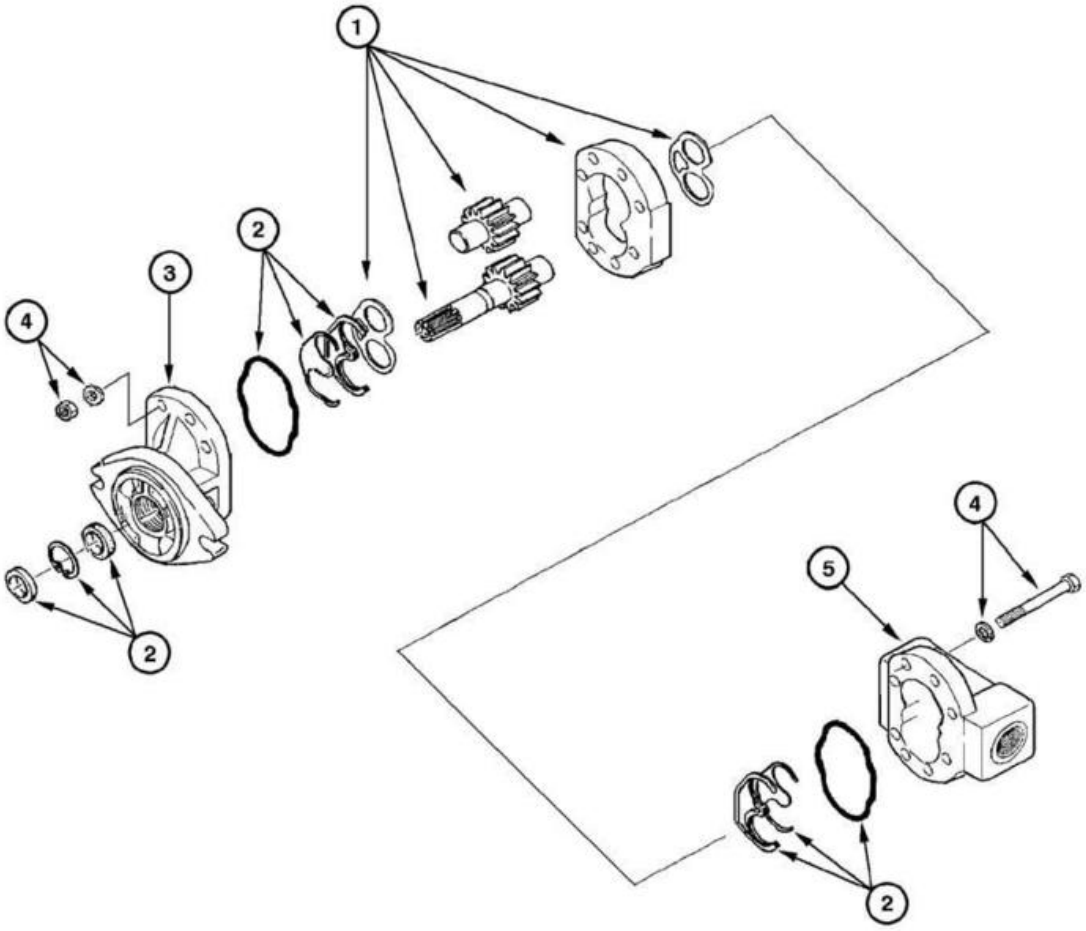
1
2
3
4
2
4
5
2

ITEM REF.	PEÇA Nº PART Nº PIEZA Nº	QTD. QTY. CANT.	DESCRIÇÃO (Português)	DESCRIPTION (English)	DESCRIPCIÓN (Español)
	73162806	1	BOMBA hidráulica Conj.	PUMP hydraulic Assy.	BOMBA hidraulica Conj.
1	75313255	1	JOGO engrenagens	KIT gears	JUEGO engranajes
2	75313254	1	JOGO vedação	KIT seals	JUEGO de vedación
3	75313257	1	CARCAÇA dianteira	HOUSING front	CARCASA delantera
4	75313258	1	JOGO peças	KIT parts	JUEGO piezas
5	75313256	1	CARCAÇA traseira	HOUSING rear	CARCASA trasera

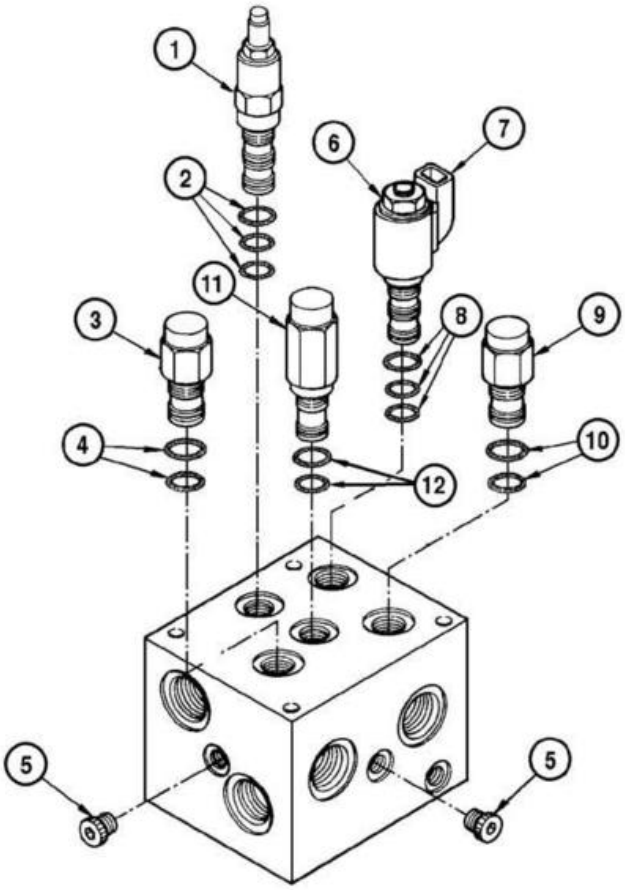
1
2
3
4
5
5
6
7
8
9
10
11
12

ITEM REF.	PEÇA Nº PART Nº PIEZA Nº	QTD. QTY. CANT.	DESCRIÇÃO (Português)	DESCRIPTION (English)	DESCRIPCIÓN (Español)
	8600563	1	VÁLVULA controle arrefecimento motor Conj.	VALVE control engine colling Assy.	VÁLVULA controle enfriamiento del motor Conj.
1	8605070	1	VÁLVULA	VALVE	VÁLVULA
2	1542830C2	1	JOGO	KIT	JUEGO
3	8605059	1	VÁLVULA	VALVE	VÁLVULA
4	388744A1	1	JOGO	KIT	JUEGO
5	218-5209	9	BUJÃO	PLUG	TAPÓN
6	8605066	1	VÁLVULA	VALVE	VÁLVULA
7	8605069	1	BOBINA	COIL	BOBINA
8	329483A1	1	JOGO	KIT	JUEGO
9	8605056	1	VÁLVULA	VALVE	VÁLVULA
10	388744A1	1	JOGO	KIT	JUEGO
11	8605053	4	VÁLVULA	VALVE	VÁLVULA
12	1542833C1	1	JOGO	KIT	JUEGO

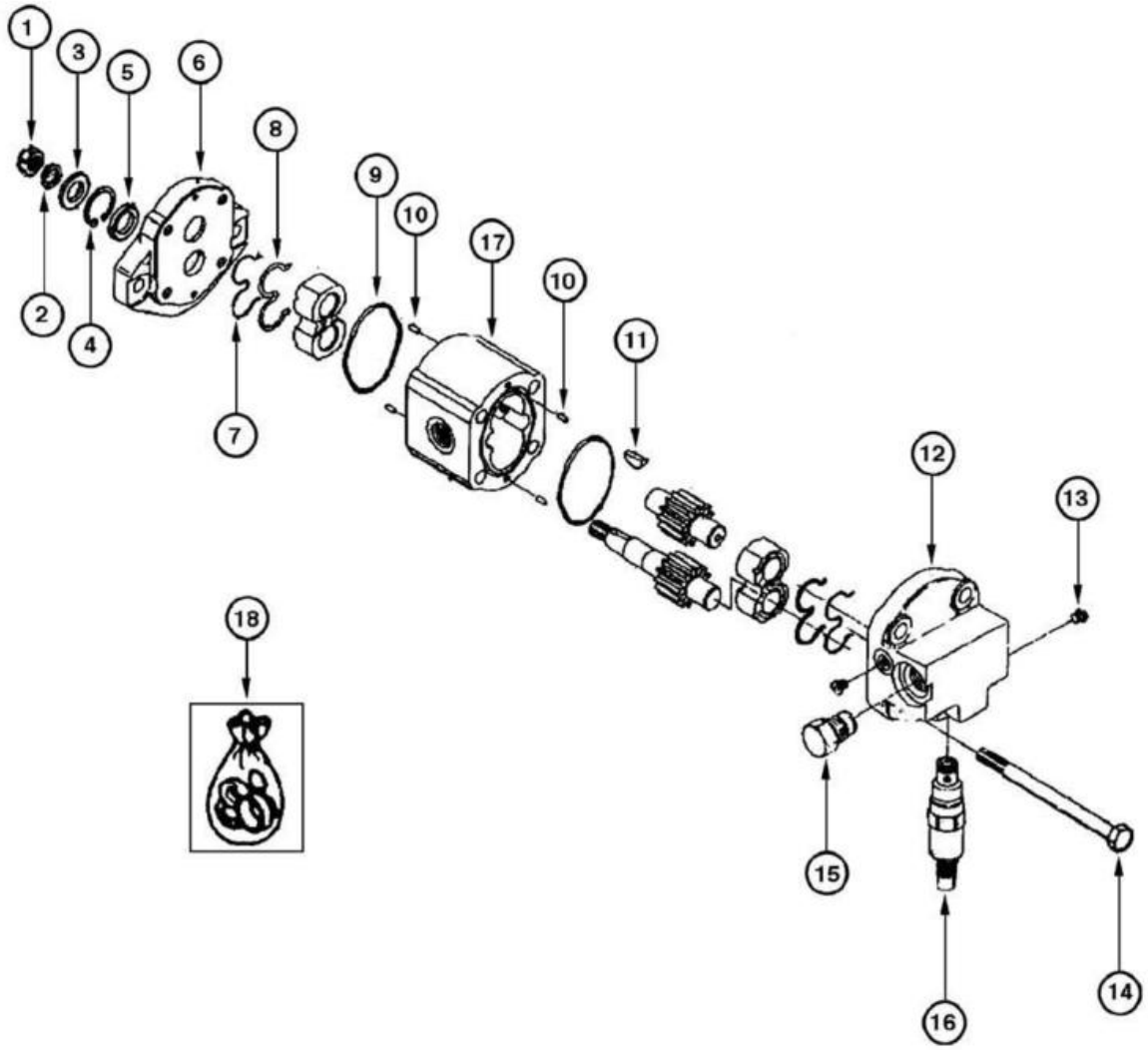
1
3
5
6
8
9
10
17
10
11
12
13
18
2
4
7
15
16
14

ITEM REF.	PEÇA Nº PART Nº PIEZA Nº	QTD. QTY. CANT.	DESCRIÇÃO (Português)	DESCRIPTION (English)	DESCRIPCIÓN (Español)
	73162805	1	MOTOR hidráulico Conj.	MOTOR hydraulic Assy.	MOTOR hidraulico Conj.
1	71100417	1	PORCA	NUT	TUERCA
2	71100418	1	ARRUELA	WASHER	ARANDELA
3	71100419	1	ARRUELA	WASHER	ARANDELA
4	71100420	1	ANEL elástico	RING lock	ANILLO traba
5	71100421	1	VEDADOR	SEAL	SELLO
6	71100422	1	FLANGE	FLANGE	FLANGE
7	75289997	2	VEDADOR	SEAL	SELLO
8	75289998	2	VEDADOR	SEAL	SELLO
9	75289994	2	ANEL-O	O-RING	ANILLO-O
10	75289983	4	PINO	PIN	PASADOR
11	71100425	1	CHAVETA	KEY	CLAVIJA
12	71100426	1	TAMPA	COVER	TAPA
13	71100427	2	BUJÃO	PLUG	TAPÓN
14	71100428	4	PARAFUSO	BOLT	TORNILLO
15	71100429	1	VÁLVULA	VALVE	VÁLVULA
16	71100430	1	VÁLVULA	VALVE	VÁLVULA
17	NSS	1	CARCAÇA	HOUSING	CARCASA
18	71100423	1	JOGO de reparo **(Nota 1)**	KIT repair **(Note 1)**	JUEGO de reparación **(Nota 1)**

Nota 1: Jogo inclui itens 2, 3, 5, 7, 8, 9
Note 1: Kit includes items 2, 3, 5, 7, 8, 9
Nota 1: Juego incluye itens 2, 3, 5, 7, 8, 9

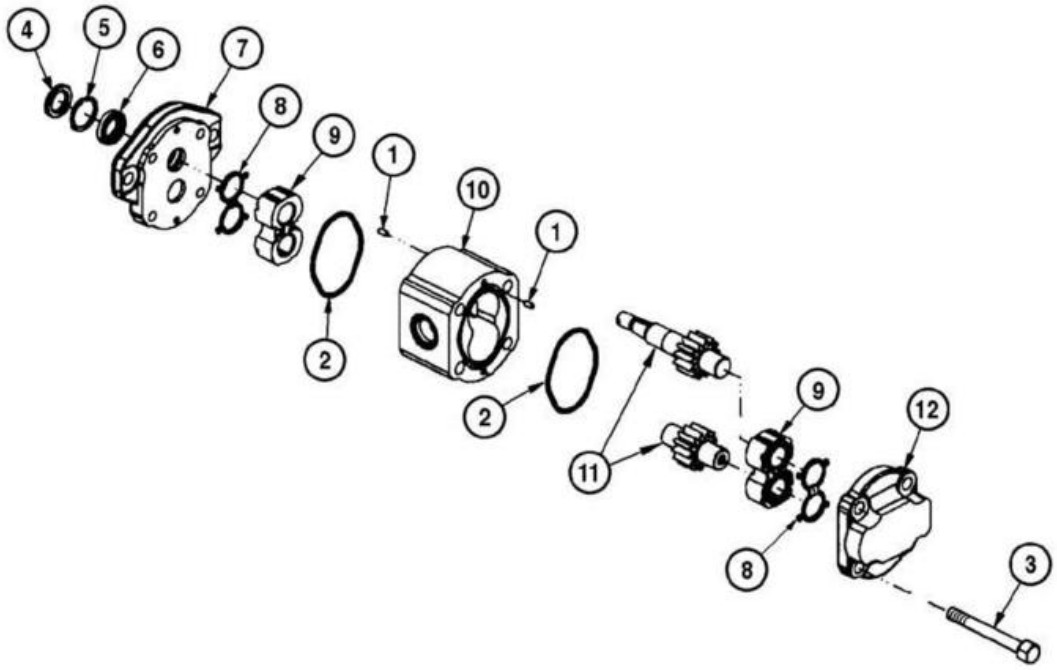
4
5
6
7
8
9
1
10
1
2
2
11
9
12
8
3

ITEM REF.	PEÇA Nº PART Nº PIEZA Nº	QTD. QTY. CANT.	DESCRIÇÃO (Português)	DESCRIPTION (English)	DESCRIPCIÓN (Español)
	75326838	1	MOTOR hidráulico Conj. **(Nota 1)**	MOTOR hydraulic Assy. **(Note 1)**	MOTOR hidraulico Conj. **(Nota 1)**
1	75289983	4	PINO	PIN	PASADOR
2	75289994	2	ANEL-O	O-RING	ANILLO-O
3	71102508	4	PARAFUSO	BOLT	TORNILLO
4	71100419	1	ARRUELA	WASHER	ARANDELA
5	71100420	1	ANEL elástico	RING lock	ANILLO traba
6	75289996	1	VEDADOR	SEAL	SELLO
7	71100422	1	FLANGE	FLANGE	FLANGE
8	71102509	2	VEDADOR	SEAL	SELLO
9	71102510	2	ROLAMENTO	BEARING	RODAMIENTO
10	71102511	1	CARCAÇA	HOUSING	CARCASA
11	71102514	1	EIXO	SHAFT	EJE
12	71102515	1	TAMPA	COVER	TAPA
	71102516	2	JOGO de reparo **(Nota 2)**	KIT repair **(Note 2)**	JUEGO de reparación **(Nota 2)**

Nota 1: Opcional
Note 1: Optional
Nota 1: Opcional

Nota 2: Jogo inclui itens 2, 4, 5, 7, 8
Note 2: Kit includes items 2, 4, 5, 7, 8
Nota 2: Juego incluye itens 2, 4, 5, 7, 8

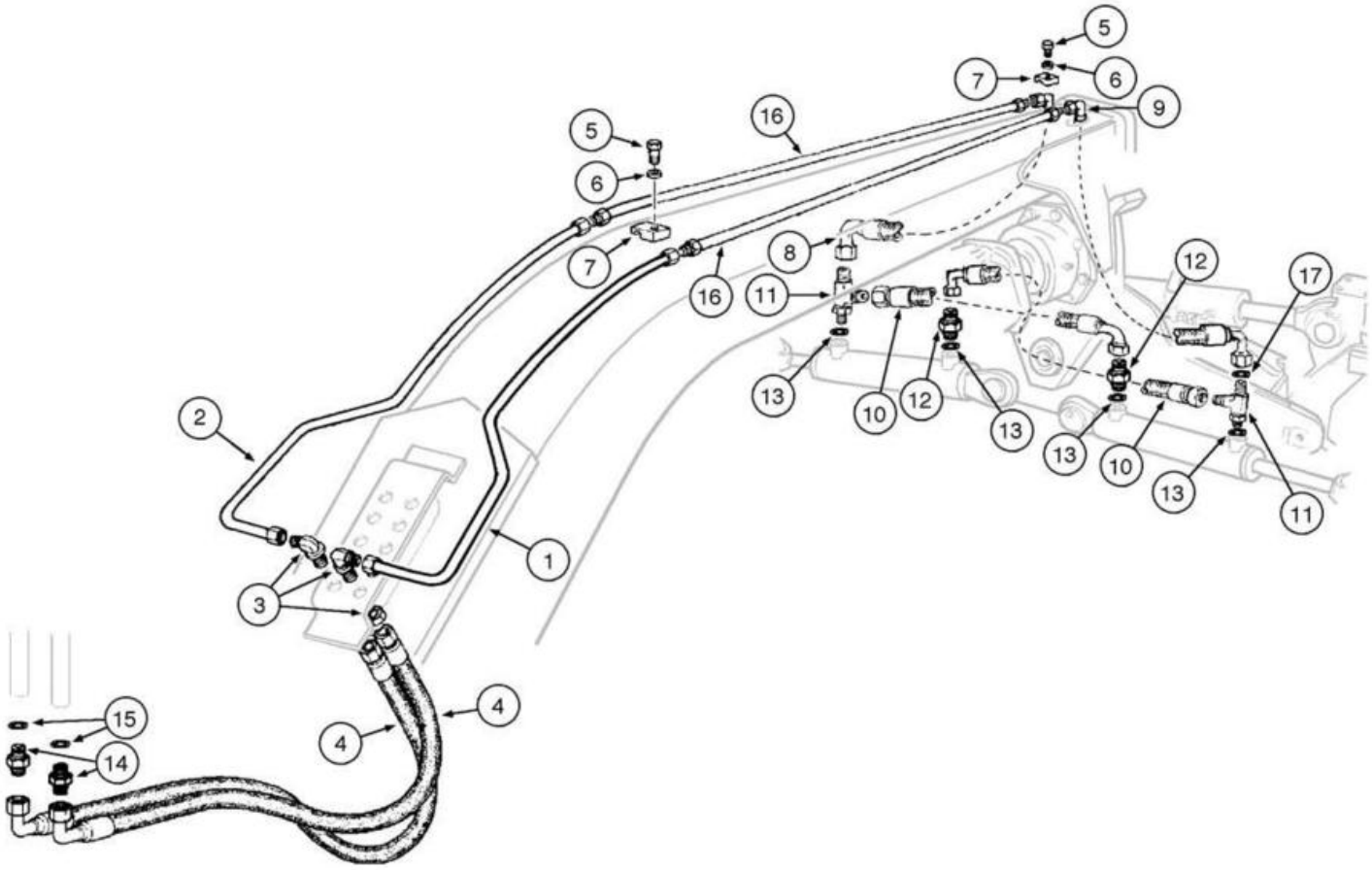
5
6
7
9
16
8
11
12
17
13
10
2
1
3
4
15
14

ITEM REF.	PEÇA Nº PART Nº PIEZA Nº	QTD. QTY. CANT.	DESCRIÇÃO (Português)	DESCRIPTION (English)	DESCRIPCIÓN (Español)
1	75253440	1	TUBO	TUBE	TUBO
2	75253439	1	TUBO	TUBE	TUBO
3	70927163	2	COTOVELO	ELBOW	CODO
4	75251181	2	MANGUEIRA	HOSE	MANGUERA
5	16044331	6	PARAFUSO	BOLT	TORNILLO
6	10730301	6	ARRUELA	WASHER	ARANDELA
7	73127629	6	BRAÇADEIRA	CLAMP	ABRAZADERA
8	87712858	1	MANGUEIRA	HOSE	MANGUERA
9	87712859	1	MANGUEIRA	HOSE	MANGUERA
10	87674793	2	MANGUEIRA	HOSE	MANGUERA
11	86639058	2	CONECTOR	CONNECTOR	CONECTADOR
12	86579678	2	CONECTOR	CONNECTOR	CONECTADOR
13	86598102	2	ANEL-O	O-RING	ANILLO-O
14	70921409	2	CONECTOR	CONNECTOR	CONECTADOR
15	70921349	2	ANEL-O	O-RING	ANILLO-O
16	75253450	1	TUBO	TUBE	TUBO
17	9992298	6	ANEL-O	O-RING	ANILLO-O

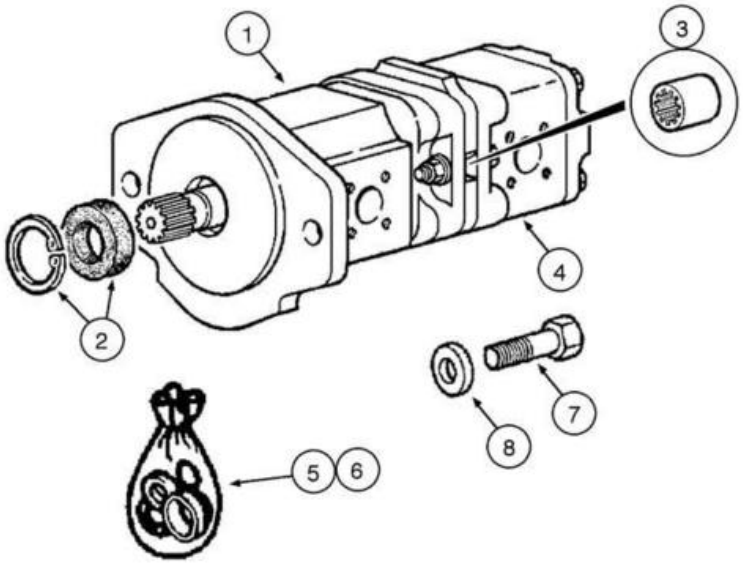
1
3
4
2
7
8
5
6

ITEM REF.	PEÇA Nº PART Nº PIEZA Nº	QTD. QTY. CANT.	DESCRIÇÃO (Português)	DESCRIPTION (English)	DESCRIPCIÓN (Español)
	75324054	1	BOMBA hidráulica Conj.	PUMP hydraulic Assy.	BOMBA hidraulica Conj.
1	71102721	1	JOGO de reparo primáro	KIT repair primary	JUEGO de reparación
2	71100631	1	JOGO de retentor	KIT retainer	JUEGO de retenedor
3	71100000	1	LUVA	SLEEVE	MANGUITO
4	71100633	1	JOGO de reparo secundário	KIT repair secondary	JUEGO de reparación
5	71100632	1	JOGO vedação	KIT seal	JUEGO de vedación
6	71100635	1	JOGO peças	KIT parts	JUEGO piezas
7	11113731	2	PARAFUSO	BOLT	TORNILLO
8	10516871	2	ARRUELA	WASHER	ARANDELA

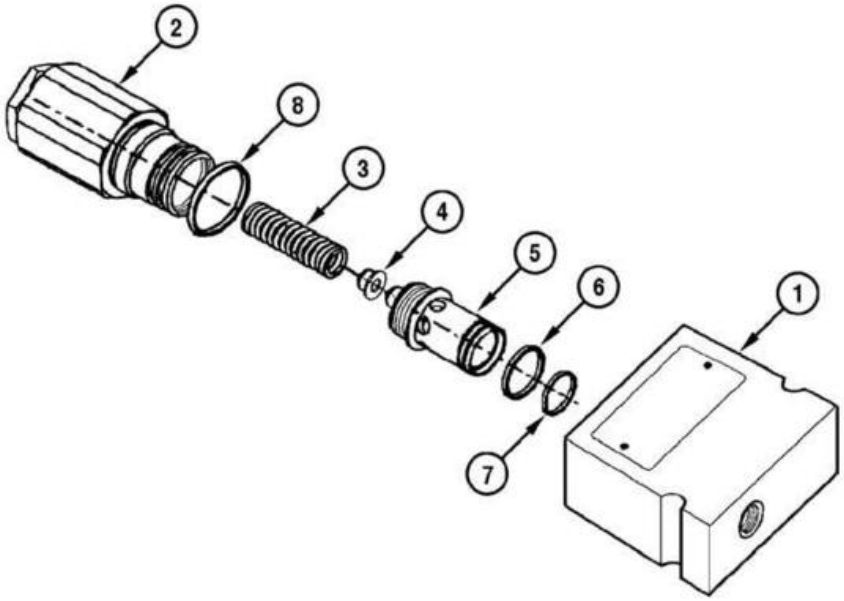
2
8
3
4
5
6
1
7

ITEM REF.	PEÇA Nº PART Nº PIEZA Nº	QTD. QTY. CANT.	DESCRIÇÃO (Português)	DESCRIPTION (English)	DESCRIPCIÓN (Español)
	75257335	1	VÁLVULA alívio freio/direção Conj.	VALVE relief brake/steering Assy.	VÁLVULA alivio freno/dirección Conj.
1	75313237	1	BLOCO	BLOCK	BLOQUE
2	75313231	1	VÁLVULA	VALVE	VÁLVULA
3	75313232	1	MOLA	SPRING	RESORTE
4	75313233	1	PRATO	PLATE	PLACA
5	75313234	1	CONECTOR	CONNECTOR	CONECTADOR
6	75313236	1	ANEL-O	O-RING	ANILLO-O
7	75313238	1	ANEL-O	RING	ANILLO
8	75313235	1	ANEL-O	O-RING	ANILLO-O

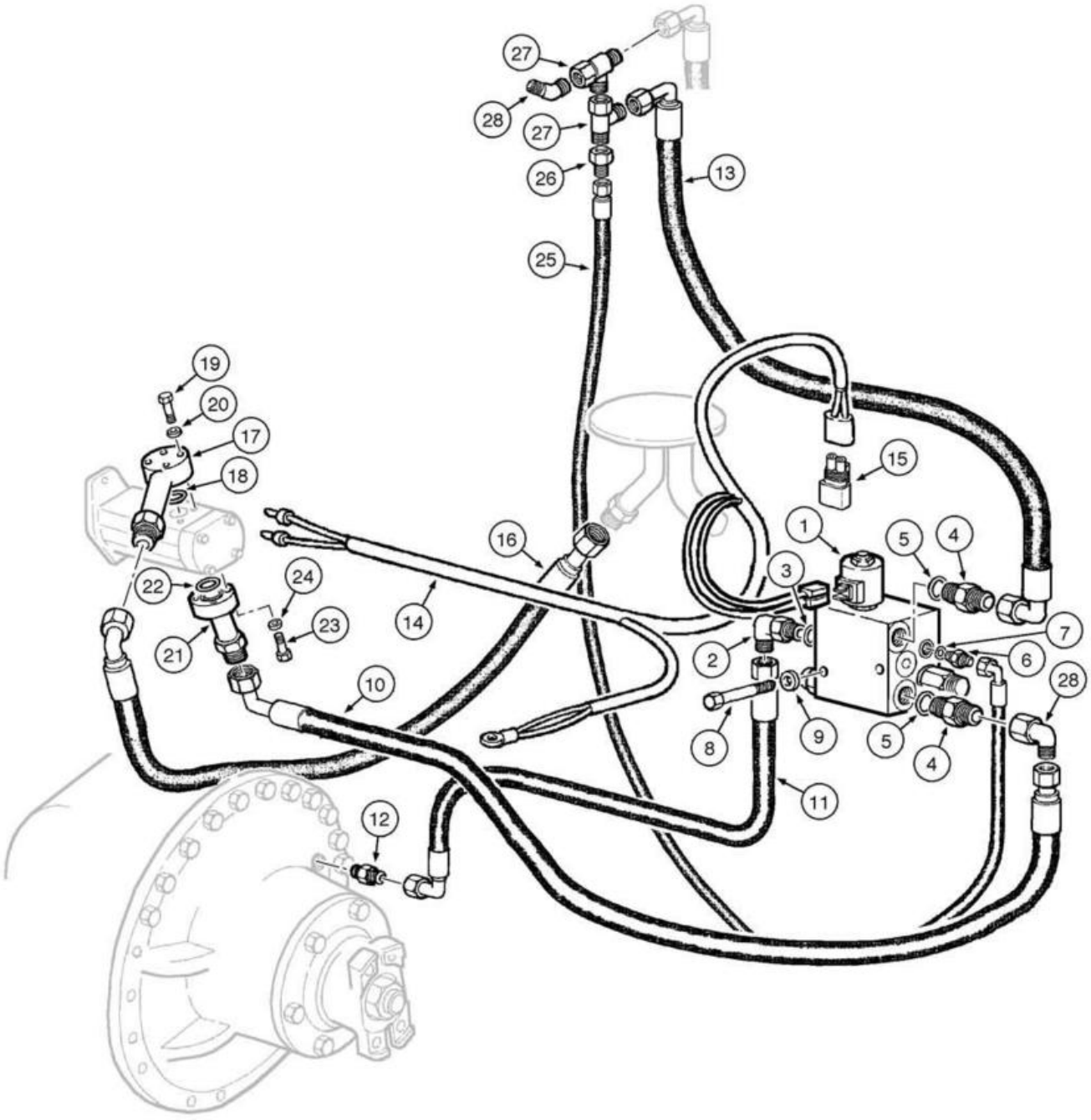
27
28
27
26
13
25
19
20
17
18
16
15
1
5
4
3
22
24
14
7
2
6
21
23
10
28
8
9
5
4
11
12

ITEM REF.	PEÇA Nº PART Nº PIEZA Nº	QTD. QTY. CANT.	DESCRIÇÃO (Português)	DESCRIPTION (English)	DESCRIPCIÓN (Español)
1	87628583	1	SOLENÓIDE	SOLENOID	SOLENOIDE
2	218-5106	1	COTOVELO	ELBOW	CODO
3	70921349	1	ANEL-O	O-RING	ANILLO-O
4	70923717	2	CONECTOR	CONNECTOR	CONECTADOR
5	70921206	1	ANEL-O	O-RING	ANILLO-O
6	70923163	1	CONECTOR	CONNECTOR	CONECTADOR
7	70921883	1	ANEL-O	O-RING	ANILLO-O
8	86508571	2	PARAFUSO	BOLT	TORNILLO
9	10519621	2	ARRUELA	WASHER	ARANDELA
10	75324763	1	MANGUEIRA	HOSE	MANGUERA
11	75324751	1	MANGUEIRA	HOSE	MANGUERA
12	79104773	1	CONECTOR	CONNECTOR	CONECTADOR
13	75324755	1	MANGUEIRA	HOSE	MANGUERA
14	75325247	1	CHICOTE	HARNESS	MAZO-DE-CABLES
15	75322270	1	RESISTOR	RESISTOR	RESISTOR
16	87359220	1	MANGUEIRA	HOSE	MANGUERA
17	87360474	1	TUBO	TUBE	TUBO
18	14457280	1	ANEL-O	O-RING	ANILLO-O
19	84068386	3	PARAFUSO	BOLT	TORNILLO
20	14496431	6	ARRUELA	WASHER	ARANDELA
21	87360251	1	TUBO	TUBE	TUBO
22	86629585	1	ANEL-O	O-RING	ANILLO-O
23	86579344	3	PARAFUSO	BOLT	TORNILLO
25	75324762	1	MANGUEIRA	HOSE	MANGUERA
26	70923102	1	CONECTOR	CONNECTOR	CONECTADOR
27	70921298	2	CONECTOR	CONNECTOR	CONECTADOR
28	70922507	1	CONECTOR	CONNECTOR	CONECTADOR
28	70921279	1	COTOVELO	ELBOW	CODO

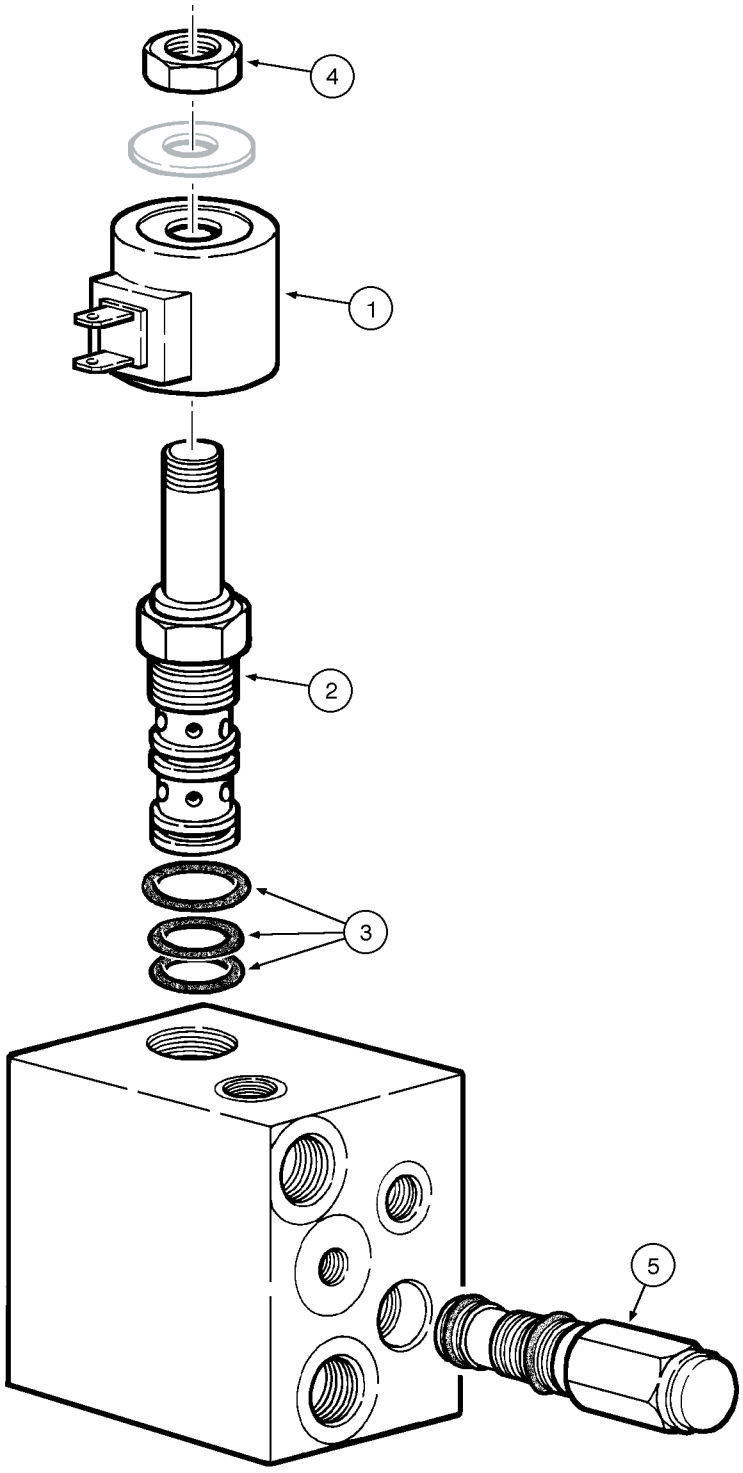
4
1
2
3
5

ITEM REF.	PEÇA Nº PART Nº PIEZA Nº	QTD. QTY. CANT.	DESCRIÇÃO (Português)	DESCRIPTION (English)	DESCRIPCIÓN (Español)
	87628583	1	SOLENÓIDE Conj.	SOLENOID Assy.	SOLENOIDE Conj.
1	73159156	1	BOBINA	COIL	BOBINA
2	73128150	1	VÁLVULA	VALVE	VÁLVULA
3	73122994	1	JOGO vedação	KIT front seals	JUEGO de vedación
4	73113425	1	PORCA	NUT	TUERCA
5	73161796	1	VÁLVULA	VALVE	VÁLVULA

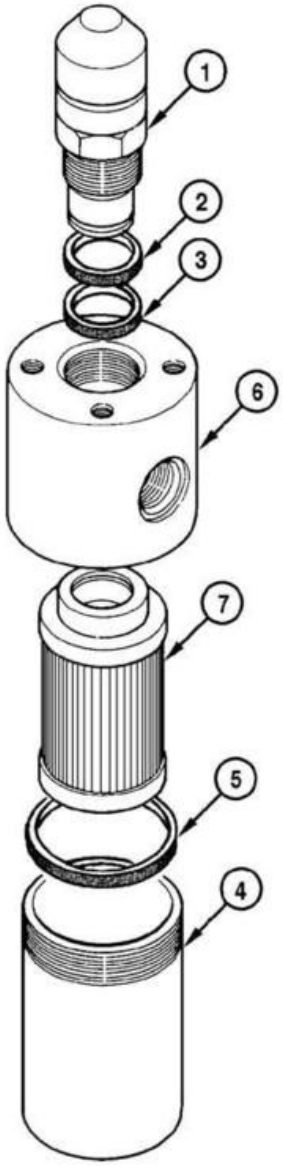
1
2
3
6
7
5
4

ITEM REF.	PEÇA Nº PART Nº PIEZA Nº	QTD. QTY. CANT.	DESCRIÇÃO (Português)	DESCRIPTION (English)	DESCRIPCIÓN (Español)
	149940A1	1	FILTRO óleo hidráulico Conj.	FILTER hydraulic oil Assy.	FILTRO fluido hidráulico Conj.
1	75310444	1	INDICADOR restrição	GAUGE restriction	INDICADOR restricción
2	71101807	1	ANEL-O	O-RING	ANILLO-O
3	71101808	1	ANEL-O	O-RING	ANILLO-O
4	149942A1	1	CARCAÇA	HOUSING	CARCASA
5	71101795	1	ANEL-O	O-RING	ANILLO-O
6	75310445	1	CARCAÇA	HOUSING	CARCASA
7	149941A1	1	ELEMENTO filtrante	ELEMENT filtering	ELEMENTO filtrante

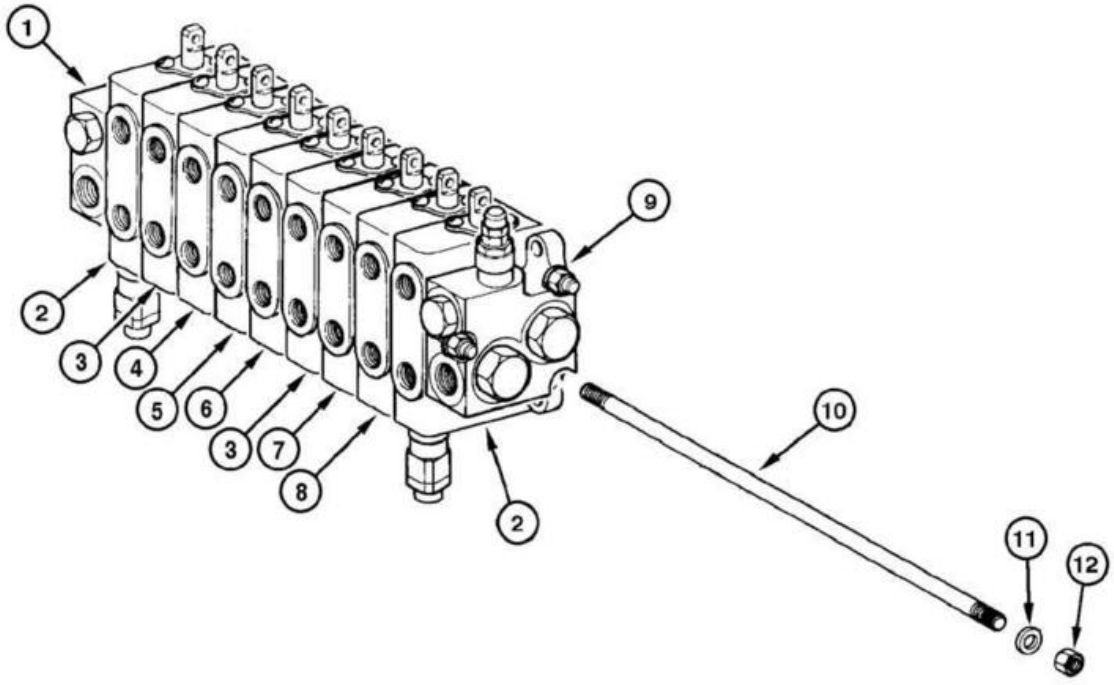
1
2
3
4
5
6
3
7
8
2
9
10
11
12

ITEM REF.	PEÇA Nº PART Nº PIEZA Nº	QTD. QTY. CANT.	DESCRIÇÃO (Português)	DESCRIPTION (English)	DESCRIPCIÓN (Español)
	73162923	1	VÁLVULA distribuidora 9S Conj.	VALVE distributor 9S Assy.	VÁLVULA distribuidora 9S Conj.
1	75289561	1	VÁLVULA de saída **(p.8-90)**	VALVE outlet **(p.8-90)**	VÁLVULA de salida **(p.8-90)**
2	75289554	2	VÁLVULA levantamento lâmina **(p.8-92)**	VALVE blade lift **(p.8-92)**	VÁLVULA levant. lámina **(p.8-92)**
3	75289557	2	VÁLVULA inclin. eixo dianteiro/lâmina **(p.8-94)**	VALVE blade tilt/wheels **(p.8-94)**	VÁLVULA include. lámina/ruedas **(p.8-94)**
4	75289560	1	VÁLVULA da articulação **(p.8-96)**	VALVE articulation **(p.8-96)**	VÁLVULA articulación **(p.8-96)**
5	75289559	1	VÁLVULA deslocam. lateral círculo **(p.8-98)**	VALVE circle shift **(p.8-98)**	VÁLVULA desplaz. círculo **(p.8-98)**
6	75289558	1	VÁLVULA gira círculo **(p.8-100)**	VALVE turn-circle **(p.8-100)**	VÁLVULA gira círculo **(p.8-100)**
7	75289556	1	VÁLVULA deslocam. lateral lâmina **(p.8-102)**	VALVE blade side shift **(p.8-102)**	VÁLVULA desplaz. lámina **(p.8-102)**
8	75289555	1	VÁLVULA do escarificador/ripper **(p.8-104)**	VALVE scarifier/ripper **(p.8-104)**	VÁLVULA del escarificador/ripper **(p.8-104)**
9	75289553	1	VÁLVULA entrada **(p.8-106)**	VALVE inlet **(p.8-106)**	VÁLVULA de entrada **(p.8-106)**
10	75289562	3	TIRANTE	TIE-ROD	TIRANTE
11	75289564	6	ARRUELA	WASHER	ARANDELA
12	75289563	6	PORCA	NUT	TUERCA

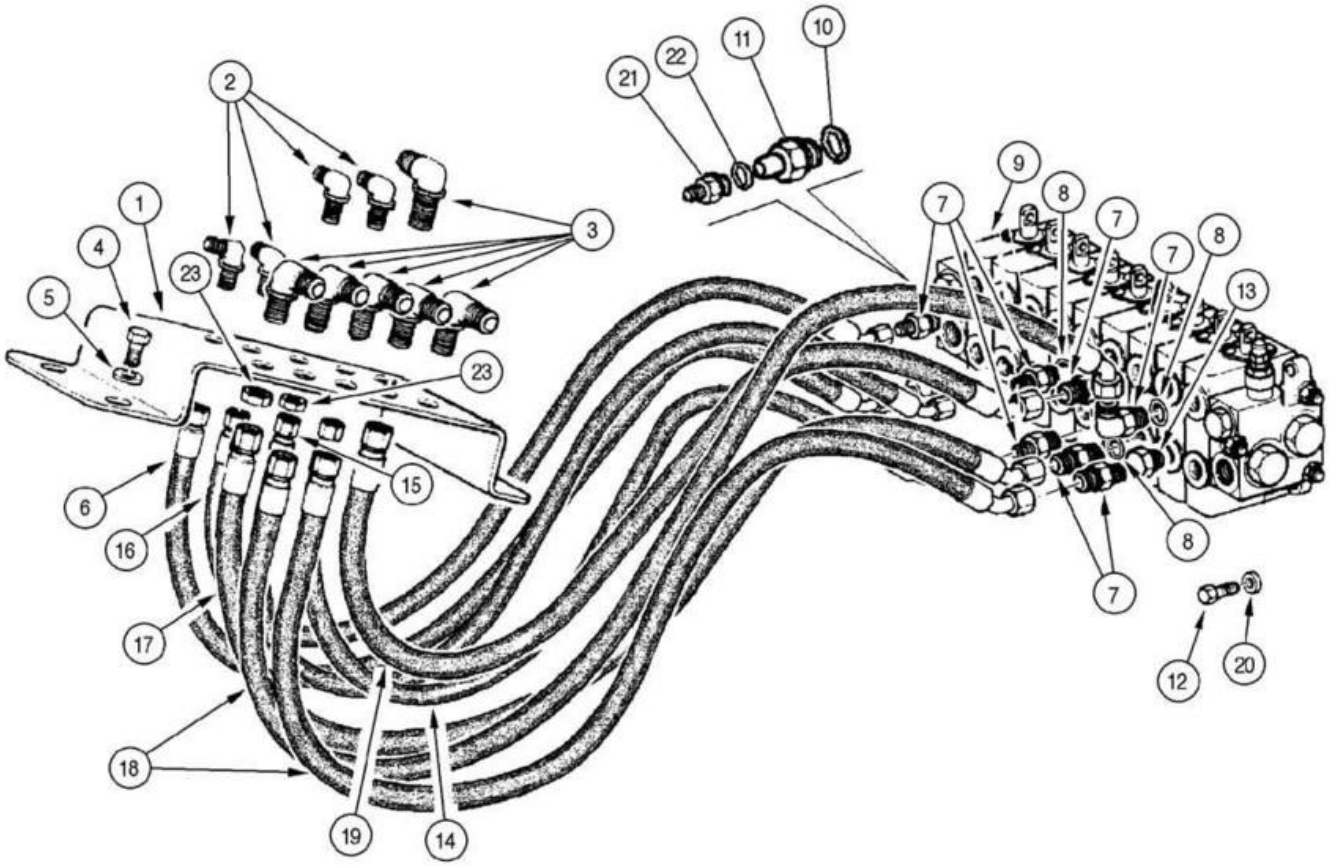
1
2
3
4
5
6
7
8
9
10
11
12
13
14
15
16
17
18
19
20
21
22
23
23

ITEM REF.	PEÇA Nº PART Nº PIEZA Nº	QTD. QTY. CANT.	DESCRIÇÃO (Português)	DESCRIPTION (English)	DESCRIPCIÓN (Español)
1	75280667	1	CHAPA	PLATE	PLACA
2	218-693	4	CONECTOR	CONNECTOR	CONECTADOR
3	70927163	6	COTOVELO	ELBOW	CODO
4	16043231	4	PARAFUSO	BOLT	TORNILLO
5	10730301	4	ARRUELA	WASHER	ARANDELA
6	75251188	1	MANGUEIRA	HOSE	MANGUERA
7	70922457	3	CONECTOR	CONNECTOR	CONECTADOR
8	70921885	7	ANEL-O	O-RING	ANILLO-O
9	REF	1	VÁLVULA distribuidora 9S **(p.8-86)**	VALVE distributor 9S **(p.8-86)**	VÁLVULA distribuidora 9S **(p.8-86)**
10	70921885	9	ANEL-O	O-RING	ANILLO-O
11	75325758	2	CONECTOR	CONNECTOR	CONECTADOR
12	70921565	4	PARAFUSO	BOLT	TORNILLO
13	70922577	1	BUJÃO	PLUG	TAPÓN
15	75251190	1	MANGUEIRA	HOSE	MANGUERA
16	75251192	1	MANGUEIRA	HOSE	MANGUERA
17	75251194	1	MANGUEIRA	HOSE	MANGUERA
18	75252425	1	MANGUEIRA	HOSE	MANGUERA
19	75251191	1	MANGUEIRA	HOSE	MANGUERA
20	70630753	4	ARRUELA	WASHER	ARANDELA
21	70925656	2	CONECTOR	CONNECTOR	CONECTADOR
22	70923845	2	ANEL-O	O-RING	ANILLO-O
23	218-1254	4	PORCA	NUT	TUERCA

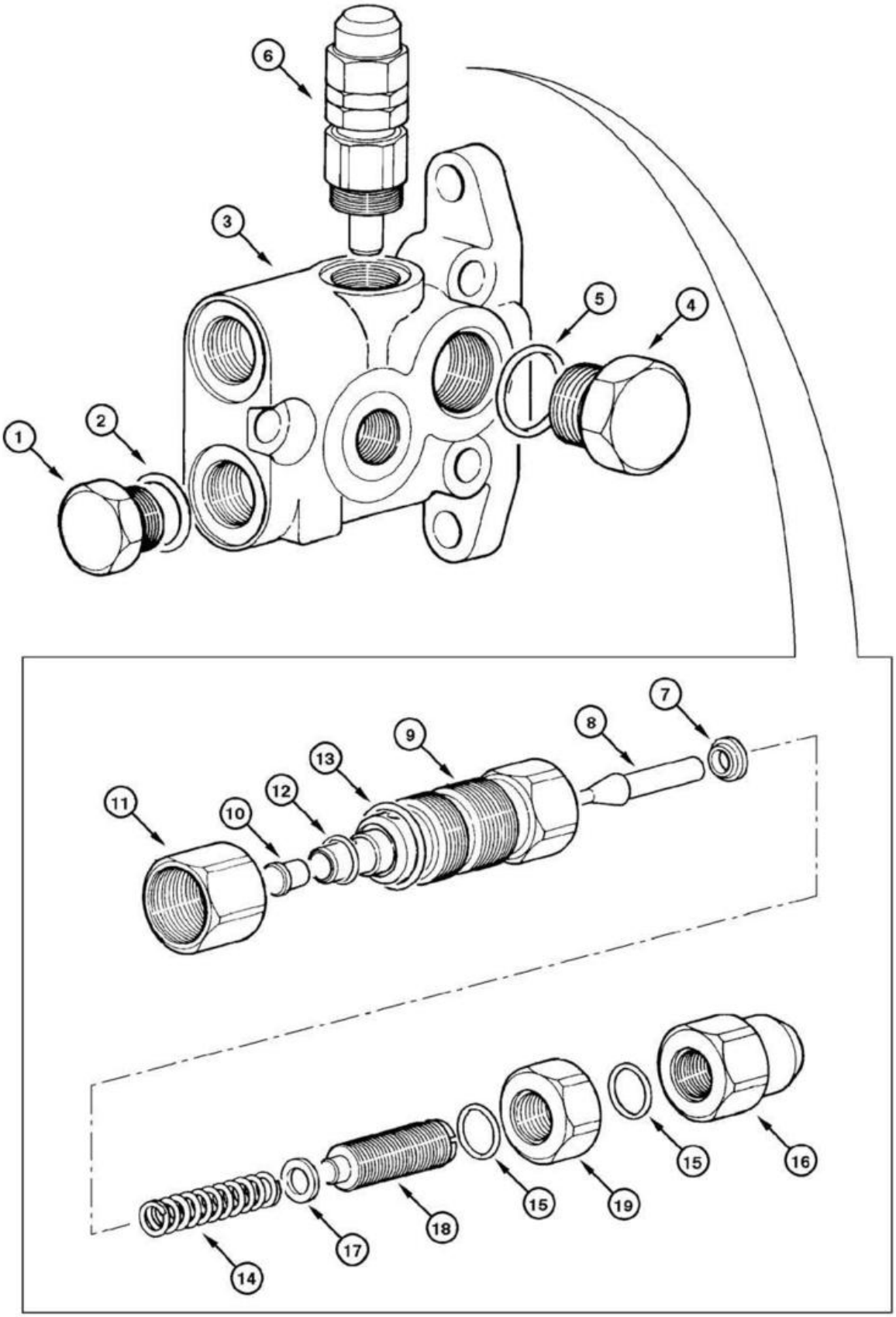
6
3
5
4
1
2
7
8
9
13
12
11
10
15
16
19
18
17
14

ITEM REF.	PEÇA Nº PART Nº PIEZA Nº	QTD. QTY. CANT.	DESCRIÇÃO (Português)	DESCRIPTION (English)	DESCRIPCIÓN (Español)
	75289561	1	VÁLVULA de saída Conj.	VALVE output Assy.	VÁLVULA de salida Conj.
1	75289608	1	BUJÃO	PLUG	TAPÓN
2	75289607	1	ANEL-O	O-RING	ANILLO-O
3	75289612	1	CARCAÇA	HOUSING	CARCASA
4	75289605	1	BUJÃO	PLUG	TAPÓN
5	75289607	1	ANEL-O	O-RING	ANILLO-O
6	75289611	1	VÁLVULA Conj.	VALVE Assy.	VÁLVULA Conj.
7	75289614	1	ANEL	RING	ANILLO
8	75289623	1	PISTÃO	PISTON	ÉMBOLO
9	75289617	1	CARCAÇA	HOUSING	CARCASA
10	75289624	1	PISTÃO	PISTON	ÉMBOLO
11	75289616	1	PORCA	NUT	TUERCA
12	75289613	1	ANEL-O	O-RING	ANILLO-O
13	75289587	1	ANEL-O	O-RING	ANILLO-O
14	75289615	1	MOLA	SPRING	RESORTE
15	75289621	2	ANEL-O	O-RING	ANILLO-O
16	75289619	1	PORCA	NUT	TUERCA
17	75289618	1	ANEL	RING	ANILLO
18	75289620	1	PARAFUSO	BOLT	TORNILLO
19	75289622	1	PORCA	NUT	TUERCA
	75289625	1	JOGO de reparo **(Nota 1)**	KIT repair **(Note 1)**	JUEGO de reparación **(Nota 1)**

Nota 1: Jogo inclui itens 2, 3, 5, 7, 8, 9
Note 1: Kit includes items 2, 3, 5, 7, 8, 9
Nota 1: Juego incluye itens 2, 3, 5, 7, 8, 9

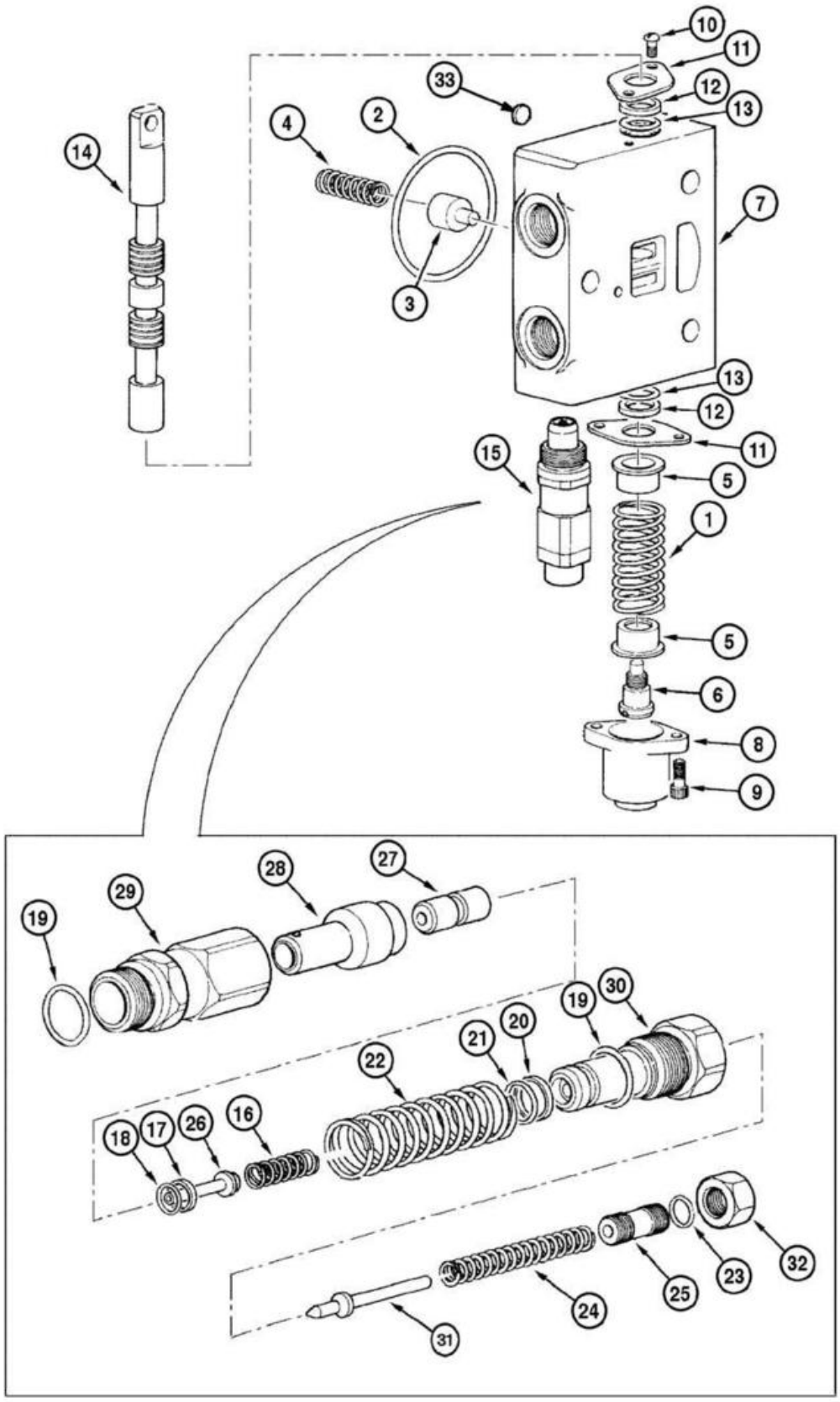
10
11
33
12
13
4
2
14
7
3
13
12
11
15
5
1
5
6
8
9
28
27
29
19
19
30
21
20
22
18
17
26
16
32
23
25
24
31

ITEM REF.	PEÇA Nº PART Nº PIEZA Nº	QTD. QTY. CANT.	DESCRIÇÃO (Português)	DESCRIPTION (English)	DESCRIPCIÓN (Español)
	75289554	1	VÁLVULA levantamento lâmina Conj.	VALVE blade lift Assy.	VÁLVULA levant. lámina Conj.
1	75289576	1	MOLA	SPRING	RESORTE
2	9968476	1	ANEL-O	O-RING	ANILLO-O
3	75289566	1	BLOCO	BLOCK	BLOQUE
4	75289565	1	MOLA	SPRING	RESORTE
5	9968481	2	ASSENTO	SEAT	ASIENTO
6	9968483	1	PARAFUSO	BOLT	TORNILLO
7	75289585	1	CARCAÇA	HOUSING	CARCASA
8	75289575	1	TAMPA	COVER	TAPA
9	75289578	2	PARAFUSO	BOLT	TORNILLO
10	9968460	2	PARAFUSO	BOLT	TORNILLO
11	75289569	2	TAMPA	COVER	TAPA
12	75289570	2	RETENTOR	RETAINER	RETÉN
13	75289571	2	RETENTOR	RETAINER	RETÉN
14	75289568	1	HASTE	ROD	VÁSTAGO
15	75289586	1	VÁLVULA Conj.	VALVE Assy.	VÁLVULA Conj.
16	75289601	1	MOLA	SPRING	RESORTE
17	75289590	1	ANEL	RING	ANILLO
18	75289588	1	ANEL-O	O-RING	ANILLO-O
19	75289587	2	ANEL-O	O-RING	ANILLO-O
20	75289602	1	ANEL	RING	ANILLO
21	75289589	1	ANEL-O	O-RING	ANILLO-O
22	75289603	1	MOLA	SPRING	RESORTE
23	75289593	1	ANEL-O	O-RING	ANILLO-O
24	75289591	1	MOLA	SPRING	RESORTE
25	75289594	1	PARAFUSO	BOLT	TORNILLO
26	75289599	1	PISTÃO	PISTON	ÉMBOLO
27	75289600	1	PISTÃO	PISTON	ÉMBOLO
28	75289598	1	PISTÃO	PISTON	ÉMBOLO
29	75289597	1	PORCA	NUT	TUERCA
30	75289596	1	PORCA	NUT	TUERCA
31	75289592	1	PISTÃO	PISTON	ÉMBOLO
32	75289595	1	PORCA	NUT	TUERCA
33	75312804	1	TAMPA	COVER	TAPA
	75289604	1	JOGO de reparo **(Nota 1)**	KIT repair **(Note 1)**	JUEGO de reparación **(Nota 1)**

Nota 1: Jogo inclui itens 12, 13, 14, 15
Note 1: Kit includes items 12, 13, 14, 15
Nota 1: Juego incluye itens 12, 13, 14, 15

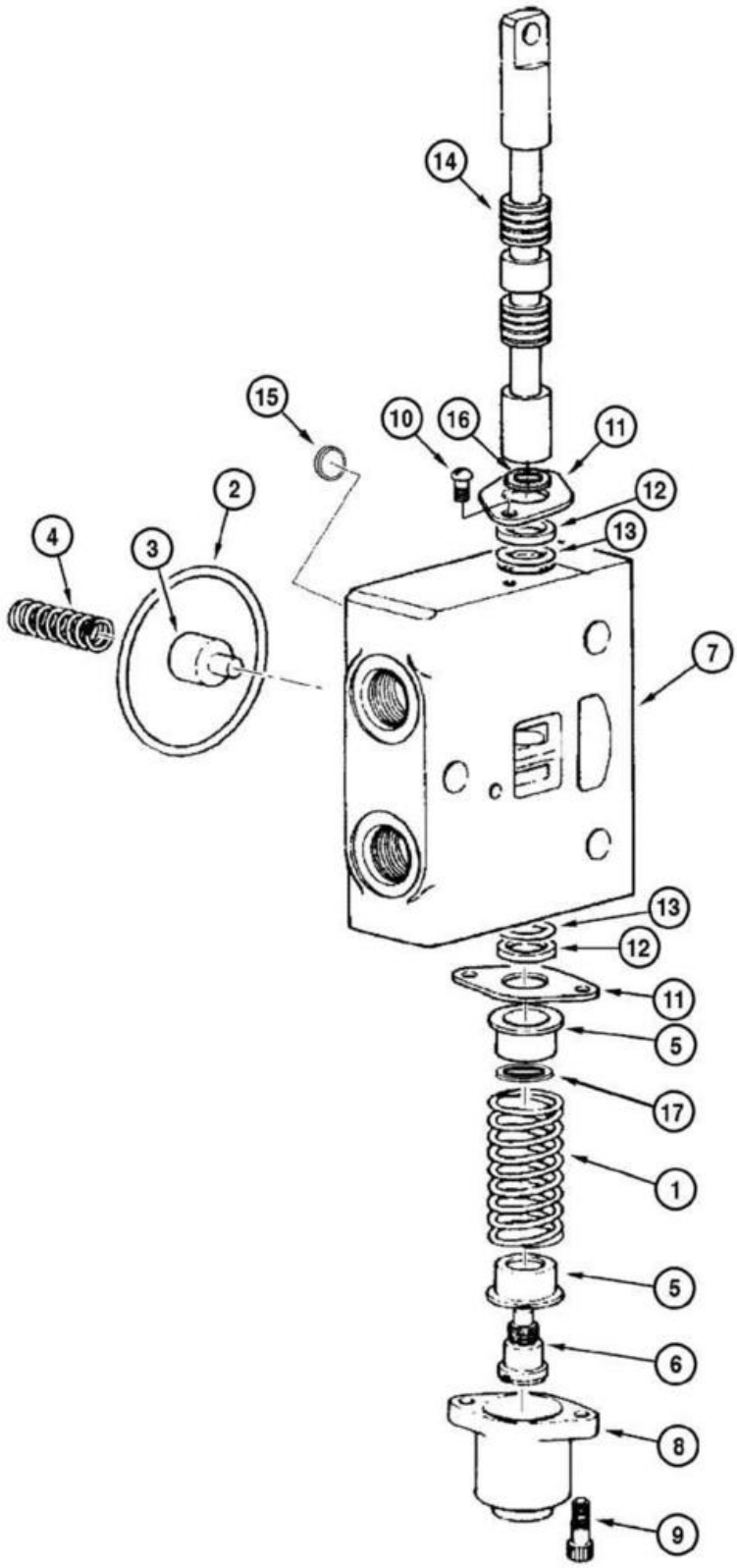
14
15
10
16
11
12
13
2
4
3
7
13
12
11
5
17
1
5
6
8
9

ITEM REF.	PEÇA Nº PART Nº PIEZA Nº	QTD. QTY. CANT.	DESCRIÇÃO (Português)	DESCRIPTION (English)	DESCRIPCIÓN (Español)
	75289557	1	VÁLVULA inclinação eixo dianteiro/lâmina Conj.	VALVE blade tilt/wheels tilt Assy.	VÁLVULA include. lámina/ruedas Conj.
1	75289576	1	MOLA	SPRING	RESORTE
2	9968476	1	ANEL-O	O-RING	ANILLO-O
3	75289566	1	BLOCO	BLOCK	BLOQUE
4	75289565	1	MOLA	SPRING	RESORTE
5	75289573	2	PRATO	PLATE	PLACA
6	75289574	1	PARAFUSO	BOLT	TORNILLO
7	75289567	1	CARCAÇA	HOUSING	CARCASA
8	75289575	1	TAMPA	COVER	TAPA
9	75289578	2	PARAFUSO	BOLT	TORNILLO
10	9968460	2	PARAFUSO	BOLT	TORNILLO
11	75289569	2	TAMPA	COVER	TAPA
12	75289570	2	RETENTOR	RETAINER	RETÉN
13	75289571	2	RETENTOR	RETAINER	RETÉN
14	75289580	1	HASTE	ROD	VÁSTAGO
15	75312804	1	TAMPA	COVER	TAPA
16	75289572	1	ANEL-O	O-RING	ANILLO-O
17	75289577	1	ANEL	RING	ANILLO

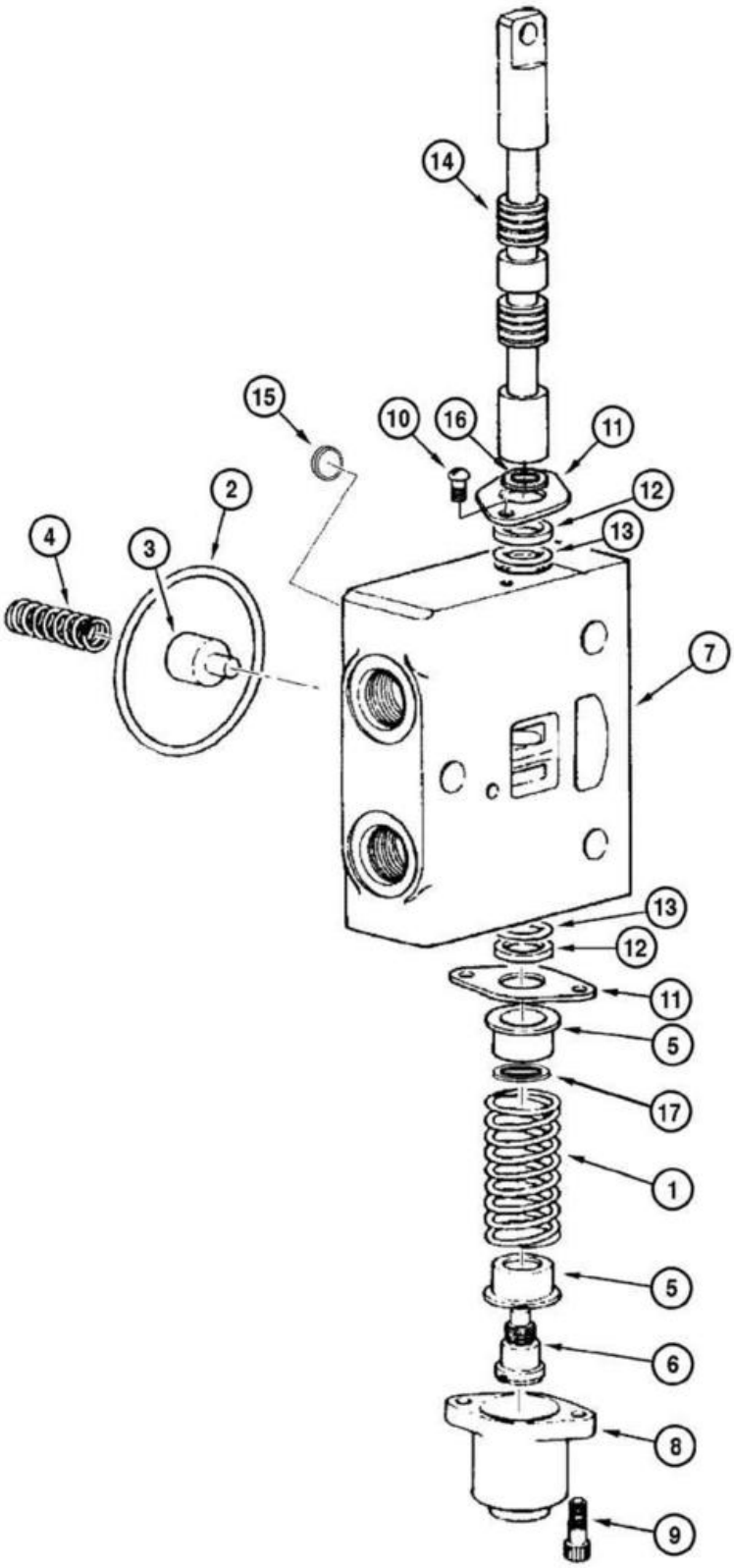
14
15
10
16
11
12
13
2
4
3
7
13
12
11
5
17
1
5
6
8
9

ITEM REF.	PEÇA Nº PART Nº PIEZA Nº	QTD. QTY. CANT.	DESCRIÇÃO (Português)	DESCRIPTION (English)	DESCRIPCIÓN (Español)
	75289560	1	VÁLVULA articulação Conj.	VALVE articulation link Assy.	VÁLVULA articulación Conj.
1	75289576	1	MOLA	SPRING	RESORTE
2	9968476	1	ANEL-O	O-RING	ANILLO-O
3	75289566	1	BLOCO	BLOCK	BLOQUE
4	75289565	1	MOLA	SPRING	RESORTE
5	75289573	2	PRATO	PLATE	PLACA
6	75289574	1	PARAFUSO	BOLT	TORNILLO
7	75289567	1	CARCAÇA	HOUSING	CARCASA
8	75289575	1	TAMPA	COVER	TAPA
9	75289578	2	PARAFUSO	BOLT	TORNILLO
10	9968460	2	PARAFUSO	BOLT	TORNILLO
11	75289569	2	TAMPA	COVER	TAPA
12	75289570	2	RETENTOR	RETAINER	RETÉN
13	75289571	2	RETENTOR	RETAINER	RETÉN
14	75289584	1	HASTE	ROD	VÁSTAGO
15	75312804	1	TAMPA	COVER	TAPA
16	75289572	1	ANEL-O	O-RING	ANILLO-O
17	75289577	1	ANEL	RING	ANILLO

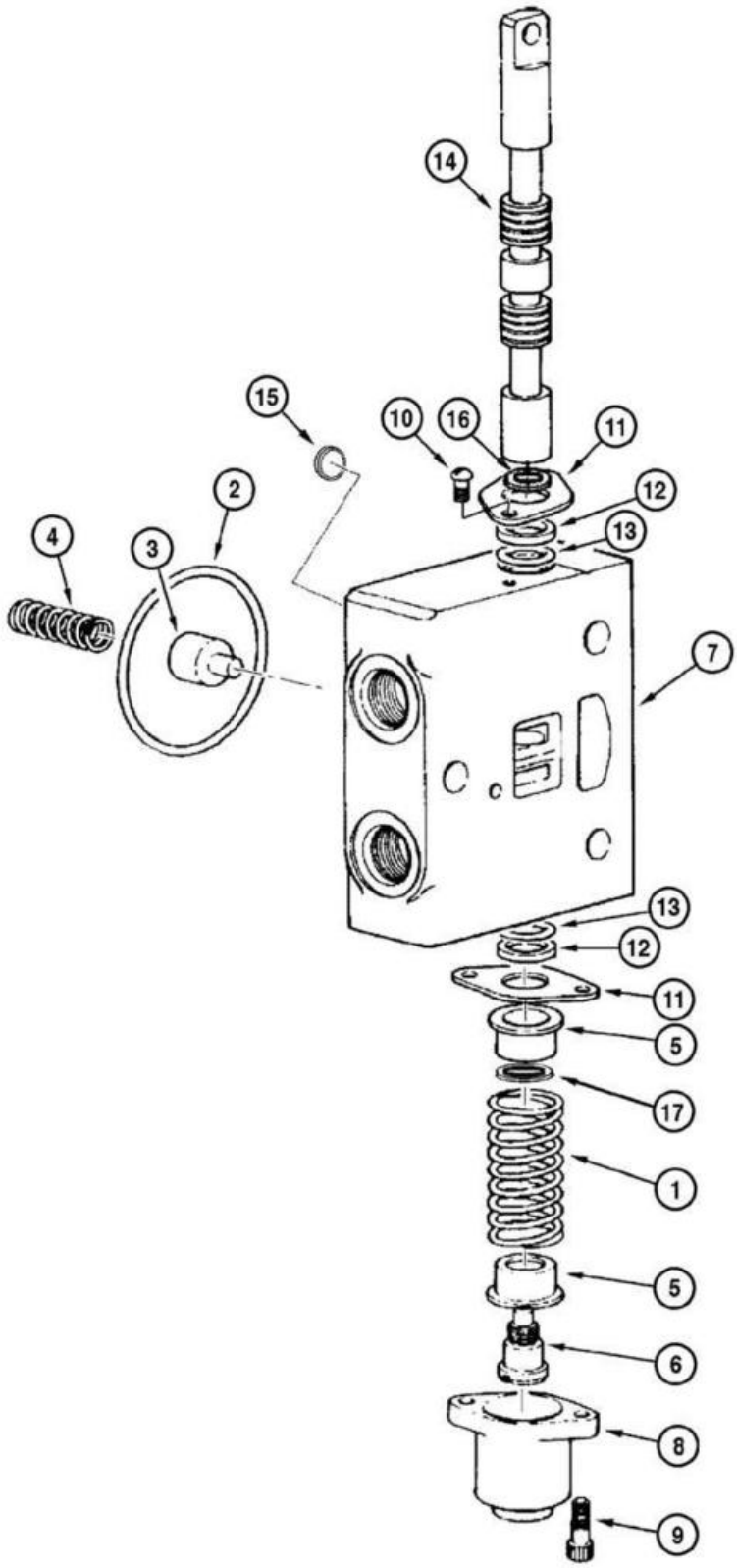
14
15
10
16
11
12
13
2
4
3
7
13
12
11
5
17
1
5
6
8
9

ITEM REF.	PEÇA Nº PART Nº PIEZA Nº	QTD. QTY. CANT.	DESCRIÇÃO (Português)	DESCRIPTION (English)	DESCRIPCIÓN (Español)
	75289559	1	VÁLVULA deslocamento lateral círculo Conj.	VALVE turn-circle side shift Assy.	VÁLVULA desplazam. lateral gira-círculo Conj.
1	75289576	1	MOLA	SPRING	RESORTE
2	9968476	1	ANEL-O	O-RING	ANILLO-O
3	75289566	1	BLOCO	BLOCK	BLOQUE
4	75289565	1	MOLA	SPRING	RESORTE
5	75289573	2	PRATO	PLATE	PLACA
6	75289574	1	PARAFUSO	BOLT	TORNILLO
7	75289567	1	CARCAÇA	HOUSING	CARCASA
8	75289575	1	TAMPA	COVER	TAPA
9	75289578	2	PARAFUSO	BOLT	TORNILLO
10	9968460	2	PARAFUSO	BOLT	TORNILLO
11	75289569	2	TAMPA	COVER	TAPA
12	75289570	2	RETENTOR	RETAINER	RETÉN
13	75289571	2	RETENTOR	RETAINER	RETÉN
14	75289583	1	HASTE	ROD	VÁSTAGO
15	75312804	1	TAMPA	COVER	TAPA
16	75289572	1	ANEL-O	O-RING	ANILLO-O
17	75289577	1	ANEL	RING	ANILLO

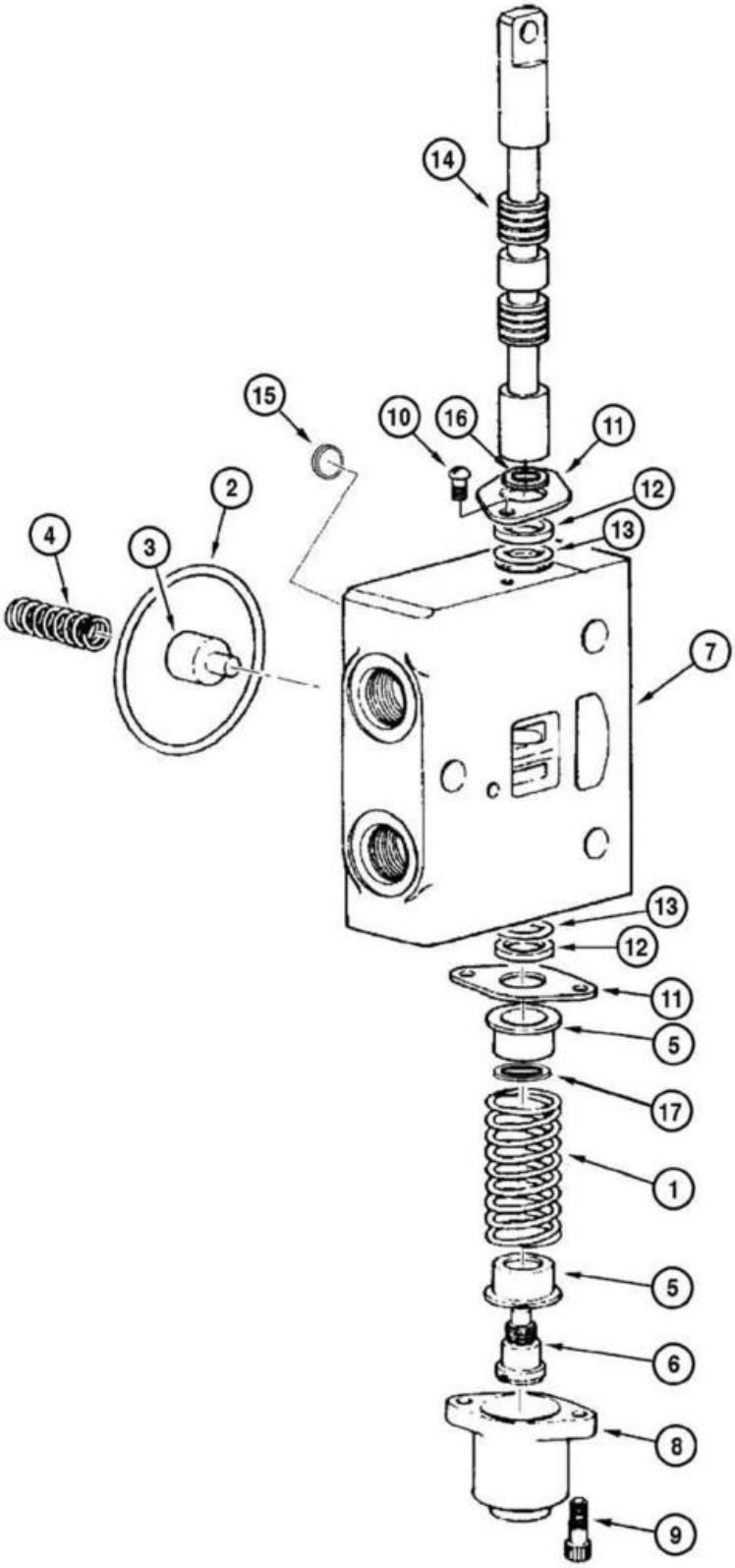
14
15
10
16
11
12
13
2
4
3
7
13
12
11
5
17
1
5
6
8
9

ITEM REF.	PEÇA Nº PART Nº PIEZA Nº	QTD. QTY. CANT.	DESCRIÇÃO (Português)	DESCRIPTION (English)	DESCRIPCIÓN (Español)
	75289558	1	VÁLVULA gira círculo Conj.	VALVE turn-circle Assy.	VÁLVULA gira círculo Conj.
1	75289581	1	MOLA	SPRING	RESORTE
2	9968476	1	ANEL-O	O-RING	ANILLO-O
3	75289566	1	BLOCO	BLOCK	BLOQUE
4	75289565	1	MOLA	SPRING	RESORTE
5	75289573	2	PRATO	PLATE	PLACA
6	75289574	1	PARAFUSO	BOLT	TORNILLO
7	75289567	1	CARCAÇA	HOUSING	CARCASA
8	75289575	1	TAMPA	COVER	TAPA
9	75289578	2	PARAFUSO	BOLT	TORNILLO
10	9968460	2	PARAFUSO	BOLT	TORNILLO
11	75289569	2	TAMPA	COVER	TAPA
12	75289570	1	RETENTOR	RETAINER	RETÉN
13	75289571	1	RETENTOR	RETAINER	RETÉN
14	75289582	1	HASTE	ROD	VÁSTAGO
15	75312804	1	TAMPA	COVER	TAPA
16	75289572	1	ANEL-O	O-RING	ANILLO-O
17	75289577	1	ANEL	RING	ANILLO

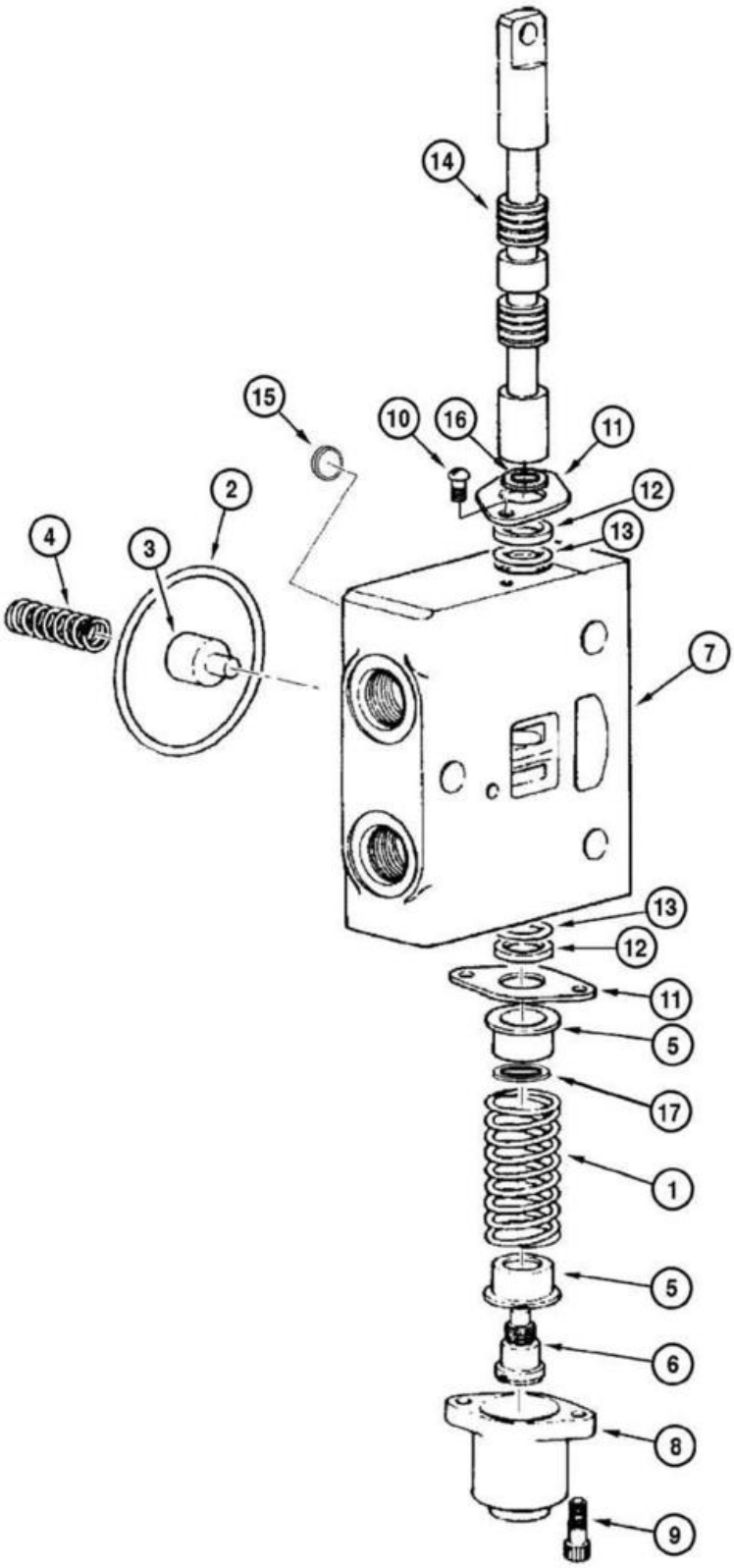
14
15
10
16
11
12
13
2
4
3
7
13
12
11
5
17
1
5
6
8
9

ITEM REF.	PEÇA Nº PART Nº PIEZA Nº	QTD. QTY. CANT.	DESCRIÇÃO (Português)	DESCRIPTION (English)	DESCRIPCIÓN (Español)
	75289556	1	VÁLVULA deslocamento lateral lâmina Conj.	VALVE blade side shift Assy.	VÁLVULA desplazamiento lateral lámina Conj.
1	75289576	1	MOLA	SPRING	RESORTE
2	9968476	1	ANEL-O	O-RING	ANILLO-O
3	75289566	1	BLOCO	BLOCK	BLOQUE
4	75289565	1	MOLA	SPRING	RESORTE
5	75289573	2	PRATO	PLATE	PLACA
6	75289574	1	PARAFUSO	BOLT	TORNILLO
7	75289567	1	CARCAÇA	HOUSING	CARCASA
8	75289575	1	TAMPA	COVER	TAPA
9	75289578	2	PARAFUSO	BOLT	TORNILLO
10	9968460	2	PARAFUSO	BOLT	TORNILLO
11	75289569	2	TAMPA	COVER	TAPA
12	75289570	2	RETENTOR	RETAINER	RETÉN
13	75289571	2	RETENTOR	RETAINER	RETÉN
14	75289579	1	HASTE	ROD	VÁSTAGO
15	75312804	1	TAMPA	COVER	TAPA
16	75289572	1	ANEL-O	O-RING	ANILLO-O
17	75289577	1	ANEL	RING	ANILLO

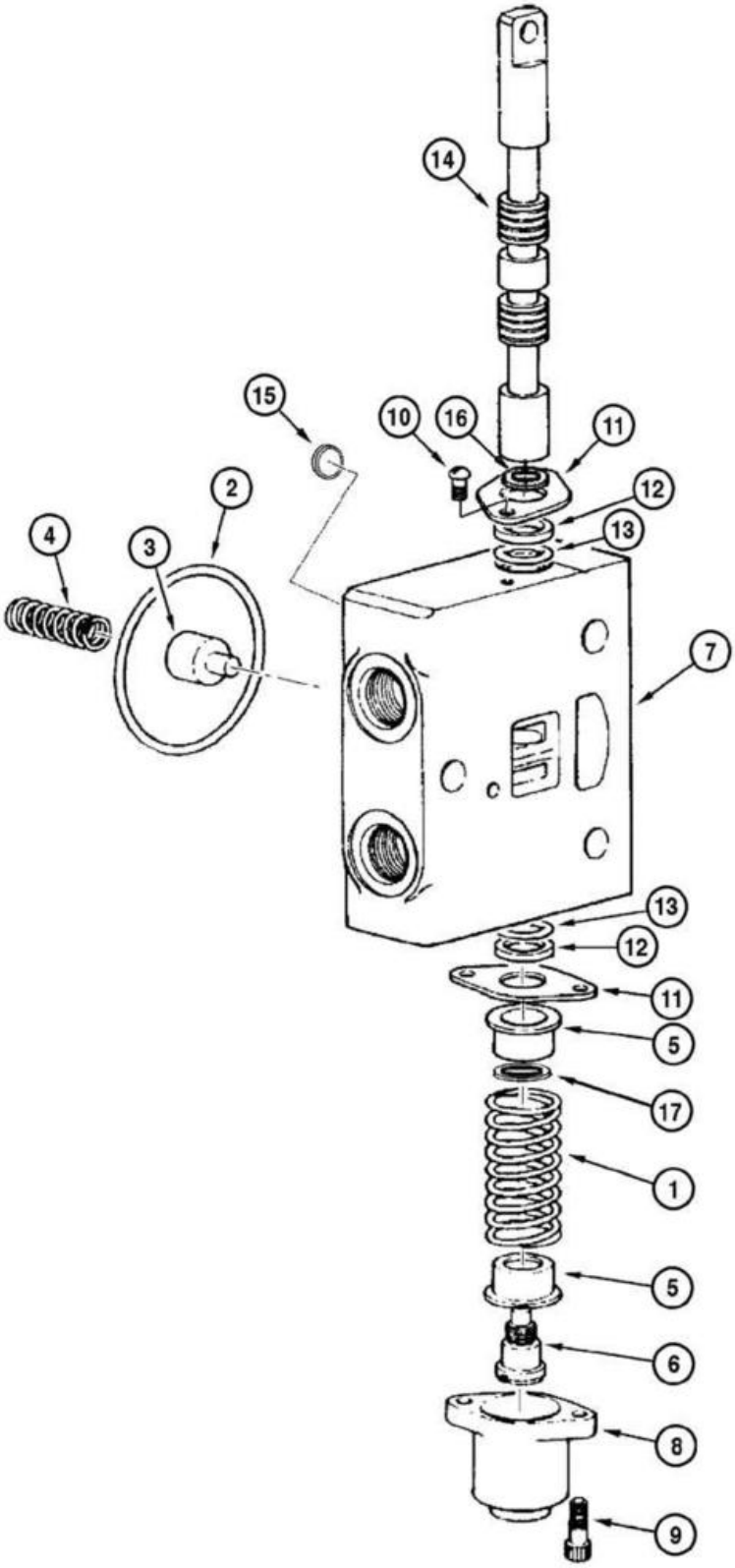
14
15
10
16
11
12
13
2
4
3
7
13
12
11
5
17
1
5
6
8
9

ITEM REF.	PEÇA Nº PART Nº PIEZA Nº	QTD. QTY. CANT.	DESCRIÇÃO (Português)	DESCRIPTION (English)	DESCRIPCIÓN (Español)
	75289555	1	VÁLVULA escarificador/ripper Conj.	VALVE scarifier/ripper Assy.	VÁLVULA escarificador/ripper Conj.
1	75289576	1	MOLA	SPRING	RESORTE
2	9968476	1	ANEL-O	O-RING	ANILLO-O
3	75289566	1	BLOCO	BLOCK	BLOQUE
4	75289565	1	MOLA	SPRING	RESORTE
5	75289573	2	PRATO	PLATE	PLACA
6	75289574	1	PARAFUSO	BOLT	TORNILLO
7	75289567	1	CARCAÇA	HOUSING	CARCASA
8	75289575	1	TAMPA	COVER	TAPA
9	75289578	2	PARAFUSO	BOLT	TORNILLO
10	9968460	2	PARAFUSO	BOLT	TORNILLO
11	75289569	2	TAMPA	COVER	TAPA
12	75289570	2	RETENTOR	RETAINER	RETÉN
13	75289571	2	RETENTOR	RETAINER	RETÉN
14	75289568	1	HASTE	ROD	VÁSTAGO
15	75312804	1	TAMPA	COVER	TAPA
16	75289572	1	ANEL-O	O-RING	ANILLO-O
17	75289577	1	ANEL	RING	ANILLO

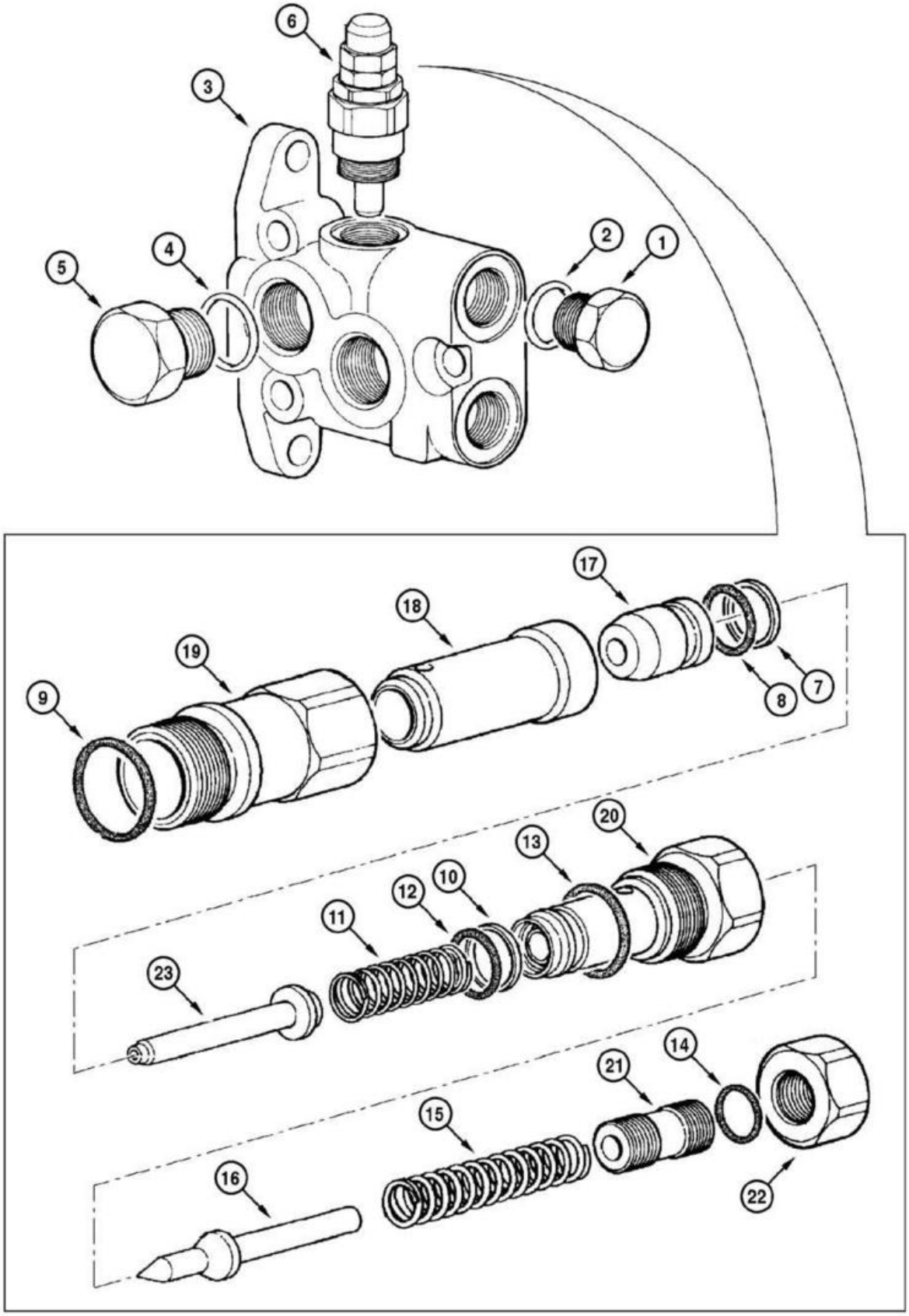
6
3
4
5
2
1
17
18
19
9
8
7
20
13
10
12
11
23
14
21
15
16
22

ITEM REF.	PEÇA Nº PART Nº PIEZA Nº	QTD. QTY. CANT.	DESCRIÇÃO (Português)	DESCRIPTION (English)	DESCRIPCIÓN (Español)
	75289553	1	VÁLVULA entrada Conj.	VALVE input Assy.	VÁLVULA entrada Conj.
1	75289608	1	BUJÃO	PLUG	TAPÓN
2	75289607	1	ANEL-O	O-RING	ANILLO-O
3	75289610	1	CARCAÇA	HOUSING	CARCASA
4	75289606	2	ANEL-O	O-RING	ANILLO-O
5	75289605	2	BUJÃO	PLUG	TAPÓN
6	75289609	1	VÁLVULA Conj.	VALVE Assy.	VÁLVULA Conj.
7	75289629	1	ANEL	RING	ANILLO
8	75289628	1	ANEL-O	O-RING	ANILLO-O
9	75289587	1	ANEL-O	O-RING	ANILLO-O
10	75289626	1	ANEL	RING	ANILLO
11	75289627	1	MOLA	SPRING	RESORTE
12	75289613	1	ANEL-O	O-RING	ANILLO-O
13	75289636	1	ANEL-O	O-RING	ANILLO-O
14	75289593	1	ANEL-O	O-RING	ANILLO-O
15	75289634	1	MOLA	SPRING	RESORTE
16	75289635	1	PISTÃO	PISTON	ÉMBOLO
17	75289630	1	PISTÃO	PISTON	ÉMBOLO
18	75289631	1	HASTE	ROD	VÁSTAGO
19	75289633	1	CARCAÇA	HOUSING	CARCASA
20	75289637	1	PORCA	NUT	TUERCA
21	75289638	1	PARAFUSO	BOLT	TORNILLO
22	75289595	1	PORCA	NUT	TUERCA
23	75289632	1	PISTÃO	PISTON	ÉMBOLO
	75289639	1	JOGO de reparo **(Nota 1)**	KIT repair **(Note 1)**	JUEGO de reparación **(Nota 1)**

Nota 1: Jogo inclui itens 16, 17, 18, 19, 20, 21, 22, 23, 24
Note 1: Kit includes items 16, 17, 18, 19, 20, 21, 22, 23, 24
Nota 1: Juego incluye itens 16, 17, 18, 19, 20, 21, 22, 23, 24

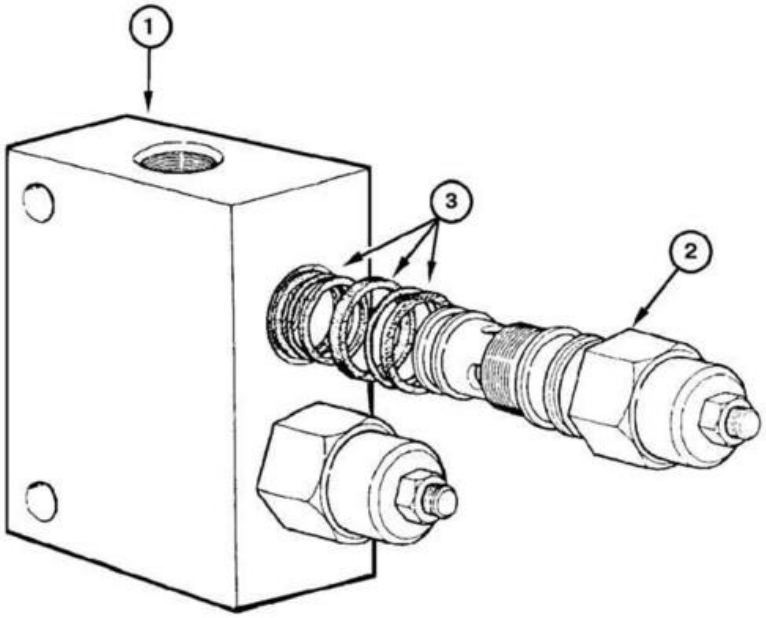
1
3
2

ITEM REF.	PEÇA Nº PART Nº PIEZA Nº	QTD. QTY. CANT.	DESCRIÇÃO (Português)	DESCRIPTION (English)	DESCRIPCIÓN (Español)
	75325021	1	VÁLVULA retenção Conj.	VALVE retainer Assy.	VÁLVULA de retención Conj.
1	NSS	1	CARCAÇA	HOUSING	CARCASA
2	75260667	2	VÁLVULA cartucho	CARTRIDGE valve	VÁLVULA cartucho
3	75260894	1	JOGO de reparo	KIT repair	JUEGO de reparación

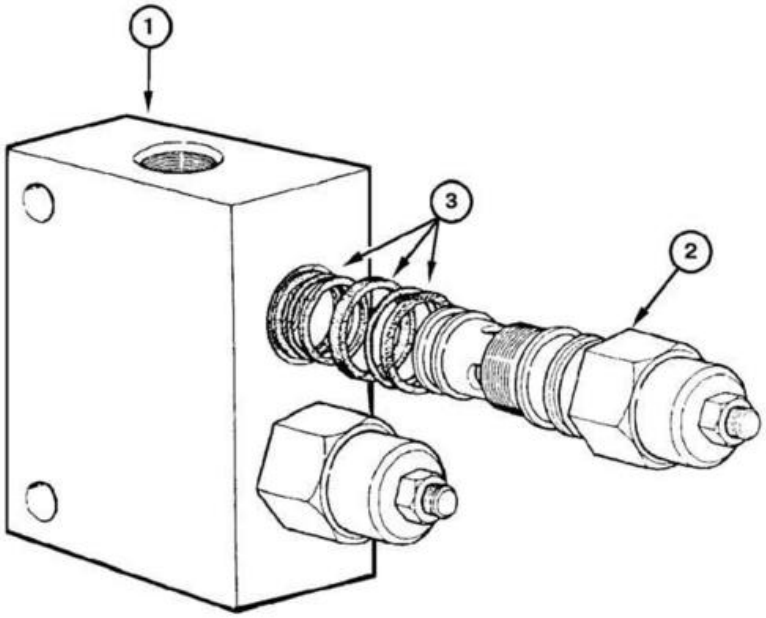
1
3
2

ITEM REF.	PEÇA Nº PART Nº PIEZA Nº	QTD. QTY. CANT.	DESCRIÇÃO (Português)	DESCRIPTION (English)	DESCRIPCIÓN (Español)
	73130105	1	VÁLVULA deslocamento lateral Conj.	VALVE blade side shift Assy	VÁLVULA desplazamiento lateral Conj.
1	NSS	1	CARCAÇA	HOUSING	CARCASA
2	73130694	2	VÁLVULA cartucho	CARTRIDGE valve	VÁLVULA cartucho
3	73130695	1	JOGO de reparo	KIT repair	JUEGO de reparación

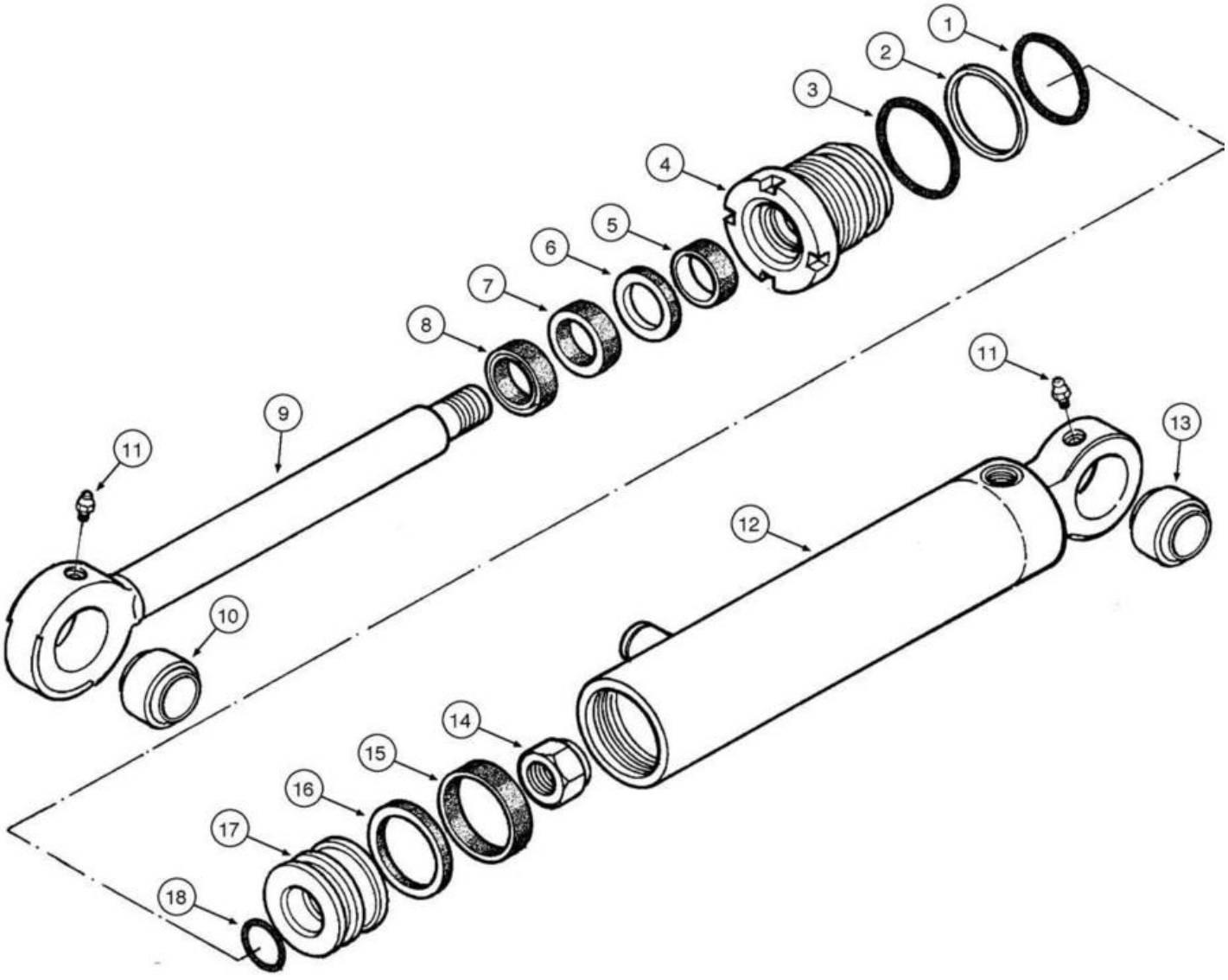
1
2
3
4
5
6
7
8
9
10
11
11
12
13
14
15
16
17
18

ITEM REF.	PEÇA Nº PART Nº PIEZA Nº	QTD. QTY. CANT.	DESCRIÇÃO (Português)	DESCRIPTION (English)	DESCRIPCIÓN (Español)
	87632360	1	CILINDRO Inclinação Eixo Dianteiro Conj.	CYLINDER Front Axle Lean Assy.	CILINDRO Inclinación Eje Delantero Conj.
1	75313196	1	ANEL-O	O-RING	ANILLO-O
2	75313195	1	ANEL	RING	ANILLO
3	75313194	1	ANEL-O	O-RING	ANILLO-O
4	71103585	1	TAMPA	GLAND	TAPA
5	71103583	1	ANEL	RING	ANILLO
6	75313181	1	ANEL	RING	ANILLO
7	75313179	1	RETENTOR	RETAINER	RETENEDOR
8	75313178	1	ANEL Raspador	RING Wiper	ANILLO Raspador
9	71103586	1	HASTE	ROD	VASTAGO
10	71103630	2	BUCHA	BUSHING	BUJE
11	75313447	2	GRAXEIRA	FITTING-grease	ENGRASADOR
12	71103580	1	CAMISA DO CILINDRO	CYLINDER LINER	CAMISA DO CILINDRO
13	71103630	2	BUCHA	BUSHING	BUJE
14	75313187	1	PORCA	NUT	TUERCA
15	71103587	1	ANEL Vedação	RING Seal	ANILLO Vedación
16	71103588	1	ANEL Vedação	RING Seal	ANILLO Vedación
17	71103581	1	ÊMBOLO	PISTON	EMBOLO
18	71103582	1	ANEL-O	O-RING	ANILLO-O

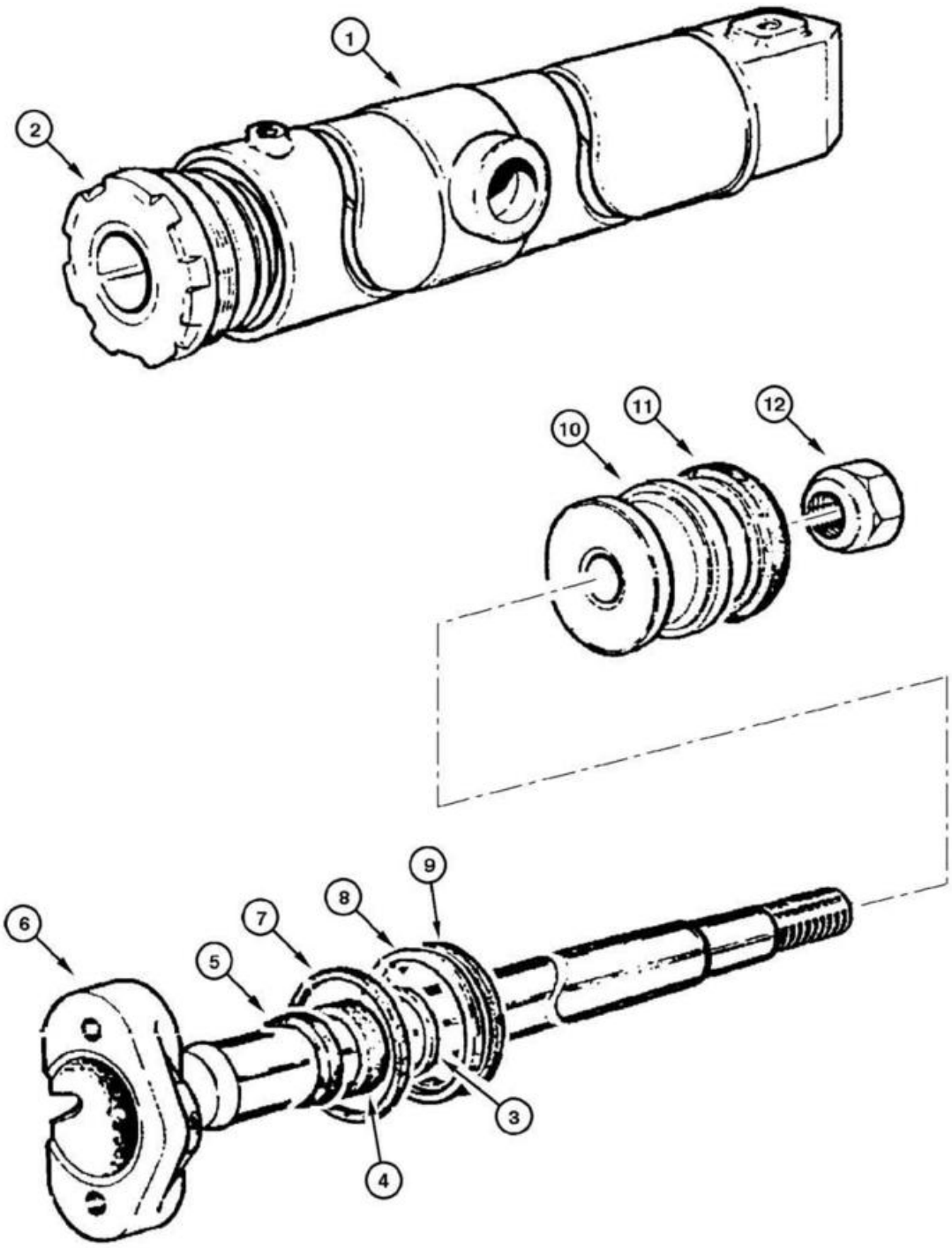
1
2
10
11
12
9
8
7
6
5
3
4

ITEM REF.	PEÇA Nº PART Nº PIEZA Nº	QTD. QTY. CANT.	DESCRIÇÃO (Português)	DESCRIPTION (English)	DESCRIPCIÓN (Español)
	75267021	1	CILINDRO LD Conj.	CYLINDER RH Assy.	GATO Der. Conj.
1	75253166	1	CAMISA de cilindros LD	LINER cylinder RH	CAMISA de cilindros Der.
2	75220792	1	TAMPA	COVER	TAPA
3	79021959	1	ANEL da haste	RING rod	ANILLO del vástago
4	79021958	1	RETENTOR	RETAINER	RETÉN
5	79021957	1	RETENTOR da haste	RETAINER	RETÉN
6	75251460	1	HASTE	ROD	VÁSTAGO
7	14465780	1	ANEL-O	O-RING	ANILLO-O
8	8297075	1	ANEL anti-extrusão	RING anti-extrusion	ANILLO anti-extrusión
9	14465480	1	ANEL-O	O-RING	ANILLO-O
10	79038228	1	PISTÃO	PISTON	ÉMBOLO
11	8291561	1	GUARNIÇÃO	WEATHERSTRIP	GUARNICIÓN
12	8298615	1	PORCA	NUT	TUERCA
	75220797	1	JOGO de reparo **(Nota 1)**	KIT repair **(Note 1)**	JUEGO de reparación **(Nota 1)**
	75267027	1	CILINDRO LE Conj.	CYLINDER LH Assy.	GATO Izq. Conj.
1	75253167	1	CAMISA de cilindros LE	LINER cylinder LH	CAMISA de cilindros Izq.
2	75220792	1	TAMPA	COVER	TAPA
3	79021959	1	ANEL da haste	RING rod	ANILLO del vástago
4	79021958	1	RETENTOR	RETAINER	RETÉN
5	79021957	1	RETENTOR da haste	RETAINER	RETÉN
6	75251460	1	HASTE	ROD	VÁSTAGO
7	14465780	1	ANEL-O	O-RING	ANILLO-O
8	8297075	1	ANEL anti-extrusão	RING anti-extrusion	ANILLO anti-extrusión
9	14465480	1	ANEL-O	O-RING	ANILLO-O
10	79038228	1	PISTÃO	PISTON	ÉMBOLO
11	8291561	1	GUARNIÇÃO	WEATHERSTRIP	GUARNICIÓN
12	8298615	1	PORCA	NUT	TUERCA
	75220797	1	JOGO de reparo **(Nota 1)**	KIT repair **(Note 1)**	JUEGO de reparación **(Nota 1)**

Nota 1: Jogo inclui itens 3, 4, 5, 6, 7, 8, 11
Note 1: Kit includes items 3, 4, 5, 6, 7, 8, 11
Nota 1: Juego incluye itens 3, 4, 5, 6, 7, 8, 11

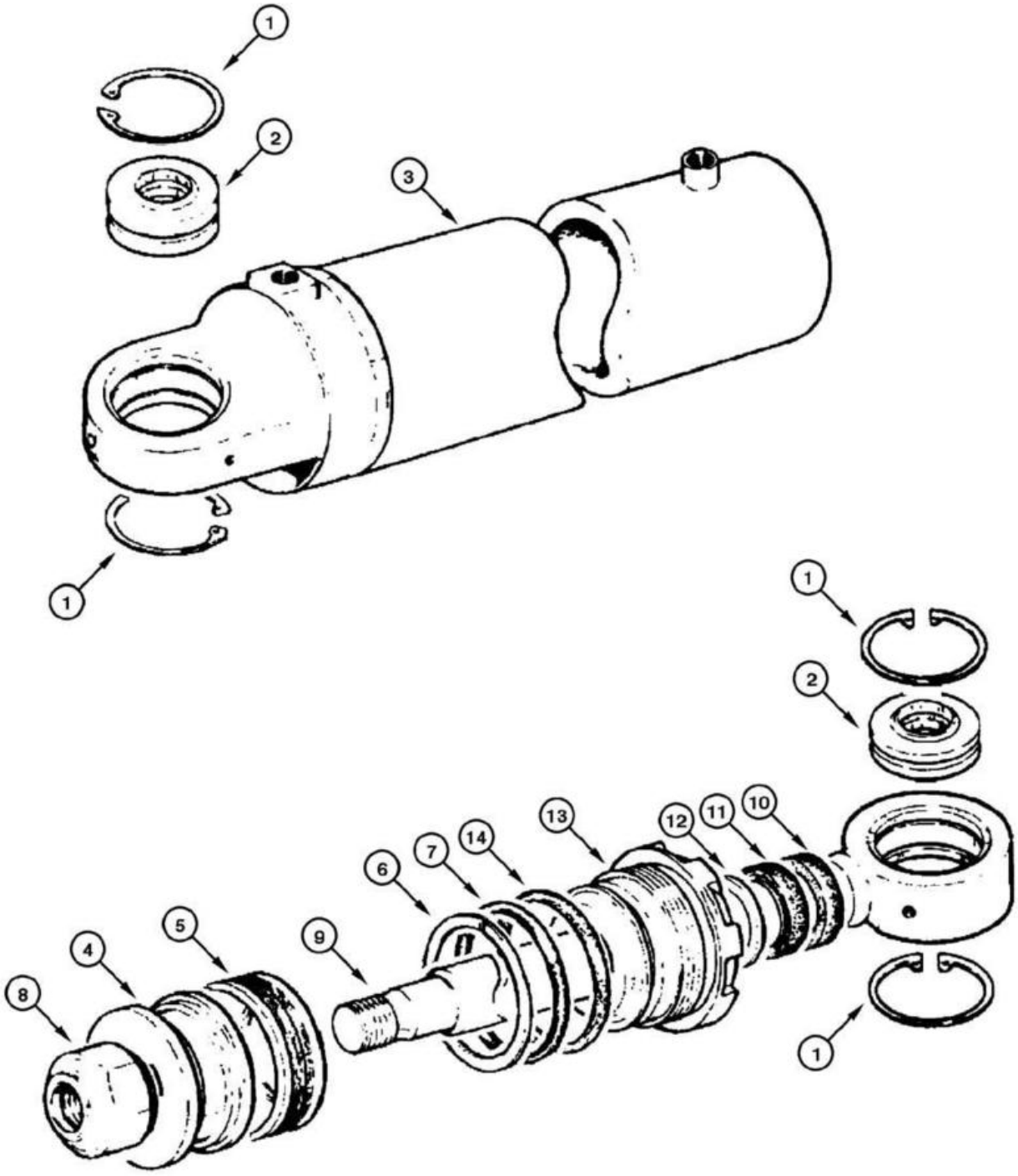
1
2
3
1
1
2
10
11
12
13
14
7
6
9
5
4
8
1

ITEM REF.	PEÇA Nº PART Nº PIEZA Nº	QTD. QTY. CANT.	DESCRIÇÃO (Português)	DESCRIPTION (English)	DESCRIPCIÓN (Español)
	75267319	1	CILINDRO inclinação lâmina Conj.	CYLINDER blade tilt Assy.	CILINDRO inclinación de la lámina Conj.
1	11061076	4	ANEL elástico	RING lock	ANILLO traba
2	70928851	2	BUCHA	BUSHING	BUJE
3	75250032	1	CAMISA de cilindros	LINER cylinder	CAMISA de cilindros
4	79038730	1	ÊMBOLO	PISTON	ÉMBOLO
5	8291506	1	RETENTOR	RETAINER	RETÉN
6	14465180	1	ANEL-O	O-RING	ANILLO-O
7	8297295	1	ANEL anti-extrusão	RING anti-extrusion	ANILLO anti-extrusión
8	8281325	1	PORCA	NUT	TUERCA
9	75250035	1	HASTE	ROD	VÁSTAGO
10	8288822	1	RETENTOR	RETAINER	RETÉN
11	8297294	1	RETENTOR	RETAINER	RETÉN
12	8297296	1	ANEL vedação	RING seal	ANILLO de vedación
13	75220934	1	TAMPA	COVER	TAPA
14	14465480	1	ANEL-O	O-RING	ANILLO-O
	75288870	1	JOGO de reparo **(Nota 1)**	KIT repair **(Note 1)**	JUEGO de reparación **(Nota 1)**

Nota 1: Jogo inclui itens 3, 4, 5, 7, 8, 9, 11
Note 1: Kit includes items 3, 4, 5, 7, 8, 9, 11
Nota 1: Juego incluye itens 3, 4, 5, 7, 8, 9, 11

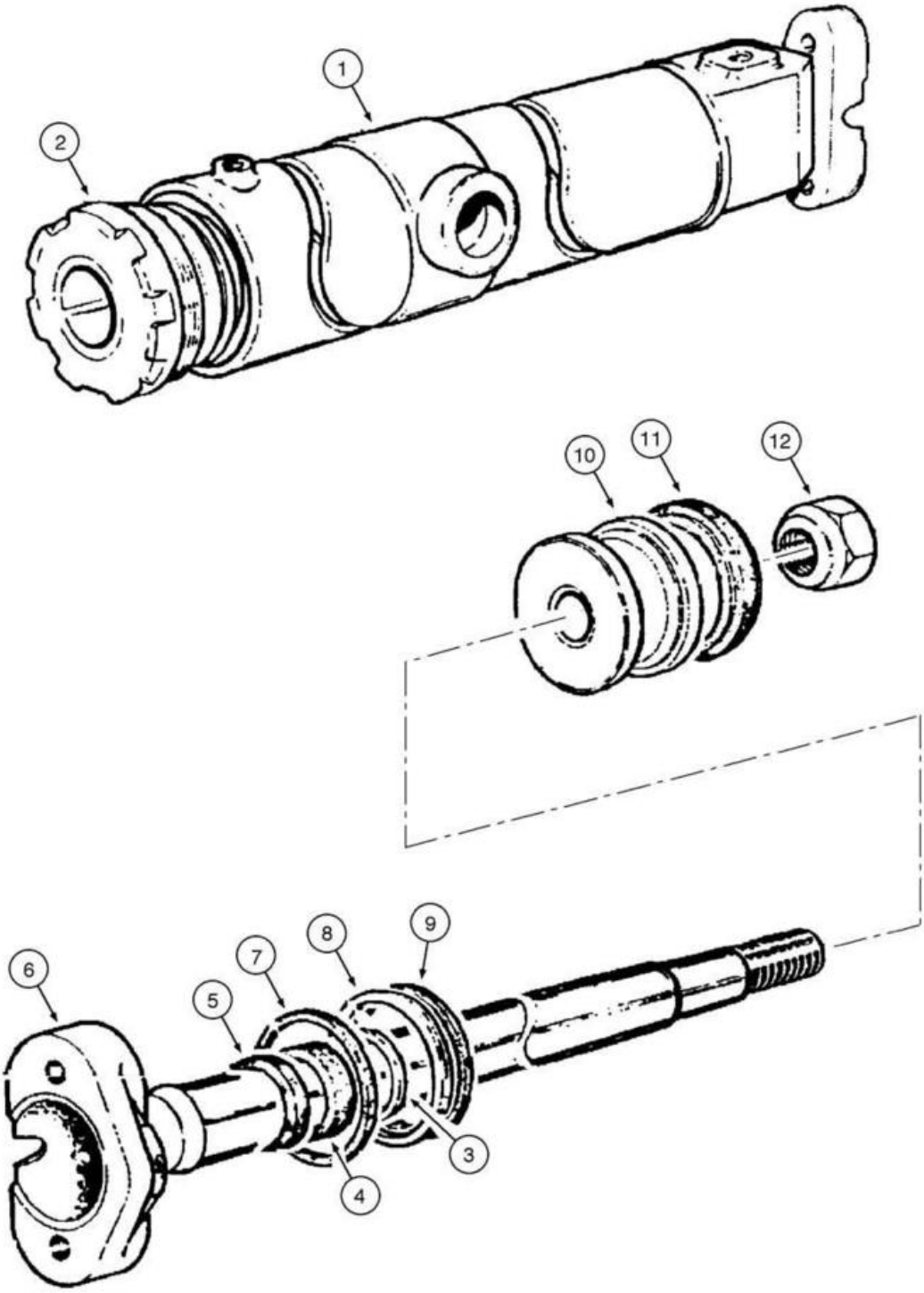
1
2
10
11
12
6
5
7
8
9
3
4

ITEM REF.	PEÇA Nº PART Nº PIEZA Nº	QTD. QTY. CANT.	DESCRIÇÃO (Português)	DESCRIPTION (English)	DESCRIPCIÓN (Español)
	75267003	1	CILINDRO deslocamento lat. Círculo Conj.	CYLINDER turn-circle shift Assy.	GATO desplazamiento del gira-círculo Conj.
1	75220713	1	CAMISA de cilindros	LINER cylinder	CAMISA de cilindros
2	75220924	1	TAMPA	COVER	TAPA
3	8297074	1	ANEL vedação	RING seal	ANILLO de vedación
4	8297073	1	RETENTOR	RETAINER	RETÉN
5	8288832	1	RETENTOR	RETAINER	RETÉN
6	75220710	1	HASTE	ROD	VÁSTAGO
7	14465780	1	ANEL-O	O-RING	ANILLO-O
8	8297075	1	ANEL anti-extrusão	RING anti-extrusion	ANILLO anti-extrusión
9	14465480	1	ANEL-O	O-RING	ANILLO-O
10	79038228	1	PISTÃO	PISTON	ÉMBOLO
11	8291561	1	GUARNIÇÃO	WEATHERSTRIP	GUARNICIÓN
12	8298615	1	PORCA	NUT	TUERCA
	75220700	1	JOGO de reparo **(Nota 1)**	KIT repair **(Note 1)**	JUEGO de reparación **(Nota 1)**

Nota 1: Jogo inclui itens 5, 6, 7, 10, 11, 12, 14
Note 1: Kit includes items 5, 6, 7, 10, 11, 12, 14
Nota 1: Juego incluye itens 5, 6, 7, 10, 11, 12, 14

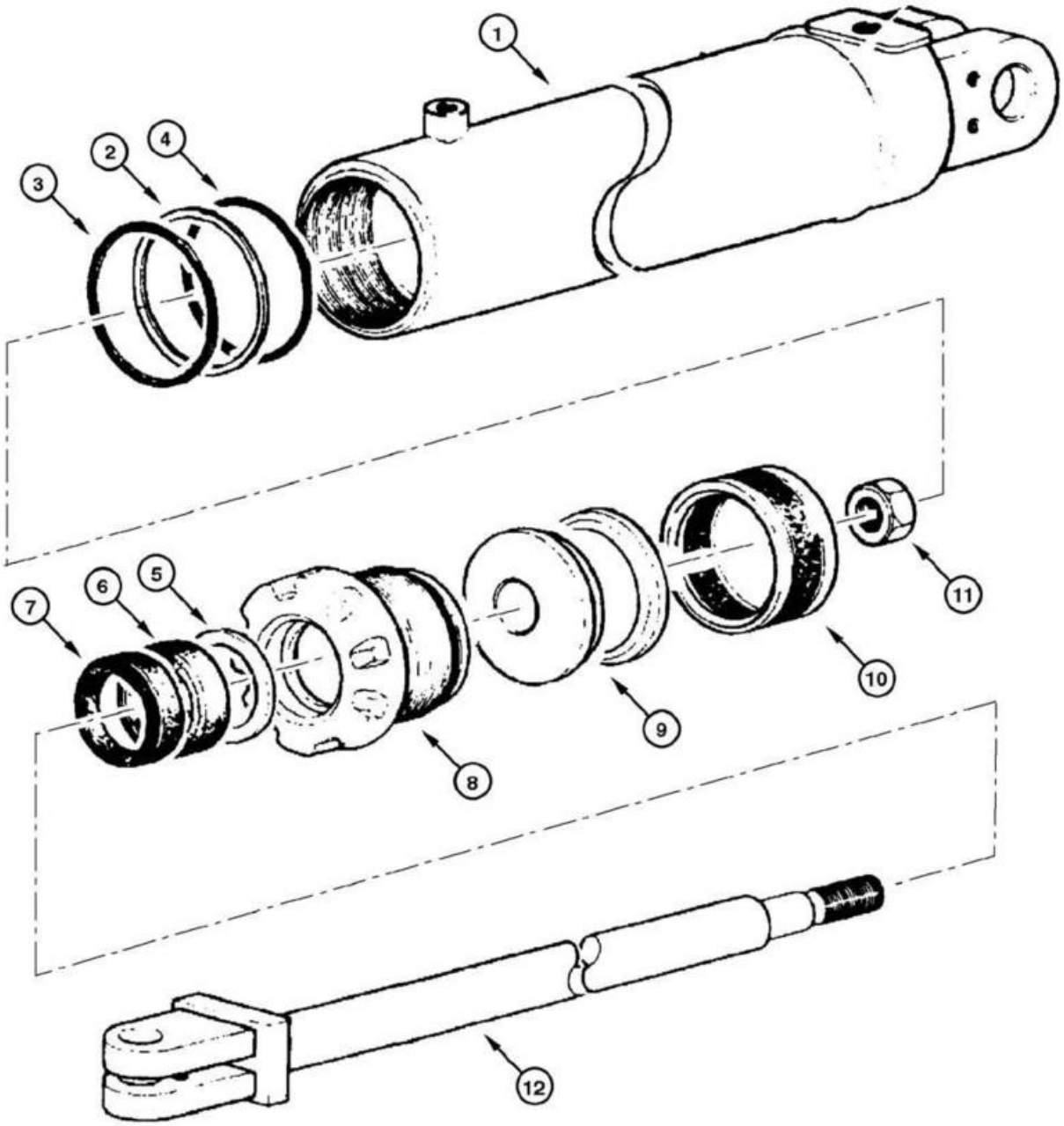
1
2
3
4
5
6
7
8
9
10
11
12

ITEM REF.	PEÇA Nº PART Nº PIEZA Nº	QTD. QTY. CANT.	DESCRIÇÃO (Português)	DESCRIPTION (English)	DESCRIPCIÓN (Español)
	75267316	1	CILINDRO deslocamento lat. Lâmina Conj.	CYLINDER blade side shift Assy.	GATO desplazamiento lateral de la lámina Conj.
1	75250023	1	CAMISA de cilindros	LINER cylinder	CAMISA de cilindros
2	8297295	1	ANEL anti-extrusão	RING anti-extrusion	ANILLO anti-extrusión
3	14465480	1	ANEL-O	O-RING	ANILLO-O
4	14465180	1	ANEL-O	O-RING	ANILLO-O
5	8297074	1	ANEL vedação	RING seal	ANILLO de vedación
6	8297073	1	RETENTOR	RETAINER	RETÉN
7	8288832	1	RETENTOR	RETAINER	RETÉN
8	75218748	1	TAMPA	COVER	TAPA
9	79038730	1	ÊMBOLO	PISTON	ÉMBOLO
10	8291506	1	RETENTOR	RETAINER	RETÉN
11	8281325	1	PORCA	NUT	TUERCA
12	75250021	1	HASTE	ROD	VÁSTAGO
	75288868	1	JOGO de reparo **(Nota 1)**	KIT repair **(Note 1)**	JUEGO de reparación **(Nota 1)**

Note 1: Kit includes items 3, 4, 5, 7, 8, 9, 11
Nota 1: Juego incluye itens 3, 4, 5, 7, 8, 9, 11
Nota 1: Jogo inclui itens 3, 4, 5, 7, 8, 9, 11

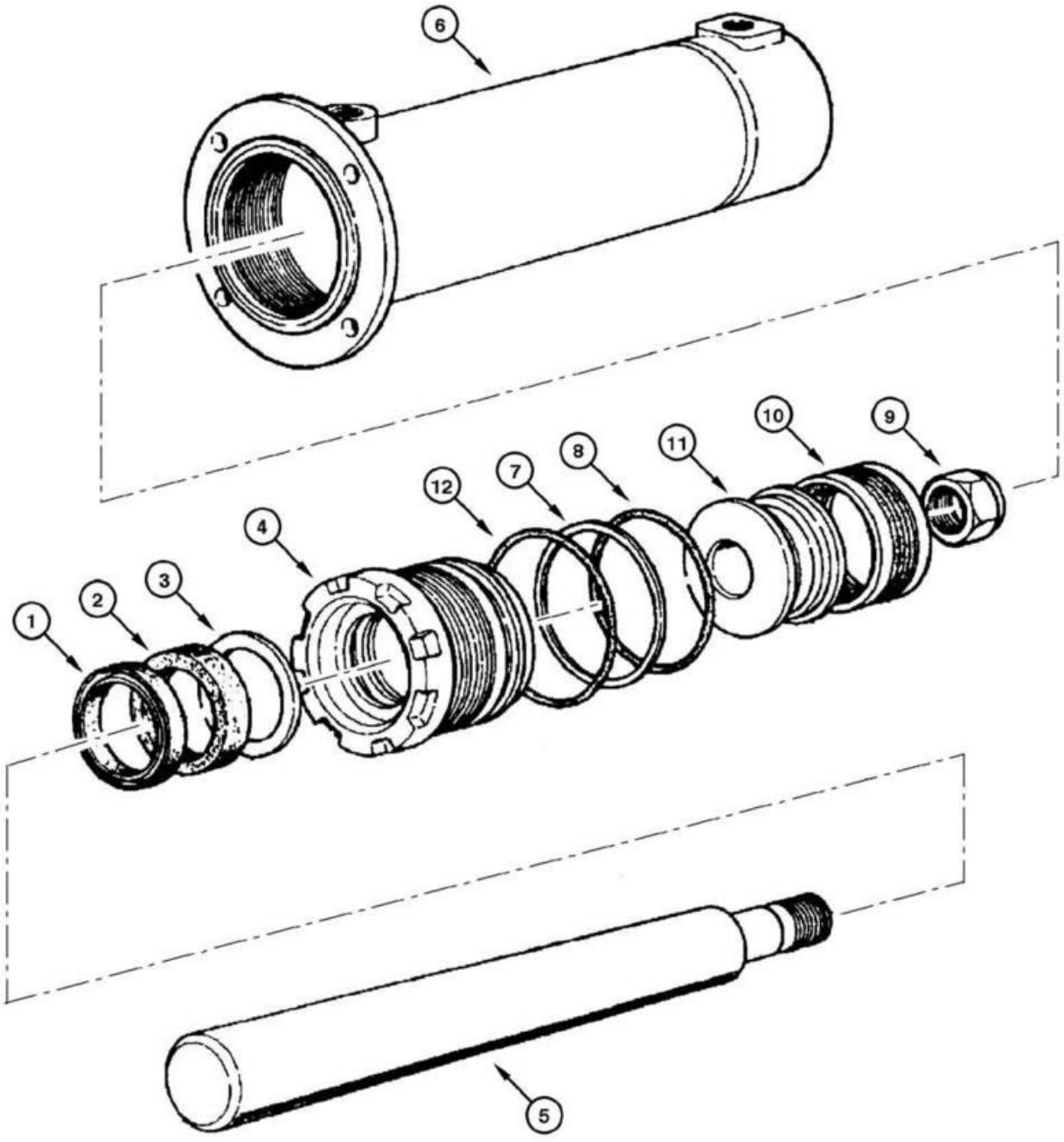
6
10
9
11
8
7
12
4
3
2
1
5

ITEM REF.	PEÇA Nº PART Nº PIEZA Nº	QTD. QTY. CANT.	DESCRIÇÃO (Português)	DESCRIPTION (English)	DESCRIPCIÓN (Español)
	75267018	1	CILINDRO da sela Conj.	CYLINDER saddle lock Assy.	GATO traba de la sela Conj.
1	8288832	1	RETENTOR	RETAINER	RETÉN
2	8297073	1	RETENTOR	RETAINER	RETÉN
3	8297074	1	ANEL vedação	RING seal	ANILLO de vedación
4	75218748	1	TAMPA	COVER	TAPA
5	75250239	1	HASTE	ROD	VÁSTAGO
6	75250241	1	CAMISA de cilindros	LINER cylinder	CAMISA de cilindros
7	8297295	1	ANEL anti-extrusão	RING anti-extrusion	ANILLO anti-extrusión
8	14465180	1	ANEL-O	O-RING	ANILLO-O
9	8281325	1	PORCA	NUT	TUERCA
10	8291506	1	RETENTOR	RETAINER	RETÉN
11	79038730	1	ÊMBOLO	PISTON	ÉMBOLO
12	14465480	1	ANEL-O	O-RING	ANILLO-O
	75288869	1	JOGO de reparo **(Nota 1)**	KIT repair **(Note 1)**	JUEGO de reparación **(Nota 1)**

Nota 1: Jogo inclui itens 2, 3, 4, 6, 7, 10
Note 1: Kit includes items 2, 3, 4, 6, 7, 10
Nota 1: Juego incluye itens 2, 3, 4, 6, 7, 10

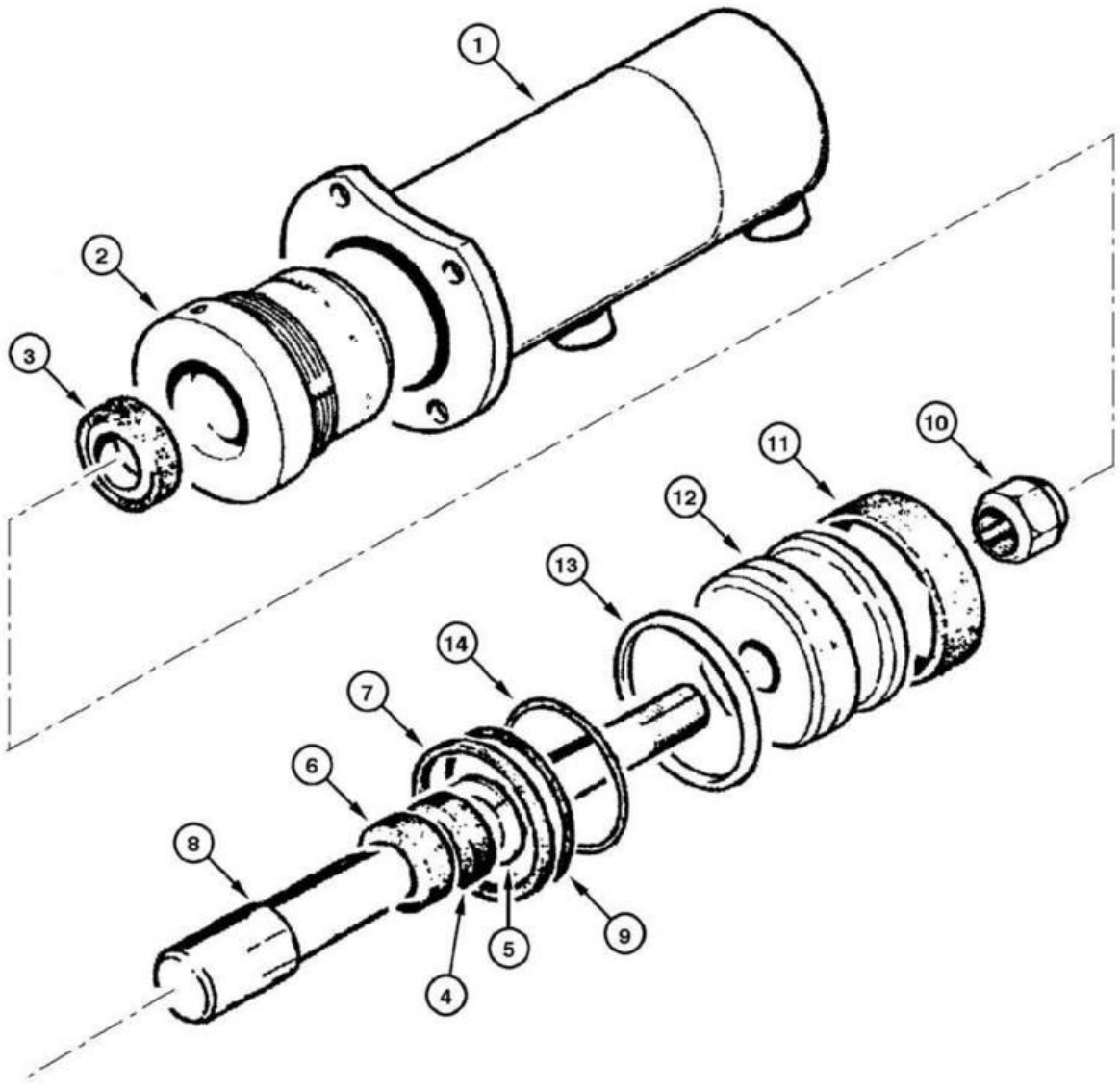
1
2
3
4
5
6
7
8
9
10
11
12
13
14

ITEM REF.	PEÇA Nº PART Nº PIEZA Nº	QTD. QTY. CANT.	DESCRIÇÃO (Português)	DESCRIPTION (English)	DESCRIPCIÓN (Español)
	75266967	1	CILINDRO trava da sela LD Conj.	CYLINDER saddle lock RH Assy.	GATO traba de la sela Der. Conj.
1	73124573	1	CAMISA de cilindros LD	LINER cylinder RH	CAMISA de cilindros Der.
	73065286	1	TAMPA	COVER	TAPA
2	73065285	1	TAMPA	COVER	TAPA
3	73055116	1	ANEL raspador	RING wiper	ANILLO raspador
4	73063066	1	BUCHA	BUSHING	BUJE
5	70927699	1	ANEL elástico	RING lock	ANILLO traba
6	73070372	1	RETENTOR	RETAINER	RETÉN
7	73063363	1	ANEL anti-extrusão	RETAINER	RETÉN
8	73124571	1	HASTE	ROD	VÁSTAGO
9	70924158	1	ANEL-O	O-RING	ANILLO-O
10	73073273	1	PORCA auto-travante	NUT self-locking	TUERCA traba
11	73058667	1	ANEL guia	RING guide	ANILLO guía
12	73058668	1	PISTÃO Conj.	PISTON Assy.	ÉMBOLO Conj.
13	73058666	1	ANEL vedação	RING seal	ANILLO de vedación
14	70928874	1	ANEL de expansão	RING expansion	ANILLO expansión
	73064517	1	JOGO de reparo **(Nota 1)**	KIT repair **(Note 1)**	JUEGO de reparación **(Nota 1)**
	75266957	1	CILINDRO trava da sela LE Conj.	CYLINDER saddle lock LH Assy.	GATO traba de la sela Izq. Conj.
1	73124577	1	CAMISA de cilindros LE	LINER cylinder LH	CAMISA de cilindros Izq.
	73065286	1	TAMPA	COVER	TAPA
2	73065285	1	TAMPA	COVER	TAPA
3	73055116	1	ANEL raspador	RING wiper	ANILLO raspador
4	73063066	1	BUCHA	BUSHING	BUJE
5	70927699	1	ANEL elástico	RING lock	ANILLO traba
6	73070372	1	RETENTOR	RETAINER	RETÉN
7	73063363	1	ANEL anti-extrusão	RETAINER	RETÉN
8	73124571	1	HASTE	ROD	VÁSTAGO
9	70924158	1	ANEL-O	O-RING	ANILLO-O
10	73073273	1	PORCA auto-travante	NUT self-locking	TUERCA traba
11	73058667	1	ANEL guia	RING guide	ANILLO guía
12	73058668	1	PISTÃO Conj.	PISTON Assy.	ÉMBOLO Conj.
13	73058666	1	ANEL vedação	RING seal	ANILLO de vedación
14	70928874	1	ANEL de expansão	RING expansion	ANILLO expansión
	73064517	1	JOGO de reparo **(Nota 1)**	KIT repair **(Note 1)**	JUEGO de reparación **(Nota 1)**

Nota 1: Jogo inclui itens 1, 2, 3, 7, 8, 10, 12
Note 1: Kit includes items 1, 2, 3, 7, 8, 10, 12
Nota 1: Juego incluye itens 1, 2, 3, 7, 8, 10, 12

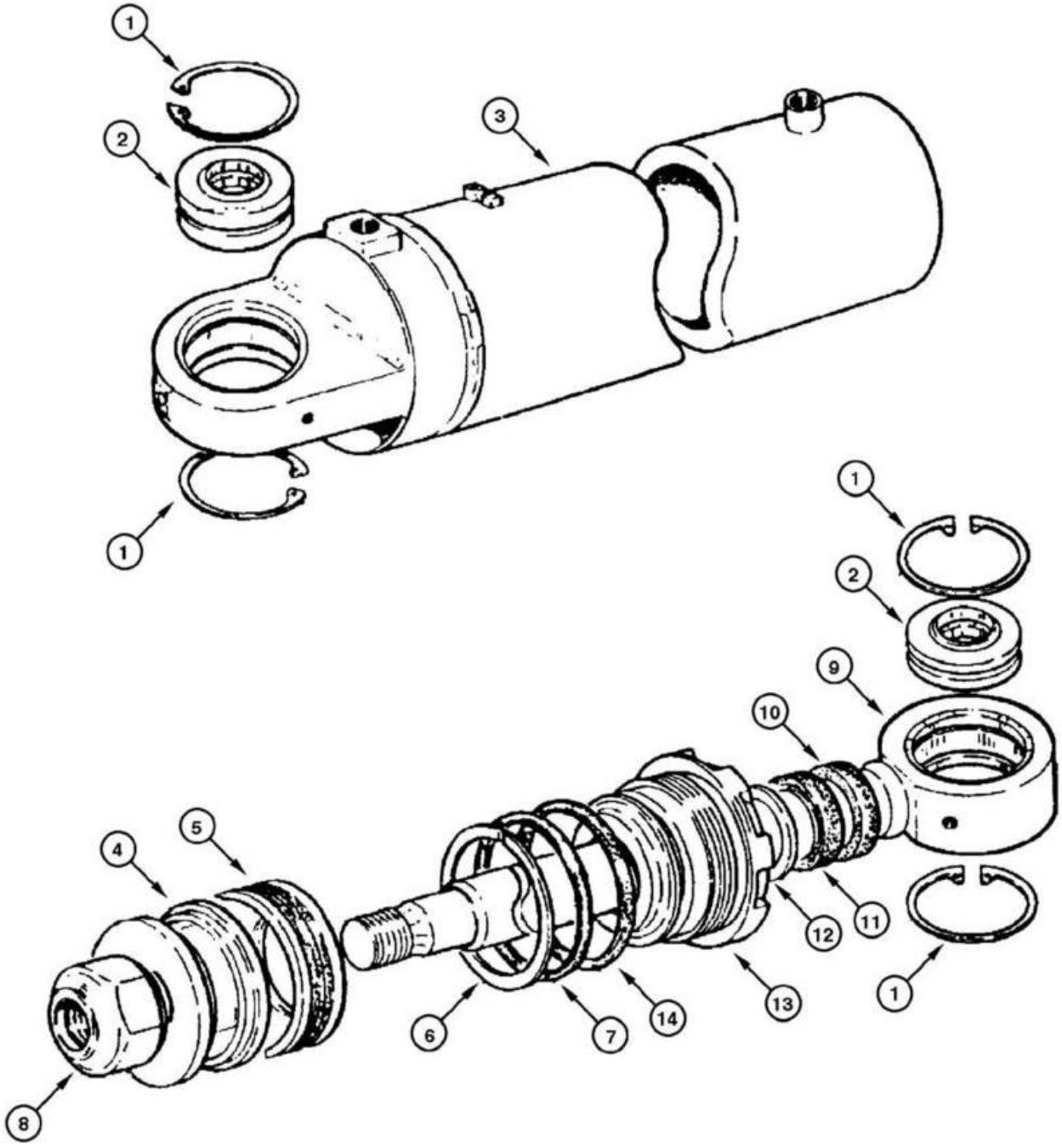
1
2
3
1
1
2
9
10
4
5
12
11
1
6
7
14
13
8

ITEM REF.	PEÇA Nº PART Nº PIEZA Nº	QTD. QTY. CANT.	DESCRIÇÃO (Português)	DESCRIPTION (English)	DESCRIPCIÓN (Español)
	75267304	1	CILINDRO de articulação LD Conj.	CYLINDER articulation RH Assy.	GATO articulación Der. Conj.
1	11061076	8	ANEL elástico	RING lock	ANILLO traba
2	70928851	4	BUCHA	BUSHING	BUJE
3	75213542	1	CAMISA de cilindros LD	LINER cylinder RH	CAMISA del cilindro Der.
4	79038730	2	ÊMBOLO	PISTON	ÉMBOLO
5	8291506	2	RETENTOR	RETAINER	RETÉN
6	8297295	2	ANEL anti-extrusão	RING anti-extrusion	ANILLO anti-extrusión
7	14465180	2	ANEL-O	O-RING	ANILLO-O
8	8281325	2	PORCA	NUT	TUERCA
9	75213768	2	HASTE	ROD	VÁSTAGO
10	8288822	2	RETENTOR	RETAINER	RETÉN
11	8297294	2	RETENTOR	RETAINER	RETÉN
12	8297296	2	ANEL vedação	RING seal	ANILLO de vedación
13	75220934	2	TAMPA	COVER	TAPA
14	14465480	2	ANEL-O	O-RING	ANILLO-O
	75209587	1	JOGO de reparo **(Nota 1)**	KIT repair **(Note 1)**	JUEGO de reparación **(Nota 1)**
	75267307	1	CILINDRO de articulação LE Conj.	CYLINDER articulation LH Assy.	GATO articulación Izq. Conj.
1	11061076	8	ANEL elástico	RING lock	ANILLO traba
2	70928851	4	BUCHA	BUSHING	BUJE
3	75213543	1	CAMISA de cilindros LE	LINER cylinder LH	CAMISA del cilindro Izq.
4	79038730	2	ÊMBOLO	PISTON	ÉMBOLO
5	8291506	2	RETENTOR	RETAINER	RETÉN
6	8297295	2	ANEL anti-extrusão	RING anti-extrusion	ANILLO anti-extrusión
7	14465180	2	ANEL-O	O-RING	ANILLO-O
8	8281325	2	PORCA	NUT	TUERCA
9	75213768	2	HASTE	ROD	VÁSTAGO
10	8288822	2	RETENTOR	RETAINER	RETÉN
11	8297294	2	RETENTOR	RETAINER	RETÉN
12	8297296	2	ANEL vedação	RING seal	ANILLO de vedación
13	75220934	2	TAMPA	COVER	TAPA
14	14465480	2	ANEL-O	O-RING	ANILLO-O
	75209587	1	JOGO de reparo **(Nota 1)**	KIT repair **(Note 1)**	JUEGO de reparación **(Nota 1)**

Nota 1: Jogo inclui itens 3, 4, 6, 7, 9, 11, 13, 14
Note 1: Kit includes items 3, 4, 6, 7, 9, 11, 13, 14
Nota 1: Juego incluye itens 3, 4, 6, 7, 9, 11, 13, 14

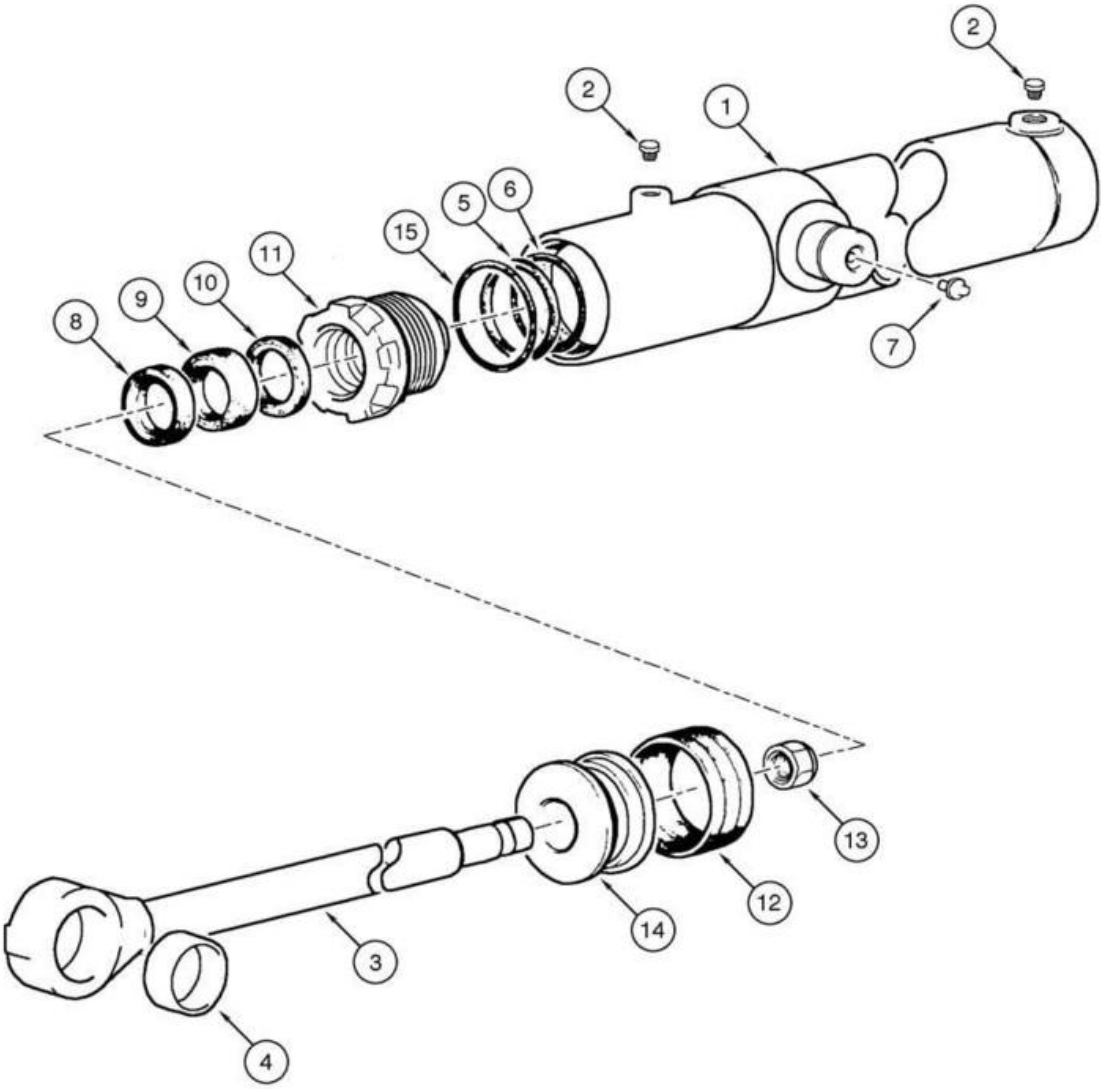
2
2
1
5
6
15
11
10
9
8
7
13
12
14
3
4

ITEM REF.	PEÇA Nº PART Nº PIEZA Nº	QTD. QTY. CANT.	DESCRIÇÃO (Português)	DESCRIPTION (English)	DESCRIPCIÓN (Español)
	75251696	1	CILINDRO ripper Conj.	CYLINDER ripper Assy.	GATO ripper Conj.
1	75251700	1	CAMISA de cilindros	LINER cylinder	CAMISA del cilindro
2	76022111	2	BLOCO	BLOCK	CALCE
3	75251697	1	HASTE	ROD	VÁSTAGO
4	8286948	2	BUCHA	BUSHING	BUJE
5	79021911	1	ANEL vedação	RING seal	ANILLO de vedación
6	14465880	1	ANEL-O	O-RING	ANILLO-O
7	70914465	1	GRAXEIRA	GREASE-FITTING	ENGRASADOR
8	8288832	1	RETENTOR	RETAINER	RETEN
9	8297073	1	RETENTOR	RETAINER	RETEN
10	8297074	1	ANEL vedação	RING seal	ANILLO de vedación
11	75251699	1	TAMPÃO	HEAD	TAPA ANTERIOR
12	8291552	1	RETENTOR	RETAINER	RETEN
13	8298615	1	PORCA	NUT	TUERCA
14	75251703	1	ÊMBOLO	PISTON	ÉMBOLO
15	14466080	1	ANEL-O	O-RING	ANILLO-O
	75288903	1	JOGO de reparo **(Nota 1)**	KIT repair **(Note 1)**	JUEGO reparación **(Nota 1)**

Nota 1: Jogo inclui itens 4, 5, 7, 8, 9, 10, 12
Note 1: Kit includes items 4, 5, 7, 8, 9, 10, 12
Nota 1: Juego incluye itens 4, 5, 7, 8, 9, 10, 12

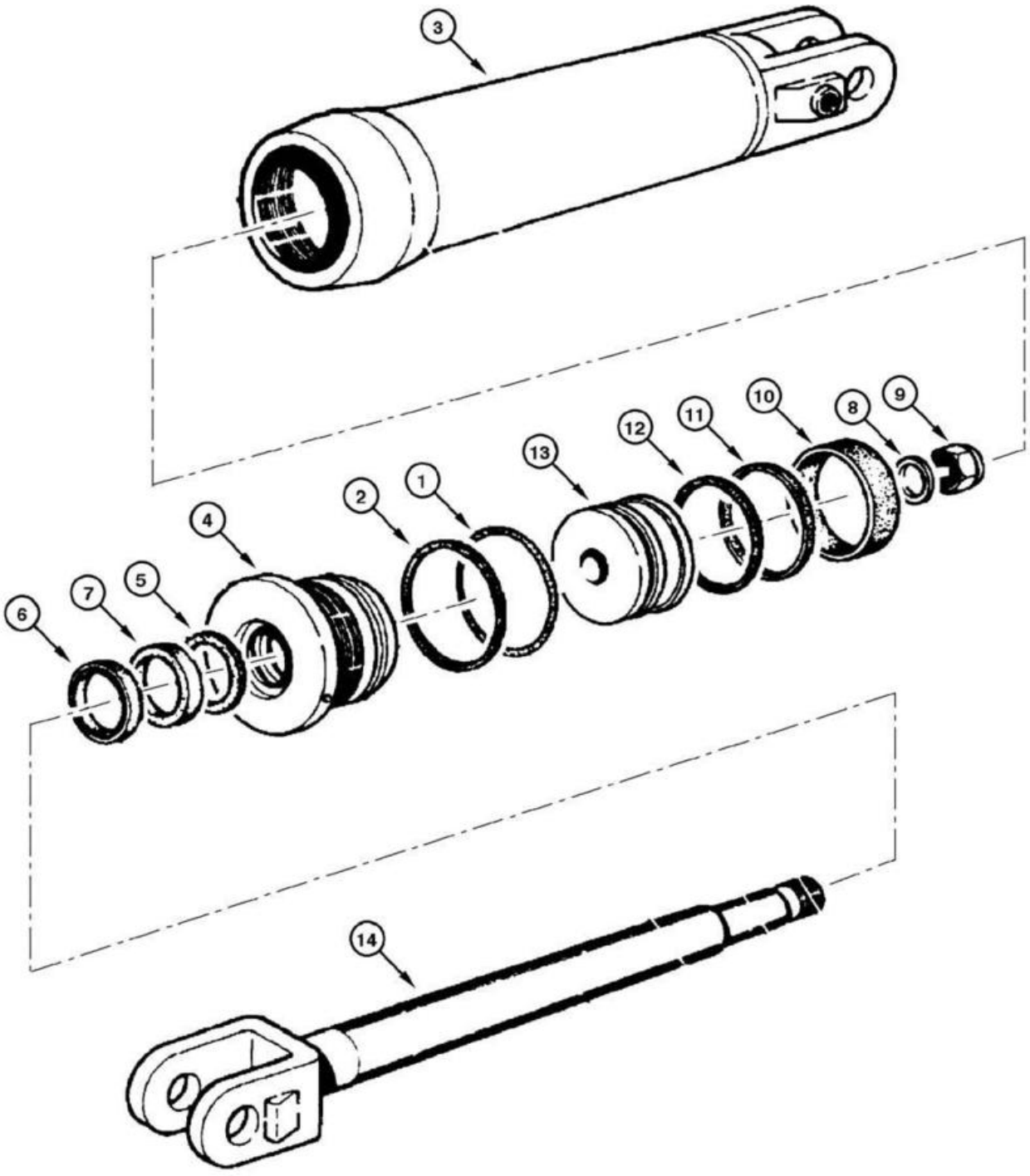
3
9
8
10
11
12
13
2
1
4
5
7
6
14

ITEM REF.	PEÇA Nº PART Nº PIEZA Nº	QTD. QTY. CANT.	DESCRIÇÃO (Português)	DESCRIPTION (English)	DESCRIPCIÓN (Español)
	75266894	1	CILINDRO escarificador Conj.	CYLINDER scarifier Assy.	GATO escarificador Conj.
1	70927242	1	ANEL-O	O-RING	ANILLO-O
2	70926629	1	ANEL encosto	RING thrust	ANILLO tope
3	73067551	1	CAMISA de cilindros	LINER cylinder	CAMISA de cilindros
4	73067593	1	ÊMBOLO	PISTON	ÉMBOLO
5	73067518	1	ANEL	RING	ANILLO
6	73053637	1	GAXETA	RETAINER	RETÉN
7	73067915	1	ANEL vedação	RING seal	ANILLO de vedación
8	73055413	1	ESPAÇADOR	SPACER	DISTANCIADOR
9	73073210	1	PORCA auto-travante	NUT self-locking	TUERCA traba
10	73055430	1	ANEL de desgaste	RING wear	ANILLO de desgaste
11	73055431	1	ANEL externo	RING external	ANILLO externo
12	70927343	1	ANEL vedação	RING seal	ANILLO de vedación
13	73067547	1	PISTÃO	PISTON	ÉMBOLO
14	73067546	1	HASTE	ROD	VÁSTAGO
	73159181	1	JOGO de reparo **(Nota 1)**	KIT repair **(Note 1)**	JUEGO de reparación **(Nota 1)**

Nota 1: Jogo inclui itens 5, 6, 7, 8
Note 1: Kit includes items 5, 6, 7, 8
Nota 1: Juego incluye itens 5, 6, 7, 8

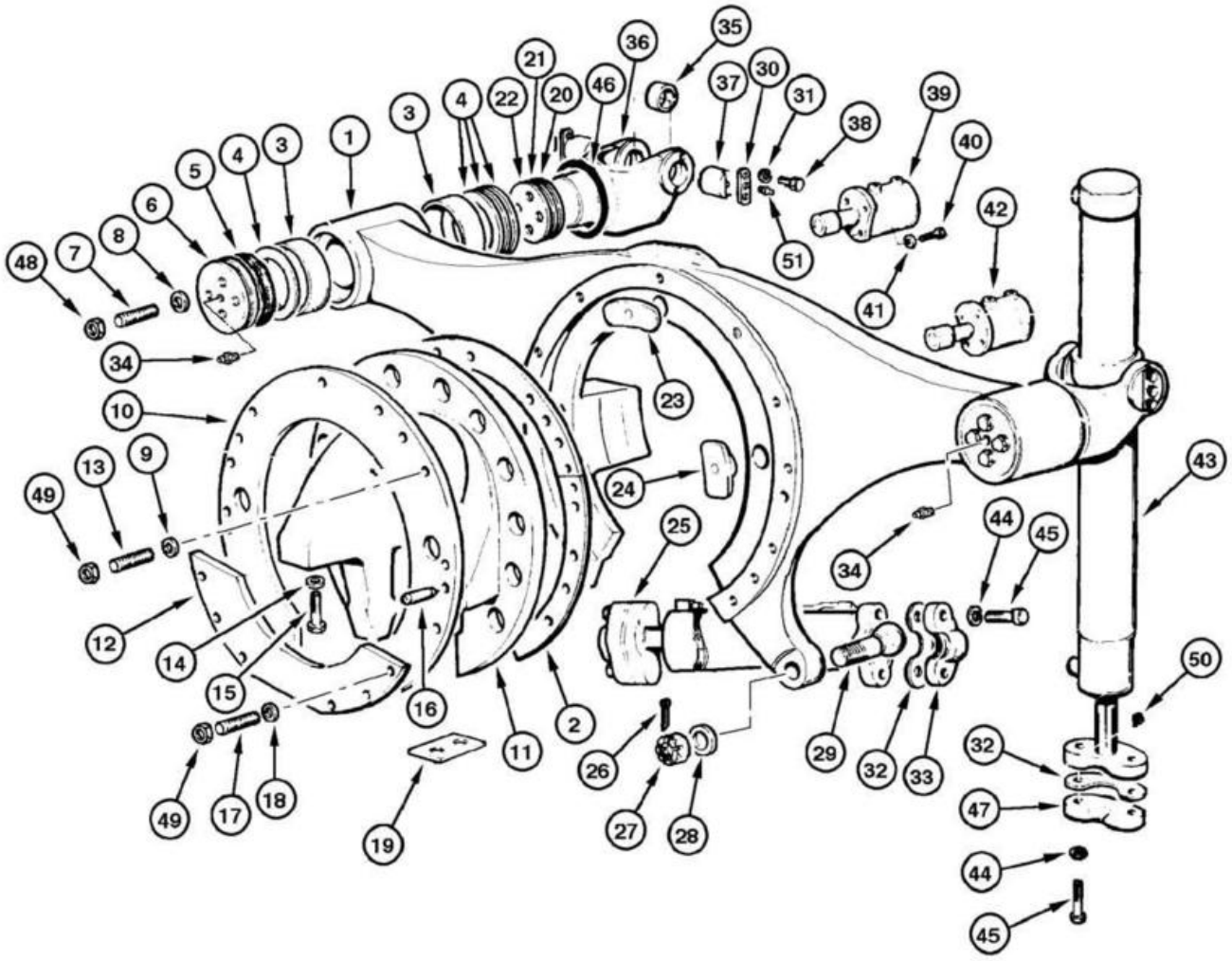
1
2
3
4
5
6
7
8
9
10
11
12
13
14
15
16
17
18
19
20
21
22
23
24
25
26
27
28
29
30
31
32
33
34
35
36
37
38
39
40
41
42
43
44
45
46
47
48
49
50
51

ITEM REF.	PEÇA Nº PART Nº PIEZA Nº	QTD. QTY. CANT.	DESCRIÇÃO (Português)	DESCRIPTION (English)	DESCRIPCIÓN (Español)
1	75267030	1	SUPORTE	BRACKET	SOPORTE
2	73131791	15	CALÇO	SHIM	CALZO
3	79106797	4	BUCHA	BUSHING	BUJE
4	75248669	4	ANEL	RING	ANILLO
5	8291995	4	RETENTOR	RETAINER	RETÉN
6	75267015	2	TAMPA	COVER	TAPA
7	75245603	8	PRISIONEIRO	STUD	ESPÁRRAGO
8	70931523	8	ARRUELA	WASHER	ARANDELA
9	70927275	17	ARRUELA	WASHER	ARANDELA
10	75267033	1	ANEL da sela	RING saddle	ANILLO de la sela
11	75266931	1	SUPORTE	BRACKET	SOPORTE
12	75266942	1	CHAPA	PLATE	PLAÇA
13	87651573	11	PRISIONEIRO	STUD	ESPÁRRAGO
14	70928452	8	ARRUELA	WASHER	ARANDELA
15	70925431	8	PARAFUSO	BOLT	TORNILLO
16	70910179	2	PINO	PIN	PASADOR
17	87651574	6	PRISIONEIRO	STUD	ESPÁRRAGO
18	70912942	6	ARRUELA pressão	WASHER lock	ARANDELA presión
19	73130333	2	CALÇO (0,06mm)	SHIM (0,06mm)	CALZO (0,06mm)
20	75248665	6	CALÇO (0,003mm)	SHIM (0,003mm)	CALZO (0,003mm)
21	75248666	10	CALÇO (0,005mm)	SHIM (0,005mm)	CALZO (0,005mm)
22	75248667	4	CALÇO (0,20mm)	SHIM (0,20mm)	CALZO (0,20mm)
23	73124551	1	BUCHA	BUSHING	BUJE
24	73124552	2	BUCHA	BUSHING	BUJE
25	REF	1	CILINDRO Gira-Círculo **(p.8-118)**	CYLINDER Turn-Circle **(p.8-118)**	GATO Gira-Círculo **(p.8-118)**
26	70900808	1	CONTRA-PINO	COTTER-PIN	CLAVIJA
27	75326480	1	PORCA	NUT	TUERCA
28	75326490	1	ARRUELA	WASHER	ARANDELA
29	75326511	1	ESFERA	BALL	BOLA
30	87359665	4	BARRA	BAR	BARRA
31	12626231	12	ARRUELA pressão	WASHER	ARANDELA
32	70620920	32	CALÇO	SHIM	CALZO
33	75267465	4	TAMPA	COVER	TAPA
34	70914465	6	GRAXEIRA	GREASE-FITTING	ENGRASADOR
35	75327135	4	BUCHA	BUSHING	BUJE
36	75248662	2	FORQUILHA	YOKE	HORQUILLA
37	87359686	4	PINO	BRACKET	SOPORTE
38	70923276	12	PARAFUSO	BOLT	TORNILLO
39	REF	1	CILINDRO LE trava da sela **(p.8-124)**	CYLINDER LH Saddle Loc **(p.8-124)**	GATO Izq. Traba de la Sela **(p.8-124)**
40	70920583	8	PARAFUSO	BOLT	TORNILLO
41	70912441	8	ARRUELA pressão	WASHER lock	ARANDELA presión
42	REF	1	CILINDRO LD trava da sela **(p.8-124)**	CYLINDER RH Saddle Loc **(p.8-124)**	GATO Der. Traba de la Sela **(p.8-124)**
43	REF	2	CILINDRO levantamento lâmina **(p.8-114)**	CYLINDER Blade Lift **(p.8-114)**	GATO Levantamiento de la Lámina **(p.8-114)**
44	70914726	8	ARRUELA pressão	WASHER lock	ARANDELA presión
45	70923137	8	PARAFUSO	BOLT	TORNILLO
46	75248663	2	ANEL	RING	ANILLO
47	75267023	2	TAMPA	COVER	TAPA
48	70915972	8	PORCA	NUT	TUERCA
49	70915256	17	PORCA	NUT	TUERCA
50	13407811	2	GRAXEIRA	GREASE-FITTING	ENGRASADOR
51	70914465	11	GRAXEIRA	GREASE-FITTING	ENGRASADOR

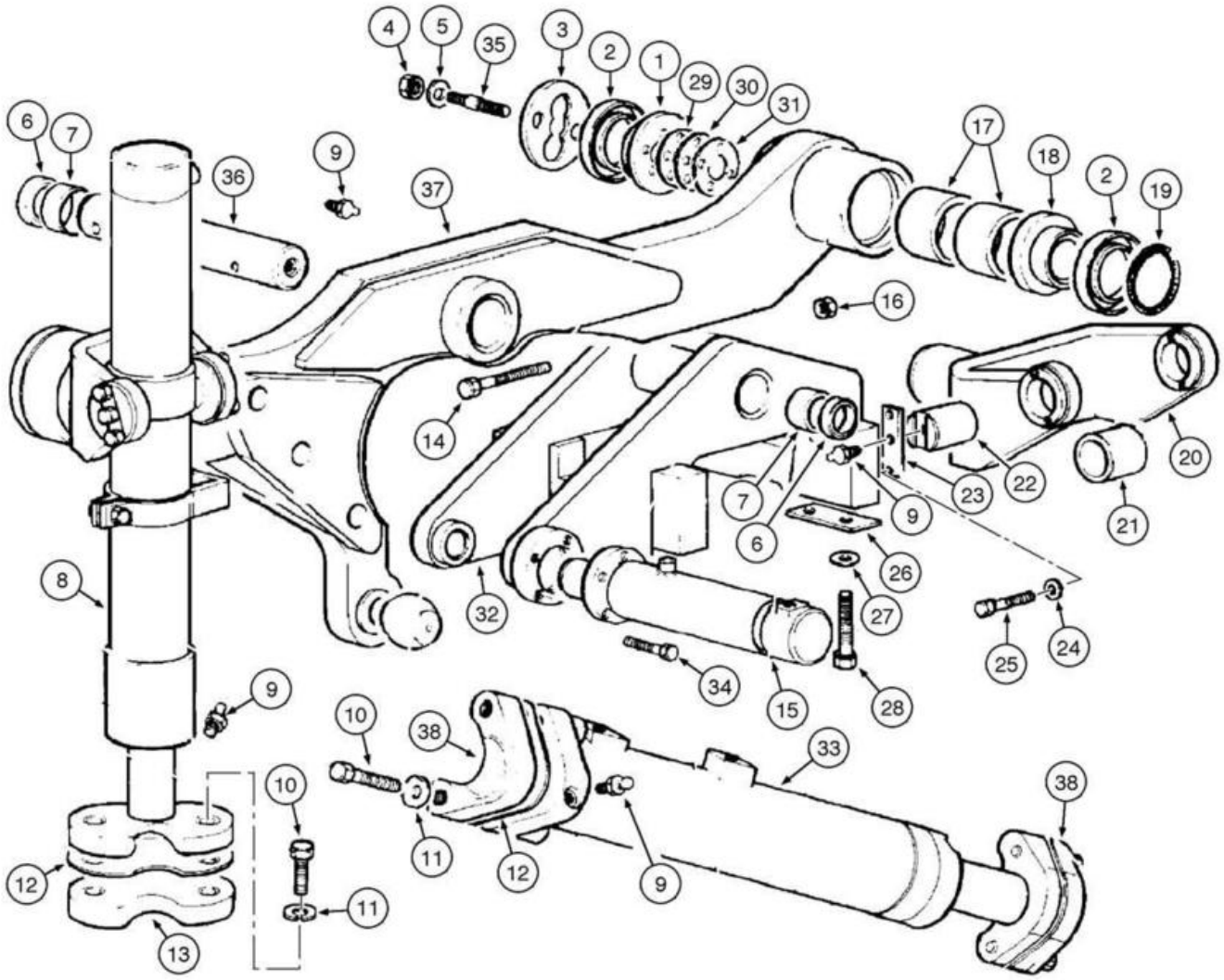
4
5
35
3
2
1
29
30
31
6
7
36
9
37
17
18
2
19
16
14
20
7
6
9
23
22
21
26
8
32
27
25
24
34
15
28
9
10
38
33
38
10
11
12
9
12
11
13

ITEM REF.	PEÇA Nº PART Nº PIEZA Nº	QTD. QTY. CANT.	DESCRIÇÃO (Português)	DESCRIPTION (English)	DESCRIPCIÓN (Español)
1	75267015	2	TAMPA	COVER	TAPA
2	8291995	4	RETENTOR	RETAINER	RETÉN
3	75248669	2	TAMPA	COVER	TAPA
4	70915972	8	PORCA	NUT	TUERCA
5	70931523	8	ARRUELA	WASHER	ARANDELA
6	8291846	2	RETENTOR	RETAINER	RETÉN
7	79106797	2	BUCHA	BUSHING	BUJE
8	REF	2	CILINDRO levantamento lâmina **(p.8-114)**	CYLINDER Blade Lift **(p.8-114)**	GATO Levantamiento de la Lámina **(p.8-114)**
9	70914465	7	GRAXEIRA	GREASE-FITTING	ENGRASADOR
10	70923137	8	PARAFUSO	BOLT	TORNILLO
11	70914726	8	ARRUELA pressão	WASHER lock	ARANDELA presión
12	70620920	32	CALÇO	SHIM	CALZO
13	75267024	2	TAMPA	COVER	TAPA
14	11114631	1	PARAFUSO	BOLT	TORNILLO
15	REF	1	CILINDRO da sela **(p.8-120)**	CYLINDER saddle **(p.8-120)**	GATO de la sela **(p.8-120)**
16	10719321	1	PORCA	NUT	TUERCA
17	79106797	4	BUCHA	BUSHING	BUJE
18	75248663	2	ANEL	RING	ANILLO
19	70924686	2	ANEL-O	O-RING	ANILLO-O
20	75267009	2	FORQUILHA	YOKE	HORQUILLA
21	75327135	4	BUCHA	BUSHING	BUJE
22	87359686	4	PINO	PIN	PASADOR
23	87359665	4	BARRA	BAR	BARRA
24	70910287	12	ARRUELA pressão	WASHER lock	ARANDELA presión
25	70923276	12	PARAFUSO	BOLT	TORNILLO
26	75256896	2	CALÇO (0,06mm)	SHIM (0,06mm)	CALZO (0,06mm)
27	70928452	8	ARRUELA	WASHER	ARANDELA
28	11398137	8	PARAFUSO	BOLT	TORNILLO
29	75248665	6	CALÇO (0,003mm)	SHIM (0,003mm)	CALZO (0,003mm)
30	75248666	10	CALÇO (0,005mm)	SHIM (0,005mm)	CALZO (0,005mm)
31	75248667	12	CALÇO (0,20mm)	SHIM (0,20mm)	CALZO (0,20mm)
32	75266988	1	SUPORTE	BRACKET	SOPORTE
33	REF	1	CILINDRO Gira-Círculo **(p.8-118)**	CYLINDER Turn-Circle **(p.8-118)**	GATO Gira-Círculo **(p.8-118)**
34	11106631	4	PARAFUSO	BOLT	TORNILLO
35	75245603	8	PRISIONEIRO	STUD	ESPÁRRAGO
36	73162636	1	PINO	PIN	PASADOR
37	75266998	1	SUPORTE	BRACKET	SOPORTE
38	75267465	2	TAMPA	COVER	TAPA

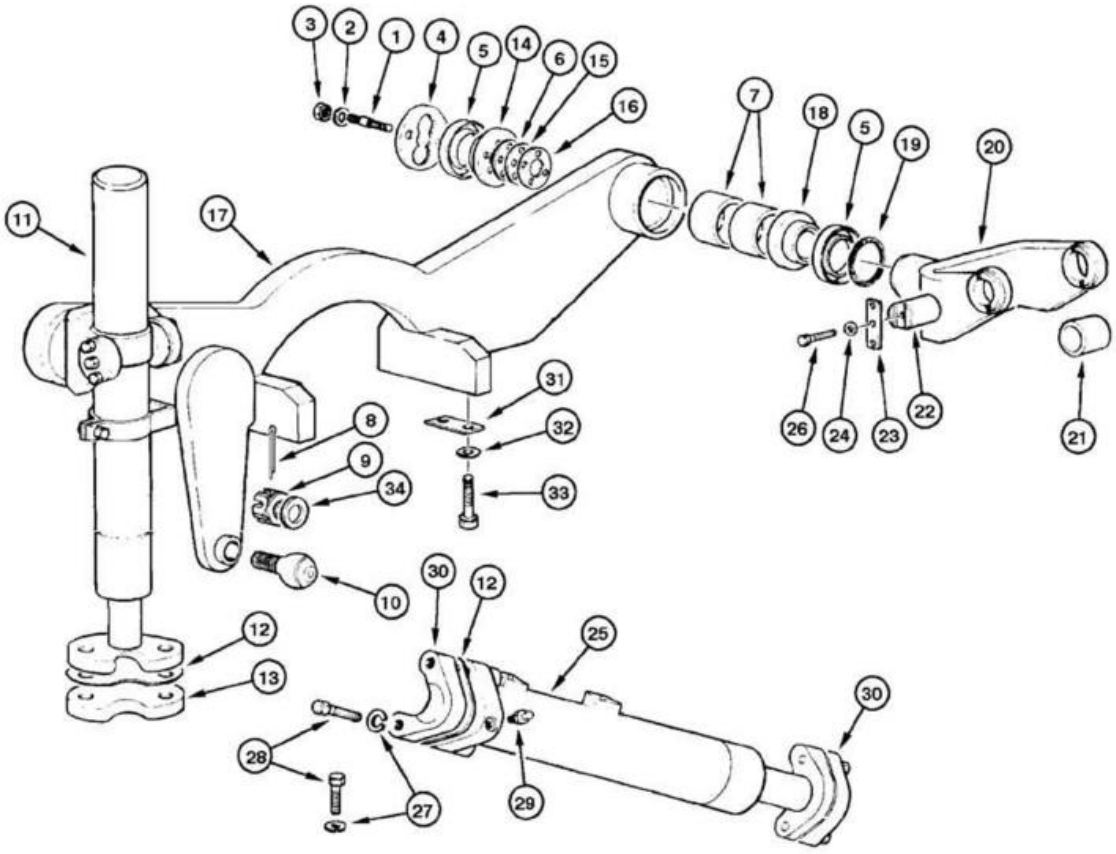
3
2
1
4
5
14
6
15
16
7
18
5
19
20
11
17
31
32
8
9
34
33
10
30
12
12
13
25
30
28
27
29
26
24
23
22
21

ITEM REF.	PEÇA Nº PART Nº PIEZA Nº	QTD. QTY. CANT.	DESCRIÇÃO (Português)	DESCRIPTION (English)	DESCRIPCIÓN (Español)
1	75245603	8	PRISIONEIRO	STUD	ESPÁRRAGO
2	70931523	8	ARRUELA	WASHER	ARANDELA
3	70915972	8	PORCA	NUT	TUERCA
4	75248669	2	TAMPA	COVER	TAPA
5	8291995	4	RETENTOR	RETAINER	RETÉN
6	75248665	4	CALÇO	SHIM	CALZO
7	79106797	4	BUCHA	BUSHING	BUJE
8	70900808	1	CONTRA-PINO	COTTER-PIN	CLAVIJA
9	70911174	1	PORCA	NUT	TUERCA
10	73125403	1	ESFERA	BALL	BOLA
11	REF	2	CILINDRO levantamento lâmina **(p.8-114)**	CYLINDER Blade Lift **(p.8-114)**	GATO Levantamiento de la Lámina **(p.8-114)**
12	70620920	32	CALÇO	SHIM	CALZO
13	75251464	2	TAMPA	COVER	TAPA
14	75248664	2	TAMPA	COVER	TAPA
15	75248666	3	CALÇO	SHIM	CALZO
16	75248667	4	CALÇO	SHIM	CALZO
17	75251510	1	SUPORTE	BRACKET	SOPORTE
18	75248663	2	ANEL	RING	ANILLO
19	70924686	2	ANEL-O	O-RING	ANILLO-O
20	75248662	2	FORQUILHA	YOKE	HORQUILLA
21	73125404	4	BUCHA	BUSHING	BUJE
22	73125400	4	PINO	PIN	PASADOR
23	70607617	4	BARRA	BAR	BARRA
24	70910287	12	ARRUELA pressão	WASHER lock	ARANDELA presión
25	REF	1	CILINDRO Gira-Círculo **(p.8-118)**	CYLINDER Turn-Circle **(p.8-118)**	GATO Gira-Círculo **(p.8-118)**
26	70923276	12	PARAFUSO	BOLT	TORNILLO
27	70914726	8	ARRUELA pressão	WASHER lock	ARANDELA presión
28	70923137	8	PARAFUSO	BOLT	TORNILLO
29	70914465	7	GRAXEIRA	GREASE-FITTING	ENGRASADOR
30	70620479	2	SOQUETE	SOCKET	PORTALÁMPARAS
31	73130333	2	CALÇO (0,06mm)	SHIM (0,06mm)	CALZO (0,06mm)
32	70928452	8	ARRUELA	WASHER	ARANDELA
33	11398137	8	PARAFUSO	BOLT	TORNILLO
34	70900822	1	ARRUELA	WASHER	ARANDELA

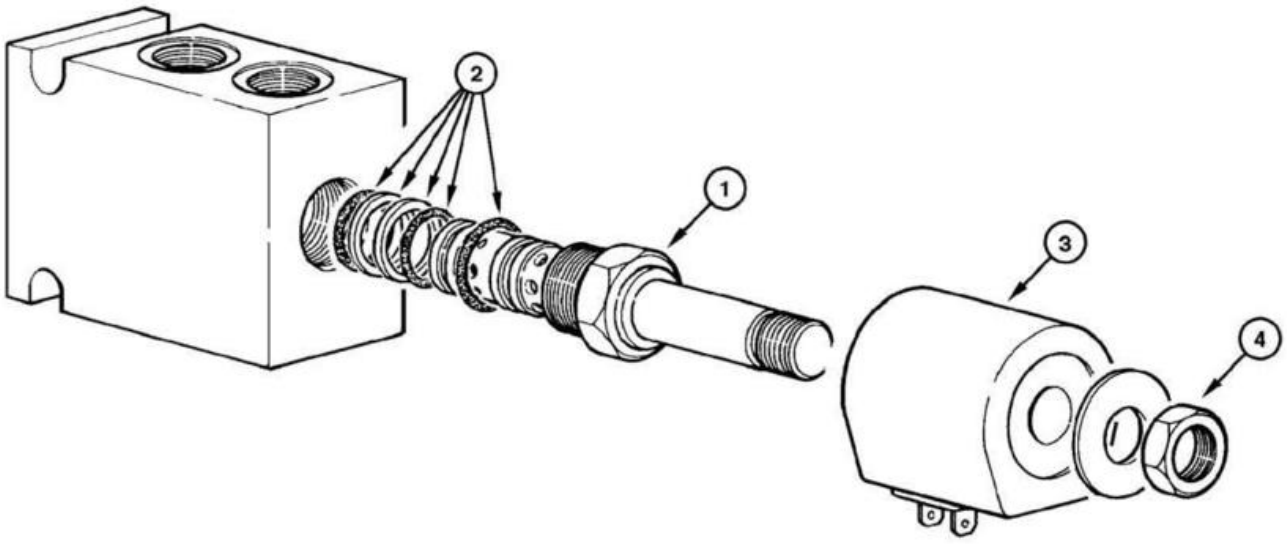
2
1
3
4

ITEM REF.	PEÇA Nº PART Nº PIEZA Nº	QTD. QTY. CANT.	DESCRIÇÃO (Português)	DESCRIPTION (English)	DESCRIPCIÓN (Español)
	73124881	1	VÁLVULA solenóide trava da sela Conj.	VALVE solenoid saddle lock Assy.	VÁLVULA solenoide traba de la sela Conj.
1	73128150	1	VÁLVULA	VALVE	VÁLVULA
2	73122994	1	JOGO vedadores dianteiros	KIT front seals	JUEGO de vedación
3	73159102	1	BOBINA	COIL	BOBINA
4	73113425	1	PORCA	NUT	TUERCA

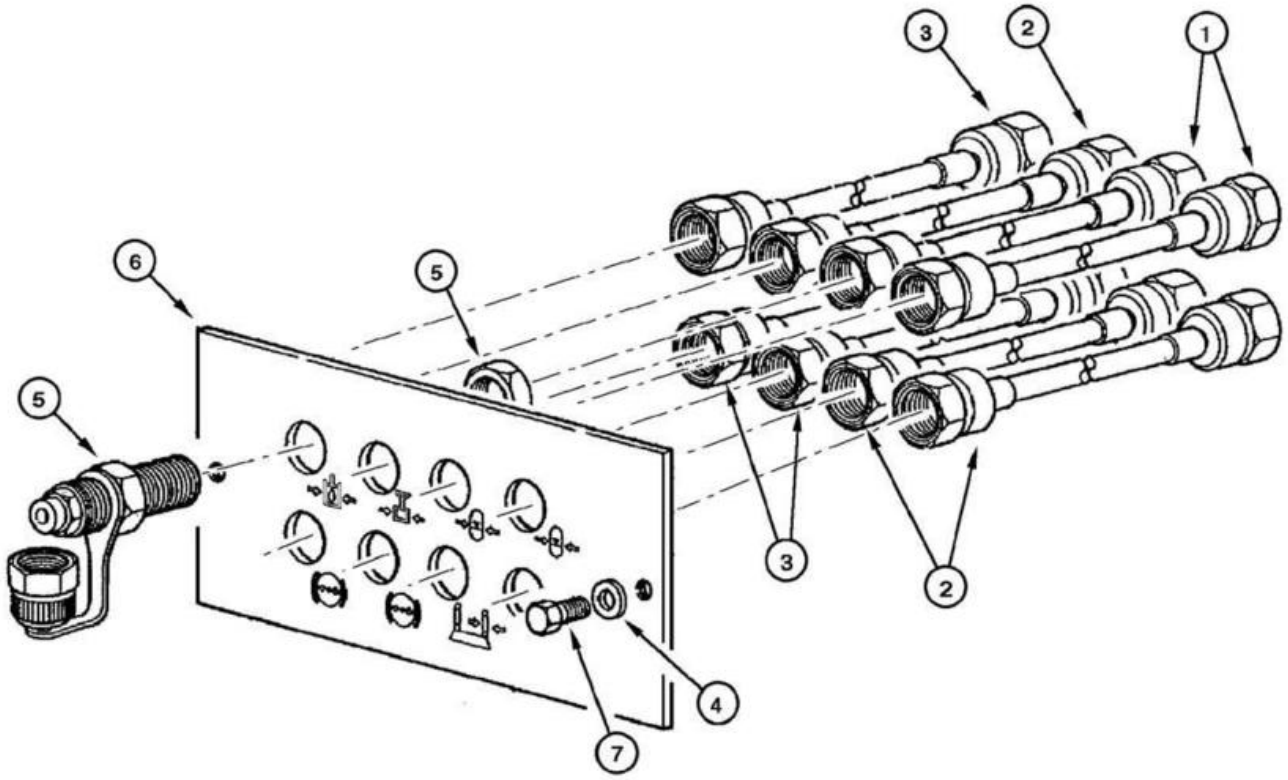
3
2
1
6
5
5
3
2
4
7

ITEM REF.	PEÇA Nº PART Nº PIEZA Nº	QTD. QTY. CANT.	DESCRIÇÃO (Português)	DESCRIPTION (English)	DESCRIPCIÓN (Español)
1	75253954	2	MANGUEIRA	HOSE	MANGUERA
2	75253955	3	MANGUEIRA	HOSE	MANGUERA
3	75253743	3	MANGUEIRA	HOSE	MANGUERA
4	14496401	2	ARRUELA	WASHER	ARANDELA
5	75253744	8	CONECTOR	CONNECTOR	CONECTADOR
6	75253745	1	CHAPA	PLATE	PLACA
7	10902431	2	PARAFUSO	BOLT	TORNILLO

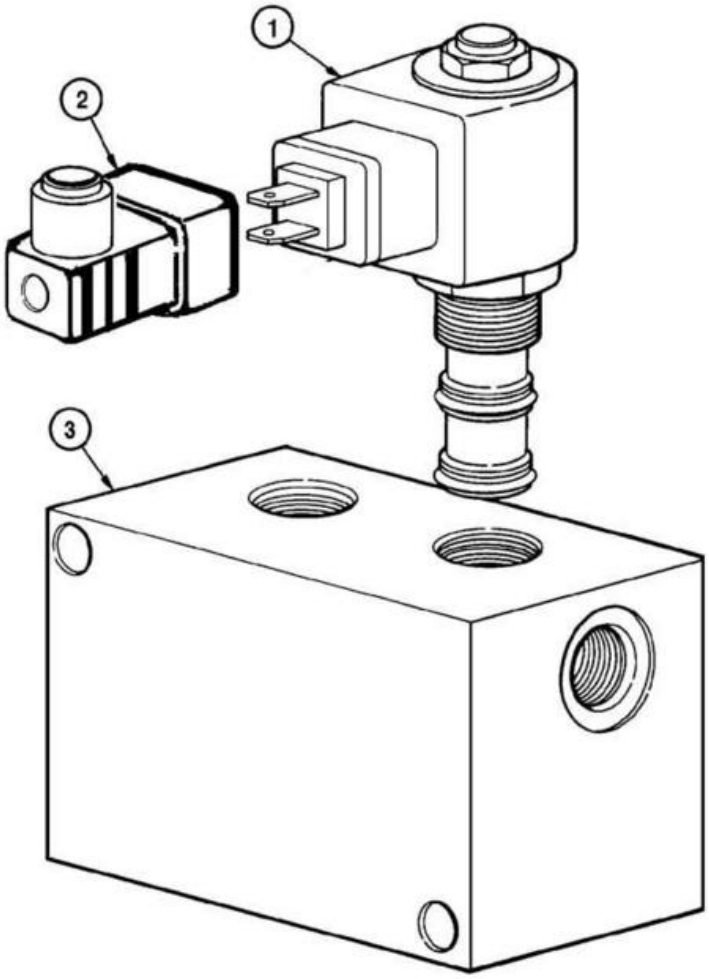
1
2
3

ITEM REF.	PEÇA Nº PART Nº PIEZA Nº	QTD. QTY. CANT.	DESCRIÇÃO (Português)	DESCRIPTION (English)	DESCRIPCIÓN (Español)
	75255849	1	VÁLVULA solenóide Conj.	VALVE solenoid Assy.	VÁLVULA solenoide Conj.
1	75311259	2	VÁLVULA	VALVE	VÁLVULA
2	75313638	2	CONECTOR	CONNECTOR	CONECTADOR
3	NSS	1	CARCAÇA	HOUSING	CARCASA

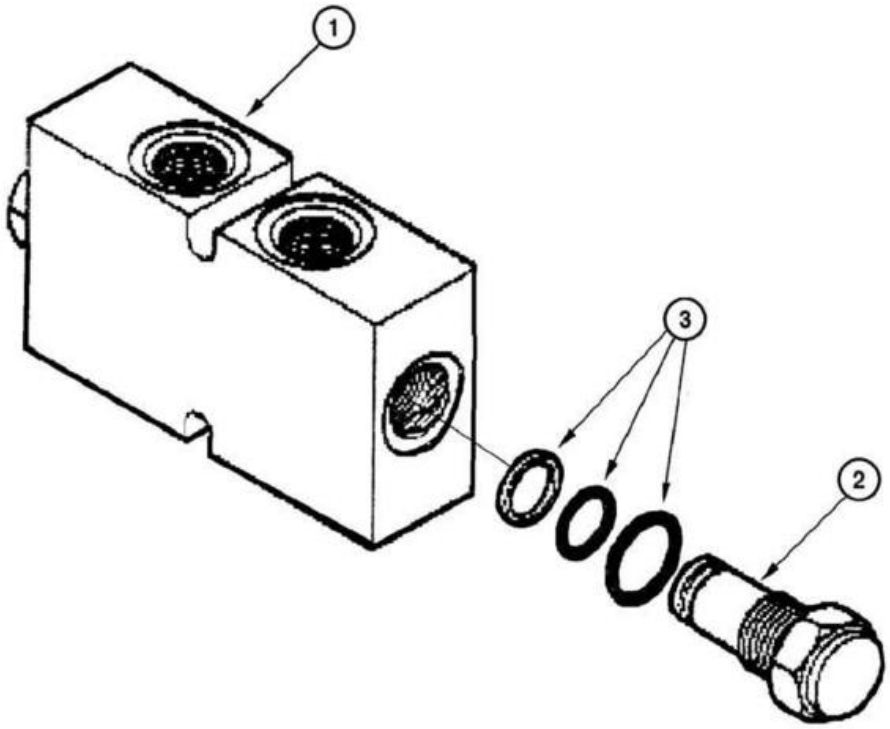
1
3
2

ITEM REF.	PEÇA Nº PART Nº PIEZA Nº	QTD. QTY. CANT.	DESCRIÇÃO (Português)	DESCRIPTION (English)	DESCRIPCIÓN (Español)
	75252292	1	VÁLVULA retenção Conj.	VALVE retainer Assy.	VÁLVULA retención Conj.
1	NSS	1	CARCAÇA	HOUSING	CARCASA
2	75310457	2	VÁLVULA	VALVE	VÁLVULA
3	75289866	2	JOGO de reparo	KIT repair	JUEGO de reparación

INDICE
INDEX
INDICE

CHASSI DIANTEIRO **9-2**
FRONT CHASSIS
CHASIS DELANTERO

CHASSI TRASEIRO **9-4**
REAR CHASSIS
CHASIS TRASERO

ARTICULAÇÃO INFERIOR - CONJUNTO **9-6**
LOWER ARTICULATION - ASSEMBLY
ARTICULACIÓN INFERIOR - CONJUNTO

ARTICULAÇÃO SUPERIOR - CONJUNTO **9-8**
UPPER ARTICULATION - ASSEMBLY
ARTICULACIÓN SUPERIOR - CONJUNTO

SUPORTE IÇAMENTO - MONTAGEM **9-10**
LIFTING SUPPORT - ASSEMBLY
SOPORTE LEVANTAMIENTO - MONTAJE

PROTETOR EIXO CARDAN - MONTAGEM **9-12**
PROPELLER SHAFT GUARD - ASSEMBLY
PROTECTOR DEL EJE CARDAN - MONTAJE

ALAVANCAS DO CONSOLE DO OPERADOR **9-14**
OPERATORS CONSOLE LEVERS
PALANCAS DEL CONSOLE DEL OPERADOR

ALAVANCAS DE OPERAÇÃO - MONTAGEM **9-16**
OPERATION LEVERS - ASSEMBLY
PALANCAS DE OPERACIÓN - MONTAJE

GIRA-CÍRCULO - MONTAGEM **9-18**
TURN-CIRCLE - ASSEMBLY
GIRA-CÍRCULO - MONTAJE

LÂMINA (12 PÉS) - CONJUNTO **9-20**
BLADE (12 FEET) - ASSEMBLY
LÁMINA (12 PIES) - CONJUNTO

LÂMINA (13 PÉS) - CONJUNTO **9-22**
BLADE (13 FEET) - ASSEMBLY
LÁMINA (13 PIES) - CONJUNTO

LÂMINA - EXTENSÃO LD - MONTAGEM (OPCIONAL) **9-24**
BLADE - EXTENSION RH - ASSEMBLY (OPTIONAL)
LÁMINA - EXTENSIÓN DER. - MONTAJE (OPCIONAL)

LÂMINA - EXTENSÃO LE - MONTAGEM (OPCIONAL) **9-26**
BLADE - EXTENSION LH - ASSEMBLY (OPTIONAL)
LÁMINA - EXTENSIÓN IZQ. - MONTAJE (OPCIONAL)

LÂMINA - REFORÇO - MONTAGEM (OPCIONAL) **9-28**
BLADE - REINFORCEMENT - ASSEMBLY (OPTIONAL)
LÁMINA - REFORSO - MONTAJE (OPCIONAL)

LÂMINA - MECANISMO DE DESLOCAMENTO **9-30**
BLADE - SHIFT MECHANISM
LÁMINA - MECANISMO DE DESPLAZAMIENTO

LÂMINA - MECANISMO DE INCLINAÇÃO **9-32**
BLADE - TILT MECHANISM
LÁMINA - MECANISMO DE INCLINACIÓN

RIPPER - CONJUNTO **9-34**
RIPPER - ASSEMBLY
RIPPER - CONJUNTO

ESCARIFICADOR - CONJUNTO **9-36**
SCARIFIER - ASSEMBLY
ESCARIFICADOR - CONJUNTO

LÂMINA FRONTAL - CONJUNTO **9-38**
FRONT BLADE - ASSEMBLY
LÁMINA DELANTERA - CONJUNTO

CAPUZ DO MOTOR E GRADE **9-40**
ENGINE HOOD AND GRILLE
CAPÓ DEL MOTOR Y REJILLA

CAPUZ DO MOTOR E GRADE **9-42**
ENGINE HOOD AND GRILLE
CAPÓ DEL MOTOR Y REJILLA

INDICE
INDEX
INDICE

CAPUZ DO MOTOR - AMORTECEDOR E ALÇA 9-44
ENGINE HOOD - DAMPER AND BRACKET
CAPÓ DEL MOTOR - AMORTIGUADOR Y ALZA

ISOLAMENTO ACÚSTICO 9-46
NOISE INSULATOR
AISLAMENTO DE SONIDO

TAMPAS DO CONSOLE 9-48
CONSOLE COVERS
TAPAS DEL CONSOLE

PLACAS DE PROTEÇÀO - CHASSI TRASEIRO 9-50
PROTECTION PLATES - REAR CHASSIS
PLACAS DE PROTECCIÓN - CHASIS TRASERO

CABINE - MONTAGEM (CABINE FECHADA) 9-52
CAB - ASSEMBLY (CLOSED CAB)
CABINA - MONTAJE (CABINA CERRADA)

CABINE - MONTAGEM (CABINE ABERTA/ROPS) 9-54
CAB - ASSEMBLY (OPEN CAB/ROPS)
CABINA - MONTAJE (CABINA ABIERTA/ROPS)

CABINE - MONTAGEM DOS VIDROS (CABINE FECHADA) 9-56
CAB - WINDOWS ASSEMBLY (CLOSED CAB)
CABINA - MONTAJE DE LOS CRISTALES (CABINA CERRADA)

CABINE - QUEBRA-SOL E ESPELHO RETROVISOR 9-58
CAB - SUNSHADE AND REAR VIEW MIRROR
CABINA - VISERA Y ESPEJO RETROVISOR

CABINE - MONTAGEM DOS VIDROS (CABINE ABERTA) 9-60
CAB - WINDOWS ASSEMBLY (OPEN CAB)
CABINA - MONTAJE DE LOS CRISTALES (CABINA ABIERTA)

CABINE - CORRIMÃO E GANCHO 9-62
CAB - HAND RAIL AND HOOK
CABINA - ENGANCHE Y BARRA-SUJECIÓN

CABINE - PORTA 9-64
CAB - DOOR
CABINA - PUERTA

CABINE - MAÇANETA DA PORTA 9-66
CAB - DOOR HANDLE
CABINA - MANIJA DE LA PUERTA

CABINE - FECHADURA DA PORTA 9-68
CAB - DOOR LOCK
CABINA - CERRADURA DE LA PUERTA

CABINE - REVESTIMENTO SUPERIOR 9-70
CAB - UPPER UPHOLSTERY
CABINA - REVESTIMIENTO SUPERIOR
CABINE - REVESTIMENTO LE/LD
CAB - LOWER UPHOLSTERY LH/RH
CABINA - REVESTIMIENTO INFERIOR IZQ./DER.

CABINE - REVESTIMENTO INTERNO LD/LE 9-74
CAB - LOWER UPHOLSTERY LH/RH
CABINA - REVESTIMIENTO INTERIOR Izq./Der.

CABINE - REVESTIMENTO TRASEIRO 9-76
CAB - REAR UPHOLSTERY
CABINA - REVESTIMIENTO TRASERO

CABINE - REVESTIMENTO DO TETO (CABINE FECHADA) 9-78
CAB - ROOF UPHOLSTERY (CLOSED CAB)
CABINA - REVESTIMIENTO DEL TECHO (CABINA CERRADA)

CABINE - REVESTIMENTO DO TETO (CABINE ABERTA) 9-80
CAB - ROOF UPHOLSTERY (OPEN CAB)
CABINA - REVESTIMIENTO DEL TECHO (CABINA ABIERTA)

CABINE - TETO (CABINE FECHADA) 9-82
CAB - ROOF (CLOSED CAB)
CABINA - TECHO (CABINA CERRADA)

CABINE - TETO (CABINE ABERTA) 9-84
CAB - ROOF (OPEN CAB)
CABINA - TECHO (CABINA ABIERTA)

INDICE
INDEX
INDICE

CABINE - VENTILADOR (CABINE ABERTA) 9-86
CAB - FAN (OPEN CAB)
CABINA - VENTILADOR (CABINA ABIERTA)

AR CONDICIONADO - CIRCUITO E MONTAGEM 9-88
AIR CONDITIONING - CIRCUIT AND ASSEMBLY
AIRE ACONDICIONADO - CIRCUITO Y MONTAJE

AR CONDICIONADO - MONTAGEM DO CONDENSADOR 9-90
AIR CONDITIONING - CONDENSER MOUNTING
AIRE ACONDICIONADO - MONTAJE DEL CONDENSADOR

AR CONDICIONADO - MONTAGEM DO EVAPORADOR 9-92
AIR CONDITIONING - EVAPORATOR MOUNTING
AIRE ACONDICIONADO - MONTAJE DEL EVAPORADOR

AR CONDICIONADO - FILTRO E DUTO DE ENTRADA DE AR 9-94
AIR CONDITIONING - AIR INLET AND FILTER
AIRE ACONDICIONADO - FILTRO Y ENTRADA DE AIRE

LIMPADOR DO PÁRA-BRISAS DIANTEIRO E TRASEIRO 9-96
FRONT AND REAR WINDSHIELD WIPER
LIMPIADOR DELANTERO Y TRASERO

RESERVATÓRIO - MONTAGEM 9-98
RESERVOIR - ASSEMBLY
DEPÓSITO - MONTAJE

LIMPADOR DO PÁRA-BRISAS INFERIOR DIANTEIRO 9-100
FRONT LOWER WINDSHIELD WIPER
LIMPIADOR DELANTERO INFERIOR

RESERVATÓRIO - MONTAGEM (OPCIONAL) 9-102
RESERVOIR - ASSEMBLY (OPTIONAL)
DEPÓSITO - MONTAJE (OPCIONAL)

EXTINTOR INCÊNDIO - MONTAGEM (OPCIONAL) 9-104
FIRE EXTINGUISHER - ASSEMBLY (OPTIONAL)
EXTINTOR - MONTAJE (OPCIONAL)

TRIANGULO DE SEGURANÇA - MONTAGEM (OPCIONAL) 9-106
SAFETY TRIANGLE SIGN - ASSEMBLY (OPTIONAL)
TRIANGULO DE SEGURIDAD - MONTAJE (OPCIONAL)

BANCO DO OPERADOR - MONTAGEM E SUPORTE 9-108
SEAT - MOUNTING AND BRACKET
ASIENTO DEL OPERADOR - MONTAJE Y SOPORTE

BANCO DO OPERADOR - MONTAGEM 9-110
SEAT - MOUNTING
ASIENTO DEL OPERADOR - MONTAJE

BANCO DO OPERADOR - CONJUNTO SUPERIOR 9-112
SEAT ASSEMBLY - UPPER SEAT ASSEMBLY
ASIENTO DEL OPERADOR - CONJUNTO SUPERIOR

BANCO DO OPERADOR - CONJUNTO SUPERIOR 9-114
SEAT ASSEMBLY - UPPER SEAT ASSEMBLY
ASIENTO DEL OPERADOR - CONJUNTO SUPERIOR

BANCO DO OPERADOR - CONJUNTO INFERIOR 9-116
SEAT ASSEMBLY - UPPER SEAT ASSEMBLY
ASIENTO DEL OPERADOR - CONJUNTO SUPERIOR

BANCO DO OPERADOR - CONJUNTO INFERIOR 9-118
SEAT ASSEMBLY - UPPER SEAT ASSEMBLY
ASIENTO DEL OPERADOR - CONJUNTO SUPERIOR

BANCO DO OPERADOR - CONJUNTO SUPERIOR (OPCIONAL) 9-120
SEAT ASSEMBLY - UPPER SEAT ASSEMBLY (OPTIONAL)
ASIENTO DEL OPERADOR - CONJUNTO SUPERIOR (OPCIONAL)

BANCO DO OPERADOR - CONJUNTO SUPERIOR (OPCIONAL) 9-122
SEAT ASSEMBLY - UPPER SEAT ASSEMBLY (OPTIONAL)
ASIENTO DEL OPERADOR - CONJUNTO SUPERIOR (OPCIONAL)

BANCO DO OPERADOR - CONJUNTO INFERIOR (OPCIONAL) 9-124
SEAT ASSEMBLY - LOWER SEAT ASSEMBLY (OPTIONAL)
ASIENTO DEL OPERADOR - CONJUNTO INFERIOR (OPCIONAL)

BANCO DO OPERADOR - CONJUNTO INFERIOR (OPCIONAL) 9-126
SEAT ASSEMBLY - LOWER SEAT ASSEMBLY (OPTIONAL)
ASIENTO DEL OPERADOR - CONJUNTO INFERIOR (OPCIONAL)

INDICE
INDEX
INDICE

DECALQUES **9-128**
DECALS
CALCOMANIAS

DECALQUES **9-130**
DECALS
CALCOMANIAS

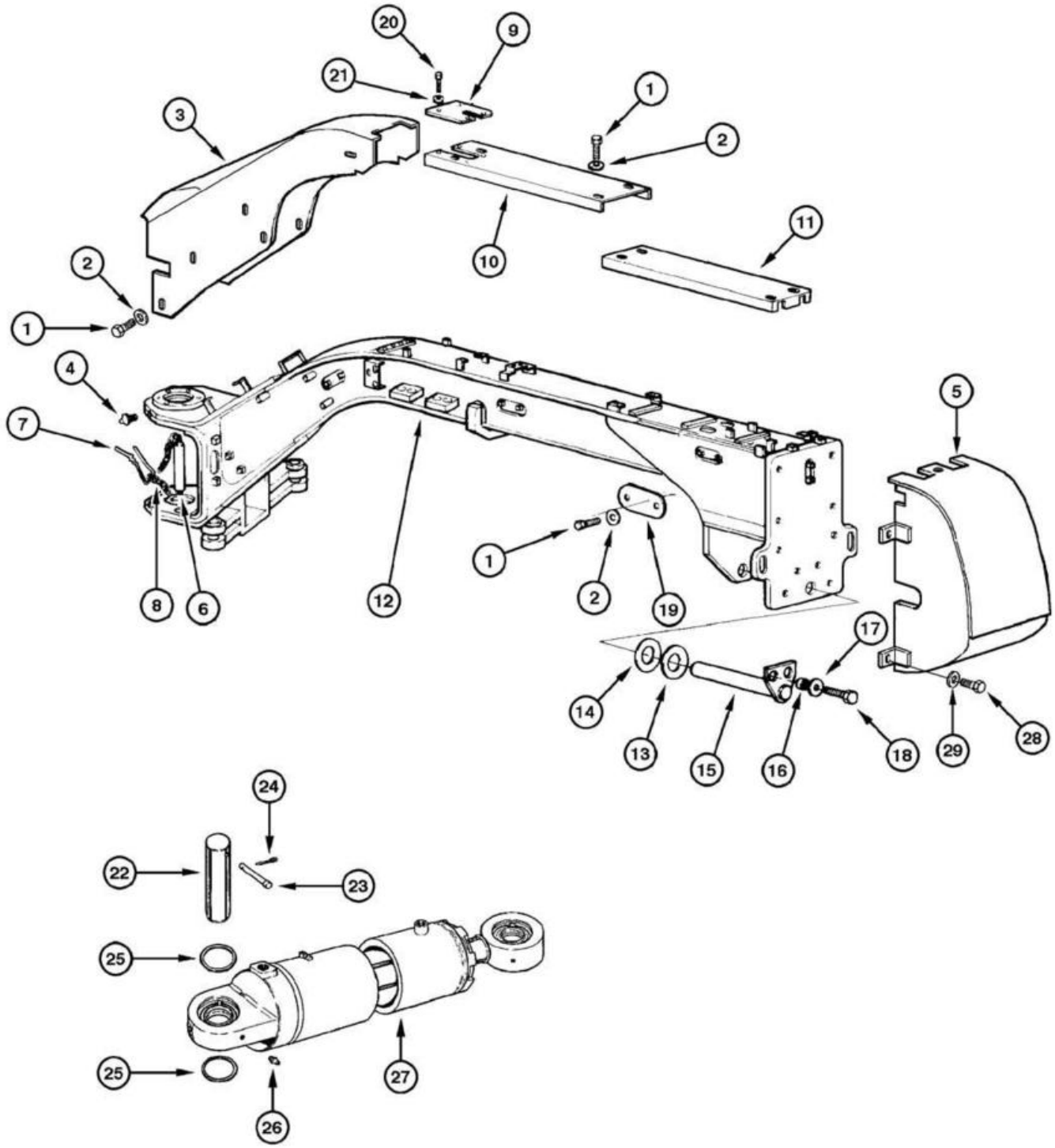
20
9
21
1
3
2
10
11
2
1
4
7
5
8
6
12
1
2
19
17
14
13
15
16
18
29
28
24
22
23
25
25
27
26

ITEM REF.	PEÇA Nº PART Nº PIEZA Nº	QTD. QTY. CANT.	DESCRIÇÃO (Português)	DESCRIPTION (English)	DESCRIPCIÓN (Español)
1	16043231	26	PARAFUSO	BOLT	TORNILLO
2	10519621	26	ARRUELA	WASHER	ARANDELA
3	75327808	1	PROTETOR	PROTECTOR	PROTECTOR
4	13407811	2	GRAXEIRA	GREASE-FITTING	ENGRASADOR
5	73164000	1	PROTETOR dianteiro	PROTECTOR front	PROTECTOR delantero
6	75281140	2	PINO	PIN	PASADOR
7	8268534	2	PINO elástico	PIN lock	PASADOR traba
8	4955502	2	CORRENTE	CHAIN	CADENA
9	73164010	1	CHAPA	PLATE	PLACA
10	73164013	1	PROTETOR	PROTECTOR	PROTECTOR
11	73164007	1	PROTETOR	PROTECTOR	PROTECTOR
12	75257362	1	CHASSI dianteiro	CHASSIS front	CHASIS delantero
13	73135173		CALÇO (UQN)	SHIM (UAR)	CALZO (UCN)
14	73135174		CALÇO (UQN)	SHIM (UAR)	CALZO (UCN)
15	75255725	1	EIXO	SHAFT	EJE
16	73153515	2	ESPAÇADOR	SPACER	DISTANCIADOR
17	70930850	2	ARRUELA	WASHER	ARANDELA
18	11113231	2	PARAFUSO	BOLT	TORNILLO
19	75267293	3	TAMPA	COVER	TAPA
20	10902131	4	PARAFUSO	BOLT	TORNILLO
21	12644421	4	ARRUELA	WASHER	ARANDELA
22	75213765	4	PINO	PIN	PASADOR
23	75213766	4	CONTRA-PINO	COTTER-PIN	CLAVIJA
24	70900805	4	CONTRA-PINO	COTTER-PIN	CLAVIJA
25	75213767		CALÇO (UQN)	SHIM (UAR)	CALZO (UCN)
26	70914465	4	GRAXEIRA	GREASE-FITTING	ENGRASADOR
27	75267304	1	CILINDRO	CYLINDER	GATO
28	70922475	4	PARAFUSO	BOLT	TORNILLO
29	70677012	4	ARRUELA	WASHER	ARANDELA

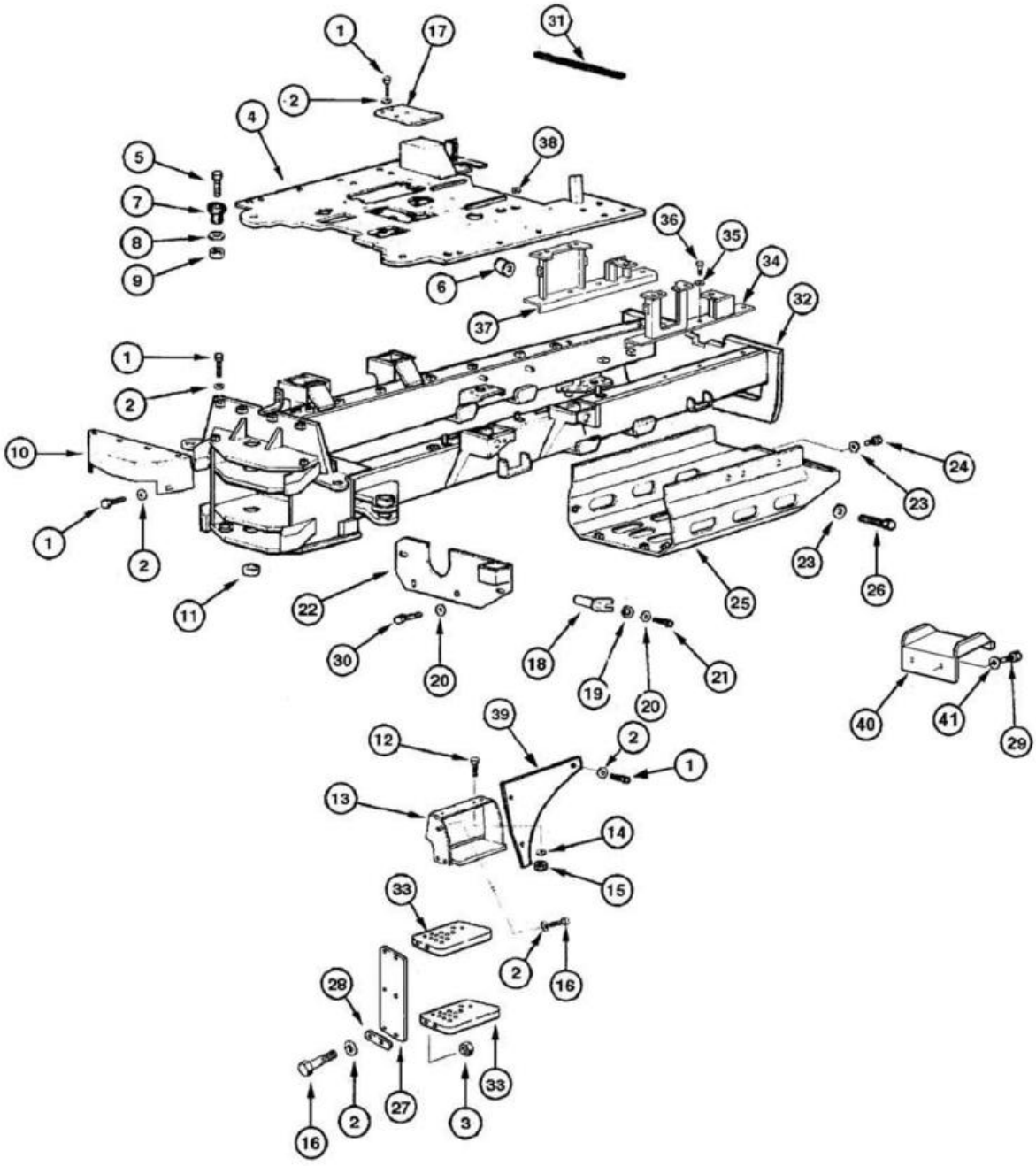
1
17
31
2
4
38
5
7
8
9
6
36
35
34
37
32
1
2
10
24
23
1
2
23
26
11
22
25
30
20
18
19
20
21
40
41
29
39
12
2
1
13
14
15
33
2
16
28
27
33
16
2
3

ITEM REF.	PEÇA Nº PART Nº PIEZA Nº	QTD. QTY. CANT.	DESCRIÇÃO (Português)	DESCRIPTION (English)	DESCRIPCIÓN (Español)
1	16043231	29	PARAFUSO	BOLT	TORNILLO
2	10730301	29	ARRUELA	WASHER	ARANDELA
3	16100821	16	PORCA	NUT	TUERCA
4	87357835	1	ASSOALHO	FLOOR	PISO
5	15981531	2	PARAFUSO	BOLT	TORNILLO
6	70684837	4	BUCHA	BUSHING	BUJE
7	76022229	2	COXIM	MOUNT	COJÍN
8	75254313	2	ARRUELA	WASHER	ARANDELA
9	12574921	2	PORCA	NUT	TUERCA
10	75267260	1	PROTETOR	PROTECTOR	PROTECTOR
11	75213759	3	BUCHA de aço	BUSHING steel	BUJE acero
12	15224031	4	PARAFUSO	BOLT	TORNILLO
13	87351034	1	ESCADA LD	LADDER RH	ESCALERILLA Der.
13	87351103	1	ESCADA LE	LADDER LH	ESCALERILLA Izq.
14	14497131	20	ARRUELA	WASHER	ARANDELA
15	12577721	20	PORCA	NUT	TUERCA
16	16044031	16	PARAFUSO	BOLT	TORNILLO
17	75249861	1	TAMPA	COVER	TAPA
18	75248739	4	PINO	PIN	PASADOR
19	10516871	4	ARRUELA	WASHER	ARANDELA
20	14496621	4	ARRUELA	WASHER	ARANDELA
21	11112631	4	PARAFUSO	BOLT	TORNILLO
22	75267205	1	TAMPA	COVER	TAPA
23	10520001	12	ARRUELA	WASHER	ARANDELA
24	11113031	4	PARAFUSO	BOLT	TORNILLO
25	87547592	1	PROTETOR	PROTECTOR	PROTECTOR
26	11112631	6	PARAFUSO	BOLT	TORNILLO
27	75324582	4	STRAP	STRAP	CINTA
28	75267263	12	PLACA	PLATE	PLACA
29	11112131	8	PARAFUSO	BOLT	TORNILLO
30	11106431	4	PARAFUSO	BOLT	TORNILLO
31	71100431	1	RETENTOR	RETAINER	RETÉN
32	75266636	1	CHASSI traseiro	CHASSIS rear	CHASIS trasero
33	75267266	4	ESTRIBO inferior	STEP lower	GRADA inferior
34	75323328	1	SUPORTE	BRACKET	SOPORTE
35	70677010	6	ARRUELA	WASHER	ARANDELA
36	14258430	6	PARAFUSO	BOLT	TORNILLO
37	75324392	1	SUPORTE	BRACKET	SOPORTE
38	75321577	2	ISOLANTE	INSULATOR	AISLADOR
39	87351162	1	PROTEÇÃO painel lateral LD	PROTECTOR side panel RH	PROTECTOR panel lateral der.
39	87351145	1	PROTEÇÃO painel lateral LE	PROTECTOR side panel LH	PROTECTOR panel lateral izq.
40	75266724	2	DEGRAU	LADDER	ESCALERILLA
41	10516871	4	ARRUELA	WASHER	ARANDELA

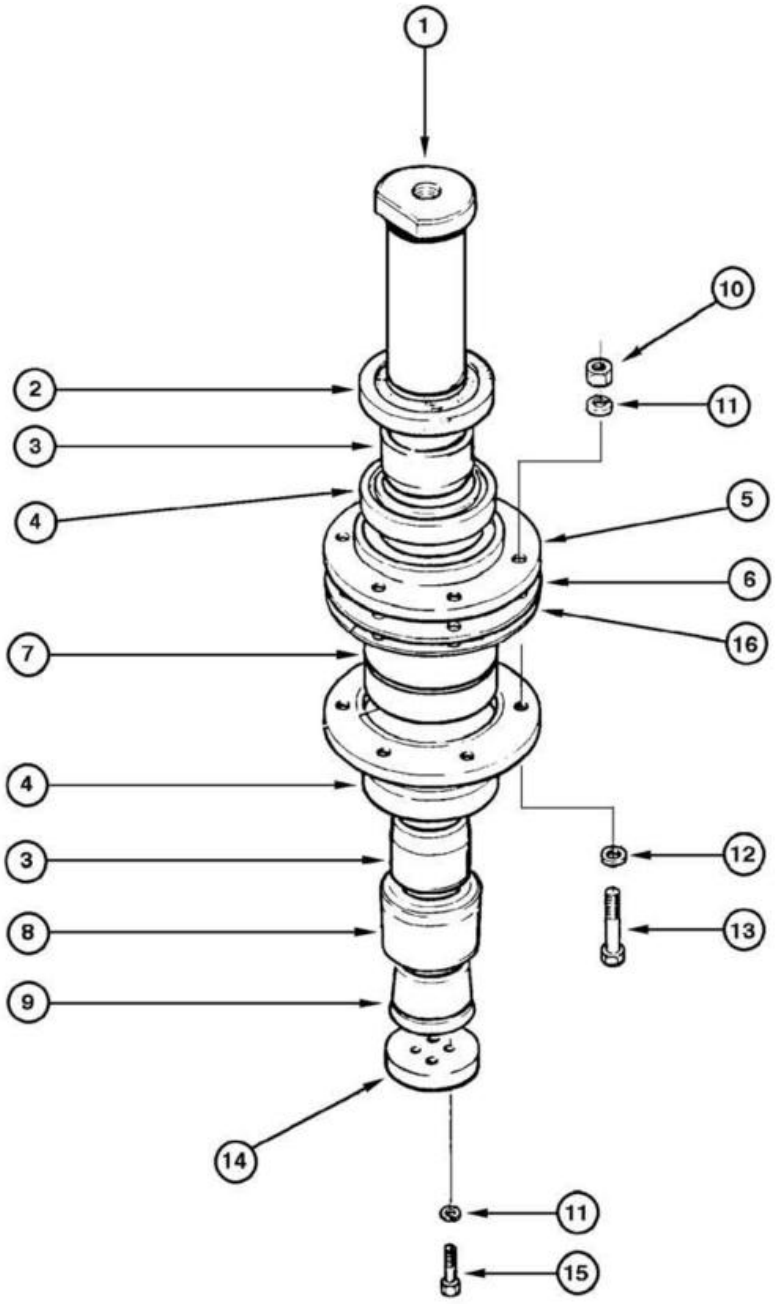
1
10
2
11
3
4
5
6
16
7
4
12
3
13
8
9
14
11
15

ITEM REF.	PEÇA Nº PART Nº PIEZA Nº	QTD. QTY. CANT.	DESCRIÇÃO (Português)	DESCRIPTION (English)	DESCRIPCIÓN (Español)
1	75213817	1	PINO	PIN	PASADOR
2	75213776	1	ANEL	RING	ANILLO
3	75213769	2	BUCHA	BUSHING	BUJE
4	75213760	2	RETENTOR	RETAINER	RETÉN
5	75213782	2	FLANGE	FLANGE	FLANGE
6	75214968		CALÇO (0,4mm) (UQN)	SHIM (0,4mm) (UAR)	CALZO (0,4mm) (UCN)
7	73069310	1	ROLAMENTO	BEARING	RODAMIENTO
8	73074360	1	ANEL	RING	ANILLO
9	73074359	1	CUNHA	WEDGE	CUÑA
10	70911028	6	PORCA	NUT	TUERCA
11	70912441	10	ARRUELA pressão	WASHER lock	ARANDELA presión
12	70928188	6	ARRUELA	WASHER	ARANDELA
13	70921567	6	PARAFUSO	BOLT	TORNILLO
14	73072895	1	DISCO	DISC	DISCO
15	70920585	4	PARAFUSO	BOLT	TORNILLO
16	75237664		CALÇO (0,1mm) (UQN)	SHIM (0,1mm) (UAR)	CALZO (0,1mm) (UCN)

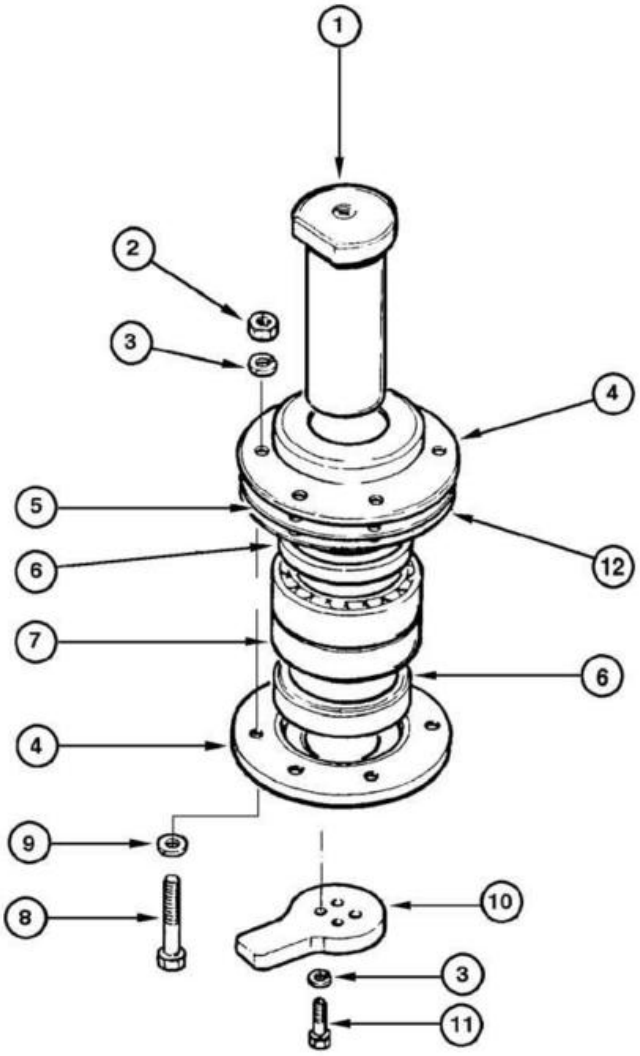
1
2
3
4
5
6
12
7
6
4
9
8
10
3
11

ITEM REF.	PEÇA Nº PART Nº PIEZA Nº	QTD. QTY. CANT.	DESCRIÇÃO (Português)	DESCRIPTION (English)	DESCRIPCIÓN (Español)
1	75213817	1	PINO	PIN	PASADOR
2	70911028	6	PORCA	NUT	TUERCA
3	70912441	10	ARRUELA pressão	WASHER lock	ARANDELA presión
4	75213783	2	FLANGE	FLANGE	FLANGE
5	75214969		CALÇO (0,4mm) (UQN)	SHIM (0,4mm) (UAR)	CALZO (0,4mm) (UCN)
6	75213761	2	RETENTOR	RETAINER	RETÉN
7	73069310	1	ROLAMENTO	BEARING	RODAMIENTO
8	70921567	6	PARAFUSO	BOLT	TORNILLO
9	70928188	6	ARRUELA	WASHER	ARANDELA
10	73074170	1	TRAVA	LOCK	TRABA
11	70920585	4	PARAFUSO	BOLT	TORNILLO
12	75237665		CALÇO (0,1mm) (UQN)	SHIM (0,1mm) (UAR)	CALZO (0,1mm) (UCN)

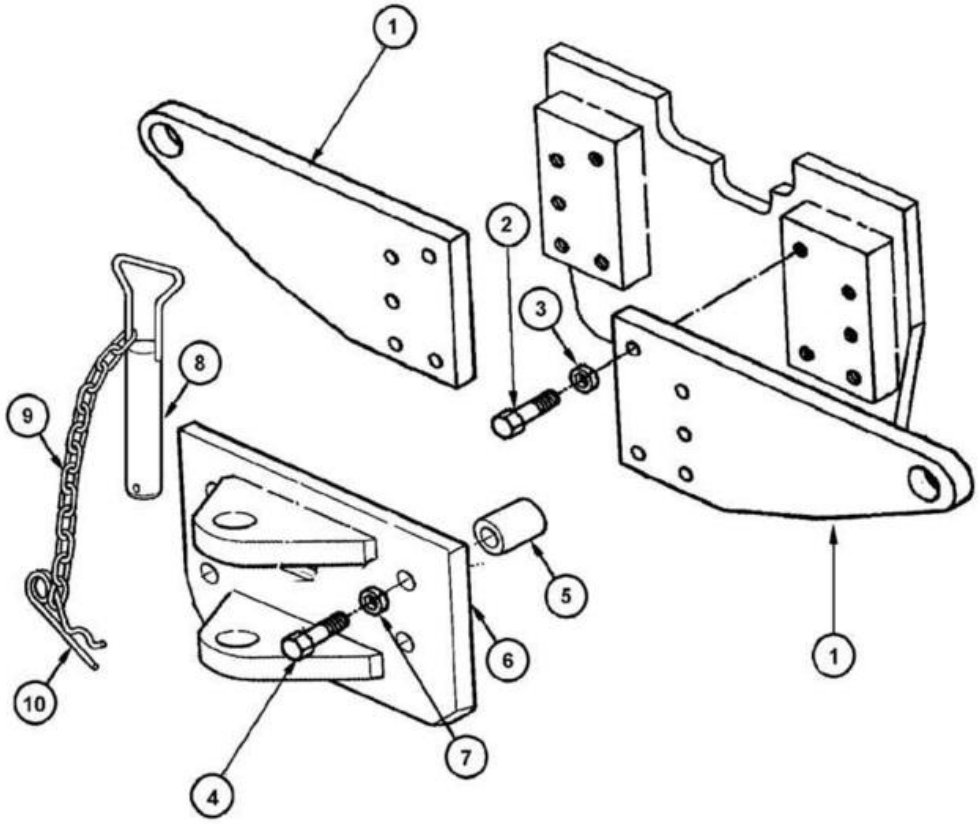
1
2
3
8
9
10
5
6
7
4
1

ITEM REF.	PEÇA Nº PART Nº PIEZA Nº	QTD. QTY. CANT.	DESCRIÇÃO (Português)	DESCRIPTION (English)	DESCRIPCIÓN (Español)
1	75267281	2	CHAPA	PLATE	PLACA
2	15997231	10	PARAFUSO	BOLT	TORNILLO
3	10517679	10	ARRUELA pressão	WASHER lock	ARANDELA presión
4	15990131	4	PARAFUSO	BOLT	TORNILLO
5	79048203	4	BUCHA	BUSHING	BUJE
6	75267322	1	GANCHO tração	HOOK tow	GANCHO tracción
7	14497131	4	ARRUELA	WASHER	ARANDELA
8	75239719	1	PINO	PIN	PASADOR
9	79095552	1	CORRENTE	CHAIN	CADENA
10	79079314	1	CONTRA-PINO	COTTER-PIN	CLAVIJA

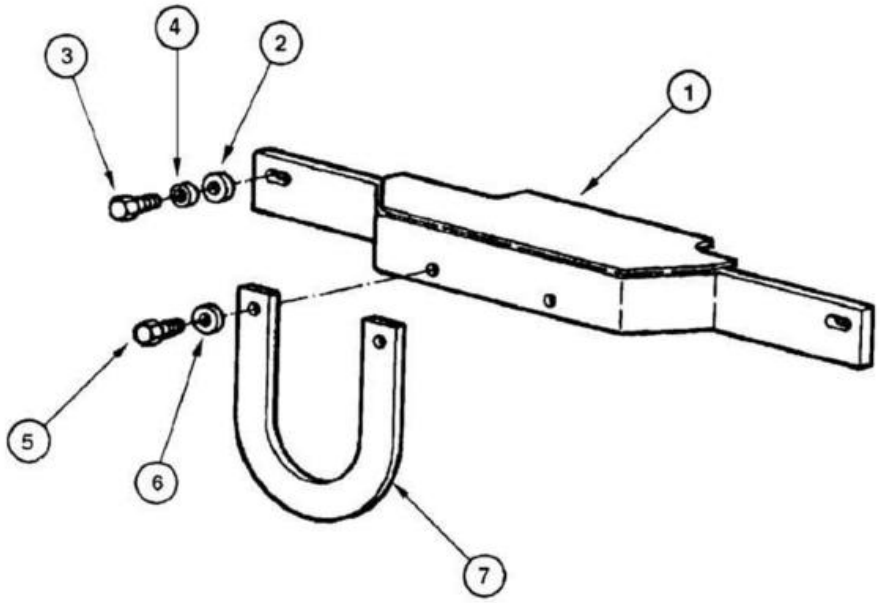
1
2
3
4
5
6
7

ITEM REF.	PEÇA Nº PART Nº PIEZA Nº	QTD. QTY. CANT.	DESCRIÇÃO (Português)	DESCRIPTION (English)	DESCRIPCIÓN (Español)
1	75267269	1	PROTETOR	PROTECTOR	PROTECTOR
2	12648521	2	ARRUELA	WASHER	ARANDELA
3	11112831	2	PARAFUSO	BOLT	TORNILLO
4	10517073	2	ARRUELA	WASHER	ARANDELA
5	11106631	2	PARAFUSO	BOLT	TORNILLO
6	14496621	2	ARRUELA	WASHER	ARANDELA
7	75254126	1	ALÇA	HANDLE	ASIDERO

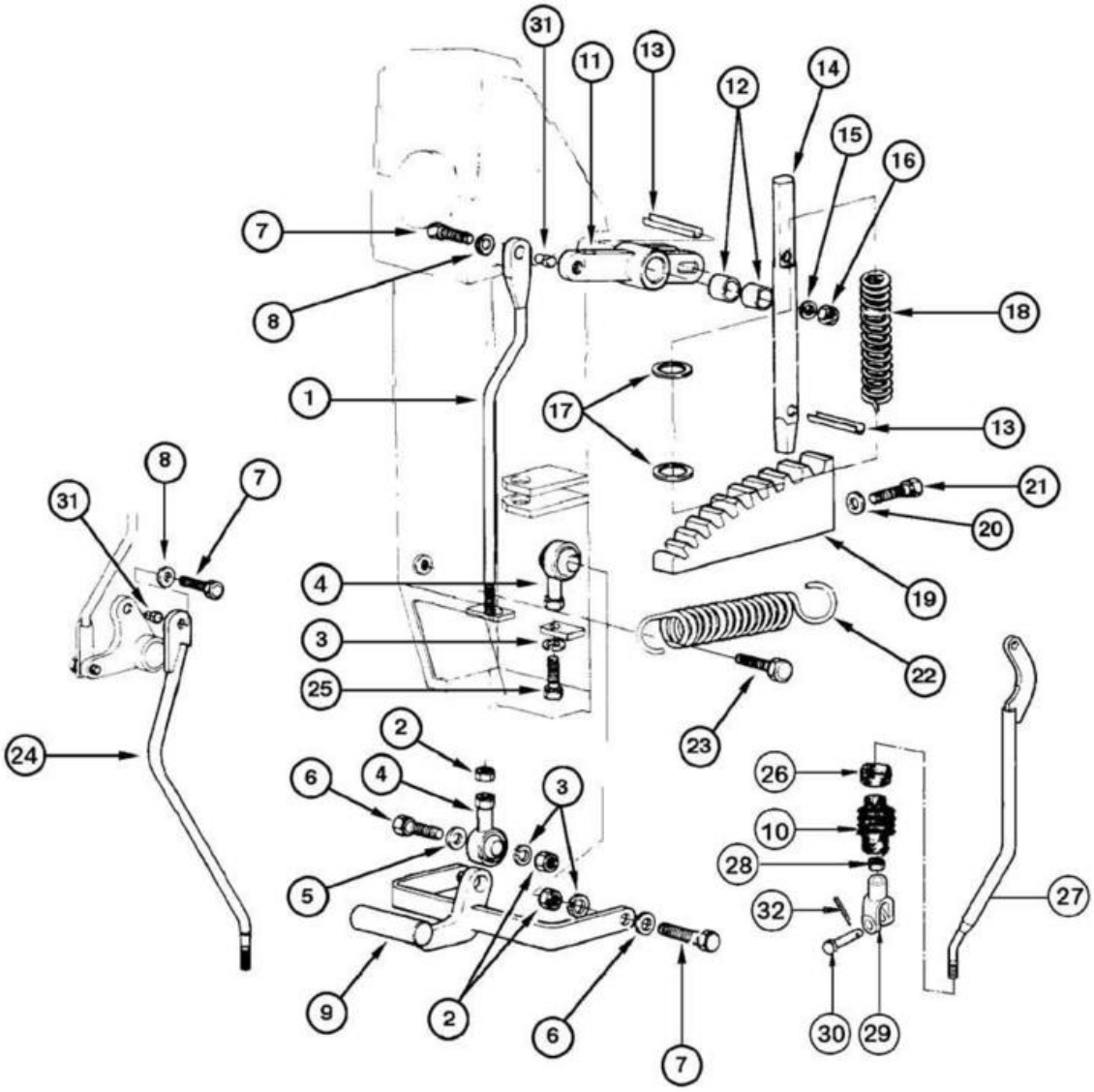
31
11
13
12
14
15
16
7
8
18
1
17
13
21
20
19
4
3
25
22
23
24
2
6
4
3
5
26
10
28
32
27
9
2
6
7
30
29

ITEM REF.	PEÇA Nº PART Nº PIEZA Nº	QTD. QTY. CANT.	DESCRIÇÃO (Português)	DESCRIPTION (English)	DESCRIPCIÓN (Español)
1	75251770	1	TIRANTE	TIE-ROD	TIRANTE
2	70911048	3	PORCA	NUT	TUERCA
3	70910287	5	ARRUELA pressão	WASHER lock	ARANDELA presión
4	73125851	3	JUNTA esferica	BALL-JOINT	JUNTA esferica
5	70677006	2	ARRUELA	WASHER	ARANDELA
6	70923276	2	PARAFUSO	BOLT	TORNILLO
7	70928798	2	PARAFUSO	BOLT	TORNILLO
8	70929156	9	ARRUELA	WASHER	ARANDELA
9	87356064	1	SUPORTE	BRACKET	SOPORTE
10	73153774	9	COIFA	BOOT	PROTECTOR
11	75252201	1	ALAVANCA	LEVER control	PALANCA mando
12	73125852	2	BUCHA	BUSHING	BUJE
13	14170470	2	PINO elástico	PIN lock	PASADOR traba
14	73162485	1	EIXO	SHAFT	EJE
15	10516671	1	ARRUELA pressão	WASHER lock	ARANDELA presión
16	16102321	1	PORCA	NUT	TUERCA
17	70915714	2	ARRUELA	WASHER	ARANDELA
18	70622102	1	MOLA	SPRING	RESORTE
19	87584212	1	CREMALHEIRA	RACK	CREMALLERA
20	70677006	2	ARRUELA	WASHER	ARANDELA
21	11107031	2	PARAFUSO	BOLT	TORNILLO
22	73154919	2	MOLA	SPRING	RESORTE
23	70602179	2	PARAFUSO	BOLT	TORNILLO
24	75284298	5	TIRANTE LE	TIE-ROD LH	TIRANTE Izq.
25	70923276	2	PARAFUSO	BOLT	TORNILLO
26	75221602	9	BRAÇADEIRA	CLAMP	ABRAZADERA
27	75284299	4	TIRANTE LD	TIE-ROD RH	TIRANTE Der.
28	70911040	9	PORCA	NUT	TUERCA
29	75325685	9	FORQUILHA	YOKE	HORQUILLA
30	70917644	9	PINO	PIN	PASADOR
31	73153755	9	BUCHA	BUSHING	BUJE
32	10734201	9	PINO trava	COTTER pin	CLAVIJA

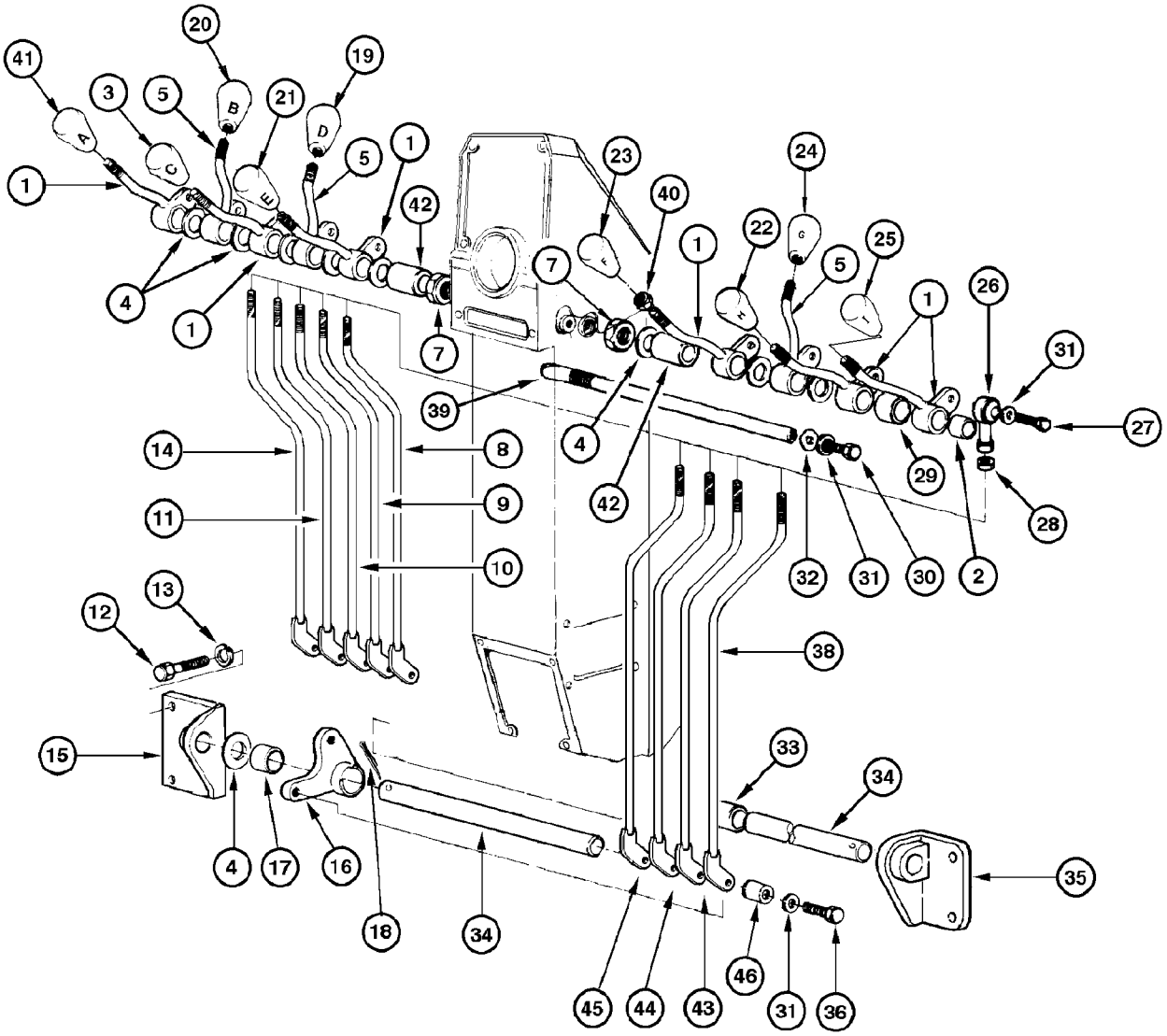
41
20
19
3
5
21
1
5
1
42
23
40
24
22
25
5
1
26
31
27
4
1
7
7
39
4
42
29
28
14
8
11
9
10
32
31
30
2
13
12
38
15
33
34
4
17
16
18
34
35
45
44
43
46
31
36

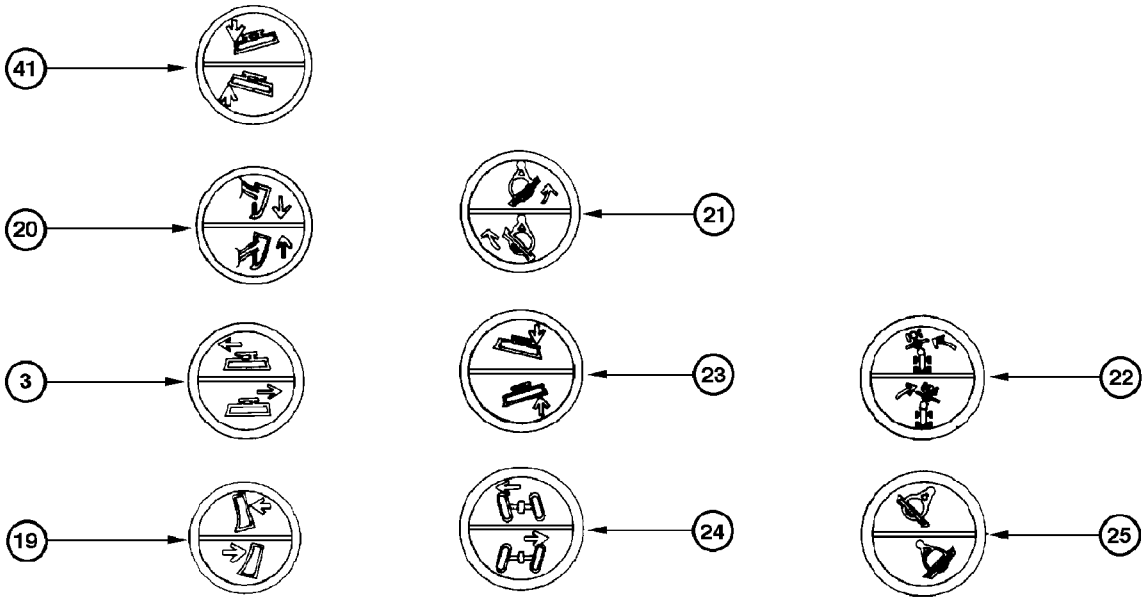
41
20
21
3
23
22
19
24
25

ITEM REF.	PEÇA Nº PART Nº PIEZA Nº	QTD. QTY. CANT.	DESCRIÇÃO (Português)	DESCRIPTION (English)	DESCRIPCIÓN (Español)
1	87368130	6	ALAVANCA controle	LEVER control	PALANCA mando
2	73125852	36	BUCHA	BUSHING	BUJE
3	75241794	1	MANOPLA C	HANDLE C	PERILLA C
4	73121925		ARRUELA (UQN)	WASHER (UAR)	ARANDELA (UCN)
5	87368139	3	ALAVANCA controle	LEVER control	PALANCA mando
6	73125852	2	BUCHA	BUSHING	BUJE
7	70911037	2	PORCA	NUT	TUERCA
8	75320540	1	TIRANTE	TIE-ROD	TIRANTE
9	75320530	1	TIRANTE	TIE-ROD	TIRANTE
10	75320533	1	TIRANTE	TIE-ROD	TIRANTE
11	75320532	1	TIRANTE	TIE-ROD	TIRANTE
12	11106431	6	PARAFUSO	BOLT	TORNILLO
13	10516871	4	ARRUELA	WASHER	ARANDELA
14	75320523	1	TIRANTE	TIE-ROD	TIRANTE
15	75284300	1	SUPORTE LD	BRACKET RH	SOPORTE Der.
16	75284234	9	ALAVANCA controle	LEVER control	PALANCA mando
17	73125852	2	ROLAMENTO	BUSHING	BUJE
18	70904002	2	CONTRA-PINO	COTTER-PIN	CLAVIJA
19	75241795	1	MANOPLA D	HANDLE D	PERILLA D
20	75241810	1	MANOPLA B	HANDLE B	PERILLA B
21	75241796	1	MANOPLA E	HANDLE E	PERILLA E
22	75251208	1	MANOPLA H	HANDLE H	PERILLA H
23	75241800	1	MANOPLA F	HANDLE F	PERILLA F
24	75241797	1	MANOPLA G	HANDLE G	PERILLA G
25	75241793	1	MANOPLA I	HANDLE I	PERILLA I
26	70617932	9	EXTREMIDADE	SIDE	EXTREMIDADE
27	70927212	9	PARAFUSO	BOLT	TORNILLO
28	70911048	9	PORCA	NUT	TUERCA
29	75251032	1	ESPAÇADOR	SPACER	DISTANCIADOR
30	70922763	2	PARAFUSO	BOLT	TORNILLO
31	70929156	33	ARRUELA	WASHER	ARANDELA
32	70925311	2	ARRUELA	WASHER	ARANDELA
33	75251037	1	ESPAÇADOR	SPACER	DISTANCIADOR
34	75251039	2	PINO	PIN	PASADOR
35	75284301	1	SUPORTE LE	BRACKET LH	SOPORTE Izq.
36	70928798	18	PARAFUSO	BOLT	TORNILLO
38	75320521	1	TIRANTE	TIE-ROD	TIRANTE
39	75251033	2	EIXO	SHAFT	EJE
40	70910510	9	PORCA	NUT	TUERCA
41	75241798	1	MANOPLA A	HANDLE A	PERILLA A
42	73162476	2	ESPAÇADOR	SPACER	DISTANCIADOR
43	75320519	1	TIRANTE	TIE-ROD	TIRANTE
44	75320516	1	TIRANTE	TIE-ROD	TIRANTE
45	75320513	1	TIRANTE	TIE-ROD	TIRANTE
46	73153755	9	BUCHA	BUSHING	BUJE

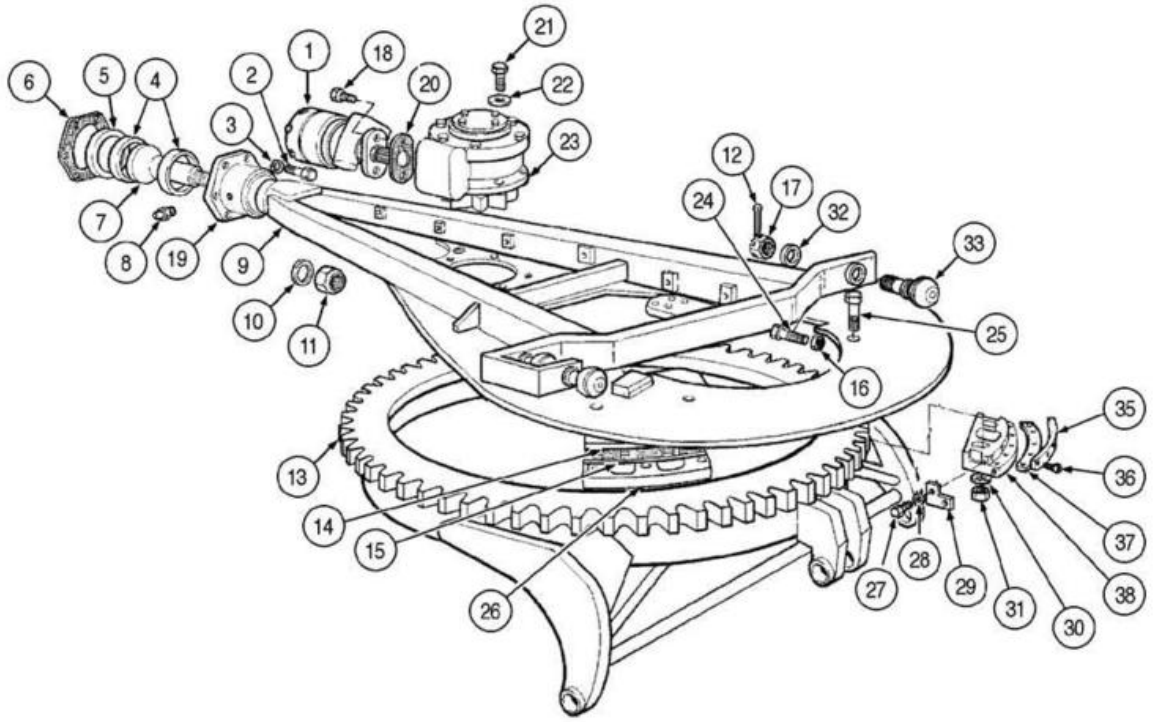
1
2
3
4
5
6
7
8
9
10
11
12
13
14
15
16
17
18
19
20
21
22
23
24
25
26
27
28
29
30
31
32
33
35
36
37
38

ITEM REF.	PEÇA Nº PART Nº PIEZA Nº	QTD. QTY. CANT.	DESCRIÇÃO (Português)	DESCRIPTION (English)	DESCRIPCIÓN (Español)
1	REF	1	MOTOR hidráulico **(p.8-44)**	MOTOR hydraulic **(p.8-44)**	MOTOR hidraulico **(p.8-44)**
2	15835231	8	PARAFUSO	BOLT	TORNILLO
3	10517271	8	ARRUELA pressão	WASHER lock	ARANDELA presión
4	73130017	2	BUCHA	BUSHING	BUJE
5	73125534	1	ESPAÇADOR	SPACER	DISTANCIADOR
6	70673457	20	CALÇO	SHIM	CALZO
7	73125531	1	ESFERA	BALL	BOLA
8	70912497	1	GRAXEIRA	GREASE-FITTING	ENGRASADOR
9	75322240	1	BARRA de tração	BAR pull	BARRA tracción
10	70927662	1	ARRUELA	WASHER	ARANDELA
11	70921374	1	PORCA	NUT	TUERCA
12	70900808	3	CONTRA-PINO	COTTER-PIN	CLAVIJA
13	75322338	1	CÍRCULO	CIRCLE	CIRCULO
14	73125482	4	CHAPA	PLATE	PLACA
15	73125483	40	CALÇO	SHIM	CALZO
16	70901421	8	PORCA	NUT	TUERCA
17	75326480	3	PORCA	NUT	TUERCA
18	70922065	2	PARAFUSO	BOLT	TORNILLO
19	75267107	1	MANCAL	BEARING	COJINETE
20	70651322	1	JUNTA	GASKET	JUNTA
21	15984131	6	PARAFUSO	BOLT	TORNILLO
22	70927382	6	ARRUELA	WASHER	ARANDELA
23	REF	1	REDUTOR gira-círculo **(p.8-42)**	REDUCER turn-circle **(p.8-42)**	REDUCTOR gira-círculo **(p.8-42)**
24	73125522	8	PARAFUSO	BOLT	TORNILLO
25	70929092	8	PARAFUSO	BOLT	TORNILLO
26	75248940	4	GUIA	GUIDE	GUIA
27	16323531	16	PARAFUSO	BOLT	TORNILLO
28	70930370	16	ARRUELA	WASHER	ARANDELA
29	75248934	8	CHAPA	PLATE	PLACA
30	70929704	8	ARRUELA	WASHER	ARANDELA
31	70053994	8	PORCA	NUT	TUERCA
32	75326490	3	ARRUELA	WASHER	ARANDELA
33	75326511	3	ESFERA	BALL	BOLA
34	73125481	4	GUIA	GUIDE	GUIA
35	75248931	4	PLACA	PLATE	PLACA
36	73126330	40	PARAFUSO	BOLT	TORNILLO
37	73125480	4	SUPORTE	BRACKET	SOPORTE
38	75250258	4	GUIA	GUIDE	GUIA

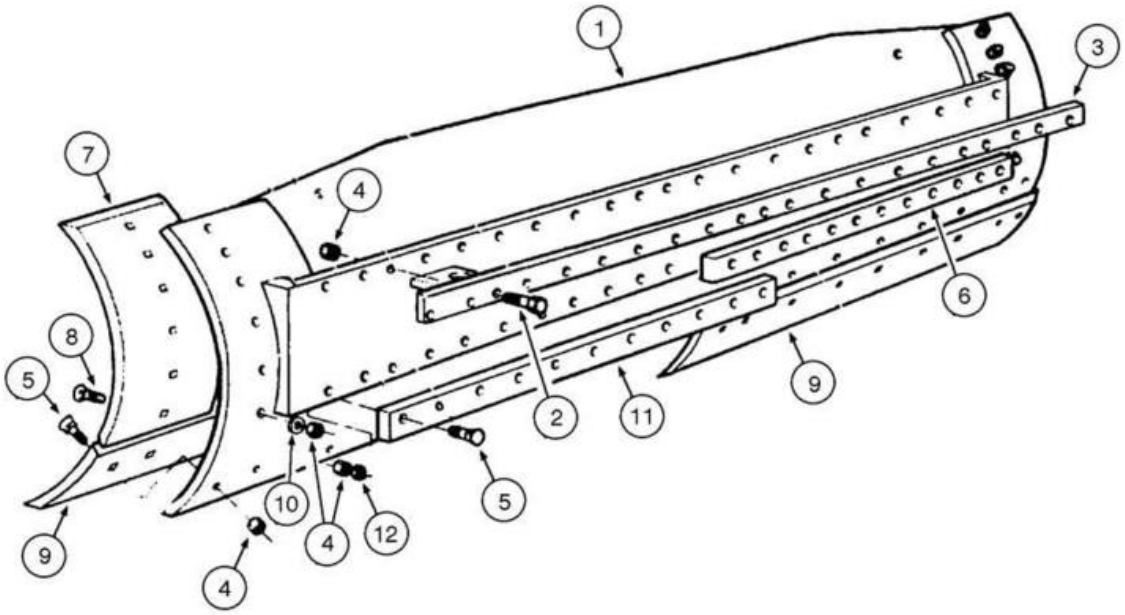
1
3
7
4
8
5
6
9
2
11
5
10
4
12
9
4

ITEM REF.	PEÇA Nº PART Nº PIEZA Nº	QTD. QTY. CANT.	DESCRIÇÃO (Português)	DESCRIPTION (English)	DESCRIPCIÓN (Español)
	75266770	1	LÂMINA (12pés) Conj.	BLADE (12ft) Assy.	LÁMINA (12pies) Conj.
1	75266814	1	LÂMINA (12pés)	BLADE (12ft)	LÁMINA (12pies)
2	70921174	20	PARAFUSO	BOLT	TORNILLO
3	75266820	1	BARRA superior	BAR upper	BARRA superior
4	70911029	70	PORCA	NUT	TUERCA
5	70617127	38	PARAFUSO	BOLT	TORNILLO
6	75266801	1	BARRA inferior	BAR lower	BARRA inferior
7	75266798	2	FACA lateral	END BIT	CUCHILLA lateral
8	70931930	12	PARAFUSO	BOLT	TORNILLO
9	75266776	2	FACA central	CUTTING EDGE	CUCHILLA ATAQUE
10	70912942	12	ARRUELA	WASHER	ARANDELA
11	75266804	1	BARRA	BAR	BARR
12	70927381	20	ARRUELA	WASHER	ARANDELA

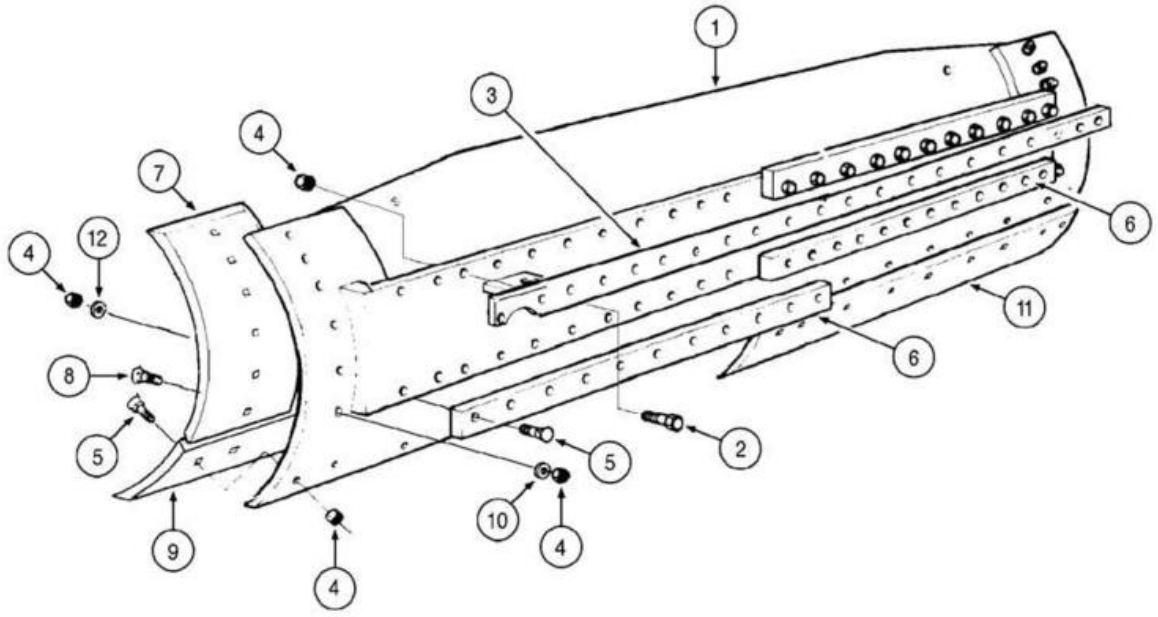
1
3
4
7
4
12
8
5
9
4
10
4
5
2
6
11
6

ITEM REF.	PEÇA Nº PART Nº PIEZA Nº	QTD. QTY. CANT.	DESCRIÇÃO (Português)	DESCRIPTION (English)	DESCRIPCIÓN (Español)
	75266767	1	LÂMINA (13pés) Conj.	BLADE (13ft) Assy.	LÁMINA (13pies) Conj.
1	75266810	1	LÂMINA (13pés)	BLADE (13ft)	LÁMINA (13pies)
2	70921174	22	PARAFUSO	BOLT	TORNILLO
3	75266817	1	BARRA superior	BAR upper	BARRA superior
4	70911029	73	PORCA	NUT	TUERCA
5	70617127	39	PARAFUSO	BOLT	TORNILLO
6	75266787	2	BARRA inferior	BAR lower	BARRA inferior
7	75266798	2	FACA lateral	END BIT	CUCHILLA lateral
8	70931930	12	PARAFUSO	BOLT	TORNILLO
9	75266783	1	FACA central	CUTTING EDGE	CUCHILLA ATAQUE
10	70912942	12	ARRUELA	WASHER	ARANDELA
11	75266776	1	FACA central	CUTTING EDGE	CUCHILLA ATAQUE
12	70927381	22	ARRUELA	WASHER	ARANDELA

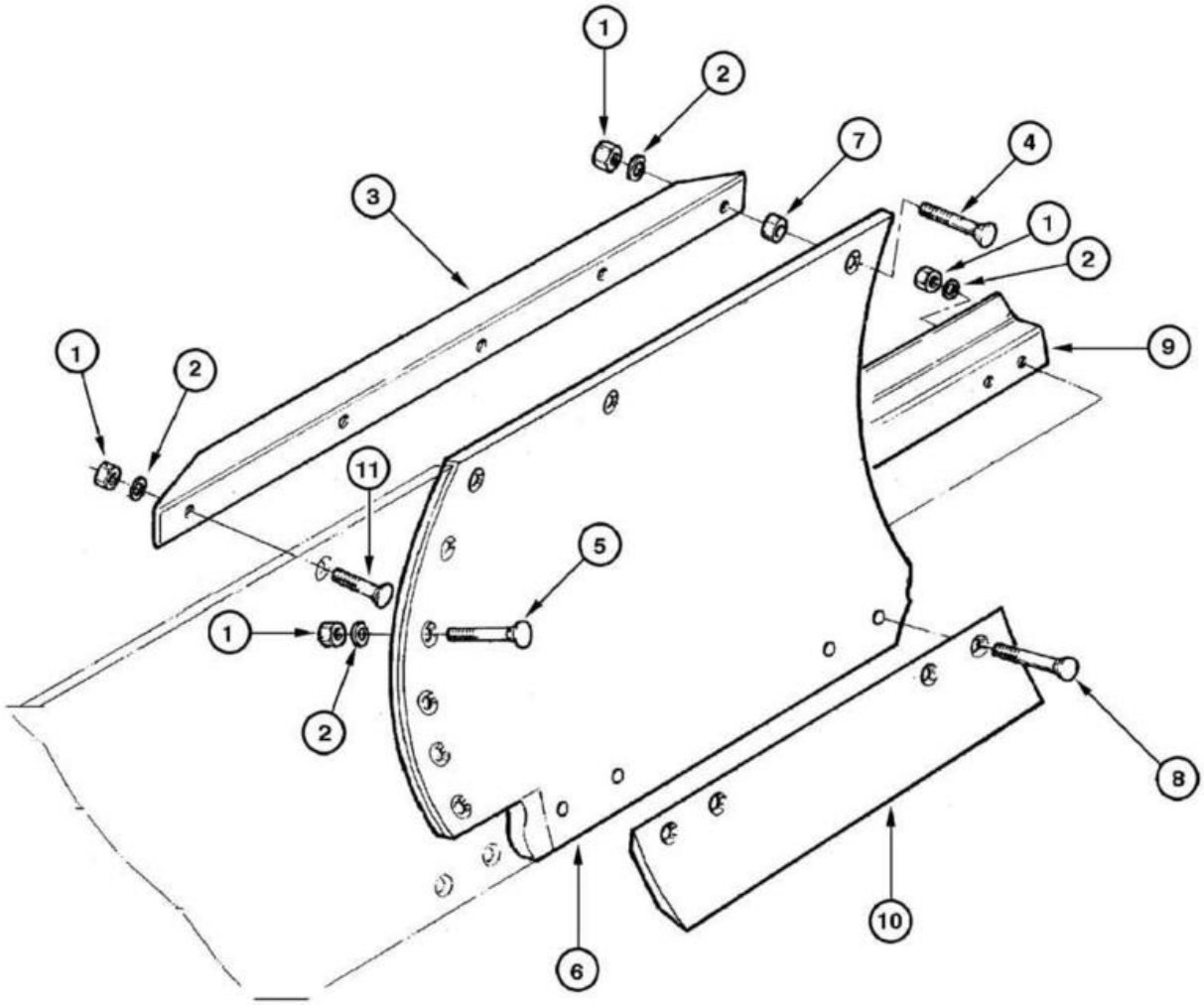
1
2
7
4
3
1
2
1
2
9
11
5
1
2
8
10
6

ITEM REF.	PEÇA Nº PART Nº PIEZA Nº	QTD. QTY. CANT.	DESCRIÇÃO (Português)	DESCRIPTION (English)	DESCRIPCIÓN (Español)
1	70911029	17	PORCA	NUT	TUERCA
2	70912942	17	ARRUELA	WASHER	ARANDELA
3	75266888	1	SUPORTE	BRACKET	SOPORTE
4	70932589	4	PARAFUSO	BOLT	TORNILLO
5	70931930	5	PARAFUSO	BOLT	TORNILLO
6	75267140	1	EXTENSÃO LE	EXTENSION RH	EXTENSIÓN Dre.
7	70602449	4	ESPAÇADOR	SPACER	DISTANCIADOR
8	70932590	7	PARAFUSO	BOLT	TORNILLO
9	75267472	1	GUIA	GUIDE	GUIA
10	75266875	1	LÂMINA	CUTTING EDGE	CUCHILLA ATAQUE
11	70921597	1	PARAFUSO	BOLT	TORNILLO

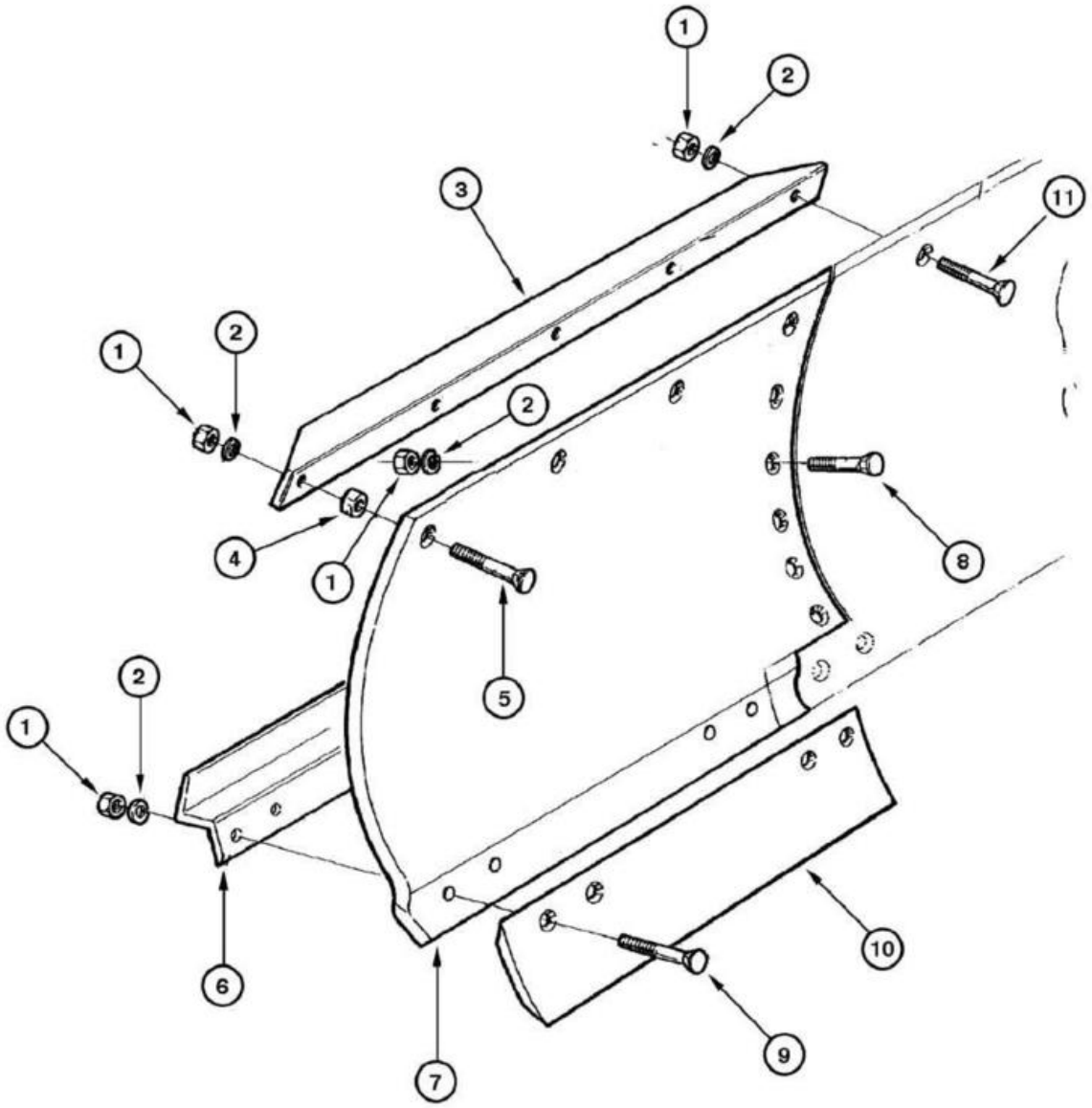
1
2
3
11
1
2
2
4
1
8
5
2
1
6
7
10
9

ITEM REF.	PEÇA Nº PART Nº PIEZA Nº	QTD. QTY. CANT.	DESCRIÇÃO (Português)	DESCRIPTION (English)	DESCRIPCIÓN (Español)
1	70911029	17	PORCA	NUT	TUERCA
2	70912942	17	ARRUELA	WASHER	ARANDELA
3	70603156	1	SUPORTE	BRACKET	SOPORTE
4	70602449	4	ESPAÇADOR	SPACER	DISTANCIADOR
5	70932589	1	PARAFUSO	BOLT	TORNILLO
6	75267475	1	GUIA	GUIDE	GUIA
7	75267131	1	EXTENSÃO LD	EXTENSION LH	EXTENSIÓN Izq.
8	70931930	5	PARAFUSO	BOLT	TORNILLO
9	70932590	7	PARAFUSO	BOLT	TORNILLO
10	75266875	1	LÂMINA	CUTTING EDGE	CUCHILLA ATAQUE
11	70921597	1	PARAFUSO	BOLT	TORNILLO

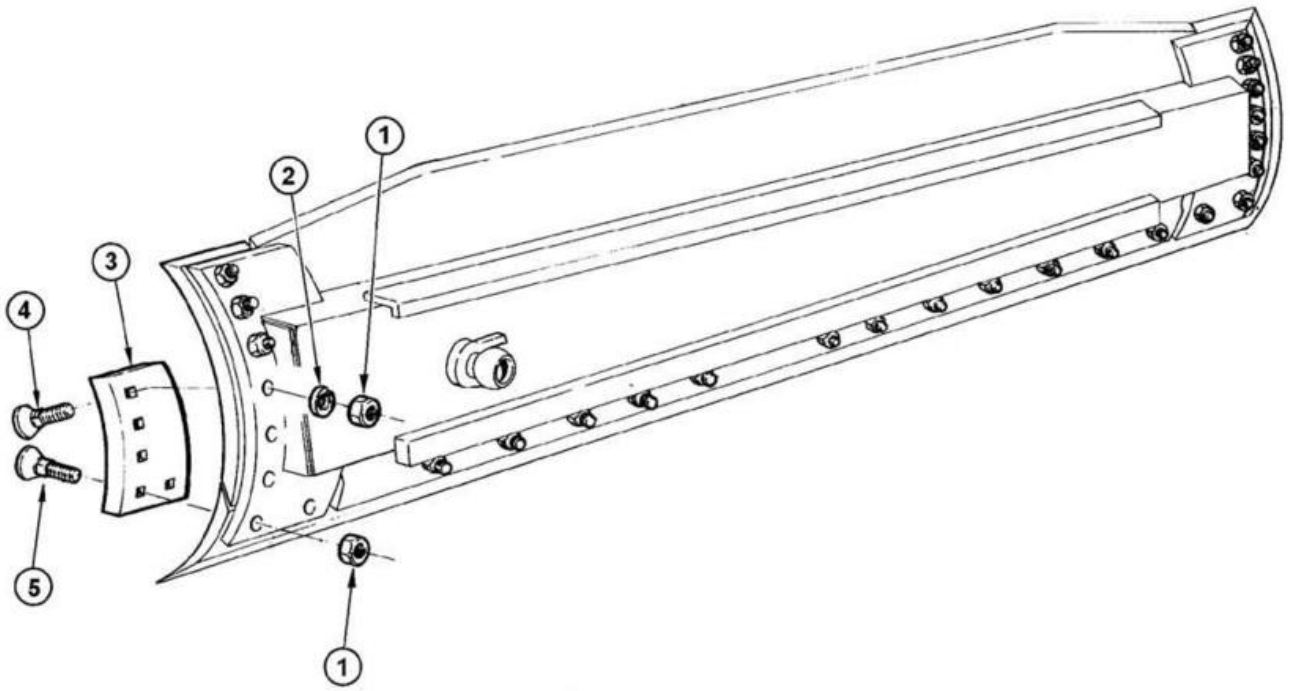
1
2
3
4
5
1

ITEM REF.	PEÇA Nº PART Nº PIEZA Nº	QTD. QTY. CANT.	DESCRIÇÃO (Português)	DESCRIPTION (English)	DESCRIPCIÓN (Español)
1	70911029	10	PORCA	NUT	TUERCA
2	70912942	6	ARRUELA pressão	WASHER lock	ARANDELA presión
3	75266964	1	FACA lateral LD	END BIT RH	CUCHILLA lateral Der.
3	75266956	1	FACA lateral LE	END BIT LH	CUCHILLA lateral Izq.
4	70932589	6	PARAFUSO	BOLT	TORNILLO
5	70931936	4	PARAFUSO	BOLT	TORNILLO

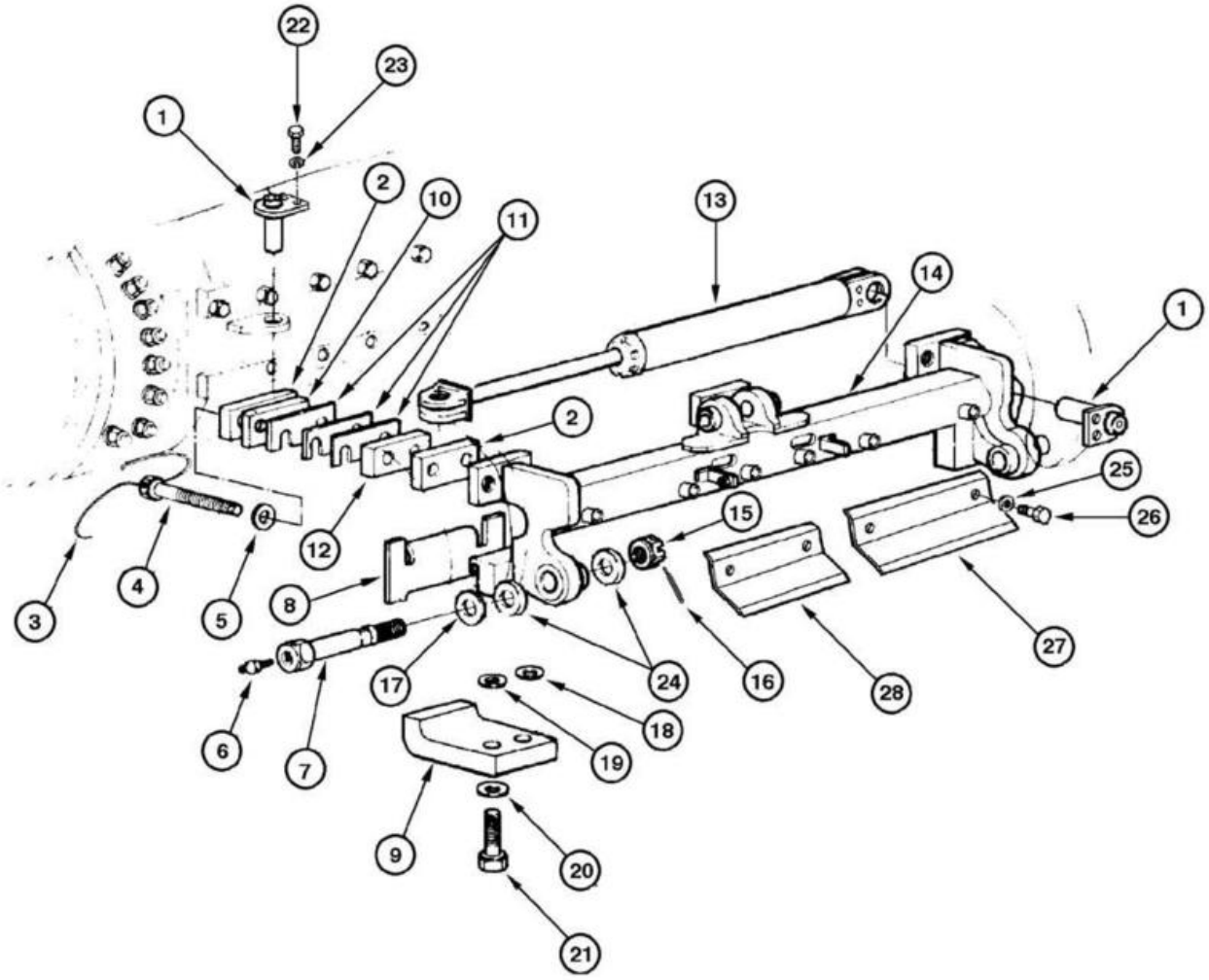
22
23
1
2
10
11
13
14
1
2
25
26
15
12
3
4
5
8
27
24
16
28
17
18
6
7
19
9
20
21

ITEM REF.	PEÇA Nº PART Nº PIEZA Nº	QTD. QTY. CANT.	DESCRIÇÃO (Português)	DESCRIPTION (English)	DESCRIPCIÓN (Español)
1	75252844	2	PINO	PIN	PASADOR
2	75248810	6	CHAPA	PLATE	PLACA
3	75241062	3	ARAME de aço	WIRE steel	ALAMBRE
4	75250078	6	PARAFUSO	BOLT	TORNILLO
5	14497331	6	ARRUELA	WASHER	ARANDELA
6	70914465	2	GRAXEIRA	GREASE-FITTING	ENGRASADOR
7	75322606	2	PARAFUSO	BOLT	TORNILLO
8	75248807	2	CHAPA	PLATE	PLACA
9	75243732	2	SUPORTE	BRACKET	SOPORTE
10	75248811	3	CHAPA	PLATE	PLACA
11	75248809	21	CALÇO	SHIM	CALZO
12	75248808	3	ESPAÇADOR	SPACER	DISTANCIADOR
13	REF	1	CILINDRO deslocamento lâmina **(p.8-120)**	CYLINDER blade side shift **(p.8-120)**	GATO desplaz. lámina **(p.8-120)**
14	75267150	1	SUPORTE	BRACKET	SOPORTE
15	70060670	2	PORCA	NUT	TUERCA
16	70901348	2	CONTRA-PINO	COTTER-PIN	CLAVIJA
17	70634237		ARRUELA (UQN)	WASHER (UAR)	ARANDELA (UCN)
18	70915978	20	ARRUELA	WASHER	ARANDELA
19	70928189	4	ARRUELA	WASHER	ARANDELA
20	70928452	4	ARRUELA	WASHER	ARANDELA
21	15997331	2	PARAFUSO	BOLT	TORNILLO
22	11106121	4	PARAFUSO	BOLT	TORNILLO
23	10516871	4	ARRUELA	WASHER	ARANDELA
24	8288832	4	RETENTOR	RETAINER	RETÉN
25	12648521	6	ARRUELA	WASHER	ARANDELA
26	11112131	6	PARAFUSO	BOLT	TORNILLO
27	75267167	2	PLACA	PLATE	PLACA
28	75267176	1	PLACA	PLATE	PLACA

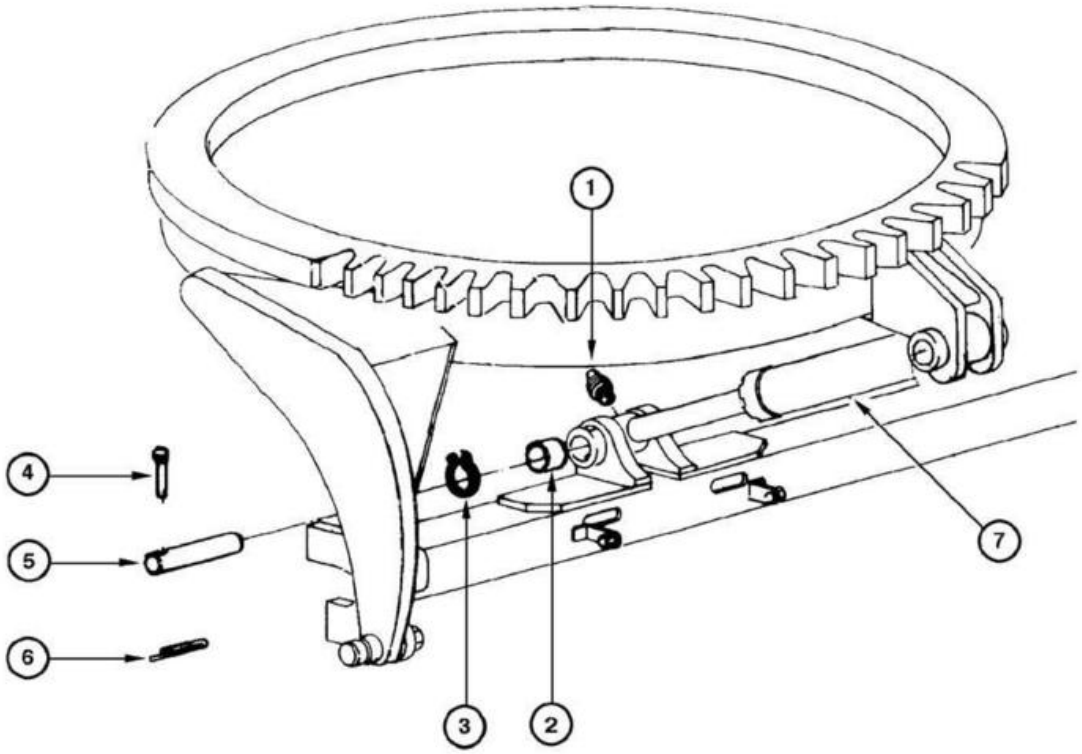
1
2
3
4
5
6
7

ITEM REF.	PEÇA Nº PART Nº PIEZA Nº	QTD. QTY. CANT.	DESCRIÇÃO (Português)	DESCRIPTION (English)	DESCRIPCIÓN (Español)
1	70914465	2	GRAXEIRA	GREASE-FITTING	ENGRASADOR
2	70928851	2	BUCHA	BUSHING	BUJE
3	11061076	4	ANEL elástico	RING lock	ANILLO traba
4	75213766	2	CONTRA-PINO	COTTER-PIN	CLAVIJA
5	75213765	2	PINO	PIN	PASADOR
6	70900805	2	CONTRA-PINO	COTTER-PIN	CLAVIJA
7	REF	1	CILINDRO inclinação lâmina **(p.8-116)**	CYLINDER blade tilt **(p.8-116)**	GATO inclinación de la lámina **(p.8-116)**

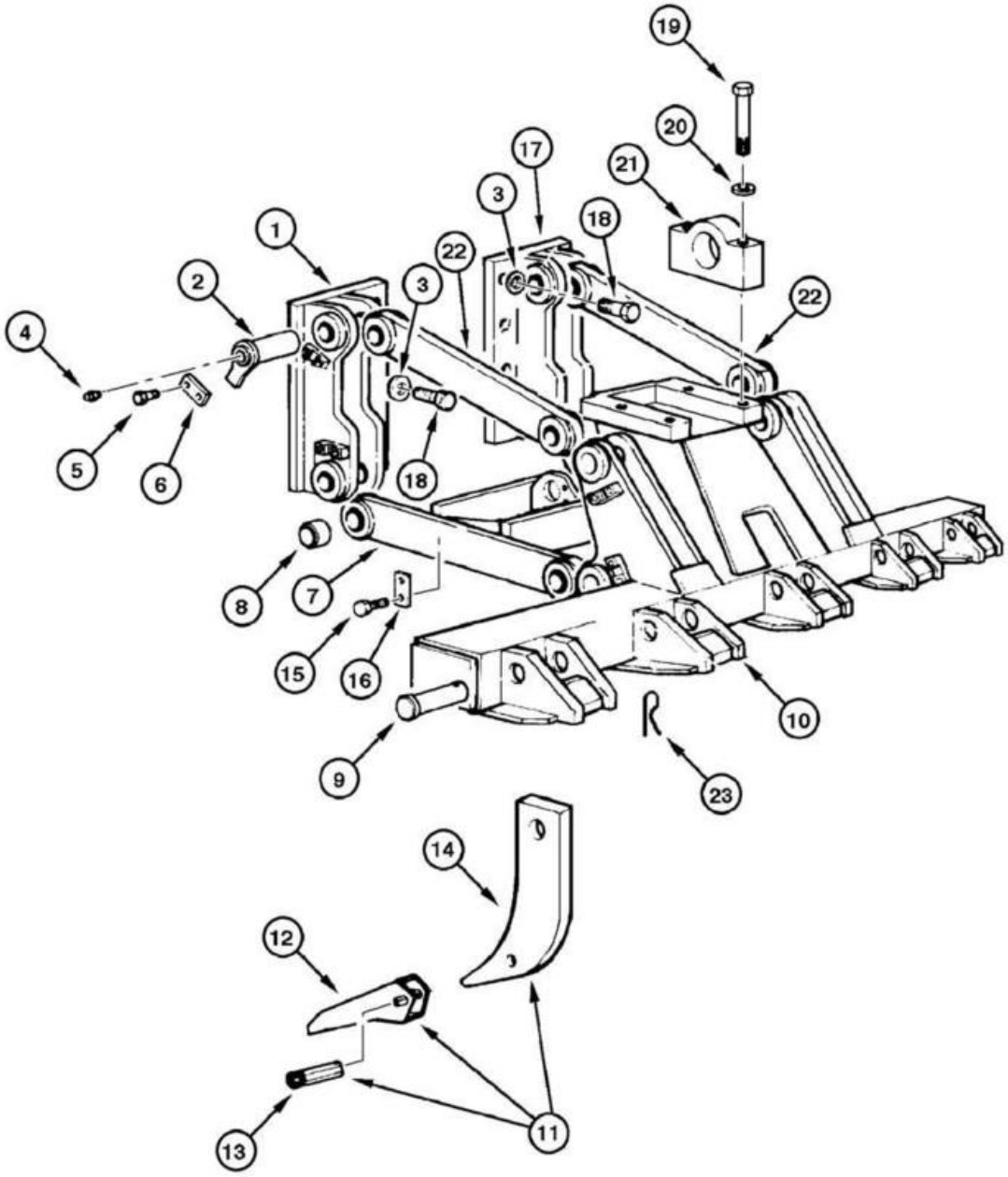
19
20
21
17
3
18
1
22
2
3
22
4
5
6
18
8
7
15
16
10
9
23
14
12
13
11

ITEM REF.	PEÇA Nº PART Nº PIEZA Nº	QTD. QTY. CANT.	DESCRIÇÃO (Português)	DESCRIPTION (English)	DESCRIPCIÓN (Español)
1	75267056	1	SUPORTE	BRACKET	SOPORTE
2	75216516	8	PINO	PIN	PASADOR
3	70928370	12	ARRUELA	WASHER	ARANDELA
4	13407211	9	GRAXEIRA	GREASE-FITTING	ENGRASADOR
5	15540331	16	PARAFUSO	BOLT	TORNILLO
6	75216512	8	CHAPA	PLATE	PLACA
7	75266993	1	CHASSI	FRAME	BASTIDOR
8	75216487	16	BUCHA	BUSHING	BUJE
9	73162855	5	PINO	PIN	PASADOR
10	75267062	1	ESTRUTURA ripper	STRUCTURE ripper	ESTRUCTURA ripper
11	75267078	5	DENTE do ripper	TOOTH ripper	DIENTE ripper
12	75267670	5	PONTA dente	TOOTH TIP	PUNTA DEL DIENTE
13	75251674	5	PINO	PIN	PASADOR
14	75267657	5	SUPORTE	BRACKET	SOPORTE
15	14254231	2	PARAFUSO	BOLT	TORNILLO
16	8270126	2	CHAPA	PLATE	PLACA
17	75267011	1	SUPORTE	BRACKET	SOPORTE
18	15997231	12	PARAFUSO	BOLT	TORNILLO
19	15861731	4	PARAFUSO	BOLT	TORNILLO
20	10517679	4	ARRUELA pressão	WASHER lock	ARANDELA presión
21	75267089	2	MANCAL	BEARING	COJINETE
22	75266981	2	ALAVANCA	LEVER	PALANCA
23	8287007	5	CONTRA-PINO	COTTER pin	CHAVETA partida

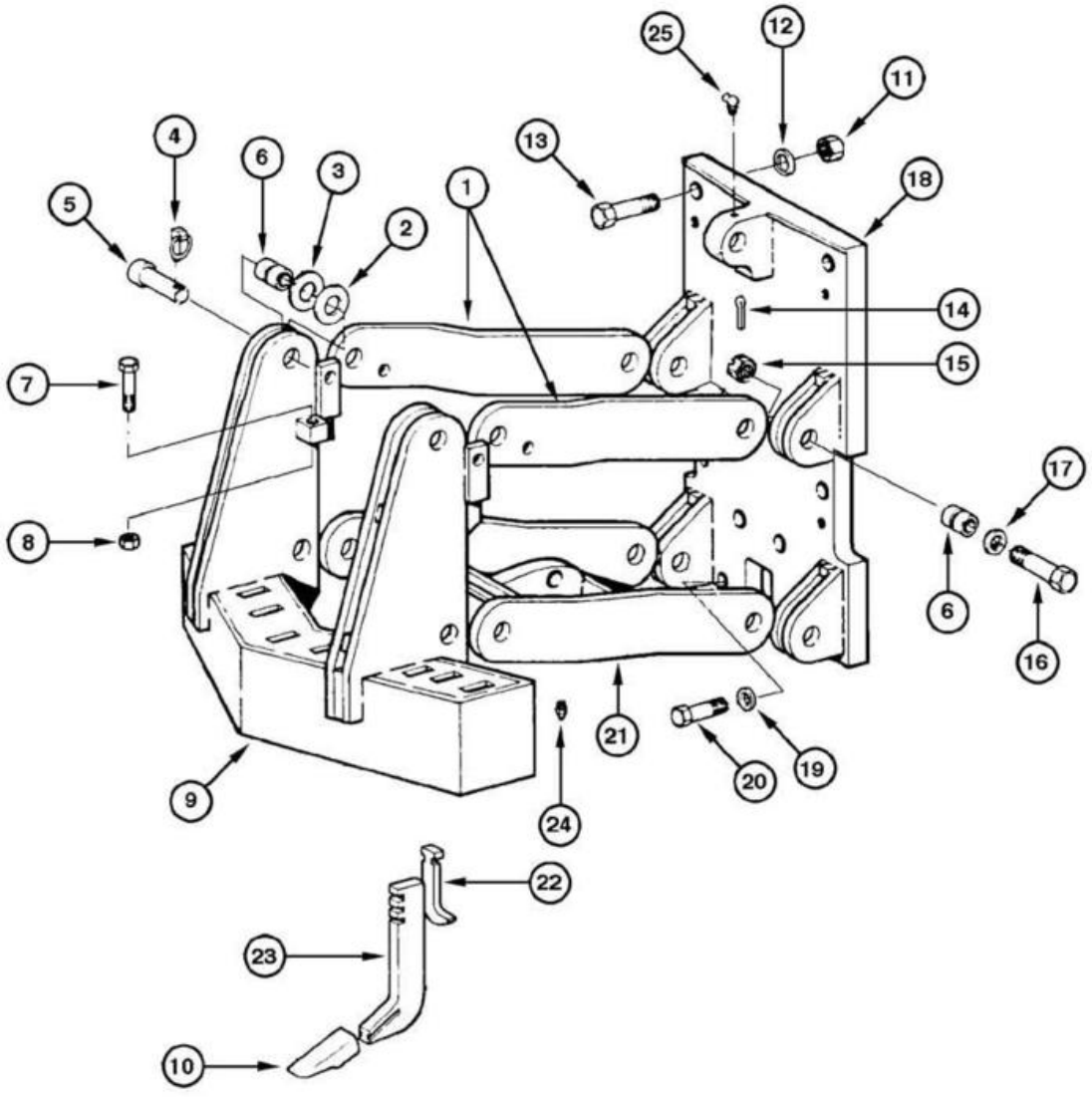
25
12
11
4
6
3
13
1
18
5
2
14
7
15
17
8
6
16
21
20
19
9
24
22
23
10

ITEM REF.	PEÇA Nº PART Nº PIEZA Nº	QTD. QTY. CANT.	DESCRIÇÃO (Português)	DESCRIPTION (English)	DESCRIPCIÓN (Español)
1	75266928	2	PLACA	PLATE	PLACA
2	73127763	18	ARRUELA	WASHER	ARANDELA
3	73127764	16	ARRUELA	WASHER	ARANDELA
4	75246114	4	PINO	PIN	PASADOR
5	73132780	4	PINO	PIN	PASADOR
6	73126245	24	BUCHA	BUSHING	BUJE
7	70933227	2	PARAFUSO	BOLT	TORNILLO
8	70917793	2	PORCA	NUT	TUERCA
9	73126264	1	SUPORTE	BRACKET	SOPORTE
10	75267179	5	DENTE Ponta	TOOTH TIP	PUNTA DEL DIENTE
11	70927619	6	PORCA	NUT	TUERCA
12	70929276	6	ARRUELA	WASHER	ARANDELA
13	70925427	6	PARAFUSO	BOLT	TORNILLO
14	70901345	4	CONTRA-PINO	COTTER-PIN	CLAVIJA
15	70911061	4	PORCA	NUT	TUERCA
16	70683837	4	PARAFUSO	BOLT	TORNILLO
17	70912299	4	ARRUELA	WASHER	ARANDELA
18	75267116	1	SUPORTE	BRACKET	SOPORTE
19	70678072	2	ARRUELA	WASHER	ARANDELA
20	70926785	2	PARAFUSO	BOLT	TORNILLO
21	75266903	1	BRAÇO	ARM	BRAZO
22	73125907	5	CHAVETA	KEY	CLAVIJA
23	75250226	5	HASTE	TOOTH scarifier	DIENTE escarificador
24	70914465	1	GRAXEIRA	GREASE-FITTING	ENGRASADOR
25	70915276	1	GRAXEIRA	GREASE-FITTING	ENGRASADOR

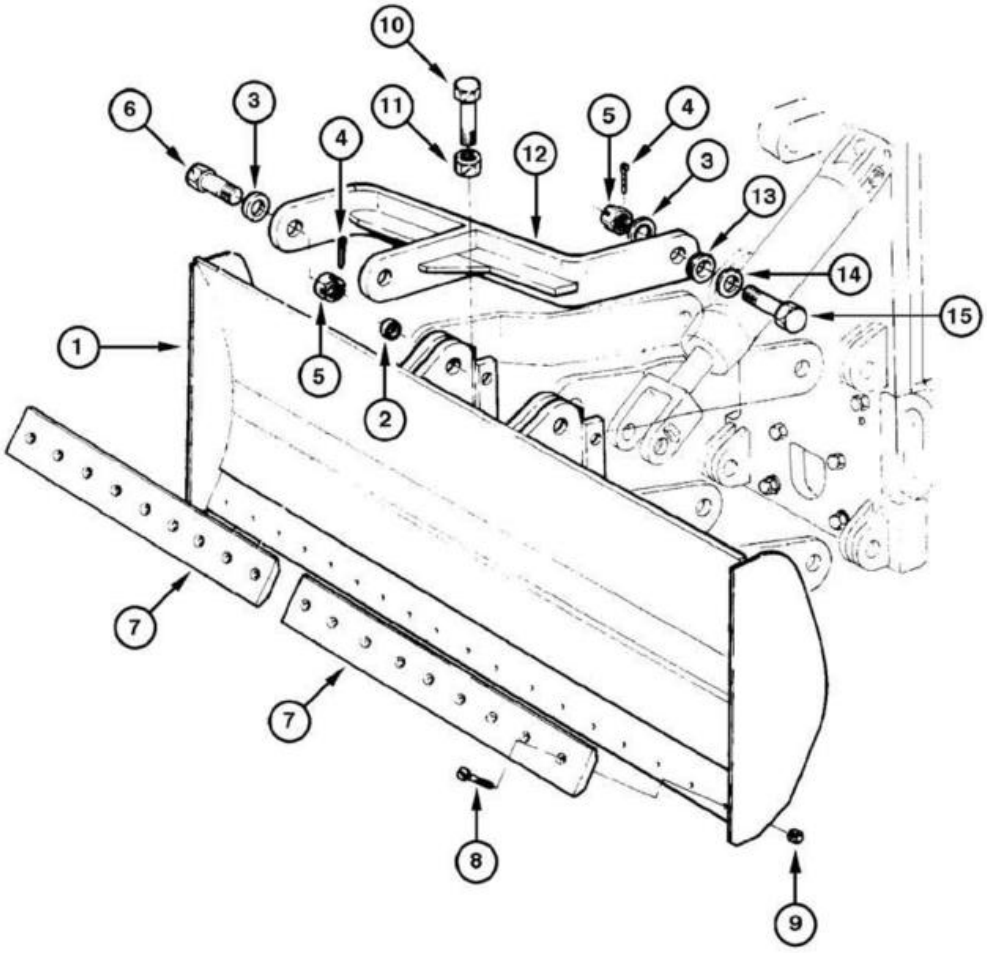
10
6
3
11
4
12
5
4
3
13
14
15
1
5
2
7
7
8
9

ITEM REF.	PEÇA Nº PART Nº PIEZA Nº	QTD. QTY. CANT.	DESCRIÇÃO (Português)	DESCRIPTION (English)	DESCRIPCIÓN (Español)
1	75266934	1	LÂMINA	BLADE	LÁMINA
2	73126245	20	BUCHA	BUSHING	BUJE
3	70912299	10	ARRUELA	WASHER	ARANDELA
4	70901345	6	CONTRA-PINO	COTTER-PIN	CLAVIJA
5	70911061	6	PORCA	NUT	TUERCA
6	70082174	2	PARAFUSO	BOLT	TORNILLO
7	75266941	2	FACA	CUTTING EDGE	CUCHILLA ATAQUE
8	73132919	18	PARAFUSO	BOLT	TORNILLO
9	12164321	18	PORCA	NUT	TUERCA
10	70933227	2	PARAFUSO	BOLT	TORNILLO
11	70917793	2	PORCA	NUT	TUERCA
12	75266951	2	BRAÇO	ARM	BRAZO
13	70601966	2	ESPAÇADOR	SPACER	DISTANCIADOR
14	70054889	2	ARRUELA	WASHER	ARANDELA
15	70683837	4	PARAFUSO	BOLT	TORNILLO

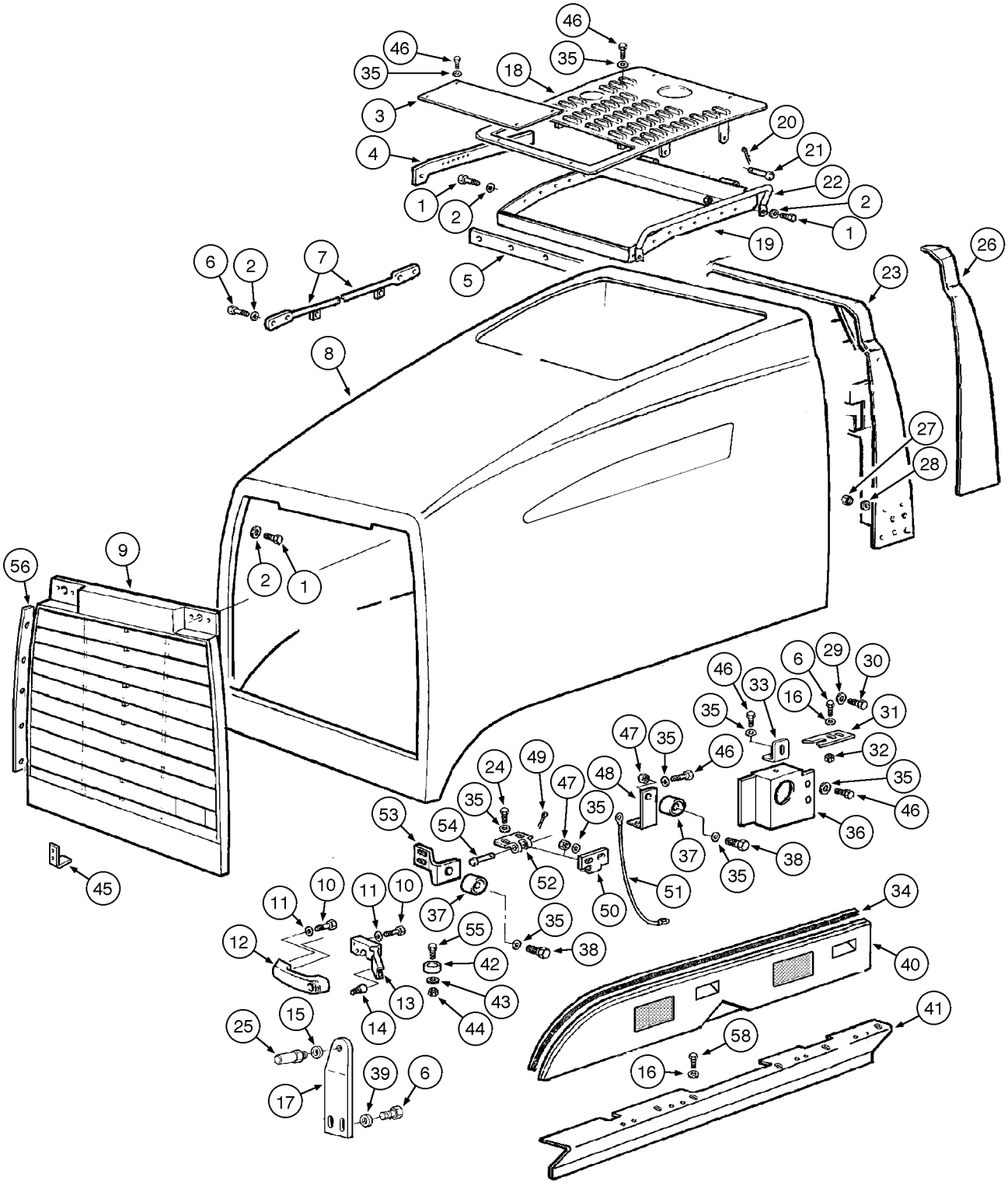
46
35
18
3
4
1
2
20
21
22
19
5
6
7
8
23
26
27
28
56
9
45
29
30
31
32
33
16
24
49
47
48
53
54
52
50
51
34
40
41
55
42
43
44
14
13
12
11
10
15
25
17
39
58

ITEM REF.	PEÇA Nº PART Nº PIEZA Nº	QTD. QTY. CANT.	DESCRIÇÃO (Português)	DESCRIPTION (English)	DESCRIPCIÓN (Español)
1	11106431	16	PARAFUSO	BOLT	TORNILLO
2	12638621	16	ARRUELA	WASHER	ARANDELA
3	75323454	1	TAMPA	COVER	TAPA
4	75323169	1	CHAPA LD	PLATE RH	PLACA Der.
4	75323213	1	CHAPA LE	PLATE LH	PLACA Izq.
5	75321593	1	SUPORTE	BRACKET	SOPORTE
6	11106431	11	PARAFUSO	BOLT	TORNILLO
7	75323252	2	TIRANTE	TIE-ROD	TIRANTE
8	87572769	1	CAPUZ	HOOD	CAPÔ
9	87582470	1	GRADE	GRILLE	REJILLA
10	10902631	3	PARAFUSO	BOLT	TORNILLO
11	12639701	3	ARRUELA	WASHER	ARANDELA
12	60-7083T1	1	MAÇANETA	HANDLE	MANIJA
13	366176A2	1	FECHADURA	LOCK	CERRADURA
14	314610A1	1	SUPORTE	BRACKET	SOPORTE
15	12646921	2	ARRUELA	WASHER	ARANDELA
16	70925927	1	ARRUELA	WASHER	ARANDELA
17	75324367	1	SUPORTE	BRACKET	SOPORTE
18	75323190	1	TAMPA	COVER	TAPA
19	75323166	1	ESTRUTURA	STRUCTURE	ESTRUCTURA
20	10734201	2	CONTRA-PINO	COTTER-PIN	CLAVIJA
21	75320970	2	PINO	PIN	PASADOR
22	75323352	2	ALÇA capuz	HANDLE hood	ASIDERO capô
23	75323240	1	SUPORTE	BRACKET	SOPORTE
24	14306331	8	PARAFUSO	BOLT	TORNILLO
25	87665328	2	PINO	PIN	PASADOR
26	75323469	1	COBERTURA LD	COVER RH	CUBIERTA Der.
26	75323481	1	COBERTURA LE	COVER LH	CUBIERTA Izq.
27	11701731	6	PORCA	NUT	TUERCA
28	12638601	6	ARRUELA	WASHER	ARANDELA
29	14496731	8	ARRUELA	WASHER	ARANDELA
30	11112431	8	PARAFUSO	BOLT	TORNILLO
31	REF	2	GUIA **(p.9-44)**	GUIDE	GUIA
32	11701731	16	PORCA	NUT	TUERCA
33	75321532	2	CHAPA	PLATE	PLACA
34	75324198	2	VEDADOR	SEAL	SELLO
35	14496531	80	ARRUELA	WASHER	ARANDELA
36	75267325	1	PROTETOR LD	PROTECTOR RH	PROTECTOR Der.
36	75266862	1	PROTETOR LE	PROTECTOR LH	PROTECTOR Izq.
37	75324245	4	COXIM	MOUNT	COJÍN
38	16043431	6	PARAFUSO	BOLT	TORNILLO
39	12638601	2	ARRUELA	WASHER	ARANDELA
40	87353638	1	TAMPA LD	COVER RH	TAPA Der.
40	87353663	1	TAMPA LE	COVER LH	TAPA Izq.
41	75267278	1	TAMPA LD	COVER RH	TAPA Der.
41	75267275	1	TAMPA LE	COVER LH	TAPA Izq.
42	73066804	2	COXIM	MOUNT	COJÍN
43	12639701	5	ARRUELA	WASHER	ARANDELA
44	15896221	2	PORCA	NUT	TUERCA
45	73163888	2	SUPORTE	BRACKET	SOPORTE
46	16043231	42	PARAFUSO	BOLT	TORNILLO
47	16100821	32	PORCA	NUT	TUERCA
48	75325345	2	SUPORTE	BRACKET	SOPORTE
49	10734201	8	CONTRA-PINO	COTTER-PIN	CLAVIJA
50	75325241	8	DOBRADIÇA	HINGE	BISAGRA

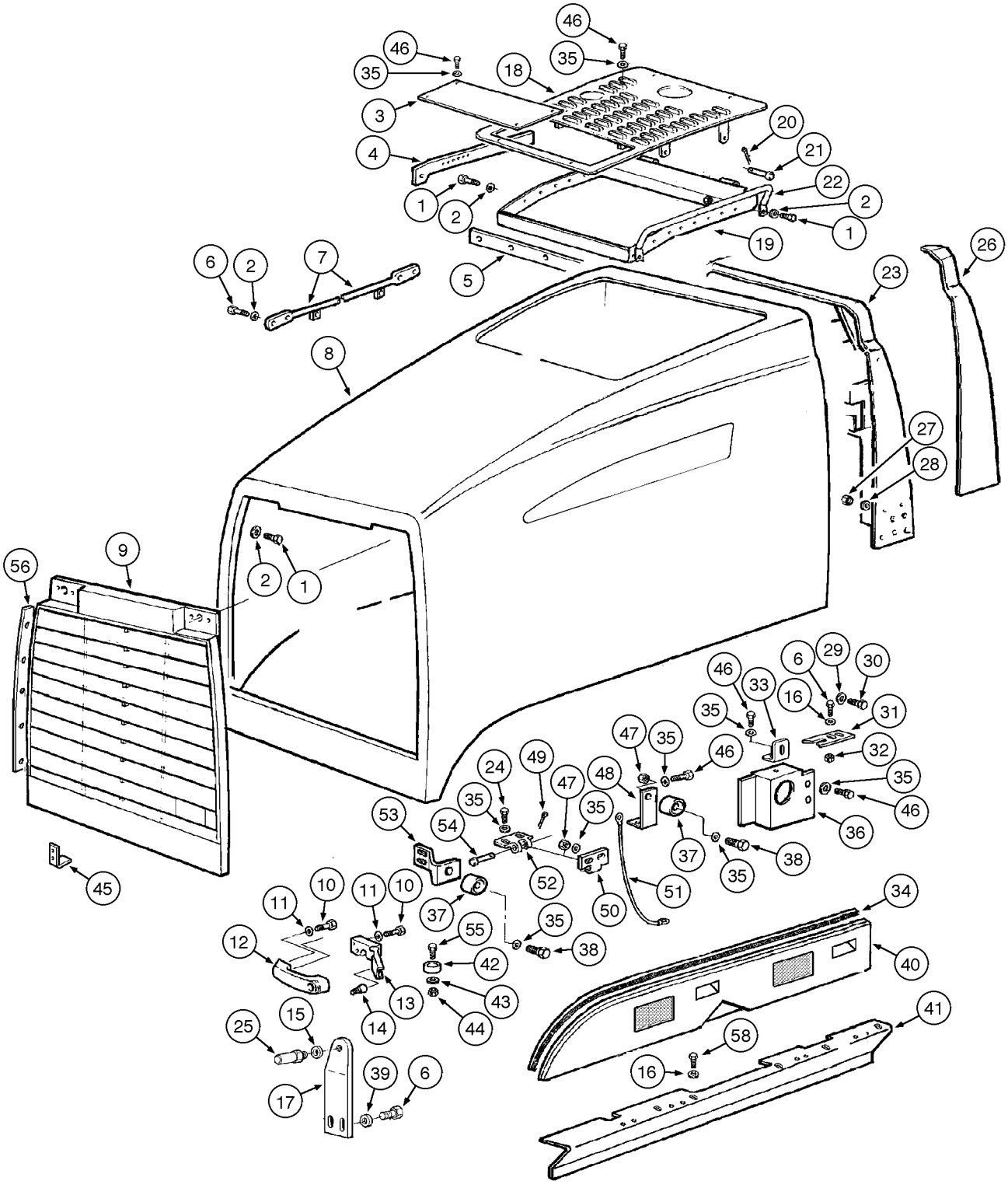
46
35
18
3
4
1
2
20
21
22
19
5
6
7
8
23
26
27
28
56
9
45
24
49
47
48
53
54
52
50
51
37
38
55
42
43
44
14
13
12
11
10
15
25
17
39
6
29
30
31
32
33
16
36
34
40
41
58

ITEM REF.	PEÇA Nº PART Nº PIEZA Nº	QTD. QTY. CANT.	DESCRIÇÃO (Português)	DESCRIPTION (English)	DESCRIPCIÓN (Español)
51	75261093	2	CABO	CABLE	CABLE
52	75325240	8	DOBRADIÇA	HINGE	BISAGRA
53	75325347	1	SUPORTE LD	BRACKET RH	SOPORTE Der.
53	75325346	1	SUPORTE LE	BRACKET LH	SOPORTE Izq.
54	75258700	8	PINO	PIN	PASADOR
55	10902431	2	PARAFUSO	BOLT	TORNILLO
56	75323724	1	CHAPA LD	PLATE RH	PLACA Der.
56	75323725	1	CHAPA LE	PLATE LH	PLACA Izq.
57	75324455	1	JOGO **(Nota 1)**	KIT **(Note 1)**	JUEGO **(Nota 1)**
58	10979321	24	PARAFUSO	BOLT	TORNILLO

Nota 1: Jogo inclui itens 4, 5, 8, 9, 19, 22, 56
Note 1: Kit includes items 4, 5, 8, 9, 19, 22, 56
Nota 1: Juego incluye itens 4, 5, 8, 9, 19, 22, 56

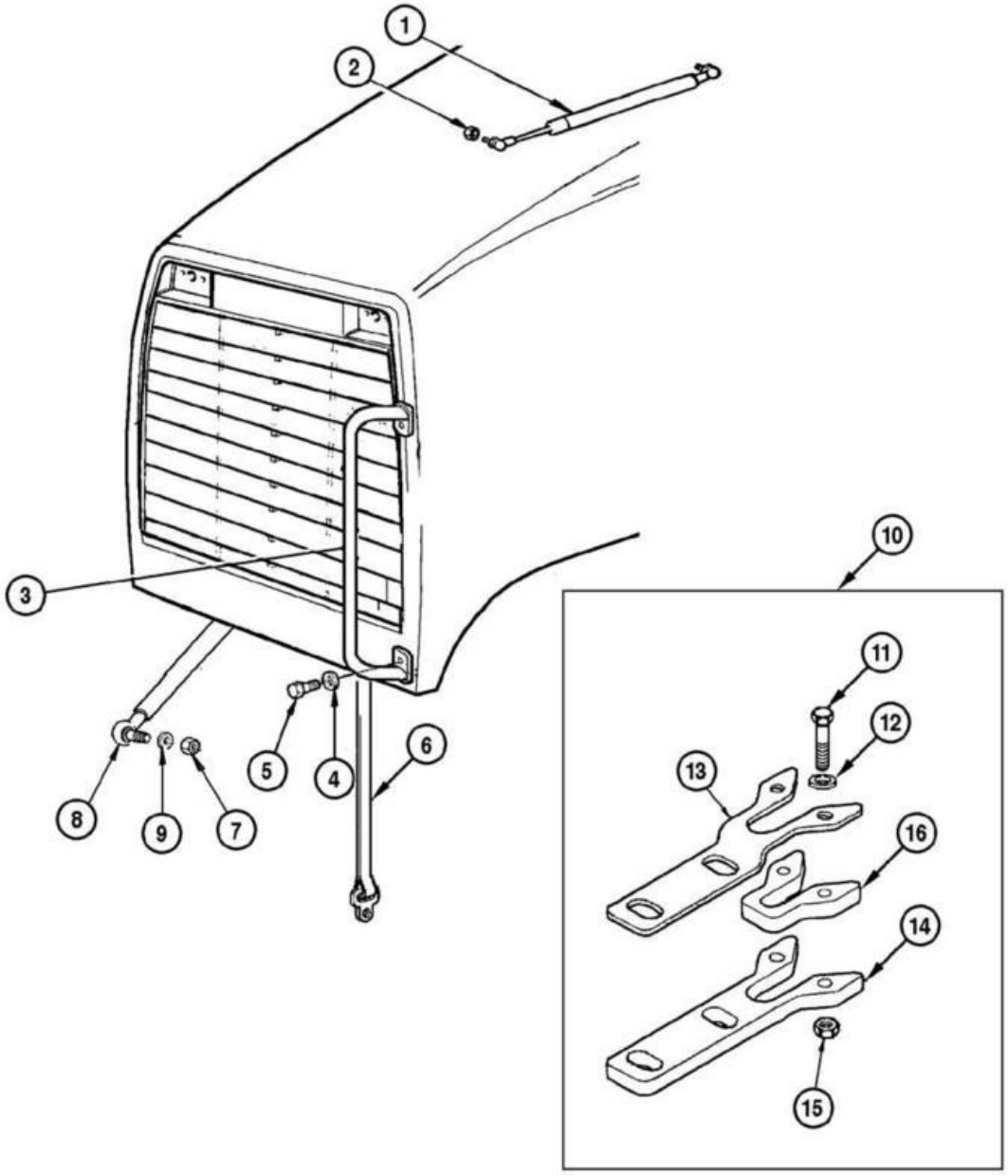
1
2
3
4
5
6
7
8
9
10
11
12
13
14
15
16

ITEM REF.	PEÇA Nº PART Nº PIEZA Nº	QTD. QTY. CANT.	DESCRIÇÃO (Português)	DESCRIPTION (English)	DESCRIPCIÓN (Español)
1	87559372	2	AMORTECEDOR	DAMPER	AMORTIGUADOR
2	11701731	2	PORCA	NUT	TUERCA
3	75324442	2	ALÇA	HANDLE	ASIDERO
4	12638621	4	ARRUELA	WASHER	ARANDELA
5	11106231	4	PARAFUSO	BOLT	TORNILLO
6	75261919	1	ALÇA	HANDLE	ASIDERO
7	16102321	1	PORCA	NUT	TUERCA
8	398767A1	1	HASTE	ROD	VÁSTAGO
9	10216671	2	ARRUELA	WASHER	ARANDELA
10	75324868	1	GUIA	GUIDE	GUIA
11	10903031	2	PARAFUSO	BOLT	TORNILLO
12	10519401	4	ARRUELA	WASHER	ARANDELA
13	75324866	1	CHAPA	PLATE	PLACA
14	75324865	1	CHAPA	PLATE	PLACA
15	12574221	2	PORCA	NUT	TUERCA
16	75324867	1	COXIM	MOUNT	COJÍN

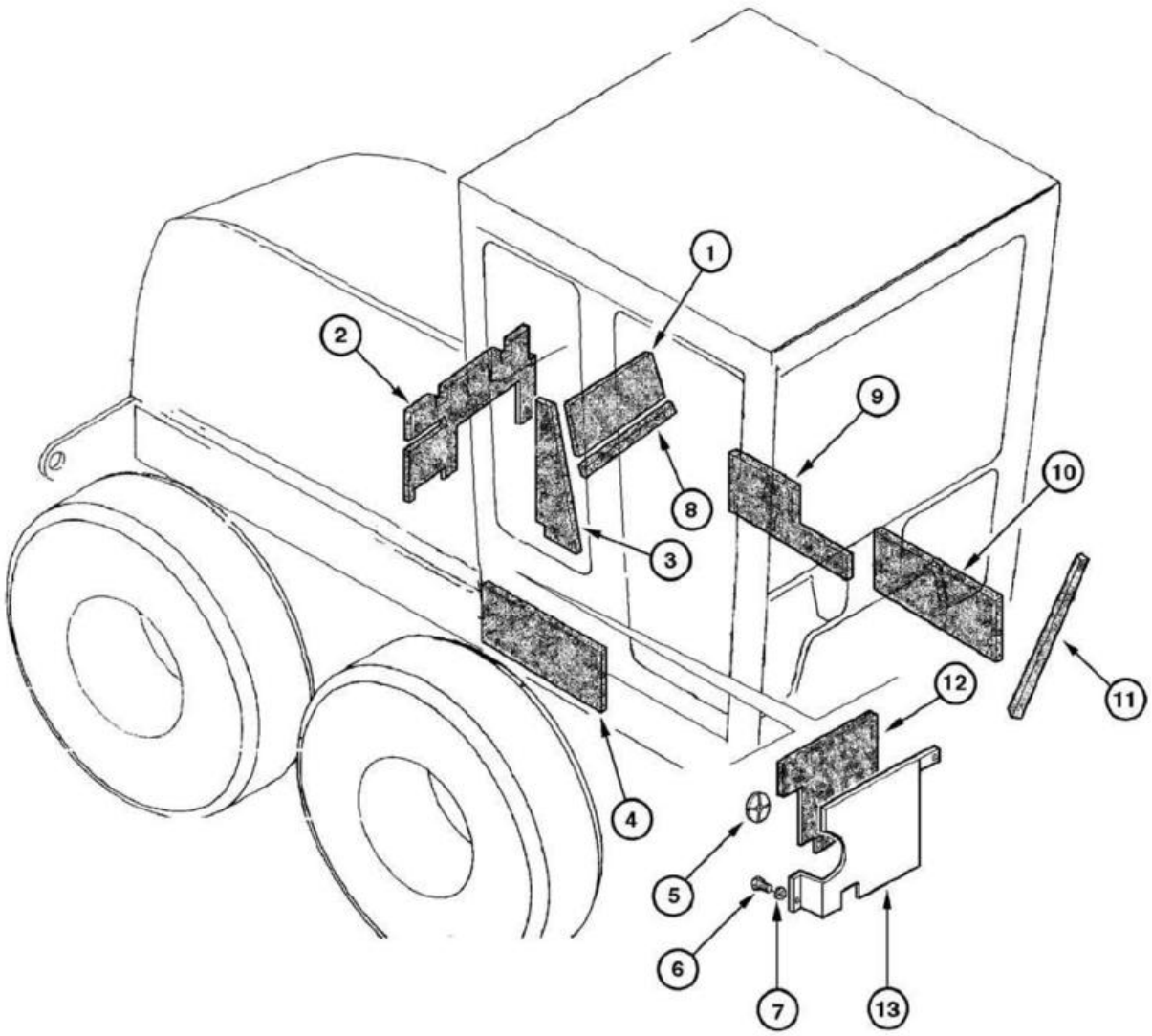
1
2
3
4
5
6
7
8
9
10
11
12
13

ITEM REF.	PEÇA Nº PART Nº PIEZA Nº	QTD. QTY. CANT.	DESCRIÇÃO (Português)	DESCRIPTION (English)	DESCRIPCIÓN (Español)
1	75260567	1	PAINEL isolamento	PANEL insulation	PANEL aislamento
2	75260564	1	PAINEL isolamento	PANEL insulation	PANEL aislamento
3	75257355	1	PAINEL LE	PANEL LH	PANEL Izq.
3	75257356	1	PAINEL LD	PANEL RH	PANEL Der.
4	75258119	1	PAINEL isolamento	PANEL insulation	PANEL aislamento
5	75256034	16	BOTÃO	BUTTON	BOTON
6	16043231	6	PARAFUSO	BOLT	TORNILLO
7	10730301	6	ARRUELA	WASHER	ARANDELA
8	75257354	1	PAINEL traseiro	PANEL rear	PANEL trasero
9	75257096	1	PAINEL LD	PANEL side RH	PANEL Der.
10	75257095	2	PAINEL lateral dianteiro	PANEL side front	PANEL lateral delantero
11	71100480	1	ISOLANTE	INSULATOR	AISLADOR
12	75260566	1	PAINEL LD	PANEL RH	PANEL Der.
12	75260565	1	PAINEL LE	PANEL LH	PANEL Izq.
13	75324687	1	CHAPA painel LE	PLATE panel LH	PLACA panel izq.
13	75324686	1	CHAPA painel LD	PLATE panel RH	PLACA panel der.

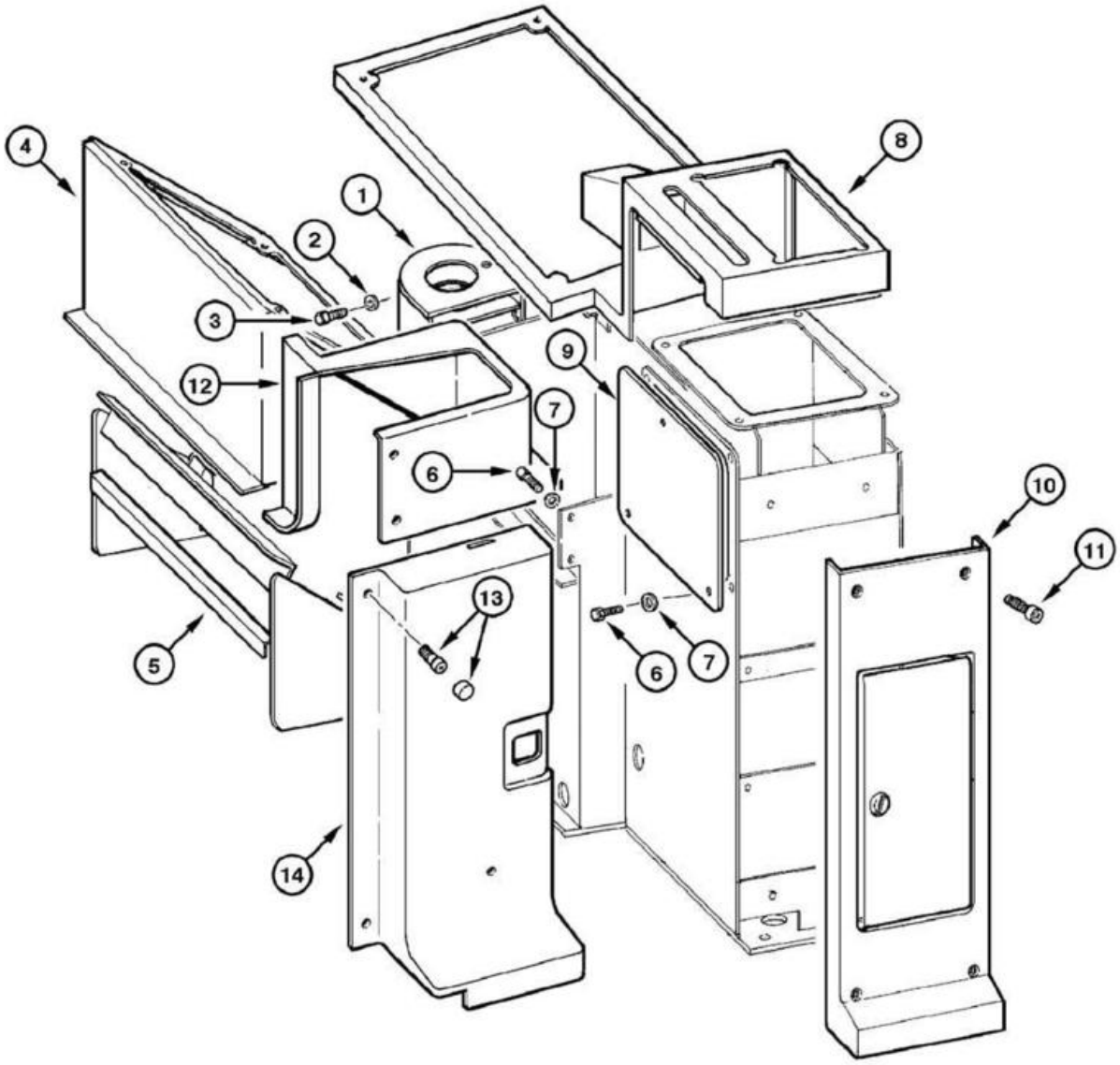
4
1
2
8
3
12
9
7
6
10
11
13
5
6
7
14

ITEM REF.	PEÇA Nº PART Nº PIEZA Nº	QTD. QTY. CANT.	DESCRIÇÃO (Português)	DESCRIPTION (English)	DESCRIPCIÓN (Español)
1	75320710	1	TAMPA	COVER	TAPA
2	12639701	2	ARRUELA	WASHER	ARANDELA
3	10902131	2	PARAFUSO	BOLT	TORNILLO
4	75313341	1	REVESTIMENTO	COVERING	REVESTIMIENTO
5	75258232	1	SUPORTE	BRACKET	SOPORTE
6	10902131	10	PARAFUSO	BOLT	TORNILLO
7	85801991	10	ARRUELA	WASHER	ARANDELA
8	75313340	1	REVESTIMENTO	COVERING	REVESTIMIENTO
9	75321942	1	TAMPA	COVER	TAPA
10	75313342	1	REVESTIMENTO	COVERING	REVESTIMIENTO
11	13276617	4	PARAFUSO	BOLT	TORNILLO
12	75313343	1	REVESTIMENTO	COVERING	REVESTIMIENTO
13	75313814	4	JOGO parafuso	KIT bolt	JUEGO tornillo
14	75313339	1	REVESTIMENTO (p.9-x)	COVERING	REVESTIMIENTO

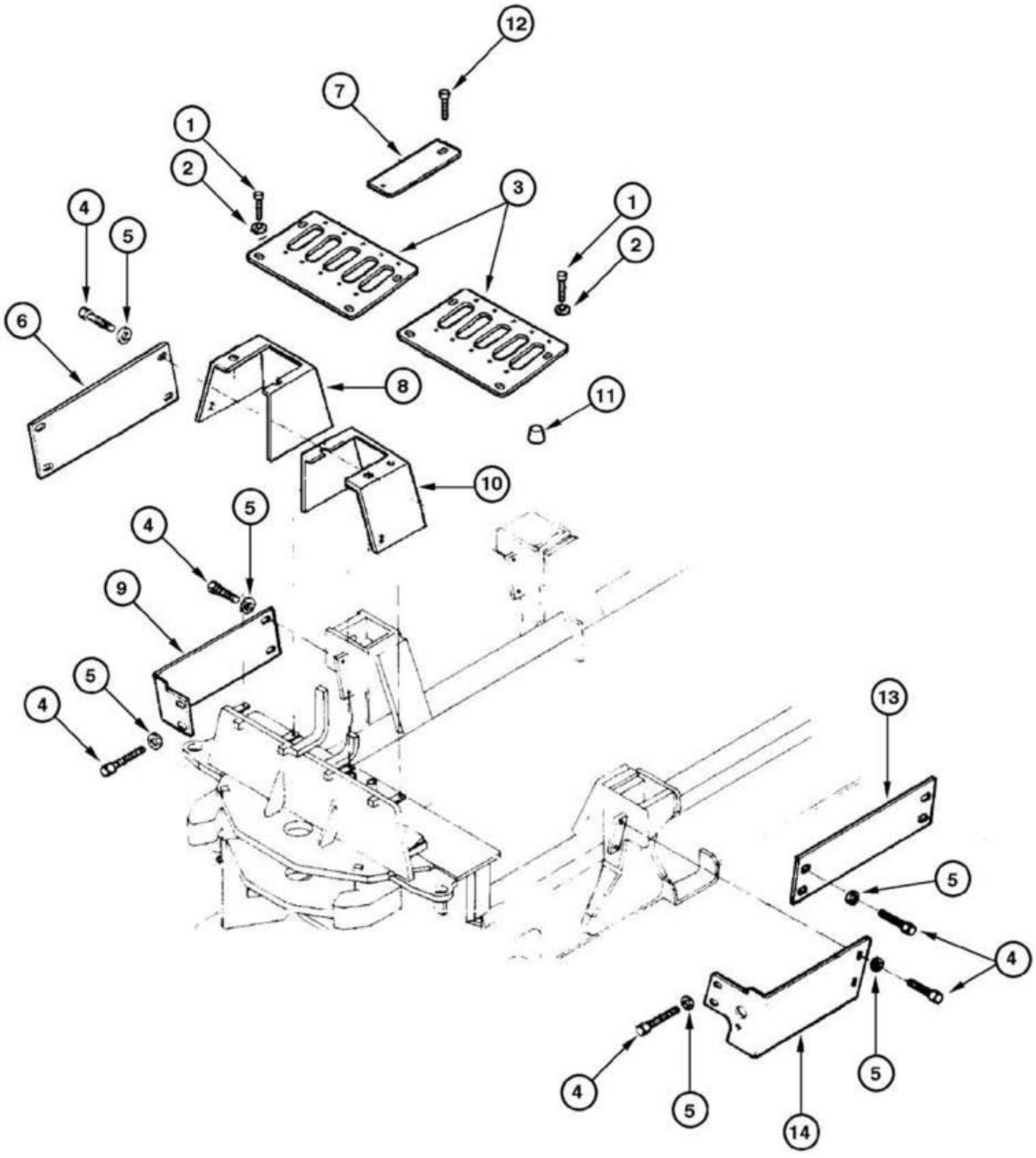
12
7
1
2
3
1
2
4
5
6
8
11
10
4
5
9
5
4
13
5
4
4
5
5
14

ITEM REF.	PEÇA Nº PART Nº PIEZA Nº	QTD. QTY. CANT.	DESCRIÇÃO (Português)	DESCRIPTION (English)	DESCRIPCIÓN (Español)
1	13276617	8	PARAFUSO	BOLT	TORNILLO
2	85801991	8	ARRUELA	WASHER	ARANDELA
3	75323391	2	TAMPA	COVER	TAPA
4	16043231	29	PARAFUSO	BOLT	TORNILLO
5	10730301	20	ARRUELA	WASHER	ARANDELA
6	75267257	1	PROTETOR LD	PROTECTOR RH	PROTECTOR Der.
7	75258109	1	PAINEL	PANEL	PANEL
8	75324485	1	PAINEL	PANEL	PANEL
9	75267229	1	TAMPA	COVER	TAPA
10	75324484	1	PAINEL	PANEL	PANEL
11	75320611	1	TAMPÂO	PLUG	TAPON
12	15644101	20	PARAFUSO	BOLT	TORNILLO
13	75267222	1	TAMPA LE	COVER LH	TAPA Izq.
14	75267215	1	TAMPA	COVER	TAPA
15	75256873	9	MOLDURA	MOLDING	MOLDURA

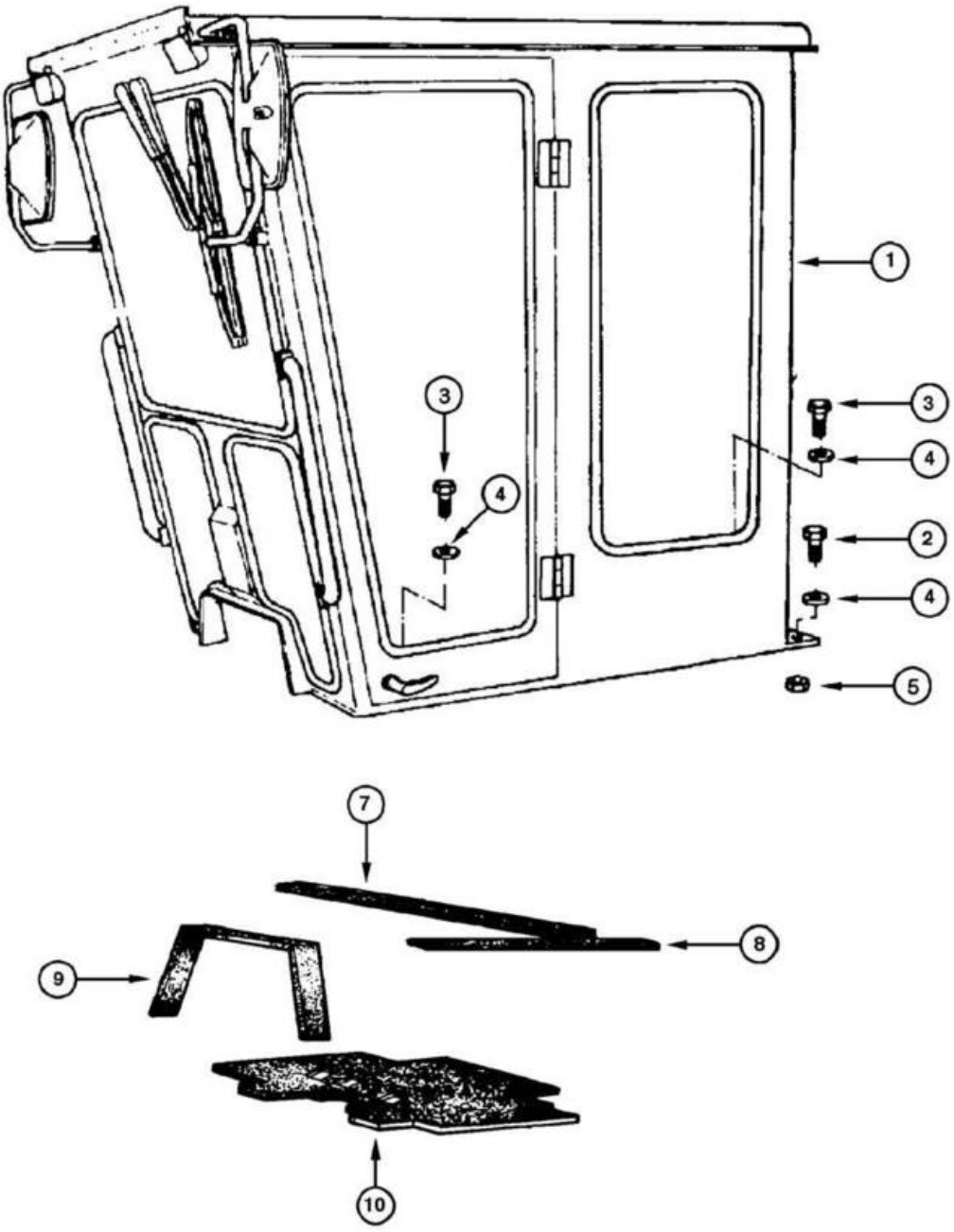
1
3
4
3
4
2
4
5
7
8
9
10

ITEM REF.	PEÇA Nº PART Nº PIEZA Nº	QTD. QTY. CANT.	DESCRIÇÃO (Português)	DESCRIPTION (English)	DESCRIPCIÓN (Español)
1	87577622	1	CABINE (STD)	CAB (STD)	CABINA (STD)
1	87577627	1	CABINE perfil baixo (OPC)	CAB low profile (OPT)	CABINA perfil bajo (OPC)
2	15224031	16	PARAFUSO	BOLT	TORNILLO
3	11125731	4	PARAFUSO	BOLT	TORNILLO
4	79032222	20	ARRUELA	WASHER	ARANDELA
5	12577721	20	PORCA	NUT	TUERCA
7	73150595	2	JUNTA	GASKET	JUNTA
8	73050566	1	JUNTA	GASKET	JUNTA
9	73150598	1	JUNTA	GASKET	JUNTA
10	75264503	1	TAPETE dianteiro	CARPET front	ALFOMBRILLA delantero

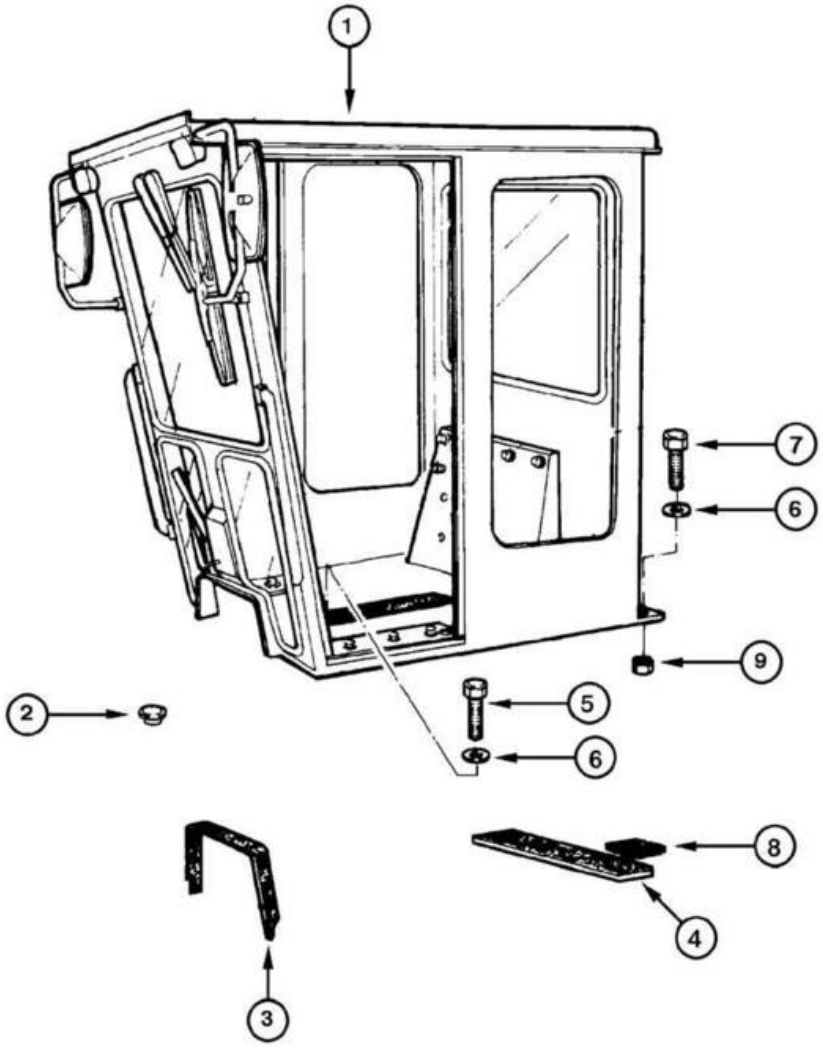
1
7
6
9
2
5
6
8
4
3

ITEM REF.	PEÇA Nº PART Nº PIEZA Nº	QTD. QTY. CANT.	DESCRIÇÃO (Português)	DESCRIPTION (English)	DESCRIPCIÓN (Español)
1	87577624	1	CABINE-ROPS	CAB-ROPS	CABINA-ROPS
2	70921445	6	TAMPÃO	PLUG	TAPÓN
3	73150598	1	JUNTA	GASKET	JUNTA
4	73150566	1	JUNTA	GASKET	JUNTA
5	15224031	16	PARAFUSO	BOLT	TORNILLO
6	79032222	20	ARRUELA	WASHER	ARANDELA
7	11125731	4	PARAFUSO	BOLT	TORNILLO
8	73150595	2	JUNTA	GASKET	JUNTA
9	12577721	20	PORCA	NUT	TUERCA

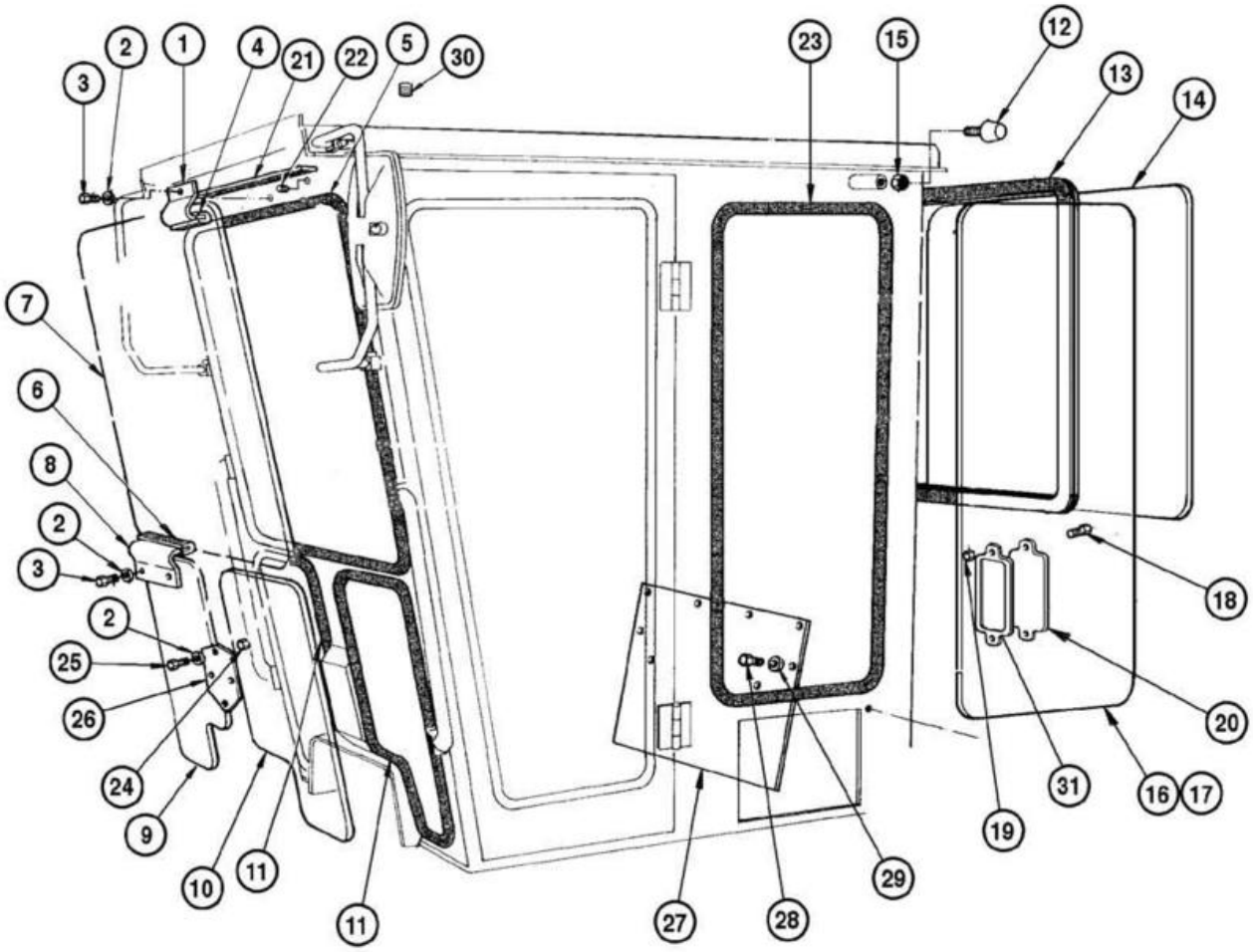
1
2
3
4
5
6
7
8
9
10
11
11
12
13
14
15
16
17
18
19
20
21
22
23
24
25
26
27
28
29
30
31

ITEM REF.	PEÇA Nº PART Nº PIEZA Nº	QTD. QTY. CANT.	DESCRIÇÃO (Português)	DESCRIPTION (English)	DESCRIPCIÓN (Español)
1	75311325	2	SUPORTE **(Nota 1)**	BRACKET **(NotE 1)**	SOPORTE **(Nota 1)**
1	75310343	2	SUPORTE	BRACKET	SOPORTE
2	75287780	6	ARRUELA	WASHER	ARANDELA
3	75310286	6	PARAFUSO	BOLT	TORNILLO
4	75311324	2	GUARNIÇÃO **(Nota 1)**	WEATHERSTRIP **(NotE 1)**	GUARNICIÓN **(Nota 1)**
4	75310344	2	GUARNIÇÃO	WEATHERSTRIP	GUARNICIÓN
5	75311327	1	RETENTOR **(Nota 1)**	RETAINER **(NotE 1)**	RETÉN **(Nota 1)**
5	75310232	1	RETENTOR	RETAINER	RETÉN
6	75310345	1	RETENTOR	RETAINER	RETÉN
7	75311328	1	VIDRO **(Nota 1)**	GLASS **(NotE 1)**	CRISTAL **(Nota 1)**
7	75254361	1	VIDRO	GLASS	CRISTAL
8	75310346	1	SUPORTE	BRACKET	SOPORTE
9	75254363	1	VIDRO	GLASS	CRISTAL
10	75289951	1	VIDRO **(Nota 1)**	GLASS **(NotE 1)**	CRISTAL **(Nota 1)**
10	75254362	1	VIDRO	GLASS	CRISTAL
11	75310347	2	RETENTOR	RETAINER	RETÉN
12	75287774	2	BOTÃO	BUTTON	BOTON
13	75310348	1	RETENTOR	RETAINER	RETÉN
13	75311322	1	RETENTOR **(Nota 1)**	RETAINER **(NotE 1)**	RETÉN **(Nota 1)**
14	75254368	1	VIDRO	GLASS	CRISTAL
14	75311323	1	VIDRO **(Nota 1)**	GLASS **(NotE 1)**	CRISTAL **(Nota 1)**
15	75310310	2	PORCA	NUT	TUERCA
16	75254365	1	VIDRO LE	GLASS LH	CRISTAL Izq.
16	75311321	1	VIDRO LE **(Nota 1)**	GLASS LH **(NotE 1)**	CRISTAL Izq. **(Nota 1)**
17	75254364	1	VIDRO LD	GLASS RH	CRISTAL Der.
17	75311329	1	VIDRO LD **(Nota 1)**	GLASS RH **(NotE 1)**	CRISTAL Der. **(Nota 1)**
18	75310240	2	PARAFUSO	BOLT	TORNILLO
19	75310310	2	PORCA	NUT	TUERCA
20	75311340	1	TAMPA	COVER	TAPA
21	75311341	1	GUARNIÇÃO	WEATHERSTRIP	GUARNICIÓN
22	75311349	1	TAMPÃO	PLUG	TAPÓN
23	75310243	2	RETENTOR	RETAINER	RETÉN
23	75311330	2	RETENTOR **(Nota 1)**	RETAINER **(NotE 1)**	RETÉN **(Nota 1)**
24	75310352	4	PORCA	NUT	TUERCA
25	75310322	4	PARAFUSO	BOLT	TORNILLO
26	75310353	1	TAMPA	COVER	TAPA
27	75310354	1	TAMPA	COVER	TAPA
28	75310355	6	PARAFUSO	BOLT	TORNILLO
29	75287779	6	ARRUELA	WASHER	ARANDELA
30	75310356	1	TAMPÃO	PLUG	TAPÓN
31	75311339	1	GUARNIÇÃO	WEATHERSTRIP	GUARNICIÓN

Nota 1: Cabine perfil baixo
Note 1: Low profile cab
Nota 1: Cabina perfil bajo

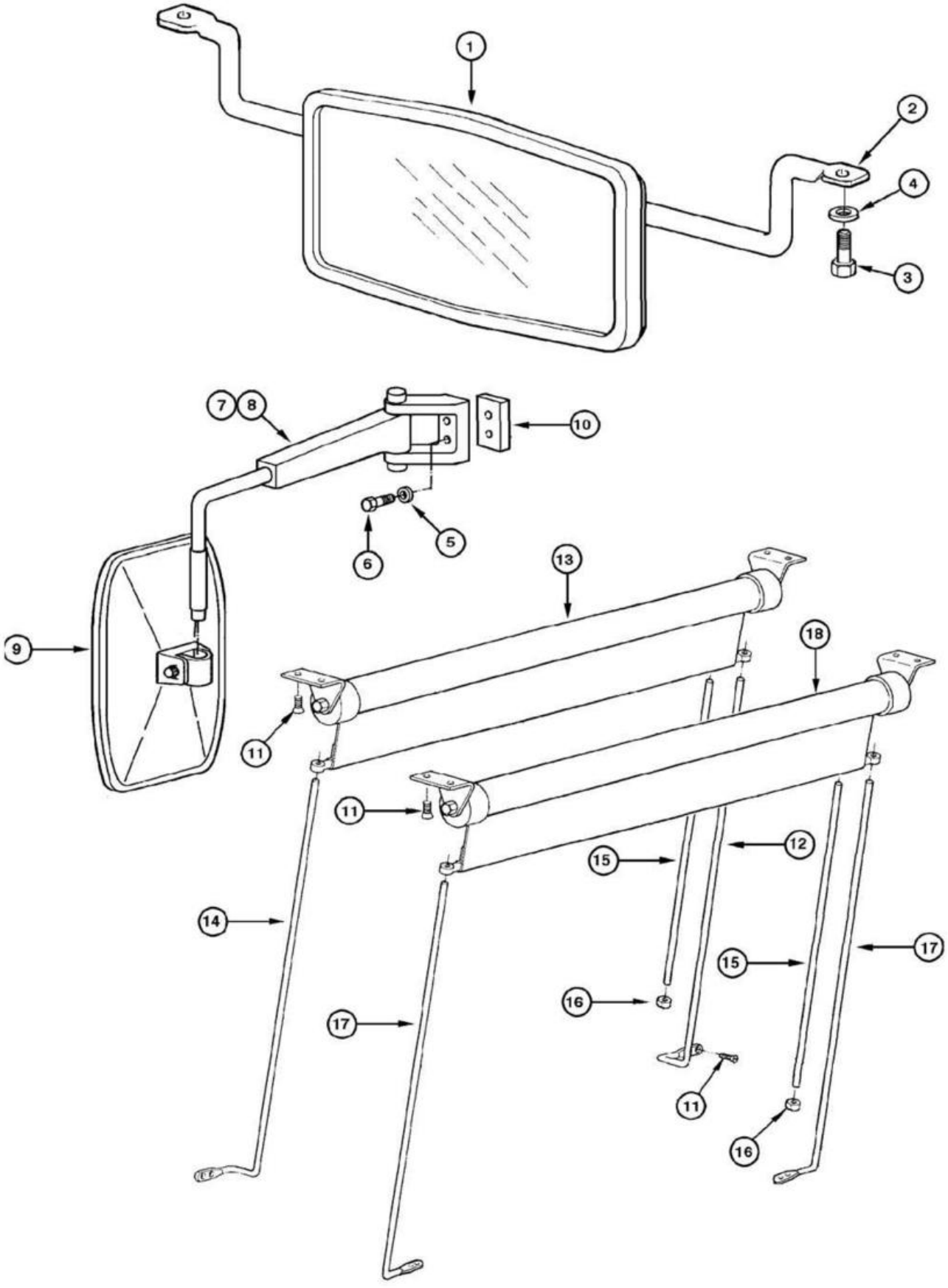
1
2
4
3
7
8
10
6
5
13
9
18
11
11
12
15
14
15
17
16
17
11
16

ITEM REF.	PEÇA Nº PART Nº PIEZA Nº	QTD. QTY. CANT.	DESCRIÇÃO (Português)	DESCRIPTION (English)	DESCRIPCIÓN (Español)
1	75310304	1	ESPELHO retrovisor	MIRROR rearview	ESPEJO retrovisor
2	75313354	2	SUPORTE	BRACKET	SOPORTE
3	75313385	4	PARAFUSO	BOLT	TORNILLO
4	75313414	1	ARRUELA	WASHER	ARANDELA
5	75310350	4	ARRUELA	WASHER	ARANDELA
6	75310726	4	PARAFUSO	BOLT	TORNILLO
7	75310727	1	SUPORTE LD	BRACKET RH	SOPORTE Der.
8	75310728	1	SUPORTE LE	BRACKET LH	SOPORTE Izq.
9	79099583	2	ESPELHO retrovisor	MIRROR rearview	ESPEJO retrovisor
10	75311293	2	ESPAÇADOR **(Nota 1)**	SPACER **(Note 1)**	DISTANCIADOR **(Nota 1)**
11	75310305	8	PARAFUSO	BOLT	TORNILLO
12	75311292	1	HASTE LE	ROD LH **(Note 1)**	VÁSTAGO Izq. **(Nota 1)**
12	75310306	1	HASTE LE **(Nota 1)**	ROD LH	VÁSTAGO Izq.
13	71103249	1	VISEIRA dianteira	SUN-VISOR front	VISERA delantera
14	75311291	1	HASTE LD	ROD LH **(Note 1)**	VÁSTAGO Izq. **(Nota 1)**
14	75310308	1	HASTE LD **(Nota 1)**	ROD LH	VÁSTAGO Izq.
15	75311289	1	CABO	CABLE	CABLE
16	75311288	1	MANOPLA	HANDLE	PERILLA
17	71101063	2	HASTE LD **(Nota 1)**	ROD RH **(Note 1)**	VÁSTAGO Der. **(Nota 1)**
17	75313467	2	HASTE LD	ROD RH	VÁSTAGO Der.
18	71103250	1	VISEIRA traseira	SUN-VISOR rear	VISERA trasera

Nota 1: Cabine perfil baixo
Note 1: Low profile cab
Nota 1: Cabina perfil bajo

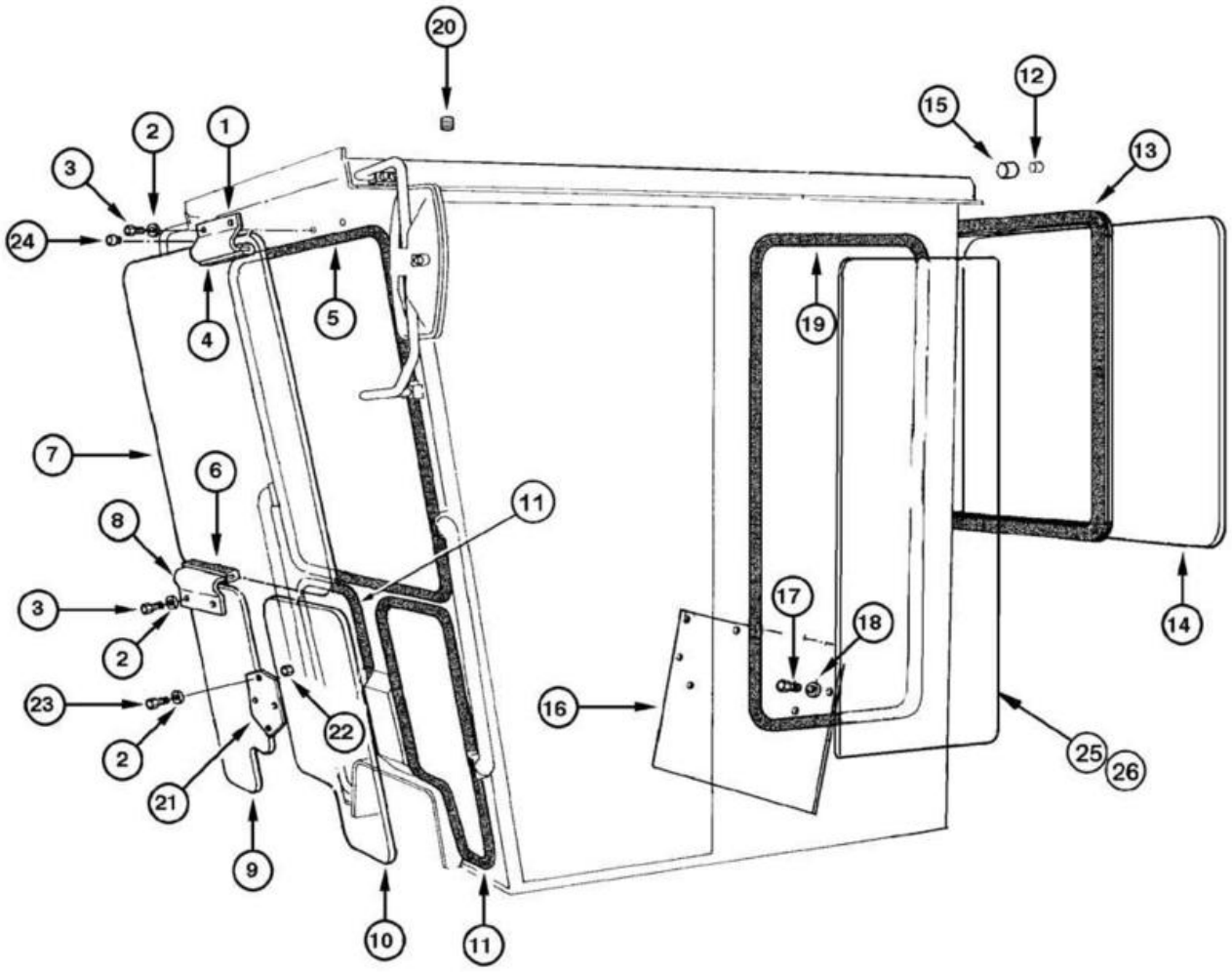
20
12
15
13
1
2
3
24
4
5
19
7
6
8
11
3
2
23
2
21
9
22
16
17
18
14
25
26
10
11

ITEM REF.	PEÇA Nº PART Nº PIEZA Nº	QTD. QTY. CANT.	DESCRIÇÃO (Português)	DESCRIPTION (English)	DESCRIPCIÓN (Español)
1	75310343	2	SUPORTE	BRACKET	SOPORTE
2	75287780	6	ARRUELA	WASHER	ARANDELA
3	75310286	6	PARAFUSO	BOLT	TORNILLO
4	75310344	2	RETENTOR	RETAINER	RETÉN
5	75310232	1	RETENTOR	RETAINER	RETÉN
6	75310345	1	RETENTOR	RETAINER	RETÉN
7	75254361	1	VIDRO	GLASS	CRISTAL
8	75310346	1	SUPORTE	BRACKET	SOPORTE
9	75254363	1	VIDRO	GLASS	CRISTAL
10	75254362	1	VIDRO	GLASS	CRISTAL
11	75310347	2	RETENTOR	RETAINER	RETÉN
12	75310357	1	BUJÃO	PLUG	TAPÓN
13	75310348	1	RETENTOR	RETAINER	RETÉN
14	75254368	1	VIDRO	GLASS	CRISTAL
15	75310358	1	BUJÃO	PLUG	TAPÓN
16	75310354	1	TAMPA	COVER	TAPA
17	75310355	6	PARAFUSO	BOLT	TORNILLO
18	75287779	6	ARRUELA	WASHER	ARANDELA
19	75310359	2	RETENTOR	RETAINER	RETÉN
20	75310356	1	BUJÃO	PLUG	TAPÓN
21	75310351	1	TAMPA	COVER	TAPA
22	75310352	4	PORCA	NUT	TUERCA
23	75310322	4	PARAFUSO	BOLT	TORNILLO
24	75310360	2	BUJÃO	PLUG	TAPÓN
25	75254364	1	VIDRO LD	GLASS RH	CRISTAL Der.
26	75254365	1	VIDRO LE	GLASS LH	CRISTAL Izq.

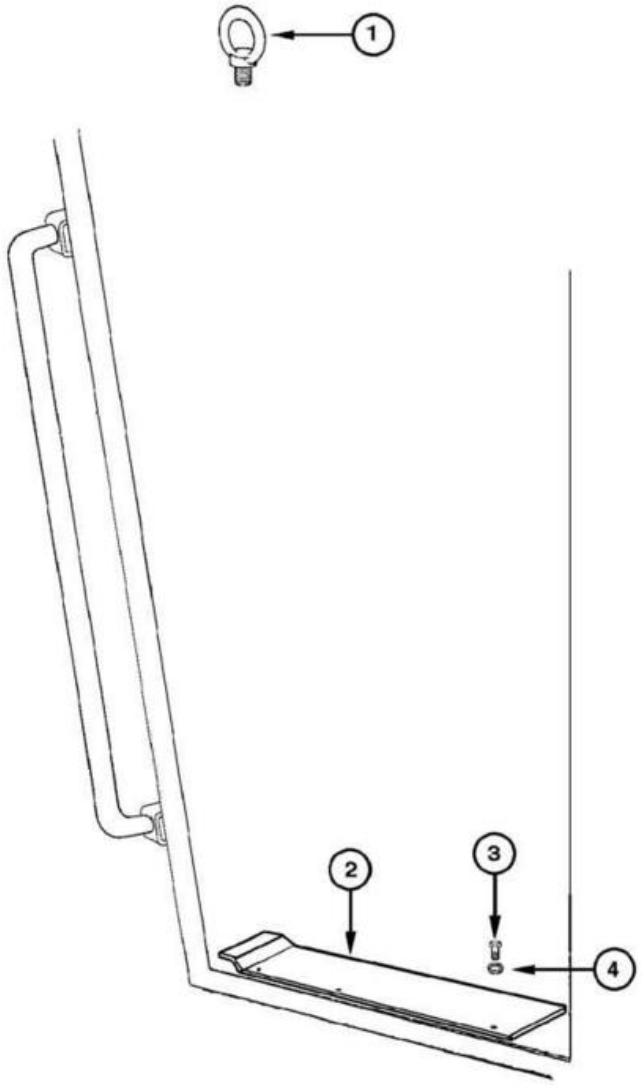
1
2
3
4

ITEM REF.	PEÇA Nº PART Nº PIEZA Nº	QTD. QTY. CANT.	DESCRIÇÃO (Português)	DESCRIPTION (English)	DESCRIPCIÓN (Español)
1	75310309	4	GANCHO	HOOK	ENGANCHE
2	71102250	1	CHAPA LD **(Nota 1)**	PLATE RH **(Note 1)**	PLACA Der. **(Nota 1)**
2	71102251	1	CHAPA LE **(Nota 1)**	PLATE LH **(Note 1)**	PLACA Izq. **(Nota 1)**
3	75310286	6	PARAFUSO **(Nota 1)**	BOLT **(Note 1)**	TORNILLO **(Nota 1)**
4	75286866	6	ARRUELA **(Nota 1)**	WASHE **(Note 1)**	ARANDELA **(Nota 1)**

Nota 1: Cabine perfil baixo
Note 1: Low profile cab
Nota 1: Cabina perfil bajo

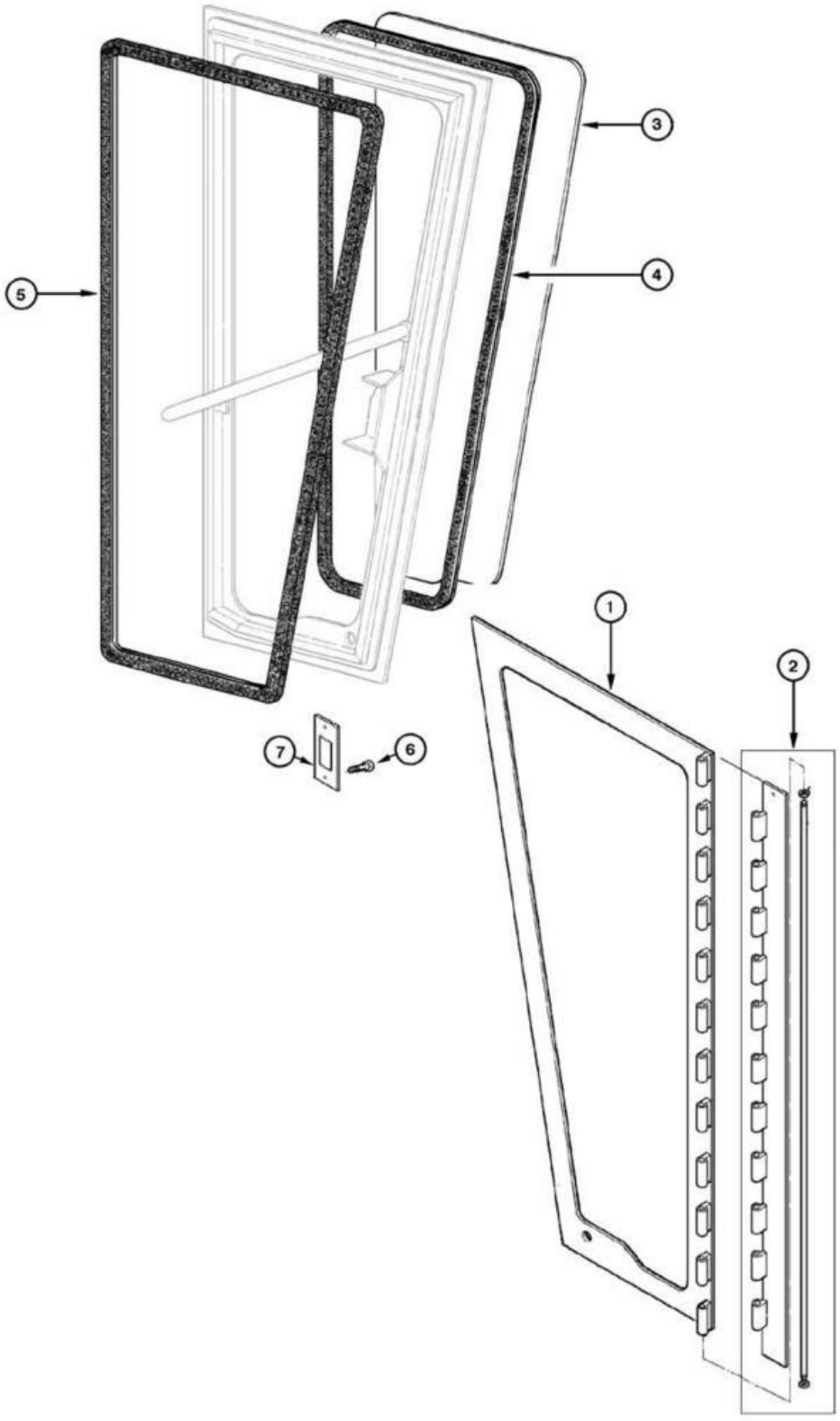
3
4
5
1
2
7
6

ITEM REF.	PEÇA Nº PART Nº PIEZA Nº	QTD. QTY. CANT.	DESCRIÇÃO (Português)	DESCRIPTION (English)	DESCRIPCIÓN (Español)
1	75313819	1	PORTA LD	DOOR RH	PUERTA Der.
1	75313864	1	PORTA LD **(Nota 1)**	DOOR RH **(Note 1)**	PUERTA Der. **(Nota 1)**
1	75313818	1	PORTA LE	DOOR LH	PUERTA Izq.
1	75313863	1	PORTA LE **(Nota 1)**	DOOR LH **(Note 1)**	PUERTA Izq. **(Nota 1)**
2	75313820	2	DOBRADIÇA	HINGE	BISAGRA
2	75313865	2	DOBRADIÇA **(Nota 1)**	HINGE **(Note 1)**	BISAGRA **(Nota 1)**
3	75254367	1	VIDRO LD	GLASS RH	CRISTAL Der.
3	75311301	1	VIDRO LD **(Nota 1)**	GLASS RH **(Note 1)**	CRISTAL Der. **(Nota 1)**
3	75254366	1	VIDRO LE	GLASS LH	CRISTAL Izq.
3	75311300	1	VIDRO LE **(Nota 1)**	GLASS LH **(Note 1)**	CRISTAL Izq. **(Nota 1)**
4	75310339	2	GUARNIÇÃO	WEATHERSTRIP	GUARNICIÓN
4	75311299	2	GUARNIÇÃO **(Nota 1)**	WEATHERSTRIP **(Note 1)**	GUARNICIÓN **(Nota 1)**
5	75310342	2	GUARNIÇÃO	WEATHERSTRIP	GUARNICIÓN
5	75311298	2	GUARNIÇÃO **(Nota 1)**	WEATHERSTRIP **(Note 1)**	GUARNICIÓN **(Nota 1)**
6	75310313	4	PARAFUSO	BOLT	TORNILLO
7	75310401	2	SUPORTE	BRACKET	SOPORTE

Nota 1: Cabine perfil baixo
Note 1: Low profile cab
Nota 1: Cabina perfil bajo

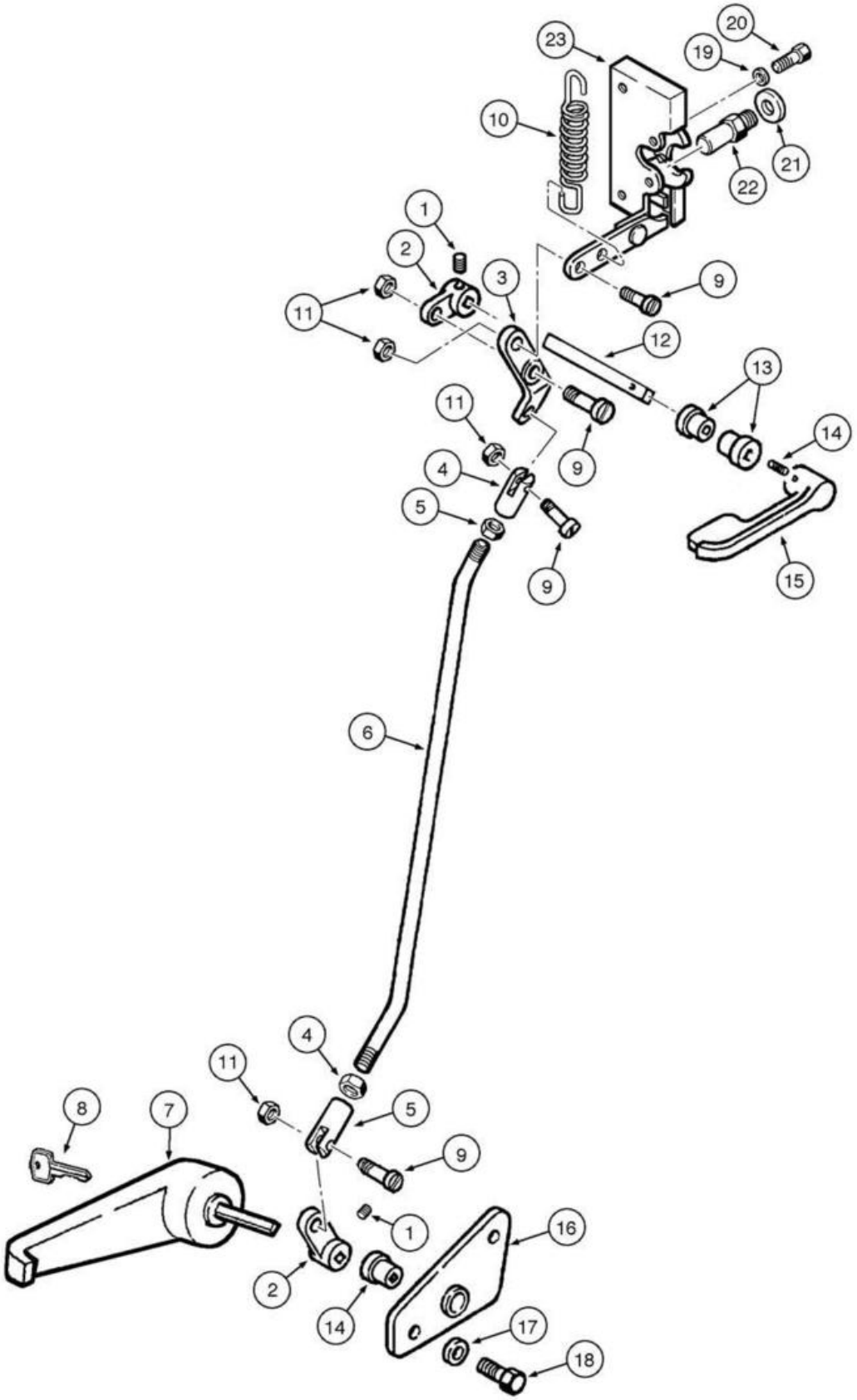
23
20
19
10
21
22
1
2
3
9
11
12
13
14
4
5
6
15
7
8
16
17
18

ITEM REF.	PEÇA Nº PART Nº PIEZA Nº	QTD. QTY. CANT.	DESCRIÇÃO (Português)	DESCRIPTION (English)	DESCRIPCIÓN (Español)
1	75310400	4	PARAFUSO	BOLT	TORNILLO
2	71103197	4	ALAVANCA	LEVER	PALANCA
3	71103198	2	ALAVANCA	LEVER	PALANCA
4	75310429	4	FORQUILHA	YOKE	HORQUILLA
5	75310333	4	PORCA	NUT	TUERCA
6	71103199	2	HASTE	ROD	VÁSTAGO
7	71103201	1	MAÇANETA LD	HANDLE RH	MANIJA Der.
7	71103200	1	MAÇANETA LE	HANDLE LH	MANIJA Izq.
8	1964831C2	1	CHAVE fechadura	KEY lock	LLAVE cerradura
9	71103192	8	PARAFUSO	BOLT	TORNILLO
10	75310403	2	MOLA	SPRING	RESORTE
11	71103191	8	PORCA	NUT	HORQUILLA
12	71103202	2	TIRANTE	TIE-ROD	TIRANTE
13	75313373	6	BUCHA	BUSHING	BUJE
14	71103193	2	PARAFUSO	BOLT	TORNILLO
15	71103195	2	ALAVANCA	LEVER	PALANCA
16	71100465	1	SUPORTE LE	BRACKET LH	SOPORTE Izq.
16	71100466	1	SUPORTE LD	BRACKET RH	SOPORTE Der.
17	75286866	4	ARRUELA	WASHER	ARANDELA
18	75310286	4	PARAFUSO	BOLT	TORNILLO
19	75313409	8	ARRUELA	WASHER	ARANDELA
20	75313398	8	PARAFUSO	BOLT	TORNILLO
21	75313415	2	ARRUELA	WASHER	ARANDELA
22	75313352	2	PINO	PIN	PASADOR
23	75313361	1	FECHADURA LE	LOCK LH	CERRADURA Izq.
23	75313362	1	FECHADURA LD	LOCK RH	CERRADURA Der.

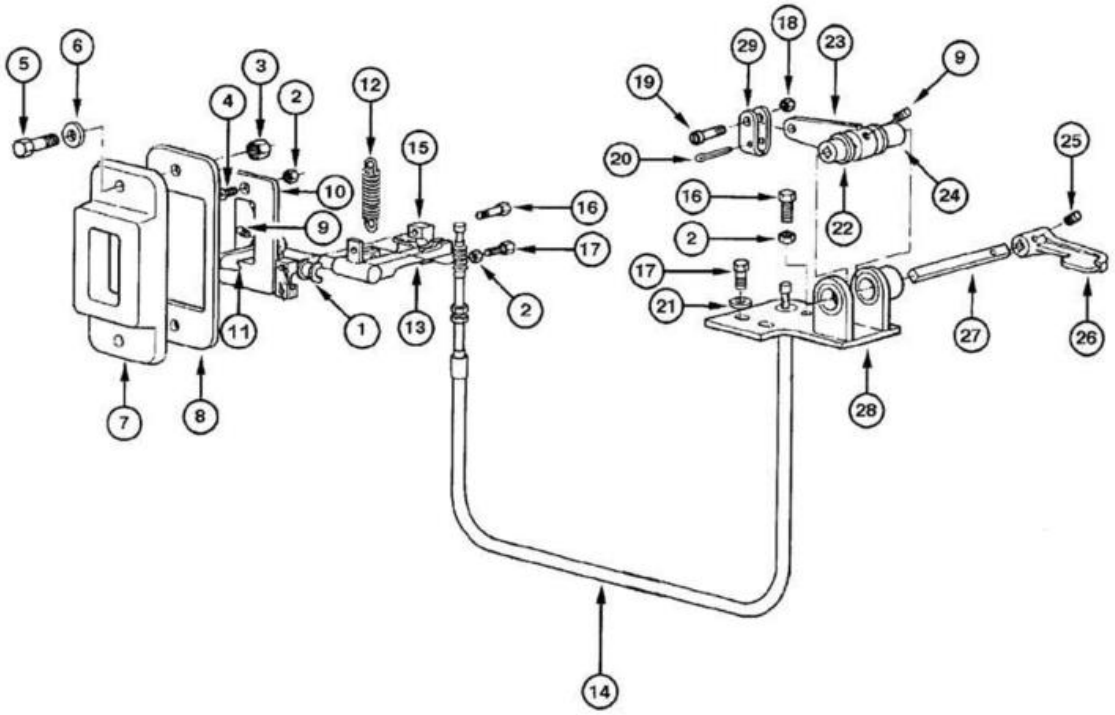
5
6
3
4
2
12
15
10
9
16
17
11
1
13
2
7
8
18
29
23
9
19
20
16
2
17
21
22
24
25
27
26
28
14

ITEM REF.	PEÇA Nº PART Nº PIEZA Nº	QTD. QTY. CANT.	DESCRIÇÃO (Português)	DESCRIPTION (English)	DESCRIPCIÓN (Español)
1	75310397	2	BUCHA	BUSHING	BUJE
2	75310352	3	PORCA	NUT	TUERCA
3	75310301	2	PORCA	NUT	TUERCA
4	75310398	2	PARAFUSO	BOLT	TORNILLO
5	75310355	2	PARAFUSO	BOLT	TORNILLO
6	75287779	2	ARRUELA	WASHER	ARANDELA
7	75310399	1	SUPORTE	BRACKET	SOPORTE
8	75310408	1	CHAPA	PLATE	PLACA
9	75310400	2	PARAFUSO	BOLT	TORNILLO
10	75311303	1	FECHADURA	LOCK	CERRADURA
11	71100413	1	TRINCO	LATCH	PESTILLO
12	75310403	1	MOLA	SPRING	RESORTE
13	75311302	1	ALAVANCA LD	LEVER RH	PALANCA Der.
13	75310422	1	ALAVANCA LE	LEVER LH	PALANCA Izq.
14	75310405	1	CABO	CABLE	CABLE
15	75310406	1	BRAÇADEIRA	CLAMP	ABRAZADERA
16	75310407	3	PARAFUSO	BOLT	TORNILLO
17	75310409	2	PARAFUSO	BOLT	TORNILLO
18	71103193	1	PORCA	NUT	TUERCA
19	71103192	1	PARAFUSO	BOLT	TORNILLO
20	75310410	1	CONTRA-PINO	COTTER-PIN	CLAVIJA
21	75287780	1	ARRUELA	WASHER	ARANDELA
22	75310786	1	BUCHA	BUSHING	BUJE
23	75310414	1	ALAVANCA	LEVER	PALANCA
24	75310415	1	BUCHA	BUSHING	BUJE
25	71103193	1	PARAFUSO trava	BOLT lock	TORNILLO traba
26	71103195	1	ALAVANCA	LEVER	PALANCA
27	71103194	1	TIRANTE	TIE-ROD	TIRANTE
28	75310419	1	SUPORTE LD	BRACKET RH	SOPORTE Der.
28	75310421	1	SUPORTE LE	BRACKET LH	SOPORTE Izq.
29	75310420	1	FORQUILHA	YOKE	HORQUILLA

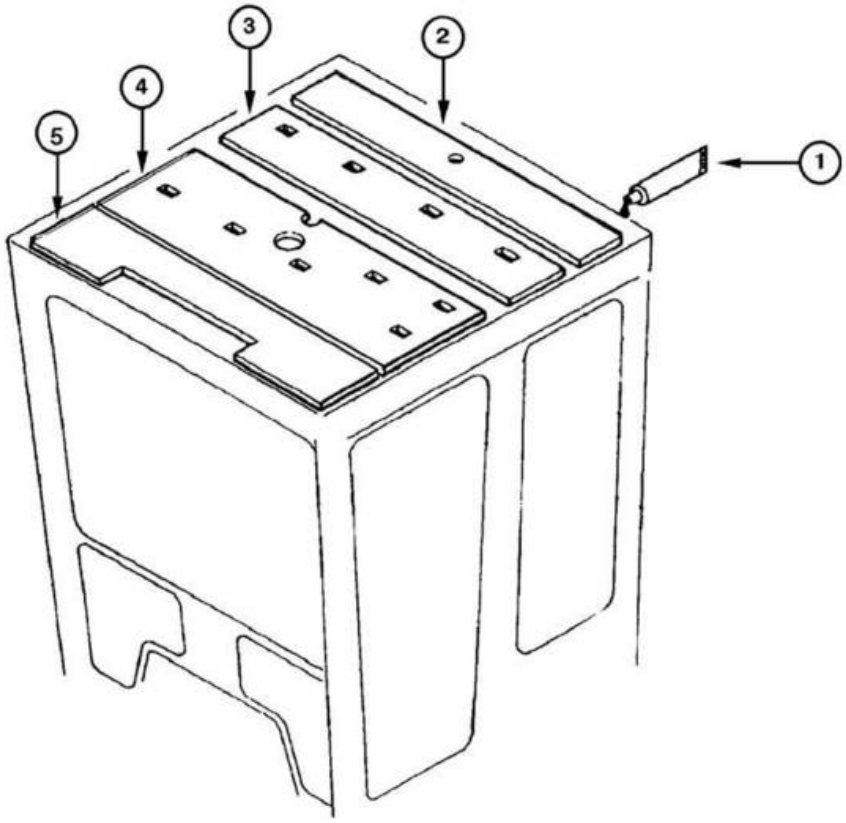
3
2
4
5
1

ITEM REF.	PEÇA Nº PART Nº PIEZA Nº	QTD. QTY. CANT.	DESCRIÇÃO (Português)	DESCRIPTION (English)	DESCRIPCIÓN (Español)
1	75311351	1	JUNTA LÍQUIDA	LIQUID GASKET	JUNTA LÍQUIDA
2	75311352	1	PAINEL	PANEL	PANEL
3	75311353	1	PAINEL	PANEL	PANEL
4	75311354	1	PAINEL	PANEL	PANEL
5	75311355	1	PAINEL	PANEL	PANEL

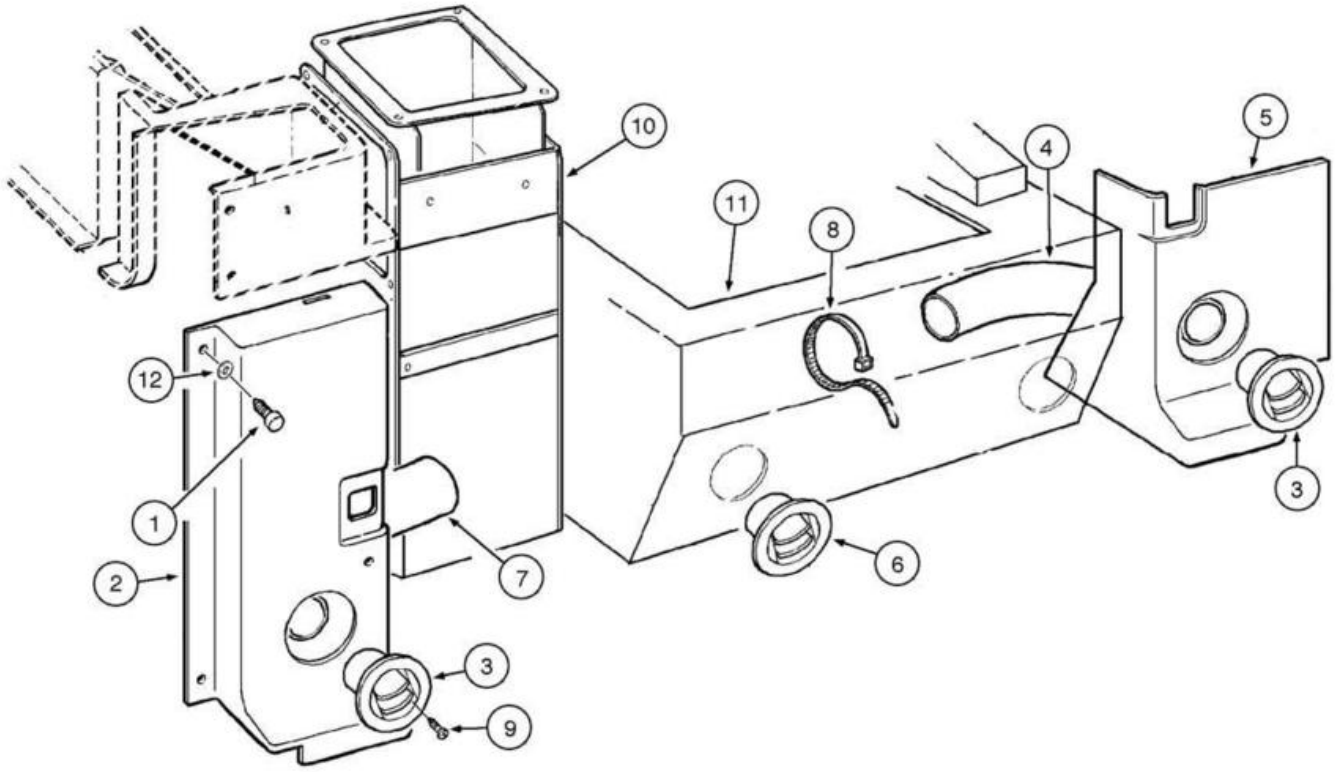
10
11
8
4
5
12
1
2
7
6
3
3
9

ITEM REF.	PEÇA Nº PART Nº PIEZA Nº	QTD. QTY. CANT.	DESCRIÇÃO (Português)	DESCRIPTION (English)	DESCRIPCIÓN (Español)
1	71103181	8	PARAFUSO	BOLT	TORNILLO
2	71103212	1	REVESTIMENTO	COVERING	REVESTIMIENTO
3	75313703	2	DIFUSOR	DIFFUSER	DIFUSOR
4	75264284	2	TUBO flexível	TUBE flexible	TUBO flexible
5	71103214	1	REVESTIMENTO	COVERING	REVESTIMIENTO
6	73158927	2	DIFUSOR	DIFFUSER	DIFUSOR
7	75264283	1	TUBO flexível	TUBE flexible	TUBO flexible
8	75201642	4	BRAÇADEIRA	CLAMP	ABRAZADERA
9	75310292	16	PARAFUSO	BOLT	TORNILLO
10	REF	1	CONSOLE **(p.6-4)**	CONSOLE **(p.6-4)**	CONSOLA **(p.6-4)**
11	REF	1	SUPORTE **(p.9-108)**	BRACKET **(p.9-108)**	SOPORTE **(p.9-108)**
12	71103180	8	ARRUELA plástica	WASHER plastic	ARANDELA plástica

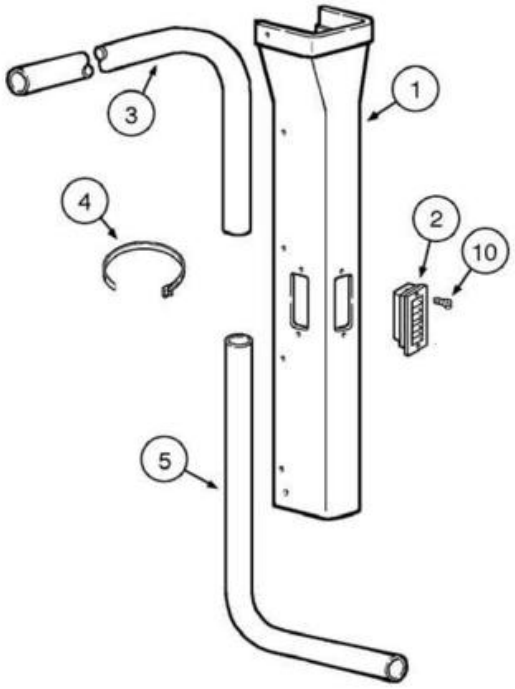
1
2
3
4
5
10

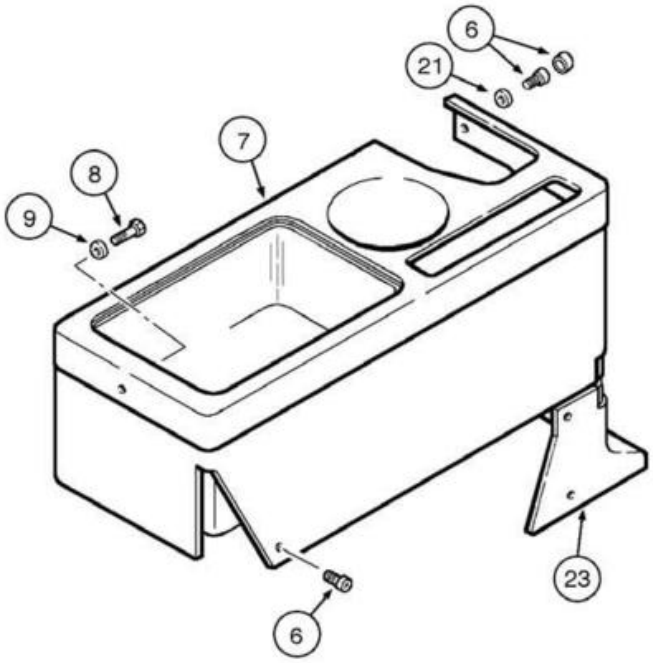
6
21
7
8
9
23
6

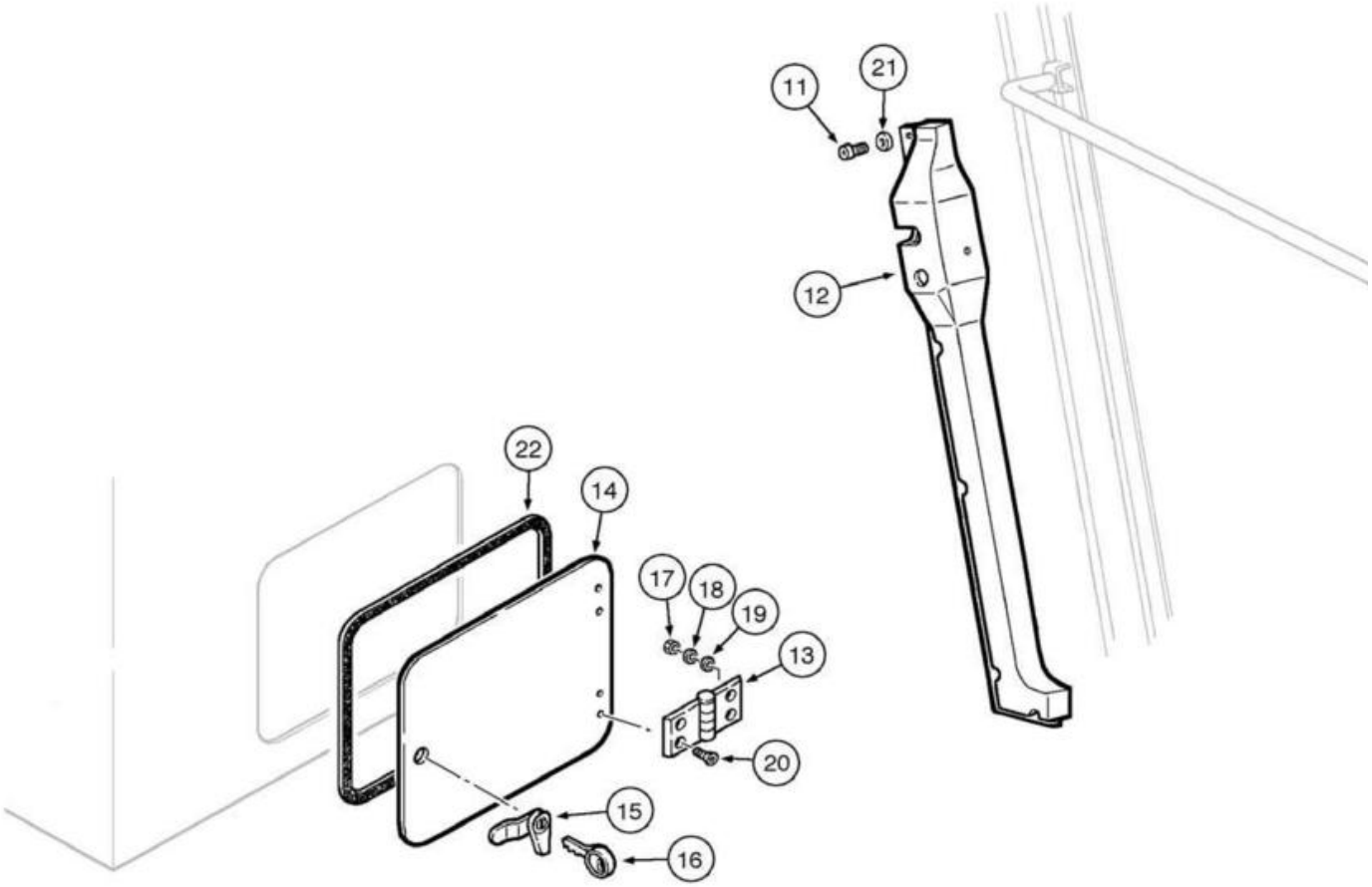
11
21
12
22
14
17
18
19
13
20
15
16

ITEM REF.	PEÇA Nº PART Nº PIEZA Nº	QTD. QTY. CANT.	DESCRIÇÃO (Português)	DESCRIPTION (English)	DESCRIPCIÓN (Español)
1	71103205	1	REVESTIMENTO LD	COVERING RH	REVESTIMIENTO Der.
1	71103206	1	REVESTIMENTO LE	COVERING LH	REVESTIMIENTO Izq.
1	71103209	1	REVESTIMENTO LD **(Nota 1)**	COVERING RH **(Note 1)**	REVESTIMIENTO Der. **(Nota 1)**
1	71103210	1	REVESTIMENTO LE **(Nota 1)**	COVERING LH **(Note 1)**	REVESTIMIENTO Izq. **(Nota 1)**
2	125688A1	6	DIFERENCIAL	DIFFUSER	DIFUSOR
3	75264400	2	TUBO flaxível	TUBE flexible	TUBO flexible
4	75201642	8	BRAÇADEIRA	CLAMP	ABRAZADERA
5	75264399	2	TUBO flaxível	TUBE flexible	TUBO flexible
6	71103181		PARAFUSO (UQN)	BOLT (UAR)	TORNILLO (UCN)
7	71103216	1	REVESTIMENTO	COVERING	REVESTIMIENTO
8	75313384	1	PARAFUSO	BOLT	TORNILLO
9	75286866	2	ARRUELA	WASHER	ARANDELA
10	75310292	12	PARAFUSO	BOLT	TORNILLO
11	71103181		PARAFUSO (UQN)	BOLT (UAR)	TORNILLO (UCN)
12	71103186	1	REVESTIMENTO LE	COVERING LH	REVESTIMIENTO Izq.
12	71103184	1	REVESTIMENTO LD	COVERING RH	REVESTIMIENTO Der.
13	75313357	2	DOBRADIÇA	HINGE	BISAGRA
14	REF	1	TAMPA **(p.9-98)**	COVER **(p.9-98)**	TAPA **(p.9-98)**
15	71103178	1	FECHADURA	LOCK	CERRADURA
16	1964831C2	1	CHAVE	KEY	LLAVE
17	75310333	8	PORCA	NUT	TUERCA
18	71101791	8	ARRUELA pressão	WASHER lock	ARANDELA presión
19	75313414	8	ARRUELA	WASHER	ARANDELA
20	71101790	8	PARAFUSO	BOLT	TORNILLO
21	71103180		ARRUELA plástica (UQN)	WASHER plastic (UAR)	ARANDELA plástica (UCN)
22	75313711	1	GUARNIÇÃO	WEATHERSTRIP	GUARNICIÓN
23	71103212	1	REVESTIMENTO	COVERING	REVESTIMIENTO

Nota 1: Cabine perfil baixo
Note 1: Low profile cab
Nota 1: Cabina perfil bajo

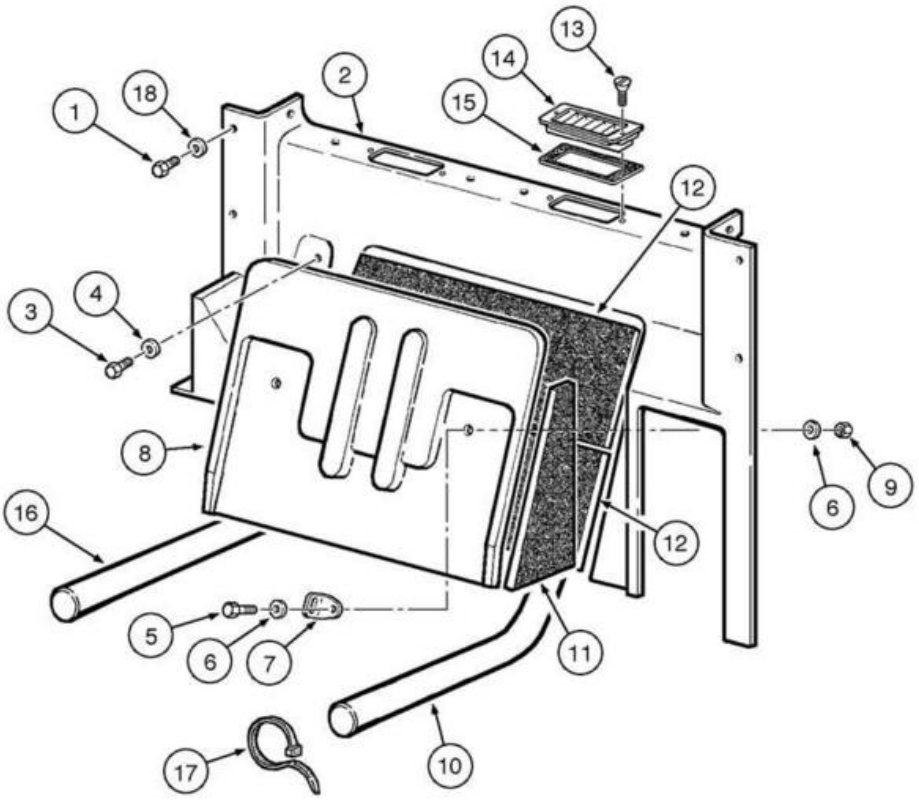
1
18
2
13
14
15
12
3
4
8
16
5
6
7
11
17
10
6
9
12

ITEM REF.	PEÇA Nº PART Nº PIEZA Nº	QTD. QTY. CANT.	DESCRIÇÃO (Português)	DESCRIPTION (English)	DESCRIPCIÓN (Español)
1	71103181	10	PARAFUSO	BOLT	TORNILLO
2	71103218	1	REVESTIMENTO	COVERING	REVESTIMIENTO
3	75310409	2	PARAFUSO	BOLT	TORNILLO
4	75286866	2	ARRUELA	WASHER	ARANDELA
5	75310335	2	PARAFUSO	BOLT	TORNILLO
6	75287779	4	ARRUELA	WASHER	ARANDELA
7	75310336	1	SUPORTE	BRACKET	SOPORTE
8	71103220	1	TAMPA	COVER	TAPA
9	75313822	2	PORCA	NUT	TUERCA
10	75264397	1	TUBO flexível	TUBE flexible	TUBO flexible
11	75254439	1	REVESTIMENTO LD	COVERING RH	REVESTIMIENTO Der.
11	75254722	1	REVESTIMENTO LE	COVERING LH	REVESTIMIENTO Izq.
12	75255293	2	REVESTIMENTO	COVERING	REVESTIMIENTO
13	75310292	4	PARAFUSO	BOLT	TORNILLO
14	125688A1	2	DIFUSOR	DIFFUSER	DIFUSOR
15	71101789	2	GUARNIÇÃO	WEATHERSTRIP	GUARNICIÓN
16	75264398	1	TUBO flexível	TUBE flexible	TUBO flexible
17	75201642	4	BRAÇADEIRA	CLAMP	ABRAZADERA
18	71103180	10	ARRUELA plástica	WASHER plastic	ARANDELA plástica

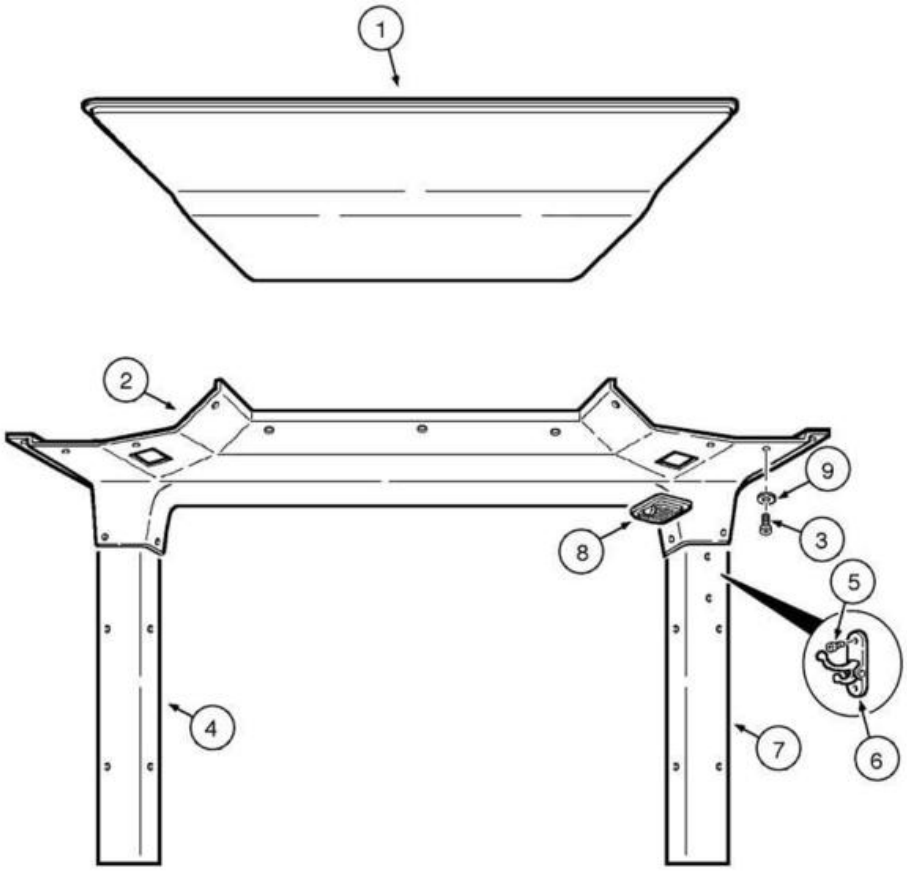
1
2
9
3
8
5
4
7
6

ITEM REF.	PEÇA Nº PART Nº PIEZA Nº	QTD. QTY. CANT.	DESCRIÇÃO (Português)	DESCRIPTION (English)	DESCRIPCIÓN (Español)
1	75313809	1	REVESTIMENTO **(Nota 1)**	COVERING **(Note 1)**	REVESTIMIENTO **(Nota 1)**
1	75313325	1	REVESTIMENTO	COVERING	REVESTIMIENTO
2	71103248	1	REVESTIMENTO **(Nota 1)**	COVERING **(Note 1)**	REVESTIMIENTO **(Nota 1)**
2	71103222	1	REVESTIMENTO	COVERING	REVESTIMIENTO
3	71103181	27	PARAFUSO	BOLT	TORNILLO
4	71103229	1	REVESTIMENTO LD **(Nota 1)**	COVERING RH **(Note 1)**	REVESTIMIENTO Der. **(Nota 1)**
4	71103224	1	REVESTIMENTO LD	COVERING RH	REVESTIMIENTO Der.
5	75310292	2	PARAFUSO	BOLT	TORNILLO
6	75313381	1	CABIDE	HANGER	PERCHA
7	71103230	1	REVESTIMENTO LE **(Nota 1)**	COVERING LH **(Note 1)**	REVESTIMIENTO Izq. **(Nota 1)**
7	71103226	1	REVESTIMENTO LE	COVERING LH	REVESTIMIENTO Izq.
8	75313366	2	LÂMPADA teto	BULB roof	LÂMPARA techo
9	71103180	27	ARRUELA plástica	WASHER plastic	ARANDELA plástica

Nota 1: Cabine perfil baixo
Note 1: Low profile cab
Nota 1: Cabina perfil bajo

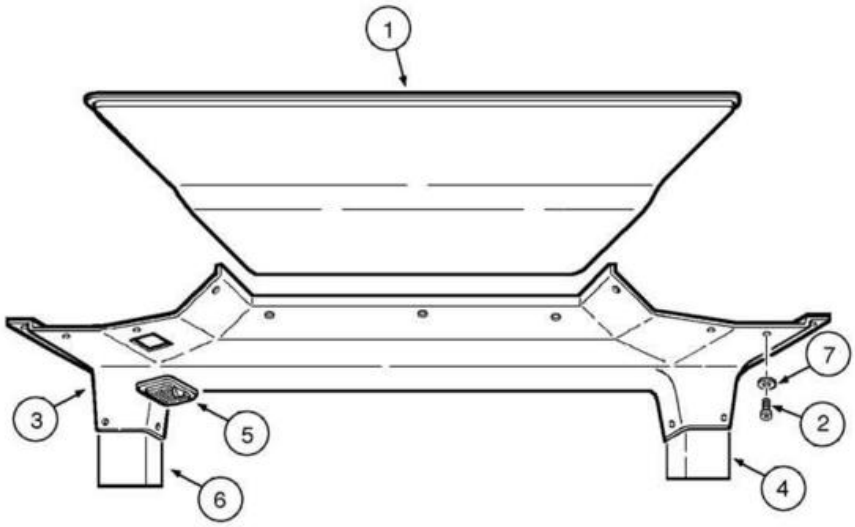
1
7
3
2
5
4
6

ITEM REF.	PEÇA Nº PART Nº PIEZA Nº	QTD. QTY. CANT.	DESCRIÇÃO (Português)	DESCRIPTION (English)	DESCRIPCIÓN (Español)
1	75313813	1	REVESTIMENTO	COVERING	REVESTIMIENTO
2	71103181	20	PARAFUSO	BOLT	TORNILLO
3	71103236	1	REVESTIMENTO	COVERING	REVESTIMIENTO
4	71103240	1	REVESTIMENTO LE	COVERING LH	REVESTIMIENTO Izq.
5	75313367	1	LÂMPADA teto	BULB roof	LÂMPARA techo
6	71103239	1	REVESTIMENTO LD	COVERING RH	REVESTIMIENTO Der.
7	71103180	20	ARRUELA plástica	WASHER plastic	ARANDELA plástica

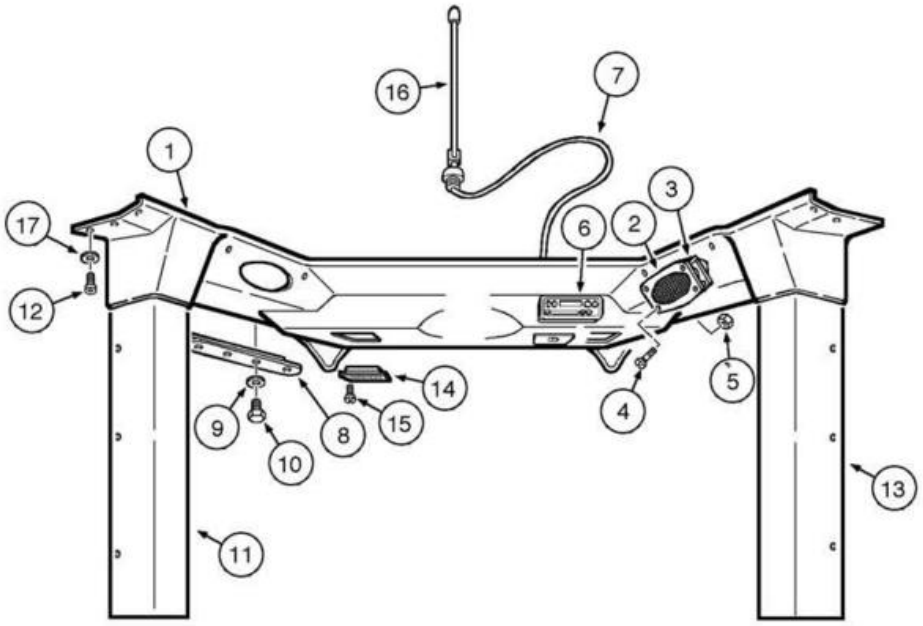
16
7
1
17
3
6
2
12
5
14
9
8
15
4
10
13
11

ITEM REF.	PEÇA Nº PART Nº PIEZA Nº	QTD. QTY. CANT.	DESCRIÇÃO (Português)	DESCRIPTION (English)	DESCRIPCIÓN (Español)
1	71103234	1	TETO cabine **(Nota 1)**	ROOF cab **(Note 1)**	TECHO **(Nota 1)**
1	71103232	1	TETO cabine	ROOF cab	TECHO
2	75310390	2	MOLDURA	MOLDING	MOLDURA
3	75310386	2	ALTO-FALANTE	SPEAKER	ALTAVOZ
4	75310391	8	PARAFUSO	BOLT	TORNILLO
5	75310389	8	PORCA	NUT	TUERCA
6	75322764	1	RÁDIO	RADIO	RADIO
7	75310384	1	CHICOTE	HARNESS	MAZO-DE-CABLES
8	75310388	2	PLACA LD	PLATE RH	PLACA Der.
8	75310385	1	PLACA LE	PLATE LH	PLACA Izq.
9	75287780	8	ARRUELA	WASHER	ARANDELA
10	75310286	8	PARAFUSO	BOLT	TORNILLO
11	REF	12	REVESTIMENTO **(p.9-74)**	COVERING **(p.9-74)**	REVESTIMIENTO **(p.9-74)**
12	71103181	22	PARAFUSO	BOLT	TORNILLO
13	REF	1	REVESTIMENTO **(p.9-74)**	COVERING **(p.9-74)**	REVESTIMIENTO **(p.9-74)**
14	125688A1	2	DIFUSOR	DIFFUSER	DIFUSOR
15	75310292	1	PARAFUSO	BOLT	TORNILLO
16	75310458	1	ANTENA	ANTENNA	ANTENA
17	71103180	22	ARRUELA plástica	WASHER plastic	ARANDELA plástica

Nota 1: Cabine perfil baixo
Note 1: Low profile cab
Nota 1: Cabina perfil bajo

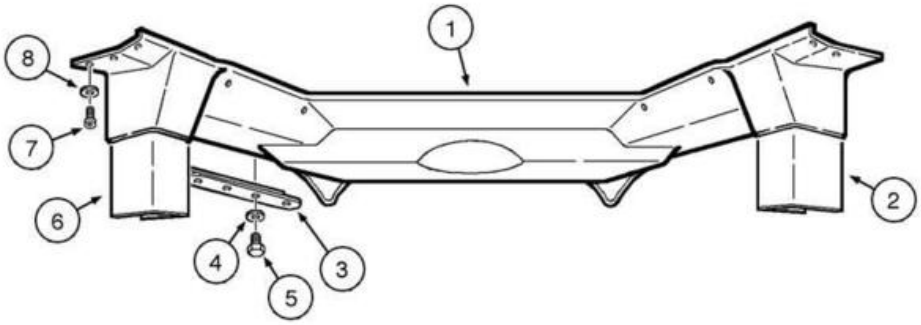
1
2
3
4
5
6
7
8

ITEM REF.	PEÇA Nº PART Nº PIEZA Nº	QTD. QTY. CANT.	DESCRIÇÃO (Português)	DESCRIPTION (English)	DESCRIPCIÓN (Español)
1	71103242	1	REVESTIMENTO	COVERING	REVESTIMIENTO
2	71103246	1	REVESTIMENTO LD	COVERING RH	REVESTIMIENTO Der.
3	75310385	1	PLACA LE	PLATE LH	PLACA Izq.
3	75310388	2	PLACA LD	PLATE RH	PLACA Der.
4	75287780	8	ARRUELA	WASHER	ARANDELA
5	75310286	8	PARAFUSO	BOLT	TORNILLO
6	71103245	1	REVESTIMENTO LE	COVERING LH	REVESTIMIENTO Izq.
7	71103181	10	PARAFUSO	BOLT	TORNILLO
8	71103180	10	ARRUELA plástica	WASHER plastic	ARANDELA plástica

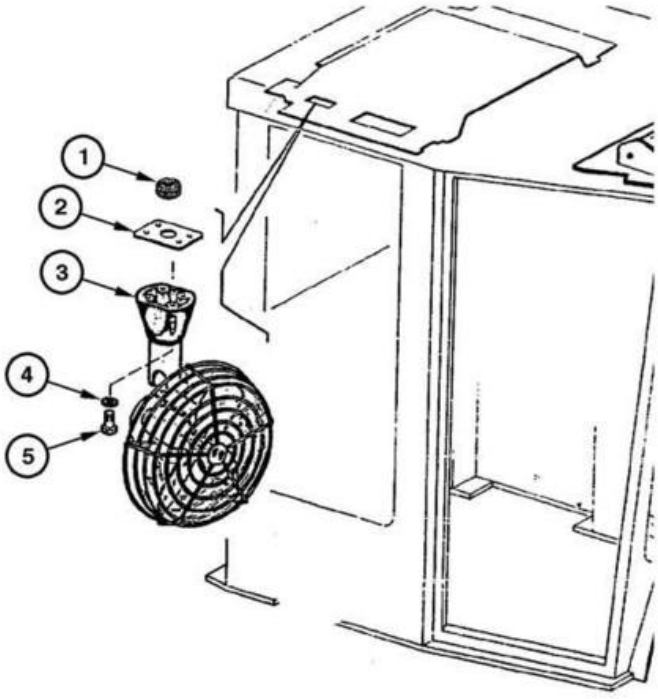
1
2
3
4
5

ITEM REF.	PEÇA Nº PART Nº PIEZA Nº	QTD. QTY. CANT.	DESCRIÇÃO (Português)	DESCRIPTION (English)	DESCRIPCIÓN (Español)
1	70930860	4	COXIM	MOUNT	COJÍN
2	73150997	1	CHAPA	PLATE	PLACA
3	73150754	1	VENTILADOR	FAN	VENTILADOR
4	70909055	4	ARRUELA	WASHER	ARANDELA
5	70925655	4	PARAFUSO	BOLT	TORNILLO

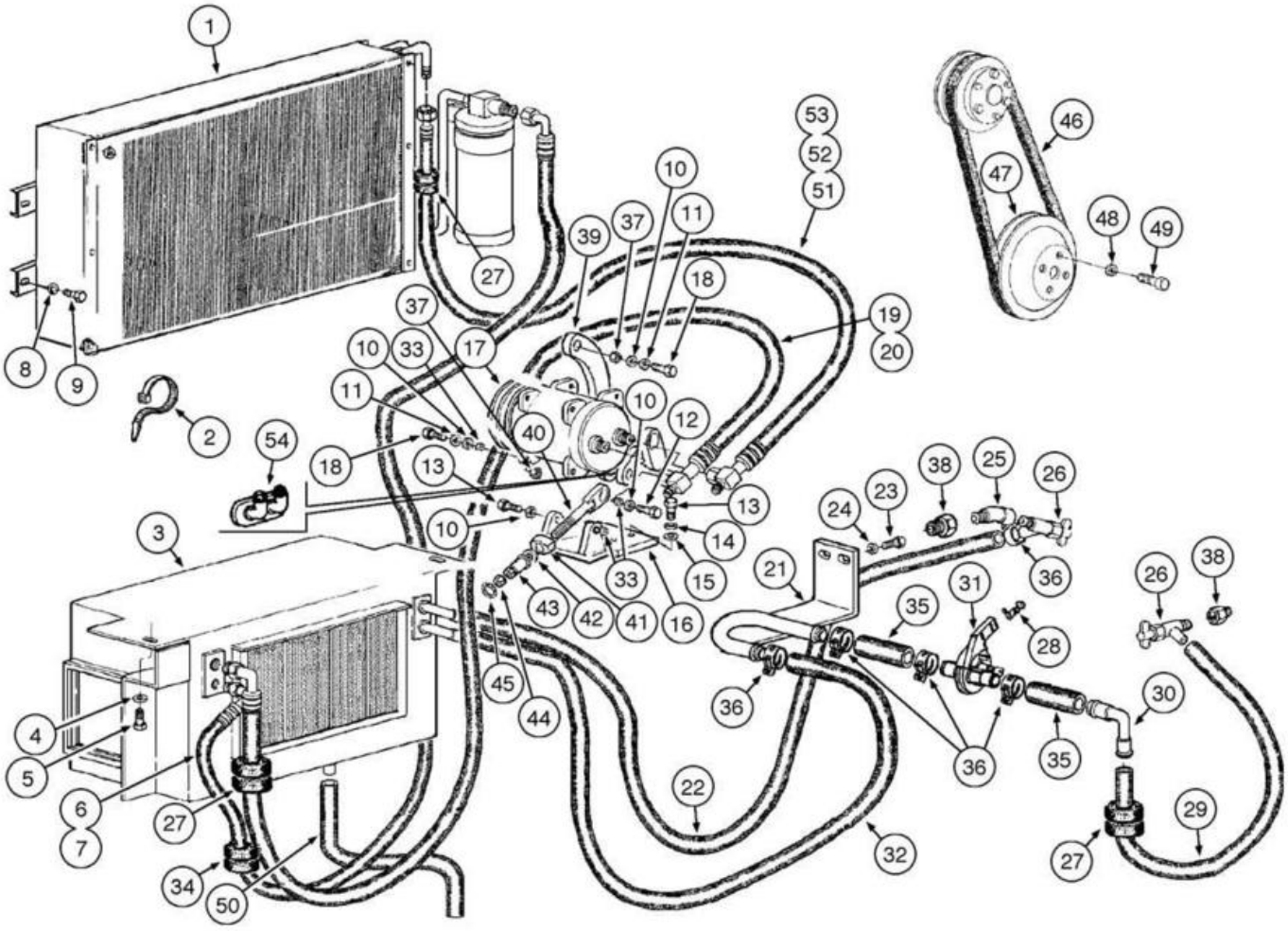
1
2
3
4
5
6
7
8
9
10
11
12
13
14
15
16
17
18
19
20
21
22
23
24
25
26
27
28
29
30
31
32
33
34
35
36
37
38
39
40
41
42
43
44
45
46
47
48
49
50
51
52
53
54

ITEM REF.	PEÇA Nº PART Nº PIEZA Nº	QTD. QTY. CANT.	DESCRIÇÃO (Português)	DESCRIPTION (English)	DESCRIPCIÓN (Español)
1	REF	1	CONDENSADOR **(p.9-90)**	CONDENSER **(p.9-90)**	CONDENSADOR **(p.9-90)**
2	75201642	2	BRAÇADEIRA	CLAMP	ABRAZADERA
3	75327119	1	EVAPORADOR Conj.	EVAPORATOR Assy.	EVAPORADOR Conj.
4	14496531	2	ARRUELA	WASHER	ARANDELA
5	16043431	2	PARAFUSO	BOLT	TORNILLO
6	75326214	1	MANGUEIRA	HOSE	MANGUERA
7	75258843	2	ANEL-O	O-RING	ANILLO-O
8	10615479	8	ARRUELA	WASHER	ARANDELA
9	10902021	8	PARAFUSO	BOLT	TORNILLO
10	14496621	6	ARRUELA	WASHER	ARANDELA
11	10516879	5	ARRUELA	WASHER	ARANDELA
12	11107231	2	PARAFUSO	BOLT	TORNILLO
13	14420131	5	PARAFUSO	BOLT	TORNILLO
14	10516879	3	ARRUELA	WASHER	ARANDELA
15	14496621	3	ARRUELA	WASHER	ARANDELA
16	87529666	1	SUPORTE	BRACKET	SOPORTE
17	87522165	1	COMPRESSOR A/C Conj.	COMPRESSOR A/C Assy.	COMPRESOR A/A Conj.
18	11107031	5	PARAFUSO	BOLT	TORNILLO
19	87522181	1	MANGUEIRA	HOSE	MANGUERA
20	87522180	2	ANEL-O	O-RING	ANILLO-O
21	75321436	1	TUBO	TUBE	TUBO
22	87574040	1	MANGUEIRA	HOSE	MANGUERA
23	11107231	2	PARAFUSO	BOLT	TORNILLO
24	12642021	2	ARRUELA	WASHER	ARANDELA
25	87352584	1	COTOVELO	ELBOW	CODO
26	301803R1	2	VÁLVULA	VALVE	VÁLVULA
27	73150779	5	ISOLANTE	INSULATOR	AISLADOR
28	1954626C1	1	BRAÇADEIRA	CLAMP	ABRAZADERA
29	R55242	1	MANGUEIRA	HOSE	MANGUERA
30	75322881	1	COTOVELO	ELBOW	CODO
31	1331087C1	1	VÁLVULA	VALVE	VÁLVULA
32	75320965	1	MANGUEIRA	HOSE	MANGUERA
33	79114762	1	BUCHA	BUSHING	BUJE
34	75321576	1	ISOLANTE	INSULATOR	AISLADOR
35	75321442	2	MANGUEIRA	HOSE	MANGUERA
36	1954736C1	9	BRAÇADEIRA	CLAMP	ABRAZADERA
37	12577221	3	PORCA	NUT	TUERCA
38	70901835	1	CONECTOR	CONNECTOR	CONECTADOR
39	75325455	1	SUPORTE	BRACKET	SOPORTE
40	75325460	1	TIRANTE	TIE-ROD	TIRANTE
41	75325462	1	MANCAL	BEARING	COJINETE
42	10520301	1	ARRUELA	WASHER	ARANDELA
43	75326810	1	CUBO	HUB	CUBO
44	10790311	1	PORCA	NUT	TUERCA
45	11066675	1	ANEL trava	RING lock	ANILLO traba
46	75327255	1	CORREIA	BELT	CORREA
47	75286359	1	POLIA	PULLEY	POLEA
48	12638601	4	ARRUELA	WASHER	ARANDELA
49	75206638	4	PARAFUSO	BOLT	TORNILLO
50	75255010	1	TUBO flexível	TUBE flexible	TUBO flexible
51	75257955	2	MANGUEIRA	HOSE	MANGUERA
52	75258842	1	ANEL-O	O-RING	ANILLO-O
53	75258841	1	ANEL-O	O-RING	ANILLO-O
54	87363102	1	CONECTOR	CONNECTOR	CONECTADOR

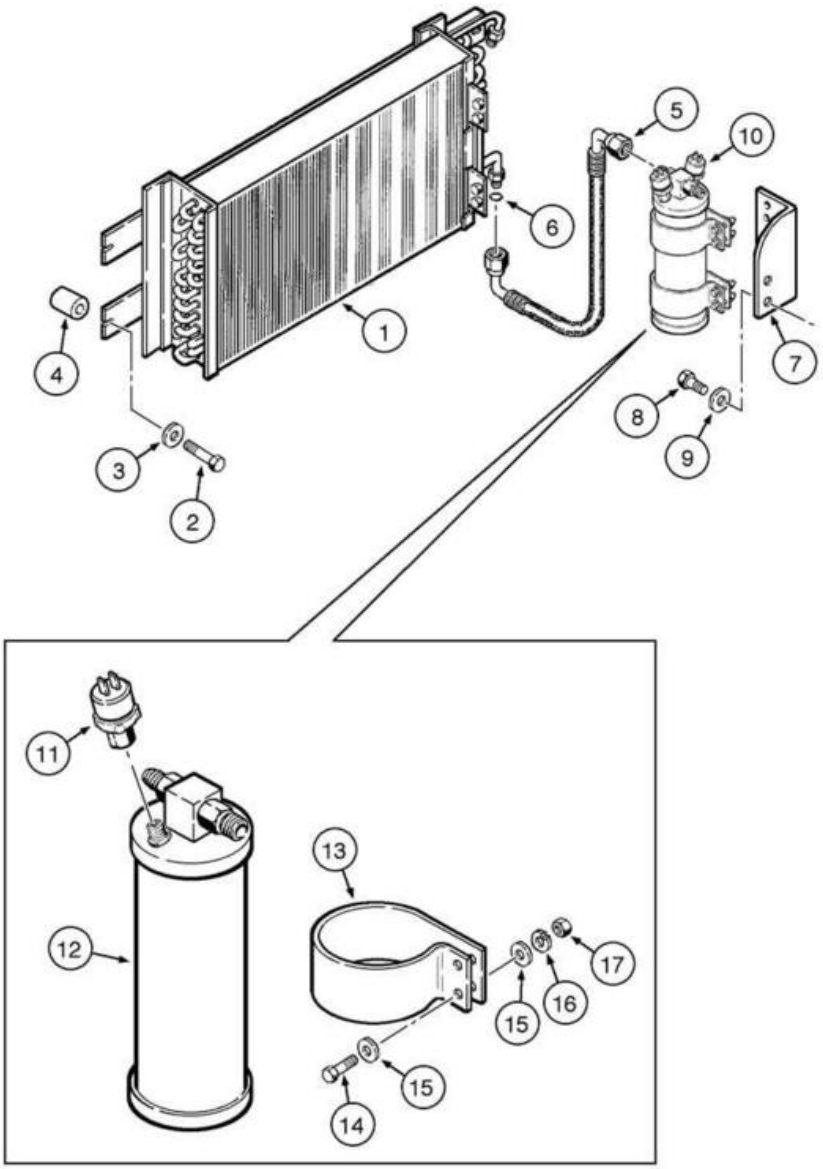
1
2
3
4
5
6
7
8
9
10
11
12
13
14
15
15
16
17

ITEM REF.	PEÇA Nº PART Nº PIEZA Nº	QTD. QTY. CANT.	DESCRIÇÃO (Português)	DESCRIPTION (English)	DESCRIPCIÓN (Español)
1	75325651	1	CONDENSADOR	CONDENSER	CONDENSADOR
2	10902021	4	PARAFUSO	BOLT	TORNILLO
3	10615479	4	ARRUELA	WASHER	ARANDELA
4	75223894	4	ESPAÇADOR	SPACER	DISTANCIADOR
5	75325655	1	MANGUEIRA	HOSE	MANGUERA
6	71101906	2	ANEL-O	O-RING	ANILLO-O
7	75325588	1	SUPORTE	BRACKET	SOPORTE
8	16043431	2	PARAFUSO	BOLT	TORNILLO
9	10730301	2	ARRUELA	WASHER	ARANDELA
10	75325647	1	RESERVATÓRIO Conj.	RESERVOIR Assy.	DEPOSITO Conj.
11	75313577	2	SENSOR	SENSOR	SENSOR
12	75251998	1	RESERVATÓRIO	RESERVOIR	DEPOSITO
13	75261743	2	BRAÇADEIRA	CLAMP	ABRAZADERA
14	71100884	4	PARAFUSO	BOLT	TORNILLO
15	71100883	8	ARRUELA	WASHER	ARANDELA
16	71100882	4	ARRUELA pressão	WASHER lock	ARANDELA presión
17	71100881	4	PORCA	NUT	TUERCA

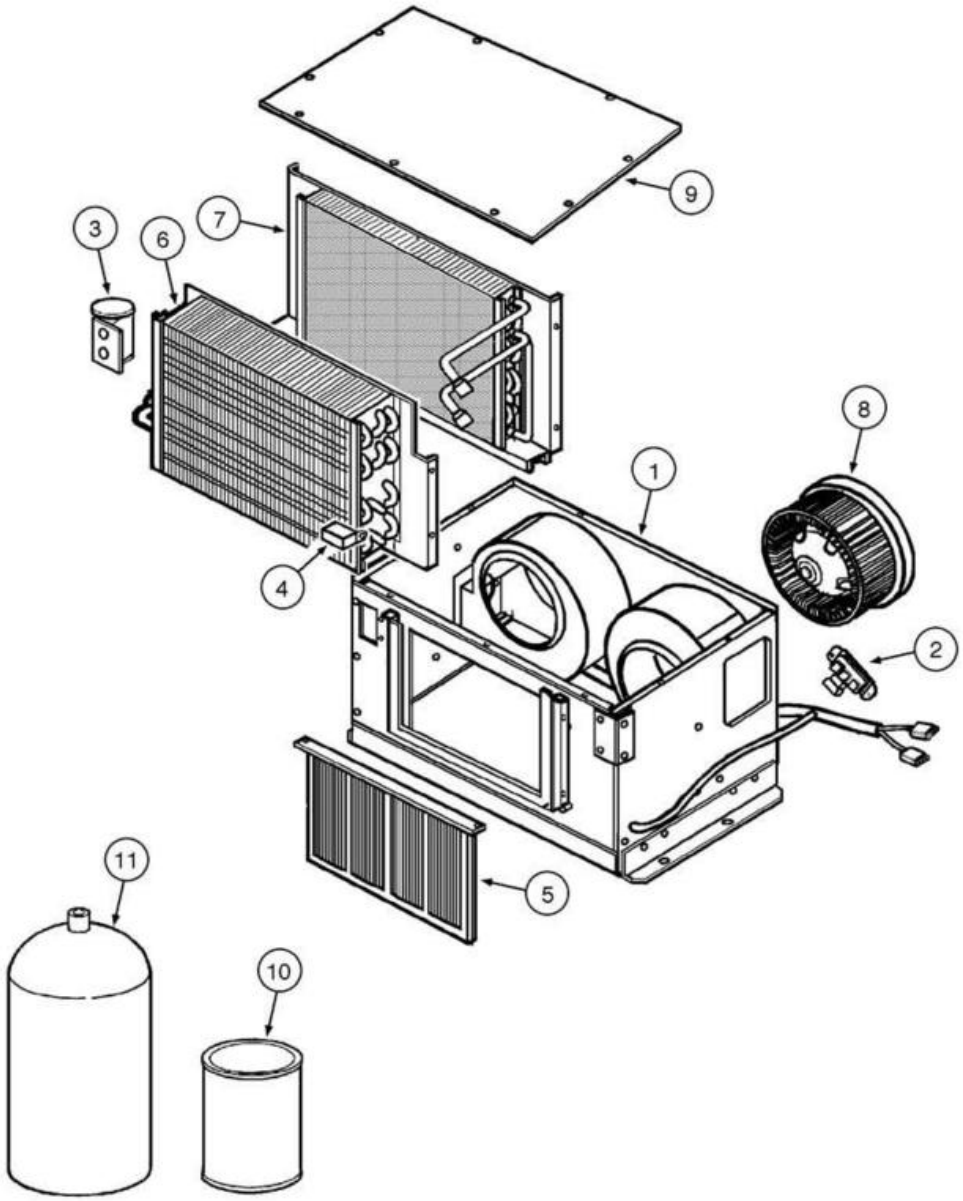
9
7
3
6
8
1
4
2
11
5
10

ITEM REF.	PEÇA Nº PART Nº PIEZA Nº	QTD. QTY. CANT.	DESCRIÇÃO (Português)	DESCRIPTION (English)	DESCRIPCIÓN (Español)
1	75327119	1	EVAPORADOR Conj.	EVAPORATOR Assy.	EVAPORADOR Conj.
2	75254544	1	RESISTOR	RESISTOR	RESISTOR
3	75252027	1	VÁLVULA	VALVE	VÁLVULA
4	75265100	1	TERMOSTATO	THERMOSTAT	TERMOSTATO
5	75254545	1	FILTRO	FILTER	FILTRO
6	75254533	1	EVAPORADOR	EVAPORATOR	EVAPORADOR
7	75326976	1	AQUECEDOR	HEATER	CALENTADOR
8	75310515	2	VENTILADOR	FAN	VENTILADOR
9	75310513	1	TAMPA	COVER	TAPA
10	75327508	1	ÓLEO	OIL	ACEITE
11	75250129	1	GAS R134	GAS R134a	GAS R134a

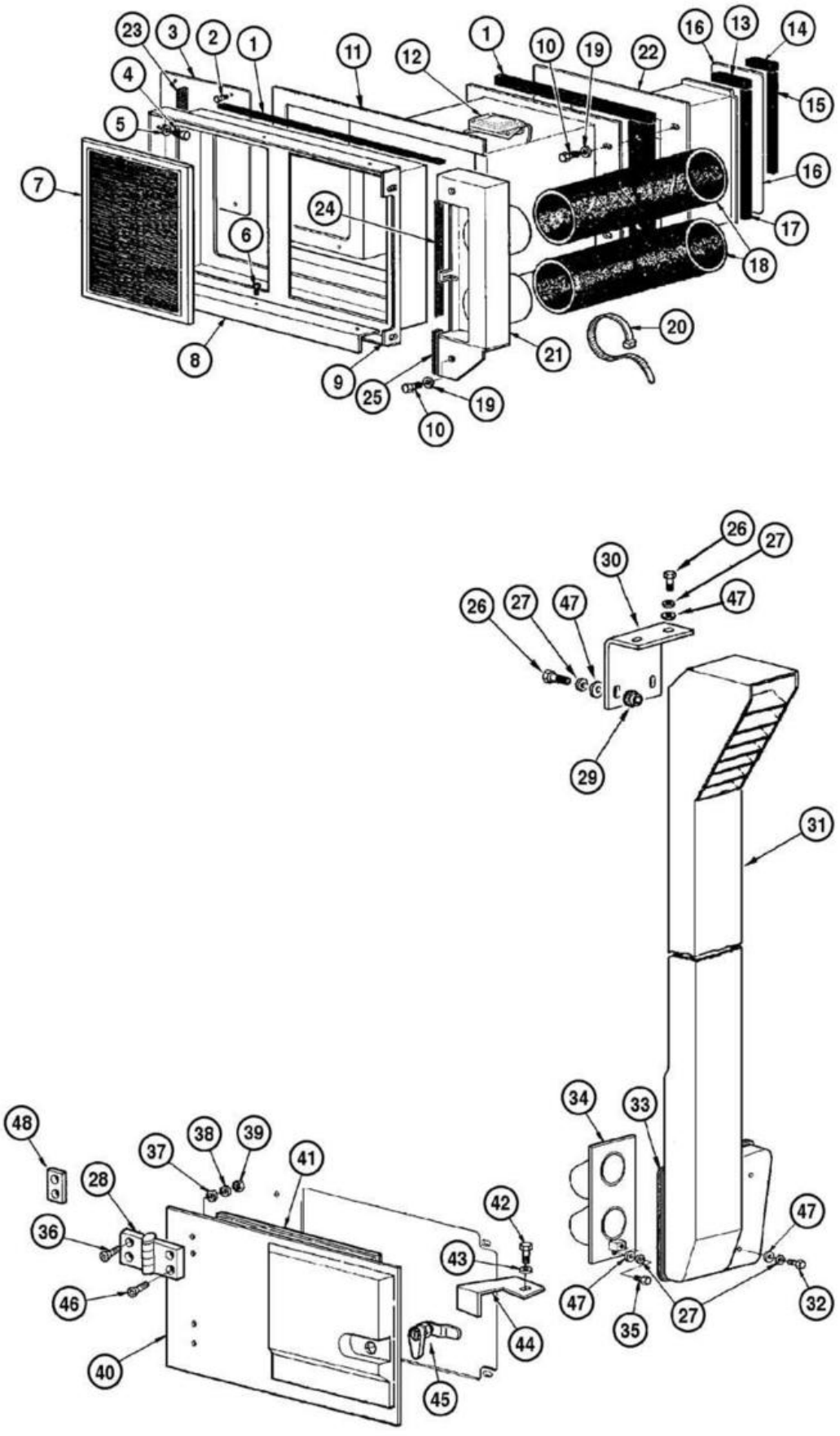
1
2
3
4
5
6
7
8
9
10
11
12
13
14
15
16
17
18
19
20
21
22
23
24
25
26
27
28
29
30
31
32
33
34
35
36
37
38
39
40
41
42
43
44
45
46
47
48

ITEM REF.	PEÇA Nº PART Nº PIEZA Nº	QTD. QTY. CANT.	DESCRIÇÃO (Português)	DESCRIPTION (English)	DESCRIPCIÓN (Español)
1	75255052	2	RETENTOR	RETAINER	RETÉN
2	15644101	4	PARAFUSO	BOLT	TORNILLO
3	75254422	1	TAMPA	COVER	TAPA
4	10902030	4	PARAFUSO	BOLT	TORNILLO
5	10730107	4	ARRUELA	WASHER	ARANDELA
6	10902021	6	PARAFUSO	BOLT	TORNILLO
7	75326979	1	FILTRO	FILTER	FILTRO
8	75326728	2	CHAPA	PLATE	PLACA
9	75326732	1	MOLDURA	MOLDING	MOLDURA
10	10902030	6	PARAFUSO	BOLT	TORNILLO
11	75310737	1	CAIXA de aspiração	HOUSING suction	CAJA aspiración
12	75289914	1	ACIONADOR	ACTUATOR	ACCIONADOR
13	75326915	1	VEDADOR	SEAL	SELLO
14	75326911	1	VEDADOR	SEAL	SELLO
15	75326913	1	VEDADOR	SEAL	SELLO
16	75326751	1	CHAPA	PLATE	PLACA
17	75326914	1	VEDADOR	SEAL	SELLO
18	75326564	2	TUBO flexível	TUBE flexible	TUBO flexible
19	10730101	6	ARRUELA	WASHER	ARANDELA
20	75201642	4	BRAÇADEIRA	CLAMP	ABRAZADERA
21	75326757	1	DEFLETOR	DEFLECTOR	DEFLECTOR
22	75326755	1	CAIXA de aspiração	HOUSING suction	CAJA aspiración
23	75254720	1	RETENTOR	RETAINER	RETÉN
24	75255212	1	RETENTOR	RETAINER	RETÉN
25	75254721	1	RETENTOR	RETAINER	RETÉN
26	16043831	4	PARAFUSO	BOLT	TORNILLO
27	10569371	8	ARRUELA trava	WASHER lock	ARANDELA traba
28	75313358	2	DOBRADIÇA	HINGE	BISAGRA
29	79089658	2	COXIM	MOUNT	COJÍN
30	75254987	1	SUPORTE	BRACKET	SOPORTE
31	75326851	1	TUBO **(Nota 1)**	TUBE **(Note 1)**	TUBO **(Nota 1)**
31	75326854	1	TUBO	TUBE	TUBO
32	16044131	2	PARAFUSO	BOLT	TORNILLO
33	75326919	1	VEDADOR	SEAL	SELLO
34	75326722	1	FLANGE	FLANGE	FLANGE
35	16043631	2	PARAFUSO	BOLT	TORNILLO
36	71101790	4	PARAFUSO	BOLT	TORNILLO
37	75313414	4	ARRUELA	WASHER	ARANDELA
38	71101791	4	ARRUELA trava	WASHER lock	ARANDELA presión
39	75310333	4	PORCA	NUT	TUERCA
40	71103177	1	TAMPA	COVER	TAPA
41	75313711	1	GUARNIÇÃO	WEATHERSTRIP	GUARNICIÓN
42	16043134	1	PARAFUSO	BOLT	TORNILLO
43	10519601	1	ARRUELA	WASHER	ARANDELA
44	75326758	1	TRAVA	LOCK	TRABA
44	75327063	1	TRAVA **(Nota 2)**	LOCK **(Note 2)**	TRABA **(Nota 2)**
45	71103178	1	TRAVA	LOCK	CERRADURA
46	71101812	4	PARAFUSO	BOLT	TORNILLO
47	12642021	8	ARRUELA	WASHER	ARANDELA
48	71103179		CALÇO (UQN)	SHIM (UAR)	CALZO (UCN)

Nota 1: Cabine perfil baixo
Note 1: Low profile cab
Nota 1: Cabina perfil bajo

Nota 2: Para máquinas sem ar condicionado
Note 2: For machines without air conditioning
Nota 2: Para máquinas sin aire acondicionado

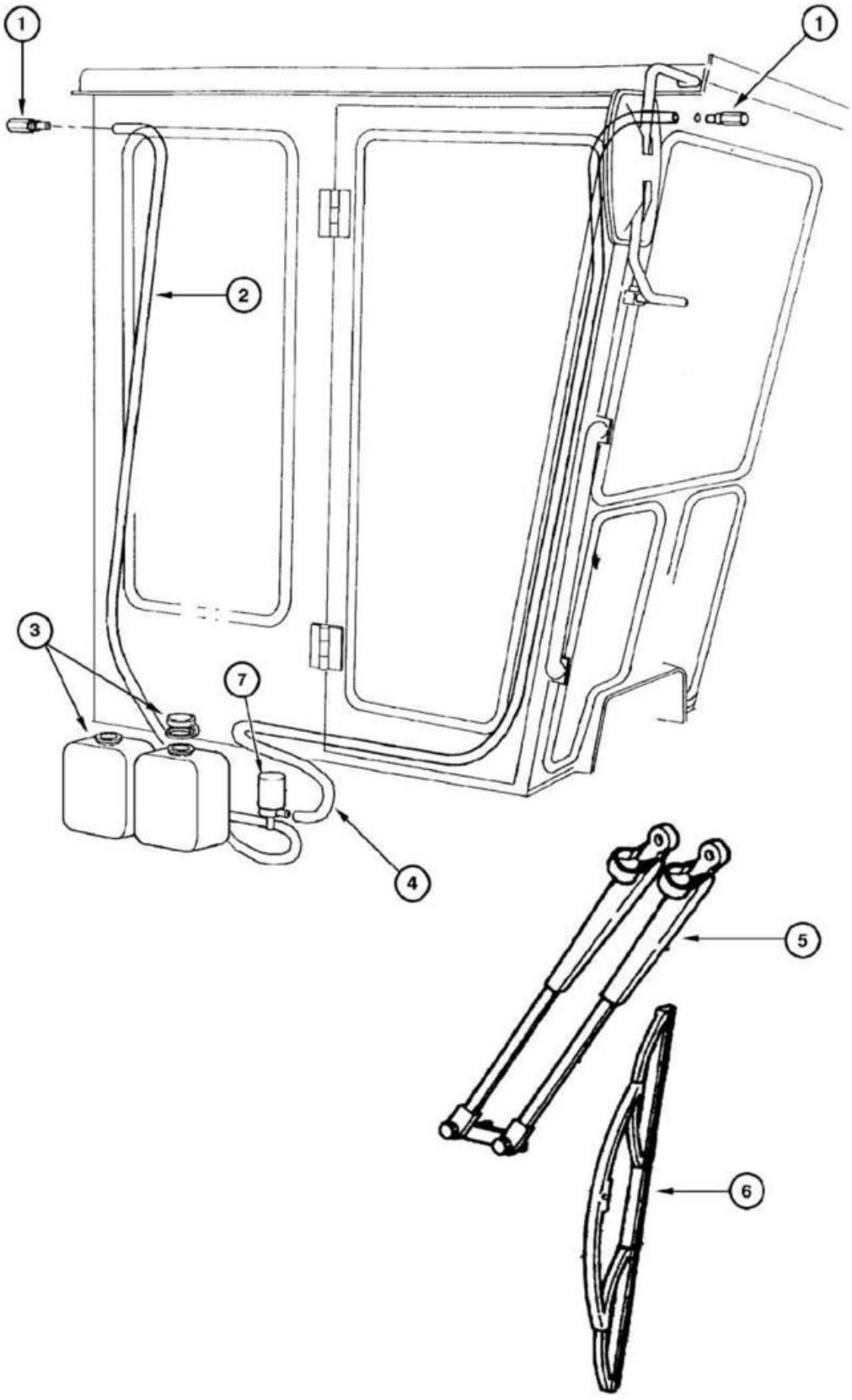
1
1
2
3
7
4
5
6

ITEM REF.	PEÇA Nº PART Nº PIEZA Nº	QTD. QTY. CANT.	DESCRIÇÃO (Português)	DESCRIPTION (English)	DESCRIPCIÓN (Español)
1	75310316	2	NEBULIZADOR	SPRAYER	NEBULIZADOR
2	75310318	1	MANGUEIRA dianteira	HOSE front	MANGUERA delantera
3	75286906	1	RESERVATÓRIO	RESERVOIR	DEPÓSITO
4	75310319	1	MANGUEIRA traseira	HOSE rear	MANGUERA trasera
5	75313346	1	BRAÇO palheta dianteira **(Nota 1)**	ARM front blade **(Note 1)**	BRAZO delantera **(Nota 1)**
5	75313345	1	BRAÇO palheta dianteira	ARM front blade	BRAZO delantera
5	71101599	1	BRAÇO palheta traseira **(Nota 1)**	ARM rear blade **(Note 1)**	BRAZO trasera **(Nota 1)**
5	75313346	1	BRAÇO palheta dianteira **(Nota 1)**	ARM front blade **(Note 1)**	BRAZO delantera **(Nota 1)**
6	75313348	1	PALHETA dianteira **(Nota 1)**	BLADE front **(Note 1)**	PALETA delantera **(Nota 1)**
6	75313347	1	PALHETA dianteira	BLADE front	PALETA delantera
6	71101600	1	PALHETA traseira	BLADE rear **(Note 1)**	PALETA trasera **(Nota 1)**
6	75313348	1	PALHETA dianteira **(Nota 1)**	BLADE front **(Note 1)**	PALETA delantera **(Nota 1)**
7	75286901	2	BOMBA	PUMP	BOMBA

Nota 1: Cabine perfil baixo
Note 1: Low profile cab
Nota 1: Cabina perfil bajo

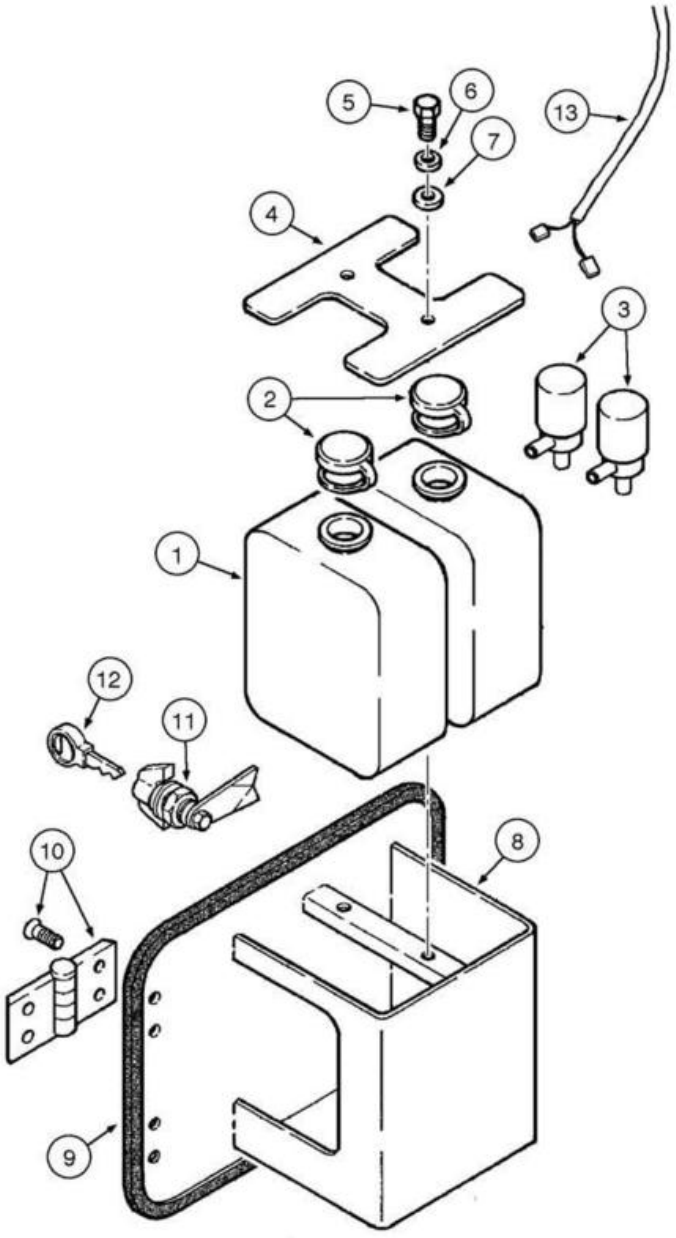
5
6
7
13
4
3
2
1
12
11
10
8
9

ITEM REF.	PEÇA Nº PART Nº PIEZA Nº	QTD. QTY. CANT.	DESCRIÇÃO (Português)	DESCRIPTION (English)	DESCRIPCIÓN (Español)
1	75286906	2	RESERVATÓRIO	RESERVOIR	DEPÓSITO
2	75286905	2	TAMPA	COVER	TAPA
3	75286901	2	BOMBA	PUMP	BOMBA
4	75324935	1	PLACA	PLATE	PLACA
5	10902231	2	PARAFUSO	BOLT	TORNILLO
6	10516471	2	ARRUELA	WASHER	ARANDELA
7	14496431	2	ARRUELA	WASHER	ARANDELA
8	75324934	1	SUPORTE	COVER	TAPA
9	75313711	1	JUNTA	WEATHERSTRIP	GUARNICIÓN
10	REF	1	DOBRADIÇA **(p.9-74)**	HINGE **(p.9-74)**	BISAGRA **(p.9-74)**
11	75313710	1	FECHADURA	LOCK	CERRADURA
12	1964831C2	1	CHAVE	KEY lock	LLAVE cerradura
13	71101792	1	CHICOTE	HARNESS	MAZO-DE-CABLES

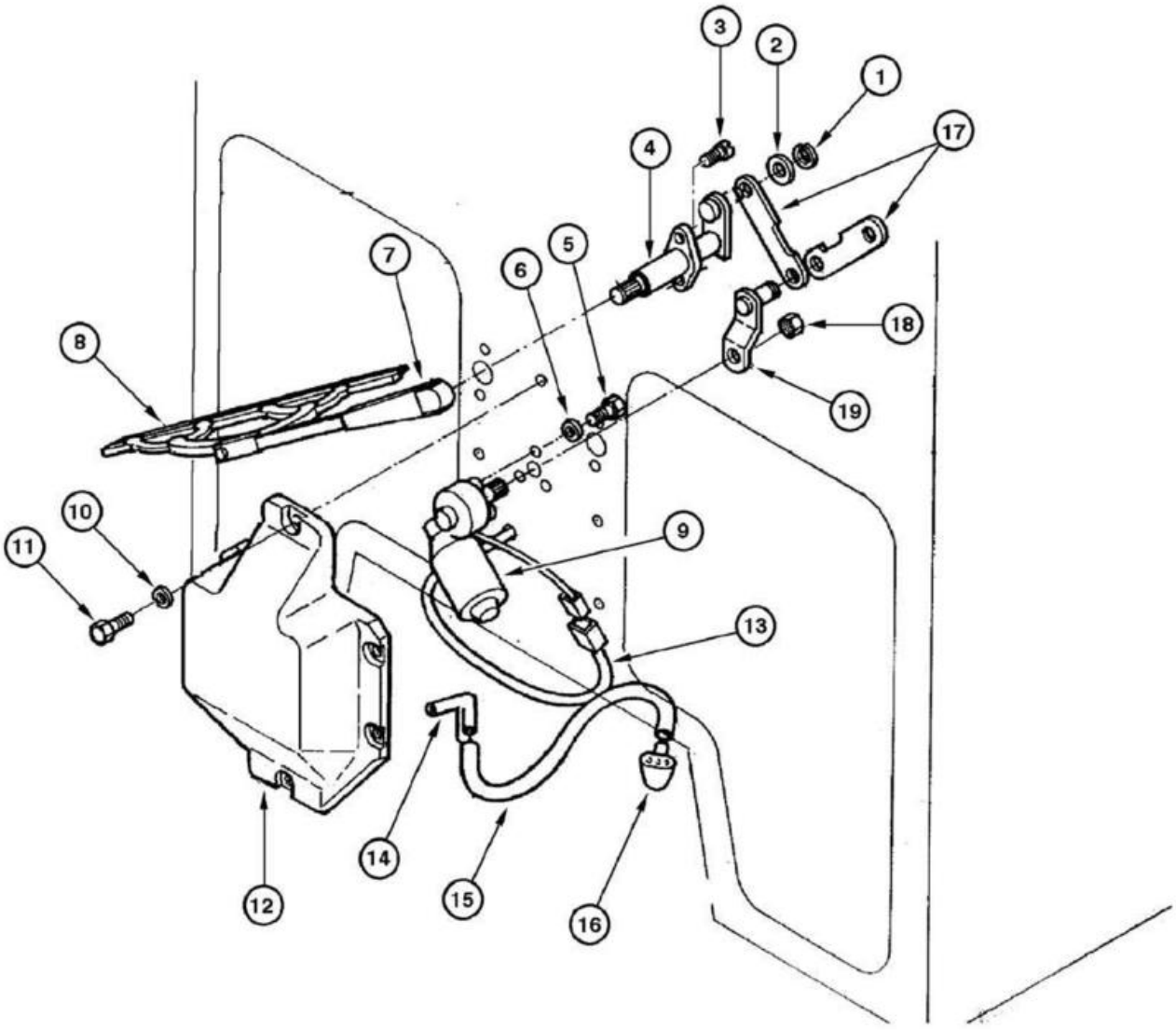
1
2
3
4
5
6
7
8
9
10
11
12
13
14
15
16
17
18
19

ITEM REF.	PEÇA Nº PART Nº PIEZA Nº	QTD. QTY. CANT.	DESCRIÇÃO (Português)	DESCRIPTION (English)	DESCRIPCIÓN (Español)
1	75289101	3	ANEL elástico	RING lock	ANILLO traba
2	75289102	3	ARRUELA	WASHER	ARANDELA
3	75289103	4	PARAFUSO	BOLT	TORNILLO
4	75289097	2	EIXO	SHAFT	EJE
5	75310322	3	PARAFUSO	BOLT	TORNILLO
6	75287780	3	ARRUELA	WASHER	ARANDELA
7	75289095	2	BRAÇO	ARM	BRAZO
8	75289096	2	PALHETA	BLADE	PALETA
9	75289094	1	MOTOR Conj.	MOTOR Assy	MOTOR Conj.
10	85801991	6	ARRUELA	WASHER	ARANDELA
11	79105220	6	PARAFUSO	BOLT	TORNILLO
12	75257924	1	TAMPA	COVER	TAPA
13	75253140	1	CHICOTE	HARNESS	MAZO-DE-CABLES
14	73126580	1	CONECTOR	CONNECTOR	CONECTADOR
15	75286900	1	MANGUEIRA	HOSE	MANGUERA
16	75254110	2	NEBULIZADOR	SPRAYER	NEBULIZADOR
17	75289098	2	ALAVANCA	LEVER	PALANCA
18	75289100	1	PORCA	NUT	TUERCA
19	75289099	1	ALAVANCA	LEVER	PALANCA

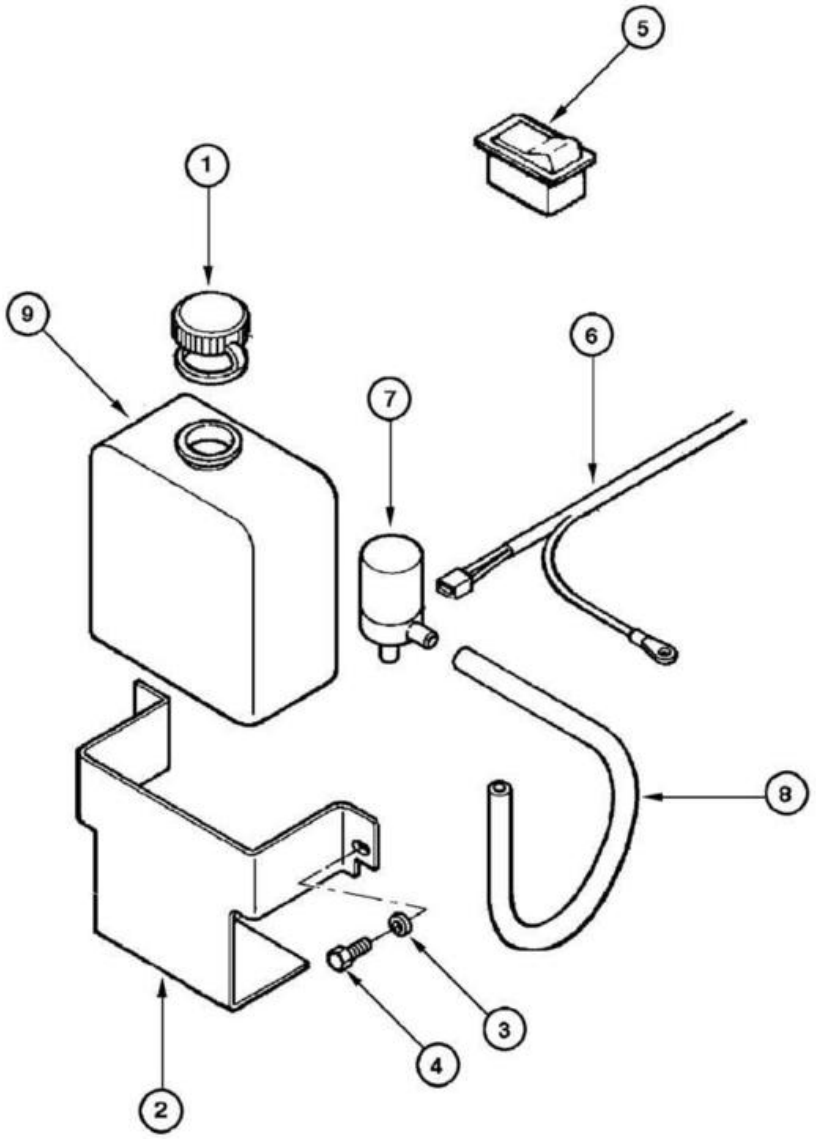
5
1
9
6
7
8
3
4
2

ITEM REF.	PEÇA Nº PART Nº PIEZA Nº	QTD. QTY. CANT.	DESCRIÇÃO (Português)	DESCRIPTION (English)	DESCRIPCIÓN (Español)
1	75286905	1	TAMPA	COVER	TAPA
2	75281092	1	SUPORTE	BRACKET	SOPORTE
3	12644421	2	ARRUELA	WASHER	ARANDELA
4	10979421	2	PARAFUSO	BOLT	TORNILLO
5	75253173	1	INTERRUPTOR	SWITCH	INTERRUPTOR
6	75253131	1	CHICOTE	HARNESS	MAZO-DE-CABLES
7	75286901	1	BOMBA	PUMP	BOMBA
8	75286900	1	MANGUEIRA	HOSE	MANGUERA
9	75286906	1	RESERVATÓRIO	RESERVOIR	DEPÓSITO

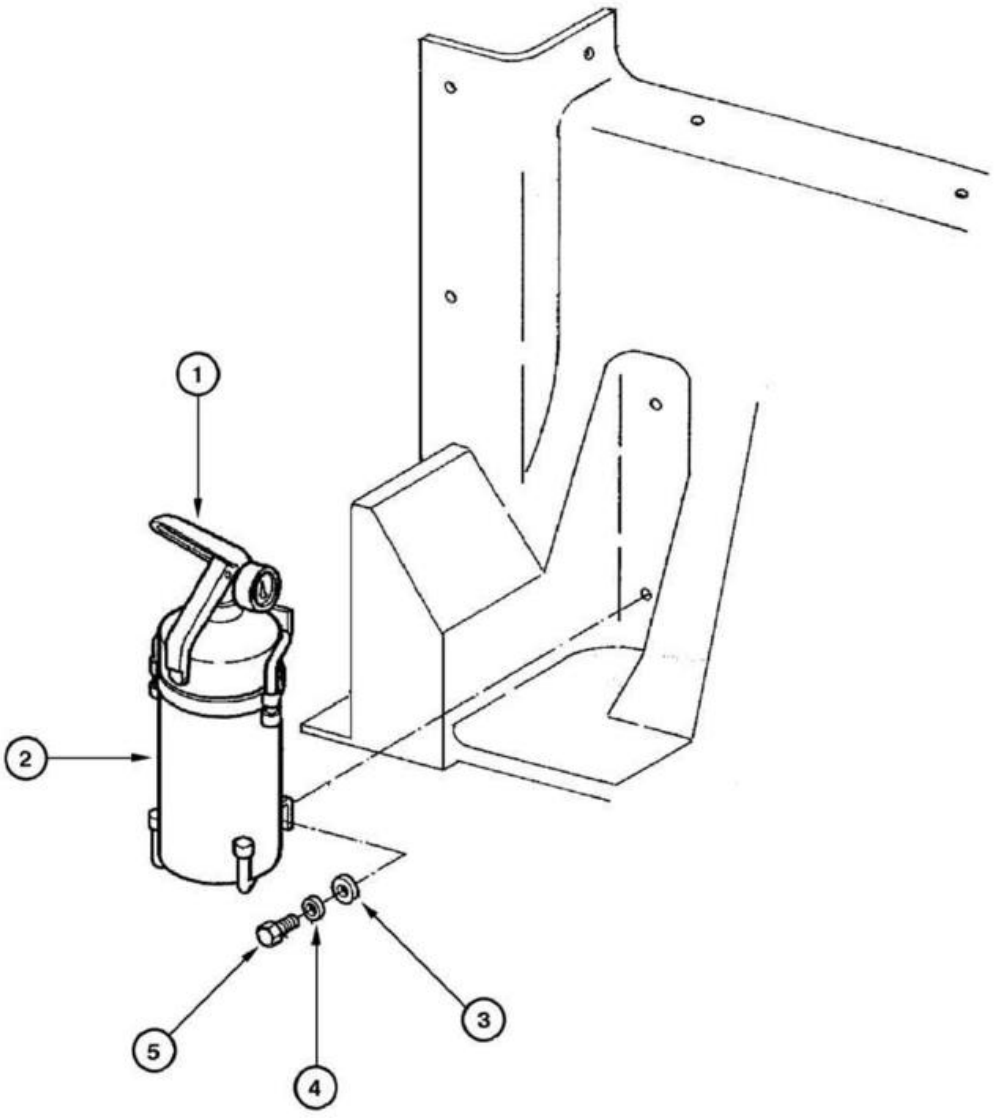
1
2
3
4
5

ITEM REF.	PEÇA Nº PART Nº PIEZA Nº	QTD. QTY. CANT.	DESCRIÇÃO (Português)	DESCRIPTION (English)	DESCRIPCIÓN (Español)
1	75245052	1	EXTINTOR	FIRE EXTINGUISHER	EXTINTOR
2	75245053	1	SUPORTE	BRACKET	SOPORTE
3	12644421	2	ARRUELA	WASHER	ARANDELA
4	10516471	2	ARRUELA	WASHER	ARANDELA
5	10902431	2	PARAFUSO	BOLT	TORNILLO

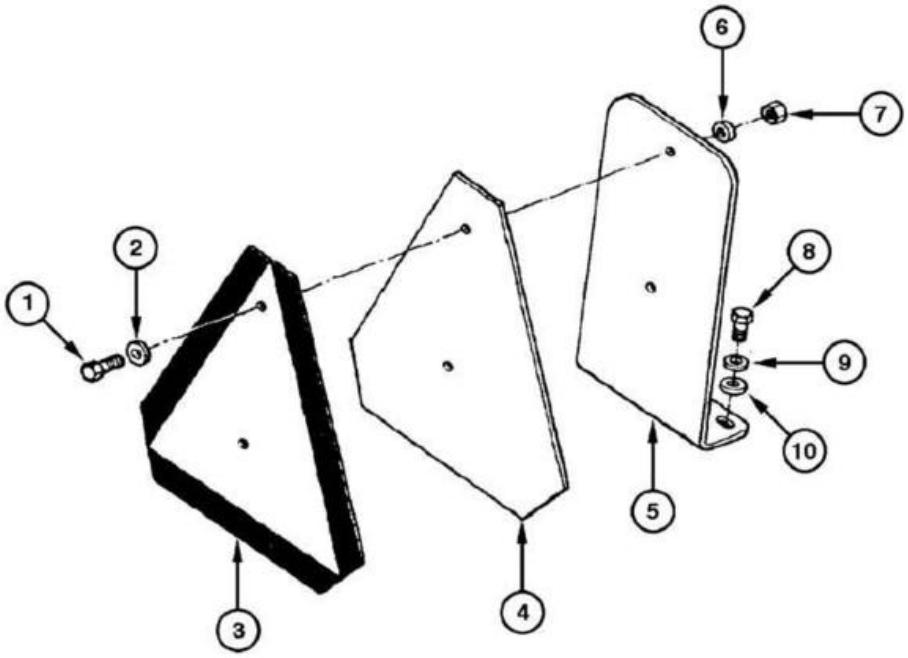
6
7
2
1
8
9
10
5
4
3

ITEM REF.	PEÇA Nº PART Nº PIEZA Nº	QTD. QTY. CANT.	DESCRIÇÃO (Português)	DESCRIPTION (English)	DESCRIPCIÓN (Español)
1	10902631	2	PARAFUSO	BOLT	TORNILLO
2	10730101	2	ARRUELA	WASHER	ARANDELA
3	321-4311	1	DECALQUE	DECAL	CALCOMANIA
4	83976446	1	PLACA	PLATE	PLACA
5	75322859	1	SUPORTE	BRACKET	SOPORTE
6	10516473	2	ARRUELA	WASHER	ARANDELA
7	15896221	2	PORCA	NUT	TUERCA
8	16043431	2	PARAFUSO	BOLT	TORNILLO
9	10516671	2	ARRUELA pressão	WASHER lock	ARANDELA presión
10	10519621	2	ARRUELA	WASHER	ARANDELA

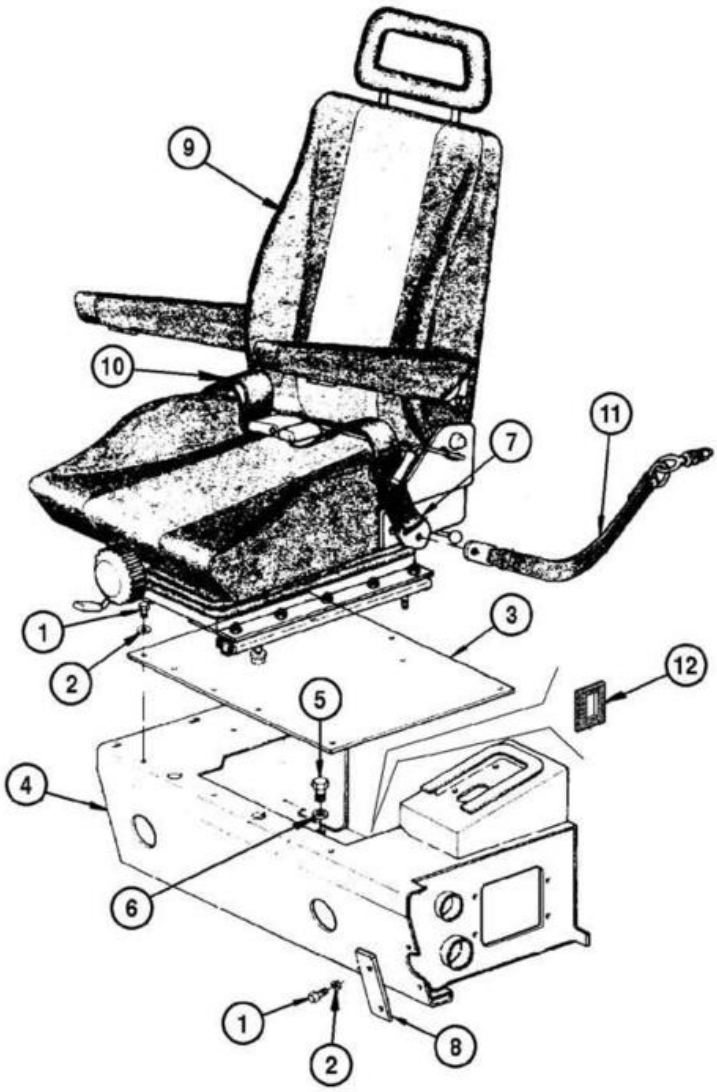
9
10
11
7
1
2
3
12
5
4
6
1
2
8

ITEM REF.	PEÇA Nº PART Nº PIEZA Nº	QTD. QTY. CANT.	DESCRIÇÃO (Português)	DESCRIPTION (English)	DESCRIPCIÓN (Español)
1	16043131	8	PARAFUSO	BOLT	TORNILLO
2	10519621	8	ARRUELA	WASHER	ARANDELA
3	75281144	1	TAMPA	COVER	TAPA
4	75326763	1	SUPORTE **(Nota 1)**	BRACKET **(Note 1)**	SOPORTE **(Nota 1)**
4	75253776	1	SUPORTE	BRACKET	SOPORTE
5	16043631	4	PARAFUSO	BOLT	TORNILLO
6	12642021	8	ARRUELA	WASHER	ARANDELA
7	REF	1	CINTO de segurança **(p.9-110)**	BELT safety **(p.9-110)**	CINTURÓN de seguridad **(p.9-110)**
8	75281142	1	PLACA inferior	PLATE lower	PLACA inferior
9	REF	1	ASSENTO Conj. **(p.9-110)**	SEAT Assy. **(p.9-110)**	ASIENTO Conj. **(p.9-110)**
10	REF	1	CINTO de segurança **(p.9-110)**	BELT safety **(p.9-110)**	CINTURÓN de seguridad **(p.9-110)**
11	75312144	2	CORREIA	BELT	CINTURÓN
12	75327065	1	GUARNIÇÃO **(Nota 1)**	WEATHERSTRIP **(Note 1)**	GUARNICIÓN **(Nota 1)**
12	75327066	1	GUARNIÇÃO **(Nota 1)**	WEATHERSTRIP **(Note 1)**	GUARNICIÓN **(Nota 1)**

Nota 1: Para máquinas com cabine fechada
Note 1: For machines with closed cab
Nota 1: Para máquinas con cabine cerrada

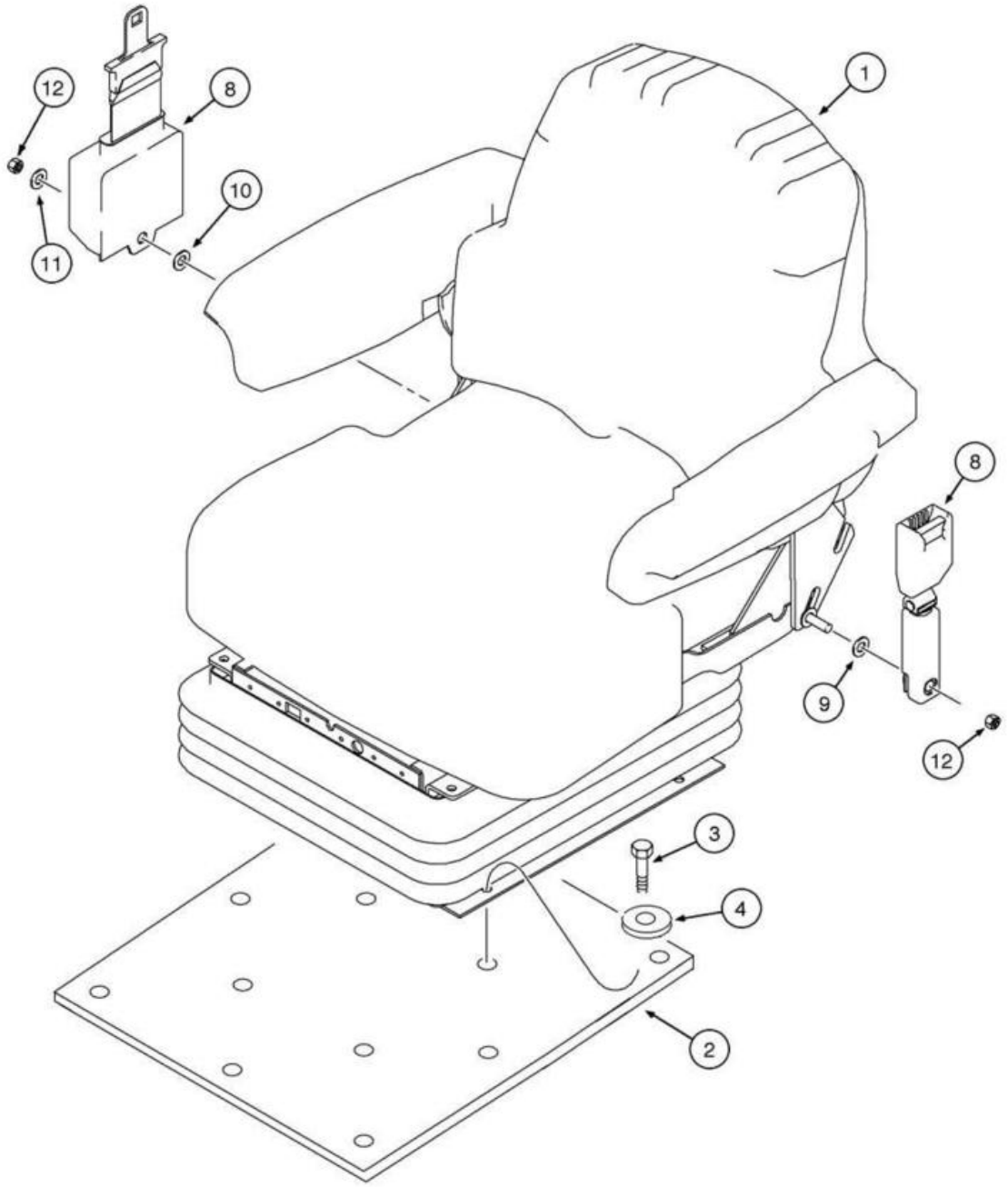
12
8
10
11
1
8
9
12
3
4
2

ITEM REF.	PEÇA Nº PART Nº PIEZA Nº	QTD. QTY. CANT.	DESCRIÇÃO (Português)	DESCRIPTION (English)	DESCRIPCIÓN (Español)
1	399257A1	1	BANCO Tecido Conj. **(p.9-112)**	SEAT Assy. Fabric **(p.9-112)**	ASIENTO Conj. Tejido **(p.9-112)**
1	399259A1	1	BANCO Suspensão Conj. **(p.9-120)**	SEAT Assy. Suspension **(p.9-120)**	ASIENTO Conj. Suspension **(p.9-120)**
1	399261A1	1	BANCO Vinyl Conj.	SEAT Assy. Vinyl	ASIENTO Conj. Vinilo
2	87539163	1	PLACA superior	PLATE upper	PLACA
3	16043631	4	PARAFUSO	BOLT	TORNILLO
4	12642021	4	ARRUELA	WASHER	ARANDELA
8	249116A1	1	CINTO de segurança (51mm)	BELT safety (51mm)	CINTURÓN de seguridad (51mm)
9	NSS	1	ARRUELA	WASHER	ARANDELA
10	NSS	1	ARRUELA	WASHER	ARANDELA
11	495-11047	1	ARRUELA	WASHER	ARANDELA
12	231-2447	2	PORCA trava	NUT lock	TUERCA traba
8	249117A1	1	CINTO de segurança (76mm)	BELT safety (76mm)	CINTURÓN de seguridad (76mm)
9	NSS	1	ARRUELA	WASHER	ARANDELA
10	NSS	1	ARRUELA	WASHER	ARANDELA
11	495-11047	1	ARRUELA	WASHER	ARANDELA
12	231-2447	2	PORCA trava	NUT lock	TUERCA traba

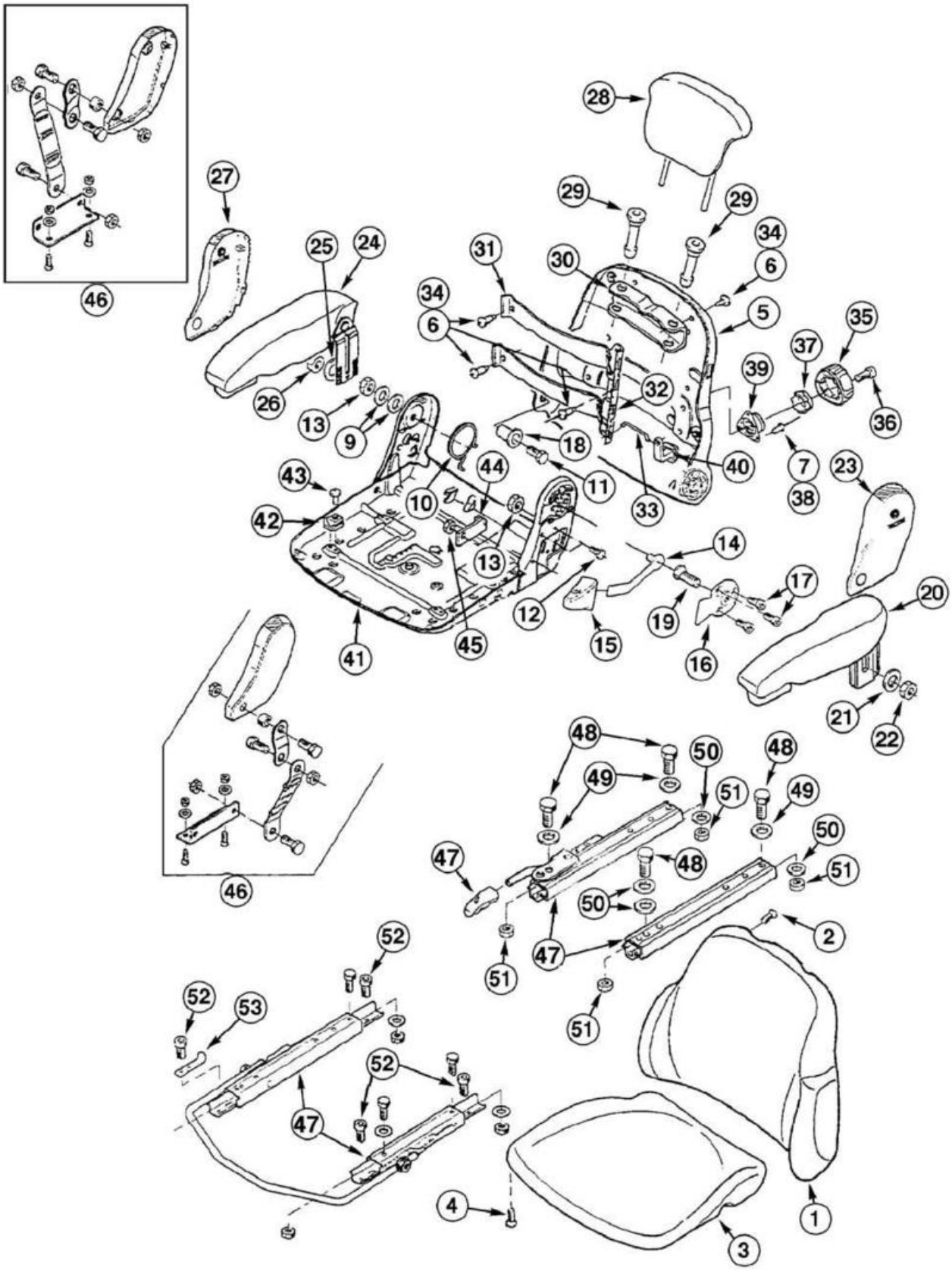
46
28
27
29
29
34
6
25
24
31
30
34
6
5
35
37
39
32
36
26
13
9
18
40
7
38
43
44
11
33
23
42
10
14
13
17
20
12
19
15
16
41
45
21
22
48
48
49
50
49
51
47
48
50
51
50
51
47
2
52
52
53
47
52
4
1
3

ITEM REF.	PEÇA Nº PART Nº PIEZA Nº	QTD. QTY. CANT.	DESCRIÇÃO (Português)	DESCRIPTION (English)	DESCRIPCIÓN (Español)
	346300A1	1	BANCO superior vinyl Conj.	SEAT upper vinyl Assy,	ASIENTO superior vinilo Conj.
	399261A1	1	BANCO vinyl Conj.	SEAT Vinyl Assy.	ASIENTO. Vinilo Conj
	399257A1	1	BANCO Tecido Conj.	SEAT Fabric Assy.	ASIENTO Tejido Conj.
	347041A1	1	BANCO superior tecido Conj.	SEAT upper fabric Assy.	ASIENTO superior tejido Conj.
	346301A1	1	ENCOSTO banco vinyl	CUSHION backrest vinyl	RESPALDO vinilo
	347042A1	1	ENCOSTO banco tecido	CUSHION backrest fabric	RESPALDO tejido
1	NSS	1	ENCOSTO banco	CUSHION backrest	RESPALDO asiento
2	345726A1	4	PARAFUSO	BOLT	TORNILLO
	346302A1	1	ASSENTO banco vinyl	CUSHION seat vinyl	ASIENTO vinilo
	347043A1	1	ASSENTO banco tecido	CUSHION seat fabric	ASIENTO tejido
3	NSS	1	ASSENTO banco	CUSHION seat	ASIENTO
4	345726A1	4	PARAFUSO	BOLT	TORNILLO
	345764A1	1	PLACA cobertura	PLATE cover	PLACA cubierta
5	NSS	1	CAPA	COVER	TAPA
6	345731A1	7	PARAFUSO	BOLT	TORNILLO
7	345771A1	3	REBITE	RIVET	REMANCHE
	345778A1	1	JOGO ajuste encosto	KIT seatback adjust	JUEGO ajuste
9	934058R1	2	ARRUELA	WASHER	ARANDELA
10	345743A1	1	MOLA	SPRING	RESORTE
11	345748A1	1	PARAFUSO (M8x40)	BOLT (M8x40)	TORNILLO (M8x40)
12	864-8016	2	PARAFUSO (M8x16)	BOLT (M8x16)	TORNILLO (M8x16)
13	60-4845T1	2	PORCA	NUT	TUERCA
14	345749A1	1	ALAVANCA	LEVER	PALANCA
15	345752A1	1	MANOPLA	HANDLE	PERILLA
16	345753A1	1	PLACA	PLATE	PLACA
17	345754A1	3	PARAFUSO (M6x10)	BOLT (M6x10)	TORNILLO (M6x10)
18	345774A1	1	BUCHA	BUSHING	BUJE
19	345776A1	1	PARAFUSO (M8x18)	BOLT (M8x18)	TORNILLO (M8x18)
20	345744A1	1	DESCANSA braço LE	ARM-REST LH	REPOZA-BRAZO Izq.
21	345729A1	1	ARRUELA	WASHER	ARANDELA
22	832-10408	1	PORCA (M8)	NUT (M8)	TUERCA (M8)
23	345741A1	1	CAPA LE	COVER LH	CAPA Izq.
24	345755A1	1	DESCANSA braço LD	ARM-REST RH	REPOZA-BRAZO Der.
25	345729A1	1	ARRUELA	WASHER	ARANDELA
26	832-10408	1	PORCA (M8)	NUT (M8)	TUERCA (M8)
27	345756A1	1	CAPA LD	COVER RH	CAPA Der.
28	345727A1	1	ENCOSTO de cabeça tecido	HEADREST fabric	APOYA-CABEZA tejido
28	346303A1	1	ENCOSTO de cabeça vinyl	HEADREST vinyl	APOYA-CABEZA vinilo
29	345765A1	2	BUCHA	BUSHING	BUJE
30	345766A1	1	RETENTOR	RETAINER	RETÉN
	345767A1	1	JOGO suporte lombar	KIT lumbar support	JUEGO soporte
31	345732A1	2	PLACA	PLATE	PLACA
32	345733A1	1	PLACA	PLATE	PLACA
33	345730A1	1	HASTE	ROD	VÁSTAGO
34	345731A1	7	PARAFUSO	BOLT	TORNILLO
35	345769A1	1	MANOPLA	HANDLE	PERILLA
36	345768A1	1	PARAFUSO (M6x10)	BOLT (M6x10)	TORNILLO (M6x10)
37	345770A1	1	BUCHA	BUSHING	BUJE
38	345771A1	3	REBITE	RIVET	REMANCHE
39	345772A1	1	SUPORTE	BRACKET	SOPORTE
40	345773A1	1	ALAVANCA	LEVER	PALANCA
41	345747A1	1	ESTRUTURA	STRUCTURE	ESTRUCTURA
42	345777A1	4	REBITE	RIVET	REMANCHE
43	345737A1	4	GUIA	GUIDE	GUIA
44	345786A1	1	BATENTE	STOP	TOPE

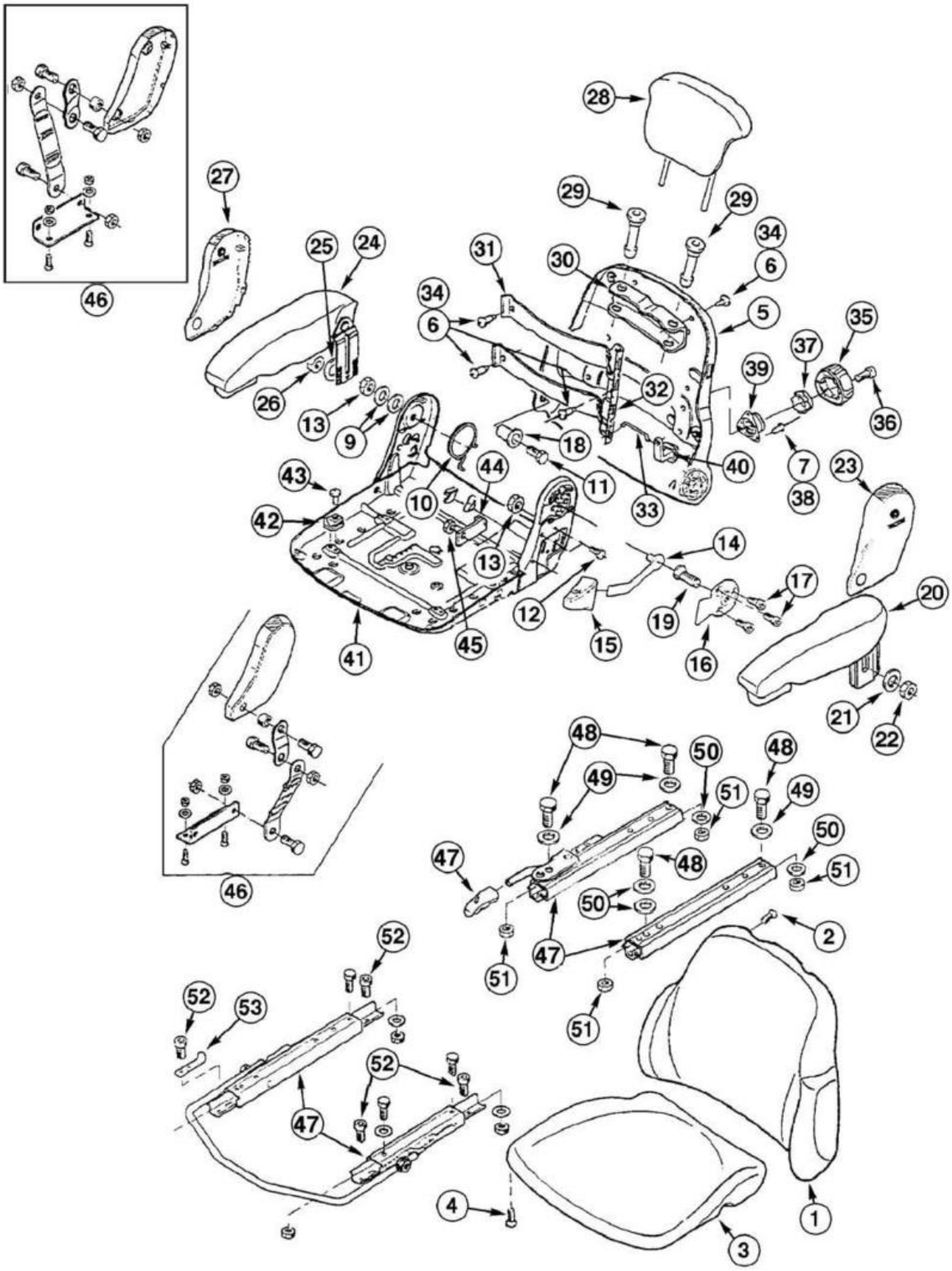
46
28
27
29
29
34
6
25
24
31
30
34
6
5
35
37
39
32
26
13
9
18
40
7
38
36
43
44
10
11
33
23
42
13
14
17
20
12
19
15
16
41
45
21
22
48
48
50
49
49
51
50
47
48
51
46
50
47
2
51
51
52
52
53
47
52
4
1
3

ITEM REF.	PEÇA Nº PART Nº PIEZA Nº	QTD. QTY. CANT.	DESCRIÇÃO (Português)	DESCRIPTION (English)	DESCRIPCIÓN (Español)
45	832-10408	1	PORCA (M8)	NUT (M8)	TUERCA (M8)
46	345785A1	1	JOGO correia	KIT belt	JUEGO correa
47	345783A1	1	JOGO trilhos banco	KIT seat rails	JUEGO rail asiento
48	934678R1	4	PARAFUSO (M8x16)	BOLT (M8x16)	TORNILLO (M8x16)
49	345729A1	3	ARRUELA	WASHER	ARANDELA
50	934058R1	4	ARRUELA	WASHER	ARANDELA
51	345728A1	4	PORCA (M8)	NUT (M8)	TUERCA (M8)
52	864-8025	6	PARAFUSO (M8x25)	BOLT (M8x25)	TORNILLO (M8x25)
53	346103A1	1	SUPORTE	BRACKET	SOPORTE

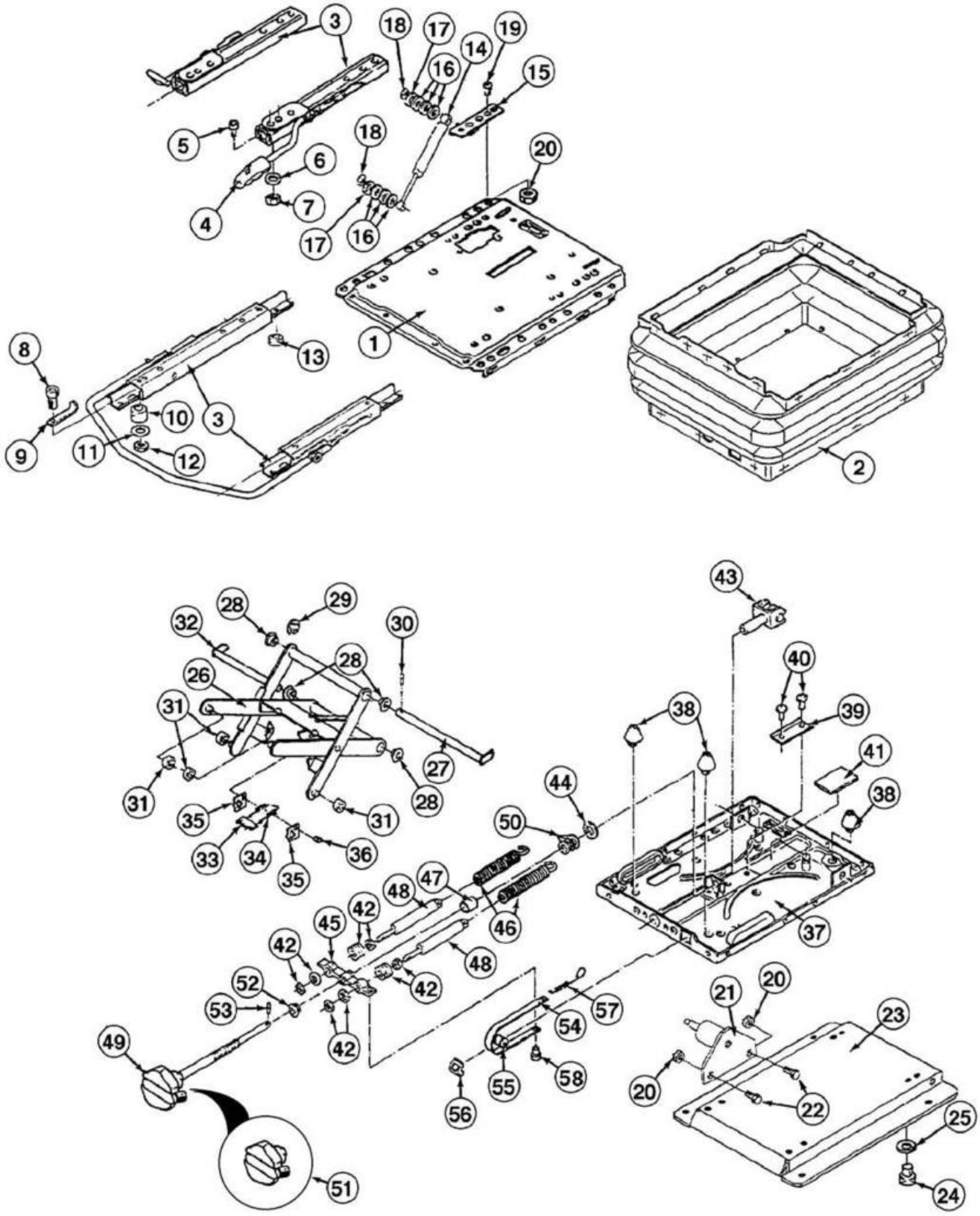
3
18
17
19
14
16
15
5
18
6
20
4
7
17
16
1
8
13
10
3
9
11
12
2
43
29
28
32
30
28
40
26
38
39
31
41
44
38
31
27
28
31
35
50
33
34
36
35
48
47
46
37
42
45
42
48
42
52
53
42
57
54
49
55
58
56
21
20
23
20
22
25
24
51

ITEM REF.	PEÇA Nº PART Nº PIEZA Nº	QTD. QTY. CANT.	DESCRIÇÃO (Português)	DESCRIPTION (English)	DESCRIPCIÓN (Español)
1	399261A1	1	BANCO Conj. vinyl	SEAT Assy. Vinyl	ASIENTO Conj. Vinilo
1	399257A1	1	BANCO Conj. tecido	SEAT Assy. Fabric	ASIENTO Conj. Tejido
1	346085A1	1	SUSPENSÃO Conj.	SUSPENSION Assy.	SUSPENSIÓN Conj.
1	346086A1	1	PLACA assento superior	PLATE upper seat	PLACA asiento superior
2	346087A1	1	COIFA	BOOT	PROTECTOR
3	345783A1	1	JOGO trilhos banco	KIT seat rails	JUEGO rail asiento
4	NSS	1	MANOPLA	HANDLE	PERILLA
5	864-8025	4	PARAFUSO (M8x25)	BOLT (M8x25)	TORNILLO (M8x25)
6	345729A1	4	ARRUELA	WASHER	ARANDELA
7	832-10408	4	PORCA (M8)	NUT (M8)	TUERCA (M8)
8	864-8025	6	PARAFUSO (M8x25)	BOLT (M8x25)	TORNILLO (M8x25)
9	346103A1	1	SUPORTE	BRACKET	SOPORTE
10	346089A1	5	ROLAMENTO suporte	BEARING bracket	RODAMIENTO soporte
11	345729A1	6	ARRUELA	WASHER	ARANDELA
12	832-10408	6	PORCA (M8)	NUT M8	TUERCA M8
13	130726A1	1	ROLAMENTO suporte	BEARING bracket	RODAMIENTO soporte
	346097A1	1	AMORTECEDOR Conj.	SHOCK-ABSORBER Assy.	AMORTIGUADOR Conj.
14	NSS	1	AMORTECEDOR	SHOCK-ABSORBER	AMORTIGUADOR
15	346108A1	1	SUPORTE	BRACKET	SOPORTE
16	3402570R1	6	ESPAÇADOR	SPACER	DISTANCIADOR
17	346109A1	2	ARRUELA	WASHER	ARANDELA
18	346110A1	2	PORCA (M6)	NUT (M6)	TUERCA (M6)
19	346098A1	1	PARAFUSO	BOLT	TORNILLO
20	832-10408	3	PORCA (M8)	NUT (M8)	TUERCA (M8)
21	346099A1	1	SUPORTE	BRACKET	SOPORTE
22	864-8016	2	PARAFUSO (M8x16)	BOLT (M8x16)	TORNILLO (M8x16)
23	346100A1	1	BASE	BASE	BASE
24	346107A1	4	PARAFUSO	BOLT	TORNILLO
25	934058R1	4	ARRUELA	WASHER	ARANDELA
	346105A1	1	BRAÇO Conj.	ARM Assy.	BRAZO Conj.
26	NSS	1	BRAÇO	ARM	BRAZO
27	346095A1	1	EIXO	SHAFT	EJE
28	60-5623T1	4	BUCHA	BUSHING	BUJE
29	800-4910	1	ANEL	RING	ANILLO
30	1281964C1	1	PINO guia	PIN	PASADOR
31	3225310R1	4	ROLETE	ROLLER	RODILLO
32	346096A1	1	EIXO	SHAFT	EJE
33	3225306R1	1	PLACA	PLATE	PLACA
34	130744A1	2	MOLA tensão	SPRING	RESORTE
35	60-1559T1	2	PLACA	PLATE	PLACA
36	60-1606T1	1	PARAFUSO	BOLT	TORNILLO
	346088A1	1	PLACA inferior Conj.	PLATE lower Assy.	PLACA inferior
37	NSS	1	PLACA	PLATE	PLACA
38	3223483R1	3	BATENTE	STOP	TOPE
39	K262122	1	CANTONEIRA	ANGLE-PLATE	ESQUINERA
40	3225327R1	2	REBITE	RIVET	REMANCHE
41	3225314R1	1	PLACA borracha	PLATE rubber	PLACA goma
42	346091A1	2	JOGO peças	KIT parts	JUEGO piezas
43	1281949C1	1	FORQUILHA	YOKE	HORQUILLA
44	3225298R1	1	ARRUELA	WASHER	ARANDELA
45	3230238R1	1	RETENTOR	RETAINER	RETÉN
46	3230235R1	2	MOLA	SPRING	RESORTE
47	346089A1	1	ROLAMENTO suporte	BEARING bracket	RODAMIENTO soporte
48	346090A1	2	AMORTECEDOR	SHOCK-ABSORBER Assy.	AMORTIGUADOR Conj.

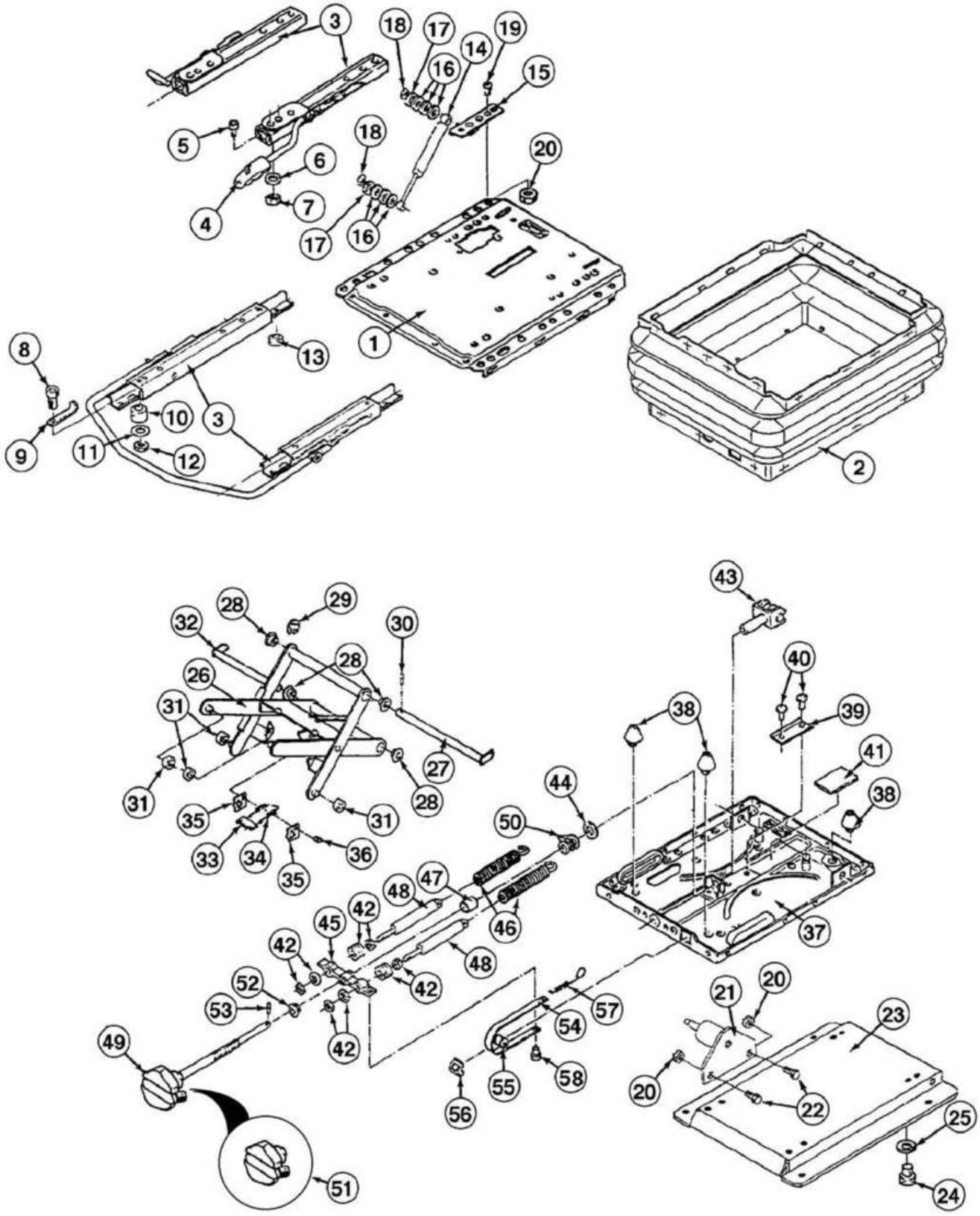
3
18
17
19
14
16
15
5
18
6
20
4
7
17
16
1
8
13
10
3
9
11
12
2
43
28
29
32
30
28
26
40
31
38
39
41
27
31
28
44
38
31
35
50
33
34
36
35
47
48
46
37
42
45
42
48
42
52
53
42
57
54
49
55
58
56
21
20
23
20
22
25
24
51

ITEM REF.	PEÇA Nº PART Nº PIEZA Nº	QTD. QTY. CANT.	DESCRIÇÃO (Português)	DESCRIPTION (English)	DESCRIPCIÓN (Español)
49	346094A1	1	MANOPLA Conj.	HANDLE	PERILLA
50	3225318R1	1	ARRUELA mola	WASHER lock	ARANDELA resorte
51	NSS	1	MANOPLA	HANDLE	PERILLA
52	K262120	1	BUCHA	BUSHING	BUJE
53	346093A1	1	PINO	PIN	PASADOR
54	346092A1	1	CINTA	STRAP	CINTA
55	3225299R1	1	ROLETE	ROLLER	RODILLO
56	3225282R1	1	GUIA	GUIDE	GUIA
57	3225332R1	1	MOLA	SPRING	RESORTE
58	3225315R1	1	BUJÃO	PLUG	TAPÓN

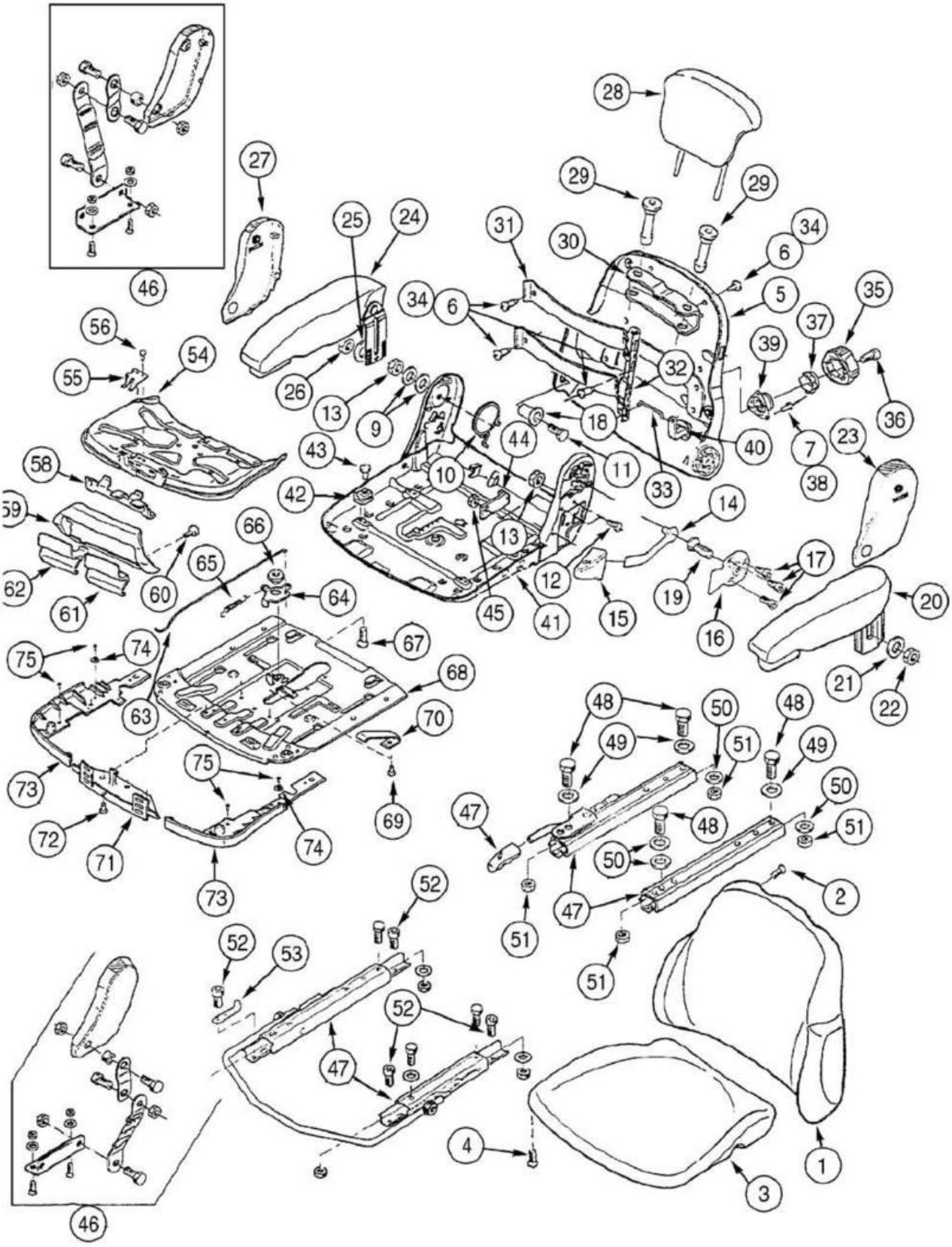
1
2
3
4
5
6
7
9
10
11
12
13
14
15
16
17
18
19
20
21
22
23
24
25
26
27
28
29
30
31
32
33
34
35
36
37
38
39
40
41
42
43
44
45
46
47
48
49
50
51
52
53
54
55
56
58
59
60
61
62
63
64
65
66
67
68
69
70
71
72
73
74
75

ITEM REF.	PEÇA Nº PART Nº PIEZA Nº	QTD. QTY. CANT.	DESCRIÇÃO (Português)	DESCRIPTION (English)	DESCRIPCIÓN (Español)
	399259A1	1	BANCO Conj. Suspensão	SEAT Assy. Suspension	ASIENTO Conj. Suspension
	398546A1	1	SUSPENSÃO Conj.	SUSPENSION Assy.	SUSPENSIÓN Conj.
	406866A1	1	ENCOSTO banco	CUSHION backrest	RESPALDO asiento
1	NSS	1	ENCOSTO banco	CUSHION backrest	RESPALDO asiento
2	345726A1	4	PARAFUSO	BOLT	TORNILLO
3	406867A1	1	ASSENTO banco	CUSHION seat	ASIENTO
3	NSS	1	ASSENTO banco	CUSHION seat	ASIENTO
4	345726A1	4	PARAFUSO	BOLT	TORNILLO
5	345764A1	1	PLACA cobertura	PLATE cover	PLACA cubierta
5	NSS	1	CAPA	COVER	TAPA
6	345731A1	7	PARAFUSO	BOLT	TORNILLO
7	345771A1	3	REBITE	RIVET	REMANCHE
	345778A1	1	JOGO ajuste encosto	KIT seatback adjust	JUEGO ajuste
9	934058R1	2	ARRUELA	WASHER	ARANDELA
10	345743A1	1	MOLA	SPRING	RESORTE
11	345748A1	1	PARAFUSO (M8x40)	BOLT (M8x40)	TORNILLO (M8x40)
12	864-8016	2	PARAFUSO (M8x16)	BOLT (M8x16)	TORNILLO (M8x16)
13	60-4845T1	2	PORCA	NUT	TUERCA
14	345749A1	1	ALAVANCA	LEVER	PALANCA
15	345752A1	1	MANOPLA	HANDLE	PERILLA
16	345753A1	1	PLACA	PLATE	PLACA
17	345754A1	3	PARAFUSO (M6x10)	BOLT (M6x10)	TORNILLO (M6x10)
18	345774A1	1	BUCHA	BUSHING	BUJE
19	345776A1	1	PARAFUSO (M8x18)	BOLT (M8x18)	TORNILLO (M8x18)
20	398151A1	1	DESCANSA braço LE	ARM-REST LH	REPOZA-BRAZO Izq.
21	345729A1	1	ARRUELA	WASHER	ARANDELA
22	832-10408	1	PORCA (M8)	NUT (M8)	TUERCA (M8)
23	345741A1	1	CAPA LE	COVER LH	CAPA Izq.
24	398152A1	1	DESCANSA braço LD	ARM-REST RH	REPOZA-BRAZO Der.
25	345729A1	1	ARRUELA	WASHER	ARANDELA
26	832-10408	1	PORCA (M8)	NUT (M8)	TUERCA (M8)
27	345756A1	1	CAPA LD	COVER RH	CAPA Der.
28	345727A1	1	ENCOSTO de cabeça tecido	HEADREST fabric	APOYA-CABEZA tejido
29	345765A1	2	BUCHA	BUSHING	BUJE
30	345766A1	1	RETENTOR	RETAINER	RETÉN
	345767A1	1	JOGO suporte lombar	KIT lumbar support	JUEGO soporte
31	345732A1	2	PLACA	PLATE	PLACA
32	345733A1	1	PLACA	PLATE	PLACA
33	345730A1	1	HASTE	ROD	VÁSTAGO
34	345731A1	7	PARAFUSO	BOLT	TORNILLO
35	345769A1	1	MANOPLA	HANDLE	PERILLA
36	345768A1	1	PARAFUSO (M6x10)	BOLT (M6x10)	TORNILLO (M6x10)
37	345770A1	1	BUCHA	BUSHING	BUJE
38	345771A1	3	REBITE	RIVET	REMANCHE
39	345772A1	1	SUPORTE	BRACKET	SOPORTE
40	345773A1	1	ALAVANCA	LEVER	PALANCA
41	345747A1	1	ESTRUTURA	STRUCTURE	ESTRUCTURA
42	345737A1	4	GUIA	GUIDE	GUIA
43	345777A1	4	REBITE	RIVET	REMANCHE
44	345786A1	1	BATENTE	STOP	TOPE
45	832-10408	1	PORCA (M8)	NUT (M8)	TUERCA (M8)
46	345785A1	1	JOGO correia	KIT belt	JUEGO correa
47	345783A1	1	JOGO trilhos banco	KIT seat rails	JUEGO rail asiento
48	934678R1	4	PARAFUSO (M8x16)	BOLT (M8x16)	TORNILLO (M8x16)
49	345729A1	3	ARRUELA	WASHER	ARANDELA

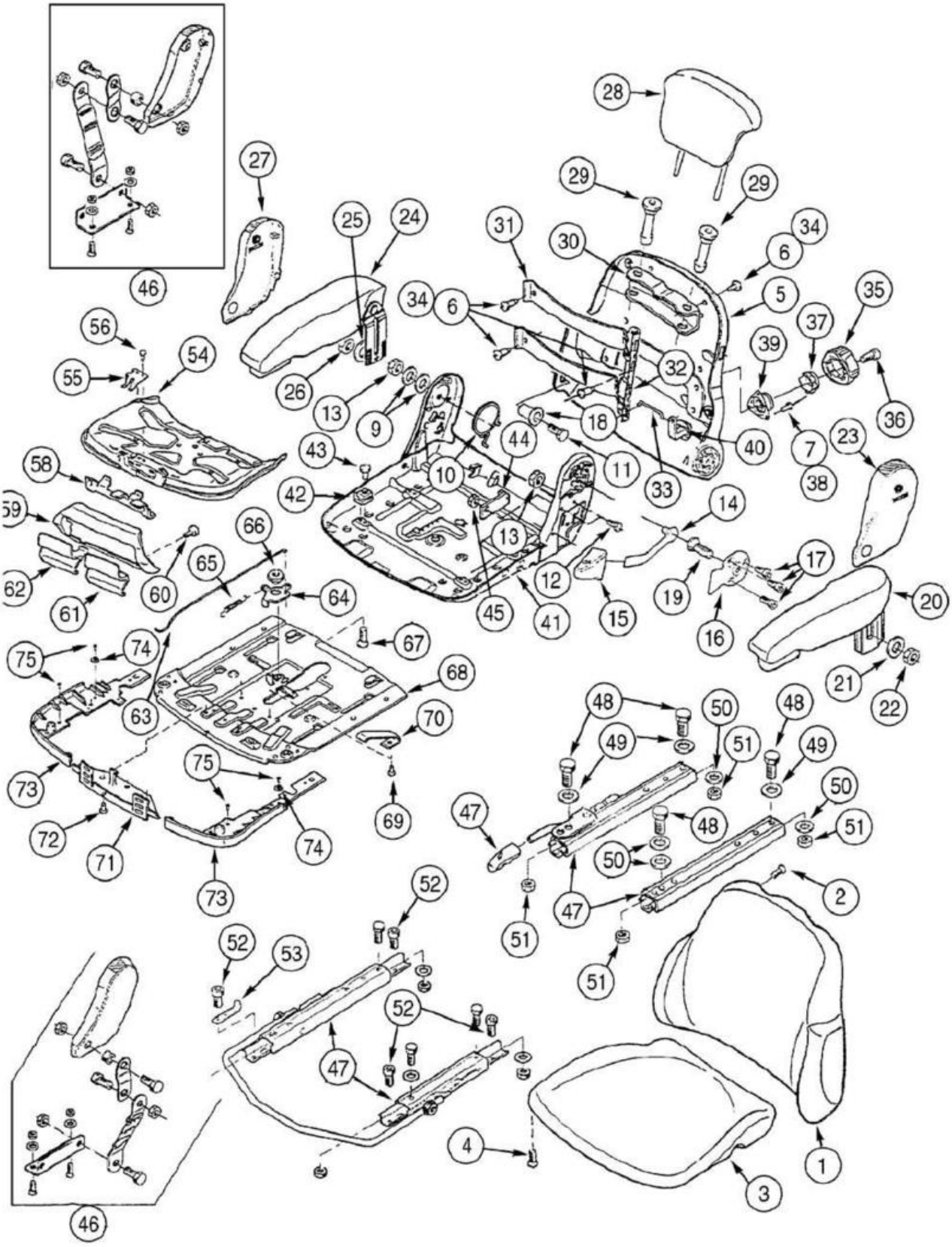

ITEM REF.	PEÇA Nº PART Nº PIEZA Nº	QTD. QTY. CANT.	DESCRIÇÃO (Português)	DESCRIPTION (English)	DESCRIPCIÓN (Español)
50	934058R1	4	ARRUELA	WASHER	ARANDELA
51	345728A1	4	PORCA (M8)	NUT (M8)	TUERCA (M8)
52	864-8025	6	PARAFUSO (M8x25)	BOLT (M8x25)	TORNILLO (M8x25)
53	345784A1	1	SUPORTE	BRACKET	SOPORTE
54	345757A1	1	PLACA Conj.	PLATE Assy.	PLACA Conj.
54	NSS	1	PLACA	PLATE	PLACA
55	345758A1	1	MOLA	SPRING	RESORTE
56	345735A1	2	REBITE	RIVET	REMANCHE
57	345726A1	4	PARAFUSO	BOLT	TORNILLO
58	345759A1	1	TRAVA	LOCK	TRABA
59	345761A1	1	CAPA	COVER	CAPA
60	345726A1	2	PARAFUSO	BOLT	TORNILLO
61	345763A1	1	MANOPLA	HANDLE	PERILLA
62	345762A1	1	MANOPLA	HANDLE	PERILLA
63	345779A1	1	HASTE	ROD	VÁSTAGO
	345775A1	1	ALAVANCA Conj.	LEVER Assy.	PALANCA Conj.
64	NSS	1	ALAVANCA	LEVER	PALANCA
65	345780A1	1	MOLA	SPRING	RESORTE
66	345781A1	1	BUCHA	BUSHING	BUJE
67	345782A1	1	PARAFUSO	BOLT	TORNILLO
	345734A1	1	PLACA Conj.	PLATE Assy.	PLACA Conj.
68	NSS	1	PLACA	PLATE	PLACA
69	345735A1	2	REBITE	RIVET	REMANCHE
70	345736A1	2	MOLA	SPRING	RESORTE
71	345739A1	1	SUPORTE	BRACKET	SOPORTE
72	345740A1	4	PARAFUSO	BOLT	TORNILLO
	345738A1	1	CAPA	COVER Assy.	CAPA Conj.
73	NSS	1	CAPA	COVER	TAPA
74	345103A1	2	ARRUELA	WASHER	ARANDELA
75	345735A1	4	REBITE	RIVET	REMANCHE

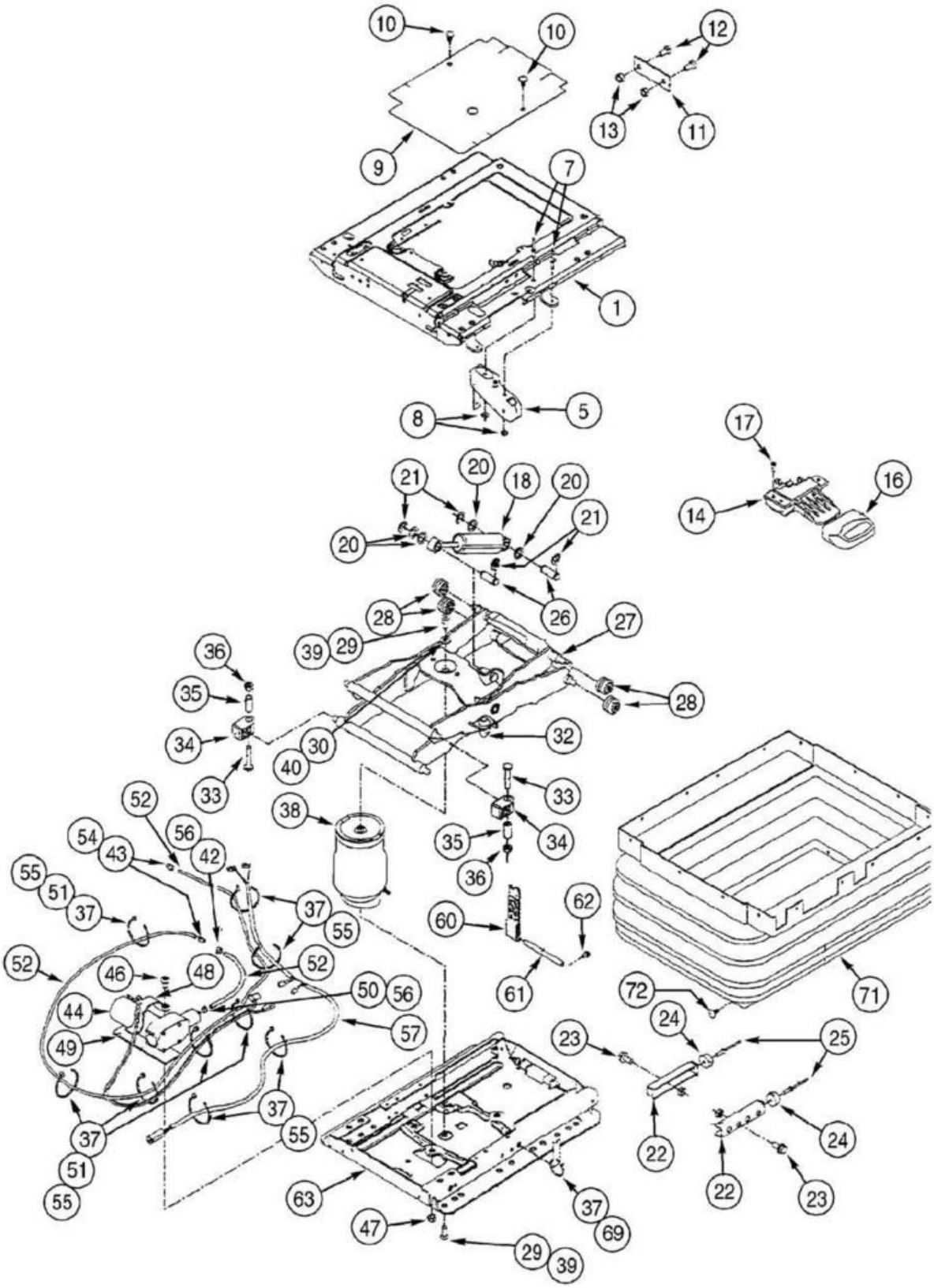
10
10
12
13
11
9
7
1
8
5
17
16
14
21
20
18
20
21
20
26
27
28
39
29
36
35
34
33
40
30
32
38
52
56
54
43
42
55
51
37
52
46
48
44
49
50
56
57
37
55
37
51
55
60
62
61
72
71
24
25
23
22
24
22
23
63
47
37
69
29
39

ITEM REF.	PEÇA Nº PART Nº PIEZA Nº	QTD. QTY. CANT.	DESCRIÇÃO (Português)	DESCRIPTION (English)	DESCRIPCIÓN (Español)
	399259A1	1	BANCO suspensão Conj.	SEAT suspension Assy.	ASIENTO suspension Conj. (p.9-x)
	398546A1	1	SUSPENSÃO Conj.	SUSPENSION Assy.	SUSPENSIÓN Conj.
	345133A1	1	BASE	BASE	BASE
	398547A1	1	BARRA	BAR	BARRA
1	345101A1	1	PLACA assento	PLATE seat	PLACA asiento
2	345100A1	18	BUJÃO (não ilustrado)	PLUG	TAPÓN
3	345103A1	1	ARRUELA (não ilustrado)	WASHER	ARANDELA
4	345113A1	2	ROLETE (não ilustrado)	ROLLER (not shown)	RODILLO (no ilustrado)
	398142A1	1	ALAVANCA controle	LEVER control	PALANCA mando
5	NSS	1	ALAVANCA	LEVER	PALANCA
6	345100A1	4	BUJÃO	PLUG	TAPÓN
7	345102A1	2	REBITE	RIVET	REMANCHE
8	345103A1	2	ARRUELA	WASHER	ARANDELA
9	345099A1	1	CAPA	COVER	CAPA
10	345100A1	2	BUJÃO	PLUG	TAPÓN
11	345108A1	1	PLACA	PLATE	PLACA
12	864-8016	2	PARAFUSO (M8x16)	BOLT (M8x16)	TORNILLO (M8x16)
13	832-10408	2	PORCA (M8)	NUT (M8)	TUERCA (M8)
	345107A1	1	ALAVANCA Conj.	LEVER Assy.	PALANCA Conj.
14	NSS	1	ALAVANCA	LEVER	PALANCA
15	345100A1	4	BUJÃO	PLUG	TAPÓN
16	345106A1	1	MANOPLA	HANDLE	PERILLA
17	840-1516	3	PARAFUSO (M5x16)	BOLT (M5x16)	TORNILLO (M5x16)
	398150A1	1	JOGO	KIT	JUEGO
18	NSS	1	AMORTECEDOR	SHOCK-ABSORBER	AMORTIGUADOR
19	345100A1	8	BUJÃO	PLUG	TAPÓN
20	3402553R1	4	ARRUELA	WASHER	ARANDELA
21	895-18010	4	ARRUELA	WASHER	ARANDELA
	345131A1	1	JOGO	KIT	JUEGO
22	NSS	2	CANTONEIRA	ANGLE-PLATE	ESQUINERA
23	614-8016	2	PARAFUSO (M8x16)	BOLT (M8x16)	TORNILLO (M8x16)
24	60-3231T1	2	COXIM	MOUNT	COJÍN
25	345132A1	2	REBITE	RIVET	REMANCHE
26	345098A1	2	PINO	PIN	PASADOR
	345109A1	1	JOGO	KIT	JUEGO
27	NSS	1	BRAÇO	ARM	BRAZO
28	345113A1	4	ROLETE	ROLLER	RODILLO
29	345112A1	2	PARAFUSO	BOLT	TORNILLO
30	934058R1	1	ARRUELA	WASHER	ARANDELA
31	345100A1	22	BUJÃO	PLUG	TAPÓN
32	60-3242T1	2	COXIM	MOUNT	COJÍN
33	345111A1	4	PARAFUSO	BOLT	TORNILLO
34	345110A1	4	GUIA (não ilustrado)	GUIDE (not shown)	GUIA (no ilustrado)
35	345095A1	4	ESPAÇADOR	SPACER	DISTANCIADOR
36	60-4845T1	4	PORCA	NUT	TUERCA
37	L18337	9	CINTA	STRAP	CINTA
	345114A1	1	JOGO	KIT	JUEGO
38	NSS	1	MOLA	SPRING	RESORTE
39	345112A1	2	PARAFUSO	BOLT	TORNILLO
40	934058R1	1	ARRUELA	WASHER	ARANDELA
41	345100A1	8	BUJÃO	PLUG	TAPÓN
42	60-4895T1	1	PORCA	NUT	TUERCA
43	345118A1	2	ADAPTADOR	ADAPTER	ADAPTADOR

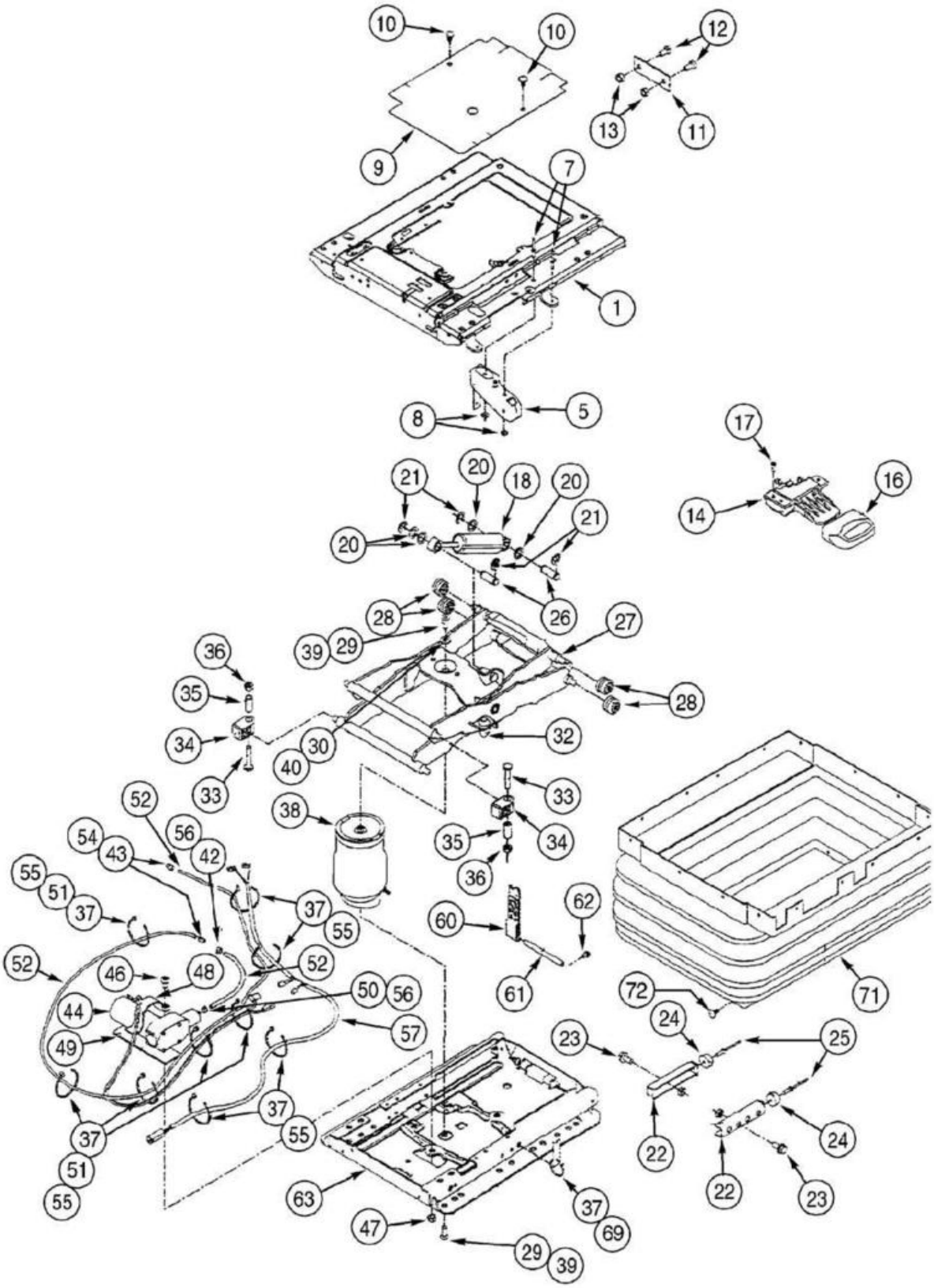
10
10
12
13
11
9
7
1
8
5
17
16
14
21
20
18
20
21
20
26
28
27
39
29
36
35
34
33
40
30
32
38
52
54
56
43
42
55
51
37
52
46
48
44
49
50
56
57
37
55
37
51
55
63
47
29
39
37
69
60
62
61
72
71
24
25
23
22
24
22
23

ITEM REF.	PEÇA Nº PART Nº PIEZA Nº	QTD. QTY. CANT.	DESCRIÇÃO (Português)	DESCRIPTION (English)	DESCRIPCIÓN (Español)
	345125A1	1	JOGO	KIT	JUEGO
44	NSS	1	COMPRESSOR	COMPRESSOR air	COMPRESOR de aire
45	345100A1	12	BUJÃO	PLUG	TAPÓN
46	864-8012	1	PARAFUSO (M8x12)	BOLT (M8x12)	TORNILLO (M8x12)
47	832-10408	1	PORCA (M8)	NUT (M8)	TUERCA (M8)
48	345120A1	1	SUPORTE	BRACKET	SOPORTE
49	345121A1	1	PLACA	PLATE	PLACA
50	60-4895T1	1	PORCA	NUT	TUERCA
51	L18337	5	CINTA	STRAP	CINTA
52	254782A1	1	JOGO	KIT	JUEGO
52	NSS	1	MANGUEIRA	HOSE	MANGUERA
53	345100A1	12	BUJÃO	PLUG	TAPÓN
54	345118A1	2	ADAPTADOR	ADAPTER	ADAPTADOR
55	L18337	8	CINTA	STRAP	CINTA
56	60-4895T1	2	PORCA	NUT	TUERCA
57	345123A1	1	JOGO	KIT	JUEGO
57	NSS	1	CHICOTE	HARNESS	MAZO-DE-CABLES
58	345100A1	12	BUJÃO	PLUG	TAPÓN
59	L18337	10	CINTA (não ilustrado)	STRAP (not shown)	CINTA (no ilustrado)
60	345115A1	1	CINTA	STRAP	CINTA
61	345116A1	1	PINO	PIN	PASADOR
62	345117A1	1	PARAFUSO	BOLT	TORNILLO
	398148A1	1	PLACA Conj.	PLATE Assy.	PLACA Conj.
63	NSS	1	PLACA	PLATE	PLACA
64	345100A1	6	BUJÃO	PLUG	TAPÓN
65	60-4845T1	3	PORCA	NUT	TUERCA
66	345110A1	2	GUIA	GUIDE (not shown)	GUIA (no ilustrado)
67	345112A1	1	PARAFUSO)	BOLT	TORNILLO
68	345113A1	2	ROLETE	ROLLER	RODILLO
69	L18337	6	CINTA	STRAP	CINTA
70	864-8012	1	PARAFUSO (M8x12)	BOLT (M8x12)	TORNILLO (M8x12)
71	398149A1	1	CAPA	COVER	CAPA
72	345100A1	22	BUJÃO	PLUG	TAPÓN
73	3225292R1	12	CLIP (não ilustrado)	CLIP (not shown)	CLIP (no ilustrado)
74	398143A1	1	CABO (não ilustrado)	CABLE (not shown)	CABLE (no ilustrado)
75	398146A1	1	CABO (não ilustrado)	CABLE (not shown)	CABLE (no ilustrado)
	300521A1	1	JOGO peças	KIT parts	JUEGO piezas

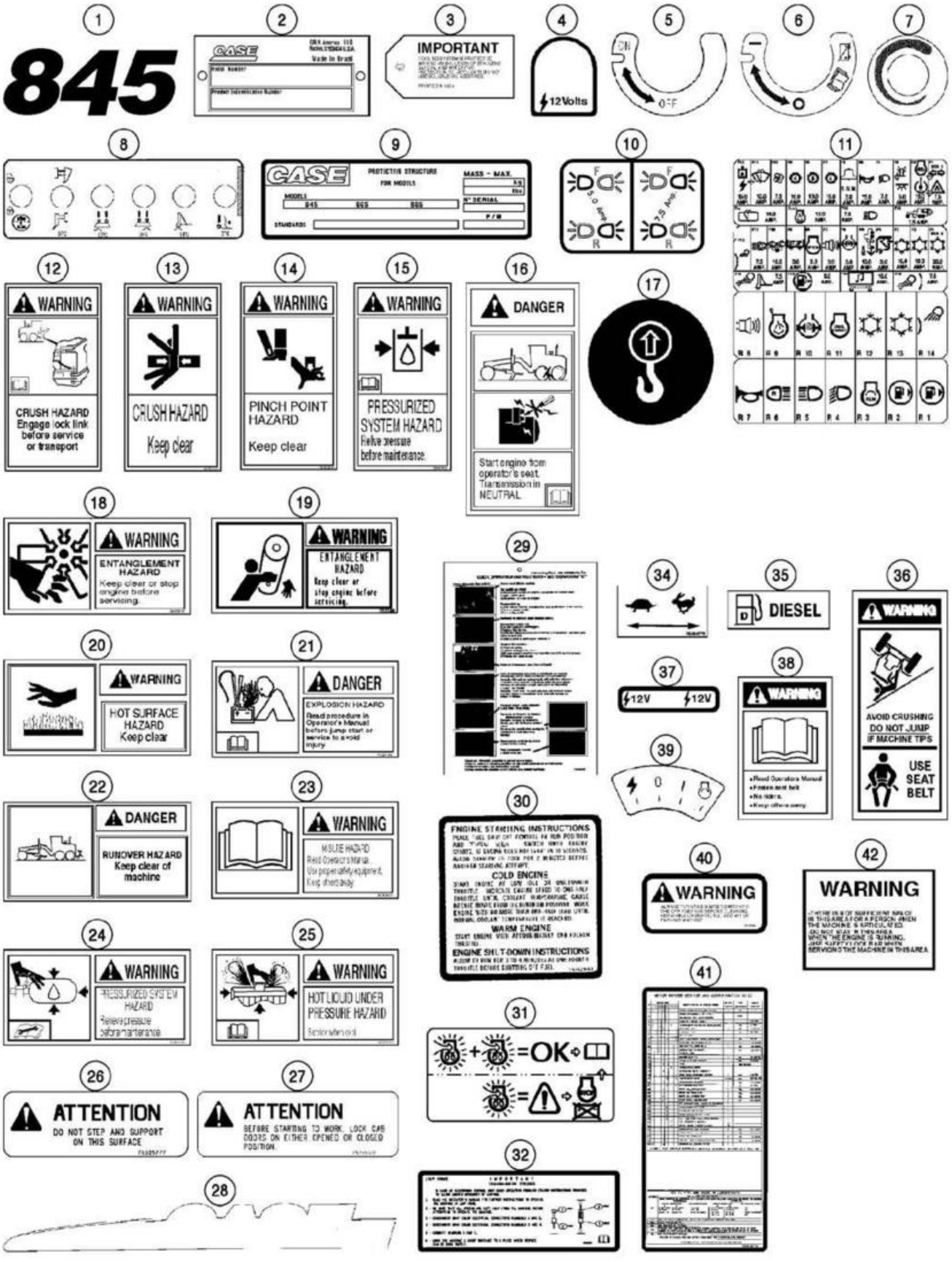
1
845
2
CASE
3
IMPORTANT
4
12Volts
5
ON
OFF
6
7
8
9
CASE
PROTECTIVE STRUCTURE
FOR MODELS
MASS - MAX
MODELS
STANDARD
10
11
12
WARNING
CRUSH HAZARD
Engage lock link before service or transport
13
WARNING
CRUSH HAZARD
Keep clear
14
WARNING
PINCH POINT HAZARD
Keep clear
15
WARNING
PRESSURIZED SYSTEM HAZARD
Relive pressure before maintenance
16
DANGER
Start engine from operator's seat. Transmission in NEUTRAL
17
18
WARNING
ENTANGLEMENT HAZARD
Keep clear or stop engine before servicing.
19
WARNING
ENTANGLEMENT HAZARD
Keep clear or stop engine before servicing.
20
WARNING
HOT SURFACE HAZARD
Keep clear
21
DANGER
EXPLOSION HAZARD
Read procedure in Operator's Manual before jump start or service to avoid injury
22
DANGER
RUNOVER HAZARD
Keep clear of machine
23
WARNING
MISUSE HAZARD
Read Operator's Manual
Use proper safety equipment.
Keep others away.
24
WARNING
PRESSURIZED SYSTEM HAZARD
Relieve pressure before maintenance
25
WARNING
HOT LIQUID UNDER PRESSURE HAZARD
26
ATTENTION
DO NOT STEP AND SUPPORT ON THIS SURFACE
27
ATTENTION
BEFORE STARTING TO WORK, LOCK CAB DOORS ON EITHER OPENED OR CLOSED POSITION.
28
29
30
ENGINE STARTING INSTRUCTIONS
COLD ENGINE
WARM ENGINE
ENGINE SHUT-DOWN INSTRUCTIONS
31
=OK
32
34
35
DIESEL
36
WARNING
AVOID CRUSHING
DO NOT JUMP IF MACHINE TIPS
USE SEAT BELT
37
12V
12V
38
WARNING
39
40
WARNING
41
42
WARNING

ITEM REF.	PEÇA Nº PART Nº PIEZA Nº	QTD. QTY. CANT.	DESCRIÇÃO (Português)	DESCRIPTION (English)	DESCRIPCIÓN (Español)
1	75320220	2	DECALQUE 845	DECAL 845	CALCOMANIA 845
2	75327361	1	DECALQUE placa PIN - port.	DECAL PIN plate - port.	CALCOMANIA placa PIN - port.
2	75327362	1	DECALQUE placa PIN - ingl.	DECAL PIN plate - eng.	CALCOMANIA placa PIN - ingl.
3	73109097	1	ETIQUETA líquido arrefecimento	TAG cooling system	ETIQUETA fluido enfriamiento
4	75253332	1	DECALQUE advertência (12V)	DECAL warning (12V)	CALCOMANIA advertência (12V)
5	79105247	1	DECALQUE chave geral on-off	DECAL master switch on-off	CALCOMANIA llave principal on-off
6	75259379	1	DECALQUE chave geral	DECAL master switch	CALCOMANIA llave principal
7	75321640	1	DECALQUE aquecedor	DECAL heater	CALCOMANIA calentador
8	75322188	1	DECALQUE interruptores	DECAL switches	CALCOMANÍA interruptores
9	75325066	1	DECALQUE placa ROPS - port.	DECAL ROPS plate - port.	CALCOMANIA placa ROPS - port.
9	75325091	1	DECALQUE placa ROPS - ingl.	DECAL ROPS plate - eng.	CALCOMANIA placa ROPS - ingl.
9	75325092	1	DECALQUE placa ROPS - esp.	DECAL ROPS plate - span.	CALCOMANIA placa ROPS - esp.
10	75325004	1	DECALQUE fusíveis faróis	DECAL fuses floodlights	CALCOMANIA fusibles faros
11	87362911	1	DECALQUE caixa fusíveis	DECAL fuse box	CALCOMANIA caja fusibles
12	75259377	1	DECALQUE trava chassi - ing.	DECAL frame lock - eng.	CALCOMANIA traba chassis ing.
12	75259382	1	DECALQUE trava chassi - port.	DECAL frame lock - port.	CALCOMANIA traba chassis port.
12	75259387	1	DECALQUE trava chassi - esp.	DECAL frame lock - span.	CALCOMANIA traba chassis esp.
13	323694A1	2	DECALQUE risco esmagamento - ing.	DECAL crush hazard - eng.	CALCOMANIA riesgo aplast. - ing.
13	334575A1	2	DECALQUE risco esmagamento - port.	DECAL crush hazard - port.	CALCOMANIA riesgo aplast. - port.
13	334576A1	2	DECALQUE risco esmagamento - esp.	DECAL crush hazard - span.	CALCOMANIA riesgo aplast. - esp.
14	283609A1	10	DECALQUE ponto esmagamento - ing.	DECAL pinch point - eng.	CALCOMANIA aplastamiento - ing.
14	391267A1	10	DECALQUE ponto esmagamento - port.	DECAL pinch point - port.	CALCOMANIA aplastamiento - port.
14	391266A1	10	DECALQUE ponto esmagamento - esp.	DECAL pinch point - span.	CALCOMANIA aplastamiento - esp.
15	335889A1	1	DECALQUE sistema pressurizado - ing.	DECAL pressurized system - eng.	CALCOMANIA sistema presurizado - ing.
15	336009A1	1	DECALQUE sistema pressurizado - port.	DECAL pressurized system - port.	CALCOMANIA sistema presurizado - port.
15	336011A1	1	DECALQUE sistema pressurizado - esp.	DECAL pressurized system - span.	CALCOMANIA sistema presurizado - esp.
16	75259368	1	DECALQUE perigo partida - ing.	DECAL danger starting - eng.	CALCOMANIA peligro arranque - ing.
16	75259384	1	DECALQUE perigo partida - port.	DECAL danger starting - port.	CALCOMANIA peligro arranque - port.
16	75259393	1	DECALQUE perigo partida - esp.	DECAL danger starting - span.	CALCOMANIA peligro arranque - esp.
17	73163135	2	DECALQUE alça içamento	DECAL lifting eye	CALCOMANIA alza izamiento
18	332512A1	1	DECALQUE adv. hélice - ing.	DECAL fan warning - eng.	CALCOMANIA adv. hélice - ing.
18	334035A1	1	DECALQUE adv. hélice - port.	DECAL fan warning - port.	CALCOMANIA adv. hélice - port.
18	334034A1	1	DECALQUE adv. hélice - esp.	DECAL fan warning - span.	CALCOMANIA adv. hélice - esp.
19	388112A1	1	DECALQUE correia - ing.	DECAL belt - eng.	CALCOMANIA correa - ing.
19	388159A1	1	DECALQUE correia - port.	DECAL belt - port.	CALCOMANIA correa - port.
19	388158A1	1	DECALQUE correia - esp.	DECAL belt - span.	CALCOMANIA correa - esp.
20	75259376	2	DECALQUE superfície quente - ing.	DECAL hot surface - eng.	CALCOMANIA sup. caliente - ing.
20	75259385	2	DECALQUE superfície quente - port.	DECAL hot surface - port.	CALCOMANIA sup. caliente - port.
20	75259392	2	DECALQUE superfície quente - esp.	DECAL hot surface - span.	CALCOMANIA sup. caliente - esp.
21	412471A1	1	DECALQUE perigo explosão - ing.	DECAL explosion danger - eng.	CALCOMANIA peligro explosión - ing.
21	412475A1	1	DECALQUE perigo explosão - port.	DECAL explosion danger - port.	CALCOMANIA peligro explosión - port.
21	412474A1	1	DECALQUE perigo explosão - esp.	DECAL explosion danger - span.	CALCOMANIA peligro explosión - esp.
22	75259367	2	DECALQUE risco atropelamento - ing.	DECAL run over hazard - eng.	CALCOMANIA riesgo atropello - ing.
22	75259383	2	DECALQUE risco atropelamento - port.	DECAL run over hazard - port.	CALCOMANIA riesgo atropello - port.
22	75259391	2	DECALQUE risco atropelamento - esp.	DECAL run over hazard - span.	CALCOMANIA riesgo atropello - esp.
23	75325007	1	DECALQUE risco mau uso - ingl.	DECAL misuse hazard - eng.	CALCOMANIA riesgo mau uso - ingl.
23	75325006	1	DECALQUE risco mau uso - port.	DECAL misuse hazard - port.	CALCOMANIA riesgo mau uso - port.
23	75325008	1	DECALQUE risco mau uso - esp.	DECAL misuse hazard - span.	CALCOMANIA riesgo mau uso - esp.
24	75325025	1	DECALQUE acumulador hidr. - ing.	DECAL hydr. accumulator - eng.	CALCOMANIA acumulador - ing.
24	75325023	1	DECALQUE acumulador hidr. - port.	DECAL hydr. accumulator - port.	CALCOMANIA acumulador - port.
24	75325024	1	DECALQUE acumulador hidr. - esp.	DECAL hydr. accumulator - span.	CALCOMANIA acumulador - esp.
25	329044A1	1	DECALQUE fluido pressurizado - ing.	DECAL pressurized fluid - eng.	CALCOMANIA fluido presión - ing.
25	334665A1	1	DECALQUE fluido pressurizado - port.	DECAL pressurized fluid - port.	CALCOMANIA fluido presión - port.
25	334664A1	1	DECALQUE fluido pressurizado - esp.	DECAL pressurized fluid - span.	CALCOMANIA fluido presión - esp.

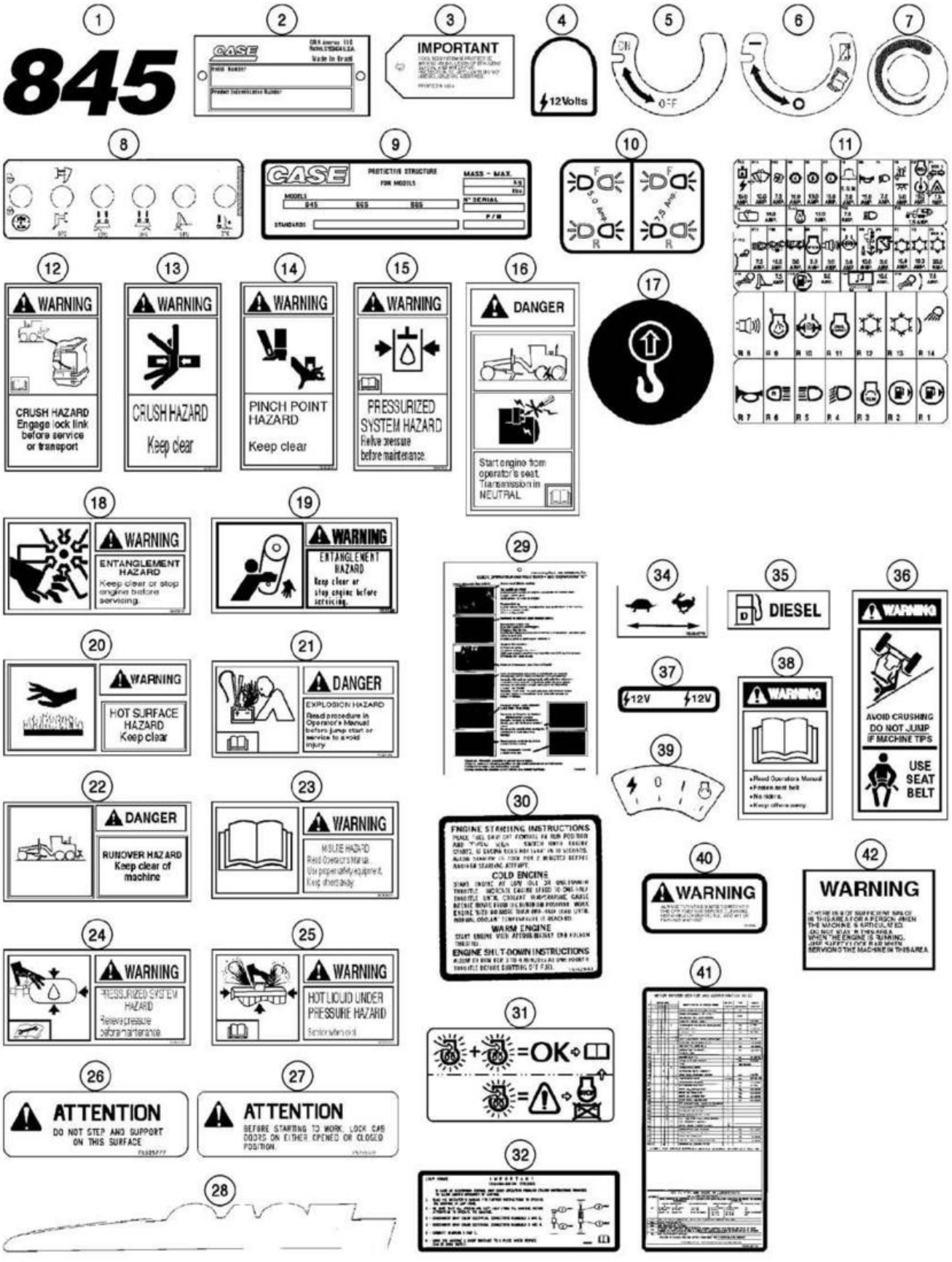
1
845
2
CASE
3
IMPORTANT
4
12Volts
5
ON
OFF
6
7
8
9
CASE
PROTECTIVE STRUCTURE
FOR MODELS
MASS - MAX
MODELS
STANDARD
10
11
12
WARNING
CRUSH HAZARD
Engage lock link before service or transport
13
WARNING
CRUSH HAZARD
Keep clear
14
WARNING
PINCH POINT HAZARD
Keep clear
15
WARNING
PRESSURIZED SYSTEM HAZARD
Relive pressure before maintenance
16
DANGER
Start engine from operator's seat. Transmission in NEUTRAL
17
18
WARNING
ENTANGLEMENT HAZARD
Keep clear or stop engine before servicing.
19
WARNING
ENTANGLEMENT HAZARD
Keep clear or stop engine before servicing.
20
WARNING
HOT SURFACE HAZARD
Keep clear
21
DANGER
EXPLOSION HAZARD
Read procedure in Operator's Manual before jump start or service to avoid injury
22
DANGER
RUNOVER HAZARD
Keep clear of machine
23
WARNING
MISUSE HAZARD
Read Operator's Manual
Use proper safety equipment.
Keep others away.
24
WARNING
PRESSURIZED SYSTEM HAZARD
Relieve pressure before maintenance
25
WARNING
HOT LIQUID UNDER PRESSURE HAZARD
26
ATTENTION
DO NOT STEP AND SUPPORT ON THIS SURFACE
27
ATTENTION
BEFORE STARTING TO WORK, LOCK CAB DOORS ON EITHER OPENED OR CLOSED POSITION.
28
29
30
ENGINE STARTING INSTRUCTIONS
COLD ENGINE
WARM ENGINE
ENGINE SHUT-DOWN INSTRUCTIONS
31
=OK
32
34
35
DIESEL
36
WARNING
AVOID CRUSHING
DO NOT JUMP IF MACHINE TIPS
USE SEAT BELT
37
12V
12V
38
WARNING
39
40
WARNING
41
42
WARNING

ITEM REF.	PEÇA Nº PART Nº PIEZA Nº	QTD. QTY. CANT.	DESCRIÇÃO (Português)	DESCRIPTION (English)	DESCRIPCIÓN (Español)
26	75325777	4	DECALQUE não pisar - ingl.	DECAL do not step - eng.	CALCOMANIA no pisar - ingl.
26	75325776	4	DECALQUE não pisar - port.	DECAL do not step - port.	CALCOMANIA no pisar - port.
26	75325778	4	DECALQUE não pisar - esp.	DECAL do not step - span.	CALCOMANIA no pisar - esp.
26	75325792	4	DECALQUE não pisar - fran.	DECAL do not step - fren.	CALCOMANIA no pisar - fran.
27	75325122	1	DECALQUE trava porta - ingl.	DECAL door lock - eng.	CALCOMANIA traba puerta - ingl.
27	75325020	1	DECALQUE trava porta - port.	DECAL door lock - port.	CALCOMANIA traba puerta - port.
27	75325123	1	DECALQUE trava porta - esp.	DECAL door lock - span.	CALCOMANIA traba puerta - esp.
28	75320376	1	DECALQUE faixa CASE LD	DECAL CASE stripe RH	CALCOMANIA faja CASE Der.
28	75320377	1	DECALQUE faixa CASE LD	DECAL CASE stripe RH	CALCOMANIA faja CASE Der.
28	75320378	1	DECALQUE faixa CASE LE	DECAL CASE stripe LH	CALCOMANIA faja CASE Izq.
28	75320236	1	DECALQUE faixa CASE LE	DECAL CASE stripe LH	CALCOMANIA faja CASE Izq.
29	75324164	1	ETIQUETA instrução operação	TAG operation instructions	ETIQUETA instruciones
30	75325000	1	DECALQUE instrução partida - ingl.	DECAL start instructions - eng.	CALCOMANIA instr. arranque - ingl.
30	75324998	1	DECALQUE instrução partida - port.	DECAL start instructions - port.	CALCOMANIA instr. arranque - port.
30	75324999	1	DECALQUE instrução partida - esp.	DECAL start instructions - span.	CALCOMANIA instr. arranque - esp.
31	87687993	1	DECALQUE advertência grid heather	DECAL grid heather warning	CALCOMANIA advertencia grid heather
32	75325126	1	DECALQUE emergência trans. - ing.	DECAL trans. overide - eng.	CALCOMANIA emergencia trans. - ing.
32	75325127	1	DECALQUE emergência trans. - port.	DECAL trans. overide - port.	CALCOMANIA emergencia trans. - port.
32	75325128	1	DECALQUE emergência trans. - esp.	DECAL trans. overide - span.	CALCOMANIA emergencia trans. - esp.
34	75254779	1	DECALQUE acelerador	DECAL accelerator	CALCOMANIA acelerador
35	73163151	1	DECALQUE combustível	DECAL fuel	CALCOMANIA combustible
36	75325049	1	DECALQUE não pule - ingl.	DECAL do not jump - eng.	CALCOMANIA no salte - ingl.
36	75325047	1	DECALQUE não pule - port.	DECAL do not jump - port.	CALCOMANIA no salte - port.
36	75325048	1	DECALQUE não pule - esp.	DECAL do not jump - span.	CALCOMANIA no salte - esp.
37	75253501	5	FITA advertência 12V	STRIPE warning 12V	CINTA advertencia 12V
38	75325028	1	DECALQUE manual operador - ing.	DECAL owner's manual - eng.	CALCOMANIA manual operador - ing.
38	75325026	1	DECALQUE manual operador - port.	DECAL owner's manual - port.	CALCOMANIA manual operador - port.
38	75325027	1	DECALQUE manual operador - esp.	DECAL owner's manual - span.	CALCOMANIA manual operador - esp.
39	75324996	1	DECALQUE interruptor ignição	DECAL ignition switch	CALCOMANIA llave encendido
40	75325115	1	DECALQUE chave geral - ingl.	DECAL master key - eng.	CALCOMANIA llave princ. - ingl.
40	75325114	1	DECALQUE chave geral - port.	DECAL master key - port.	CALCOMANIA llave princ. - port.
40	75325116	1	DECALQUE chave geral - esp.	DECAL master key - span.	CALCOMANIA llave princ. - esp.
41	87703761	1	DECALQUE manut. 845 Lim Slip - ing.	DECAL mainten. 845 Lim Slip - eng.	CALCOMANIA mantenim. 845 Lim Slip - ing.
41	87703770	1	DECALQUE manut. 845 Diff Lock - ing.	DECAL mainten. 845 Diff Lock - eng.	CALCOMANIA mantenim. 845 Diff Lock - ing.
41	87703756	1	DECALQUE manut. 845 Lim Slip - port.	DECAL mainten. 845 Lim Slip - port.	CALCOMANIA mantenim. 845 Lim Slip - port.
41	87703762	1	DECALQUE manut. 845 Diff Lock - port.	DECAL mainten. 845 Diff Lock - port.	CALCOMANIA mantenim. 845 Diff Lock - port.
41	87703760	1	DECALQUE manut. 845 Lim Slip - esp.	DECAL mainten. 845 Lim Slip - span.	CALCOMANIA mantenim. 845 Lim Slip - esp.
41	87703769	1	DECALQUE manut. 845 Diff Lock - esp.	DECAL mainten. 845 Diff Lock - span.	CALCOMANIA mantenim. 845 Diff Lock - esp.
42	75324121	2	DECALQUE advertência - ing.	DECAL warning - eng.	CALCOMANIA advertência - ing.
42	75324126	2	DECALQUE advertência - port.	DECAL warning - port.	CALCOMANIA advertência - port.
42	75324206	2	DECALQUE advertência - esp.	DECAL warning - span.	CALCOMANIA advertência - esp.
43	75322353	2	ANTI - DERRAPANTE (não ilustrado)	ANTI - SKID (not shown)	ANTI - DESLIZANTE (no ilustrado)



ÍNDICE NUMÉRICO
NUMERICAL INDEX
INDICE NUMERICO

10

PEÇA Nº PART Nº PIEZA Nº	PÁG. PG. PAG.	ITEM REF.	PEÇA Nº PART Nº PIEZA Nº	PÁG. PG. PAG.	ITEM REF.	PEÇA Nº PART Nº PIEZA Nº	PÁG. PG. PAG.	ITEM REF.	PEÇA Nº PART Nº PIEZA Nº	PÁG. PG. PAG.	ITEM REF.
100016	6-46	15	10519621	7-10	4	10902631	3-2	4	11107231	9-88	12
10119041	6-58	4	10519621	7-16	20	10902631	9-40	10	11107231	9-88	23
10119440	7-10	13	10519621	7-20	2	10902631	9-106	1	11107331	8-14	21
10141387	4-24	47	10519621	8-52	1	10903031	3-2	29	11107331	8-26	9
10184317	3-8	11	10519621	8-80	9	10903031	9-44	11	11107331	8-48	25
10216671	9-44	9	10519621	9-2	2	10903431	5-4	40	11107331	8-50	33
10257060	4-24	27	10519621	9-106	10	10903931	4-22	6	11107331	8-56	10
10266860	8-4	12	10519621	9-108	2	109311H	4-54	2	11107331	8-58	21
10279985	3-8	12	10520001	4-8	5	10977531	4-14	29	11107631	6-44	2
10372711	4-14	13	10520001	9-4	23	10977611	4-44	13	11107631	6-44	11
10372711	7-2	3	10520121	4-24	34	10977611	4-52	5	11112131	9-4	29
10384511	3-2	11	10520201	8-10	4	10977611	4-52	5	11112131	9-30	26
10397380	7-2	24	10520201	8-64	2	10977731	4-18	15	11112231	6-12	11
10398680	4-62	5	10520221	3-6	19	10977731	4-24	53	11112331	2-2	4
10450290	7-2	19	10520301	9-88	42	10978021	4-14	7	11112331	4-24	33
10450690	4-24	39	10569371	9-94	27	10979321	9-42	58	11112431	3-2	27
10516471	4-58	15	10571779	7-2	23	10979421	6-4	18	11112431	9-40	30
10516471	5-4	35	10615479	4-32	4	10979421	9-102	4	11112631	8-10	18
10516471	9-98	6	10615479	9-88	8	11054590	4-20	9	11112631	8-58	15
10516471	9-104	4	10615479	9-90	3	11054890	4-20	5	11112631	8-60	3
10516473	4-18	16	10719321	4-8	6	11054990	4-20	7	11112631	8-62	3
10516473	4-24	32	10719321	8-134	16	11054990	4-54	9	11112631	9-4	21
10516473	9-106	6	10730101	9-94	19	11055090	4-20	6	11112631	9-4	26
10516479	3-4	21	10730101	9-106	2	11055190	4-20	10	11112831	4-8	4
10516671	3-2	37	10730107	9-94	5	11055190	4-54	8	11112831	9-12	3
10516671	4-24	7	10730301	4-4	6	11055890	4-24	46	11113031	8-56	14
10516671	4-58	22	10730301	4-8	10	11061076	8-116	1	11113031	9-4	24
10516671	5-4	16	10730301	7-2	10	11061076	8-126	1	11113231	6-4	20
10516671	9-14	15	10730301	7-4	4	11061076	8-126	1	11113231	6-54	7
10516671	9-106	9	10730301	8-2	8	11061076	9-32	3	11113231	9-2	18
10516673	4-30	7	10730301	8-16	3	11065476	4-26	27	11113431	3-6	14
10516679	7-10	9	10730301	8-22	4	11065476	7-4	18	11113731	8-76	7
10516679	8-64	17	10730301	8-24	4	11066675	9-88	45	11114031	7-2	21
10516871	3-4	9	10730301	8-26	20	11069576	6-60	13	11114631	8-134	14
10516871	6-44	12	10730301	8-30	8	11087971	7-2	2	11115531	8-10	10
10516871	6-66	6	10730301	8-38	3	11103031	3-8	9	11118537	2-2	18
10516871	7-16	13	10730301	8-38	9	11106031	6-8	1	11118731	6-12	9
10516871	7-16	26	10730301	8-46	13	11106031	8-28	15	11118731	8-10	2
10516871	8-16	16	10730301	8-48	7	11106031	8-58	23	11125731	9-52	3
10516871	8-18	5	10730301	8-50	4	11106121	9-30	22	11125731	9-54	7
10516871	8-28	5	10730301	8-56	9	11106231	2-4	24	11195371	4-14	15
10516871	8-76	8	10730301	8-58	19	11106231	2-6	8	11195371	7-2	5
10516871	9-4	19	10730301	8-74	6	11106231	2-10	9	11195471	4-44	14
10516871	9-4	41	10730301	8-88	5	11106231	3-8	4	11195471	4-52	6
10516871	9-16	13	10730301	9-4	2	11106231	4-8	3	11195471	4-52	6
10516871	9-30	23	10730301	9-46	7	11106231	4-30	1	11195479	3-8	17
10516873	2-12	13	10730301	9-50	5	11106231	4-42	6	11390531	2-2	26
10516873	4-30	2	10730301	9-90	9	11106231	6-66	5	11398137	8-134	28
10516873	4-42	7	10734201	9-14	32	11106231	7-16	25	11398137	8-136	33
10516879	3-8	28	10734201	9-40	20	11106231	8-4	23	11701721	2-2	13
10516879	6-44	3	10734201	9-40	49	11106231	9-44	5	11701721	6-44	4
10516879	9-88	11	10790311	9-88	44	11106431	2-2	11	11701721	6-44	13
10516879	9-88	14	10791021	7-10	7	11106431	2-6	11	11701721	8-14	20
10517071	7-2	20	10794012	7-4	8	11106431	2-12	12	11701721	8-16	21
10517071	8-40	2	10796400	6-62	16	11106431	2-18	11	11701721	8-48	26
10517071	8-60	4	10902021	9-88	9	11106431	3-4	8	11701721	8-50	11
10517071	8-62	4	10902021	9-90	2	11106431	3-8	24	11701721	8-52	26
10517073	2-6	10	10902021	9-94	6	11106431	4-42	15	11701721	8-56	7
10517073	6-12	12	10902030	4-32	2	11106431	8-16	15	11701721	8-58	12
10517073	8-10	19	10902030	4-62	4	11106431	8-18	9	11701731	9-40	27
10517073	8-58	16	10902030	9-94	4	11106431	8-28	6	11701731	9-40	32
10517073	9-12	4	10902030	9-94	10	11106431	9-4	30	11701731	9-44	2
10517173	6-68	36	10902031	5-2	14	11106431	9-16	12	11702921	2-4	6
10517173	8-10	11	10902131	4-24	31	11106431	9-40	1	11702921	3-2	28
10517271	2-4	20	10902131	9-2	20	11106431	9-40	6	11702921	3-6	15
10517271	8-10	3	10902131	9-48	3	11106631	2-18	8	11702921	6-12	13
10517271	9-18	3	10902131	9-48	6	11106631	6-2	1	11945008	4-24	4
10517273	6-66	21	10902221	4-22	3	11106631	6-8	21	11947708	4-26	14
10517679	9-10	3	10902221	4-58	14	11106631	6-52	18	120073	6-46	12
10517679	9-34	20	10902231	9-98	5	11106631	8-54	6	120074	6-46	18
10519401	4-24	37	10902331	3-4	22	11106631	8-134	34	120103	6-48	13
10519401	8-52	17	10902421	4-62	7	11106631	9-12	5	120103	6-50	13
10519401	9-44	12	10902431	4-20	3	11106831	8-52	32	120104	6-46	21
10519601	4-26	24	10902431	6-6	6	11107031	8-52	20	120398A1	4-24	35
10519601	9-94	43	10902431	8-140	7	11107031	8-58	10	12104121	4-44	5
10519621	5-4	30	10902431	9-42	55	11107031	9-14	21	12104121	4-44	10
10519621	6-6	4	10902431	9-104	5	11107031	9-88	18	12164121	2-2	10

PEÇA Nº PART Nº PIEZA Nº	PÁG. PG. PAG.	ITEM REF.	PEÇA Nº PART Nº PIEZA Nº	PÁG. PG. PAG.	ITEM REF.	PEÇA Nº PART Nº PIEZA Nº	PÁG. PG. PAG.	ITEM REF.	PEÇA Nº PART Nº PIEZA Nº	PÁG. PG. PAG.	ITEM REF.
12164321	9-38	9	13275811	3-2	9	14465880	8-128	6	15896221	9-106	7
12164427	2-2	25	13276617	9-48	11	14466080	8-128	15	15896411	4-14	10
12164721	6-6	8	13276617	9-50	1	14467980	8-4	18	15981231	2-4	19
12179490	2-10	6	13301717	5-2	4	14476531	4-24	16	15981231	6-66	20
125688A1	9-74	2	1331087C1	9-88	31	14496321	6-4	19	15981531	9-4	5
125688A1	9-76	14	13313217	4-14	23	14496401	4-22	5	15984131	9-18	21
125688A1	9-82	14	13313217	4-18	2	14496401	8-140	4	15990131	9-10	4
12574221	9-44	15	13313217	4-54	18	14496431	3-2	30	15994031	2-2	20
12574921	9-4	9	13400776	7-4	13	14496431	5-2	15	15997231	9-10	2
12575321	6-56	3	13407211	6-46	16	14496431	5-4	36	15997231	9-34	18
12575421	3-2	6	13407211	6-48	9	14496431	8-80	20	15997331	9-30	21
12577221	2-6	7	13407211	6-50	9	14496431	9-98	7	15997931	6-56	5
12577221	9-88	37	13407211	6-52	9	14496531	4-28	5	16042931	8-50	3
12577721	9-4	15	13407211	6-54	9	14496531	4-30	4	16043031	7-16	22
12577721	9-52	5	13407211	8-56	13	14496531	7-2	25	16043131	8-64	32
12577721	9-54	9	13407211	9-34	4	14496531	8-64	18	16043131	9-108	1
12601570	3-2	7	13407811	8-132	50	14496531	8-64	31	16043134	9-94	42
12626231	8-132	31	13407811	9-2	4	14496531	9-40	35	16043231	4-24	17
12638101	4-14	8	1342054C1	5-2	6	14496531	9-88	4	16043231	4-24	40
12638101	4-14	30	13530330	3-6	21	14496621	4-44	2	16043231	4-28	4
12638501	3-2	38	13683902	6-58	3	14496621	4-64	4	16043231	4-30	9
12638501	4-24	41	14094910	8-52	14	14496621	8-4	24	16043231	8-2	7
12638601	4-4	9	14098700	4-34	3	14496621	9-4	20	16043231	8-22	5
12638601	8-52	33	14142490	4-42	5	14496621	9-12	6	16043231	8-24	5
12638601	9-40	28	14142490	4-42	5	14496621	9-88	10	16043231	8-26	19
12638601	9-40	39	14144790	4-52	4	14496621	9-88	15	16043231	8-30	7
12638601	9-88	48	14144790	4-52	4	14496731	6-4	21	16043231	8-38	4
12638621	9-40	2	14148290	4-52	3	14496731	9-40	29	16043231	8-56	8
12638621	9-44	4	14148290	4-52	3	14497131	9-4	14	16043231	8-64	13
12639701	4-20	2	14151195	4-48	2	14497131	9-10	7	16043231	8-88	4
12639701	4-32	3	14152190	4-42	4	14497331	6-56	4	16043231	9-2	1
12639701	9-40	11	14152190	4-42	4	14497331	9-30	5	16043231	9-4	1
12639701	9-40	43	14170470	9-14	13	14507887	8-64	33	16043231	9-40	46
12639701	9-48	2	14254231	9-34	15	14607270	6-62	21	16043231	9-46	6
12642021	9-88	24	14257830	3-6	18	147071A1	2-20		16043231	9-50	4
12642021	9-94	47	14258430	9-4	36	148570A1	2-20	6	16043421	4-24	6
12642021	9-108	6	14306231	7-4	2	148572A1	2-40	14	16043431	2-4	27
12642021	9-110	4	14306331	9-40	24	148573A1	2-40	19	16043431	4-58	21
12644321	2-2	12	14306431	4-4	5	148574A1	2-40	20	16043431	6-6	3
12644321	8-52	21	14306431	4-8	8	148605A1	2-48	1	16043431	6-12	15
12644321	8-58	11	14306531	7-4	3	148606A1	2-48	1	16043431	6-44	6
12644321	8-58	13	14309271	8-52	15	148607A1	2-48	16	16043431	6-44	16
12644421	4-34	2	14420131	9-88	13	148608A1	2-48	1	16043431	7-2	9
12644421	4-44	7	14422020	8-12	6	149907A1	3-12	14	16043431	7-16	19
12644421	4-62	3	14422221	6-48	5	149908A1	2-24	3	16043431	8-16	5
12644421	9-2	21	14422221	6-50	5	149908A1	2-40	36	16043431	9-40	38
12644421	9-102	3	14437585	7-12	9	149932A1	2-14	9	16043431	9-88	5
12644421	9-104	3	14437585	7-12	11	149933A1	2-14	7	16043431	9-90	8
12645031	6-12	16	14437585	7-12	13	149934A1	6-10		16043431	9-106	8
12645031	6-44	7	14437785	7-12	5	149935A1	6-10	8	16043631	2-8	5
12645031	7-18	7	14437785	7-16	17	149940A1	8-84		16043631	4-26	26
12646721	2-4	28	14437785	8-64	22	149941A1	8-84	7	16043631	7-18	8
12646721	4-44	11	14438085	7-18	10	149942A1	8-84	4	16043631	9-94	35
12646721	4-58	23	14438085	7-20	8	15219531	8-64	1	16043631	9-108	5
12646721	6-44	17	14438185	8-62	21	15224031	9-4	12	16043631	9-110	3
12646721	8-60	31	14438285	8-60	24	15224031	9-52	2	16043831	3-2	25
12646721	8-62	17	14438285	8-64	7	15224031	9-54	5	16043831	3-2	36
12646821	2-4	25	14457280	5-4	43	1542830C2	8-68	2	16043831	8-38	8
12646821	2-6	9	14457280	8-80	18	1542833C1	8-68	12	16043831	8-48	6
12646821	2-8	4	14457981	8-62	23	15500121	8-18	7	16043831	9-94	26
12646821	2-10	10	14457981	8-64	30	15500121	8-28	3	16043931	7-2	26
12646821	2-18	10	14465180	8-116	6	15540331	9-34	5	16044031	8-52	2
12646821	4-42	14	14465180	8-120	4	15540431	8-2	2	16044031	9-4	16
12646821	8-58	24	14465180	8-122	8	15540631	6-68	22	16044131	4-26	23
12646921	3-6	22	14465180	8-126	7	15541031	8-40	1	16044131	7-10	12
12646921	4-26	6	14465180	8-126	7	15541231	4-26	4	16044131	9-94	32
12646921	5-4	20	14465480	8-114	9	15644101	4-14	25	16044331	2-12	7
12646921	6-12	10	14465480	8-114	9	15644101	9-50	12	16044331	8-46	12
12646921	9-40	15	14465480	8-116	14	15644101	9-94	2	16044331	8-50	25
12648521	9-12	2	14465480	8-118	9	15835231	9-18	2	16044331	8-60	30
12648521	9-30	25	14465480	8-120	3	15846437	2-2	6	16044331	8-62	16
1281949C1	9-116	43	14465480	8-122	12	15861731	9-34	19	16044331	8-74	5
1281964C1	9-116	30	14465480	8-126	14	15896218	4-24	3	16044531	5-4	31
130726A1	9-116	13	14465480	8-126	14	15896221	4-22	1	16045021	8-32	3
130744A1	9-116	34	14465780	8-114	7	15896221	4-22	2	16054631	8-16	2
13272319	7-4	16	14465780	8-114	7	15896221	4-24	36	16100818	4-26	13
13274211	3-8	16	14465780	8-118	7	15896221	9-40	44	16100821	2-12	8

PEÇA Nº PART Nº PIEZA Nº	PÁG. PG. PAG.	ITEM REF.	PEÇA Nº PART Nº PIEZA Nº	PÁG. PG. PAG.	ITEM REF.	PEÇA Nº PART Nº PIEZA Nº	PÁG. PG. PAG.	ITEM REF.	PEÇA Nº PART Nº PIEZA Nº	PÁG. PG. PAG.	ITEM REF.
16100821	3-2	26	314610A1	9-40	14	345726A1	9-112	2	345770A1	9-120	37
16100821	4-30	5	321-4311	9-106	3	345726A1	9-112	4	345771A1	9-112	7
16100821	5-4	17	3223483R1	9-116	38	345726A1	9-120	2	345771A1	9-112	38
16100821	7-2	17	3225282R1	9-118	56	345726A1	9-120	4	345771A1	9-120	7
16100821	7-4	5	3225292R1	9-126	73	345726A1	9-122	57	345771A1	9-120	38
16100821	8-38	20	3225298R1	9-116	44	345726A1	9-122	60	345772A1	9-112	39
16100821	8-58	20	3225299R1	9-118	55	345727A1	9-112	28	345772A1	9-120	39
16100821	9-4	3	3225306R1	9-116	33	345727A1	9-120	28	345773A1	9-112	40
16100821	9-40	47	3225310R1	9-116	31	345728A1	9-114	51	345773A1	9-120	40
16101711	7-2	6	3225314R1	9-116	41	345728A1	9-122	51	345774A1	9-112	18
16102321	9-14	16	3225315R1	9-118	58	345729A1	9-112	21	345774A1	9-120	18
16102321	9-44	7	3225318R1	9-118	50	345729A1	9-112	25	345775A1	9-122	
16104111	4-26	25	3225327R1	9-116	40	345729A1	9-114	49	345776A1	9-112	19
16104121	4-42	9	3225332R1	9-118	57	345729A1	9-116	6	345776A1	9-120	19
16104121	8-64	28	3230235R1	9-116	46	345729A1	9-116	11	345777A1	9-112	42
16105011	4-26	7	3230238R1	9-116	45	345729A1	9-120	21	345777A1	9-120	43
16105011	8-2	4	323694A1	9-128	13	345729A1	9-120	25	345778A1	9-112	
16105021	3-6	20	329044A1	9-128	25	345729A1	9-120	49	345778A1	9-120	
16323531	9-18	27	329483A1	8-68	8	345730A1	9-112	33	345779A1	9-122	63
19109687	4-36	4	332512A1	9-128	18	345730A1	9-120	33	345780A1	9-122	65
19109687	4-60	3	334034A1	9-128	18	345731A1	9-112	6	345781A1	9-122	66
19109687	8-32	9	334035A1	9-128	18	345731A1	9-112	34	345782A1	9-122	67
19109687	8-34	15	334575A1	9-128	13	345731A1	9-120	6	345783A1	9-114	47
1925104	6-46	1	334576A1	9-128	13	345731A1	9-120	34	345783A1	9-116	3
1925105	6-46	24	334664A1	9-128	25	345732A1	9-112	31	345783A1	9-120	47
1954626C1	9-88	28	334665A1	9-128	25	345732A1	9-120	31	345784A1	9-122	53
1954651C2	4-54	6	335889A1	9-128	15	345733A1	9-112	32	345785A1	9-114	46
1954736C1	9-88	36	336009A1	9-128	15	345733A1	9-120	32	345785A1	9-120	46
1960253	6-48	8	336011A1	9-128	15	345734A1	9-122		345786A1	9-112	44
1960253	6-50	8	3402553R1	9-124	20	345735A1	9-122	56	345786A1	9-120	44
1964831C2	9-66	8	3402570R1	9-116	16	345735A1	9-122	69	346085A1	9-116	1
1964831C2	9-74	16	345095A1	9-124	35	345735A1	9-122	75	346086A1	9-116	1
1964831C2	9-98	12	345098A1	9-124	26	345736A1	9-122	70	346087A1	9-116	2
1983238C1	4-24	11	345099A1	9-124	9	345737A1	9-112	43	346088A1	9-116	
1983238C1	4-24	22	345100A1	9-124	2	345737A1	9-120	42	346089A1	9-116	10
1983238C1	6-8	20	345100A1	9-124	6	345738A1	9-122		346089A1	9-116	47
198824C1	7-2	12	345100A1	9-124	10	345739A1	9-122	71	346090A1	9-116	48
1994720C1	4-54	1	345100A1	9-124	15	345740A1	9-122	72	346091A1	9-116	42
214-1416	2-10	4	345100A1	9-124	19	345741A1	9-112	23	346092A1	9-118	54
214-1416	2-26	16	345100A1	9-124	31	345741A1	9-120	23	346093A1	9-118	53
214-1540	2-22	12	345100A1	9-124	41	345743A1	9-112	10	346094A1	9-118	49
214-2114	8-2	6	345100A1	9-126	45	345743A1	9-120	10	346095A1	9-116	27
214-2122	8-60	6	345100A1	9-126	53	345744A1	9-112	20	346096A1	9-116	32
214-2122	8-62	10	345100A1	9-126	58	345747A1	9-112	41	346097A1	9-116	
214-2130	8-58	4	345100A1	9-126	64	345747A1	9-120	41	346098A1	9-116	19
218-1254	8-16	27	345100A1	9-126	72	345748A1	9-112	11	346099A1	9-116	21
218-1254	8-22	25	345101A1	9-124	1	345748A1	9-120	11	346100A1	9-116	23
218-1254	8-24	32	345102A1	9-124	7	345749A1	9-112	14	346103A1	9-114	53
218-1254	8-46	24	345103A1	9-122	74	345749A1	9-120	14	346103A1	9-116	9
218-1254	8-88	23	345103A1	9-124	3	345752A1	9-112	15	346105A1	9-116	
218-5106	5-4	45	345103A1	9-124	8	345752A1	9-120	15	346107A1	9-116	24
218-5106	8-26	1	345106A1	9-124	16	345753A1	9-112	16	346108A1	9-116	15
218-5106	8-28	1	345107A1	9-124		345753A1	9-120	16	346109A1	9-116	17
218-5106	8-38	1	345108A1	9-124	11	345754A1	9-112	17	346110A1	9-116	18
218-5106	8-38	17	345109A1	9-124		345754A1	9-120	17	346300A1	9-112	
218-5106	8-52	37	345110A1	9-124	34	345755A1	9-112	24	346301A1	9-112	
218-5106	8-80	2	345110A1	9-126	66	345756A1	9-112	27	346302A1	9-112	
218-5209	8-68	5	345111A1	9-124	33	345756A1	9-120	27	346303A1	9-112	28
218-693	8-16	26	345112A1	9-124	29	345757A1	9-122	54	347041A1	9-112	
218-693	8-22	19	345112A1	9-124	39	345758A1	9-122	55	347042A1	9-112	
218-693	8-24	24	345112A1	9-126	67	345759A1	9-122	58	347043A1	9-112	
218-693	8-88	2	345113A1	9-124	4	345761A1	9-122	59	366176A2	9-40	13
221-446	2-34	9	345113A1	9-124	28	345762A1	9-122	62	372029A2	8-12	13
231-2447	9-110	12	345113A1	9-126	68	345763A1	9-122	61	388112A1	9-128	19
231-2447	9-110	12	345114A1	9-124		345764A1	9-112		388158A1	9-128	19
232-2448	2-6	13	345115A1	9-126	60	345764A1	9-120	5	388159A1	9-128	19
238-5013	2-26	10	345116A1	9-126	61	345765A1	9-112	29	388744A1	8-68	4
249116A1	9-110	8	345117A1	9-126	62	345765A1	9-120	29	388744A1	8-68	10
249117A1	9-110	8	345118A1	9-124	43	345766A1	9-112	30	391266A1	9-128	14
250739A1	4-54	7	345118A1	9-126	54	345766A1	9-120	30	391267A1	9-128	14
250742A1	4-54		345120A1	9-126	48	345767A1	9-112		398142A1	9-124	
254782A1	9-126	52	345121A1	9-126	49	345767A1	9-120		398143A1	9-126	74
283609A1	9-128	14	345123A1	9-126	57	345768A1	9-112	36	398146A1	9-126	75
2978906	6-46	17	345125A1	9-126		345768A1	9-120	36	398148A1	9-126	
300521A1	9-126		345131A1	9-124		345769A1	9-112	35	398149A1	9-126	71
300600	6-46	6	345132A1	9-124	25	345769A1	9-120	35	398150A1	9-124	
301803R1	9-88	26	345133A1	9-124		345770A1	9-112	37	398151A1	9-120	20

PEÇA Nº PART Nº PIEZA Nº	PÁG. PG. PAG.	ITEM REF.
398152A1	9-120	24
398546A1	9-120	
398546A1	9-124	
398547A1	9-124	
398767A1	9-44	8
399257A1	9-110	1
399257A1	9-112	
399257A1	9-116	1
399259A1	9-110	1
399259A1	9-120	
399259A1	9-124	
399261A1	9-110	1
399261A1	9-112	
399261A1	9-116	1
406866A1	9-120	
406867A1	9-120	3
412123	6-48	6
412123	6-50	6
412398	6-52	1
412471A1	9-128	21
412474A1	9-128	21
412475A1	9-128	21
412570A1	8-6	1
412571A1	8-6	19
412572A1	8-6	20
412573A1	8-6	22
412574A1	8-6	15
412575A1	8-6	12
412576A1	8-6	18
412577A1	8-6	16
412579A1	8-6	10
412582A1	8-6	14
412592A1	8-6	13
412593A1	8-6	23
412595A1	8-6	8
412596A1	8-6	3
412599A1	8-6	27
412603A1	8-8	5
412607A1	8-8	9
416599A1	8-8	1
43127	6-48	1
43127	6-50	1
43233	8-64	10
43235	7-10	3
43235	7-20	1
43362	7-10	8
43362	7-20	3
495-11047	9-110	11
495-11047	9-110	11
4955502	9-2	8
4956122	4-24	14
496-21053	2-6	12
496-41041	4-8	13
4971843	3-8	32
4971843	8-4	3
4985122	7-4	7
4985127	7-4	14
4988275	7-4	10
50001484	4-18	13
50001484	4-24	52
5105729	7-4	9
5106733	7-4	1
5110153	7-4	15
5110155	7-4	19
5131437	7-4	12
5151033	4-14	21
5151033	4-18	39
515-23381	8-2	9
549064	4-24	5
5962562	4-18	14
5962562	4-24	38
60-1559T1	9-116	35
60-1606T1	9-116	36
60-3231T1	9-124	24
60-3242T1	9-124	32
60-4845T1	9-112	13
60-4845T1	9-120	13
60-4845T1	9-124	36
60-4845T1	9-126	65
60-4895T1	9-124	42
60-4895T1	9-126	50
60-4895T1	9-126	56
60-5623T1	9-116	28
60-7083T1	9-40	12
614-8016	9-124	23
70050292	8-20	3
70050748	3-8	1
70050748	6-12	3
70051729	6-70	4
70052519	6-66	24
70053994	9-18	31
70054889	9-38	14
70060670	9-30	15
70082174	9-38	6
70094334	7-12	2
70094334	7-16	15
70096476	6-70	1
70096481	6-70	2
70097577	6-70	1
70097578	6-70	1
70097579	6-70	1
70188771	8-10	7
70188771	8-60	2
70188771	8-62	2
70196765	4-58	16
70601966	9-38	13
70602179	9-14	23
70602449	9-24	7
70602449	9-26	4
70603156	9-26	3
70607617	8-136	23
70617127	9-20	5
70617127	9-22	5
70617932	4-26	8
70617932	9-16	26
70620479	8-136	30
70620920	8-132	32
70620920	8-134	12
70620920	8-136	12
70622102	9-14	18
70622212	8-42	34
70623355	8-16	4
70623355	8-48	8
70623355	8-50	28
70623355	8-52	31
70623355	8-54	8
70630753	8-14	22
70630753	8-26	7
70630753	8-38	9
70630753	8-48	16
70630753	8-50	9
70630753	8-52	12
70630753	8-88	20
70634037	8-42	15
70634161	6-66	3
70634237	9-30	17
70638732	3-4	10
70651322	9-18	20
70658265	8-20	2
70658592	8-14	7
70659547	8-22	20
70659547	8-24	25
70663928	4-14	6
70663928	4-20	15
70665984	6-70	1
70669359	4-58	5
70671763	4-34	4
70673457	9-18	6
70677004	8-14	25
70677004	8-28	10
70677004	8-48	18
70677006	3-8	3
70677006	3-8	8
70677006	5-2	8
70677006	8-50	26
70677006	9-14	5
70677006	9-14	20
70677010	9-4	35
70677012	9-2	29
70678072	9-36	19
70683837	9-36	16
70683837	9-38	15
70684837	9-4	6
70686384	3-2	17
70686384	3-4	18
7068817	6-52	11
70689717	8-50	15
70689718	8-50	17
70695523	8-24	28
70695523	8-46	22
70900367	8-26	3
70900802	8-4	17
70900805	9-2	24
70900805	9-32	6
70900808	8-132	26
70900808	8-136	8
70900808	9-18	12
70900816	8-46	4
70900822	8-136	34
70900942	8-14	6
70901345	9-36	14
70901345	9-38	4
70901348	9-30	16
70901421	9-18	16
70901520	4-50	7
70901652	8-42	12
70901652	8-60	10
70901702	6-8	13
70901828	4-24	23
70901834	4-58	13
70901835	9-88	38
70901838	8-42	5
70902828	8-4	22
70904002	3-2	22
70904002	6-46	2
70904002	9-16	18
70904203	4-14	9
70904203	4-24	24
70904208	3-4	12
70905362	8-20	5
70907059	6-66	4
70909055	9-86	4
70910179	8-132	16
70910251	4-24	25
70910287	2-6	4
70910287	6-52	17
70910287	8-20	8
70910287	8-24	27
70910287	8-134	24
70910287	8-136	24
70910287	9-14	3
70910510	9-16	40
70911024	4-58	12
70911026	8-52	19
70911028	3-4	5
70911028	9-6	10
70911028	9-8	2
70911029	5-2	17
70911029	9-20	4
70911029	9-22	4
70911029	9-24	1
70911029	9-26	1
70911029	9-28	1
70911030	8-42	11
70911037	9-16	7
70911040	3-2	16
70911040	3-4	17
70911040	9-14	28
70911048	9-14	2
70911048	9-16	28
70911061	9-36	15
70911061	9-38	5
70911115	8-14	8
70911174	8-136	9
70911279	8-50	16
70911841	4-58	3
70912299	9-36	17
70912299	9-38	3
70912441	4-28	12
70912441	6-56	6
70912441	8-14	3
70912441	8-42	22
70912441	8-132	41
70912441	9-6	11
70912441	9-8	3
70912497	9-18	8
70912589	4-58	4
70912725	6-66	14
70912768	6-66	7
70912942	5-2	28
70912942	8-132	18
70912942	9-20	10
70912942	9-22	10
70912942	9-24	2
70912942	9-26	2
70912942	9-28	2
70914465	8-128	7
70914465	8-132	34
70914465	8-132	51
70914465	8-134	9
70914465	8-136	29
70914465	9-2	26
70914465	9-30	6
70914465	9-32	1
70914465	9-36	24
70914726	8-132	44
70914726	8-134	11
70914726	8-136	27
70915256	8-132	49
70915276	8-50	13
70915276	9-36	25
70915714	9-14	17
70915815	8-52	23
70915815	8-54	4
70915815	8-58	27
70915972	3-4	13
70915972	8-132	48
70915972	8-134	4
70915972	8-136	3
70915978	9-30	18
70916590	3-2	18
70916590	3-4	20
70916619	8-42	4
70916634	4-24	12
70917458	4-14	14
70917479	4-14	16
70917479	4-18	10
70917644	9-14	30
70917646	7-2	8
70917793	9-36	8
70917793	9-38	11
70918309	3-4	7
70918448	7-2	15
70918951	8-10	13
70919087	8-24	20
70919134	8-60	12
70919135	8-64	4
70919552	8-12	10
70919552	8-22	3
70919552	8-24	3
70920329	5-4	15
70920329	8-28	8
70920329	8-46	1
70920416	8-42	14
70920574	8-42	21
70920583	8-132	40
70920585	9-6	15
70920585	9-8	11

PEÇA Nº PART Nº PIEZA Nº	PÁG. PG. PAG.	ITEM REF.	PEÇA Nº PART Nº PIEZA Nº	PÁG. PG. PAG.	ITEM REF.	PEÇA Nº PART Nº PIEZA Nº	PÁG. PG. PAG.	ITEM REF.	PEÇA Nº PART Nº PIEZA Nº	PÁG. PG. PAG.	ITEM REF.
70920995	5-2	9	70921409	8-34	10	70923163	8-80	6	70927353	4-28	11
70921013	8-22	16	70921409	8-40	6	70923174	6-8	2	70927361	8-24	26
70921013	8-24	17	70921409	8-48	30	70923276	8-132	38	70927381	5-2	30
70921013	8-46	23	70921409	8-52	27	70923276	8-134	25	70927381	9-20	12
70921014	7-12	7	70921409	8-54	11	70923276	8-136	26	70927381	9-22	12
70921014	8-12	7	70921409	8-74	14	70923276	9-14	6	70927382	9-18	22
70921076	8-42	2	70921445	9-54	2	70923276	9-14	25	70927400	2-6	5
70921076	8-50	27	70921476	5-2	27	70923548	6-10	6	70927400	8-52	22
70921174	9-20	2	70921565	8-14	2	70923590	8-42	30	70927400	8-54	3
70921174	9-22	2	70921565	8-52	11	70923594	8-4	19	70927541	8-14	26
70921175	5-4	19	70921565	8-88	12	70923594	8-4	20	70927541	8-48	1
70921205	8-14	5	70921567	9-6	13	70923664	8-10	20	70927619	9-36	11
70921205	8-16	19	70921567	9-8	8	70923664	8-58	22	70927662	9-18	10
70921205	8-40	10	70921597	9-24	11	70923717	8-14	4	70927699	8-124	5
70921206	6-8	3	70921597	9-26	11	70923717	8-80	4	70927699	8-124	5
70921206	6-8	5	70921599	8-10	9	70923814	8-10	8	70928010	8-38	12
70921206	8-60	17	70921883	8-80	7	70923817	8-42	19	70928182	4-44	8
70921206	8-80	5	70921885	8-22	10	70923824	6-52	15	70928188	9-6	12
70921214	8-60	15	70921885	8-24	10	70923841	7-12	15	70928188	9-8	9
70921216	8-2	11	70921885	8-26	15	70923841	7-16	12	70928189	9-30	19
70921217	8-60	16	70921885	8-30	3	70923841	7-18	4	70928190	3-2	12
70921228	8-60	14	70921885	8-40	7	70923841	7-20	7	70928190	5-4	23
70921229	4-34	5	70921885	8-46	3	70923845	8-88	22	70928190	8-22	11
70921229	4-64	3	70921885	8-52	6	70923905	8-14	18	70928190	8-24	11
70921276	8-26	25	70921885	8-52	10	70923905	8-22	17	70928370	9-34	3
70921279	5-4	42	70921885	8-54	2	70923905	8-48	2	70928378	8-16	17
70921279	8-18	6	70921885	8-56	4	70924026	6-8	4	70928378	8-46	8
70921279	8-26	12	70921885	8-64	5	70924146	8-4	21	70928439	2-8	6
70921279	8-26	24	70921885	8-88	8	70924158	8-124	9	70928439	6-44	15
70921279	8-28	18	70921885	8-88	10	70924158	8-124	9	70928439	8-58	26
70921279	8-34	7	70921910	3-8	6	70924686	8-134	19	70928452	8-132	14
70921279	8-48	5	70921913	6-44	25	70924686	8-136	19	70928452	8-134	27
70921279	8-54	14	70921914	2-8	2	70924786	8-16	18	70928452	8-136	32
70921279	8-80	28	70921914	6-44	20	70925257	8-20	6	70928452	9-30	20
70921297	8-22	8	70922065	8-42	28	70925311	9-16	32	70928460	8-2	3
70921297	8-22	15	70922065	9-18	18	70925427	9-36	13	70928798	9-14	7
70921298	5-4	4	70922198	6-44	21	70925431	8-132	15	70928798	9-16	36
70921298	8-26	26	70922200	3-8	25	70925457	8-42	8	70928808	8-48	4
70921298	8-80	27	70922262	6-2	3	70925617	7-18	6	70928851	8-50	14
70921326	5-4	33	70922262	8-58	28	70925621	4-28	6	70928851	8-116	2
70921326	8-40	9	70922271	6-52	14	70925655	9-86	5	70928851	8-126	2
70921349	8-14	13	70922300	8-42	20	70925656	8-88	21	70928851	8-126	2
70921349	8-14	16	70922457	8-14	9	70925756	8-12	4	70928851	9-32	2
70921349	8-14	19	70922457	8-14	12	70925857	5-4	28	70928874	8-124	14
70921349	8-22	18	70922457	8-24	14	70925927	9-40	16	70928874	8-124	14
70921349	8-24	15	70922457	8-46	2	70925935	8-62	8	70928888	8-12	3
70921349	8-26	2	70922457	8-48	12	70925957	6-12	5	70928914	8-42	36
70921349	8-34	11	70922457	8-48	27	70926031	6-8	11	70928916	5-4	2
70921349	8-38	11	70922457	8-50	20	70926049	3-8	7	70929092	9-18	25
70921349	8-38	18	70922457	8-54	1	70926149	6-10	9	70929156	8-38	16
70921349	8-48	3	70922457	8-88	7	70926195	2-2	7	70929156	8-42	3
70921349	8-48	10	70922475	9-2	28	70926538	8-2	12	70929156	9-14	8
70921349	8-48	13	70922507	8-38	10	70926622	8-20	7	70929156	9-16	31
70921349	8-48	24	70922507	8-56	1	70926629	8-130	2	70929276	9-36	12
70921349	8-48	28	70922507	8-80	28	70926785	9-36	20	70929344	8-14	24
70921349	8-50	8	70922522	8-22	9	70926786	7-12	14	70929344	8-48	19
70921349	8-50	21	70922522	8-24	9	70926843	8-62	6	70929402	8-34	6
70921349	8-52	28	70922522	8-52	9	70927155	6-8	18	70929419	2-12	11
70921349	8-54	12	70922523	8-12	9	70927155	8-50	2	70929457	8-48	23
70921349	8-56	2	70922523	8-52	5	70927155	8-64	12	70929704	9-18	30
70921349	8-56	18	70922571	5-2	36	70927163	8-50	24	70929806	6-12	17
70921349	8-74	15	70922571	5-4	32	70927163	8-74	3	70929872	8-52	25
70921349	8-80	3	70922577	8-88	13	70927163	8-88	3	70929872	8-54	5
70921374	9-18	11	70922739	6-8	23	70927212	9-16	27	70929956	6-52	13
70921402	8-18	2	70922739	6-42	4	70927242	8-130	1	70930238	8-22	12
70921402	8-48	9	70922744	8-42	9	70927261	8-26	11	70930238	8-24	12
70921402	8-50	7	70922763	8-20	9	70927261	8-26	18	70930238	8-46	6
70921402	8-50	32	70922763	8-38	15	70927261	8-30	6	70930370	2-6	3
70921402	8-56	17	70922763	9-16	30	70927261	8-34	2	70930370	6-2	2
70921403	5-2	26	70922792	8-18	4	70927261	8-38	6	70930370	6-8	19
70921409	5-2	20	70923102	5-4	5	70927275	2-2	5	70930370	7-2	16
70921409	5-4	21	70923102	8-26	23	70927275	2-2	9	70930370	9-18	28
70921409	8-14	15	70923102	8-80	26	70927275	2-2	19	70930425	3-8	34
70921409	8-26	4	70923137	8-132	45	70927275	8-132	9	70930804	8-56	3
70921409	8-26	14	70923137	8-134	10	70927313	2-8	10	70930806	8-22	22
70921409	8-28	9	70923137	8-136	28	70927343	8-130	12	70930806	8-24	16
70921409	8-30	2	70923163	5-4	26	70927353	3-4	11	70930850	6-54	8

PEÇA Nº PART Nº PIEZA Nº	PÁG. PG. PAG.	ITEM REF.	PEÇA Nº PART Nº PIEZA Nº	PÁG. PG. PAG.	ITEM REF.	PEÇA Nº PART Nº PIEZA Nº	PÁG. PG. PAG.	ITEM REF.	PEÇA Nº PART Nº PIEZA Nº	PÁG. PG. PAG.	ITEM REF.
70930850	9-2	17	71100461	2-12	6	71101876	4-10	9	71103205	9-74	1
70930860	9-86	1	71100465	9-66	16	71101877	4-10	10	71103206	9-74	1
70931523	8-132	8	71100466	9-66	16	71101878	4-10	11	71103209	9-74	1
70931523	8-134	5	71100480	9-46	11	71101879	4-10	14	71103210	9-74	1
70931523	8-136	2	71100481	8-6		71101880	4-10	16	71103212	9-72	2
70931930	9-20	8	71100540	8-8		71101881	4-10	19	71103212	9-74	23
70931930	9-22	8	71100556	8-44	20	71101882	4-10	21	71103214	9-72	5
70931930	9-24	5	71100557	8-44	6	71101883	4-10	22	71103216	9-74	7
70931930	9-26	8	71100558	8-44	15	71101906	9-90	6	71103218	9-76	2
70931936	9-28	5	71100559	8-44	1	71102221	3-6	6	71103220	9-76	8
70932589	9-24	4	71100560	8-44		71102222	3-6	8	71103222	9-78	2
70932589	9-26	5	71100561	8-44	19	71102223	3-6	7	71103224	9-78	4
70932589	9-28	4	71100562	8-44	4	71102250	9-62	2	71103226	9-78	7
70932590	9-24	8	71100563	8-44	9	71102251	9-62	2	71103229	9-78	4
70932590	9-26	9	71100564	8-44	18	71102485	2-44	20	71103230	9-78	7
70932867	6-52	12	71100565	8-44	7	71102508	8-72	3	71103232	9-82	1
70933227	9-36	7	71100566	8-44	8	71102509	8-72	8	71103234	9-82	1
70933227	9-38	10	71100567	8-44	5	71102510	8-72	9	71103236	9-80	3
70934150	5-4	24	71100568	8-44	13	71102511	8-72	10	71103239	9-80	6
70934150	8-28	11	71100569	8-44	16	71102514	8-72	11	71103240	9-80	4
70935176	6-10	4	71100570	8-44	12	71102515	8-72	12	71103242	9-84	1
70935211	5-2	24	71100571	8-44	17	71102516	8-72		71103245	9-84	6
70977006	8-54	7	71100572	8-44	10	71102721	8-76	1	71103246	9-84	2
71004339	7-2	11	71100573	8-44	3	71102740	3-6	9	71103248	9-78	2
71100000	8-76	3	71100574	8-44	2	71102751	4-2	8	71103249	9-58	13
71100209	5-10	7	71100575	8-44	11	71102752	4-2	1	71103250	9-58	18
71100210	5-10	2	71100631	8-76	2	71102753	4-2	6	71103256	3-6	3
71100211	5-10	3	71100632	8-76	5	71102754	4-2	9	71103257	3-6	10
71100212	5-10	4	71100633	8-76	4	71102755	4-2	4	71103258	3-6	2
71100213	5-10	5	71100635	8-76	6	71102756	4-2	11	71103259	3-6	4
71100214	5-10	6	71100644	2-14		71102757	4-2	7	71103260	3-6	5
71100216	5-8	1	71100830	2-14	2	71102758	4-2	2	71103510	6-68	25
71100217	5-8	2	71100832	2-16	5	71102759	4-2	5	71103511	6-68	25
71100218	5-8	3	71100833	2-16	4	71102760	4-2	3	71103512	6-68	25
71100219	5-8	4	71100834	2-16	3	71102761	4-2	10	71103513	6-68	25
71100220	5-8	5	71100835	2-16	1	71102876	6-30	5	71103514	6-68	25
71100221	5-8	6	71100836	2-16	2	71103163	6-30	9	71103515	6-68	25
71100222	5-8	7	71100881	9-90	17	71103164	6-30	3	71103516	6-68	25
71100223	5-8	8	71100882	9-90	16	71103165	6-30	6	71103517	6-68	25
71100224	5-8	9	71100883	9-90	15	71103166	6-30	2	71103518	6-68	25
71100225	5-8	10	71100884	9-90	14	71103167	6-30	8	71103519	6-68	25
71100226	5-8	11	71101031	8-44	21	71103177	9-94	40	71103520	6-68	13
71100227	5-8	12	71101055	6-4	3	71103178	9-74	15	71103521	6-68	12
71100228	5-8	13	71101056	6-4	2	71103178	9-94	45	71103522	6-68	4
71100229	5-8	14	71101063	9-58	17	71103179	9-94	48	71103523	6-68	34
71100230	5-8	15	71101599	9-96	5	71103180	9-72	12	71103524	6-68	17
71100231	5-8	16	71101600	9-96	6	71103180	9-74	21	71103525	6-68	18
71100232	5-8	17	71101742	6-4	10	71103180	9-76	18	71103526	6-68	5
71100233	5-8	18	71101743	6-4	11	71103180	9-78	9	71103527	6-60	10
71100234	5-8	19	71101744	6-4	7	71103180	9-80	7	71103529	6-60	16
71100235	5-8	20	71101745	6-4	8	71103180	9-82	17	71103531	6-60	14
71100236	5-8	21	71101746	6-4	6	71103180	9-84	8	71103532	6-60	15
71100237	5-8	22	71101746	6-4	9	71103181	9-72	1	71103534	6-60	15
71100238	5-8	23	71101747	6-4	12	71103181	9-74	6	71103537	6-58	1
71100239	5-8	24	71101748	6-4	13	71103181	9-74	11	71103540	6-58	9
71100240	5-8	25	71101749	6-4	14	71103181	9-76	1	71103541	6-58	11
71100242	5-8		71101750	6-4	15	71103181	9-78	3	71103580	8-112	12
71100243	5-8		71101766	8-36	2	71103181	9-80	2	71103581	8-112	17
71100413	9-68	11	71101787	4-56	8	71103181	9-82	12	71103582	8-112	18
71100414	6-62		71101788	4-56	8	71103181	9-84	7	71103583	8-112	5
71100417	8-70	1	71101789	9-76	15	71103184	9-74	12	71103585	8-112	4
71100418	8-70	2	71101790	9-74	20	71103186	9-74	12	71103586	8-112	9
71100419	8-70	3	71101790	9-94	36	71103191	9-66	11	71103587	8-112	15
71100419	8-72	4	71101791	9-74	18	71103192	9-66	9	71103588	8-112	16
71100420	8-70	4	71101791	9-94	38	71103192	9-68	19	71103589	5-6	12
71100420	8-72	5	71101792	9-98	13	71103193	9-66	14	71103590	5-6	15
71100421	8-70	5	71101793	4-38	1	71103193	9-68	18	71103591	5-6	13
71100422	8-70	6	71101794	4-38	1	71103193	9-68	25	71103592	5-6	14
71100422	8-72	7	71101795	8-84	5	71103194	9-68	27	71103593	5-6	16
71100423	8-70	18	71101807	8-84	2	71103195	9-66	15	71103594	5-6	8
71100425	8-70	11	71101808	8-84	3	71103195	9-68	26	71103595	5-6	11
71100426	8-70	12	71101810	7-14	1	71103197	9-66	2	71103596	5-6	3
71100427	8-70	13	71101812	9-94	46	71103198	9-66	3	71103597	5-6	4
71100428	8-70	14	71101872	4-10	1	71103199	9-66	6	71103598	5-6	1
71100429	8-70	15	71101873	4-10	2	71103200	9-66	7	71103599	5-6	2
71100430	8-70	16	71101874	4-10	5	71103201	9-66	7	71103600	5-6	5
71100431	9-4	31	71101875	4-10	6	71103202	9-66	12	71103601	5-6	6

PEÇA Nº PART Nº PIEZA Nº	PÁG. PG. PAG.	ITEM REF.	PEÇA Nº PART Nº PIEZA Nº	PÁG. PG. PAG.	ITEM REF.	PEÇA Nº PART Nº PIEZA Nº	PÁG. PG. PAG.	ITEM REF.	PEÇA Nº PART Nº PIEZA Nº	PÁG. PG. PAG.	ITEM REF.
71103602	5-6	7	73074170	9-8	10	73127629	8-46	14	73162142	6-8	8
71103603	5-6	9	73074359	9-6	9	73127629	8-50	31	73162359	3-2	21
71103630	8-112	10	73074360	9-6	8	73127629	8-74	7	73162469	3-8	10
71103630	8-112	13	73107726	6-44	23	73127637	8-26	10	73162476	9-16	42
71103642	6-68	2	73107726	8-10	14	73127637	8-56	16	73162485	9-14	14
71103643	6-58	10	73109097	9-128	3	73127763	9-36	2	73162489	6-6	9
71103644	6-64	36	73110484	4-58	2	73127764	9-36	3	73162490	6-4	1
71103645	6-64	36	73113425	8-28	26	73128150	8-82	2	73162491	4-22	4
71103646	6-64	36	73113425	8-82	4	73128150	8-138	1	73162492	4-22	8
71103647	6-64	36	73113425	8-138	4	73128151	8-28	23	73162493	4-14	20
71103648	6-64	36	73121001	4-58	8	73129094	5-2	25	73162636	8-134	36
71103649	6-64	36	73121497	5-2	12	73129961	8-42	17	73162686	6-44	24
71103650	6-64	36	73121498	5-2	13	73130013	8-42	18	73162730	8-52	18
71103651	6-64	36	73121530	4-50	5	73130017	9-18	4	73162805	8-70	
71103652	6-64	36	73121563	8-40	5	73130105	8-110		73162806	8-66	
71103653	6-64	36	73121925	3-2	34	73130333	8-132	19	73162855	9-34	9
71103654	6-64	36	73121925	9-16	4	73130333	8-136	31	73162923	8-86	
71103655	6-64	36	73122994	8-82	3	73130694	8-110	2	73163135	9-128	17
71103656	6-64	36	73122994	8-138	2	73130695	8-110	3	73163151	9-130	35
71103657	6-64	36	73123152	8-28	24	73130969	8-42	13	73163234	4-14	1
71103658	6-64	36	73123153	8-28	25	73131791	8-132	2	73163363	6-54	1
71103659	6-64	36	73124551	8-132	23	73131968	4-34	1	73163534	2-2	24
71103660	6-64	36	73124552	8-132	24	73132158	4-58	6	73163844	5-10	
71103661	6-64	36	73124571	8-124	8	73132780	9-36	5	73163866	2-2	8
71103662	6-64	36	73124571	8-124	8	73132919	9-38	8	73163867	2-2	22
71103663	6-64	36	73124573	8-124	1	73132976	8-28	20	73163878	4-52	
71103664	6-62	27	73124577	8-124	1	73133624	8-28	21	73163879	4-52	
71103665	6-62	26	73124684	6-52	6	73135173	6-54	2	73163880	4-52	2
71103730	6-58	2	73124881	8-138		73135173	9-2	13	73163880	4-52	2
71104112	8-22	24	73124983	8-42	31	73135174	6-54	3	73163888	9-40	45
71104112	8-24	31	73124983	8-42	33	73135174	9-2	14	73163921	2-2	3
73038797	6-70	1	73125290	6-70	1	73136636	6-42	2	73163925	3-4	19
73045861	8-4	7	73125400	8-136	22	73137195	5-4	38	73163926	3-4	15
73050566	9-52	8	73125403	8-136	10	73139080	6-8	14	73163939	6-44	18
73052086	4-58	9	73125404	8-136	21	73146645	4-58	1	73163940	6-44	14
73053604	8-4	6	73125480	9-18	37	73150566	9-54	4	73163953	2-2	23
73053637	8-130	6	73125481	9-18	34	73150595	9-52	7	73163954	2-2	21
73055116	8-124	3	73125482	9-18	14	73150595	9-54	8	73164000	9-2	5
73055116	8-124	3	73125483	9-18	15	73150598	9-52	9	73164007	9-2	11
73055413	8-130	8	73125494	8-42	24	73150598	9-54	3	73164010	9-2	9
73055430	8-130	10	73125494	8-42	26	73150754	9-86	3	73164013	9-2	10
73055431	8-130	11	73125500	8-42	23	73150779	9-88	27	73164343	2-4	1
73058666	8-124	13	73125501	8-42	16	73150997	9-86	2	73164364	2-4	15
73058666	8-124	13	73125519	8-42	6	73151632	4-50	6	73164367	2-4	3
73058667	8-124	11	73125520	8-42	6	73151829	8-10	5	73164370	2-6	2
73058667	8-124	11	73125521	8-42	6	73152169	4-24	15	73164376	6-6	10
73058668	8-124	12	73125522	9-18	24	73153450	3-8	15	73164378	8-60	19
73058668	8-124	12	73125531	9-18	7	73153451	3-8	5	73164399	6-44	5
73063066	8-124	4	73125534	9-18	5	73153453	3-8	2	73164400	6-44	1
73063066	8-124	4	73125821	4-26	1	73153454	3-8	29	73164425	2-4	10
73063363	8-124	7	73125849	3-4	2	73153515	6-54	6	73164427	2-4	12
73063363	8-124	7	73125851	5-2	29	73153515	9-2	16	73164428	2-4	13
73064517	8-124		73125851	9-14	4	73153755	9-14	31	73164430	2-4	7
73064517	8-124		73125852	3-2	20	73153755	9-16	46	73164431	2-4	11
73065285	8-124	2	73125852	9-14	12	73153774	9-14	10	73164432	2-4	9
73065285	8-124	2	73125852	9-16	2	73153814	3-8	14	73164453	2-18	1
73065286	8-124		73125852	9-16	6	73154919	9-14	22	74029499	4-58	18
73065286	8-124		73125852	9-16	17	73155223	8-12	12	741569	2-4	4
73066048	8-4	25	73125853	8-4	5	73155650	6-66	25	75201641	4-12	7
73066804	9-40	42	73125891	4-18	31	73155834	7-12	3	75201641	4-24	8
73067518	8-130	5	73125891	4-36	1	73157022	3-4	3	75201641	4-26	20
73067546	8-130	14	73125891	4-60	1	73158927	9-72	6	75201641	4-28	8
73067547	8-130	13	73125891	8-32	1	73159102	8-138	3	75201641	6-8	16
73067551	8-130	3	73125891	8-34	1	73159156	8-82	1	75201642	3-8	26
73067593	8-130	4	73125907	9-36	22	73159181	8-130		75201642	4-12	9
73067915	8-130	7	73126193	5-2	21	73160779	3-2	31	75201642	4-24	9
73069310	9-6	7	73126245	9-36	6	73160841	8-42	25	75201642	4-54	21
73069310	9-8	7	73126245	9-38	2	73160848	8-18	10	75201642	4-66	2
73070169	4-58	7	73126264	9-36	9	73160848	8-28	14	75201642	9-72	8
73070372	8-124	6	73126330	9-18	36	73160850	8-28	19	75201642	9-74	4
73070372	8-124	6	73126580	9-100	14	73160860	8-18	3	75201642	9-76	17
73072025	4-18	5	73126797	4-24	21	73161283	4-50	4	75201642	9-88	2
73072041	4-18	4	73127111	8-24	21	73161784	6-66	13	75201642	9-94	20
73072895	9-6	14	73127112	8-24	22	73161796	8-82	5	75206638	4-4	3
73073210	8-130	9	73127113	8-24	23	73161800	6-66	23	75206638	9-88	49
73073273	8-124	10	73127114	8-24	19	73162141	6-8	24	75208320	2-44	19
73073273	8-124	10	73127351	8-20	1	73162142	6-8	6	75209587	8-126	

PEÇA Nº PART Nº PIEZA Nº	PÁG. PG. PAG.	ITEM REF.
75209587	8-126	
75212879	2-14	6
75213542	8-126	3
75213543	8-126	3
75213759	9-4	11
75213760	9-6	4
75213761	9-8	6
75213765	9-2	22
75213765	9-32	5
75213766	9-2	23
75213766	9-32	4
75213767	9-2	25
75213768	8-126	9
75213768	8-126	9
75213769	9-6	3
75213776	9-6	2
75213782	9-6	5
75213783	9-8	4
75213817	9-6	1
75213817	9-8	1
75214505	4-24	19
75214658	6-6	1
75214658	7-10	1
75214968	9-6	6
75214969	9-8	5
75215793	8-42	32
75216487	9-34	8
75216512	9-34	6
75216516	9-34	2
75218366	6-70	1
75218748	8-120	8
75218748	8-122	4
75220416	4-14	3
75220700	8-118	
75220710	8-118	6
75220713	8-118	1
75220792	8-114	2
75220792	8-114	2
75220797	8-114	
75220797	8-114	
75220924	8-118	2
75220934	8-116	13
75220934	8-126	13
75220934	8-126	13
75221602	9-14	26
75221770	6-44	19
75222095	3-4	4
75223772	6-70	1
75223893	2-4	5
75223894	8-60	32
75223894	8-62	18
75223894	9-90	4
75225352	4-18	17
75226115	8-4	13
75236111	4-24	20
75236111	4-24	29
75236112	4-24	18
75237612	5-2	22
75237612	8-38	7
75237664	9-6	16
75237665	9-8	12
75238305	6-8	15
75239719	9-10	8
75239803	7-12	4
75239803	7-16	16
75239803	7-18	9
75239845	4-26	10
75240816	8-42	29
75240817	8-42	29
75240818	8-42	29
75240843	8-28	28
75241062	9-30	3
75241267	7-12	6
75241267	7-16	9
75241340	4-14	5
75241340	4-18	6
75241793	9-16	25
75241794	9-16	3
75241795	9-16	19
75241796	9-16	21
75241797	9-16	24
75241798	9-16	41
75241800	9-16	23
75241810	9-16	20
75243732	9-30	9
75244191	3-2	32
75245052	9-104	1
75245053	9-104	2
75245603	8-132	7
75245603	8-134	35
75245603	8-136	1
75246114	9-36	4
75246450	6-66	16
75248055	4-42	13
75248283	6-12	14
75248662	8-132	36
75248662	8-136	20
75248663	8-132	46
75248663	8-134	18
75248663	8-136	18
75248664	8-136	14
75248665	8-132	20
75248665	8-134	29
75248665	8-136	6
75248666	8-132	21
75248666	8-134	30
75248666	8-136	15
75248667	8-132	22
75248667	8-134	31
75248667	8-136	16
75248669	8-132	4
75248669	8-134	3
75248669	8-136	4
75248739	9-4	18
75248807	9-30	8
75248808	9-30	12
75248809	9-30	11
75248810	9-30	2
75248811	9-30	10
75248883	8-16	8
75248886	8-50	23
75248890	8-50	12
75248894	8-16	1
75248896	8-12	5
75248900	8-16	7
75248903	8-16	6
75248921	8-46	10
75248924	8-46	19
75248925	8-46	9
75248931	9-18	35
75248934	9-18	29
75248940	9-18	26
75248979	8-48	21
75248980	8-48	14
75248981	8-48	15
75248982	8-48	20
75248994	8-46	18
75249311	8-16	20
75249324	2-2	17
75249325	2-2	15
75249415	6-12	4
75249544	7-2	1
75249578	6-2	4
75249628	8-52	24
75249798	6-6	5
75249861	9-4	17
75249889	4-12	2
75249889	7-2	7
75249893	8-34	5
75249917	3-6	1
75249924	4-26	3
75249952	3-6	13
75249975	3-2	23
75249994	4-42	2
75249995	4-42	2
75250001	4-20	11
75250002	4-20	1
75250021	8-120	12
75250023	8-120	1
75250032	8-116	3
75250035	8-116	9
75250078	9-30	4
75250129	9-92	11
75250226	9-36	23
75250239	8-122	5
75250241	8-122	6
75250258	9-18	38
75250315	8-46	11
75250315	8-52	3
75250656	6-52	10
75250791	8-4	4
75250792	8-4	8
75250895	6-56	8
75250897	4-20	12
75251032	9-16	29
75251033	9-16	39
75251037	9-16	33
75251039	9-16	34
75251040	4-48	9
75251040	4-50	8
75251041	4-54	12
75251043	4-14	19
75251043	4-14	22
75251045	4-18	38
75251045	4-64	6
75251050	4-54	14
75251052	4-18	35
75251055	4-58	10
75251062	4-62	6
75251067	4-18	42
75251070	4-18	29
75251075	4-18	24
75251081	4-18	43
75251093	4-18	30
75251093	4-54	16
75251093	4-66	5
75251103	4-20	13
75251103	4-34	6
75251103	4-54	10
75251103	4-58	17
75251139	3-8	18
75251155	8-48	22
75251156	8-12	11
75251163	8-40	8
75251164	8-40	12
75251169	8-26	17
75251170	8-26	16
75251171	8-12	1
75251172	8-50	19
75251173	8-48	32
75251175	8-52	7
75251176	8-52	16
75251177	8-52	36
75251178	8-12	2
75251180	8-52	35
75251181	5-4	12
75251181	8-74	4
75251186	8-30	4
75251187	8-30	1
75251188	8-88	6
75251190	8-88	15
75251191	8-88	19
75251192	8-88	16
75251194	8-88	17
75251208	9-16	22
75251230	4-52	
75251230	4-52	
75251274	3-2	14
75251275	3-2	15
75251363	6-70	2
75251460	8-114	6
75251460	8-114	6
75251464	8-136	13
75251510	8-136	17
75251603	4-14	18
75251674	9-34	13
75251696	8-128	
75251697	8-128	3
75251699	8-128	11
75251700	8-128	1
75251703	8-128	14
75251770	9-14	1
75251998	9-90	12
75252027	9-92	3
75252041	8-58	3
75252201	9-14	11
75252214	4-14	31
75252215	4-28	14
75252216	4-28	13
75252238	3-8	30
75252254	8-16	14
75252255	8-16	13
75252263	8-16	11
75252264	8-16	12
75252273	8-40	4
75252292	8-144	
75252375	8-52	4
75252380	8-22	13
75252380	8-24	13
75252422	8-56	6
75252425	8-88	18
75252432	8-58	7
75252433	8-22	7
75252433	8-24	7
75252434	8-22	6
75252434	8-24	6
75252437	4-58	
75252441	7-18	5
75252454	8-50	6
75252527	5-4	44
75252529	6-42	5
75252544	8-38	2
75252564	8-10	21
75252602	4-42	12
75252602	4-44	4
75252602	4-64	1
75252624	8-56	21
75252626	8-56	22
75252826	8-26	13
75252827	8-26	22
75252830	8-52	13
75252831	8-52	34
75252844	9-30	1
75253076	7-12	8
75253084	7-12	12
75253131	9-102	6
75253136	4-12	16
75253138	6-8	9
75253139	3-8	31
75253139	4-12	12
75253140	9-100	13
75253148	8-54	9
75253166	8-114	1
75253167	8-114	1
75253173	4-18	34
75253173	9-102	5
75253176	4-18	36
75253177	4-18	37
75253250	4-16	1
75253330	8-10	6
75253332	4-16	2
75253332	9-128	4
75253408	8-10	17
75253408	8-58	14
75253433	8-16	22
75253434	8-16	25
75253435	8-16	24
75253436	8-16	23

PEÇA Nº PART Nº PIEZA Nº	PÁG. PG. PAG.	ITEM REF.	PEÇA Nº PART Nº PIEZA Nº	PÁG. PG. PAG.	ITEM REF.	PEÇA Nº PART Nº PIEZA Nº	PÁG. PG. PAG.	ITEM REF.	PEÇA Nº PART Nº PIEZA Nº	PÁG. PG. PAG.	ITEM REF.
75253437	8-50	30	75255628	8-28	7	75260285	2-2	1	75266934	9-38	1
75253438	8-50	29	75255630	8-28	4	75260373	2-10	7	75266941	9-38	7
75253439	8-74	2	75255651	6-8	10	75260375	2-4	8	75266942	8-132	12
75253440	8-74	1	75255725	9-2	15	75260564	9-46	2	75266951	9-38	12
75253450	8-74	16	75255727	6-54	5	75260565	9-46	12	75266956	9-28	3
75253451	8-46	20	75255791	8-40	11	75260566	9-46	12	75266957	8-124	
75253452	8-46	7	75255792	8-16	9	75260567	9-46	1	75266964	9-28	3
75253501	9-130	37	75255794	8-14	17	75260667	8-108	2	75266967	8-124	
75253733	8-50	5	75255796	8-48	11	75260708	4-4	10	75266981	9-34	22
75253734	8-50	10	75255797	8-16	10	75260708	4-8	11	75266988	8-134	32
75253743	8-140	3	75255798	8-48	29	75260894	8-108	3	75266993	9-34	7
75253744	8-140	5	75255800	8-14	23	75261041	2-6	6	75266998	8-134	37
75253745	8-140	6	75255849	8-142		75261093	9-42	51	75267003	8-118	
75253776	9-108	4	75255947	4-24	49	75261112	8-4	9	75267009	8-134	20
75253782	6-66	19	75256029	8-28	2	75261113	8-4	10	75267011	9-34	17
75253784	7-18	3	75256034	9-46	5	75261114	8-4	11	75267015	8-132	6
75253793	4-64	5	75256466	3-2	19	75261184	4-6		75267015	8-134	1
75253954	8-140	1	75256535	6-12	2	75261185	4-10		75267018	8-122	
75253955	8-140	2	75256540	6-12	8	75261197	8-4	16	75267021	8-114	
75254105	7-20	6	75256544	6-12	7	75261230	2-12	2	75267023	8-132	47
75254110	9-100	16	75256873	9-50	15	75261231	2-16		75267024	8-134	13
75254122	4-24	26	75256896	8-134	26	75261236	2-16	10	75267027	8-114	
75254126	9-12	7	75257066	6-70	1	75261696	6-42	3	75267030	8-132	1
75254139	3-4	14	75257095	9-46	10	75261702	4-24	28	75267033	8-132	10
75254140	8-26	5	75257096	9-46	9	75261743	9-90	13	75267035	5-2	31
75254140	8-34	8	75257120	8-52	29	75261919	9-44	6	75267053	5-2	33
75254142	8-26	8	75257120	8-54	10	75262122	4-50		75267056	9-34	1
75254142	8-34	12	75257122	8-52	30	75262123	4-50	3	75267057	5-2	32
75254144	8-26	5	75257122	8-54	13	75262124	4-50	1	75267062	9-34	10
75254144	8-34	9	75257147	6-66	1	75262125	3-4	1	75267065	5-2	16
75254146	8-26	8	75257158	5-4	13	75262804	4-8	2	75267077	5-2	2
75254146	8-34	13	75257241	5-4	9	75262806	4-24	45	75267078	9-34	11
75254161	8-32	4	75257245	5-4	11	75264203	3-2	1	75267085	5-2	18
75254162	8-32	2	75257333	5-2	35	75264204	3-2	2	75267089	9-34	21
75254313	2-4	22	75257335	8-78		75264205	3-2	3	75267090	5-2	1
75254313	9-4	8	75257336	5-4	7	75264206	3-2	5	75267093	5-2	19
75254361	9-56	7	75257337	5-4	1	75264235	4-46	1	75267098	5-2	37
75254361	9-60	7	75257354	9-46	8	75264236	4-46	1	75267103	8-26	21
75254362	9-56	10	75257355	9-46	3	75264240	4-2		75267103	8-30	5
75254362	9-60	10	75257356	9-46	3	75264283	9-72	7	75267103	8-38	5
75254363	9-56	9	75257362	9-2	12	75264284	9-72	4	75267107	9-18	19
75254363	9-60	9	75257538	5-8		75264397	9-76	10	75267116	9-36	18
75254364	9-56	17	75257755	2-2	1	75264398	9-76	16	75267126	8-42	1
75254364	9-60	25	75257766	2-2	16	75264399	9-74	5	75267131	9-26	7
75254365	9-56	16	75257767	2-2	14	75264400	9-74	3	75267133	8-42	7
75254365	9-60	26	75257806	6-44	10	75264503	9-52	10	75267138	8-42	27
75254366	9-64	3	75257924	9-100	12	75264652	2-14	11	75267140	9-24	6
75254367	9-64	3	75257955	9-88	51	75265100	9-92	4	75267144	8-42	35
75254368	9-56	14	75258109	9-50	7	75266636	9-4	32	75267150	9-30	14
75254368	9-60	14	75258117	8-40	3	75266712	6-66	8	75267167	9-30	27
75254422	9-94	3	75258119	9-46	4	75266715	6-66	2	75267176	9-30	28
75254439	9-76	11	75258149	6-66	22	75266724	9-4	40	75267179	9-36	10
75254533	9-92	6	75258232	9-48	5	75266741	6-66	12	75267182	3-6	17
75254544	9-92	2	75258700	9-42	54	75266759	6-66	17	75267190	3-6	16
75254545	9-92	5	75258841	9-88	53	75266767	9-22		75267201	6-70	3
75254563	2-10	8	75258842	9-88	52	75266770	9-20		75267205	9-4	22
75254572	7-12	1	75258843	9-88	7	75266776	9-20	9	75267215	9-50	14
75254572	7-16	14	75258894	8-42	10	75266776	9-22	11	75267222	9-50	13
75254720	9-94	23	75258929	8-44		75266783	9-22	9	75267229	9-50	9
75254721	9-94	25	75259367	9-128	22	75266787	9-22	6	75267253	4-30	6
75254722	9-76	11	75259368	9-128	16	75266798	9-20	7	75267254	4-42	8
75254779	9-130	34	75259376	9-128	20	75266798	9-22	7	75267257	9-50	6
75254955	3-6	11	75259377	9-128	12	75266801	9-20	6	75267260	9-4	10
75254964	3-6	12	75259379	4-18	21	75266804	9-20	11	75267263	9-4	28
75254987	9-94	30	75259379	9-128	6	75266810	9-22	1	75267266	9-4	33
75255010	9-88	50	75259382	9-128	12	75266814	9-20	1	75267269	9-12	1
75255052	9-94	1	75259383	9-128	22	75266817	9-22	3	75267275	9-40	41
75255212	9-94	24	75259384	9-128	16	75266820	9-20	3	75267278	9-40	41
75255293	9-76	12	75259385	9-128	20	75266851	6-52	16	75267281	9-10	1
75255341	4-32	1	75259387	9-128	12	75266862	9-40	36	75267293	9-2	19
75255614	8-18	8	75259391	9-128	22	75266875	9-24	10	75267304	8-126	
75255616	8-18	1	75259392	9-128	20	75266875	9-26	10	75267304	9-2	27
75255618	5-4	25	75259393	9-128	16	75266888	9-24	3	75267307	8-126	
75255618	8-28	16	75259595	6-42	1	75266894	8-130		75267310	8-20	
75255620	8-28	17	75259844	6-8	12	75266903	9-36	21	75267313	8-14	11
75255622	8-28	13	75260090	8-22	2	75266928	9-36	1	75267316	8-120	
75255625	8-28	12	75260090	8-24	2	75266931	8-132	11	75267319	8-116	

PEÇA Nº PART Nº PIEZA Nº	PÁG. PG. PAG.	ITEM REF.	PEÇA Nº PART Nº PIEZA Nº	PÁG. PG. PAG.	ITEM REF.	PEÇA Nº PART Nº PIEZA Nº	PÁG. PG. PAG.	ITEM REF.	PEÇA Nº PART Nº PIEZA Nº	PÁG. PG. PAG.	ITEM REF.
75267322	9-10	6	75287715	6-18	7	75288486	6-18	10	75289076	6-62	15
75267325	9-40	36	75287715	6-20	7	75288486	6-20	10	75289077	6-62	31
75267445	4-18	23	75287715	6-22	20	75288486	6-22	19	75289079	6-62	7
75267465	8-132	33	75287715	6-24	6	75288486	6-24	18	75289080	6-62	7
75267465	8-134	38	75287716	6-28	5	75288486	6-26	1	75289081	6-62	7
75267470	8-42		75287717	6-28	6	75288490	6-18	3	75289082	6-62	14
75267472	9-24	9	75287719	6-38	4	75288490	6-20	3	75289083	6-62	22
75267475	9-26	6	75287719	7-6	10	75288490	6-22	3	75289084	6-62	25
75267594	8-20	4	75287720	6-18	19	75288490	6-24	3	75289085	6-62	4
75267657	9-34	14	75287720	6-20	11	75288491	6-22	8	75289087	6-56	2
75267670	9-34	12	75287720	6-22	18	75288491	6-26	3	75289087	6-62	
75267959	4-44	9	75287720	6-24	17	75288492	6-28	1	75289094	9-100	9
75267960	4-44	9	75287722	6-18	6	75288493	6-14	4	75289095	9-100	7
75280667	8-88	1	75287751	6-18	11	75288494	6-14	3	75289096	9-100	8
75280694	5-2	10	75287751	6-20	19	75288494	6-30	7	75289097	9-100	4
75280725	8-22	1	75287751	6-22	10	75288496	6-14	10	75289098	9-100	17
75280725	8-24	1	75287751	6-24	9	75288496	6-30	18	75289099	9-100	19
75281055	4-28	10	75287752	6-18	14	75288502	6-38	2	75289100	9-100	18
75281092	9-102	2	75287752	6-20	16	75288502	7-6	4	75289101	9-100	1
75281140	9-2	6	75287752	6-22	13	75288503	6-14	31	75289102	9-100	2
75281142	9-108	8	75287752	6-24	12	75288503	6-40	1	75289103	9-100	3
75281144	9-108	3	75287753	6-18	13	75288503	6-40	9	75289106	6-10	1
75282434	4-32	6	75287753	6-20	17	75288511	6-30	25	75289377	6-14	32
75282435	4-32	5	75287753	6-22	12	75288512	6-30	13	75289378	6-14	15
75283926	4-18	11	75287753	6-24	11	75288513	6-30	23	75289379	6-14	2
75283949	4-14	12	75287755	6-18	4	75288514	7-6	2	75289380	6-14	29
75283949	4-24	44	75287755	6-20	4	75288515	7-8	5	75289381	6-14	30
75284071	4-12	8	75287758	4-28	2	75288517	6-40	7	75289382	6-14	20
75284071	4-24	42	75287758	6-30	22	75288833	6-60	3	75289383	6-14	6
75284071	4-26	21	75287774	9-56	12	75288868	8-120		75289384	6-14	11
75284071	4-28	9	75287779	9-56	29	75288869	8-122		75289386	6-14	9
75284234	9-16	16	75287779	9-60	18	75288870	8-116		75289386	6-30	20
75284298	9-14	24	75287779	9-68	6	75288871	3-8	22	75289387	6-14	7
75284299	9-14	27	75287779	9-76	6	75288881	6-38	1	75289387	6-30	19
75284300	9-16	15	75287780	4-56	10	75288881	7-6	3	75289388	6-14	14
75284301	9-16	35	75287780	9-56	2	75288885	6-18	5	75289391	6-14	25
75285548	6-10	3	75287780	9-60	2	75288885	6-20	5	75289392	6-14	17
75285549	6-10	2	75287780	9-68	21	75288885	6-22	4	75289394	6-14	28
75285550	6-10	7	75287780	9-82	9	75288885	6-24	4	75289395	6-14	26
75285551	6-10	5	75287780	9-84	4	75288889	6-32	3	75289396	6-16	
75286359	9-88	47	75287780	9-100	6	75288891	6-30	34	75289398	6-16	1
75286423	8-28	22	75287982	2-44	1	75288894	6-18	8	75289399	6-16	2
75286866	9-62	4	75288059	4-2	12	75288894	6-20	9	75289400	6-18	
75286866	9-66	17	75288328	4-46	2	75288896	6-18	16	75289401	6-18	18
75286866	9-74	9	75288328	4-46	2	75288896	6-20	14	75289402	6-18	12
75286866	9-76	4	75288329	4-46	3	75288896	6-22	7	75289402	6-20	18
75286900	9-100	15	75288329	4-46	3	75288896	6-22	15	75289402	6-22	11
75286900	9-102	8	75288330	4-46	4	75288896	6-24	7	75289402	6-24	10
75286901	9-96	7	75288330	4-46	4	75288896	6-24	14	75289403	6-18	20
75286901	9-98	3	75288389	2-14	4	75288900	6-38	5	75289404	6-20	
75286901	9-102	7	75288390	2-14	5	75288900	7-6	8	75289405	6-20	12
75286905	9-98	2	75288424	6-14	24	75288903	8-128		75289406	6-20	6
75286905	9-102	1	75288424	6-16	3	75289016	6-58	5	75289407	6-22	
75286906	9-96	3	75288425	6-14	12	75289017	6-58	6	75289408	6-22	17
75286906	9-98	1	75288425	6-30	10	75289026	6-60	9	75289408	6-24	16
75286906	9-102	9	75288425	6-30	17	75289027	6-60	8	75289409	6-22	21
75287521	6-62	9	75288428	6-34	8	75289028	6-60	7	75289410	6-22	5
75287555	6-68	7	75288433	6-32	6	75289030	6-60	4	75289411	6-22	6
75287559	6-68	6	75288434	6-32	5	75289031	6-60	6	75289412	6-24	
75287565	6-62	29	75288435	6-34	16	75289032	6-60	6	75289413	6-24	5
75287701	6-14	27	75288436	6-34	6	75289033	6-60	6	75289414	6-26	
75287702	6-14	16	75288437	6-34	5	75289034	6-60	6	75289415	6-26	2
75287707	6-18	2	75288437	6-36	3	75289035	6-60	6	75289416	6-28	2
75287707	6-20	2	75288438	6-34	3	75289036	6-60	6	75289418	6-28	7
75287707	6-22	2	75288438	6-36	1	75289037	6-60	6	75289419	6-30	36
75287707	6-24	2	75288439	6-34	2	75289038	6-60	6	75289420	6-30	24
75287708	6-18	1	75288439	6-36	2	75289039	6-60	6	75289423	6-30	12
75287708	6-20	1	75288445	7-8	1	75289040	6-60	6	75289425	6-30	11
75287708	6-24	1	75288446	7-8	13	75289041	6-60	6	75289425	6-30	16
75287711	6-18	17	75288450	6-28	4	75289043	6-60	18	75289426	6-30	26
75287711	6-20	13	75288458	6-28	3	75289045	6-60	19	75289427	6-30	29
75287711	6-22	16	75288476	6-14	21	75289046	6-60	17	75289428	6-30	28
75287711	6-24	15	75288477	6-14	22	75289055	6-30	27	75289429	6-30	4
75287712	6-18	15	75288479	6-14	19	75289058	6-60	11	75289431	6-30	15
75287712	6-20	15	75288480	6-14	23	75289059	6-60	11	75289432	6-34	
75287712	6-22	14	75288484	6-14	34	75289060	6-60	11	75289434	6-30	35
75287712	6-24	13	75288486	6-16	4	75289075	6-62	24	75289435	6-30	14

PEÇA Nº PART Nº PIEZA Nº	PÁG. PG. PAG.	ITEM REF.	PEÇA Nº PART Nº PIEZA Nº	PÁG. PG. PAG.	ITEM REF.	PEÇA Nº PART Nº PIEZA Nº	PÁG. PG. PAG.	ITEM REF.	PEÇA Nº PART Nº PIEZA Nº	PÁG. PG. PAG.	ITEM REF.
75289439	6-36		75289569	8-94	11	75289590	8-92	17	75310286	9-62	3
75289440	6-34	18	75289569	8-96	11	75289591	8-92	24	75310286	9-66	18
75289441	6-34	14	75289569	8-98	11	75289592	8-92	31	75310286	9-82	10
75289441	6-40	2	75289569	8-100	11	75289593	8-92	23	75310286	9-84	5
75289442	6-30	31	75289569	8-102	11	75289593	8-106	14	75310292	9-72	9
75289443	6-34	15	75289569	8-104	11	75289594	8-92	25	75310292	9-74	10
75289454	6-34	12	75289570	8-92	12	75289595	8-92	32	75310292	9-76	13
75289455	6-34	11	75289570	8-94	12	75289595	8-106	22	75310292	9-78	5
75289462	6-34	17	75289570	8-96	12	75289596	8-92	30	75310292	9-82	15
75289463	6-32	1	75289570	8-98	12	75289597	8-92	29	75310299	4-38	2
75289465	6-38	3	75289570	8-100	12	75289598	8-92	28	75310299	4-40	2
75289469	6-30	32	75289570	8-102	12	75289599	8-92	26	75310301	9-68	3
75289470	6-30	33	75289570	8-104	12	75289600	8-92	27	75310304	9-58	1
75289472	7-8	2	75289571	8-92	13	75289601	8-92	16	75310305	9-58	11
75289473	7-8	4	75289571	8-94	13	75289602	8-92	20	75310306	9-58	12
75289474	7-8	3	75289571	8-96	13	75289603	8-92	22	75310308	9-58	14
75289475	6-40	6	75289571	8-98	13	75289604	8-92		75310309	9-62	1
75289476	6-40	5	75289571	8-100	13	75289605	8-90	4	75310310	9-56	15
75289478	6-40	8	75289571	8-102	13	75289605	8-106	5	75310310	9-56	19
75289479	7-6	5	75289571	8-104	13	75289606	8-106	4	75310313	9-64	6
75289480	7-6	1	75289572	8-94	16	75289607	8-90	2	75310316	9-96	1
75289523	6-30	30	75289572	8-96	16	75289607	8-90	5	75310318	9-96	2
75289527	7-8	12	75289572	8-98	16	75289607	8-106	2	75310319	9-96	4
75289528	7-8	17	75289572	8-100	16	75289608	8-90	1	75310322	9-56	25
75289529	7-8	15	75289572	8-102	16	75289608	8-106	1	75310322	9-60	23
75289530	7-8	6	75289572	8-104	16	75289609	8-106	6	75310322	9-100	5
75289531	7-8	16	75289573	8-94	5	75289610	8-106	3	75310333	9-66	5
75289532	7-8	14	75289573	8-96	5	75289611	8-90	6	75310333	9-74	17
75289533	7-8	7	75289573	8-98	5	75289612	8-90	3	75310333	9-94	39
75289535	7-8	10	75289573	8-100	5	75289613	8-90	12	75310335	9-76	5
75289536	7-8	9	75289573	8-102	5	75289613	8-106	12	75310336	9-76	7
75289537	7-8	8	75289573	8-104	5	75289614	8-90	7	75310339	9-64	4
75289538	7-8	11	75289574	8-94	6	75289615	8-90	14	75310342	9-64	5
75289553	8-86	9	75289574	8-96	6	75289616	8-90	11	75310343	9-56	1
75289553	8-106		75289574	8-98	6	75289617	8-90	9	75310343	9-60	1
75289554	8-86	2	75289574	8-100	6	75289618	8-90	17	75310344	9-56	4
75289554	8-92		75289574	8-102	6	75289619	8-90	16	75310344	9-60	4
75289555	8-86	8	75289574	8-104	6	75289620	8-90	18	75310345	9-56	6
75289555	8-104		75289575	8-92	8	75289621	8-90	15	75310345	9-60	6
75289556	8-86	7	75289575	8-94	8	75289622	8-90	19	75310346	9-56	8
75289556	8-102		75289575	8-96	8	75289623	8-90	8	75310346	9-60	8
75289557	8-86	3	75289575	8-98	8	75289624	8-90	10	75310347	9-56	11
75289557	8-94		75289575	8-100	8	75289625	8-90		75310347	9-60	11
75289558	8-86	6	75289575	8-102	8	75289626	8-106	10	75310348	9-56	13
75289558	8-100		75289575	8-104	8	75289627	8-106	11	75310348	9-60	13
75289559	8-86	5	75289576	8-92	1	75289628	8-106	8	75310350	9-58	5
75289559	8-98		75289576	8-94	1	75289629	8-106	7	75310351	9-60	21
75289560	8-86	4	75289576	8-96	1	75289630	8-106	17	75310352	9-56	24
75289560	8-96		75289576	8-98	1	75289631	8-106	18	75310352	9-60	22
75289561	8-86	1	75289576	8-102	1	75289632	8-106	23	75310352	9-68	2
75289561	8-90		75289576	8-104	1	75289633	8-106	19	75310353	9-56	26
75289562	8-86	10	75289577	8-94	17	75289634	8-106	15	75310354	9-56	27
75289563	8-86	12	75289577	8-96	17	75289635	8-106	16	75310354	9-60	16
75289564	8-86	11	75289577	8-98	17	75289636	8-106	13	75310355	9-56	28
75289565	8-92	4	75289577	8-100	17	75289637	8-106	20	75310355	9-60	17
75289565	8-94	4	75289577	8-102	17	75289638	8-106	21	75310355	9-68	5
75289565	8-96	4	75289577	8-104	17	75289639	8-106		75310356	9-56	30
75289565	8-98	4	75289578	8-92	9	75289866	8-144	3	75310356	9-60	20
75289565	8-100	4	75289578	8-94	9	75289897	4-16	4	75310357	9-60	12
75289565	8-102	4	75289578	8-96	9	75289897	4-54	4	75310358	9-60	15
75289565	8-104	4	75289578	8-98	9	75289914	9-94	12	75310359	9-60	19
75289566	8-92	3	75289578	8-100	9	75289951	9-56	10	75310360	9-60	24
75289566	8-94	3	75289578	8-102	9	75289983	8-70	10	75310384	9-82	7
75289566	8-96	3	75289578	8-104	9	75289983	8-72	1	75310385	9-82	8
75289566	8-98	3	75289579	8-102	14	75289994	8-70	9	75310385	9-84	3
75289566	8-100	3	75289580	8-94	14	75289994	8-72	2	75310386	9-82	3
75289566	8-102	3	75289581	8-100	1	75289996	8-72	6	75310388	9-82	8
75289566	8-104	3	75289582	8-100	14	75289997	8-70	7	75310388	9-84	3
75289567	8-94	7	75289583	8-98	14	75289998	8-70	8	75310389	9-82	5
75289567	8-96	7	75289584	8-96	14	75310232	9-56	5	75310390	9-82	2
75289567	8-98	7	75289585	8-92	7	75310232	9-60	5	75310391	9-82	4
75289567	8-100	7	75289586	8-92	15	75310240	9-56	18	75310397	9-68	1
75289567	8-102	7	75289587	8-90	13	75310243	9-56	23	75310398	9-68	4
75289567	8-104	7	75289587	8-92	19	75310284	4-40	1	75310399	9-68	7
75289568	8-92	14	75289587	8-106	9	75310286	4-56	9	75310400	9-66	1
75289568	8-104	14	75289588	8-92	18	75310286	9-56	3	75310400	9-68	9
75289569	8-92	11	75289589	8-92	21	75310286	9-60	3	75310401	9-64	7

PEÇA Nº PART Nº PIEZA Nº	PÁG. PG. PAG.	ITEM REF.	PEÇA Nº PART Nº PIEZA Nº	PÁG. PG. PAG.	ITEM REF.	PEÇA Nº PART Nº PIEZA Nº	PÁG. PG. PAG.	ITEM REF.	PEÇA Nº PART Nº PIEZA Nº	PÁG. PG. PAG.	ITEM REF.
75310403	9-66	10	75312804	8-92	33	75313346	9-96	5	75321436	9-88	21
75310403	9-68	12	75312804	8-94	15	75313347	9-96	6	75321442	9-88	35
75310405	9-68	14	75312804	8-96	15	75313348	9-96	6	75321450	6-70	3
75310406	9-68	15	75312804	8-98	15	75313348	9-96	6	75321451	6-70	3
75310407	9-68	16	75312804	8-100	15	75313349	4-56	1	75321452	6-70	3
75310408	9-68	8	75312804	8-102	15	75313352	9-66	22	75321454	6-70	3
75310409	9-68	17	75312804	8-104	15	75313354	9-58	2	75321532	9-40	33
75310409	9-76	3	75312822	6-30	1	75313357	9-74	13	75321576	9-88	34
75310410	9-68	20	75312824	6-34	9	75313358	9-94	28	75321577	9-4	38
75310414	9-68	23	75312825	6-14	8	75313361	9-66	23	75321578	3-2	24
75310415	9-68	24	75312825	6-30	21	75313362	9-66	23	75321593	9-40	5
75310419	9-68	28	75312828	6-34	4	75313366	9-78	8	75321640	4-54	3
75310420	9-68	29	75312829	6-34	1	75313367	9-80	5	75321640	9-128	7
75310421	9-68	28	75312830	6-34	13	75313373	9-66	13	75321686	4-18	40
75310422	9-68	13	75312833	6-32	8	75313381	9-78	6	75321686	4-54	
75310429	9-66	4	75312834	6-32	9	75313384	9-74	8	75321687	4-54	13
75310444	8-84	1	75312835	6-32	7	75313385	9-58	3	75321941	8-38	14
75310445	8-84	6	75312836	6-38	6	75313398	9-66	20	75321942	9-48	9
75310457	8-144	2	75312836	7-6	9	75313409	9-66	19	75322188	4-18	33
75310458	9-82	16	75312837	7-6	7	75313414	9-58	4	75322188	4-20	14
75310459	6-4	16	75312838	7-6	6	75313414	9-74	19	75322188	9-128	8
75310513	9-92	9	75312841	6-40	3	75313414	9-94	37	75322240	9-18	9
75310515	9-92	8	75312842	6-14	1	75313415	9-66	21	75322262	4-26	12
75310704	7-14	2	75312843	6-32	2	75313447	5-6	10	75322270	4-14	11
75310705	7-14	3	75312844	6-14	13	75313447	8-112	11	75322270	4-22	9
75310706	7-14	5	75312845	6-14	5	75313467	9-58	17	75322270	4-36	3
75310726	9-58	6	75312846	6-14	18	75313469	4-56	8	75322270	4-54	23
75310727	9-58	7	75312847	6-18	9	75313469	4-56	8	75322270	4-58	19
75310728	9-58	8	75312847	6-20	8	75313577	9-90	11	75322270	4-60	5
75310737	9-94	11	75312847	6-22	9	75313638	8-142	2	75322270	4-66	7
75310786	9-68	22	75312847	6-24	8	75313703	9-72	3	75322270	8-22	21
75311259	8-142	1	75312848	6-22	1	75313710	9-98	11	75322270	8-24	18
75311288	9-58	16	75312849	6-34	10	75313711	9-74	22	75322270	8-28	27
75311289	9-58	15	75312850	6-28	8	75313711	9-94	41	75322270	8-32	8
75311291	9-58	14	75312851	6-2	5	75313711	9-98	9	75322270	8-34	16
75311292	9-58	12	75312855	6-14	33	75313809	9-78	1	75322270	8-52	38
75311293	9-58	10	75312856	4-28	1	75313813	9-80	1	75322270	8-80	15
75311298	9-64	5	75312876	2-16	9	75313814	9-48	13	75322301	4-12	6
75311299	9-64	4	75312877	2-14	8	75313818	9-64	1	75322301	4-28	7
75311300	9-64	3	75312890	2-16	6	75313819	9-64	1	75322301	6-8	17
75311301	9-64	3	75312891	2-16	7	75313820	9-64	2	75322338	9-18	13
75311302	9-68	13	75312892	2-16	8	75313822	9-76	9	75322353	9-130	43
75311303	9-68	10	75312893	2-16	12	75313862	6-40	10	75322516	4-12	5
75311321	9-56	16	75312898	2-16	11	75313863	9-64	1	75322516	4-54	20
75311322	9-56	13	75312899	2-14	3	75313864	9-64	1	75322517	4-12	4
75311323	9-56	14	75313178	8-112	8	75313865	9-64	2	75322517	4-54	24
75311324	9-56	4	75313179	8-112	7	75320117	4-30	8	75322519	4-54	22
75311325	9-56	1	75313181	8-112	6	75320120	8-50	1	75322557	4-60	4
75311327	9-56	5	75313187	8-112	14	75320161	8-14	10	75322559	8-32	5
75311328	9-56	7	75313194	8-112	3	75320167	3-4	6	75322592	4-36	5
75311329	9-56	17	75313195	8-112	2	75320219	2-8	7	75322592	4-60	2
75311330	9-56	23	75313196	8-112	1	75320220	9-128	1	75322592	8-32	7
75311339	9-56	31	75313223	2-14	10	75320236	9-130	28	75322592	8-34	14
75311340	9-56	20	75313227	2-14	1	75320284	4-12	14	75322603	4-12	15
75311341	9-56	21	75313231	8-78	2	75320376	9-130	28	75322603	4-58	11
75311349	9-56	22	75313232	8-78	3	75320377	9-130	28	75322606	9-30	7
75311351	9-70	1	75313233	8-78	4	75320378	9-130	28	75322672	4-24	10
75311352	9-70	2	75313234	8-78	5	75320494	8-48	17	75322717	5-2	38
75311353	9-70	3	75313235	8-78	8	75320513	9-16	45	75322764	9-82	6
75311354	9-70	4	75313236	8-78	6	75320516	9-16	44	75322766	8-38	13
75311355	9-70	5	75313237	8-78	1	75320519	9-16	43	75322859	9-106	5
75312122	2-44	18	75313238	6-4	4	75320521	9-16	38	75322881	9-88	30
75312144	9-108	11	75313238	8-78	7	75320523	9-16	14	75323069	4-22	7
75312519	8-6	21	75313239	6-4	5	75320530	9-16	9	75323166	9-40	19
75312524	8-6	7	75313254	8-66	2	75320532	9-16	11	75323169	9-40	4
75312525	8-6	6	75313255	8-66	1	75320533	9-16	10	75323190	9-40	18
75312528	8-6	26	75313256	8-66	5	75320540	9-16	8	75323213	9-40	4
75312531	8-6	4	75313257	8-66	3	75320611	9-50	11	75323240	9-40	23
75312533	8-6	11	75313258	8-66	4	75320710	9-48	1	75323252	9-40	7
75312536	8-6	25	75313325	9-78	1	75320808	2-8	9	75323328	9-4	34
75312547	8-8	2	75313339	9-48	14	75320965	9-88	32	75323352	9-40	22
75312549	8-8	3	75313340	9-48	8	75320970	9-40	21	75323377	6-8	22
75312550	8-8	4	75313341	9-48	4	75321122	4-18	41	75323391	9-50	3
75312552	8-8	6	75313342	9-48	10	75321122	4-54		75323452	2-18	7
75312553	8-8	8	75313343	9-48	12	75321124	4-54	11	75323454	9-40	3
75312554	8-8	7	75313345	9-96	5	75321358	3-8	13	75323469	9-40	26
75312558	8-6	2	75313346	9-96	5	75321359	3-8	27	75323478	3-2	13

PEÇA Nº PART Nº PIEZA Nº	PÁG. PG. PAG.	ITEM REF.	PEÇA Nº PART Nº PIEZA Nº	PÁG. PG. PAG.	ITEM REF.	PEÇA Nº PART Nº PIEZA Nº	PÁG. PG. PAG.	ITEM REF.	PEÇA Nº PART Nº PIEZA Nº	PÁG. PG. PAG.	ITEM REF.
75323481	9-40	26	75325048	9-130	36	75326564	9-94	18	76042354	4-48	6
75323556	8-6		75325049	9-130	36	75326639	2-10	3	76042355	4-48	8
75323722	8-60	5	75325055	8-60	9	75326722	9-94	34	79005601	4-54	5
75323722	8-62	7	75325066	9-128	9	75326728	9-94	8	79010214	3-8	35
75323724	9-42	56	75325091	9-128	9	75326732	9-94	9	79021911	8-128	5
75323725	9-42	56	75325092	9-128	9	75326751	9-94	16	79021957	8-114	5
75323883	2-18	2	75325114	9-130	40	75326755	9-94	22	79021957	8-114	5
75323928	2-18	6	75325115	9-130	40	75326757	9-94	21	79021958	8-114	4
75324054	6-40	4	75325116	9-130	40	75326758	9-94	44	79021958	8-114	4
75324054	8-76		75325122	9-130	27	75326763	9-108	4	79021959	8-114	3
75324072	2-18	4	75325123	9-130	27	75326810	9-88	43	79021959	8-114	3
75324121	9-130	42	75325126	9-130	32	75326838	8-72		79032222	9-52	4
75324126	9-130	42	75325127	9-130	32	75326851	9-94	31	79032222	9-54	6
75324164	9-130	29	75325128	9-130	32	75326854	9-94	31	79037282	6-6	7
75324198	9-40	34	75325181	2-10	5	75326910	3-2	33	79037282	7-10	6
75324204	6-44	9	75325195	8-12	8	75326911	9-94	14	79038228	8-114	10
75324206	9-130	42	75325225	2-4	2	75326913	9-94	15	79038228	8-114	10
75324207	4-26	5	75325236	2-4	14	75326914	9-94	17	79038228	8-118	10
75324245	9-40	37	75325240	9-42	52	75326915	9-94	13	79038730	8-116	4
75324253	4-26	22	75325241	9-40	50	75326919	9-94	33	79038730	8-120	9
75324262	4-26	9	75325247	8-80	14	75326938	3-2	35	79038730	8-122	11
75324318	4-26	5	75325317	4-12	10	75326972	8-62	24	79038730	8-126	4
75324361	2-10	12	75325317	4-42	1	75326973	8-64	23	79038730	8-126	4
75324367	9-40	17	75325318	4-62	2	75326976	9-92	7	79042277	6-62	19
75324372	4-26	22	75325345	9-40	48	75326979	9-94	7	79047214	6-62	20
75324392	9-4	37	75325346	9-42	53	75326990	8-62	20	79047219	6-62	11
75324401	4-26	19	75325347	9-42	53	75327014	4-18	26	79047413	6-62	35
75324420	8-58	6	75325357	6-52	4	75327014	4-66	3	79047414	6-62	35
75324442	9-44	3	75325358	6-52	5	75327018	4-66	1	79047415	6-62	35
75324450	8-58	1	75325390	2-4	16	75327022	4-12	13	79047416	6-62	35
75324455	9-42	57	75325391	4-58	20	75327024	2-10	2	79047417	6-62	35
75324484	9-50	10	75325418	6-66	26	75327025	4-66	4	79047640	6-62	13
75324485	9-50	8	75325419	6-66	28	75327034	6-4	22	79048203	9-10	5
75324489	2-10	11	75325420	6-66	27	75327038	4-66	6	79051018	4-42	3
75324582	9-4	27	75325426	8-34	3	75327063	9-94	44	79051018	4-42	3
75324598	7-10	2	75325442	8-36		75327065	9-108	12	79051019	4-52	8
75324599	6-6	2	75325444	8-36	1	75327066	9-108	12	79051019	4-52	8
75324619	2-4	17	75325455	9-88	39	75327119	9-88	3	79052626	6-60	12
75324686	9-46	13	75325460	9-88	40	75327119	9-92	1	79053331	6-62	35
75324687	9-46	13	75325462	9-88	41	75327135	8-132	35	79053332	6-62	35
75324694	6-44	8	75325491	2-12	10	75327135	8-134	21	79053333	6-62	35
75324751	8-80	11	75325497	8-60	20	75327160	4-62	1	79053334	6-62	35
75324755	8-80	13	75325498	8-2	5	75327255	9-88	46	79053335	6-62	35
75324762	8-80	25	75325588	9-90	7	75327338	7-12	16	79053336	6-62	35
75324763	8-80	10	75325647	9-90	10	75327361	9-128	2	79054457	8-2	10
75324815	2-2	2	75325651	9-90	1	75327362	9-128	2	79066934	7-12	10
75324846	2-8	3	75325655	9-90	5	75327386	4-12	11	79067002	8-24	8
75324860	8-2	1	75325657	8-60	7	75327386	4-20	4	79067025	8-62	22
75324861	4-4	4	75325657	8-62	9	75327405	6-54	4	79073031	4-18	19
75324861	4-8	7	75325672	3-8	33	75327482	4-36	2	79073033	4-18	20
75324865	9-44	14	75325685	9-14	29	75327508	9-92	10	79077090	6-62	6
75324866	9-44	13	75325758	8-88	11	75327635	4-12	3	79079314	9-10	10
75324867	9-44	16	75325776	9-130	26	75327635	4-24	43	79083847	6-44	22
75324868	9-44	10	75325777	9-130	26	75327641	8-64	3	79083855	8-56	19
75324879	4-4	2	75325778	9-130	26	75327662	4-26	16	79084753	3-8	19
75324934	9-98	8	75325792	9-130	26	75327663	4-26	16	79084753	6-12	6
75324935	9-98	4	75325863	8-26	27	75327777	8-64	14	79089658	4-42	10
75324938	2-8	8	75325871	4-26	28	75327808	9-2	3	79089658	4-44	3
75324996	4-18	7	75325980	2-4	23	75327931	4-24	51	79089658	4-64	2
75324996	9-130	39	75325998	2-4	23	76002504	8-56	12	79089658	8-58	18
75324998	9-130	30	75326191	8-58	25	76021290	4-18	12	79089658	9-94	29
75324999	9-130	30	75326200	2-4	18	76021318	7-2	4	79090991	4-18	9
75325000	9-130	30	75326214	9-88	6	76022111	8-128	2	79092872	7-14	4
75325004	9-128	10	75326328	4-12	1	76022229	2-4	21	79095552	9-10	9
75325006	9-128	23	75326328	4-14	4	76022229	9-4	7	79099583	9-58	9
75325007	9-128	23	75326330	4-18	8	76022498	4-24	1	79102142	4-24	13
75325008	9-128	23	75326414	3-8	20	76022498	4-26	11	79104494	8-4	2
75325020	9-130	27	75326427	4-18	28	76022735	6-10	10	79104773	8-80	12
75325021	8-108		75326429	4-18	27	76028575	7-20	5	79105220	9-100	11
75325023	9-128	24	75326442	4-26	2	76028577	7-20	4	79105247	9-128	5
75325024	9-128	24	75326480	8-132	27	76035007	6-60	1	79106797	8-132	3
75325025	9-128	24	75326480	9-18	17	76041998	4-48		79106797	8-134	7
75325026	9-130	38	75326490	8-132	28	76042349	4-48	1	79106797	8-134	17
75325027	9-130	38	75326490	9-18	32	76042350	4-48	3	79106797	8-136	7
75325028	9-130	38	75326511	8-132	29	76042351	4-48	4	79107317	8-4	1
75325032	8-60	11	75326511	9-18	33	76042352	4-48	5	79114762	9-88	33
75325047	9-130	36	75326525	6-66	15	76042353	4-48	7	800-4910	9-116	29

PEÇA Nº PART Nº PIEZA Nº	PÁG. PG. PAG.	ITEM REF.	PEÇA Nº PART Nº PIEZA Nº	PÁG. PG. PAG.	ITEM REF.	PEÇA Nº PART Nº PIEZA Nº	PÁG. PG. PAG.	ITEM REF.	PEÇA Nº PART Nº PIEZA Nº	PÁG. PG. PAG.	ITEM REF.
8067	6-56	7	83901828	8-56	20	87353663	9-40	40	87458828	4-10	20
80710	6-66	18	83976446	9-106	4	87354991	2-6	1	87458829	4-6	20
813-8075	2-36	22	83990583	6-48	2	87356064	9-14	9	87458830	4-6	9
814-8140	8-64	16	83990583	6-50	2	87357502	5-2	5	87458831	4-6	10
82002692	3-2	8	840-1516	9-124	17	87357508	5-2	7	87458832	4-6	3
8268534	9-2	7	84068386	5-4	34	87357574	7-2	18	87458832	4-10	3
8270126	8-56	15	84068386	8-80	19	87357577	7-2	22	87476417	6-66	30
8270126	9-34	16	8408386	6-46	25	87357580	7-2	14	87521643	8-22	23
827-10130	4-4	8	844-12030	2-34	18	87357835	9-4	4	87521643	8-24	30
827-10130	4-8	12	845-8020	2-26	14	87359203	5-4	18	87522135	4-18	18
8281325	8-116	8	845-8020	2-34	8	87359213	5-4	6	87522165	9-88	17
8281325	8-120	11	845-8035	2-30	9	87359214	5-4	3	87522180	9-88	20
8281325	8-122	9	845-8040	2-20	7	87359216	5-4	10	87522181	9-88	19
8281325	8-126	8	845-8040	2-34	13	87359218	5-4	8	87523133	4-14	17
8281325	8-126	8	845-8050	2-24	6	87359220	5-4	37	87528243	6-12	1
8286948	8-128	4	845-8090	2-34	12	87359220	8-80	16	87529666	9-88	16
8287007	9-34	23	85801991	4-14	24	87359665	8-132	30	87530610	4-18	1
8288822	8-116	10	85801991	4-18	3	87359665	8-134	23	87530611	4-16	3
8288822	8-126	10	85801991	4-54	19	87359686	8-132	37	87539163	9-110	2
8288822	8-126	10	85801991	5-2	3	87359686	8-134	22	87539879	2-4	26
8288832	8-118	5	85801991	9-48	7	87360251	8-80	21	87540679	4-18	22
8288832	8-120	7	85801991	9-50	2	87360474	8-80	17	87540679	4-54	15
8288832	8-122	1	85801991	9-100	10	87360622	5-4	41	87542568	8-10	16
8288832	8-128	8	85803380	3-2	10	87361282	3-8	21	87545947	4-18	22
8288832	9-30	24	85803974	4-14	2	87362264	3-8	23	87545947	4-54	15
8291506	8-116	5	85803983	4-18	32	87362271	5-2	34	87545948	4-18	22
8291506	8-120	10	85803983	4-54	17	87362911	9-128	11	87545948	4-54	15
8291506	8-122	10	85805441	7-4	20	87362914	8-60	8	87547592	9-4	25
8291506	8-126	5	85827832	7-4		87362914	8-62	5	87559372	9-44	1
8291506	8-126	5	85827833	7-4	11	87363102	9-88	54	87562344	7-16	10
8291552	8-128	12	85827834	7-4	17	87363148	8-60	23	87572769	9-40	8
8291561	8-114	11	8600563	8-68		87365988	2-10	1	87574040	9-88	22
8291561	8-114	11	8605023	8-6	24	87366086	4-18	25	87577622	9-52	1
8291561	8-118	11	8605024	8-6	17	87368130	9-16	1	87577624	9-54	1
8291846	8-134	6	8605025	8-6	5	87368139	9-16	5	87577627	9-52	1
8291995	8-132	5	8605053	8-68	11	87372829	8-60	21	87580639	7-2	13
8291995	8-134	2	8605056	8-68	9	87372829	8-62	12	87582470	9-40	9
8291995	8-136	5	8605059	8-68	3	87372829	8-64	8	87584212	9-14	19
8297073	8-118	4	8605066	8-68	6	87376364	8-60	28	87584592	7-4	6
8297073	8-120	6	8605069	8-68	7	87376364	8-62	14	87625332	6-66	10
8297073	8-122	2	8605070	8-68	1	87376427	8-62	11	87625339	6-60	5
8297073	8-128	9	864-8012	9-126	46	87376433	8-60	22	87625340	6-68	26
8297074	8-118	3	864-8012	9-126	70	87376821	8-60	29	87625341	6-68	24
8297074	8-120	5	864-8016	9-112	12	87376821	8-62	15	87625342	6-68	23
8297074	8-122	3	864-8016	9-116	22	87382507	8-60	27	87625344	6-68	29
8297074	8-128	10	864-8016	9-120	12	87382507	8-62	13	87625345	6-68	21
8297075	8-114	8	864-8016	9-124	12	87389395	6-68	35	87625346	6-68	30
8297075	8-114	8	864-8025	9-114	52	87394148	8-60	13	87625347	6-68	16
8297075	8-118	8	864-8025	9-116	5	87447422	6-46	26	87625348	6-68	32
8297294	8-116	11	864-8025	9-116	8	87458810	4-6	6	87625350	6-68	3
8297294	8-126	11	864-8025	9-122	52	87458811	4-6	4	87625354	6-52	7
8297294	8-126	11	86508571	8-80	8	87458811	4-10	4	87625355	6-68	14
8297295	8-116	7	86579344	8-80	23	87458812	4-6	23	87625356	6-68	28
8297295	8-120	2	86579671	7-16	3	87458812	4-10	23	87625357	6-68	15
8297295	8-122	7	86579678	8-46	16	87458813	4-6	7	87625358	6-68	31
8297295	8-126	6	86579678	8-74	12	87458813	4-10	7	87625359	6-68	33
8297295	8-126	6	86579697	8-64	29	87458814	4-6	8	87625361	6-68	25
8297296	8-116	12	86598102	8-46	17	87458814	4-10	8	87625362	6-68	19
8297296	8-126	12	86598102	8-74	13	87458815	4-6	21	87625364	6-68	20
8297296	8-126	12	86624184	8-64	11	87458816	4-6	1	87625365	6-68	27
8298615	8-114	12	86624978	7-16	11	87458817	4-6	5	87625366	6-68	10
8298615	8-114	12	86629585	5-4	27	87458818	4-6	2	87625367	6-68	11
8298615	8-118	12	86629585	8-80	22	87458819	4-6	22	87625368	6-68	1
8298615	8-128	13	86637976	8-64	26	87458820	4-6	18	87625369	6-68	8
832-10408	9-112	22	86639058	8-74	11	87458821	4-6	17	87625372	6-68	9
832-10408	9-112	26	86900673	8-64	21	87458821	4-10	15	87625397	7-16	1
832-10408	9-114	45	87010704	7-16	4	87458822	4-6	16	87625399	7-16	6
832-10408	9-116	7	87016618	6-52	2	87458823	4-6	15	87625404	7-16	23
832-10408	9-116	12	87306678	7-16	5	87458823	4-10	18	87626468	6-46	13
832-10408	9-116	20	87351034	9-4	13	87458824	4-6	14	87626518	8-4	15
832-10408	9-120	22	87351103	9-4	13	87458824	4-10	17	87627056	8-58	9
832-10408	9-120	26	87351145	9-4	39	87458825	4-6	13	87628583	8-80	1
832-10408	9-120	45	87351162	9-4	39	87458826	4-6	11	87628583	8-82	
832-10408	9-124	13	87351327	3-4	16	87458826	4-10	13	87631036	7-16	24
832-10408	9-126	47	87351329	3-4	15	87458827	4-6	12	87632231	7-16	21
8321668	4-24	2	87352584	9-88	25	87458827	4-10	12	87632236	7-16	18
8321668	4-26	15	87353638	9-40	40	87458828	4-6	19	87632360	6-46	11

PEÇA Nº PART Nº PIEZA Nº	PÁG. PG. PAG.	ITEM REF.	PEÇA Nº PART Nº PIEZA Nº	PÁG. PG. PAG.	ITEM REF.	PEÇA Nº PART Nº PIEZA Nº	PÁG. PG. PAG.	ITEM REF.	PEÇA Nº PART Nº PIEZA Nº	PÁG. PG. PAG.	ITEM REF.
87632360	8-112		87687993	9-130	31	J537133	2-28	1	J901757	2-40	29
87632370	5-6		87703756	9-130	41	J545652	2-28		J901774	2-44	15
87632370	6-46	3	87703760	9-130	41	J678925	3-16	6	J902115	2-24	11
87635876	6-60	2	87703761	9-130	41	J678925	3-16	6	J902332	2-38	7
87635878	6-58	7	87703762	9-130	41	J800290	2-42		J902343	2-40	9
87636717	6-62	1	87703769	9-130	41	J800291	2-42		J902347	2-26	5
87637713	6-62	18	87703770	9-130	41	J800292	2-42		J902425	2-32	10
87637713	6-62	23	87712858	8-74	8	J800293	2-42		J902425	2-48	30
87637716	6-62	7	87712859	8-74	9	J800294	2-42		J902595	2-24	15
87637717	6-62	8	87712860	8-46	15	J802355	2-36	10	J902601	2-24	13
87638368	6-62	10	87712861	8-46	21	J802356	2-36	11	J902662	3-16	16
87638369	6-62	5	87715111	8-46	25	J802541	2-42	5	J903035	3-12	8
87638370	6-62	12	87724783	4-30	3	J802677	3-20		J903242	2-38	3
87638371	6-62	17	87755864	8-64	9	J802702	2-42	5	J903380	2-48	11
87638373	6-62	34	87756948	8-64	6	J802703	2-42	5	J903380	3-10	2
87638374	6-62	30	892-11008	4-4	7	J802704	2-42	5	J903380	3-20	3
87638636	6-62	33	895-18010	9-124	21	J802747	2-46		J903380	3-20	3
87638638	6-62	32	896-11008	4-8	9	J802750	2-46	1	J903463	2-24	2
87642877	6-58	8	934058R1	9-112	9	J802750	2-46	1	J903475	2-24	2
87644617	8-64	15	934058R1	9-114	50	J802750	2-46	1	J903475	2-24	26
87644618	8-64	25	934058R1	9-116	25	J802750	2-46	1	J903475	2-48	19
87647423	6-46	19	934058R1	9-120	9	J802750	2-46	1	J903757	2-34	14
87647424	6-48	12	934058R1	9-122	50	J802750	2-46	1	J903857	2-42	9
87647424	6-50	12	934058R1	9-124	30	J802757	2-46		J903924	2-24	19
87647425	6-48	7	934058R1	9-124	40	J802758	2-46		J903990	3-16	11
87647425	6-50	7	934678R1	9-114	48	J802759	2-46		J904105	2-36	16
87647426	6-46	14	934678R1	9-120	48	J802764	2-46		J904166	2-46	5
87647427	6-48	11	9968460	8-92	10	J802765	2-46		J904181	2-44	10
87647427	6-50	11	9968460	8-94	10	J802820	2-42	7	J904369	2-38	2
87647428	6-48	3	9968460	8-96	10	J802905	3-20		J904408	2-36	12
87647428	6-50	3	9968460	8-98	10	J818823	2-26	4	J904409	2-36	13
87647429	6-46	23	9968460	8-100	10	J818824	2-26	2	J904483	2-42	3
87647430	6-46	22	9968460	8-102	10	J823921	2-48	15	J904519	3-10	10
87647431	6-46	10	9968460	8-104	10	J863311	3-16	8	J904849	2-24	21
87647436	6-52	3	9968476	8-92	2	J863312	3-16	10	J905152	3-20	5
87648632	7-16	8	9968476	8-94	2	J891178	2-46	7	J905153	3-20	6
87648700	7-16	7	9968476	8-96	2	J891179	2-46	8	J905154	3-20	7
87648784	6-48	15	9968476	8-98	2	J900068	2-40	8	J905155	3-20	9
87648784	6-50	15	9968476	8-100	2	J900227	2-38	6	J905156	3-20	4
87648785	6-46	29	9968476	8-102	2	J900242	2-36	32	J905157	3-20	4
87649111	7-16	2	9968476	8-104	2	J900245	2-36	21	J905158	3-20	4
87651573	8-132	13	9968481	8-92	5	J900250	2-36	6	J905159	3-20	4
87651574	8-132	17	9968483	8-92	6	J900250	2-36	6	J905160	3-20	4
87656161	8-58	5	9992298	8-46	26	J900257	2-40	12	J905161	3-20	4
87656163	8-58	8	9992298	8-74	17	J900269	2-44	17	J905162	3-20	4
87657213	8-58	2	A162896	2-18	3	J900589	3-12	15	J905163	3-20	4
87657591	8-58	17	A77429	2-40	28	J900626	3-18	2	J905164	3-20	4
87663316	6-46	20	A77441	2-24	8	J900629	2-40	22	J905165	3-20	4
87663317	6-48	4	A77783	2-36	2	J900629	2-40	33	J905166	3-20	4
87663317	6-50	4	A77783	2-36	2	J900630	2-26	14	J905167	3-20	4
87663318	6-46	27	E156611	2-40	13	J900630	2-32	4	J905168	3-20	4
87663319	6-46	28	E159220	3-16	7	J900630	2-32	17	J905169	3-20	4
87665240	6-66	11	J003580	3-16	10	J900631	2-20	12	J905170	3-20	4
87665299	6-46	9	J008468	2-22	22	J900631	3-10	1	J905171	3-20	4
87665328	9-40	25	J008468	2-36	3	J900631	3-12	2	J905172	3-20	4
87667591	6-66	29	J008468	2-36	3	J900632	3-14	4	J905173	3-20	4
87667877	6-48	10	J008469	2-36	5	J900632	3-16	12	J905174	3-20	4
87667882	6-50	10	J008469	2-36	5	J900677	2-32	2	J905175	3-20	4
87667887	6-48	14	J026396	2-22	12	J900687	2-40	11	J905176	3-20	4
87667892	6-50	14	J093931	3-16	9	J900919	2-46	8	J905177	3-20	4
87668003	6-62	28	J280102	2-38	1	J900955	2-40	16	J905178	3-20	4
87668005	8-4	14	J280899	2-22	9	J900956	2-22	21	J905179	3-20	4
87668013	6-46	7	J282942	3-10	9	J900956	2-34	7	J905180	3-20	4
87668014	6-46	8	J283337	2-34	6	J900956	2-40	7	J905181	3-20	4
87671292	7-10	5	J283338	2-34	6	J901170	2-46	9	J905182	3-20	4
87671571	6-52	8	J283570	2-34	6	J901171	2-46	9	J905183	3-20	4
87671866	7-10	10	J283570	2-48	6	J901172	2-46	9	J905184	3-20	4
87673400	8-64	20	J284377	2-36	19	J901173	2-46	9	J905185	3-20	4
87673477	7-14		J284623	2-40	30	J901174	2-46	9	J905186	3-20	4
87674751	6-68		J284623	2-48	25	J901249	2-40	37	J905307	3-10	3
87674754	6-68		J286275	2-20		J901356	2-26	3	J905860	3-14	9
87674782	6-56	1	J286419	3-14	5	J901356	2-48	4	J906206	2-36	14
87674793	8-74	10	J286420	3-14	6	J901395	2-44	16	J906619	2-22	4
87675007	8-10	12	J286503	3-14	1	J901706	2-46	4	J906619	2-30	3
87677039	6-66	9	J357057	2-40	25	J901706	2-46	4	J906619	2-36	4
87678230	8-64	34	J357073	2-40	34	J901706	2-46	4	J906619	2-36	4
87678515	8-64	27	J536322	2-28	1	J901706	2-46	4	J906619	3-16	14

PEÇA Nº PART Nº PIEZA Nº	PÁG. PG. PAG.	ITEM REF.
J906659	2-48	12
J906659	3-20	10
J906694	2-48	18
J906695	2-48	17
J906696	2-40	17
J906697	2-34	11
J906697	2-40	27
J906697	2-48	2
J906697	2-48	27
J906698	2-20	3
J906698	2-48	24
J906854	2-36	15
J907049	2-34	5
J907167	2-22	14
J907769	2-20	6
J907978	3-16	15
J907982	2-42	11
J907998	2-24	18
J908032	2-42	1
J908118	2-34	19
J908985	3-14	7
J909355	2-30	2
J909356	2-48	13
J909356	3-20	2
J909356	3-20	2
J909394	2-22	5
J910248	2-44	8
J910260	2-44	12
J910265	3-12	11
J910739	2-20	6
J910778	2-22	6
J910810	2-36	28
J910811	2-36	24
J910959	2-40	40
J910960	2-40	38
J911575	2-20	13
J911922	2-20	6
J911924	2-20	6
J912072	2-44	2
J912183	2-26	15
J912473	2-44	9
J912473	2-48	33
J912558	2-34	15
J913638	2-22	20
J913638	2-44	7
J913994	2-24	20
J913994	2-48	22
J914035	2-40	6
J914284	3-12	4
J914389	2-48	32
J914454	2-42	10
J914462	2-20	5
J914762	2-40	35
J914856	2-22	7
J914856	2-48	14
J914868	2-24	9
J915703	2-32	6
J915772	2-24	16
J915787	2-30	5
J916165	2-22	11
J916361	3-12	6
J917324	2-34	16
J917700	2-26	5
J917716	3-10	11
J917747	3-10	12
J917748	3-10	13
J918108	2-22	2
J918108	3-10	4
J918188	3-10	5
J918189	2-22	10
J918428	2-30	8
J918536	3-16	2
J918583	2-26	13
J918607	2-22	16
J918611	2-22	17
J918954	2-30	
J918999	2-42	10
J919644	3-12	9
J919683	2-24	17
J919687	2-26	9
J919806	2-22	1
J920123	2-34	17
J920159	3-10	14
J920400	2-32	8
J920446	2-20	11
J920447	2-44	3
J920603	2-26	8
J920691	2-46	4
J920691	2-46	4
J920706	2-40	15
J920773	2-32	12
J920779	2-36	17
J920780	2-36	17
J920781	2-36	23
J920854	3-10	15
J920855	3-10	16
J920867	2-36	10
J920868	2-36	11
J921415	3-10	17
J921556	3-16	4
J921558	2-30	12
J921640	2-36	9
J921640	2-48	3
J921992	2-32	3
J922072	2-40	5
J923015	2-40	18
J923044	2-20	6
J923054	2-48	31
J923242	2-24	14
J923261	3-20	10
J924147	2-32	11
J924148	2-32	9
J924346	3-16	3
J924389	2-26	17
J924473	2-34	10
J924606	2-40	39
J924725	3-14	10
J924726	3-10	6
J924881	2-24	12
J924882	2-24	
J924962	2-24	27
J924962	3-10	7
J925009	2-30	7
J925186	2-20	9
J925207	2-20	8
J925234	2-44	4
J925954	3-14	3
J926047	2-40	23
J926103	3-10	8
J926126	2-42	8
J926700	2-36	8
J926772	3-12	5
J926846	2-24	7
J927154	2-26	6
J927154	2-48	5
J927155	2-38	5
J927692	2-36	27
J927692	2-36	31
J927772	2-42	5
J927916	2-40	31
J927948	2-40	3
J927956	2-22	13
J928404	2-34	2
J928464	2-22	19
J928492	2-22	18
J928493	2-44	6
J928493	2-48	26
J928501	2-22	8
J928503	2-22	1
J928533	3-12	11
J928599	3-16	1
J928759	2-40	32
J928759	2-48	21
J928898	3-16	8
J928989	2-44	13
J929027	2-42	2
J929028	2-38	8
J929456	3-18	6
J929457	2-30	6
J929751	2-24	10
J929751	2-48	23
J929886	2-38	1
J930249	2-26	7
J930426	2-22	7
J930589	3-18	5
J930739	3-10	18
J930740	3-10	19
J930741	3-10	20
J930742	3-10	21
J930743	3-10	22
J930744	3-10	23
J930847	3-10	8
J930906	2-34	3
J930906	2-48	9
J930969	3-14	2
J931059	3-12	3
J931350	2-26	12
J931350	2-48	7
J931351	2-24	5
J931351	2-48	20
J931382	3-16	13
J931623	2-36	18
J931973	2-26	11
J932102	3-10	18
J932103	3-10	19
J932104	3-10	20
J932105	3-10	21
J932106	3-10	22
J932107	3-10	23
J932296	2-40	21
J932321	3-16	5
J932453	2-36	8
J932530	3-18	1
J933199	2-26	13
J933220	2-40	
J933253	3-12	1
J933262	2-44	5
J933288	2-22	8
J933291	3-16	3
J933301	3-10	17
J933752	3-14	2
J934021	3-18	4
J934022	3-18	3
J934047	2-46	3
J934047	2-46	3
J934047	2-46	3
J934047	2-46	3
J934047	2-46	3
J934047	2-46	3
J934086	2-36	26
J934086	2-36	30
J934170	2-22	13
J934606	3-12	10
J934636	3-16	13
J934746	2-36	1
J934877	2-40	26
J934920	2-36	20
J934977	3-12	12
J935032	3-16	17
J935038	2-36	7
J935171	3-12	7
J935171	3-14	11
J935172	3-14	8
J935432	3-18	1
J935435	3-12	4
J935449	2-48	8
J935480	3-12	5
J935584	2-24	1
J935644	2-24	13
J935645	2-24	14
J935772	3-16	1
J935936	2-40	1
J935943	2-40	1
J936136	2-24	15
J936256	2-24	4
J936257	2-24	4
J936316	3-12	1
J936365	2-30	4
J936691	3-14	5
J936791	2-40	4
J936821	2-44	
J937072	2-32	13
J937111	2-24	22
J937214	2-40	10
J937404	2-32	1
J937426	2-44	1
J937553	2-20	10
J937613	2-22	15
J937706	2-26	12
J937743	2-30	10
J938152	2-22	3
J938152	2-48	10
J938156	2-24	5
J938157	2-32	5
J938656	2-36	
J939258	3-12	3
J939957	2-24	12
J939961	2-24	
J940059	2-38	2
J940059	2-40	2
J941472	3-16	5
J941476	2-46	7
J941981	2-20	4
J942581	2-46	
J942914	2-30	13
J942914	2-48	28
J942915	2-30	11
J942915	2-48	29
J946090	2-44	11
J957544	2-30	12
J957912	2-36	9
J957913	2-36	7
J959052	2-32	13
J967060	2-46	9
J967061	2-46	9
J967062	2-46	9
J967063	2-46	9
J967064	2-46	9
J967188	2-20	10
J967202	2-34	4
J967458	2-36	1
J969880	2-24	1
J970407	2-22	11
J971212	2-46	
J991515	3-12	10
K262120	9-118	52
K262122	9-116	39
L114612	4-24	30
L126871	8-10	15
L127771	2-12	9
L18337	9-124	37
L18337	9-126	51
L18337	9-126	55
L18337	9-126	59
L18337	9-126	69
R55242	9-88	29
S300632	3-12	13