RUTHZIL TRATOR COMERCIAL DE PEÇAS LTDA 11 97083-6812 ROLANDO

MARÇO 2012

CASE CONSTRUCTION

845B 865B 885B - Tier III

GENERAL
GENERAL
GENERAL 1

ENGINE
MOTOR
MOTEUR 2

FUEL
COMBUSTIBLE
CARBURANT 3

ELECTRICAL SYSTEM
SISTEMA ELECTRICO
SYSTEME ELECTRIQUE 4

STEERING
DIRECCION
DIRECTION 5

TRANSMISSION
TRANSMISION
TRANSMISSION 6

BRAKES
FRENOS
FREINS 7

HYDRAULIC SYSTEM
SISTEMA HIDRAULICO
SYSTEME HIDRAULIQUE 8

CHASSIS
BASTIDOR
CHASSIS 9

NUMERICAL INDEX
INDICE NUMERICO
INDEX NUMERIQUE 10

84517221 03/2012

845B 865B 885B - Tier III
GRADER
Parts Catalog nº 84517221

GENERAL
GENERAL
GENERAL
1

845B 865B 885B - Tier III
MOTONIVELADORA
Catálogo de Repuestos nº 84517221

845B 865B 885B - Tier III
MOTONIVELADORA
Catálogo de Peças nº 84517221



Issued 03/2012 Edición 03/2012 Edição 03/2012

Todos os direitos são reservados à **CNH LATIN AMERICA LTDA.**.
Os dados contidos neste catálogo são fornecidos a título de indicação somente. A qualquer momento, a **CNH LATIN AMERICA LTDA.** poderá introduzir, por razões de ordem técnica ou comerciais, modificações nos produtos descritos neste catálogo. Para informações mais detalhadas e atualizadas, solicitamos ao usuário consultar o concessionário **CNH LATIN AMERICA LTDA.** mais próximo.
O sistema de numeração das peças utilizado neste catálogo não pode ser copiado ou utilizado sem autorização por escrito da **CNH LATIN AMERICA LTDA.**.

All rights reserved by Soc. **CNH LATIN AMERICA LTDA.**.
The information contained in this catalogue is intended to be of a general nature only. The **CNH LATIN AMERICA LTDA.** may at any time and from time to time, for technical or other necessary reasons, modify any of the details or specifications of the product described in this catalogue. To be sure of getting accurate, detailed and up-to-date information, an intending buyer should consult his nearest **CNH LATIN AMERICA LTDA.** dealer or distributor.
Single item numeration method used in this catalogue may not be used without written consent by Soc. **CNH LATIN AMERICA LTDA.**.

Reservados todos los derechos para Soc. **CNH LATIN AMERICA LTDA.**.
Los datos contenidos en este catálogo se facilitan a titulo indicativo. **CNH LATIN AMERICA LTDA.** podrá introducir, en cualquier momento, por razones de naturaleza tanto técnica como comercial, modificaciones en los modelos descritos en este catálogo. Para mayor información rogamos al cliente se dirija al Concesionario o Filiale **CNH LATIN AMERICA LTDA.** más próximo.
El sistema de numeración de las piezas reseñadas en el catálogo no puede ser objeto de imitación o copia en ningun caso sin autorización por escrito de Soc. **CNH LATIN AMERICA LTDA.**.

Tutti i diritti sono riservati alla Soc. **CNH LATIN AMERICA LTDA.**.
Il sistema di numerazione che individua is ingoli particolare elencati nel presente calatogo non può essere adottato in alcun caso senza autorizzazione scritta dalla Soc. **CNH LATIN AMERICA LTDA.**. I dati contenuti in questo catalogo sono forniti a titolo indicativo. La **CNH LATIN AMERICA LTDA.** potrà apportare in qualunque momento modifiche ai modelli descritti in questo catalogo, per ragioni di natura tecnica o commerciale.
Per ulteriore informazione, il cliente è pregato di rivolgersi al più vicino Concessionario o Sede **CNH LATIN AMERICA LTDA.**.

Alle in diesem Propekt anthaltenen Angaben sind Orientierungsdate. Es können jedoch von **CNH LATIN AMERICA LTDA.** sowohl aus technischen und Kaufmännischen Gründen als auch aus der Notwendigkeit, geänderte gesetzliche Erfordernisse der verschiedenen Lander zu berücksichtigen, Anderugen einge führt werden. Der Kunde ist gebeten, sich für weirtere information an Vertragshändler order.
CNH LATIN AMERICA LTDA.-Niederlassungen zu werden.
Alle Urheberrechte sind von der **CNH LATIN AMERICA LTDA.**-vorbehalten.
Die Benutzung des Numerierungssustems zur Kennzeichnung der im vorliegende Katalog aufgeführten Ersatzteile bedarf in jedem Falle der schriftlichen Genehmigung der **CNH LATIN AMERICA LTDA.**.

Tous droits réservés à la Soc. **CNH LATIN AMERICA LTDA.**.
Les données de cette brochure sont fournies à titre indicatif et pourraient se révéler caduques à la suite de modifications apportées par le constructeur, à n'import quel moment, pour de raisons techniques ou commerciales ainsi que pour satisfaire aux normes en vigueur dans le différents Pays. Pour toute information, nous prions le client de bien vouloir s'adresser au Concessionnaire ou à la Filiale **CNH LATIN AMERICA LTDA.** les plus proches.
Le système de numérotation des pièces en list dans ce catalogue ne peut être adopté en aucun cas, sans une autorisation écrite de la Soc. **CNH LATIN AMERICA LTDA.**

CNH LATIN AMERICA LTDA.
Av. General David Sarnoff, nº 2237 - Inconfidentes
CEP 32210-900 Contagem - MG - Brasil
CNPJ: 60.850.617/0009-85

CASE Customer Assistance Brasil: 0800 727 2273
CASE Customer Assistance Colombia: 018009448372
CASE Customer Assistance Peru: 080077270
http://www.casece.com
CaseCustomerAssistance.Brasil@casece.com

INSTRUÇÕES PARA O PEDIDO DE PEÇAS DE SERVIÇO

“Os números de peça indicados neste catálogo estão corretos até a data da publicação. A política da New Holland de contínuo melhoramento dos produtos durante toda a vida de produção do modelo, pode dar origem às últimas alterações nas figuras e nos números de peça. Quando encomendar peças de substituição, certifique-se de confirmar suas especificações no CD atual do sistema PAL ou com a microficha do catálogo de peças no seu concessionário.”

INSTRUCTIONS FOR ORDERING SPARE PARTS

“The part numbers shown in this catalogue are correct up to the date of publication. New Holland policy of continuously improving our products during the production lifetime of the Model may result in later changes to illustrations and to part numbers. When ordering replacement parts be sure to confirm your requirements against the current CD based PAL or microfiche parts catalogue at your dealership.”

INSTRUCCIONES PARA LOS PEDIDOS DE RECAMBIOS

“Los números de pieza indicados en este catálogo son los correctos en la fecha de la publicación. La política de New Holland es de constante mejora de sus productos durante todo el período de vida de la producción del Modelo, lo que puede hacer que se produzcan cambios en las ilustraciones y en los números de pieza. Al hacer pedidos de recambios debe asegurarse de que sean de acuerdo con sus necesidades comprobando el CD actualizado en sistema PAL o bien las microfichas de catálogos existentes en la agencia.”

ISTRUZIONI PER ORDINARE I RICAMBI

“ I numeri ricambio riportati in questo catalogo si intendono corretti fino alla data della pubblicazione. La New Holland persegue una politica di continuo miglioramento del prodotto durante tutto il periodo di produzione del modello per cui può accadere che ci siano modifiche successive alle illustrazioni e ai numeri ricambio. Al momento di ordinare un particolare di ricambio, verificare accuratamente i dati utilizzando il CD PAL o il catalogo ricambi su microfiche presente presso la Concessionaria.

ANLEITUNG ZUM BESTELLEN VON ERSATZTEILEN

“Die in diesem Katalog aufgeführten Teilnummern sind am Tag der Veröffentlichung korrekt. Die Firmenpolitik von New Holland sieht während der Produktionsdauer dieses Modells dessen kontinuierliche Verbesserung vor; dies kann zu späteren Änderungen an Abbildungen und Teilnummern führen. Stellen Sie vor der Bestellung von Ersatzteilen sicher, daß Sie bei Ihrem Händlerbetrieb die von Ihnen benötigten Teile mit dem aktuellen PAL auf der Grundlag e von CDs oder dem aktuellen Microfiche-Ersatzteilkatalog abgeglichen haben.”

INSTRUCTIONS POUR COMMANDE PIECES DETACHEES

Les références de pièces détachées notées dans ce catalogue sont correctes à la date de publication.La politique New Holland pour l’amélioration constante des produits durant la durée de vie des modèles peut changer les illustrations et les références des pièces détachées.Quand l’ordre de remplacement de pièces est confirmé, il est nécessaire de mettre à jour l’actuel CD base PAL ou microfiches de pièces détachées chez votre concessionnaire.

REGRAS PARA PEDIDO DE PEÇAS

Este catálogo está dividido em seções principais correspondendo a áreas específicas do produto. Cada seção está representada através de figuras detalhadas (desenhos) para auxiliar na localização e identificação de peças. As peças disponíveis para serviço estão indicadas ao lado da figura e, para a correta identificação das peças necessárias proceder da seguinte forma:

1) Consultar a figura da seção principal na página 16 para identificar a seção em questão.

2) Em seguida, consultar as páginas 17 a 36 para encontrar a figura à qual pertence o número de peça necessário.

3) Consultar o índice do número de peça na página 44. Este índice apresenta todos os números de peça que aparecem no catálogo.

ORDERING RULES

This catalogue is divided into main sections corresponding to specific areas of the product. Each section is represented by detailed figures (illustrations) to assist in locating and identifying parts. Parts released for service are indicated alongside the figure, hence, for the correct identification of parts required proceed as follows:

1) Consult the main section illustration on page 16 to identify the section in question.

2) Then consult pages 17 to 36 to find the figure to which the required part number belongs.

3) Refer to the part number index on page 44. This index lists all part numbers appearing in the catalogue.

NORMATIVA DE PEDIDOS

Este catálogo se divide en tres secciones principales correspondientes a áreas específicas del producto. Cada sección se representa con figuras detalladas (ilustraciones) para facilitar la localización e identificación de las piezas. Las piezas disponibles para el servicio se encuentran indicadas al lado de la figura, de aquí, que para la identificación correcta de las piezas necesarias, deba seguirse este orden:

1) Consultar la sección principal en la ilustración de la página 16 para identificar la sección en cuestión.

2) Seguidamente consultar las páginas 17 to 36 para localizar la figura a la que pertenece el número de pieza buscada.

3) Ver el índica de números de pieza en la página 44. Este índica contiene todos los números de pieza del catálogo.

NORME PER L'ORDINAZIONE

Questo catalogo è suddiviso in sezioni principali corrispondenti alle aree specifiche della macchina. Ogni sezione è composta da figure tecniche dettagliate che agevolano l'individuazione e l'identificazione dei particolari. I particolari disponibili per l'assistenza sono indicati unitamente alla figura, per cui per la corretta identificazione degli stess i è necessario procedere come segue:

1) Consultare l'illustrazione delle sezioni principali a pag. 16 per individuare la sezione che interessa.

2) Consultare poi le pagine da 17 a 36 per trovare la figura alla quale appartiene il numero del ricambio necessario.

3) Fare riferimento all'indice dei numeri ricambio a pag. 44, che elenca tutti i numeri ricambio che appaiono nel catalogo.

BESTELLREGELN

Dieser Katalog ist in Hauptabschnitte aufgeteilt, die speziellen Baugruppen des Produkts entsprechen. Jeder Abschnitt wird durch detaillierte Abbildungen veranschaulicht, die das Auffinden und Identifizieren von Teilen erleichtern. Für den Service freigegebene Teile sind neben der Abbildung aufgeführt; um erforderliche Teile richtig zuzuordnen, gehen Sie somit wie folgt vor:

1) Stellen Sie mit Hilfe der auf Seite 16 veranschaulichten Hauptabschnitte fest, zu welcher Baugruppe bzw. welchem Abschnitt das Teil gehört.

2) Suchen Sie dann auf den Seiten 17 bis 36 die Abbildung, zu der die Nu mmer des benötigten Teils gehört.

3) Suchen Sie die Nummer im Teilnummer-Verzeichnis auf Seite 44. In diesem Verzeichnis sind alle im Katalog enthaltenen Teilnummern zusammengefaßt.

REGLES DE COMMANDES

Ce catalogue est divisé en sections principales correspondant aux aires spécifiques de production. Chaques sections est représentées par des figures détaillées (illustrations) pour aider à la localisation et à l'identification des pièces détachées. Les pièces nécessaires pour le service sont indiquées sur le côté de la figure, pour l'identification correcte de la pièce requise procédez comme ci dessous

1) Consultez l'illustration de la section principale page 16 pour identifier la section en question

2) Consulter les pages de 17 à 36 pour trouver la figure qui contient la référence demandée

3) Se référer à l'index de la référence pièce à la page 44 .Cet index indique toutes les références pièces apparaissant dans le catalogue.

01.01	01	p6	02/03

CHASSI
MAIN FRAME
BASTIDOR
TELAIO
GESTELL
CHASSI

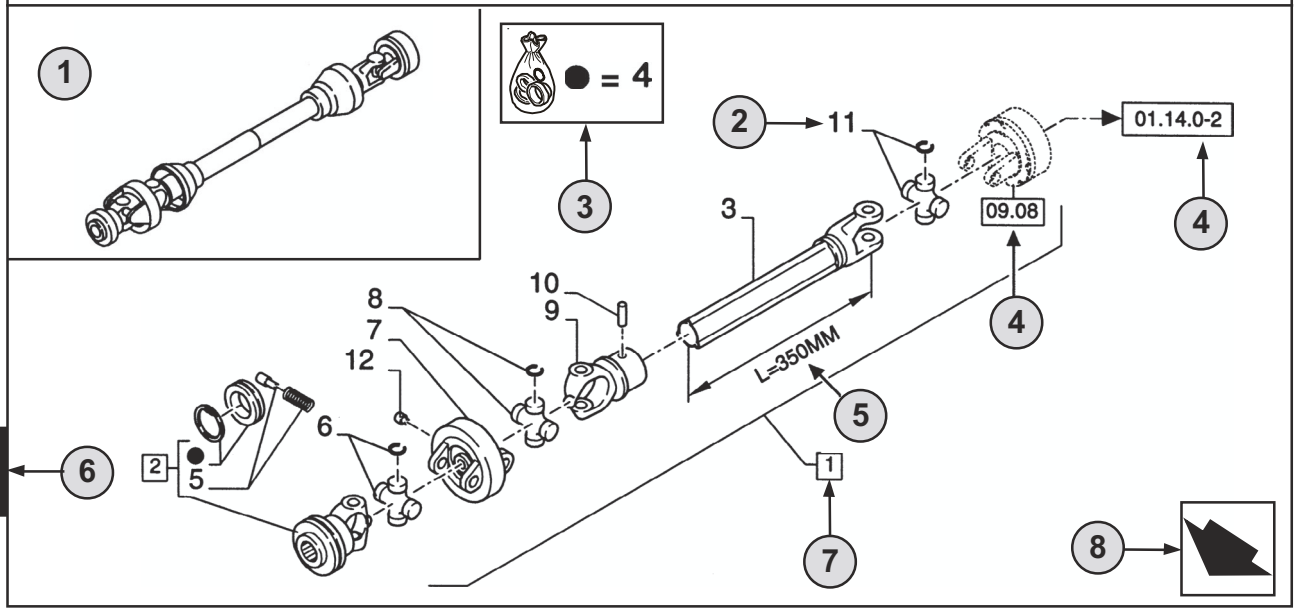

1

9 10

01.01	01	p6	02/03
11	12	13	14

CHASSI - D0200
MAIN FRAME
BASTIDOR
TELAIO
GESTELL
CHASSI

R	N	P.N.	MOD	Q	Descrição	Description	Descripción	L.C.
	A	**86529340**		1	TOMADA DE FORÇA **(2 AO 11)**	SHAFT, PTO	TOMA DE FUERZA	207P
2		**84014007**		1	GARFO **(4,5)**	YOKE	HORQUILLA	085F
3		**NSS**		1	EIXO, **L=350MM**	SHAFT	EJE	016A
4		**84004292**	C0204	1	KIT	KIT	EQUIPO	305C
		[84058743]	D0500	1	KIT	KIT	EQUIPO	305C

15 16 7 2 18 19 20 21 17 22 22 23

(A) SOMENTE BRASIL 24

1

STANDARD 25

26 **MODELOS**

PORTUGUÊS

1 **Posição** da “Figura” na máquina.

2 Referência - figura chamar pelo n° de peça.

3 Peças fornecidas nos kits de reparação por referência de símbolo.

4 01.14.0-2 Peça indicada na **Página** ou no **Figura**, ou chamadas para **Variações** ou **Detalhes**. Indicam componentes que se mostram em detalhe em um outro local do catálogo com o número da figura indicado.

5 Especificações técnicas relacionadas com a peça indicada.

6 Número da **Seção**.

7 2 Inclui os item(s) .....

8 Orientação (A seta indica a frente da máquina). 

9 Descrição da figura.

10 Informação geral da figura.

11 Código do **Conjunto**.

12 Código de **Seqüência** no conjunto.

13 Número da página no código de seqüência.

14 **Data** da impressão ou da atualização da página (mês-ano).

15 **Nota** - Em relação ao n°. de peça. Existe uma chave para os símbolos e abreviaturas na parte inferior da página.

16 Peças que não são disponibilizadas (ver a Página 42).

17 Descrição adicional da peça para auxiliar a confirmar a identificação.
Consultar a página 42 para explicação dos símbolos usados.

18 Não disponível como peça de serviço.

19 Número de Peça.

20 Modificação.
C 0201 = Peça válida **ATÉ 0201** mudar.
D 0300 = Peça válida **A PARTIR** de **0300** mudar.
F 0202 = Peça válida **A PARTIR do N°. de Série.... até ao N°. de Série....**

Implementação da mudança. N° de série a partir do qual a alteração tem início. Os números são indicados na plaqueta de identificação do modelo (ver a página 38).
Ex.: **D0300 N° de Série 2503001** significa que a peça foi montada **“A PARTIR”** do n°. de série **2503001.**
Como conseqüência, as peças marcadas por **C0201**, foram montadas **“ATÉ”** ao n°. de série **2501999.**
Ver a tabela de códigos na página 41.

21 **Quantidade** total de peças referenciadas na página. A quantidade pode ser substituída pelas seguintes indicações:
M = fornecido em metros. **AR** = Quantidade consoante ao pedido.

22 **Descrição** da peça.

23 **L.C. - Código Léxico** para a identificação dos nomes das peças (ver página 45).

24 Referências de rodapé.

25 Notas das figuras.

26 Número do modelo.

01.01	01	p8	02/03

CHASSI
MAIN FRAME
BASTIDOR
TELAIO
GESTELL
CHASSI

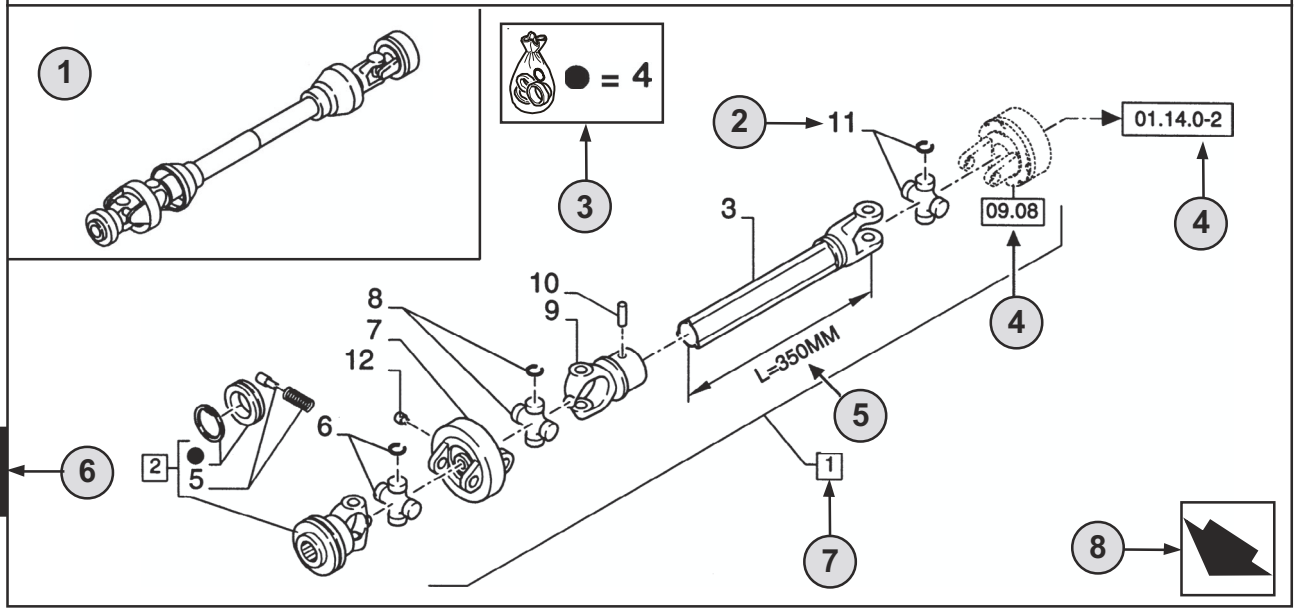

9 10

01.01	01	p8	02/03
11	12	13	14

CHASSI - D0200
MAIN FRAME
BASTIDOR
TELAIO
GESTELL
CHASSI

R	N	P.N.	MOD	Q	Descrição	Description	Descripción	L.C.
	A	**86529340**		1	TOMADA DE FORÇA **(2 AO 11)**	SHAFT, PTO	TOMA DE FUERZA	207P
2		**84014007**		1	GARFO **(4,5)**	YOKE	HORQUILLA	085F
3		**NSS**		1	EIXO, **L=350MM**	SHAFT	EJE	016A
4		**84004292**	C0204	1	KIT	KIT	EQUIPO	305C
		[84058743]	D0500	1	KIT	KIT	EQUIPO	305C

15 16 7 2 18 19 20 21 17 22 22 23

(A) SOMENTE BRASIL 24

STANDARD 25

26 **MODELOS**

1

ENGLISH

1 **Position** of the “Figure” on the machine.

2 Reference - Figure call-out of the partnumber.

3 Parts supplied in repair kits per symbol reference.

4 01.14.0-2 Part illustrated on the **Page** or in the **Figure** indicated, or calls for **Variations** or **Details**. Indicates components shown in detail elsewhere in the catalogue under the figure number shown.

5 Technical specifications relating to the Part indicated.

6 **Section** number.

7 2 Includes item(s) .....

8 Orientation. (Arrow indicates front of the machine). 

9 Figure description.

10 General information of the figure.

11 **Assembly** code.

12 **Sequence** code within the assembly.

13 Page number within the sequence code.

14 **Date** of printing or updating of page (month-year).

15 **Note** - Relating to the Part Number. There is a key to symbols and abbreviations at the bottom of the text page.

16 Non-serviced parts. (see page 42).

17 Further description of the part to help confirm identification. Refer to page 42 for explanation of symbols used.

18 Not available as service part.

19 Part Number.

20 Modification.
C 0201 = Part valid **UNTIL 0201** change.
D 0300 = Part valid **FROM 0300** change.
F 0202 = Part valid **FROM Serial N.... to Serial N....**

Implementation of change. Serial number from which the change starts.
The numbers are indicated on the identification plate of the model (see page 38).
E.g.: **D0300 Serial n° 2503001** means that the part has been installed **“FROM”** serial number **2503001**. Consequently, the parts marked by C0201, were installed **“UP TO”** serial number **2501999**.
See code table page 41.

21 Total **Quantity** of the Part referred to in the page.
The quantity can be replaced by the following indications:
M = supplied in metres. **AR** = quantity as requested.

22 Part **Description**.

23 **L.C. - Lexicon code** for the identification of Part names (see page 45).

24 Footnote references.

25 Figure notes.

26 Model number.

01.01	01	p10	02/03

CHASSI
MAIN FRAME
BASTIDOR
TELAIO
GESTELL
CHASSI

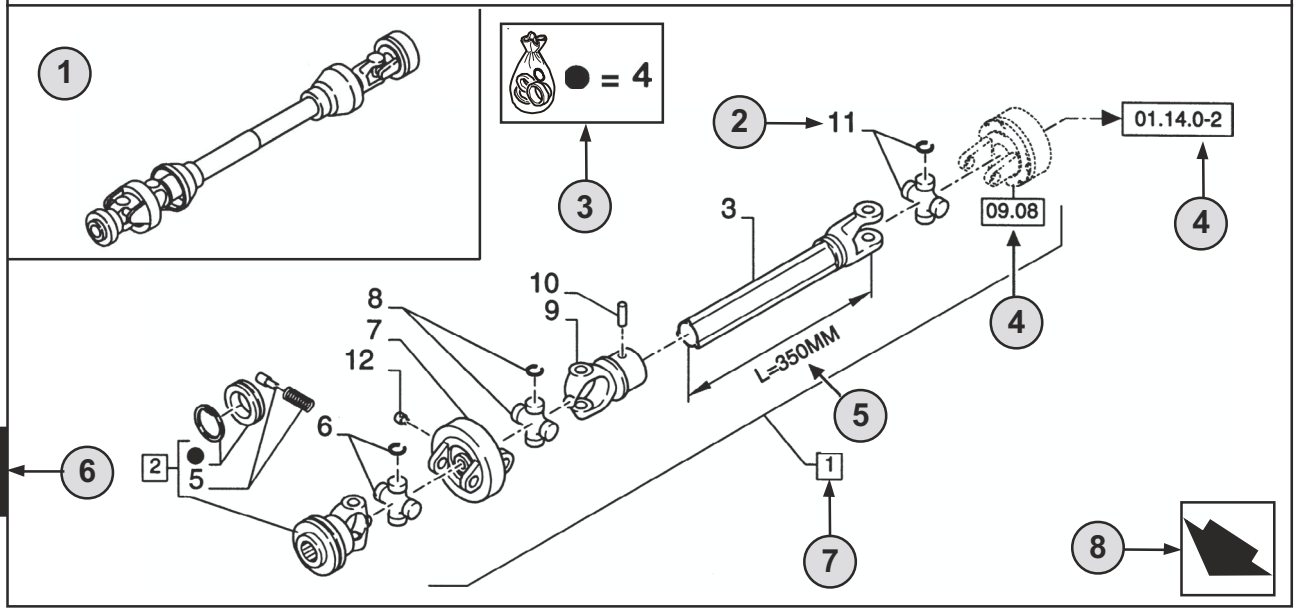

1

9 10

01.01	01	p10	02/03
11	12	13	14

CHASSI - D0200
MAIN FRAME
BASTIDOR
TELAIO
GESTELL
CHASSI

R	N	P.N.	MOD	Q	Descrição	Description	Descripción	L.C.
	A	**86529340**		1	TOMADA DE FORÇA **(2 AO 11)**	SHAFT, PTO	TOMA DE FUERZA	207P
2		**84014007**		1	GARFO **(4,5)**	YOKE	HORQUILLA	085F
3		**NSS**		1	EIXO, **L=350MM**	SHAFT	EJE	016A
4		**84004292**	C0204	1	KIT	KIT	EQUIPO	305C
		[84058743]	D0500	1	KIT	KIT	EQUIPO	305C

15 16 7 2 18 19 20 21 17 22 22 23

(A) SOMENTE BRASIL 24

1

STANDARD 25

26 **MODELOS**

ESPAÑOL

1 **Posición** de la “Figura” en la máquina.

2 Referencia - Figura correspondiente del número de pieza.

3 Piezas suministradas en juegos de reparación por símbolo de referencia.

4 01.14.0-2 Pieza ilustrada en la **Página** o en la **Figura** indicado, o indicaciones por **Variaciones** o **Detalles.** Señala componentes mostrados en detalle en algún lugar del catálogo bajo este número de figura.

5 Especificaciones técnicas relacionadas con la pieza indicada.

6 Número de **Sección**.

7 2 Incluye punto(s) .....

8 Orientación (La flecha indica la parte delantera de la máquina). 

9 Descripción de la figura.

10 Información general de la figura.

11 Código de **Conjunto.**

12 Código de **Secuencia dentro del conjunto.**

13 Número de pieza dentro del código de secuencia.

14 **Fecha** de impresión o puesta al día de la página (mes-año).

15 **Nota -** Relacionada con el Número de Pieza.Hay una clave de símbolos y abreviaciones al final de la página de texto.

16 Piezas que no se suministran en servicio (ver página 42).

17 Descripción ulterior de la pieza para facilitar su identificación. Ver la explicación de los símbolos utilizados en la página 42.

18 No disponible como pieza de servicio.

19 Número de pieza.

20 Modificación.
C 0201 = Pieza válida **HASTA** el cambio **0201**.
D 0300 = Pieza válida **DESDE** el cambio **0300**.
F 0202 = Pieza válida **DESDE el N° de Serie.... al N° de Serie....**

Implementación del cambio. Número de serie a partir del cual comienza el cambio. Los números se indican en la placa de identificación del modelo (ver página 38).
P.e.: **D0300 Serie n° 2503001** significa que las piezas se han instalado **“DESDE”** el número de serie **2503001**.
En consecuencia, las piezas marcadas con **C0201**, fueron montadas **“HASTA”** el número de serie **2501999**.
Ver tabla de códigos en la página 41.

21 **Cantidad** total de las piezas referenciadas en la página.
La cantidad puede ser sustituida por cualquiera de las siguientes indicaciones:
M = suministrada por metros. **AR** = cantidad según sea necesario.

22 **Descripción** de la pieza.

23 **L.C. - Código Léxico** para la identificación de los nombres de piezas (ver página 45).

24 Notas de pié de página.

25 Notas de figura.

26 Número de modelo.

01.01	01	p12	02/03

CHASSI
MAIN FRAME
BASTIDOR
TELAIO
GESTELL
CHASSI

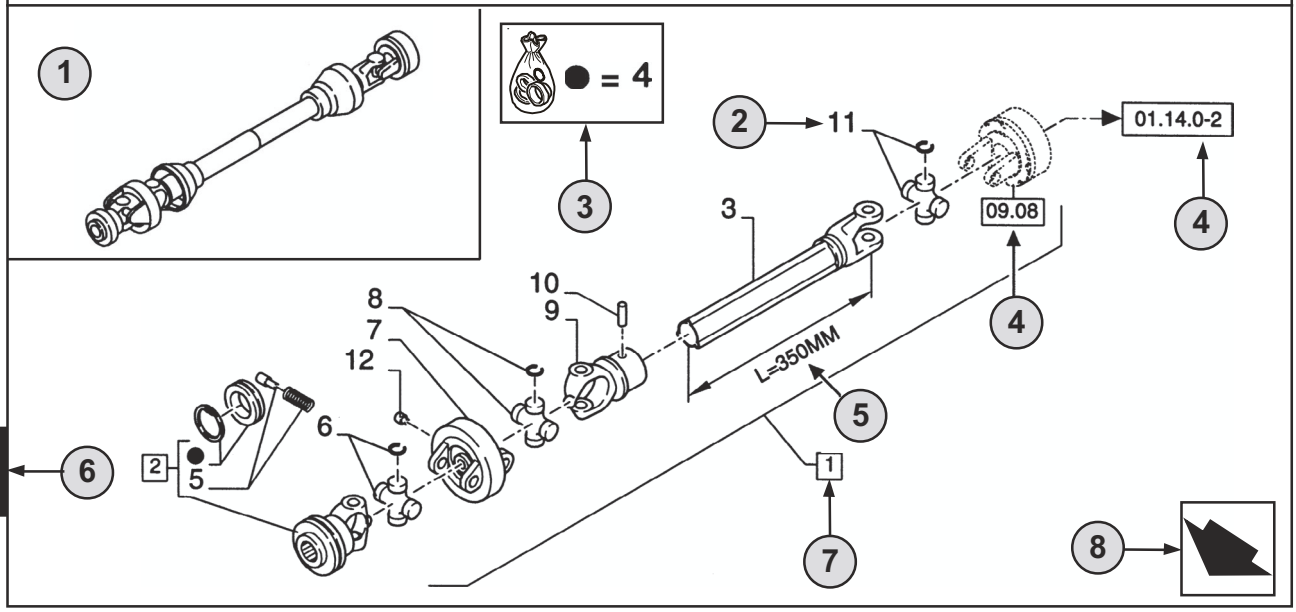

1

9 10

01.01	01	p12	02/03
11	12	13	14

CHASSI - D0200
MAIN FRAME
BASTIDOR
TELAIO
GESTELL
CHASSI

R	N	P.N.	MOD	Q	Descrição	Description	Descripción	L.C.
	A	**86529340**		1	TOMADA DE FORÇA **(2 AO 11)**	SHAFT, PTO	TOMA DE FUERZA	207P
2		**84014007**		1	GARFO **(4,5)**	YOKE	HORQUILLA	085F
3		**NSS**		1	EIXO, **L=350MM**	SHAFT	EJE	016A
4		**84004292**	C0204	1	KIT	KIT	EQUIPO	305C
		[84058743]	D0500	1	KIT	KIT	EQUIPO	305C

15 16 7 2 18 19 20 21 17 22 22 23

(A) SOMENTE BRASIL 24

1

STANDARD 25

26 **MODELOS**

1 **Posizione** della “Figura” sulla macchina.

2 Riferimento del Numero ricambio nella figura.

3 Particolari forniti nei corredi di riparazione per riferimento simbolico.

4 01.14.0-2 Particolare illustrato alla **Pagina** o nella **Figura** indicata, oppure richiamo per **Variazioni** o **Dettagli.** Indica i componenti illustrati in dettaglio in un’altra parte nel catalogo sotto il numero di figura riportato.

5 Dati tecnici relativi al particolare indicato.

6 Numero **Sezione**.

7 2 Comprende il/i pezzo/i .....

8 Orientamento (la freccia indica la parte anteriore della macchina). 

9 Descrizione figura.

10 Informazioni generali sulla figura.

11 Codice **complessivo**.

12 Codice **sequenza** nel complessivo.

13 Numero pagina nel codice sequenza.

14 **Data** di stampa o di aggiornamento della pagina (mese-anno).

15 **Nota** - Si riferisce al numero ricambio. In fondo alla pagina di testo è riportato la legenda dei simboli e delle abbreviazioni.

16 Particolari non soggetti a manutenzione (vedi pag.42).

17 Ulteriore descrizione del particolare per confermare definitivamente l’indentificazione.Fare riferimento a pag.42 per la spiegazione dei simboli utilizzati.

18 Non disponibile come particolare per l’assistenza.

19 Numero ricambio.

20 Modifica.
C 0201 = Particolare valido **FINO alla modifica 0201**.
D 0300 = Particolare valido **A PARTIRE dalla modifica 0300**.
F 0202 = Particolare valido **A PARTIRE dal telaio n. .... fino al telaio n. ....**

Introduzione della modifica. Numero telaio a partire dal quale la modifica è stata adottata.
I numeri sono indicati sulla targhetta di identificazione del modello (vedi pag. 38).
E.s.: **D0300 telaio n. 2503001** significa che il particolare è stato installato **“A PARTIRE DAL”** talaio n. **2503001**. Per cui, i particolari marcati **C0201**, sono stati installati **“FINO AL”** telaio n. **2501999**.
Vedere tabella codici a pag. 41.

21 **Quantità** totale del particolare indicato nella pagina.
La quantità può essere sostituita dalle indicazioni seguenti:
M = fornito a metri. **AR** = quantità come necessario (‘as required’).

22 **Descrizione particolare**.

23 **L.C. - Codice Lessico** per l’identificazione dei nomi dei particolari (vedi pag.45).

24 Riferimenti note a piè di pagina.

25 Note figura**.**

26 Numero modello.

01.01	01	p14	02/03

CHASSI
MAIN FRAME
BASTIDOR
TELAIO
GESTELL
CHASSI

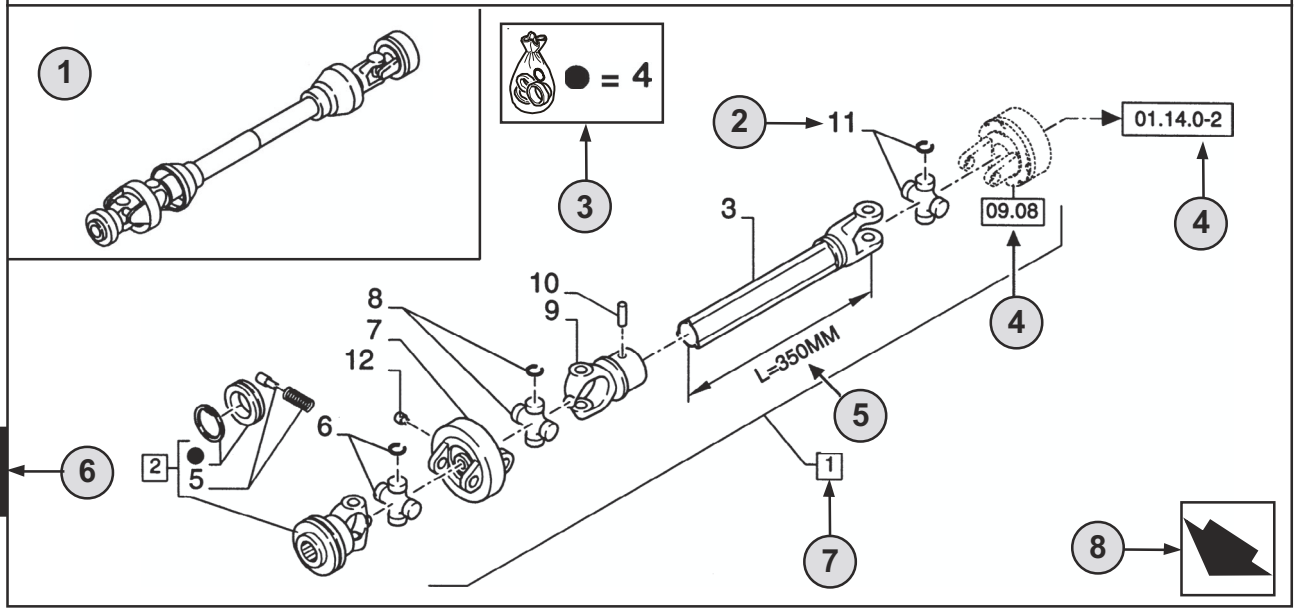

1

9 10

01.01	01	p14	02/03
11	12	13	14

CHASSI - D0200
MAIN FRAME
BASTIDOR
TELAIO
GESTELL
CHASSI

R	N	P.N.	MOD	Q	Descrição	Description	Descripción	L.C.
	A	**86529340**		1	TOMADA DE FORÇA **(2 AO 11)**	SHAFT, PTO	TOMA DE FUERZA	207P
2		**84014007**		1	GARFO **(4,5)**	YOKE	HORQUILLA	085F
3		**NSS**		1	EIXO, **L=350MM**	SHAFT	EJE	016A
4		**84004292**	C0204	1	KIT	KIT	EQUIPO	305C
		[84058743]	D0500	1	KIT	KIT	EQUIPO	305C

15 16 7 2 18 19 20 21 17 22 22 23

(A) SOMENTE BRASIL 24

1

STANDARD 25

26 **MODELOS**

DEUTSCH

1 **Position** der “Abbildung” an der Maschine.

2 Bezug - Abbilding, auf der die Teilnummer aufgeführt ist.

3 Teile, die gemäß der Bezeichnung durch das Symbol in Reparatursätzen geliefert werden.

4 01.14.0-2 Teil, das auf der angegebenen **Seite** oder **Abbildung** veranschaulicht ist, oder Verweis auf **Änderungen** oder **dataillierte Angaben**. Angabe von Teilen, die an anderer Stelle innerhalb des Katalogs unter der dargestellten Abbildungsnummer detailliert dargestellt sind.

5 Technische Daten zum angegebenen Teil.

6 **Abschnitts**nummer.

7 2 I Umfaßt Teil(e) .....

8 Orientierung (der Pfeil weist zur Vorderseite der Maschine). 

9 Beschreibung der Abbildung.

10 Allgemeine Information zur Abbildung.

11 **Montage**code.

12 **Folge**code innerhalb der Baugruppe.

13 Seitennummer innerhalb des Folgecodes.

14 **Datum** des Drucks oder der Aktualisierung der Seite (Monat-Jahr).

15 **Hinweis -** Bezieht sich auf die Teilnummer. Ein Schlüssel für die Symbole und Abkürzungen befindet sich unten auf der Textseite.

16 Kein gewartetes Teil. (Siehe Seite 42).

17 Weitere Beschreibung des Teils; dient als Hilfe bei der Identifizierung des Teils. Beachten Sie Seite 42 mit einer Erläuterung der verwendeten Symbole.

18 Nicht als Service-Teil erhältlich

19 Teilnummer.

20 Modifizierung.
C 0201 = Teil gültig **BIS** zur Änderung **0201**.
D 0300 = Teil gültig **AB** der Änderung **0300**.
F 0202 = Teil gültig **AB Serien-N.... bis Serien-N....**

Einführung der Änderung. Serienummer, von der an die Änderung erfolgte. Die Nummern sind auf dem Typenschild des Modells aufgeführt (siehe Seite 38).
Beispiel: **D0300 Serienummer 2503001** bedeutet, daß das Teil “**AB**” Serienummer **2503001** montiert wurde. Folglich wurden Teile, die mit **C0201** markiert sind, **“BIS”** Serienummer **2501999** montiert.Es sei auf die Code-Tabelle auf Seite 41 verwiesen.

21 **Gesamtzahl** des auf der Seite Aufgeführten Teils.Diese Zahl kann durch die folgenden Angaben ersetzt sein:
M = Lieferung in Meter. **AR** = Anzahl nach Bedarf.

22 **Beschreibung** von Teilen.

23 **L.C. - Lexikon-Code** zur Identifizierung von Bezeichnungen für Teile (siehe Seite 45).

24 Fußnotenverzeichnisse.

25 Hinweise zu Abbildungen.

26 Modellnummer.

01.01	01	p16	02/03

CHASSI
MAIN FRAME
BASTIDOR
TELAIO
GESTELL
CHASSI

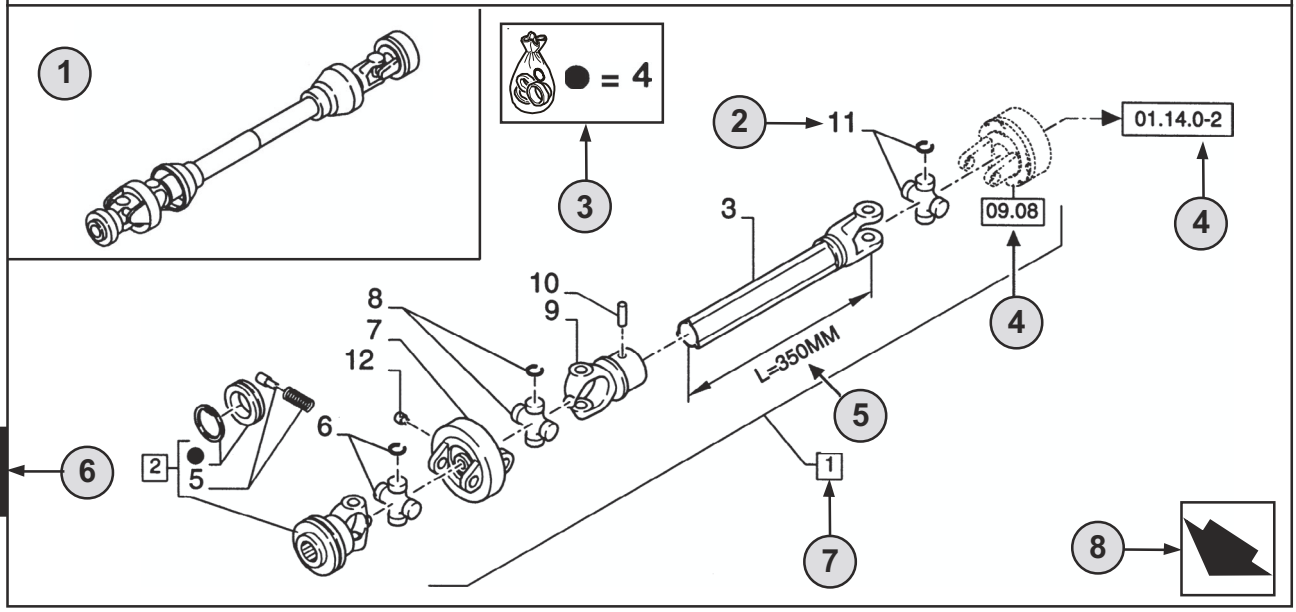

1

9 10

01.01	01	p16	02/03

11 12 13 14

CHASSI - D0200
MAIN FRAME
BASTIDOR
TELAIO
GESTELL
CHASSI

R	N	P.N.	MOD	Q	Descrição	Description	Descripción	L.C.
	A	**86529340**		1	TOMADA DE FORÇA **(2 AO 11)**	SHAFT, PTO	TOMA DE FUERZA	207P
2		**84014007**		1	GARFO **(4,5)**	YOKE	HORQUILLA	085F
3		**NSS**		1	EIXO, **L=350MM**	SHAFT	EJE	016A
4		**84004292**	C0204	1	KIT	KIT	EQUIPO	305C
		[84058743]	D0500	1	KIT	KIT	EQUIPO	305C

15 16 7

2 18 19 20 21 17 22 22 23

(A) SOMENTE BRASIL 24

1

STANDARD 25

26 **MODELOS**

1 Position du “Chiffre” sur la machine.

2 Référence-Chiffre de terminaison de la référence**.**

3 Pièces détachées approvisionnées en kit de réparation par symbole de référence.

4 01.14.0-2 Pièce illustrée dans la **page** ou sur la **figure** indiquée, pour des **variations** ou des **détails**. Montre les composants détaillés par ailleurs dans le catalogue sous le numéro de la figure.

5 Spécifications techniques relatif à la pièce indiquée.

6 Numérotation des sections.

7 2 ITEM inclus .....

8 Orientation (la Flèche indique l’avant de la machine). 

9 Description de la figure.

10 Information générale de la figure.

11 Code d’assemblage.

12 Code de séquence sans l’assemblage.

13 Numéro de page sans le code de séquence.

14 Date d’impression ou mise à jour de la page (mois-année).

15 Note-relatif à la référence. Ceci est la clé des symboles et abréviations en bas de la page suivante.

16 Pièces non servies (voir page 42).

17 Description supplémentaire de la pièces pour aider à la confirmation de l’identification.
Se reporter à la page 42 pour l’explication des symboles utilisés.

18 Ne concerne pas le service pièces détachées.

19 Référence.

20 Modification.
C 0201 = Pièce valable **JUSQU’A 0201** Changement.
D 0300 = Pièce valable **A PARTIR DE 0300** Changement.
F 0202 = Pièce valable **A PARTIR DU** N° de série **.... Jusqu’au** N° de série**....**

Mise en oeuvre de changement.Les numéro de série qui démarrent.Les numéros sont indiqués sur la plaque d’identification du modèles (voir page 38).
Ex.: **D0300** N° de série **2503001** indique que la pièce a été installée à partir du N° de série **2503001**.
En conséquence la pièce marquée **C0201** serait installée après le N° de série **2501999**.
Voir la table - codes page 41.

21 Total du nombre de pièces référencées dans la page.
La quantité peut être remplacée par l’indications suivante:
M = Vendu au mètres. **AR** = Quantité à la demande.

22 Description de la pièce.

23 L.C. - Code Lexique ou Glossaire pour l’identification du nom des pièces (voir page 45).

24 Référence en bas de page.

25 Annotation des chiffres.

26 Numéro du modèle.

TABLE OF CONTENTS

02-01	01	MOTOR E SUPORTES
02-02	01	MOTOR E SUPORTES
02-03	01	MOTOR E SUPORTES
02-04	01	BLOCO DE CILINDRO - ROLAMENTO, PRINCIPAL
02-05	01	MOTOR - GANCHO DE ELEVAÇÃO
02-06	01	TAMPA DO CABEÇOTE
02-07	01	CABEÇOTE DO CILINDRO - MECANISMO DA VÁLVULA
02-08	01	CABEÇOTE DO CILINDRO
02-09	01	COBERTURA DA ENGRENAGEM DIANTEIRA
02-10	01	BLOCO DE CILINDRO - BUJÃO/PISTÃO
02-11	01	COMANDO DE VÁLVULAS
02-12	01	POLIA E VOLANTE
02-12	02	POLIA E VOLANTE
02-13	01	MOTOR - PISTÃO
02-14	01	BIELA E BRONZINA
02-15	01	VIRABREQUIM
02-16	01	FILTRO DE AR
02-17	01	FILTRO DE AR (84187203)
02-18	01	TUBO DE DISTRIBUIÇÃO DE ADMISSÃO
02-19	01	COLETOR - ESCAPE
02-20	01	SILENCIOSO E ESCAPAMENTO
02-21	01	RADIADOR DE AR
02-22	01	TURBOCOMPRESSOR
02-23	01	TURBOCOMPRESSOR
02-24	01	TURBOCOMPRESOR LINHA DE DRENAGEM
02-25	01	BOMBA DE ÓLEO, RECIPIENTE
02-26	01	VARETA DE NÍVEL E BOCAL ENCHIMENTO
02-27	01	TAMPA DAS ENGRENAGENS - ALOJAMENTO TRASEIRO
02-28	01	BLOCO DE CILINDRO - CARCAÇA DO VOLANTE
02-29	01	COBERTURA DA ENGRENAGEM PLACA - TOMADA DE FORÇA
02-30	01	ENGRENAGEM DE ACIONAMENTO DA BOMBA
02-31	01	RESPIRO - MOTOR
02-32	01	FILTRO DE ÓLEO E TROCADOR DE CALOR
02-33	01	BOMBA DE ÁGUA E ACIONAMENTO
02-34	01	MONTAGEM DO RADIADOR
02-35	01	TUBULAÇÃO DE REFRIGERAÇÃO DO ÓLEO MOTOR
02-36	01	RESERVATÓRIO DE ÁGUA E TUBULAÇÕES
02-37	01	ACIONAMENTO DA HÉLICE
02-38	01	ACIONAMENTO DA HÉLICE
02-39	01	ACIONAMENTO DA HÉLICE
02-39	02	ACIONAMENTO DA HÉLICE
02-39	03	ACIONAMENTO DA HÉLICE
02-40	01	SISTEMA DE REVERSÃO DA HÉLICE
02-40	02	SISTEMA DE REVERSÃO DA HÉLICE
02-40	03	SISTEMA DE REVERSÃO DA HÉLICE
02-40	04	SISTEMA DE REVERSÃO DA HÉLICE
02-41	01	SISTEMA DE REVERSÃO DA HÉLICE
02-42	01	SISTEMA DE REVERSÃO DA HÉLICE
02-43	01	RESPIRO - MOTOR
02-44	01	BOMBA DE ÁGUA
02-45	01	MOTOR - SISTEMA DE ARREFECIMENTO
02-46	01	TERMOSTATO - SISTEMA DE ARREFECIMENTO MOTOR
03-01	01	LINHA DE COMBUSTÍVEL
03-02	01	FILTRO SEPARADOR DE ÁGUA
03-03	01	RESERVATÓRIO DE COMBUSTÍVEL

TABLE OF CONTENTS

03-04	01	RESERVATÓRIO DE COMBUSTÍVEL
03-05	01	CONTROLE DO ACELERADOR
03-07	01	FILTRO DE COMBUSTÍVEL
03-08	01	BOMBA INJETORA
03-09	01	INJEÇÃO DE COMBUSTÍVEL - TUBULAÇÃO
03-10	01	SISTEMA DE INJEÇÃO DE COMBUSTÍVEL - INJETOR
03-11	01	TUBULAÇÃO DE INJEÇÃO DE COMBUSTÍVEL
03-12	01	LINHA DE COMBUSTÍVEL E DRENO
03-13	01	CHICOTES DO MÓDULO DE CONTROLE ELETRÔNICO DA IGNIÇÃO
03-14	01	SISTEMA DE INJEÇÃO DE COMBUSTÍVEL - MÓDULO CONTROLE DE MOTOR
04-01	01	MOTOR DE PARTIDA E ALTERNADOR
04-02	01	ALTERNADOR - 4892318
04-03	01	MOTOR DE PARTIDA
04-04	01	BATERIA E CABOS
04-05	01	CABOS ELÉTRICOS, SISTEMA ELÉTRICO
04-06	01	SISTEMA ELÉTRICO, CHASSI TRASEIRO
04-07	01	SISTEMA ELÉTRICO, CHASSI TRASEIRO
04-08	01	SISTEMA ELÉTRICO, CHASSI TRASEIRO
04-09	01	SISTEMA ELÉTRICO, CHASSI TRASEIRO
04-10	01	SISTEMA ELÉTRICO, CHASSI DIANTEIRO
04-11	01	SISTEMA ELÉTRICO, PISO - (TRANSMISSÃO DIRETA)
04-11	02	SISTEMA ELÉTRICO, PISO - (CONVERSOR DE TORQUE)
04-12	01	SISTEMA ELÉTRICO, MOTOR FPT
04-13	01	SISTEMA ELÉTRICO, MOTOR FPT
04-14	01	SISTEMA ELÉTRICO, MOTOR FPT
04-15	01	SISTEMA ELÉTRICO, MOTOR FPT
04-17	01	SISTEMA ELÉTRICO, CONSOLE LATERAL
04-18	01	SISTEMA ELÉTRICO
04-19	01	CABO ELÉTRICO DA TRANSMISSÃO
04-21	01	SISTEMA ELÉTRICO, CONSOLE LATERAL
04-22	01	SISTEMA ELÉTRICO, CONSOLE LATERAL - FUSÍVEIS
04-23	01	SISTEMA ELÉTRICO, CONSOLE LATERAL
04-24	01	PAINEL DE INSTRUMENTO, STD - (CONVERSOR DE TORQUE)
04-24	02	PAINEL DE INSTRUMENTO, STD - (TRANSMISSÃO DIRETA)
04-25	01	PAINEL DE INSTRUMENTO, OPCIONAIS
04-26	01	PAINEL DE INSTRUMENTO, CONSOLE FRONTAL
04-27	01	PAINEL DE INSTRUMENTO, CONSOLE FRONTAL
04-28	01	PAINEL DE INSTRUMENTO, CONSOLE FRONTAL
04-29	01	CONVERSOR DE VOLTAGEM 24V/12V
04-30	01	SISTEMA ELÉTRICO DO AR CONDICIONADO
04-31	01	SINALIZADOR - COMPONENTES
04-32	01	BOMBA DE INFLAR PNEUS
05-01	01	CONSOLE DO OPERADOR - SISTEMA HIDRÁULICO DA DIREÇÃO
05-02	01	CONSOLE DO OPERADOR - ABRAÇADEIRAS
05-03	01	CONSOLE DO OPERADOR
05-04	01	CONSOLE DO OPERADOR
05-05	01	CONSOLE DO OPERADOR
05-06	01	CONSOLE DO OPERADOR
05-07	01	CONSOLE DO OPERADOR
06-01	00	TRANSMISSÃO,SUPORTES - (CONVERSOR DE TORQUE)
06-01	00A	TRANSMISSÃO,SUPORTES - (CONVERSOR DE TORQUE)
06-01	01	TRANSMISSÃO COMPLETA - (CONVERSOR DE TORQUE)
06-01	01A	TRANSMISSÃO COMPLETA - (CONVERSOR DE TORQUE)
06-01	02	TRANSMISSÃO, CONVERSOR DE TORQUE
06-01	02A	TRANSMISSÃO, CONVERSOR DE TORQUE

TABLE OF CONTENTS

06-01	03	TRANSMISSÃO, CARCAÇAS - (CONVERSOR DE TORQUE)
06-01	03A	TRANSMISSÃO, CARCAÇAS - (CONVERSOR DE TORQUE)
06-01	04	TRANSMISSÃO, 1o. EIXO - (CONVERSOR DE TORQUE)
06-01	04A	TRANSMISSÃO, 1o. EIXO - (CONVERSOR DE TORQUE)
06-01	05	TRANSMISSÃO, 2o. EIXO - (CONVERSOR DE TORQUE)
06-01	05A	TRANSMISSÃO, 2o. EIXO - (CONVERSOR DE TORQUE)
06-01	06	TRANSMISSÃO, 3o. EIXO - (CONVERSOR DE TORQUE)
06-01	06A	TRANSMISSÃO, 3o. EIXO - (CONVERSOR DE TORQUE)
06-01	07	TRANSMISSÃO, 4o. EIXO - (CONVERSOR DE TORQUE)
06-01	08	TRANSMISSÃO, EIXO A FRENTE - (CONVERSOR DE TORQUE)
06-01	08A	TRANSMISSÃO - CONJUNTO DA EMBRAIAGEM, MARCHA À FRENTE
06-01	09	TRANSMISSÃO, EIXO A RÉ - (CONVERSOR DE TORQUE)
06-01	09A	TRANSMISSÃO - CONJUNTO DE EMBREAGENS DAS MARCHAS A RÉ
06-01	10	TRANSMISSÃO, EIXO DE SAÍDA - (CONVERSOR DE TORQUE)
06-01	10A	TRANSMISSÃO, EIXO DE SAÍDA - (CONVERSOR DE TORQUE)
06-01	11	TRANSMISSÃO, TOMADA DE FORÇA - (CONVERSOR DE TORQUE)
06-01	11A	TRANSMISSÃO, TOMADA DE FORÇA - (CONVERSOR DE TORQUE)
06-01	12	TRANSMISSÃO, VÁLVULA DE CONTROLE - (CONVERSOR DE TORQUE)
06-01	12A	TRANSMISSÃO, VÁLVULA DE CONTROLE - (CONVERSOR DE TORQUE)
06-01	13	TRANSMISSÃO, VÁLVULA DE CONTROLE - (CONVERSOR DE TORQUE)
06-01	14	TRANSMISSÃO, PLACAS DA VÁLVULA - (CONVERSOR DE TORQUE)
06-01	14A	TRANSMISSÃO, PLACAS DA VÁLVULA - (CONVERSOR DE TORQUE)
06-01	15	TRANSMISSÃO, TUBOS - (CONVERSOR DE TORQUE)
06-01	15A	TRANSMISSÃO, TUBOS - (CONVERSOR DE TORQUE)
06-01	16	TRANSMISSÃO, REGULADOR DE PRESSÃO - (CONVERSOR DE TORQUE)
06-01	16A	TRANSMISSÃO, REGULADOR DE PRESSÃO - (CONVERSOR DE TORQUE)
06-01	17	TRANSMISSÃO, BOMBA - (CONVERSOR DE TORQUE)
06-01	17A	TRANSMISSÃO, BOMBA - (CONVERSOR DE TORQUE)
06-01	18	TRANSMISSÃO, SENSORES - (CONVERSOR DE TORQUE)
06-01	19	REFRIGERAÇÃO DO ÓLEO TRANSMISSÃO - (CONVERSOR DE TORQUE)
06-01	19A	REFRIGERAÇÃO DO ÓLEO TRANSMISSÃO - (CONVERSOR DE TORQUE)
06-01	20	VARETA DE NÍVEL ÓLEO TRANSMISSÃO - (CONVERSOR DE TORQUE)
06-01	20A	VARETA DE NÍVEL ÓLEO TRANSMISSÃO - (CONVERSOR DE TORQUE)
06-01	21	FILTRO DE ÓLEO TRANSMISSÃO - (CONVERSOR DE TORQUE)
06-01	21A	FILTRO DE ÓLEO TRANSMISSÃO - (CONVERSOR DE TORQUE)
06-01	22	CONTROLE DA TRANSMISSÃO - (CONVERSOR DE TORQUE)
06-02	00	TRANSMISSÃO,SUPORTES - (TRANSMISSÃO DIRETA)
06-02	01	TRANSMISSÃO COMPLETA - (TRANSMISSÃO DIRETA)
06-02	02	TRANSMISSÃO, TOMADA DE FORÇA - (TRANSMISSÃO DIRETA)
06-02	03	TRANSMISSÃO, EIXOS DE VELOCIDADES - (TRANSMISSÃO DIRETA)
06-02	03	TRANSMISSÃO, EIXOS DE VELOCIDADES - (TRANSMISSÃO DIRETA)
06-02	04	TRANSMISSÃO, 1o. EIXO - (TRANSMISSÃO DIRETA)
06-02	05	TRANSMISSÃO, 2o. EIXO - (TRANSMISSÃO DIRETA)
06-02	06	TRANSMISSÃO, 3o. EIXO - (TRANSMISSÃO DIRETA)
06-02	07	TRANSMISSÃO, 4o. EIXO - (TRANSMISSÃO DIRETA)
06-02	08	TRANSMISSÃO, 5o. EIXO - (TRANSMISSÃO DIRETA)
06-02	09	TRANSMISSÃO, 6o. EIXO - (TRANSMISSÃO DIRETA)
06-02	10	TRANSMISSÃO, EIXO DE SAÍDA - (TRANSMISSÃO DIRETA)
06-02	11	TRANSMISSÃO, CARCAÇAS - (TRANSMISSÃO DIRETA)
06-02	12	TRANSMISSÃO, VÁLVULA - (TRANSMISSÃO DIRETA)
06-02	13	TRANSMISSÃO, VÁLVULA - (TRANSMISSÃO DIRETA)
06-02	14	TRANSMISSÃO, FLANGE - (TRANSMISSÃO DIRETA)
06-02	15	TRANSMISSÃO, BOMBA - (TRANSMISSÃO DIRETA)
06-02	16	VARETA DE NÍVEL ÓLEO - (TRANSMISSÃO DIRETA)
06-02	17	FILTRO DE ÓLEO TRANSMISSÃO - (TRANSMISSÃO DIRETA)

TABLE OF CONTENTS

06-02	18	FILTRO DE ÓLEO TRANSMISSÃO - (TRANSMISSÃO DIRETA)
06-02	19	CONTROLE DA TRANSMISSÃO - (TRANSMISSÃO DIRETA)
06-02	20	CONTROLE DA TRANSMISSÃO - (TRANSMISSÃO DIRETA)
06-02	21	CONTROLE DA TRANSMISSÃO - (TRANSMISSÃO DIRETA)
06-02	22	REFRIGERAÇÃO DA TRANSMISSÃO - (TRANSMISSÃO DIRETA)
06-03	00	TRANSMISSÃO, SUPORTES - (TRANSMISSÃO DIRETA)
06-03	01	TRANSMISSÃO COMPLETA
06-03	02	TRANSMISSÃO, TOMADA DE FORÇA
06-03	03	TRANSMISSÃO, EIXOS DE VELOCIDADES
06-03	04	TRANSMISSÃO, 1o. EIXO
06-03	05	TRANSMISSÃO, 2o. EIXO
06-03	06	TRANSMISSÃO, 3o. EIXO
06-03	07	TRANSMISSÃO, 4o. EIXO
06-03	08	TRANSMISSÃO, 5o. EIXO
06-03	09	TRANSMISSÃO, 6o. EIXO
06-03	10	TRANSMISSÃO, EIXO DE SAÍDA
06-03	11	TRANSMISSÃO, CARCAÇAS
06-03	12	TRANSMISSÃO, VÁLVULA
06-03	13	TRANSMISSÃO, VÁLVULA
06-03	14	TRANSMISSÃO, FLANGE
06-03	15	TRANSMISSÃO, BOMBA
06-03	16	REFRIGERAÇÃO DA TRANSMISSÃO
06-03	17	VARETA DE NÍVEL ÓLEO TRANSMISSÃO
06-03	18	FILTRO DE ÓLEO TRANSMISSÃO
06-03	19	FILTRO DE ÓLEO TRANSMISSÃO
06-03	20	CONTROLE DA TRANSMISSÃO
06-03	21	CONTROLE DA TRANSMISSÃO
06-03	22	CONTROLE DA TRANSMISSÃO
06-04	01	EIXO DIANTEIRO - MONTAGEM
06-05	01	EIXO DIANTEIRO - ARTICULAÇÃO DA DIREÇÃO - MONTAGEM
06-06	01	CUBO DA RODA DO EIXO DIANTEIRO
06-06	02	CUBO DA RODA DO EIXO DIANTEIRO
06-07	01	EIXO TRASEIRO
06-07	02	EIXO TRASEIRO
06-07	03	EIXO TRASEIRO
06-08	01	CARCAÇA DO EIXO TRASEIRO
06-08	02	CARCAÇA DO EIXO TRASEIRO
06-08	03	EIXO TRASEIRO - CARCAÇA
06-09	01	EIXO TRASEIRO
06-09	02	EIXO TRASEIRO
06-09	03	EIXO TRASEIRO
06-10	01	EIXO TRASEIRO, CUBO DA RODA COMPLETO
06-10	02	CUBO DA RODA DO EIXO TRASEIRO
06-10	03	CUBO DA RODA DO EIXO TRASEIRO
06-10	07A	TRANSMISSÃO - CONJUNTO DE EMBREAGENS DA 4ª MARCHA
06-11	01	DIFERENCIAL DO EIXO TRASEIRO
06-11	02	DIFERENCIAL DO EIXO TRASEIRO
06-12	01	EIXO TRASEIRO, TANDEM
06-12	02	EIXO TRASEIRO, TANDEM
06-12	03	EIXO TRASEIRO - TANDEM
06-13	01	AROS E PNEUS
06-13	02	AROS E PNEUS
06-13	03	AROS E PNEUS
06-13	04	AROS E PNEUS
06-14	01	RODAS E PNEUS - 9"

TABLE OF CONTENTS

06-14	02	RODAS E PNEUS - 13"
06-14	03	RODAS E PNEUS - 10"
06-14	04	RODAS E PNEUS - 14"
06-14	05	RODAS E PNEUS - 17"
07-01	01	FREIO DE ESTACIONAMENTO - (CONVERSOR DE TORQUE)
07-01	02	FREIO DE ESTACIONAMENTO - (TRANSMISSÃO DIRETA)
07-02	01	FREIO DE ESTACIONAMENTO - (TRANSMISSÃO DIRETA)
07-03	01	FREIO DE ESTACIONAMENTO
07-04	01	ALAVANCA DE CONTROLE DO FREIO DE ESTACIONAMENTO
07-05	01	FREIO DE ESTACIONAMENTO - (CONVERSOR DE TORQUE)
07-05	02	FREIO DE ESTACIONAMENTO - (TRANSMISSÃO DIRETA)
07-06	01	FREIO DE SERVIÇO - SISTEMA HIDRÁULICO
07-07	01	CONTROLE DO FREIO, PEDAL
07-08	01	SISTEMA HIDRÁULICO DO FREIO
07-09	01	SISTEMA HIDRÁULICO DO FREIO
07-09	02	SISTEMA HIDRÁULICO DO FREIO
07-10	01	SISTEMA HIDRÁULICO DO FREIO
07-10	02	FREIO - SISTEMA HIDRÁULICO DA DIREÇÃO
07-11	01	FREIO - SISTEMA HIDRÁULICO DA DIREÇÃO
07-12	01	BOMBA HIDRÁULICA - DIREÇÃO E FREIO
07-12	02	BOMBA HIDRÁULICA - DIREÇÃO E FREIO
07-12	03	BOMBA HIDRÁULICA - DIREÇÃO E FREIO
08-01	01	CONJUNTO RESERVATÓRIO HIDRÁULICO
08-01	02	RESERVATÓRIO E SUPORTES
08-02	01	RESERVATÓRIO HIDRÁULICO, FILTROS
08-03	01	SISTEMA HIDRÁULICO TRASEIRO - (TRANSMISSÃO DIRETA)
08-03	02	SISTEMA HIDRÁULICO TRASEIRO - (CONVERSOR DE TORQUE)
08-03	03	SISTEMA HIDRÁULICO TRASEIRO - (CONVERSOR DE TORQUE)
08-03	03A	SISTEMA HIDRÁULICO TRASEIRO - (CONVERSOR DE TORQUE)
08-03	04	SISTEMA HIDRÁULICO TRASEIRO - (TRANSMISSÃO DIRETA)
08-03	05	SISTEMA HIDRÁULICO TRASEIRO - (TRENSMISSÃO DIRETA)
08-04	01	SISTEMA HIDRÁULICO TRASEIRO
08-05	01	SISTEMA HIDRÁULICO TRASEIRO
08-06	01	DESLOCAMENTO LATERAL DA LÂMINA
08-07	01	DESLOCAMENTO LATERAL DA LÂMINA
08-08	01	DESLOCAMENTO LATERAL DO CÍRCULO
08-09	01	INCLINAÇÃO DA LÂMINA
08-10	01	TRAVAMENTO DA SELA E TUBULAÇÃO
08-11	01	TRAVAMENTO DA SELA E TUBULAÇÃO
08-12	01	LEVANTAMENTO DA LÂMINA
08-13	01	LEVANTAMNENTO DA LÂMINA
08-14	01	GIRA CÍRCULO
08-15	01	TUBULAÇÃO DO ESCARIFICADOR
08-16	01	TUBULAÇÃO DO ESCARIFICADOR
08-17	01	CONTROLE FLUTUAÇÃO DA LÂMINA FRONTAL
08-18	01	TUBULAÇÃO INCLINAÇÃO DA RODA DIANTEIRA
08-19	01	TUBULAÇÃO DA ARTICULAÇÃO
08-21	01	TUBULAÇÃO DO RIPPER
08-22	01	TUBULAÇÃO DO ESCARIFICADOR E RIPPER
08-23	01	TUBULAÇÃO DO CILINDRO DOS RIPPER
08-24	01	SISTEMA HIDRÁULICO DA DIREÇÃO
08-25	01	BLOQUEIO HIDRÁULICO DO DIFERENCIAL
08-26	01	ACUMULADOR HIDRÁULICO DESLOCAMENTO LÂMINA
08-27	01	ACUMULADOR HIDRÁULICO LEVANTAMENTO LÂMINA
08-28	01	FLUTUAÇÃO DA LÂMINA CENTRAL

TABLE OF CONTENTS

08-29	01	VÁVULA DE ALÍVIO
08-30	01	VÁVULA PRIORITÁRIA
08-31	01	VÁLVULA SOLENÓIDE
08-32	01	PAINEL DE TOMADA DE PRESSÃO
08-33	01	VÁLVULA SOLENÓIDE
08-34	01	VÁLVULA SOLENÓIDE
08-35	01	VÁLVULA SOLENÓIDE
08-36	01	VÁLVULA SOLENÓIDE
08-37	01	VÁVULA DE BLOQUEIO
08-38	01	VÁVULA SOLENÓIDE
08-39	01	VÁVULA DE RETENÇÃO
08-40	01	VÁVULA DE BLOQUEIO
08-41	01	CONJUNTO DA BOMBA PRINCIPAL
08-42	01	BOMBA PRINCIPAL, CORPO
08-43	01	BOMBA PRINCIPAL, TAMBOR
08-44	01	CONJUNTO DA VÁLVULA
08-45	01	CONJUNTO DA VÁLVULA DISTRIBUIDORA E SUPORTE
08-45	02	CONJUNTO DA VÁLVULA DISTRIBUIDORA
08-46	01	VÁLVULA DE ENTRADA
08-47	01	VÁLVULA, LEVANTAMENTO LÂMINA ESQUERDO/DIREITO
08-48	01	VÁLVULA, ESCARIFICADOR/RIPPER
08-49	01	VÁLVULA, DESLOCAMENTO LÂMINA
08-50	01	VÁLVULA, INCLINAÇÃO LÂMINA/RODAS
08-51	01	VÁLVULA, ARTICULAÇÃO
08-52	01	VÁLVULA, DESLOCAMENTO LATERAL CÍRCULO
08-53	01	VÁLVULA, DESLOCAMENTO LATERAL CÍRCULO
08-54	01	VÁLVULA DE SAÍDA
08-55	01	CILINDRO DE INCLINAÇÃO DA RODA DIANTEIRA
08-56	01	CILINDRO DE LEVANTAMENTO DA LÂMINA
08-57	01	CILINDRO DE INCLINAÇÃO DA LÂMINA
08-58	01	CILINDRO DE TRAVAMENTO DA SELA
08-59	01	CILINDRO DE DESLOCAMENTO DO CÍRCULO
08-60	01	CILINDRO DE DESLOCAMENTO DA LÂMINA
08-61	01	CILINDRO DE ARTICULAÇÃO
08-62	01	CILINDRO DO RIPPER
08-63	01	CILINDRO DO ESCARIFICADOR
08-64	01	CILINDRO DENTRAVAMENTO DA SELA
08-65	01	MOTOR HIDRÁULICO DO VENTILADOR
08-66	01	MOTOR HIDRÁULICO DO REDUTOR
09-01	01	BARRA DE TRAÇÃO E CÍRCULO
09-02	01	REDUTOR DO CÍRCULO
09-03	01	SELA E CILINDRO DE ACIONAMENTO
09-04	01	SELA E CILINDRO DE ACIONAMENTO
09-05	01	CHASSI TRASEIRO
09-05	02	PROTEÇÃO DOS CARDANS - (CONVERSOR DE TORQUE)
09-05	03	PROTEÇÃO DOS CARDANS - (CONVERSOR DE TORQUE)
09-06	01	PISO E RETENTORES
09-07	01	CONJUNTO ESCADA ESQUERDA
09-08	01	CONJUNTO ESCADA DIREITA
09-09	01	CHASSI DIANTEIRO
09-10	01	JUNTA DA ARTICULAÇÃO
09-11	01	CILINDRO DE ARTICULAÇÃO
09-12	01	GANCHO DE TRAÇÃO
09-13	01	SUPORTE ESQUERDO DA BATERIA
09-14	01	SUPORTE DIREITO DA BATERIA

TABLE OF CONTENTS

09-15	01	LÂMINA (12 PÉS) - CONJUNTO
09-16	01	LÂMINA (13 PÉS) - CONJUNTO
09-17	02	LÂMINA (14 PÉS) - CONJUNTO
09-18	01	EXTENSÃO ESQUERDA E DIREITA DA LÂMINA
09-19	01	REFORÇO DA LÂMINA
09-20	01	DESLOCAMENTO DA LÂMINA
09-21	01	SISTEMA DE INCLINAÇÃO DA LÂMINA
09-22	01	LÂMINA FRONTAL E FACAS
09-23	01	ESCARIFICADOR E SUPORTE
09-24	01	RIPPER E BARRA DE FERRAMENTAS
09-24	02	RIPPER E BARRA DE FERRAMENTAS
09-25	01	PLACA DE EMPUXO
09-26	01	CONTRAPESO FRONTAL
09-27	01	CAIXA DE FERRAMENTAS
09-28	01	EXTINTOR DE INCÊNDIO
09-30	01	CAPUZ DO MOTOR E GRADE
09-31	01	CAPUZ DO MOTOR - AMORTECEDOR E ALÇA
09-32	01	CONSOLE LATERAL DIREITO
09-33	01	CONSOLE LATERAL DIREITO
09-34	01	PROTEÇÃO E TAMPA
09-36	01	CABINE
09-37	01	TAMPA DE INSPEÇÃO
09-38	01	CABINE, VIDROS
09-39	01	CABINE, JANELA
09-40	01	CABINE, PORTA LADO DIREITO - LADO ESQUERDO
09-40	02	CABINE PERFIL BAIXO, PORTA LADO DIREITO - LADO ESQUERDO
09-41	01	CABINE, FECHADURA DA PORTA
09-42	01	CABINE, PLACA TRASEIRA
09-43	01	CABINE, REVESTIMENTOS
09-43	02	CABINE PERFIL BAIXO, REVESTIMENTOS
09-44	01	CABINE, REVESTIMENTO DO TETO
09-45	01	CABINE, CONDUTO DE AR CENTRAL
09-46	01	CABINE, ESPELHO RETROVISOR
09-47	01	CABINE, LIMPA PÁRA-BRISA DIANTEIRO
09-47	02	CABINE, LIMPA PÁRA-BRISA TRASEIRO - OPCIONAL
09-47	03	CABINE, LIMPA PÁRA-BRISA INFERIOR VIDRO FIXO - OPCIONAL
09-47	04	CABINE, LIMPA PÁRA-BRISA VIDRO INFERIOR - OPCIONAL
09-48	01	CABINE, LUZ DO TETO E ALTO-FALANTE
09-49	01	CABINE, SISTEMA ELÉTRICO
09-49	02	CABINE, RESERVATÓRIO DE ÁGUA
09-50	01	CABINE, DUTOS DO AR CONDICIONADO
09-51	01	CABINE, SISTEMA DO AR CONDICIONADO
09-51	02	CABINE, SISTEMA DO AR CONDICIONADO
09-52	01	CABINE, CAIXA EVAPORADORA
09-54	01	DECLAQUES - INGLÊS
09-54	02	DECALQUES, INGLÊS
09-54	03	DECALQUES, INGLÊS
09-55	01	DECLAQUES - PORTUGUÊS
09-55	02	DECALQUES, PORTUGUÊS
09-55	03	DECALQUES, PORTUGUÊS
09-56	01	DECLAQUES - ESPANHOL
09-56	02	DECALQUES, ESPANHOL
09-56	03	DECALQUES, ESPANHOL
09-57	01	ASSENTO DO OPERADOR

SECTION INDEX
Motor

02-01	01	MOTOR E SUPORTES
02-02	01	MOTOR E SUPORTES
02-03	01	MOTOR E SUPORTES
02-04	01	BLOCO DE CILINDRO - ROLAMENTO, PRINCIPAL
02-05	01	MOTOR - GANCHO DE ELEVAÇÃO
02-06	01	TAMPA DO CABEÇOTE
02-07	01	CABEÇOTE DO CILINDRO - MECANISMO DA VÁLVULA
02-08	01	CABEÇOTE DO CILINDRO
02-09	01	COBERTURA DA ENGRENAGEM DIANTEIRA
02-10	01	BLOCO DE CILINDRO - BUJÃO/PISTÃO
02-11	01	COMANDO DE VÁLVULAS
02-12	01	POLIA E VOLANTE
02-12	02	POLIA E VOLANTE
02-13	01	MOTOR - PISTÃO
02-14	01	BIELA E BRONZINA
02-15	01	VIRABREQUIM
02-16	01	FILTRO DE AR
02-17	01	FILTRO DE AR (84187203)
02-18	01	TUBO DE DISTRIBUIÇÃO DE ADMISSÃO
02-19	01	COLETOR - ESCAPE
02-20	01	SILENCIOSO E ESCAPAMENTO
02-21	01	RADIADOR DE AR
02-22	01	TURBOCOMPRESSOR
02-23	01	TURBOCOMPRESSOR
02-24	01	TURBOCOMPRESOR LINHA DE DRENAGEM
02-25	01	BOMBA DE ÓLEO, RECIPIENTE
02-26	01	VARETA DE NÍVEL E BOCAL ENCHIMENTO
02-27	01	TAMPA DAS ENGRENAGENS - ALOJAMENTO TRASEIRO
02-28	01	BLOCO DE CILINDRO - CARCAÇA DO VOLANTE
02-29	01	COBERTURA DA ENGRENAGEM PLACA - TOMADA DE FORÇA
02-30	01	ENGRENAGEM DE ACIONAMENTO DA BOMBA
02-31	01	RESPIRO - MOTOR
02-32	01	FILTRO DE ÓLEO E TROCADOR DE CALOR
02-33	01	BOMBA DE ÁGUA E ACIONAMENTO
02-34	01	MONTAGEM DO RADIADOR
02-35	01	TUBULAÇÃO DE REFRIGERAÇÃO DO ÓLEO MOTOR
02-36	01	RESERVATÓRIO DE ÁGUA E TUBULAÇÕES
02-37	01	ACIONAMENTO DA HÉLICE
02-38	01	ACIONAMENTO DA HÉLICE
02-39	01	ACIONAMENTO DA HÉLICE
02-39	02	ACIONAMENTO DA HÉLICE
02-39	03	ACIONAMENTO DA HÉLICE
02-40	01	SISTEMA DE REVERSÃO DA HÉLICE
02-40	02	SISTEMA DE REVERSÃO DA HÉLICE
02-40	03	SISTEMA DE REVERSÃO DA HÉLICE
02-40	04	SISTEMA DE REVERSÃO DA HÉLICE
02-41	01	SISTEMA DE REVERSÃO DA HÉLICE
02-42	01	SISTEMA DE REVERSÃO DA HÉLICE
02-43	01	RESPIRO - MOTOR
02-44	01	BOMBA DE ÁGUA
02-45	01	MOTOR - SISTEMA DE ARREFECIMENTO
02-46	01	TERMOSTATO - SISTEMA DE ARREFECIMENTO MOTOR

02-01	01	p1	12/11

MOTOR E SUPORTES
MOTOR Y SOPORTES
ENGINE AND SUPPORTS
ENGINE AND SUPPORTS

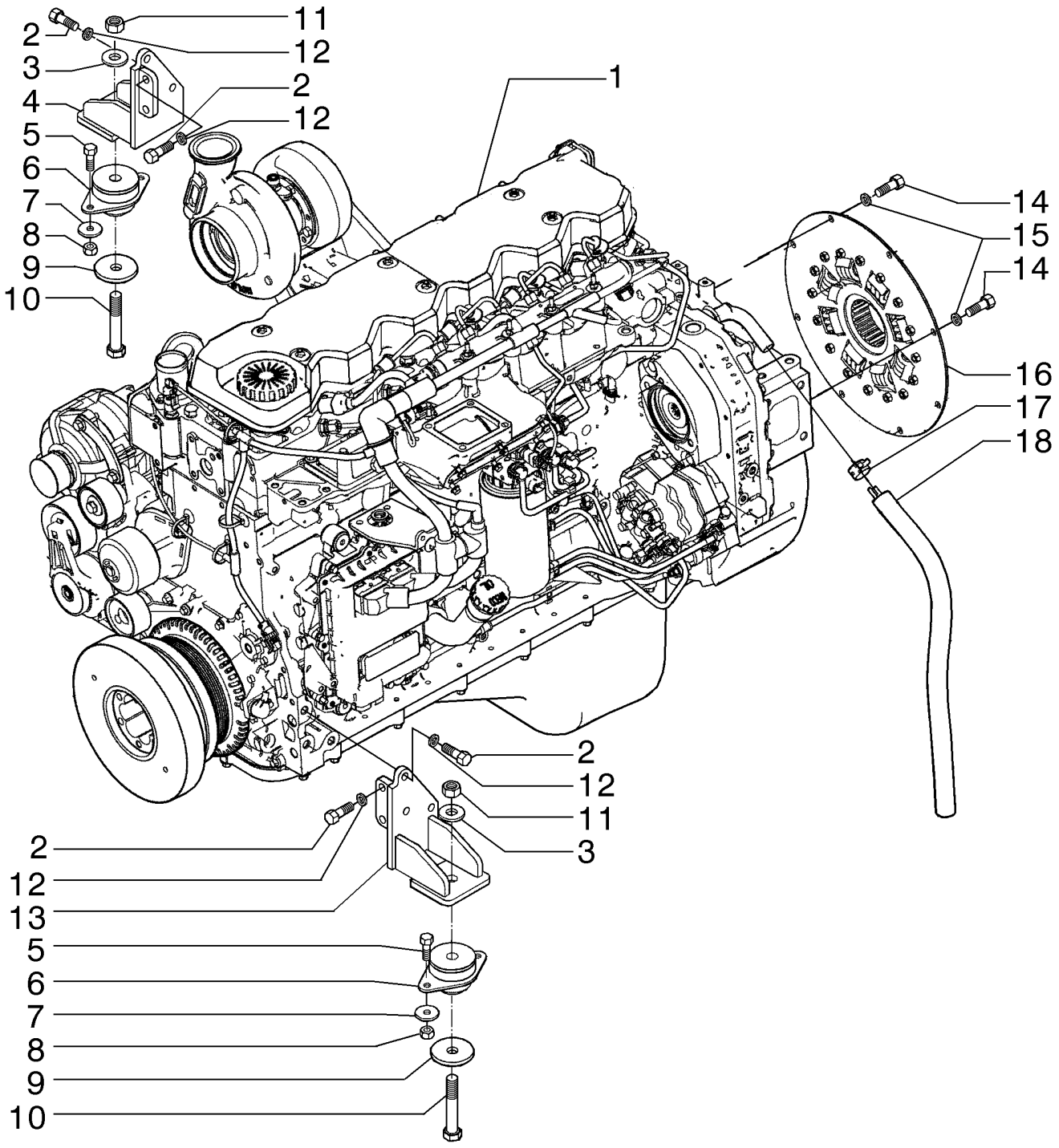

MOTEUR ET FIXATIONS
ENGINE AND SUPPORTS
ENGINE AND SUPPORTS
ENGINE AND SUPPORTS

R	N	P.N.	MOD	Q	Denominação Description	Denominacion Bezeichnung	Description Descrizione	Denominação Beskrivelse	L.C.
1	1	84275612		1	MOTOR MOTEUR	MOTOR MOTOR	ENGINE MOTORE	MOTOR MOTOR	130M
1	2	84159800		1	MOTOR MOTEUR	MOTOR MOTOR	ENGINE MOTORE	MOTOR MOTOR	130M
2		11112631		10	PARAFUSO, Hex, M12 x 35, 10.9 VIS	TORNILLO SCHRAUBE	SCREW VITE	PARAFUSO SKRUE	040V
3		70927275		2	ARRUELA PLANA RONDELLE	ARANDELA UNTERLEGSCHEIBE	WASHER RONDELLA	ANILHA FLADSKIVE	131R
4		84258384		1	SUPORTE, RH SUPPORT	SOPORTE STÜTZE	SUPPORT SUPPORTO	SUPORTE BESLAG	300S
5		11106431		4	PARAFUSO, Hex, M10 x 30, 10.9, Full Thd VIS	PERNO SCHRAUBE	BOLT BULLONE	PARAFUSO BOLT	140B
6		73163866		2	SUPORTE DE MOTOR SUPPORT MOTEUR	SOPORTE DE MOTOR MOTORHALTERUNG	ENGINE MOUNT SUPPORTO MOTORE	SUPORTE DE MOTOR MOTOROPHÆNG	299S
7		12644321		4	ARRUELA PLANA, M10 x 35 x 3 RONDELLE	ARANDELA UNTERLEGSCHEIBE	WASHER RONDELLA	ANILHA FLADSKIVE	131R
8		11701721		4	PORCA, M10, Cl 10 ECROU	TUERCA MUTTER	NUT DADO	PORCA MØTRIK	010D
9		70926195		2	ARRUELA PLANA RONDELLE	ARANDELA UNTERLEGSCHEIBE	WASHER RONDELLA	ANILHA FLADSKIVE	131R
10		15846437		2	PARAFUSO, Hex, M16 x 1.5 x 95, 10.9 VIS	PERNO SCHRAUBE	BOLT BULLONE	PARAFUSO BOLT	140B
11		12164121		2	PORCA, M16 x 1.5, Cl 10 ECROU	TUERCA MUTTER	NUT DADO	PORCA MØTRIK	010D
12		412123		10	TRAVA DA ARRUELA, M12 x 21 x 2.6 Thk RONDELLE FREIN	ARANDELA DE BLOQUE SICHERUNGSSCHEIBE	LOCK WASHER RONDELLA DI SICUREZ	ANILHA DE RETENÇÃO LÅSESKIVE	132R
13		87621279		1	SUPORTE, LH SUPPORT	SOPORTE STÜTZE	SUPPORT SUPPORTO	SUPORTE BESLAG	300S
14	3	11106231		8	PARAFUSO, Hex, M10 x 25, 10.9, Full Thd VIS	TORNILLO SCHRAUBE	SCREW VITE	PARAFUSO SKRUE	040V
15	2	70930370		8	ARRUELA PLANA RONDELLE	ARANDELA UNTERLEGSCHEIBE	WASHER RONDELLA	ANILHA FLADSKIVE	131R
16	2	75249578		1	AMORTECEDOR DE VIBRAÇÃO AMORTISSEUR	AMORTIGUADOR DÄMPFER	DAMPER AMMORTIZZATORE	AMORTECEDOR SVINGNINGSDÆMPER	164S
17		1954736C1		1	BRAÇADEIRA MANGUEIRA, #24 COLLIER POUR FLEXIBL	ABRAZADERA DE MANG SCHLAUCHSCHELLE	HOSE CLAMP FASCETTA STRINGITUB	ABRAÇAD. DA MANGUEI SLANGEKLEMME	P729

(1) Para Conversor de Torque
(2) Para Transmissão Direta
(3) Para Transmissão Direta

02-01	01	p2	12/11

MOTOR E SUPORTES
MOTOR Y SOPORTES
ENGINE AND SUPPORTS
ENGINE AND SUPPORTS

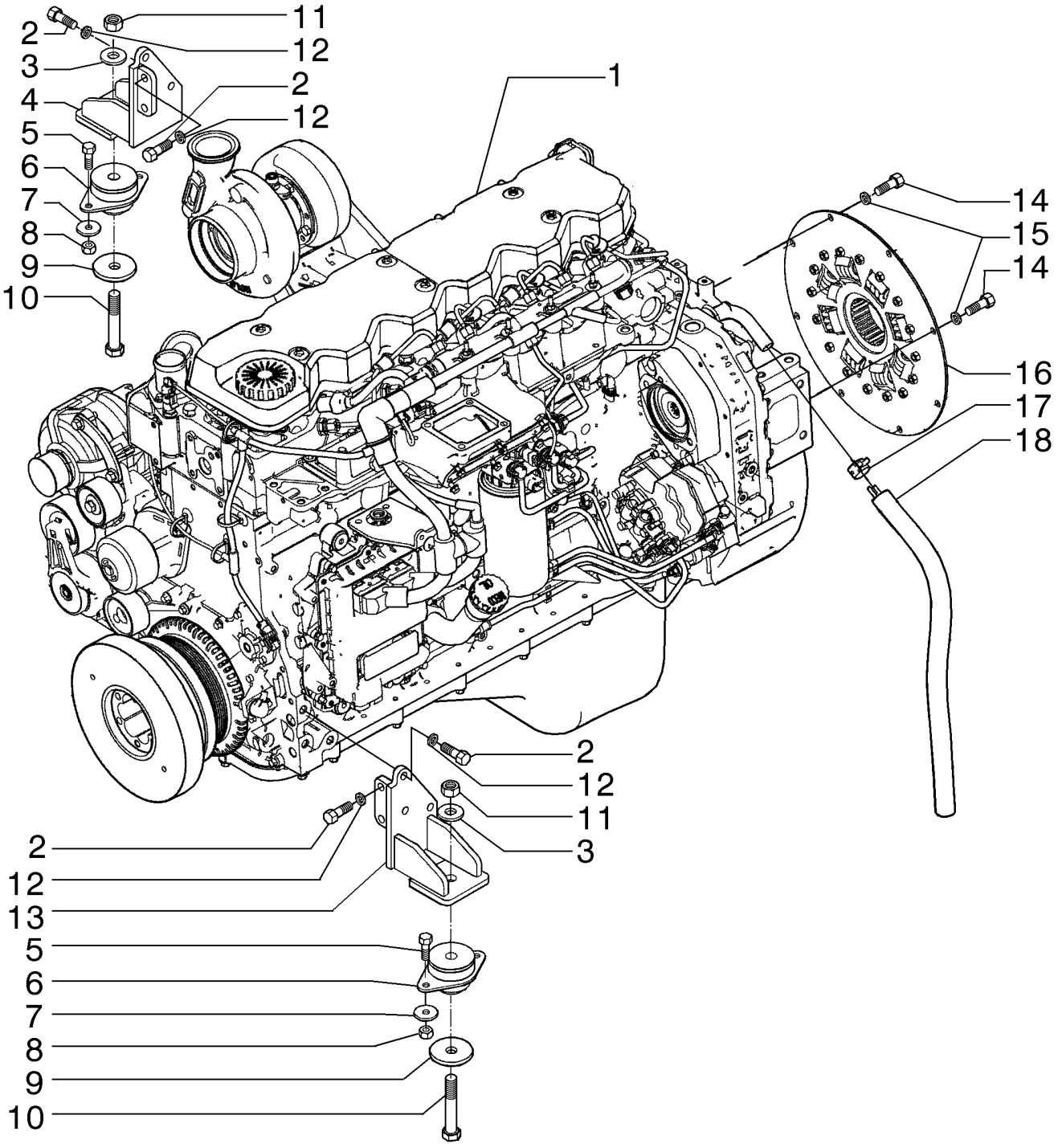

MOTEUR ET FIXATIONS
ENGINE AND SUPPORTS
ENGINE AND SUPPORTS
ENGINE AND SUPPORTS

R	N	P.N.	MOD	Q	Denominação Description	Denominacion Bezeichnung	Description Descrizione	Denominação Beskrivelse	L.C.
18		**87342638**		1	MANGUEIRA, 19.05 mm ID x 800 mm				
						TUBO	HOSE	MANGUEIRA	030M
					FLEXIBLE	SCHLAUCH	TUBO FLESSIBILE	SLANGE	

02-02	01	p1	12/11

MOTOR E SUPORTES
MOTOR Y SOPORTES
ENGINE AND SUPPORTS
ENGINE AND SUPPORTS

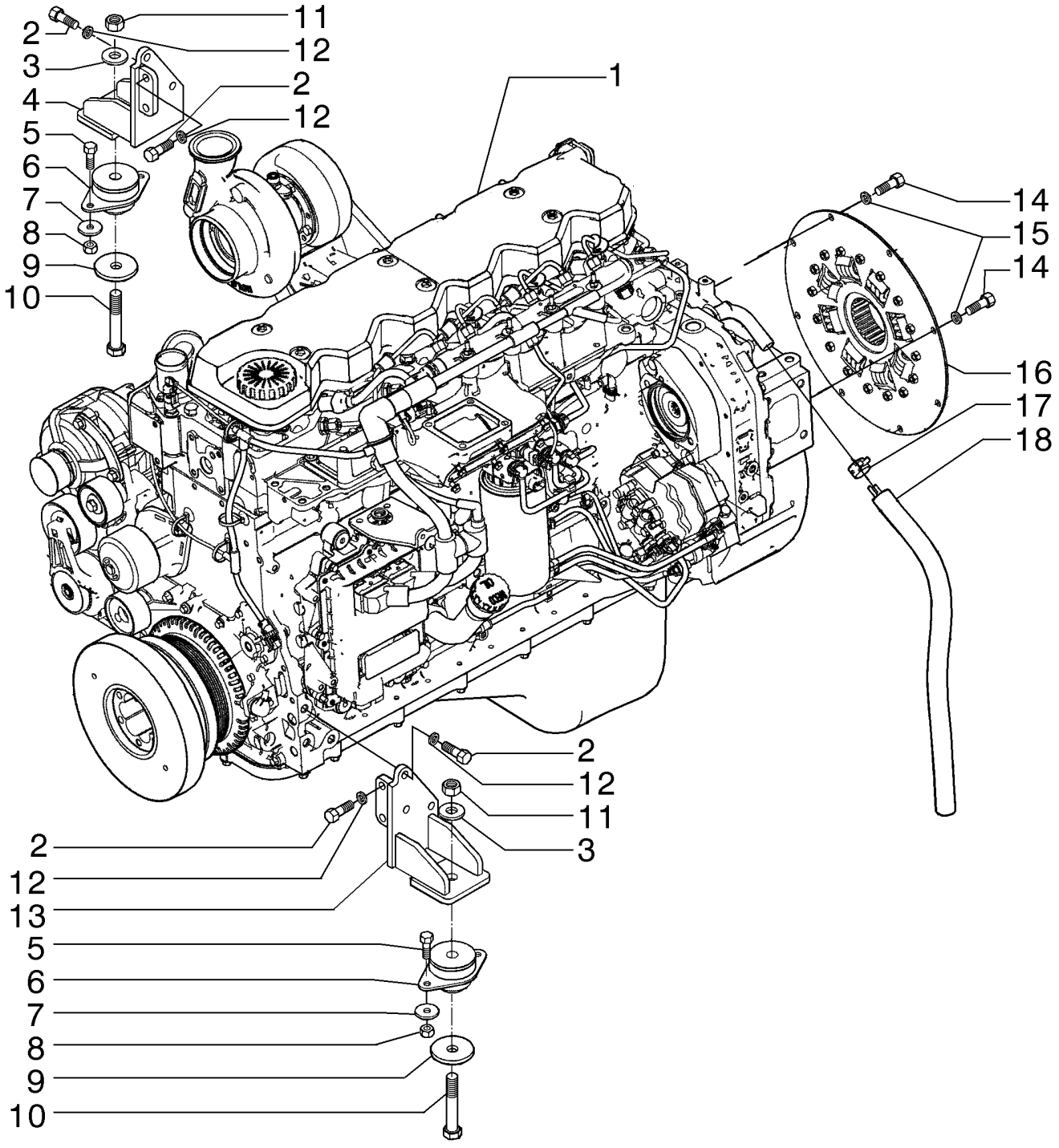

MOTEUR ET FIXATIONS
ENGINE AND SUPPORTS
ENGINE AND SUPPORTS
ENGINE AND SUPPORTS

R	N	P.N.	MOD	Q	Denominação Description	Denominacion Bezeichnung	Description Descrizione	Denominação Beskrivelse	L.C.
1	1	84275613		1	MOTOR MOTEUR	MOTOR MOTOR	ENGINE MOTORE	MOTOR MOTOR	130M
1	2	84159801		1	MOTOR MOTEUR	MOTOR MOTOR	ENGINE MOTORE	MOTOR MOTOR	130M
2		11112631		10	PARAFUSO, Hex, M12 x 35, 10.9 TORNILLO VIS	 TORNILLO SCHRAUBE	 SCREW VITE	 PARAFUSO SKRUE	 040V
3		70927275		2	ARRUELA PLANA RONDELLE	ARANDELA UNTERLEGSCHEIBE	WASHER RONDELLA	ANILHA FLADSKIVE	131R
4		84276084		1	SUPORTE, RH SUPPORT	SOPORTE STÜTZE	SUPPORT SUPPORTO	SUPORTE BESLAG	300S
5		11106431		4	PARAFUSO, Hex, M10 x 30, 10.9, Full Thd PERNO VIS	 PERNO SCHRAUBE	 BOLT BULLONE	 PARAFUSO BOLT	 140B
6		73163866		2	SUPORTE DE MOTOR SUPPORT MOTEUR	SOPORTE DE MOTOR MOTORHALTERUNG	ENGINE MOUNT SUPPORTO MOTORE	SUPORTE DE MOTOR MOTOROPHÆNG	299S
7		12644321		4	ARRUELA PLANA, M10 x 35 x 3 ARANDELA RONDELLE	 ARANDELA UNTERLEGSCHEIBE	 WASHER RONDELLA	 ANILHA FLADSKIVE	 131R
8		11701721		4	PORCA, M10, Cl 10 ECROU	TUERCA MUTTER	NUT DADO	PORCA MØTRIK	010D
9		70926195		2	ARRUELA PLANA RONDELLE	ARANDELA UNTERLEGSCHEIBE	WASHER RONDELLA	ANILHA FLADSKIVE	131R
10		15846437		2	PARAFUSO, Hex, M16 x 1.5 x 95, 10.9 PERNO VIS	 PERNO SCHRAUBE	 BOLT BULLONE	 PARAFUSO BOLT	 140B
11		12164121		2	PORCA, M16 x 1.5, Cl 10 ECROU	TUERCA MUTTER	NUT DADO	PORCA MØTRIK	010D
12		412123		10	TRAVA DA ARRUELA, M12 x 21 x 2.6 Thk ARANDELA DE BLOQUE RONDELLE FREIN	 ARANDELA DE BLOQUE SICHERUNGSSCHEIBE	 LOCK WASHER RONDELLA DI SICUREZ	 ANILHA DE RETENÇÃO LÅSESKIVE	 132R
13		75327705		1	SUPORTE, LH SUPPORT	SOPORTE STÜTZE	SUPPORT SUPPORTO	SUPORTE BESLAG	300S
14	3	11106231		8	PARAFUSO, Hex, M10 x 25, 10.9, Full Thd TORNILLO VIS	 TORNILLO SCHRAUBE	 SCREW VITE	 PARAFUSO SKRUE	 040V
15	3	70930370		8	ARRUELA PLANA RONDELLE	ARANDELA UNTERLEGSCHEIBE	WASHER RONDELLA	ANILHA FLADSKIVE	131R
16	3	75249578		1	AMORTECEDOR DE VIBRAÇÃO AMORTIGUADOR AMORTISSEUR	 DÄMPFER	 DAMPER AMMORTIZZATORE	 AMORTECEDOR SVINGNINGSDÆMPER	 164S
17		1954736C1		1	BRAÇADEIRA MANGUEIRA, #24 ABRAZADERA DE MANG COLLIER POUR FLEXIBL	 SCHLAUCHSCHELLE	 HOSE CLAMP FASCETTA STRINGITUB	 ABRAÇAD. DA MANGUEI SLANGEKLEMME	 P729

(1) Para Conversor de Torque
(2) Para Transmissão Direta
(3) Para Trasmissão Direta

02-02	01	p2	12/11

MOTOR E SUPORTES
MOTOR Y SOPORTES
ENGINE AND SUPPORTS
ENGINE AND SUPPORTS

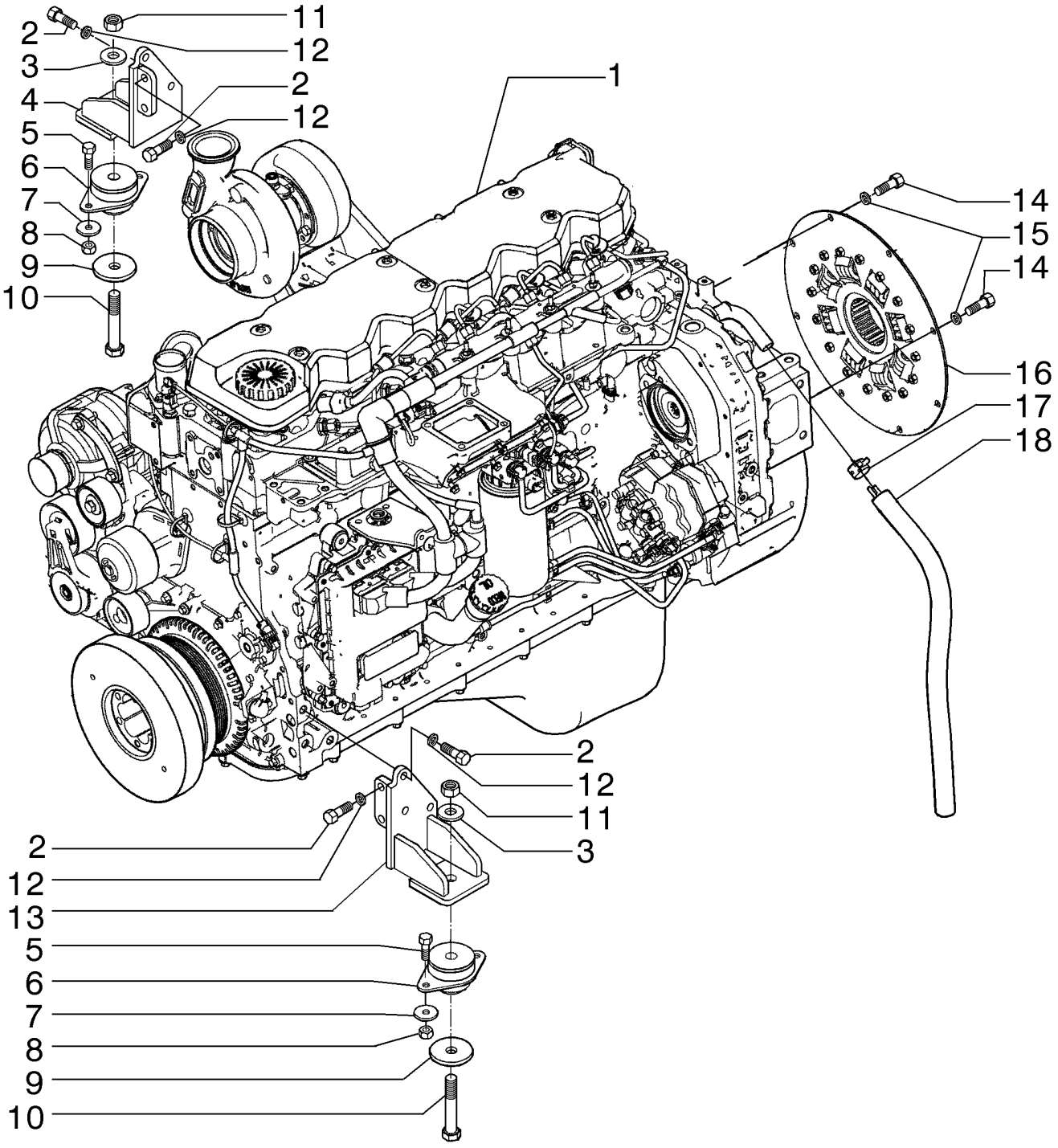

MOTEUR ET FIXATIONS
ENGINE AND SUPPORTS
ENGINE AND SUPPORTS
ENGINE AND SUPPORTS

R	N	P.N.	MOD	Q	Denominação Description	Denominacion Bezeichnung	Description Descrizione	Denominação Beskrivelse	L.C.
18		**87342638**		1	MANGUEIRA, 19.05 mm ID x 800 mm				
						TUBO	HOSE	MANGUEIRA	030M
					FLEXIBLE	SCHLAUCH	TUBO FLESSIBILE	SLANGE	

02-03	01	p1	03/12

MOTOR E SUPORTES
MOTOR Y SOPORTES
ENGINE AND SUPPORTS
ENGINE AND SUPPORTS

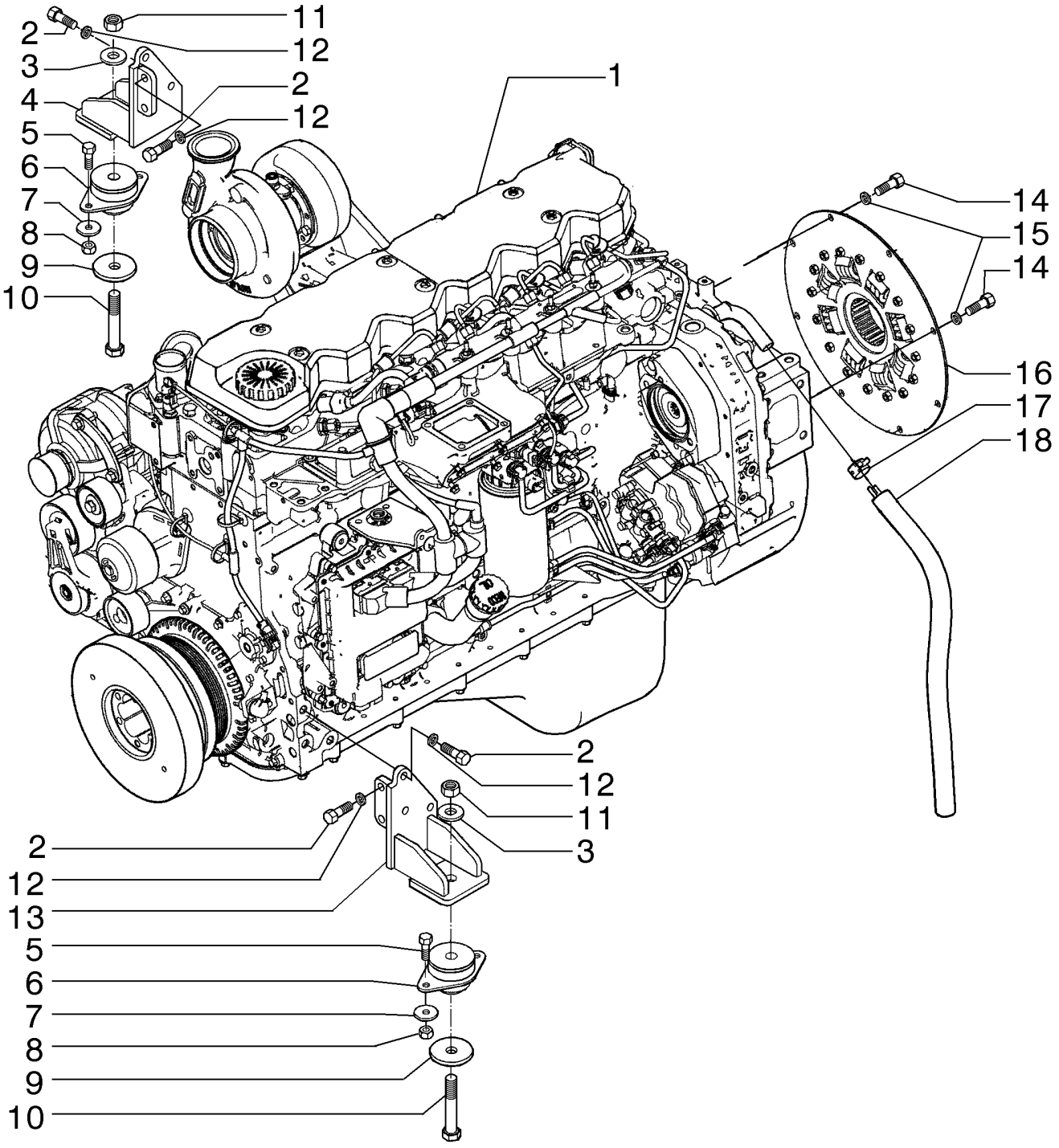

MOTEUR ET FIXATIONS
ENGINE AND SUPPORTS
ENGINE AND SUPPORTS
ENGINE AND SUPPORTS

R	N	P.N.	MOD	Q	Denominação Description	Denominacion Bezeichnung	Description Descrizione	Denominação Beskrivelse	L.C.
1	1	84159802		1	MOTOR MOTEUR	MOTOR MOTOR	ENGINE MOTORE	MOTOR MOTOR	130M
1	2	84275614		1	MOTOR MOTEUR	MOTOR MOTOR	ENGINE MOTORE	MOTOR MOTOR	130M
2		11112631		10	PARAFUSO, Hex, M12 x 35, 10.9 TORNILLO VIS	TORNILLO SCHRAUBE	SCREW VITE	PARAFUSO SKRUE	040V
3		496-41066		2	ARRUELA PLANA, 21/32" x 1 1/2" x .188", HDN ARANDELA RONDELLE	ARANDELA UNTERLEGSCHEIBE	WASHER RONDELLA	ANILHA FLADSKIVE	131R
4		84495181		1	SUPORTE, RH SUPPORT	SOPORTE STÜTZE	SUPPORT SUPPORTO	SUPORTE BESLAG	300S
5		11106431		4	PARAFUSO, Hex, M10 x 30, 10.9, Full Thd PERNO VIS	PERNO SCHRAUBE	BOLT BULLONE	PARAFUSO BOLT	140B
6		73163866		2	SUPORTE DE MOTOR SUPPORT MOTEUR	SOPORTE DE MOTOR MOTORHALTERUNG	ENGINE MOUNT SUPPORTO MOTORE	SUPORTE DE MOTOR MOTOROPHÆNG	299S
7		12644321		4	ARRUELA PLANA, M10 x 35 x 3 ARANDELA RONDELLE	ARANDELA UNTERLEGSCHEIBE	WASHER RONDELLA	ANILHA FLADSKIVE	131R
8		829-1410		4	PORCA, M10, Cl 10 ECROU	TUERCA MUTTER	NUT DADO	PORCA MØTRIK	010D
9		70926195		2	ARRUELA PLANA RONDELLE	ARANDELA UNTERLEGSCHEIBE	WASHER RONDELLA	ANILHA FLADSKIVE	131R
10		87333771		2	PARAFUSO VIS	PERNO SCHRAUBE	BOLT BULLONE	PARAFUSO BOLT	140B
11		12164121		2	PORCA, M16 x 1.5, Cl 10 ECROU	TUERCA MUTTER	NUT DADO	PORCA MØTRIK	010D
12		896-11012		10	ARRUELA PLANA, M13.5 x 24.5 x 3, HT ARANDELA RONDELLE	ARANDELA UNTERLEGSCHEIBE	WASHER RONDELLA	ANILHA FLADSKIVE	131R
13		84495184		1	SUPORTE, LH SUPPORT	SOPORTE STÜTZE	SUPPORT SUPPORTO	SUPORTE BESLAG	300S
14	3	11106231		8	PARAFUSO, Hex, M10 x 25, 10.9, Full Thd TORNILLO VIS	TORNILLO SCHRAUBE	SCREW VITE	PARAFUSO SKRUE	040V
15	4	70930370		8	ARRUELA PLANA RONDELLE	ARANDELA UNTERLEGSCHEIBE	WASHER RONDELLA	ANILHA FLADSKIVE	131R
16	4	75249578		1	AMORTECEDOR DE VIBRAÇÃO AMORTIGUADOR AMORTISSEUR	AMORTIGUADOR DÄMPFER	DAMPER AMMORTIZZATORE	AMORTECEDOR SVINGNINGSDÆMPER	164S
17		1954736C1		1	BRAÇADEIRA MANGUEIRA, #24 ABRAZADERA DE MANG COLLIER POUR FLEXIBL	ABRAZADERA DE MANG SCHLAUCHSCHELLE	HOSE CLAMP FASCETTA STRINGITUB	ABRAÇAD. DA MANGUEI SLANGEKLEMME	P729

(1) Para Transmissão Direta
(2) Para Conversor de Torque
(3) Para Trasmissão Direta
(4) Para Transmissão Direta

02-03	01	p2	03/12

MOTOR E SUPORTES
MOTOR Y SOPORTES
ENGINE AND SUPPORTS
ENGINE AND SUPPORTS

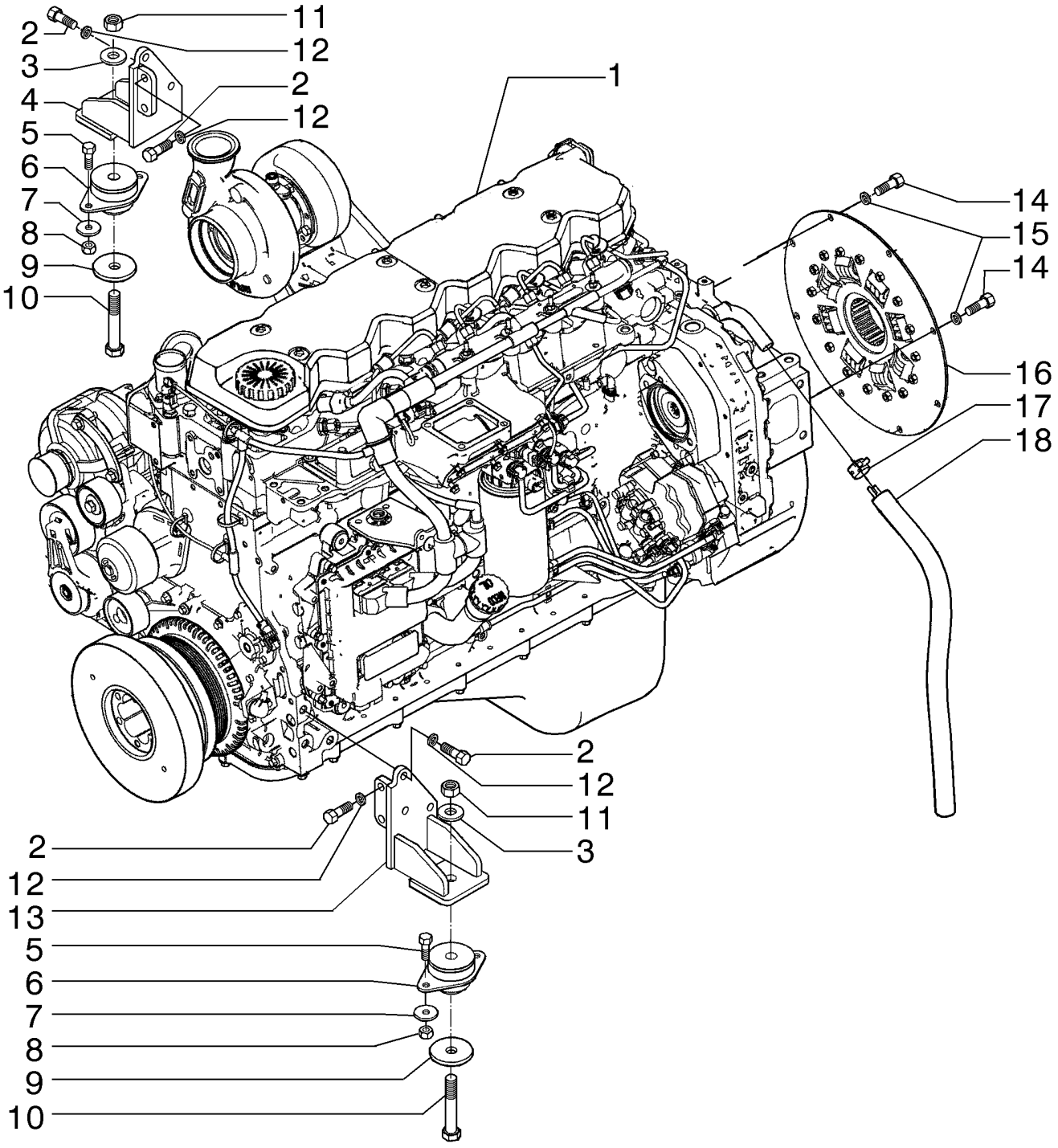

MOTEUR ET FIXATIONS
ENGINE AND SUPPORTS
ENGINE AND SUPPORTS
ENGINE AND SUPPORTS

R	N	P.N.	MOD	Q	Denominação Description	Denominacion Bezeichnung	Description Descrizione	Denominação Beskrivelse	L.C.
18		**87342638**		1	MANGUEIRA, 19.05 mm ID x 800 mm				
						TUBO	HOSE	MANGUEIRA	030M
					FLEXIBLE	SCHLAUCH	TUBO FLESSIBILE	SLANGE	

02-04	01	p1	12/11

BLOCO DE CILINDRO - ROLAMENTO, PRINCIPAL
BLOQUE DE CILINDROS - COJINETE PRINCIPAL
CYLINDER BLOCK - MAIN BEARINGS
BLOCO DE CILINDRO - ROLAMENTO, PRINCIPAL

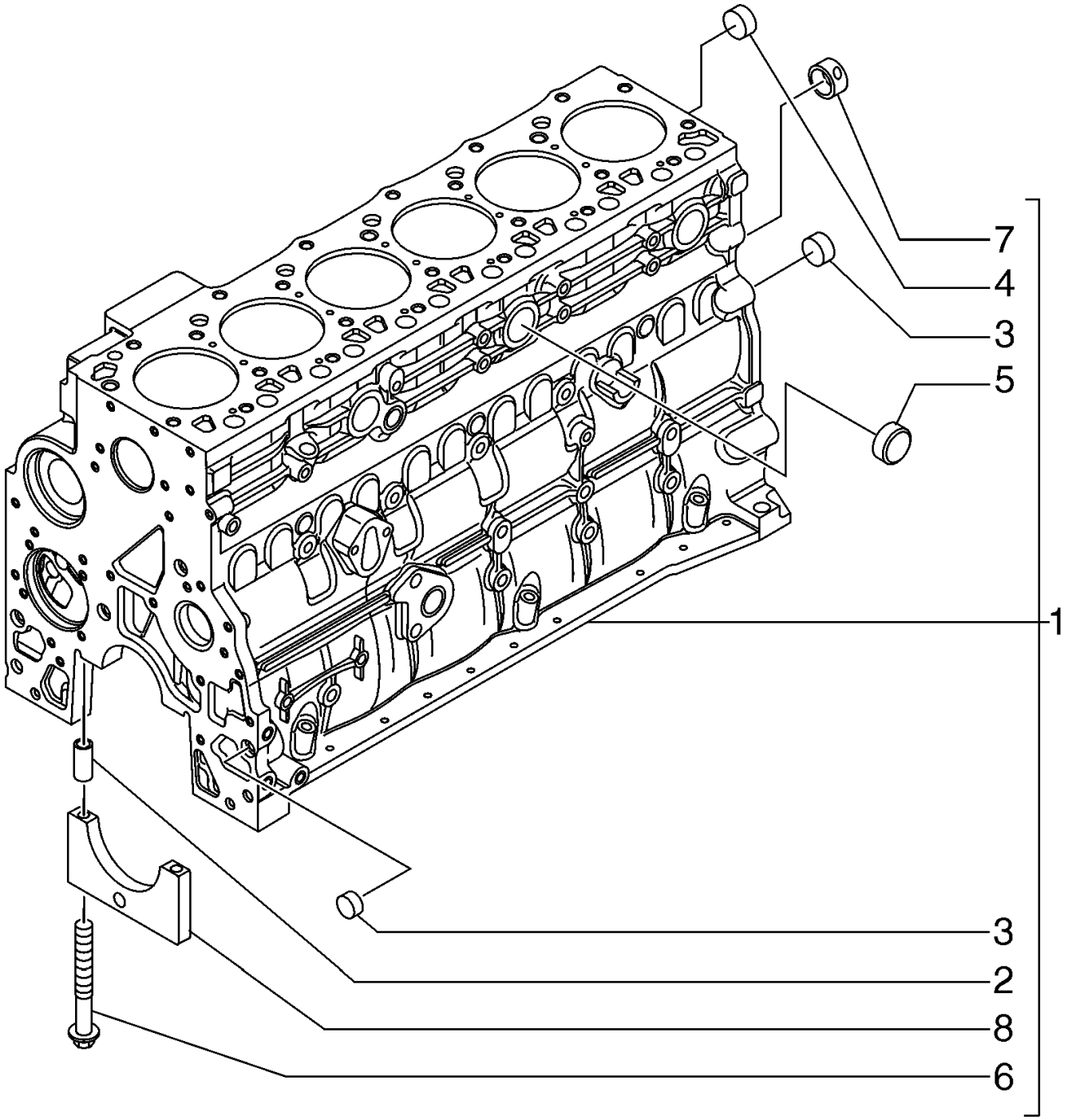

BLOC DES CYLINDRES - ROULEMENT, PRINCIPALE
CYLINDER BLOCK - MAIN BEARINGS
CYLINDER BLOCK - MAIN BEARINGS
CYLINDER BLOCK - MAIN BEARINGS

R	N	P.N.	MOD	Q	Denominação Description	Denominacion Bezeichnung	Description Descrizione	Denominação Beskrivelse	L.C.
1		2830076		1	BLOCO DE CILINDROS, Dowel Ring				
						BLOQUE DE CILINDRO	CYLINDER BLOCK	BLOCO DE CILINDRO	020B
					BLOC-CYLINDRES	ZYLINDERBLOCK	MONOBLOCCO	KRUMTAPHUS	
2		4899026		2	GUIA, M18 x 10, Ring	BULÓN	DOWEL	PERNO-GUIA	090G
					GOUJON	PASSSTIFT	PERNO	DYVEL	
3		4895039		2	BUJÃO DE EXPANSÃO, M17.73				
						TAPÓN DE EXPANSIÓN	EXPANSION PLUG	BUJÃO DE EXPANSÃO	A084
					BOUCHON D'EXPANSIOI	SPREIZSTOPFEN	TAPPO A ESPANSIONE	EKSPANSIONSPROP	
4		4895038		6	BUJÃO DE EXPANSÃO, M58.06				
						TAPÓN DE EXPANSIÓN	EXPANSION PLUG	BUJÃO DE EXPANSÃO	A084
					BOUCHON D'EXPANSIOI	SPREIZSTOPFEN	TAPPO A ESPANSIONE	EKSPANSIONSPROP	
5		4895228		3	BUJÃO DE EXPANSÃO, 35.23mm x 7.94mm				
						TAPÓN DE EXPANSIÓN	EXPANSION PLUG	BUJÃO DE EXPANSÃO	A084
					BOUCHON D'EXPANSIOI	SPREIZSTOPFEN	TAPPO A ESPANSIONE	EKSPANSIONSPROP	
6		4891353		14	PARAFUSO, Flg Hd, M12 x 1.5 x 120				
						TORNILLO	SCREW	PARAFUSO	040V
					VIS	SCHRAUBE	VITE	SKRUE	
7		4895040		1	BUCHA	CASQUILLO	BUSHING	CASQUILHO	095B
					BAGUE	BUCHSE	BOCCOLA	BØSNING	
8		4895919		6	MANCAL DE ROLAMENTO, Main; With Hole; Incl. Ref 2				
						TAPA DE COJINETE	BEARING CAP	TAMPA DE CHUMACEIR/	A025
					CHAPEAU DE ROULEME	LAGERDECKEL	CAPPELLOTTO CUSCINI	LEJEOVERFALD	
8		4895921		1	MANCAL DE ROLAMENTO, Main; Without Hole; Incl. Ref 2				
						TAPA DE COJINETE	BEARING CAP	TAMPA DE CHUMACEIR/	A025
					CHAPEAU DE ROULEME	LAGERDECKEL	CAPPELLOTTO CUSCINI	LEJEOVERFALD	

02-05	01	p1	12/11

MOTOR - GANCHO DE ELEVAÇÃO
GANCHOS DE MANOIBRA - MOTOR
ENGINE - LIFT HOOKS
MOTOR - GANCHO DE ELEVAÇÃO

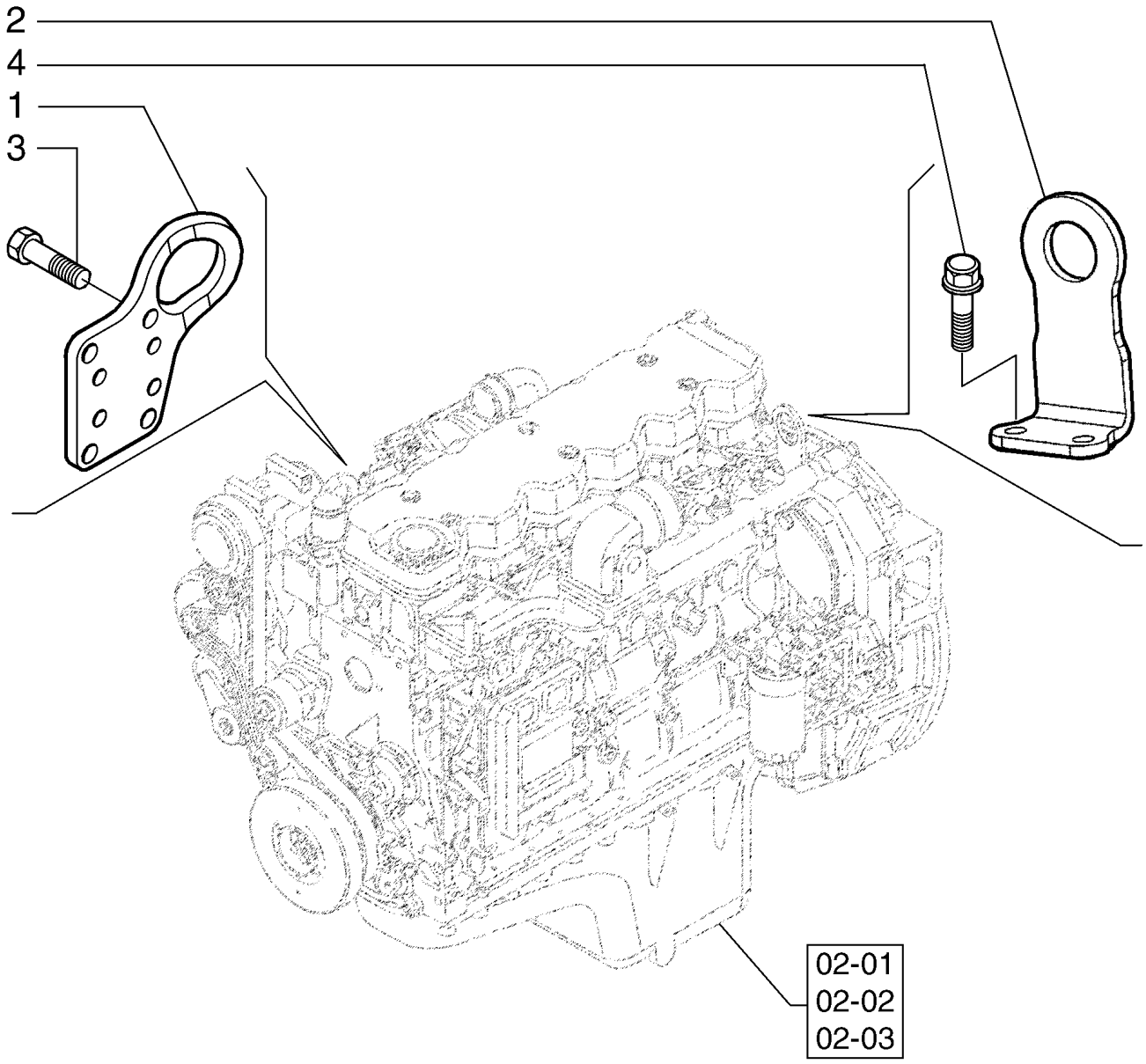

MOTEUR - CROCHET DE ELEVATION
ENGINE - LIFT HOOKS
ENGINE - LIFT HOOKS
ENGINE - LIFT HOOKS

R	N	P.N.	MOD	Q	Denominação Description	Denominacion Bezeichnung	Description Descrizione	Denominação Beskrivelse	L.C.
1		4894100		1	OLHAL DE IÇAMENTO, Lift Bracket				
						ARGOLLA DE ELEVACIÓ	LIFTING EYE	OLHAL DE ELEVAÇÃO	P783
					ŒILLET	HUBÖSE	ANELLO DI SOLLEVAME	ØJE, LØFTE	
2		4894410		1	OLHAL DE IÇAMENTO, Lift Bracket				
						ARGOLLA DE ELEVACIÓ	LIFTING EYE	OLHAL DE ELEVAÇÃO	P783
					ŒILLET	HUBÖSE	ANELLO DI SOLLEVAME	ØJE, LØFTE	
3		4899079		4	PARAFUSO, Hex Flg, M8 x 1.25 x 25				
						TORNILLO	SCREW	PARAFUSO	040V
					VIS	SCHRAUBE	VITE	SKRUE	
4		4899037		2	PARAFUSO	TORNILLO	SCREW	PARAFUSO	040V
					VIS	SCHRAUBE	VITE	SKRUE	

02-06	01	p1	12/10

TAMPA DO CABEÇOTE
CUBIERTAS DE CULATAS DE CILINDRO
CYLINDER HEAD - COVERS
CULATA DEL CILINDRO

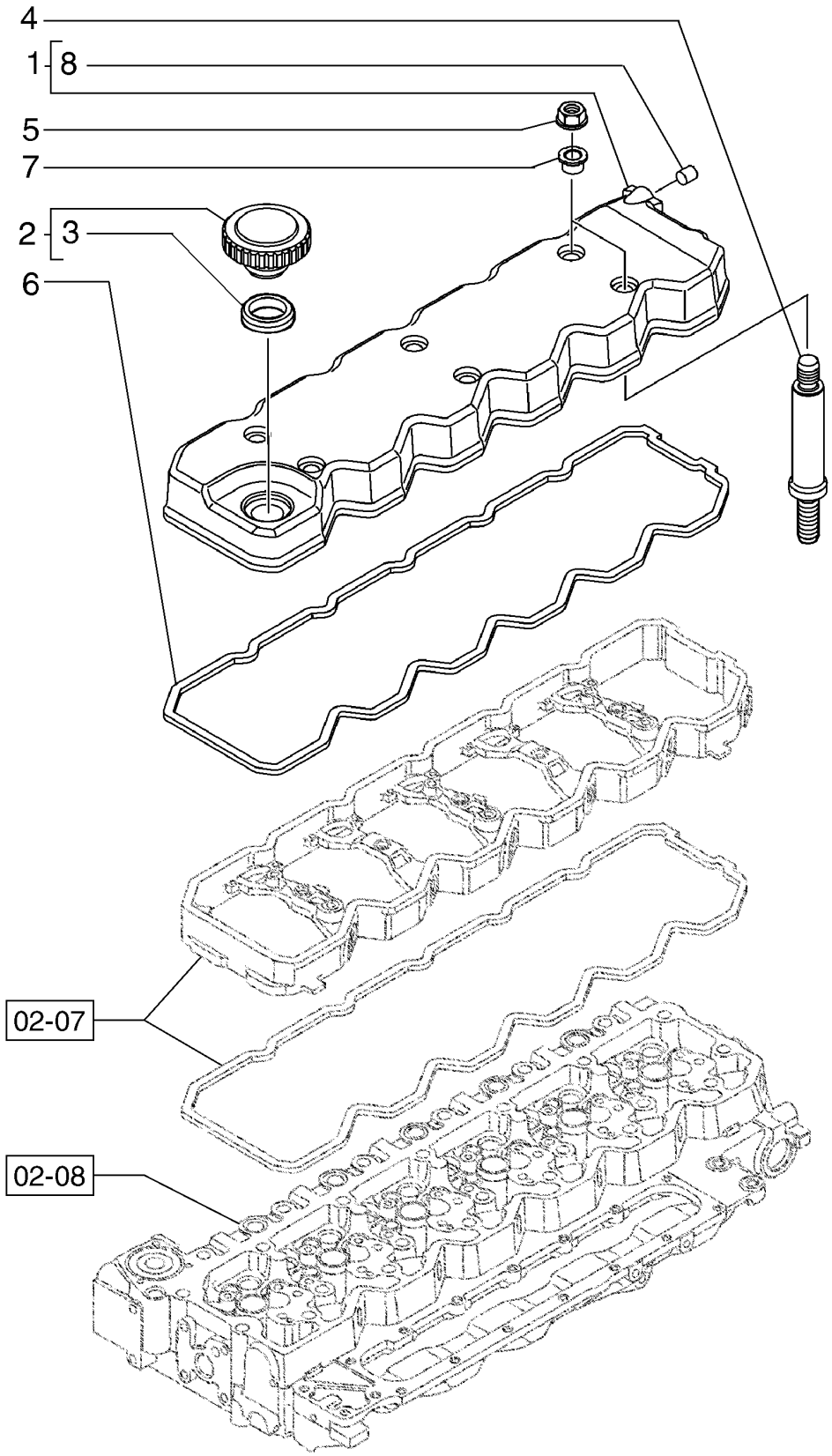

CACHE CULBUTEUR
ZYLINDERKOPFABDECKUNGEN
COPERCHI TESTA CILINDRI
TOPSTYKKEDÆKSEL

R	N	P.N.	MOD	Q	Denominação Description	Denominacion Bezeichnung	Description Descrizione	Denominação Beskrivelse	L.C.
1		4895910		1	TAMPA VÁLVULA, ASSY, Incl. Ref 8				
						TAPA DE VÁLVULA	VALVE COVER	TAMPA DAS VÁLVULAS	P889
					COUVERCLE DE SOUPA	VENTILDECKEL	COPERCHIO VALVOLA	VENTILDÆKSEL	
2		2852773		1	TAMPA, ASSY, Incl. Ref 3	TAPÓN	CAP	TAMPÃO	052T
					CAPUCHON	KAPPE	TAPPO	TANKDÆKSEL	
3		2852774		1	JUNTA, Gasket; Cap	JUNTA	GASKET	JUNTA	123G
					JOINT	DICHTUNG	GUARNIZIONE	PAKNING	
4		4896991		6	PARAFUSO	TORNILLO	SCREW	PARAFUSO	040V
					VIS	SCHRAUBE	VITE	SKRUE	
4		2854375		6	PRISIONEIRO, IN ALTERNATIVE				
						PRISIONERO	STUD	PINO ROSCADO	210P
					GOUJON	GEWINDEBOLZEN	PRIGIONIERO	STØTTEBOLT	
5		4893936		6	PORCA, M8X1.25	TUERCA	NUT	PORCA	010D
					ECROU	MUTTER	DADO	MØTRIK	
6		2853784		1	JUNTA	JUNTA	GASKET	JUNTA	123G
					JOINT	DICHTUNG	GUARNIZIONE	PAKNING	
7		4899239		6	SILENTBLOC, Isolator	SILENTBLOC	SILENTBLOC	BLOCO SILENCIADOR	155S
					SILENTBLOC	SILENTBLOCK	SILENTBLOC	GUMMIDÆMPER	
8		4898283		1	BUJÃO, Expansion	TAPÓN	PLUG	TAMPÃO	050T
					BOUCHON	STOPFEN	TAPPO	PROP	

CABEÇOTE DO CILINDRO - MECANISMO DA VÁLVULA
CULATA DEL CILINDROS - MECANISMO DE LA VALVULA
CYLINDER HEAD - VALVE MECHANISM
CABEÇOTE DO CILINDRO - MECANISMO DA VÁLVULA

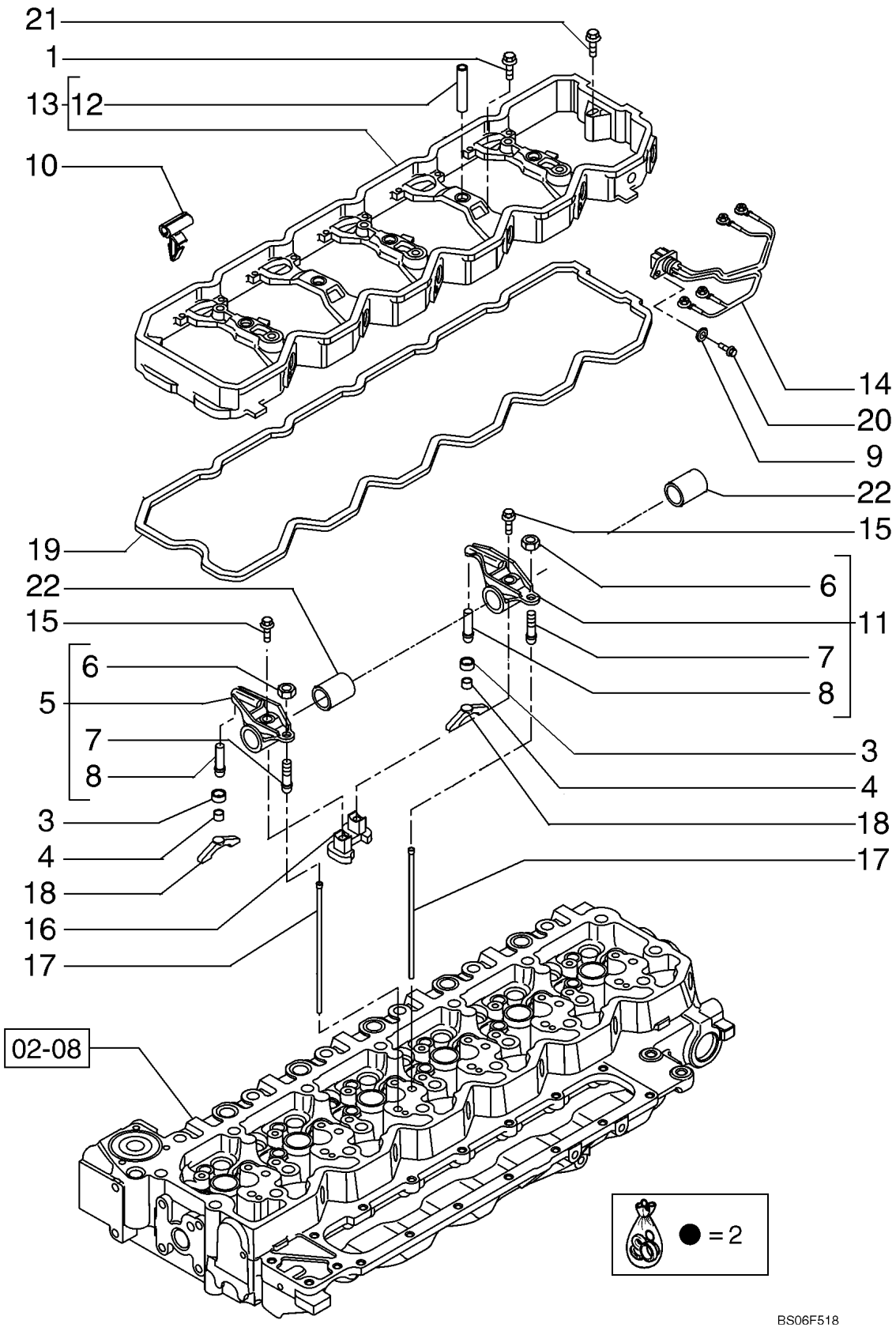

CULASSE DE CYLINDRE - MÉCANISME DU DISTRIBUTEUR
ZYLINDERKOPF - SCHWINGHEBEL
TESTA CILINDRI - MECCANISMO DELLA VALVOLA
TOPSTYKKE - VENTILMEKANISME

R	N	P.N.	MOD	Q	Denominação Description	Denominacion Bezeichnung	Description Descrizione	Denominação Beskrivelse	L.C.
1		4895432		5	PARAFUSO, M8 X 1.25 X 70				
						TORNILLO	SCREW	PARAFUSO	040V
					VIS	SCHRAUBE	VITE	SKRUE	
2		2859460		6	BALANCIM, Rocker Arm Assy, Incl. Ref 3 - 8, 11, 15, 16				
						BRAZO DE BALANCÍN	ROCKER ARM	BALANCEIRO	055B
					BRAS DE CULBUTEUR	KIPPHEBELARM	BILANCIERE	VIPPEARM	
3		2859464		2	RETENTOR, Retainer	RETENEDOR	RETAINER	RETENTOR	109R
					DISPOSITIF DE RETENU	HALTERUNG	FERMO	HOLDER	
4		2859465		2	SOQUETE, Socket	LLAVE DE CUBO	SOCKET	SUPORTE	P483
					DOUILLE	FASSUNG	PRESA; CHIAVE A BUSS	FATNING	
5		2859462		1	BALANCIM, ASSY, Incl. Ref 6 - 8				
						BRAZO DE BALANCÍN	ROCKER ARM	BALANCEIRO	055B
					BRAS DE CULBUTEUR	KIPPHEBELARM	BILANCIERE	VIPPEARM	
6		2859467		1	PORCA	TUERCA	NUT	PORCA	010D
					ECROU	MUTTER	DADO	MØTRIK	
7		2859468		1	PARAFUSO DE REGULAGEM				
						TORNILLO DE REGLAJE	ADJUSTMENT SCREW	PARAFUSO DE AJUSTE	051V
					VIS DE REGLAGE	EINSTELLSCHRAUBE	VITE DI REGOLAZIONE	JUSTERINGSSKRUE	
8		2859470		1	SOQUETE	LLAVE DE CUBO	SOCKET	SUPORTE	P483
					DOUILLE	FASSUNG	PRESA; CHIAVE A BUSS	FATNING	
9		2852776		3	ARRUELA PLANA, M6 x 11 x 1.6; Replaces 2852776				
						ARANDELA	WASHER	ANILHA	131R
					RONDELLE	UNTERLEGSCHEIBE	RONDELLA	FLADSKIVE	
10		2852428		6	GRAMPO	ABRAZADERA	CLIP	FIXADOR	045F
					COLLIER	KLAMMER	FERMO	KLIPS	
11		2859461		1	BALANCIM, ASSY, Incl. Ref 6 - 8				
						BRAZO DE BALANCÍN	ROCKER ARM	BALANCEIRO	055B
					BRAS DE CULBUTEUR	KIPPHEBELARM	BILANCIERE	VIPPEARM	
12		4899245		5	LUVA	MANGUITO	SLEEVE	MANGA	031M
					CHEMISE	BUCHSE	MANICOTTO	TRYKLEJE, KOBLING	
13		4899257		1	ALOJAMENTO, HOUSING Assy; Rocker Lever; Incl. Ref 12				
						ALOJAMIENTO	HOUSING	ALOJAMENTO	014V
					CARTER	GEHÄUSE	ALLOGGIAMENTO	HUS	
14		2852427		3	CHICOTE	GRUPO DE CABLES	WIRE HARNESS	CABLAGEM	070I
					FAISCEAU ELECTRIQUE	KABELBAUM	CABLAGGIO	KABELNET	
15		4899089		2	PARAFUSO, Hex Flg, M8 x 1.25 x 50, Flange				
						TORNILLO	SCREW	PARAFUSO	040V
					VIS	SCHRAUBE	VITE	SKRUE	
16		2859463		1	SUPORTE	SOPORTE	SUPPORT	SUPORTE	300S
					SUPPORT	STÜTZE	SUPPORTO	BESLAG	
17		4895031		12	HASTE DE IMPULSO	VÁSTAGO DE EMPUJE	PUSH ROD	HASTE DE IMPULSO	P307
					TIGE DE POUSSEE	STÖSSELSTANGE	ASTA DI SPINTA	SKUBBESTANG	
18		2854530		12	PONTO, Crosshead Valve	PUENTE	BRIDGE	PONTE	170P
					PONT	BRÜCKE	PONTICELLO	BRO	
19		2853788		1	JUNTA	JUNTA	GASKET	JUNTA	123G
					JOINT	DICHTUNG	GUARNIZIONE	PAKNING	
20		2852602		3	PARAFUSO, Socket, M6 X 16				
						TORNILLO	SCREW	PARAFUSO	040V
					VIS	SCHRAUBE	VITE	SKRUE	

CABEÇOTE DO CILINDRO - MECANISMO DA VÁLVULA
CULATA DEL CILINDROS - MECANISMO DE LA VALVULA
CYLINDER HEAD - VALVE MECHANISM
CABEÇOTE DO CILINDRO - MECANISMO DA VÁLVULA

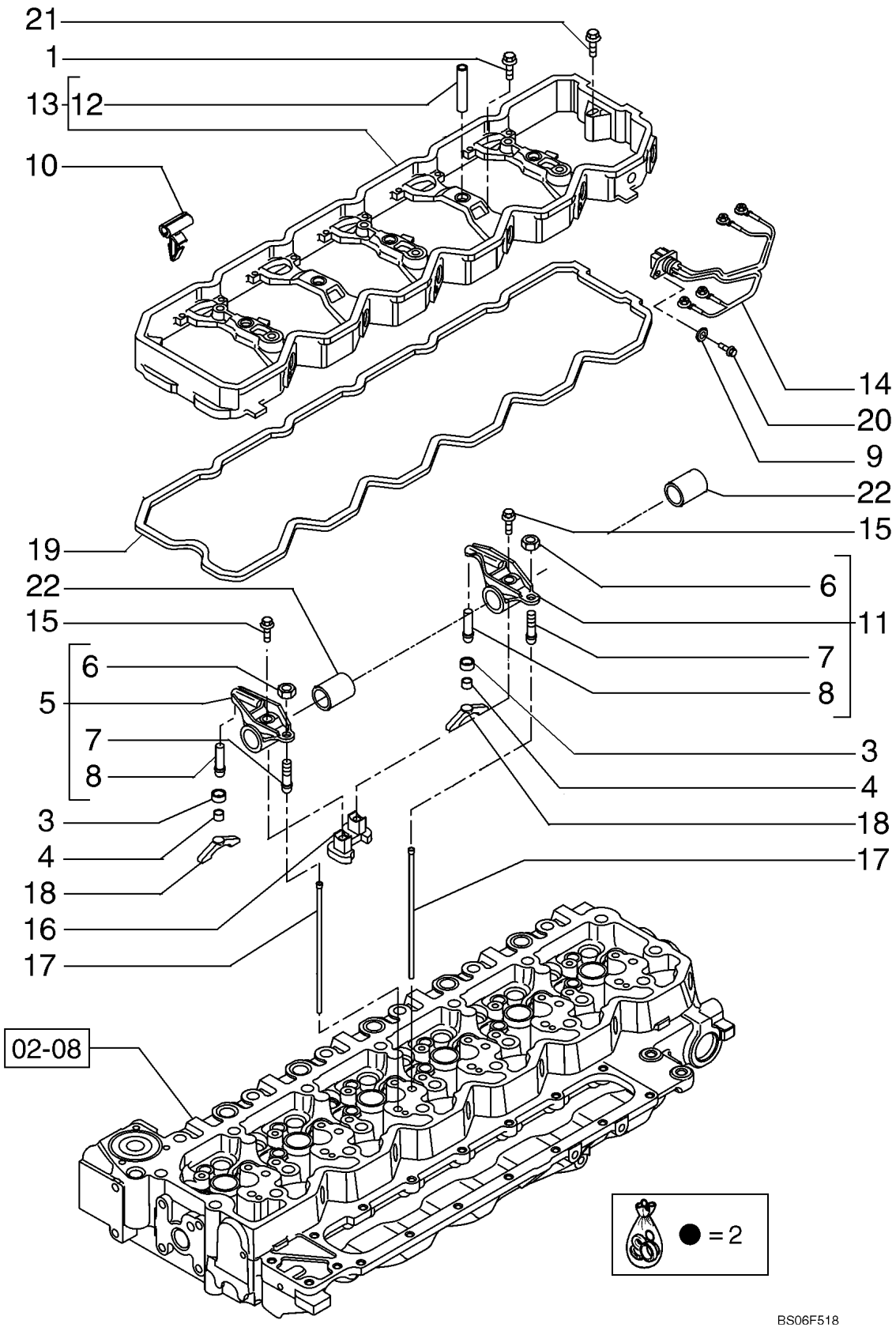

CULASSE DE CYLINDRE - MÉCANISME DU DISTRIBUTEUR
ZYLINDERKOPF - SCHWINGHEBEL
TESTA CILINDRI - MECCANISMO DELLA VALVOLA
TOPSTYKKE - VENTILMEKANISME

R	N	P.N.	MOD	Q	Denominação Description	Denominacion Bezeichnung	Description Descrizione	Denominação Beskrivelse	L.C.
21		**2856460**		2	PARAFUSO VIS	TORNILLO SCHRAUBE	SCREW VITE	PARAFUSO SKRUE	040V
22		**2856459**		2	BALANCIM BRAS DE CULBUTEUR	BRAZO DE BALANCÍN KIPPHEBELARM	ROCKER ARM BILANCIERE	BALANCEIRO VIPPEARM	055B

02-08	01	p1	12/10

CABEÇOTE DO CILINDRO
CULATA DEL CILINDROS
CYLINDER HEAD
CABEÇOTE DO CILINDRO

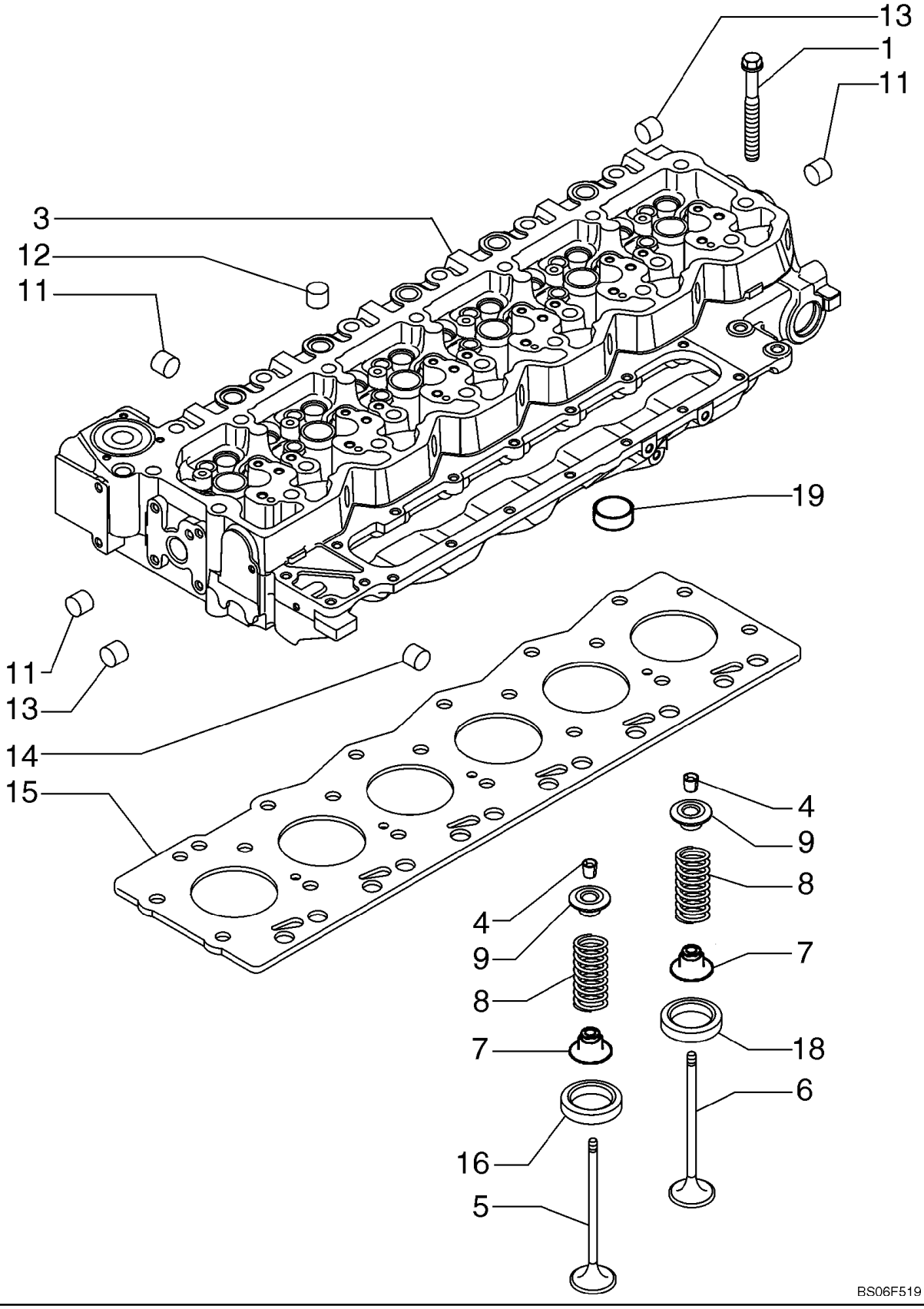

CULASSE DE CYLINDRE
ZYLINDERKOPF
TESTA CILINDRI
TOPSTYKKE

R	N	P.N.	MOD	Q	Denominação Description	Denominacion Bezeichnung	Description Descrizione	Denominação Beskrivelse	L.C.
1		4891024		12	PARAFUSO, M12X130	TORNILLO	SCREW	PARAFUSO	040V
					VIS	SCHRAUBE	VITE	SKRUE	
1		4891025		14	PARAFUSO, M12X150	TORNILLO	SCREW	PARAFUSO	040V
					VIS	SCHRAUBE	VITE	SKRUE	
3		2831274		1	CABEÇOTE, Cylinder Head Assembly; Incl. Ref 4 - 14, 16-19				
						CULATA	CYLINDER HEAD	CABEÇA DE CILINDRO	113T
					CULASSE	ZYLINDERKOPF	TESTATA	CYLINDERHOVED	
3		2831279		1	CABEÇOTE, Assembly, Alternate Part for 2831274				
						CULATA	CYLINDER HEAD	CABEÇA DE CILINDRO	113T
					CULASSE	ZYLINDERKOPF	TESTATA	CYLINDERHOVED	
4		4899081		48	TRAVA CÔNICA, ASSY	ALETA DE BALANCÍN	ROCKER ARM COTTER	TROÇO DO BALANCEIR(	100S
					GOUPILLE BRAS CULBU	KIPPHEBELSTIFT	COPPIGLIA BILANCIERE	HALVKILE TIL VENTILLØ	
5		4895051		12	VÁLVULA DE ESCAPE	VALV. ESCAPE MOTOR I	STD ENGINE EXHAUST V	VÁLVULA DE ESCAPE	112V
					SOUP. ECHAPPEMENT M	STANDARD-MOTORAUS	VALV. SCARICO MOTOR	UDSTØDNINGSVENTIL, S	
6		4895052		12	VÁLVULA DE ADMISSÃO, Intake				
						VALV. ADM. DE MOTOR	STD ENGINE INLET VALV	VÁLVULA DE ADMISSÃO	111V
					SOUP. ADMISSION MOT	STANDARD-MOTOREINL	VALV. ASPIR. MOTORE S	INDSUGNINGSVENTIL, S	
7		2831287		24	ASSENTO MOLA, Valve Stem Seal				
						ASIENTO DE RESORTE	SPRING SEAT	SEDE DE MOLA	P659
					SIEGE DE RESSORT	FEDERSITZ	SEDE DELLA MOLLA	FJEDERSÆDE	
8		2831473		24	MOLA VÁLVULA	RESORTE DE VÁLVULA	VALVE SPRING	MOLA DE VÁLVULA	P463
					RESSORT DE SOUPAPE	VENTILFEDER	MOLLA DELLA VALVOLA	VENTILFJEDER	
9		4895074		24	COPO, Retainer	TAZA	CUP	COPO	060S
					CUVETTE	TASSE	SCODELLINO	LEJESKÅL	
11		4895085		13	BUJÃO DE EXPANSÃO, 25.74mm				
						TAPÓN DE EXPANSIÓN	EXPANSION PLUG	BUJÃO DE EXPANSÃO	A084
					BOUCHON D'EXPANSIOI	SPREIZSTOPFEN	TAPPO A ESPANSIONE	EKSPANSIONSPROP	
11		4895408		2	BUJÃO, .511" OD	TAPÓN	PLUG	TAMPÃO	050T
					BOUCHON	STOPFEN	TAPPO	PROP	
12		4895089		11	BUJÃO, .886" OD	TAPÓN	PLUG	TAMPÃO	050T
					BOUCHON	STOPFEN	TAPPO	PROP	
13		4895406		7	BUJÃO DE EXPANSÃO, 9.8mm OD				
						TAPÓN DE EXPANSIÓN	EXPANSION PLUG	BUJÃO DE EXPANSÃO	A084
					BOUCHON D'EXPANSIOI	SPREIZSTOPFEN	TAPPO A ESPANSIONE	EKSPANSIONSPROP	
14		4895407		2	BUJÃO, 38.28mm OD	TAPÓN	PLUG	TAMPÃO	050T
					BOUCHON	STOPFEN	TAPPO	PROP	
15		2830704		1	JUNTA DO CABEÇOTE, 1.25 mm; If Used				
						JUNTA DE CULATA	CYLINDER HEAD GASKE	JUNTA CABEÇA DO CILI	129G
					JOINT DE CULASSE	ZYLINDERKOPFDICHTUI	GUARNIZIONE TESTATA	TOPPAKNING	
15		2830705		1	JUNTA DO CABEÇOTE, 1.15 mm; If Used				
						JUNTA DE CULATA	CYLINDER HEAD GASKE	JUNTA CABEÇA DO CILI	129G
					JOINT DE CULASSE	ZYLINDERKOPFDICHTUI	GUARNIZIONE TESTATA	TOPPAKNING	
16		4897106		12	SEDE DE VÁLVULA	ASIENTO DE VÁLVULA	VALVE SEAT	SEDE DE VÁLVULA	074S
					SIEGE DE SOUPAPE	VENTILSITZ	SEDE VALVOLA	VENTIL, SÆDE	
18		4897578		12	SEDE DE VÁLVULA	ASIENTO DE VÁLVULA	VALVE SEAT	SEDE DE VÁLVULA	074S
					SIEGE DE SOUPAPE	VENTILSITZ	SEDE VALVOLA	VENTIL, SÆDE	
19		4893036		3	BUJÃO PARA TUBOS, 3/4"-14 NPTF				
						TAPÓN DE TUBO	PIPE PLUG	TAMPÃO PARA TUBO	A087
					BOUCHON DE TUYAU	ROHRSTOPFEN	TAPPO PER TUBI	RØRPROP	

02-09	01	p1	12/10

COBERTURA DA ENGRENAGEM DIANTEIRA
CUBIERTA DEL ENGRANDAJE DELANTERO
FRONT GEAR COVER
COBERTURA DA ENGRENAGEM DIANTEIRA

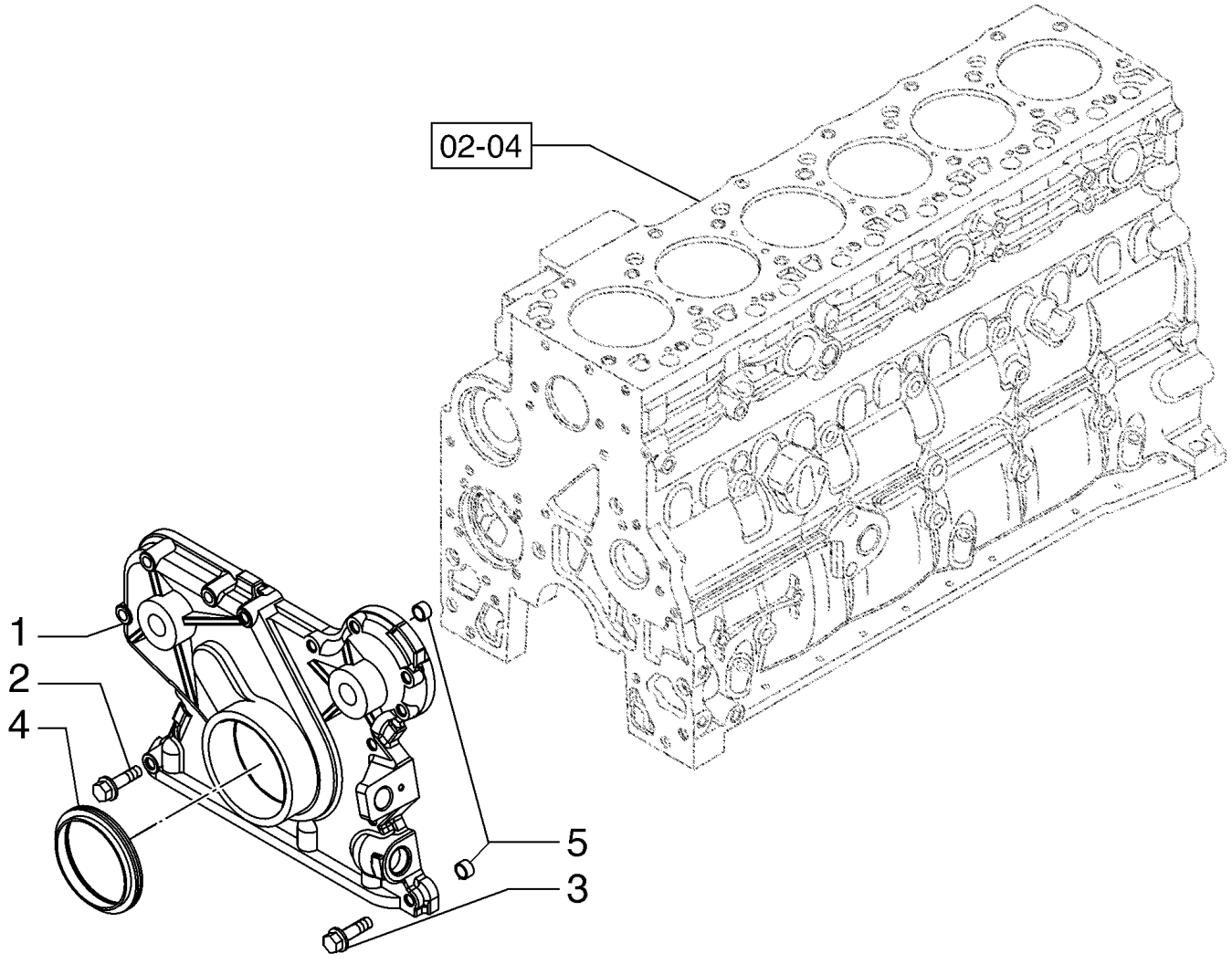

CARTER AVANT
GETRIEBEDECKEL, VORNE
COPERCHIO SCATOLA INGRANAGGI ANTERIORE
FORRESTE GEARDÆKSEL

R	N	P.N.	MOD	Q	Denominação Description	Denominacion Bezeichnung	Description Descrizione	Denominação Beskrivelse	L.C.
1		4897026		1	COBERTURA COUVERCLE	CUBIERTA ABDECKUNG	COVER COPERCHIO	COBERTURA DÆKSEL	265C
2		4899078		5	PARAFUSO, Hex Flg, M8 x 1.25 x 45 TORNILLO VIS	 SCREW SCHRAUBE	 SCREW VITE	 PARAFUSO SKRUE	 040V
3		4899063		8	PARAFUSO, Hex Flg, M8 x 1.25 x 30 TORNILLO VIS	 SCREW SCHRAUBE	 SCREW VITE	 PARAFUSO SKRUE	 040V
4		2856887		1	JUNTA JOINT	JUNTA DICHTUNG	GASKET GUARNIZIONE	JUNTA PAKNING	123G
5		4891209		2	GUIA, M13 x 8 L, Ring GOUJON	BULÓN PASSSTIFT	DOWEL PERNO	PERNO-GUIA DYVEL	090G

02-10	01	p1	12/10

BLOCO DE CILINDRO - BUJÃO/PISTÃO
BLOQUE DE CILINDROS - CONJUNTO DEL TAPÓN EN PISTONES
CYLINDER BLOCK - PLUGS AND PISTONS
BLOCO DE CILINDRO - BUJÃO/PISTÃO

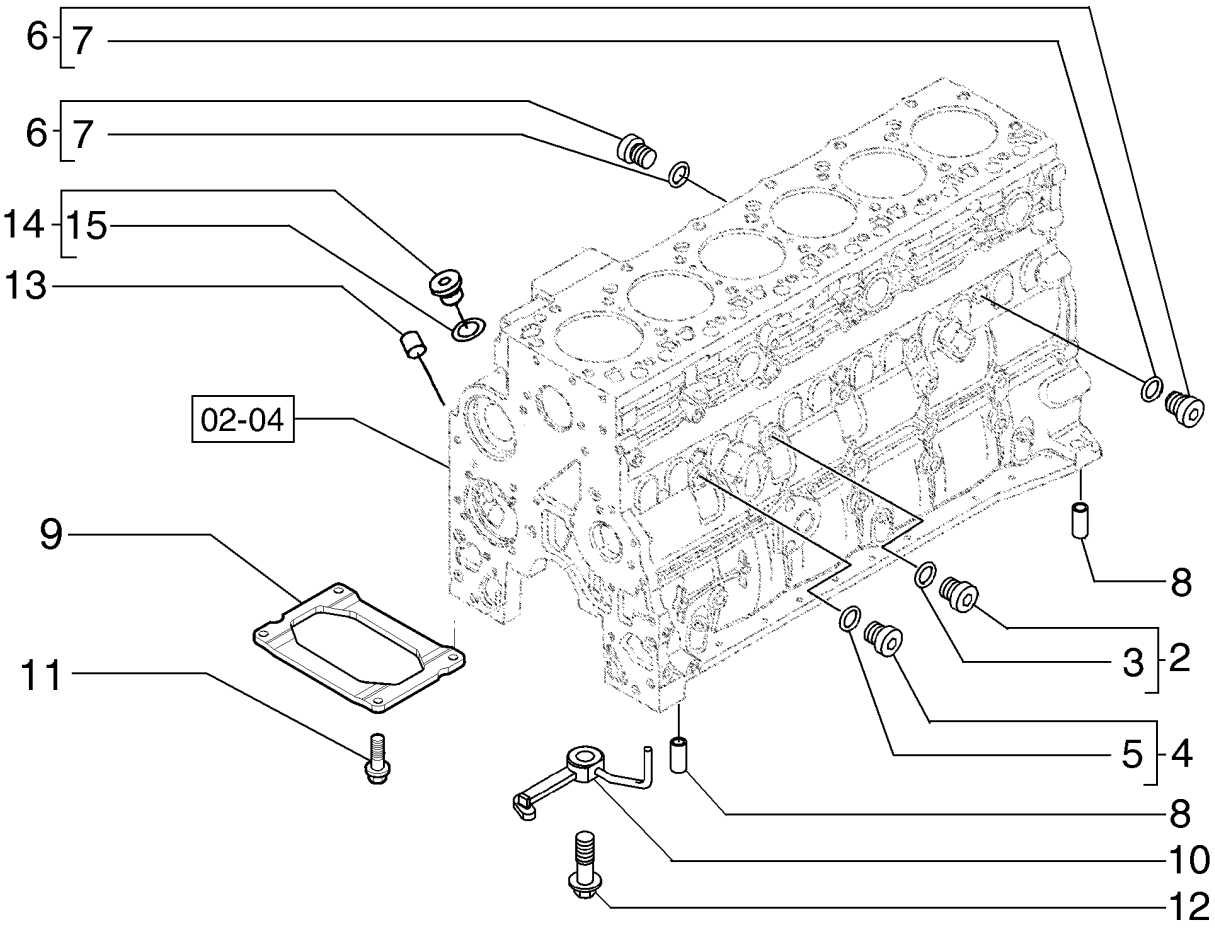

BLOC CYLINDRES - BOUCHON EN PISTONS
ZYLINDERBLOCK - STOPFEN/KOLBEN
BLOCCO CILINDRI - TAPPO/PISTONE
CYLINDERBLOK - STOP EN STEMPEL

R	N	P.N.	MOD	Q	Denominação Description	Denominacion Bezeichnung	Description Descrizione	Denominação Beskrivelse	L.C.
1		4895610		1	O-RING, 9.3mm ID x 2.2mm Width				
						JUNTA TÓRICA	O-RING	O-RING	055A
					JOINT TORIQUE	O-RING	ANELLO TOROIDALE	O-RING	
2		4895605		2	BUJÃO SOQUETE SEXTAVADO, M14 x 1.5, - Assy, Incl. Ref 3				
						TAPÓN DE CABEZA HEX	HEX SOCKET PLUG	TAMPÃO SEXTAVADO IN	A086
					BOUCHON SIX PANS CR	INNENSECHSKANTSTOF	TAPPO A BRUGOLA	SEKSKANTET PROP	
3		4899115		1	O-RING, 11.3mm ID x 2.2mm Width				
						JUNTA TÓRICA	O-RING	O-RING	055A
					JOINT TORIQUE	O-RING	ANELLO TOROIDALE	O-RING	
4		4899009		2	BUJÃO, M10 x 1.5, Incl. Ref				
						TAPÓN	PLUG	TAMPÃO	050T
					BOUCHON	STOPFEN	TAPPO	PROP	
5		4899072		1	O-RING, 8.1mm ID x 1.6mm Width				
						JUNTA TÓRICA	O-RING	O-RING	055A
					JOINT TORIQUE	O-RING	ANELLO TOROIDALE	O-RING	
6		4895392		2	BUJÃO SOQUETE SEXTAVADO, M18 x 1.5, - Assy; Incl. Ref 7				
						TAPÓN DE CABEZA HEX	HEX SOCKET PLUG	TAMPÃO SEXTAVADO IN	A086
					BOUCHON SIX PANS CR	INNENSECHSKANTSTOF	TAPPO A BRUGOLA	SEKSKANTET PROP	
7		4895393		1	O-RING, 15.3mm ID x 2.2mm Width				
						JUNTA TÓRICA	O-RING	O-RING	055A
					JOINT TORIQUE	O-RING	ANELLO TOROIDALE	O-RING	
8		4895049		2	GUIA, M16.05 x 10	BULÓN	DOWEL	PERNO-GUIA	090G
					GOUJON	PASSSTIFT	PERNO	DYVEL	
9		2852729		1	REFORÇO, 57 mm Length; Replaces 4899803 54 mm Length; Used On Some Models				
						REFUERZO	STIFFENER	REFORÇO	P359
					RENFORT	VERSTEIFUNG	RINFORZO	AFSTIVER	
10		2852202		6	BICO RESFRIADOR, Piston; See Figure 02-35				
						BOQ. DE REFRIG. DE PIS	PISTON COOLING NOZZ	BICO RESFRIADOR	A066
					GICLEUR REFROID. PIS	KOLBENKÜHLUNGSDÜS	UGELLO RAFFREDD. PIS	STEMPELKØLEDYSE	
11		4899032		4	PARAFUSO, Hex Flg, M10 x 1.5 x 25, Camshaft; See Figure 02-30				
						TORNILLO	SCREW	PARAFUSO	040V
					VIS	SCHRAUBE	VITE	SKRUE	
12		4894218		6	PARAFUSO, Special, M8 x 20, Piston Cooling				
						TORNILLO	SCREW	PARAFUSO	040V
					VIS	SCHRAUBE	VITE	SKRUE	
13		4895406		2	BUJÃO DE EXPANSÃO, 9.8mm OD				
						TAPÓN DE EXPANSIÓN	EXPANSION PLUG	BUJÃO DE EXPANSÃO	A084
					BOUCHON D'EXPANSIOI	SPREIZSTOPFEN	TAPPO A ESPANSIONE	EKSPANSIONSPROP	
14		4897330		1	BUJÃO SOQUETE SEXTAVADO, M12 x 1.5, Incl. Ref 17				
						TAPÓN DE CABEZA HEX	HEX SOCKET PLUG	TAMPÃO SEXTAVADO IN	A086
					BOUCHON SIX PANS CR	INNENSECHSKANTSTOF	TAPPO A BRUGOLA	SEKSKANTET PROP	
15		4895610		2	O-RING, 9.3mm ID x 2.2mm Width				
						JUNTA TÓRICA	O-RING	O-RING	055A
					JOINT TORIQUE	O-RING	ANELLO TOROIDALE	O-RING	

02-11	01	p1	12/10

COMANDO DE VÁLVULAS
EJE DE LEVAS
CAMSHAFT
EIXO DE CAME

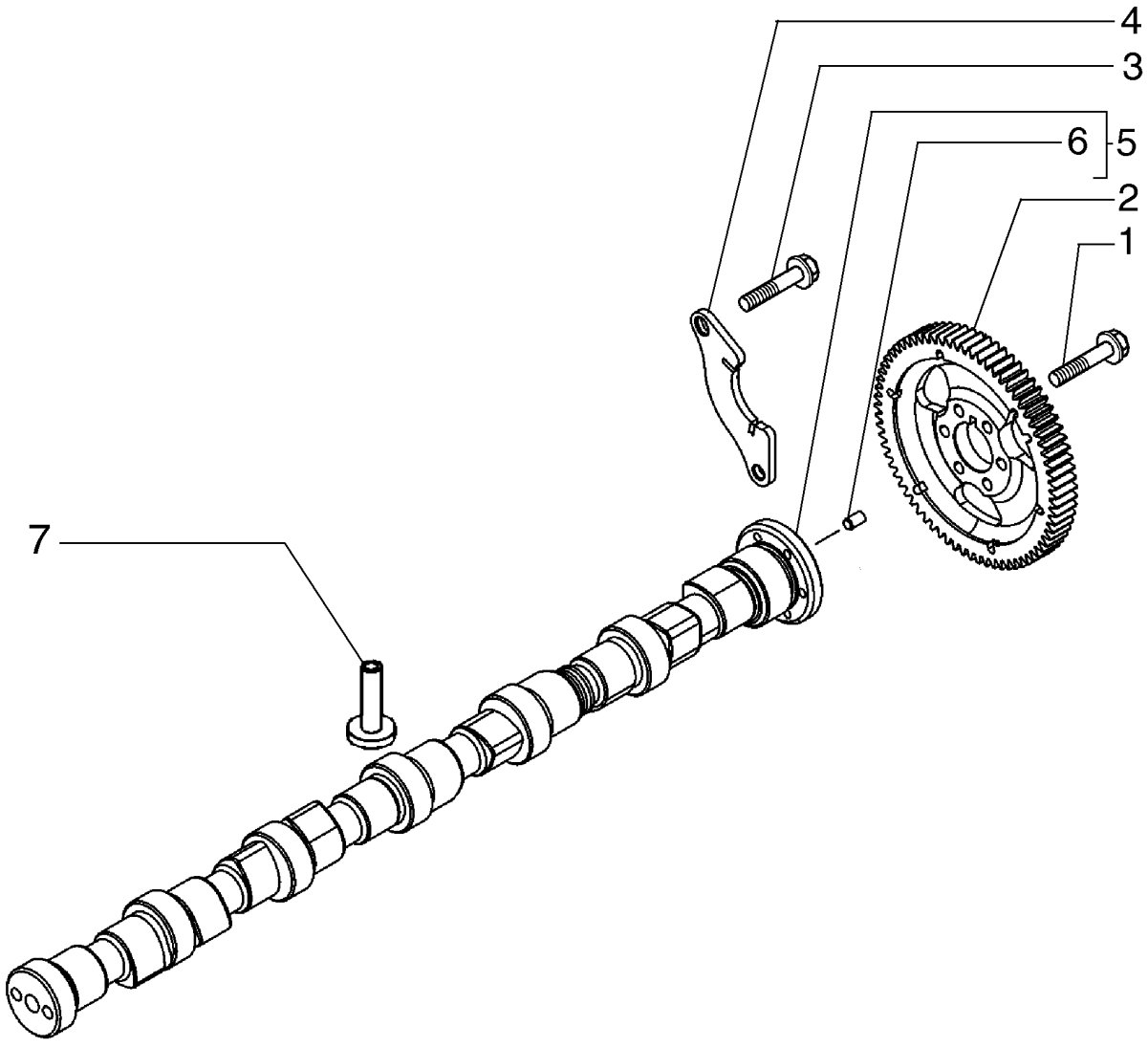

ARBRE À CAMES
NOCKENWELLE
ALBERO A CAMME
KNASTAKSEL

R	N	P.N.	MOD	Q	Denominação Description	Denominacion Bezeichnung	Description Descrizione	Denominação Beskrivelse	L.C.
1		4899079		6	PARAFUSO, Hex Flg, M8 x 1.25 x 25				
						TORNILLO	SCREW	PARAFUSO	040V
					VIS	SCHRAUBE	VITE	SKRUE	
2		4896380		1	ENGRENAGEM ACIONADA	PIÑÓN CONDUCIDO	DRIVEN GEAR	ENGRENAGEM ACCION/	051I
					PIGNON MENE	ANGETRIEBENES RAD	INGRANAGGIO CONDOT	DREVET TANDHJUL	
3		4899068		2	PARAFUSO, Hex Flg, M8 x 1.25 x 16				
						TORNILLO	SCREW	PARAFUSO	040V
					VIS	SCHRAUBE	VITE	SKRUE	
4		4897457		1	SUPORTE, Support	SOPORTE	SUPPORT	SUPORTE	300S
					SUPPORT	STÜTZE	SUPPORTO	BESLAG	
5		2854604		1	EIXO EXCÊNTRICO, Assy, Incl. 6				
						ÁRBOL DE LEVAS	CAMSHAFT	ÁRVORE DE CAMES	017A
					ARBRE A CAMES	NOCKENWELLE	ALBERO A CAMME	KNASTAKSEL	
6		4899080		1	GUIA, M6 x 8 L	BULÓN	DOWEL	PERNO-GUIA	090G
					GOUJON	PASSSTIFT	PERNO	DYVEL	
7		4899803		12	PLATINADO	LEVA	TAPPET	IMPULSOR	240P
					POUSSOIR DE SOUPAPI	STÖSSEL	PUNTERIA	VENTILLØFTER	

POLIA E VOLANTE
POLEA Y VOLANTE
PULLEY AND FLYWHEEL
PULLEY AND FLYWHEEL

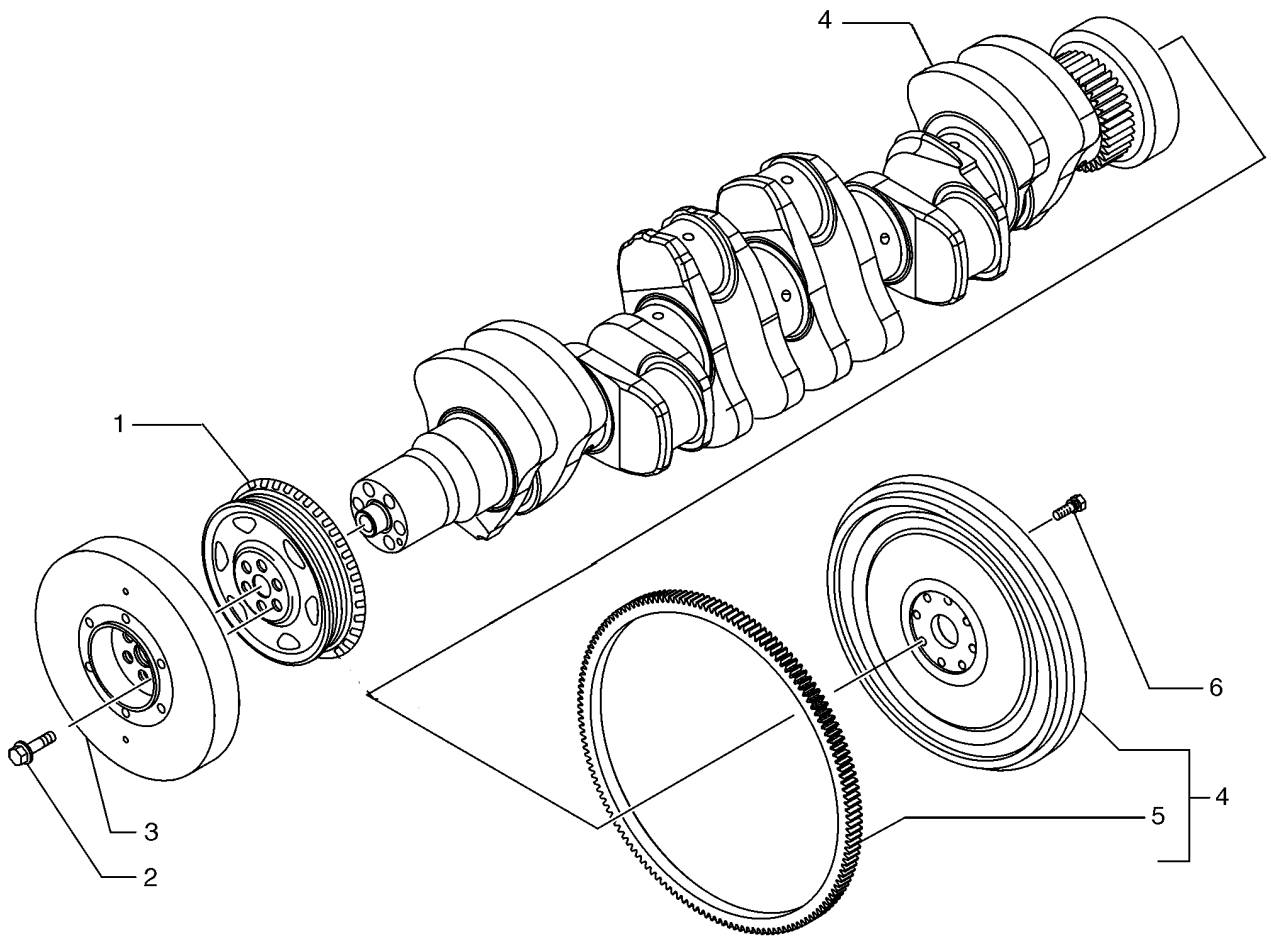

BC03N014

POULIE ET VOLANT
PULLEY AND FLYWHEEL
PULLEY AND FLYWHEEL
PULLEY AND FLYWHEEL

R	N	P.N.	MOD	Q	Denominação Description	Denominacion Bezeichnung	Description Descrizione	Denominação Beskrivelse	L.C.
1		4896773		1	POLIA POULIE	POLEA RIEMENSCHEIBE	PULLEY PULEGGIA	POLIA REMSKIVE	230P
2		4892867		6	PARAFUSO, Torx Wash Hd, M12 x 1.25 x 78.5 TORNILLO VIS	SCHRAUBE	SCREW VITE	PARAFUSO SKRUE	040V
3		2852900		1	AMORTECEDOR DE VIBRAÇÃO AMORTIGUADOR AMORTISSEUR	DÄMPFER	DAMPER AMMORTIZZATORE	AMORTECEDOR SVINGNINGSDÆMPER	164S
4		84353189		1	VOLANTE DE MOTOR VOLANT MOTEUR	VOLANTE DE MOTOR MOTORSCHWUNGRAD	ENGINE FLYWHEEL VOLANO MOTORE	VOLANTE DO MOTOR MOTOR SVINGHJUL	048V
5		2852221		1	COROA DENTADA COURONNE DENTEE	CORONA DENTADA ZAHNKRANZ	RING GEAR CORONA DENTATA	COROA DENTADA TANDKRANS	297C
6		4894641		8	PARAFUSO CABEÇA FLANGEADA, M12 X 1.25 X 31mm TORNILLO DE ARAND. C VIS A RONDELLE CAPTI'	SCHRAUBE M UNVERL	CAPTIVE WASHER SCRI VITE RONDELLA PRIGIO	PARAFUSO CABEÇA FL/ SKRUE, FORMONTERET	A091

POLIA E VOLANTE
POLEA Y VOLANTE
PULLEY AND FLYWHEEL
PULLEY AND FLYWHEEL

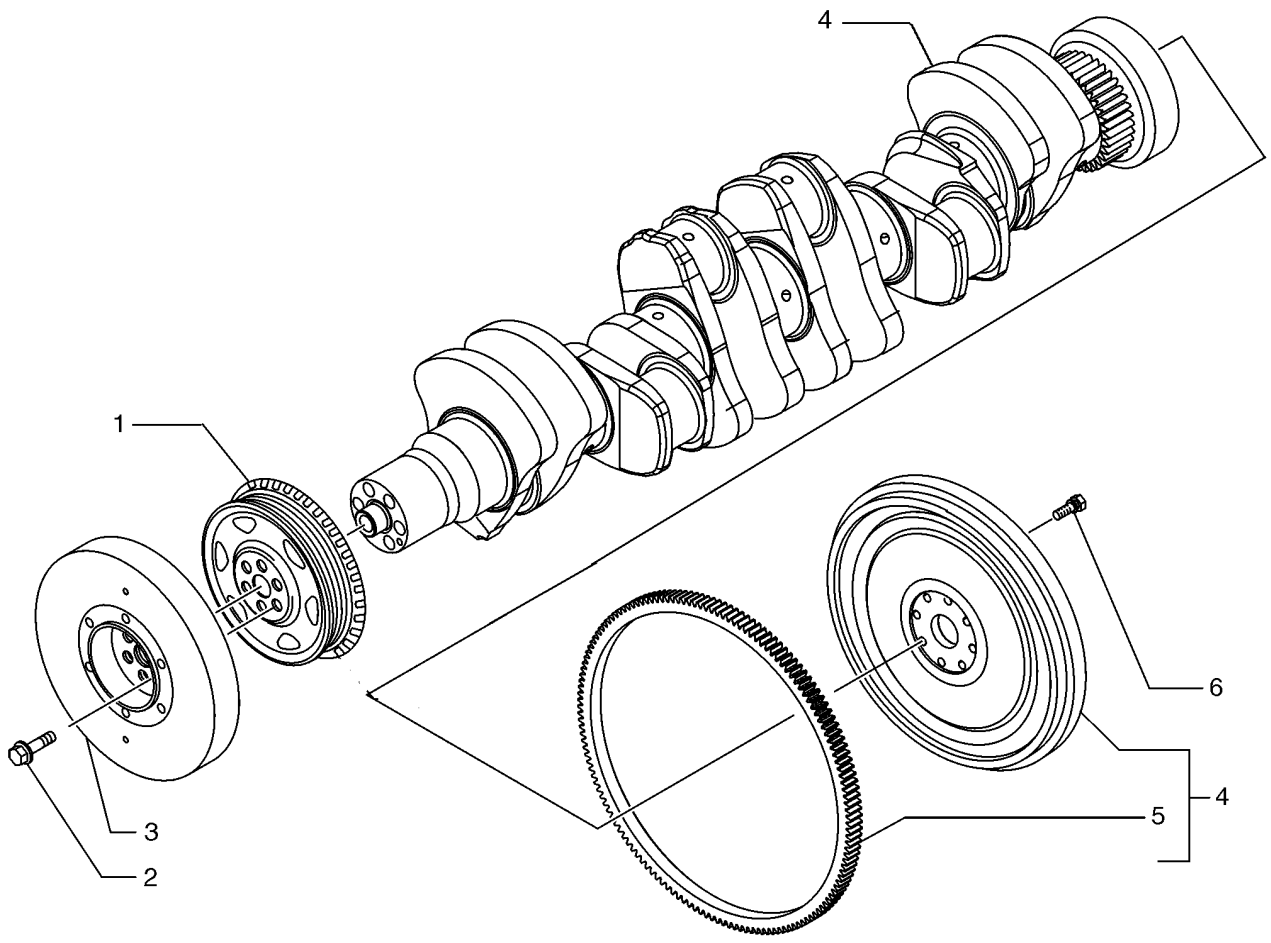

BC03N014

POULIE ET VOLANT
PULLEY AND FLYWHEEL
PULLEY AND FLYWHEEL
PULLEY AND FLYWHEEL

R	N	P.N.	MOD	Q	Denominação Description	Denominacion Bezeichnung	Description Descrizione	Denominação Beskrivelse	L.C.
1		4896773		1	POLIA POULIE	POLEA RIEMENSCHEIBE	PULLEY PULEGGIA	POLIA REMSKIVE	230P
2		4892867		6	PARAFUSO, Torx Wash Hd, M12 x 1.25 x 78.5 TORNILLO VIS	SCHRAUBE	SCREW VITE	PARAFUSO SKRUE	040V
3		2852900		1	AMORTECEDOR DE VIBRAÇÃO AMORTIGUADOR AMORTISSEUR	DÄMPFER	DAMPER AMMORTIZZATORE	AMORTECEDOR SVINGNINGSDÆMPER	164S
4		2852219		1	VOLANTE DE MOTOR VOLANT MOTEUR	VOLANTE DE MOTOR MOTORSCHWUNGRAD	ENGINE FLYWHEEL VOLANO MOTORE	VOLANTE DO MOTOR MOTOR SVINGHJUL	048V
5		2852221		1	COROA DENTADA COURONNE DENTEE	CORONA DENTADA ZAHNKRANZ	RING GEAR CORONA DENTATA	COROA DENTADA TANDKRANS	297C
6		4894641		8	PARAFUSO CABEÇA FLANGEADA, M12 X 1.25 X 31mm TORNILLO DE ARAND. C VIS A RONDELLE CAPTI'	SCHRAUBE M UNVERL	CAPTIVE WASHER SCRI VITE RONDELLA PRIGIO	PARAFUSO CABEÇA FL/ SKRUE, FORMONTERET	A091

02-13	01	p1	12/11

MOTOR - PISTÃO
MOTOR - PISTON
ENGINE - PISTON
ENGINE - PISTON

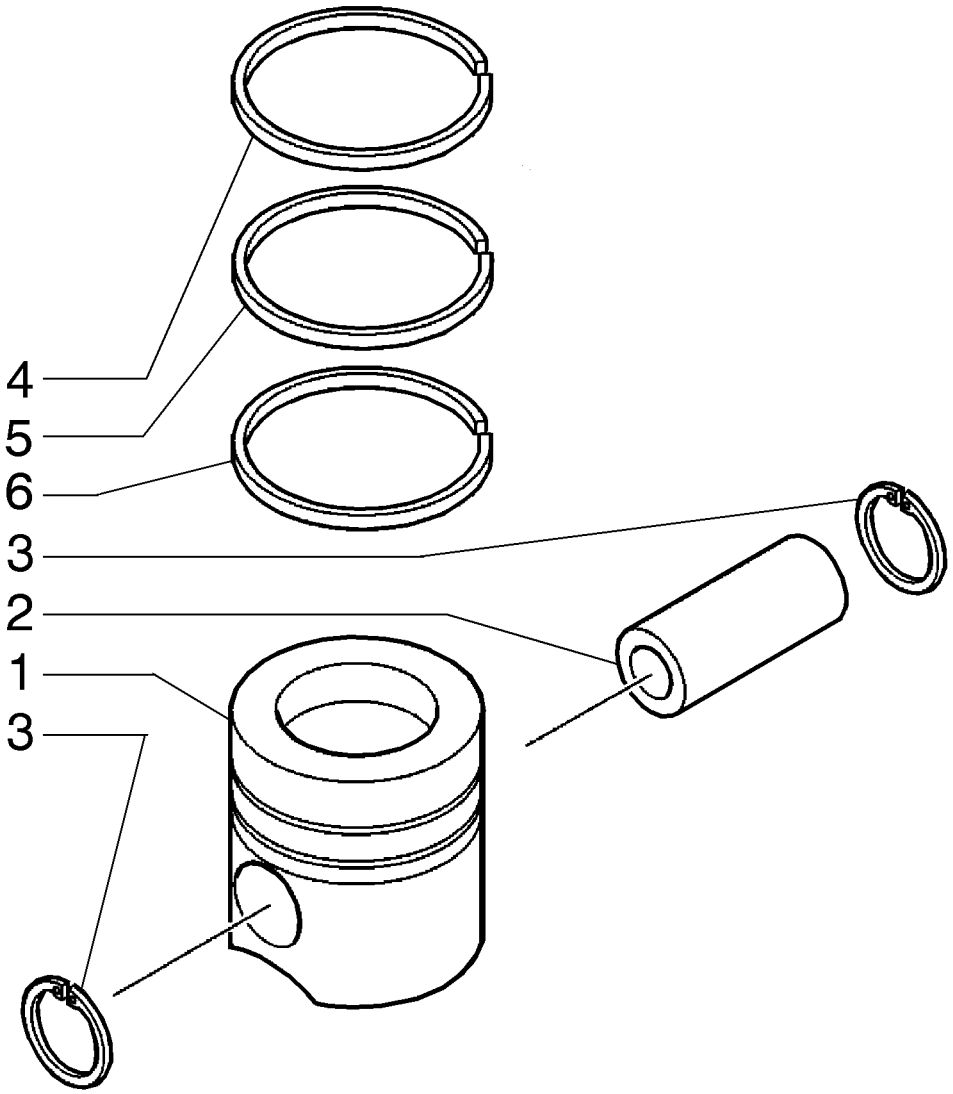

MOTEUR - PISTONS
ENGINE - PISTON
ENGINE - PISTON
ENGINE - PISTON

R	N	P.N.	MOD	Q	Denominação Description	Denominacion Bezeichnung	Description Descrizione	Denominação Beskrivelse	L.C.
1		2855137		6	KIT DE REVISÃO DO MOTOR, STD				
						KIT DE REVISIÓN DEL M	ENGINE OVERHAUL KIT	KIT DE REVISÃO DO MO	002K
					KIT DE REVISION MOTE	MOTORÜBERHOLUNGSS	KIT REVISIONE MOTORE	MOTORREVISIONSSÆT	
1		2856985		6	CONJ PISTÃO +0,4, 0.40	CONJUNTO DE PISTÓN	PISTON ASSY +0.4	PISTÃO COMPLETO +0.4	247S
					ENS. PISTON +0,4	KOLBENBAUGRUPPE +	COMPLESSIVO PISTONE	STEMPEL KOMPLET +0.4	
1		2856986		6	CONJ PISTÃO +0,8, 0.80	CONJUNTO DE PISTÓN	PISTON ASSY +0.8	PISTÃO COMPLETO +0.8	249S
					ENS. PISTON +0,8	KOLBENBAUGRUPPE +	COMPLESSIVO PISTONE	STEMPEL KOMPLET +0.8	
2		4892712		6	PINO DE PISTÃO	BULÓN DEL PISTÓN	PISTON PIN	CAVILHA DE PISTÃO	084P
					AXE DE PISTON	KOLBENBOLZEN	PERNO DEL PISTONE	STEMPELPIND	
3		2854030		12	ANEL DE PRESSÃO, M40.8 OD				
						ANILLO DE RESORTE	SNAP RING	ANEL	054A
					ANNEAU D'ARRET	SPRENGRING	ANELLO ELASTICO	LÅSERING	
4		2854603		6	ANEL DE PISTÃO, Upper, STD				
						ANILLO DE PISTÓN	PISTON RING	SEGMENTO	053A
					SEGMENT DE PISTON	KOLBENRING	FASCIA ELASTICA PISTC	STEMPELRING	
4		2856713		6	ANEL DE PISTÃO, Upper, 0.4				
						ANILLO DE PISTÓN	PISTON RING	SEGMENTO	053A
					SEGMENT DE PISTON	KOLBENRING	FASCIA ELASTICA PISTC	STEMPELRING	
5		2856714		6	ANEL DE PISTÃO, Upper, 0.8				
						ANILLO DE PISTÓN	PISTON RING	SEGMENTO	053A
					SEGMENT DE PISTON	KOLBENRING	FASCIA ELASTICA PISTC	STEMPELRING	
5		2830158		6	ANEL DE PISTÃO, Middle, STD				
						ANILLO DE PISTÓN	PISTON RING	SEGMENTO	053A
					SEGMENT DE PISTON	KOLBENRING	FASCIA ELASTICA PISTC	STEMPELRING	
5		2830159		6	ANEL DE PISTÃO, Middle, 0.4				
						ANILLO DE PISTÓN	PISTON RING	SEGMENTO	053A
					SEGMENT DE PISTON	KOLBENRING	FASCIA ELASTICA PISTC	STEMPELRING	
6		2830160		6	ANEL DE PISTÃO, Middle, 0.8				
						ANILLO DE PISTÓN	PISTON RING	SEGMENTO	053A
					SEGMENT DE PISTON	KOLBENRING	FASCIA ELASTICA PISTC	STEMPELRING	
6		2852037		6	ANEL DE PISTÃO, STD	ANILLO DE PISTÓN	PISTON RING	SEGMENTO	053A
					SEGMENT DE PISTON	KOLBENRING	FASCIA ELASTICA PISTC	STEMPELRING	
6		2853875		6	ANEL RASPADOR ÓLEO +0,4, 0.4				
						ANILLO RASC. ACEITE +	OIL SCRAPER RING +0.4	SEGMENTO DE ÓLEO +0	128A
					SEGMENT RACLEUR +0,	ÖLABSTREIFRING +0,4	ANELLO RASCHIAOLIO +	OLIESKRABERING +0,4	
6		2853876		6	ANEL DE PISTÃO, 0.8	ANILLO DE PISTÓN	PISTON RING	SEGMENTO	053A
					SEGMENT DE PISTON	KOLBENRING	FASCIA ELASTICA PISTC	STEMPELRING	

02-14	01	p1	12/11

BIELA E BRONZINA
BIELA Y COJINETE
CONNECTING ROD AND BEARING
CONNECTING ROD AND BEARING

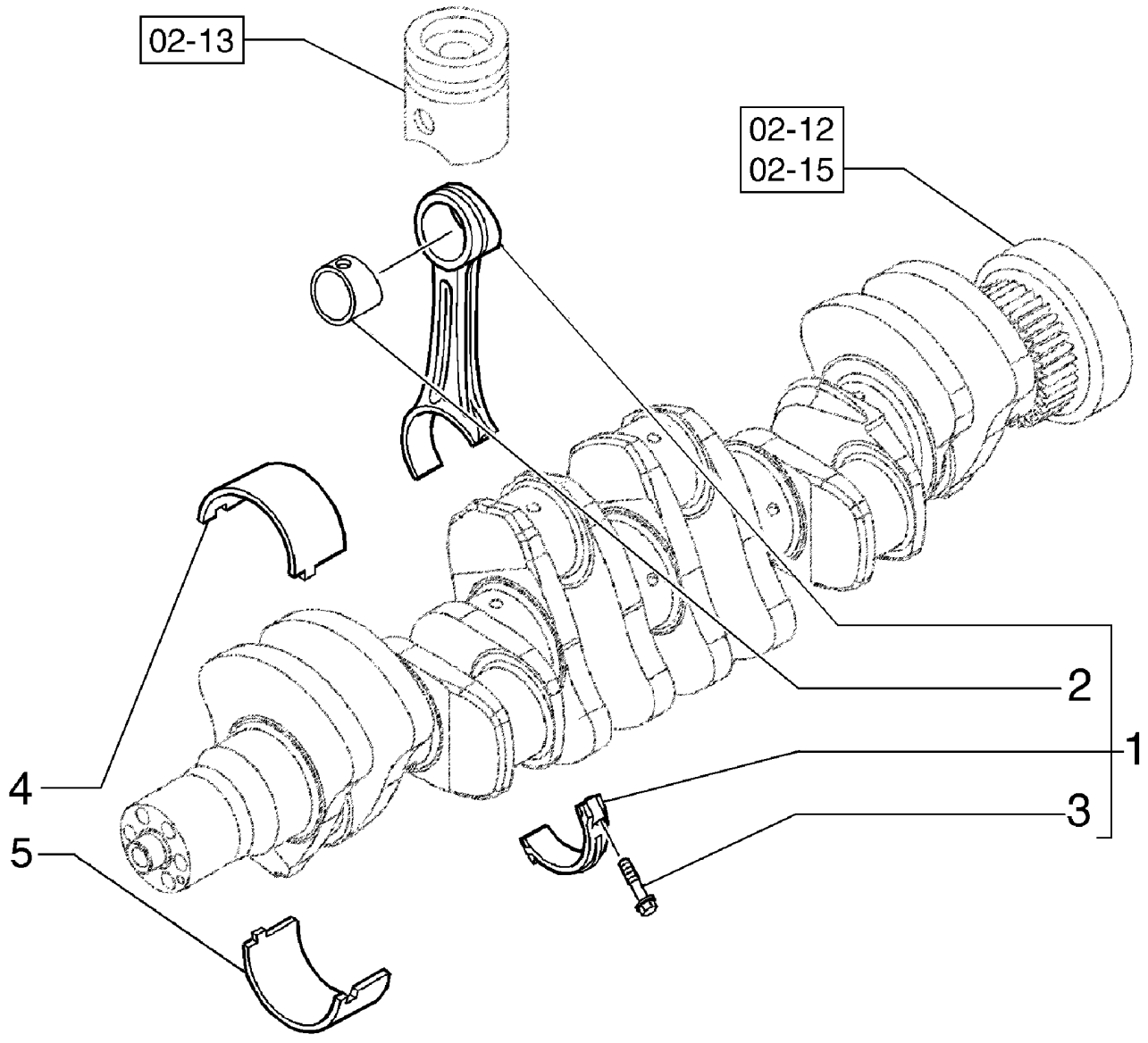

BIELLES ET COUSSINETS
CONNECTING ROD AND BEARING
CONNECTING ROD AND BEARING
CONNECTING ROD AND BEARING

R	N	P.N.	MOD	Q	Denominação Description	Denominacion Bezeichnung	Description Descrizione	Denominação Beskrivelse	L.C.
1		2831298		6	HASTE DE CONEXÃO BIELLE	BIELA PLEUELSTANGE	CONNECTING ROD BIELLA	BIELA PLEJLSTANG	051B
2		4892708		6	BUCHA BAGUE	CASQUILLO BUCHSE	BUSHING BOCCOLA	CASQUILHO BØSNING	095B
3		2831297		12	PARAFUSO FLANGEADO, VIS A EMBASE	Hex, M10 x 1.25 x 52 PERNO DE CORONA FLANSCHSCHRAUBE	FLANGE BOLT BULLONE FLANGIATO	PARAFUSO FLANGEADO FLANGEBOLT	A027
4		4892715		6	ROLAMENTO, STD COUSSINET DE BIELLE	COJINETE DE BIELA PLEUELLAGER	BEARING, CON. ROD CUSCINETTO BIELLA	ROLAMENTO BEARING, CON. ROD	P109
4		2831468		6	ROLAMENTO, 0.25 COUSSINET DE BIELLE	COJINETE DE BIELA PLEUELLAGER	BEARING, CON. ROD CUSCINETTO BIELLA	ROLAMENTO BEARING, CON. ROD	P109
4		2831469		6	ROLAMENTO, 0.50 COUSSINET DE BIELLE	COJINETE DE BIELA PLEUELLAGER	BEARING, CON. ROD CUSCINETTO BIELLA	ROLAMENTO BEARING, CON. ROD	P109
5		2856309		6	ROLAMENTO DO VIRABREQUIM, STD ROULEMENT VILEBREQ	COJINETE DE CIGÜEÑAL KURBELWELLENLAGER	CRANKSHAFT BEARING CUSCINETTO ALBERO M	ROLAMENTO DA CAMBO KRUMTAPLEJE	P110
5		2858008		6	ROLAMENTO, 0.25 COUSSINET DE BIELLE	COJINETE DE BIELA PLEUELLAGER	BEARING, CON. ROD CUSCINETTO BIELLA	ROLAMENTO BEARING, CON. ROD	P109
5		2858009		6	ROLAMENTO, 0.50 COUSSINET DE BIELLE	COJINETE DE BIELA PLEUELLAGER	BEARING, CON. ROD CUSCINETTO BIELLA	ROLAMENTO BEARING, CON. ROD	P109

02-15	01	p1	01/12

VIRABREQUIM
CIGUENAL
CRANKSHAFT
VIRABREQUIM

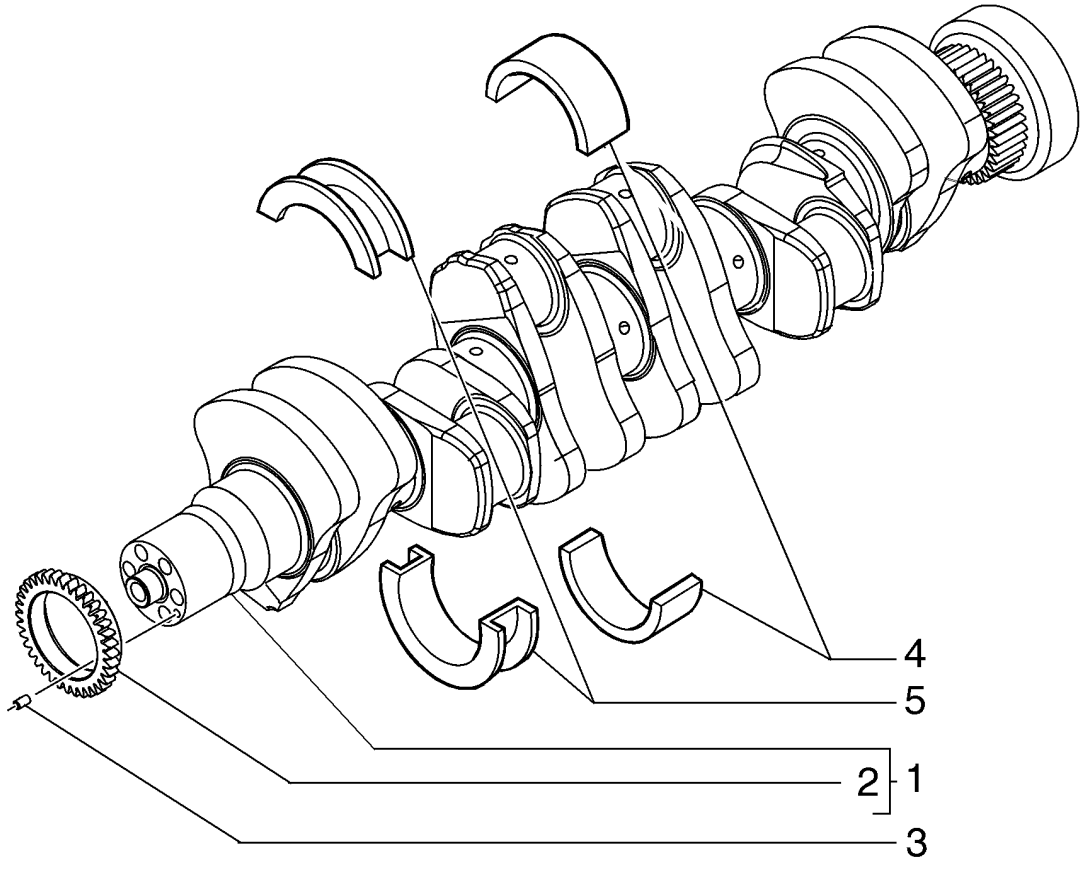

VILEBREQUIN
KURBELWELLE
ALBERO MOTORE
KRUMTAPAKSEL

R	N	P.N.	MOD	Q	Denominação Description	Denominacion Bezeichnung	Description Descrizione	Denominação Beskrivelse	L.C.
1		2852305		1	VIRABREQUIM, Assembly; No Longer Available, Order 4893386 Gear, Ref 2 and 4899046 Dowel, Ref 3				
					VILEBREQUIN	CIGÜEÑAL KURBELWELLE	CRANKSHAFT ALBERO MOTORE	CAMBOTA KRUMTAPAKSEL	018A
2		4893386		1	ENGRENAGEM, 36 T PIGNON	ENGRANAJE ZAHNRAD	GEAR INGRANAGGIO	ENGRENAGEM TANDHJUL	050I
3		4899046		1	GUIA, M6 x 9 L GOUJON	BULÓN PASSSTIFT	DOWEL PERNO	PERNO-GUIA DYVEL	090G
4		2995787		6	JOGO SEMI-BRONZINAS JEU PALIERS PRINC. ST	JUEGO BRGS PRIN. SEF SATZ STANDARDHAUPT	SET OF STD MAIN BRGS KIT CUSCINETTI PRINC.	CONJ. MEIOS-ROLAMEN HOVEDLEJESÆT, STD.	102S
4		2995788		6	JOGO SEMI-BRONZ -0,254 JEU PALIERS PRINC. -0,	JUEGO BRGS PRIN. -0,2 HAUPTLAGERSATZ -0,2	SET OF MAIN BRGS -0. KIT CUSC. PRINC. -0,25	CONJ. CASQUILHOS -0.2 SÆT M/ HOVEDLEJER -0	332S
4		2995789		6	JOGO SEMI-BRONZ -0,508 JEU PALIERS PRINC. -0,	JUEGO BRGS PRIN. -0,5 HAUPTLAGERSATZ -0,7	SET OF MAIN BRGS -0. KIT CUSC. PRINC. -0,50	CONJ. CASQUILHOS -0.5 SÆT M/ HOVEDLEJER -0	333S
5		2995784		1	JOGO DE SEMI-ANÉIS JEU ANNEAUX BUTEE (S	JUEGO ARAND. EMP. (SI STANDARDDRUCKSCHE	SET OF THRUST WASHE KIT ROND. REGGISP. (ST	CONJ ANILHAS ENCOST TRYKSKIVESÆT (STD)	350S
5		2995785		1	JOGO SEMI-BRONZ -0,254 JEU PALIERS PRINC. -0,	JUEGO BRGS PRIN. -0,2 HAUPTLAGERSATZ -0,2	SET OF MAIN BRGS -0. KIT CUSC. PRINC. -0,25	CONJ. CASQUILHOS -0.2 SÆT M/ HOVEDLEJER -0	332S
5		2995786		1	JOGO DE SEMI-ANÉIS +0,508 JEU ANNEAUX BUTEE +I	JUEGO ARAND. EMP. +0 DRUCKSCHEIBENSATZ	SET OF THRUST WASHE KIT ROND. REGGISP. +0	CONJ ANILHAS ENCOST TRYKSKIVESÆT +0.508	353S

02-16	01	p1	12/11

FILTRO DE AR
FILTRO DE AIRE
AIR CLEANER
AIR CLEANER

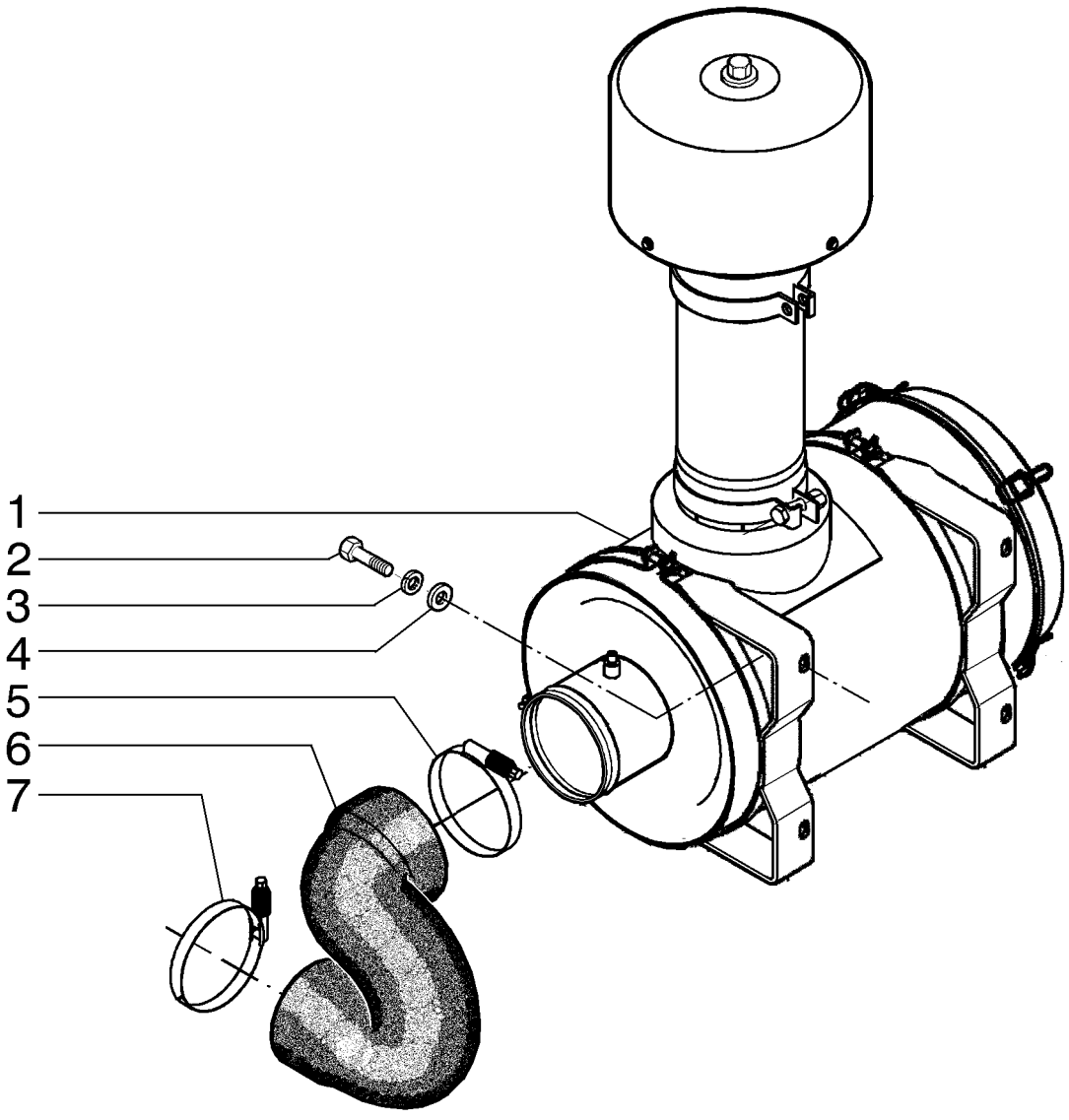

FILTRE A AIR
AIR CLEANER
AIR CLEANER
AIR CLEANER

R	N	P.N.	MOD	Q	Denominação Description	Denominacion Bezeichnung	Description Descrizione	Denominação Beskrivelse	L.C.
1		84187203		1	DEPURADOR FILTRE A AIR	DEPURADOR DE AIRE LUFTFILTER	AIR CLEANER FILTRO ARIA	FILTRO DE AR LUFTFILTER	021D
2		11106431		4	PARAFUSO, Hex, M10 x 30, 10.9, Full Thd PERNO VIS	 BOLT SCHRAUBE	 BOLT BULLONE	 PARAFUSO BOLT	140B
3		10516873		4	TRAVA DA ARRUELA RONDELLE FREIN	ARANDELA DE BLOQUE SICHERUNGSSCHEIBE	LOCK WASHER RONDELLA DI SICUREZ	ANILHA DE RETENÇÃO LÅSESKIVE	132R
4		12646821		4	ARRUELA PLANA, M10 x 25 x 2 ARANDELA RONDELLE	 WASHER UNTERLEGSCHEIBE	 WASHER RONDELLA	 ANILHA FLADSKIVE	131R
5		L129159		1	BRACADEIRA COLLIER	COLLAR SCHELLE	CLAMP MORSETTO	BRACADEIRA CLAMP	1640
6		75327715		1	MANGUEIRA DE AR, 101.60 mm ID, 132.00 mm ID x 280.00 mm TUBO DE AIRE FLEXIBLE D'AIR	 AIR HOSE LUFTSCHLAUCH	 MANGUEIRA DE AR TUBO FLESSIBILE ARIA	 SLANGE, LUFT	A055
7		70925263		1	BRAÇADEIRA COLLIER	ABRAZADERA KLEMME	CLAMP MORSETTO	BRAÇADEIRA SPÆNDEBÅND	120M

02-17	01	p1	12/11

FILTRO DE AR (84187203)
FILTRO DE AIRE (84187203)
AIR CLEANER (84187203)
AIR CLEANER (84187203)

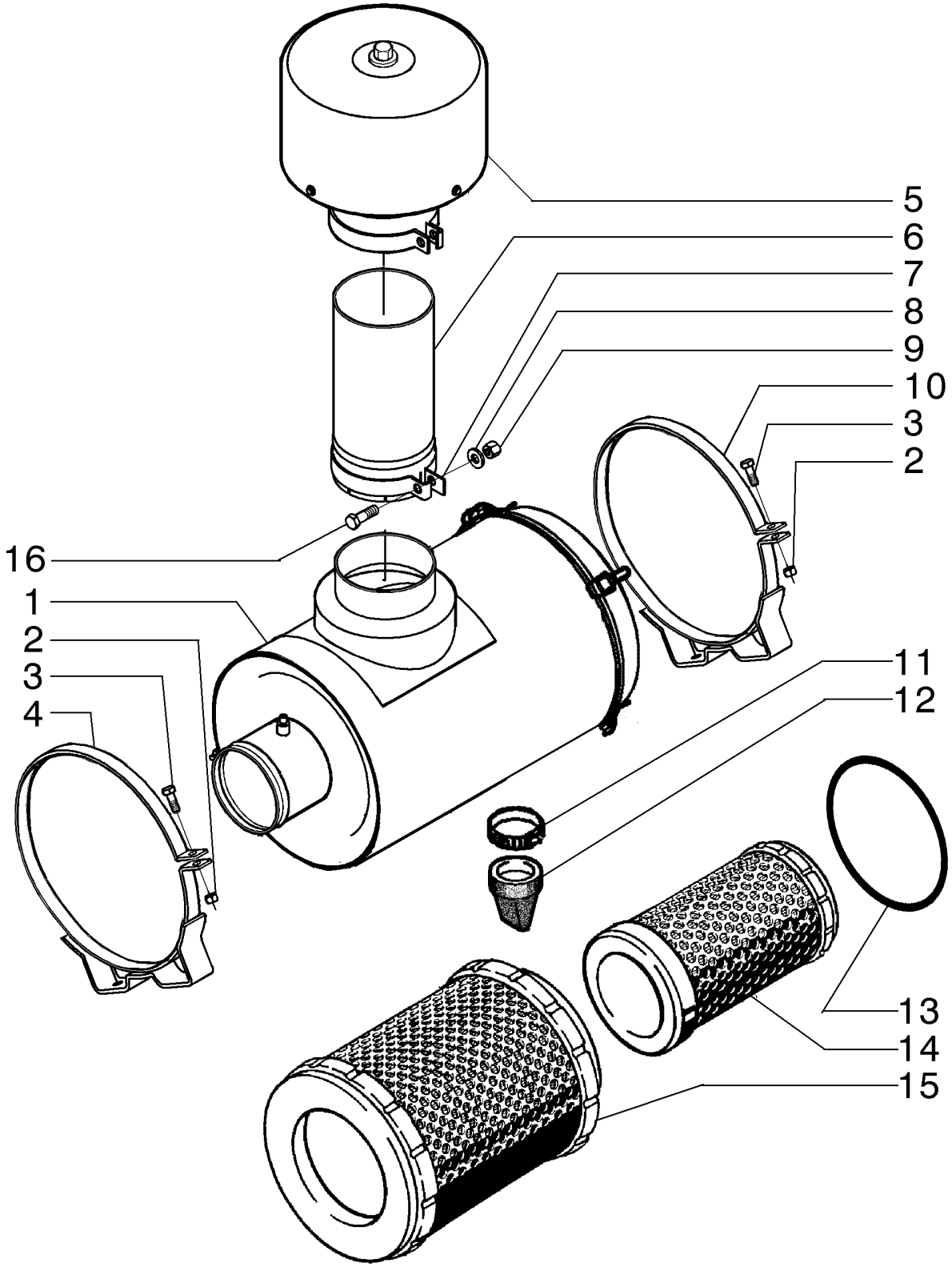

FILTRE A AIR (84187203)
AIR CLEANER (84187203)
AIR CLEANER (84187203)
AIR CLEANER (84187203)

R	N	P.N.	MOD	Q	Denominação Description	Denominacion Bezeichnung	Description Descrizione	Denominação Beskrivelse	L.C.
1		84286395		1	ALOJAMENTO, Without Cover				
						ALOJAMIENTO	HOUSING	ALOJAMENTO	014V
					CARTER	GEHÄUSE	ALLOGGIAMENTO	HUS	
2		16100821		2	PORCA, M8, Cl 10	TUERCA	NUT	PORCA	010D
					ECROU	MUTTER	DADO	MØTRIK	
3		16044531		2	PARAFUSO, Hex, M8 x 65, 10.9				
						PERNO	BOLT	PARAFUSO	140B
					VIS	SCHRAUBE	BULLONE	BOLT	
4		84286389		1	SUPORTE	SOPORTE	SUPPORT	SUPORTE	300S
					SUPPORT	STÜTZE	SUPPORTO	BESLAG	
5		84286382		1	CONJ PRÉ-FILTRO DE AR	CONJ. PREFILTRO DE A	AIR PRE-CLEANER ASSY	PRÉ-FILTRO	201P
					PREFILTRE A AIR	LUFTVORREINIGERBAU	COMPLESS. PREFILTRO	LUFT FORFILTER KPL.	
6		84286385		1	TUBO DE ADMISSÃO DE AR				
						TUBO DE ADMISIÓN DE	AIR INTAKE TUBE	TUBO DE ENTRADA DE /	P089
					TUBE D'ADMISSION D'AI	LUFTEINLASSROHR	TUBO DI ASPIRAZIONE /	LUFTINDSUGNINGSSLAI	
7		79003070		1	GRAMPO DA MANGUEIRA	ABRAZADERA DE MANG	HOSE CLIP	FIXADOR DE MANGUEIR	180C
					COLLIER POUR FLEXIBL	SCHLAUCHKLEMME	FERMO DEL TUBO FLES	SLANGEKLEMME	
8		10517071		1	TRAVA DA ARRUELA, M12	ARANDELA DE BLOQUE(	LOCK WASHER	ANILHA DE RETENÇÃO	132R
					RONDELLE FREIN	SICHERUNGSSCHEIBE	RONDELLA DI SICUREZ/	LÅSESKIVE	
9		11702921		1	PORCA, M12, Cl 10	TUERCA	NUT	PORCA	010D
					ECROU	MUTTER	DADO	MØTRIK	
10		84286392		1	SUPORTE	SOPORTE	SUPPORT	SUPORTE	300S
					SUPPORT	STÜTZE	SUPPORTO	BESLAG	
11		84286400		1	BRAÇADEIRA	ABRAZADERA	CLAMP	BRAÇADEIRA	120M
					COLLIER	KLEMME	MORSETTO	SPÆNDEBÅND	
12		84286403		1	VÁLVULA	VÁLVULA	VALVE	VÁLVULA	9620
					SOUPAPE	VENTIL	VALVOLA	VENTIL	
13		84286405		1	ANEL DE BORRACHA	ANILLO DE GOMA	RUBBER RING	ANEL DE BORRACHA	048A
					BAGUE EN CAOUTCHOU	GUMMIRING	ANELLO DI GOMMA	GUMMISKIVE	
14		84286397		1	ELEMENTO	ELEMENTO	ELEMENT	ELEMENTO	020E
					ELEMENT	ELEMENT	ELEMENTO	ELEMENT	
15		84286399		1	ELEMENTO	ELEMENTO	ELEMENT	ELEMENTO	020E
					ELEMENT	ELEMENT	ELEMENTO	ELEMENT	
16		11112631		1	PARAFUSO, Hex, M12 x 35, 10.9				
						TORNILLO	SCREW	PARAFUSO	040V
					VIS	SCHRAUBE	VITE	SKRUE	

02-18	01	p1	12/10

TUBO DE DISTRIBUIÇÃO DE ADMISSÃO
BLOQUE DE ADMISIÓN
INTAKE MANIFOLD
TUBO DE DISTRIBUIÇÃO DE ADMISSÃO

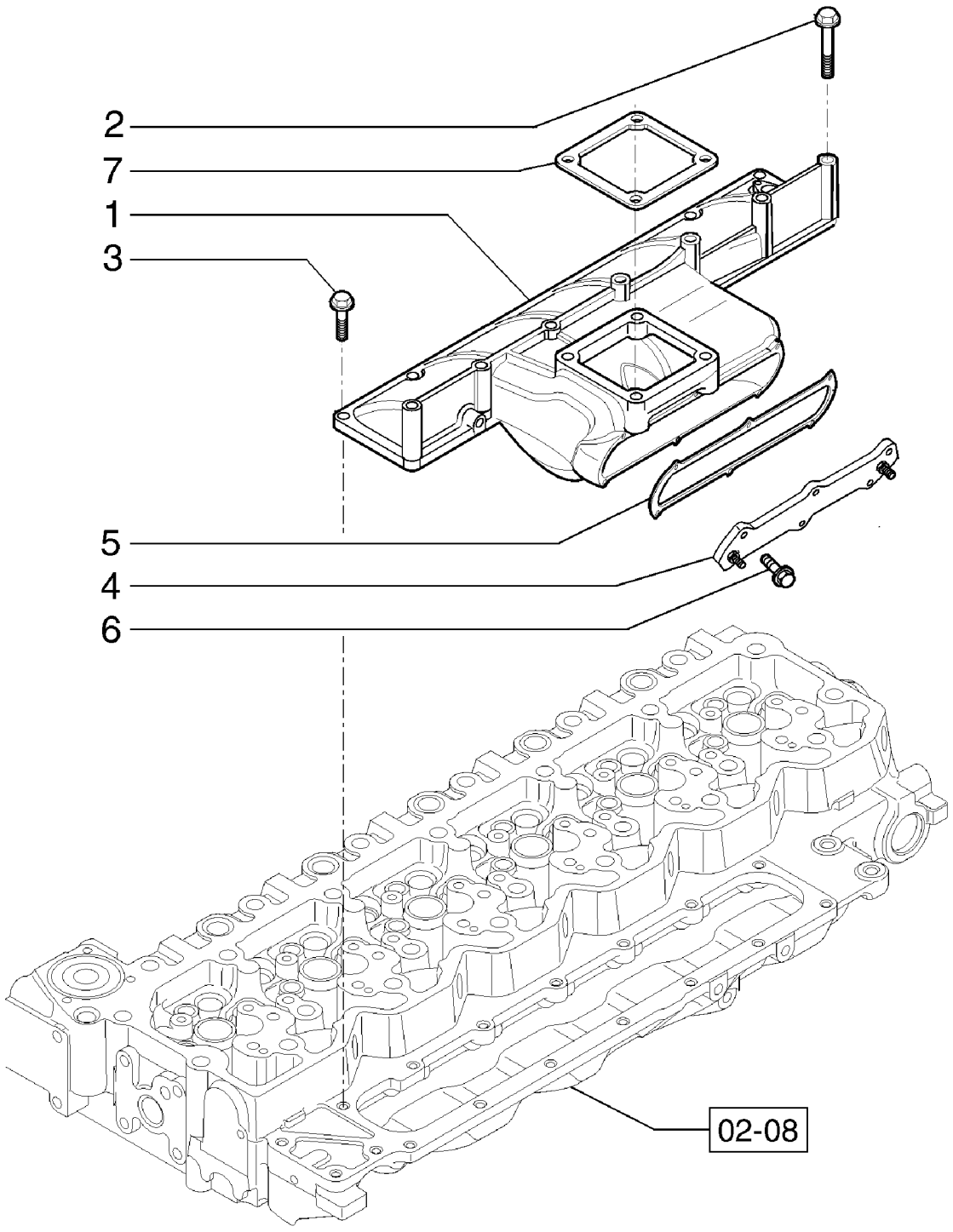

COLLECTEUR D'ADMISSION
EINLAßKRÜMMER
COLLETTORE D'ASPIRAZIONE
INDSUGNING MANIFOLD

R	N	P.N.	MOD	Q	Denominação Description	Denominacion Bezeichnung	Description Descrizione	Denominação Beskrivelse	L.C.
1		2854534		1	COLETOR DE ADMISSÃO, Air Intake				
						COLECTOR DE ADMISIÓ	INLET MANIFOLD	COLECTOR DE ADMISSÁ	225C
					COLLECTEUR D'ADMISS	EINLASSKRÜMMER	COLLETTORE DI ASPIRA	INDSUGNINGSMANIFOL	
2		4895432		3	PARAFUSO, Flange, M8 x 70				
						TORNILLO	SCREW	PARAFUSO	040V
					VIS	SCHRAUBE	VITE	SKRUE	
3		4899039		7	PARAFUSO, Hex Flg, M8 x 1.25 x 25				
						TORNILLO	SCREW	PARAFUSO	040V
					VIS	SCHRAUBE	VITE	SKRUE	
4		2855345		1	AQUECEDOR, Cover, Grid Heater				
						CALENTADOR	HEATER	AQUECEDOR	105R
					CHAUFFAGE	HEIZUNG	RISCALDATORE	VARMEAPPARAT	
5		2854701		1	JUNTA	JUNTA	GASKET	JUNTA	123G
					JOINT	DICHTUNG	GUARNIZIONE	PAKNING	
6		2852101		6	PARAFUSO FLANGEADO, Hex, M6 x 1 x 16				
						PERNO DE CORONA	FLANGE BOLT	PARAFUSO FLANGEADC	A027
					VIS A EMBASE	FLANSCHSCHRAUBE	BULLONE FLANGIATO	FLANGEBOLT	
7		4899921		1	JUNTA	JUNTA	GASKET	JUNTA	123G
					JOINT	DICHTUNG	GUARNIZIONE	PAKNING	

02-19	01	p1	12/10

COLETOR - ESCAPE
COLECTOR - ESCAPE
MANIFOLD - EXHAUST
COLETOR - ESCAPE

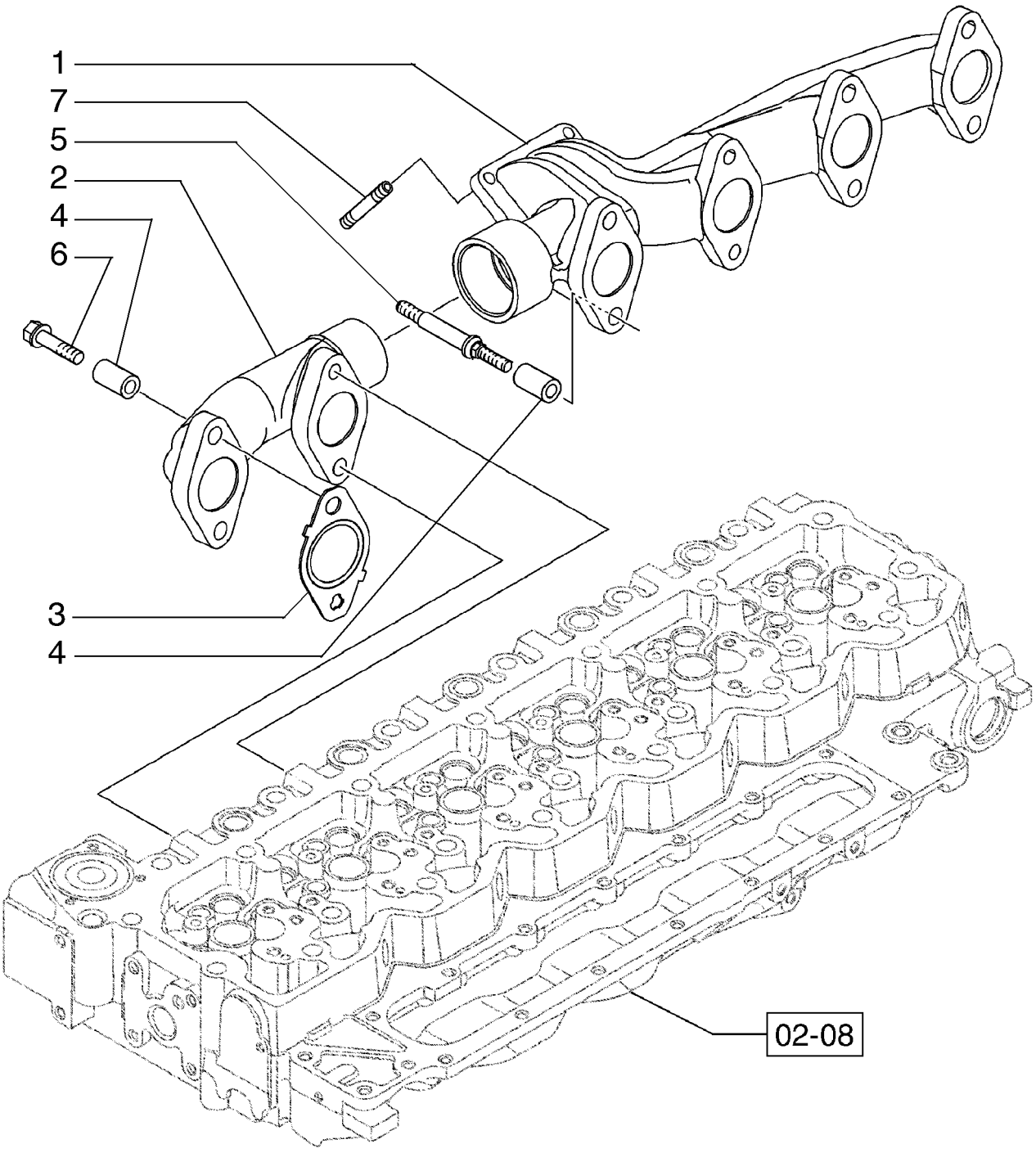

COLLECTEURS - ECHAPPEMENT
ROHRLEITUNGEN - AUSPUFF
COLLETTORE - SCARICO
MANIFOLD - UDSTØDNING

R	N	P.N.	MOD	Q	Denominação Description	Denominacion Bezeichnung	Description Descrizione	Denominação Beskrivelse	L.C.
1		4896651		1	COLETOR DE EXAUSTÃO COLLECTEUR D'ECHAPI	COLECTOR DE ESCAPE AUSPUFFKRÜMMER	EXHAUST MANIFOLD COLLETTORE DI SCARI(	COLECTOR DE ESCAPE UDSTØDNINGSMANIFOL	230C
2		4896650		1	COLETOR DE EXAUSTÃO COLLECTEUR D'ECHAPI	COLECTOR DE ESCAPE AUSPUFFKRÜMMER	EXHAUST MANIFOLD COLLETTORE DI SCARI(	COLECTOR DE ESCAPE UDSTØDNINGSMANIFOL	230C
3		2830444		6	JUNTA JOINT	JUNTA DICHTUNG	GASKET GUARNIZIONE	JUNTA PAKNING	123G
4		4895336		12	ESPAÇADOR ENTRETOISE	SEPARADOR DISTANZSTÜCK	SPACER DISTANZIALE	ESPAÇADOR AFSTANDSSTYKKE	075D
5		4895219		4	PRISIONEIRO, Special GOUJON	PRISIONERO GEWINDEBOLZEN	STUD PRIGIONIERO	PINO ROSCADO STØTTEBOLT	210P
6		2852744		8	PARAFUSO, Hex, Flg Hd, M10 x 1.5 x 65 TORNILLO VIS	SCHRAUBE	SCREW VITE	PARAFUSO SKRUE	040V
7		4899085		4	PRISIONEIRO, M10 GOUJON	PRISIONERO GEWINDEBOLZEN	STUD PRIGIONIERO	PINO ROSCADO STØTTEBOLT	210P

02-20	01	p1	12/11

SILENCIOSO E ESCAPAMENTO
SISTEMA DE ESCAPE Y SILENCIADOR
MUFFLER AND EXHAUST PIPE
MUFFLER AND EXHAUST PIPE

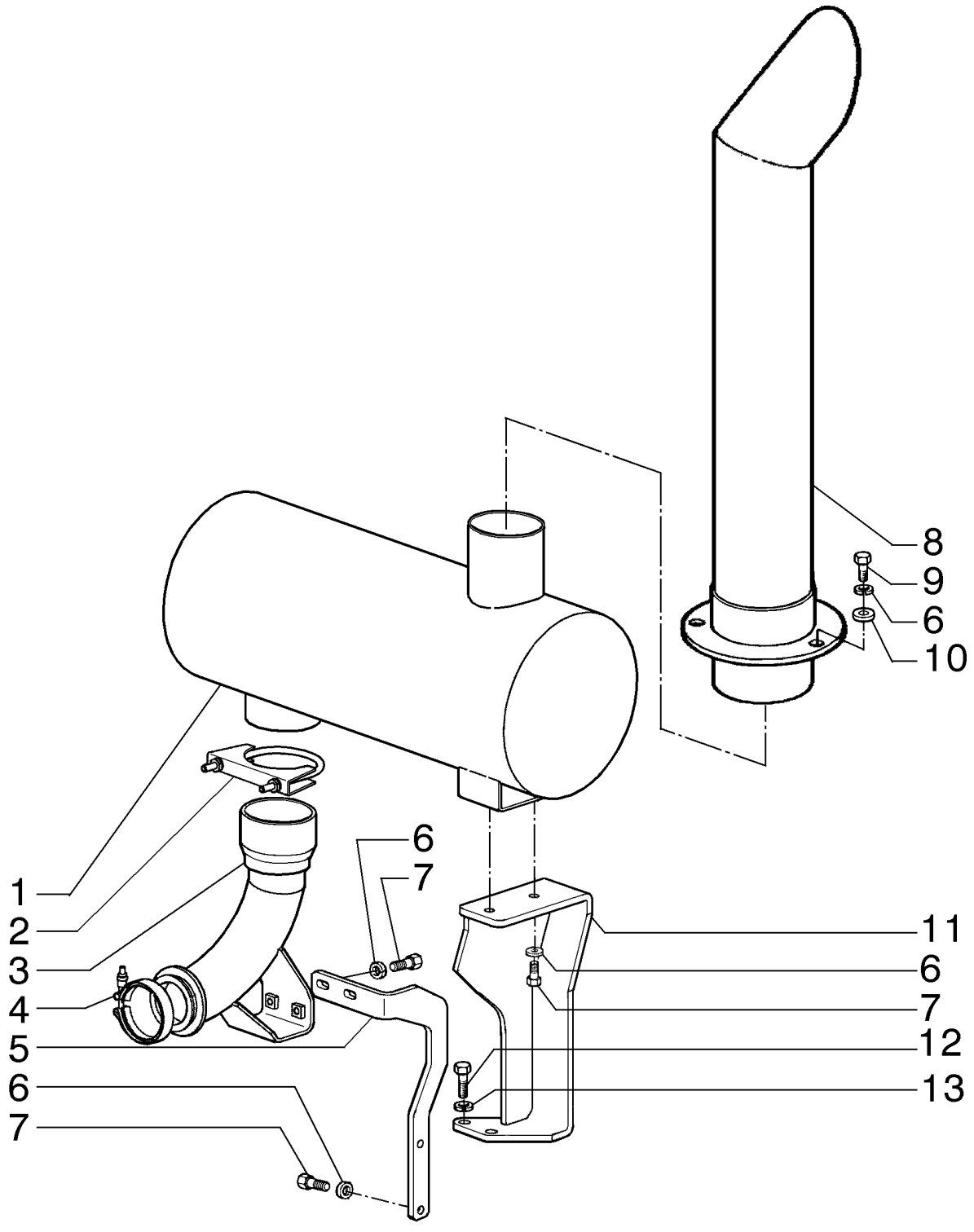

SILENCIEUX ET ÉCHAPPEMENT
MUFFLER AND EXHAUST PIPE
MUFFLER AND EXHAUST PIPE
MUFFLER AND EXHAUST PIPE

R	N	P.N.	MOD	Q	Denominação Description	Denominacion Bezeichnung	Description Descrizione	Denominação Beskrivelse	L.C.
1		73164453		1	SILENCIOSO SILENCIEUX	SILENCIADOR SCHALLDÄMPFER	MUFFLER MARMITTA	SILENCIADOR LYDDÆMPER	160S
2		A162896		1	BRACADEIRA COLLIER	COLLAR SCHELLE	CLAMP MORSETTO	BRACADEIRA CLAMP	1640
3	1	84171611		1	TUBO HIDRÁULICO TUYAU HYDRAULIQUE	TUBO HIDRÁULICO HYDRAULIKLEITUNG	HYD. TUBE TUBO IDRAULICO	TUBAGEM HIDRÁULICO HYD. RØR	190T
3	2	84303791		1	COTOVELO COUDE	CODO KNIESTÜCK	ELBOW GOMITO	COTOVELO VINKELRØR	085G
4		J903652		1	BRAÇADEIRA COLLIER	ABRAZADERA KLEMME	CLAMP MORSETTO	BRAÇADEIRA SPÆNDEBÅND	120M
5		84171620		1	SUPORTE SUPPORT	SOPORTE STÜTZE	SUPPORT SUPPORTO	SUPORTE BESLAG	300S
6		10516871		9	ARRUELA PLANA RONDELLE	ARANDELA UNTERLEGSCHEIBE	WASHER RONDELLA	ANILHA FLADSKIVE	131R
7		11106431		6	PARAFUSO, Hex, M10 x 30, 10.9, Full Thd VIS	PERNO SCHRAUBE	BOLT BULLONE	PARAFUSO BOLT	140B
8		75323452		1	TUBO TUYAU	TUBO ROHR	PIPE TUBO	TUBO DE ENCHIMENTO PÅFYLDNINGSSTUDS	200T
9		11106631		3	PARAFUSO, Hex, M10 x 35, 10.9, Full Thd VIS	PERNO SCHRAUBE	BOLT BULLONE	PARAFUSO BOLT	140B
10		12646821		3	ARRUELA PLANA, M10 x 25 x 2 RONDELLE	ARANDELA UNTERLEGSCHEIBE	WASHER RONDELLA	ANILHA FLADSKIVE	131R
11		84297671		1	SUPORTE SUPPORT	SOPORTE STÜTZE	SUPPORT SUPPORTO	SUPORTE BESLAG	300S
12		11112331		2	PARAFUSO, Hex, M12 x 28, 10.9, Full Thd VIS	PERNO SCHRAUBE	BOLT BULLONE	PARAFUSO BOLT	140B
13		10517071		2	TRAVA DA ARRUELA, M12 RONDELLE FREIN	ARANDELA DE BLOQUE SICHERUNGSSCHEIBE	LOCK WASHER RONDELLA DI SICUREZ	ANILHA DE RETENÇÃO LÅSESKIVE	132R

(1) Para Classe 865 e 885
(2) Para Classe 845

02-21	01	p1	12/11

RADIADOR DE AR
RADIADOR DE AIRE
AFTER COOLER
AFTER COOLER

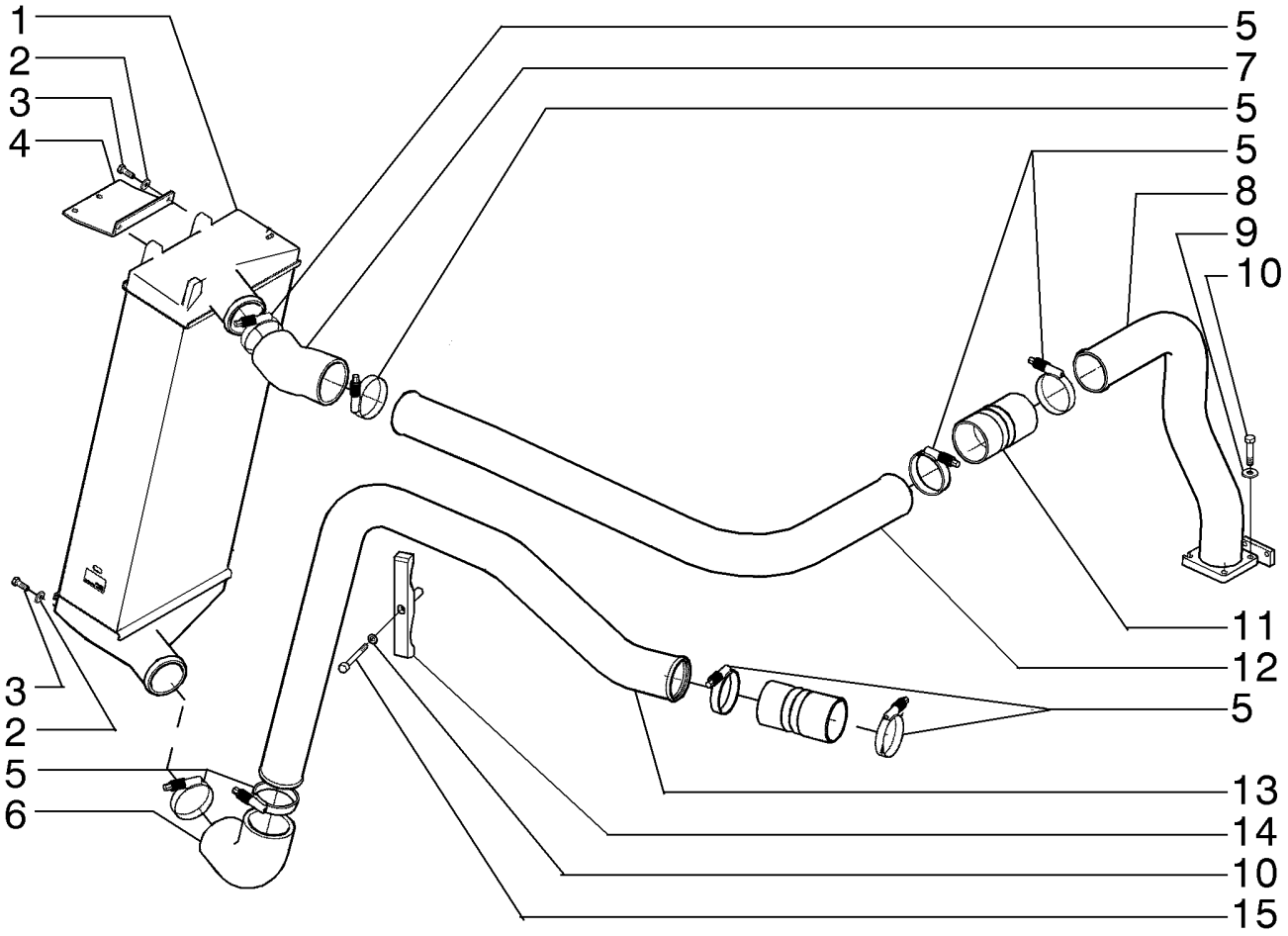

RADIATEUR À AIR
AFTER COOLER
AFTER COOLER
AFTER COOLER

R	N	P.N.	MOD	Q	Denominação Description	Denominacion Bezeichnung	Description Descrizione	Denominação Beskrivelse	L.C.
1		**84261960**		1	RADIADOR	REFRIGERADOR	COOLER	REFRIGERADOR	2130
					REFROIDISSEUR	KÜHLER	RADIATORE	KØLER	
2		**12646721**		4	ARRUELA PLANA, M8 x 20 x 2				
						ARANDELA	WASHER	ANILHA	131R
					RONDELLE	UNTERLEGSCHEIBE	RONDELLA	FLADSKIVE	
3		**16043631**		4	PARAFUSO, Hex, M8 x 25, 10.9				
						TORNILLO	SCREW	PARAFUSO	040V
					VIS	SCHRAUBE	VITE	SKRUE	
4		**84287617**		1	SUPORTE	SOPORTE	SUPPORT	SUPORTE	300S
					SUPPORT	STÜTZE	SUPPORTO	BESLAG	
5		**L115549**		8	BRAÇADEIRA	ABRAZADERA	CLAMP	BRAÇADEIRA	120M
					COLLIER	KLEMME	MORSETTO	SPÆNDEBÅND	
6		**75324809**		1	MANGUEIRA, 76.20 mm ID x 125.00 mm				
						TUBO	HOSE	MANGUEIRA	030M
					FLEXIBLE	SCHLAUCH	TUBO FLESSIBILE	SLANGE	
7		**75324883**		1	MANGUEIRA, 76.20 mm ID x 148.00 mm				
						TUBO	HOSE	MANGUEIRA	030M
					FLEXIBLE	SCHLAUCH	TUBO FLESSIBILE	SLANGE	
8		**84189212**		1	TUBO HIDRÁULICO	TUBO HIDRÁULICO	HYD. TUBE	TUBAGEM HIDRÁULICO	190T
					TUYAU HYDRAULIQUE	HYDRAULIKLEITUNG	TUBO IDRAULICO	HYD. RØR	
9		**10516671**		5	TRAVA DA ARRUELA	ARANDELA DE BLOQUE(	LOCK WASHER	ANILHA DE RETENÇÃO	132R
					RONDELLE FREIN	SICHERUNGSSCHEIBE	RONDELLA DI SICUREZ	LÅSESKIVE	
10		**16043931**		4	PARAFUSO, Hex, M8 x 35, 10.9				
						PERNO	BOLT	PARAFUSO	140B
					VIS	SCHRAUBE	BULLONE	BOLT	
11		**87340284**		2	MANGUEIRA ADMISSÃO DE AR, 76.20 mm ID x 129.00				
						TUBO DE ADMISIÓN DE	INTAKE AIR HOSE	MANGUEIRA ADMISSÃO	A059
					DURIT D'ADMISSION D'A	LUFTEINLASSSCHLAUCI	TUBO FLESS. ARIA ASPI	SLANGE, LUFTINDSUGN	
12		**84301474**		1	TUBO	TUBO	TUBE	TUBO	195T
					TUBE	ROHR	TUBO	RØR	
13	1	**84297667**		1	TUBO RÍGIDO	TUBO RÍGIDO	RIGID TUBE	TUBO RÍGIDO	193T
					TUYAU RIGIDE	ROHR	TUBO RIGIDO	STIFT RØR	
13	2	**84301333**		1	TUBO	TUBO	TUBE	TUBO	195T
					TUBE	ROHR	TUBO	RØR	
14		**87637945**		1	COLAR	COLLAR	COLLAR	ANEL	031F
					COLLIER	RINGE	COLLARE	SLANGEBÅND	
15		**14359421**		1	PARAFUSO ALLEN, Hex Soc Hd, M8 x 75, 8.8				
						TORNILLO DE CABEZA H	HEX SOC SCREW	PARAFUSO SEXTAV. INT	A093
					VIS A EMBASE HEXAGOI	INNENSECHSKANTSCHF	VITE A ESAGONO INCAS	SEKSKANTET SKRUE	

(1) Para Classe 865 e 885
(2) Para Classe 845

02-22	01	p1	12/11

TURBOCOMPRESSOR
TURBOCOMPRESSOR
TURBOCHARGER
TURBOCHARGER

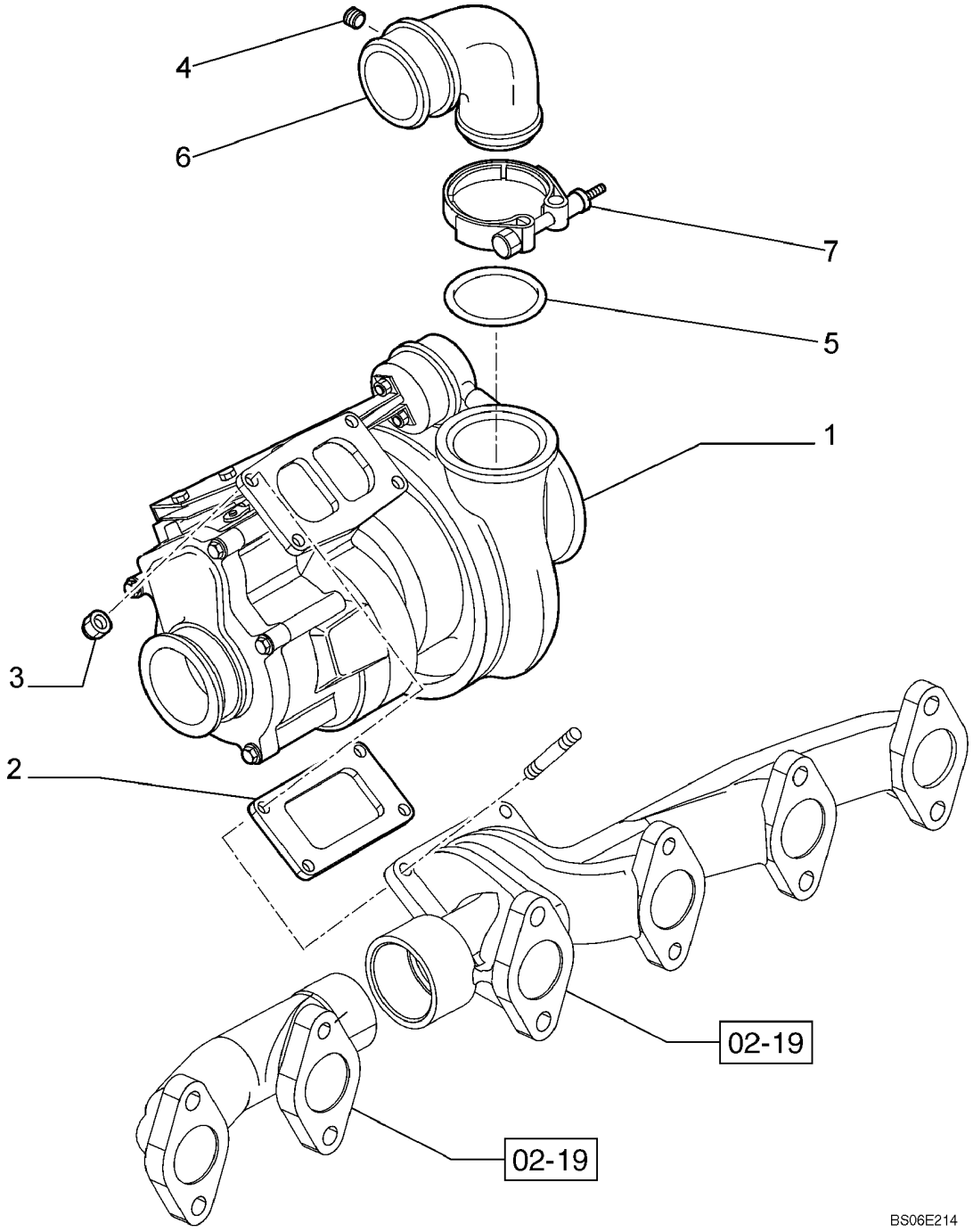

TURBOCOMPRESSEUR
TURBOCHARGER
TURBOCHARGER
TURBOCHARGER

R	N	P.N.	MOD	Q	Denominação Description	Denominacion Bezeichnung	Description Descrizione	Denominação Beskrivelse	L.C.
1		2855834		1	TURBO-COMPRESSOR TURBOCOMPRESSEUR	TURBOCOMPRESOR TURBOLADER	TURBOCHARGER TURBOCOMPRESSORE	TURBOCOMPRESSOR TURBOLADER	210T
2		4895132		1	JUNTA JOINT	JUNTA DICHTUNG	GASKET GUARNIZIONE	JUNTA PAKNING	123G
3		4899086		4	PORCA ECROU	TUERCA MUTTER	NUT DADO	PORCA MØTRIK	010D
4		4895098		1	BUJÃO BOUCHON	TAPÓN STOPFEN	PLUG TAPPO	TAMPÃO PROP	050T
5		4899087		1	O-RING, 2.362mm ID x 0.103mm Width JOINT TORIQUE	JUNTA TÓRICA O-RING	O-RING ANELLO TOROIDALE	O-RING O-RING	055A
6		4895141		1	COTOVELO COUDE	CODO KNIESTÜCK	ELBOW GOMITO	COTOVELO VINKELRØR	085G
7		2852407		1	BRAÇADEIRA DE COLAR COLLIER DE SERRAGE	ABRAZADERA DE COLL/ KLEMMSCHELLE	COLLAR CLAMP MORSETTO DEL COLLAI	ANEL DE APERTO FLANGEBESPÆNDING	P150

02-23	01	p1	12/11

TURBOCOMPRESSOR
TURBOCOMPRESSOR
TURBOCHARGER
TURBOCHARGER

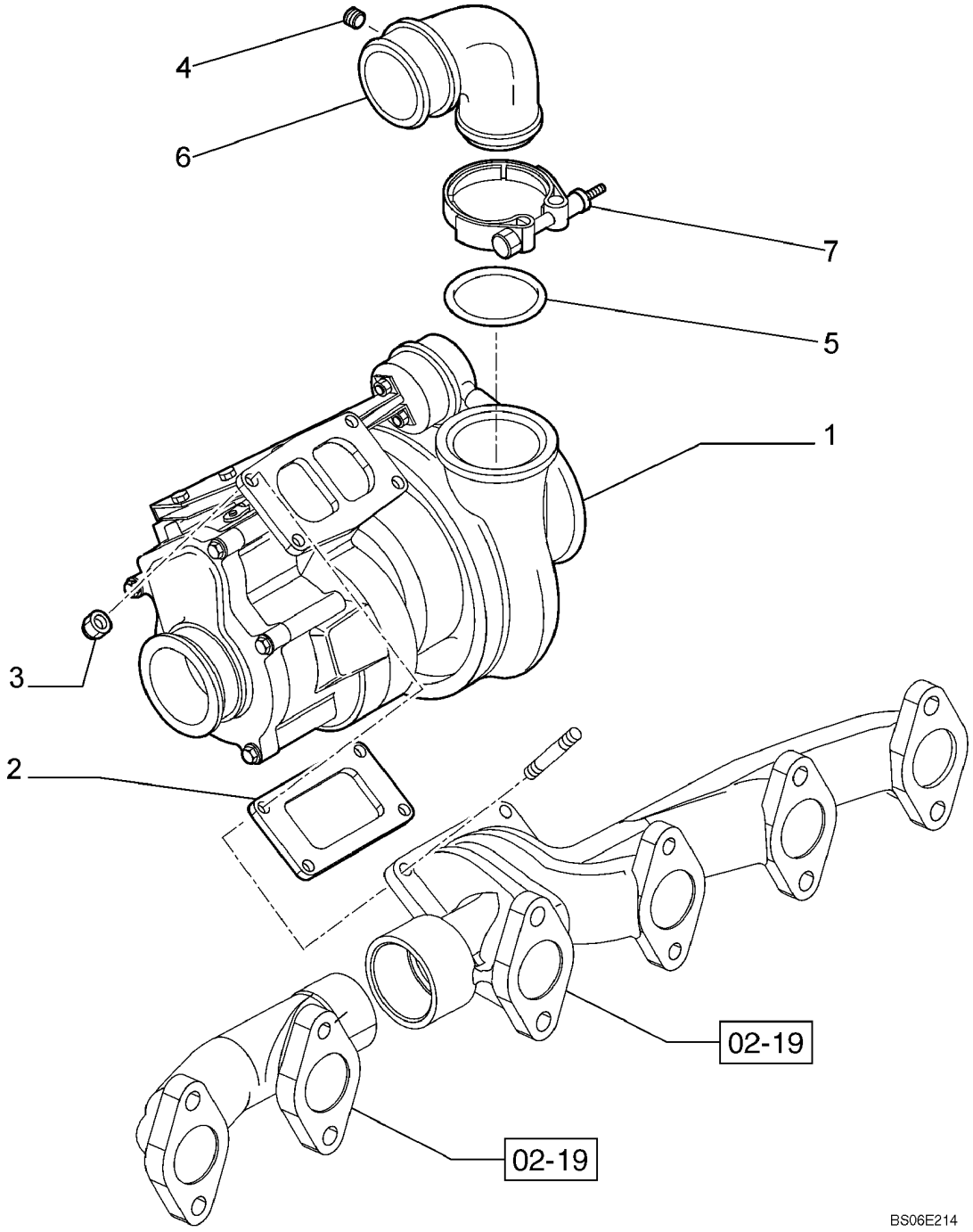

TURBOCOMPRESSEUR
TURBOCHARGER
TURBOCHARGER
TURBOCHARGER

R	N	P.N.	MOD	Q	Denominação Description	Denominacion Bezeichnung	Description Descrizione	Denominação Beskrivelse	L.C.
1		**84349669**		1	TURBO-COMPRESSOR TURBOCOMPRESSEUR	TURBOCOMPRESOR TURBOLADER	TURBOCHARGER TURBOCOMPRESSORE	TURBOCOMPRESSOR TURBOLADER	210T
2		**4895099**		1	JUNTA JOINT	JUNTA DICHTUNG	GASKET GUARNIZIONE	JUNTA PAKNING	123G
3		**4899086**		4	PORCA ECROU	TUERCA MUTTER	NUT DADO	PORCA MØTRIK	010D
4		**4895098**		1	BUJÃO BOUCHON	TAPÓN STOPFEN	PLUG TAPPO	TAMPÃO PROP	050T
5		**4899087**		1	O-RING, 2.362mm ID x 0.103mm Width JOINT TORIQUE	JUNTA TÓRICA O-RING	O-RING ANELLO TOROIDALE	O-RING O-RING	055A
6		**4895141**		1	COTOVELO COUDE	CODO KNIESTÜCK	ELBOW GOMITO	COTOVELO VINKELRØR	085G
7		**2852407**		1	BRAÇADEIRA DE COLAR COLLIER DE SERRAGE	ABRAZADERA DE COLL/ KLEMMSCHELLE	COLLAR CLAMP MORSETTO DEL COLLAI	ANEL DE APERTO FLANGEBESPÆNDING	P150

02-24	01	p1	12/10

TURBOCOMPRESOR LINHA DE DRENAGEM
TURBOCOMPRESOR LÍNEA DE DRENAJE
TURBOCHARGER DRAIN LINE
TURBOCOMPRESOR LINHA DE DRENAGEM

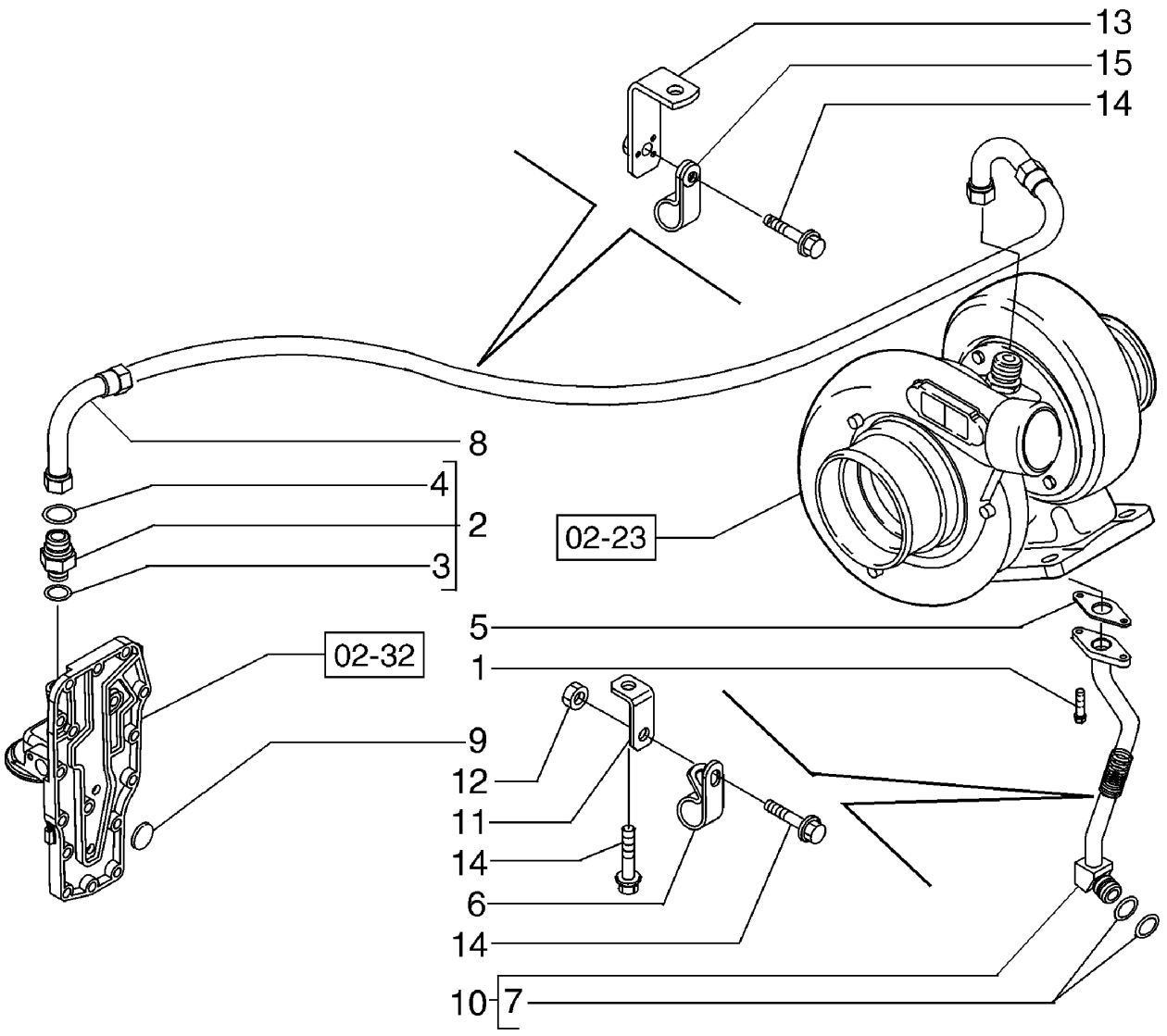

TURBOCOMPRESSEUR CONDUITE DE VIDANGE
ABGASTURBOLADER ABLASSLEITUNG
TURBOCOMPRESSORE TUBAZIONE DI SCARICO
TURBOLADER DRÆNLEDNING

R	N	P.N.	MOD	Q	Denominação Description	Denominacion Bezeichnung	Description Descrizione	Denominação Beskrivelse	L.C.
1		4899079		2	PARAFUSO, Hex Flg, M8 x 1.25 x 25				
						TORNILLO	SCREW	PARAFUSO	040V
					VIS	SCHRAUBE	VITE	SKRUE	
2		4895107		1	CONECTOR HIDRÁUL, 11/16"-16 x M12, Assy; Incl. Ref 3, 4				
						CONECTOR HIDRÁULIC(	HYD CONNECTOR	CONECTOR HID.	020R
					CONNECTEUR HYDRAU	HYDR STECKVERBINDE	CONNETTORE IDRAULIC	HYDRAULIKSTIK	
3		4899107		1	O-RING, 0.414mm ID x 0.072mm Width				
						JUNTA TÓRICA	O-RING	O-RING	055A
					JOINT TORIQUE	O-RING	ANELLO TOROIDALE	O-RING	
4		4899108		1	O-RING, 0.364mm ID x 0.07mm Width				
						JUNTA TÓRICA	O-RING	O-RING	055A
					JOINT TORIQUE	O-RING	ANELLO TOROIDALE	O-RING	
5		4891288		1	JUNTA, Oil Drain	JUNTA	GASKET	JUNTA	123G
					JOINT	DICHTUNG	GUARNIZIONE	PAKNING	
6		4896893		1	BRAÇADEIRA	ABRAZADERA	CLAMP	BRAÇADEIRA	120M
					COLLIER	KLEMME	MORSETTO	SPÆNDEBÅND	
7		5135738		2	O-RING, 0.674" ID x 0.88" OD x 0.103"				
						JUNTA TÓRICA	O-RING	O-RING	055A
					JOINT TORIQUE	O-RING	ANELLO TOROIDALE	O-RING	
8		2852746		1	MANGUEIRA, Oil Supply	TUBO	HOSE	MANGUEIRA	030M
					FLEXIBLE	SCHLAUCH	TUBO FLESSIBILE	SLANGE	
9		4895089		1	BUJÃO, Expansion, .886" OD				
						TAPÓN	PLUG	TAMPÃO	050T
					BOUCHON	STOPFEN	TAPPO	PROP	
10		2854585		1	TUBO, Oil Drain Tube; Incl. Ref 7				
						TUBO	TUBE	TUBO	195T
					TUBE	ROHR	TUBO	RØR	
11		2852390		1	SUPORTE	SOPORTE	BRACKET	SUPORTE	225S
					SUPPORT	HALTERUNG	STAFFA	BESLAG	
12		4899003		1	PORCA FLANGEADA, M8 x 1.25				
						TUERCA DE BRIDA	FLANGE NUT	PORCA FLANGEADA	A069
					ECROU A EMBASE	FLANSCHMUTTER	DADO FLANGIATO	FLANGEMØTRIK	
13		2852380		1	SUPORTE	SOPORTE	BRACKET	SUPORTE	225S
					SUPPORT	HALTERUNG	STAFFA	BESLAG	
14		4899068		3	PARAFUSO, Hex Flg, M8 x 1.25 x 16				
						TORNILLO	SCREW	PARAFUSO	040V
					VIS	SCHRAUBE	VITE	SKRUE	
15		4895579		1	BRAÇADEIRA, P-Type Clamp				
						ABRAZADERA	CLAMP	BRAÇADEIRA	120M
					COLLIER	KLEMME	MORSETTO	SPÆNDEBÅND	

02-25	01	p1	12/11

BOMBA DE ÓLEO, RECIPIENTE
BOMBA DE ACEITE, DEPOSITO
OIL PUMP, RESERVOIR
OIL PUMP, RESERVOIR

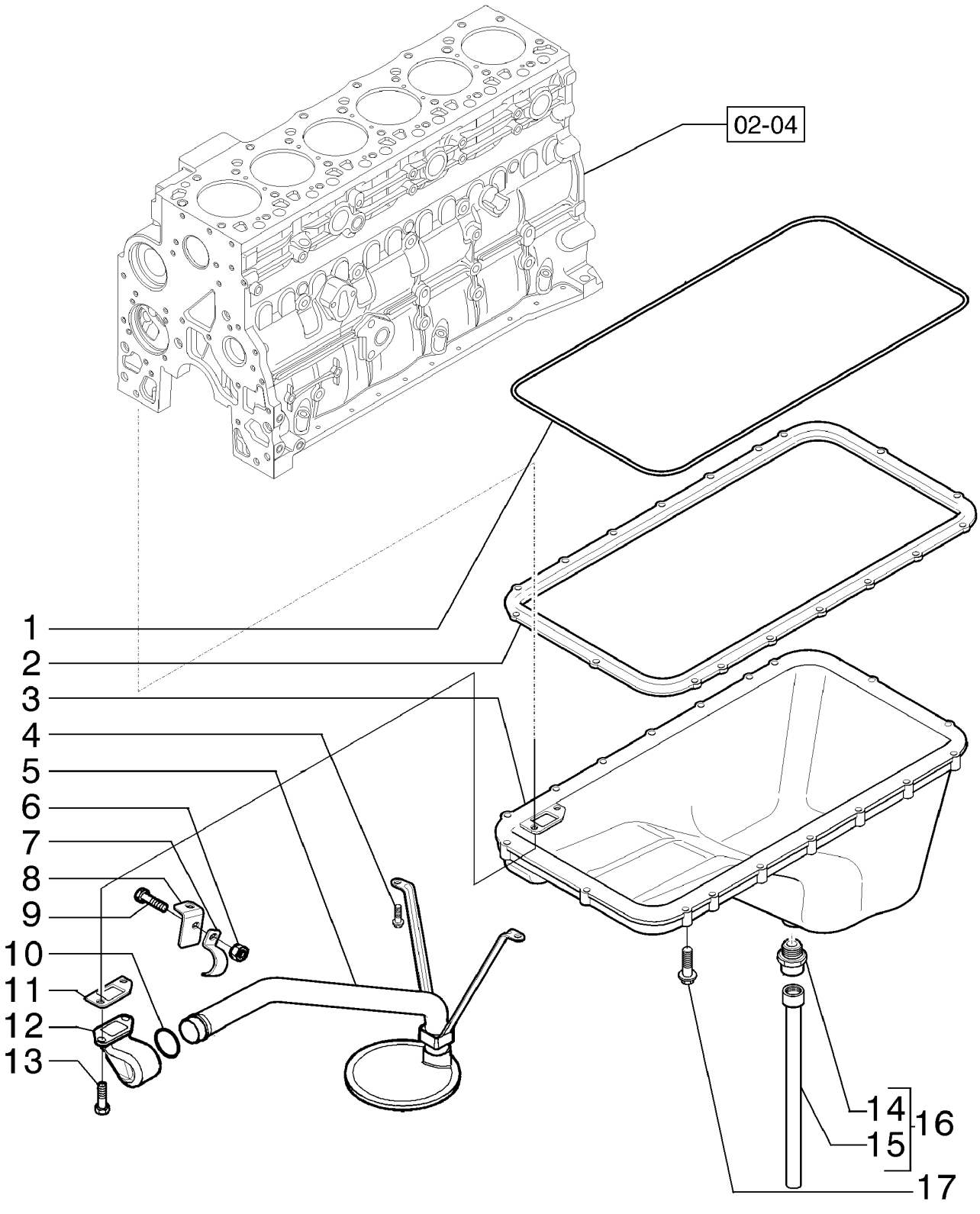

POMPE D´HUILE, CONTENEUR
OIL PUMP, RESERVOIR
OIL PUMP, RESERVOIR
OIL PUMP, RESERVOIR

R	N	P.N.	MOD	Q	Denominação Description	Denominacion Bezeichnung	Description Descrizione	Denominação Beskrivelse	L.C.
1		4897861		1	JUNTA JOINT	JUNTA DICHTUNG	GASKET GUARNIZIONE	JUNTA PAKNING	123G
2		4897858		1	ESPAÇADOR ENTRETOISE	SEPARADOR DISTANZSTÜCK	SPACER DISTANZIALE	ESPAÇADOR AFSTANDSSTYKKE	075D
3		2852308		1	CÁRTER DE ÓLEO DO MOTOR CARTER D'HUILE MOTEI	CUBETA DE ACEITE DE MOTORÖLWANNE	ENGINE OIL PAN COPPA DELL'OLIO MOT(	CÁRTER DE ÓLEO BUNDKAR	274C
4		4895291		3	PARAFUSO, Hex Flg, M10 x 1.5 x 20 VIS	TORNILLO SCHRAUBE	SCREW VITE	PARAFUSO SKRUE	040V
5		2852654		1	TUBO DE ASPIRAÇÃO TUYAU D'ASPIRATION	TUBO DE ASPIRACIÓN SAUGLEITUNG	SUCTION PIPE TUBO DI ASPIRAZIONE	TUBO DE SUCÇÃO SUGERØR	P629
6		4899003		1	PORCA FLANGEADA, M8 x 1.25 ECROU A EMBASE	TUERCA DE BRIDA FLANSCHMUTTER	FLANGE NUT DADO FLANGIATO	PORCA FLANGEADA FLANGEMØTRIK	A069
7		2852663		1	BRAÇADEIRA COLLIER	ABRAZADERA KLEMME	CLAMP MORSETTO	BRAÇADEIRA SPÆNDEBÅND	120M
8		2852664		1	SUPORTE SUPPORT	SOPORTE HALTERUNG	BRACKET STAFFA	SUPORTE BESLAG	225S
9		4899068		1	PARAFUSO, Hex Flg, M8 x 1.25 x 16 VIS	TORNILLO SCHRAUBE	SCREW VITE	PARAFUSO SKRUE	040V
10		2852662		1	JUNTA JOINT	JUNTA DICHTUNG	GASKET GUARNIZIONE	JUNTA PAKNING	123G
11		4898301		1	JUNTA JOINT	JUNTA DICHTUNG	GASKET GUARNIZIONE	JUNTA PAKNING	123G
12		2852659		1	CONECTOR HIDRÁUL CONNECTEUR HYDRAU	CONECTOR HIDRÁULIC(HYDR STECKVERBINDE	HYD CONNECTOR CONNETTORE IDRAULIC	CONECTOR HID. HYDRAULIKSTIK	020R
13		2852660		2	PARAFUSO VIS	PERNO SCHRAUBE	BOLT BULLONE	PARAFUSO BOLT	140B
14		2852666		1	CONEXÃO RACCORD	ACOPLAMIENTO ARMATUR	FITTING RACCORDO	CONECTOR FITTING	3300
15		2853364		1	TUBO TUBE	TUBO ROHR	TUBE TUBO	TUBO RØR	195T
16		2853364		1	TUBO TUBE	TUBO ROHR	TUBE TUBO	TUBO RØR	195T
17		4899091		18	PARAFUSO, Hex Flange Cap, M8 x 1.25 x 40.00mm VIS	TORNILLO SCHRAUBE	SCREW VITE	PARAFUSO SKRUE	040V

02-26	01	p1	12/11

VARETA DE NÍVEL E BOCAL ENCHIMENTO
VARILLA DE NIVEL Y BOCAL DE RELLENO
DIPSTICK AND INTRODUCTION CAP
DIPSTICK AND INTRODUCTION CAP

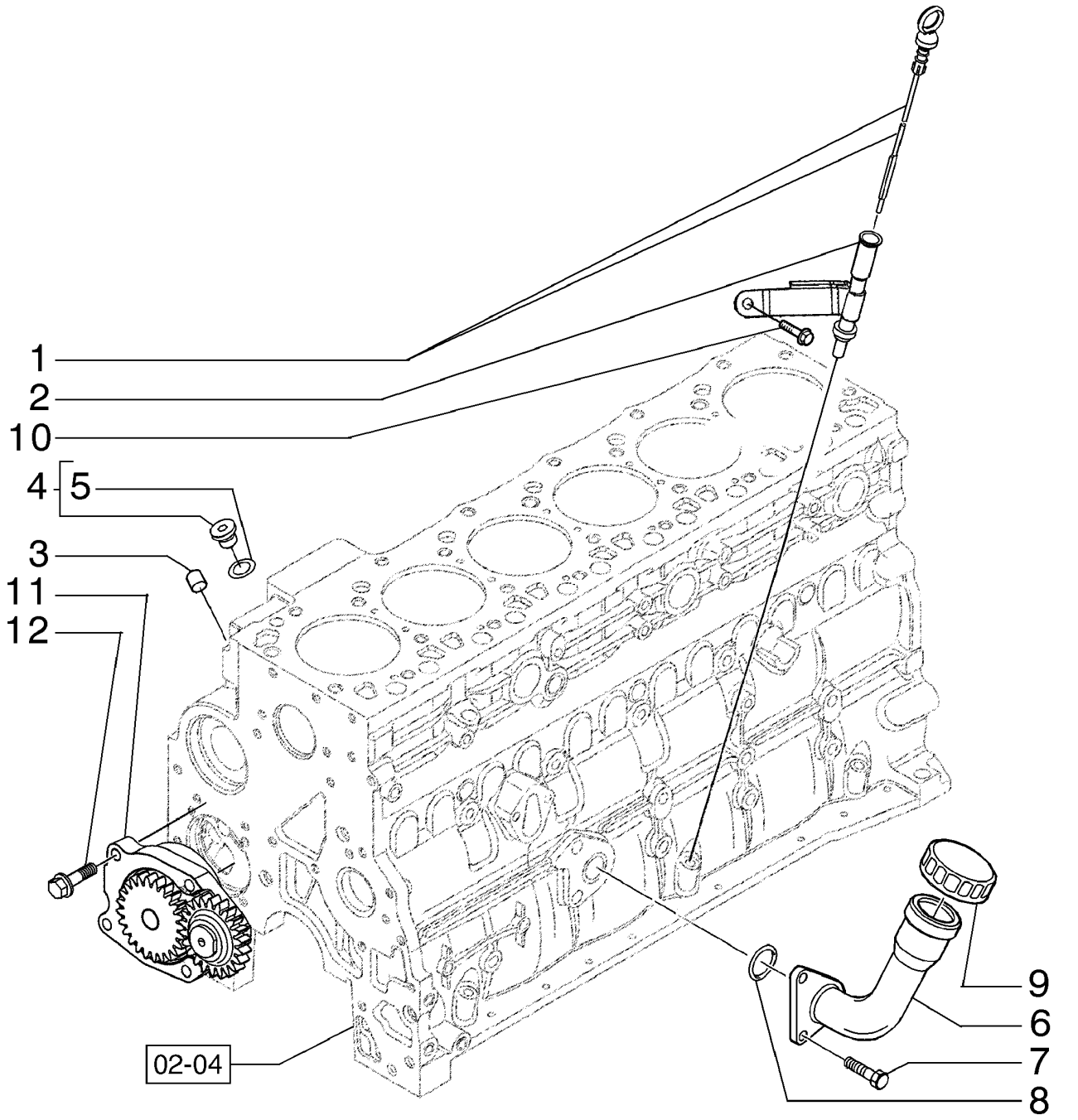

JAUGE DU NIVEAU D´HUILE ET BUSE DE REMPLISSAGE
DIPSTICK AND INTRODUCTION CAP
DIPSTICK AND INTRODUCTION CAP
DIPSTICK AND INTRODUCTION CAP

R	N	P.N.	MOD	Q	Denominação Description	Denominacion Bezeichnung	Description Descrizione	Denominação Beskrivelse	L.C.
1		2855632		1	TUBO, 10 mm ID, 18 mm OD, 501 mm Length				
						TUBO	TUBE	TUBO	195T
					TUBE	ROHR	TUBO	RØR	
2		2855635		1	HASTE DE NÍVEL	VARILLA DE NIVEL	DIPSTICK	VARETA DE NÍVEL	091A
					JAUGE DE NIVEAU	MESSSTAB	ASTINA DI LIVELLO	MÅLEPIND	
3		4899036		3	BUJÃO	TAPÓN	PLUG	TAMPÃO	050T
					BOUCHON	STOPFEN	TAPPO	PROP	
4		4897330		2	BUJÃO SOQUETE SEXTAVADO, M12 x 1.5				
						TAPÓN DE CABEZA HEX	HEX SOCKET PLUG	TAMPÃO SEXTAVADO IN	A086
					BOUCHON SIX PANS CR	INNENSECHSKANTSTOF	TAPPO A BRUGOLA	SEKSKANTET PROP	
5		4895610		1	O-RING, 9.3mm ID x 2.2mm Width				
						JUNTA TÓRICA	O-RING	O-RING	055A
					JOINT TORIQUE	O-RING	ANELLO TOROIDALE	O-RING	
6		2852377		1	GARGALO	BOCA DE LLENADO	NECK FILLER	GARGALO	5720
					GOULOT DE REMPLISSA	EINFÜLLSTUTZEN	BOCCHETTONE RIEMPII	HALSFILLER	
7		2852134		2	PARAFUSO FLANGEADO, Hex, M12 x 1.75 x 25				
						PERNO DE CORONA	FLANGE BOLT	PARAFUSO FLANGEADO	A027
					VIS A EMBASE	FLANSCHSCHRAUBE	BULLONE FLANGIATO	FLANGEBOLT	
8		2852135		1	JUNTA	JUNTA	GASKET	JUNTA	123G
					JOINT	DICHTUNG	GUARNIZIONE	PAKNING	
9		2852136		1	TAMPA	TAPÓN	CAP	TAMPÃO	052T
					CAPUCHON	KAPPE	TAPPO	TANKDÆKSEL	
10		2855440		1	PARAFUSO	TORNILLO	SCREW	PARAFUSO	040V
					VIS	SCHRAUBE	VITE	SKRUE	
11		4897481		1	BOMBA DE ÓLEO DO MOTOR				
						BOMBA DE ACEITE DE M	ENGINE OIL PUMP	BOMBA DE ÓLEO DO MO	153P
					POMPE A HUILE MOTEU	MOTORÖLPUMPE	POMPA OLIO MOTORE	MOTOROLIEPUMPE	
11		2853591		1	BOMBA DE ÓLEO DO MOTOR, ALTERNATIVE				
						BOMBA DE ACEITE DE M	ENGINE OIL PUMP	BOMBA DE ÓLEO DO MO	153P
					POMPE A HUILE MOTEU	MOTORÖLPUMPE	POMPA OLIO MOTORE	MOTOROLIEPUMPE	
12		4899090		4	PARAFUSO, Hex Flg, M8 x 1.25 x 30				
						TORNILLO	SCREW	PARAFUSO	040V
					VIS	SCHRAUBE	VITE	SKRUE	

02-27	01	p1	12/10

TAMPA DAS ENGRENAGENS - ALOJAMENTO TRASEIRO
TAPA DE ENGRANAJES - ALOJAMIENTO TRASERO
GEAR COVER - REAR HOUSING
ENGRENAGEM COBERTURA - ALOJAMENTO TRASEIRO

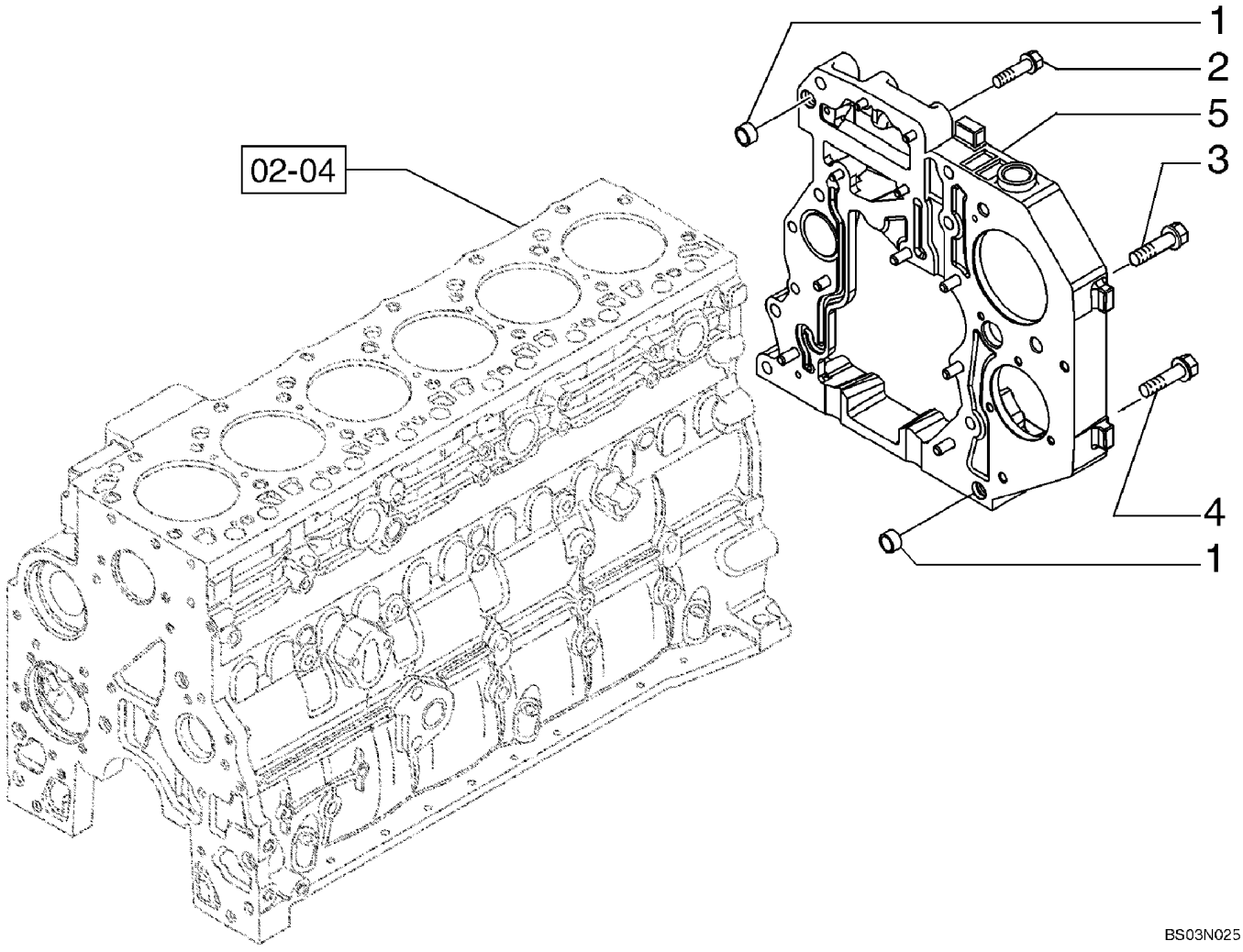

COUVERCLE DE PIGNONS - CARTER ARRIÈRE
ZAHNRAD DECKEL - HECKGEHAEUSE
INGRANAGGIO COPERCHIO - ALLOGGIAMENTO POSTERIORE
DE DEKKING VAN HET TOESTEL - ACHTERHUISVESTING

R	N	P.N.	MOD	Q	Denominação Description	Denominacion Bezeichnung	Description Descrizione	Denominação Beskrivelse	L.C.
1		4899026		2	GUIA, M18 x 10, Ring GOUJON	BULÓN PASSSTIFT	DOWEL PERNO	PERNO-GUIA DYVEL	090G
2		4899078		4	PARAFUSO, Hex Flg, M8 x 1.25 x 45 TORNILLO VIS	SCREW SCHRAUBE	PARAFUSO VITE	SKRUE	040V
3		4899093		2	PARAFUSO, Hex Flange, M10 x 30.00mm, Cl 10.9, PHC TORNILLO VIS	SCREW SCHRAUBE	PARAFUSO VITE	SKRUE	040V
3		4899073		1	PARAFUSO, Hex Flg, M12 x 1.75 x 30 TORNILLO VIS	SCREW SCHRAUBE	PARAFUSO VITE	SKRUE	040V
4		4896939		3	PARAFUSO, Flange, M10 x 50 TORNILLO VIS	SCREW SCHRAUBE	PARAFUSO VITE	SKRUE	040V
5		2859269		1	ALOJAMENTO, Cover CARTER	ALOJAMIENTO GEHÄUSE	HOUSING ALLOGGIAMENTO	ALOJAMENTO HUS	014V

02-28	01	p1	12/11

BLOCO DE CILINDRO - CARCAÇA DO VOLANTE
ALOJAMIENTO DEL VOLANTE
FLYWHEEL HOUSING
BLOCO DE CILINDRO - COBERTURAS

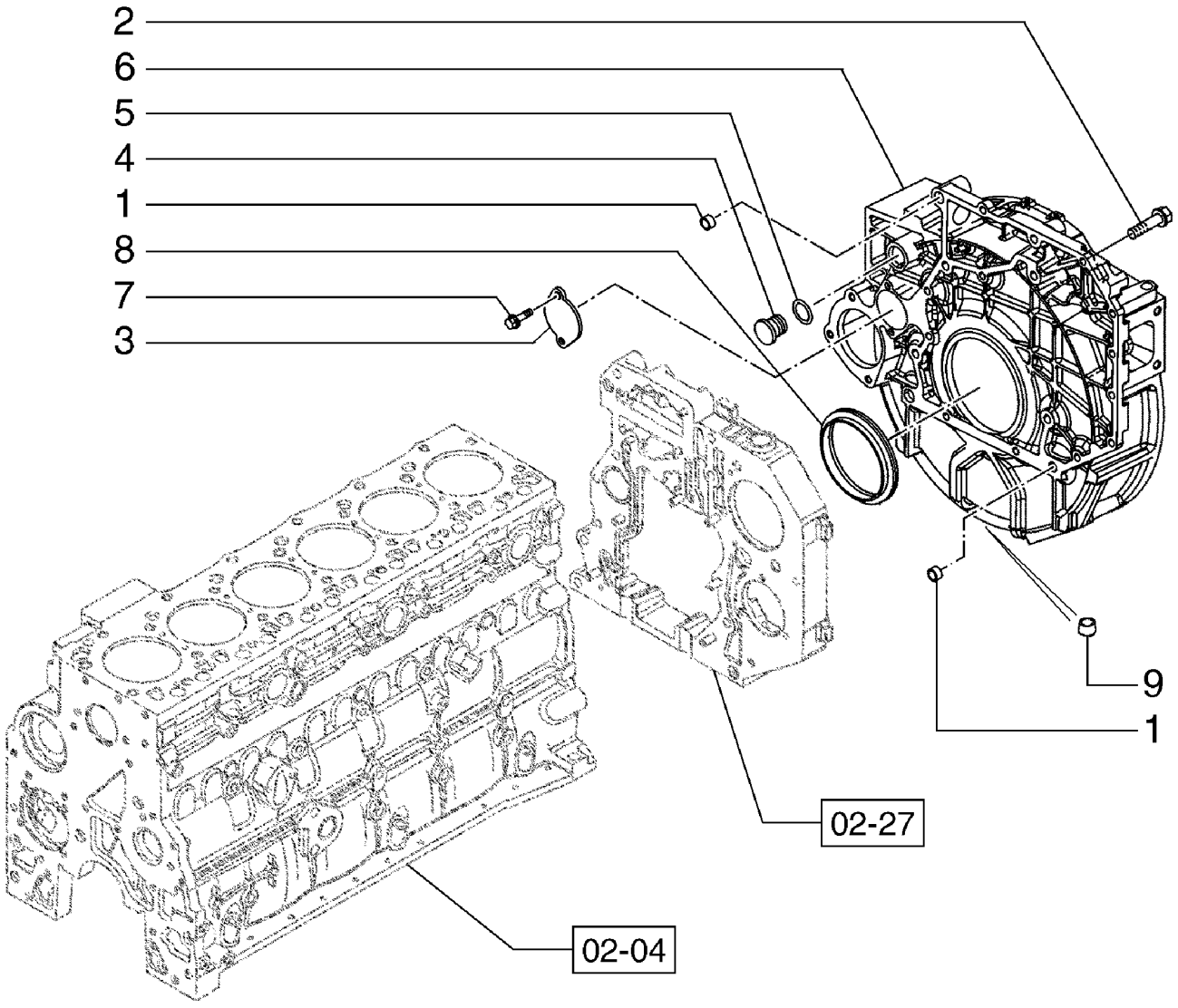

BLOC DE DES CYLINDRES - CARTER DE VOLANT
ZYLINDERBLOCK - DECKEL
BLOCCO CILINDRI - COPERCHI
CYLINDERBLOK - DÆKSLER

R	N	P.N.	MOD	Q	Denominação Description	Denominacion Bezeichnung	Description Descrizione	Denominação Beskrivelse	L.C.
1		4899026		2	GUIA, M18 x 10	BULÓN	DOWEL	PERNO-GUIA	090G
					GOUJON	PASSSTIFT	PERNO	DYVEL	
2		4899109		2	PARAFUSO, Hex, M10 x 1.5 x 80				
						TORNILLO	SCREW	PARAFUSO	040V
					VIS	SCHRAUBE	VITE	SKRUE	
2		4899076		6	PARAFUSO, Hex Flg, M12 x 1.75 x 80				
						TORNILLO	SCREW	PARAFUSO	040V
					VIS	SCHRAUBE	VITE	SKRUE	
2		4892915		10	PARAFUSO FLANGEADO, Hex, M10 x 1.5 x 40				
						PERNO DE CORONA	FLANGE BOLT	PARAFUSO FLANGEADO	A027
					VIS A EMBASE	FLANSCHSCHRAUBE	BULLONE FLANGIATO	FLANGEBOLT	
2		4897499		2	PARAFUSO, Flange, M12 x 110				
						TORNILLO	SCREW	PARAFUSO	040V
					VIS	SCHRAUBE	VITE	SKRUE	
3		4895155		1	COBERTURA	CUBIERTA	COVER	COBERTURA	265C
					COUVERCLE	ABDECKUNG	COPERCHIO	DÆKSEL	
4		4895378		1	BUJÃO TIPO BOTÃO, M29.2				
						TAPÓN DE BOTÓN	BUTTON PLUG	TAMPÃO DE PRESSÃO	A082
					BOUCHON BOUTON	KNOPFFÖRMIGER STOP	TAPPO A PRESSIONE	KNAPPROP	
5		4895379		1	O-RING, 21.82mm ID x 3.53mm Width				
						JUNTA TÓRICA	O-RING	O-RING	055A
					JOINT TORIQUE	O-RING	ANELLO TOROIDALE	O-RING	
6		2852425		1	ALOJAMENTO	ALOJAMIENTO	HOUSING	ALOJAMENTO	014V
					CARTER	GEHÄUSE	ALLOGGIAMENTO	HUS	
7		4899068		2	PARAFUSO, Hex Flg, M8 x 1.25 x 16				
						TORNILLO	SCREW	PARAFUSO	040V
					VIS	SCHRAUBE	VITE	SKRUE	
8		4890833		1	VEDADOR DE ÓLEO, M130 x 155 x 12.5/16				
						JUNTA DE ACEITE	OIL SEAL	VEDANTE DE ÓLEO	P278
					JOINT ETANCHEITE D'HI	ÖLDICHTUNG	PARAOLIO	OLIESEGL	
9		41-1614		1	BUJÃO, Cup, 7/8", Stainless, Expansion Plug				
						TAPÓN	PLUG	TAMPÃO	050T
					BOUCHON	STOPFEN	TAPPO	PROP	

02-29	01	p1	12/10

COBERTURA DA ENGRENAGEM PLACA - TOMADA DE FORÇA
TAPA DE ENGRANAJES PLACA - TOMA DE FUERZA
GEAR COVER PLATE - POWER TAKE - OFF
COBERTURA DA ENGRENAGEM PLACA - TOMADA DE FORÇA

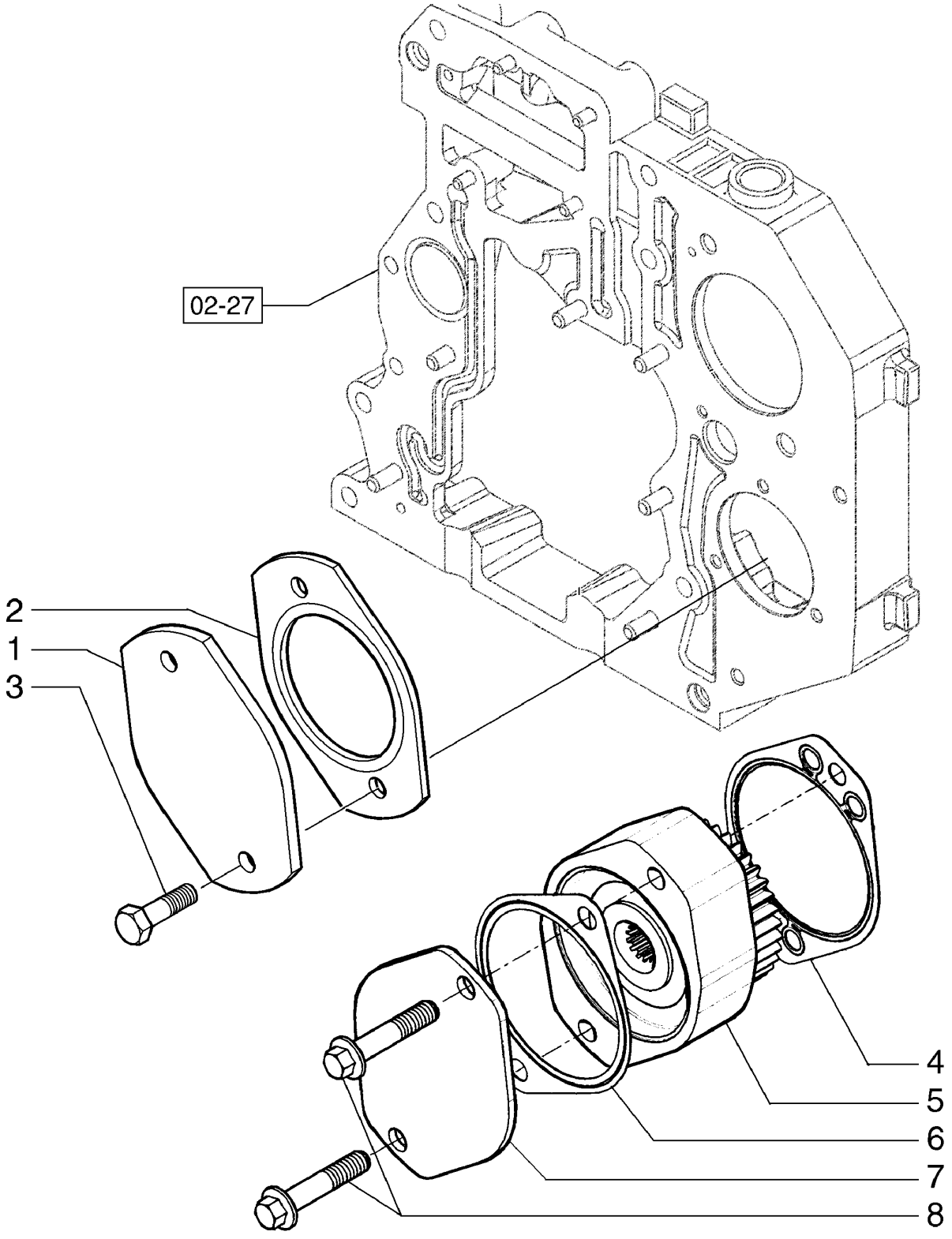

COUVERCLE DE PIGNONS PLAQUE - PRISE DE FORCE
GETRIEBEABDECKUNG PLATTE - ZAPFWELLE
PIASTRA DEL CAMBIO PIASTRA - PTO
GEARDÆKSEL PLADE - KRAFTUDTAG

R	N	P.N.	MOD	Q	Denominação Description	Denominacion Bezeichnung	Description Descrizione	Denominação Beskrivelse	L.C.
1		2853144		1	COBERTURA COUVERCLE	CUBIERTA ABDECKUNG	COVER COPERCHIO	COBERTURA DÆKSEL	265C
2		4896897		1	JUNTA JOINT	JUNTA DICHTUNG	GASKET GUARNIZIONE	JUNTA PAKNING	123G
3		16677734		2	PARAFUSO, Hex Flg, M12 x 1.75 x 25 PERNO VIS	 SCHRAUBE	 BOLT BULLONE	 PARAFUSO BOLT	 140B
4		4896897		1	JUNTA JOINT	JUNTA DICHTUNG	GASKET GUARNIZIONE	JUNTA PAKNING	123G
5		2855304		1	ENGRENAGEM, Drive Pump, PTO; Component Parts Not Serviced Separately ENGRANAJE PIGNON	 ZAHNRAD	 GEAR INGRANAGGIO	 ENGRENAGEM TANDHJUL	 050I
6		2853150		1	JUNTA JOINT	JUNTA DICHTUNG	GASKET GUARNIZIONE	JUNTA PAKNING	123G
7		2853144		1	COBERTURA COUVERCLE	CUBIERTA ABDECKUNG	COVER COPERCHIO	COBERTURA DÆKSEL	265C
8		2853145		2	PARAFUSO VIS	TORNILLO SCHRAUBE	SCREW VITE	PARAFUSO SKRUE	040V

02-30	01	p1	12/11

ENGRENAGEM DE ACIONAMENTO DA BOMBA
ENGRANAJE DE ACCIONAMIENTO DE LA BOMBA
PUMP DRIVE GEAR
PUMP DRIVE GEAR

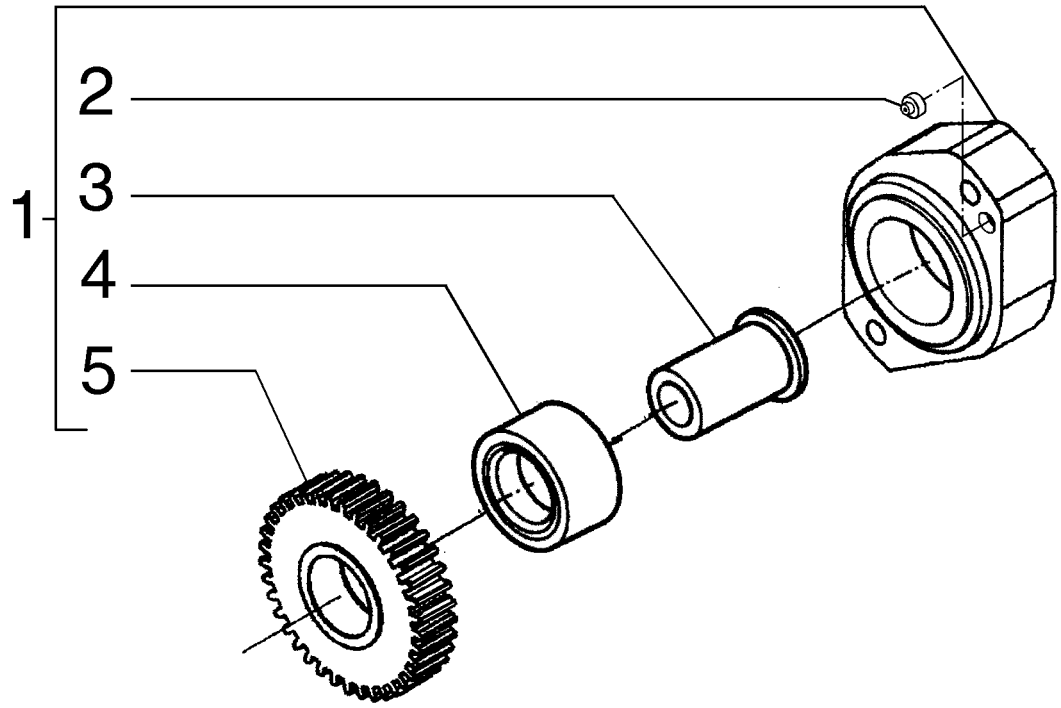

PIGNON DE ENTRAÎNEMENT DE LA POMPE
PUMP DRIVE GEAR
PUMP DRIVE GEAR
PUMP DRIVE GEAR

R	N	P.N.	MOD	Q	Denominação Description	Denominacion Bezeichnung	Description Descrizione	Denominação Beskrivelse	L.C.
1		**2855304**		1	ENGRENAGEM, Assy PIGNON	ENGRANAJE ZAHNRAD	GEAR INGRANAGGIO	ENGRENAGEM TANDHJUL	050I
2		**2852598**		1	PINO BROCHE	PASADOR PIN	PIN PERNO	PERNO STIFT	080P
3		**2853147**		1	EIXO PINHÃO ARBRE DE PIGNON	EJE DE ENGRANAJE ZAHNRADWELLE	GEAR SHAFT ALBERO INGRANAGGI	EIXO PINHÃO GEARAKSEL	P722
4		**4892501**		1	AGULHA P/ ROLAMENTO AIGUILLE	AGUJA DE RODILLO NADELROLLE	NEEDLE ROLLER RULLO AD AGHI	ROLAMENTO DE AGULH NÅLERULLE	155R
5		**4892500**		1	ENGRENAGEM PIGNON	ENGRANAJE ZAHNRAD	GEAR INGRANAGGIO	ENGRENAGEM TANDHJUL	050I

02-31	01	p1	12/11

RESPIRO - MOTOR
RESPIRADERO - MOTOR
BREATHER - ENGINE
BREATHER - ENGINE

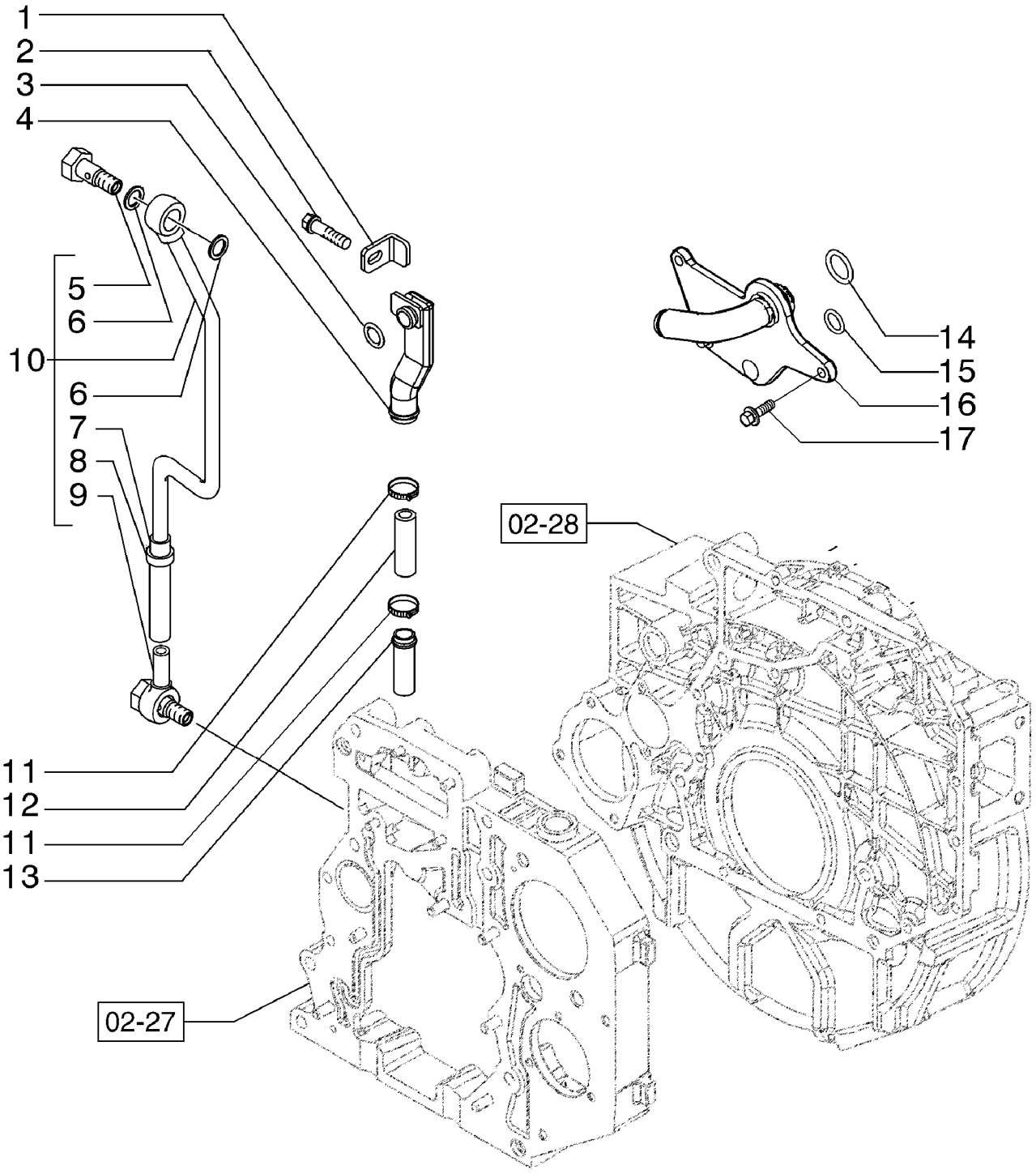

RENIFLARD - MOTEUR
BREATHER - ENGINE
BREATHER - ENGINE
BREATHER - ENGINE

R	N	P.N.	MOD	Q	Denominação Description	Denominacion Bezeichnung	Description Descrizione	Denominação Beskrivelse	L.C.
1		4897536		1	SUPORTE SUPPORT	SOPORTE HALTERUNG	BRACKET STAFFA	SUPORTE BESLAG	225S
2		4897537		1	PARAFUSO VIS	TORNILLO SCHRAUBE	SCREW VITE	PARAFUSO SKRUE	040V
3		4898439		1	O-RING, 20.29mm ID x 2.62mm Width JOINT TORIQUE	JUNTA TÓRICA O-RING	O-RING ANELLO TOROIDALE	O-RING O-RING	055A
4		4897534		1	TUBO TUBE	TUBO ROHR	TUBE TUBO	TUBO RØR	195T
5		4897526		2	PARAFUSO VIS	TORNILLO SCHRAUBE	SCREW VITE	PARAFUSO SKRUE	040V
6		4899926		4	VEDAÇÃO DA ARRUELA RONDELLE D'ETANCHEI	ARANDELA HERMÉTICA DICHTSCHEIBE	SEALING WASHER ROSETTA DI TENUTA	ANILHA DE VEDAÇÃO TÆTNINGSSKIVE	133R
7		4899240		1	MANGUEIRA FLEXIBLE	TUBO SCHLAUCH	HOSE TUBO FLESSIBILE	MANGUEIRA SLANGE	030M
8		4899242		2	BRAÇADEIRA COLLIER	ABRAZADERA KLEMME	CLAMP MORSETTO	BRAÇADEIRA SPÆNDEBÅND	120M
9		4899243		1	CONECTOR HIDRÁUL CONNECTEUR HYDRAU	CONECTOR HIDRÁULIC HYDR STECKVERBINDE	HYD CONNECTOR CONNETTORE IDRAULIC	CONECTOR HID. HYDRAULIKSTIK	020R
10		4899219		1	TUBO TUBE	TUBO ROHR	TUBE TUBO	TUBO RØR	195T
11		4893234		2	BRAÇADEIRA MANGUEIR COLLIER POUR FLEXIBL	ABRAZADERA DE MANG SCHLAUCHSCHELLE	HOSE CLAMP FASCETTA STRINGITUB	ABRAÇAD. DA MANGUEI SLANGEKLEMME	P729
12		4897546		1	LUVA DE BORRACHA MANCHON EN CAOUTCI	MANGUITO DE GOMA GUMMITÜLLE	RUBBER SLEEVE MANICOTTO DI GOMMA	LUVA DE BORRACHA GUMMIMANCHET	Z548
13		2855933		1	CONEXÃO RACCORD	ACOPLAMIENTO ARMATUR	FITTING RACCORDO	CONECTOR FITTING	3300
14		17288281		1	O-RING JOINT TORIQUE	JUNTA TÓRICA O-RING	O-RING ANELLO TOROIDALE	O-RING O-RING	055A
15		4898372		1	O-RING, 13.11mm ID x 2.62mm Width JOINT TORIQUE	JUNTA TÓRICA O-RING	O-RING ANELLO TOROIDALE	O-RING O-RING	055A
16		2855934		1	RESPIRO RENIFLARD	RESPIRADERO ENTLÜFTER	BREATHER SFIATO	RESPIRADOURO UDLUFTNINGSSKRUE	145S
17		4899110		3	PARAFUSO, Hex Flg, M6 x 1 x 20 VIS	TORNILLO SCHRAUBE	SCREW VITE	PARAFUSO SKRUE	040V

02-32	01	p1	12/11

FILTRO DE ÓLEO E TROCADOR DE CALOR
FILTRO DE ACEITE Y CAMBIADOR DE CALOR
OIL FILTER AND COOLER
OIL FILTER AND COOLER

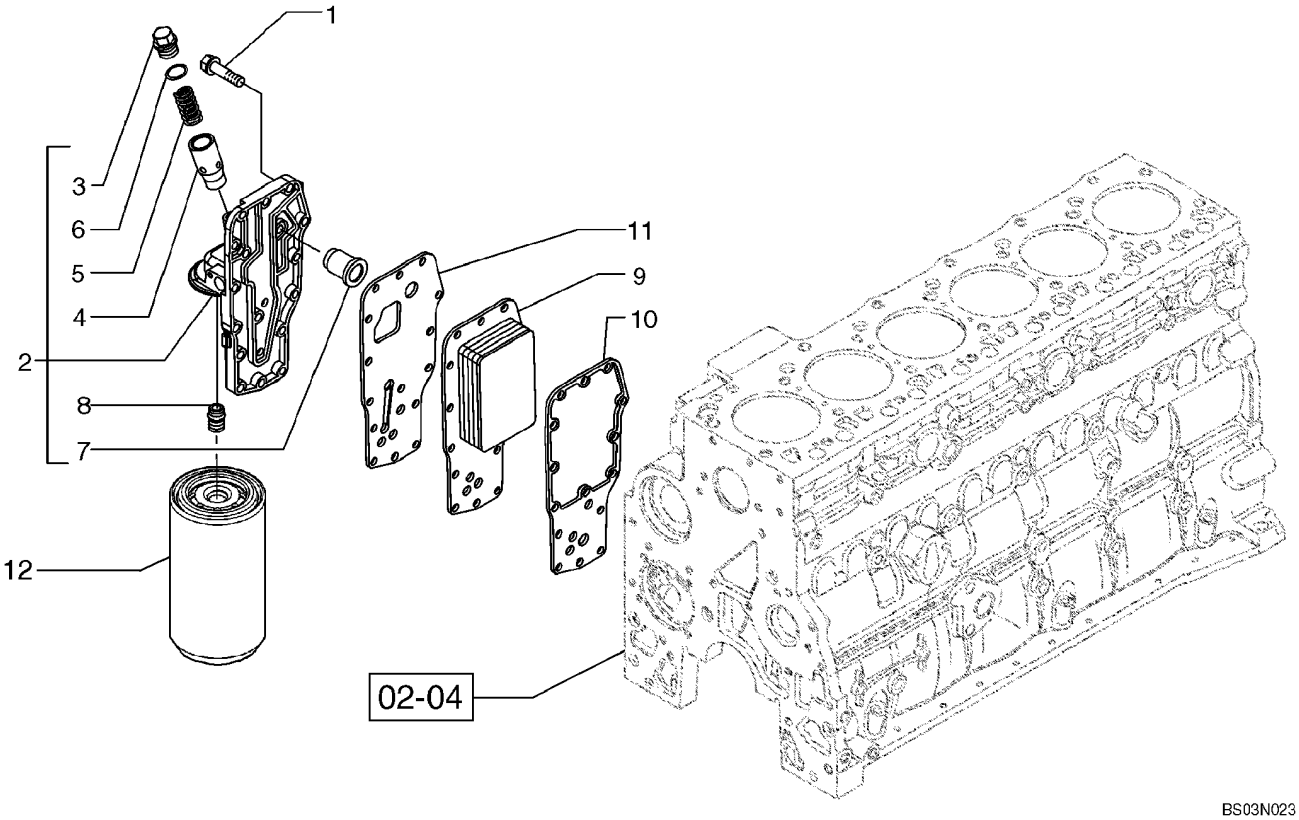

FILTRE À HUILE ET ÉCHANGEUR DE CHALEUR DU MOTEUR
OIL FILTER AND COOLER
OIL FILTER AND COOLER
OIL FILTER AND COOLER

R	N	P.N.	MOD	Q	Denominação Description	Denominacion Bezeichnung	Description Descrizione	Denominação Beskrivelse	L.C.
1		4899019		15	PARAFUSO, Hex Flg, M8 x 1.25 x 35				
						TORNILLO	SCREW	PARAFUSO	040V
					VIS	SCHRAUBE	VITE	SKRUE	
2		2853780		1	FILTRO DE ÓLEO DO MOTOR				
						FILTRO DE ACEITE DE M	ENGINE OIL FILTER	FILTRO DE ÓLEO DO MC	067F
					FILTRE A HUILE MOTEU	MOTORÖLFILTER	FILTRO OLIO MOTORE	MOTOROLIEFILTER	
3		2853781		1	BUJÃO	TAPÓN	PLUG	TAMPÃO	050T
					BOUCHON	STOPFEN	TAPPO	PROP	
4		4896404		1	ÊMBOLO	ÉMBOLO	PLUNGER	ÊMBOLO	130P
					PLONGEUR	PLUNGER	PISTONCINO; STANTUFI	STEMPEL	
5		4895045		1	MOLA	RESORTE	SPRING	MOLA	100M
					RESSORT	FEDER	MOLLA	FJEDER	
6		4899035		1	O-RING, 18.39mm ID x 2.69mm Width				
						JUNTA TÓRICA	O-RING	O-RING	055A
					JOINT TORIQUE	O-RING	ANELLO TOROIDALE	O-RING	
7		4896410		1	VÁLVULA ALÍVIO DA PRESSÃO				
						VÁLV. ALIVIO DE PRESIC	PRESSURE RELIEF VALV	VÁLVULA DE ALÍVIO PRE	007V
					CLAPET DECHARGE PRI	DRUCKENTLASTUNGSV	VALV. LIMITATRICE PRE	SIKKERHEDSVENTIL	
8		4893391		1	ADAPTADOR, M24 x 2 x M27 x 2				
						ADAPTADOR	ADAPTER	ADAPTADOR	001A
					ADAPTATEUR	ADAPTER	ADATTATORE	ADAPTER	
9		2853604		1	RESFRIADOR DO ÓLEO	REFRIGERADOR DE ACI	OIL COOLER	REFRIGERADOR DO ÓLI	026R
					REFROIDISSEUR D'HUIL	ÖLKÜHLER	RADIATORE OLIO	OLIEKØLER	
10		2830559		1	JUNTA	JUNTA	GASKET	JUNTA	123G
					JOINT	DICHTUNG	GUARNIZIONE	PAKNING	
11		4896409		1	JUNTA	JUNTA	GASKET	JUNTA	123G
					JOINT	DICHTUNG	GUARNIZIONE	PAKNING	
12		87803260		1	FILTRO DE ÓLEO DO MOTOR				
						FILTRO DE ACEITE DE M	ENGINE OIL FILTER	FILTRO DE ÓLEO DO MC	067F
					FILTRE A HUILE MOTEU	MOTORÖLFILTER	FILTRO OLIO MOTORE	MOTOROLIEFILTER	

02-33	01	p1	12/11

BOMBA DE ÁGUA E ACIONAMENTO
BOMBA DE AGUA Y ACCIONAMIENTO
WATER PUMP - CONTROL
WATER PUMP - CONTROL

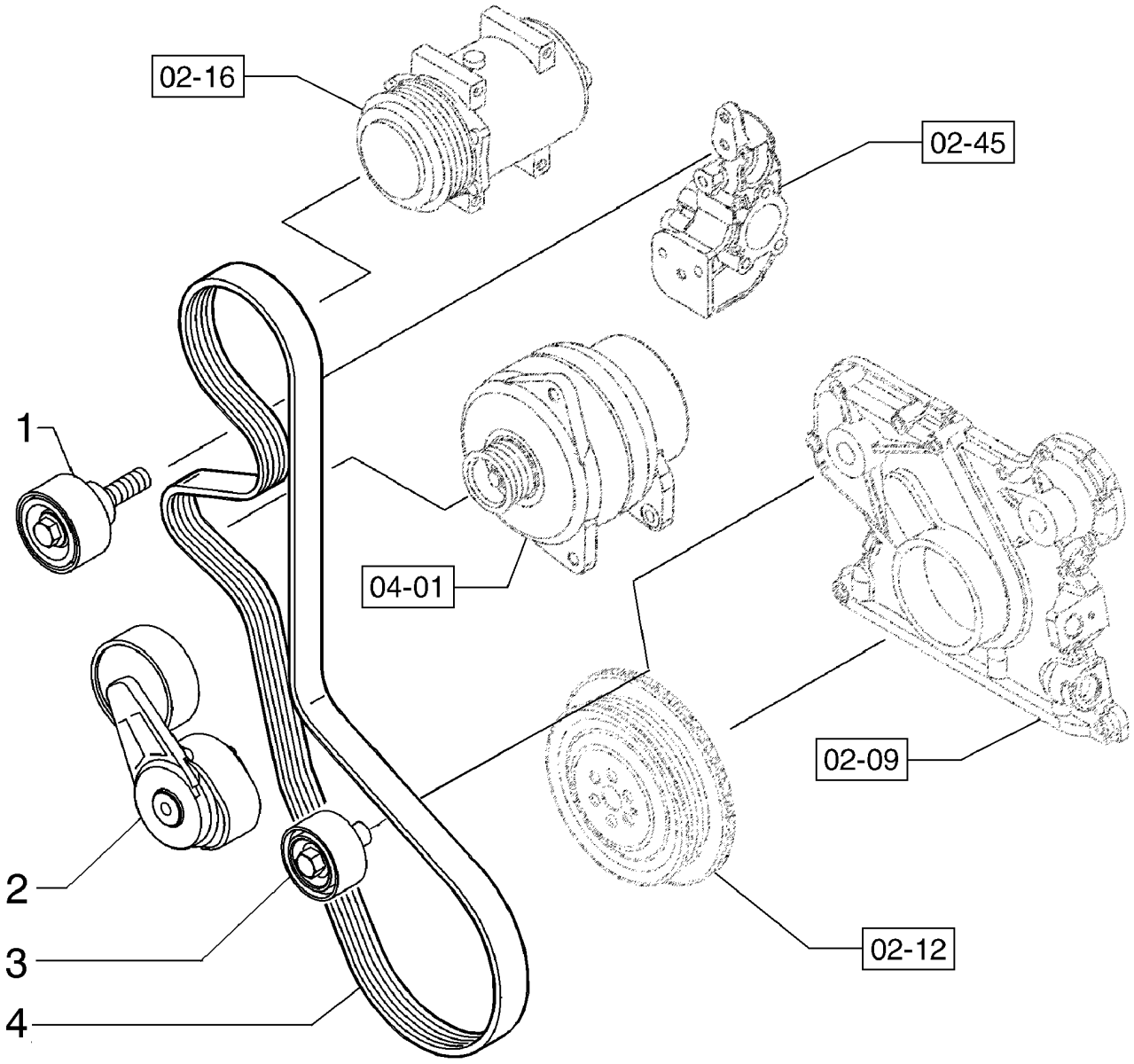

POMPE À EAU ET ENTRAÎNEMENT
WATER PUMP - CONTROL
WATER PUMP - CONTROL
WATER PUMP - CONTROL

R	N	P.N.	MOD	Q	Denominação Description	Denominacion Bezeichnung	Description Descrizione	Denominação Beskrivelse	L.C.
1		2852398		1	TENSOR DE CORREIA TENDEUR DE COURROI	TENSOR DE CORREA GURTSTRAFFER	BELT TENSIONER TENDICINGHIA	TENSOR DE CORREIA REMSTRAMMER	087T
2		2852396		1	TENSOR DE CORREIA TENDEUR DE COURROI	TENSOR DE CORREA GURTSTRAFFER	BELT TENSIONER TENDICINGHIA	TENSOR DE CORREIA REMSTRAMMER	087T
3		2852397		1	ADIAMENTO TENDEUR	TENSOR UMLENKROLLE	IDLER TENDITORE	ADIAMENTO STRAMMERHJUL	068R
4		4898546		1	CORREIA DE TRANSMISS, 28.48 mm W x 1230.00 mm L, 8 Ribs COURROIE DE TRANSM	CORREA DE TRANSMIS ANTRIEBS RIEMEN	BELT, TRANSMISSION CINGHIA DI TRASMISSI	CORREIA DE TRANSMIS BELT, TRANSMISSION	173C

02-34	01	p1	03/12

MONTAGEM DO RADIADOR
MONTAJE DEL RADIADOR
ASSEMBLY RADIATOR
ASSEMBLY RADIATOR

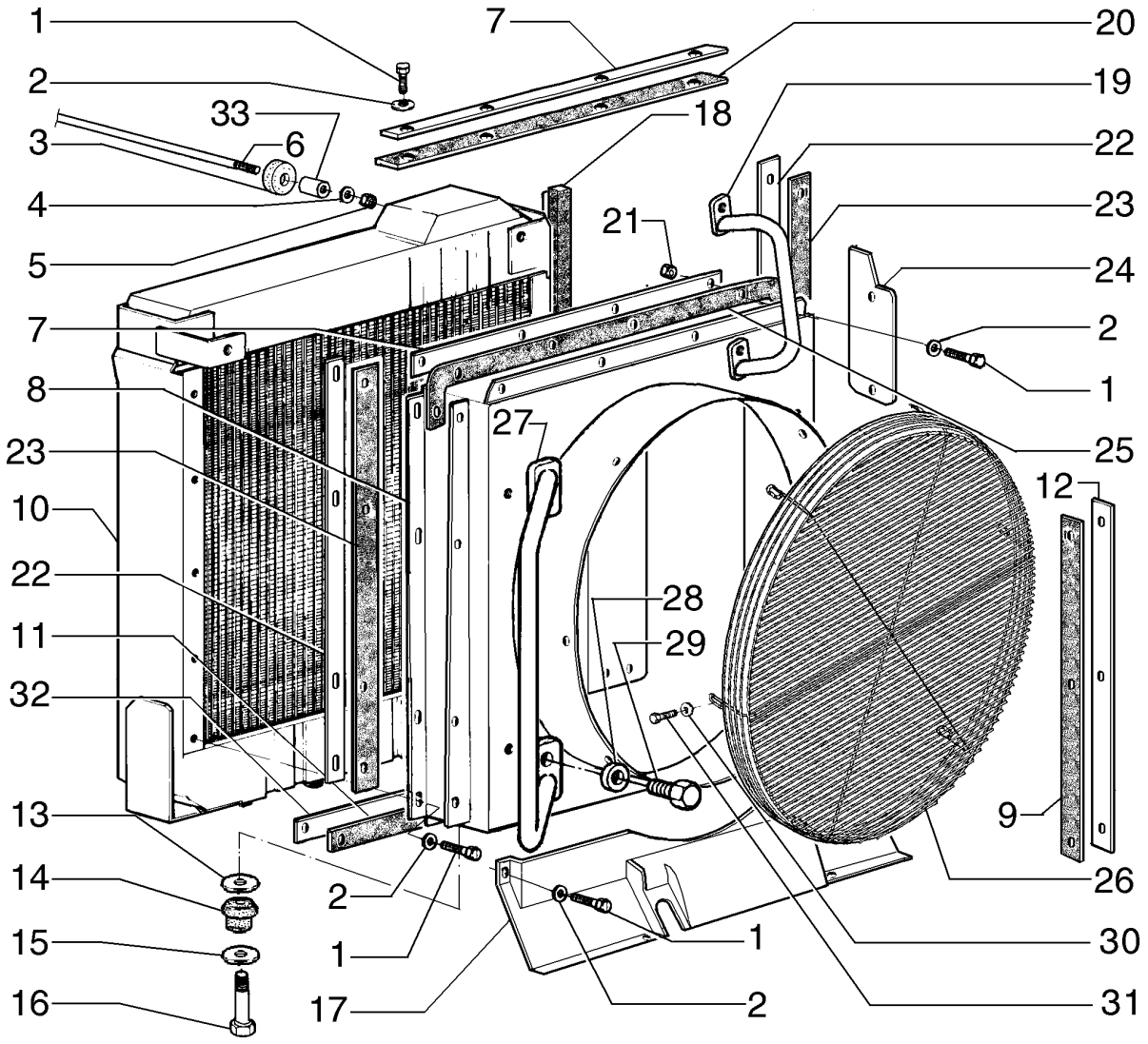

MONTAGE DU RADIATEUR
ASSEMBLY RADIATOR
ASSEMBLY RADIATOR
ASSEMBLY RADIATOR

R	N	P.N.	MOD	Q	Denominação Description	Denominacion Bezeichnung	Description Descrizione	Denominação Beskrivelse	L.C.
1		16043431		25	PARAFUSO, Hex, M8 x 20, 10.9				
						PERNO	BOLT	PARAFUSO	140B
					VIS	SCHRAUBE	BULLONE	BOLT	
2		12646721		27	ARRUELA PLANA, M8 x 20 x 2				
						ARANDELA	WASHER	ANILHA	131R
					RONDELLE	UNTERLEGSCHEIBE	RONDELLA	FLADSKIVE	
3		741569		2	BLOCO ISOLANTE	BLOQUE DE AISLADOR	INSULATOR BLOCK	BLOCO ISOLADOR	061T
					BLOC ISOLANT	ISOLIERSTÜCK	BLOCCO ISOLANTE	ISOLATORBLOK	
4		75223893		4	ARRUELA PLANA	ARANDELA	WASHER	ANILHA	131R
					RONDELLE	UNTERLEGSCHEIBE	RONDELLA	FLADSKIVE	
5		11702921		4	PORCA, M12, Cl 10	TUERCA	NUT	PORCA	010D
					ECROU	MUTTER	DADO	MØTRIK	
6		84231915		1	TIRANTE	TIRANTE	TIE-ROD	TIRANTE	142T
					TIRANT	SPURSTANGE	TIRANTE	TRÆKSTANG	
7		73164430		3	PLACA	PLACA	PLATE	CHAPA	105P
					PLAQUE	PLATTE	PIASTRA	PLADE	
8		84264947		1	DEFLETOR	DEFLECTOR	DEFLECTOR	DEFLECTOR	020D
					DEFLECTEUR	ABWEISER	DEFLETTORE	AFLEDEPLADE	
9		73164428		2	MANGUEIRA	TUBO	HOSE	MANGUEIRA	030M
					FLEXIBLE	SCHLAUCH	TUBO FLESSIBILE	SLANGE	
10		84261959		1	RADIADOR	RADIADOR	RADIATOR	ARREFECEDOR	025R
					RADIATEUR	KÜHLER	RADIATORE	KØLER	
11		84293269		1	VEDAÇÃO DE BORRACHA	JUNTA DE GOMA	RUBBER SEAL	JUNTAS	122G
					JOINT EN CAOUTCHOU(	GUMMIDICHTUNG	GUARNIZIONE DI GOMM	GUMMITÆTNING	
12		75325236		1	PLACA	PLACA	PLATE	CHAPA	105P
					PLAQUE	PLATTE	PIASTRA	PLADE	
13		75254313		2	ARRUELA PLANA	ARANDELA	WASHER	ANILHA	131R
					RONDELLE	UNTERLEGSCHEIBE	RONDELLA	FLADSKIVE	
14		76022229		2	BLOCO ISOLANTE	BLOQUE DE AISLADOR	INSULATOR BLOCK	BLOCO ISOLADOR	061T
					BLOC ISOLANT	ISOLIERSTÜCK	BLOCCO ISOLANTE	ISOLATORBLOK	
15		10517271		2	TRAVA DA ARRUELA	ARANDELA DE BLOQUE(	LOCK WASHER	ANILHA DE RETENÇÃO	132R
					RONDELLE FREIN	SICHERUNGSSCHEIBE	RONDELLA DI SICUREZ	LÅSESKIVE	
16		15981231		2	PARAFUSO, Hex, M16 x 1.5 x 65, 10.9				
						PERNO	BOLT	PARAFUSO	140B
					VIS	SCHRAUBE	BULLONE	BOLT	
17		84305269		1	COBERTURA	CUBIERTA	COVER	COBERTURA	265C
					COUVERCLE	ABDECKUNG	COPERCHIO	DÆKSEL	
18		73164432		1	VEDAÇÃO	ANILLO DE CIERRE	SEAL	VEDANTE	132A
					JOINT	DICHTUNG	GUARNIZIONE; TENUTA	PAKNING	
19		75325998		2	CORRIMÃO, RH	PASAMANO	HANDRAIL	CORRIMÃO	015M
					MAIN COURANTE	HANDLAUF	CORRIMANO	GELÆNDER	
20		75260375		1	MANGUEIRA	TUBO	HOSE	MANGUEIRA	030M
					FLEXIBLE	SCHLAUCH	TUBO FLESSIBILE	SLANGE	
21		16100811		16	PORCA, Hex, M8, 6.80mm, Cl 8, ZND				
						TUERCA	NUT	PORCA	010D
					ECROU	MUTTER	DADO	MØTRIK	
22		73164431		2	PLACA	PLACA	PLATE	CHAPA	105P
					PLAQUE	PLATTE	PIASTRA	PLADE	

02-34	01	p2	03/12

MONTAGEM DO RADIADOR
MONTAJE DEL RADIADOR
ASSEMBLY RADIATOR
ASSEMBLY RADIATOR

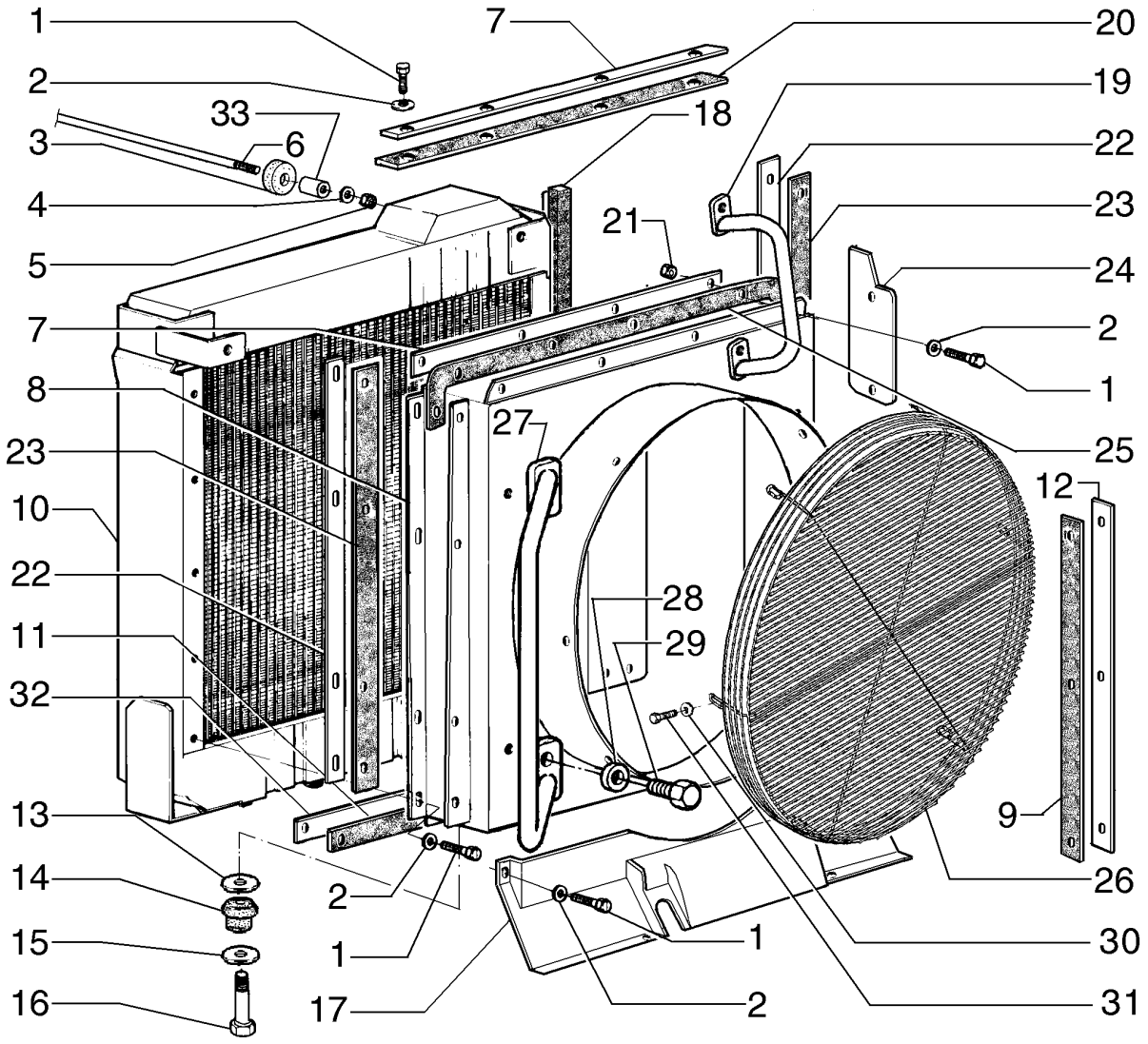

MONTAGE DU RADIATEUR
ASSEMBLY RADIATOR
ASSEMBLY RADIATOR
ASSEMBLY RADIATOR

R	N	P.N.	MOD	Q	Denominação Description	Denominacion Bezeichnung	Description Descrizione	Denominação Beskrivelse	L.C.
23		**73164425**		1	MANGUEIRA FLEXIBLE	TUBO SCHLAUCH	HOSE TUBO FLESSIBILE	MANGUEIRA SLANGE	030M
24		**75261087**		1	PLACA PLAQUE	PLACA PLATTE	PLATE PIASTRA	CHAPA PLADE	105P
25		**75325390**		1	PLACA PLAQUE	PLACA PLATTE	PLATE PIASTRA	CHAPA PLADE	105P
26		**87539879**		1	GRELHA CALANDRE	REJILLA GRILL	GRILLE GRIGLIA	GRELHA GITTER	101G
27		**75325890**		2	CORRIMÃO, LH MAIN COURANTE	PASAMANO HANDLAUF	HANDRAIL CORRIMANO	CORRIMÃO GELÆNDER	015M
28		**12646821**		4	ARRUELA PLANA, M10 x 25 x 2 RONDELLE	ARANDELA UNTERLEGSCHEIBE	WASHER RONDELLA	ANILHA FLADSKIVE	131R
29		**11106231**		4	PARAFUSO, Hex, M10 x 25, 10.9, Full Thd VIS	TORNILLO SCHRAUBE	SCREW VITE	PARAFUSO SKRUE	040V
30		**12645031**		6	ARRUELA PLANA, M8.45 x 21 x 3 Thk, HT RONDELLE	ARANDELA UNTERLEGSCHEIBE	WASHER RONDELLA	ANILHA FLADSKIVE	131R
31		**16043331**		6	PARAFUSO, Hex, M8 x 18, 10.9, Full Thd VIS	PERNO SCHRAUBE	BOLT BULLONE	PARAFUSO BOLT	140B
32		**84293337**		1	CHAPA PLAQUE D'ACIER	PLACA DE ACERO STAHLPLATTE	STEEL PLATE PIASTRA D'ACCIAIO	CHAPA DE AÇO STÅLPLADE	015L
33		**75223894**		1	ESPAÇADOR ENTRETOISE	SEPARADOR DISTANZSTÜCK	SPACER DISTANZIALE	ESPAÇADOR AFSTANDSSTYKKE	075D

02-35	01	p1	03/12

TUBULAÇÃO DE REFRIGERAÇÃO DO ÓLEO MOTOR
SISTEMA DE ENFRIAMIENTO - TUBERIAS
PIPING ENGINE OIL COOLER
PIPING ENGINE OIL COOLER

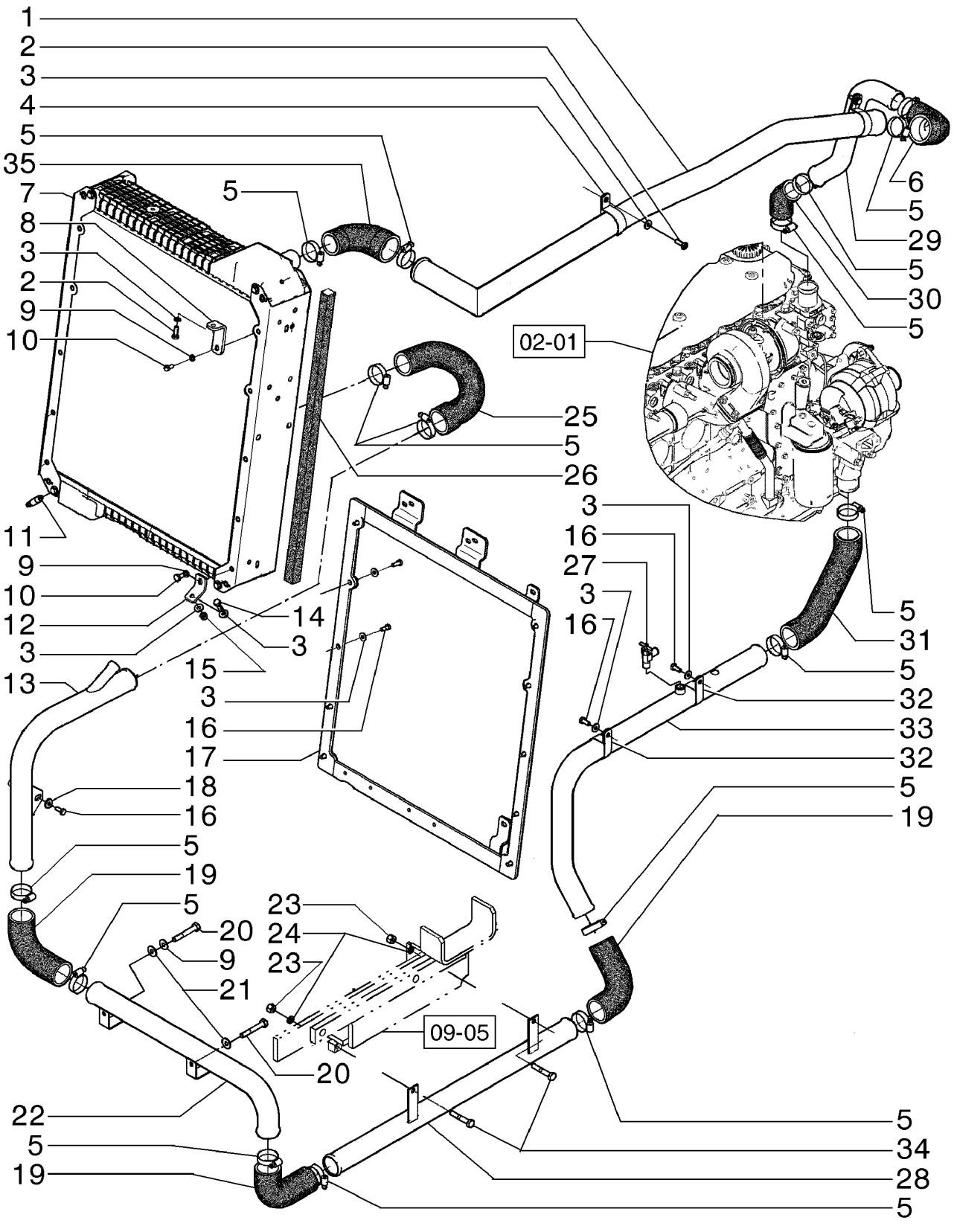

TUYAU DE REFROIDISSEMENT DE L´HUILE DU MOTEUR
PIPING ENGINE OIL COOLER
PIPING ENGINE OIL COOLER
PIPING ENGINE OIL COOLER

R	N	P.N.	MOD	Q	Denominação Description	Denominacion Bezeichnung	Description Descrizione	Denominação Beskrivelse	L.C.
1		84285153		1	TUBO RÍGIDO	TUBO RÍGIDO	RIGID TUBE	TUBO RÍGIDO	193T
					TUYAU RIGIDE	ROHR	TUBO RIGIDO	STIFT RØR	
2		16043631		16	PARAFUSO, Hex, M8 x 25, 10.9				
						TORNILLO	SCREW	PARAFUSO	040V
					VIS	SCHRAUBE	VITE	SKRUE	
3		12646721		46	ARRUELA PLANA, M8 x 20 x 2				
						ARANDELA	WASHER	ANILHA	131R
					RONDELLE	UNTERLEGSCHEIBE	RONDELLA	FLADSKIVE	
4		70928439		2	BRAÇADEIRA	ABRAZADERA	CLAMP	BRAÇADEIRA	120M
					COLLIER	KLEMME	MORSETTO	SPÆNDEBÅND	
5		214-1436		16	BRAÇADEIRA MANGUEIRA, #36, 1.81/2.75 Type F Worm				
						ABRAZADERA DE MANG	HOSE CLAMP	ABRAÇAD. DA MANGUEI	P729
					COLLIER POUR FLEXIBL	SCHLAUCHSCHELLE	FASCETTA STRINGITUB	SLANGEKLEMME	
6		75327835		2	MANGUEIRA DO RADIADOR, 44.40 mm ID, 57.00 mm ID x 100.00 mm, SAE 20R4				
						TUBO DE RADIADOR	RADIATOR HOSE	MANGUEIRA DO RADIAD	A060
					FLEXIBLE DE RADIATEU	KÜHLERSCHLAUCH	TUBO FLESSIBILE RADI/	SLANGE, KØLER	
7		84261959		1	RADIADOR	RADIADOR	RADIATOR	ARREFECEDOR	025R
					RADIATEUR	KÜHLER	RADIATORE	KØLER	
8		84407817		1	SUPORTE	SOPORTE	SUPPORT	SUPORTE	300S
					SUPPORT	STÜTZE	SUPPORTO	BESLAG	
9		10516671		3	TRAVA DA ARRUELA	ARANDELA DE BLOQUE(	LOCK WASHER	ANILHA DE RETENÇÃO	132R
					RONDELLE FREIN	SICHERUNGSSCHEIBE	RONDELLA DI SICUREZ/	LÅSESKIVE	
10		16043331		2	PARAFUSO, Hex, M8 x 18, 10.9, Full Thd				
						PERNO	BOLT	PARAFUSO	140B
					VIS	SCHRAUBE	BULLONE	BOLT	
11		70079751		1	BUJÃO DRENAGEM/ABASTEC				
						GRIFO	DRAINCOCK/TAP SUPPL	BUJÃO DRENAGEM/ABA	150R
					ROBINET	ABLASSHAHN/ZULAUF	RUBINETTO	HANE	
12		75320219		1	MANGUEIRA DO RADIADOR, 57.00 mm ID x 100.00 mm, SAE J 20R4-DI				
						TUBO DE RADIADOR	RADIATOR HOSE	MANGUEIRA DO RADIAD	A060
					FLEXIBLE DE RADIATEU	KÜHLERSCHLAUCH	TUBO FLESSIBILE RADI/	SLANGE, KØLER	
13		73164399		1	TUBO, 46.6 mm ID, 50.8 mm OD, 375, 342 mm Length				
						TUBO	PIPE	TUBO DE ENCHIMENTO	200T
					TUYAU	ROHR	TUBO	PÅFYLDNINGSSTUDS	
14		16043831		1	PARAFUSO, Hex, M8 x 30, 10.9				
						PERNO	BOLT	PARAFUSO	140B
					VIS	SCHRAUBE	BULLONE	BOLT	
15		16104121		1	CONTRA PORCA, M8 x 1.25, Cl 10				
						TUERCA DE BLOQUEO	LOCK NUT	CONTRAPORCA	P263
					CONTRE-ECROU	SICHERUNGSMUTTER	DADO DI BLOCCAGGIO	LÅSEMØTRIK	
16		16043431		27	PARAFUSO, Hex, M8 x 20, 10.9				
						PERNO	BOLT	PARAFUSO	140B
					VIS	SCHRAUBE	BULLONE	BOLT	
17		84544397		1	SUPORTE	SOPORTE	SUPPORT	SUPORTE	300S
					SUPPORT	STÜTZE	SUPPORTO	BESLAG	
18		12645031		1	ARRUELA PLANA, M8.45 x 21 x 3 Thk, HT				
						ARANDELA	WASHER	ANILHA	131R
					RONDELLE	UNTERLEGSCHEIBE	RONDELLA	FLADSKIVE	

02-35	01	p2	03/12

TUBULAÇÃO DE REFRIGERAÇÃO DO ÓLEO MOTOR
SISTEMA DE ENFRIAMIENTO - TUBERIAS
PIPING ENGINE OIL COOLER
PIPING ENGINE OIL COOLER

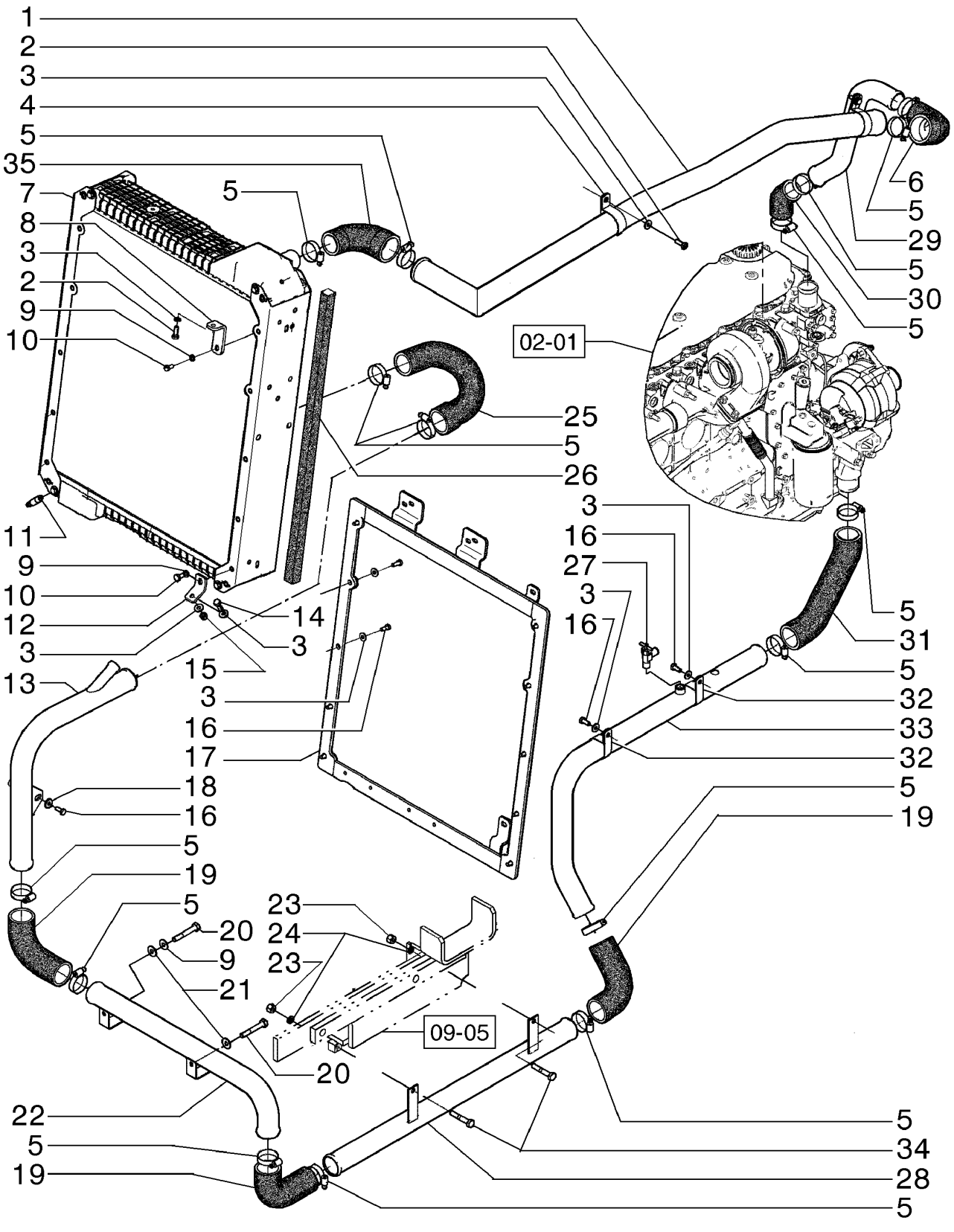

TUYAU DE REFROIDISSEMENT DE L´HUILE DU MOTEUR
PIPING ENGINE OIL COOLER
PIPING ENGINE OIL COOLER
PIPING ENGINE OIL COOLER

R	N	P.N.	MOD	Q	Denominação Description	Denominacion Bezeichnung	Description Descrizione	Denominação Beskrivelse	L.C.
19		**75240636**		3	MANGUEIRA, 50.00 mm ID x 135.00 mm				
						TUBO	HOSE	MANGUEIRA	030M
					FLEXIBLE	SCHLAUCH	TUBO FLESSIBILE	SLANGE	
20		**11107631**		2	PARAFUSO, Hex, M10 x 70, 10.9				
						PERNO	BOLT	PARAFUSO	140B
					VIS	SCHRAUBE	BULLONE	BOLT	
21		**12646821**		8	ARRUELA PLANA, M10 x 25 x 2				
						ARANDELA	WASHER	ANILHA	131R
					RONDELLE	UNTERLEGSCHEIBE	RONDELLA	FLADSKIVE	
22		**84259087**		1	TUBO HIDRÁULICO	TUBO HIDRÁULICO	HYD. TUBE	TUBAGEM HIDRÁULICO	190T
					TUYAU HYDRAULIQUE	HYDRAULIKLEITUNG	TUBO IDRAULICO	HYD. RØR	
23		**12577221**		2	CONTRA PORCA, Prevailing Torque, M10, 1.50mm Pitch, 12.30mm High, Cl 10, ZND				
						TUERCA DE BLOQUEO	LOCK NUT	CONTRAPORCA	P263
					CONTRE-ECROU	SICHERUNGSMUTTER	DADO DI BLOCCAGGIO	LÅSEMØTRIK	
24		**10516879**		2	ARRUELA PLANA	ARANDELA	WASHER	ANILHA	131R
					RONDELLE	UNTERLEGSCHEIBE	RONDELLA	FLADSKIVE	
25		**75324694**		1	MANGUEIRA, 51.00 mm ID, 57.00 mm ID, SAE J20R4 D1				
						TUBO	HOSE	MANGUEIRA	030M
					FLEXIBLE	SCHLAUCH	TUBO FLESSIBILE	SLANGE	
26		**73164432**		1	VEDAÇÃO	ANILLO DE CIERRE	SEAL	VEDANTE	132A
					JOINT	DICHTUNG	GUARNIZIONE; TENUTA	PAKNING	
27		**301803R1**		1	VÁLVULA DE PARADA	VÁLVULA DE CIERRE	SHUT-OFF VALVE	VÁLVULA DE CORTE	P337
					VANNE D'ARRET	ABSPERRVENTIL	VALVOLA DI ARRESTO	AFSPÆRRINGSVENTIL	
28		**84259086**		1	TUBO	TUBO	TUBE	TUBO	195T
					TUBE	ROHR	TUBO	RØR	
29		**75327712**		1	TUBO, 53 mm ID, 57 mm OD, 354.5, 261 mm Length				
						TUBO	TUBE	TUBO	195T
					TUBE	ROHR	TUBO	RØR	
30		**73163935**		1	MANGUEIRA	TUBO	HOSE	MANGUEIRA	030M
					FLEXIBLE	SCHLAUCH	TUBO FLESSIBILE	SLANGE	
31		**84185649**		1	MANGUEIRA	TUBO	HOSE	MANGUEIRA	030M
					FLEXIBLE	SCHLAUCH	TUBO FLESSIBILE	SLANGE	
32		**70927313**		2	BRAÇADEIRA	ABRAZADERA	CLAMP	BRAÇADEIRA	120M
					COLLIER	KLEMME	MORSETTO	SPÆNDEBÅND	
33		**84290430**		1	TUBO HIDRÁULICO	TUBO HIDRÁULICO	HYD. TUBE	TUBAGEM HIDRÁULICO	190T
					TUYAU HYDRAULIQUE	HYDRAULIKLEITUNG	TUBO IDRAULICO	HYD. RØR	
34		**11107431**		2	PARAFUSO, Hex, M10 x 1.5 x 60.00mm, Cl 10.9, ZND				
						PERNO	BOLT	PARAFUSO	140B
					VIS	SCHRAUBE	BULLONE	BOLT	
35		**75320219**		1	MANGUEIRA DO RADIADOR, 57.00 mm ID x 100.00 mm, SAE J 20R4-DI				
						TUBO DE RADIADOR	RADIATOR HOSE	MANGUEIRA DO RADIAD	A060
					FLEXIBLE DE RADIATEU	KÜHLERSCHLAUCH	TUBO FLESSIBILE RADI/	SLANGE, KØLER	

02-36	01	p1	03/12

RESERVATÓRIO DE ÁGUA E TUBULAÇÕES
DEPOSITO DE AGUA E TUBERIAS
WATER TANK AND PIPING
WATER TANK AND PIPING

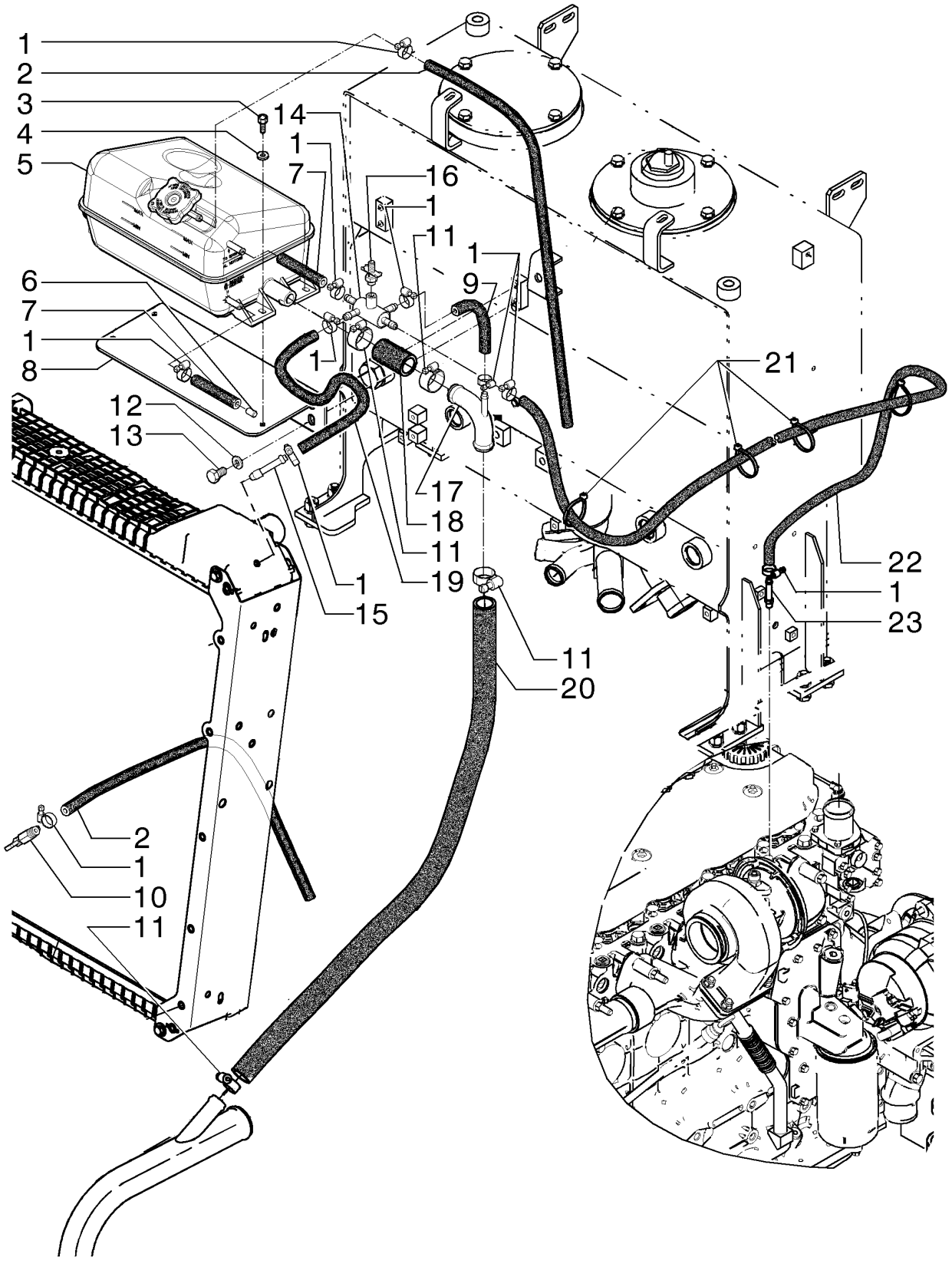

RÉSERVOIR D´EAU ET TUYAUX
WATER TANK AND PIPING
WATER TANK AND PIPING
WATER TANK AND PIPING

R	N	P.N.	MOD	Q	Denominação Description	Denominacion Bezeichnung	Description Descrizione	Denominação Beskrivelse	L.C.
1		12179490		12	GRAMPO DA MANGUEIRA COLLIER POUR FLEXIBL	ABRAZADERA DE MANG SCHLAUCHKLEMME	HOSE CLIP FERMO DEL TUBO FLES	FIXADOR DE MANGUEIR SLANGEKLEMME	180C
2		75260373		2	MANGUEIRA, 7.50 mm ID x 660.00 mm FLEXIBLE	TUBO SCHLAUCH	HOSE TUBO FLESSIBILE	MANGUEIRA SLANGE	030M
3		10902221		4	PARAFUSO, Hex, M6 x 16.00mm, CL 8.8, ZND VIS	TORNILLO SCHRAUBE	SCREW VITE	PARAFUSO SKRUE	040V
4		12639701		4	ARRUELA PLANA, M6 x 11 x 1 RONDELLE	ARANDELA UNTERLEGSCHEIBE	WASHER RONDELLA	ANILHA FLADSKIVE	131R
5		84227067		1	RESERVATÓRIO RESERVOIR	DEPÓSITO TANK	TANK SERBATOIO	DEPÓSITO TANK	115S
6		75327563		1	PINO BROCHE	PASADOR PIN	PIN PERNO	PERNO STIFT	080P
7		84254550		2	MANGUEIRA FLEXIBLE	TUBO SCHLAUCH	HOSE TUBO FLESSIBILE	MANGUEIRA SLANGE	030M
8		84234792		1	SUPORTE SUPPORT	SOPORTE STÜTZE	SUPPORT SUPPORTO	SUPORTE BESLAG	300S
9		84254549		1	MANGUEIRA FLEXIBLE	TUBO SCHLAUCH	HOSE TUBO FLESSIBILE	MANGUEIRA SLANGE	030M
10		70079751		1	BUJÃO DRENAGEM/ABASTEC ROBINET	GRIFO ABLASSHAHN/ZULAUF	DRAINCOCK/TAP SUPPL RUBINETTO	BUJÃO DRENAGEM/ABA HANE	150R
11		214-1416		4	BRAÇADEIRA MANGUEIRA, #16, 0.81/1.50 Type F Worm COLLIER POUR FLEXIBL	ABRAZADERA DE MANG SCHLAUCHSCHELLE	HOSE CLAMP FASCETTA STRINGITUB	ABRAÇAD. DA MANGUEI SLANGEKLEMME	P729
12		140028		4	TRAVA DA ARRUELA, M10 RONDELLE FREIN	ARANDELA DE BLOQUE SICHERUNGSSCHEIBE	LOCK WASHER RONDELLA DI SICUREZ	ANILHA DE RETENÇÃO LÅSESKIVE	132R
13		11106031		4	PARAFUSO, Hex, M10 x 20, 10.9, Full Thd VIS	TORNILLO SCHRAUBE	SCREW VITE	PARAFUSO SKRUE	040V
14		{84494976}		1					
15		75325181		1	COTOVELO COUDE	CODO KNIESTÜCK	ELBOW GOMITO	COTOVELO VINKELRØR	085G
16		J909394		1	DRENO ROBINET DE VIDANGE	LLAVE DE PASO ABLASSHAHN	COCK, DRAIN CRICCO	DRENO COCK, DRAIN	Z158
17		84254526		1	TUBO HIDRÁULICO TUYAU HYDRAULIQUE	TUBO HIDRÁULICO HYDRAULIKLEITUNG	HYD. TUBE TUBO IDRAULICO	TUBAGEM HIDRÁULICO HYD. RØR	190T
18		84269127		1	MANGUEIRA FLEXIBLE	TUBO SCHLAUCH	HOSE TUBO FLESSIBILE	MANGUEIRA SLANGE	030M
19		84254551		1	MANGUEIRA FLEXIBLE	TUBO SCHLAUCH	HOSE TUBO FLESSIBILE	MANGUEIRA SLANGE	030M
20		84234092		1	MANGUEIRA FLEXIBLE	TUBO SCHLAUCH	HOSE TUBO FLESSIBILE	MANGUEIRA SLANGE	030M
21		75201642		6	BRAÇADEIRA COLLIER	ABRAZADERA KLEMME	CLAMP MORSETTO	BRAÇADEIRA SPÆNDEBÅND	120M

02-36	01	p2	03/12

RESERVATÓRIO DE ÁGUA E TUBULAÇÕES
DEPOSITO DE AGUA E TUBERIAS
WATER TANK AND PIPING
WATER TANK AND PIPING

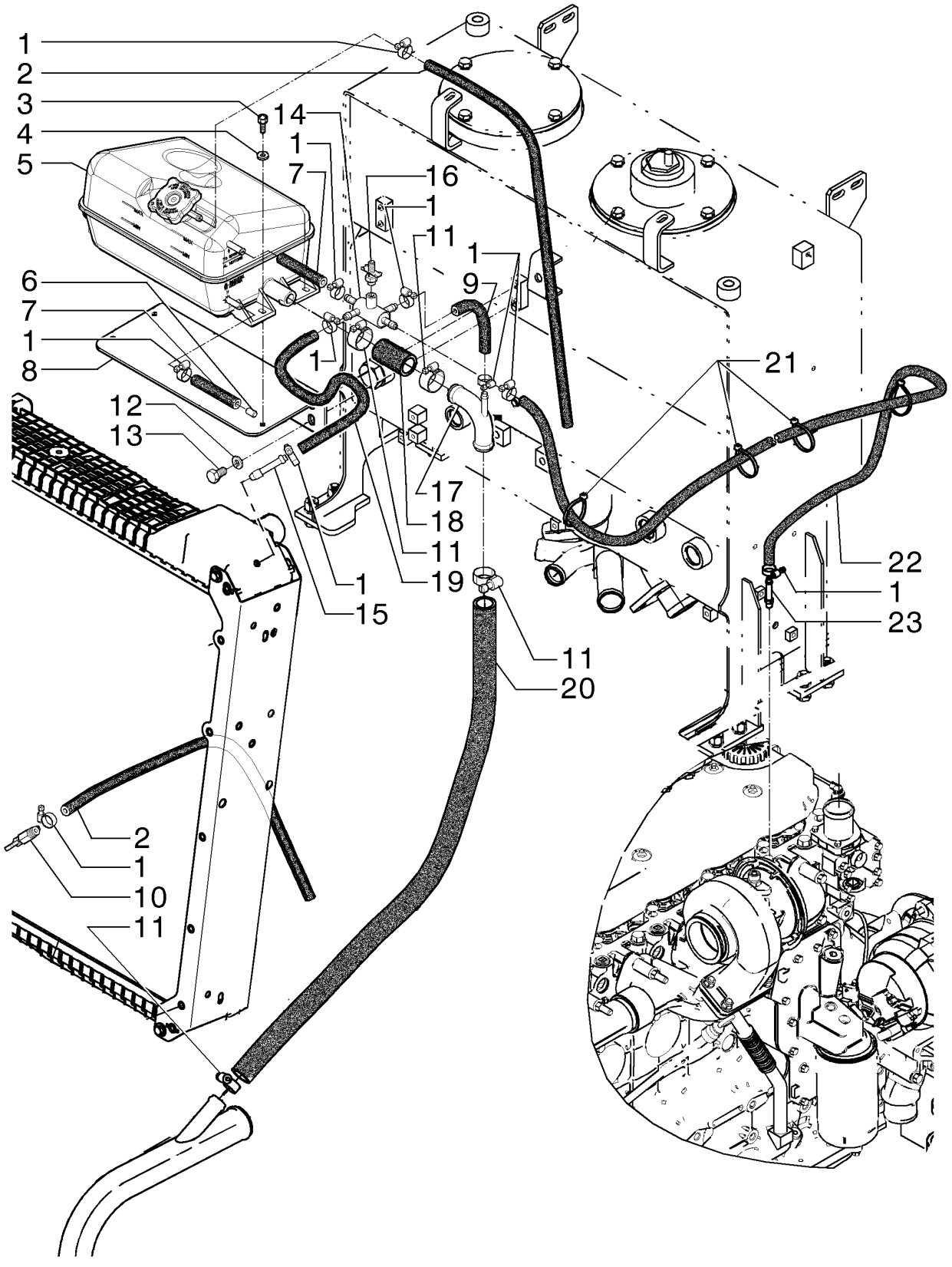

RÉSERVOIR D´EAU ET TUYAUX
WATER TANK AND PIPING
WATER TANK AND PIPING
WATER TANK AND PIPING

R	N	P.N.	MOD	Q	Denominação Description	Denominacion Bezeichnung	Description Descrizione	Denominação Beskrivelse	L.C.
22		**84254552**		1	MANGUEIRA FLEXIBLE	TUBO SCHLAUCH	HOSE TUBO FLESSIBILE	MANGUEIRA SLANGE	030M
23		**{87301291}**		1					

02-37	01	p1	03/12

ACIONAMENTO DA HÉLICE
TRANSMISION DEL VENTILADOR
FAN DRIVE
FAN DRIVE

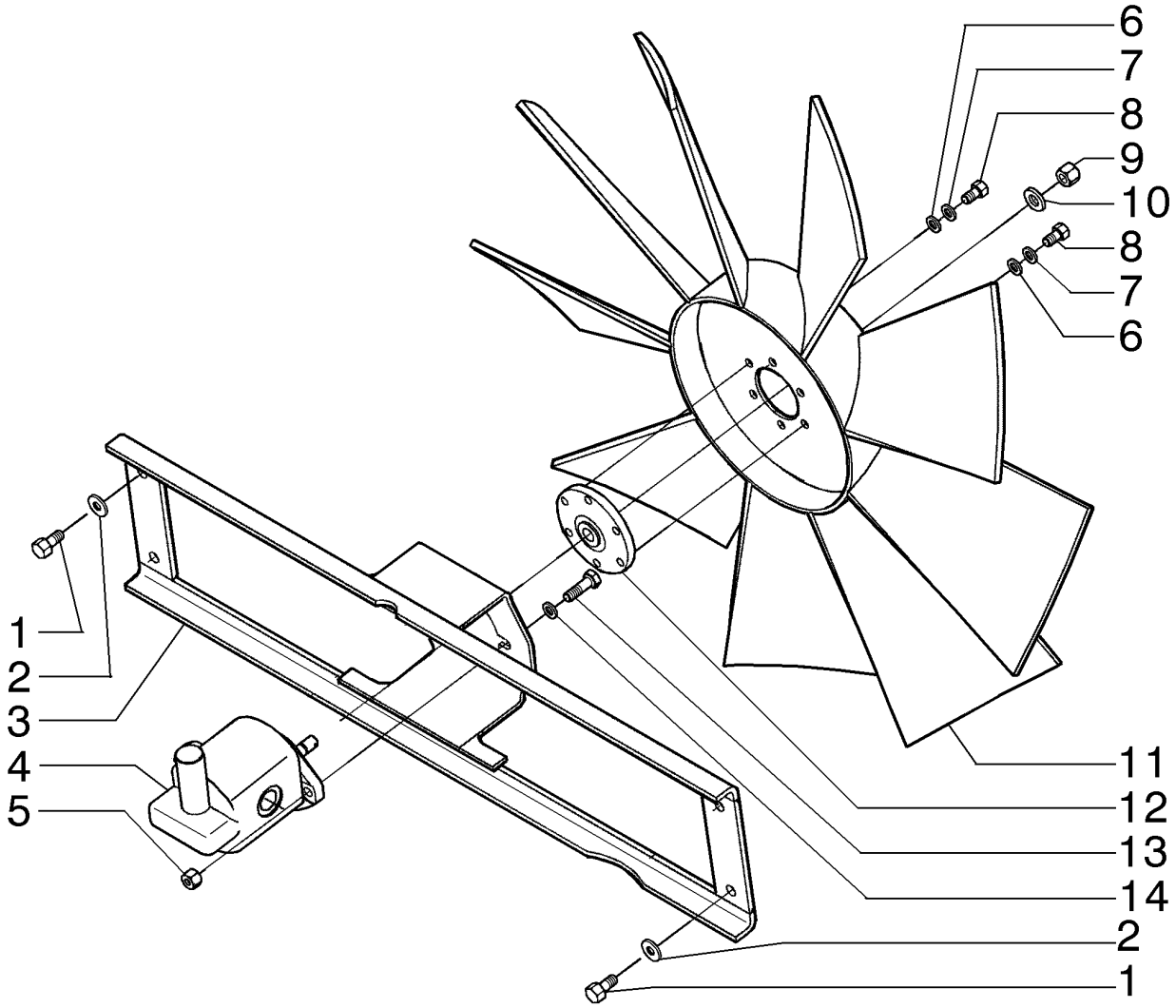

ENTRAÎNEMENT DE L´HÉLICE
FAN DRIVE
FAN DRIVE
FAN DRIVE

R	N	P.N.	MOD	Q	Denominação Description	Denominacion Bezeichnung	Description Descrizione	Denominação Beskrivelse	L.C.
1		**11106231**		4	PARAFUSO, Hex, M10 x 25, 10.9, Full Thd				
						TORNILLO	SCREW	PARAFUSO	040V
					VIS	SCHRAUBE	VITE	SKRUE	
2		**12646801**		4	ARRUELA PLANA, M10 x 25 x 2				
						ARANDELA	WASHER	ANILHA	131R
					RONDELLE	UNTERLEGSCHEIBE	RONDELLA	FLADSKIVE	
3		**84177808**		1	SUPORTE	SOPORTE	SUPPORT	SUPORTE	300S
					SUPPORT	STÜTZE	SUPPORTO	BESLAG	
4		**73162805**		1	MOTOR HIDRÁULICO, Unidirectional				
						MOTOR HIDRÁULICO	HYDRAULIC MOTOR	MOTOR HIDRÁULICO	900M
					MOTEUR HYDRAULIQUE	HYDRAULIKMOTOR	MOTORE IDRAULICO	HYDRAULIKMOTOR	
4		**75326838**		1	MOTOR HIDRÁULICO, Reversible				
						MOTOR HIDRÁULICO	HYDRAULIC MOTOR	MOTOR HIDRÁULICO	900M
					MOTEUR HYDRAULIQUE	HYDRAULIKMOTOR	MOTORE IDRAULICO	HYDRAULIKMOTOR	
5		**12577221**		2	CONTRA PORCA, Prevailing Torque, M10, 1.50mm Pitch, 12.30mm High, Cl 10, ZND				
						TUERCA DE BLOQUEO	LOCK NUT	CONTRAPORCA	P263
					CONTRE-ECROU	SICHERUNGSMUTTER	DADO DI BLOCCAGGIO	LÅSEMØTRIK	
6		**70930370**		6	ARRUELA PLANA	ARANDELA	WASHER	ANILHA	131R
					RONDELLE	UNTERLEGSCHEIBE	RONDELLA	FLADSKIVE	
7		**87613307**		6	ARRUELA PLANA	ARANDELA	WASHER	ANILHA	131R
					RONDELLE	UNTERLEGSCHEIBE	RONDELLA	FLADSKIVE	
8		**70927400**		6	PARAFUSO	TORNILLO	SCREW	PARAFUSO	040V
					VIS	SCHRAUBE	VITE	SKRUE	
9		**232-2448**		1	CONTRA PORCA, 1/2"-20, GC				
						TUERCA DE BLOQUEO	LOCK NUT	CONTRAPORCA	P263
					CONTRE-ECROU	SICHERUNGSMUTTER	DADO DI BLOCCAGGIO	LÅSEMØTRIK	
10		**496-21053**		1	ARRUELA PLANA, 17/32" x 1 1/16" x .134"				
						ARANDELA	WASHER	ANILHA	131R
					RONDELLE	UNTERLEGSCHEIBE	RONDELLA	FLADSKIVE	
11		**73164370**		1	VENTILADOR	VENTILADOR	FAN	VENTOINHA	030V
					VENTILATEUR	GEBLÄSE	VENTOLA	VENTILATOR	
12		**87354991**		1	CUBO	CUBO	HUB	CUBO	135M
					MOYEU	NABE	MOZZO	NAV	
13		**11106631**		2	PARAFUSO, Hex, M10 x 35, 10.9, Full Thd				
						PERNO	BOLT	PARAFUSO	140B
					VIS	SCHRAUBE	BULLONE	BOLT	
14		**140028**		2	TRAVA DA ARRUELA, M10	ARANDELA DE BLOQUE	LOCK WASHER	ANILHA DE RETENÇÃO	132R
					RONDELLE FREIN	SICHERUNGSSCHEIBE	RONDELLA DI SICUREZ	LÅSESKIVE	

02-38	01	p1	03/12

ACIONAMENTO DA HÉLICE
TRANSMISION DEL VENTILADOR
FAN DRIVE
FAN DRIVE

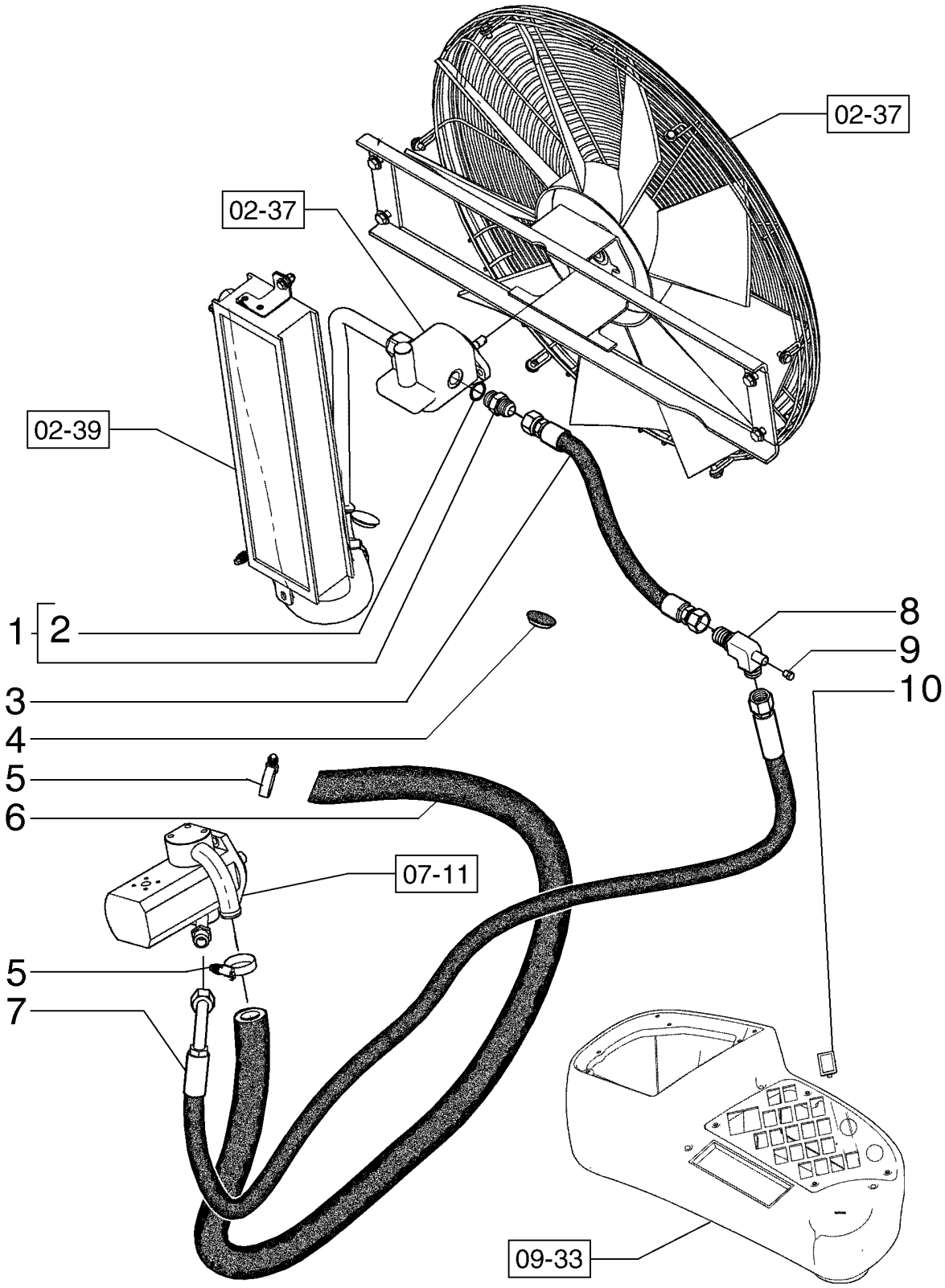

ENTRAÎNEMENT DE L´HÉLICE
FAN DRIVE
FAN DRIVE
FAN DRIVE

R	N	P.N.	MOD	Q	Denominação Description	Denominacion Bezeichnung	Description Descrizione	Denominação Beskrivelse	L.C.
1		322896		1	CONECTOR HIDRÁUL, 1 1/16"-12, 37º x 1 1/16"-12, O-Ring				
						CONECTOR HIDRÁULIC(	HYD CONNECTOR	CONECTOR HID.	020R
					CONNECTEUR HYDRAU	HYDR STECKVERBINDE	CONNETTORE IDRAULIC	HYDRAULIKSTIK	
2		167266		1	O-RING, 0.924" ID x 0.116" Width				
						JUNTA TÓRICA	O-RING	O-RING	055A
					JOINT TORIQUE	O-RING	ANELLO TOROIDALE	O-RING	
3		87394149		1	MANGUEIRA	TUBO	HOSE	MANGUEIRA	030M
					FLEXIBLE	SCHLAUCH	TUBO FLESSIBILE	SLANGE	
4		75327779		2	BUJÃO	TAPÓN	PLUG	TAMPÃO	050T
					BOUCHON	STOPFEN	TAPPO	PROP	
5		353036A1		6	BRACADEIRA	COLLAR	CLAMP	BRACADEIRA	1640
					COLLIER	SCHELLE	MORSETTO	CLAMP	
6		87744565		1	MANGUEIRA HIDRÁULICA, 32.00 mm ID x mm, SAE 100R4				
						TUBO HIDRÁULICO	HYDRAULIC HOSE	MANGUEIRA HIDRÁULIC	A058
					FLEXIBLE HYDRAULIQU	HYDRAULIKSCHLAUCH	TUBO FLESSIBILE IDRAU	SLANGE, HYDRAULIK	
7		84566649		1	CONJ. MANGUEIRA	CONJUNTO DE TUBOS	HOSE ASSY.	CONJUNTO DE MANGUE	P457
					ENSEMBLE DE FLEXIBLE	SCHLAUCHBAUGRUPPE	COMPLESS. TUBO FLES	SLANGEENHED	
8		75325032		1	CONECTOR HIDRÁUL	CONECTOR HIDRÁULIC(	HYD CONNECTOR	CONECTOR HID.	020R
					CONNECTEUR HYDRAU	HYDR STECKVERBINDE	CONNETTORE IDRAULIC	HYDRAULIKSTIK	
9		217-402		1	BUJÃO, Hex Hd, 1/8"-27 NPTF				
						TAPÓN	PLUG	TAMPÃO	050T
					BOUCHON	STOPFEN	TAPPO	PROP	
10		5151033		1	BUJÃO DE PLÁSTICO	TAPÓN DE PLÁSTICO	PLASTIC PLUG	TAMPÃO PLÁSTICO	Z412
					BOUCHON EN PLASTIQU	KUNSTSTOFFSTOPFEN	TAPPO IN PLASTICA	PLASTPROP	

02-39	01	p1	12/11

ACIONAMENTO DA HÉLICE
TRANSMISION DEL VENTILADOR
FAN DRIVE
FAN DRIVE

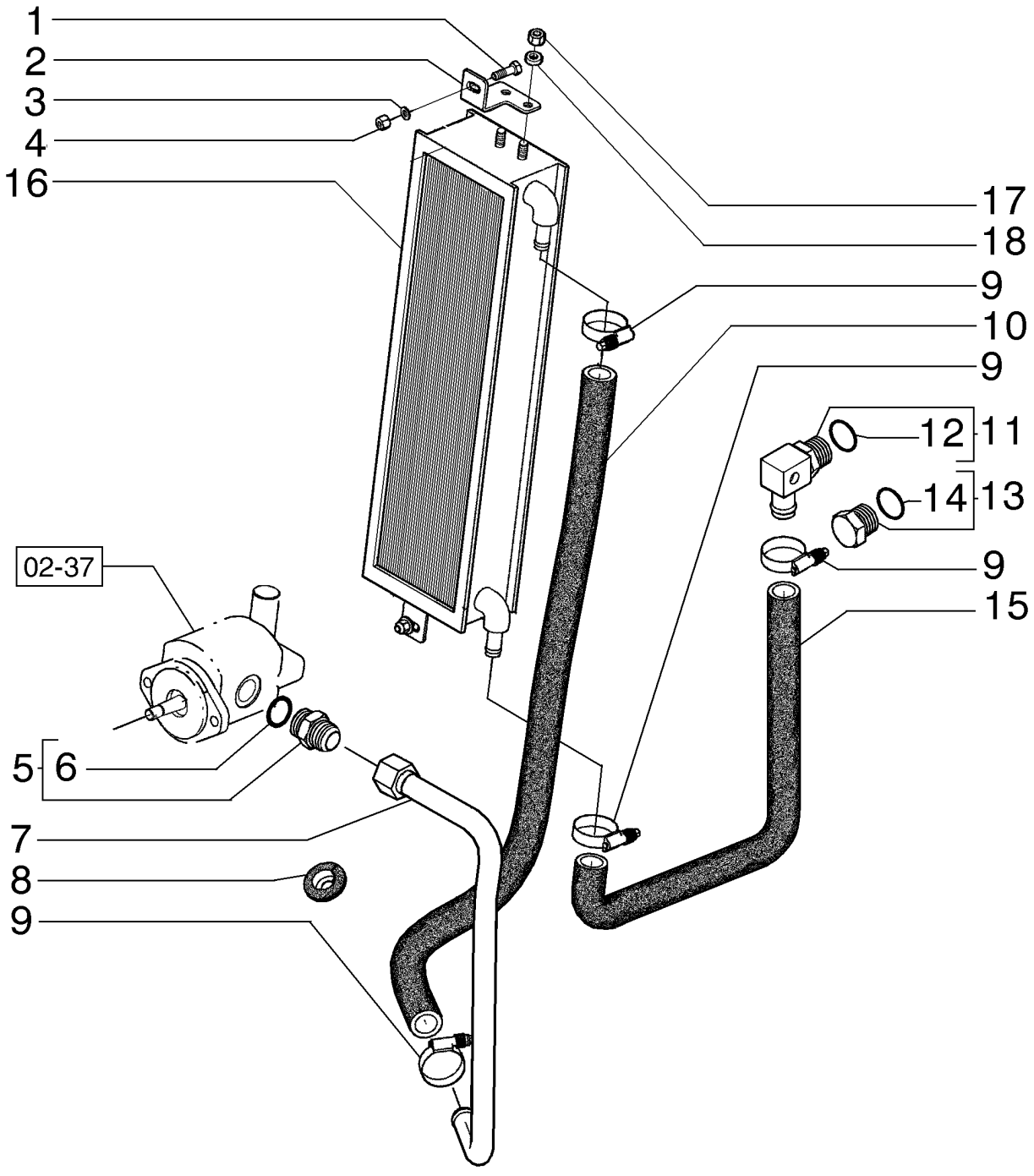

ENTRAÎNEMENT DE L´HÉLICE
FAN DRIVE
FAN DRIVE
FAN DRIVE

R	N	P.N.	MOD	Q	Denominação Description	Denominacion Bezeichnung	Description Descrizione	Denominação Beskrivelse	L.C.
1		614-8025		2	PARAFUSO, Hex, M8 x 25, 8.8				
						PERNO	BOLT	PARAFUSO	140B
					VIS	SCHRAUBE	BULLONE	BOLT	
2		84270344		2	SUPORTE	SOPORTE	SUPPORT	SUPORTE	300S
					SUPPORT	STÜTZE	SUPPORTO	BESLAG	
3		12646721		4	ARRUELA PLANA, M8 x 20 x 2				
						ARANDELA	WASHER	ANILHA	131R
					RONDELLE	UNTERLEGSCHEIBE	RONDELLA	FLADSKIVE	
4		832-10408		2	CONTRA PORCA, M8 x 1.25, Cl 8				
						TUERCA DE BLOQUEO	LOCK NUT	CONTRAPORCA	P263
					CONTRE-ECROU	SICHERUNGSMUTTER	DADO DI BLOCCAGGIO	LÅSEMØTRIK	
5		378970		1	CONECTOR HIDRÁUL, 1 5/16"-12, 37º x 1 5/16"-12, O-Ring				
						CONECTOR HIDRÁULIC	HYD CONNECTOR	CONECTOR HID.	020R
					CONNECTEUR HYDRAU	HYDR STECKVERBINDE	CONNETTORE IDRAULIC	HYDRAULIKSTIK	
6		167268		1	O-RING, 1.171" ID x 0.116" Width				
						JUNTA TÓRICA	O-RING	O-RING	055A
					JOINT TORIQUE	O-RING	ANELLO TOROIDALE	O-RING	
7		84258421		1	TUBO HIDRÁULICO	TUBO HIDRÁULICO	HYD. TUBE	TUBAGEM HIDRÁULICO	190T
					TUYAU HYDRAULIQUE	HYDRAULIKLEITUNG	TUBO IDRAULICO	HYD. RØR	
8		75327777		1	CASQUILHO ISOLADOR	PASACABLES	GROMMET	PASSA-FIOS	131A
					PASSE-FIL	TÜLLE	ANELLO PASSACAVO	RING	
9		353036A1		6	BRACADEIRA	COLLAR	CLAMP	BRACADEIRA	1640
					COLLIER	SCHELLE	MORSETTO	CLAMP	
10		87376427		1	MANGUEIRA, 25.40 mm ID x 7366.00 mm, SAE 100R3, SAE J20C, SAE 20 RI, SAE J517				
						TUBO	HOSE	MANGUEIRA	030M
					FLEXIBLE	SCHLAUCH	TUBO FLESSIBILE	SLANGE	
11		84162342		1	CONEXÃO	ACOPLAMIENTO	FITTING	CONECTOR	3300
					RACCORD	ARMATUR	RACCORDO	FITTING	
12		237-6016		1	O-RING, 0.614" ID x 0.754" OD x 0.07"				
						JUNTA TÓRICA	O-RING	O-RING	055A
					JOINT TORIQUE	O-RING	ANELLO TOROIDALE	O-RING	
13		70921216		1	BUJÃO	TAPÓN	PLUG	TAMPÃO	050T
					BOUCHON	STOPFEN	TAPPO	PROP	
14		70926538		1	O-RING, 16-1, Cl 8, 1.171" ID x .116" Thk				
						JUNTA TÓRICA	O-RING	O-RING	055A
					JOINT TORIQUE	O-RING	ANELLO TOROIDALE	O-RING	
15		84269083		1	MANGUEIRA	TUBO	HOSE	MANGUEIRA	030M
					FLEXIBLE	SCHLAUCH	TUBO FLESSIBILE	SLANGE	
16		87382507		1	RESFRIADOR DO ÓLEO	REFRIGERADOR DE ACI	OIL COOLER	REFRIGERADOR DO ÓLI	026R
					REFROIDISSEUR D'HUIL	ÖLKÜHLER	RADIATORE OLIO	OLIEKØLER	
17		16102321		4	PORCA, Thin, M8 x 1.25, Cl 05				
						TUERCA	NUT	PORCA	010D
					ECROU	MUTTER	DADO	MØTRIK	
18		10730301		4	ARRUELA PLANA	ARANDELA	WASHER	ANILHA	131R
					RONDELLE	UNTERLEGSCHEIBE	RONDELLA	FLADSKIVE	

02-39	02	p1	03/12

ACIONAMENTO DA HÉLICE
TRANSMISION DEL VENTILADOR
FAN DRIVE
FAN DRIVE

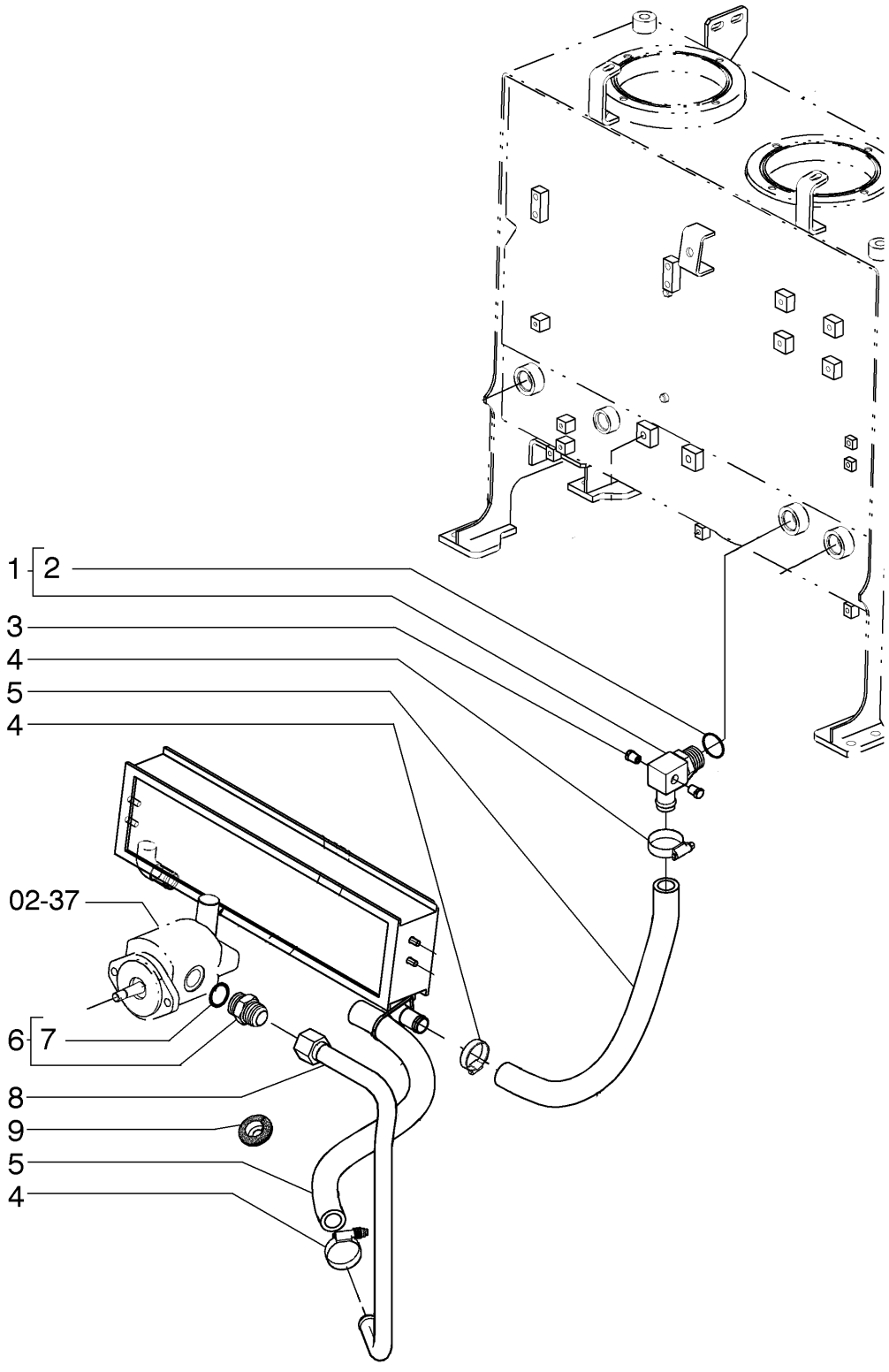

ENTRAÎNEMENT DE L´HÉLICE
FAN DRIVE
FAN DRIVE
FAN DRIVE

R	N	P.N.	MOD	Q	Denominação Description	Denominacion Bezeichnung	Description Descrizione	Denominação Beskrivelse	L.C.
1		84162342		1	CONEXÃO	ACOPLAMIENTO	FITTING	CONECTOR	3300
					RACCORD	ARMATUR	RACCORDO	FITTING	
2		237-6016		1	O-RING, 0.614" ID x 0.754" OD x 0.07"				
					JUNTA TÓRICA	O-RING	O-RING	O-RING	055A
					JOINT TORIQUE	O-RING	ANELLO TOROIDALE	O-RING	
3		217-405		2	BUJÃO, Hex Hd, 1/4"-18 NPTF				
						TAPÓN	PLUG	TAMPÃO	050T
					BOUCHON	STOPFEN	TAPPO	PROP	
4		79083845		4	BRAÇADEIRA MANGUEIR	ABRAZADERA DE MANG	HOSE CLAMP	ABRAÇAD. DA MANGUEI	P729
					COLLIER POUR FLEXIBL	SCHLAUCHSCHELLE	FASCETTA STRINGITUB	SLANGEKLEMME	
5		84534960		2	MANGOTE	Manguito	HOSE,LARGE	MANGOTE	Z336
					Durite	SCHLAUCH	TUBO FLESSIBILE,GRDE	HOSE,LARGE	
6		378970		1	CONECTOR HIDRÁUL, 1 5/16"-12, 37º x 1 5/16"-12, O-Ring				
						CONECTOR HIDRÁULIC	HYD CONNECTOR	CONECTOR HID.	020R
					CONNECTEUR HYDRAU	HYDR STECKVERBINDE	CONNETTORE IDRAULIC	HYDRAULIKSTIK	
7		167268		1	O-RING, 1.171" ID x 0.116" Width				
					JUNTA TÓRICA		O-RING	O-RING	055A
					JOINT TORIQUE	O-RING	ANELLO TOROIDALE	O-RING	
8		84258421		1	TUBO HIDRÁULICO	TUBO HIDRÁULICO	HYD. TUBE	TUBAGEM HIDRÁULICO	190T
					TUYAU HYDRAULIQUE	HYDRAULIKLEITUNG	TUBO IDRAULICO	HYD. RØR	
9		75327777		1	CASQUILHO ISOLADOR	PASACABLES	GROMMET	PASSA-FIOS	131A
					PASSE-FIL	TÜLLE	ANELLO PASSACAVO	RING	

A Partir do Chassi HBZN0885PCAF00871

885B 865B 845B

02-39	03	p1	03/12

ACIONAMENTO DA HÉLICE
TRANSMISION DEL VENTILADOR
FAN DRIVE
FAN DRIVE

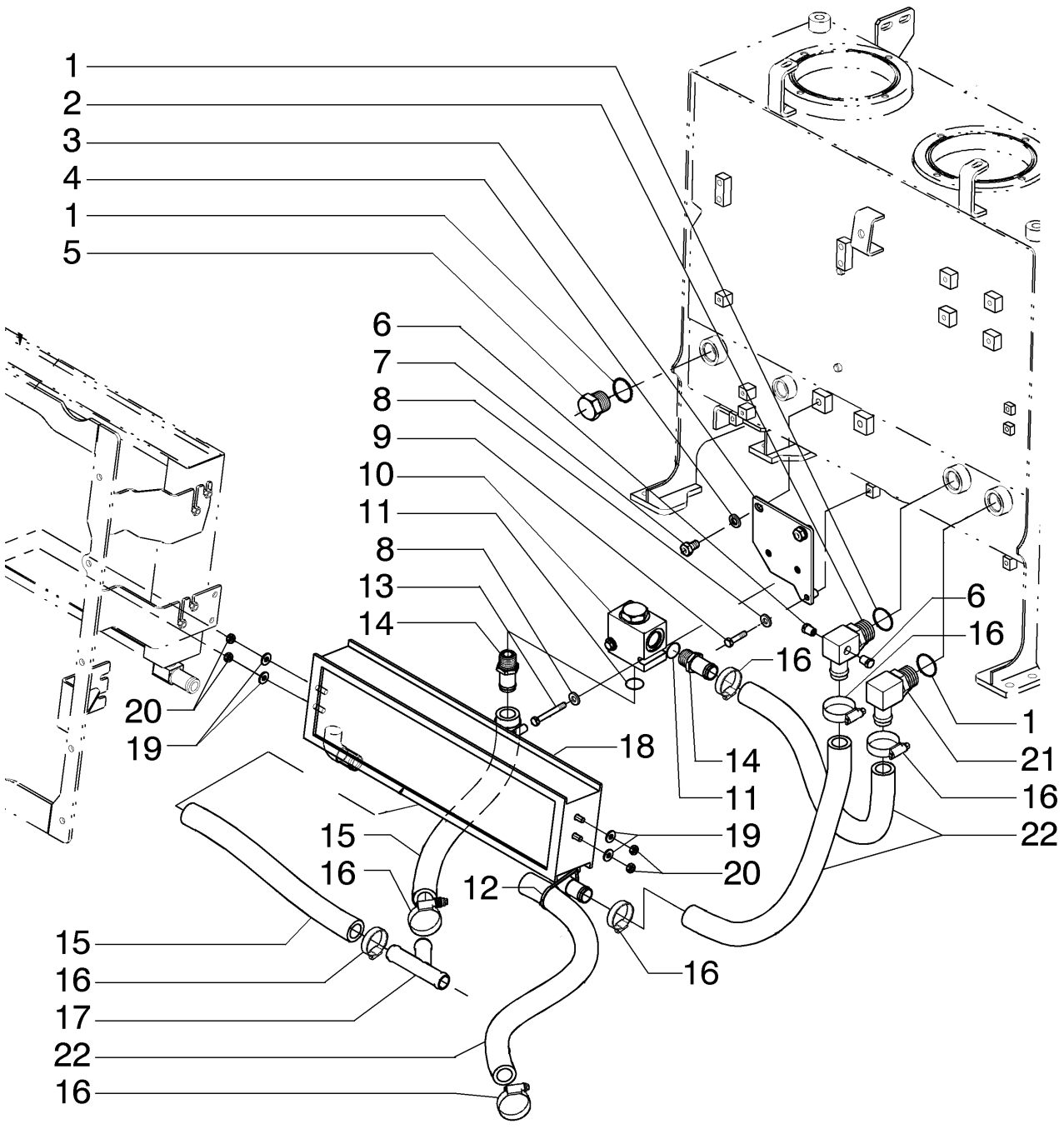

ENTRAÎNEMENT DE L´HÉLICE
FAN DRIVE
FAN DRIVE
FAN DRIVE

R	N	P.N.	MOD	Q	Denominação Description	Denominacion Bezeichnung	Description Descrizione	Denominação Beskrivelse	L.C.
1		237-6016		2	O-RING, 0.614" ID x 0.754" OD x 0.07"				
						JUNTA TÓRICA	O-RING	O-RING	055A
					JOINT TORIQUE	O-RING	ANELLO TOROIDALE	O-RING	
2		84162342		1	CONEXÃO	ACOPLAMIENTO	FITTING	CONECTOR	3300
					RACCORD	ARMATUR	RACCORDO	FITTING	
3		84214701		1	SUPORTE	SOPORTE	SUPPORT	SUPORTE	300S
					SUPPORT	STÜTZE	SUPPORTO	BESLAG	
4		10520001		2	ARRUELA PLANA, M12 x 22 x 3				
						ARANDELA	WASHER	ANILHA	131R
					RONDELLE	UNTERLEGSCHEIBE	RONDELLA	FLADSKIVE	
5		70921216		1	BUJÃO	TAPÓN	PLUG	TAMPÃO	050T
					BOUCHON	STOPFEN	TAPPO	PROP	
6		217-405		2	BUJÃO, Hex Hd, 1/4"-18 NPTF				
						TAPÓN	PLUG	TAMPÃO	050T
					BOUCHON	STOPFEN	TAPPO	PROP	
7		11112131		2	PARAFUSO, Hex, M12 x 20, 10.9, Full Thd				
						PERNO	BOLT	PARAFUSO	140B
					VIS	SCHRAUBE	BULLONE	BOLT	
8		12645031		9	ARRUELA PLANA, M8.45 x 21 x 3 Thk, HT				
						ARANDELA	WASHER	ANILHA	131R
					RONDELLE	UNTERLEGSCHEIBE	RONDELLA	FLADSKIVE	
9		16043931		1	PARAFUSO, Hex, M8 x 35, 10.9				
						PERNO	BOLT	PARAFUSO	140B
					VIS	SCHRAUBE	BULLONE	BOLT	
10		84545150		1	VÁLVULA CHECAGEM	VÁLVULA DE COMPROB.	CHECK VALVE	VÁLVULA DE RETENÇÃC	P394
					CLAPET ANTI-RETOUR	RÜCKSCHLAGVENTIL	VALVOLA DI RITEGNO	KONTRAVENTIL	
11		{70923947}		2					
12		75201642		1	BRAÇADEIRA	ABRAZADERA	CLAMP	BRAÇADEIRA	120M
					COLLIER	KLEMME	MORSETTO	SPÆNDEBÅND	
13		16044531		2	PARAFUSO, Hex, M8 x 65, 10.9				
						PERNO	BOLT	PARAFUSO	140B
					VIS	SCHRAUBE	BULLONE	BOLT	
14		84227026		2	CONEXÃO	ACOPLAMIENTO	FITTING	CONECTOR	3300
					RACCORD	ARMATUR	RACCORDO	FITTING	
15		84534962		2	MANGOTE	Manguito	HOSE,LARGE	MANGOTE	Z336
					Durite	SCHLAUCH	TUBO FLESSIBILE,GRDE	HOSE,LARGE	
16		79083845		12	BRAÇADEIRA MANGUEIR	ABRAZADERA DE MANG	HOSE CLAMP	ABRAÇAD. DA MANGUEI	P729
					COLLIER POUR FLEXIBL	SCHLAUCHSCHELLE	FASCETTA STRINGITUB	SLANGEKLEMME	
17		84534123		1	TUBO	TUBO	TUBE	TUBO	195T
					TUBE	ROHR	TUBO	RØR	
18		87382507		1	RESFRIADOR DO ÓLEO	REFRIGERADOR DE ACI	OIL COOLER	REFRIGERADOR DO ÓLI	026R
					REFROIDISSEUR D'HUIL	ÖLKÜHLER	RADIATORE OLIO	OLIEKØLER	
19		12646721		4	ARRUELA PLANA, M8 x 20 x 2				
						ARANDELA	WASHER	ANILHA	131R
					RONDELLE	UNTERLEGSCHEIBE	RONDELLA	FLADSKIVE	
20		16102321		4	PORCA, Thin, M8 x 1.25, Cl 05				
						TUERCA	NUT	PORCA	010D
					ECROU	MUTTER	DADO	MØTRIK	

A Partir do Chassi HBZN0885PCAF00871

885B 865B 845B

02-39	03	p2	03/12

ACIONAMENTO DA HÉLICE
TRANSMISION DEL VENTILADOR
FAN DRIVE
FAN DRIVE

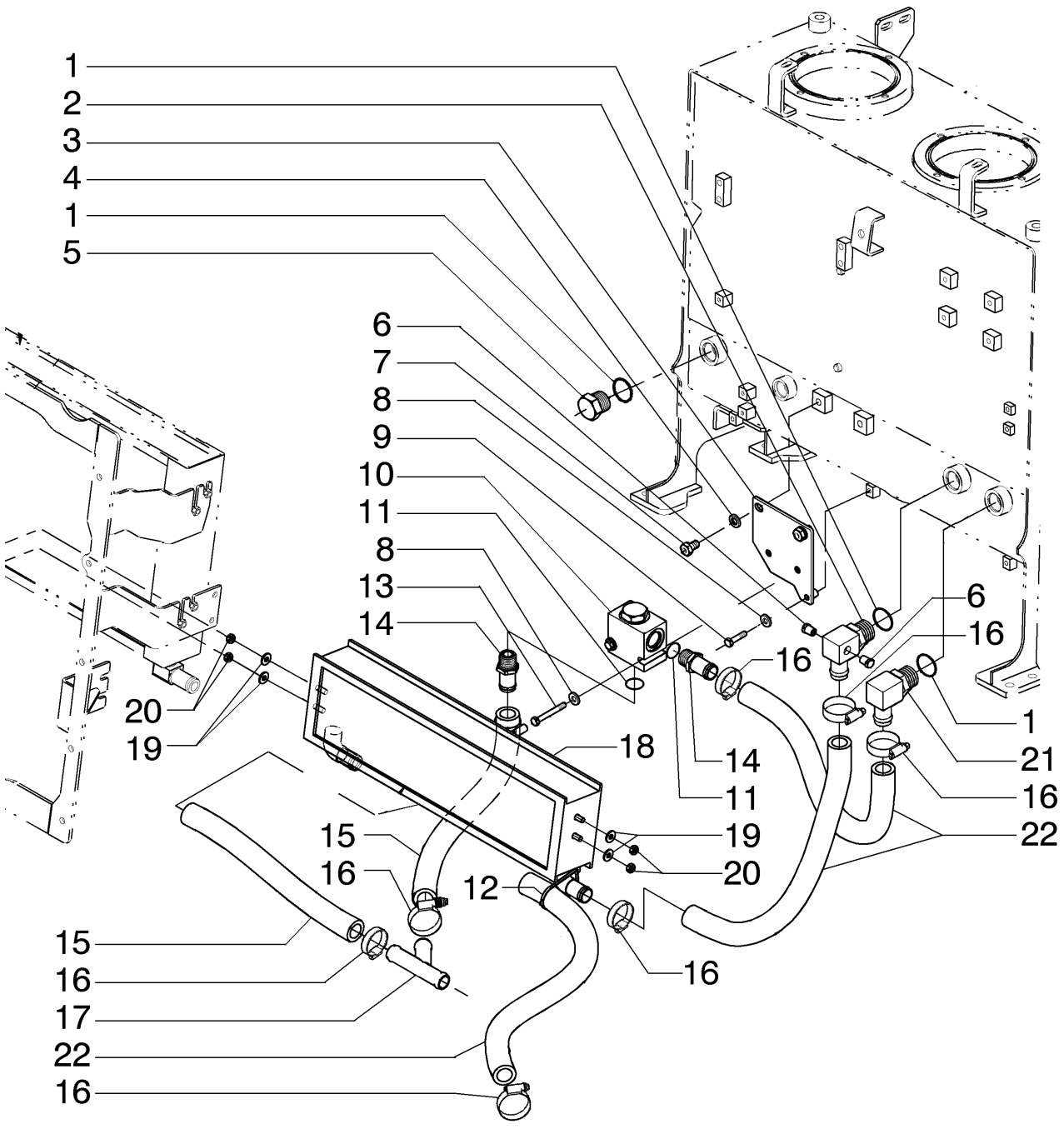

ENTRAÎNEMENT DE L´HÉLICE
FAN DRIVE
FAN DRIVE
FAN DRIVE

R	N	P.N.	MOD	Q	Denominação Description	Denominacion Bezeichnung	Description Descrizione	Denominação Beskrivelse	L.C.
21		**217-352**		1	CONEXÃO, 90º, 1" Hose x 1 5/16"-12 ORB Beaded				
					ACOPLAMIENTO	FITTING	CONECTOR	3300	
					RACCORD	ARMATUR	RACCORDO	FITTING	
22		**84534960**		2	MANGOTE	Manguito	HOSE,LARGE	MANGOTE	Z336
					Durite	SCHLAUCH	TUBO FLESSIBILE,GRDE	HOSE,LARGE	

A Partir do Chassi HBZN0885PCAF00871

885B 865B 845B

02-40	01	p1	12/11

SISTEMA DE REVERSÃO DA HÉLICE
SISTEMA DE REVERSION DEL VENTILADOR
FAN DRIVE REVERSER SYSTEM
FAN DRIVE REVERSER SYSTEM

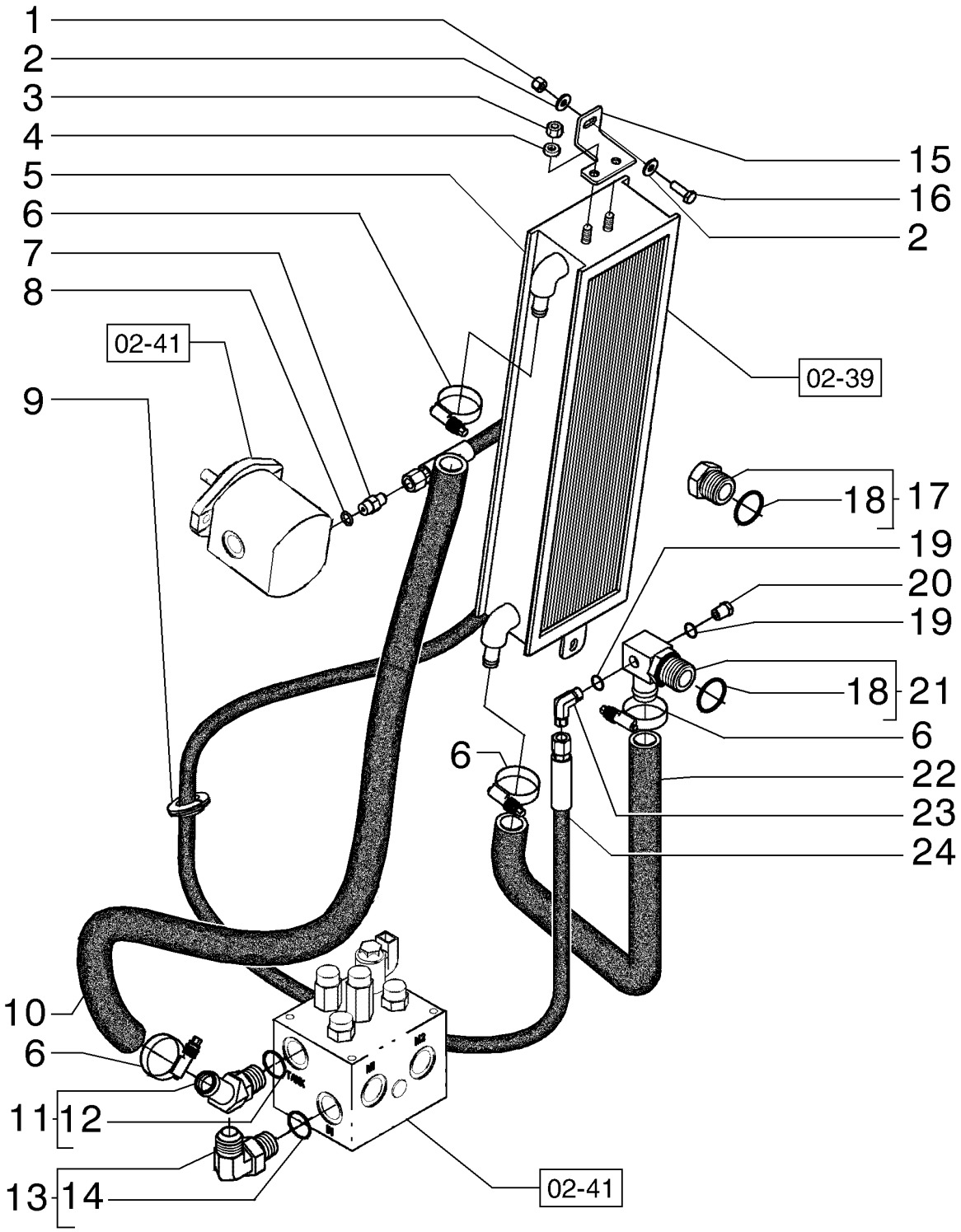

SYSTEME DE RÉVERSION DE L´HÉLICE
FAN DRIVE REVERSER SYSTEM
FAN DRIVE REVERSER SYSTEM
FAN DRIVE REVERSER SYSTEM

R	N	P.N.	MOD	Q	Denominação Description	Denominacion Bezeichnung	Description Descrizione	Denominação Beskrivelse	L.C.
1		832-10408		2	CONTRA PORCA, M8 x 1.25, Cl 8				
						TUERCA DE BLOQUEO	LOCK NUT	CONTRAPORCA	P263
					CONTRE-ECROU	SICHERUNGSMUTTER	DADO DI BLOCCAGGIO	LÅSEMØTRIK	
2		12646721		4	ARRUELA PLANA, M8 x 20 x 2				
						ARANDELA	WASHER	ANILHA	131R
					RONDELLE	UNTERLEGSCHEIBE	RONDELLA	FLADSKIVE	
3		16102321		4	PORCA, Thin, M8 x 1.25, Cl 05				
						TUERCA	NUT	PORCA	010D
					ECROU	MUTTER	DADO	MØTRIK	
4		10730301		4	ARRUELA PLANA	ARANDELA	WASHER	ANILHA	131R
					RONDELLE	UNTERLEGSCHEIBE	RONDELLA	FLADSKIVE	
5		87382507		1	RESFRIADOR DO ÓLEO	REFRIGERADOR DE ACI	OIL COOLER	REFRIGERADOR DO ÓLI	026R
					REFROIDISSEUR D'HUIL	ÖLKÜHLER	RADIATORE OLIO	OLIEKØLER	
6		353036A1		5	BRACADEIRA	COLLAR	CLAMP	BRACADEIRA	1640
					COLLIER	SCHELLE	MORSETTO	CLAMP	
7		79066938		1	CONEXÃO	ACOPLAMIENTO	FITTING	CONECTOR	3300
					RACCORD	ARMATUR	RACCORDO	FITTING	
8		14437785		1	O-RING, 11.3mm ID x 2.4mm				
						JUNTA TÓRICA	O-RING	O-RING	055A
					JOINT TORIQUE	O-RING	ANELLO TOROIDALE	O-RING	
9		75327777		3	CASQUILHO ISOLADOR	PASACABLES	GROMMET	PASSA-FIOS	131A
					PASSE-FIL	TÜLLE	ANELLO PASSACAVO	RING	
10		84273708		1	MANGUEIRA DO RADIADOR				
						TUBO DE RADIADOR	RADIATOR HOSE	MANGUEIRA DO RADIAD	A060
					FLEXIBLE DE RADIATEU	KÜHLERSCHLAUCH	TUBO FLESSIBILE RADI/	SLANGE, KØLER	
11		75326990		1	CONEXÃO	ACOPLAMIENTO	FITTING	CONECTOR	3300
					RACCORD	ARMATUR	RACCORDO	FITTING	
12		14438185		1	O-RING, 24mm ID x 3mm	JUNTA TÓRICA	O-RING	O-RING	055A
					JOINT TORIQUE	O-RING	ANELLO TOROIDALE	O-RING	
13		79067025		1	COTOVELO	CODO	ELBOW	COTOVELO	085G
					COUDE	KNIESTÜCK	GOMITO	VINKELRØR	
14		14457981		1	O-RING, 1.049" ID x 0.103" Width				
						JUNTA TÓRICA	O-RING	O-RING	055A
					JOINT TORIQUE	O-RING	ANELLO TOROIDALE	O-RING	
15		84270344		2	SUPORTE	SOPORTE	SUPPORT	SUPORTE	300S
					SUPPORT	STÜTZE	SUPPORTO	BESLAG	
16		614-8025		2	PARAFUSO, Hex, M8 x 25, 8.8				
						PERNO	BOLT	PARAFUSO	140B
					VIS	SCHRAUBE	BULLONE	BOLT	
17		70921216		2	BUJÃO	TAPÓN	PLUG	TAMPÃO	050T
					BOUCHON	STOPFEN	TAPPO	PROP	
18		237-6016		2	O-RING, 0.614" ID x 0.754" OD x 0.07"				
						JUNTA TÓRICA	O-RING	O-RING	055A
					JOINT TORIQUE	O-RING	ANELLO TOROIDALE	O-RING	
19		70921885		2	O-RING, 6-1, 90 Duro, .468" ID x .078" Thk				
						JUNTA TÓRICA	O-RING	O-RING	055A
					JOINT TORIQUE	O-RING	ANELLO TOROIDALE	O-RING	

02-40	01	p2	12/11

SISTEMA DE REVERSÃO DA HÉLICE
SISTEMA DE REVERSION DEL VENTILADOR
FAN DRIVE REVERSER SYSTEM
FAN DRIVE REVERSER SYSTEM

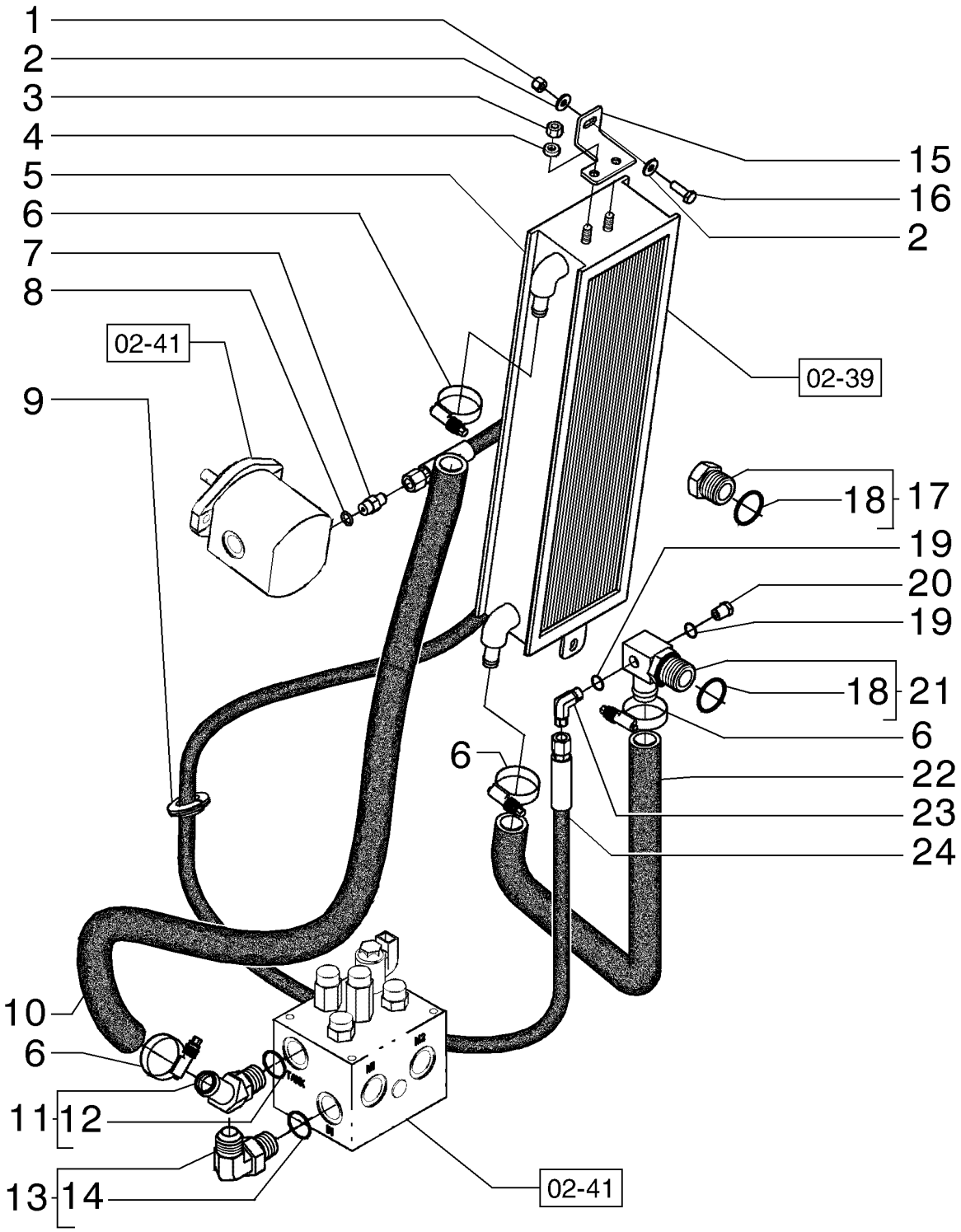

SYSTEME DE RÉVERSION DE L´HÉLICE
FAN DRIVE REVERSER SYSTEM
FAN DRIVE REVERSER SYSTEM
FAN DRIVE REVERSER SYSTEM

R	N	P.N.	MOD	Q	Denominação Description	Denominacion Bezeichnung	Description Descrizione	Denominação Beskrivelse	L.C.
20		**217-405**		1	BUJÃO, Hex Hd, 1/4"-18 NPTF				
						TAPÓN	PLUG	TAMPÃO	050T
					BOUCHON	STOPFEN	TAPPO	PROP	
21		**84162342**		1	CONEXÃO	ACOPLAMIENTO	FITTING	CONECTOR	3300
					RACCORD	ARMATUR	RACCORDO	FITTING	
22		**84269083**		1	MANGUEIRA	TUBO	HOSE	MANGUEIRA	030M
					FLEXIBLE	SCHLAUCH	TUBO FLESSIBILE	SLANGE	
23		**70919135**		1	CONECTOR HIDRÁUL	CONECTOR HIDRÁULIC	HYD CONNECTOR	CONECTOR HID.	020R
					CONNECTEUR HYDRAU	HYDR STECKVERBINDE	CONNETTORE IDRAULIC	HYDRAULIKSTIK	
24		**75326973**		1	CONJ. MANGUEIRA	CONJUNTO DE TUBOS	HOSE ASSY.	CONJUNTO DE MANGUE	P457
					ENSEMBLE DE FLEXIBLE	SCHLAUCHBAUGRUPPE	COMPLESS. TUBO FLES	SLANGEENHED	

02-40	02	p1	03/12

SISTEMA DE REVERSÃO DA HÉLICE
SISTEMA DE REVERSION DEL VENTILADOR
FAN DRIVE REVERSER SYSTEM
FAN DRIVE REVERSER SYSTEM

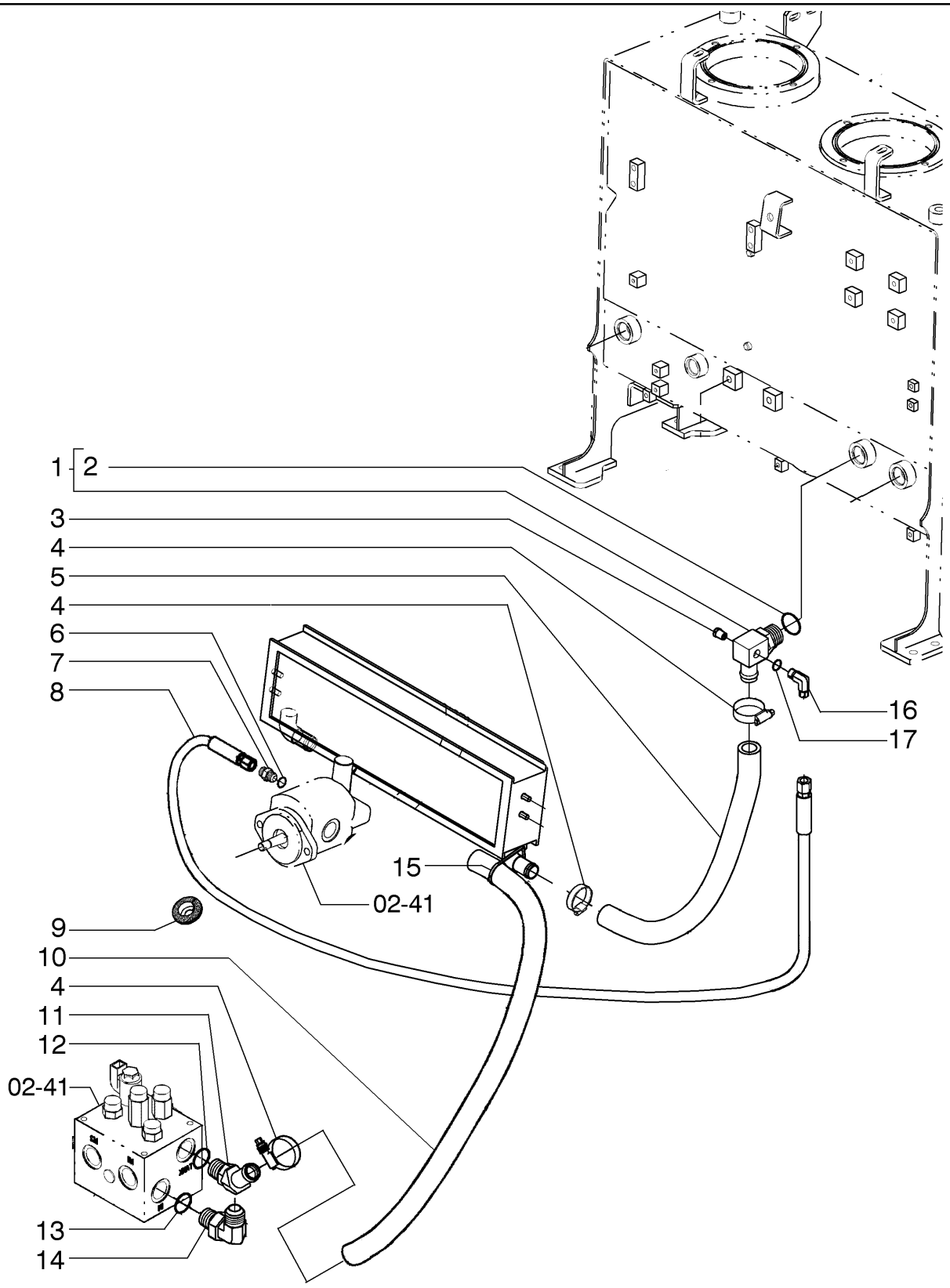

SYSTEME DE RÉVERSION DE L´HÉLICE
FAN DRIVE REVERSER SYSTEM
FAN DRIVE REVERSER SYSTEM
FAN DRIVE REVERSER SYSTEM

R	N	P.N.	MOD	Q	Denominação Description	Denominacion Bezeichnung	Description Descrizione	Denominação Beskrivelse	L.C.
1		84162342		1	CONEXÃO	ACOPLAMIENTO	FITTING	CONECTOR	3300
					RACCORD	ARMATUR	RACCORDO	FITTING	
2		237-6016		1	O-RING, 0.614" ID x 0.754" OD x 0.07"				
						JUNTA TÓRICA	O-RING	O-RING	055A
					JOINT TORIQUE	O-RING	ANELLO TOROIDALE	O-RING	
3		217-405		1	BUJÃO, Hex Hd, 1/4"-18 NPTF				
						TAPÓN	PLUG	TAMPÃO	050T
					BOUCHON	STOPFEN	TAPPO	PROP	
4		79083845		4	BRAÇADEIRA MANGUEIR	ABRAZADERA DE MANG	HOSE CLAMP	ABRAÇAD. DA MANGUEI	P729
					COLLIER POUR FLEXIBL	SCHLAUCHSCHELLE	FASCETTA STRINGITUB	SLANGEKLEMME	
5		84534960		1	MANGOTE	Manguito	HOSE,LARGE	MANGOTE	Z336
					Durite	SCHLAUCH	TUBO FLESSIBILE,GRDE	HOSE,LARGE	
6		14437785		1	O-RING, 11.3mm ID x 2.4mm				
						JUNTA TÓRICA	O-RING	O-RING	055A
					JOINT TORIQUE	O-RING	ANELLO TOROIDALE	O-RING	
7		79066938		1	CONEXÃO	ACOPLAMIENTO	FITTING	CONECTOR	3300
					RACCORD	ARMATUR	RACCORDO	FITTING	
8		75326973		1	CONJ. MANGUEIRA	CONJUNTO DE TUBOS	HOSE ASSY.	CONJUNTO DE MANGUE	P457
					ENSEMBLE DE FLEXIBLE	SCHLAUCHBAUGRUPPE	COMPLESS. TUBO FLES	SLANGEENHED	
9		75327777		1	CASQUILHO ISOLADOR	PASACABLES	GROMMET	PASSA-FIOS	131A
					PASSE-FIL	TÜLLE	ANELLO PASSACAVO	RING	
10		84534961		1	MANGOTE	Manguito	HOSE,LARGE	MANGOTE	Z336
					Durite	SCHLAUCH	TUBO FLESSIBILE,GRDE	HOSE,LARGE	
11		75326990		1	CONEXÃO	ACOPLAMIENTO	FITTING	CONECTOR	3300
					RACCORD	ARMATUR	RACCORDO	FITTING	
12		14438185		1	O-RING, 24mm ID x 3mm	JUNTA TÓRICA	O-RING	O-RING	055A
					JOINT TORIQUE	O-RING	ANELLO TOROIDALE	O-RING	
13		14457981		1	O-RING, 1.049" ID x 0.103" Width				
						JUNTA TÓRICA	O-RING	O-RING	055A
					JOINT TORIQUE	O-RING	ANELLO TOROIDALE	O-RING	
14		79067025		1	COTOVELO	CODO	ELBOW	COTOVELO	085G
					COUDE	KNIESTÜCK	GOMITO	VINKELRØR	
15		75201642		1	BRAÇADEIRA	ABRAZADERA	CLAMP	BRAÇADEIRA	120M
					COLLIER	KLEMME	MORSETTO	SPÆNDEBÅND	
16		218-483		1	COTOVELO, 90º, 9/16"-18, 37º x 1/4"-18, NPTF				
						CODO	ELBOW	COTOVELO	085G
					COUDE	KNIESTÜCK	GOMITO	VINKELRØR	
17		70921885		1	O-RING, 6-1, 90 Duro, .468" ID x .078" Thk				
						JUNTA TÓRICA	O-RING	O-RING	055A
					JOINT TORIQUE	O-RING	ANELLO TOROIDALE	O-RING	

A Partir do Chassi HBZN0885PCAF00871

885B 865B 845B

02-40	03	p1	03/12

SISTEMA DE REVERSÃO DA HÉLICE
SISTEMA DE REVERSION DEL VENTILADOR
FAN DRIVE REVERSER SYSTEM
FAN DRIVE REVERSER SYSTEM

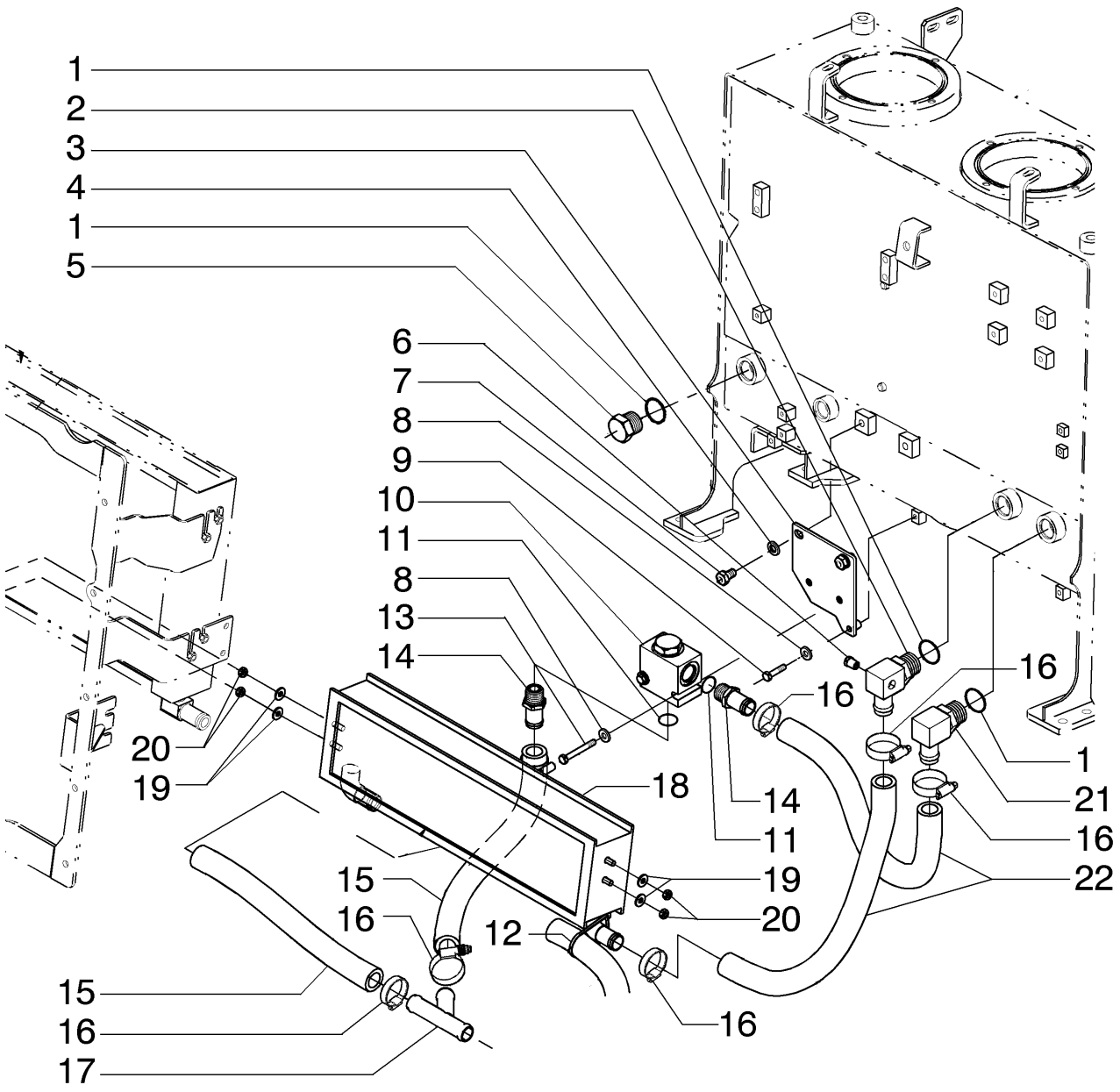

SYSTEME DE RÉVERSION DE L´HÉLICE
FAN DRIVE REVERSER SYSTEM
FAN DRIVE REVERSER SYSTEM
FAN DRIVE REVERSER SYSTEM

R	N	P.N.	MOD	Q	Denominação Description	Denominacion Bezeichnung	Description Descrizione	Denominação Beskrivelse	L.C.
1		237-6016		2	O-RING, 0.614" ID x 0.754" OD x 0.07"				
						JUNTA TÓRICA	O-RING	O-RING	055A
					JOINT TORIQUE	O-RING	ANELLO TOROIDALE	O-RING	
2		84162342		1	CONEXÃO	ACOPLAMIENTO	FITTING	CONECTOR	3300
					RACCORD	ARMATUR	RACCORDO	FITTING	
3		84214701		1	SUPORTE	SOPORTE	SUPPORT	SUPORTE	300S
					SUPPORT	STÜTZE	SUPPORTO	BESLAG	
4		10520001		2	ARRUELA PLANA, M12 x 22 x 3				
						ARANDELA	WASHER	ANILHA	131R
					RONDELLE	UNTERLEGSCHEIBE	RONDELLA	FLADSKIVE	
5		70921216		1	BUJÃO	TAPÓN	PLUG	TAMPÃO	050T
					BOUCHON	STOPFEN	TAPPO	PROP	
6		217-405		2	BUJÃO, Hex Hd, 1/4"-18 NPTF				
						TAPÓN	PLUG	TAMPÃO	050T
					BOUCHON	STOPFEN	TAPPO	PROP	
7		11112131		2	PARAFUSO, Hex, M12 x 20, 10.9, Full Thd				
						PERNO	BOLT	PARAFUSO	140B
					VIS	SCHRAUBE	BULLONE	BOLT	
8		12645031		9	ARRUELA PLANA, M8.45 x 21 x 3 Thk, HT				
						ARANDELA	WASHER	ANILHA	131R
					RONDELLE	UNTERLEGSCHEIBE	RONDELLA	FLADSKIVE	
9		16043931		1	PARAFUSO, Hex, M8 x 35, 10.9				
						PERNO	BOLT	PARAFUSO	140B
					VIS	SCHRAUBE	BULLONE	BOLT	
10		84545150		1	VÁLVULA CHECAGEM	VÁLVULA DE COMPROB.	CHECK VALVE	VÁLVULA DE RETENÇÃC	P394
					CLAPET ANTI-RETOUR	RÜCKSCHLAGVENTIL	VALVOLA DI RITEGNO	KONTRAVENTIL	
11		{70923947}		2					
12		75201642		1	BRAÇADEIRA	ABRAZADERA	CLAMP	BRAÇADEIRA	120M
					COLLIER	KLEMME	MORSETTO	SPÆNDEBÅND	
13		16044531		2	PARAFUSO, Hex, M8 x 65, 10.9				
						PERNO	BOLT	PARAFUSO	140B
					VIS	SCHRAUBE	BULLONE	BOLT	
14		84227026		2	CONEXÃO	ACOPLAMIENTO	FITTING	CONECTOR	3300
					RACCORD	ARMATUR	RACCORDO	FITTING	
15		84534962		2	MANGOTE	Manguito	HOSE,LARGE	MANGOTE	Z336
					Durite	SCHLAUCH	TUBO FLESSIBILE,GRDE	HOSE,LARGE	
16		79083845		12	BRAÇADEIRA MANGUEIR	ABRAZADERA DE MANG	HOSE CLAMP	ABRAÇAD. DA MANGUEI	P729
					COLLIER POUR FLEXIBL	SCHLAUCHSCHELLE	FASCETTA STRINGITUB	SLANGEKLEMME	
17		84534123		1	TUBO	TUBO	TUBE	TUBO	195T
					TUBE	ROHR	TUBO	RØR	
18		87382507		1	RESFRIADOR DO ÓLEO	REFRIGERADOR DE ACI	OIL COOLER	REFRIGERADOR DO ÓLI	026R
					REFROIDISSEUR D'HUIL	ÖLKÜHLER	RADIATORE OLIO	OLIEKØLER	
19		12646721		4	ARRUELA PLANA, M8 x 20 x 2				
						ARANDELA	WASHER	ANILHA	131R
					RONDELLE	UNTERLEGSCHEIBE	RONDELLA	FLADSKIVE	
20		16102321		4	PORCA, Thin, M8 x 1.25, Cl 05				
						TUERCA	NUT	PORCA	010D
					ECROU	MUTTER	DADO	MØTRIK	

A Partir do Chassi HBZN0885PCAF00871

885B 865B 845B

02-40	03	p2	03/12

SISTEMA DE REVERSÃO DA HÉLICE
SISTEMA DE REVERSION DEL VENTILADOR
FAN DRIVE REVERSER SYSTEM
FAN DRIVE REVERSER SYSTEM

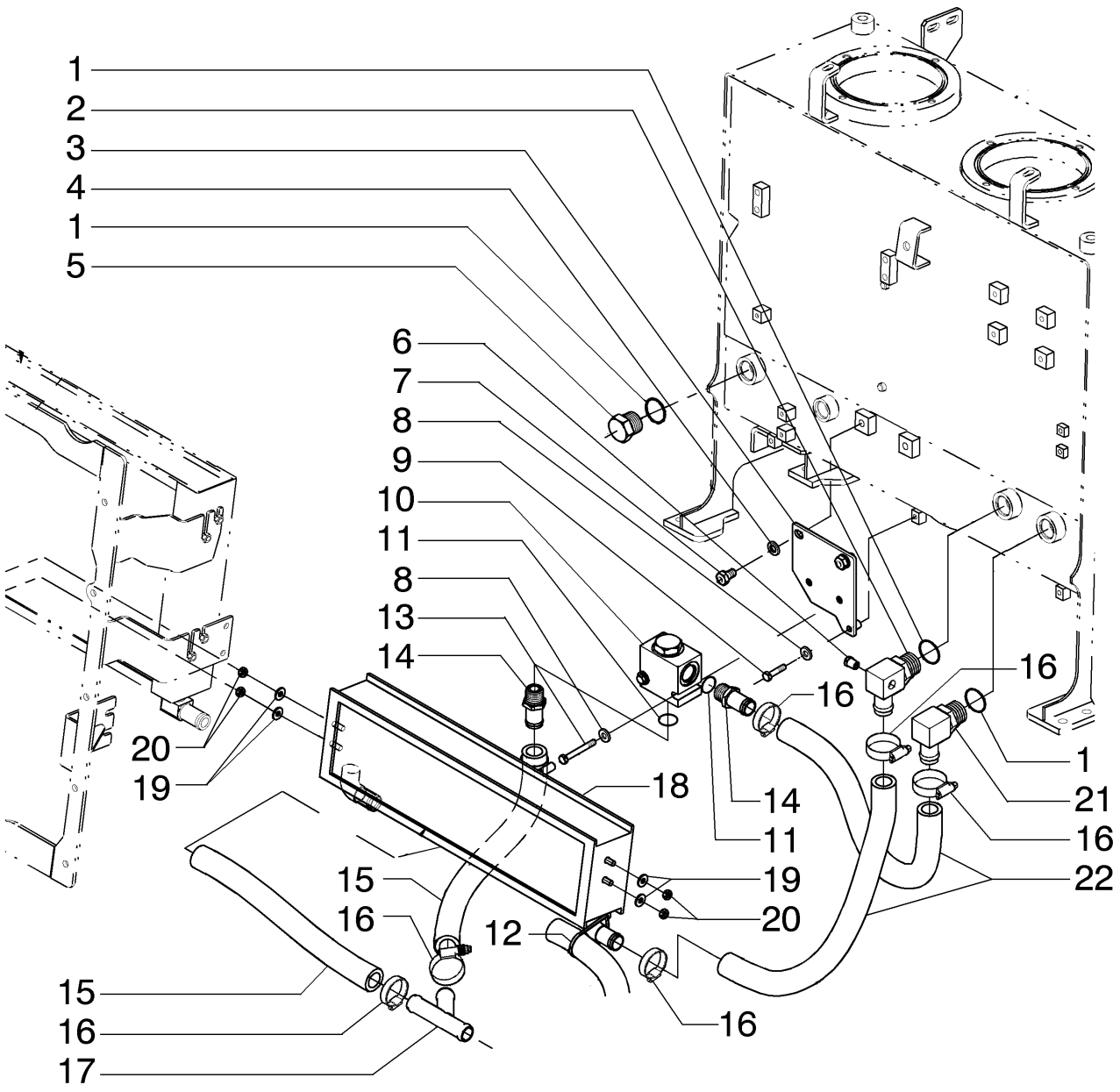

SYSTEME DE RÉVERSION DE L´HÉLICE
FAN DRIVE REVERSER SYSTEM
FAN DRIVE REVERSER SYSTEM
FAN DRIVE REVERSER SYSTEM

R	N	P.N.	MOD	Q	Denominação Description	Denominacion Bezeichnung	Description Descrizione	Denominação Beskrivelse	L.C.
21		217-352		1	CONEXÃO, 90º, 1" Hose x 1 5/16"-12 ORB Beaded				
						ACOPLAMIENTO	FITTING	CONECTOR	3300
					RACCORD	ARMATUR	RACCORDO	FITTING	
22		84534960		2	MANGOTE	Manguito	HOSE,LARGE	MANGOTE	Z336
					Durite	SCHLAUCH	TUBO FLESSIBILE,GRDE	HOSE,LARGE	

02-40	04	p1	03/12

SISTEMA DE REVERSÃO DA HÉLICE
SISTEMA DE REVERSION DEL VENTILADOR
FAN DRIVE REVERSER SYSTEM
FAN DRIVE REVERSER SYSTEM

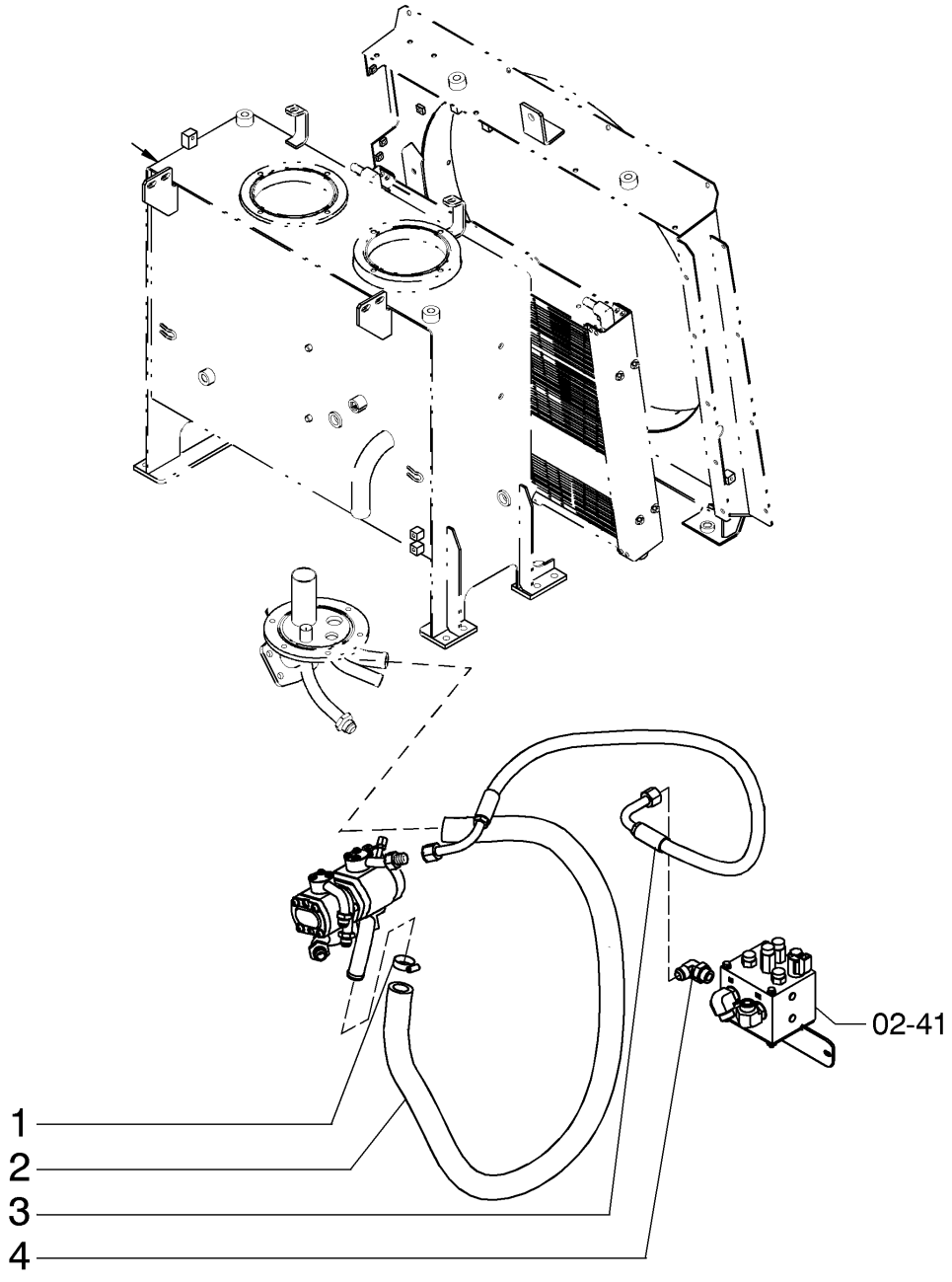

SYSTEME DE RÉVERSION DE L´HÉLICE
FAN DRIVE REVERSER SYSTEM
FAN DRIVE REVERSER SYSTEM
FAN DRIVE REVERSER SYSTEM

R	N	P.N.	MOD	Q	Denominação Description	Denominacion Bezeichnung	Description Descrizione	Denominação Beskrivelse	L.C.
1		79083845		2	BRAÇADEIRA MANGUEIR/ COLLIER POUR FLEXIBL	ABRAZADERA DE MANG SCHLAUCHSCHELLE	HOSE CLAMP FASCETTA STRINGITUB	ABRAÇAD. DA MANGUEI SLANGEKLEMME	P729
2		87744565		1	MANGUEIRA HIDRÁULICA, 32.00 mm ID x mm, SAE 100R4 FLEXIBLE HYDRAULIQUI	TUBO HIDRÁULICO HYDRAULIKSCHLAUCH	HYDRAULIC HOSE TUBO FLESSIBILE IDRAU	MANGUEIRA HIDRÁULIC SLANGE, HYDRAULIK	A058
3		84566650		1	CONJ. MANGUEIRA ENSEMBLE DE FLEXIBLE	CONJUNTO DE TUBOS SCHLAUCHBAUGRUPPE	HOSE ASSY. COMPLESS. TUBO FLES	CONJUNTO DE MANGUE SLANGEENHED	P457
4		79067025		1	COTOVELO COUDE	CODO KNIESTÜCK	ELBOW GOMITO	COTOVELO VINKELRØR	085G

A Partir do Chassi HBZN0885PCAF00871

885B 865B 845B

02-41	01	p1	03/12

SISTEMA DE REVERSÃO DA HÉLICE
SISTEMA DE REVERSION DEL VENTILADOR
FAN DRIVE REVERSER SYSTEM
FAN DRIVE REVERSER SYSTEM

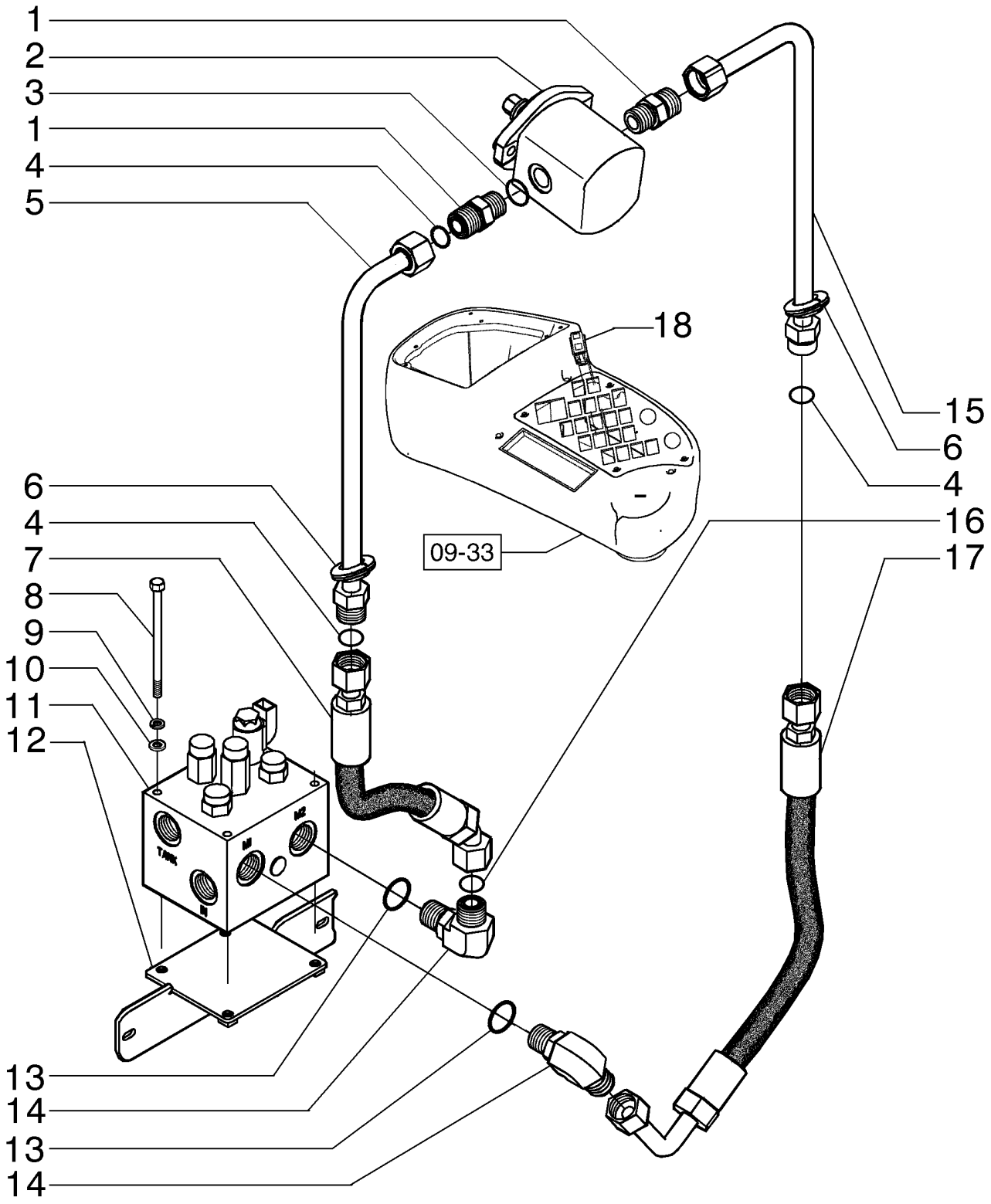

SYSTEME DE RÉVERSION DE L´HÉLICE
FAN DRIVE REVERSER SYSTEM
FAN DRIVE REVERSER SYSTEM
FAN DRIVE REVERSER SYSTEM

R	N	P.N.	MOD	Q	Denominação Description	Denominacion Bezeichnung	Description Descrizione	Denominação Beskrivelse	L.C.
1		86900673		2	CONECTOR HIDRÁUL, 1 3/16"-12 ORFS x 1 1/16"-12 ORB				
						CONECTOR HIDRÁULIC	HYD CONNECTOR	CONECTOR HID.	020R
					CONNECTEUR HYDRAU	HYDR STECKVERBINDE	CONNETTORE IDRAULIC	HYDRAULIKSTIK	
2		75326838		1	MOTOR HIDRÁULICO	MOTOR HIDRÁULICO	HYDRAULIC MOTOR	MOTOR HIDRÁULICO	900M
					MOTEUR HYDRAULIQUE	HYDRAULIKMOTOR	MOTORE IDRAULICO	HYDRAULIKMOTOR	
3		14437785		2	O-RING, 11.3mm ID x 2.4mm				
						JUNTA TÓRICA	O-RING	O-RING	055A
					JOINT TORIQUE	O-RING	ANELLO TOROIDALE	O-RING	
4		9991976		2	O-RING, 0.739" ID x 0.879" OD x 0.07"				
						JUNTA TÓRICA	O-RING	O-RING	055A
					JOINT TORIQUE	O-RING	ANELLO TOROIDALE	O-RING	
5		84256232		1	TUBO HIDRÁULICO	TUBO HIDRÁULICO	HYD. TUBE	TUBAGEM HIDRÁULICO	190T
					TUYAU HYDRAULIQUE	HYDRAULIKLEITUNG	TUBO IDRAULICO	HYD. RØR	
6		75327777		3	CASQUILHO ISOLADOR	PASACABLES	GROMMET	PASSA-FIOS	131A
					PASSE-FIL	TÜLLE	ANELLO PASSACAVO	RING	
7		84254909		1	CONJ. MANGUEIRA	CONJUNTO DE TUBOS	HOSE ASSY.	CONJUNTO DE MANGUE	P457
					ENSEMBLE DE FLEXIBLE	SCHLAUCHBAUGRUPPE	COMPLESS. TUBO FLES	SLANGEENHED	
8		814-8140		4	PARAFUSO, Hex, M8 x 140, 8.8				
						PERNO	BOLT	PARAFUSO	140B
					VIS	SCHRAUBE	BULLONE	BOLT	
9		10516671		4	TRAVA DA ARRUELA	ARANDELA DE BLOQUE	LOCK WASHER	ANILHA DE RETENÇÃO	132R
					RONDELLE FREIN	SICHERUNGSSCHEIBE	RONDELLA DI SICUREZ	LÅSESKIVE	
10		14496531		4	ARRUELA PLANA, M8 x 17 x 1.6				
						ARANDELA	WASHER	ANILHA	131R
					RONDELLE	UNTERLEGSCHEIBE	RONDELLA	FLADSKIVE	
11		8500563		1	VÁLVULA HIDRÁULICA	VÁLVULA HIDRÁULICA	HYDRAULIC VALVE	VÁLVULA HIDRÁULICA	010V
					SOUPAPE HYDRAULIQU	HYDRAULIKVENTIL	DISTRIBUTORE IDRAULI	HYDRAULIKVENTIL	
12		84256881		1	SUPORTE	SOPORTE	SUPPORT	SUPORTE	300S
					SUPPORT	STÜTZE	SUPPORTO	BESLAG	
13		86598103		2	O-RING, 23.60mm ID x 2.90mm				
						JUNTA TÓRICA	O-RING	O-RING	055A
					JOINT TORIQUE	O-RING	ANELLO TOROIDALE	O-RING	
14		86579697		2	COTOVELO, 90º, 1 3/16"-12 ORFS x M27 x 2 ORB				
						CODO	ELBOW	COTOVELO	085G
					COUDE	KNIESTÜCK	GOMITO	VINKELRØR	
15		84256229		1	TUBO HIDRÁULICO	TUBO HIDRÁULICO	HYD. TUBE	TUBAGEM HIDRÁULICO	190T
					TUYAU HYDRAULIQUE	HYDRAULIKLEITUNG	TUBO IDRAULICO	HYD. RØR	
16		9991976		2	O-RING, 0.739" ID x 0.879" OD x 0.07"				
						JUNTA TÓRICA	O-RING	O-RING	055A
					JOINT TORIQUE	O-RING	ANELLO TOROIDALE	O-RING	
17		84254908		1	MANGUEIRA	TUBO	HOSE	MANGUEIRA	030M
					FLEXIBLE	SCHLAUCH	TUBO FLESSIBILE	SLANGE	
18		84143592		1	INTERRUPTOR INTERMITENTE				
						CONJUNTO DE INTERRU	SWITCH ASSY	CONJUNTO DE INTERRU	067I
					ENSEMBLE COMMUTATI	SCHALTERBAUGRUPPE	COMPLESSIVO INTERRU	KONTAKT, KPL.	

02-42	01	p1	12/11

SISTEMA DE REVERSÃO DA HÉLICE
SISTEMA DE REVERSION DEL VENTILADOR
FAN DRIVE REVERSER SYSTEM
FAN DRIVE REVERSER SYSTEM

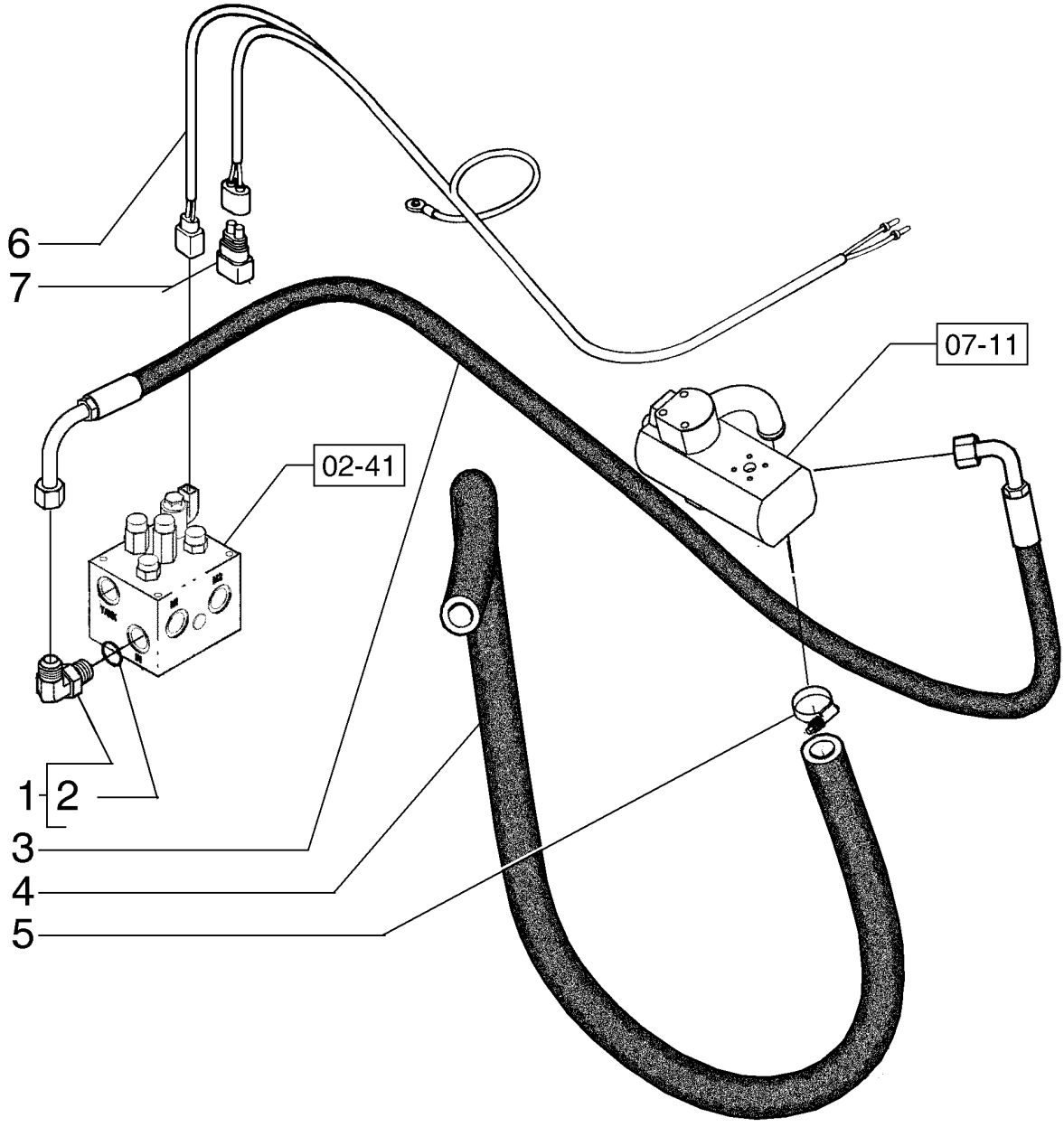

SYSTEME DE RÉVERSION DE L´HÉLICE
FAN DRIVE REVERSER SYSTEM
FAN DRIVE REVERSER SYSTEM
FAN DRIVE REVERSER SYSTEM

R	N	P.N.	MOD	Q	Denominação Description	Denominacion Bezeichnung	Description Descrizione	Denominação Beskrivelse	L.C.
1		79067025		1	COTOVELO COUDE	CODO KNIESTÜCK	ELBOW GOMITO	COTOVELO VINKELRØR	085G
2		14457981		1	O-RING, 1.049" ID x 0.103" Width JOINT TORIQUE	JUNTA TÓRICA O-RING	O-RING ANELLO TOROIDALE	O-RING O-RING	055A
3		84323774		1	CONJ. MANGUEIRA ENSEMBLE DE FLEXIBLE	CONJUNTO DE TUBOS SCHLAUCHBAUGRUPPE	HOSE ASSY. COMPLESS. TUBO FLES	CONJUNTO DE MANGUE SLANGEENHED	P457
4		87744565		1	MANGUEIRA HIDRÁULICA, 32.00 mm ID x mm, SAE 100R4 FLEXIBLE HYDRAULIQUI	TUBO HIDRÁULICO HYDRAULIKSCHLAUCH	HYDRAULIC HOSE TUBO FLESSIBILE IDRAU	MANGUEIRA HIDRÁULIC SLANGE, HYDRAULIK	A058
5		353036A1		2	BRACADEIRA COLLIER	COLLAR SCHELLE	CLAMP MORSETTO	BRACADEIRA CLAMP	1640
6		84271611		1	CHICOTE FAISCEAU	MAZO DE CABLES KABELBAUM	HARNESS CABLAGGIO	CABLAGEM LEDNINGSNET	4160
7		75322270			CONECTOR ELÉTR CONNECTEUR ELECTRI	CONECTOR ELÉCTRICO ELEKTR STECKVERBIND	ELEC CONNECTOR CONNETTORE ELETTRI	CONECTOR ELÉC. EL-STIK	235C

02-43	01	p1	03/11

RESPIRO - MOTOR
RESPIRADERO - MOTOR
BREATHER - ENGINE
RESPIRO - MOTOR

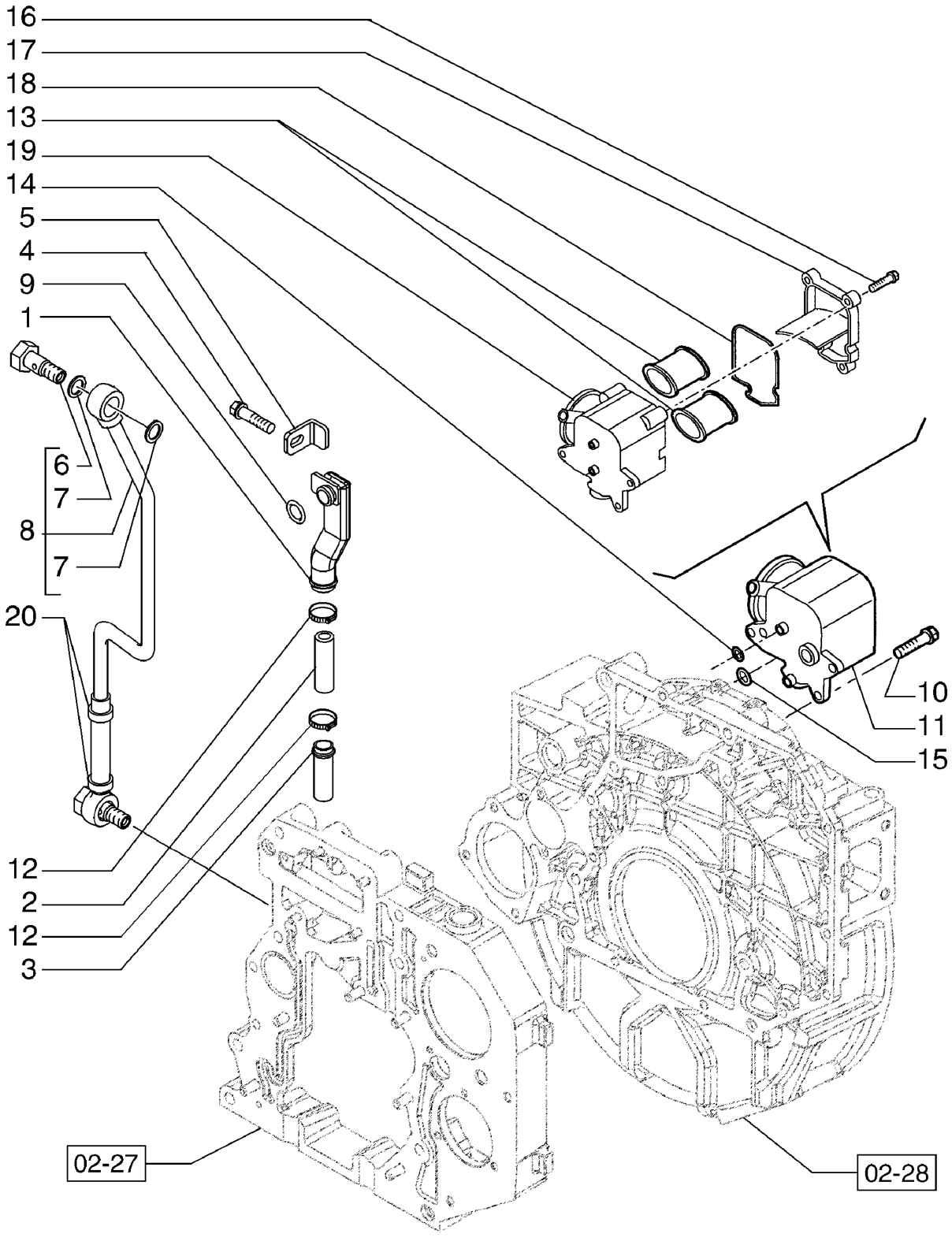

RENIFLARD - MOTEUR
ENTLÜFTER - MOTOR
SFIATATOIO - MOTORE
UDLUFTER - MOTOR

R	N	P.N.	MOD	Q	Denominação Description	Denominacion Bezeichnung	Description Descrizione	Denominação Beskrivelse	L.C.
1		4897534		1	TUBO	TUBO	TUBE	TUBO	195T
					TUBE	ROHR	TUBO	RØR	
2		4897546		1	LUVA DE BORRACHA, IN ALTERNATIVE				
						MANGUITO DE GOMA	RUBBER SLEEVE	LUVA DE BORRACHA	Z548
					MANCHON EN CAOUTCI	GUMMITÜLLE	MANICOTTO DI GOMMA	GUMMIMANCHET	
2		2854521		1	MANGUEIRA, In Alternative	TUBO	HOSE	MANGUEIRA	030M
					FLEXIBLE	SCHLAUCH	TUBO FLESSIBILE	SLANGE	
3		4897547		1	TUBO	TUBO	TUBE	TUBO	195T
					TUBE	ROHR	TUBO	RØR	
4		4897537		1	PARAFUSO, Flange, M6X1X10				
						TORNILLO	SCREW	PARAFUSO	040V
					VIS	SCHRAUBE	VITE	SKRUE	
5		4897536		1	SUPORTE	SOPORTE	BRACKET	SUPORTE	225S
					SUPPORT	HALTERUNG	STAFFA	BESLAG	
6		2852772		2	PARAFUSO DE BANJO, M12X1.5X30				
						PERNO BANJO	BANJO BOLT	PARAFUSO DE LIGAÇÃC	090B
					VIS BANJO	HOHLSCHRAUBE	BULLONE MASCHIO	BANJOBOLT	
7		4899926		4	VEDAÇÃO DA ARRUELA, Seal, 11.8 ID				
						ARANDELA HERMÉTICA	SEALING WASHER	ANILHA DE VEDAÇÃO	133R
					RONDELLE D'ETANCHEI	DICHTSCHEIBE	ROSETTA DI TENUTA	TÆTNINGSSKIVE	
8		4899219		1	TUBO, ASSY; Incl. Ref 6, 7, 20				
						TUBO	TUBE	TUBO	195T
					TUBE	ROHR	TUBO	RØR	
9		14457581		1	O-RING, 0.799" ID x 0.103" Width, Replaces 14457581				
						JUNTA TÓRICA	O-RING	O-RING	055A
					JOINT TORIQUE	O-RING	ANELLO TOROIDALE	O-RING	
10		4899092		3	PARAFUSO, Hex Flg, M6 x 1 x 25				
						TORNILLO	SCREW	PARAFUSO	040V
					VIS	SCHRAUBE	VITE	SKRUE	
11		4892871		1	RESPIRO, ASSY; Incl. Ref 13 - 19; Remainder of Components Not Serviced Separately				
						RESPIRADERO	BREATHER	RESPIRADOURO	145S
					RENIFLARD	ENTLÜFTER	SFIATO	UDLUFTNINGSSKRUE	
12		4893234		2	BRAÇADEIRA MANGUEIRA, IN ALTERNATIVE				
						ABRAZADERA DE MANG	HOSE CLAMP	ABRAÇAD. DA MANGUEI	P729
					COLLIER POUR FLEXIBL	SCHLAUCHSCHELLE	FASCETTA STRINGITUB	SLANGEKLEMME	
12		2831016		2	BRAÇADEIRA MANGUEIRA, IN ALTERNATIVE				
						ABRAZADERA DE MANG	HOSE CLAMP	ABRAÇAD. DA MANGUEI	P729
					COLLIER POUR FLEXIBL	SCHLAUCHSCHELLE	FASCETTA STRINGITUB	SLANGEKLEMME	
13		2830592		2	FILTRO DE AR	FILTRO DE AIRE	AIR FILTER	FILTRO DE AR	066F
					FILTRE A AIR	LUFTFILTER	FILTRO ARIA	LUFTFILTER	
14		4898372		1	O-RING, 13.11mm ID x 2.62mm Width				
						JUNTA TÓRICA	O-RING	O-RING	055A
					JOINT TORIQUE	O-RING	ANELLO TOROIDALE	O-RING	
15		2830304		1	O-RING	JUNTA TÓRICA	O-RING	O-RING	055A
					JOINT TORIQUE	O-RING	ANELLO TOROIDALE	O-RING	
16		2830301		6	PARAFUSO	TORNILLO	SCREW	PARAFUSO	040V
					VIS	SCHRAUBE	VITE	SKRUE	

02-43	01	p2	03/11

RESPIRO - MOTOR
RESPIRADERO - MOTOR
BREATHER - ENGINE
RESPIRO - MOTOR

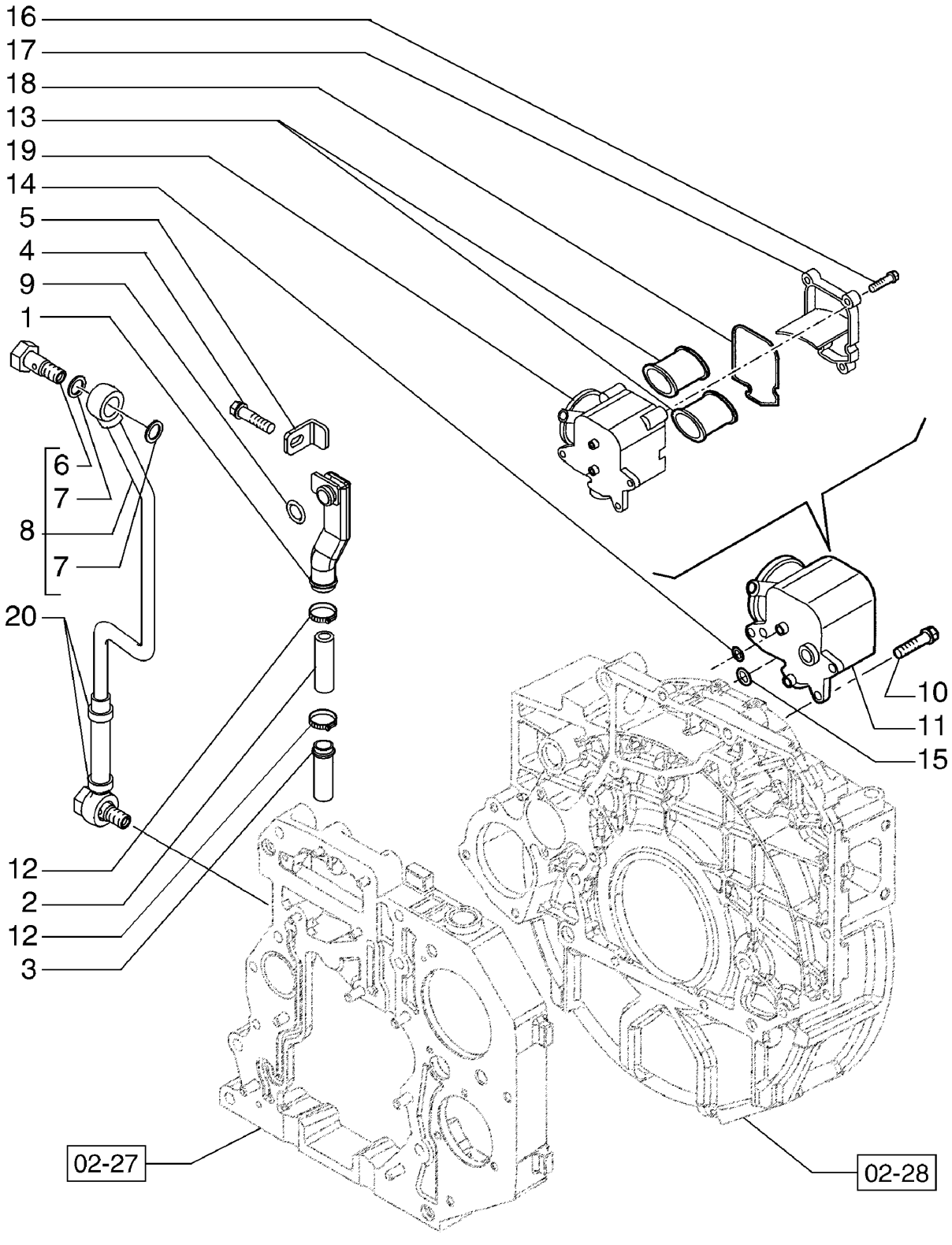

RENIFLARD - MOTEUR
ENTLÜFTER - MOTOR
SFIATATOIO - MOTORE
UDLUFTER - MOTOR

R	N	P.N.	MOD	Q	Denominação Description	Denominacion Bezeichnung	Description Descrizione	Denominação Beskrivelse	L.C.
17		**NSS**		1	SEM SERVIÇO EM SEPARADO, Protective Cover; Order 4892871 Ref 11				
						NO SE REPARA POR SE	NOT SERVICED SEPARA	SEM REPARAÇÃO EM SI	064N
					NON FORUNI SEPAREM	NICHT A SEP ERS-T LIEI	NON FORNITO SEPARAT	SERVICERES IKKE SEPA	
18		**2830303**		1	JUNTA, Breather Gasket	JUNTA	GASKET	JUNTA	123G
					JOINT	DICHTUNG	GUARNIZIONE	PAKNING	
19		**NSS**		1	SEM SERVIÇO EM SEPARADO, Breather Housing				
						NO SE REPARA POR SE	NOT SERVICED SEPARA	SEM REPARAÇÃO EM SI	064N
					NON FORUNI SEPAREM	NICHT A SEP ERS-T LIEI	NON FORNITO SEPARAT	SERVICERES IKKE SEPA	
20		**4899242**		2	BRAÇADEIRA	ABRAZADERA	CLAMP	BRAÇADEIRA	120M
					COLLIER	KLEMME	MORSETTO	SPÆNDEBÅND	

02-44	01	p1	12/10

BOMBA DE ÁGUA
BOMBA DE AGUA
WATER PUMP
BOMBA DE AGUA

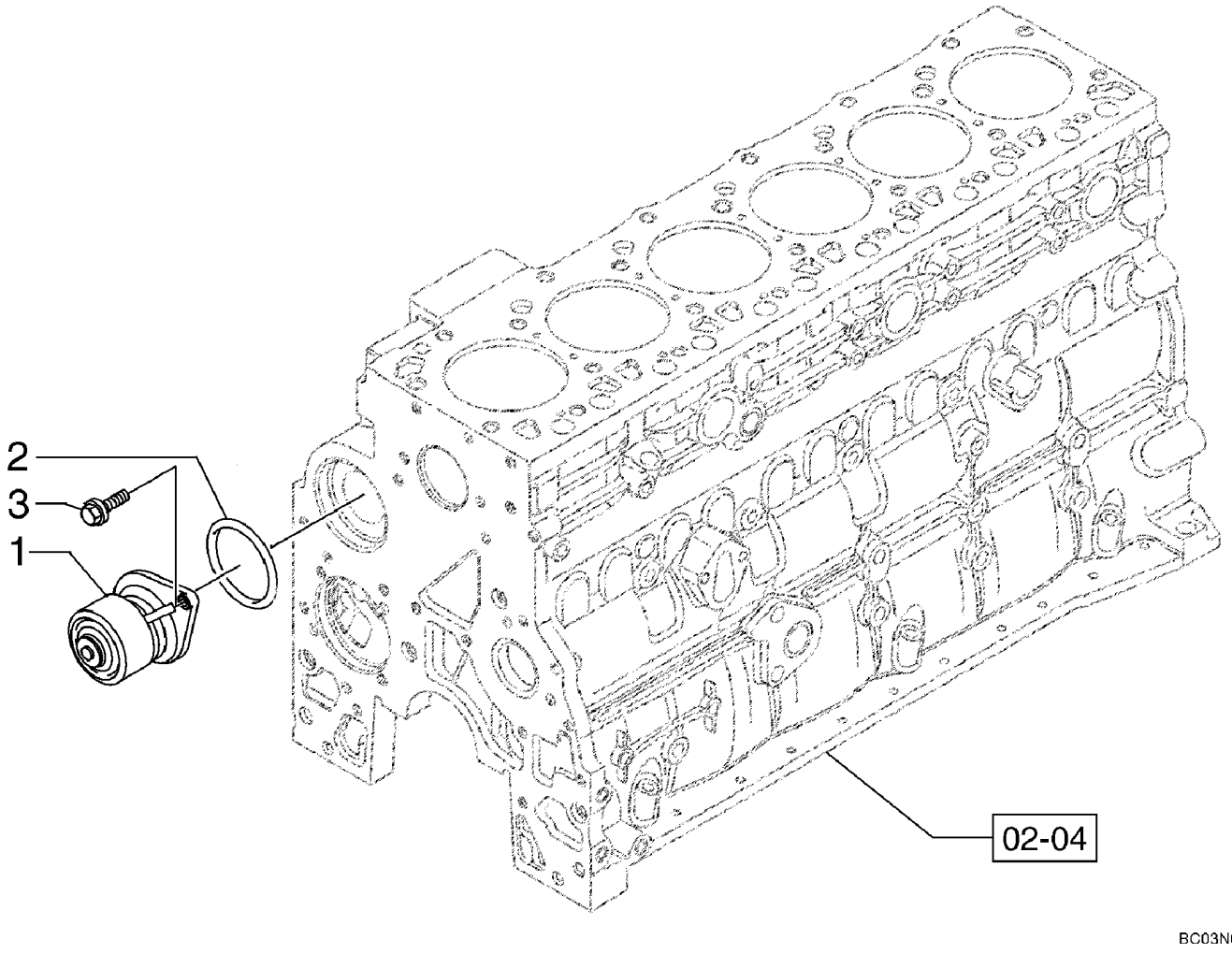

BC03N020

POMPE A EAU
WASSERPUMPE
POMPA ACQUA
VANDPUMPE

R	N	P.N.	MOD	Q	Denominação Description	Denominacion Bezeichnung	Description Descrizione	Denominação Beskrivelse	L.C.
1		4891252		1	BOMBA DE ÁGUA POMPE A EAU	BOMBA DE AGUA WASSERPUMPE	WATER PUMP POMPA ACQUA	BOMBA DE ÁGUA VANDPUMPE	152P
2		2852047		1	ANEL VEDADOR BAGUE D'ETANCHEITE	RETÉN DICHTRING	SEALRING ANELLO DI TENUTA	ANEL VEDADOR PAKNINGSRING	Z125
3		4899079		2	PARAFUSO, Hex Flg, M8 x 1.25 x 25 TORNILLO VIS	 SCHRAUBE	 SCREW VITE	 PARAFUSO SKRUE	040V

02-45	01	p1	12/11

MOTOR - SISTEMA DE ARREFECIMENTO
MOTOR - SISTEMA DE REFRIGERACION
ENGINE - COOLING SYSTEM
ENGINE - COOLING SYSTEM

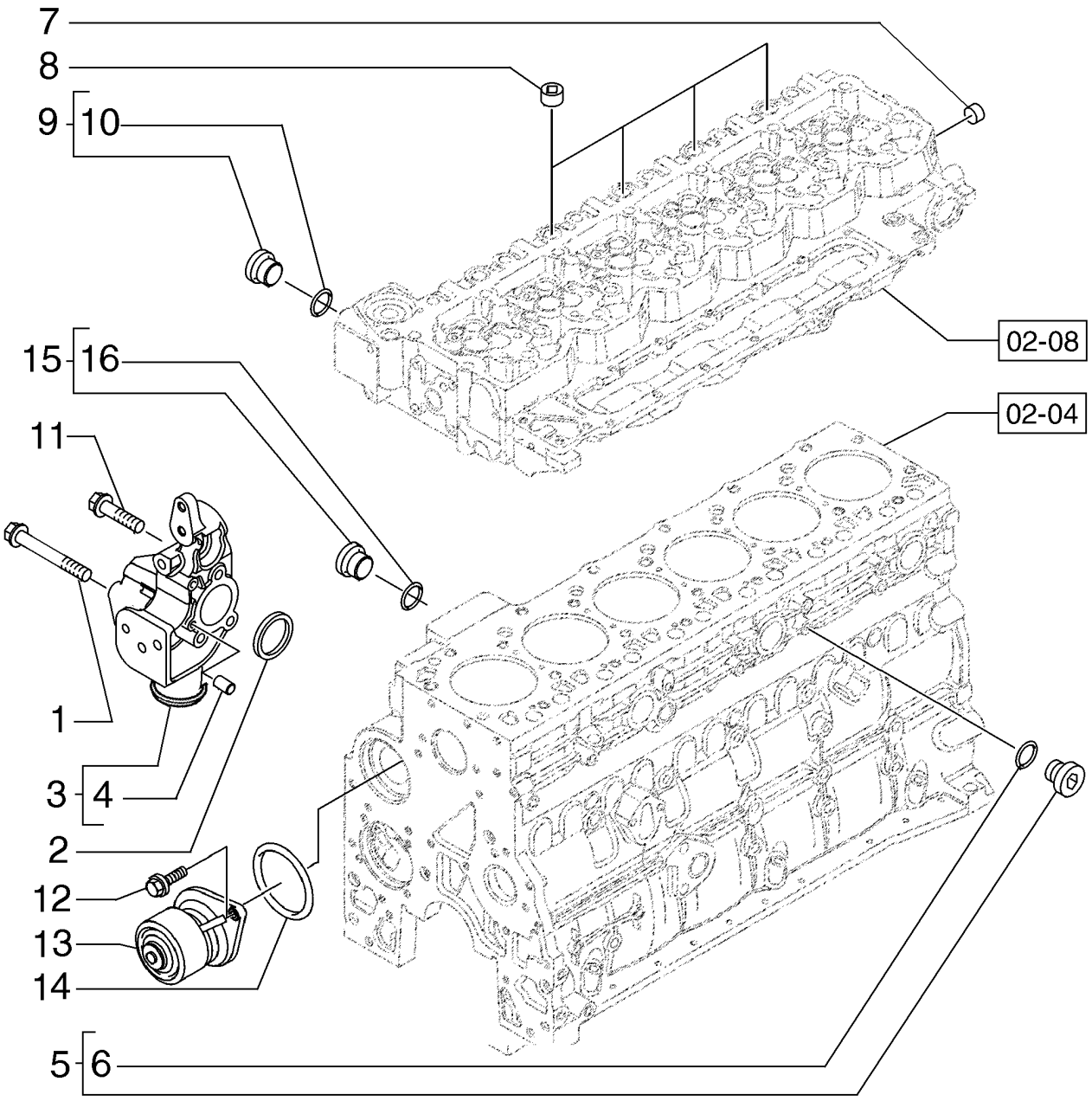

MOTEUR - SYSTÈME DE REFROIDISSEMENT
ENGINE - COOLING SYSTEM
ENGINE - COOLING SYSTEM
ENGINE - COOLING SYSTEM

R	N	P.N.	MOD	Q	Denominação Description	Denominacion Bezeichnung	Description Descrizione	Denominação Beskrivelse	L.C.
1		2852286		3	PARAFUSO	TORNILLO	SCREW	PARAFUSO	040V
					VIS	SCHRAUBE	VITE	SKRUE	
2		2854072		1	VEDAÇÃO, Rectangular, 50mm ID x 5.16 Thk				
						ANILLO DE CIERRE	SEAL	VEDANTE	132A
					JOINT	DICHTUNG	GUARNIZIONE; TENUTA	PAKNING	
3		2854938		1	CONEXÃO, Support, Water Inlet Connector, Incl. Ref 4				
						ACOPLAMIENTO	FITTING	CONECTOR	3300
					RACCORD	ARMATUR	RACCORDO	FITTING	
4		4895576		2	GUIA	BULÓN	DOWEL	PERNO-GUIA	090G
					GOUJON	PASSSTIFT	PERNO	DYVEL	
5		4895623		1	BUJÃO SOQUETE SEXTAVADO, M16 x 1.5				
						TAPÓN DE CABEZA HEX	HEX SOCKET PLUG	TAMPÃO SEXTAVADO IN	A086
					BOUCHON SIX PANS CR	INNENSECHSKANTSTOF	TAPPO A BRUGOLA	SEKSKANTET PROP	
6		6903356		1	O-RING	JUNTA TÓRICA	O-RING	O-RING	055A
					JOINT TORIQUE	O-RING	ANELLO TOROIDALE	O-RING	
7		4893036		1	BUJÃO PARA TUBOS, 3/4"-14 NPTF, Alternate part to 2854866				
						TAPÓN DE TUBO	PIPE PLUG	TAMPÃO PARA TUBO	A087
					BOUCHON DE TUYAU	ROHRSTOPFEN	TAPPO PER TUBI	RØRPROP	
7		2854866		1	BUJÃO SOQUETE SEXTAVADO, 3/4"-14 NPTF, Alternate part to 4893036				
						TAPÓN DE CABEZA HEX	HEX SOCKET PLUG	TAMPÃO SEXTAVADO IN	A086
					BOUCHON SIX PANS CR	INNENSECHSKANTSTOF	TAPPO A BRUGOLA	SEKSKANTET PROP	
8		4895078		4	BUJÃO PARA TUBOS, 1/2"-14				
						TAPÓN DE TUBO	PIPE PLUG	TAMPÃO PARA TUBO	A087
					BOUCHON DE TUYAU	ROHRSTOPFEN	TAPPO PER TUBI	RØRPROP	
9		4895080		1	BUJÃO SOQUETE SEXTAVADO, M22 x 1.5, Incl. 15				
						TAPÓN DE CABEZA HEX	HEX SOCKET PLUG	TAMPÃO SEXTAVADO IN	A086
					BOUCHON SIX PANS CR	INNENSECHSKANTSTOF	TAPPO A BRUGOLA	SEKSKANTET PROP	
10		4895625		1	O-RING, 13.3mm ID x 2.2mm Width				
						JUNTA TÓRICA	O-RING	O-RING	055A
					JOINT TORIQUE	O-RING	ANELLO TOROIDALE	O-RING	
11		4895292		1	PARAFUSO FLANGEADO, Hex, M10 x 1.5 x 70				
						PERNO DE CORONA	FLANGE BOLT	PARAFUSO FLANGEADO	A027
					VIS A EMBASE	FLANSCHSCHRAUBE	BULLONE FLANGIATO	FLANGEBOLT	
11		4895292		1	PARAFUSO FLANGEADO, Hex, M10 x 1.5 x 70				
						PERNO DE CORONA	FLANGE BOLT	PARAFUSO FLANGEADO	A027
					VIS A EMBASE	FLANSCHSCHRAUBE	BULLONE FLANGIATO	FLANGEBOLT	
12		4899079		2	PARAFUSO, Hex Flg, M8 x 1.25 x 25				
						TORNILLO	SCREW	PARAFUSO	040V
					VIS	SCHRAUBE	VITE	SKRUE	
12		4899079		2	PARAFUSO, Hex Flg, M8 x 1.25 x 25				
						TORNILLO	SCREW	PARAFUSO	040V
					VIS	SCHRAUBE	VITE	SKRUE	
13		4891252		1	BOMBA DE ÁGUA	BOMBA DE AGUA	WATER PUMP	BOMBA DE ÁGUA	152P
					POMPE A EAU	WASSERPUMPE	POMPA ACQUA	VANDPUMPE	
13		4891252		1	BOMBA DE ÁGUA	BOMBA DE AGUA	WATER PUMP	BOMBA DE ÁGUA	152P
					POMPE A EAU	WASSERPUMPE	POMPA ACQUA	VANDPUMPE	
14		2852047		1	ANEL VEDADOR	RETÉN	SEALRING	ANEL VEDADOR	Z125
					BAGUE D'ETANCHEITE	DICHTRING	ANELLO DI TENUTA	PAKNINGSRING	

02-45	01	p2	12/11

MOTOR - SISTEMA DE ARREFECIMENTO
MOTOR - SISTEMA DE REFRIGERACION
ENGINE - COOLING SYSTEM
ENGINE - COOLING SYSTEM

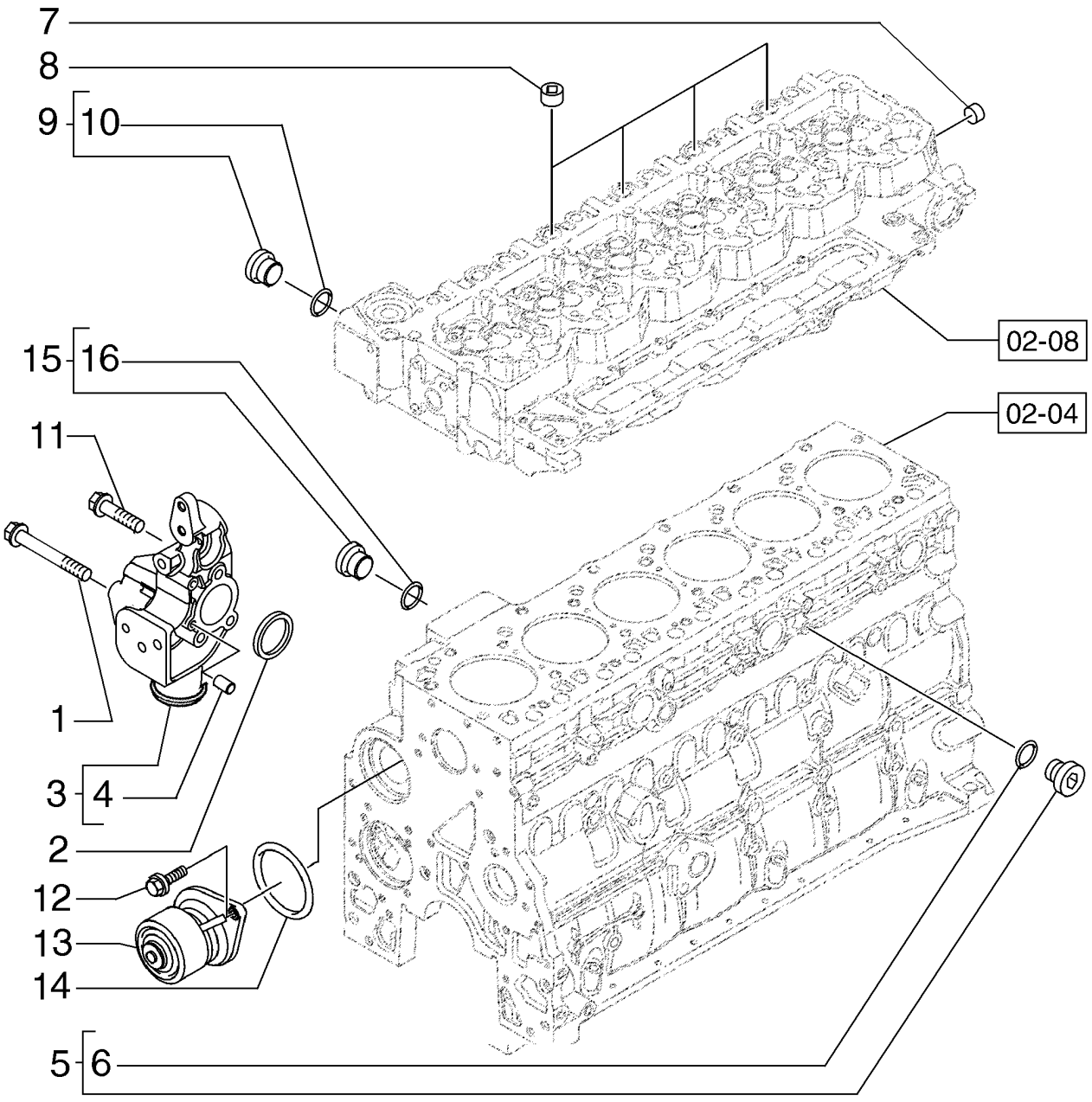

MOTEUR - SYSTÈME DE REFROIDISSEMENT
ENGINE - COOLING SYSTEM
ENGINE - COOLING SYSTEM
ENGINE - COOLING SYSTEM

R	N	P.N.	MOD	Q	Denominação Description	Denominacion Bezeichnung	Description Descrizione	Denominação Beskrivelse	L.C.
14		**2852047**		1	ANEL VEDADOR	RETÉN	SEALRING	ANEL VEDADOR	Z125
					BAGUE D'ETANCHEITE	DICHTRING	ANELLO DI TENUTA	PAKNINGSRING	
15		**4895392**		1	BUJÃO SOQUETE SEXTAVADO, M18 x 1.5				
						TAPÓN DE CABEZA HEX	HEX SOCKET PLUG	TAMPÃO SEXTAVADO IN	A086
					BOUCHON SIX PANS CR	INNENSECHSKANTSTOF	TAPPO A BRUGOLA	SEKSKANTET PROP	
15		**4895392**		1	BUJÃO SOQUETE SEXTAVADO, M18 x 1.5				
						TAPÓN DE CABEZA HEX	HEX SOCKET PLUG	TAMPÃO SEXTAVADO IN	A086
					BOUCHON SIX PANS CR	INNENSECHSKANTSTOF	TAPPO A BRUGOLA	SEKSKANTET PROP	
16		**4895393**		1	O-RING, 15.3mm ID x 2.2mm Width				
						JUNTA TÓRICA	O-RING	O-RING	055A
					JOINT TORIQUE	O-RING	ANELLO TOROIDALE	O-RING	
16		**4895393**		1	O-RING, 15.3mm ID x 2.2mm Width				
						JUNTA TÓRICA	O-RING	O-RING	055A
					JOINT TORIQUE	O-RING	ANELLO TOROIDALE	O-RING	

02-46	01	p1	12/10

TERMOSTATO - SISTEMA DE ARREFECIMENTO MOTOR
TERMOSTATO - REFRIGERACION DEL MOTOR
THERMOSTAT - ENGINE COOLING SYSTEM
TERMOSTATO - SISTEMA DE ARREFECIMENTO MOTOR

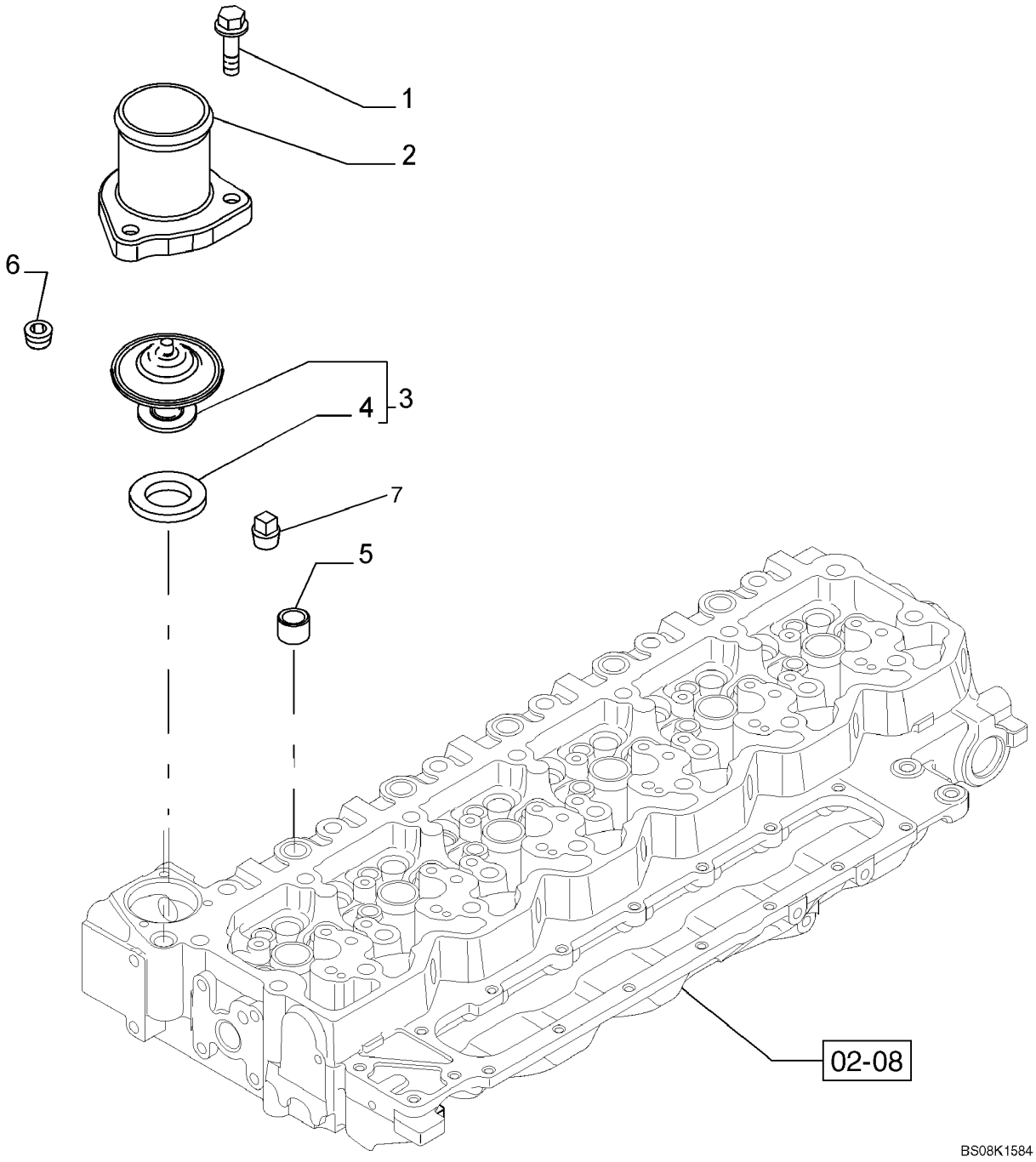

THERMOSTAT - REFROIDISSEMENT MOTEUR
THERMOSTAT - KUEHLUNG DES MOTORS
TERMOSTATO - RAFFREDDAMENTO MOTORE
TERMOSTAT - KØLESYSTEM MOTOR

R	N	P.N.	MOD	Q	Denominação Description	Denominacion Bezeichnung	Description Descrizione	Denominação Beskrivelse	L.C.
1		4899110		3	PARAFUSO, Hex Flg, M6 x 1 x 20, Water Outlet				
						TORNILLO	SCREW	PARAFUSO	040V
					VIS	SCHRAUBE	VITE	SKRUE	
2		4895131		1	ALOJAMENTO, Water Outlet				
						ALOJAMIENTO	HOUSING	ALOJAMENTO	014V
					CARTER	GEHÄUSE	ALLOGGIAMENTO	HUS	
3		84322388		1	TERMOSTATO, ASSY, Incl. Ref 4				
						TERMOSTATO	THERMOSTAT	TERMÓSTATO	096T
					THERMOSTAT	THERMOSTAT	TERMOSTATO	TERMOSTAT	
4		2852473		1	JUNTA	JUNTA	GASKET	JUNTA	123G
					JOINT	DICHTUNG	GUARNIZIONE	PAKNING	
5		4892762		1	BUJÃO, Hex Countersunk, 1/4 thrd x 15/32 lg; If Used				
						TAPÓN	PLUG	TAMPÃO	050T
					BOUCHON	STOPFEN	TAPPO	PROP	
5		4895118		1	CONEXÃO, Orifice Fitting, If Used, Not Illustrated				
						ACOPLAMIENTO	FITTING	CONECTOR	3300
					RACCORD	ARMATUR	RACCORDO	FITTING	
6		4895078		4	BUJÃO PARA TUBOS, 1/2"-14				
						TAPÓN DE TUBO	PIPE PLUG	TAMPÃO PARA TUBO	A087
					BOUCHON DE TUYAU	ROHRSTOPFEN	TAPPO PER TUBI	RØRPROP	
7		80775		1	BUJÃO DE DRENO, Hex Hd, 1/4"-18, NPTF				
						TAPÓN DE VACIADO	DRAIN PLUG	BUJÃO DE DESCARGA	056T
					BOUCHON DE VIDANGE	ABLASSSCHRAUBE	TAPPO DI SCARICO	AFTAPNINGSPROP	

SECTION INDEX
Sistema de Combustível

03-01	01	LINHA DE COMBUSTÍVEL
03-02	01	FILTRO SEPARADOR DE ÁGUA
03-03	01	RESERVATÓRIO DE COMBUSTÍVEL
03-04	01	RESERVATÓRIO DE COMBUSTÍVEL
03-05	01	CONTROLE DO ACELERADOR
03-07	01	FILTRO DE COMBUSTÍVEL
03-08	01	BOMBA INJETORA
03-09	01	INJEÇÃO DE COMBUSTÍVEL - TUBULAÇÃO
03-10	01	SISTEMA DE INJEÇÃO DE COMBUSTÍVEL - INJETOR
03-11	01	TUBULAÇÃO DE INJEÇÃO DE COMBUSTÍVEL
03-12	01	LINHA DE COMBUSTÍVEL E DRENO
03-13	01	CHICOTES DO MÓDULO DE CONTROLE ELETRÔNICO DA IGNIÇÃO
03-14	01	SISTEMA DE INJEÇÃO DE COMBUSTÍVEL - MÓDULO CONTROLE DE MOTOR

03-01	01	p1	12/11

LINHA DE COMBUSTÍVEL
TUBERIA DE COMBUSTIBLE
FUEL LINES
FUEL LINES

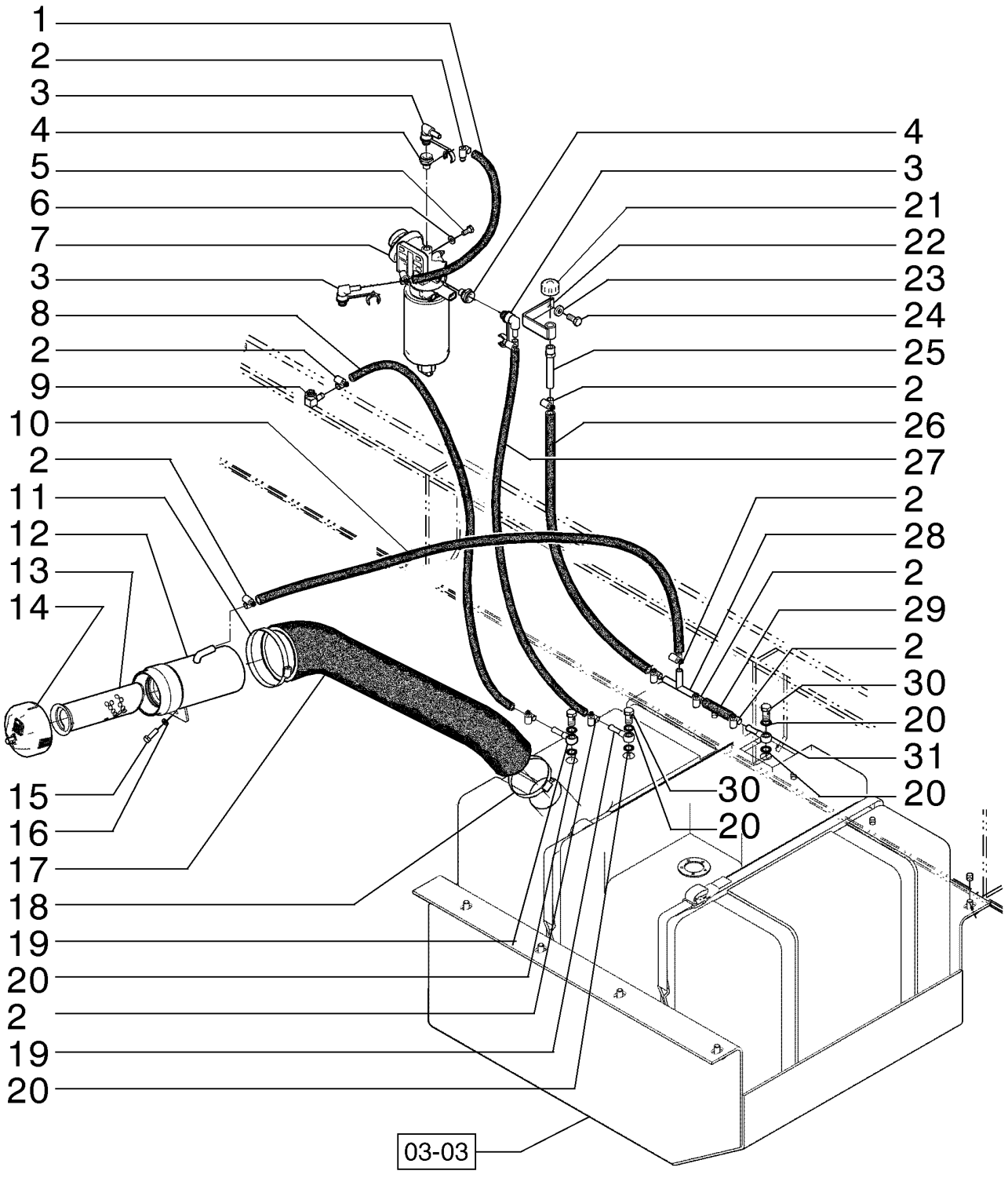

LIGNE DE CARBURANT
FUEL LINES
FUEL LINES
FUEL LINES

R	N	P.N.	MOD	Q	Denominação Description	Denominacion Bezeichnung	Description Descrizione	Denominação Beskrivelse	L.C.
1		87362264		1	COBERTURA COUVERCLE	CUBIERTA ABDECKUNG	COVER COPERCHIO	COBERTURA DÆKSEL	265C
2		214-1406		12	BRAÇADEIRA MANGUEIRA, #06, .44/.78 Type F Worm				
						ABRAZADERA DE MANG	HOSE CLAMP	ABRAÇAD. DA MANGUEI	P729
					COLLIER POUR FLEXIBL	SCHLAUCHSCHELLE	FASCETTA STRINGITUB	SLANGEKLEMME	
3		8605735		3	CONEXÃO RACCORD	ACOPLAMIENTO ARMATUR	FITTING RACCORDO	CONECTOR FITTING	3300
4		8602542		2	ADAPTADOR ADAPTATEUR	ADAPTADOR ADAPTER	ADAPTER ADATTATORE	ADAPTADOR ADAPTER	001A
5		16043431		2	PARAFUSO, Hex, M8 x 20, 10.9				
						PERNO	BOLT	PARAFUSO	140B
					VIS	SCHRAUBE	BULLONE	BOLT	
6		10730301		2	ARRUELA PLANA RONDELLE	ARANDELA UNTERLEGSCHEIBE	WASHER RONDELLA	ANILHA FLADSKIVE	131R
7		87435522		1	MONTAGEM DO FILTRO ENSEMBLE DE FILTRE	CONJUNTO DE FILTRO FILTERBAUGRUPPE	FILTER ASSY FILTRO, COMPLESSIVO	CONJUNTO DE FILTRO FILTERENHED	P496
8		87361282		1	MANGUEIRA COMBUSTÍVEL, 9.53 mm ID x 1600.00 mm, SAE J30, SAE 30R2 Type 1				
						TUBO DE COMBUSTIBLE	FUEL HOSE	MANGUEIRA COMBUSTÍ	A056
					FLEXIBLE DE CARBURA	KRAFTSTOFFSCHLAUCH	TUBO FLESS. CARBURA	SLANGE, BRÆNDSTOF	
9		87400460		1	COTOVELO 90 COUDE A 90°	CODO 90 90-GRAD-KNIESTÜCK	90 ELBOW GOMITO A 90°	COTOVELO 90 VINKELRØR, 90	A045
10		75248976		1	MANGUEIRA, 12.70 mm ID x 1500.00 mm				
						TUBO	HOSE	MANGUEIRA	030M
					FLEXIBLE	SCHLAUCH	TUBO FLESSIBILE	SLANGE	
11		214-1472		1	BRAÇADEIRA MANGUEIRA, #72, 4.06/5.00 Type F Worm				
						ABRAZADERA DE MANG	HOSE CLAMP	ABRAÇAD. DA MANGUEI	P729
					COLLIER POUR FLEXIBL	SCHLAUCHSCHELLE	FASCETTA STRINGITUB	SLANGEKLEMME	
12		75325670		1	TUBO CONJUNTO, 234.4 mm Length				
						TUBO (CONJUNTO)	TUBE ASSY.	TUBO CONJUNTO	P465
					TUYAUTERIE	ROHRLEITUNG	TUBO, COMPLESSIVO	TUBE ASSY.	
13		75325672		1	FILTRO TELA TAMIS-FILTRE	PANTALLA DE FILTRO FILTERSIEB	FILTER SCREEN FILTRO A RETE	FILTRO TELA FILTERSI	7440
14		87362264		1	COBERTURA COUVERCLE	CUBIERTA ABDECKUNG	COVER COPERCHIO	COBERTURA DÆKSEL	265C
15		16043831		1	PARAFUSO, Hex, M8 x 30, 10.9				
						PERNO	BOLT	PARAFUSO	140B
					VIS	SCHRAUBE	BULLONE	BOLT	
16		10516671		1	TRAVA DA ARRUELA RONDELLE FREIN	ARANDELA DE BLOQUE SICHERUNGSSCHEIBE	LOCK WASHER RONDELLA DI SICUREZ	ANILHA DE RETENÇÃO LÅSESKIVE	132R
17		75321358		1	MANGUEIRA COMBUSTÍVEL, 76.30 mm ID, 105.30 mm ID x 426.30 mm				
						TUBO DE COMBUSTIBLE	FUEL HOSE	MANGUEIRA COMBUSTÍ	A056
					FLEXIBLE DE CARBURA	KRAFTSTOFFSCHLAUCH	TUBO FLESS. CARBURA	SLANGE, BRÆNDSTOF	
18		214-1460		1	BRAÇADEIRA MANGUEIRA, #60, 3.31/4.25 Type F Worm				
						ABRAZADERA DE MANG	HOSE CLAMP	ABRAÇAD. DA MANGUEI	P729
					COLLIER POUR FLEXIBL	SCHLAUCHSCHELLE	FASCETTA STRINGITUB	SLANGEKLEMME	
19		79010214		2	CONECTOR HIDRÁUL CONNECTEUR HYDRAU	CONECTOR HIDRÁULIC HYDR STECKVERBINDE	HYD CONNECTOR CONNETTORE IDRAULI	CONECTOR HID. HYDRAULIKSTIK	020R
20		87537674		6	ANEL VEDADOR BAGUE D'ETANCHEITE	RETÉN DICHTRING	SEALRING ANELLO DI TENUTA	ANEL VEDADOR PAKNINGSRING	Z125

03-01	01	p2	12/11

LINHA DE COMBUSTÍVEL
TUBERIA DE COMBUSTIBLE
FUEL LINES
FUEL LINES

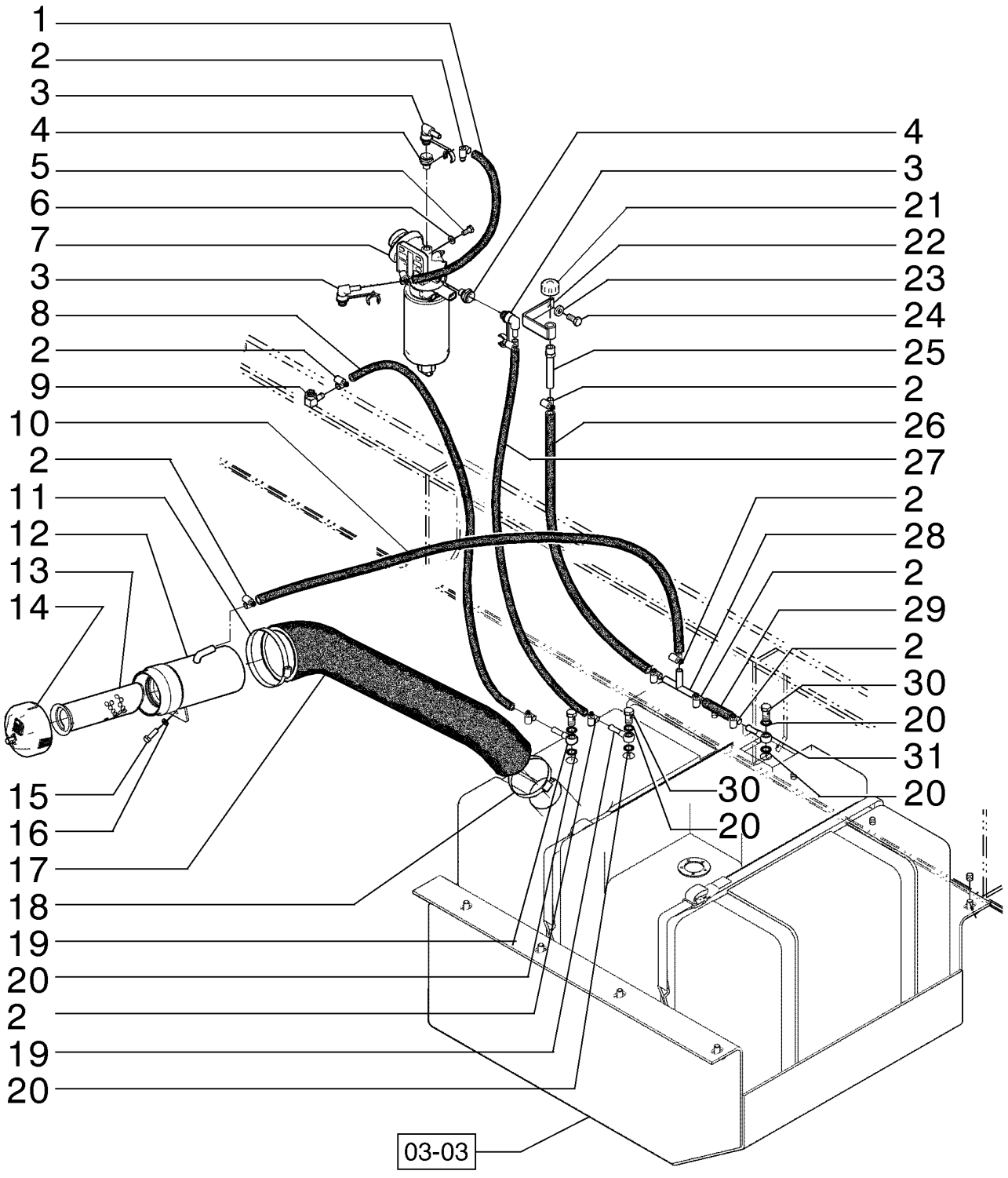

LIGNE DE CARBURANT
FUEL LINES
FUEL LINES
FUEL LINES

R	N	P.N.	MOD	Q	Denominação Description	Denominacion Bezeichnung	Description Descrizione	Denominação Beskrivelse	L.C.
21		70050748		1	RESPIRO RENIFLARD	RESPIRADERO ENTLÜFTER	BREATHER SFIATO	RESPIRADOURO UDLUFTNINGSSKRUE	145S
22		73156453		1	PINO BROCHE	PASADOR PIN	PIN PERNO	PERNO STIFT	080P
23		70677006		1	ARRUELA PLANA RONDELLE	ARANDELA UNTERLEGSCHEIBE	WASHER RONDELLA	ANILHA FLADSKIVE	131R
24		11106231		1	PARAFUSO, Hex, M10 x 25, 10.9, Full Thd VIS	TORNILLO SCHRAUBE	SCREW VITE	PARAFUSO SKRUE	040V
25		73153451		1	TUBO RÍGIDO TUYAU RIGIDE	TUBO RÍGIDO ROHR	RIGID TUBE TUBO RIGIDO	TUBO RÍGIDO STIFT RØR	193T
26		73153454		1	MANGUEIRA FLEXIBLE	TUBO SCHLAUCH	HOSE TUBO FLESSIBILE	MANGUEIRA SLANGE	030M
27		87361280		1	MANGUEIRA COMBUSTÍVEL, 9.53 mm ID x 1450.00 mm, SAE J30, SAE 30R2 Type 1 FLEXIBLE DE CARBURA	TUBO DE COMBUSTIBLE KRAFTSTOFFSCHLAUCH	FUEL HOSE TUBO FLESS. CARBURA	MANGUEIRA COMBUSTÍ SLANGE, BRÆNDSTOF	A056
28		73153450		1	CONECTOR HIDRÁUL CONNECTEUR HYDRAU	CONECTOR HIDRÁULIC HYDR STECKVERBINDE	HYD CONNECTOR CONNETTORE IDRAULIC	CONECTOR HID. HYDRAULIKSTIK	020R
29		73153814		1	MANGUEIRA FLEXIBLE	TUBO SCHLAUCH	HOSE TUBO FLESSIBILE	MANGUEIRA SLANGE	030M
30		10184317		3	PARAFUSO DE BANJO, M14 x 1.5 x 27 VIS BANJO	PERNO BANJO HOHLSCHRAUBE	BANJO BOLT BULLONE MASCHIO	PARAFUSO DE LIGAÇÃC BANJOBOLT	090B
31		75252238		1	CONECTOR HIDRÁUL CONNECTEUR HYDRAU	CONECTOR HIDRÁULIC HYDR STECKVERBINDE	HYD CONNECTOR CONNETTORE IDRAULIC	CONECTOR HID. HYDRAULIKSTIK	020R

03-02	01	p1	02/12

FILTRO SEPARADOR DE ÁGUA
WATER SEPARATOR FILTER
WATER SEPARATOR FILTER
WATER SEPARATOR FILTER

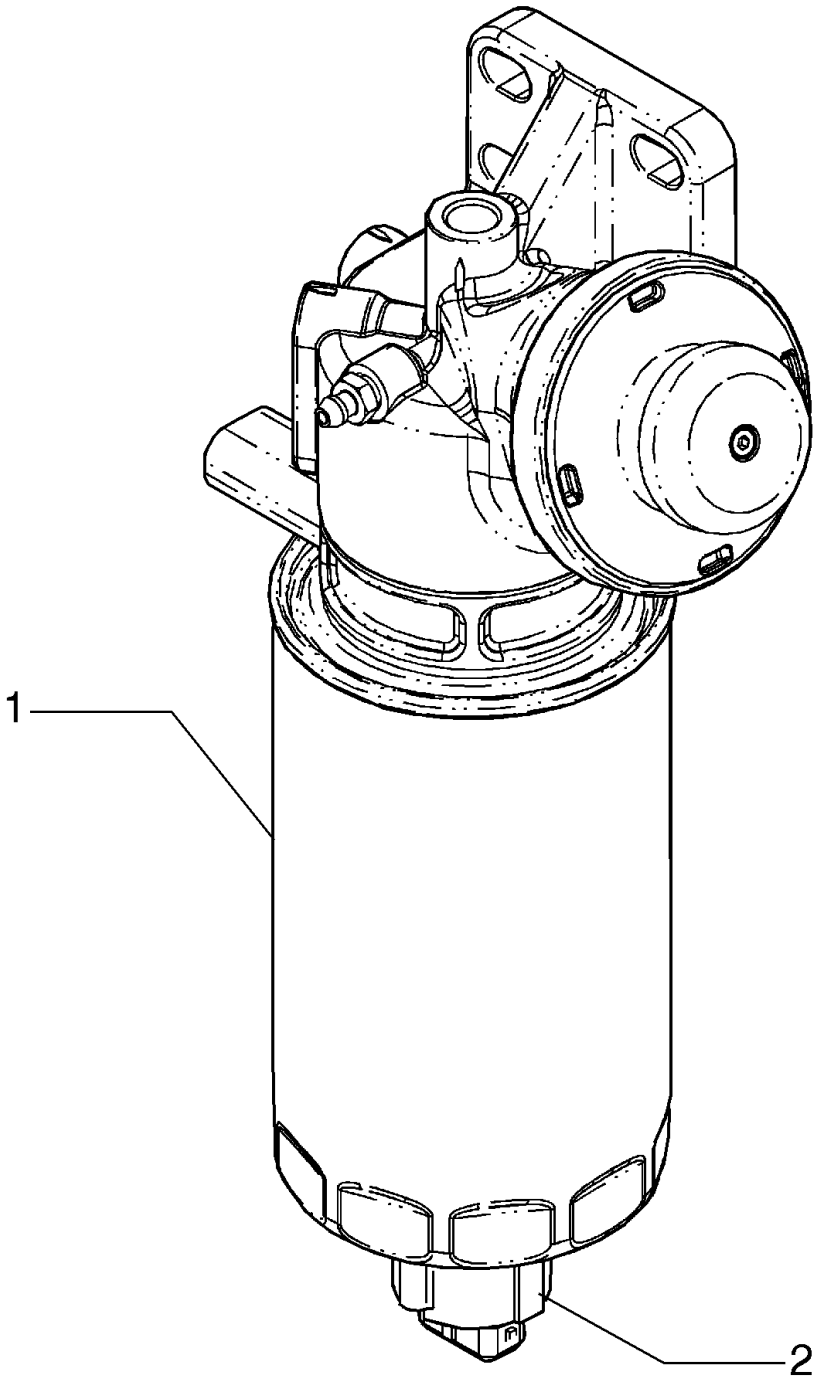

FILTRE SÉPARATEUR D'EAU
WATER SEPARATOR FILTER
WATER SEPARATOR FILTER
WATER SEPARATOR FILTER

R	N	P.N.	MOD	Q	Denominação Description	Denominacion Bezeichnung	Description Descrizione	Denominação Beskrivelse	L.C.
		87435522		1	MONTAGEM DO FILTRO ENSEMBLE DE FILTRE	CONJUNTO DE FILTRO FILTERBAUGRUPPE	FILTER ASSY FILTRO, COMPLESSIVO	CONJUNTO DE FILTRO FILTERENHED	P496
1		**87435524**		1	FILTRO DE COMBUSTÍVEL FILTRE A CARBURANT	FILTRO DE COMBUSTIBI KRAFTSTOFFFILTER	FUEL FILTER FILTRO CARBURANTE	FILTRO DE COMBUSTÍVI BRÆNDSTOFFILTER	064F
2		**87438159**		1	SENSOR CAPTEUR	SENSOR SENSOR	SENSOR SENSORE	SENSOR FØLER	608S

03-03	01	p1	12/11

RESERVATÓRIO DE COMBUSTÍVEL
DEPOSITO DE COMBUSTIBLE
FUEL TANK
FUEL TANK

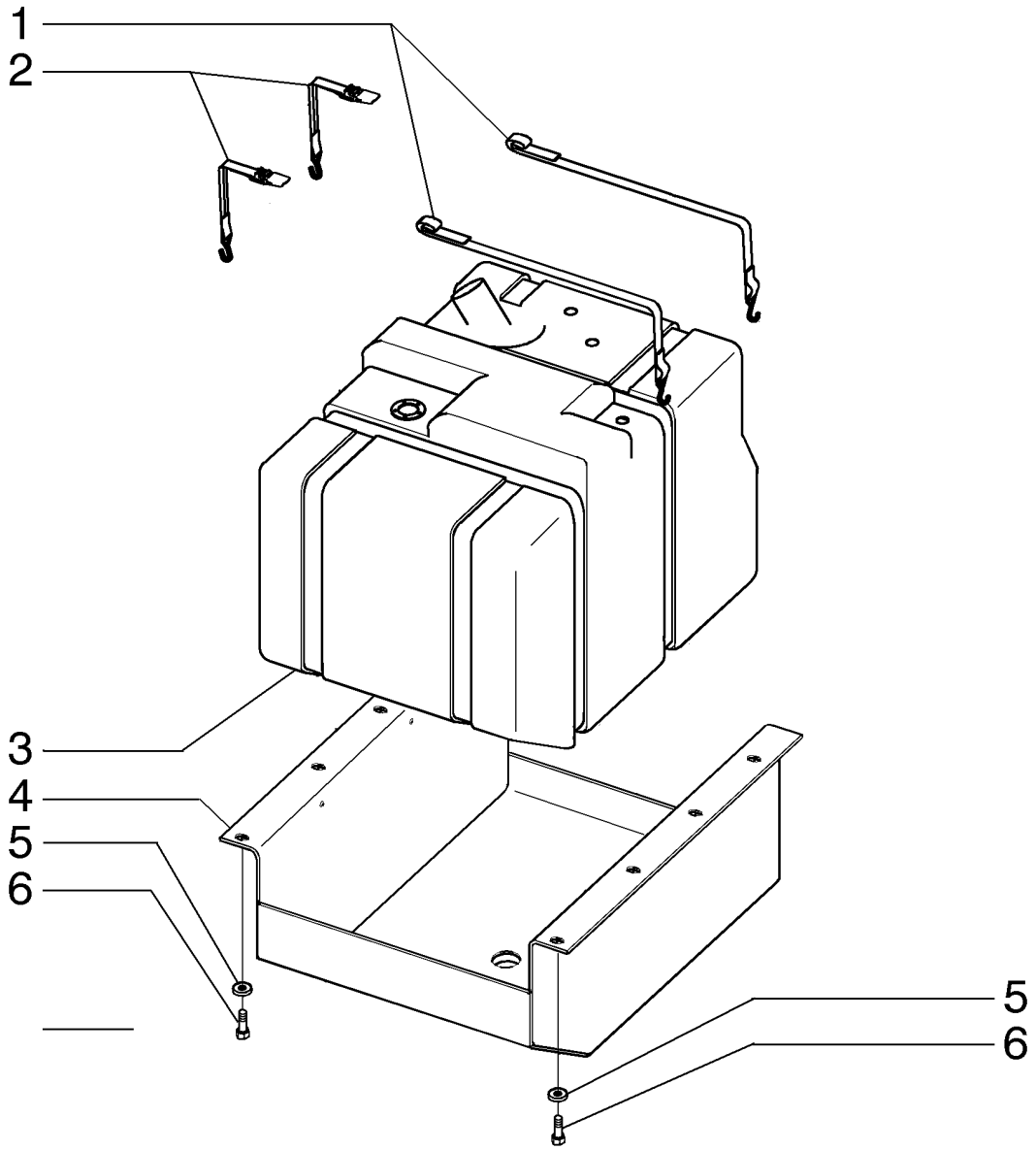

RÉSERVOIR DE CARBURANT
FUEL TANK
FUEL TANK
FUEL TANK

R	N	P.N.	MOD	Q	Denominação Description	Denominacion Bezeichnung	Description Descrizione	Denominação Beskrivelse	L.C.
1		**84275608**		2	TIRA BRIDE	BANDA BAND	STRAP FASCETTA	BANDA STROP	532B
2		**366905A1**		2	CORREIA DE FIXAÇÃO SANGLE DE FIXATION	BANDA DE SEGURIDAD SICHERUNGSBAND	SECURING STRAP FASCETTA DI FISSAGGI	CORREIA DE FIXAÇÃO FASTSPÆNDINGSSTRO	172C
3		**75249917**		1	TANQUE DE COMBUSTÍVEL RESERVOIR DE CARBUI	DEPÓSITO DE COMBUS KRAFTSTOFFTANK	FUEL TANK SERBATOIO CARBURAN	DEPÓSITO DE COMBUS BRÆNDSTOFTANK	108S
4		**84319542**		1	SUPORTE SUPPORT	SOPORTE STÜTZE	SUPPORT SUPPORTO	SUPORTE BESLAG	300S
5		**70930850**		8	ARRUELA PLANA RONDELLE	ARANDELA UNTERLEGSCHEIBE	WASHER RONDELLA	ANILHA FLADSKIVE	131R
6		**86637974**		8	PARAFUSO, Hex, M12 x 1.25 x 25.00mm, Cl 8.8, ZND VIS	PERNO SCHRAUBE	BOLT BULLONE	PARAFUSO BOLT	140B

03-04	01	p1	12/11

RESERVATÓRIO DE COMBUSTÍVEL
FUEL TANK
FUEL TANK
RESERVATÓRIO DE COMBUSTÍVEL

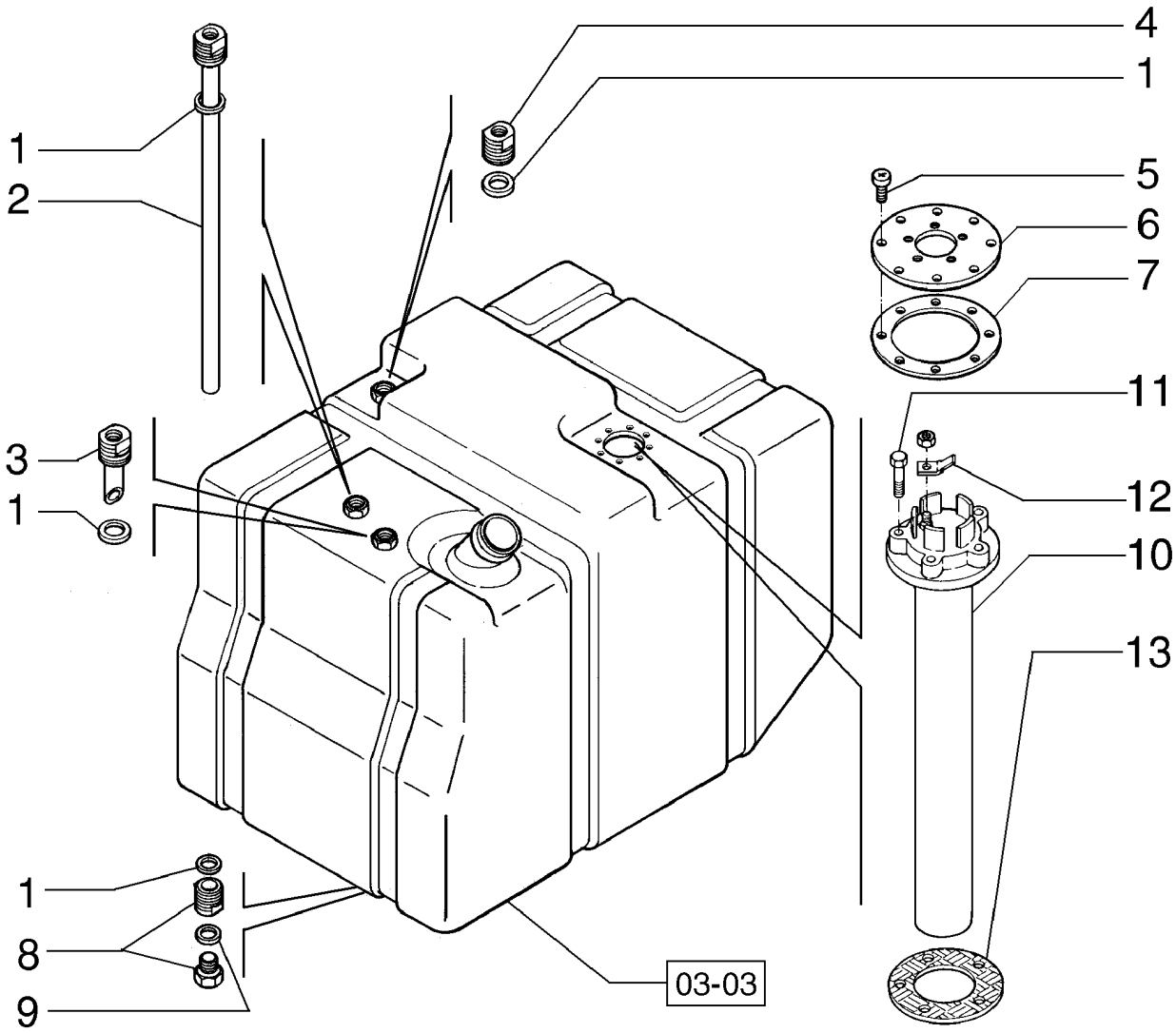

RÉSERVOIR DE CARBURANT
FUEL TANK
FUEL TANK
FUEL TANK

R	N	P.N.	MOD	Q	Denominação Description	Denominacion Bezeichnung	Description Descrizione	Denominação Beskrivelse	L.C.
1		71103256		4	ANEL VEDADOR BAGUE D'ETANCHEITE	RETÉN DICHTRING	SEALRING ANELLO DI TENUTA	ANEL VEDADOR PAKNINGSRING	Z125
2		71102740		1	TUBO TUBE	TUBO ROHR	TUBE TUBO	TUBO RØR	195T
3		71103257		1	TUBO TUBE	TUBO ROHR	TUBE TUBO	TUBO RØR	195T
4		71103258		1	BOCAL TUBO RACCORD DE TUYAUTE	ACOPLAMIENTO DE TUE ROHRVERSCHRAUBUN(	PIPE FITTING RACCORDO TUBAZIONE	CONECTOR DE TUBOS PASRØR	P190
5		71102221		8	PARAFUSO VIS	TORNILLO SCHRAUBE	SCREW VITE	PARAFUSO SKRUE	040V
6		71102223		1	FLANGE BRIDE	BRIDA FLANSCH	FLANGE FLANGIA	FLANGE FLANGE	070F
7		71102222		1	JUNTA JOINT	JUNTA DICHTUNG	GASKET GUARNIZIONE	JUNTA PAKNING	123G
8		71103259		1	BOCAL TUBO RACCORD DE TUYAUTE	ACOPLAMIENTO DE TUE ROHRVERSCHRAUBUN(	PIPE FITTING RACCORDO TUBAZIONE	CONECTOR DE TUBOS PASRØR	P190
9		71103260		1	ANEL VEDADOR BAGUE D'ETANCHEITE	RETÉN DICHTRING	SEALRING ANELLO DI TENUTA	ANEL VEDADOR PAKNINGSRING	Z125
10		87567917		1	FLUTUADOR FLOTTEUR	FLOTADOR SCHWIMMER	FLOAT GALLEGGIANTE	FLUTUADOR SVØMMER	020G
11		814-5030		5	PARAFUSO, Hex, M5 x 30, 8.8 VIS	PERNO SCHRAUBE	BOLT BULLONE	PARAFUSO BOLT	140B
12		A187990		1	CONECTOR DO TERMINAL, Male BORNE	CONECTOR DE TERMIN. KLEMMENSTECKVERBIN	TERMINAL CONNECTOR CONNETTORE	CONECTOR TERMINAL TERMINALSTIK	9060
13		75288871		1	JUNTA JOINT	JUNTA DICHTUNG	GASKET GUARNIZIONE	JUNTA PAKNING	123G

03-05	01	p1	03/12

CONTROLE DO ACELERADOR
THROTTLE CONTROL LINKAGE
THROTTLE CONTROL LINKAGE
THROTTLE CONTROL LINKAGE

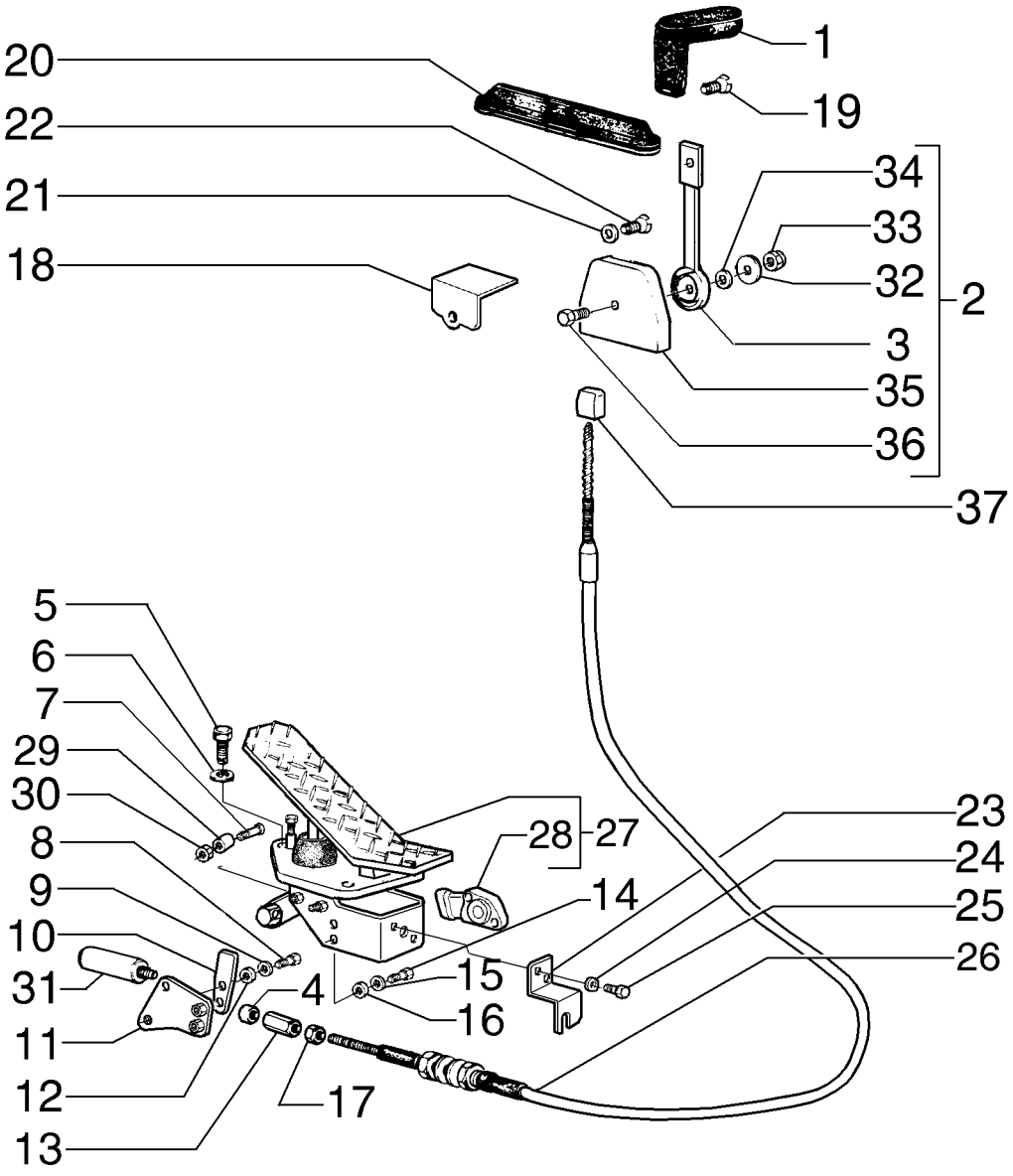

COMMANDE DE RALENTI
THROTTLE CONTROL LINKAGE
THROTTLE CONTROL LINKAGE
THROTTLE CONTROL LINKAGE

R	N	P.N.	MOD	Q	Denominação Description	Denominacion Bezeichnung	Description Descrizione	Denominação Beskrivelse	L.C.
1		82002692		1	MAÇANETA	MANDO	KNOB	BOTÃO	150P
					BOUTON	RUNDGRIFF	MANOPOLA	GREB	
2		75264203		1	ALAVANCA, Throtle	PALANCA	LEVER	ALAVANCA	045L
					LEVIER	HEBEL	LEVA	ARM	
3		75264204		1	ALAVANCA	PALANCA	LEVER	ALAVANCA	045L
					LEVIER	HEBEL	LEVA	ARM	
4		75327610		1	ESPAÇADOR	SEPARADOR	SPACER	ESPAÇADOR	075D
					ENTRETOISE	DISTANZSTÜCK	DISTANZIALE	AFSTANDSSTYKKE	
5		10903031		3	PARAFUSO, Hex, M6 x 35, 10.9				
						PERNO	BOLT	PARAFUSO	140B
					VIS	SCHRAUBE	BULLONE	BOLT	
6		14496431		3	ARRUELA PLANA, M6.4 x 12.5 x 1.6 Thk				
						ARANDELA	WASHER	ANILHA	131R
					RONDELLE	UNTERLEGSCHEIBE	RONDELLA	FLADSKIVE	
7		75327146		1	PINO ESFÉRICO	GORRÓN ESFÉRICO	BALL PIN	CAVILHA DE RÓTULA	090P
					QUEUE A ROTULE	KUGELZAPFEN	PERNO SFERICO	KUGLETAP	
8		70928798		1	PARAFUSO	TORNILLO	SCREW	PARAFUSO	040V
					VIS	SCHRAUBE	VITE	SKRUE	
9		70630753		1	ARRUELA PLANA	ARANDELA	WASHER	ANILHA	131R
					RONDELLE	UNTERLEGSCHEIBE	RONDELLA	FLADSKIVE	
10		75327126		1	ALAVANCA	PALANCA	LEVER	ALAVANCA	045L
					LEVIER	HEBEL	LEVA	ARM	
11		75327140		1	PLACA	PLACA	PLATE	CHAPA	105P
					PLAQUE	PLATTE	PIASTRA	PLADE	
12		75326991		1	BUCHA	CASQUILLO	BUSHING	CASQUILHO	095B
					BAGUE	BUCHSE	BOCCOLA	BØSNING	
13		75326372		1	ADAPTADOR	ADAPTADOR	ADAPTER	ADAPTADOR	001A
					ADAPTATEUR	ADAPTER	ADATTATORE	ADAPTER	
14		10445021		1	PARAFUSO, Hex, M4 x 20, 8.8, Full Thd				
						PERNO	BOLT	PARAFUSO	140B
					VIS	SCHRAUBE	BULLONE	BOLT	
15		10519201		1	ARRUELA PLANA, M4	ARANDELA	WASHER	ANILHA	131R
					RONDELLE	UNTERLEGSCHEIBE	RONDELLA	FLADSKIVE	
16		11195371		2	TRAVA DA ARRUELA	ARANDELA DE BLOQUE(	LOCK WASHER	ANILHA DE RETENÇÃO	132R
					RONDELLE FREIN	SICHERUNGSSCHEIBE	RONDELLA DI SICUREZ	LÅSESKIVE	
17		70911040		2	PORCA	TUERCA	NUT	PORCA	010D
					ECROU	MUTTER	DADO	MØTRIK	
18		75323478		1	PLACA	PLACA	PLATE	CHAPA	105P
					PLAQUE	PLATTE	PIASTRA	PLADE	
19		13275811		1	PARAFUSO, Cross Pan Hd, M6 x 8				
						TORNILLO	SCREW	PARAFUSO	040V
					VIS	SCHRAUBE	VITE	SKRUE	
20		85803380		1	CAPA	FUNDA	BOOT	COBERTURA DE PROTE	330C
					SOUFFLET	MANSCHETTE	PARAPOLVERE	MANCHET	
21		70928190		4	ARRUELA PLANA	ARANDELA	WASHER	ANILHA	131R
					RONDELLE	UNTERLEGSCHEIBE	RONDELLA	FLADSKIVE	
22		10384511		4	PARAFUSO	TORNILLO	SCREW	PARAFUSO	040V
					VIS	SCHRAUBE	VITE	SKRUE	

03-05	01	p2	03/12

CONTROLE DO ACELERADOR
THROTTLE CONTROL LINKAGE
THROTTLE CONTROL LINKAGE
THROTTLE CONTROL LINKAGE

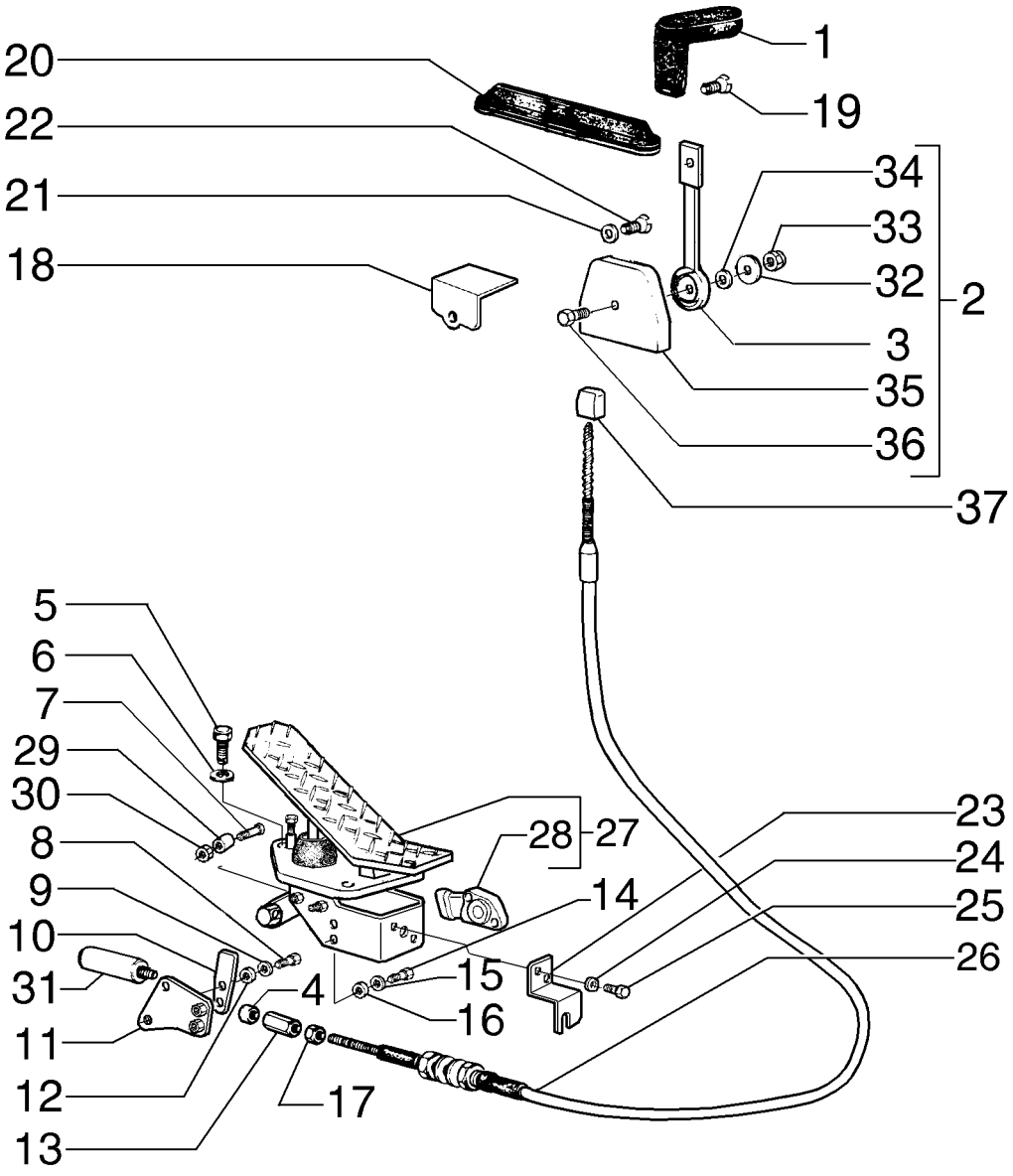

COMMANDE DE RALENTI
THROTTLE CONTROL LINKAGE
THROTTLE CONTROL LINKAGE
THROTTLE CONTROL LINKAGE

R	N	P.N.	MOD	Q	Denominação Description	Denominacion Bezeichnung	Description Descrizione	Denominação Beskrivelse	L.C.
23		**75327124**		1	PLACA PLAQUE	PLACA PLATTE	PLATE PIASTRA	CHAPA PLADE	105P
24		**12574521**		2	PORCA, M10 x 1.25, Cl 10 ECROU	TUERCA MUTTER	NUT DADO	PORCA MØTRIK	010D
25		**14233431**		2	PARAFUSO, Hex, M10 x 1.25 x 25 VIS	PERNO SCHRAUBE	BOLT BULLONE	PARAFUSO BOLT	140B
26		**84368143**		1	CABO CABLE	CABLE KABEL	CABLE CAVO	CABO KABEL	650C
27		**87678588**		1	ACELERADOR, Pedal ACCELERATEUR	ACELERADOR GASPEDAL; BESCHLEUI	ACCELERATOR ACCELERATORE	ACELERADOR SPEEDER; KATALYSATC	P084
28		**73164376**		1	KIT KIT	KIT SATZ	KIT KIT	KIT SÆT	305C
29		**75327147**		1	ESPAÇADOR ENTRETOISE	SEPARADOR DISTANZSTÜCK	SPACER DISTANZIALE	ESPAÇADOR AFSTANDSSTYKKE	075D
30		**12575421**		1	PORCA ECROU	TUERCA MUTTER	NUT DADO	PORCA MØTRIK	010D
31		**71103251**		1	PISTÃO PISTON	PISTÓN KOLBEN	PISTON PISTONE	PISTÃO STEMPEL	235S
32		**75264206**		1	COBERTURA COUVERCLE	CUBIERTA ABDECKUNG	COVER COPERCHIO	COBERTURA DÆKSEL	265C
33		**12575421**		1	PORCA ECROU	TUERCA MUTTER	NUT DADO	PORCA MØTRIK	010D
34		**12601570**		1	ARRUELA PLANA RONDELLE	ARANDELA UNTERLEGSCHEIBE	WASHER RONDELLA	ANILHA FLADSKIVE	131R
35		**75264205**		1	SUPORTE SUPPORT	SOPORTE STÜTZE	SUPPORT SUPPORTO	SUPORTE BESLAG	300S
36		**10902631**		1	PARAFUSO, Hex, M6 x 25, 10.9 VIS	PERNO SCHRAUBE	BOLT BULLONE	PARAFUSO BOLT	140B
37		**87755918**		1	ADAPTADOR ADAPTATEUR	ADAPTADOR ADAPTER	ADAPTER ADATTATORE	ADAPTADOR ADAPTER	001A

03-07	01	p1	12/11

FILTRO DE COMBUSTÍVEL
FILTRO DE COMBUSTIBLE
FUEL FILTER
FUEL FILTER

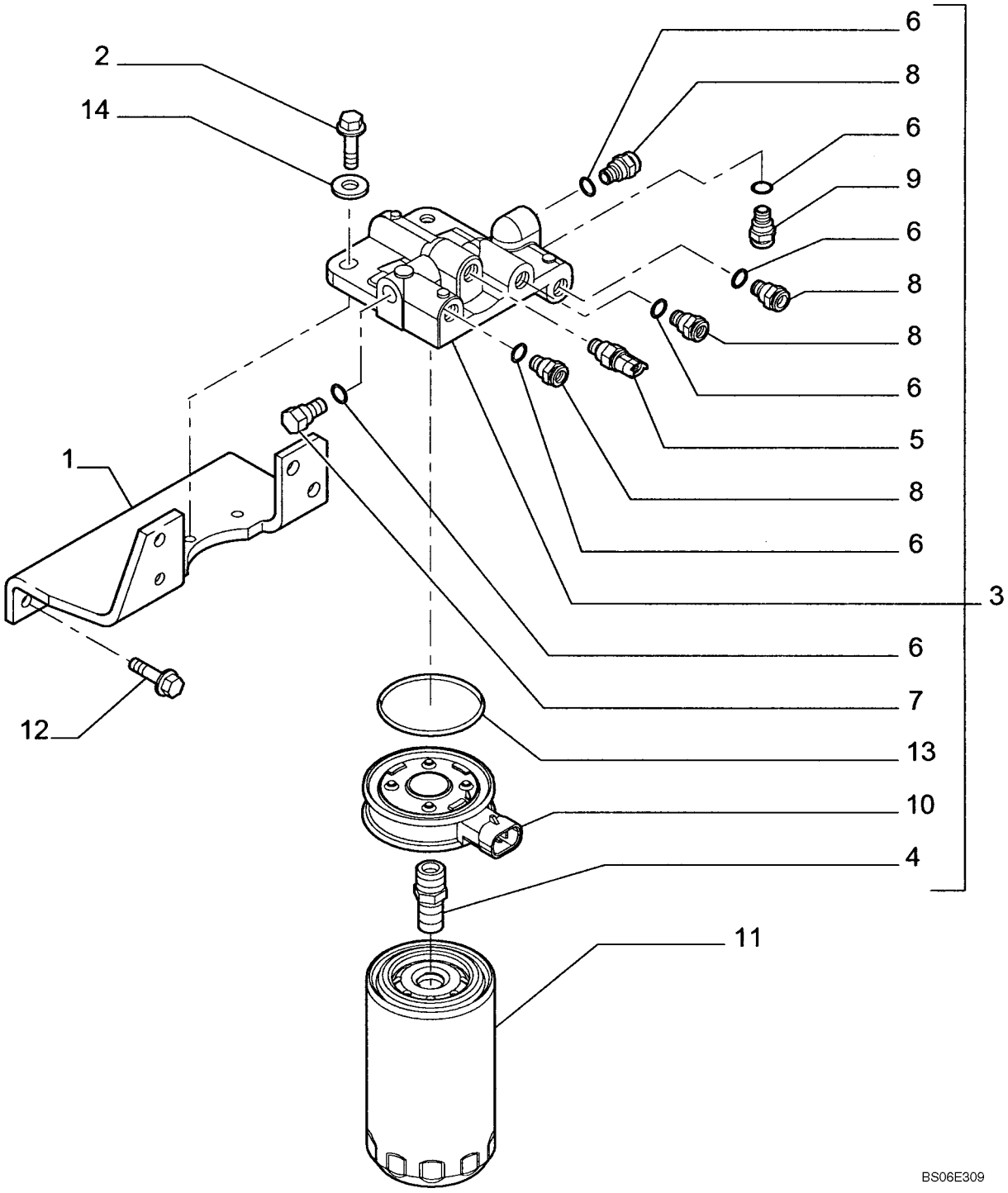

FILTRES A CARBURANT
FUEL FILTER
FUEL FILTER
FUEL FILTER

R	N	P.N.	MOD	Q	Denominação Description	Denominacion Bezeichnung	Description Descrizione	Denominação Beskrivelse	L.C.
1		2852793		1	SUPORTE SUPPORT	SOPORTE HALTERUNG	BRACKET STAFFA	SUPORTE BESLAG	225S
2		2830733		2	PARAFUSO VIS	TORNILLO SCHRAUBE	SCREW VITE	PARAFUSO SKRUE	040V
3		2852436		1	FILTRO DE COMBUSTÍVEL FILTRE A CARBURANT	FILTRO DE COMBUSTIBI KRAFTSTOFFFILTER	FUEL FILTER FILTRO CARBURANTE	FILTRO DE COMBUSTÍVI BRÆNDSTOFFILTER	064F
4		4898758		1	ADAPTADOR ADAPTATEUR	ADAPTADOR ADAPTER	ADAPTER ADATTATORE	ADAPTADOR ADAPTER	001A
5		4897224		1	SENSOR CAPTEUR	SENSOR SENSOR	SENSOR SENSORE	SENSOR FØLER	608S
6		4894721		6	VEDAÇÃO DA ARRUELA, M12.2 x 17 x 1.5 Thk RONDELLE D'ETANCHEI	ARANDELA HERMÉTICA DICHTSCHEIBE	SEALING WASHER ROSETTA DI TENUTA	ANILHA DE VEDAÇÃO TÆTNINGSSKIVE	133R
7		4893464		1	BUJÃO BOUCHON	TAPÓN STOPFEN	PLUG TAPPO	TAMPÃO PROP	050T
8		4890964		4	CONEXÃO, M12 x 1.5 RACCORD	ACOPLAMIENTO ARMATUR	FITTING RACCORDO	CONECTOR FITTING	3300
9		4896543		1	CONEXÃO RACCORD	ACOPLAMIENTO ARMATUR	FITTING RACCORDO	CONECTOR FITTING	3300
10		4897838		1	AQUECEDOR CHAUFFAGE	CALENTADOR HEIZUNG	HEATER RISCALDATORE	AQUECEDOR VARMEAPPARAT	105R
11		4897897		1	FILTRO DE COMBUSTÍVEL FILTRE A CARBURANT	FILTRO DE COMBUSTIBI KRAFTSTOFFFILTER	FUEL FILTER FILTRO CARBURANTE	FILTRO DE COMBUSTÍVI BRÆNDSTOFFILTER	064F
12		2852791		4	PARAFUSO VIS	TORNILLO SCHRAUBE	SCREW VITE	PARAFUSO SKRUE	040V
13		4898876		1	O-RING, 63.1mm ID x 3.53mm Width JOINT TORIQUE	JUNTA TÓRICA O-RING	O-RING ANELLO TOROIDALE	O-RING O-RING	055A
14		2830711		2	ARRUELA PLANA RONDELLE	ARANDELA UNTERLEGSCHEIBE	WASHER RONDELLA	ANILHA FLADSKIVE	131R

03-08	01	p1	12/11

BOMBA INJETORA
BOMBA DE INYECCION
FUEL INJECTION PUMP
BOMBA DE INYECCION

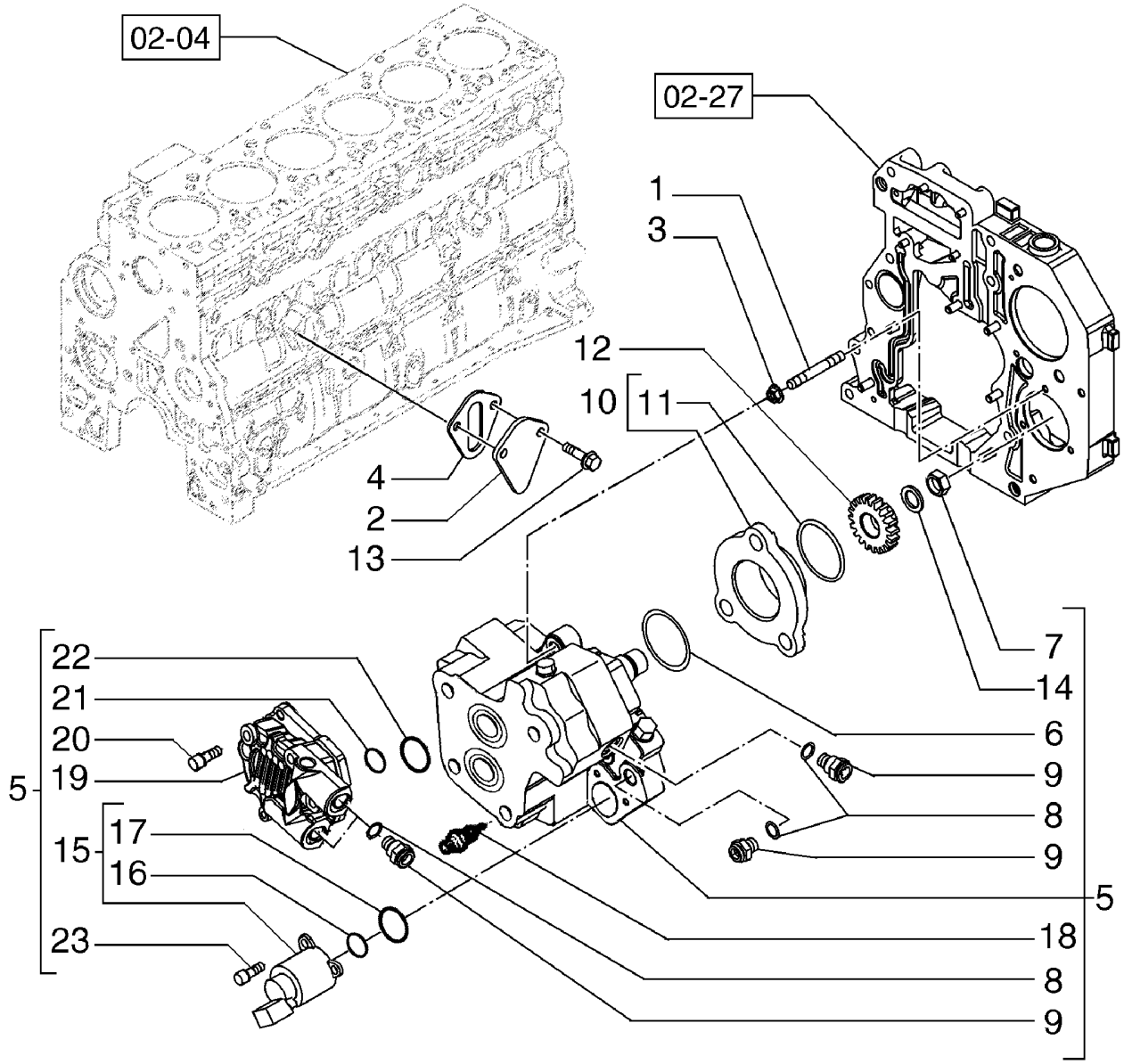

POMPE D'INJECTION
EINSPRITZPUMPE
POMPA DI INIEZIONE DEL COMBUSTIBILE
BRÆNDSTOFINDSPRØJTNINGSPUMPE

R	N	P.N.	MOD	Q	Denominação Description	Denominacion Bezeichnung	Description Descrizione	Denominação Beskrivelse	L.C.
1		4899003		3	PORCA FLANGEADA, M8 x 1.25, Replaces 4899003				
						TUERCA DE BRIDA	FLANGE NUT	PORCA FLANGEADA	A069
					ECROU A EMBASE	FLANSCHMUTTER	DADO FLANGIATO	FLANGEMØTRIK	
2		4896952		1	COBERTURA	CUBIERTA	COVER	COBERTURA	265C
					COUVERCLE	ABDECKUNG	COPERCHIO	DÆKSEL	
3		2852488		3	PRISIONEIRO, STUD, M8X1.25X50				
						PRISIONERO	STUD	PINO ROSCADO	210P
					GOUJON	GEWINDEBOLZEN	PRIGIONIERO	STØTTEBOLT	
4		4890700		1	JUNTA	JUNTA	GASKET	JUNTA	123G
					JOINT	DICHTUNG	GUARNIZIONE	PAKNING	
5		4898921		1	BOMBA INJEÇÃO COMBUSTÍVEL, Incl. Ref 6 - 9, 14				
						BOMBA DE INY. DE COM	FUEL INJECTION PUMP	BOMBA INJECÇÃO COM	158P
					POMPE INJECT. CARBUI	KRAFTSTOFFEINPRITZP	POMPA INIEZ. CARBURA	INDSPRØJTNINGSPUMP	
6		4890088		1	O-RING, 44mm ID x 3mm Width				
						JUNTA TÓRICA	O-RING	O-RING	055A
					JOINT TORIQUE	O-RING	ANELLO TOROIDALE	O-RING	
7		4890634		1	PORCA, M18X1.5	TUERCA	NUT	PORCA	010D
					ECROU	MUTTER	DADO	MØTRIK	
8		93156604		4	JUNTA, Replaces 4891385	JUNTA	GASKET	JUNTA	123G
					JOINT	DICHTUNG	GUARNIZIONE	PAKNING	
9		4893962		4	ENGATE RÁPIDO MACHO, M12, Quick Disconnect				
						ACOPLAMIENTO RÁPIDO	QUICK MALE COUPLING	ADAPTADOR MACHO RÁ	115A
					ACCOUPLEMENT RAP. M	SCHNELLKUPPLUNGSST	ATTACCO RAPIDO MASC	LYNKOBLING	
10		2852804		1	CUBO, ASSY; Adapter, Incl. Ref 11				
						CUBO	HUB	CUBO	135M
					MOYEU	NABE	MOZZO	NAV	
11		2852805		1	O-RING	JUNTA TÓRICA	O-RING	O-RING	055A
					JOINT TORIQUE	O-RING	ANELLO TOROIDALE	O-RING	
12		4893389		1	ENGRENAGEM ACIONADA, Fuel Pump				
						PIÑÓN CONDUCIDO	DRIVEN GEAR	ENGRENAGEM ACCIONA	051I
					PIGNON MENE	ANGETRIEBENES RAD	INGRANAGGIO CONDOT	DREVET TANDHJUL	
13		87803136		2	PARAFUSO, Flange, M8 x 20; Replaces 2852234				
						TORNILLO	SCREW	PARAFUSO	040V
					VIS	SCHRAUBE	VITE	SKRUE	
14		2852234		1	PARAFUSO, Hex Flg, M8 x 1.25 x 20, Spring; Replaces 4890635				
						TORNILLO	SCREW	PARAFUSO	040V
					VIS	SCHRAUBE	VITE	SKRUE	
15		42541851		1	SOLENOIDE	SOLENOIDE	SOLENOID	SOLENÓIDE	168S
					SOLENOIDE	MAGNETSCHALTER	SOLENOIDE	MAGNETVENTIL	
16		42541850		1	O-RING	JUNTA TÓRICA	O-RING	O-RING	055A
					JOINT TORIQUE	O-RING	ANELLO TOROIDALE	O-RING	
17		42541849		1	O-RING	JUNTA TÓRICA	O-RING	O-RING	055A
					JOINT TORIQUE	O-RING	ANELLO TOROIDALE	O-RING	
18		42550486		1	VÁLVULA	VÁLVULA	VALVE	VÁLVULA	9620
					SOUPAPE	VENTIL	VALVOLA	VENTIL	
19		42547619		4	BOMBA DE COMBUSTÍVEL	BOMBA DE COMBUSTIBI	FUEL PUMP	BOMBA DE COMBUSTÍVI	154P
					POMPE A CARBURANT	KRAFTSTOFFPUMPE	POMPA CARBURANTE	BRÆNDSTOFPUMPE	
20		42550487		1	PARAFUSO	TORNILLO	SCREW	PARAFUSO	040V
					VIS	SCHRAUBE	VITE	SKRUE	

03-08	01	p2	12/11

BOMBA INJETORA
BOMBA DE INYECCION
FUEL INJECTION PUMP
BOMBA DE INYECCION

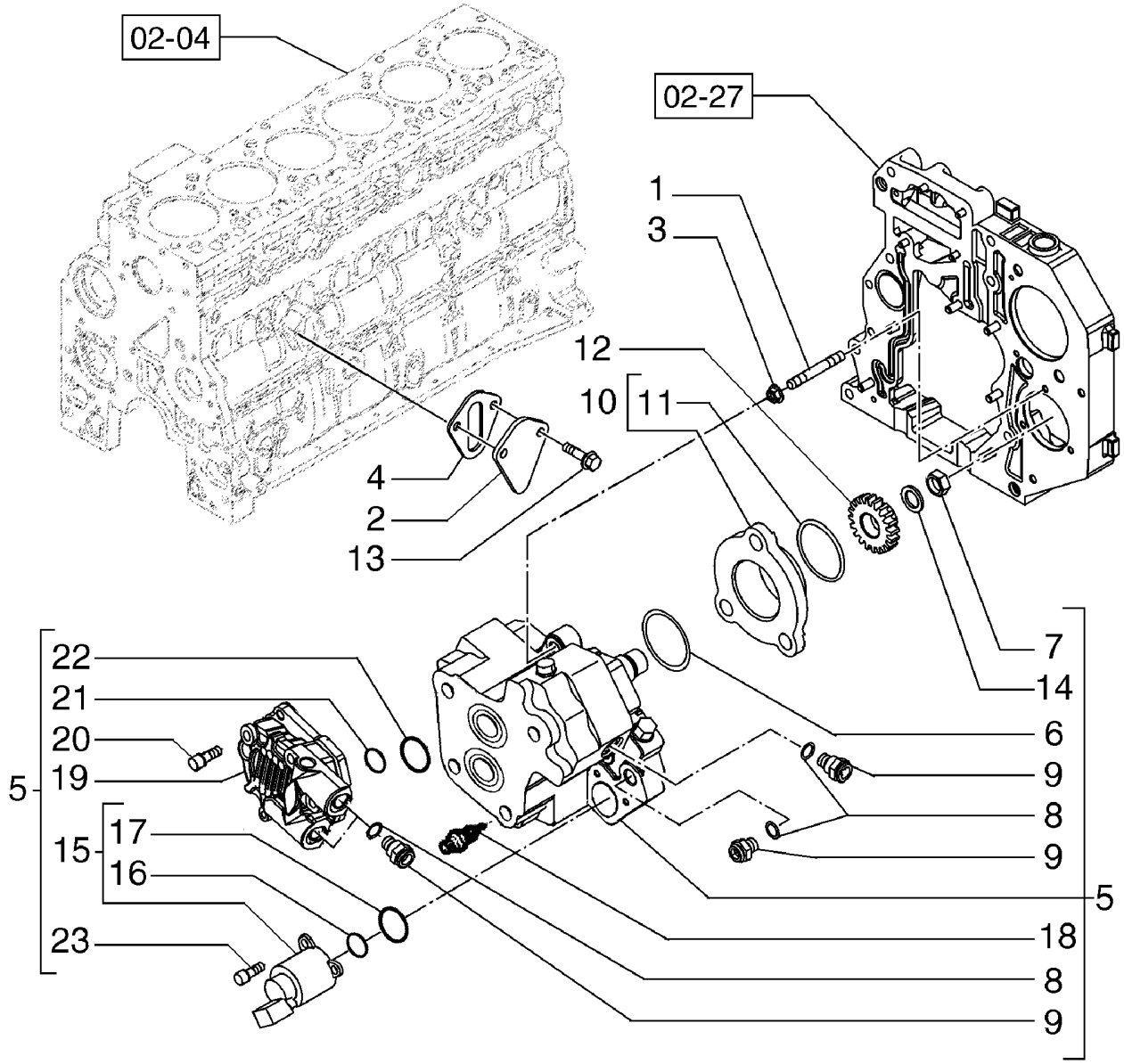

POMPE D'INJECTION
EINSPRITZPUMPE
POMPA DI INIEZIONE DEL COMBUSTIBILE
BRÆNDSTOFINDSPRØJTNINGSPUMPE

R	N	P.N.	MOD	Q	Denominação Description	Denominacion Bezeichnung	Description Descrizione	Denominação Beskrivelse	L.C.
21		42550488		1	O-RING JOINT TORIQUE	JUNTA TÓRICA O-RING	O-RING ANELLO TOROIDALE	O-RING O-RING	055A
22		42548060		1	O-RING JOINT TORIQUE	JUNTA TÓRICA O-RING	O-RING ANELLO TOROIDALE	O-RING O-RING	055A
23		42550932		3	PARAFUSO VIS	TORNILLO SCHRAUBE	SCREW VITE	PARAFUSO SKRUE	040V

03-09	01	p1	12/11

INJEÇÃO DE COMBUSTÍVEL - TUBULAÇÃO
INYECCIÓN DE COMBUSTIBLE TUBERIAS
FUEL INJECTION TUBES
INJEÇÃO DE COMBUSTÍVEL TUBOS

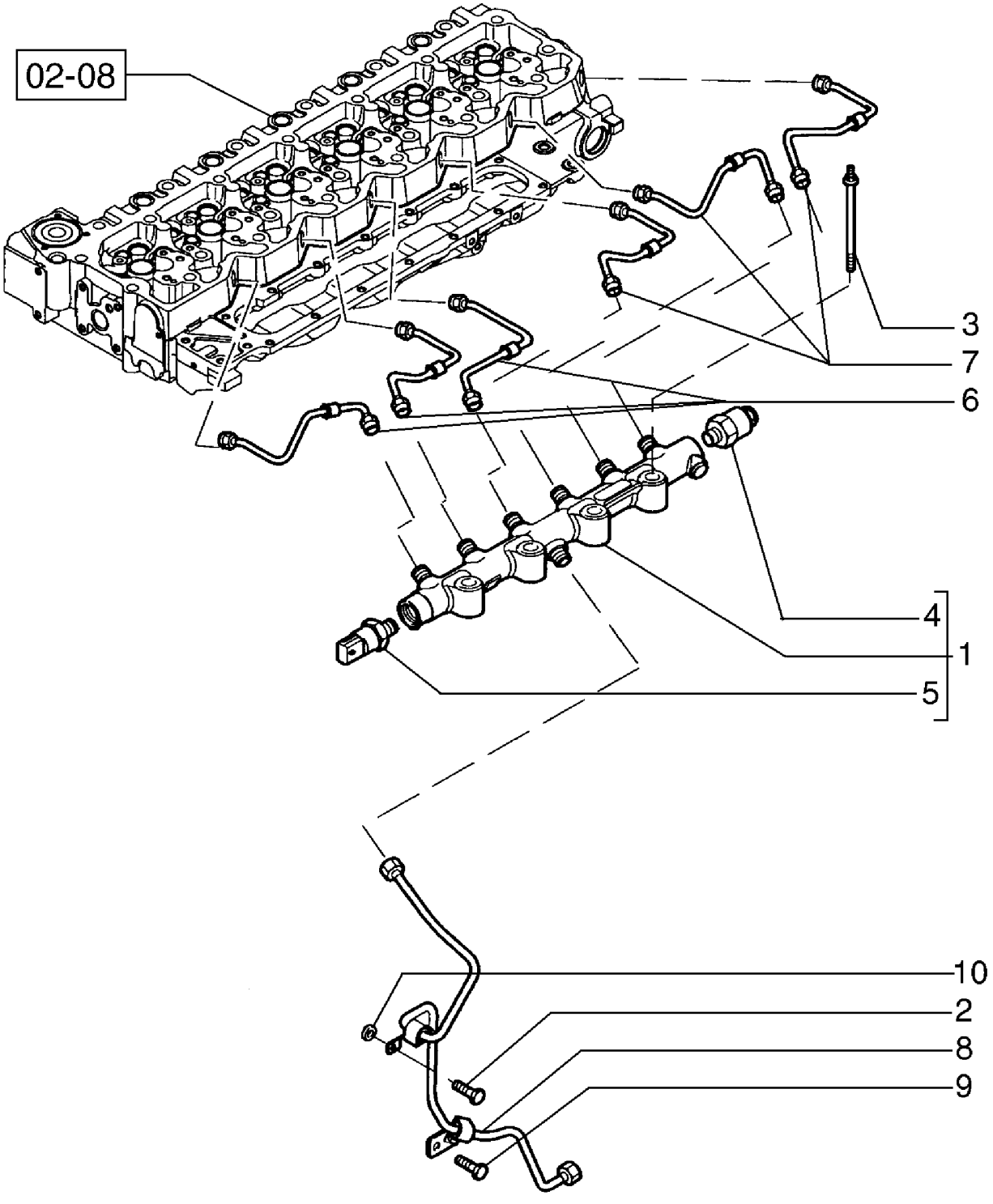

INJECTION DE CARBURANT - TUYAUX
KRAFTSTOFF-EINSPRITZANLAGE ROHRLEITUNG
INIEZIONE DI COMBUSTIBILE TUBO
BRÆNDSTOFINDSPRØJTNING

R	N	P.N.	MOD	Q	Denominação Description	Denominacion Bezeichnung	Description Descrizione	Denominação Beskrivelse	L.C.
1		2859144		1	COLETOR, ASSY; Incl. Ref 4, 5				
						COLECTOR	MANIFOLD	COLECTOR	198C
					COLLECTEUR	VERTEILER	COLLETTORE	MANIFOLD	
2		4899020		1	PARAFUSO FLANGEADO, Hex, M8 x 1.25 x 20				
						PERNO DE CORONA	FLANGE BOLT	PARAFUSO FLANGEADO	A027
					VIS A EMBASE	FLANSCHSCHRAUBE	BULLONE FLANGIATO	FLANGEBOLT	
3		2853537		4	PARAFUSO, Special	PERNO	BOLT	PARAFUSO	140B
					VIS	SCHRAUBE	BULLONE	BOLT	
4		2854543		1	VÁLVULA ALÍVIO DA PRESSÃO, Pressure				
						VÁLV. ALIVIO DE PRESIO	PRESSURE RELIEF VALV	VÁLVULA DE ALÍVIO PRE	007V
					CLAPET DECHARGE PRI	DRUCKENTLASTUNGSV	VALV. LIMITATRICE PRE	SIKKERHEDSVENTIL	
5		2859145		1	SENSOR, Pressure	SENSOR	SENSOR	SENSOR	608S
					CAPTEUR	SENSOR	SENSORE	FØLER	
6		2857017		3	TUBO, Fuel Supply	TUBO	PIPE	TUBO DE ENCHIMENTO	200T
					TUYAU	ROHR	TUBO	PÅFYLDNINGSSTUDS	
7		2857046		3	TUBO, Fuel Supply	TUBO	PIPE	TUBO DE ENCHIMENTO	200T
					TUYAU	ROHR	TUBO	PÅFYLDNINGSSTUDS	
8		2857048		1	TUBO, Fuel Supply	TUBO	PIPE	TUBO DE ENCHIMENTO	200T
					TUYAU	ROHR	TUBO	PÅFYLDNINGSSTUDS	
9		4896884		1	PARAFUSO, Hex Flg, M8 x 1.25 x 16				
						TORNILLO	SCREW	PARAFUSO	040V
					VIS	SCHRAUBE	VITE	SKRUE	
10		2852434		1	ESPAÇADOR, 8.5 ID x 18 OD x 5 lg; Replaces 2852434				
						SEPARADOR	SPACER	ESPAÇADOR	075D
					ENTRETOISE	DISTANZSTÜCK	DISTANZIALE	AFSTANDSSTYKKE	

03-10	01	p1	12/11

SISTEMA DE INJEÇÃO DE COMBUSTÍVEL - INJETOR
SISTEMA DE INYECCION DE COMBUSTIBLE - INYECTOR
FUEL INJECTION SYSTEM - INJECTOR
SISTEMA DE INJEÇÃO DE COMBUSTÍVEL - INJECTOR

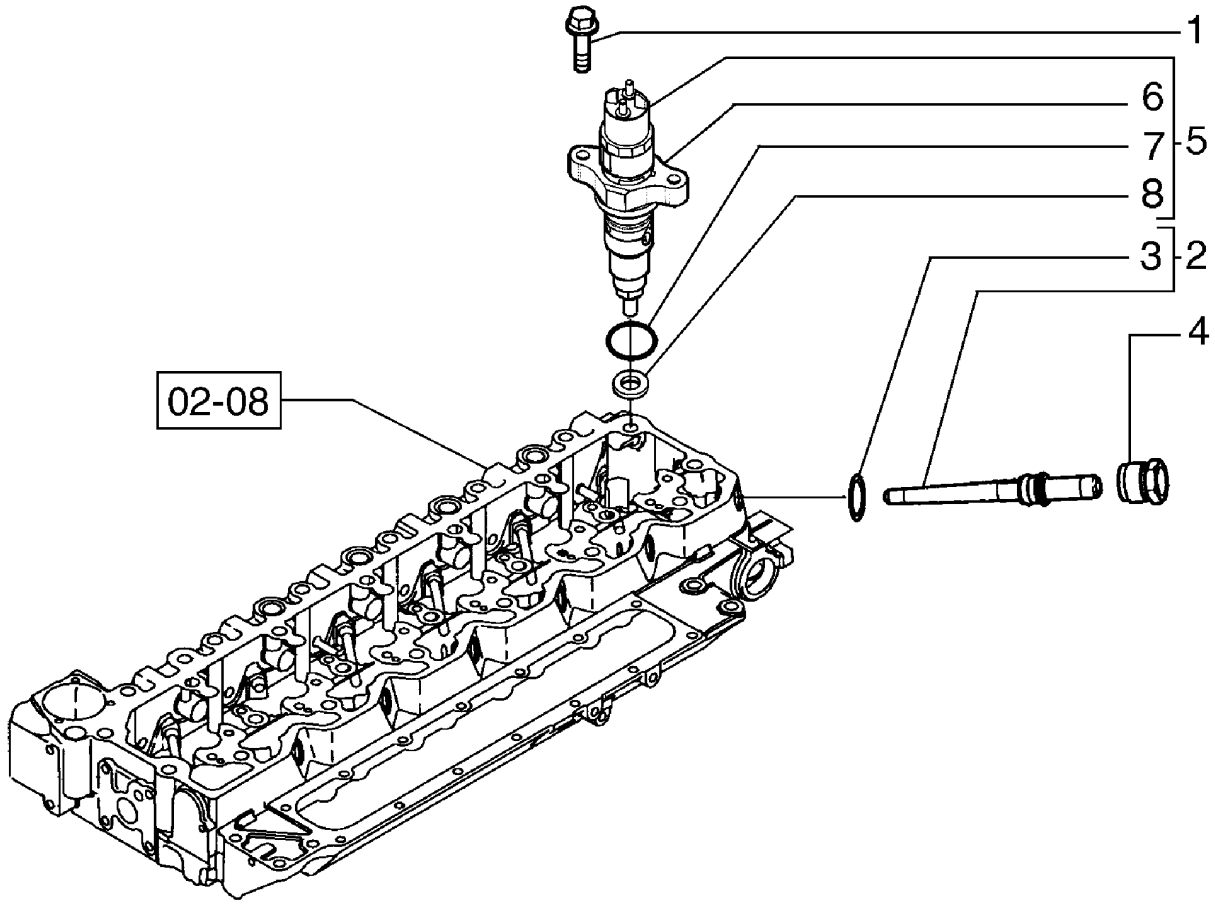

SYSTÈME D'INJECTION DE CARBURANT - INJECTEUR
KRAFTSTOFFEINSPRITZANLAGE - EINSPRITZDÜSE
IMPIANTO DI INIEZIONE DEL COMBUSTIBILE - INIETTORE
BRÆNDSTOFINDSPRØJTNINGSSYSTEM - POMP

R	N	P.N.	MOD	Q	Denominação Description	Denominacion Bezeichnung	Description Descrizione	Denominação Beskrivelse	L.C.
1		4895483		12	PARAFUSO VIS	TORNILLO SCHRAUBE	SCREW VITE	PARAFUSO SKRUE	040V
2		2854606		6	CONEXÃO, Incl. Ref 3 RACCORD	ACOPLAMIENTO ARMATUR	FITTING RACCORDO	CONECTOR FITTING	3300
3		4890929		1	O-RING, 11mm ID x 3mm Width JOINT TORIQUE	JUNTA TÓRICA O-RING	O-RING ANELLO TOROIDALE	O-RING O-RING	055A
4		4893739		6	PORCA DE TUBAGEM ECROU DE TUYAU	TUERCA DE TUBO ROHRMUTTER	TUBE NUT DADO TUBO	PORCA DE TUBO SLANGEMØTRIK	0030
5		2855135		6	INJETOR SIST COMBUSTÍVEL, ASSY; Incl. Ref 6, 7, 8 INJECTEUR DE CARBUR	INYECTOR DE SIST. COI KRAFTSTOFFEINSPRITZ	FUEL SYSTEM INJECTO INIETT. SISTEMA CARBU	INJECTOR SISTEMA COI BRÆNDSTOFPUMPE	089I
6		2854609		1	SUPORTE SUPPORT	SOPORTE HALTERUNG	BRACKET STAFFA	SUPORTE BESLAG	225S
7		4890926		1	O-RING, 20.9mm ID x 3mm Width, 20.9 ID x 3.0 dia JOINT TORIQUE	JUNTA TÓRICA O-RING	O-RING ANELLO TOROIDALE	O-RING O-RING	055A
8		4899689		1	VEDAÇÃO DA ARRUELA, Seal Ring RONDELLE D'ETANCHEI	ARANDELA HERMÉTICA DICHTSCHEIBE	SEALING WASHER ROSETTA DI TENUTA	ANILHA DE VEDAÇÃO TÆTNINGSSKIVE	133R

03-11	01	p1	12/11

TUBULAÇÃO DE INJEÇÃO DE COMBUSTÍVEL
TUBERIAS DE INYECCION DE COMBUSTIBLE
FUEL PIPING
FUEL PIPING

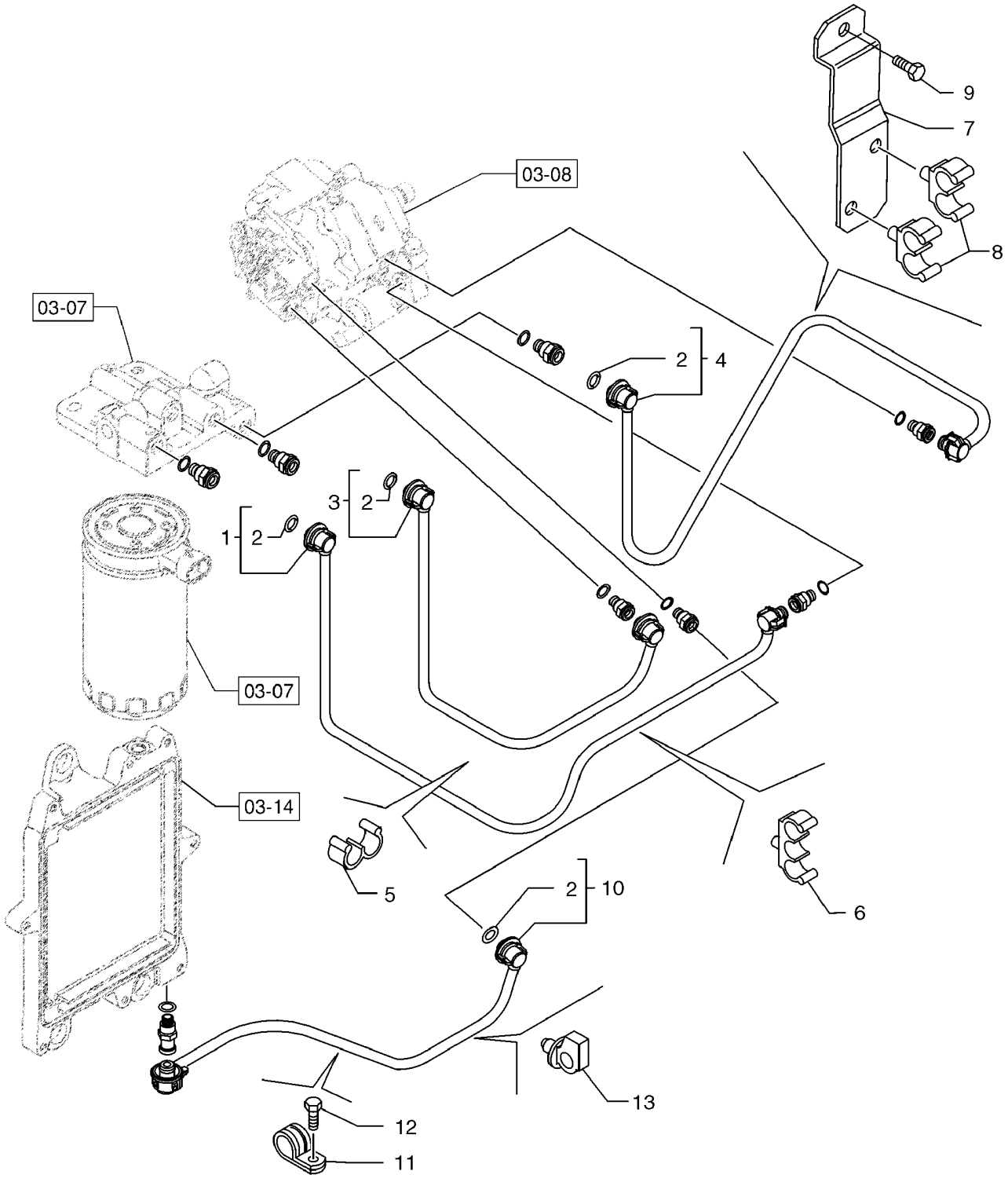

TUYAU D´INJECTION DE CARBURANT
FUEL PIPING
FUEL PIPING
FUEL PIPING

R	N	P.N.	MOD	Q	Denominação Description	Denominacion Bezeichnung	Description Descrizione	Denominação Beskrivelse	L.C.
1		2852440		1	TUBO TUBE	TUBO ROHR	TUBE TUBO	TUBO RØR	195T
2		4894095		8	O-RING, 8mm ID x 2.5mm JOINT TORIQUE	JUNTA TÓRICA O-RING	O-RING ANELLO TOROIDALE	O-RING O-RING	055A
3		2852443		1	TUBO TUBE	TUBO ROHR	TUBE TUBO	TUBO RØR	195T
4		2852446		1	TUBO TUBE	TUBO ROHR	TUBE TUBO	TUBO RØR	195T
5		2852449		2	GRAMPO COLLIER	ABRAZADERA KLAMMER	CLIP FERMO	FIXADOR KLIPS	045F
6		2852450		1	BRAÇADEIRA COLLIER	ABRAZADERA KLEMME	CLAMP MORSETTO	BRAÇADEIRA SPÆNDEBÅND	120M
6		2852794		1	GRAMPO DO CABO ATTACHE-CABLE	ABRAZADERA DE CABLE KABELSCHELLE	CABLE CLIP FERMO PER CAVO	FIXADOR DE CABO KABELKLEMME	P656
7		2852451		1	SUPORTE SUPPORT	SOPORTE HALTERUNG	BRACKET STAFFA	SUPORTE BESLAG	225S
8		2852452		2	GRAMPO DO CABO ATTACHE-CABLE	ABRAZADERA DE CABLE KABELSCHELLE	CABLE CLIP FERMO PER CAVO	FIXADOR DE CABO KABELKLEMME	P656
9		4897277		1	PARAFUSO VIS	TORNILLO SCHRAUBE	SCREW VITE	PARAFUSO SKRUE	040V
10		2859679		1	TUBO PLÁSTICO GAINE PLASTIQUE	TUBO DE GOMA DE PLÁ KUNSTSTOFF-/GUMMI-R	PLASTIC-RUBBER TUBE TUBO IN PLASTICA-GOM	TUBO PLÁSTICO PLASTIKGUMMISLANGE	Z192
11		4895462		1	BRAÇADEIRA COLLIER	ABRAZADERA KLEMME	CLAMP MORSETTO	BRAÇADEIRA SPÆNDEBÅND	120M
12		4899103		1	PARAFUSO, Hex Flg, M8 x 1.25 x 12 VIS	TORNILLO SCHRAUBE	SCREW VITE	PARAFUSO SKRUE	040V
13		4896996		1	BRAÇADEIRA COLLIER	ABRAZADERA KLEMME	CLAMP MORSETTO	BRAÇADEIRA SPÆNDEBÅND	120M

03-12	01	p1	12/11

LINHA DE COMBUSTÍVEL E DRENO
LINEA DE COMBUSTIBLE Y DRENO
FUEL INJECTION SYSTEM - DRAIN LINE
FUEL INJECTION SYSTEM - DRAIN LINE

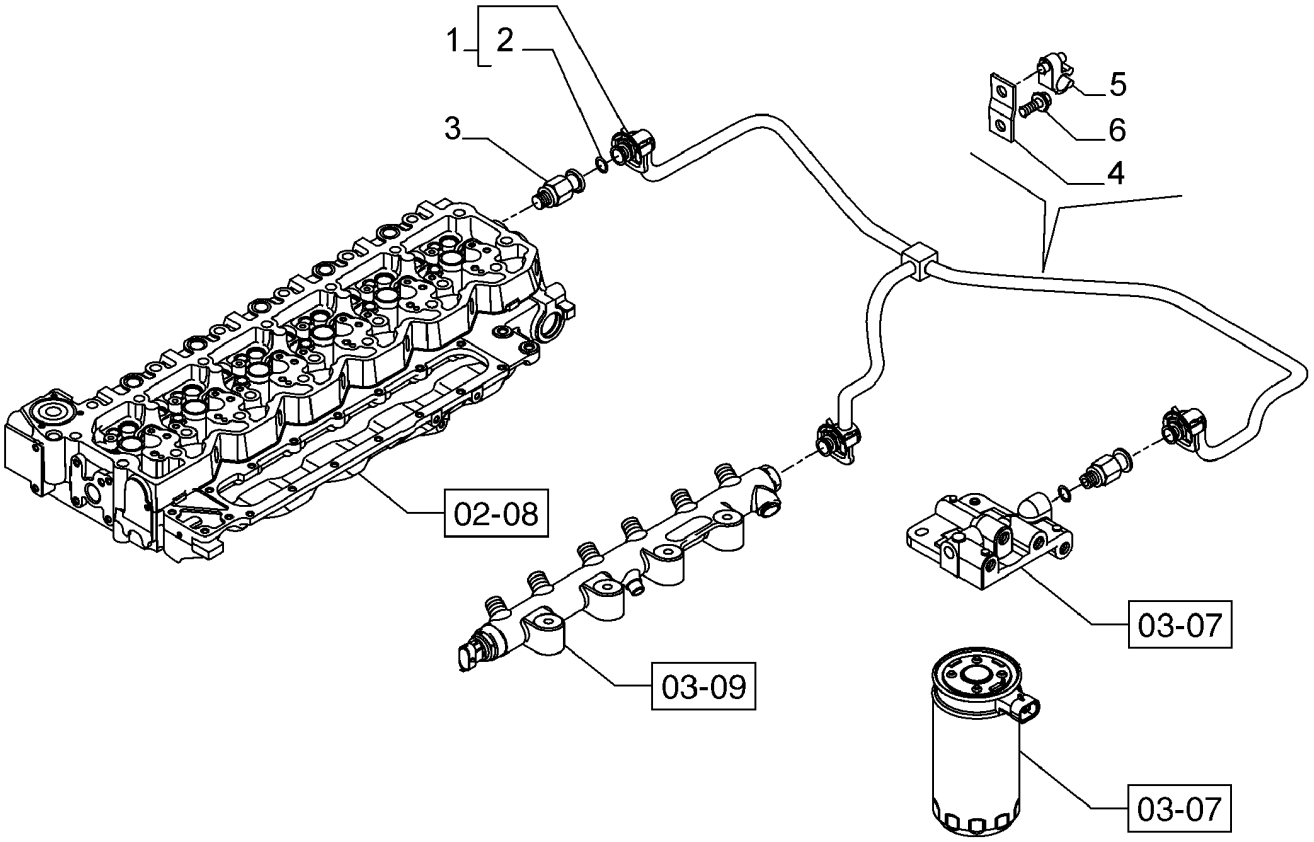

BS06E216

LIGNE DE CARBURANT ET VIDANGE
FUEL INJECTION SYSTEM - DRAIN LINE
FUEL INJECTION SYSTEM - DRAIN LINE
FUEL INJECTION SYSTEM - DRAIN LINE

R	N	P.N.	MOD	Q	Denominação Description	Denominacion Bezeichnung	Description Descrizione	Denominação Beskrivelse	L.C.
1		2855125		1	TUBO, Fuel return TUYAU	TUBO ROHR	PIPE TUBO	TUBO DE ENCHIMENTO PÅFYLDNINGSSTUDS	200T
2		4894095		3	O-RING, 8mm ID x 2.5mm JOINT TORIQUE	JUNTA TÓRICA O-RING	O-RING ANELLO TOROIDALE	O-RING O-RING	055A
3		4896329		1	VÁLVULA ALÍVIO DA PRESSÃO CLAPET DECHARGE PRI	VÁLV. ALIVIO DE PRESIC DRUCKENTLASTUNGSV	PRESSURE RELIEF VALV VALV. LIMITATRICE PRE	VÁLVULA DE ALÍVIO PRE SIKKERHEDSVENTIL	007V
4		2852457		1	BRAÇADEIRA COLLIER	ABRAZADERA KLEMME	CLAMP MORSETTO	BRAÇADEIRA SPÆNDEBÅND	120M
5		2852458		1	GRAMPO COLLIER	ABRAZADERA KLAMMER	CLIP FERMO	FIXADOR KLIPS	045F
6		2852100		1	PARAFUSO FLANGEADO, Hex, M8 x 1.25 x 16 VIS A EMBASE	PERNO DE CORONA FLANSCHSCHRAUBE	FLANGE BOLT BULLONE FLANGIATO	PARAFUSO FLANGEADC FLANGEBOLT	A027

03-13	01	p1	11/11

CHICOTES DO MÓDULO DE CONTROLE ELETRÔNICO DA IGNIÇÃO
MAZO DE CABLES MOTOR CONTROLADO ELECTRÓNICAMENTE MODULO
HARNESS, ENGINE ELECTRONIC CONTROL MODULE
FIOS, MOTOR CABLAGEM DO MÓDULO DE CONTROLO ELECTRÓNICO DA IGNIÇÃO

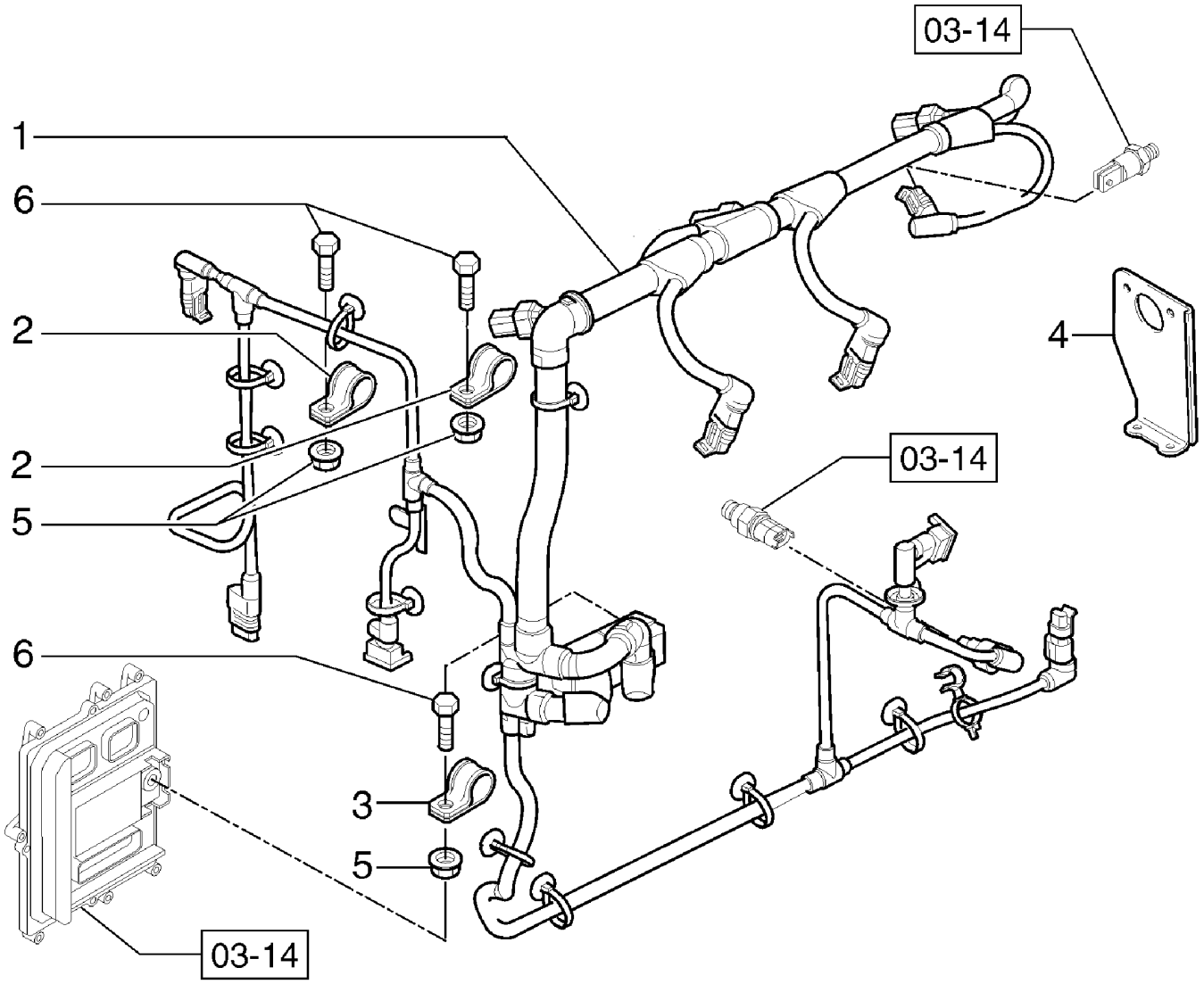

FAISCEAU MOTEUR CONTRÔLÉ ÉLECTRONIQUEMENT MODULE
MOTORKABELBAUM KABELBAUM FÜR ELEKTRONISCHES ZÜNDSTEUERMODUL
CABLAGGIO DEL MOTORE CABLAGGIO PER CENTRALINA DI ACCENSIONE ELETTRONICA
LEDNINGSNET, MOTOR ELEKTRONISK TÆNDINGSKONTROLMODULS LEDNINGSNET

R	N	P.N.	MOD	Q	Denominação Description	Denominacion Bezeichnung	Description Descrizione	Denominação Beskrivelse	L.C.
1		84422586		1	CHICOTE, Control FAISCEAU ELECTRIQUE	GRUPO DE CABLES KABELBAUM	WIRE HARNESS CABLAGGIO	CABLAGEM KABELNET	070I
2		2852500		2	BRAÇADEIRA COLLIER	ABRAZADERA KLEMME	CLAMP MORSETTO	BRAÇADEIRA SPÆNDEBÅND	120M
3		4899815		1	BRAÇADEIRA COLLIER	ABRAZADERA KLEMME	CLAMP MORSETTO	BRAÇADEIRA SPÆNDEBÅND	120M
4		2854599		1	SUPORTE SUPPORT	SOPORTE HALTERUNG	BRACKET STAFFA	SUPORTE BESLAG	225S
5		2852484		3	PORCA ECROU	TUERCA MUTTER	NUT DADO	PORCA MØTRIK	010D
6		2854600		2	PARAFUSO VIS	TORNILLO SCHRAUBE	SCREW VITE	PARAFUSO SKRUE	040V

03-14	01	p1	02/12

SISTEMA DE INJEÇÃO DE COMBUSTÍVEL - MÓDULO CONTROLE DE MOTOR
SISTEMA DE INYECCION DE COMBUSTIBLE - MODULO, CONTROL DEL MOTOR
FUEL INJECTION SYSTEM - MODULE, ENGINE CONTROL
SISTEMA DE INJEÇÃO DE COMBUSTÍVEL - MODULO, CONTROL DEL MOTOR

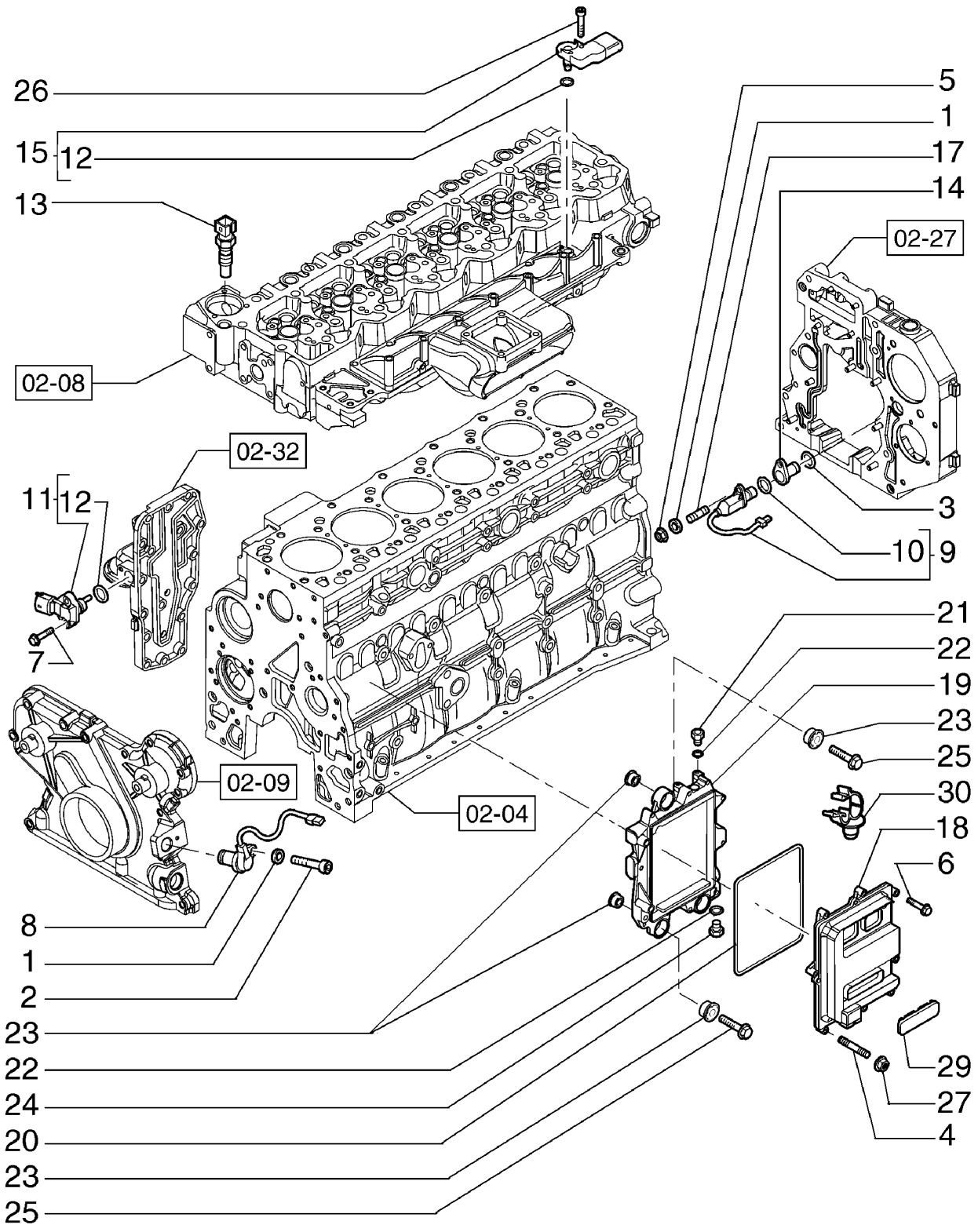

SYSTÈME D'INJECTION - MODULE DE COMMANDE DU MOTEUR
KRAFTSTOFFEINSPRITZANLAGE - PUMP MOUNTING
IMPIANTO DI INIEZIONE DEL COMBUSTIBILE - MODULO DI COMANDO DEL MOTORE
BRÆNDSTOFINDSPRØJTNINGSSYSTEM - MODUL, MOTORKONTROL

R	N	P.N.	MOD	Q	Denominação Description	Denominacion Bezeichnung	Description Descrizione	Denominação Beskrivelse	L.C.
1		4899124		2	ARRUELA PLANA	ARANDELA	WASHER	ANILHA	131R
					RONDELLE	UNTERLEGSCHEIBE	RONDELLA	FLADSKIVE	
2		4899110		1	PARAFUSO, Hex Flg, M6 x 1 x 20				
						TORNILLO	SCREW	PARAFUSO	040V
					VIS	SCHRAUBE	VITE	SKRUE	
3		2852817		1	O-RING	JUNTA TÓRICA	O-RING	O-RING	055A
					JOINT TORIQUE	O-RING	ANELLO TOROIDALE	O-RING	
4		2854593		1	PRISIONEIRO	PRISIONERO	STUD	PINO ROSCADO	210P
					GOUJON	GEWINDEBOLZEN	PRIGIONIERO	STØTTEBOLT	
5		2854282		1	PORCA, M6X1	TUERCA	NUT	PORCA	010D
					ECROU	MUTTER	DADO	MØTRIK	
6		2852818		7	PARAFUSO, Flange, M6 x 30; Replaces 2852818				
						TORNILLO	SCREW	PARAFUSO	040V
					VIS	SCHRAUBE	VITE	SKRUE	
7		4899110		2	PARAFUSO, Hex Flg, M6 x 1 x 20				
						TORNILLO	SCREW	PARAFUSO	040V
					VIS	SCHRAUBE	VITE	SKRUE	
8		4890189		1	SENSOR, Speed	SENSOR	SENSOR	SENSOR	608S
					CAPTEUR	SENSOR	SENSORE	FØLER	
9		4890190		1	SENSOR, ECM; Incl. Ref 1(	SENSOR	SENSOR	SENSOR	608S
					CAPTEUR	SENSOR	SENSORE	FØLER	
10		2852820		1	O-RING, 17.17X1.78MM	JUNTA TÓRICA	O-RING	O-RING	055A
					JOINT TORIQUE	O-RING	ANELLO TOROIDALE	O-RING	
11		2859674		1	SENSOR, Temperature, Pressure Sensor; Incl. Ref 12				
						SENSOR	SENSOR	SENSOR	608S
					CAPTEUR	SENSOR	SENSORE	FØLER	
12		4895477		1	O-RING, 0.549mm ID x 0.103mm Width, 549 ID x .103				
						JUNTA TÓRICA	O-RING	O-RING	055A
					JOINT TORIQUE	O-RING	ANELLO TOROIDALE	O-RING	
13		4897224		1	SENSOR, Temperature	SENSOR	SENSOR	SENSOR	608S
					CAPTEUR	SENSOR	SENSORE	FØLER	
14		84370070		1	ALOJAMENTO, Housing, Sensor				
						ALOJAMIENTO	HOUSING	ALOJAMENTO	014V
					CARTER	GEHÄUSE	ALLOGGIAMENTO	HUS	
15		2852821		1	SENSOR, ECM, Incl. 12; Boost/Air Temperature, 4 iwre				
						SENSOR	SENSOR	SENSOR	608S
					CAPTEUR	SENSOR	SENSORE	FØLER	
17		84370071		1	PRISIONEIRO	PRISIONERO	STUD	PINO ROSCADO	210P
					GOUJON	GEWINDEBOLZEN	PRIGIONIERO	STØTTEBOLT	
18		2854594		1	CENTRAL ELETRÔNICA	UNIDAD DE CONTROL E	ELECTRONIC CONTROL	UNID CONTR. ELECTRÓ	655C
					UNITE CMDE ELECTRON	ELEKTRON STEUERGER	CENTRALINA ELETTRON	ELEKTRONIKBOKS	
19		2854595		1	SUPORTE, SUPPORT ASSY; Electronic Unit; Incl. Ref 20 - 24				
						SOPORTE	BRACKET	SUPORTE	225S
					SUPPORT	HALTERUNG	STAFFA	BESLAG	
20		2854079		1	JUNTA	JUNTA	GASKET	JUNTA	123G
					JOINT	DICHTUNG	GUARNIZIONE	PAKNING	
21		4896542		1	CONECTOR HIDRÁUL, M12X1.5				
						CONECTOR HIDRÁULIC	HYD CONNECTOR	CONECTOR HID.	020R
					CONNECTEUR HYDRAU	HYDR STECKVERBINDE	CONNETTORE IDRAULIC	HYDRAULIKSTIK	

03-14	01	p2	02/12

SISTEMA DE INJEÇÃO DE COMBUSTÍVEL - MÓDULO CONTROLE DE MOTOR
SISTEMA DE INYECCION DE COMBUSTIBLE - MODULO, CONTROL DEL MOTOR
FUEL INJECTION SYSTEM - MODULE, ENGINE CONTROL
SISTEMA DE INJEÇÃO DE COMBUSTÍVEL - MODULO, CONTROL DEL MOTOR

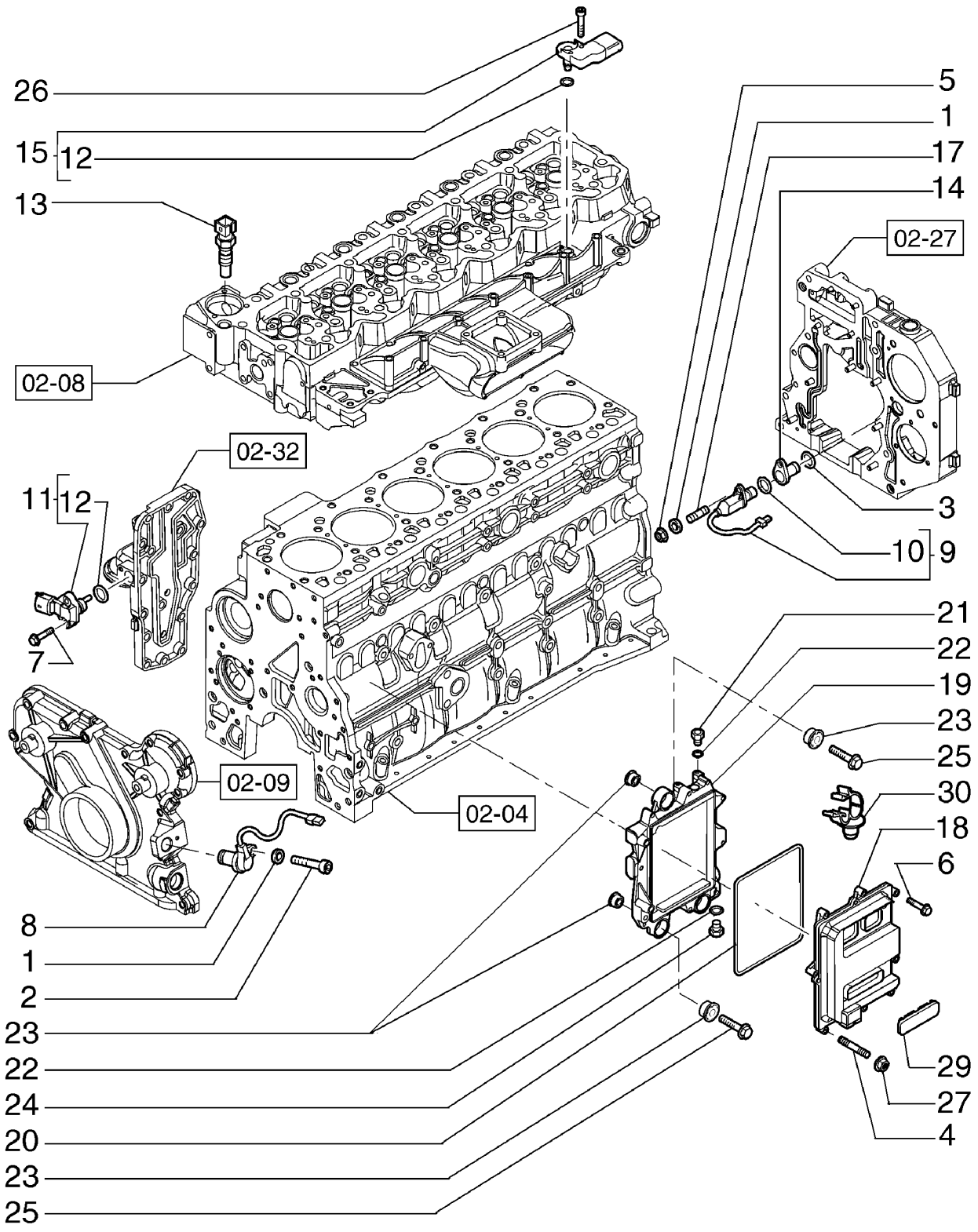

SYSTÈME D'INJECTION - MODULE DE COMMANDE DU MOTEUR
KRAFTSTOFFEINSPRITZANLAGE - PUMP MOUNTING
IMPIANTO DI INIEZIONE DEL COMBUSTIBILE - MODULO DI COMANDO DEL MOTORE
BRÆNDSTOFINDSPRØJTNINGSSYSTEM - MODUL, MOTORKONTROL

R	N	P.N.	MOD	Q	Denominação Description	Denominacion Bezeichnung	Description Descrizione	Denominação Beskrivelse	L.C.
22		**2854292**		2	VEDADOR, 12 x 17 x 1.5 mm Washer				
						JUNTA CIRCULAR	SEAL WASHER	VEDADOR	Z526
					JOINT-CIRCULAIRE	DICHTUNGSSCHEIBE	RONDELLA DELLA GUAF	SEAL WASHER	
23		**2855150**		6	BLOCO ISOLANTE, BUMPER Stop				
						BLOQUE DE AISLADOR	INSULATOR BLOCK	BLOCO ISOLADOR	061T
					BLOC ISOLANT	ISOLIERSTÜCK	BLOCCO ISOLANTE	ISOLATORBLOK	
24		**4890964**		1	CONEXÃO, M12 x 1.5	ACOPLAMIENTO	FITTING	CONECTOR	3300
					RACCORD	ARMATUR	RACCORDO	FITTING	
25		**4899078**		3	PARAFUSO, Hex Flg, M8 x 1.25 x 45				
						TORNILLO	SCREW	PARAFUSO	040V
					VIS	SCHRAUBE	VITE	SKRUE	
26		**4895817**		1	PARAFUSO, Hex Flg, M6 x 1 x 20				
						TORNILLO	SCREW	PARAFUSO	040V
					VIS	SCHRAUBE	VITE	SKRUE	
27		**4899057**		1	PORCA FLANGEADA, M6	TUERCA DE BRIDA	FLANGE NUT	PORCA FLANGEADA	A069
					ECROU A EMBASE	FLANSCHMUTTER	DADO FLANGIATO	FLANGEMØTRIK	
29		**2852825**		1	BUJÃO, Rubber	TAPÓN	PLUG	TAMPÃO	050T
					BOUCHON	STOPFEN	TAPPO	PROP	
30		**2852486**		2	GRAMPO DO CABO	ABRAZADERA DE CABLE	CABLE CLIP	FIXADOR DE CABO	P656
					ATTACHE-CABLE	KABELSCHELLE	FERMO PER CAVO	KABELKLEMME	

SECTION INDEX
Sistema Elétrico

04-01	01	MOTOR DE PARTIDA E ALTERNADOR
04-02	01	ALTERNADOR - 4892318
04-03	01	MOTOR DE PARTIDA
04-04	01	BATERIA E CABOS
04-05	01	CABOS ELÉTRICOS, SISTEMA ELÉTRICO
04-06	01	SISTEMA ELÉTRICO, CHASSI TRASEIRO
04-07	01	SISTEMA ELÉTRICO, CHASSI TRASEIRO
04-08	01	SISTEMA ELÉTRICO, CHASSI TRASEIRO
04-09	01	SISTEMA ELÉTRICO, CHASSI TRASEIRO
04-10	01	SISTEMA ELÉTRICO, CHASSI DIANTEIRO
04-11	01	SISTEMA ELÉTRICO, PISO - (TRANSMISSÃO DIRETA)
04-11	02	SISTEMA ELÉTRICO, PISO - (CONVERSOR DE TORQUE)
04-12	01	SISTEMA ELÉTRICO, MOTOR FPT
04-13	01	SISTEMA ELÉTRICO, MOTOR FPT
04-14	01	SISTEMA ELÉTRICO, MOTOR FPT
04-15	01	SISTEMA ELÉTRICO, MOTOR FPT
04-17	01	SISTEMA ELÉTRICO, CONSOLE LATERAL
04-18	01	SISTEMA ELÉTRICO
04-19	01	CABO ELÉTRICO DA TRANSMISSÃO
04-21	01	SISTEMA ELÉTRICO, CONSOLE LATERAL
04-22	01	SISTEMA ELÉTRICO, CONSOLE LATERAL - FUSÍVEIS
04-23	01	SISTEMA ELÉTRICO, CONSOLE LATERAL
04-24	01	PAINEL DE INSTRUMENTO, STD - (CONVERSOR DE TORQUE)
04-24	02	PAINEL DE INSTRUMENTO, STD - (TRANSMISSÃO DIRETA)
04-25	01	PAINEL DE INSTRUMENTO, OPCIONAIS
04-26	01	PAINEL DE INSTRUMENTO, CONSOLE FRONTAL
04-27	01	PAINEL DE INSTRUMENTO, CONSOLE FRONTAL
04-28	01	PAINEL DE INSTRUMENTO, CONSOLE FRONTAL
04-29	01	CONVERSOR DE VOLTAGEM 24V/12V
04-30	01	SISTEMA ELÉTRICO DO AR CONDICIONADO
04-31	01	SINALIZADOR - COMPONENTES
04-32	01	BOMBA DE INFLAR PNEUS

04-01	01	p1	12/11

MOTOR DE PARTIDA E ALTERNADOR
MOTOR DE ARRANQUE Y ALTERNADOR
STARTER & ALTERNATOR
STARTER & ALTERNATOR

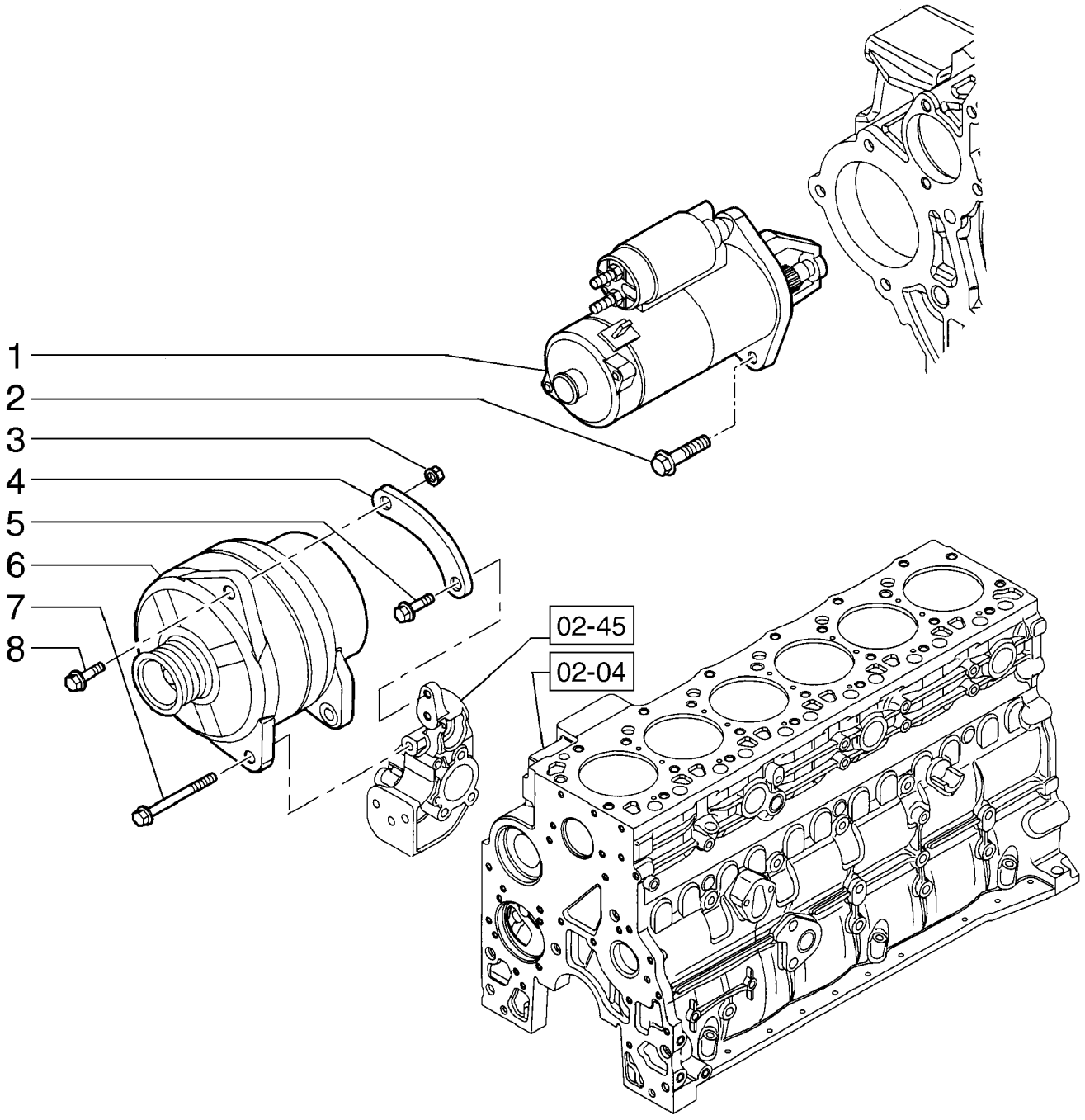

MOTEUR DE DÉMARRAGE ET ALTERNATEUR
STARTER & ALTERNATOR
STARTER & ALTERNATOR
STARTER & ALTERNATOR

R	N	P.N.	MOD	Q	Denominação Description	Denominacion Bezeichnung	Description Descrizione	Denominação Beskrivelse	L.C.
1		2852478		1	MOTOR DE PARTIDA DEMARREUR	MOTOR DE ARRANQUE ANLASSERMOTOR	STARTER MOTOR MOTORINO DI AVVIAME	MOTOR DE ARRANQUE STARTMOTOR	133M
2		2852403		3	PARAFUSO FLANGEADO, Hex, M10 x 1.5 x 30				
						PERNO DE CORONA	FLANGE BOLT	PARAFUSO FLANGEADO	A027
					VIS A EMBASE	FLANSCHSCHRAUBE	BULLONE FLANGIATO	FLANGEBOLT	
3		4895166		1	PORCA FLANGEADA, M10, 1.50mm Pitch, Cl 10				
						TUERCA DE BRIDA	FLANGE NUT	PORCA FLANGEADA	A069
					ECROU A EMBASE	FLANSCHMUTTER	DADO FLANGIATO	FLANGEMØTRIK	
4		4893840		1	SUPORTE	SOPORTE	BRACKET	SUPORTE	225S
					SUPPORT	HALTERUNG	STAFFA	BESLAG	
5		4895291		1	PARAFUSO, Hex Flg, M10 x 1.5 x 20				
						TORNILLO	SCREW	PARAFUSO	040V
					VIS	SCHRAUBE	VITE	SKRUE	
6		4892318		1	ALTERNADOR	ALTERNADOR	ALTERNATOR	ALTERNADOR	025A
					ALTERNATEUR	LICHTMASCHINE	ALTERNATORE	GENERATOR	
		4892318R		1	ALTERNADOR REMANUFATURADO, 845B, 865B, 885B, All w/Tier 3 Eng. & New Cab, N.A. Only				
						REMAN-ALTERNADOR	REMAN-ALTERNATOR	ALTERNADOR RECUPEF	T016
					ALTERNATEUR RENOVE	AUSTAUSCH-DREHSTR(	ALTERNATORE RIGENEI	OPD-GENERATOR	
		4892318C			ALTERNADOR-PRINCIPAL, Return Number, For N.A. Only				
						ORIG-ALTERNADOR	CORE-ALTERNATOR	ALTERNADOR A RENOV	T015
					ALTERNATEUR A RENO'	HAUPTBAUTEIL-LICHTM	ALTERNAT. DA REVISIO	KERNE-GENERATOR	
7		4899122		1	PARAFUSO, Hex Flg, M10 x 1.5 x 110				
						TORNILLO	SCREW	PARAFUSO	040V
					VIS	SCHRAUBE	VITE	SKRUE	
8		4899093		1	PARAFUSO, Hex Flange, M10 x 30.00mm, Cl 10.9, PHC				
						TORNILLO	SCREW	PARAFUSO	040V
					VIS	SCHRAUBE	VITE	SKRUE	

04-02	01	p1	12/11

ALTERNADOR - 4892318
ALTERNADOR - 4892318
ALTERNATOR - 4892318
ALTERNATOR - 4892318

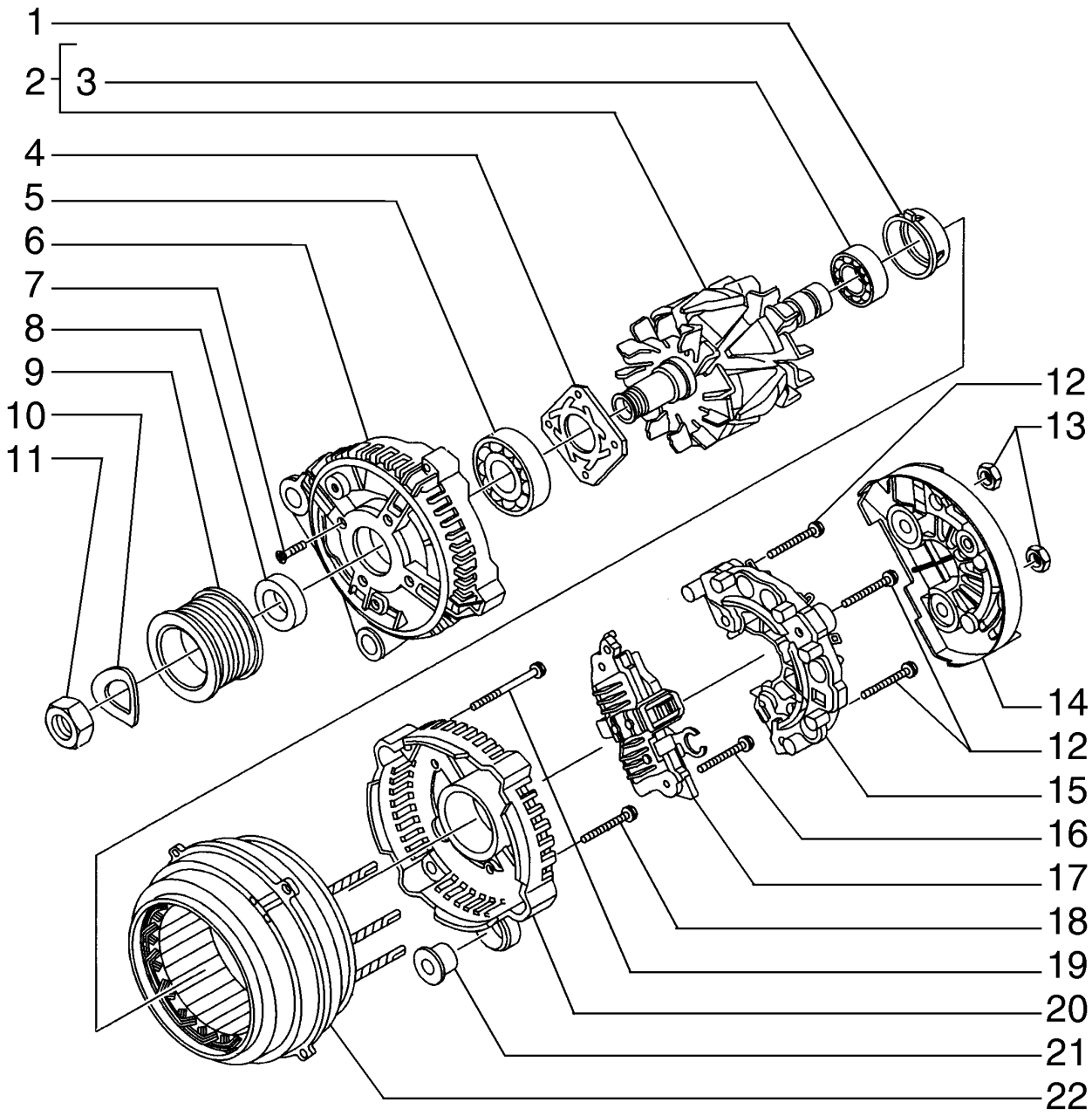

ALTERNATEUR - 4892318
ALTERNATOR - 4892318
ALTERNATOR - 4892318
ALTERNATOR - 4892318

R	N	P.N.	MOD	Q	Denominação Description	Denominacion Bezeichnung	Description Descrizione	Denominação Beskrivelse	L.C.
1		42533807		1	TAMPA CAPUCHON	TAPÓN KAPPE	CAP TAPPO	TAMPÃO TANKDÆKSEL	052T
2		42537060		1	ROTOR ROTOR	ROTOR ROTOR	ROTOR ROTORE	ROTOR ROTOR	145R
3		2991637		1	ROLAMENTO ROULEMENT	COJINETE LAGER	BEARING CUSCINETTO	ROLAMENTO LEJE	0600
4		42537057		1	PLACA DE RETENÇÃO PLAQUE DE RETENUE	PLACA DE RETENCIÓN HALTEPLATTE	RETAINING PLATE PIASTRA DI TENUTA	PLACA DE FIXAÇÃO FASTSPÆNDINGSPLADE	114P
5		2991636		1	ROLAMENTO ROULEMENT	COJINETE LAGER	BEARING CUSCINETTO	ROLAMENTO LEJE	0600
6		42537056		1	ALOJAMENTO CARTER	ALOJAMIENTO GEHÄUSE	HOUSING ALLOGGIAMENTO	ALOJAMENTO HUS	014V
7		42537058		4	PARAFUSO VIS	TORNILLO SCHRAUBE	SCREW VITE	PARAFUSO SKRUE	040V
8		42533805		1	ESPAÇADOR ENTRETOISE	SEPARADOR DISTANZSTÜCK	SPACER DISTANZIALE	ESPAÇADOR AFSTANDSSTYKKE	075D
9		42535631		1	POLIA POULIE	POLEA RIEMENSCHEIBE	PULLEY PULEGGIA	POLIA REMSKIVE	230P
10		42531183		1	ARRUELA PLANA RONDELLE	ARANDELA UNTERLEGSCHEIBE	WASHER RONDELLA	ANILHA FLADSKIVE	131R
11		1113178		1	PORCA ECROU	TUERCA MUTTER	NUT DADO	PORCA MØTRIK	010D
12		42537878		3	PARAFUSO VIS	TORNILLO SCHRAUBE	SCREW VITE	PARAFUSO SKRUE	040V
13		42533817		2	PORCA ECROU	TUERCA MUTTER	NUT DADO	PORCA MØTRIK	010D
14		42533816		1	COBERTURA COUVERCLE	CUBIERTA ABDECKUNG	COVER COPERCHIO	COBERTURA DÆKSEL	265C
15		42537054		1	RETIFICADOR REDRESSEUR	RECTIFICADOR GLEICHRICHTER	RECTIFIER RADDRIZZATORE	RECTIFICADOR ENSRETTER	032R
16		42536304		2	PARAFUSO VIS	TORNILLO SCHRAUBE	SCREW VITE	PARAFUSO SKRUE	040V
17		42540208		1	REGULADOR DE TENSÃO REGULATEUR DE TENSI	REGULADOR DE TENSIÓ SPANNUNGSREGLER	VOLTAGE REGULATOR REGOLATORE DI TENSI	REGULADOR DE TENSÃ SPÆNDINGSREGULATO	169R
18		42536305		1	PARAFUSO VIS	TORNILLO SCHRAUBE	SCREW VITE	PARAFUSO SKRUE	040V
19		42533819		4	PARAFUSO VIS	TORNILLO SCHRAUBE	SCREW VITE	PARAFUSO SKRUE	040V
20		42537670		1	ALOJAMENTO CARTER	ALOJAMIENTO GEHÄUSE	HOUSING ALLOGGIAMENTO	ALOJAMENTO HUS	014V
21		42537051		2	BUCHA BAGUE	CASQUILLO BUCHSE	BUSHING BOCCOLA	CASQUILHO BØSNING	095B
22		42537061		1	ESTATOR STATOR	ESTATOR STATOR	STATOR STATORE	ESTATOR STATOR	8480

04-03	01	p1	12/11

MOTOR DE PARTIDA
MOTOR DE ARRANQUE
STARTER
STARTER

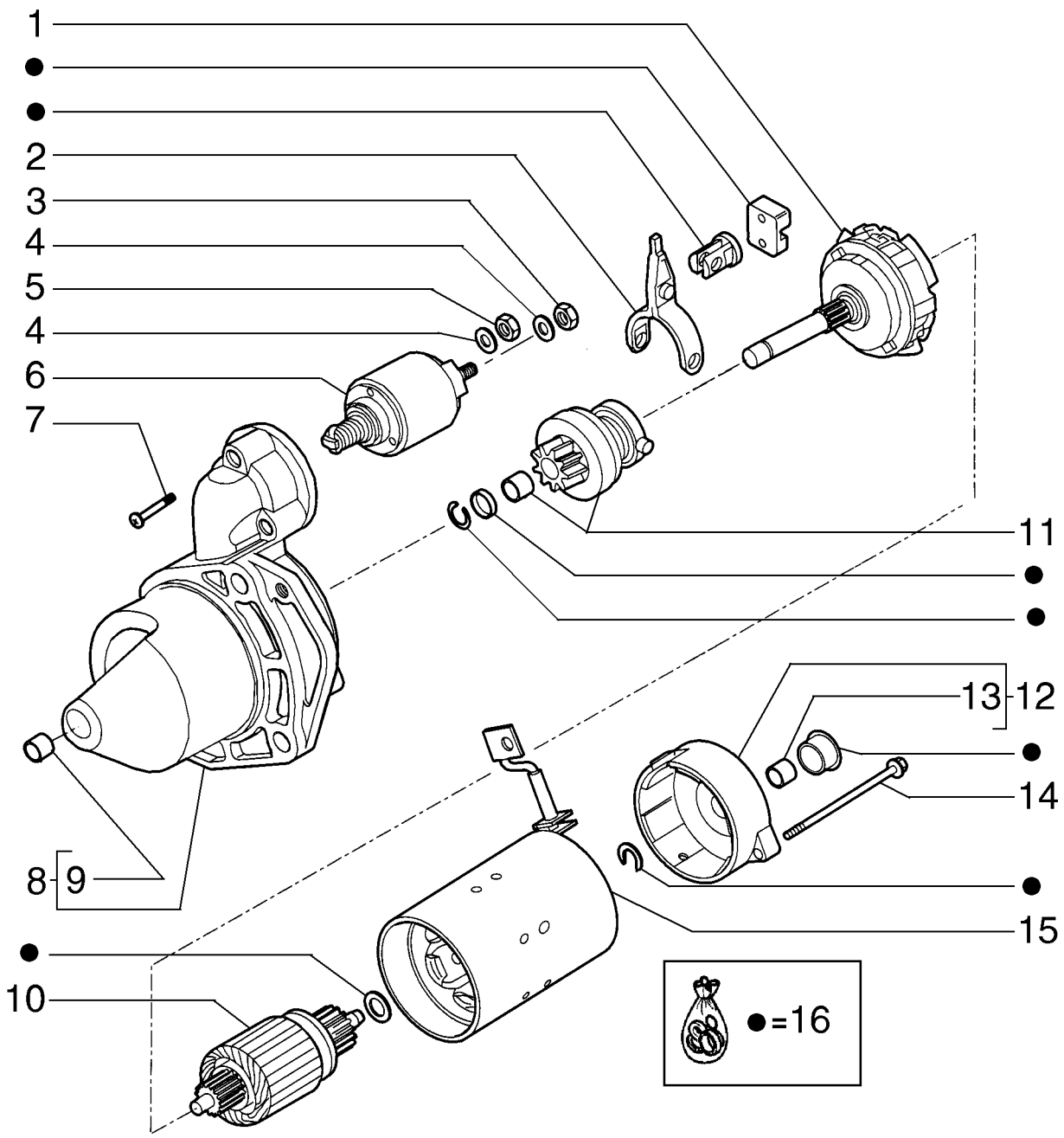

MOTEUR DE DÉMARRAGE
STARTER
STARTER
STARTER

R	N	P.N.	MOD	Q	Denominação Description	Denominacion Bezeichnung	Description Descrizione	Denominação Beskrivelse	L.C.
1		8093960		1	COBERTURA COUVERCLE	CUBIERTA ABDECKUNG	COVER COPERCHIO	COBERTURA DÆKSEL	265C
2		42537069		1	GARFO CHAPE	MOSQUETÓN SCHÄKEL	CLEVIS FORCELLA DI ATTACCO	FORQUILHA GAFFELBOLT	084F
3		42537822		1	PORCA ECROU	TUERCA MUTTER	NUT DADO	PORCA MØTRIK	010D
4		42534012		2	TRAVA DA ARRUELA RONDELLE FREIN	ARANDELA DE BLOQUE SICHERUNGSSCHEIBE	LOCK WASHER RONDELLA DI SICUREZ	ANILHA DE RETENÇÃO LÅSESKIVE	132R
5		1306937		1	PORCA ECROU	TUERCA MUTTER	NUT DADO	PORCA MØTRIK	010D
6		8093958		1	SOLENOIDE SOLENOIDE	SOLENOIDE MAGNETSCHALTER	SOLENOID SOLENOIDE	SOLENÓIDE MAGNETVENTIL	168S
7		42534008		3	PARAFUSO VIS	TORNILLO SCHRAUBE	SCREW VITE	PARAFUSO SKRUE	040V
8		8093957		1	ALOJAMENTO CARTER	ALOJAMIENTO GEHÄUSE	HOUSING ALLOGGIAMENTO	ALOJAMENTO HUS	014V
9		8190143		1	BUCHA BAGUE	CASQUILLO BUCHSE	BUSHING BOCCOLA	CASQUILHO BØSNING	095B
10		42537071		1	INTERRUPTOR CONTACTEUR	INTERRUPTOR SCHALTER	SWITCH INTERRUTTORE	INTERRUPTOR KONTAKT	075I
11		42537064		1	PINHÃO PIGNON	PIÑÓN RITZEL	PINION PIGNONE	PINHÃO SPIDSHJUL	P045
12		8093959		1	ALOJAMENTO CARTER	ALOJAMIENTO GEHÄUSE	HOUSING ALLOGGIAMENTO	ALOJAMENTO HUS	014V
13		42535275		1	BUCHA BAGUE	CASQUILLO BUCHSE	BUSHING BOCCOLA	CASQUILHO BØSNING	095B
14		42537076		2	PARAFUSO VIS	TORNILLO SCHRAUBE	SCREW VITE	PARAFUSO SKRUE	040V
15		42546435		1	BLOCO BLOC	BLOQUE BLOCK	BLOCK BLOCCO	BLOCO MOTORBLOK	074B
16		42537082		1	KIT MOTOR ARRANQUE KIT REPAR. DEMARREU	KIT REP. MOTOR ARRAN ANLASSERMOT-REPARA	STARTER MTR REPAIR I KIT RIPAR. MOT. AVVIAM	KIT MOTOR ARRANQUE STARMOTOR REP. SÆT	019K

04-04	01	p1	03/12

BATERIA E CABOS
BATTERY AND HARNESS
BATTERY AND HARNESS
BATTERY AND HARNESS

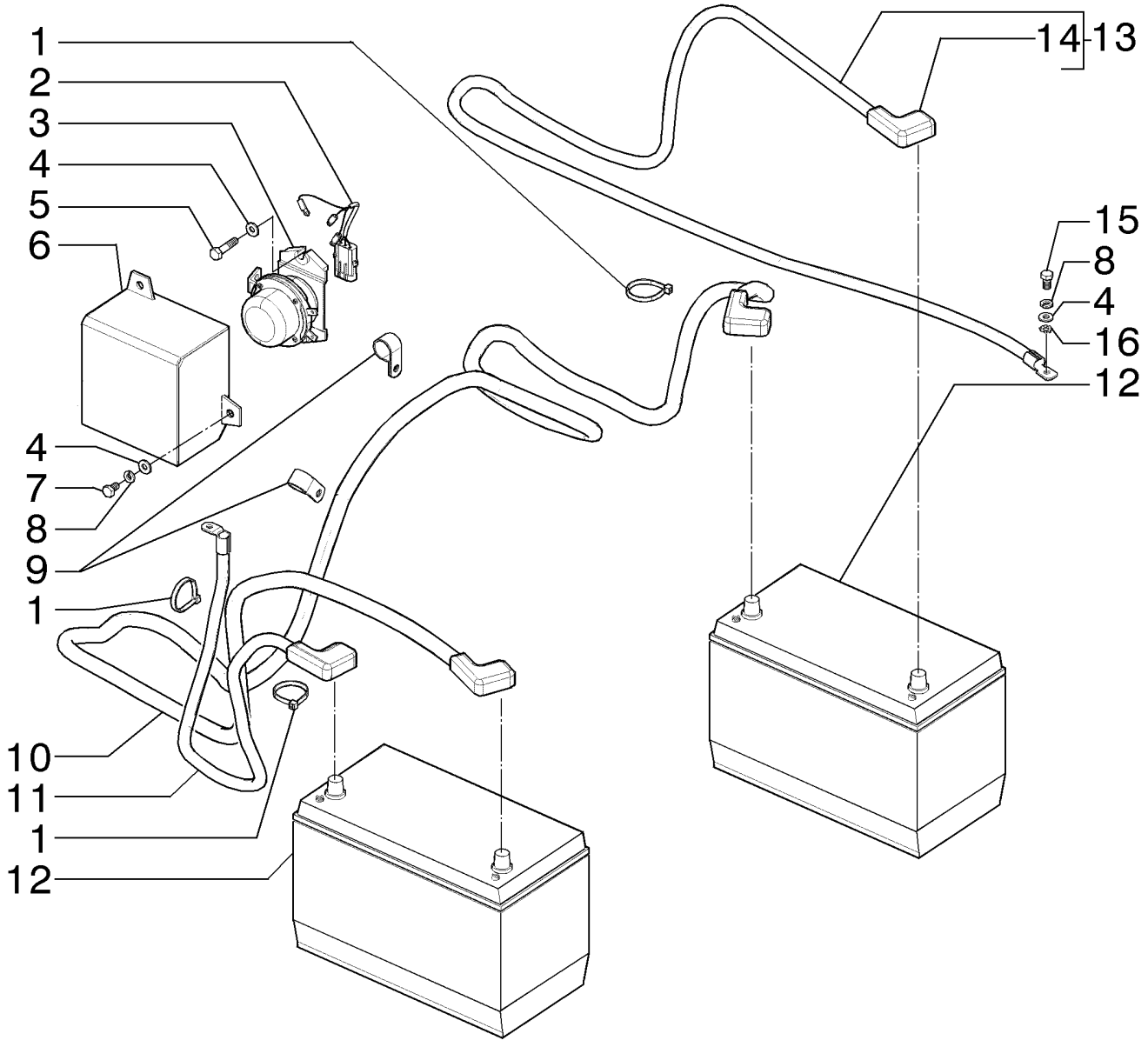

BATTERIE ET CÂBLES
BATTERY AND HARNESS
BATTERY AND HARNESS
BATTERY AND HARNESS

R	N	P.N.	MOD	Q	Denominação Description	Denominacion Bezeichnung	Description Descrizione	Denominação Beskrivelse	L.C.
1		75201642		3	BRAÇADEIRA	ABRAZADERA	CLAMP	BRAÇADEIRA	120M
					COLLIER	KLEMME	MORSETTO	SPÆNDEBÅND	
2		84294471		1	CHICOTE	MAZO DE CABLES	HARNESS	CABLAGEM	4160
					FAISCEAU	KABELBAUM	CABLAGGIO	LEDNINGSNET	
3		71449161		1	RELÉ	RELÉ	RELAY	RELÉ	011R
					RELAIS	RELAIS	RELÈ	RELÆ	
4		14496531		5	ARRUELA PLANA, M8 x 17 x 1.6				
						ARANDELA	WASHER	ANILHA	131R
					RONDELLE	UNTERLEGSCHEIBE	RONDELLA	FLADSKIVE	
5		16043931		2	PARAFUSO, Hex, M8 x 35, 10.9				
						PERNO	BOLT	PARAFUSO	140B
					VIS	SCHRAUBE	BULLONE	BOLT	
6		84235111		1	CAIXA	CAJA	BOX	CAIXA	035S
					BOITIER	KASTEN; OFF KASTENAI	CASSA; SCATOLA	KASSE	
7		16043031		2	PARAFUSO, Hex, M8 x 12, 10.9, Full Thd				
						PERNO	BOLT	PARAFUSO	140B
					VIS	SCHRAUBE	BULLONE	BOLT	
8		10516671		3	TRAVA DA ARRUELA	ARANDELA DE BLOQUE(	LOCK WASHER	ANILHA DE RETENÇÃO	132R
					RONDELLE FREIN	SICHERUNGSSCHEIBE	RONDELLA DI SICUREZ	LÅSESKIVE	
9		515-23254		2	BRAÇADEIRA, 1", Insul, 3/8" Bolt				
						ABRAZADERA	CLAMP	BRAÇADEIRA	120M
					COLLIER	KLEMME	MORSETTO	SPÆNDEBÅND	
10		75324401		1	CABO ELÉTRICO	CABLE ELÉCTRICO	ELECTRIC CABLE	CABO ELÉCTRICO	111C
					CABLE ELECTRIQUE	ELEKTROKABEL	CAVO ELETTRICO	EL-KABEL	
11		84294510		1	CABO BATERIA POSITIVO	CABLE POS. DE LA BATE	POS BATTERY CABLE	CABO POSITIVO BATERI	N51C
					CABLE DE BATTERIE - P	POSITIVES BATTERIEKA	CAVO POSITIVO DELLA I	BATTERIKABEL - POS	
12		84389641		2	BATERIA C/ SISTEMA ELETR				
						BATERÍA SISTEMA ELEC	ELECTRONIC SYSTEM E	BATERIA SIST. ELECTR(	022B
					BATTERIE CIRC. ELECTI	BATT D ELEKTR SYSTEM	BATTERIA IMPIANTO EL	ELEKTRONISK SYSTEME	
13		84294472		1	CHICOTE	MAZO DE CABLES	HARNESS	CABLAGEM	4160
					FAISCEAU	KABELBAUM	CABLAGGIO	LEDNINGSNET	
14		8321668		4	CAPA	FUNDA	BOOT	COBERTURA DE PROTE	330C
					SOUFFLET	MANSCHETTE	PARAPOLVERE	MANCHET	
15		614-8016		1	PARAFUSO, Hex, M8 x 16, 8.8				
						PERNO	BOLT	PARAFUSO	140B
					VIS	SCHRAUBE	BULLONE	BOLT	
16		86632601		1	TRAVA DA ARRUELA, Ext Tooth, M8				
						ARANDELA DE BLOQUE(	LOCK WASHER	ANILHA DE RETENÇÃO	132R
					RONDELLE FREIN	SICHERUNGSSCHEIBE	RONDELLA DI SICUREZ	LÅSESKIVE	

04-05	01	p1	12/11

CABOS ELÉTRICOS, SISTEMA ELÉTRICO
HARNESS, ELECTRICAL SYSTEM
HARNESS, ELECTRICAL SYSTEM
HARNESS, ELECTRICAL SYSTEM

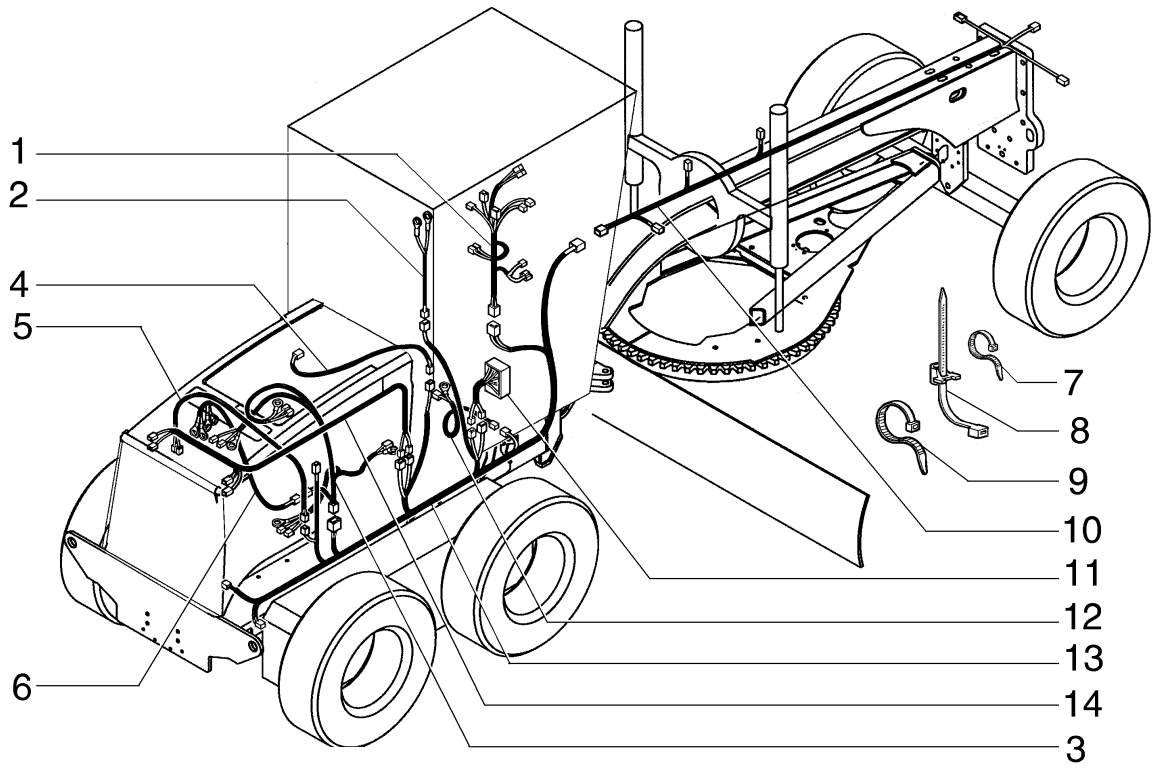

CÂBLES ÉLECTRIQUES, SYSTÈME ÉLECTRIQUE
HARNESS, ELECTRICAL SYSTEM
HARNESS, ELECTRICAL SYSTEM
HARNESS, ELECTRICAL SYSTEM

R	N	P.N.	MOD	Q	Denominação Description	Denominacion Bezeichnung	Description Descrizione	Denominação Beskrivelse	L.C.
1		**84161623**		1	CHICOTE, Steering column FAISCEAU	MAZO DE CABLES KABELBAUM	HARNESS CABLAGGIO	CABLAGEM LEDNINGSNET	4160
2		**84294471**		1	CHICOTE, Parking brake FAISCEAU	MAZO DE CABLES KABELBAUM	HARNESS CABLAGGIO	CABLAGEM LEDNINGSNET	4160
3		**84230659**		1	CHICOTE, Engine FAISCEAU	MAZO DE CABLES KABELBAUM	HARNESS CABLAGGIO	CABLAGEM LEDNINGSNET	4160
4		**84271101**		1	CHICOTE, A/C compressor FAISCEAU	MAZO DE CABLES KABELBAUM	HARNESS CABLAGGIO	CABLAGEM LEDNINGSNET	4160
5		**84271095**		1	CHICOTE, A/C pressurestat FAISCEAU	MAZO DE CABLES KABELBAUM	HARNESS CABLAGGIO	CABLAGEM LEDNINGSNET	4160
6	1	**84180530**		1	CHICOTE, Transmission FAISCEAU	MAZO DE CABLES KABELBAUM	HARNESS CABLAGGIO	CABLAGEM LEDNINGSNET	4160
6	2	**84162625**		1	INSTRUÇÃO, Transmission INSTRUCTION	INSTRUCCIÓN ANLEITUNG	INSTRUCTION ISTRUZIONI	INSTRUÇÃO INSTRUKTION	Z571
7		**75201641**		AR	BRAÇADEIRA COLLIER	ABRAZADERA KLEMME	CLAMP MORSETTO	BRAÇADEIRA SPÆNDEBÅND	120M
8		**75284071**		AR	BRAÇADEIRA COLLIER	ABRAZADERA KLEMME	CLAMP MORSETTO	BRAÇADEIRA SPÆNDEBÅND	120M
9		**75201642**		AR	BRAÇADEIRA COLLIER	ABRAZADERA KLEMME	CLAMP MORSETTO	BRAÇADEIRA SPÆNDEBÅND	120M
10		**87651022**		1	CABO ELÉTRICO, Front frame CABLE ELECTRIQUE	CABLE ELÉCTRICO ELEKTROKABEL	ELECTRIC CABLE CAVO ELETTRICO	CABO ELÉCTRICO EL-KABEL	111C
11	3	**84152986**		1	CHICOTE, Console FAISCEAU ELECTRIQUE	GRUPO DE CABLES KABELBAUM	WIRE HARNESS CABLAGGIO	CABLAGEM KABELNET	070I
11	4	**84161624**		1	CHICOTE, Console FAISCEAU	MAZO DE CABLES KABELBAUM	HARNESS CABLAGGIO	CABLAGEM LEDNINGSNET	4160
12		**75253139**		1	CABO ELÉTRICO, Fuel tank CABLE ELECTRIQUE	CABLE ELÉCTRICO ELEKTROKABEL	ELECTRIC CABLE CAVO ELETTRICO	CABO ELÉCTRICO EL-KABEL	111C
13		**84161625**		1	CHICOTE, Main FAISCEAU	MAZO DE CABLES KABELBAUM	HARNESS CABLAGGIO	CABLAGEM LEDNINGSNET	4160
14		**75320284**		1	CHICOTE, Rear lights FAISCEAU	MAZO DE CABLES KABELBAUM	HARNESS CABLAGGIO	CABLAGEM LEDNINGSNET	4160

(1) Para Conversor de Torque
(2) Para Transmissão Direta
(3) Para Conversor de Torque
(4) Para Trasmissão Direta

04-06	01	p1	02/12

SISTEMA ELÉTRICO, CHASSI TRASEIRO
SISTEMA ELECTRICO, BASTIDOR TRASERO
ELECTRICAL SYSTEM, REAR FRAME
ELECTRICAL SYSTEM, REAR FRAME

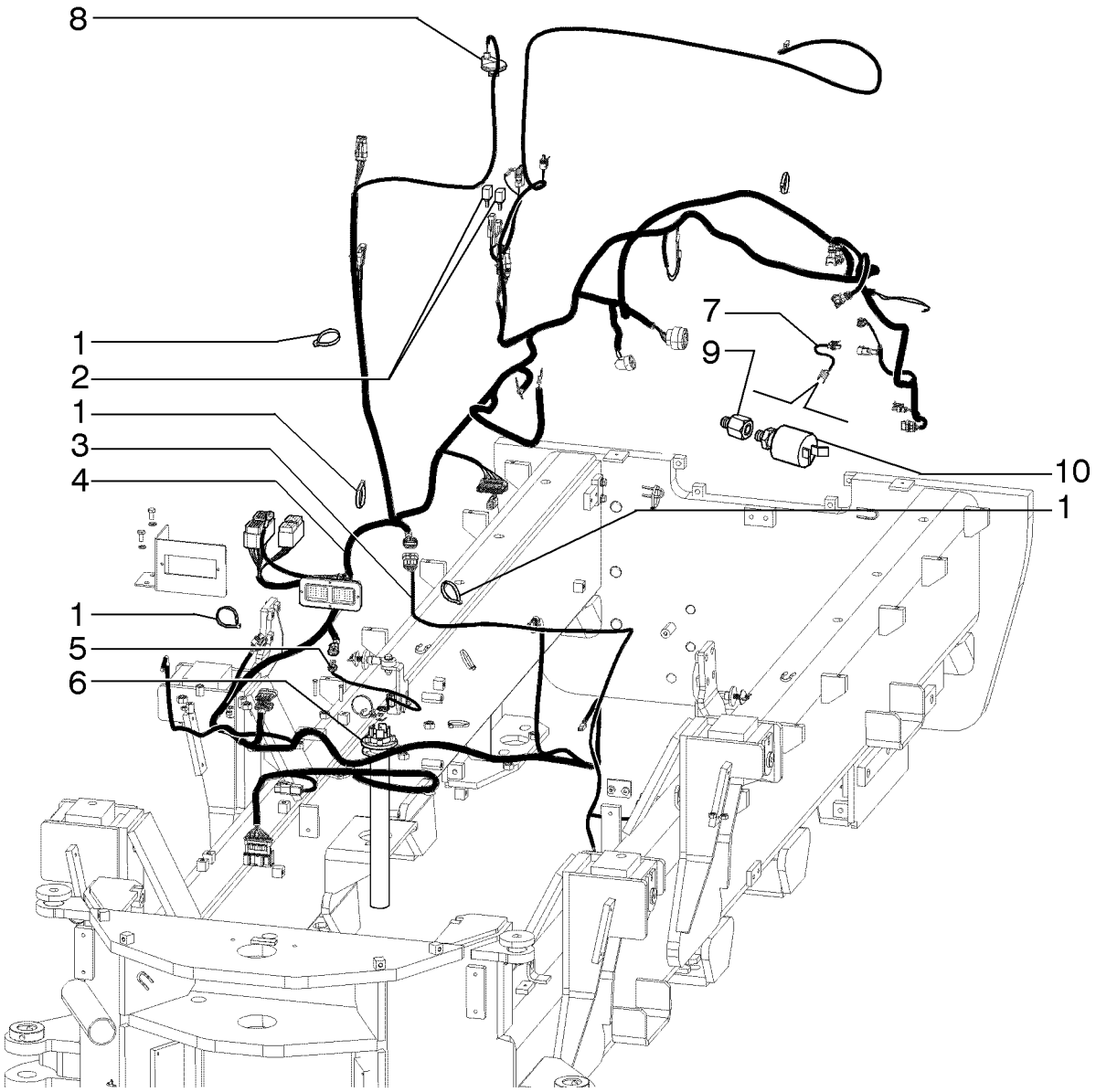

SYSTÈME ÉLECTRIQUE, CHÂSSIS ARRIÈRE
ELECTRICAL SYSTEM, REAR FRAME
ELECTRICAL SYSTEM, REAR FRAME
ELECTRICAL SYSTEM, REAR FRAME

R	N	P.N.	MOD	Q	Denominação Description	Denominacion Bezeichnung	Description Descrizione	Denominação Beskrivelse	L.C.
1		75201642		18	BRAÇADEIRA COLLIER	ABRAZADERA KLEMME	CLAMP MORSETTO	BRAÇADEIRA SPÆNDEBÅND	120M
2		75283949		2	ELEMENTO DE DIODO, 24V ELEMENT DE DIODE	ELEMENTO DE DIODO DIODENELEMENT	DIODE ELEMENT ELEMENTO DIODO	ELEMENTO DE DÍODO DIODEELEMENT	Z628
3		84294520		1	CABO CABLE	CABLE KABEL	CABLE CAVO	CABO KABEL	650C
4	1	84180530		1	CHICOTE FAISCEAU	MAZO DE CABLES KABELBAUM	HARNESS CABLAGGIO	CABLAGEM LEDNINGSNET	4160
4	2	84161625		1	CHICOTE FAISCEAU	MAZO DE CABLES KABELBAUM	HARNESS CABLAGGIO	CABLAGEM LEDNINGSNET	4160
5		75253139		1	CABO ELÉTRICO CABLE ELECTRIQUE	CABLE ELÉCTRICO ELEKTROKABEL	ELECTRIC CABLE CAVO ELETTRICO	CABO ELÉCTRICO EL-KABEL	111C
6		87567917		1	FLUTUADOR FLOTTEUR	FLOTADOR SCHWIMMER	FLOAT GALLEGGIANTE	FLUTUADOR SVØMMER	020G
7	2	75282435		1	CHICOTE FAISCEAU ELECTRIQUE	GRUPO DE CABLES KABELBAUM	WIRE HARNESS CABLAGGIO	CABLAGEM KABELNET	070I
8		2426862		1	INTERRUPTOR CONTACTEUR	INTERRUPTOR SCHALTER	SWITCH INTERRUTTORE	INTERRUPTOR KONTAKT	075I
9		75214532		1	CONECTOR HIDRÁUL CONNECTEUR HYDRAU	CONECTOR HIDRÁULIC HYDR STECKVERBINDE	HYD CONNECTOR CONNETTORE IDRAULIC	CONECTOR HID. HYDRAULIKSTIK	020R
10		73112470		1	TRANSMISSOR ENS. TRANSMETTEUR	UNIDAD EMISORA SIGNALGEBER	SENDER UNIT TRASMETTITORE	TRANSMISSOR SENDER	160T

(1) Para Transmissão Direta
(2) Para Conversor de Torque

04-07	01	p1	12/11

SISTEMA ELÉTRICO, CHASSI TRASEIRO
SISTEMA ELECTRICO, BASTIDOR TRASERO
ELECTRICAL SYSTEM, REAR FRAME
ELECTRICAL SYSTEM, REAR FRAME

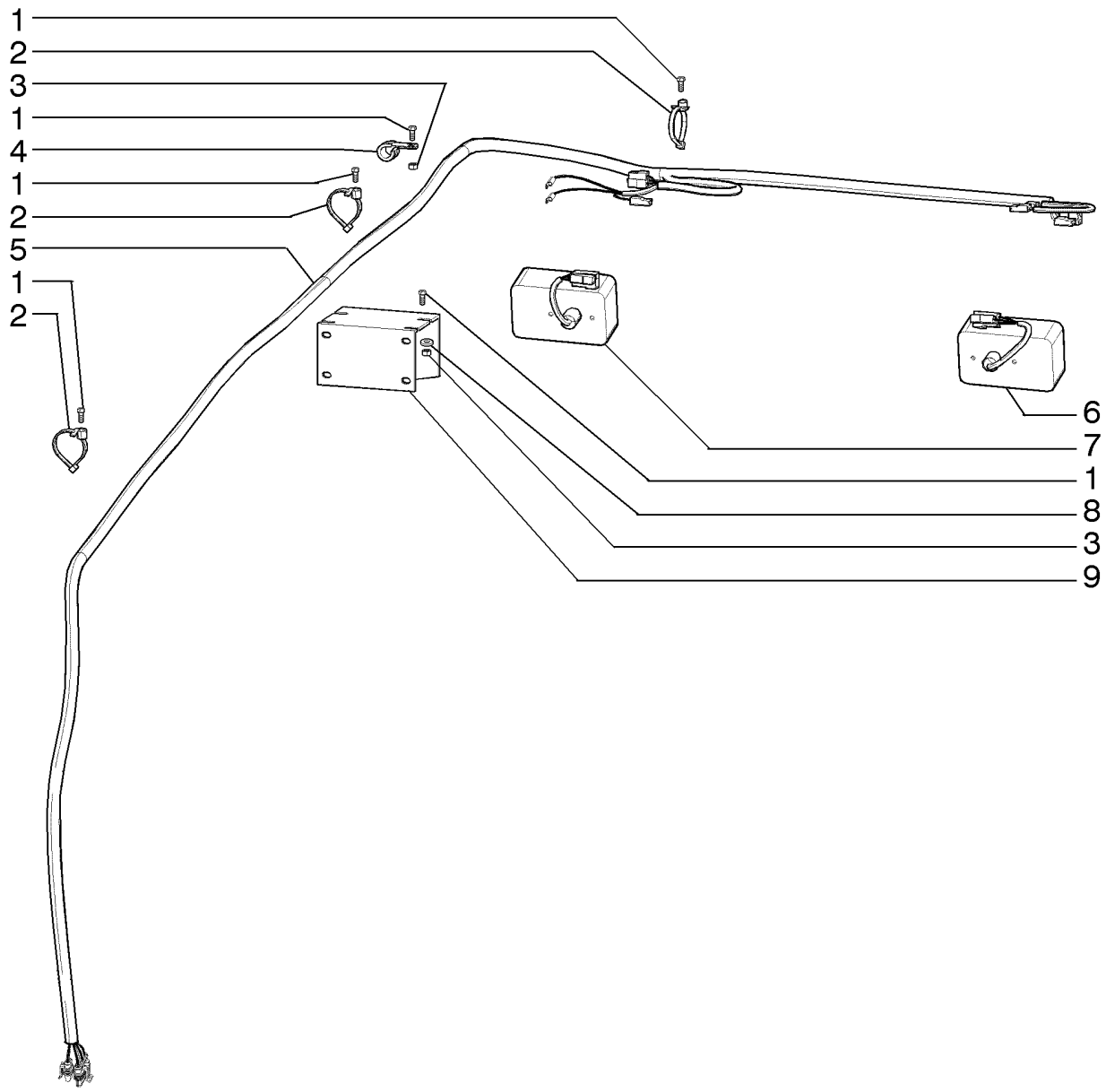

SYSTÈME ÉLECTRIQUE, CHÂSSIS ARRIÈRE
ELECTRICAL SYSTEM, REAR FRAME
ELECTRICAL SYSTEM, REAR FRAME
ELECTRICAL SYSTEM, REAR FRAME

R	N	P.N.	MOD	Q	Denominação Description	Denominacion Bezeichnung	Description Descrizione	Denominação Beskrivelse	L.C.
1		10977731		11	PARAFUSO, Hex, M5 x 14, 10.9, Full Thd				
						PERNO	BOLT	PARAFUSO	140B
					VIS	SCHRAUBE	BULLONE	BOLT	
2		75284071		11	BRAÇADEIRA	ABRAZADERA	CLAMP	BRAÇADEIRA	120M
					COLLIER	KLEMME	MORSETTO	SPÆNDEBÅND	
3		86500688		4	PORCA, Hex, M6, 1mm Pitch, 5.20mm High, Cl 10, ZND				
						TUERCA	NUT	PORCA	010D
					ECROU	MUTTER	DADO	MØTRIK	
4		70927310		1	BRAÇADEIRA	ABRAZADERA	CLAMP	BRAÇADEIRA	120M
					COLLIER	KLEMME	MORSETTO	SPÆNDEBÅND	
5		75320284		1	CHICOTE	MAZO DE CABLES	HARNESS	CABLAGEM	4160
					FAISCEAU	KABELBAUM	CABLAGGIO	LEDNINGSNET	
6		73163879		1	FAROL CONJUNTO	FARO (CONJ)	LIGHT ASSY.	FAROL CONJUNTO	P478
					FEU (ASSEMBLE)	LAMPE (KPLT.)	LUCE, COMPLESSIVO	LIGHT ASSY.	
7		73163878		1	FAROL CONJUNTO	FARO (CONJ)	LIGHT ASSY.	FAROL CONJUNTO	P478
					FEU (ASSEMBLE)	LAMPE (KPLT.)	LUCE, COMPLESSIVO	LIGHT ASSY.	
8		12639701		4	ARRUELA PLANA, M6 x 11 x 1				
						ARANDELA	WASHER	ANILHA	131R
					RONDELLE	UNTERLEGSCHEIBE	RONDELLA	FLADSKIVE	
9		73131968		1	ALARME DE MARCHA À RÉ				
						ALARMA AUXILIAR	BACKUP ALARM	ALARME DE MARCHA-A	C004
					ALARME DE RECUL	RÜCKWÄRTSFAHRTALA	ALLARME, RETROMARC	BACKUP ALARM	

04-08	01	p1	03/12

SISTEMA ELÉTRICO, CHASSI TRASEIRO
SISTEMA ELECTRICO, BASTIDOR TRASERO
ELECTRICAL SYSTEM, REAR FRAME
ELECTRICAL SYSTEM, REAR FRAME

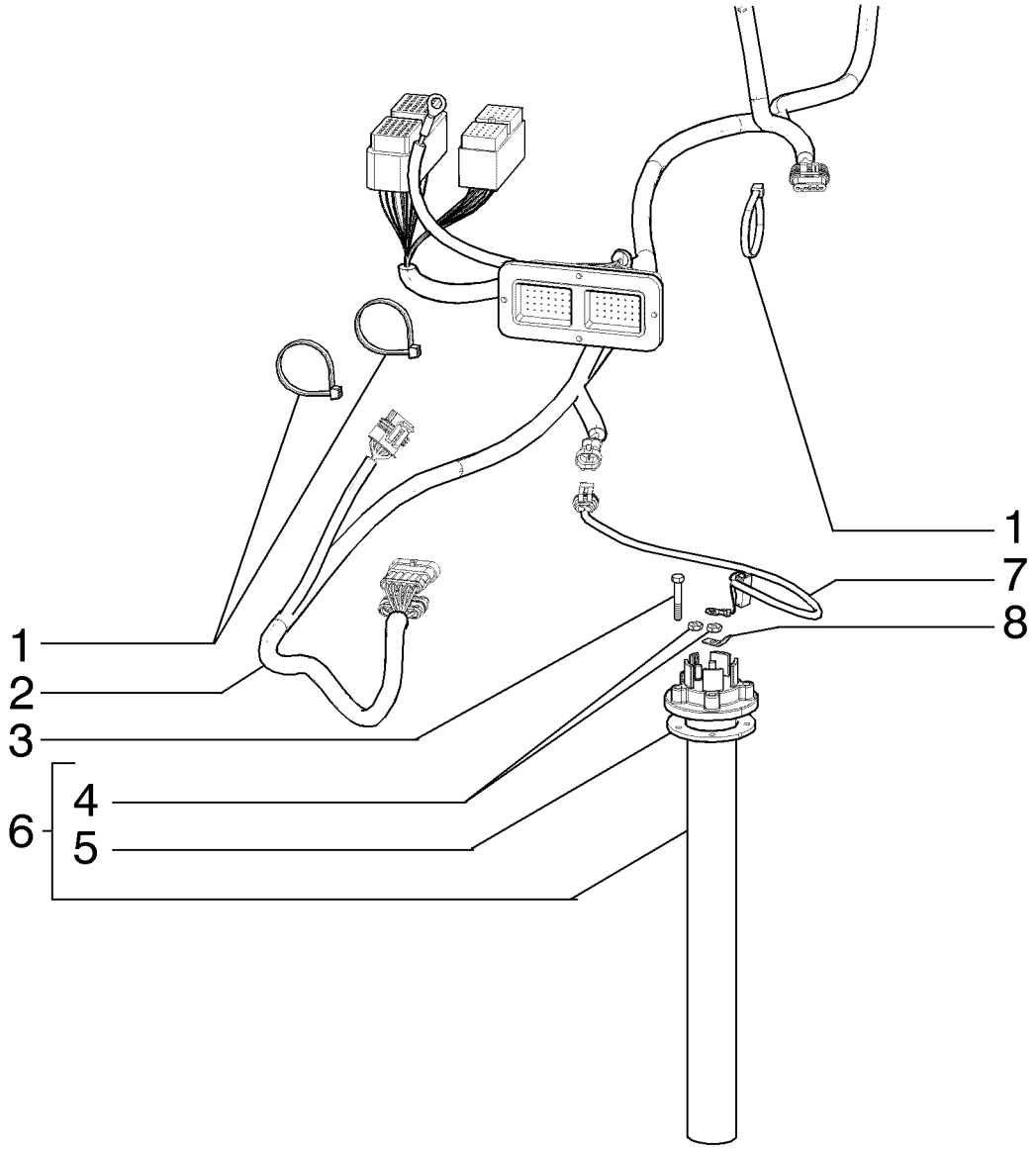

SYSTÈME ÉLECTRIQUE, CHÂSSIS ARRIÈRE
ELECTRICAL SYSTEM, REAR FRAME
ELECTRICAL SYSTEM, REAR FRAME
ELECTRICAL SYSTEM, REAR FRAME

R	N	P.N.	MOD	Q	Denominação Description	Denominacion Bezeichnung	Description Descrizione	Denominação Beskrivelse	L.C.
1		75201642		10	BRAÇADEIRA COLLIER	ABRAZADERA KLEMME	CLAMP MORSETTO	BRAÇADEIRA SPÆNDEBÅND	120M
2	1	84180530		1	CHICOTE FAISCEAU	MAZO DE CABLES KABELBAUM	HARNESS CABLAGGIO	CABLAGEM LEDNINGSNET	4160
2	2	84161625		1	CHICOTE FAISCEAU	MAZO DE CABLES KABELBAUM	HARNESS CABLAGGIO	CABLAGEM LEDNINGSNET	4160
3		86508566		5	PARAFUSO, Hex, M5 x 30, 8.8 VIS	PERNO SCHRAUBE	BOLT BULLONE	PARAFUSO BOLT	140B
4		225-14210		2	PORCA, #10-32 ECROU	TUERCA MUTTER	NUT DADO	PORCA MØTRIK	010D
5		328870A1		1	TRANSMISSOR ENS. TRANSMETTEUR	UNIDAD EMISORA SIGNALGEBER	SENDER UNIT TRASMETTITORE	TRANSMISSOR SENDER	160T
6		87567917		1	FLUTUADOR FLOTTEUR	FLOTADOR SCHWIMMER	FLOAT GALLEGGIANTE	FLUTUADOR SVØMMER	020G
7		75253139		1	CABO ELÉTRICO CABLE ELECTRIQUE	CABLE ELÉCTRICO ELEKTROKABEL	ELECTRIC CABLE CAVO ELETTRICO	CABO ELÉCTRICO EL-KABEL	111C
8		A187990		1	CONECTOR DO TERMINAL, Male BORNE	CONECTOR DE TERMIN KLEMMENSTECKVERBIN	TERMINAL CONNECTOR CONNETTORE	CONECTOR TERMINAL TERMINALSTIK	9060

(1) Para Transmissão Direta
(2) Para Conversor de Torque

04-09	01	p1	02/12

SISTEMA ELÉTRICO, CHASSI TRASEIRO
SISTEMA ELECTRICO, BASTIDOR TRASERO
ELECTRICAL SYSTEM, REAR FRAME
ELECTRICAL SYSTEM, REAR FRAME

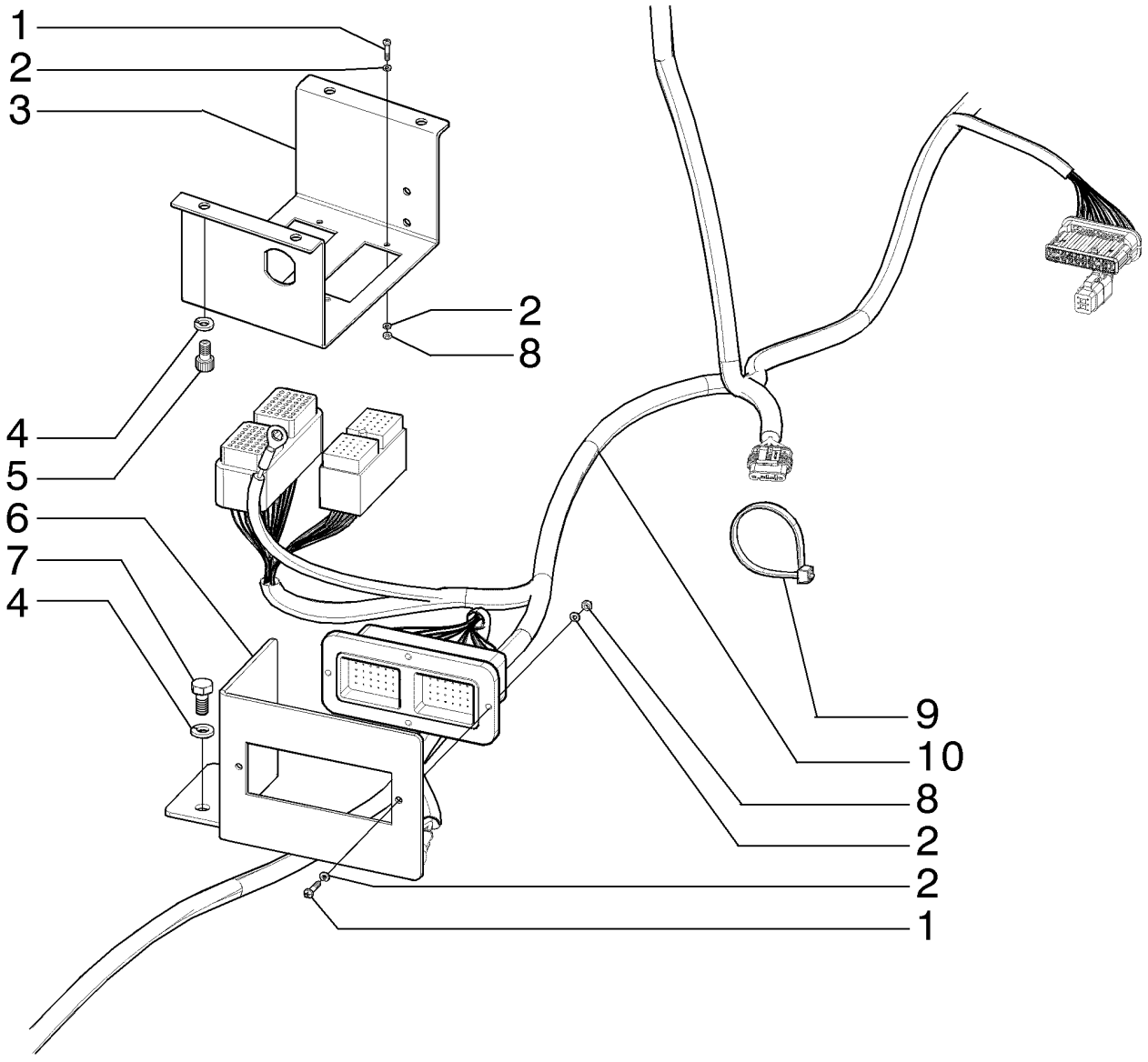

SYSTÈME ÉLECTRIQUE, CHÂSSIS ARRIÈRE
ELECTRICAL SYSTEM, REAR FRAME
ELECTRICAL SYSTEM, REAR FRAME
ELECTRICAL SYSTEM, REAR FRAME

R	N	P.N.	MOD	Q	Denominação Description	Denominacion Bezeichnung	Description Descrizione	Denominação Beskrivelse	L.C.
1		87619755		4	PARAFUSO VIS	TORNILLO SCHRAUBE	SCREW VITE	PARAFUSO SKRUE	040V
2		86509827		12	TRAVA DA ARRUELA, M3 RONDELLE FREIN	ARANDELA DE BLOQUE SICHERUNGSSCHEIBE	LOCK WASHER RONDELLA DI SICUREZ	ANILHA DE RETENÇÃO LÅSESKIVE	132R
3		84323800		1	SUPORTE SUPPORT	SOPORTE STÜTZE	SUPPORT SUPPORTO	SUPORTE BESLAG	300S
4		10516671		6	TRAVA DA ARRUELA RONDELLE FREIN	ARANDELA DE BLOQUE SICHERUNGSSCHEIBE	LOCK WASHER RONDELLA DI SICUREZ	ANILHA DE RETENÇÃO LÅSESKIVE	132R
5		14306221		4	PARAFUSO ALLEN, M8 x 16.00mm, Cl 8.8 ZND VIS A EMBASE HEXAGO	TORNILLO DE CABEZA H INNENSECHSKANTSCHR	HEX SOC SCREW VITE A ESAGONO INCAS	PARAFUSO SEXTAV. INT SEKSKANTET SKRUE	A093
6		84323803		1	SUPORTE SUPPORT	SOPORTE STÜTZE	SUPPORT SUPPORTO	SUPORTE BESLAG	300S
7		120103		2	PARAFUSO, Hex, M8 x 16, 8.8 VIS	PERNO SCHRAUBE	BOLT BULLONE	PARAFUSO BOLT	140B
8		86508812		6	PORCA, M3, Cl 8 ECROU	TUERCA MUTTER	NUT DADO	PORCA MØTRIK	010D
9		75201642		10	BRAÇADEIRA COLLIER	ABRAZADERA KLEMME	CLAMP MORSETTO	BRAÇADEIRA SPÆNDEBÅND	120M
10	1	84180530		1	CHICOTE FAISCEAU	MAZO DE CABLES KABELBAUM	HARNESS CABLAGGIO	CABLAGEM LEDNINGSNET	4160
10	2	84161625		1	CHICOTE FAISCEAU	MAZO DE CABLES KABELBAUM	HARNESS CABLAGGIO	CABLAGEM LEDNINGSNET	4160

(1) Para Transmissão Direta
(2) Para Conversor de Torque

04-10	01	p1	12/11

SISTEMA ELÉTRICO, CHASSI DIANTEIRO
SISTEMA ELECTRICO, BASTIDOR DELANTERO
ELECTRICAL SYSTEM, FRONT FRAME
ELECTRICAL SYSTEM, FRONT FRAME

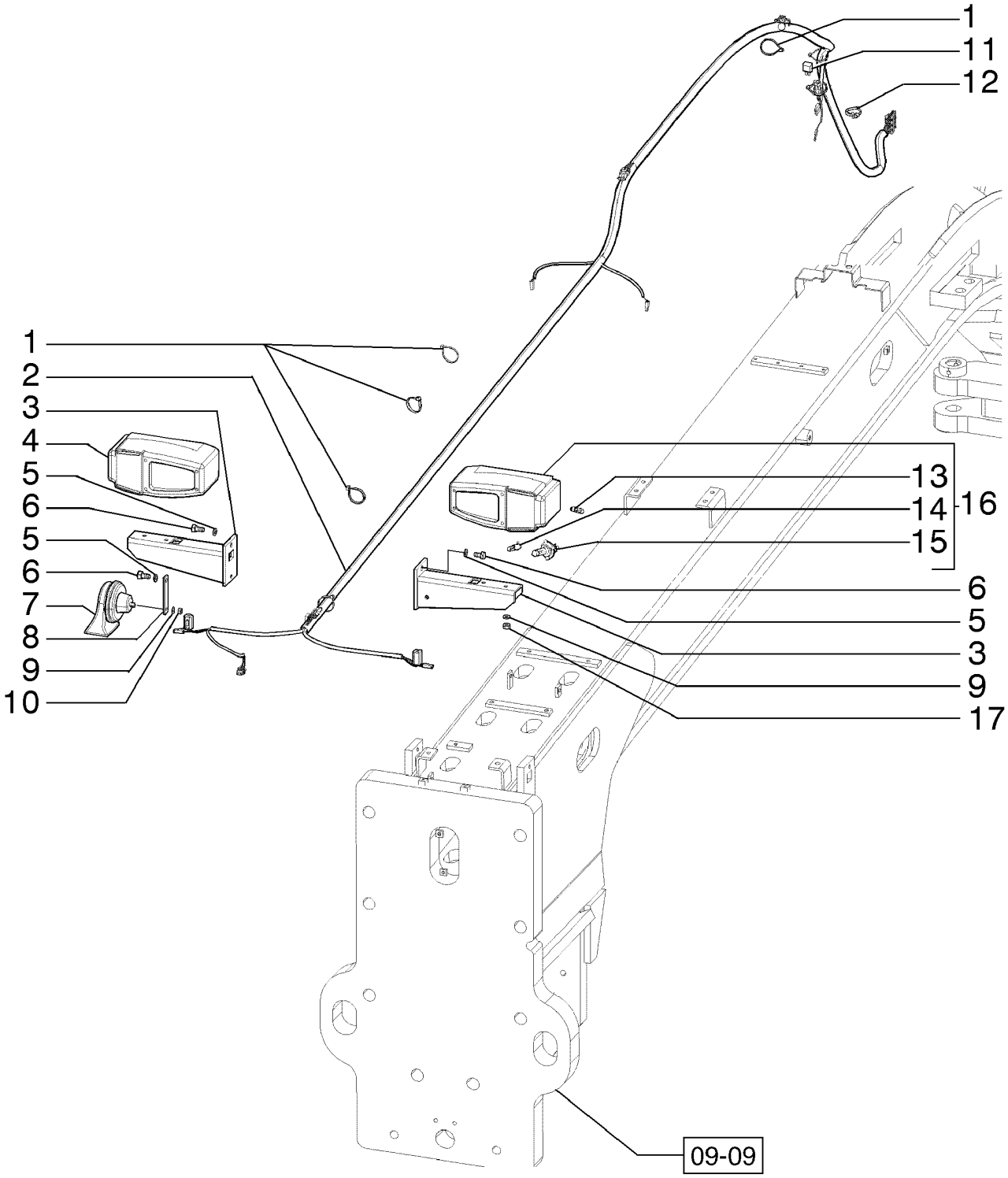

SYSTÈME ÉLECTRIQUE, CHÂSSIS AVANT
ELECTRICAL SYSTEM, FRONT FRAME
ELECTRICAL SYSTEM, FRONT FRAME
ELECTRICAL SYSTEM, FRONT FRAME

R	N	P.N.	MOD	Q	Denominação Description	Denominacion Bezeichnung	Description Descrizione	Denominação Beskrivelse	L.C.
1		75201641		8	BRAÇADEIRA COLLIER	ABRAZADERA KLEMME	CLAMP MORSETTO	BRAÇADEIRA SPÆNDEBÅND	120M
2		75325317		1	CHICOTE FAISCEAU	MAZO DE CABLES KABELBAUM	HARNESS CABLAGGIO	CABLAGEM LEDNINGSNET	4160
3		75267254		2	SUPORTE SUPPORT	SOPORTE STÜTZE	SUPPORT SUPPORTO	SUPORTE BESLAG	300S
4		75249995		1	FAROL, RH FEU	FARO FRONTSCHEINWERFER	HEADLAMP FARO	FAROL HOVEDLAMPE	220P
5		140028		4	TRAVA DA ARRUELA, M10 RONDELLE FREIN	ARANDELA DE BLOQUE SICHERUNGSSCHEIBE	LOCK WASHER RONDELLA DI SICUREZ	ANILHA DE RETENÇÃO LÅSESKIVE	132R
6		11106031		4	PARAFUSO, Hex, M10 x 20, 10.9, Full Thd VIS	TORNILLO SCHRAUBE	SCREW VITE	PARAFUSO SKRUE	040V
7		87724783		1	BUZINA AVERTISSEUR SONORE	BOCINA HUPE	HORN AVVISATORE ACUSTICC	BUZINA HORN	105A
8		84152294		1	SUPORTE SUPPORT	SOPORTE STÜTZE	SUPPORT SUPPORTO	SUPORTE BESLAG	300S
9		14496531		5	ARRUELA PLANA, M8 x 17 x 1.6 RONDELLE	ARANDELA UNTERLEGSCHEIBE	WASHER RONDELLA	ANILHA FLADSKIVE	131R
10		16100821		1	PORCA, M8, Cl 10 ECROU	TUERCA MUTTER	NUT DADO	PORCA MØTRIK	010D
11		75322270		1	CONECTOR ELÉTR CONNECTEUR ELECTRI	CONECTOR ELÉCTRICC ELEKTR STECKVERBIND	ELEC CONNECTOR CONNETTORE ELETTRI	CONECTOR ELÉC. EL-STIK	235C
12		75284071		1	BRAÇADEIRA COLLIER	ABRAZADERA KLEMME	CLAMP MORSETTO	BRAÇADEIRA SPÆNDEBÅND	120M
13		79051018		1	LÂMPADA AMPOULE	BOMBILLA GLÜHLAMPE	BULB LAMPADINA	LÂMPADA PÆRE	030L
14		14142490		1	LÂMPADA AMPOULE	BOMBILLA GLÜHLAMPE	BULB LAMPADINA	LÂMPADA PÆRE	030L
15		14152190		1	LÂMPADA AMPOULE	BOMBILLA GLÜHLAMPE	BULB LAMPADINA	LÂMPADA PÆRE	030L
16		75249994		1	FAROL, LH FEU	FARO FRONTSCHEINWERFER	HEADLAMP FARO	FAROL HOVEDLAMPE	220P
17		16104121		4	CONTRA PORCA, M8 x 1.25, Cl 10 CONTRE-ECROU	TUERCA DE BLOQUEO SICHERUNGSMUTTER	LOCK NUT DADO DI BLOCCAGGIO	CONTRAPORCA LÅSEMØTRIK	P263

04-11	01	p1	03/12

SISTEMA ELÉTRICO, PISO - (TRANSMISSÃO DIRETA)
SISTEMA ELECTRICO, PISO - (TRANSMISION DIRECTA)
ELECTRICAL SYSTEM, FLOOR - (DIRECT DRIVE)
ELECTRICAL SYSTEM, FLOOR - (DIRECT DRIVE)

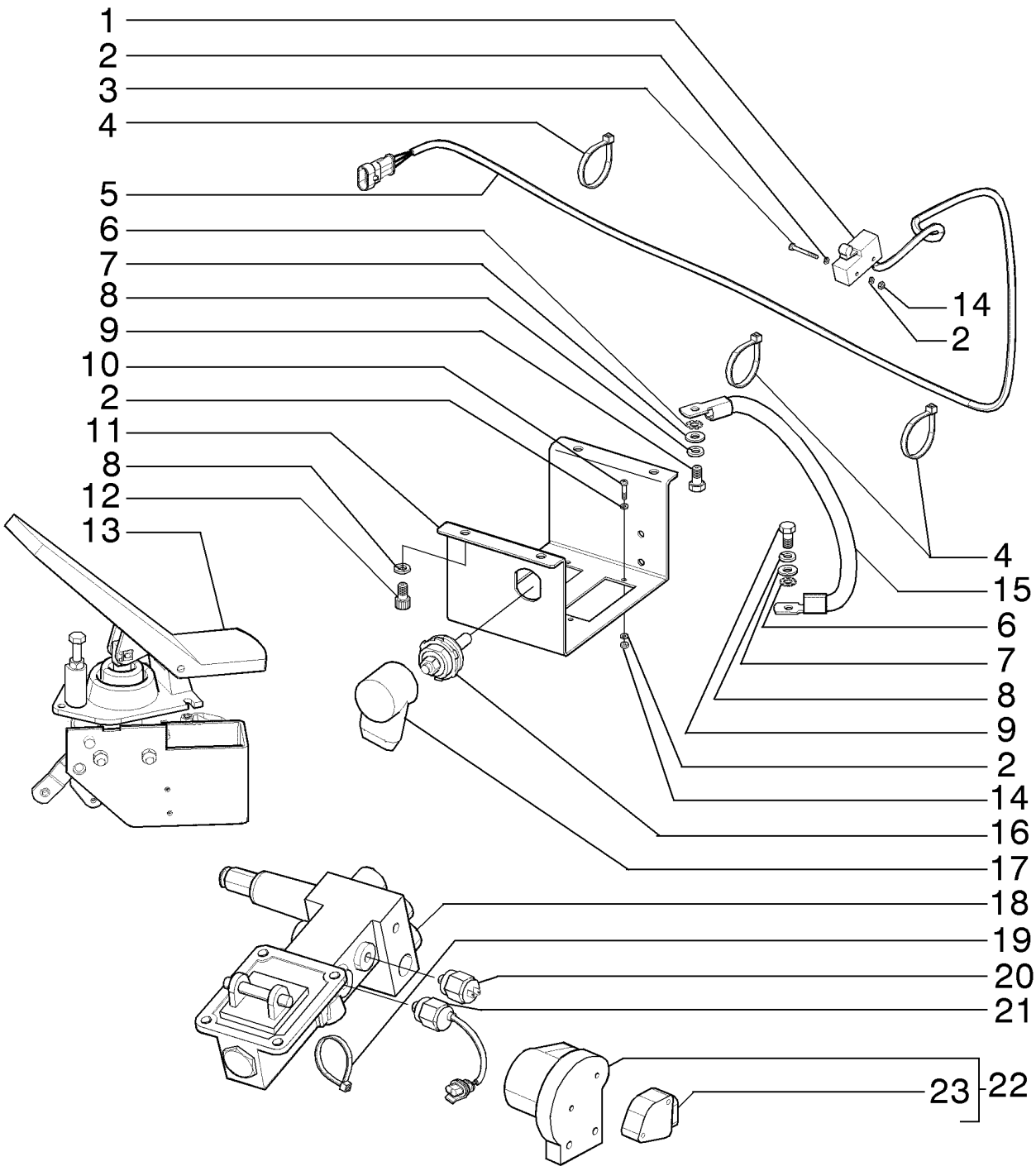

SYSTÈME ÉLECTRIQUE, PLANCHER - (TRANSMISSION DIRECTE)
ELECTRICAL SYSTEM, FLOOR - (DIRECT DRIVE)
ELECTRICAL SYSTEM, FLOOR - (DIRECT DRIVE)
ELECTRICAL SYSTEM, FLOOR - (DIRECT DRIVE)

R	N	P.N.	MOD	Q	Denominação Description	Denominacion Bezeichnung	Description Descrizione	Denominação Beskrivelse	L.C.
1		76021318		1	INTERRUPTOR CONTACTEUR	INTERRUPTOR SCHALTER	SWITCH INTERRUTTORE	INTERRUPTOR KONTAKT	075I
2		86509827		12	TRAVA DA ARRUELA, M3 RONDELLE FREIN	ARANDELA DE BLOQUE SICHERUNGSSCHEIBE	LOCK WASHER RONDELLA DI SICUREZ	ANILHA DE RETENÇÃO LÅSESKIVE	132R
3		86511818		2	PARAFUSO, Cross Pan Hd, M3 x 30 VIS	TORNILLO SCHRAUBE	SCREW VITE	PARAFUSO SKRUE	040V
4		75201641		4	BRAÇADEIRA COLLIER	ABRAZADERA KLEMME	CLAMP MORSETTO	BRAÇADEIRA SPÆNDEBÅND	120M
5		84236952		1	CHICOTE FAISCEAU	MAZO DE CABLES KABELBAUM	HARNESS CABLAGGIO	CABLAGEM LEDNINGSNET	4160
6		86632601		2	TRAVA DA ARRUELA, Ext Tooth, M8 RONDELLE FREIN	ARANDELA DE BLOQUE SICHERUNGSSCHEIBE	LOCK WASHER RONDELLA DI SICUREZ	ANILHA DE RETENÇÃO LÅSESKIVE	132R
7		14496531		2	ARRUELA PLANA, M8 x 17 x 1.6 RONDELLE	ARANDELA UNTERLEGSCHEIBE	WASHER RONDELLA	ANILHA FLADSKIVE	131R
8		10516671		6	TRAVA DA ARRUELA RONDELLE FREIN	ARANDELA DE BLOQUE SICHERUNGSSCHEIBE	LOCK WASHER RONDELLA DI SICUREZ	ANILHA DE RETENÇÃO LÅSESKIVE	132R
9		614-8016		2	PARAFUSO, Hex, M8 x 16, 8.8 VIS	PERNO SCHRAUBE	BOLT BULLONE	PARAFUSO BOLT	140B
10		87619755		4	PARAFUSO VIS	TORNILLO SCHRAUBE	SCREW VITE	PARAFUSO SKRUE	040V
11		84323800		1	SUPORTE SUPPORT	SOPORTE STÜTZE	SUPPORT SUPPORTO	SUPORTE BESLAG	300S
12		14306221		4	PARAFUSO ALLEN, M8 x 16.00mm, Cl 8.8 ZND VIS A EMBASE HEXAGO	TORNILLO DE CABEZA H INNENSECHSKANTSCHR	HEX SOC SCREW VITE A ESAGONO INCAS	PARAFUSO SEXTAV. INT SEKSKANTET SKRUE	A093
13		75262889		1	PEDAL PEDALE	PEDAL PEDAL	PEDAL PEDALE	PEDAL PEDAL	060P
14		86508812		2	PORCA, M3, Cl 8 ECROU	TUERCA MUTTER	NUT DADO	PORCA MØTRIK	010D
15		84294514		1	CHICOTE FAISCEAU	MAZO DE CABLES KABELBAUM	HARNESS CABLAGGIO	CABLAGEM LEDNINGSNET	4160
16		319055A1		1	BLOCO DE JUNÇÃO BLOC DE JONCTION	BLOQUE DE CONEXIÓN ANSCHLUSSBLOCK	JUNCTION BLOCK BASETTA DI GIUNZIONE	BLOCO DE DERIVAÇÃO FORBINDELSESBLOK	Z398
17				1					
18		87673477		1	VÁLVULA DE FREIO SOUPAPE DE FREIN	VÁLVULA DE FRENO BREMSVENTIL	BRAKE VALVE VALVOLA DI COMANDO	VÁLVULA DE TRAVÃO BREMSEVENTIL	017V
19		75201642		6	BRAÇADEIRA COLLIER	ABRAZADERA KLEMME	CLAMP MORSETTO	BRAÇADEIRA SPÆNDEBÅND	120M
20		84228807		1	SENSOR CAPTEUR	SENSOR SENSOR	SENSOR SENSORE	SENSOR FØLER	608S
21		75254572		1	INTERRUPTOR CONTACTEUR	INTERRUPTOR SCHALTER	SWITCH INTERRUTTORE	INTERRUPTOR KONTAKT	075I
22		73162489		1	SENSOR, Assy CAPTEUR	SENSOR SENSOR	SENSOR SENSORE	SENSOR FØLER	608S

04-11	01	p2	03/12

SISTEMA ELÉTRICO, PISO - (TRANSMISSÃO DIRETA)
SISTEMA ELECTRICO, PISO - (TRANSMISION DIRECTA)
ELECTRICAL SYSTEM, FLOOR - (DIRECT DRIVE)
ELECTRICAL SYSTEM, FLOOR - (DIRECT DRIVE)

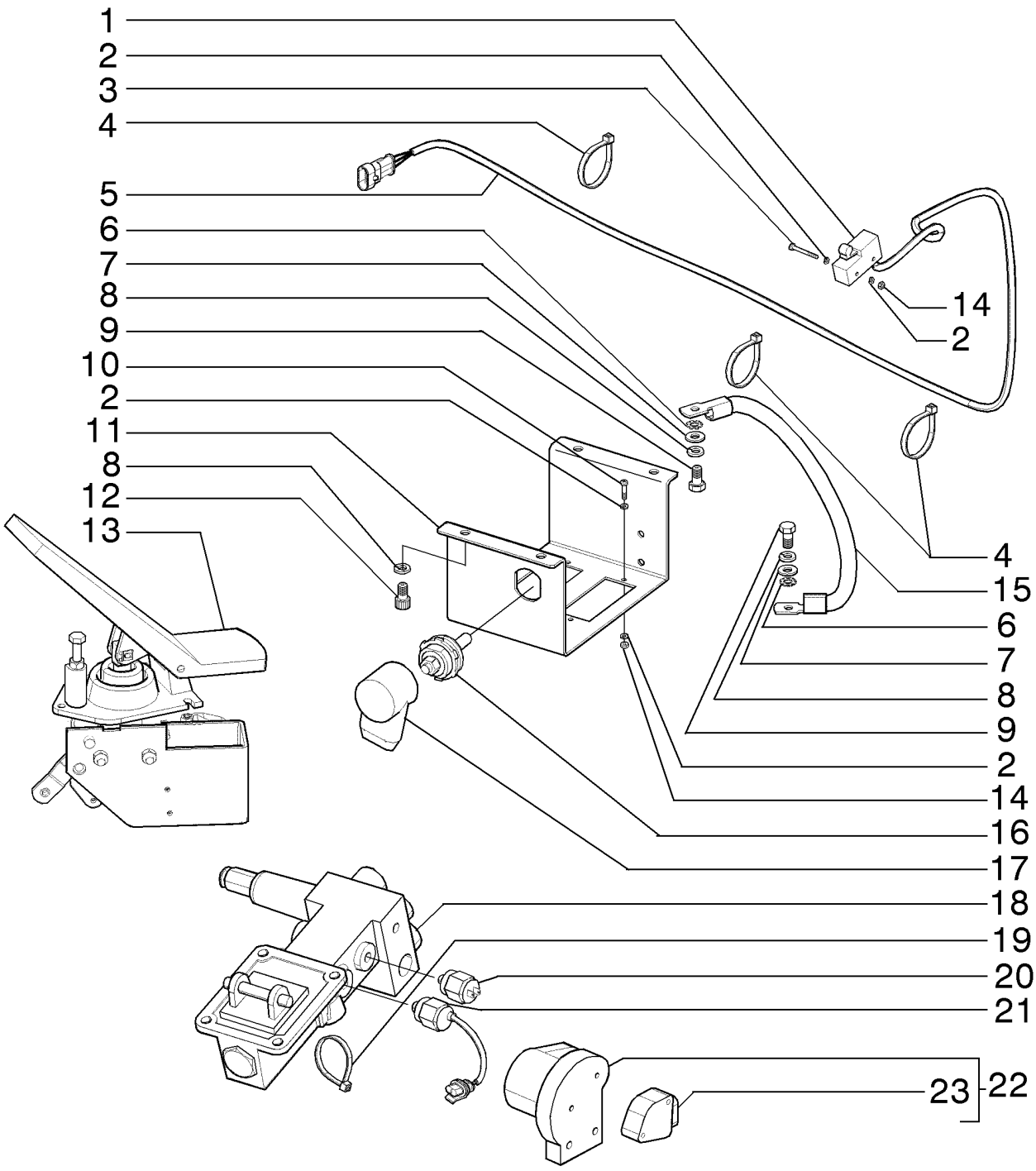

SYSTÈME ÉLECTRIQUE, PLANCHER - (TRANSMISSION DIRECTE)
ELECTRICAL SYSTEM, FLOOR - (DIRECT DRIVE)
ELECTRICAL SYSTEM, FLOOR - (DIRECT DRIVE)
ELECTRICAL SYSTEM, FLOOR - (DIRECT DRIVE)

R	N	P.N.	MOD	Q	Denominação Description	Denominacion Bezeichnung	Description Descrizione	Denominação Beskrivelse	L.C.
23		**75327133**		1	SENSOR, Kit CAPTEUR	SENSOR SENSOR	SENSOR SENSORE	SENSOR FØLER	608S

04-11	02	p1	03/12

SISTEMA ELÉTRICO, PISO - (CONVERSOR DE TORQUE)
SISTEMA ELECTRICO, PISO - (CONVERTIDOR DE PAR)
ELECTRICAL SYSTEM, FLOOR - (TORK CONVERTER)
ELECTRICAL SYSTEM, FLOOR - (TORK CONVERTER)

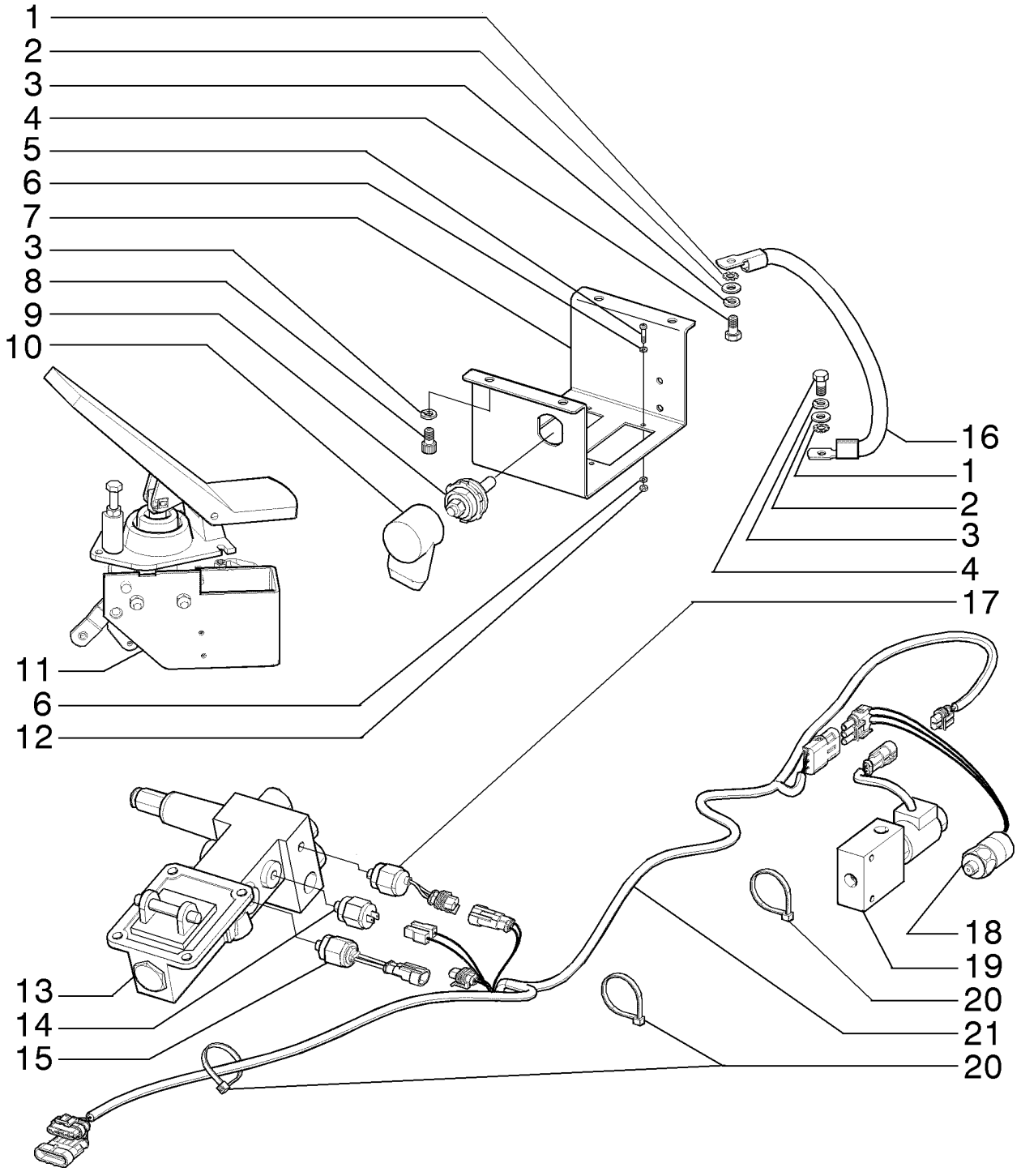

SYSTÈME ÉLECTRIQUE, PLANCHER - (CONVERTISSEUR DE COUPLE)
ELECTRICAL SYSTEM, FLOOR - (TORK CONVERTER)
ELECTRICAL SYSTEM, FLOOR - (TORK CONVERTER)
ELECTRICAL SYSTEM, FLOOR - (TORK CONVERTER)

R	N	P.N.	MOD	Q	Denominação Description	Denominacion Bezeichnung	Description Descrizione	Denominação Beskrivelse	L.C.
1		86632601		2	TRAVA DA ARRUELA, Ext Tooth, M8				
						ARANDELA DE BLOQUE(	LOCK WASHER	ANILHA DE RETENÇÃO	132R
					RONDELLE FREIN	SICHERUNGSSCHEIBE	RONDELLA DI SICUREZ	LÅSESKIVE	
2		14496531		2	ARRUELA PLANA, M8 x 17 x 1.6				
						ARANDELA	WASHER	ANILHA	131R
					RONDELLE	UNTERLEGSCHEIBE	RONDELLA	FLADSKIVE	
3		10516671		6	TRAVA DA ARRUELA	ARANDELA DE BLOQUE(	LOCK WASHER	ANILHA DE RETENÇÃO	132R
					RONDELLE FREIN	SICHERUNGSSCHEIBE	RONDELLA DI SICUREZ	LÅSESKIVE	
4		614-8016		2	PARAFUSO, Hex, M8 x 16, 8.8				
						PERNO	BOLT	PARAFUSO	140B
					VIS	SCHRAUBE	BULLONE	BOLT	
5		87619755		4	PARAFUSO	TORNILLO	SCREW	PARAFUSO	040V
					VIS	SCHRAUBE	VITE	SKRUE	
6		86509827		8	TRAVA DA ARRUELA, M3	ARANDELA DE BLOQUE(	LOCK WASHER	ANILHA DE RETENÇÃO	132R
					RONDELLE FREIN	SICHERUNGSSCHEIBE	RONDELLA DI SICUREZ	LÅSESKIVE	
7		84323800		1	SUPORTE	SOPORTE	SUPPORT	SUPORTE	300S
					SUPPORT	STÜTZE	SUPPORTO	BESLAG	
8		14306221		4	PARAFUSO ALLEN, M8 x 16.00mm, Cl 8.8 ZND				
						TORNILLO DE CABEZA H	HEX SOC SCREW	PARAFUSO SEXTAV. INT	A093
					VIS A EMBASE HEXAGO	INNENSECHSKANTSCHR	VITE A ESAGONO INCAS	SEKSKANTET SKRUE	
9		319055A1		1	BLOCO DE JUNÇÃO	BLOQUE DE CONEXIÓN	JUNCTION BLOCK	BLOCO DE DERIVAÇÃO	Z398
					BLOC DE JONCTION	ANSCHLUSSBLOCK	BASETTA DI GIUNZIONE	FORBINDELSESBLOK	
10		L126713		1	CAPA	FUNDA	BOOT	COBERTURA DE PROTE	330C
					SOUFFLET	MANSCHETTE	PARAPOLVERE	MANCHET	
11		87678588		1	ACELERADOR	ACELERADOR	ACCELERATOR	ACELERADOR	P084
					ACCELERATEUR	GASPEDAL; BESCHLEUN	ACCELERATORE	SPEEDER; KATALYSATC	
11A		73162489		1	SENSOR, Assy, Conjunto	SENSOR	SENSOR	SENSOR	608S
					CAPTEUR	SENSOR	SENSORE	FØLER	
11B		75327133		1	SENSOR	SENSOR	SENSOR	SENSOR	608S
					CAPTEUR	SENSOR	SENSORE	FØLER	
12		86508812		4	PORCA, M3, Cl 8	TUERCA	NUT	PORCA	010D
					ECROU	MUTTER	DADO	MØTRIK	
13		87673477		1	VÁLVULA DE FREIO	VÁLVULA DE FRENO	BRAKE VALVE	VÁLVULA DE TRAVÃO	017V
					SOUPAPE DE FREIN	BREMSVENTIL	VALVOLA DI COMANDO	BREMSEVENTIL	
14		5108180		1	INTERRUPTOR DE PRESSÃO				
						INTERRUPTOR DE PRES	PRESSURE SWITCH	INTERRUPTOR DE PRES	079I
					PRESSOSTAT	DRUCKSCHALTER	PRESSOSTATO	KONTAKT, TRYK	
15		75254572		1	INTERRUPTOR	INTERRUPTOR	SWITCH	INTERRUPTOR	075I
					CONTACTEUR	SCHALTER	INTERRUTTORE	KONTAKT	
16		84294514		1	CHICOTE	MAZO DE CABLES	HARNESS	CABLAGEM	4160
					FAISCEAU	KABELBAUM	CABLAGGIO	LEDNINGSNET	
17		75254593		1	INTERRUPTOR DE PRESSÃO				
						INTERRUPTOR DE PRES	PRESSURE SWITCH	INTERRUPTOR DE PRES	079I
					PRESSOSTAT	DRUCKSCHALTER	PRESSOSTATO	KONTAKT, TRYK	
18		87683323		1	INTERRUPTOR	INTERRUPTOR	SWITCH	INTERRUPTOR	075I
					CONTACTEUR	SCHALTER	INTERRUTTORE	KONTAKT	
19		87747168		1	VÁLVULA	VÁLVULA	VALVE	VÁLVULA	9620
					SOUPAPE	VENTIL	VALVOLA	VENTIL	

04-11	02	p2	03/12

SISTEMA ELÉTRICO, PISO - (CONVERSOR DE TORQUE)
SISTEMA ELECTRICO, PISO - (CONVERTIDOR DE PAR)
ELECTRICAL SYSTEM, FLOOR - (TORK CONVERTER)
ELECTRICAL SYSTEM, FLOOR - (TORK CONVERTER)

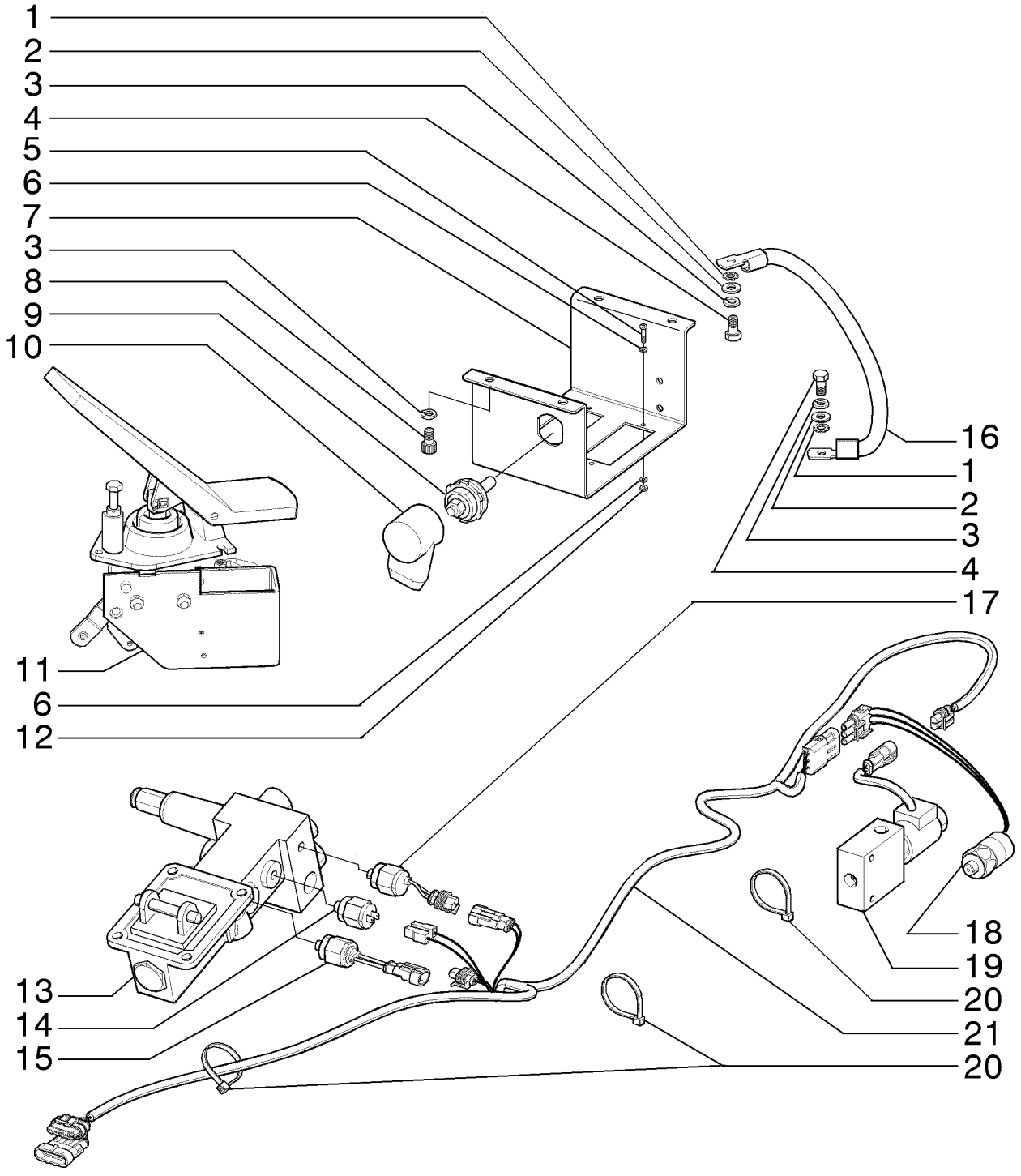

SYSTÈME ÉLECTRIQUE, PLANCHER - (CONVERTISSEUR DE COUPLE)
ELECTRICAL SYSTEM, FLOOR - (TORK CONVERTER)
ELECTRICAL SYSTEM, FLOOR - (TORK CONVERTER)
ELECTRICAL SYSTEM, FLOOR - (TORK CONVERTER)

R	N	P.N.	MOD	Q	Denominação Description	Denominacion Bezeichnung	Description Descrizione	Denominação Beskrivelse	L.C.
20		**75201642**		6	BRAÇADEIRA COLLIER	ABRAZADERA KLEMME	CLAMP MORSETTO	BRAÇADEIRA SPÆNDEBÅND	120M
21		**84243607**		1	CABO ELÉTRICO CABLE ELECTRIQUE	CABLE ELÉCTRICO ELEKTROKABEL	ELECTRIC CABLE CAVO ELETTRICO	CABO ELÉCTRICO EL-KABEL	111C

04-12	01	p1	12/11

SISTEMA ELÉTRICO, MOTOR FPT
SISTEMA ELECTRICO, MOTOR FPT
ELECTRICAL SYSTEM, FPT ENGINE
ELECTRICAL SYSTEM, FPT ENGINE

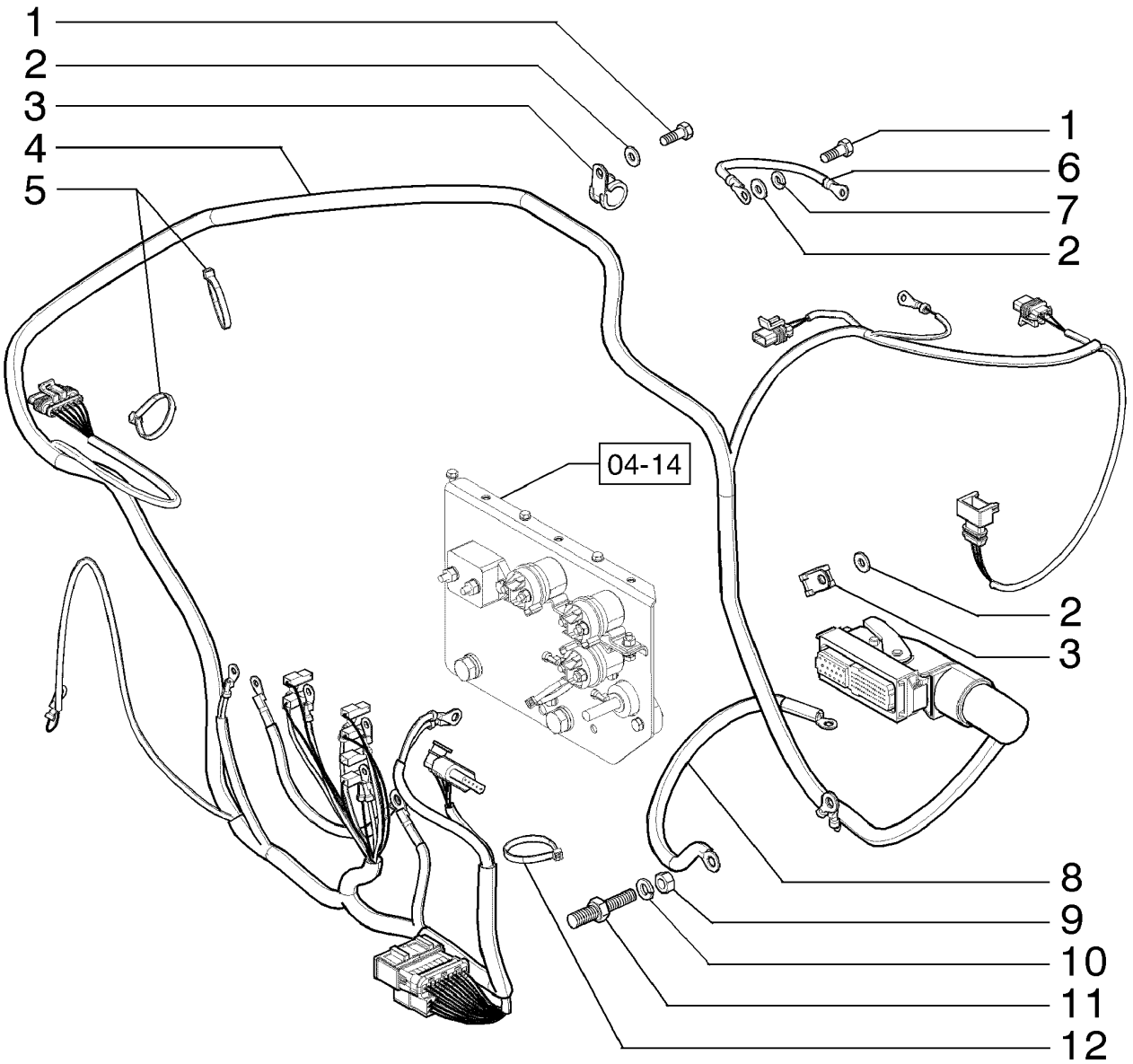

SYSTÈME ÉLECTRIQUE, MOTEUR FPT
ELECTRICAL SYSTEM, FPT ENGINE
ELECTRICAL SYSTEM, FPT ENGINE
ELECTRICAL SYSTEM, FPT ENGINE

R	N	P.N.	MOD	Q	Denominação Description	Denominacion Bezeichnung	Description Descrizione	Denominação Beskrivelse	L.C.
1		86625001		2	PARAFUSO, Hex, M8 x 22, 8.8, Full Thd				
					PERNO	BOLT	PARAFUSO		140B
					VIS	SCHRAUBE	BULLONE	BOLT	
2		14496531		2	ARRUELA PLANA, M8 x 17 x 1.6				
					ARANDELA	WASHER	ANILHA		131R
					RONDELLE	UNTERLEGSCHEIBE	RONDELLA	FLADSKIVE	
3		10450690		2	BRAÇADEIRA	ABRAZADERA	CLAMP	BRAÇADEIRA	120M
					COLLIER	KLEMME	MORSETTO	SPÆNDEBÅND	
4		84230659		1	CHICOTE	MAZO DE CABLES	HARNESS	CABLAGEM	4160
					FAISCEAU	KABELBAUM	CABLAGGIO	LEDNINGSNET	
5		75201642		6	BRAÇADEIRA	ABRAZADERA	CLAMP	BRAÇADEIRA	120M
					COLLIER	KLEMME	MORSETTO	SPÆNDEBÅND	
6		87398558		1	CABO	CABLE	CABLE	CABO	650C
					CABLE	KABEL	CAVO	KABEL	
7		10516671		1	TRAVA DA ARRUELA	ARANDELA DE BLOQUE(	LOCK WASHER	ANILHA DE RETENÇÃO	132R
					RONDELLE FREIN	SICHERUNGSSCHEIBE	RONDELLA DI SICUREZ	LÅSESKIVE	
8		84294515		1	CABO	CABLE	CABLE	CABO	650C
					CABLE	KABEL	CAVO	KABEL	
9		86500689		1	PORCA, M10, Cl 10	TUERCA	NUT	PORCA	010D
					ECROU	MUTTER	DADO	MØTRIK	
10		140028		1	TRAVA DA ARRUELA, M10	ARANDELA DE BLOQUE(	LOCK WASHER	ANILHA DE RETENÇÃO	132R
					RONDELLE FREIN	SICHERUNGSSCHEIBE	RONDELLA DI SICUREZ	LÅSESKIVE	
11		L127553		1	PRISIONEIRO	ESPARREGO	STUD	PRISIONEIRO	8720
					GOUJON	STIFTSCHRAUBE	PRIGIONIERO	STUD	
12		75201641		2	BRAÇADEIRA	ABRAZADERA	CLAMP	BRAÇADEIRA	120M
					COLLIER	KLEMME	MORSETTO	SPÆNDEBÅND	

04-13	01	p1	12/11

SISTEMA ELÉTRICO, MOTOR FPT
SISTEMA ELECTRICO, MOTOR FPT
ELECTRICAL SYSTEM, FPT ENGINE
ELECTRICAL SYSTEM, FPT ENGINE

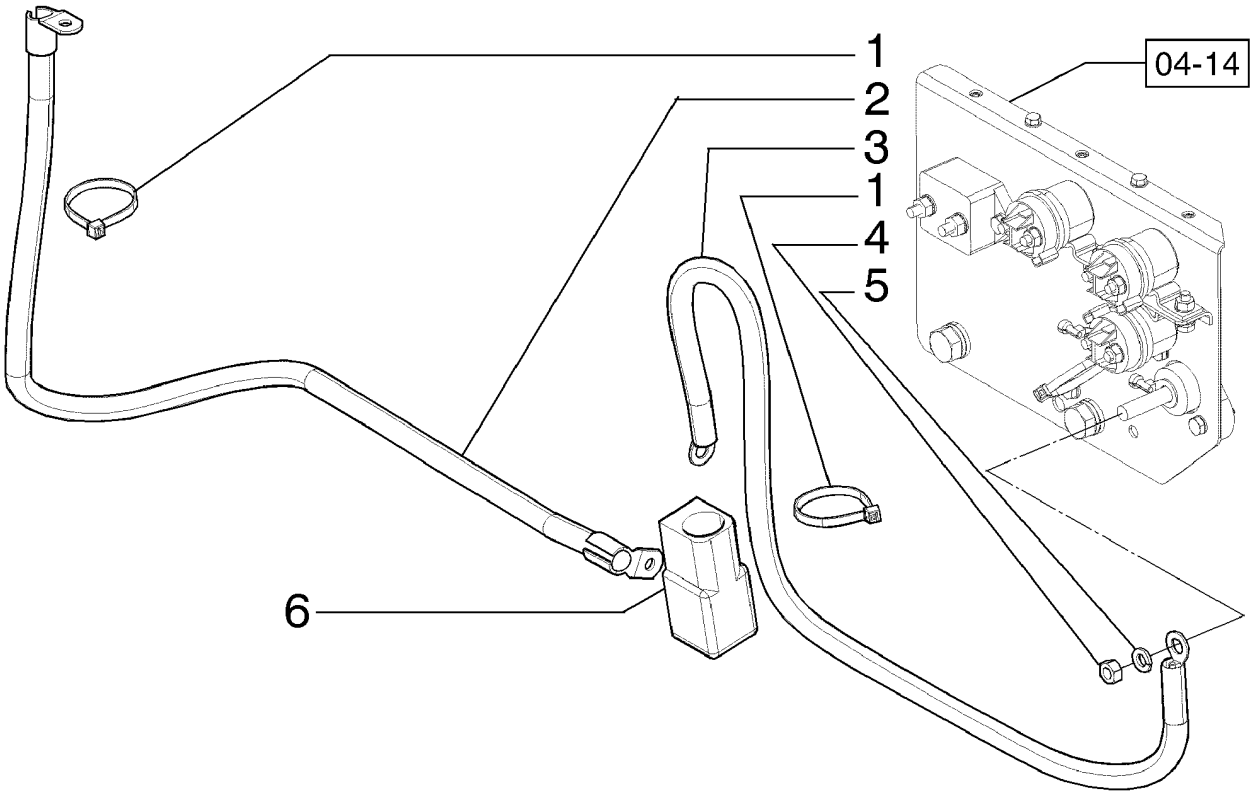

SYSTÈME ÉLECTRIQUE, MOTEUR FPT
ELECTRICAL SYSTEM, FPT ENGINE
ELECTRICAL SYSTEM, FPT ENGINE
ELECTRICAL SYSTEM, FPT ENGINE

R	N	P.N.	MOD	Q	Denominação Description	Denominacion Bezeichnung	Description Descrizione	Denominação Beskrivelse	L.C.
1		75201642		4	BRAÇADEIRA COLLIER	ABRAZADERA KLEMME	CLAMP MORSETTO	BRAÇADEIRA SPÆNDEBÅND	120M
2		84294512		1	CABO CABLE	CABLE KABEL	CABLE CAVO	CABO KABEL	650C
3		87362913		1	ARAME FIL D'ACIER	ALAMBRE KABEL	WIRE FILO	FIO DE AÇO STÅLTRÅD	061F
4		425-106		1	PORCA, 3/8"-16, G5 ECROU	TUERCA MUTTER	NUT DADO	PORCA MØTRIK	010D
5		492-11038		1	TRAVA DA ARRUELA, 3/8" RONDELLE FREIN	ARANDELA DE BLOQUE SICHERUNGSSCHEIBE	LOCK WASHER RONDELLA DI SICUREZ	ANILHA DE RETENÇÃO LÅSESKIVE	132R
6		70076572		1	CAPA SOUFFLET	FUNDA MANSCHETTE	BOOT PARAPOLVERE	COBERTURA DE PROTE MANCHET	330C

04-14	01	p1	12/11

SISTEMA ELÉTRICO, MOTOR FPT
SISTEMA ELECTRICO, MOTOR FPT
ELECTRICAL SYSTEM, FPT ENGINE
ELECTRICAL SYSTEM, FPT ENGINE

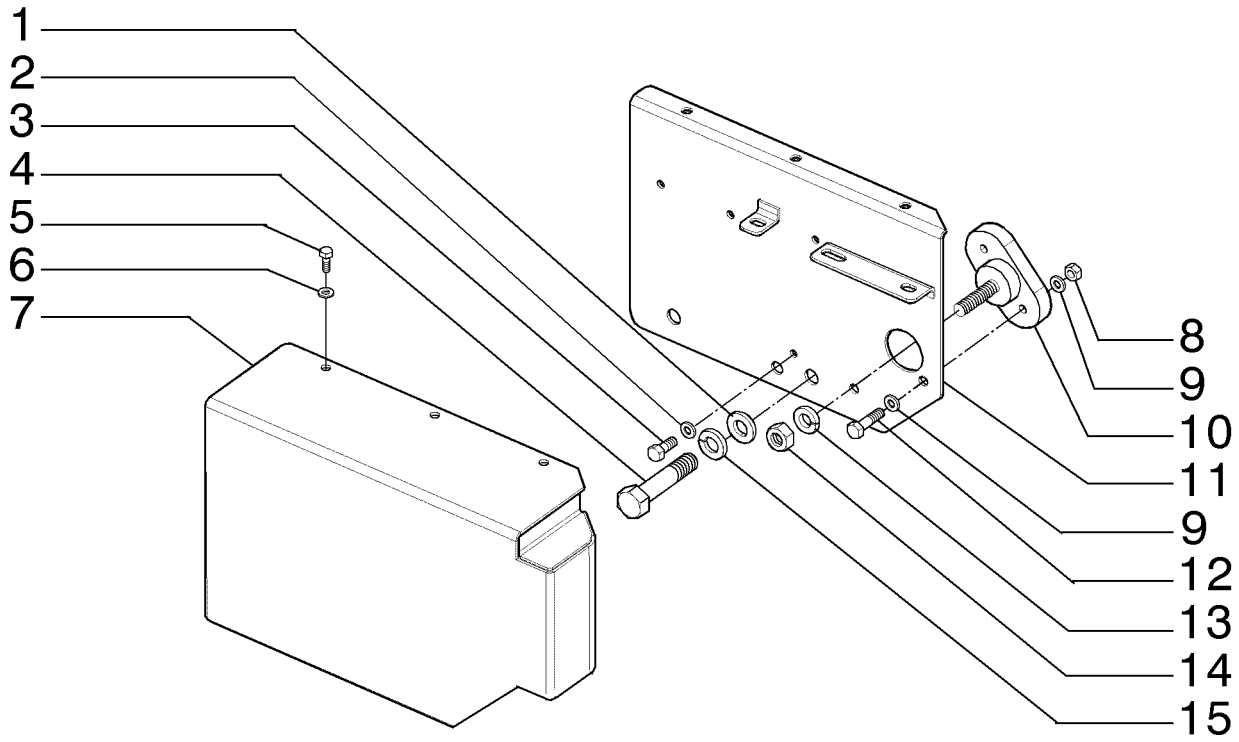

SYSTÈME ÉLECTRIQUE, MOTEUR FPT
ELECTRICAL SYSTEM, FPT ENGINE
ELECTRICAL SYSTEM, FPT ENGINE
ELECTRICAL SYSTEM, FPT ENGINE

R	N	P.N.	MOD	Q	Denominação Description	Denominacion Bezeichnung	Description Descrizione	Denominação Beskrivelse	L.C.
1		10520001		2	ARRUELA PLANA, M12 x 22 x 3				
						ARANDELA	WASHER	ANILHA	131R
					RONDELLE	UNTERLEGSCHEIBE	RONDELLA	FLADSKIVE	
2		14496431		4	ARRUELA PLANA, M6.4 x 12.5 x 1.6 Thk				
						ARANDELA	WASHER	ANILHA	131R
					RONDELLE	UNTERLEGSCHEIBE	RONDELLA	FLADSKIVE	
3		86508568		4	PARAFUSO, Hex, M6 x 16, Cl 8.8, Full Thd				
						TORNILLO	SCREW	PARAFUSO	040V
					VIS	SCHRAUBE	VITE	SKRUE	
4		11113431		2	PARAFUSO, Hex, M12 x 60, 10.9				
						PERNO	BOLT	PARAFUSO	140B
					VIS	SCHRAUBE	BULLONE	BOLT	
5		10977731		3	PARAFUSO, Hex, M5 x 14, 10.9, Full Thd				
						PERNO	BOLT	PARAFUSO	140B
					VIS	SCHRAUBE	BULLONE	BOLT	
6		86625261		3	ARRUELA PLANA, M5 x 10 x 1				
						ARANDELA	WASHER	ANILHA	131R
					RONDELLE	UNTERLEGSCHEIBE	RONDELLA	FLADSKIVE	
7		84307338		1	CONJUNTO DA TAMPA	CONJUNTO DE FUNDAS	COVER ASSY	CONJUNTO DE COBERT	P426
					COUVERCLE	ABDECKUNGSBAUGRUF	COPERCHIO, COMPL	DÆKSELENHED	
8		86500688		2	PORCA, Hex, M6, 1mm Pitch, 5.20mm High, Cl 10, ZND				
						TUERCA	NUT	PORCA	010D
					ECROU	MUTTER	DADO	MØTRIK	
9		12639701		4	ARRUELA PLANA, M6 x 11 x 1				
						ARANDELA	WASHER	ANILHA	131R
					RONDELLE	UNTERLEGSCHEIBE	RONDELLA	FLADSKIVE	
10		L124085		1	CONECTOR	CONECTOR	CONNECTOR	CONECTOR	1950
					CONNECTEUR	STECKVERBINDUNG	CONNETTORE	CONNECTOR	
11		84325227		1	SUPORTE	SOPORTE	SUPPORT	SUPORTE	300S
					SUPPORT	STÜTZE	SUPPORTO	BESLAG	
12		86977786		2	PARAFUSO, Hex, M6 x 1 x 25.00mm, Cl 8.8, ZND				
						PERNO	BOLT	PARAFUSO	140B
					VIS	SCHRAUBE	BULLONE	BOLT	
13		492-11038		1	TRAVA DA ARRUELA, 3/8"	ARANDELA DE BLOQUE	LOCK WASHER	ANILHA DE RETENÇÃO	132R
					RONDELLE FREIN	SICHERUNGSSCHEIBE	RONDELLA DI SICUREZ	LÅSESKIVE	
14		425-106		1	PORCA, 3/8"-16, G5	TUERCA	NUT	PORCA	010D
					ECROU	MUTTER	DADO	MØTRIK	
15		412123		2	TRAVA DA ARRUELA, M12 x 21 x 2.6 Thk				
						ARANDELA DE BLOQUE	LOCK WASHER	ANILHA DE RETENÇÃO	132R
					RONDELLE FREIN	SICHERUNGSSCHEIBE	RONDELLA DI SICUREZ	LÅSESKIVE	

04-15	01	p1	12/11

SISTEMA ELÉTRICO, MOTOR FPT
SISTEMA ELECTRICO, MOTOR FPT
ELECTRICAL SYSTEM, FPT ENGINE
ELECTRICAL SYSTEM, FPT ENGINE

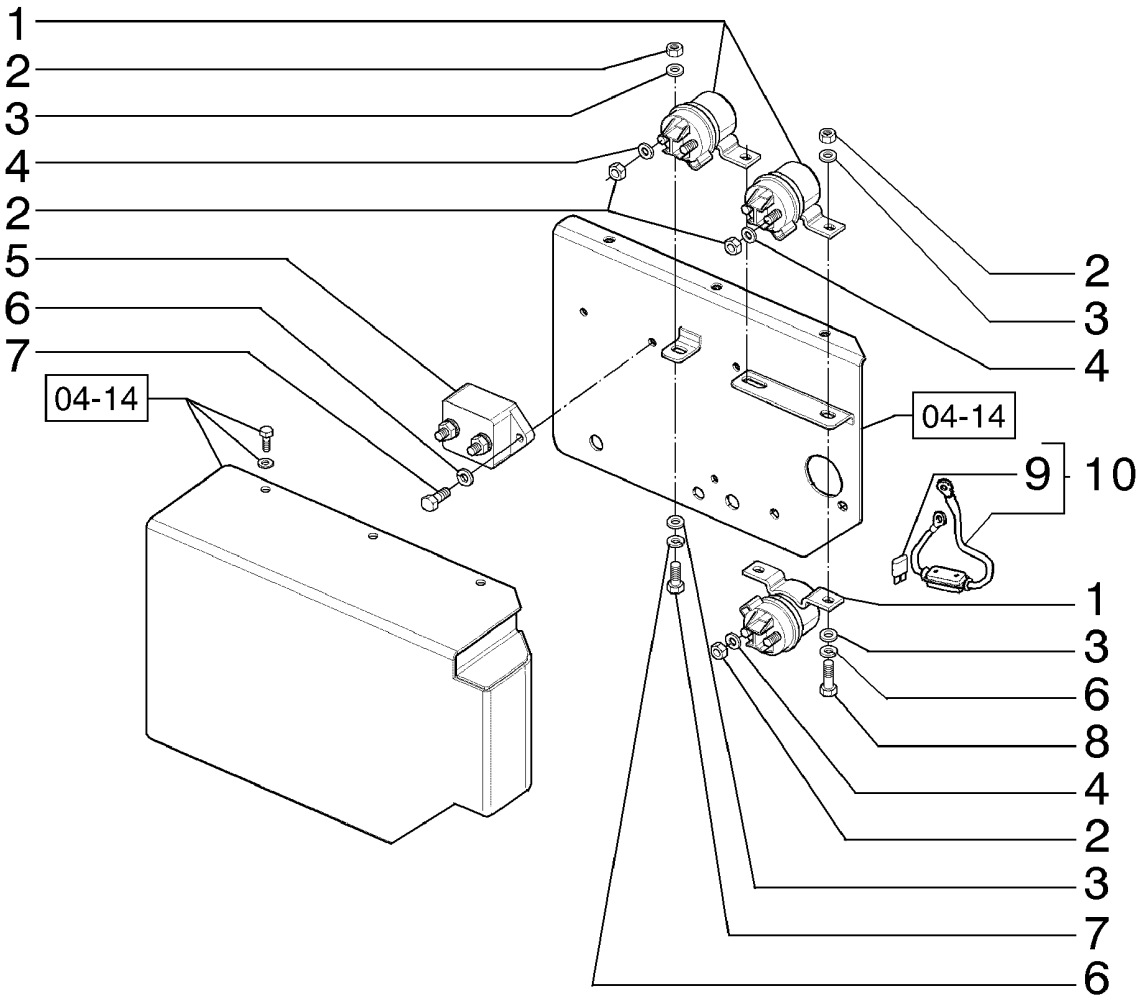

SYSTÈME ÉLECTRIQUE, MOTEUR FPT
ELECTRICAL SYSTEM, FPT ENGINE
ELECTRICAL SYSTEM, FPT ENGINE
ELECTRICAL SYSTEM, FPT ENGINE

R	N	P.N.	MOD	Q	Denominação Description	Denominacion Bezeichnung	Description Descrizione	Denominação Beskrivelse	L.C.
1		120398A1		3	RELE, 24V	RELE	RELAY	RELE	7025
					RELAIS	RELAIS	REL	RELAY	
2		86500688		10	PORCA, Hex, M6, 1mm Pitch, 5.20mm High, Cl 10, ZND				
						TUERCA	NUT	PORCA	010D
					ECROU	MUTTER	DADO	MØTRIK	
3		12639701		12	ARRUELA PLANA, M6 x 11 x 1				
						ARANDELA	WASHER	ANILHA	131R
					RONDELLE	UNTERLEGSCHEIBE	RONDELLA	FLADSKIVE	
4		10615479		6	TRAVA DA ARRUELA, Externally Serrated, 6.40mm ID x 11.00mm OD x 0.70mm, Carbon Steel, ZND				
						ARANDELA DE BLOQUE(	LOCK WASHER	ANILHA DE RETENÇÃO	132R
					RONDELLE FREIN	SICHERUNGSSCHEIBE	RONDELLA DI SICUREZ	LÅSESKIVE	
5		87315269		1	DISJUNTOR, 105A	INTERRUPTOR	BREAKER	DISJUNTOR	1050
					RUPTEUR	TRENNSCHALTER	RUTTORE	AFBRYDER	
6		86517328		6	TRAVA DA ARRUELA, M6	ARANDELA DE BLOQUE(	LOCK WASHER	ANILHA DE RETENÇÃO	132R
					RONDELLE FREIN	SICHERUNGSSCHEIBE	RONDELLA DI SICUREZ	LÅSESKIVE	
7		86508568		6	PARAFUSO, Hex, M6 x 16, Cl 8.8, Full Thd				
						TORNILLO	SCREW	PARAFUSO	040V
					VIS	SCHRAUBE	VITE	SKRUE	
8		120100		2	PARAFUSO, Hex, M6 x 20, 8.8				
						PERNO	BOLT	PARAFUSO	140B
					VIS	SCHRAUBE	BULLONE	BOLT	
9		11056290		1	FUSÍVEL, 125A	FUSIBLE	FUSE	FUSÍVEL	110F
					FUSIBLE	SICHERUNG	FUSIBILE	SIKRING	
10		84271165		1	CHICOTE	MAZO DE CABLES	HARNESS	CABLAGEM	4160
					FAISCEAU	KABELBAUM	CABLAGGIO	LEDNINGSNET	

04-17	01	p1	03/12

SISTEMA ELÉTRICO, CONSOLE LATERAL
SISTEMA ELECTRICO, CONSOLA LATERAL
ELECTRICAL SYSTEM, LATERAL CONSOLE
ELECTRICAL SYSTEM, LATERAL CONSOLE

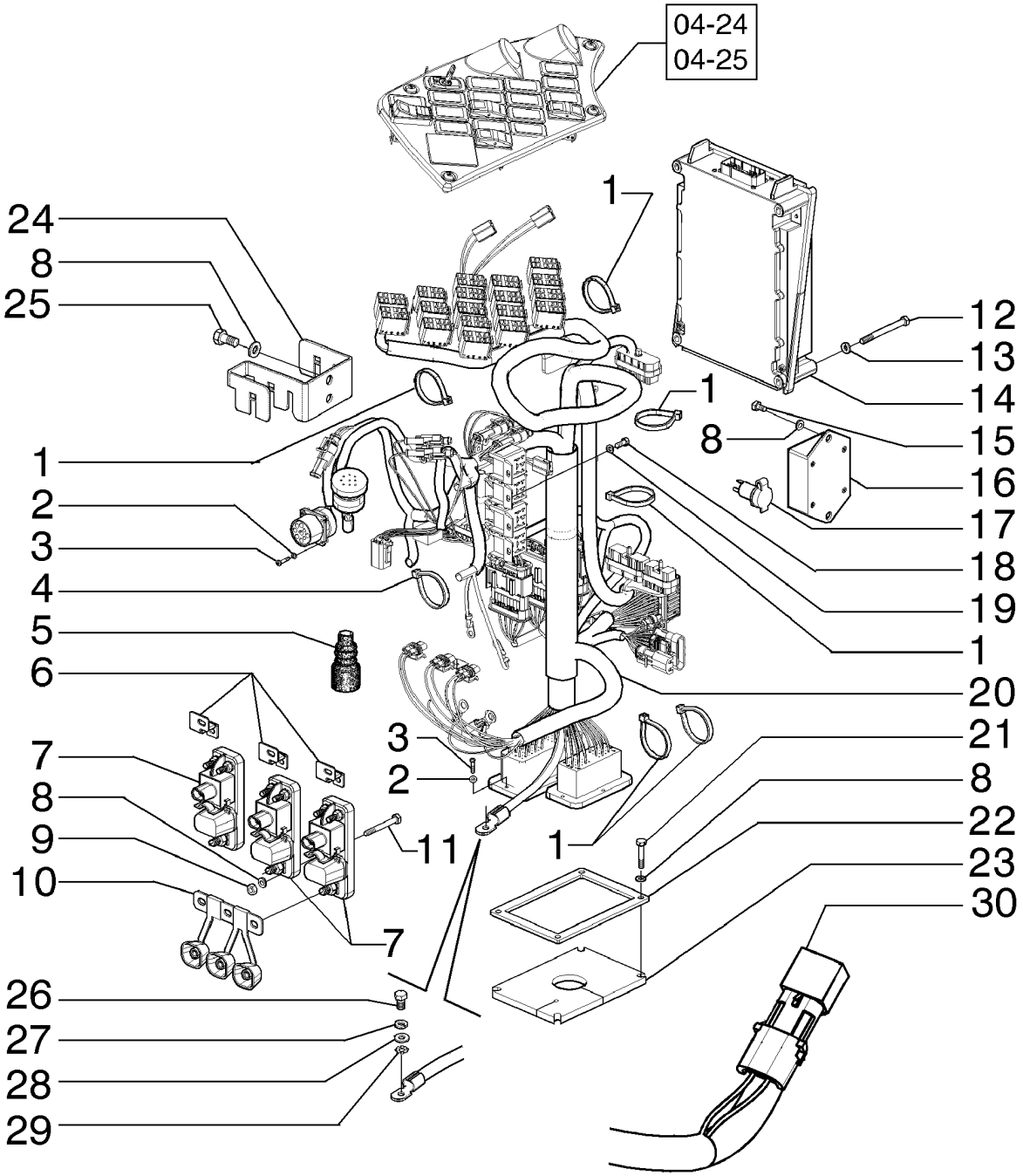

SYSTÈME ÉLECTRIQUE, CONSOLE LATÉRALE
ELECTRICAL SYSTEM, LATERAL CONSOLE
ELECTRICAL SYSTEM, LATERAL CONSOLE
ELECTRICAL SYSTEM, LATERAL CONSOLE

R	N	P.N.	MOD	Q	Denominação Description	Denominacion Bezeichnung	Description Descrizione	Denominação Beskrivelse	L.C.
1		75201642		8	BRAÇADEIRA COLLIER	ABRAZADERA KLEMME	CLAMP MORSETTO	BRAÇADEIRA SPÆNDEBÅND	120M
2		86509827		12	TRAVA DA ARRUELA, M3 RONDELLE FREIN	ARANDELA DE BLOQUE SICHERUNGSSCHEIBE	LOCK WASHER RONDELLA DI SICUREZ	ANILHA DE RETENÇÃO LÅSESKIVE	132R
3		87619755		12	PARAFUSO VIS	TORNILLO SCHRAUBE	SCREW VITE	PARAFUSO SKRUE	040V
4		75201641		4	BRAÇADEIRA COLLIER	ABRAZADERA KLEMME	CLAMP MORSETTO	BRAÇADEIRA SPÆNDEBÅND	120M
5		73153774		1	FOLE SOUFFLET	FUELLE FALTENBALG	BELLOWS SOFFIETTI	FOLE BLÆSEBÆLG	169S
6		87318620		3	BARRA BARRE	BARRA BAR	BAR BARRA	BARRA BJÆLKE	530B
7		87315250		3	MÓDULO MODULE	MÓDULO MODUL	MODULE MODULO	MÓDULO MODUL	T102
8		12639701		15	ARRUELA PLANA, M6 x 11 x 1 RONDELLE	ARANDELA UNTERLEGSCHEIBE	WASHER RONDELLA	ANILHA FLADSKIVE	131R
9		86500688		6	PORCA, Hex, M6, 1mm Pitch, 5.20mm High, Cl 10, ZND ECROU	TUERCA MUTTER	NUT DADO	PORCA MØTRIK	010D
10		84318340		1	PROTEÇÃO PROTECTION	DEFENSA SCHUTZABDECKUNG	GUARD PROTEZIONE	PROTECÇÃO BESKYTTELSESSKÆRM	070R
11		814-6050		3	PARAFUSO, Hex, M6 x 50, 8.8 VIS	PERNO SCHRAUBE	BOLT BULLONE	PARAFUSO BOLT	140B
12		86508569		4	PARAFUSO, Hex, M6 x 70, 8.8 VIS	TORNILLO SCHRAUBE	SCREW VITE	PARAFUSO SKRUE	040V
13		86517328		4	TRAVA DA ARRUELA, M6 RONDELLE FREIN	ARANDELA DE BLOQUE SICHERUNGSSCHEIBE	LOCK WASHER RONDELLA DI SICUREZ	ANILHA DE RETENÇÃO LÅSESKIVE	132R
14		87657163		1	COMANDO COMMANDE	CONTROL BEDIENELEMENT	CONTROL COMANDO	CONTROLO KONTROL	189C
15		378056		2	PARAFUSO, Hex, M6 x 10, 8.8, Full Thd VIS	TORNILLO SCHRAUBE	SCREW VITE	PARAFUSO SKRUE	040V
16		73162492		1	COMANDO COMMANDE	CONTROL BEDIENELEMENT	CONTROL COMANDO	CONTROLO KONTROL	189C
17		79090991		1	TOMADA ELÉTRICA PRISE DE COURANT	ZÓCALO DE CORRIENTE STECKDOSE	POWER SOCKET PRESA DI CORRENTE	TOMADA DE CORRENTE STRØMUDTAG	205P
18		10977731		4	PARAFUSO, Hex, M5 x 14, 10.9, Full Thd VIS	PERNO SCHRAUBE	BOLT BULLONE	PARAFUSO BOLT	140B
19		86625261		4	ARRUELA PLANA, M5 x 10 x 1 RONDELLE	ARANDELA UNTERLEGSCHEIBE	WASHER RONDELLA	ANILHA FLADSKIVE	131R
20	1	84152986		1	CHICOTE FAISCEAU ELECTRIQUE	GRUPO DE CABLES KABELBAUM	WIRE HARNESS CABLAGGIO	CABLAGEM KABELNET	070I

(1) Tork Converter

04-17	01	p2	03/12

SISTEMA ELÉTRICO, CONSOLE LATERAL
SISTEMA ELECTRICO, CONSOLA LATERAL
ELECTRICAL SYSTEM, LATERAL CONSOLE
ELECTRICAL SYSTEM, LATERAL CONSOLE

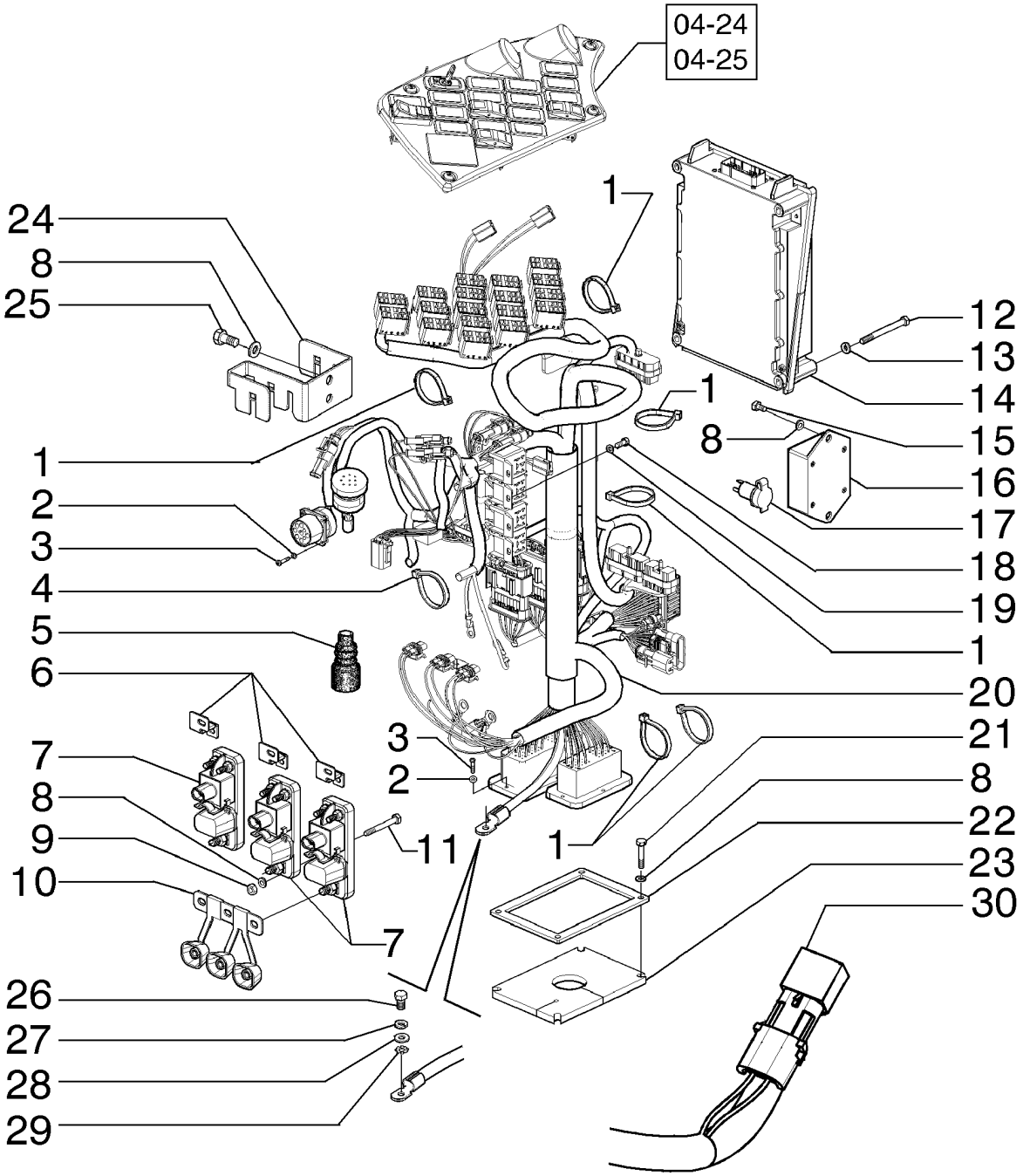

SYSTÈME ÉLECTRIQUE, CONSOLE LATÉRALE
ELECTRICAL SYSTEM, LATERAL CONSOLE
ELECTRICAL SYSTEM, LATERAL CONSOLE
ELECTRICAL SYSTEM, LATERAL CONSOLE

R	N	P.N.	MOD	Q	Denominação Description	Denominacion Bezeichnung	Description Descrizione	Denominação Beskrivelse	L.C.
20	1	**84161624**		1	CHICOTE FAISCEAU	MAZO DE CABLES KABELBAUM	HARNESS CABLAGGIO	CABLAGEM LEDNINGSNET	4160
21		**86508617**		4	PARAFUSO, Hex, M6 x 30, 10.9 VIS	PERNO SCHRAUBE	BOLT BULLONE	PARAFUSO BOLT	140B
22		**84261439**		1	MOLDURA MOULURE	MOLDURA ZIERLEISTE	MOLDING MODANATURA	MOLDURA STØBNING	090M
23		**84261434**		1	JUNTA JOINT	JUNTA DICHTUNG	GASKET GUARNIZIONE	JUNTA PAKNING	123G
24		**84330354**		1	PLACA PLAQUE	PLACA PLATTE	PLATE PIASTRA	CHAPA PLADE	105P
25		**10902131**		2	PARAFUSO, Hex, M6 x 14, 10.9, Full Thd VIS	TORNILLO SCHRAUBE	SCREW VITE	PARAFUSO SKRUE	040V
26		**614-8016**		1	PARAFUSO, Hex, M8 x 16, 8.8 VIS	PERNO SCHRAUBE	BOLT BULLONE	PARAFUSO BOLT	140B
27		**14496531**		1	ARRUELA PLANA, M8 x 17 x 1.6 RONDELLE	ARANDELA UNTERLEGSCHEIBE	WASHER RONDELLA	ANILHA FLADSKIVE	131R
28		**10516671**		1	TRAVA DA ARRUELA RONDELLE FREIN	ARANDELA DE BLOQUE SICHERUNGSSCHEIBE	LOCK WASHER RONDELLA DI SICUREZ	ANILHA DE RETENÇÃO LÅSESKIVE	132R
29		**86632601**		1	TRAVA DA ARRUELA, Ext Tooth, M8 RONDELLE FREIN	ARANDELA DE BLOQUE SICHERUNGSSCHEIBE	LOCK WASHER RONDELLA DI SICUREZ	ANILHA DE RETENÇÃO LÅSESKIVE	132R
30		**75283949**		1	ELEMENTO DE DIODO ELEMENT DE DIODE	ELEMENTO DE DIODO DIODENELEMENT	DIODE ELEMENT ELEMENTO DIODO	ELEMENTO DE DÍODO DIODEELEMENT	Z628

(1) Direct Drive

04-18	01	p1	03/12

SISTEMA ELÉTRICO
SISTEMA ELECTRICO
ELECTRICAL SYSTEM
ELECTRICAL SYSTEM

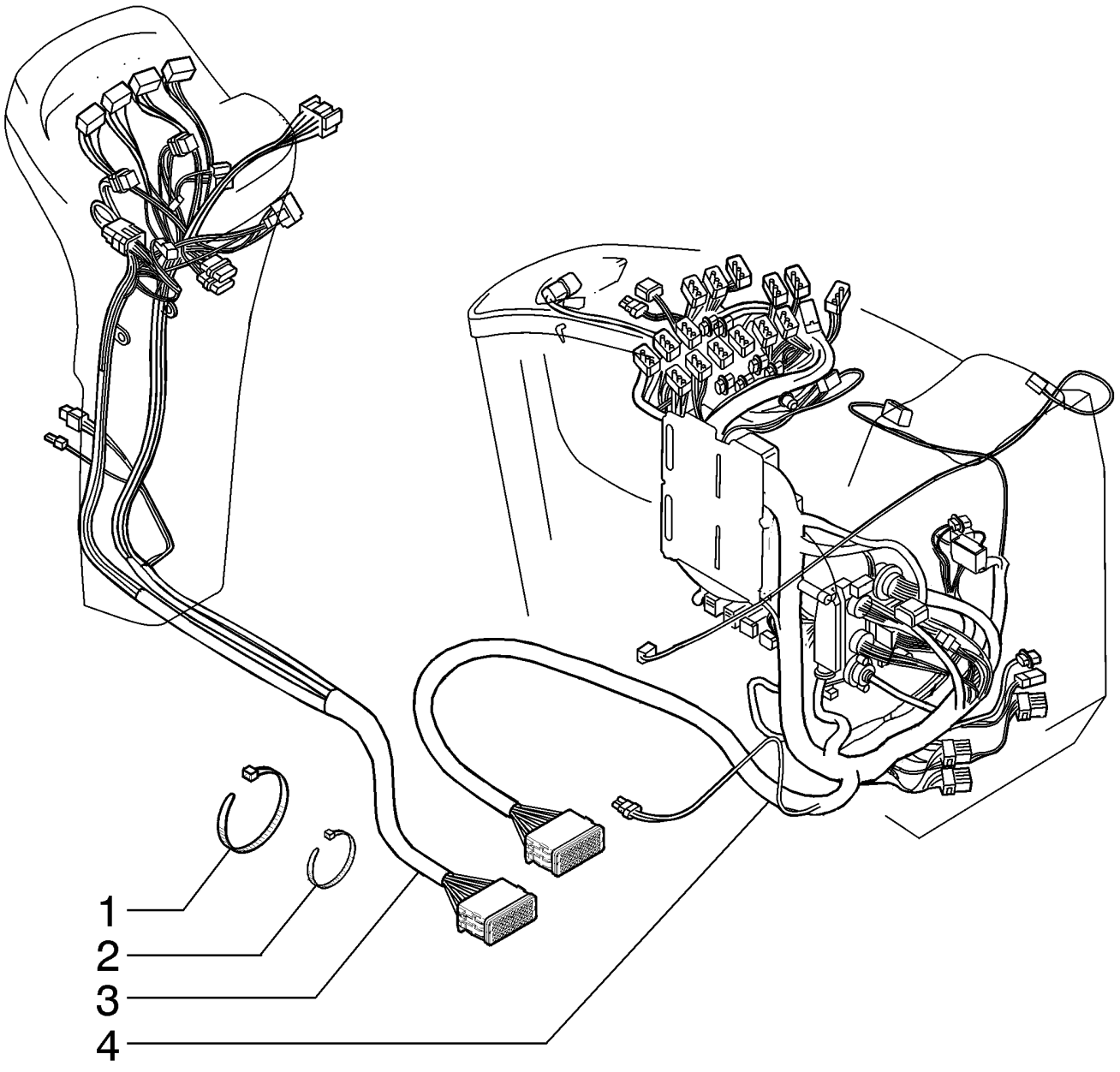

SYSTÈME ÉLECTRIQUE
ELECTRICAL SYSTEM
ELECTRICAL SYSTEM
ELECTRICAL SYSTEM

R	N	P.N.	MOD	Q	Denominação Description	Denominacion Bezeichnung	Description Descrizione	Denominação Beskrivelse	L.C.
1		**75201642**		15	BRAÇADEIRA COLLIER	ABRAZADERA KLEMME	CLAMP MORSETTO	BRAÇADEIRA SPÆNDEBÅND	120M
2		**75201641**		15	BRAÇADEIRA COLLIER	ABRAZADERA KLEMME	CLAMP MORSETTO	BRAÇADEIRA SPÆNDEBÅND	120M
3		**84161623**		1	CHICOTE FAISCEAU	MAZO DE CABLES KABELBAUM	HARNESS CABLAGGIO	CABLAGEM LEDNINGSNET	4160
4	1	**84152986**		1	CHICOTE FAISCEAU ELECTRIQUE	GRUPO DE CABLES KABELBAUM	WIRE HARNESS CABLAGGIO	CABLAGEM KABELNET	070I
4	2	**84161624**		1	CHICOTE, ZF FAISCEAU	MAZO DE CABLES KABELBAUM	HARNESS CABLAGGIO	CABLAGEM LEDNINGSNET	4160

(1) Conversor de Torque
(2) Transmissão Direta

04-19	01	p1	12/11

CABO ELÉTRICO DA TRANSMISSÃO
TRANSMISSION HARNESS
TRANSMISSION HARNESS
TRANSMISSION HARNESS

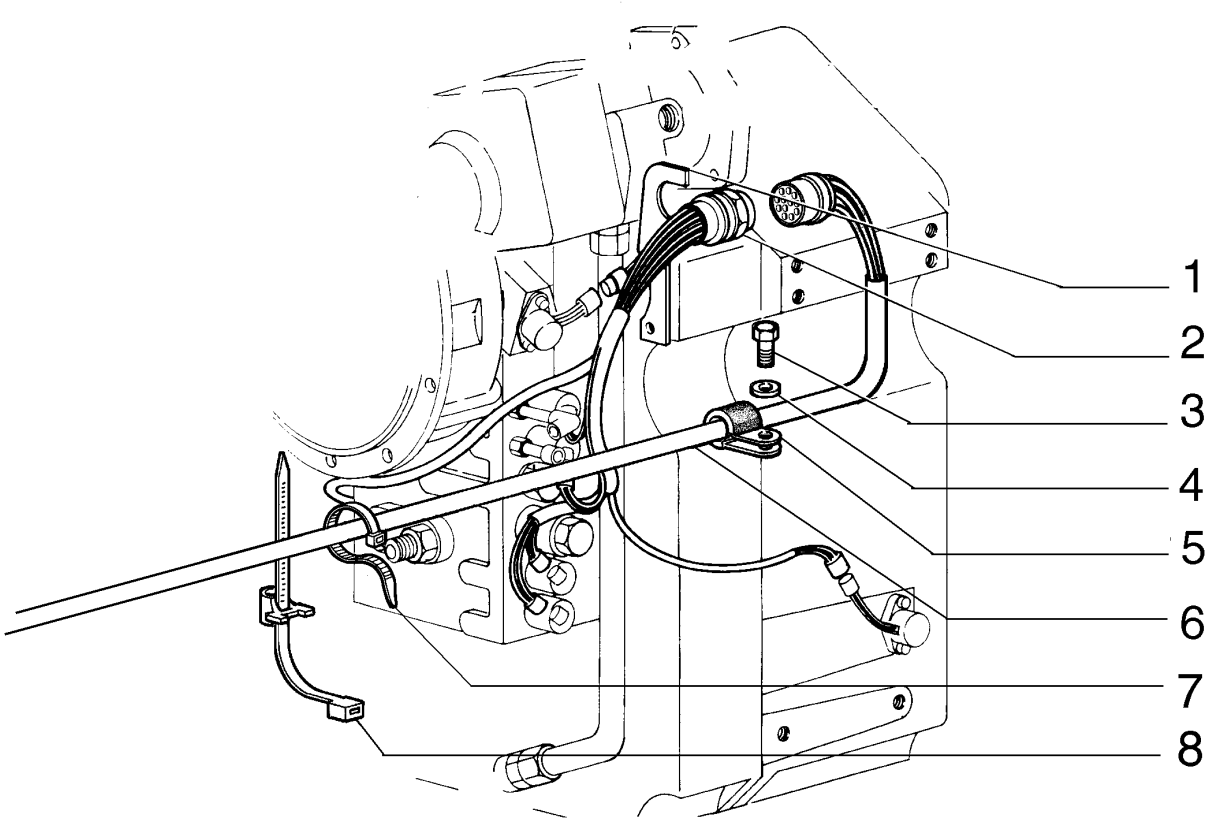

CÂBLE ÉLECTRIQUE DE LA TRANSMISSION
TRANSMISSION HARNESS
TRANSMISSION HARNESS
TRANSMISSION HARNESS

R	N	P.N.	MOD	Q	Denominação Description	Denominacion Bezeichnung	Description Descrizione	Denominação Beskrivelse	L.C.
1		75287758		1	SUPORTE SUPPORT	SOPORTE STÜTZE	SUPPORT SUPPORTO	SUPORTE BESLAG	300S
2		75312856		1	CABO CONJUNTO CABLE (ASSEMBLE)	CABLE (CONJUNTO) KABEL (KPLT.)	CABLE ASSY. CAVO, COMPLESSIVO	CABO CONJUNTO CABLE ASSY.	P494
3		16043231		1	PARAFUSO, Hex, M8 x 16, 10.9 VIS	PERNO SCHRAUBE	BOLT BULLONE	PARAFUSO BOLT	140B
4		14496531		1	ARRUELA PLANA, M8 x 17 x 1.6 RONDELLE	ARANDELA UNTERLEGSCHEIBE	WASHER RONDELLA	ANILHA FLADSKIVE	131R
5		70925621		1	COLAR COLLIER	COLLAR RINGE	COLLAR COLLARE	ANEL SLANGEBÅND	031F
6		84180530		1	CHICOTE FAISCEAU	MAZO DE CABLES KABELBAUM	HARNESS CABLAGGIO	CABLAGEM LEDNINGSNET	4160
7		75201641		4	BRAÇADEIRA COLLIER	ABRAZADERA KLEMME	CLAMP MORSETTO	BRAÇADEIRA SPÆNDEBÅND	120M
8		75284071		5	BRAÇADEIRA COLLIER	ABRAZADERA KLEMME	CLAMP MORSETTO	BRAÇADEIRA SPÆNDEBÅND	120M

04-21	01	p1	12/11

SISTEMA ELÉTRICO, CONSOLE LATERAL
SISTEMA ELECTRICO, CONSOLA LATERAL
ELECTRICAL SYSTEM, LATERAL CONSOLE
ELECTRICAL SYSTEM, LATERAL CONSOLE

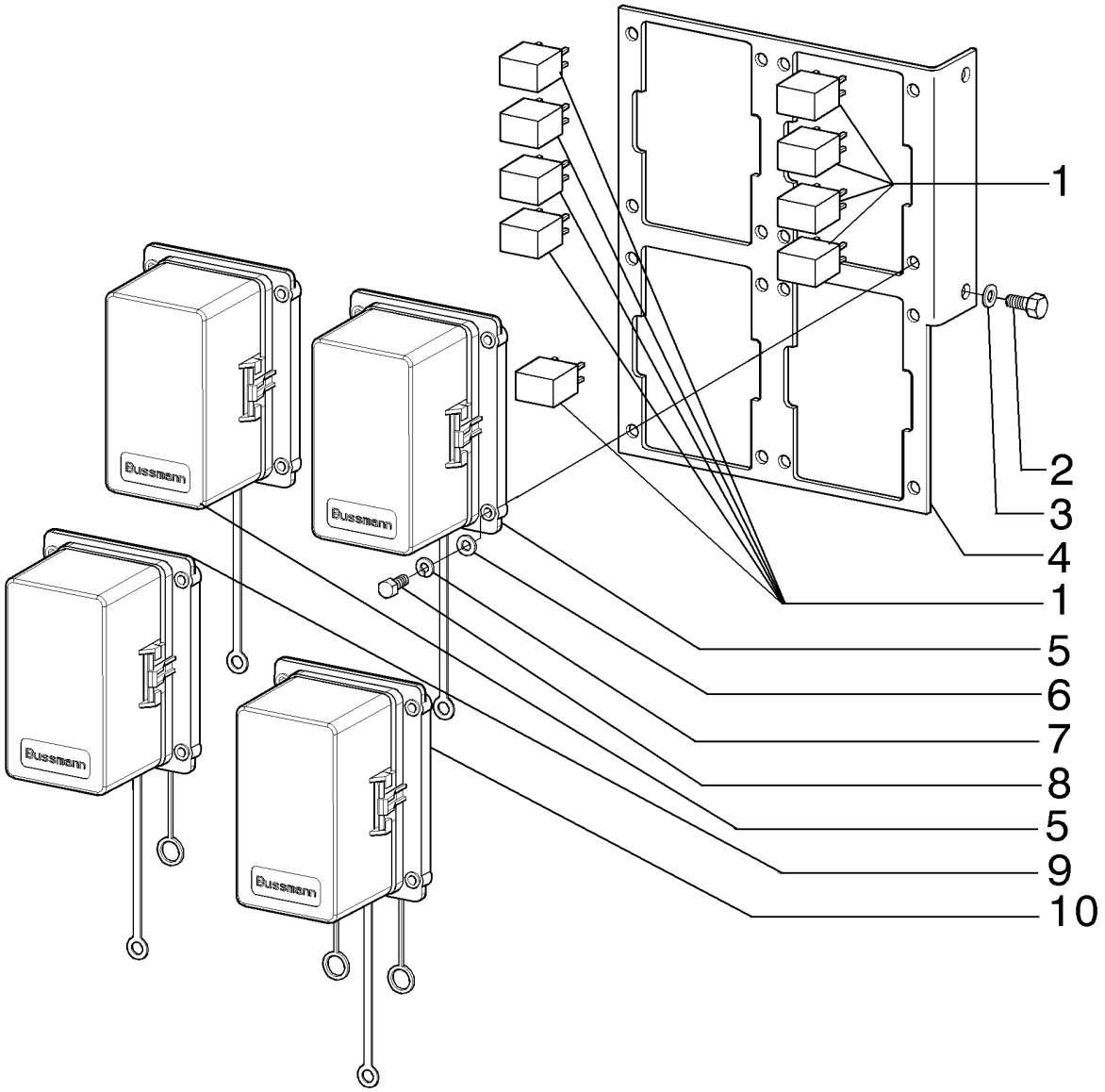

SYSTÈME ÉLECTRIQUE, CONSOLE LATÉRALE
ELECTRICAL SYSTEM, LATERAL CONSOLE
ELECTRICAL SYSTEM, LATERAL CONSOLE
ELECTRICAL SYSTEM, LATERAL CONSOLE

R	N	P.N.	MOD	Q	Denominação Description	Denominacion Bezeichnung	Description Descrizione	Denominação Beskrivelse	L.C.
1		87312626		9	RELÉ RELAIS	RELÉ RELAIS	RELAY RELÈ	RELÉ RELÆ	011R
2		10902131		2	PARAFUSO, Hex, M6 x 14, 10.9, Full Thd TORNILLO VIS	SCREW SCHRAUBE	PARAFUSO VITE	SKRUE	040V
3		12639701		2	ARRUELA PLANA, M6 x 11 x 1 ARANDELA RONDELLE	WASHER UNTERLEGSCHEIBE	ANILHA RONDELLA	FLADSKIVE	131R
4		84195359		1	SUPORTE SUPPORT	SOPORTE STÜTZE	SUPPORT SUPPORTO	SUPORTE BESLAG	300S
5		87312843		2	CAIXA DE FUSÍVEL BOITE A FUSIBLES	CAJA DE FUSIBLES SICHERUNGSKASTEN	FUSE BOX SCATOLA FUSIBILI	CAIXA DE FUSÍVEIS SIKRINGSBOKS	037S
6		86625261		16	ARRUELA PLANA, M5 x 10 x 1 ARANDELA RONDELLE	WASHER UNTERLEGSCHEIBE	ANILHA RONDELLA	FLADSKIVE	131R
7		86509828		16	TRAVA DA ARRUELA, M5 RONDELLE FREIN	ARANDELA DE BLOQUE SICHERUNGSSCHEIBE	LOCK WASHER RONDELLA DI SICUREZ	ANILHA DE RETENÇÃO LÅSESKIVE	132R
8		10977731		16	PARAFUSO, Hex, M5 x 14, 10.9, Full Thd PERNO VIS	BOLT SCHRAUBE	PARAFUSO BULLONE	BOLT	140B
9		87315249		1	CAIXA DE FUSÍVEL BOITE A FUSIBLES	CAJA DE FUSIBLES SICHERUNGSKASTEN	FUSE BOX SCATOLA FUSIBILI	CAIXA DE FUSÍVEIS SIKRINGSBOKS	037S
10		87315248		1	RELÉ RELAIS	RELÉ RELAIS	RELAY RELÈ	RELÉ RELÆ	011R

04-22	01	p1	12/11

SISTEMA ELÉTRICO, CONSOLE LATERAL - FUSÍVEIS
SISTEMA ELECTRICO, CONSOLA LATERAL - FUSIBLES
ELECTRICAL SYSTEM, LATERAL CONSOLE - FUSES
ELECTRICAL SYSTEM, LATERAL CONSOLE - FUSES

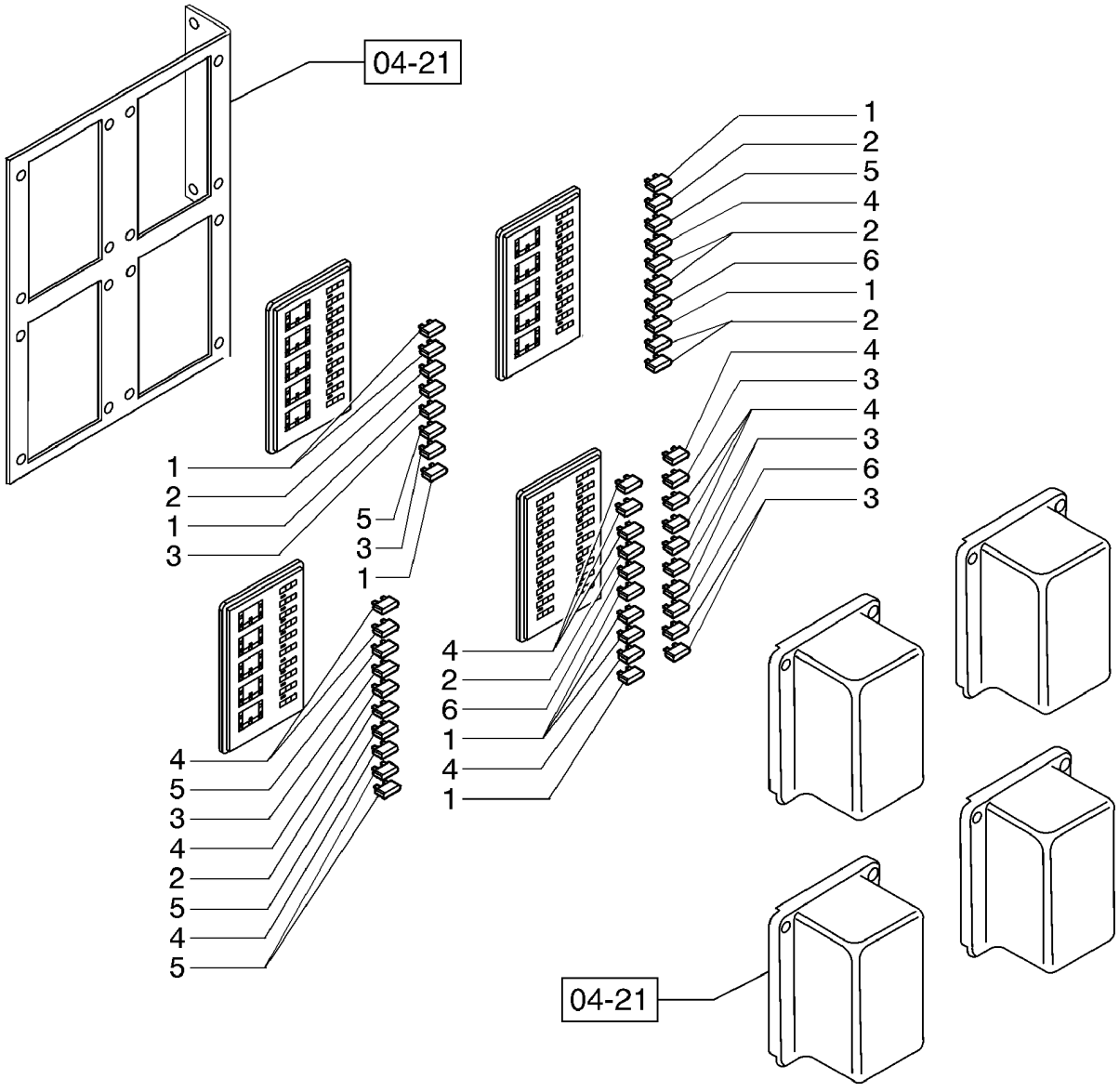

SYSTÈME ÉLECTRIQUE, CONSOLE LATÉRALE - FUSIBLES
ELECTRICAL SYSTEM, LATERAL CONSOLE - FUSES
ELECTRICAL SYSTEM, LATERAL CONSOLE - FUSES
ELECTRICAL SYSTEM, LATERAL CONSOLE - FUSES

R	N	P.N.	MOD	Q	Denominação Description	Denominacion Bezeichnung	Description Descrizione	Denominação Beskrivelse	L.C.
1		121412A1		7	FUSÍVEL, 10 Amp, Mini FUSIBLE	FUSIBLE SICHERUNG	FUSE FUSIBILE	FUSÍVEL SIKRING	110F
2		121850A1		5	FUSIVEL, 3 Amp, Mini FUSIBLE	FUSIBLE SICHERUNG	FUSE FUSIBILE	FUSIVEL FUSE	3660
3		121410A1		6	FUSÍVEL, 5 Amp, Mini FUSIBLE	FUSIBLE SICHERUNG	FUSE FUSIBILE	FUSÍVEL SIKRING	110F
4		121411A1		8	FUSIVEL, 7.5 Amp, Mini FUSIBLE	FUSIBLE SICHERUNG	FUSE FUSIBILE	FUSIVEL FUSE	3660
5		121414A1		5	FUSÍVEL, 20 Amp, Mini FUSIBLE	FUSIBLE SICHERUNG	FUSE FUSIBILE	FUSÍVEL SIKRING	110F
6		121413A1		3	FUSÍVEL, 15 Amp, Mini FUSIBLE	FUSIBLE SICHERUNG	FUSE FUSIBILE	FUSÍVEL SIKRING	110F

04-23	01	p1	12/11

SISTEMA ELÉTRICO, CONSOLE LATERAL
SISTEMA ELECTRICO, CONSOLA LATERAL
ELECTRICAL SYSTEM, LATERAL CONSOLE
ELECTRICAL SYSTEM, LATERAL CONSOLE

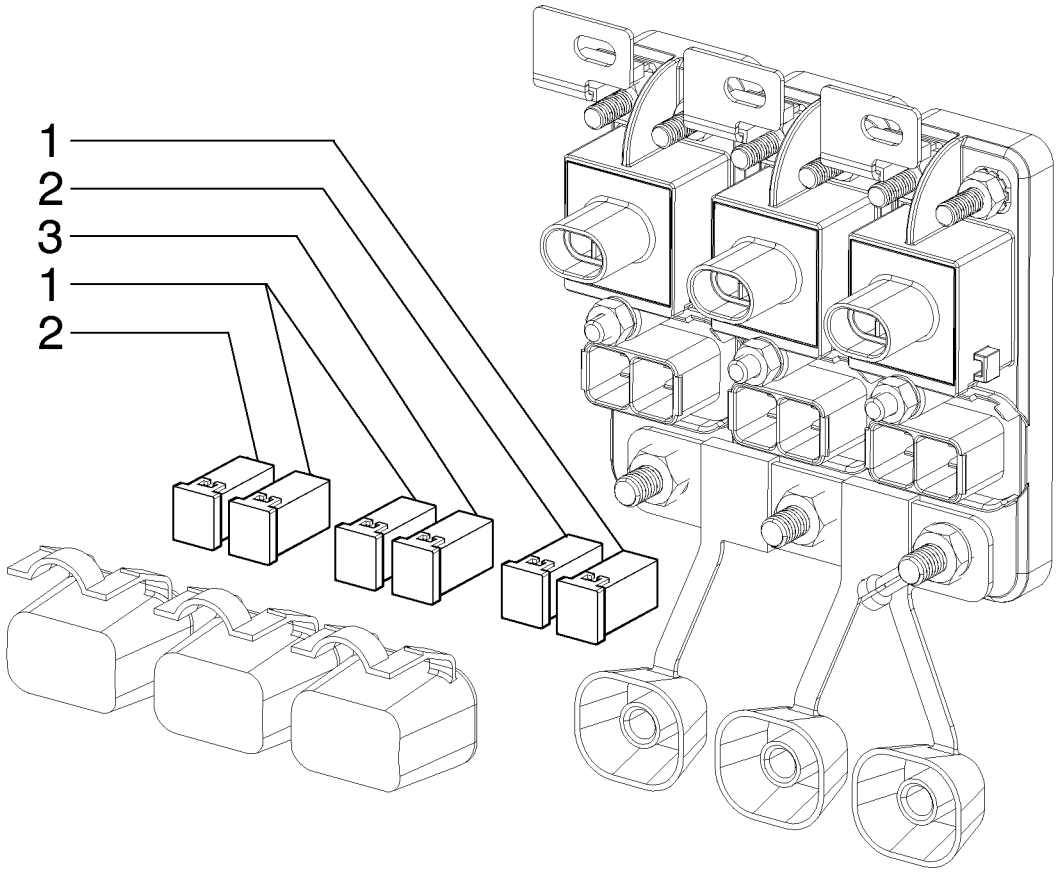

SISTEMA ELÉTRICO, CONSOLE LATERAL
ELECTRICAL SYSTEM, LATERAL CONSOLE
ELECTRICAL SYSTEM, LATERAL CONSOLE
ELECTRICAL SYSTEM, LATERAL CONSOLE

R	N	P.N.	MOD	Q	Denominação Description	Denominacion Bezeichnung	Description Descrizione	Denominação Beskrivelse	L.C.
1		87327335		3	FUSÍVEL, 20A FUSIBLE	FUSIBLE SICHERUNG	FUSE FUSIBILE	FUSÍVEL SIKRING	110F
2		87327346		2	FUSÍVEL, 40A FUSIBLE	FUSIBLE SICHERUNG	FUSE FUSIBILE	FUSÍVEL SIKRING	110F
3		87327342		1	FUSÍVEL, 30A FUSIBLE	FUSIBLE SICHERUNG	FUSE FUSIBILE	FUSÍVEL SIKRING	110F

04-24	01	p1	03/12

PAINEL DE INSTRUMENTO, STD - (CONVERSOR DE TORQUE)
TABLIERO, STD - (CONVERTIDOR DE PAR)
INSTRUMENT PANEL, STD - (TORK CONVERTER)
INSTRUMENT PANEL, STD - (TORK CONVERTER)

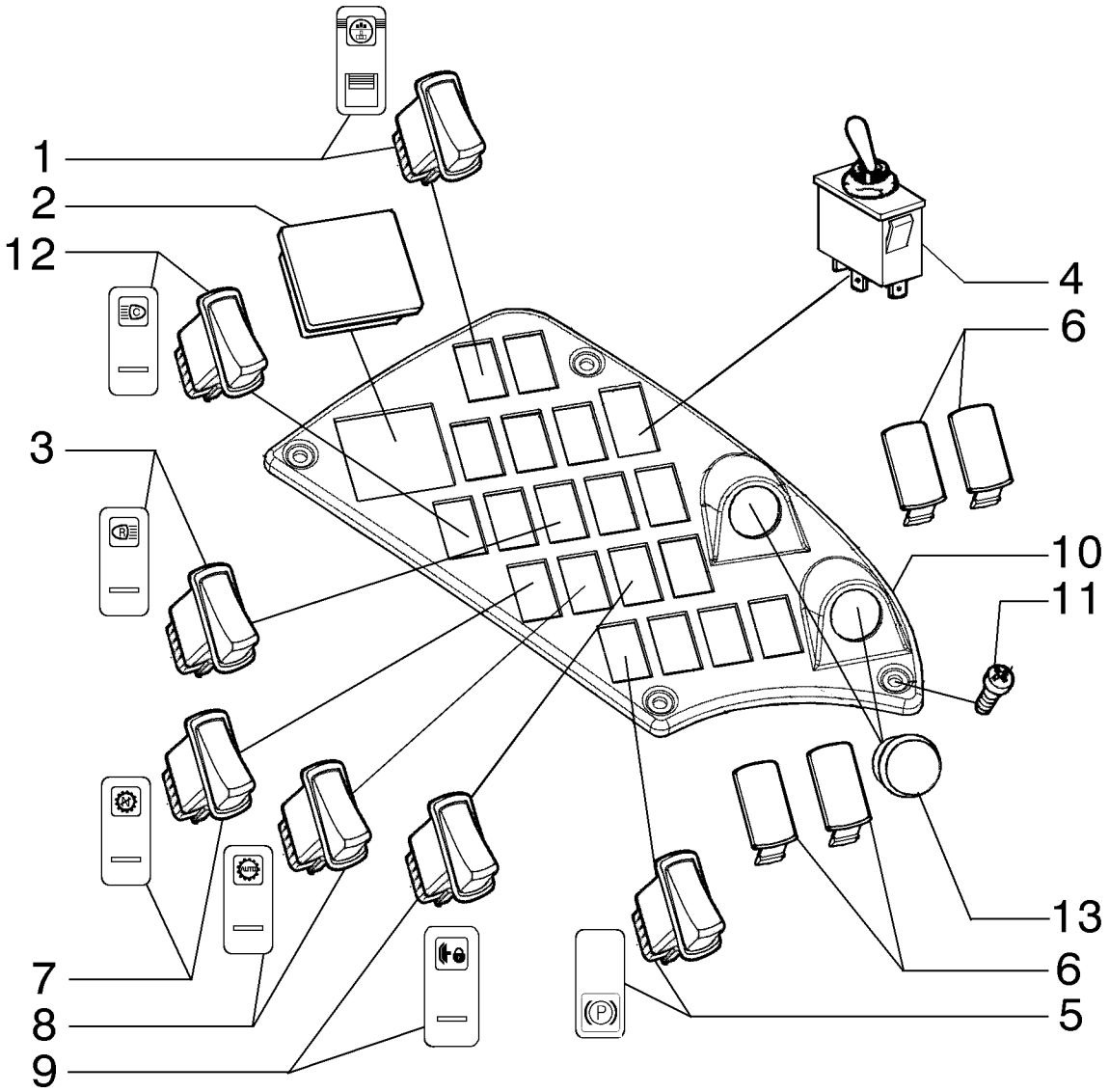

TABLEAU DE BORD, STD - (CONVERTISSEUR DE COUPLE)
INSTRUMENT PANEL, STD - (TORK CONVERTER)
INSTRUMENT PANEL, STD - (TORK CONVERTER)
INSTRUMENT PANEL, STD - (TORK CONVERTER)

R	N	P.N.	MOD	Q	Denominação Description	Denominacion Bezeichnung	Description Descrizione	Denominação Beskrivelse	L.C.
1		84143593		1	INTERRUPTOR CONTACTEUR	INTERRUPTOR SCHALTER	SWITCH INTERRUTTORE	INTERRUPTOR KONTAKT	075I
2		84129148		1	COBERTURA COUVERCLE	CUBIERTA ABDECKUNG	COVER COPERCHIO	COBERTURA DÆKSEL	265C
3		84143589		1	INTERRUPTOR CONTACTEUR	INTERRUPTOR SCHALTER	SWITCH INTERRUTTORE	INTERRUPTOR KONTAKT	075I
4		87620692		1	INTERRUPTOR CONTACTEUR	INTERRUPTOR SCHALTER	SWITCH INTERRUTTORE	INTERRUPTOR KONTAKT	075I
5		84143632		1	INTERRUPTOR CONTACTEUR	INTERRUPTOR SCHALTER	SWITCH INTERRUTTORE	INTERRUPTOR KONTAKT	075I
6		126844A1		AR	BUJÃO BOUCHON	TAPÓN STOPFEN	PLUG TAPPO	TAMPÃO PROP	050T
7		84143636		1	INTERRUPTOR CONTACTEUR	INTERRUPTOR SCHALTER	SWITCH INTERRUTTORE	INTERRUPTOR KONTAKT	075I
8		84143640		1	INTERRUPTOR CONTACTEUR	INTERRUPTOR SCHALTER	SWITCH INTERRUTTORE	INTERRUPTOR KONTAKT	075I
9		84143642		1	INTERRUPTOR INTERMITENTE CONJUNTO DE INTERRU ENSEMBLE COMMUTATI	SCHALTERBAUGRUPPE	SWITCH ASSY COMPLESSIVO INTERRU	CONJUNTO DE INTERRU KONTAKT, KPL.	067I
10		84129137		1	PAINEL PANNEAU	PANEL PLATTE	PANEL PANNELLO	PAINEL PANEL	025P
11		13275917		4	PARAFUSO VIS	TORNILLO SCHRAUBE	SCREW VITE	PARAFUSO SKRUE	040V
12		84143588		1	INTERRUPTOR CONTACTEUR	INTERRUPTOR SCHALTER	SWITCH INTERRUTTORE	INTERRUPTOR KONTAKT	075I
11A		85801991		4	ARRUELA PLANA RONDELLE	ARANDELA UNTERLEGSCHEIBE	WASHER RONDELLA	ANILHA FLADSKIVE	131R
13		14507887		2	BUJÃO BOUCHON	TAPÓN STOPFEN	PLUG TAPPO	TAMPÃO PROP	050T

04-24	02	p1	12/11

PAINEL DE INSTRUMENTO, STD - (TRANSMISSÃO DIRETA)
TABLIERO, STD - (TRANSMISION DIRECTA)
INSTRUMENT PANEL, STD - (DIRECT DRIVE)
INSTRUMENT PANEL, STD - (DIRECT DRIVE)

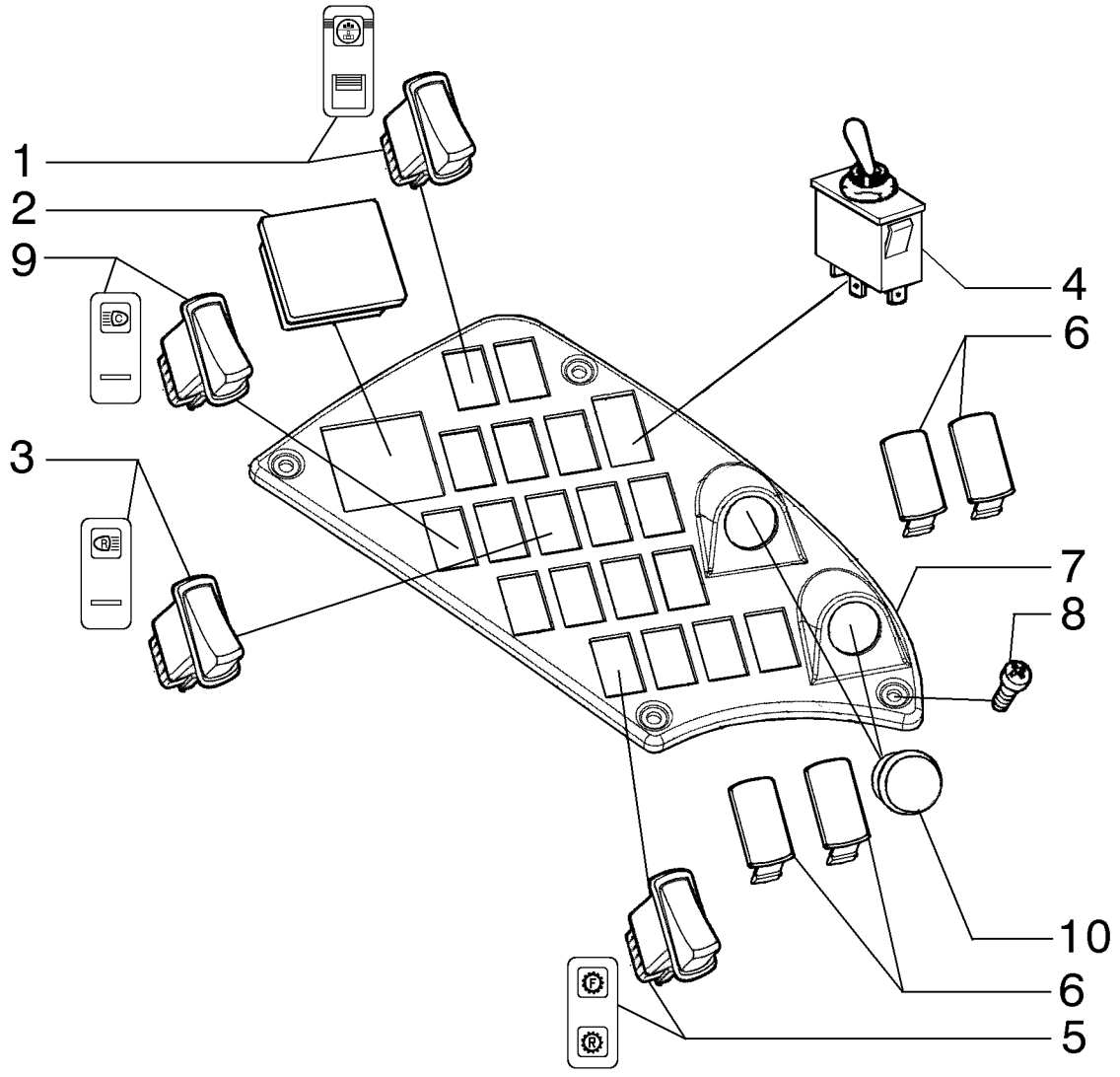

TABLEAU DE BORD, STD - (TRANSMISSION DIRECTE)
INSTRUMENT PANEL, STD - (DIRECT DRIVE)
INSTRUMENT PANEL, STD - (DIRECT DRIVE)
INSTRUMENT PANEL, STD - (DIRECT DRIVE)

R	N	P.N.	MOD	Q	Denominação Description	Denominacion Bezeichnung	Description Descrizione	Denominação Beskrivelse	L.C.
1		84143593		1	INTERRUPTOR, Saddle Lock				
					INTERRUPTOR	SWITCH	INTERRUPTOR	075I	
					CONTACTEUR	SCHALTER	INTERRUTTORE	KONTAKT	
2		84129148		1	COBERTURA	CUBIERTA	COVER	COBERTURA	265C
					COUVERCLE	ABDECKUNG	COPERCHIO	DÆKSEL	
3		84143589		1	INTERRUPTOR, Cab Lights	INTERRUPTOR	SWITCH	INTERRUPTOR	075I
					CONTACTEUR	SCHALTER	INTERRUTTORE	KONTAKT	
4		87620692		1	INTERRUPTOR, Front Wiper				
					INTERRUPTOR	SWITCH	INTERRUPTOR	075I	
					CONTACTEUR	SCHALTER	INTERRUTTORE	KONTAKT	
5		84143627		1	INTERRUPTOR, Come-Home				
					INTERRUPTOR	SWITCH	INTERRUPTOR	075I	
					CONTACTEUR	SCHALTER	INTERRUTTORE	KONTAKT	
6		126844A1		AR	BUJÃO	TAPÓN	PLUG	TAMPÃO	050T
					BOUCHON	STOPFEN	TAPPO	PROP	
7		84129137		1	PAINEL	PANEL	PANEL	PAINEL	025P
					PANNEAU	PLATTE	PANNELLO	PANEL	
8		13275917		4	PARAFUSO	TORNILLO	SCREW	PARAFUSO	040V
					VIS	SCHRAUBE	VITE	SKRUE	
9		84143588		1	INTERRUPTOR, Rear Lights				
					INTERRUPTOR	SWITCH	INTERRUPTOR	075I	
					CONTACTEUR	SCHALTER	INTERRUTTORE	KONTAKT	
10		14507887		1	BUJÃO	TAPÓN	PLUG	TAMPÃO	050T
					BOUCHON	STOPFEN	TAPPO	PROP	

04-25	01	p1	12/11

PAINEL DE INSTRUMENTO, OPCIONAIS
TABLIERO, OPCIONALES
INSTRUMENT PANEL, OPTIONALS
INSTRUMENT PANEL, OPTIONALS

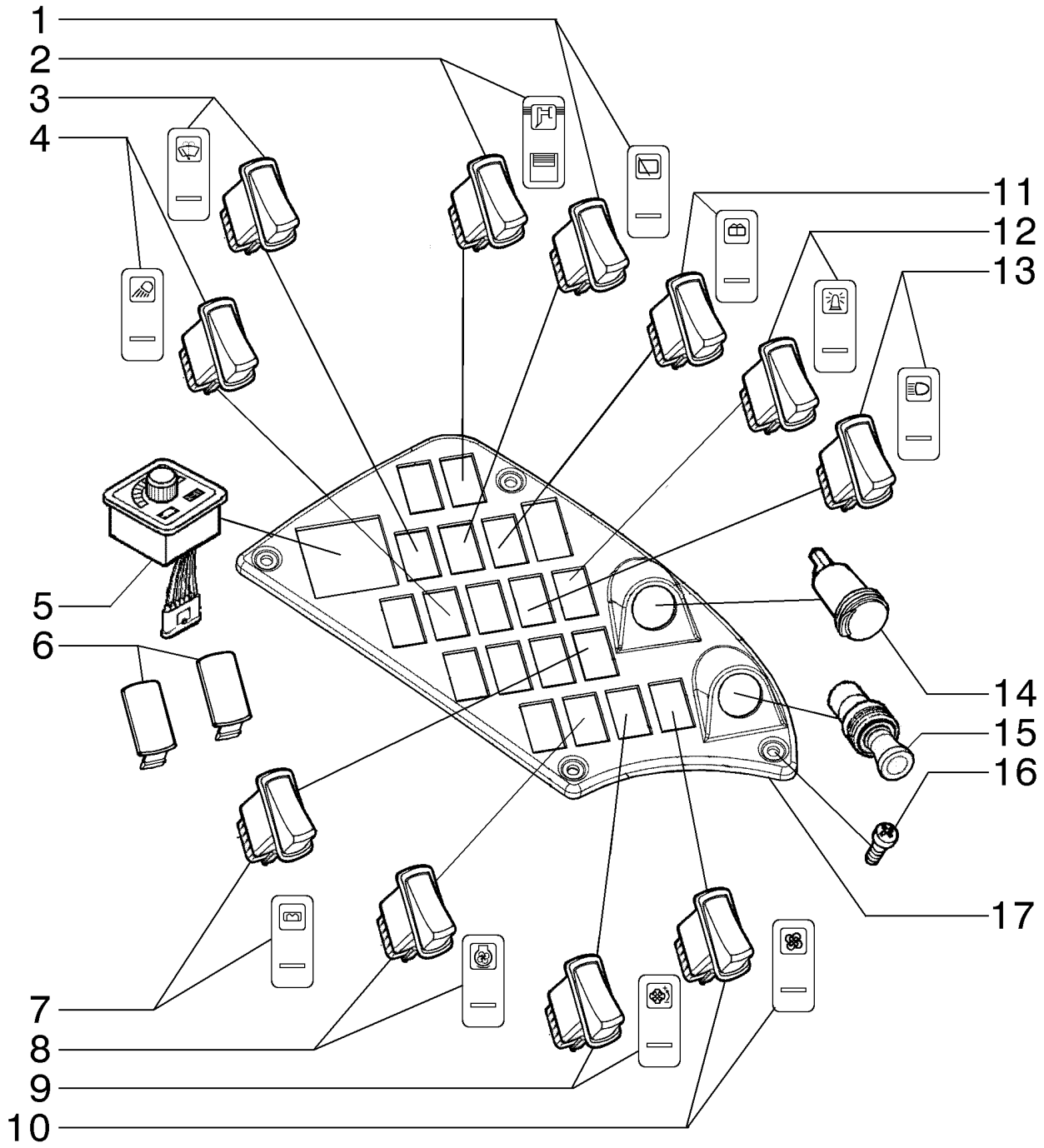

TABLEAU DE BORD, FACULTATIF
INSTRUMENT PANEL, OPTIONALS
INSTRUMENT PANEL, OPTIONALS
INSTRUMENT PANEL, OPTIONALS

R	N	P.N.	MOD	Q	Denominação Description	Denominacion Bezeichnung	Description Descrizione	Denominação Beskrivelse	L.C.
1		84143614		1	INTERRUPTOR CONTACTEUR	INTERRUPTOR SCHALTER	SWITCH INTERRUTTORE	INTERRUPTOR KONTAKT	075I
2		84143595		1	INTERRUPTOR CONTACTEUR	INTERRUPTOR SCHALTER	SWITCH INTERRUTTORE	INTERRUPTOR KONTAKT	075I
3		84143618		1	INTERRUPTOR CONTACTEUR	INTERRUPTOR SCHALTER	SWITCH INTERRUTTORE	INTERRUPTOR KONTAKT	075I
4		84143585		1	INTERRUPTOR CONTACTEUR	INTERRUPTOR SCHALTER	SWITCH INTERRUTTORE	INTERRUPTOR KONTAKT	075I
5		87708719		1	INTERRUPTOR CONTACTEUR	INTERRUPTOR SCHALTER	SWITCH INTERRUTTORE	INTERRUPTOR KONTAKT	075I
6		126844A1		AR	BUJÃO BOUCHON	TAPÓN STOPFEN	PLUG TAPPO	TAMPÃO PROP	050T
7		84156379		1	INTERRUPTOR INTERMITENTE ENSEMBLE COMMUTATI	CONJUNTO DE INTERRU SCHALTERBAUGRUPPE	SWITCH ASSY COMPLESSIVO INTERRU	CONJUNTO DE INTERRU KONTAKT, KPL.	067I
8		84143592		1	INTERRUPTOR INTERMITENTE ENSEMBLE COMMUTATI	CONJUNTO DE INTERRU SCHALTERBAUGRUPPE	SWITCH ASSY COMPLESSIVO INTERRU	CONJUNTO DE INTERRU KONTAKT, KPL.	067I
9		84143606		1	INTERRUPTOR CONTACTEUR	INTERRUPTOR SCHALTER	SWITCH INTERRUTTORE	INTERRUPTOR KONTAKT	075I
10		84143620		1	INTERRUPTOR INTERMITENTE ENSEMBLE COMMUTATI	CONJUNTO DE INTERRU SCHALTERBAUGRUPPE	SWITCH ASSY COMPLESSIVO INTERRU	CONJUNTO DE INTERRU KONTAKT, KPL.	067I
11		84143617		1	INTERRUPTOR CONTACTEUR	INTERRUPTOR SCHALTER	SWITCH INTERRUTTORE	INTERRUPTOR KONTAKT	075I
12		84143612		1	INTERRUPTOR CONTACTEUR	INTERRUPTOR SCHALTER	SWITCH INTERRUTTORE	INTERRUPTOR KONTAKT	075I
13		84143590		1	INTERRUPTOR CONTACTEUR	INTERRUPTOR SCHALTER	SWITCH INTERRUTTORE	INTERRUPTOR KONTAKT	075I
14		84318351		1	ESCAPE SORTIE	SALIDA AUSLASS	OUTLET USCITA	ESCAPE UDLØB	P284
15		84318349		1	ACENDEDOR DE CIGARROS ALLUME-CIGARE	ENCENDEDOR DE CIGA ZIGARETTENANZÜNDEF	CIGARETTE LIGHTER ACCENDISIGARI	ISQUEIRO CIGARETTÆNDER	005A
16		13301717		4	PARAFUSO, Phil Flat Hd, M6 x 25, 5.8 VIS	TORNILLO SCHRAUBE	SCREW VITE	PARAFUSO SKRUE	040V
17		84129137		1	PAINEL PANNEAU	PANEL PLATTE	PANEL PANNELLO	PAINEL PANEL	025P

04-26	01	p1	02/12

PAINEL DE INSTRUMENTO, CONSOLE FRONTAL
TABLIERO, CONSOLAS DELANTERO
INSTRUMENT PANEL, FRONT CONSOLES
INSTRUMENT PANEL, FRONT CONSOLES

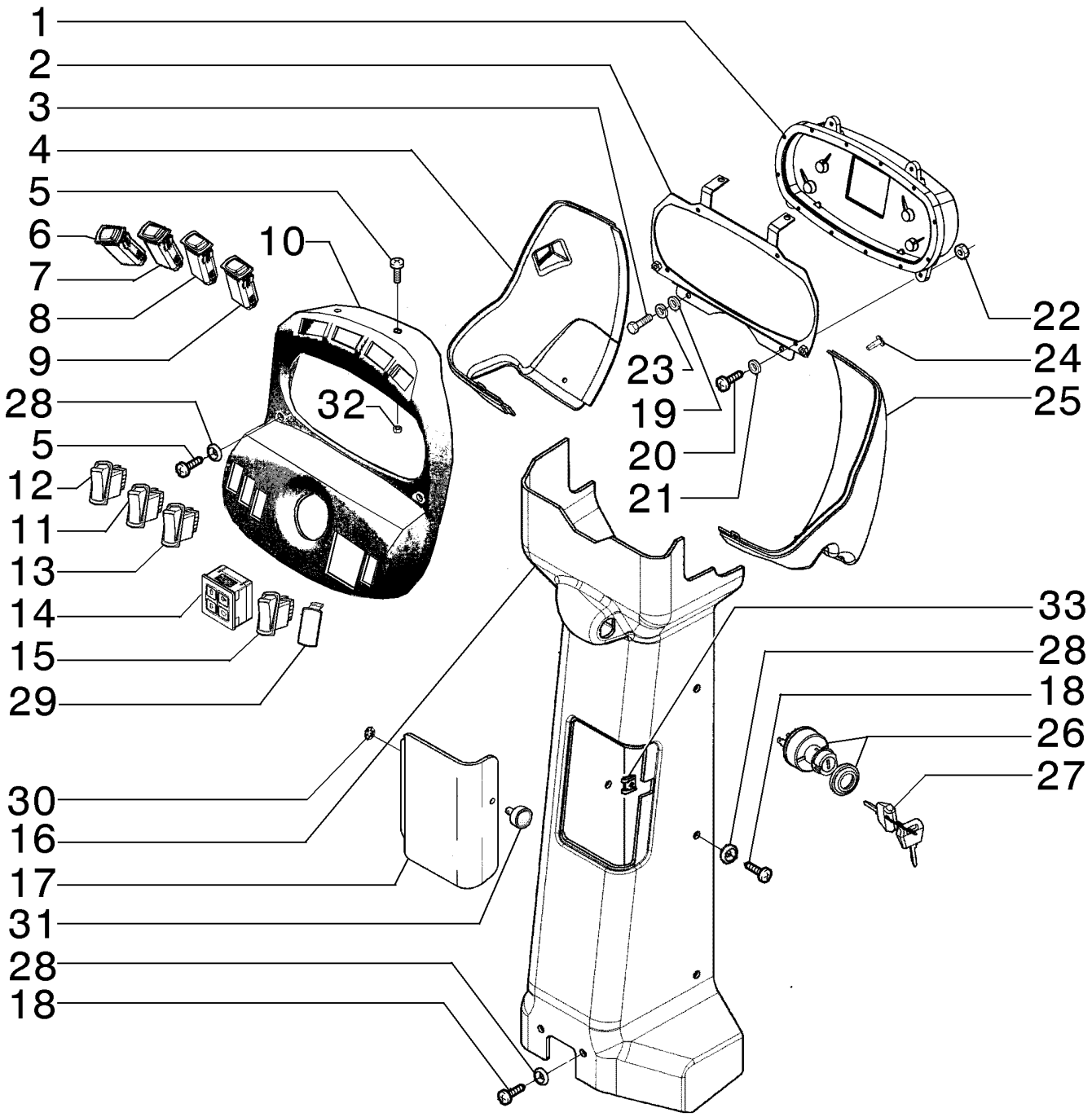

TABLEAU DE BORD, CONSOLE FRONTALE
INSTRUMENT PANEL, FRONT CONSOLES
INSTRUMENT PANEL, FRONT CONSOLES
INSTRUMENT PANEL, FRONT CONSOLES

R	N	P.N.	MOD	Q	Denominação Description	Denominacion Bezeichnung	Description Descrizione	Denominação Beskrivelse	L.C.
1		84141605		1	PAINEL DE INSTRUMENTOS				
						PANEL DE INSTRUMENT	INSTRUMENT PANEL	PAINEL DE INSTRUMEN	141P
					TABLEAU DE BORD	INSTRUMENTENTAFEL	QUADRO STRUMENTI	INSTRUMENTPANEL	
2		84192789		1	SUPORTE	SOPORTE	SUPPORT	SUPORTE	300S
					SUPPORT	STÜTZE	SUPPORTO	BESLAG	
3		10902331		6	PARAFUSO, Hex, M6 x 18, 10.9, Full Thd				
						TORNILLO	SCREW	PARAFUSO	040V
					VIS	SCHRAUBE	VITE	SKRUE	
4		84547060		1	ACABAMENTO INTERNO, LH				
						CABECERA	HEADLINER	ACABAMENTO INTERNC	A053
					GARNITURE DE CABINE	DACHHIMMEL	RIVESTIMENTO PADIGLI	LOFTSHYLDE	
5		13301717			PARAFUSO, Phil Flat Hd, M6 x 25, 5.8				
						TORNILLO	SCREW	PARAFUSO	040V
					VIS	SCHRAUBE	VITE	SKRUE	
6		84143596		1	INTERRUPTOR, Optional	INTERRUPTOR	SWITCH	INTERRUPTOR	075I
					CONTACTEUR	SCHALTER	INTERRUTTORE	KONTAKT	
7		84143604		1	INTERRUPTOR, Optional	INTERRUPTOR	SWITCH	INTERRUPTOR	075I
					CONTACTEUR	SCHALTER	INTERRUTTORE	KONTAKT	
8		84143591		1	INTERRUPTOR, Optional	INTERRUPTOR	SWITCH	INTERRUPTOR	075I
					CONTACTEUR	SCHALTER	INTERRUTTORE	KONTAKT	
9		84143598		1	INTERRUPTOR, Optional	INTERRUPTOR	SWITCH	INTERRUPTOR	075I
					CONTACTEUR	SCHALTER	INTERRUTTORE	KONTAKT	
10		84182232			PAINEL	PANEL	PANEL	PAINEL	025P
					PANNEAU	PLATTE	PANNELLO	PANEL	
11		84143629		1	INTERRUPTOR, Optional	INTERRUPTOR	SWITCH	INTERRUPTOR	075I
					CONTACTEUR	SCHALTER	INTERRUTTORE	KONTAKT	
12		84143600		1	INTERRUPTOR, Optional	INTERRUPTOR	SWITCH	INTERRUPTOR	075I
					CONTACTEUR	SCHALTER	INTERRUTTORE	KONTAKT	
13		84143587		1	INTERRUPTOR, Optional	INTERRUPTOR	SWITCH	INTERRUPTOR	075I
					CONTACTEUR	SCHALTER	INTERRUTTORE	KONTAKT	
14		87372804		1	CAIXA	CAJA	BOX	CAIXA	035S
					BOITIER	KASTEN; OFF KASTENAI	CASSA; SCATOLA	KASSE	
15		84143632		1	INTERRUPTOR, Optional	INTERRUPTOR	SWITCH	INTERRUPTOR	075I
					CONTACTEUR	SCHALTER	INTERRUTTORE	KONTAKT	
16		84547056		1	ACABAMENTO INTERNO	CABECERA	HEADLINER	ACABAMENTO INTERNC	A053
					GARNITURE DE CABINE	DACHHIMMEL	RIVESTIMENTO PADIGLI	LOFTSHYLDE	
17		84547057		1	ACABAMENTO INTERNO	CABECERA	HEADLINER	ACABAMENTO INTERNC	A053
					GARNITURE DE CABINE	DACHHIMMEL	RIVESTIMENTO PADIGLI	LOFTSHYLDE	
18		13313217		8	PARAFUSO, Cross Oval Hd, M6 x 20				
						TORNILLO	SCREW	PARAFUSO	040V
					VIS	SCHRAUBE	VITE	SKRUE	
19		12646601		2	ARRUELA PLANA, M6 x 15 x 1.5				
						ARANDELA	WASHER	ANILHA	131R
					RONDELLE	UNTERLEGSCHEIBE	RONDELLA	FLADSKIVE	
20		13272217		4	PARAFUSO, Cross Pan Hd, M4 x 16				
						TORNILLO	SCREW	PARAFUSO	040V
					VIS	SCHRAUBE	VITE	SKRUE	

04-26	01	p2	02/12

PAINEL DE INSTRUMENTO, CONSOLE FRONTAL
TABLIERO, CONSOLAS DELANTERO
INSTRUMENT PANEL, FRONT CONSOLES
INSTRUMENT PANEL, FRONT CONSOLES

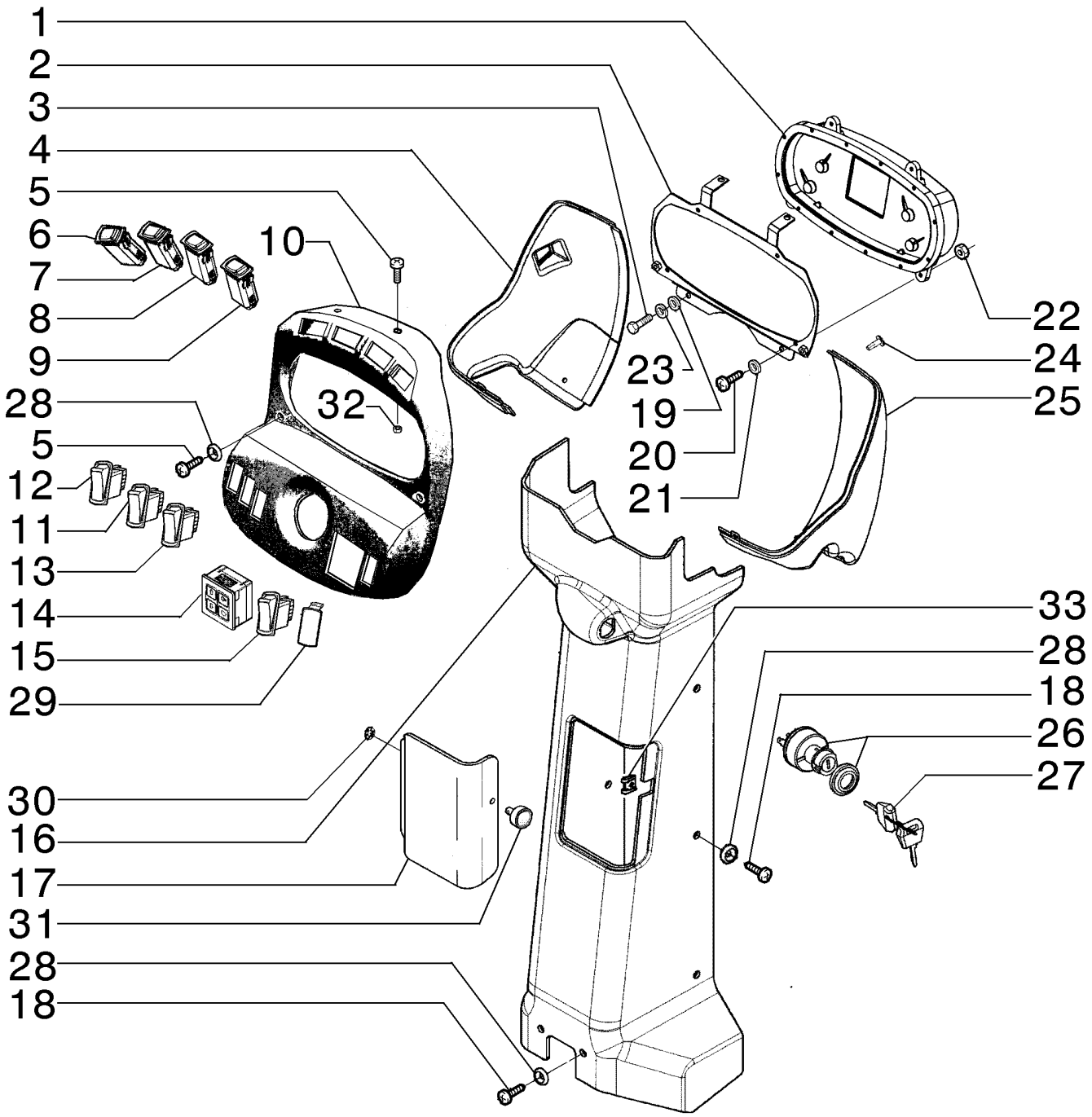

TABLEAU DE BORD, CONSOLE FRONTALE
INSTRUMENT PANEL, FRONT CONSOLES
INSTRUMENT PANEL, FRONT CONSOLES
INSTRUMENT PANEL, FRONT CONSOLES

R	N	P.N.	MOD	Q	Denominação Description	Denominacion Bezeichnung	Description Descrizione	Denominação Beskrivelse	L.C.
21		9824840		4	ARRUELA PLANA, M4.3 x 9 x 0.8				
						ARANDELA	WASHER	ANILHA	131R
					RONDELLE	UNTERLEGSCHEIBE	RONDELLA	FLADSKIVE	
22		832-10404		4	CONTRA PORCA, M4 x .7, Cl 8				
						TUERCA DE BLOQUEO	LOCK NUT	CONTRAPORCA	P263
					CONTRE-ECROU	SICHERUNGSMUTTER	DADO DI BLOCCAGGIO	LÅSEMØTRIK	
23		86517328		2	TRAVA DA ARRUELA, M6	ARANDELA DE BLOQUE	LOCK WASHER	ANILHA DE RETENÇÃO	132R
					RONDELLE FREIN	SICHERUNGSSCHEIBE	RONDELLA DI SICUREZ	LÅSESKIVE	
24		239105A1		8	PARAFUSO, Cross Pan Hd, M6 x 20				
						TORNILLO	SCREW	PARAFUSO	040V
					VIS	SCHRAUBE	VITE	SKRUE	
25		84547061		1	ACABAMENTO INTERNO	CABECERA	HEADLINER	ACABAMENTO INTERNC	A053
					GARNITURE DE CABINE	DACHHIMMEL	RIVESTIMENTO PADIGLI	LOFTSHYLDE	
26		75325352		1	INTERRUPTOR	INTERRUPTOR	SWITCH	INTERRUPTOR	075I
					CONTACTEUR	SCHALTER	INTERRUTTORE	KONTAKT	
27		1964831C2		1	JOGO 2 CHAVES	JUEGO DE 2 LLAVES	SET OF 2 KEYS	JOGO 2 CHAVES	Z524
					JEU DE 2 CLES	SATZ 2 SCHLÜSSEL	KIT DI 2 CHIAVI	SKRUENØGLESÆT	
28		85801991		12	ARRUELA PLANA	ARANDELA	WASHER	ANILHA	131R
					RONDELLE	UNTERLEGSCHEIBE	RONDELLA	FLADSKIVE	
29		126844A1		7	BUJÃO	TAPÓN	PLUG	TAMPÃO	050T
					BOUCHON	STOPFEN	TAPPO	PROP	
30		76303319		1	ARRUELA PLANA	ARANDELA	WASHER	ANILHA	131R
					RONDELLE	UNTERLEGSCHEIBE	RONDELLA	FLADSKIVE	
31		76303321		1	PINO	PASADOR	PIN	PERNO	080P
					BROCHE	PIN	PERNO	STIFT	
32		833-40306		2	PORCA, M6, U	TUERCA	NUT	PORCA	010D
					ECROU	MUTTER	DADO	MØTRIK	
33		76303320		1	GRAMPO	ABRAZADERA	CLIP	FIXADOR	045F
					COLLIER	KLAMMER	FERMO	KLIPS	

04-27	01	p1	03/12

PAINEL DE INSTRUMENTO, CONSOLE FRONTAL
TABLIERO, CONSOLAS DELANTERO
INSTRUMENT PANEL, FRONT CONSOLES
INSTRUMENT PANEL, FRONT CONSOLES

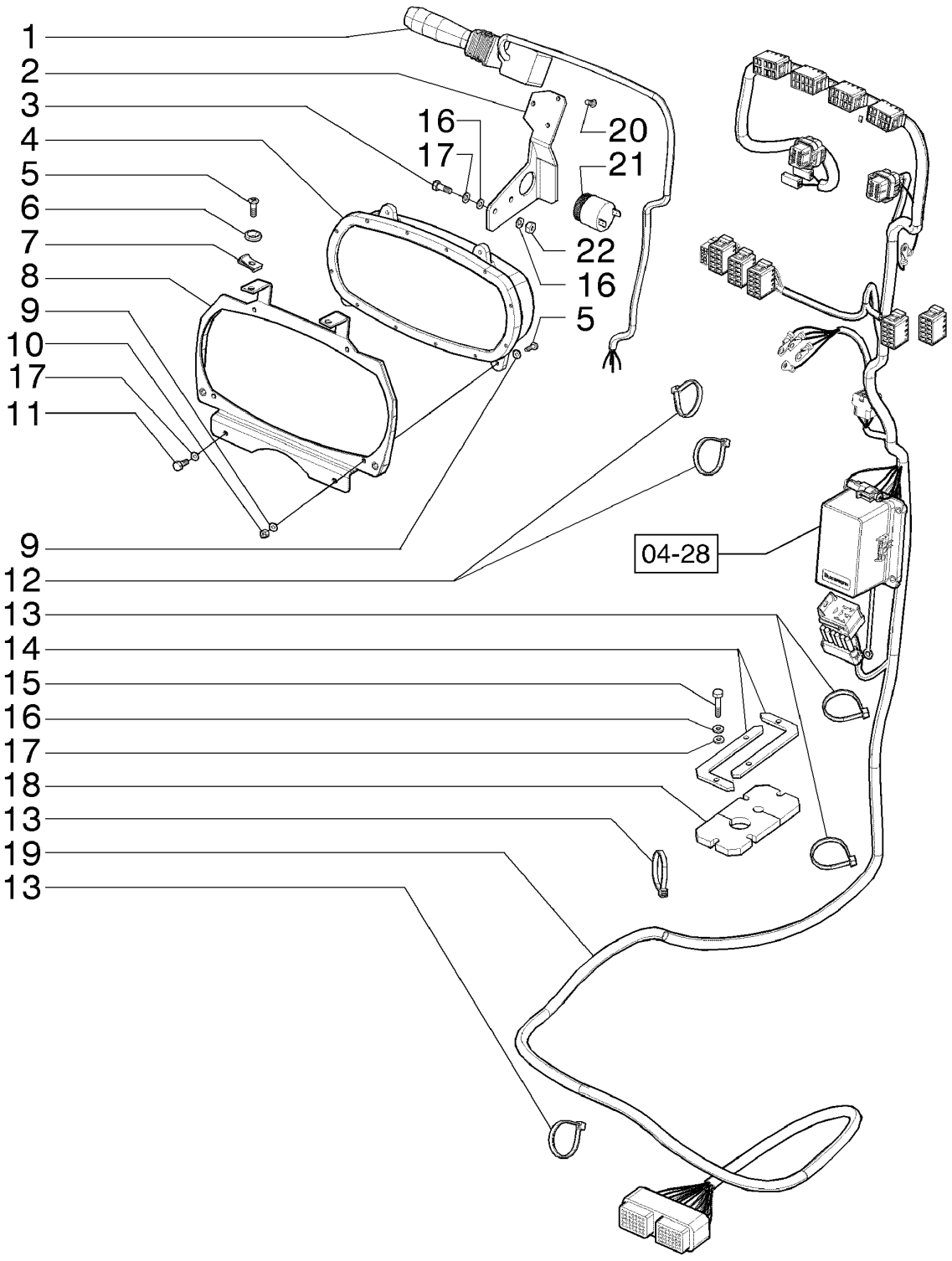

TABLEAU DE BORD, CONSOLE FRONTALE
INSTRUMENT PANEL, FRONT CONSOLES
INSTRUMENT PANEL, FRONT CONSOLES
INSTRUMENT PANEL, FRONT CONSOLES

R	N	P.N.	MOD	Q	Denominação Description	Denominacion Bezeichnung	Description Descrizione	Denominação Beskrivelse	L.C.
1		73163234		1	INTERRUPTOR CONTACTEUR	INTERRUPTOR SCHALTER	SWITCH INTERRUTTORE	INTERRUPTOR KONTAKT	075I
2		84192468		1	SUPORTE SUPPORT	SOPORTE STÜTZE	SUPPORT SUPPORTO	SUPORTE BESLAG	300S
3		10902131		2	PARAFUSO, Hex, M6 x 14, 10.9, Full Thd VIS	TORNILLO SCHRAUBE	SCREW VITE	PARAFUSO SKRUE	040V
4		84141605		1	PAINEL DE INSTRUMENTOS TABLEAU DE BORD	PANEL DE INSTRUMENT INSTRUMENTENTAFEL	INSTRUMENT PANEL QUADRO STRUMENTI	PAINEL DE INSTRUMEN INSTRUMENTPANEL	141P
5		13313217		6	PARAFUSO, Cross Oval Hd, M6 x 20 VIS	TORNILLO SCHRAUBE	SCREW VITE	PARAFUSO SKRUE	040V
6		85801991		6	ARRUELA PLANA RONDELLE	ARANDELA UNTERLEGSCHEIBE	WASHER RONDELLA	ANILHA FLADSKIVE	131R
7		833-40306		6	PORCA, M6, U ECROU	TUERCA MUTTER	NUT DADO	PORCA MØTRIK	010D
8		84192789		1	SUPORTE SUPPORT	SOPORTE STÜTZE	SUPPORT SUPPORTO	SUPORTE BESLAG	300S
9		12642821		8	ARRUELA PLANA, M4 x 12 x 1 RONDELLE	ARANDELA UNTERLEGSCHEIBE	WASHER RONDELLA	ANILHA FLADSKIVE	131R
10		86625075		4	CONTRA PORCA, M4 x .7, Cl 8 CONTRE-ECROU	TUERCA DE BLOQUEO SICHERUNGSMUTTER	LOCK NUT DADO DI BLOCCAGGIO	CONTRAPORCA LÅSEMØTRIK	P263
11		10902131		6	PARAFUSO, Hex, M6 x 14, 10.9, Full Thd VIS	TORNILLO SCHRAUBE	SCREW VITE	PARAFUSO SKRUE	040V
12		75201641		4	BRAÇADEIRA COLLIER	ABRAZADERA KLEMME	CLAMP MORSETTO	BRAÇADEIRA SPÆNDEBÅND	120M
13		75201642		5	BRAÇADEIRA COLLIER	ABRAZADERA KLEMME	CLAMP MORSETTO	BRAÇADEIRA SPÆNDEBÅND	120M
14		84259103		2	CHAPA PLAQUE D'ACIER	PLACA DE ACERO STAHLPLATTE	STEEL PLATE PIASTRA D'ACCIAIO	CHAPA DE AÇO STÅLPLADE	015L
15		86508617		4	PARAFUSO, Hex, M6 x 30, 10.9 VIS	PERNO SCHRAUBE	BOLT BULLONE	PARAFUSO BOLT	140B
16		86517328		6	TRAVA DA ARRUELA, M6 RONDELLE FREIN	ARANDELA DE BLOQUE SICHERUNGSSCHEIBE	LOCK WASHER RONDELLA DI SICUREZ	ANILHA DE RETENÇÃO LÅSESKIVE	132R
17		12639701		6	ARRUELA PLANA, M6 x 11 x 1 RONDELLE	ARANDELA UNTERLEGSCHEIBE	WASHER RONDELLA	ANILHA FLADSKIVE	131R
18		84259096		1	VEDAÇÃO DE BORRACHA JOINT EN CAOUTCHOU	JUNTA DE GOMA GUMMIDICHTUNG	RUBBER SEAL GUARNIZIONE DI GOMM	JUNTAS GUMMITÆTNING	122G
19		84161623		1	CHICOTE FAISCEAU	MAZO DE CABLES KABELBAUM	HARNESS CABLAGGIO	CABLAGEM LEDNINGSNET	4160
20		15644101		3	PARAFUSO, Cross Pan Hd, M4.2 x 16 VIS AUTOTARAUDEUSE	TORNILLO AUTORROSC SELBSTSCHN SCHRAUE	SELF-TAP SCREW VITE AUTOFILETTANTE	PARAFUSO SELVLÅSENDE BOLT	062V

04-27	01	p2	03/12

PAINEL DE INSTRUMENTO, CONSOLE FRONTAL
TABLIERO, CONSOLAS DELANTERO
INSTRUMENT PANEL, FRONT CONSOLES
INSTRUMENT PANEL, FRONT CONSOLES

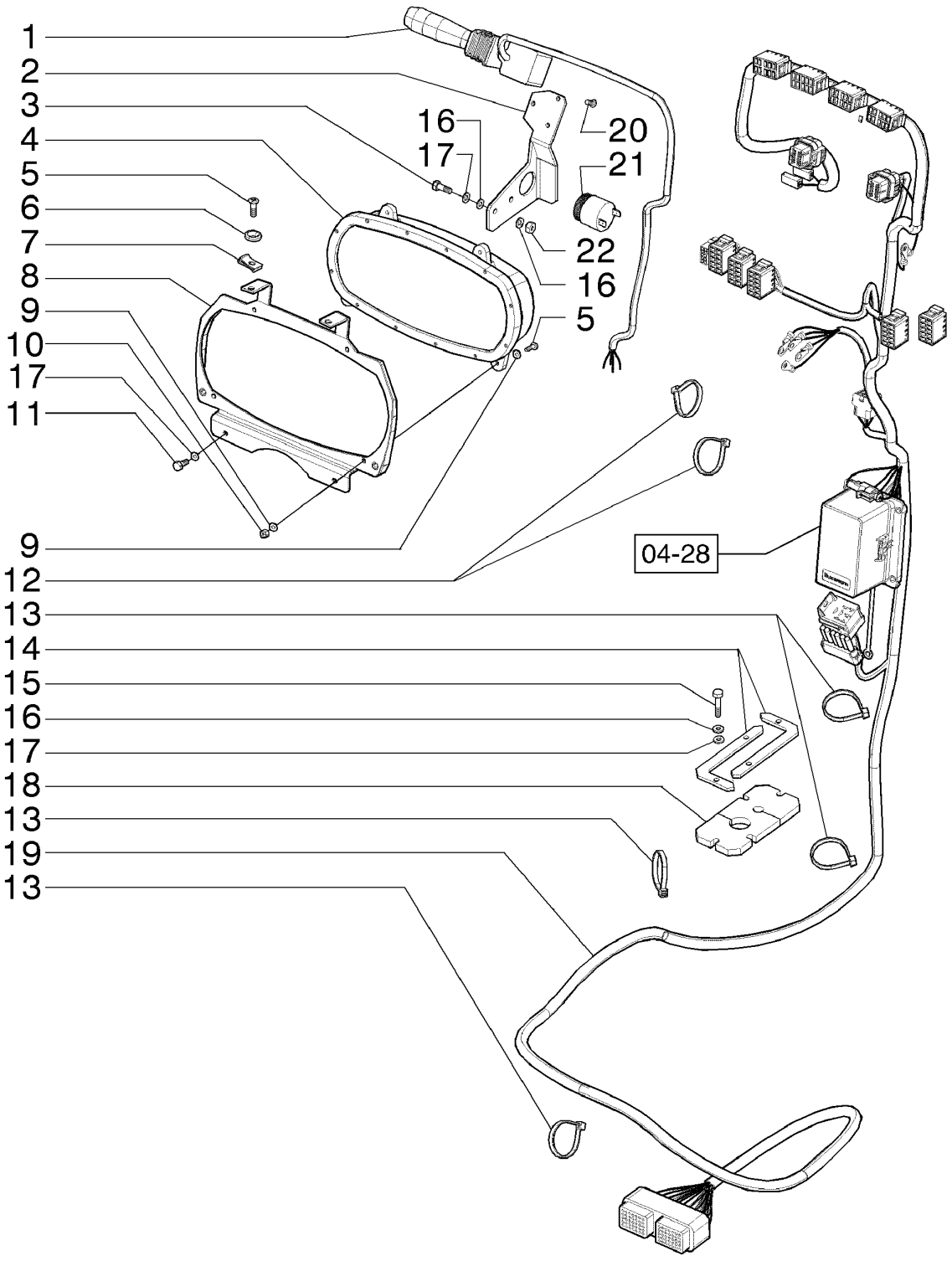

TABLEAU DE BORD, CONSOLE FRONTALE
INSTRUMENT PANEL, FRONT CONSOLES
INSTRUMENT PANEL, FRONT CONSOLES
INSTRUMENT PANEL, FRONT CONSOLES

R	N	P.N.	MOD	Q	Denominação Description	Denominacion Bezeichnung	Description Descrizione	Denominação Beskrivelse	L.C.
21		**75241340**		1	BUZINA AVERTISSEUR SONORE	BOCINA HUPE	HORN AVVISATORE ACUSTICC	BUZINA HORN	105A

04-28	01	p1	03/12

PAINEL DE INSTRUMENTO, CONSOLE FRONTAL
TABLIERO, CONSOLAS DELANTERO
INSTRUMENT PANEL, FRONT CONSOLES
INSTRUMENT PANEL, FRONT CONSOLES

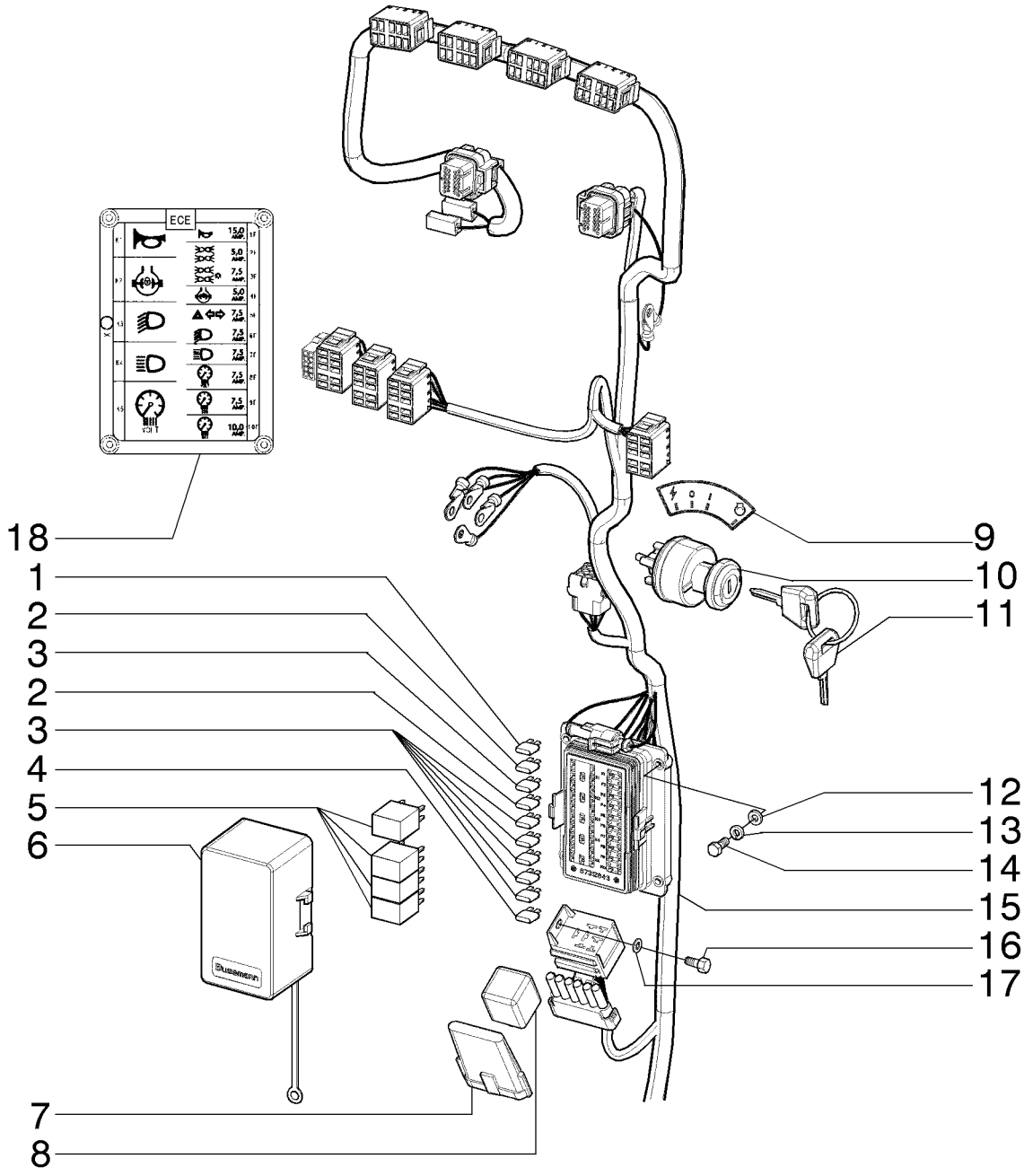

TABLEAU DE BORD, CONSOLE FRONTALE
INSTRUMENT PANEL, FRONT CONSOLES
INSTRUMENT PANEL, FRONT CONSOLES
INSTRUMENT PANEL, FRONT CONSOLES

R	N	P.N.	MOD	Q	Denominação Description	Denominacion Bezeichnung	Description Descrizione	Denominação Beskrivelse	L.C.
1		121413A1		1	FUSÍVEL, 15 Amp, Mini FUSIBLE	FUSIBLE SICHERUNG	FUSE FUSIBILE	FUSÍVEL SIKRING	110F
2		121410A1		2	FUSÍVEL, 5 Amp, Mini FUSIBLE	FUSIBLE SICHERUNG	FUSE FUSIBILE	FUSÍVEL SIKRING	110F
3		121411A1		6	FUSIVEL, 7.5 Amp, Mini FUSIBLE	FUSIBLE SICHERUNG	FUSE FUSIBILE	FUSIVEL FUSE	3660
4		121412A1		1	FUSÍVEL, 10 Amp, Mini, LH FUSIBLE	FUSIBLE SICHERUNG	FUSE FUSIBILE	FUSÍVEL SIKRING	110F
5		87312626		4	RELÉ RELAIS	RELÉ RELAIS	RELAY RELÈ	RELÉ RELÆ	011R
6		87312843		1	CAIXA DE FUSÍVEL, Optional BOITE A FUSIBLES	CAJA DE FUSIBLES SICHERUNGSKASTEN	FUSE BOX SCATOLA FUSIBILI	CAIXA DE FUSÍVEIS SIKRINGSBOKS	037S
7		A187813		1	DIODO, Optional DIODE	DIODO DIODE	DIODE DIODO	DIODO DIODE	P027
8		147722A1		1	RELÉ, Optional RELAIS	RELÉ RELAIS	RELAY RELÈ	RELÉ RELÆ	011R
9		75324996		1	ADESIVO, Optional AUTOCOLLANT	CALCOMANÍA AUFKLEBER	DECAL DECALCOMANIA	DÍSTICO TRANSFER	012D
10		75325352		1	INTERRUPTOR CONTACTEUR	INTERRUPTOR SCHALTER	SWITCH INTERRUTTORE	INTERRUPTOR KONTAKT	075I
11		1964831C2		1	JOGO 2 CHAVES, Optional JEU DE 2 CLES	JUEGO DE 2 LLAVES SATZ 2 SCHLÜSSEL	SET OF 2 KEYS KIT DI 2 CHIAVI	JOGO 2 CHAVES SKRUENØGLESÆT	Z524
12		86625261		4	ARRUELA PLANA, M5 x 10 x 1, Optional RONDELLE	ARANDELA UNTERLEGSCHEIBE	WASHER RONDELLA	ANILHA FLADSKIVE	131R
13		86509828		4	TRAVA DA ARRUELA, M5, Optional RONDELLE FREIN	ARANDELA DE BLOQUE SICHERUNGSSCHEIBE	LOCK WASHER RONDELLA DI SICUREZ	ANILHA DE RETENÇÃO LÅSESKIVE	132R
14		10977731		4	PARAFUSO, Hex, M5 x 14, 10.9, Full Thd VIS	PERNO SCHRAUBE	BOLT BULLONE	PARAFUSO BOLT	140B
15		84161623		1	CHICOTE, Optional FAISCEAU	MAZO DE CABLES KABELBAUM	HARNESS CABLAGGIO	CABLAGEM LEDNINGSNET	4160
16		10902131		1	PARAFUSO, Hex, M6 x 14, 10.9, Full Thd VIS	TORNILLO SCHRAUBE	SCREW VITE	PARAFUSO SKRUE	040V
17		12639701		1	ARRUELA PLANA, M6 x 11 x 1 RONDELLE	ARANDELA UNTERLEGSCHEIBE	WASHER RONDELLA	ANILHA FLADSKIVE	131R
18		84296875		1	ADESIVO AUTOCOLLANT	CALCOMANÍA AUFKLEBER	DECAL DECALCOMANIA	DÍSTICO TRANSFER	012D

04-29	01	p1	12/11

CONVERSOR DE VOLTAGEM 24V/12V
CONVERTIDOR DE TENSION 24V/12V
VOLTAGE CONVERTER 24V/12V
VOLTAGE CONVERTER 24V/12V

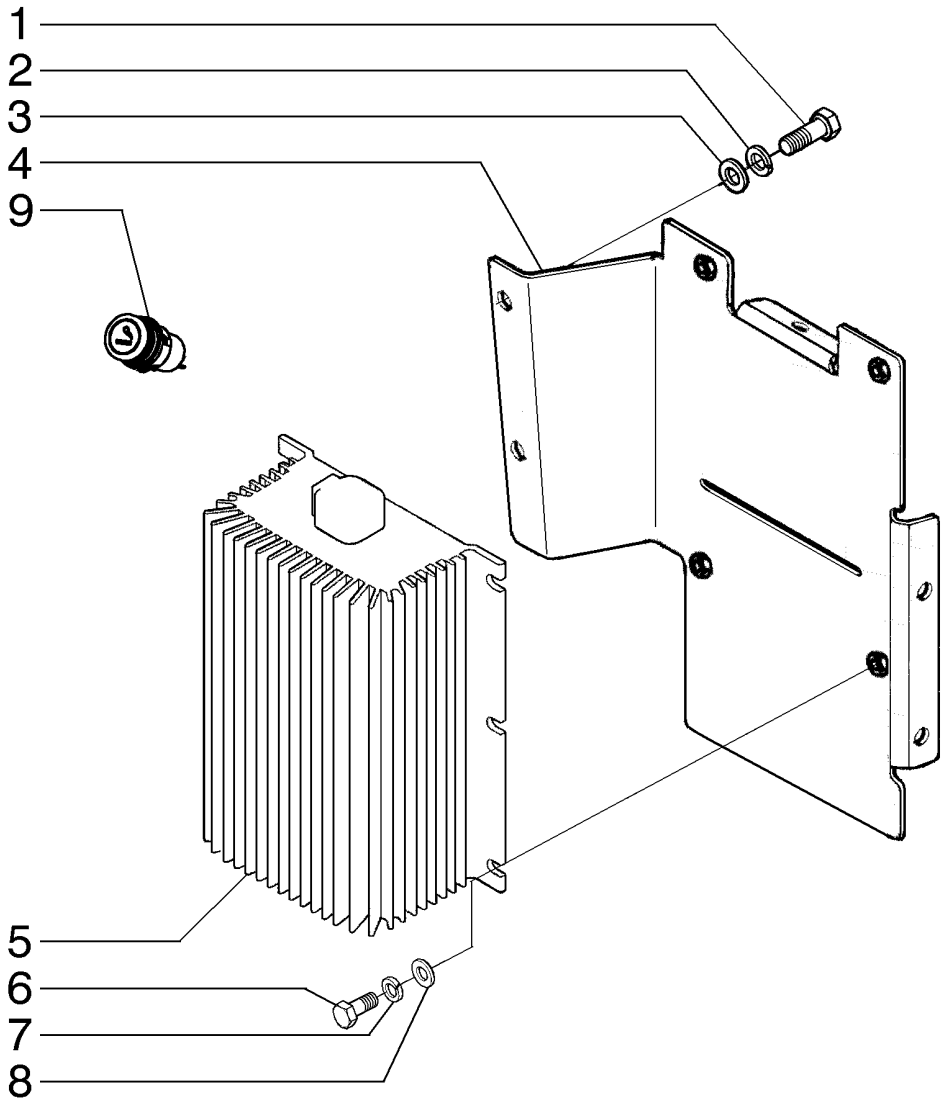

CONVERTISSEUR DE TENSION ÉLECTRIQUE 24V/12V
VOLTAGE CONVERTER 24V/12V
VOLTAGE CONVERTER 24V/12V
VOLTAGE CONVERTER 24V/12V

R	N	P.N.	MOD	Q	Denominação Description	Denominacion Bezeichnung	Description Descrizione	Denominação Beskrivelse	L.C.
1		378056		4	PARAFUSO, Hex, M6 x 10, 8.8, Full Thd				
						TORNILLO	SCREW	PARAFUSO	040V
					VIS	SCHRAUBE	VITE	SKRUE	
2		86517328		4	TRAVA DA ARRUELA, M6	ARANDELA DE BLOQUE	LOCK WASHER	ANILHA DE RETENÇÃO	132R
					RONDELLE FREIN	SICHERUNGSSCHEIBE	RONDELLA DI SICUREZ	LÅSESKIVE	
3		12639701		4	ARRUELA PLANA, M6 x 11 x 1				
						ARANDELA	WASHER	ANILHA	131R
					RONDELLE	UNTERLEGSCHEIBE	RONDELLA	FLADSKIVE	
4		84323804		1	SUPORTE, LH	SOPORTE	SUPPORT	SUPORTE	300S
					SUPPORT	STÜTZE	SUPPORTO	BESLAG	
5		87318825		1	CONVERSOR	CONVERTIDOR	CONVERTER	CONVERSOR	2070
					CONVERTISSEUR	WANDLER	CONVERTITORE	OMSKIFTER	
6		10977531		4	PARAFUSO, Hex, M5 x 10, 10.9, Full Thd, Optional				
						PERNO	BOLT	PARAFUSO	140B
					VIS	SCHRAUBE	BULLONE	BOLT	
7		10519301		4	ARRUELA PLANA, M5 x 9.55 x 1, Optional				
						ARANDELA	WASHER	ANILHA	131R
					RONDELLE	UNTERLEGSCHEIBE	RONDELLA	FLADSKIVE	
8		892-11005		4	TRAVA DA ARRUELA, M5, Optional				
						ARANDELA DE BLOQUE	LOCK WASHER	ANILHA DE RETENÇÃO	132R
					RONDELLE FREIN	SICHERUNGSSCHEIBE	RONDELLA DI SICUREZ	LÅSESKIVE	
9		5148077		1	ACENDEDOR DE CIGARROS				
						ENCENDEDOR DE CIGA	CIGARETTE LIGHTER	ISQUEIRO	005A
					ALLUME-CIGARE	ZIGARETTENANZÜNDEF	ACCENDISIGARI	CIGARETTÆNDER	

04-30	01	p1	12/11

SISTEMA ELÉTRICO DO AR CONDICIONADO
AIR CONDITIONER ELECTRICAL SYSTEM
AIR CONDITIONER ELECTRICAL SYSTEM
AIR CONDITIONER ELECTRICAL SYSTEM

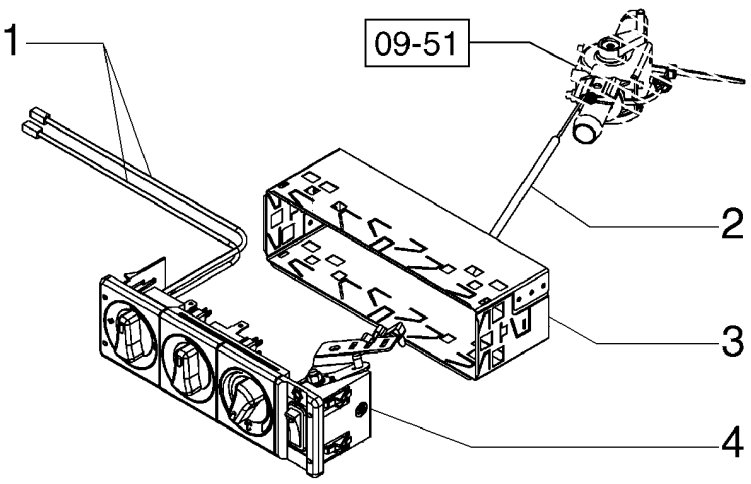

SYSTÈME ÉLECTRIQUE DU CLIMATISEUR
AIR CONDITIONER ELECTRICAL SYSTEM
AIR CONDITIONER ELECTRICAL SYSTEM
AIR CONDITIONER ELECTRICAL SYSTEM

R	N	P.N.	MOD	Q	Denominação Description	Denominacion Bezeichnung	Description Descrizione	Denominação Beskrivelse	L.C.
1		84336219		1	CABO CABLE	CABLE KABEL	CABLE CAVO	CABO KABEL	650C
2		84336218		1	CABO FLEXÍVEL CABLE FLEXIBLE	CABLE FLEXIBLE SEILZUG	FLEXIBLE CABLE CAVO FLESSIBILE	CABO FLEXÍVEL FLEKSIBELT KABEL	073F
3		84336216		1	TIRA BRIDE	BANDA BAND	STRAP FASCETTA	BANDA STROP	532B
4		84333325		1	PAINEL DE CONTROLE PANNEAU DE COMMANI	PANEL DE CONTROL BEDIENKONSOLE	CONTROL PANEL PANNELLO DI CONTROL	PAINEL DE CONTROLO KONTROLPANEL	P792

04-31	01	p1	12/11

SINALIZADOR - COMPONENTES
LANTERNA SINALIZADORA - COMPONENTES
BEACON LIGHT - COMPONENTS
BEACON LIGHT - COMPONENTS

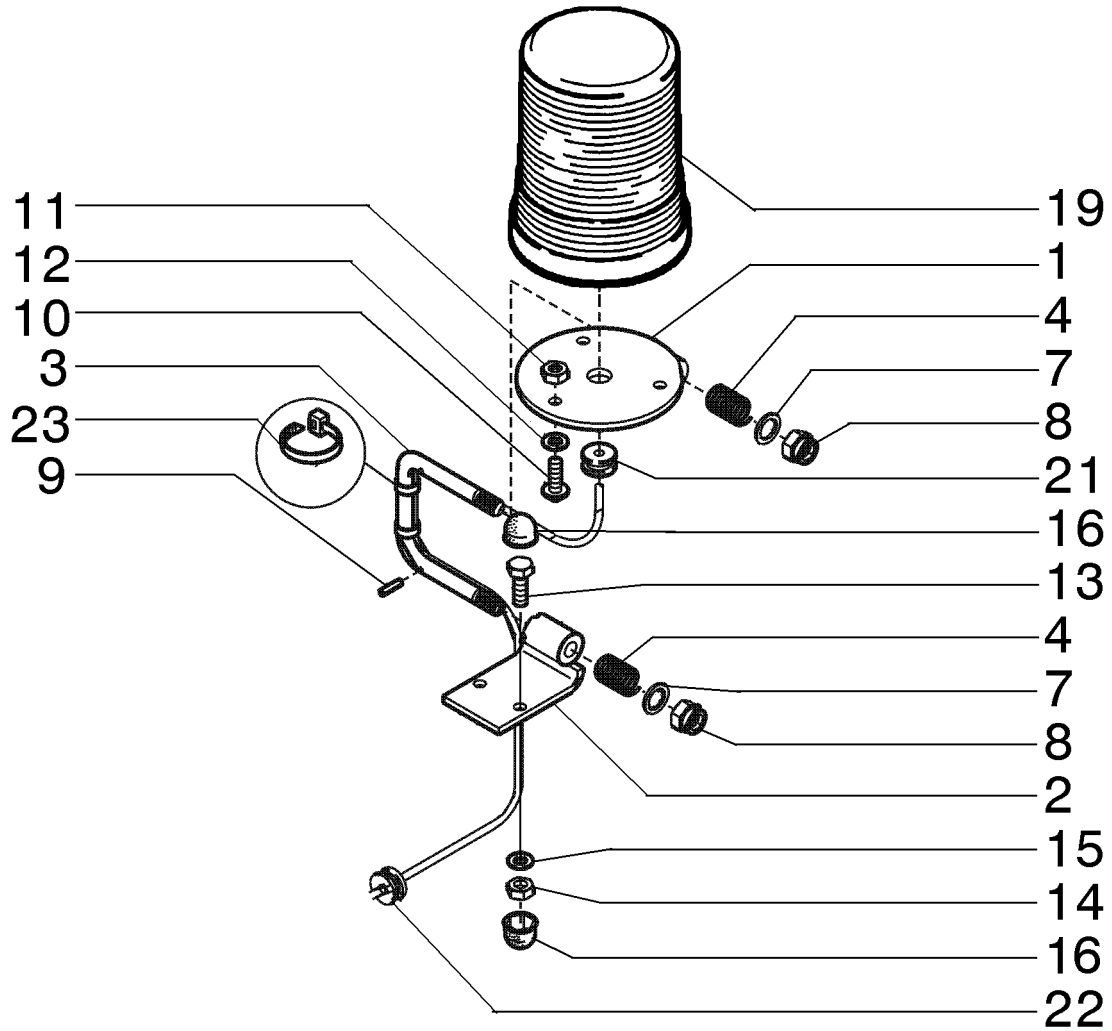

CLIGNOTANT - COMPOSANTS
BEACON LIGHT - COMPONENTS
BEACON LIGHT - COMPONENTS
BEACON LIGHT - COMPONENTS

R	N	P.N.	MOD	Q	Denominação Description	Denominacion Bezeichnung	Description Descrizione	Denominação Beskrivelse	L.C.
1		4518118		1	SUPORTE SUPPORT	SOPORTE HALTERUNG	BRACKET STAFFA	SUPORTE BESLAG	225S
2		84147560		1	SUPORTE SUPPORT	SOPORTE HALTERUNG	BRACKET STAFFA	SUPORTE BESLAG	225S
3		4574434		1	TIRA BRIDE	BANDA BAND	STRAP FASCETTA	BANDA STROP	532B
4		4527517		2	MOLA RESSORT	RESORTE FEDER	SPRING MOLLA	MOLA FJEDER	100M
7		2115512		4	ARRUELA PLANA RONDELLE	ARANDELA UNTERLEGSCHEIBE	WASHER RONDELLA	ANILHA FLADSKIVE	131R
8		146988		2	CONTRA PORCA, M16 x 2, Cl 8 CONTRE-ECROU	TUERCA DE BLOQUEO SICHERUNGSMUTTER	LOCK NUT DADO DI BLOCCAGGIO	CONTRAPORCA LÅSEMØTRIK	P263
9		7832867		2	GUIA GOUJON	BULÓN PASSSTIFT	DOWEL PERNO	PERNO-GUIA DYVEL	090G
10		1983037		3	PARAFUSO VIS	TORNILLO SCHRAUBE	SCREW VITE	PARAFUSO SKRUE	040V
11		9706755		3	PORCA, M6, Cl 8 ECROU	TUERCA MUTTER	NUT DADO	PORCA MØTRIK	010D
12		8403761		3	ARRUELA PLANA RONDELLE	ARANDELA UNTERLEGSCHEIBE	WASHER RONDELLA	ANILHA FLADSKIVE	131R
13		2975077		4	PARAFUSO, Hex, M10 x 25, 8.8, Full Thd VIS	PERNO SCHRAUBE	BOLT BULLONE	PARAFUSO BOLT	140B
14		57127		4	PORCA, M10, Cl 8 ECROU	TUERCA MUTTER	NUT DADO	PORCA MØTRIK	010D
15		8403763		4	ARRUELA PLANA RONDELLE	ARANDELA UNTERLEGSCHEIBE	WASHER RONDELLA	ANILHA FLADSKIVE	131R
16		1758731		8	TAMPA DE PROTEÇÃO CAPUCHON	CAPUCHÓN SCHUTZKAPPE	PROTECTION CAP CAPPUCCIO DI PROTEZ	TAMPÃO DE PROTECÇÃ BESKYTTELSESHÆTTE	065C
19		744830		1	LUZ DE SINALIZAÇÃO GYROPHARE	BALIZA RUNDUMLEUCHTE	BEACON GIROFARO	FAROL ROTATIVO ROTERENDE ADVARSEL	080L
21		62958		1	SOQUETE DOUILLE	LLAVE DE CUBO FASSUNG	SOCKET PRESA; CHIAVE A BUSS	SUPORTE FATNING	P483
22		5220513		1	GRAXEIRA GRAISSEUR	BOQUILLA DE LUBRICAC SCHMIERNIPPEL	LUBE NIPPLE INGRASSATORE	COPO DE LUBRIFICAÇÃ SMØRENIPPEL	060I
23		4160112		4	PRENDEDOR DE CABOS, M2.5 x 102 BRIDE DE CABLE	BANDA DE CABLE KABELBINDER	CABLE STRAP FASCETTA PER CAVO	BRAÇADEIRA DE CABO KABELSTROP	P716

04-32	01	p1	03/12

BOMBA DE INFLAR PNEUS
BOMBA DE NEUMATICOS
TIRES INFLATOR PUMP
TIRES INFLATOR PUMP

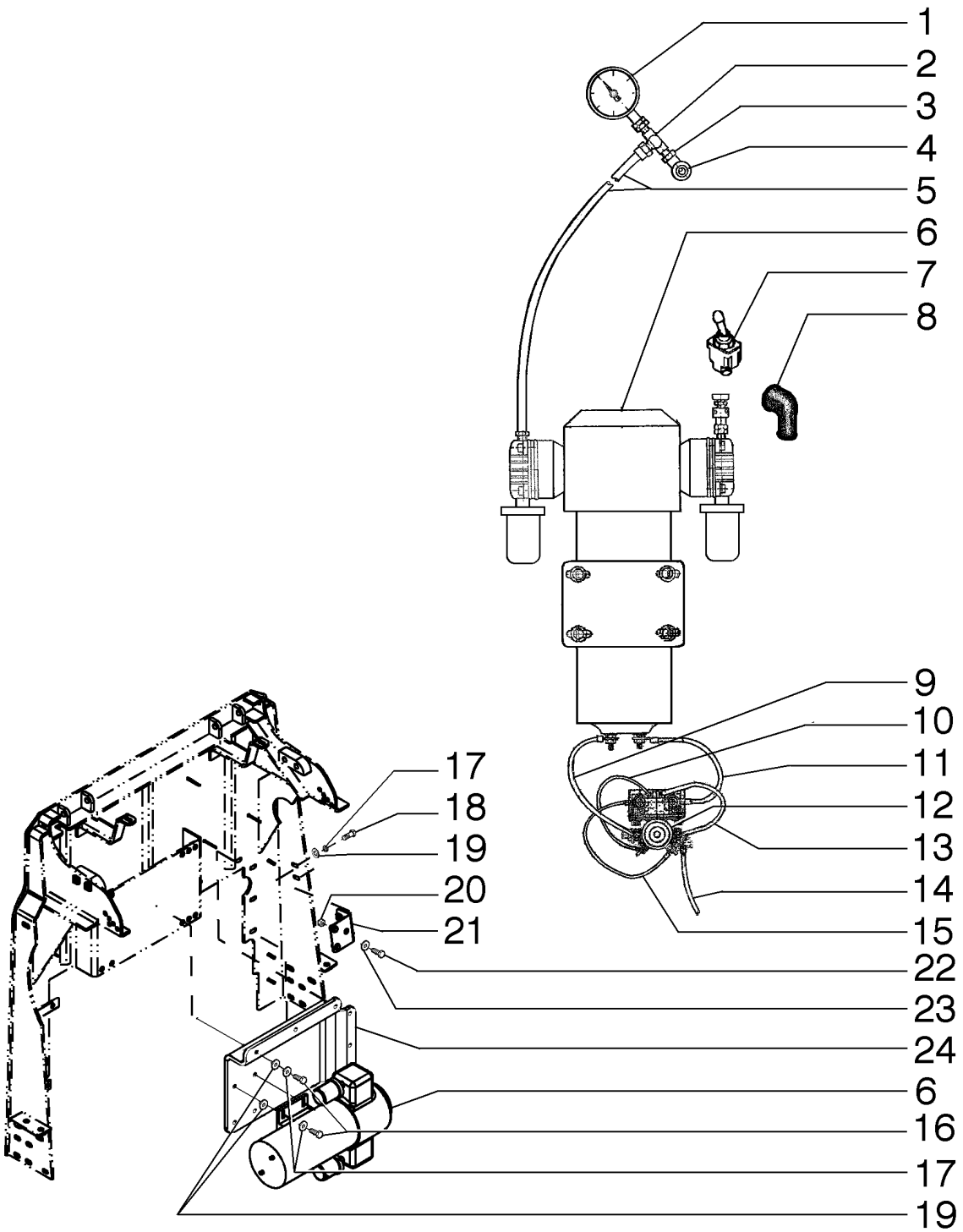

TIRES INFLATOR PUMP
TIRES INFLATOR PUMP
TIRES INFLATOR PUMP

R	N	P.N.	MOD	Q	Denominação Description	Denominacion Bezeichnung	Description Descrizione	Denominação Beskrivelse	L.C.
1		73160179		1	INDICADOR CONJUNTO, BRACKET				
						APARATO MEDIDOR	GAUGE ASSY.	INDICADOR CONJUNTO	P445
					CALIBRE JAUGE	MESSVORRICHTUNG	GAUGE ASSY.	GAUGE ASSY.	
2		75244322		1	CONECTOR HIDRÁUL, BRACKET				
						CONECTOR HIDRÁULIC(	HYD CONNECTOR	CONECTOR HID.	020R
					CONNECTEUR HYDRAU	HYDR STECKVERBINDE	CONNETTORE IDRAULIC	HYDRAULIKSTIK	
3		70923103		1	CONECTOR HIDRÁUL, STRAP				
						CONECTOR HIDRÁULIC(	HYD CONNECTOR	CONECTOR HID.	020R
					CONNECTEUR HYDRAU	HYDR STECKVERBINDE	CONNETTORE IDRAULIC	HYDRAULIKSTIK	
4		73160177		1	MEDIDOR, SPRING	INDICADOR	GAUGE	MANÓMETRO	019C
					JAUGE	ANZEIGE	INDICATORE	MANOMETER	
5		75257483		1	TUBO, DISK/WASHER	TUBO	TUBE	TUBO	195T
					TUBE	ROHR	TUBO	RØR	
6		73160172		1	COMPRESSOR DE AR, HEXAGON NUT				
						COMPRESOR DE AIRE	AIR COMPRESSOR	COMPRESSOR DE AR	216C
					COMPRESSEUR D'AIR	LUFTKOMPRESSOR	COMPRESSORE ARIA	LUFTKOMPRESSOR	
7		73112915		1	INTERRUPTOR DE ALAVANCA, GROOVED DOWEL				
						CONMUTADOR	TOGGLE SWITCH	INTERRUPTOR DE ALAV	066I
					COMMUTATEUR A BASC	KIPPSCHALTER	INTERRUTTORE A LEVA	KONTAKT, VIPPE	
8		{75326479}		3	FILLIST.HEAD SCREW				
9		73126797		1	CABO ELÉTRICO, NUT, M6, Cl 10				
						CABLE ELÉCTRICO	ELECTRIC CABLE	CABO ELÉCTRICO	111C
					CABLE ELECTRIQUE	ELEKTROKABEL	CAVO ELETTRICO	EL-KABEL	
10		73160188		1	CHICOTE, HEXAGON BOLT				
						GRUPO DE CABLES	WIRE HARNESS	CABLAGEM	070I
					FAISCEAU ELECTRIQUE	KABELBAUM	CABLAGGIO	KABELNET	
11		{73160193}		1	HEXAGON NUT				
12		73117176		1	INTERRUPTOR, RETAINING WASHER				
						INTERRUPTOR	SWITCH	INTERRUPTOR	075I
					CONTACTEUR	SCHALTER	INTERRUTTORE	KONTAKT	
13		73160190		1	CHICOTE, NUT PROTECTING CAP				
						GRUPO DE CABLES	WIRE HARNESS	CABLAGEM	070I
					FAISCEAU ELECTRIQUE	KABELBAUM	CABLAGGIO	KABELNET	
14		75253199		1	CABO ELÉTRICO, BEACO	CABLE ELÉCTRICO	ELECTRIC CABLE	CABO ELÉCTRICO	111C
					CABLE ELECTRIQUE	ELEKTROKABEL	CAVO ELETTRICO	EL-KABEL	
15		73160189		1	CHICOTE, SOCKET	GRUPO DE CABLES	WIRE HARNESS	CABLAGEM	070I
					FAISCEAU ELECTRIQUE	KABELBAUM	CABLAGGIO	KABELNET	
16		16043831		10	PARAFUSO, Hex, M8 x 30, 10.9, NIPPLE				
						PERNO	BOLT	PARAFUSO	140B
					VIS	SCHRAUBE	BULLONE	BOLT	
17		10516671		12	TRAVA DA ARRUELA, CABLE TIE				
						ARANDELA DE BLOQUE(	LOCK WASHER	ANILHA DE RETENÇÃO	132R
					RONDELLE FREIN	SICHERUNGSSCHEIBE	RONDELLA DI SICUREZ	LÅSESKIVE	
18		16043431		2	PARAFUSO, Hex, M8 x 20, 10.9				
						PERNO	BOLT	PARAFUSO	140B
					VIS	SCHRAUBE	BULLONE	BOLT	

04-32	01	p2	03/12

BOMBA DE INFLAR PNEUS
BOMBA DE NEUMATICOS
TIRES INFLATOR PUMP
TIRES INFLATOR PUMP

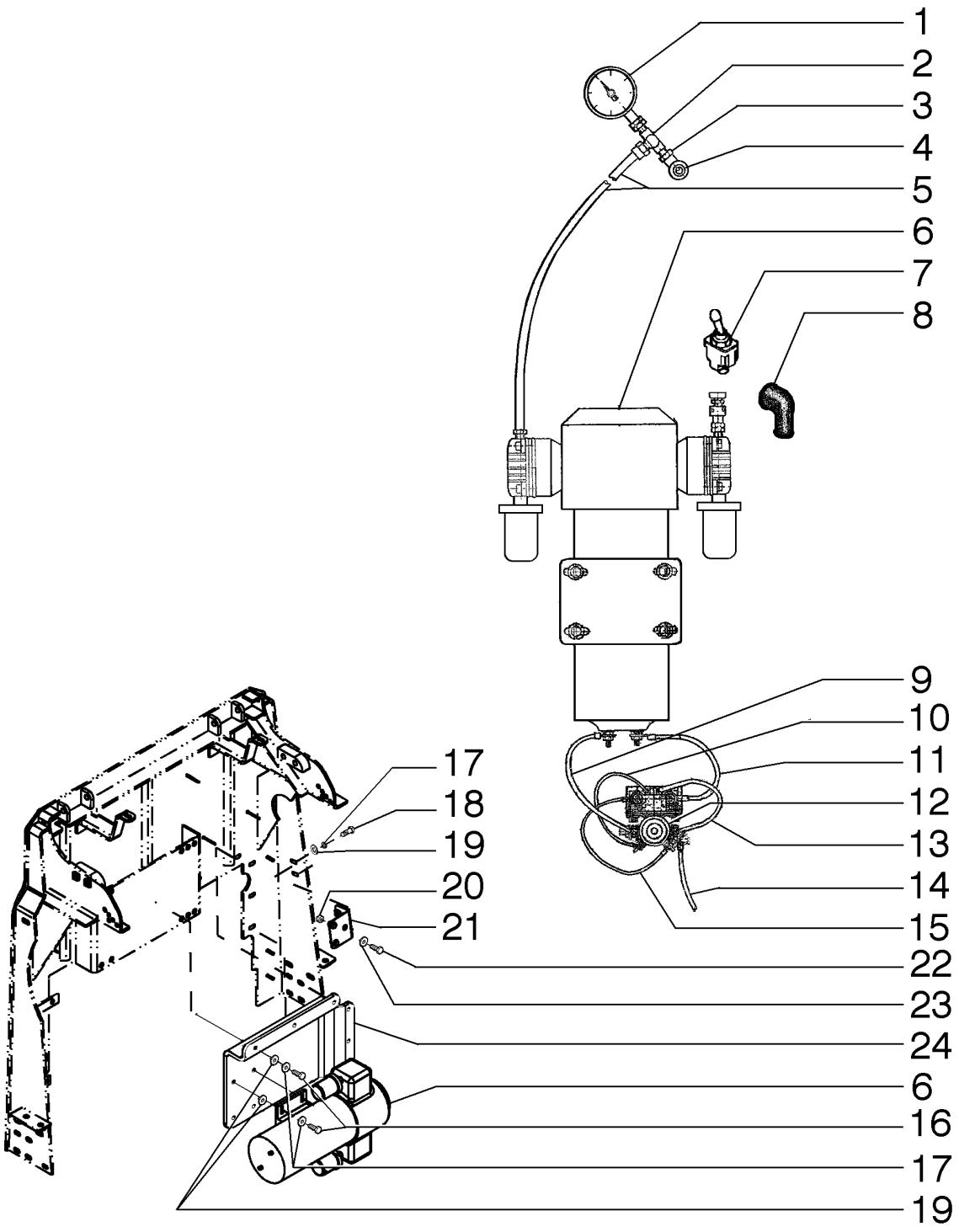

TIRES INFLATOR PUMP
TIRES INFLATOR PUMP
TIRES INFLATOR PUMP

R	N	P.N.	MOD	Q	Denominação Description	Denominacion Bezeichnung	Description Descrizione	Denominação Beskrivelse	L.C.
19		**12646721**		12	ARRUELA PLANA, M8 x 20 x 2				
						ARANDELA	WASHER	ANILHA	131R
					RONDELLE	UNTERLEGSCHEIBE	RONDELLA	FLADSKIVE	
20		**12575421**		2	PORCA	TUERCA	NUT	PORCA	010D
					ECROU	MUTTER	DADO	MØTRIK	
21		**84582136**		1	SUPORTE	SOPORTE	SUPPORT	SUPORTE	300S
					SUPPORT	STÜTZE	SUPPORTO	BESLAG	
22		**10902221**		2	PARAFUSO, Hex, M6 x 16.00mm, CL 8.8, ZND				
						TORNILLO	SCREW	PARAFUSO	040V
					VIS	SCHRAUBE	VITE	SKRUE	
23		**12644421**		4	ARRUELA PLANA, M6 x 15 x 1				
						ARANDELA	WASHER	ANILHA	131R
					RONDELLE	UNTERLEGSCHEIBE	RONDELLA	FLADSKIVE	
24		**84581573**		1	SUPORTE	SOPORTE	SUPPORT	SUPORTE	300S
					SUPPORT	STÜTZE	SUPPORTO	BESLAG	

SECTION INDEX

Direção

05-01	01	CONSOLE DO OPERADOR - SISTEMA HIDRÁULICO DA DIREÇÃO
05-02	01	CONSOLE DO OPERADOR - ABRAÇADEIRAS
05-03	01	CONSOLE DO OPERADOR
05-04	01	CONSOLE DO OPERADOR
05-05	01	CONSOLE DO OPERADOR
05-06	01	CONSOLE DO OPERADOR
05-07	01	CONSOLE DO OPERADOR

05-01	01	p1	12/11

CONSOLE DO OPERADOR - SISTEMA HIDRÁULICO DA DIREÇÃO
CONSOLA DEL OPERADOR - SISTEMA HIDRAULICO DE LA DIRECCION
OPERATOR'S CONSOLE - STEERING HYDRAULIC SYSTEM
OPERATOR'S CONSOLE - STEERING HYDRAULIC SYSTEM

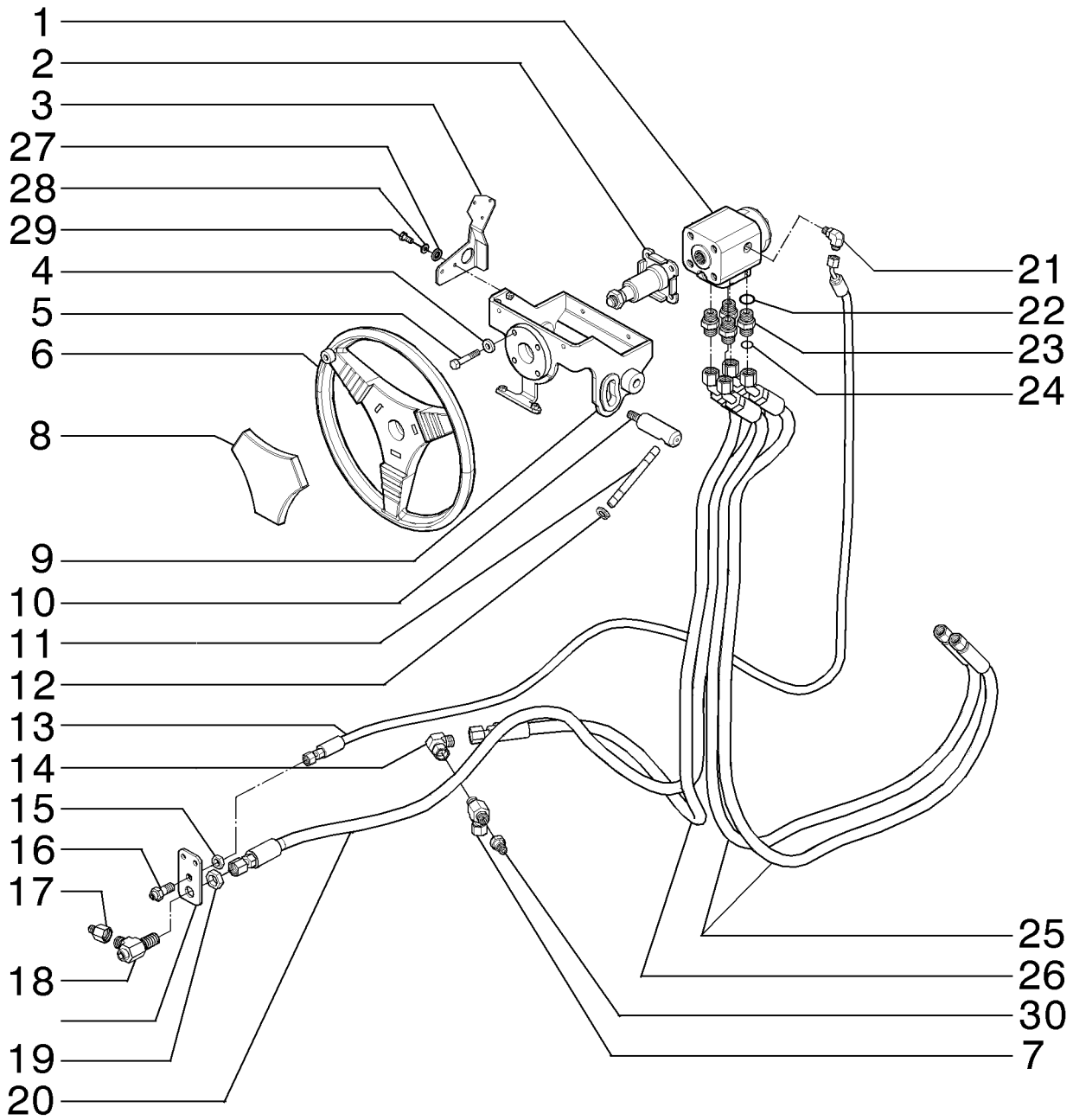

CONSOLE DE L´OPÉRATEUR - SYSTÈME HYDRAULIQUE DE LA DIRECTION
OPERATOR'S CONSOLE - STEERING HYDRAULIC SYSTEM
OPERATOR'S CONSOLE - STEERING HYDRAULIC SYSTEM
OPERATOR'S CONSOLE - STEERING HYDRAULIC SYSTEM

R	N	P.N.	MOD	Q	Denominação Description	Denominacion Bezeichnung	Description Descrizione	Denominação Beskrivelse	L.C.
1		75257538		1	VÁLVULA HIDRÁULICA SOUPAPE HYDRAULIQU	VÁLVULA HIDRÁULICA HYDRAULIKVENTIL	HYDRAULIC VALVE DISTRIBUTORE IDRAULI	VÁLVULA HIDRÁULICA HYDRAULIKVENTIL	010V
2		75280694		1	COLUNA DE DIREÇÃO COLONNE DE DIRECTIO	COLUMNA DE DIRECCIÓ LENKSÄULE	STEERING COLUMN PIANTONE DELLO STER	COLUNA DE DIRECÇÃO RATSTAMME	103P
3		84192468		1	SUPORTE SUPPORT	SOPORTE STÜTZE	SUPPORT SUPPORTO	SUPORTE BESLAG	300S
4		70677006		4	ARRUELA PLANA RONDELLE	ARANDELA UNTERLEGSCHEIBE	WASHER RONDELLA	ANILHA FLADSKIVE	131R
5		70920995		4	PARAFUSO VIS	TORNILLO SCHRAUBE	SCREW VITE	PARAFUSO SKRUE	040V
6		87357502		1	VOLANTE DE DIRECAO VOLANT-DE-DIRECTION	VOLANTE DIRECCION LENKRAD	WHEEL (STEERING) RUOTE DI STERZO	VOLANTE DE DIRECAO WHEEL (STEERING)	P409
7		701-434		1	T, 11/16"-16 ORFS x 11/16"-16 Fem Sw Br RACCORD EN T	RACOR EN T T-STÜCK	TEE PEZZO A T	TÊ T-STYKKE	9020
8		75254509		1	COBERTURA COUVERCLE	CUBIERTA ABDECKUNG	COVER COPERCHIO	COBERTURA DÆKSEL	265C
9		84191864		1	SUPORTE SUPPORT	SOPORTE STÜTZE	SUPPORT SUPPORTO	SUPORTE BESLAG	300S
10		84192561		1	EIXO ESSIEU	EJE ACHSE	AXLE ASSALE	EIXO AKSEL	087A
11		73121497		1	EIXO ARBRE	EJE WELLE	SHAFT ALBERO	VEIO AKSEL	016A
12		70935211		2	ANEL ANNEAU	ANILLO RING	RING ANELLO	ANEL RING	045A
13		84200170		1	CONJ. MANGUEIRA ENSEMBLE DE FLEXIBLE	CONJUNTO DE TUBOS SCHLAUCHBAUGRUPPE	HOSE ASSY. COMPLESS. TUBO FLES	CONJUNTO DE MANGUE SLANGEENHED	P457
14		701-319		1	COTOVELO, 90º, 11/16"-16 ORFS x 11/16"-16 Fem Sw COUDE	CODO KNIESTÜCK	ELBOW GOMITO	COTOVELO VINKELRØR	085G
15		218-1254		1	CONTRA-PORCA, Blkhd, 9/16"-18 CONTRE-ECROU EN VR.	CONTRATUERCA BHD TRENNW-SICHERUNGSI	BHD LOCK NUT DADO, BLOCCAGGIO BH	PORCA DE COBERTURA LÅSEMØTRIK, SKOT	A071
16		201-108		1	CONECTOR HIDRÁUL, 9/16"-18, Blkhd, ORFS CONNECTEUR HYDRAU	CONECTOR HIDRÁULIC HYDR STECKVERBINDE	HYD CONNECTOR CONNETTORE IDRAULIC	CONECTOR HID. HYDRAULIKSTIK	020R
17		87634022		1	CONECTOR HIDRÁUL CONNECTEUR HYDRAU	CONECTOR HIDRÁULIC HYDR STECKVERBINDE	HYD CONNECTOR CONNETTORE IDRAULIC	CONECTOR HID. HYDRAULIKSTIK	020R
18		701-423		1	T, 13/16"-16 ORFS, Blkd Run RACCORD EN T	RACOR EN T T-STÜCK	TEE PEZZO A T	TÊ T-STYKKE	9020
19		201-903		1	CONTRA PORCA, Blkhd, 13/16"-16 CONTRE-ECROU	TUERCA DE BLOQUEO SICHERUNGSMUTTER	LOCK NUT DADO DI BLOCCAGGIO	CONTRAPORCA LÅSEMØTRIK	P263
20		84194124		1	CONJ. MANGUEIRA ENSEMBLE DE FLEXIBLE	CONJUNTO DE TUBOS SCHLAUCHBAUGRUPPE	HOSE ASSY. COMPLESS. TUBO FLES	CONJUNTO DE MANGUE SLANGEENHED	P457
21		201-303		1	COTOVELO, 90º, 9/16"-18 x 7/16"-20 Adj, ORFS COUDE	CODO KNIESTÜCK	ELBOW GOMITO	COTOVELO VINKELRØR	085G

05-01	01	p2	12/11

CONSOLE DO OPERADOR - SISTEMA HIDRÁULICO DA DIREÇÃO
CONSOLA DEL OPERADOR - SISTEMA HIDRAULICO DE LA DIRECCION
OPERATOR'S CONSOLE - STEERING HYDRAULIC SYSTEM
OPERATOR'S CONSOLE - STEERING HYDRAULIC SYSTEM

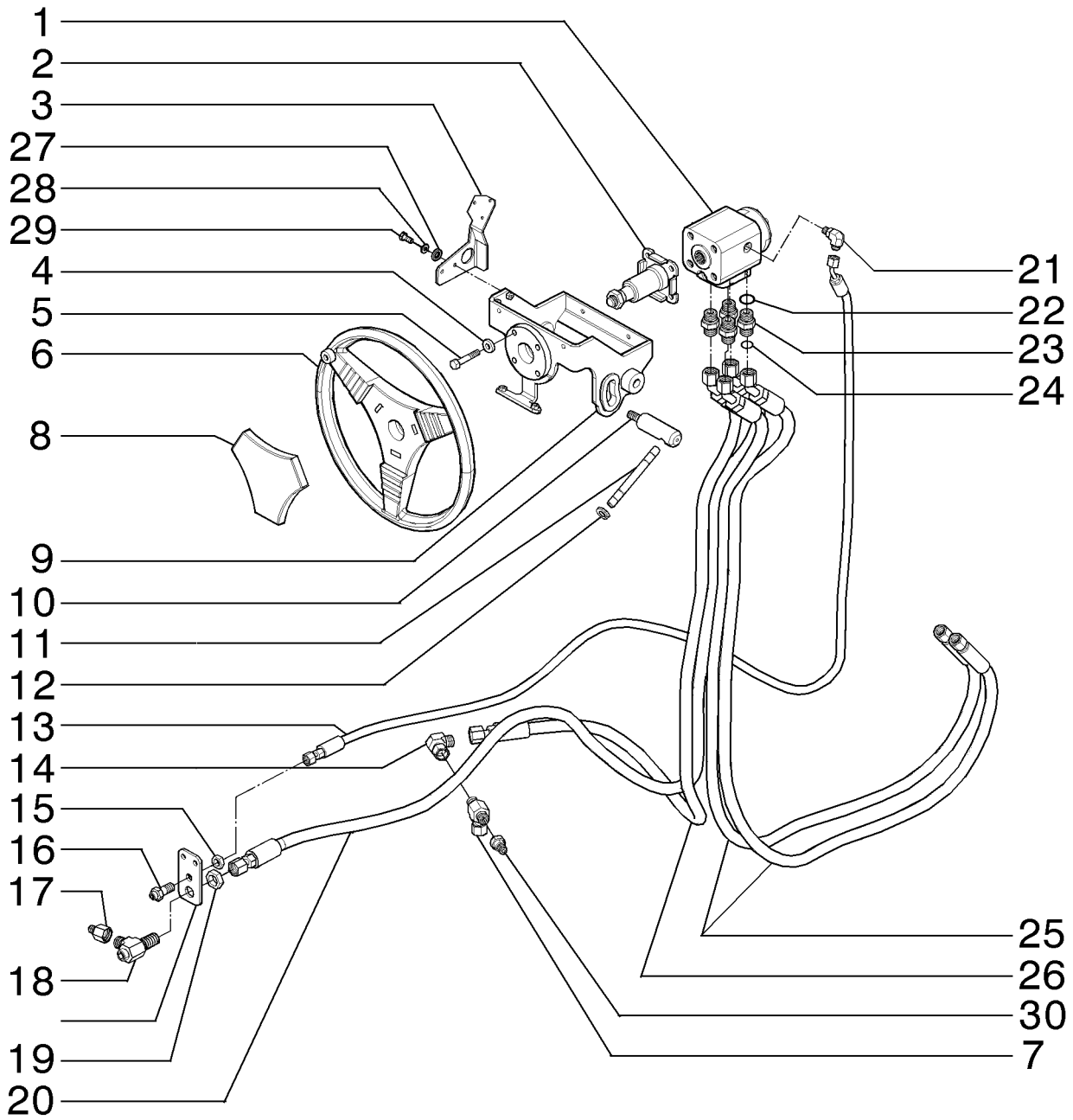

CONSOLE DE L´OPÉRATEUR - SYSTÈME HYDRAULIQUE DE LA DIRECTION
OPERATOR'S CONSOLE - STEERING HYDRAULIC SYSTEM
OPERATOR'S CONSOLE - STEERING HYDRAULIC SYSTEM
OPERATOR'S CONSOLE - STEERING HYDRAULIC SYSTEM

R	N	P.N.	MOD	Q	Denominação Description	Denominacion Bezeichnung	Description Descrizione	Denominação Beskrivelse	L.C.
22		70935176		4	O-RING, 8-1, Cl 8, .644" ID x .087" Thk				
						JUNTA TÓRICA	O-RING	O-RING	055A
					JOINT TORIQUE	O-RING	ANELLO TOROIDALE	O-RING	
23		76021263		4	CONECTOR HIDRÁUL	CONECTOR HIDRÁULIC	HYD CONNECTOR	CONECTOR HID.	020R
					CONNECTEUR HYDRAU	HYDR STECKVERBINDE	CONNETTORE IDRAULIC	HYDRAULIKSTIK	
24		70923841		4	O-RING, M12.42 ID x 1.78 Thk				
						JUNTA TÓRICA	O-RING	O-RING	055A
					JOINT TORIQUE	O-RING	ANELLO TOROIDALE	O-RING	
25		84245402		2	CONJ. MANGUEIRA	CONJUNTO DE TUBOS	HOSE ASSY.	CONJUNTO DE MANGUE	P457
					ENSEMBLE DE FLEXIBLE	SCHLAUCHBAUGRUPPE	COMPLESS. TUBO FLES	SLANGEENHED	
26		84200769		1	CONJ. MANGUEIRA	CONJUNTO DE TUBOS	HOSE ASSY.	CONJUNTO DE MANGUE	P457
					ENSEMBLE DE FLEXIBLE	SCHLAUCHBAUGRUPPE	COMPLESS. TUBO FLES	SLANGEENHED	
27		12646601		2	ARRUELA PLANA, M6 x 15 x 1.5				
						ARANDELA	WASHER	ANILHA	131R
					RONDELLE	UNTERLEGSCHEIBE	RONDELLA	FLADSKIVE	
28		86517328		2	TRAVA DA ARRUELA, M6	ARANDELA DE BLOQUE	LOCK WASHER	ANILHA DE RETENÇÃO	132R
					RONDELLE FREIN	SICHERUNGSSCHEIBE	RONDELLA DI SICUREZ	LÅSESKIVE	
29		10902331		2	PARAFUSO, Hex, M6 x 18, 10.9, Full Thd				
						TORNILLO	SCREW	PARAFUSO	040V
					VIS	SCHRAUBE	VITE	SKRUE	
30		201-145		1	REDUTOR, 9/16"-18 Male x 11/16"-16 Fem, ORFS				
						REDUCTOR	REDUCER	REDUTOR	056R
					REDUCTEUR	REDUZIERSTÜCK	RIDUTTORE	REDUKTION	

05-02	01	p1	12/11

CONSOLE DO OPERADOR - ABRAÇADEIRAS
CONSOLA DEL OPERADOR - ABRAZADERAS
OPERATOR'S CONSOLE - CLAMPS
OPERATOR'S CONSOLE - CLAMPS

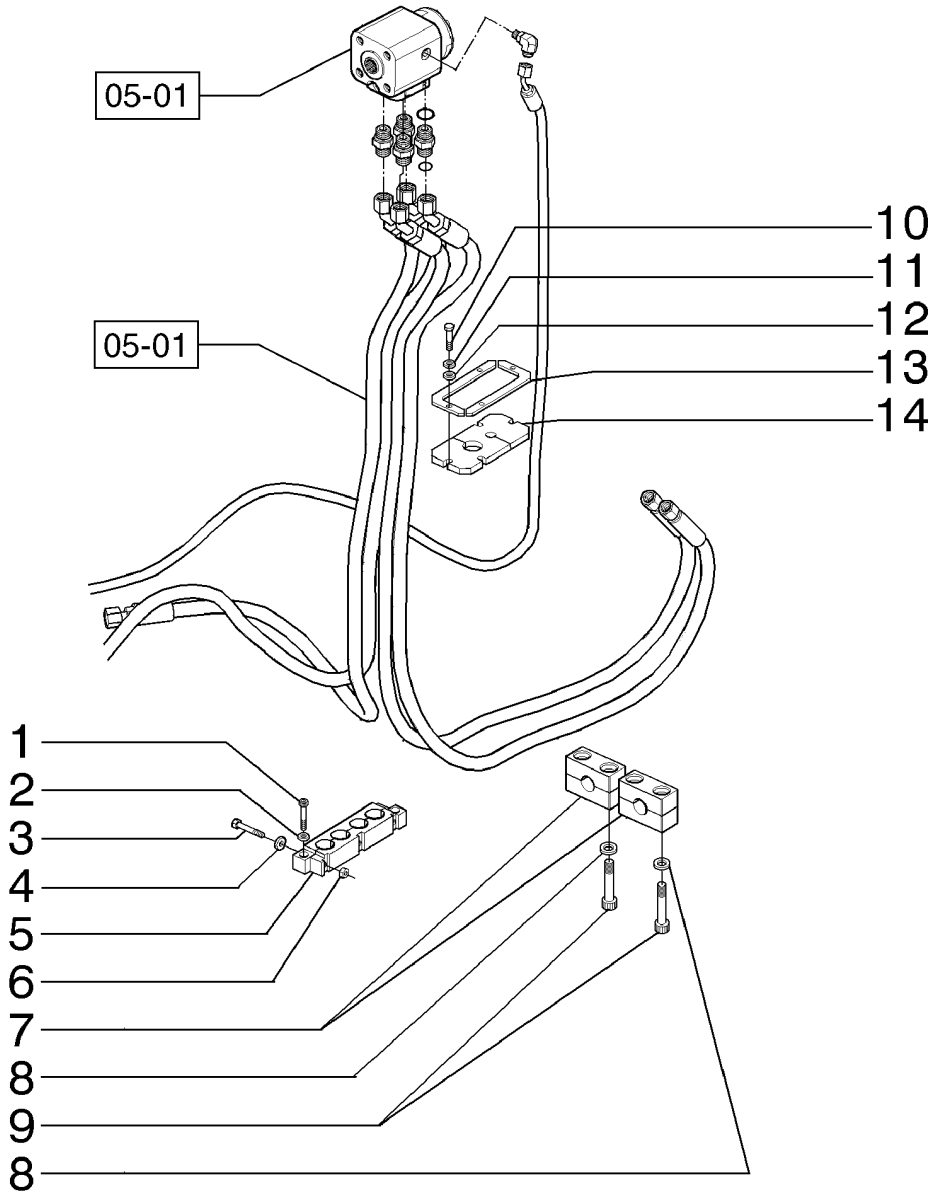

CONSOLE DE L´OPÉRATEUR - COLLIERS D'ATTACHE
OPERATOR'S CONSOLE - CLAMPS
OPERATOR'S CONSOLE - CLAMPS
OPERATOR'S CONSOLE - CLAMPS

R	N	P.N.	MOD	Q	Denominação Description	Denominacion Bezeichnung	Description Descrizione	Denominação Beskrivelse	L.C.
1		120162		2	PARAFUSO, Hex Soc Hd, M6 x 35, 8.8				
						TORNILLO	SCREW	PARAFUSO	040V
					VIS	SCHRAUBE	VITE	SKRUE	
2		12639701		2	ARRUELA PLANA, M6 x 11 x 1				
						ARANDELA	WASHER	ANILHA	131R
					RONDELLE	UNTERLEGSCHEIBE	RONDELLA	FLADSKIVE	
3		10903231		3	PARAFUSO, Hex, M6 x 40, 10.9				
						PERNO	BOLT	PARAFUSO	140B
					VIS	SCHRAUBE	BULLONE	BOLT	
4		14496431		3	ARRUELA PLANA, M6.4 x 12.5 x 1.6 Thk				
						ARANDELA	WASHER	ANILHA	131R
					RONDELLE	UNTERLEGSCHEIBE	RONDELLA	FLADSKIVE	
5		84178151		1	BRAÇADEIRA	ABRAZADERA	CLAMP	BRAÇADEIRA	120M
					COLLIER	KLEMME	MORSETTO	SPÆNDEBÅND	
6		86639234		3	PORCA	TUERCA	NUT	PORCA	010D
					ECROU	MUTTER	DADO	MØTRIK	
7		8501052		2	BRAÇADEIRA ESPECIAL	ABRAZADERA ESPECIAL	SPECIAL CLAMP	ABRAÇADEIRA ESPECIA	Z359
					COLLIER SPECIAL	SPEZIALSCHELLE	MORSETTO SPECIALE	SPECIALKLEMME	
8		10730301		2	ARRUELA PLANA	ARANDELA	WASHER	ANILHA	131R
					RONDELLE	UNTERLEGSCHEIBE	RONDELLA	FLADSKIVE	
9		14420620		2	PARAFUSO	TORNILLO	SCREW	PARAFUSO	040V
					VIS	SCHRAUBE	VITE	SKRUE	
10		86508617		4	PARAFUSO, Hex, M6 x 30, 10.9				
						PERNO	BOLT	PARAFUSO	140B
					VIS	SCHRAUBE	BULLONE	BOLT	
11		86517328		4	TRAVA DA ARRUELA, M6	ARANDELA DE BLOQUE	LOCK WASHER	ANILHA DE RETENÇÃO	132R
					RONDELLE FREIN	SICHERUNGSSCHEIBE	RONDELLA DI SICUREZ	LÅSESKIVE	
12		12646601		4	ARRUELA PLANA, M6 x 15 x 1.5				
						ARANDELA	WASHER	ANILHA	131R
					RONDELLE	UNTERLEGSCHEIBE	RONDELLA	FLADSKIVE	
13		84259103		2	CHAPA	PLACA DE ACERO	STEEL PLATE	CHAPA DE AÇO	015L
					PLAQUE D'ACIER	STAHLPLATTE	PIASTRA D'ACCIAIO	STÅLPLADE	
14		84259096		1	VEDAÇÃO DE BORRACHA	JUNTA DE GOMA	RUBBER SEAL	JUNTAS	122G
					JOINT EN CAOUTCHOU	GUMMIDICHTUNG	GUARNIZIONE DI GOMM	GUMMITÆTNING	

05-03	01	p1	02/12

CONSOLE DO OPERADOR
CONSOLA DEL OPERADOR
OPERATOR'S CONSOLE
OPERATOR'S CONSOLE

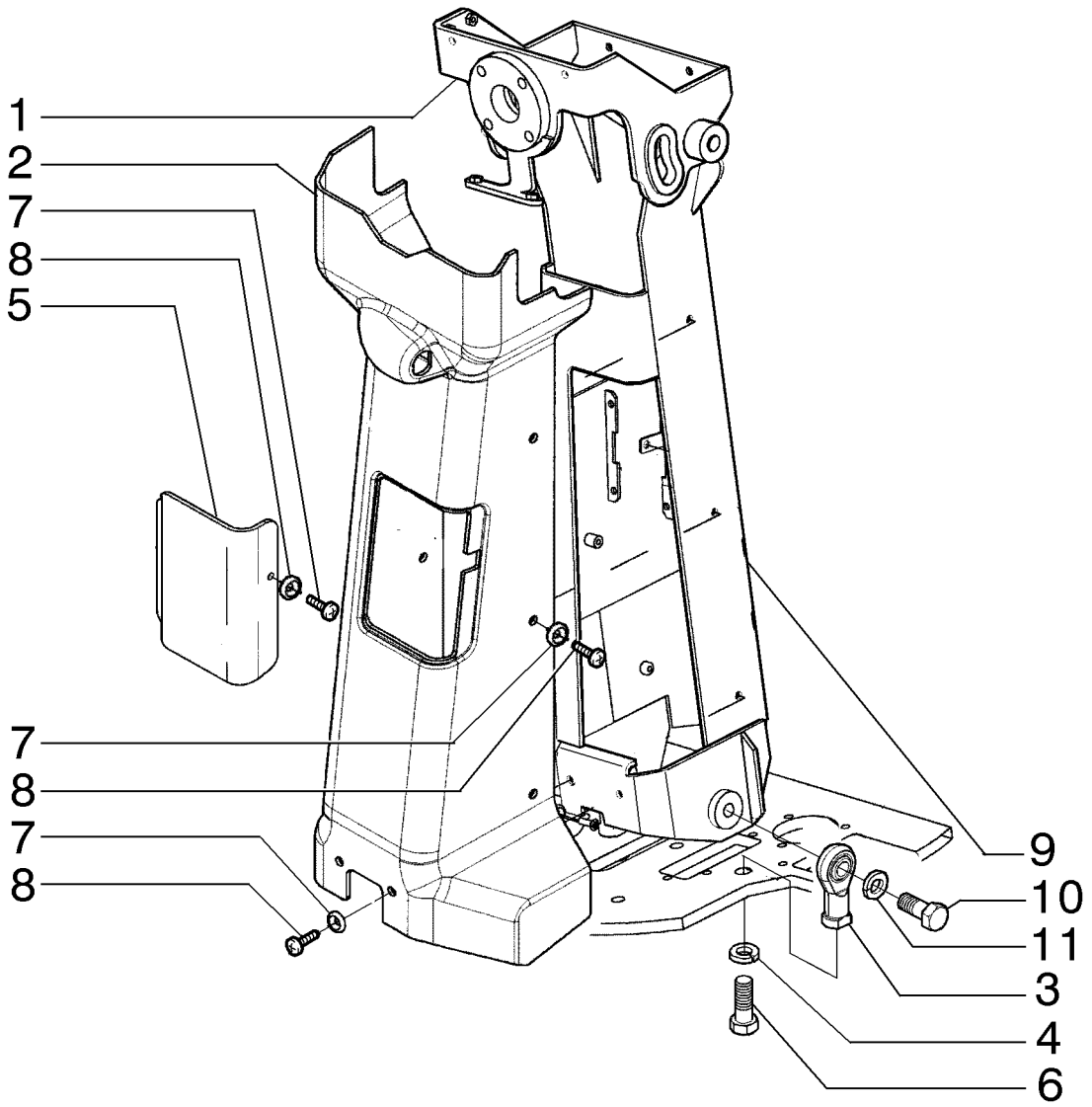

CONSOLE DE L´OPÉRATEUR
OPERATOR'S CONSOLE
OPERATOR'S CONSOLE
OPERATOR'S CONSOLE

R	N	P.N.	MOD	Q	Denominação Description	Denominacion Bezeichnung	Description Descrizione	Denominação Beskrivelse	L.C.
1		84191864		1	SUPORTE SUPPORT	SOPORTE STÜTZE	SUPPORT SUPPORTO	SUPORTE BESLAG	300S
2		84547056		1	ACABAMENTO INTERNO GARNITURE DE CABINE	CABECERA DACHHIMMEL	HEADLINER RIVESTIMENTO PADIGLI	ACABAMENTO INTERNC LOFTSHYLDE	A053
3		73125851		2	TIRANTE TIRANT	TIRANTE SPURSTANGE	TIE-ROD TIRANTE	TIRANTE TRÆKSTANG	142T
4		70912942		2	TRAVA DA ARRUELA RONDELLE FREIN	ARANDELA DE BLOQUE SICHERUNGSSCHEIBE	LOCK WASHER RONDELLA DI SICUREZ	ANILHA DE RETENÇÃO LÅSESKIVE	132R
5		84547057		1	ACABAMENTO INTERNO GARNITURE DE CABINE	CABECERA DACHHIMMEL	HEADLINER RIVESTIMENTO PADIGLI	ACABAMENTO INTERNC LOFTSHYLDE	A053
6		84238732		2	PARAFUSO VIS	TORNILLO SCHRAUBE	SCREW VITE	PARAFUSO SKRUE	040V
7		85801991		8	ARRUELA PLANA RONDELLE	ARANDELA UNTERLEGSCHEIBE	WASHER RONDELLA	ANILHA FLADSKIVE	131R
8		13313217		8	PARAFUSO, Cross Oval Hd, M6 x 20 VIS	TORNILLO SCHRAUBE	SCREW VITE	PARAFUSO SKRUE	040V
9		84584832		1	COLUNA DE DIREÇÃO COLONNE DE DIRECTIO	COLUMNA DE DIRECCIÓ LENKSÄULE	STEERING COLUMN PIANTONE DELLO STER	COLUNA DE DIRECÇÃO RATSTAMME	103P
10		88062		2	PARAFUSO, Hex, 5/8"-11 x 1 1/2", G5, Full Thd VIS	PERNO SCHRAUBE	BOLT BULLONE	PARAFUSO BOLT	140B
11		86729275		2	TRAVA DA ARRUELA, 5/8" RONDELLE FREIN	ARANDELA DE BLOQUE SICHERUNGSSCHEIBE	LOCK WASHER RONDELLA DI SICUREZ	ANILHA DE RETENÇÃO LÅSESKIVE	132R

05-04	01	p1	03/12

CONSOLE DO OPERADOR
CONSOLA DEL OPERADOR
OPERATOR'S CONSOLE
OPERATOR'S CONSOLE

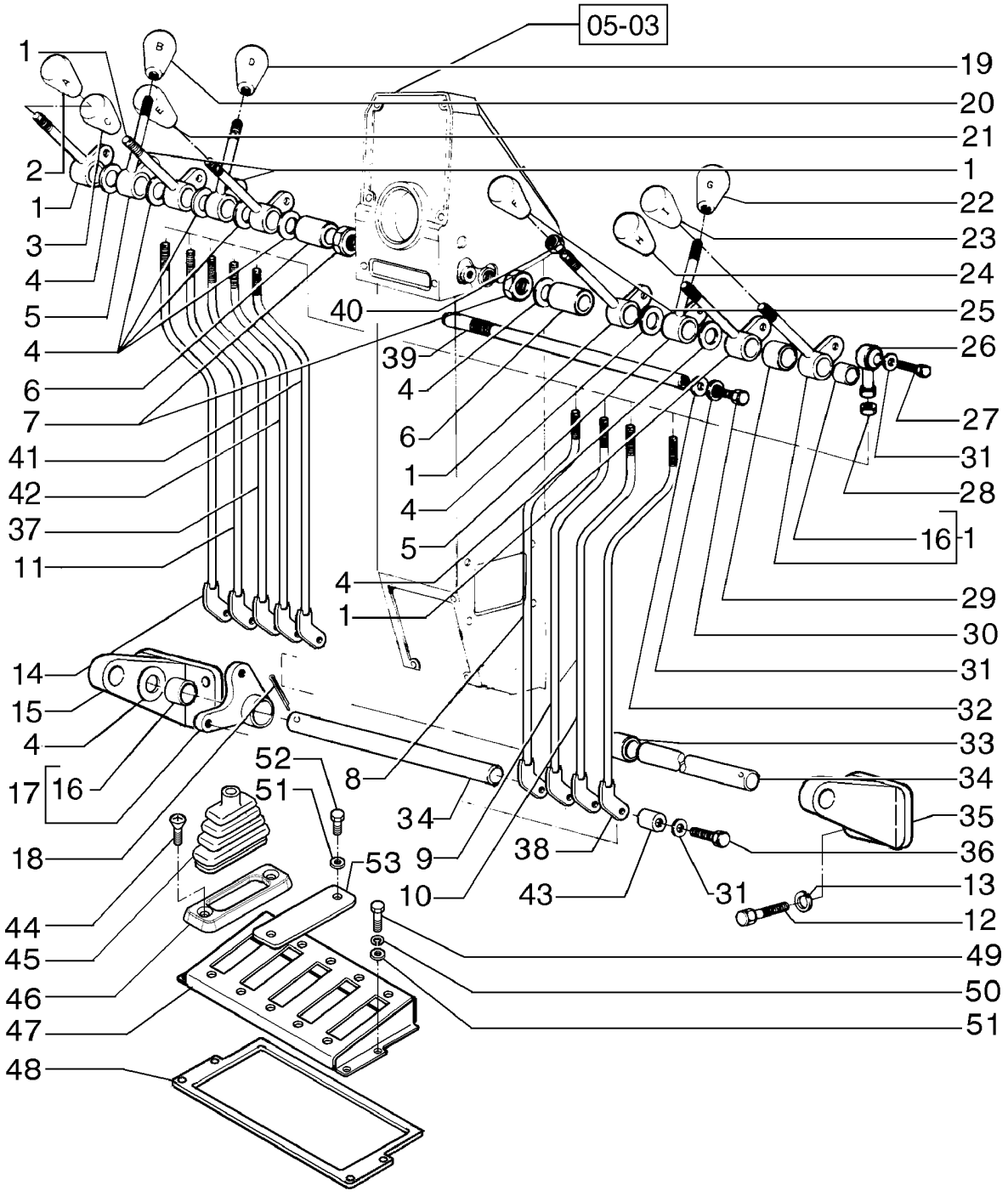

CONSOLE DE L´OPÉRATEUR
OPERATOR'S CONSOLE
OPERATOR'S CONSOLE
OPERATOR'S CONSOLE

R	N	P.N.	MOD	Q	Denominação Description	Denominacion Bezeichnung	Description Descrizione	Denominação Beskrivelse	L.C.
1		87368130		6	ALAVANCA, Control LEVIER	PALANCA HEBEL	LEVER LEVA	ALAVANCA ARM	045L
2		84188369		1	MAÇANETA BOUTON	MANDO RUNDGRIFF	KNOB MANOPOLA	BOTÃO GREB	150P
3		84188367		1	MAÇANETA BOUTON	MANDO RUNDGRIFF	KNOB MANOPOLA	BOTÃO GREB	150P
4		73121925		AR	ARRUELA PLANA RONDELLE	ARANDELA UNTERLEGSCHEIBE	WASHER RONDELLA	ANILHA FLADSKIVE	131R
5		87368139		3	ALAVANCA, Control LEVIER	PALANCA HEBEL	LEVER LEVA	ALAVANCA ARM	045L
6		73162476		2	ESPAÇADOR ENTRETOISE	SEPARADOR DISTANZSTÜCK	SPACER DISTANZIALE	ESPAÇADOR AFSTANDSSTYKKE	075D
7		70911037		2	PORCA ECROU	TUERCA MUTTER	NUT DADO	PORCA MØTRIK	010D
8		84312093		1	HASTE TIGE	VARILLA STANGE	ROD ASTA	HASTE STANG	090A
9		84312094		1	HASTE TIGE	VARILLA STANGE	ROD ASTA	HASTE STANG	090A
10		84312095		1	HASTE TIGE	VARILLA STANGE	ROD ASTA	HASTE STANG	090A
11		84312078		1	HASTE TIGE	VARILLA STANGE	ROD ASTA	HASTE STANG	090A
12		11106431		6	PARAFUSO, Hex, M10 x 30, 10.9, Full Thd VIS	PERNO SCHRAUBE	BOLT BULLONE	PARAFUSO BOLT	140B
13		10516871		4	ARRUELA PLANA RONDELLE	ARANDELA UNTERLEGSCHEIBE	WASHER RONDELLA	ANILHA FLADSKIVE	131R
14		84312067		1	HASTE TIGE	VARILLA STANGE	ROD ASTA	HASTE STANG	090A
15		75284300		1	SUPORTE SUPPORT	SOPORTE HALTERUNG	BRACKET STAFFA	SUPORTE BESLAG	225S
16		73125852		36	ROLAMENTO DE AGULHAS ROULEMENT A AIGUILLE	COJINETE DE AGUJAS NADELLAGER	NEEDLE BEARING CUSCINETTO AD AGHI	ROLAMENTO DE AGULH NÅLELEJE	344C
17		84312061		9	SUPORTE SUPPORT	SOPORTE STÜTZE	SUPPORT SUPPORTO	SUPORTE BESLAG	300S
18		70904002		2	CONTRA PINO, 1/8" x 2" GOUPILLE FENDUE	PASADOR SPLINT	COTTER PIN COPPIGLIA	TROÇO DE ABRIR SPLITBOLT	270C
19		84188366		1	MAÇANETA BOUTON	MANDO RUNDGRIFF	KNOB MANOPOLA	BOTÃO GREB	150P
20		84188368		1	MAÇANETA BOUTON	MANDO RUNDGRIFF	KNOB MANOPOLA	BOTÃO GREB	150P
21		84188365		1	MAÇANETA BOUTON	MANDO RUNDGRIFF	KNOB MANOPOLA	BOTÃO GREB	150P
22		84188371		1	MAÇANETA BOUTON	MANDO RUNDGRIFF	KNOB MANOPOLA	BOTÃO GREB	150P
23		84188374		1	MAÇANETA BOUTON	MANDO RUNDGRIFF	KNOB MANOPOLA	BOTÃO GREB	150P

05-04	01	p2	03/12

CONSOLE DO OPERADOR
CONSOLA DEL OPERADOR
OPERATOR'S CONSOLE
OPERATOR'S CONSOLE

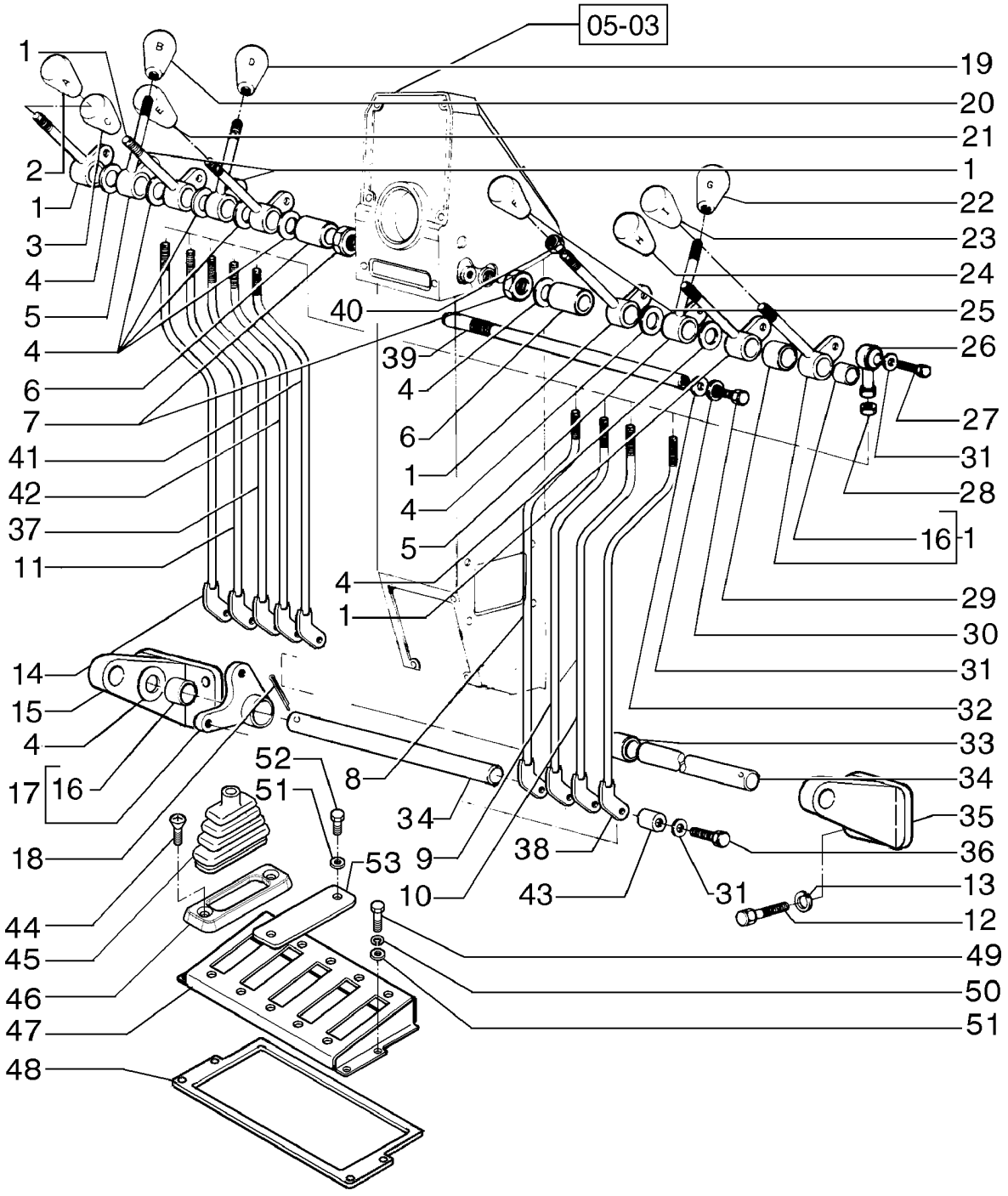

CONSOLE DE L´OPÉRATEUR
OPERATOR'S CONSOLE
OPERATOR'S CONSOLE
OPERATOR'S CONSOLE

R	N	P.N.	MOD	Q	Denominação Description	Denominacion Bezeichnung	Description Descrizione	Denominação Beskrivelse	L.C.
24		84188372		1	MAÇANETA BOUTON	MANDO RUNDGRIFF	KNOB MANOPOLA	BOTÃO GREB	150P
25		84188370		1	MAÇANETA BOUTON	MANDO RUNDGRIFF	KNOB MANOPOLA	BOTÃO GREB	150P
26		70617932		9	CABEÇA ARTICULADA EXTREMITE BARRE ACC	CABEZA DE ARTICULAC SPURSTANGENKOPF	TRACK ROD END ESTREMITÀ BARRA ACC	CABEÇA DE ARTICULAÇ LEDHOVED	110T
27		70927212		9	PARAFUSO VIS	TORNILLO SCHRAUBE	SCREW VITE	PARAFUSO SKRUE	040V
28		70911048		9	PORCA ECROU	TUERCA MUTTER	NUT DADO	PORCA MØTRIK	010D
29		75251032		1	ESPAÇADOR ENTRETOISE	SEPARADOR DISTANZSTÜCK	SPACER DISTANZIALE	ESPAÇADOR AFSTANDSSTYKKE	075D
30		70922763		2	PARAFUSO VIS	TORNILLO SCHRAUBE	SCREW VITE	PARAFUSO SKRUE	040V
31		70929156		33	ARRUELA PLANA RONDELLE	ARANDELA UNTERLEGSCHEIBE	WASHER RONDELLA	ANILHA FLADSKIVE	131R
32		70925311		2	ARRUELA PLANA RONDELLE	ARANDELA UNTERLEGSCHEIBE	WASHER RONDELLA	ANILHA FLADSKIVE	131R
33		75251037		1	ESPAÇADOR ENTRETOISE	SEPARADOR DISTANZSTÜCK	SPACER DISTANZIALE	ESPAÇADOR AFSTANDSSTYKKE	075D
34		75251039		2	PINO BROCHE	PASADOR PIN	PIN PERNO	PERNO STIFT	080P
35		84312065		1	SUPORTE SUPPORT	SOPORTE STÜTZE	SUPPORT SUPPORTO	SUPORTE BESLAG	300S
36		70928798		18	PARAFUSO VIS	TORNILLO SCHRAUBE	SCREW VITE	PARAFUSO SKRUE	040V
37		84312081		1	HASTE TIGE	VARILLA STANGE	ROD ASTA	HASTE STANG	090A
38		84312096		1	HASTE TIGE	VARILLA STANGE	ROD ASTA	HASTE STANG	090A
39		75251033		2	EIXO ARBRE	EJE WELLE	SHAFT ALBERO	VEIO AKSEL	016A
40		70910510		9	PORCA ECROU	TUERCA MUTTER	NUT DADO	PORCA MØTRIK	010D
41		84312088		1	HASTE TIGE	VARILLA STANGE	ROD ASTA	HASTE STANG	090A
42		84312083		1	HASTE TIGE	VARILLA STANGE	ROD ASTA	HASTE STANG	090A
43		73153755		9	BUCHA BAGUE	CASQUILLO BUCHSE	BUSHING BOCCOLA	CASQUILHO BØSNING	095B
44		13313217		18	PARAFUSO, Cross Oval Hd, M6 x 20 VIS	TORNILLO SCHRAUBE	SCREW VITE	PARAFUSO SKRUE	040V
45		84185547		9	SUPORTE SUPPORT	SOPORTE STÜTZE	SUPPORT SUPPORTO	SUPORTE BESLAG	300S
46		84185301		9	TAMPA CAPUCHON	TAPÓN KAPPE	CAP TAPPO	TAMPÃO TANKDÆKSEL	052T
47		84184520		2	CONJUNTO DA TAMPA COUVERCLE	CONJUNTO DE FUNDAS ABDECKUNGSBAUGRUF	COVER ASSY COPERCHIO, COMPL	CONJUNTO DE COBERT DÆKSELENHED	P426

05-04	01	p3	03/12

CONSOLE DO OPERADOR
CONSOLA DEL OPERADOR
OPERATOR'S CONSOLE
OPERATOR'S CONSOLE

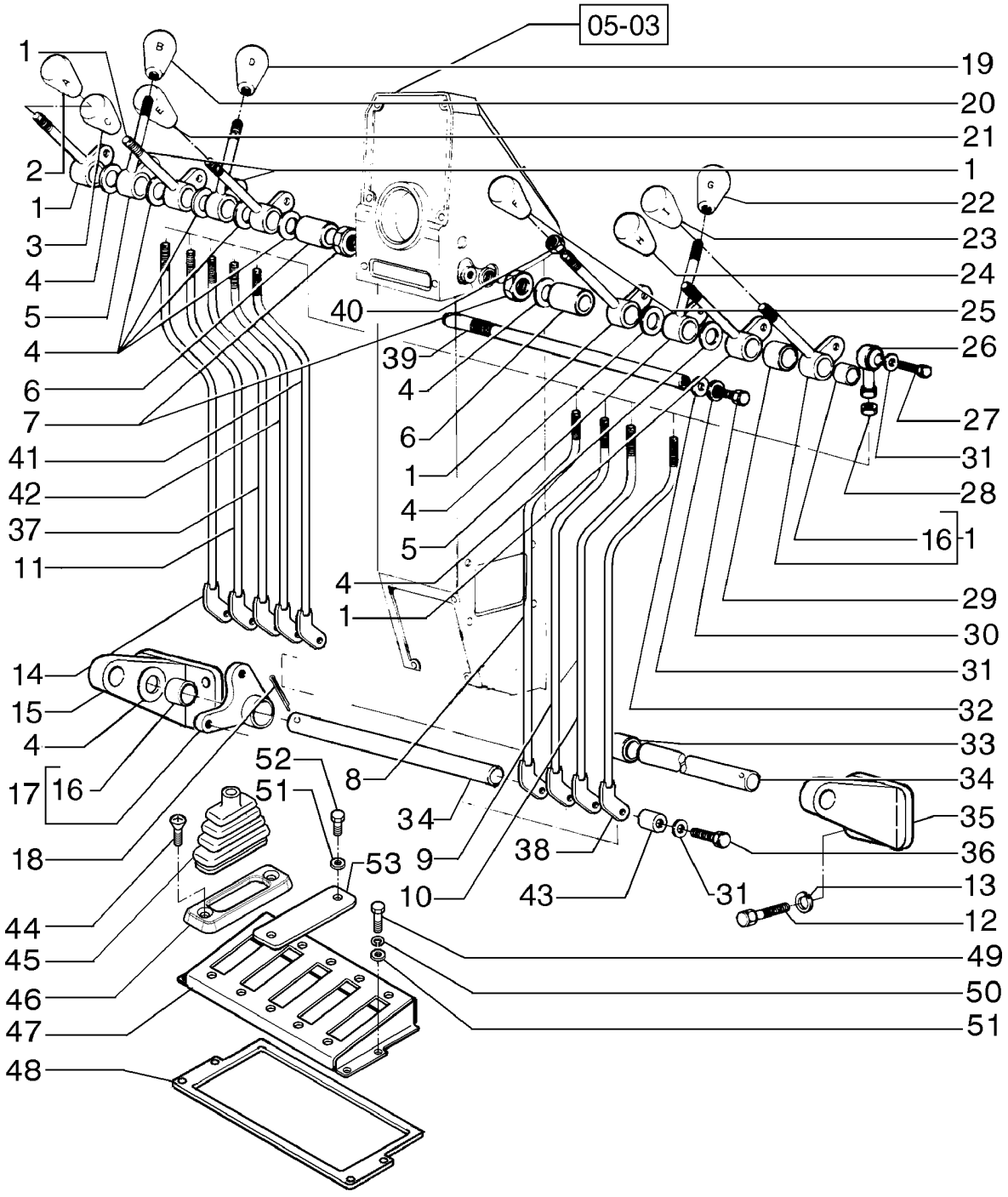

CONSOLE DE L´OPÉRATEUR
OPERATOR'S CONSOLE
OPERATOR'S CONSOLE
OPERATOR'S CONSOLE

R	N	P.N.	MOD	Q	Denominação Description	Denominacion Bezeichnung	Description Descrizione	Denominação Beskrivelse	L.C.
48		**84195364**		2	GUARNIÇÃO GARNITURE	GUARNICIÓN VERKLEIDUNG	TRIM RIVESTIMENTO	GUARNIÇÃO INDTRÆK	C046
49		**10902831**		8	PARAFUSO, Hex, M6 x 30, 10.9 VIS	TORNILLO SCHRAUBE	SCREW VITE	PARAFUSO SKRUE	040V
50		**10516471**		18	TRAVA DA ARRUELA RONDELLE FREIN	ARANDELA DE BLOQUE SICHERUNGSSCHEIBE	LOCK WASHER RONDELLA DI SICUREZ	ANILHA DE RETENÇÃO LÅSESKIVE	132R
51		**14496431**		20	ARRUELA PLANA, M6.4 x 12.5 x 1.6 Thk RONDELLE	ARANDELA UNTERLEGSCHEIBE	WASHER RONDELLA	ANILHA FLADSKIVE	131R
52		**10902131**		2	PARAFUSO, Hex, M6 x 14, 10.9, Full Thd VIS	TORNILLO SCHRAUBE	SCREW VITE	PARAFUSO SKRUE	040V
53		**84201556**		1	CHAPA PLAQUE D'ACIER	PLACA DE ACERO STAHLPLATTE	STEEL PLATE PIASTRA D'ACCIAIO	CHAPA DE AÇO STÅLPLADE	015L

05-05	01	p1	12/11

CONSOLE DO OPERADOR
CONSOLA DEL OPERADOR
OPERATOR'S CONSOLE
OPERATOR'S CONSOLE

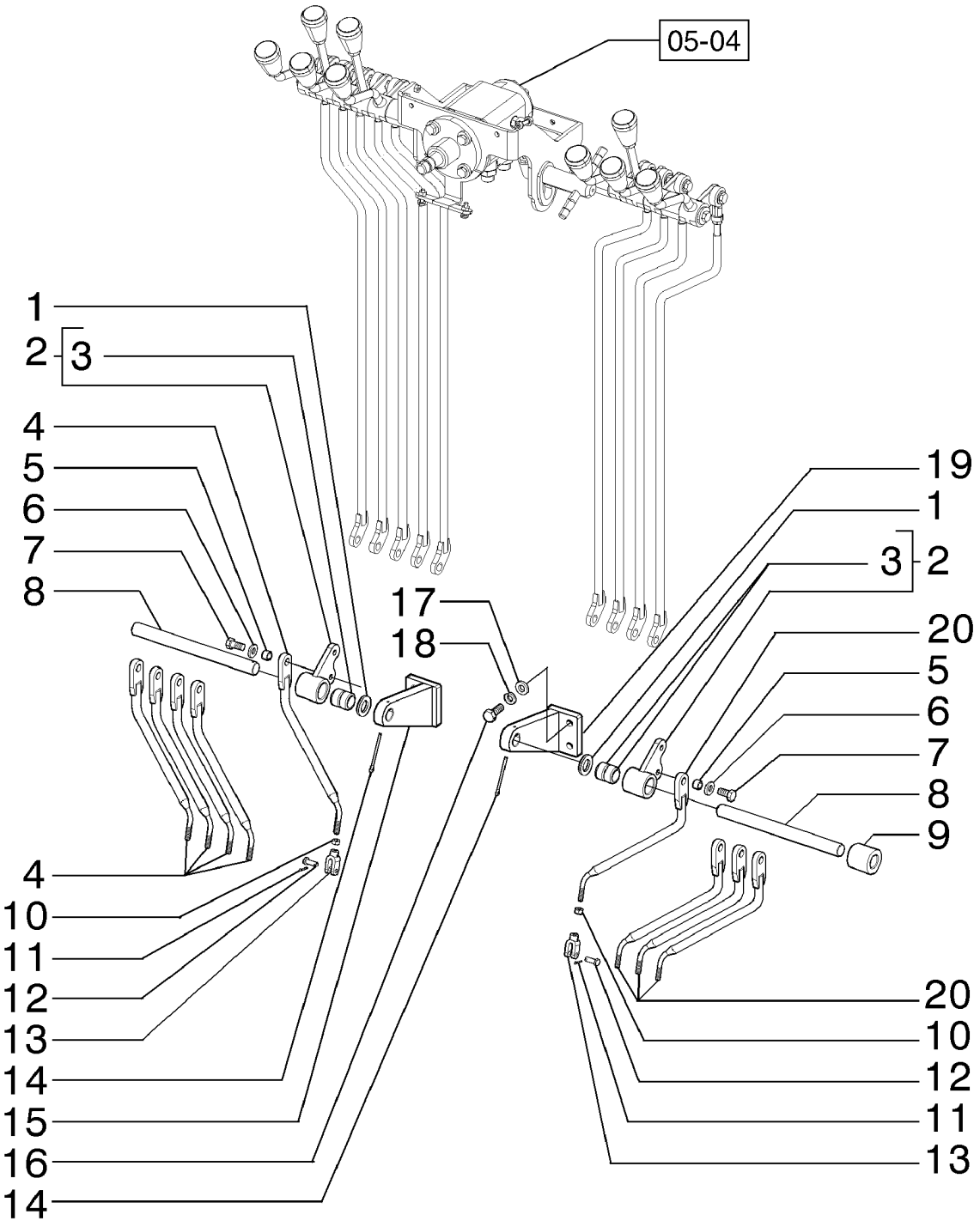

CONSOLE DE L´OPÉRATEUR
OPERATOR'S CONSOLE
OPERATOR'S CONSOLE
OPERATOR'S CONSOLE

R	N	P.N.	MOD	Q	Denominação Description	Denominacion Bezeichnung	Description Descrizione	Denominação Beskrivelse	L.C.
1		**73121925**		13	ARRUELA PLANA RONDELLE	ARANDELA UNTERLEGSCHEIBE	WASHER RONDELLA	ANILHA FLADSKIVE	131R
2		**75284234**		9	ALAVANCA LEVIER	PALANCA HEBEL	LEVER LEVA	ALAVANCA ARM	045L
3		**73125852**		18	ROLAMENTO DE AGULHAS ROULEMENT A AIGUILLE	COJINETE DE AGUJAS NADELLAGER	NEEDLE BEARING CUSCINETTO AD AGHI	ROLAMENTO DE AGULH NÅLELEJE	344C
4		**84312105**		5	HASTE TIGE	VARILLA STANGE	ROD ASTA	HASTE STANG	090A
5		**73153755**		9	BUCHA BAGUE	CASQUILLO BUCHSE	BUSHING BOCCOLA	CASQUILHO BØSNING	095B
6		**70929156**		18	ARRUELA PLANA RONDELLE	ARANDELA UNTERLEGSCHEIBE	WASHER RONDELLA	ANILHA FLADSKIVE	131R
7		**70928798**		9	PARAFUSO VIS	TORNILLO SCHRAUBE	SCREW VITE	PARAFUSO SKRUE	040V
8		**75251039**		2	PINO BROCHE	PASADOR PIN	PIN PERNO	PERNO STIFT	080P
9		**75251037**		1	ESPAÇADOR ENTRETOISE	SEPARADOR DISTANZSTÜCK	SPACER DISTANZIALE	ESPAÇADOR AFSTANDSSTYKKE	075D
10		**70911040**		9	PORCA ECROU	TUERCA MUTTER	NUT DADO	PORCA MØTRIK	010D
11		**10734201**		9	CONTRA PINO, M2 x 12 GOUPILLE FENDUE	PASADOR SPLINT	COTTER PIN COPPIGLIA	TROÇO DE ABRIR SPLITBOLT	270C
12		**70917644**		9	PINO BROCHE	PASADOR PIN	PIN PERNO	PERNO STIFT	080P
13		**75325685**		9	BRACADEIRA CONJUNTO CHAPE	ABRAZADERA GABEL	CLEVIS FORCELLA	BRACADEIRA CONJUNT CLEVIS	P472
14		**70904002**		2	CONTRA PINO, 1/8" x 2" GOUPILLE FENDUE	PASADOR SPLINT	COTTER PIN COPPIGLIA	TROÇO DE ABRIR SPLITBOLT	270C
15		**84312061**		1	SUPORTE, LH SUPPORT	SOPORTE STÜTZE	SUPPORT SUPPORTO	SUPORTE BESLAG	300S
16		**11106431**		4	PARAFUSO, Hex, M10 x 30, 10.9, Full Thd VIS	PERNO SCHRAUBE	BOLT BULLONE	PARAFUSO BOLT	140B
17		**14496621**		4	ARRUELA PLANA, Flat, 10.50mm ID x 21.00mm OD x 2.00mm, R80, ZND RONDELLE	ARANDELA UNTERLEGSCHEIBE	WASHER RONDELLA	ANILHA FLADSKIVE	131R
18		**10516871**		4	ARRUELA PLANA RONDELLE	ARANDELA UNTERLEGSCHEIBE	WASHER RONDELLA	ANILHA FLADSKIVE	131R
19		**84312065**		1	SUPORTE, RH SUPPORT	SOPORTE STÜTZE	SUPPORT SUPPORTO	SUPORTE BESLAG	300S
20		**84312099**		4	HASTE TIGE	VARILLA STANGE	ROD ASTA	HASTE STANG	090A

05-06	01	p1	12/11

CONSOLE DO OPERADOR
CONSOLA DEL OPERADOR
OPERATOR'S CONSOLE
OPERATOR'S CONSOLE

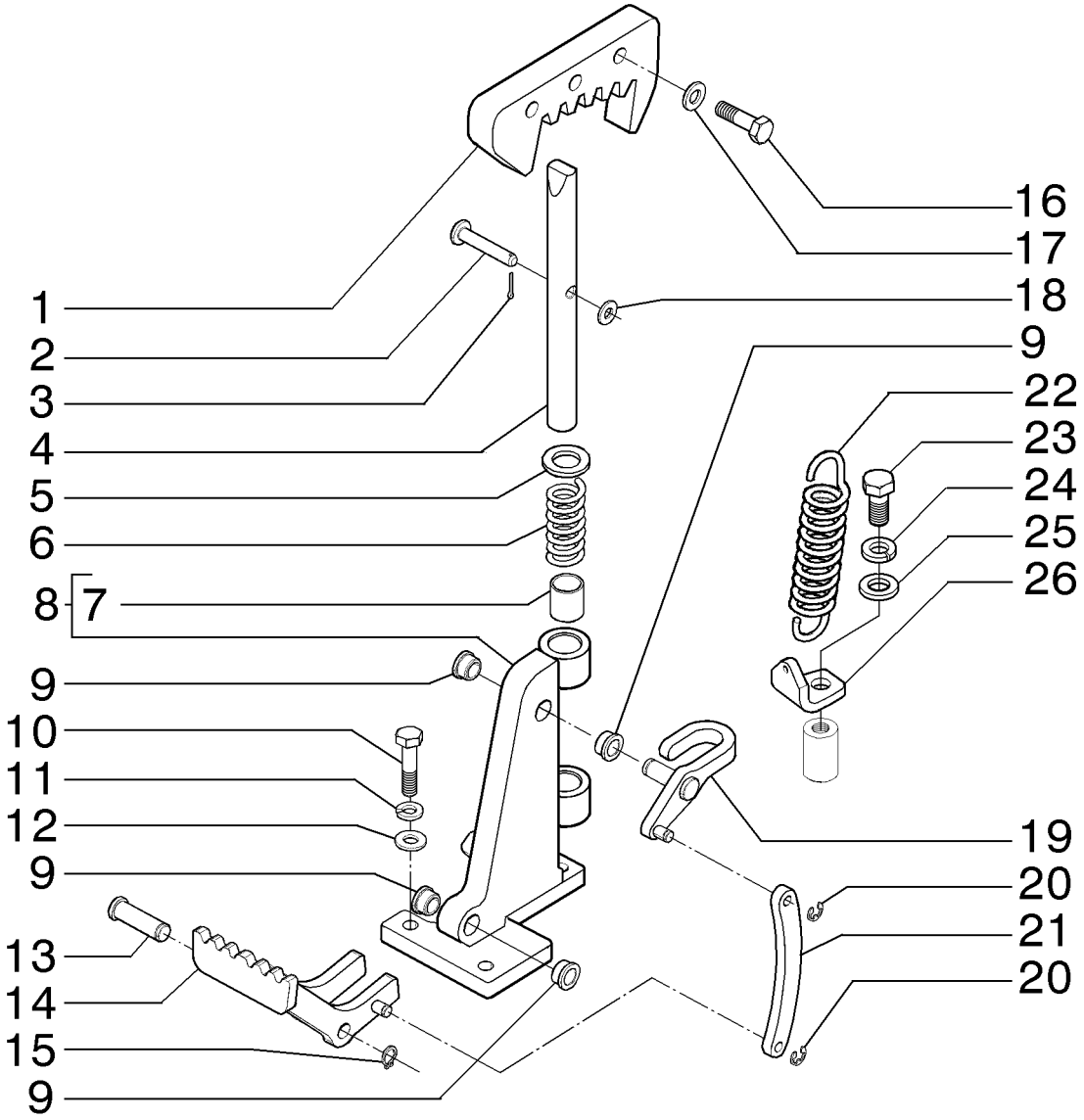

CONSOLE DE L´OPÉRATEUR
OPERATOR'S CONSOLE
OPERATOR'S CONSOLE
OPERATOR'S CONSOLE

R	N	P.N.	MOD	Q	Denominação Description	Denominacion Bezeichnung	Description Descrizione	Denominação Beskrivelse	L.C.
1		**84385762**		1	CREMALHEIRA BAIE	CREMALLERA GESTELL	RACK CREMAGLIERA	CREMALHEIRA TANDSTANG	312C
2		**84388693**		1	PINO BROCHE	PASADOR PIN	PIN PERNO	PERNO STIFT	080P
3		**10734201**		1	CONTRA PINO, M2 x 12 GOUPILLE FENDUE	PASADOR SPLINT	COTTER PIN COPPIGLIA	TROÇO DE ABRIR SPLITBOLT	270C
4		**84389476**		1	TRAVA DO EIXO ARRET D'ESSIEU	BLOQUEO DE EJE WELLENSICHERUNG	SHAFT LOCK BLOCCO ALBERO	BLOQUEIO DO VEIO AKSELLÅS	Z380
5		**70915714**		1	ARRUELA PLANA RONDELLE	ARANDELA UNTERLEGSCHEIBE	WASHER RONDELLA	ANILHA FLADSKIVE	131R
6		**70622102**		1	MOLA RESSORT	RESORTE FEDER	SPRING MOLLA	MOLA FJEDER	100M
7		**73126188**		2	BUCHA BAGUE	CASQUILLO BUCHSE	BUSHING BOCCOLA	CASQUILHO BØSNING	095B
8		**84389467**		1	SUPORTE SUPPORT	SOPORTE STÜTZE	SUPPORT SUPPORTO	SUPORTE BESLAG	300S
9		**75235486**		4	BUCHA BAGUE	CASQUILLO BUCHSE	BUSHING BOCCOLA	CASQUILHO BØSNING	095B
10		**11107031**		3	PARAFUSO, Hex, M10 x 45, 10.9 VIS	PERNO SCHRAUBE	BOLT BULLONE	PARAFUSO BOLT	140B
11		**10516871**		3	ARRUELA PLANA RONDELLE	ARANDELA UNTERLEGSCHEIBE	WASHER RONDELLA	ANILHA FLADSKIVE	131R
12		**14496621**		3	ARRUELA PLANA, Flat, 10.50mm ID x 21.00mm OD x 2.00mm, R80, ZND RONDELLE	ARANDELA UNTERLEGSCHEIBE	WASHER RONDELLA	ANILHA FLADSKIVE	131R
13		**84389495**		1	PINO BROCHE	PASADOR PIN	PIN PERNO	PERNO STIFT	080P
14		**84389491**		1	PEDAL PEDALE	PEDAL PEDAL	PEDAL PEDALE	PEDAL PEDAL	060P
15		**11066074**		2	ANEL ELÁSTICO, M12 CIRCLIP	ARANDELA DE RETENCI SICHERUNGSRING	CIRCLIP ANELLO ELASTICO	ANEL DE RETENÇÃO LÅSERING	056A
16		**627-10035**		3	PARAFUSO, Hex, M10 x 35, 10.9, Full Thd VIS	PERNO SCHRAUBE	BOLT BULLONE	PARAFUSO BOLT	140B
17		**895-11010**		3	ARRUELA PLANA, M10 x 20 x 2 RONDELLE	ARANDELA UNTERLEGSCHEIBE	WASHER RONDELLA	ANILHA FLADSKIVE	131R
18		**14496531**		1	ARRUELA PLANA, M8 x 17 x 1.6 RONDELLE	ARANDELA UNTERLEGSCHEIBE	WASHER RONDELLA	ANILHA FLADSKIVE	131R
19		**84389482**		1	ALAVANCA LEVIER	PALANCA HEBEL	LEVER LEVA	ALAVANCA ARM	045L
20		**11087971**		2	ANEL ELÁSTICO, M8 CIRCLIP	ARANDELA DE RETENCI SICHERUNGSRING	CIRCLIP ANELLO ELASTICO	ANEL DE RETENÇÃO LÅSERING	056A
21		**84389472**		1	HASTE DE REGULAGEM TIGE DE REGLAGE	VARILLA DE REGLAJE EINSTELLSTANGE	ADJUSTMENT ROD ASTA DI REGOLAZIONE	TIRANTE DE AFINAÇÃO JUSTERINGSSTANG	088A
22		**75223546**		1	MOLA RESSORT	RESORTE FEDER	SPRING MOLLA	MOLA FJEDER	100M

05-06	01	p2	12/11

CONSOLE DO OPERADOR
CONSOLA DEL OPERADOR
OPERATOR'S CONSOLE
OPERATOR'S CONSOLE

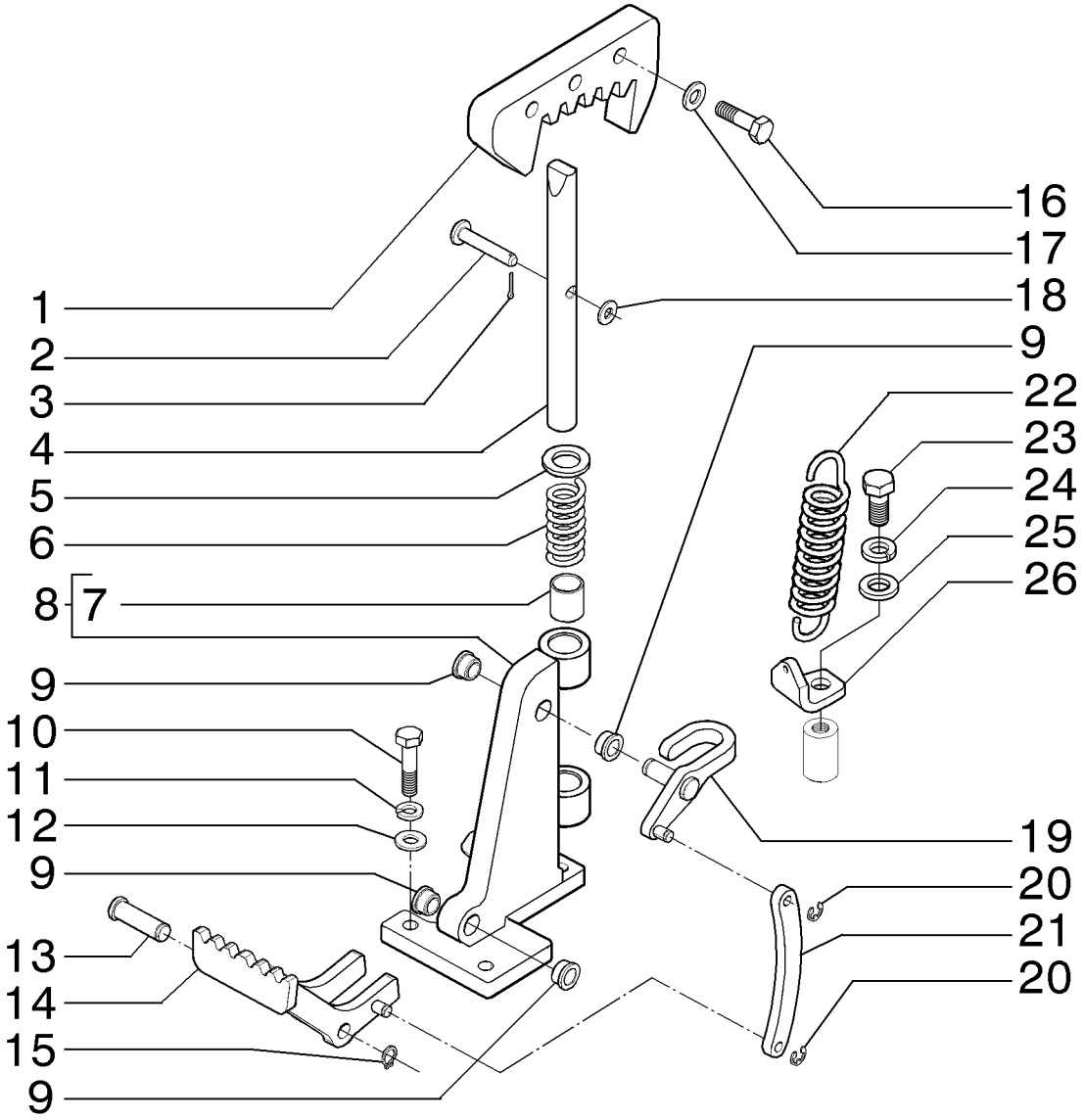

CONSOLE DE L´OPÉRATEUR
OPERATOR'S CONSOLE
OPERATOR'S CONSOLE
OPERATOR'S CONSOLE

R	N	P.N.	MOD	Q	Denominação Description	Denominacion Bezeichnung	Description Descrizione	Denominação Beskrivelse	L.C.
23		**614-12025**		1	PARAFUSO, Hex, M12 x 25, 8.8				
						PERNO	BOLT	PARAFUSO	140B
					VIS	SCHRAUBE	BULLONE	BOLT	
24		**892-11012**		1	TRAVA DA ARRUELA, M12	ARANDELA DE BLOQUE(	LOCK WASHER	ANILHA DE RETENÇÃO	132R
					RONDELLE FREIN	SICHERUNGSSCHEIBE	RONDELLA DI SICUREZ/	LÅSESKIVE	
25		**896-11012**		1	ARRUELA PLANA, M13.5 x 24.5 x 3, HT				
						ARANDELA	WASHER	ANILHA	131R
					RONDELLE	UNTERLEGSCHEIBE	RONDELLA	FLADSKIVE	
26		**84389474**		1	SUPORTE	SOPORTE	SUPPORT	SUPORTE	300S
					SUPPORT	STÜTZE	SUPPORTO	BESLAG	

05-07	01	p1	12/11

CONSOLE DO OPERADOR
CONSOLA DEL OPERADOR
OPERATOR'S CONSOLE
OPERATOR'S CONSOLE

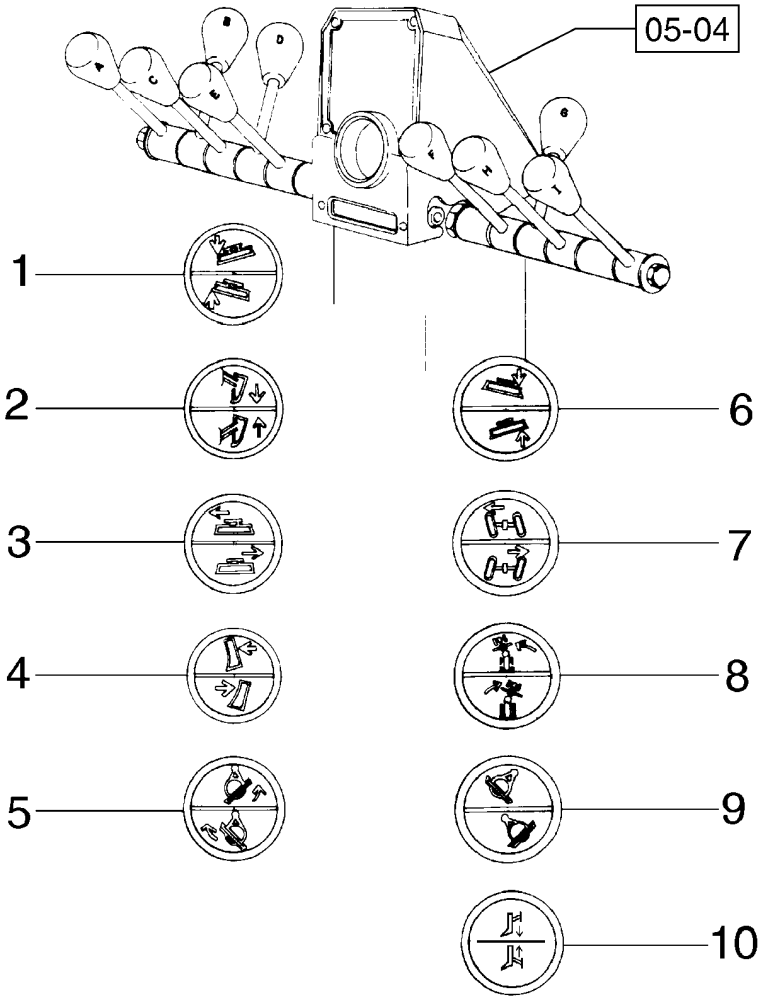

CONSOLE DE L´OPÉRATEUR
OPERATOR'S CONSOLE
OPERATOR'S CONSOLE
OPERATOR'S CONSOLE

R	N	P.N.	MOD	Q	Denominação Description	Denominacion Bezeichnung	Description Descrizione	Denominação Beskrivelse	L.C.
1		84188369		1	MAÇANETA BOUTON	MANDO RUNDGRIFF	KNOB MANOPOLA	BOTÃO GREB	150P
2		84188368		1	MAÇANETA BOUTON	MANDO RUNDGRIFF	KNOB MANOPOLA	BOTÃO GREB	150P
3		84188367		1	MAÇANETA BOUTON	MANDO RUNDGRIFF	KNOB MANOPOLA	BOTÃO GREB	150P
4		84188366		1	MAÇANETA BOUTON	MANDO RUNDGRIFF	KNOB MANOPOLA	BOTÃO GREB	150P
5		84188365		1	MAÇANETA BOUTON	MANDO RUNDGRIFF	KNOB MANOPOLA	BOTÃO GREB	150P
6		84188374		1	MAÇANETA BOUTON	MANDO RUNDGRIFF	KNOB MANOPOLA	BOTÃO GREB	150P
7		84188372		1	MAÇANETA BOUTON	MANDO RUNDGRIFF	KNOB MANOPOLA	BOTÃO GREB	150P
8		84188371		1	MAÇANETA BOUTON	MANDO RUNDGRIFF	KNOB MANOPOLA	BOTÃO GREB	150P
9		84188370		1	MAÇANETA BOUTON	MANDO RUNDGRIFF	KNOB MANOPOLA	BOTÃO GREB	150P
10		84188373		1	MAÇANETA BOUTON	MANDO RUNDGRIFF	KNOB MANOPOLA	BOTÃO GREB	150P

SECTION INDEX
Trem de Potência

06-01	00	TRANSMISSÃO,SUPORTES - (CONVERSOR DE TORQUE)
06-01	00A	TRANSMISSÃO,SUPORTES - (CONVERSOR DE TORQUE)
06-01	01	TRANSMISSÃO COMPLETA - (CONVERSOR DE TORQUE)
06-01	01A	TRANSMISSÃO COMPLETA - (CONVERSOR DE TORQUE)
06-01	02	TRANSMISSÃO, CONVERSOR DE TORQUE
06-01	02A	TRANSMISSÃO, CONVERSOR DE TORQUE
06-01	03	TRANSMISSÃO, CARCAÇAS - (CONVERSOR DE TORQUE)
06-01	03A	TRANSMISSÃO, CARCAÇAS - (CONVERSOR DE TORQUE)
06-01	04	TRANSMISSÃO, 1o. EIXO - (CONVERSOR DE TORQUE)
06-01	04A	TRANSMISSÃO, 1o. EIXO - (CONVERSOR DE TORQUE)
06-01	05	TRANSMISSÃO, 2o. EIXO - (CONVERSOR DE TORQUE)
06-01	05A	TRANSMISSÃO, 2o. EIXO - (CONVERSOR DE TORQUE)
06-01	06	TRANSMISSÃO, 3o. EIXO - (CONVERSOR DE TORQUE)
06-01	06A	TRANSMISSÃO, 3o. EIXO - (CONVERSOR DE TORQUE)
06-01	07	TRANSMISSÃO, 4o. EIXO - (CONVERSOR DE TORQUE)
06-01	08	TRANSMISSÃO, EIXO A FRENTE - (CONVERSOR DE TORQUE)
06-01	08A	TRANSMISSÃO - CONJUNTO DA EMBRAIAGEM, MARCHA À FRENTE
06-01	09	TRANSMISSÃO, EIXO A RÉ - (CONVERSOR DE TORQUE)
06-01	09A	TRANSMISSÃO - CONJUNTO DE EMBREAGENS DAS MARCHAS A RÉ
06-01	10	TRANSMISSÃO, EIXO DE SAÍDA - (CONVERSOR DE TORQUE)
06-01	10A	TRANSMISSÃO, EIXO DE SAÍDA - (CONVERSOR DE TORQUE)
06-01	11	TRANSMISSÃO, TOMADA DE FORÇA - (CONVERSOR DE TORQUE)
06-01	11A	TRANSMISSÃO, TOMADA DE FORÇA - (CONVERSOR DE TORQUE)
06-01	12	TRANSMISSÃO, VÁLVULA DE CONTROLE - (CONVERSOR DE TORQUE)
06-01	12A	TRANSMISSÃO, VÁLVULA DE CONTROLE - (CONVERSOR DE TORQUE)
06-01	13	TRANSMISSÃO, VÁLVULA DE CONTROLE - (CONVERSOR DE TORQUE)
06-01	14	TRANSMISSÃO, PLACAS DA VÁLVULA - (CONVERSOR DE TORQUE)
06-01	14A	TRANSMISSÃO, PLACAS DA VÁLVULA - (CONVERSOR DE TORQUE)
06-01	15	TRANSMISSÃO, TUBOS - (CONVERSOR DE TORQUE)
06-01	15A	TRANSMISSÃO, TUBOS - (CONVERSOR DE TORQUE)
06-01	16	TRANSMISSÃO, REGULADOR DE PRESSÃO - (CONVERSOR DE TORQUE)
06-01	16A	TRANSMISSÃO, REGULADOR DE PRESSÃO - (CONVERSOR DE TORQUE)
06-01	17	TRANSMISSÃO, BOMBA - (CONVERSOR DE TORQUE)
06-01	17A	TRANSMISSÃO, BOMBA - (CONVERSOR DE TORQUE)
06-01	18	TRANSMISSÃO, SENSORES - (CONVERSOR DE TORQUE)
06-01	19	REFRIGERAÇÃO DO ÓLEO TRANSMISSÃO - (CONVERSOR DE TORQUE)
06-01	19A	REFRIGERAÇÃO DO ÓLEO TRANSMISSÃO - (CONVERSOR DE TORQUE)
06-01	20	VARETA DE NÍVEL ÓLEO TRANSMISSÃO - (CONVERSOR DE TORQUE)
06-01	20A	VARETA DE NÍVEL ÓLEO TRANSMISSÃO - (CONVERSOR DE TORQUE)
06-01	21	FILTRO DE ÓLEO TRANSMISSÃO - (CONVERSOR DE TORQUE)
06-01	21A	FILTRO DE ÓLEO TRANSMISSÃO - (CONVERSOR DE TORQUE)
06-01	22	CONTROLE DA TRANSMISSÃO - (CONVERSOR DE TORQUE)
06-02	00	TRANSMISSÃO,SUPORTES - (TRANSMISSÃO DIRETA)
06-02	01	TRANSMISSÃO COMPLETA - (TRANSMISSÃO DIRETA)
06-02	02	TRANSMISSÃO, TOMADA DE FORÇA - (TRANSMISSÃO DIRETA)
06-02	03	TRANSMISSÃO, EIXOS DE VELOCIDADES - (TRANSMISSÃO DIRETA)
06-02	03	TRANSMISSÃO, EIXOS DE VELOCIDADES - (TRANSMISSÃO DIRETA)
06-02	04	TRANSMISSÃO, 1o. EIXO - (TRANSMISSÃO DIRETA)
06-02	05	TRANSMISSÃO, 2o. EIXO - (TRANSMISSÃO DIRETA)
06-02	06	TRANSMISSÃO, 3o. EIXO - (TRANSMISSÃO DIRETA)
06-02	07	TRANSMISSÃO, 4o. EIXO - (TRANSMISSÃO DIRETA)
06-02	08	TRANSMISSÃO, 5o. EIXO - (TRANSMISSÃO DIRETA)
06-02	09	TRANSMISSÃO, 6o. EIXO - (TRANSMISSÃO DIRETA)
06-02	10	TRANSMISSÃO, EIXO DE SAÍDA - (TRANSMISSÃO DIRETA)
06-02	11	TRANSMISSÃO, CARCAÇAS - (TRANSMISSÃO DIRETA)

SECTION INDEX
Trem de Potência

06-02	12	TRANSMISSÃO, VÁLVULA - (TRANSMISSÃO DIRETA)
06-02	13	TRANSMISSÃO, VÁLVULA - (TRANSMISSÃO DIRETA)
06-02	14	TRANSMISSÃO, FLANGE - (TRANSMISSÃO DIRETA)
06-02	15	TRANSMISSÃO, BOMBA - (TRANSMISSÃO DIRETA)
06-02	16	VARETA DE NÍVEL ÓLEO - (TRANSMISSÃO DIRETA)
06-02	17	FILTRO DE ÓLEO TRANSMISSÃO - (TRANSMISSÃO DIRETA)
06-02	18	FILTRO DE ÓLEO TRANSMISSÃO - (TRANSMISSÃO DIRETA)
06-02	19	CONTROLE DA TRANSMISSÃO - (TRANSMISSÃO DIRETA)
06-02	20	CONTROLE DA TRANSMISSÃO - (TRANSMISSÃO DIRETA)
06-02	21	CONTROLE DA TRANSMISSÃO - (TRANSMISSÃO DIRETA)
06-02	22	REFRIGERAÇÃO DA TRANSMISSÃO - (TRANSMISSÃO DIRETA)
06-03	00	TRANSMISSÃO, SUPORTES - (TRANSMISSÃO DIRETA)
06-03	01	TRANSMISSÃO COMPLETA
06-03	02	TRANSMISSÃO, TOMADA DE FORÇA
06-03	03	TRANSMISSÃO, EIXOS DE VELOCIDADES
06-03	04	TRANSMISSÃO, 1o. EIXO
06-03	05	TRANSMISSÃO, 2o. EIXO
06-03	06	TRANSMISSÃO, 3o. EIXO
06-03	07	TRANSMISSÃO, 4o. EIXO
06-03	08	TRANSMISSÃO, 5o. EIXO
06-03	09	TRANSMISSÃO, 6o. EIXO
06-03	10	TRANSMISSÃO, EIXO DE SAÍDA
06-03	11	TRANSMISSÃO, CARCAÇAS
06-03	12	TRANSMISSÃO, VÁLVULA
06-03	13	TRANSMISSÃO, VÁLVULA
06-03	14	TRANSMISSÃO, FLANGE
06-03	15	TRANSMISSÃO, BOMBA
06-03	16	REFRIGERAÇÃO DA TRANSMISSÃO
06-03	17	VARETA DE NÍVEL ÓLEO TRANSMISSÃO
06-03	18	FILTRO DE ÓLEO TRANSMISSÃO
06-03	19	FILTRO DE ÓLEO TRANSMISSÃO
06-03	20	CONTROLE DA TRANSMISSÃO
06-03	21	CONTROLE DA TRANSMISSÃO
06-03	22	CONTROLE DA TRANSMISSÃO
06-04	01	EIXO DIANTEIRO - MONTAGEM
06-05	01	EIXO DIANTEIRO - ARTICULAÇÃO DA DIREÇÃO - MONTAGEM
06-06	01	CUBO DA RODA DO EIXO DIANTEIRO
06-06	02	CUBO DA RODA DO EIXO DIANTEIRO
06-07	01	EIXO TRASEIRO
06-07	02	EIXO TRASEIRO
06-07	03	EIXO TRASEIRO
06-08	01	CARCAÇA DO EIXO TRASEIRO
06-08	02	CARCAÇA DO EIXO TRASEIRO
06-08	03	EIXO TRASEIRO - CARCAÇA
06-09	01	EIXO TRASEIRO
06-09	02	EIXO TRASEIRO
06-09	03	EIXO TRASEIRO
06-10	01	EIXO TRASEIRO, CUBO DA RODA COMPLETO
06-10	02	CUBO DA RODA DO EIXO TRASEIRO
06-10	03	CUBO DA RODA DO EIXO TRASEIRO
06-10	07A	TRANSMISSÃO - CONJUNTO DE EMBREAGENS DA 4ª MARCHA
06-11	01	DIFERENCIAL DO EIXO TRASEIRO
06-11	02	DIFERENCIAL DO EIXO TRASEIRO
06-12	01	EIXO TRASEIRO, TANDEM
06-12	02	EIXO TRASEIRO, TANDEM

SECTION INDEX
Trem de Potência

06-12	03	EIXO TRASEIRO - TANDEM
06-13	01	AROS E PNEUS
06-13	02	AROS E PNEUS
06-13	03	AROS E PNEUS
06-13	04	AROS E PNEUS
06-14	01	RODAS E PNEUS - 9"
06-14	02	RODAS E PNEUS - 13"
06-14	03	RODAS E PNEUS - 10"
06-14	04	RODAS E PNEUS - 14"
06-14	05	RODAS E PNEUS - 17"

06-01	00	p1	12/11

TRANSMISSÃO,SUPORTES - (CONVERSOR DE TORQUE)
TRANSMISSION, SOPORTES - (CONVERTIDOR DE PAR)
TRANSMISSION, SUPPORTS - (TORK CONVERTER)
TRANSMISSION, SUPPORTS - (TORK CONVERTER)

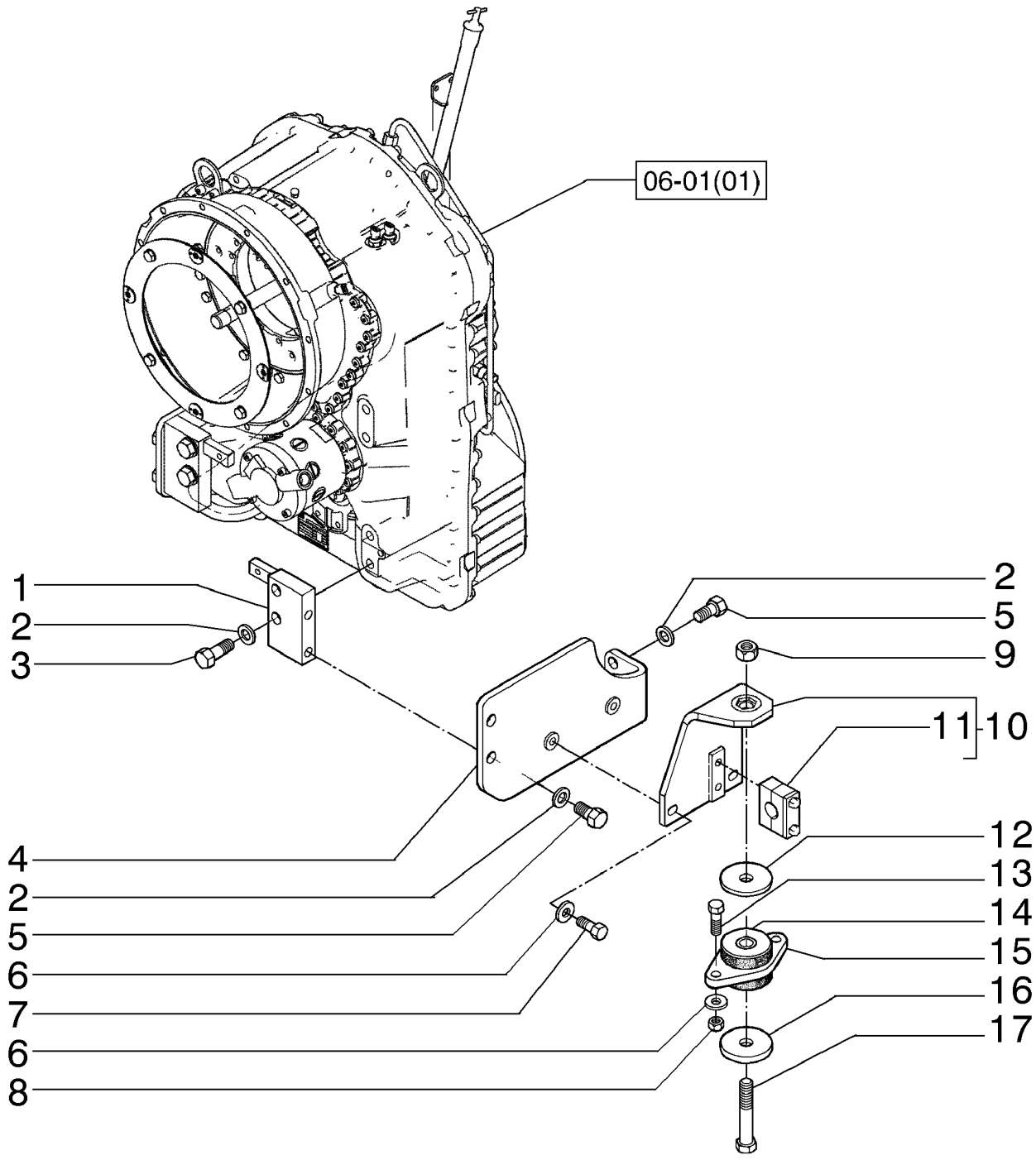

TRANSMISSION, SUPPORTS - (CONVERTISSEUR DE COUPLE)
TRANSMISSION, SUPPORTS - (TORK CONVERTER)
TRANSMISSION, SUPPORTS - (TORK CONVERTER)
TRANSMISSION, SUPPORTS - (TORK CONVERTER)

R	N	P.N.	MOD	Q	Denominação Description	Denominacion Bezeichnung	Description Descrizione	Denominação Beskrivelse	L.C.
1		87739035		1	SUPORTE, LH	SOPORTE	SUPPORT	SUPORTE	300S
					SUPPORT	STÜTZE	SUPPORTO	BESLAG	
1		87739036		1	SUPORTE, RH	SOPORTE	SUPPORT	SUPORTE	300S
					SUPPORT	STÜTZE	SUPPORTO	BESLAG	
2		14497131		12	ARRUELA PLANA, M21 x 37 x 3 Thk, HT				
						ARANDELA	WASHER	ANILHA	131R
					RONDELLE	UNTERLEGSCHEIBE	RONDELLA	FLADSKIVE	
3		11124831		4	PARAFUSO, Hex, M20 x 55, 10.9, Full Thd				
						PERNO	BOLT	PARAFUSO	140B
					VIS	SCHRAUBE	BULLONE	BOLT	
4		87739045		1	SUPORTE, LH	SOPORTE	SUPPORT	SUPORTE	300S
					SUPPORT	STÜTZE	SUPPORTO	BESLAG	
4		84311530		1	SUPORTE, RH	SOPORTE	SUPPORT	SUPORTE	300S
					SUPPORT	STÜTZE	SUPPORTO	BESLAG	
5		11124431		8	PARAFUSO, Hex, M20 x 40, 10.9				
						PERNO	BOLT	PARAFUSO	140B
					VIS	SCHRAUBE	BULLONE	BOLT	
6		70927275		8	ARRUELA PLANA	ARANDELA	WASHER	ANILHA	131R
					RONDELLE	UNTERLEGSCHEIBE	RONDELLA	FLADSKIVE	
7		627-16040		4	PARAFUSO, Hex, M16 x 40, 10.9				
						PERNO	BOLT	PARAFUSO	140B
					VIS	SCHRAUBE	BULLONE	BOLT	
8		12164121		4	PORCA, M16 x 1.5, Cl 10	TUERCA	NUT	PORCA	010D
					ECROU	MUTTER	DADO	MØTRIK	
9		12164427		2	PORCA, M22 x 1.5, Cl 10	TUERCA	NUT	PORCA	010D
					ECROU	MUTTER	DADO	MØTRIK	
10		87739073		1	SUPORTE, LH	SOPORTE	SUPPORT	SUPORTE	300S
					SUPPORT	STÜTZE	SUPPORTO	BESLAG	
10		87739075		1	SUPORTE, RH	SOPORTE	SUPPORT	SUPORTE	300S
					SUPPORT	STÜTZE	SUPPORTO	BESLAG	
11		75252041		1	BRAÇADEIRA	ABRAZADERA	CLAMP	BRAÇADEIRA	120M
					COLLIER	KLEMME	MORSETTO	SPÆNDEBÅND	
12		73163534		2	ARRUELA PLANA	ARANDELA	WASHER	ANILHA	131R
					RONDELLE	UNTERLEGSCHEIBE	RONDELLA	FLADSKIVE	
13		15840531		4	PARAFUSO, Hex, M16 x 1.5 x 50, 10.9, Full Thd				
						PERNO	BOLT	PARAFUSO	140B
					VIS	SCHRAUBE	BULLONE	BOLT	
14		73163867		2	PEÇAS DE MONTAGEM	PIEZAS DE MONTAJE	MOUNTING PARTS	PEÇAS DE MONTAGEM	P040
					PIECES DE FIXATION	BEFESTIGUNGSTEIL	COMPONENTI DI MONTA	OPHÆNGSDELE	
15		73163953		2	PLACA	PLACA	PLATE	CHAPA	105P
					PLAQUE	PLATTE	PIASTRA	PLADE	
16		73163954		2	ARRUELA PLANA	ARANDELA	WASHER	ANILHA	131R
					RONDELLE	UNTERLEGSCHEIBE	RONDELLA	FLADSKIVE	
17		15994031		2	PARAFUSO, Hex, M22 x 1.5 x 130, 10.9				
						PERNO	BOLT	PARAFUSO	140B
					VIS	SCHRAUBE	BULLONE	BOLT	

06-01	00A	p1	03/12

TRANSMISSÃO,SUPORTES - (CONVERSOR DE TORQUE)
TRANSMISSION, SOPORTES - (CONVERTIDOR DE PAR)
TRANSMISSION, SUPPORTS - (TORK CONVERTER)
TRANSMISSION, SUPPORTS - (TORK CONVERTER)

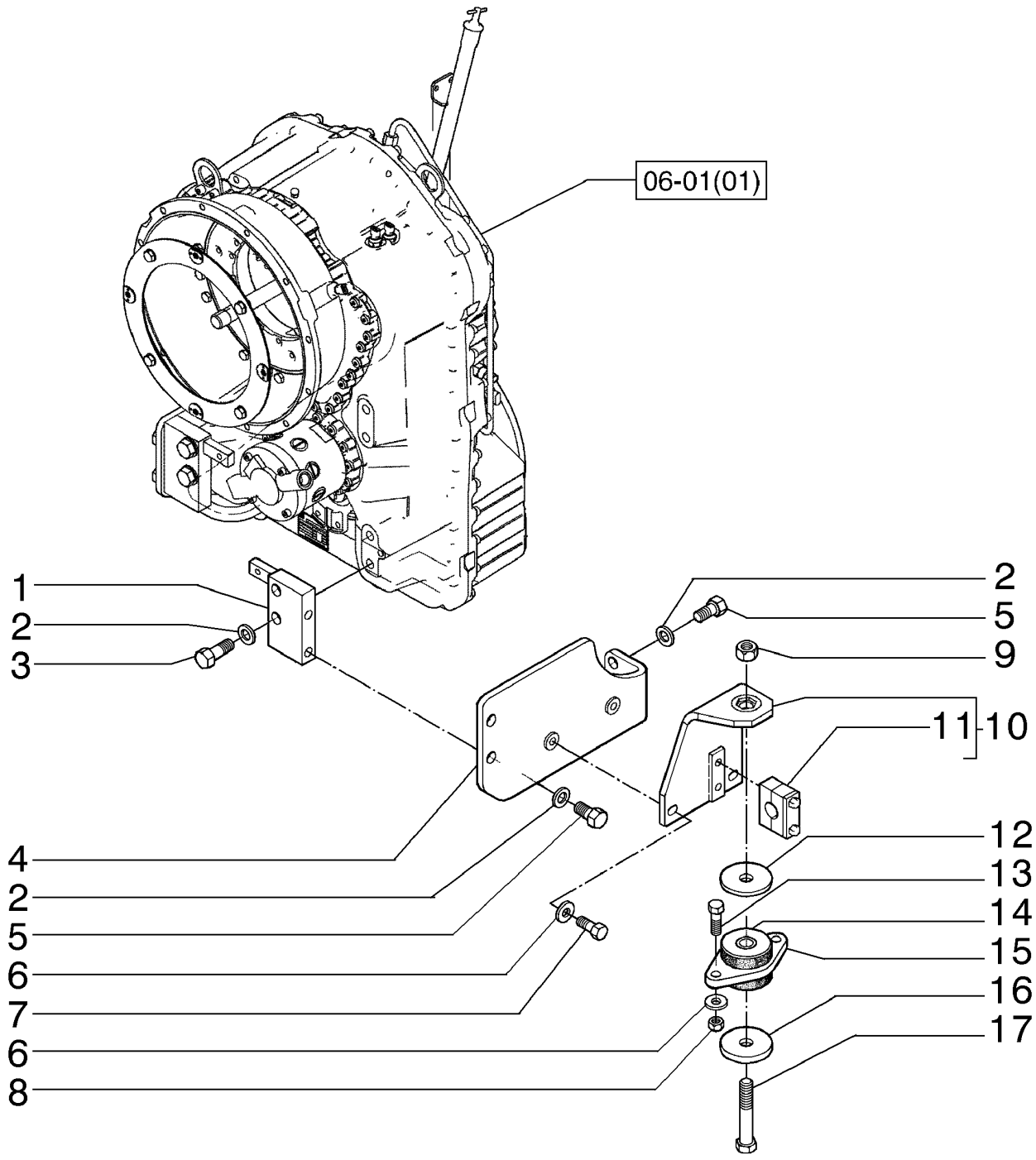

TRANSMISSION, SUPPORTS - (CONVERTISSEUR DE COUPLE)
TRANSMISSION, SUPPORTS - (TORK CONVERTER)
TRANSMISSION, SUPPORTS - (TORK CONVERTER)
TRANSMISSION, SUPPORTS - (TORK CONVERTER)

R	N	P.N.	MOD	Q	Denominação Description	Denominacion Bezeichnung	Description Descrizione	Denominação Beskrivelse	L.C.
1		84412181		2	SUPORTE SUPPORT	SOPORTE STÜTZE	SUPPORT SUPPORTO	SUPORTE BESLAG	300S
2		14497131		12	ARRUELA PLANA, M21 x 37 x 3 Thk, HT ARANDELA RONDELLE	 WASHER UNTERLEGSCHEIBE	 ANILHA RONDELLA	 131R FLADSKIVE	
3		627-20060		4	PARAFUSO, Hex, M20 x 60, 10.9 PERNO VIS	 BOLT SCHRAUBE	 PARAFUSO BULLONE	 140B BOLT	
4		84412875		1	SUPORTE, LH SUPPORT	SOPORTE STÜTZE	SUPPORT SUPPORTO	SUPORTE BESLAG	300S
4		84412872		1	SUPORTE, RH SUPPORT	SOPORTE STÜTZE	SUPPORT SUPPORTO	SUPORTE BESLAG	300S
5		627-20040		8	PARAFUSO, Hex, M20 x 40, 10.9 PERNO VIS	 BOLT SCHRAUBE	 PARAFUSO BULLONE	 140B BOLT	
6		496-41066		8	ARRUELA PLANA, 21/32" x 1 1/2" x .188", HDN ARANDELA RONDELLE	 WASHER UNTERLEGSCHEIBE	 ANILHA RONDELLA	 131R FLADSKIVE	
7		627-16040		4	PARAFUSO, Hex, M16 x 40, 10.9 PERNO VIS	 BOLT SCHRAUBE	 PARAFUSO BULLONE	 140B BOLT	
8		12164121		4	PORCA, M16 x 1.5, Cl 10 ECROU	TUERCA MUTTER	NUT DADO	PORCA MØTRIK	010D
9		87515119		2	PORCA ECROU	TUERCA MUTTER	NUT DADO	PORCA MØTRIK	010D
10		87739073		1	SUPORTE, LH SUPPORT	SOPORTE STÜTZE	SUPPORT SUPPORTO	SUPORTE BESLAG	300S
10		87739075		1	SUPORTE, RH SUPPORT	SOPORTE STÜTZE	SUPPORT SUPPORTO	SUPORTE BESLAG	300S
11		75252041		1	BRAÇADEIRA COLLIER	ABRAZADERA KLEMME	CLAMP MORSETTO	BRAÇADEIRA SPÆNDEBÅND	120M
12		73163954		2	ARRUELA PLANA RONDELLE	ARANDELA UNTERLEGSCHEIBE	WASHER RONDELLA	ANILHA FLADSKIVE	131R
13		15840531		4	PARAFUSO, Hex, M16 x 1.5 x 50, 10.9, Full Thd PERNO VIS	 BOLT SCHRAUBE	 PARAFUSO BULLONE	 140B BOLT	
14		361187A1		2	ISOLADOR ISOLANT	AISLADOR ISOLATOR	ISOLATOR ISOLATORE	ISOLADOR ISOLATOR	Z082
15		73163953		2	PLACA PLAQUE	PLACA PLATTE	PLATE PIASTRA	CHAPA PLADE	105P
16		73163534		2	ARRUELA PLANA RONDELLE	ARANDELA UNTERLEGSCHEIBE	WASHER RONDELLA	ANILHA FLADSKIVE	131R
17		15994031		2	PARAFUSO, Hex, M22 x 1.5 x 130, 10.9 PERNO VIS	 BOLT SCHRAUBE	 PARAFUSO BULLONE	 140B BOLT	

06-01	01	p1	12/11

TRANSMISSÃO COMPLETA - (CONVERSOR DE TORQUE)
TRANSMISSION ASSY - (TORK CONVERTER)
TRANSMISSION ASSY - (TORK CONVERTER)
TRANSMISSION ASSY - (TORK CONVERTER)

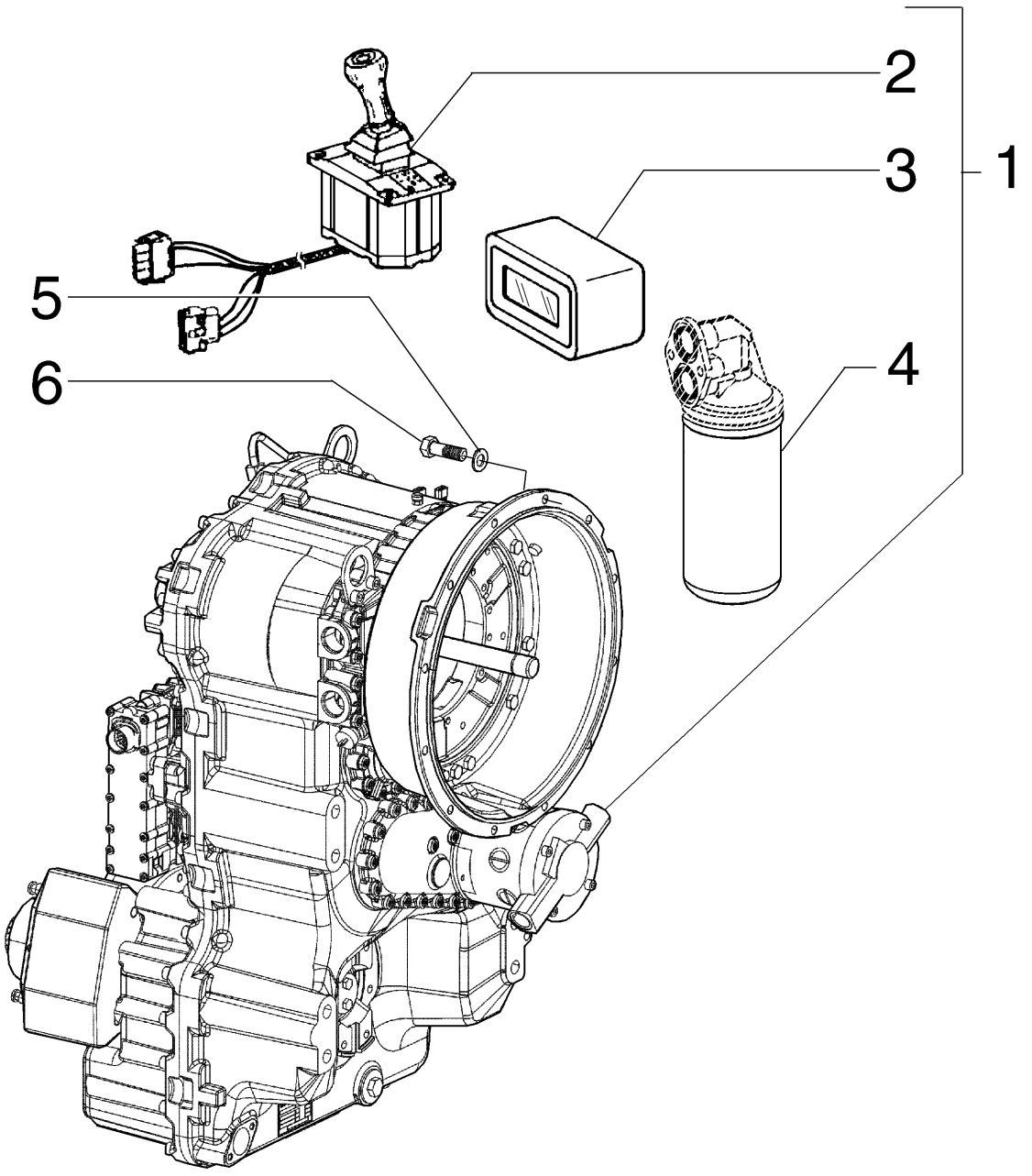

TRANSMISSION COMPLÈTE - (CONVERTISSEUR DE COUPLE)
TRANSMISSION ASSY - (TORK CONVERTER)
TRANSMISSION ASSY - (TORK CONVERTER)
TRANSMISSION ASSY - (TORK CONVERTER)

R	N	P.N.	MOD	Q	Denominação Description	Denominacion Bezeichnung	Description Descrizione	Denominação Beskrivelse	L.C.
1		**84243274**		1	TRANSMISSÃO TRANSMISSION	TRANSMISIÓN GETRIEBE	TRANSMISSION TRASMISSIONE; CAMBI(	TRANSMISSÃO TRANSMISSION	030C
2	1	**84497635**		1	ALAVANCA DE CONTROLE, Control	PALANCA DE CONTROL	CONTROL LEVER	ALAVANCA DE CONTRO	P155
					LEVIER DE COMMANDE	STEUERHEBEL	LEVA DI COMANDO	STYRESTANG	
3	2	**84243298**		1	UNIDADE DE COMANDO, Gear	UNIDAD DE CONTROL	CONTROL UNIT	UNIDADE DE CONTROL(	111G
					UNITE DE CONTROLE	STEUEREINHEIT	UNITÀ DI COMANDO	REGULERINGSENHED	
4	3	**87519452**		1	FILTRO DE ÓLEO HIDRÁULICO	FILTRO DE ACEITE HIDF	HYDRAULIC OIL FILTER	FILTRO DO ÓLEO HIDRÁ	074F
					FILTRE A HUILE HYDR.	HYDRAULIKÖLFILTER	FILTRO OLIO IDRAULIC(	HYDRAULIKOLIEFILTER	
5		**70930370**		12	ARRUELA PLANA RONDELLE	ARANDELA UNTERLEGSCHEIBE	WASHER RONDELLA	ANILHA FLADSKIVE	131R
6		**11106631**		12	PARAFUSO, Hex, M10 x 35, 10.9, Full Thd	PERNO	BOLT	PARAFUSO	140B
					VIS	SCHRAUBE	BULLONE	BOLT	

(1) Página 06-22
(2) Página 04-12
(3) Página 06-21

06-01	01A	p1	03/12

TRANSMISSÃO COMPLETA - (CONVERSOR DE TORQUE)
TRANSMISSION ASSY - (TORK CONVERTER)
TRANSMISSION ASSY - (TORK CONVERTER)
TRANSMISSION ASSY - (TORK CONVERTER)

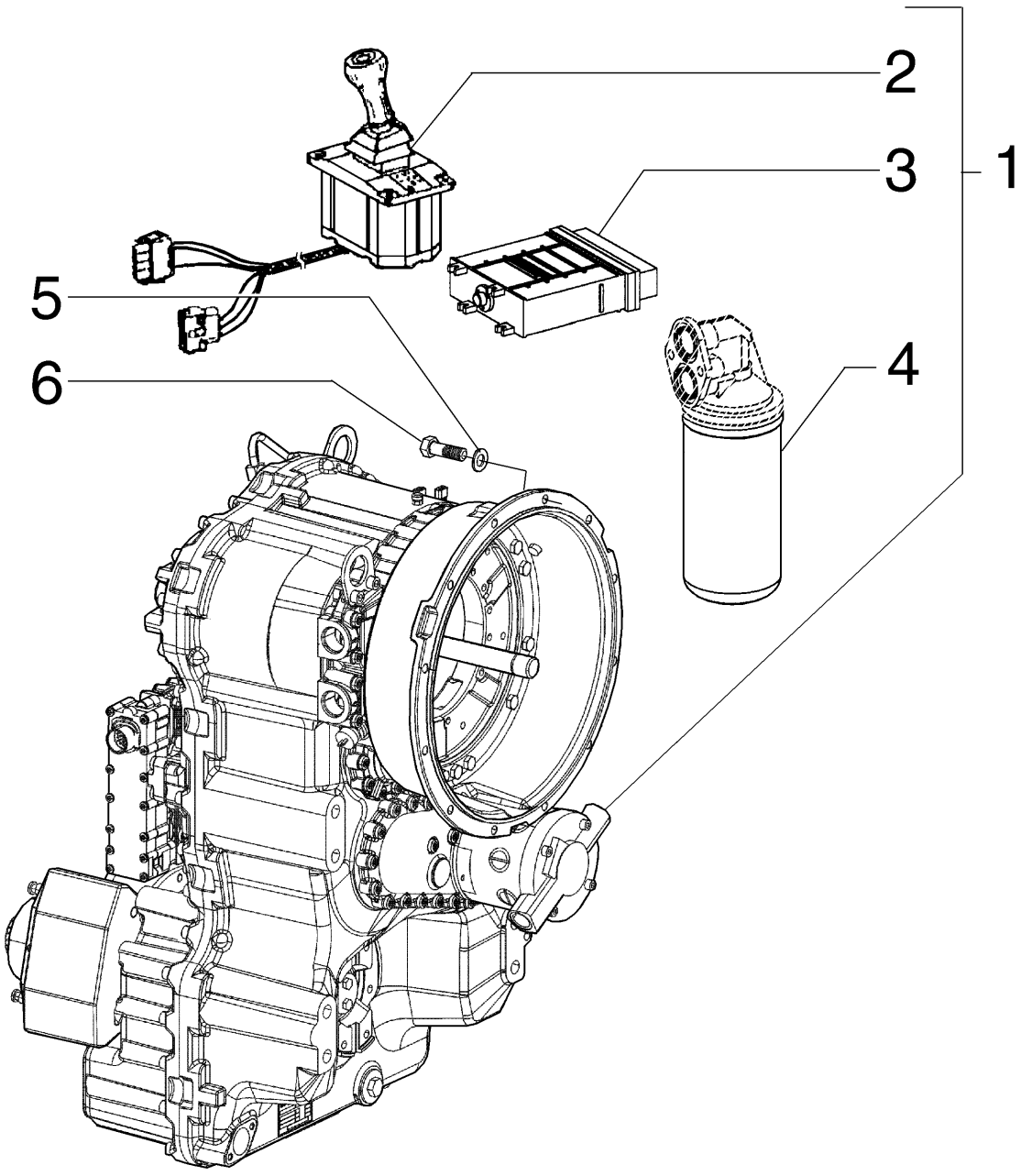

TRANSMISSION COMPLÈTE - (CONVERTISSEUR DE COUPLE)
TRANSMISSION ASSY - (TORK CONVERTER)
TRANSMISSION ASSY - (TORK CONVERTER)
TRANSMISSION ASSY - (TORK CONVERTER)

R	N	P.N.	MOD	Q	Denominação Description	Denominacion Bezeichnung	Description Descrizione	Denominação Beskrivelse	L.C.
1		**84409643**		1	TRANSMISSÃO TRANSMISSION	TRANSMISIÓN GETRIEBE	TRANSMISSION TRASMISSIONE; CAMBI(	TRANSMISSÃO TRANSMISSION	030C
2	1	**8032400**		1	ALAVANCA DE CONTROLE, Control LEVIER DE COMMANDE	PALANCA DE CONTROL STEUERHEBEL	CONTROL LEVER LEVA DI COMANDO	ALAVANCA DE CONTRO STYRESTANG	P155
3	2	**84410172**		1	TRANSMISSÃO, Gear TRANSMISSION	TRANSMISIÓN GETRIEBE	TRANSMISSION TRASMISSIONE; CAMBI(	TRANSMISSÃO TRANSMISSION	030C
4	3	**87519452**		1	FILTRO DE ÓLEO HIDRÁULICO FILTRE A HUILE HYDR.	FILTRO DE ACEITE HIDF HYDRAULIKÖLFILTER	HYDRAULIC OIL FILTER FILTRO OLIO IDRAULIC(	FILTRO DO ÓLEO HIDRÁ HYDRAULIKOLIEFILTER	074F
5		**70930370**		12	ARRUELA PLANA RONDELLE	ARANDELA UNTERLEGSCHEIBE	WASHER RONDELLA	ANILHA FLADSKIVE	131R
6		**11106631**		12	PARAFUSO, Hex, M10 x 35, 10.9, Full Thd VIS	PERNO SCHRAUBE	BOLT BULLONE	PARAFUSO BOLT	140B

(1) Página 06-22
(2) Página 04-12
(3) Página 06-21

06-01	02	p1	12/11

TRANSMISSÃO, CONVERSOR DE TORQUE
TRANSMISSION, TORQUE CONVERTER
TRANSMISSION, TORQUE CONVERTER
TRANSMISSION, TORQUE CONVERTER

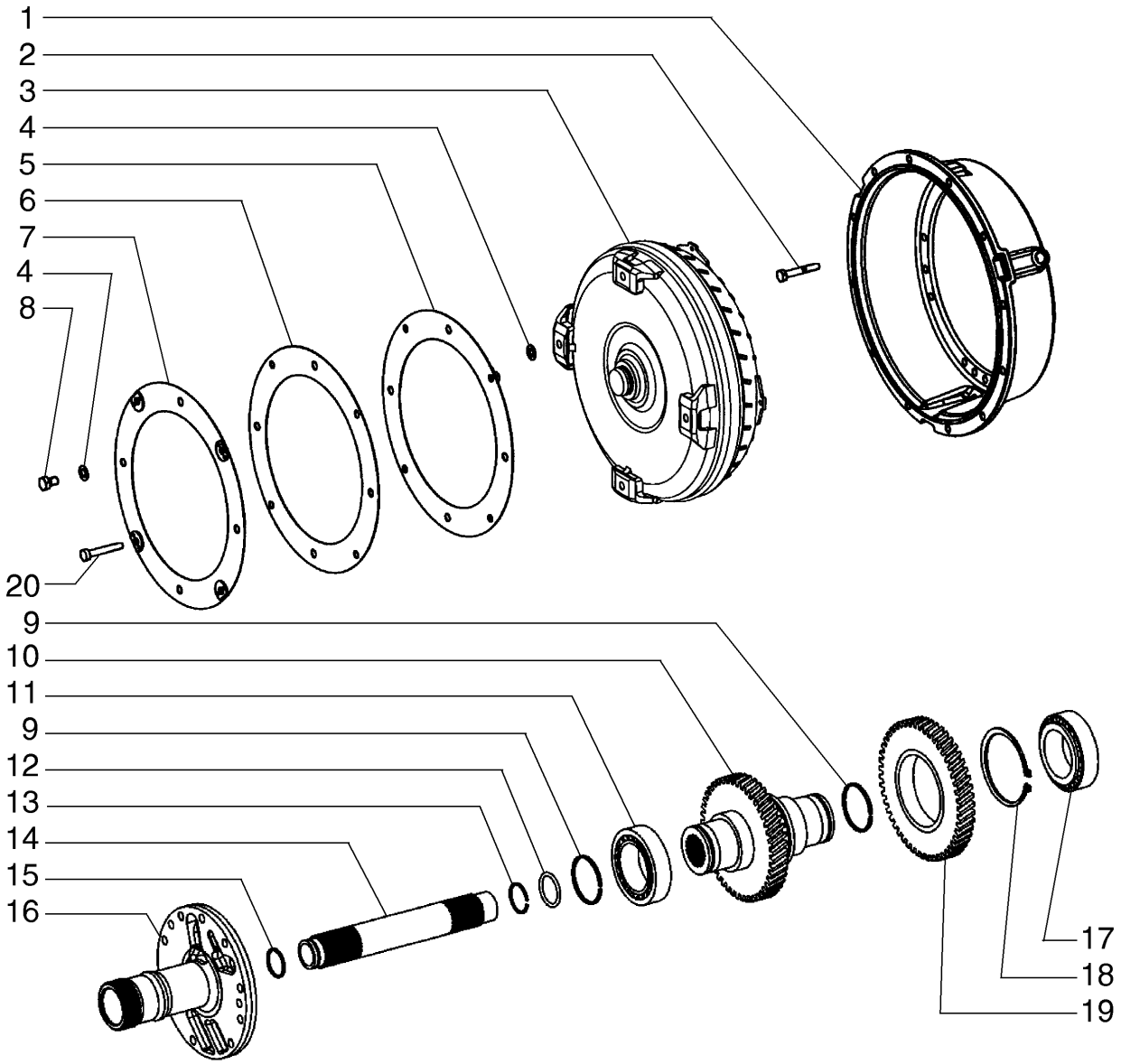

TRANSMISSION, CONVERTISSEUR DE COUPLE
TRANSMISSION, TORQUE CONVERTER
TRANSMISSION, TORQUE CONVERTER
TRANSMISSION, TORQUE CONVERTER

R	N	P.N.	MOD	Q	Denominação Description	Denominacion Bezeichnung	Description Descrizione	Denominação Beskrivelse	L.C.
1		87498519		1	ALOJAMENTO	ALOJAMIENTO	HOUSING	ALOJAMENTO	014V
					CARTER	GEHÄUSE	ALLOGGIAMENTO	HUS	
2		8603293		18	PARAFUSO	TORNILLO	SCREW	PARAFUSO	040V
					VIS	SCHRAUBE	VITE	SKRUE	
3		84122169		1	CONVERSOR DE TORQUES				
						CONVERTIDOR DE PAR	TORQUE CONVERTER	CONVERSOR DE BINÁRI	259C
					CONVERTISSEUR DE C(	DREHMOMENTWANDLE	CONVERTITORE DI COP	MOMENTCONVERTER	
4		1493305		8	ARRUELA PLANA	ARANDELA	WASHER	ANILHA	131R
					RONDELLE	UNTERLEGSCHEIBE	RONDELLA	FLADSKIVE	
5		76081001		1	DIAFRAGMA	DIAFRAGMA	DIAPHRAGM	DIAFRAGMA	035D
					DIAPHRAGME	MEMBRAN	DIAFRAMMA	MEMBRAN	
6		87561066		1	PLACA	PLACA	PLATE	CHAPA	105P
					PLAQUE	PLATTE	PIASTRA	PLADE	
7		87561065		1	PLACA	PLACA	PLATE	CHAPA	105P
					PLAQUE	PLATTE	PIASTRA	PLADE	
8		8603294		4	PARAFUSO	TORNILLO	SCREW	PARAFUSO	040V
					VIS	SCHRAUBE	VITE	SKRUE	
9		8603302		2	ANEL DE PISTÃO	ANILLO DE PISTÓN	PISTON RING	SEGMENTO	053A
					SEGMENT DE PISTON	KOLBENRING	FASCIA ELASTICA PISTC	STEMPELRING	
10		84122170		1	EIXO	EJE	SHAFT	VEIO	016A
					ARBRE	WELLE	ALBERO	AKSEL	
11		84497616		1	ROLAMENTO DE ROLETES				
						COJINETE DE RODILLOS	ROLLER BEARING	ROLAMENTO DE ROLOS	346C
					ROULEMENT A ROULEA	ROLLENLAGER	CUSCINETTO A RULLINI	RULLELEJE	
12		8900125103		1	JUNTA	JUNTA	GASKET	JUNTA	123G
					JOINT	DICHTUNG	GUARNIZIONE	PAKNING	
13		8603298		1	ANEL DE PRESSÃO	ANILLO DE RESORTE	SNAP RING	ANEL	054A
					ANNEAU D'ARRET	SPRENGRING	ANELLO ELASTICO	LÅSERING	
14		8900124996		1	EIXO	EJE	SHAFT	VEIO	016A
					ARBRE	WELLE	ALBERO	AKSEL	
15		8900125104		1	ANEL	ANILLO	RING	ANEL	045A
					ANNEAU	RING	ANELLO	RING	
16		87712679		1	EIXO	EJE	SHAFT	VEIO	016A
					ARBRE	WELLE	ALBERO	AKSEL	
17		84497616		1	ROLAMENTO DE ROLETES				
						COJINETE DE RODILLOS	ROLLER BEARING	ROLAMENTO DE ROLOS	346C
					ROULEMENT A ROULEA	ROLLENLAGER	CUSCINETTO A RULLINI	RULLELEJE	
18		8603300		1	ANEL	ANILLO	RING	ANEL	045A
					ANNEAU	RING	ANELLO	RING	
19		6904276		1	ENGRENAGEM ACIONADA	PIÑÓN CONDUCIDO	DRIVEN GEAR	ENGRENAGEM ACCIONA	051I
					PIGNON MENE	ANGETRIEBENES RAD	INGRANAGGIO CONDOT	DREVET TANDHJUL	
20		14420331		4	PARAFUSO, Hex Soc Hd, M10 x 35, 10.9				
						TORNILLO	SCREW	PARAFUSO	040V
					VIS	SCHRAUBE	VITE	SKRUE	

06-01	02A	p1	03/12

TRANSMISSÃO, CONVERSOR DE TORQUE
TRANSMISSION, TORQUE CONVERTER
TRANSMISSION, TORQUE CONVERTER
TRANSMISSION, TORQUE CONVERTER

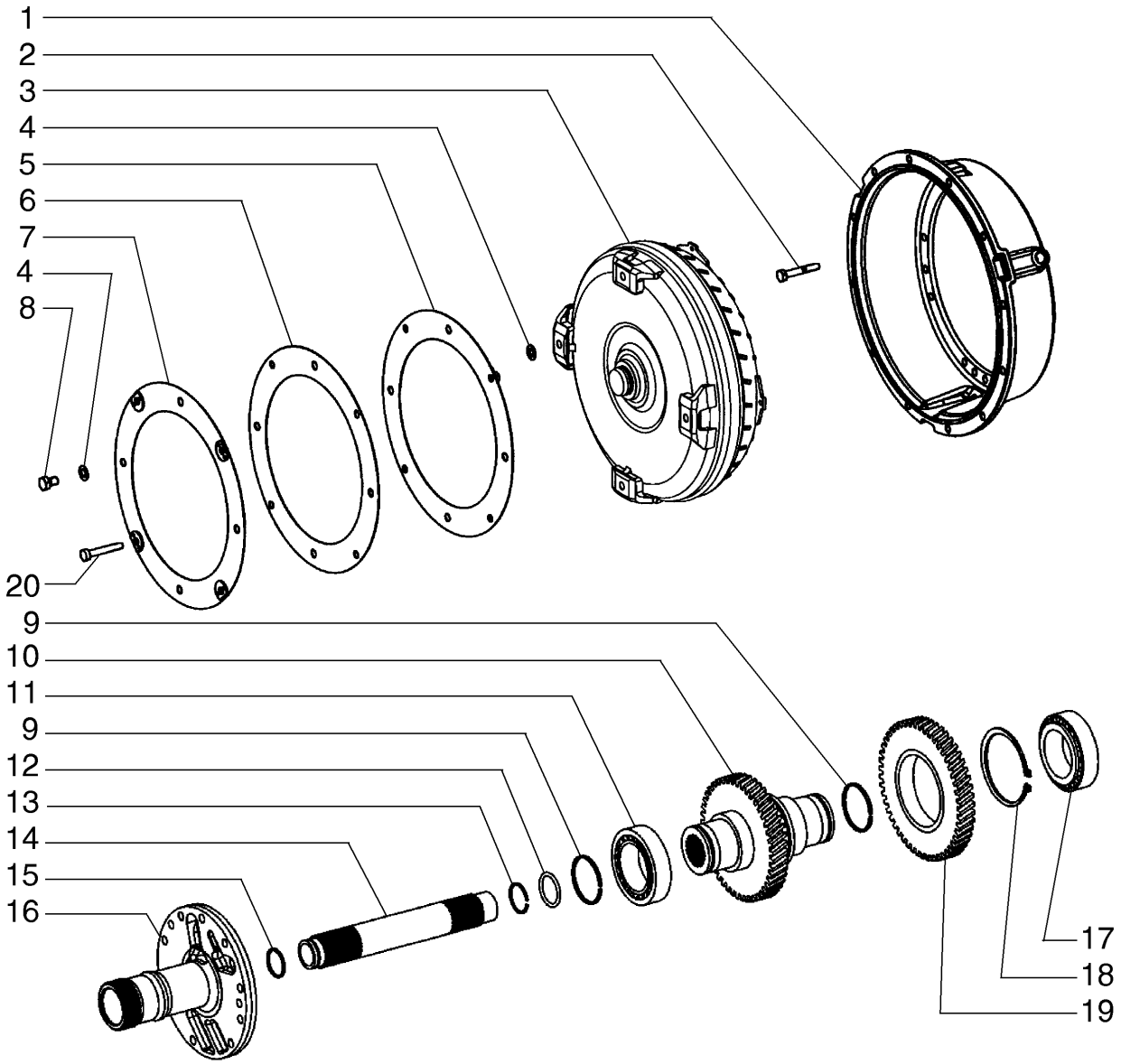

TRANSMISSION, CONVERTISSEUR DE COUPLE
TRANSMISSION, TORQUE CONVERTER
TRANSMISSION, TORQUE CONVERTER
TRANSMISSION, TORQUE CONVERTER

R	N	P.N.	MOD	Q	Denominação Description	Denominacion Bezeichnung	Description Descrizione	Denominação Beskrivelse	L.C.
1		87498519		1	ALOJAMENTO CARTER	ALOJAMIENTO GEHÄUSE	HOUSING ALLOGGIAMENTO	ALOJAMENTO HUS	014V
2		8603293		18	PARAFUSO VIS	TORNILLO SCHRAUBE	SCREW VITE	PARAFUSO SKRUE	040V
3		330789A1		1	ARRUELA RONDELLE	ARANDELA UNTERLEGSCHEIBE	WASHER RONDELLA	ARRUELA WASHER	9720
4		NS			SEM SERVIÇO NON FOURNI	NO SE REPARA NICHT ALS ERS-T LIEFE	NOT SERVICED NON SOTTOPOSTO A M.	PEÇA NÃO FORNECIDA SERVICERES IKKE	061N
5		NS			SEM SERVIÇO NON FOURNI	NO SE REPARA NICHT ALS ERS-T LIEFE	NOT SERVICED NON SOTTOPOSTO A M.	PEÇA NÃO FORNECIDA SERVICERES IKKE	061N
6		87561066		1	PLACA PLAQUE	PLACA PLATTE	PLATE PIASTRA	CHAPA PLADE	105P
7		87561065		1	PLACA PLAQUE	PLACA PLATTE	PLATE PIASTRA	CHAPA PLADE	105P
8		8603294		4	PARAFUSO VIS	TORNILLO SCHRAUBE	SCREW VITE	PARAFUSO SKRUE	040V
9		8603302		2	ANEL DE PISTÃO SEGMENT DE PISTON	ANILLO DE PISTÓN KOLBENRING	PISTON RING FASCIA ELASTICA PISTC	SEGMENTO STEMPELRING	053A
10		8603461		1	EIXO ARBRE	EJE WELLE	SHAFT ALBERO	VEIO AKSEL	016A
11		84395185		1	ROLAMENTO DE ROLETES ROULEMENT A ROULEA	COJINETE DE RODILLOS ROLLENLAGER	ROLLER BEARING CUSCINETTO A RULLINI	ROLAMENTO DE ROLOS RULLELEJE	346C
12		8900125103		1	JUNTA JOINT	JUNTA DICHTUNG	GASKET GUARNIZIONE	JUNTA PAKNING	123G
13		8603298		1	ANEL DE PRESSÃO ANNEAU D'ARRET	ANILLO DE RESORTE SPRENGRING	SNAP RING ANELLO ELASTICO	ANEL LÅSERING	054A
14		8900124996		1	EIXO ARBRE	EJE WELLE	SHAFT ALBERO	VEIO AKSEL	016A
15		8900125104		1	ANEL ANNEAU	ANILLO RING	RING ANELLO	ANEL RING	045A
16		87712679		1	EIXO ARBRE	EJE WELLE	SHAFT ALBERO	VEIO AKSEL	016A
17		84395185		1	ROLAMENTO DE ROLETES ROULEMENT A ROULEA	COJINETE DE RODILLOS ROLLENLAGER	ROLLER BEARING CUSCINETTO A RULLINI	ROLAMENTO DE ROLOS RULLELEJE	346C
18		8603463		1	RETENTOR ARRETOIR	TOPE HALTER	RETAINER DISPOSITIVO TENUTA	RETENTOR RETAINER	7125
19		8900124994		1	ENGRENAGEM PIGNON	ENGRANAJE ZAHNRAD	GEAR INGRANAGGIO	ENGRENAGEM TANDHJUL	050I
20		14420331		4	PARAFUSO, Hex Soc Hd, M10 x 35, 10.9 VIS	TORNILLO SCHRAUBE	SCREW VITE	PARAFUSO SKRUE	040V

06-01	03	p1	12/11

TRANSMISSÃO, CARCAÇAS - (CONVERSOR DE TORQUE)
TRANSMISSION, HOUSINGS - (TORQUE CONVERTER)
TRANSMISSION, HOUSINGS - (TORQUE CONVERTER)
TRANSMISSION, HOUSINGS - (TORQUE CONVERTER)

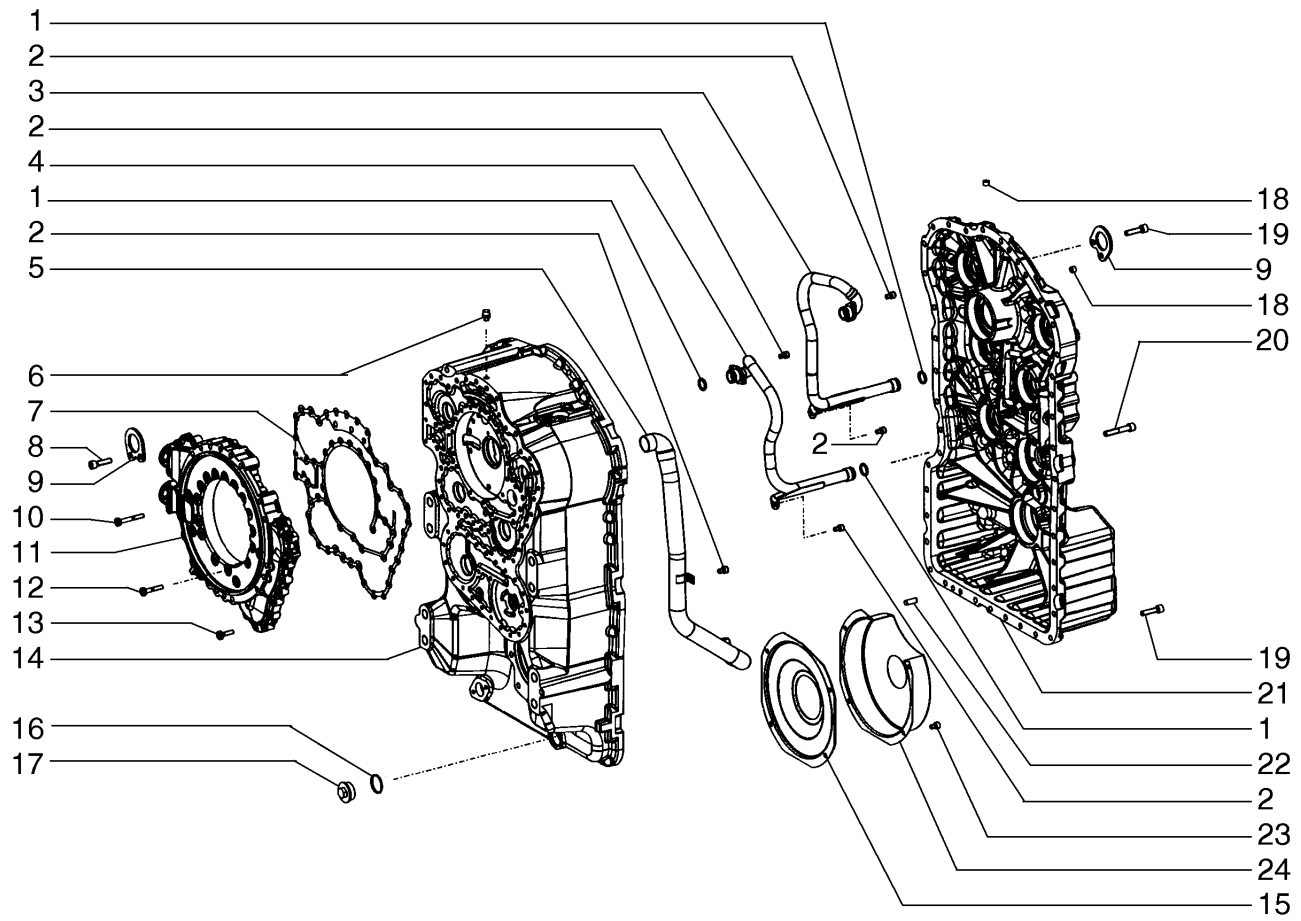

TRANSMISSION, CARTERS - (CONVERTISSEUR DE COUPLE)
TRANSMISSION, HOUSINGS - (TORQUE CONVERTER)
TRANSMISSION, HOUSINGS - (TORQUE CONVERTER)
TRANSMISSION, HOUSINGS - (TORQUE CONVERTER)

R	N	P.N.	MOD	Q	Denominação Description	Denominacion Bezeichnung	Description Descrizione	Denominação Beskrivelse	L.C.
1		8603725		4	ANEL ANNEAU	ANILLO RING	RING ANELLO	ANEL RING	045A
2		8603306		7	PARAFUSO VIS	TORNILLO SCHRAUBE	SCREW VITE	PARAFUSO SKRUE	040V
3		8605281		1	TUBO TUBE	TUBO ROHR	TUBE TUBO	TUBO RØR	195T
4		8605280		1	TUBO TUBE	TUBO ROHR	TUBE TUBO	TUBO RØR	195T
5		84497628		1	CAIXA DE TRANSMISSÃO CARTER DE TRANSMISS	ALOJAMIENTO DE TRAN GETRIEBEGEHÄUSE	TRANSMISSION HOUSIN SCATOLA DEL CAMBIO	CAIXA DE TRANSMISSÃ BAGTØJSHUS	404S
6		8603214		1	RESPIRO RENIFLARD	RESPIRADERO ENTLÜFTER	BREATHER SFIATO	RESPIRADOURO UDLUFTNINGSSKRUE	145S
7		8603309		1	JUNTA JOINT	JUNTA DICHTUNG	GASKET GUARNIZIONE	JUNTA PAKNING	123G
8		8603469		2	PARAFUSO VIS	TORNILLO SCHRAUBE	SCREW VITE	PARAFUSO SKRUE	040V
9		8603316		2	PLACA PLAQUE	PLACA PLATTE	PLATE PIASTRA	CHAPA PLADE	105P
10		1493425		4	PARAFUSO VIS	TORNILLO SCHRAUBE	SCREW VITE	PARAFUSO SKRUE	040V
11		87712648		1	ALOJAMENTO CARTER	ALOJAMIENTO GEHÄUSE	HOUSING ALLOGGIAMENTO	ALOJAMENTO HUS	014V
12		8603310		21	PARAFUSO VIS	TORNILLO SCHRAUBE	SCREW VITE	PARAFUSO SKRUE	040V
13		8603308		15	PARAFUSO VIS	TORNILLO SCHRAUBE	SCREW VITE	PARAFUSO SKRUE	040V
14		87712680		1	CAIXA DE TRANSMISSÃO CARTER DE TRANSMISS	ALOJAMIENTO DE TRAN GETRIEBEGEHÄUSE	TRANSMISSION HOUSIN SCATOLA DEL CAMBIO	CAIXA DE TRANSMISSÃ BAGTØJSHUS	404S
15		8603305		1	PROTEÇÃO PROTECTION	DEFENSA SCHUTZABDECKUNG	GUARD PROTEZIONE	PROTECÇÃO BESKYTTELSESSKÆRM	070R
16		8603318		1	O-RING JOINT TORIQUE	JUNTA TÓRICA O-RING	O-RING ANELLO TOROIDALE	O-RING O-RING	055A
17		8603319		1	BUJÃO BOUCHON	TAPÓN STOPFEN	PLUG TAPPO	TAMPÃO PROP	050T
18		87715359		4	BUJÃO BOUCHON	TAPÓN STOPFEN	PLUG TAPPO	TAMPÃO PROP	050T
19		8603469		35	PARAFUSO VIS	TORNILLO SCHRAUBE	SCREW VITE	PARAFUSO SKRUE	040V
20		87715358		6	PARAFUSO VIS	TORNILLO SCHRAUBE	SCREW VITE	PARAFUSO SKRUE	040V
21		84497629		1	CAIXA DE TRANSMISSÃO CARTER DE TRANSMISS	ALOJAMIENTO DE TRAN GETRIEBEGEHÄUSE	TRANSMISSION HOUSIN SCATOLA DEL CAMBIO	CAIXA DE TRANSMISSÃ BAGTØJSHUS	404S
22		1493416		2	PINO BROCHE	PASADOR PIN	PIN PERNO	PERNO STIFT	080P
23		8603306		4	PARAFUSO VIS	TORNILLO SCHRAUBE	SCREW VITE	PARAFUSO SKRUE	040V
24		8603304		1	ALOJAMENTO CARTER	ALOJAMIENTO GEHÄUSE	HOUSING ALLOGGIAMENTO	ALOJAMENTO HUS	014V

06-01	03A	p1	03/12

TRANSMISSÃO, CARCAÇAS - (CONVERSOR DE TORQUE)
TRANSMISSION, HOUSINGS - (TORQUE CONVERTER)
TRANSMISSION, HOUSINGS - (TORQUE CONVERTER)
TRANSMISSION, HOUSINGS - (TORQUE CONVERTER)

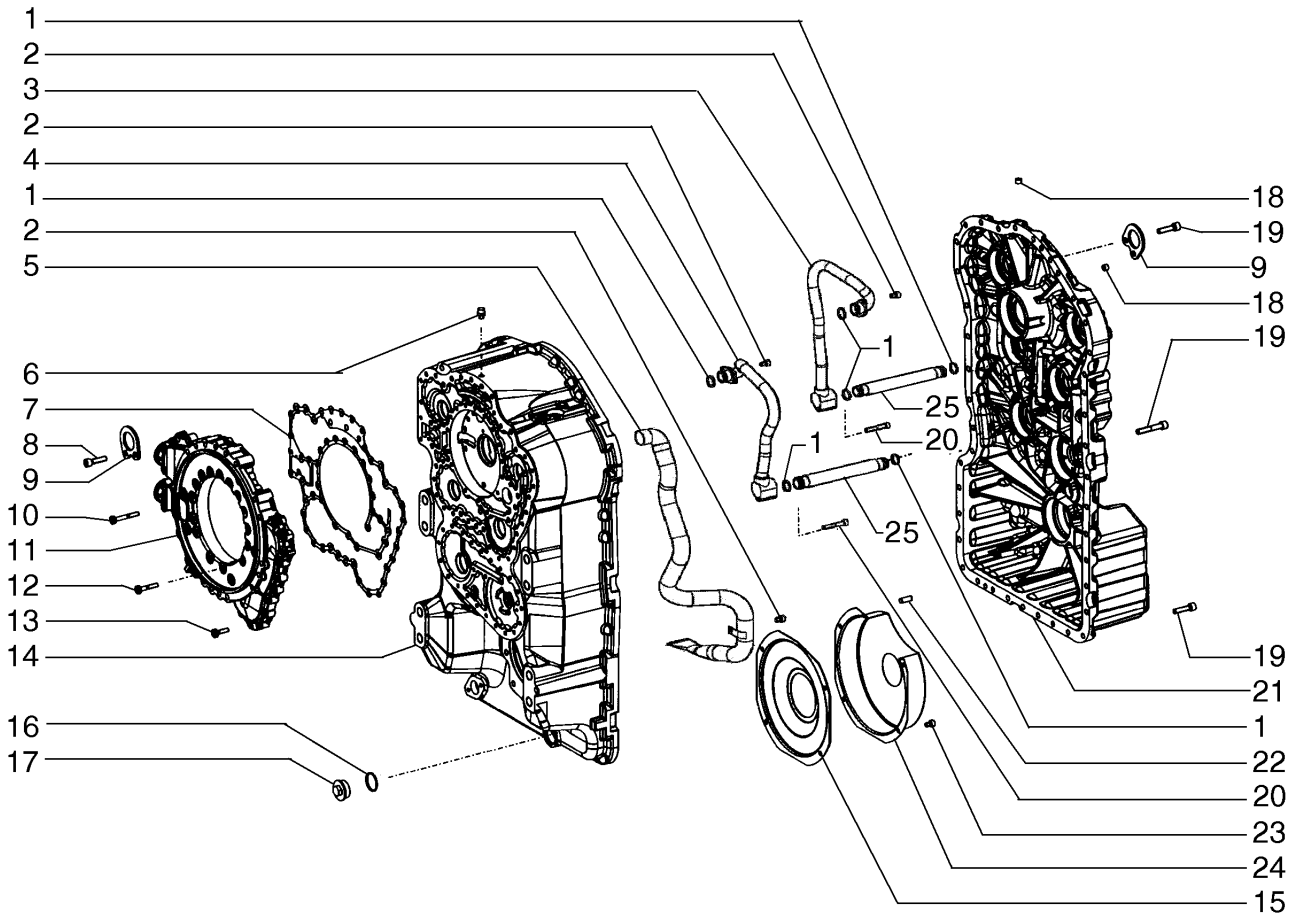

TRANSMISSION, CARTERS - (CONVERTISSEUR DE COUPLE)
TRANSMISSION, HOUSINGS - (TORQUE CONVERTER)
TRANSMISSION, HOUSINGS - (TORQUE CONVERTER)
TRANSMISSION, HOUSINGS - (TORQUE CONVERTER)

R	N	P.N.	MOD	Q	Denominação Description	Denominacion Bezeichnung	Description Descrizione	Denominação Beskrivelse	L.C.
1		8603725		4	ANEL ANNEAU	ANILLO RING	RING ANELLO	ANEL RING	045A
2		8603306		7	PARAFUSO VIS	TORNILLO SCHRAUBE	SCREW VITE	PARAFUSO SKRUE	040V
3		8604692		1	TUBO TUBE	TUBO ROHR	TUBE TUBO	TUBO RØR	195T
4		8604690		1	TUBO TUBE	TUBO ROHR	TUBE TUBO	TUBO RØR	195T
5		84497628		1	CAIXA DE TRANSMISSÃO CARTER DE TRANSMISS	ALOJAMIENTO DE TRAN GETRIEBEGEHÄUSE	TRANSMISSION HOUSIN SCATOLA DEL CAMBIO	CAIXA DE TRANSMISSÃ BAGTØJSHUS	404S
6		8603214		1	RESPIRO RENIFLARD	RESPIRADERO ENTLÜFTER	BREATHER SFIATO	RESPIRADOURO UDLUFTNINGSSKRUE	145S
7		8603309		1	JUNTA JOINT	JUNTA DICHTUNG	GASKET GUARNIZIONE	JUNTA PAKNING	123G
8		8603469		2	PARAFUSO VIS	TORNILLO SCHRAUBE	SCREW VITE	PARAFUSO SKRUE	040V
9		8603316		2	PLACA PLAQUE	PLACA PLATTE	PLATE PIASTRA	CHAPA PLADE	105P
10		8603311		4	PARAFUSO VIS	TORNILLO SCHRAUBE	SCREW VITE	PARAFUSO SKRUE	040V
11		87712648		1	ALOJAMENTO CARTER	ALOJAMIENTO GEHÄUSE	HOUSING ALLOGGIAMENTO	ALOJAMENTO HUS	014V
12		8603310		21	PARAFUSO VIS	TORNILLO SCHRAUBE	SCREW VITE	PARAFUSO SKRUE	040V
13		8603308		15	PARAFUSO VIS	TORNILLO SCHRAUBE	SCREW VITE	PARAFUSO SKRUE	040V
14		87742959		1	CAIXA DE TRANSMISSÃO CARTER DE TRANSMISS	ALOJAMIENTO DE TRAN GETRIEBEGEHÄUSE	TRANSMISSION HOUSIN SCATOLA DEL CAMBIO	CAIXA DE TRANSMISSÃ BAGTØJSHUS	404S
15		8603467		1	TELA TAMIS	CERNIDOR (CONJUNTO SIEB	SCREEN VAGLIO	TELA SCREEN	P584
16		8603318		1	O-RING JOINT TORIQUE	JUNTA TÓRICA O-RING	O-RING ANELLO TOROIDALE	O-RING O-RING	055A
17		8603319		1	BUJÃO BOUCHON	TAPÓN STOPFEN	PLUG TAPPO	TAMPÃO PROP	050T
18		87715359		4	BUJÃO BOUCHON	TAPÓN STOPFEN	PLUG TAPPO	TAMPÃO PROP	050T
19		8603466		42	PARAFUSO VIS	TORNILLO SCHRAUBE	SCREW VITE	PARAFUSO SKRUE	040V
20		8604691		2	PARAFUSO VIS	TORNILLO SCHRAUBE	SCREW VITE	PARAFUSO SKRUE	040V
21		84357351		1	ALOJAMENTO CARTER	ALOJAMIENTO GEHÄUSE	HOUSING ALLOGGIAMENTO	ALOJAMENTO HUS	014V
22		{75312068}		2					
23		8603306		4	PARAFUSO VIS	TORNILLO SCHRAUBE	SCREW VITE	PARAFUSO SKRUE	040V
24		8603468		1	PROTEÇÃO PROTECTION	DEFENSA SCHUTZABDECKUNG	GUARD PROTEZIONE	PROTECÇÃO BESKYTTELSESSKÆRM	070R

06-01	03A	p2	03/12

TRANSMISSÃO, CARCAÇAS - (CONVERSOR DE TORQUE)
TRANSMISSION, HOUSINGS - (TORQUE CONVERTER)
TRANSMISSION, HOUSINGS - (TORQUE CONVERTER)
TRANSMISSION, HOUSINGS - (TORQUE CONVERTER)

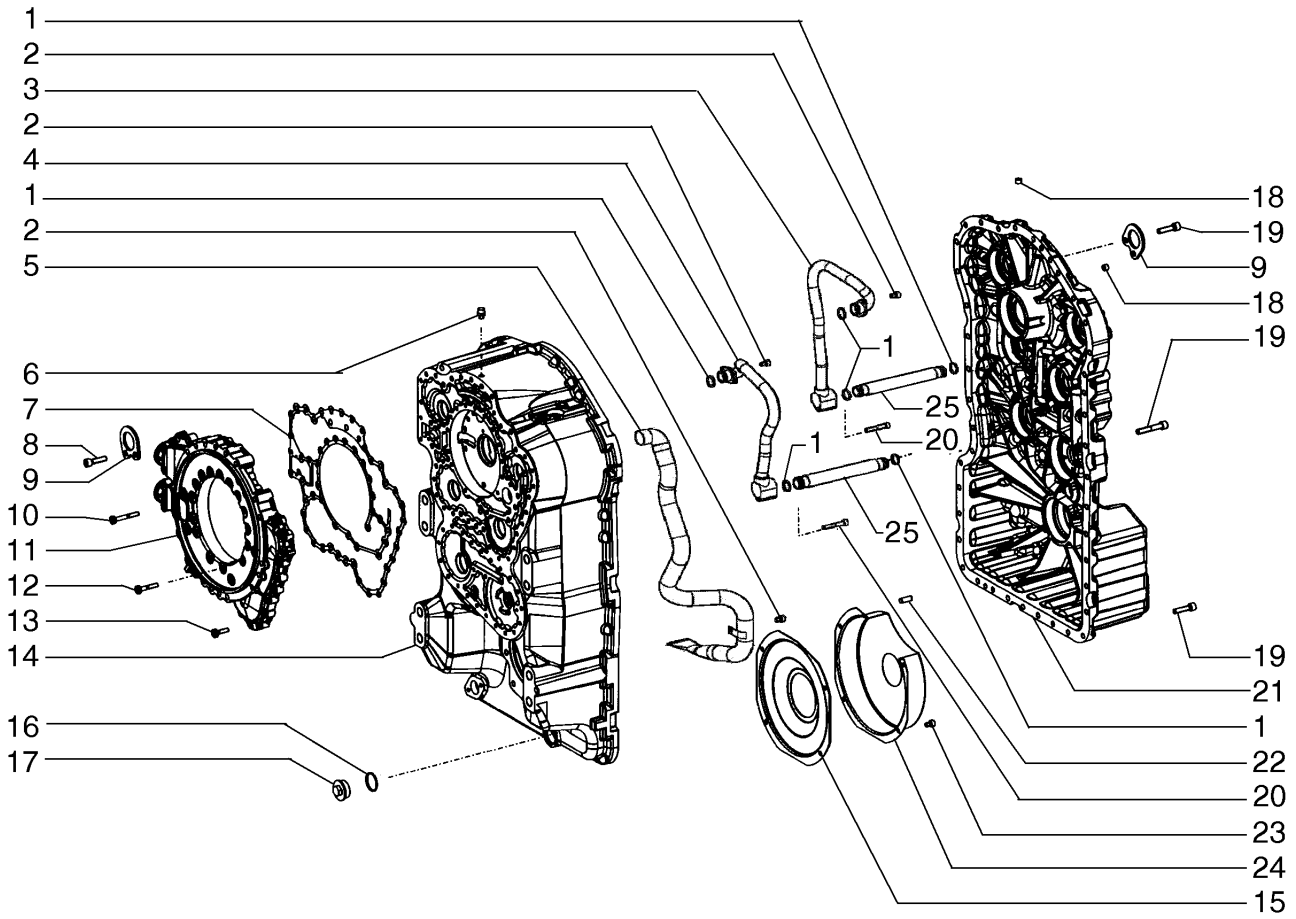

TRANSMISSION, CARTERS - (CONVERTISSEUR DE COUPLE)
TRANSMISSION, HOUSINGS - (TORQUE CONVERTER)
TRANSMISSION, HOUSINGS - (TORQUE CONVERTER)
TRANSMISSION, HOUSINGS - (TORQUE CONVERTER)

R	N	P.N.	MOD	Q	Denominação Description	Denominacion Bezeichnung	Description Descrizione	Denominação Beskrivelse	L.C.
25		**8603472**		2	TUBO TUYAU	TUBO ROHR	PIPE TUBAZIONE	TUBO PIPE	6240

06-01	04	p1	12/11

TRANSMISSÃO, 1o. EIXO - (CONVERSOR DE TORQUE)
TRANSMISSION, 1ST SHAFT - (TORQUE CONVERTER)
TRANSMISSION, 1ST SHAFT - (TORQUE CONVERTER)
TRANSMISSION, 1ST SHAFT - (TORQUE CONVERTER)

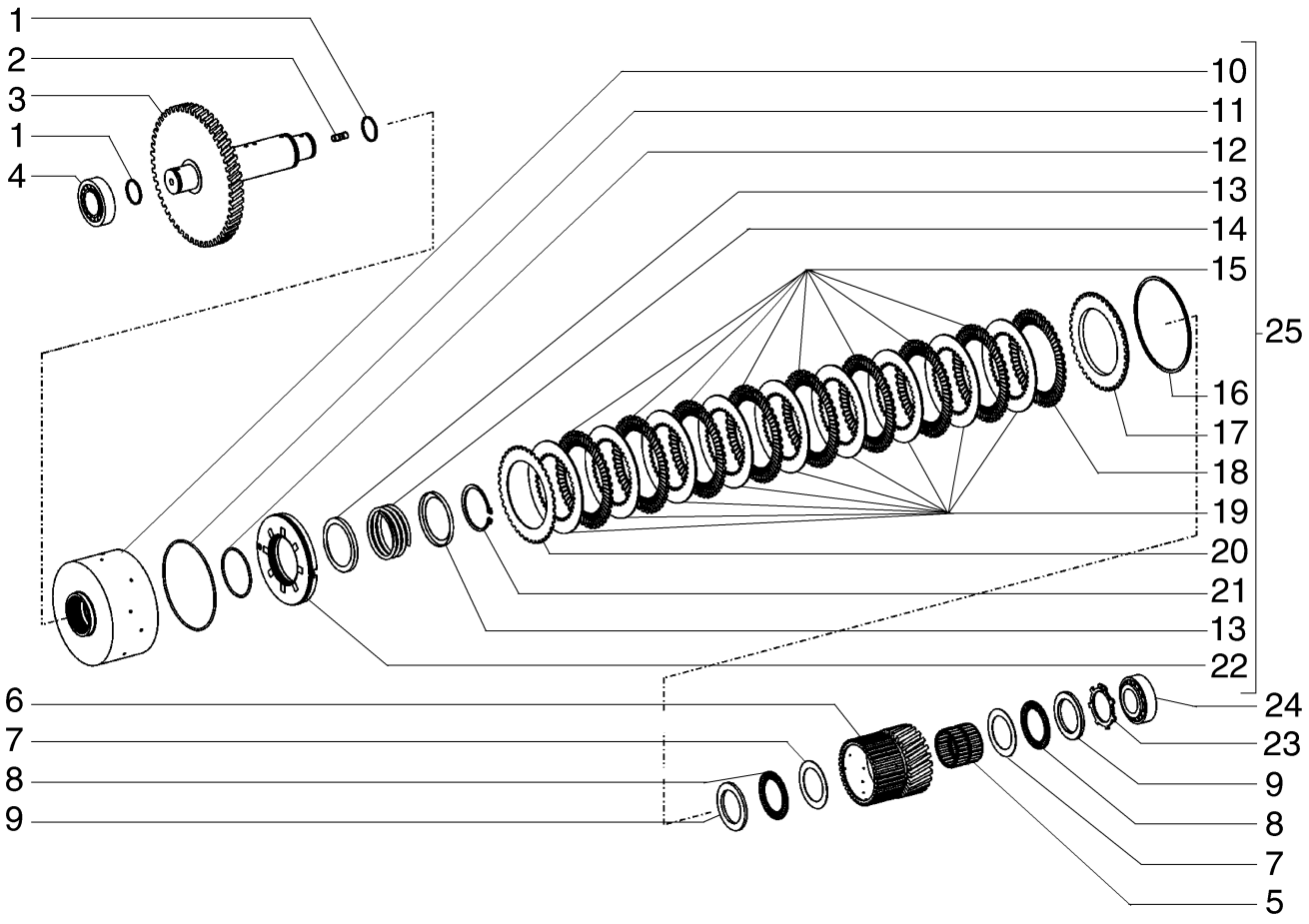

TRANSMISSION, 1ÈME AXES - (CONVERTISSEUR DE COUPLE)
TRANSMISSION, 1ST SHAFT - (TORQUE CONVERTER)
TRANSMISSION, 1ST SHAFT - (TORQUE CONVERTER)
TRANSMISSION, 1ST SHAFT - (TORQUE CONVERTER)

R	N	P.N.	MOD	Q	Denominação Description	Denominacion Bezeichnung	Description Descrizione	Denominação Beskrivelse	L.C.
1		8603436		2	ANEL DE PISTÃO	ANILLO DE PISTÓN	PISTON RING	SEGMENTO	053A
					SEGMENT DE PISTON	KOLBENRING	FASCIA ELASTICA PISTC	STEMPELRING	
2		8603407		1	PRISIONEIRO	PRISIONERO	STUD	PINO ROSCADO	210P
					GOUJON	GEWINDEBOLZEN	PRIGIONIERO	STØTTEBOLT	
3		84497627		1	EIXO	EJE	SHAFT	VEIO	016A
					ARBRE	WELLE	ALBERO	AKSEL	
4		84497620		1	ROLAMENTO DE ROLETES				
						COJINETE DE RODILLOS	ROLLER BEARING	ROLAMENTO DE ROLOS	346C
					ROULEMENT A ROULEA	ROLLENLAGER	CUSCINETTO A RULLINI	RULLELEJE	
5		8603643		1	ROLAMENTO DE AGULHAS				
						COJINETE DE AGUJAS	NEEDLE BEARING	ROLAMENTO DE AGULH	344C
					ROULEMENT A AIGUILLE	NADELLAGER	CUSCINETTO AD AGHI	NÅLELEJE	
6		6904285		1	ENGRENAGEM	ENGRANAJE	GEAR	ENGRENAGEM	050I
					PIGNON	ZAHNRAD	INGRANAGGIO	TANDHJUL	
7		8603432		2	ARRUELA PLANA	ARANDELA	WASHER	ANILHA	131R
					RONDELLE	UNTERLEGSCHEIBE	RONDELLA	FLADSKIVE	
8		8603431		2	CAIXA ROLAMENTO AGULHAS				
						JAULA DE COJIN. DE RC	NEEDLE BEARING CAGE	GAIOLA ROLAMENTO AC	Z225
					CAGE ROULEMENT AIGU	NADELLAGERKÄFIG	GABBIA CUSCINETTO AI	NÅLELEJEHUS	
9		8603430		2	DISCO	DISCO	DISC	DISCO	060D
					DISQUE	SCHEIBE	DISCO	NAV	
10		84141977		1	ENGATE	ACOPLAMIENTO	COUPLING	ACOPLAMENTO	Z321
					RACCORD	KUPPLUNG	GIUNTO	KOBLING	
11		8603410		1	O-RING, 114.4mm ID x 3.1mm Width				
						JUNTA TÓRICA	O-RING	O-RING	055A
					JOINT TORIQUE	O-RING	ANELLO TOROIDALE	O-RING	
12		8603409		1	O-RING	JUNTA TÓRICA	O-RING	O-RING	055A
					JOINT TORIQUE	O-RING	ANELLO TOROIDALE	O-RING	
13		331384A1		2	ANEL GUIA	ANILLO DE GUÍA	GUIDE RING	ANEL GUIA	P804
					BAGUE DE GUIDAGE	FÜHRUNGSRING	ANELLO GUIDA	STYRERING	
14		331385A1		1	MOLA DE COMPRESSÃO	RESORTE DE COMPRES	COMPRESSION SPRING	MOLA DE COMPRESSÃC	Z641
					RESSORT DE COMPRES	DRUCKFEDER	MOLLA A COMPRESSIOI	TRYKFJEDER	
15		8603412		8	DISCO DA EMBREAGEM	DISCO DE EMBRAGUE	CLUTCH DISK	DISCO DE EMBRAIAGEM	P485
					DISQUE D'EMBRAYAGE	KUPPLUNGSSCHEIBE	DISCO FRIZIONE	KOBLINGSSKIVE	
16		8603415		1	CALÇO DE AFINAÇÃO, 2.1mm				
						SUPLEMENTO	SHIM	CALÇO DE AFINAÇÃO	198S
					CALE	AUSGLEICHSSCHEIBE	SPESSORE	MELLEMLÆG	
16		8603416		1	CALÇO DE AFINAÇÃO, 2.25mm				
						SUPLEMENTO	SHIM	CALÇO DE AFINAÇÃO	198S
					CALE	AUSGLEICHSSCHEIBE	SPESSORE	MELLEMLÆG	
16		8603417		1	CALÇO DE AFINAÇÃO, 2.4mm				
						SUPLEMENTO	SHIM	CALÇO DE AFINAÇÃO	198S
					CALE	AUSGLEICHSSCHEIBE	SPESSORE	MELLEMLÆG	
16		8603418		1	CALÇO DE AFINAÇÃO, 2.55mm				
						SUPLEMENTO	SHIM	CALÇO DE AFINAÇÃO	198S
					CALE	AUSGLEICHSSCHEIBE	SPESSORE	MELLEMLÆG	
16		8603419		1	CALÇO DE AFINAÇÃO, 2.7mm				
						SUPLEMENTO	SHIM	CALÇO DE AFINAÇÃO	198S
					CALE	AUSGLEICHSSCHEIBE	SPESSORE	MELLEMLÆG	

06-01	04	p2	12/11

TRANSMISSÃO, 1o. EIXO - (CONVERSOR DE TORQUE)
TRANSMISSION, 1ST SHAFT - (TORQUE CONVERTER)
TRANSMISSION, 1ST SHAFT - (TORQUE CONVERTER)
TRANSMISSION, 1ST SHAFT - (TORQUE CONVERTER)

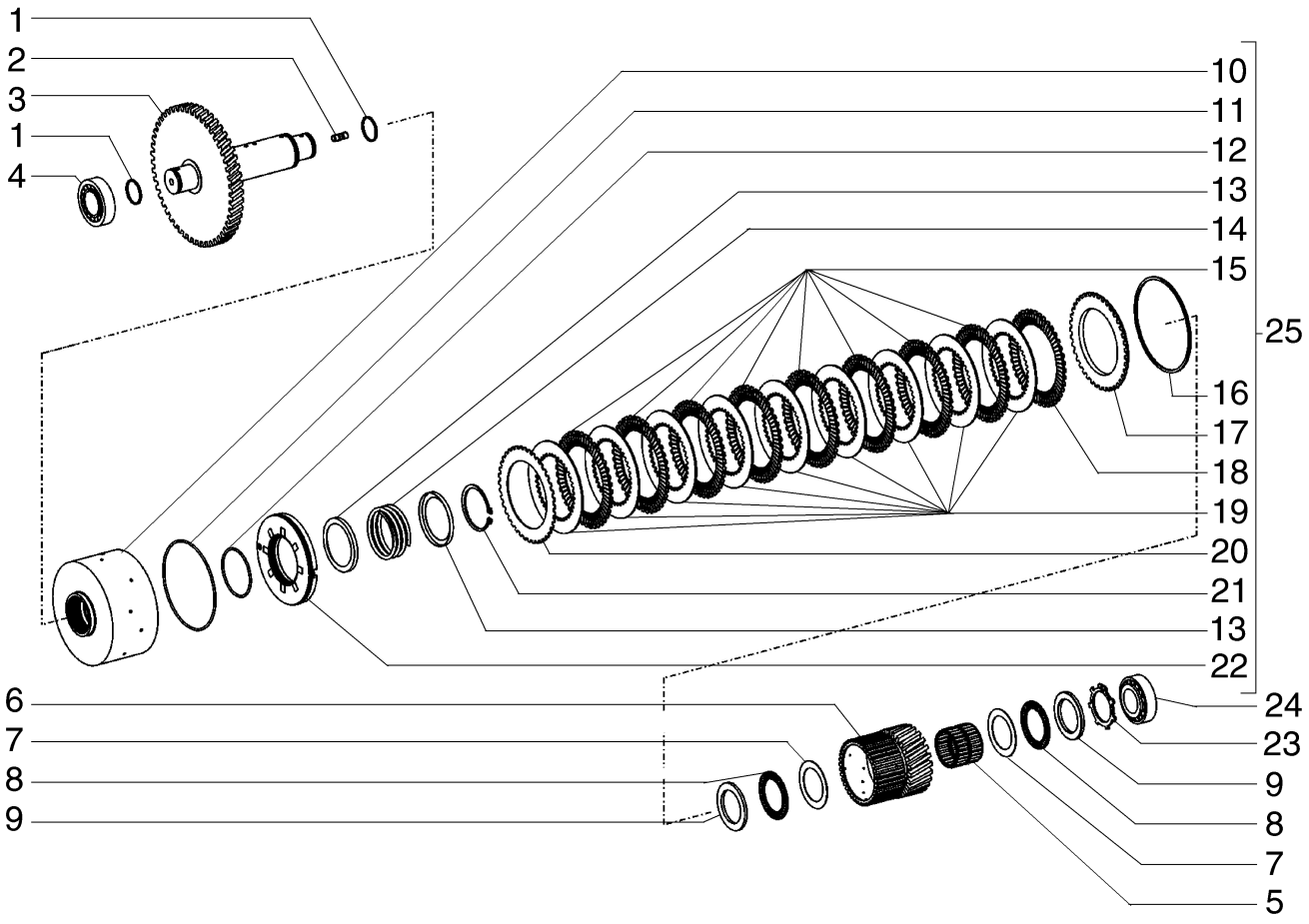

TRANSMISSION, 1ÈME AXES - (CONVERTISSEUR DE COUPLE)
TRANSMISSION, 1ST SHAFT - (TORQUE CONVERTER)
TRANSMISSION, 1ST SHAFT - (TORQUE CONVERTER)
TRANSMISSION, 1ST SHAFT - (TORQUE CONVERTER)

R	N	P.N.	MOD	Q	Denominação Description	Denominacion Bezeichnung	Description Descrizione	Denominação Beskrivelse	L.C.
16		8603420		1	CALÇO DE AFINAÇÃO, 2.85mm				
						SUPLEMENTO	SHIM	CALÇO DE AFINAÇÃO	198S
					CALE	AUSGLEICHSSCHEIBE	SPESSORE	MELLEMLÆG	
16		8603421		1	CALÇO DE AFINAÇÃO, 3.0mm				
						SUPLEMENTO	SHIM	CALÇO DE AFINAÇÃO	198S
					CALE	AUSGLEICHSSCHEIBE	SPESSORE	MELLEMLÆG	
16		8603422		1	CALÇO DE AFINAÇÃO, 3.15mm				
						SUPLEMENTO	SHIM	CALÇO DE AFINAÇÃO	198S
					CALE	AUSGLEICHSSCHEIBE	SPESSORE	MELLEMLÆG	
16		8603423		1	ANEL DE PRESSÃO, 3.3mr	ANILLO DE RESORTE	SNAP RING	ANEL	054A
					ANNEAU D'ARRET	SPRENGRING	ANELLO ELASTICO	LÅSERING	
16		8603424		1	ANEL DE PRESSÃO, 3.45mm				
						ANILLO DE RESORTE	SNAP RING	ANEL	054A
					ANNEAU D'ARRET	SPRENGRING	ANELLO ELASTICO	LÅSERING	
16		8603425		1	ANEL DE PRESSÃO, 3.6mr	ANILLO DE RESORTE	SNAP RING	ANEL	054A
					ANNEAU D'ARRET	SPRENGRING	ANELLO ELASTICO	LÅSERING	
16		8603426		1	CALÇO DE AFINAÇÃO, 3.75mm				
						SUPLEMENTO	SHIM	CALÇO DE AFINAÇÃO	198S
					CALE	AUSGLEICHSSCHEIBE	SPESSORE	MELLEMLÆG	
16		8603427		1	ANEL DE PRESSÃO, 3.9mr	ANILLO DE RESORTE	SNAP RING	ANEL	054A
					ANNEAU D'ARRET	SPRENGRING	ANELLO ELASTICO	LÅSERING	
16		8603428		1	CALÇO DE AFINAÇÃO, 4.05mm				
						SUPLEMENTO	SHIM	CALÇO DE AFINAÇÃO	198S
					CALE	AUSGLEICHSSCHEIBE	SPESSORE	MELLEMLÆG	
16		8603429		1	CALÇO DE AFINAÇÃO, 4.2mm				
						SUPLEMENTO	SHIM	CALÇO DE AFINAÇÃO	198S
					CALE	AUSGLEICHSSCHEIBE	SPESSORE	MELLEMLÆG	
17		8603414		1	CALÇO DE AFINAÇÃO	SUPLEMENTO	SHIM	CALÇO DE AFINAÇÃO	198S
					CALE	AUSGLEICHSSCHEIBE	SPESSORE	MELLEMLÆG	
18		8603411		1	DISCO DA EMBREAGEM	DISCO DE EMBRAGUE	CLUTCH DISK	DISCO DE EMBRAIAGEM	P485
					DISQUE D'EMBRAYAGE	KUPPLUNGSSCHEIBE	DISCO FRIZIONE	KOBLINGSSKIVE	
19		8603413		9	DISCO DA EMBREAGEM	DISCO DE EMBRAGUE	CLUTCH DISK	DISCO DE EMBRAIAGEM	P485
					DISQUE D'EMBRAYAGE	KUPPLUNGSSCHEIBE	DISCO FRIZIONE	KOBLINGSSKIVE	
20		8603411		1	DISCO DA EMBREAGEM	DISCO DE EMBRAGUE	CLUTCH DISK	DISCO DE EMBRAIAGEM	P485
					DISQUE D'EMBRAYAGE	KUPPLUNGSSCHEIBE	DISCO FRIZIONE	KOBLINGSSKIVE	
21		800-1170		1	ANEL DE PRESSÃO, M70, Ext				
						ANILLO DE RESORTE	SNAP RING	ANEL	054A
					ANNEAU D'ARRET	SPRENGRING	ANELLO ELASTICO	LÅSERING	
22		84141979		1	PISTÃO	PISTÓN	PISTON	PISTÃO	235S
					PISTON	KOLBEN	PISTONE	STEMPEL	
23		8603434		1	ANEL ELÁSTICO	ARANDELA DE RETENCI	CIRCLIP	ANEL DE RETENÇÃO	056A
					CIRCLIP	SICHERUNGSRING	ANELLO ELASTICO	LÅSERING	
24		84497620		1	ROLAMENTO DE ROLETES				
						COJINETE DE RODILLOS	ROLLER BEARING	ROLAMENTO DE ROLOS	346C
					ROULEMENT A ROULEA	ROLLENLAGER	CUSCINETTO A RULLINI	RULLELEJE	
25		87715361		1	ENGATE	ACOPLAMIENTO	COUPLING	ACOPLAMENTO	Z321
					RACCORD	KUPPLUNG	GIUNTO	KOBLING	

06-01	04A	p1	03/12

TRANSMISSÃO, 1o. EIXO - (CONVERSOR DE TORQUE)
TRANSMISSION, 1ST SHAFT - (TORQUE CONVERTER)
TRANSMISSION, 1ST SHAFT - (TORQUE CONVERTER)
TRANSMISSION, 1ST SHAFT - (TORQUE CONVERTER)

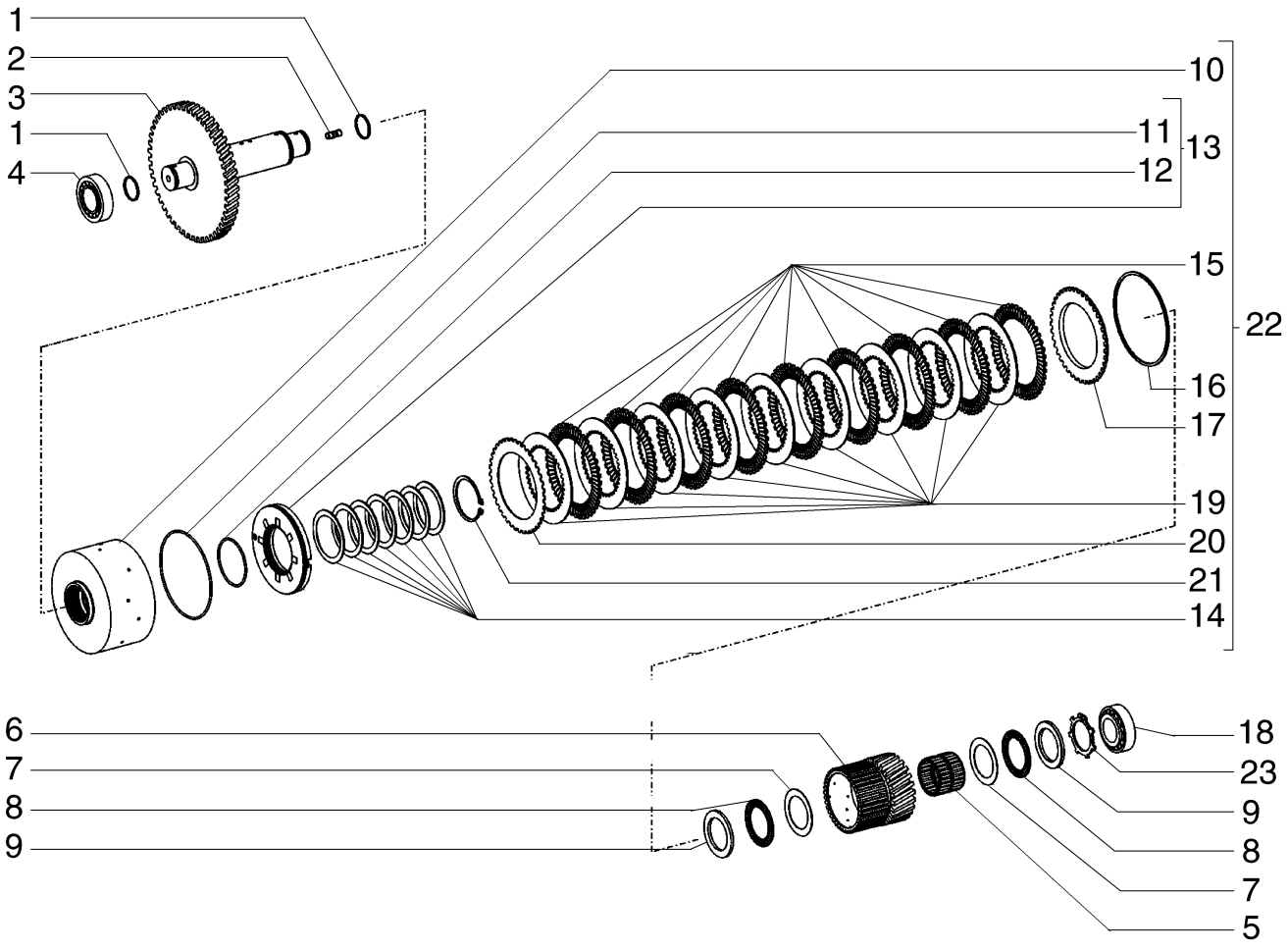

TRANSMISSION, 1ÈME AXES - (CONVERTISSEUR DE COUPLE)
TRANSMISSION, 1ST SHAFT - (TORQUE CONVERTER)
TRANSMISSION, 1ST SHAFT - (TORQUE CONVERTER)
TRANSMISSION, 1ST SHAFT - (TORQUE CONVERTER)

R	N	P.N.	MOD	Q	Denominação Description	Denominacion Bezeichnung	Description Descrizione	Denominação Beskrivelse	L.C.
1		8603436		2	ANEL DE PISTÃO	ANILLO DE PISTÓN	PISTON RING	SEGMENTO	053A
					SEGMENT DE PISTON	KOLBENRING	FASCIA ELASTICA PISTC	STEMPELRING	
2		8603407		1	PRISIONEIRO	PRISIONERO	STUD	PINO ROSCADO	210P
					GOUJON	GEWINDEBOLZEN	PRIGIONIERO	STØTTEBOLT	
3		84564752		1	EIXO	EJE	SHAFT	VEIO	016A
					ARBRE	WELLE	ALBERO	AKSEL	
4		84551989		1	ROLAMENTO DE ROLETES				
						COJINETE DE RODILLOS	ROLLER BEARING	ROLAMENTO DE ROLOS	346C
					ROULEMENT A ROULEA	ROLLENLAGER	CUSCINETTO A RULLINI	RULLELEJE	
5		331912A1		1	ROLAMENTO ROLETES	COJINETE DE RODILLOS	BEARING, ROLLER	ROLAMENTO ROLETES	P112
					ROULEMENT A ROULEA	ROLLENLAGER	CUSCINETTO A RULLI	BEARING, ROLLER	
6		8900125163		1	PINHÃO	CONTROL CON PIÑÓN	DRIVEN SPROCKET	PINHÃO	122P
					PIGNON MENE	ABTRIEBSZAHNRAD	PIGNONE CONDOTTO	KÆDEHJUL	
7		8603432		2	ARRUELA PLANA	ARANDELA	WASHER	ANILHA	131R
					RONDELLE	UNTERLEGSCHEIBE	RONDELLA	FLADSKIVE	
8		8603431		2	CAIXA ROLAMENTO AGULHAS				
						JAULA DE COJIN. DE RC	NEEDLE BEARING CAGE	GAIOLA ROLAMENTO AC	Z225
					CAGE ROULEMENT AIGU	NADELLAGERKÄFIG	GABBIA CUSCINETTO AI	NÅLELEJEHUS	
9		8603430		2	DISCO	DISCO	DISC	DISCO	060D
					DISQUE	SCHEIBE	DISCO	NAV	
10		84357355		1	SUPORTE	SOPORTE	CARRIER	SUPORTE	196P
					SUPPORT	TRÄGER	SUPPORTO	MEDBRINGER	
11		8603483		1	O-RING	JUNTA TÓRICA	O-RING	O-RING	055A
					JOINT TORIQUE	O-RING	ANELLO TOROIDALE	O-RING	
12		8603409		1	O-RING	JUNTA TÓRICA	O-RING	O-RING	055A
					JOINT TORIQUE	O-RING	ANELLO TOROIDALE	O-RING	
13		84357356		1	PISTÃO	PISTÓN	PISTON	PISTÃO	235S
					PISTON	KOLBEN	PISTONE	STEMPEL	
14		8603506		1	MOLA DA ARRUELA	ARANDELA DE RESORTI	SPRING WASHER	ANILHA DE MOLA	P692
					RONDELLE ELASTIQUE	FEDERSCHEIBE	RONDELLA ELASTICA	FJEDERSKIVE	
15		8604702		9	PLACA PRESSÃO EMBREAGEM				
						PLACA PRESIÓN DE EMI	CLUTCH PRESSURE PLA	DISCO PRESSÃO EMBRA	065D
					PLAQUE DE PRESSION I	KUPPLUNGSDRUCKPLA	PIATTO SPINGIDISCO FI	TRYKPLADE, KOBLING	
16		8603488		1	ANEL DE PRESSÃO, 2.1mr	ANILLO DE RESORTE	SNAP RING	ANEL	054A
					ANNEAU D'ARRET	SPRENGRING	ANELLO ELASTICO	LÅSERING	
16		8603489		1	ANEL DE PRESSÃO, 2.25mm				
						ANILLO DE RESORTE	SNAP RING	ANEL	054A
					ANNEAU D'ARRET	SPRENGRING	ANELLO ELASTICO	LÅSERING	
16		8603490		1	ANEL DE PRESSÃO, 2.4mr	ANILLO DE RESORTE	SNAP RING	ANEL	054A
					ANNEAU D'ARRET	SPRENGRING	ANELLO ELASTICO	LÅSERING	
16		331900A1		1	ANEL TRAVA, 2.55mm	ANILLO DE CIERRE	RING SNAP	ANEL TRAVA	P345
					ANNEAU-D'ARRET	SICHERUNGSRING	ANELLO ELASTICO	RING SNAP	
16		8603492		1	ANEL DE PRESSÃO, 2.7mr	ANILLO DE RESORTE	SNAP RING	ANEL	054A
					ANNEAU D'ARRET	SPRENGRING	ANELLO ELASTICO	LÅSERING	
16		8603493		1	ANEL DE PRESSÃO, 2.85mm				
						ANILLO DE RESORTE	SNAP RING	ANEL	054A
					ANNEAU D'ARRET	SPRENGRING	ANELLO ELASTICO	LÅSERING	
16		8603494		1	ANEL DE PRESSÃO, 3.0mr	ANILLO DE RESORTE	SNAP RING	ANEL	054A
					ANNEAU D'ARRET	SPRENGRING	ANELLO ELASTICO	LÅSERING	

06-01	04A	p2	03/12

TRANSMISSÃO, 1o. EIXO - (CONVERSOR DE TORQUE)
TRANSMISSION, 1ST SHAFT - (TORQUE CONVERTER)
TRANSMISSION, 1ST SHAFT - (TORQUE CONVERTER)
TRANSMISSION, 1ST SHAFT - (TORQUE CONVERTER)

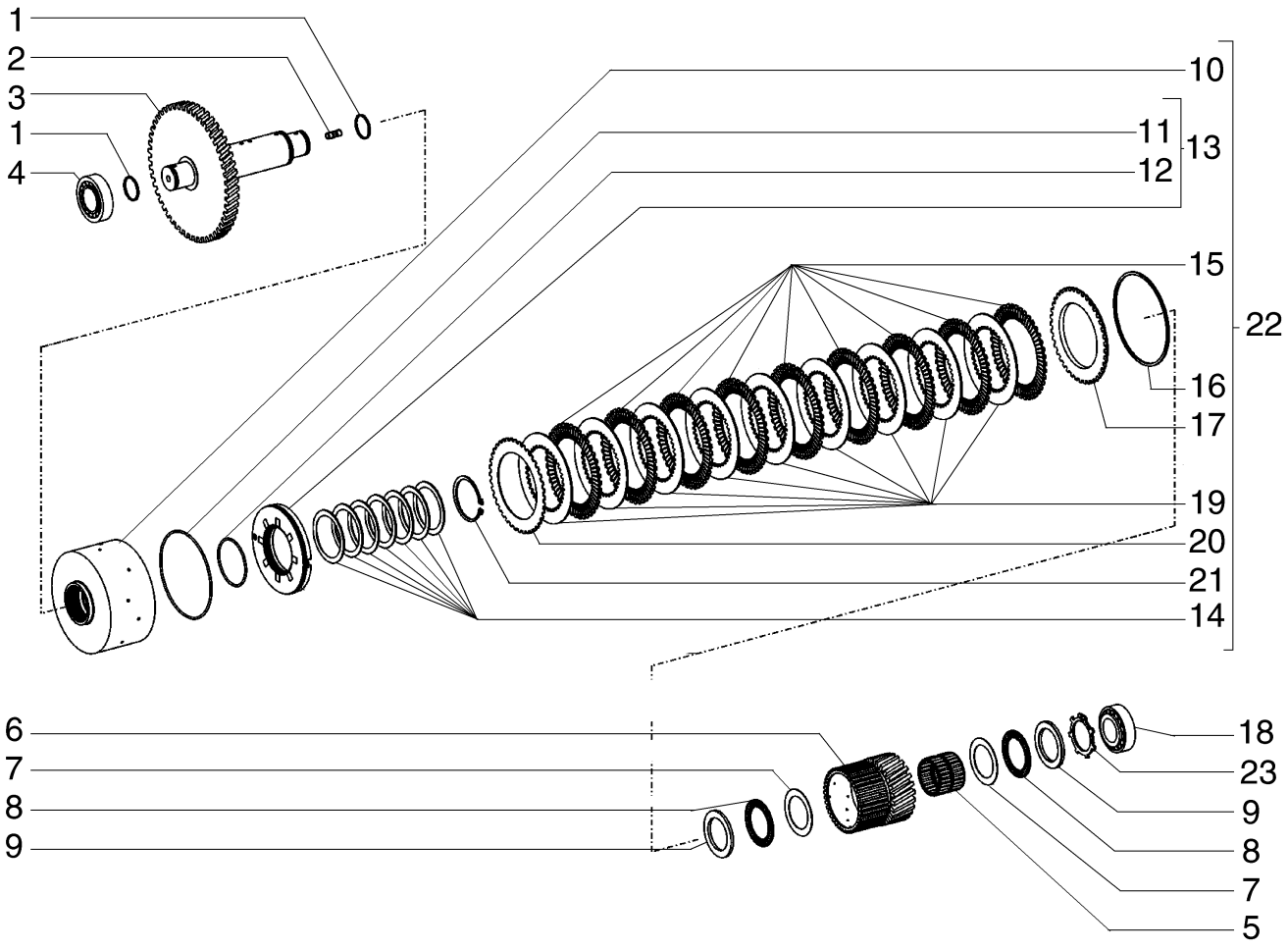

TRANSMISSION, 1ÈME AXES - (CONVERTISSEUR DE COUPLE)
TRANSMISSION, 1ST SHAFT - (TORQUE CONVERTER)
TRANSMISSION, 1ST SHAFT - (TORQUE CONVERTER)
TRANSMISSION, 1ST SHAFT - (TORQUE CONVERTER)

R	N	P.N.	MOD	Q	Denominação Description	Denominacion Bezeichnung	Description Descrizione	Denominação Beskrivelse	L.C.
16		8900125184		1	CALÇO DE AFINAÇÃO, 3.15mm				
						SUPLEMENTO	SHIM	CALÇO DE AFINAÇÃO	198S
					CALE	AUSGLEICHSSCHEIBE	SPESSORE	MELLEMLÆG	
16		8603496		1	ANEL DE PRESSÃO, 3.3mr	ANILLO DE RESORTE	SNAP RING	ANEL	054A
					ANNEAU D'ARRET	SPRENGRING	ANELLO ELASTICO	LÅSERING	
16		8603497		1	ANEL DE PRESSÃO, 3.45mm				
						ANILLO DE RESORTE	SNAP RING	ANEL	054A
					ANNEAU D'ARRET	SPRENGRING	ANELLO ELASTICO	LÅSERING	
16		8603498		1	ANEL DE PRESSÃO, 3.6mr	ANILLO DE RESORTE	SNAP RING	ANEL	054A
					ANNEAU D'ARRET	SPRENGRING	ANELLO ELASTICO	LÅSERING	
16		8900125184		1	CALÇO DE AFINAÇÃO, 3.75mm				
						SUPLEMENTO	SHIM	CALÇO DE AFINAÇÃO	198S
					CALE	AUSGLEICHSSCHEIBE	SPESSORE	MELLEMLÆG	
16		8603499		1	ANEL DE PRESSÃO, 3.9mr	ANILLO DE RESORTE	SNAP RING	ANEL	054A
					ANNEAU D'ARRET	SPRENGRING	ANELLO ELASTICO	LÅSERING	
16		8603500		1	ANEL DE PRESSÃO, 4.05mm				
						ANILLO DE RESORTE	SNAP RING	ANEL	054A
					ANNEAU D'ARRET	SPRENGRING	ANELLO ELASTICO	LÅSERING	
16		8603501		1	ANEL DE PRESSÃO, 4.2mr	ANILLO DE RESORTE	SNAP RING	ANEL	054A
					ANNEAU D'ARRET	SPRENGRING	ANELLO ELASTICO	LÅSERING	
17		{}		1					
18		8603505		1	ROLAMENTO DE ROLETES				
						COJINETE DE RODILLOS	ROLLER BEARING	ROLAMENTO DE ROLOS	346C
					ROULEMENT A ROULEA	ROLLENLAGER	CUSCINETTO A RULLINI	RULLELEJE	
19		8603486		9	DISCO CHANFRADO	DISCO CON MUESCAS	NOTCHED DISK	DISCO RECORTADO	P275
					DISQUE CRANTE	GEZACKTE SCHEIBE	DISCO CON TACCA	TAKKET SKIVE	
20		8604701		1	DISCO DA EMBREAGEM	DISCO DE EMBRAGUE	CLUTCH DISK	DISCO DE EMBRAIAGEM	P485
					DISQUE D'EMBRAYAGE	KUPPLUNGSSCHEIBE	DISCO FRIZIONE	KOBLINGSSKIVE	
21		84141985		1	ANEL	ANILLO	RING	ANEL	045A
					ANNEAU	RING	ANELLO	RING	
22		87757163		1	CONJUNTO EMBREAGEM TROCA				
						CONJ. EMBRAGUE DE C	EXCHANGE CLUTCH AS	CONJ. EMBRAIAGEM SU	097F
					EMBRAYAGE RENOVE	AUST-KUPPLUNGSBAUG	FRIZIONE RIGENERATA	KOBLINGSENHED, OMB	
23		8603434		1	ANEL ELÁSTICO	ARANDELA DE RETENCI	CIRCLIP	ANEL DE RETENÇÃO	056A
					CIRCLIP	SICHERUNGSRING	ANELLO ELASTICO	LÅSERING	

06-01	05	p1	12/11

TRANSMISSÃO, 2o. EIXO - (CONVERSOR DE TORQUE)
TRANSMISSION, 2ND SHAFT - (TORQUE CONVERTER)
TRANSMISSION, 2ND SHAFT - (TORQUE CONVERTER)
TRANSMISSION, 2ND SHAFT - (TORQUE CONVERTER)

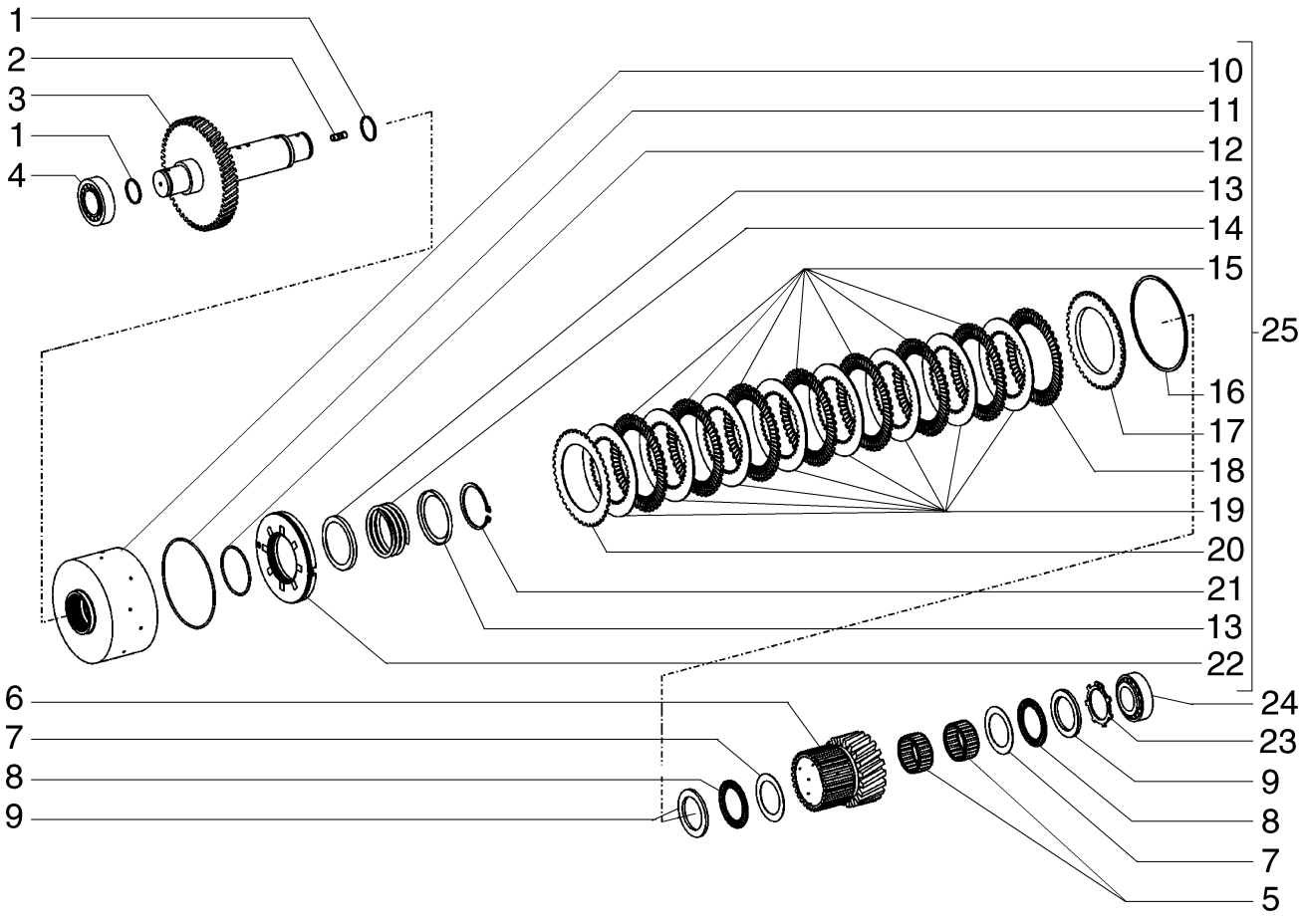

TRANSMISSION, 2ÈME AXES - (CONVERTISSEUR DE COUPLE)
TRANSMISSION, 2ND SHAFT - (TORQUE CONVERTER)
TRANSMISSION, 2ND SHAFT - (TORQUE CONVERTER)
TRANSMISSION, 2ND SHAFT - (TORQUE CONVERTER)

R	N	P.N.	MOD	Q	Denominação Description	Denominacion Bezeichnung	Description Descrizione	Denominação Beskrivelse	L.C.
1		8603436		2	ANEL DE PISTÃO	ANILLO DE PISTÓN	PISTON RING	SEGMENTO	053A
					SEGMENT DE PISTON	KOLBENRING	FASCIA ELASTICA PISTC	STEMPELRING	
2		8603407		1	PRISIONEIRO	PRISIONERO	STUD	PINO ROSCADO	210P
					GOUJON	GEWINDEBOLZEN	PRIGIONIERO	STØTTEBOLT	
3		84497626		1	EIXO	EJE	SHAFT	VEIO	016A
					ARBRE	WELLE	ALBERO	AKSEL	
4		84497620		1	ROLAMENTO DE ROLETES				
						COJINETE DE RODILLOS	ROLLER BEARING	ROLAMENTO DE ROLOS	346C
					ROULEMENT A ROULEA	ROLLENLAGER	CUSCINETTO A RULLINI	RULLELEJE	
5		8603441		2	CAIXA ROLAMENTO AGULHAS				
						JAULA DE COJIN. DE RC	NEEDLE BEARING CAGE	GAIOLA ROLAMENTO AC	Z225
					CAGE ROULEMENT AIGU	NADELLAGERKÄFIG	GABBIA CUSCINETTO AI	NÅLELEJEHUS	
6		6904286		1	ENGRENAGEM	ENGRANAJE	GEAR	ENGRENAGEM	050I
					PIGNON	ZAHNRAD	INGRANAGGIO	TANDHJUL	
7		8603440		2	ARRUELA PLANA	ARANDELA	WASHER	ANILHA	131R
					RONDELLE	UNTERLEGSCHEIBE	RONDELLA	FLADSKIVE	
8		8603439		2	CAIXA ROLAMENTO AGULHAS				
						JAULA DE COJIN. DE RC	NEEDLE BEARING CAGE	GAIOLA ROLAMENTO AC	Z225
					CAGE ROULEMENT AIGU	NADELLAGERKÄFIG	GABBIA CUSCINETTO AI	NÅLELEJEHUS	
9		8603438		2	DISCO	DISCO	DISC	DISCO	060D
					DISQUE	SCHEIBE	DISCO	NAV	
10		87712651		1	ENGATE	ACOPLAMIENTO	COUPLING	ACOPLAMENTO	Z321
					RACCORD	KUPPLUNG	GIUNTO	KOBLING	
11		8479611		1	O-RING	JUNTA TÓRICA	O-RING	O-RING	055A
					JOINT TORIQUE	O-RING	ANELLO TOROIDALE	O-RING	
12		331418A1		1	ANEL O	ANILLO/ARO CAUCHO	O-RING	ANEL O	7176
					JOINT TORIQUE	O-RING	ANELLO TOROIDALE	O-RING	
13		106876A1		2	ANEL VEDADOR	RETÉN	SEALRING	ANEL VEDADOR	Z125
					BAGUE D'ETANCHEITE	DICHTRING	ANELLO DI TENUTA	PAKNINGSRING	
14		E135131		1	MOLA	MUELLE	SPRING	MOLA	8315
					RESSORT	FEDER	MOLLA	SPRING	
15		331421A1		7	DISCO DA EMBREAGEM	DISCO DE EMBRAGUE	CLUTCH DISK	DISCO DE EMBRAIAGEM	P485
					DISQUE D'EMBRAYAGE	KUPPLUNGSSCHEIBE	DISCO FRIZIONE	KOBLINGSSKIVE	
16		185446A1		1	ANEL TRAVA, 2.1mm	ANILLO DE CIERRE	RING SNAP	ANEL TRAVA	P345
					ANNEAU-D'ARRET	SICHERUNGSRING	ANELLO ELASTICO	RING SNAP	
16		185439A1		1	ANEL TRAVA, 2.25mm	ANILLO DE CIERRE	RING SNAP	ANEL TRAVA	P345
					ANNEAU-D'ARRET	SICHERUNGSRING	ANELLO ELASTICO	RING SNAP	
16		185442A1		1	ANEL TRAVA, 2.4mm	ANILLO DE CIERRE	RING SNAP	ANEL TRAVA	P345
					ANNEAU-D'ARRET	SICHERUNGSRING	ANELLO ELASTICO	RING SNAP	
16		331424A1		1	CALÇO DE AFINAÇÃO, 2.55mm				
						SUPLEMENTO	SHIM	CALÇO DE AFINAÇÃO	198S
					CALE	AUSGLEICHSSCHEIBE	SPESSORE	MELLEMLÆG	
16		331425A1		2	CALÇO DE AFINAÇÃO, 2.7mm				
						SUPLEMENTO	SHIM	CALÇO DE AFINAÇÃO	198S
					CALE	AUSGLEICHSSCHEIBE	SPESSORE	MELLEMLÆG	
16		331426A1		1	CALÇO DE AFINAÇÃO, 2.85mm				
						SUPLEMENTO	SHIM	CALÇO DE AFINAÇÃO	198S
					CALE	AUSGLEICHSSCHEIBE	SPESSORE	MELLEMLÆG	

06-01	05	p2	12/11

TRANSMISSÃO, 2o. EIXO - (CONVERSOR DE TORQUE)
TRANSMISSION, 2ND SHAFT - (TORQUE CONVERTER)
TRANSMISSION, 2ND SHAFT - (TORQUE CONVERTER)
TRANSMISSION, 2ND SHAFT - (TORQUE CONVERTER)

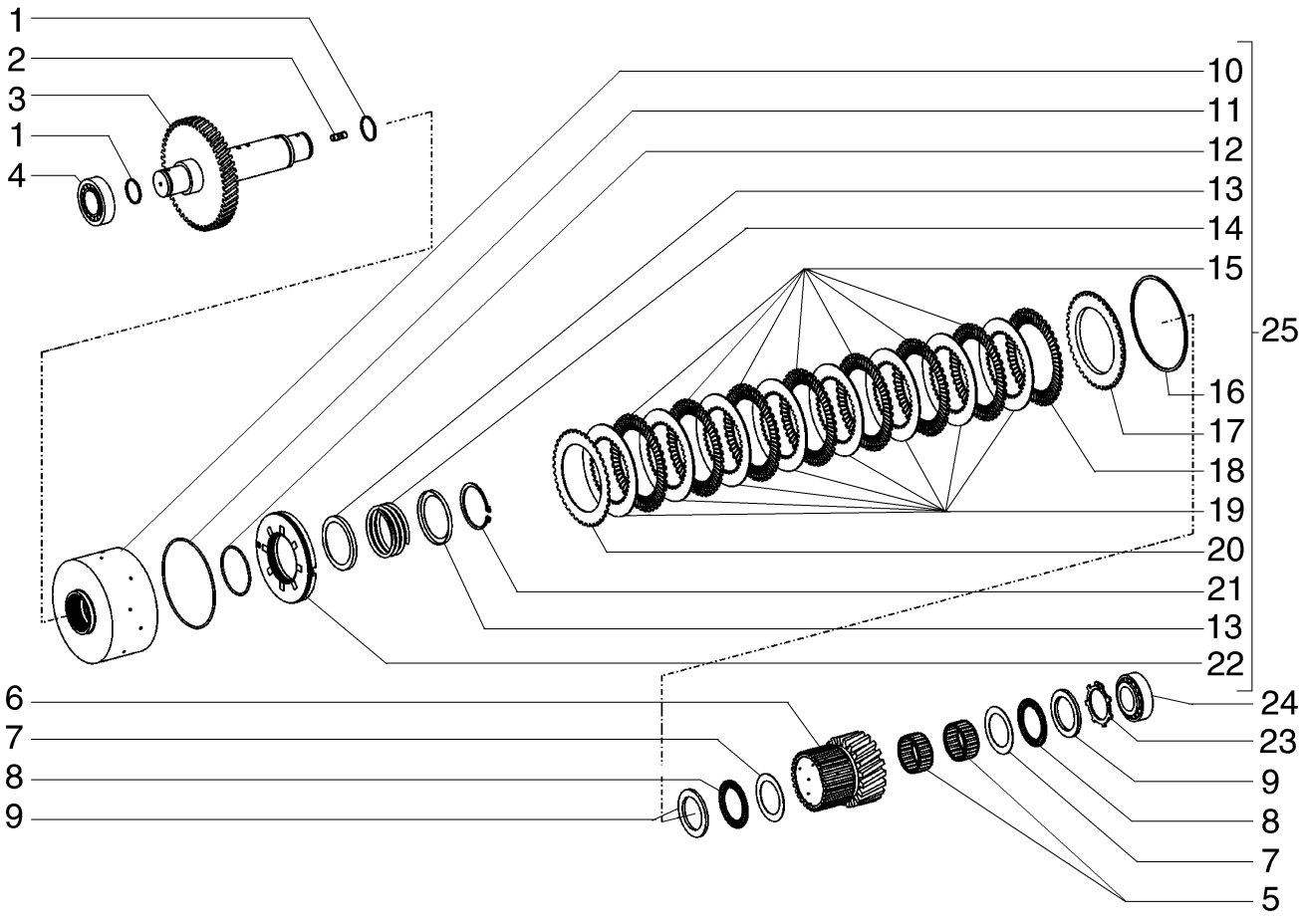

TRANSMISSION, 2ÈME AXES - (CONVERTISSEUR DE COUPLE)
TRANSMISSION, 2ND SHAFT - (TORQUE CONVERTER)
TRANSMISSION, 2ND SHAFT - (TORQUE CONVERTER)
TRANSMISSION, 2ND SHAFT - (TORQUE CONVERTER)

R	N	P.N.	MOD	Q	Denominação Description	Denominacion Bezeichnung	Description Descrizione	Denominação Beskrivelse	L.C.
16		331427A1		2	CALÇO DE AFINAÇÃO, 3.0mm				
					SUPLEMENTO	SHIM	CALÇO DE AFINAÇÃO	198S	
					CALE	AUSGLEICHSSCHEIBE	SPESSORE	MELLEMLÆG	
16		331428A1		2	CALÇO DE AFINAÇÃO, 3.15mm				
					SUPLEMENTO	SHIM	CALÇO DE AFINAÇÃO	198S	
					CALE	AUSGLEICHSSCHEIBE	SPESSORE	MELLEMLÆG	
16		331429A1		2	CALÇO DE AFINAÇÃO, 3.3mm				
					SUPLEMENTO	SHIM	CALÇO DE AFINAÇÃO	198S	
					CALE	AUSGLEICHSSCHEIBE	SPESSORE	MELLEMLÆG	
16		331430A1		1	CALÇO DE AFINAÇÃO, 3.45mm				
					SUPLEMENTO	SHIM	CALÇO DE AFINAÇÃO	198S	
					CALE	AUSGLEICHSSCHEIBE	SPESSORE	MELLEMLÆG	
16		331431A1		1	CALÇO DE AFINAÇÃO, 3.6mm				
					SUPLEMENTO	SHIM	CALÇO DE AFINAÇÃO	198S	
					CALE	AUSGLEICHSSCHEIBE	SPESSORE	MELLEMLÆG	
16		331432A1		1	CALÇO DE AFINAÇÃO, 3.75mm				
					SUPLEMENTO	SHIM	CALÇO DE AFINAÇÃO	198S	
					CALE	AUSGLEICHSSCHEIBE	SPESSORE	MELLEMLÆG	
16		331433A1		2	CALÇO DE AFINAÇÃO, 3.9mm				
					SUPLEMENTO	SHIM	CALÇO DE AFINAÇÃO	198S	
					CALE	AUSGLEICHSSCHEIBE	SPESSORE	MELLEMLÆG	
16		331434A1		1	ANEL TRAVA, 4.05mm	ANILLO DE CIERRE	RING SNAP	ANEL TRAVA	P345
					ANNEAU-D'ARRET	SICHERUNGSRING	ANELLO ELASTICO	RING SNAP	
16		331435A1		1	ANEL TRAVA, 4.2mm	ANILLO DE CIERRE	RING SNAP	ANEL TRAVA	P345
					ANNEAU-D'ARRET	SICHERUNGSRING	ANELLO ELASTICO	RING SNAP	
17		331423A1		1	DISCO	DISCO	DISC	DISCO	2700
					DISQUE	SCHEIBE	DISCO	DISC	
18		331420A1		1	DISCO DA EMBREAGEM	DISCO DE EMBRAGUE	CLUTCH DISK	DISCO DE EMBRAIAGEM	P485
					DISQUE D'EMBRAYAGE	KUPPLUNGSSCHEIBE	DISCO FRIZIONE	KOBLINGSSKIVE	
19		331422A1		8	DISCO DA EMBREAGEM	DISCO DE EMBRAGUE	CLUTCH DISK	DISCO DE EMBRAIAGEM	P485
					DISQUE D'EMBRAYAGE	KUPPLUNGSSCHEIBE	DISCO FRIZIONE	KOBLINGSSKIVE	
20		331420A1		1	DISCO DA EMBREAGEM	DISCO DE EMBRAGUE	CLUTCH DISK	DISCO DE EMBRAIAGEM	P485
					DISQUE D'EMBRAYAGE	KUPPLUNGSSCHEIBE	DISCO FRIZIONE	KOBLINGSSKIVE	
21		933944R1		1	ARO DE SEGURANCA	ARO SEGURO	CIRCLIP	ARO DE SEGURANCA	P019
					CIRCLIP	SICHERUNGSRING	ANELLO ELASTICO	CIRCLIP	
22		331417A1		1	PISTÃO DO MACACO	PISTÓN DEL GATO	JACK PISTON	PISTÃO DO MACACO	Z586
					PISTON DE BEQUILLE	WAGENHEBERKOLBEN	PISTONE MARTINETTO	DONKRAFT, STEMPEL	
23		8603442		1	RETENTOR	RETENEDOR	RETAINER	RETENTOR	109R
					DISPOSITIF DE RETENU	HALTERUNG	FERMO	HOLDER	
24		84497620		2	ROLAMENTO DE ROLETES				
						COJINETE DE RODILLOS	ROLLER BEARING	ROLAMENTO DE ROLOS	346C
					ROULEMENT A ROULEA	ROLLENLAGER	CUSCINETTO A RULLINI	RULLELEJE	
25		87560263		1	EMBREAGEM	EMBRAGUE	CLUTCH	EMBRAIAGEM	095F
					EMBRAYAGE	KUPPLUNG	FRIZIONE	KOBLING	

06-01	05A	p1	03/12

TRANSMISSÃO, 2o. EIXO - (CONVERSOR DE TORQUE)
TRANSMISSION, 2ND SHAFT - (TORQUE CONVERTER)
TRANSMISSION, 2ND SHAFT - (TORQUE CONVERTER)
TRANSMISSION, 2ND SHAFT - (TORQUE CONVERTER)

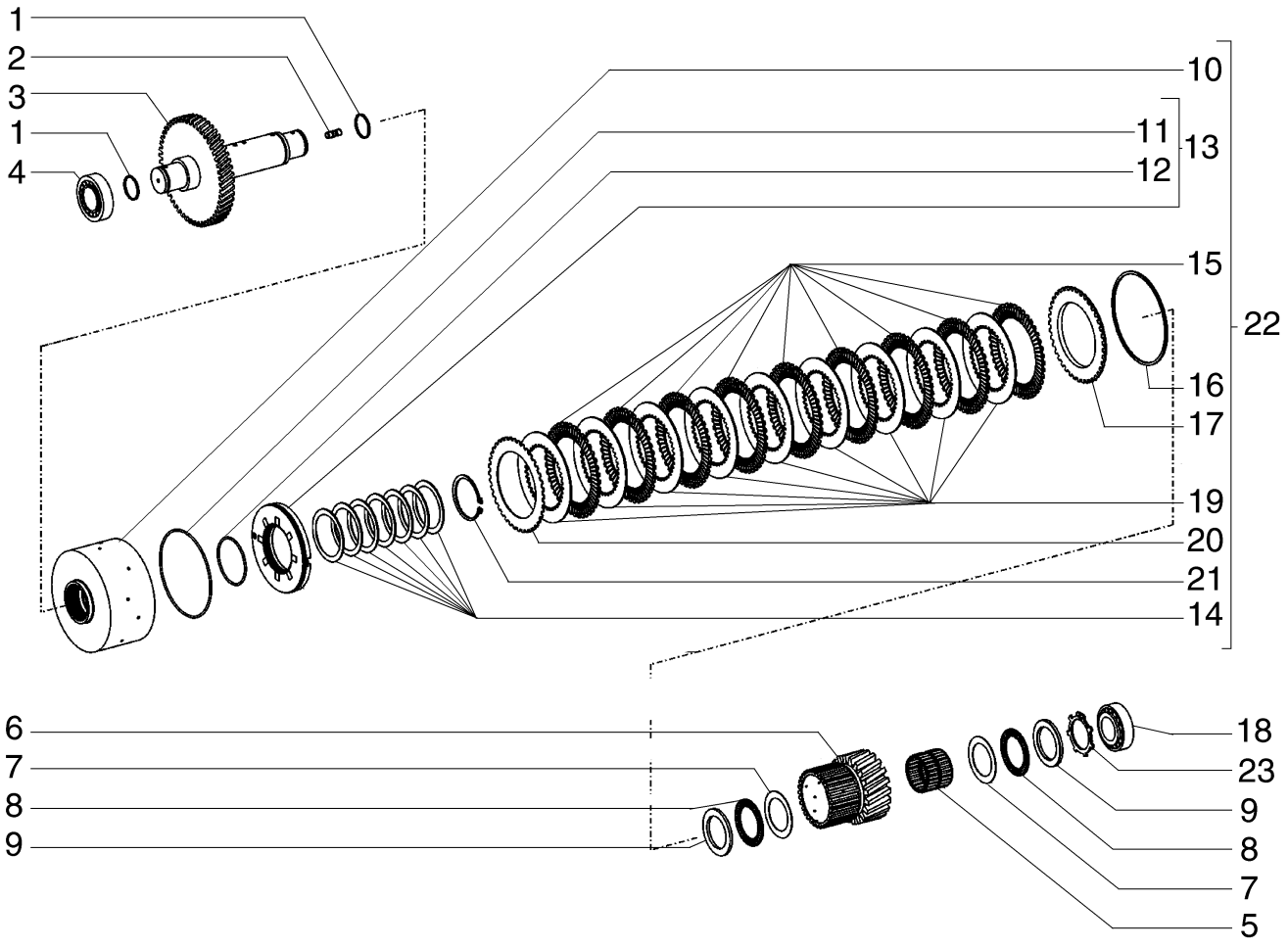

TRANSMISSION, 2ÈME AXES - (CONVERTISSEUR DE COUPLE)
TRANSMISSION, 2ND SHAFT - (TORQUE CONVERTER)
TRANSMISSION, 2ND SHAFT - (TORQUE CONVERTER)
TRANSMISSION, 2ND SHAFT - (TORQUE CONVERTER)

R	N	P.N.	MOD	Q	Denominação Description	Denominacion Bezeichnung	Description Descrizione	Denominação Beskrivelse	L.C.
1		8603436		2	ANEL DE PISTÃO	ANILLO DE PISTÓN	PISTON RING	SEGMENTO	053A
					SEGMENT DE PISTON	KOLBENRING	FASCIA ELASTICA PISTC	STEMPELRING	
2		8603407		1	PRISIONEIRO	PRISIONERO	STUD	PINO ROSCADO	210P
					GOUJON	GEWINDEBOLZEN	PRIGIONIERO	STØTTEBOLT	
3		84551990		1	EIXO	EJE	SHAFT	VEIO	016A
					ARBRE	WELLE	ALBERO	AKSEL	
4		8603505		1	ROLAMENTO DE ROLETES				
						COJINETE DE RODILLOS	ROLLER BEARING	ROLAMENTO DE ROLOS	346C
					ROULEMENT A ROULEA	ROLLENLAGER	CUSCINETTO A RULLINI	RULLELEJE	
5		8603643		1	ROLAMENTO DE AGULHAS				
						COJINETE DE AGUJAS	NEEDLE BEARING	ROLAMENTO DE AGULH	344C
					ROULEMENT A AIGUILLE	NADELLAGER	CUSCINETTO AD AGHI	NÅLELEJE	
6		8900125212		1	PINHÃO	CONTROL CON PIÑÓN	DRIVEN SPROCKET	PINHÃO	122P
					PIGNON MENE	ABTRIEBSZAHNRAD	PIGNONE CONDOTTO	KÆDEHJUL	
7		8603432		2	ARRUELA PLANA	ARANDELA	WASHER	ANILHA	131R
					RONDELLE	UNTERLEGSCHEIBE	RONDELLA	FLADSKIVE	
8		8603431		2	CAIXA ROLAMENTO AGULHAS				
						JAULA DE COJIN. DE RC	NEEDLE BEARING CAGE	GAIOLA ROLAMENTO AC	Z225
					CAGE ROULEMENT AIGU	NADELLAGERKÄFIG	GABBIA CUSCINETTO AI	NÅLELEJEHUS	
9		8603430		2	DISCO	DISCO	DISC	DISCO	060D
					DISQUE	SCHEIBE	DISCO	NAV	
10		84356937		1	SUPORTE	SOPORTE	CARRIER	SUPORTE	196P
					SUPPORT	TRÄGER	SUPPORTO	MEDBRINGER	
11		8603410		1	O-RING, 114.4mm ID x 3.1mm Width				
						JUNTA TÓRICA	O-RING	O-RING	055A
					JOINT TORIQUE	O-RING	ANELLO TOROIDALE	O-RING	
12		8603409		1	O-RING	JUNTA TÓRICA	O-RING	O-RING	055A
					JOINT TORIQUE	O-RING	ANELLO TOROIDALE	O-RING	
13		8603408		2	ÊMBOLO	ÉMBOLO	PLUNGER	ÊMBOLO	130P
					PLONGEUR	PLUNGER	PISTONCINO; STANTUFI	STEMPEL	
14		8603506		1	MOLA DA ARRUELA	ARANDELA DE RESORTI	SPRING WASHER	ANILHA DE MOLA	P692
					RONDELLE ELASTIQUE	FEDERSCHEIBE	RONDELLA ELASTICA	FJEDERSKIVE	
15		8603412		9	DISCO DA EMBREAGEM	DISCO DE EMBRAGUE	CLUTCH DISK	DISCO DE EMBRAIAGEM	P485
					DISQUE D'EMBRAYAGE	KUPPLUNGSSCHEIBE	DISCO FRIZIONE	KOBLINGSSKIVE	
16		8603415		1	CALÇO DE AFINAÇÃO, 2.1mm				
						SUPLEMENTO	SHIM	CALÇO DE AFINAÇÃO	198S
					CALE	AUSGLEICHSSCHEIBE	SPESSORE	MELLEMLÆG	
16		8603416		1	CALÇO DE AFINAÇÃO, 2.25mm				
						SUPLEMENTO	SHIM	CALÇO DE AFINAÇÃO	198S
					CALE	AUSGLEICHSSCHEIBE	SPESSORE	MELLEMLÆG	
16		8603417		1	CALÇO DE AFINAÇÃO, 2.4mm				
						SUPLEMENTO	SHIM	CALÇO DE AFINAÇÃO	198S
					CALE	AUSGLEICHSSCHEIBE	SPESSORE	MELLEMLÆG	
16		8603418		1	CALÇO DE AFINAÇÃO, 2.55mm				
						SUPLEMENTO	SHIM	CALÇO DE AFINAÇÃO	198S
					CALE	AUSGLEICHSSCHEIBE	SPESSORE	MELLEMLÆG	
16		8603419		1	CALÇO DE AFINAÇÃO, 2.7mm				
						SUPLEMENTO	SHIM	CALÇO DE AFINAÇÃO	198S
					CALE	AUSGLEICHSSCHEIBE	SPESSORE	MELLEMLÆG	

06-01	05A	p2	03/12

TRANSMISSÃO, 2o. EIXO - (CONVERSOR DE TORQUE)
TRANSMISSION, 2ND SHAFT - (TORQUE CONVERTER)
TRANSMISSION, 2ND SHAFT - (TORQUE CONVERTER)
TRANSMISSION, 2ND SHAFT - (TORQUE CONVERTER)

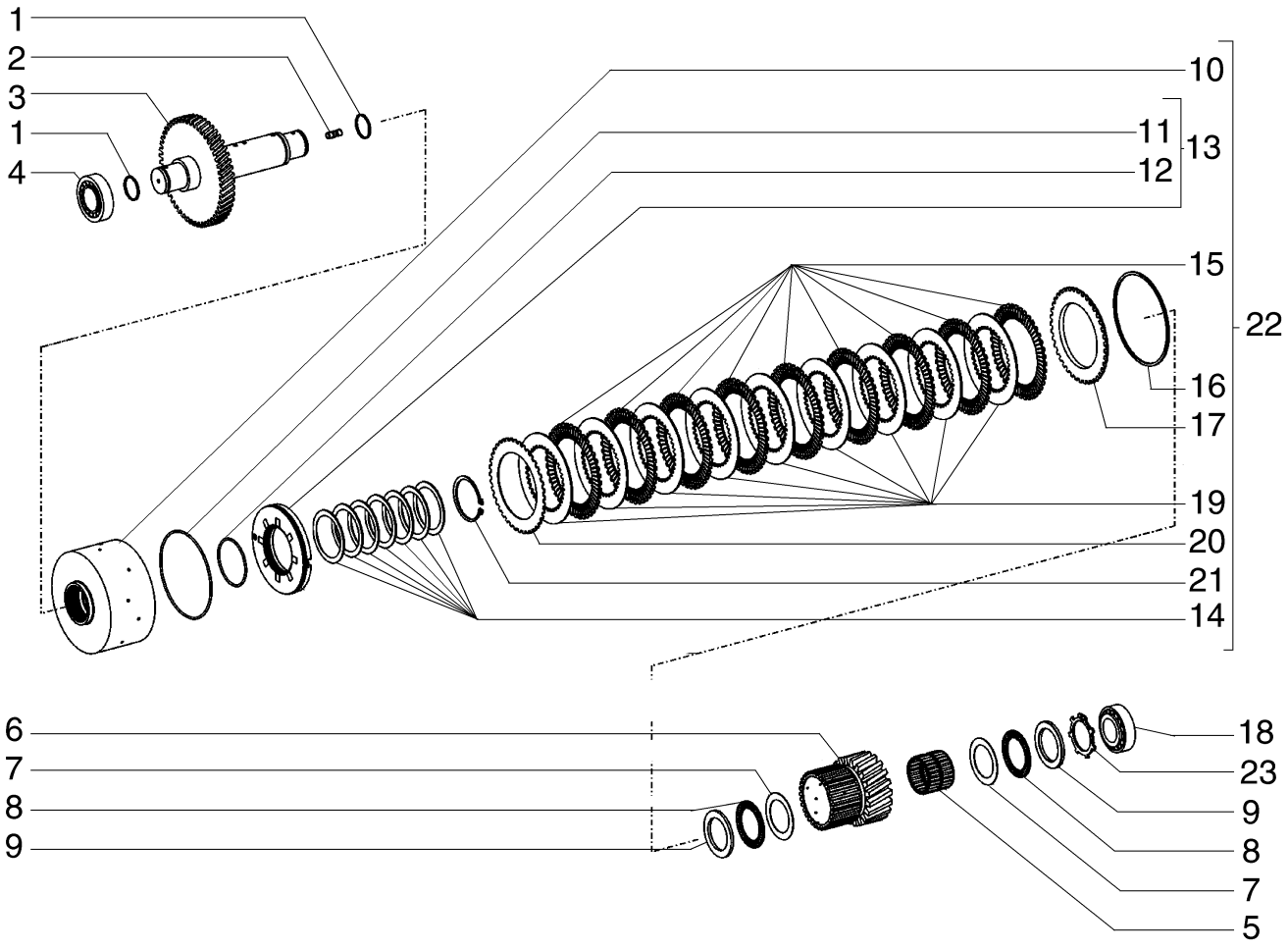

TRANSMISSION, 2ÈME AXES - (CONVERTISSEUR DE COUPLE)
TRANSMISSION, 2ND SHAFT - (TORQUE CONVERTER)
TRANSMISSION, 2ND SHAFT - (TORQUE CONVERTER)
TRANSMISSION, 2ND SHAFT - (TORQUE CONVERTER)

R	N	P.N.	MOD	Q	Denominação Description	Denominacion Bezeichnung	Description Descrizione	Denominação Beskrivelse	L.C.
16		8603420		1	CALÇO DE AFINAÇÃO, 2.85mm				
						SUPLEMENTO	SHIM	CALÇO DE AFINAÇÃO	198S
					CALE	AUSGLEICHSSCHEIBE	SPESSORE	MELLEMLÆG	
16		8603421		1	CALÇO DE AFINAÇÃO, 3.0mm				
						SUPLEMENTO	SHIM	CALÇO DE AFINAÇÃO	198S
					CALE	AUSGLEICHSSCHEIBE	SPESSORE	MELLEMLÆG	
16		8603422		1	CALÇO DE AFINAÇÃO, 3.15mm				
						SUPLEMENTO	SHIM	CALÇO DE AFINAÇÃO	198S
					CALE	AUSGLEICHSSCHEIBE	SPESSORE	MELLEMLÆG	
16		8603423		1	ANEL DE PRESSÃO, 3.3mr	ANILLO DE RESORTE	SNAP RING	ANEL	054A
					ANNEAU D'ARRET	SPRENGRING	ANELLO ELASTICO	LÅSERING	
16		8603424		1	ANEL DE PRESSÃO, 3.45mm				
						ANILLO DE RESORTE	SNAP RING	ANEL	054A
					ANNEAU D'ARRET	SPRENGRING	ANELLO ELASTICO	LÅSERING	
16		8603425		1	ANEL DE PRESSÃO, 3.6mr	ANILLO DE RESORTE	SNAP RING	ANEL	054A
					ANNEAU D'ARRET	SPRENGRING	ANELLO ELASTICO	LÅSERING	
16		8603426		1	CALÇO DE AFINAÇÃO, 3.75mm				
						SUPLEMENTO	SHIM	CALÇO DE AFINAÇÃO	198S
					CALE	AUSGLEICHSSCHEIBE	SPESSORE	MELLEMLÆG	
16		8603427		1	ANEL DE PRESSÃO, 3.9mr	ANILLO DE RESORTE	SNAP RING	ANEL	054A
					ANNEAU D'ARRET	SPRENGRING	ANELLO ELASTICO	LÅSERING	
16		8603428		1	CALÇO DE AFINAÇÃO, 4.05mm				
						SUPLEMENTO	SHIM	CALÇO DE AFINAÇÃO	198S
					CALE	AUSGLEICHSSCHEIBE	SPESSORE	MELLEMLÆG	
16		8603429		1	CALÇO DE AFINAÇÃO, 4.2mm				
						SUPLEMENTO	SHIM	CALÇO DE AFINAÇÃO	198S
					CALE	AUSGLEICHSSCHEIBE	SPESSORE	MELLEMLÆG	
17		84396310		1	CALÇO DE AFINAÇÃO	SUPLEMENTO	SHIM	CALÇO DE AFINAÇÃO	198S
					CALE	AUSGLEICHSSCHEIBE	SPESSORE	MELLEMLÆG	
18		8603505		1	ROLAMENTO DE ROLETES				
						COJINETE DE RODILLOS	ROLLER BEARING	ROLAMENTO DE ROLOS	346C
					ROULEMENT A ROULEA	ROLLENLAGER	CUSCINETTO A RULLINI	RULLELEJE	
19		8603413		9	DISCO DA EMBREAGEM	DISCO DE EMBRAGUE	CLUTCH DISK	DISCO DE EMBRAIAGEM	P485
					DISQUE D'EMBRAYAGE	KUPPLUNGSSCHEIBE	DISCO FRIZIONE	KOBLINGSSKIVE	
20		8603411		1	DISCO DA EMBREAGEM	DISCO DE EMBRAGUE	CLUTCH DISK	DISCO DE EMBRAIAGEM	P485
					DISQUE D'EMBRAYAGE	KUPPLUNGSSCHEIBE	DISCO FRIZIONE	KOBLINGSSKIVE	
21		84141985		1	ANEL	ANILLO	RING	ANEL	045A
					ANNEAU	RING	ANELLO	RING	
22		87757164		1	CONJUNTO EMBREAGEM TROCA				
						CONJ. EMBRAGUE DE C	EXCHANGE CLUTCH AS	CONJ. EMBRAIAGEM SU	097F
					EMBRAYAGE RENOVE	AUST-KUPPLUNGSBAUG	FRIZIONE RIGENERATA	KOBLINGSENHED, OMB'	

06-01	06	p1	12/11

TRANSMISSÃO, 3o. EIXO - (CONVERSOR DE TORQUE)
TRANSMISSION, 3RD SHAFT - (TORQUE CONVERTER)
TRANSMISSION, 3RD SHAFT - (TORQUE CONVERTER)
TRANSMISSION, 3RD SHAFT - (TORQUE CONVERTER)

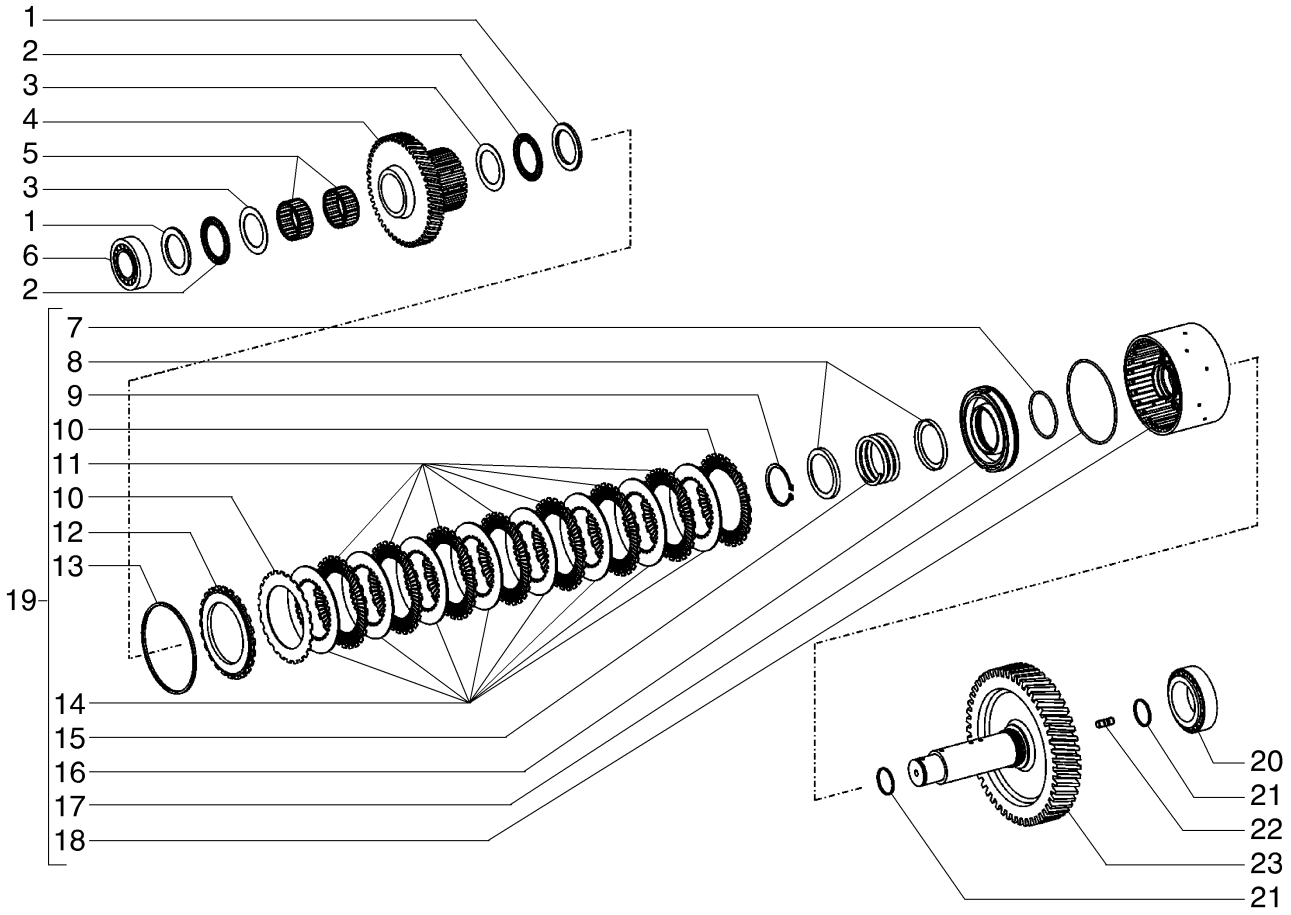

TRANSMISSION, 3ÈME AXES - (CONVERTISSEUR DE COUPLE)
TRANSMISSION, 3RD SHAFT - (TORQUE CONVERTER)
TRANSMISSION, 3RD SHAFT - (TORQUE CONVERTER)
TRANSMISSION, 3RD SHAFT - (TORQUE CONVERTER)

R	N	P.N.	MOD	Q	Denominação Description	Denominacion Bezeichnung	Description Descrizione	Denominação Beskrivelse	L.C.
1		8603438		2	DISCO DISQUE	DISCO SCHEIBE	DISC DISCO	DISCO NAV	060D
2		8603439		2	CAIXA ROLAMENTO AGULHAS CAGE ROULEMENT AIGI	JAULA DE COJIN. DE RC NADELLAGERKÄFIG	NEEDLE BEARING CAGE GABBIA CUSCINETTO AI	GAIOLA ROLAMENTO AC NÅLELEJEHUS	Z225
3		8603440		2	ARRUELA PLANA RONDELLE	ARANDELA UNTERLEGSCHEIBE	WASHER RONDELLA	ANILHA FLADSKIVE	131R
4		8603444		1	ENGRENAGEM INTERMEDIÁRIA PIGNON INTERMEDIAIRI	PIÑÓN LOCO ZWISCHENRAD	IDLER GEAR INGRANAGGIO DI RINVI	ENGRENAGEM INTERME MELLEMHJUL	053I
5		8603441		2	CAIXA ROLAMENTO AGULHAS CAGE ROULEMENT AIGI	JAULA DE COJIN. DE RC NADELLAGERKÄFIG	NEEDLE BEARING CAGE GABBIA CUSCINETTO AI	GAIOLA ROLAMENTO AC NÅLELEJEHUS	Z225
6		84497620		1	ROLAMENTO DE ROLETES ROULEMENT A ROULEA	COJINETE DE RODILLOS ROLLENLAGER	ROLLER BEARING CUSCINETTO A RULLINI	ROLAMENTO DE ROLOS RULLELEJE	346C
7		331417A1		1	PISTÃO DO MACACO PISTON DE BEQUILLE	PISTÓN DEL GATO WAGENHEBERKOLBEN	JACK PISTON PISTONE MARTINETTO	PISTÃO DO MACACO DONKRAFT, STEMPEL	Z586
8		106876A1		2	ANEL VEDADOR BAGUE D'ETANCHEITE	RETÉN DICHTRING	SEALRING ANELLO DI TENUTA	ANEL VEDADOR PAKNINGSRING	Z125
9		933944R1		1	ARO DE SEGURANCA CIRCLIP	ARO SEGURO SICHERUNGSRING	CIRCLIP ANELLO ELASTICO	ARO DE SEGURANCA CIRCLIP	P019
10		331420A1		2	DISCO DA EMBREAGEM DISQUE D'EMBRAYAGE	DISCO DE EMBRAGUE KUPPLUNGSSCHEIBE	CLUTCH DISK DISCO FRIZIONE	DISCO DE EMBRAIAGEM KOBLINGSSKIVE	P485
11		331421A1		7	DISCO DA EMBREAGEM DISQUE D'EMBRAYAGE	DISCO DE EMBRAGUE KUPPLUNGSSCHEIBE	CLUTCH DISK DISCO FRIZIONE	DISCO DE EMBRAIAGEM KOBLINGSSKIVE	P485
12		331423A1		1	DISCO DISQUE	DISCO SCHEIBE	DISC DISCO	DISCO DISC	2700
13		185446A1		1	ANEL TRAVA, 2.1mm ANNEAU-D'ARRET	ANILLO DE CIERRE SICHERUNGSRING	RING SNAP ANELLO ELASTICO	ANEL TRAVA RING SNAP	P345
13		185439A1		1	ANEL TRAVA, 2.25mm ANNEAU-D'ARRET	ANILLO DE CIERRE SICHERUNGSRING	RING SNAP ANELLO ELASTICO	ANEL TRAVA RING SNAP	P345
13		185442A1		1	ANEL TRAVA, 2.4mm ANNEAU-D'ARRET	ANILLO DE CIERRE SICHERUNGSRING	RING SNAP ANELLO ELASTICO	ANEL TRAVA RING SNAP	P345
13		331424A1		1	CALÇO DE AFINAÇÃO, 2.55mm CALE	SUPLEMENTO AUSGLEICHSSCHEIBE	SHIM SPESSORE	CALÇO DE AFINAÇÃO MELLEMLÆG	198S
13		331425A1		1	CALÇO DE AFINAÇÃO, 2.7mm CALE	SUPLEMENTO AUSGLEICHSSCHEIBE	SHIM SPESSORE	CALÇO DE AFINAÇÃO MELLEMLÆG	198S
13		331426A1		1	CALÇO DE AFINAÇÃO, 2.85mm CALE	SUPLEMENTO AUSGLEICHSSCHEIBE	SHIM SPESSORE	CALÇO DE AFINAÇÃO MELLEMLÆG	198S
13		331427A1		1	CALÇO DE AFINAÇÃO, 3.0mm CALE	SUPLEMENTO AUSGLEICHSSCHEIBE	SHIM SPESSORE	CALÇO DE AFINAÇÃO MELLEMLÆG	198S
13		331428A1		1	CALÇO DE AFINAÇÃO, 3.15mm CALE	SUPLEMENTO AUSGLEICHSSCHEIBE	SHIM SPESSORE	CALÇO DE AFINAÇÃO MELLEMLÆG	198S

06-01	06	p2	12/11

TRANSMISSÃO, 3o. EIXO - (CONVERSOR DE TORQUE)
TRANSMISSION, 3RD SHAFT - (TORQUE CONVERTER)
TRANSMISSION, 3RD SHAFT - (TORQUE CONVERTER)
TRANSMISSION, 3RD SHAFT - (TORQUE CONVERTER)

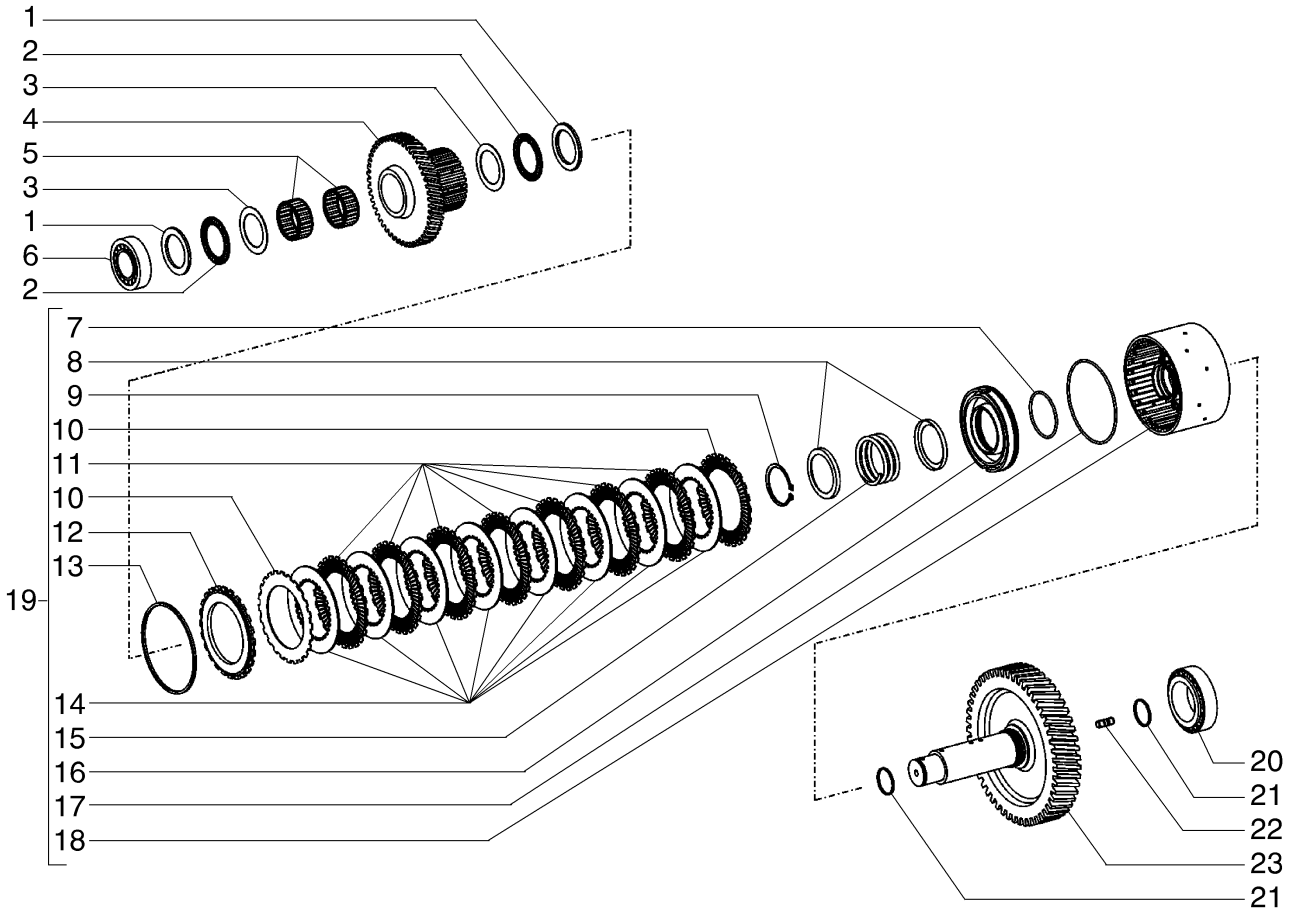

TRANSMISSION, 3ÈME AXES - (CONVERTISSEUR DE COUPLE)
TRANSMISSION, 3RD SHAFT - (TORQUE CONVERTER)
TRANSMISSION, 3RD SHAFT - (TORQUE CONVERTER)
TRANSMISSION, 3RD SHAFT - (TORQUE CONVERTER)

R	N	P.N.	MOD	Q	Denominação Description	Denominacion Bezeichnung	Description Descrizione	Denominação Beskrivelse	L.C.
13		331429A1		1	CALÇO DE AFINAÇÃO, 3.3mm				
					SUPLEMENTO	SHIM	CALÇO DE AFINAÇÃO		198S
					CALE	AUSGLEICHSSCHEIBE	SPESSORE	MELLEMLÆG	
13		331430A1		1	CALÇO DE AFINAÇÃO, 3.45mm				
					SUPLEMENTO	SHIM	CALÇO DE AFINAÇÃO		198S
					CALE	AUSGLEICHSSCHEIBE	SPESSORE	MELLEMLÆG	
13		331431A1		1	CALÇO DE AFINAÇÃO, 3.6mm				
					SUPLEMENTO	SHIM	CALÇO DE AFINAÇÃO		198S
					CALE	AUSGLEICHSSCHEIBE	SPESSORE	MELLEMLÆG	
13		331432A1		1	CALÇO DE AFINAÇÃO, 3.75mm				
					SUPLEMENTO	SHIM	CALÇO DE AFINAÇÃO		198S
					CALE	AUSGLEICHSSCHEIBE	SPESSORE	MELLEMLÆG	
13		331433A1		1	CALÇO DE AFINAÇÃO, 3.9mm				
					SUPLEMENTO	SHIM	CALÇO DE AFINAÇÃO		198S
					CALE	AUSGLEICHSSCHEIBE	SPESSORE	MELLEMLÆG	
13		331434A1		1	ANEL TRAVA, 4.05mm	ANILLO DE CIERRE	RING SNAP	ANEL TRAVA	P345
					ANNEAU-D'ARRET	SICHERUNGSRING	ANELLO ELASTICO	RING SNAP	
13		331435A1		1	ANEL TRAVA, 4.2mm	ANILLO DE CIERRE	RING SNAP	ANEL TRAVA	P345
					ANNEAU-D'ARRET	SICHERUNGSRING	ANELLO ELASTICO	RING SNAP	
14		331422A1		8	DISCO DA EMBREAGEM	DISCO DE EMBRAGUE	CLUTCH DISK	DISCO DE EMBRAIAGEM	P485
					DISQUE D'EMBRAYAGE	KUPPLUNGSSCHEIBE	DISCO FRIZIONE	KOBLINGSSKIVE	
15		E135131		1	MOLA	MUELLE	SPRING	MOLA	8315
					RESSORT	FEDER	MOLLA	SPRING	
16		331417A1		1	PISTÃO DO MACACO	PISTÓN DEL GATO	JACK PISTON	PISTÃO DO MACACO	Z586
					PISTON DE BEQUILLE	WAGENHEBERKOLBEN	PISTONE MARTINETTO	DONKRAFT, STEMPEL	
17		8479611		1	O-RING	JUNTA TÓRICA	O-RING	O-RING	055A
					JOINT TORIQUE	O-RING	ANELLO TOROIDALE	O-RING	
18		87712651		1	ENGATE	ACOPLAMIENTO	COUPLING	ACOPLAMENTO	Z321
					RACCORD	KUPPLUNG	GIUNTO	KOBLING	
19		87560263		1	EMBREAGEM	EMBRAGUE	CLUTCH	EMBRAIAGEM	095F
					EMBRAYAGE	KUPPLUNG	FRIZIONE	KOBLING	
20		84497616		1	ROLAMENTO DE ROLETES				
						COJINETE DE RODILLOS	ROLLER BEARING	ROLAMENTO DE ROLOS	346C
					ROULEMENT A ROULEA	ROLLENLAGER	CUSCINETTO A RULLINI	RULLELEJE	
21		8603436		2	ANEL DE PISTÃO	ANILLO DE PISTÓN	PISTON RING	SEGMENTO	053A
					SEGMENT DE PISTON	KOLBENRING	FASCIA ELASTICA PISTC	STEMPELRING	
22		8603407		1	PRISIONEIRO	PRISIONERO	STUD	PINO ROSCADO	210P
					GOUJON	GEWINDEBOLZEN	PRIGIONIERO	STØTTEBOLT	
23		84122171		1	EIXO	EJE	SHAFT	VEIO	016A
					ARBRE	WELLE	ALBERO	AKSEL	

TRANSMISSÃO, 3o. EIXO - (CONVERSOR DE TORQUE)
TRANSMISSION, 3ST SHAFT - (TORQUE CONVERTER)
TRANSMISSION, 3ST SHAFT - (TORQUE CONVERTER)
TRANSMISSION, 3ST SHAFT - (TORQUE CONVERTER)

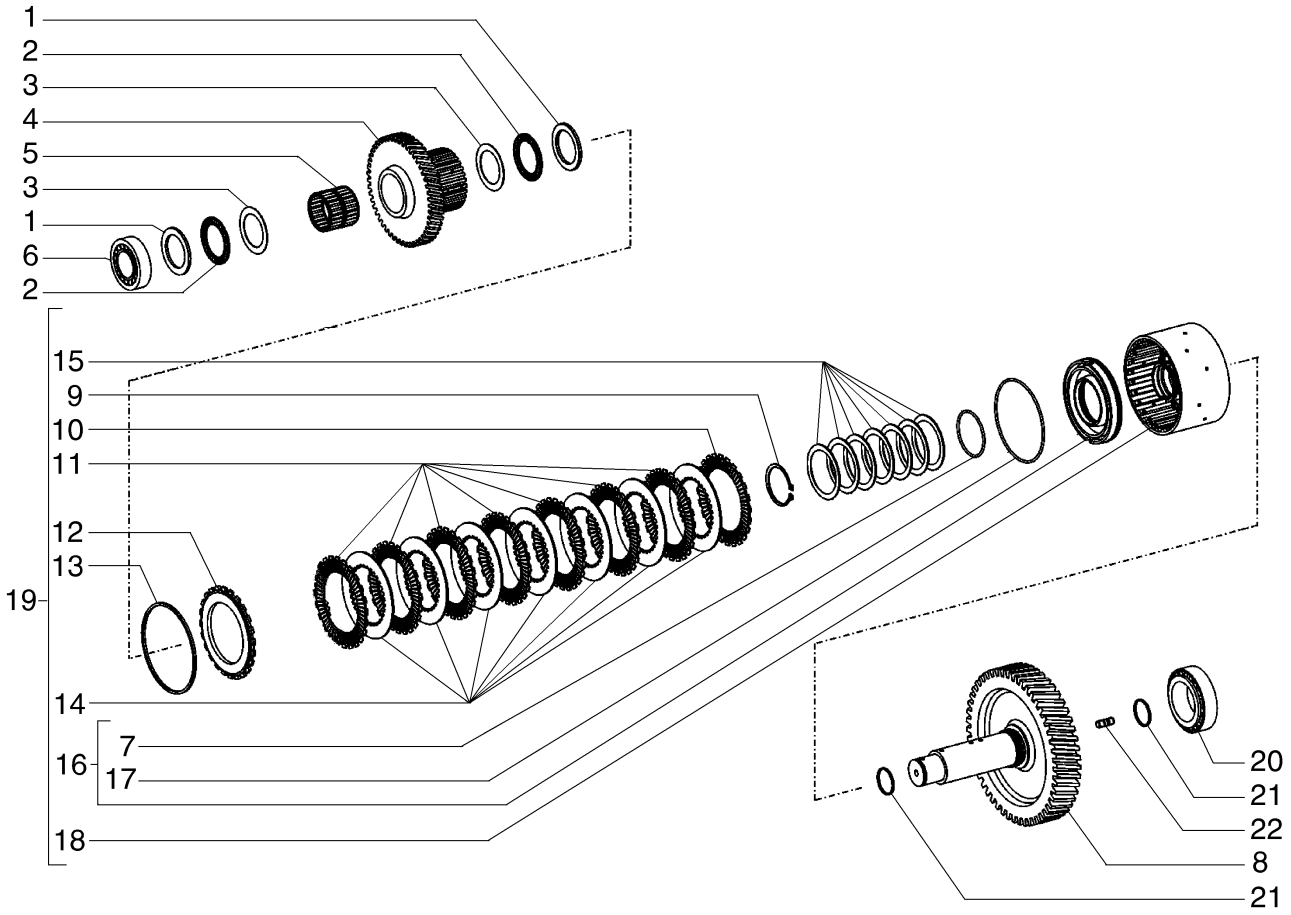

TRANSMISSION, 3ÈME AXES - (CONVERTISSEUR DE COUPLE)
TRANSMISSION, 3ST SHAFT - (TORQUE CONVERTER)
TRANSMISSION, 3ST SHAFT - (TORQUE CONVERTER)
TRANSMISSION, 3ST SHAFT - (TORQUE CONVERTER)

R	N	P.N.	MOD	Q	Denominação Description	Denominacion Bezeichnung	Description Descrizione	Denominação Beskrivelse	L.C.
1		8603430		2	DISCO	DISCO	DISC	DISCO	060D
					DISQUE	SCHEIBE	DISCO	NAV	
2		8603431		2	CAIXA ROLAMENTO AGULHAS				
						JAULA DE COJIN. DE RC	NEEDLE BEARING CAGE	GAIOLA ROLAMENTO AC	Z225
					CAGE ROULEMENT AIGU	NADELLAGERKÄFIG	GABBIA CUSCINETTO AI	NÅLELEJEHUS	
3		8603432		2	ARRUELA PLANA	ARANDELA	WASHER	ANILHA	131R
					RONDELLE	UNTERLEGSCHEIBE	RONDELLA	FLADSKIVE	
4		8603512		1	ENGRENAGEM INTERMEDIÁRIA				
						PIÑÓN LOCO	IDLER GEAR	ENGRENAGEM INTERME	053I
					PIGNON INTERMEDIAIRI	ZWISCHENRAD	INGRANAGGIO DI RINVI(	MELLEMHJUL	
5		8603643		1	ROLAMENTO DE AGULHAS				
						COJINETE DE AGUJAS	NEEDLE BEARING	ROLAMENTO DE AGULH	344C
					ROULEMENT A AIGUILLE	NADELLAGER	CUSCINETTO AD AGHI	NÅLELEJE	
6		8603505		1	ROLAMENTO DE ROLETES				
						COJINETE DE RODILLOS	ROLLER BEARING	ROLAMENTO DE ROLOS	346C
					ROULEMENT A ROULEA	ROLLENLAGER	CUSCINETTO A RULLINI	RULLELEJE	
7		8603409		1	O-RING	JUNTA TÓRICA	O-RING	O-RING	055A
					JOINT TORIQUE	O-RING	ANELLO TOROIDALE	O-RING	
8		84564754		1	EIXO	EJE	SHAFT	VEIO	016A
					ARBRE	WELLE	ALBERO	AKSEL	
9		84141985		1	ANEL	ANILLO	RING	ANEL	045A
					ANNEAU	RING	ANELLO	RING	
10		8603411		1	DISCO DA EMBREAGEM	DISCO DE EMBRAGUE	CLUTCH DISK	DISCO DE EMBRAIAGEM	P485
					DISQUE D'EMBRAYAGE	KUPPLUNGSSCHEIBE	DISCO FRIZIONE	KOBLINGSSKIVE	
11		8603412		7	DISCO DA EMBREAGEM	DISCO DE EMBRAGUE	CLUTCH DISK	DISCO DE EMBRAIAGEM	P485
					DISQUE D'EMBRAYAGE	KUPPLUNGSSCHEIBE	DISCO FRIZIONE	KOBLINGSSKIVE	
12		84396310		1	CALÇO DE AFINAÇÃO	SUPLEMENTO	SHIM	CALÇO DE AFINAÇÃO	198S
					CALE	AUSGLEICHSSCHEIBE	SPESSORE	MELLEMLÆG	
13		8603415		1	CALÇO DE AFINAÇÃO, 2.1mm				
						SUPLEMENTO	SHIM	CALÇO DE AFINAÇÃO	198S
					CALE	AUSGLEICHSSCHEIBE	SPESSORE	MELLEMLÆG	
13		8603416		1	CALÇO DE AFINAÇÃO, 2.25mm				
						SUPLEMENTO	SHIM	CALÇO DE AFINAÇÃO	198S
					CALE	AUSGLEICHSSCHEIBE	SPESSORE	MELLEMLÆG	
13		8603417		1	CALÇO DE AFINAÇÃO, 2.4mm				
						SUPLEMENTO	SHIM	CALÇO DE AFINAÇÃO	198S
					CALE	AUSGLEICHSSCHEIBE	SPESSORE	MELLEMLÆG	
13		8603418		1	CALÇO DE AFINAÇÃO, 2.55mm				
						SUPLEMENTO	SHIM	CALÇO DE AFINAÇÃO	198S
					CALE	AUSGLEICHSSCHEIBE	SPESSORE	MELLEMLÆG	
13		8603419		1	CALÇO DE AFINAÇÃO, 2.7mm				
						SUPLEMENTO	SHIM	CALÇO DE AFINAÇÃO	198S
					CALE	AUSGLEICHSSCHEIBE	SPESSORE	MELLEMLÆG	
13		8603420		1	CALÇO DE AFINAÇÃO, 2.85mm				
						SUPLEMENTO	SHIM	CALÇO DE AFINAÇÃO	198S
					CALE	AUSGLEICHSSCHEIBE	SPESSORE	MELLEMLÆG	
13		8603421		1	CALÇO DE AFINAÇÃO, 3.0mm				
						SUPLEMENTO	SHIM	CALÇO DE AFINAÇÃO	198S
					CALE	AUSGLEICHSSCHEIBE	SPESSORE	MELLEMLÆG	

TRANSMISSÃO, 3o. EIXO - (CONVERSOR DE TORQUE)
TRANSMISSION, 3ST SHAFT - (TORQUE CONVERTER)
TRANSMISSION, 3ST SHAFT - (TORQUE CONVERTER)
TRANSMISSION, 3ST SHAFT - (TORQUE CONVERTER)

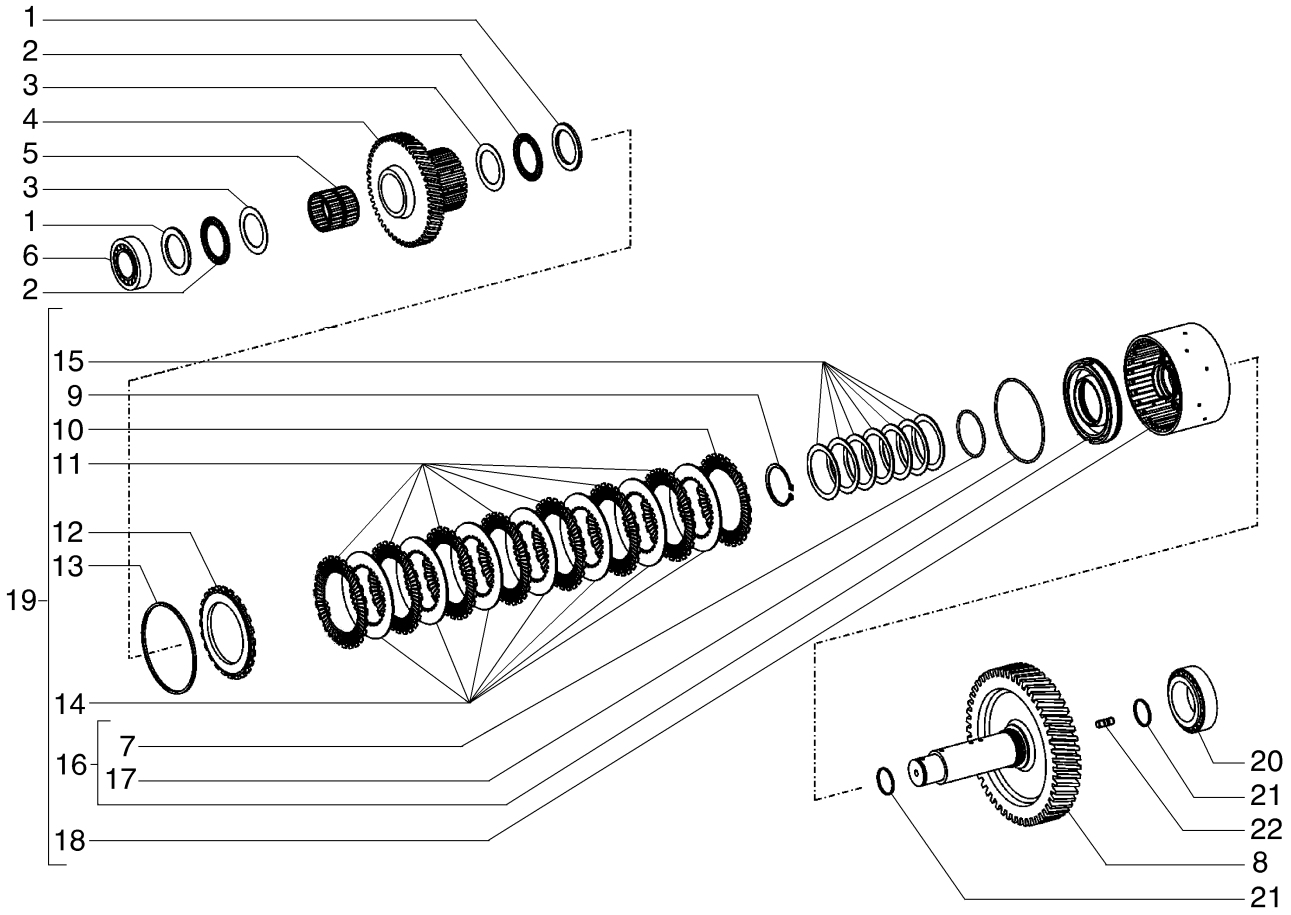

TRANSMISSION, 3ÈME AXES - (CONVERTISSEUR DE COUPLE)
TRANSMISSION, 3ST SHAFT - (TORQUE CONVERTER)
TRANSMISSION, 3ST SHAFT - (TORQUE CONVERTER)
TRANSMISSION, 3ST SHAFT - (TORQUE CONVERTER)

R	N	P.N.	MOD	Q	Denominação Description	Denominacion Bezeichnung	Description Descrizione	Denominação Beskrivelse	L.C.
13		8603422		1	CALÇO DE AFINAÇÃO, 3.15mm				
						SUPLEMENTO	SHIM	CALÇO DE AFINAÇÃO	198S
					CALE	AUSGLEICHSSCHEIBE	SPESSORE	MELLEMLÆG	
13		8603423		1	ANEL DE PRESSÃO, 3.3mr	ANILLO DE RESORTE	SNAP RING	ANEL	054A
					ANNEAU D'ARRET	SPRENGRING	ANELLO ELASTICO	LÅSERING	
13		8603424		1	ANEL DE PRESSÃO, 3.45mm				
						ANILLO DE RESORTE	SNAP RING	ANEL	054A
					ANNEAU D'ARRET	SPRENGRING	ANELLO ELASTICO	LÅSERING	
13		8603425		1	ANEL DE PRESSÃO, 3.6mr	ANILLO DE RESORTE	SNAP RING	ANEL	054A
					ANNEAU D'ARRET	SPRENGRING	ANELLO ELASTICO	LÅSERING	
13		8603426		1	CALÇO DE AFINAÇÃO, 3.75mm				
						SUPLEMENTO	SHIM	CALÇO DE AFINAÇÃO	198S
					CALE	AUSGLEICHSSCHEIBE	SPESSORE	MELLEMLÆG	
13		8603427		1	ANEL DE PRESSÃO, 3.9mr	ANILLO DE RESORTE	SNAP RING	ANEL	054A
					ANNEAU D'ARRET	SPRENGRING	ANELLO ELASTICO	LÅSERING	
13		8603428		1	CALÇO DE AFINAÇÃO, 4.05mm				
						SUPLEMENTO	SHIM	CALÇO DE AFINAÇÃO	198S
					CALE	AUSGLEICHSSCHEIBE	SPESSORE	MELLEMLÆG	
13		8603429		1	CALÇO DE AFINAÇÃO, 4.2mm				
						SUPLEMENTO	SHIM	CALÇO DE AFINAÇÃO	198S
					CALE	AUSGLEICHSSCHEIBE	SPESSORE	MELLEMLÆG	
14		8603413		7	DISCO DA EMBREAGEM	DISCO DE EMBRAGUE	CLUTCH DISK	DISCO DE EMBRAIAGEM	P485
					DISQUE D'EMBRAYAGE	KUPPLUNGSSCHEIBE	DISCO FRIZIONE	KOBLINGSSKIVE	
15		8603506		7	MOLA DA ARRUELA	ARANDELA DE RESORTI	SPRING WASHER	ANILHA DE MOLA	P692
					RONDELLE ELASTIQUE	FEDERSCHEIBE	RONDELLA ELASTICA	FJEDERSKIVE	
16		8603408		1	ÊMBOLO	ÉMBOLO	PLUNGER	ÊMBOLO	130P
					PLONGEUR	PLUNGER	PISTONCINO; STANTUFI	STEMPEL	
17		8603410		1	O-RING, 114.4mm ID x 3.1mm Width				
						JUNTA TÓRICA	O-RING	O-RING	055A
					JOINT TORIQUE	O-RING	ANELLO TOROIDALE	O-RING	
18		84356937		1	SUPORTE	SOPORTE	CARRIER	SUPORTE	196P
					SUPPORT	TRÄGER	SUPPORTO	MEDBRINGER	
19		87757165		1	CONJUNTO EMBREAGEM TROCA				
						CONJ. EMBRAGUE DE C	EXCHANGE CLUTCH AS	CONJ. EMBRAIAGEM SU	097F
					EMBRAYAGE RENOVE	AUST-KUPPLUNGSBAUG	FRIZIONE RIGENERATA	KOBLINGSENHED, OMB'	
20		84551989		1	ROLAMENTO DE ROLETES				
						COJINETE DE RODILLOS	ROLLER BEARING	ROLAMENTO DE ROLOS	346C
					ROULEMENT A ROULEA	ROLLENLAGER	CUSCINETTO A RULLINI	RULLELEJE	
21		8603436		1	ANEL DE PISTÃO	ANILLO DE PISTÓN	PISTON RING	SEGMENTO	053A
					SEGMENT DE PISTON	KOLBENRING	FASCIA ELASTICA PISTO	STEMPELRING	
22		8603407		1	PRISIONEIRO	PRISIONERO	STUD	PINO ROSCADO	210P
					GOUJON	GEWINDEBOLZEN	PRIGIONIERO	STØTTEBOLT	

06-01	07	p1	12/11

TRANSMISSÃO, 4o. EIXO - (CONVERSOR DE TORQUE)
TRANSMISSION, 4TH SHAFT - (TORQUE CONVERTER)
TRANSMISSION, 4TH SHAFT - (TORQUE CONVERTER)
TRANSMISSION, 4TH SHAFT - (TORQUE CONVERTER)

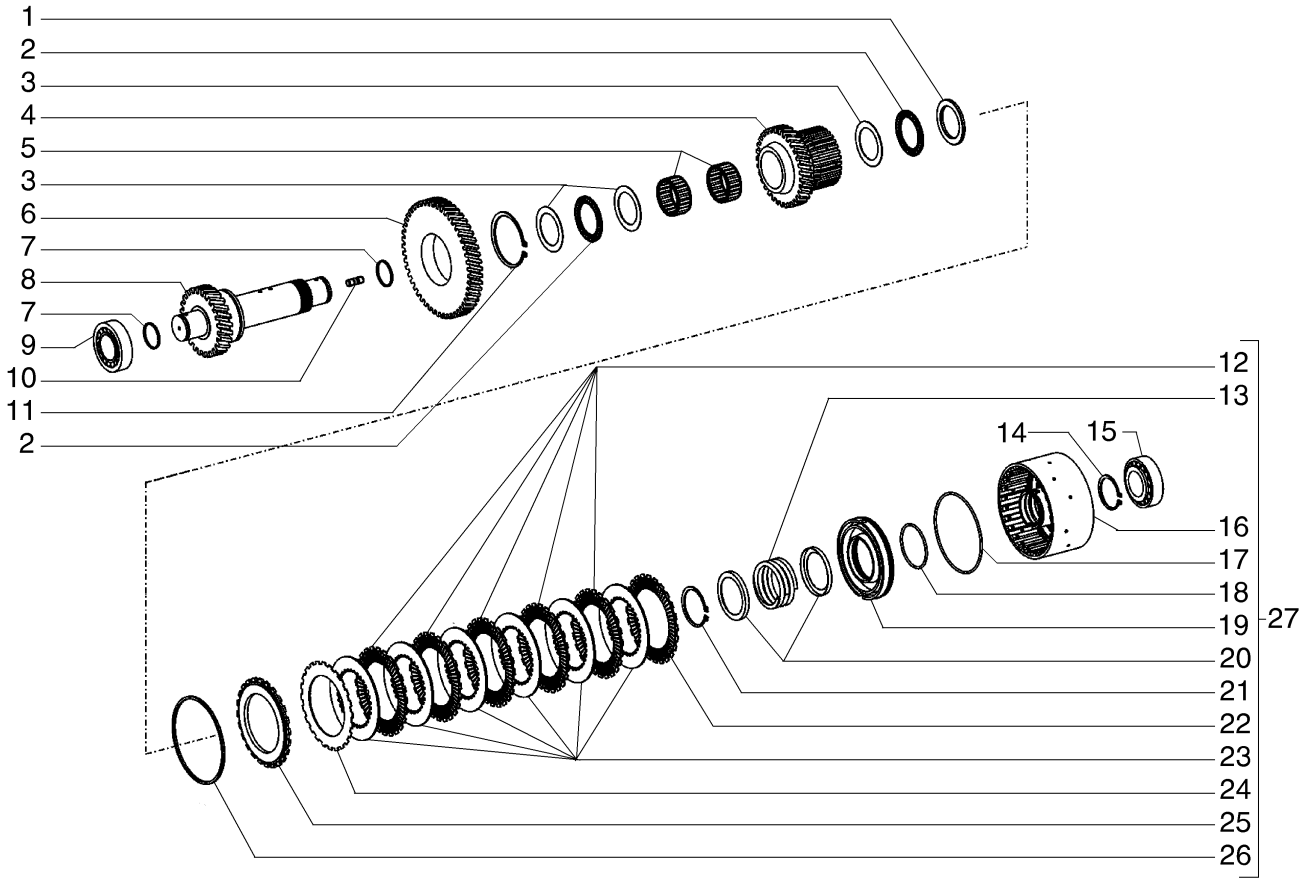

TRANSMISSION, 4ÈME AXES - (CONVERTISSEUR DE COUPLE)
TRANSMISSION, 4TH SHAFT - (TORQUE CONVERTER)
TRANSMISSION, 4TH SHAFT - (TORQUE CONVERTER)
TRANSMISSION, 4TH SHAFT - (TORQUE CONVERTER)

R	N	P.N.	MOD	Q	Denominação Description	Denominacion Bezeichnung	Description Descrizione	Denominação Beskrivelse	L.C.
1		8603438		1	DISCO DISQUE	DISCO SCHEIBE	DISC DISCO	DISCO NAV	060D
2		8603439		2	CAIXA ROLAMENTO AGULHAS CAGE ROULEMENT AIGU	JAULA DE COJIN. DE RC NADELLAGERKÄFIG	NEEDLE BEARING CAGE GABBIA CUSCINETTO AI	GAIOLA ROLAMENTO AC NÅLELEJEHUS	Z225
3		8603440		3	ARRUELA PLANA RONDELLE	ARANDELA UNTERLEGSCHEIBE	WASHER RONDELLA	ANILHA FLADSKIVE	131R
4		6904289		1	ENGRENAGEM PIGNON	ENGRANAJE ZAHNRAD	GEAR INGRANAGGIO	ENGRENAGEM TANDHJUL	050I
5		8603441		2	CAIXA ROLAMENTO AGULHAS CAGE ROULEMENT AIGU	JAULA DE COJIN. DE RC NADELLAGERKÄFIG	NEEDLE BEARING CAGE GABBIA CUSCINETTO AI	GAIOLA ROLAMENTO AC NÅLELEJEHUS	Z225
6		8603446		1	ENGRENAGEM PIGNON	ENGRANAJE ZAHNRAD	GEAR INGRANAGGIO	ENGRENAGEM TANDHJUL	050I
7		8603436		2	ANEL DE PISTÃO SEGMENT DE PISTON	ANILLO DE PISTÓN KOLBENRING	PISTON RING FASCIA ELASTICA PISTC	SEGMENTO STEMPELRING	053A
8		84497623		1	EIXO ARBRE	EJE WELLE	SHAFT ALBERO	VEIO AKSEL	016A
9		84497620		1	ROLAMENTO DE ROLETES ROULEMENT A ROULEA	COJINETE DE RODILLOS ROLLENLAGER	ROLLER BEARING CUSCINETTO A RULLINI	ROLAMENTO DE ROLOS RULLELEJE	346C
10		8603407		1	PRISIONEIRO GOUJON	PRISIONERO GEWINDEBOLZEN	STUD PRIGIONIERO	PINO ROSCADO STØTTEBOLT	210P
11		P0236317R		1	ANEL DE PRESSÃO ANNEAU D'ARRET	ANILLO DE RESORTE SPRENGRING	SNAP RING ANELLO ELASTICO	ANEL LÅSERING	054A
12		331421A1		5	DISCO DA EMBREAGEM DISQUE D'EMBRAYAGE	DISCO DE EMBRAGUE KUPPLUNGSSCHEIBE	CLUTCH DISK DISCO FRIZIONE	DISCO DE EMBRAIAGEM KOBLINGSSKIVE	P485
13		E135131		1	MOLA RESSORT	MUELLE FEDER	SPRING MOLLA	MOLA SPRING	8315
14		8603209		1	ANEL DE PRESSÃO ANNEAU D'ARRET	ANILLO DE RESORTE SPRENGRING	SNAP RING ANELLO ELASTICO	ANEL LÅSERING	054A
15		84497620		1	ROLAMENTO DE ROLETES ROULEMENT A ROULEA	COJINETE DE RODILLOS ROLLENLAGER	ROLLER BEARING CUSCINETTO A RULLINI	ROLAMENTO DE ROLOS RULLELEJE	346C
16		84141981		1	ENGATE RACCORD	ACOPLAMIENTO KUPPLUNG	COUPLING GIUNTO	ACOPLAMENTO KOBLING	Z321
17		75311796		1	O-RING JOINT TORIQUE	JUNTA TÓRICA O-RING	O-RING ANELLO TOROIDALE	O-RING O-RING	055A
18		331418A1		1	ANEL O JOINT TORIQUE	ANILLO/ARO CAUCHO O-RING	O-RING ANELLO TOROIDALE	ANEL O O-RING	7176
19		331417A1		1	PISTÃO DO MACACO PISTON DE BEQUILLE	PISTÓN DEL GATO WAGENHEBERKOLBEN	JACK PISTON PISTONE MARTINETTO	PISTÃO DO MACACO DONKRAFT, STEMPEL	Z586
20		106876A1		2	ANEL VEDADOR BAGUE D'ETANCHEITE	RETÉN DICHTRING	SEALRING ANELLO DI TENUTA	ANEL VEDADOR PAKNINGSRING	Z125
21		933944R1		1	ARO DE SEGURANCA CIRCLIP	ARO SEGURO SICHERUNGSRING	CIRCLIP ANELLO ELASTICO	ARO DE SEGURANCA CIRCLIP	P019
22		331420A1		1	DISCO DA EMBREAGEM DISQUE D'EMBRAYAGE	DISCO DE EMBRAGUE KUPPLUNGSSCHEIBE	CLUTCH DISK DISCO FRIZIONE	DISCO DE EMBRAIAGEM KOBLINGSSKIVE	P485

06-01	07	p2	12/11

TRANSMISSÃO, 4o. EIXO - (CONVERSOR DE TORQUE)
TRANSMISSION, 4TH SHAFT - (TORQUE CONVERTER)
TRANSMISSION, 4TH SHAFT - (TORQUE CONVERTER)
TRANSMISSION, 4TH SHAFT - (TORQUE CONVERTER)

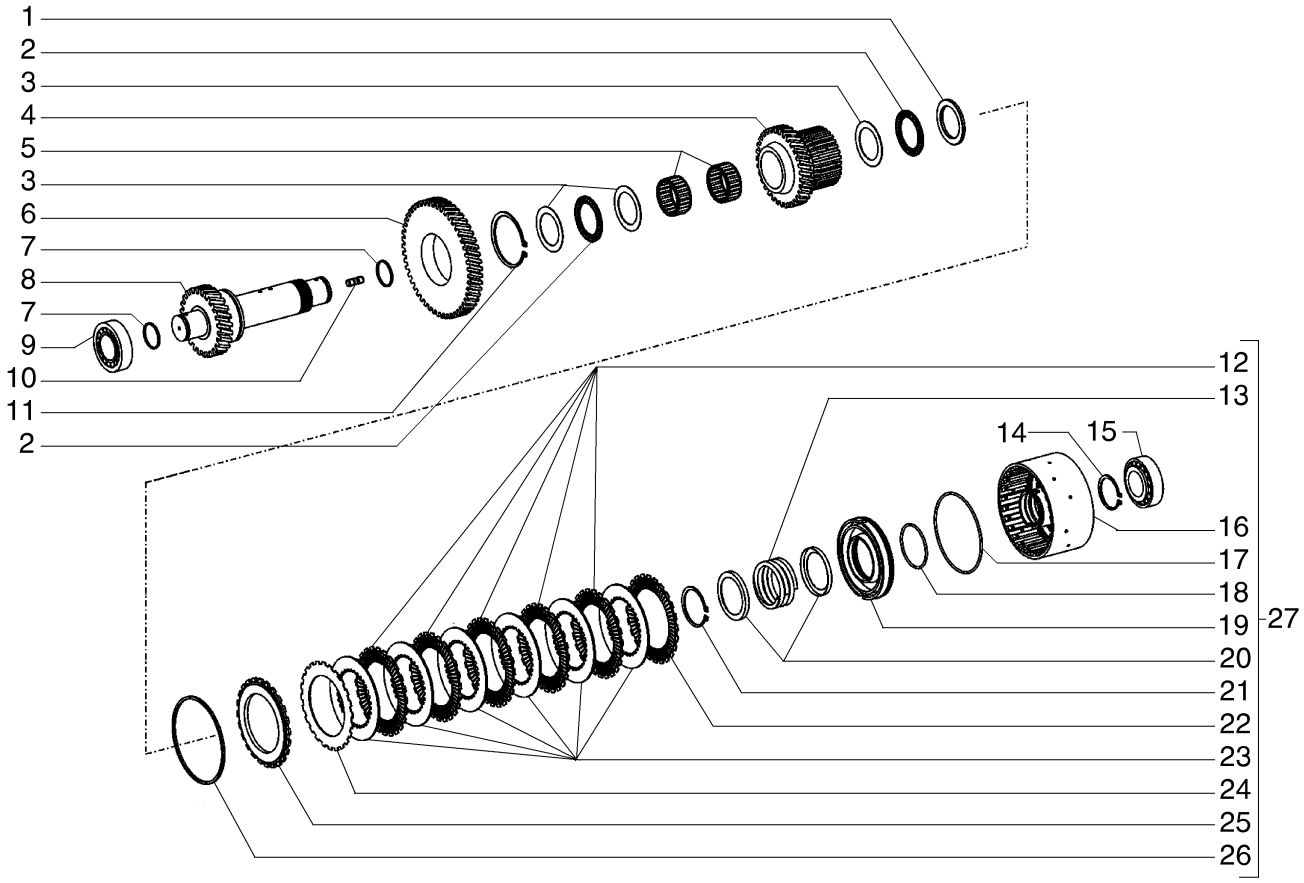

TRANSMISSION, 4ÈME AXES - (CONVERTISSEUR DE COUPLE)
TRANSMISSION, 4TH SHAFT - (TORQUE CONVERTER)
TRANSMISSION, 4TH SHAFT - (TORQUE CONVERTER)
TRANSMISSION, 4TH SHAFT - (TORQUE CONVERTER)

R	N	P.N.	MOD	Q	Denominação Description	Denominacion Bezeichnung	Description Descrizione	Denominação Beskrivelse	L.C.
23		331422A1		6	DISCO DA EMBREAGEM DISQUE D'EMBRAYAGE	DISCO DE EMBRAGUE KUPPLUNGSSCHEIBE	CLUTCH DISK DISCO FRIZIONE	DISCO DE EMBRAIAGEM KOBLINGSSKIVE	P485
24		331420A1		1	DISCO DA EMBREAGEM DISQUE D'EMBRAYAGE	DISCO DE EMBRAGUE KUPPLUNGSSCHEIBE	CLUTCH DISK DISCO FRIZIONE	DISCO DE EMBRAIAGEM KOBLINGSSKIVE	P485
25		331423A1		1	DISCO DISQUE	DISCO SCHEIBE	DISC DISCO	DISCO DISC	2700
26		185446A1		1	ANEL TRAVA, 2.1mm ANNEAU-D'ARRET	ANILLO DE CIERRE SICHERUNGSRING	RING SNAP ANELLO ELASTICO	ANEL TRAVA RING SNAP	P345
26		185439A1		1	ANEL TRAVA, 2.25mm ANNEAU-D'ARRET	ANILLO DE CIERRE SICHERUNGSRING	RING SNAP ANELLO ELASTICO	ANEL TRAVA RING SNAP	P345
26		185442A1		1	ANEL TRAVA, 2.4mm ANNEAU-D'ARRET	ANILLO DE CIERRE SICHERUNGSRING	RING SNAP ANELLO ELASTICO	ANEL TRAVA RING SNAP	P345
26		331424A1		1	CALÇO DE AFINAÇÃO, 2.55mm CALE	SUPLEMENTO AUSGLEICHSSCHEIBE	SHIM SPESSORE	CALÇO DE AFINAÇÃO MELLEMLÆG	198S
26		331425A1		1	CALÇO DE AFINAÇÃO, 2.7mm CALE	SUPLEMENTO AUSGLEICHSSCHEIBE	SHIM SPESSORE	CALÇO DE AFINAÇÃO MELLEMLÆG	198S
26		331426A1		1	CALÇO DE AFINAÇÃO, 2.85mm CALE	SUPLEMENTO AUSGLEICHSSCHEIBE	SHIM SPESSORE	CALÇO DE AFINAÇÃO MELLEMLÆG	198S
26		331427A1		1	CALÇO DE AFINAÇÃO, 3.0mm CALE	SUPLEMENTO AUSGLEICHSSCHEIBE	SHIM SPESSORE	CALÇO DE AFINAÇÃO MELLEMLÆG	198S
26		331428A1		1	CALÇO DE AFINAÇÃO, 3.15mm CALE	SUPLEMENTO AUSGLEICHSSCHEIBE	SHIM SPESSORE	CALÇO DE AFINAÇÃO MELLEMLÆG	198S
26		331429A1		1	CALÇO DE AFINAÇÃO, 3.3mm CALE	SUPLEMENTO AUSGLEICHSSCHEIBE	SHIM SPESSORE	CALÇO DE AFINAÇÃO MELLEMLÆG	198S
26		331430A1		1	CALÇO DE AFINAÇÃO, 3.45mm CALE	SUPLEMENTO AUSGLEICHSSCHEIBE	SHIM SPESSORE	CALÇO DE AFINAÇÃO MELLEMLÆG	198S
26		331430A1		1	CALÇO DE AFINAÇÃO, 3.6mm CALE	SUPLEMENTO AUSGLEICHSSCHEIBE	SHIM SPESSORE	CALÇO DE AFINAÇÃO MELLEMLÆG	198S
26		331431A1		1	CALÇO DE AFINAÇÃO, 3.75mm CALE	SUPLEMENTO AUSGLEICHSSCHEIBE	SHIM SPESSORE	CALÇO DE AFINAÇÃO MELLEMLÆG	198S
26		331432A1		1	CALÇO DE AFINAÇÃO, 3.9mm CALE	SUPLEMENTO AUSGLEICHSSCHEIBE	SHIM SPESSORE	CALÇO DE AFINAÇÃO MELLEMLÆG	198S
26		331433A1		1	CALÇO DE AFINAÇÃO, 4.05mm CALE	SUPLEMENTO AUSGLEICHSSCHEIBE	SHIM SPESSORE	CALÇO DE AFINAÇÃO MELLEMLÆG	198S
27		87715369		1	ANEL DE ACOPLAMENTO BAGUE D'ACCOUPLEME	ANILLO DE ACOPLAMIEN KUPPLUNGSRING	COUPLING RING ANELLO DI UNIONE	ANEL DE LIGAÇÃO KOBLINGSSKIVE	059A

06-01	08	p1	12/11

TRANSMISSÃO, EIXO A FRENTE - (CONVERSOR DE TORQUE)
TRANSMISSION, FORWARD SHAFT - (TORQUE CONVERTER)
TRANSMISSION, FORWARD SHAFT - (TORQUE CONVERTER)
TRANSMISSION, FORWARD SHAFT - (TORQUE CONVERTER)

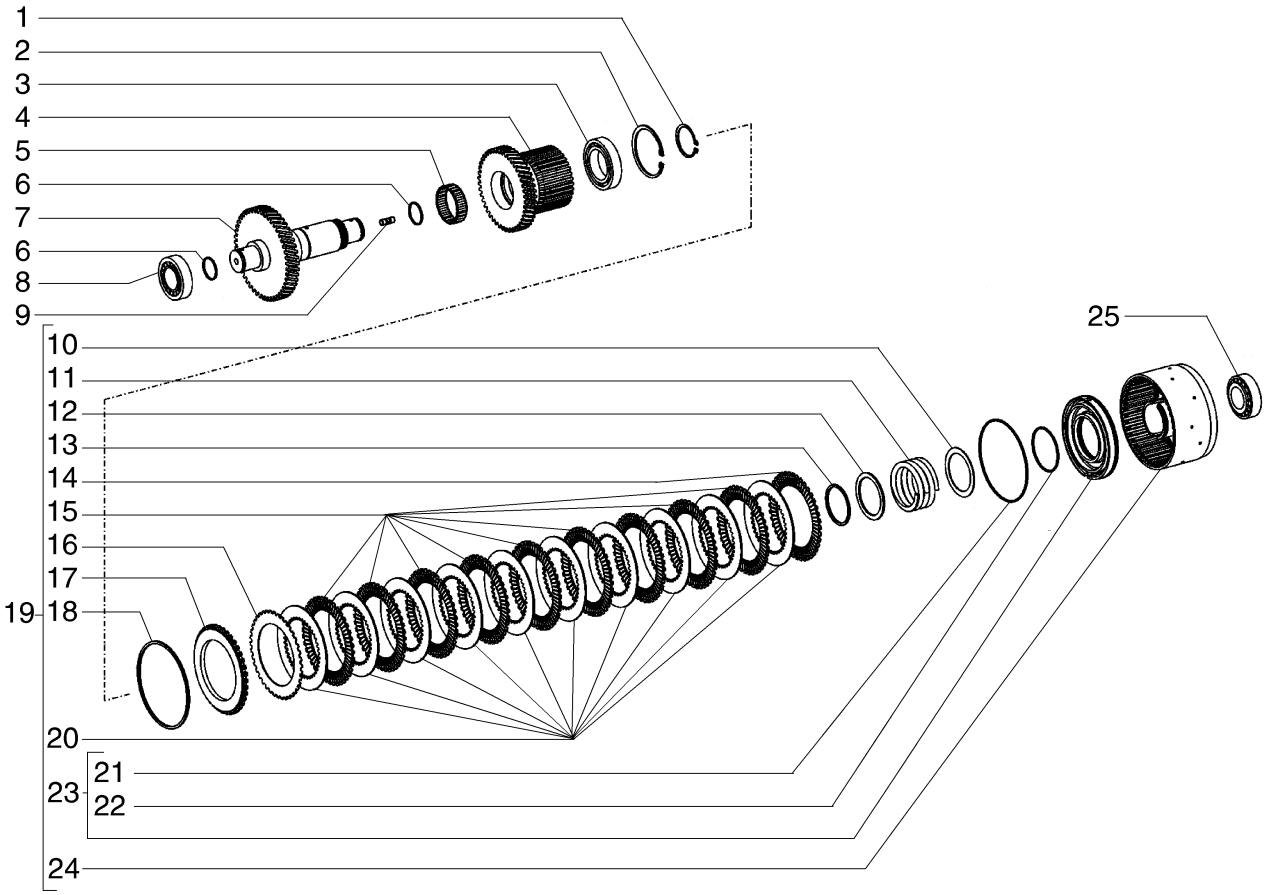

TRANSMISSION, AXE AVANT - (CONVERTISSEUR DE COUPLE)
TRANSMISSION, FORWARD SHAFT - (TORQUE CONVERTER)
TRANSMISSION, FORWARD SHAFT - (TORQUE CONVERTER)
TRANSMISSION, FORWARD SHAFT - (TORQUE CONVERTER)

R	N	P.N.	MOD	Q	Denominação Description	Denominacion Bezeichnung	Description Descrizione	Denominação Beskrivelse	L.C.
1		8603452		1	ANEL ELÁSTICO CIRCLIP	ARANDELA DE RETENCI SICHERUNGSRING	CIRCLIP ANELLO ELASTICO	ANEL DE RETENÇÃO LÅSERING	056A
2		800-2190		1	ANEL DE PRESSÃO, M90, Int ANNEAU D'ARRET	ANILLO DE RESORTE SPRENGRING	SNAP RING ANELLO ELASTICO	ANEL LÅSERING	054A
3		8604716		1	ROLAMENTO ESFÉRICO ROULEMENT A BILLES	RODAMIENTO DE BOLAS KUGELLAGER	BALL BEARING CUSCINETTO A SFERE	ROLAMENTO DE ESFER KUGLELEJE	343C
4		8603449		1	ENGRENAGEM INTERMEDIÁRIA PIGNON INTERMEDIAIRI	PIÑÓN LOCO ZWISCHENRAD	IDLER GEAR INGRANAGGIO DI RINVI(	ENGRENAGEM INTERME MELLEMHJUL	053I
5		8603450		1	CAIXA ROLAMENTO AGULHAS CAGE ROULEMENT AIGU	JAULA DE COJIN. DE RC NADELLAGERKÄFIG	NEEDLE BEARING CAGE GABBIA CUSCINETTO AI	GAIOLA ROLAMENTO AC NÅLELEJEHUS	Z225
6		8603436		2	ANEL DE PISTÃO SEGMENT DE PISTON	ANILLO DE PISTÓN KOLBENRING	PISTON RING FASCIA ELASTICA PISTC	SEGMENTO STEMPELRING	053A
7		84497621		1	EIXO ARBRE	EJE WELLE	SHAFT ALBERO	VEIO AKSEL	016A
8		84497620		1	ROLAMENTO DE ROLETES ROULEMENT A ROULEA	COJINETE DE RODILLOS ROLLENLAGER	ROLLER BEARING CUSCINETTO A RULLINI	ROLAMENTO DE ROLOS RULLELEJE	346C
9		8603407		1	PRISIONEIRO GOUJON	PRISIONERO GEWINDEBOLZEN	STUD PRIGIONIERO	PINO ROSCADO STØTTEBOLT	210P
10		8603453		1	ARRUELA PLANA RONDELLE	ARANDELA UNTERLEGSCHEIBE	WASHER RONDELLA	ANILHA FLADSKIVE	131R
11		8603454		1	MOLA RESSORT	RESORTE FEDER	SPRING MOLLA	MOLA FJEDER	100M
12		84141982		1	CALÇO DE AFINAÇÃO CALE	SUPLEMENTO AUSGLEICHSSCHEIBE	SHIM SPESSORE	CALÇO DE AFINAÇÃO MELLEMLÆG	198S
13		84141985		1	ANEL ANNEAU	ANILLO RING	RING ANELLO	ANEL RING	045A
14		8603411		1	DISCO DA EMBREAGEM DISQUE D'EMBRAYAGE	DISCO DE EMBRAGUE KUPPLUNGSSCHEIBE	CLUTCH DISK DISCO FRIZIONE	DISCO DE EMBRAIAGEM KOBLINGSSKIVE	P485
15		8603412		9	DISCO DA EMBREAGEM DISQUE D'EMBRAYAGE	DISCO DE EMBRAGUE KUPPLUNGSSCHEIBE	CLUTCH DISK DISCO FRIZIONE	DISCO DE EMBRAIAGEM KOBLINGSSKIVE	P485
16		8603411		1	DISCO DA EMBREAGEM DISQUE D'EMBRAYAGE	DISCO DE EMBRAGUE KUPPLUNGSSCHEIBE	CLUTCH DISK DISCO FRIZIONE	DISCO DE EMBRAIAGEM KOBLINGSSKIVE	P485
17		8603414		1	CALÇO DE AFINAÇÃO CALE	SUPLEMENTO AUSGLEICHSSCHEIBE	SHIM SPESSORE	CALÇO DE AFINAÇÃO MELLEMLÆG	198S
18		8603415		1	CALÇO DE AFINAÇÃO, 2.1mm CALE	SUPLEMENTO AUSGLEICHSSCHEIBE	SHIM SPESSORE	CALÇO DE AFINAÇÃO MELLEMLÆG	198S
18		8603416		1	CALÇO DE AFINAÇÃO, 2.25mm CALE	SUPLEMENTO AUSGLEICHSSCHEIBE	SHIM SPESSORE	CALÇO DE AFINAÇÃO MELLEMLÆG	198S
18		8603417		1	CALÇO DE AFINAÇÃO, 2.4mm CALE	SUPLEMENTO AUSGLEICHSSCHEIBE	SHIM SPESSORE	CALÇO DE AFINAÇÃO MELLEMLÆG	198S

06-01	08	p2	12/11

TRANSMISSÃO, EIXO A FRENTE - (CONVERSOR DE TORQUE)
TRANSMISSION, FORWARD SHAFT - (TORQUE CONVERTER)
TRANSMISSION, FORWARD SHAFT - (TORQUE CONVERTER)
TRANSMISSION, FORWARD SHAFT - (TORQUE CONVERTER)

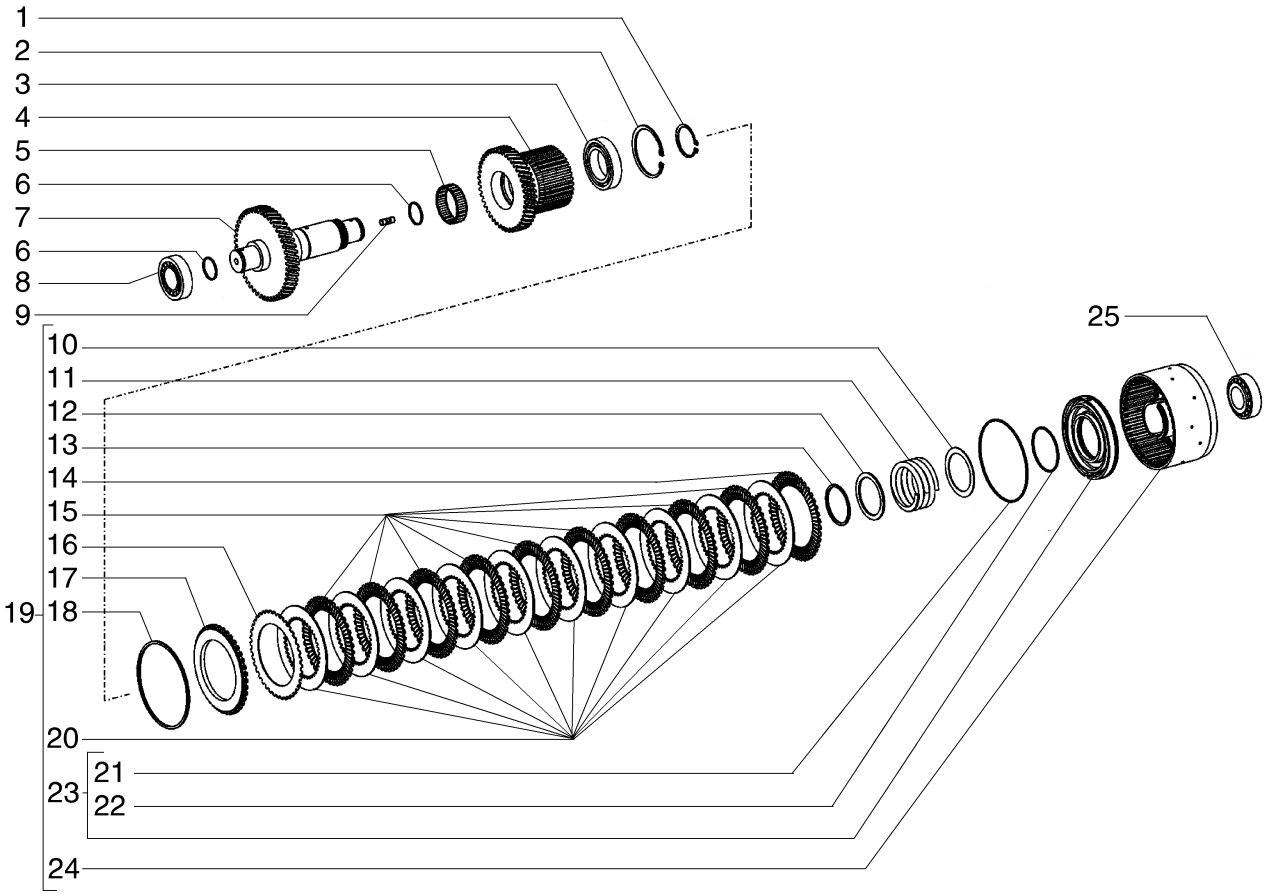

TRANSMISSION, AXE AVANT - (CONVERTISSEUR DE COUPLE)
TRANSMISSION, FORWARD SHAFT - (TORQUE CONVERTER)
TRANSMISSION, FORWARD SHAFT - (TORQUE CONVERTER)
TRANSMISSION, FORWARD SHAFT - (TORQUE CONVERTER)

R	N	P.N.	MOD	Q	Denominação Description	Denominacion Bezeichnung	Description Descrizione	Denominação Beskrivelse	L.C.
18		8603418		1	CALÇO DE AFINAÇÃO, 2.55mm				
					SUPLEMENTO	SHIM	SHIM	CALÇO DE AFINAÇÃO	198S
					CALE	AUSGLEICHSSCHEIBE	SPESSORE	MELLEMLÆG	
18		8603419		1	CALÇO DE AFINAÇÃO, 2.7mm				
					SUPLEMENTO	SHIM	SHIM	CALÇO DE AFINAÇÃO	198S
					CALE	AUSGLEICHSSCHEIBE	SPESSORE	MELLEMLÆG	
18		8603420		1	CALÇO DE AFINAÇÃO, 2.85mm				
					SUPLEMENTO	SHIM	SHIM	CALÇO DE AFINAÇÃO	198S
					CALE	AUSGLEICHSSCHEIBE	SPESSORE	MELLEMLÆG	
18		8603421		1	CALÇO DE AFINAÇÃO, 3.0mm				
					SUPLEMENTO	SHIM	SHIM	CALÇO DE AFINAÇÃO	198S
					CALE	AUSGLEICHSSCHEIBE	SPESSORE	MELLEMLÆG	
18		8603422		1	CALÇO DE AFINAÇÃO, 3.15mm				
					SUPLEMENTO	SHIM	SHIM	CALÇO DE AFINAÇÃO	198S
					CALE	AUSGLEICHSSCHEIBE	SPESSORE	MELLEMLÆG	
18		8603423		1	ANEL DE PRESSÃO, 3.3mr	ANILLO DE RESORTE	SNAP RING	ANEL	054A
					ANNEAU D'ARRET	SPRENGRING	ANELLO ELASTICO	LÅSERING	
18		8603424		1	ANEL DE PRESSÃO, 3.45mm				
						ANILLO DE RESORTE	SNAP RING	ANEL	054A
					ANNEAU D'ARRET	SPRENGRING	ANELLO ELASTICO	LÅSERING	
18		8603425		1	ANEL DE PRESSÃO, 3.6mr	ANILLO DE RESORTE	SNAP RING	ANEL	054A
					ANNEAU D'ARRET	SPRENGRING	ANELLO ELASTICO	LÅSERING	
18		8603426		1	CALÇO DE AFINAÇÃO, 3.75mm				
					SUPLEMENTO	SHIM	SHIM	CALÇO DE AFINAÇÃO	198S
					CALE	AUSGLEICHSSCHEIBE	SPESSORE	MELLEMLÆG	
18		8603427		1	ANEL DE PRESSÃO, 3.9mr	ANILLO DE RESORTE	SNAP RING	ANEL	054A
					ANNEAU D'ARRET	SPRENGRING	ANELLO ELASTICO	LÅSERING	
18		8603428		1	CALÇO DE AFINAÇÃO, 4.05mm				
					SUPLEMENTO	SHIM	SHIM	CALÇO DE AFINAÇÃO	198S
					CALE	AUSGLEICHSSCHEIBE	SPESSORE	MELLEMLÆG	
18		8603429		1	CALÇO DE AFINAÇÃO, 4.2mm				
					SUPLEMENTO	SHIM	SHIM	CALÇO DE AFINAÇÃO	198S
					CALE	AUSGLEICHSSCHEIBE	SPESSORE	MELLEMLÆG	
19		87715371		1	ENGATE	ACOPLAMIENTO	COUPLING	ACOPLAMENTO	Z321
					RACCORD	KUPPLUNG	GIUNTO	KOBLING	
20		8603413		10	DISCO DA EMBREAGEM	DISCO DE EMBRAGUE	CLUTCH DISK	DISCO DE EMBRAIAGEM	P485
					DISQUE D'EMBRAYAGE	KUPPLUNGSSCHEIBE	DISCO FRIZIONE	KOBLINGSSKIVE	
21		8603410		1	O-RING, 114.4mm ID x 3.1mm Width				
						JUNTA TÓRICA	O-RING	O-RING	055A
					JOINT TORIQUE	O-RING	ANELLO TOROIDALE	O-RING	
22		8603409		1	O-RING	JUNTA TÓRICA	O-RING	O-RING	055A
					JOINT TORIQUE	O-RING	ANELLO TOROIDALE	O-RING	
23		8603408		1	ÊMBOLO	ÉMBOLO	PLUNGER	ÊMBOLO	130P
					PLONGEUR	PLUNGER	PISTONCINO; STANTUFI	STEMPEL	
24		84141988		1	ENGATE	ACOPLAMIENTO	COUPLING	ACOPLAMENTO	Z321
					RACCORD	KUPPLUNG	GIUNTO	KOBLING	
25		84497620		1	ROLAMENTO DE ROLETES				
						COJINETE DE RODILLOS	ROLLER BEARING	ROLAMENTO DE ROLOS	346C
					ROULEMENT A ROULEA	ROLLENLAGER	CUSCINETTO A RULLINI	RULLELEJE	

06-01	08A	p1	03/12

TRANSMISSÃO - CONJUNTO DA EMBRAIAGEM, MARCHA À FRENTE
TRANSMISION - CONJUNTO DEL EMBRAGUE, AVANCE
TRANSMISSION - CLUTCH ASSY, FORWARD
TRANSMISSÃO - CONJUNTO DA EMBRAIAGEM, MARCHA À FRENTE

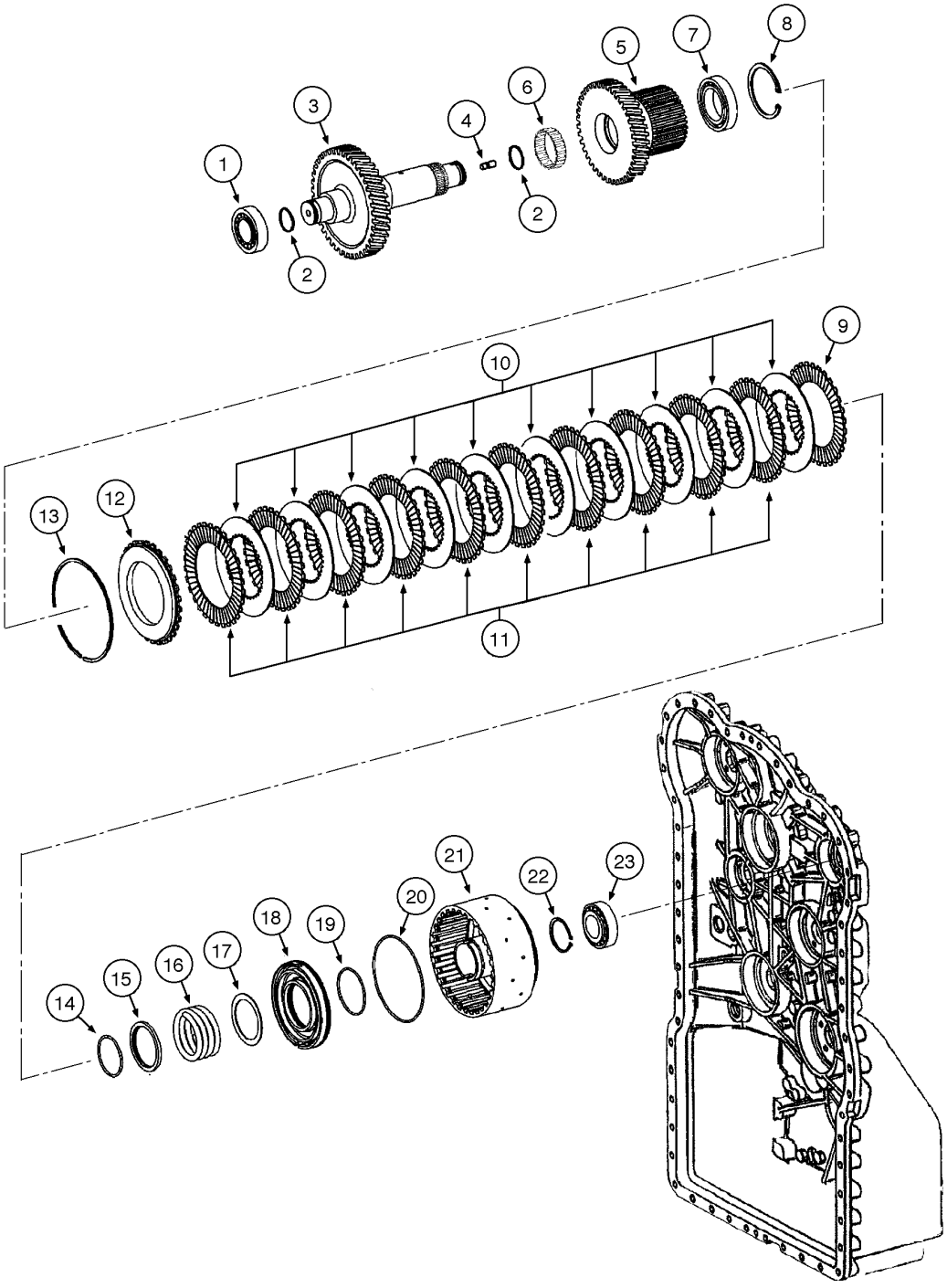

TRANSMISSION - EMBRAYAGE, MARCHE AVANT
GRUPPENGETRIEBE - KUPPLUNG KPL., VORWÄRTS
TRASMISSIONE - GRUPPO FRIZIONE MARCIA AVANTI
TRANSMISSION - KOBLINGSENHED, FREMAD

R	N	P.N.	MOD	Q	Denominação Description	Denominacion Bezeichnung	Description Descrizione	Denominação Beskrivelse	L.C.
1		84395186		2	ROLAMENTO DE ROLETES				
						COJINETE DE RODILLOS	ROLLER BEARING	ROLAMENTO DE ROLOS	346C
					ROULEMENT A ROULEA	ROLLENLAGER	CUSCINETTO A RULLINI	RULLELEJE	
2		8603436		2	ANEL DE PISTÃO	ANILLO DE PISTÓN	PISTON RING	SEGMENTO	053A
					SEGMENT DE PISTON	KOLBENRING	FASCIA ELASTICA PISTC	STEMPELRING	
3		84551991		1	EIXO	EJE	SHAFT	VEIO	016A
					ARBRE	WELLE	ALBERO	AKSEL	
4		8603407		1	PRISIONEIRO	PRISIONERO	STUD	PINO ROSCADO	210P
					GOUJON	GEWINDEBOLZEN	PRIGIONIERO	STØTTEBOLT	
5		8603518		1	ENGRENAGEM INTERMEDIÁRIA				
						PIÑÓN LOCO	IDLER GEAR	ENGRENAGEM INTERME	053I
					PIGNON INTERMEDIAIRI	ZWISCHENRAD	INGRANAGGIO DI RINVI(	MELLEMHJUL	
6		8603450		2	CAIXA ROLAMENTO AGULHAS				
						JAULA DE COJIN. DE RC	NEEDLE BEARING CAGE	GAIOLA ROLAMENTO AC	Z225
					CAGE ROULEMENT AIGU	NADELLAGERKÄFIG	GABBIA CUSCINETTO AI	NÅLELEJEHUS	
7		8604716		2	ROLAMENTO ESFÉRICO	RODAMIENTO DE BOLAS	BALL BEARING	ROLAMENTO DE ESFER	343C
					ROULEMENT A BILLES	KUGELLAGER	CUSCINETTO A SFERE	KUGLELEJE	
8		8963100253		2	ANEL ELÁSTICO	ARANDELA DE RETENCI	CIRCLIP	ANEL DE RETENÇÃO	056A
					CIRCLIP	SICHERUNGSRING	ANELLO ELASTICO	LÅSERING	
		87757167		1	CONJUNTO EMBREAGEM TROCA, Inclue Items 9 - 21				
						CONJ. EMBRAGUE DE C	EXCHANGE CLUTCH AS	CONJ. EMBRAIAGEM SU	097F
					EMBRAYAGE RENOVE	AUST-KUPPLUNGSBAUG	FRIZIONE RIGENERATA	KOBLINGSENHED, OMB'	
9		8604701		1	DISCO DA EMBREAGEM	DISCO DE EMBRAGUE	CLUTCH DISK	DISCO DE EMBRAIAGEM	P485
					DISQUE D'EMBRAYAGE	KUPPLUNGSSCHEIBE	DISCO FRIZIONE	KOBLINGSSKIVE	
10		8604702		9	PLACA PRESSÃO EMBREAGEM				
						PLACA PRESIÓN DE EMI	CLUTCH PRESSURE PLA	DISCO PRESSÃO EMBRA	065D
					PLAQUE DE PRESSION I	KUPPLUNGSDRUCKPLA	PIATTO SPINGIDISCO FI	TRYKPLADE, KOBLING	
11		8603486		9	DISCO CHANFRADO	DISCO CON MUESCAS	NOTCHED DISK	DISCO RECORTADO	P275
					DISQUE CRANTE	GEZACKTE SCHEIBE	DISCO CON TACCA	TAKKET SKIVE	
12		8603487		1	DISCO CHANFRADO	DISCO CON MUESCAS	NOTCHED DISK	DISCO RECORTADO	P275
					DISQUE CRANTE	GEZACKTE SCHEIBE	DISCO CON TACCA	TAKKET SKIVE	
13		8603488		1	ANEL DE PRESSÃO	ANILLO DE RESORTE	SNAP RING	ANEL	054A
					ANNEAU D'ARRET	SPRENGRING	ANELLO ELASTICO	LÅSERING	
13		8603489		1	ANEL DE PRESSÃO	ANILLO DE RESORTE	SNAP RING	ANEL	054A
					ANNEAU D'ARRET	SPRENGRING	ANELLO ELASTICO	LÅSERING	
13		8603490		1	ANEL DE PRESSÃO	ANILLO DE RESORTE	SNAP RING	ANEL	054A
					ANNEAU D'ARRET	SPRENGRING	ANELLO ELASTICO	LÅSERING	
13		8603491		1	ANEL DE PRESSÃO	ANILLO DE RESORTE	SNAP RING	ANEL	054A
					ANNEAU D'ARRET	SPRENGRING	ANELLO ELASTICO	LÅSERING	
13		8603492		1	ANEL DE PRESSÃO	ANILLO DE RESORTE	SNAP RING	ANEL	054A
					ANNEAU D'ARRET	SPRENGRING	ANELLO ELASTICO	LÅSERING	
13		8603493		1	ANEL DE PRESSÃO	ANILLO DE RESORTE	SNAP RING	ANEL	054A
					ANNEAU D'ARRET	SPRENGRING	ANELLO ELASTICO	LÅSERING	
13		8603494		1	ANEL DE PRESSÃO	ANILLO DE RESORTE	SNAP RING	ANEL	054A
					ANNEAU D'ARRET	SPRENGRING	ANELLO ELASTICO	LÅSERING	
13		8603495		1	ANEL DE PRESSÃO	ANILLO DE RESORTE	SNAP RING	ANEL	054A
					ANNEAU D'ARRET	SPRENGRING	ANELLO ELASTICO	LÅSERING	
13		8603496		1	ANEL DE PRESSÃO	ANILLO DE RESORTE	SNAP RING	ANEL	054A
					ANNEAU D'ARRET	SPRENGRING	ANELLO ELASTICO	LÅSERING	

06-01	08A	p2	03/12

TRANSMISSÃO - CONJUNTO DA EMBRAIAGEM, MARCHA À FRENTE
TRANSMISION - CONJUNTO DEL EMBRAGUE, AVANCE
TRANSMISSION - CLUTCH ASSY, FORWARD
TRANSMISSÃO - CONJUNTO DA EMBRAIAGEM, MARCHA À FRENTE

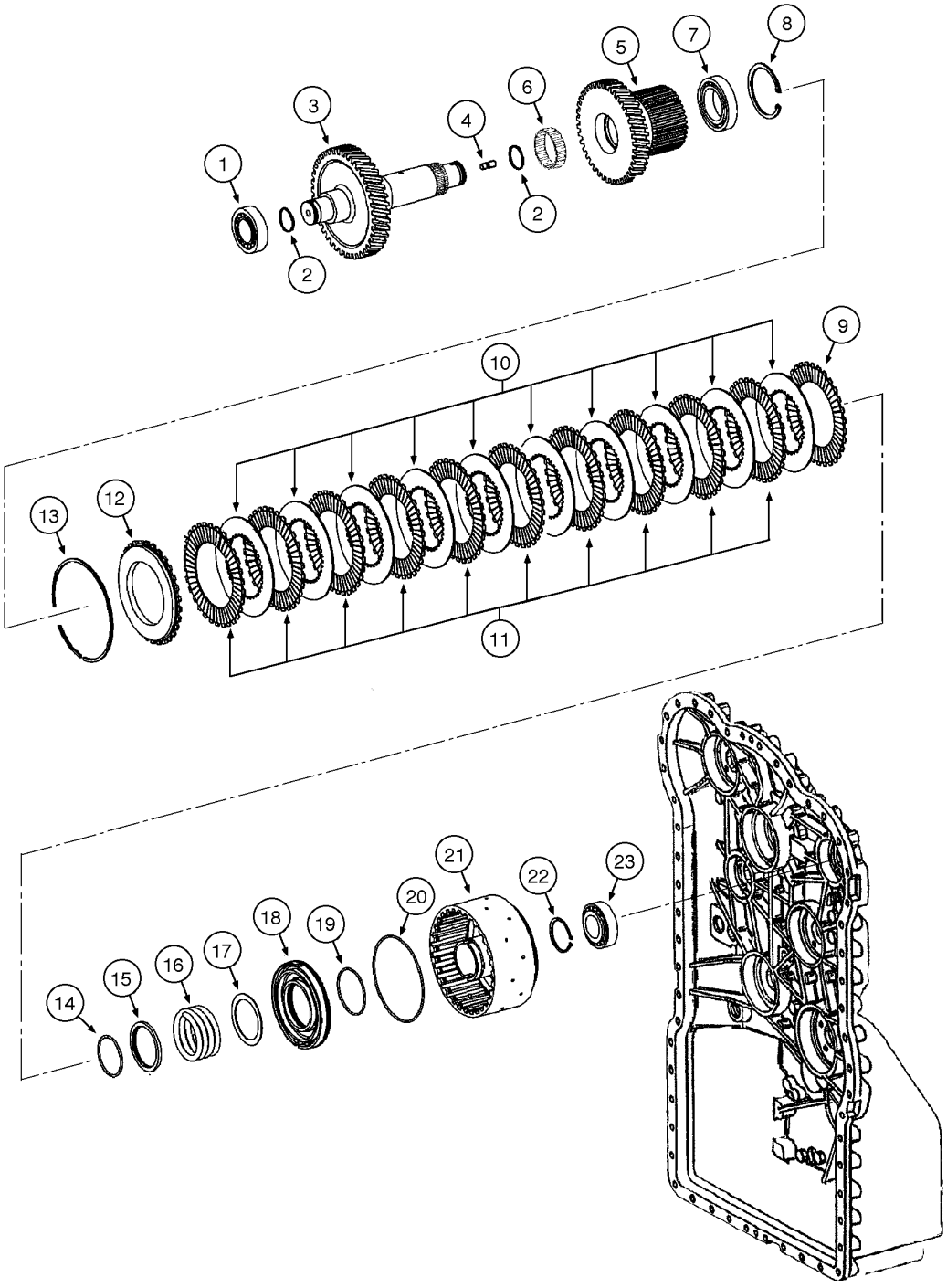

TRANSMISSION - EMBRAYAGE, MARCHE AVANT
GRUPPENGETRIEBE - KUPPLUNG KPL., VORWÄRTS
TRASMISSIONE - GRUPPO FRIZIONE MARCIA AVANTI
TRANSMISSION - KOBLINGSENHED, FREMAD

R	N	P.N.	MOD	Q	Denominação Description	Denominacion Bezeichnung	Description Descrizione	Denominação Beskrivelse	L.C.
13		8603497		1	ANEL DE PRESSÃO ANNEAU D'ARRET	ANILLO DE RESORTE SPRENGRING	SNAP RING ANELLO ELASTICO	ANEL LÅSERING	054A
13		8603498		1	ANEL DE PRESSÃO ANNEAU D'ARRET	ANILLO DE RESORTE SPRENGRING	SNAP RING ANELLO ELASTICO	ANEL LÅSERING	054A
13		8900125184		1	CALÇO DE AFINAÇÃO CALE	SUPLEMENTO AUSGLEICHSSCHEIBE	SHIM SPESSORE	CALÇO DE AFINAÇÃO MELLEMLÆG	198S
13		8603499		1	ANEL DE PRESSÃO ANNEAU D'ARRET	ANILLO DE RESORTE SPRENGRING	SNAP RING ANELLO ELASTICO	ANEL LÅSERING	054A
13		8603500		1	ANEL DE PRESSÃO ANNEAU D'ARRET	ANILLO DE RESORTE SPRENGRING	SNAP RING ANELLO ELASTICO	ANEL LÅSERING	054A
13		8603501		1	ANEL DE PRESSÃO ANNEAU D'ARRET	ANILLO DE RESORTE SPRENGRING	SNAP RING ANELLO ELASTICO	ANEL LÅSERING	054A
14		84141985		1	ANEL ANNEAU	ANILLO RING	RING ANELLO	ANEL RING	045A
15		84141982		1	CALÇO DE AFINAÇÃO CALE	SUPLEMENTO AUSGLEICHSSCHEIBE	SHIM SPESSORE	CALÇO DE AFINAÇÃO MELLEMLÆG	198S
16		8603454		1	MOLA RESSORT	RESORTE FEDER	SPRING MOLLA	MOLA FJEDER	100M
17		8603453		7	ARRUELA PLANA RONDELLE	ARANDELA UNTERLEGSCHEIBE	WASHER RONDELLA	ANILHA FLADSKIVE	131R
18		8603408		1	ÊMBOLO PLONGEUR	ÉMBOLO PLUNGER	PLUNGER PISTONCINO; STANTUFI	ÊMBOLO STEMPEL	130P
19		8603409		1	O-RING JOINT TORIQUE	JUNTA TÓRICA O-RING	O-RING ANELLO TOROIDALE	O-RING O-RING	055A
20		8603410		1	O-RING, 114.4mm ID x 3.1mm Width JOINT TORIQUE	JUNTA TÓRICA O-RING	O-RING ANELLO TOROIDALE	O-RING O-RING	055A
21		84357309		1	SUPORTE SUPPORT	SOPORTE TRÄGER	CARRIER SUPPORTO	SUPORTE MEDBRINGER	196P
22		8603452		1	ANEL ELÁSTICO CIRCLIP	ARANDELA DE RETENCI SICHERUNGSRING	CIRCLIP ANELLO ELASTICO	ANEL DE RETENÇÃO LÅSERING	056A

06-01	09	p1	12/11

TRANSMISSÃO, EIXO A RÉ - (CONVERSOR DE TORQUE)
TRANSMISSION, BACK SHAFT - (TORQUE CONVERTER)
TRANSMISSION, BACK SHAFT - (TORQUE CONVERTER)
TRANSMISSION, BACK SHAFT - (TORQUE CONVERTER)

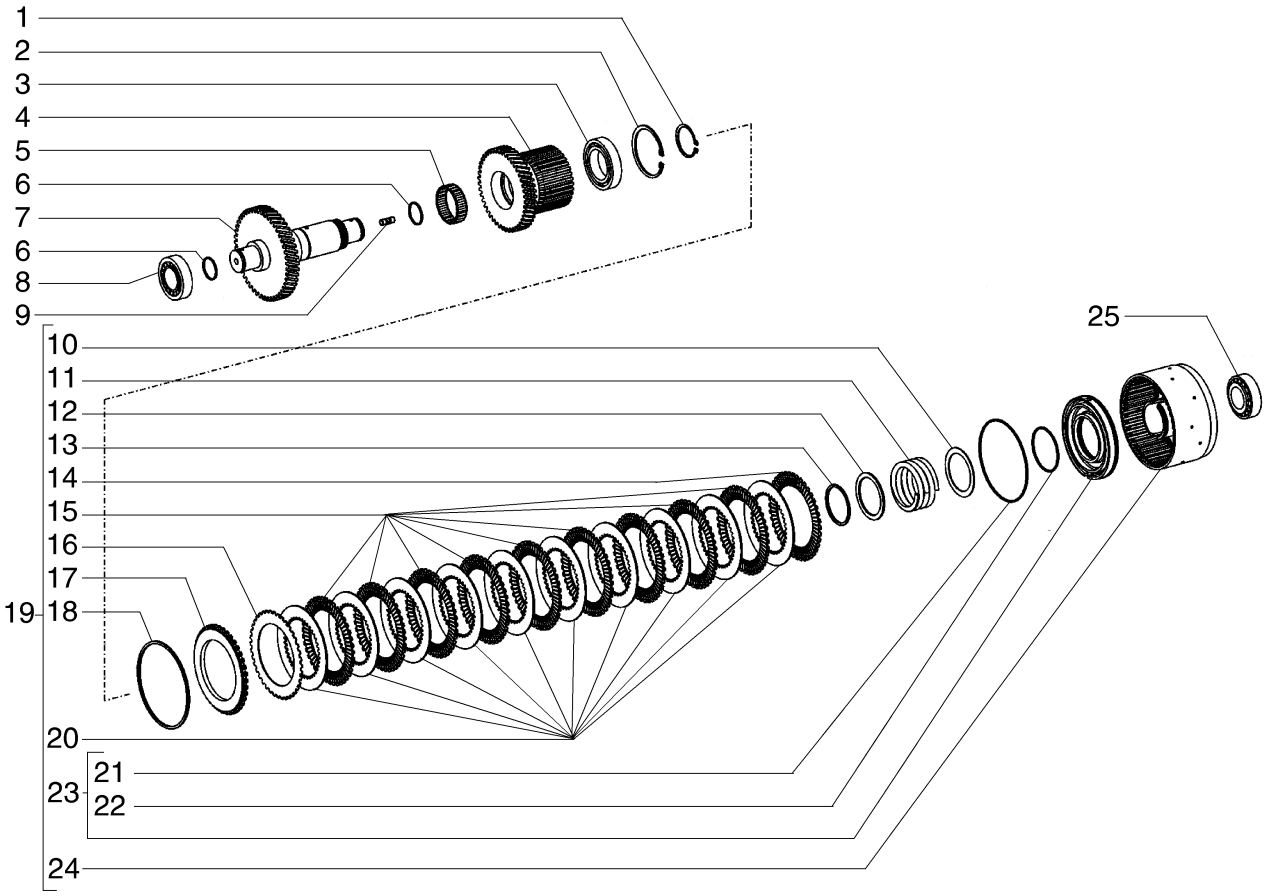

TRANSMISSION, AXE ARRIÈRE - (CONVERTISSEUR DE COUPLE)
TRANSMISSION, BACK SHAFT - (TORQUE CONVERTER)
TRANSMISSION, BACK SHAFT - (TORQUE CONVERTER)
TRANSMISSION, BACK SHAFT - (TORQUE CONVERTER)

R	N	P.N.	MOD	Q	Denominação Description	Denominacion Bezeichnung	Description Descrizione	Denominação Beskrivelse	L.C.
1		8603452		1	ANEL ELÁSTICO	ARANDELA DE RETENCI	CIRCLIP	ANEL DE RETENÇÃO	056A
					CIRCLIP	SICHERUNGSRING	ANELLO ELASTICO	LÅSERING	
2		800-2190		1	ANEL DE PRESSÃO, M90, Int				
						ANILLO DE RESORTE	SNAP RING	ANEL	054A
					ANNEAU D'ARRET	SPRENGRING	ANELLO ELASTICO	LÅSERING	
3		8604716		1	ROLAMENTO ESFÉRICO	RODAMIENTO DE BOLAS	BALL BEARING	ROLAMENTO DE ESFER	343C
					ROULEMENT A BILLES	KUGELLAGER	CUSCINETTO A SFERE	KUGLELEJE	
4		8603449		1	ENGRENAGEM INTERMEDIÁRIA				
						PIÑÓN LOCO	IDLER GEAR	ENGRENAGEM INTERME	053I
					PIGNON INTERMEDIAIRI	ZWISCHENRAD	INGRANAGGIO DI RINVI	MELLEMHJUL	
5		8603450		1	CAIXA ROLAMENTO AGULHAS				
						JAULA DE COJIN. DE RC	NEEDLE BEARING CAGE	GAIOLA ROLAMENTO AC	Z225
					CAGE ROULEMENT AIGU	NADELLAGERKÄFIG	GABBIA CUSCINETTO AI	NÅLELEJEHUS	
6		8603436		2	ANEL DE PISTÃO	ANILLO DE PISTÓN	PISTON RING	SEGMENTO	053A
					SEGMENT DE PISTON	KOLBENRING	FASCIA ELASTICA PISTC	STEMPELRING	
7		84497619		1	EIXO	EJE	SHAFT	VEIO	016A
					ARBRE	WELLE	ALBERO	AKSEL	
8		84497620		1	ROLAMENTO DE ROLETES				
						COJINETE DE RODILLOS	ROLLER BEARING	ROLAMENTO DE ROLOS	346C
					ROULEMENT A ROULEA	ROLLENLAGER	CUSCINETTO A RULLINI	RULLELEJE	
9		8603407		1	PRISIONEIRO	PRISIONERO	STUD	PINO ROSCADO	210P
					GOUJON	GEWINDEBOLZEN	PRIGIONIERO	STØTTEBOLT	
10		8603453		1	ARRUELA PLANA	ARANDELA	WASHER	ANILHA	131R
					RONDELLE	UNTERLEGSCHEIBE	RONDELLA	FLADSKIVE	
11		8603454		1	MOLA	RESORTE	SPRING	MOLA	100M
					RESSORT	FEDER	MOLLA	FJEDER	
12		84141982		1	CALÇO DE AFINAÇÃO	SUPLEMENTO	SHIM	CALÇO DE AFINAÇÃO	198S
					CALE	AUSGLEICHSSCHEIBE	SPESSORE	MELLEMLÆG	
13		84141985		1	ANEL	ANILLO	RING	ANEL	045A
					ANNEAU	RING	ANELLO	RING	
14		8603411		1	DISCO DA EMBREAGEM	DISCO DE EMBRAGUE	CLUTCH DISK	DISCO DE EMBRAIAGEM	P485
					DISQUE D'EMBRAYAGE	KUPPLUNGSSCHEIBE	DISCO FRIZIONE	KOBLINGSSKIVE	
15		8603412		9	DISCO DA EMBREAGEM	DISCO DE EMBRAGUE	CLUTCH DISK	DISCO DE EMBRAIAGEM	P485
					DISQUE D'EMBRAYAGE	KUPPLUNGSSCHEIBE	DISCO FRIZIONE	KOBLINGSSKIVE	
16		8603411		1	DISCO DA EMBREAGEM	DISCO DE EMBRAGUE	CLUTCH DISK	DISCO DE EMBRAIAGEM	P485
					DISQUE D'EMBRAYAGE	KUPPLUNGSSCHEIBE	DISCO FRIZIONE	KOBLINGSSKIVE	
17		8603414		1	CALÇO DE AFINAÇÃO	SUPLEMENTO	SHIM	CALÇO DE AFINAÇÃO	198S
					CALE	AUSGLEICHSSCHEIBE	SPESSORE	MELLEMLÆG	
18		8603415		1	CALÇO DE AFINAÇÃO, 2.1mm				
						SUPLEMENTO	SHIM	CALÇO DE AFINAÇÃO	198S
					CALE	AUSGLEICHSSCHEIBE	SPESSORE	MELLEMLÆG	
18		8603416		1	CALÇO DE AFINAÇÃO, 2.25mm				
						SUPLEMENTO	SHIM	CALÇO DE AFINAÇÃO	198S
					CALE	AUSGLEICHSSCHEIBE	SPESSORE	MELLEMLÆG	
18		8603417		1	CALÇO DE AFINAÇÃO, 2.4mm				
						SUPLEMENTO	SHIM	CALÇO DE AFINAÇÃO	198S
					CALE	AUSGLEICHSSCHEIBE	SPESSORE	MELLEMLÆG	

06-01	09	p2	12/11

TRANSMISSÃO, EIXO A RÉ - (CONVERSOR DE TORQUE)
TRANSMISSION, BACK SHAFT - (TORQUE CONVERTER)
TRANSMISSION, BACK SHAFT - (TORQUE CONVERTER)
TRANSMISSION, BACK SHAFT - (TORQUE CONVERTER)

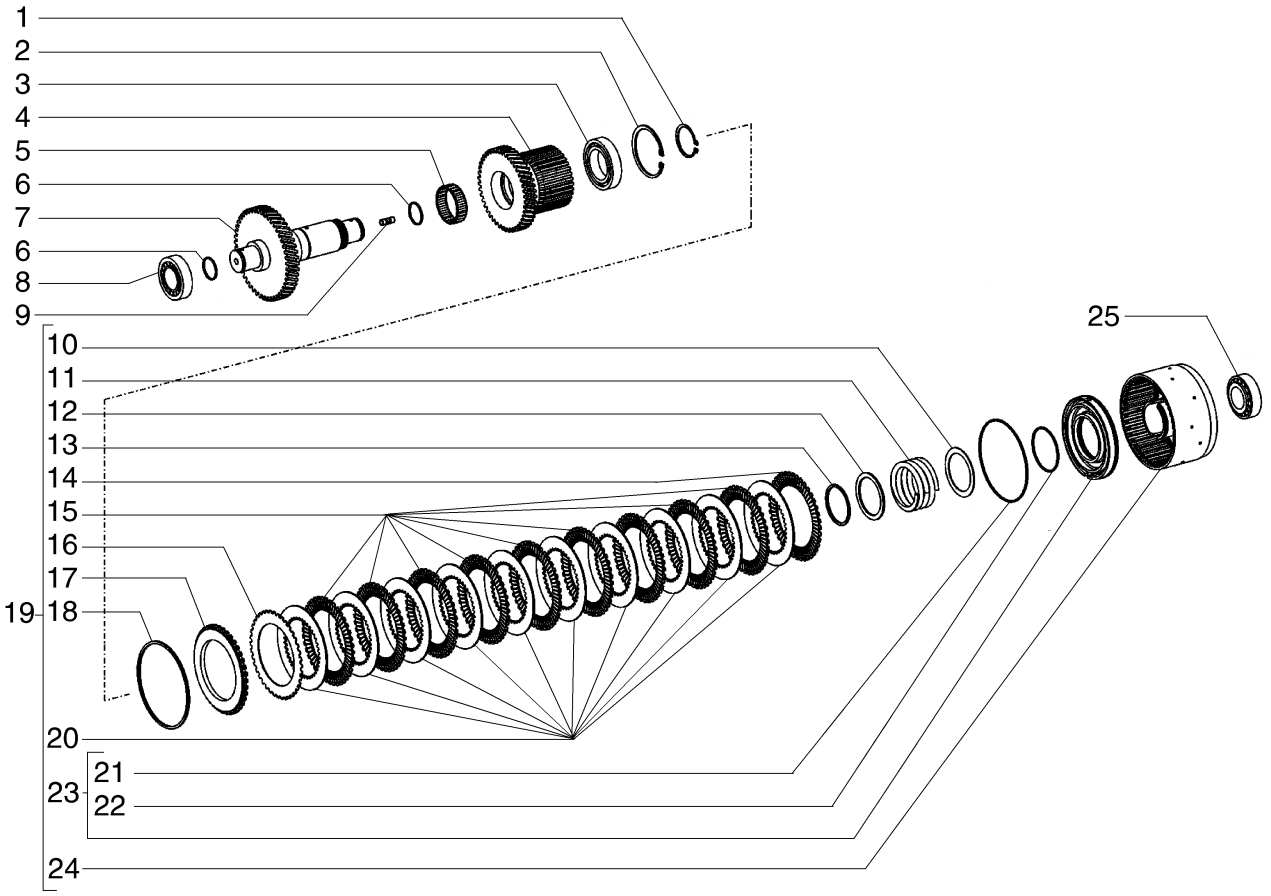

TRANSMISSION, AXE ARRIÈRE - (CONVERTISSEUR DE COUPLE)
TRANSMISSION, BACK SHAFT - (TORQUE CONVERTER)
TRANSMISSION, BACK SHAFT - (TORQUE CONVERTER)
TRANSMISSION, BACK SHAFT - (TORQUE CONVERTER)

R	N	P.N.	MOD	Q	Denominação Description	Denominacion Bezeichnung	Description Descrizione	Denominação Beskrivelse	L.C.
18		8603418		1	CALÇO DE AFINAÇÃO, 2.55mm				
					SUPLEMENTO	SHIM	SHIM	CALÇO DE AFINAÇÃO	198S
					CALE	AUSGLEICHSSCHEIBE	SPESSORE	MELLEMLÆG	
18		8603419		1	CALÇO DE AFINAÇÃO, 2.7mm				
					SUPLEMENTO	SHIM	SHIM	CALÇO DE AFINAÇÃO	198S
					CALE	AUSGLEICHSSCHEIBE	SPESSORE	MELLEMLÆG	
18		8603420		1	CALÇO DE AFINAÇÃO, 2.85mm				
					SUPLEMENTO	SHIM	SHIM	CALÇO DE AFINAÇÃO	198S
					CALE	AUSGLEICHSSCHEIBE	SPESSORE	MELLEMLÆG	
18		8603421		1	CALÇO DE AFINAÇÃO, 3.0mm				
					SUPLEMENTO	SHIM	SHIM	CALÇO DE AFINAÇÃO	198S
					CALE	AUSGLEICHSSCHEIBE	SPESSORE	MELLEMLÆG	
18		8603422		1	CALÇO DE AFINAÇÃO, 3.15mm				
					SUPLEMENTO	SHIM	SHIM	CALÇO DE AFINAÇÃO	198S
					CALE	AUSGLEICHSSCHEIBE	SPESSORE	MELLEMLÆG	
18		8603423		1	ANEL DE PRESSÃO, 3.3mr	ANILLO DE RESORTE	SNAP RING	ANEL	054A
					ANNEAU D'ARRET	SPRENGRING	ANELLO ELASTICO	LÅSERING	
18		8603424		1	ANEL DE PRESSÃO, 3.45mm				
						ANILLO DE RESORTE	SNAP RING	ANEL	054A
					ANNEAU D'ARRET	SPRENGRING	ANELLO ELASTICO	LÅSERING	
18		8603425		1	ANEL DE PRESSÃO, 3.6mr	ANILLO DE RESORTE	SNAP RING	ANEL	054A
					ANNEAU D'ARRET	SPRENGRING	ANELLO ELASTICO	LÅSERING	
18		8603426		1	CALÇO DE AFINAÇÃO, 3.75mm				
					SUPLEMENTO	SHIM	SHIM	CALÇO DE AFINAÇÃO	198S
					CALE	AUSGLEICHSSCHEIBE	SPESSORE	MELLEMLÆG	
18		8603427		1	ANEL DE PRESSÃO, 3.9mr	ANILLO DE RESORTE	SNAP RING	ANEL	054A
					ANNEAU D'ARRET	SPRENGRING	ANELLO ELASTICO	LÅSERING	
18		8603428		1	CALÇO DE AFINAÇÃO, 4.05mm				
					SUPLEMENTO	SHIM	SHIM	CALÇO DE AFINAÇÃO	198S
					CALE	AUSGLEICHSSCHEIBE	SPESSORE	MELLEMLÆG	
18		8603429		1	CALÇO DE AFINAÇÃO, 4.2mm				
					SUPLEMENTO	SHIM	SHIM	CALÇO DE AFINAÇÃO	198S
					CALE	AUSGLEICHSSCHEIBE	SPESSORE	MELLEMLÆG	
19		87715371		1	ENGATE	ACOPLAMIENTO	COUPLING	ACOPLAMENTO	Z321
					RACCORD	KUPPLUNG	GIUNTO	KOBLING	
20		8603413		10	DISCO DA EMBREAGEM	DISCO DE EMBRAGUE	CLUTCH DISK	DISCO DE EMBRAIAGEM	P485
					DISQUE D'EMBRAYAGE	KUPPLUNGSSCHEIBE	DISCO FRIZIONE	KOBLINGSSKIVE	
21		8603410		1	O-RING, 114.4mm ID x 3.1mm Width				
						JUNTA TÓRICA	O-RING	O-RING	055A
					JOINT TORIQUE	O-RING	ANELLO TOROIDALE	O-RING	
22		8603409		1	O-RING	JUNTA TÓRICA	O-RING	O-RING	055A
					JOINT TORIQUE	O-RING	ANELLO TOROIDALE	O-RING	
23		8603408		1	ÊMBOLO	ÉMBOLO	PLUNGER	ÊMBOLO	130P
					PLONGEUR	PLUNGER	PISTONCINO; STANTUFI	STEMPEL	
24		84141988		1	ENGATE	ACOPLAMIENTO	COUPLING	ACOPLAMENTO	Z321
					RACCORD	KUPPLUNG	GIUNTO	KOBLING	
25		84497620		1	ROLAMENTO DE ROLETES				
						COJINETE DE RODILLOS	ROLLER BEARING	ROLAMENTO DE ROLOS	346C
					ROULEMENT A ROULEA	ROLLENLAGER	CUSCINETTO A RULLINI	RULLELEJE	

06-01	09A	p1	03/12

TRANSMISSÃO - CONJUNTO DE EMBREAGENS DAS MARCHAS A RÉ
TRANSMISIÓN - CONJUNTO DE EMBRAGUES DE LAS VELOCIDADES ATRÁS
TRANSMISSION - REVERSE GEAR CLUTCH ASSEMBLY
TRANSMISSION - REVERSE GEAR CLUTCH ASSEMBLY

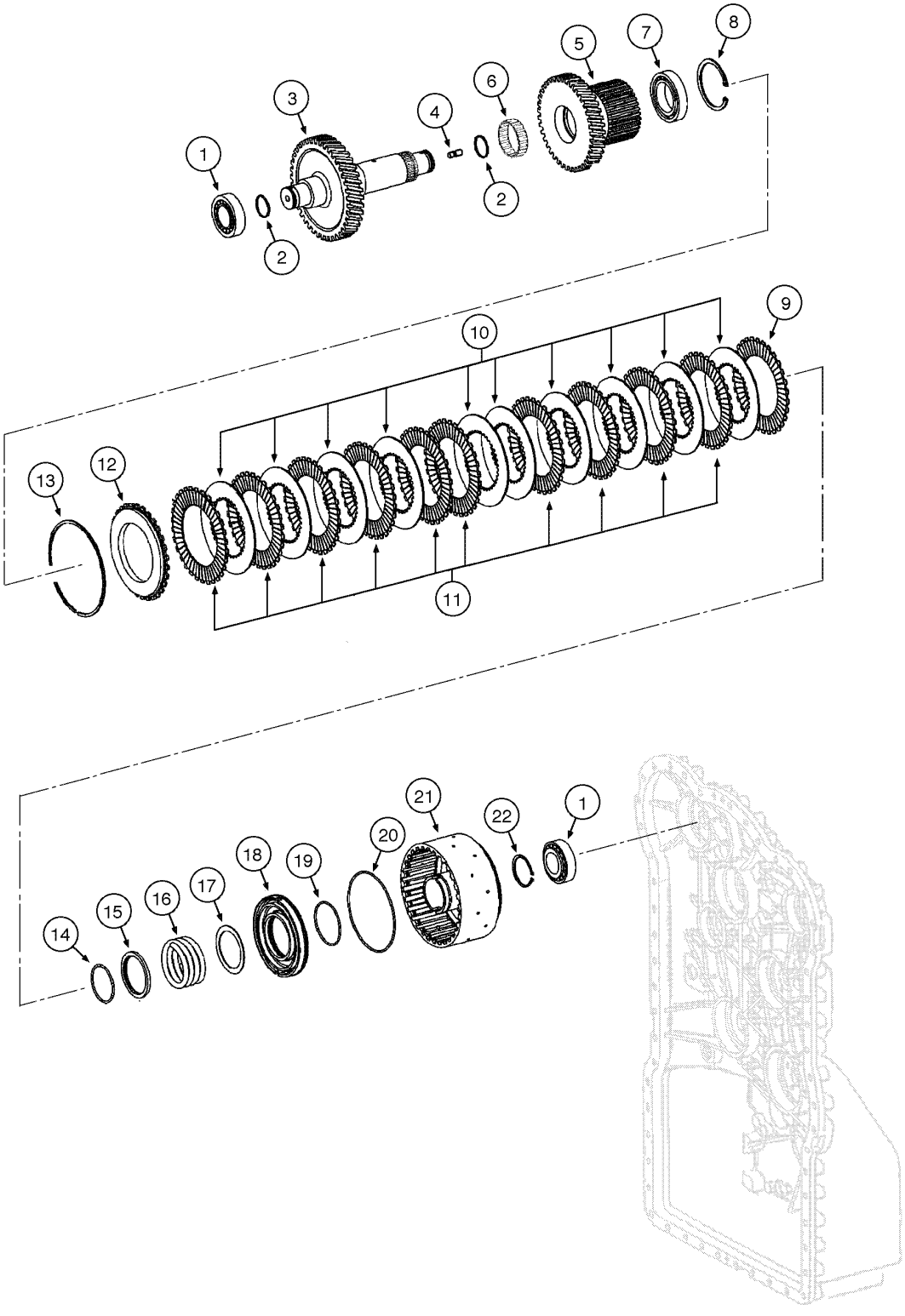

TRANSMISSION - REVERSE GEAR CLUTCH ASSEMBLY
TRANSMISSION - REVERSE GEAR CLUTCH ASSEMBLY
TRANSMISSION - REVERSE GEAR CLUTCH ASSEMBLY
TRANSMISSION - REVERSE GEAR CLUTCH ASSEMBLY

R	N	P.N.	MOD	Q	Denominação Description	Denominacion Bezeichnung	Description Descrizione	Denominação Beskrivelse	L.C.
1		84395186		1	ROLAMENTO DE ROLETES, Front				
						COJINETE DE RODILLOS	ROLLER BEARING	ROLAMENTO DE ROLOS	346C
					ROULEMENT A ROULEA	ROLLENLAGER	CUSCINETTO A RULLINI	RULLELEJE	
1		8603505		1	ROLAMENTO DE ROLETES, Rear				
						COJINETE DE RODILLOS	ROLLER BEARING	ROLAMENTO DE ROLOS	346C
					ROULEMENT A ROULEA	ROLLENLAGER	CUSCINETTO A RULLINI	RULLELEJE	
2		8603436		2	ANEL DE PISTÃO	ANILLO DE PISTÓN	PISTON RING	SEGMENTO	053A
					SEGMENT DE PISTON	KOLBENRING	FASCIA ELASTICA PISTC	STEMPELRING	
3		8603519		1	EIXO	EJE	SHAFT	VEIO	016A
					ARBRE	WELLE	ALBERO	AKSEL	
4		8603407		1	PRISIONEIRO	PRISIONERO	STUD	PINO ROSCADO	210P
					GOUJON	GEWINDEBOLZEN	PRIGIONIERO	STØTTEBOLT	
5		8603518		1	ENGRENAGEM INTERMEDIÁRIA				
						PIÑÓN LOCO	IDLER GEAR	ENGRENAGEM INTERME	053I
					PIGNON INTERMEDIAIRI	ZWISCHENRAD	INGRANAGGIO DI RINVI(	MELLEMHJUL	
6		8603450		1	CAIXA ROLAMENTO AGULHAS				
						JAULA DE COJIN. DE RC	NEEDLE BEARING CAGE	GAIOLA ROLAMENTO AC	Z225
					CAGE ROULEMENT AIGU	NADELLAGERKÄFIG	GABBIA CUSCINETTO AI	NÅLELEJEHUS	
7		8604716		1	ROLAMENTO ESFÉRICO	RODAMIENTO DE BOLAS	BALL BEARING	ROLAMENTO DE ESFER	343C
					ROULEMENT A BILLES	KUGELLAGER	CUSCINETTO A SFERE	KUGLELEJE	
8		8963100253		1	ANEL ELÁSTICO	ARANDELA DE RETENCI	CIRCLIP	ANEL DE RETENÇÃO	056A
					CIRCLIP	SICHERUNGSRING	ANELLO ELASTICO	LÅSERING	
9		8604701		1	DISCO DA EMBREAGEM, Outer				
						DISCO DE EMBRAGUE	CLUTCH DISK	DISCO DE EMBRAIAGEM	P485
					DISQUE D'EMBRAYAGE	KUPPLUNGSSCHEIBE	DISCO FRIZIONE	KOBLINGSSKIVE	
		87757167		1	CONJUNTO EMBREAGEM TROCA, Reverse Gear Assy. Inclue Itens 9 - 21				
						CONJ. EMBRAGUE DE C	EXCHANGE CLUTCH AS	CONJ. EMBRAIAGEM SU	097F
					EMBRAYAGE RENOVE	AUST-KUPPLUNGSBAUG	FRIZIONE RIGENERATA	KOBLINGSENHED, OMB'	
10		8604702		9	PLACA PRESSÃO EMBREAGEM, Outer				
						PLACA PRESIÓN DE EMI	CLUTCH PRESSURE PL/	DISCO PRESSÃO EMBR/	065D
					PLAQUE DE PRESSION I	KUPPLUNGSDRUCKPLA	PIATTO SPINGIDISCO FI	TRYKPLADE, KOBLING	
11		8603486		9	DISCO CHANFRADO, Clutch Inner				
						DISCO CON MUESCAS	NOTCHED DISK	DISCO RECORTADO	P275
					DISQUE CRANTE	GEZACKTE SCHEIBE	DISCO CON TACCA	TAKKET SKIVE	
12		8603487		1	DISCO CHANFRADO	DISCO CON MUESCAS	NOTCHED DISK	DISCO RECORTADO	P275
					DISQUE CRANTE	GEZACKTE SCHEIBE	DISCO CON TACCA	TAKKET SKIVE	
13		8603488		0	ANEL DE PRESSÃO, 2.1mr	ANILLO DE RESORTE	SNAP RING	ANEL	054A
					ANNEAU D'ARRET	SPRENGRING	ANELLO ELASTICO	LÅSERING	
13		8603489		0	ANEL DE PRESSÃO, 2.25mm				
						ANILLO DE RESORTE	SNAP RING	ANEL	054A
					ANNEAU D'ARRET	SPRENGRING	ANELLO ELASTICO	LÅSERING	
13		8603490		0	ANEL DE PRESSÃO, 2.4mr	ANILLO DE RESORTE	SNAP RING	ANEL	054A
					ANNEAU D'ARRET	SPRENGRING	ANELLO ELASTICO	LÅSERING	
13		8603491		0	ANEL DE PRESSÃO, 2.55mm				
						ANILLO DE RESORTE	SNAP RING	ANEL	054A
					ANNEAU D'ARRET	SPRENGRING	ANELLO ELASTICO	LÅSERING	
13		8603492		0	ANEL DE PRESSÃO, 2.7mr	ANILLO DE RESORTE	SNAP RING	ANEL	054A
					ANNEAU D'ARRET	SPRENGRING	ANELLO ELASTICO	LÅSERING	

06-01	09A	p2	03/12

TRANSMISSÃO - CONJUNTO DE EMBREAGENS DAS MARCHAS A RÉ
TRANSMISIÓN - CONJUNTO DE EMBRAGUES DE LAS VELOCIDADES ATRÁS
TRANSMISSION - REVERSE GEAR CLUTCH ASSEMBLY
TRANSMISSION - REVERSE GEAR CLUTCH ASSEMBLY

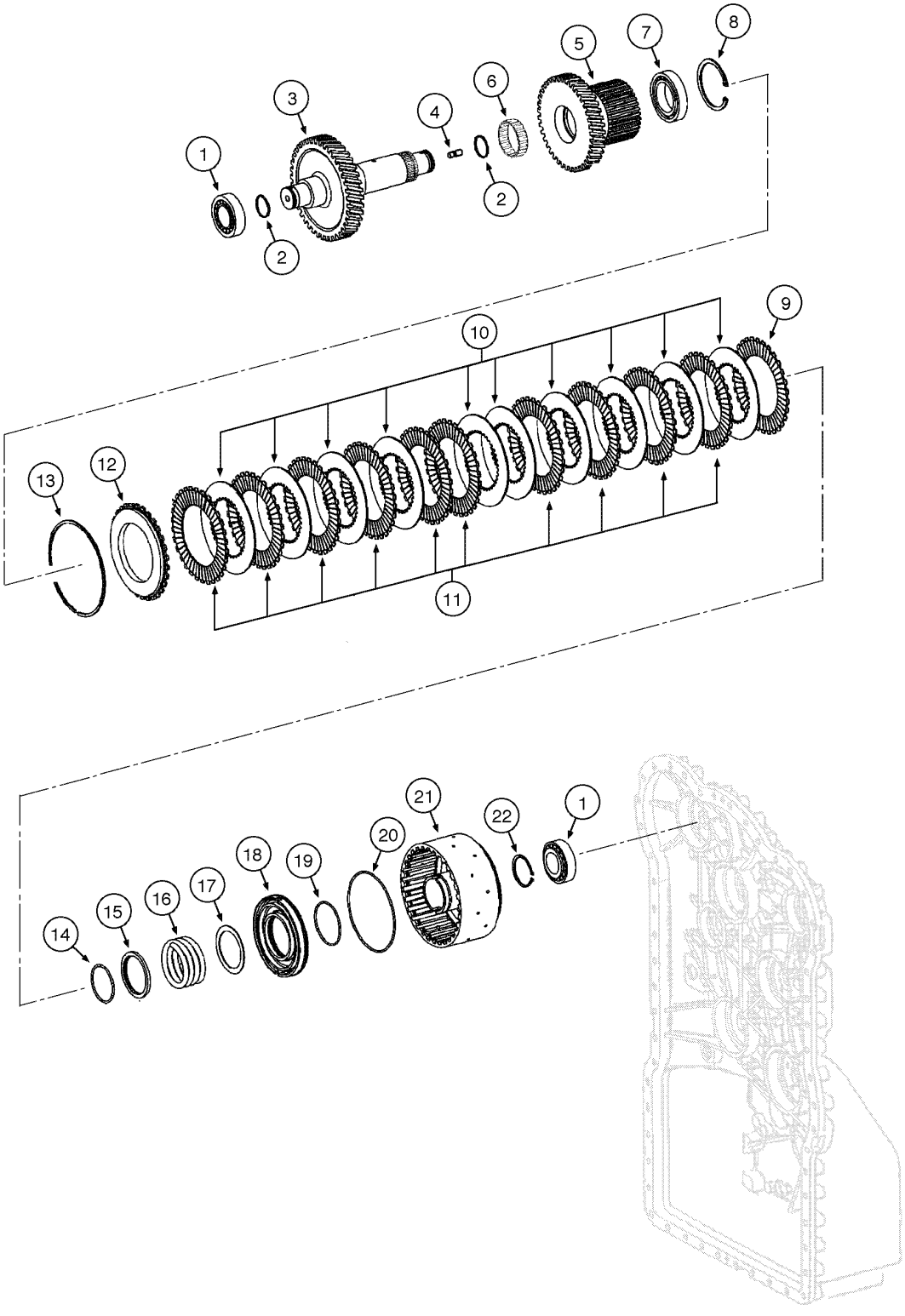

TRANSMISSION - REVERSE GEAR CLUTCH ASSEMBLY
TRANSMISSION - REVERSE GEAR CLUTCH ASSEMBLY
TRANSMISSION - REVERSE GEAR CLUTCH ASSEMBLY
TRANSMISSION - REVERSE GEAR CLUTCH ASSEMBLY

R	N	P.N.	MOD	Q	Denominação Description	Denominacion Bezeichnung	Description Descrizione	Denominação Beskrivelse	L.C.
13		8603493		0	ANEL DE PRESSÃO, 2.85mm				
						ANILLO DE RESORTE	SNAP RING	ANEL	054A
					ANNEAU D'ARRET	SPRENGRING	ANELLO ELASTICO	LÅSERING	
13		8603494		0	ANEL DE PRESSÃO, 3.0mr	ANILLO DE RESORTE	SNAP RING	ANEL	054A
					ANNEAU D'ARRET	SPRENGRING	ANELLO ELASTICO	LÅSERING	
13		8603495		0	ANEL DE PRESSÃO, 3.15mm				
						ANILLO DE RESORTE	SNAP RING	ANEL	054A
					ANNEAU D'ARRET	SPRENGRING	ANELLO ELASTICO	LÅSERING	
13		8603496		0	ANEL DE PRESSÃO, 3.3mr	ANILLO DE RESORTE	SNAP RING	ANEL	054A
					ANNEAU D'ARRET	SPRENGRING	ANELLO ELASTICO	LÅSERING	
13		8603497		0	ANEL DE PRESSÃO, 3.45mm				
						ANILLO DE RESORTE	SNAP RING	ANEL	054A
					ANNEAU D'ARRET	SPRENGRING	ANELLO ELASTICO	LÅSERING	
13		8603498		0	ANEL DE PRESSÃO, 3.6mr	ANILLO DE RESORTE	SNAP RING	ANEL	054A
					ANNEAU D'ARRET	SPRENGRING	ANELLO ELASTICO	LÅSERING	
13		331908A1		0	ANEL DE PRESSÃO	ANILLO DE RESORTE	SNAP RING	ANEL	054A
					ANNEAU D'ARRET	SPRENGRING	ANELLO ELASTICO	LÅSERING	
13		8603499		0	ANEL DE PRESSÃO, 3.90mm				
						ANILLO DE RESORTE	SNAP RING	ANEL	054A
					ANNEAU D'ARRET	SPRENGRING	ANELLO ELASTICO	LÅSERING	
13		8603500		0	ANEL DE PRESSÃO, 4.05mm				
						ANILLO DE RESORTE	SNAP RING	ANEL	054A
					ANNEAU D'ARRET	SPRENGRING	ANELLO ELASTICO	LÅSERING	
13		8603501		0	ANEL DE PRESSÃO, 4.20mm				
						ANILLO DE RESORTE	SNAP RING	ANEL	054A
					ANNEAU D'ARRET	SPRENGRING	ANELLO ELASTICO	LÅSERING	
14		84141985		1	ANEL	ANILLO	RING	ANEL	045A
					ANNEAU	RING	ANELLO	RING	
15		84141982		1	CALÇO DE AFINAÇÃO	SUPLEMENTO	SHIM	CALÇO DE AFINAÇÃO	198S
					CALE	AUSGLEICHSSCHEIBE	SPESSORE	MELLEMLÆG	
16		8603454		1	MOLA	RESORTE	SPRING	MOLA	100M
					RESSORT	FEDER	MOLLA	FJEDER	
17		8603453		1	ARRUELA PLANA	ARANDELA	WASHER	ANILHA	131R
					RONDELLE	UNTERLEGSCHEIBE	RONDELLA	FLADSKIVE	
18		8603408		1	ÊMBOLO	ÉMBOLO	PLUNGER	ÊMBOLO	130P
					PLONGEUR	PLUNGER	PISTONCINO; STANTUFI	STEMPEL	
19		8603409		1	O-RING	JUNTA TÓRICA	O-RING	O-RING	055A
					JOINT TORIQUE	O-RING	ANELLO TOROIDALE	O-RING	
20		8603410		1	O-RING, 114.4mm ID x 3.1mm Width				
						JUNTA TÓRICA	O-RING	O-RING	055A
					JOINT TORIQUE	O-RING	ANELLO TOROIDALE	O-RING	
21		84357309		1	SUPORTE	SOPORTE	CARRIER	SUPORTE	196P
					SUPPORT	TRÄGER	SUPPORTO	MEDBRINGER	
22		8603452		1	ANEL ELÁSTICO	ARANDELA DE RETENCI	CIRCLIP	ANEL DE RETENÇÃO	056A
					CIRCLIP	SICHERUNGSRING	ANELLO ELASTICO	LÅSERING	

06-01	10	p1	12/11

TRANSMISSÃO, EIXO DE SAÍDA - (CONVERSOR DE TORQUE)
TRANSMISSION, OUTPUT SHAFT - (TORQUE CONVERTER)
TRANSMISSION, OUTPUT SHAFT - (TORQUE CONVERTER)
TRANSMISSION, OUTPUT SHAFT - (TORQUE CONVERTER)

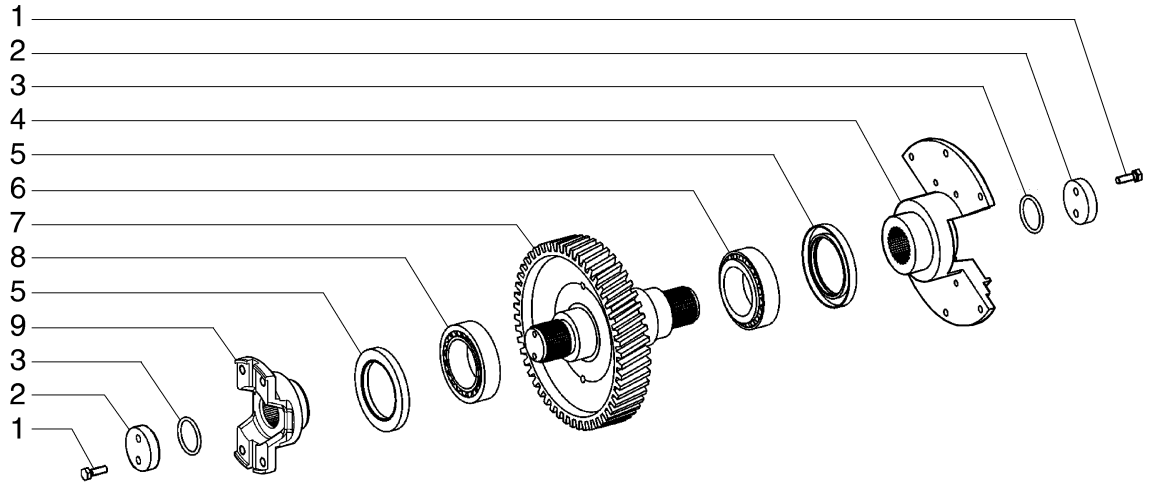

TRANSMISSION, AXE DE SORTIE - (CONVERTISSEUR DE COUPLE)
TRANSMISSION, OUTPUT SHAFT - (TORQUE CONVERTER)
TRANSMISSION, OUTPUT SHAFT - (TORQUE CONVERTER)
TRANSMISSION, OUTPUT SHAFT - (TORQUE CONVERTER)

R	N	P.N.	MOD	Q	Denominação Description	Denominacion Bezeichnung	Description Descrizione	Denominação Beskrivelse	L.C.
1		8603325		4	PARAFUSO VIS	TORNILLO SCHRAUBE	SCREW VITE	PARAFUSO SKRUE	040V
2		8603220		2	ARRUELA PLANA RONDELLE	ARANDELA UNTERLEGSCHEIBE	WASHER RONDELLA	ANILHA FLADSKIVE	131R
3		8603219		2	O-RING, 38mm ID x 4mm Width JOINT TORIQUE	JUNTA TÓRICA O-RING	O-RING ANELLO TOROIDALE	O-RING O-RING	055A
4		1493498		1	FLANGE BRIDE	BRIDA FLANSCH	FLANGE FLANGIA	FLANGE FLANGE	070F
5		8603223		2	VEDAÇÃO JOINT	ANILLO DE CIERRE DICHTUNG	SEAL GUARNIZIONE; TENUTA	VEDANTE PAKNING	132A
6		84497616		1	ROLAMENTO DE ROLETES ROULEMENT A ROULEA	COJINETE DE RODILLOS ROLLENLAGER	ROLLER BEARING CUSCINETTO A RULLINI	ROLAMENTO DE ROLOS RULLELEJE	346C
7		87715375		1	EIXO ARBRE	EJE WELLE	SHAFT ALBERO	VEIO AKSEL	016A
8		84497616		1	ROLAMENTO DE ROLETES ROULEMENT A ROULEA	COJINETE DE RODILLOS ROLLENLAGER	ROLLER BEARING CUSCINETTO A RULLINI	ROLAMENTO DE ROLOS RULLELEJE	346C
9		6904294		1	FLANGE BRIDE	BRIDA FLANSCH	FLANGE FLANGIA	FLANGE FLANGE	070F

06-01	10A	p1	03/12

TRANSMISSÃO, EIXO DE SAÍDA - (CONVERSOR DE TORQUE)
TRANSMISSION, OUTPUT SHAFT - (TORQUE CONVERTER)
TRANSMISSION, OUTPUT SHAFT - (TORQUE CONVERTER)
TRANSMISSION, OUTPUT SHAFT - (TORQUE CONVERTER)

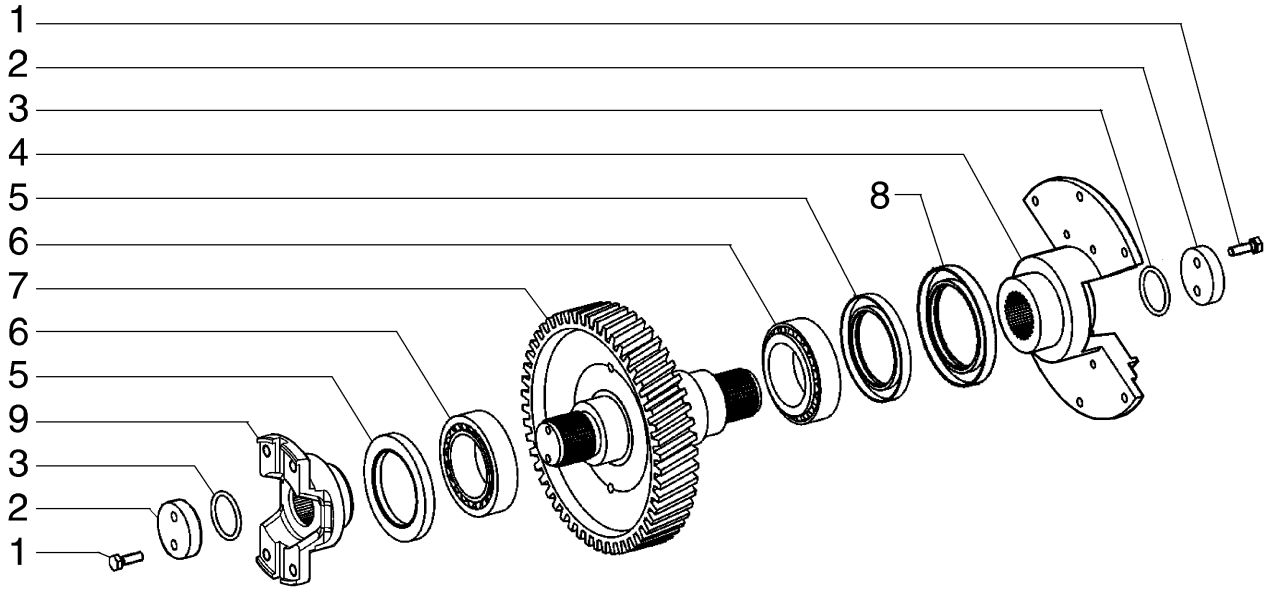

TRANSMISSION, AXE DE SORTIE - (CONVERTISSEUR DE COUPLE)
TRANSMISSION, OUTPUT SHAFT - (TORQUE CONVERTER)
TRANSMISSION, OUTPUT SHAFT - (TORQUE CONVERTER)
TRANSMISSION, OUTPUT SHAFT - (TORQUE CONVERTER)

R	N	P.N.	MOD	Q	Denominação Description	Denominacion Bezeichnung	Description Descrizione	Denominação Beskrivelse	L.C.
1		8603521		4	PARAFUSO VIS	TORNILLO SCHRAUBE	SCREW VITE	PARAFUSO SKRUE	040V
2		8604717		2	ARRUELA PLANA RONDELLE	ARANDELA UNTERLEGSCHEIBE	WASHER RONDELLA	ANILHA FLADSKIVE	131R
3		8603275		2	O-RING JOINT TORIQUE	JUNTA TÓRICA O-RING	O-RING ANELLO TOROIDALE	O-RING O-RING	055A
4		84357937		1	FLANGE BRIDE	BRIDA FLANSCH	FLANGE FLANGIA	FLANGE FLANGE	070F
5		8603211		2	VEDAÇÃO DO EIXO JOINT D'ARBRE	JUNTA DE EJE WELLENDICHTUNG	SHAFT SEAL GUARNIZIONE DELL'ALE	VEDADOR EIXO AKSELSTÆTNINGSRING	Z102
6		84551989		1	ROLAMENTO DE ROLETES ROULEMENT A ROULEA	COJINETE DE RODILLOS ROLLENLAGER	ROLLER BEARING CUSCINETTO A RULLINI	ROLAMENTO DE ROLOS RULLELEJE	346C
7		84357379		1	EIXO ARBRE	EJE WELLE	SHAFT ALBERO	VEIO AKSEL	016A
8		87757169		1	TELA TAMIS	PANTALLA GITTER; ABSCHIRMUNG	SCREEN FILTRO; SCHERMO	FILTRO ; PROTECÇÃO SKÆRM	047S
9		8900125236		1	FLANGE BRIDE	BRIDA FLANSCH	FLANGE FLANGIA	FLANGE FLANGE	070F

06-01	11	p1	12/11

TRANSMISSÃO, TOMADA DE FORÇA - (CONVERSOR DE TORQUE)
TRANSMISSION, PTO - (TORQUE CONVERTER)
TRANSMISSION, PTO - (TORQUE CONVERTER)
TRANSMISSION, PTO - (TORQUE CONVERTER)

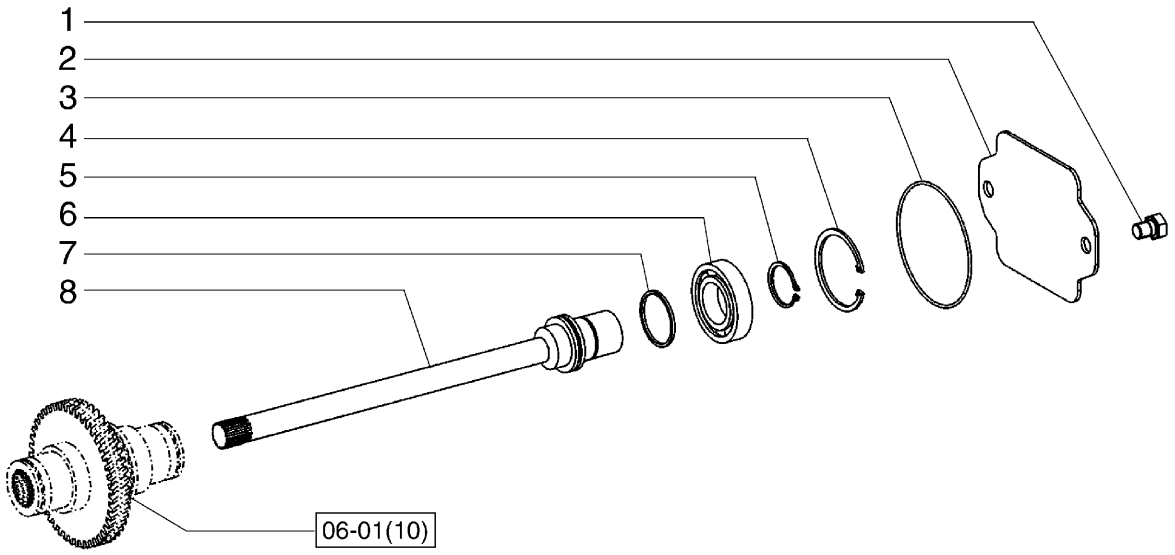

TRANSMISSION, PRISE D'ALIMENTATION - (CONVERTISSEUR DE COUPLE)
TRANSMISSION, PTO - (TORQUE CONVERTER)
TRANSMISSION, PTO - (TORQUE CONVERTER)
TRANSMISSION, PTO - (TORQUE CONVERTER)

R	N	P.N.	MOD	Q	Denominação Description	Denominacion Bezeichnung	Description Descrizione	Denominação Beskrivelse	L.C.
1		84497611		2	PARAFUSO VIS	TORNILLO SCHRAUBE	SCREW VITE	PARAFUSO SKRUE	040V
2		8603656		1	PLACA DE COBERTURA COUVERCLE	PLACA DE CUBIERTA ABDECKPLATTE	COVER PLATE PIASTRA DI COPERTUR/	CHAPA PEQUENA DÆKPLADE	110P
3		84497613		1	O-RING JOINT TORIQUE	JUNTA TÓRICA O-RING	O-RING ANELLO TOROIDALE	O-RING O-RING	055A
4		8603354		1	ANEL ELÁSTICO CIRCLIP	ARANDELA DE RETENCI SICHERUNGSRING	CIRCLIP ANELLO ELASTICO	ANEL DE RETENÇÃO LÅSERING	056A
5		800-5145		1	ANEL DE PRESSÃO, M45, Ext, 2.5mm ANNEAU D'ARRET	ANILLO DE RESORTE SPRENGRING	SNAP RING ANELLO ELASTICO	ANEL LÅSERING	054A
5		8900125285		1	TRAVA DA ARRUELA, 2.45mm RONDELLE FREIN	ARANDELA DE BLOQUE SICHERUNGSSCHEIBE	LOCK WASHER RONDELLA DI SICUREZ/	ANILHA DE RETENÇÃO LÅSESKIVE	132R
5		8900125286		1	TRAVA DA ARRUELA, 2.4mm RONDELLE FREIN	ARANDELA DE BLOQUE SICHERUNGSSCHEIBE	LOCK WASHER RONDELLA DI SICUREZ/	ANILHA DE RETENÇÃO LÅSESKIVE	132R
5		8900125287		1	TRAVA DA ARRUELA, 2.35mm RONDELLE FREIN	ARANDELA DE BLOQUE SICHERUNGSSCHEIBE	LOCK WASHER RONDELLA DI SICUREZ/	ANILHA DE RETENÇÃO LÅSESKIVE	132R
5		8900125288		1	TRAVA DA ARRUELA, 2.3mm RONDELLE FREIN	ARANDELA DE BLOQUE SICHERUNGSSCHEIBE	LOCK WASHER RONDELLA DI SICUREZ/	ANILHA DE RETENÇÃO LÅSESKIVE	132R
5		8900125289		1	TRAVA DA ARRUELA, 2.25mm RONDELLE FREIN	ARANDELA DE BLOQUE SICHERUNGSSCHEIBE	LOCK WASHER RONDELLA DI SICUREZ/	ANILHA DE RETENÇÃO LÅSESKIVE	132R
5		8900125290		1	TRAVA DA ARRUELA, 2.2mm RONDELLE FREIN	ARANDELA DE BLOQUE SICHERUNGSSCHEIBE	LOCK WASHER RONDELLA DI SICUREZ/	ANILHA DE RETENÇÃO LÅSESKIVE	132R
6		8900125282		1	CONJUNTO DO ROLAMENTO ROULEMENT	CONJUNTO DE COJINET LAGERBAURUPPE	BEARING ASSY COMPLESSIVO CUSCINI	CHUMACEIRA LEJESAMLING	341C
7		8603302		1	ANEL DE PISTÃO SEGMENT DE PISTON	ANILLO DE PISTÓN KOLBENRING	PISTON RING FASCIA ELASTICA PIST(	SEGMENTO STEMPELRING	053A
8		84122172		1	EIXO ARBRE	EJE WELLE	SHAFT ALBERO	VEIO AKSEL	016A

06-01	11A	p1	03/12

TRANSMISSÃO, TOMADA DE FORÇA - (CONVERSOR DE TORQUE)
TRANSMISSION, PTO - (TORQUE CONVERTER)
TRANSMISSION, PTO - (TORQUE CONVERTER)
TRANSMISSION, PTO - (TORQUE CONVERTER)

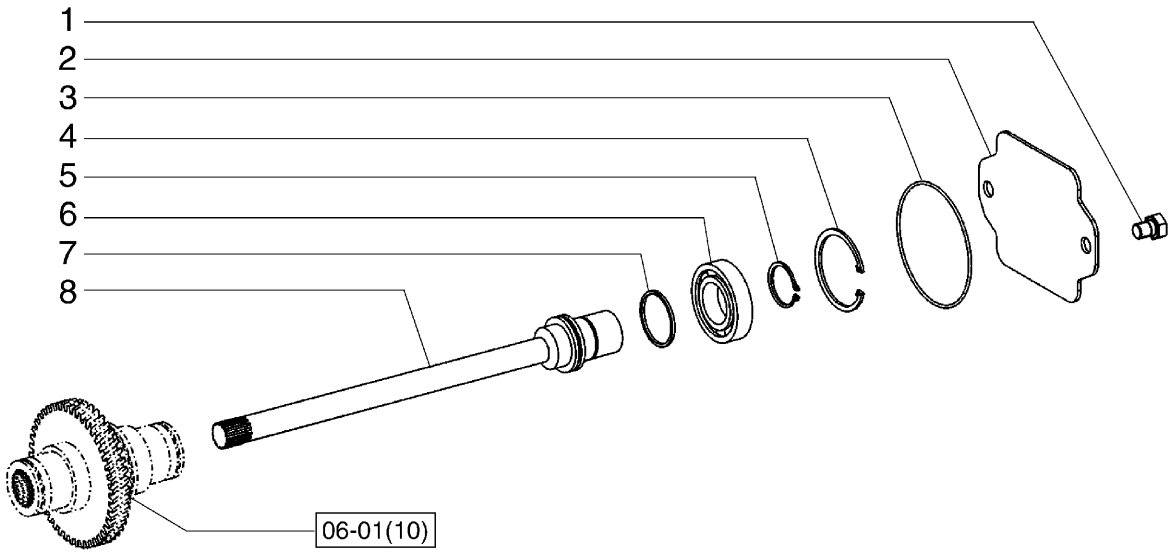

TRANSMISSION, PRISE D'ALIMENTATION - (CONVERTISSEUR DE COUPLE)
TRANSMISSION, PTO - (TORQUE CONVERTER)
TRANSMISSION, PTO - (TORQUE CONVERTER)
TRANSMISSION, PTO - (TORQUE CONVERTER)

R	N	P.N.	MOD	Q	Denominação Description	Denominacion Bezeichnung	Description Descrizione	Denominação Beskrivelse	L.C.
1		8603294		4	PARAFUSO VIS	TORNILLO SCHRAUBE	SCREW VITE	PARAFUSO SKRUE	040V
2		8603526		1	COBERTURA COUVERCLE	CUBIERTA ABDECKUNG	COVER COPERCHIO	COBERTURA DÆKSEL	265C
3		8603527		1	O-RING JOINT TORIQUE	JUNTA TÓRICA O-RING	O-RING ANELLO TOROIDALE	O-RING O-RING	055A
4		8603354		1	ANEL ELÁSTICO CIRCLIP	ARANDELA DE RETENCI SICHERUNGSRING	CIRCLIP ANELLO ELASTICO	ANEL DE RETENÇÃO LÅSERING	056A
5		933946R1		1	ANEL TRAVA, 2.5mm ANNEAU-D'ARRET	ANILLO DE CIERRE SICHERUNGSRING	RING SNAP ANELLO ELASTICO	ANEL TRAVA RING SNAP	P345
5		8900125285		1	TRAVA DA ARRUELA, 2.45mm RONDELLE FREIN	ARANDELA DE BLOQUE SICHERUNGSSCHEIBE	LOCK WASHER RONDELLA DI SICUREZ	ANILHA DE RETENÇÃO LÅSESKIVE	132R
5		8900125286		1	TRAVA DA ARRUELA, 2.4mm RONDELLE FREIN	ARANDELA DE BLOQUE SICHERUNGSSCHEIBE	LOCK WASHER RONDELLA DI SICUREZ	ANILHA DE RETENÇÃO LÅSESKIVE	132R
5		8900125287		1	TRAVA DA ARRUELA, 2.35mm RONDELLE FREIN	ARANDELA DE BLOQUE SICHERUNGSSCHEIBE	LOCK WASHER RONDELLA DI SICUREZ	ANILHA DE RETENÇÃO LÅSESKIVE	132R
5		8900125288		1	TRAVA DA ARRUELA, 2.3mm RONDELLE FREIN	ARANDELA DE BLOQUE SICHERUNGSSCHEIBE	LOCK WASHER RONDELLA DI SICUREZ	ANILHA DE RETENÇÃO LÅSESKIVE	132R
5		8900125289		1	TRAVA DA ARRUELA, 2.25mm RONDELLE FREIN	ARANDELA DE BLOQUE SICHERUNGSSCHEIBE	LOCK WASHER RONDELLA DI SICUREZ	ANILHA DE RETENÇÃO LÅSESKIVE	132R
5		8900125290		1	TRAVA DA ARRUELA, 2.2mm RONDELLE FREIN	ARANDELA DE BLOQUE SICHERUNGSSCHEIBE	LOCK WASHER RONDELLA DI SICUREZ	ANILHA DE RETENÇÃO LÅSESKIVE	132R
6		8900125282		1	CONJUNTO DO ROLAMENTO ROULEMENT	CONJUNTO DE COJINET LAGERBAURUPPE	BEARING ASSY COMPLESSIVO CUSCINI	CHUMACEIRA LEJESAMLING	341C
7		8603302		1	ANEL DE PISTÃO SEGMENT DE PISTON	ANILLO DE PISTÓN KOLBENRING	PISTON RING FASCIA ELASTICA PIST	SEGMENTO STEMPELRING	053A
8		8900125280		1	EIXO ARBRE	EJE WELLE	SHAFT ALBERO	VEIO AKSEL	016A

06-01	12	p1	12/11

TRANSMISSÃO, VÁLVULA DE CONTROLE - (CONVERSOR DE TORQUE)
TRANSMISSION, CONTROL VALVE - (TORQUE CONVERTER)
TRANSMISSION, CONTROL VALVE - (TORQUE CONVERTER)
TRANSMISSION, CONTROL VALVE - (TORQUE CONVERTER)

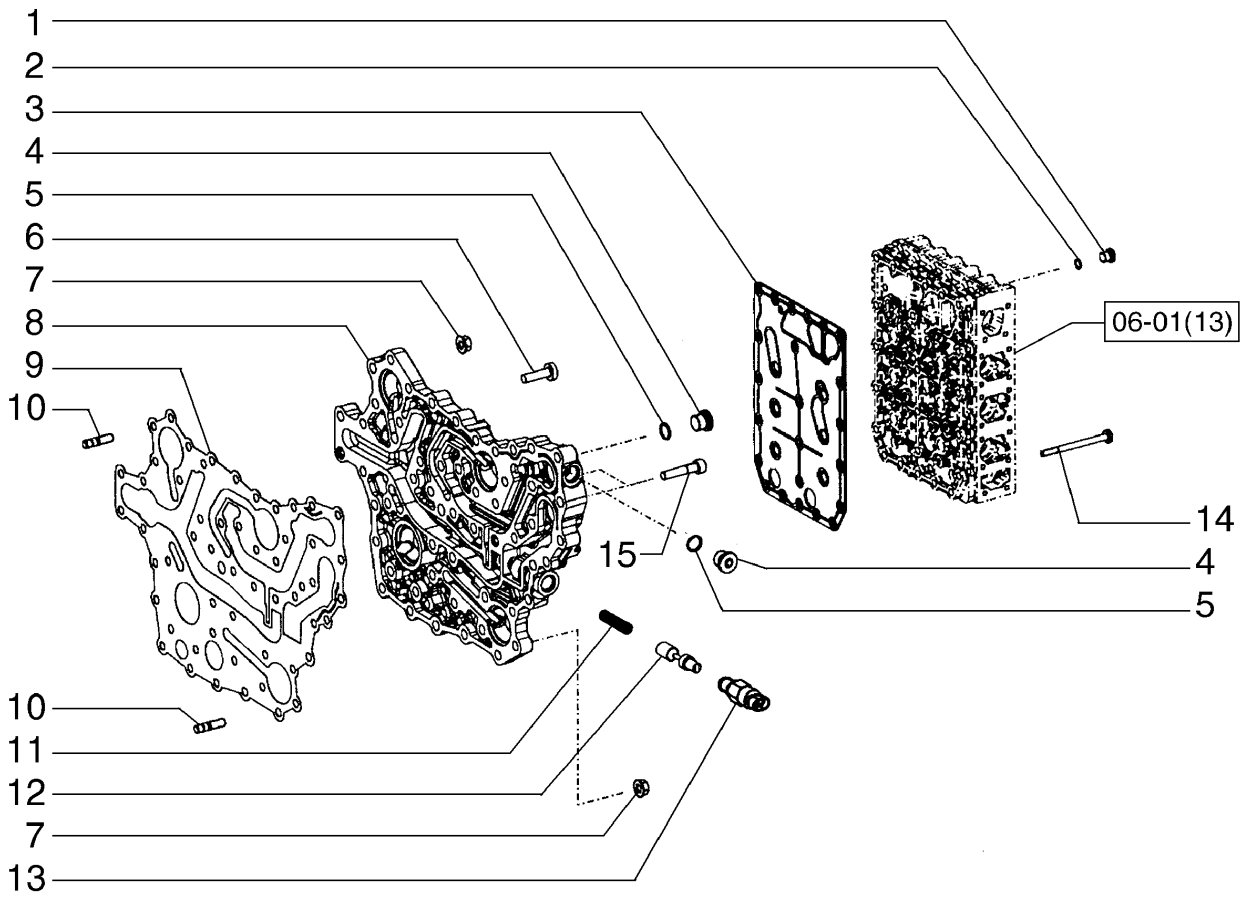

TRANSMISSION, VALVE DE CONTRÔLE - (CONVERTISSEUR DE COUPLE)
TRANSMISSION, CONTROL VALVE - (TORQUE CONVERTER)
TRANSMISSION, CONTROL VALVE - (TORQUE CONVERTER)
TRANSMISSION, CONTROL VALVE - (TORQUE CONVERTER)

R	N	P.N.	MOD	Q	Denominação Description	Denominacion Bezeichnung	Description Descrizione	Denominação Beskrivelse	L.C.
1		8603366		8	BUJÃO BOUCHON	TAPÓN STOPFEN	PLUG TAPPO	TAMPÃO PROP	050T
2		8603215		8	O-RING, 8mm ID x 1.5mm Width JUNTA TÓRICA JOINT TORIQUE	 O-RING	 O-RING ANELLO TOROIDALE	 O-RING O-RING	 055A
3		87712665		1	PLACA PLAQUE	PLACA PLATTE	PLATE PIASTRA	CHAPA PLADE	105P
4		8603357		2	BUJÃO BOUCHON	TAPÓN STOPFEN	PLUG TAPPO	TAMPÃO PROP	050T
5		8603358		2	O-RING, 13mm ID x 2mm Width JUNTA TÓRICA JOINT TORIQUE	 O-RING	 O-RING ANELLO TOROIDALE	 O-RING O-RING	 055A
6		8603308		37	PARAFUSO VIS	TORNILLO SCHRAUBE	SCREW VITE	PARAFUSO SKRUE	040V
7		8603315		14	PORCA ECROU	TUERCA MUTTER	NUT DADO	PORCA MØTRIK	010D
8		8603185		1	COLETOR COLLECTEUR	COLECTOR VERTEILER	MANIFOLD COLLETTORE	COLECTOR MANIFOLD	198C
9		8603184		13	JUNTA JOINT	JUNTA DICHTUNG	GASKET GUARNIZIONE	JUNTA PAKNING	123G
10		8604714		14	PRISIONEIRO GOUJON	PRISIONERO GEWINDEBOLZEN	STUD PRIGIONIERO	PINO ROSCADO STØTTEBOLT	210P
11		8603534		1	MOLA RESSORT	RESORTE FEDER	SPRING MOLLA	MOLA FJEDER	100M
12		8603533		1	PISTÃO PISTON	PISTÓN KOLBEN	PISTON PISTONE	PISTÃO STEMPEL	235S
13		8603537		1	INTERRUPTOR, Filter Restriction INTERRUPTOR CONTACTEUR	 SCHALTER	 SWITCH INTERRUTTORE	 INTERRUPTOR KONTAKT	 075I
14		8603182		23	PARAFUSO VIS	TORNILLO SCHRAUBE	SCREW VITE	PARAFUSO SKRUE	040V
15		84122334		2	PARAFUSO VIS	TORNILLO SCHRAUBE	SCREW VITE	PARAFUSO SKRUE	040V

06-01	12A	p1	03/12

TRANSMISSÃO, VÁLVULA DE CONTROLE - (CONVERSOR DE TORQUE)
TRANSMISSION, CONTROL VALVE - (TORQUE CONVERTER)
TRANSMISSION, CONTROL VALVE - (TORQUE CONVERTER)
TRANSMISSION, CONTROL VALVE - (TORQUE CONVERTER)

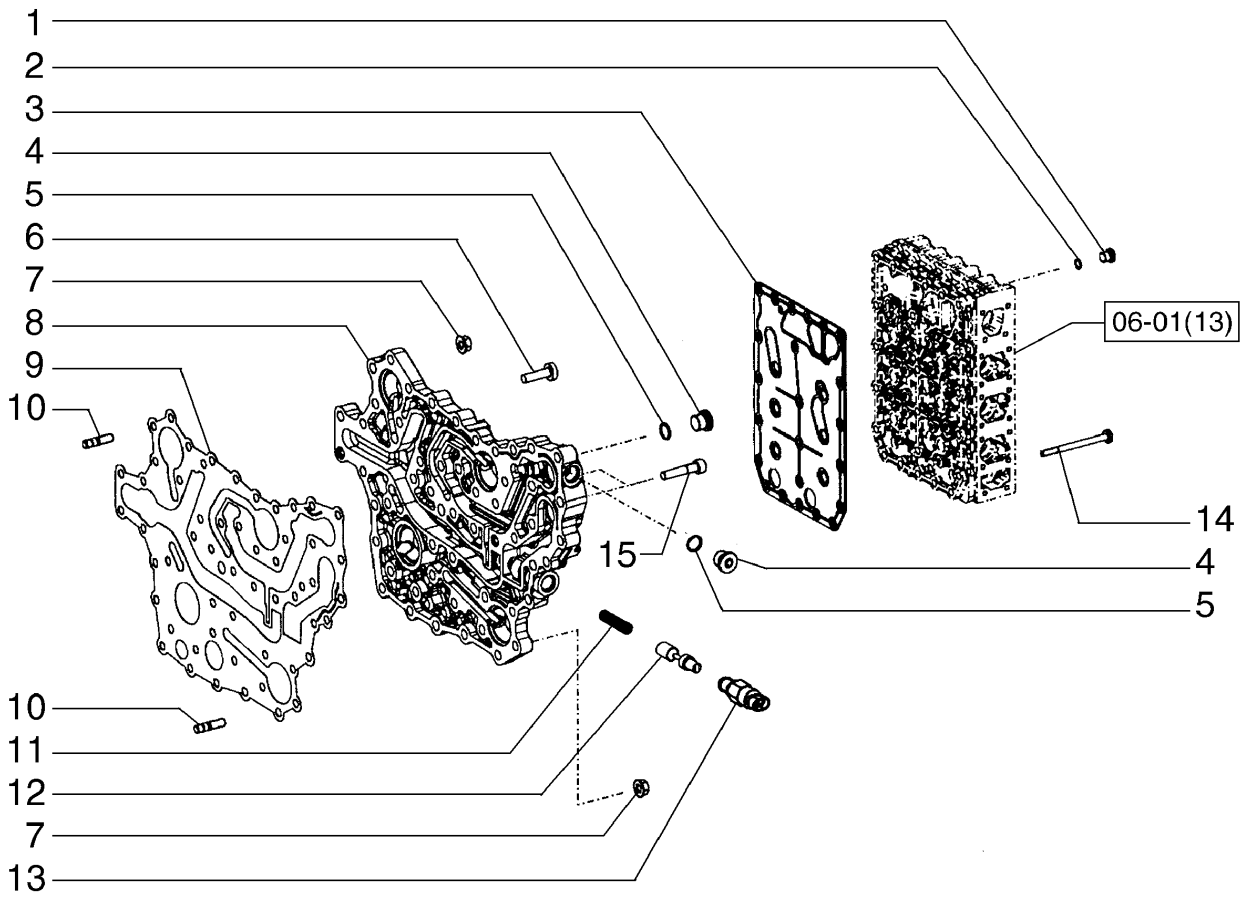

TRANSMISSION, VALVE DE CONTRÔLE - (CONVERTISSEUR DE COUPLE)
TRANSMISSION, CONTROL VALVE - (TORQUE CONVERTER)
TRANSMISSION, CONTROL VALVE - (TORQUE CONVERTER)
TRANSMISSION, CONTROL VALVE - (TORQUE CONVERTER)

R	N	P.N.	MOD	Q	Denominação Description	Denominacion Bezeichnung	Description Descrizione	Denominação Beskrivelse	L.C.
1		84357391		8	BUJÃO SEXTAVADO BOUCHON HEXAGONAL	TAPÓN HEXAGONAL SECHSKANTSTOPFEN	HEX PLUG TAPPO ESAGONALE	TAMPÃO SEXTAVADO SEKSKANTET PROP	A085
2		8603215		8	O-RING, 8mm ID x 1.5mm Width JUNTA TÓRICA JOINT TORIQUE	 O-RING O-RING	 O-RING ANELLO TOROIDALE	 O-RING O-RING	 055A
3		87712665		1	PLACA PLAQUE	PLACA PLATTE	PLATE PIASTRA	CHAPA PLADE	105P
4		8603357		2	BUJÃO BOUCHON	TAPÓN STOPFEN	PLUG TAPPO	TAMPÃO PROP	050T
5		8603358		2	O-RING, 13mm ID x 2mm Width JUNTA TÓRICA JOINT TORIQUE	 O-RING O-RING	 O-RING ANELLO TOROIDALE	 O-RING O-RING	 055A
6		8603308		37	PARAFUSO VIS	TORNILLO SCHRAUBE	SCREW VITE	PARAFUSO SKRUE	040V
7		8603315		14	PORCA ECROU	TUERCA MUTTER	NUT DADO	PORCA MØTRIK	010D
8		8603805		1	PLACA PLAQUE	PLACA PLATTE	PLATE PIASTRA	CHAPA PLADE	105P
9		8603804		13	JUNTA JOINT	JUNTA DICHTUNG	GASKET GUARNIZIONE	JUNTA PAKNING	123G
10		8900128373		14	PRISIONEIRO GOUJON	PRISIONERO GEWINDEBOLZEN	STUD PRIGIONIERO	PINO ROSCADO STØTTEBOLT	210P
11		8603534		1	MOLA RESSORT	RESORTE FEDER	SPRING MOLLA	MOLA FJEDER	100M
12		8603533		1	PISTÃO PISTON	PISTÓN KOLBEN	PISTON PISTONE	PISTÃO STEMPEL	235S
13		8603537		1	INTERRUPTOR, Filter Restriction INTERRUPTOR CONTACTEUR	 SCHALTER	 SWITCH INTERRUTTORE	 INTERRUPTOR KONTAKT	 075I
13A		S301617		1	JUNTA, 13mm ID x 2mm Width, O'ring JUNTA JOINT	 DICHTUNG	 GASKET GUARNIZIONE	 JUNTA GASKET	 3720
14		8603182		23	PARAFUSO VIS	TORNILLO SCHRAUBE	SCREW VITE	PARAFUSO SKRUE	040V
15		84122334		2	PARAFUSO VIS	TORNILLO SCHRAUBE	SCREW VITE	PARAFUSO SKRUE	040V

06-01	13	p1	03/12

TRANSMISSÃO, VÁLVULA DE CONTROLE - (CONVERSOR DE TORQUE)
TRANSMISSION, CONTROL VALVE - (TORQUE CONVERTER)
TRANSMISSION, CONTROL VALVE - (TORQUE CONVERTER)
TRANSMISSION, CONTROL VALVE - (TORQUE CONVERTER)

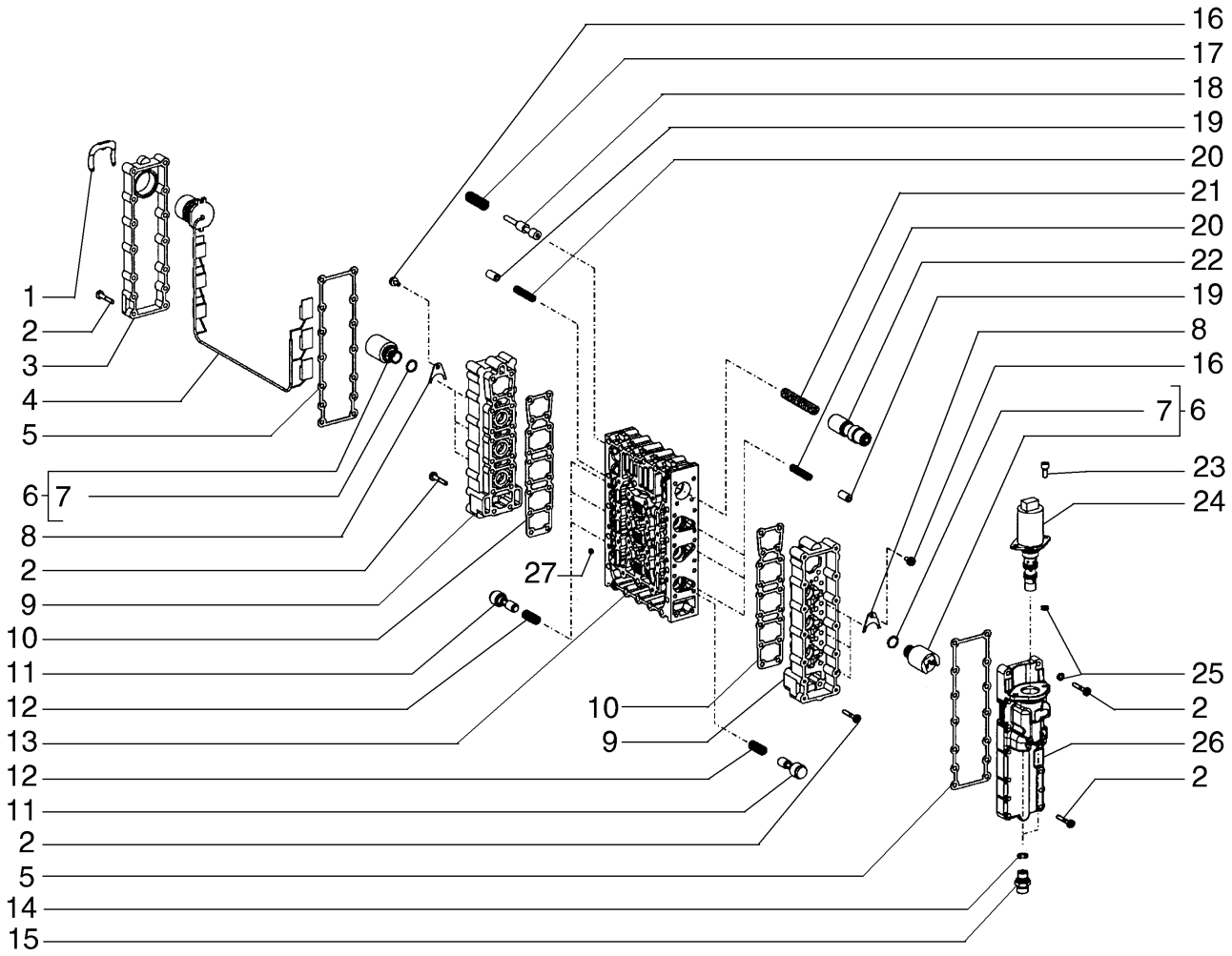

TRANSMISSION, VALVE DE CONTRÔLE - (CONVERTISSEUR DE COUPLE)
TRANSMISSION, CONTROL VALVE - (TORQUE CONVERTER)
TRANSMISSION, CONTROL VALVE - (TORQUE CONVERTER)
TRANSMISSION, CONTROL VALVE - (TORQUE CONVERTER)

R	N	P.N.	MOD	Q	Denominação Description	Denominacion Bezeichnung	Description Descrizione	Denominação Beskrivelse	L.C.
1		8603362		1	BRAÇADEIRA COLLIER	ABRAZADERA KLEMME	CLAMP MORSETTO	BRAÇADEIRA SPÆNDEBÅND	120M
2		8603377		64	PARAFUSO VIS	TORNILLO SCHRAUBE	SCREW VITE	PARAFUSO SKRUE	040V
3		8603361		1	COBERTURA COUVERCLE	CUBIERTA ABDECKUNG	COVER COPERCHIO	COBERTURA DÆKSEL	265C
4		8603625		1	CHICOTE FAISCEAU ELECTRIQUE	GRUPO DE CABLES KABELBAUM	WIRE HARNESS CABLAGGIO	CABLAGEM KABELNET	070I
5		87453965		2	JUNTA JOINT	JUNTA DICHTUNG	GASKET GUARNIZIONE	JUNTA PAKNING	123G
6		8603624		2	SISTEMA DE REGULAGEM DISPOSITIF DE REGLAG	SISTEMA DE REGULACI REGELSYSTEM	REGULATING SYSTEM SISTEMA DI REGOLAZIC	SISTEMA DE REGULAÇÃ REGULERINGSANORDN	072D
7		8603538		2	O-RING, 13.5mm ID x 2mm Width JOINT TORIQUE	JUNTA TÓRICA O-RING	O-RING ANELLO TOROIDALE	O-RING O-RING	055A
8		8603218		3	PLACA PLAQUE	PLACA PLATTE	PLATE PIASTRA	CHAPA PLADE	105P
9		8603376		2	ALOJAMENTO CARTER	ALOJAMIENTO GEHÄUSE	HOUSING ALLOGGIAMENTO	ALOJAMENTO HUS	014V
10		8603786		2	JUNTA JOINT	JUNTA DICHTUNG	GASKET GUARNIZIONE	JUNTA PAKNING	123G
11		8603368		6	ÊMBOLO PLONGEUR	ÉMBOLO PLUNGER	PLUNGER PISTONCINO; STANTUFI	ÊMBOLO STEMPEL	130P
12		8603369		6	MOLA RESSORT	RESORTE FEDER	SPRING MOLLA	MOLA FJEDER	100M
13		84122174		1	BLOCO BLOC	BLOQUE BLOCK	BLOCK BLOCCO	BLOCO MOTORBLOK	074B
14		3140892R1		2	ANEL O JOINT TORIQUE	ANILLO/ARO CAUCHO O-RING	O-RING ANELLO TOROIDALE	ANEL O O-RING	7176
15		71448925		2	CONECTOR HIDRÁUL CONNECTEUR HYDRAU	CONECTOR HIDRÁULIC HYDR STECKVERBINDE	HYD CONNECTOR CONNETTORE IDRAULIC	CONECTOR HID. HYDRAULIKSTIK	020R
16		8603359		3	PARAFUSO VIS	TORNILLO SCHRAUBE	SCREW VITE	PARAFUSO SKRUE	040V
17		8603374		1	MOLA RESSORT	RESORTE FEDER	SPRING MOLLA	MOLA FJEDER	100M
18		8603372		1	PISTÃO PISTON	PISTÓN KOLBEN	PISTON PISTONE	PISTÃO STEMPEL	235S
19		8603370		6	PISTÃO PISTON	PISTÓN KOLBEN	PISTON PISTONE	PISTÃO STEMPEL	235S
20		8603371		6	MOLA RESSORT	RESORTE FEDER	SPRING MOLLA	MOLA FJEDER	100M
22		8603623		1	ÊMBOLO PLONGEUR	ÉMBOLO PLUNGER	PLUNGER PISTONCINO; STANTUFI	ÊMBOLO STEMPEL	130P
21		8603375		1	MOLA RESSORT	RESORTE FEDER	SPRING MOLLA	MOLA FJEDER	100M
24		84122177		1	REGULADOR REGULATEUR	REGULADOR REGLER	REGULATOR REGOLATORE	REGULADOR REGULATOR	6795
23		84357372		2	PARAFUSO VIS	TORNILLO SCHRAUBE	SCREW VITE	PARAFUSO SKRUE	040V

06-01	13	p2	03/12

TRANSMISSÃO, VÁLVULA DE CONTROLE - (CONVERSOR DE TORQUE)
TRANSMISSION, CONTROL VALVE - (TORQUE CONVERTER)
TRANSMISSION, CONTROL VALVE - (TORQUE CONVERTER)
TRANSMISSION, CONTROL VALVE - (TORQUE CONVERTER)

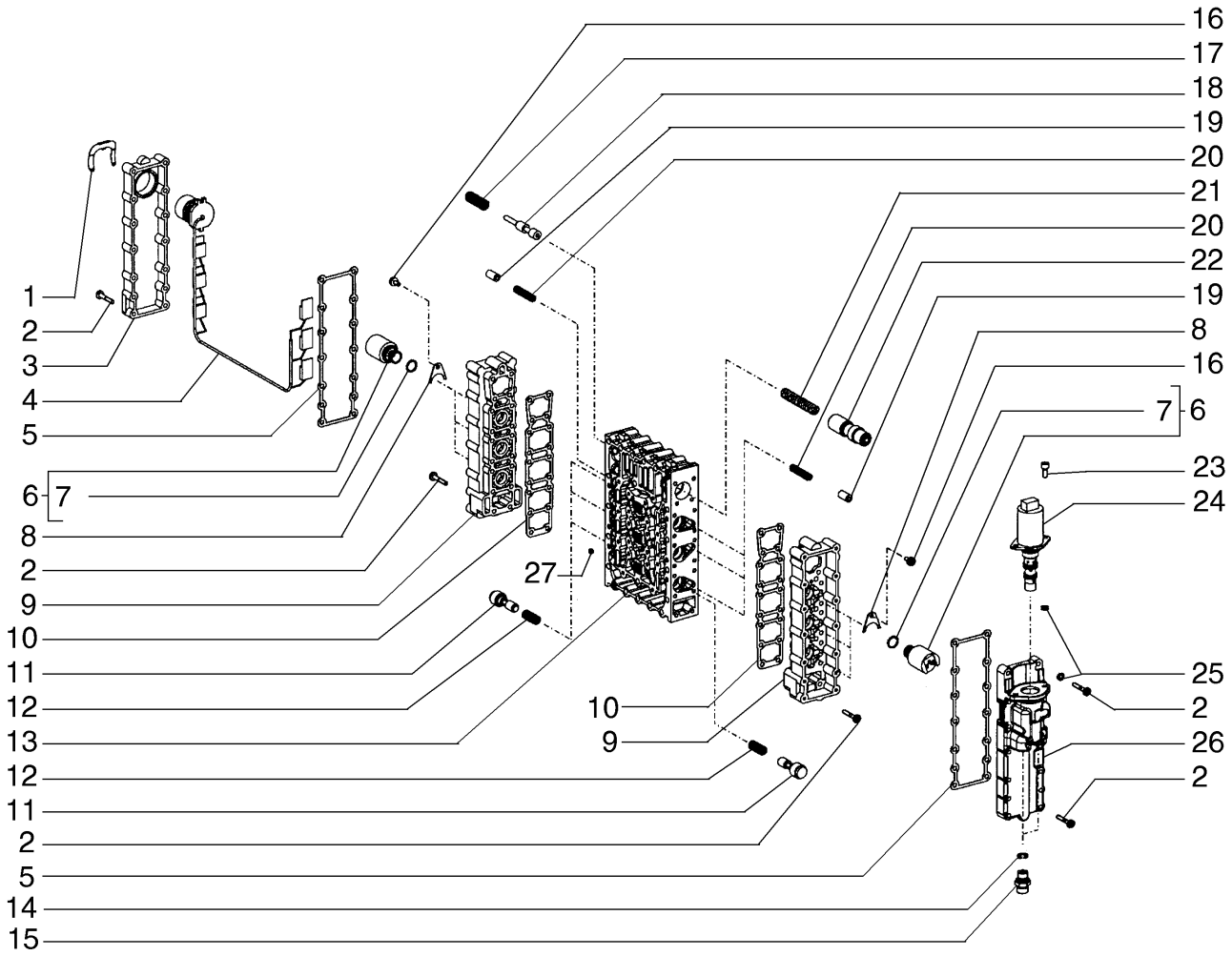

TRANSMISSION, VALVE DE CONTRÔLE - (CONVERTISSEUR DE COUPLE)
TRANSMISSION, CONTROL VALVE - (TORQUE CONVERTER)
TRANSMISSION, CONTROL VALVE - (TORQUE CONVERTER)
TRANSMISSION, CONTROL VALVE - (TORQUE CONVERTER)

R	N	P.N.	MOD	Q	Denominação Description	Denominacion Bezeichnung	Description Descrizione	Denominação Beskrivelse	L.C.
25		**84122176**		1	ANEL ANNEAU	ANILLO RING	RING ANELLO	ANEL RING	045A
26		**84122175**		1	ALOJAMENTO CARTER	ALOJAMIENTO GEHÄUSE	HOUSING ALLOGGIAMENTO	ALOJAMENTO HUS	014V
27		**8603367**		6	ORIFÍCIO ORIFICE	ORIFICIO BLENDE	ORIFICE ORIFIZIO	ORIFÍCIO PROP	056O

TRANSMISSÃO, PLACAS DA VÁLVULA - (CONVERSOR DE TORQUE)
TRANSMISSION, VALVE PLATES - (TORQUE CONVERTER)
TRANSMISSION, VALVE PLATES - (TORQUE CONVERTER)
TRANSMISSION, VALVE PLATES - (TORQUE CONVERTER)

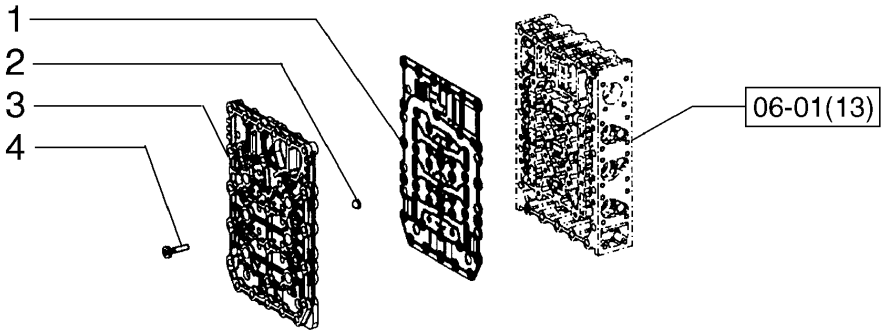

TRANSMISSION, PLAQUES DE LA VALVE - (CONVERTISSEUR DE COUPLE)
TRANSMISSION, VALVE PLATES - (TORQUE CONVERTER)
TRANSMISSION, VALVE PLATES - (TORQUE CONVERTER)
TRANSMISSION, VALVE PLATES - (TORQUE CONVERTER)

R	N	P.N.	MOD	Q	Denominação Description	Denominacion Bezeichnung	Description Descrizione	Denominação Beskrivelse	L.C.
1		87712667		1	PLACA PLAQUE	PLACA PLATTE	PLATE PIASTRA	CHAPA PLADE	105P
2		8603363		6	TELA TAMIS	PANTALLA GITTER; ABSCHIRMUNG	SCREEN FILTRO; SCHERMO	FILTRO ; PROTECÇÃO SKÆRM	047S
3		8603628		1	PLACA PLAQUE	PLACA PLATTE	PLATE PIASTRA	CHAPA PLADE	105P
4		8603183		18	PARAFUSO VIS	TORNILLO SCHRAUBE	SCREW VITE	PARAFUSO SKRUE	040V

06-01	14A	p1	03/12

TRANSMISSÃO, PLACAS DA VÁLVULA - (CONVERSOR DE TORQUE)
TRANSMISSION, VALVE PLATES - (TORQUE CONVERTER)
TRANSMISSION, VALVE PLATES - (TORQUE CONVERTER)
TRANSMISSION, VALVE PLATES - (TORQUE CONVERTER)

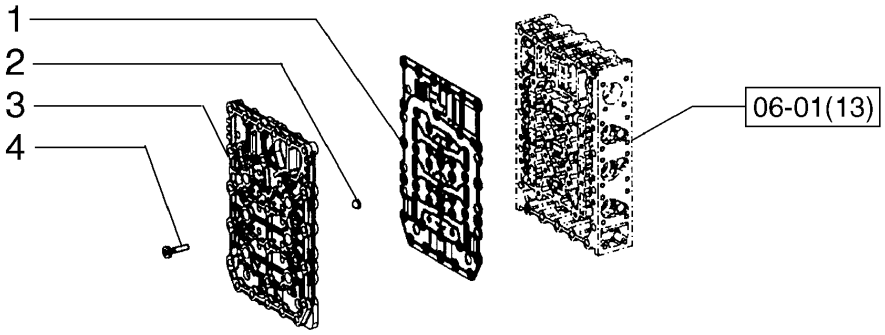

TRANSMISSION, PLAQUES DE LA VALVE - (CONVERTISSEUR DE COUPLE)
TRANSMISSION, VALVE PLATES - (TORQUE CONVERTER)
TRANSMISSION, VALVE PLATES - (TORQUE CONVERTER)
TRANSMISSION, VALVE PLATES - (TORQUE CONVERTER)

R	N	P.N.	MOD	Q	Denominação Description	Denominacion Bezeichnung	Description Descrizione	Denominação Beskrivelse	L.C.
1		8603181		1	PLACA PLAQUE	PLACA PLATTE	PLATE PIASTRA	CHAPA PLADE	105P
2		8603363		6	TELA TAMIS	PANTALLA GITTER; ABSCHIRMUNG	SCREEN FILTRO; SCHERMO	FILTRO ; PROTECÇÃO SKÆRM	047S
3		8603628		1	PLACA PLAQUE	PLACA PLATTE	PLATE PIASTRA	CHAPA PLADE	105P
4		8603183		18	PARAFUSO VIS	TORNILLO SCHRAUBE	SCREW VITE	PARAFUSO SKRUE	040V

06-01	15	p1	12/11

TRANSMISSÃO, TUBOS - (CONVERSOR DE TORQUE)
TRANSMISSION, TUBES - (TORQUE CONVERTER)
TRANSMISSION, TUBES - (TORQUE CONVERTER)
TRANSMISSION, TUBES - (TORQUE CONVERTER)

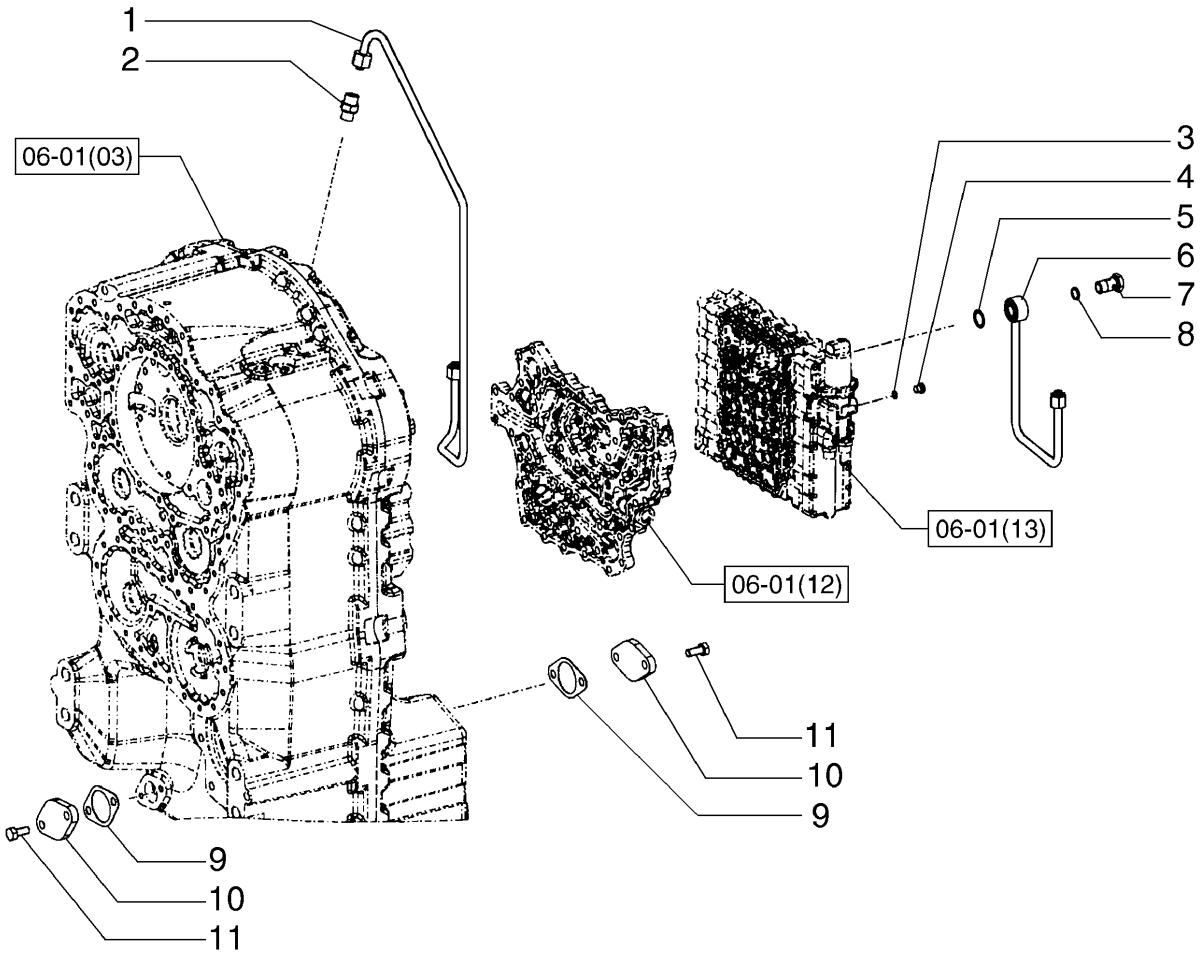

TRANSMISSION, TUYAUX - (CONVERTISSEUR DE COUPLE)
TRANSMISSION, TUBES - (TORQUE CONVERTER)
TRANSMISSION, TUBES - (TORQUE CONVERTER)
TRANSMISSION, TUBES - (TORQUE CONVERTER)

R	N	P.N.	MOD	Q	Denominação Description	Denominacion Bezeichnung	Description Descrizione	Denominação Beskrivelse	L.C.
1		84122332		1	TUBO TUYAU	TUBO ROHR	PIPE TUBO	TUBO DE ENCHIMENTO PÅFYLDNINGSSTUDS	200T
2		8900130615		1	PARAFUSO DE BANJO VIS BANJO	PERNO BANJO HOHLSCHRAUBE	BANJO BOLT BULLONE MASCHIO	PARAFUSO DE LIGAÇÃC BANJOBOLT	090B
3		8603215		1	O-RING, 8mm ID x 1.5mm Width JOINT TORIQUE	JUNTA TÓRICA O-RING	O-RING ANELLO TOROIDALE	O-RING O-RING	055A
4		8603366		1	BUJÃO BOUCHON	TAPÓN STOPFEN	PLUG TAPPO	TAMPÃO PROP	050T
5		79107817		1	O-RING JOINT TORIQUE	JUNTA TÓRICA O-RING	O-RING ANELLO TOROIDALE	O-RING O-RING	055A
6		84122178		1	TUBO TUYAU	TUBO ROHR	PIPE TUBO	TUBO DE ENCHIMENTO PÅFYLDNINGSSTUDS	200T
7		335622A1		1	CONEXÃO RACCORD	ACOPLAMIENTO ARMATUR	FITTING RACCORDO	CONECTOR FITTING	3300
8		79107818		1	JUNTA JOINT	JUNTA DICHTUNG	GASKET GUARNIZIONE	JUNTA PAKNING	123G
9		8603281		2	JUNTA JOINT	JUNTA DICHTUNG	GASKET GUARNIZIONE	JUNTA PAKNING	123G
10		8603217		4	COBERTURA COUVERCLE	CUBIERTA ABDECKUNG	COVER COPERCHIO	COBERTURA DÆKSEL	265C
11		8603396		2	PARAFUSO VIS	TORNILLO SCHRAUBE	SCREW VITE	PARAFUSO SKRUE	040V

06-01	15A	p1	03/12

TRANSMISSÃO, TUBOS - (CONVERSOR DE TORQUE)
TRANSMISSION, TUBES - (TORQUE CONVERTER)
TRANSMISSION, TUBES - (TORQUE CONVERTER)
TRANSMISSION, TUBES - (TORQUE CONVERTER)

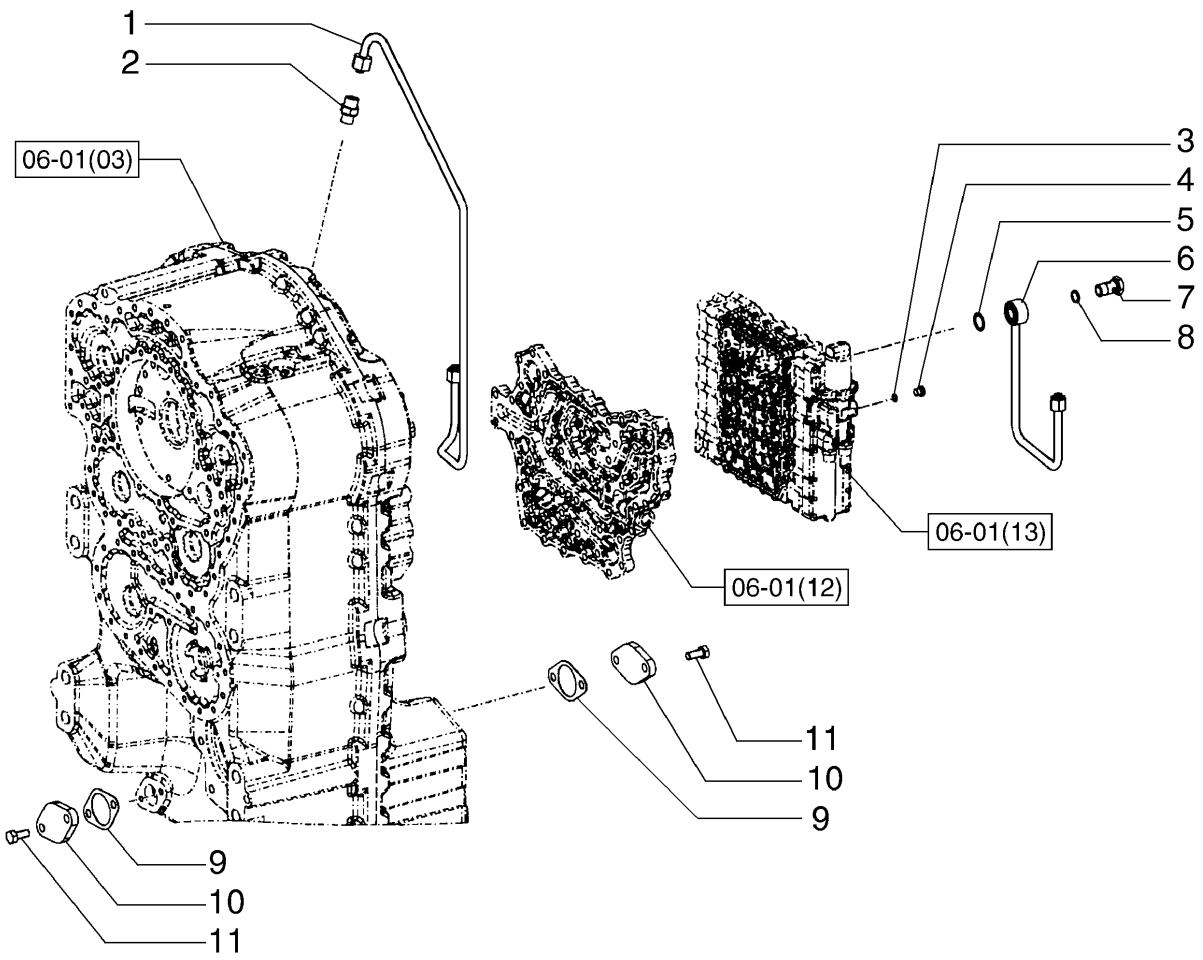

TRANSMISSION, TUYAUX - (CONVERTISSEUR DE COUPLE)
TRANSMISSION, TUBES - (TORQUE CONVERTER)
TRANSMISSION, TUBES - (TORQUE CONVERTER)
TRANSMISSION, TUBES - (TORQUE CONVERTER)

R	N	P.N.	MOD	Q	Denominação Description	Denominacion Bezeichnung	Description Descrizione	Denominação Beskrivelse	L.C.
1		84357527		1	TUBO TUBE	TUBO ROHR	TUBE TUBO	TUBO RØR	195T
2		8900130615		1	PARAFUSO DE BANJO VIS BANJO	PERNO BANJO HOHLSCHRAUBE	BANJO BOLT BULLONE MASCHIO	PARAFUSO DE LIGAÇÃC BANJOBOLT	090B
3		8603215		1	O-RING, 8mm ID x 1.5mm Width JOINT TORIQUE	JUNTA TÓRICA O-RING	O-RING ANELLO TOROIDALE	O-RING O-RING	055A
4		8603366		1	BUJÃO BOUCHON	TAPÓN STOPFEN	PLUG TAPPO	TAMPÃO PROP	050T
5		S301616		1	JUNTA JOINT	JUNTA DICHTUNG	GASKET GUARNIZIONE	JUNTA GASKET	3720
6		84122178		1	TUBO TUYAU	TUBO ROHR	PIPE TUBO	TUBO DE ENCHIMENTO PÅFYLDNINGSSTUDS	200T
7		335622A1		1	CONEXÃO RACCORD	ACOPLAMIENTO ARMATUR	FITTING RACCORDO	CONECTOR FITTING	3300
8		S301617		1	JUNTA, 13mm ID x 2mm Width JOINT	JUNTA DICHTUNG	GASKET GUARNIZIONE	JUNTA GASKET	3720
9		8603281		2	JUNTA JOINT	JUNTA DICHTUNG	GASKET GUARNIZIONE	JUNTA PAKNING	123G
10		8603217		4	COBERTURA COUVERCLE	CUBIERTA ABDECKUNG	COVER COPERCHIO	COBERTURA DÆKSEL	265C
11		84396193		2	PARAFUSO VIS	TORNILLO SCHRAUBE	SCREW VITE	PARAFUSO SKRUE	040V

06-01	16	p1	12/11

TRANSMISSÃO, REGULADOR DE PRESSÃO - (CONVERSOR DE TORQUE)
TRANSMISSION, PRESSURE REGULATOR - (TORQUE CONVERTER)
TRANSMISSION, PRESSURE REGULATOR - (TORQUE CONVERTER)
TRANSMISSION, PRESSURE REGULATOR - (TORQUE CONVERTER)

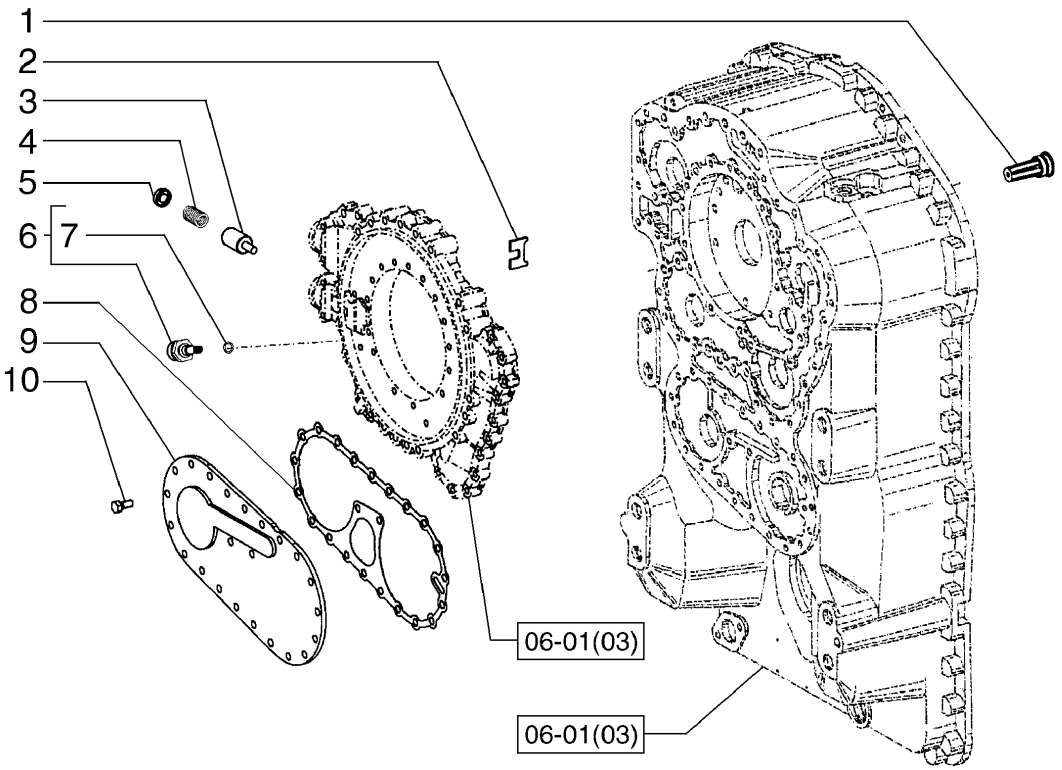

TRANSMISSION, RÉGULATEUR DE PRESSION - (CONVERTISSEUR DE COUPLE)
TRANSMISSION, PRESSURE REGULATOR - (TORQUE CONVERTER)
TRANSMISSION, PRESSURE REGULATOR - (TORQUE CONVERTER)
TRANSMISSION, PRESSURE REGULATOR - (TORQUE CONVERTER)

R	N	P.N.	MOD	Q	Denominação Description	Denominacion Bezeichnung	Description Descrizione	Denominação Beskrivelse	L.C.
1		8603378		1	VÁLVULA HIDRÁULICA SOUPAPE HYDRAULIQU	VÁLVULA HIDRÁULICA HYDRAULIKVENTIL	HYDRAULIC VALVE DISTRIBUTORE IDRAULI	VÁLVULA HIDRÁULICA HYDRAULIKVENTIL	010V
2		8603381		1	PLACA PLAQUE	PLACA PLATTE	PLATE PIASTRA	CHAPA PLADE	105P
3		8603382		1	PISTÃO PISTON	PISTÓN KOLBEN	PISTON PISTONE	PISTÃO STEMPEL	235S
4		8603383		1	MOLA RESSORT	RESORTE FEDER	SPRING MOLLA	MOLA FJEDER	100M
5		8603380		1	ASSENTO MOLA SIEGE DE RESSORT	ASIENTO DE RESORTE FEDERSITZ	SPRING SEAT SEDE DELLA MOLLA	SEDE DE MOLA FJEDERSÆDE	P659
6		84122333		1	SENSOR, Temperature CAPTEUR	SENSOR SENSOR	SENSOR SENSORE	SENSOR FØLER	608S
7		8603402		1	O-RING JOINT TORIQUE	JUNTA TÓRICA O-RING	O-RING ANELLO TOROIDALE	O-RING O-RING	055A
8		8603395		1	JUNTA JOINT	JUNTA DICHTUNG	GASKET GUARNIZIONE	JUNTA PAKNING	123G
9		8603393		1	COBERTURA COUVERCLE	CUBIERTA ABDECKUNG	COVER COPERCHIO	COBERTURA DÆKSEL	265C
10		8603396		21	PARAFUSO VIS	TORNILLO SCHRAUBE	SCREW VITE	PARAFUSO SKRUE	040V

06-01	16A	p1	03/12

TRANSMISSÃO, REGULADOR DE PRESSÃO - (CONVERSOR DE TORQUE)
TRANSMISSION, PRESSURE REGULATOR - (TORQUE CONVERTER)
TRANSMISSION, PRESSURE REGULATOR - (TORQUE CONVERTER)
TRANSMISSION, PRESSURE REGULATOR - (TORQUE CONVERTER)

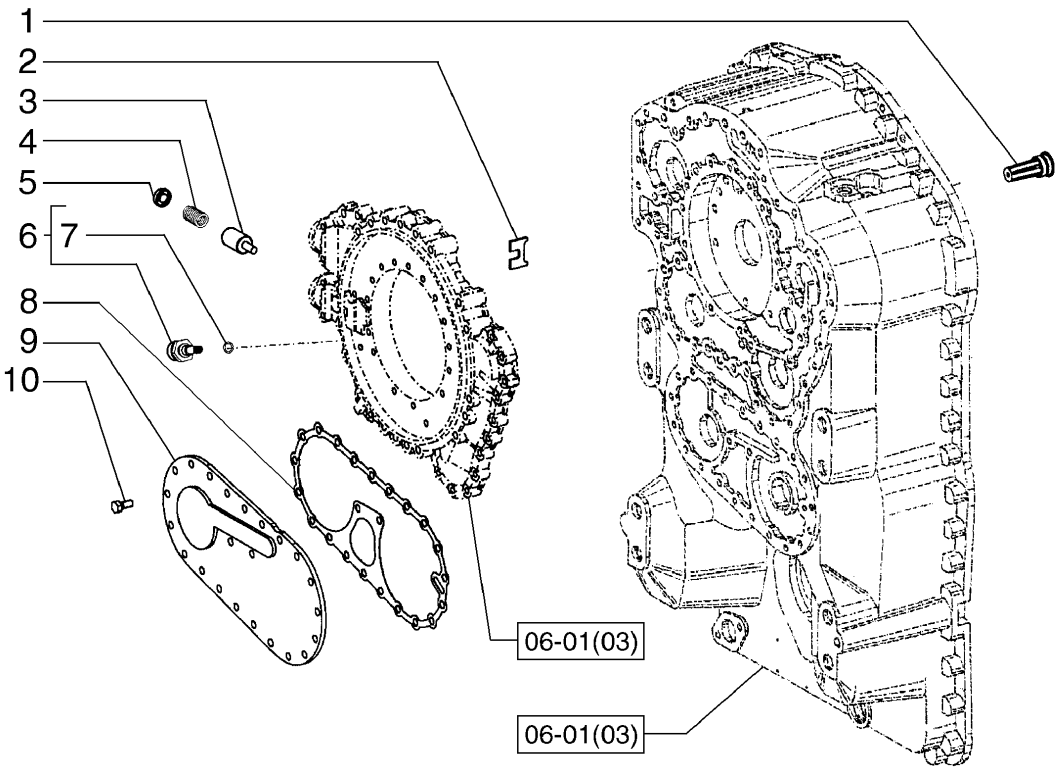

TRANSMISSION, RÉGULATEUR DE PRESSION - (CONVERTISSEUR DE COUPLE)
TRANSMISSION, PRESSURE REGULATOR - (TORQUE CONVERTER)
TRANSMISSION, PRESSURE REGULATOR - (TORQUE CONVERTER)
TRANSMISSION, PRESSURE REGULATOR - (TORQUE CONVERTER)

R	N	P.N.	MOD	Q	Denominação Description	Denominacion Bezeichnung	Description Descrizione	Denominação Beskrivelse	L.C.
1		8603378		1	VÁLVULA HIDRÁULICA SOUPAPE HYDRAULIQU	VÁLVULA HIDRÁULICA HYDRAULIKVENTIL	HYDRAULIC VALVE DISTRIBUTORE IDRAULI	VÁLVULA HIDRÁULICA HYDRAULIKVENTIL	010V
2		8603381		1	PLACA PLAQUE	PLACA PLATTE	PLATE PIASTRA	CHAPA PLADE	105P
3		8603382		1	PISTÃO PISTON	PISTÓN KOLBEN	PISTON PISTONE	PISTÃO STEMPEL	235S
4		8603383		1	MOLA RESSORT	RESORTE FEDER	SPRING MOLLA	MOLA FJEDER	100M
5		8603380		1	ASSENTO MOLA SIEGE DE RESSORT	ASIENTO DE RESORTE FEDERSITZ	SPRING SEAT SEDE DELLA MOLLA	SEDE DE MOLA FJEDERSÆDE	P659
6		84122333		1	SENSOR, Temperature CAPTEUR	SENSOR SENSOR	SENSOR SENSORE	SENSOR FØLER	608S
7		8603402		1	O-RING JOINT TORIQUE	JUNTA TÓRICA O-RING	O-RING ANELLO TOROIDALE	O-RING O-RING	055A
8		8603395		1	JUNTA JOINT	JUNTA DICHTUNG	GASKET GUARNIZIONE	JUNTA PAKNING	123G
9		8603393		1	COBERTURA COUVERCLE	CUBIERTA ABDECKUNG	COVER COPERCHIO	COBERTURA DÆKSEL	265C
10		84396193		21	PARAFUSO VIS	TORNILLO SCHRAUBE	SCREW VITE	PARAFUSO SKRUE	040V

06-01	17	p1	12/11

TRANSMISSÃO, BOMBA - (CONVERSOR DE TORQUE)
TRANSMISSION, PUMP - (TORQUE CONVERTER)
TRANSMISSION, PUMP - (TORQUE CONVERTER)
TRANSMISSION, PUMP - (TORQUE CONVERTER)

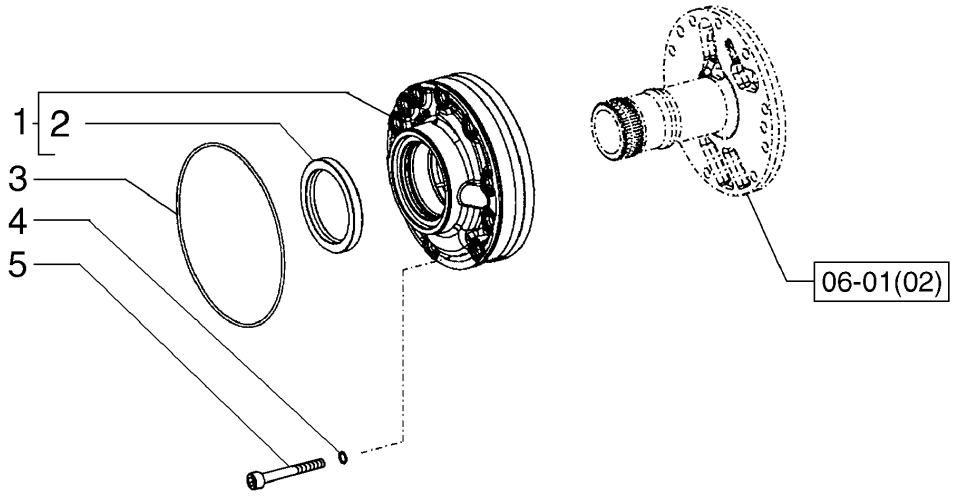

TRANSMISSION, POMPE - (CONVERTISSEUR DE COUPLE)
TRANSMISSION, PUMP - (TORQUE CONVERTER)
TRANSMISSION, PUMP - (TORQUE CONVERTER)
TRANSMISSION, PUMP - (TORQUE CONVERTER)

R	N	P.N.	MOD	Q	Denominação Description	Denominacion Bezeichnung	Description Descrizione	Denominação Beskrivelse	L.C.
1		87711551		1	BOMBA HIDRÁULICA POMPE HYDRAULIQUE	BOMBA HIDRÁULICO HYDRAULIKPUMPE	HYDRAULIC PUMP POMPA IDRAULICA	BOMBA HIDRÁULICA HYDRAULIKPUMPE	155P
2		8603391		1	VEDAÇÃO DO EIXO JOINT D'ARBRE	JUNTA DE EJE WELLENDICHTUNG	SHAFT SEAL GUARNIZIONE DELL'ALE	VEDADOR EIXO AKSELSTÆTNINGSRING	Z102
3		87712668		1	O-RING, 184.5" ID x 3" Width JUNTA TÓRICA JOINT TORIQUE	O-RING ANELLO TOROIDALE	O-RING O-RING	O-RING O-RING	055A
4		8603385		10	O-RING JOINT TORIQUE	JUNTA TÓRICA O-RING	O-RING ANELLO TOROIDALE	O-RING O-RING	055A
5		8603384		10	PARAFUSO VIS	TORNILLO SCHRAUBE	SCREW VITE	PARAFUSO SKRUE	040V

06-01	17A	p1	03/12

TRANSMISSÃO, BOMBA - (CONVERSOR DE TORQUE)
TRANSMISSION, PUMP - (TORQUE CONVERTER)
TRANSMISSION, PUMP - (TORQUE CONVERTER)
TRANSMISSION, PUMP - (TORQUE CONVERTER)

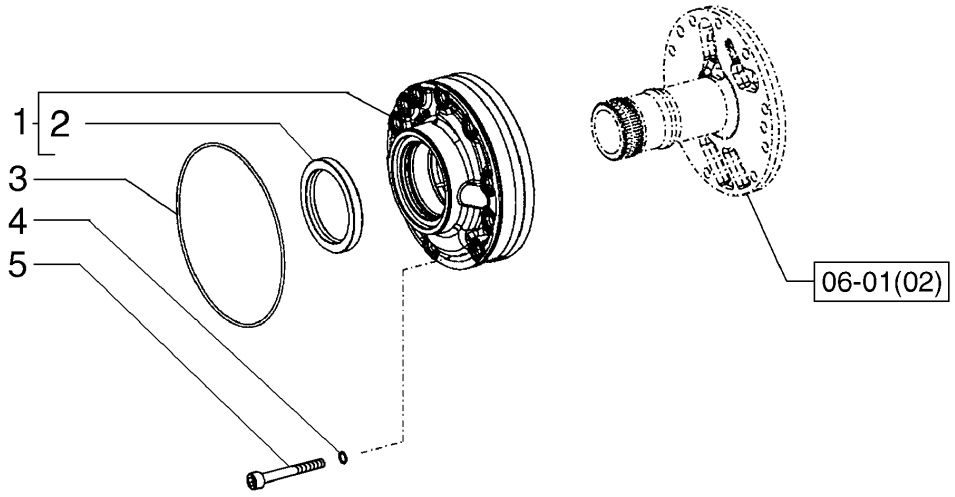

TRANSMISSION, POMPE - (CONVERTISSEUR DE COUPLE)
TRANSMISSION, PUMP - (TORQUE CONVERTER)
TRANSMISSION, PUMP - (TORQUE CONVERTER)
TRANSMISSION, PUMP - (TORQUE CONVERTER)

R	N	P.N.	MOD	Q	Denominação Description	Denominacion Bezeichnung	Description Descrizione	Denominação Beskrivelse	L.C.
1		87446110		1	BOMBA HIDRAULICA POMPE HYDRAULIQUE	BOMBA HIDRAULICA HYDRAULIKPUMPE	PUMP, HYDRAULIC POMPA, IDRAULICA	BOMBA HIDRAULICA PUMP, HYDRAULIC	P467
2		8603391		1	VEDAÇÃO DO EIXO JOINT D'ARBRE	JUNTA DE EJE WELLENDICHTUNG	SHAFT SEAL GUARNIZIONE DELL'ALE	VEDADOR EIXO AKSELSTÆTNINGSRING	Z102
3		87712668		1	O-RING, 184.5" ID x 3" Width JUNTA TÓRICA JOINT TORIQUE O-RING	O-RING ANELLO TOROIDALE	O-RING O-RING	055A
4		8603385		10	O-RING JOINT TORIQUE	JUNTA TÓRICA O-RING	O-RING ANELLO TOROIDALE	O-RING O-RING	055A
5		8603384		10	PARAFUSO VIS	TORNILLO SCHRAUBE	SCREW VITE	PARAFUSO SKRUE	040V

06-01	18	p1	12/11

TRANSMISSÃO, SENSORES - (CONVERSOR DE TORQUE)
TRANSMISSION, SENSORS - (TORQUE CONVERTER)
TRANSMISSION, SENSORS - (TORQUE CONVERTER)
TRANSMISSION, SENSORS - (TORQUE CONVERTER)

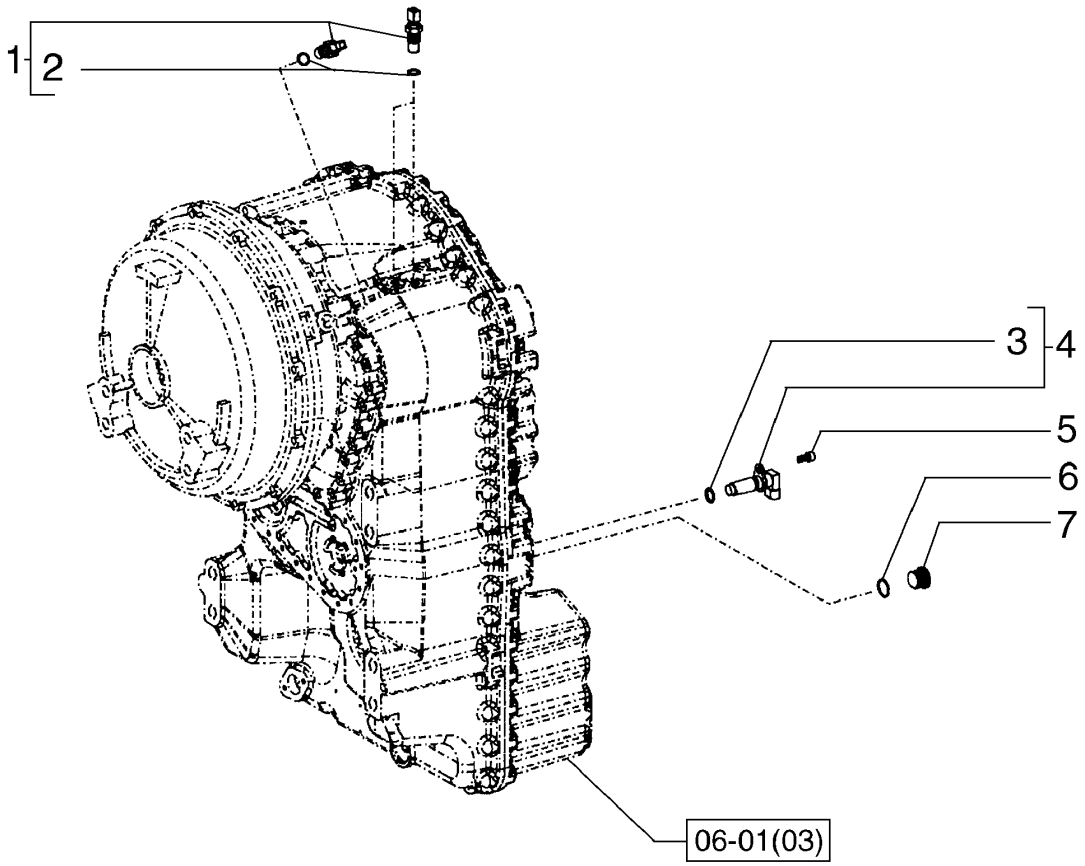

TRANSMISSION, CAPTEURS - (CONVERTISSEUR DE COUPLE)
TRANSMISSION, SENSORS - (TORQUE CONVERTER)
TRANSMISSION, SENSORS - (TORQUE CONVERTER)
TRANSMISSION, SENSORS - (TORQUE CONVERTER)

R	N	P.N.	MOD	Q	Denominação Description	Denominacion Bezeichnung	Description Descrizione	Denominação Beskrivelse	L.C.
1		8603397		3	SENSOR, Speed CAPTEUR	SENSOR SENSOR	SENSOR SENSORE	SENSOR FØLER	608S
2		87453989		3	O-RING JOINT TORIQUE	JUNTA TÓRICA O-RING	O-RING ANELLO TOROIDALE	O-RING O-RING	055A
3		8603629		1	O-RING JOINT TORIQUE	JUNTA TÓRICA O-RING	O-RING ANELLO TOROIDALE	O-RING O-RING	055A
4		8603398		1	SENSOR, Speed CAPTEUR	SENSOR SENSOR	SENSOR SENSORE	SENSOR FØLER	608S
5		8603399		1	PARAFUSO VIS	TORNILLO SCHRAUBE	SCREW VITE	PARAFUSO SKRUE	040V
6		8603401		1	O-RING JOINT TORIQUE	JUNTA TÓRICA O-RING	O-RING ANELLO TOROIDALE	O-RING O-RING	055A
7		8603400		1	BUJÃO BOUCHON	TAPÓN STOPFEN	PLUG TAPPO	TAMPÃO PROP	050T

06-01	19	p1	12/11

REFRIGERAÇÃO DO ÓLEO TRANSMISSÃO - (CONVERSOR DE TORQUE)
TRANSMISSION OIL COOLER - (TORQUE CONVERTER)
TRANSMISSION OIL COOLER - (TORQUE CONVERTER)
TRANSMISSION OIL COOLER - (TORQUE CONVERTER)

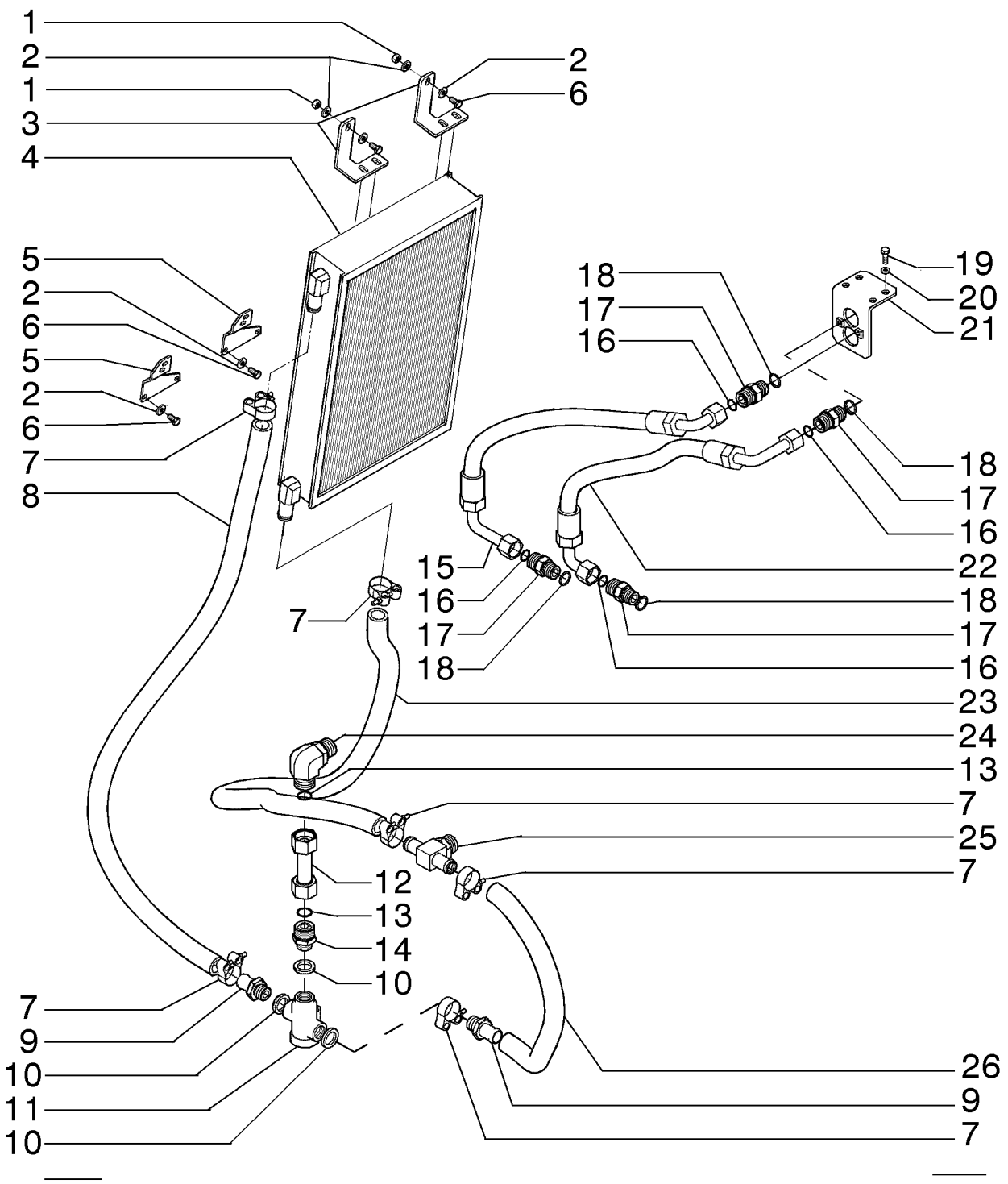

REFROIDISSEMENT DE L´HUILE TRANSMISSION - (CONVERTISSEUR DE COUPLE)
TRANSMISSION OIL COOLER - (TORQUE CONVERTER)
TRANSMISSION OIL COOLER - (TORQUE CONVERTER)
TRANSMISSION OIL COOLER - (TORQUE CONVERTER)

R	N	P.N.	MOD	Q	Denominação Description	Denominacion Bezeichnung	Description Descrizione	Denominação Beskrivelse	L.C.
1		16102321		2	PORCA, Thin, M8 x 1.25, Cl 05				
						TUERCA	NUT	PORCA	010D
					ECROU	MUTTER	DADO	MØTRIK	
2		12646721		8	ARRUELA PLANA, M8 x 20 x 2				
						ARANDELA	WASHER	ANILHA	131R
					RONDELLE	UNTERLEGSCHEIBE	RONDELLA	FLADSKIVE	
3		84306988		2	SUPORTE	SOPORTE	SUPPORT	SUPORTE	300S
					SUPPORT	STÜTZE	SUPPORTO	BESLAG	
4		401430A1		1	RADIADOR DE OLEO	REFRIGERADOR DE ACI	COOLER, OIL	RADIADOR DE OLEO	Z229
					RADIATEUR D'HUILE	OELKUEHLER	SCAMBIATORE CAL OLI(	COOLER, OIL	
5		84238421		2	SUPORTE	SOPORTE	SUPPORT	SUPORTE	300S
					SUPPORT	STÜTZE	SUPPORTO	BESLAG	
6		16043331		6	PARAFUSO, Hex, M8 x 18, 10.9, Full Thd				
						PERNO	BOLT	PARAFUSO	140B
					VIS	SCHRAUBE	BULLONE	BOLT	
7		79083845		6	BRAÇADEIRA MANGUEIR/	ABRAZADERA DE MANG	HOSE CLAMP	ABRAÇAD. DA MANGUEI	P729
					COLLIER POUR FLEXIBL	SCHLAUCHSCHELLE	FASCETTA STRINGITUB	SLANGEKLEMME	
8		84287780		1	MANGUEIRA	TUBO	HOSE	MANGUEIRA	030M
					FLEXIBLE	SCHLAUCH	TUBO FLESSIBILE	SLANGE	
9		84269082		2	CONEXÃO	ACOPLAMIENTO	FITTING	CONECTOR	3300
					RACCORD	ARMATUR	RACCORDO	FITTING	
10		73136636		3	ARRUELA PLANA	ARANDELA	WASHER	ANILHA	131R
					RONDELLE	UNTERLEGSCHEIBE	RONDELLA	FLADSKIVE	
11		4133510		1	TERMOSTATO	TERMOSTATO	THERMOSTAT	TERMÓSTATO	096T
					THERMOSTAT	THERMOSTAT	TERMOSTATO	TERMOSTAT	
12		87751830		1	TUBO, 25.4 mm OD x 103 mm L, Upper				
						TUBO	TUBE	TUBO	195T
					TUBE	ROHR	TUBO	RØR	
13		9824050		2	O-RING, 0.926" ID x 1.066" OD x 0.07"				
						JUNTA TÓRICA	O-RING	O-RING	055A
					JOINT TORIQUE	O-RING	ANELLO TOROIDALE	O-RING	
14		87734594		1	CONEXÃO	ACOPLAMIENTO	FITTING	CONECTOR	3300
					RACCORD	ARMATUR	RACCORDO	FITTING	
15		87739470		1	MANGUEIRA	TUBO	HOSE	MANGUEIRA	030M
					FLEXIBLE	SCHLAUCH	TUBO FLESSIBILE	SLANGE	
16		238-6018		4	O-RING, -018, 90 Duro, .739" ID x .070" Thk				
						JUNTA TÓRICA	O-RING	O-RING	055A
					JOINT TORIQUE	O-RING	ANELLO TOROIDALE	O-RING	
17		75283938		4	CONEXÃO	ACOPLAMIENTO	FITTING	CONECTOR	3300
					RACCORD	ARMATUR	RACCORDO	FITTING	
18		14457680		4	O-RING, 21.89mm ID x 2.62mm				
						JUNTA TÓRICA	O-RING	O-RING	055A
					JOINT TORIQUE	O-RING	ANELLO TOROIDALE	O-RING	
19		627-8025		4	PARAFUSO, Hex, M8 x 25, 10.9				
						PERNO	BOLT	PARAFUSO	140B
					VIS	SCHRAUBE	BULLONE	BOLT	
20		10516671		6	TRAVA DA ARRUELA	ARANDELA DE BLOQUE(	LOCK WASHER	ANILHA DE RETENÇÃO	132R
					RONDELLE FREIN	SICHERUNGSSCHEIBE	RONDELLA DI SICUREZ/	LÅSESKIVE	

06-01	19	p2	12/11

REFRIGERAÇÃO DO ÓLEO TRANSMISSÃO - (CONVERSOR DE TORQUE)
TRANSMISSION OIL COOLER - (TORQUE CONVERTER)
TRANSMISSION OIL COOLER - (TORQUE CONVERTER)
TRANSMISSION OIL COOLER - (TORQUE CONVERTER)

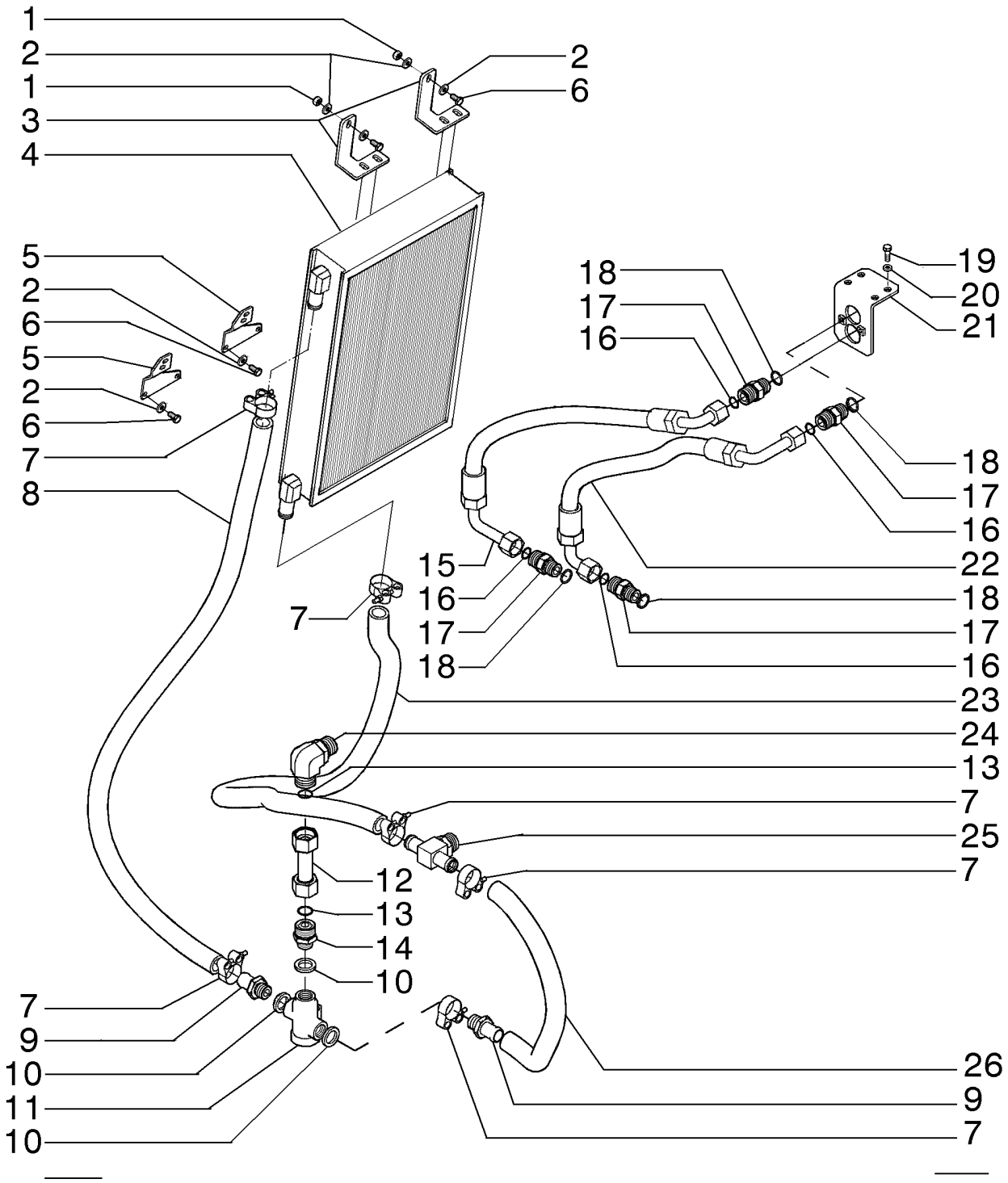

REFROIDISSEMENT DE L´HUILE TRANSMISSION - (CONVERTISSEUR DE COUPLE)
TRANSMISSION OIL COOLER - (TORQUE CONVERTER)
TRANSMISSION OIL COOLER - (TORQUE CONVERTER)
TRANSMISSION OIL COOLER - (TORQUE CONVERTER)

R	N	P.N.	MOD	Q	Denominação Description	Denominacion Bezeichnung	Description Descrizione	Denominação Beskrivelse	L.C.
21		87739038		1	SUPORTE SUPPORT	SOPORTE STÜTZE	SUPPORT SUPPORTO	SUPORTE BESLAG	300S
22		87739470		1	MANGUEIRA FLEXIBLE	TUBO SCHLAUCH	HOSE TUBO FLESSIBILE	MANGUEIRA SLANGE	030M
23		84287781		1	MANGUEIRA FLEXIBLE	TUBO SCHLAUCH	HOSE TUBO FLESSIBILE	MANGUEIRA SLANGE	030M
24		76022765		1	COTOVELO COUDE	CODO KNIESTÜCK	ELBOW GOMITO	COTOVELO VINKELRØR	085G
25		84269532		1	CONEXÃO RACCORD	ACOPLAMIENTO ARMATUR	FITTING RACCORDO	CONECTOR FITTING	3300
26		84287779		1	MANGUEIRA FLEXIBLE	TUBO SCHLAUCH	HOSE TUBO FLESSIBILE	MANGUEIRA SLANGE	030M

06-01	19A	p1	03/12

REFRIGERAÇÃO DO ÓLEO TRANSMISSÃO - (CONVERSOR DE TORQUE)
TRANSMISSION OIL COOLER - (TORQUE CONVERTER)
TRANSMISSION OIL COOLER - (TORQUE CONVERTER)
TRANSMISSION OIL COOLER - (TORQUE CONVERTER)

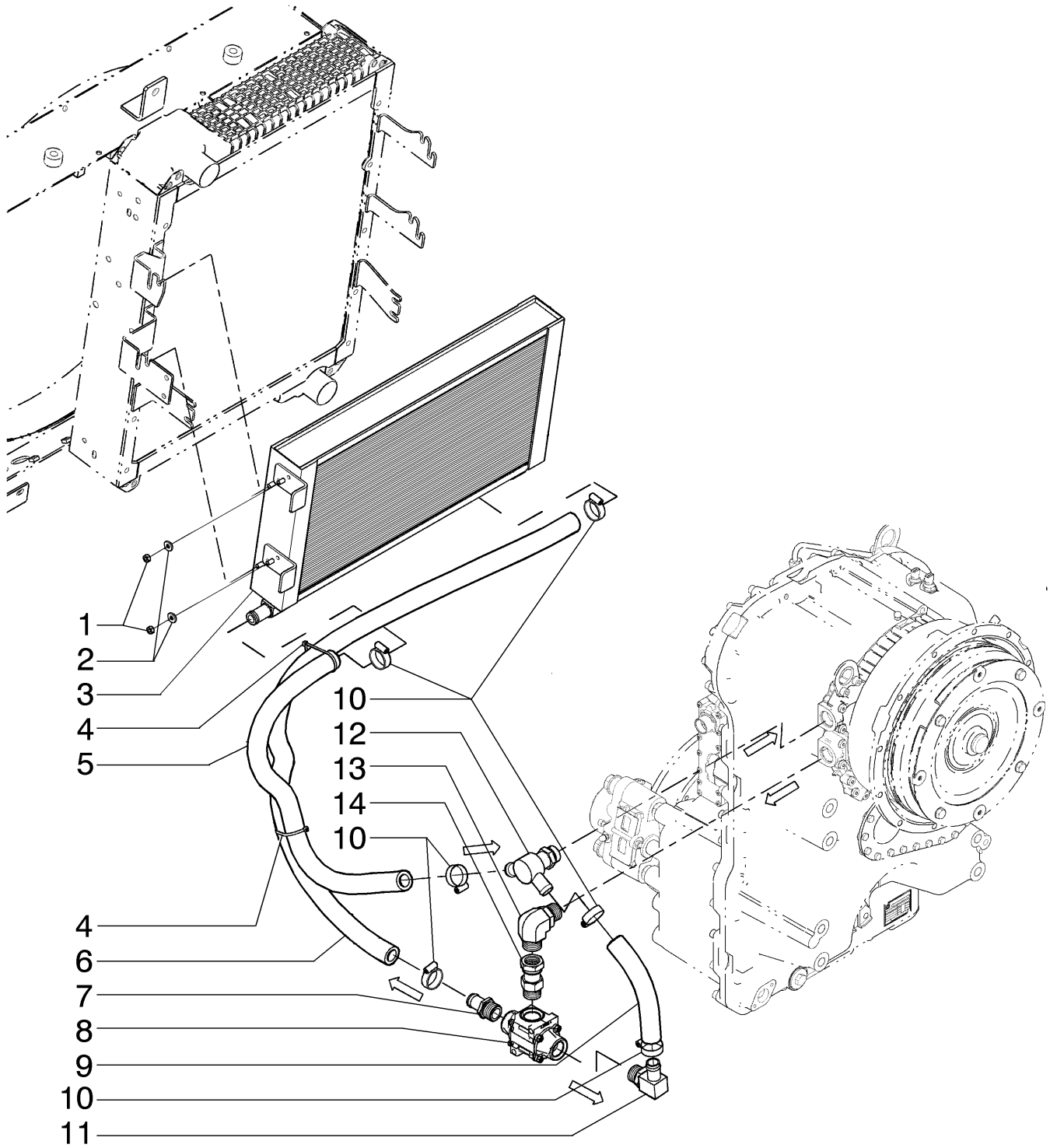

REFROIDISSEMENT DE L´HUILE TRANSMISSION - (CONVERTISSEUR DE COUPLE)
TRANSMISSION OIL COOLER - (TORQUE CONVERTER)
TRANSMISSION OIL COOLER - (TORQUE CONVERTER)
TRANSMISSION OIL COOLER - (TORQUE CONVERTER)

R	N	P.N.	MOD	Q	Denominação Description	Denominacion Bezeichnung	Description Descrizione	Denominação Beskrivelse	L.C.
1		16102321		4	PORCA, Thin, M8 x 1.25, Cl 05				
						TUERCA	NUT	PORCA	010D
					ECROU	MUTTER	DADO	MØTRIK	
2		12646721		4	ARRUELA PLANA, M8 x 20 x 2				
						ARANDELA	WASHER	ANILHA	131R
					RONDELLE	UNTERLEGSCHEIBE	RONDELLA	FLADSKIVE	
3		8501295		1	RESFRIADOR DO ÓLEO	REFRIGERADOR DE ACI	OIL COOLER	REFRIGERADOR DO ÓLI	026R
					REFROIDISSEUR D'HUIL	ÖLKÜHLER	RADIATORE OLIO	OLIEKØLER	
4		75201642		2	BRAÇADEIRA	ABRAZADERA	CLAMP	BRAÇADEIRA	120M
					COLLIER	KLEMME	MORSETTO	SPÆNDEBÅND	
5		84545874		1	MANGOTE	Manguito	HOSE,LARGE	MANGOTE	Z336
					Durite	SCHLAUCH	TUBO FLESSIBILE,GRDE	HOSE,LARGE	
6		84545869		1	MANGOTE	Manguito	HOSE,LARGE	MANGOTE	Z336
					Durite	SCHLAUCH	TUBO FLESSIBILE,GRDE	HOSE,LARGE	
7		217-179		1	CONEXÃO, 1" Hose X 1 5/16"-12 ORB, Beaded				
						ACOPLAMIENTO	FITTING	CONECTOR	3300
					RACCORD	ARMATUR	RACCORDO	FITTING	
8		84138750		1	VÁLVULA	VÁLVULA	VALVE	VÁLVULA	9620
					SOUPAPE	VENTIL	VALVOLA	VENTIL	
9		84534964		1	MANGOTE	Manguito	HOSE,LARGE	MANGOTE	Z336
					Durite	SCHLAUCH	TUBO FLESSIBILE,GRDE	HOSE,LARGE	
10		79083845		6	BRAÇADEIRA MANGUEIR	ABRAZADERA DE MANG	HOSE CLAMP	ABRAÇAD. DA MANGUEI	P729
					COLLIER POUR FLEXIBL	SCHLAUCHSCHELLE	FASCETTA STRINGITUB	SLANGEKLEMME	
11		217-352		1	CONEXÃO, 90º, 1" Hose x 1 5/16"-12 ORB Beaded				
						ACOPLAMIENTO	FITTING	CONECTOR	3300
					RACCORD	ARMATUR	RACCORDO	FITTING	
12		84544850		1	CONEXÃO, Upper	ACOPLAMIENTO	FITTING	CONECTOR	3300
					RACCORD	ARMATUR	RACCORDO	FITTING	
13		201-308		1	COTOVELO, 90º, 1 7/16"-12 x 1 5/8"-12, Adj, ORFS				
						CODO	ELBOW	COTOVELO	085G
					COUDE	KNIESTÜCK	GOMITO	VINKELRØR	
14		87672177		1	CONECTOR HIDRÁUL	CONECTOR HIDRÁULIC	HYD CONNECTOR	CONECTOR HID.	020R
					CONNECTEUR HYDRAU	HYDR STECKVERBINDE	CONNETTORE IDRAULIC	HYDRAULIKSTIK	

06-01	20	p1	12/11

VARETA DE NÍVEL ÓLEO TRANSMISSÃO - (CONVERSOR DE TORQUE)
VARILLA DEL NIVEL DE ACEITE DE LA TRANSMISION - (CONVERTIDOR DE PAR)
TRANSMISSION OIL DIPSTICK - (TORQUE CONVERTER)
TRANSMISSION OIL DIPSTICK - (TORQUE CONVERTER)

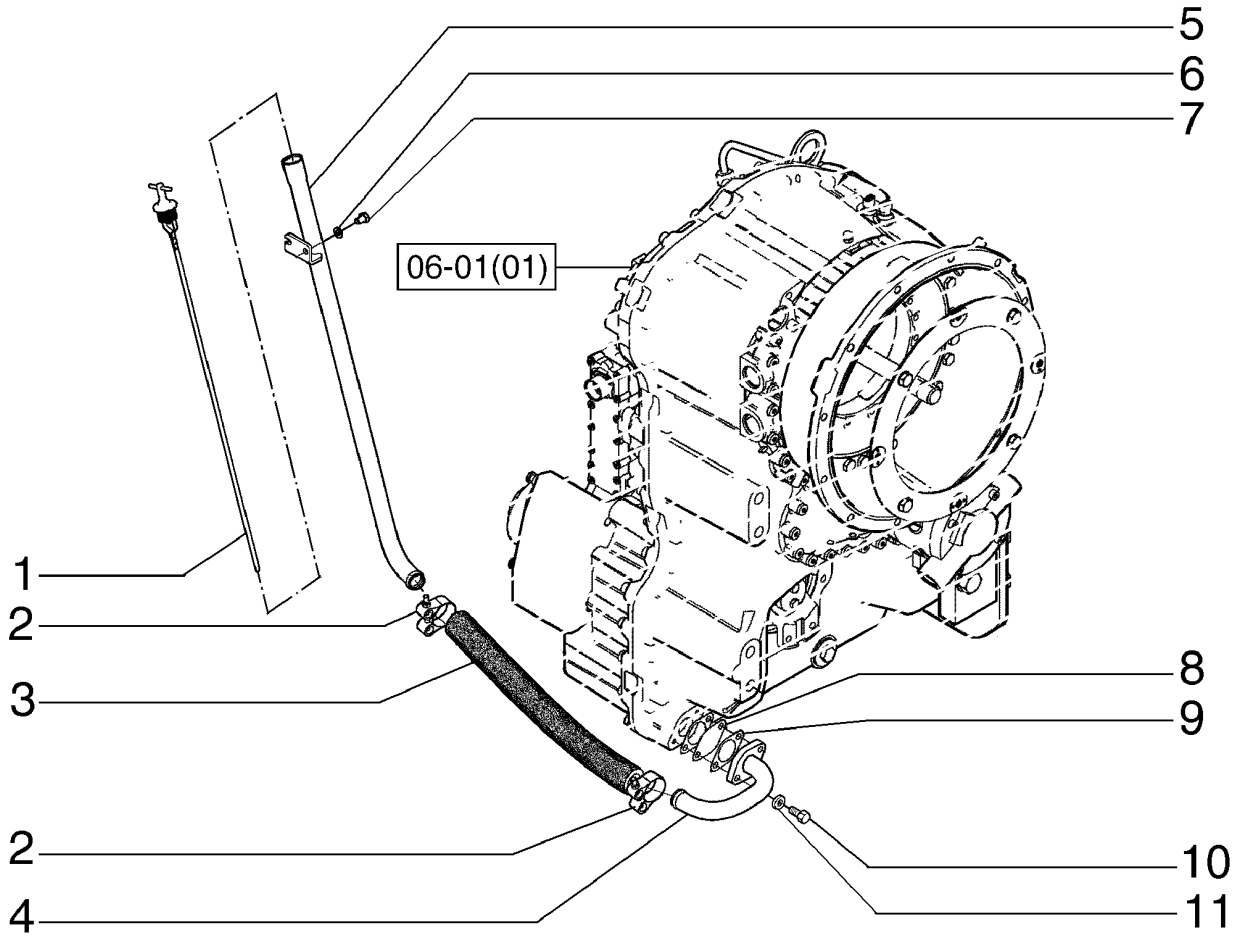

JAUGE DU NIVEAU D´HUILE TRANSMISSION - (CONVERTISSEUR DE COUPLE)
TRANSMISSION OIL DIPSTICK - (TORQUE CONVERTER)
TRANSMISSION OIL DIPSTICK - (TORQUE CONVERTER)
TRANSMISSION OIL DIPSTICK - (TORQUE CONVERTER)

R	N	P.N.	MOD	Q	Denominação Description	Denominacion Bezeichnung	Description Descrizione	Denominação Beskrivelse	L.C.
1		87742441		1	HASTE DE NÍVEL JAUGE DE NIVEAU	VARILLA DE NIVEL MESSSTAB	DIPSTICK ASTINA DI LIVELLO	VARETA DE NÍVEL MÅLEPIND	091A
2		87372829		2	BRAÇADEIRA COLLIER	ABRAZADERA KLEMME	CLAMP MORSETTO	BRAÇADEIRA SPÆNDEBÅND	120M
3		84306349		1	CONJ. MANGUEIRA ENSEMBLE DE FLEXIBLE	CONJUNTO DE TUBOS SCHLAUCHBAUGRUPPE	HOSE ASSY. COMPLESS. TUBO FLES	CONJUNTO DE MANGUE SLANGEENHED	P457
4		84305299		1	TUBO HIDRÁULICO TUYAU HYDRAULIQUE	TUBO HIDRÁULICO HYDRAULIKLEITUNG	HYD. TUBE TUBO IDRAULICO	TUBAGEM HIDRÁULICO HYD. RØR	190T
5		84290002		1	HASTE DE NÍVEL JAUGE DE NIVEAU	VARILLA DE NIVEL MESSSTAB	DIPSTICK ASTINA DI LIVELLO	VARETA DE NÍVEL MÅLEPIND	091A
6		10516671		2	TRAVA DA ARRUELA RONDELLE FREIN	ARANDELA DE BLOQUE SICHERUNGSSCHEIBE	LOCK WASHER RONDELLA DI SICUREZ	ANILHA DE RETENÇÃO LÅSESKIVE	132R
7		16043031		2	PARAFUSO, Hex, M8 x 12, 10.9, Full Thd VIS	PERNO SCHRAUBE	BOLT BULLONE	PARAFUSO BOLT	140B
8		E135229		1	FILTRO TELA TAMIS-FILTRE	PANTALLA DE FILTRO FILTERSIEB	FILTER SCREEN FILTRO A RETE	FILTRO TELA FILTERSI	7440
9		8603281		2	JUNTA JOINT	JUNTA DICHTUNG	GASKET GUARNIZIONE	JUNTA PAKNING	123G
10		627-8025		2	PARAFUSO, Hex, M8 x 25, 10.9 VIS	PERNO SCHRAUBE	BOLT BULLONE	PARAFUSO BOLT	140B
11		12645031		2	ARRUELA PLANA, M8.45 x 21 x 3 Thk, HT RONDELLE	ARANDELA UNTERLEGSCHEIBE	WASHER RONDELLA	ANILHA FLADSKIVE	131R

06-01	20A	p1	03/12

VARETA DE NÍVEL ÓLEO TRANSMISSÃO - (CONVERSOR DE TORQUE)
VARILLA DEL NIVEL DE ACEITE DE LA TRANSMISION - (CONVERTIDOR DE PAR)
TRANSMISSION OIL DIPSTICK - (TORQUE CONVERTER)
TRANSMISSION OIL DIPSTICK - (TORQUE CONVERTER)

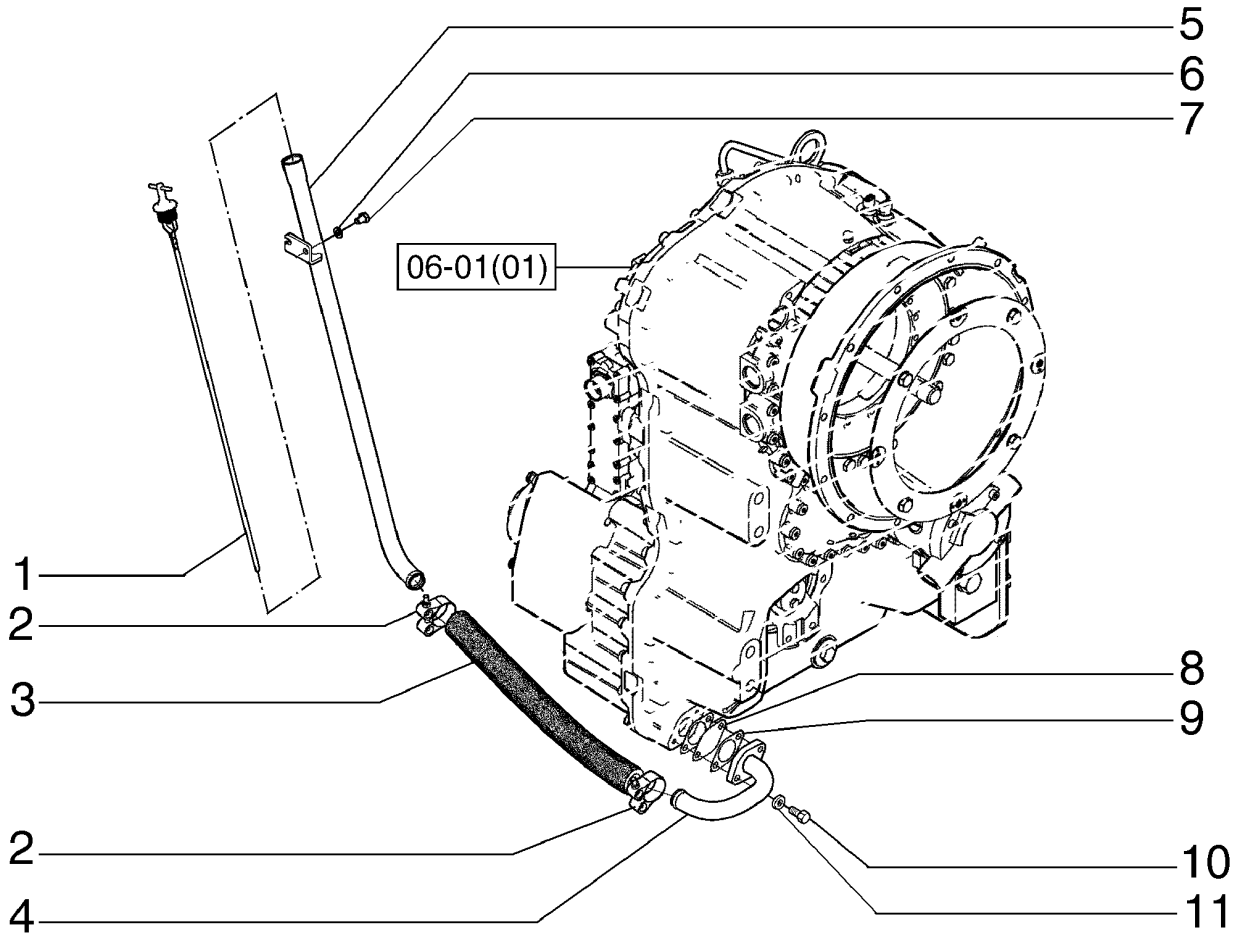

JAUGE DU NIVEAU D´HUILE TRANSMISSION - (CONVERTISSEUR DE COUPLE)
TRANSMISSION OIL DIPSTICK - (TORQUE CONVERTER)
TRANSMISSION OIL DIPSTICK - (TORQUE CONVERTER)
TRANSMISSION OIL DIPSTICK - (TORQUE CONVERTER)

R	N	P.N.	MOD	Q	Denominação Description	Denominacion Bezeichnung	Description Descrizione	Denominação Beskrivelse	L.C.
1		84414903		1	HASTE DE NÍVEL JAUGE DE NIVEAU	VARILLA DE NIVEL MESSSTAB	DIPSTICK ASTINA DI LIVELLO	VARETA DE NÍVEL MÅLEPIND	091A
2		87372829		2	BRAÇADEIRA COLLIER	ABRAZADERA KLEMME	CLAMP MORSETTO	BRAÇADEIRA SPÆNDEBÅND	120M
3		84306349		1	CONJ. MANGUEIRA ENSEMBLE DE FLEXIBLE	CONJUNTO DE TUBOS SCHLAUCHBAUGRUPPE	HOSE ASSY. COMPLESS. TUBO FLES	CONJUNTO DE MANGUE SLANGEENHED	P457
4		84305299		1	TUBO HIDRÁULICO TUYAU HYDRAULIQUE	TUBO HIDRÁULICO HYDRAULIKLEITUNG	HYD. TUBE TUBO IDRAULICO	TUBAGEM HIDRÁULICO HYD. RØR	190T
5		84421025		1	TUBO TUBE	TUBO ROHR	TUBE TUBO	TUBO RØR	195T
6		10516671		2	TRAVA DA ARRUELA RONDELLE FREIN	ARANDELA DE BLOQUE SICHERUNGSSCHEIBE	LOCK WASHER RONDELLA DI SICUREZ	ANILHA DE RETENÇÃO LÅSESKIVE	132R
7		627-8012		2	PARAFUSO, Hex, M8 x 12, 10.9, Full Thd VIS	PERNO SCHRAUBE	BOLT BULLONE	PARAFUSO BOLT	140B
8		E135229		1	FILTRO TELA TAMIS-FILTRE	PANTALLA DE FILTRO FILTERSIEB	FILTER SCREEN FILTRO A RETE	FILTRO TELA FILTERSI	7440
9		8603281		2	JUNTA JOINT	JUNTA DICHTUNG	GASKET GUARNIZIONE	JUNTA PAKNING	123G
10		627-8025		2	PARAFUSO, Hex, M8 x 25, 10.9 VIS	PERNO SCHRAUBE	BOLT BULLONE	PARAFUSO BOLT	140B
11		12645031		2	ARRUELA PLANA, M8.45 x 21 x 3 Thk, HT RONDELLE	ARANDELA UNTERLEGSCHEIBE	WASHER RONDELLA	ANILHA FLADSKIVE	131R

06-01	21	p1	12/11

FILTRO DE ÓLEO TRANSMISSÃO - (CONVERSOR DE TORQUE)
TRANSMISSION FILTER LINES - (TORQUE CONVERTER)
TRANSMISSION FILTER LINES - (TORQUE CONVERTER)
TRANSMISSION FILTER LINES - (TORQUE CONVERTER)

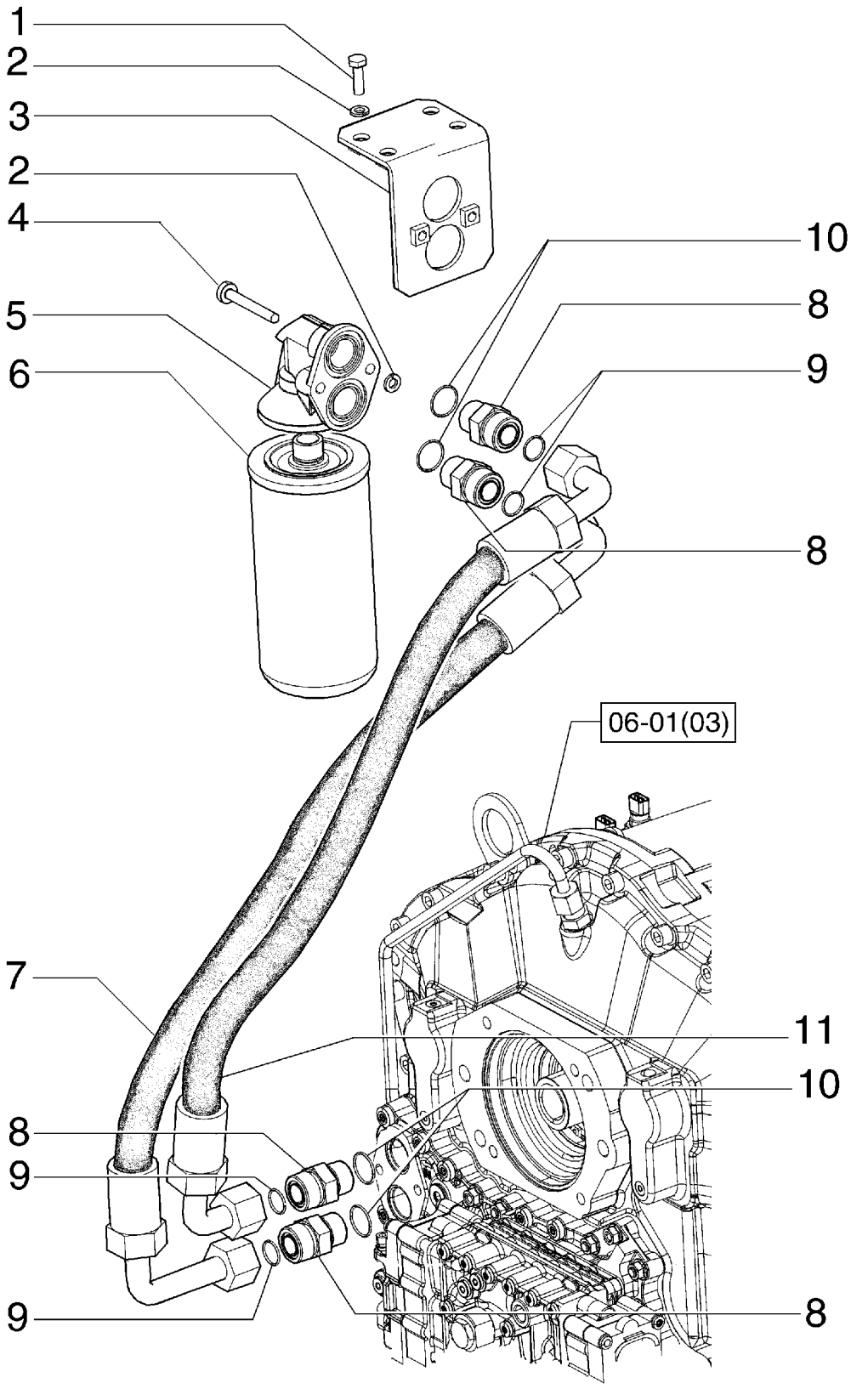

FILTRE À HUILE TRANSMISSION - (CONVERTISSEUR DE COUPLE)
TRANSMISSION FILTER LINES - (TORQUE CONVERTER)
TRANSMISSION FILTER LINES - (TORQUE CONVERTER)
TRANSMISSION FILTER LINES - (TORQUE CONVERTER)

R	N	P.N.	MOD	Q	Denominação Description	Denominacion Bezeichnung	Description Descrizione	Denominação Beskrivelse	L.C.
1		627-8025		4	PARAFUSO, Hex, M8 x 25, 10.9				
						PERNO	BOLT	PARAFUSO	140B
					VIS	SCHRAUBE	BULLONE	BOLT	
2		10516671		6	TRAVA DA ARRUELA	ARANDELA DE BLOQUE(	LOCK WASHER	ANILHA DE RETENÇÃO	132R
					RONDELLE FREIN	SICHERUNGSSCHEIBE	RONDELLA DI SICUREZ	LÅSESKIVE	
3		87739038		1	SUPORTE	SOPORTE	SUPPORT	SUPORTE	300S
					SUPPORT	STÜTZE	SUPPORTO	BESLAG	
4		84122334		2	PARAFUSO	TORNILLO	SCREW	PARAFUSO	040V
					VIS	SCHRAUBE	VITE	SKRUE	
5		76081102		1	SUPORTE	SOPORTE	SUPPORT	SUPORTE	300S
					SUPPORT	STÜTZE	SUPPORTO	BESLAG	
6		87519452		1	FILTRO DE ÓLEO HIDRÁULICO				
						FILTRO DE ACEITE HIDF	HYDRAULIC OIL FILTER	FILTRO DO ÓLEO HIDRÁ	074F
					FILTRE A HUILE HYDR.	HYDRAULIKÖLFILTER	FILTRO OLIO IDRAULICC	HYDRAULIKOLIEFILTER	
7		87739470		1	MANGUEIRA	TUBO	HOSE	MANGUEIRA	030M
					FLEXIBLE	SCHLAUCH	TUBO FLESSIBILE	SLANGE	
8		75283938		4	CONEXÃO	ACOPLAMIENTO	FITTING	CONECTOR	3300
					RACCORD	ARMATUR	RACCORDO	FITTING	
9		238-6018		4	O-RING, -018, 90 Duro, .739" ID x .070" Thk				
						JUNTA TÓRICA	O-RING	O-RING	055A
					JOINT TORIQUE	O-RING	ANELLO TOROIDALE	O-RING	
10		14457680		4	O-RING, 21.89mm ID x 2.62mm				
						JUNTA TÓRICA	O-RING	O-RING	055A
					JOINT TORIQUE	O-RING	ANELLO TOROIDALE	O-RING	
11		87739471		1	MANGUEIRA	TUBO	HOSE	MANGUEIRA	030M
					FLEXIBLE	SCHLAUCH	TUBO FLESSIBILE	SLANGE	

06-01	21A	p1	03/12

FILTRO DE ÓLEO TRANSMISSÃO - (CONVERSOR DE TORQUE)
TRANSMISSION FILTER LINES - (TORQUE CONVERTER)
TRANSMISSION FILTER LINES - (TORQUE CONVERTER)
TRANSMISSION FILTER LINES - (TORQUE CONVERTER)

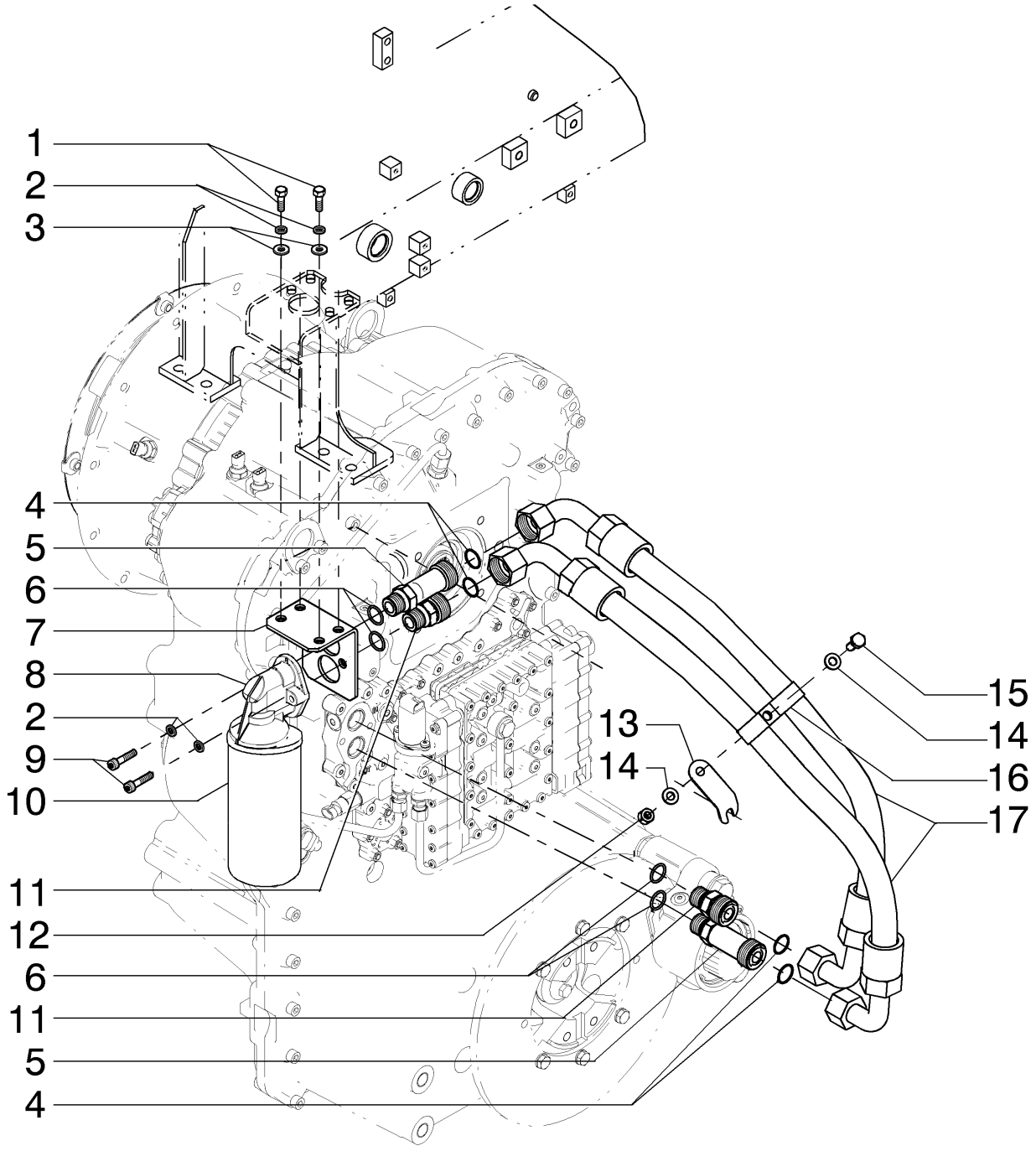

FILTRE À HUILE TRANSMISSION - (CONVERTISSEUR DE COUPLE)
TRANSMISSION FILTER LINES - (TORQUE CONVERTER)
TRANSMISSION FILTER LINES - (TORQUE CONVERTER)
TRANSMISSION FILTER LINES - (TORQUE CONVERTER)

R	N	P.N.	MOD	Q	Denominação Description	Denominacion Bezeichnung	Description Descrizione	Denominação Beskrivelse	L.C.
1		627-8025		4	PARAFUSO, Hex, M8 x 25, 10.9				
						PERNO	BOLT	PARAFUSO	140B
					VIS	SCHRAUBE	BULLONE	BOLT	
2		10516671		6	TRAVA DA ARRUELA	ARANDELA DE BLOQUE(	LOCK WASHER	ANILHA DE RETENÇÃO	132R
					RONDELLE FREIN	SICHERUNGSSCHEIBE	RONDELLA DI SICUREZ/	LÅSESKIVE	
3		12646721		12	ARRUELA PLANA, M8 x 20 x 2				
						ARANDELA	WASHER	ANILHA	131R
					RONDELLE	UNTERLEGSCHEIBE	RONDELLA	FLADSKIVE	
4		238-6021		4	O-RING, -021, 90 Duro, .926" ID x .070" Thk				
						JUNTA TÓRICA	O-RING	O-RING	055A
					JOINT TORIQUE	O-RING	ANELLO TOROIDALE	O-RING	
5		84427415		2	CONEXÃO	ACOPLAMIENTO	FITTING	CONECTOR	3300
					RACCORD	ARMATUR	RACCORDO	FITTING	
6		14457680		4	O-RING, 21.89mm ID x 2.62mm				
						JUNTA TÓRICA	O-RING	O-RING	055A
					JOINT TORIQUE	O-RING	ANELLO TOROIDALE	O-RING	
7		87739038		1	SUPORTE	SOPORTE	SUPPORT	SUPORTE	300S
					SUPPORT	STÜTZE	SUPPORTO	BESLAG	
8		76081102		1	SUPORTE	SOPORTE	SUPPORT	SUPORTE	300S
					SUPPORT	STÜTZE	SUPPORTO	BESLAG	
9		14306631		2	PARAFUSO, Hex Soc Hd, M8 x 35, 10.9				
						TORNILLO	SCREW	PARAFUSO	040V
					VIS	SCHRAUBE	VITE	SKRUE	
10		87519452		1	FILTRO DE ÓLEO HIDRÁULICO				
						FILTRO DE ACEITE HIDF	HYDRAULIC OIL FILTER	FILTRO DO ÓLEO HIDRÁ	074F
					FILTRE A HUILE HYDR.	HYDRAULIKÖLFILTER	FILTRO OLIO IDRAULICO	HYDRAULIKOLIEFILTER	
11		84427409		1	CONEXÃO	ACOPLAMIENTO	FITTING	CONECTOR	3300
					RACCORD	ARMATUR	RACCORDO	FITTING	
12		12577221		1	CONTRA PORCA, Prevailing Torque, M10, 1.50mm Pitch, 12.30mm High, Cl 10, ZND				
						TUERCA DE BLOQUEO	LOCK NUT	CONTRAPORCA	P263
					CONTRE-ECROU	SICHERUNGSMUTTER	DADO DI BLOCCAGGIO	LÅSEMØTRIK	
13		84167323		1	SUPORTE	SOPORTE	SUPPORT	SUPORTE	300S
					SUPPORT	STÜTZE	SUPPORTO	BESLAG	
14		14496621		2	ARRUELA PLANA, Flat, 10.50mm ID x 21.00mm OD x 2.00mm, R80, ZND				
						ARANDELA	WASHER	ANILHA	131R
					RONDELLE	UNTERLEGSCHEIBE	RONDELLA	FLADSKIVE	
15		11106431		1	PARAFUSO, Hex, M10 x 30, 10.9, Full Thd				
						PERNO	BOLT	PARAFUSO	140B
					VIS	SCHRAUBE	BULLONE	BOLT	
16		515-24349		2	BRAÇADEIRA, 1 3/8", Insul, 7/16" Bolt				
						ABRAZADERA	CLAMP	BRAÇADEIRA	120M
					COLLIER	KLEMME	MORSETTO	SPÆNDEBÅND	
17		84427665		2	CONJ. MANGUEIRA	CONJUNTO DE TUBOS	HOSE ASSY.	CONJUNTO DE MANGUE	P457
					ENSEMBLE DE FLEXIBLE	SCHLAUCHBAUGRUPPE	COMPLESS. TUBO FLES	SLANGEENHED	

06-01	22	p1	03/12

CONTROLE DA TRANSMISSÃO - (CONVERSOR DE TORQUE)
TRANSMISSION CONTROL - (TORQUE CONVERTER)
TRANSMISSION CONTROL - (TORQUE CONVERTER)
TRANSMISSION CONTROL - (TORQUE CONVERTER)

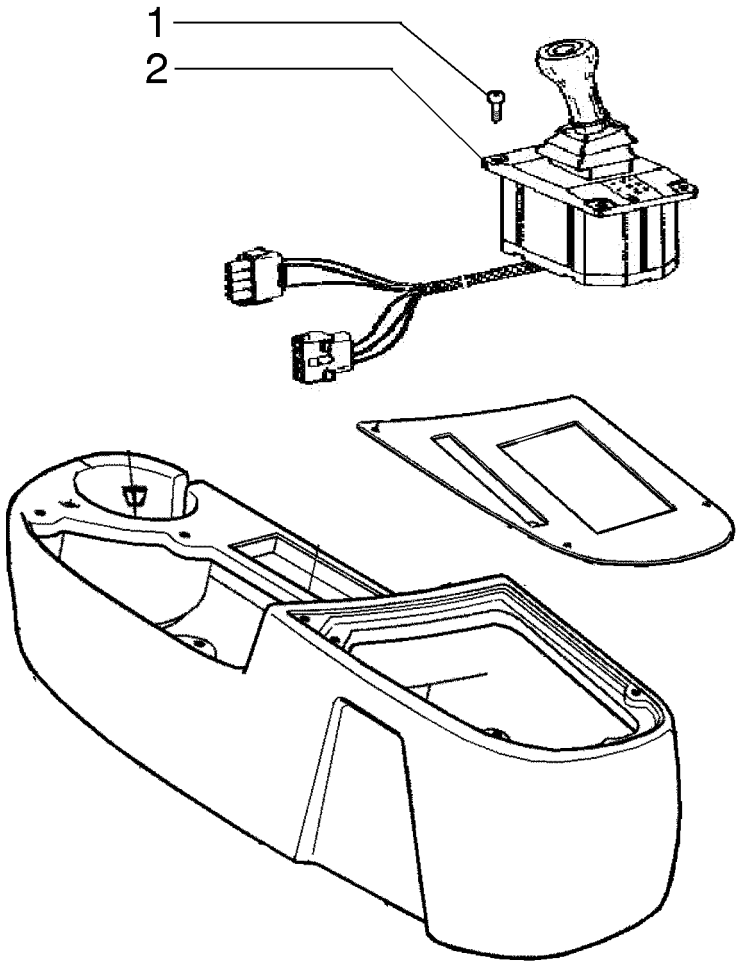

CONTRÔLE DE LA TRANSMISSION - (CONVERTISSEUR DE COUPLE)
TRANSMISSION CONTROL - (TORQUE CONVERTER)
TRANSMISSION CONTROL - (TORQUE CONVERTER)
TRANSMISSION CONTROL - (TORQUE CONVERTER)

R	N	P.N.	MOD	Q	Denominação Description	Denominacion Bezeichnung	Description Descrizione	Denominação Beskrivelse	L.C.
1		540-711		4	PARAFUSO, Cross Pan Hd, M6 x 30				
						TORNILLO	SCREW	PARAFUSO	040V
					VIS	SCHRAUBE	VITE	SKRUE	
2		8032400		1	ALAVANCA DE CONTROLE	PALANCA DE CONTROL	CONTROL LEVER	ALAVANCA DE CONTRO	P155
					LEVIER DE COMMANDE	STEUERHEBEL	LEVA DI COMANDO	STYRESTANG	

06-02	00	p1	12/11

TRANSMISSÃO,SUPORTES - (TRANSMISSÃO DIRETA)
TRANSMISSION, SOPORTES - (TRANSMISSION DIRETA)
TRANSMISSION, SUPPORTS - (DIRECT DRIVE)
TRANSMISSION, SUPPORTS - (DIRECT DRIVE)

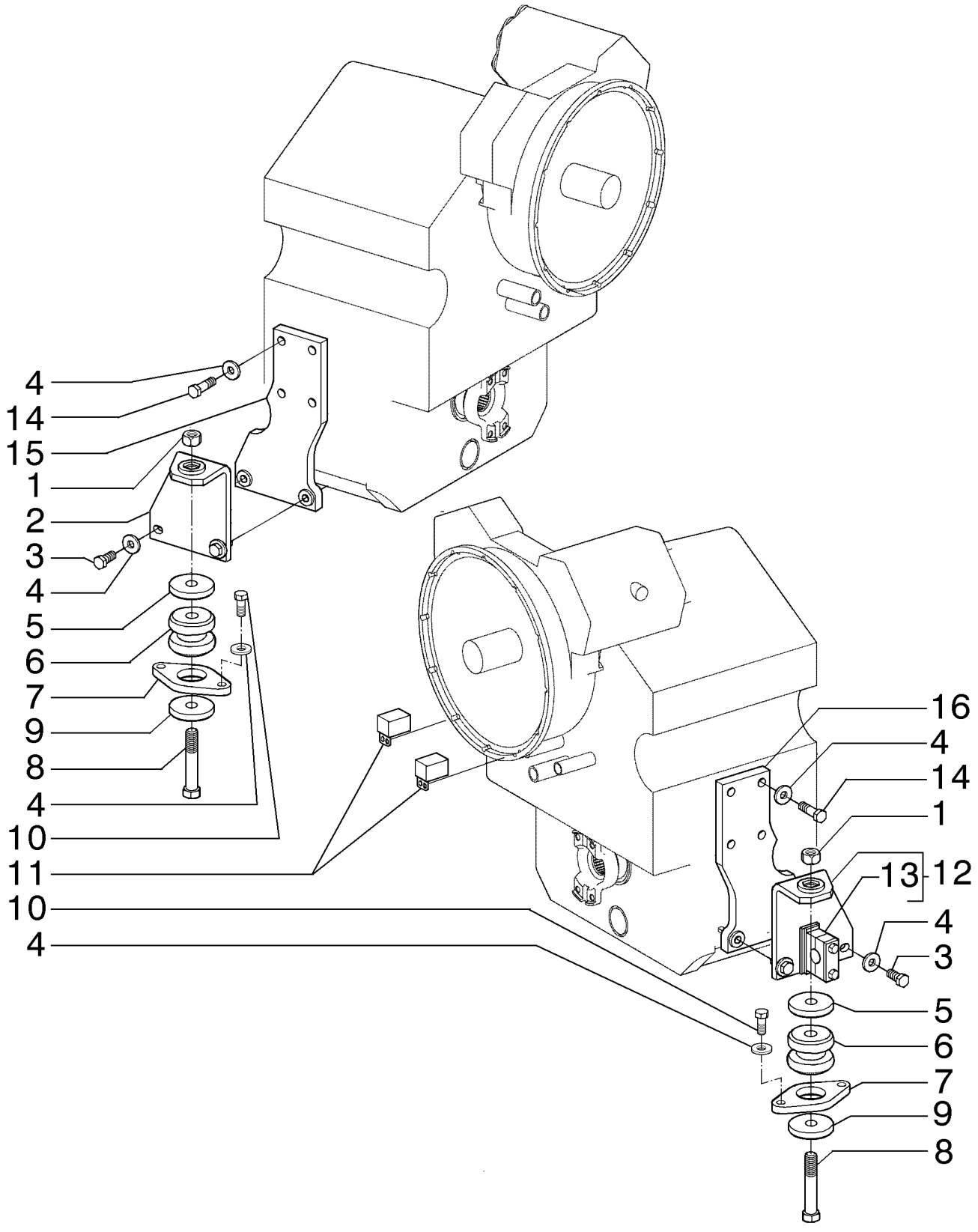

TRANSMISSION, SUPPORTS - (TRANSMISSION DIRECTE)
TRANSMISSION, SUPPORTS - (DIRECT DRIVE)
TRANSMISSION, SUPPORTS - (DIRECT DRIVE)
TRANSMISSION, SUPPORTS - (DIRECT DRIVE)

R	N	P.N.	MOD	Q	Denominação Description	Denominacion Bezeichnung	Description Descrizione	Denominação Beskrivelse	L.C.
1		12164427		2	PORCA, M22 x 1.5, Cl 10 ECROU	TUERCA MUTTER	NUT DADO	PORCA MØTRIK	010D
2		75257766		1	SUPORTE, RH SUPPORT	SOPORTE HALTERUNG	BRACKET STAFFA	SUPORTE BESLAG	225S
3		11118531		4	PARAFUSO, Hex, M16 x 40, 10.9 VIS	PERNO SCHRAUBE	BOLT BULLONE	PARAFUSO BOLT	140B
4		70927275		8	ARRUELA PLANA RONDELLE	ARANDELA UNTERLEGSCHEIBE	WASHER RONDELLA	ANILHA FLADSKIVE	131R
5		73163954		2	ARRUELA PLANA RONDELLE	ARANDELA UNTERLEGSCHEIBE	WASHER RONDELLA	ANILHA FLADSKIVE	131R
6		361187A1		2	ISOLADOR ISOLANT	AISLADOR ISOLATOR	ISOLATOR ISOLATORE	ISOLADOR ISOLATOR	Z082
7		73163953		2	PLACA PLAQUE	PLACA PLATTE	PLATE PIASTRA	CHAPA PLADE	105P
8		15994031		2	PARAFUSO, Hex, M22 x 1.5 x 130, 10.9 VIS	PERNO SCHRAUBE	BOLT BULLONE	PARAFUSO BOLT	140B
9		73163534		2	ARRUELA PLANA RONDELLE	ARANDELA UNTERLEGSCHEIBE	WASHER RONDELLA	ANILHA FLADSKIVE	131R
10		11390531		4	PARAFUSO, Hex, M16 x 1.5 x 40, 10.9, Full Thd VIS	PERNO SCHRAUBE	BOLT BULLONE	PARAFUSO BOLT	140B
11		75324136		2	COBERTURA COUVERCLE	CUBIERTA ABDECKUNG	COVER COPERCHIO	COBERTURA DÆKSEL	265C
12		75257767		1	SUPORTE, LH SUPPORT	SOPORTE HALTERUNG	BRACKET STAFFA	SUPORTE BESLAG	225S
13		75252041		1	BRAÇADEIRA COLLIER	ABRAZADERA KLEMME	CLAMP MORSETTO	BRAÇADEIRA SPÆNDEBÅND	120M
14		15840531		8	PARAFUSO, Hex, M16 x 1.5 x 50, 10.9, Full Thd VIS	PERNO SCHRAUBE	BOLT BULLONE	PARAFUSO BOLT	140B
15		75249324		1	SUPORTE, RH SUPPORT	SOPORTE STÜTZE	SUPPORT SUPPORTO	SUPORTE BESLAG	300S
16		75249325		1	SUPORTE, LH SUPPORT	SOPORTE STÜTZE	SUPPORT SUPPORTO	SUPORTE BESLAG	300S

06-02	01	p1	12/11

TRANSMISSÃO COMPLETA - (TRANSMISSÃO DIRETA)
TRANSMISSION ASSY - (DIRECT DRIVE)
TRANSMISSION ASSY - (DIRECT DRIVE)
TRANSMISSION ASSY - (DIRECT DRIVE)

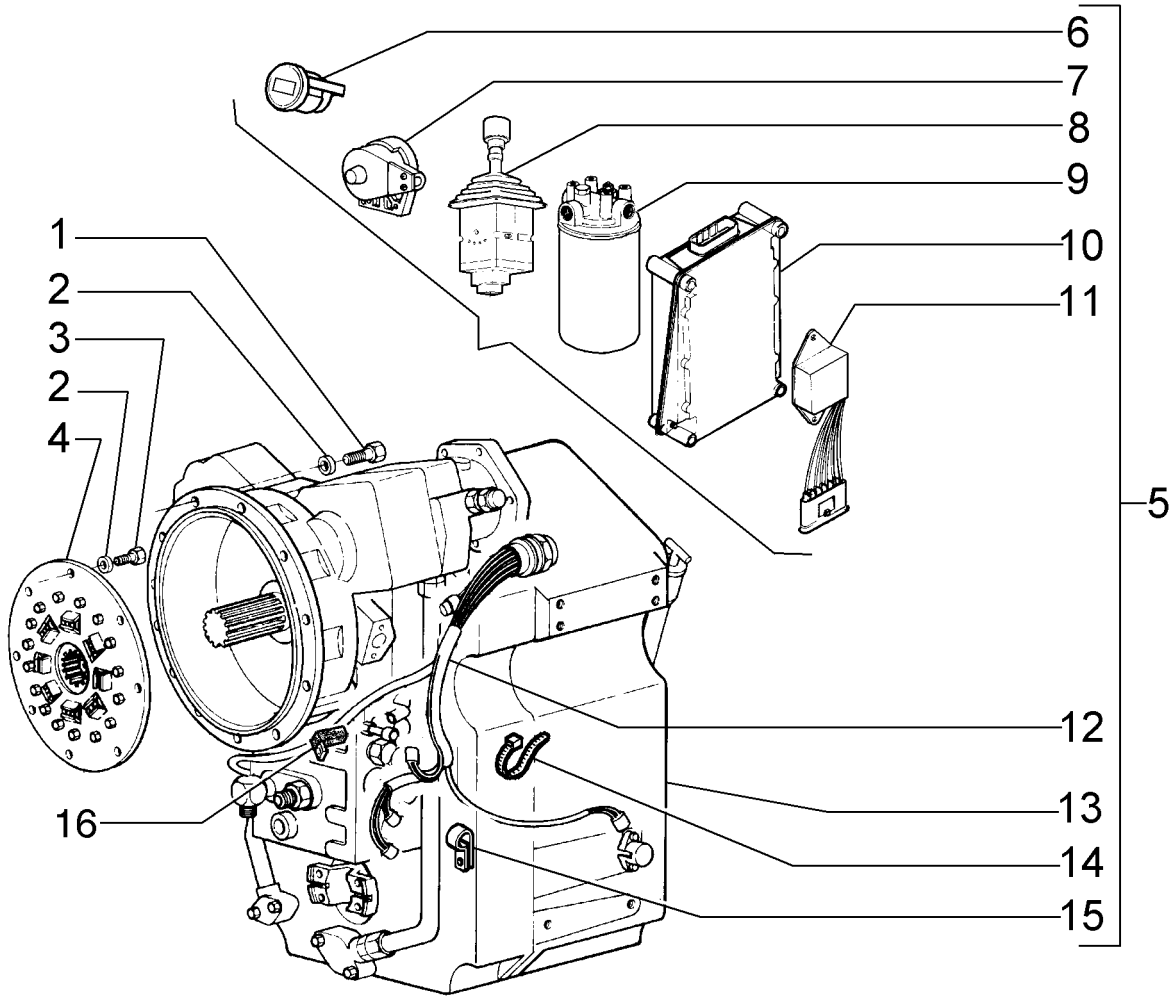

TRANSMISSION COMPLÈTE - (TRANSMISSION DIRECTE)
TRANSMISSION ASSY - (DIRECT DRIVE)
TRANSMISSION ASSY - (DIRECT DRIVE)
TRANSMISSION ASSY - (DIRECT DRIVE)

R	N	P.N.	MOD	Q	Denominação Description	Denominacion Bezeichnung	Description Descrizione	Denominação Beskrivelse	L.C.
1		11106631		12	PARAFUSO, Hex, M10 x 35, 10.9, Full Thd				
					PERNO	BOLT	PARAFUSO	140B	
					VIS	SCHRAUBE	BULLONE	BOLT	
2		70930370		20	ARRUELA PLANA	ARANDELA	WASHER	ANILHA	131R
					RONDELLE	UNTERLEGSCHEIBE	RONDELLA	FLADSKIVE	
3		11106231		8	PARAFUSO, Hex, M10 x 25, 10.9, Full Thd				
					TORNILLO	SCREW	PARAFUSO	040V	
					VIS	SCHRAUBE	VITE	SKRUE	
4		75249578		1	AMORTECEDOR DE VIBRAÇÃO				
					AMORTIGUADOR	DAMPER	AMORTECEDOR	164S	
					AMORTISSEUR	DÄMPFER	AMMORTIZZATORE	SVINGNINGSDÆMPER	
5		73161232		1	TRANSMISSÃO	TRANSMISIÓN	TRANSMISSION	TRANSMISSÃO	030C
					TRANSMISSION	GETRIEBE	TRASMISSIONE; CAMBI(	TRANSMISSION	
6	1	73162493		1	INDICADOR, Gear	INDICADOR	INDICATOR	INDICADOR	087S
					INDICATEUR	ANZEIGE	INDICATORE	INDIKATOR	
7	2	73162489		1	SENSOR	SENSOR	SENSOR	SENSOR	608S
					CAPTEUR	SENSOR	SENSORE	FØLER	
8	3	73162490		1	ALAVANCA, Control	PALANCA	LEVER	ALAVANCA	045L
					LEVIER	HEBEL	LEVA	ARM	
9	4	73161226		1	FILTRO	FILTRO	FILTER	FILTRO	065F
					FILTRE	FILTER	FILTRO	FILTER	
10	5	73162491		1	VÁLVULA CONTROLE	VÁLVULA DE CONTROL	CONTROL VALVE	VÁLVULA DE CONTROL(	083D
					DISTRIBUTEUR	STEUERVENTIL	DISTRIBUTORE IDRAULI	STYREVENTIL	
11	6	73162492		1	COMANDO	CONTROL	CONTROL	CONTROLO	189C
					COMMANDE	BEDIENELEMENT	COMANDO	KONTROL	
12	7	75312856		1	CABO CONJUNTO	CABLE (CONJUNTO)	CABLE ASSY.	CABO CONJUNTO	P494
					CABLE (ASSEMBLE)	KABEL (KPLT.)	CAVO, COMPLESSIVO	CABLE ASSY.	
13		75312851		1	CAIXA DE MUDANÇA	CAJA DE TRANSMISIÓN	GEARBOX	CAIXA DE VELOCIDADES	530S
					BOITE DE VITESSES	GETRIEBE	SCATOLA INGRANAGGI	GEARKASSE	
14		75312858		6	TIRA	BANDA	STRAP	BANDA	532B
					BRIDE	BAND	FASCETTA	STROP	
15		75312857		1	TIRA	BANDA	STRAP	BANDA	532B
					BRIDE	BAND	FASCETTA	STROP	
16		75324136		2	COBERTURA	CUBIERTA	COVER	COBERTURA	265C
					COUVERCLE	ABDECKUNG	COPERCHIO	DÆKSEL	

(1) Página 04-12
(2) Página 06-23
(3) Página 06-24
(4) Página 06-21
(5) Página 04-13
(6) Página 04-13
(7) Página 04-06

06-02	02	p1	12/11

TRANSMISSÃO, TOMADA DE FORÇA - (TRANSMISSÃO DIRETA)
TRANSMISSION, PTO - (DIRECT DRIVE)
TRANSMISSION, PTO - (DIRECT DRIVE)
TRANSMISSION, PTO - (DIRECT DRIVE)

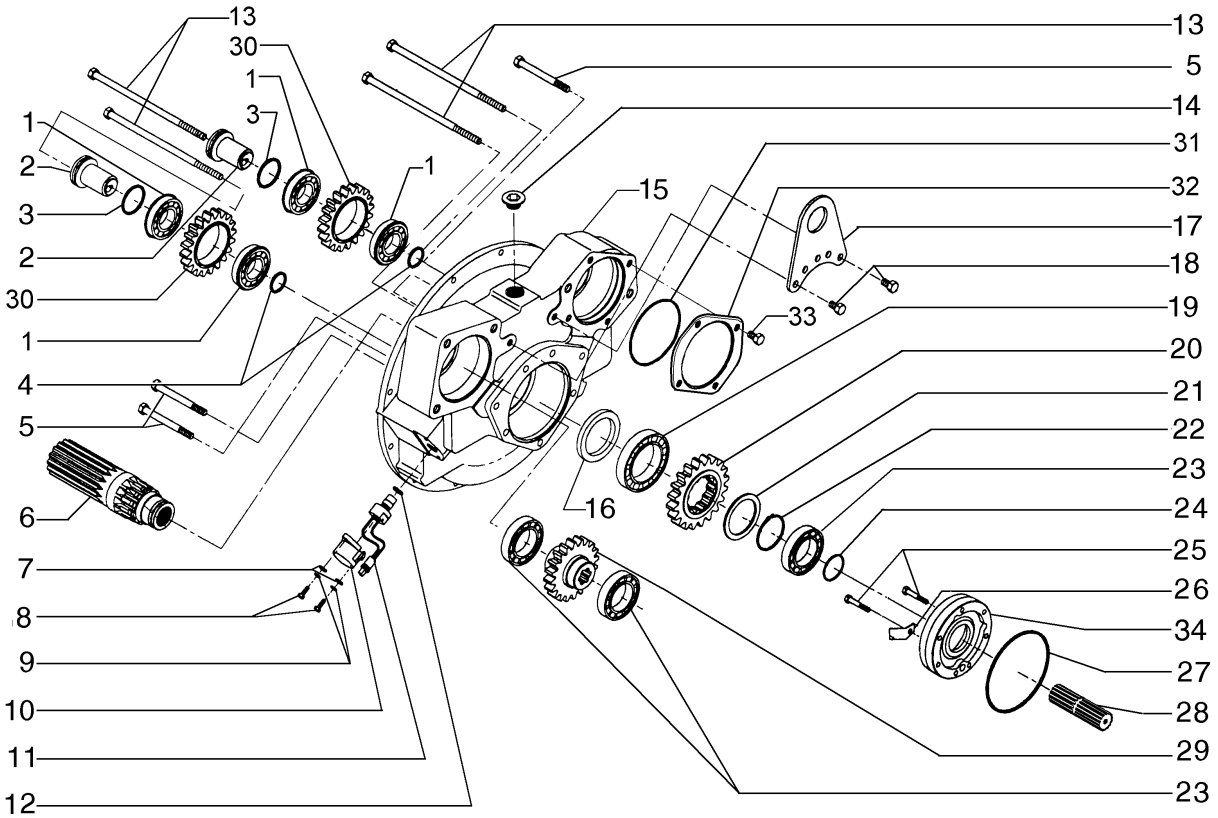

TRANSMISSION, PRISE D'ALIMENTATION - (TRANSMISSION DIRECTE)
TRANSMISSION, PTO - (DIRECT DRIVE)
TRANSMISSION, PTO - (DIRECT DRIVE)
TRANSMISSION, PTO - (DIRECT DRIVE)

R	N	P.N.	MOD	Q	Denominação Description	Denominacion Bezeichnung	Description Descrizione	Denominação Beskrivelse	L.C.
1		75312842		2	ROLAMENTO ROULEMENT	COJINETE LAGER	BEARING CUSCINETTO	ROLAMENTO LEJE	0600
2		75289379		2	EIXO ARBRE	EJE WELLE	SHAFT ALBERO	VEIO AKSEL	016A
3		75288494		2	O-RING JOINT TORIQUE	JUNTA TÓRICA O-RING	O-RING ANELLO TOROIDALE	O-RING O-RING	055A
4		75288493		2	O-RING JOINT TORIQUE	JUNTA TÓRICA O-RING	O-RING ANELLO TOROIDALE	O-RING O-RING	055A
5		75312845		3	PARAFUSO VIS	TORNILLO SCHRAUBE	SCREW VITE	PARAFUSO SKRUE	040V
6		75289383		1	EIXO ARBRE	EJE WELLE	SHAFT ALBERO	VEIO AKSEL	016A
7		75289387		2	ARRUELA PLANA RONDELLE	ARANDELA UNTERLEGSCHEIBE	WASHER RONDELLA	ANILHA FLADSKIVE	131R
8		75312825		2	PARAFUSO VIS	PERNO SCHRAUBE	BOLT BULLONE	PARAFUSO BOLT	140B
9		75289386		2	ARRUELA PLANA RONDELLE	ARANDELA UNTERLEGSCHEIBE	WASHER RONDELLA	ANILHA FLADSKIVE	131R
10		75288496		1	COBERTURA COUVERCLE	CUBIERTA ABDECKUNG	COVER COPERCHIO	COBERTURA DÆKSEL	265C
11		75289384		1	SENSOR CAPTEUR	SENSOR SENSOR	SENSOR SENSORE	SENSOR FØLER	608S
12		75288425		1	O-RING JOINT TORIQUE	JUNTA TÓRICA O-RING	O-RING ANELLO TOROIDALE	O-RING O-RING	055A
13		75312844		4	PARAFUSO VIS	TORNILLO SCHRAUBE	SCREW VITE	PARAFUSO SKRUE	040V
14		75289388		1	BUJÃO BOUCHON	TAPÓN STOPFEN	PLUG TAPPO	TAMPÃO PROP	050T
15		75289378		1	ESTOJO CARTER	ESTUCHE GEHÄUSE	CASE CASSA; SCATOLA	CAIXA KASSE	101A
16		75287702		1	VEDAÇÃO DE BORRACHA JOINT EN CAOUTCHOU(	JUNTA DE GOMA GUMMIDICHTUNG	RUBBER SEAL GUARNIZIONE DI GOMM	JUNTAS GUMMITÆTNING	122G
17		75289392		1	MANILHA POIGNEE	MANECILLA GRIFF	HANDLE MANIGLIA	PEGA HÅNDTAG	020M
18		75312846		2	PARAFUSO VIS	TORNILLO SCHRAUBE	SCREW VITE	PARAFUSO SKRUE	040V
19		75288479		1	CONJUNTO DO ROLAMENTO ROULEMENT	CONJUNTO DE COJINET LAGERBAURUPPE	BEARING ASSY COMPLESSIVO CUSCINI	CHUMACEIRA LEJESAMLING	341C
20		75289382		1	ENGRENAGEM PIGNON	ENGRANAJE ZAHNRAD	GEAR INGRANAGGIO	ENGRENAGEM TANDHJUL	050I
21		75288476		1	ANEL ANNEAU	ANILLO RING	RING ANELLO	ANEL RING	045A
22		75288477		1	ANEL DE PRESSÃO ANNEAU D'ARRET	ANILLO DE RESORTE SPRENGRING	SNAP RING ANELLO ELASTICO	ANEL LÅSERING	054A
23		75288480		3	ROLAMENTO ESFÉRICO ROULEMENT A BILLES	RODAMIENTO DE BOLA KUGELLAGER	BALL BEARING CUSCINETTO A SFERE	ROLAMENTO DE ESFER KUGLELEJE	343C
24		75288424		1	JUNTA JOINT	JUNTA DICHTUNG	GASKET GUARNIZIONE	JUNTA PAKNING	123G

06-02	02	p2	12/11

TRANSMISSÃO, TOMADA DE FORÇA - (TRANSMISSÃO DIRETA)
TRANSMISSION, PTO - (DIRECT DRIVE)
TRANSMISSION, PTO - (DIRECT DRIVE)
TRANSMISSION, PTO - (DIRECT DRIVE)

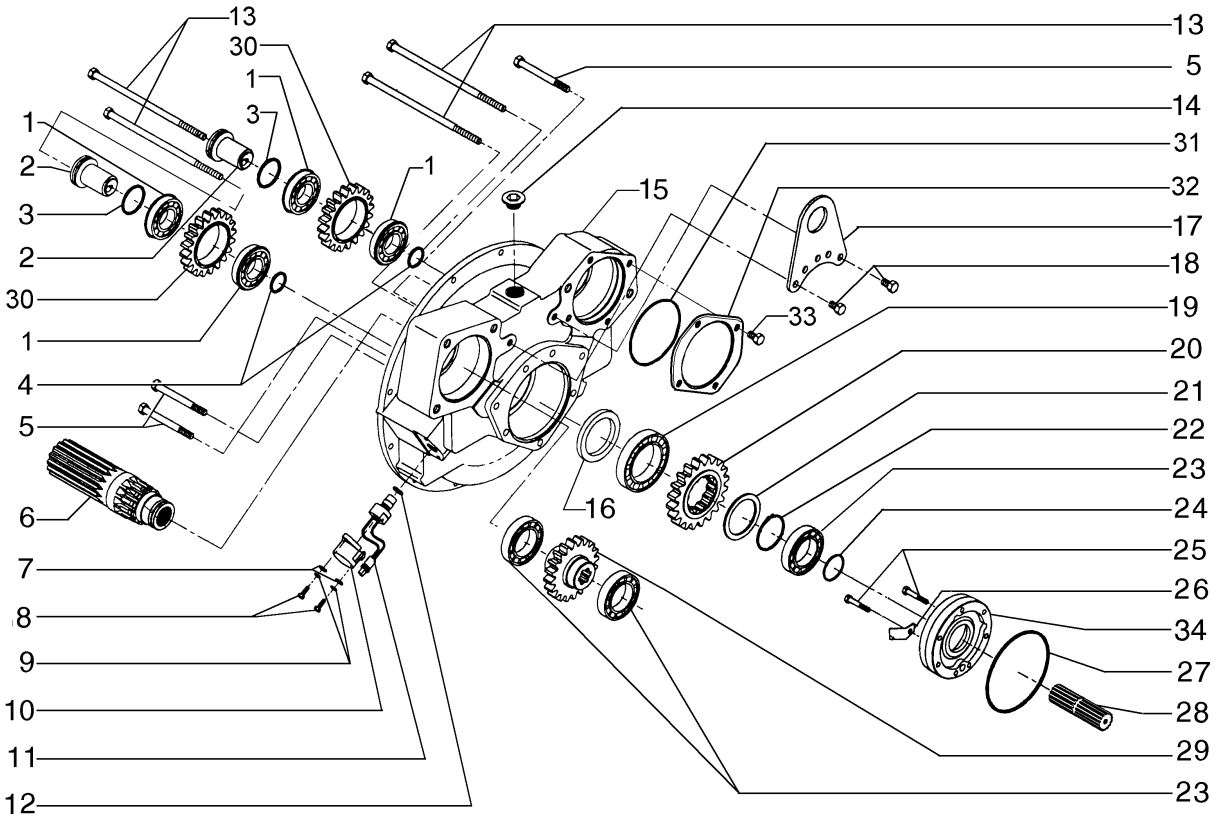

TRANSMISSION, PRISE D'ALIMENTATION - (TRANSMISSION DIRECTE)
TRANSMISSION, PTO - (DIRECT DRIVE)
TRANSMISSION, PTO - (DIRECT DRIVE)
TRANSMISSION, PTO - (DIRECT DRIVE)

R	N	P.N.	MOD	Q	Denominação Description	Denominacion Bezeichnung	Description Descrizione	Denominação Beskrivelse	L.C.
25		**75289391**		7	PARAFUSO VIS	TORNILLO SCHRAUBE	SCREW VITE	PARAFUSO SKRUE	040V
26		**75289395**		1	DEFLETOR DEFLECTEUR	DEFLECTOR ABWEISER	DEFLECTOR DEFLETTORE	DEFLECTOR AFLEDEPLADE	020D
27		**75287701**		1	O-RING JOINT TORIQUE	JUNTA TÓRICA O-RING	O-RING ANELLO TOROIDALE	O-RING O-RING	055A
28		**75289394**		1	EIXO ARBRE	EJE WELLE	SHAFT ALBERO	VEIO AKSEL	016A
29		**75289380**		1	ENGRENAGEM PIGNON	ENGRANAJE ZAHNRAD	GEAR INGRANAGGIO	ENGRENAGEM TANDHJUL	050I
30		**75289381**		2	ENGRENAGEM PIGNON	ENGRANAJE ZAHNRAD	GEAR INGRANAGGIO	ENGRENAGEM TANDHJUL	050I
31		**75288503**		1	O-RING JOINT TORIQUE	JUNTA TÓRICA O-RING	O-RING ANELLO TOROIDALE	O-RING O-RING	055A
32		**75289377**		1	COBERTURA COUVERCLE	CUBIERTA ABDECKUNG	COVER COPERCHIO	COBERTURA DÆKSEL	265C
33		**75312855**		1	PARAFUSO VIS	TORNILLO SCHRAUBE	SCREW VITE	PARAFUSO SKRUE	040V
34		**75288484**		1	SUPORTE SUPPORT	SOPORTE STÜTZE	SUPPORT SUPPORTO	SUPORTE BESLAG	300S

TRANSMISSÃO, EIXOS DE VELOCIDADES - (TRANSMISSÃO DIRETA)
TRANSMISSION, SPEED SHAFTS - (DIRECT DRIVE)
TRANSMISSION, SPEED SHAFTS - (DIRECT DRIVE)
TRANSMISSION, SPEED SHAFTS - (DIRECT DRIVE)

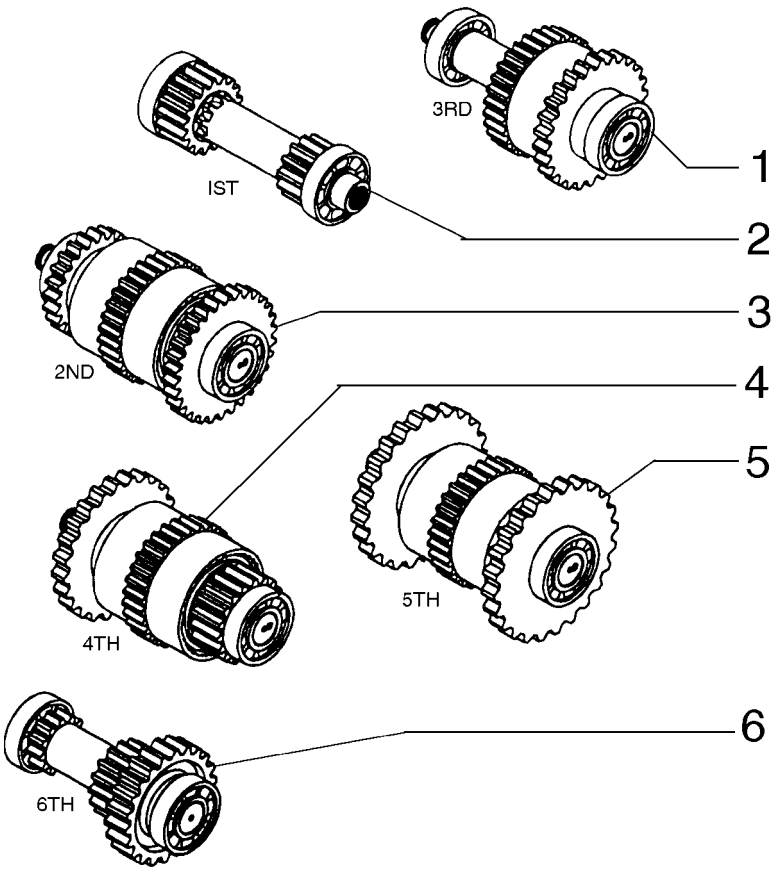

TRANSMISSION, AXES DE VITESSES - (TRANSMISSION DIRECTE)
TRANSMISSION, SPEED SHAFTS - (DIRECT DRIVE)
TRANSMISSION, SPEED SHAFTS - (DIRECT DRIVE)
TRANSMISSION, SPEED SHAFTS - (DIRECT DRIVE)

R	N	P.N.	MOD	Q	Denominação Description	Denominacion Bezeichnung	Description Descrizione	Denominação Beskrivelse	L.C.
1	1	**75289404**		1	EIXO ARBRE	EJE WELLE	SHAFT ALBERO	VEIO AKSEL	016A
2	2	**75289396**		1	EIXO ARBRE	EJE WELLE	SHAFT ALBERO	VEIO AKSEL	016A
3	3	**75289400**		1	EIXO ARBRE	EJE WELLE	SHAFT ALBERO	VEIO AKSEL	016A
4	4	**75289407**		1	EIXO ARBRE	EJE WELLE	SHAFT ALBERO	VEIO AKSEL	016A
5	5	**75289412**		1	EIXO ARBRE	EJE WELLE	SHAFT ALBERO	VEIO AKSEL	016A
6	6	**75289414**		1	EIXO ARBRE	EJE WELLE	SHAFT ALBERO	VEIO AKSEL	016A

(1) Página 06-06
(2) Página 06-04
(3) Página 06-08
(4) Página 06-05
(5) Página 06-07
(6) Página 06-09

TRANSMISSÃO, EIXOS DE VELOCIDADES - (TRANSMISSÃO DIRETA)
TRANSMISSION, SPEED SHAFTS - (DIRECT DRIVE)
TRANSMISSION, SPEED SHAFTS - (DIRECT DRIVE)
TRANSMISSION, SPEED SHAFTS - (DIRECT DRIVE)

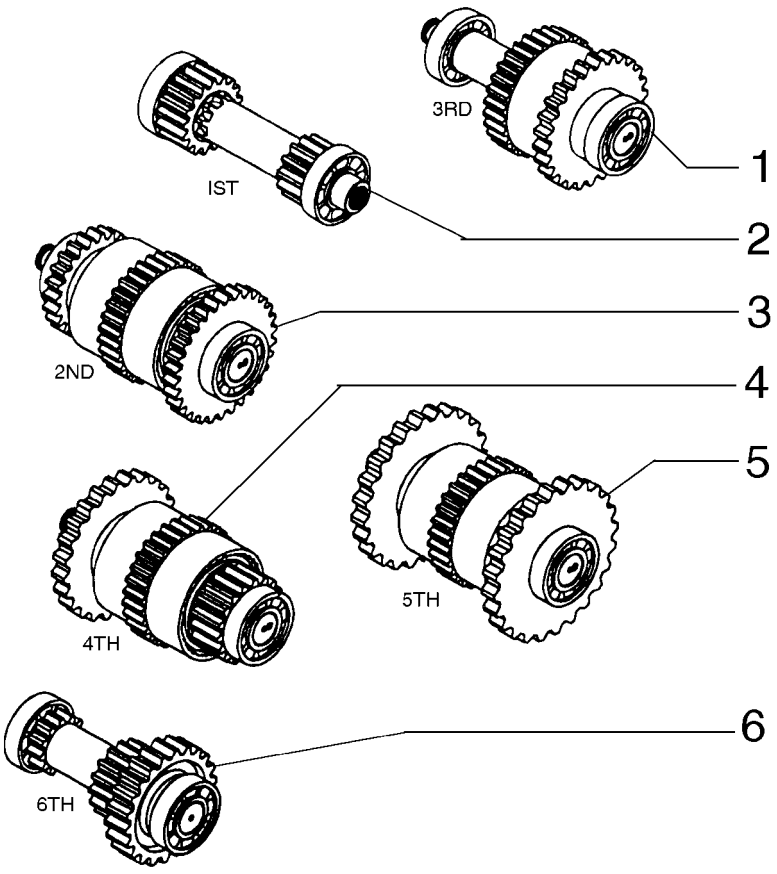

TRANSMISSION, AXES DE VITESSES - (TRANSMISSION DIRECTE)
TRANSMISSION, SPEED SHAFTS - (DIRECT DRIVE)
TRANSMISSION, SPEED SHAFTS - (DIRECT DRIVE)
TRANSMISSION, SPEED SHAFTS - (DIRECT DRIVE)

R	N	P.N.	MOD	Q	Denominação Description	Denominacion Bezeichnung	Description Descrizione	Denominação Beskrivelse	L.C.
1	1	**75289404**		1	EIXO ARBRE	EJE WELLE	SHAFT ALBERO	VEIO AKSEL	016A
2	2	**75289396**		1	EIXO ARBRE	EJE WELLE	SHAFT ALBERO	VEIO AKSEL	016A
3	3	**75289400**		1	EIXO ARBRE	EJE WELLE	SHAFT ALBERO	VEIO AKSEL	016A
4	4	**75289407**		1	EIXO ARBRE	EJE WELLE	SHAFT ALBERO	VEIO AKSEL	016A
5	5	**75289412**		1	EIXO ARBRE	EJE WELLE	SHAFT ALBERO	VEIO AKSEL	016A
6	6	**75289414**		1	EIXO ARBRE	EJE WELLE	SHAFT ALBERO	VEIO AKSEL	016A

(1) Página 06-06
(2) Página 06-04
(3) Página 06-08
(4) Página 06-05
(5) Página 06-07
(6) Página 06-09

TRANSMISSÃO, 1o. EIXO - (TRANSMISSÃO DIRETA)
TRANSMISSION, 1ST SHAFT - (DIRECT DRIVE)
TRANSMISSION, 1ST SHAFT - (DIRECT DRIVE)
TRANSMISSION, 1ST SHAFT - (DIRECT DRIVE)

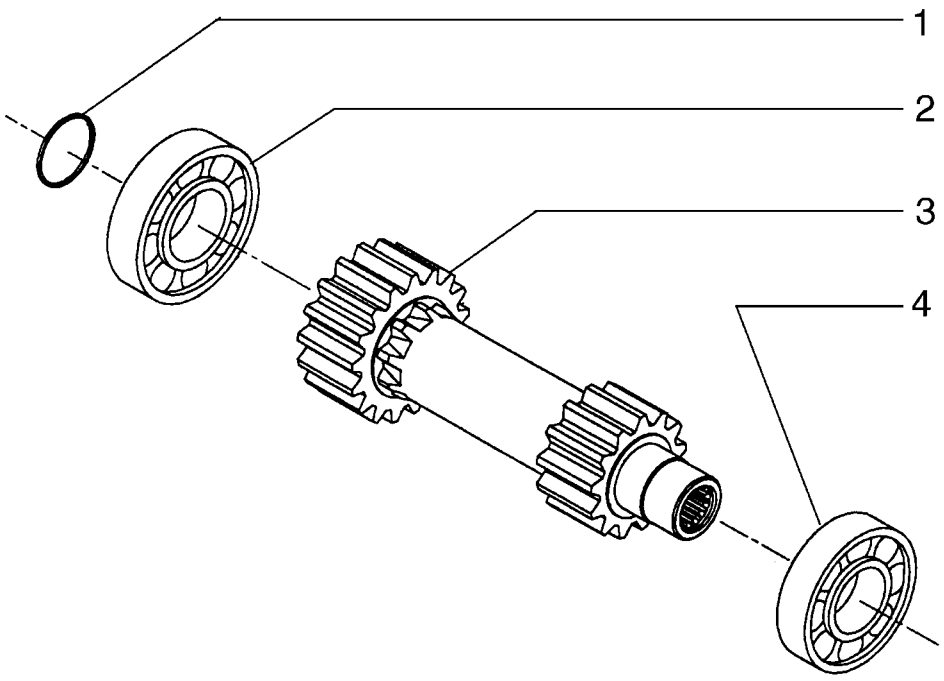

TRANSMISSION, 1ÈME AXES - (TRANSMISSION DIRECTE)
TRANSMISSION, 1ST SHAFT - (DIRECT DRIVE)
TRANSMISSION, 1ST SHAFT - (DIRECT DRIVE)
TRANSMISSION, 1ST SHAFT - (DIRECT DRIVE)

R	N	P.N.	MOD	Q	Denominação Description	Denominacion Bezeichnung	Description Descrizione	Denominação Beskrivelse	L.C.
1		75288424		1	JUNTA JOINT	JUNTA DICHTUNG	GASKET GUARNIZIONE	JUNTA PAKNING	123G
2		75289399		1	CONJUNTO DO ROLAMENTO ROULEMENT	CONJUNTO DE COJINET LAGERBAURUPPE	BEARING ASSY COMPLESSIVO CUSCINI	CHUMACEIRA LEJESAMLING	341C
3		75289398		1	EIXO ARBRE	EJE WELLE	SHAFT ALBERO	VEIO AKSEL	016A
4		75288486		1	CONJUNTO DO ROLAMENTO ROULEMENT	CONJUNTO DE COJINET LAGERBAURUPPE	BEARING ASSY COMPLESSIVO CUSCINI	CHUMACEIRA LEJESAMLING	341C

06-02	05	p1	12/11

TRANSMISSÃO, 2o. EIXO - (TRANSMISSÃO DIRETA)
TRANSMISSION, 2ND SHAFT - (DIRECT DRIVE)
TRANSMISSION, 2ND SHAFT - (DIRECT DRIVE)
TRANSMISSION, 2ND SHAFT - (DIRECT DRIVE)

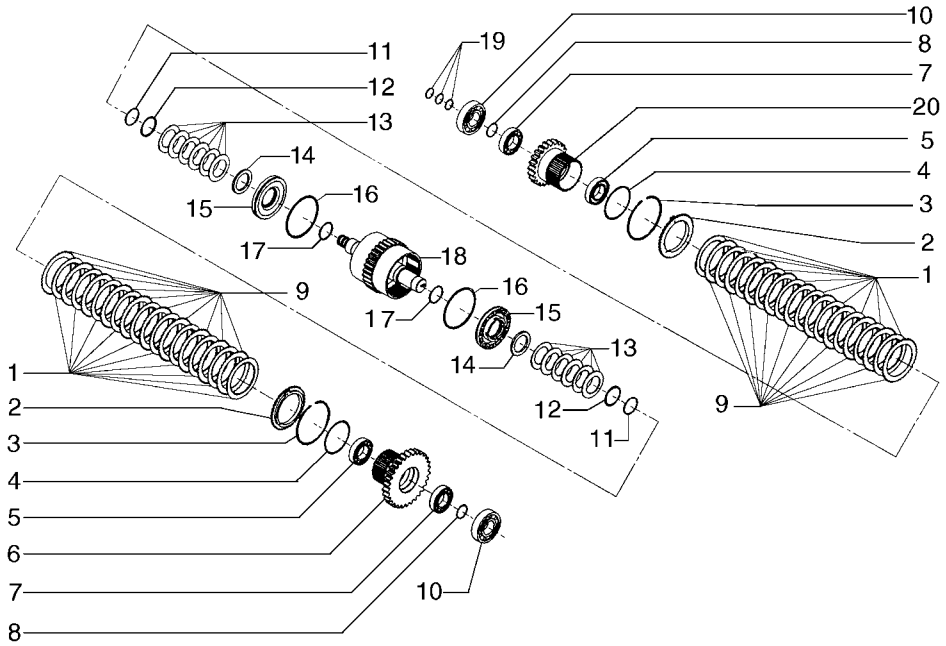

TRANSMISSION, 2ÈME AXES - (TRANSMISSION DIRECTE)
TRANSMISSION, 2ND SHAFT - (DIRECT DRIVE)
TRANSMISSION, 2ND SHAFT - (DIRECT DRIVE)
TRANSMISSION, 2ND SHAFT - (DIRECT DRIVE)

R	N	P.N.	MOD	Q	Denominação Description	Denominacion Bezeichnung	Description Descrizione	Denominação Beskrivelse	L.C.
1		75287708		20	DISCO DISQUE	DISCO SCHEIBE	DISC DISCO	DISCO NAV	060D
2		75287707		2	PLACA PLAQUE	PLACA PLATTE	PLATE PIASTRA	CHAPA PLADE	105P
3		75288490		2	ANEL DE PRESSÃO ANNEAU D'ARRET	ANILLO DE RESORTE SPRENGRING	SNAP RING ANELLO ELASTICO	ANEL LÅSERING	054A
4		75287755		2	O-RING JOINT TORIQUE	JUNTA TÓRICA O-RING	O-RING ANELLO TOROIDALE	O-RING O-RING	055A
5		75288885		2	CONJUNTO DO ROLAMENTO ROULEMENT	CONJUNTO DE COJINET LAGERBAURUPPE	BEARING ASSY COMPLESSIVO CUSCINI	CHUMACEIRA LEJESAMLING	341C
6		75287722		1	ENGRENAGEM PIGNON	ENGRANAJE ZAHNRAD	GEAR INGRANAGGIO	ENGRENAGEM TANDHJUL	050I
7		75287715		2	CONJUNTO DO ROLAMENTO ROULEMENT	CONJUNTO DE COJINET LAGERBAURUPPE	BEARING ASSY COMPLESSIVO CUSCINI	CHUMACEIRA LEJESAMLING	341C
8		75288894		2	ANEL DE PRESSÃO ANNEAU D'ARRET	ANILLO DE RESORTE SPRENGRING	SNAP RING ANELLO ELASTICO	ANEL LÅSERING	054A
9		75312847		20	DISCO CONDUZ EMBREAGEM DISQUE D'EMBRAYAGE	PLACA DE EMBRAGUE. KUPPLUNGSSCHEIBE	CLUTCH PLATE DISCO FRIZIONE	DISCO DE EMBRAIAGEM KOBLINGSNAV	062D
10		75288486		2	CONJUNTO DO ROLAMENTO ROULEMENT	CONJUNTO DE COJINET LAGERBAURUPPE	BEARING ASSY COMPLESSIVO CUSCINI	CHUMACEIRA LEJESAMLING	341C
11		75287751		2	ANEL-TRAVA BAGUE DE BLOCAGE	ANILLO DE BLOQUEO SICHERUNGSRING	LOCKING RING ANELLO DI BLOCCAGGI	ANEL DE SEGURANÇA LÅSESKIVE	051A
12		75289402		2	ANEL DE PRESSÃO ANNEAU D'ARRET	ANILLO DE RESORTE SPRENGRING	SNAP RING ANELLO ELASTICO	ANEL LÅSERING	054A
13		75287753		12	MOLA RESSORT	RESORTE FEDER	SPRING MOLLA	MOLA FJEDER	100M
14		75287752		2	ANEL ANNEAU	ANILLO RING	RING ANELLO	ANEL RING	045A
15		75287712		2	ÊMBOLO PLONGEUR	ÉMBOLO PLUNGER	PLUNGER PISTONCINO; STANTUFI	ÊMBOLO STEMPEL	130P
16		75288896		2	VEDAÇÃO DE BORRACHA JOINT EN CAOUTCHOU	JUNTA DE GOMA GUMMIDICHTUNG	RUBBER SEAL GUARNIZIONE DI GOMM	JUNTAS GUMMITÆTNING	122G
17		75287711		2	O-RING JOINT TORIQUE	JUNTA TÓRICA O-RING	O-RING ANELLO TOROIDALE	O-RING O-RING	055A
18		75289401		1	EIXO ARBRE	EJE WELLE	SHAFT ALBERO	VEIO AKSEL	016A
19		75287720		3	O-RING JOINT TORIQUE	JUNTA TÓRICA O-RING	O-RING ANELLO TOROIDALE	O-RING O-RING	055A
20		75289403		1	ENGRENAGEM PIGNON	ENGRANAJE ZAHNRAD	GEAR INGRANAGGIO	ENGRENAGEM TANDHJUL	050I

06-02	06	p1	12/11

TRANSMISSÃO, 3o. EIXO - (TRANSMISSÃO DIRETA)
TRANSMISSION, 3RD SHAFT - (DIRECT DRIVE)
TRANSMISSION, 3RD SHAFT - (DIRECT DRIVE)
TRANSMISSION, 3RD SHAFT - (DIRECT DRIVE)

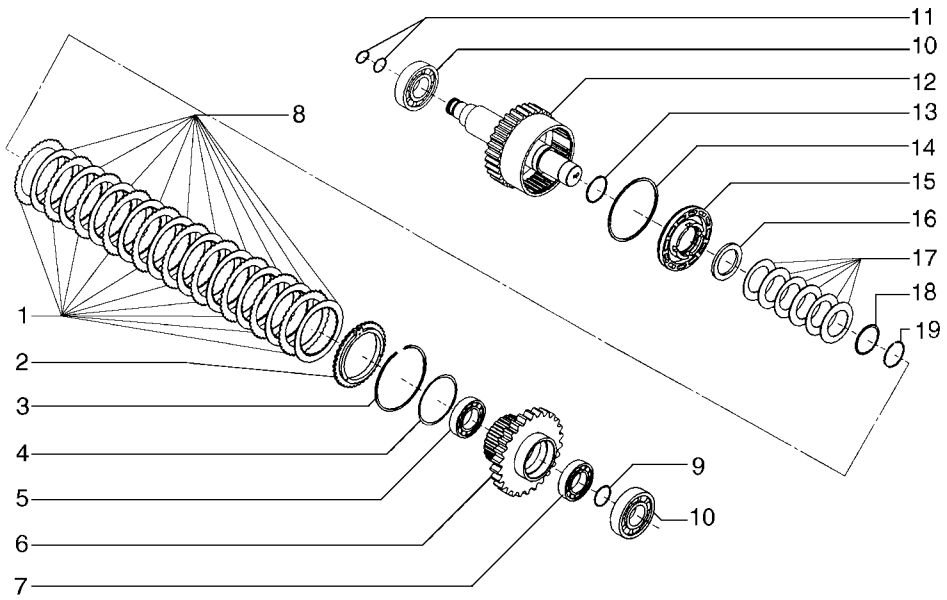

TRANSMISSION, 3ÈME AXES - (TRANSMISSION DIRECTE)
TRANSMISSION, 3RD SHAFT - (DIRECT DRIVE)
TRANSMISSION, 3RD SHAFT - (DIRECT DRIVE)
TRANSMISSION, 3RD SHAFT - (DIRECT DRIVE)

R	N	P.N.	MOD	Q	Denominação Description	Denominacion Bezeichnung	Description Descrizione	Denominação Beskrivelse	L.C.
1		75287708		10	DISCO DISQUE	DISCO SCHEIBE	DISC DISCO	DISCO NAV	060D
2		75287707		1	PLACA PLAQUE	PLACA PLATTE	PLATE PIASTRA	CHAPA PLADE	105P
3		75288490		1	ANEL DE PRESSÃO ANNEAU D'ARRET	ANILLO DE RESORTE SPRENGRING	SNAP RING ANELLO ELASTICO	ANEL LÅSERING	054A
4		75287755		1	O-RING JOINT TORIQUE	JUNTA TÓRICA O-RING	O-RING ANELLO TOROIDALE	O-RING O-RING	055A
5		75288885		1	CONJUNTO DO ROLAMENTO ROULEMENT	CONJUNTO DE COJINET LAGERBAURUPPE	BEARING ASSY COMPLESSIVO CUSCINI	CHUMACEIRA LEJESAMLING	341C
6		75289406		1	ENGRENAGEM PIGNON	ENGRANAJE ZAHNRAD	GEAR INGRANAGGIO	ENGRENAGEM TANDHJUL	050I
7		75287715		1	CONJUNTO DO ROLAMENTO ROULEMENT	CONJUNTO DE COJINET LAGERBAURUPPE	BEARING ASSY COMPLESSIVO CUSCINI	CHUMACEIRA LEJESAMLING	341C
8		75312847		10	DISCO CONDUZ EMBREAGEM DISQUE D'EMBRAYAGE	PLACA DE EMBRAGUE. KUPPLUNGSSCHEIBE	CLUTCH PLATE DISCO FRIZIONE	DISCO DE EMBRAIAGEM KOBLINGSNAV	062D
9		75288894		1	ANEL DE PRESSÃO ANNEAU D'ARRET	ANILLO DE RESORTE SPRENGRING	SNAP RING ANELLO ELASTICO	ANEL LÅSERING	054A
10		75288486		2	CONJUNTO DO ROLAMENTO ROULEMENT	CONJUNTO DE COJINET LAGERBAURUPPE	BEARING ASSY COMPLESSIVO CUSCINI	CHUMACEIRA LEJESAMLING	341C
11		75287720		2	O-RING JOINT TORIQUE	JUNTA TÓRICA O-RING	O-RING ANELLO TOROIDALE	O-RING O-RING	055A
12		75289405		1	EIXO ARBRE	EJE WELLE	SHAFT ALBERO	VEIO AKSEL	016A
13		75287711		1	O-RING JOINT TORIQUE	JUNTA TÓRICA O-RING	O-RING ANELLO TOROIDALE	O-RING O-RING	055A
14		75288896		1	VEDAÇÃO DE BORRACHA JOINT EN CAOUTCHOU(	JUNTA DE GOMA GUMMIDICHTUNG	RUBBER SEAL GUARNIZIONE DI GOMM	JUNTAS GUMMITÆTNING	122G
15		75287712		1	ÊMBOLO PLONGEUR	ÉMBOLO PLUNGER	PLUNGER PISTONCINO; STANTUFI	ÊMBOLO STEMPEL	130P
16		75287752		1	ANEL ANNEAU	ANILLO RING	RING ANELLO	ANEL RING	045A
17		75287753		6	MOLA RESSORT	RESORTE FEDER	SPRING MOLLA	MOLA FJEDER	100M
18		75289402		1	ANEL DE PRESSÃO ANNEAU D'ARRET	ANILLO DE RESORTE SPRENGRING	SNAP RING ANELLO ELASTICO	ANEL LÅSERING	054A
19		75287751		1	ANEL-TRAVA BAGUE DE BLOCAGE	ANILLO DE BLOQUEO SICHERUNGSRING	LOCKING RING ANELLO DI BLOCCAGGI(	ANEL DE SEGURANÇA LÅSESKIVE	051A

06-02	07	p1	12/11

TRANSMISSÃO, 4o. EIXO - (TRANSMISSÃO DIRETA)
TRANSMISSION, 4TH SHAFT - (DIRECT DRIVE)
TRANSMISSION, 4TH SHAFT - (DIRECT DRIVE)
TRANSMISSION, 4TH SHAFT - (DIRECT DRIVE)

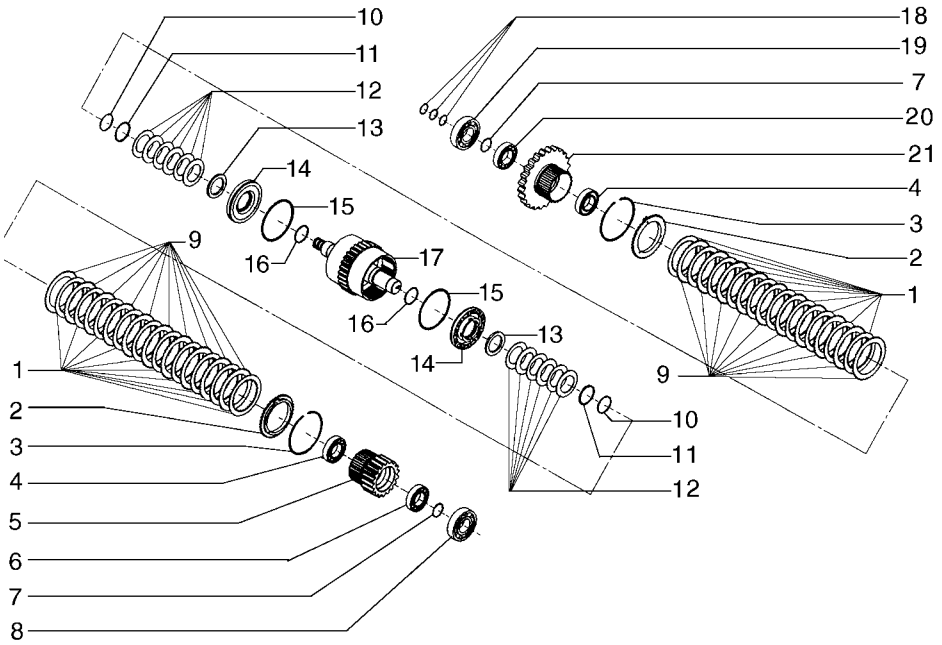

TRANSMISSION, 4ÈME AXES - (TRANSMISSION DIRECTE)
TRANSMISSION, 4TH SHAFT - (DIRECT DRIVE)
TRANSMISSION, 4TH SHAFT - (DIRECT DRIVE)
TRANSMISSION, 4TH SHAFT - (DIRECT DRIVE)

R	N	P.N.	MOD	Q	Denominação Description	Denominacion Bezeichnung	Description Descrizione	Denominação Beskrivelse	L.C.
1		75312848		20	PLACA PRESSÃO EMBREAGEM				
						PLACA PRESIÓN DE EMI	CLUTCH PRESSURE PL/	DISCO PRESSÃO EMBR/	065D
					PLAQUE DE PRESSION I	KUPPLUNGSDRUCKPLA	PIATTO SPINGIDISCO FI	TRYKPLADE, KOBLING	
2		75287707		2	PLACA	PLACA	PLATE	CHAPA	105P
					PLAQUE	PLATTE	PIASTRA	PLADE	
3		75288490		2	ANEL DE PRESSÃO	ANILLO DE RESORTE	SNAP RING	ANEL	054A
					ANNEAU D'ARRET	SPRENGRING	ANELLO ELASTICO	LÅSERING	
4		75288885		1	CONJUNTO DO ROLAMENTO				
						CONJUNTO DE COJINET	BEARING ASSY	CHUMACEIRA	341C
					ROULEMENT	LAGERBAURUPPE	COMPLESSIVO CUSCINI	LEJESAMLING	
5		75289410		1	ENGRENAGEM	ENGRANAJE	GEAR	ENGRENAGEM	050I
					PIGNON	ZAHNRAD	INGRANAGGIO	TANDHJUL	
6		75289411		2	CONJUNTO DO ROLAMENTO				
						CONJUNTO DE COJINET	BEARING ASSY	CHUMACEIRA	341C
					ROULEMENT	LAGERBAURUPPE	COMPLESSIVO CUSCINI	LEJESAMLING	
7		75288896		2	VEDAÇÃO DE BORRACHA	JUNTA DE GOMA	RUBBER SEAL	JUNTAS	122G
					JOINT EN CAOUTCHOU(	GUMMIDICHTUNG	GUARNIZIONE DI GOMM	GUMMITÆTNING	
8		75288491		1	CONJUNTO DO ROLAMENTO				
						CONJUNTO DE COJINET	BEARING ASSY	CHUMACEIRA	341C
					ROULEMENT	LAGERBAURUPPE	COMPLESSIVO CUSCINI	LEJESAMLING	
9		75312847		20	DISCO CONDUZ EMBREAGEM				
						PLACA DE EMBRAGUE.	CLUTCH PLATE	DISCO DE EMBRAIAGEM	062D
					DISQUE D'EMBRAYAGE	KUPPLUNGSSCHEIBE	DISCO FRIZIONE	KOBLINGSNAV	
10		75287751		2	ANEL-TRAVA	ANILLO DE BLOQUEO	LOCKING RING	ANEL DE SEGURANÇA	051A
					BAGUE DE BLOCAGE	SICHERUNGSRING	ANELLO DI BLOCCAGGI(	LÅSESKIVE	
11		75289402		2	ANEL DE PRESSÃO	ANILLO DE RESORTE	SNAP RING	ANEL	054A
					ANNEAU D'ARRET	SPRENGRING	ANELLO ELASTICO	LÅSERING	
12		75287753		12	MOLA	RESORTE	SPRING	MOLA	100M
					RESSORT	FEDER	MOLLA	FJEDER	
13		75287752		2	ANEL	ANILLO	RING	ANEL	045A
					ANNEAU	RING	ANELLO	RING	
14		75287712		2	ÊMBOLO	ÉMBOLO	PLUNGER	ÊMBOLO	130P
					PLONGEUR	PLUNGER	PISTONCINO; STANTUFI	STEMPEL	
15		75288896		2	VEDAÇÃO DE BORRACHA	JUNTA DE GOMA	RUBBER SEAL	JUNTAS	122G
					JOINT EN CAOUTCHOU(	GUMMIDICHTUNG	GUARNIZIONE DI GOMM	GUMMITÆTNING	
16		75287711		2	O-RING	JUNTA TÓRICA	O-RING	O-RING	055A
					JOINT TORIQUE	O-RING	ANELLO TOROIDALE	O-RING	
17		75289408		1	EIXO	EJE	SHAFT	VEIO	016A
					ARBRE	WELLE	ALBERO	AKSEL	
18		75287720		3	O-RING	JUNTA TÓRICA	O-RING	O-RING	055A
					JOINT TORIQUE	O-RING	ANELLO TOROIDALE	O-RING	
19		75288486		1	CONJUNTO DO ROLAMENTO				
						CONJUNTO DE COJINET	BEARING ASSY	CHUMACEIRA	341C
					ROULEMENT	LAGERBAURUPPE	COMPLESSIVO CUSCINI	LEJESAMLING	
20		75287715		1	CONJUNTO DO ROLAMENTO				
						CONJUNTO DE COJINET	BEARING ASSY	CHUMACEIRA	341C
					ROULEMENT	LAGERBAURUPPE	COMPLESSIVO CUSCINI	LEJESAMLING	
21		75289409		1	ENGRENAGEM	ENGRANAJE	GEAR	ENGRENAGEM	050I
					PIGNON	ZAHNRAD	INGRANAGGIO	TANDHJUL	

06-02	08	p1	12/11

TRANSMISSÃO, 5o. EIXO - (TRANSMISSÃO DIRETA)
TRANSMISSION, 5TH SHAFT - (DIRECT DRIVE)
TRANSMISSION, 5TH SHAFT - (DIRECT DRIVE)
TRANSMISSION, 5TH SHAFT - (DIRECT DRIVE)

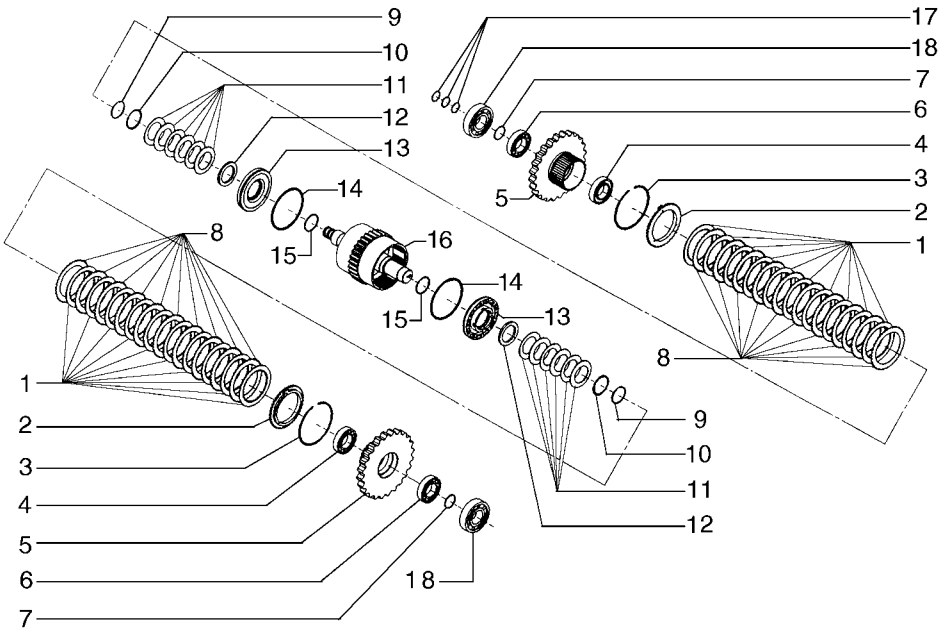

TRANSMISSION, 5ÈME AXES - (TRANSMISSION DIRECTE)
TRANSMISSION, 5TH SHAFT - (DIRECT DRIVE)
TRANSMISSION, 5TH SHAFT - (DIRECT DRIVE)
TRANSMISSION, 5TH SHAFT - (DIRECT DRIVE)

R	N	P.N.	MOD	Q	Denominação Description	Denominacion Bezeichnung	Description Descrizione	Denominação Beskrivelse	L.C.
1		75287708		20	DISCO DISQUE	DISCO SCHEIBE	DISC DISCO	DISCO NAV	060D
2		75287707		2	PLACA PLAQUE	PLACA PLATTE	PLATE PIASTRA	CHAPA PLADE	105P
3		75288490		2	ANEL DE PRESSÃO ANNEAU D'ARRET	ANILLO DE RESORTE SPRENGRING	SNAP RING ANELLO ELASTICO	ANEL LÅSERING	054A
4		75288885		2	CONJUNTO DO ROLAMENTO ROULEMENT	CONJUNTO DE COJINET LAGERBAURUPPE	BEARING ASSY COMPLESSIVO CUSCINI	CHUMACEIRA LEJESAMLING	341C
5		75289413		2	ENGRENAGEM PIGNON	ENGRANAJE ZAHNRAD	GEAR INGRANAGGIO	ENGRENAGEM TANDHJUL	050I
6		75287715		2	CONJUNTO DO ROLAMENTO ROULEMENT	CONJUNTO DE COJINET LAGERBAURUPPE	BEARING ASSY COMPLESSIVO CUSCINI	CHUMACEIRA LEJESAMLING	341C
7		75288896		2	VEDAÇÃO DE BORRACHA JOINT EN CAOUTCHOU(	JUNTA DE GOMA GUMMIDICHTUNG	RUBBER SEAL GUARNIZIONE DI GOMM	JUNTAS GUMMITÆTNING	122G
8		75312847		20	DISCO CONDUZ EMBREAGEM DISQUE D'EMBRAYAGE	PLACA DE EMBRAGUE. KUPPLUNGSSCHEIBE	CLUTCH PLATE DISCO FRIZIONE	DISCO DE EMBRAIAGEM KOBLINGSNAV	062D
9		75287751		2	ANEL-TRAVA BAGUE DE BLOCAGE	ANILLO DE BLOQUEO SICHERUNGSRING	LOCKING RING ANELLO DI BLOCCAGGI(	ANEL DE SEGURANÇA LÅSESKIVE	051A
10		75289402		2	ANEL DE PRESSÃO ANNEAU D'ARRET	ANILLO DE RESORTE SPRENGRING	SNAP RING ANELLO ELASTICO	ANEL LÅSERING	054A
11		75287753		12	MOLA RESSORT	RESORTE FEDER	SPRING MOLLA	MOLA FJEDER	100M
12		75287752		2	ANEL ANNEAU	ANILLO RING	RING ANELLO	ANEL RING	045A
13		75287712		2	ÊMBOLO PLONGEUR	ÉMBOLO PLUNGER	PLUNGER PISTONCINO; STANTUFI	ÊMBOLO STEMPEL	130P
14		75288896		2	VEDAÇÃO DE BORRACHA JOINT EN CAOUTCHOU(	JUNTA DE GOMA GUMMIDICHTUNG	RUBBER SEAL GUARNIZIONE DI GOMM	JUNTAS GUMMITÆTNING	122G
15		75287711		2	O-RING JOINT TORIQUE	JUNTA TÓRICA O-RING	O-RING ANELLO TOROIDALE	O-RING O-RING	055A
16		75289408		1	EIXO ARBRE	EJE WELLE	SHAFT ALBERO	VEIO AKSEL	016A
17		75287720		3	O-RING JOINT TORIQUE	JUNTA TÓRICA O-RING	O-RING ANELLO TOROIDALE	O-RING O-RING	055A
18		75288486		2	CONJUNTO DO ROLAMENTO ROULEMENT	CONJUNTO DE COJINET LAGERBAURUPPE	BEARING ASSY COMPLESSIVO CUSCINI	CHUMACEIRA LEJESAMLING	341C

06-02	09	p1	12/11

TRANSMISSÃO, 6o. EIXO - (TRANSMISSÃO DIRETA)
TRANSMISSION, 6TH SHAFT - (DIRECT DRIVE)
TRANSMISSION, 6TH SHAFT - (DIRECT DRIVE)
TRANSMISSION, 6TH SHAFT - (DIRECT DRIVE)

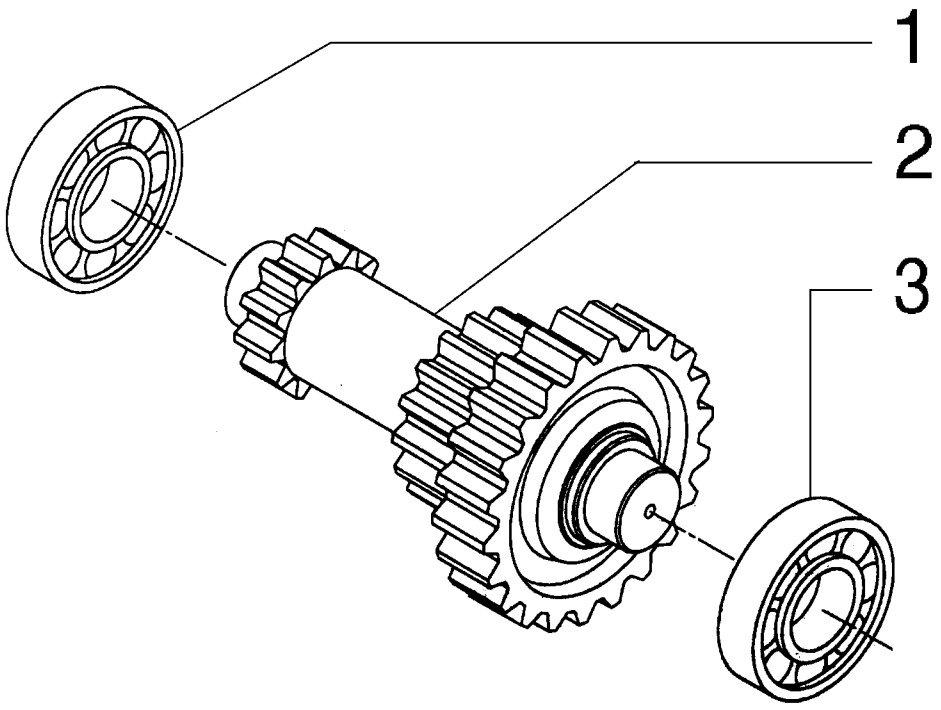

TRANSMISSION, 6ÈME AXES - (TRANSMISSION DIRECTE)
TRANSMISSION, 6TH SHAFT - (DIRECT DRIVE)
TRANSMISSION, 6TH SHAFT - (DIRECT DRIVE)
TRANSMISSION, 6TH SHAFT - (DIRECT DRIVE)

R	N	P.N.	MOD	Q	Denominação Description	Denominacion Bezeichnung	Description Descrizione	Denominação Beskrivelse	L.C.
1		75288486		1	CONJUNTO DO ROLAMENTO				
						CONJUNTO DE COJINET	BEARING ASSY	CHUMACEIRA	341C
					ROULEMENT	LAGERBAURUPPE	COMPLESSIVO CUSCINI	LEJESAMLING	
2		75289415		1	EIXO	EJE	SHAFT	VEIO	016A
					ARBRE	WELLE	ALBERO	AKSEL	
3		75288491		1	CONJUNTO DO ROLAMENTO				
						CONJUNTO DE COJINET	BEARING ASSY	CHUMACEIRA	341C
					ROULEMENT	LAGERBAURUPPE	COMPLESSIVO CUSCINI	LEJESAMLING	

06-02	10	p1	12/11

TRANSMISSÃO, EIXO DE SAÍDA - (TRANSMISSÃO DIRETA)
TRANSMISSION, OUTPUT SHAFT - (DIRECT DRIVE)
TRANSMISSION, OUTPUT SHAFT - (DIRECT DRIVE)
TRANSMISSION, OUTPUT SHAFT - (DIRECT DRIVE)

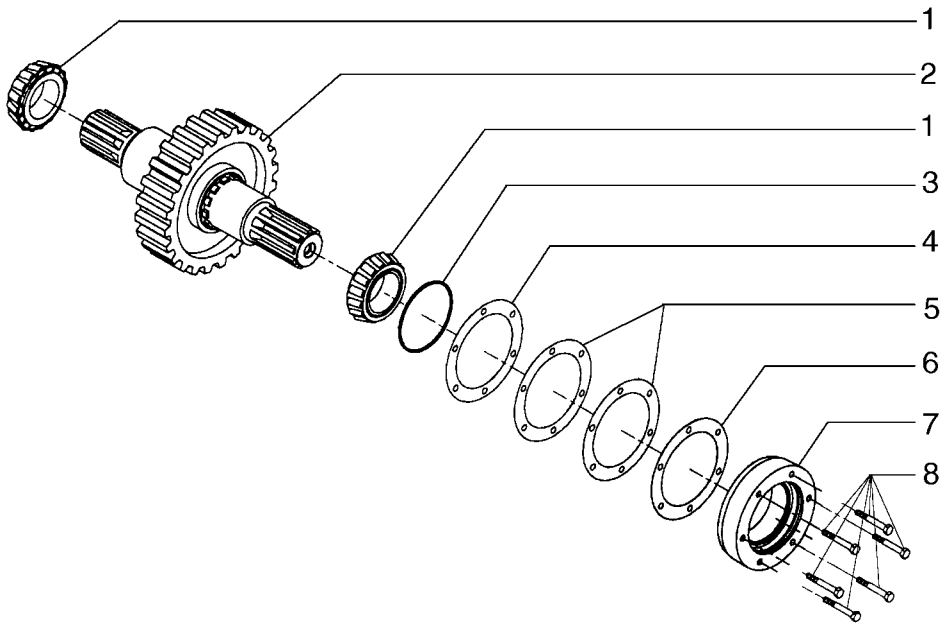

TRANSMISSION, AXE DE SORTIE - (TRANSMISSION DIRECTE)
TRANSMISSION, OUTPUT SHAFT - (DIRECT DRIVE)
TRANSMISSION, OUTPUT SHAFT - (DIRECT DRIVE)
TRANSMISSION, OUTPUT SHAFT - (DIRECT DRIVE)

R	N	P.N.	MOD	Q	Denominação Description	Denominacion Bezeichnung	Description Descrizione	Denominação Beskrivelse	L.C.
1		75288492		2	CONJUNTO DO ROLAMENTO ROULEMENT	CONJUNTO DE COJINET LAGERBAURUPPE	BEARING ASSY COMPLESSIVO CUSCINI	CHUMACEIRA LEJESAMLING	341C
2		75289416		1	EIXO ARBRE	EJE WELLE	SHAFT ALBERO	VEIO AKSEL	016A
3		75288458		1	O-RING JOINT TORIQUE	JUNTA TÓRICA O-RING	O-RING ANELLO TOROIDALE	O-RING O-RING	055A
4		75288450		3	CALÇO DE AFINAÇÃO CALE	SUPLEMENTO AUSGLEICHSSCHEIBE	SHIM SPESSORE	CALÇO DE AFINAÇÃO MELLEMLÆG	198S
5		75287716		3	CALÇO DE AFINAÇÃO CALE	SUPLEMENTO AUSGLEICHSSCHEIBE	SHIM SPESSORE	CALÇO DE AFINAÇÃO MELLEMLÆG	198S
6		75287717		3	CALÇO DE AFINAÇÃO CALE	SUPLEMENTO AUSGLEICHSSCHEIBE	SHIM SPESSORE	CALÇO DE AFINAÇÃO MELLEMLÆG	198S
7		75289418		1	SUPORTE SUPPORT	SOPORTE STÜTZE	SUPPORT SUPPORTO	SUPORTE BESLAG	300S
8		75312850		6	PARAFUSO VIS	PERNO SCHRAUBE	BOLT BULLONE	PARAFUSO BOLT	140B

06-02	11	p1	12/11

TRANSMISSÃO, CARCAÇAS - (TRANSMISSÃO DIRETA)
TRANSMISSION, CASES - (DIRECT DRIVE)
TRANSMISSION, CASES - (DIRECT DRIVE)
TRANSMISSION, CASES - (DIRECT DRIVE)

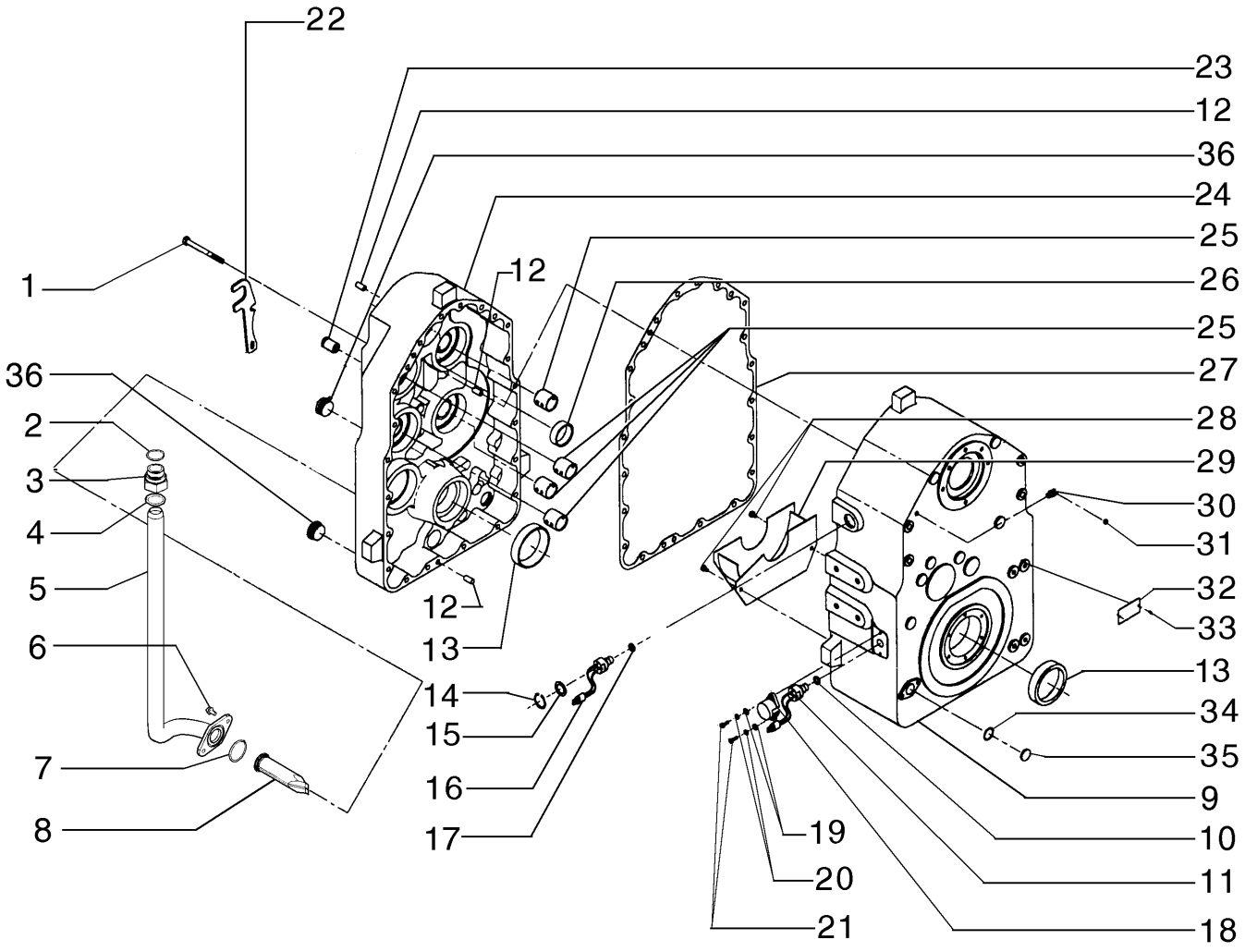

TRANSMISSION, CARTERS - (TRANSMISSION DIRECTE)
TRANSMISSION, CASES - (DIRECT DRIVE)
TRANSMISSION, CASES - (DIRECT DRIVE)
TRANSMISSION, CASES - (DIRECT DRIVE)

R	N	P.N.	MOD	Q	Denominação Description	Denominacion Bezeichnung	Description Descrizione	Denominação Beskrivelse	L.C.
1		75312822		18	PARAFUSO VIS	PERNO SCHRAUBE	BOLT BULLONE	PARAFUSO BOLT	140B
2		71103166		1	O-RING JOINT TORIQUE	JUNTA TÓRICA O-RING	O-RING ANELLO TOROIDALE	O-RING O-RING	055A
3		71103164		1	CONECTOR HIDRÁUL CONNECTEUR HYDRAU	CONECTOR HIDRÁULIC HYDR STECKVERBINDE	HYD CONNECTOR CONNETTORE IDRAULIC	CONECTOR HID. HYDRAULIKSTIK	020R
4		71103167		1	O-RING JOINT TORIQUE	JUNTA TÓRICA O-RING	O-RING ANELLO TOROIDALE	O-RING O-RING	055A
5		71102876		1	TUBO RÍGIDO TUYAU RIGIDE	TUBO RÍGIDO ROHR	RIGID TUBE TUBO RIGIDO	TUBO RÍGIDO STIFT RØR	193T
6		71103165		6	PARAFUSO VIS	TORNILLO SCHRAUBE	SCREW VITE	PARAFUSO SKRUE	040V
7		75288494		1	O-RING JOINT TORIQUE	JUNTA TÓRICA O-RING	O-RING ANELLO TOROIDALE	O-RING O-RING	055A
8		71103163		1	FILTRO FILTRE	FILTRO FILTER	FILTER FILTRO	FILTRO FILTER	065F
9		75289419		1	ESTOJO CARTER	ESTUCHE GEHÄUSE	CASE CASSA; SCATOLA	CAIXA KASSE	101A
10		75288425		1	O-RING JOINT TORIQUE	JUNTA TÓRICA O-RING	O-RING ANELLO TOROIDALE	O-RING O-RING	055A
11		75289425		1	SENSOR CAPTEUR	SENSOR SENSOR	SENSOR SENSORE	SENSOR FØLER	608S
12		75289423		3	PINO BROCHE	PASADOR PIN	PIN PERNO	PERNO STIFT	080P
13		75288512		2	CONJUNTO DO ROLAMENTO ROULEMENT	CONJUNTO DE COJINET LAGERBAURUPPE	BEARING ASSY COMPLESSIVO CUSCINI	CHUMACEIRA LEJESAMLING	341C
14		75289431		1	ANEL DE PRESSÃO ANNEAU D'ARRET	ANILLO DE RESORTE SPRENGRING	SNAP RING ANELLO ELASTICO	ANEL LÅSERING	054A
15		75289435		1	ANEL ANNEAU	ANILLO RING	RING ANELLO	ANEL RING	045A
16		75289425		1	SENSOR CAPTEUR	SENSOR SENSOR	SENSOR SENSORE	SENSOR FØLER	608S
17		75288425		1	O-RING JOINT TORIQUE	JUNTA TÓRICA O-RING	O-RING ANELLO TOROIDALE	O-RING O-RING	055A
18		75288496		1	COBERTURA COUVERCLE	CUBIERTA ABDECKUNG	COVER COPERCHIO	COBERTURA DÆKSEL	265C
19		75289387		2	ARRUELA PLANA RONDELLE	ARANDELA UNTERLEGSCHEIBE	WASHER RONDELLA	ANILHA FLADSKIVE	131R
20		75289386		2	ARRUELA PLANA RONDELLE	ARANDELA UNTERLEGSCHEIBE	WASHER RONDELLA	ANILHA FLADSKIVE	131R
21		75312825		2	PARAFUSO VIS	PERNO SCHRAUBE	BOLT BULLONE	PARAFUSO BOLT	140B
22		75287758		1	SUPORTE SUPPORT	SOPORTE STÜTZE	SUPPORT SUPPORTO	SUPORTE BESLAG	300S
23		75288513		1	VÁLVULA HIDRÁULICA SOUPAPE HYDRAULIQU	VÁLVULA HIDRÁULICA HYDRAULIKVENTIL	HYDRAULIC VALVE DISTRIBUTORE IDRAULI	VÁLVULA HIDRÁULICA HYDRAULIKVENTIL	010V
24		75289420		1	ESTOJO CARTER	ESTUCHE GEHÄUSE	CASE CASSA; SCATOLA	CAIXA KASSE	101A

06-02	11	p2	12/11

TRANSMISSÃO, CARCAÇAS - (TRANSMISSÃO DIRETA)
TRANSMISSION, CASES - (DIRECT DRIVE)
TRANSMISSION, CASES - (DIRECT DRIVE)
TRANSMISSION, CASES - (DIRECT DRIVE)

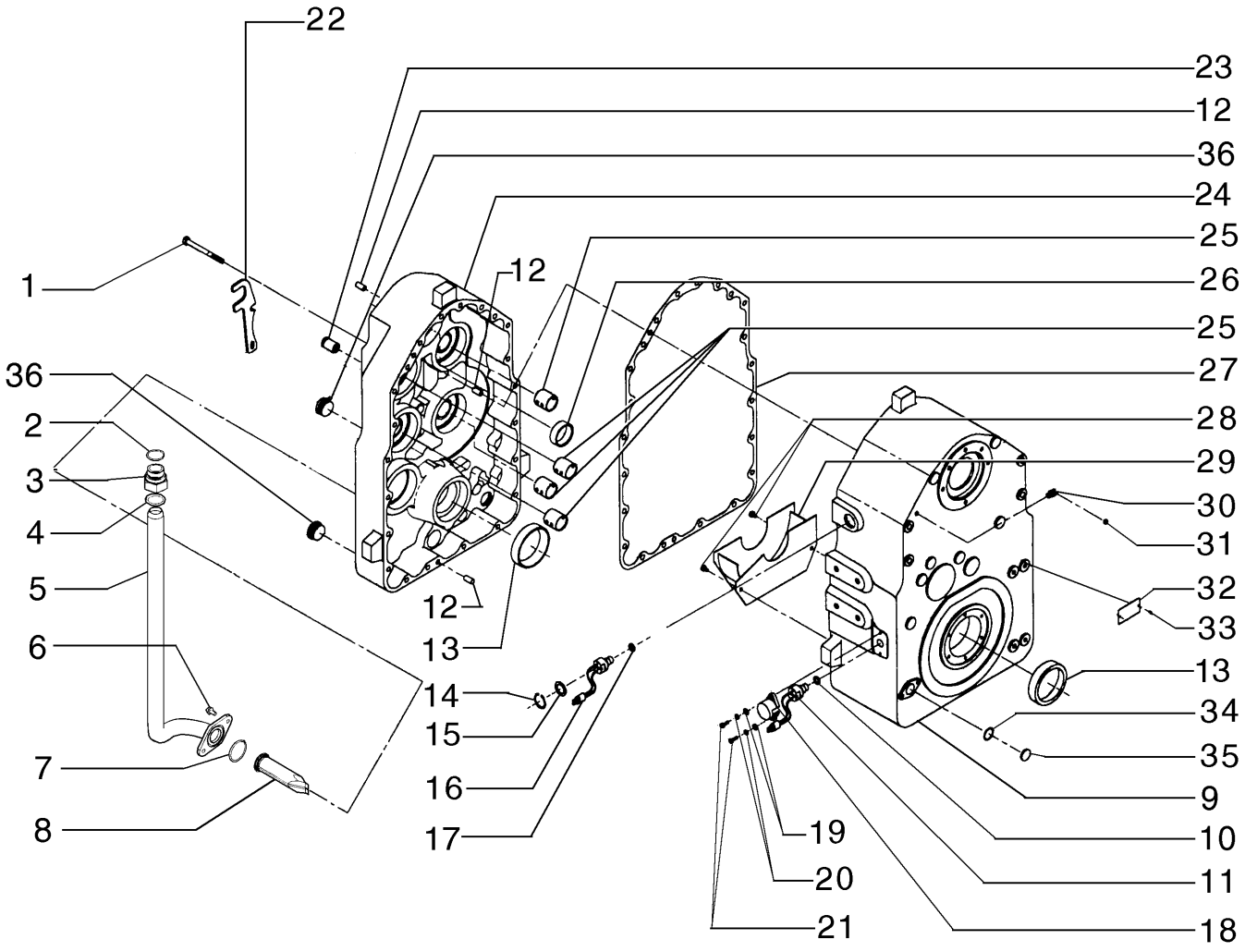

TRANSMISSION, CARTERS - (TRANSMISSION DIRECTE)
TRANSMISSION, CASES - (DIRECT DRIVE)
TRANSMISSION, CASES - (DIRECT DRIVE)
TRANSMISSION, CASES - (DIRECT DRIVE)

R	N	P.N.	MOD	Q	Denominação Description	Denominacion Bezeichnung	Description Descrizione	Denominação Beskrivelse	L.C.
25		75288511		4	BUCHA BAGUE	CASQUILLO BUCHSE	BUSHING BOCCOLA	CASQUILHO BØSNING	095B
26		75289426		1	BUCHA BAGUE	CASQUILLO BUCHSE	BUSHING BOCCOLA	CASQUILHO BØSNING	095B
27		75289055		1	JUNTA JOINT	JUNTA DICHTUNG	GASKET GUARNIZIONE	JUNTA PAKNING	123G
28		75289428		2	PARAFUSO VIS	TORNILLO SCHRAUBE	SCREW VITE	PARAFUSO SKRUE	040V
29		75289427		1	DEFLETOR DEFLECTEUR	DEFLECTOR ABWEISER	DEFLECTOR DEFLETTORE	DEFLECTOR AFLEDEPLADE	020D
30		75289523		1	CONECTOR HIDRÁUL CONNECTEUR HYDRAU	CONECTOR HIDRÁULIC HYDR STECKVERBINDE	HYD CONNECTOR CONNETTORE IDRAULIC	CONECTOR HID. HYDRAULIKSTIK	020R
31		75289442		1	BUJÃO BOUCHON	TAPÓN STOPFEN	PLUG TAPPO	TAMPÃO PROP	050T
32		75289469		1	PLACA DE COBERTURA COUVERCLE	PLACA DE CUBIERTA ABDECKPLATTE	COVER PLATE PIASTRA DI COPERTUR	CHAPA PEQUENA DÆKPLADE	110P
33		75289470		2	PARAFUSO VIS	TORNILLO SCHRAUBE	SCREW VITE	PARAFUSO SKRUE	040V
34		75288891		1	O-RING JOINT TORIQUE	JUNTA TÓRICA O-RING	O-RING ANELLO TOROIDALE	O-RING O-RING	055A
35		75289434		1	CONECTOR HIDRÁUL CONNECTEUR HYDRAU	CONECTOR HIDRÁULIC HYDR STECKVERBINDE	HYD CONNECTOR CONNETTORE IDRAULIC	CONECTOR HID. HYDRAULIKSTIK	020R
36		75289429		2	BUJÃO BOUCHON	TAPÓN STOPFEN	PLUG TAPPO	TAMPÃO PROP	050T

06-02	12	p1	12/11

TRANSMISSÃO, VÁLVULA - (TRANSMISSÃO DIRETA)
TRANSMISSION, VALVE - (DIRECT DRIVE)
TRANSMISSION, VALVE - (DIRECT DRIVE)
TRANSMISSION, VALVE - (DIRECT DRIVE)

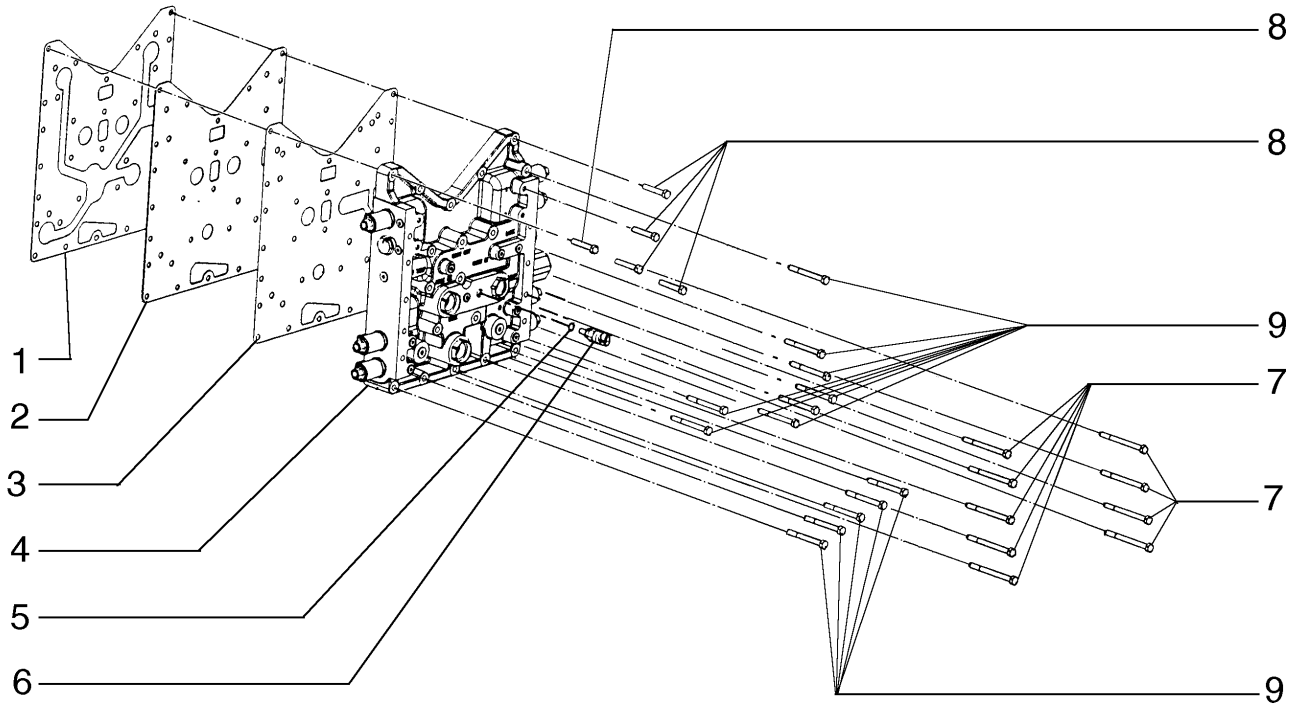

TRANSMISSION, VALVE - (TRANSMISSION DIRECTE)
TRANSMISSION, VALVE - (DIRECT DRIVE)
TRANSMISSION, VALVE - (DIRECT DRIVE)
TRANSMISSION, VALVE - (DIRECT DRIVE)

R	N	P.N.	MOD	Q	Denominação Description	Denominacion Bezeichnung	Description Descrizione	Denominação Beskrivelse	L.C.
1		75289463		1	JUNTA JOINT	JUNTA DICHTUNG	GASKET GUARNIZIONE	JUNTA PAKNING	123G
2		75312843		1	PLACA PLAQUE	PLACA PLATTE	PLATE PIASTRA	CHAPA PLADE	105P
3		75288889		1	JUNTA JOINT	JUNTA DICHTUNG	GASKET GUARNIZIONE	JUNTA PAKNING	123G
4		75289432		1	VÁLVULA HIDRÁULICA SOUPAPE HYDRAULIQU	VÁLVULA HIDRÁULICA HYDRAULIKVENTIL	HYDRAULIC VALVE DISTRIBUTORE IDRAULI	VÁLVULA HIDRÁULICA HYDRAULIKVENTIL	010V
5		75288434		1	O-RING JOINT TORIQUE	JUNTA TÓRICA O-RING	O-RING ANELLO TOROIDALE	O-RING O-RING	055A
6		75288433		1	SENSOR CAPTEUR	SENSOR SENSOR	SENSOR SENSORE	SENSOR FØLER	608S
7		75312835		9	PARAFUSO VIS	PERNO SCHRAUBE	BOLT BULLONE	PARAFUSO BOLT	140B
8		75312833		5	PARAFUSO VIS	PERNO SCHRAUBE	BOLT BULLONE	PARAFUSO BOLT	140B
9		75312834		13	PARAFUSO VIS	PERNO SCHRAUBE	BOLT BULLONE	PARAFUSO BOLT	140B

06-02	13	p1	12/11

TRANSMISSÃO, VÁLVULA - (TRANSMISSÃO DIRETA)
TRANSMISSION, VALVE - (DIRECT DRIVE)
TRANSMISSION, VALVE - (DIRECT DRIVE)
TRANSMISSION, VALVE - (DIRECT DRIVE)

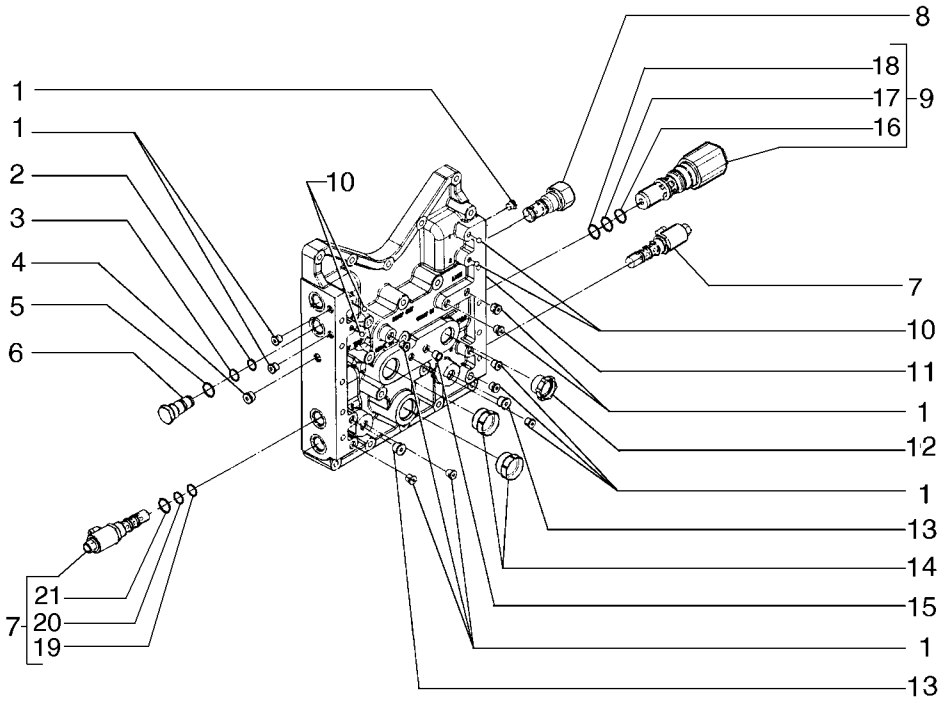

TRANSMISSION, VALVE - (TRANSMISSION DIRECTE)
TRANSMISSION, VALVE - (DIRECT DRIVE)
TRANSMISSION, VALVE - (DIRECT DRIVE)
TRANSMISSION, VALVE - (DIRECT DRIVE)

R	N	P.N.	MOD	Q	Denominação Description	Denominacion Bezeichnung	Description Descrizione	Denominação Beskrivelse	L.C.
1		75312829		12	PARAFUSO VIS	PERNO SCHRAUBE	BOLT BULLONE	PARAFUSO BOLT	140B
2		75288439		1	O-RING JOINT TORIQUE	JUNTA TÓRICA O-RING	O-RING ANELLO TOROIDALE	O-RING O-RING	055A
3		75288438		1	O-RING JOINT TORIQUE	JUNTA TÓRICA O-RING	O-RING ANELLO TOROIDALE	O-RING O-RING	055A
4		75312828		1	BUJÃO BOUCHON	TAPÓN STOPFEN	PLUG TAPPO	TAMPÃO PROP	050T
5		75288437		1	O-RING JOINT TORIQUE	JUNTA TÓRICA O-RING	O-RING ANELLO TOROIDALE	O-RING O-RING	055A
6		75288436		1	CONECTOR HIDRÁUL CONNECTEUR HYDRAU	CONECTOR HIDRÁULIC HYDR STECKVERBINDE	HYD CONNECTOR CONNETTORE IDRAULIC	CONECTOR HID. HYDRAULIKSTIK	020R
7		75289439		7	VÁLVULA HIDRÁULICA SOUPAPE HYDRAULIQU	VÁLVULA HIDRÁULICA HYDRAULIKVENTIL	HYDRAULIC VALVE DISTRIBUTORE IDRAULI	VÁLVULA HIDRÁULICA HYDRAULIKVENTIL	010V
8		75288428		1	VÁLVULA HIDRÁULICA SOUPAPE HYDRAULIQU	VÁLVULA HIDRÁULICA HYDRAULIKVENTIL	HYDRAULIC VALVE DISTRIBUTORE IDRAULI	VÁLVULA HIDRÁULICA HYDRAULIKVENTIL	010V
9		75312824		1	VÁLVULA HIDRÁULICA SOUPAPE HYDRAULIQU	VÁLVULA HIDRÁULICA HYDRAULIKVENTIL	HYDRAULIC VALVE DISTRIBUTORE IDRAULI	VÁLVULA HIDRÁULICA HYDRAULIKVENTIL	010V
10		75288435		4	ESFERA BILLE	BOLA KUGEL	BALL SFERA	ESFERA KUGLE	140S
11		75289462		1	ESTOJO CARTER	ESTUCHE GEHÄUSE	CASE CASSA; SCATOLA	CAIXA KASSE	101A
12		75289440		1	BLOCO BLOC	BLOQUE BLOCK	BLOCK BLOCCO	BLOCO MOTORBLOK	074B
13		75312830		2	BUJÃO BOUCHON	TAPÓN STOPFEN	PLUG TAPPO	TAMPÃO PROP	050T
14		75289441		2	BLOCO BLOC	BLOQUE BLOCK	BLOCK BLOCCO	BLOCO MOTORBLOK	074B
15		75289443		1	VÁLVULA HIDRÁULICA SOUPAPE HYDRAULIQU	VÁLVULA HIDRÁULICA HYDRAULIKVENTIL	HYDRAULIC VALVE DISTRIBUTORE IDRAULI	VÁLVULA HIDRÁULICA HYDRAULIKVENTIL	010V
16		75312849		1	O-RING JOINT TORIQUE	JUNTA TÓRICA O-RING	O-RING ANELLO TOROIDALE	O-RING O-RING	055A
17		75289455		1	O-RING JOINT TORIQUE	JUNTA TÓRICA O-RING	O-RING ANELLO TOROIDALE	O-RING O-RING	055A
18		75289454		1	O-RING JOINT TORIQUE	JUNTA TÓRICA O-RING	O-RING ANELLO TOROIDALE	O-RING O-RING	055A
19		75288439		1	O-RING JOINT TORIQUE	JUNTA TÓRICA O-RING	O-RING ANELLO TOROIDALE	O-RING O-RING	055A
20		75288437		1	O-RING JOINT TORIQUE	JUNTA TÓRICA O-RING	O-RING ANELLO TOROIDALE	O-RING O-RING	055A
21		75289439		1	VÁLVULA HIDRÁULICA SOUPAPE HYDRAULIQU	VÁLVULA HIDRÁULICA HYDRAULIKVENTIL	HYDRAULIC VALVE DISTRIBUTORE IDRAULI	VÁLVULA HIDRÁULICA HYDRAULIKVENTIL	010V

06-02	14	p1	12/11

TRANSMISSÃO, FLANGE - (TRANSMISSÃO DIRETA)
TRANSMISSION, YOKE - (DIRECT DRIVE)
TRANSMISSION, YOKE - (DIRECT DRIVE)
TRANSMISSION, YOKE - (DIRECT DRIVE)

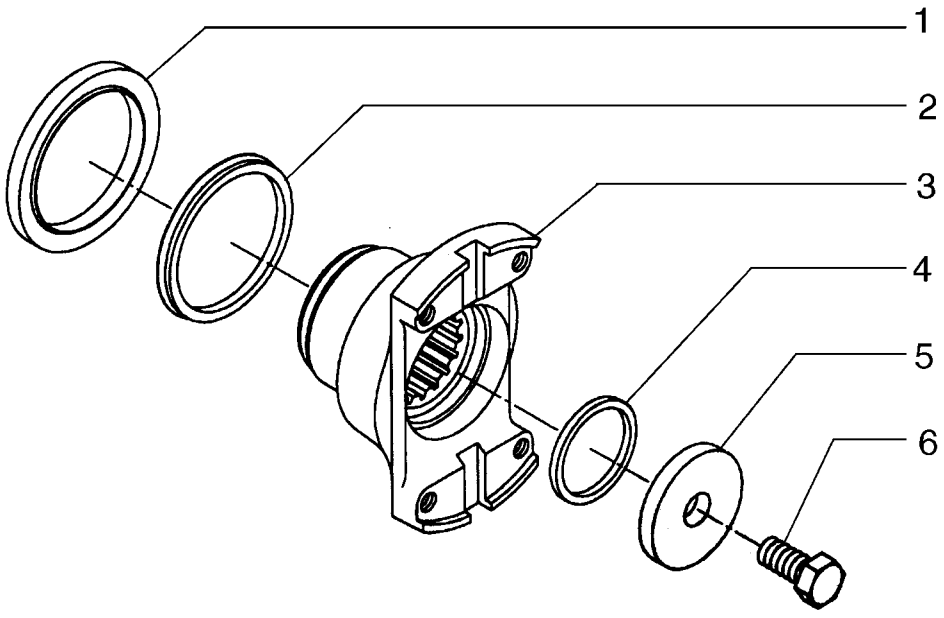

TRANSMISSION, FLASQUE - (TRANSMISSION DIRECTE)
TRANSMISSION, YOKE - (DIRECT DRIVE)
TRANSMISSION, YOKE - (DIRECT DRIVE)
TRANSMISSION, YOKE - (DIRECT DRIVE)

R	N	P.N.	MOD	Q	Denominação Description	Denominacion Bezeichnung	Description Descrizione	Denominação Beskrivelse	L.C.
1		75288881		1	JUNTA JOINT	JUNTA DICHTUNG	GASKET GUARNIZIONE	JUNTA PAKNING	123G
2		75288502		1	JUNTA JOINT	JUNTA DICHTUNG	GASKET GUARNIZIONE	JUNTA PAKNING	123G
3		75289465		1	FLANGE BRIDE	BRIDA FLANSCH	FLANGE FLANGIA	FLANGE FLANGE	070F
4		75287719		1	O-RING JOINT TORIQUE	JUNTA TÓRICA O-RING	O-RING ANELLO TOROIDALE	O-RING O-RING	055A
5		75288900		1	ARRUELA PLANA RONDELLE	ARANDELA UNTERLEGSCHEIBE	WASHER RONDELLA	ANILHA FLADSKIVE	131R
6		75312836		1	PARAFUSO VIS	PERNO SCHRAUBE	BOLT BULLONE	PARAFUSO BOLT	140B

06-02	15	p1	12/11

TRANSMISSÃO, BOMBA - (TRANSMISSÃO DIRETA)
TRANSMISSION, PUMP - (DIRECT DRIVE)
TRANSMISSION, PUMP - (DIRECT DRIVE)
TRANSMISSION, PUMP - (DIRECT DRIVE)

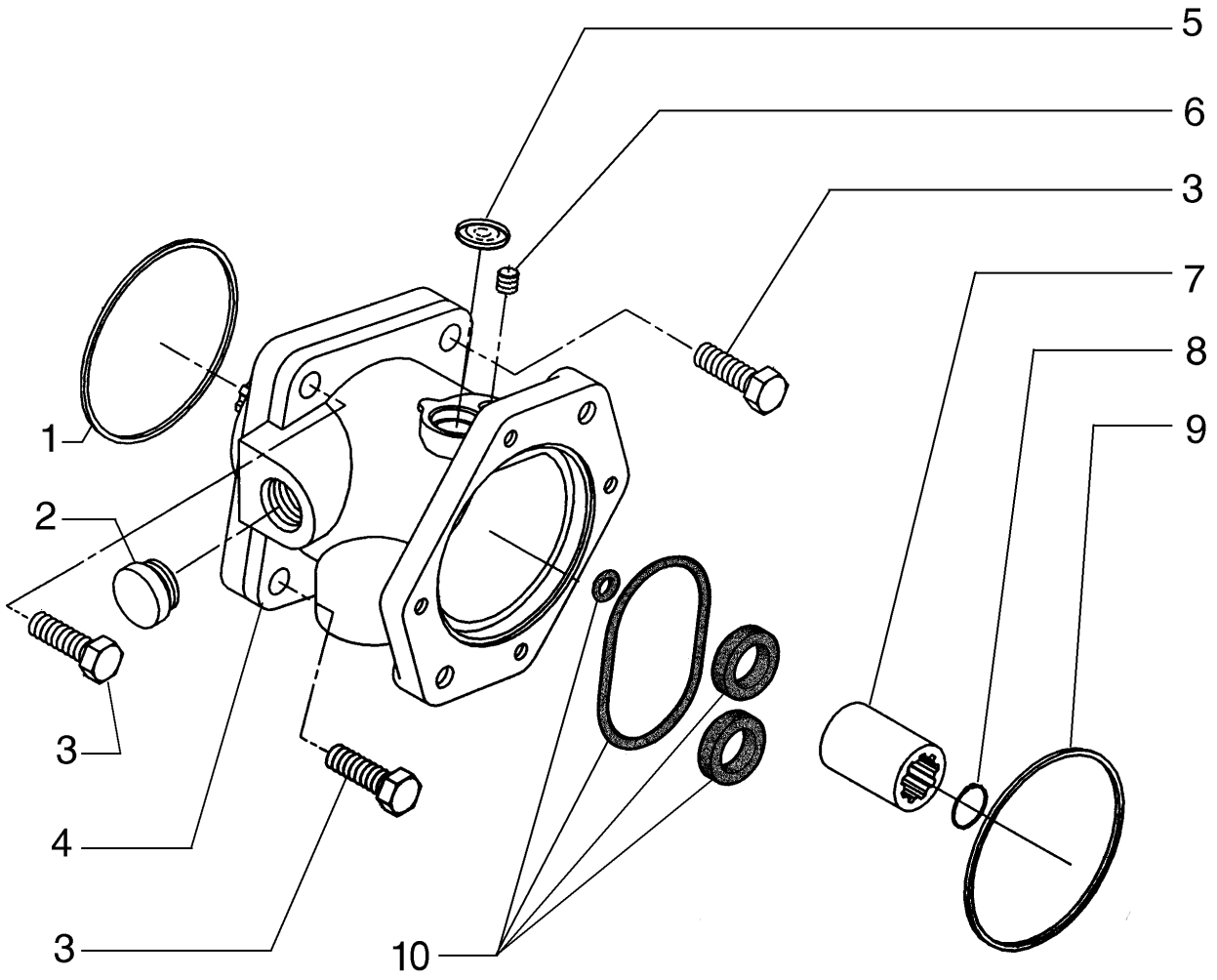

TRANSMISSION, POMPE - (TRANSMISSION DIRECTE)
TRANSMISSION, PUMP - (DIRECT DRIVE)
TRANSMISSION, PUMP - (DIRECT DRIVE)
TRANSMISSION, PUMP - (DIRECT DRIVE)

R	N	P.N.	MOD	Q	Denominação Description	Denominacion Bezeichnung	Description Descrizione	Denominação Beskrivelse	L.C.
1		75288503		1	O-RING JOINT TORIQUE	JUNTA TÓRICA O-RING	O-RING ANELLO TOROIDALE	O-RING O-RING	055A
2		75289441		1	BLOCO BLOC	BLOQUE BLOCK	BLOCK BLOCCO	BLOCO MOTORBLOK	074B
3		75312841		3	PARAFUSO VIS	PERNO SCHRAUBE	BOLT BULLONE	PARAFUSO BOLT	140B
4		75287756		1	BOMBA DE ÓLEO DO MOTOR POMPE A HUILE MOTEU	BOMBA DE ACEITE DE M MOTORÖLPUMPE	ENGINE OIL PUMP POMPA OLIO MOTORE	BOMBA DE ÓLEO DO MC MOTOROLIEPUMPE	153P
5		75289476		1	BLOCO BLOC	BLOQUE BLOCK	BLOCK BLOCCO	BLOCO MOTORBLOK	074B
6		75289475		1	PARAFUSO VIS	TORNILLO SCHRAUBE	SCREW VITE	PARAFUSO SKRUE	040V
7		75288517		1	LUVA CHEMISE	MANGUITO BUCHSE	SLEEVE MANICOTTO	MANGA TRYKLEJE, KOBLING	031M
8		75289478		1	ANEL DE PRESSÃO ANNEAU D'ARRET	ANILLO DE RESORTE SPRENGRING	SNAP RING ANELLO ELASTICO	ANEL LÅSERING	054A
9		75288503		1	O-RING JOINT TORIQUE	JUNTA TÓRICA O-RING	O-RING ANELLO TOROIDALE	O-RING O-RING	055A
10		75313862		1	KIT DE REPARO KIT DE REPARATION	KIT DE REPARACIÓN REPARATURSATZ	REPAIR KIT KIT DI RIPARAZIONE	KIT DE REPARAÇÃO REPARATIONSSÆT	003K

06-02	16	p1	12/11

VARETA DE NÍVEL ÓLEO - (TRANSMISSÃO DIRETA)
TRANSMISSION OIL DIPSTICK - (DIRECT DRIVE)
TRANSMISSION OIL DIPSTICK - (DIRECT DRIVE)
TRANSMISSION OIL DIPSTICK - (DIRECT DRIVE)

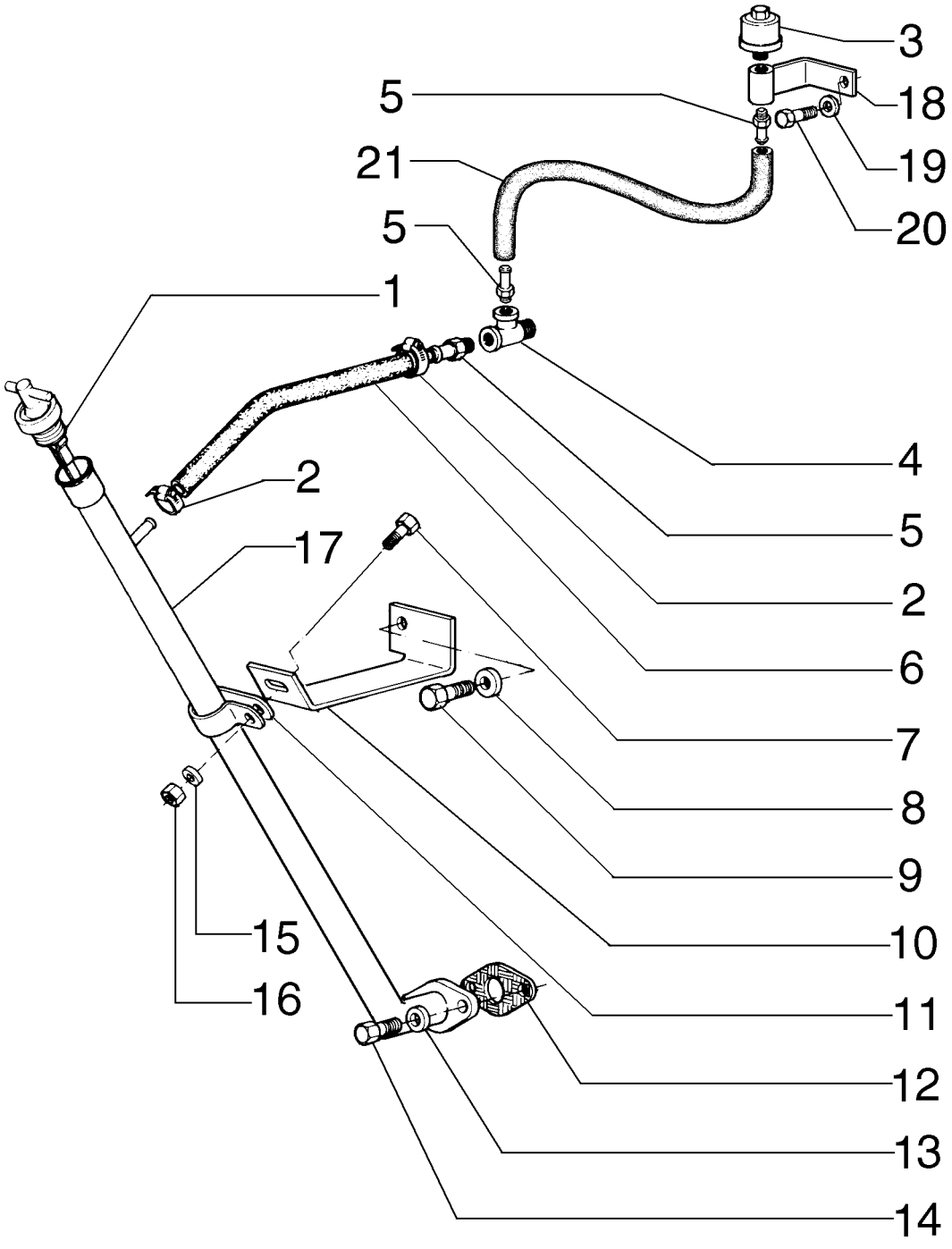

JAUGE DU NIVEAU D´HUILE TRANSMISSION - (TRANSMISSION DIRECTE)
TRANSMISSION OIL DIPSTICK - (DIRECT DRIVE)
TRANSMISSION OIL DIPSTICK - (DIRECT DRIVE)
TRANSMISSION OIL DIPSTICK - (DIRECT DRIVE)

R	N	P.N.	MOD	Q	Denominação Description	Denominacion Bezeichnung	Description Descrizione	Denominação Beskrivelse	L.C.
1		87528243		1	HASTE DE NÍVEL JAUGE DE NIVEAU	VARILLA DE NIVEL MESSSTAB	DIPSTICK ASTINA DI LIVELLO	VARETA DE NÍVEL MÅLEPIND	091A
2		79084753		2	GRAMPO DA MANGUEIRA, M10-18 COLLIER POUR FLEXIBL	ABRAZADERA DE MANG SCHLAUCHKLEMME	HOSE CLIP FERMO DEL TUBO FLES	FIXADOR DE MANGUEIR SLANGEKLEMME	180C
3		70050748		1	RESPIRO RENIFLARD	RESPIRADERO ENTLÜFTER	BREATHER SFIATO	RESPIRADOURO UDLUFTNINGSSKRUE	145S
4		75249415		1	CONECTOR HIDRÁUL CONNECTEUR HYDRAU	CONECTOR HIDRÁULIC HYDR STECKVERBINDE	HYD CONNECTOR CONNETTORE IDRAULIC	CONECTOR HID. HYDRAULIKSTIK	020R
5		70925957		1	CONECTOR HIDRÁUL CONNECTEUR HYDRAU	CONECTOR HIDRÁULIC HYDR STECKVERBINDE	HYD CONNECTOR CONNETTORE IDRAULIC	CONECTOR HID. HYDRAULIKSTIK	020R
6		75256544		1	MANGUEIRA, 9.50 mm ID x 260.00 mm FLEXIBLE	TUBO SCHLAUCH	HOSE TUBO FLESSIBILE	MANGUEIRA SLANGE	030M
7		11112231		1	PARAFUSO, Hex, M12 x 25, 10.9, Full Thd VIS	PERNO SCHRAUBE	BOLT BULLONE	PARAFUSO BOLT	140B
8		12646921		1	ARRUELA PLANA, M12 x 28 x 3 RONDELLE	ARANDELA UNTERLEGSCHEIBE	WASHER RONDELLA	ANILHA FLADSKIVE	131R
9		11118731		1	PARAFUSO, Hex, M16 x 45, 10.9 VIS	PERNO SCHRAUBE	BOLT BULLONE	PARAFUSO BOLT	140B
10		75256540		1	SUPORTE SUPPORT	SOPORTE STÜTZE	SUPPORT SUPPORTO	SUPORTE BESLAG	300S
11		70929806		1	COLAR COLLIER	COLLAR RINGE	COLLAR COLLARE	ANEL SLANGEBÅND	031F
12		75248283		1	JUNTA JOINT	JUNTA DICHTUNG	GASKET GUARNIZIONE	JUNTA PAKNING	123G
13		12645031		2	ARRUELA PLANA, M8.45 x 21 x 3 Thk, HT RONDELLE	ARANDELA UNTERLEGSCHEIBE	WASHER RONDELLA	ANILHA FLADSKIVE	131R
14		16043431		2	PARAFUSO, Hex, M8 x 20, 10.9 VIS	PERNO SCHRAUBE	BOLT BULLONE	PARAFUSO BOLT	140B
15		10517073		1	TRAVA DA ARRUELA RONDELLE FREIN	ARANDELA DE BLOQUE SICHERUNGSSCHEIBE	LOCK WASHER RONDELLA DI SICUREZ	ANILHA DE RETENÇÃO LÅSESKIVE	132R
16		11702921		1	PORCA, M12, Cl 10 ECROU	TUERCA MUTTER	NUT DADO	PORCA MØTRIK	010D
17		75256535		1	TUBO RÍGIDO, 25.4 mm OD, 548, 350 mm Length TUYAU RIGIDE	TUBO RÍGIDO ROHR	RIGID TUBE TUBO RIGIDO	TUBO RÍGIDO STIFT RØR	193T
18		73153453		1	SUPORTE SUPPORT	SOPORTE STÜTZE	SUPPORT SUPPORTO	SUPORTE BESLAG	300S
19		12646721		1	ARRUELA PLANA, M8 x 20 x 2 RONDELLE	ARANDELA UNTERLEGSCHEIBE	WASHER RONDELLA	ANILHA FLADSKIVE	131R

06-02	16	p2	12/11

VARETA DE NÍVEL ÓLEO - (TRANSMISSÃO DIRETA)
TRANSMISSION OIL DIPSTICK - (DIRECT DRIVE)
TRANSMISSION OIL DIPSTICK - (DIRECT DRIVE)
TRANSMISSION OIL DIPSTICK - (DIRECT DRIVE)

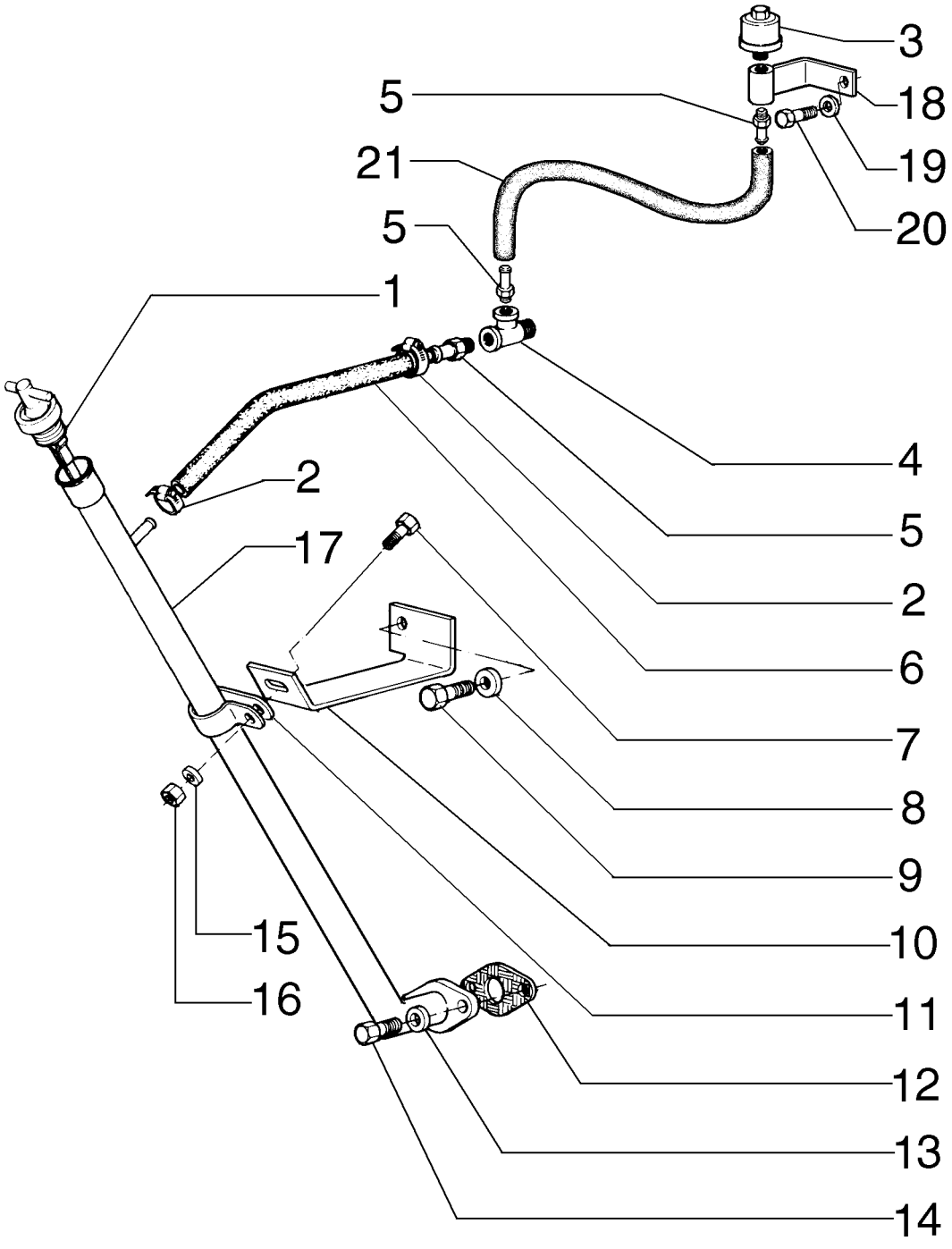

JAUGE DU NIVEAU D´HUILE TRANSMISSION - (TRANSMISSION DIRECTE)
TRANSMISSION OIL DIPSTICK - (DIRECT DRIVE)
TRANSMISSION OIL DIPSTICK - (DIRECT DRIVE)
TRANSMISSION OIL DIPSTICK - (DIRECT DRIVE)

R	N	P.N.	MOD	Q	Denominação Description	Denominacion Bezeichnung	Description Descrizione	Denominação Beskrivelse	L.C.
20		**16043231**		1	PARAFUSO, Hex, M8 x 16, 10.9				
					PERNO	BOLT	PARAFUSO	140B	
					VIS	SCHRAUBE	BULLONE	BOLT	
21		**84123163**		1	MANGUEIRA	TUBO	HOSE	MANGUEIRA	030M
					FLEXIBLE	SCHLAUCH	TUBO FLESSIBILE	SLANGE	

06-02	17	p1	03/12

FILTRO DE ÓLEO TRANSMISSÃO - (TRANSMISSÃO DIRETA)
TRANSMISSION FILTER LINES - (DIRECT DRIVE)
TRANSMISSION FILTER LINES - (DIRECT DRIVE)
TRANSMISSION FILTER LINES - (DIRECT DRIVE)

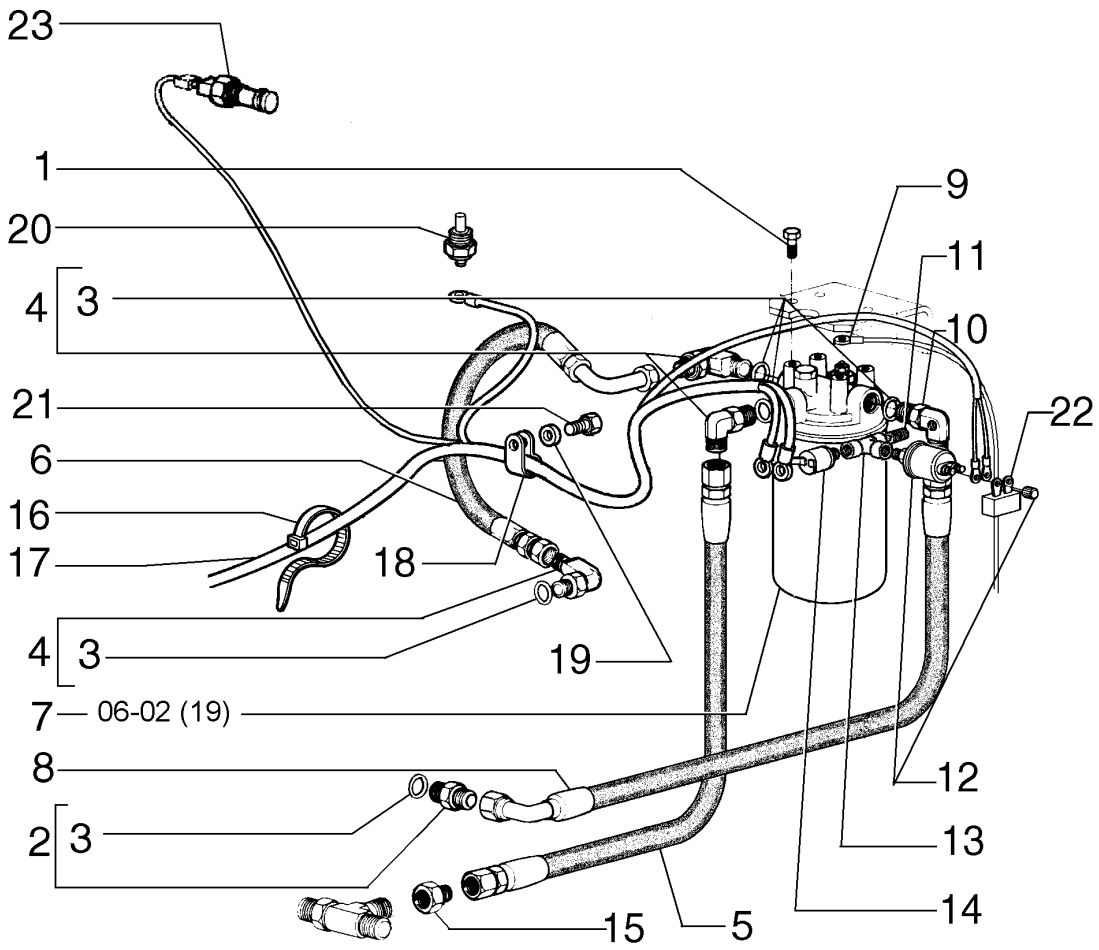

FILTRE À HUILE TRANSMISSION - (TRANSMISSION DIRECTE)
TRANSMISSION FILTER LINES - (DIRECT DRIVE)
TRANSMISSION FILTER LINES - (DIRECT DRIVE)
TRANSMISSION FILTER LINES - (DIRECT DRIVE)

R	N	P.N.	MOD	Q	Denominação Description	Denominacion Bezeichnung	Description Descrizione	Denominação Beskrivelse	L.C.
1		11106031		4	PARAFUSO, Hex, M10 x 20, 10.9, Full Thd				
						TORNILLO	SCREW	PARAFUSO	040V
					VIS	SCHRAUBE	VITE	SKRUE	
2		70923174		1	CONECTOR HIDRÁUL	CONECTOR HIDRÁULIC(	HYD CONNECTOR	CONECTOR HID.	020R
					CONNECTEUR HYDRAU	HYDR STECKVERBINDE	CONNETTORE IDRAULIC	HYDRAULIKSTIK	
3		70921206		5	O-RING, 12-1, 90 Duro, .924 ID x .116" Thk				
						JUNTA TÓRICA	O-RING	O-RING	055A
					JOINT TORIQUE	O-RING	ANELLO TOROIDALE	O-RING	
4		70924026		3	COTOVELO	CODO	ELBOW	COTOVELO	085G
					COUDE	KNIESTÜCK	GOMITO	VINKELRØR	
5		73162141		1	MANGUEIRA	TUBO	HOSE	MANGUEIRA	030M
					FLEXIBLE	SCHLAUCH	TUBO FLESSIBILE	SLANGE	
6		73162142		1	TUBO FLEXÍVEL	TUBO FLEXIBLE	FLEXIBLE HOSE	MANGUEIRA FLEXÍVEL	192T
					TUYAU FLEXIBLE	BIEGSAMER SCHLAUCH	TUBO FLESSIBILE	FLEKSIBEL SLANGE	
7		73161226		1	FILTRO	FILTRO	FILTER	FILTRO	065F
					FILTRE	FILTER	FILTRO	FILTER	
8		73162142		1	TUBO FLEXÍVEL	TUBO FLEXIBLE	FLEXIBLE HOSE	MANGUEIRA FLEXÍVEL	192T
					TUYAU FLEXIBLE	BIEGSAMER SCHLAUCH	TUBO FLESSIBILE	FLEKSIBEL SLANGE	
9		75253138		1	CABO ELÉTRICO	CABLE ELÉCTRICO	ELECTRIC CABLE	CABO ELÉCTRICO	111C
					CABLE ELECTRIQUE	ELEKTROKABEL	CAVO ELETTRICO	EL-KABEL	
10		75255651		1	COTOVELO	CODO	ELBOW	COTOVELO	085G
					COUDE	KNIESTÜCK	GOMITO	VINKELRØR	
11		70926031		1	CONECTOR HIDRÁUL	CONECTOR HIDRÁULIC(	HYD CONNECTOR	CONECTOR HID.	020R
					CONNECTEUR HYDRAU	HYDR STECKVERBINDE	CONNETTORE IDRAULIC	HYDRAULIKSTIK	
12		75259844		1	SENSOR, Transmission pressure				
						SENSOR	SENSOR	SENSOR	608S
					CAPTEUR	SENSOR	SENSORE	FØLER	
13		70901702		1	CONEXÃO DE 3 VIAS	CONEXIÓN DE 3 VÍAS	3 WAY CONNECTION	LIGAÇÃO DE 3 VIAS	016R
					CONNEXION 3 VOIES	3-WEGE-VERTEILERSTÜ	RACCORDO A 3 VIE	TRE-VEJS FORSKRUNIN	
14		73139080		1	INTERRUPTOR DE PRESSÃO				
						INTERRUPTOR DE PRES	PRESSURE SWITCH	INTERRUPTOR DE PRES	079I
					PRESSOSTAT	DRUCKSCHALTER	PRESSOSTATO	KONTAKT, TRYK	
15		75238305		1	CONECTOR HIDRÁUL	CONECTOR HIDRÁULIC(	HYD CONNECTOR	CONECTOR HID.	020R
					CONNECTEUR HYDRAU	HYDR STECKVERBINDE	CONNETTORE IDRAULIC	HYDRAULIKSTIK	
16		75201641		10	BRAÇADEIRA	ABRAZADERA	CLAMP	BRAÇADEIRA	120M
					COLLIER	KLEMME	MORSETTO	SPÆNDEBÅND	
17		87682623		1	CHICOTE	MAZO DE CABLES	HARNESS	CABLAGEM	4160
					FAISCEAU	KABELBAUM	CABLAGGIO	LEDNINGSNET	
18		70927155		1	GRAMPO	ABRAZADERA	CLIP	FIXADOR	045F
					COLLIER	KLAMMER	FERMO	KLIPS	
19		70930370		1	ARRUELA PLANA	ARANDELA	WASHER	ANILHA	131R
					RONDELLE	UNTERLEGSCHEIBE	RONDELLA	FLADSKIVE	
20		1983238C1		1	EMISSOR DE TEMPERATURA				
						EMISOR DE TEMPERATU	TEMPERATURE SENDEF	SENSOR DE TEMPERAT	Z366
					TRANSMETTEUR TEMPE	TEMPERATURGEBER	TRASMETT. TEMPERATI	TEMPERATURSENDER	
21		11106631		1	PARAFUSO, Hex, M10 x 35, 10.9, Full Thd				
						PERNO	BOLT	PARAFUSO	140B
					VIS	SCHRAUBE	BULLONE	BOLT	

06-02	17	p2	03/12

FILTRO DE ÓLEO TRANSMISSÃO - (TRANSMISSÃO DIRETA)
TRANSMISSION FILTER LINES - (DIRECT DRIVE)
TRANSMISSION FILTER LINES - (DIRECT DRIVE)
TRANSMISSION FILTER LINES - (DIRECT DRIVE)

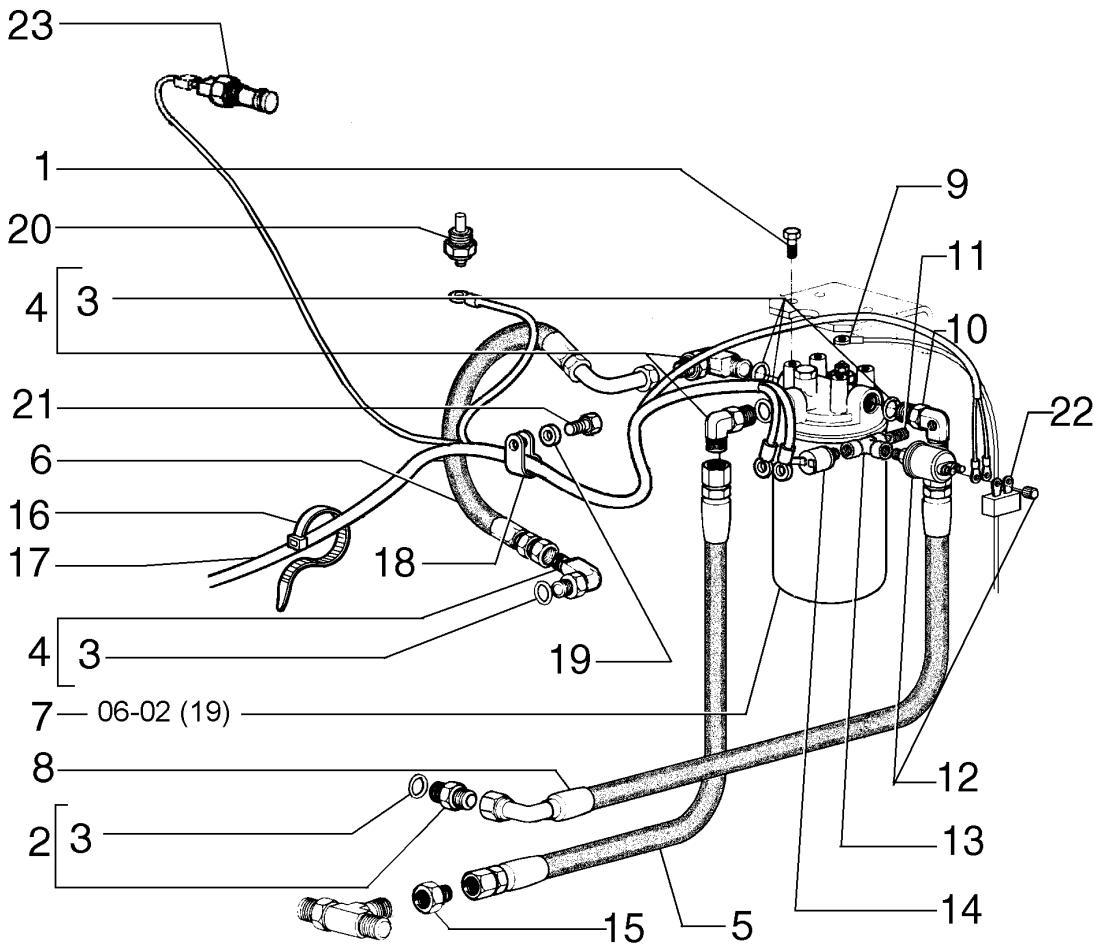

FILTRE À HUILE TRANSMISSION - (TRANSMISSION DIRECTE)
TRANSMISSION FILTER LINES - (DIRECT DRIVE)
TRANSMISSION FILTER LINES - (DIRECT DRIVE)
TRANSMISSION FILTER LINES - (DIRECT DRIVE)

R	N	P.N.	MOD	Q	Denominação Description	Denominacion Bezeichnung	Description Descrizione	Denominação Beskrivelse	L.C.
22		**75323377**		1	RESISTOR RESISTANCE	RESISTENCIA WIDERSTAND	RESISTOR RESISTORE	RESISTÊNCIA MODSTAND	040R
23		**75322672**		1	SENSOR CAPTEUR	SENSOR SENSOR	SENSOR SENSORE	SENSOR FØLER	608S

06-02	18	p1	12/11

FILTRO DE ÓLEO TRANSMISSÃO - (TRANSMISSÃO DIRETA)
TRANSMISSION OIL FILTER - (DIRECT DRIVE)
TRANSMISSION OIL FILTER - (DIRECT DRIVE)
TRANSMISSION OIL FILTER - (DIRECT DRIVE)

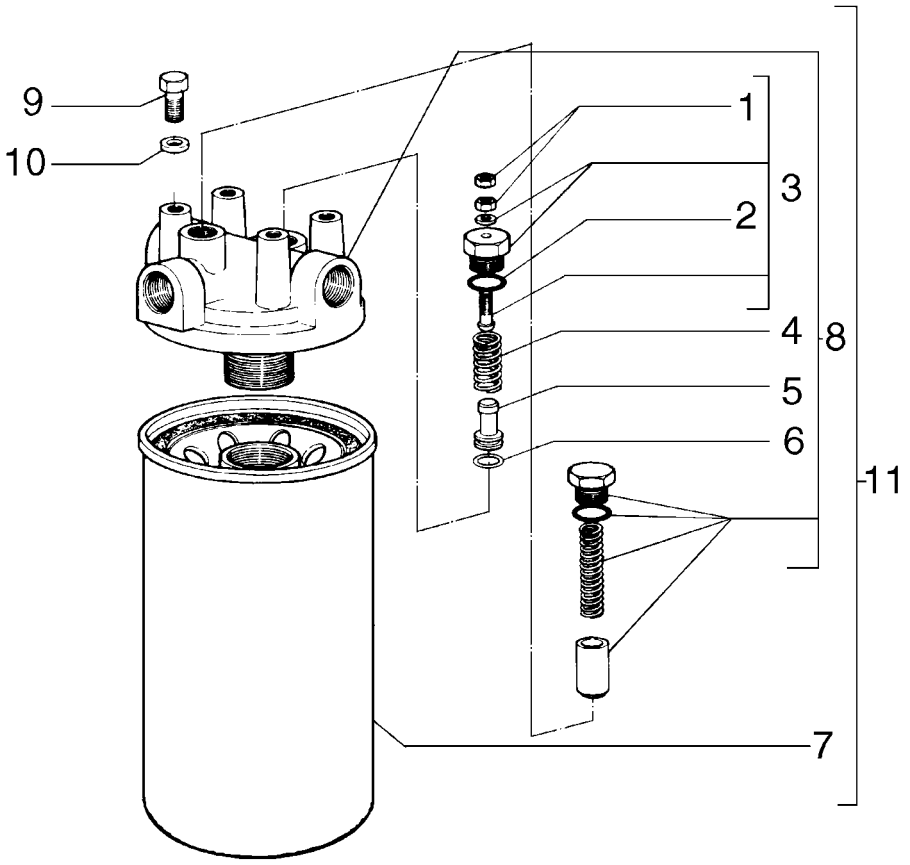

FILTRE À HUILE TRANSMISSION - (TRANSMISSION DIRECTE)
TRANSMISSION OIL FILTER - (DIRECT DRIVE)
TRANSMISSION OIL FILTER - (DIRECT DRIVE)
TRANSMISSION OIL FILTER - (DIRECT DRIVE)

R	N	P.N.	MOD	Q	Denominação Description	Denominacion Bezeichnung	Description Descrizione	Denominação Beskrivelse	L.C.
		73161226		1	FILTRO FILTRE	FILTRO FILTER	FILTER FILTRO	FILTRO FILTER	065F
1		**75285548**		2	PORCA ECROU	TUERCA MUTTER	NUT DADO	PORCA MØTRIK	010D
2		**70935176**		1	O-RING, 8-1, CI 8, .644" ID x .087" Thk JOINT TORIQUE	JUNTA TÓRICA O-RING	O-RING ANELLO TOROIDALE	O-RING O-RING	055A
3		**75285549**		1	VÁLVULA HIDRÁULICA SOUPAPE HYDRAULIQU	VÁLVULA HIDRÁULICA HYDRAULIKVENTIL	HYDRAULIC VALVE DISTRIBUTORE IDRAULI	VÁLVULA HIDRÁULICA HYDRAULIKVENTIL	010V
4		**75285550**		1	MOLA RESSORT	RESORTE FEDER	SPRING MOLLA	MOLA FJEDER	100M
5		**75285551**		1	PISTÃO PISTON	PISTÓN KOLBEN	PISTON PISTONE	PISTÃO STEMPEL	235S
6		**70923548**		1	O-RING, -111, 70 Duro, .424" ID x .103" Thk JOINT TORIQUE	JUNTA TÓRICA O-RING	O-RING ANELLO TOROIDALE	O-RING O-RING	055A
7		**73162722**		1	FILTRO DE ÓLEO HIDRÁULICO FILTRE A HUILE HYDR.	FILTRO DE ACEITE HIDF HYDRAULIKÖLFILTER	HYDRAULIC OIL FILTER FILTRO OLIO IDRAULIC(	FILTRO DO ÓLEO HIDRÁ HYDRAULIKOLIEFILTER	074F
8		**75289106**		1	COBERTURA COUVERCLE	CUBIERTA ABDECKUNG	COVER COPERCHIO	COBERTURA DÆKSEL	265C
9		**70926149**		4	PARAFUSO VIS	TORNILLO SCHRAUBE	SCREW VITE	PARAFUSO SKRUE	040V
10		**76022735**		4	ARRUELA PLANA RONDELLE	ARANDELA UNTERLEGSCHEIBE	WASHER RONDELLA	ANILHA FLADSKIVE	131R
11		**73161226**		1	FILTRO FILTRE	FILTRO FILTER	FILTER FILTRO	FILTRO FILTER	065F

06-02	19	p1	12/11

CONTROLE DA TRANSMISSÃO - (TRANSMISSÃO DIRETA)
COMANDO DE LA TRANSMISSION - (TRANSMISION DIRECTA)
TRANSMISSION CONTROL - (DIRECT DRIVE)
TRANSMISSION CONTROL - (DIRECT DRIVE)

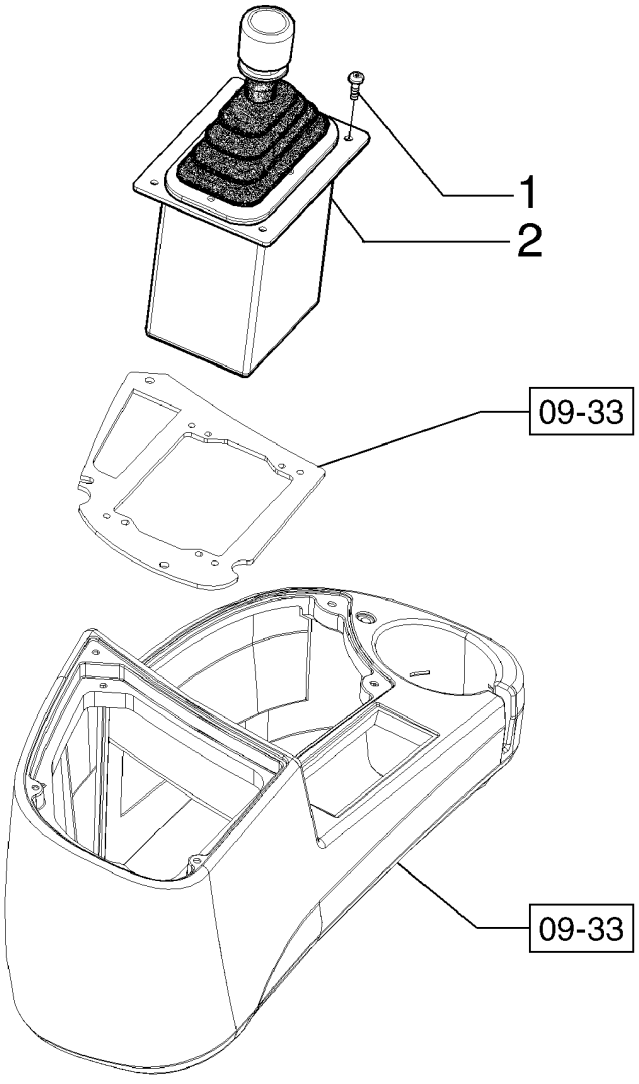

CONTRÔLE DE LA TRANSMISSION - (TRANSMISSION DIRECTE)
TRANSMISSION CONTROL - (DIRECT DRIVE)
TRANSMISSION CONTROL - (DIRECT DRIVE)
TRANSMISSION CONTROL - (DIRECT DRIVE)

R	N	P.N.	MOD	Q	Denominação Description	Denominacion Bezeichnung	Description Descrizione	Denominação Beskrivelse	L.C.
1		540-711		4	PARAFUSO, Cross Pan Hd, M6 x 30				
						TORNILLO	SCREW	PARAFUSO	040V
					VIS	SCHRAUBE	VITE	SKRUE	
2		73162490		1	ALAVANCA	PALANCA	LEVER	ALAVANCA	045L
					LEVIER	HEBEL	LEVA	ARM	

06-02	20	p1	12/11

CONTROLE DA TRANSMISSÃO - (TRANSMISSÃO DIRETA)
TRANSMISSION CONTROL - (DIRECT DRIVE)
TRANSMISSION CONTROL - (DIRECT DRIVE)
TRANSMISSION CONTROL - (DIRECT DRIVE)

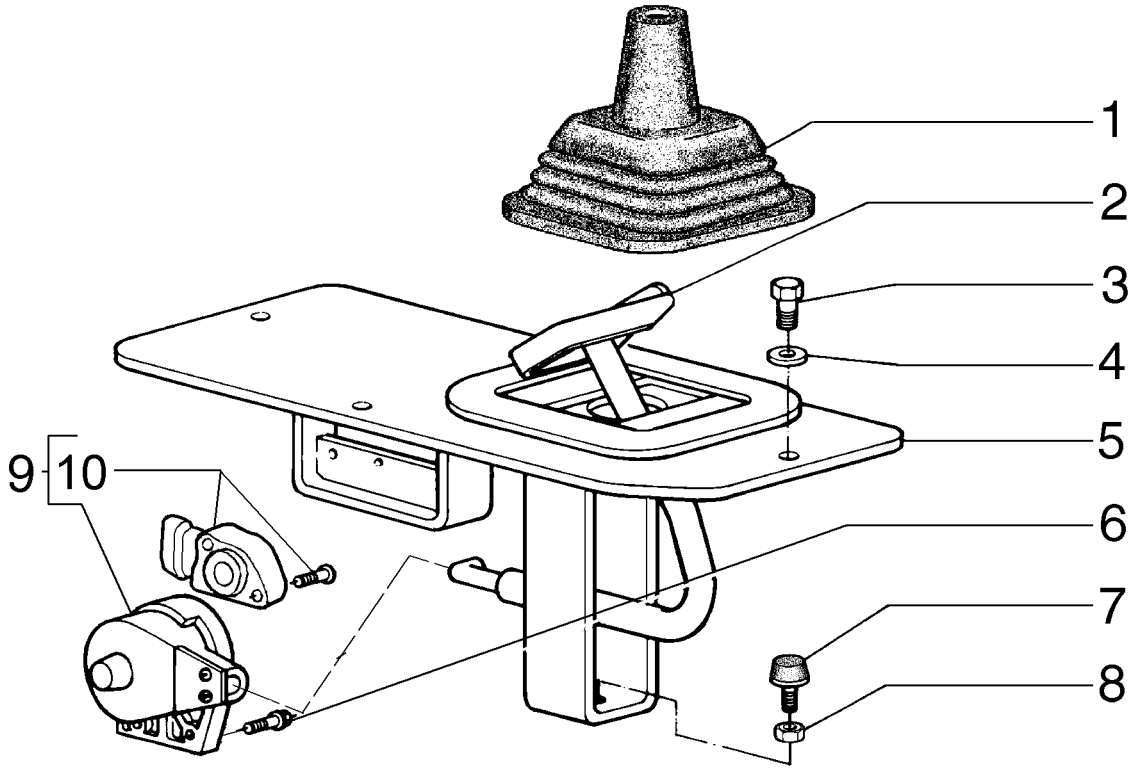

CONTRÔLE DE LA TRANSMISSION - (TRANSMISSION DIRECTE)
TRANSMISSION CONTROL - (DIRECT DRIVE)
TRANSMISSION CONTROL - (DIRECT DRIVE)
TRANSMISSION CONTROL - (DIRECT DRIVE)

R	N	P.N.	MOD	Q	Denominação Description	Denominacion Bezeichnung	Description Descrizione	Denominação Beskrivelse	L.C.
1		75214658		1	CAPA SOUFFLET	FUNDA MANSCHETTE	BOOT PARAPOLVERE	COBERTURA DE PROTE MANCHET	330C
2		75324599		1	PEDAL PEDALE	PEDAL PEDAL	PEDAL PEDALE	PEDAL PEDAL	060P
3		16043431		4	PARAFUSO, Hex, M8 x 20, 10.9 VIS	PERNO SCHRAUBE	BOLT BULLONE	PARAFUSO BOLT	140B
4		10519621		4	ARRUELA PLANA, M8 x 17 x 2 RONDELLE	ARANDELA UNTERLEGSCHEIBE	WASHER RONDELLA	ANILHA FLADSKIVE	131R
5		75249798		1	COBERTURA COUVERCLE	CUBIERTA ABDECKUNG	COVER COPERCHIO	COBERTURA DÆKSEL	265C
6		10902431		2	PARAFUSO, Hex, M6 x 20, 10.9 VIS	TORNILLO SCHRAUBE	SCREW VITE	PARAFUSO SKRUE	040V
7		79037282		1	PASTILHA COUSSIN	PASTILLA UNTERLAGE	PAD CUSCINO; TAMPONE	ESPAÇADOR BREMSEKLODS	060T
8		12164721		1	PORCA, M10 x 1.25, Cl 10 ECROU	TUERCA MUTTER	NUT DADO	PORCA MØTRIK	010D
9		73162489		1	SENSOR CAPTEUR	SENSOR SENSOR	SENSOR SENSORE	SENSOR FØLER	608S
10		75327133		1	SENSOR, Kit CAPTEUR	SENSOR SENSOR	SENSOR SENSORE	SENSOR FØLER	608S

06-02	21	p1	12/11

CONTROLE DA TRANSMISSÃO - (TRANSMISSÃO DIRETA)
TRANSMISSION CONTROL - (DIRECT DRIVE)
TRANSMISSION CONTROL - (DIRECT DRIVE)
TRANSMISSION CONTROL - (DIRECT DRIVE)

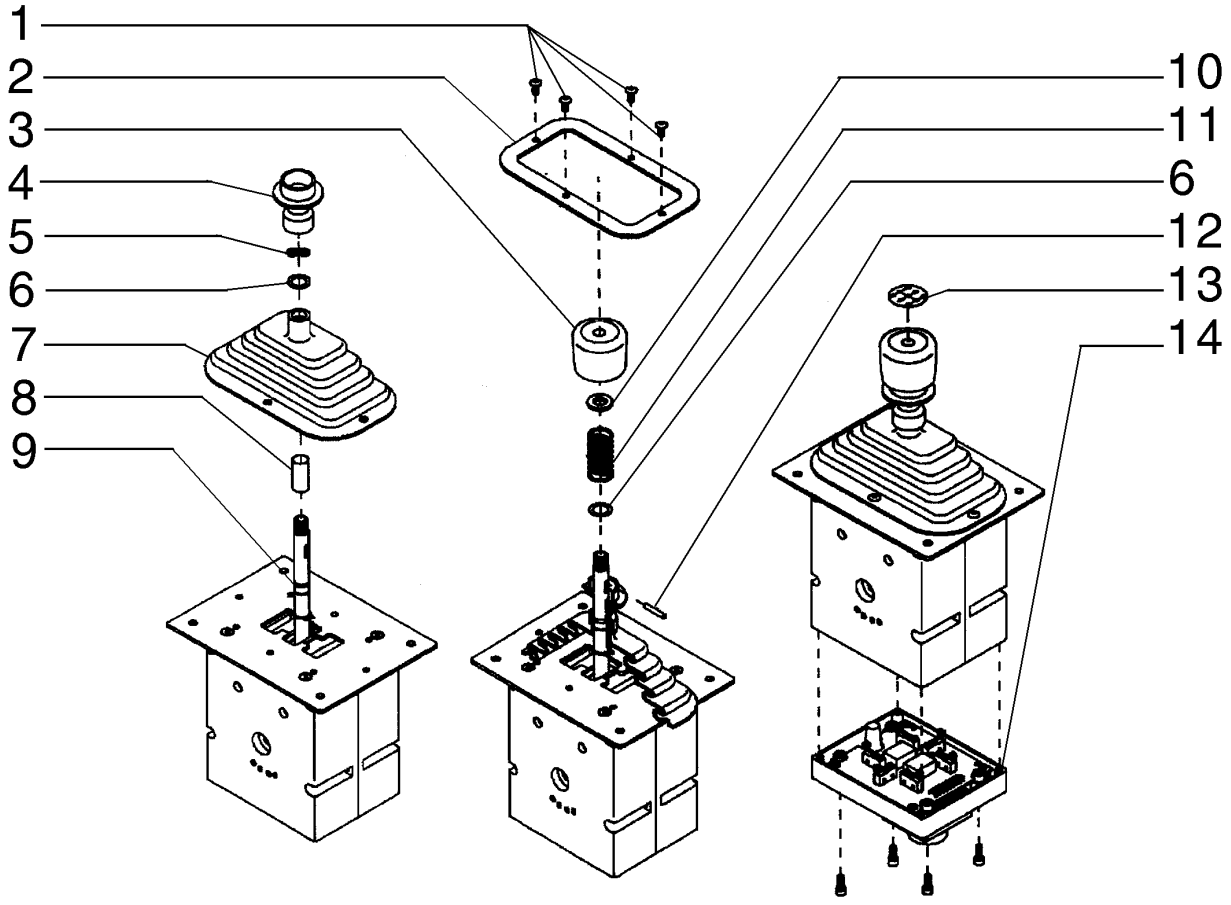

CONTRÔLE DE LA TRANSMISSION - (TRANSMISSION DIRECTE)
TRANSMISSION CONTROL - (DIRECT DRIVE)
TRANSMISSION CONTROL - (DIRECT DRIVE)
TRANSMISSION CONTROL - (DIRECT DRIVE)

R	N	P.N.	MOD	Q	Denominação Description	Denominacion Bezeichnung	Description Descrizione	Denominação Beskrivelse	L.C.
1		71101742		4	PARAFUSO VIS	TORNILLO SCHRAUBE	SCREW VITE	PARAFUSO SKRUE	040V
2		71101743		1	AMOSTRA (PLACA) ENCADREMENT	MARCO DECKRING	BEZEL MOSTRINA	CHAPA DE ORNAMEMTC ORNAMENTRING	0680
3		71101055		1	EMPUNHADURA POIGNEE DE MAINTIEN	PERILLA HANDGRIFF	HANDLE GRIP IMPUGNATURA	GARRA HÅNDGREB	025I
4		71101744		1	TRAVA SERRURE	CERRADURA SCHLOSS	LOCK BLOCCO	FECHADURA LÅS	120S
5		71101745		1	ARRUELA PLANA RONDELLE	ARANDELA UNTERLEGSCHEIBE	WASHER RONDELLA	ANILHA FLADSKIVE	131R
6		71101746		2	ARRUELA PLANA RONDELLE	ARANDELA UNTERLEGSCHEIBE	WASHER RONDELLA	ANILHA FLADSKIVE	131R
7		71101747		1	CAPA SOUFFLET	FUNDA MANSCHETTE	BOOT PARAPOLVERE	COBERTURA DE PROTE MANCHET	330C
8		71101748		1	LUVA CHEMISE	MANGUITO BUCHSE	SLEEVE MANICOTTO	MANGA TRYKLEJE, KOBLING	031M
9		71101749		1	O-RING JOINT TORIQUE	JUNTA TÓRICA O-RING	O-RING ANELLO TOROIDALE	O-RING O-RING	055A
10		75313238		1	ANEL ANNEAU	ANILLO RING	RING ANELLO	ANEL RING	045A
11		75313239		1	MOLA RESSORT	RESORTE FEDER	SPRING MOLLA	MOLA FJEDER	100M
12		71101750		1	PINO BROCHE	PASADOR PIN	PIN PERNO	PERNO STIFT	080P
13		71101056		1	ADESIVO AUTOCOLLANT	CALCOMANÍA AUFKLEBER	DECAL DECALCOMANIA	DÍSTICO TRANSFER	012D
14		75310459		1	PLACA DE COBERTURA COUVERCLE	PLACA DE CUBIERTA ABDECKPLATTE	COVER PLATE PIASTRA DI COPERTUR/	CHAPA PEQUENA DÆKPLADE	110P

06-02	22	p1	03/12

REFRIGERAÇÃO DA TRANSMISSÃO - (TRANSMISSÃO DIRETA)
ARREFECIMIENTO DEL ACEITE DE LA TRASMISION - (TRNASMISION DIRETA)
TRANSMISSION OIL COOLER - (DIRECT DRIVE)
TRANSMISSION OIL COOLER - (DIRECT DRIVE)

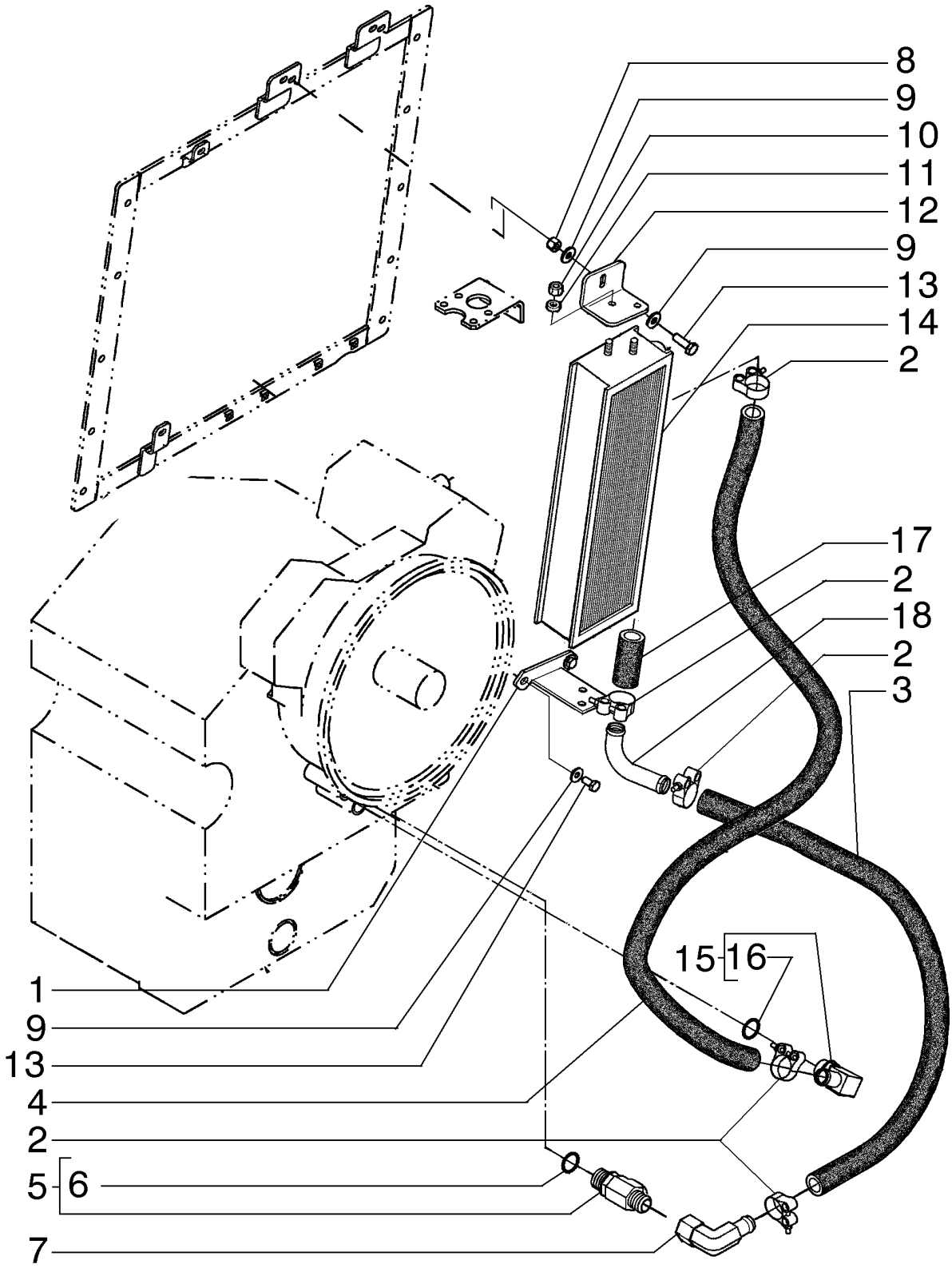

REFROIDISSEMENT DE LA TRANSMISSION - (TRANSMISSION DIRECTE)
TRANSMISSION OIL COOLER - (DIRECT DRIVE)
TRANSMISSION OIL COOLER - (DIRECT DRIVE)
TRANSMISSION OIL COOLER - (DIRECT DRIVE)

R	N	P.N.	MOD	Q	Denominação Description	Denominacion Bezeichnung	Description Descrizione	Denominação Beskrivelse	L.C.
1		84238418		1	SUPORTE	SOPORTE	SUPPORT	SUPORTE	300S
					SUPPORT	STÜTZE	SUPPORTO	BESLAG	
2		87372829		4	BRAÇADEIRA	ABRAZADERA	CLAMP	BRAÇADEIRA	120M
					COLLIER	KLEMME	MORSETTO	SPÆNDEBÅND	
3		87376427		1	MANGUEIRA, 25.40 mm ID x 7366.00 mm, SAE 100R3, SAE J20C, SAE 20 RI, SAE J517				
						TUBO	HOSE	MANGUEIRA	030M
					FLEXIBLE	SCHLAUCH	TUBO FLESSIBILE	SLANGE	
4		84251849		1	MANGUEIRA	TUBO	HOSE	MANGUEIRA	030M
					FLEXIBLE	SCHLAUCH	TUBO FLESSIBILE	SLANGE	
5		70922739		1	CONECTOR HIDRÁUL	CONECTOR HIDRÁULIC	HYD CONNECTOR	CONECTOR HID.	020R
					CONNECTEUR HYDRAU	HYDR STECKVERBINDE	CONNETTORE IDRAULIC	HYDRAULIKSTIK	
6		70921206		1	O-RING, 12-1, 90 Duro, .924 ID x .116" Thk				
						JUNTA TÓRICA	O-RING	O-RING	055A
					JOINT TORIQUE	O-RING	ANELLO TOROIDALE	O-RING	
7		84241233		1	CONECTOR HIDRÁUL	CONECTOR HIDRÁULIC	HYD CONNECTOR	CONECTOR HID.	020R
					CONNECTEUR HYDRAU	HYDR STECKVERBINDE	CONNETTORE IDRAULIC	HYDRAULIKSTIK	
8		829-4408		2	PORCA, Thin, M8 x 1.25, Cl 05				
						TUERCA	NUT	PORCA	010D
					ECROU	MUTTER	DADO	MØTRIK	
9		12646721		4	ARRUELA PLANA, M8 x 20 x 2				
						ARANDELA	WASHER	ANILHA	131R
					RONDELLE	UNTERLEGSCHEIBE	RONDELLA	FLADSKIVE	
10		16102321		4	PORCA, Thin, M8 x 1.25, Cl 05				
						TUERCA	NUT	PORCA	010D
					ECROU	MUTTER	DADO	MØTRIK	
11		10730301		4	ARRUELA PLANA	ARANDELA	WASHER	ANILHA	131R
					RONDELLE	UNTERLEGSCHEIBE	RONDELLA	FLADSKIVE	
12		87752061		1	SUPORTE	SOPORTE	SUPPORT	SUPORTE	300S
					SUPPORT	STÜTZE	SUPPORTO	BESLAG	
13		16043331		3	PARAFUSO, Hex, M8 x 18, 10.9, Full Thd				
						PERNO	BOLT	PARAFUSO	140B
					VIS	SCHRAUBE	BULLONE	BOLT	
14		87751052		1	RESFRIADOR DO ÓLEO	REFRIGERADOR DE ACI	OIL COOLER	REFRIGERADOR DO ÓLI	026R
					REFROIDISSEUR D'HUIL	ÖLKÜHLER	RADIATORE OLIO	OLIEKØLER	
15		217-352		1	CONEXÃO, 90º, 1" Hose x 1 5/16"-12 ORB Beaded				
						ACOPLAMIENTO	FITTING	CONECTOR	3300
					RACCORD	ARMATUR	RACCORDO	FITTING	
16		237-6016		1	O-RING, 0.614" ID x 0.754" OD x 0.07"				
						JUNTA TÓRICA	O-RING	O-RING	055A
					JOINT TORIQUE	O-RING	ANELLO TOROIDALE	O-RING	
17		E66256		1	LUVA	MANGUITO	SLEEVE	MANGA	031M
					CHEMISE	BUCHSE	MANICOTTO	TRYKLEJE, KOBLING	
18		87489520		1	TUBO DE RETORNO	TUBO DE RETORNO	RETURN PIPE	TUBO DE RETORNO	P840
					TUYAU DE RETOUR	RÜCKLAUFROHR	TUBO DI RITORNO	RETURRØR	

06-03	00	p1	12/11

TRANSMISSÃO, SUPORTES - (TRANSMISSÃO DIRETA)
TRANSMISSION, SOPORTES - (TRANSMISSION DIRETA)
TRANSMISSION, SUPPORTS - (DIRECT DRIVE)
TRANSMISSION, SUPPORTS - (DIRECT DRIVE)

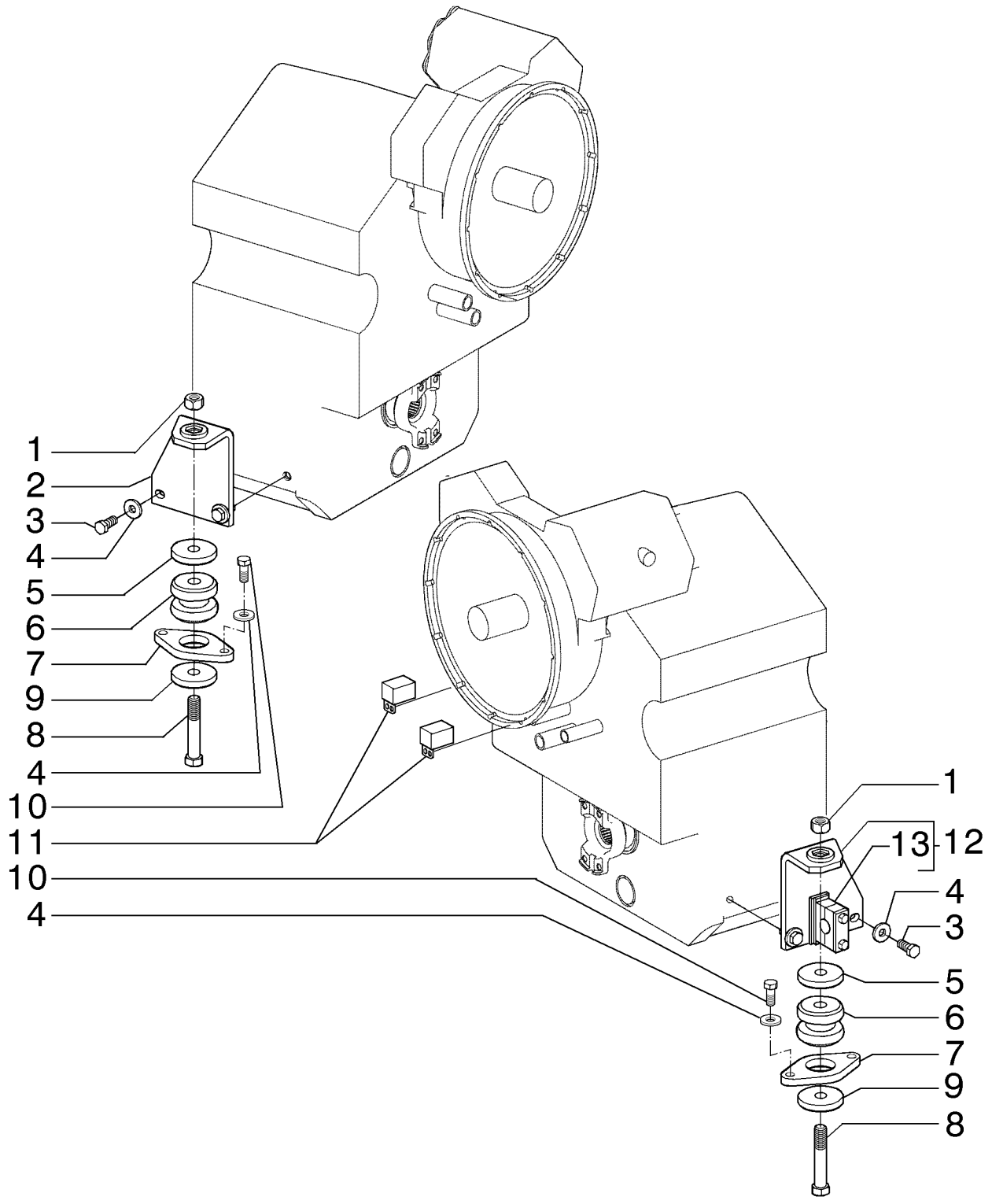

TRANSMISSION, SUPPORTS - (TRANSMISSION DIRECTE)
TRANSMISSION, SUPPORTS - (DIRECT DRIVE)
TRANSMISSION, SUPPORTS - (DIRECT DRIVE)
TRANSMISSION, SUPPORTS - (DIRECT DRIVE)

R	N	P.N.	MOD	Q	Denominação Description	Denominacion Bezeichnung	Description Descrizione	Denominação Beskrivelse	L.C.
1		12164427		2	PORCA, M22 x 1.5, Cl 10, LH				
						TUERCA	NUT	PORCA	010D
					ECROU	MUTTER	DADO	MØTRIK	
2		75257766		1	SUPORTE	SOPORTE	BRACKET	SUPORTE	225S
					SUPPORT	HALTERUNG	STAFFA	BESLAG	
3		11118531		4	PARAFUSO, Hex, M16 x 40, 10.9				
						PERNO	BOLT	PARAFUSO	140B
					VIS	SCHRAUBE	BULLONE	BOLT	
4		70927275		8	ARRUELA PLANA, LH	ARANDELA	WASHER	ANILHA	131R
					RONDELLE	UNTERLEGSCHEIBE	RONDELLA	FLADSKIVE	
5		73163954		2	ARRUELA PLANA	ARANDELA	WASHER	ANILHA	131R
					RONDELLE	UNTERLEGSCHEIBE	RONDELLA	FLADSKIVE	
6		361187A1		2	ISOLADOR	AISLADOR	ISOLATOR	ISOLADOR	Z082
					ISOLANT	ISOLATOR	ISOLATORE	ISOLATOR	
7		73163953		2	PLACA	PLACA	PLATE	CHAPA	105P
					PLAQUE	PLATTE	PIASTRA	PLADE	
8		15994031		2	PARAFUSO, Hex, M22 x 1.5 x 130, 10.9				
						PERNO	BOLT	PARAFUSO	140B
					VIS	SCHRAUBE	BULLONE	BOLT	
9		73163534		2	ARRUELA PLANA	ARANDELA	WASHER	ANILHA	131R
					RONDELLE	UNTERLEGSCHEIBE	RONDELLA	FLADSKIVE	
10		11390531		4	PARAFUSO, Hex, M16 x 1.5 x 40, 10.9, Full Thd, LH				
						PERNO	BOLT	PARAFUSO	140B
					VIS	SCHRAUBE	BULLONE	BOLT	
11		75324136		2	COBERTURA	CUBIERTA	COVER	COBERTURA	265C
					COUVERCLE	ABDECKUNG	COPERCHIO	DÆKSEL	
12		75257767		1	SUPORTE	SOPORTE	BRACKET	SUPORTE	225S
					SUPPORT	HALTERUNG	STAFFA	BESLAG	
13		75252041		1	BRAÇADEIRA	ABRAZADERA	CLAMP	BRAÇADEIRA	120M
					COLLIER	KLEMME	MORSETTO	SPÆNDEBÅND	

06-03	01	p1	12/11

TRANSMISSÃO COMPLETA
TRANSMISSION ASSY
TRANSMISSION ASSY
TRANSMISSION ASSY

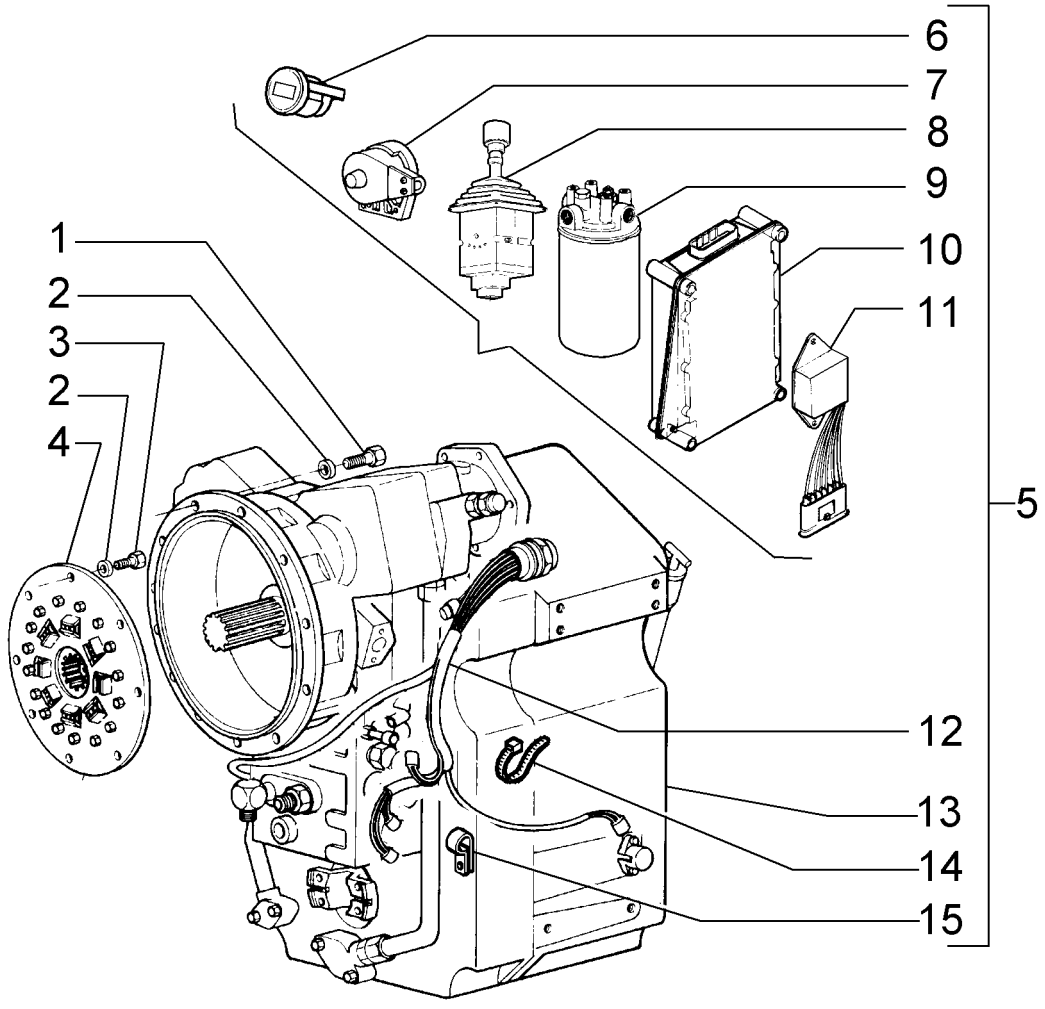

TRANSMISSION COMPLÈTE
TRANSMISSION ASSY
TRANSMISSION ASSY
TRANSMISSION ASSY

R	N	P.N.	MOD	Q	Denominação Description	Denominacion Bezeichnung	Description Descrizione	Denominação Beskrivelse	L.C.
1		**11106631**		12	PARAFUSO, Hex, M10 x 35, 10.9, Full Thd				
					PERNO	BOLT	PARAFUSO	140B
					VIS	SCHRAUBE	BULLONE	BOLT	
2		**70930370**		20	ARRUELA PLANA	ARANDELA	WASHER	ANILHA	131R
					RONDELLE	UNTERLEGSCHEIBE	RONDELLA	FLADSKIVE	
3		**70922262**		8	PARAFUSO	TORNILLO	SCREW	PARAFUSO	040V
					VIS	SCHRAUBE	VITE	SKRUE	
4		**75249578**		1	AMORTECEDOR DE VIBRAÇÃO				
					AMORTIGUADOR	DAMPER	AMORTECEDOR	164S
					AMORTISSEUR	DÄMPFER	AMMORTIZZATORE	SVINGNINGSDÆMPER	
5		**73162533**		1	TRANSMISSÃO	TRANSMISIÓN	TRANSMISSION	TRANSMISSÃO	030C
					TRANSMISSION	GETRIEBE	TRASMISSIONE; CAMBI(	TRANSMISSION	
6	1	**73162493**		1	INDICADOR, Gear	INDICADOR	INDICATOR	INDICADOR	087S
					INDICATEUR	ANZEIGE	INDICATORE	INDIKATOR	
7	2	**73162489**		1	SENSOR	SENSOR	SENSOR	SENSOR	608S
					CAPTEUR	SENSOR	SENSORE	FØLER	
8	3	**73162490**		1	ALAVANCA	PALANCA	LEVER	ALAVANCA	045L
					LEVIER	HEBEL	LEVA	ARM	
9	4	**73161226**		1	FILTRO	FILTRO	FILTER	FILTRO	065F
					FILTRE	FILTER	FILTRO	FILTER	
10	5	**75253869**		1	BLOCO DE LIGAÇÃO	BLOQUE DE ESLABONE:	LINK BLOCK	PEÇA DE LIGAÇÃO	075G
					COULISSEAU	VERBINDUNGSBLOCK	GLIFO	KULISSEKLODS	
11	6	**73162492**		1	COMANDO	CONTROL	CONTROL	CONTROLO	189C
					COMMANDE	BEDIENELEMENT	COMANDO	KONTROL	
12	7	**75312856**		1	CABO CONJUNTO	CABLE (CONJUNTO)	CABLE ASSY.	CABO CONJUNTO	P494
					CABLE (ASSEMBLE)	KABEL (KPLT.)	CAVO, COMPLESSIVO	CABLE ASSY.	
13		**75312851**		1	CAIXA DE MUDANÇA	CAJA DE TRANSMISIÓN	GEARBOX	CAIXA DE VELOCIDADES	530S
					BOITE DE VITESSES	GETRIEBE	SCATOLA INGRANAGGI	GEARKASSE	
14		**75312858**		6	TIRA	BANDA	STRAP	BANDA	532B
					BRIDE	BAND	FASCETTA	STROP	
15		**75312857**		1	TIRA	BANDA	STRAP	BANDA	532B
					BRIDE	BAND	FASCETTA	STROP	

(1) Página 04-12
(2) Página 06-23
(3) Página 06-24
(4) Página 06-21
(5) Página 04-13
(6) Página 04-13
(7) Página 04-06

06-03	02	p1	12/11

TRANSMISSÃO, TOMADA DE FORÇA
TRANSMISSION, PTO
TRANSMISSION, PTO
TRANSMISSION, PTO

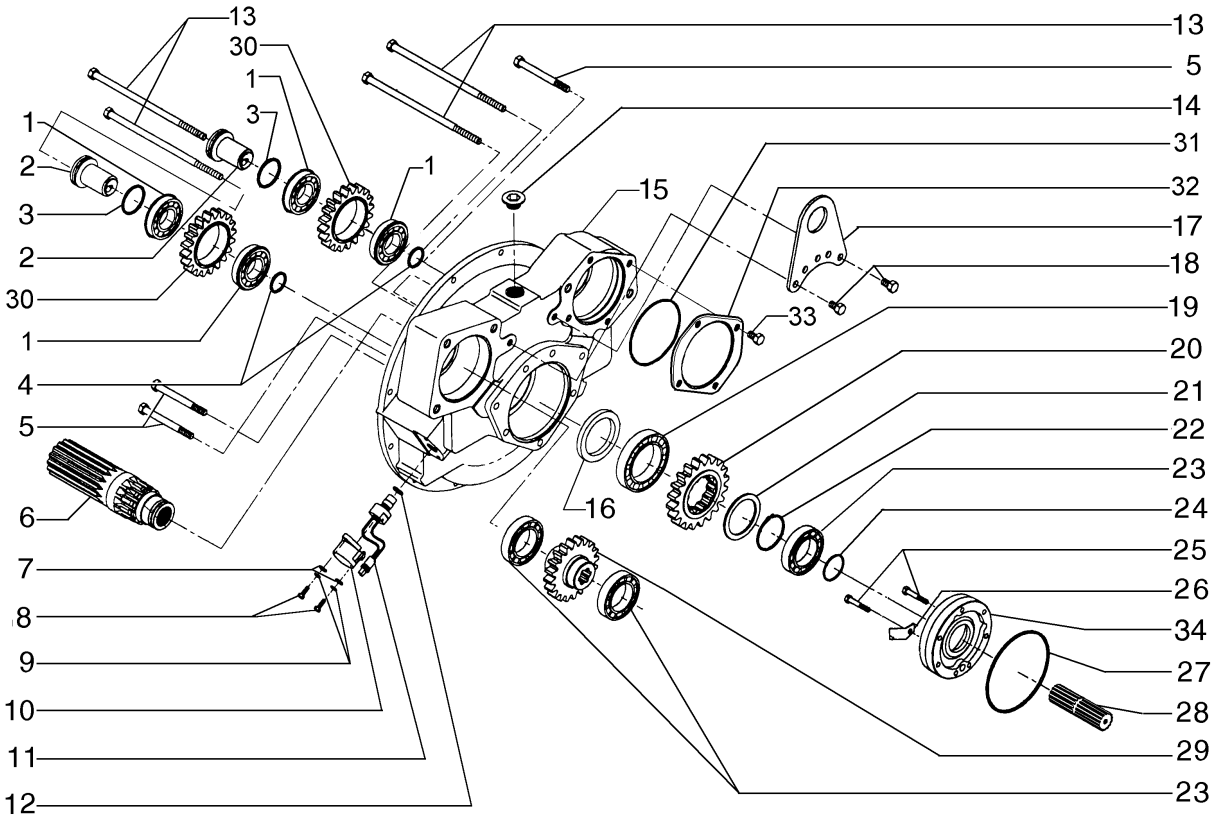

TRANSMISSION, PRISE D'ALIMENTATION
TRANSMISSION, PTO
TRANSMISSION, PTO
TRANSMISSION, PTO

R	N	P.N.	MOD	Q	Denominação Description	Denominacion Bezeichnung	Description Descrizione	Denominação Beskrivelse	L.C.
1		75312842		2	ROLAMENTO ROULEMENT	COJINETE LAGER	BEARING CUSCINETTO	ROLAMENTO LEJE	0600
2		75289379		2	EIXO ARBRE	EJE WELLE	SHAFT ALBERO	VEIO AKSEL	016A
3		75288494		2	O-RING JOINT TORIQUE	JUNTA TÓRICA O-RING	O-RING ANELLO TOROIDALE	O-RING O-RING	055A
4		75288493		2	O-RING JOINT TORIQUE	JUNTA TÓRICA O-RING	O-RING ANELLO TOROIDALE	O-RING O-RING	055A
5		75312845		3	PARAFUSO VIS	TORNILLO SCHRAUBE	SCREW VITE	PARAFUSO SKRUE	040V
6		75289383		1	EIXO ARBRE	EJE WELLE	SHAFT ALBERO	VEIO AKSEL	016A
7		75289387		2	ARRUELA PLANA RONDELLE	ARANDELA UNTERLEGSCHEIBE	WASHER RONDELLA	ANILHA FLADSKIVE	131R
8		75312825		2	PARAFUSO VIS	PERNO SCHRAUBE	BOLT BULLONE	PARAFUSO BOLT	140B
9		75289386		2	ARRUELA PLANA RONDELLE	ARANDELA UNTERLEGSCHEIBE	WASHER RONDELLA	ANILHA FLADSKIVE	131R
10		75288496		1	COBERTURA COUVERCLE	CUBIERTA ABDECKUNG	COVER COPERCHIO	COBERTURA DÆKSEL	265C
11		75289384		1	SENSOR CAPTEUR	SENSOR SENSOR	SENSOR SENSORE	SENSOR FØLER	608S
12		75288425		1	O-RING JOINT TORIQUE	JUNTA TÓRICA O-RING	O-RING ANELLO TOROIDALE	O-RING O-RING	055A
13		75312844		4	PARAFUSO VIS	TORNILLO SCHRAUBE	SCREW VITE	PARAFUSO SKRUE	040V
14		75289388		1	BUJÃO BOUCHON	TAPÓN STOPFEN	PLUG TAPPO	TAMPÃO PROP	050T
15		75289378		1	ESTOJO CARTER	ESTUCHE GEHÄUSE	CASE CASSA; SCATOLA	CAIXA KASSE	101A
16		75287702		1	VEDAÇÃO DE BORRACHA JOINT EN CAOUTCHOU(	JUNTA DE GOMA GUMMIDICHTUNG	RUBBER SEAL GUARNIZIONE DI GOMM	JUNTAS GUMMITÆTNING	122G
17		75289392		1	MANILHA POIGNEE	MANECILLA GRIFF	HANDLE MANIGLIA	PEGA HÅNDTAG	020M
18		75312846		2	PARAFUSO VIS	TORNILLO SCHRAUBE	SCREW VITE	PARAFUSO SKRUE	040V
19		75288479		1	CONJUNTO DO ROLAMENTO ROULEMENT	CONJUNTO DE COJINET LAGERBAURUPPE	BEARING ASSY COMPLESSIVO CUSCINI	CHUMACEIRA LEJESAMLING	341C
20		75289382		1	ENGRENAGEM PIGNON	ENGRANAJE ZAHNRAD	GEAR INGRANAGGIO	ENGRENAGEM TANDHJUL	050I
21		75288476		1	ANEL ANNEAU	ANILLO RING	RING ANELLO	ANEL RING	045A
22		75288477		1	ANEL DE PRESSÃO ANNEAU D'ARRET	ANILLO DE RESORTE SPRENGRING	SNAP RING ANELLO ELASTICO	ANEL LÅSERING	054A
23		75288480		3	ROLAMENTO ESFÉRICO ROULEMENT A BILLES	RODAMIENTO DE BOLA KUGELLAGER	BALL BEARING CUSCINETTO A SFERE	ROLAMENTO DE ESFER KUGLELEJE	343C
24		75288424		1	JUNTA JOINT	JUNTA DICHTUNG	GASKET GUARNIZIONE	JUNTA PAKNING	123G

06-03	02	p2	12/11

TRANSMISSÃO, TOMADA DE FORÇA
TRANSMISSION, PTO
TRANSMISSION, PTO
TRANSMISSION, PTO

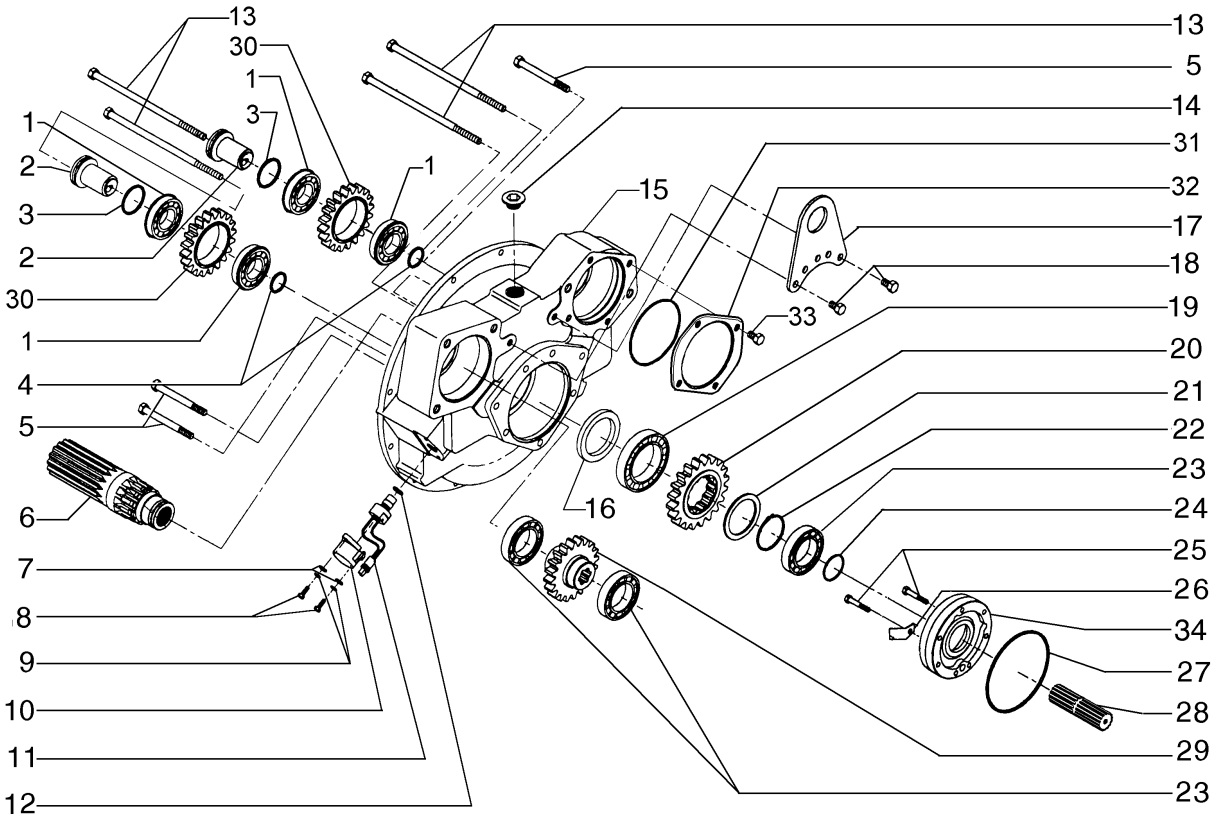

TRANSMISSION, PRISE D'ALIMENTATION
TRANSMISSION, PTO
TRANSMISSION, PTO
TRANSMISSION, PTO

R	N	P.N.	MOD	Q	Denominação Description	Denominacion Bezeichnung	Description Descrizione	Denominação Beskrivelse	L.C.
25		**75289391**		7	PARAFUSO VIS	TORNILLO SCHRAUBE	SCREW VITE	PARAFUSO SKRUE	040V
26		**75289395**		1	DEFLETOR DEFLECTEUR	DEFLECTOR ABWEISER	DEFLECTOR DEFLETTORE	DEFLECTOR AFLEDEPLADE	020D
27		**75287701**		1	O-RING JOINT TORIQUE	JUNTA TÓRICA O-RING	O-RING ANELLO TOROIDALE	O-RING O-RING	055A
28		**75289394**		1	EIXO ARBRE	EJE WELLE	SHAFT ALBERO	VEIO AKSEL	016A
29		**75289380**		1	ENGRENAGEM PIGNON	ENGRANAJE ZAHNRAD	GEAR INGRANAGGIO	ENGRENAGEM TANDHJUL	050I
30		**75289381**		2	ENGRENAGEM PIGNON	ENGRANAJE ZAHNRAD	GEAR INGRANAGGIO	ENGRENAGEM TANDHJUL	050I
31		**75288503**		1	O-RING JOINT TORIQUE	JUNTA TÓRICA O-RING	O-RING ANELLO TOROIDALE	O-RING O-RING	055A
32		**75289377**		1	COBERTURA COUVERCLE	CUBIERTA ABDECKUNG	COVER COPERCHIO	COBERTURA DÆKSEL	265C
33		**75312855**		1	PARAFUSO VIS	TORNILLO SCHRAUBE	SCREW VITE	PARAFUSO SKRUE	040V
34		**75288484**		1	SUPORTE SUPPORT	SOPORTE STÜTZE	SUPPORT SUPPORTO	SUPORTE BESLAG	300S

TRANSMISSÃO, EIXOS DE VELOCIDADES
TRANSMISSION, SPEED SHAFTS
TRANSMISSION, SPEED SHAFTS
TRANSMISSION, SPEED SHAFTS

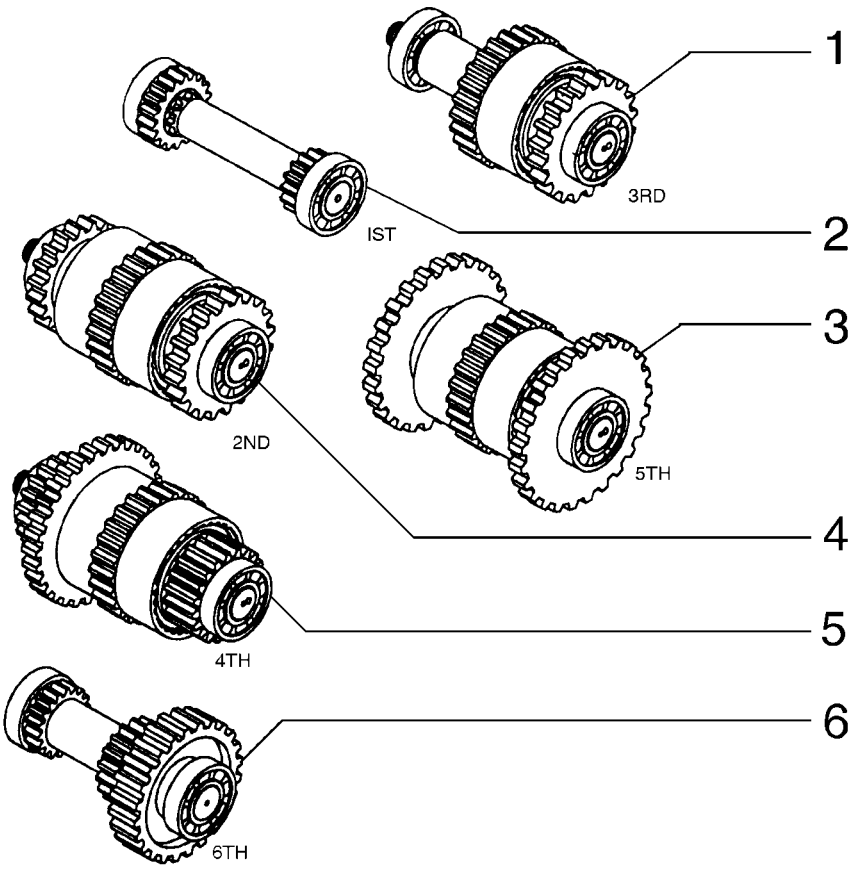

TRANSMISSION, AXES DE VITESSES
TRANSMISSION, SPEED SHAFTS
TRANSMISSION, SPEED SHAFTS
TRANSMISSION, SPEED SHAFTS

R	N	P.N.	MOD	Q	Denominação Description	Denominacion Bezeichnung	Description Descrizione	Denominação Beskrivelse	L.C.
1	1	**75289404**		1	EIXO ARBRE	EJE WELLE	SHAFT ALBERO	VEIO AKSEL	016A
2	2	**75289396**		1	EIXO ARBRE	EJE WELLE	SHAFT ALBERO	VEIO AKSEL	016A
3	3	**75289400**		1	EIXO ARBRE	EJE WELLE	SHAFT ALBERO	VEIO AKSEL	016A
4	4	**75289407**		1	EIXO ARBRE	EJE WELLE	SHAFT ALBERO	VEIO AKSEL	016A
5	5	**75289412**		1	EIXO ARBRE	EJE WELLE	SHAFT ALBERO	VEIO AKSEL	016A
6	6	**75289414**		1	EIXO ARBRE	EJE WELLE	SHAFT ALBERO	VEIO AKSEL	016A

(1) Página 06-06
(2) Página 06-04
(3) Página 06-08
(4) Página 06-05
(5) Página 06-07
(6) Página 06-09

TRANSMISSÃO, 1o. EIXO
TRANSMISSION, 1ST SHAFT
TRANSMISSION, 1ST SHAFT
TRANSMISSION, 1ST SHAFT

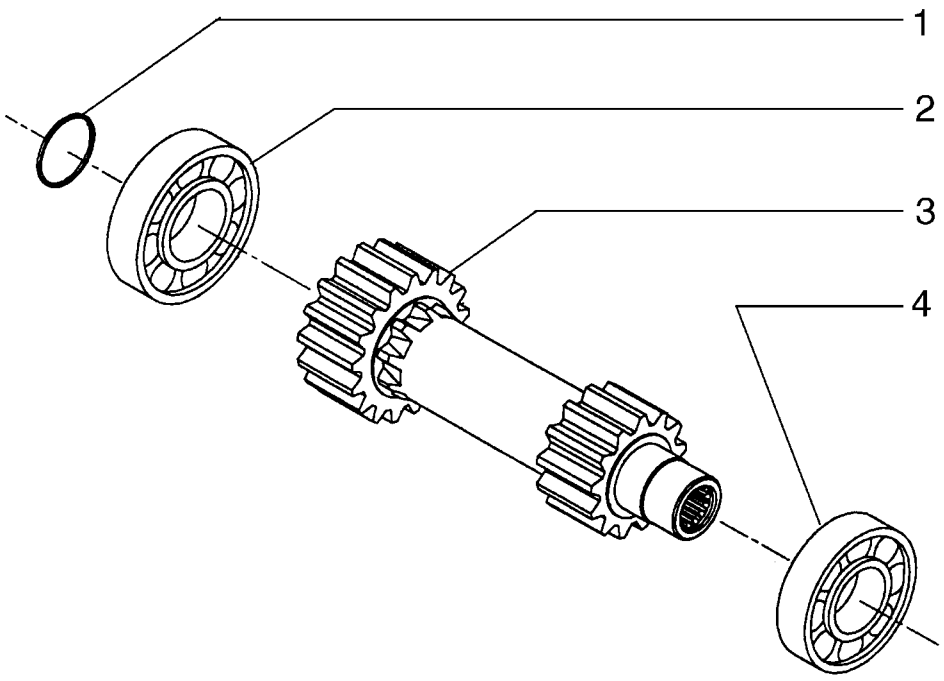

TRANSMISSION, 1ÈME AXES
TRANSMISSION, 1ST SHAFT
TRANSMISSION, 1ST SHAFT
TRANSMISSION, 1ST SHAFT

R	N	P.N.	MOD	Q	Denominação Description	Denominacion Bezeichnung	Description Descrizione	Denominação Beskrivelse	L.C.
1		75288424		1	JUNTA JOINT	JUNTA DICHTUNG	GASKET GUARNIZIONE	JUNTA PAKNING	123G
2		75289399		1	CONJUNTO DO ROLAMENTO ROULEMENT	CONJUNTO DE COJINET LAGERBAURUPPE	BEARING ASSY COMPLESSIVO CUSCINI	CHUMACEIRA LEJESAMLING	341C
3		75289398		1	EIXO ARBRE	EJE WELLE	SHAFT ALBERO	VEIO AKSEL	016A
4		75288486		1	CONJUNTO DO ROLAMENTO ROULEMENT	CONJUNTO DE COJINET LAGERBAURUPPE	BEARING ASSY COMPLESSIVO CUSCINI	CHUMACEIRA LEJESAMLING	341C

06-03	05	p1	12/11

TRANSMISSÃO, 2o. EIXO
TRANSMISSION, 2ND SHAFT
TRANSMISSION, 2ND SHAFT
TRANSMISSION, 2ND SHAFT

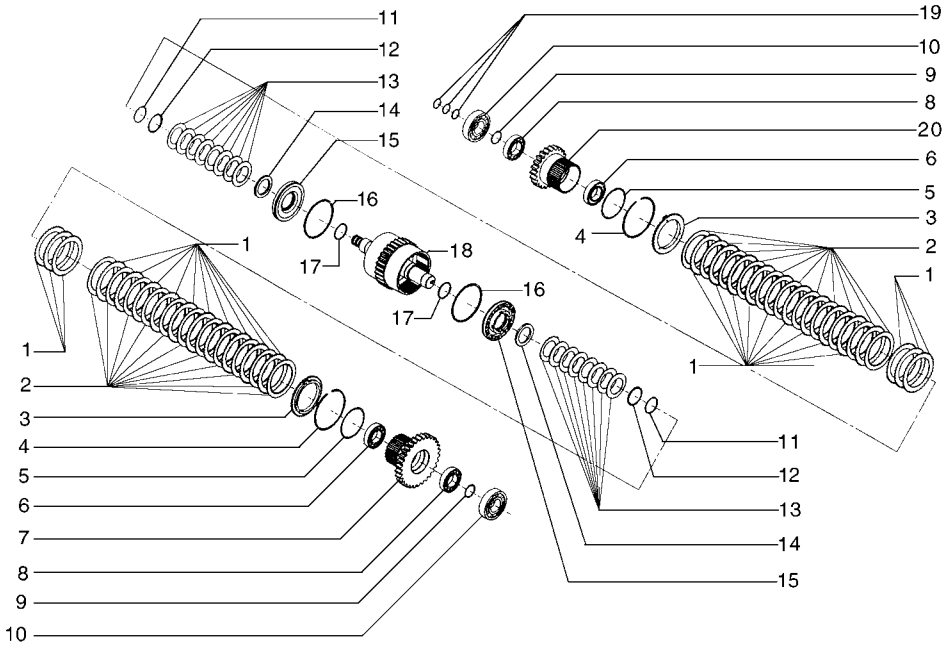

TRANSMISSION, 2ÈME AXES
TRANSMISSION, 2ND SHAFT
TRANSMISSION, 2ND SHAFT
TRANSMISSION, 2ND SHAFT

R	N	P.N.	MOD	Q	Denominação Description	Denominacion Bezeichnung	Description Descrizione	Denominação Beskrivelse	L.C.
1		75287708		20	DISCO DISQUE	DISCO SCHEIBE	DISC DISCO	DISCO NAV	060D
2		75287707		2	PLACA PLAQUE	PLACA PLATTE	PLATE PIASTRA	CHAPA PLADE	105P
3		75288490		2	ANEL DE PRESSÃO ANNEAU D'ARRET	ANILLO DE RESORTE SPRENGRING	SNAP RING ANELLO ELASTICO	ANEL LÅSERING	054A
4		75287755		2	O-RING JOINT TORIQUE	JUNTA TÓRICA O-RING	O-RING ANELLO TOROIDALE	O-RING O-RING	055A
5		75288885		2	CONJUNTO DO ROLAMENTO ROULEMENT	CONJUNTO DE COJINET LAGERBAURUPPE	BEARING ASSY COMPLESSIVO CUSCINI	CHUMACEIRA LEJESAMLING	341C
6		75287722		1	ENGRENAGEM PIGNON	ENGRANAJE ZAHNRAD	GEAR INGRANAGGIO	ENGRENAGEM TANDHJUL	050I
7		75287715		2	CONJUNTO DO ROLAMENTO ROULEMENT	CONJUNTO DE COJINET LAGERBAURUPPE	BEARING ASSY COMPLESSIVO CUSCINI	CHUMACEIRA LEJESAMLING	341C
8		75288894		2	ANEL DE PRESSÃO ANNEAU D'ARRET	ANILLO DE RESORTE SPRENGRING	SNAP RING ANELLO ELASTICO	ANEL LÅSERING	054A
9		75312847		20	DISCO CONDUZ EMBREAGEM DISQUE D'EMBRAYAGE	PLACA DE EMBRAGUE. KUPPLUNGSSCHEIBE	CLUTCH PLATE DISCO FRIZIONE	DISCO DE EMBRAIAGEM KOBLINGSNAV	062D
10		75288486		2	CONJUNTO DO ROLAMENTO ROULEMENT	CONJUNTO DE COJINET LAGERBAURUPPE	BEARING ASSY COMPLESSIVO CUSCINI	CHUMACEIRA LEJESAMLING	341C
11		75287751		2	ANEL-TRAVA BAGUE DE BLOCAGE	ANILLO DE BLOQUEO SICHERUNGSRING	LOCKING RING ANELLO DI BLOCCAGGI	ANEL DE SEGURANÇA LÅSESKIVE	051A
12		75289402		2	ANEL DE PRESSÃO ANNEAU D'ARRET	ANILLO DE RESORTE SPRENGRING	SNAP RING ANELLO ELASTICO	ANEL LÅSERING	054A
13		75287753		12	MOLA RESSORT	RESORTE FEDER	SPRING MOLLA	MOLA FJEDER	100M
14		75287752		2	ANEL ANNEAU	ANILLO RING	RING ANELLO	ANEL RING	045A
15		75287712		2	ÊMBOLO PLONGEUR	ÉMBOLO PLUNGER	PLUNGER PISTONCINO; STANTUFI	ÊMBOLO STEMPEL	130P
16		75288896		2	VEDAÇÃO DE BORRACHA JOINT EN CAOUTCHOU	JUNTA DE GOMA GUMMIDICHTUNG	RUBBER SEAL GUARNIZIONE DI GOMM	JUNTAS GUMMITÆTNING	122G
17		75287711		2	O-RING JOINT TORIQUE	JUNTA TÓRICA O-RING	O-RING ANELLO TOROIDALE	O-RING O-RING	055A
18		75289401		1	EIXO ARBRE	EJE WELLE	SHAFT ALBERO	VEIO AKSEL	016A
19		75287720		3	O-RING JOINT TORIQUE	JUNTA TÓRICA O-RING	O-RING ANELLO TOROIDALE	O-RING O-RING	055A
20		75289403		1	ENGRENAGEM PIGNON	ENGRANAJE ZAHNRAD	GEAR INGRANAGGIO	ENGRENAGEM TANDHJUL	050I

06-03	06	p1	12/11

TRANSMISSÃO, 3o. EIXO
TRANSMISSION, 3RD SHAFT
TRANSMISSION, 3RD SHAFT
TRANSMISSION, 3RD SHAFT

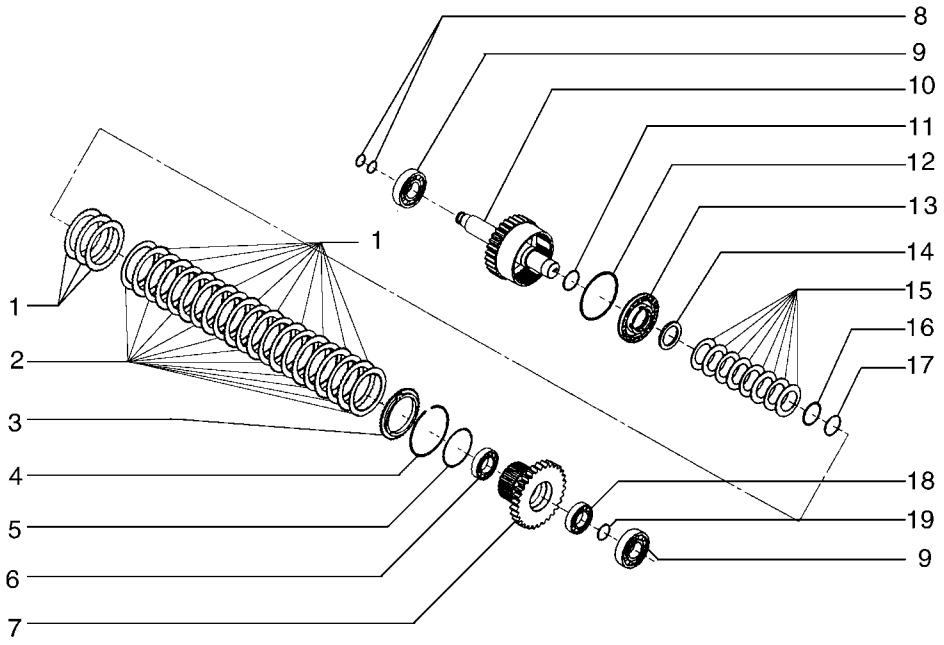

TRANSMISSION, 3ÈME AXES
TRANSMISSION, 3RD SHAFT
TRANSMISSION, 3RD SHAFT
TRANSMISSION, 3RD SHAFT

R	N	P.N.	MOD	Q	Denominação Description	Denominacion Bezeichnung	Description Descrizione	Denominação Beskrivelse	L.C.
1		75287708		10	DISCO DISQUE	DISCO SCHEIBE	DISC DISCO	DISCO NAV	060D
2		75287707		1	PLACA PLAQUE	PLACA PLATTE	PLATE PIASTRA	CHAPA PLADE	105P
3		75288490		1	ANEL DE PRESSÃO ANNEAU D'ARRET	ANILLO DE RESORTE SPRENGRING	SNAP RING ANELLO ELASTICO	ANEL LÅSERING	054A
4		75287755		1	O-RING JOINT TORIQUE	JUNTA TÓRICA O-RING	O-RING ANELLO TOROIDALE	O-RING O-RING	055A
5		75288885		1	CONJUNTO DO ROLAMENTO ROULEMENT	CONJUNTO DE COJINET LAGERBAURUPPE	BEARING ASSY COMPLESSIVO CUSCINI	CHUMACEIRA LEJESAMLING	341C
6		75289406		1	ENGRENAGEM PIGNON	ENGRANAJE ZAHNRAD	GEAR INGRANAGGIO	ENGRENAGEM TANDHJUL	050I
7		75287715		1	CONJUNTO DO ROLAMENTO ROULEMENT	CONJUNTO DE COJINET LAGERBAURUPPE	BEARING ASSY COMPLESSIVO CUSCINI	CHUMACEIRA LEJESAMLING	341C
8		75312847		10	DISCO CONDUZ EMBREAGEM DISQUE D'EMBRAYAGE	PLACA DE EMBRAGUE. KUPPLUNGSSCHEIBE	CLUTCH PLATE DISCO FRIZIONE	DISCO DE EMBRAIAGEM KOBLINGSNAV	062D
9		75288894		1	ANEL DE PRESSÃO ANNEAU D'ARRET	ANILLO DE RESORTE SPRENGRING	SNAP RING ANELLO ELASTICO	ANEL LÅSERING	054A
10		75288486		2	CONJUNTO DO ROLAMENTO ROULEMENT	CONJUNTO DE COJINET LAGERBAURUPPE	BEARING ASSY COMPLESSIVO CUSCINI	CHUMACEIRA LEJESAMLING	341C
11		75287720		2	O-RING JOINT TORIQUE	JUNTA TÓRICA O-RING	O-RING ANELLO TOROIDALE	O-RING O-RING	055A
12		75289405		1	EIXO ARBRE	EJE WELLE	SHAFT ALBERO	VEIO AKSEL	016A
13		75287711		1	O-RING JOINT TORIQUE	JUNTA TÓRICA O-RING	O-RING ANELLO TOROIDALE	O-RING O-RING	055A
14		75288896		1	VEDAÇÃO DE BORRACHA JOINT EN CAOUTCHOU(	JUNTA DE GOMA GUMMIDICHTUNG	RUBBER SEAL GUARNIZIONE DI GOMM	JUNTAS GUMMITÆTNING	122G
15		75287712		1	ÊMBOLO PLONGEUR	ÉMBOLO PLUNGER	PLUNGER PISTONCINO; STANTUFI	ÊMBOLO STEMPEL	130P
16		75287752		1	ANEL ANNEAU	ANILLO RING	RING ANELLO	ANEL RING	045A
17		75287753		6	MOLA RESSORT	RESORTE FEDER	SPRING MOLLA	MOLA FJEDER	100M
18		75289402		1	ANEL DE PRESSÃO ANNEAU D'ARRET	ANILLO DE RESORTE SPRENGRING	SNAP RING ANELLO ELASTICO	ANEL LÅSERING	054A
19		75287751		1	ANEL-TRAVA BAGUE DE BLOCAGE	ANILLO DE BLOQUEO SICHERUNGSRING	LOCKING RING ANELLO DI BLOCCAGGI(	ANEL DE SEGURANÇA LÅSESKIVE	051A

06-03	07	p1	12/11

TRANSMISSÃO, 4o. EIXO
TRANSMISSION, 4TH SHAFT
TRANSMISSION, 4TH SHAFT
TRANSMISSION, 4TH SHAFT

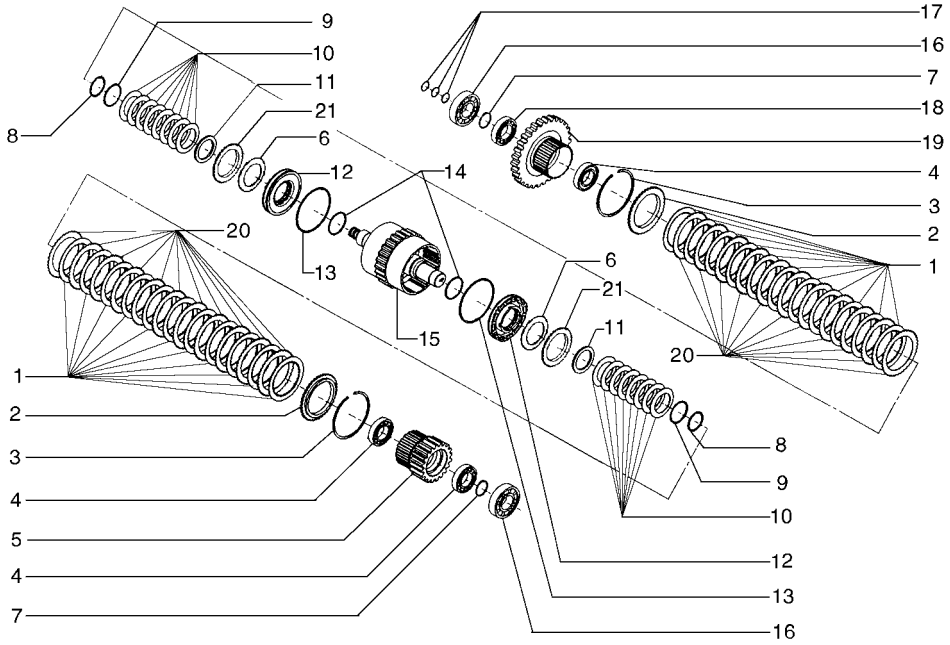

TRANSMISSION, 4ÈME AXES
TRANSMISSION, 4TH SHAFT
TRANSMISSION, 4TH SHAFT
TRANSMISSION, 4TH SHAFT

R	N	P.N.	MOD	Q	Denominação Description	Denominacion Bezeichnung	Description Descrizione	Denominação Beskrivelse	L.C.
1		75312848		20	PLACA PRESSÃO EMBREAGEM				
						PLACA PRESIÓN DE EMI	CLUTCH PRESSURE PL/	DISCO PRESSÃO EMBR/	065D
					PLAQUE DE PRESSION I	KUPPLUNGSDRUCKPLA	PIATTO SPINGIDISCO FI	TRYKPLADE, KOBLING	
2		75287707		2	PLACA	PLACA	PLATE	CHAPA	105P
					PLAQUE	PLATTE	PIASTRA	PLADE	
3		75288490		2	ANEL DE PRESSÃO	ANILLO DE RESORTE	SNAP RING	ANEL	054A
					ANNEAU D'ARRET	SPRENGRING	ANELLO ELASTICO	LÅSERING	
4		75288885		1	CONJUNTO DO ROLAMENTO				
						CONJUNTO DE COJINET	BEARING ASSY	CHUMACEIRA	341C
					ROULEMENT	LAGERBAURUPPE	COMPLESSIVO CUSCINI	LEJESAMLING	
5		75289410		1	ENGRENAGEM	ENGRANAJE	GEAR	ENGRENAGEM	050I
					PIGNON	ZAHNRAD	INGRANAGGIO	TANDHJUL	
6		75289411		2	CONJUNTO DO ROLAMENTO				
						CONJUNTO DE COJINET	BEARING ASSY	CHUMACEIRA	341C
					ROULEMENT	LAGERBAURUPPE	COMPLESSIVO CUSCINI	LEJESAMLING	
7		75288896		2	VEDAÇÃO DE BORRACHA	JUNTA DE GOMA	RUBBER SEAL	JUNTAS	122G
					JOINT EN CAOUTCHOU(	GUMMIDICHTUNG	GUARNIZIONE DI GOMM	GUMMITÆTNING	
8		75288491		1	CONJUNTO DO ROLAMENTO				
						CONJUNTO DE COJINET	BEARING ASSY	CHUMACEIRA	341C
					ROULEMENT	LAGERBAURUPPE	COMPLESSIVO CUSCINI	LEJESAMLING	
9		75312847		20	DISCO CONDUZ EMBREAGEM				
						PLACA DE EMBRAGUE.	CLUTCH PLATE	DISCO DE EMBRAIAGEM	062D
					DISQUE D'EMBRAYAGE	KUPPLUNGSSCHEIBE	DISCO FRIZIONE	KOBLINGSNAV	
10		75287751		2	ANEL-TRAVA	ANILLO DE BLOQUEO	LOCKING RING	ANEL DE SEGURANÇA	051A
					BAGUE DE BLOCAGE	SICHERUNGSRING	ANELLO DI BLOCCAGGI(	LÅSESKIVE	
11		75289402		2	ANEL DE PRESSÃO	ANILLO DE RESORTE	SNAP RING	ANEL	054A
					ANNEAU D'ARRET	SPRENGRING	ANELLO ELASTICO	LÅSERING	
12		75287753		12	MOLA	RESORTE	SPRING	MOLA	100M
					RESSORT	FEDER	MOLLA	FJEDER	
13		75287752		2	ANEL	ANILLO	RING	ANEL	045A
					ANNEAU	RING	ANELLO	RING	
14		75287712		2	ÊMBOLO	ÉMBOLO	PLUNGER	ÊMBOLO	130P
					PLONGEUR	PLUNGER	PISTONCINO; STANTUFI	STEMPEL	
15		75288896		2	VEDAÇÃO DE BORRACHA	JUNTA DE GOMA	RUBBER SEAL	JUNTAS	122G
					JOINT EN CAOUTCHOU(	GUMMIDICHTUNG	GUARNIZIONE DI GOMM	GUMMITÆTNING	
16		75287711		2	O-RING	JUNTA TÓRICA	O-RING	O-RING	055A
					JOINT TORIQUE	O-RING	ANELLO TOROIDALE	O-RING	
17		75289408		1	EIXO	EJE	SHAFT	VEIO	016A
					ARBRE	WELLE	ALBERO	AKSEL	
18		75287720		3	O-RING	JUNTA TÓRICA	O-RING	O-RING	055A
					JOINT TORIQUE	O-RING	ANELLO TOROIDALE	O-RING	
19		75288486		1	CONJUNTO DO ROLAMENTO				
						CONJUNTO DE COJINET	BEARING ASSY	CHUMACEIRA	341C
					ROULEMENT	LAGERBAURUPPE	COMPLESSIVO CUSCINI	LEJESAMLING	
20		75287715		1	CONJUNTO DO ROLAMENTO				
						CONJUNTO DE COJINET	BEARING ASSY	CHUMACEIRA	341C
					ROULEMENT	LAGERBAURUPPE	COMPLESSIVO CUSCINI	LEJESAMLING	
21		75289409		1	ENGRENAGEM	ENGRANAJE	GEAR	ENGRENAGEM	050I
					PIGNON	ZAHNRAD	INGRANAGGIO	TANDHJUL	

06-03	08	p1	12/11

TRANSMISSÃO, 5o. EIXO
TRANSMISSION, 5TH SHAFT
TRANSMISSION, 5TH SHAFT
TRANSMISSION, 5TH SHAFT

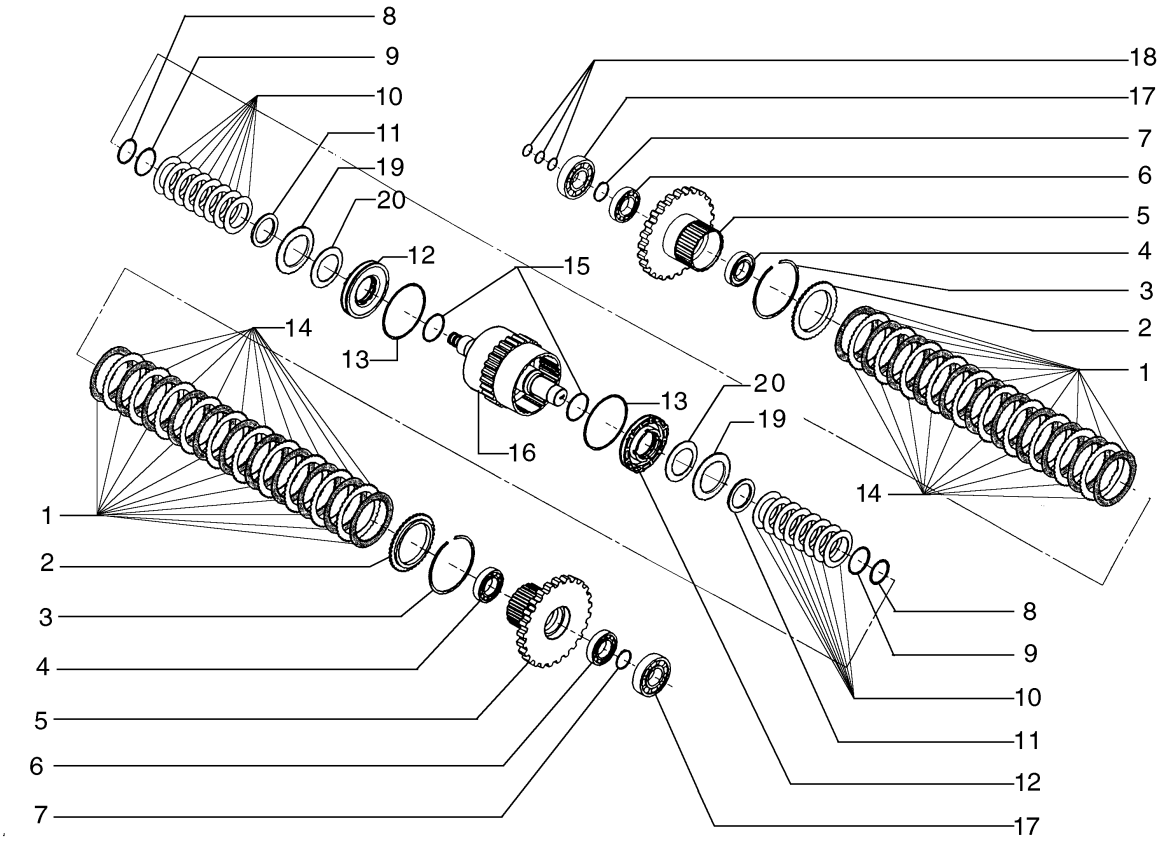

TRANSMISSION, 5ÈME AXES
TRANSMISSION, 5TH SHAFT
TRANSMISSION, 5TH SHAFT
TRANSMISSION, 5TH SHAFT

R	N	P.N.	MOD	Q	Denominação Description	Denominacion Bezeichnung	Description Descrizione	Denominação Beskrivelse	L.C.
1		75289505		22	DISCO DISQUE	DISCO SCHEIBE	DISC DISCO	DISCO NAV	060D
2		75289506		2	PLACA PLAQUE	PLACA PLATTE	PLATE PIASTRA	CHAPA PLADE	105P
3		75289489		2	ANEL DE PRESSÃO ANNEAU D'ARRET	ANILLO DE RESORTE SPRENGRING	SNAP RING ANELLO ELASTICO	ANEL LÅSERING	054A
4		75289514		2	CONJUNTO DO ROLAMENTO ROULEMENT	CONJUNTO DE COJINET LAGERBAURUPPE	BEARING ASSY COMPLESSIVO CUSCINI	CHUMACEIRA LEJESAMLING	341C
5		75289513		2	ENGRENAGEM PIGNON	ENGRANAJE ZAHNRAD	GEAR INGRANAGGIO	ENGRENAGEM TANDHJUL	050I
6		75289509		2	CONJUNTO DO ROLAMENTO ROULEMENT	CONJUNTO DE COJINET LAGERBAURUPPE	BEARING ASSY COMPLESSIVO CUSCINI	CHUMACEIRA LEJESAMLING	341C
7		75288882		2	ANEL DE PRESSÃO ANNEAU D'ARRET	ANILLO DE RESORTE SPRENGRING	SNAP RING ANELLO ELASTICO	ANEL LÅSERING	054A
8		75289502		2	ANEL DE PRESSÃO ANNEAU D'ARRET	ANILLO DE RESORTE SPRENGRING	SNAP RING ANELLO ELASTICO	ANEL LÅSERING	054A
9		75289503		2	ANEL DE PRESSÃO ANNEAU D'ARRET	ANILLO DE RESORTE SPRENGRING	SNAP RING ANELLO ELASTICO	ANEL LÅSERING	054A
10		75289501		16	MOLA RESSORT	RESORTE FEDER	SPRING MOLLA	MOLA FJEDER	100M
11		75289500		2	ANEL ANNEAU	ANILLO RING	RING ANELLO	ANEL RING	045A
12		75289499		2	ÊMBOLO PLONGEUR	ÉMBOLO PLUNGER	PLUNGER PISTONCINO; STANTUFI	ÊMBOLO STEMPEL	130P
13		75289498		2	VEDAÇÃO DE BORRACHA JOINT EN CAOUTCHOU(	JUNTA DE GOMA GUMMIDICHTUNG	RUBBER SEAL GUARNIZIONE DI GOMM	JUNTAS GUMMITÆTNING	122G
14		75312815		20	DISCO DISQUE	DISCO SCHEIBE	DISC DISCO	DISCO NAV	060D
15		75288879		2	O-RING JOINT TORIQUE	JUNTA TÓRICA O-RING	O-RING ANELLO TOROIDALE	O-RING O-RING	055A
16		75289496		1	EIXO ARBRE	EJE WELLE	SHAFT ALBERO	VEIO AKSEL	016A
17		75289785		2	CONJUNTO DO ROLAMENTO ROULEMENT	CONJUNTO DE COJINET LAGERBAURUPPE	BEARING ASSY COMPLESSIVO CUSCINI	CHUMACEIRA LEJESAMLING	341C
18		75287720		3	O-RING JOINT TORIQUE	JUNTA TÓRICA O-RING	O-RING ANELLO TOROIDALE	O-RING O-RING	055A
19		75289510		2	MOLA RESSORT	RESORTE FEDER	SPRING MOLLA	MOLA FJEDER	100M
20		75289511		2	MOLA RESSORT	RESORTE FEDER	SPRING MOLLA	MOLA FJEDER	100M

06-03	09	p1	12/11

TRANSMISSÃO, 6o. EIXO
TRANSMISSION, 6TH SHAFT
TRANSMISSION, 6TH SHAFT
TRANSMISSION, 6TH SHAFT

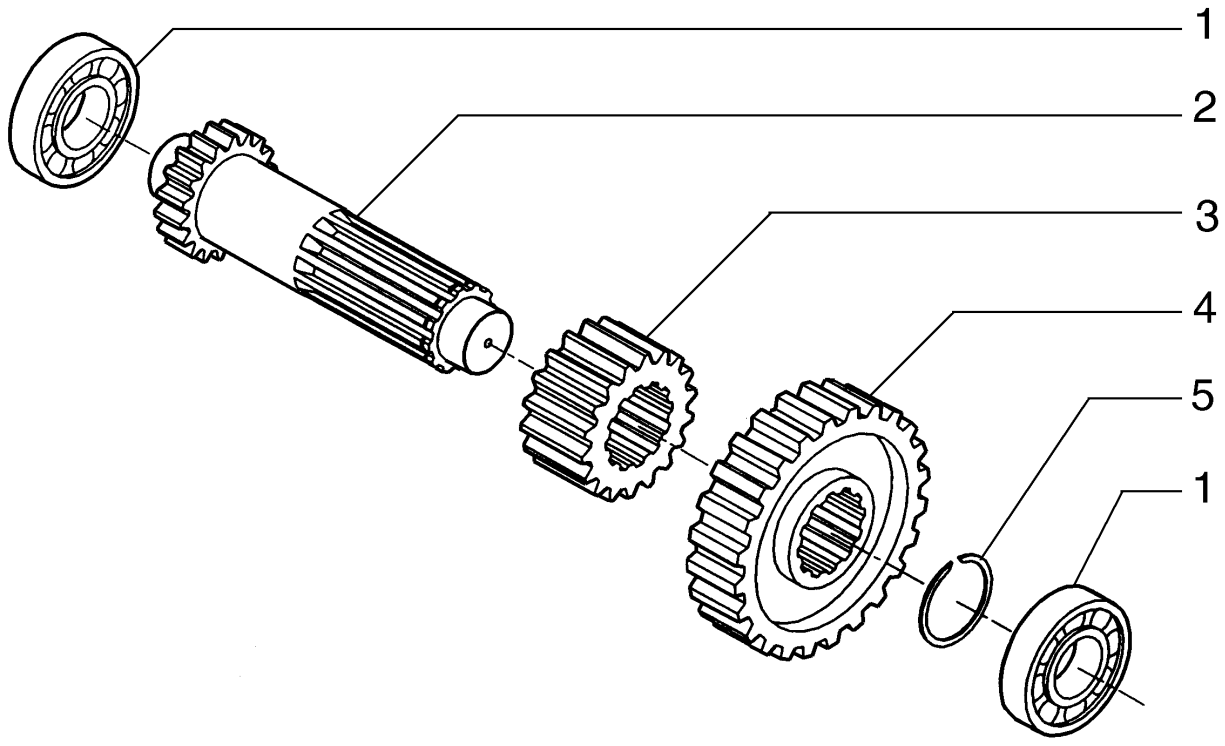

TRANSMISSION, 6ÈME AXES
TRANSMISSION, 6TH SHAFT
TRANSMISSION, 6TH SHAFT
TRANSMISSION, 6TH SHAFT

R	N	P.N.	MOD	Q	Denominação Description	Denominacion Bezeichnung	Description Descrizione	Denominação Beskrivelse	L.C.
1		75288486		1	CONJUNTO DO ROLAMENTO				
						CONJUNTO DE COJINET	BEARING ASSY	CHUMACEIRA	341C
					ROULEMENT	LAGERBAURUPPE	COMPLESSIVO CUSCINI	LEJESAMLING	
2		75289415		1	EIXO	EJE	SHAFT	VEIO	016A
					ARBRE	WELLE	ALBERO	AKSEL	
3		75288491		1	CONJUNTO DO ROLAMENTO				
						CONJUNTO DE COJINET	BEARING ASSY	CHUMACEIRA	341C
					ROULEMENT	LAGERBAURUPPE	COMPLESSIVO CUSCINI	LEJESAMLING	

06-03	10	p1	12/11

TRANSMISSÃO, EIXO DE SAÍDA
TRANSMISSION, OUTPUT SHAFT
TRANSMISSION, OUTPUT SHAFT
TRANSMISSION, OUTPUT SHAFT

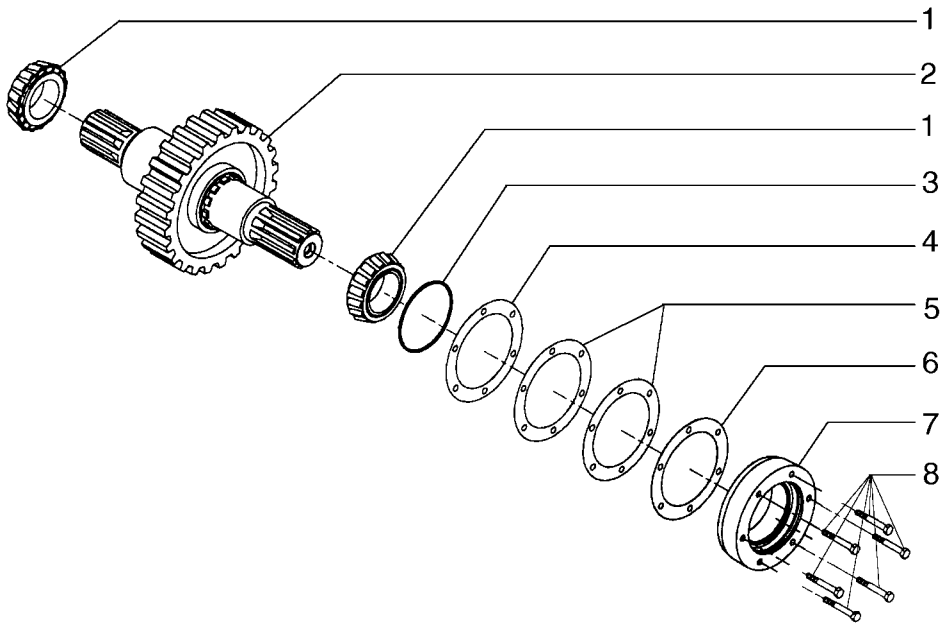

TRANSMISSION, AXE DE SORTIE
TRANSMISSION, OUTPUT SHAFT
TRANSMISSION, OUTPUT SHAFT
TRANSMISSION, OUTPUT SHAFT

R	N	P.N.	MOD	Q	Denominação Description	Denominacion Bezeichnung	Description Descrizione	Denominação Beskrivelse	L.C.
1		75288492		2	CONJUNTO DO ROLAMENTO ROULEMENT	CONJUNTO DE COJINET LAGERBAURUPPE	BEARING ASSY COMPLESSIVO CUSCINI	CHUMACEIRA LEJESAMLING	341C
2		75289416		1	EIXO ARBRE	EJE WELLE	SHAFT ALBERO	VEIO AKSEL	016A
3		75288458		1	O-RING JOINT TORIQUE	JUNTA TÓRICA O-RING	O-RING ANELLO TOROIDALE	O-RING O-RING	055A
4		75288450		3	CALÇO DE AFINAÇÃO CALE	SUPLEMENTO AUSGLEICHSSCHEIBE	SHIM SPESSORE	CALÇO DE AFINAÇÃO MELLEMLÆG	198S
5		75287716		3	CALÇO DE AFINAÇÃO CALE	SUPLEMENTO AUSGLEICHSSCHEIBE	SHIM SPESSORE	CALÇO DE AFINAÇÃO MELLEMLÆG	198S
6		75287717		3	CALÇO DE AFINAÇÃO CALE	SUPLEMENTO AUSGLEICHSSCHEIBE	SHIM SPESSORE	CALÇO DE AFINAÇÃO MELLEMLÆG	198S
7		75289418		1	SUPORTE SUPPORT	SOPORTE STÜTZE	SUPPORT SUPPORTO	SUPORTE BESLAG	300S
8		75312850		6	PARAFUSO VIS	PERNO SCHRAUBE	BOLT BULLONE	PARAFUSO BOLT	140B

06-03	11	p1	12/11

TRANSMISSÃO, CARCAÇAS
TRANSMISSION, CASES
TRANSMISSION, CASES
TRANSMISSION, CASES

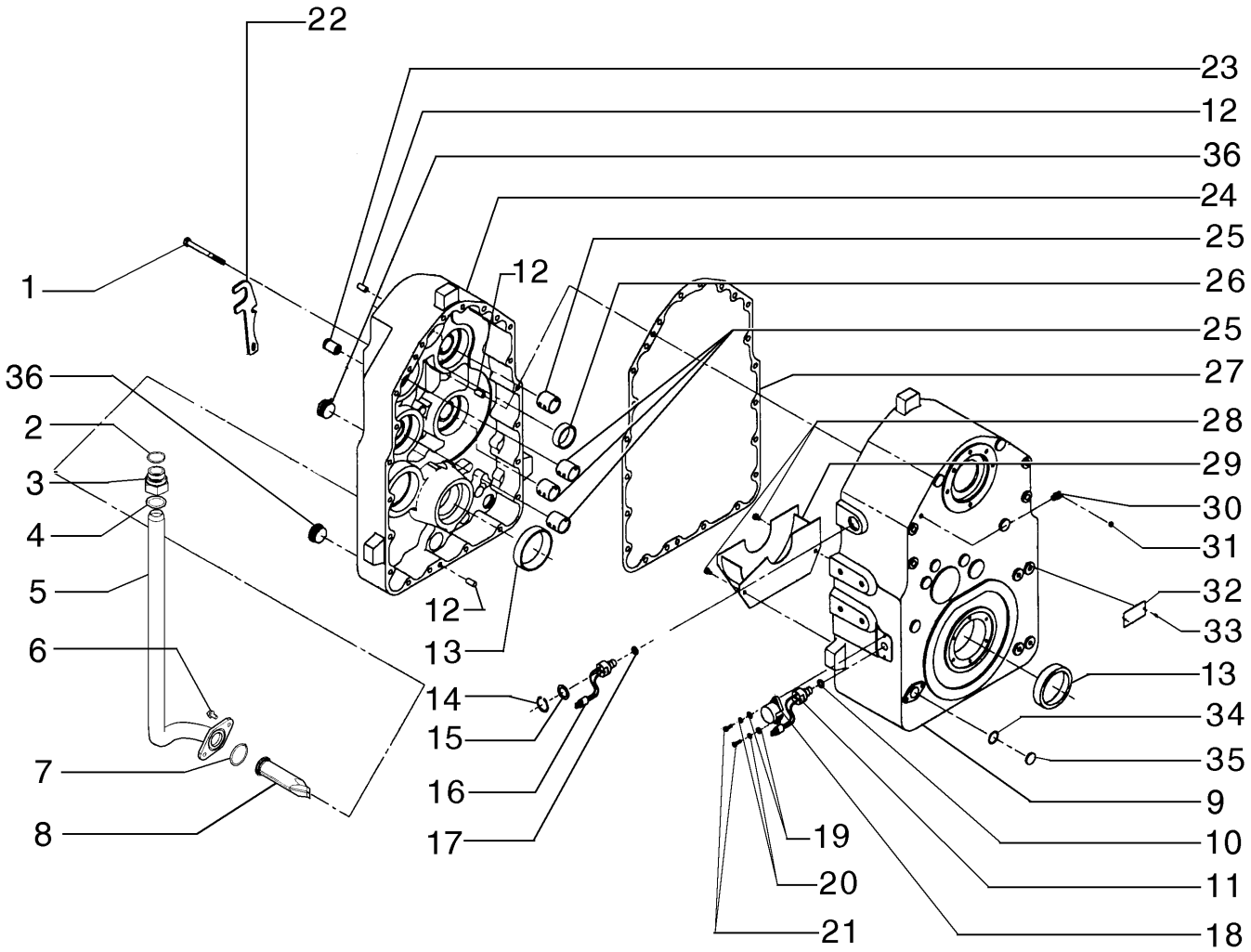

TRANSMISSION, CARTERS
TRANSMISSION, CASES
TRANSMISSION, CASES
TRANSMISSION, CASES

R	N	P.N.	MOD	Q	Denominação Description	Denominacion Bezeichnung	Description Descrizione	Denominação Beskrivelse	L.C.
1		75312822		18	PARAFUSO VIS	PERNO SCHRAUBE	BOLT BULLONE	PARAFUSO BOLT	140B
2		71103166		1	O-RING JOINT TORIQUE	JUNTA TÓRICA O-RING	O-RING ANELLO TOROIDALE	O-RING O-RING	055A
3		71103164		1	CONECTOR HIDRÁUL CONNECTEUR HYDRAU	CONECTOR HIDRÁULIC HYDR STECKVERBINDE	HYD CONNECTOR CONNETTORE IDRAULIC	CONECTOR HID. HYDRAULIKSTIK	020R
4		71103167		1	O-RING JOINT TORIQUE	JUNTA TÓRICA O-RING	O-RING ANELLO TOROIDALE	O-RING O-RING	055A
5		71102875		1	KIT, Tube KIT	KIT SATZ	KIT KIT	KIT SÆT	305C
6		71103165		6	PARAFUSO VIS	TORNILLO SCHRAUBE	SCREW VITE	PARAFUSO SKRUE	040V
7		75288494		1	O-RING JOINT TORIQUE	JUNTA TÓRICA O-RING	O-RING ANELLO TOROIDALE	O-RING O-RING	055A
8		71103163		1	FILTRO FILTRE	FILTRO FILTER	FILTER FILTRO	FILTRO FILTER	065F
9		75289419		1	ESTOJO CARTER	ESTUCHE GEHÄUSE	CASE CASSA; SCATOLA	CAIXA KASSE	101A
10		75288425		1	O-RING JOINT TORIQUE	JUNTA TÓRICA O-RING	O-RING ANELLO TOROIDALE	O-RING O-RING	055A
11		75289425		1	SENSOR CAPTEUR	SENSOR SENSOR	SENSOR SENSORE	SENSOR FØLER	608S
12		75289423		3	PINO BROCHE	PASADOR PIN	PIN PERNO	PERNO STIFT	080P
13		75288512		2	CONJUNTO DO ROLAMENTO ROULEMENT	CONJUNTO DE COJINET LAGERBAURUPPE	BEARING ASSY COMPLESSIVO CUSCINI	CHUMACEIRA LEJESAMLING	341C
14		75289431		1	ANEL DE PRESSÃO ANNEAU D'ARRET	ANILLO DE RESORTE SPRENGRING	SNAP RING ANELLO ELASTICO	ANEL LÅSERING	054A
15		75289435		1	ANEL ANNEAU	ANILLO RING	RING ANELLO	ANEL RING	045A
16		75289425		1	SENSOR CAPTEUR	SENSOR SENSOR	SENSOR SENSORE	SENSOR FØLER	608S
17		75288425		1	O-RING JOINT TORIQUE	JUNTA TÓRICA O-RING	O-RING ANELLO TOROIDALE	O-RING O-RING	055A
18		75288496		1	COBERTURA COUVERCLE	CUBIERTA ABDECKUNG	COVER COPERCHIO	COBERTURA DÆKSEL	265C
19		75289387		2	ARRUELA PLANA RONDELLE	ARANDELA UNTERLEGSCHEIBE	WASHER RONDELLA	ANILHA FLADSKIVE	131R
20		75289386		2	ARRUELA PLANA RONDELLE	ARANDELA UNTERLEGSCHEIBE	WASHER RONDELLA	ANILHA FLADSKIVE	131R
21		75312825		2	PARAFUSO VIS	PERNO SCHRAUBE	BOLT BULLONE	PARAFUSO BOLT	140B
22		75287758		1	SUPORTE SUPPORT	SOPORTE STÜTZE	SUPPORT SUPPORTO	SUPORTE BESLAG	300S
23		75288513		1	VÁLVULA HIDRÁULICA SOUPAPE HYDRAULIQU	VÁLVULA HIDRÁULICA HYDRAULIKVENTIL	HYDRAULIC VALVE DISTRIBUTORE IDRAULI	VÁLVULA HIDRÁULICA HYDRAULIKVENTIL	010V
24		75289420		1	ESTOJO CARTER	ESTUCHE GEHÄUSE	CASE CASSA; SCATOLA	CAIXA KASSE	101A

06-03	11	p2	12/11

TRANSMISSÃO, CARCAÇAS
TRANSMISSION, CASES
TRANSMISSION, CASES
TRANSMISSION, CASES

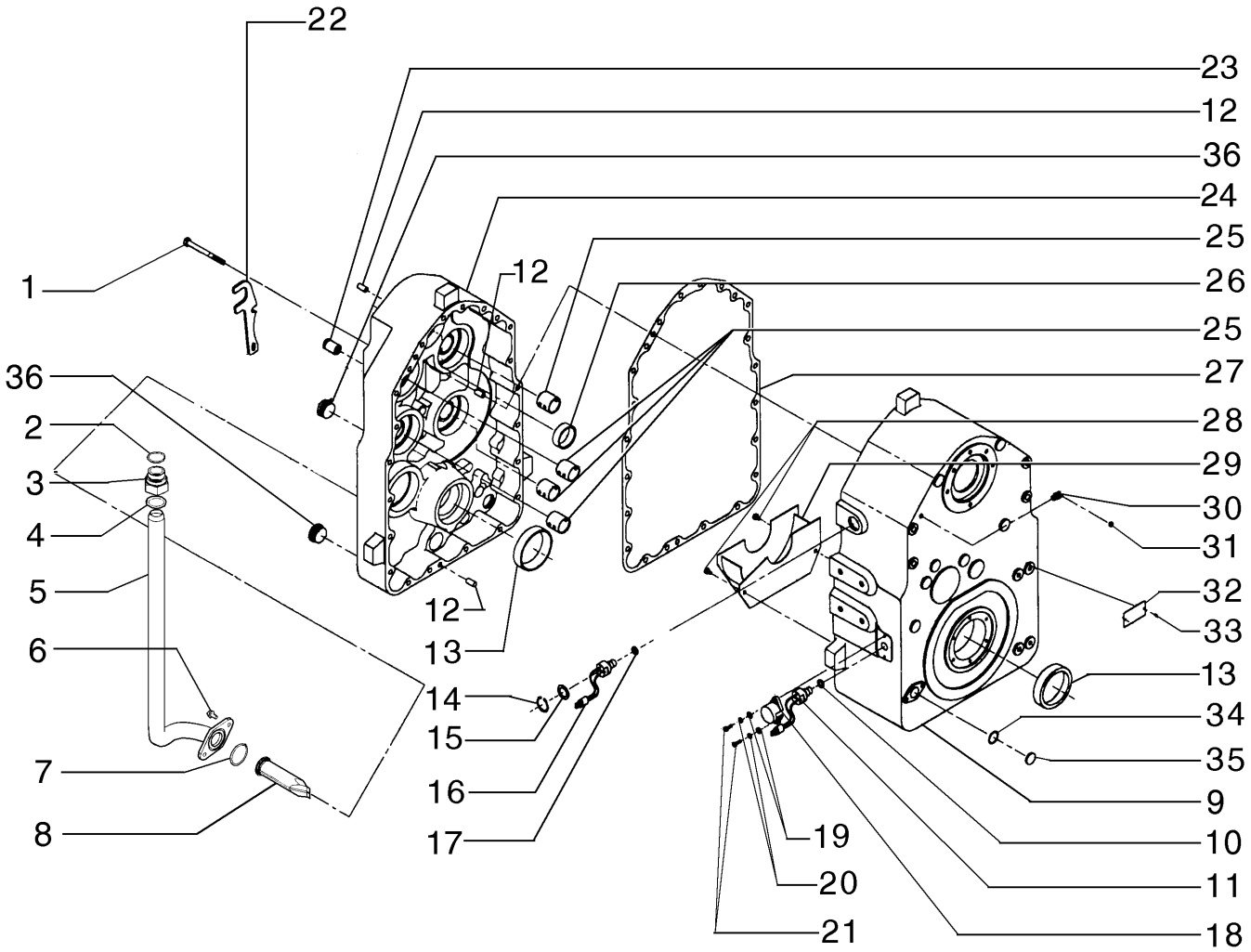

TRANSMISSION, CARTERS
TRANSMISSION, CASES
TRANSMISSION, CASES
TRANSMISSION, CASES

R	N	P.N.	MOD	Q	Denominação Description	Denominacion Bezeichnung	Description Descrizione	Denominação Beskrivelse	L.C.
25		75288511		4	BUCHA BAGUE	CASQUILLO BUCHSE	BUSHING BOCCOLA	CASQUILHO BØSNING	095B
26		75289426		1	BUCHA BAGUE	CASQUILLO BUCHSE	BUSHING BOCCOLA	CASQUILHO BØSNING	095B
27		75289055		1	JUNTA JOINT	JUNTA DICHTUNG	GASKET GUARNIZIONE	JUNTA PAKNING	123G
28		75289428		2	PARAFUSO VIS	TORNILLO SCHRAUBE	SCREW VITE	PARAFUSO SKRUE	040V
29		75289427		1	DEFLETOR DEFLECTEUR	DEFLECTOR ABWEISER	DEFLECTOR DEFLETTORE	DEFLECTOR AFLEDEPLADE	020D
30		75289523		1	CONECTOR HIDRÁUL CONNECTEUR HYDRAU	CONECTOR HIDRÁULIC HYDR STECKVERBINDE	HYD CONNECTOR CONNETTORE IDRAULIC	CONECTOR HID. HYDRAULIKSTIK	020R
31		75289442		1	BUJÃO BOUCHON	TAPÓN STOPFEN	PLUG TAPPO	TAMPÃO PROP	050T
32		75289469		1	PLACA DE COBERTURA COUVERCLE	PLACA DE CUBIERTA ABDECKPLATTE	COVER PLATE PIASTRA DI COPERTUR	CHAPA PEQUENA DÆKPLADE	110P
33		75289470		2	PARAFUSO VIS	TORNILLO SCHRAUBE	SCREW VITE	PARAFUSO SKRUE	040V
34		75288891		1	O-RING JOINT TORIQUE	JUNTA TÓRICA O-RING	O-RING ANELLO TOROIDALE	O-RING O-RING	055A
35		75289434		1	CONECTOR HIDRÁUL CONNECTEUR HYDRAU	CONECTOR HIDRÁULIC HYDR STECKVERBINDE	HYD CONNECTOR CONNETTORE IDRAULIC	CONECTOR HID. HYDRAULIKSTIK	020R
36		75289429		2	BUJÃO BOUCHON	TAPÓN STOPFEN	PLUG TAPPO	TAMPÃO PROP	050T

06-03	12	p1	12/11

TRANSMISSÃO, VÁLVULA
TRANSMISSION, VALVE
TRANSMISSION, VALVE
TRANSMISSION, VALVE

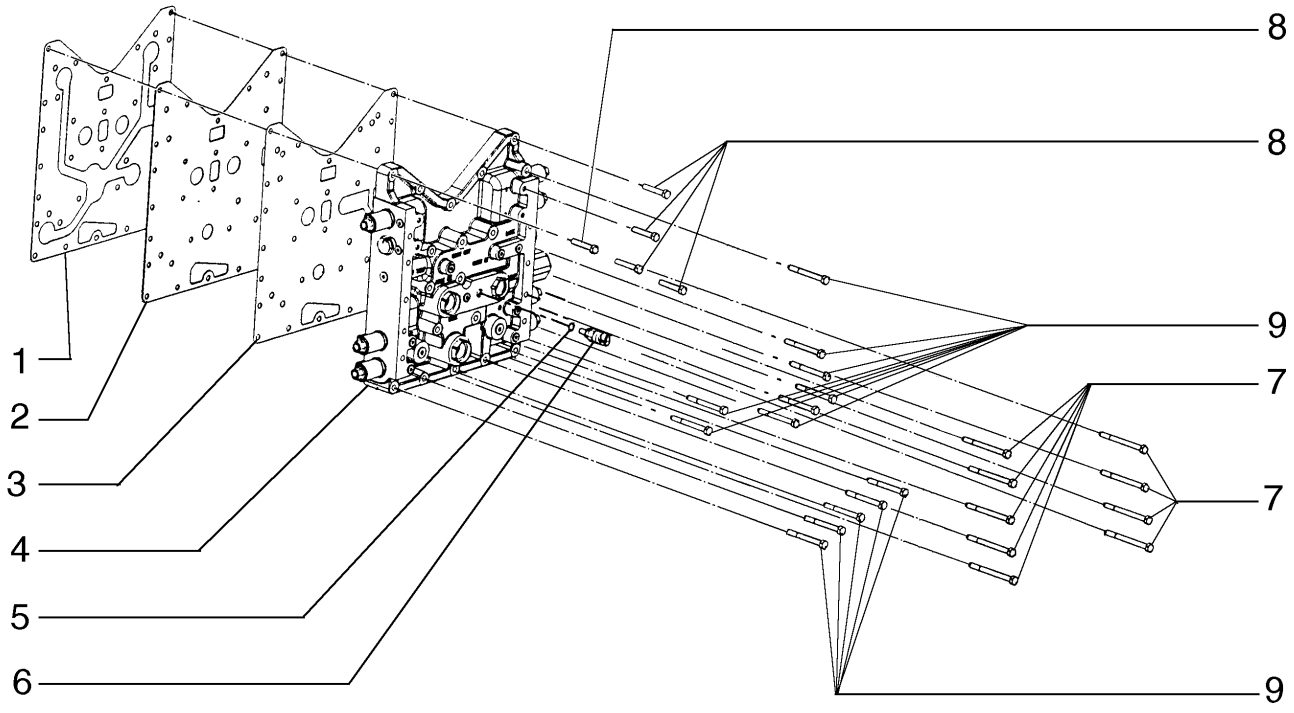

TRANSMISSION, VALVE
TRANSMISSION, VALVE
TRANSMISSION, VALVE
TRANSMISSION, VALVE

R	N	P.N.	MOD	Q	Denominação Description	Denominacion Bezeichnung	Description Descrizione	Denominação Beskrivelse	L.C.
1		75289463		1	JUNTA JOINT	JUNTA DICHTUNG	GASKET GUARNIZIONE	JUNTA PAKNING	123G
2		75312843		1	PLACA PLAQUE	PLACA PLATTE	PLATE PIASTRA	CHAPA PLADE	105P
3		75288889		1	JUNTA JOINT	JUNTA DICHTUNG	GASKET GUARNIZIONE	JUNTA PAKNING	123G
4		75289432		1	VÁLVULA HIDRÁULICA SOUPAPE HYDRAULIQU	VÁLVULA HIDRÁULICA HYDRAULIKVENTIL	HYDRAULIC VALVE DISTRIBUTORE IDRAULI	VÁLVULA HIDRÁULICA HYDRAULIKVENTIL	010V
5		75288434		1	O-RING JOINT TORIQUE	JUNTA TÓRICA O-RING	O-RING ANELLO TOROIDALE	O-RING O-RING	055A
6		75288433		1	SENSOR CAPTEUR	SENSOR SENSOR	SENSOR SENSORE	SENSOR FØLER	608S
7		75312835		9	PARAFUSO VIS	PERNO SCHRAUBE	BOLT BULLONE	PARAFUSO BOLT	140B
8		75312833		5	PARAFUSO VIS	PERNO SCHRAUBE	BOLT BULLONE	PARAFUSO BOLT	140B
9		75312834		13	PARAFUSO VIS	PERNO SCHRAUBE	BOLT BULLONE	PARAFUSO BOLT	140B

06-03	13	p1	12/11

TRANSMISSÃO, VÁLVULA
TRANSMISSION, VALVE
TRANSMISSION, VALVE
TRANSMISSION, VALVE

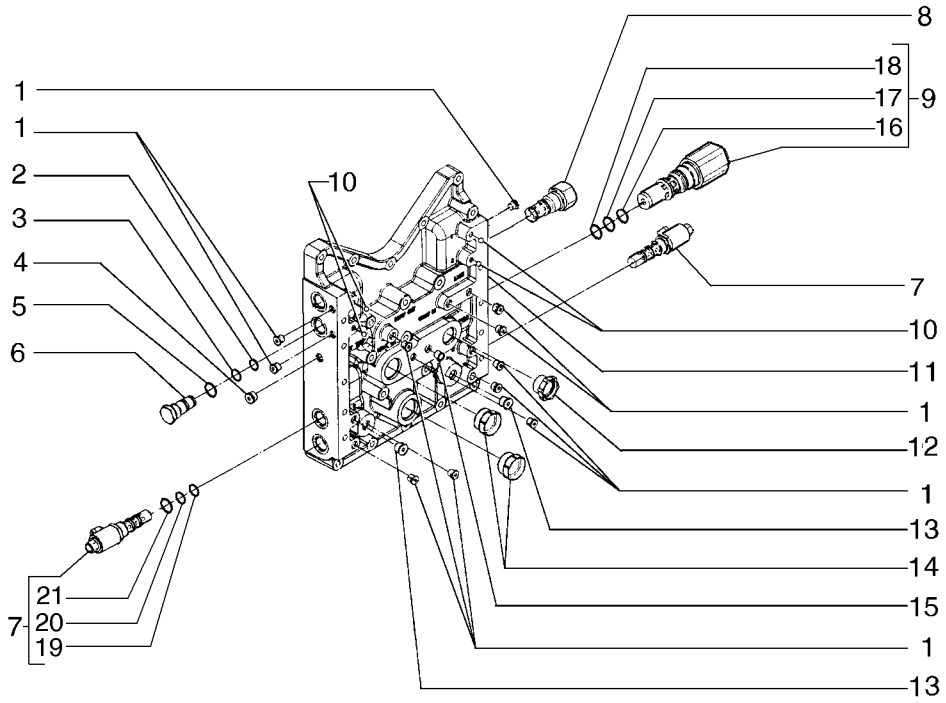

TRANSMISSION, VALVE
TRANSMISSION, VALVE
TRANSMISSION, VALVE
TRANSMISSION, VALVE

R	N	P.N.	MOD	Q	Denominação Description	Denominacion Bezeichnung	Description Descrizione	Denominação Beskrivelse	L.C.
1		75312829		12	PARAFUSO VIS	PERNO SCHRAUBE	BOLT BULLONE	PARAFUSO BOLT	140B
2		75288439		1	O-RING JOINT TORIQUE	JUNTA TÓRICA O-RING	O-RING ANELLO TOROIDALE	O-RING O-RING	055A
3		75288438		1	O-RING JOINT TORIQUE	JUNTA TÓRICA O-RING	O-RING ANELLO TOROIDALE	O-RING O-RING	055A
4		75312828		1	BUJÃO BOUCHON	TAPÓN STOPFEN	PLUG TAPPO	TAMPÃO PROP	050T
5		75288437		1	O-RING JOINT TORIQUE	JUNTA TÓRICA O-RING	O-RING ANELLO TOROIDALE	O-RING O-RING	055A
6		75288436		1	CONECTOR HIDRÁUL CONNECTEUR HYDRAU	CONECTOR HIDRÁULIC HYDR STECKVERBINDE	HYD CONNECTOR CONNETTORE IDRAULIC	CONECTOR HID. HYDRAULIKSTIK	020R
7		75289439		7	VÁLVULA HIDRÁULICA SOUPAPE HYDRAULIQU	VÁLVULA HIDRÁULICA HYDRAULIKVENTIL	HYDRAULIC VALVE DISTRIBUTORE IDRAULI	VÁLVULA HIDRÁULICA HYDRAULIKVENTIL	010V
8		75288428		1	VÁLVULA HIDRÁULICA SOUPAPE HYDRAULIQU	VÁLVULA HIDRÁULICA HYDRAULIKVENTIL	HYDRAULIC VALVE DISTRIBUTORE IDRAULI	VÁLVULA HIDRÁULICA HYDRAULIKVENTIL	010V
9		75312824		1	VÁLVULA HIDRÁULICA SOUPAPE HYDRAULIQU	VÁLVULA HIDRÁULICA HYDRAULIKVENTIL	HYDRAULIC VALVE DISTRIBUTORE IDRAULI	VÁLVULA HIDRÁULICA HYDRAULIKVENTIL	010V
10		75288435		4	ESFERA BILLE	BOLA KUGEL	BALL SFERA	ESFERA KUGLE	140S
11		75289462		1	ESTOJO CARTER	ESTUCHE GEHÄUSE	CASE CASSA; SCATOLA	CAIXA KASSE	101A
12		75289440		1	BLOCO BLOC	BLOQUE BLOCK	BLOCK BLOCCO	BLOCO MOTORBLOK	074B
13		75312830		2	BUJÃO BOUCHON	TAPÓN STOPFEN	PLUG TAPPO	TAMPÃO PROP	050T
14		75289441		2	BLOCO BLOC	BLOQUE BLOCK	BLOCK BLOCCO	BLOCO MOTORBLOK	074B
15		75289443		1	VÁLVULA HIDRÁULICA SOUPAPE HYDRAULIQU	VÁLVULA HIDRÁULICA HYDRAULIKVENTIL	HYDRAULIC VALVE DISTRIBUTORE IDRAULI	VÁLVULA HIDRÁULICA HYDRAULIKVENTIL	010V
16		75312849		1	O-RING JOINT TORIQUE	JUNTA TÓRICA O-RING	O-RING ANELLO TOROIDALE	O-RING O-RING	055A
17		75289455		1	O-RING JOINT TORIQUE	JUNTA TÓRICA O-RING	O-RING ANELLO TOROIDALE	O-RING O-RING	055A
18		75289454		1	O-RING JOINT TORIQUE	JUNTA TÓRICA O-RING	O-RING ANELLO TOROIDALE	O-RING O-RING	055A
19		75288439		1	O-RING JOINT TORIQUE	JUNTA TÓRICA O-RING	O-RING ANELLO TOROIDALE	O-RING O-RING	055A
20		75288437		1	O-RING JOINT TORIQUE	JUNTA TÓRICA O-RING	O-RING ANELLO TOROIDALE	O-RING O-RING	055A
21		75289439		1	VÁLVULA HIDRÁULICA SOUPAPE HYDRAULIQU	VÁLVULA HIDRÁULICA HYDRAULIKVENTIL	HYDRAULIC VALVE DISTRIBUTORE IDRAULI	VÁLVULA HIDRÁULICA HYDRAULIKVENTIL	010V

06-03	14	p1	12/11

TRANSMISSÃO, FLANGE
TRANSMISSION, YOKE
TRANSMISSION, YOKE
TRANSMISSION, YOKE

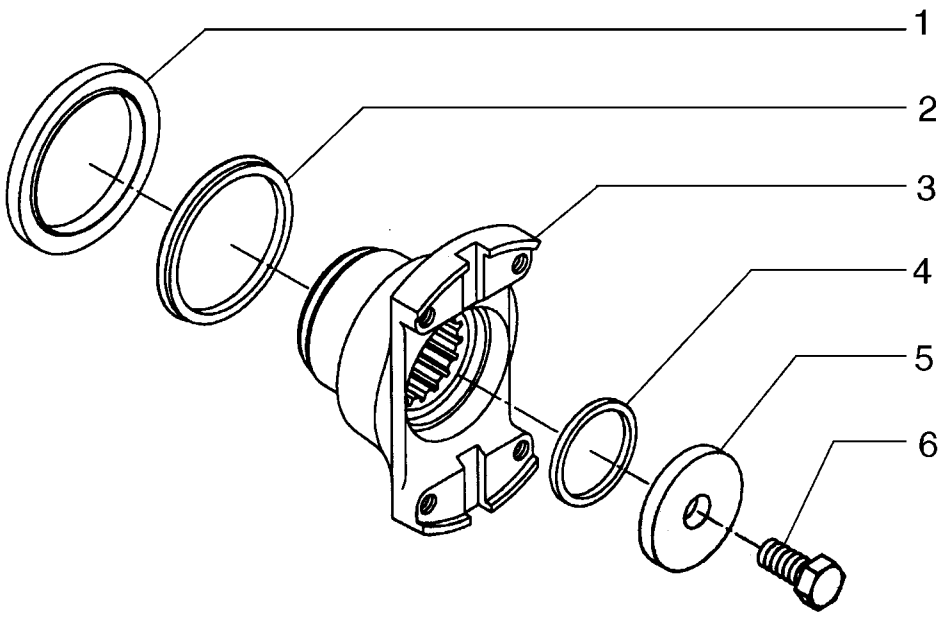

TRANSMISSION, FLASQUE
TRANSMISSION, YOKE
TRANSMISSION, YOKE
TRANSMISSION, YOKE

R	N	P.N.	MOD	Q	Denominação Description	Denominacion Bezeichnung	Description Descrizione	Denominação Beskrivelse	L.C.
1		75288881		1	JUNTA JOINT	JUNTA DICHTUNG	GASKET GUARNIZIONE	JUNTA PAKNING	123G
2		75288502		1	JUNTA JOINT	JUNTA DICHTUNG	GASKET GUARNIZIONE	JUNTA PAKNING	123G
3		75289465		1	FLANGE BRIDE	BRIDA FLANSCH	FLANGE FLANGIA	FLANGE FLANGE	070F
4		75287719		1	O-RING JOINT TORIQUE	JUNTA TÓRICA O-RING	O-RING ANELLO TOROIDALE	O-RING O-RING	055A
5		75288900		1	ARRUELA PLANA RONDELLE	ARANDELA UNTERLEGSCHEIBE	WASHER RONDELLA	ANILHA FLADSKIVE	131R
6		75312836		1	PARAFUSO VIS	PERNO SCHRAUBE	BOLT BULLONE	PARAFUSO BOLT	140B

06-03	15	p1	12/11

TRANSMISSÃO, BOMBA
TRANSMISSION, PUMP
TRANSMISSION, PUMP
TRANSMISSION, PUMP

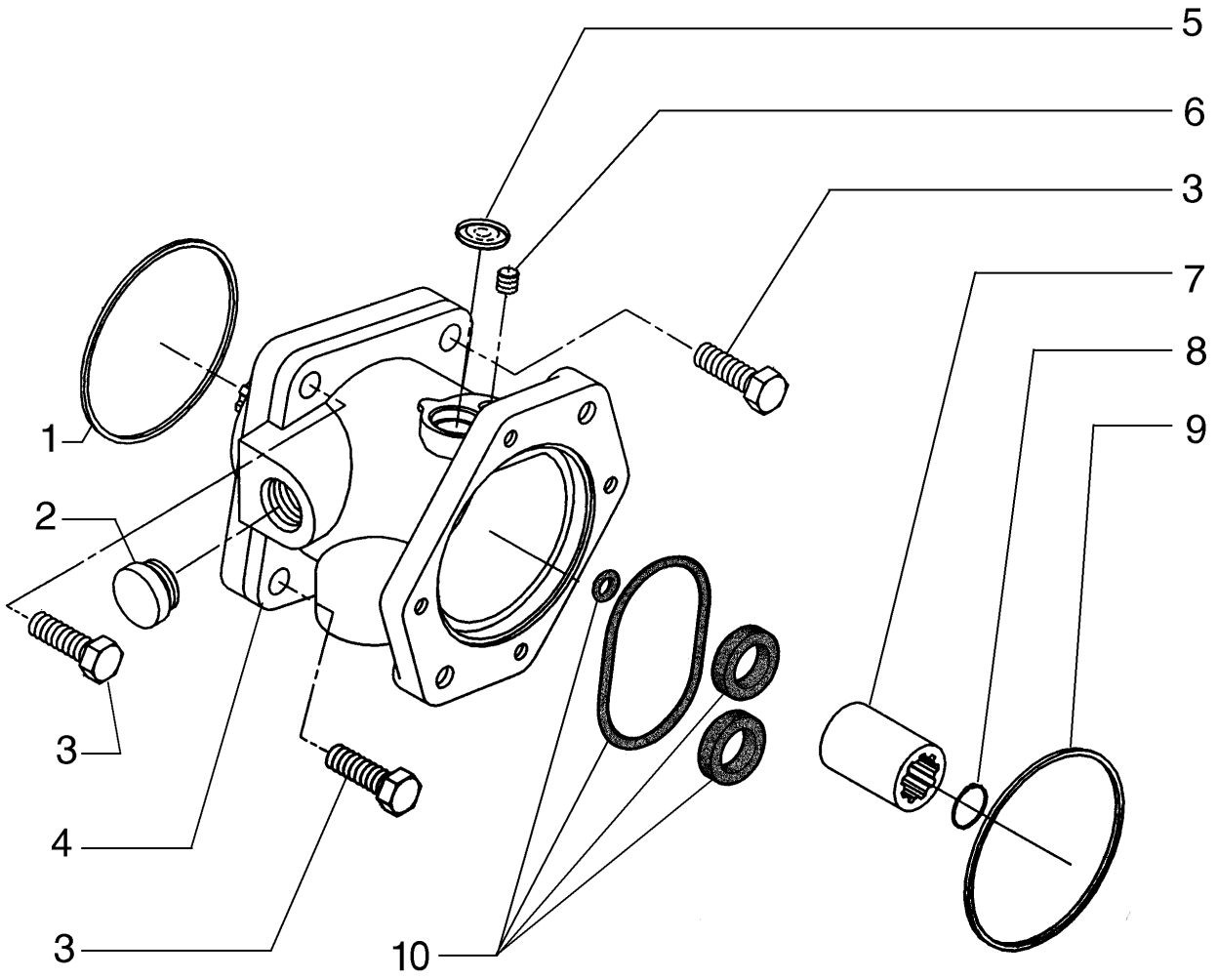

TRANSMISSION, POMPE
TRANSMISSION, PUMP
TRANSMISSION, PUMP
TRANSMISSION, PUMP

R	N	P.N.	MOD	Q	Denominação Description	Denominacion Bezeichnung	Description Descrizione	Denominação Beskrivelse	L.C.
1		75288503		1	O-RING JOINT TORIQUE	JUNTA TÓRICA O-RING	O-RING ANELLO TOROIDALE	O-RING O-RING	055A
2		75289441		1	BLOCO BLOC	BLOQUE BLOCK	BLOCK BLOCCO	BLOCO MOTORBLOK	074B
3		75312841		3	PARAFUSO VIS	PERNO SCHRAUBE	BOLT BULLONE	PARAFUSO BOLT	140B
4		75287756		1	BOMBA DE ÓLEO DO MOTOR POMPE A HUILE MOTEU	BOMBA DE ACEITE DE M MOTORÖLPUMPE	ENGINE OIL PUMP POMPA OLIO MOTORE	BOMBA DE ÓLEO DO MC MOTOROLIEPUMPE	153P
5		75289476		1	BLOCO BLOC	BLOQUE BLOCK	BLOCK BLOCCO	BLOCO MOTORBLOK	074B
6		75289475		1	PARAFUSO VIS	TORNILLO SCHRAUBE	SCREW VITE	PARAFUSO SKRUE	040V
7		75288517		1	LUVA CHEMISE	MANGUITO BUCHSE	SLEEVE MANICOTTO	MANGA TRYKLEJE, KOBLING	031M
8		75289478		1	ANEL DE PRESSÃO ANNEAU D'ARRET	ANILLO DE RESORTE SPRENGRING	SNAP RING ANELLO ELASTICO	ANEL LÅSERING	054A
9		75288503		1	O-RING JOINT TORIQUE	JUNTA TÓRICA O-RING	O-RING ANELLO TOROIDALE	O-RING O-RING	055A
10		75313862		1	KIT DE REPARO KIT DE REPARATION	KIT DE REPARACIÓN REPARATURSATZ	REPAIR KIT KIT DI RIPARAZIONE	KIT DE REPARAÇÃO REPARATIONSSÆT	003K

06-03	16	p1	12/11

REFRIGERAÇÃO DA TRANSMISSÃO
ARREFECIMIENTO DEL ACEITE DE LA TRASMISION
TRANSMISSION OIL COOLER
TRANSMISSION OIL COOLER

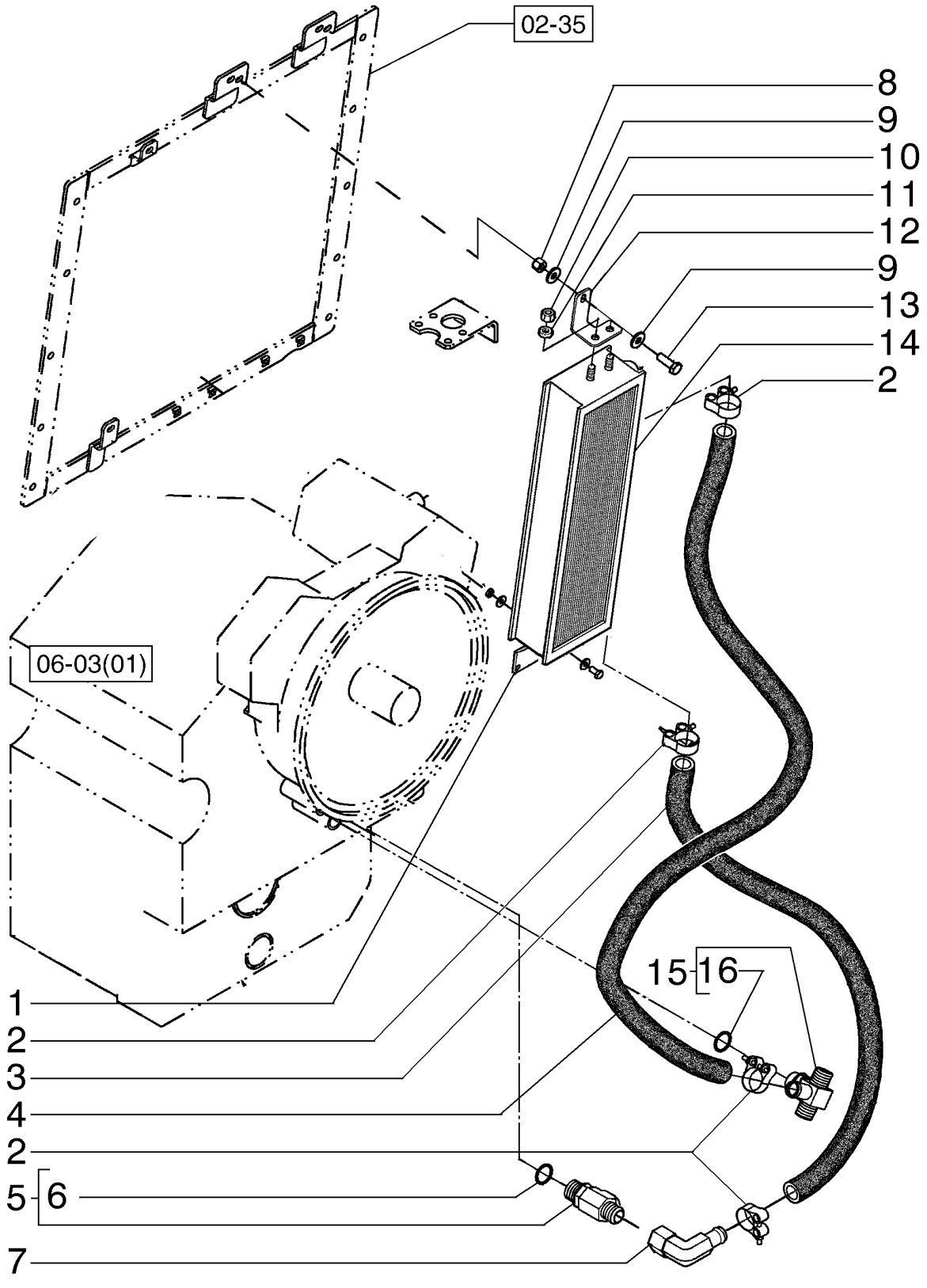

REFROIDISSEMENT DE LA TRANSMISSION
TRANSMISSION OIL COOLER
TRANSMISSION OIL COOLER
TRANSMISSION OIL COOLER

R	N	P.N.	MOD	Q	Denominação Description	Denominacion Bezeichnung	Description Descrizione	Denominação Beskrivelse	L.C.
1		84238421		1	SUPORTE	SOPORTE	SUPPORT	SUPORTE	300S
					SUPPORT	STÜTZE	SUPPORTO	BESLAG	
2		87372829		4	BRAÇADEIRA	ABRAZADERA	CLAMP	BRAÇADEIRA	120M
					COLLIER	KLEMME	MORSETTO	SPÆNDEBÅND	
3		87376427		1	MANGUEIRA, 25.40 mm ID x 7366.00 mm, SAE 100R3, SAE J20C, SAE 20 RI, SAE J517				
						TUBO	HOSE	MANGUEIRA	030M
					FLEXIBLE	SCHLAUCH	TUBO FLESSIBILE	SLANGE	
4		84251849		1	MANGUEIRA	TUBO	HOSE	MANGUEIRA	030M
					FLEXIBLE	SCHLAUCH	TUBO FLESSIBILE	SLANGE	
5		70922739		1	CONECTOR HIDRÁUL	CONECTOR HIDRÁULIC(	HYD CONNECTOR	CONECTOR HID.	020R
					CONNECTEUR HYDRAU	HYDR STECKVERBINDE	CONNETTORE IDRAULIC	HYDRAULIKSTIK	
6		70921206		1	O-RING, 12-1, 90 Duro, .924 ID x .116" Thk				
						JUNTA TÓRICA	O-RING	O-RING	055A
					JOINT TORIQUE	O-RING	ANELLO TOROIDALE	O-RING	
7		84241233		1	CONECTOR HIDRÁUL	CONECTOR HIDRÁULIC(	HYD CONNECTOR	CONECTOR HID.	020R
					CONNECTEUR HYDRAU	HYDR STECKVERBINDE	CONNETTORE IDRAULIC	HYDRAULIKSTIK	
8		829-4408		2	PORCA, Thin, M8 x 1.25, Cl 05				
						TUERCA	NUT	PORCA	010D
					ECROU	MUTTER	DADO	MØTRIK	
9		12646721		4	ARRUELA PLANA, M8 x 20 x 2				
						ARANDELA	WASHER	ANILHA	131R
					RONDELLE	UNTERLEGSCHEIBE	RONDELLA	FLADSKIVE	
10		16102321		4	PORCA, Thin, M8 x 1.25, Cl 05				
						TUERCA	NUT	PORCA	010D
					ECROU	MUTTER	DADO	MØTRIK	
11		10730301		4	ARRUELA PLANA	ARANDELA	WASHER	ANILHA	131R
					RONDELLE	UNTERLEGSCHEIBE	RONDELLA	FLADSKIVE	
12		84238420		1	SUPORTE	SOPORTE	SUPPORT	SUPORTE	300S
					SUPPORT	STÜTZE	SUPPORTO	BESLAG	
13		16043331		3	PARAFUSO, Hex, M8 x 18, 10.9, Full Thd				
						PERNO	BOLT	PARAFUSO	140B
					VIS	SCHRAUBE	BULLONE	BOLT	
14		87382507		1	RESFRIADOR DO ÓLEO	REFRIGERADOR DE ACI	OIL COOLER	REFRIGERADOR DO ÓLI	026R
					REFROIDISSEUR D'HUIL	ÖLKÜHLER	RADIATORE OLIO	OLIEKØLER	
15		84241230		1	CONECTOR HIDRÁUL	CONECTOR HIDRÁULIC(	HYD CONNECTOR	CONECTOR HID.	020R
					CONNECTEUR HYDRAU	HYDR STECKVERBINDE	CONNETTORE IDRAULIC	HYDRAULIKSTIK	
16		237-6016		1	O-RING, 0.614" ID x 0.754" OD x 0.07"				
						JUNTA TÓRICA	O-RING	O-RING	055A
					JOINT TORIQUE	O-RING	ANELLO TOROIDALE	O-RING	

06-03	17	p1	12/11

VARETA DE NÍVEL ÓLEO TRANSMISSÃO
TRANSMISSION OIL DIPSTICK
TRANSMISSION OIL DIPSTICK
TRANSMISSION OIL DIPSTICK

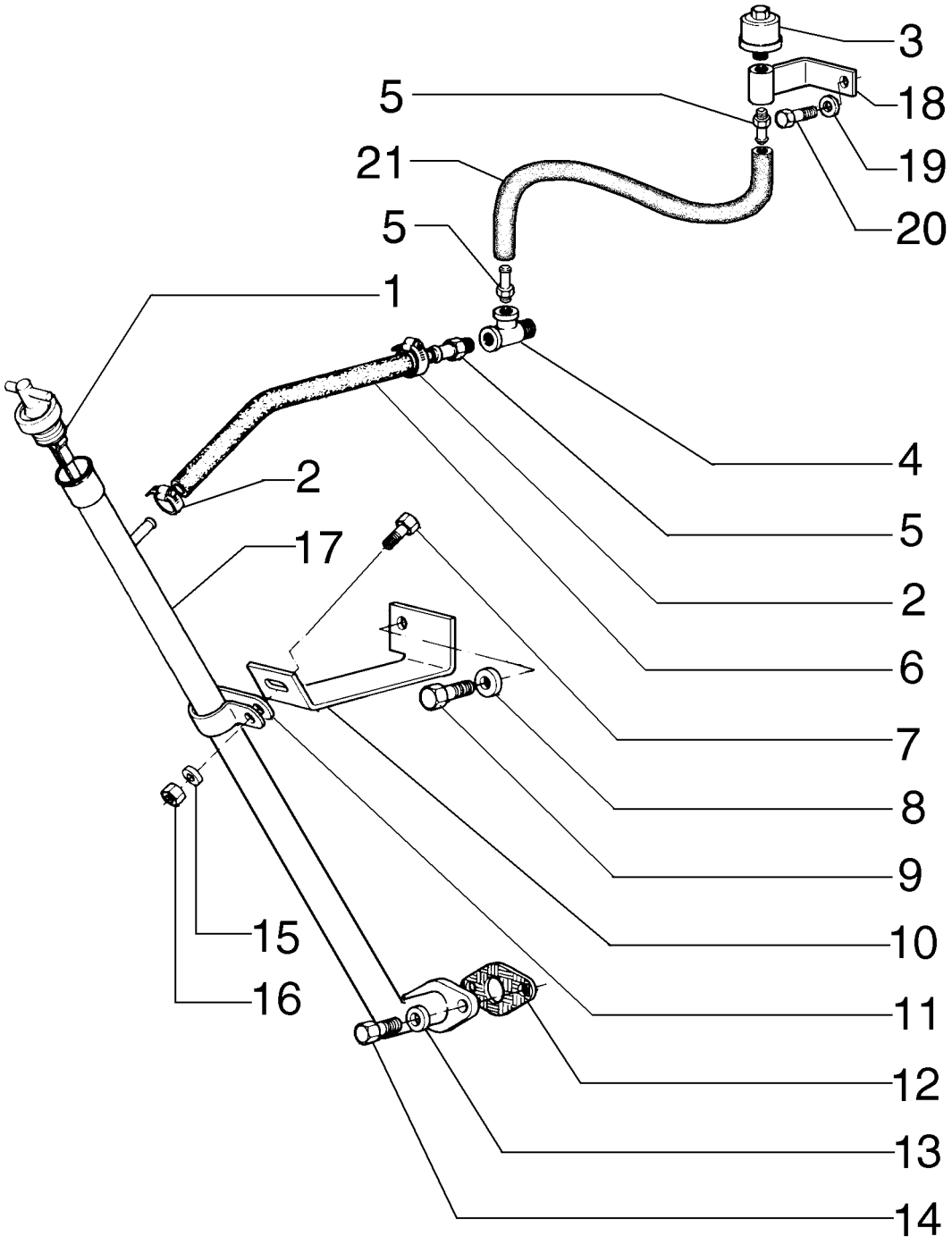

JAUGE DU NIVEAU D´HUILE TRANSMISSION
TRANSMISSION OIL DIPSTICK
TRANSMISSION OIL DIPSTICK
TRANSMISSION OIL DIPSTICK

R	N	P.N.	MOD	Q	Denominação Description	Denominacion Bezeichnung	Description Descrizione	Denominação Beskrivelse	L.C.
1		87528243		1	HASTE DE NÍVEL	VARILLA DE NIVEL	DIPSTICK	VARETA DE NÍVEL	091A
					JAUGE DE NIVEAU	MESSSTAB	ASTINA DI LIVELLO	MÅLEPIND	
2		79084753		2	GRAMPO DA MANGUEIRA, M10-18				
						ABRAZADERA DE MANG	HOSE CLIP	FIXADOR DE MANGUEIR	180C
					COLLIER POUR FLEXIBL	SCHLAUCHKLEMME	FERMO DEL TUBO FLES	SLANGEKLEMME	
3		70050748		1	RESPIRO	RESPIRADERO	BREATHER	RESPIRADOURO	145S
					RENIFLARD	ENTLÜFTER	SFIATO	UDLUFTNINGSSKRUE	
4		75249415		1	CONECTOR HIDRÁUL	CONECTOR HIDRÁULIC	HYD CONNECTOR	CONECTOR HID.	020R
					CONNECTEUR HYDRAU	HYDR STECKVERBINDE	CONNETTORE IDRAULIC	HYDRAULIKSTIK	
5		70925957		1	CONECTOR HIDRÁUL	CONECTOR HIDRÁULIC	HYD CONNECTOR	CONECTOR HID.	020R
					CONNECTEUR HYDRAU	HYDR STECKVERBINDE	CONNETTORE IDRAULIC	HYDRAULIKSTIK	
6		75256544		1	MANGUEIRA, 9.50 mm ID x 260.00 mm				
						TUBO	HOSE	MANGUEIRA	030M
					FLEXIBLE	SCHLAUCH	TUBO FLESSIBILE	SLANGE	
7		11112231		1	PARAFUSO, Hex, M12 x 25, 10.9, Full Thd				
						PERNO	BOLT	PARAFUSO	140B
					VIS	SCHRAUBE	BULLONE	BOLT	
8		12646921		1	ARRUELA PLANA, M12 x 28 x 3				
						ARANDELA	WASHER	ANILHA	131R
					RONDELLE	UNTERLEGSCHEIBE	RONDELLA	FLADSKIVE	
9		11118731		1	PARAFUSO, Hex, M16 x 45, 10.9				
						PERNO	BOLT	PARAFUSO	140B
					VIS	SCHRAUBE	BULLONE	BOLT	
10		75256540		1	SUPORTE	SOPORTE	SUPPORT	SUPORTE	300S
					SUPPORT	STÜTZE	SUPPORTO	BESLAG	
11		70929806		1	COLAR	COLLAR	COLLAR	ANEL	031F
					COLLIER	RINGE	COLLARE	SLANGEBÅND	
12		75248283		1	JUNTA	JUNTA	GASKET	JUNTA	123G
					JOINT	DICHTUNG	GUARNIZIONE	PAKNING	
13		12645031		2	ARRUELA PLANA, M8.45 x 21 x 3 Thk, HT				
						ARANDELA	WASHER	ANILHA	131R
					RONDELLE	UNTERLEGSCHEIBE	RONDELLA	FLADSKIVE	
14		16043431		2	PARAFUSO, Hex, M8 x 20, 10.9				
						PERNO	BOLT	PARAFUSO	140B
					VIS	SCHRAUBE	BULLONE	BOLT	
15		10517073		1	TRAVA DA ARRUELA	ARANDELA DE BLOQUE	LOCK WASHER	ANILHA DE RETENÇÃO	132R
					RONDELLE FREIN	SICHERUNGSSCHEIBE	RONDELLA DI SICUREZ	LÅSESKIVE	
16		11702921		1	PORCA, M12, Cl 10	TUERCA	NUT	PORCA	010D
					ECROU	MUTTER	DADO	MØTRIK	
17		75256535		1	TUBO RÍGIDO, 25.4 mm OD, 548, 350 mm Length				
						TUBO RÍGIDO	RIGID TUBE	TUBO RÍGIDO	193T
					TUYAU RIGIDE	ROHR	TUBO RIGIDO	STIFT RØR	
18		73153453		1	SUPORTE	SOPORTE	SUPPORT	SUPORTE	300S
					SUPPORT	STÜTZE	SUPPORTO	BESLAG	
19		12646721		1	ARRUELA PLANA, M8 x 20 x 2				
						ARANDELA	WASHER	ANILHA	131R
					RONDELLE	UNTERLEGSCHEIBE	RONDELLA	FLADSKIVE	

06-03	17	p2	12/11

VARETA DE NÍVEL ÓLEO TRANSMISSÃO
TRANSMISSION OIL DIPSTICK
TRANSMISSION OIL DIPSTICK
TRANSMISSION OIL DIPSTICK

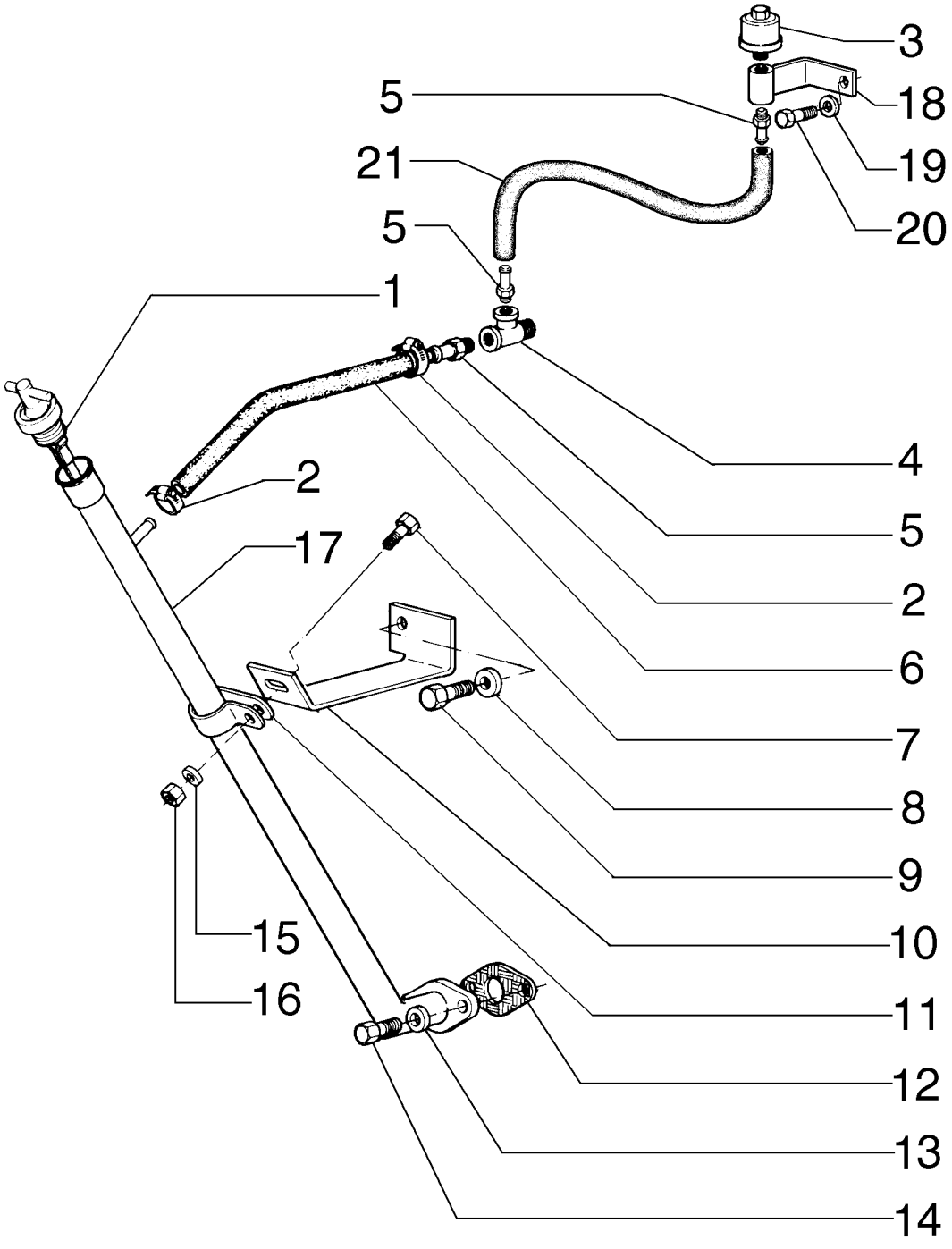

JAUGE DU NIVEAU D´HUILE TRANSMISSION
TRANSMISSION OIL DIPSTICK
TRANSMISSION OIL DIPSTICK
TRANSMISSION OIL DIPSTICK

R	N	P.N.	MOD	Q	Denominação Description	Denominacion Bezeichnung	Description Descrizione	Denominação Beskrivelse	L.C.
20		**16043231**		1	PARAFUSO, Hex, M8 x 16, 10.9				
					PERNO	BOLT	PARAFUSO		140B
					VIS	SCHRAUBE	BULLONE	BOLT	
21		**84123163**		1	MANGUEIRA	TUBO	HOSE	MANGUEIRA	030M
					FLEXIBLE	SCHLAUCH	TUBO FLESSIBILE	SLANGE	

06-03	18	p1	12/11

FILTRO DE ÓLEO TRANSMISSÃO
TRANSMISSION FILTER LINES
TRANSMISSION FILTER LINES
TRANSMISSION FILTER LINES

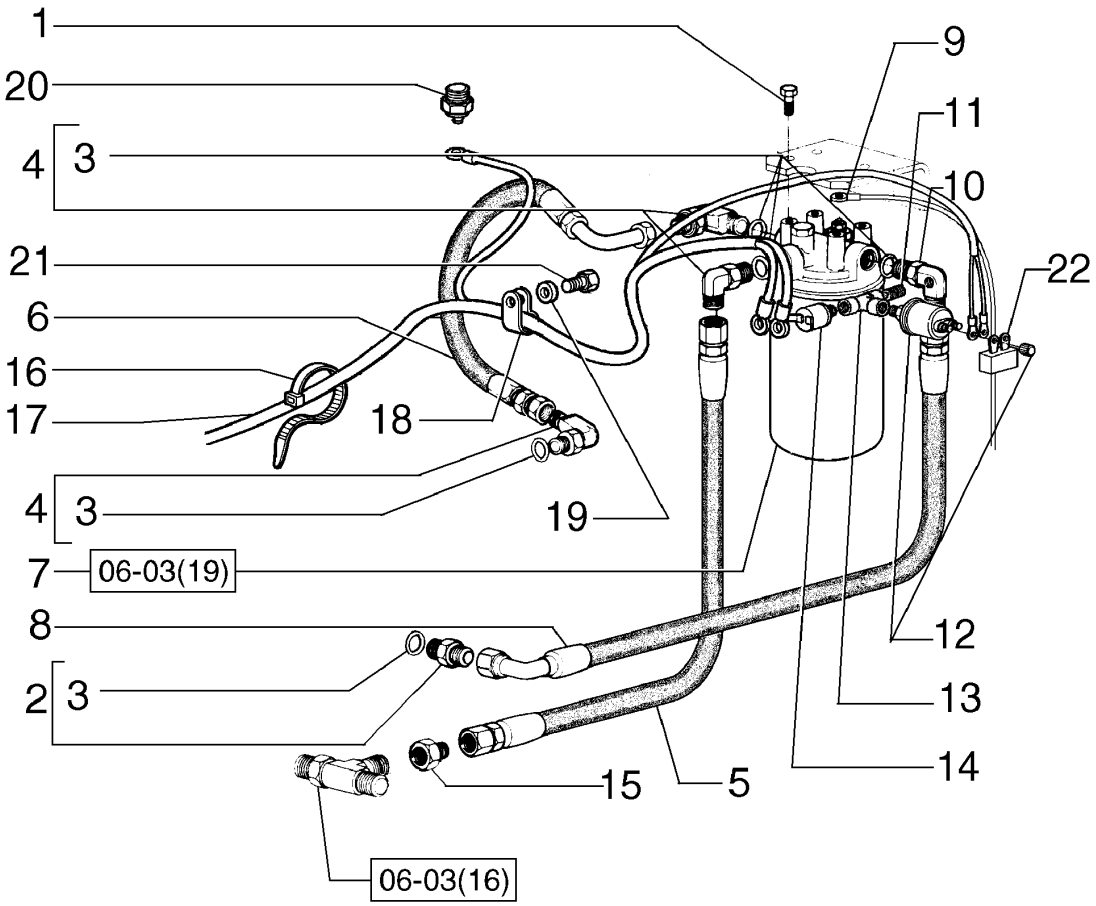

FILTRE À HUILE TRANSMISSION
TRANSMISSION FILTER LINES
TRANSMISSION FILTER LINES
TRANSMISSION FILTER LINES

R	N	P.N.	MOD	Q	Denominação Description	Denominacion Bezeichnung	Description Descrizione	Denominação Beskrivelse	L.C.
1		11106031		4	PARAFUSO, Hex, M10 x 20, 10.9, Full Thd				
						TORNILLO	SCREW	PARAFUSO	040V
					VIS	SCHRAUBE	VITE	SKRUE	
2		218-5050		1	CONECTOR HIDRÁUL, 1 5/16"-12, 37º x 1 1/16"-12, O-Ring				
						CONECTOR HIDRÁULIC	HYD CONNECTOR	CONECTOR HID.	020R
					CONNECTEUR HYDRAU	HYDR STECKVERBINDE	CONNETTORE IDRAULIC	HYDRAULIKSTIK	
3		70921206		5	O-RING, 12-1, 90 Duro, .924 ID x .116" Thk				
						JUNTA TÓRICA	O-RING	O-RING	055A
					JOINT TORIQUE	O-RING	ANELLO TOROIDALE	O-RING	
4		218-5124		3	COTOVELO, 90º, 1 5/16"-12, 37º x 1 1/16"-12, O-Ring				
						CODO	ELBOW	COTOVELO	085G
					COUDE	KNIESTÜCK	GOMITO	VINKELRØR	
5		73162141		1	MANGUEIRA	TUBO	HOSE	MANGUEIRA	030M
					FLEXIBLE	SCHLAUCH	TUBO FLESSIBILE	SLANGE	
6		73162142		1	TUBO FLEXÍVEL	TUBO FLEXIBLE	FLEXIBLE HOSE	MANGUEIRA FLEXÍVEL	192T
					TUYAU FLEXIBLE	BIEGSAMER SCHLAUCH	TUBO FLESSIBILE	FLEKSIBEL SLANGE	
7		73161226		1	FILTRO	FILTRO	FILTER	FILTRO	065F
					FILTRE	FILTER	FILTRO	FILTER	
8		73162142		1	TUBO FLEXÍVEL	TUBO FLEXIBLE	FLEXIBLE HOSE	MANGUEIRA FLEXÍVEL	192T
					TUYAU FLEXIBLE	BIEGSAMER SCHLAUCH	TUBO FLESSIBILE	FLEKSIBEL SLANGE	
9		75253138		1	CABO ELÉTRICO	CABLE ELÉCTRICO	ELECTRIC CABLE	CABO ELÉCTRICO	111C
					CABLE ELECTRIQUE	ELEKTROKABEL	CAVO ELETTRICO	EL-KABEL	
10		75255651		1	COTOVELO	CODO	ELBOW	COTOVELO	085G
					COUDE	KNIESTÜCK	GOMITO	VINKELRØR	
11		70926031		1	CONECTOR HIDRÁUL	CONECTOR HIDRÁULIC	HYD CONNECTOR	CONECTOR HID.	020R
					CONNECTEUR HYDRAU	HYDR STECKVERBINDE	CONNETTORE IDRAULIC	HYDRAULIKSTIK	
12		75259844		1	SENSOR, Transmission pressure				
						SENSOR	SENSOR	SENSOR	608S
					CAPTEUR	SENSOR	SENSORE	FØLER	
13		70901702		1	CONEXÃO DE 3 VIAS	CONEXIÓN DE 3 VÍAS	3 WAY CONNECTION	LIGAÇÃO DE 3 VIAS	016R
					CONNEXION 3 VOIES	3-WEGE-VERTEILERSTÜ	RACCORDO A 3 VIE	TRE-VEJS FORSKRUNIN	
14		73139080		1	INTERRUPTOR DE PRESSÃO, Transmission				
						INTERRUPTOR DE PRES	PRESSURE SWITCH	INTERRUPTOR DE PRES	079I
					PRESSOSTAT	DRUCKSCHALTER	PRESSOSTATO	KONTAKT, TRYK	
15		75238305		1	CONECTOR HIDRÁUL	CONECTOR HIDRÁULIC	HYD CONNECTOR	CONECTOR HID.	020R
					CONNECTEUR HYDRAU	HYDR STECKVERBINDE	CONNETTORE IDRAULIC	HYDRAULIKSTIK	
16		75201641		10	BRAÇADEIRA	ABRAZADERA	CLAMP	BRAÇADEIRA	120M
					COLLIER	KLEMME	MORSETTO	SPÆNDEBÅND	
17		84214841		1	CHICOTE	MAZO DE CABLES	HARNESS	CABLAGEM	4160
					FAISCEAU	KABELBAUM	CABLAGGIO	LEDNINGSNET	
18		70927155		1	GRAMPO	ABRAZADERA	CLIP	FIXADOR	045F
					COLLIER	KLAMMER	FERMO	KLIPS	
19		70930370		1	ARRUELA PLANA	ARANDELA	WASHER	ANILHA	131R
					RONDELLE	UNTERLEGSCHEIBE	RONDELLA	FLADSKIVE	
20		1983238C1		1	EMISSOR DE TEMPERATURA				
						EMISOR DE TEMPERATU	TEMPERATURE SENDEF	SENSOR DE TEMPERAT	Z366
					TRANSMETTEUR TEMPE	TEMPERATURGEBER	TRASMETT. TEMPERATI	TEMPERATURSENDER	

06-03	18	p2	12/11

FILTRO DE ÓLEO TRANSMISSÃO
TRANSMISSION FILTER LINES
TRANSMISSION FILTER LINES
TRANSMISSION FILTER LINES

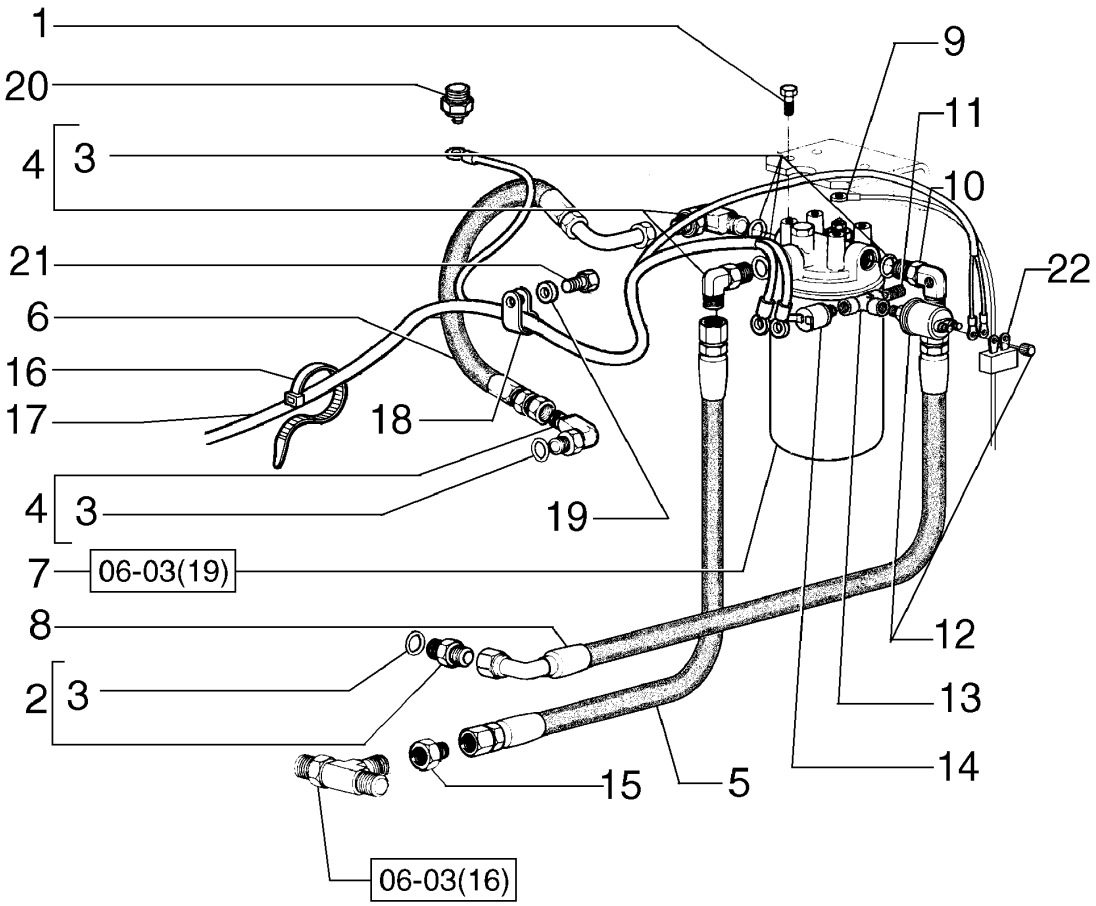

FILTRE À HUILE TRANSMISSION
TRANSMISSION FILTER LINES
TRANSMISSION FILTER LINES
TRANSMISSION FILTER LINES

R	N	P.N.	MOD	Q	Denominação Description	Denominacion Bezeichnung	Description Descrizione	Denominação Beskrivelse	L.C.
21		**11106631**		1	PARAFUSO, Hex, M10 x 35, 10.9, Full Thd				
					PERNO	BOLT	PARAFUSO		140B
					VIS	SCHRAUBE	BULLONE	BOLT	
22		**75323377**		1	RESISTOR	RESISTENCIA	RESISTOR	RESISTÊNCIA	040R
					RESISTANCE	WIDERSTAND	RESISTORE	MODSTAND	

06-03	19	p1	12/11

FILTRO DE ÓLEO TRANSMISSÃO
TRANSMISSION OIL FILTER
TRANSMISSION OIL FILTER
TRANSMISSION OIL FILTER

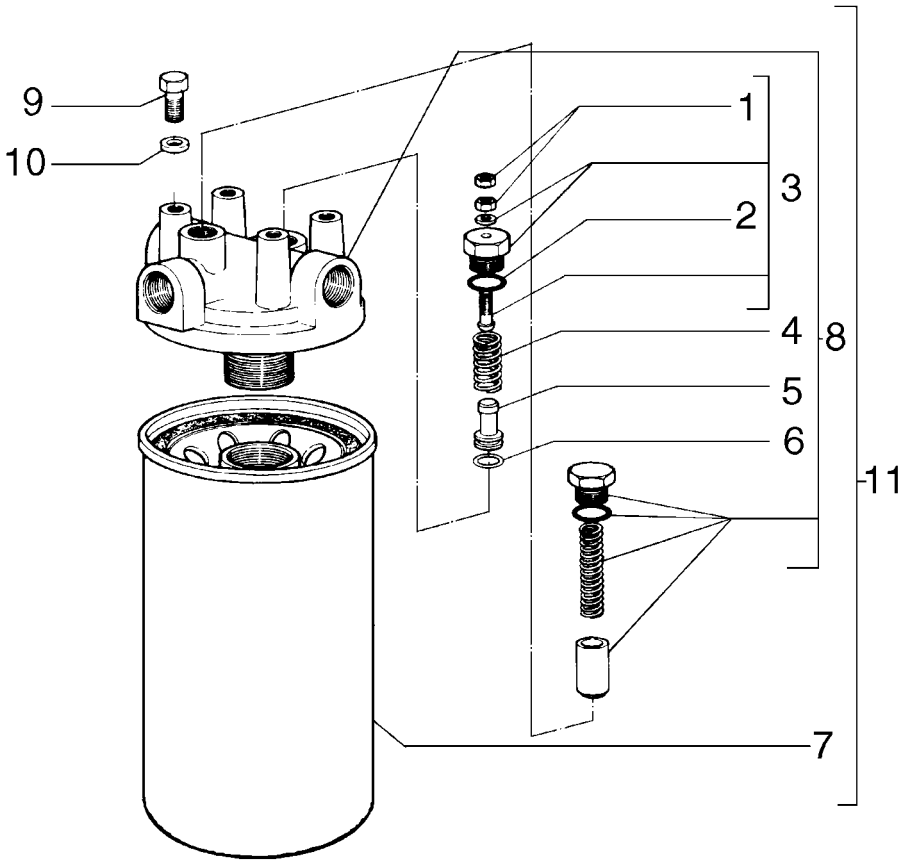

FILTRE À HUILE TRANSMISSION
TRANSMISSION OIL FILTER
TRANSMISSION OIL FILTER
TRANSMISSION OIL FILTER

R	N	P.N.	MOD	Q	Denominação Description	Denominacion Bezeichnung	Description Descrizione	Denominação Beskrivelse	L.C.
		73161226		1	FILTRO FILTRE	FILTRO FILTER	FILTER FILTRO	FILTRO FILTER	065F
1		**75285548**		2	PORCA ECROU	TUERCA MUTTER	NUT DADO	PORCA MØTRIK	010D
2		**70935176**		1	O-RING, 8-1, CI 8, .644" ID x .087" Thk JOINT TORIQUE	JUNTA TÓRICA O-RING	O-RING ANELLO TOROIDALE	O-RING O-RING	055A
3		**75285549**		1	VÁLVULA HIDRÁULICA SOUPAPE HYDRAULIQU	VÁLVULA HIDRÁULICA HYDRAULIKVENTIL	HYDRAULIC VALVE DISTRIBUTORE IDRAULI	VÁLVULA HIDRÁULICA HYDRAULIKVENTIL	010V
4		**75285550**		1	MOLA RESSORT	RESORTE FEDER	SPRING MOLLA	MOLA FJEDER	100M
5		**75285551**		1	PISTÃO PISTON	PISTÓN KOLBEN	PISTON PISTONE	PISTÃO STEMPEL	235S
6		**70923548**		1	O-RING, -111, 70 Duro, .424" ID x .103" Thk JOINT TORIQUE	JUNTA TÓRICA O-RING	O-RING ANELLO TOROIDALE	O-RING O-RING	055A
7		**73162722**		1	FILTRO DE ÓLEO HIDRÁULICO FILTRE A HUILE HYDR.	FILTRO DE ACEITE HIDF HYDRAULIKÖLFILTER	HYDRAULIC OIL FILTER FILTRO OLIO IDRAULIC(	FILTRO DO ÓLEO HIDRÁ HYDRAULIKOLIEFILTER	074F
8		**75289106**		1	COBERTURA COUVERCLE	CUBIERTA ABDECKUNG	COVER COPERCHIO	COBERTURA DÆKSEL	265C
9		**70926149**		4	PARAFUSO VIS	TORNILLO SCHRAUBE	SCREW VITE	PARAFUSO SKRUE	040V
10		**76022735**		4	ARRUELA PLANA RONDELLE	ARANDELA UNTERLEGSCHEIBE	WASHER RONDELLA	ANILHA FLADSKIVE	131R
11		**73161226**		1	FILTRO FILTRE	FILTRO FILTER	FILTER FILTRO	FILTRO FILTER	065F

06-03	20	p1	12/11

CONTROLE DA TRANSMISSÃO
COMANDO DE LA TRANSMISSION
TRANSMISSION CONTROL
TRANSMISSION CONTROL

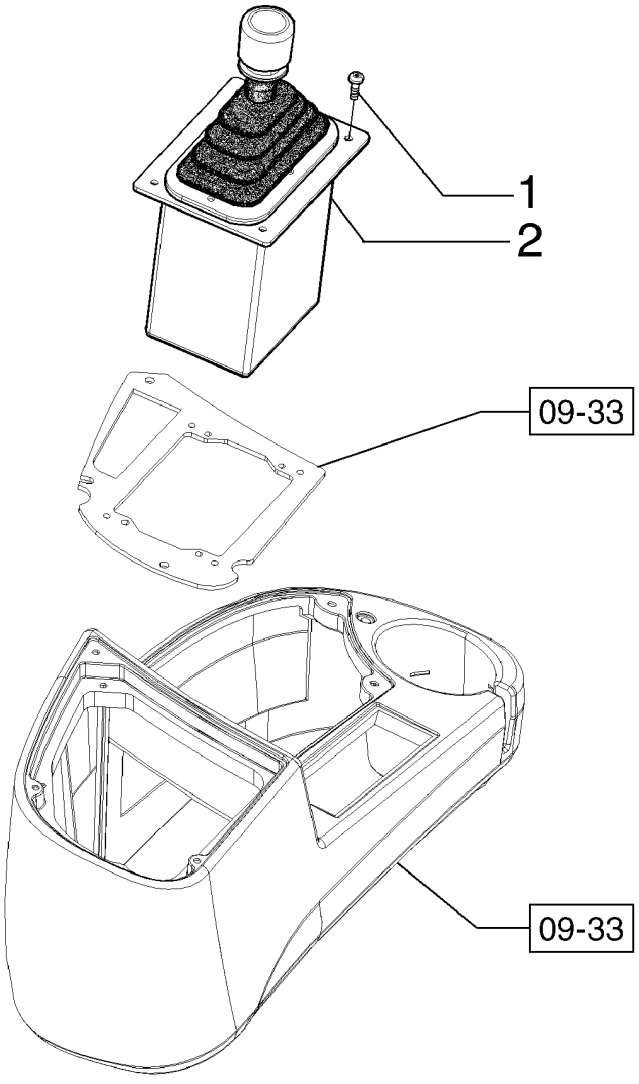

CONTRÔLE DE LA TRANSMISSION
TRANSMISSION CONTROL
TRANSMISSION CONTROL
TRANSMISSION CONTROL

R	N	P.N.	MOD	Q	Denominação Description	Denominacion Bezeichnung	Description Descrizione	Denominação Beskrivelse	L.C.
1		**540-711**		4	PARAFUSO, Cross Pan Hd, M6 x 30				
					TORNILLO	SCREW	PARAFUSO		040V
					VIS	SCHRAUBE	VITE	SKRUE	
2		**73162490**		1	ALAVANCA	PALANCA	LEVER	ALAVANCA	045L
					LEVIER	HEBEL	LEVA	ARM	

06-03	21	p1	12/11

CONTROLE DA TRANSMISSÃO
TRANSMISSION CONTROL
TRANSMISSION CONTROL
TRANSMISSION CONTROL

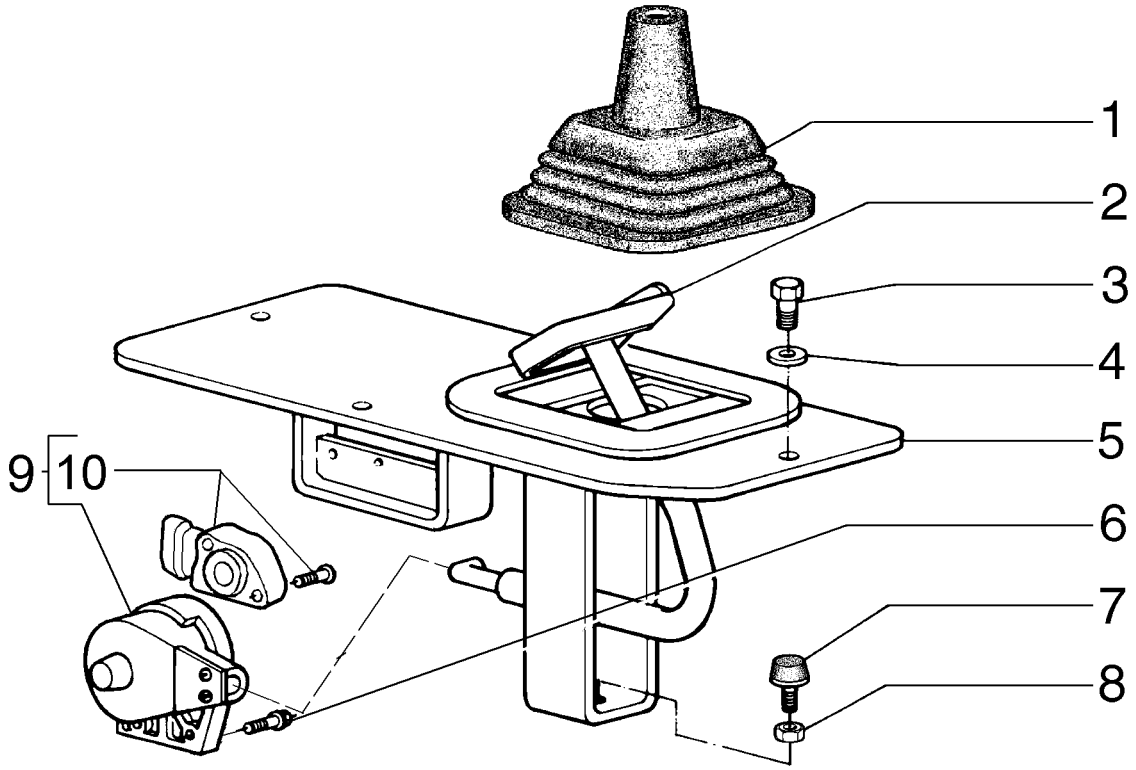

CONTRÔLE DE LA TRANSMISSION
TRANSMISSION CONTROL
TRANSMISSION CONTROL
TRANSMISSION CONTROL

R	N	P.N.	MOD	Q	Denominação Description	Denominacion Bezeichnung	Description Descrizione	Denominação Beskrivelse	L.C.
1		75214658		1	CAPA SOUFFLET	FUNDA MANSCHETTE	BOOT PARAPOLVERE	COBERTURA DE PROTE MANCHET	330C
2		75324599		1	PEDAL PEDALE	PEDAL PEDAL	PEDAL PEDALE	PEDAL PEDAL	060P
3		16043431		4	PARAFUSO, Hex, M8 x 20, 10.9 VIS	PERNO SCHRAUBE	BOLT BULLONE	PARAFUSO BOLT	140B
4		10519621		4	ARRUELA PLANA, M8 x 17 x 2 RONDELLE	ARANDELA UNTERLEGSCHEIBE	WASHER RONDELLA	ANILHA FLADSKIVE	131R
5		75249798		1	COBERTURA COUVERCLE	CUBIERTA ABDECKUNG	COVER COPERCHIO	COBERTURA DÆKSEL	265C
6		10902431		2	PARAFUSO, Hex, M6 x 20, 10.9 VIS	TORNILLO SCHRAUBE	SCREW VITE	PARAFUSO SKRUE	040V
7		79037282		1	PASTILHA COUSSIN	PASTILLA UNTERLAGE	PAD CUSCINO; TAMPONE	ESPAÇADOR BREMSEKLODS	060T
8		12164721		1	PORCA, M10 x 1.25, Cl 10 ECROU	TUERCA MUTTER	NUT DADO	PORCA MØTRIK	010D
9		73162489		1	SENSOR CAPTEUR	SENSOR SENSOR	SENSOR SENSORE	SENSOR FØLER	608S
10		75327133		1	SENSOR, KIT CAPTEUR	SENSOR SENSOR	SENSOR SENSORE	SENSOR FØLER	608S

06-03	22	p1	12/11

CONTROLE DA TRANSMISSÃO
TRANSMISSION CONTROL
TRANSMISSION CONTROL
TRANSMISSION CONTROL

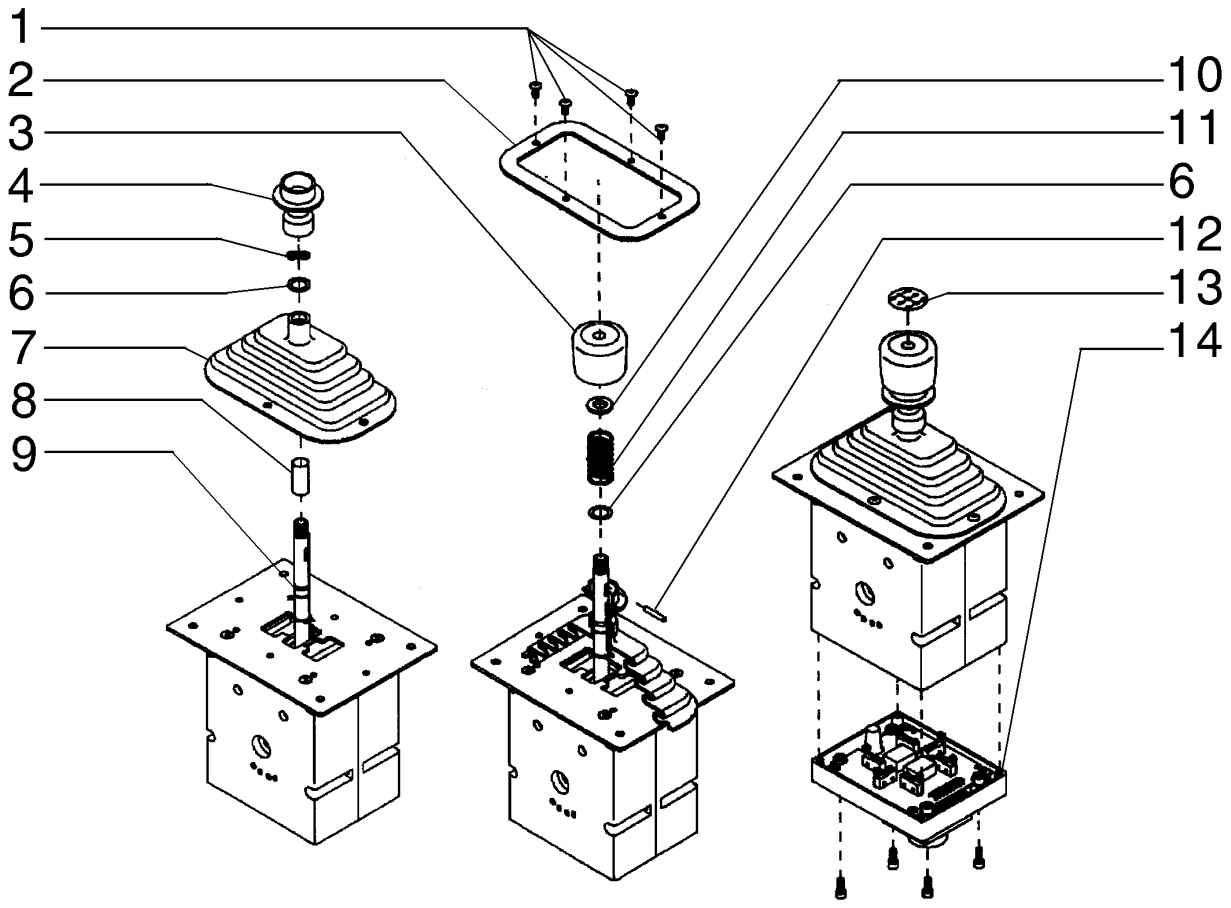

CONTRÔLE DE LA TRANSMISSION
TRANSMISSION CONTROL
TRANSMISSION CONTROL
TRANSMISSION CONTROL

R	N	P.N.	MOD	Q	Denominação Description	Denominacion Bezeichnung	Description Descrizione	Denominação Beskrivelse	L.C.
1		**71101742**		4	PARAFUSO VIS	TORNILLO SCHRAUBE	SCREW VITE	PARAFUSO SKRUE	040V
2		**71101743**		1	AMOSTRA (PLACA) ENCADREMENT	MARCO DECKRING	BEZEL MOSTRINA	CHAPA DE ORNAMEMTC ORNAMENTRING	0680
3		**71101055**		1	EMPUNHADURA POIGNEE DE MAINTIEN	PERILLA HANDGRIFF	HANDLE GRIP IMPUGNATURA	GARRA HÅNDGREB	025I
4		**71101744**		1	TRAVA SERRURE	CERRADURA SCHLOSS	LOCK BLOCCO	FECHADURA LÅS	120S
5		**71101745**		1	ARRUELA PLANA RONDELLE	ARANDELA UNTERLEGSCHEIBE	WASHER RONDELLA	ANILHA FLADSKIVE	131R
6		**71101746**		2	ARRUELA PLANA RONDELLE	ARANDELA UNTERLEGSCHEIBE	WASHER RONDELLA	ANILHA FLADSKIVE	131R
7		**71101747**		1	CAPA SOUFFLET	FUNDA MANSCHETTE	BOOT PARAPOLVERE	COBERTURA DE PROTE MANCHET	330C
8		**71101748**		1	LUVA CHEMISE	MANGUITO BUCHSE	SLEEVE MANICOTTO	MANGA TRYKLEJE, KOBLING	031M
9		**71101749**		1	O-RING JOINT TORIQUE	JUNTA TÓRICA O-RING	O-RING ANELLO TOROIDALE	O-RING O-RING	055A
10		**75313238**		1	ANEL ANNEAU	ANILLO RING	RING ANELLO	ANEL RING	045A
11		**75313239**		1	MOLA RESSORT	RESORTE FEDER	SPRING MOLLA	MOLA FJEDER	100M
12		**71101750**		1	PINO BROCHE	PASADOR PIN	PIN PERNO	PERNO STIFT	080P
13		**71101056**		1	ADESIVO AUTOCOLLANT	CALCOMANÍA AUFKLEBER	DECAL DECALCOMANIA	DÍSTICO TRANSFER	012D
14		**75310459**		1	PLACA DE COBERTURA COUVERCLE	PLACA DE CUBIERTA ABDECKPLATTE	COVER PLATE PIASTRA DI COPERTUR/	CHAPA PEQUENA DÆKPLADE	110P

06-04	01	p1	06/11

EIXO DIANTEIRO - MONTAGEM
EJE DELANTERO - MONTAJE
FRONT AXLE - ASSEMBLY
FRONT AXLE - ASSEMBLY

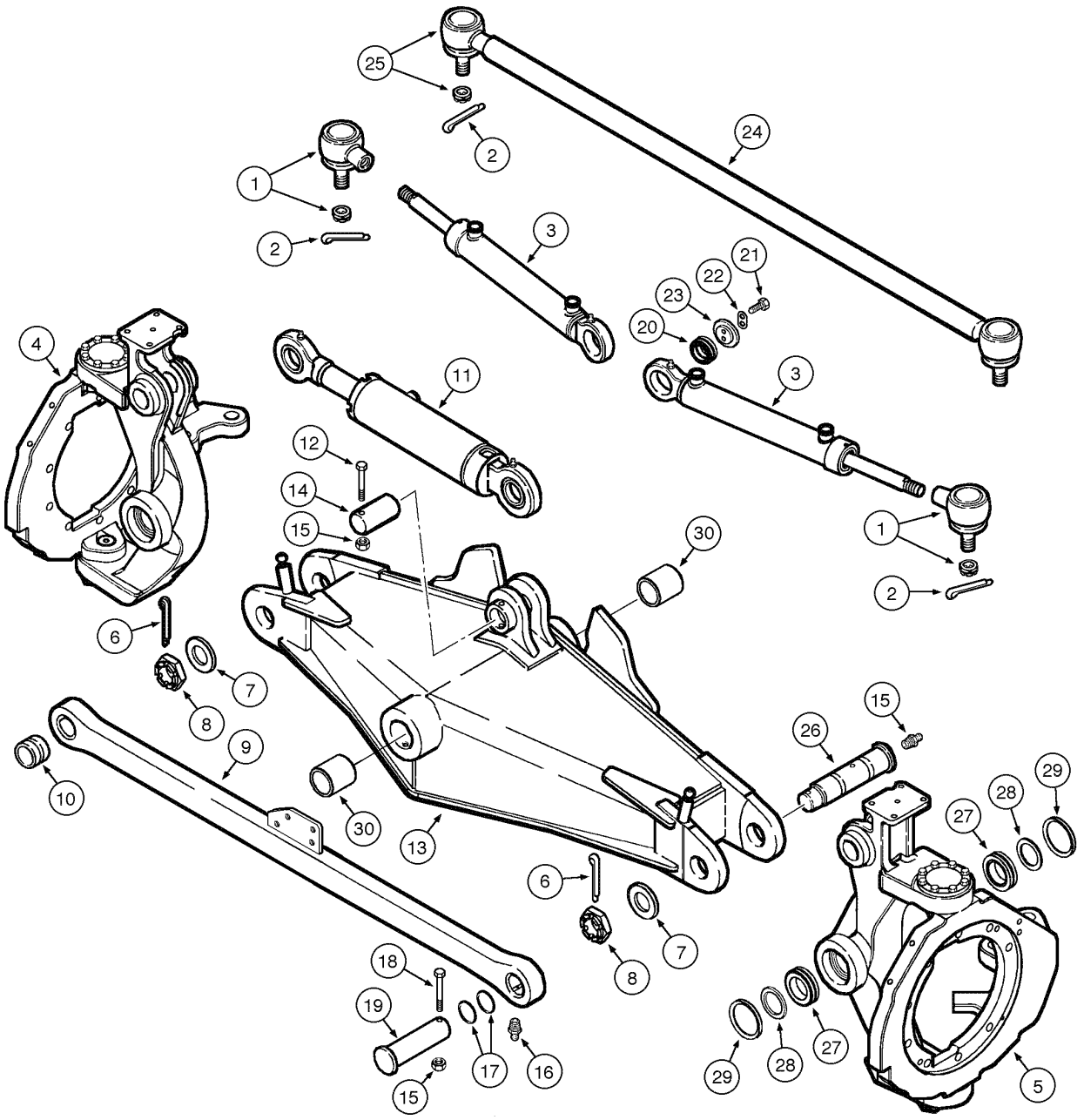

ESSIEU AVANT - MONTAGE
FRONT AXLE - ASSEMBLY
FRONT AXLE - ASSEMBLY
FRONT AXLE - ASSEMBLY

R	N	P.N.	MOD	Q	Denominação Description	Denominacion Bezeichnung	Description Descrizione	Denominação Beskrivelse	L.C.
1		1925104		2	JUNTA ESFÉRICA JOINT A ROTULE	RÓTULA KUGELGELENK	BALL JOINT GIUNTO SFERICO	RÓTULA KUGLELED	070G
2		70904002		4	CONTRA PINO, 1/8" x 2" GOUPILLE FENDUE	PASADOR SPLINT	COTTER PIN COPPIGLIA	TROÇO DE ABRIR SPLITBOLT	270C
3		87632370		2	CILINDRO, steering VERIN	CILINDRO ZYLINDER	CYLINDER CILINDRO	CILINDRO CYLINDER	164C
4		REF		1	INSTRUÇÃO, KNUCKLE Assy INSTRUCTION	INSTRUCCIÓN ANLEITUNG	INSTRUCTION ISTRUZIONI	INSTRUÇÃO INSTRUKTION	Z571
5		REF		1	INSTRUÇÃO, KNUCKLE Assy INSTRUCTION	INSTRUCCIÓN ANLEITUNG	INSTRUCTION ISTRUZIONI	INSTRUÇÃO INSTRUKTION	Z571
6		300600		2	CONTRA PINO GOUPILLE FENDUE	PASADOR SPLINT	COTTER PIN COPPIGLIA	TROÇO DE ABRIR SPLITBOLT	270C
7		87668013		2	ARRUELA PLANA RONDELLE	ARANDELA UNTERLEGSCHEIBE	WASHER RONDELLA	ANILHA FLADSKIVE	131R
8		87668014		2	PORCA ECROU	TUERCA MUTTER	NUT DADO	PORCA MØTRIK	010D
9		87665299		1	BARRA BARRE	BARRA BAR	BAR BARRA	BARRA BJÆLKE	530B
10		87647431		2	BUCHA BAGUE	CASQUILLO BUCHSE	BUSHING BOCCOLA	CASQUILHO BØSNING	095B
11		87632360		1	CILINDRO, tilt VERIN	CILINDRO ZYLINDER	CYLINDER CILINDRO	CILINDRO CYLINDER	164C
12		120073		1	PARAFUSO, Hex, M10 x 80, 8.8 VIS	PERNO SCHRAUBE	BOLT BULLONE	PARAFUSO BOLT	140B
13		87626468		1	EIXO DIANTEIRO, front ESSIEU AVANT	EJE DELANTERO VORDERACHSE	FRONT AXLE ASSALE ANTERIORE	EIXO DIANTEIRO FORAKSEL	085A
14		87647426		1	PINO BROCHE	PASADOR PIN	PIN PERNO	PERNO STIFT	080P
15		100016		3	PORCA, M10, Cl 8 ECROU	TUERCA MUTTER	NUT DADO	PORCA MØTRIK	010D
16		13407211		4	GRAXEIRA, M10 x 1 GRAISSEUR	BOQUILLA DE LUBRICAC SCHMIERNIPPEL	LUBE NIPPLE INGRASSATORE	COPO DE LUBRIFICAÇÃ SMØRENIPPEL	060I
17		2978906		4	KIT DE VEDAÇÃO KIT DE JOINTS	KIT DE JUNTAS DICHTUNGSSATZ	SEAL KIT KIT GUARNIZIONI	KIT DE VEDANTE PAKNINGSSÆT	630S
18		120074		2	PARAFUSO, Hex, M10 x 90, 8.8 VIS	PERNO SCHRAUBE	BOLT BULLONE	PARAFUSO BOLT	140B
19		87647423		2	PINO BROCHE	PASADOR PIN	PIN PERNO	PERNO STIFT	080P
20		87663316		2	JUNTA ESFÉRICA JOINT A ROTULE	RÓTULA KUGELGELENK	BALL JOINT GIUNTO SFERICO	RÓTULA KUGLELED	070G
21		120104		4	PARAFUSO, Hex, M8 x 1.25 x 20.00mm, Cl 8.8, ZND VIS	TORNILLO SCHRAUBE	SCREW VITE	PARAFUSO SKRUE	040V
22		87647430		2	PLACA DE COBERTURA COUVERCLE	PLACA DE CUBIERTA ABDECKPLATTE	COVER PLATE PIASTRA DI COPERTUR/	CHAPA PEQUENA DÆKPLADE	110P

06-04	01	p2	06/11

EIXO DIANTEIRO - MONTAGEM
EJE DELANTERO - MONTAJE
FRONT AXLE - ASSEMBLY
FRONT AXLE - ASSEMBLY

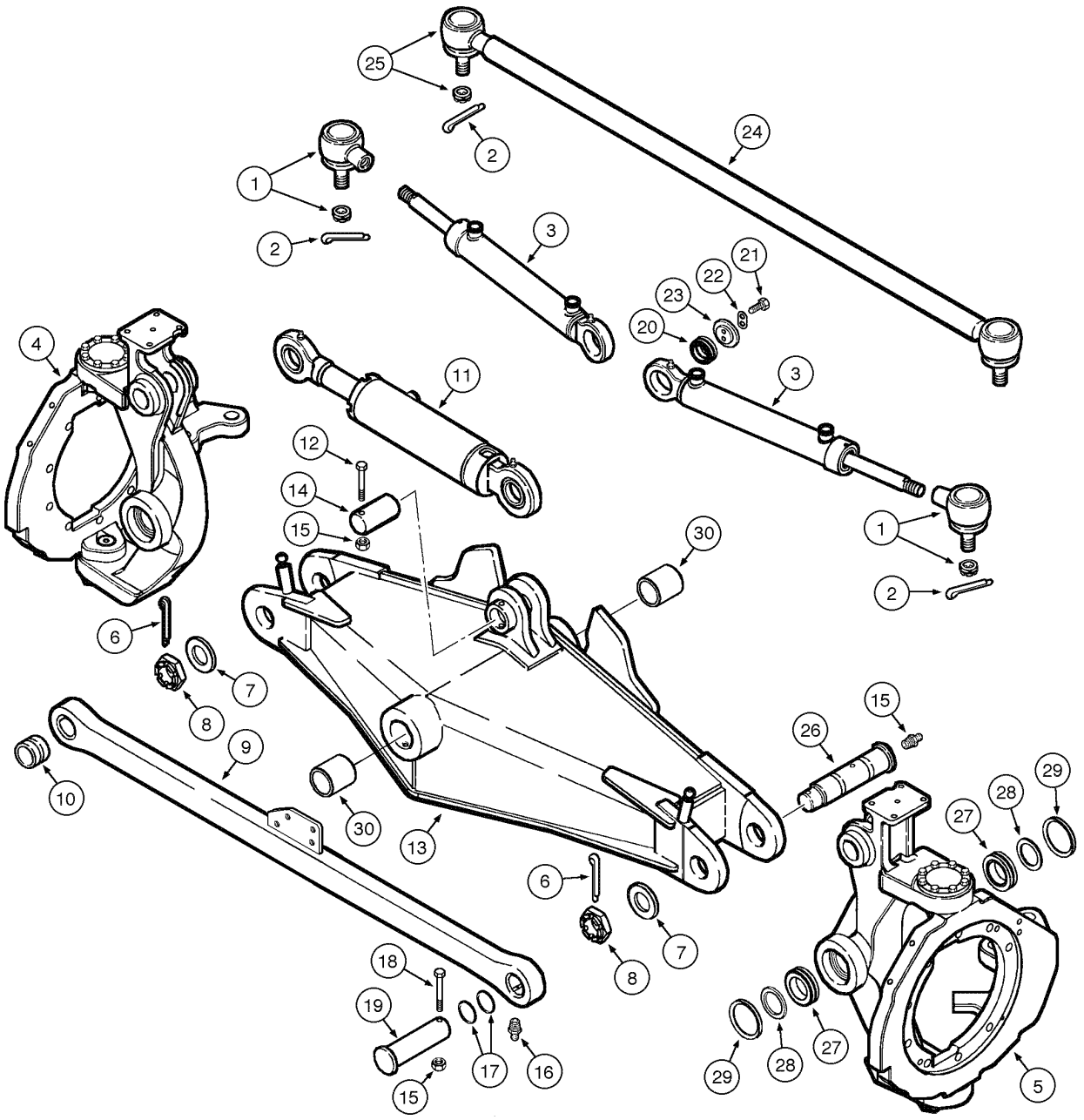

ESSIEU AVANT - MONTAGE
FRONT AXLE - ASSEMBLY
FRONT AXLE - ASSEMBLY
FRONT AXLE - ASSEMBLY

R	N	P.N.	MOD	Q	Denominação Description	Denominacion Bezeichnung	Description Descrizione	Denominação Beskrivelse	L.C.
23		**87647429**		2	DISCO DISQUE	DISCO SCHEIBE	DISC DISCO	DISCO NAV	060D
24		**84361155**		1	BARRA ESTABILIZADORA, Assy, Includes Items 25 and 31				
						BARRA ESTABILIZADOR	STABILIZER BAR	BARRA ESTABILIZADOR	011B
					BARRE STABILISATRICE	STABILISATOR	BARRA STABILIZZATRIC	STABILISERINGSSTANG	
25		**84385730**		1	JUNTA ESFÉRICA, RH JOINT A ROTULE	RÓTULA KUGELGELENK	BALL JOINT GIUNTO SFERICO	RÓTULA KUGLELED	070G
25		**84385731**		1	JUNTA ESFÉRICA, LOH JOINT A ROTULE	RÓTULA KUGELGELENK	BALL JOINT GIUNTO SFERICO	RÓTULA KUGLELED	070G
27		**87663318**		4	CONJUNTO DO ROLAMENTO, 50 mm ID x 80 mm OD x 19 mm				
						CONJUNTO DE COJINET	BEARING ASSY	CHUMACEIRA	341C
					ROULEMENT	LAGERBAURUPPE	COMPLESSIVO CUSCINE	LEJESAMLING	
26		**84167878**		2	ESCOVA DE BRONZE BAGUE EN BRONZE	CASQUILLO DE BRONCE BRONZEBUCHSE	BRONZE BUSHING BOCCOLA IN BRONZO	CASQUILHO DE BRONZE BRONCEBØSNING	Z347
28		**87663319**		4	ARRUELA PLANA RONDELLE	ARANDELA UNTERLEGSCHEIBE	WASHER RONDELLA	ANILHA FLADSKIVE	131R
29		**87648785**		4	ANEL DE BORRACHA BAGUE EN CAOUTCHOU	ANILLO DE GOMA GUMMIRING	RUBBER RING ANELLO DI GOMMA	ANEL DE BORRACHA GUMMISKIVE	048A
30		**84167878**		2	ESCOVA DE BRONZE BAGUE EN BRONZE	CASQUILLO DE BRONCE BRONZEBUCHSE	BRONZE BUSHING BOCCOLA IN BRONZO	CASQUILHO DE BRONZE BRONCEBØSNING	Z347
31		**84385732**		2	BRAÇADEIRA COLLIER	ABRAZADERA KLEMME	CLAMP MORSETTO	BRAÇADEIRA SPÆNDEBÅND	120M

06-05	01	p1	12/10

EIXO DIANTEIRO - ARTICULAÇÃO DA DIREÇÃO - MONTAGEM
EJE DELANTERO - MUÑÓN IZQUIERDO DE LA DIRECCIÓN - MONTAJE
FRONT AXLE - SIDE STEERING KNUCKLE - ASSEMBLY
FRONT AXLE - SIDE STEERING KNUCKLE - ASSEMBLY

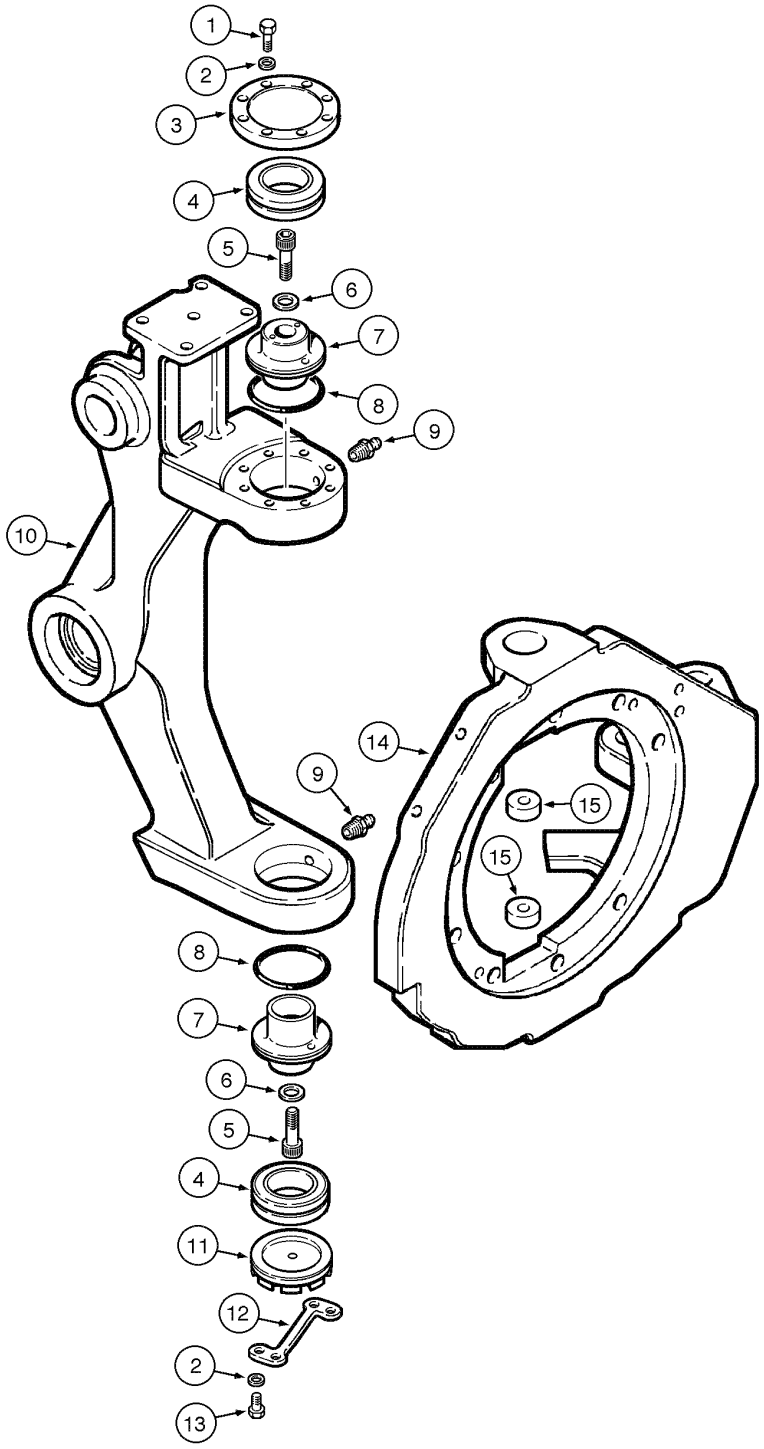

ESSIEU AVANT - ARTICULATION GAUCHE DE LA DIRECTION - MONTAGE
FRONT AXLE - SIDE STEERING KNUCKLE - ASSEMBLY
FRONT AXLE - SIDE STEERING KNUCKLE - ASSEMBLY
FRONT AXLE - SIDE STEERING KNUCKLE - ASSEMBLY

R	N	P.N.	MOD	Q	Denominação Description	Denominacion Bezeichnung	Description Descrizione	Denominação Beskrivelse	L.C.
1		43127		8	PARAFUSO, Hex, M8 x 25, 8.8				
						TORNILLO	SCREW	PARAFUSO	040V
					VIS	SCHRAUBE	VITE	SKRUE	
2		83990583		10	TRAVA DA ARRUELA, M8	ARANDELA DE BLOQUE(	LOCK WASHER	ANILHA DE RETENÇÃO	132R
					RONDELLE FREIN	SICHERUNGSSCHEIBE	RONDELLA DI SICUREZ/	LÅSESKIVE	
3		87647428		1	COBERTURA	CUBIERTA	COVER	COBERTURA	265C
					COUVERCLE	ABDECKUNG	COPERCHIO	DÆKSEL	
4		87663317		2	CONJUNTO DO ROLAMENTO, 45 mm ID x 75 mm OD x 19 mm				
						CONJUNTO DE COJINET	BEARING ASSY	CHUMACEIRA	341C
					ROULEMENT	LAGERBAURUPPE	COMPLESSIVO CUSCINI	LEJESAMLING	
5		14422221		2	PARAFUSO ALLEN, Hex Soc Hd, M12 x 40, 8.8				
						TORNILLO DE CABEZA H	HEX SOC SCREW	PARAFUSO SEXTAV. INT	A093
					VIS A EMBASE HEXAGOI	INNENSECHSKANTSCHF	VITE A ESAGONO INCAS	SEKSKANTET SKRUE	
6		412123		2	TRAVA DA ARRUELA, M12 x 21 x 2.6 Thk				
						ARANDELA DE BLOQUE(	LOCK WASHER	ANILHA DE RETENÇÃO	132R
					RONDELLE FREIN	SICHERUNGSSCHEIBE	RONDELLA DI SICUREZ/	LÅSESKIVE	
7		87647425		2	PINO	PASADOR	PIN	PERNO	080P
					BROCHE	PIN	PERNO	STIFT	
8		1960253		2	ANEL	ANILLO	RING	ANEL	045A
					ANNEAU	RING	ANELLO	RING	
9		13407211		2	GRAXEIRA, M10 x 1	BOQUILLA DE LUBRICA(	LUBE NIPPLE	COPO DE LUBRIFICAÇÃ(	060I
					GRAISSEUR	SCHMIERNIPPEL	INGRASSATORE	SMØRENIPPEL	
10		87667877		1	GARFO, LH	HORQUILLA	FORK	FORQUILHA	125F
					FOURCHE	GABEL	FORCA; FORCELLA	GAFFEL	
10		87667882		1	GARFO, RH	HORQUILLA	FORK	FORQUILHA	125F
					FOURCHE	GABEL	FORCA; FORCELLA	GAFFEL	
11		87647427		1	PINO	PASADOR	PIN	PERNO	080P
					BROCHE	PIN	PERNO	STIFT	
12		87647424		1	PLACA DE COBERTURA	PLACA DE CUBIERTA	COVER PLATE	CHAPA PEQUENA	110P
					COUVERCLE	ABDECKPLATTE	PIASTRA DI COPERTUR/	DÆKPLADE	
13		120103		2	PARAFUSO, Hex, M8 x 16, 8.8				
						PERNO	BOLT	PARAFUSO	140B
					VIS	SCHRAUBE	BULLONE	BOLT	
15		87648784		2	BUCHA	CASQUILLO	BUSHING	CASQUILHO	095B
					BAGUE	BUCHSE	BOCCOLA	BØSNING	
14		87667887		1	FLANGE, LH	BRIDA	FLANGE	FLANGE	070F
					BRIDE	FLANSCH	FLANGIA	FLANGE	
14		87667892		1	FLANGE, RH	BRIDA	FLANGE	FLANGE	070F
					BRIDE	FLANSCH	FLANGIA	FLANGE	

06-06	01	p1	12/11

CUBO DA RODA DO EIXO DIANTEIRO
FRONT AXLE WHEEL HUB
FRONT AXLE WHEEL HUB
FRONT AXLE WHEEL HUB

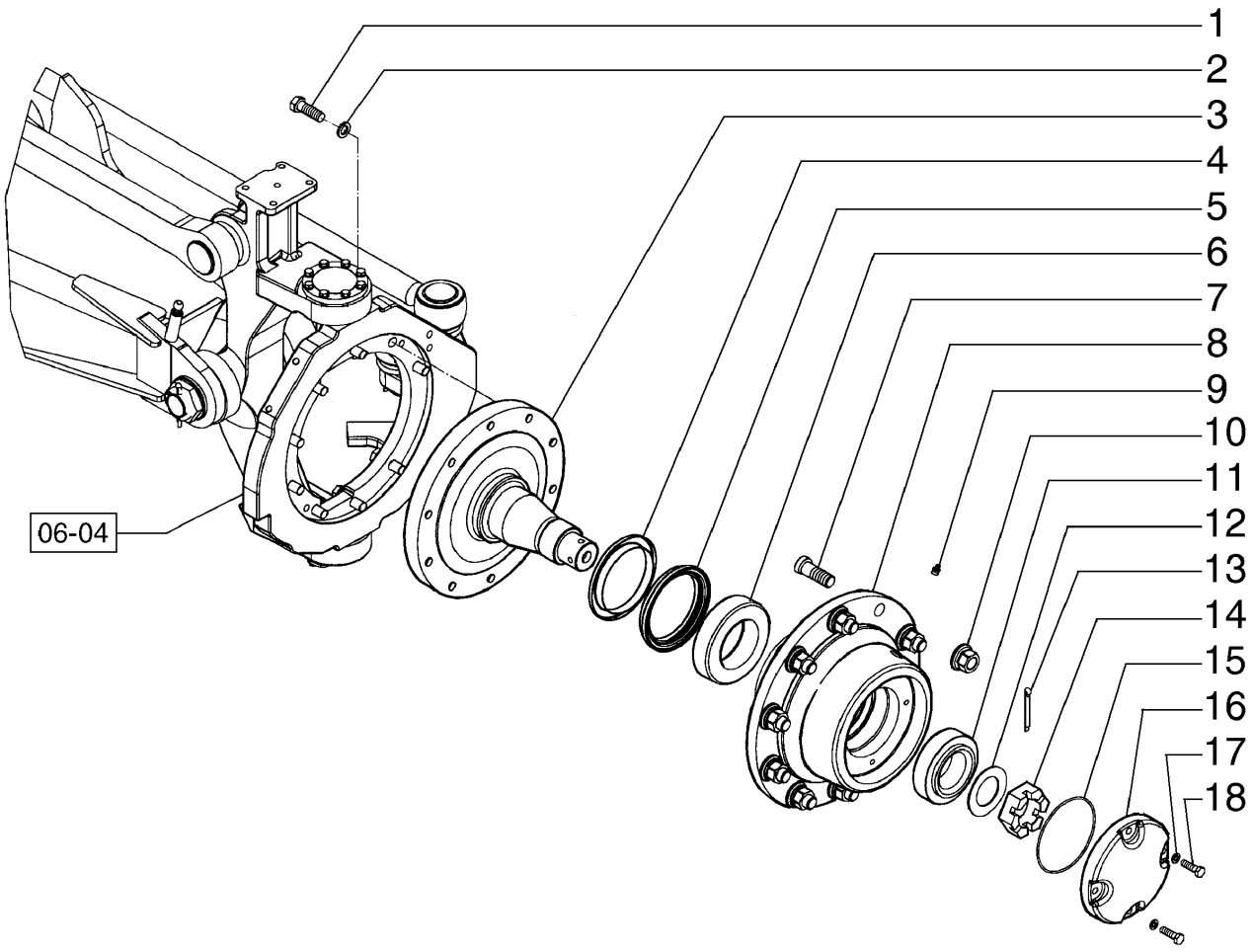

MOYEU DE LA ROUE DE L´AXE AVANT
FRONT AXLE WHEEL HUB
FRONT AXLE WHEEL HUB
FRONT AXLE WHEEL HUB

R	N	P.N.	MOD	Q	Denominação Description	Denominacion Bezeichnung	Description Descrizione	Denominação Beskrivelse	L.C.
1		412398		18	PARAFUSO, Hex, M16 x 50, 10.9				
						PERNO	BOLT	PARAFUSO	140B
					VIS	SCHRAUBE	BULLONE	BOLT	
2		87016618		18	TRAVA DA ARRUELA, M16	ARANDELA DE BLOQUE(	LOCK WASHER	ANILHA DE RETENÇÃO	132R
					RONDELLE FREIN	SICHERUNGSSCHEIBE	RONDELLA DI SICUREZ	LÅSESKIVE	
3		87647436		2	EIXO DIANTEIRO	EJE DELANTERO	FRONT AXLE	EIXO DIANTEIRO	085A
					ESSIEU AVANT	VORDERACHSE	ASSALE ANTERIORE	FORAKSEL	
4		75325357		2	ANEL	ANILLO	RING	ANEL	045A
					ANNEAU	RING	ANELLO	RING	
5		75325358		2	VEDAÇÃO DO EIXO	JUNTA DE EJE	SHAFT SEAL	VEDADOR EIXO	Z102
					JOINT D'ARBRE	WELLENDICHTUNG	GUARNIZIONE DELL'ALE	AKSELSTÆTNINGSRING	
6		73124684		2	ROLAMENTO ROLETE CÔNICO				
						COJINETE RODILLO CÓI	TAPERED ROLLER BEAF	ROLAMENTO ROLOS CÓ	241P
					ROULEMENT ROUL. COI	KEGELROLLENLAGER	CUSCINETTO RULLINI C	KONISK RULLELEJE	
7		87625354		20	PARAFUSO	TORNILLO	SCREW	PARAFUSO	040V
					VIS	SCHRAUBE	VITE	SKRUE	
8		87671571		2	RODA VEICULAR, Wheel	RUEDA	WHEEL	RODA	160R
					ROUE	RAD	RUOTA	HJUL	
9		13407211		2	GRAXEIRA, M10 x 1	BOQUILLA DE LUBRICAC	LUBE NIPPLE	COPO DE LUBRIFICAÇÃ	060I
					GRAISSEUR	SCHMIERNIPPEL	INGRASSATORE	SMØRENIPPEL	
10		75250656		20	PORCA	TUERCA	NUT	PORCA	010D
					ECROU	MUTTER	DADO	MØTRIK	
11		70684817		2	CONJUNTO DO ROLAMENTO				
						CONJUNTO DE COJINET	BEARING ASSY	CHUMACEIRA	341C
					ROULEMENT	LAGERBAURUPPE	COMPLESSIVO CUSCINI	LEJESAMLING	
12		70932867		2	ARRUELA PLANA	ARANDELA	WASHER	ANILHA	131R
					RONDELLE	UNTERLEGSCHEIBE	RONDELLA	FLADSKIVE	
13		70929956		2	CONTRA PINO	PASADOR	COTTER PIN	TROÇO DE ABRIR	270C
					GOUPILLE FENDUE	SPLINT	COPPIGLIA	SPLITBOLT	
14		70922271		2	PORCA	TUERCA	NUT	PORCA	010D
					ECROU	MUTTER	DADO	MØTRIK	
15		70923824		2	O-RING, -252, 70 Duro, 5.234" ID x .139" Thk				
						JUNTA TÓRICA	O-RING	O-RING	055A
					JOINT TORIQUE	O-RING	ANELLO TOROIDALE	O-RING	
16		75266851		2	COBERTURA	CUBIERTA	COVER	COBERTURA	265C
					COUVERCLE	ABDECKUNG	COPERCHIO	DÆKSEL	
17		70910287		8	TRAVA DA ARRUELA	ARANDELA DE BLOQUE(	LOCK WASHER	ANILHA DE RETENÇÃO	132R
					RONDELLE FREIN	SICHERUNGSSCHEIBE	RONDELLA DI SICUREZ	LÅSESKIVE	
18		11106631		8	PARAFUSO, Hex, M10 x 35, 10.9, Full Thd				
						PERNO	BOLT	PARAFUSO	140B
					VIS	SCHRAUBE	BULLONE	BOLT	

06-06	02	p1	12/11

CUBO DA RODA DO EIXO DIANTEIRO
FRONT AXLE WHEEL HUB
FRONT AXLE WHEEL HUB
FRONT AXLE WHEEL HUB

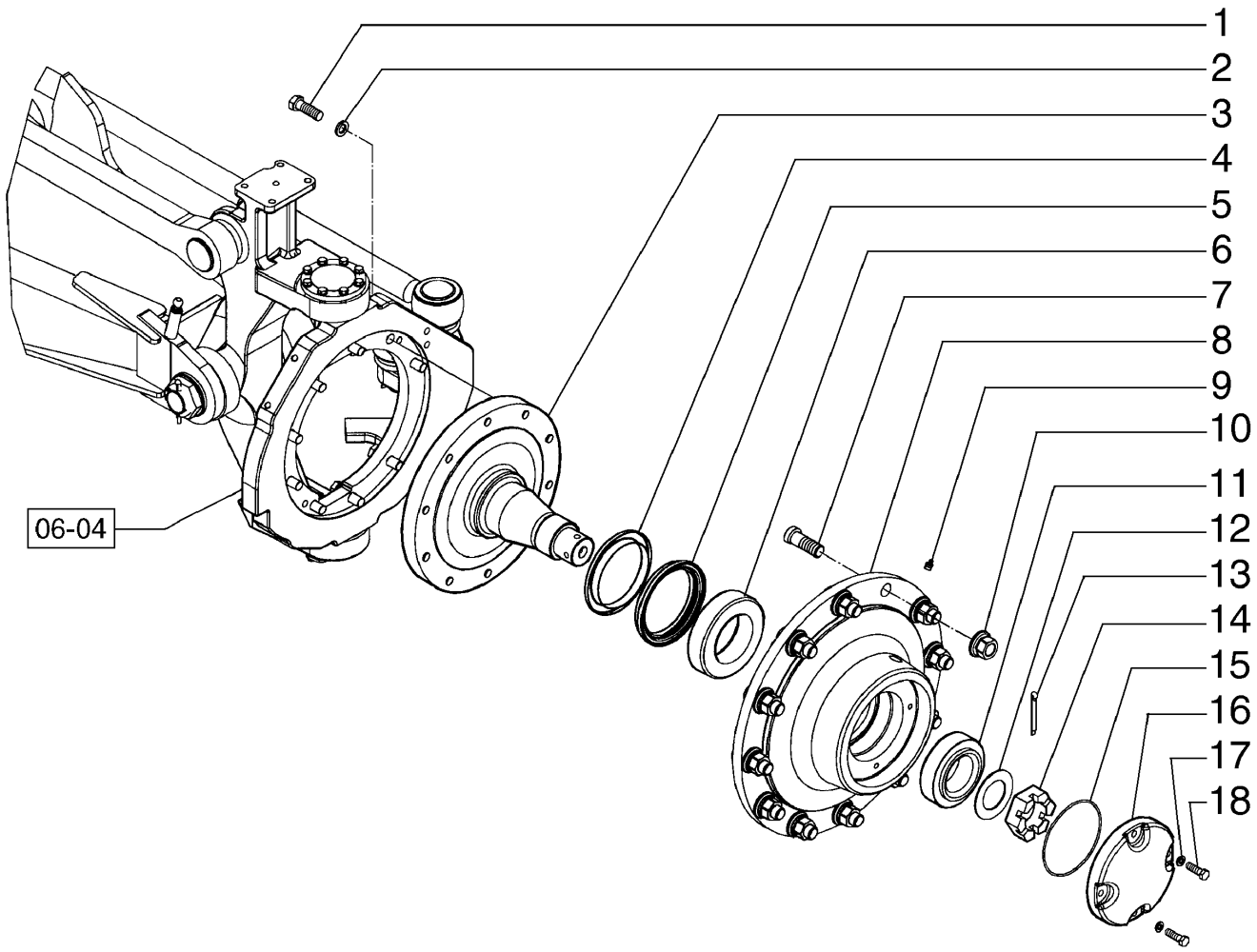

MOYEU DE LA ROUE DE L´AXE AVANT
FRONT AXLE WHEEL HUB
FRONT AXLE WHEEL HUB
FRONT AXLE WHEEL HUB

R	N	P.N.	MOD	Q	Denominação Description	Denominacion Bezeichnung	Description Descrizione	Denominação Beskrivelse	L.C.
1		412398		18	PARAFUSO, Hex, M16 x 50, 10.9				
						PERNO	BOLT	PARAFUSO	140B
					VIS	SCHRAUBE	BULLONE	BOLT	
2		87016618		18	TRAVA DA ARRUELA, M16	ARANDELA DE BLOQUE(	LOCK WASHER	ANILHA DE RETENÇÃO	132R
					RONDELLE FREIN	SICHERUNGSSCHEIBE	RONDELLA DI SICUREZ	LÅSESKIVE	
3		87647436		2	EIXO DIANTEIRO	EJE DELANTERO	FRONT AXLE	EIXO DIANTEIRO	085A
					ESSIEU AVANT	VORDERACHSE	ASSALE ANTERIORE	FORAKSEL	
4		75325357		2	ANEL	ANILLO	RING	ANEL	045A
					ANNEAU	RING	ANELLO	RING	
5		75325358		2	VEDAÇÃO DO EIXO	JUNTA DE EJE	SHAFT SEAL	VEDADOR EIXO	Z102
					JOINT D'ARBRE	WELLENDICHTUNG	GUARNIZIONE DELL'ALE	AKSELSTÆTNINGSRING	
6		73124684		2	ROLAMENTO ROLETE CÔNICO				
						COJINETE RODILLO CÓI	TAPERED ROLLER BEAF	ROLAMENTO ROLOS CÓ	241P
					ROULEMENT ROUL. COI	KEGELROLLENLAGER	CUSCINETTO RULLINI C	KONISK RULLELEJE	
7		87625354		24	PARAFUSO	TORNILLO	SCREW	PARAFUSO	040V
					VIS	SCHRAUBE	VITE	SKRUE	
8		87647441		2	RODA VEICULAR	RUEDA	WHEEL	RODA	160R
					ROUE	RAD	RUOTA	HJUL	
9		13407211		2	GRAXEIRA, M10 x 1	BOQUILLA DE LUBRICA(	LUBE NIPPLE	COPO DE LUBRIFICAÇÃ(	060I
					GRAISSEUR	SCHMIERNIPPEL	INGRASSATORE	SMØRENIPPEL	
10		75250656		24	PORCA	TUERCA	NUT	PORCA	010D
					ECROU	MUTTER	DADO	MØTRIK	
11		7068817		2	CONJUNTO DO ROLAMENTO				
						CONJUNTO DE COJINET	BEARING ASSY	CHUMACEIRA	341C
					ROULEMENT	LAGERBAURUPPE	COMPLESSIVO CUSCINI	LEJESAMLING	
12		70932867		2	ARRUELA PLANA	ARANDELA	WASHER	ANILHA	131R
					RONDELLE	UNTERLEGSCHEIBE	RONDELLA	FLADSKIVE	
13		70929956		2	CONTRA PINO	PASADOR	COTTER PIN	TROÇO DE ABRIR	270C
					GOUPILLE FENDUE	SPLINT	COPPIGLIA	SPLITBOLT	
14		70922271		2	PORCA	TUERCA	NUT	PORCA	010D
					ECROU	MUTTER	DADO	MØTRIK	
15		70923824		2	O-RING, -252, 70 Duro, 5.234" ID x .139" Thk				
						JUNTA TÓRICA	O-RING	O-RING	055A
					JOINT TORIQUE	O-RING	ANELLO TOROIDALE	O-RING	
16		75266851		2	COBERTURA	CUBIERTA	COVER	COBERTURA	265C
					COUVERCLE	ABDECKUNG	COPERCHIO	DÆKSEL	
17		70910287		8	TRAVA DA ARRUELA	ARANDELA DE BLOQUE(	LOCK WASHER	ANILHA DE RETENÇÃO	132R
					RONDELLE FREIN	SICHERUNGSSCHEIBE	RONDELLA DI SICUREZ	LÅSESKIVE	
18		11106631		8	PARAFUSO, Hex, M10 x 35, 10.9, Full Thd				
						PERNO	BOLT	PARAFUSO	140B
					VIS	SCHRAUBE	BULLONE	BOLT	

06-07	01	p1	12/11

EIXO TRASEIRO
REAR AXLE
REAR AXLE
REAR AXLE

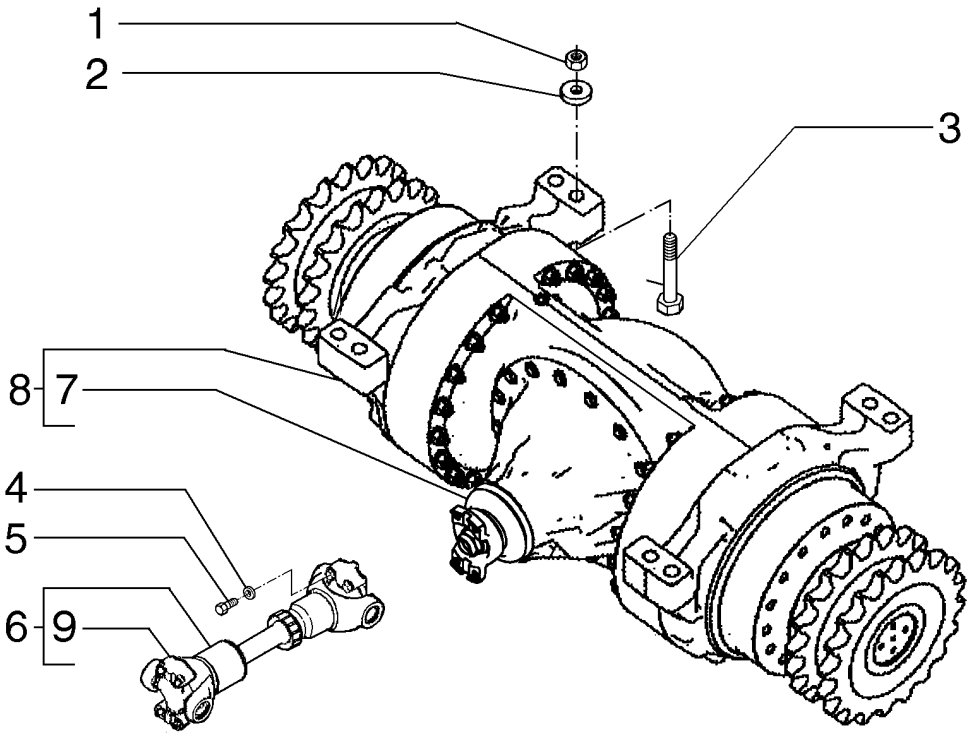

AXE ARRIÈRE
REAR AXLE
REAR AXLE
REAR AXLE

R	N	P.N.	MOD	Q	Denominação Description	Denominacion Bezeichnung	Description Descrizione	Denominação Beskrivelse	L.C.
1		**12575321**		8	CONTRA PORCA, M24 x 2, Cl 10				
						TUERCA DE BLOQUEO	LOCK NUT	CONTRAPORCA	P263
					CONTRE-ECROU	SICHERUNGSMUTTER	DADO DI BLOCCAGGIO	LÅSEMØTRIK	
2		**14497331**		8	ARRUELA PLANA	ARANDELA	WASHER	ANILHA	131R
					RONDELLE	UNTERLEGSCHEIBE	RONDELLA	FLADSKIVE	
3		**15997931**		8	PARAFUSO	PERNO	BOLT	PARAFUSO	140B
					VIS	SCHRAUBE	BULLONE	BOLT	
4		**70912441**		8	ARRUELA PLANA	ARANDELA	WASHER	ANILHA	131R
					RONDELLE	UNTERLEGSCHEIBE	RONDELLA	FLADSKIVE	
5		**8067**		8	PARAFUSO	TORNILLO	SCREW	PARAFUSO	040V
					VIS	SCHRAUBE	VITE	SKRUE	
6		**75250895**		1	EIXO DE TRANSMISSÃO	ÁRBOL PORTAAHÉLICE	PROPELLER SHAFT	VEIO DE TRANSMISSÃO	023A
					ARBRE DE TRANSMISSI	ANTRIEBSWELLE	ALBERO DI TRASMISSIC	KARDANAKSEL	
7	1	**75289087**		1	DIFERENCIAL	DIFERENCIAL	DIFFERENTIAL	DIFERENCIAL	040D
					DIFFERENTIEL	DIFFERENTIAL	DIFFERENZIALE	DIFFERENTIALE	
8		**87674782**		1	EIXO COMPLETO	EJE CENTRAL	CENTER AXLE	EIXO CENTRAL	Z162
					ESSIEU CENTRAL	ACHSMITTELSTÜCK	ASSALE CENTRALE	MIDTERAKSEL	
9		**75288824**		2	CRUZETA	CRUCETA	SPIDER	CRUZETA	320C
					CROISILLON	ZAPFENKREUZ	CROCIERA	KRYDS	

(1) Página 06-30

06-07	02	p1	12/11

EIXO TRASEIRO
REAR AXLE
REAR AXLE
REAR AXLE

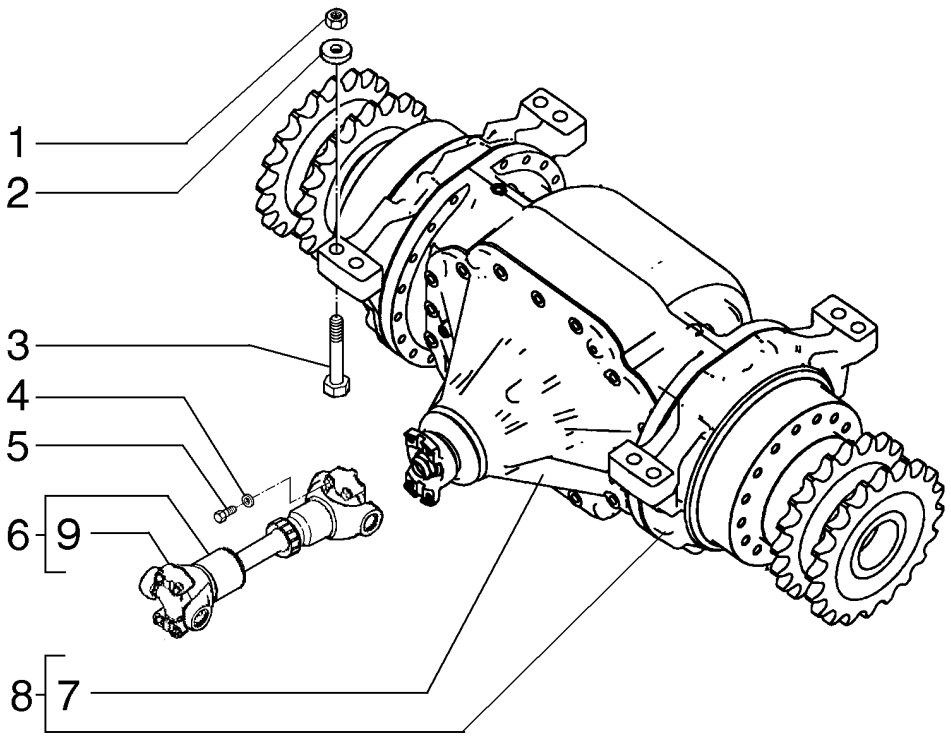

AXE ARRIÈRE
REAR AXLE
REAR AXLE
REAR AXLE

R	N	P.N.	MOD	Q	Denominação Description	Denominacion Bezeichnung	Description Descrizione	Denominação Beskrivelse	L.C.
1		12575321		8	CONTRA PORCA, M24 x 2, Cl 10				
						TUERCA DE BLOQUEO	LOCK NUT	CONTRAPORCA	P263
					CONTRE-ECROU	SICHERUNGSMUTTER	DADO DI BLOCCAGGIO	LÅSEMØTRIK	
2		14497331		8	ARRUELA PLANA	ARANDELA	WASHER	ANILHA	131R
					RONDELLE	UNTERLEGSCHEIBE	RONDELLA	FLADSKIVE	
3		15997731		8	PARAFUSO, Hex, M24 x 2 x 110, 10.9				
						PERNO	BOLT	PARAFUSO	140B
					VIS	SCHRAUBE	BULLONE	BOLT	
4		70912441		8	ARRUELA PLANA	ARANDELA	WASHER	ANILHA	131R
					RONDELLE	UNTERLEGSCHEIBE	RONDELLA	FLADSKIVE	
5		8067		8	PARAFUSO	TORNILLO	SCREW	PARAFUSO	040V
					VIS	SCHRAUBE	VITE	SKRUE	
6		87633266		1	JUNTA UNIVERSAL	JUNTA UNIVERSAL	UNIVERSAL JOINT	JUNTA UNIVERSAL	067G
					JOINT UNIVERSEL	UNIVERSALGELENK	GIUNTO UNIVERSALE	UNIVERSALLED	
7	1	REF		1	INSTRUÇÃO	INSTRUCCIÓN	INSTRUCTION	INSTRUÇÃO	Z571
					INSTRUCTION	ANLEITUNG	ISTRUZIONI	INSTRUKTION	
8		87674785		1	EIXO	EJE	AXLE	EIXO	087A
					ESSIEU	ACHSE	ASSALE	AKSEL	
9		75310994		1	CRUZETA	CRUCETA	SPIDER	CRUZETA	320C
					CROISILLON	ZAPFENKREUZ	CROCIERA	KRYDS	

(1) Página 06-11(02)

06-07	03	p1	03/12

EIXO TRASEIRO
REAR AXLE
REAR AXLE
REAR AXLE

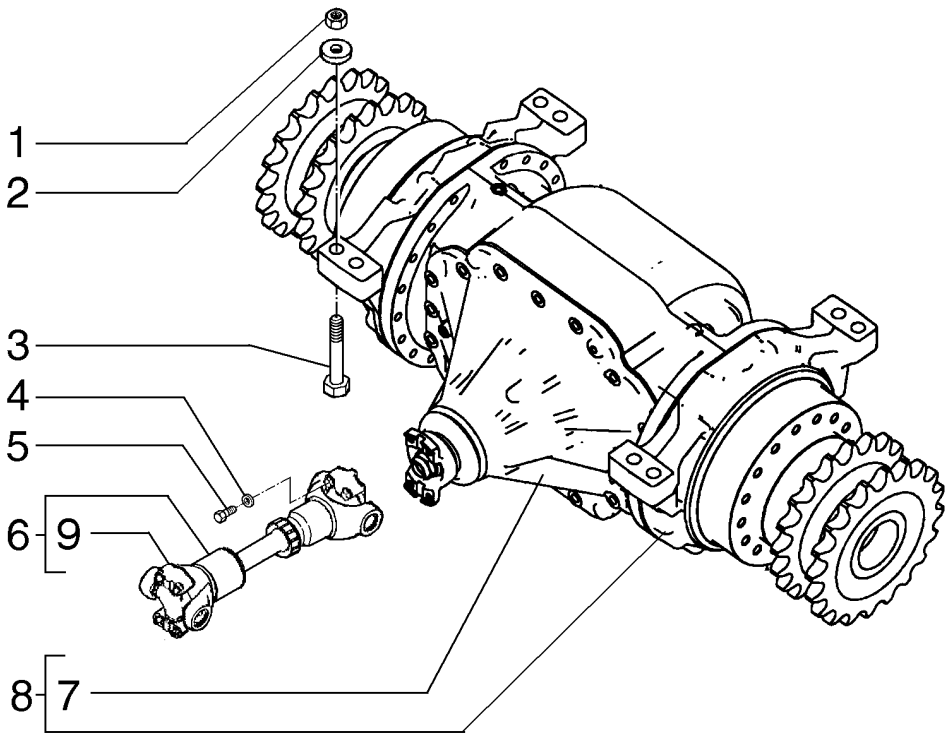

AXE ARRIÈRE
REAR AXLE
REAR AXLE
REAR AXLE

R	N	P.N.	MOD	Q	Denominação Description	Denominacion Bezeichnung	Description Descrizione	Denominação Beskrivelse	L.C.
1		12575321		8	CONTRA PORCA, M24 x 2, Cl 10				
						TUERCA DE BLOQUEO	LOCK NUT	CONTRAPORCA	P263
					CONTRE-ECROU	SICHERUNGSMUTTER	DADO DI BLOCCAGGIO	LÅSEMØTRIK	
2		14497331		8	ARRUELA PLANA	ARANDELA	WASHER	ANILHA	131R
					RONDELLE	UNTERLEGSCHEIBE	RONDELLA	FLADSKIVE	
3		15997731		8	PARAFUSO, Hex, M24 x 2 x 110, 10.9				
						PERNO	BOLT	PARAFUSO	140B
					VIS	SCHRAUBE	BULLONE	BOLT	
4		70912441		8	ARRUELA PLANA	ARANDELA	WASHER	ANILHA	131R
					RONDELLE	UNTERLEGSCHEIBE	RONDELLA	FLADSKIVE	
5		8067		8	PARAFUSO	TORNILLO	SCREW	PARAFUSO	040V
					VIS	SCHRAUBE	VITE	SKRUE	
6		87734947		1	EIXO	EJE	AXLE	EIXO	087A
					ESSIEU	ACHSE	ASSALE	AKSEL	
7		71103579		1	CONJ DIFERENCIAL	CONJUNTO DIFERENCIA	DIFFERENTIAL ASSY	CONJUNTO DE DIFEREN	Z353
					ENS. DIFFERENTIEL	DIFFERENTIALBAUGRUI	COMPLESSIVO DIFFERE	DIFFERENTIALE KPL	
8		87674788		1	EIXO COMPLETO	EJE CENTRAL	CENTER AXLE	EIXO CENTRAL	Z162
					ESSIEU CENTRAL	ACHSMITTELSTÜCK	ASSALE CENTRALE	MIDTERAKSEL	
9		75310994		2	CRUZETA	CRUCETA	SPIDER	CRUZETA	320C
					CROISILLON	ZAPFENKREUZ	CROCIERA	KRYDS	

06-08	01	p1	12/11

CARCAÇA DO EIXO TRASEIRO
REAR AXLE HOUSING
REAR AXLE HOUSING
REAR AXLE HOUSING

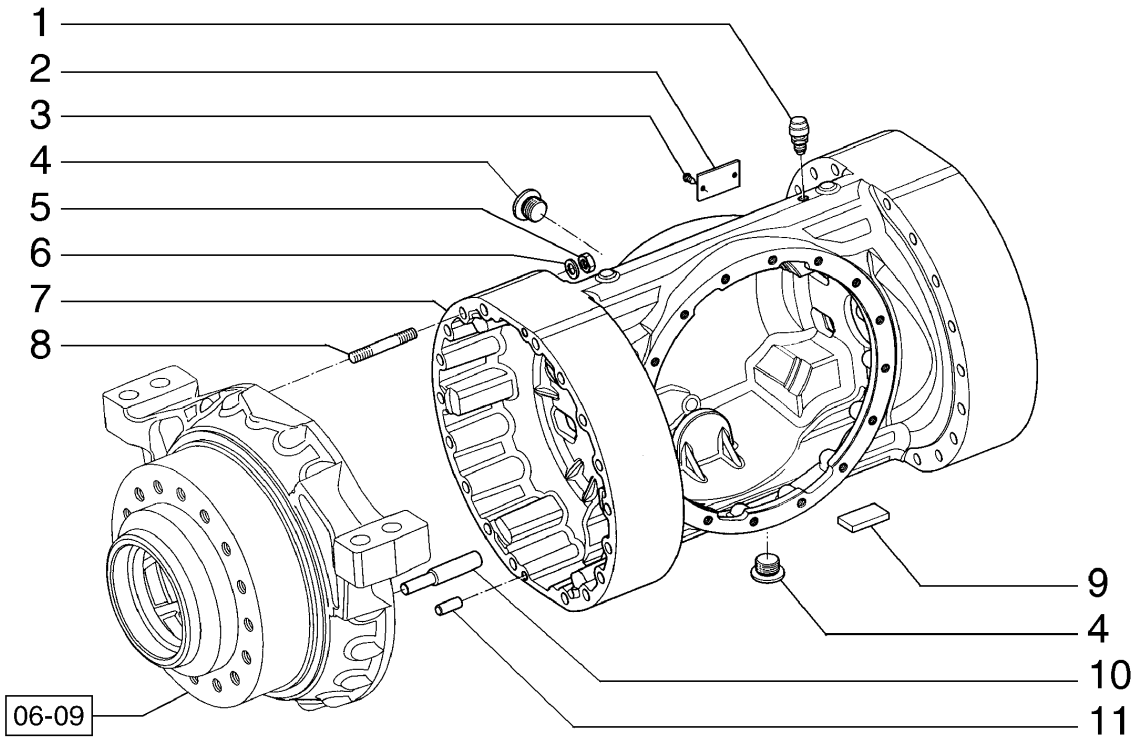

CARTER DE L´AXE ARRIÈRE
REAR AXLE HOUSING
REAR AXLE HOUSING
REAR AXLE HOUSING

R	N	P.N.	MOD	Q	Denominação Description	Denominacion Bezeichnung	Description Descrizione	Denominação Beskrivelse	L.C.
1		71103537		1	RESPIRO RENIFLARD	RESPIRADERO ENTLÜFTER	BREATHER SFIATO	RESPIRADOURO UDLUFTNINGSSKRUE	145S
2		71103730		1	PLAQUETA DE IDENTIFICAÇÃO PLAQUE SIGNALETIQUE	PLACA DE INFORMACIÓ TYPENSCHILD	NAMEPLATE TARGHETTA	PLAQUETA DE IDENTIFI FABRIKSSKILT	C024
3		13683902		2	REBITE RIVET	REMACHE NIET	RIVET RIVETTO	REBITE NITTE	055R
4		10119040		2	BUJÃO, M27 x 2 x 20, Brass BOUCHON	TAPÓN STOPFEN	PLUG TAPPO	TAMPÃO PROP	050T
5		75289016		36	PORCA ECROU	TUERCA MUTTER	NUT DADO	PORCA MØTRIK	010D
6		75289017		36	ARRUELA PLANA RONDELLE	ARANDELA UNTERLEGSCHEIBE	WASHER RONDELLA	ANILHA FLADSKIVE	131R
7		87635878		1	ALOJAMENTO DO EIXO CARTER D'ESSIEU	ALOJAMIENTO DE EJE ACHSGEHÄUSE	AXLE HOUSING ALLOGGIAMENTO ASSA	ALOJAMENTO DO EIXO AKSELHUS	Z161
8		87642872		36	PRISIONEIRO GOUJON	PRISIONERO GEWINDEBOLZEN	STUD PRIGIONIERO	PINO ROSCADO STØTTEBOLT	210P
9		71103538		4	PLACA DE COBERTURA COUVERCLE	PLACA DE CUBIERTA ABDECKPLATTE	COVER PLATE PIASTRA DI COPERTUR	CHAPA PEQUENA DÆKPLADE	110P
10		71103643		6	PINO BROCHE	PASADOR PIN	PIN PERNO	PERNO STIFT	080P
11		71103541		4	GUIA GOUJON	BULÓN PASSSTIFT	DOWEL PERNO	PERNO-GUIA DYVEL	090G

06-08	02	p1	12/11

CARCAÇA DO EIXO TRASEIRO
REAR AXLE HOUSING
REAR AXLE HOUSING
REAR AXLE HOUSING

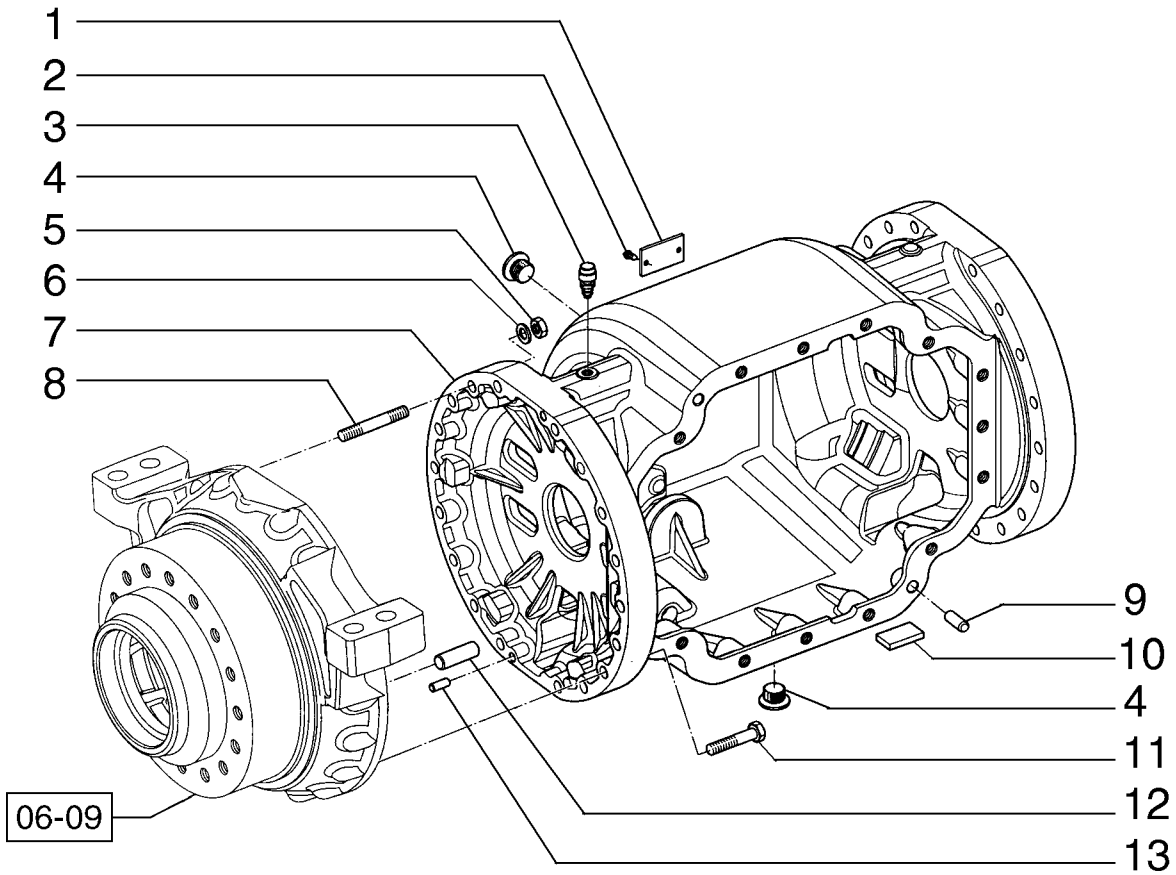

CARTER DE L´AXE ARRIÈRE
REAR AXLE HOUSING
REAR AXLE HOUSING
REAR AXLE HOUSING

R	N	P.N.	MOD	Q	Denominação Description	Denominacion Bezeichnung	Description Descrizione	Denominação Beskrivelse	L.C.
1		**71103730**		1	PLAQUETA DE IDENTIFICAÇÃO				
						PLACA DE INFORMACIÓ	NAMEPLATE	PLAQUETA DE IDENTIFI	C024
					PLAQUE SIGNALETIQUE	TYPENSCHILD	TARGHETTA	FABRIKSSKILT	
2		**13683902**		2	REBITE	REMACHE	RIVET	REBITE	055R
					RIVET	NIET	RIVETTO	NITTE	
3		**71103537**		1	RESPIRO	RESPIRADERO	BREATHER	RESPIRADOURO	145S
					RENIFLARD	ENTLÜFTER	SFIATO	UDLUFTNINGSSKRUE	
4		**10119040**		2	BUJÃO, M27 x 2 x 20, Brass				
						TAPÓN	PLUG	TAMPÃO	050T
					BOUCHON	STOPFEN	TAPPO	PROP	
5		**75289016**		16	PORCA	TUERCA	NUT	PORCA	010D
					ECROU	MUTTER	DADO	MØTRIK	
6		**75289017**		16	ARRUELA PLANA	ARANDELA	WASHER	ANILHA	131R
					RONDELLE	UNTERLEGSCHEIBE	RONDELLA	FLADSKIVE	
7		**87638641**		1	ALOJAMENTO DO EIXO	ALOJAMIENTO DE EJE	AXLE HOUSING	ALOJAMENTO DO EIXO	Z161
					CARTER D'ESSIEU	ACHSGEHÄUSE	ALLOGGIAMENTO ASSA	AKSELHUS	
8		**71103536**		16	PRISIONEIRO	PRISIONERO	STUD	PINO ROSCADO	210P
					GOUJON	GEWINDEBOLZEN	PRIGIONIERO	STØTTEBOLT	
9		**71103542**		2	GUIA	BULÓN	DOWEL	PERNO-GUIA	090G
					GOUJON	PASSSTIFT	PERNO	DYVEL	
10		**71103538**		4	PLACA DE COBERTURA	PLACA DE CUBIERTA	COVER PLATE	CHAPA PEQUENA	110P
					COUVERCLE	ABDECKPLATTE	PIASTRA DI COPERTUR	DÆKPLADE	
11		**71103543**		20	PARAFUSO	TORNILLO	SCREW	PARAFUSO	040V
					VIS	SCHRAUBE	VITE	SKRUE	
12		**71103539**		6	GUIA	BULÓN	DOWEL	PERNO-GUIA	090G
					GOUJON	PASSSTIFT	PERNO	DYVEL	
13		**71103541**		4	GUIA	BULÓN	DOWEL	PERNO-GUIA	090G
					GOUJON	PASSSTIFT	PERNO	DYVEL	

06-08	03	p1	12/11

EIXO TRASEIRO - CARCAÇA
EJE TRASERO - CARCASA
REAR AXLE HOUSING
REAR AXLE HOUSING

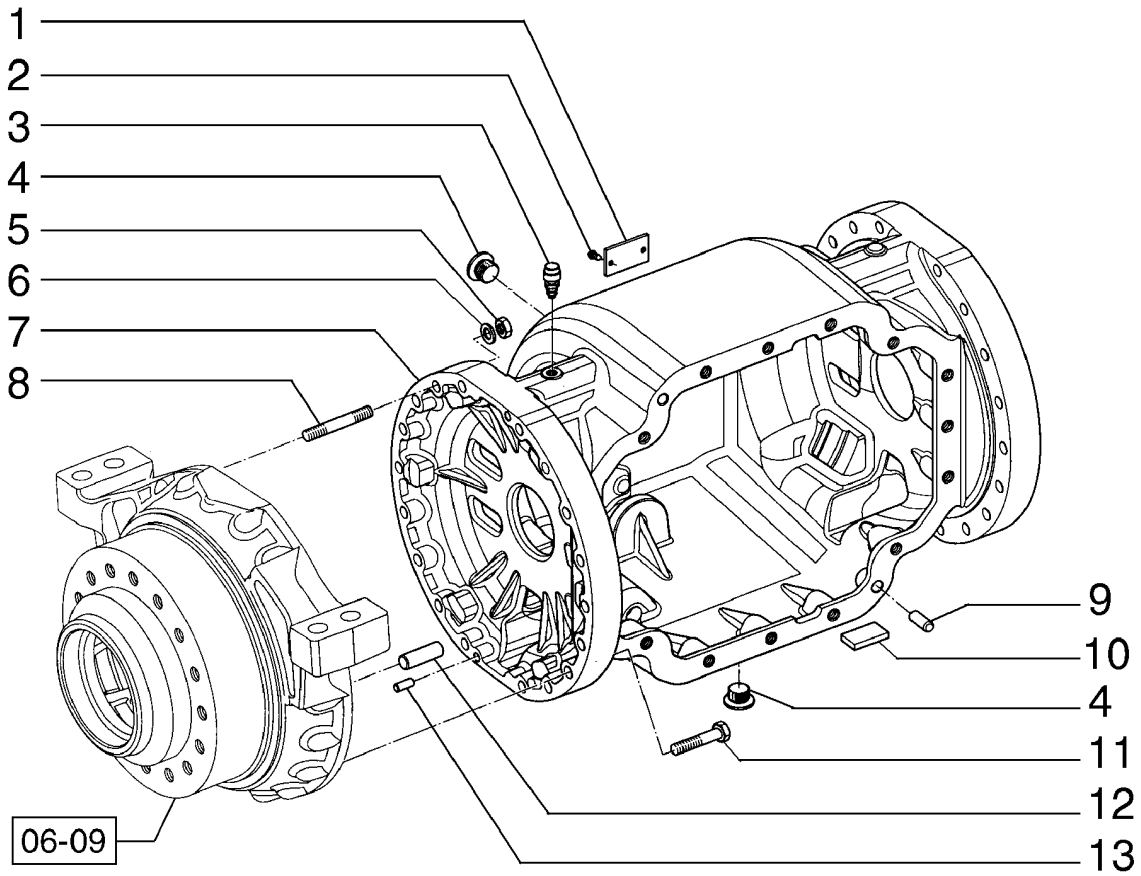

AXE ARRIÈRE - CARTER
REAR AXLE HOUSING
REAR AXLE HOUSING
REAR AXLE HOUSING

R	N	P.N.	MOD	Q	Denominação Description	Denominacion Bezeichnung	Description Descrizione	Denominação Beskrivelse	L.C.
1		**71103730**		1	PLAQUETA DE IDENTIFICAÇÃO				
						PLACA DE INFORMACIÓ	NAMEPLATE	PLAQUETA DE IDENTIFI	C024
					PLAQUE SIGNALETIQUE	TYPENSCHILD	TARGHETTA	FABRIKSSKILT	
2		**13683902**		2	REBITE	REMACHE	RIVET	REBITE	055R
					RIVET	NIET	RIVETTO	NITTE	
3		**71103537**		1	RESPIRO	RESPIRADERO	BREATHER	RESPIRADOURO	145S
					RENIFLARD	ENTLÜFTER	SFIATO	UDLUFTNINGSSKRUE	
4		**10119040**		2	BUJÃO, M27 x 2 x 20, Brass				
						TAPÓN	PLUG	TAMPÃO	050T
					BOUCHON	STOPFEN	TAPPO	PROP	
5		**75289016**		16	PORCA	TUERCA	NUT	PORCA	010D
					ECROU	MUTTER	DADO	MØTRIK	
6		**75289017**		16	ARRUELA PLANA	ARANDELA	WASHER	ANILHA	131R
					RONDELLE	UNTERLEGSCHEIBE	RONDELLA	FLADSKIVE	
7		**87625374**		1	ALOJAMENTO DO EIXO	ALOJAMIENTO DE EJE	AXLE HOUSING	ALOJAMENTO DO EIXO	Z161
					CARTER D'ESSIEU	ACHSGEHÄUSE	ALLOGGIAMENTO ASSA	AKSELHUS	
8		**71103536**		16	PRISIONEIRO	PRISIONERO	STUD	PINO ROSCADO	210P
					GOUJON	GEWINDEBOLZEN	PRIGIONIERO	STØTTEBOLT	
9		**71103542**		2	GUIA	BULÓN	DOWEL	PERNO-GUIA	090G
					GOUJON	PASSSTIFT	PERNO	DYVEL	
10		**71103538**		4	PLACA DE COBERTURA	PLACA DE CUBIERTA	COVER PLATE	CHAPA PEQUENA	110P
					COUVERCLE	ABDECKPLATTE	PIASTRA DI COPERTUR	DÆKPLADE	
11		**71103543**		20	PARAFUSO	TORNILLO	SCREW	PARAFUSO	040V
					VIS	SCHRAUBE	VITE	SKRUE	
12		**71103540**		6	GUIA	BULÓN	DOWEL	PERNO-GUIA	090G
					GOUJON	PASSSTIFT	PERNO	DYVEL	
13		**71103541**		4	GUIA	BULÓN	DOWEL	PERNO-GUIA	090G
					GOUJON	PASSSTIFT	PERNO	DYVEL	

06-09	01	p1	12/11

EIXO TRASEIRO
REAR AXLE
REAR AXLE
REAR AXLE

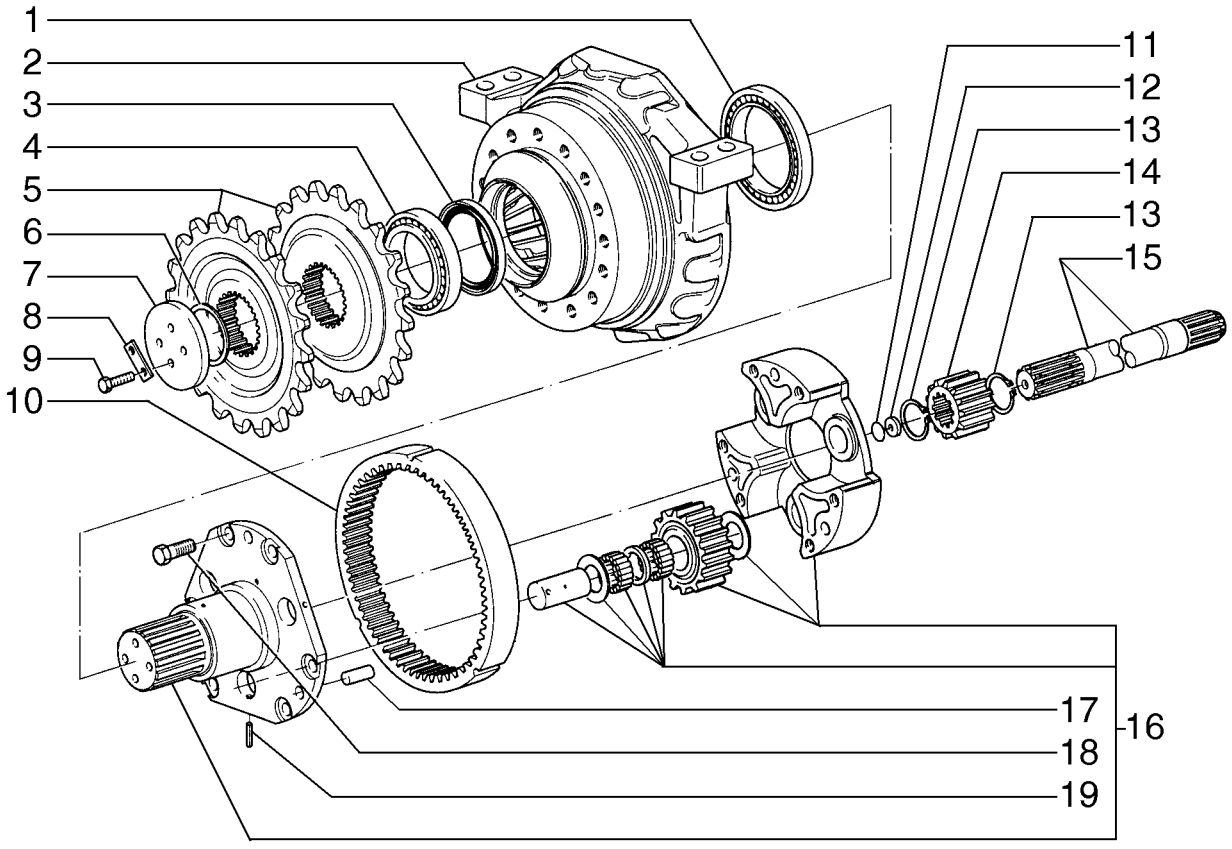

AXE ARRIÈRE
REAR AXLE
REAR AXLE
REAR AXLE

R	N	P.N.	MOD	Q	Denominação Description	Denominacion Bezeichnung	Description Descrizione	Denominação Beskrivelse	L.C.
1		**76035007**		2	CONJUNTO DO ROLAMENTO, 140 mm ID x 195 mm OD x 29 mm				
						CONJUNTO DE COJINET	BEARING ASSY	CHUMACEIRA	341C
					ROULEMENT	LAGERBAURUPPE	COMPLESSIVO CUSCINI	LEJESAMLING	
2		**87635876**		2	SUPORTE	SOPORTE	SUPPORT	SUPORTE	300S
					SUPPORT	STÜTZE	SUPPORTO	BESLAG	
3		**75288833**		2	JUNTA	JUNTA	GASKET	JUNTA	123G
					JOINT	DICHTUNG	GUARNIZIONE	PAKNING	
4		**75289030**		2	CONJUNTO DO ROLAMENTO				
						CONJUNTO DE COJINET	BEARING ASSY	CHUMACEIRA	341C
					ROULEMENT	LAGERBAURUPPE	COMPLESSIVO CUSCINI	LEJESAMLING	
5		**87625339**		4	ENGRENAGEM	ENGRANAJE	GEAR	ENGRENAGEM	050I
					PIGNON	ZAHNRAD	INGRANAGGIO	TANDHJUL	
6		**75289031**		1	CALÇO DE AFINAÇÃO, 3.4mm				
						SUPLEMENTO	SHIM	CALÇO DE AFINAÇÃO	198S
					CALE	AUSGLEICHSSCHEIBE	SPESSORE	MELLEMLÆG	
6		**75289032**		1	CALÇO DE AFINAÇÃO, 3.5mm				
						SUPLEMENTO	SHIM	CALÇO DE AFINAÇÃO	198S
					CALE	AUSGLEICHSSCHEIBE	SPESSORE	MELLEMLÆG	
6		**75289033**		1	CALÇO DE AFINAÇÃO, 3.6mm				
						SUPLEMENTO	SHIM	CALÇO DE AFINAÇÃO	198S
					CALE	AUSGLEICHSSCHEIBE	SPESSORE	MELLEMLÆG	
6		**75289034**		1	CALÇO DE AFINAÇÃO, 3.7mm				
						SUPLEMENTO	SHIM	CALÇO DE AFINAÇÃO	198S
					CALE	AUSGLEICHSSCHEIBE	SPESSORE	MELLEMLÆG	
6		**75289035**		1	CALÇO DE AFINAÇÃO, 3.8mm				
						SUPLEMENTO	SHIM	CALÇO DE AFINAÇÃO	198S
					CALE	AUSGLEICHSSCHEIBE	SPESSORE	MELLEMLÆG	
6		**75289036**		1	CALÇO DE AFINAÇÃO, 3.9mm				
						SUPLEMENTO	SHIM	CALÇO DE AFINAÇÃO	198S
					CALE	AUSGLEICHSSCHEIBE	SPESSORE	MELLEMLÆG	
6		**75289037**		1	CALÇO DE AFINAÇÃO, 4.0mm				
						SUPLEMENTO	SHIM	CALÇO DE AFINAÇÃO	198S
					CALE	AUSGLEICHSSCHEIBE	SPESSORE	MELLEMLÆG	
6		**75289038**		1	CALÇO DE AFINAÇÃO, 4.1mm				
						SUPLEMENTO	SHIM	CALÇO DE AFINAÇÃO	198S
					CALE	AUSGLEICHSSCHEIBE	SPESSORE	MELLEMLÆG	
6		**75289039**		1	CALÇO DE AFINAÇÃO, 4.2mm				
						SUPLEMENTO	SHIM	CALÇO DE AFINAÇÃO	198S
					CALE	AUSGLEICHSSCHEIBE	SPESSORE	MELLEMLÆG	
6		**75289040**		1	CALÇO DE AFINAÇÃO, 4.3mm				
						SUPLEMENTO	SHIM	CALÇO DE AFINAÇÃO	198S
					CALE	AUSGLEICHSSCHEIBE	SPESSORE	MELLEMLÆG	
6		**75289041**		1	CALÇO DE AFINAÇÃO, 4.4mm				
						SUPLEMENTO	SHIM	CALÇO DE AFINAÇÃO	198S
					CALE	AUSGLEICHSSCHEIBE	SPESSORE	MELLEMLÆG	
7		**75289028**		2	PLACA	PLACA	PLATE	CHAPA	105P
					PLAQUE	PLATTE	PIASTRA	PLADE	
8		**75289027**		4	PLACA	PLACA	PLATE	CHAPA	105P
					PLAQUE	PLATTE	PIASTRA	PLADE	

06-09	01	p2	12/11

EIXO TRASEIRO
REAR AXLE
REAR AXLE
REAR AXLE

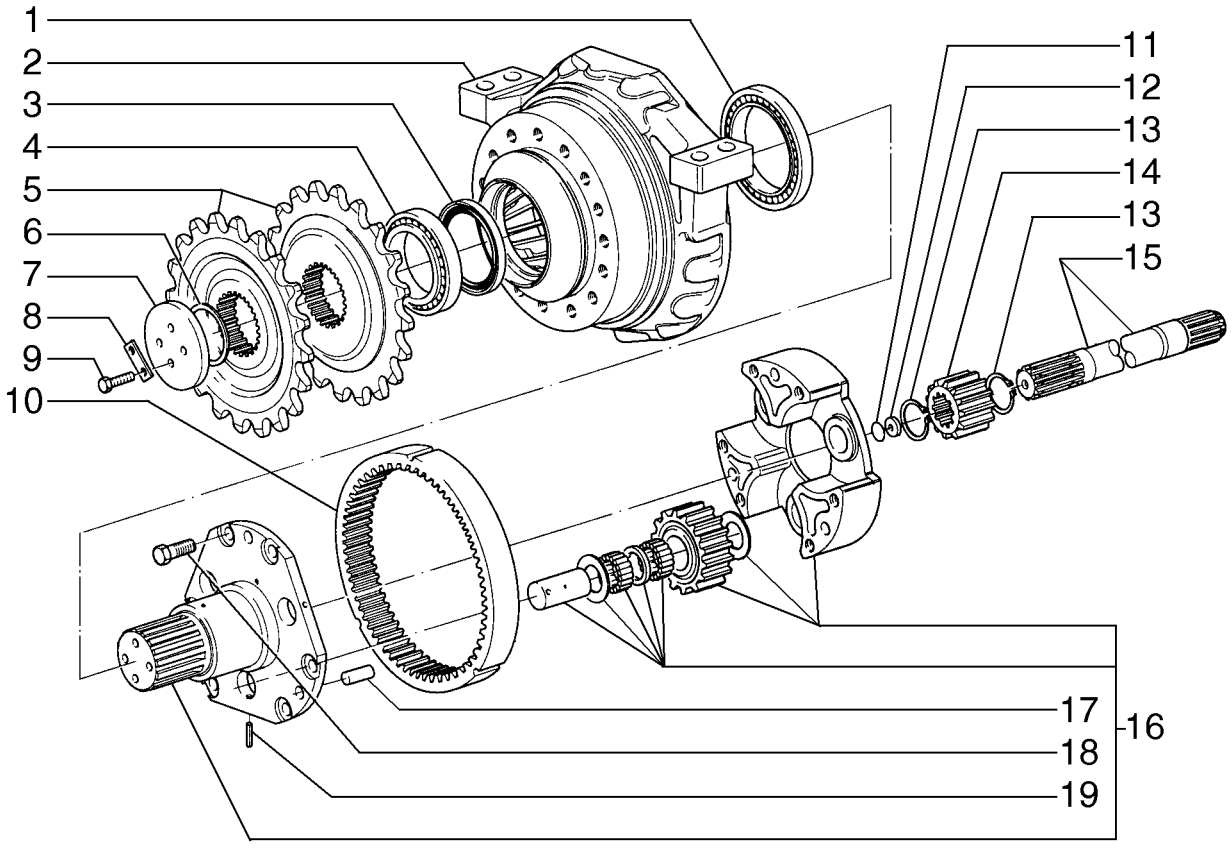

AXE ARRIÈRE
REAR AXLE
REAR AXLE
REAR AXLE

R	N	P.N.	MOD	Q	Denominação Description	Denominacion Bezeichnung	Description Descrizione	Denominação Beskrivelse	L.C.
9		**75289026**		8	PARAFUSO	TORNILLO	SCREW	PARAFUSO	040V
					VIS	SCHRAUBE	VITE	SKRUE	
10		**71103527**		2	COROA DENTADA	CORONA DENTADA	RING GEAR	COROA DENTADA	297C
					COURONNE DENTEE	ZAHNKRANZ	CORONA DENTATA	TANDKRANS	
11		**75289058**		1	CALÇO DE AFINAÇÃO, 0.1mm				
						SUPLEMENTO	SHIM	CALÇO DE AFINAÇÃO	198S
					CALE	AUSGLEICHSSCHEIBE	SPESSORE	MELLEMLÆG	
11		**75289059**		1	CALÇO DE AFINAÇÃO, 0.3mm				
						SUPLEMENTO	SHIM	CALÇO DE AFINAÇÃO	198S
					CALE	AUSGLEICHSSCHEIBE	SPESSORE	MELLEMLÆG	
11		**75289060**		1	CALÇO DE AFINAÇÃO, 0.5mm				
						SUPLEMENTO	SHIM	CALÇO DE AFINAÇÃO	198S
					CALE	AUSGLEICHSSCHEIBE	SPESSORE	MELLEMLÆG	
12		**79052629**		2	PLACA DE COBERTURA	PLACA DE CUBIERTA	COVER PLATE	CHAPA PEQUENA	110P
					COUVERCLE	ABDECKPLATTE	PIASTRA DI COPERTUR/	DÆKPLADE	
13		**11069576**		4	ANEL DE PRESSÃO, M55, Ext				
						ANILLO DE RESORTE	SNAP RING	ANEL	054A
					ANNEAU D'ARRET	SPRENGRING	ANELLO ELASTICO	LÅSERING	
14		**71103531**		2	ENGRENAGEM	ENGRANAJE	GEAR	ENGRENAGEM	050I
					PIGNON	ZAHNRAD	INGRANAGGIO	TANDHJUL	
15		**87637712**		2	EIXO, LH	EJE	AXLE	EIXO	087A
					ESSIEU	ACHSE	ASSALE	AKSEL	
16		**71103529**		2	SUPORTE, RH	SOPORTE	SUPPORT	SUPORTE	300S
					SUPPORT	STÜTZE	SUPPORTO	BESLAG	
17		**75289046**		6	PINO	PASADOR	PIN	PERNO	080P
					BROCHE	PIN	PERNO	STIFT	
18		**75289043**		12	PARAFUSO	TORNILLO	SCREW	PARAFUSO	040V
					VIS	SCHRAUBE	VITE	SKRUE	
19		**75289045**		6	PINO	PASADOR	PIN	PERNO	080P
					BROCHE	PIN	PERNO	STIFT	

06-09	02	p1	12/11

EIXO TRASEIRO
REAR AXLE
REAR AXLE
REAR AXLE

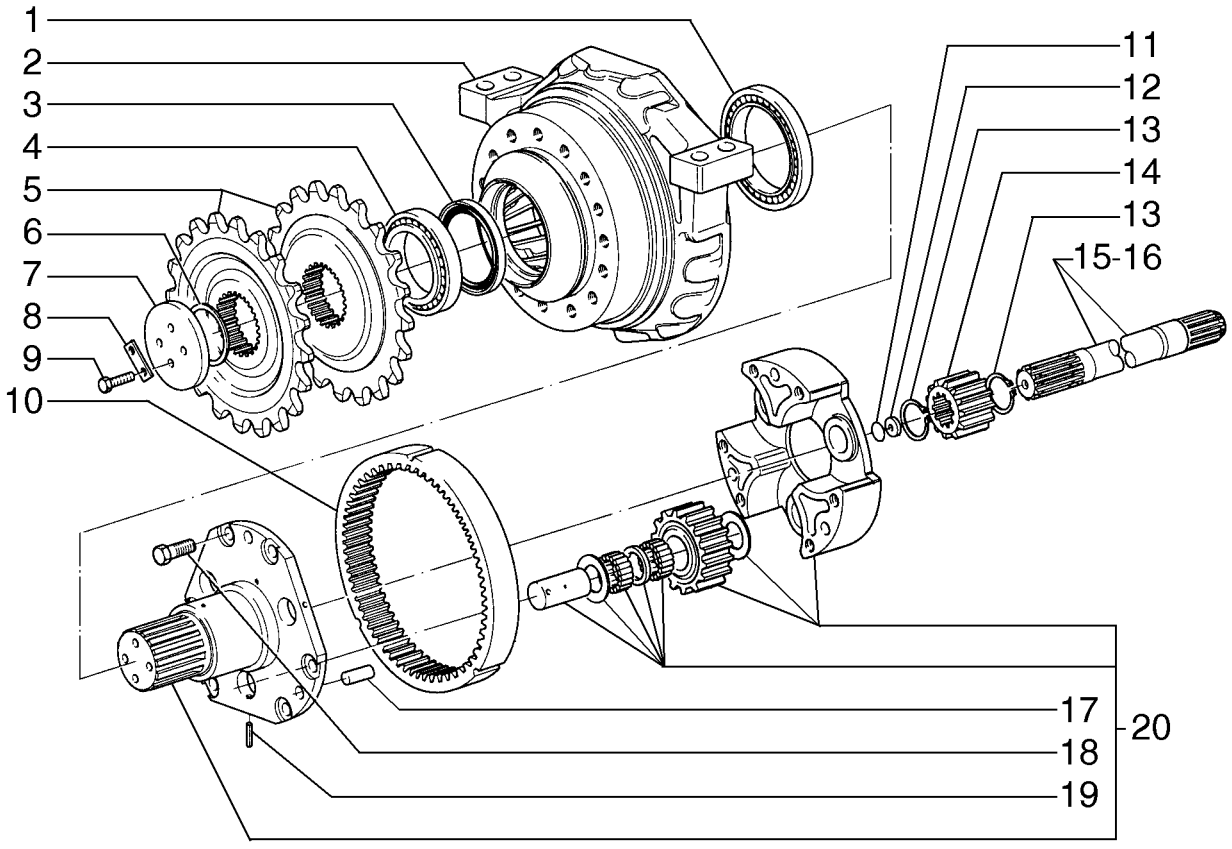

AXE ARRIÈRE
REAR AXLE
REAR AXLE
REAR AXLE

R	N	P.N.	MOD	Q	Denominação Description	Denominacion Bezeichnung	Description Descrizione	Denominação Beskrivelse	L.C.
1		76035007		2	CONJUNTO DO ROLAMENTO, 140 mm ID x 195 mm OD x 29 mm				
						CONJUNTO DE COJINET	BEARING ASSY	CHUMACEIRA	341C
					ROULEMENT	LAGERBAURUPPE	COMPLESSIVO CUSCINI	LEJESAMLING	
2		87644960		2	SUPORTE	SOPORTE	SUPPORT	SUPORTE	300S
					SUPPORT	STÜTZE	SUPPORTO	BESLAG	
3		75288833		2	JUNTA	JUNTA	GASKET	JUNTA	123G
					JOINT	DICHTUNG	GUARNIZIONE	PAKNING	
4		75289030		2	CONJUNTO DO ROLAMENTO				
						CONJUNTO DE COJINET	BEARING ASSY	CHUMACEIRA	341C
					ROULEMENT	LAGERBAURUPPE	COMPLESSIVO CUSCINI	LEJESAMLING	
5		87625339		4	ENGRENAGEM	ENGRANAJE	GEAR	ENGRENAGEM	050I
					PIGNON	ZAHNRAD	INGRANAGGIO	TANDHJUL	
6		75289031		1	CALÇO DE AFINAÇÃO, 3.4mm				
						SUPLEMENTO	SHIM	CALÇO DE AFINAÇÃO	198S
					CALE	AUSGLEICHSSCHEIBE	SPESSORE	MELLEMLÆG	
6		75289032		1	CALÇO DE AFINAÇÃO, 3.5mm				
						SUPLEMENTO	SHIM	CALÇO DE AFINAÇÃO	198S
					CALE	AUSGLEICHSSCHEIBE	SPESSORE	MELLEMLÆG	
6		75289033		1	CALÇO DE AFINAÇÃO, 3.6mm				
						SUPLEMENTO	SHIM	CALÇO DE AFINAÇÃO	198S
					CALE	AUSGLEICHSSCHEIBE	SPESSORE	MELLEMLÆG	
6		75289034		1	CALÇO DE AFINAÇÃO, 3.7mm				
						SUPLEMENTO	SHIM	CALÇO DE AFINAÇÃO	198S
					CALE	AUSGLEICHSSCHEIBE	SPESSORE	MELLEMLÆG	
6		75289035		1	CALÇO DE AFINAÇÃO, 3.8mm				
						SUPLEMENTO	SHIM	CALÇO DE AFINAÇÃO	198S
					CALE	AUSGLEICHSSCHEIBE	SPESSORE	MELLEMLÆG	
6		75289036		1	CALÇO DE AFINAÇÃO, 3.9mm				
						SUPLEMENTO	SHIM	CALÇO DE AFINAÇÃO	198S
					CALE	AUSGLEICHSSCHEIBE	SPESSORE	MELLEMLÆG	
6		75289037		1	CALÇO DE AFINAÇÃO, 4.0mm				
						SUPLEMENTO	SHIM	CALÇO DE AFINAÇÃO	198S
					CALE	AUSGLEICHSSCHEIBE	SPESSORE	MELLEMLÆG	
6		75289038		1	CALÇO DE AFINAÇÃO, 4.1mm				
						SUPLEMENTO	SHIM	CALÇO DE AFINAÇÃO	198S
					CALE	AUSGLEICHSSCHEIBE	SPESSORE	MELLEMLÆG	
6		75289039		1	CALÇO DE AFINAÇÃO, 4.2mm				
						SUPLEMENTO	SHIM	CALÇO DE AFINAÇÃO	198S
					CALE	AUSGLEICHSSCHEIBE	SPESSORE	MELLEMLÆG	
6		75289040		1	CALÇO DE AFINAÇÃO, 4.3mm				
						SUPLEMENTO	SHIM	CALÇO DE AFINAÇÃO	198S
					CALE	AUSGLEICHSSCHEIBE	SPESSORE	MELLEMLÆG	
6		75289041		1	CALÇO DE AFINAÇÃO, 4.4mm				
						SUPLEMENTO	SHIM	CALÇO DE AFINAÇÃO	198S
					CALE	AUSGLEICHSSCHEIBE	SPESSORE	MELLEMLÆG	
7		75289028		2	PLACA	PLACA	PLATE	CHAPA	105P
					PLAQUE	PLATTE	PIASTRA	PLADE	
8		75289027		4	PLACA	PLACA	PLATE	CHAPA	105P
					PLAQUE	PLATTE	PIASTRA	PLADE	

06-09	02	p2	12/11

EIXO TRASEIRO
REAR AXLE
REAR AXLE
REAR AXLE

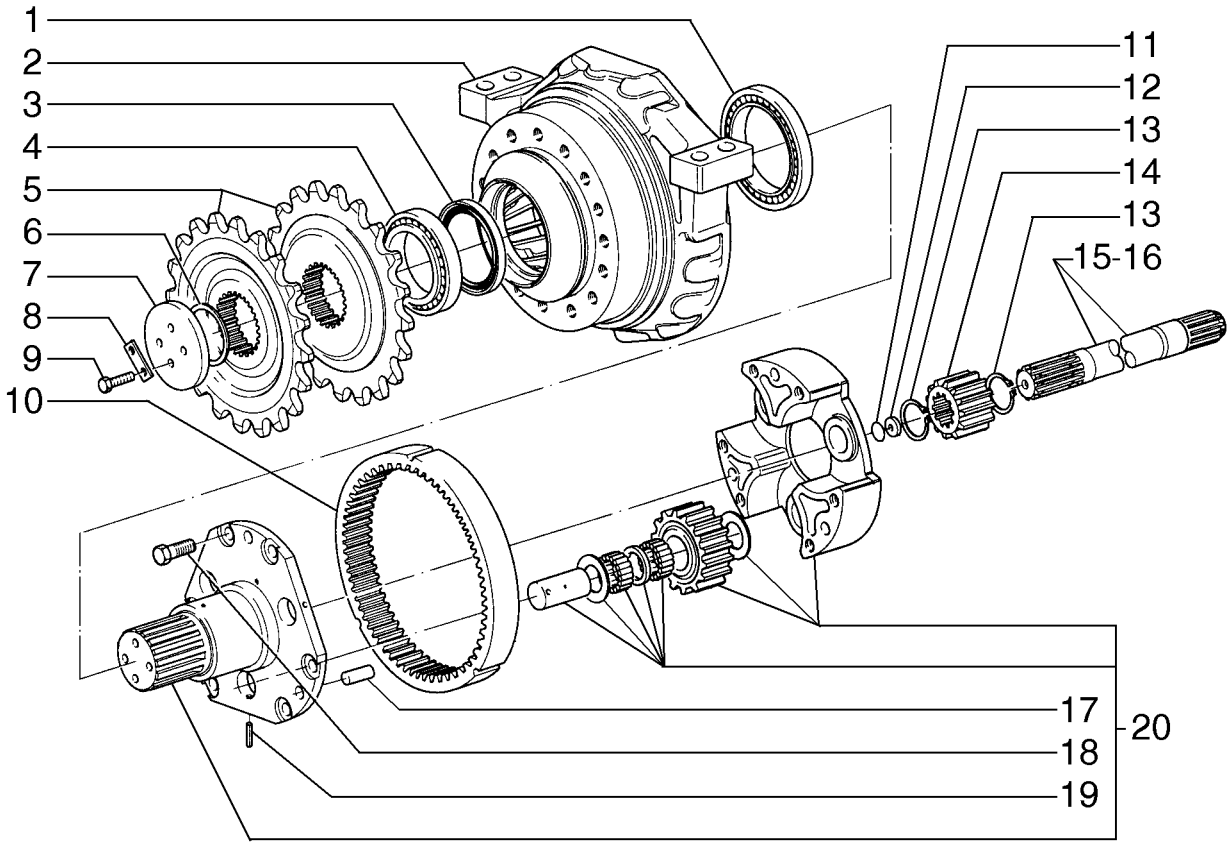

AXE ARRIÈRE
REAR AXLE
REAR AXLE
REAR AXLE

R	N	P.N.	MOD	Q	Denominação Description	Denominacion Bezeichnung	Description Descrizione	Denominação Beskrivelse	L.C.
9		**75289026**		8	PARAFUSO VIS	TORNILLO SCHRAUBE	SCREW VITE	PARAFUSO SKRUE	040V
10		**71103527**		2	COROA DENTADA COURONNE DENTEE	CORONA DENTADA ZAHNKRANZ	RING GEAR CORONA DENTATA	COROA DENTADA TANDKRANS	297C
11		**75289058**		1	CALÇO DE AFINAÇÃO, 0.1mm CALE	SUPLEMENTO AUSGLEICHSSCHEIBE	SHIM SPESSORE	CALÇO DE AFINAÇÃO MELLEMLÆG	198S
11		**75289059**		1	CALÇO DE AFINAÇÃO, 0.3mm CALE	SUPLEMENTO AUSGLEICHSSCHEIBE	SHIM SPESSORE	CALÇO DE AFINAÇÃO MELLEMLÆG	198S
11		**75289060**		1	CALÇO DE AFINAÇÃO, 0.5mm CALE	SUPLEMENTO AUSGLEICHSSCHEIBE	SHIM SPESSORE	CALÇO DE AFINAÇÃO MELLEMLÆG	198S
12		**79052626**		2	PLACA PLAQUE	PLACA PLATTE	PLATE PIASTRA	CHAPA PLADE	105P
13		**11069576**		4	ANEL DE PRESSÃO, M55, Ext ANNEAU D'ARRET	ANILLO DE RESORTE SPRENGRING	SNAP RING ANELLO ELASTICO	ANEL LÅSERING	054A
14		**71103531**		2	ENGRENAGEM PIGNON	ENGRANAJE ZAHNRAD	GEAR INGRANAGGIO	ENGRENAGEM TANDHJUL	050I
15		**71103532**		1	SEMI-EIXO, LH DEMI-ARBRE	SEMIEJE HALBWELLE	HALF SHAFT SEMIASSE	SEMI-EIXO BAGAKSEL	092S
16		**71103534**		1	SEMI-EIXO, RH DEMI-ARBRE	SEMIEJE HALBWELLE	HALF SHAFT SEMIASSE	SEMI-EIXO BAGAKSEL	092S
17		**75289046**		6	PINO BROCHE	PASADOR PIN	PIN PERNO	PERNO STIFT	080P
18		**75289043**		12	PARAFUSO VIS	TORNILLO SCHRAUBE	SCREW VITE	PARAFUSO SKRUE	040V
19		**75289045**		6	PINO BROCHE	PASADOR PIN	PIN PERNO	PERNO STIFT	080P
20		**71103529**		2	SUPORTE SUPPORT	SOPORTE STÜTZE	SUPPORT SUPPORTO	SUPORTE BESLAG	300S

06-09	03	p1	12/11

EIXO TRASEIRO
EJE TRASERO
REAR AXLE
REAR AXLE

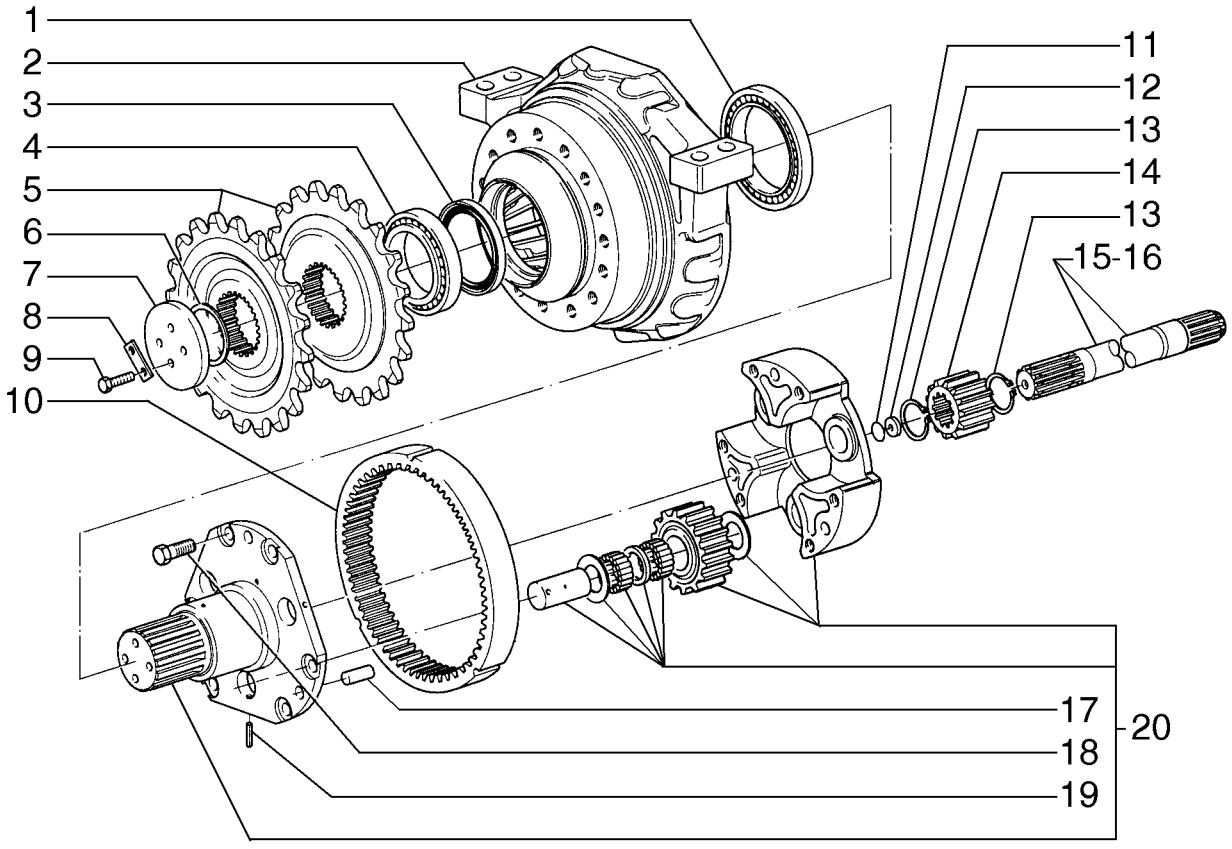

AXE ARRIÈRE
REAR AXLE
REAR AXLE
REAR AXLE

R	N	P.N.	MOD	Q	Denominação Description	Denominacion Bezeichnung	Description Descrizione	Denominação Beskrivelse	L.C.
1		76035007		2	CONJUNTO DO ROLAMENTO, 140 mm ID x 195 mm OD x 29 mm				
						CONJUNTO DE COJINET	BEARING ASSY	CHUMACEIRA	341C
					ROULEMENT	LAGERBAURUPPE	COMPLESSIVO CUSCINI	LEJESAMLING	
2		87625376		2	SUPORTE	SOPORTE	SUPPORT	SUPORTE	300S
					SUPPORT	STÜTZE	SUPPORTO	BESLAG	
3		75288833		2	JUNTA	JUNTA	GASKET	JUNTA	123G
					JOINT	DICHTUNG	GUARNIZIONE	PAKNING	
4		75289030		2	CONJUNTO DO ROLAMENTO				
						CONJUNTO DE COJINET	BEARING ASSY	CHUMACEIRA	341C
					ROULEMENT	LAGERBAURUPPE	COMPLESSIVO CUSCINI	LEJESAMLING	
5		87625339		4	ENGRENAGEM	ENGRANAJE	GEAR	ENGRENAGEM	050I
					PIGNON	ZAHNRAD	INGRANAGGIO	TANDHJUL	
6		75289031		1	CALÇO DE AFINAÇÃO, 3.4mm				
						SUPLEMENTO	SHIM	CALÇO DE AFINAÇÃO	198S
					CALE	AUSGLEICHSSCHEIBE	SPESSORE	MELLEMLÆG	
6		75289032		1	CALÇO DE AFINAÇÃO, 3.5mm				
						SUPLEMENTO	SHIM	CALÇO DE AFINAÇÃO	198S
					CALE	AUSGLEICHSSCHEIBE	SPESSORE	MELLEMLÆG	
6		75289033		1	CALÇO DE AFINAÇÃO, 3.6mm				
						SUPLEMENTO	SHIM	CALÇO DE AFINAÇÃO	198S
					CALE	AUSGLEICHSSCHEIBE	SPESSORE	MELLEMLÆG	
6		75289034		1	CALÇO DE AFINAÇÃO, 3.7mm				
						SUPLEMENTO	SHIM	CALÇO DE AFINAÇÃO	198S
					CALE	AUSGLEICHSSCHEIBE	SPESSORE	MELLEMLÆG	
6		75289035		1	CALÇO DE AFINAÇÃO, 3.8mm				
						SUPLEMENTO	SHIM	CALÇO DE AFINAÇÃO	198S
					CALE	AUSGLEICHSSCHEIBE	SPESSORE	MELLEMLÆG	
6		75289036		1	CALÇO DE AFINAÇÃO, 3.9mm				
						SUPLEMENTO	SHIM	CALÇO DE AFINAÇÃO	198S
					CALE	AUSGLEICHSSCHEIBE	SPESSORE	MELLEMLÆG	
6		75289037		1	CALÇO DE AFINAÇÃO, 4.0mm				
						SUPLEMENTO	SHIM	CALÇO DE AFINAÇÃO	198S
					CALE	AUSGLEICHSSCHEIBE	SPESSORE	MELLEMLÆG	
6		75289038		1	CALÇO DE AFINAÇÃO, 4.1mm				
						SUPLEMENTO	SHIM	CALÇO DE AFINAÇÃO	198S
					CALE	AUSGLEICHSSCHEIBE	SPESSORE	MELLEMLÆG	
6		75289039		1	CALÇO DE AFINAÇÃO, 4.2mm				
						SUPLEMENTO	SHIM	CALÇO DE AFINAÇÃO	198S
					CALE	AUSGLEICHSSCHEIBE	SPESSORE	MELLEMLÆG	
6		75289040		1	CALÇO DE AFINAÇÃO, 4.3mm				
						SUPLEMENTO	SHIM	CALÇO DE AFINAÇÃO	198S
					CALE	AUSGLEICHSSCHEIBE	SPESSORE	MELLEMLÆG	
6		75289041		1	CALÇO DE AFINAÇÃO, 4.4mm				
						SUPLEMENTO	SHIM	CALÇO DE AFINAÇÃO	198S
					CALE	AUSGLEICHSSCHEIBE	SPESSORE	MELLEMLÆG	
7		75289028		2	PLACA	PLACA	PLATE	CHAPA	105P
					PLAQUE	PLATTE	PIASTRA	PLADE	
8		75289027		4	PLACA	PLACA	PLATE	CHAPA	105P
					PLAQUE	PLATTE	PIASTRA	PLADE	

06-09	03	p2	12/11

EIXO TRASEIRO
EJE TRASERO
REAR AXLE
REAR AXLE

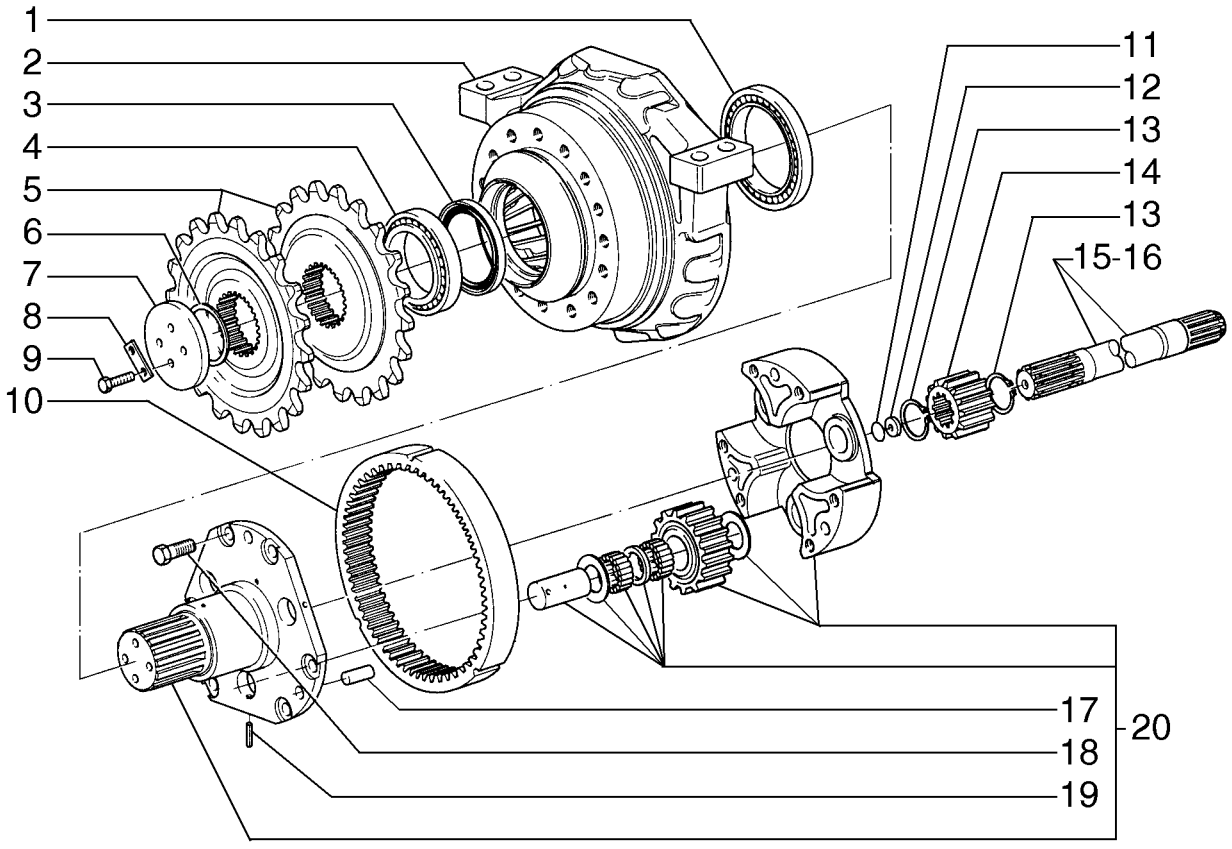

AXE ARRIÈRE
REAR AXLE
REAR AXLE
REAR AXLE

R	N	P.N.	MOD	Q	Denominação Description	Denominacion Bezeichnung	Description Descrizione	Denominação Beskrivelse	L.C.
9		**75289026**		8	PARAFUSO VIS	TORNILLO SCHRAUBE	SCREW VITE	PARAFUSO SKRUE	040V
10		**71103528**		2	COROA DENTADA COURONNE DENTEE	CORONA DENTADA ZAHNKRANZ	RING GEAR CORONA DENTATA	COROA DENTADA TANDKRANS	297C
11		**75289058**		1	CALÇO DE AFINAÇÃO, 0.1mm SUPLEMENTO CALE	SUPLEMENTO AUSGLEICHSSCHEIBE	SHIM SPESSORE	CALÇO DE AFINAÇÃO MELLEMLÆG	198S
11		**75289059**		1	CALÇO DE AFINAÇÃO, 0.3mm SUPLEMENTO CALE	SUPLEMENTO AUSGLEICHSSCHEIBE	SHIM SPESSORE	CALÇO DE AFINAÇÃO MELLEMLÆG	198S
11		**75289060**		1	CALÇO DE AFINAÇÃO, 0.5mm SUPLEMENTO CALE	SUPLEMENTO AUSGLEICHSSCHEIBE	SHIM SPESSORE	CALÇO DE AFINAÇÃO MELLEMLÆG	198S
12		**79052629**		2	PLACA DE COBERTURA COUVERCLE	PLACA DE CUBIERTA ABDECKPLATTE	COVER PLATE PIASTRA DI COPERTUR/	CHAPA PEQUENA DÆKPLADE	110P
13		**11069576**		4	ANEL DE PRESSÃO, M55, Ext ANILLO DE RESORTE ANNEAU D'ARRET	SNAP RING SPRENGRING	ANEL ANELLO ELASTICO	LÅSERING	054A
14		**79071417**		2	ENGRENAGEM PIGNON	ENGRANAJE ZAHNRAD	GEAR INGRANAGGIO	ENGRENAGEM TANDHJUL	050I
15		**71103533**		1	SEMI-EIXO, LH DEMI-ARBRE	SEMIEJE HALBWELLE	HALF SHAFT SEMIASSE	SEMI-EIXO BAGAKSEL	092S
16		**71103535**		1	SEMI-EIXO, RH DEMI-ARBRE	SEMIEJE HALBWELLE	HALF SHAFT SEMIASSE	SEMI-EIXO BAGAKSEL	092S
17		**75289046**		6	PINO BROCHE	PASADOR PIN	PIN PERNO	PERNO STIFT	080P
18		**87635873**		12	PARAFUSO VIS	TORNILLO SCHRAUBE	SCREW VITE	PARAFUSO SKRUE	040V
19		**75289045**		6	PINO BROCHE	PASADOR PIN	PIN PERNO	PERNO STIFT	080P
20		**71103530**		2	SUPORTE SUPPORT	SOPORTE STÜTZE	SUPPORT SUPPORTO	SUPORTE BESLAG	300S

06-10	01	p1	12/11

EIXO TRASEIRO, CUBO DA RODA COMPLETO
REAR AXLE, WHEEL HUB ASSY
REAR AXLE, WHEEL HUB ASSY
REAR AXLE, WHEEL HUB ASSY

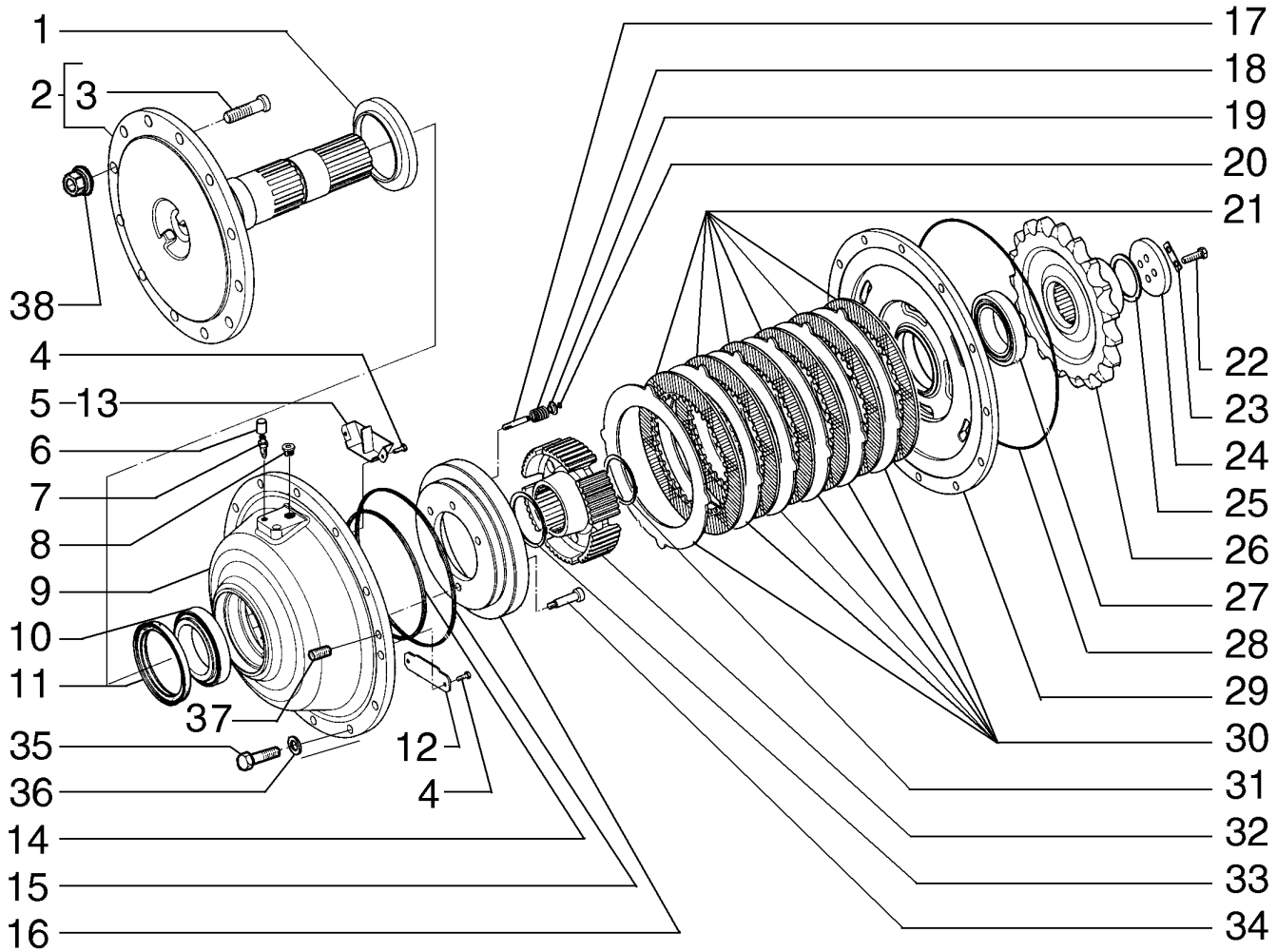

AXE ARRIÈRE, MOYEU DE LA ROUE COMPLÈTE
REAR AXLE, WHEEL HUB ASSY
REAR AXLE, WHEEL HUB ASSY
REAR AXLE, WHEEL HUB ASSY

R	N	P.N.	MOD	Q	Denominação Description	Denominacion Bezeichnung	Description Descrizione	Denominação Beskrivelse	L.C.
		87674754		1	REDUÇÃO, Front RH REDUCTION	REDUCCIÓN REDUZIERUNG	REDUCTION RIDUZIONE	REDUÇÃO REDUKTION	N44R
		87674751		1	REDUÇÃO, Rear RH REDUCTION	REDUCCIÓN REDUZIERUNG	REDUCTION RIDUZIONE	REDUÇÃO REDUKTION	N44R
		84165899		1	REDUÇÃO, Front LH REDUCTION	REDUCCIÓN REDUZIERUNG	REDUCTION RIDUZIONE	REDUÇÃO REDUKTION	N44R
		84165902		1	REDUÇÃO, Rear LH REDUCTION	REDUCCIÓN REDUZIERUNG	REDUCTION RIDUZIONE	REDUÇÃO REDUKTION	N44R
1		**87625368**		1	VEDAÇÃO DE BORRACHA JOINT EN CAOUTCHOU(	JUNTA DE GOMA GUMMIDICHTUNG	RUBBER SEAL GUARNIZIONE DI GOMM	JUNTAS GUMMITÆTNING	122G
2		**71103642**		1	KIT KIT	KIT SATZ	KIT KIT	KIT SÆT	305C
3		**87625350**		10	PRISIONEIRO GOUJON	PRISIONERO GEWINDEBOLZEN	STUD PRIGIONIERO	PINO ROSCADO STØTTEBOLT	210P
4		**71103522**		4	PARAFUSO VIS	TORNILLO SCHRAUBE	SCREW VITE	PARAFUSO SKRUE	040V
5		**71103526**		1	DEFLETOR, Front DEFLECTEUR	DEFLECTOR ABWEISER	DEFLECTOR DEFLETTORE	DEFLECTOR AFLEDEPLADE	020D
6		**87625371**		1	CONEXÃO RACCORD	ACOPLAMIENTO ARMATUR	FITTING RACCORDO	CONECTOR FITTING	3300
7		**75287555**		1	RESPIRO RENIFLARD	RESPIRADERO ENTLÜFTER	BREATHER SFIATO	RESPIRADOURO UDLUFTNINGSSKRUE	145S
8		**87625369**		1	BUJÃO BOUCHON	TAPÓN STOPFEN	PLUG TAPPO	TAMPÃO PROP	050T
9		**87625372**		1	ALOJAMENTO CARTER	ALOJAMIENTO GEHÄUSE	HOUSING ALLOGGIAMENTO	ALOJAMENTO HUS	014V
10		**87625366**		1	CONJUNTO DO ROLAMENTO ROULEMENT	CONJUNTO DE COJINET LAGERBAURUPPE	BEARING ASSY COMPLESSIVO CUSCINI	CHUMACEIRA LEJESAMLING	341C
11		**87625367**		1	VEDAÇÃO DE BORRACHA JOINT EN CAOUTCHOU(	JUNTA DE GOMA GUMMIDICHTUNG	RUBBER SEAL GUARNIZIONE DI GOMM	JUNTAS GUMMITÆTNING	122G
12		**71103521**		1	TRINCO CLIQUET	TRINQUETE SPERRKLINKE	PAWL NOTTOLINO D'ARRESTC	LINGUETA PAL	050N
13		**71103520**		1	DEFLETOR, Rear DEFLECTEUR	DEFLECTOR ABWEISER	DEFLECTOR DEFLETTORE	DEFLECTOR AFLEDEPLADE	020D
14		**87625355**		1	O-RING JOINT TORIQUE	JUNTA TÓRICA O-RING	O-RING ANELLO TOROIDALE	O-RING O-RING	055A
15		**87625357**		1	O-RING JOINT TORIQUE	JUNTA TÓRICA O-RING	O-RING ANELLO TOROIDALE	O-RING O-RING	055A
16		**71103509**		1	PISTÃO PISTON	PISTÓN KOLBEN	PISTON PISTONE	PISTÃO STEMPEL	235S
17		**71103524**		3	PINO BROCHE	PASADOR PIN	PIN PERNO	PERNO STIFT	080P
18		**71103525**		3	MOLA RESSORT	RESORTE FEDER	SPRING MOLLA	MOLA FJEDER	100M
19		**87625362**		3	COPO RETENTOR COUPELLE DE RETENUI	COPA DE RETENCIÓN HALTEKAPPE	RETAINER CUP SCODELLINO DI RITEGN	COPO DE RETENÇÃO TALLERKENFORMET BÆ	061S
20		**87625364**		3	ANEL DE PRESSÃO ANNEAU D'ARRET	ANILLO DE RESORTE SPRENGRING	SNAP RING ANELLO ELASTICO	ANEL LÅSERING	054A

EIXO TRASEIRO, CUBO DA RODA COMPLETO
REAR AXLE, WHEEL HUB ASSY
REAR AXLE, WHEEL HUB ASSY
REAR AXLE, WHEEL HUB ASSY

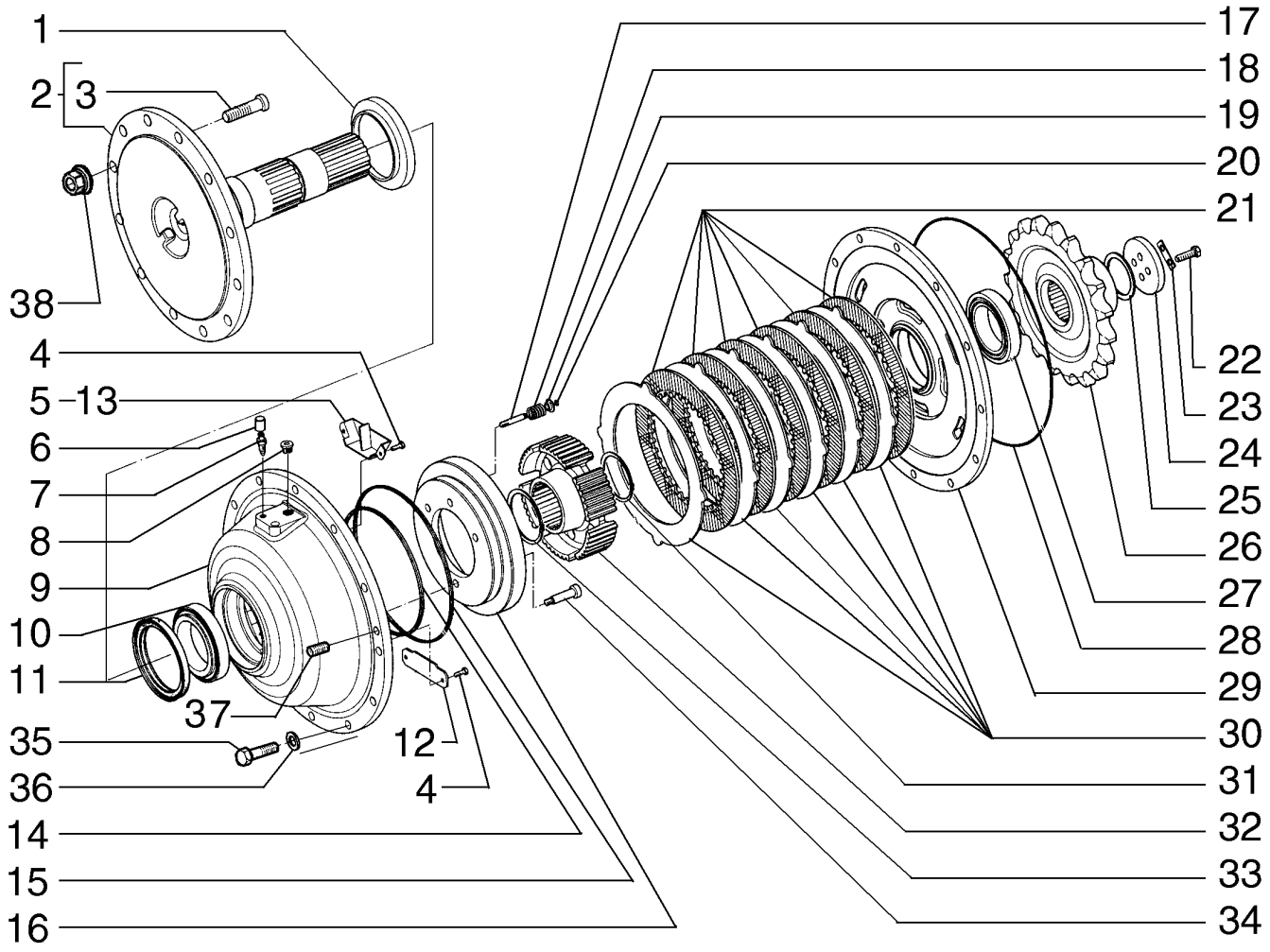

AXE ARRIÈRE, MOYEU DE LA ROUE COMPLÈTE
REAR AXLE, WHEEL HUB ASSY
REAR AXLE, WHEEL HUB ASSY
REAR AXLE, WHEEL HUB ASSY

R	N	P.N.	MOD	Q	Denominação Description	Denominacion Bezeichnung	Description Descrizione	Denominação Beskrivelse	L.C.
21		87625345		5	DISCO DE FREIO DISQUE DE FREIN	DISCO DE FRENO BREMSSCHEIBE	BRAKE DISC DISCO FRENO	DISCO DE TRAVÃO BREMSESKIVE	064D
22		15540631		4	PARAFUSO, Hex, M12 x 1.25 x 40, 10.9, Full Thd TORNILLO VIS	 SCHRAUBE	 SCREW VITE	 PARAFUSO SKRUE	040V
23		87625342		2	PLACA DE COBERTURA COUVERCLE	PLACA DE CUBIERTA ABDECKPLATTE	COVER PLATE PIASTRA DI COPERTUR/	CHAPA PEQUENA DÆKPLADE	110P
24		87625341		1	ARRUELA PLANA RONDELLE	ARANDELA UNTERLEGSCHEIBE	WASHER RONDELLA	ANILHA FLADSKIVE	131R
25		75289029		1	CALÇO DE AFINAÇÃO, 3.4mm CALE	SUPLEMENTO AUSGLEICHSSCHEIBE	SHIM SPESSORE	CALÇO DE AFINAÇÃO MELLEMLÆG	198S
25		71103510		1	CALÇO DE AFINAÇÃO, 3.5mm Thk CALE	SUPLEMENTO AUSGLEICHSSCHEIBE	SHIM SPESSORE	CALÇO DE AFINAÇÃO MELLEMLÆG	198S
25		71103511		1	CALÇO DE AFINAÇÃO, 3.6mm Thk CALE	SUPLEMENTO AUSGLEICHSSCHEIBE	SHIM SPESSORE	CALÇO DE AFINAÇÃO MELLEMLÆG	198S
25		71103512		1	CALÇO DE AFINAÇÃO, 3.7mm Thk CALE	SUPLEMENTO AUSGLEICHSSCHEIBE	SHIM SPESSORE	CALÇO DE AFINAÇÃO MELLEMLÆG	198S
25		71103515		1	CALÇO DE AFINAÇÃO, 3.8mm Thk CALE	SUPLEMENTO AUSGLEICHSSCHEIBE	SHIM SPESSORE	CALÇO DE AFINAÇÃO MELLEMLÆG	198S
25		71103513		1	CALÇO DE AFINAÇÃO, 3.9mm Thk CALE	SUPLEMENTO AUSGLEICHSSCHEIBE	SHIM SPESSORE	CALÇO DE AFINAÇÃO MELLEMLÆG	198S
25		71103514		1	CALÇO DE AFINAÇÃO, 4.0mm Thk CALE	SUPLEMENTO AUSGLEICHSSCHEIBE	SHIM SPESSORE	CALÇO DE AFINAÇÃO MELLEMLÆG	198S
25		71103516		1	CALÇO DE AFINAÇÃO, 4.1mm Thk CALE	SUPLEMENTO AUSGLEICHSSCHEIBE	SHIM SPESSORE	CALÇO DE AFINAÇÃO MELLEMLÆG	198S
25		71103517		1	CALÇO DE AFINAÇÃO, 4.2mm Thk CALE	SUPLEMENTO AUSGLEICHSSCHEIBE	SHIM SPESSORE	CALÇO DE AFINAÇÃO MELLEMLÆG	198S
25		71103518		1	CALÇO DE AFINAÇÃO, 4.3mm Thk CALE	SUPLEMENTO AUSGLEICHSSCHEIBE	SHIM SPESSORE	CALÇO DE AFINAÇÃO MELLEMLÆG	198S
25		71103519		1	CALÇO DE AFINAÇÃO, 4.4mm Thk CALE	SUPLEMENTO AUSGLEICHSSCHEIBE	SHIM SPESSORE	CALÇO DE AFINAÇÃO MELLEMLÆG	198S
26		87625340		1	RODA DENTADA PIGNON	PIÑÓN KETTENRAD	SPROCKET RUOTA DENTATA; PIGN(	RODA DENTADA GEARHJUL	164R
27		87625365		1	CONJUNTO DO ROLAMENTO ROULEMENT	CONJUNTO DE COJINET LAGERBAURUPPE	BEARING ASSY COMPLESSIVO CUSCINI	CHUMACEIRA LEJESAMLING	341C
28		87625356		1	O-RING JOINT TORIQUE	JUNTA TÓRICA O-RING	O-RING ANELLO TOROIDALE	O-RING O-RING	055A

EIXO TRASEIRO, CUBO DA RODA COMPLETO
REAR AXLE, WHEEL HUB ASSY
REAR AXLE, WHEEL HUB ASSY
REAR AXLE, WHEEL HUB ASSY

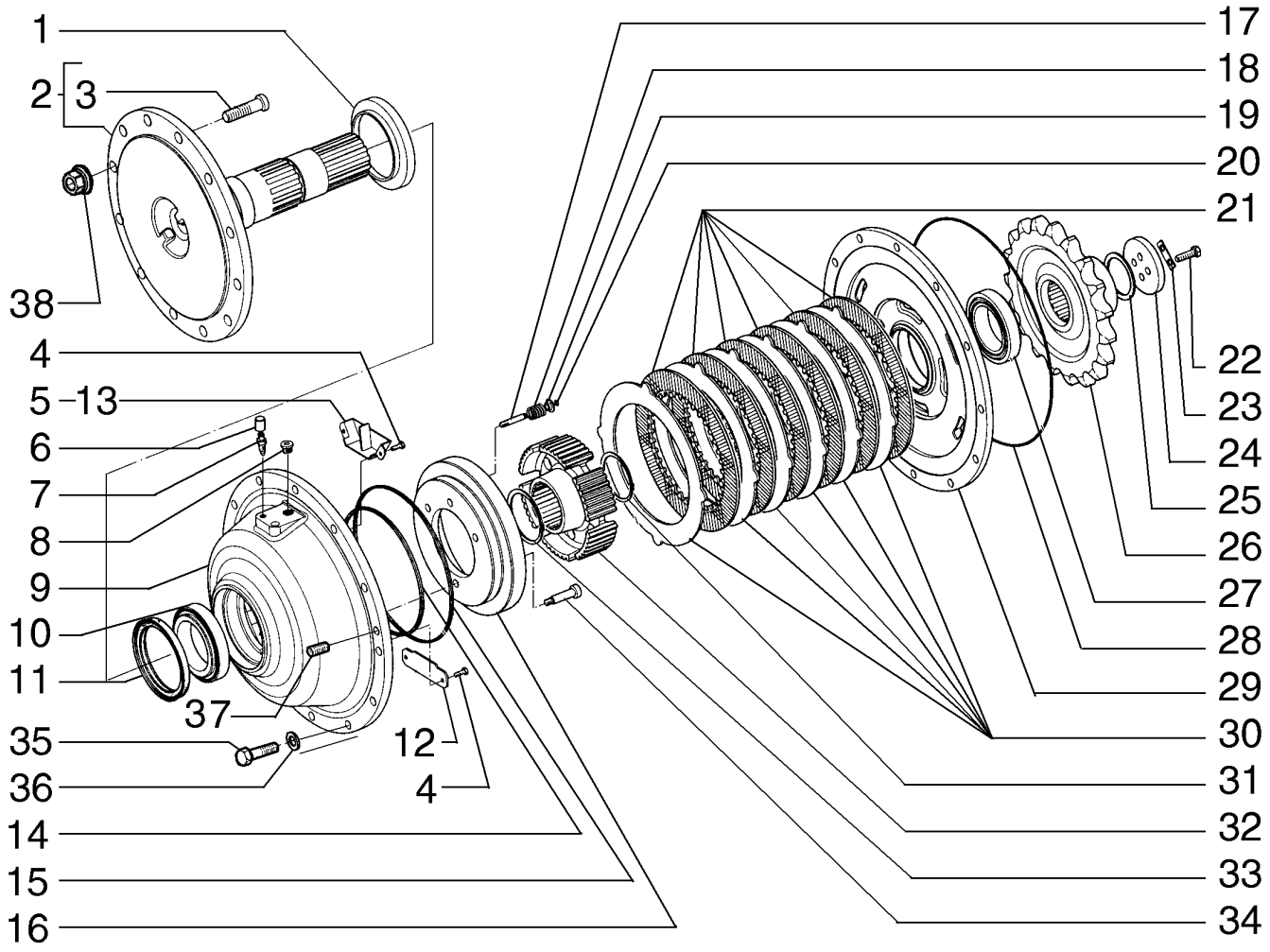

AXE ARRIÈRE, MOYEU DE LA ROUE COMPLÈTE
REAR AXLE, WHEEL HUB ASSY
REAR AXLE, WHEEL HUB ASSY
REAR AXLE, WHEEL HUB ASSY

R	N	P.N.	MOD	Q	Denominação Description	Denominacion Bezeichnung	Description Descrizione	Denominação Beskrivelse	L.C.
29		**87625344**		1	SUPORTE SUPPORT	SOPORTE STÜTZE	SUPPORT SUPPORTO	SUPORTE BESLAG	300S
30		**87625346**		5	DISCO DE FREIO DISQUE DE FREIN	DISCO DE FRENO BREMSSCHEIBE	BRAKE DISC DISCO FRENO	DISCO DE TRAVÃO BREMSESKIVE	064D
31		**87625358**		1	ANEL DE PRESSÃO ANNEAU D'ARRET	ANILLO DE RESORTE SPRENGRING	SNAP RING ANELLO ELASTICO	ANEL LÅSERING	054A
32		**87625348**		1	ENGRENAGEM PIGNON	ENGRANAJE ZAHNRAD	GEAR INGRANAGGIO	ENGRENAGEM TANDHJUL	050I
33		**87625359**		1	ANEL DE PRESSÃO ANNEAU D'ARRET	ANILLO DE RESORTE SPRENGRING	SNAP RING ANELLO ELASTICO	ANEL LÅSERING	054A
34		**71103523**		1	PARAFUSO VIS	TORNILLO SCHRAUBE	SCREW VITE	PARAFUSO SKRUE	040V
35		**87389395**		12	PARAFUSO VIS	TORNILLO SCHRAUBE	SCREW VITE	PARAFUSO SKRUE	040V
36		**10517173**		12	ARRUELA PLANA RONDELLE	ARANDELA UNTERLEGSCHEIBE	WASHER RONDELLA	ANILHA FLADSKIVE	131R
37		**84169743**		2	BUJÃO BOUCHON	TAPÓN STOPFEN	PLUG TAPPO	TAMPÃO PROP	050T
38		**75250656**		10	PORCA ECROU	TUERCA MUTTER	NUT DADO	PORCA MØTRIK	010D

06-10	02	p1	12/11

CUBO DA RODA DO EIXO TRASEIRO
REAR AXLE WHEEL HUB
REAR AXLE WHEEL HUB
REAR AXLE WHEEL HUB

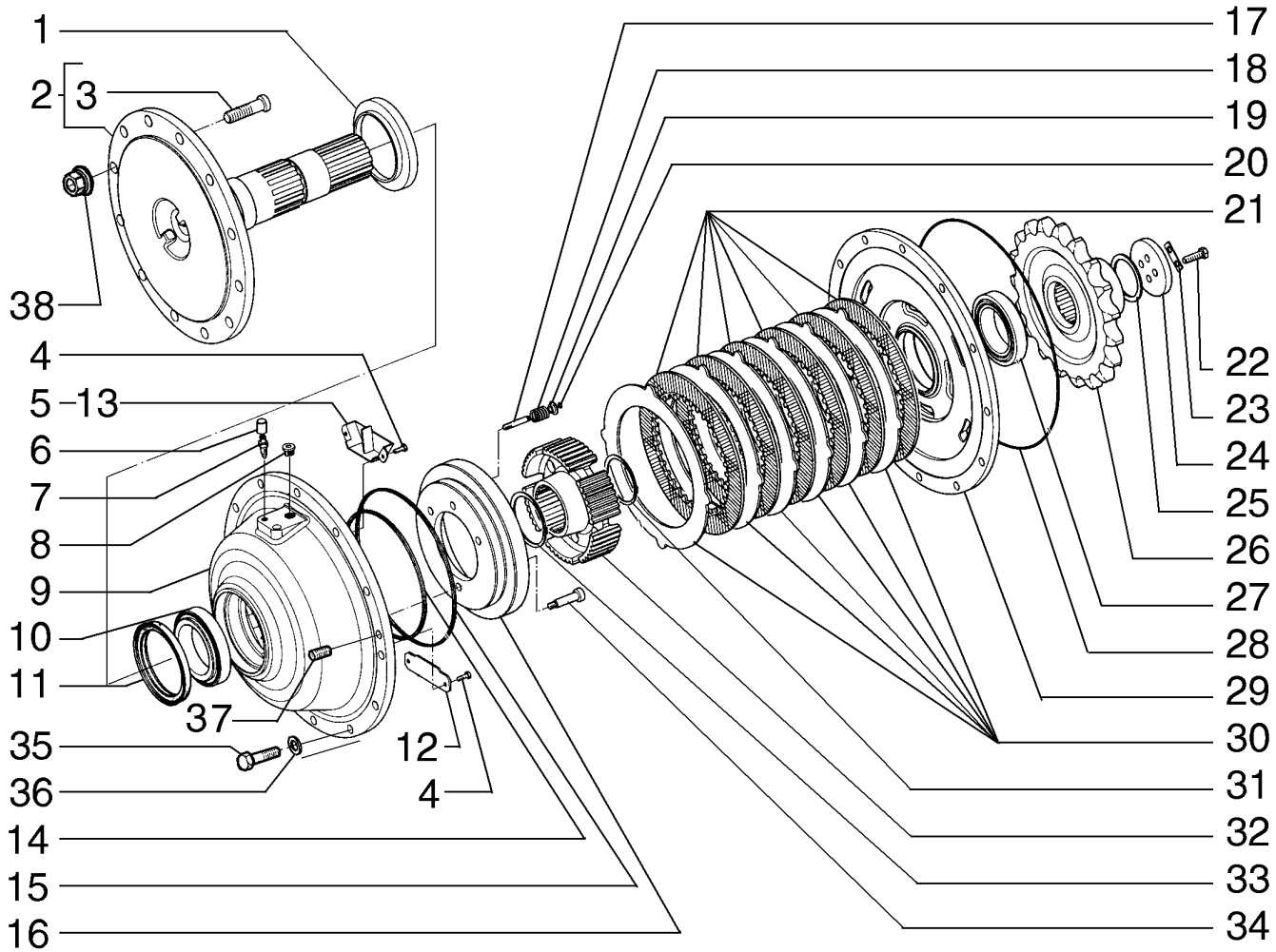

MOYEU DE LA ROUE DE L´AXE ARRIÈRE
REAR AXLE WHEEL HUB
REAR AXLE WHEEL HUB
REAR AXLE WHEEL HUB

R	N	P.N.	MOD	Q	Denominação Description	Denominacion Bezeichnung	Description Descrizione	Denominação Beskrivelse	L.C.
		84165906		1	REDUÇÃO, Front LH REDUCTION	REDUCCIÓN REDUZIERUNG	REDUCTION RIDUZIONE	REDUÇÃO REDUKTION	N44R
		84165910		1	REDUÇÃO, Rear LH REDUCTION	REDUCCIÓN REDUZIERUNG	REDUCTION RIDUZIONE	REDUÇÃO REDUKTION	N44R
		87674739		1	CUBO, Front RH MOYEU	CUBO NABE	HUB MOZZO	CUBO NAV	135M
		87674742		1	CUBO, Rear RH MOYEU	CUBO NABE	HUB MOZZO	CUBO NAV	135M
1		**87625368**		1	VEDAÇÃO DE BORRACHA JOINT EN CAOUTCHOU(	JUNTA DE GOMA GUMMIDICHTUNG	RUBBER SEAL GUARNIZIONE DI GOMM	JUNTAS GUMMITÆTNING	122G
2		**87625353**		1	EIXO ARBRE	EJE WELLE	SHAFT ALBERO	VEIO AKSEL	016A
3		**87625354**		10	PARAFUSO VIS	TORNILLO SCHRAUBE	SCREW VITE	PARAFUSO SKRUE	040V
4		**71103522**		4	PARAFUSO VIS	TORNILLO SCHRAUBE	SCREW VITE	PARAFUSO SKRUE	040V
5		**71103526**		1	DEFLETOR, Front DEFLECTEUR	DEFLECTOR ABWEISER	DEFLECTOR DEFLETTORE	DEFLECTOR AFLEDEPLADE	020D
6		**75287559**		1	BUJÃO BOUCHON	TAPÓN STOPFEN	PLUG TAPPO	TAMPÃO PROP	050T
7		**76034972**		1	COBERTURA COUVERCLE	CUBIERTA ABDECKUNG	COVER COPERCHIO	COBERTURA DÆKSEL	265C
8		**87625369**		1	BUJÃO BOUCHON	TAPÓN STOPFEN	PLUG TAPPO	TAMPÃO PROP	050T
9		**87625372**		1	ALOJAMENTO CARTER	ALOJAMIENTO GEHÄUSE	HOUSING ALLOGGIAMENTO	ALOJAMENTO HUS	014V
10		**87625366**		1	CONJUNTO DO ROLAMENTO ROULEMENT	CONJUNTO DE COJINET LAGERBAURUPPE	BEARING ASSY COMPLESSIVO CUSCINI	CHUMACEIRA LEJESAMLING	341C
11		**87625367**		1	VEDAÇÃO DE BORRACHA JOINT EN CAOUTCHOU(	JUNTA DE GOMA GUMMIDICHTUNG	RUBBER SEAL GUARNIZIONE DI GOMM	JUNTAS GUMMITÆTNING	122G
12		**71103521**		1	TRINCO CLIQUET	TRINQUETE SPERRKLINKE	PAWL NOTTOLINO D'ARRESTC	LINGUETA PAL	050N
13		**71103520**		1	DEFLETOR, Rear DEFLECTEUR	DEFLECTOR ABWEISER	DEFLECTOR DEFLETTORE	DEFLECTOR AFLEDEPLADE	020D
14		**87625355**		1	O-RING JOINT TORIQUE	JUNTA TÓRICA O-RING	O-RING ANELLO TOROIDALE	O-RING O-RING	055A
15		**87625357**		1	O-RING JOINT TORIQUE	JUNTA TÓRICA O-RING	O-RING ANELLO TOROIDALE	O-RING O-RING	055A
16		**71103509**		1	PISTÃO PISTON	PISTÓN KOLBEN	PISTON PISTONE	PISTÃO STEMPEL	235S
17		**71103524**		3	PINO BROCHE	PASADOR PIN	PIN PERNO	PERNO STIFT	080P
18		**71103525**		3	MOLA RESSORT	RESORTE FEDER	SPRING MOLLA	MOLA FJEDER	100M
19		**87625362**		3	COPO RETENTOR COUPELLE DE RETENUI	COPA DE RETENCIÓN HALTEKAPPE	RETAINER CUP SCODELLINO DI RITEGN	COPO DE RETENÇÃO TALLERKENFORMET BÆ	061S
20		**87625364**		3	ANEL DE PRESSÃO ANNEAU D'ARRET	ANILLO DE RESORTE SPRENGRING	SNAP RING ANELLO ELASTICO	ANEL LÅSERING	054A

CUBO DA RODA DO EIXO TRASEIRO
REAR AXLE WHEEL HUB
REAR AXLE WHEEL HUB
REAR AXLE WHEEL HUB

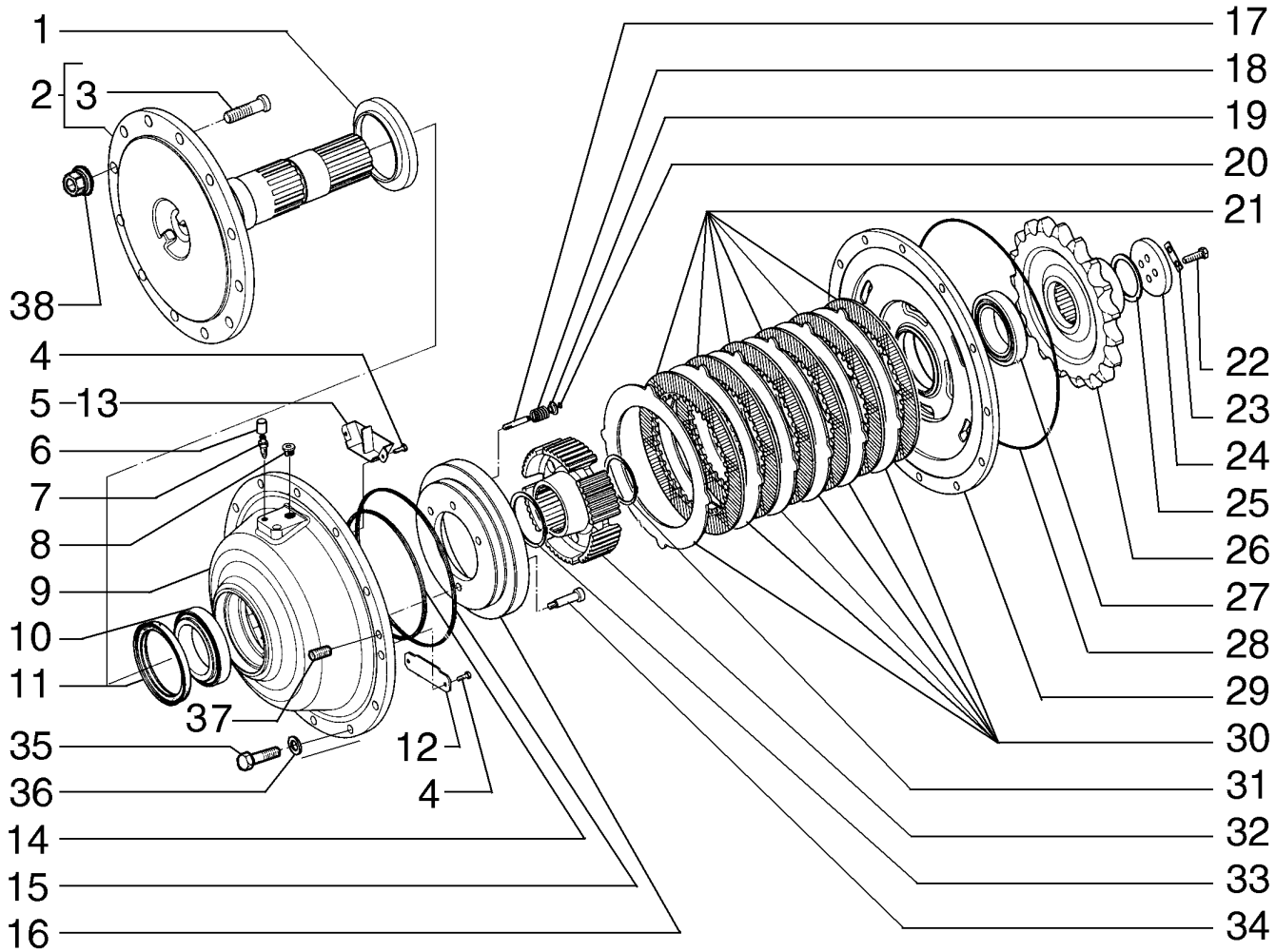

MOYEU DE LA ROUE DE L´AXE ARRIÈRE
REAR AXLE WHEEL HUB
REAR AXLE WHEEL HUB
REAR AXLE WHEEL HUB

R	N	P.N.	MOD	Q	Denominação Description	Denominacion Bezeichnung	Description Descrizione	Denominação Beskrivelse	L.C.
21		87625345		5	DISCO DE FREIO DISQUE DE FREIN	DISCO DE FRENO BREMSSCHEIBE	BRAKE DISC DISCO FRENO	DISCO DE TRAVÃO BREMSESKIVE	064D
22		15540631		4	PARAFUSO, Hex, M12 x 1.25 x 40, 10.9, Full Thd TORNILLO VIS	SCHRAUBE	SCREW VITE	PARAFUSO SKRUE	040V
23		87625342		2	PLACA DE COBERTURA COUVERCLE	PLACA DE CUBIERTA ABDECKPLATTE	COVER PLATE PIASTRA DI COPERTUR/	CHAPA PEQUENA DÆKPLADE	110P
24		87625341		1	ARRUELA PLANA RONDELLE	ARANDELA UNTERLEGSCHEIBE	WASHER RONDELLA	ANILHA FLADSKIVE	131R
25		87625361		1	DISCO, 3.4mm DISQUE	DISCO SCHEIBE	DISC DISCO	DISCO NAV	060D
25		75289029		1	CALÇO DE AFINAÇÃO CALE	SUPLEMENTO AUSGLEICHSSCHEIBE	SHIM SPESSORE	CALÇO DE AFINAÇÃO MELLEMLÆG	198S
25		71103511		1	CALÇO DE AFINAÇÃO, 3.6mm Thk SUPLEMENTO CALE	AUSGLEICHSSCHEIBE	SHIM SPESSORE	CALÇO DE AFINAÇÃO MELLEMLÆG	198S
25		71103512		1	CALÇO DE AFINAÇÃO, 3.7mm Thk SUPLEMENTO CALE	AUSGLEICHSSCHEIBE	SHIM SPESSORE	CALÇO DE AFINAÇÃO MELLEMLÆG	198S
25		71103515		1	CALÇO DE AFINAÇÃO, 3.8mm Thk SUPLEMENTO CALE	AUSGLEICHSSCHEIBE	SHIM SPESSORE	CALÇO DE AFINAÇÃO MELLEMLÆG	198S
25		71103513		1	CALÇO DE AFINAÇÃO, 3.9mm Thk SUPLEMENTO CALE	AUSGLEICHSSCHEIBE	SHIM SPESSORE	CALÇO DE AFINAÇÃO MELLEMLÆG	198S
25		71103514		1	CALÇO DE AFINAÇÃO, 4.0mm Thk SUPLEMENTO CALE	AUSGLEICHSSCHEIBE	SHIM SPESSORE	CALÇO DE AFINAÇÃO MELLEMLÆG	198S
25		71103516		1	CALÇO DE AFINAÇÃO, 4.1mm Thk SUPLEMENTO CALE	AUSGLEICHSSCHEIBE	SHIM SPESSORE	CALÇO DE AFINAÇÃO MELLEMLÆG	198S
25		71103517		1	CALÇO DE AFINAÇÃO, 4.2mm Thk SUPLEMENTO CALE	AUSGLEICHSSCHEIBE	SHIM SPESSORE	CALÇO DE AFINAÇÃO MELLEMLÆG	198S
25		71103518		1	CALÇO DE AFINAÇÃO, 4.3mm Thk SUPLEMENTO CALE	AUSGLEICHSSCHEIBE	SHIM SPESSORE	CALÇO DE AFINAÇÃO MELLEMLÆG	198S
25		71103519		1	CALÇO DE AFINAÇÃO, 4.4mm Thk SUPLEMENTO CALE	AUSGLEICHSSCHEIBE	SHIM SPESSORE	CALÇO DE AFINAÇÃO MELLEMLÆG	198S
26		87636720		1	RODA DENTADA PIGNON	PIÑÓN KETTENRAD	SPROCKET RUOTA DENTATA; PIGN(	RODA DENTADA GEARHJUL	164R
27		87625365		1	CONJUNTO DO ROLAMENTO ROULEMENT	CONJUNTO DE COJINET LAGERBAURUPPE	BEARING ASSY COMPLESSIVO CUSCINI	CHUMACEIRA LEJESAMLING	341C
28		87625356		1	O-RING JOINT TORIQUE	JUNTA TÓRICA O-RING	O-RING ANELLO TOROIDALE	O-RING O-RING	055A
29		87625344		1	SUPORTE SUPPORT	SOPORTE STÜTZE	SUPPORT SUPPORTO	SUPORTE BESLAG	300S

CUBO DA RODA DO EIXO TRASEIRO
REAR AXLE WHEEL HUB
REAR AXLE WHEEL HUB
REAR AXLE WHEEL HUB

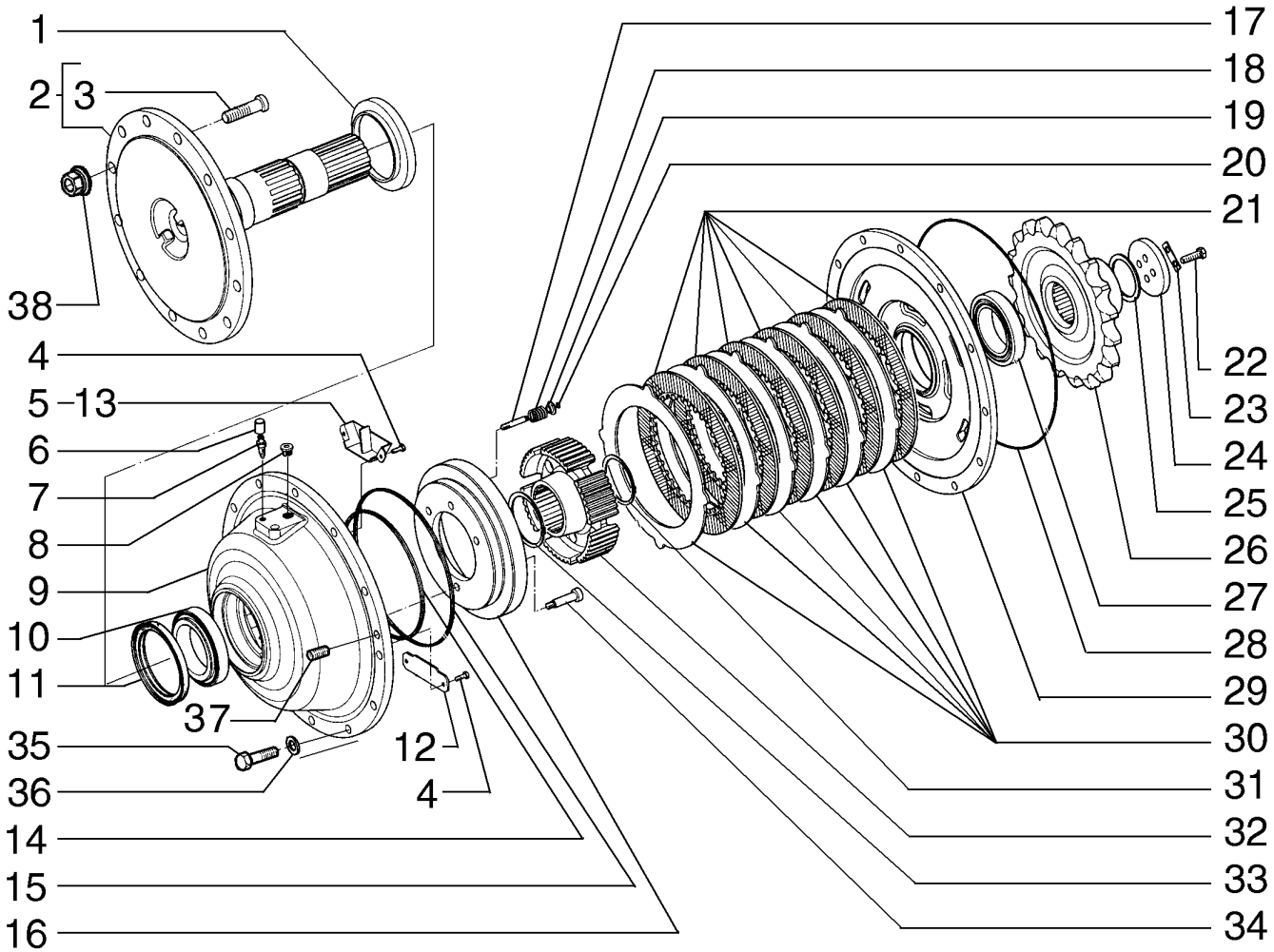

MOYEU DE LA ROUE DE L´AXE ARRIÈRE
REAR AXLE WHEEL HUB
REAR AXLE WHEEL HUB
REAR AXLE WHEEL HUB

R	N	P.N.	MOD	Q	Denominação Description	Denominacion Bezeichnung	Description Descrizione	Denominação Beskrivelse	L.C.
30		**87625346**		5	DISCO DE FREIO DISQUE DE FREIN	DISCO DE FRENO BREMSSCHEIBE	BRAKE DISC DISCO FRENO	DISCO DE TRAVÃO BREMSESKIVE	064D
31		**87625358**		1	ANEL DE PRESSÃO ANNEAU D'ARRET	ANILLO DE RESORTE SPRENGRING	SNAP RING ANELLO ELASTICO	ANEL LÅSERING	054A
32		**87625348**		1	ENGRENAGEM PIGNON	ENGRANAJE ZAHNRAD	GEAR INGRANAGGIO	ENGRENAGEM TANDHJUL	050I
33		**87625359**		1	ANEL DE PRESSÃO ANNEAU D'ARRET	ANILLO DE RESORTE SPRENGRING	SNAP RING ANELLO ELASTICO	ANEL LÅSERING	054A
34		**71103523**		1	PARAFUSO VIS	TORNILLO SCHRAUBE	SCREW VITE	PARAFUSO SKRUE	040V
35		**87389395**		12	PARAFUSO VIS	TORNILLO SCHRAUBE	SCREW VITE	PARAFUSO SKRUE	040V
36		**10517173**		12	ARRUELA PLANA RONDELLE	ARANDELA UNTERLEGSCHEIBE	WASHER RONDELLA	ANILHA FLADSKIVE	131R
37		**84169743**		2	BUJÃO BOUCHON	TAPÓN STOPFEN	PLUG TAPPO	TAMPÃO PROP	050T
38		**75250656**		10	PORCA ECROU	TUERCA MUTTER	NUT DADO	PORCA MØTRIK	010D

06-10	03	p1	12/11

CUBO DA RODA DO EIXO TRASEIRO
EJE TRASERO
REAR AXLE WHEEL HUB
REAR AXLE WHEEL HUB

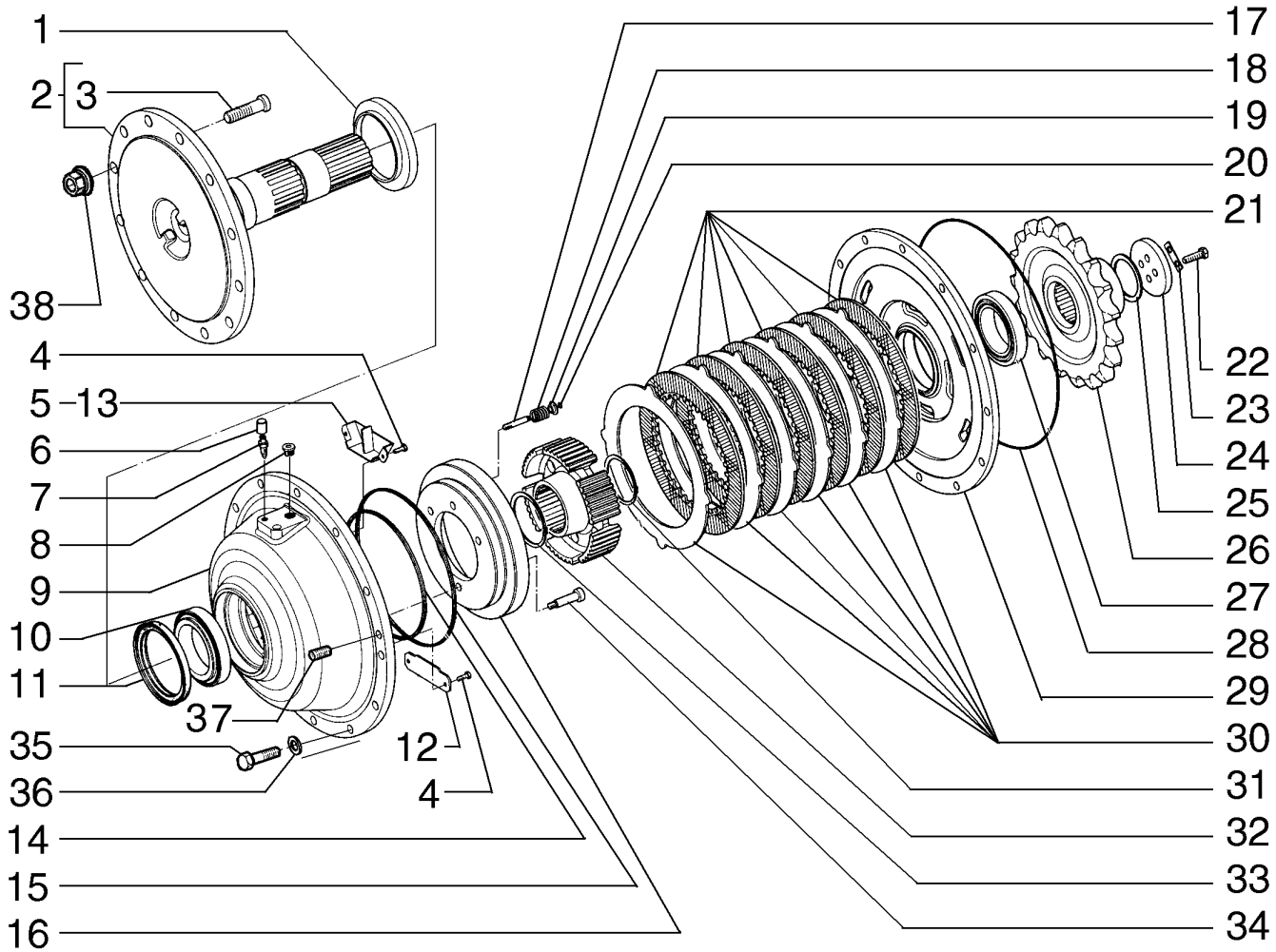

MOYEU DE LA ROUE DE L´AXE ARRIÈRE
REAR AXLE WHEEL HUB
REAR AXLE WHEEL HUB
REAR AXLE WHEEL HUB

R	N	P.N.	MOD	Q	Denominação Description	Denominacion Bezeichnung	Description Descrizione	Denominação Beskrivelse	L.C.
		84165924		1	REDUÇÃO, Front LH REDUCTION	REDUCCIÓN REDUZIERUNG	REDUCTION RIDUZIONE	REDUÇÃO REDUKTION	N44R
		84165931		1	REDUÇÃO, Rear LH REDUCTION	REDUCCIÓN REDUZIERUNG	REDUCTION RIDUZIONE	REDUÇÃO REDUKTION	N44R
		87674745		1	REDUÇÃO, Front RH REDUCTION	REDUCCIÓN REDUZIERUNG	REDUCTION RIDUZIONE	REDUÇÃO REDUKTION	N44R
		87674748		1	REDUÇÃO, Rear RH REDUCTION	REDUCCIÓN REDUZIERUNG	REDUCTION RIDUZIONE	REDUÇÃO REDUKTION	N44R
1		**87625368**		1	VEDAÇÃO DE BORRACHA JOINT EN CAOUTCHOU(	JUNTA DE GOMA GUMMIDICHTUNG	RUBBER SEAL GUARNIZIONE DI GOMM	JUNTAS GUMMITÆTNING	122G
2		**84293412**		1	EIXO ESSIEU	EJE ACHSE	AXLE ASSALE	EIXO AKSEL	087A
3		**87625354**		12	PARAFUSO VIS	TORNILLO SCHRAUBE	SCREW VITE	PARAFUSO SKRUE	040V
4		**71103522**		4	PARAFUSO VIS	TORNILLO SCHRAUBE	SCREW VITE	PARAFUSO SKRUE	040V
5		**71103526**		1	DEFLETOR, Front DEFLECTEUR	DEFLECTOR ABWEISER	DEFLECTOR DEFLETTORE	DEFLECTOR AFLEDEPLADE	020D
6		**76034972**		1	COBERTURA COUVERCLE	CUBIERTA ABDECKUNG	COVER COPERCHIO	COBERTURA DÆKSEL	265C
7		**87625371**		1	CONEXÃO RACCORD	ACOPLAMIENTO ARMATUR	FITTING RACCORDO	CONECTOR FITTING	3300
8		**87625369**		1	BUJÃO BOUCHON	TAPÓN STOPFEN	PLUG TAPPO	TAMPÃO PROP	050T
9		**87625372**		1	ALOJAMENTO CARTER	ALOJAMIENTO GEHÄUSE	HOUSING ALLOGGIAMENTO	ALOJAMENTO HUS	014V
10		**87625366**		1	CONJUNTO DO ROLAMENTO ROULEMENT	CONJUNTO DE COJINET LAGERBAURUPPE	BEARING ASSY COMPLESSIVO CUSCINI	CHUMACEIRA LEJESAMLING	341C
11		**87625367**		1	VEDAÇÃO DE BORRACHA JOINT EN CAOUTCHOU(	JUNTA DE GOMA GUMMIDICHTUNG	RUBBER SEAL GUARNIZIONE DI GOMM	JUNTAS GUMMITÆTNING	122G
12		**71103521**		1	TRINCO CLIQUET	TRINQUETE SPERRKLINKE	PAWL NOTTOLINO D'ARRESTC	LINGUETA PAL	050N
13		**71103520**		1	DEFLETOR, Rear DEFLECTEUR	DEFLECTOR ABWEISER	DEFLECTOR DEFLETTORE	DEFLECTOR AFLEDEPLADE	020D
14		**87625355**		1	O-RING JOINT TORIQUE	JUNTA TÓRICA O-RING	O-RING ANELLO TOROIDALE	O-RING O-RING	055A
15		**87625357**		1	O-RING JOINT TORIQUE	JUNTA TÓRICA O-RING	O-RING ANELLO TOROIDALE	O-RING O-RING	055A
16		**87625347**		1	PISTÃO PISTON	PISTÓN KOLBEN	PISTON PISTONE	PISTÃO STEMPEL	235S
17		**71103524**		3	PINO BROCHE	PASADOR PIN	PIN PERNO	PERNO STIFT	080P
18		**71103525**		3	MOLA RESSORT	RESORTE FEDER	SPRING MOLLA	MOLA FJEDER	100M
19		**87625362**		3	COPO RETENTOR COUPELLE DE RETENUI	COPA DE RETENCIÓN HALTEKAPPE	RETAINER CUP SCODELLINO DI RITEGN	COPO DE RETENÇÃO TALLERKENFORMET BÆ	061S
20		**87625364**		3	ANEL DE PRESSÃO ANNEAU D'ARRET	ANILLO DE RESORTE SPRENGRING	SNAP RING ANELLO ELASTICO	ANEL LÅSERING	054A

CUBO DA RODA DO EIXO TRASEIRO
EJE TRASERO
REAR AXLE WHEEL HUB
REAR AXLE WHEEL HUB

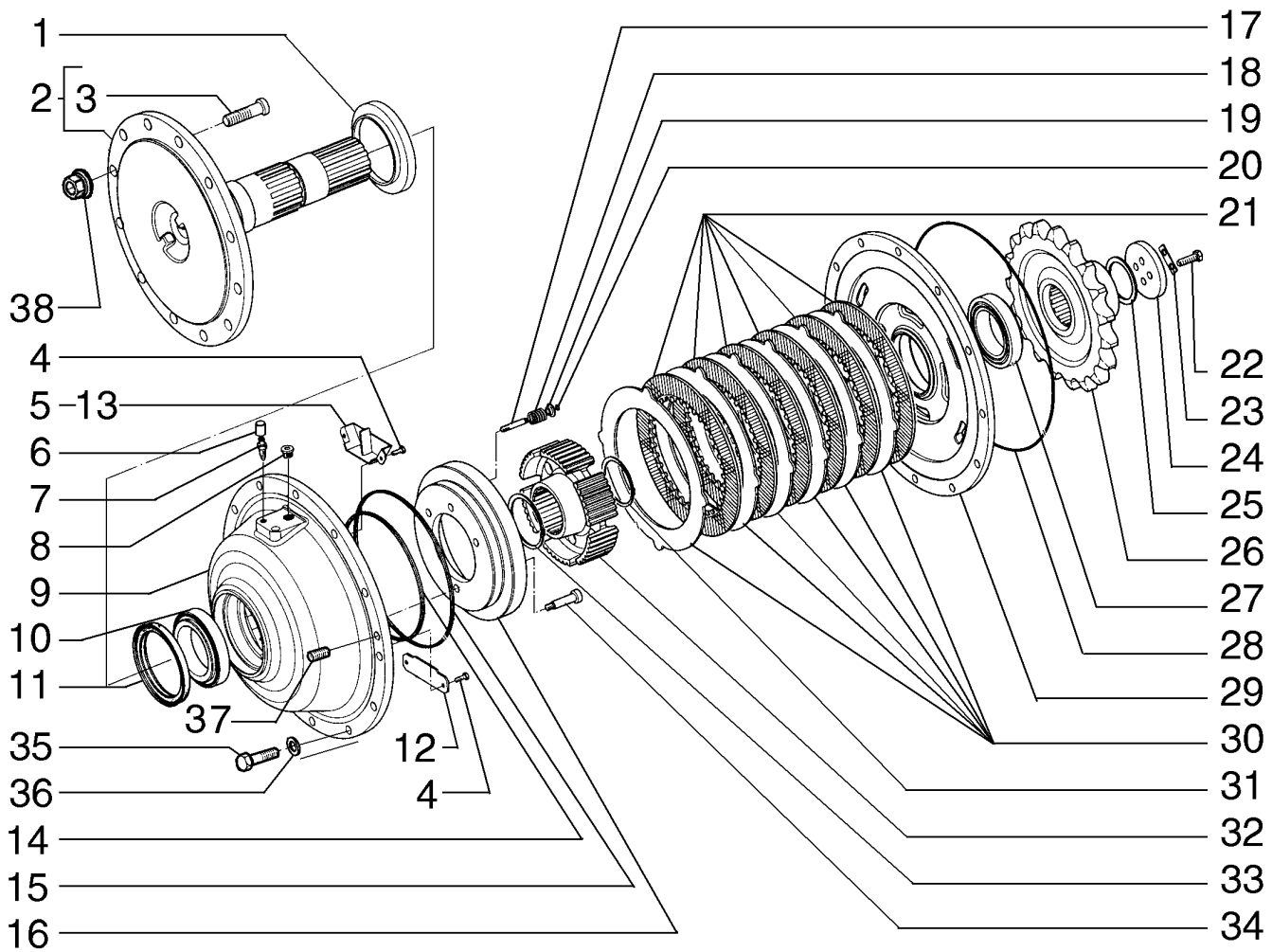

MOYEU DE LA ROUE DE L´AXE ARRIÈRE
REAR AXLE WHEEL HUB
REAR AXLE WHEEL HUB
REAR AXLE WHEEL HUB

R	N	P.N.	MOD	Q	Denominação Description	Denominacion Bezeichnung	Description Descrizione	Denominação Beskrivelse	L.C.
21		87625345		6	DISCO DE FREIO DISQUE DE FREIN	DISCO DE FRENO BREMSSCHEIBE	BRAKE DISC DISCO FRENO	DISCO DE TRAVÃO BREMSESKIVE	064D
22		15540631		4	PARAFUSO, Hex, M12 x 1.25 x 40, 10.9, Full Thd VIS	TORNILLO SCHRAUBE	SCREW VITE	PARAFUSO SKRUE	040V
23		87625342		2	PLACA DE COBERTURA COUVERCLE	PLACA DE CUBIERTA ABDECKPLATTE	COVER PLATE PIASTRA DI COPERTUR/	CHAPA PEQUENA DÆKPLADE	110P
24		87625341		1	ARRUELA PLANA RONDELLE	ARANDELA UNTERLEGSCHEIBE	WASHER RONDELLA	ANILHA FLADSKIVE	131R
25		75289029		1	CALÇO DE AFINAÇÃO, 3.4mm CALE	SUPLEMENTO AUSGLEICHSSCHEIBE	SHIM SPESSORE	CALÇO DE AFINAÇÃO MELLEMLÆG	198S
25		71103510		1	CALÇO DE AFINAÇÃO, 3.5mm Thk CALE	SUPLEMENTO AUSGLEICHSSCHEIBE	SHIM SPESSORE	CALÇO DE AFINAÇÃO MELLEMLÆG	198S
25		71103511		1	CALÇO DE AFINAÇÃO, 3.6mm Thk CALE	SUPLEMENTO AUSGLEICHSSCHEIBE	SHIM SPESSORE	CALÇO DE AFINAÇÃO MELLEMLÆG	198S
25		71103512		1	CALÇO DE AFINAÇÃO, 3.7mm Thk CALE	SUPLEMENTO AUSGLEICHSSCHEIBE	SHIM SPESSORE	CALÇO DE AFINAÇÃO MELLEMLÆG	198S
25		71103515		1	CALÇO DE AFINAÇÃO, 3.8mm Thk CALE	SUPLEMENTO AUSGLEICHSSCHEIBE	SHIM SPESSORE	CALÇO DE AFINAÇÃO MELLEMLÆG	198S
25		71103513		1	CALÇO DE AFINAÇÃO, 3.9mm Thk CALE	SUPLEMENTO AUSGLEICHSSCHEIBE	SHIM SPESSORE	CALÇO DE AFINAÇÃO MELLEMLÆG	198S
25		71103514		1	CALÇO DE AFINAÇÃO, 4.0mm Thk CALE	SUPLEMENTO AUSGLEICHSSCHEIBE	SHIM SPESSORE	CALÇO DE AFINAÇÃO MELLEMLÆG	198S
25		71103516		1	CALÇO DE AFINAÇÃO, 4.1mm Thk CALE	SUPLEMENTO AUSGLEICHSSCHEIBE	SHIM SPESSORE	CALÇO DE AFINAÇÃO MELLEMLÆG	198S
25		71103517		1	CALÇO DE AFINAÇÃO, 4.2mm Thk CALE	SUPLEMENTO AUSGLEICHSSCHEIBE	SHIM SPESSORE	CALÇO DE AFINAÇÃO MELLEMLÆG	198S
25		71103518		1	CALÇO DE AFINAÇÃO, 4.3mm Thk CALE	SUPLEMENTO AUSGLEICHSSCHEIBE	SHIM SPESSORE	CALÇO DE AFINAÇÃO MELLEMLÆG	198S
25		71103519		1	CALÇO DE AFINAÇÃO, 4.4mm Thk CALE	SUPLEMENTO AUSGLEICHSSCHEIBE	SHIM SPESSORE	CALÇO DE AFINAÇÃO MELLEMLÆG	198S
26		87635870		1	RODA DENTADA PIGNON	PIÑÓN KETTENRAD	SPROCKET RUOTA DENTATA; PIGN(	RODA DENTADA GEARHJUL	164R
27		87625365		1	CONJUNTO DO ROLAMENTO ROULEMENT	CONJUNTO DE COJINET LAGERBAURUPPE	BEARING ASSY COMPLESSIVO CUSCINI	CHUMACEIRA LEJESAMLING	341C
28		87625356		1	O-RING JOINT TORIQUE	JUNTA TÓRICA O-RING	O-RING ANELLO TOROIDALE	O-RING O-RING	055A

CUBO DA RODA DO EIXO TRASEIRO
EJE TRASERO
REAR AXLE WHEEL HUB
REAR AXLE WHEEL HUB

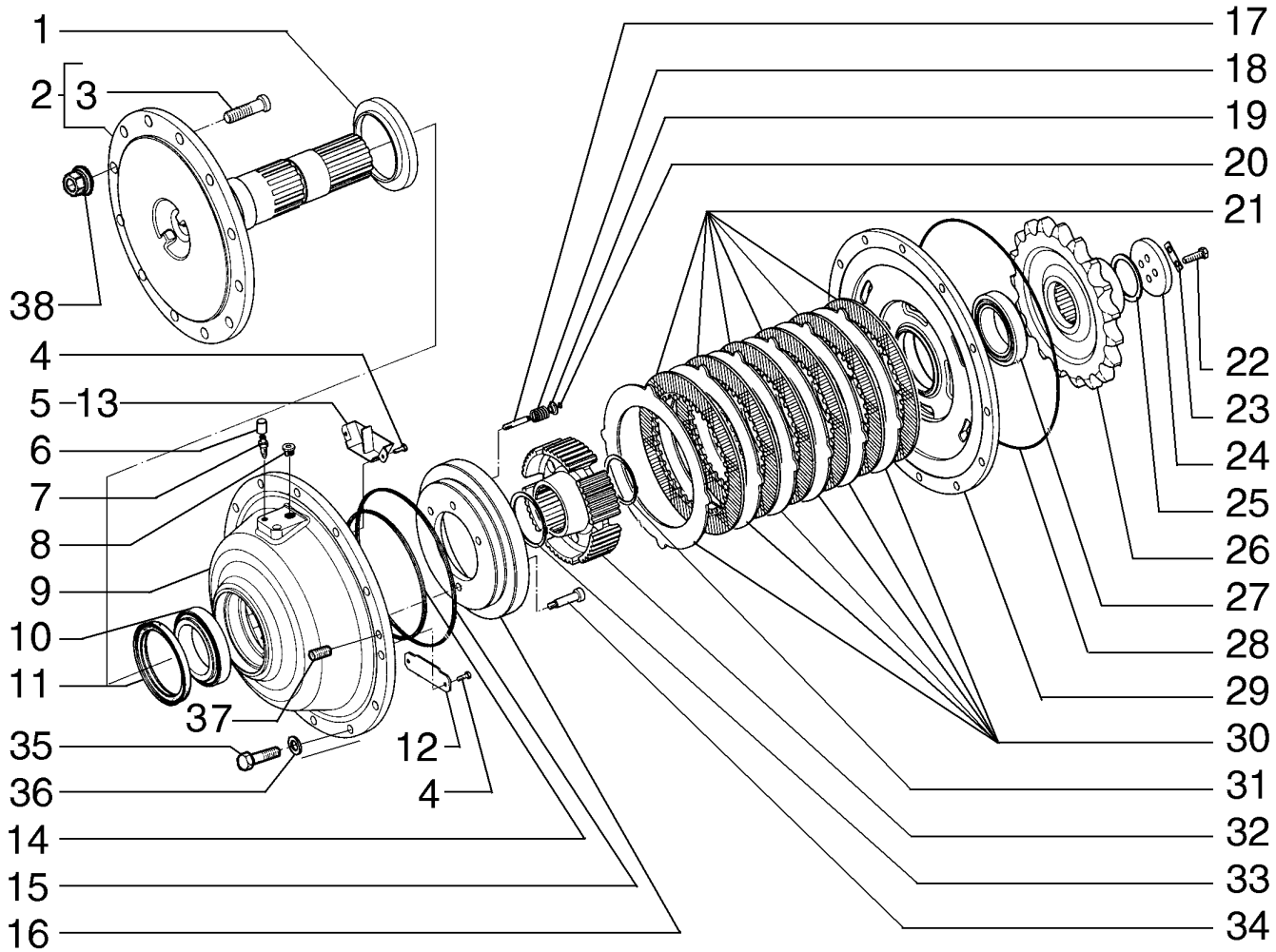

MOYEU DE LA ROUE DE L´AXE ARRIÈRE
REAR AXLE WHEEL HUB
REAR AXLE WHEEL HUB
REAR AXLE WHEEL HUB

R	N	P.N.	MOD	Q	Denominação Description	Denominacion Bezeichnung	Description Descrizione	Denominação Beskrivelse	L.C.
29		**87625344**		1	SUPORTE SUPPORT	SOPORTE STÜTZE	SUPPORT SUPPORTO	SUPORTE BESLAG	300S
30		**87625346**		6	DISCO DE FREIO DISQUE DE FREIN	DISCO DE FRENO BREMSSCHEIBE	BRAKE DISC DISCO FRENO	DISCO DE TRAVÃO BREMSESKIVE	064D
31		**87625358**		1	ANEL DE PRESSÃO ANNEAU D'ARRET	ANILLO DE RESORTE SPRENGRING	SNAP RING ANELLO ELASTICO	ANEL LÅSERING	054A
32		**87625348**		1	ENGRENAGEM PIGNON	ENGRANAJE ZAHNRAD	GEAR INGRANAGGIO	ENGRENAGEM TANDHJUL	050I
33		**87625359**		1	ANEL DE PRESSÃO ANNEAU D'ARRET	ANILLO DE RESORTE SPRENGRING	SNAP RING ANELLO ELASTICO	ANEL LÅSERING	054A
34		**71103523**		1	PARAFUSO VIS	TORNILLO SCHRAUBE	SCREW VITE	PARAFUSO SKRUE	040V
35		**15977531**		12	PARAFUSO, Hex, M14 x 1.5 x 60, 10.9 VIS	PERNO SCHRAUBE	BOLT BULLONE	PARAFUSO BOLT	140B
36		**10517173**		12	ARRUELA PLANA RONDELLE	ARANDELA UNTERLEGSCHEIBE	WASHER RONDELLA	ANILHA FLADSKIVE	131R
37		**84169743**		2	BUJÃO BOUCHON	TAPÓN STOPFEN	PLUG TAPPO	TAMPÃO PROP	050T
38		**75250656**		12	PORCA ECROU	TUERCA MUTTER	NUT DADO	PORCA MØTRIK	010D

TRANSMISSÃO - CONJUNTO DE EMBREAGENS DA 4ª MARCHA
TRANSMISIÓN - CONJUNTO DE EMBRAGUES DE LA 4ª VELOCIDAD
TRANSMISSION - 4TH GEAR CLUTCH ASSEMBLY
TRANSMISSION - 4TH GEAR CLUTCH ASSEMBLY

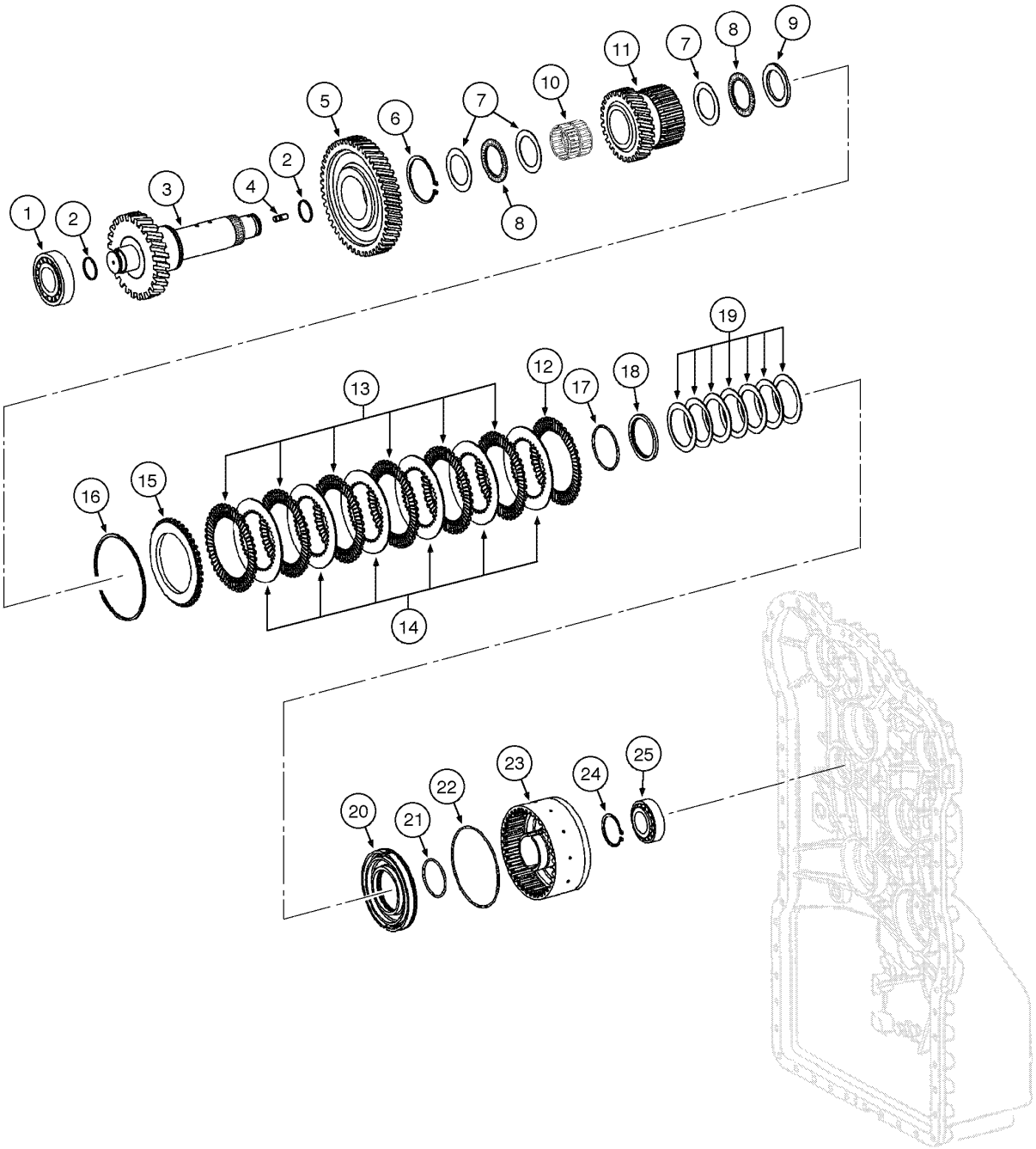

TRANSMISSION - 4TH GEAR CLUTCH ASSEMBLY
TRANSMISSION - 4TH GEAR CLUTCH ASSEMBLY
TRANSMISSION - 4TH GEAR CLUTCH ASSEMBLY
TRANSMISSION - 4TH GEAR CLUTCH ASSEMBLY

R	N	P.N.	MOD	Q	Denominação Description	Denominacion Bezeichnung	Description Descrizione	Denominação Beskrivelse	L.C.
1		8603505		1	ROLAMENTO DE ROLETES				
						COJINETE DE RODILLOS	ROLLER BEARING	ROLAMENTO DE ROLOS	346C
					ROULEMENT A ROULEA	ROLLENLAGER	CUSCINETTO A RULLINI	RULLELEJE	
2		8603436		2	ANEL DE PISTÃO	ANILLO DE PISTÓN	PISTON RING	SEGMENTO	053A
					SEGMENT DE PISTON	KOLBENRING	FASCIA ELASTICA PISTC	STEMPELRING	
3		8603513		1	EIXO	EJE	SHAFT	VEIO	016A
					ARBRE	WELLE	ALBERO	AKSEL	
4		8603407		1	PRISIONEIRO	PRISIONERO	STUD	PINO ROSCADO	210P
					GOUJON	GEWINDEBOLZEN	PRIGIONIERO	STØTTEBOLT	
5		8603515		1	ENGRENAGEM INTERMEDIÁRIA				
						PIÑÓN LOCO	IDLER GEAR	ENGRENAGEM INTERME	053I
					PIGNON INTERMEDIAIRI	ZWISCHENRAD	INGRANAGGIO DI RINVI(	MELLEMHJUL	
6		P0236317R		1	ANEL DE PRESSÃO	ANILLO DE RESORTE	SNAP RING	ANEL	054A
					ANNEAU D'ARRET	SPRENGRING	ANELLO ELASTICO	LÅSERING	
7		8603432		3	ARRUELA PLANA	ARANDELA	WASHER	ANILHA	131R
					RONDELLE	UNTERLEGSCHEIBE	RONDELLA	FLADSKIVE	
8		8603431		2	CAIXA ROLAMENTO AGULHAS				
						JAULA DE COJIN. DE RC	NEEDLE BEARING CAGE	GAIOLA ROLAMENTO AC	Z225
					CAGE ROULEMENT AIGU	NADELLAGERKÄFIG	GABBIA CUSCINETTO AI	NÅLELEJEHUS	
9		8603430		1	DISCO	DISCO	DISC	DISCO	060D
					DISQUE	SCHEIBE	DISCO	NAV	
10		8603643		1	ROLAMENTO DE AGULHAS				
						COJINETE DE AGUJAS	NEEDLE BEARING	ROLAMENTO DE AGULH	344C
					ROULEMENT A AIGUILLE	NADELLAGER	CUSCINETTO AD AGHI	NÅLELEJE	
11		8900129718		1	ENGRENAGEM	ENGRANAJE	GEAR	ENGRENAGEM	050I
					PIGNON	ZAHNRAD	INGRANAGGIO	TANDHJUL	
		{87754166}		1	4th Gear Assy, Inclue Items 12 - 23				
12		8603411		1	DISCO DA EMBREAGEM, Outer				
						DISCO DE EMBRAGUE	CLUTCH DISK	DISCO DE EMBRAIAGEM	P485
					DISQUE D'EMBRAYAGE	KUPPLUNGSSCHEIBE	DISCO FRIZIONE	KOBLINGSSKIVE	
13		8603412		7	DISCO DA EMBREAGEM, Outer				
						DISCO DE EMBRAGUE	CLUTCH DISK	DISCO DE EMBRAIAGEM	P485
					DISQUE D'EMBRAYAGE	KUPPLUNGSSCHEIBE	DISCO FRIZIONE	KOBLINGSSKIVE	
14		8603413		7	DISCO DA EMBREAGEM, Inner				
						DISCO DE EMBRAGUE	CLUTCH DISK	DISCO DE EMBRAIAGEM	P485
					DISQUE D'EMBRAYAGE	KUPPLUNGSSCHEIBE	DISCO FRIZIONE	KOBLINGSSKIVE	
15		84396310		1	CALÇO DE AFINAÇÃO	SUPLEMENTO	SHIM	CALÇO DE AFINAÇÃO	198S
					CALE	AUSGLEICHSSCHEIBE	SPESSORE	MELLEMLÆG	
16		8603415			CALÇO DE AFINAÇÃO, 2.1mm				
						SUPLEMENTO	SHIM	CALÇO DE AFINAÇÃO	198S
					CALE	AUSGLEICHSSCHEIBE	SPESSORE	MELLEMLÆG	
16		8603416			CALÇO DE AFINAÇÃO, 2.25mm				
						SUPLEMENTO	SHIM	CALÇO DE AFINAÇÃO	198S
					CALE	AUSGLEICHSSCHEIBE	SPESSORE	MELLEMLÆG	
16		8603417			CALÇO DE AFINAÇÃO, 2.4mm				
						SUPLEMENTO	SHIM	CALÇO DE AFINAÇÃO	198S
					CALE	AUSGLEICHSSCHEIBE	SPESSORE	MELLEMLÆG	

TRANSMISSÃO - CONJUNTO DE EMBREAGENS DA 4ª MARCHA
TRANSMISIÓN - CONJUNTO DE EMBRAGUES DE LA 4ª VELOCIDAD
TRANSMISSION - 4TH GEAR CLUTCH ASSEMBLY
TRANSMISSION - 4TH GEAR CLUTCH ASSEMBLY

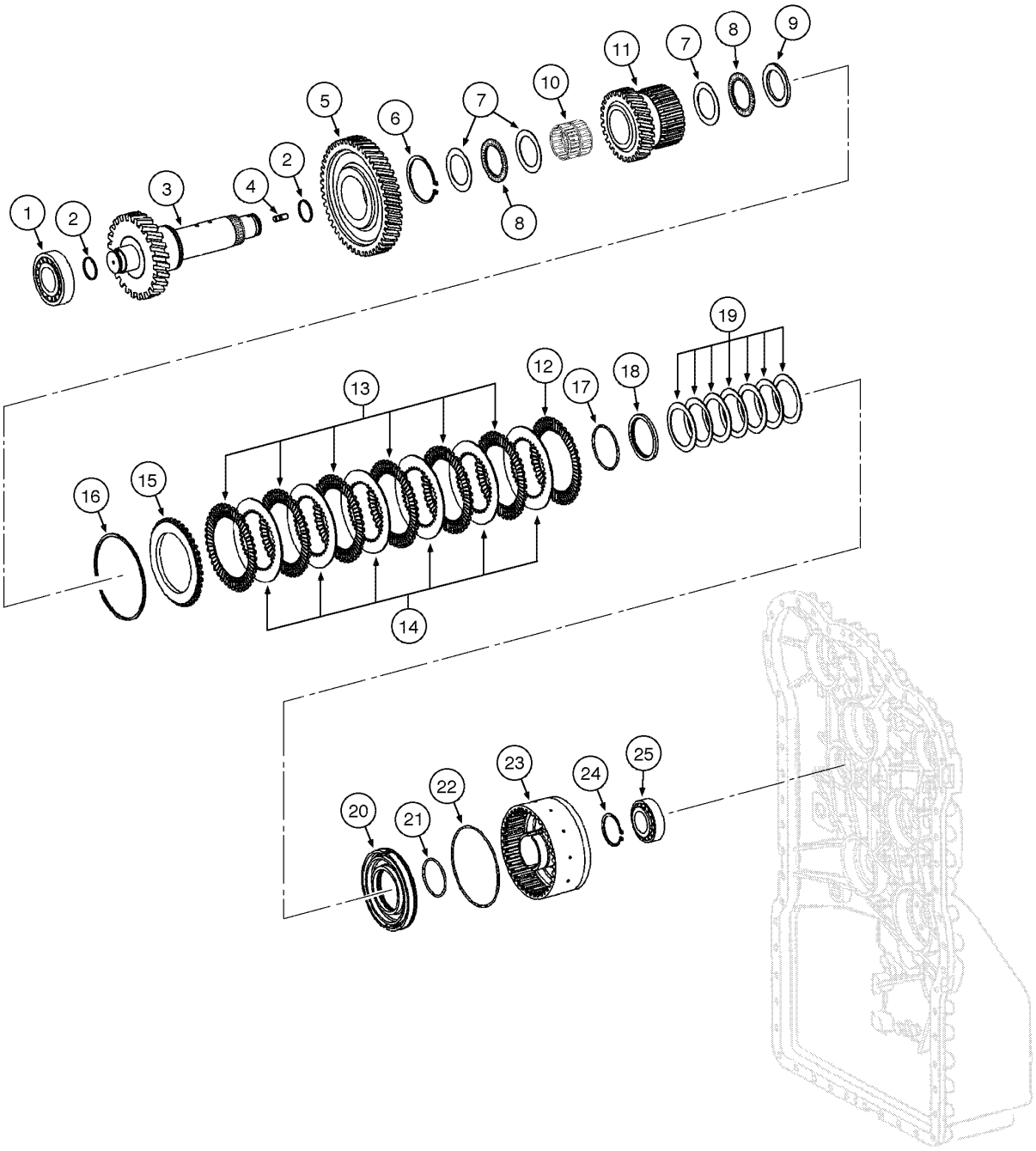

TRANSMISSION - 4TH GEAR CLUTCH ASSEMBLY
TRANSMISSION - 4TH GEAR CLUTCH ASSEMBLY
TRANSMISSION - 4TH GEAR CLUTCH ASSEMBLY
TRANSMISSION - 4TH GEAR CLUTCH ASSEMBLY

R	N	P.N.	MOD	Q	Denominação Description	Denominacion Bezeichnung	Description Descrizione	Denominação Beskrivelse	L.C.
16		**8603418**			CALÇO DE AFINAÇÃO, 2.25mm				
						SUPLEMENTO	SHIM	CALÇO DE AFINAÇÃO	198S
					CALE	AUSGLEICHSSCHEIBE	SPESSORE	MELLEMLÆG	
16		**8603419**			CALÇO DE AFINAÇÃO, 2.7mm				
						SUPLEMENTO	SHIM	CALÇO DE AFINAÇÃO	198S
					CALE	AUSGLEICHSSCHEIBE	SPESSORE	MELLEMLÆG	
16		**8603420**			CALÇO DE AFINAÇÃO, 2.85mm				
						SUPLEMENTO	SHIM	CALÇO DE AFINAÇÃO	198S
					CALE	AUSGLEICHSSCHEIBE	SPESSORE	MELLEMLÆG	
16		**8603421**			CALÇO DE AFINAÇÃO, 3.0mm				
						SUPLEMENTO	SHIM	CALÇO DE AFINAÇÃO	198S
					CALE	AUSGLEICHSSCHEIBE	SPESSORE	MELLEMLÆG	
16		**8603422**			CALÇO DE AFINAÇÃO, 3.15mm				
						SUPLEMENTO	SHIM	CALÇO DE AFINAÇÃO	198S
					CALE	AUSGLEICHSSCHEIBE	SPESSORE	MELLEMLÆG	
16		**8603423**			ANEL DE PRESSÃO, 3.3mr	ANILLO DE RESORTE	SNAP RING	ANEL	054A
					ANNEAU D'ARRET	SPRENGRING	ANELLO ELASTICO	LÅSERING	
16		**8603424**			ANEL DE PRESSÃO, 3.45mm				
						ANILLO DE RESORTE	SNAP RING	ANEL	054A
					ANNEAU D'ARRET	SPRENGRING	ANELLO ELASTICO	LÅSERING	
16		**8603425**			ANEL DE PRESSÃO, 3.6mr	ANILLO DE RESORTE	SNAP RING	ANEL	054A
					ANNEAU D'ARRET	SPRENGRING	ANELLO ELASTICO	LÅSERING	
16		**8603426**			CALÇO DE AFINAÇÃO, 3.75mm				
						SUPLEMENTO	SHIM	CALÇO DE AFINAÇÃO	198S
					CALE	AUSGLEICHSSCHEIBE	SPESSORE	MELLEMLÆG	
16		**8603427**			ANEL DE PRESSÃO, 3.9mr	ANILLO DE RESORTE	SNAP RING	ANEL	054A
					ANNEAU D'ARRET	SPRENGRING	ANELLO ELASTICO	LÅSERING	
16		**8603428**			CALÇO DE AFINAÇÃO, 4.05mm				
						SUPLEMENTO	SHIM	CALÇO DE AFINAÇÃO	198S
					CALE	AUSGLEICHSSCHEIBE	SPESSORE	MELLEMLÆG	
16		**8603429**			CALÇO DE AFINAÇÃO, 4.20mm				
						SUPLEMENTO	SHIM	CALÇO DE AFINAÇÃO	198S
					CALE	AUSGLEICHSSCHEIBE	SPESSORE	MELLEMLÆG	
17		**84141985**		1	ANEL	ANILLO	RING	ANEL	045A
					ANNEAU	RING	ANELLO	RING	
18		**NS**			SEM SERVIÇO, Not Applicable				
						NO SE REPARA	NOT SERVICED	PEÇA NÃO FORNECIDA	061N
					NON FOURNI	NICHT ALS ERS-T LIEFE	NON SOTTOPOSTO A M.	SERVICERES IKKE	
19		**8603506**		7	MOLA DA ARRUELA	ARANDELA DE RESORTI	SPRING WASHER	ANILHA DE MOLA	P692
					RONDELLE ELASTIQUE	FEDERSCHEIBE	RONDELLA ELASTICA	FJEDERSKIVE	
20		**8603408**		1	ÊMBOLO	ÉMBOLO	PLUNGER	ÊMBOLO	130P
					PLONGEUR	PLUNGER	PISTONCINO; STANTUFI	STEMPEL	
21		**8603409**		1	O-RING	JUNTA TÓRICA	O-RING	O-RING	055A
					JOINT TORIQUE	O-RING	ANELLO TOROIDALE	O-RING	
22		**8603410**		1	O-RING, 114.4mm ID x 3.1mm Width				
						JUNTA TÓRICA	O-RING	O-RING	055A
					JOINT TORIQUE	O-RING	ANELLO TOROIDALE	O-RING	
23		**84357864**		1	SUPORTE	SOPORTE	CARRIER	SUPORTE	196P
					SUPPORT	TRÄGER	SUPPORTO	MEDBRINGER	

TRANSMISSÃO - CONJUNTO DE EMBREAGENS DA 4ª MARCHA
TRANSMISIÓN - CONJUNTO DE EMBRAGUES DE LA 4ª VELOCIDAD
TRANSMISSION - 4TH GEAR CLUTCH ASSEMBLY
TRANSMISSION - 4TH GEAR CLUTCH ASSEMBLY

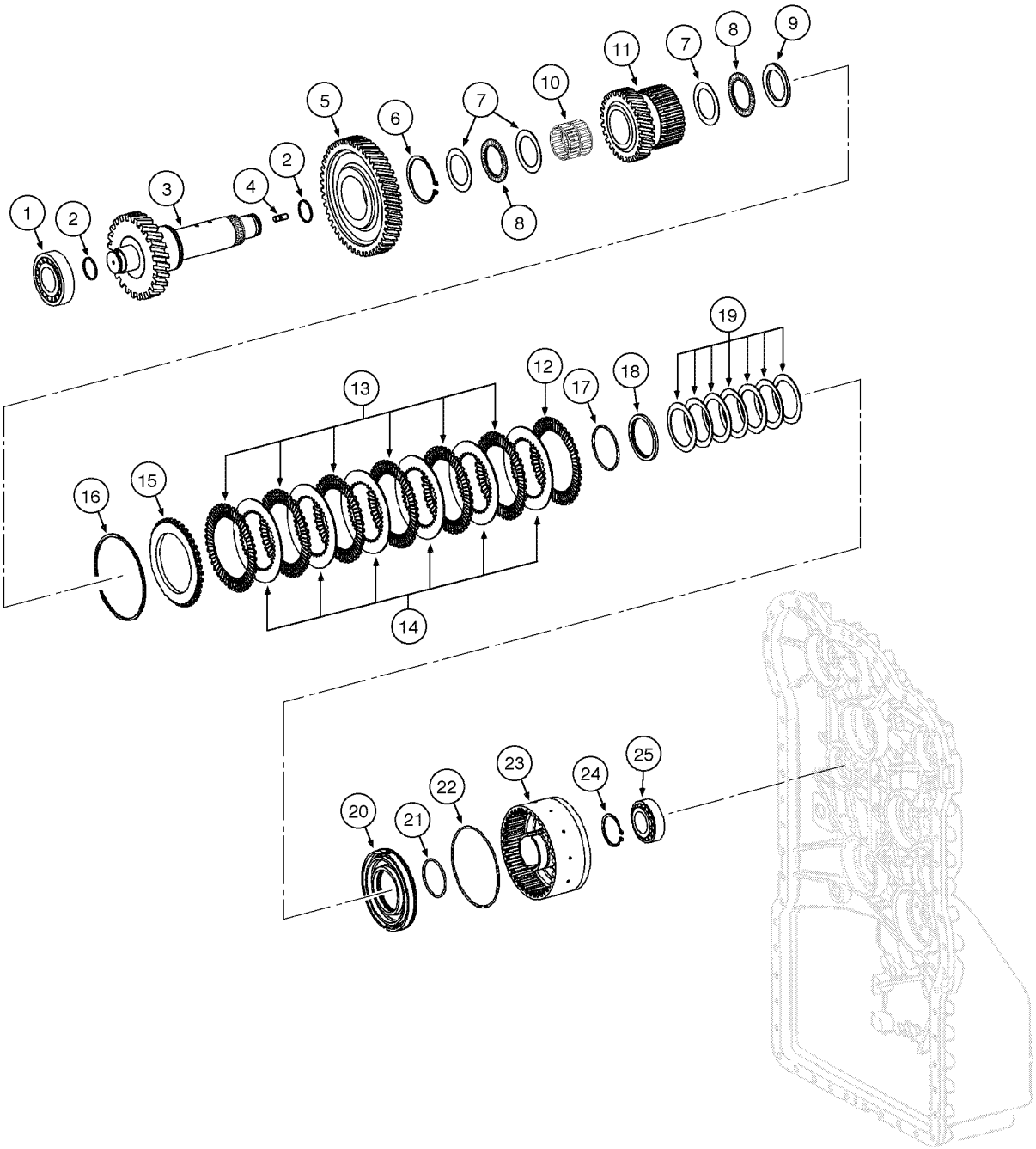

TRANSMISSION - 4TH GEAR CLUTCH ASSEMBLY
TRANSMISSION - 4TH GEAR CLUTCH ASSEMBLY
TRANSMISSION - 4TH GEAR CLUTCH ASSEMBLY
TRANSMISSION - 4TH GEAR CLUTCH ASSEMBLY

R	N	P.N.	MOD	Q	Denominação Description	Denominacion Bezeichnung	Description Descrizione	Denominação Beskrivelse	L.C.
24		8603452		1	ANEL ELÁSTICO CIRCLIP	ARANDELA DE RETENCI SICHERUNGSRING	CIRCLIP ANELLO ELASTICO	ANEL DE RETENÇÃO LÅSERING	056A
25		84395186		1	ROLAMENTO DE ROLETES COJINETE DE RODILLOS ROULEMENT A ROULEA	ROLLENLAGER	ROLLER BEARING CUSCINETTO A RULLINI	ROLAMENTO DE ROLOS RULLELEJE	346C

06-11	01	p1	12/11

DIFERENCIAL DO EIXO TRASEIRO
REAR AXLE DIFERENTIAL
REAR AXLE DIFERENTIAL
REAR AXLE DIFERENTIAL

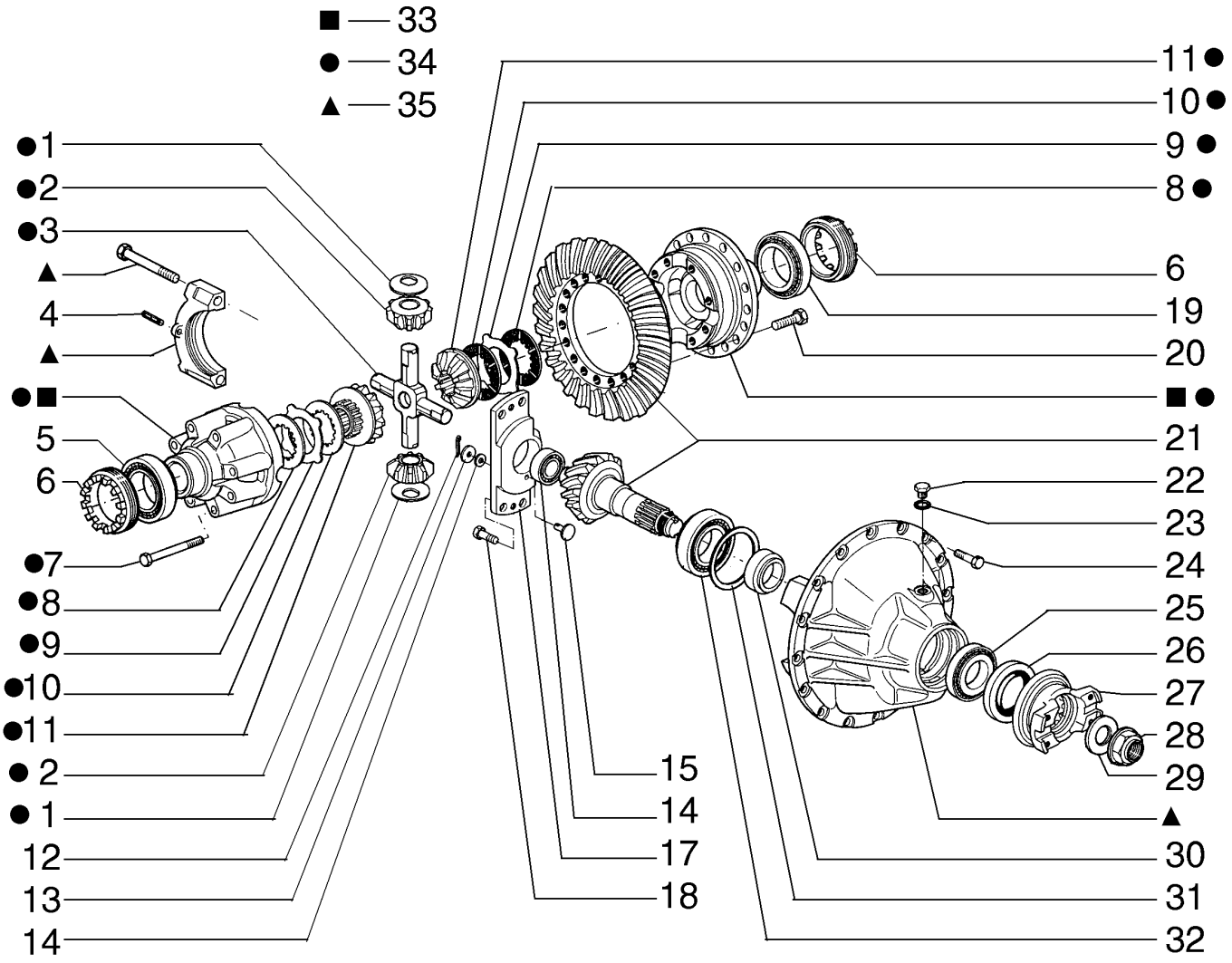

DIFFÉRENTIEL DE L´AXE ARRIÈRE
REAR AXLE DIFERENTIAL
REAR AXLE DIFERENTIAL
REAR AXLE DIFERENTIAL

R	N	P.N.	MOD	Q	Denominação Description	Denominacion Bezeichnung	Description Descrizione	Denominação Beskrivelse	L.C.
		75289087		1	DIFERENCIAL, Assy	DIFERENCIAL	DIFFERENTIAL	DIFERENCIAL	040D
					DIFFERENTIEL	DIFFERENTIAL	DIFFERENZIALE	DIFFERENTIALE	
1		**87638370**		4	CONJUNTO DO ROLAMENTO				
						CONJUNTO DE COJINET	BEARING ASSY	CHUMACEIRA	341C
					ROULEMENT	LAGERBAURUPPE	COMPLESSIVO CUSCINI	LEJESAMLING	
2		**79047219**		4	PINHÃO DA RODA GUIA	PIÑÓN DE TENSOR	IDLER PINION	PINHÃO INTERMÉDIO	020S
					PIGNON DE RENVOI	ZWISCHENZAHNRAD	PIGNONE FOLLE	PLANETHJUL	
3		**87638368**		1	CRUZETA	CRUZ	CROSS	CRUZETA	2390
					CROIX	KREUZ; KREUZ	TRAVERSA	TVÆRFORSKRUNING	
4		**14607270**		2	PINO DE FIXAÇÃO, M8 x 40, Slotted				
						PASADOR DE BLOQUEO	LOCK PIN	PERNO DE FIXAÇÃO	081P
					GOUPILLE DE BLOCAGE	VERRIEGELUNGSSTIFT	PERNO DI BLOCCAGGIO	LÅSETAP	
5		**79042277**		1	CONJUNTO DO ROLAMENTO, 80 mm ID x 125 mm OD x 29 mm				
						CONJUNTO DE COJINET	BEARING ASSY	CHUMACEIRA	341C
					ROULEMENT	LAGERBAURUPPE	COMPLESSIVO CUSCINI	LEJESAMLING	
6		**79047214**		2	PORCA DE VEDAÇÃO	TUERCA DE ANILLA	RING NUT	PORCA COM OLHAL	050G
					ECROU A ŒIL	RINGMUTTER	GHIERA	GEVINDRING	
7		**75287521**		8	PARAFUSO	TORNILLO	SCREW	PARAFUSO	040V
					VIS	SCHRAUBE	VITE	SKRUE	
8		**87637717**		6	DISCO	DISCO	DISC	DISCO	060D
					DISQUE	SCHEIBE	DISCO	NAV	
9		**87637716**		8	DISCO, 2.00mm	DISCO	DISC	DISCO	060D
					DISQUE	SCHEIBE	DISCO	NAV	
9		**75289079**		8	DISCO DE FREIO, 2.10mm	DISCO DE FRENO	BRAKE DISC	DISCO DE TRAVÃO	064D
					DISQUE DE FREIN	BREMSSCHEIBE	DISCO FRENO	BREMSESKIVE	
9		**75289080**		8	DISCO DE FREIO, 2.20mm	DISCO DE FRENO	BRAKE DISC	DISCO DE TRAVÃO	064D
					DISQUE DE FREIN	BREMSSCHEIBE	DISCO FRENO	BREMSESKIVE	
9		**75289081**		8	DISCO DE FREIO, 2.30mm	DISCO DE FRENO	BRAKE DISC	DISCO DE TRAVÃO	064D
					DISQUE DE FREIN	BREMSSCHEIBE	DISCO FRENO	BREMSESKIVE	
10		**79077090**		2	DISCO CONDUZ EMBREAGEM				
						PLACA DE EMBRAGUE.	CLUTCH PLATE	DISCO DE EMBRAIAGEM	062D
					DISQUE D'EMBRAYAGE	KUPPLUNGSSCHEIBE	DISCO FRIZIONE	KOBLINGSNAV	
11		**87638369**		2	ENGRENAGEM	ENGRANAJE	GEAR	ENGRENAGEM	050I
					PIGNON	ZAHNRAD	INGRANAGGIO	TANDHJUL	
12		**10796400**		1	CONTRA PINO	PASADOR	COTTER PIN	TROÇO DE ABRIR	270C
					GOUPILLE FENDUE	SPLINT	COPPIGLIA	SPLITBOLT	
13		**79047640**		1	ARRUELA PLANA	ARANDELA	WASHER	ANILHA	131R
					RONDELLE	UNTERLEGSCHEIBE	RONDELLA	FLADSKIVE	
14		**75289082**		1	ARRUELA PLANA	ARANDELA	WASHER	ANILHA	131R
					RONDELLE	UNTERLEGSCHEIBE	RONDELLA	FLADSKIVE	
15		**75289076**		1	PINO	PASADOR	PIN	PERNO	080P
					BROCHE	PIN	PERNO	STIFT	
16		**75289075**		1	CONJUNTO DO ROLAMENTO				
						CONJUNTO DE COJINET	BEARING ASSY	CHUMACEIRA	341C
					ROULEMENT	LAGERBAURUPPE	COMPLESSIVO CUSCINI	LEJESAMLING	
17		**87638371**		1	PLACA DE COBERTURA	PLACA DE CUBIERTA	COVER PLATE	CHAPA PEQUENA	110P
					COUVERCLE	ABDECKPLATTE	PIASTRA DI COPERTURA	DÆKPLADE	
18		**87637713**		4	PARAFUSO	TORNILLO	SCREW	PARAFUSO	040V
					VIS	SCHRAUBE	VITE	SKRUE	

DIFERENCIAL DO EIXO TRASEIRO
REAR AXLE DIFERENTIAL
REAR AXLE DIFERENTIAL
REAR AXLE DIFERENTIAL

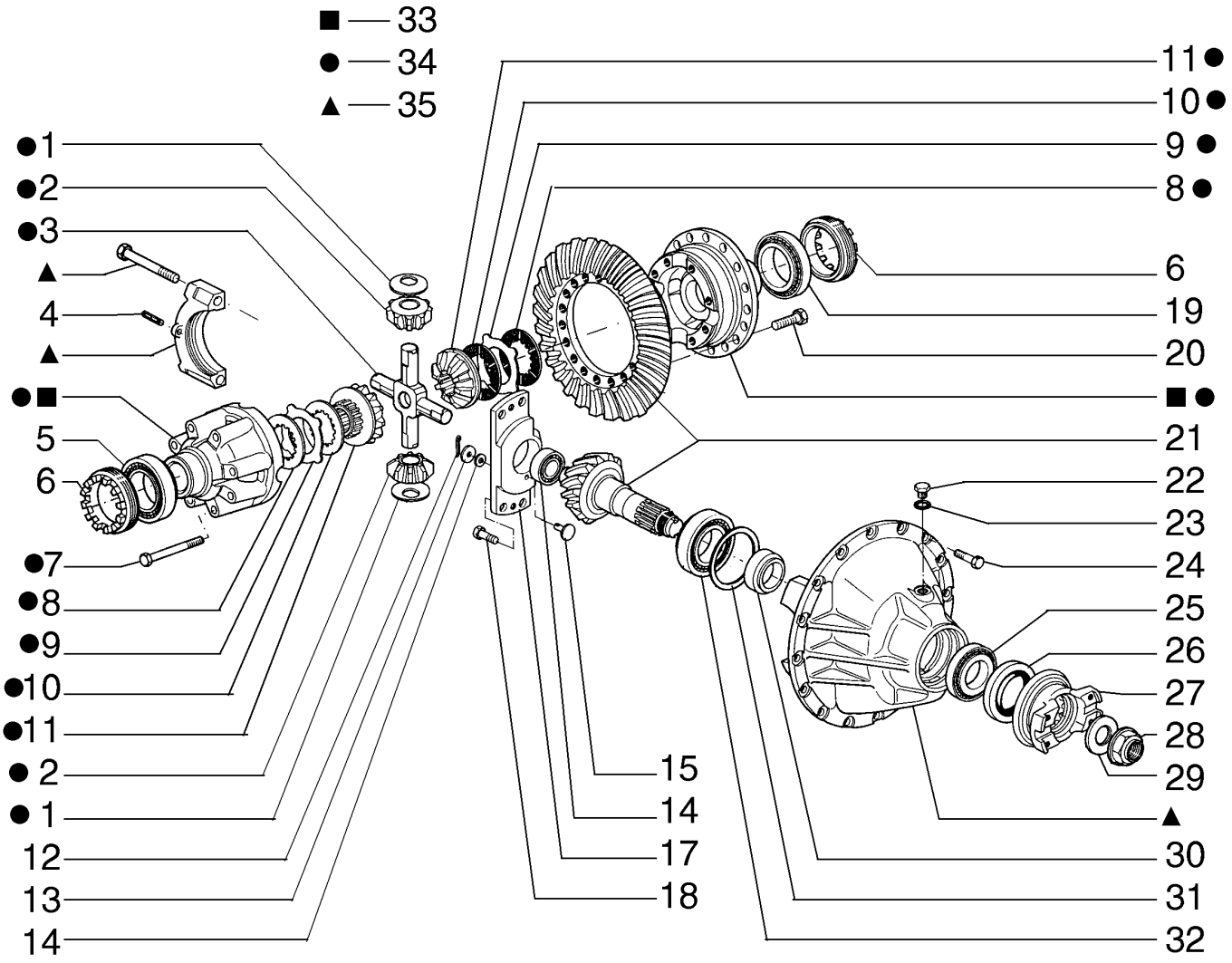

DIFFÉRENTIEL DE L´AXE ARRIÈRE
REAR AXLE DIFERENTIAL
REAR AXLE DIFERENTIAL
REAR AXLE DIFERENTIAL

R	N	P.N.	MOD	Q	Denominação Description	Denominacion Bezeichnung	Description Descrizione	Denominação Beskrivelse	L.C.
19		**75289083**		1	CONJUNTO DO ROLAMENTO				
						CONJUNTO DE COJINET	BEARING ASSY	CHUMACEIRA	341C
					ROULEMENT	LAGERBAURUPPE	COMPLESSIVO CUSCINI	LEJESAMLING	
20		**87637713**		18	PARAFUSO	TORNILLO	SCREW	PARAFUSO	040V
					VIS	SCHRAUBE	VITE	SKRUE	
21		**75289084**		1	COROA CÔNICA	PIÑÓN CÓNICO	BEVEL GEAR	TRANSMISSÃO CÓNICA	285C
					PIGNON CONIQUE	KEGELRAD	INGRANAGGIO CONICO	KONISK TANDHJUL	
22		**71103665**		1	BUJÃO	TAPÓN	PLUG	TAMPÃO	050T
					BOUCHON	STOPFEN	TAPPO	PROP	
23		**71103664**		1	VEDAÇÃO DE BORRACHA	JUNTA DE GOMA	RUBBER SEAL	JUNTAS	122G
					JOINT EN CAOUTCHOU(	GUMMIDICHTUNG	GUARNIZIONE DI GOMM	GUMMITÆTNING	
24		**87668002**		16	PARAFUSO	TORNILLO	SCREW	PARAFUSO	040V
					VIS	SCHRAUBE	VITE	SKRUE	
25		**75287565**		1	ROLAMENTO	COJINETE	BEARING	ROLAMENTO	0600
					ROULEMENT	LAGER	CUSCINETTO	LEJE	
26		**79102659**		1	VEDAÇÃO DO EIXO	JUNTA DE EJE	SHAFT SEAL	VEDADOR EIXO	Z102
					JOINT D'ARBRE	WELLENDICHTUNG	GUARNIZIONE DELL'ALE	AKSELSTÆTNINGSRING	
27		**75289077**		1	FLANGE	BRIDA	FLANGE	FLANGE	070F
					BRIDE	FLANSCH	FLANGIA	FLANGE	
28		**87638636**		1	PORCA	TUERCA	NUT	PORCA	010D
					ECROU	MUTTER	DADO	MØTRIK	
29		**87638638**		1	ARRUELA PLANA	ARANDELA	WASHER	ANILHA	131R
					RONDELLE	UNTERLEGSCHEIBE	RONDELLA	FLADSKIVE	
30		**71103644**		1	ESPAÇADOR, 21.500mm Thk				
						SEPARADOR	SPACER	ESPAÇADOR	075D
					ENTRETOISE	DISTANZSTÜCK	DISTANZIALE	AFSTANDSSTYKKE	
30		**71103645**		1	ESPAÇADOR, 21.600mm Thk				
						SEPARADOR	SPACER	ESPAÇADOR	075D
					ENTRETOISE	DISTANZSTÜCK	DISTANZIALE	AFSTANDSSTYKKE	
30		**71103646**		1	ESPAÇADOR, 21.700mm Thk				
						SEPARADOR	SPACER	ESPAÇADOR	075D
					ENTRETOISE	DISTANZSTÜCK	DISTANZIALE	AFSTANDSSTYKKE	
30		**71103647**		1	ESPAÇADOR, 21.725mm Thk				
						SEPARADOR	SPACER	ESPAÇADOR	075D
					ENTRETOISE	DISTANZSTÜCK	DISTANZIALE	AFSTANDSSTYKKE	
30		**71103648**		1	ESPAÇADOR, 21.750mm Thk				
						SEPARADOR	SPACER	ESPAÇADOR	075D
					ENTRETOISE	DISTANZSTÜCK	DISTANZIALE	AFSTANDSSTYKKE	
30		**71103649**		1	ESPAÇADOR, 21.775mm Thk				
						SEPARADOR	SPACER	ESPAÇADOR	075D
					ENTRETOISE	DISTANZSTÜCK	DISTANZIALE	AFSTANDSSTYKKE	
30		**71103650**		1	ESPAÇADOR, 21.800mm Thk				
						SEPARADOR	SPACER	ESPAÇADOR	075D
					ENTRETOISE	DISTANZSTÜCK	DISTANZIALE	AFSTANDSSTYKKE	
30		**71103651**		1	ESPAÇADOR, 21.825mm Thk				
						SEPARADOR	SPACER	ESPAÇADOR	075D
					ENTRETOISE	DISTANZSTÜCK	DISTANZIALE	AFSTANDSSTYKKE	

DIFERENCIAL DO EIXO TRASEIRO
REAR AXLE DIFERENTIAL
REAR AXLE DIFERENTIAL
REAR AXLE DIFERENTIAL

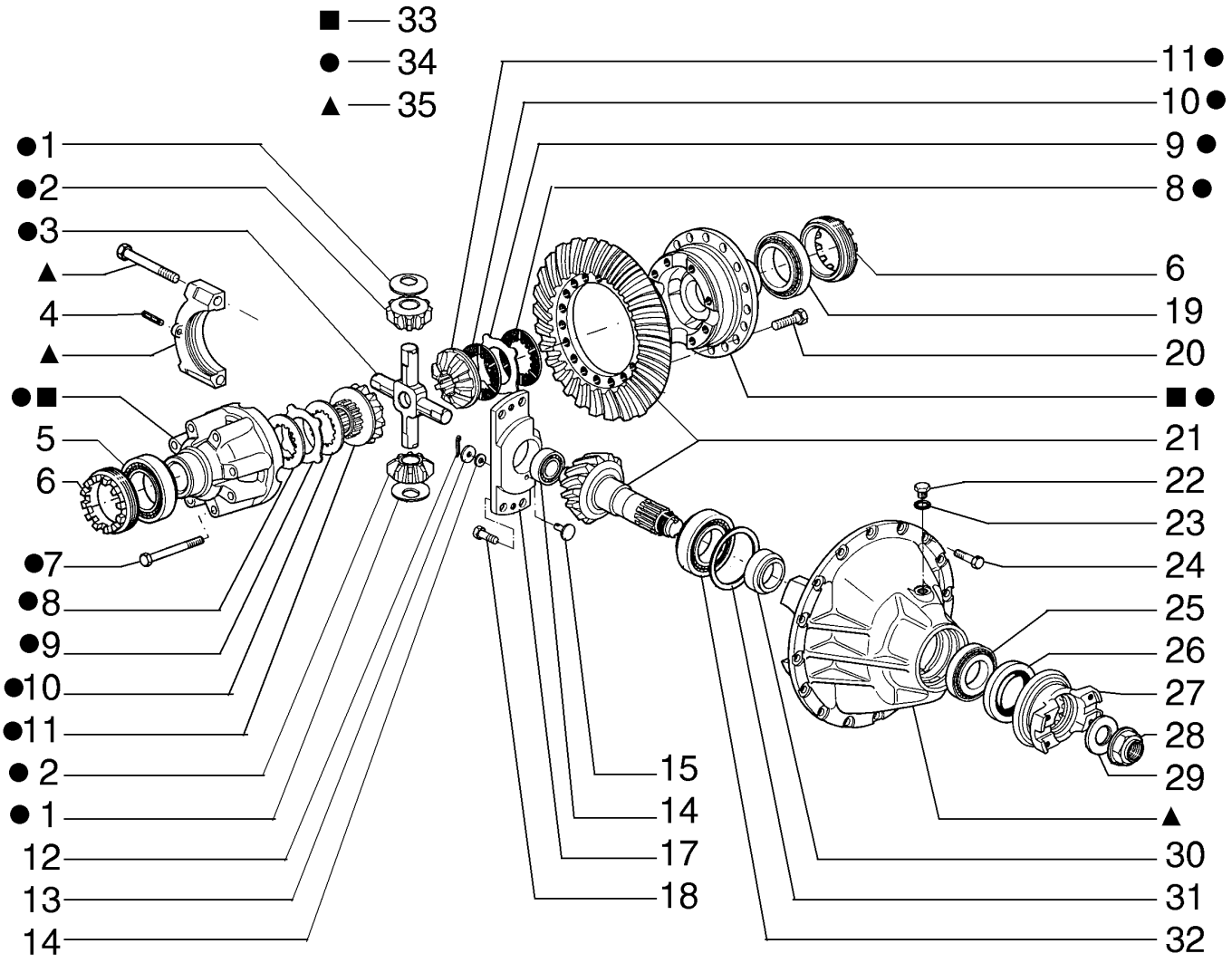

DIFFÉRENTIEL DE L´AXE ARRIÈRE
REAR AXLE DIFERENTIAL
REAR AXLE DIFERENTIAL
REAR AXLE DIFERENTIAL

R	N	P.N.	MOD	Q	Denominação Description	Denominacion Bezeichnung	Description Descrizione	Denominação Beskrivelse	L.C.
30		**71103652**		1	ESPAÇADOR, 21.850mm Thk				
						SEPARADOR	SPACER	ESPAÇADOR	075D
					ENTRETOISE	DISTANZSTÜCK	DISTANZIALE	AFSTANDSSTYKKE	
30		**71103653**		1	ESPAÇADOR, 21.875mm Thk				
						SEPARADOR	SPACER	ESPAÇADOR	075D
					ENTRETOISE	DISTANZSTÜCK	DISTANZIALE	AFSTANDSSTYKKE	
30		**71103654**		1	ESPAÇADOR, 21.900mm Thk				
						SEPARADOR	SPACER	ESPAÇADOR	075D
					ENTRETOISE	DISTANZSTÜCK	DISTANZIALE	AFSTANDSSTYKKE	
30		**71103655**		1	ESPAÇADOR, 21.925mm Thk				
						SEPARADOR	SPACER	ESPAÇADOR	075D
					ENTRETOISE	DISTANZSTÜCK	DISTANZIALE	AFSTANDSSTYKKE	
30		**71103656**		1	ESPAÇADOR, 21.950mm Thk				
						SEPARADOR	SPACER	ESPAÇADOR	075D
					ENTRETOISE	DISTANZSTÜCK	DISTANZIALE	AFSTANDSSTYKKE	
30		**71103657**		1	ESPAÇADOR, 21.975mm Thk				
						SEPARADOR	SPACER	ESPAÇADOR	075D
					ENTRETOISE	DISTANZSTÜCK	DISTANZIALE	AFSTANDSSTYKKE	
30		**71103658**		1	ESPAÇADOR, 22.000mm Thk				
						SEPARADOR	SPACER	ESPAÇADOR	075D
					ENTRETOISE	DISTANZSTÜCK	DISTANZIALE	AFSTANDSSTYKKE	
30		**71103659**		1	ESPAÇADOR, 22.025mm Thk				
						SEPARADOR	SPACER	ESPAÇADOR	075D
					ENTRETOISE	DISTANZSTÜCK	DISTANZIALE	AFSTANDSSTYKKE	
30		**71103660**		1	ESPAÇADOR, 22.050mm Thk				
						SEPARADOR	SPACER	ESPAÇADOR	075D
					ENTRETOISE	DISTANZSTÜCK	DISTANZIALE	AFSTANDSSTYKKE	
30		**71103661**		1	ESPAÇADOR, 22.100mm Thk				
						SEPARADOR	SPACER	ESPAÇADOR	075D
					ENTRETOISE	DISTANZSTÜCK	DISTANZIALE	AFSTANDSSTYKKE	
30		**71103662**		1	ESPAÇADOR, 22.200mm Thk				
						SEPARADOR	SPACER	ESPAÇADOR	075D
					ENTRETOISE	DISTANZSTÜCK	DISTANZIALE	AFSTANDSSTYKKE	
30		**71103663**		1	ESPAÇADOR, 22.300mm Thk				
						SEPARADOR	SPACER	ESPAÇADOR	075D
					ENTRETOISE	DISTANZSTÜCK	DISTANZIALE	AFSTANDSSTYKKE	
31		**79047413**		AR	CALÇO DE AFINAÇÃO, 3.50mm Thk				
						SUPLEMENTO	SHIM	CALÇO DE AFINAÇÃO	198S
					CALE	AUSGLEICHSSCHEIBE	SPESSORE	MELLEMLÆG	
31		**79047414**		AR	CALÇO DE AFINAÇÃO, 3.60mm Thk				
						SUPLEMENTO	SHIM	CALÇO DE AFINAÇÃO	198S
					CALE	AUSGLEICHSSCHEIBE	SPESSORE	MELLEMLÆG	
31		**79047415**		AR	CALÇO DE AFINAÇÃO, 3.70mm Thk				
						SUPLEMENTO	SHIM	CALÇO DE AFINAÇÃO	198S
					CALE	AUSGLEICHSSCHEIBE	SPESSORE	MELLEMLÆG	
31		**79047416**		AR	CALÇO DE AFINAÇÃO, 3.80mm Thk				
						SUPLEMENTO	SHIM	CALÇO DE AFINAÇÃO	198S
					CALE	AUSGLEICHSSCHEIBE	SPESSORE	MELLEMLÆG	

DIFERENCIAL DO EIXO TRASEIRO
REAR AXLE DIFERENTIAL
REAR AXLE DIFERENTIAL
REAR AXLE DIFERENTIAL

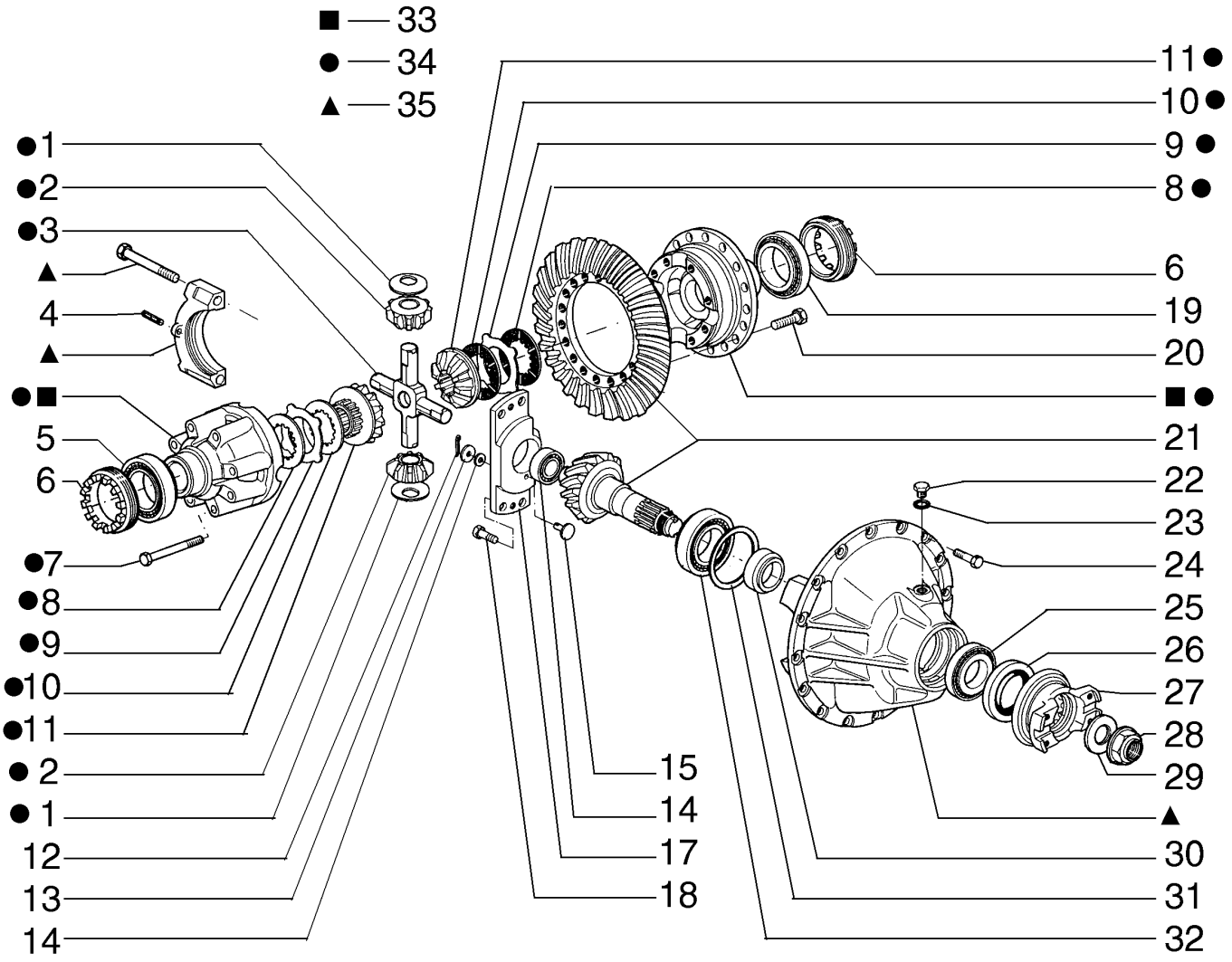

DIFFÉRENTIEL DE L´AXE ARRIÈRE
REAR AXLE DIFERENTIAL
REAR AXLE DIFERENTIAL
REAR AXLE DIFERENTIAL

R	N	P.N.	MOD	Q	Denominação Description	Denominacion Bezeichnung	Description Descrizione	Denominação Beskrivelse	L.C.
31		**79047417**		AR	CALÇO DE AFINAÇÃO, 3.90mm Thk				
					SUPLEMENTO	SHIM	CALÇO DE AFINAÇÃO		198S
					CALE	AUSGLEICHSSCHEIBE	SPESSORE	MELLEMLÆG	
31		**79053331**		AR	CALÇO DE AFINAÇÃO, 4.00mm Thk				
					SUPLEMENTO	SHIM	CALÇO DE AFINAÇÃO		198S
					CALE	AUSGLEICHSSCHEIBE	SPESSORE	MELLEMLÆG	
31		**79053332**		AR	CALÇO DE AFINAÇÃO, 4.10mm Thk				
					SUPLEMENTO	SHIM	CALÇO DE AFINAÇÃO		198S
					CALE	AUSGLEICHSSCHEIBE	SPESSORE	MELLEMLÆG	
31		**79053333**		AR	CALÇO DE AFINAÇÃO, 4.20mm Thk				
					SUPLEMENTO	SHIM	CALÇO DE AFINAÇÃO		198S
					CALE	AUSGLEICHSSCHEIBE	SPESSORE	MELLEMLÆG	
31		**79053334**		AR	CALÇO DE AFINAÇÃO, 4.30mm Thk				
					SUPLEMENTO	SHIM	CALÇO DE AFINAÇÃO		198S
					CALE	AUSGLEICHSSCHEIBE	SPESSORE	MELLEMLÆG	
31		**79053335**		AR	CALÇO DE AFINAÇÃO, 4.40mm Thk				
					SUPLEMENTO	SHIM	CALÇO DE AFINAÇÃO		198S
					CALE	AUSGLEICHSSCHEIBE	SPESSORE	MELLEMLÆG	
31		**79053336**		AR	CALÇO DE AFINAÇÃO, 4.50mm Thk				
					SUPLEMENTO	SHIM	CALÇO DE AFINAÇÃO		198S
					CALE	AUSGLEICHSSCHEIBE	SPESSORE	MELLEMLÆG	
32		**87638373**		1	ROLAMENTO ESFÉRICO	RODAMIENTO DE BOLA	BALL BEARING	ROLAMENTO DE ESFER	343C
					ROULEMENT A BILLES	KUGELLAGER	CUSCINETTO A SFERE	KUGLELEJE	
33		**75289085**		1	ESTOJO	ESTUCHE	CASE	CAIXA	101A
					CARTER	GEHÄUSE	CASSA; SCATOLA	KASSE	
34		**71100414**		1	DIFERENCIAL	DIFERENCIAL	DIFFERENTIAL	DIFERENCIAL	040D
					DIFFERENTIEL	DIFFERENTIAL	DIFFERENZIALE	DIFFERENTIALE	
35		**87636717**		1	SUPORTE	SOPORTE	SUPPORT	SUPORTE	300S
					SUPPORT	STÜTZE	SUPPORTO	BESLAG	

DIFERENCIAL DO EIXO TRASEIRO
REAR AXLE DIFERENTIAL
REAR AXLE DIFERENTIAL
REAR AXLE DIFERENTIAL

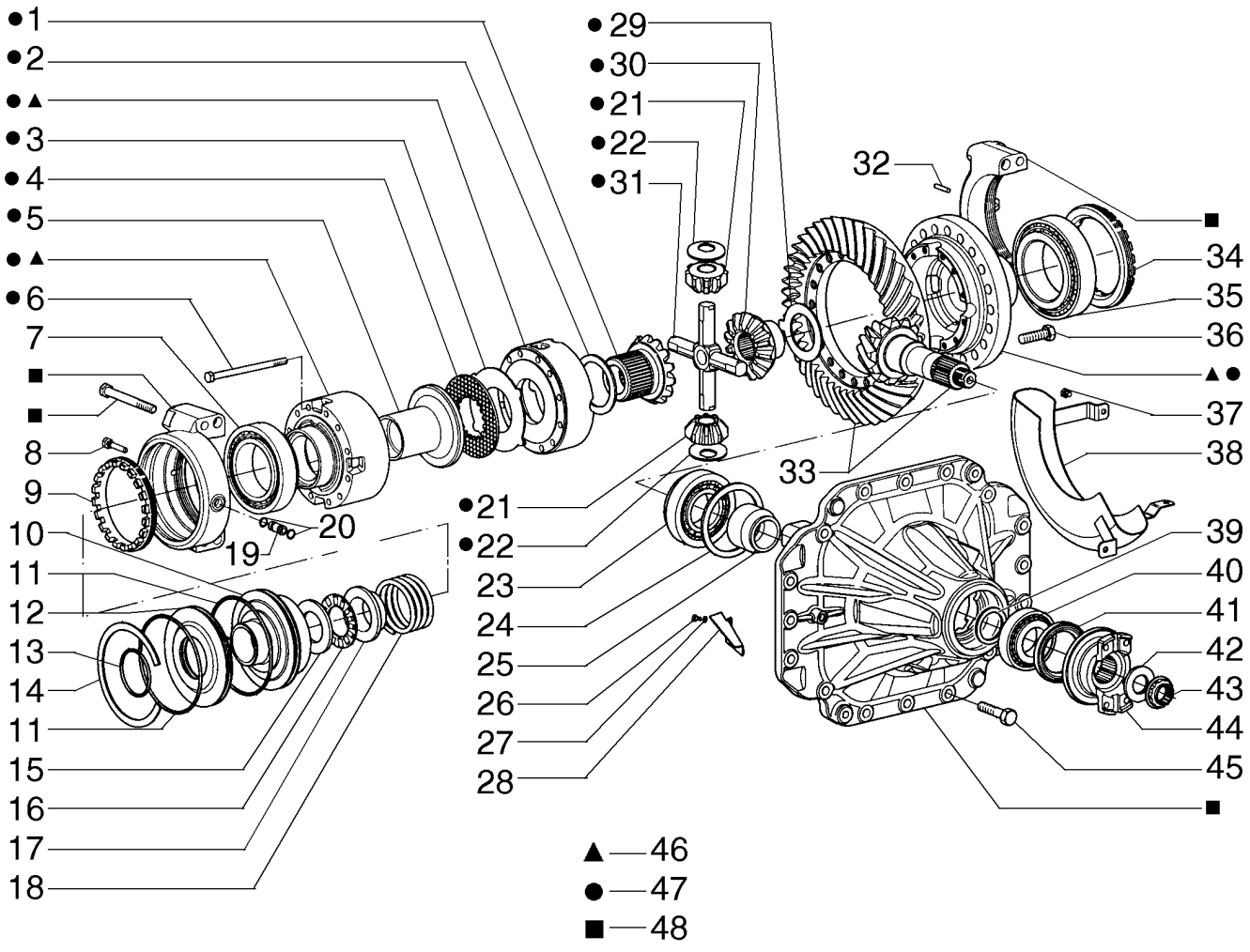

DIFFÉRENTIEL DE L´AXE ARRIÈRE
REAR AXLE DIFERENTIAL
REAR AXLE DIFERENTIAL
REAR AXLE DIFERENTIAL

R	N	P.N.	MOD	Q	Denominação Description	Denominacion Bezeichnung	Description Descrizione	Denominação Beskrivelse	L.C.
1		71103573		1	ENGRENAGEM PIGNON	ENGRANAJE ZAHNRAD	GEAR INGRANAGGIO	ENGRENAGEM TANDHJUL	050I
2		71103554		1	ANEL ANNEAU	ANILLO RING	RING ANELLO	ANEL RING	045A
3		71103555		7	DISCO, 3.5mm DISQUE	DISCO SCHEIBE	DISC DISCO	DISCO NAV	060D
4		71103556		6	DISCO DISQUE	DISCO SCHEIBE	DISC DISCO	DISCO NAV	060D
5		71103557		1	PISTÃO PISTON	PISTÓN KOLBEN	PISTON PISTONE	PISTÃO STEMPEL	235S
6		71103558		12	PARAFUSO VIS	TORNILLO SCHRAUBE	SCREW VITE	PARAFUSO SKRUE	040V
7		71103560		1	ROLAMENTO ESFÉRICO ROULEMENT A BILLES	RODAMIENTO DE BOLAS KUGELLAGER	BALL BEARING CUSCINETTO A SFERE	ROLAMENTO DE ESFER KUGLELEJE	343C
8		71103731		1	PARAFUSO VIS	TORNILLO SCHRAUBE	SCREW VITE	PARAFUSO SKRUE	040V
9		71103562		1	PORCA ECROU	TUERCA MUTTER	NUT DADO	PORCA MØTRIK	010D
10		71103568		2	PISTÃO PISTON	PISTÓN KOLBEN	PISTON PISTONE	PISTÃO STEMPEL	235S
11		71103569		2	O-RING JOINT TORIQUE	JUNTA TÓRICA O-RING	O-RING ANELLO TOROIDALE	O-RING O-RING	055A
12		71103570		1	PLACA DE COBERTURA COUVERCLE	PLACA DE CUBIERTA ABDECKPLATTE	COVER PLATE PIASTRA DI COPERTUR/	CHAPA PEQUENA DÆKPLADE	110P
13		71103571		1	O-RING JOINT TORIQUE	JUNTA TÓRICA O-RING	O-RING ANELLO TOROIDALE	O-RING O-RING	055A
14		71103732		1	ANEL ANNEAU	ANILLO RING	RING ANELLO	ANEL RING	045A
15		71103567		1	ARRUELA PLANA RONDELLE	ARANDELA UNTERLEGSCHEIBE	WASHER RONDELLA	ANILHA FLADSKIVE	131R
16		71103566		1	ROLAMENTO DE IMPULSÃO ROULEMENT DE BUTEE	COJINETE DE EMPUJE DRUCKLAGER	THRUST BEARING CUSCINETTO REGGISPI	CHUMACEIRA DE IMPUL TRYKLEJE	342C
17		71103565		1	BUCHA BAGUE	CASQUILLO BUCHSE	BUSHING BOCCOLA	CASQUILHO BØSNING	095B
18		71103561		1	MOLA RESSORT	RESORTE FEDER	SPRING MOLLA	MOLA FJEDER	100M
19		71103564		1	PINO BROCHE	PASADOR PIN	PIN PERNO	PERNO STIFT	080P
20		71103563		2	VEDAÇÃO DE BORRACHA JOINT EN CAOUTCHOU(	JUNTA DE GOMA GUMMIDICHTUNG	RUBBER SEAL GUARNIZIONE DI GOMM	JUNTAS GUMMITÆTNING	122G
21		79048409		4	PINHÃO DA RODA GUIA PIGNON DE RENVOI	PIÑÓN DE TENSOR ZWISCHENZAHNRAD	IDLER PINION PIGNONE FOLLE	PINHÃO INTERMÉDIO PLANETHJUL	020S
22		71103553		4	ARRUELA PLANA RONDELLE	ARANDELA UNTERLEGSCHEIBE	WASHER RONDELLA	ANILHA FLADSKIVE	131R
23		79071443		1	CONJUNTO DO ROLAMENTO ROULEMENT	CONJUNTO DE COJINET LAGERBAURUPPE	BEARING ASSY COMPLESSIVO CUSCINI	CHUMACEIRA LEJESAMLING	341C

DIFERENCIAL DO EIXO TRASEIRO
REAR AXLE DIFERENTIAL
REAR AXLE DIFERENTIAL
REAR AXLE DIFERENTIAL

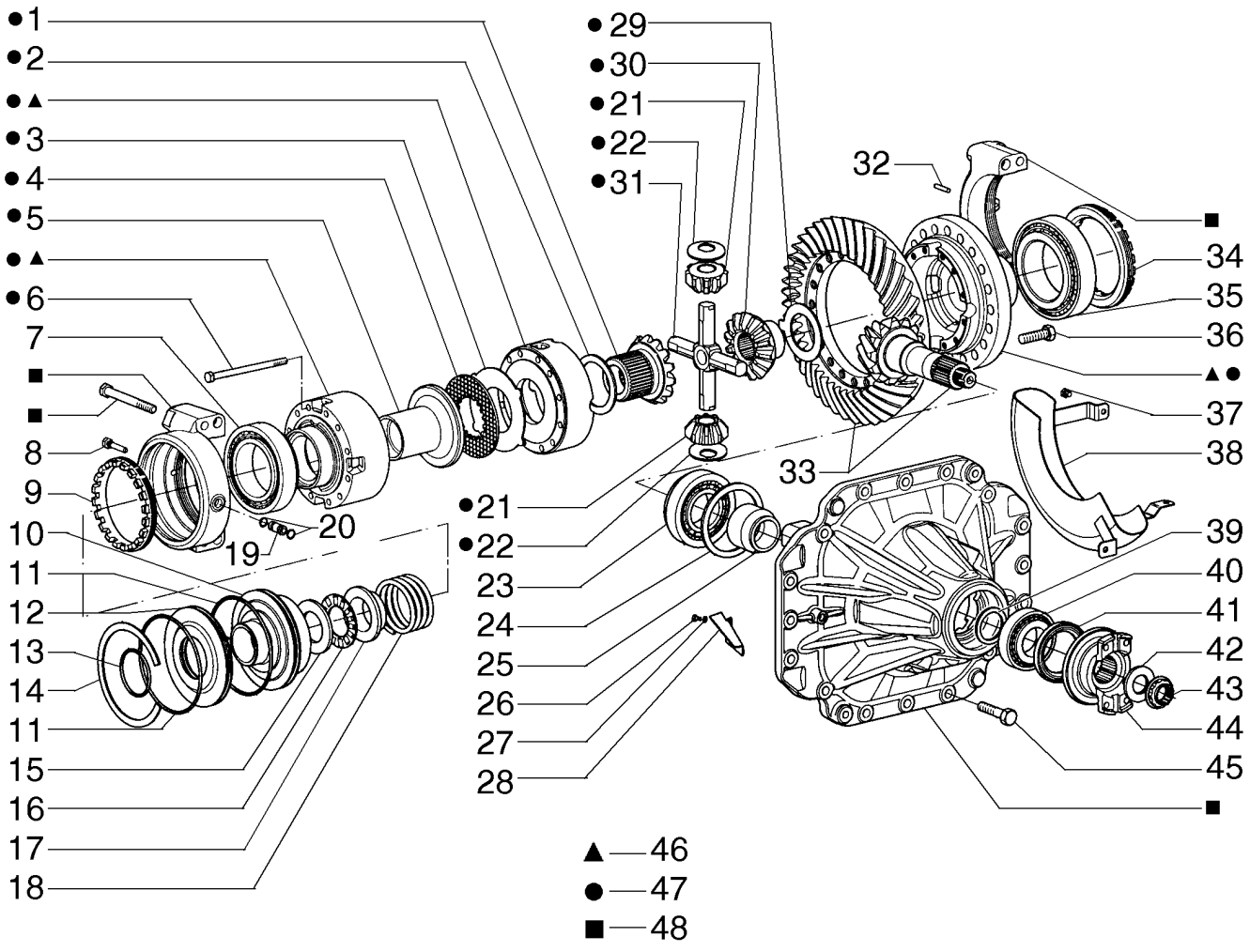

DIFFÉRENTIEL DE L´AXE ARRIÈRE
REAR AXLE DIFERENTIAL
REAR AXLE DIFERENTIAL
REAR AXLE DIFERENTIAL

R	N	P.N.	MOD	Q	Denominação Description	Denominacion Bezeichnung	Description Descrizione	Denominação Beskrivelse	L.C.
24		**79071447**		AR	CALÇO DE AFINAÇÃO, 3.50mm Thk SUPLEMENTO CALE	SHIM AUSGLEICHSSCHEIBE	SHIM SPESSORE	CALÇO DE AFINAÇÃO MELLEMLÆG	198S
24		**79071448**		AR	CALÇO DE AFINAÇÃO, 3.60mm Thk SUPLEMENTO CALE	SHIM AUSGLEICHSSCHEIBE	SHIM SPESSORE	CALÇO DE AFINAÇÃO MELLEMLÆG	198S
24		**79071449**		AR	CALÇO DE AFINAÇÃO, 3.70mm Thk SUPLEMENTO CALE	SHIM AUSGLEICHSSCHEIBE	SHIM SPESSORE	CALÇO DE AFINAÇÃO MELLEMLÆG	198S
24		**79071450**		AR	CALÇO DE AFINAÇÃO, 3.80mm Thk SUPLEMENTO CALE	SHIM AUSGLEICHSSCHEIBE	SHIM SPESSORE	CALÇO DE AFINAÇÃO MELLEMLÆG	198S
24		**79071451**		AR	CALÇO DE AFINAÇÃO, 3.90mm Thk SUPLEMENTO CALE	SHIM AUSGLEICHSSCHEIBE	SHIM SPESSORE	CALÇO DE AFINAÇÃO MELLEMLÆG	198S
24		**79071452**		AR	CALÇO DE AFINAÇÃO, 4.00mm Thk SUPLEMENTO CALE	SHIM AUSGLEICHSSCHEIBE	SHIM SPESSORE	CALÇO DE AFINAÇÃO MELLEMLÆG	198S
24		**79071453**		AR	CALÇO DE AFINAÇÃO, 4.10mm Thk SUPLEMENTO CALE	SHIM AUSGLEICHSSCHEIBE	SHIM SPESSORE	CALÇO DE AFINAÇÃO MELLEMLÆG	198S
24		**79071454**		AR	CALÇO DE AFINAÇÃO, 4.20mm Thk SUPLEMENTO CALE	SHIM AUSGLEICHSSCHEIBE	SHIM SPESSORE	CALÇO DE AFINAÇÃO MELLEMLÆG	198S
24		**79071455**		AR	CALÇO DE AFINAÇÃO, 4.30mm Thk SUPLEMENTO CALE	SHIM AUSGLEICHSSCHEIBE	SHIM SPESSORE	CALÇO DE AFINAÇÃO MELLEMLÆG	198S
24		**79071456**		AR	CALÇO DE AFINAÇÃO, 4.40mm Thk SUPLEMENTO CALE	SHIM AUSGLEICHSSCHEIBE	SHIM SPESSORE	CALÇO DE AFINAÇÃO MELLEMLÆG	198S
24		**79071457**		AR	CALÇO DE AFINAÇÃO, 4.50mm Thk SUPLEMENTO CALE	SHIM AUSGLEICHSSCHEIBE	SHIM SPESSORE	CALÇO DE AFINAÇÃO MELLEMLÆG	198S
25		**79071445**		1	ESPAÇADOR ENTRETOISE	SEPARADOR DISTANZSTÜCK	SPACER DISTANZIALE	ESPAÇADOR AFSTANDSSTYKKE	075D
26		**71103522**		1	PARAFUSO VIS	TORNILLO SCHRAUBE	SCREW VITE	PARAFUSO SKRUE	040V
27		**71103572**		2	ARRUELA PLANA RONDELLE	ARANDELA UNTERLEGSCHEIBE	WASHER RONDELLA	ANILHA FLADSKIVE	131R
28		**71103574**		1	DEFLETOR DEFLECTEUR	DEFLECTOR ABWEISER	DEFLECTOR DEFLETTORE	DEFLECTOR AFLEDEPLADE	020D
29		**71103550**		1	ARRUELA PLANA RONDELLE	ARANDELA UNTERLEGSCHEIBE	WASHER RONDELLA	ANILHA FLADSKIVE	131R
30		**71103551**		1	PINHÃO DA RODA GUIA PIGNON DE RENVOI	PIÑÓN DE TENSOR ZWISCHENZAHNRAD	IDLER PINION PIGNONE FOLLE	PINHÃO INTERMÉDIO PLANETHJUL	020S
31		**71103552**		1	CRUZETA CROIX	CRUZ KREUZ; KREUZ	CROSS TRAVERSA	CRUZETA TVÆRFORSKRUNING	2390
32		**75289045**		1	PINO BROCHE	PASADOR PIN	PIN PERNO	PERNO STIFT	080P

DIFERENCIAL DO EIXO TRASEIRO
REAR AXLE DIFERENTIAL
REAR AXLE DIFERENTIAL
REAR AXLE DIFERENTIAL

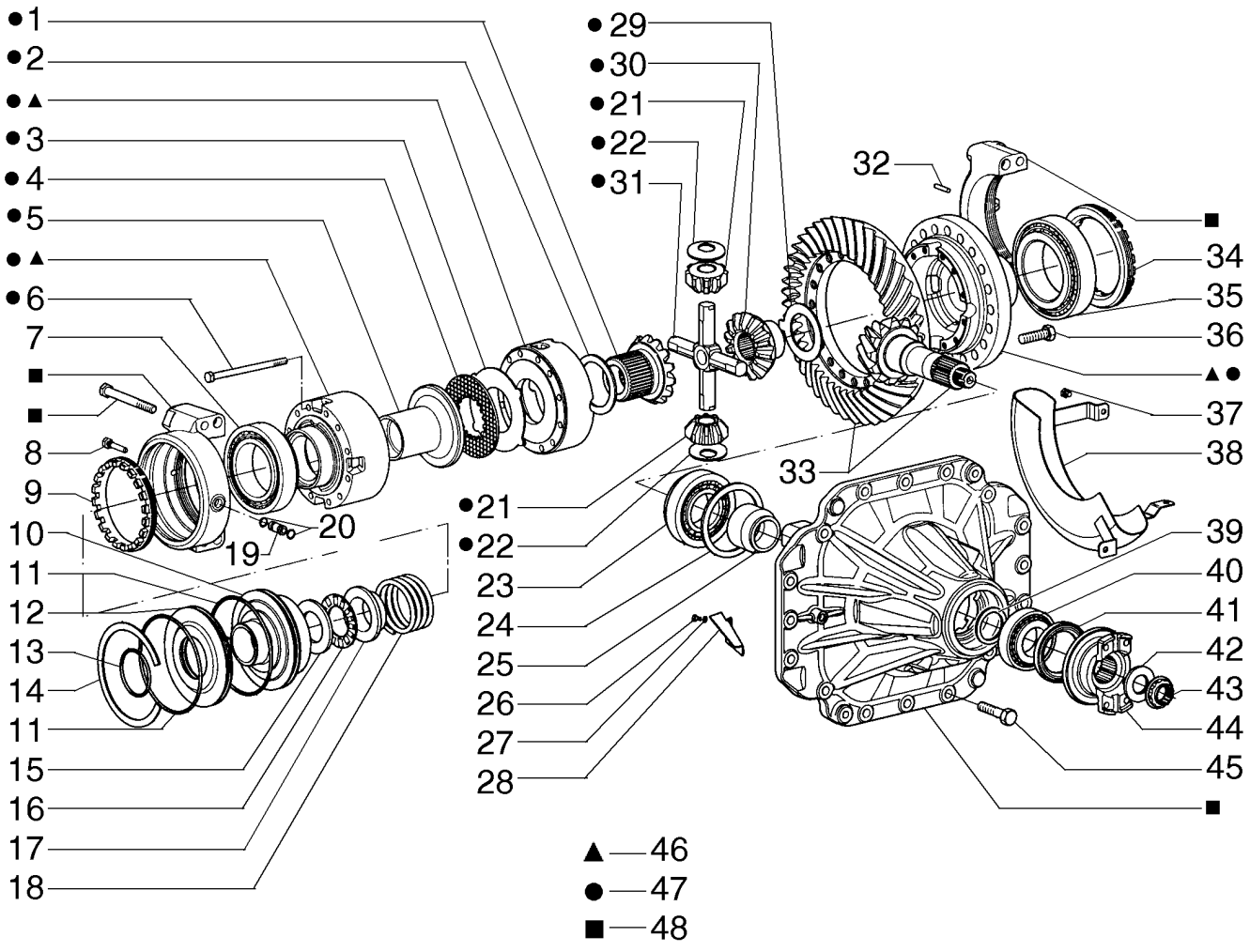

DIFFÉRENTIEL DE L´AXE ARRIÈRE
REAR AXLE DIFERENTIAL
REAR AXLE DIFERENTIAL
REAR AXLE DIFERENTIAL

R	N	P.N.	MOD	Q	Denominação Description	Denominacion Bezeichnung	Description Descrizione	Denominação Beskrivelse	L.C.
33		**71103549**		1	COROA CÔNICA PIGNON CONIQUE	PIÑÓN CÓNICO KEGELRAD	BEVEL GEAR INGRANAGGIO CONICO	TRANSMISSÃO CÓNICA KONISK TANDHJUL	285C
34		**71103544**		1	PORCA ECROU	TUERCA MUTTER	NUT DADO	PORCA MØTRIK	010D
35		**71103545**		1	ROLAMENTO DE ROLETES ROULEMENT A ROULEA	COJINETE DE RODILLOS ROLLENLAGER	ROLLER BEARING CUSCINETTO A RULLINI	ROLAMENTO DE ROLOS RULLELEJE	346C
36		**71103546**		20	PARAFUSO VIS	TORNILLO SCHRAUBE	SCREW VITE	PARAFUSO SKRUE	040V
37		**71103547**		3	PARAFUSO VIS	TORNILLO SCHRAUBE	SCREW VITE	PARAFUSO SKRUE	040V
38		**71103548**		1	DEFLETOR DEFLECTEUR	DEFLECTOR ABWEISER	DEFLECTOR DEFLETTORE	DEFLECTOR AFLEDEPLADE	020D
39		**79042295**		AR	CALÇO DE AFINAÇÃO, 1.100mm Thk CALE	SUPLEMENTO AUSGLEICHSSCHEIBE	SHIM SPESSORE	CALÇO DE AFINAÇÃO MELLEMLÆG	198S
39		**79042296**		AR	CALÇO DE AFINAÇÃO, 1.125mm Thk CALE	SUPLEMENTO AUSGLEICHSSCHEIBE	SHIM SPESSORE	CALÇO DE AFINAÇÃO MELLEMLÆG	198S
39		**79042297**		AR	CALÇO DE AFINAÇÃO, 1.150mm Thk CALE	SUPLEMENTO AUSGLEICHSSCHEIBE	SHIM SPESSORE	CALÇO DE AFINAÇÃO MELLEMLÆG	198S
39		**79042298**		AR	CALÇO DE AFINAÇÃO, 1.175mm Thk CALE	SUPLEMENTO AUSGLEICHSSCHEIBE	SHIM SPESSORE	CALÇO DE AFINAÇÃO MELLEMLÆG	198S
39		**79042299**		AR	CALÇO DE AFINAÇÃO, 1.200mm Thk CALE	SUPLEMENTO AUSGLEICHSSCHEIBE	SHIM SPESSORE	CALÇO DE AFINAÇÃO MELLEMLÆG	198S
39		**79042300**		AR	CALÇO DE AFINAÇÃO, 1.225mm Thk CALE	SUPLEMENTO AUSGLEICHSSCHEIBE	SHIM SPESSORE	CALÇO DE AFINAÇÃO MELLEMLÆG	198S
39		**79042301**		AR	CALÇO DE AFINAÇÃO, 1.250mm Thk CALE	SUPLEMENTO AUSGLEICHSSCHEIBE	SHIM SPESSORE	CALÇO DE AFINAÇÃO MELLEMLÆG	198S
39		**79042302**		AR	CALÇO DE AFINAÇÃO, 1.275mm Thk CALE	SUPLEMENTO AUSGLEICHSSCHEIBE	SHIM SPESSORE	CALÇO DE AFINAÇÃO MELLEMLÆG	198S
39		**79042303**		AR	CALÇO DE AFINAÇÃO, 1.300mm Thk CALE	SUPLEMENTO AUSGLEICHSSCHEIBE	SHIM SPESSORE	CALÇO DE AFINAÇÃO MELLEMLÆG	198S
39		**79042304**		AR	CALÇO DE AFINAÇÃO, 1.325mm Thk CALE	SUPLEMENTO AUSGLEICHSSCHEIBE	SHIM SPESSORE	CALÇO DE AFINAÇÃO MELLEMLÆG	198S
39		**79042305**		AR	CALÇO DE AFINAÇÃO, 1.350mm Thk CALE	SUPLEMENTO AUSGLEICHSSCHEIBE	SHIM SPESSORE	CALÇO DE AFINAÇÃO MELLEMLÆG	198S
39		**79042306**		AR	CALÇO DE AFINAÇÃO, 1.375mm Thk CALE	SUPLEMENTO AUSGLEICHSSCHEIBE	SHIM SPESSORE	CALÇO DE AFINAÇÃO MELLEMLÆG	198S

DIFERENCIAL DO EIXO TRASEIRO
REAR AXLE DIFERENTIAL
REAR AXLE DIFERENTIAL
REAR AXLE DIFERENTIAL

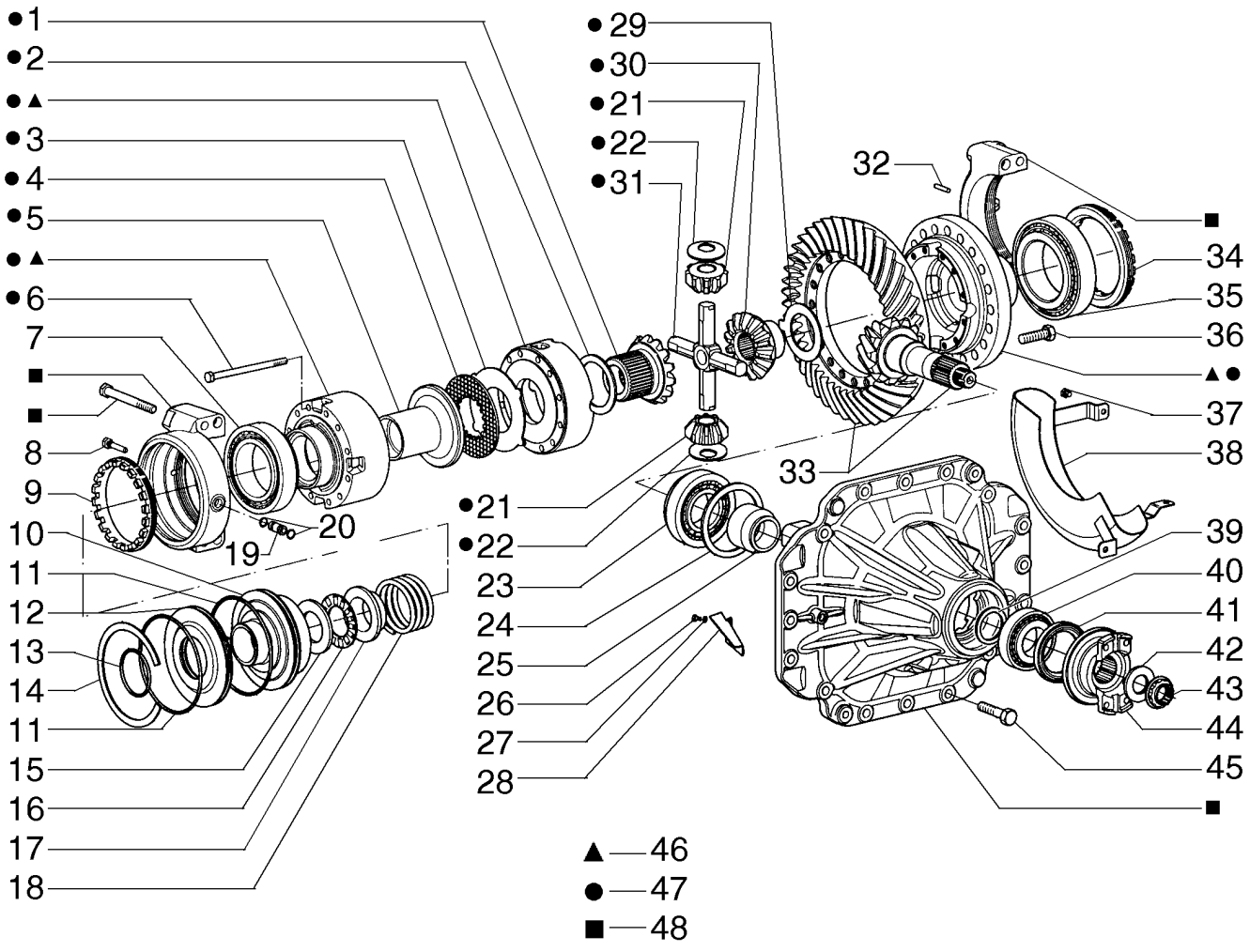

DIFFÉRENTIEL DE L´AXE ARRIÈRE
REAR AXLE DIFERENTIAL
REAR AXLE DIFERENTIAL
REAR AXLE DIFERENTIAL

R	N	P.N.	MOD	Q	Denominação Description	Denominacion Bezeichnung	Description Descrizione	Denominação Beskrivelse	L.C.
39		**79042307**		AR	CALÇO DE AFINAÇÃO, 1.400mm Thk				
					SUPLEMENTO	SHIM	SHIM	CALÇO DE AFINAÇÃO	198S
					CALE	AUSGLEICHSSCHEIBE	SPESSORE	MELLEMLÆG	
39		**79042308**		AR	CALÇO DE AFINAÇÃO, 1.425mm Thk				
					SUPLEMENTO	SHIM	SHIM	CALÇO DE AFINAÇÃO	198S
					CALE	AUSGLEICHSSCHEIBE	SPESSORE	MELLEMLÆG	
39		**79042309**		AR	CALÇO DE AFINAÇÃO, 1.450mm Thk				
					SUPLEMENTO	SHIM	SHIM	CALÇO DE AFINAÇÃO	198S
					CALE	AUSGLEICHSSCHEIBE	SPESSORE	MELLEMLÆG	
39		**79042310**		AR	CALÇO DE AFINAÇÃO, 1.475mm Thk				
					SUPLEMENTO	SHIM	SHIM	CALÇO DE AFINAÇÃO	198S
					CALE	AUSGLEICHSSCHEIBE	SPESSORE	MELLEMLÆG	
39		**79042311**		AR	CALÇO DE AFINAÇÃO, 1.500mm Thk				
					SUPLEMENTO	SHIM	SHIM	CALÇO DE AFINAÇÃO	198S
					CALE	AUSGLEICHSSCHEIBE	SPESSORE	MELLEMLÆG	
40		**71103575**		1	ROLAMENTO ESFÉRICO	RODAMIENTO DE BOLA	BALL BEARING	ROLAMENTO DE ESFER	343C
					ROULEMENT A BILLES	KUGELLAGER	CUSCINETTO A SFERE	KUGLELEJE	
41		**79102659**		1	VEDAÇÃO DO EIXO	JUNTA DE EJE	SHAFT SEAL	VEDADOR EIXO	Z102
					JOINT D'ARBRE	WELLENDICHTUNG	GUARNIZIONE DELL'ALE	AKSELSTÆTNINGSRING	
42		**87638638**		1	ARRUELA PLANA	ARANDELA	WASHER	ANILHA	131R
					RONDELLE	UNTERLEGSCHEIBE	RONDELLA	FLADSKIVE	
43		**87638636**		1	PORCA	TUERCA	NUT	PORCA	010D
					ECROU	MUTTER	DADO	MØTRIK	
44		**79102665**		1	FLANGE	BRIDA	FLANGE	FLANGE	070F
					BRIDE	FLANSCH	FLANGIA	FLANGE	
45		**71103576**		16	PARAFUSO	TORNILLO	SCREW	PARAFUSO	040V
					VIS	SCHRAUBE	VITE	SKRUE	
46		**71103577**		1	ALOJAMENTO	ALOJAMIENTO	HOUSING	ALOJAMENTO	014V
					CARTER	GEHÄUSE	ALLOGGIAMENTO	HUS	
47		**71103578**		1	ALOJAMENTO	ALOJAMIENTO	HOUSING	ALOJAMENTO	014V
					CARTER	GEHÄUSE	ALLOGGIAMENTO	HUS	
48		**87625379**		1	SUPORTE	SOPORTE	SUPPORT	SUPORTE	300S
					SUPPORT	STÜTZE	SUPPORTO	BESLAG	
		71103579		1	CONJ DIFERENCIAL, Included Items 47 + 33 + 36				
						CONJUNTO DIFERENCIA	DIFFERENTIAL ASSY	CONJUNTO DE DIFEREN	Z353
					ENS. DIFFERENTIEL	DIFFERENTIALBAUGRUI	COMPLESSIVO DIFFERE	DIFFERENTIALE KPL	

06-12	01	p1	12/11

EIXO TRASEIRO, TANDEM
REAR AXLE, TANDEM
REAR AXLE, TANDEM
REAR AXLE, TANDEM

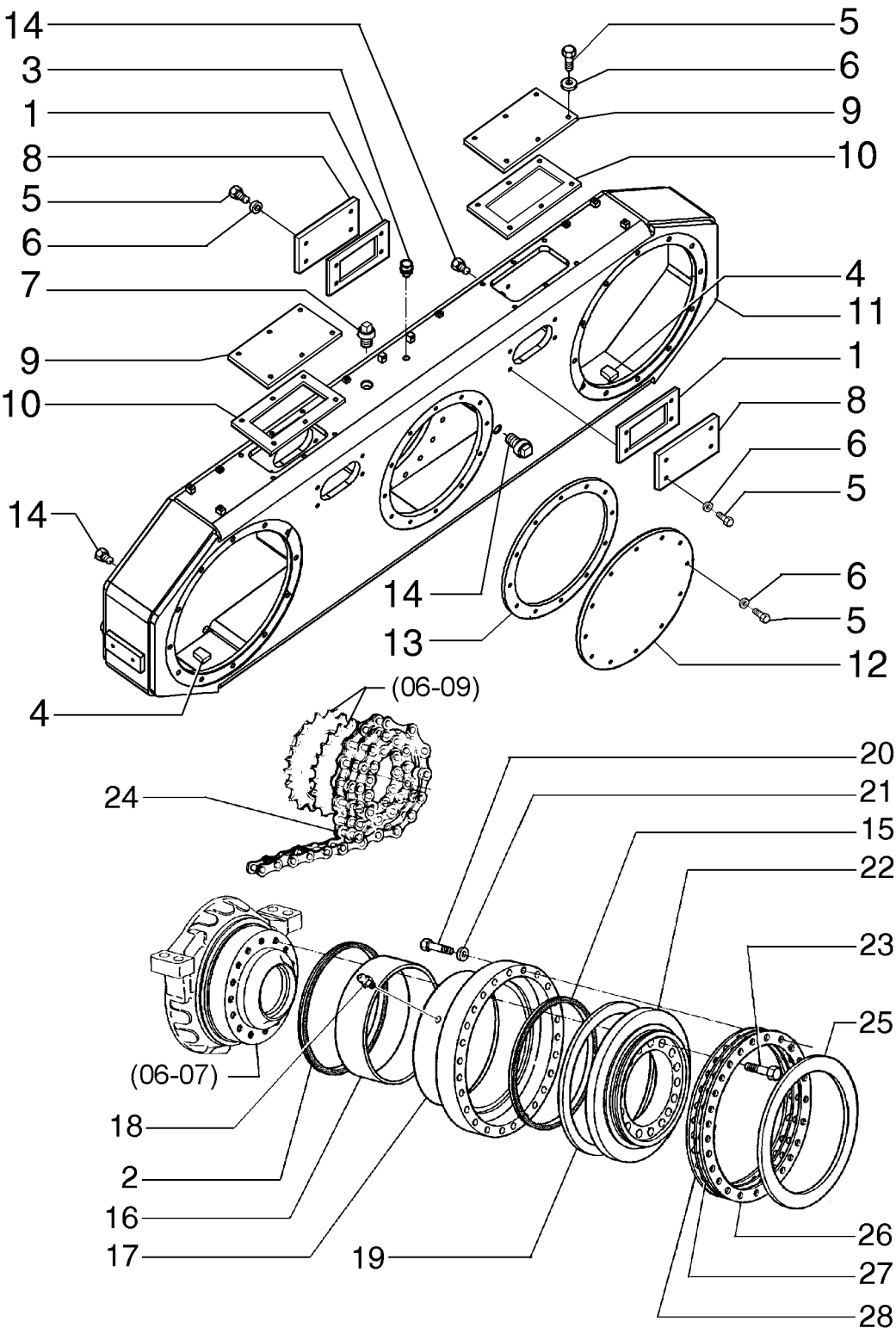

AXE ARRIÈRE, TANDEM
REAR AXLE, TANDEM
REAR AXLE, TANDEM
REAR AXLE, TANDEM

R	N	P.N.	MOD	Q	Denominação Description	Denominacion Bezeichnung	Description Descrizione	Denominação Beskrivelse	L.C.
1		84405528		4	JUNTA JOINT	JUNTA DICHTUNG	GASKET GUARNIZIONE	JUNTA PAKNING	123G
2		84379010		2	VEDADOR DE ÓLEO JOINT ETANCHEITE D'HI	JUNTA DE ACEITE ÖLDICHTUNG	OIL SEAL PARAOLIO	VEDANTE DE ÓLEO OLIESEGL	P278
3		84385694		1	RESPIRO RENIFLARD	RESPIRADERO ENTLÜFTER	BREATHER SFIATO	RESPIRADOURO UDLUFTNINGSSKRUE	145S
4		87476417		2	BLOCO BLOC	BLOQUE BLOCK	BLOCK BLOCCO	BLOCO MOTORBLOK	074B
5		11106231		40	PARAFUSO, Hex, M10 x 25, 10.9, Full Thd VIS	TORNILLO SCHRAUBE	SCREW VITE	PARAFUSO SKRUE	040V
6		10516871		40	ARRUELA PLANA RONDELLE	ARANDELA UNTERLEGSCHEIBE	WASHER RONDELLA	ANILHA FLADSKIVE	131R
7		70912768		1	BUJÃO BOUCHON	TAPÓN STOPFEN	PLUG TAPPO	TAMPÃO PROP	050T
8		75266712		4	PLACA DE COBERTURA COUVERCLE	PLACA DE CUBIERTA ABDECKPLATTE	COVER PLATE PIASTRA DI COPERTUR/	CHAPA PEQUENA DÆKPLADE	110P
9		87677039		2	COBERTURA COUVERCLE	CUBIERTA ABDECKUNG	COVER COPERCHIO	COBERTURA DÆKSEL	265C
10		84405529		2	JUNTA JOINT	JUNTA DICHTUNG	GASKET GUARNIZIONE	JUNTA PAKNING	123G
11		87665240		1	REDUT FINAL RED. FINAL BTE VITESS	CAJA TRANSM. RED. FIN ENDUNTERSETZUNGSG	FINAL REDUCTION GEAI SCATOLA INGR. RID. FIN	CAIXA DE REDUÇÃO FIN GEARKASSE, SLUTDREV	066R
12		75266741		1	COBERTURA COUVERCLE	CUBIERTA ABDECKUNG	COVER COPERCHIO	COBERTURA DÆKSEL	265C
13		73161784		1	JUNTA JOINT	JUNTA DICHTUNG	GASKET GUARNIZIONE	JUNTA PAKNING	123G
14		70920416		3	BUJÃO BOUCHON	TAPÓN STOPFEN	PLUG TAPPO	TAMPÃO PROP	050T
15		75326525		4	VEDAÇÃO JOINT	ANILLO DE CIERRE DICHTUNG	SEAL GUARNIZIONE; TENUTA	VEDANTE PAKNING	132A
16		75246450		2	BUCHA BAGUE	CASQUILLO BUCHSE	BUSHING BOCCOLA	CASQUILHO BØSNING	095B
17		75266759		2	FLANGE BRIDE	BRIDA FLANSCH	FLANGE FLANGIA	FLANGE FLANGE	070F
18		80710		4	GRAXEIRA, 1/8"-27 x .66 lg GRAISSEUR	BOQUILLA DE LUBRICAC SCHMIERNIPPEL	LUBE NIPPLE INGRASSATORE	COPO DE LUBRIFICAÇÃ SMØRENIPPEL	060I
19		75253782		2	ANEL ANNEAU	ANILLO RING	RING ANELLO	ANEL RING	045A
20		15981231		48	PARAFUSO, Hex, M16 x 1.5 x 65, 10.9 VIS	PERNO SCHRAUBE	BOLT BULLONE	PARAFUSO BOLT	140B
21		10517273		48	ARRUELA PLANA RONDELLE	ARANDELA UNTERLEGSCHEIBE	WASHER RONDELLA	ANILHA FLADSKIVE	131R
22		75258149		2	COBERTURA COUVERCLE	CUBIERTA ABDECKUNG	COVER COPERCHIO	COBERTURA DÆKSEL	265C
23		15988531		48	PARAFUSO VIS	PERNO SCHRAUBE	BOLT BULLONE	PARAFUSO BOLT	140B

06-12	01	p2	12/11

EIXO TRASEIRO, TANDEM
REAR AXLE, TANDEM
REAR AXLE, TANDEM
REAR AXLE, TANDEM

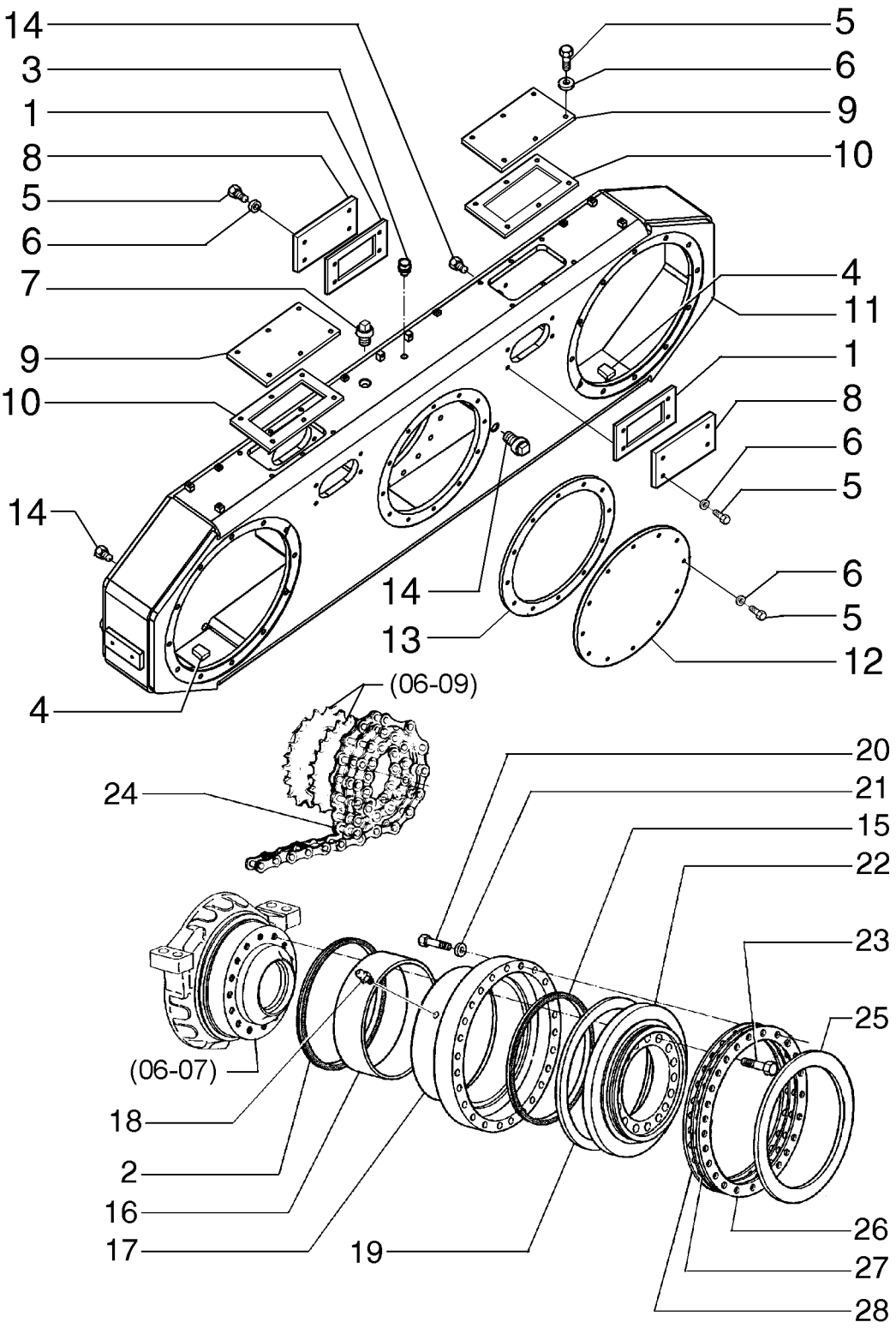

AXE ARRIÈRE, TANDEM
REAR AXLE, TANDEM
REAR AXLE, TANDEM
REAR AXLE, TANDEM

R	N	P.N.	MOD	Q	Denominação Description	Denominacion Bezeichnung	Description Descrizione	Denominação Beskrivelse	L.C.
24		87667591		2	CORRENTE CHAINE	CADENA KETTE	CHAIN CATENA	CORRENTE KÆDE	095C
25		73155650		2	ANEL ANNEAU	ANILLO RING	RING ANELLO	ANEL RING	045A
26		75325418		14	CALÇO DE AFINAÇÃO CALE	SUPLEMENTO AUSGLEICHSSCHEIBE	SHIM SPESSORE	CALÇO DE AFINAÇÃO MELLEMLÆG	198S
27		75325420		4	CALÇO DE AFINAÇÃO CALE	SUPLEMENTO AUSGLEICHSSCHEIBE	SHIM SPESSORE	CALÇO DE AFINAÇÃO MELLEMLÆG	198S
28		75325419		4	CALÇO DE AFINAÇÃO CALE	SUPLEMENTO AUSGLEICHSSCHEIBE	SHIM SPESSORE	CALÇO DE AFINAÇÃO MELLEMLÆG	198S
29		84379010		2	VEDADOR DE ÓLEO JOINT ETANCHEITE D'HI	JUNTA DE ACEITE ÖLDICHTUNG	OIL SEAL PARAOLIO	VEDANTE DE ÓLEO OLIESEGL	P278

06-12	02	p1	12/11

EIXO TRASEIRO, TANDEM
REAR AXLE, TANDEM
REAR AXLE, TANDEM
REAR AXLE, TANDEM

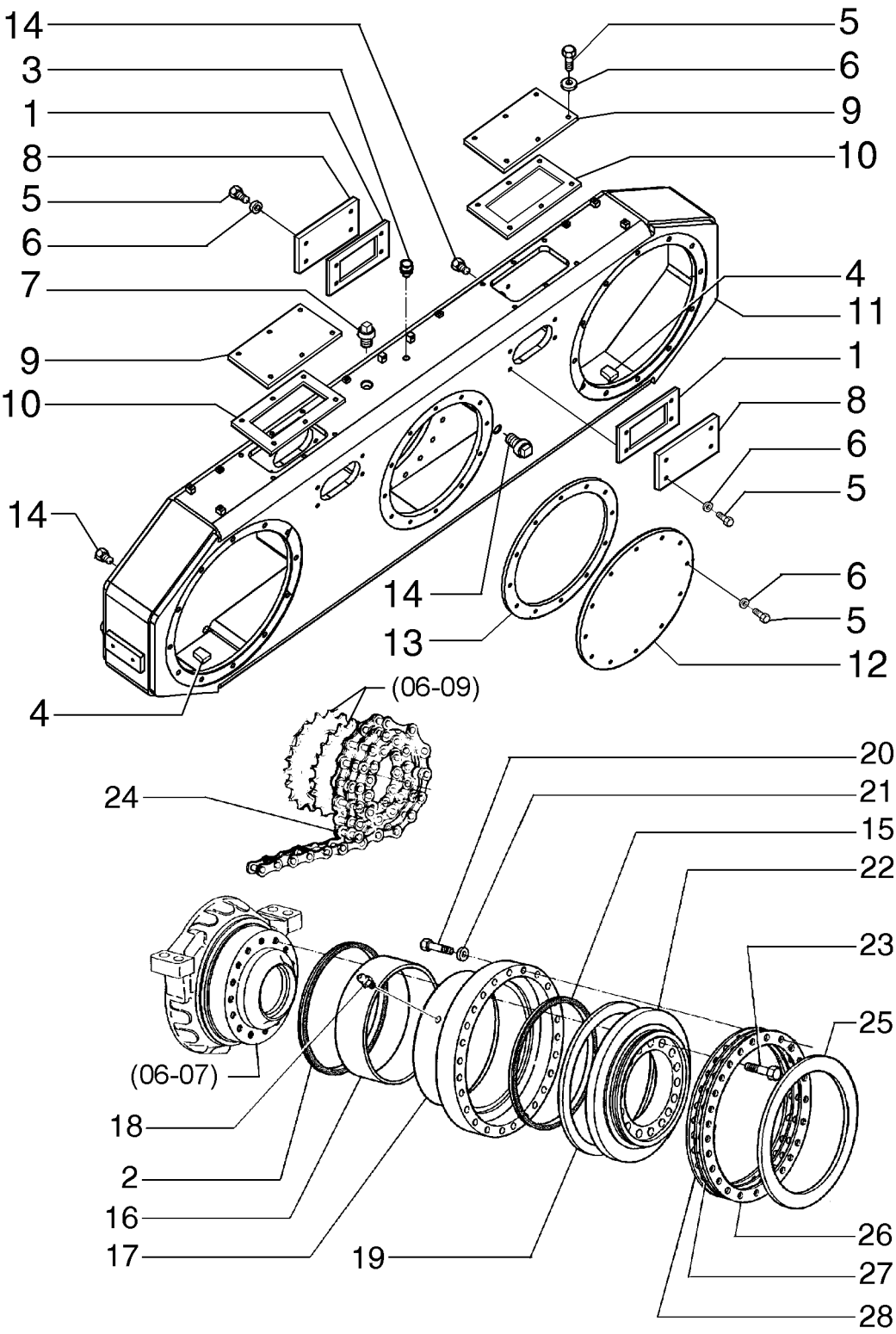

AXE ARRIÈRE, TANDEM
REAR AXLE, TANDEM
REAR AXLE, TANDEM
REAR AXLE, TANDEM

R	N	P.N.	MOD	Q	Denominação Description	Denominacion Bezeichnung	Description Descrizione	Denominação Beskrivelse	L.C.
1		84405528		4	JUNTA JOINT	JUNTA DICHTUNG	GASKET GUARNIZIONE	JUNTA PAKNING	123G
2		84379010		2	VEDADOR DE ÓLEO JOINT ETANCHEITE D'HI	JUNTA DE ACEITE ÖLDICHTUNG	OIL SEAL PARAOLIO	VEDANTE DE ÓLEO OLIESEGL	P278
3		84385694		1	RESPIRO RENIFLARD	RESPIRADERO ENTLÜFTER	BREATHER SFIATO	RESPIRADOURO UDLUFTNINGSSKRUE	145S
4		87476417		2	BLOCO BLOC	BLOQUE BLOCK	BLOCK BLOCCO	BLOCO MOTORBLOK	074B
5		11106231		40	PARAFUSO, Hex, M10 x 25, 10.9, Full Thd VIS	TORNILLO SCHRAUBE	SCREW VITE	PARAFUSO SKRUE	040V
6		10516871		40	ARRUELA PLANA RONDELLE	ARANDELA UNTERLEGSCHEIBE	WASHER RONDELLA	ANILHA FLADSKIVE	131R
7		70912768		1	BUJÃO BOUCHON	TAPÓN STOPFEN	PLUG TAPPO	TAMPÃO PROP	050T
8		75266712		4	PLACA DE COBERTURA COUVERCLE	PLACA DE CUBIERTA ABDECKPLATTE	COVER PLATE PIASTRA DI COPERTUR/	CHAPA PEQUENA DÆKPLADE	110P
9		87677039		2	COBERTURA COUVERCLE	CUBIERTA ABDECKUNG	COVER COPERCHIO	COBERTURA DÆKSEL	265C
10		87625332		2	JUNTA JOINT	JUNTA DICHTUNG	GASKET GUARNIZIONE	JUNTA PAKNING	123G
11		87665244		1	CAIXA BOITIER	CAJA KASTEN; OFF KASTENAI	BOX CASSA; SCATOLA	CAIXA KASSE	035S
12		75266741		1	COBERTURA COUVERCLE	CUBIERTA ABDECKUNG	COVER COPERCHIO	COBERTURA DÆKSEL	265C
13		73161784		1	JUNTA JOINT	JUNTA DICHTUNG	GASKET GUARNIZIONE	JUNTA PAKNING	123G
14		70912725		4	BUJÃO BOUCHON	TAPÓN STOPFEN	PLUG TAPPO	TAMPÃO PROP	050T
15		75326525		4	VEDAÇÃO JOINT	ANILLO DE CIERRE DICHTUNG	SEAL GUARNIZIONE; TENUTA	VEDANTE PAKNING	132A
16		75246450		2	BUCHA BAGUE	CASQUILLO BUCHSE	BUSHING BOCCOLA	CASQUILHO BØSNING	095B
17		75266759		2	FLANGE BRIDE	BRIDA FLANSCH	FLANGE FLANGIA	FLANGE FLANGE	070F
18		80710		4	GRAXEIRA, 1/8"-27 x .66 lg GRAISSEUR	BOQUILLA DE LUBRICAC SCHMIERNIPPEL	LUBE NIPPLE INGRASSATORE	COPO DE LUBRIFICAÇÃ SMØRENIPPEL	060I
19		75253782		2	ANEL ANNEAU	ANILLO RING	RING ANELLO	ANEL RING	045A
20		15981231		48	PARAFUSO, Hex, M16 x 1.5 x 65, 10.9 VIS	PERNO SCHRAUBE	BOLT BULLONE	PARAFUSO BOLT	140B
21		10517273		48	ARRUELA PLANA RONDELLE	ARANDELA UNTERLEGSCHEIBE	WASHER RONDELLA	ANILHA FLADSKIVE	131R
22		75258149		2	COBERTURA COUVERCLE	CUBIERTA ABDECKUNG	COVER COPERCHIO	COBERTURA DÆKSEL	265C
23		15988531		48	PARAFUSO VIS	PERNO SCHRAUBE	BOLT BULLONE	PARAFUSO BOLT	140B

06-12	02	p2	12/11

EIXO TRASEIRO, TANDEM
REAR AXLE, TANDEM
REAR AXLE, TANDEM
REAR AXLE, TANDEM

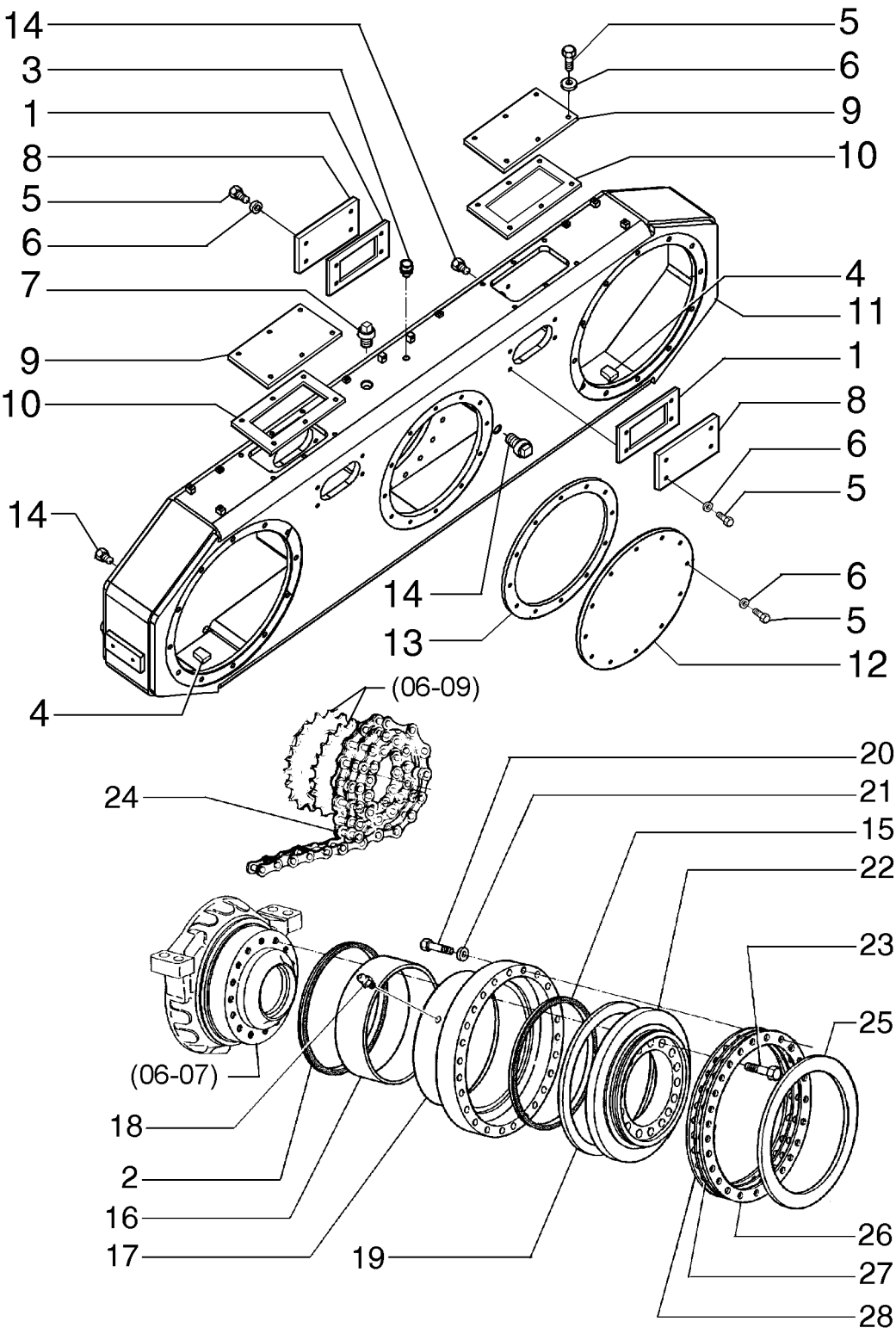

AXE ARRIÈRE, TANDEM
REAR AXLE, TANDEM
REAR AXLE, TANDEM
REAR AXLE, TANDEM

R	N	P.N.	MOD	Q	Denominação Description	Denominacion Bezeichnung	Description Descrizione	Denominação Beskrivelse	L.C.
24		**87667592**		4	CORRENTE CHAINE	CADENA KETTE	CHAIN CATENA	CORRENTE KÆDE	095C
25		**73155650**		2	ANEL ANNEAU	ANILLO RING	RING ANELLO	ANEL RING	045A
26		**75325418**		6	CALÇO DE AFINAÇÃO, 0,45mm CALE	SUPLEMENTO AUSGLEICHSSCHEIBE	SHIM SPESSORE	CALÇO DE AFINAÇÃO MELLEMLÆG	198S
27		**75325420**		10	CALÇO DE AFINAÇÃO, 0,15mm CALE	SUPLEMENTO AUSGLEICHSSCHEIBE	SHIM SPESSORE	CALÇO DE AFINAÇÃO MELLEMLÆG	198S
28		**75325419**		6	CALÇO DE AFINAÇÃO, 0,18mm CALE	SUPLEMENTO AUSGLEICHSSCHEIBE	SHIM SPESSORE	CALÇO DE AFINAÇÃO MELLEMLÆG	198S
29		**84379010**		2	VEDADOR DE ÓLEO JOINT ETANCHEITE D'HI	JUNTA DE ACEITE ÖLDICHTUNG	OIL SEAL PARAOLIO	VEDANTE DE ÓLEO OLIESEGL	P278

06-12	03	p1	12/11

EIXO TRASEIRO - TANDEM
EJE TRASERO - TANDEM
REAR AXLE - TANDEM
REAR AXLE - TANDEM

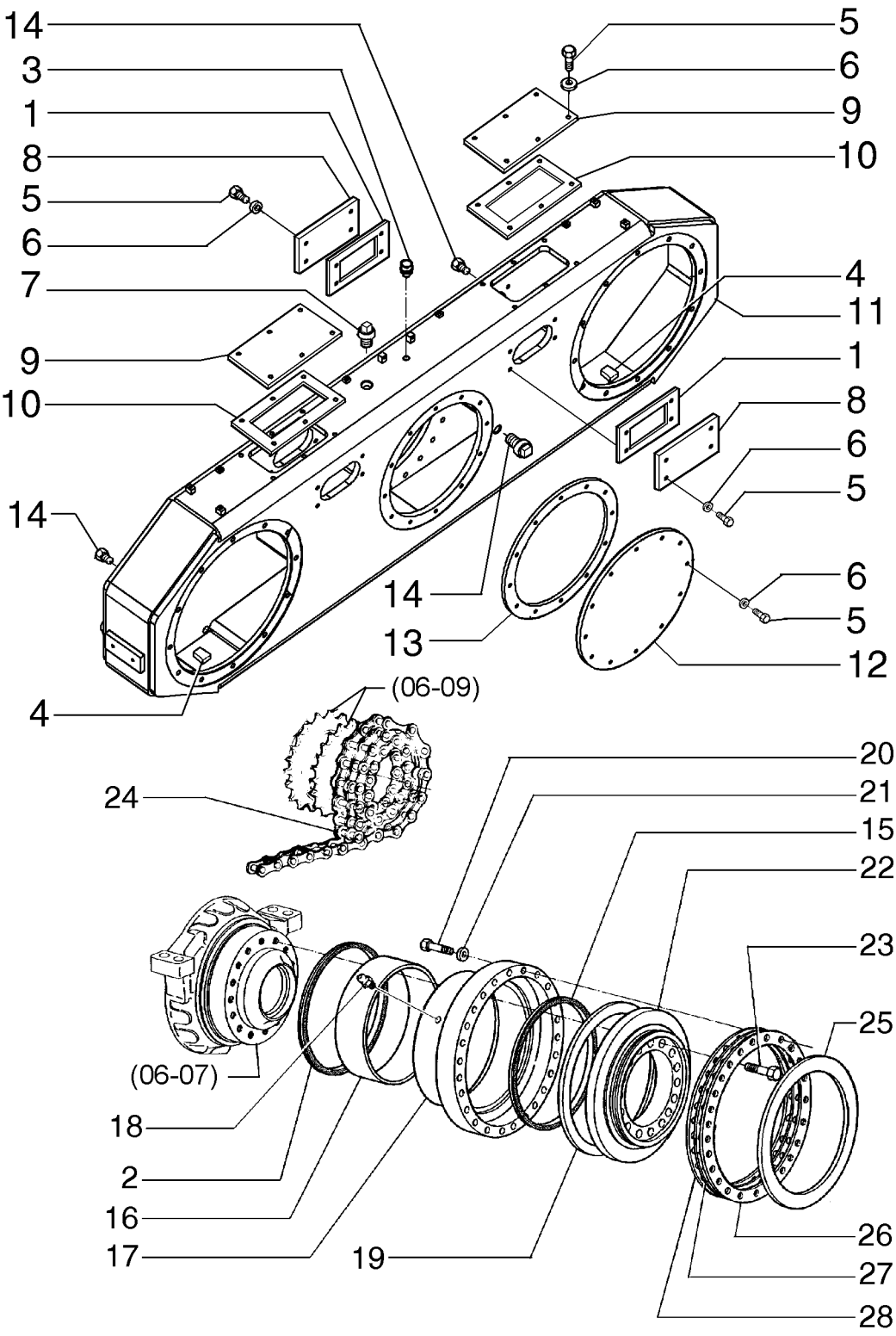

AXE ARRIÈRE, TANDEM
REAR AXLE - TANDEM
REAR AXLE - TANDEM
REAR AXLE - TANDEM

R	N	P.N.	MOD	Q	Denominação Description	Denominacion Bezeichnung	Description Descrizione	Denominação Beskrivelse	L.C.
1		84405528		4	JUNTA JOINT	JUNTA DICHTUNG	GASKET GUARNIZIONE	JUNTA PAKNING	123G
2		84356099		1	VEDADOR DE ÓLEO JOINT ETANCHEITE D'HI	JUNTA DE ACEITE ÖLDICHTUNG	OIL SEAL PARAOLIO	VEDANTE DE ÓLEO OLIESEGL	P278
3		84385694		1	RESPIRO RENIFLARD	RESPIRADERO ENTLÜFTER	BREATHER SFIATO	RESPIRADOURO UDLUFTNINGSSKRUE	145S
4		87476417		2	BLOCO BLOC	BLOQUE BLOCK	BLOCK BLOCCO	BLOCO MOTORBLOK	074B
5		11106231		40	PARAFUSO, Hex, M10 x 25, 10.9, Full Thd VIS	TORNILLO SCHRAUBE	SCREW VITE	PARAFUSO SKRUE	040V
6		10516871		40	ARRUELA PLANA RONDELLE	ARANDELA UNTERLEGSCHEIBE	WASHER RONDELLA	ANILHA FLADSKIVE	131R
7		70912768		1	BUJÃO BOUCHON	TAPÓN STOPFEN	PLUG TAPPO	TAMPÃO PROP	050T
8		75266712		4	PLACA DE COBERTURA COUVERCLE	PLACA DE CUBIERTA ABDECKPLATTE	COVER PLATE PIASTRA DI COPERTUR/	CHAPA PEQUENA DÆKPLADE	110P
9		87677039		2	COBERTURA COUVERCLE	CUBIERTA ABDECKUNG	COVER COPERCHIO	COBERTURA DÆKSEL	265C
10		87625332		2	JUNTA JOINT	JUNTA DICHTUNG	GASKET GUARNIZIONE	JUNTA PAKNING	123G
11		87665991		1	REDUT FINAL RED. FINAL BTE VITESS	CAJA TRANSM. RED. FIN ENDUNTERSETZUNGSG	FINAL REDUCTION GEAI SCATOLA INGR. RID. FIN	CAIXA DE REDUÇÃO FIN GEARKASSE, SLUTDREV	066R
12		75266741		1	COBERTURA COUVERCLE	CUBIERTA ABDECKUNG	COVER COPERCHIO	COBERTURA DÆKSEL	265C
13		73161784		1	JUNTA JOINT	JUNTA DICHTUNG	GASKET GUARNIZIONE	JUNTA PAKNING	123G
14		70920416		3	BUJÃO BOUCHON	TAPÓN STOPFEN	PLUG TAPPO	TAMPÃO PROP	050T
15		87625377		2	VEDAÇÃO DE BORRACHA JOINT EN CAOUTCHOU(	JUNTA DE GOMA GUMMIDICHTUNG	RUBBER SEAL GUARNIZIONE DI GOMM	JUNTAS GUMMITÆTNING	122G
16		87625378		2	BUCHA BAGUE	CASQUILLO BUCHSE	BUSHING BOCCOLA	CASQUILHO BØSNING	095B
17		87679235		2	CUBO MOYEU	CUBO NABE	HUB MOZZO	CUBO NAV	135M
18		80710		4	GRAXEIRA, 1/8"-27 x .66 lg GRAISSEUR	BOQUILLA DE LUBRICA(SCHMIERNIPPEL	LUBE NIPPLE INGRASSATORE	COPO DE LUBRIFICAÇÃ SMØRENIPPEL	060I
19		87625386		2	ARRUELA PLANA RONDELLE	ARANDELA UNTERLEGSCHEIBE	WASHER RONDELLA	ANILHA FLADSKIVE	131R
20		15981231		48	PARAFUSO, Hex, M16 x 1.5 x 65, 10.9 VIS	PERNO SCHRAUBE	BOLT BULLONE	PARAFUSO BOLT	140B
21		10517273		48	ARRUELA PLANA RONDELLE	ARANDELA UNTERLEGSCHEIBE	WASHER RONDELLA	ANILHA FLADSKIVE	131R
22		87625394		2	FLANGE BRIDE	BRIDA FLANSCH	FLANGE FLANGIA	FLANGE FLANGE	070F
23		15988531		48	PARAFUSO VIS	PERNO SCHRAUBE	BOLT BULLONE	PARAFUSO BOLT	140B

06-12	03	p2	12/11

EIXO TRASEIRO - TANDEM
EJE TRASERO - TANDEM
REAR AXLE - TANDEM
REAR AXLE - TANDEM

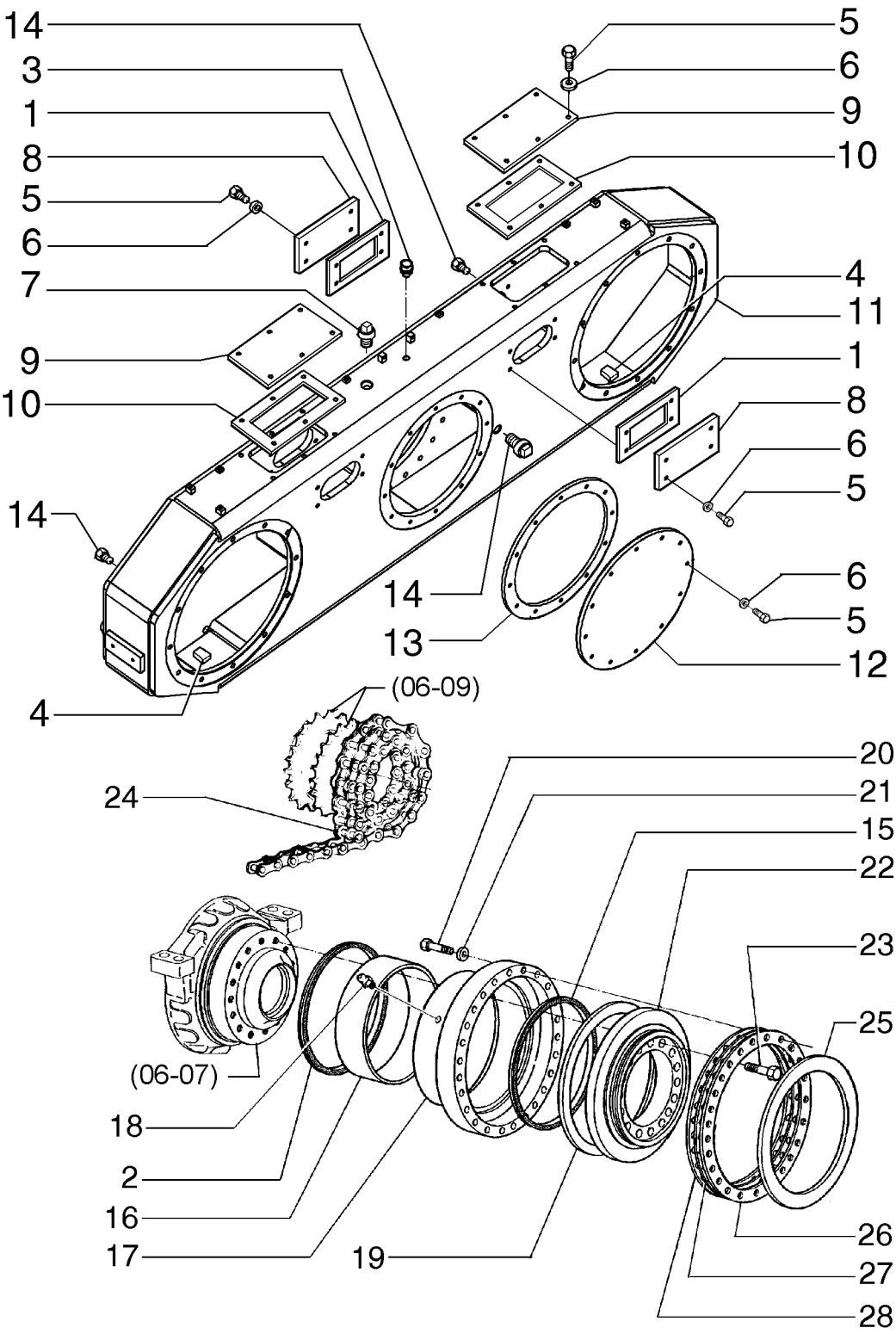

AXE ARRIÈRE, TANDEM
REAR AXLE - TANDEM
REAR AXLE - TANDEM
REAR AXLE - TANDEM

R	N	P.N.	MOD	Q	Denominação Description	Denominacion Bezeichnung	Description Descrizione	Denominação Beskrivelse	L.C.
24		**87667593**		4	CORRENTE CHAINE	CADENA KETTE	CHAIN CATENA	CORRENTE KÆDE	095C
25		**87625385**		2	CALÇO DE AFINAÇÃO CALE	SUPLEMENTO AUSGLEICHSSCHEIBE	SHIM SPESSORE	CALÇO DE AFINAÇÃO MELLEMLÆG	198S
26		**87625384**		14	CALÇO DE AFINAÇÃO CALE	SUPLEMENTO AUSGLEICHSSCHEIBE	SHIM SPESSORE	CALÇO DE AFINAÇÃO MELLEMLÆG	198S
27		**87662905**		4	CALÇO DE AFINAÇÃO CALE	SUPLEMENTO AUSGLEICHSSCHEIBE	SHIM SPESSORE	CALÇO DE AFINAÇÃO MELLEMLÆG	198S
28		**87625383**		4	CALÇO DE AFINAÇÃO CALE	SUPLEMENTO AUSGLEICHSSCHEIBE	SHIM SPESSORE	CALÇO DE AFINAÇÃO MELLEMLÆG	198S

06-13	01	p1	12/11

AROS E PNEUS
AROS Y NEUMATICOS
WHEELS AND TIRES
WHEELS AND TIRES

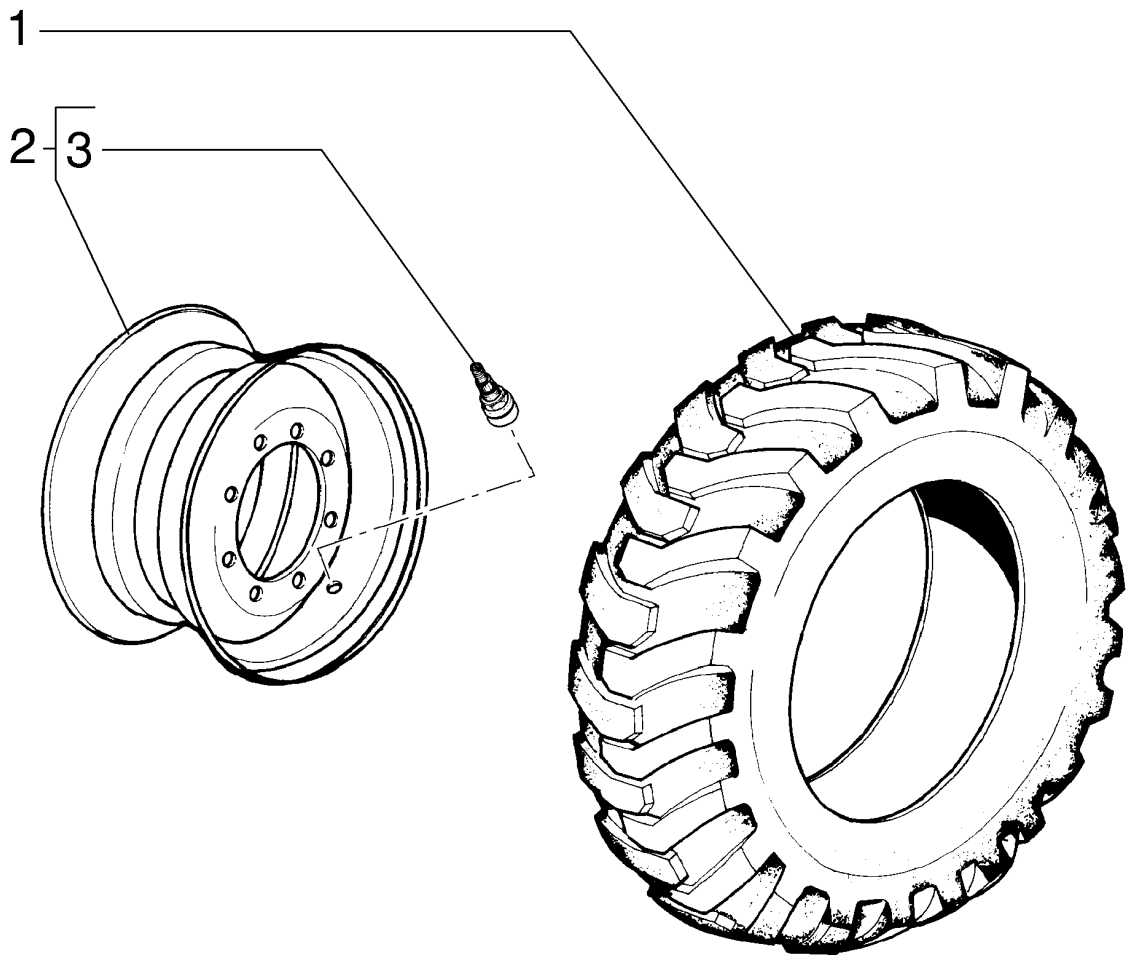

ROUES ET PNEUS
WHEELS AND TIRES
WHEELS AND TIRES
WHEELS AND TIRES

R	N	P.N.	MOD	Q	Denominação Description	Denominacion Bezeichnung	Description Descrizione	Denominação Beskrivelse	L.C.
1	1	**70097579**		6	PNEU, 14x24 PNEUMATIQUE	NEUMÁTICO REIFEN	TYRE/TIRE PNEUMATICO	PNEU DÆK	269C
1	2	**8320758**		6	PNEU, 17,5x25 PNEUMATIQUE	NEUMÁTICO REIFEN	TYRE/TIRE PNEUMATICO	PNEU DÆK	269C
2		**87606326**		6	ARO, 9" JANTE	LLANTA FELGE	RIM CERCHIONE	JANTE FÆLG	135C
2		**87677496**		6	ARO, 13" JANTE	LLANTA FELGE	RIM CERCHIONE	JANTE FÆLG	135C
3		**70096481**		1	VÁLVULA PNEUMÁTICA SOUPAPE PNEUMATIQU	VÁLVULA NEUMÁTICA PNEUMATIKVENTIL	PNEUMATIC VALVE VALVOLA PNEUMATICA	VÁLVULA DE CÂMARA D LUFTVENTIL	149R

(1) Aro 9 polegadas
(2) Aro 13 polegadas

06-13	02	p1	12/11

AROS E PNEUS
AROS Y NEUMATICOS
WHEELS AND TIRES
WHEELS AND TIRES

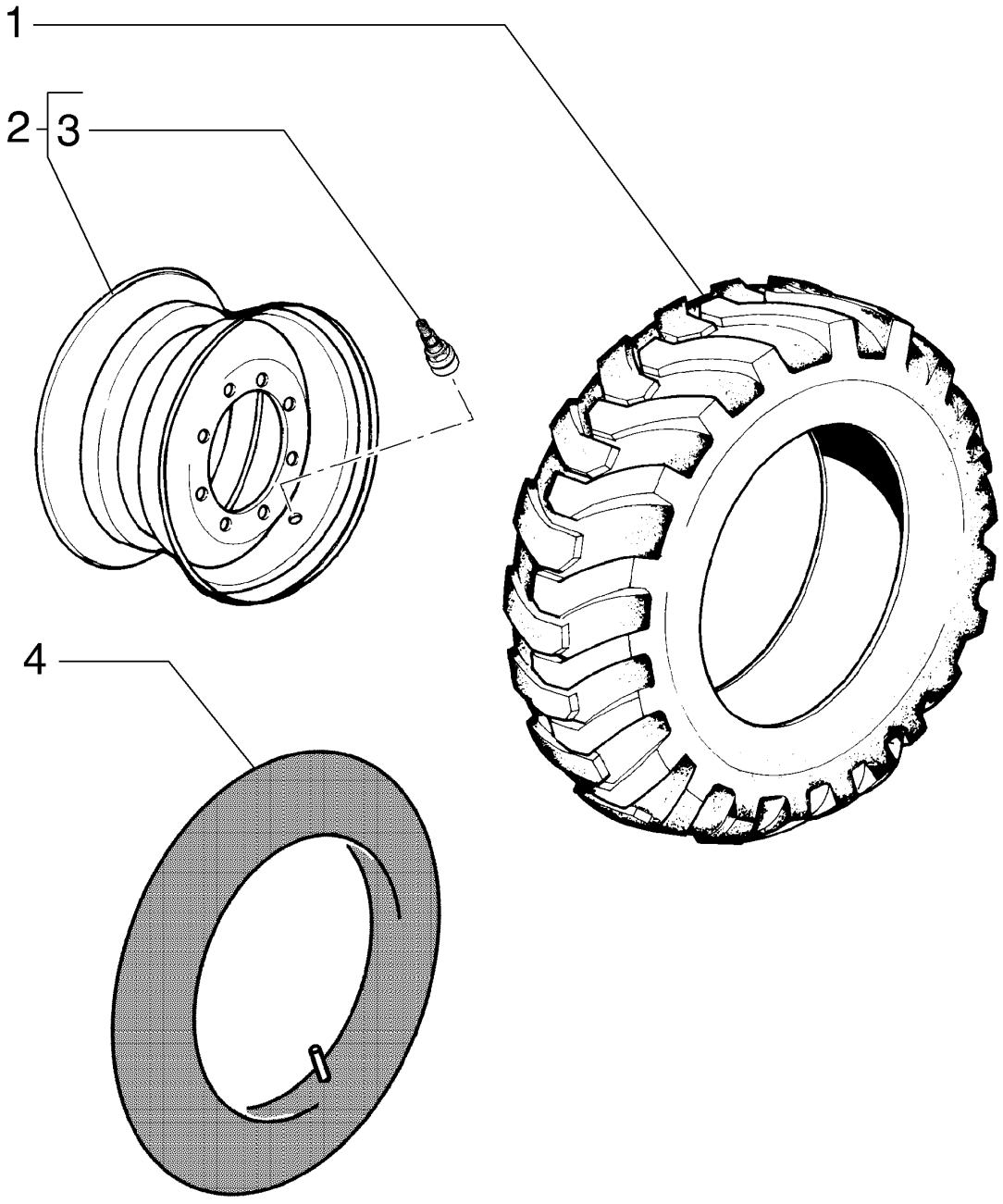

ROUES ET PNEUS
WHEELS AND TIRES
WHEELS AND TIRES
WHEELS AND TIRES

R	N	P.N.	MOD	Q	Denominação Description	Denominacion Bezeichnung	Description Descrizione	Denominação Beskrivelse	L.C.
1		75218366		6	PNEU, 14x24 PNEUMATIQUE	NEUMÁTICO REIFEN	TYRE/TIRE PNEUMATICO	PNEU DÆK	269C
2		87606326		6	ARO, 9" JANTE	LLANTA FELGE	RIM CERCHIONE	JANTE FÆLG	135C
3		70096481		6	VÁLVULA PNEUMÁTICA SOUPAPE PNEUMATIQU	VÁLVULA NEUMÁTICA PNEUMATIKVENTIL	PNEUMATIC VALVE VALVOLA PNEUMATICA	VÁLVULA DE CÂMARA D LUFTVENTIL	149R
4		70051729		1	CAMARA DE AR CHAMBRE-A-AIR	CAMARA-DE-AIRE LUFTSCHLAUCH	AIR TUBE INTERNO TUBO	CAMARA DE AR AIR TUBE	Z271

06-13	03	p1	12/11

AROS E PNEUS
AROS Y NEUMATICOS
WHEELS AND TIRES
WHEELS AND TIRES

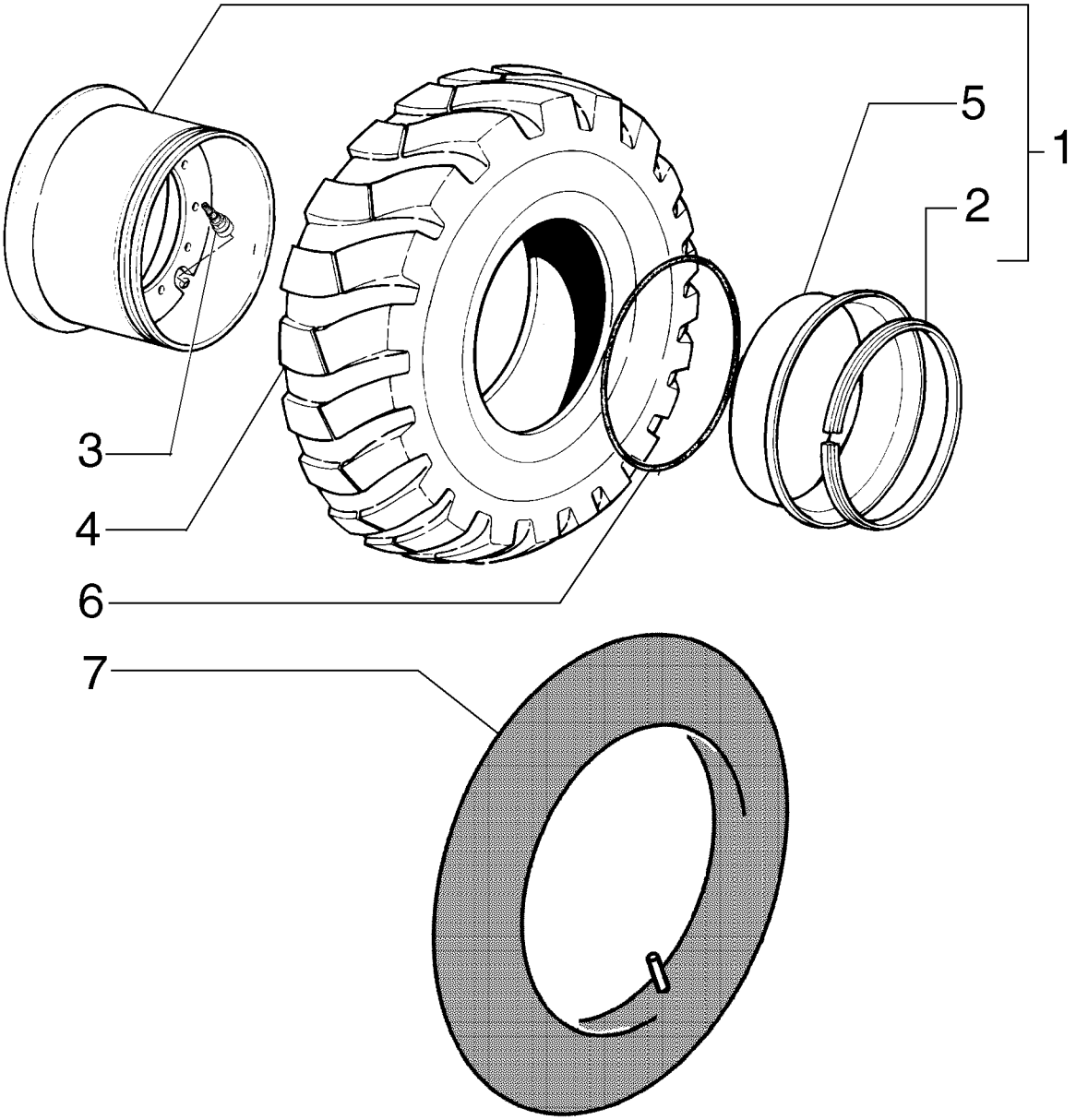

ROUES ET PNEUS
WHEELS AND TIRES
WHEELS AND TIRES
WHEELS AND TIRES

R	N	P.N.	MOD	Q	Denominação Description	Denominacion Bezeichnung	Description Descrizione	Denominação Beskrivelse	L.C.
1		**87606337**		6	ARO, 10" JANTE	LLANTA FELGE	RIM CERCHIONE	JANTE FÆLG	135C
2		**87607172**		1	ANEL DE PRESSÃO ANNEAU D'ARRET	ANILLO DE RESORTE SPRENGRING	SNAP RING ANELLO ELASTICO	ANEL LÅSERING	054A
3		**70096481**		6	VÁLVULA PNEUMÁTICA SOUPAPE PNEUMATIQU	VÁLVULA NEUMÁTICA PNEUMATIKVENTIL	PNEUMATIC VALVE VALVOLA PNEUMATICA	VÁLVULA DE CÂMARA D LUFTVENTIL	149R
4		**70097579**		6	PNEU, 14x24 PNEUMATIQUE	NEUMÁTICO REIFEN	TYRE/TIRE PNEUMATICO	PNEU DÆK	269C
4	1	**75218366**		6	PNEU, 14x24 PNEUMATIQUE	NEUMÁTICO REIFEN	TYRE/TIRE PNEUMATICO	PNEU DÆK	269C
5		**87607169**		1	ANEL ANNEAU	ANILLO RING	RING ANELLO	ANEL RING	045A
6		**73024120**		6	O-RING JOINT TORIQUE	JUNTA TÓRICA O-RING	O-RING ANELLO TOROIDALE	O-RING O-RING	055A
7		**70051729**		6	CAMARA DE AR CHAMBRE-A-AIR	CAMARA-DE-AIRE LUFTSCHLAUCH	AIR TUBE INTERNO TUBO	CAMARA DE AR AIR TUBE	Z271

(1) Com Câmara

06-13	04	p1	12/11

AROS E PNEUS
AROS Y NEUMATICOS
WHEELS AND TIRES
WHEELS AND TIRES

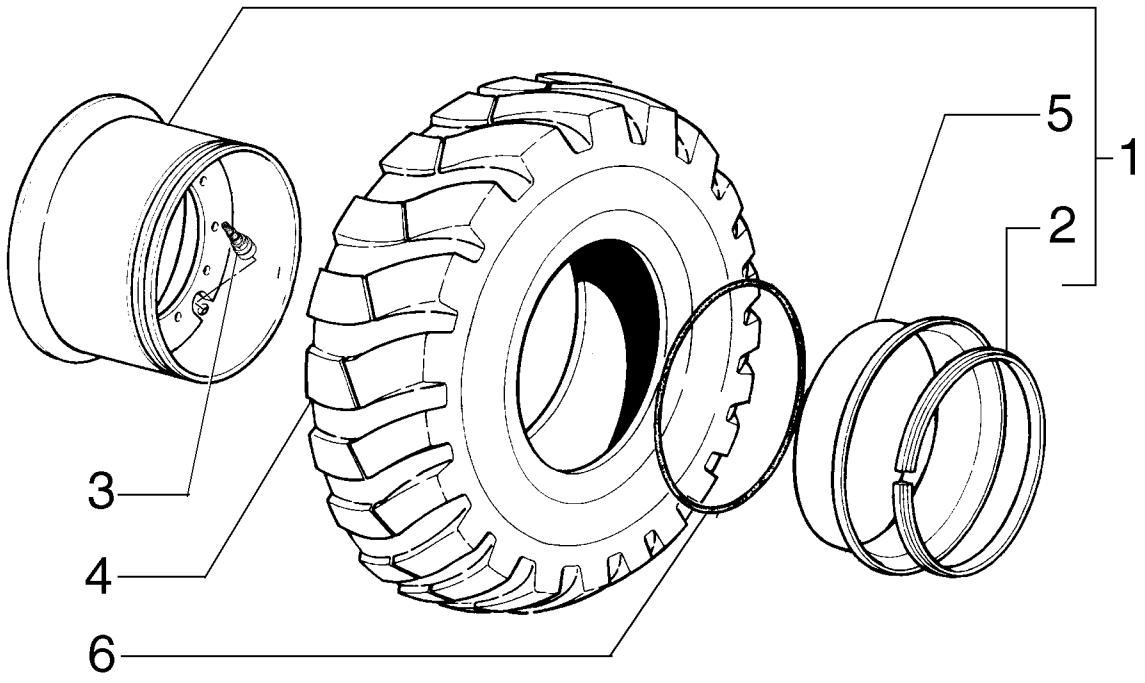

ROUES ET PNEUS
WHEELS AND TIRES
WHEELS AND TIRES
WHEELS AND TIRES

R	N	P.N.	MOD	Q	Denominação Description	Denominacion Bezeichnung	Description Descrizione	Denominação Beskrivelse	L.C.
1		87677500		6	ARO, 14" JANTE	LLANTA FELGE	RIM CERCHIONE	JANTE FÆLG	135C
2		87606313		1	ANEL DE PRESSÃO ANNEAU D'ARRET	ANILLO DE RESORTE SPRENGRING	SNAP RING ANELLO ELASTICO	ANEL LÅSERING	054A
3		70096481		6	VÁLVULA PNEUMÁTICA SOUPAPE PNEUMATIQU	VÁLVULA NEUMÁTICA PNEUMATIKVENTIL	PNEUMATIC VALVE VALVOLA PNEUMATICA	VÁLVULA DE CÂMARA D LUFTVENTIL	149R
4		8320758		6	PNEU, 17,5x25 PNEUMATIQUE	NEUMÁTICO REIFEN	TYRE/TIRE PNEUMATICO	PNEU DÆK	269C
5		87606309		1	ANEL ANNEAU	ANILLO RING	RING ANELLO	ANEL RING	045A
6		73038765		6	O-RING JOINT TORIQUE	JUNTA TÓRICA O-RING	O-RING ANELLO TOROIDALE	O-RING O-RING	055A

RODAS E PNEUS - 9"
RUEDAS Y NEUMATICOS - 9"
WHEELS AND TIRES - 9"
WHEELS AND TIRES - 9"

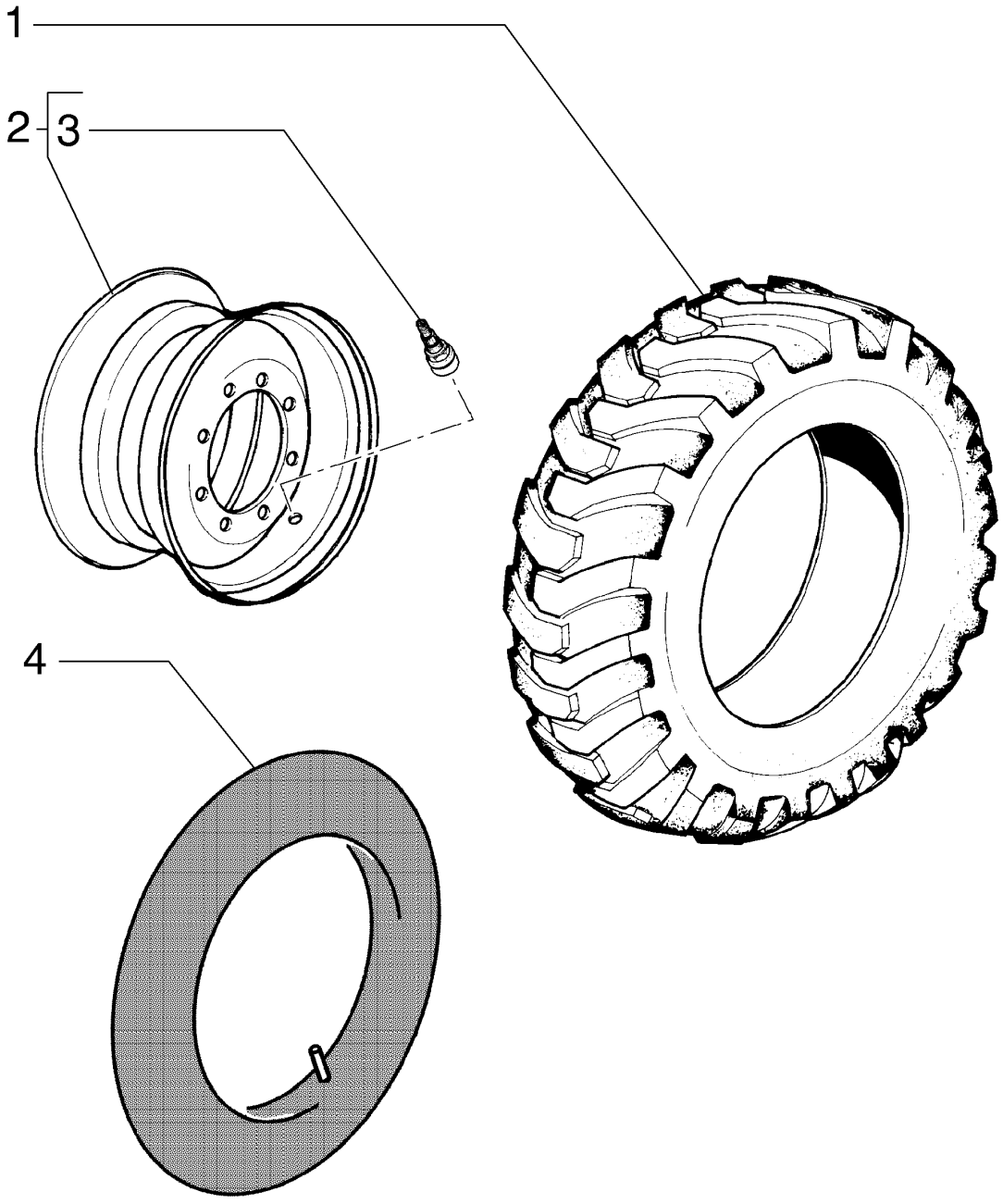

ROUES ET PNEUS - 9"
WHEELS AND TIRES - 9"
WHEELS AND TIRES - 9"
WHEELS AND TIRES - 9"

R	N	P.N.	MOD	Q	Denominação Description	Denominacion Bezeichnung	Description Descrizione	Denominação Beskrivelse	L.C.
1		75218366		6	PNEU, 14.00x24 G2 G2A PNEUMATIQUE	NEUMÁTICO REIFEN	TYRE/TIRE PNEUMATICO	PNEU DÆK	269C
2		87606338		6	ARO, 9 in JANTE	LLANTA FELGE	RIM CERCHIONE	JANTE FÆLG	135C
3		70096481		1	VÁLVULA PNEUMÁTICA SOUPAPE PNEUMATIQU	VÁLVULA NEUMÁTICA PNEUMATIKVENTIL	PNEUMATIC VALVE VALVOLA PNEUMATICA	VÁLVULA DE CÂMARA D LUFTVENTIL	149R
4		70051729		6	CAMARA DE AR CHAMBRE-A-AIR	CAMARA-DE-AIRE LUFTSCHLAUCH	AIR TUBE INTERNO TUBO	CAMARA DE AR AIR TUBE	Z271

RODAS E PNEUS - 13"
RUEDAS Y NEUMATICOS - 13"
WHEELS AND TIRES - 13"
WHEELS AND TIRES - 13"

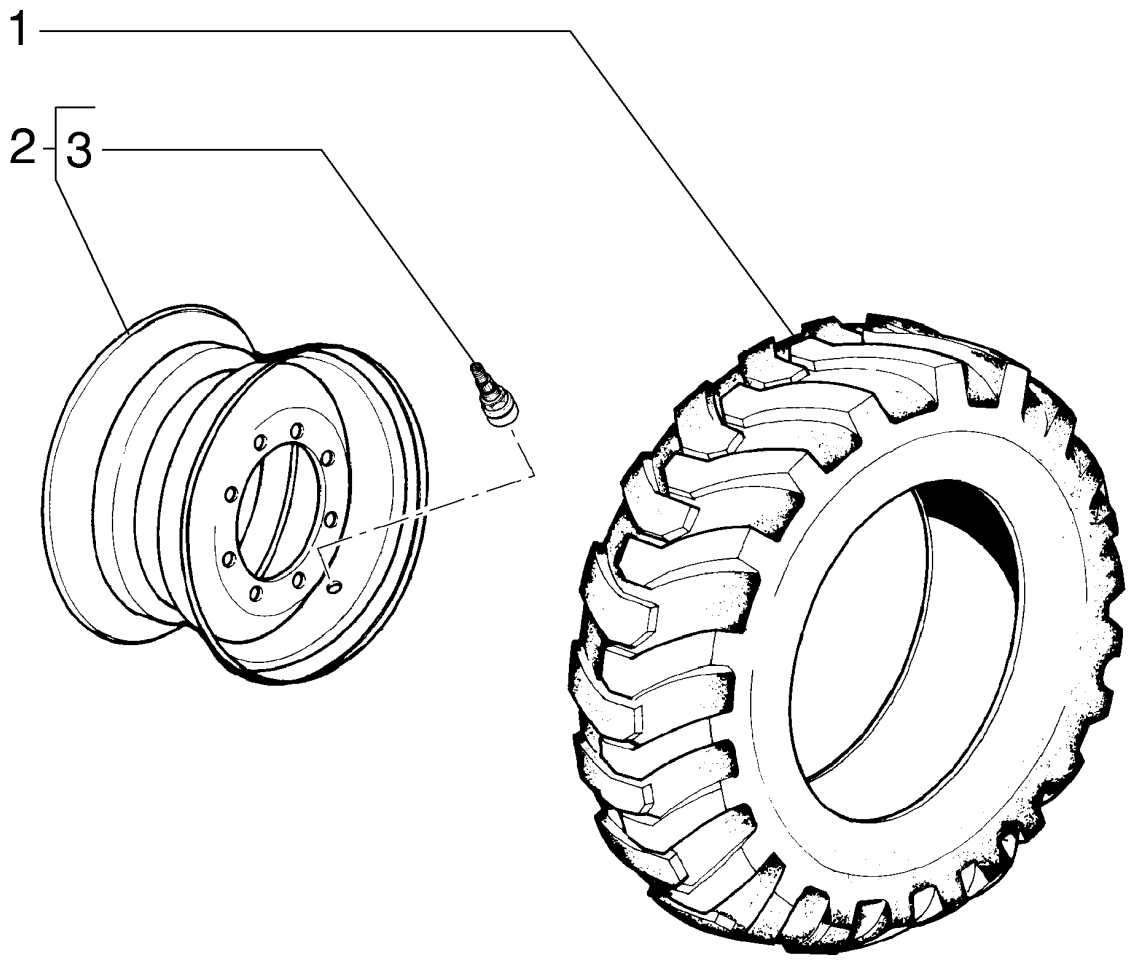

ROUES ET PNEUS - 13"
WHEELS AND TIRES - 13"
WHEELS AND TIRES - 13"
WHEELS AND TIRES - 13"

R	N	P.N.	MOD	Q	Denominação Description	Denominacion Bezeichnung	Description Descrizione	Denominação Beskrivelse	L.C.
1		8320758		6	PNEU, 17,5x25 E3/L3 PNEUMATIQUE	NEUMÁTICO REIFEN	TYRE/TIRE PNEUMATICO	PNEU DÆK	269C
1		71101307		6	PNEU, 17,5x25 E2/L2 PNEUMATIQUE	NEUMÁTICO REIFEN	TYRE/TIRE PNEUMATICO	PNEU DÆK	269C
2		87606328		6	ARO, 13 in JANTE	LLANTA FELGE	RIM CERCHIONE	JANTE FÆLG	135C
3		70096481		1	VÁLVULA PNEUMÁTICA SOUPAPE PNEUMATIQU	VÁLVULA NEUMÁTICA PNEUMATIKVENTIL	PNEUMATIC VALVE VALVOLA PNEUMATICA	VÁLVULA DE CÂMARA D LUFTVENTIL	149R

06-14	03	p1	07/11

RODAS E PNEUS - 10"
RUEDAS Y NEUMATICOS - 10"
WHEELS AND TIRES - 10"
WHEELS AND TIRES - 10"

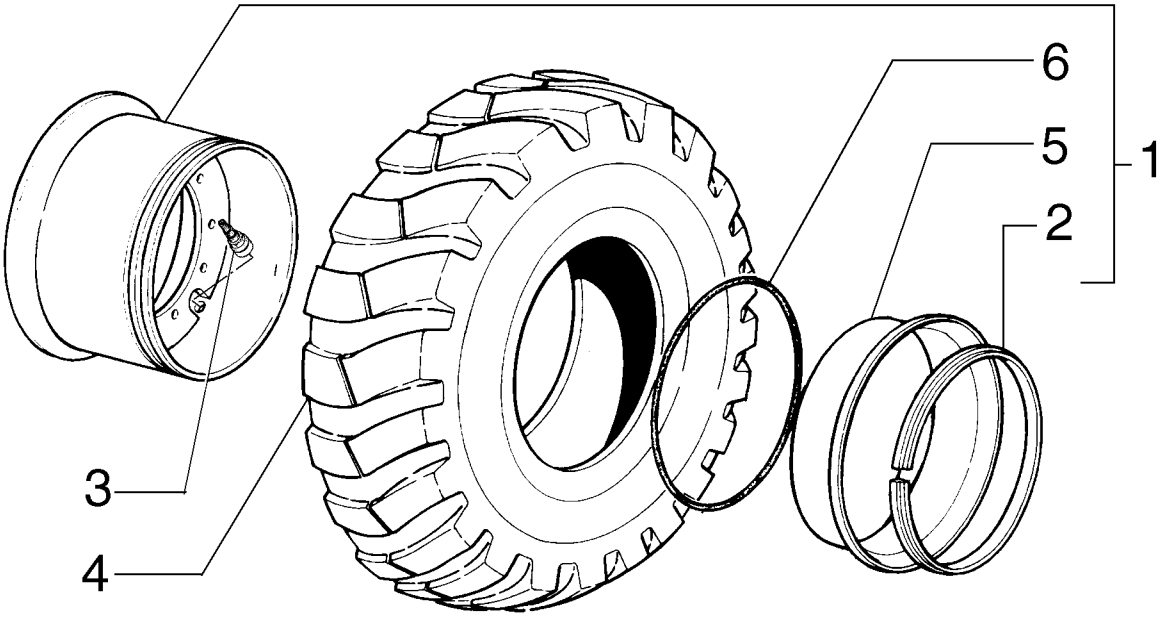

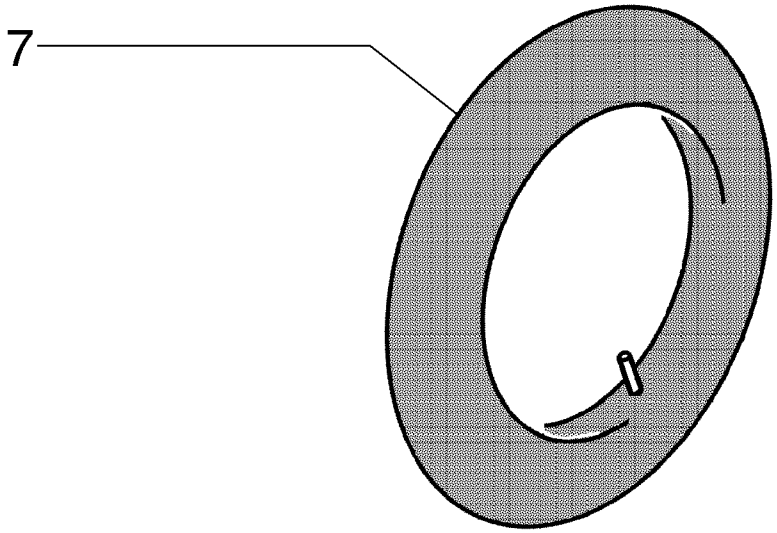

ROUES ET PNEUS - 10"
WHEELS AND TIRES - 10"
WHEELS AND TIRES - 10"
WHEELS AND TIRES - 10"

R	N	P.N.	MOD	Q	Denominação Description	Denominacion Bezeichnung	Description Descrizione	Denominação Beskrivelse	L.C.
1		87606340		6	RODA VEICULAR, 10 in ROUE	RUEDA RAD	WHEEL RUOTA	RODA HJUL	160R
2		87607171		1	ANEL DE PRESSÃO ANNEAU D'ARRET	ANILLO DE RESORTE SPRENGRING	SNAP RING ANELLO ELASTICO	ANEL LÅSERING	054A
3		70096481		6	VÁLVULA PNEUMÁTICA SOUPAPE PNEUMATIQU	VÁLVULA NEUMÁTICA PNEUMATIKVENTIL	PNEUMATIC VALVE VALVOLA PNEUMATICA	VÁLVULA DE CÂMARA D LUFTVENTIL	149R
4		70097579		6	PNEU, 14.00x24 G2 G2A PNEUMATIQUE	NEUMÁTICO REIFEN	TYRE/TIRE PNEUMATICO	PNEU DÆK	269C
4		71101292		6	PNEU, 14.00x24 G2 G2A PNEUMATIQUE	NEUMÁTICO REIFEN	TYRE/TIRE PNEUMATICO	PNEU DÆK	269C
4		71103481		6	PNEU, 14.00x24 G2 G2A PNEUMATIQUE	NEUMÁTICO REIFEN	TYRE/TIRE PNEUMATICO	PNEU DÆK	269C
5		87607168		1	ANEL ANNEAU	ANILLO RING	RING ANELLO	ANEL RING	045A
6		73024120		6	O-RING JOINT TORIQUE	JUNTA TÓRICA O-RING	O-RING ANELLO TOROIDALE	O-RING O-RING	055A
7		70051729		6	CAMARA DE AR CHAMBRE-A-AIR	CAMARA-DE-AIRE LUFTSCHLAUCH	AIR TUBE INTERNO TUBO	CAMARA DE AR AIR TUBE	Z271

06-14	04	p1	07/11

RODAS E PNEUS - 14"
RUEDAS Y NEUMATICOS - 14"
WHEELS AND TIRES - 14"
WHEELS AND TIRES - 14"

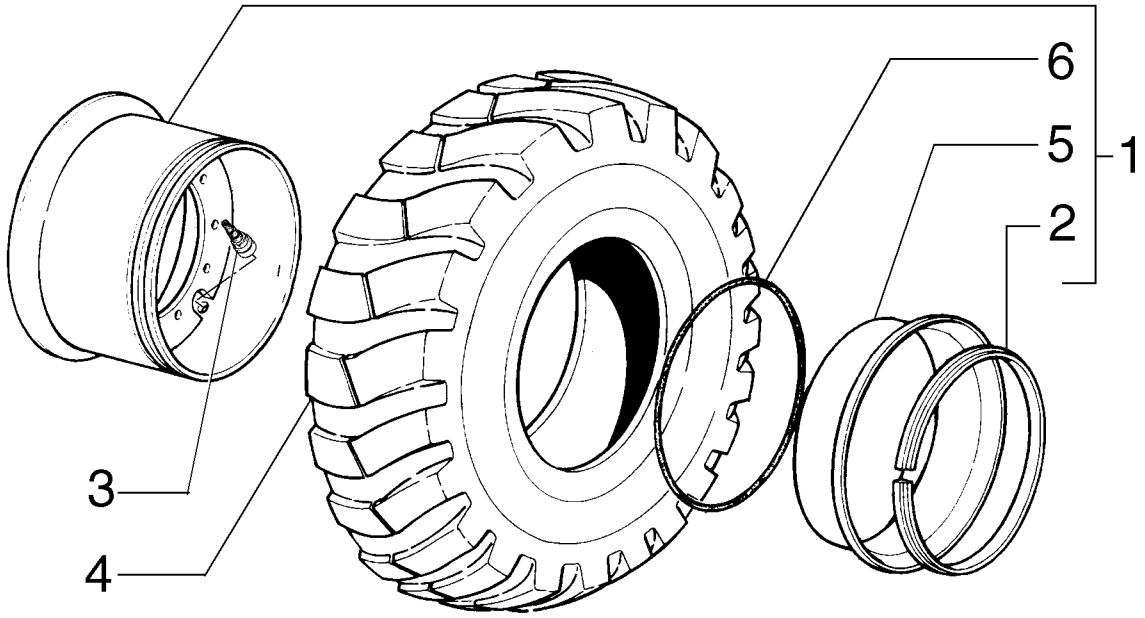

ROUES ET PNEUS - 14"
WHEELS AND TIRES - 14"
WHEELS AND TIRES - 14"
WHEELS AND TIRES - 14"

R	N	P.N.	MOD	Q	Denominação Description	Denominacion Bezeichnung	Description Descrizione	Denominação Beskrivelse	L.C.
1		**87606324**		6	ARO, 14 in JANTE	LLANTA FELGE	RIM CERCHIONE	JANTE FÆLG	135C
2		**148681A1**		1	ANEL ANNEAU	ANILLO RING	RING ANELLO	ANEL RING	045A
3		**70096481**		6	VÁLVULA PNEUMÁTICA SOUPAPE PNEUMATIQU	VÁLVULA NEUMÁTICA PNEUMATIKVENTIL	PNEUMATIC VALVE VALVOLA PNEUMATICA	VÁLVULA DE CÂMARA D LUFTVENTIL	149R
4		**8320758**		6	PNEU, 17,5x25 E3/L3 PNEUMATIQUE	NEUMÁTICO REIFEN	TYRE/TIRE PNEUMATICO	PNEU DÆK	269C
4		**71101307**		6	PNEU, 17,5x25 E2/L2 PNEUMATIQUE	NEUMÁTICO REIFEN	TYRE/TIRE PNEUMATICO	PNEU DÆK	269C
5		**148682A1**		1	ANEL ANNEAU	ANILLO RING	RING ANELLO	ANEL RING	045A
6		**73038765**		1	O-RING JOINT TORIQUE	JUNTA TÓRICA O-RING	O-RING ANELLO TOROIDALE	O-RING O-RING	055A

06-14	05	p1	07/11

RODAS E PNEUS - 17"
RUEDAS Y NEUMATICOS - 17"
WHEELS AND TIRES - 17"
WHEELS AND TIRES - 17"

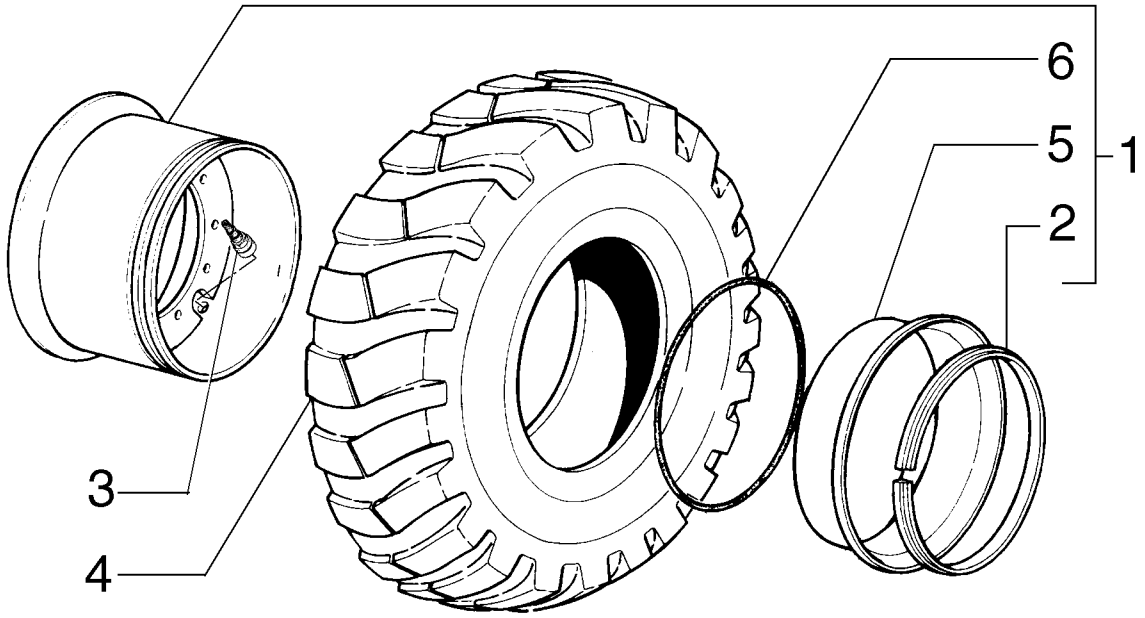

ROUES ET PNEUS - 17"
WHEELS AND TIRES - 17"
WHEELS AND TIRES - 17"
WHEELS AND TIRES - 17"

R	N	P.N.	MOD	Q	Denominação Description	Denominacion Bezeichnung	Description Descrizione	Denominação Beskrivelse	L.C.
1		87606315		6	ARO, 17 in JANTE	LLANTA FELGE	RIM CERCHIONE	JANTE FÆLG	135C
2		87606322		1	ANEL ANNEAU	ANILLO RING	RING ANELLO	ANEL RING	045A
3		70096481		6	VÁLVULA PNEUMÁTICA SOUPAPE PNEUMATIQU	VÁLVULA NEUMÁTICA PNEUMATIKVENTIL	PNEUMATIC VALVE VALVOLA PNEUMATICA	VÁLVULA DE CÂMARA D LUFTVENTIL	149R
4		8320758		6	PNEU, 17,5x25 E3/L3 PNEUMATIQUE	NEUMÁTICO REIFEN	TYRE/TIRE PNEUMATICO	PNEU DÆK	269C
4		71103265		6	PNEU, 17,5x25 E2/L2 PNEUMATIQUE	NEUMÁTICO REIFEN	TYRE/TIRE PNEUMATICO	PNEU DÆK	269C
5		87606313		1	ANEL DE PRESSÃO ANNEAU D'ARRET	ANILLO DE RESORTE SPRENGRING	SNAP RING ANELLO ELASTICO	ANEL LÅSERING	054A
6		75235213		1	O-RING JOINT TORIQUE	JUNTA TÓRICA O-RING	O-RING ANELLO TOROIDALE	O-RING O-RING	055A

SECTION INDEX

Freios

07-01	01	FREIO DE ESTACIONAMENTO - (CONVERSOR DE TORQUE)
07-01	02	FREIO DE ESTACIONAMENTO - (TRANSMISSÃO DIRETA)
07-02	01	FREIO DE ESTACIONAMENTO - (TRANSMISSÃO DIRETA)
07-03	01	FREIO DE ESTACIONAMENTO
07-04	01	ALAVANCA DE CONTROLE DO FREIO DE ESTACIONAMENTO
07-05	01	FREIO DE ESTACIONAMENTO - (CONVERSOR DE TORQUE)
07-05	02	FREIO DE ESTACIONAMENTO - (TRANSMISSÃO DIRETA)
07-06	01	FREIO DE SERVIÇO - SISTEMA HIDRÁULICO
07-07	01	CONTROLE DO FREIO, PEDAL
07-08	01	SISTEMA HIDRÁULICO DO FREIO
07-09	01	SISTEMA HIDRÁULICO DO FREIO
07-09	02	SISTEMA HIDRÁULICO DO FREIO
07-10	01	SISTEMA HIDRÁULICO DO FREIO
07-10	02	FREIO - SISTEMA HIDRÁULICO DA DIREÇÃO
07-11	01	FREIO - SISTEMA HIDRÁULICO DA DIREÇÃO
07-12	01	BOMBA HIDRÁULICA - DIREÇÃO E FREIO
07-12	02	BOMBA HIDRÁULICA - DIREÇÃO E FREIO
07-12	03	BOMBA HIDRÁULICA - DIREÇÃO E FREIO

07-01	01	p1	03/12

FREIO DE ESTACIONAMENTO - (CONVERSOR DE TORQUE)
PARKING BRAKE - (TORQUE CONVERTER)
PARKING BRAKE - (TORQUE CONVERTER)
PARKING BRAKE - (TORQUE CONVERTER)

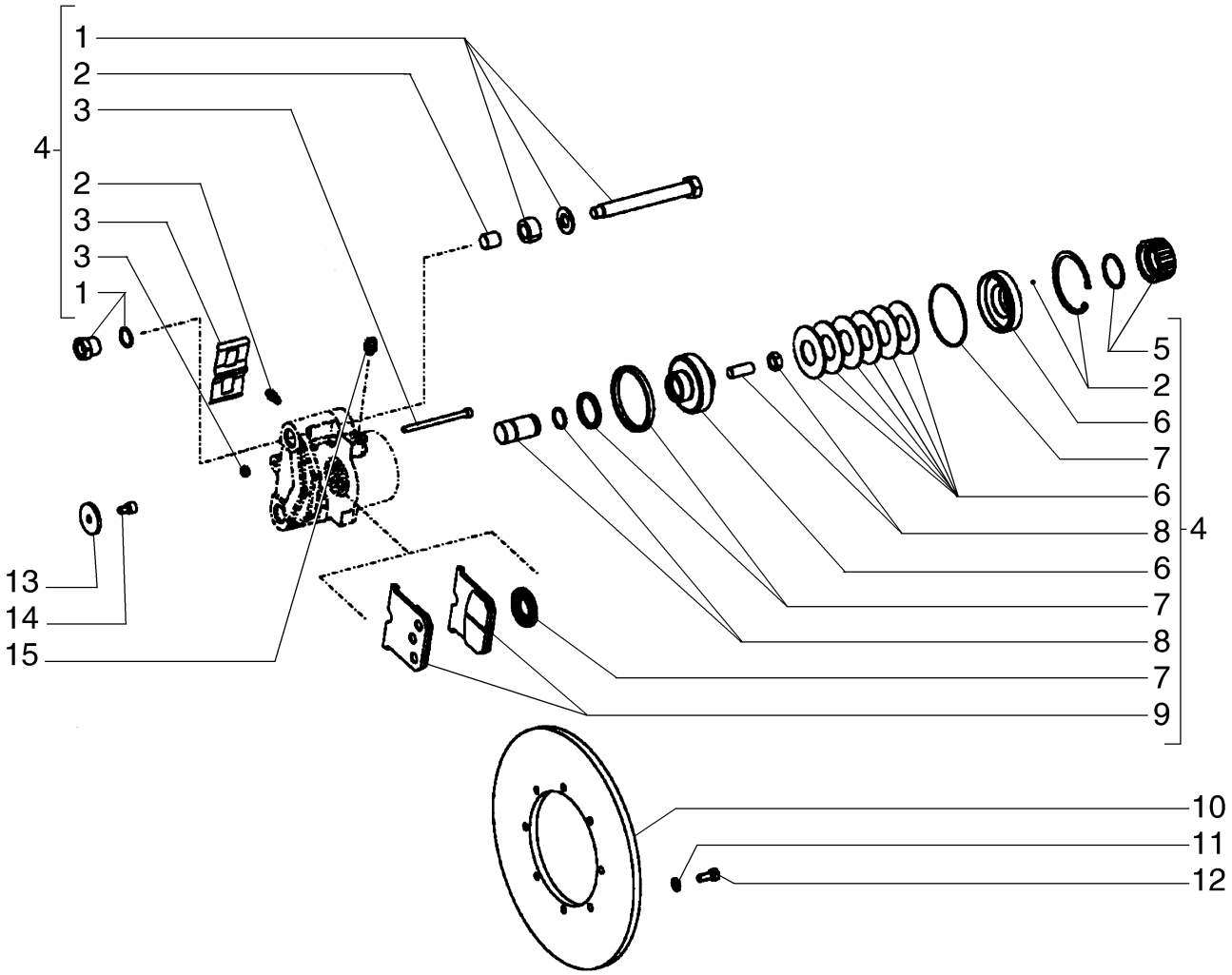

FREIN DE STATIONNEMENT - (CONVERTISSEUR DE COUPLE)
PARKING BRAKE - (TORQUE CONVERTER)
PARKING BRAKE - (TORQUE CONVERTER)
PARKING BRAKE - (TORQUE CONVERTER)

R	N	P.N.	MOD	Q	Denominação Description	Denominacion Bezeichnung	Description Descrizione	Denominação Beskrivelse	L.C.
1		84252209		1	PARAFUSO DE AJUSTE VIS DE REGLAGE	TORNILLO DE AJUSTE STELLSCHRAUBE	SET SCREW VITE DI FERMO	PARAFUSO DE FIXAÇÃC SÆTSKRUE	P327
2		84252199		1	ANEL DE PRESSÃO ANNEAU D'ARRET	ANILLO DE RESORTE SPRENGRING	SNAP RING ANELLO ELASTICO	ANEL LÅSERING	054A
3		84252207		1	PARAFUSO VIS	TORNILLO SCHRAUBE	SCREW VITE	PARAFUSO SKRUE	040V
4		84252195		1	FREIO ESTACIONAMENT FREIN DE STATIONNEM	FRENO DE ESTACIONAM FESTSTELLBREMSE	PARKING BRAKE FRENO DI STAZIONAME	TRAVÃO DE ESTACIONA PARKERINGSBREMSE	094F
5		84252201		1	TAMPA CAPUCHON	TAPÓN KAPPE	CAP TAPPO	TAMPÃO TANKDÆKSEL	052T
6		84252205		1	PISTÃO PISTON	PISTÓN KOLBEN	PISTON PISTONE	PISTÃO STEMPEL	235S
7		84252197		1	VEDAÇÃO JOINT	ANILLO DE CIERRE DICHTUNG	SEAL GUARNIZIONE; TENUTA	VEDANTE PAKNING	132A
8		84252202		1	PINO BROCHE	PASADOR PIN	PIN PERNO	PERNO STIFT	080P
9		84252208		1	PASTILHA DE FREIO PLAQUETTE DE FREIN	PASTILLA DE FRENO BREMSBELAG	BRAKE PAD PASTIGLIA FRENI	CALÇO DO TRAVÃO BREMSEKLODS	042P
10		8603328		1	DISCO DE FREIO DISQUE DE FREIN	DISCO DE FRENO BREMSSCHEIBE	BRAKE DISC DISCO FRENO	DISCO DE TRAVÃO BREMSESKIVE	064D
11		84357378		6	ARRUELA PLANA RONDELLE	ARANDELA UNTERLEGSCHEIBE	WASHER RONDELLA	ANILHA FLADSKIVE	131R
12		30714R1		6	PARAFUSO, Hex, M10 x 25, 10.9, Full Thd VIS	PERNO SCHRAUBE	BOLT BULLONE	PARAFUSO BOLT	140B
13		84252210		1	ARRUELA PLANA RONDELLE	ARANDELA UNTERLEGSCHEIBE	WASHER RONDELLA	ANILHA FLADSKIVE	131R
14		84252528		1	PARAFUSO VIS	TORNILLO SCHRAUBE	SCREW VITE	PARAFUSO SKRUE	040V
15		84357391		1	BUJÃO SEXTAVADO BOUCHON HEXAGONAL	TAPÓN HEXAGONAL SECHSKANTSTOPFEN	HEX PLUG TAPPO ESAGONALE	TAMPÃO SEXTAVADO SEKSKANTET PROP	A085
16		8603215		1	O-RING, 8mm ID x 1.5mm Width JOINT TORIQUE	JUNTA TÓRICA O-RING	O-RING ANELLO TOROIDALE	O-RING O-RING	055A

07-01	02	p1	12/11

FREIO DE ESTACIONAMENTO - (TRANSMISSÃO DIRETA)
PARKING BRAKE - (DIRECT DRIVE)
PARKING BRAKE - (DIRECT DRIVE)
PARKING BRAKE - (DIRECT DRIVE)

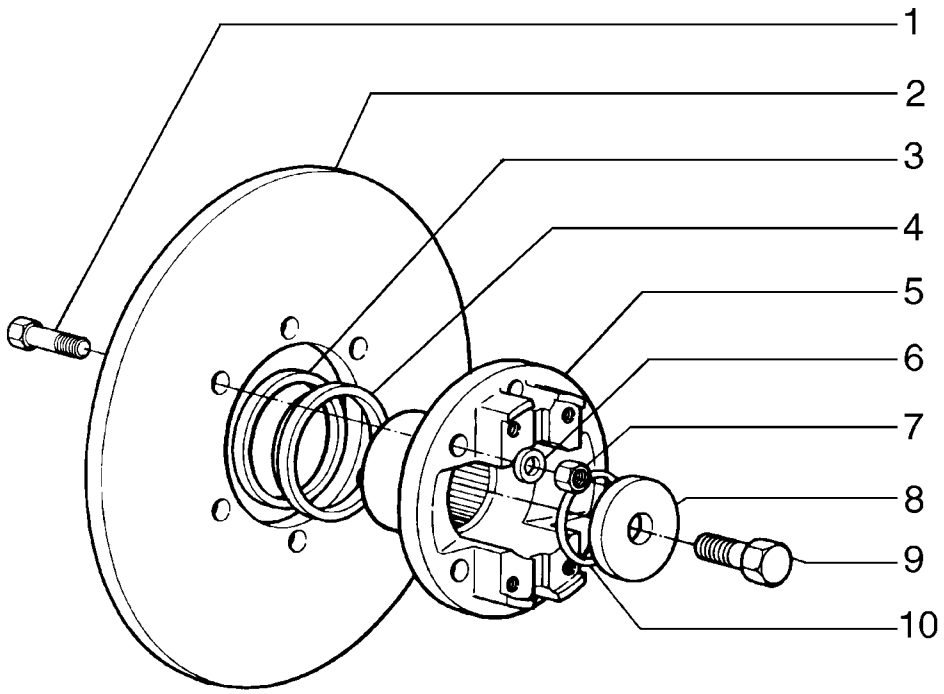

FREIN DE STATIONNEMENT - (TRANSMISSION DIRECTE)
PARKING BRAKE - (DIRECT DRIVE)
PARKING BRAKE - (DIRECT DRIVE)
PARKING BRAKE - (DIRECT DRIVE)

R	N	P.N.	MOD	Q	Denominação Description	Denominacion Bezeichnung	Description Descrizione	Denominação Beskrivelse	L.C.
1		75289480		6	PARAFUSO VIS	TORNILLO SCHRAUBE	SCREW VITE	PARAFUSO SKRUE	040V
2		75288514		1	DISCO DISQUE	DISCO SCHEIBE	DISC DISCO	DISCO NAV	060D
3		75288881		1	JUNTA JOINT	JUNTA DICHTUNG	GASKET GUARNIZIONE	JUNTA PAKNING	123G
4		75288502		1	JUNTA JOINT	JUNTA DICHTUNG	GASKET GUARNIZIONE	JUNTA PAKNING	123G
5		75289479		1	FLANGE BRIDE	BRIDA FLANSCH	FLANGE FLANGIA	FLANGE FLANGE	070F
6		75312838		6	ARRUELA PLANA RONDELLE	ARANDELA UNTERLEGSCHEIBE	WASHER RONDELLA	ANILHA FLADSKIVE	131R
7		75312837		6	PORCA ECROU	TUERCA MUTTER	NUT DADO	PORCA MØTRIK	010D
8		75288900		1	ARRUELA PLANA RONDELLE	ARANDELA UNTERLEGSCHEIBE	WASHER RONDELLA	ANILHA FLADSKIVE	131R
9		75312836		1	PARAFUSO VIS	PERNO SCHRAUBE	BOLT BULLONE	PARAFUSO BOLT	140B
10		75287719		1	O-RING JOINT TORIQUE	JUNTA TÓRICA O-RING	O-RING ANELLO TOROIDALE	O-RING O-RING	055A

07-02	01	p1	12/11

FREIO DE ESTACIONAMENTO - (TRANSMISSÃO DIRETA)
PARKING BRAKE- (DIRECT DRIVE)
PARKING BRAKE- (DIRECT DRIVE)
PARKING BRAKE- (DIRECT DRIVE)

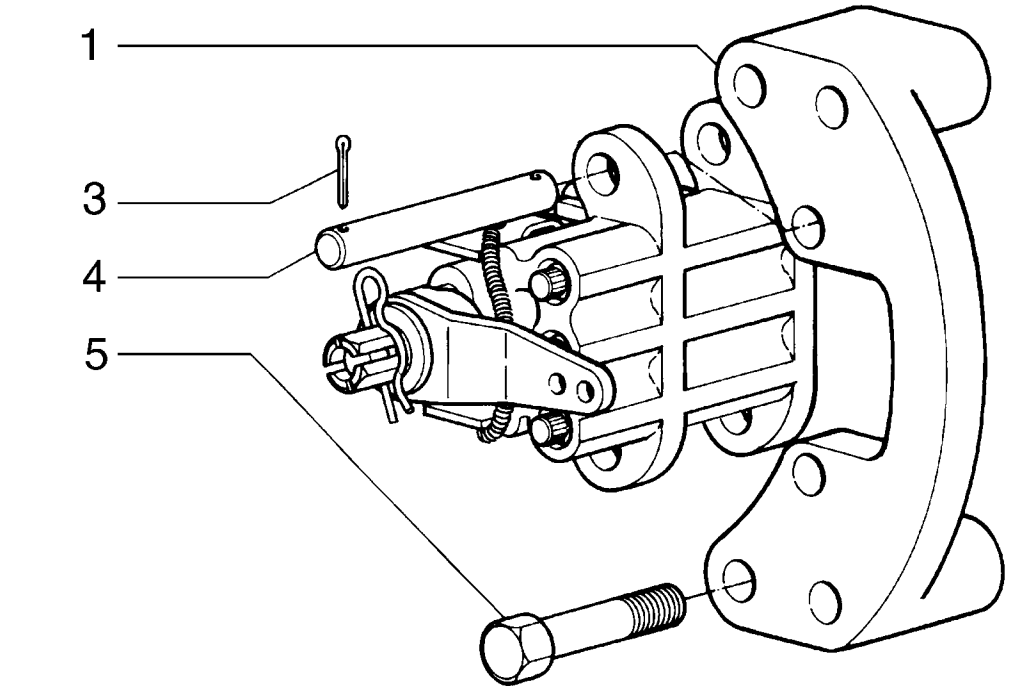

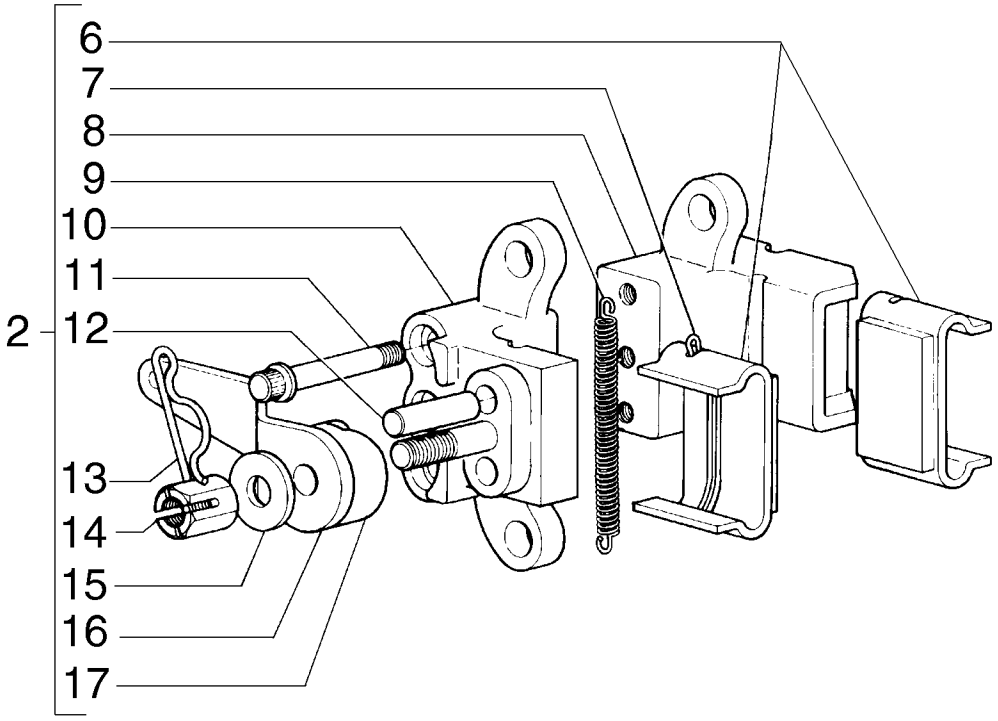

FREIN DE STATIONNEMENT - (TRANSMISSION DIRECTE)
PARKING BRAKE- (DIRECT DRIVE)
PARKING BRAKE- (DIRECT DRIVE)
PARKING BRAKE- (DIRECT DRIVE)

R	N	P.N.	MOD	Q	Denominação Description	Denominacion Bezeichnung	Description Descrizione	Denominação Beskrivelse	L.C.
1		75288445		1	SUPORTE SUPPORT	SOPORTE STÜTZE	SUPPORT SUPPORTO	SUPORTE BESLAG	300S
2		75288515		1	FREIO FREIN	FRENO BREMSE	BRAKE FRENO	TRAVÃO BREMSE	092F
3		75289474		4	PINO BROCHE	PASADOR PIN	PIN PERNO	PERNO STIFT	080P
4		75289473		2	PINO BROCHE	PASADOR PIN	PIN PERNO	PERNO STIFT	080P
5		75289472		6	PARAFUSO VIS	TORNILLO SCHRAUBE	SCREW VITE	PARAFUSO SKRUE	040V
6		75288446		2	PASTILHA DE FREIO PLAQUETTE DE FREIN	PASTILLA DE FRENO BREMSBELAG	BRAKE PAD PASTIGLIA FRENI	CALÇO DO TRAVÃO BREMSEKLODS	042P
7		75289532		4	PINO BROCHE	PASADOR PIN	PIN PERNO	PERNO STIFT	080P
8		75289529		1	SUPORTE SUPPORT	SOPORTE STÜTZE	SUPPORT SUPPORTO	SUPORTE BESLAG	300S
9		75289531		2	MOLA RESSORT	RESORTE FEDER	SPRING MOLLA	MOLA FJEDER	100M
10		75289528		1	SUPORTE SUPPORT	SOPORTE STÜTZE	SUPPORT SUPPORTO	SUPORTE BESLAG	300S
11		75289530		3	PARAFUSO VIS	TORNILLO SCHRAUBE	SCREW VITE	PARAFUSO SKRUE	040V
12		75289533		2	PINO BROCHE	PASADOR PIN	PIN PERNO	PERNO STIFT	080P
13		75289537		1	PINO BROCHE	PASADOR PIN	PIN PERNO	PERNO STIFT	080P
14		75289536		1	PORCA ECROU	TUERCA MUTTER	NUT DADO	PORCA MØTRIK	010D
15		75289535		1	ARRUELA PLANA RONDELLE	ARANDELA UNTERLEGSCHEIBE	WASHER RONDELLA	ANILHA FLADSKIVE	131R
16		75289538		1	ALAVANCA LEVIER	PALANCA HEBEL	LEVER LEVA	ALAVANCA ARM	045L
17		75289527		1	EIXO ARBRE	EJE WELLE	SHAFT ALBERO	VEIO AKSEL	016A

07-03	01	p1	12/11

FREIO DE ESTACIONAMENTO
FRENO DE ESTACIONAMIENTO
PARKING BRAKE
PARKING BRAKE

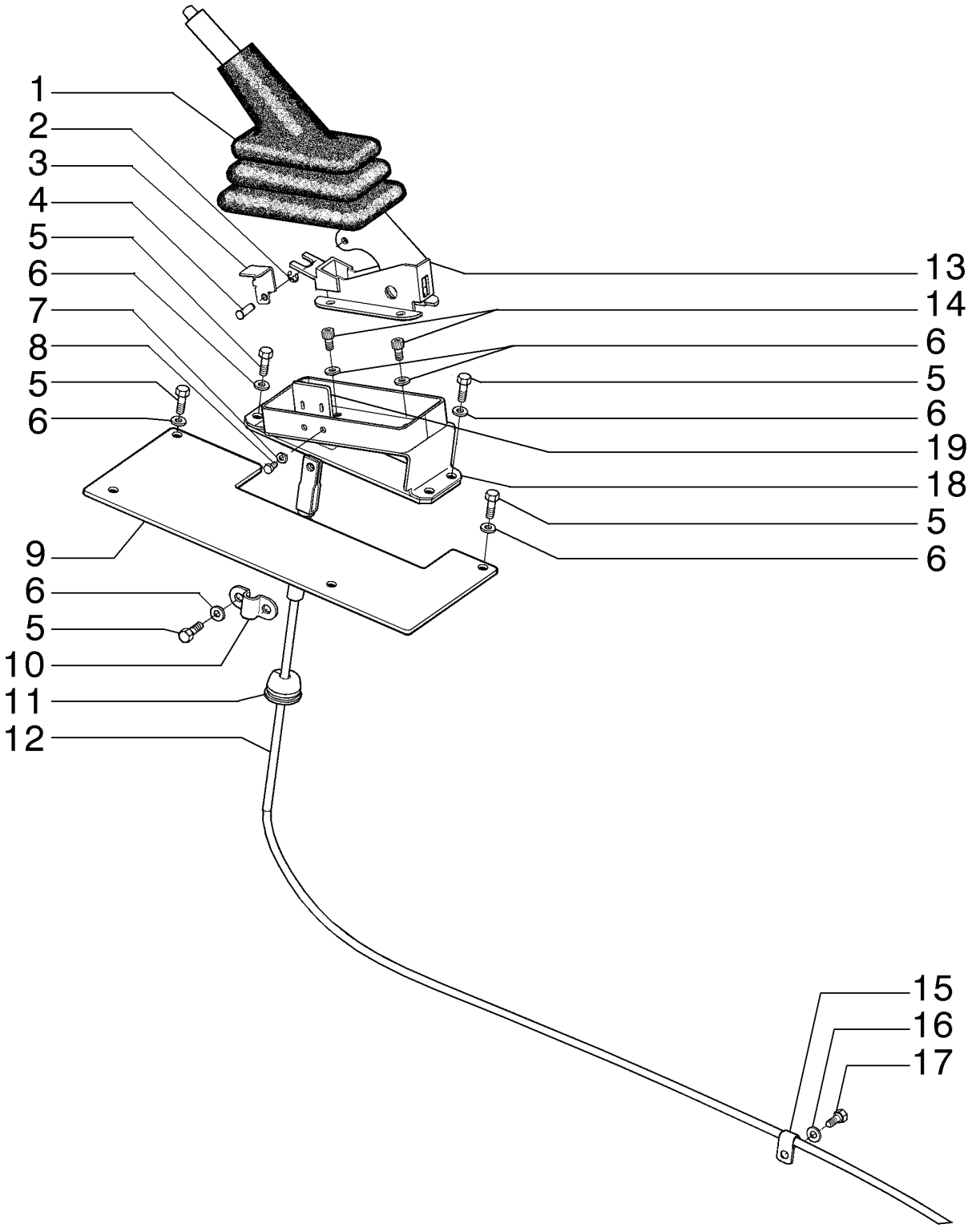

FREIN DE STATIONNEMENT
PARKING BRAKE
PARKING BRAKE
PARKING BRAKE

R	N	P.N.	MOD	Q	Denominação Description	Denominacion Bezeichnung	Description Descrizione	Denominação Beskrivelse	L.C.
1		5106733		1	CAPA SOUFFLET	FUNDA MANSCHETTE	BOOT PARAPOLVERE	COBERTURA DE PROTE MANCHET	330C
2		11087971		1	ANEL ELÁSTICO, M8 CIRCLIP	ARANDELA DE RETENCI SICHERUNGSRING	CIRCLIP ANELLO ELASTICO	ANEL DE RETENÇÃO LÅSERING	056A
3		84323805		1	CHAPA PLAQUE D'ACIER	PLACA DE ACERO STAHLPLATTE	STEEL PLATE PIASTRA D'ACCIAIO	CHAPA DE AÇO STÅLPLADE	015L
4		84323715		1	PINO BROCHE	PASADOR PIN	PIN PERNO	PERNO STIFT	080P
5		16043631		10	PARAFUSO, Hex, M8 x 25, 10.9 VIS	TORNILLO SCHRAUBE	SCREW VITE	PARAFUSO SKRUE	040V
6		10730301		14	ARRUELA PLANA RONDELLE	ARANDELA UNTERLEGSCHEIBE	WASHER RONDELLA	ANILHA FLADSKIVE	131R
7		10516471		2	TRAVA DA ARRUELA RONDELLE FREIN	ARANDELA DE BLOQUE SICHERUNGSSCHEIBE	LOCK WASHER RONDELLA DI SICUREZ	ANILHA DE RETENÇÃO LÅSESKIVE	132R
8		614-6012		2	PARAFUSO, Hex, M6 x 12, 8.8 VIS	PERNO SCHRAUBE	BOLT BULLONE	PARAFUSO BOLT	140B
9		84323810		1	CONJUNTO DA TAMPA COUVERCLE	CONJUNTO DE FUNDAS ABDECKUNGSBAUGRUF	COVER ASSY COPERCHIO, COMPL	CONJUNTO DE COBERT DÆKSELENHED	P426
10		71004339		1	COLAR DE FIXAÇÃO COLLIER DE RETENUE	COLLAR DE RETENCIÓN HALTERING	RETAINER COLLAR COLLARE DI FISSAGGIO	ANEL DE FIXAÇÃO RING, SPÆNDE	230S
11		198824C1		1	PASSA FIL PASSE-FIL	ARANDELA AISLANTE TUELLE	GROMMET ANELLO DI TENUTA	PASSA FIL GROMMET	4020
12		84330195		1	CABO CABLE	CABLE KABEL	CABLE CAVO	CABO KABEL	650C
13		85827832		1	ALAVANCA LEVIER	PALANCA HEBEL	LEVER LEVA	ALAVANCA ARM	045L
14		14306231		4	PARAFUSO, Hex Soc Hd, M8 x 16, 10.9 VIS	TORNILLO SCHRAUBE	SCREW VITE	PARAFUSO SKRUE	040V
15		70639314		1	ESPAÇADOR ENTRETOISE	SEPARADOR DISTANZSTÜCK	SPACER DISTANZIALE	ESPAÇADOR AFSTANDSSTYKKE	075D
16		14496531		1	ARRUELA PLANA, M8 x 17 x 1.6 RONDELLE	ARANDELA UNTERLEGSCHEIBE	WASHER RONDELLA	ANILHA FLADSKIVE	131R
17		16043431		1	PARAFUSO, Hex, M8 x 20, 10.9 VIS	PERNO SCHRAUBE	BOLT BULLONE	PARAFUSO BOLT	140B
18		84323794		1	SUPORTE SUPPORT	SOPORTE STÜTZE	SUPPORT SUPPORTO	SUPORTE BESLAG	300S
19		84323801		1	SUPORTE SUPPORT	SOPORTE STÜTZE	SUPPORT SUPPORTO	SUPORTE BESLAG	300S

07-04	01	p1	12/11

ALAVANCA DE CONTROLE DO FREIO DE ESTACIONAMENTO
PARKING BRAKE CONTROL LEVER
PARKING BRAKE CONTROL LEVER
PARKING BRAKE CONTROL LEVER

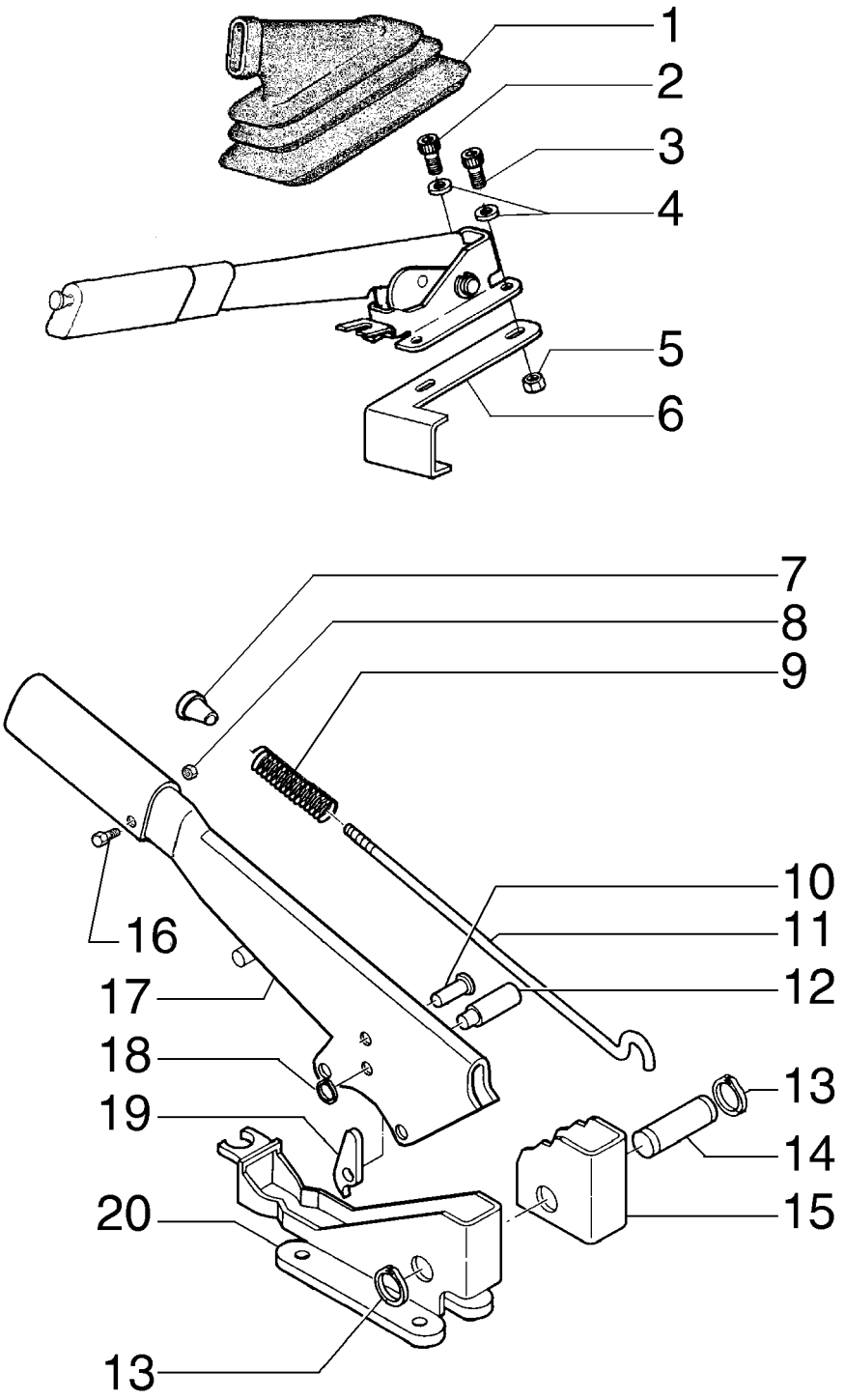

LEVIER DE CONTRÔLE DU FREIN DE STATIONNEMENT
PARKING BRAKE CONTROL LEVER
PARKING BRAKE CONTROL LEVER
PARKING BRAKE CONTROL LEVER

R	N	P.N.	MOD	Q	Denominação Description	Denominacion Bezeichnung	Description Descrizione	Denominação Beskrivelse	L.C.
1		5106733		1	CAPA SOUFFLET	FUNDA MANSCHETTE	BOOT PARAPOLVERE	COBERTURA DE PROTE MANCHET	330C
2		14306231		2	PARAFUSO, Hex Soc Hd, M8 x 16, 10.9 TORNILLO VIS	 SCHRAUBE	 SCREW VITE	 PARAFUSO SKRUE	 040V
3		14306531		4	PARAFUSO, Hex Soc Hd, M8 x 30, 10.9 TORNILLO VIS	 SCHRAUBE	 SCREW VITE	 PARAFUSO SKRUE	 040V
4		10730301		4	ARRUELA PLANA RONDELLE	ARANDELA UNTERLEGSCHEIBE	WASHER RONDELLA	ANILHA FLADSKIVE	131R
5		16100821		4	PORCA, M8, Cl 10 ECROU	TUERCA MUTTER	NUT DADO	PORCA MØTRIK	010D
6		87584592		1	PLACA PLAQUE	PLACA PLATTE	PLATE PIASTRA	CHAPA PLADE	105P
		85827832		1	ALAVANCA, Assy LEVIER	PALANCA HEBEL	LEVER LEVA	ALAVANCA ARM	045L
7		4985122		1	BOTÃO BOUTON	BOTÓN TASTE	BUTTON PULSANTE	BOTÃO KNAP	120B
8		10794012		1	PORCA ECROU	TUERCA MUTTER	NUT DADO	PORCA MØTRIK	010D
9		5105729		1	MOLA RESSORT	RESORTE FEDER	SPRING MOLLA	MOLA FJEDER	100M
10		4988275		1	PINO BROCHE	PASADOR PIN	PIN PERNO	PERNO STIFT	080P
11		85827833		1	HASTE DE NÍVEL JAUGE DE NIVEAU	VARILLA DE NIVEL MESSSTAB	DIPSTICK ASTINA DI LIVELLO	VARETA DE NÍVEL MÅLEPIND	091A
12		5131437		1	PINO BROCHE	PASADOR PIN	PIN PERNO	PERNO STIFT	080P
13		13400776		2	ANEL-TRAVA BAGUE DE BLOCAGE	ANILLO DE BLOQUEO SICHERUNGSRING	LOCKING RING ANELLO DI BLOCCAGGI	ANEL DE SEGURANÇA LÅSESKIVE	051A
14		4985127		1	REBITE RIVET	REMACHE NIET	RIVET RIVETTO	REBITE NITTE	055R
15		5110153		1	CATRACA ROCHET	TRINQUETE RATSCHE	RATCHET NOTTOLINO DI ARREST	ROQUETE SKRALDE	083A
16		13272319		1	PARAFUSO VIS	TORNILLO SCHRAUBE	SCREW VITE	PARAFUSO SKRUE	040V
17		85827834		1	ALAVANCA LEVIER	PALANCA HEBEL	LEVER LEVA	ALAVANCA ARM	045L
18		11065476		1	ANEL DE PRESSÃO, M6, Ext ANNEAU D'ARRET	ANILLO DE RESORTE SPRENGRING	SNAP RING ANELLO ELASTICO	ANEL LÅSERING	054A
19		5110155		1	TRINCO CLIQUET	TRINQUETE SPERRKLINKE	PAWL NOTTOLINO D'ARRESTC	LINGUETA PAL	050N
20		85805441		1	SUPORTE SUPPORT	SOPORTE STÜTZE	SUPPORT SUPPORTO	SUPORTE BESLAG	300S

07-05	01	p1	12/11

FREIO DE ESTACIONAMENTO - (CONVERSOR DE TORQUE)
FRENO DE EMERGENCIA - (CONVERTIDOR DE PAR)
PARKING BRAKE - (TORQUE CONVERTER)
PARKING BRAKE - (TORQUE CONVERTER)

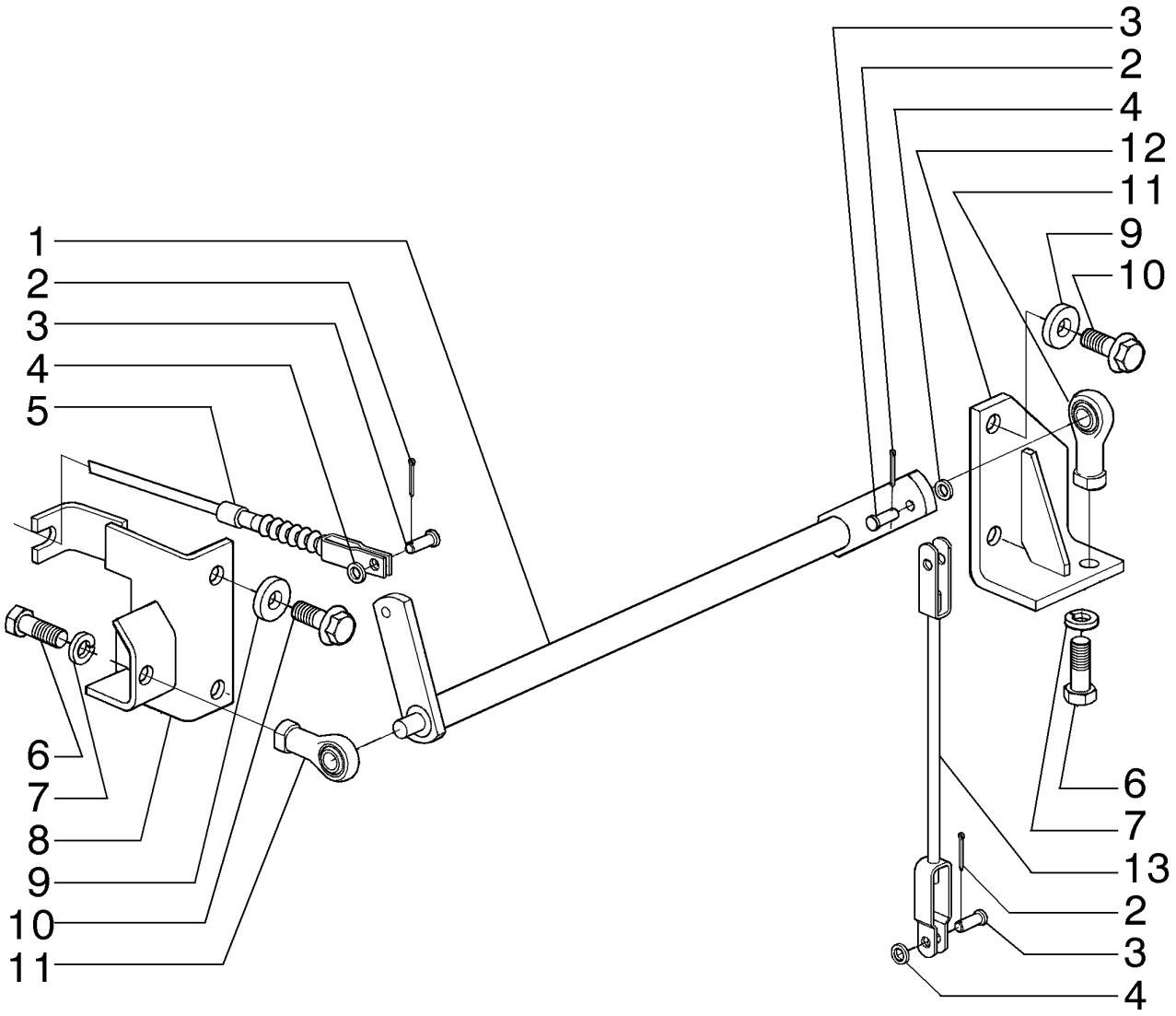

FREIN DE STATIONNEMENT - (CONVERTISSEUR DE COUPLE)
PARKING BRAKE - (TORQUE CONVERTER)
PARKING BRAKE - (TORQUE CONVERTER)
PARKING BRAKE - (TORQUE CONVERTER)

R	N	P.N.	MOD	Q	Denominação Description	Denominacion Bezeichnung	Description Descrizione	Denominação Beskrivelse	L.C.
1		73161216		1	ALAVANCA LEVIER	PALANCA HEBEL	LEVER LEVA	ALAVANCA ARM	045L
2		70918448		3	CONTRA PINO, 3/32" x 1" GOUPILLE FENDUE	PASADOR SPLINT	COTTER PIN COPPIGLIA	TROÇO DE ABRIR SPLITBOLT	270C
3		70917646		3	PINO BROCHE	PASADOR PIN	PIN PERNO	PERNO STIFT	080P
4		70930370		3	ARRUELA PLANA RONDELLE	ARANDELA UNTERLEGSCHEIBE	WASHER RONDELLA	ANILHA FLADSKIVE	131R
5		84330195		1	CABO CABLE	CABLE KABEL	CABLE CAVO	CABO KABEL	650C
6		84238732		2	PARAFUSO VIS	TORNILLO SCHRAUBE	SCREW VITE	PARAFUSO SKRUE	040V
7		70912942		2	TRAVA DA ARRUELA RONDELLE FREIN	ARANDELA DE BLOQUE SICHERUNGSSCHEIBE	LOCK WASHER RONDELLA DI SICUREZ	ANILHA DE RETENÇÃO LÅSESKIVE	132R
8		73161222		1	SUPORTE SUPPORT	SOPORTE STÜTZE	SUPPORT SUPPORTO	SUPORTE BESLAG	300S
9		70677010		4	ARRUELA PLANA RONDELLE	ARANDELA UNTERLEGSCHEIBE	WASHER RONDELLA	ANILHA FLADSKIVE	131R
10		87495304		4	PARAFUSO VIS	PERNO SCHRAUBE	BOLT BULLONE	PARAFUSO BOLT	140B
11		73125851		2	TIRANTE TIRANT	TIRANTE SPURSTANGE	TIE-ROD TIRANTE	TIRANTE TRÆKSTANG	142T
12		73161219		1	SUPORTE SUPPORT	SOPORTE STÜTZE	SUPPORT SUPPORTO	SUPORTE BESLAG	300S
13		73161180			TIRANTE TIRANT	TIRANTE SPURSTANGE	TIE-ROD TIRANTE	TIRANTE TRÆKSTANG	142T

07-05	02	p1	12/11

FREIO DE ESTACIONAMENTO - (TRANSMISSÃO DIRETA)
FRENO DE EMERGENCIA - (TRANSMSION DIRECTA)
PARKING BRAKE - (DIRECT DRIVE)
PARKING BRAKE - (DIRECT DRIVE)

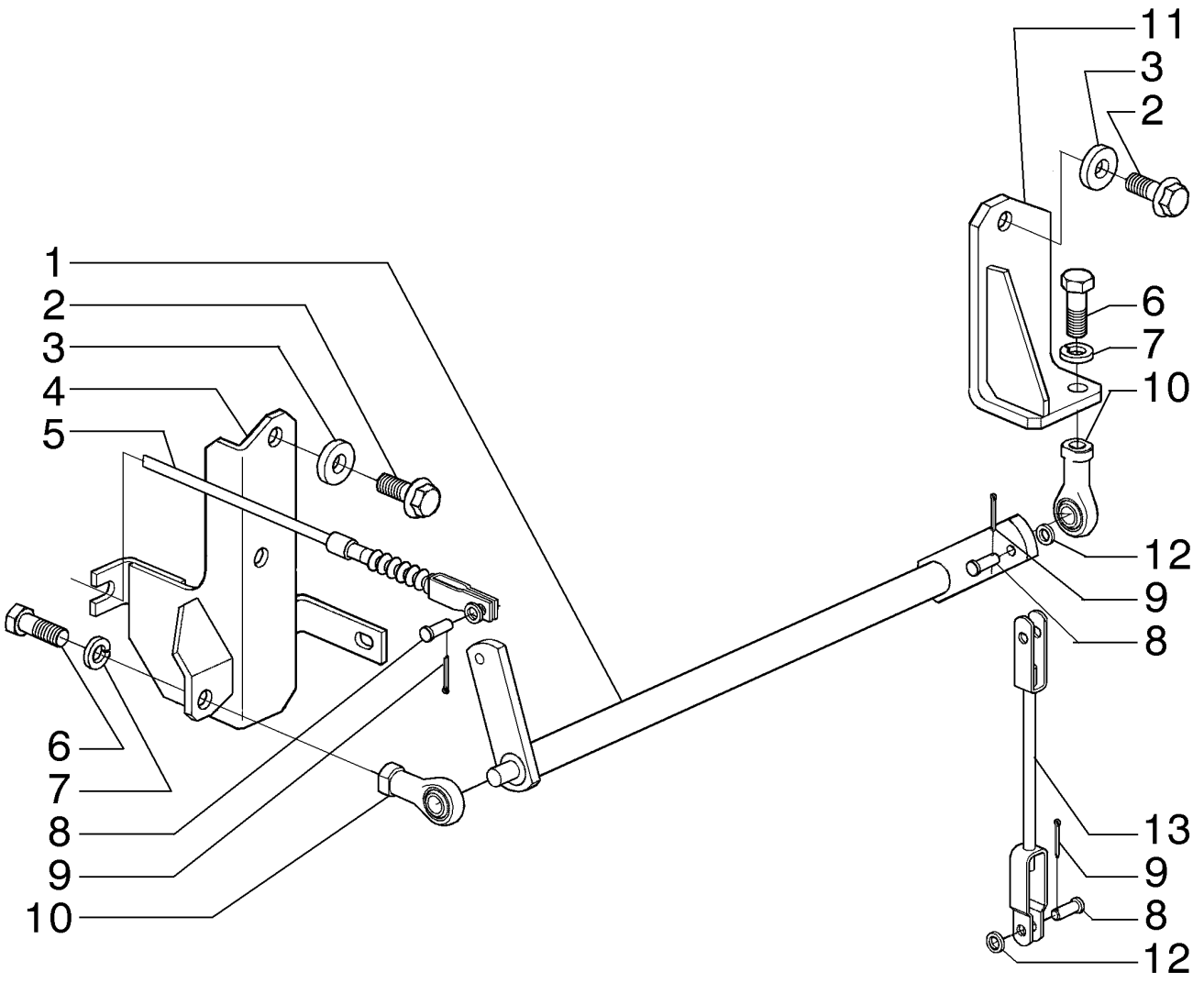

FREIN DE STATIONNEMENT - (TRANSMISSION DIRECTE)
PARKING BRAKE - (DIRECT DRIVE)
PARKING BRAKE - (DIRECT DRIVE)
PARKING BRAKE - (DIRECT DRIVE)

R	N	P.N.	MOD	Q	Denominação Description	Denominacion Bezeichnung	Description Descrizione	Denominação Beskrivelse	L.C.
1		73161760		1	ALAVANCA LEVIER	PALANCA HEBEL	LEVER LEVA	ALAVANCA ARM	045L
2		87495304		4	PARAFUSO VIS	PERNO SCHRAUBE	BOLT BULLONE	PARAFUSO BOLT	140B
3		70677010		4	ARRUELA PLANA RONDELLE	ARANDELA UNTERLEGSCHEIBE	WASHER RONDELLA	ANILHA FLADSKIVE	131R
4		73161763		1	SUPORTE SUPPORT	SOPORTE STÜTZE	SUPPORT SUPPORTO	SUPORTE BESLAG	300S
5		84330195		1	CABO CABLE	CABLE KABEL	CABLE CAVO	CABO KABEL	650C
6		84238732		2	PARAFUSO VIS	TORNILLO SCHRAUBE	SCREW VITE	PARAFUSO SKRUE	040V
7		70912942		2	TRAVA DA ARRUELA RONDELLE FREIN	ARANDELA DE BLOQUE SICHERUNGSSCHEIBE	LOCK WASHER RONDELLA DI SICUREZ	ANILHA DE RETENÇÃO LÅSESKIVE	132R
8		70917646		3	PINO BROCHE	PASADOR PIN	PIN PERNO	PERNO STIFT	080P
9		70918448		3	CONTRA PINO, 3/32" x 1" GOUPILLE FENDUE	PASADOR SPLINT	COTTER PIN COPPIGLIA	TROÇO DE ABRIR SPLITBOLT	270C
10		73125851		2	TIRANTE TIRANT	TIRANTE SPURSTANGE	TIE-ROD TIRANTE	TIRANTE TRÆKSTANG	142T
11		73161768		1	SUPORTE SUPPORT	SOPORTE STÜTZE	SUPPORT SUPPORTO	SUPORTE BESLAG	300S
12		70930370		3	ARRUELA PLANA RONDELLE	ARANDELA UNTERLEGSCHEIBE	WASHER RONDELLA	ANILHA FLADSKIVE	131R
13		73161771		1	TIRANTE TIRANT	TIRANTE SPURSTANGE	TIE-ROD TIRANTE	TIRANTE TRÆKSTANG	142T

07-06	01	p1	12/11

FREIO DE SERVIÇO - SISTEMA HIDRÁULICO
FRENO DE SERVICO - SISTEMA HIDRÁULICO
SERVICE BRAKE - HYDRAULIC SYSTEM
SERVICE BRAKE - HYDRAULIC SYSTEM

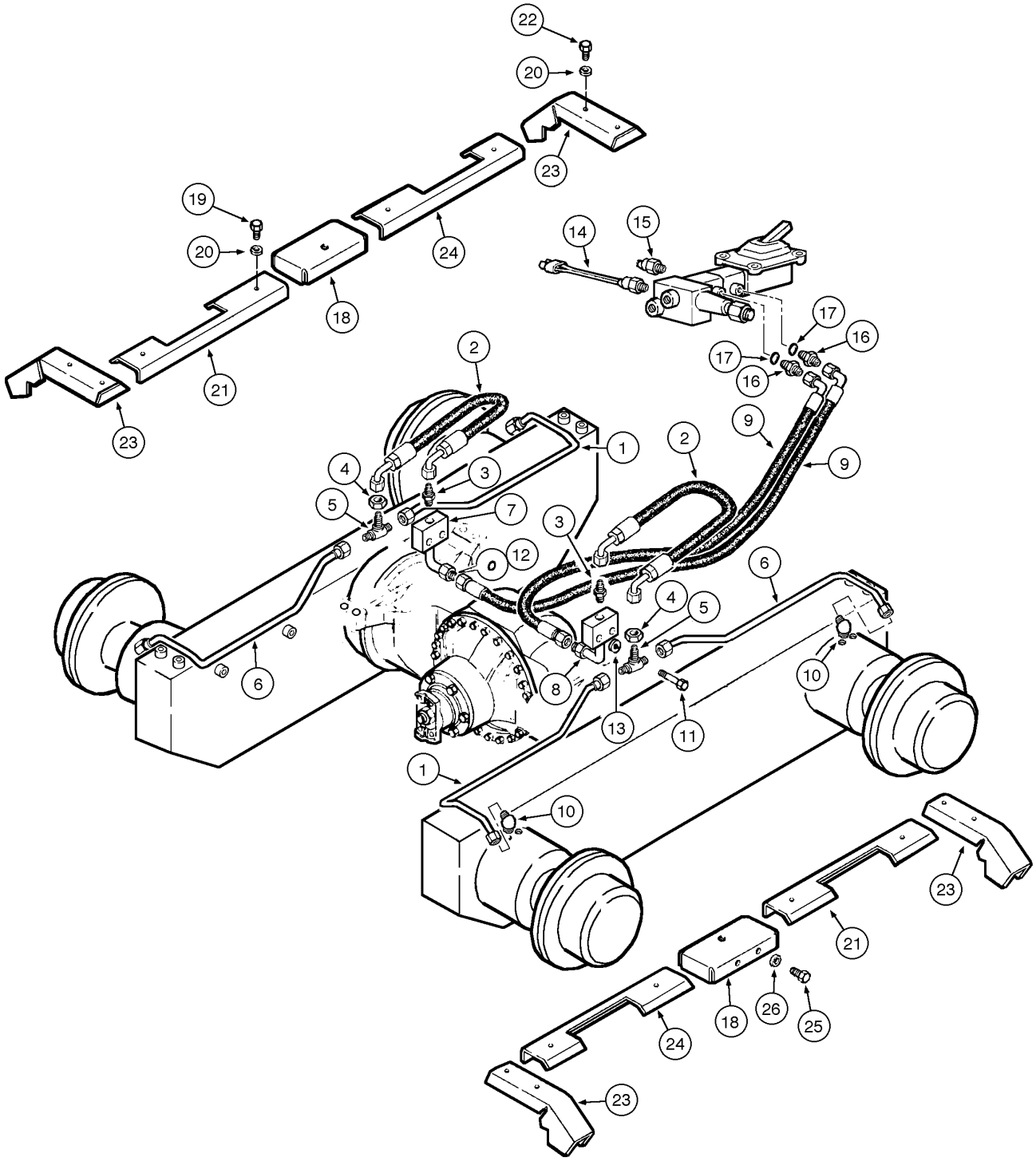

FREIN DE SERVICE - SYSTÈME HYDRAULIQUE
SERVICE BRAKE - HYDRAULIC SYSTEM
SERVICE BRAKE - HYDRAULIC SYSTEM
SERVICE BRAKE - HYDRAULIC SYSTEM

R	N	P.N.	MOD	Q	Denominação Description	Denominacion Bezeichnung	Description Descrizione	Denominação Beskrivelse	L.C.
1		87625397		2	TUBO RÍGIDO	TUBO RÍGIDO	RIGID TUBE	TUBO RÍGIDO	193T
					TUYAU RIGIDE	ROHR	TUBO RIGIDO	STIFT RØR	
2		87649111		2	TUBO FLEXÍVEL	TUBO FLEXIBLE	FLEXIBLE HOSE	MANGUEIRA FLEXÍVEL	192T
					TUYAU FLEXIBLE	BIEGSAMER SCHLAUCH	TUBO FLESSIBILE	FLEKSIBEL SLANGE	
3		86579671		2	CONECTOR HIDRÁUL, 11/16"-16 ORFS x M14 x 1.5 ORB				
						CONECTOR HIDRÁULIC(	HYD CONNECTOR	CONECTOR HID.	020R
					CONNECTEUR HYDRAU	HYDR STECKVERBINDE	CONNETTORE IDRAULIC	HYDRAULIKSTIK	
4		87010704		2	CONTRA PORCA, 11/16"-16, Blkhd				
						TUERCA DE BLOQUEO	LOCK NUT	CONTRAPORCA	P263
					CONTRE-ECROU	SICHERUNGSMUTTER	DADO DI BLOCCAGGIO	LÅSEMØTRIK	
5		87306678		2	T, 11/16"-16 ORFS, Blkhd Br				
						RACOR EN T	TEE	TÊ	9020
					RACCORD EN T	T-STÜCK	PEZZO A T	T-STYKKE	
6		87625399		2	TUBO RÍGIDO, .375" OD	TUBO RÍGIDO	RIGID TUBE	TUBO RÍGIDO	193T
					TUYAU RIGIDE	ROHR	TUBO RIGIDO	STIFT RØR	
7		87648700		1	BLOCO	BLOQUE	BLOCK	BLOCO	074B
					BLOC	BLOCK	BLOCCO	MOTORBLOK	
8		87648632		1	TUBO RÍGIDO, 9 mm ID x 12 mm OD x 169, 110 mm L				
						TUBO RÍGIDO	RIGID TUBE	TUBO RÍGIDO	193T
					TUYAU RIGIDE	ROHR	TUBO RIGIDO	STIFT RØR	
9		75241267		2	TUBO FLEXÍVEL	TUBO FLEXIBLE	FLEXIBLE HOSE	MANGUEIRA FLEXÍVEL	192T
					TUYAU FLEXIBLE	BIEGSAMER SCHLAUCH	TUBO FLESSIBILE	FLEKSIBEL SLANGE	
10		87562344		4	COTOVELO	CODO	ELBOW	COTOVELO	085G
					COUDE	KNIESTÜCK	GOMITO	VINKELRØR	
11		86624978		4	PARAFUSO, Hex, M10 x 35, 10.9, Full Thd				
						PERNO	BOLT	PARAFUSO	140B
					VIS	SCHRAUBE	BULLONE	BOLT	
12		70923841		2	O-RING, M12.42 ID x 1.78 Thk				
						JUNTA TÓRICA	O-RING	O-RING	055A
					JOINT TORIQUE	O-RING	ANELLO TOROIDALE	O-RING	
13		10516871		4	ARRUELA PLANA	ARANDELA	WASHER	ANILHA	131R
					RONDELLE	UNTERLEGSCHEIBE	RONDELLA	FLADSKIVE	
14		75254572		1	INTERRUPTOR	INTERRUPTOR	SWITCH	INTERRUPTOR	075I
					CONTACTEUR	SCHALTER	INTERRUTTORE	KONTAKT	
15		70094334		1	INTERRUPTOR	INTERRUPTOR DE LUZ	LIGHT SWITCH	COMANDO DAS LUZES	228S
					COMM. LUMIERES	LICHTSCHALTER	INTERRUTTORE LUCI	KONTAKT, LYS	
15		84228807	a	1	SENSOR	SENSOR	SENSOR	SENSOR	608S
					CAPTEUR	SENSOR	SENSORE	FØLER	
16		75239803		2	GRAXEIRA, Includes item 17				
						BOQUILLA DE LUBRICAC	LUBE NIPPLE	COPO DE LUBRIFICAÇÃ	060I
					GRAISSEUR	SCHMIERNIPPEL	INGRASSATORE	SMØRENIPPEL	
17		14437785		2	O-RING, 11.3mm ID x 2.4mm				
						JUNTA TÓRICA	O-RING	O-RING	055A
					JOINT TORIQUE	O-RING	ANELLO TOROIDALE	O-RING	
18		87632236		2	PLACA	PLACA	PLATE	CHAPA	105P
					PLAQUE	PLATTE	PIASTRA	PLADE	

(a) ASN N9AF03732

FREIO DE SERVIÇO - SISTEMA HIDRÁULICO
FRENO DE SERVICO - SISTEMA HIDRÁULICO
SERVICE BRAKE - HYDRAULIC SYSTEM
SERVICE BRAKE - HYDRAULIC SYSTEM

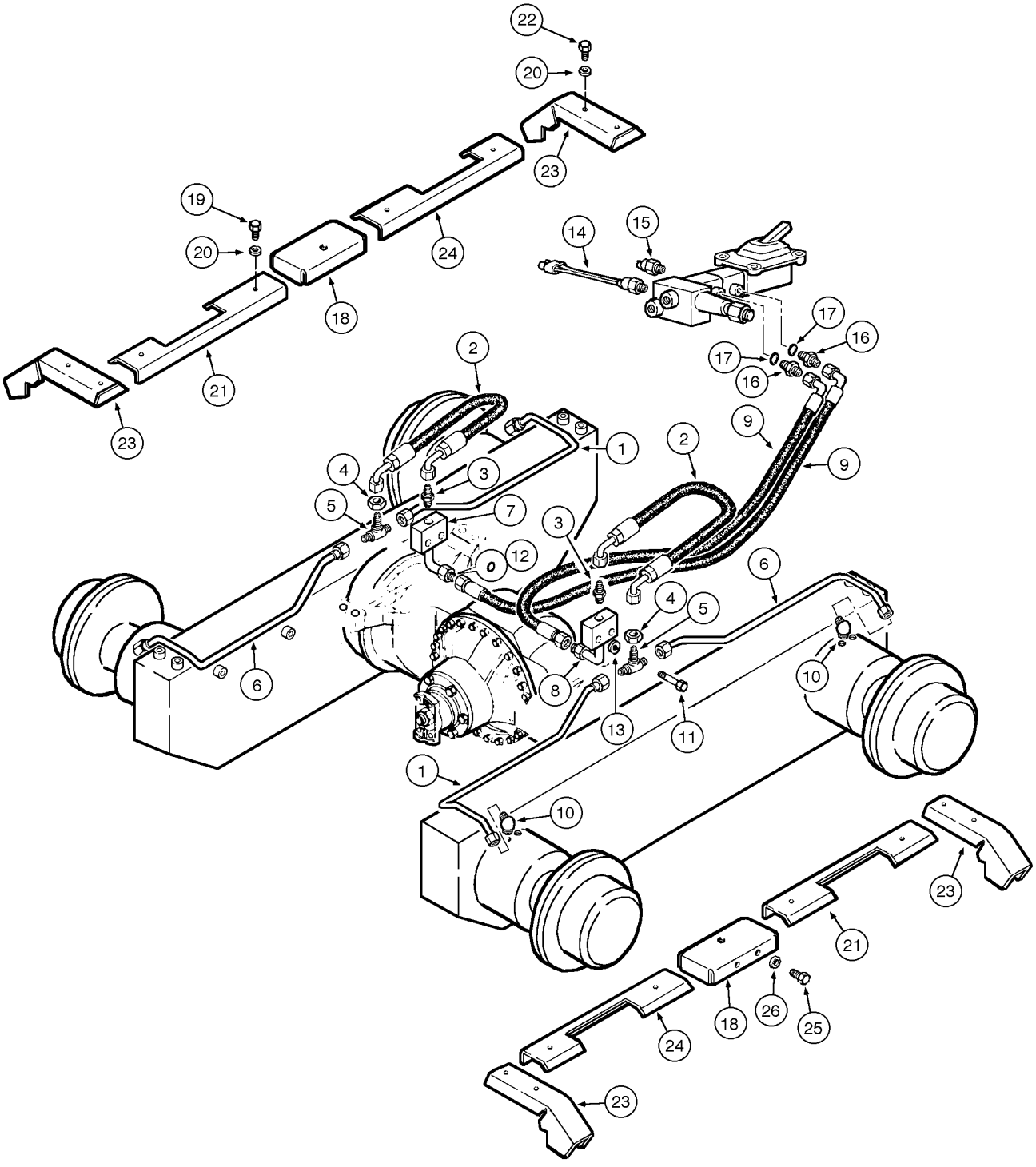

FREIN DE SERVICE - SYSTÈME HYDRAULIQUE
SERVICE BRAKE - HYDRAULIC SYSTEM
SERVICE BRAKE - HYDRAULIC SYSTEM
SERVICE BRAKE - HYDRAULIC SYSTEM

R	N	P.N.	MOD	Q	Denominação Description	Denominacion Bezeichnung	Description Descrizione	Denominação Beskrivelse	L.C.
19		**16043031**		16	PARAFUSO, Hex, M8 x 12, 10.9, Full Thd				
					PERNO	BOLT	PARAFUSO	140B	
					VIS	SCHRAUBE	BULLONE	BOLT	
20		**10519621**		16	ARRUELA PLANA, M8 x 17 x 2				
					ARANDELA	WASHER	ANILHA	131R	
					RONDELLE	UNTERLEGSCHEIBE	RONDELLA	FLADSKIVE	
21		**87632231**		2	PLACA	PLACA	PLATE	CHAPA	105P
					PLAQUE	PLATTE	PIASTRA	PLADE	
22		**16043231**		8	PARAFUSO, Hex, M8 x 16, 10.9				
					PERNO	BOLT	PARAFUSO	140B	
					VIS	SCHRAUBE	BULLONE	BOLT	
23		**87625404**		4	PROTEÇÃO	PROTECCIÓN	PROTECTION	FORRO	Z329
					PROTECTION	SCHUTZ	PROTEZIONE	BESKYTTELSE	
24		**87631036**		2	PLACA	PLACA	PLATE	CHAPA	105P
					PLAQUE	PLATTE	PIASTRA	PLADE	
25		**11106231**		4	PARAFUSO, Hex, M10 x 25, 10.9, Full Thd				
					TORNILLO	SCREW	PARAFUSO	040V	
					VIS	SCHRAUBE	VITE	SKRUE	
26		**10516871**		4	ARRUELA PLANA	ARANDELA	WASHER	ANILHA	131R
					RONDELLE	UNTERLEGSCHEIBE	RONDELLA	FLADSKIVE	

07-07	01	p1	12/11

CONTROLE DO FREIO, PEDAL
BRAKE CONTROL, PEDAL
BRAKE CONTROL, PEDAL
BRAKE CONTROL, PEDAL

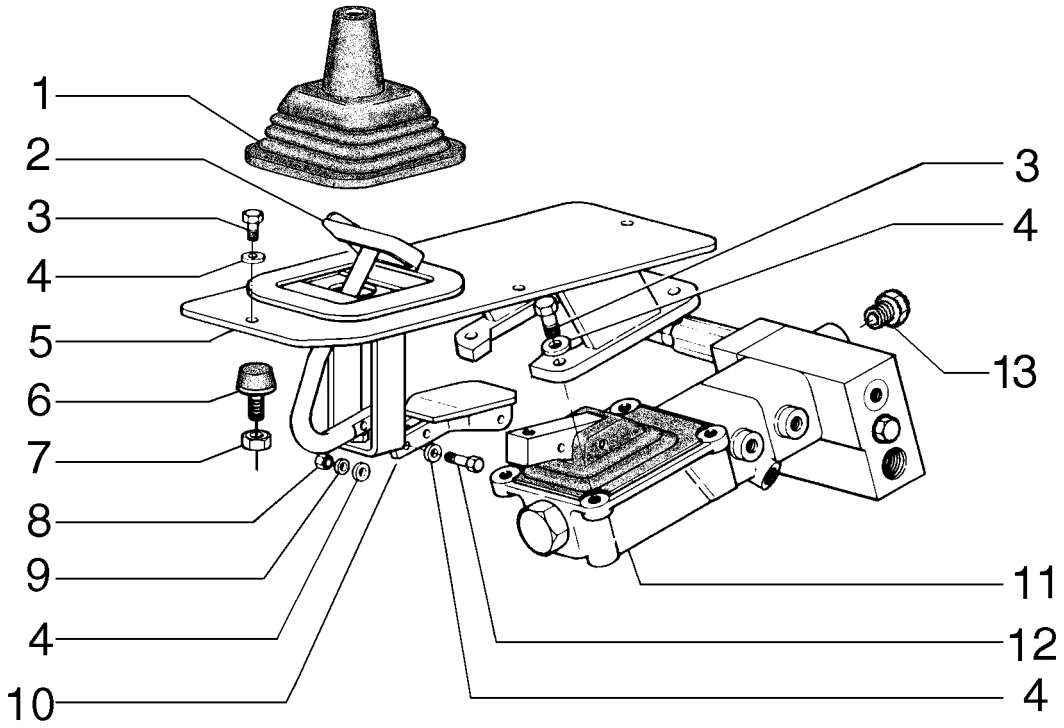

CONTRÔLE DU FREIN, PEDAL
BRAKE CONTROL, PEDAL
BRAKE CONTROL, PEDAL
BRAKE CONTROL, PEDAL

R	N	P.N.	MOD	Q	Denominação Description	Denominacion Bezeichnung	Description Descrizione	Denominação Beskrivelse	L.C.
1		**75214658**		1	CAPA	FUNDA	BOOT	COBERTURA DE PROTE	330C
					SOUFFLET	MANSCHETTE	PARAPOLVERE	MANCHET	
2		**75324598**		1	PEDAL	PEDAL	PEDAL	PEDAL	060P
					PEDALE	PEDAL	PEDALE	PEDAL	
3		**43235**		4	PARAFUSO, Hex, M8 x 30, 10.9				
						PERNO	BOLT	PARAFUSO	140B
					VIS	SCHRAUBE	BULLONE	BOLT	
4		**14496507**		12	ARRUELA PLANA	ARANDELA	WASHER	ANILHA	131R
					RONDELLE	UNTERLEGSCHEIBE	RONDELLA	FLADSKIVE	
5		**84333118**		1	SUPORTE	SOPORTE	SUPPORT	SUPORTE	300S
					SUPPORT	STÜTZE	SUPPORTO	BESLAG	
6		**79037282**		1	PASTILHA	PASTILLA	PAD	ESPAÇADOR	060T
					COUSSIN	UNTERLAGE	CUSCINO; TAMPONE	BREMSEKLODS	
7		**10791021**		1	PORCA, Thin, M10 x 1.25, Cl 05				
						TUERCA	NUT	PORCA	010D
					ECROU	MUTTER	DADO	MØTRIK	
8		**43362**		2	PORCA, Hex, M8, Cl 10, ZND				
						TUERCA	NUT	PORCA	010D
					ECROU	MUTTER	DADO	MØTRIK	
9		**10516679**		2	TRAVA DA ARRUELA, Helical Spring, 8.20mm ID x 14.80mm OD x 2.20mm, C72, ZNM				
						ARANDELA DE BLOQUE	LOCK WASHER	ANILHA DE RETENÇÃO	132R
					RONDELLE FREIN	SICHERUNGSSCHEIBE	RONDELLA DI SICUREZ	LÅSESKIVE	
10		**87671866**		1	SUPORTE	SOPORTE	SUPPORT	SUPORTE	300S
					SUPPORT	STÜTZE	SUPPORTO	BESLAG	
11	1	**87471428**		1	SERVOFREIO	SERVOFRENO	BRAKE SERVO	SERVOFREIO	125S
					SERVOFREIN	BREMSKRAFTVERSTÄR	SERVOFRENO	BREMSEFORSTÆRKER	
12		**827-8045**		2	PARAFUSO, Hex, M8 x 45, 10.9				
						PERNO	BOLT	PARAFUSO	140B
					VIS	SCHRAUBE	BULLONE	BOLT	
13		**10119440**		1	BUJÃO, M18 x 1.5 x 16, Brass				
						TAPÓN	PLUG	TAMPÃO	050T
					BOUCHON	STOPFEN	TAPPO	PROP	

(1) Página 07-10

07-08	01	p1	12/11

SISTEMA HIDRÁULICO DO FREIO
SISTEMA HIDRAULICO DEL FRENO
BRAKE HYDRAULIC SYSTEM
BRAKE HYDRAULIC SYSTEM

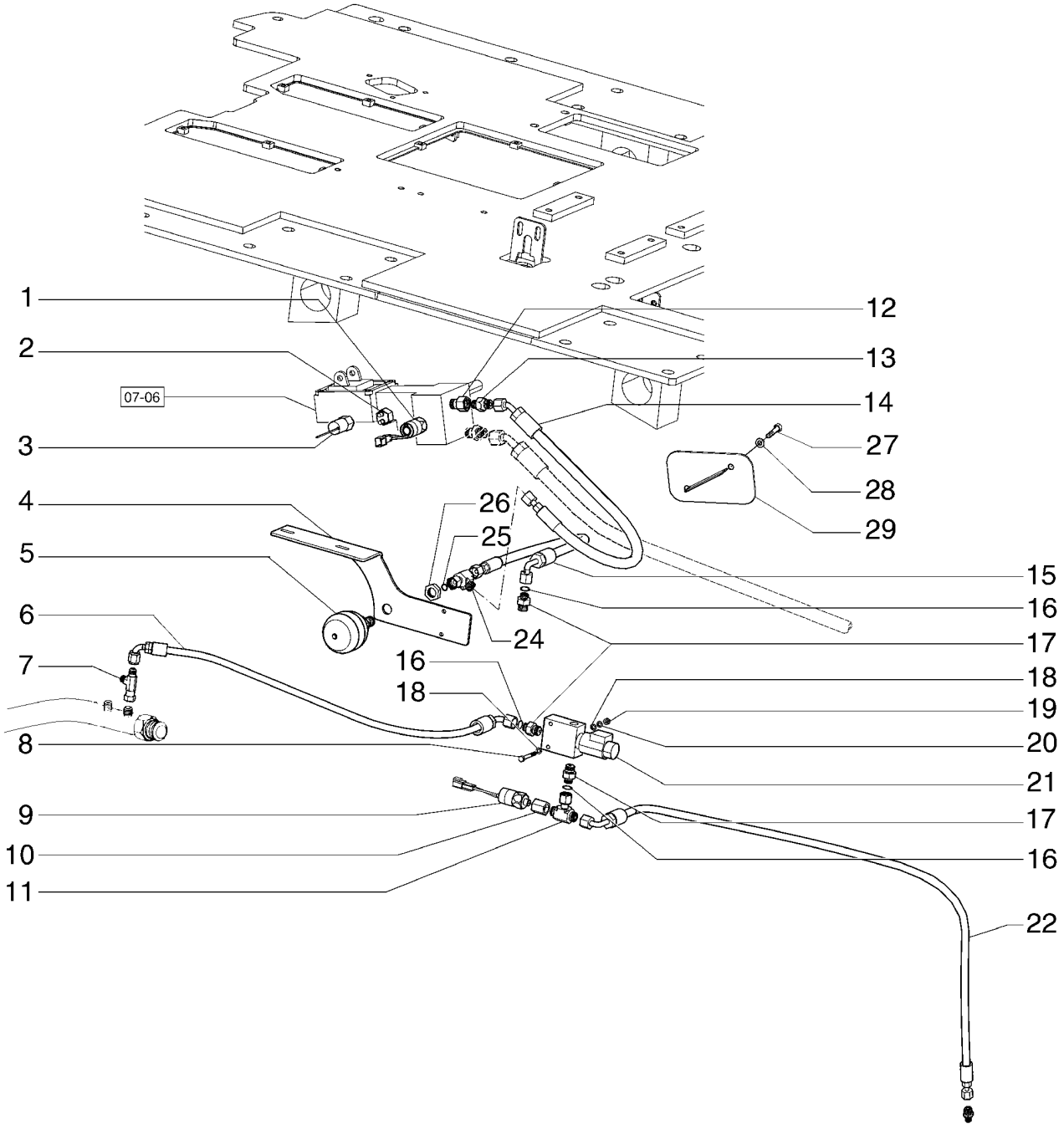

SYSTÈME HYDRAULIQUE DU FREIN
BRAKE HYDRAULIC SYSTEM
BRAKE HYDRAULIC SYSTEM
BRAKE HYDRAULIC SYSTEM

R	N	P.N.	MOD	Q	Denominação Description	Denominacion Bezeichnung	Description Descrizione	Denominação Beskrivelse	L.C.
1		75254572		1	INTERRUPTOR, Low Pressure				
						INTERRUPTOR	SWITCH	INTERRUPTOR	075I
					CONTACTEUR	SCHALTER	INTERRUTTORE	KONTAKT	
2		84228807		1	SENSOR, Pressure Light	SENSOR	SENSOR	SENSOR	608S
					CAPTEUR	SENSOR	SENSORE	FØLER	
3		75254593		1	INTERRUPTOR DE PRESSÃO				
						INTERRUPTOR DE PRES	PRESSURE SWITCH	INTERRUPTOR DE PRES	079I
					PRESSOSTAT	DRUCKSCHALTER	PRESSOSTATO	KONTAKT, TRYK	
4		84372731		1	SUPORTE	SOPORTE	SUPPORT	SUPORTE	300S
					SUPPORT	STÜTZE	SUPPORTO	BESLAG	
5		8500209		1	ACUMULADOR	ACUMULADOR	ACCUMULATOR	ACUMULADOR	037A
					ACCUMULATEUR	DRUCKSPEICHER	ACCUMULATORE	AKKUMULATOR	
6		87747965		1	MANGUEIRA	TUBO	HOSE	MANGUEIRA	030M
					FLEXIBLE	SCHLAUCH	TUBO FLESSIBILE	SLANGE	
7		218-5222		1	T, 37º, 9/16"-18, x 9/16"-18, Fem Sw Run				
						RACOR EN T	TEE	TÊ	9020
					RACCORD EN T	T-STÜCK	PEZZO A T	T-STYKKE	
8		84068386		2	PARAFUSO	PERNO	BOLT	PARAFUSO	140B
					VIS	SCHRAUBE	BULLONE	BOLT	
9		87683323		1	INTERRUPTOR, Brake	INTERRUPTOR	SWITCH	INTERRUPTOR	075I
					CONTACTEUR	SCHALTER	INTERRUTTORE	KONTAKT	
10		75320586		1	CONEXÃO	ACOPLAMIENTO	FITTING	CONECTOR	3300
					RACCORD	ARMATUR	RACCORDO	FITTING	
11		701-421		1	T, 9/16"-18 ORFS x 9/16"-18 Fem Sw Run				
						RACOR EN T	TEE	TÊ	9020
					RACCORD EN T	T-STÜCK	PEZZO A T	T-STYKKE	
12		87747961		1	CONEXÃO	ACOPLAMIENTO	FITTING	CONECTOR	3300
					RACCORD	ARMATUR	RACCORDO	FITTING	
13		391859A1		1	VALVULA CHECAGEM	VALVULA ANTIRRETORN	VALVE, CHECK	VALVULA CHECAGEM	P140
					SOUPAPE ANTI RETOUF	RUECKSCHLAGVENTIL	VALVOLA, DI RITEGNO	VALVE, CHECK	
14		87747963		1	MANGUEIRA	TUBO	HOSE	MANGUEIRA	030M
					FLEXIBLE	SCHLAUCH	TUBO FLESSIBILE	SLANGE	
15		87747964		1	MANGUEIRA	TUBO	HOSE	MANGUEIRA	030M
					FLEXIBLE	SCHLAUCH	TUBO FLESSIBILE	SLANGE	
16		238-6011		3	O-RING, -011, 90 Duro, .301" ID x .070" Thk				
						JUNTA TÓRICA	O-RING	O-RING	055A
					JOINT TORIQUE	O-RING	ANELLO TOROIDALE	O-RING	
17		87747968		2	CONEXÃO	ACOPLAMIENTO	FITTING	CONECTOR	3300
					RACCORD	ARMATUR	RACCORDO	FITTING	
18		12639701		4	ARRUELA PLANA, M6 x 11 x 1				
						ARANDELA	WASHER	ANILHA	131R
					RONDELLE	UNTERLEGSCHEIBE	RONDELLA	FLADSKIVE	
19		15896221		2	PORCA, M6, Cl 10	TUERCA	NUT	PORCA	010D
					ECROU	MUTTER	DADO	MØTRIK	
20		10516471		2	TRAVA DA ARRUELA	ARANDELA DE BLOQUE	LOCK WASHER	ANILHA DE RETENÇÃO	132R
					RONDELLE FREIN	SICHERUNGSSCHEIBE	RONDELLA DI SICUREZ	LÅSESKIVE	
21		87747168		1	VÁLVULA	VÁLVULA	VALVE	VÁLVULA	9620
					SOUPAPE	VENTIL	VALVOLA	VENTIL	

07-08	01	p2	12/11

SISTEMA HIDRÁULICO DO FREIO
SISTEMA HIDRAULICO DEL FRENO
BRAKE HYDRAULIC SYSTEM
BRAKE HYDRAULIC SYSTEM

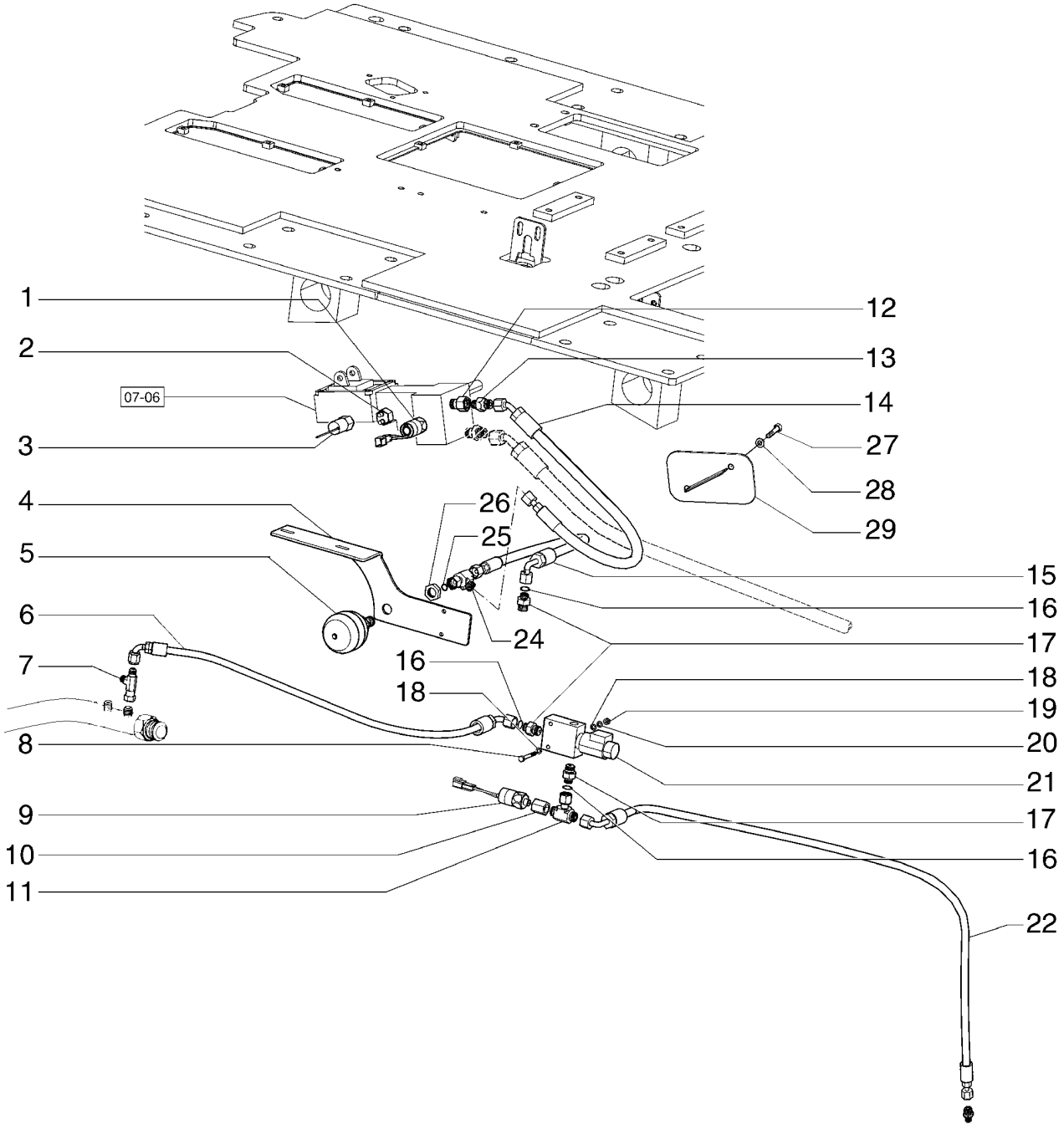

SYSTÈME HYDRAULIQUE DU FREIN
BRAKE HYDRAULIC SYSTEM
BRAKE HYDRAULIC SYSTEM
BRAKE HYDRAULIC SYSTEM

R	N	P.N.	MOD	Q	Denominação Description	Denominacion Bezeichnung	Description Descrizione	Denominação Beskrivelse	L.C.
22		87747966		1	MANGUEIRA FLEXIBLE	TUBO SCHLAUCH	HOSE TUBO FLESSIBILE	MANGUEIRA SLANGE	030M
23		700-171		1	CONECTOR HIDRÁUL, 9/16"-18 ORFS x M10 x 1 ORB CONECTOR HIDRÁULIC CONNECTEUR HYDRAU	HYD CONNECTOR HYDR STECKVERBINDE	CONNETTORE IDRAULI(	CONECTOR HID. HYDRAULIKSTIK	020R
24		701-422		1	T, 11/16"-16 ORFS x 11/16"-16 Fem Sw Run RACOR EN T RACCORD EN T	TEE T-STÜCK	TÊ PEZZO A T	TÊ T-STYKKE	9020
25		238-6012		1	O-RING, -012, 90 Duro, .364" ID x .070" Thk JUNTA TÓRICA JOINT TORIQUE	O-RING O-RING	O-RING ANELLO TOROIDALE	O-RING O-RING	055A
26		701-909		1	CONTRA PORCA, 11/16"-16, Blkhd TUERCA DE BLOQUEO CONTRE-ECROU	LOCK NUT SICHERUNGSMUTTER	CONTRAPORCA DADO DI BLOCCAGGIO	CONTRAPORCA LÅSEMØTRIK	P263
27		16044131		2	PARAFUSO, Hex, M8 x 45, 10.9 TORNILLO VIS	SCREW SCHRAUBE	PARAFUSO VITE	PARAFUSO SKRUE	040V
28		10730301		2	ARRUELA PLANA RONDELLE	ARANDELA UNTERLEGSCHEIBE	WASHER RONDELLA	ANILHA FLADSKIVE	131R
29		87735179		1	COBERTURA COUVERCLE	CUBIERTA ABDECKUNG	COVER COPERCHIO	COBERTURA DÆKSEL	265C

07-09	01	p1	12/11

SISTEMA HIDRÁULICO DO FREIO
SISTEMA HIDRAULICO DEL FRENO
BRAKE HYDRAULIC SYSTEM
BRAKE HYDRAULIC SYSTEM

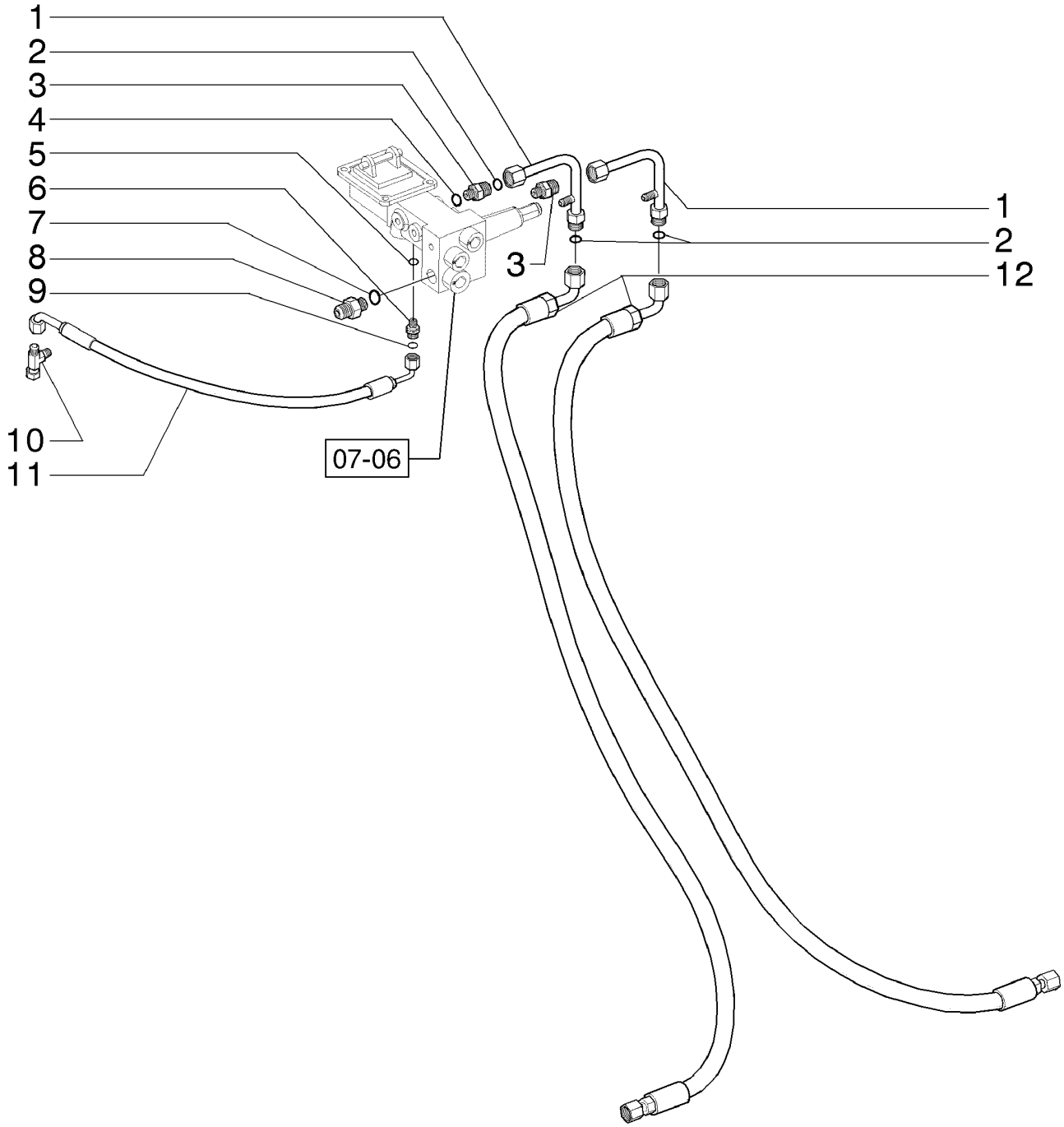

SYSTÈME HYDRAULIQUE DU FREIN
BRAKE HYDRAULIC SYSTEM
BRAKE HYDRAULIC SYSTEM
BRAKE HYDRAULIC SYSTEM

R	N	P.N.	MOD	Q	Denominação Description	Denominacion Bezeichnung	Description Descrizione	Denominação Beskrivelse	L.C.
1		75327338		2	TUBO CONJUNTO, 9.7 mm ID, 12.7 mm OD, 110, 107 mm Length				
						TUBO (CONJUNTO)	TUBE ASSY.	TUBO CONJUNTO	P465
					TUYAUTERIE	ROHRLEITUNG	TUBO, COMPLESSIVO	TUBE ASSY.	
2		70923841		4	O-RING, M12.42 ID x 1.78 Thk				
						JUNTA TÓRICA	O-RING	O-RING	055A
					JOINT TORIQUE	O-RING	ANELLO TOROIDALE	O-RING	
3		75239803		2	GRAXEIRA	BOQUILLA DE LUBRICAC	LUBE NIPPLE	COPO DE LUBRIFICAÇÃ	060I
					GRAISSEUR	SCHMIERNIPPEL	INGRASSATORE	SMØRENIPPEL	
4		14437785		2	O-RING, 11.3mm ID x 2.4mm				
						JUNTA TÓRICA	O-RING	O-RING	055A
					JOINT TORIQUE	O-RING	ANELLO TOROIDALE	O-RING	
5		637-62081		1	O-RING, 8.1mm ID x 1.6mm Width				
						JUNTA TÓRICA	O-RING	O-RING	055A
					JOINT TORIQUE	O-RING	ANELLO TOROIDALE	O-RING	
6		700-171		1	CONECTOR HIDRÁUL, 9/16"-18 ORFS x M10 x 1 ORB				
						CONECTOR HIDRÁULIC	HYD CONNECTOR	CONECTOR HID.	020R
					CONNECTEUR HYDRAU	HYDR STECKVERBINDE	CONNETTORE IDRAULIC	HYDRAULIKSTIK	
7		637-63173		1	O-RING, 17.3mm ID x 2.2mm Width				
						JUNTA TÓRICA	O-RING	O-RING	055A
					JOINT TORIQUE	O-RING	ANELLO TOROIDALE	O-RING	
8		75257337		1	CONECTOR HIDRÁUL	CONECTOR HIDRÁULIC	HYD CONNECTOR	CONECTOR HID.	020R
					CONNECTEUR HYDRAU	HYDR STECKVERBINDE	CONNETTORE IDRAULIC	HYDRAULIKSTIK	
9		9825770		1	O-RING, 0.301" ID x 0.441" OD x 0.07"				
						JUNTA TÓRICA	O-RING	O-RING	055A
					JOINT TORIQUE	O-RING	ANELLO TOROIDALE	O-RING	
10		218-5222		1	T, 37º, 9/16"-18, x 9/16"-18, Fem Sw Run				
						RACOR EN T	TEE	TÊ	9020
					RACCORD EN T	T-STÜCK	PEZZO A T	T-STYKKE	
11		87747965		1	MANGUEIRA	TUBO	HOSE	MANGUEIRA	030M
					FLEXIBLE	SCHLAUCH	TUBO FLESSIBILE	SLANGE	
12		75241267		2	TUBO FLEXÍVEL	TUBO FLEXIBLE	FLEXIBLE HOSE	MANGUEIRA FLEXÍVEL	192T
					TUYAU FLEXIBLE	BIEGSAMER SCHLAUCH	TUBO FLESSIBILE	FLEKSIBEL SLANGE	

07-09	02	p1	12/11

SISTEMA HIDRÁULICO DO FREIO
SISTEMA HIDRAULICO DEL FRENO
BRAKE HYDRAULIC SYSTEM
BRAKE HYDRAULIC SYSTEM

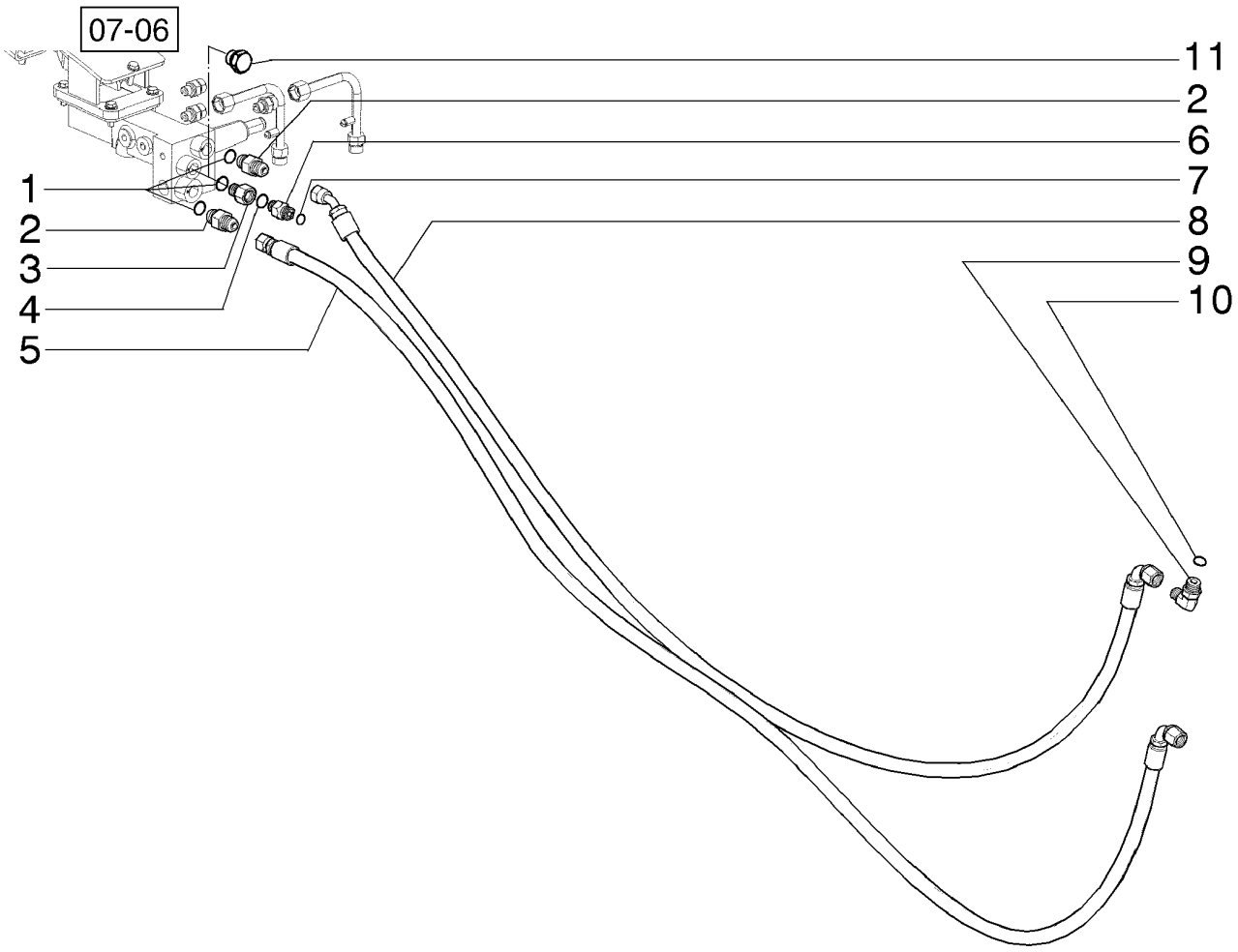

SYSTÈME HYDRAULIQUE DU FREIN
BRAKE HYDRAULIC SYSTEM
BRAKE HYDRAULIC SYSTEM
BRAKE HYDRAULIC SYSTEM

R	N	P.N.	MOD	Q	Denominação Description	Denominacion Bezeichnung	Description Descrizione	Denominação Beskrivelse	L.C.
1		86598101		3	O-RING, 15.3mm ID X 2.2mm				
						JUNTA TÓRICA	O-RING	O-RING	055A
					JOINT TORIQUE	O-RING	ANELLO TOROIDALE	O-RING	
2		75257336		2	CONECTOR HIDRÁUL	CONECTOR HIDRÁULIC	HYD CONNECTOR	CONECTOR HID.	020R
					CONNECTEUR HYDRAU	HYDR STECKVERBINDE	CONNETTORE IDRAULIC	HYDRAULIKSTIK	
3		87747961		1	CONEXÃO	ACOPLAMIENTO	FITTING	CONECTOR	3300
					RACCORD	ARMATUR	RACCORDO	FITTING	
4		637-63113		1	O-RING, 11.3mm ID x 2.2mm Width				
						JUNTA TÓRICA	O-RING	O-RING	055A
					JOINT TORIQUE	O-RING	ANELLO TOROIDALE	O-RING	
5		75257241		1	TUBO FLEXÍVEL	TUBO FLEXIBLE	FLEXIBLE HOSE	MANGUEIRA FLEXÍVEL	192T
					TUYAU FLEXIBLE	BIEGSAMER SCHLAUCH	TUBO FLESSIBILE	FLEKSIBEL SLANGE	
6		391859A1		1	VALVULA CHECAGEM	VALVULA ANTIRRETORN	VALVE, CHECK	VALVULA CHECAGEM	P140
					SOUPAPE ANTI RETOUR	RUECKSCHLAGVENTIL	VALVOLA, DI RITEGNO	VALVE, CHECK	
7		238-6012		1	O-RING, -012, 90 Duro, .364" ID x .070" Thk				
						JUNTA TÓRICA	O-RING	O-RING	055A
					JOINT TORIQUE	O-RING	ANELLO TOROIDALE	O-RING	
8		75257245		1	TUBO FLEXÍVEL	TUBO FLEXIBLE	FLEXIBLE HOSE	MANGUEIRA FLEXÍVEL	192T
					TUYAU FLEXIBLE	BIEGSAMER SCHLAUCH	TUBO FLESSIBILE	FLEKSIBEL SLANGE	
9		218-5106		1	COTOVELO, 90º, 3/4"-16, 37º x 3/4"-16, O-Ring				
						CODO	ELBOW	COTOVELO	085G
					COUDE	KNIESTÜCK	GOMITO	VINKELRØR	
10		237-6008		1	O-RING, 0.176" ID x 0.316" OD x 0.07"				
						JUNTA TÓRICA	O-RING	O-RING	055A
					JOINT TORIQUE	O-RING	ANELLO TOROIDALE	O-RING	
11		87030025		1	BUJÃO, Hex, M18 x 1.5 ORB				
						TAPÓN	PLUG	TAMPÃO	050T
					BOUCHON	STOPFEN	TAPPO	PROP	

07-10	01	p1	12/11

SISTEMA HIDRÁULICO DO FREIO
SISTEMA HIDRAULICO DEL FRENO
BRAKE HYDRAULIC SYSTEM
BRAKE HYDRAULIC SYSTEM

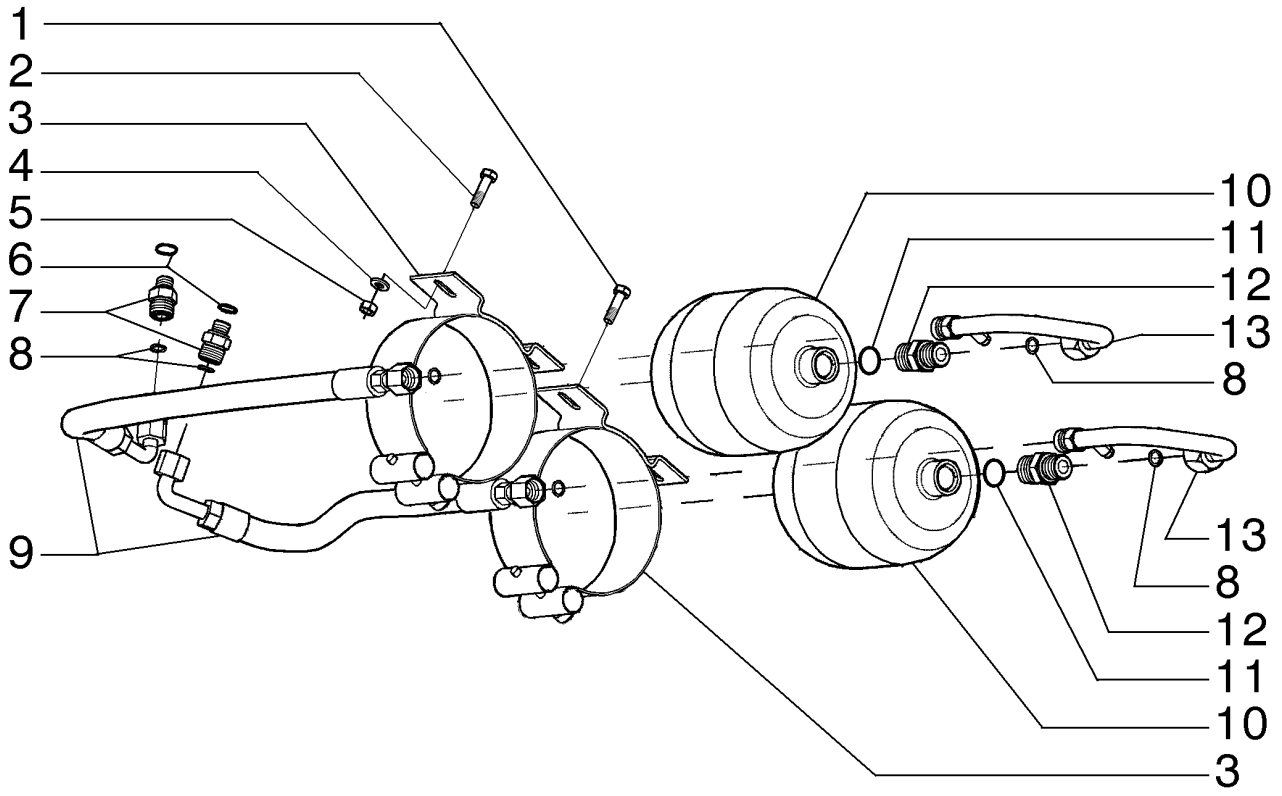

SYSTÈME HYDRAULIQUE DU FREIN
BRAKE HYDRAULIC SYSTEM
BRAKE HYDRAULIC SYSTEM
BRAKE HYDRAULIC SYSTEM

R	N	P.N.	MOD	Q	Denominação Description	Denominacion Bezeichnung	Description Descrizione	Denominação Beskrivelse	L.C.
1		16043931		2	PARAFUSO, Hex, M8 x 35, 10.9				
					PERNO	BOLT	PARAFUSO	140B	
					VIS	SCHRAUBE	BULLONE	BOLT	
2		43235		2	PARAFUSO, Hex, M8 x 30, 10.9				
					PERNO	BOLT	PARAFUSO	140B	
					VIS	SCHRAUBE	BULLONE	BOLT	
3		76028577		2	COLAR	COLLAR	COLLAR	ANEL	031F
					COLLIER	RINGE	COLLARE	SLANGEBÅND	
4		10519621		4	ARRUELA PLANA, M8 x 17 x 2				
					ARANDELA	WASHER	ANILHA	131R	
					RONDELLE	UNTERLEGSCHEIBE	RONDELLA	FLADSKIVE	
5		43362		4	PORCA, Hex, M8, Cl 10, ZND				
					TUERCA	NUT	PORCA	010D	
					ECROU	MUTTER	DADO	MØTRIK	
6		14438085		2	O-RING, 19.3mm ID x 2.4mm				
					JUNTA TÓRICA	O-RING	O-RING	055A	
					JOINT TORIQUE	O-RING	ANELLO TOROIDALE	O-RING	
7		75239803		2	GRAXEIRA	BOQUILLA DE LUBRICAC	LUBE NIPPLE	COPO DE LUBRIFICAÇÃ	060I
					GRAISSEUR	SCHMIERNIPPEL	INGRASSATORE	SMØRENIPPEL	
8		70923841		6	O-RING, M12.42 ID x 1.78 Thk				
					JUNTA TÓRICA	O-RING	O-RING	055A	
					JOINT TORIQUE	O-RING	ANELLO TOROIDALE	O-RING	
9		75252441		2	TUBO FLEXÍVEL	TUBO FLEXIBLE	FLEXIBLE HOSE	MANGUEIRA FLEXÍVEL	192T
					TUYAU FLEXIBLE	BIEGSAMER SCHLAUCH	TUBO FLESSIBILE	FLEKSIBEL SLANGE	
10		76028575		2	ACUMULADOR	ACUMULADOR	ACCUMULATOR	ACUMULADOR	037A
					ACCUMULATEUR	DRUCKSPEICHER	ACCUMULATORE	AKKUMULATOR	
11		14437785		2	O-RING, 11.3mm ID x 2.4mm				
					JUNTA TÓRICA	O-RING	O-RING	055A	
					JOINT TORIQUE	O-RING	ANELLO TOROIDALE	O-RING	
12		75254105		2	CONECTOR HIDRÁUL	CONECTOR HIDRÁULIC	HYD CONNECTOR	CONECTOR HID.	020R
					CONNECTEUR HYDRAU	HYDR STECKVERBINDE	CONNETTORE IDRAULIC	HYDRAULIKSTIK	
13		75253784		2	TUBO RÍGIDO	TUBO RÍGIDO	RIGID TUBE	TUBO RÍGIDO	193T
					TUYAU RIGIDE	ROHR	TUBO RIGIDO	STIFT RØR	

07-10	02	p1	02/12

FREIO - SISTEMA HIDRÁULICO DA DIREÇÃO
FRENO - SISTEMA HIDRAULICO DE LA DIRECCION
BRAKE - STEERING HYDRAULIC SYSTEM
BRAKE - STEERING HYDRAULIC SYSTEM

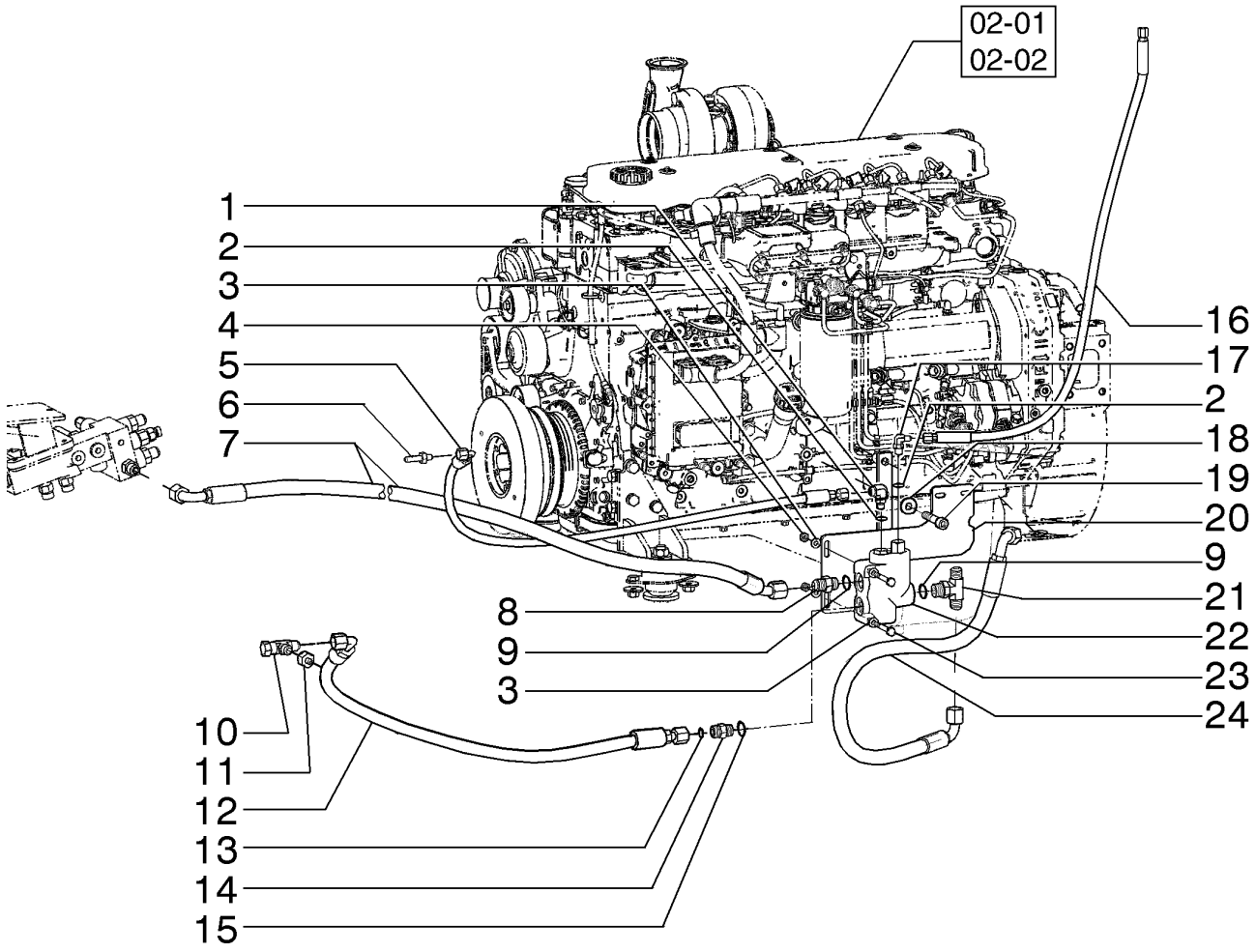

FREIN - SYSTÈME HYDRAULIQUE DE LA DIRECTION
BRAKE - STEERING HYDRAULIC SYSTEM
BRAKE - STEERING HYDRAULIC SYSTEM
BRAKE - STEERING HYDRAULIC SYSTEM

R	N	P.N.	MOD	Q	Denominação Description	Denominacion Bezeichnung	Description Descrizione	Denominação Beskrivelse	L.C.
1		87681199		1	CONECTOR HIDRÁUL CONNECTEUR HYDRAU	CONECTOR HIDRÁULIC HYDR STECKVERBINDE	HYD CONNECTOR CONNETTORE IDRAULIC	CONECTOR HID. HYDRAULIKSTIK	020R
2		237-6004		2	O-RING, 0.351" ID JOINT TORIQUE	JUNTA TÓRICA O-RING	O-RING ANELLO TOROIDALE	O-RING O-RING	055A
3		10519621		4	ARRUELA PLANA, M8 x 17 x 2 RONDELLE	ARANDELA UNTERLEGSCHEIBE	WASHER RONDELLA	ANILHA FLADSKIVE	131R
4		43362		2	PORCA, Hex, M8, Cl 10, ZND ECROU	TUERCA MUTTER	NUT DADO	PORCA MØTRIK	010D
5		84201848		1	CONJ. MANGUEIRA ENSEMBLE DE FLEXIBLE	CONJUNTO DE TUBOS SCHLAUCHBAUGRUPPE	HOSE ASSY. COMPLESS. TUBO FLES	CONJUNTO DE MANGUE SLANGEENHED	P457
6		218-671		1	CONEXÃO, Blkhd, 7/16"-20, 37º x 7/16"-20, 37º RACCORD	ACOPLAMIENTO ARMATUR	FITTING RACCORDO	CONECTOR FITTING	3300
7		87359218		1	CONJ. MANGUEIRA ENSEMBLE DE FLEXIBLE	CONJUNTO DE TUBOS SCHLAUCHBAUGRUPPE	HOSE ASSY. COMPLESS. TUBO FLES	CONJUNTO DE MANGUE SLANGEENHED	P457
8		218-5062		1	CONECTOR HIDRÁUL, 7/8"-14, 37º x 7/8"-14, O-Ring CONNECTEUR HYDRAU	CONECTOR HIDRÁULIC HYDR STECKVERBINDE	HYD CONNECTOR CONNETTORE IDRAULIC	CONECTOR HID. HYDRAULIKSTIK	020R
9		237-6010		2	O-RING, 0.239" ID x 0.379" OD x 0.07" JOINT TORIQUE	JUNTA TÓRICA O-RING	O-RING ANELLO TOROIDALE	O-RING O-RING	055A
10		218-845		1	T, 37º, 3/4"-16 x 3/4"-16, Fem Sw Run RACCORD EN T	RACOR EN T T-STÜCK	TEE PEZZO A T	TÊ T-STYKKE	9020
11		218-764		1	REDUTOR, 37º, 3/4"-16, Fem x 7/16"-20 Male REDUCTEUR	REDUCTOR REDUZIERSTÜCK	REDUCER RIDUTTORE	REDUTOR REDUKTION	056R
12		84290578		1	MANGUEIRA FLEXIBLE	TUBO SCHLAUCH	HOSE TUBO FLESSIBILE	MANGUEIRA SLANGE	030M
13		9992298		1	O-RING, 0.489" ID x 0.629" OD x 0.07" JOINT TORIQUE	JUNTA TÓRICA O-RING	O-RING ANELLO TOROIDALE	O-RING O-RING	055A
14		9992305		1	CONECTOR HIDRÁUL, 13/16"-16 ORFS x 3/4"-16 ORB CONNECTEUR HYDRAU	CONECTOR HIDRÁULIC HYDR STECKVERBINDE	HYD CONNECTOR CONNETTORE IDRAULIC	CONECTOR HID. HYDRAULIKSTIK	020R
15		128825		1	O-RING, 0.644" ID x 0.087" Width JOINT TORIQUE	JUNTA TÓRICA O-RING	O-RING ANELLO TOROIDALE	O-RING O-RING	055A
16		87359203		1	CONJ. MANGUEIRA ENSEMBLE DE FLEXIBLE	CONJUNTO DE TUBOS SCHLAUCHBAUGRUPPE	HOSE ASSY. COMPLESS. TUBO FLES	CONJUNTO DE MANGUE SLANGEENHED	P457
17		218-5102		1	COTOVELO, 90º, 3/8"-24, 37º x 3/8"-24, O-Ring COUDE	CODO KNIESTÜCK	ELBOW GOMITO	COTOVELO VINKELRØR	085G
18		12646921		2	ARRUELA PLANA, M12 x 28 x 3 RONDELLE	ARANDELA UNTERLEGSCHEIBE	WASHER RONDELLA	ANILHA FLADSKIVE	131R

07-10	02	p2	02/12

FREIO - SISTEMA HIDRÁULICO DA DIREÇÃO
FRENO - SISTEMA HIDRAULICO DE LA DIRECCION
BRAKE - STEERING HYDRAULIC SYSTEM
BRAKE - STEERING HYDRAULIC SYSTEM

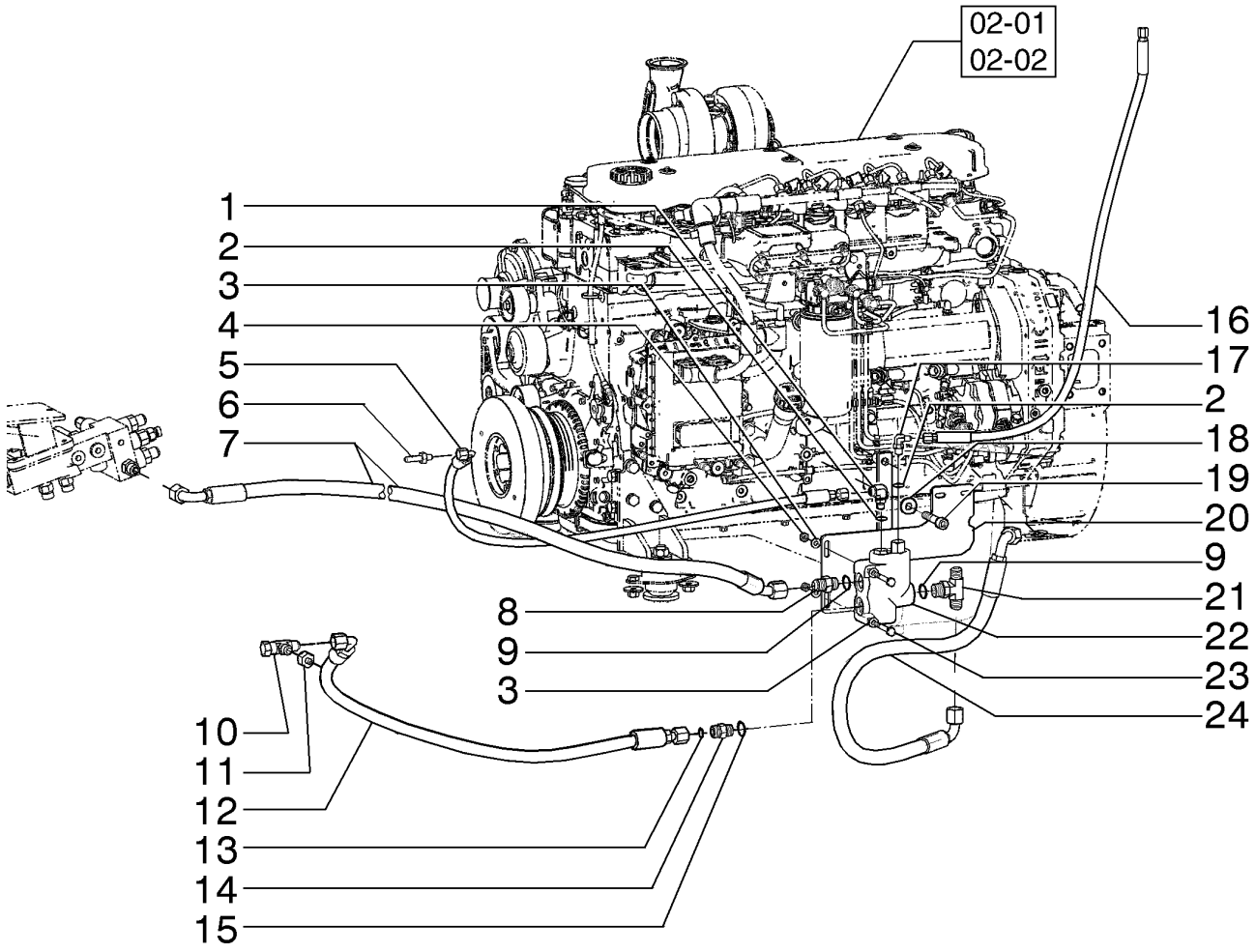

FREIN - SYSTÈME HYDRAULIQUE DE LA DIRECTION
BRAKE - STEERING HYDRAULIC SYSTEM
BRAKE - STEERING HYDRAULIC SYSTEM
BRAKE - STEERING HYDRAULIC SYSTEM

R	N	P.N.	MOD	Q	Denominação Description	Denominacion Bezeichnung	Description Descrizione	Denominação Beskrivelse	L.C.
19		**86512143**		2	PARAFUSO VIS	TORNILLO SCHRAUBE	SCREW VITE	PARAFUSO SKRUE	040V
20		**84191598**		1	SUPORTE SUPPORT	SOPORTE STÜTZE	SUPPORT SUPPORTO	SUPORTE BESLAG	300S
21		**218-5184**		1	T, 7/8"-14, 37º x 7/8"-14, O-Ring Br RACCORD EN T	RACOR EN T T-STÜCK	TEE PEZZO A T	TÊ T-STYKKE	9020
22		**73163844**		1	VÁLVULA HIDRÁULICA SOUPAPE HYDRAULIQU	VÁLVULA HIDRÁULICA HYDRAULIKVENTIL	HYDRAULIC VALVE DISTRIBUTORE IDRAULI	VÁLVULA HIDRÁULICA HYDRAULIKVENTIL	010V
23		**86639211**		2	PARAFUSO, Hex, M8 x 65, 10.9 VIS	PERNO SCHRAUBE	BOLT BULLONE	PARAFUSO BOLT	140B
24		**84566467**		1	CONJ. MANGUEIRA ENSEMBLE DE FLEXIBLE	CONJUNTO DE TUBOS SCHLAUCHBAUGRUPPE	HOSE ASSY. COMPLESS. TUBO FLES	CONJUNTO DE MANGUE SLANGEENHED	P457

07-11	01	p1	12/11

FREIO - SISTEMA HIDRÁULICO DA DIREÇÃO
FRENO - SISTEMA HIDRAULICO DE LA DIRECCION
BRAKE - STEERING HYDRAULIC SYSTEM
BRAKE - STEERING HYDRAULIC SYSTEM

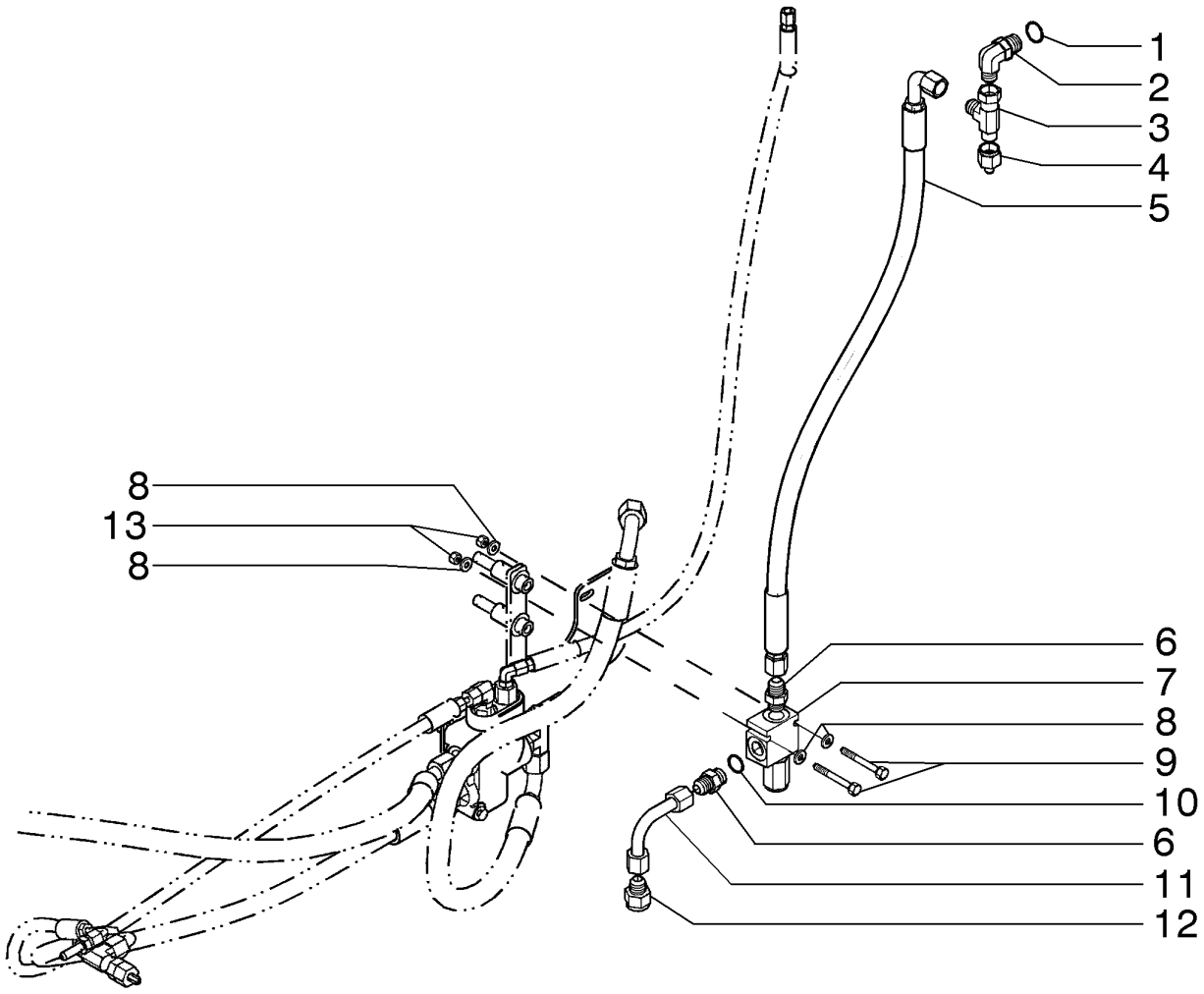

FREIN - SYSTÈME HYDRAULIQUE DE LA DIRECTION
BRAKE - STEERING HYDRAULIC SYSTEM
BRAKE - STEERING HYDRAULIC SYSTEM
BRAKE - STEERING HYDRAULIC SYSTEM

R	N	P.N.	MOD	Q	Denominação Description	Denominacion Bezeichnung	Description Descrizione	Denominação Beskrivelse	L.C.
1		237-6008		1	O-RING, 0.176" ID x 0.316" OD x 0.07"				
						JUNTA TÓRICA	O-RING	O-RING	055A
					JOINT TORIQUE	O-RING	ANELLO TOROIDALE	O-RING	
2		218-5106		1	COTOVELO, 90º, 3/4"-16, 37º x 3/4"-16, O-Ring				
						CODO	ELBOW	COTOVELO	085G
					COUDE	KNIESTÜCK	GOMITO	VINKELRØR	
3		218-845		1	T, 37º, 3/4"-16 x 3/4"-16, Fem Sw Run				
						RACOR EN T	TEE	TÊ	9020
					RACCORD EN T	T-STÜCK	PEZZO A T	T-STYKKE	
4		218-764		1	REDUTOR, 37º, 3/4"-16, Fem x 7/16"-20 Male				
						REDUCTOR	REDUCER	REDUTOR	056R
					REDUCTEUR	REDUZIERSTÜCK	RIDUTTORE	REDUKTION	
5		75251181		1	TUBO FLEXÍVEL	TUBO FLEXIBLE	FLEXIBLE HOSE	MANGUEIRA FLEXÍVEL	192T
					TUYAU FLEXIBLE	BIEGSAMER SCHLAUCH	TUBO FLESSIBILE	FLEKSIBEL SLANGE	
6		218-5059		2	CONECTOR HIDRÁUL, 3/4"-16, 37º x 3/4"-16, O-Ring				
						CONECTOR HIDRÁULIC(	HYD CONNECTOR	CONECTOR HID.	020R
					CONNECTEUR HYDRAU	HYDR STECKVERBINDE	CONNETTORE IDRAULIC	HYDRAULIKSTIK	
7		75257335		1	VÁLVULA ALÍVIO DA PRESSÃO				
						VÁLV. ALIVIO DE PRESI(	PRESSURE RELIEF VAL\	VÁLVULA DE ALÍVIO PRE	007V
					CLAPET DECHARGE PRI	DRUCKENTLASTUNGSV	VALV. LIMITATRICE PRE	SIKKERHEDSVENTIL	
8		70928190		4	ARRUELA PLANA	ARANDELA	WASHER	ANILHA	131R
					RONDELLE	UNTERLEGSCHEIBE	RONDELLA	FLADSKIVE	
9		70934150		2	PARAFUSO	TORNILLO	SCREW	PARAFUSO	040V
					VIS	SCHRAUBE	VITE	SKRUE	
10		237-6016		2	O-RING, 0.614" ID x 0.754" OD x 0.07"				
						JUNTA TÓRICA	O-RING	O-RING	055A
					JOINT TORIQUE	O-RING	ANELLO TOROIDALE	O-RING	
11		75255618		1	TUBO, 9.7 mm ID, 12.7 mm OD, 74, 59 mm Length				
						TUBO	TUBE	TUBO	195T
					TUBE	ROHR	TUBO	RØR	
12		218-789		1	REDUTOR, 37º, 7/8"-14, Fem x 3/4"-16 Male				
						REDUCTOR	REDUCER	REDUTOR	056R
					REDUCTEUR	REDUZIERSTÜCK	RIDUTTORE	REDUKTION	
13		70920329		2	PORCA	TUERCA	NUT	PORCA	010D
					ECROU	MUTTER	DADO	MØTRIK	

07-12	01	p1	12/11

BOMBA HIDRÁULICA - DIREÇÃO E FREIO
BOMBA HIDRAULICA - DIRECCION Y FRENO
HYDRAULIC PUMP - STEERING AND BRAKE
HYDRAULIC PUMP - STEERING AND BRAKE

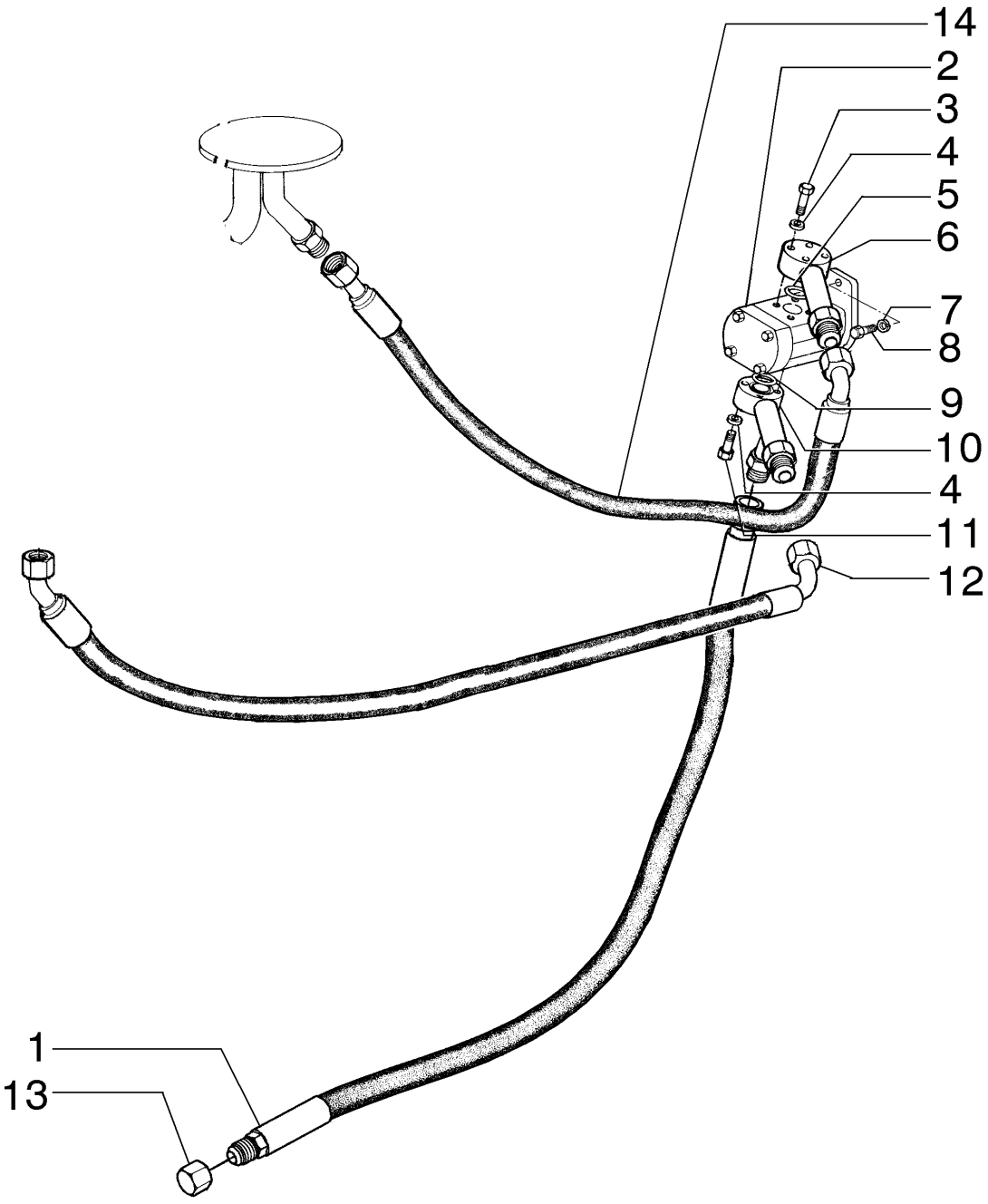

POMPE HYDRAULIQUE - DIRECTION ET FREIN
HYDRAULIC PUMP - STEERING AND BRAKE
HYDRAULIC PUMP - STEERING AND BRAKE
HYDRAULIC PUMP - STEERING AND BRAKE

R	N	P.N.	MOD	Q	Denominação Description	Denominacion Bezeichnung	Description Descrizione	Denominação Beskrivelse	L.C.
1		84402442		1	CONJ. MANGUEIRA ENSEMBLE DE FLEXIBLE	CONJUNTO DE TUBOS SCHLAUCHBAUGRUPPE	HOSE ASSY. COMPLESS. TUBO FLES	CONJUNTO DE MANGUE SLANGEENHED	P457
2		87635875		1	BOMBA POMPE	BOMBA PUMPE	PUMP POMPA	BOMBA PUMPE	6570
3		10903221		3	PARAFUSO, Hex, M6 x 40, 8.8 VIS	PERNO SCHRAUBE	BOLT BULLONE	PARAFUSO BOLT	140B
4		14496401		6	ARRUELA PLANA, M6.4 x 12.00mm x 1.60mm RONDELLE	ARANDELA UNTERLEGSCHEIBE	WASHER RONDELLA	ANILHA FLADSKIVE	131R
5		14457280		1	O-RING, 0.612" ID x 0.103" JOINT TORIQUE	JUNTA TÓRICA O-RING	O-RING ANELLO TOROIDALE	O-RING O-RING	055A
6		75252527		1	FLANGE BRIDE	BRIDA FLANSCH	FLANGE FLANGIA	FLANGE FLANGE	070F
7		10517071		2	TRAVA DA ARRUELA, M12 RONDELLE FREIN	ARANDELA DE BLOQUE SICHERUNGSSCHEIBE	LOCK WASHER RONDELLA DI SICUREZ	ANILHA DE RETENÇÃO LÅSESKIVE	132R
8		11113731		2	PARAFUSO, Hex, M12 x 75, 10.9 VIS	PERNO SCHRAUBE	BOLT BULLONE	PARAFUSO BOLT	140B
9		14457680		1	O-RING, 21.89mm ID x 2.62mm JOINT TORIQUE	JUNTA TÓRICA O-RING	O-RING ANELLO TOROIDALE	O-RING O-RING	055A
10		84182737		1	CONEXÃO RACCORD	ACOPLAMIENTO ARMATUR	FITTING RACCORDO	CONECTOR FITTING	3300
11		10903431		3	PARAFUSO, Hex, M6 x 45, 10.9 VIS	PERNO SCHRAUBE	BOLT BULLONE	PARAFUSO BOLT	140B
12		87359216		1	CONJ. MANGUEIRA ENSEMBLE DE FLEXIBLE	CONJUNTO DE TUBOS SCHLAUCHBAUGRUPPE	HOSE ASSY. COMPLESS. TUBO FLES	CONJUNTO DE MANGUE SLANGEENHED	P457
13		218-756		1	TAMPA, 37º, 7/8"-14 CAPUCHON	TAPÓN KAPPE	CAP TAPPO	TAMPÃO TANKDÆKSEL	052T

07-12	02	p1	12/11

BOMBA HIDRÁULICA - DIREÇÃO E FREIO
BOMBA HIDRAULICA - DIRECCION Y FRENO
HYDRAULIC PUMP - STEERING AND BRAKE
HYDRAULIC PUMP - STEERING AND BRAKE

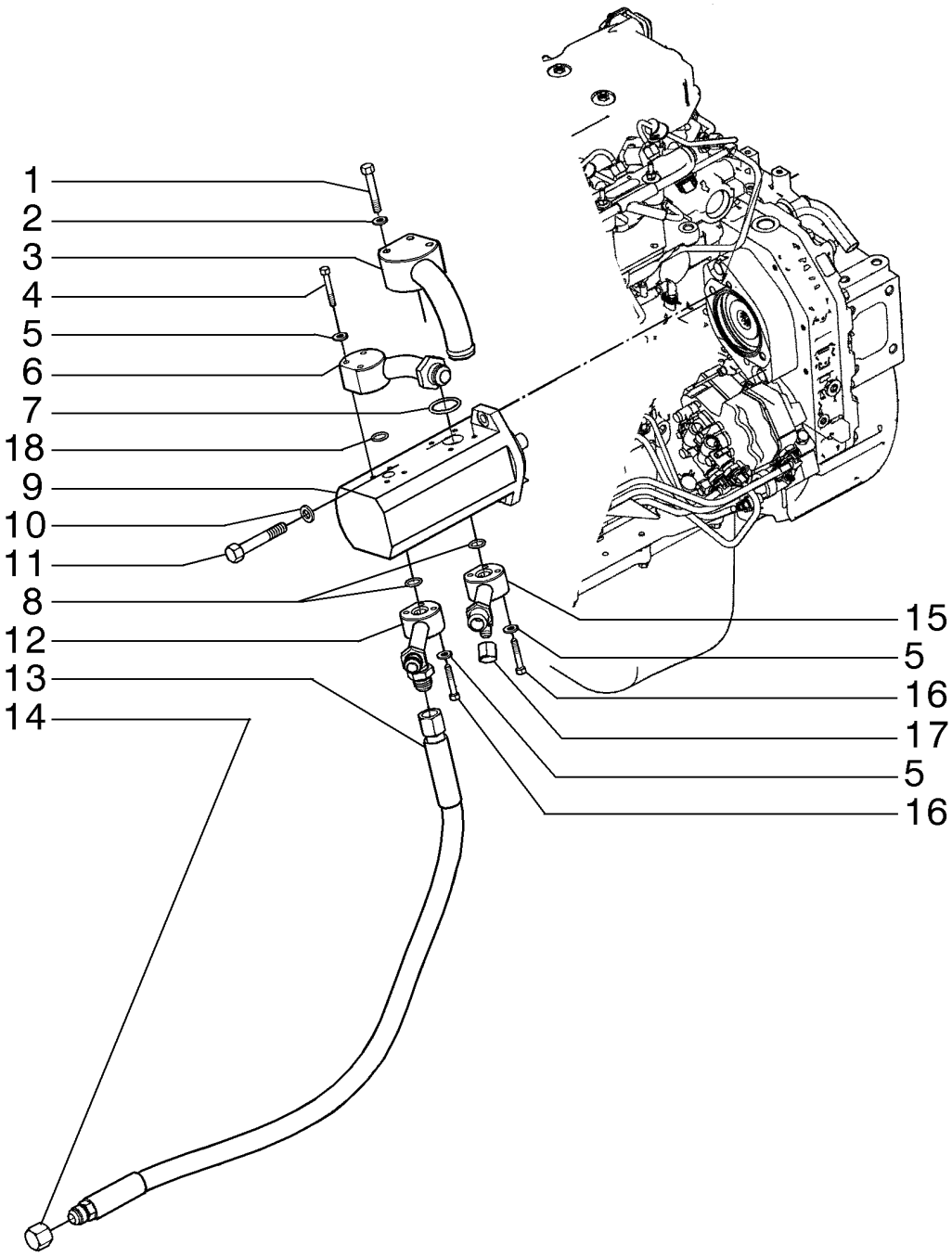

POMPE HYDRAULIQUE - DIRECTION ET FREIN
HYDRAULIC PUMP - STEERING AND BRAKE
HYDRAULIC PUMP - STEERING AND BRAKE
HYDRAULIC PUMP - STEERING AND BRAKE

R	N	P.N.	MOD	Q	Denominação Description	Denominacion Bezeichnung	Description Descrizione	Denominação Beskrivelse	L.C.
1		16044331		3	PARAFUSO, Hex, M8 x 55, 10.9				
						PERNO	BOLT	PARAFUSO	140B
					VIS	SCHRAUBE	BULLONE	BOLT	
2		10516671		3	TRAVA DA ARRUELA	ARANDELA DE BLOQUE(	LOCK WASHER	ANILHA DE RETENÇÃO	132R
					RONDELLE FREIN	SICHERUNGSSCHEIBE	RONDELLA DI SICUREZ	LÅSESKIVE	
3		84295962		1	FLANGE	BRIDA	FLANGE	FLANGE	070F
					BRIDE	FLANSCH	FLANGIA	FLANGE	
4		10903431		3	PARAFUSO, Hex, M6 x 45, 10.9				
						PERNO	BOLT	PARAFUSO	140B
					VIS	SCHRAUBE	BULLONE	BOLT	
5		14496531		9	ARRUELA PLANA, M8 x 17 x 1.6				
						ARANDELA	WASHER	ANILHA	131R
					RONDELLE	UNTERLEGSCHEIBE	RONDELLA	FLADSKIVE	
6		75252530		1	FLANGE	BRIDA	FLANGE	FLANGE	070F
					BRIDE	FLANSCH	FLANGIA	FLANGE	
7		14463780		1	O-RING, 32.92mm ID x 3.53" Width				
						JUNTA TÓRICA	O-RING	O-RING	055A
					JOINT TORIQUE	O-RING	ANELLO TOROIDALE	O-RING	
8		14457280		3	O-RING, 0.612" ID x 0.103"	JUNTA TÓRICA	O-RING	O-RING	055A
					JOINT TORIQUE	O-RING	ANELLO TOROIDALE	O-RING	
9		87735591		1	BOMBA	BOMBA	PUMP	BOMBA	6570
					POMPE	PUMPE	POMPA	PUMPE	
10		412123		2	TRAVA DA ARRUELA, M12 x 21 x 2.6 Thk				
						ARANDELA DE BLOQUE(	LOCK WASHER	ANILHA DE RETENÇÃO	132R
					RONDELLE FREIN	SICHERUNGSSCHEIBE	RONDELLA DI SICUREZ	LÅSESKIVE	
11		14420131		2	PARAFUSO, Hex Soc Hd, M10 x 25, 10.9				
						TORNILLO	SCREW	PARAFUSO	040V
					VIS	SCHRAUBE	VITE	SKRUE	
12		84182737		1	CONEXÃO	ACOPLAMIENTO	FITTING	CONECTOR	3300
					RACCORD	ARMATUR	RACCORDO	FITTING	
13		84402442		1	CONJ. MANGUEIRA	CONJUNTO DE TUBOS	HOSE ASSY.	CONJUNTO DE MANGUE	P457
					ENSEMBLE DE FLEXIBLE	SCHLAUCHBAUGRUPPE	COMPLESS. TUBO FLES	SLANGEENHED	
14		218-756		1	TAMPA, 37º, 7/8"-14	TAPÓN	CAP	TAMPÃO	052T
					CAPUCHON	KAPPE	TAPPO	TANKDÆKSEL	
15		84273248		1	FLANGE	BRIDA	FLANGE	FLANGE	070F
					BRIDE	FLANSCH	FLANGIA	FLANGE	
16		10903231		6	PARAFUSO, Hex, M6 x 40, 10.9				
						PERNO	BOLT	PARAFUSO	140B
					VIS	SCHRAUBE	BULLONE	BOLT	
17		218-754		1	TAMPA, 37º, 9/16"-18	TAPÓN	CAP	TAMPÃO	052T
					CAPUCHON	KAPPE	TAPPO	TANKDÆKSEL	
18		14457680		1	O-RING, 21.89mm ID x 2.62mm				
						JUNTA TÓRICA	O-RING	O-RING	055A
					JOINT TORIQUE	O-RING	ANELLO TOROIDALE	O-RING	

07-12	03	p1	03/12

BOMBA HIDRÁULICA - DIREÇÃO E FREIO
BOMBA HIDRAULICA - DIRECCION Y FRENO
HYDRAULIC PUMP - STEERING AND BRAKE
HYDRAULIC PUMP - STEERING AND BRAKE

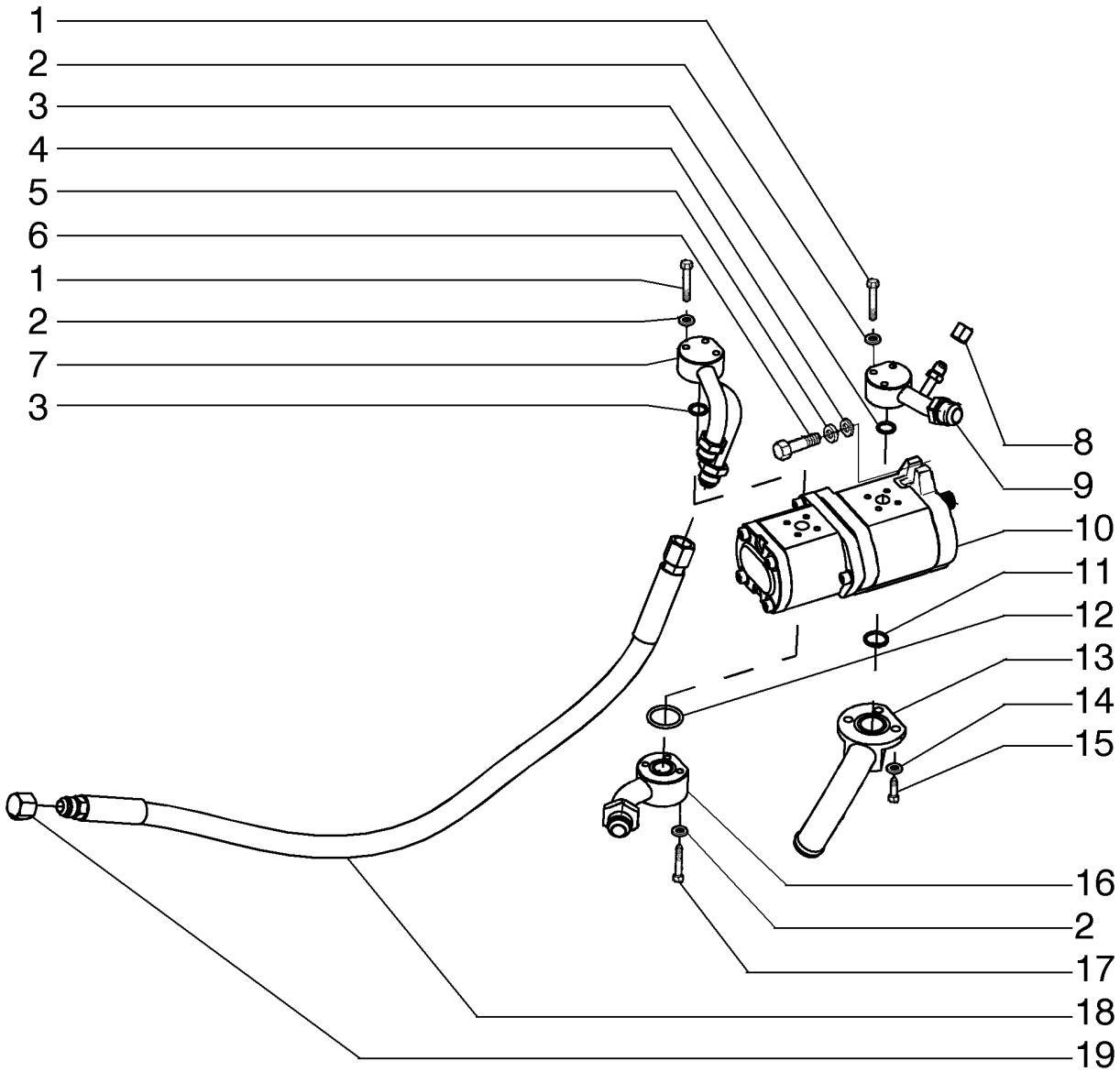

POMPE HYDRAULIQUE - DIRECTION ET FREIN
HYDRAULIC PUMP - STEERING AND BRAKE
HYDRAULIC PUMP - STEERING AND BRAKE
HYDRAULIC PUMP - STEERING AND BRAKE

R	N	P.N.	MOD	Q	Denominação Description	Denominacion Bezeichnung	Description Descrizione	Denominação Beskrivelse	L.C.
1		10903221		6	PARAFUSO, Hex, M6 x 40, 8.8				
						PERNO	BOLT	PARAFUSO	140B
					VIS	SCHRAUBE	BULLONE	BOLT	
2		14496531		9	ARRUELA PLANA, M8 x 17 x 1.6				
						ARANDELA	WASHER	ANILHA	131R
					RONDELLE	UNTERLEGSCHEIBE	RONDELLA	FLADSKIVE	
3		14457280		2	O-RING, 0.612" ID x 0.103"	JUNTA TÓRICA	O-RING	O-RING	055A
					JOINT TORIQUE	O-RING	ANELLO TOROIDALE	O-RING	
4		12646821		2	ARRUELA PLANA, M10 x 25 x 2				
						ARANDELA	WASHER	ANILHA	131R
					RONDELLE	UNTERLEGSCHEIBE	RONDELLA	FLADSKIVE	
5		412123		2	TRAVA DA ARRUELA, M12 x 21 x 2.6 Thk				
						ARANDELA DE BLOQUE(	LOCK WASHER	ANILHA DE RETENÇÃO	132R
					RONDELLE FREIN	SICHERUNGSSCHEIBE	RONDELLA DI SICUREZ	LÅSESKIVE	
6		14420331		2	PARAFUSO, Hex Soc Hd, M10 x 35, 10.9				
						TORNILLO	SCREW	PARAFUSO	040V
					VIS	SCHRAUBE	VITE	SKRUE	
7		84566460		1	FLANGE	BRIDA	FLANGE	FLANGE	070F
					BRIDE	FLANSCH	FLANGIA	FLANGE	
8		218-754		1	TAMPA, 37º, 9/16"-18	TAPÓN	CAP	TAMPÃO	052T
					CAPUCHON	KAPPE	TAPPO	TANKDÆKSEL	
9		84566456		1	FLANGE	BRIDA	FLANGE	FLANGE	070F
					BRIDE	FLANSCH	FLANGIA	FLANGE	
10		84561804		1	BOMBA HIDRÁULICA	BOMBA HIDRÁULICO	HYDRAULIC PUMP	BOMBA HIDRÁULICA	155P
					POMPE HYDRAULIQUE	HYDRAULIKPUMPE	POMPA IDRAULICA	HYDRAULIKPUMPE	
11		14457680		1	O-RING, 21.89mm ID x 2.62mm				
						JUNTA TÓRICA	O-RING	O-RING	055A
					JOINT TORIQUE	O-RING	ANELLO TOROIDALE	O-RING	
12		14463780		1	O-RING, 32.92mm ID x 3.53" Width				
						JUNTA TÓRICA	O-RING	O-RING	055A
					JOINT TORIQUE	O-RING	ANELLO TOROIDALE	O-RING	
13		84566464		1	FLANGE	BRIDA	FLANGE	FLANGE	070F
					BRIDE	FLANSCH	FLANGIA	FLANGE	
14		10516671		3	TRAVA DA ARRUELA	ARANDELA DE BLOQUE(	LOCK WASHER	ANILHA DE RETENÇÃO	132R
					RONDELLE FREIN	SICHERUNGSSCHEIBE	RONDELLA DI SICUREZ	LÅSESKIVE	
15		16043431		3	PARAFUSO, Hex, M8 x 20, 10.9				
						PERNO	BOLT	PARAFUSO	140B
					VIS	SCHRAUBE	BULLONE	BOLT	
16		84566508		1	FLANGE	BRIDA	FLANGE	FLANGE	070F
					BRIDE	FLANSCH	FLANGIA	FLANGE	
17		10903431		3	PARAFUSO, Hex, M6 x 45, 10.9				
						PERNO	BOLT	PARAFUSO	140B
					VIS	SCHRAUBE	BULLONE	BOLT	
18		84402442		1	CONJ. MANGUEIRA	CONJUNTO DE TUBOS	HOSE ASSY.	CONJUNTO DE MANGUE	P457
					ENSEMBLE DE FLEXIBLE	SCHLAUCHBAUGRUPPE	COMPLESS. TUBO FLES	SLANGEENHED	
19		218-756		1	TAMPA, 37º, 7/8"-14	TAPÓN	CAP	TAMPÃO	052T
					CAPUCHON	KAPPE	TAPPO	TANKDÆKSEL	

Para Conversor de Torque

885B

SECTION INDEX
Sistema Hidráulico

08-01	01	CONJUNTO RESERVATÓRIO HIDRÁULICO
08-01	02	RESERVATÓRIO E SUPORTES
08-02	01	RESERVATÓRIO HIDRÁULICO, FILTROS
08-03	01	SISTEMA HIDRÁULICO TRASEIRO - (TRANSMISSÃO DIRETA)
08-03	02	SISTEMA HIDRÁULICO TRASEIRO - (CONVERSOR DE TORQUE)
08-03	03	SISTEMA HIDRÁULICO TRASEIRO - (CONVERSOR DE TORQUE)
08-03	03A	SISTEMA HIDRÁULICO TRASEIRO - (CONVERSOR DE TORQUE)
08-03	04	SISTEMA HIDRÁULICO TRASEIRO - (TRANSMISSÃO DIRETA)
08-03	05	SISTEMA HIDRÁULICO TRASEIRO - (TRENSMISSÃO DIRETA)
08-04	01	SISTEMA HIDRÁULICO TRASEIRO
08-05	01	SISTEMA HIDRÁULICO TRASEIRO
08-06	01	DESLOCAMENTO LATERAL DA LÂMINA
08-07	01	DESLOCAMENTO LATERAL DA LÂMINA
08-08	01	DESLOCAMENTO LATERAL DO CÍRCULO
08-09	01	INCLINAÇÃO DA LÂMINA
08-10	01	TRAVAMENTO DA SELA E TUBULAÇÃO
08-11	01	TRAVAMENTO DA SELA E TUBULAÇÃO
08-12	01	LEVANTAMENTO DA LÂMINA
08-13	01	LEVANTAMNENTO DA LÂMINA
08-14	01	GIRA CÍRCULO
08-15	01	TUBULAÇÃO DO ESCARIFICADOR
08-16	01	TUBULAÇÃO DO ESCARIFICADOR
08-17	01	CONTROLE FLUTUAÇÃO DA LÂMINA FRONTAL
08-18	01	TUBULAÇÃO INCLINAÇÃO DA RODA DIANTEIRA
08-19	01	TUBULAÇÃO DA ARTICULAÇÃO
08-21	01	TUBULAÇÃO DO RIPPER
08-22	01	TUBULAÇÃO DO ESCARIFICADOR E RIPPER
08-23	01	TUBULAÇÃO DO CILINDRO DOS RIPPER
08-24	01	SISTEMA HIDRÁULICO DA DIREÇÃO
08-25	01	BLOQUEIO HIDRÁULICO DO DIFERENCIAL
08-26	01	ACUMULADOR HIDRÁULICO DESLOCAMENTO LÂMINA
08-27	01	ACUMULADOR HIDRÁULICO LEVANTAMENTO LÂMINA
08-28	01	FLUTUAÇÃO DA LÂMINA CENTRAL
08-29	01	VÁVULA DE ALÍVIO
08-30	01	VÁVULA PRIORITÁRIA
08-31	01	VÁLVULA SOLENÓIDE
08-32	01	PAINEL DE TOMADA DE PRESSÃO
08-33	01	VÁLVULA SOLENÓIDE
08-34	01	VÁLVULA SOLENÓIDE
08-35	01	VÁLVULA SOLENÓIDE
08-36	01	VÁLVULA SOLENÓIDE
08-37	01	VÁVULA DE BLOQUEIO
08-38	01	VÁVULA SOLENÓIDE
08-39	01	VÁVULA DE RETENÇÃO
08-40	01	VÁVULA DE BLOQUEIO
08-41	01	CONJUNTO DA BOMBA PRINCIPAL
08-42	01	BOMBA PRINCIPAL, CORPO
08-43	01	BOMBA PRINCIPAL, TAMBOR
08-44	01	CONJUNTO DA VÁLVULA
08-45	01	CONJUNTO DA VÁLVULA DISTRIBUIDORA E SUPORTE
08-45	02	CONJUNTO DA VÁLVULA DISTRIBUIDORA
08-46	01	VÁLVULA DE ENTRADA
08-47	01	VÁLVULA, LEVANTAMENTO LÂMINA ESQUERDO/DIREITO
08-48	01	VÁLVULA, ESCARIFICADOR/RIPPER
08-49	01	VÁLVULA, DESLOCAMENTO LÂMINA

SECTION INDEX
Sistema Hidráulico

08-50	01	VÁLVULA, INCLINAÇÃO LÂMINA/RODAS
08-51	01	VÁLVULA, ARTICULAÇÃO
08-52	01	VÁLVULA, DESLOCAMENTO LATERAL CÍRCULO
08-53	01	VÁLVULA, DESLOCAMENTO LATERAL CÍRCULO
08-54	01	VÁLVULA DE SAÍDA
08-55	01	CILINDRO DE INCLINAÇÃO DA RODA DIANTEIRA
08-56	01	CILINDRO DE LEVANTAMENTO DA LÂMINA
08-57	01	CILINDRO DE INCLINAÇÃO DA LÂMINA
08-58	01	CILINDRO DE TRAVAMENTO DA SELA
08-59	01	CILINDRO DE DESLOCAMENTO DO CÍRCULO
08-60	01	CILINDRO DE DESLOCAMENTO DA LÂMINA
08-61	01	CILINDRO DE ARTICULAÇÃO
08-62	01	CILINDRO DO RIPPER
08-63	01	CILINDRO DO ESCARIFICADOR
08-64	01	CILINDRO DENTRAVAMENTO DA SELA
08-65	01	MOTOR HIDRÁULICO DO VENTILADOR
08-66	01	MOTOR HIDRÁULICO DO REDUTOR

08-01	01	p1	12/11

CONJUNTO RESERVATÓRIO HIDRÁULICO
HYDRAULIC TANK ASSY
HYDRAULIC TANK ASSY
HYDRAULIC TANK ASSY

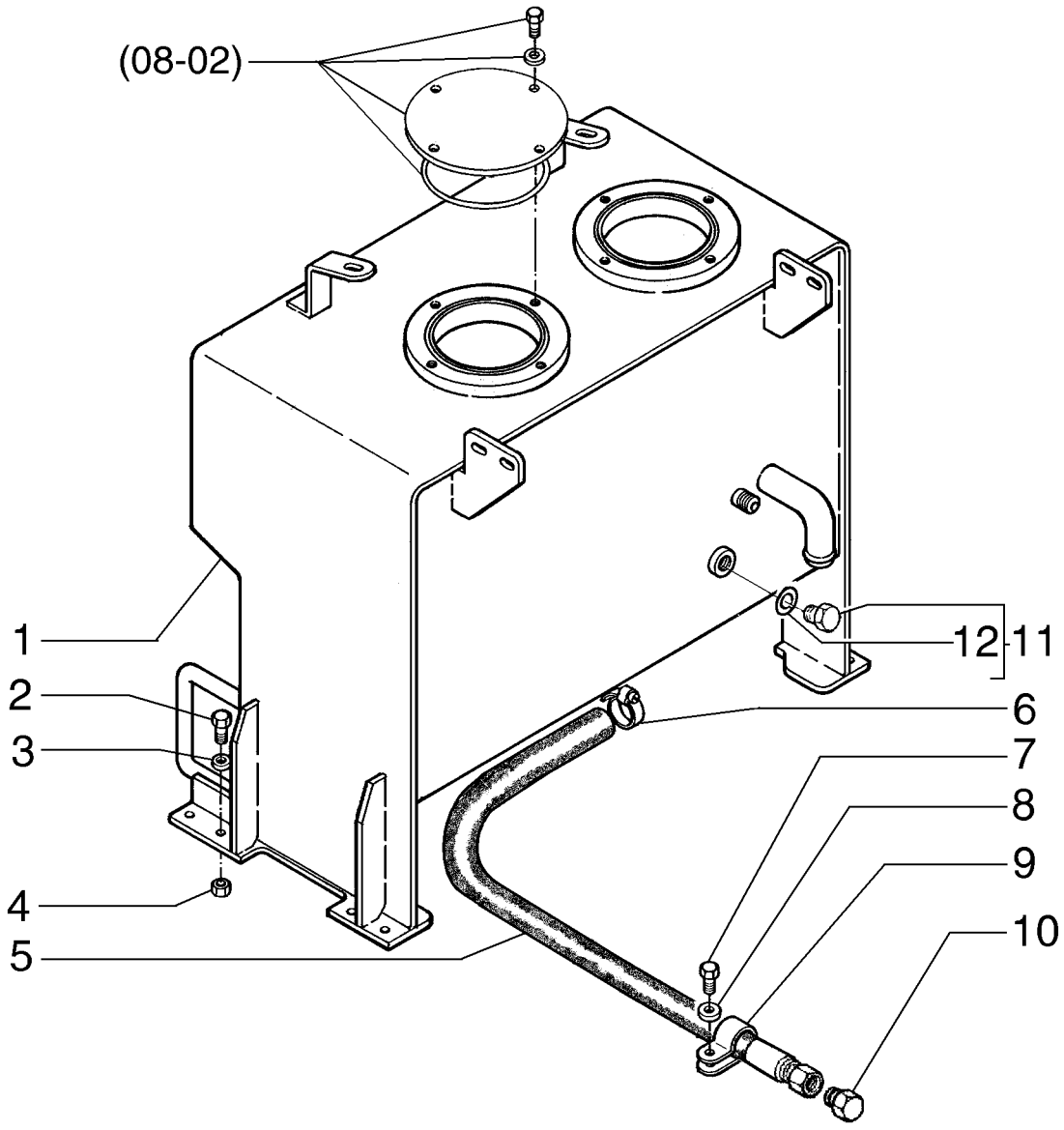

BLOC RÉSERVOIR HYDRAULIQUE
HYDRAULIC TANK ASSY
HYDRAULIC TANK ASSY
HYDRAULIC TANK ASSY

R	N	P.N.	MOD	Q	Denominação Description	Denominacion Bezeichnung	Description Descrizione	Denominação Beskrivelse	L.C.
1		75324860		1	RESERVATORIO OLEO HI RESERVOIR HUILE HYD	DESPOSITO ACEITE BEHAELTER HYD OEL	TANK, HYDRAULIC OIL SERBATOIO, OLIO	RESERVATORIO OLEO H TANK, HYDRAULIC OIL	Z263
2		15540431		8	PARAFUSO, Hex, M12 x 1.25 x 30, 10.9, Full Thd TORNILLO VIS	 SCHRAUBE	 SCREW VITE	 PARAFUSO SKRUE	 040V
3		70928460		8	ARRUELA PLANA RONDELLE	ARANDELA UNTERLEGSCHEIBE	WASHER RONDELLA	ANILHA FLADSKIVE	131R
4		16105011		4	CONTRA PORCA CONTRE-ECROU	TUERCA DE BLOQUEO SICHERUNGSMUTTER	LOCK NUT DADO DI BLOCCAGGIO	CONTRAPORCA LÅSEMØTRIK	P263
5		75325498		1	MANGUEIRA FLEXIBLE	TUBO SCHLAUCH	HOSE TUBO FLESSIBILE	MANGUEIRA SLANGE	030M
6		87372829		1	BRAÇADEIRA COLLIER	ABRAZADERA KLEMME	CLAMP MORSETTO	BRAÇADEIRA SPÆNDEBÅND	120M
7		16043231		1	PARAFUSO, Hex, M8 x 16, 10.9 PERNO VIS	 SCHRAUBE	 BOLT BULLONE	 PARAFUSO BOLT	 140B
8		10730301		1	ARRUELA PLANA RONDELLE	ARANDELA UNTERLEGSCHEIBE	WASHER RONDELLA	ANILHA FLADSKIVE	131R
9		515-23381		1	BRAÇADEIRA, 1 1/2", Insul, 3/8" Bolt ABRAZADERA COLLIER	 KLEMME	 CLAMP MORSETTO	 BRAÇADEIRA SPÆNDEBÅND	 120M
10		79054457		1	BUJÃO BOUCHON	TAPÓN STOPFEN	PLUG TAPPO	TAMPÃO PROP	050T
11		70921216		8	BUJÃO BOUCHON	TAPÓN STOPFEN	PLUG TAPPO	TAMPÃO PROP	050T
12		70926538		1	O-RING, 16-1, CI 8, 1.171" ID x .116" Thk JUNTA TÓRICA JOINT TORIQUE	 O-RING	 O-RING ANELLO TOROIDALE	 O-RING O-RING	 055A

08-01	02	p1	12/11

RESERVATÓRIO E SUPORTES
DEPOSITO Y SOPORTES
TANK AND SUPPORTS
TANK AND SUPPORTS

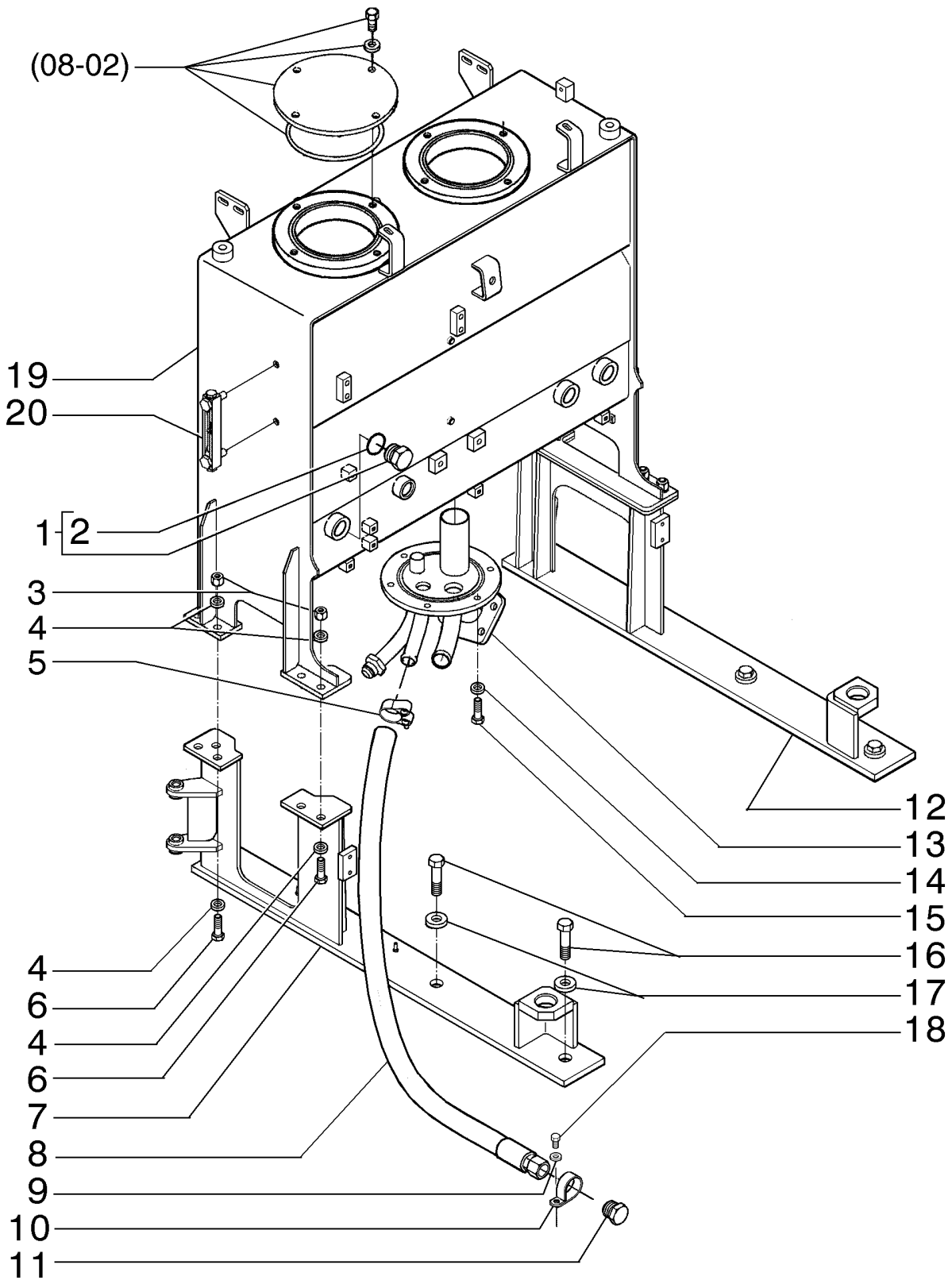

RÉSEVOIR ET SUPPORTS
TANK AND SUPPORTS
TANK AND SUPPORTS
TANK AND SUPPORTS

R	N	P.N.	MOD	Q	Denominação Description	Denominacion Bezeichnung	Description Descrizione	Denominação Beskrivelse	L.C.
1		70921216		2	BUJÃO	TAPÓN	PLUG	TAMPÃO	050T
					BOUCHON	STOPFEN	TAPPO	PROP	
2		70926538		2	O-RING, 16-1, CI 8, 1.171" ID x .116" Thk				
						JUNTA TÓRICA	O-RING	O-RING	055A
					JOINT TORIQUE	O-RING	ANELLO TOROIDALE	O-RING	
3		16105011		8	CONTRA PORCA	TUERCA DE BLOQUEO	LOCK NUT	CONTRAPORCA	P263
					CONTRE-ECROU	SICHERUNGSMUTTER	DADO DI BLOCCAGGIO	LÅSEMØTRIK	
4		10520001		16	ARRUELA PLANA, M12 x 22 x 3				
						ARANDELA	WASHER	ANILHA	131R
					RONDELLE	UNTERLEGSCHEIBE	RONDELLA	FLADSKIVE	
5		214-2114		1	BRAÇADEIRA, 1.40"-1.56", T-Bolt				
						ABRAZADERA	CLAMP	BRAÇADEIRA	120M
					COLLIER	KLEMME	MORSETTO	SPÆNDEBÅND	
6		15540631		8	PARAFUSO, Hex, M12 x 1.25 x 40, 10.9, Full Thd				
						TORNILLO	SCREW	PARAFUSO	040V
					VIS	SCHRAUBE	VITE	SKRUE	
7		84168341		1	SUPORTE, LH	SOPORTE	SUPPORT	SUPORTE	300S
					SUPPORT	STÜTZE	SUPPORTO	BESLAG	
8		75325498		1	MANGUEIRA	TUBO	HOSE	MANGUEIRA	030M
					FLEXIBLE	SCHLAUCH	TUBO FLESSIBILE	SLANGE	
9		10730301		1	ARRUELA PLANA	ARANDELA	WASHER	ANILHA	131R
					RONDELLE	UNTERLEGSCHEIBE	RONDELLA	FLADSKIVE	
10		515-23381		1	BRAÇADEIRA, 1 1/2", Insul, 3/8" Bolt				
						ABRAZADERA	CLAMP	BRAÇADEIRA	120M
					COLLIER	KLEMME	MORSETTO	SPÆNDEBÅND	
11		79054457		1	BUJÃO	TAPÓN	PLUG	TAMPÃO	050T
					BOUCHON	STOPFEN	TAPPO	PROP	
12		84168336		1	SUPORTE, RH	SOPORTE	SUPPORT	SUPORTE	300S
					SUPPORT	STÜTZE	SUPPORTO	BESLAG	
13		84280988		1	FLANGE	BRIDA	FLANGE	FLANGE	070F
					BRIDE	FLANSCH	FLANGIA	FLANGE	
14		14496621		16	ARRUELA PLANA, Flat, 10.50mm ID x 21.00mm OD x 2.00mm, R80, ZND				
						ARANDELA	WASHER	ANILHA	131R
					RONDELLE	UNTERLEGSCHEIBE	RONDELLA	FLADSKIVE	
15		11106231		14	PARAFUSO, Hex, M10 x 25, 10.9, Full Thd				
						TORNILLO	SCREW	PARAFUSO	040V
					VIS	SCHRAUBE	VITE	SKRUE	
16		15981231		6	PARAFUSO, Hex, M16 x 1.5 x 65, 10.9				
						PERNO	BOLT	PARAFUSO	140B
					VIS	SCHRAUBE	BULLONE	BOLT	
17		70677010		6	ARRUELA PLANA	ARANDELA	WASHER	ANILHA	131R
					RONDELLE	UNTERLEGSCHEIBE	RONDELLA	FLADSKIVE	
18		16043231		1	PARAFUSO, Hex, M8 x 16, 10.9				
						PERNO	BOLT	PARAFUSO	140B
					VIS	SCHRAUBE	BULLONE	BOLT	
19		84149453		1	RESERVATÓRIO DE ÓLEO HIDR				
						DEP. ACEITE HIDRÁULIC	HYDRAULIC OIL RESER	RESERVATÓRIO DE ÓLE	113S
					RESERVOIR D'HUILE HY	HYDRAULIKÖLBEHÄLTE	SERBATOIO OLIO IDRAU	HYDRAULIKOLIETANK	

08-01	02	p2	12/11

RESERVATÓRIO E SUPORTES
DEPOSITO Y SOPORTES
TANK AND SUPPORTS
TANK AND SUPPORTS

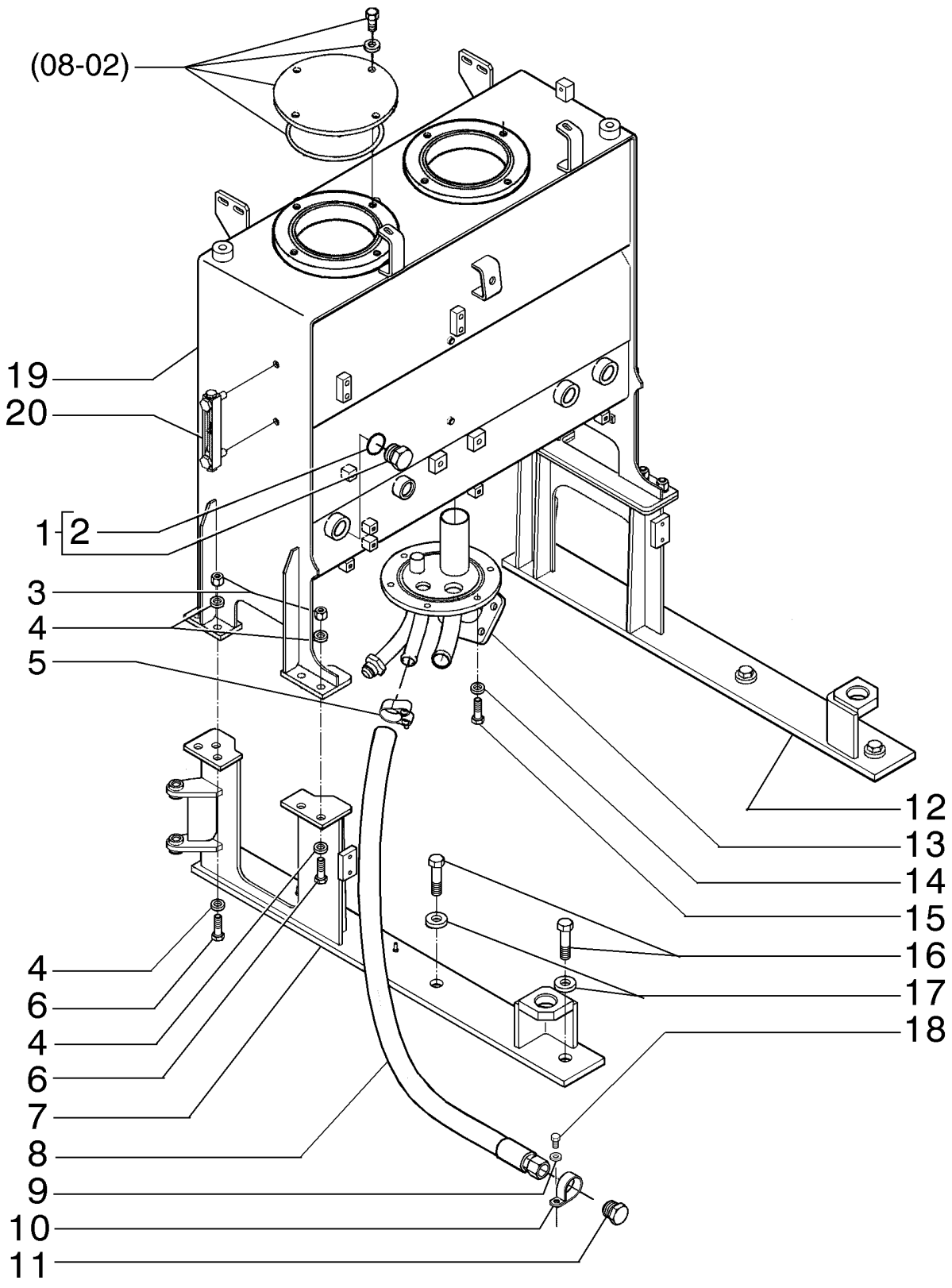

RÉSEVOIR ET SUPPORTS
TANK AND SUPPORTS
TANK AND SUPPORTS
TANK AND SUPPORTS

R	N	P.N.	MOD	Q	Denominação Description	Denominacion Bezeichnung	Description Descrizione	Denominação Beskrivelse	L.C.
20		**226456A1**		1	MEDIDOR DE NÍVEL JAUGE DE NIVEAU	INDICADOR DE NIVEL FÜLLSTANDSANZEIGE	LEVEL GAUGE INDICATORE DI LIVELLC	INDICADOR DE NÍVEL NIVEAUMÅLER	031I

08-02	01	p1	12/11

RESERVATÓRIO HIDRÁULICO, FILTROS
HYDRAULIC TANK, FILTERS
HYDRAULIC TANK, FILTERS
HYDRAULIC TANK, FILTERS

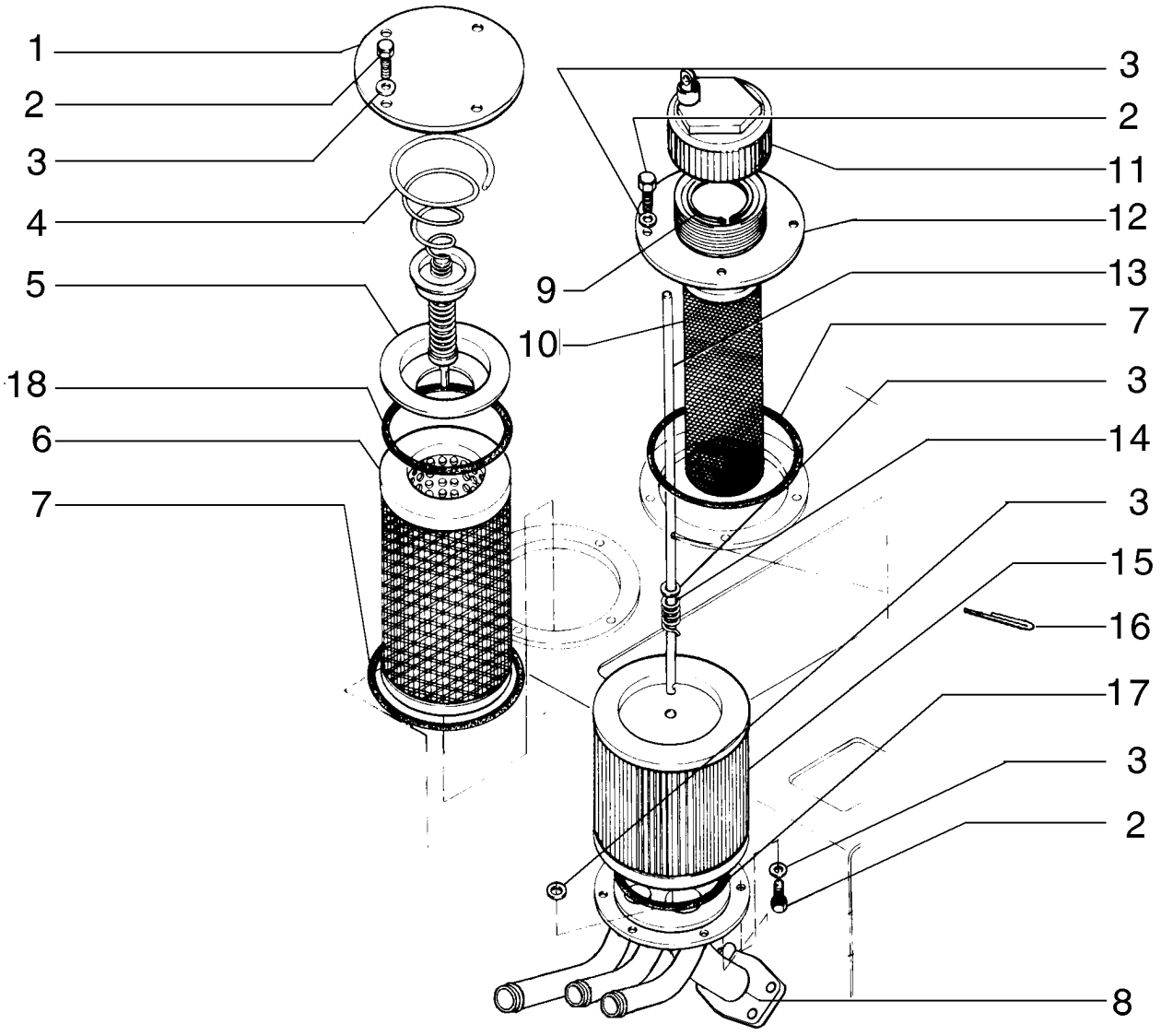

RÉSERVOIR HYDRAULIQUE, FILTRES
HYDRAULIC TANK, FILTERS
HYDRAULIC TANK, FILTERS
HYDRAULIC TANK, FILTERS

R	N	P.N.	MOD	Q	Denominação Description	Denominacion Bezeichnung	Description Descrizione	Denominação Beskrivelse	L.C.
1		75250792		1	COBERTURA COUVERCLE	CUBIERTA ABDECKUNG	COVER COPERCHIO	COBERTURA DÆKSEL	265C
2		11106231		14	PARAFUSO, Hex, M10 x 25, 10.9, Full Thd VIS	TORNILLO SCHRAUBE	SCREW VITE	PARAFUSO SKRUE	040V
3		14496621		16	ARRUELA PLANA, Flat, 10.50mm ID x 21.00mm OD x 2.00mm, R80, ZND RONDELLE	ARANDELA UNTERLEGSCHEIBE	WASHER RONDELLA	ANILHA FLADSKIVE	131R
4		73045861		1	VÁLVULA HIDRÁULICA SOUPAPE HYDRAULIQU	VÁLVULA HIDRÁULICA HYDRAULIKVENTIL	HYDRAULIC VALVE DISTRIBUTORE IDRAULI	VÁLVULA HIDRÁULICA HYDRAULIKVENTIL	010V
5		73053604		1	COBERTURA COUVERCLE	CUBIERTA ABDECKUNG	COVER COPERCHIO	COBERTURA DÆKSEL	265C
6		73125853		1	FILTRO DE ÓLEO HIDRÁULICO FILTRE A HUILE HYDR.	FILTRO DE ACEITE HIDF HYDRAULIKÖLFILTER	HYDRAULIC OIL FILTER FILTRO OLIO IDRAULIC(	FILTRO DO ÓLEO HIDRÁ HYDRAULIKOLIEFILTER	074F
7		14467980		2	O-RING, 6.734" ID x 7.012" OD x 0.139" JOINT TORIQUE	JUNTA TÓRICA O-RING	O-RING ANELLO TOROIDALE	O-RING O-RING	055A
8		84280988		1	FLANGE BRIDE	BRIDA FLANSCH	FLANGE FLANGIA	FLANGE FLANGE	070F
9		4971843		1	ANEL ELÁSTICO CIRCLIP	ARANDELA DE RETENCI SICHERUNGSRING	CIRCLIP ANELLO ELASTICO	ANEL DE RETENÇÃO LÅSERING	056A
10		79107317		1	REDE PARA FILTROS CREPINE FILTRANTE	COLADOR FILTERSIEB	FILTER STRAINER RETICELLA DEL FILTRO	REDE DE FILTRO FILTERNET	043R
11		79104494		1	TAMPA CAPUCHON	TAPÓN KAPPE	CAP TAPPO	TAMPÃO TANKDÆKSEL	052T
12		75250791		1	PLACA PLAQUE	PLACA PLATTE	PLATE PIASTRA	CHAPA PLADE	105P
13		75261197		1	TIRANTE TIRANT	TIRANTE SPURSTANGE	TIE-ROD TIRANTE	TIRANTE TRÆKSTANG	142T
14		73066048		1	MOLA RESSORT	RESORTE FEDER	SPRING MOLLA	MOLA FJEDER	100M
15		87626518		1	FILTRO FILTRE	FILTRO FILTER	FILTER FILTRO	FILTRO FILTER	065F
16		70900802		2	CONTRA PINO, 3/32" x 1" GOUPILLE FENDUE	PASADOR SPLINT	COTTER PIN COPPIGLIA	TROÇO DE ABRIR SPLITBOLT	270C
17		70923594		1	O-RING JOINT TORIQUE	JUNTA TÓRICA O-RING	O-RING ANELLO TOROIDALE	O-RING O-RING	055A

08-03	01	p1	12/11

SISTEMA HIDRÁULICO TRASEIRO - (TRANSMISSÃO DIRETA)
REAR HYDRAULIC SYSTEM - (DIRECT DRIVE)
REAR HYDRAULIC SYSTEM - (DIRECT DRIVE)
REAR HYDRAULIC SYSTEM - (DIRECT DRIVE)

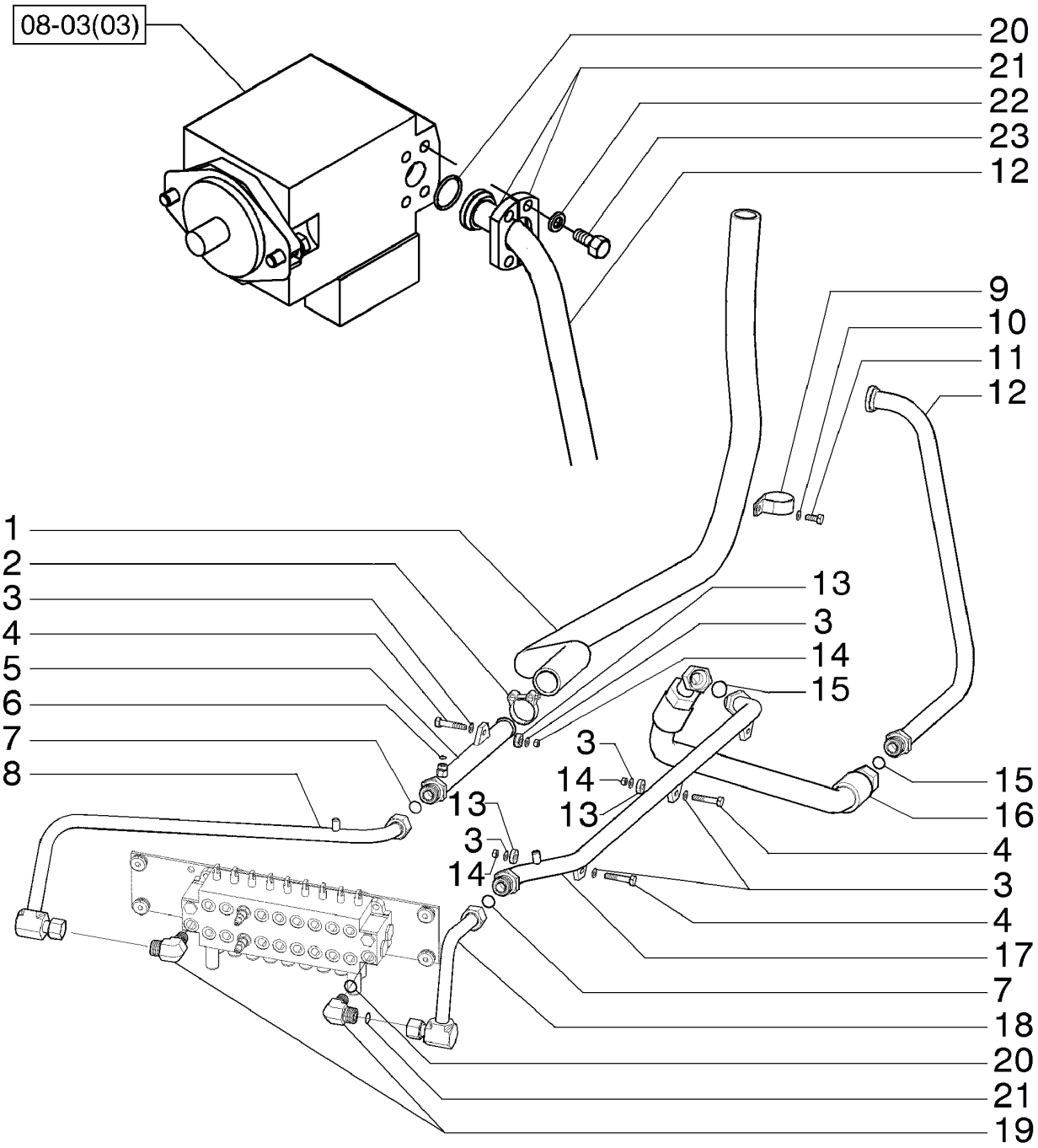

SYSTÈME HYDRAULIQUE ARRIÈRE - (TRANSMISSION DIRECTE)
REAR HYDRAULIC SYSTEM - (DIRECT DRIVE)
REAR HYDRAULIC SYSTEM - (DIRECT DRIVE)
REAR HYDRAULIC SYSTEM - (DIRECT DRIVE)

R	N	P.N.	MOD	Q	Denominação Description	Denominacion Bezeichnung	Description Descrizione	Denominação Beskrivelse	L.C.
1		75324450		1	MANGUEIRA HIDRÁULICA, 38.10 mm ID x 2500.00 mm, SAE 100R4				
					TUBO HIDRÁULICO	HYDRAULIC HOSE	MANGUEIRA HIDRÁULIC	A058	
					FLEXIBLE HYDRAULIQUI	HYDRAULIKSCHLAUCH	TUBO FLESSIBILE IDRAU	SLANGE, HYDRAULIK	
2		214-2130		2	BRAÇADEIRA, #30, 1.81"-2.06", T-Bolt				
					ABRAZADERA	CLAMP	BRAÇADEIRA	120M	
					COLLIER	KLEMME	MORSETTO	SPÆNDEBÅND	
3		10730301		8	ARRUELA PLANA	ARANDELA	WASHER	ANILHA	131R
					RONDELLE	UNTERLEGSCHEIBE	RONDELLA	FLADSKIVE	
4		11107331		4	PARAFUSO, Hex, M10 x 55, 10.9				
					PERNO	BOLT	PARAFUSO	140B	
					VIS	SCHRAUBE	BULLONE	BOLT	
5		84199644		1	TUBO RÍGIDO	TUBO RÍGIDO	RIGID TUBE	TUBO RÍGIDO	193T
					TUYAU RIGIDE	ROHR	TUBO RIGIDO	STIFT RØR	
6		238-6012		1	O-RING, -012, 90 Duro, .364" ID x .070" Thk				
					JUNTA TÓRICA	O-RING	O-RING	055A	
					JOINT TORIQUE	O-RING	ANELLO TOROIDALE	O-RING	
7		238-6021		2	O-RING, -021, 90 Duro, .926" ID x .070" Thk				
					JUNTA TÓRICA	O-RING	O-RING	055A	
					JOINT TORIQUE	O-RING	ANELLO TOROIDALE	O-RING	
8		84199678		1	TUBO RÍGIDO	TUBO RÍGIDO	RIGID TUBE	TUBO RÍGIDO	193T
					TUYAU RIGIDE	ROHR	TUBO RIGIDO	STIFT RØR	
9		70928439		1	BRAÇADEIRA	ABRAZADERA	CLAMP	BRAÇADEIRA	120M
					COLLIER	KLEMME	MORSETTO	SPÆNDEBÅND	
10		70915815		1	ARRUELA PLANA	ARANDELA	WASHER	ANILHA	131R
					RONDELLE	UNTERLEGSCHEIBE	RONDELLA	FLADSKIVE	
11		70922262		1	PARAFUSO	TORNILLO	SCREW	PARAFUSO	040V
					VIS	SCHRAUBE	VITE	SKRUE	
12	1	87657086		1	TUBO RÍGIDO, 26 mm ID x 32 mm OD x 588, 627 mm L				
					TUBO RÍGIDO	RIGID TUBE	TUBO RÍGIDO	193T	
					TUYAU RIGIDE	ROHR	TUBO RIGIDO	STIFT RØR	
12	2	87657871		1	TUBO RÍGIDO, 26 mm ID x 32 mm OD				
					TUBO RÍGIDO	RIGID TUBE	TUBO RÍGIDO	193T	
					TUYAU RIGIDE	ROHR	TUBO RIGIDO	STIFT RØR	
13		79089658		4	PASTILHA	PASTILLA	PAD	ESPAÇADOR	060T
					COUSSIN	UNTERLAGE	CUSCINO; TAMPONE	BREMSEKLODS	
14		16100821		4	PORCA, M8, Cl 10	TUERCA	NUT	PORCA	010D
					ECROU	MUTTER	DADO	MØTRIK	
15		238-6025		2	O-RING, -025, 90 Duro, 1.176" ID x .070" Thk				
					JUNTA TÓRICA	O-RING	O-RING	055A	
					JOINT TORIQUE	O-RING	ANELLO TOROIDALE	O-RING	
16		87657591		1	TUBO FLEXÍVEL	TUBO FLEXIBLE	FLEXIBLE HOSE	MANGUEIRA FLEXÍVEL	192T
					TUYAU FLEXIBLE	BIEGSAMER SCHLAUCH	TUBO FLESSIBILE	FLEKSIBEL SLANGE	
17		84199629		1	TUBO RÍGIDO	TUBO RÍGIDO	RIGID TUBE	TUBO RÍGIDO	193T
					TUYAU RIGIDE	ROHR	TUBO RIGIDO	STIFT RØR	

(1) Para Classe 140/170
(2) Para Classe 200

08-03	01	p2	12/11

SISTEMA HIDRÁULICO TRASEIRO - (TRANSMISSÃO DIRETA)
REAR HYDRAULIC SYSTEM - (DIRECT DRIVE)
REAR HYDRAULIC SYSTEM - (DIRECT DRIVE)
REAR HYDRAULIC SYSTEM - (DIRECT DRIVE)

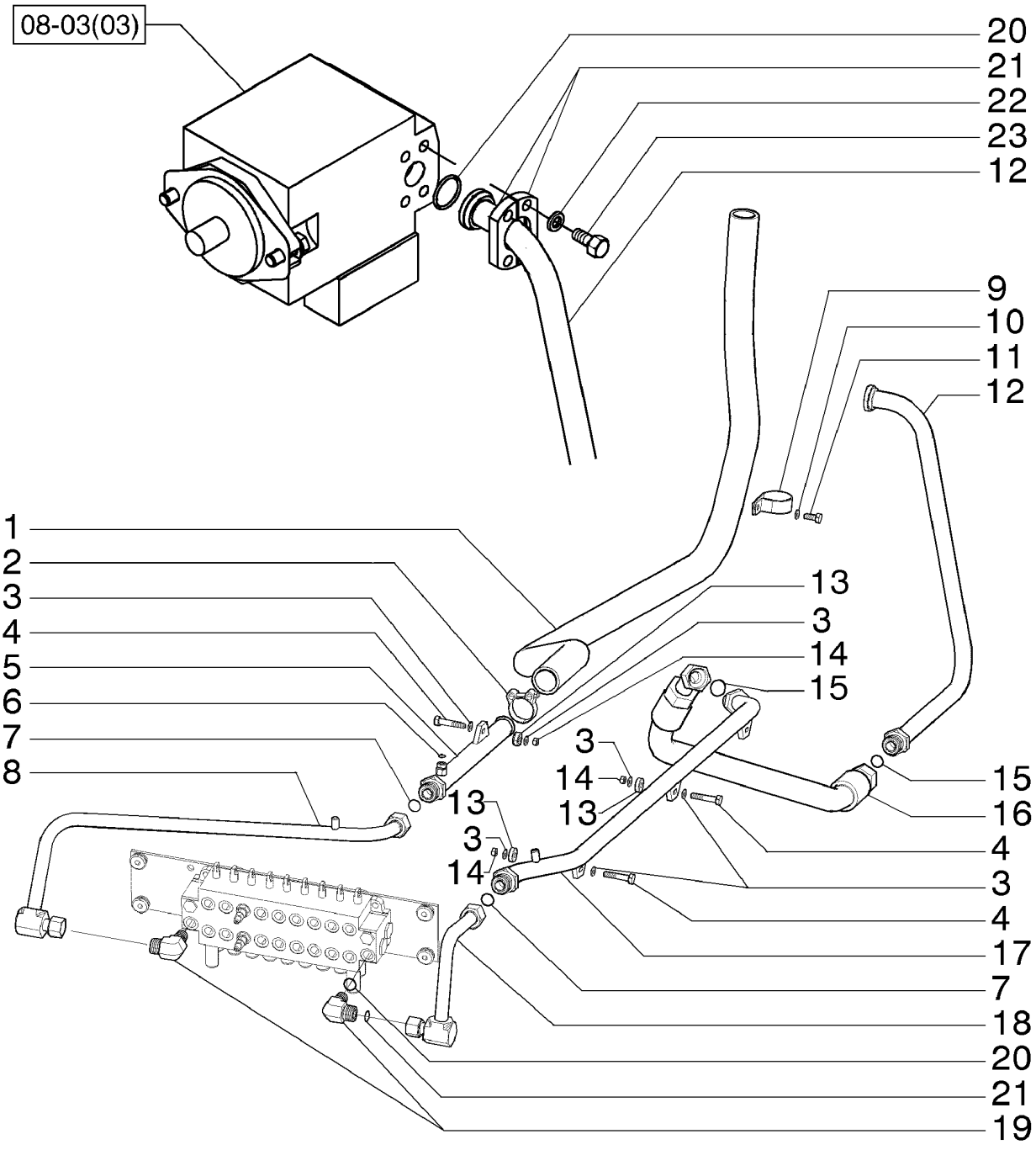

SYSTÈME HYDRAULIQUE ARRIÈRE - (TRANSMISSION DIRECTE)
REAR HYDRAULIC SYSTEM - (DIRECT DRIVE)
REAR HYDRAULIC SYSTEM - (DIRECT DRIVE)
REAR HYDRAULIC SYSTEM - (DIRECT DRIVE)

R	N	P.N.	MOD	Q	Denominação Description	Denominacion Bezeichnung	Description Descrizione	Denominação Beskrivelse	L.C.
18		87656163		1	TUBO RÍGIDO, 19 mm ID x 25 mm OD x 158, 202 mm L				
						TUBO RÍGIDO	RIGID TUBE	TUBO RÍGIDO	193T
					TUYAU RIGIDE	ROHR	TUBO RIGIDO	STIFT RØR	
19		87656136		2	CONECTOR HIDRÁUL	CONECTOR HIDRÁULIC	HYD CONNECTOR	CONECTOR HID.	020R
					CONNECTEUR HYDRAU	HYDR STECKVERBINDE	CONNETTORE IDRAULIC	HYDRAULIKSTIK	
20		70923664		1	JUNTA	JUNTA	GASKET	JUNTA	123G
					JOINT	DICHTUNG	GUARNIZIONE	PAKNING	
21		75253408		2	FLANGE	BRIDA	FLANGE	FLANGE	070F
					BRIDE	FLANSCH	FLANGIA	FLANGE	
22		10517173		4	ARRUELA PLANA	ARANDELA	WASHER	ANILHA	131R
					RONDELLE	UNTERLEGSCHEIBE	RONDELLA	FLADSKIVE	
23		11115531		4	PARAFUSO, Hex, M14 x 30, 10.9, Full Thd				
						PERNO	BOLT	PARAFUSO	140B
					VIS	SCHRAUBE	BULLONE	BOLT	

08-03	02	p1	02/12

SISTEMA HIDRÁULICO TRASEIRO - (CONVERSOR DE TORQUE)
REAR HYDRAULIC SYSTEM - (TORQUE CONVERTER)
REAR HYDRAULIC SYSTEM - (TORQUE CONVERTER)
REAR HYDRAULIC SYSTEM - (TORQUE CONVERTER)

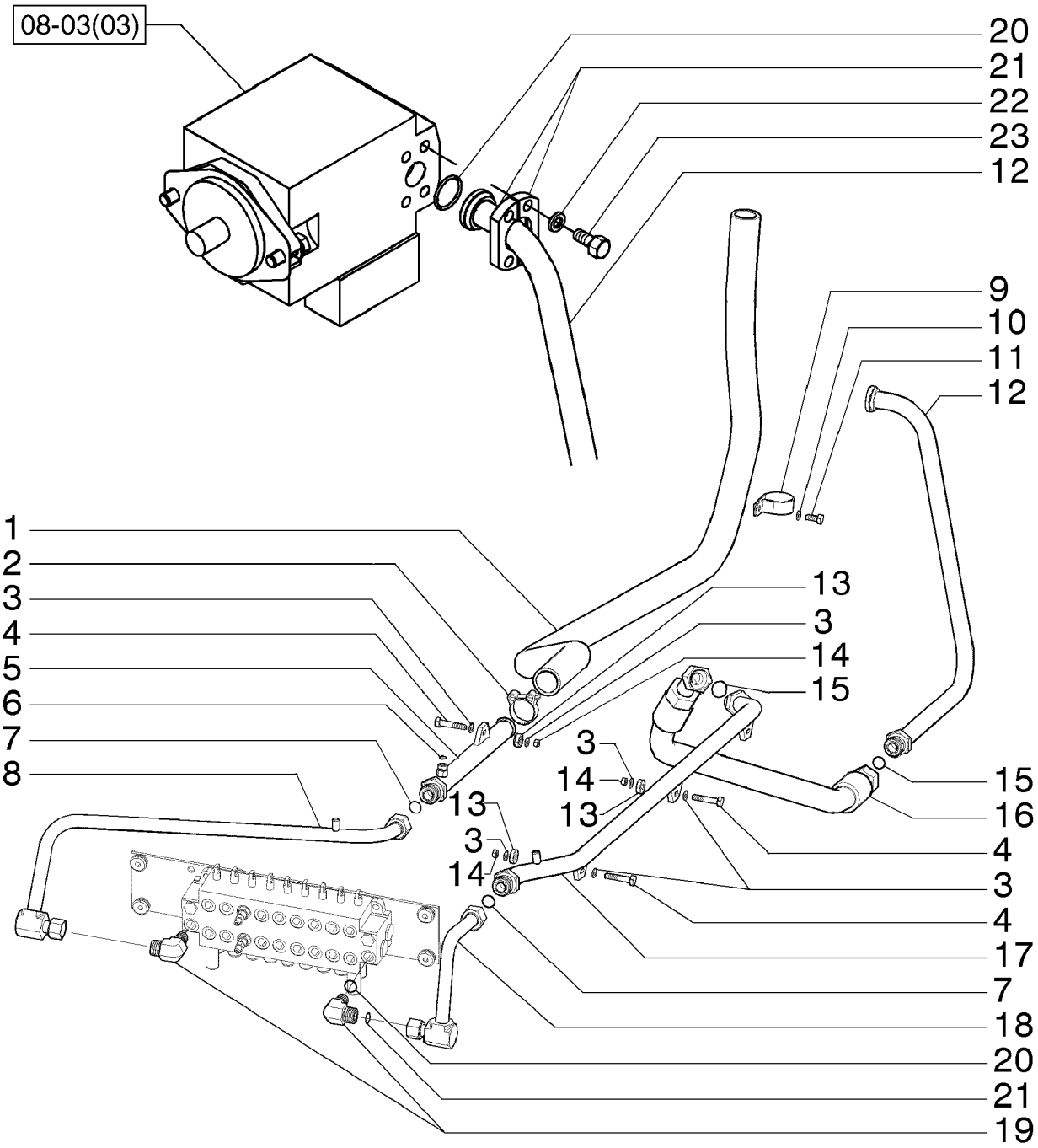

SYSTÈME HYDRAULIQUE ARRIÈRE - (CONVERTISSEUR DE COUPLE)
REAR HYDRAULIC SYSTEM - (TORQUE CONVERTER)
REAR HYDRAULIC SYSTEM - (TORQUE CONVERTER)
REAR HYDRAULIC SYSTEM - (TORQUE CONVERTER)

R	N	P.N.	MOD	Q	Denominação Description	Denominacion Bezeichnung	Description Descrizione	Denominação Beskrivelse	L.C.
1		75324450		1	MANGUEIRA HIDRÁULICA, 38.10 mm ID x 2500.00 mm, SAE 100R4				
						TUBO HIDRÁULICO	HYDRAULIC HOSE	MANGUEIRA HIDRÁULIC	A058
					FLEXIBLE HYDRAULIQUI	HYDRAULIKSCHLAUCH	TUBO FLESSIBILE IDRAU	SLANGE, HYDRAULIK	
2		214-2130		2	BRAÇADEIRA, #30, 1.81"-2.06", T-Bolt				
						ABRAZADERA	CLAMP	BRAÇADEIRA	120M
					COLLIER	KLEMME	MORSETTO	SPÆNDEBÅND	
3		10730301		8	ARRUELA PLANA	ARANDELA	WASHER	ANILHA	131R
					RONDELLE	UNTERLEGSCHEIBE	RONDELLA	FLADSKIVE	
4		11107331		4	PARAFUSO, Hex, M10 x 55, 10.9				
						PERNO	BOLT	PARAFUSO	140B
					VIS	SCHRAUBE	BULLONE	BOLT	
5		84199644		1	TUBO RÍGIDO	TUBO RÍGIDO	RIGID TUBE	TUBO RÍGIDO	193T
					TUYAU RIGIDE	ROHR	TUBO RIGIDO	STIFT RØR	
6		238-6012		1	O-RING, -012, 90 Duro, .364" ID x .070" Thk				
						JUNTA TÓRICA	O-RING	O-RING	055A
					JOINT TORIQUE	O-RING	ANELLO TOROIDALE	O-RING	
7		238-6021		2	O-RING, -021, 90 Duro, .926" ID x .070" Thk				
						JUNTA TÓRICA	O-RING	O-RING	055A
					JOINT TORIQUE	O-RING	ANELLO TOROIDALE	O-RING	
8		84199678		1	TUBO RÍGIDO	TUBO RÍGIDO	RIGID TUBE	TUBO RÍGIDO	193T
					TUYAU RIGIDE	ROHR	TUBO RIGIDO	STIFT RØR	
9		70928439		1	BRAÇADEIRA	ABRAZADERA	CLAMP	BRAÇADEIRA	120M
					COLLIER	KLEMME	MORSETTO	SPÆNDEBÅND	
10		70915815		1	ARRUELA PLANA	ARANDELA	WASHER	ANILHA	131R
					RONDELLE	UNTERLEGSCHEIBE	RONDELLA	FLADSKIVE	
11		70922262		1	PARAFUSO	TORNILLO	SCREW	PARAFUSO	040V
					VIS	SCHRAUBE	VITE	SKRUE	
12	1	84201889		1	TUBO RÍGIDO	TUBO RÍGIDO	RIGID TUBE	TUBO RÍGIDO	193T
					TUYAU RIGIDE	ROHR	TUBO RIGIDO	STIFT RØR	
12	2	87657086		1	TUBO RÍGIDO, 26 mm ID x 32 mm OD x 588, 627 mm L				
						TUBO RÍGIDO	RIGID TUBE	TUBO RÍGIDO	193T
					TUYAU RIGIDE	ROHR	TUBO RIGIDO	STIFT RØR	
13		79089658		4	PASTILHA	PASTILLA	PAD	ESPAÇADOR	060T
					COUSSIN	UNTERLAGE	CUSCINO; TAMPONE	BREMSEKLODS	
14		16100821		4	PORCA, M8, Cl 10	TUERCA	NUT	PORCA	010D
					ECROU	MUTTER	DADO	MØTRIK	
15		238-6025		2	O-RING, -025, 90 Duro, 1.176" ID x .070" Thk				
						JUNTA TÓRICA	O-RING	O-RING	055A
					JOINT TORIQUE	O-RING	ANELLO TOROIDALE	O-RING	
16		87657591		1	TUBO FLEXÍVEL	TUBO FLEXIBLE	FLEXIBLE HOSE	MANGUEIRA FLEXÍVEL	192T
					TUYAU FLEXIBLE	BIEGSAMER SCHLAUCH	TUBO FLESSIBILE	FLEKSIBEL SLANGE	
17		84199629		1	TUBO RÍGIDO	TUBO RÍGIDO	RIGID TUBE	TUBO RÍGIDO	193T
					TUYAU RIGIDE	ROHR	TUBO RIGIDO	STIFT RØR	
18		87656163		1	TUBO RÍGIDO, 19 mm ID x 25 mm OD x 158, 202 mm L				
						TUBO RÍGIDO	RIGID TUBE	TUBO RÍGIDO	193T
					TUYAU RIGIDE	ROHR	TUBO RIGIDO	STIFT RØR	

(1) Para Conversor de Torque
(2) Para Transmissão Direta

08-03	02	p2	02/12

SISTEMA HIDRÁULICO TRASEIRO - (CONVERSOR DE TORQUE)
REAR HYDRAULIC SYSTEM - (TORQUE CONVERTER)
REAR HYDRAULIC SYSTEM - (TORQUE CONVERTER)
REAR HYDRAULIC SYSTEM - (TORQUE CONVERTER)

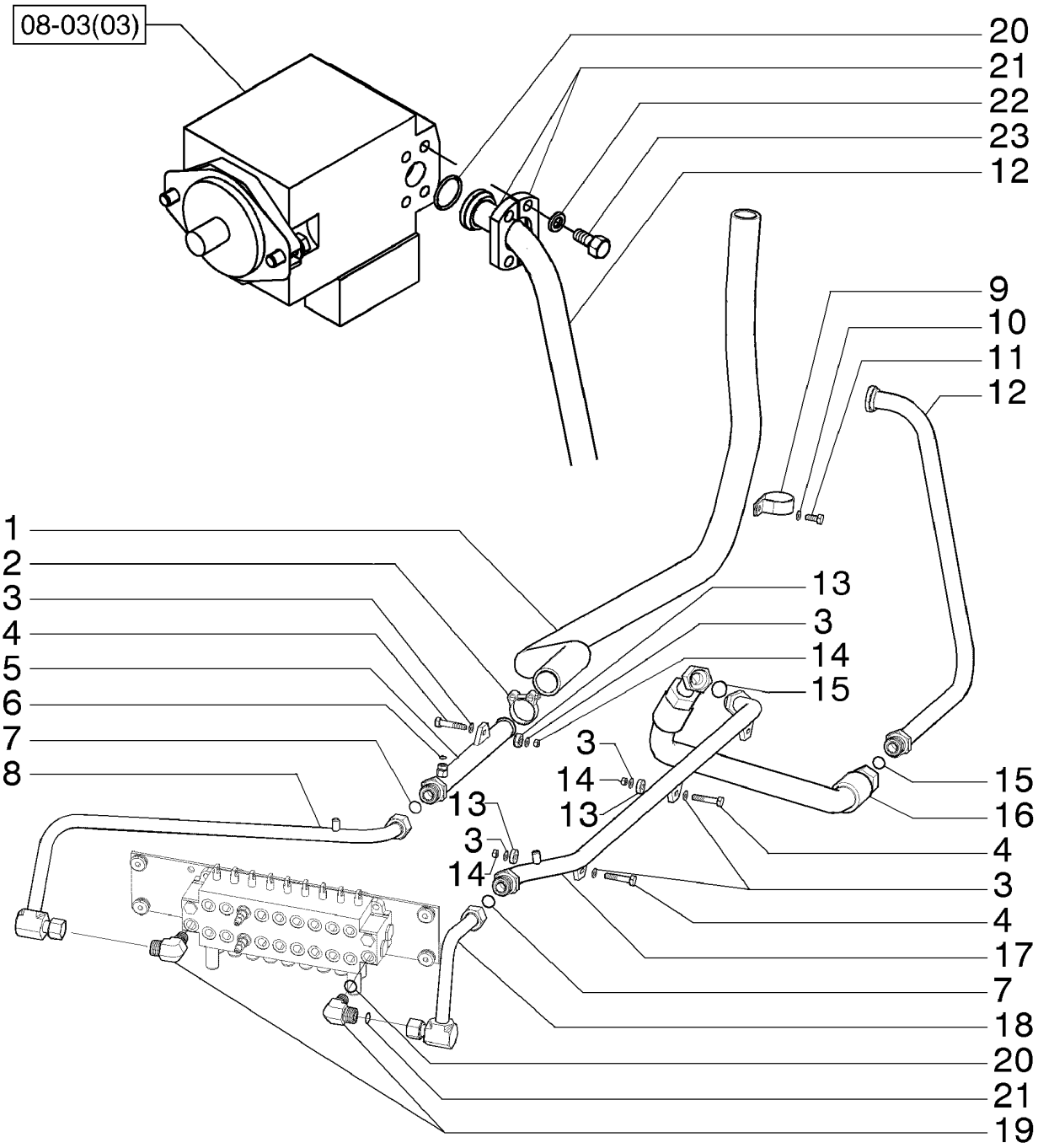

SYSTÈME HYDRAULIQUE ARRIÈRE - (CONVERTISSEUR DE COUPLE)
REAR HYDRAULIC SYSTEM - (TORQUE CONVERTER)
REAR HYDRAULIC SYSTEM - (TORQUE CONVERTER)
REAR HYDRAULIC SYSTEM - (TORQUE CONVERTER)

R	N	P.N.	MOD	Q	Denominação Description	Denominacion Bezeichnung	Description Descrizione	Denominação Beskrivelse	L.C.
19		87656136		2	CONECTOR HIDRÁUL CONNECTEUR HYDRAU	CONECTOR HIDRÁULIC HYDR STECKVERBINDE	HYD CONNECTOR CONNETTORE IDRAULIC	CONECTOR HID. HYDRAULIKSTIK	020R
20		14464080		1	O-RING, 1.484" ID x 0.139" Width JUNTA TÓRICA JOINT TORIQUE	O-RING O-RING	O-RING ANELLO TOROIDALE	O-RING O-RING	055A
21		75253408		2	FLANGE BRIDE	BRIDA FLANSCH	FLANGE FLANGIA	FLANGE FLANGE	070F
22		892-11014		4	TRAVA DA ARRUELA, M14 RONDELLE FREIN	ARANDELA DE BLOQUE SICHERUNGSSCHEIBE	LOCK WASHER RONDELLA DI SICUREZ	ANILHA DE RETENÇÃO LÅSESKIVE	132R
23		11115531		4	PARAFUSO, Hex, M14 x 30, 10.9, Full Thd PERNO VIS	BOLT SCHRAUBE	BOLT BULLONE	PARAFUSO BOLT	140B

08-03	03	p1	12/11

SISTEMA HIDRÁULICO TRASEIRO - (CONVERSOR DE TORQUE)
SISTEMA HIDRAULICO TRASERO - (CONVERTIDOR DE PAR)
REAR HYDRAULIC SYSTEM - (TORQUE CONVERTER)
REAR HYDRAULIC SYSTEM - (TORQUE CONVERTER)

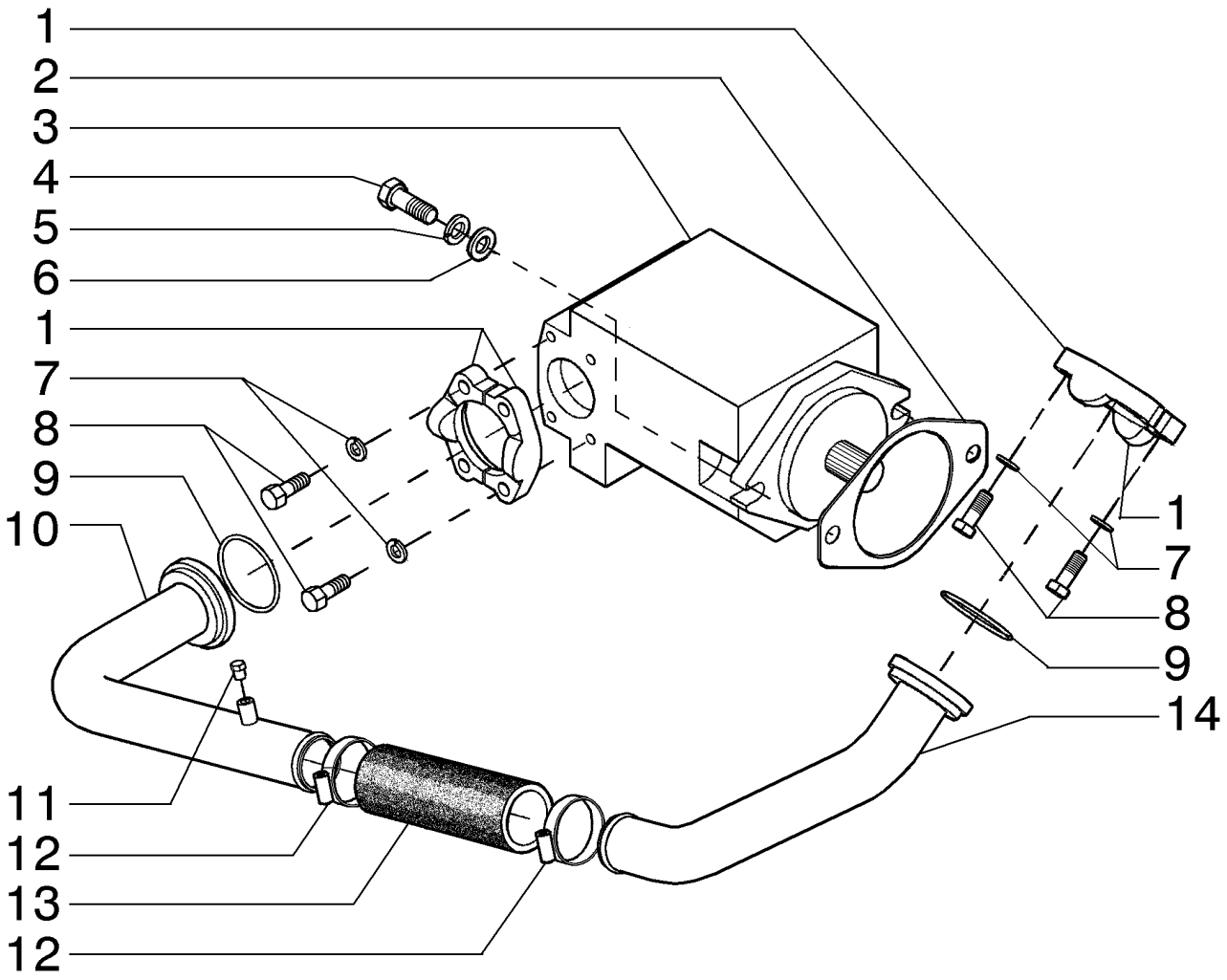

SYSTÈME HYDRAULIQUE ARRIÈRE - (CONVERTISSEUR DE COUPLE)
REAR HYDRAULIC SYSTEM - (TORQUE CONVERTER)
REAR HYDRAULIC SYSTEM - (TORQUE CONVERTER)
REAR HYDRAULIC SYSTEM - (TORQUE CONVERTER)

R	N	P.N.	MOD	Q	Denominação Description	Denominacion Bezeichnung	Description Descrizione	Denominação Beskrivelse	L.C.
1		70921599		4	CONECTOR HIDRÁUL CONNECTEUR HYDRAU	CONECTOR HIDRÁULIC HYDR STECKVERBINDE	HYD CONNECTOR CONNETTORE IDRAULIC	CONECTOR HID. HYDRAULIKSTIK	020R
2		73151829		1	JUNTA JOINT	JUNTA DICHTUNG	GASKET GUARNIZIONE	JUNTA PAKNING	123G
3		75323556		1	BOMBA HIDRÁULICA POMPE HYDRAULIQUE	BOMBA HIDRÁULICO HYDRAULIKPUMPE	HYDRAULIC PUMP POMPA IDRAULICA	BOMBA HIDRÁULICA HYDRAULIKPUMPE	155P
		75323556R		1	BOMBA HIDRÁULICA REMANUFATURADA, 845B (NEW CAB), 865B (New Cab), All w/Tier 3 Engines, N.A. Only				
						REMAN-BOMBA HIDRÁU	REMAN-HYD PUMP	BOMBA HIDRÁULICA RE	T027
					POMPE HYDRAULIQUE I	AUSTAUSCH-HYDRAULI	POMPA IDR. RIGENERAT	OPD-HYD PUMPE	
		75323556C			BOMBA HIDRÁULICA-PRINCIPAL, Return Number, For N.A. Only				
						ORIG-BOMBA HIDRÁULI	CORE-HYDRAULIC PUM	BOMBA HIDRÁULICA A F	T026
					POMPE HYDRAULIQUE /	HAUPTBAUTEIL-HYDRAU	POMPA IDR. DA REVISIC	KERNE-HYDRAULIKPUM	
4		11118731		2	PARAFUSO, Hex, M16 x 45, 10.9				
						PERNO	BOLT	PARAFUSO	140B
					VIS	SCHRAUBE	BULLONE	BOLT	
5		87016618		2	TRAVA DA ARRUELA, M16	ARANDELA DE BLOQUE	LOCK WASHER	ANILHA DE RETENÇÃO	132R
					RONDELLE FREIN	SICHERUNGSSCHEIBE	RONDELLA DI SICUREZ	LÅSESKIVE	
6		14496931		2	ARRUELA PLANA, M16 x 30 x 3				
						ARANDELA	WASHER	ANILHA	131R
					RONDELLE	UNTERLEGSCHEIBE	RONDELLA	FLADSKIVE	
7		10517073		8	TRAVA DA ARRUELA	ARANDELA DE BLOQUE	LOCK WASHER	ANILHA DE RETENÇÃO	132R
					RONDELLE FREIN	SICHERUNGSSCHEIBE	RONDELLA DI SICUREZ	LÅSESKIVE	
8		11115531		8	PARAFUSO, Hex, M14 x 30, 10.9, Full Thd				
						PERNO	BOLT	PARAFUSO	140B
					VIS	SCHRAUBE	BULLONE	BOLT	
9		9843376		2	O-RING, 2.734" ID x 3.012" OD x 0.139"				
						JUNTA TÓRICA	O-RING	O-RING	055A
					JOINT TORIQUE	O-RING	ANELLO TOROIDALE	O-RING	
10		84271150		1	TUBO HIDRÁULICO	TUBO HIDRÁULICO	HYD. TUBE	TUBAGEM HIDRÁULICO	190T
					TUYAU HYDRAULIQUE	HYDRAULIKLEITUNG	TUBO IDRAULICO	HYD. RØR	
11		217-402		1	BUJÃO, Hex Hd, 1/8"-27 NPTF				
						TAPÓN	PLUG	TAMPÃO	050T
					BOUCHON	STOPFEN	TAPPO	PROP	
12		79083847		2	BRAÇADEIRA MANGUEIRA, M50-70				
						ABRAZADERA DE MANG	HOSE CLAMP	ABRAÇAD. DA MANGUEI	P729
					COLLIER POUR FLEXIBL	SCHLAUCHSCHELLE	FASCETTA STRINGITUB	SLANGEKLEMME	
13		75236034		1	MANGUEIRA, 50.80 mm ID x 195.00 mm, SAE 100R4				
						TUBO	HOSE	MANGUEIRA	030M
					FLEXIBLE	SCHLAUCH	TUBO FLESSIBILE	SLANGE	
14		84271147		1	TUBO HIDRÁULICO	TUBO HIDRÁULICO	HYD. TUBE	TUBAGEM HIDRÁULICO	190T
					TUYAU HYDRAULIQUE	HYDRAULIKLEITUNG	TUBO IDRAULICO	HYD. RØR	

08-03	03A	p1	03/12

SISTEMA HIDRÁULICO TRASEIRO - (CONVERSOR DE TORQUE)
SISTEMA HIDRAULICO TRASERO - (CONVERTIDOR DE PAR)
REAR HYDRAULIC SYSTEM - (TORQUE CONVERTER)
REAR HYDRAULIC SYSTEM - (TORQUE CONVERTER)

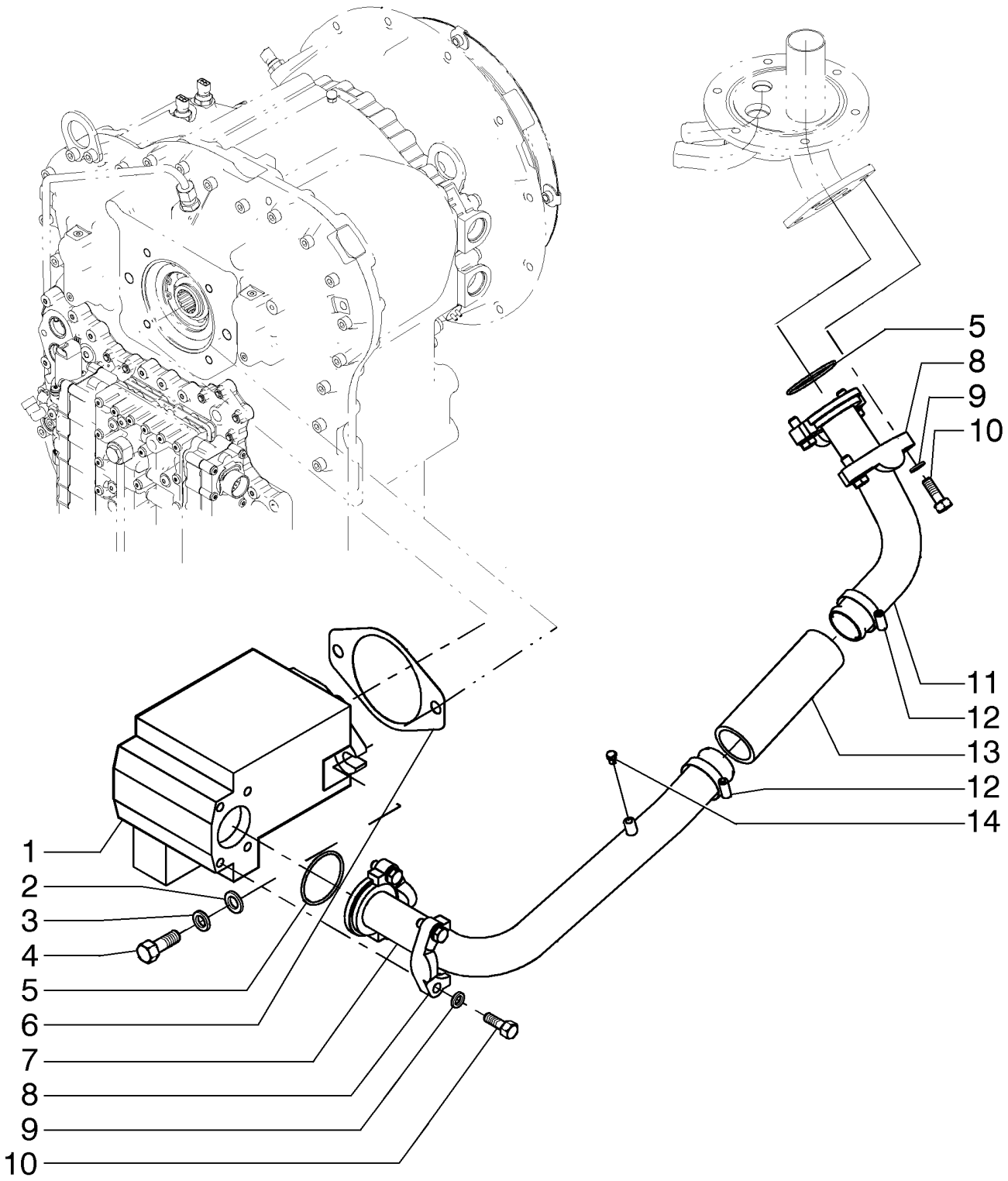

SYSTÈME HYDRAULIQUE ARRIÈRE - (CONVERTISSEUR DE COUPLE)
REAR HYDRAULIC SYSTEM - (TORQUE CONVERTER)
REAR HYDRAULIC SYSTEM - (TORQUE CONVERTER)
REAR HYDRAULIC SYSTEM - (TORQUE CONVERTER)

R	N	P.N.	MOD	Q	Denominação Description	Denominacion Bezeichnung	Description Descrizione	Denominação Beskrivelse	L.C.
1		75323556		1	BOMBA HIDRÁULICA POMPE HYDRAULIQUE	BOMBA HIDRÁULICO HYDRAULIKPUMPE	HYDRAULIC PUMP POMPA IDRAULICA	BOMBA HIDRÁULICA HYDRAULIKPUMPE	155P
2		14496931		2	ARRUELA PLANA, M16 x 30 x 3 RONDELLE	ARANDELA UNTERLEGSCHEIBE	WASHER RONDELLA	ANILHA FLADSKIVE	131R
3		87016618		2	TRAVA DA ARRUELA, M16 RONDELLE FREIN	ARANDELA DE BLOQUE SICHERUNGSSCHEIBE	LOCK WASHER RONDELLA DI SICUREZ	ANILHA DE RETENÇÃO LÅSESKIVE	132R
4		11118731		2	PARAFUSO, Hex, M16 x 45, 10.9 VIS	PERNO SCHRAUBE	BOLT BULLONE	PARAFUSO BOLT	140B
5		9843376		2	O-RING, 2.734" ID x 3.012" OD x 0.139" JOINT TORIQUE	JUNTA TÓRICA O-RING	O-RING ANELLO TOROIDALE	O-RING O-RING	055A
6		73151829		1	JUNTA JOINT	JUNTA DICHTUNG	GASKET GUARNIZIONE	JUNTA PAKNING	123G
7		84421614		1	TUBO TUBE	TUBO ROHR	TUBE TUBO	TUBO RØR	195T
8		70921599		4	CONECTOR HIDRÁUL CONNECTEUR HYDRAU	CONECTOR HIDRÁULIC HYDR STECKVERBINDE	HYD CONNECTOR CONNETTORE IDRAULIC	CONECTOR HID. HYDRAULIKSTIK	020R
9		892-11012		8	TRAVA DA ARRUELA, M12 RONDELLE FREIN	ARANDELA DE BLOQUE SICHERUNGSSCHEIBE	LOCK WASHER RONDELLA DI SICUREZ	ANILHA DE RETENÇÃO LÅSESKIVE	132R
10		11112631		8	PARAFUSO, Hex, M12 x 35, 10.9 VIS	TORNILLO SCHRAUBE	SCREW VITE	PARAFUSO SKRUE	040V
11		84421617		1	TUBO TUBE	TUBO ROHR	TUBE TUBO	TUBO RØR	195T
12		79083847		2	BRAÇADEIRA MANGUEIRA, M50-70 COLLIER POUR FLEXIBL	ABRAZADERA DE MANG SCHLAUCHSCHELLE	HOSE CLAMP FASCETTA STRINGITUB	ABRAÇAD. DA MANGUEI SLANGEKLEMME	P729
13		75236034		1	MANGUEIRA, 50.80 mm ID x 195.00 mm, SAE 100R4 FLEXIBLE	TUBO SCHLAUCH	HOSE TUBO FLESSIBILE	MANGUEIRA SLANGE	030M
14		217-402		1	BUJÃO, Hex Hd, 1/8"-27 NPTF BOUCHON	TAPÓN STOPFEN	PLUG TAPPO	TAMPÃO PROP	050T

08-03	04	p1	12/11

SISTEMA HIDRÁULICO TRASEIRO - (TRANSMISSÃO DIRETA)
SISTEMA HIDRAULICO TRASERO - (TRANSMISION DIRECTA)
REAR HYDRAULIC SYSTEM - (DIRECT DRIVE)
REAR HYDRAULIC SYSTEM - (DIRECT DRIVE)

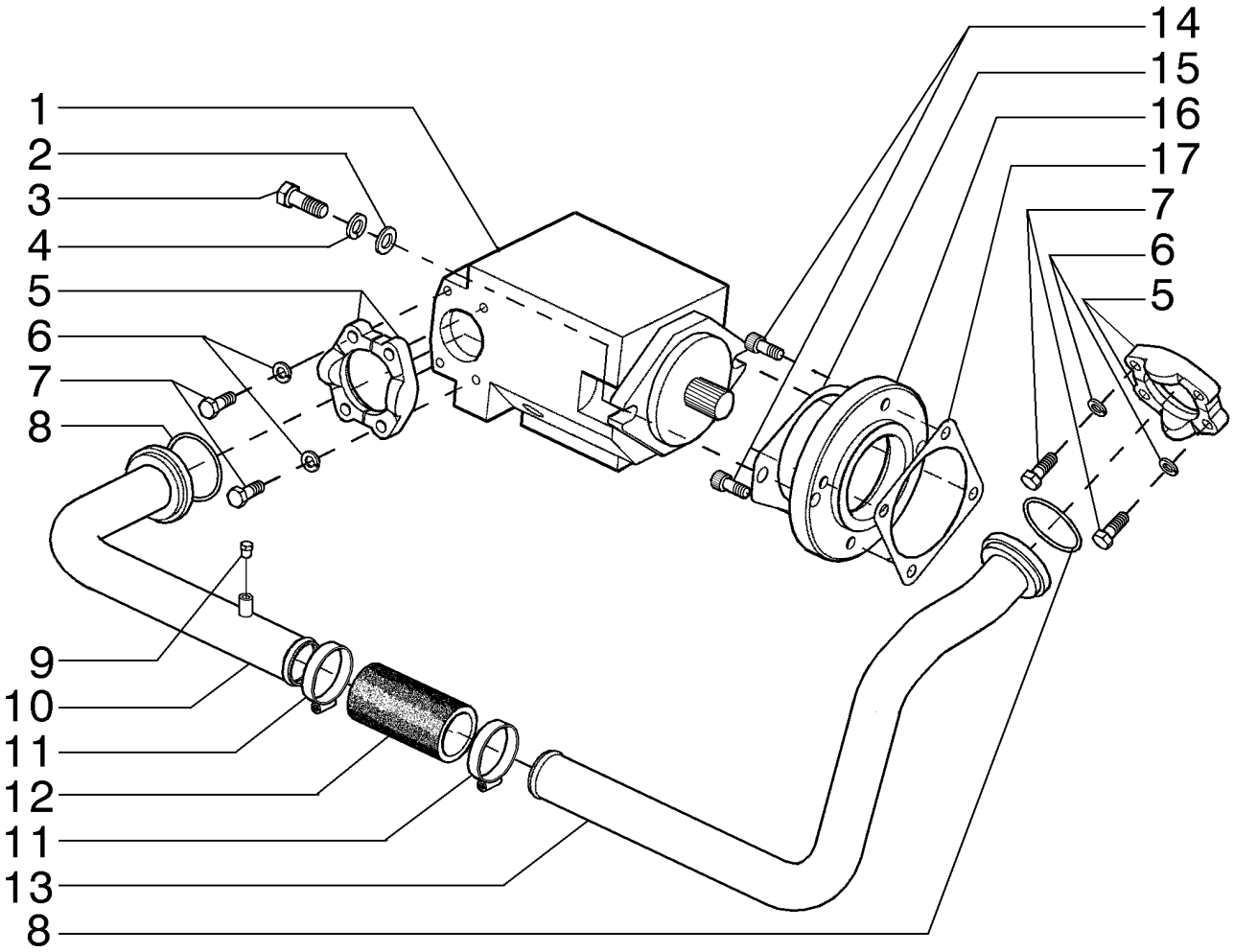

SYSTÈME HYDRAULIQUE ARRIÈRE - (TRANSMISSION DIRECTE)
REAR HYDRAULIC SYSTEM - (DIRECT DRIVE)
REAR HYDRAULIC SYSTEM - (DIRECT DRIVE)
REAR HYDRAULIC SYSTEM - (DIRECT DRIVE)

R	N	P.N.	MOD	Q	Denominação Description	Denominacion Bezeichnung	Description Descrizione	Denominação Beskrivelse	L.C.
1		75323556		1	BOMBA HIDRÁULICA POMPE HYDRAULIQUE	BOMBA HIDRÁULICO HYDRAULIKPUMPE	HYDRAULIC PUMP POMPA IDRAULICA	BOMBA HIDRÁULICA HYDRAULIKPUMPE	155P
		75323556R		1	BOMBA HIDRÁULICA REMANUFATURADA, 845B (NEW CAB), 865B (New Cab), All w/Tier 3 Engines, N.A. Only				
						REMAN-BOMBA HIDRÁU	REMAN-HYD PUMP	BOMBA HIDRÁULICA RE	T027
					POMPE HYDRAULIQUE I	AUSTAUSCH-HYDRAULI	POMPA IDR. RIGENERAT	OPD-HYD PUMPE	
		75323556C			BOMBA HIDRÁULICA-PRINCIPAL, Return Number, For N.A. Only				
						ORIG-BOMBA HIDRÁULI	CORE-HYDRAULIC PUM	BOMBA HIDRÁULICA A F	T026
					POMPE HYDRAULIQUE A	HAUPTBAUTEIL-HYDRAU	POMPA IDR. DA REVISIC	KERNE-HYDRAULIKPUM	
2		87016618		2	TRAVA DA ARRUELA, M16	ARANDELA DE BLOQUE	LOCK WASHER	ANILHA DE RETENÇÃO	132R
					RONDELLE FREIN	SICHERUNGSSCHEIBE	RONDELLA DI SICUREZ	LÅSESKIVE	
3		11118731		2	PARAFUSO, Hex, M16 x 45, 10.9				
						PERNO	BOLT	PARAFUSO	140B
					VIS	SCHRAUBE	BULLONE	BOLT	
4		14496931		2	ARRUELA PLANA, M16 x 30 x 3				
						ARANDELA	WASHER	ANILHA	131R
					RONDELLE	UNTERLEGSCHEIBE	RONDELLA	FLADSKIVE	
5		70921599		4	CONECTOR HIDRÁUL	CONECTOR HIDRÁULIC	HYD CONNECTOR	CONECTOR HID.	020R
					CONNECTEUR HYDRAU	HYDR STECKVERBINDE	CONNETTORE IDRAULIC	HYDRAULIKSTIK	
6		10517073		8	TRAVA DA ARRUELA	ARANDELA DE BLOQUE	LOCK WASHER	ANILHA DE RETENÇÃO	132R
					RONDELLE FREIN	SICHERUNGSSCHEIBE	RONDELLA DI SICUREZ	LÅSESKIVE	
7		11115531		8	PARAFUSO, Hex, M14 x 30, 10.9, Full Thd				
						PERNO	BOLT	PARAFUSO	140B
					VIS	SCHRAUBE	BULLONE	BOLT	
8		9843376		2	O-RING, 2.734" ID x 3.012" OD x 0.139"				
						JUNTA TÓRICA	O-RING	O-RING	055A
					JOINT TORIQUE	O-RING	ANELLO TOROIDALE	O-RING	
9		217-402		1	BUJÃO, Hex Hd, 1/8"-27 NPTF				
						TAPÓN	PLUG	TAMPÃO	050T
					BOUCHON	STOPFEN	TAPPO	PROP	
10		84271150		1	TUBO HIDRÁULICO	TUBO HIDRÁULICO	HYD. TUBE	TUBAGEM HIDRÁULICO	190T
					TUYAU HYDRAULIQUE	HYDRAULIKLEITUNG	TUBO IDRAULICO	HYD. RØR	
11		79083847		2	BRAÇADEIRA MANGUEIRA, M50-70				
						ABRAZADERA DE MANG	HOSE CLAMP	ABRAÇAD. DA MANGUEI	P729
					COLLIER POUR FLEXIBL	SCHLAUCHSCHELLE	FASCETTA STRINGITUB	SLANGEKLEMME	
12		73107726		1	MANGUEIRA	TUBO	HOSE	MANGUEIRA	030M
					FLEXIBLE	SCHLAUCH	TUBO FLESSIBILE	SLANGE	
13		84291240		1	TUBO HIDRÁULICO	TUBO HIDRÁULICO	HYD. TUBE	TUBAGEM HIDRÁULICO	190T
					TUYAU HYDRAULIQUE	HYDRAULIKLEITUNG	TUBO IDRAULICO	HYD. RØR	
14		14422020		4	PARAFUSO ALLEN, Hex Soc Hd, M12 x 30, 8.8				
						TORNILLO DE CABEZA H	HEX SOC SCREW	PARAFUSO SEXTAV. INT	A093
					VIS A EMBASE HEXAGOI	INNENSECHSKANTSCHR	VITE A ESAGONO INCAS	SEKSKANTET SKRUE	
15		73151829		1	JUNTA	JUNTA	GASKET	JUNTA	123G
					JOINT	DICHTUNG	GUARNIZIONE	PAKNING	
16		75253330		1	ESPAÇADOR	SEPARADOR	SPACER	ESPAÇADOR	075D
					ENTRETOISE	DISTANZSTÜCK	DISTANZIALE	AFSTANDSSTYKKE	
17		70188771		1	JUNTA	JUNTA	GASKET	JUNTA	123G
					JOINT	DICHTUNG	GUARNIZIONE	PAKNING	

08-03	05	p1	12/11

SISTEMA HIDRÁULICO TRASEIRO - (TRENSMISSÃO DIRETA)
SISTEMA HIDRAULICO TRASERO - (TRANSMISION DIRECTA)
REAR HYDRAULIC SYSTEM - (DIRECT DRIVE)
REAR HYDRAULIC SYSTEM - (DIRECT DRIVE)

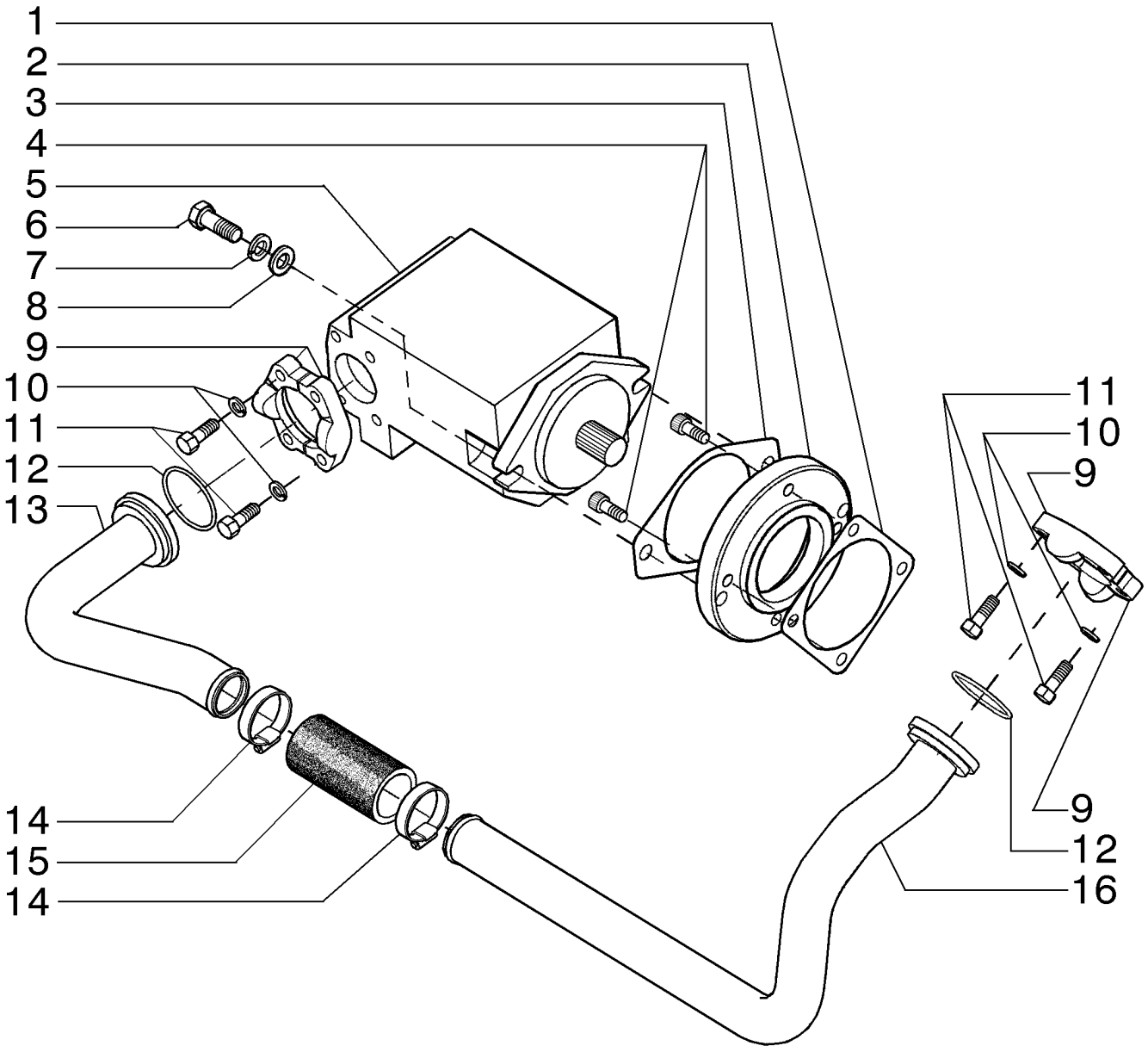

SYSTÈME HYDRAULIQUE ARRIÈRE - (TRANSMISSION DIRECTE)
REAR HYDRAULIC SYSTEM - (DIRECT DRIVE)
REAR HYDRAULIC SYSTEM - (DIRECT DRIVE)
REAR HYDRAULIC SYSTEM - (DIRECT DRIVE)

R	N	P.N.	MOD	Q	Denominação Description	Denominacion Bezeichnung	Description Descrizione	Denominação Beskrivelse	L.C.
1		70188771		1	JUNTA	JUNTA	GASKET	JUNTA	123G
					JOINT	DICHTUNG	GUARNIZIONE	PAKNING	
2		75253330		1	ESPAÇADOR	SEPARADOR	SPACER	ESPAÇADOR	075D
					ENTRETOISE	DISTANZSTÜCK	DISTANZIALE	AFSTANDSSTYKKE	
3		73151829		1	JUNTA	JUNTA	GASKET	JUNTA	123G
					JOINT	DICHTUNG	GUARNIZIONE	PAKNING	
4		14422020		4	PARAFUSO ALLEN, Hex Soc Hd, M12 x 30, 8.8				
						TORNILLO DE CABEZA H	HEX SOC SCREW	PARAFUSO SEXTAV. INT	A093
					VIS A EMBASE HEXAGOI	INNENSECHSKANTSCHF	VITE A ESAGONO INCAS	SEKSKANTET SKRUE	
5		75323556		1	BOMBA HIDRÁULICA	BOMBA HIDRÁULICO	HYDRAULIC PUMP	BOMBA HIDRÁULICA	155P
					POMPE HYDRAULIQUE	HYDRAULIKPUMPE	POMPA IDRAULICA	HYDRAULIKPUMPE	
		75323556R		1	BOMBA HIDRÁULICA REMANUFATURADA, 885B, w/Tier 3,(NEW CAB), N.A. Only				
						REMAN-BOMBA HIDRÁU	REMAN-HYD PUMP	BOMBA HIDRÁULICA RE	T027
					POMPE HYDRAULIQUE I	AUSTAUSCH-HYDRAULI	POMPA IDR. RIGENERA	OPD-HYD PUMPE	
		75323556C			BOMBA HIDRÁULICA-PRINCIPAL, Return Number, For N.A. Only				
						ORIG-BOMBA HIDRÁULI	CORE-HYDRAULIC PUM	BOMBA HIDRÁULICA A F	T026
					POMPE HYDRAULIQUE /	HAUPTBAUTEIL-HYDRAI	POMPA IDR. DA REVISIC	KERNE-HYDRAULIKPUM	
6		11118731		2	PARAFUSO, Hex, M16 x 45, 10.9				
						PERNO	BOLT	PARAFUSO	140B
					VIS	SCHRAUBE	BULLONE	BOLT	
7		87016618		2	TRAVA DA ARRUELA, M16	ARANDELA DE BLOQUE	LOCK WASHER	ANILHA DE RETENÇÃO	132R
					RONDELLE FREIN	SICHERUNGSSCHEIBE	RONDELLA DI SICUREZ	LÅSESKIVE	
8		14496931		2	ARRUELA PLANA, M16 x 30 x 3				
						ARANDELA	WASHER	ANILHA	131R
					RONDELLE	UNTERLEGSCHEIBE	RONDELLA	FLADSKIVE	
9		70921599		4	CONECTOR HIDRÁUL	CONECTOR HIDRÁULIC	HYD CONNECTOR	CONECTOR HID.	020R
					CONNECTEUR HYDRAU	HYDR STECKVERBINDE	CONNETTORE IDRAULIC	HYDRAULIKSTIK	
10		10517073		8	TRAVA DA ARRUELA	ARANDELA DE BLOQUE	LOCK WASHER	ANILHA DE RETENÇÃO	132R
					RONDELLE FREIN	SICHERUNGSSCHEIBE	RONDELLA DI SICUREZ	LÅSESKIVE	
11		11115531		8	PARAFUSO, Hex, M14 x 30, 10.9, Full Thd				
						PERNO	BOLT	PARAFUSO	140B
					VIS	SCHRAUBE	BULLONE	BOLT	
12		9843376		2	O-RING, 2.734" ID x 3.012" OD x 0.139"				
						JUNTA TÓRICA	O-RING	O-RING	055A
					JOINT TORIQUE	O-RING	ANELLO TOROIDALE	O-RING	
13		84291236		1	TUBO HIDRÁULICO	TUBO HIDRÁULICO	HYD. TUBE	TUBAGEM HIDRÁULICO	190T
					TUYAU HYDRAULIQUE	HYDRAULIKLEITUNG	TUBO IDRAULICO	HYD. RØR	
14		79083847		2	BRAÇADEIRA MANGUEIRA, M50-70				
						ABRAZADERA DE MANG	HOSE CLAMP	ABRAÇAD. DA MANGUEI	P729
					COLLIER POUR FLEXIBL	SCHLAUCHSCHELLE	FASCETTA STRINGITUB	SLANGEKLEMME	
15		73107726		1	MANGUEIRA	TUBO	HOSE	MANGUEIRA	030M
					FLEXIBLE	SCHLAUCH	TUBO FLESSIBILE	SLANGE	
16		84291238		1	TUBO HIDRÁULICO	TUBO HIDRÁULICO	HYD. TUBE	TUBAGEM HIDRÁULICO	190T
					TUYAU HYDRAULIQUE	HYDRAULIKLEITUNG	TUBO IDRAULICO	HYD. RØR	

08-04	01	p1	12/11

SISTEMA HIDRÁULICO TRASEIRO
REAR HYDRAULIC SYSTEM
REAR HYDRAULIC SYSTEM
REAR HYDRAULIC SYSTEM

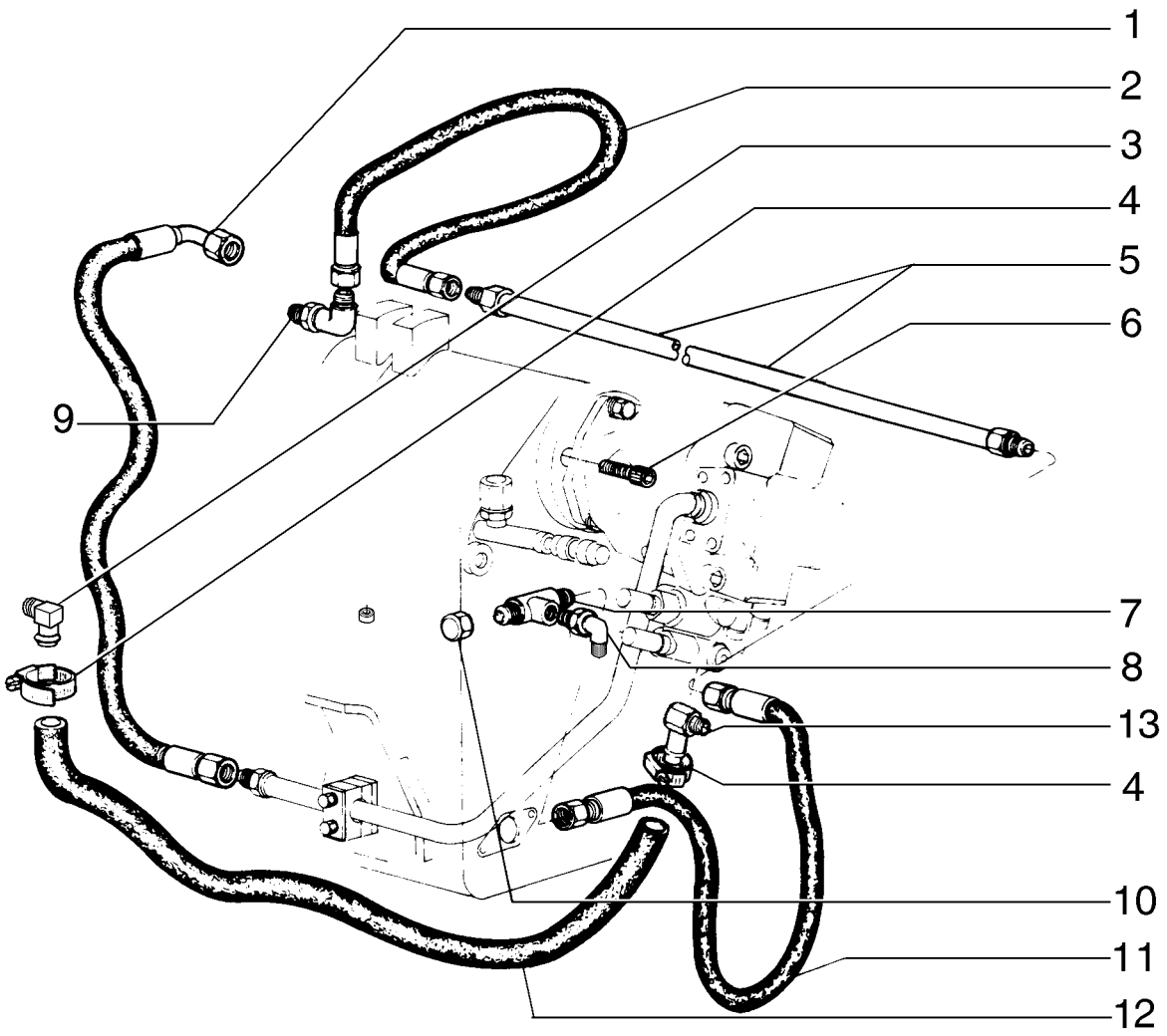

SYSTÈME HYDRAULIQUE ARRIÈRE
REAR HYDRAULIC SYSTEM
REAR HYDRAULIC SYSTEM
REAR HYDRAULIC SYSTEM

R	N	P.N.	MOD	Q	Denominação Description	Denominacion Bezeichnung	Description Descrizione	Denominação Beskrivelse	L.C.
1		75251171		1	TUBO FLEXÍVEL TUYAU FLEXIBLE	TUBO FLEXIBLE BIEGSAMER SCHLAUCH	FLEXIBLE HOSE TUBO FLESSIBILE	MANGUEIRA FLEXÍVEL FLEKSIBEL SLANGE	192T
2		75251178		1	TUBO FLEXÍVEL TUYAU FLEXIBLE	TUBO FLEXIBLE BIEGSAMER SCHLAUCH	FLEXIBLE HOSE TUBO FLESSIBILE	MANGUEIRA FLEXÍVEL FLEKSIBEL SLANGE	192T
3		70928888		1	COTOVELO COUDE	CODO KNIESTÜCK	ELBOW GOMITO	COTOVELO VINKELRØR	085G
4		70925756		2	BRAÇADEIRA COLLIER	ABRAZADERA KLEMME	CLAMP MORSETTO	BRAÇADEIRA SPÆNDEBÅND	120M
5		75248896		1	TUBO RÍGIDO TUYAU RIGIDE	TUBO RÍGIDO ROHR	RIGID TUBE TUBO RIGIDO	TUBO RÍGIDO STIFT RØR	193T
6		14422020		4	PARAFUSO ALLEN, Hex Soc Hd, M12 x 30, 8.8 TORNILLO DE CABEZA H VIS A EMBASE HEXAGOI	 INNENSECHSKANTSCHF	 HEX SOC SCREW VITE A ESAGONO INCAS	 PARAFUSO SEXTAV. INT SEKSKANTET SKRUE	A093
7		70921014		3	CONEXÃO DE 3 VIAS CONNEXION 3 VOIES	CONEXIÓN DE 3 VÍAS 3-WEGE-VERTEILERSTÜ	3 WAY CONNECTION RACCORDO A 3 VIE	LIGAÇÃO DE 3 VIAS TRE-VEJS FORSKRUNIN	016R
8		75325195		1	CONECTOR HIDRÁUL CONNECTEUR HYDRAU	CONECTOR HIDRÁULIC HYDR STECKVERBINDE	HYD CONNECTOR CONNETTORE IDRAULIC	CONECTOR HID. HYDRAULIKSTIK	020R
9		70922523		2	COTOVELO COUDE	CODO KNIESTÜCK	ELBOW GOMITO	COTOVELO VINKELRØR	085G
10		70919552		1	TAMPA CAPUCHON	TAPÓN KAPPE	CAP TAPPO	TAMPÃO TANKDÆKSEL	052T
11		75251156		1	TUBO FLEXÍVEL TUYAU FLEXIBLE	TUBO FLEXIBLE BIEGSAMER SCHLAUCH	FLEXIBLE HOSE TUBO FLESSIBILE	MANGUEIRA FLEXÍVEL FLEKSIBEL SLANGE	192T
12		324530A1		1	MANGUEIRA FLEXIBLE	TUBO SCHLAUCH	HOSE TUBO FLESSIBILE	MANGUEIRA SLANGE	030M
13		372029A2		1	COTOVELO COUDE	CODO ROHRKNIE	ELBOW GOMITO	COTOVELO ELBOW	P549

08-05	01	p1	12/11

SISTEMA HIDRÁULICO TRASEIRO
REAR HYDRAULIC SYSTEM
REAR HYDRAULIC SYSTEM
REAR HYDRAULIC SYSTEM

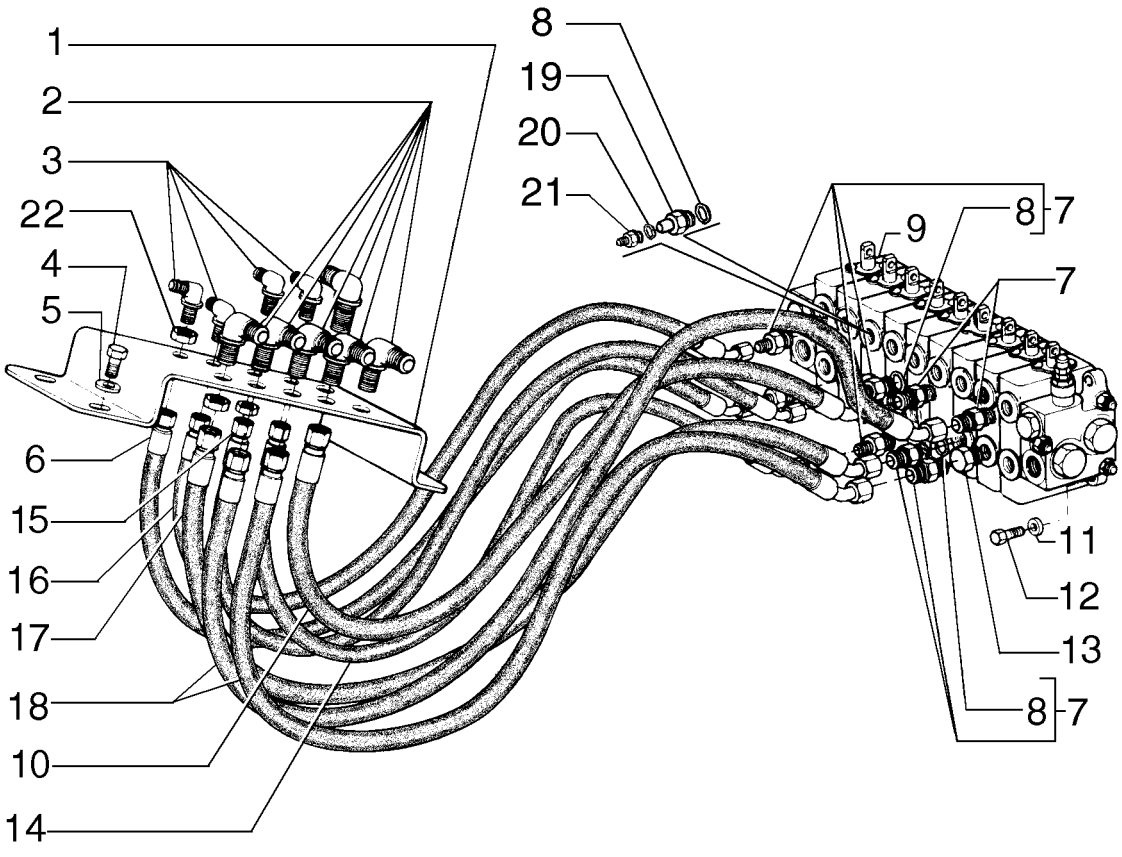

SYSTÈME HYDRAULIQUE ARRIÈRE
REAR HYDRAULIC SYSTEM
REAR HYDRAULIC SYSTEM
REAR HYDRAULIC SYSTEM

R	N	P.N.	MOD	Q	Denominação Description	Denominacion Bezeichnung	Description Descrizione	Denominação Beskrivelse	L.C.
1		75280667		1	PLACA PLAQUE	PLACA PLATTE	PLATE PIASTRA	CHAPA PLADE	105P
2		70927163		6	CONECTOR HIDRÁUL CONNECTEUR HYDRAU	CONECTOR HIDRÁULIC HYDR STECKVERBINDE	HYD CONNECTOR CONNETTORE IDRAULIC	CONECTOR HID. HYDRAULIKSTIK	020R
3		70928378		4	COTOVELO COUDE	CODO KNIESTÜCK	ELBOW GOMITO	COTOVELO VINKELRØR	085G
4		16043231		4	PARAFUSO, Hex, M8 x 16, 10.9 VIS	PERNO SCHRAUBE	BOLT BULLONE	PARAFUSO BOLT	140B
5		10730301		4	ARRUELA PLANA RONDELLE	ARANDELA UNTERLEGSCHEIBE	WASHER RONDELLA	ANILHA FLADSKIVE	131R
6		75251188		1	TUBO FLEXÍVEL TUYAU FLEXIBLE	TUBO FLEXIBLE BIEGSAMER SCHLAUCH	FLEXIBLE HOSE TUBO FLESSIBILE	MANGUEIRA FLEXÍVEL FLEKSIBEL SLANGE	192T
7		70922457		3	CONECTOR HIDRÁUL CONNECTEUR HYDRAU	CONECTOR HIDRÁULIC HYDR STECKVERBINDE	HYD CONNECTOR CONNETTORE IDRAULIC	CONECTOR HID. HYDRAULIKSTIK	020R
8		70921885		7	O-RING, 6-1, 90 Duro, .468" ID x .078" Thk JOINT TORIQUE	JUNTA TÓRICA O-RING	O-RING ANELLO TOROIDALE	O-RING O-RING	055A
9	1	84212195		1	VÁLVULA CONTROLE DISTRIBUTEUR	VÁLVULA DE CONTROL STEUERVENTIL	CONTROL VALVE DISTRIBUTORE IDRAULI	VÁLVULA DE CONTROL(STYREVENTIL	083D
10		75251191		1	TUBO FLEXÍVEL TUYAU FLEXIBLE	TUBO FLEXIBLE BIEGSAMER SCHLAUCH	FLEXIBLE HOSE TUBO FLESSIBILE	MANGUEIRA FLEXÍVEL FLEKSIBEL SLANGE	192T
11		70630753		4	ARRUELA PLANA RONDELLE	ARANDELA UNTERLEGSCHEIBE	WASHER RONDELLA	ANILHA FLADSKIVE	131R
12		70921565		4	PARAFUSO VIS	TORNILLO SCHRAUBE	SCREW VITE	PARAFUSO SKRUE	040V
13		70922577		1	BUJÃO BOUCHON	TAPÓN STOPFEN	PLUG TAPPO	TAMPÃO PROP	050T
14		75252832		1	TUBO FLEXÍVEL TUYAU FLEXIBLE	TUBO FLEXIBLE BIEGSAMER SCHLAUCH	FLEXIBLE HOSE TUBO FLESSIBILE	MANGUEIRA FLEXÍVEL FLEKSIBEL SLANGE	192T
15		75251190		1	TUBO FLEXÍVEL TUYAU FLEXIBLE	TUBO FLEXIBLE BIEGSAMER SCHLAUCH	FLEXIBLE HOSE TUBO FLESSIBILE	MANGUEIRA FLEXÍVEL FLEKSIBEL SLANGE	192T
16		75251192		1	TUBO FLEXÍVEL TUYAU FLEXIBLE	TUBO FLEXIBLE BIEGSAMER SCHLAUCH	FLEXIBLE HOSE TUBO FLESSIBILE	MANGUEIRA FLEXÍVEL FLEKSIBEL SLANGE	192T
17		75251194		1	TUBO FLEXÍVEL TUYAU FLEXIBLE	TUBO FLEXIBLE BIEGSAMER SCHLAUCH	FLEXIBLE HOSE TUBO FLESSIBILE	MANGUEIRA FLEXÍVEL FLEKSIBEL SLANGE	192T
18		75252425		1	TUBO FLEXÍVEL TUYAU FLEXIBLE	TUBO FLEXIBLE BIEGSAMER SCHLAUCH	FLEXIBLE HOSE TUBO FLESSIBILE	MANGUEIRA FLEXÍVEL FLEKSIBEL SLANGE	192T
19		75325758		2	ORIFÍCIO ORIFICE	ORIFICIO BLENDE	ORIFICE ORIFIZIO	ORIFÍCIO PROP	056O
20		70923845		2	O-RING JOINT TORIQUE	JUNTA TÓRICA O-RING	O-RING ANELLO TOROIDALE	O-RING O-RING	055A
21		70925656		2	CONECTOR HIDRÁUL CONNECTEUR HYDRAU	CONECTOR HIDRÁULIC HYDR STECKVERBINDE	HYD CONNECTOR CONNETTORE IDRAULIC	CONECTOR HID. HYDRAULIKSTIK	020R
22		218-1254		2	CONTRA-PORCA, Blkhd, 9/16"-18 CONTRE-ECROU EN VR.	CONTRATUERCA BHD TRENNW-SICHERUNGSI	BHD LOCK NUT DADO, BLOCCAGGIO BH	PORCA DE COBERTURA LÅSEMØTRIK, SKOT	A071

(1) Página 08-45

08-06	01	p1	12/11

DESLOCAMENTO LATERAL DA LÂMINA
MOLDBOARD HYDRAULIC SYSTEM
MOLDBOARD HYDRAULIC SYSTEM
MOLDBOARD HYDRAULIC SYSTEM

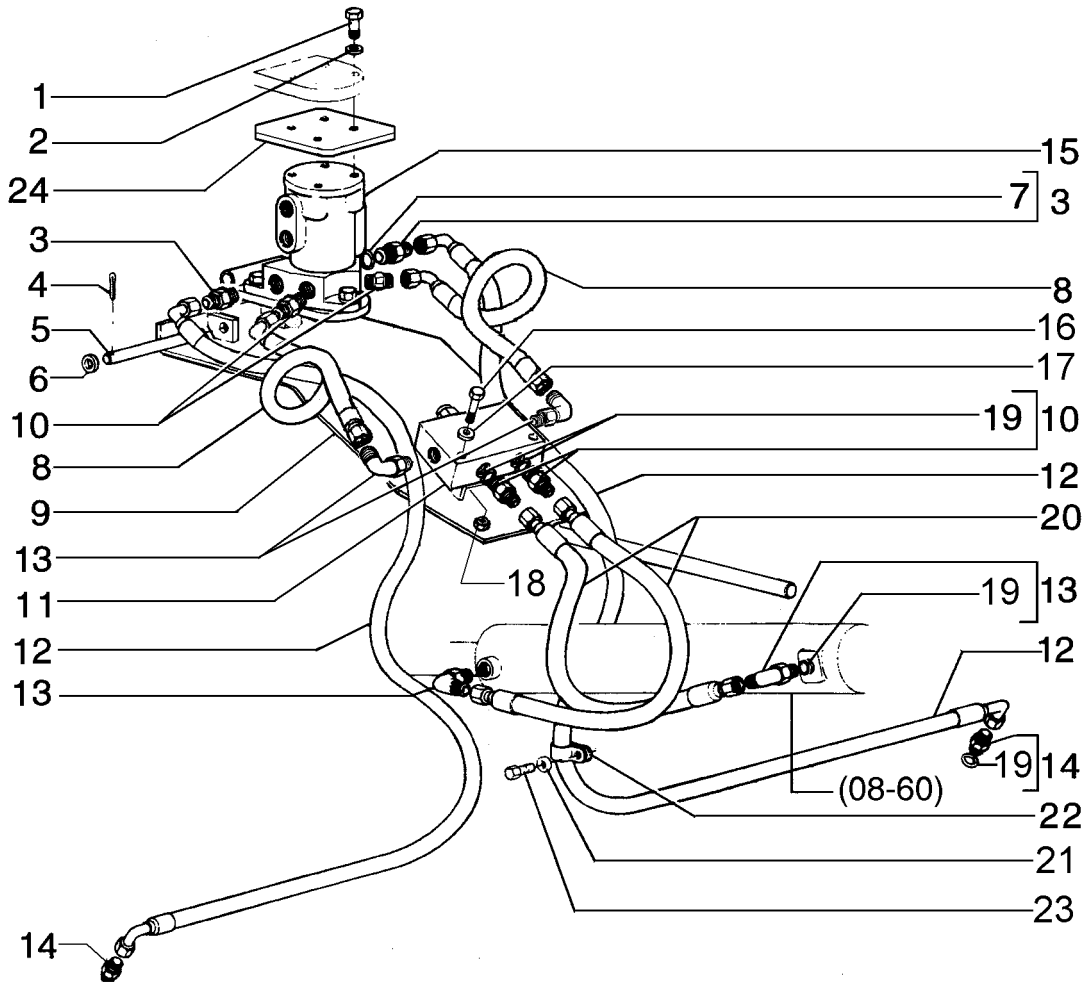

DÉPLACEMENT LATÉRAL DES LAMES
MOLDBOARD HYDRAULIC SYSTEM
MOLDBOARD HYDRAULIC SYSTEM
MOLDBOARD HYDRAULIC SYSTEM

R	N	P.N.	MOD	Q	Denominação Description	Denominacion Bezeichnung	Description Descrizione	Denominação Beskrivelse	L.C.
1		280589		4	PARAFUSO, Hex, 3/8"-16 x 1 3/4", G8				
					PERNO	BOLT	PARAFUSO		140B
					VIS	SCHRAUBE	BULLONE	BOLT	
2		70912441		4	ARRUELA PLANA	ARANDELA	WASHER	ANILHA	131R
					RONDELLE	UNTERLEGSCHEIBE	RONDELLA	FLADSKIVE	
3		70923717		2	CONECTOR HIDRÁUL	CONECTOR HIDRÁULIC(	HYD CONNECTOR	CONECTOR HID.	020R
					CONNECTEUR HYDRAU	HYDR STECKVERBINDE	CONNETTORE IDRAULIC	HYDRAULIKSTIK	
4		70900942		1	CONTRA PINO	PASADOR	COTTER PIN	TROÇO DE ABRIR	270C
					GOUPILLE FENDUE	SPLINT	COPPIGLIA	SPLITBOLT	
5		70658592		1	PINO	PASADOR	PIN	PERNO	080P
					BROCHE	PIN	PERNO	STIFT	
6		70911115		1	ARRUELA PLANA	ARANDELA	WASHER	ANILHA	131R
					RONDELLE	UNTERLEGSCHEIBE	RONDELLA	FLADSKIVE	
7		70921205		2	O-RING, 10-1, 90 Duro, .755" ID x .097" Thk				
					JUNTA TÓRICA		O-RING	O-RING	055A
					JOINT TORIQUE	O-RING	ANELLO TOROIDALE	O-RING	
8		75320161		2	TUBO FLEXÍVEL	TUBO FLEXIBLE	FLEXIBLE HOSE	MANGUEIRA FLEXÍVEL	192T
					TUYAU FLEXIBLE	BIEGSAMER SCHLAUCH	TUBO FLESSIBILE	FLEKSIBEL SLANGE	
9		84337761		1	SUPORTE	SOPORTE	SUPPORT	SUPORTE	300S
					SUPPORT	STÜTZE	SUPPORTO	BESLAG	
10		70922457		2	CONECTOR HIDRÁUL	CONECTOR HIDRÁULIC(	HYD CONNECTOR	CONECTOR HID.	020R
					CONNECTEUR HYDRAU	HYDR STECKVERBINDE	CONNETTORE IDRAULIC	HYDRAULIKSTIK	
11	1	84207595		1	VÁLVULA COMPENSAÇÃ	VÁLVULA DE COMPENS/	BALANCE VALVE	VÁLVULA COMPENSAÇÃ	P697
					VALVE DE COMPENSATI	AUSGLEICHSVENTIL	VALVOLA DI BILANCIAMI	BALANCEVENTIL	
12		75255794		2	MANGUEIRA HIDRÁULICA	TUBO HIDRÁULICO	HYDRAULIC HOSE	MANGUEIRA HIDRÁULIC	A058
					FLEXIBLE HYDRAULIQUI	HYDRAULIKSCHLAUCH	TUBO FLESSIBILE IDRAU	SLANGE, HYDRAULIK	
13		70923905		2	COTOVELO	CODO	ELBOW	COTOVELO	085G
					COUDE	KNIESTÜCK	GOMITO	VINKELRØR	
14		70921409		2	CONECTOR HIDRÁUL	CONECTOR HIDRÁULIC(	HYD CONNECTOR	CONECTOR HID.	020R
					CONNECTEUR HYDRAU	HYDR STECKVERBINDE	CONNETTORE IDRAULIC	HYDRAULIKSTIK	
15	2	84337784		1	VÁLVULA CONTROLE	VÁLVULA DE CONTROL	CONTROL VALVE	VÁLVULA DE CONTROL(	083D
					DISTRIBUTEUR	STEUERVENTIL	DISTRIBUTORE IDRAULI	STYREVENTIL	
16		11107331		4	PARAFUSO, Hex, M10 x 55, 10.9				
					PERNO	BOLT	PARAFUSO		140B
					VIS	SCHRAUBE	BULLONE	BOLT	
17		70630753		4	ARRUELA PLANA	ARANDELA	WASHER	ANILHA	131R
					RONDELLE	UNTERLEGSCHEIBE	RONDELLA	FLADSKIVE	
18		11701721		1	PORCA, M10, Cl 10	TUERCA	NUT	PORCA	010D
					ECROU	MUTTER	DADO	MØTRIK	
19		70921349		2	O-RING, 8-1, 90 Duro, .644" ID x .087" Thk				
					JUNTA TÓRICA		O-RING	O-RING	055A
					JOINT TORIQUE	O-RING	ANELLO TOROIDALE	O-RING	
20		75255800		2	MANGUEIRA HIDRÁULICA	TUBO HIDRÁULICO	HYDRAULIC HOSE	MANGUEIRA HIDRÁULIC	A058
					FLEXIBLE HYDRAULIQUI	HYDRAULIKSCHLAUCH	TUBO FLESSIBILE IDRAU	SLANGE, HYDRAULIK	
21		70677004		1	ARRUELA PLANA	ARANDELA	WASHER	ANILHA	131R
					RONDELLE	UNTERLEGSCHEIBE	RONDELLA	FLADSKIVE	

(1) Página 08-37
(2) Página 08-44

08-06	01	p2	12/11

DESLOCAMENTO LATERAL DA LÂMINA
MOLDBOARD HYDRAULIC SYSTEM
MOLDBOARD HYDRAULIC SYSTEM
MOLDBOARD HYDRAULIC SYSTEM

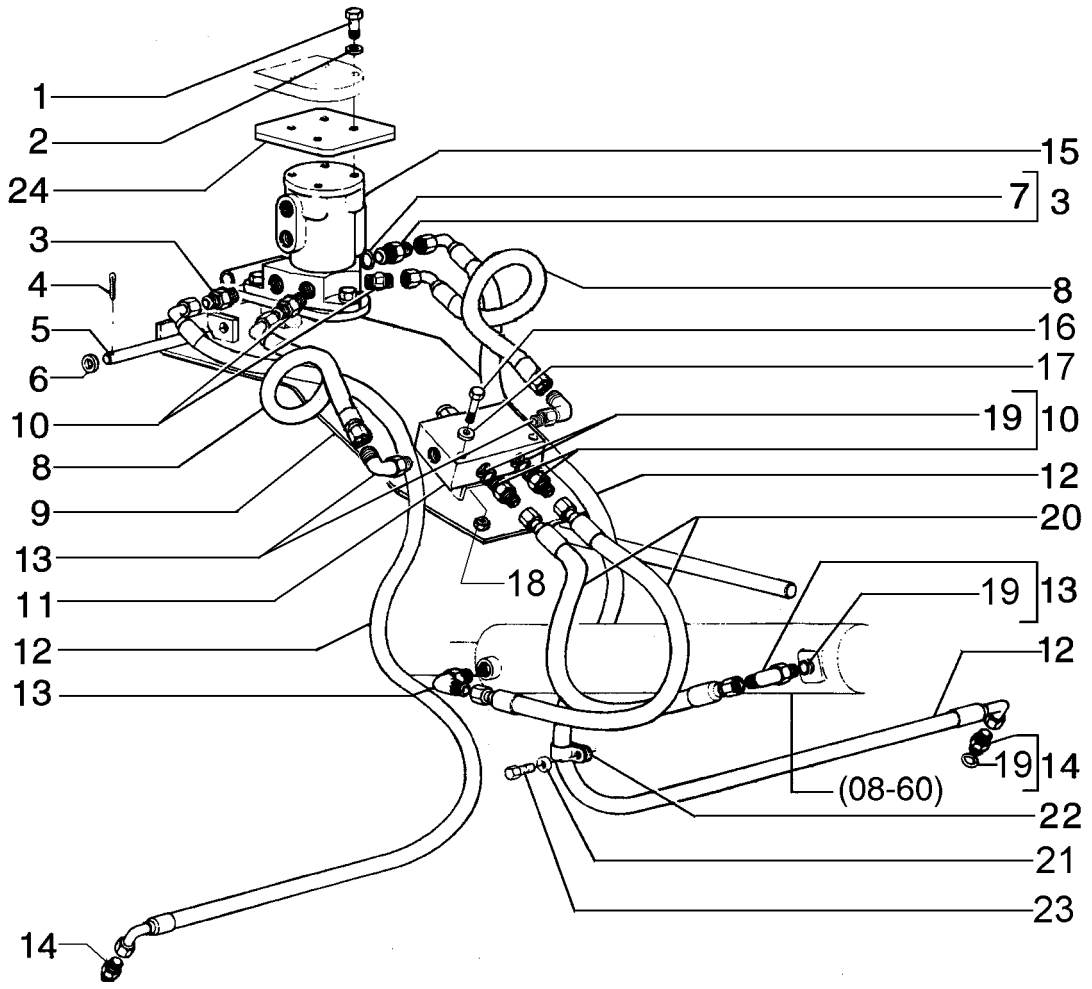

DÉPLACEMENT LATÉRAL DES LAMES
MOLDBOARD HYDRAULIC SYSTEM
MOLDBOARD HYDRAULIC SYSTEM
MOLDBOARD HYDRAULIC SYSTEM

R	N	P.N.	MOD	Q	Denominação Description	Denominacion Bezeichnung	Description Descrizione	Denominação Beskrivelse	L.C.
22		**70929344**		2	BRAÇADEIRA COLLIER	ABRAZADERA KLEMME	CLAMP MORSETTO	BRAÇADEIRA SPÆNDEBÅND	120M
23		**70927541**		2	PARAFUSO VIS	TORNILLO SCHRAUBE	SCREW VITE	PARAFUSO SKRUE	040V
24		**84214486**		1	COBERTURA COUVERCLE	CUBIERTA ABDECKUNG	COVER COPERCHIO	COBERTURA DÆKSEL	265C

08-07	01	p1	12/11

DESLOCAMENTO LATERAL DA LÂMINA
MOLDBOARD HYDRAULIC SYSTEM
MOLDBOARD HYDRAULIC SYSTEM
MOLDBOARD HYDRAULIC SYSTEM

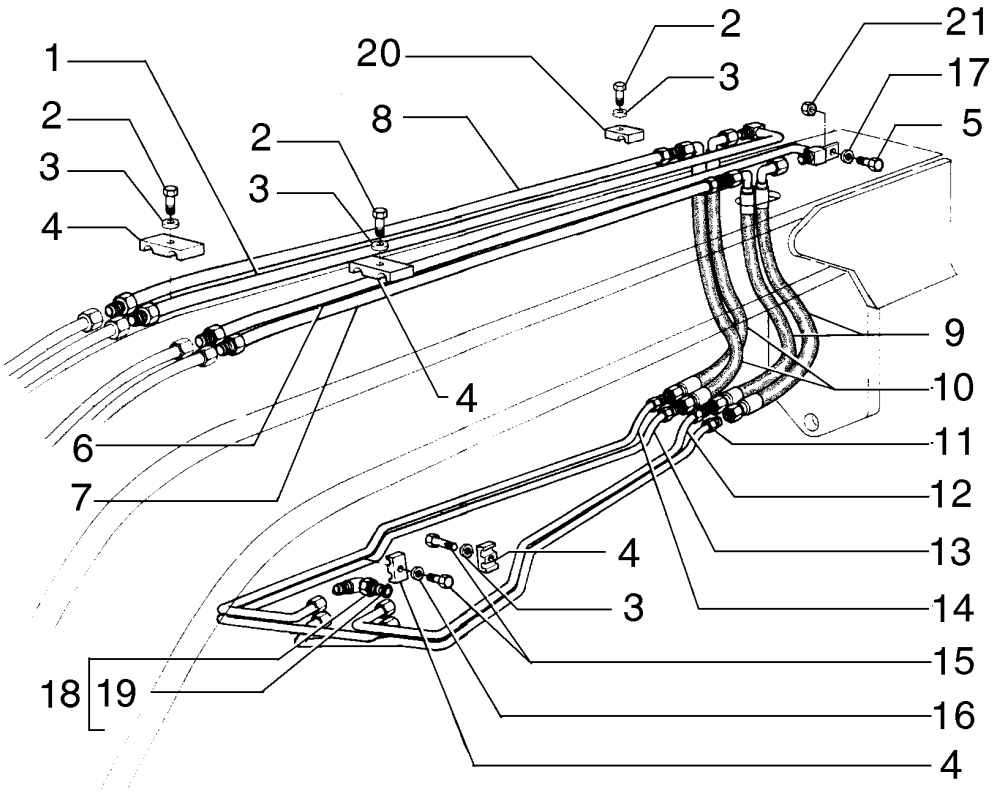

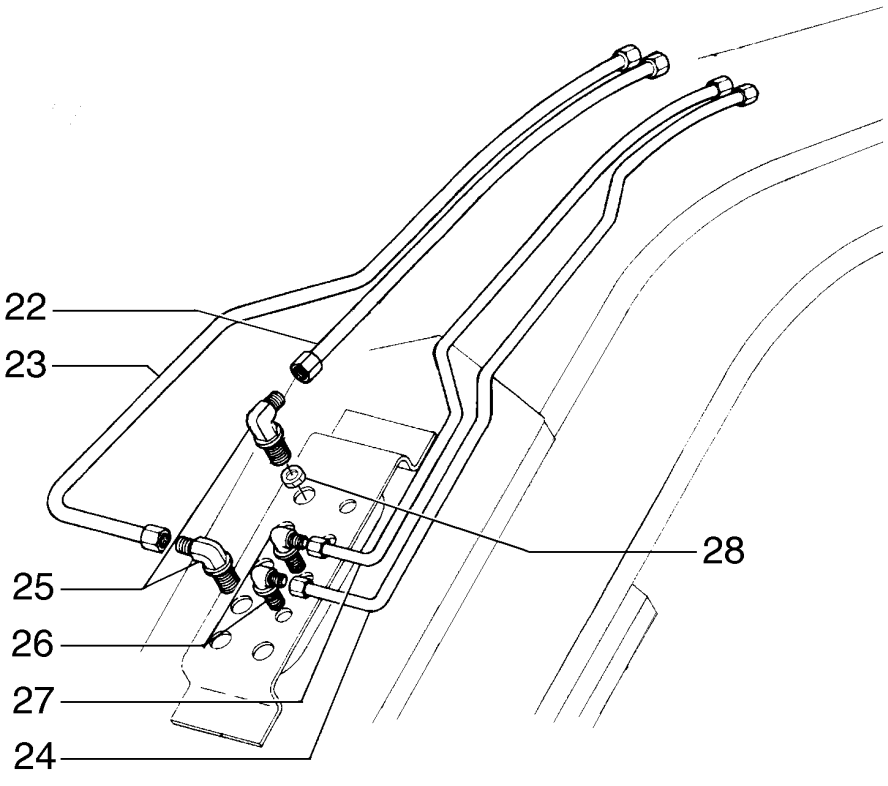

DÉPLACEMENT LATÉRAL DES LAMES
MOLDBOARD HYDRAULIC SYSTEM
MOLDBOARD HYDRAULIC SYSTEM
MOLDBOARD HYDRAULIC SYSTEM

R	N	P.N.	MOD	Q	Denominação Description	Denominacion Bezeichnung	Description Descrizione	Denominação Beskrivelse	L.C.
1		75248894		1	TUBO RÍGIDO, 9.7 mm ID, 12.7 mm OD, 2398, 42 mm Length				
					TUBO RÍGIDO	RIGID TUBE	TUBO RÍGIDO		193T
					TUYAU RIGIDE	ROHR	TUBO RIGIDO	STIFT RØR	
2		16054631		8	PARAFUSO, Hex, M8 x 40, 10.9, Full Thd				
					PERNO	BOLT	PARAFUSO		140B
					VIS	SCHRAUBE	BULLONE	BOLT	
3		10730301		8	ARRUELA PLANA	ARANDELA	WASHER	ANILHA	131R
					RONDELLE	UNTERLEGSCHEIBE	RONDELLA	FLADSKIVE	
4		70623355		14	COLAR	COLLAR	COLLAR	ANEL	031F
					COLLIER	RINGE	COLLARE	SLANGEBÅND	
5		16043431		2	PARAFUSO, Hex, M8 x 20, 10.9				
					PERNO	BOLT	PARAFUSO		140B
					VIS	SCHRAUBE	BULLONE	BOLT	
6		75248903		1	TUBO RÍGIDO, 6.5 mm ID, 9.5 mm OD, 2408, 40 mm Length				
					TUBO RÍGIDO	RIGID TUBE	TUBO RÍGIDO		193T
					TUYAU RIGIDE	ROHR	TUBO RIGIDO	STIFT RØR	
7		75248900		1	TUBO RÍGIDO, 6.5 mm ID, 9.5 mm OD, 2302, 25 mm Length				
					TUBO RÍGIDO	RIGID TUBE	TUBO RÍGIDO		193T
					TUYAU RIGIDE	ROHR	TUBO RIGIDO	STIFT RØR	
8		75248883		1	TUBO RÍGIDO, 9.7 mm ID, 12.7 mm OD, 2248, 20 mm Length				
					TUBO RÍGIDO	RIGID TUBE	TUBO RÍGIDO		193T
					TUYAU RIGIDE	ROHR	TUBO RIGIDO	STIFT RØR	
9		75255792		2	MANGUEIRA HIDRÁULICA	TUBO HIDRÁULICO	HYDRAULIC HOSE	MANGUEIRA HIDRÁULIC	A058
					FLEXIBLE HYDRAULIQU	HYDRAULIKSCHLAUCH	TUBO FLESSIBILE IDRAU	SLANGE, HYDRAULIK	
10		75255797		2	MANGUEIRA HIDRÁULICA	TUBO HIDRÁULICO	HYDRAULIC HOSE	MANGUEIRA HIDRÁULIC	A058
					FLEXIBLE HYDRAULIQU	HYDRAULIKSCHLAUCH	TUBO FLESSIBILE IDRAU	SLANGE, HYDRAULIK	
11		75252263		1	TUBO RÍGIDO	TUBO RÍGIDO	RIGID TUBE	TUBO RÍGIDO	193T
					TUYAU RIGIDE	ROHR	TUBO RIGIDO	STIFT RØR	
12		75252264		1	TUBO RÍGIDO	TUBO RÍGIDO	RIGID TUBE	TUBO RÍGIDO	193T
					TUYAU RIGIDE	ROHR	TUBO RIGIDO	STIFT RØR	
13		75252255		1	TUBO RÍGIDO	TUBO RÍGIDO	RIGID TUBE	TUBO RÍGIDO	193T
					TUYAU RIGIDE	ROHR	TUBO RIGIDO	STIFT RØR	
14		75252254		1	TUBO RÍGIDO	TUBO RÍGIDO	RIGID TUBE	TUBO RÍGIDO	193T
					TUYAU RIGIDE	ROHR	TUBO RIGIDO	STIFT RØR	
15		11106431		8	PARAFUSO, Hex, M10 x 30, 10.9, Full Thd				
					PERNO	BOLT	PARAFUSO		140B
					VIS	SCHRAUBE	BULLONE	BOLT	
16		10516871		8	ARRUELA PLANA	ARANDELA	WASHER	ANILHA	131R
					RONDELLE	UNTERLEGSCHEIBE	RONDELLA	FLADSKIVE	
17		12646721		3	ARRUELA PLANA, M8 x 20 x 2				
						ARANDELA	WASHER	ANILHA	131R
					RONDELLE	UNTERLEGSCHEIBE	RONDELLA	FLADSKIVE	
18		70924786		4	COTOVELO	CODO	ELBOW	COTOVELO	085G
					COUDE	KNIESTÜCK	GOMITO	VINKELRØR	
19		70921205		4	O-RING, 10-1, 90 Duro, .755" ID x .097" Thk				
						JUNTA TÓRICA	O-RING	O-RING	055A
					JOINT TORIQUE	O-RING	ANELLO TOROIDALE	O-RING	
20		75249311		2	BRAÇADEIRA	ABRAZADERA	CLAMP	BRAÇADEIRA	120M
					COLLIER	KLEMME	MORSETTO	SPÆNDEBÅND	

08-07	01	p2	12/11

DESLOCAMENTO LATERAL DA LÂMINA
MOLDBOARD HYDRAULIC SYSTEM
MOLDBOARD HYDRAULIC SYSTEM
MOLDBOARD HYDRAULIC SYSTEM

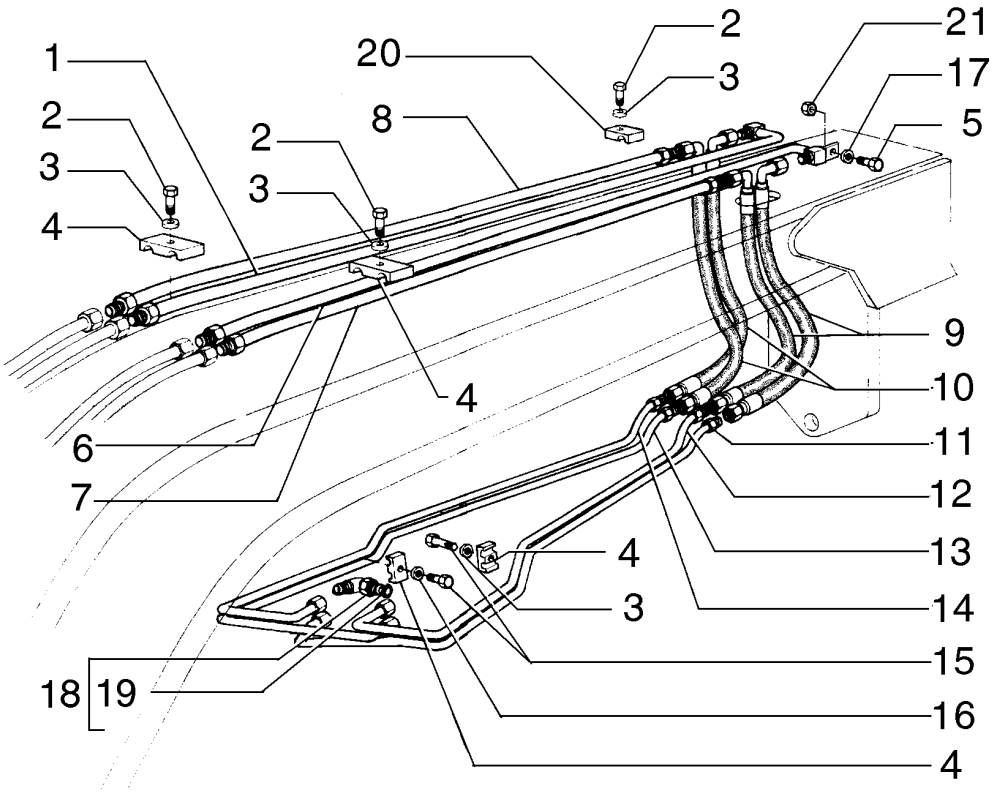

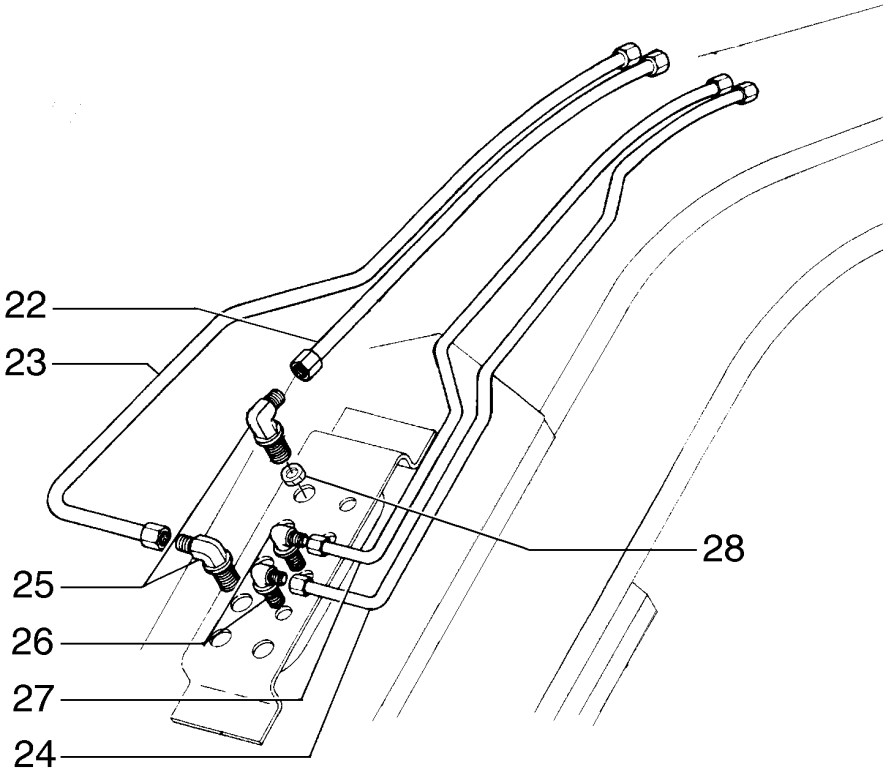

DÉPLACEMENT LATÉRAL DES LAMES
MOLDBOARD HYDRAULIC SYSTEM
MOLDBOARD HYDRAULIC SYSTEM
MOLDBOARD HYDRAULIC SYSTEM

R	N	P.N.	MOD	Q	Denominação Description	Denominacion Bezeichnung	Description Descrizione	Denominação Beskrivelse	L.C.
21		11701721		3	PORCA, M10, Cl 10 ECROU	TUERCA MUTTER	NUT DADO	PORCA MØTRIK	010D
22		75253436		1	TUBO RÍGIDO, 9.7 mm ID, 12.7 mm OD, 1311, 457 mm Length TUYAU RIGIDE	TUBO RÍGIDO ROHR	RIGID TUBE TUBO RIGIDO	TUBO RÍGIDO STIFT RØR	193T
23		75253435		1	TUBO RÍGIDO TUYAU RIGIDE	TUBO RÍGIDO ROHR	RIGID TUBE TUBO RIGIDO	TUBO RÍGIDO STIFT RØR	193T
24		75253434		1	TUBO RÍGIDO TUYAU RIGIDE	TUBO RÍGIDO ROHR	RIGID TUBE TUBO RIGIDO	TUBO RÍGIDO STIFT RØR	193T
25		70927163		2	CONECTOR HIDRÁUL CONNECTEUR HYDRAU	CONECTOR HIDRÁULIC HYDR STECKVERBINDE	HYD CONNECTOR CONNETTORE IDRAULIC	CONECTOR HID. HYDRAULIKSTIK	020R
26		70928378		2	COTOVELO COUDE	CODO KNIESTÜCK	ELBOW GOMITO	COTOVELO VINKELRØR	085G
27		75253433		1	TUBO RÍGIDO TUYAU RIGIDE	TUBO RÍGIDO ROHR	RIGID TUBE TUBO RIGIDO	TUBO RÍGIDO STIFT RØR	193T
28		218-1254		2	CONTRA-PORCA, Blkhd, 9/16"-18 CONTRE-ECROU EN VR.	CONTRATUERCA BHD TRENNW-SICHERUNGSI	BHD LOCK NUT DADO, BLOCCAGGIO BH	PORCA DE COBERTURA LÅSEMØTRIK, SKOT	A071

08-08	01	p1	12/11

DESLOCAMENTO LATERAL DO CÍRCULO
CIRCLE SHIFT HYDRAULIC SYSTEM
CIRCLE SHIFT HYDRAULIC SYSTEM
CIRCLE SHIFT HYDRAULIC SYSTEM

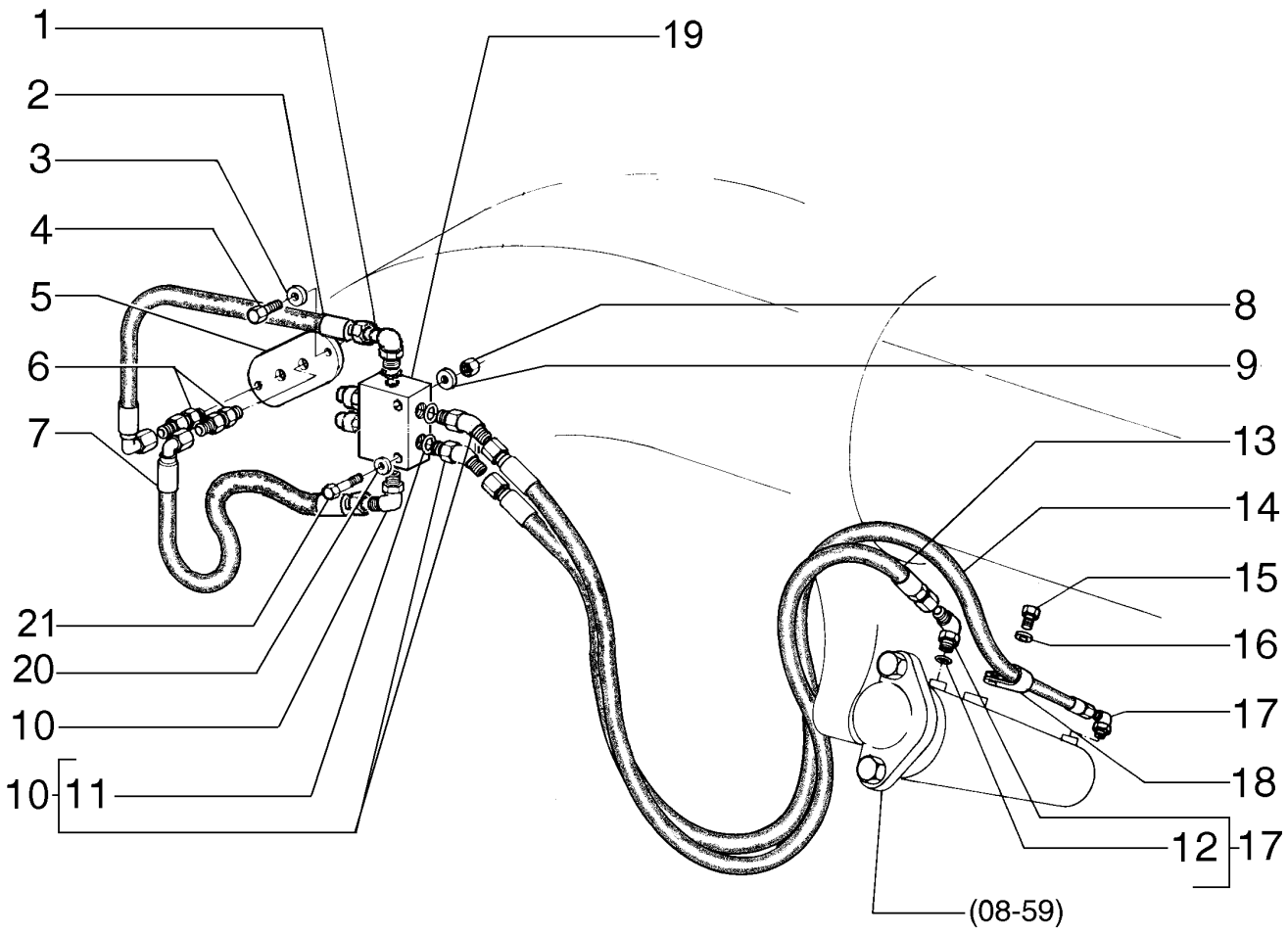

DÉPLACEMENT LATÉRAL DU CERCLE
CIRCLE SHIFT HYDRAULIC SYSTEM
CIRCLE SHIFT HYDRAULIC SYSTEM
CIRCLE SHIFT HYDRAULIC SYSTEM

R	N	P.N.	MOD	Q	Denominação Description	Denominacion Bezeichnung	Description Descrizione	Denominação Beskrivelse	L.C.
1		218-5106		1	COTOVELO, 90º, 3/4"-16, 37º x 3/4"-16, O-Ring				
						CODO	ELBOW	COTOVELO	085G
					COUDE	KNIESTÜCK	GOMITO	VINKELRØR	
2		75252544		1	TUBO FLEXÍVEL	TUBO FLEXIBLE	FLEXIBLE HOSE	MANGUEIRA FLEXÍVEL	192T
					TUYAU FLEXIBLE	BIEGSAMER SCHLAUCH	TUBO FLESSIBILE	FLEKSIBEL SLANGE	
3		10730301		2	ARRUELA PLANA	ARANDELA	WASHER	ANILHA	131R
					RONDELLE	UNTERLEGSCHEIBE	RONDELLA	FLADSKIVE	
4		16043231		2	PARAFUSO, Hex, M8 x 16, 10.9				
						PERNO	BOLT	PARAFUSO	140B
					VIS	SCHRAUBE	BULLONE	BOLT	
5		75267102		1	COBERTURA	CUBIERTA	COVER	COBERTURA	265C
					COUVERCLE	ABDECKUNG	COPERCHIO	DÆKSEL	
6		70927261		2	CONECTOR HIDRÁUL	CONECTOR HIDRÁULIC(	HYD CONNECTOR	CONECTOR HID.	020R
					CONNECTEUR HYDRAU	HYDR STECKVERBINDE	CONNETTORE IDRAULIC	HYDRAULIKSTIK	
7		75237612		1	TUBO FLEXÍVEL	TUBO FLEXIBLE	FLEXIBLE HOSE	MANGUEIRA FLEXÍVEL	192T
					TUYAU FLEXIBLE	BIEGSAMER SCHLAUCH	TUBO FLESSIBILE	FLEKSIBEL SLANGE	
8		16100821		4	PORCA, M8, Cl 10	TUERCA	NUT	PORCA	010D
					ECROU	MUTTER	DADO	MØTRIK	
9		10730301		4	ARRUELA PLANA	ARANDELA	WASHER	ANILHA	131R
					RONDELLE	UNTERLEGSCHEIBE	RONDELLA	FLADSKIVE	
10		70922507		3	COTOVELO	CODO	ELBOW	COTOVELO	085G
					COUDE	KNIESTÜCK	GOMITO	VINKELRØR	
11		70921349		6	O-RING, 8-1, 90 Duro, .644" ID x .087" Thk				
						JUNTA TÓRICA	O-RING	O-RING	055A
					JOINT TORIQUE	O-RING	ANELLO TOROIDALE	O-RING	
12		70921349		1	O-RING, 8-1, 90 Duro, .644" ID x .087" Thk				
						JUNTA TÓRICA	O-RING	O-RING	055A
					JOINT TORIQUE	O-RING	ANELLO TOROIDALE	O-RING	
13		75322766		1	TUBO FLEXÍVEL	TUBO FLEXIBLE	FLEXIBLE HOSE	MANGUEIRA FLEXÍVEL	192T
					TUYAU FLEXIBLE	BIEGSAMER SCHLAUCH	TUBO FLESSIBILE	FLEKSIBEL SLANGE	
14		75321941		1	TUBO FLEXÍVEL	TUBO FLEXIBLE	FLEXIBLE HOSE	MANGUEIRA FLEXÍVEL	192T
					TUYAU FLEXIBLE	BIEGSAMER SCHLAUCH	TUBO FLESSIBILE	FLEKSIBEL SLANGE	
15		70922763		1	PARAFUSO	TORNILLO	SCREW	PARAFUSO	040V
					VIS	SCHRAUBE	VITE	SKRUE	
16		70929156		1	ARRUELA PLANA	ARANDELA	WASHER	ANILHA	131R
					RONDELLE	UNTERLEGSCHEIBE	RONDELLA	FLADSKIVE	
17		218-5106		3	COTOVELO, 90º, 3/4"-16, 37º x 3/4"-16, O-Ring				
						CODO	ELBOW	COTOVELO	085G
					COUDE	KNIESTÜCK	GOMITO	VINKELRØR	
18		70928010		1	BRAÇADEIRA	ABRAZADERA	CLAMP	BRAÇADEIRA	120M
					COLLIER	KLEMME	MORSETTO	SPÆNDEBÅND	
19	1	75325021		1	VÁLVULA	VÁLVULA	VALVE	VÁLVULA	9620
					SOUPAPE	VENTIL	VALVOLA	VENTIL	
20		70630753		2	ARRUELA PLANA	ARANDELA	WASHER	ANILHA	131R
					RONDELLE	UNTERLEGSCHEIBE	RONDELLA	FLADSKIVE	
21		16043831		2	PARAFUSO, Hex, M8 x 30, 10.9				
						PERNO	BOLT	PARAFUSO	140B
					VIS	SCHRAUBE	BULLONE	BOLT	

(1) Página 08-37

08-09	01	p1	12/11

INCLINAÇÃO DA LÂMINA
MOLBOARD HYDRAULIC SYSTEM
MOLBOARD HYDRAULIC SYSTEM
MOLBOARD HYDRAULIC SYSTEM

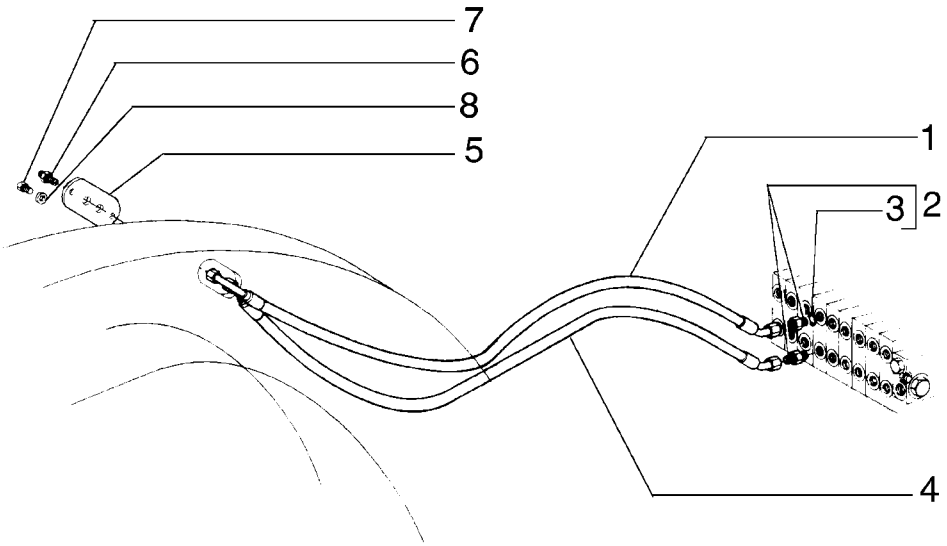

BASCULE DE LA LAME
MOLBOARD HYDRAULIC SYSTEM
MOLBOARD HYDRAULIC SYSTEM
MOLBOARD HYDRAULIC SYSTEM

R	N	P.N.	MOD	Q	Denominação Description	Denominacion Bezeichnung	Description Descrizione	Denominação Beskrivelse	L.C.
1		75251187		1	TUBO FLEXÍVEL TUYAU FLEXIBLE	TUBO FLEXIBLE BIEGSAMER SCHLAUCH	FLEXIBLE HOSE TUBO FLESSIBILE	MANGUEIRA FLEXÍVEL FLEKSIBEL SLANGE	192T
2		70921409		2	CONECTOR HIDRÁUL CONNECTEUR HYDRAU	CONECTOR HIDRÁULIC HYDR STECKVERBINDE	HYD CONNECTOR CONNETTORE IDRAULIC	CONECTOR HID. HYDRAULIKSTIK	020R
3		70921885		2	O-RING, 6-1, 90 Duro, .468" ID x .078" Thk JOINT TORIQUE	JUNTA TÓRICA O-RING	O-RING ANELLO TOROIDALE	O-RING O-RING	055A
4		75251186		1	TUBO FLEXÍVEL TUYAU FLEXIBLE	TUBO FLEXIBLE BIEGSAMER SCHLAUCH	FLEXIBLE HOSE TUBO FLESSIBILE	MANGUEIRA FLEXÍVEL FLEKSIBEL SLANGE	192T
5		75267102		1	COBERTURA COUVERCLE	CUBIERTA ABDECKUNG	COVER COPERCHIO	COBERTURA DÆKSEL	265C
6		70927261		2	CONECTOR HIDRÁUL CONNECTEUR HYDRAU	CONECTOR HIDRÁULIC HYDR STECKVERBINDE	HYD CONNECTOR CONNETTORE IDRAULIC	CONECTOR HID. HYDRAULIKSTIK	020R
7		16043231		2	PARAFUSO, Hex, M8 x 16, 10.9 VIS	PERNO SCHRAUBE	BOLT BULLONE	PARAFUSO BOLT	140B
8		10730301		2	ARRUELA PLANA RONDELLE	ARANDELA UNTERLEGSCHEIBE	WASHER RONDELLA	ANILHA FLADSKIVE	131R

08-10	01	p1	12/11

TRAVAMENTO DA SELA E TUBULAÇÃO
SADDLE LOCK PIN CYLINDER AND PIPING
SADDLE LOCK PIN CYLINDER AND PIPING
SADDLE LOCK PIN CYLINDER AND PIPING

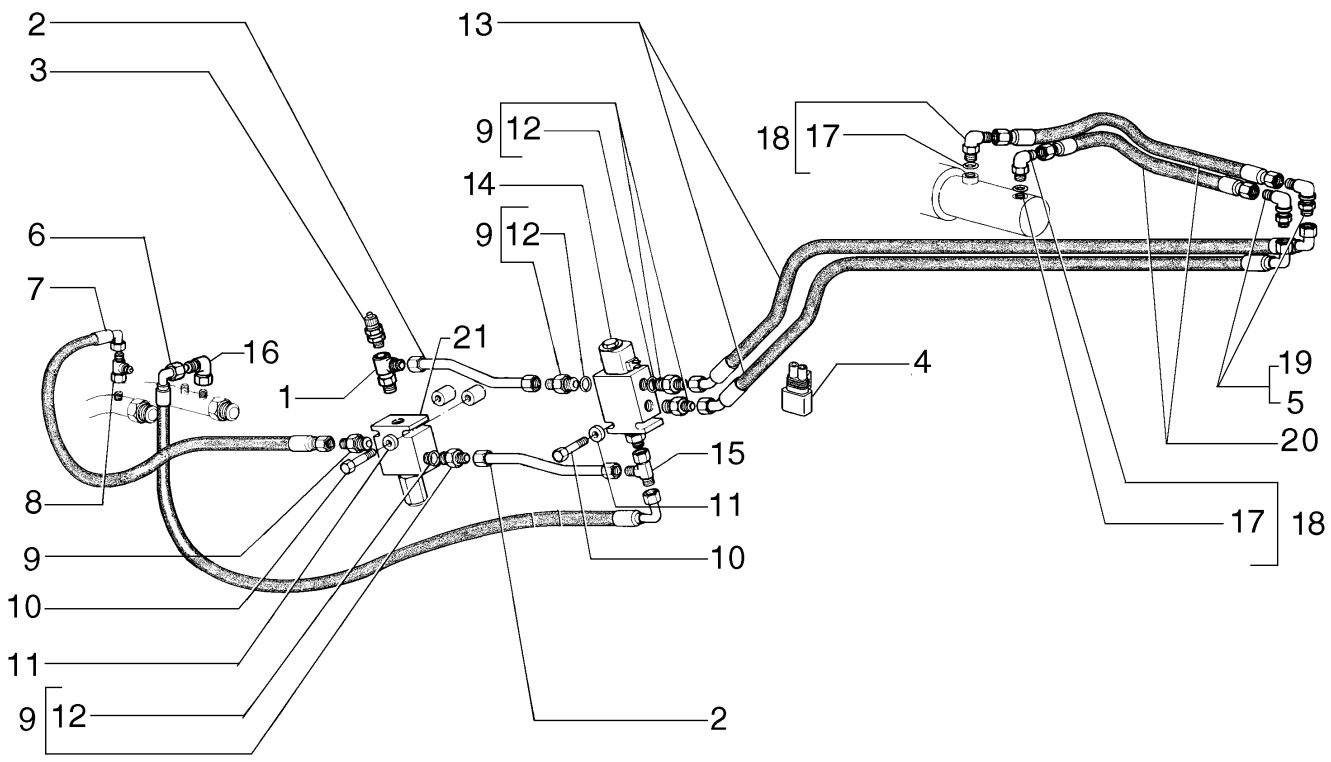

BLOCAGE DE LA SELLE ET TUYAUX
SADDLE LOCK PIN CYLINDER AND PIPING
SADDLE LOCK PIN CYLINDER AND PIPING
SADDLE LOCK PIN CYLINDER AND PIPING

R	N	P.N.	MOD	Q	Denominação Description	Denominacion Bezeichnung	Description Descrizione	Denominação Beskrivelse	L.C.
1		87533513		1	CONEXÃO RACCORD	ACOPLAMIENTO ARMATUR	FITTING RACCORDO	CONECTOR FITTING	3300
2		75260090		2	CONECTOR HIDRÁUL CONNECTEUR HYDRAU	CONECTOR HIDRÁULIC HYDR STECKVERBINDE	HYD CONNECTOR CONNETTORE IDRAULIC	CONECTOR HID. HYDRAULIKSTIK	020R
3		75322410		1	CONEXÃO RACCORD	ACOPLAMIENTO ARMATUR	FITTING RACCORDO	CONECTOR FITTING	3300
4		75322270		1	CONECTOR ELÉTR CONNECTEUR ELECTRI	CONECTOR ELÉCTRICC ELEKTR STECKVERBIND	ELEC CONNECTOR CONNETTORE ELETTRI	CONECTOR ELÉC. EL-STIK	235C
5		218-1254		2	CONTRA-PORCA, Blkhd, 9/16"-18 CONTRE-ECROU EN VR.	CONTRATUERCA BHD TRENNW-SICHERUNGSI	BHD LOCK NUT DADO, BLOCCAGGIO BH	PORCA DE COBERTURA LÅSEMØTRIK, SKOT	A071
6		75252434		1	TUBO FLEXÍVEL TUYAU FLEXIBLE	TUBO FLEXIBLE BIEGSAMER SCHLAUCH	FLEXIBLE HOSE TUBO FLESSIBILE	MANGUEIRA FLEXÍVEL FLEKSIBEL SLANGE	192T
7		75252433		1	TUBO FLEXÍVEL TUYAU FLEXIBLE	TUBO FLEXIBLE BIEGSAMER SCHLAUCH	FLEXIBLE HOSE TUBO FLESSIBILE	MANGUEIRA FLEXÍVEL FLEKSIBEL SLANGE	192T
8		70921297		2	CONEXÃO DE 3 VIAS CONNEXION 3 VOIES	CONEXIÓN DE 3 VÍAS 3-WEGE-VERTEILERSTÜ	3 WAY CONNECTION RACCORDO A 3 VIE	LIGAÇÃO DE 3 VIAS TRE-VEJS FORSKRUNIN	016R
9		70922522		4	CONECTOR HIDRÁUL CONNECTEUR HYDRAU	CONECTOR HIDRÁULIC HYDR STECKVERBINDE	HYD CONNECTOR CONNETTORE IDRAULIC	CONECTOR HID. HYDRAULIKSTIK	020R
10		10903431		2	PARAFUSO, Hex, M6 x 45, 10.9 VIS	PERNO SCHRAUBE	BOLT BULLONE	PARAFUSO BOLT	140B
11		70928190		2	ARRUELA PLANA RONDELLE	ARANDELA UNTERLEGSCHEIBE	WASHER RONDELLA	ANILHA FLADSKIVE	131R
12		70921885		4	O-RING, 6-1, 90 Duro, .468" ID x .078" Thk JOINT TORIQUE	JUNTA TÓRICA O-RING	O-RING ANELLO TOROIDALE	O-RING O-RING	055A
13		75252380		2	TUBO FLEXÍVEL TUYAU FLEXIBLE	TUBO FLEXIBLE BIEGSAMER SCHLAUCH	FLEXIBLE HOSE TUBO FLESSIBILE	MANGUEIRA FLEXÍVEL FLEKSIBEL SLANGE	192T
14	1	73124881		1	VÁLVULA HIDRÁULICA SOUPAPE HYDRAULIQU	VÁLVULA HIDRÁULICA HYDRAULIKVENTIL	HYDRAULIC VALVE DISTRIBUTORE IDRAULI	VÁLVULA HIDRÁULICA HYDRAULIKVENTIL	010V
15		70921297		1	CONEXÃO DE 3 VIAS CONNEXION 3 VOIES	CONEXIÓN DE 3 VÍAS 3-WEGE-VERTEILERSTÜ	3 WAY CONNECTION RACCORDO A 3 VIE	LIGAÇÃO DE 3 VIAS TRE-VEJS FORSKRUNIN	016R
16		70921013		1	COTOVELO COUDE	CODO KNIESTÜCK	ELBOW GOMITO	COTOVELO VINKELRØR	085G
17		70921349		2	O-RING, 8-1, 90 Duro, .644" ID x .087" Thk JOINT TORIQUE	JUNTA TÓRICA O-RING	O-RING ANELLO TOROIDALE	O-RING O-RING	055A
18		70923905		2	COTOVELO COUDE	CODO KNIESTÜCK	ELBOW GOMITO	COTOVELO VINKELRØR	085G
19		70928378		2	COTOVELO COUDE	CODO KNIESTÜCK	ELBOW GOMITO	COTOVELO VINKELRØR	085G
20		70659547		2	MANGUEIRA HIDRÁULICA FLEXIBLE HYDRAULIQU	TUBO HIDRÁULICO HYDRAULIKSCHLAUCH	HYDRAULIC HOSE TUBO FLESSIBILE IDRAU	MANGUEIRA HIDRÁULIC SLANGE, HYDRAULIK	A058
21	2	87521643		1	VÁLVULA SOUPAPE	VÁLVULA VENTIL	VALVE VALVOLA	VÁLVULA VENTIL	9620

(1) Página 08-31
(2) Página 08-38

08-11	01	p1	12/11

TRAVAMENTO DA SELA E TUBULAÇÃO
SADDLE LOCK PIN CYLINDER AND PIPING
SADDLE LOCK PIN CYLINDER AND PIPING
SADDLE LOCK PIN CYLINDER AND PIPING

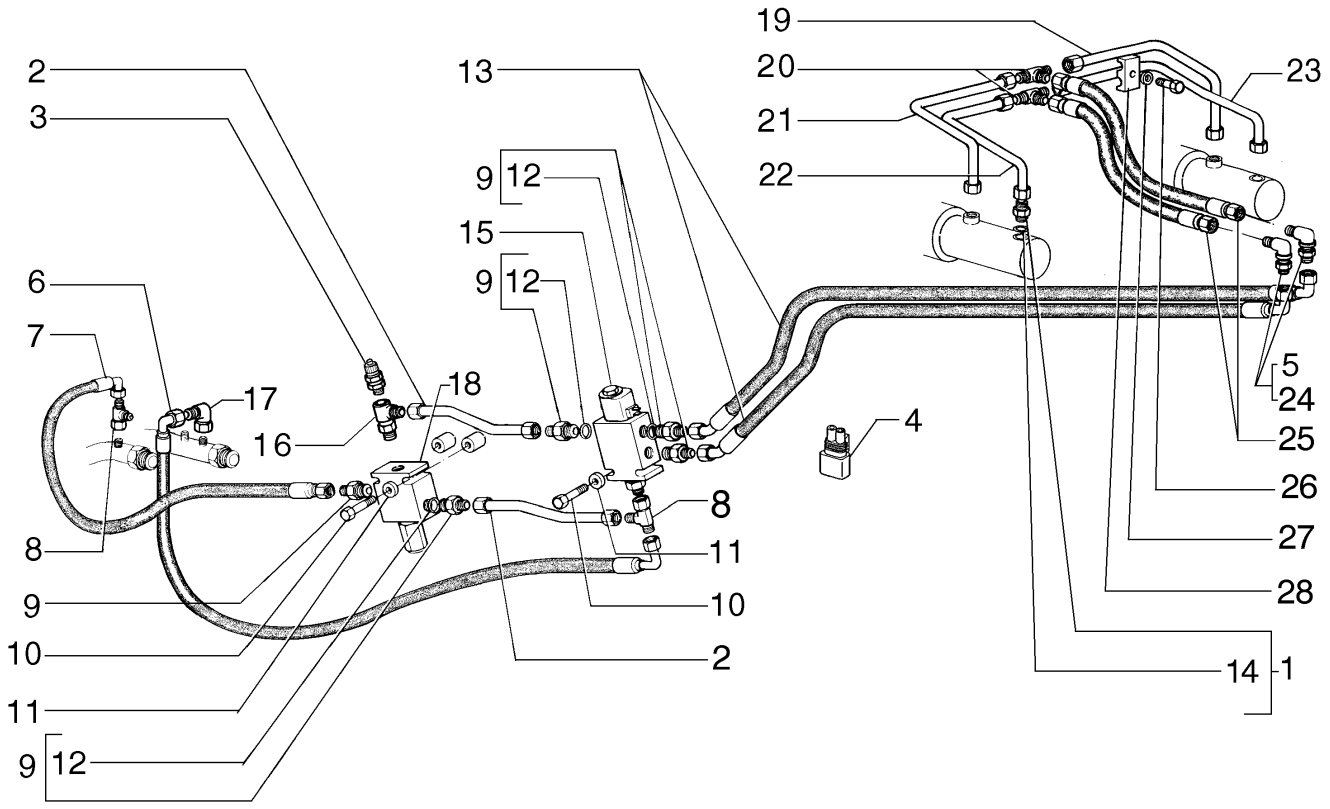

BLOCAGE DE LA SELLE ET TUYAUX
SADDLE LOCK PIN CYLINDER AND PIPING
SADDLE LOCK PIN CYLINDER AND PIPING
SADDLE LOCK PIN CYLINDER AND PIPING

R	N	P.N.	MOD	Q	Denominação Description	Denominacion Bezeichnung	Description Descrizione	Denominação Beskrivelse	L.C.
1		70922457		1	CONECTOR HIDRÁUL CONNECTEUR HYDRAU	CONECTOR HIDRÁULIC HYDR STECKVERBINDE	HYD CONNECTOR CONNETTORE IDRAULIC	CONECTOR HID. HYDRAULIKSTIK	020R
2		75260090		2	CONECTOR HIDRÁUL CONNECTEUR HYDRAU	CONECTOR HIDRÁULIC HYDR STECKVERBINDE	HYD CONNECTOR CONNETTORE IDRAULIC	CONECTOR HID. HYDRAULIKSTIK	020R
3		75322410		1	CONEXÃO RACCORD	ACOPLAMIENTO ARMATUR	FITTING RACCORDO	CONECTOR FITTING	3300
4		75322270		1	CONECTOR ELÉTR CONNECTEUR ELECTRI	CONECTOR ELÉCTRICC ELEKTR STECKVERBIND	ELEC CONNECTOR CONNETTORE ELETTRIC	CONECTOR ELÉC. EL-STIK	235C
5		218-1254		2	CONTRA-PORCA, Blkhd, 9/16"-18 CONTRE-ECROU EN VR.	CONTRATUERCA BHD TRENNW-SICHERUNGSI	BHD LOCK NUT DADO, BLOCCAGGIO BH	PORCA DE COBERTURA LÅSEMØTRIK, SKOT	A071
6		75252434		1	TUBO FLEXÍVEL TUYAU FLEXIBLE	TUBO FLEXIBLE BIEGSAMER SCHLAUCH	FLEXIBLE HOSE TUBO FLESSIBILE	MANGUEIRA FLEXÍVEL FLEKSIBEL SLANGE	192T
7		75252433		1	TUBO FLEXÍVEL TUYAU FLEXIBLE	TUBO FLEXIBLE BIEGSAMER SCHLAUCH	FLEXIBLE HOSE TUBO FLESSIBILE	MANGUEIRA FLEXÍVEL FLEKSIBEL SLANGE	192T
8		70921297		2	CONEXÃO DE 3 VIAS CONNEXION 3 VOIES	CONEXIÓN DE 3 VÍAS 3-WEGE-VERTEILERSTÜ	3 WAY CONNECTION RACCORDO A 3 VIE	LIGAÇÃO DE 3 VIAS TRE-VEJS FORSKRUNIN	016R
9		70922522		4	CONECTOR HIDRÁUL CONNECTEUR HYDRAU	CONECTOR HIDRÁULIC HYDR STECKVERBINDE	HYD CONNECTOR CONNETTORE IDRAULIC	CONECTOR HID. HYDRAULIKSTIK	020R
10		10903431		4	PARAFUSO, Hex, M6 x 45, 10.9 VIS	PERNO SCHRAUBE	BOLT BULLONE	PARAFUSO BOLT	140B
11		70928190		4	ARRUELA PLANA RONDELLE	ARANDELA UNTERLEGSCHEIBE	WASHER RONDELLA	ANILHA FLADSKIVE	131R
12		70921885		4	O-RING, 6-1, 90 Duro, .468" ID x .078" Thk JOINT TORIQUE	JUNTA TÓRICA O-RING	O-RING ANELLO TOROIDALE	O-RING O-RING	055A
13		75252380		2	TUBO FLEXÍVEL TUYAU FLEXIBLE	TUBO FLEXIBLE BIEGSAMER SCHLAUCH	FLEXIBLE HOSE TUBO FLESSIBILE	MANGUEIRA FLEXÍVEL FLEKSIBEL SLANGE	192T
14		70921349		4	O-RING, 8-1, 90 Duro, .644" ID x .087" Thk JOINT TORIQUE	JUNTA TÓRICA O-RING	O-RING ANELLO TOROIDALE	O-RING O-RING	055A
15	1	73124881		1	VÁLVULA HIDRÁULICA SOUPAPE HYDRAULIQU	VÁLVULA HIDRÁULICA HYDRAULIKVENTIL	HYDRAULIC VALVE DISTRIBUTORE IDRAULI	VÁLVULA HIDRÁULICA HYDRAULIKVENTIL	010V
16		87533513		1	CONEXÃO RACCORD	ACOPLAMIENTO ARMATUR	FITTING RACCORDO	CONECTOR FITTING	3300
17		70921013		1	COTOVELO COUDE	CODO KNIESTÜCK	ELBOW GOMITO	COTOVELO VINKELRØR	085G
18	2	87521643		1	VÁLVULA SOUPAPE	VÁLVULA VENTIL	VALVE VALVOLA	VÁLVULA VENTIL	9620
19		73127114		1	TUBO RÍGIDO, 9.52 mm OD, 260, 208 mm Length TUYAU RIGIDE	TUBO RÍGIDO ROHR	RIGID TUBE TUBO RIGIDO	TUBO RÍGIDO STIFT RØR	193T
20		70919087		2	CONEXÃO DE 3 VIAS CONNEXION 3 VOIES	CONEXIÓN DE 3 VÍAS 3-WEGE-VERTEILERSTÜ	3 WAY CONNECTION RACCORDO A 3 VIE	LIGAÇÃO DE 3 VIAS TRE-VEJS FORSKRUNIN	016R
21		73127111		1	TUBO RÍGIDO TUYAU RIGIDE	TUBO RÍGIDO ROHR	RIGID TUBE TUBO RIGIDO	TUBO RÍGIDO STIFT RØR	193T

(1) Página 08-31
(2) Página 08-38

08-11	01	p2	12/11

TRAVAMENTO DA SELA E TUBULAÇÃO
SADDLE LOCK PIN CYLINDER AND PIPING
SADDLE LOCK PIN CYLINDER AND PIPING
SADDLE LOCK PIN CYLINDER AND PIPING

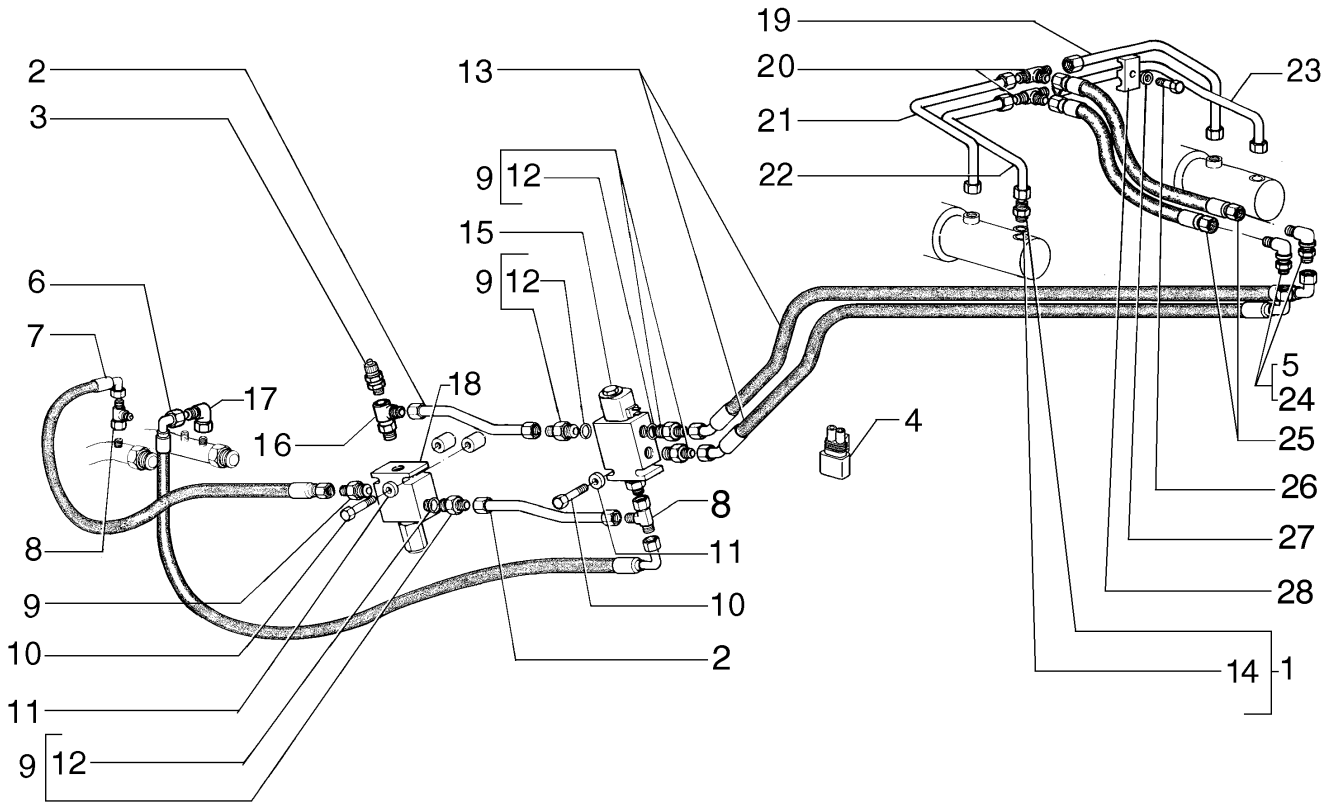

BLOCAGE DE LA SELLE ET TUYAUX
SADDLE LOCK PIN CYLINDER AND PIPING
SADDLE LOCK PIN CYLINDER AND PIPING
SADDLE LOCK PIN CYLINDER AND PIPING

R	N	P.N.	MOD	Q	Denominação Description	Denominacion Bezeichnung	Description Descrizione	Denominação Beskrivelse	L.C.
22		**73127112**		1	TUBO RÍGIDO TUYAU RIGIDE	TUBO RÍGIDO ROHR	RIGID TUBE TUBO RIGIDO	TUBO RÍGIDO STIFT RØR	193T
23		**73127113**		1	TUBO RÍGIDO TUYAU RIGIDE	TUBO RÍGIDO ROHR	RIGID TUBE TUBO RIGIDO	TUBO RÍGIDO STIFT RØR	193T
24		**218-693**		2	COTOVELO, 90° Blkhd, 9/16"-18, 37° x 9/16"-18, 37° COUDE	CODO KNIESTÜCK	ELBOW GOMITO	COTOVELO VINKELRØR	085G
25		**70659547**		2	MANGUEIRA HIDRÁULICA FLEXIBLE HYDRAULIQU	TUBO HIDRÁULICO HYDRAULIKSCHLAUCH	HYDRAULIC HOSE TUBO FLESSIBILE IDRAU	MANGUEIRA HIDRÁULIC SLANGE, HYDRAULIK	A058
26		**70927361**		2	PARAFUSO VIS	TORNILLO SCHRAUBE	SCREW VITE	PARAFUSO SKRUE	040V
27		**70910287**		2	TRAVA DA ARRUELA RONDELLE FREIN	ARANDELA DE BLOQUE SICHERUNGSSCHEIBE	LOCK WASHER RONDELLA DI SICUREZ	ANILHA DE RETENÇÃO LÅSESKIVE	132R
28		**70695523**		2	BRAÇADEIRA COLLIER	ABRAZADERA KLEMME	CLAMP MORSETTO	BRAÇADEIRA SPÆNDEBÅND	120M

08-12	01	p1	12/11

LEVANTAMENTO DA LÂMINA
MOLDBOARD LIFT PIPING
MOLDBOARD LIFT PIPING
MOLDBOARD LIFT PIPING

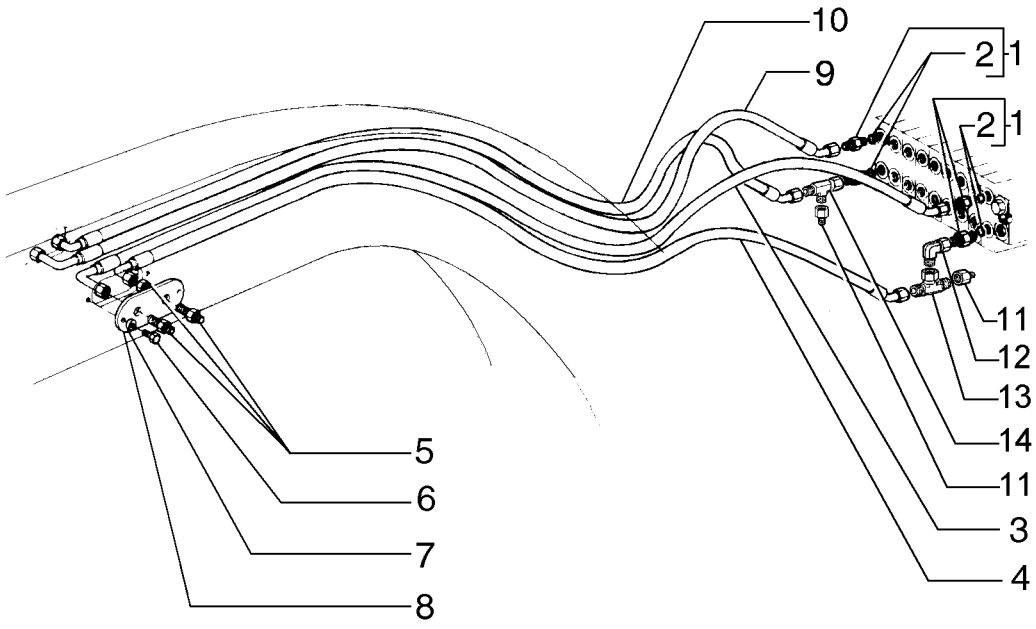

SOULÈVEMENT DE LA LAME
MOLDBOARD LIFT PIPING
MOLDBOARD LIFT PIPING
MOLDBOARD LIFT PIPING

R	N	P.N.	MOD	Q	Denominação Description	Denominacion Bezeichnung	Description Descrizione	Denominação Beskrivelse	L.C.
1		70921409		4	CONECTOR HIDRÁUL CONNECTEUR HYDRAU	CONECTOR HIDRÁULIC HYDR STECKVERBINDE	HYD CONNECTOR CONNETTORE IDRAULIC	CONECTOR HID. HYDRAULIKSTIK	020R
2		70921885		4	O-RING, 6-1, 90 Duro, .468" ID x .078" Thk JOINT TORIQUE	JUNTA TÓRICA O-RING	O-RING ANELLO TOROIDALE	O-RING O-RING	055A
3		75251170		1	TUBO FLEXÍVEL TUYAU FLEXIBLE	TUBO FLEXIBLE BIEGSAMER SCHLAUCH	FLEXIBLE HOSE TUBO FLESSIBILE	MANGUEIRA FLEXÍVEL FLEKSIBEL SLANGE	192T
4		75251169		1	TUBO FLEXÍVEL TUYAU FLEXIBLE	TUBO FLEXIBLE BIEGSAMER SCHLAUCH	FLEXIBLE HOSE TUBO FLESSIBILE	MANGUEIRA FLEXÍVEL FLEKSIBEL SLANGE	192T
5		70927261		4	CONECTOR HIDRÁUL CONNECTEUR HYDRAU	CONECTOR HIDRÁULIC HYDR STECKVERBINDE	HYD CONNECTOR CONNETTORE IDRAULIC	CONECTOR HID. HYDRAULIKSTIK	020R
6		16043231		4	PARAFUSO, Hex, M8 x 16, 10.9 VIS	PERNO SCHRAUBE	BOLT BULLONE	PARAFUSO BOLT	140B
7		10730301		4	ARRUELA PLANA RONDELLE	ARANDELA UNTERLEGSCHEIBE	WASHER RONDELLA	ANILHA FLADSKIVE	131R
8		75267102		2	COBERTURA COUVERCLE	CUBIERTA ABDECKUNG	COVER COPERCHIO	COBERTURA DÆKSEL	265C
9		75252827		1	TUBO FLEXÍVEL TUYAU FLEXIBLE	TUBO FLEXIBLE BIEGSAMER SCHLAUCH	FLEXIBLE HOSE TUBO FLESSIBILE	MANGUEIRA FLEXÍVEL FLEKSIBEL SLANGE	192T
10		75252826		1	TUBO FLEXÍVEL TUYAU FLEXIBLE	TUBO FLEXIBLE BIEGSAMER SCHLAUCH	FLEXIBLE HOSE TUBO FLESSIBILE	MANGUEIRA FLEXÍVEL FLEKSIBEL SLANGE	192T
11		70923102		2	REDUTOR REDUCTEUR	REDUCTOR REDUZIERSTÜCK	REDUCER RIDUTTORE	REDUTOR REDUKTION	056R
12		70921279		1	COTOVELO COUDE	CODO KNIESTÜCK	ELBOW GOMITO	COTOVELO VINKELRØR	085G
13		70921276		1	CONECTOR HIDRÁUL CONNECTEUR HYDRAU	CONECTOR HIDRÁULIC HYDR STECKVERBINDE	HYD CONNECTOR CONNETTORE IDRAULIC	CONECTOR HID. HYDRAULIKSTIK	020R
14		70921298		1	CONEXÃO DE 3 VIAS CONNEXION 3 VOIES	CONEXIÓN DE 3 VÍAS 3-WEGE-VERTEILERSTÜ	3 WAY CONNECTION RACCORDO A 3 VIE	LIGAÇÃO DE 3 VIAS TRE-VEJS FORSKRUNIN	016R

08-13	01	p1	12/11

LEVANTAMNENTO DA LÂMINA
MOLDBOARD LIFT PIPING
MOLDBOARD LIFT PIPING
MOLDBOARD LIFT PIPING

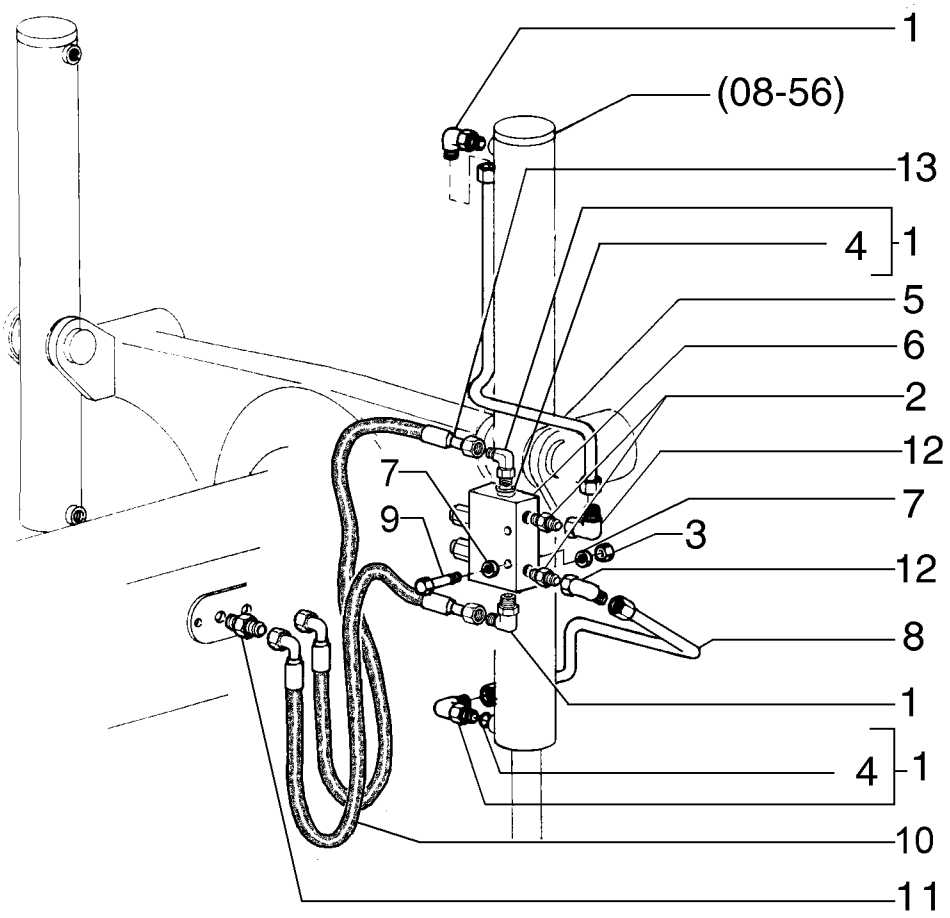

SOULÈVEMENT DE LA LAME
MOLDBOARD LIFT PIPING
MOLDBOARD LIFT PIPING
MOLDBOARD LIFT PIPING

R	N	P.N.	MOD	Q	Denominação Description	Denominacion Bezeichnung	Description Descrizione	Denominação Beskrivelse	L.C.
1		218-5106		4	COTOVELO, 90º, 3/4"-16, 37º x 3/4"-16, O-Ring				
					CODO	ELBOW	COTOVELO	085G	
					COUDE	KNIESTÜCK	GOMITO	VINKELRØR	
2		70921409		2	CONECTOR HIDRÁUL	CONECTOR HIDRÁULIC	HYD CONNECTOR	CONECTOR HID.	020R
					CONNECTEUR HYDRAU	HYDR STECKVERBINDE	CONNETTORE IDRAULIC	HYDRAULIKSTIK	
3		70900367		2	PORCA	TUERCA	NUT	PORCA	010D
					ECROU	MUTTER	DADO	MØTRIK	
4		70921349		10	O-RING, 8-1, 90 Duro, .644" ID x .087" Thk				
					JUNTA TÓRICA	O-RING	O-RING	055A	
					JOINT TORIQUE	O-RING	ANELLO TOROIDALE	O-RING	
5		75254144		1	TUBO RÍGIDO	TUBO RÍGIDO	RIGID TUBE	TUBO RÍGIDO	193T
					TUYAU RIGIDE	ROHR	TUBO RIGIDO	STIFT RØR	
5		75254140		1	TUBO RÍGIDO	TUBO RÍGIDO	RIGID TUBE	TUBO RÍGIDO	193T
					TUYAU RIGIDE	ROHR	TUBO RIGIDO	STIFT RØR	
6	1	75325021		2	VÁLVULA	VÁLVULA	VALVE	VÁLVULA	9620
					SOUPAPE	VENTIL	VALVOLA	VENTIL	
7		70630753		4	ARRUELA PLANA	ARANDELA	WASHER	ANILHA	131R
					RONDELLE	UNTERLEGSCHEIBE	RONDELLA	FLADSKIVE	
8		75254146		1	TUBO RÍGIDO	TUBO RÍGIDO	RIGID TUBE	TUBO RÍGIDO	193T
					TUYAU RIGIDE	ROHR	TUBO RIGIDO	STIFT RØR	
8		75254142		1	TUBO RÍGIDO	TUBO RÍGIDO	RIGID TUBE	TUBO RÍGIDO	193T
					TUYAU RIGIDE	ROHR	TUBO RIGIDO	STIFT RØR	
9		11107331		4	PARAFUSO, Hex, M10 x 55, 10.9				
					PERNO	BOLT	PARAFUSO	140B	
					VIS	SCHRAUBE	BULLONE	BOLT	
10		75325864		2	MANGUEIRA	TUBO	HOSE	MANGUEIRA	030M
					FLEXIBLE	SCHLAUCH	TUBO FLESSIBILE	SLANGE	
11		70927261		4	CONECTOR HIDRÁUL	CONECTOR HIDRÁULIC	HYD CONNECTOR	CONECTOR HID.	020R
					CONNECTEUR HYDRAU	HYDR STECKVERBINDE	CONNETTORE IDRAULIC	HYDRAULIKSTIK	
12		70921279		4	COTOVELO	CODO	ELBOW	COTOVELO	085G
					COUDE	KNIESTÜCK	GOMITO	VINKELRØR	
13		75325863		2	TUBO FLEXÍVEL	TUBO FLEXIBLE	FLEXIBLE HOSE	MANGUEIRA FLEXÍVEL	192T
					TUYAU FLEXIBLE	BIEGSAMER SCHLAUCH	TUBO FLESSIBILE	FLEKSIBEL SLANGE	

(1) Página 08-37

08-14	01	p1	12/11

GIRA CÍRCULO
CIRCLE TURN HYDRAULIC SYSTEM
CIRCLE TURN HYDRAULIC SYSTEM
CIRCLE TURN HYDRAULIC SYSTEM

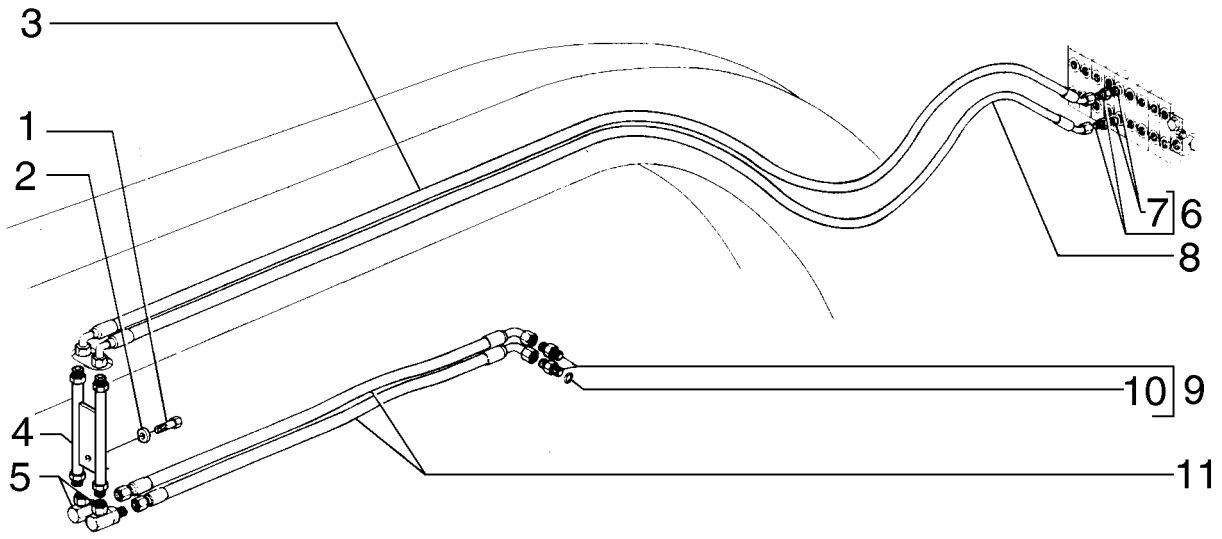

TOURNE CERCLE
CIRCLE TURN HYDRAULIC SYSTEM
CIRCLE TURN HYDRAULIC SYSTEM
CIRCLE TURN HYDRAULIC SYSTEM

R	N	P.N.	MOD	Q	Denominação Description	Denominacion Bezeichnung	Description Descrizione	Denominação Beskrivelse	L.C.
1		15540331		1	PARAFUSO, Hex, M12 x 1.25 x 25, 10.9, Full Thd				
					PERNO	BOLT	PARAFUSO	140B	
					VIS	SCHRAUBE	BULLONE	BOLT	
2		10517071		1	TRAVA DA ARRUELA, M12	ARANDELA DE BLOQUE(	LOCK WASHER	ANILHA DE RETENÇÃO	132R
					RONDELLE FREIN	SICHERUNGSSCHEIBE	RONDELLA DI SICUREZ	LÅSESKIVE	
3		75251164		2	TUBO FLEXÍVEL	TUBO FLEXIBLE	FLEXIBLE HOSE	MANGUEIRA FLEXÍVEL	192T
					TUYAU FLEXIBLE	BIEGSAMER SCHLAUCH	TUBO FLESSIBILE	FLEKSIBEL SLANGE	
4		84220684		2	TUBO HIDRÁULICO	TUBO HIDRÁULICO	HYD. TUBE	TUBAGEM HIDRÁULICO	190T
					TUYAU HYDRAULIQUE	HYDRAULIKLEITUNG	TUBO IDRAULICO	HYD. RØR	
5		84180859		2	CONEXÃO	ACOPLAMIENTO	FITTING	CONECTOR	3300
					RACCORD	ARMATUR	RACCORDO	FITTING	
6		70921409		2	CONECTOR HIDRÁUL	CONECTOR HIDRÁULIC(	HYD CONNECTOR	CONECTOR HID.	020R
					CONNECTEUR HYDRAU	HYDR STECKVERBINDE	CONNETTORE IDRAULIC	HYDRAULIKSTIK	
7		70921885		2	O-RING, 6-1, 90 Duro, .468" ID x .078" Thk				
					JUNTA TÓRICA	O-RING	O-RING	055A	
					JOINT TORIQUE	O-RING	ANELLO TOROIDALE	O-RING	
8		75251163		1	TUBO FLEXÍVEL	TUBO FLEXIBLE	FLEXIBLE HOSE	MANGUEIRA FLEXÍVEL	192T
					TUYAU FLEXIBLE	BIEGSAMER SCHLAUCH	TUBO FLESSIBILE	FLEKSIBEL SLANGE	
9		70921326		2	CONECTOR HIDRÁUL	CONECTOR HIDRÁULIC(	HYD CONNECTOR	CONECTOR HID.	020R
					CONNECTEUR HYDRAU	HYDR STECKVERBINDE	CONNETTORE IDRAULIC	HYDRAULIKSTIK	
10		70921205		2	O-RING, 10-1, 90 Duro, .755" ID x .097" Thk				
					JUNTA TÓRICA	O-RING	O-RING	055A	
					JOINT TORIQUE	O-RING	ANELLO TOROIDALE	O-RING	
11		75255791		2	MANGUEIRA	TUBO	HOSE	MANGUEIRA	030M
					FLEXIBLE	SCHLAUCH	TUBO FLESSIBILE	SLANGE	

08-15	01	p1	12/11

TUBULAÇÃO DO ESCARIFICADOR
SCARIFIER PIPING
SCARIFIER PIPING
SCARIFIER PIPING

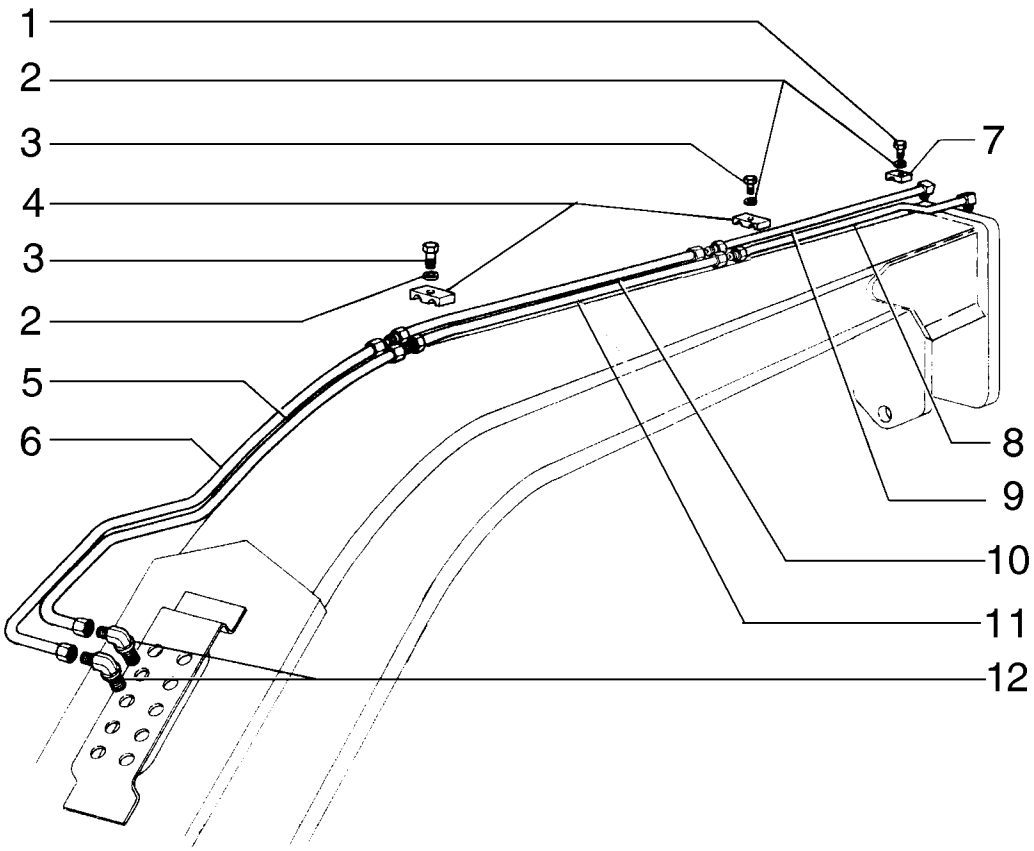

TUYAUX DU SCARIFICATEUR
SCARIFIER PIPING
SCARIFIER PIPING
SCARIFIER PIPING

R	N	P.N.	MOD	Q	Denominação Description	Denominacion Bezeichnung	Description Descrizione	Denominação Beskrivelse	L.C.
1		16044331		2	PARAFUSO, Hex, M8 x 55, 10.9				
						PERNO	BOLT	PARAFUSO	140B
					VIS	SCHRAUBE	BULLONE	BOLT	
2		70677006		4	ARRUELA PLANA	ARANDELA	WASHER	ANILHA	131R
					RONDELLE	UNTERLEGSCHEIBE	RONDELLA	FLADSKIVE	
3		70921076		2	PARAFUSO, 3/8"-16 x 1 1/4"				
						TORNILLO	SCREW	PARAFUSO	040V
					VIS	SCHRAUBE	VITE	SKRUE	
4		70623355		2	COLAR	COLLAR	COLLAR	ANEL	031F
					COLLIER	RINGE	COLLARE	SLANGEBÅND	
5		75253438		1	TUBO RÍGIDO	TUBO RÍGIDO	RIGID TUBE	TUBO RÍGIDO	193T
					TUYAU RIGIDE	ROHR	TUBO RIGIDO	STIFT RØR	
6		75253437		1	TUBO RÍGIDO	TUBO RÍGIDO	RIGID TUBE	TUBO RÍGIDO	193T
					TUYAU RIGIDE	ROHR	TUBO RIGIDO	STIFT RØR	
7		73127629		2	BRAÇADEIRA	ABRAZADERA	CLAMP	BRAÇADEIRA	120M
					COLLIER	KLEMME	MORSETTO	SPÆNDEBÅND	
8		75253733		1	TUBO RÍGIDO	TUBO RÍGIDO	RIGID TUBE	TUBO RÍGIDO	193T
					TUYAU RIGIDE	ROHR	TUBO RIGIDO	STIFT RØR	
9		75253734		1	TUBO, 9.7 mm ID, 12.7 mm OD, 805, 99 mm Length				
						TUBO	TUBE	TUBO	195T
					TUBE	ROHR	TUBO	RØR	
10		75248890		1	TUBO RÍGIDO, 9.7 mm ID, 12.7 mm OD, 2316 mm Length				
						TUBO RÍGIDO	RIGID TUBE	TUBO RÍGIDO	193T
					TUYAU RIGIDE	ROHR	TUBO RIGIDO	STIFT RØR	
11		75248886		1	TUBO RÍGIDO, 9.7 mm ID, 12.7 mm OD, 2301 mm Length				
						TUBO RÍGIDO	RIGID TUBE	TUBO RÍGIDO	193T
					TUYAU RIGIDE	ROHR	TUBO RIGIDO	STIFT RØR	
12		70927163		2	CONECTOR HIDRÁUL	CONECTOR HIDRÁULIC	HYD CONNECTOR	CONECTOR HID.	020R
					CONNECTEUR HYDRAU	HYDR STECKVERBINDE	CONNETTORE IDRAULIC	HYDRAULIKSTIK	

08-16	01	p1	12/11

TUBULAÇÃO DO ESCARIFICADOR
SCARIFIER PIPING
SCARIFIER PIPING
SCARIFIER PIPING

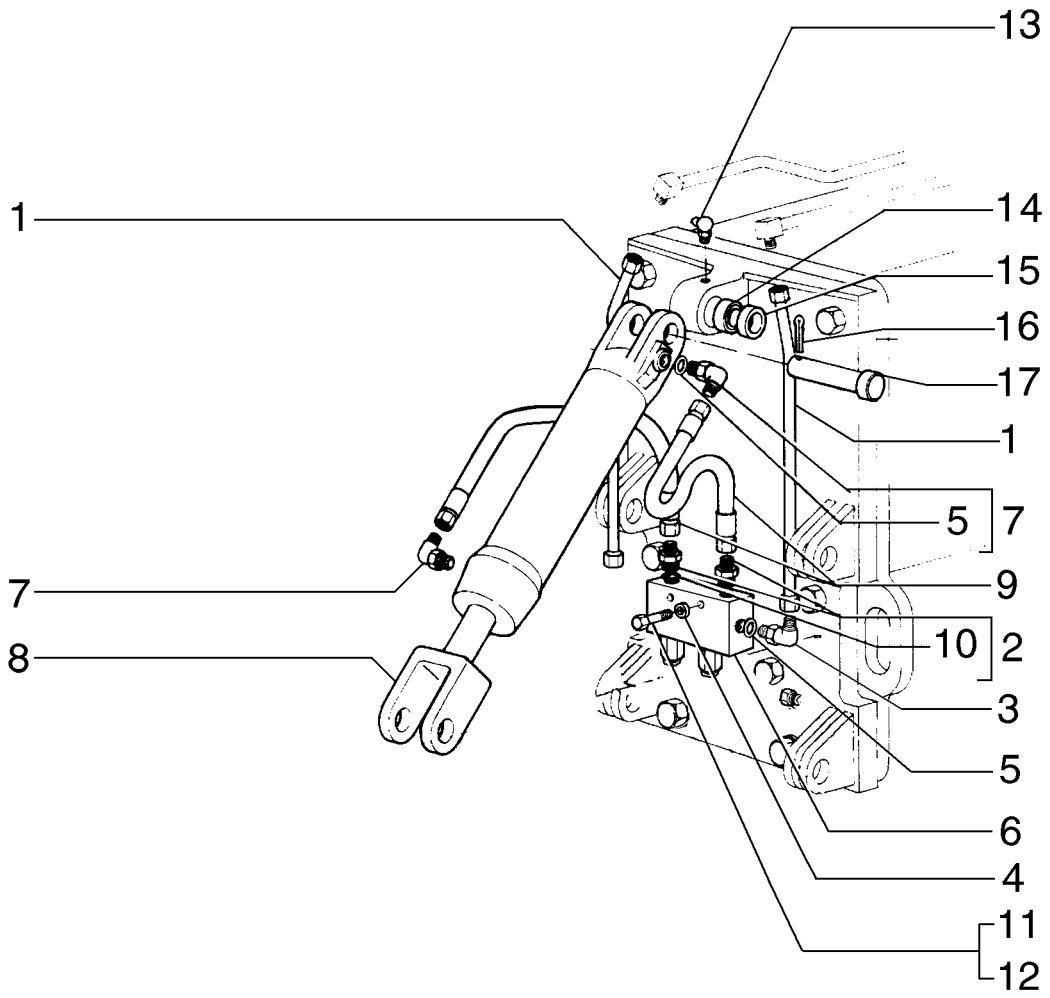

TUYAUX DU SCARIFICATEUR
SCARIFIER PIPING
SCARIFIER PIPING
SCARIFIER PIPING

R	N	P.N.	MOD	Q	Denominação Description	Denominacion Bezeichnung	Description Descrizione	Denominação Beskrivelse	L.C.
1		75320120		2	TUBO RÍGIDO TUYAU RIGIDE	TUBO RÍGIDO ROHR	RIGID TUBE TUBO RIGIDO	TUBO RÍGIDO STIFT RØR	193T
2		70921409		2	CONECTOR HIDRÁUL CONNECTEUR HYDRAU	CONECTOR HIDRÁULIC HYDR STECKVERBINDE	HYD CONNECTOR CONNETTORE IDRAULIC	CONECTOR HID. HYDRAULIKSTIK	020R
3		70921402		2	COTOVELO COUDE	CODO KNIESTÜCK	ELBOW GOMITO	COTOVELO VINKELRØR	085G
4		70630753		2	ARRUELA PLANA RONDELLE	ARANDELA UNTERLEGSCHEIBE	WASHER RONDELLA	ANILHA FLADSKIVE	131R
5		70921349		4	O-RING, 8-1, 90 Duro, .644" ID x .087" Thk JOINT TORIQUE	JUNTA TÓRICA O-RING	O-RING ANELLO TOROIDALE	O-RING O-RING	055A
6		84207595		1	VÁLVULA COMPENSAÇÃ VALVE DE COMPENSATI	VÁLVULA DE COMPENS/ AUSGLEICHSVENTIL	BALANCE VALVE VALVOLA DI BILANCIAMI	VÁLVULA COMPENSAÇÃ BALANCEVENTIL	P697
7		70921402		2	COTOVELO COUDE	CODO KNIESTÜCK	ELBOW GOMITO	COTOVELO VINKELRØR	085G
8	1	75266894		1	CILINDRO VERIN	CILINDRO ZYLINDER	CYLINDER CILINDRO	CILINDRO CYLINDER	164C
9		75251172		2	TUBO FLEXÍVEL TUYAU FLEXIBLE	TUBO FLEXIBLE BIEGSAMER SCHLAUCH	FLEXIBLE HOSE TUBO FLESSIBILE	MANGUEIRA FLEXÍVEL FLEKSIBEL SLANGE	192T
10		70921885		2	O-RING, 6-1, 90 Duro, .468" ID x .078" Thk JOINT TORIQUE	JUNTA TÓRICA O-RING	O-RING ANELLO TOROIDALE	O-RING O-RING	055A
11		11701721		2	PORCA, M10, Cl 10 ECROU	TUERCA MUTTER	NUT DADO	PORCA MØTRIK	010D
12		11107331		2	PARAFUSO, Hex, M10 x 55, 10.9 VIS	PERNO SCHRAUBE	BOLT BULLONE	PARAFUSO BOLT	140B
13		70915276		1	GRAXEIRA GRAISSEUR	BOQUILLA DE LUBRICAC SCHMIERNIPPEL	LUBE NIPPLE INGRASSATORE	COPO DE LUBRIFICAÇÃ SMØRENIPPEL	060I
14		70928851		1	CONJUNTO DO ROLAMENTO ROULEMENT	CONJUNTO DE COJINET LAGERBAURUPPE	BEARING ASSY COMPLESSIVO CUSCINI	CHUMACEIRA LEJESAMLING	341C
15		70689717		4	ESPAÇADOR ENTRETOISE	SEPARADOR DISTANZSTÜCK	SPACER DISTANZIALE	ESPAÇADOR AFSTANDSSTYKKE	075D
16		70911279		2	CONTRA PINO GOUPILLE FENDUE	PASADOR SPLINT	COTTER PIN COPPIGLIA	TROÇO DE ABRIR SPLITBOLT	270C
17		70689718		2	PINO BROCHE	PASADOR PIN	PIN PERNO	PERNO STIFT	080P

(1) Página 08-63

08-17	01	p1	12/11

CONTROLE FLUTUAÇÃO DA LÂMINA FRONTAL
DOZER BLADE FLOAT CONTROL
DOZER BLADE FLOAT CONTROL
DOZER BLADE FLOAT CONTROL

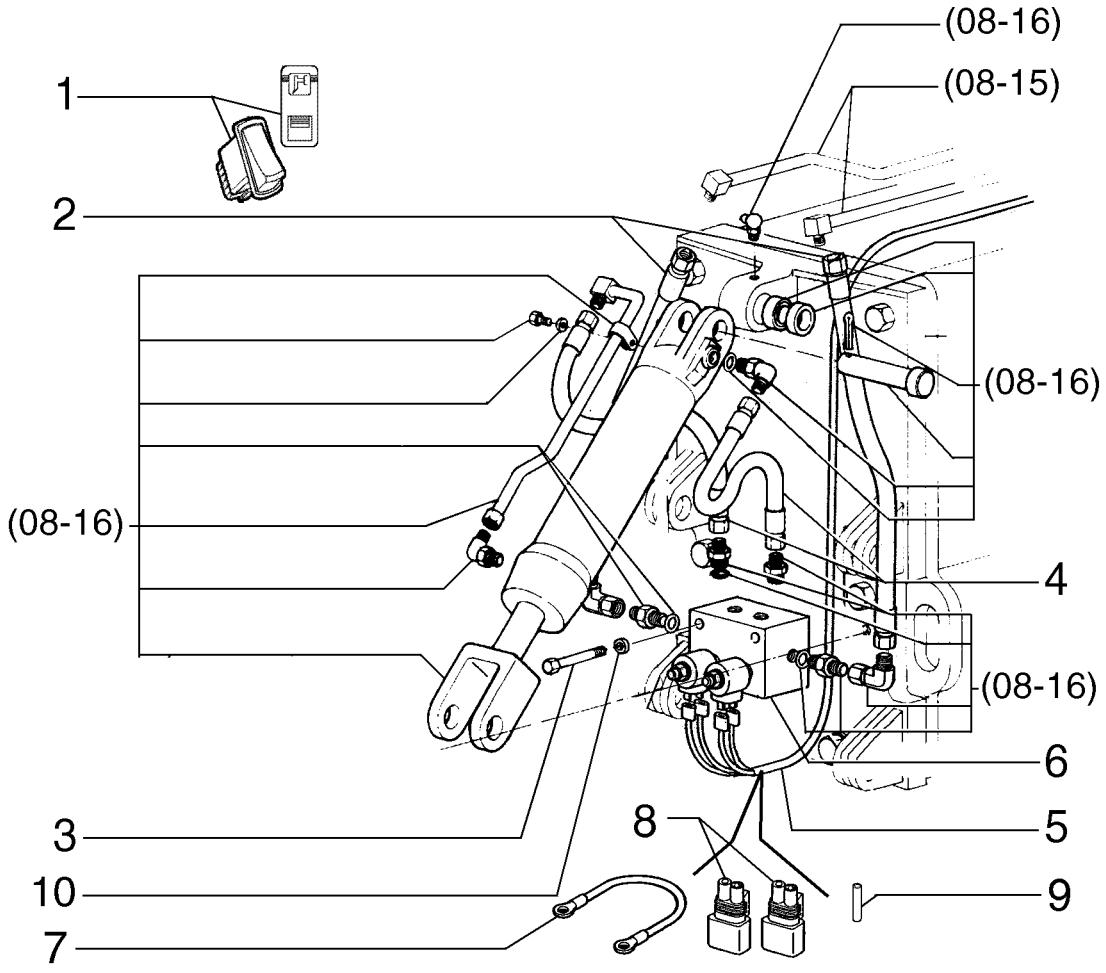

CONTRÔLE DE FLUCTUATION DE LA LAME AVANT
DOZER BLADE FLOAT CONTROL
DOZER BLADE FLOAT CONTROL
DOZER BLADE FLOAT CONTROL

R	N	P.N.	MOD	Q	Denominação Description	Denominacion Bezeichnung	Description Descrizione	Denominação Beskrivelse	L.C.
1		84143604		1	INTERRUPTOR CONTACTEUR	INTERRUPTOR SCHALTER	SWITCH INTERRUTTORE	INTERRUPTOR KONTAKT	075I
2		75254162		2	TUBO FLEXÍVEL TUYAU FLEXIBLE	TUBO FLEXIBLE BIEGSAMER SCHLAUCH	FLEXIBLE HOSE TUBO FLESSIBILE	MANGUEIRA FLEXÍVEL FLEKSIBEL SLANGE	192T
3		16045021		2	PARAFUSO, Hex, M8 x 90, 8.8 VIS	PERNO SCHRAUBE	BOLT BULLONE	PARAFUSO BOLT	140B
4		75254161		2	TUBO FLEXÍVEL TUYAU FLEXIBLE	TUBO FLEXIBLE BIEGSAMER SCHLAUCH	FLEXIBLE HOSE TUBO FLESSIBILE	MANGUEIRA FLEXÍVEL FLEKSIBEL SLANGE	192T
5		84318300		1	CHICOTE FAISCEAU	MAZO DE CABLES KABELBAUM	HARNESS CABLAGGIO	CABLAGEM LEDNINGSNET	4160
6	1	84238181		1	VÁLVULA HIDRÁULICA SOUPAPE HYDRAULIQU	VÁLVULA HIDRÁULICA HYDRAULIKVENTIL	HYDRAULIC VALVE DISTRIBUTORE IDRAULI	VÁLVULA HIDRÁULICA HYDRAULIKVENTIL	010V
7		75322592		1	CABO ELÉTRICO CABLE ELECTRIQUE	CABLE ELÉCTRICO ELEKTROKABEL	ELECTRIC CABLE CAVO ELETTRICO	CABO ELÉCTRICO EL-KABEL	111C
8		75322270		2	CONECTOR ELÉTR CONNECTEUR ELECTRI	CONECTOR ELÉCTRICO ELEKTR STECKVERBIND	ELEC CONNECTOR CONNETTORE ELETTRI(	CONECTOR ELÉC. EL-STIK	235C
9		19109687		1	ISOLANTE ISOLANT	AISLADOR ISOLATOR	INSULATOR ISOLATORE	ISOLADOR ISOLATOR	085I
10		70630753		2	ARRUELA PLANA RONDELLE	ARANDELA UNTERLEGSCHEIBE	WASHER RONDELLA	ANILHA FLADSKIVE	131R

(1) Página 08-34

08-18	01	p1	12/11

TUBULAÇÃO INCLINAÇÃO DA RODA DIANTEIRA
FRONT WHEEL LEAN PIPING
FRONT WHEEL LEAN PIPING
FRONT WHEEL LEAN PIPING

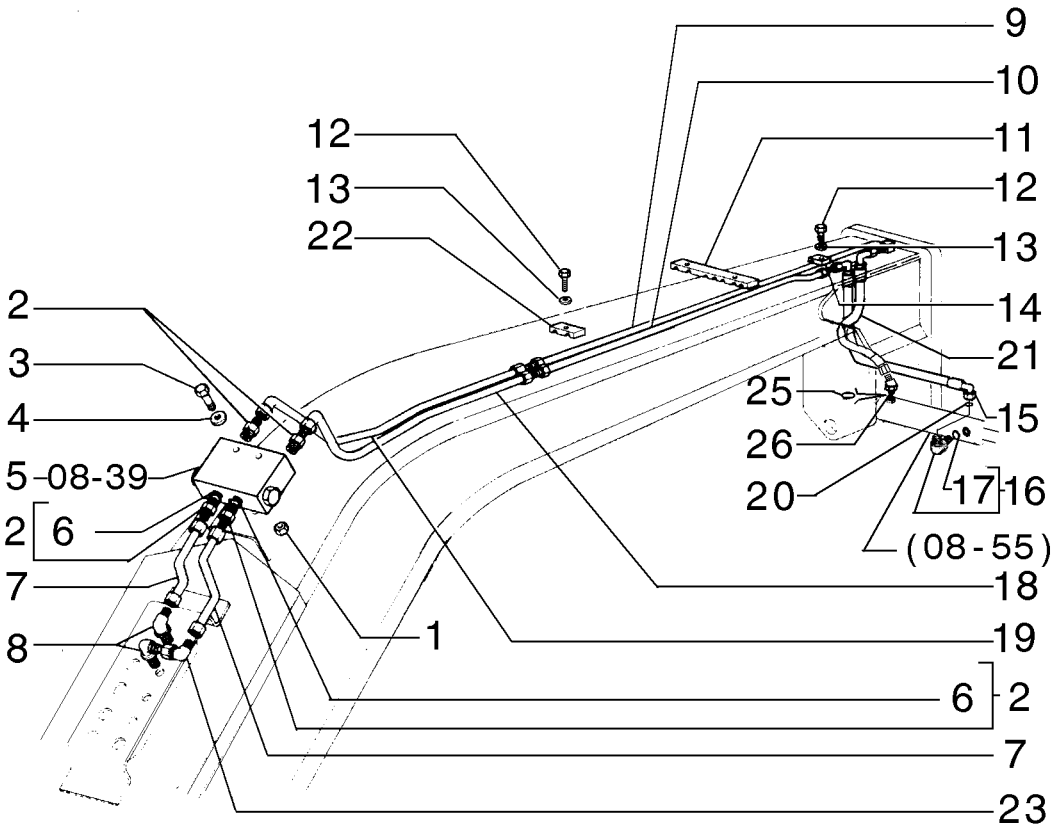

TUYAUX BASCULE DE LA ROUE AVANT
FRONT WHEEL LEAN PIPING
FRONT WHEEL LEAN PIPING
FRONT WHEEL LEAN PIPING

R	N	P.N.	MOD	Q	Denominação Description	Denominacion Bezeichnung	Description Descrizione	Denominação Beskrivelse	L.C.
1		70920329		2	PORCA ECROU	TUERCA MUTTER	NUT DADO	PORCA MØTRIK	010D
2		70922457		4	CONECTOR HIDRÁUL CONNECTEUR HYDRAU	CONECTOR HIDRÁULIC HYDR STECKVERBINDE	HYD CONNECTOR CONNETTORE IDRAULIC	CONECTOR HID. HYDRAULIKSTIK	020R
3		70930238		2	PARAFUSO VIS	TORNILLO SCHRAUBE	SCREW VITE	PARAFUSO SKRUE	040V
4		70900816		4	ARRUELA PLANA RONDELLE	ARANDELA UNTERLEGSCHEIBE	WASHER RONDELLA	ANILHA FLADSKIVE	131R
5	1	75252292		1	VÁLVULA HIDRÁULICA SOUPAPE HYDRAULIQU	VÁLVULA HIDRÁULICA HYDRAULIKVENTIL	HYDRAULIC VALVE DISTRIBUTORE IDRAULI	VÁLVULA HIDRÁULICA HYDRAULIKVENTIL	010V
6		70921885		4	O-RING, 6-1, 90 Duro, .468" ID x .078" Thk JUNTA TÓRICA JOINT TORIQUE	O-RING	O-RING ANELLO TOROIDALE	O-RING O-RING	055A
7		75248917		2	TUBO RÍGIDO, 6.5 mm ID, 9.5 mm OD, 140, 35 mm Length TUBO RÍGIDO TUYAU RIGIDE	TUBO RÍGIDO ROHR	RIGID TUBE TUBO RIGIDO	TUBO RÍGIDO STIFT RØR	193T
8		70928378		2	COTOVELO COUDE	CODO KNIESTÜCK	ELBOW GOMITO	COTOVELO VINKELRØR	085G
9		75248925		1	TUBO RÍGIDO, 9.5 mm OD, 2618, 40 mm Length TUBO RÍGIDO TUYAU RIGIDE	TUBO RÍGIDO ROHR	RIGID TUBE TUBO RIGIDO	TUBO RÍGIDO STIFT RØR	193T
10		75248921		1	TUBO RÍGIDO, 9.5 mm OD, 2529, 29 mm Length TUBO RÍGIDO TUYAU RIGIDE	TUBO RÍGIDO ROHR	RIGID TUBE TUBO RIGIDO	TUBO RÍGIDO STIFT RØR	193T
11		75250315		1	BRAÇADEIRA COLLIER	ABRAZADERA KLEMME	CLAMP MORSETTO	BRAÇADEIRA SPÆNDEBÅND	120M
12		16044331		1	PARAFUSO, Hex, M8 x 55, 10.9 PERNO VIS	SCHRAUBE	BOLT BULLONE	PARAFUSO BOLT	140B
13		10730301		1	ARRUELA PLANA RONDELLE	ARANDELA UNTERLEGSCHEIBE	WASHER RONDELLA	ANILHA FLADSKIVE	131R
14		73127629		1	BRAÇADEIRA COLLIER	ABRAZADERA KLEMME	CLAMP MORSETTO	BRAÇADEIRA SPÆNDEBÅND	120M
15		87712860		1	TUBO FLEXÍVEL TUYAU FLEXIBLE	TUBO FLEXIBLE BIEGSAMER SCHLAUCH	FLEXIBLE HOSE TUBO FLESSIBILE	MANGUEIRA FLEXÍVEL FLEKSIBEL SLANGE	192T
16		700-326		2	COTOVELO, 90º, 13/16"-18 ORFS x M22 x 1.5 ORB CODO COUDE	KNIESTÜCK	ELBOW GOMITO	COTOVELO VINKELRØR	085G
17		238-6014		2	O-RING, -014, 90 Duro, .489" ID x .070" Thk JUNTA TÓRICA JOINT TORIQUE	O-RING	O-RING ANELLO TOROIDALE	O-RING O-RING	055A
18		75248994		1	TUBO RÍGIDO TUYAU RIGIDE	TUBO RÍGIDO ROHR	RIGID TUBE TUBO RIGIDO	TUBO RÍGIDO STIFT RØR	193T
19		75248924		1	TUBO RÍGIDO TUYAU RIGIDE	TUBO RÍGIDO ROHR	RIGID TUBE TUBO RIGIDO	TUBO RÍGIDO STIFT RØR	193T
20		637-63153		1	O-RING, 15.3mm ID x 2.2mm Width JUNTA TÓRICA JOINT TORIQUE	O-RING	O-RING ANELLO TOROIDALE	O-RING O-RING	055A

(1) Página 08-39

08-18	01	p2	12/11

TUBULAÇÃO INCLINAÇÃO DA RODA DIANTEIRA
FRONT WHEEL LEAN PIPING
FRONT WHEEL LEAN PIPING
FRONT WHEEL LEAN PIPING

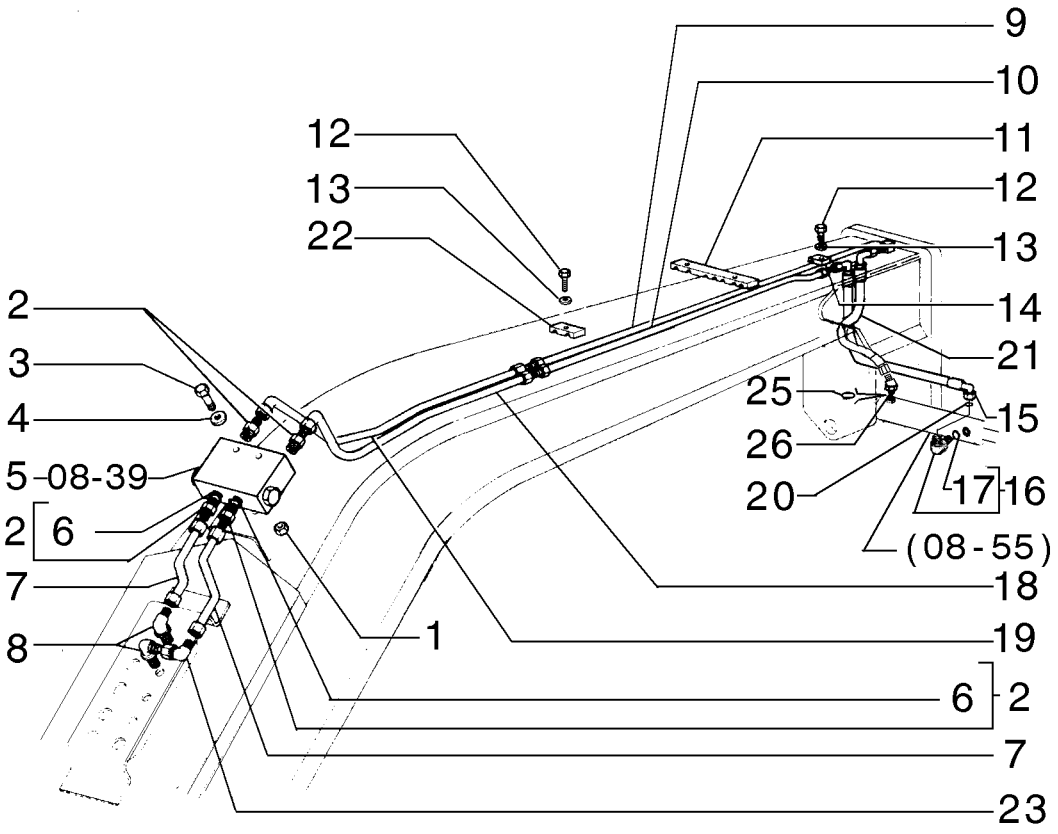

TUYAUX BASCULE DE LA ROUE AVANT
FRONT WHEEL LEAN PIPING
FRONT WHEEL LEAN PIPING
FRONT WHEEL LEAN PIPING

R	N	P.N.	MOD	Q	Denominação Description	Denominacion Bezeichnung	Description Descrizione	Denominação Beskrivelse	L.C.
21		75255793		1	MANGUEIRA FLEXIBLE	TUBO SCHLAUCH	HOSE TUBO FLESSIBILE	MANGUEIRA SLANGE	030M
22		70695523		1	BRAÇADEIRA COLLIER	ABRAZADERA KLEMME	CLAMP MORSETTO	BRAÇADEIRA SPÆNDEBÅND	120M
23		70921013		1	COTOVELO COUDE	CODO KNIESTÜCK	ELBOW GOMITO	COTOVELO VINKELRØR	085G
24		218-1254		2	CONTRA-PORCA, Blkhd, 9/16"-18 CONTRE-ECROU EN VR.	CONTRATUERCA BHD TRENNW-SICHERUNGSI	BHD LOCK NUT DADO, BLOCCAGGIO BH	PORCA DE COBERTURA LÅSEMØTRIK, SKOT	A071
25		86639044		2	O-RING, 19.3mm ID x 2.2mm Width JOINT TORIQUE	JUNTA TÓRICA O-RING	O-RING ANELLO TOROIDALE	O-RING O-RING	055A
26		87674065		1	CONEXÃO RACCORD	ACOPLAMIENTO ARMATUR	FITTING RACCORDO	CONECTOR FITTING	3300

08-19	01	p1	12/11

TUBULAÇÃO DA ARTICULAÇÃO
ARTICULATION HYDRAULIC SYSTEM
ARTICULATION HYDRAULIC SYSTEM
ARTICULATION HYDRAULIC SYSTEM

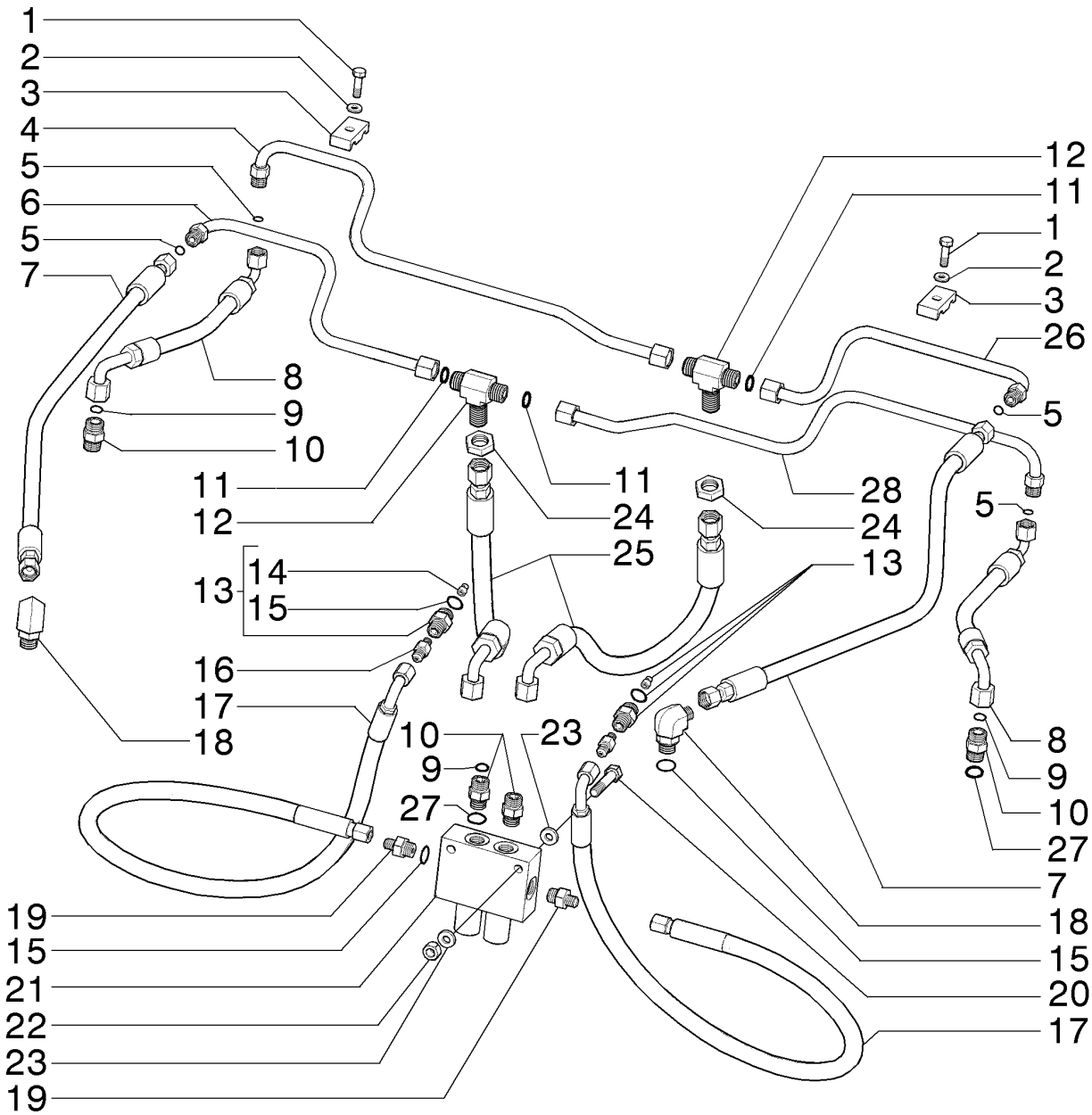

TUYAUX DE L´ARTICULATION
ARTICULATION HYDRAULIC SYSTEM
ARTICULATION HYDRAULIC SYSTEM
ARTICULATION HYDRAULIC SYSTEM

R	N	P.N.	MOD	Q	Denominação Description	Denominacion Bezeichnung	Description Descrizione	Denominação Beskrivelse	L.C.
1		16043831		1	PARAFUSO, Hex, M8 x 30, 10.9				
						PERNO	BOLT	PARAFUSO	140B
					VIS	SCHRAUBE	BULLONE	BOLT	
2		10730301		2	ARRUELA PLANA	ARANDELA	WASHER	ANILHA	131R
					RONDELLE	UNTERLEGSCHEIBE	RONDELLA	FLADSKIVE	
3		70623355		2	COLAR	COLLAR	COLLAR	ANEL	031F
					COLLIER	RINGE	COLLARE	SLANGEBÅND	
4		84195162		1	TUBO RÍGIDO	TUBO RÍGIDO	RIGID TUBE	TUBO RÍGIDO	193T
					TUYAU RIGIDE	ROHR	TUBO RIGIDO	STIFT RØR	
5		238-6012		4	O-RING, -012, 90 Duro, .364" ID x .070" Thk				
						JUNTA TÓRICA	O-RING	O-RING	055A
					JOINT TORIQUE	O-RING	ANELLO TOROIDALE	O-RING	
6		84195160		1	TUBO RÍGIDO	TUBO RÍGIDO	RIGID TUBE	TUBO RÍGIDO	193T
					TUYAU RIGIDE	ROHR	TUBO RIGIDO	STIFT RØR	
7		84194649		2	CONJ. MANGUEIRA	CONJUNTO DE TUBOS	HOSE ASSY.	CONJUNTO DE MANGUE	P457
					ENSEMBLE DE FLEXIBLE	SCHLAUCHBAUGRUPPE	COMPLESS. TUBO FLES	SLANGEENHED	
8		84194648		2	CONJ. MANGUEIRA	CONJUNTO DE TUBOS	HOSE ASSY.	CONJUNTO DE MANGUE	P457
					ENSEMBLE DE FLEXIBLE	SCHLAUCHBAUGRUPPE	COMPLESS. TUBO FLES	SLANGEENHED	
9		9992298		2	O-RING, 0.489" ID x 0.629" OD x 0.07"				
						JUNTA TÓRICA	O-RING	O-RING	055A
					JOINT TORIQUE	O-RING	ANELLO TOROIDALE	O-RING	
10		9992305		4	CONECTOR HIDRÁUL, 13/16"-16 ORFS x 3/4"-16 ORB				
						CONECTOR HIDRÁULIC	HYD CONNECTOR	CONECTOR HID.	020R
					CONNECTEUR HYDRAU	HYDR STECKVERBINDE	CONNETTORE IDRAULIC	HYDRAULIKSTIK	
11		9992898		4	O-RING	JUNTA TÓRICA	O-RING	O-RING	055A
					JOINT TORIQUE	O-RING	ANELLO TOROIDALE	O-RING	
12		86639082		2	T, 13/16"-16 ORFS, Blkhd Br				
						RACOR EN T	TEE	TÊ	9020
					RACCORD EN T	T-STÜCK	PEZZO A T	T-STYKKE	
13		75325758		2	ORIFÍCIO	ORIFICIO	ORIFICE	ORIFÍCIO	056O
					ORIFICE	BLENDE	ORIFIZIO	PROP	
14		75325705		2	CONEXÃO	ACOPLAMIENTO	FITTING	CONECTOR	3300
					RACCORD	ARMATUR	RACCORDO	FITTING	
15		70921349		6	O-RING, 8-1, 90 Duro, .644" ID x .087" Thk				
						JUNTA TÓRICA	O-RING	O-RING	055A
					JOINT TORIQUE	O-RING	ANELLO TOROIDALE	O-RING	
16		70925656		2	CONECTOR HIDRÁUL	CONECTOR HIDRÁULIC	HYD CONNECTOR	CONECTOR HID.	020R
					CONNECTEUR HYDRAU	HYDR STECKVERBINDE	CONNETTORE IDRAULIC	HYDRAULIKSTIK	
17		75320494		2	TUBO FLEXÍVEL	TUBO FLEXIBLE	FLEXIBLE HOSE	MANGUEIRA FLEXÍVEL	192T
					TUYAU FLEXIBLE	BIEGSAMER SCHLAUCH	TUBO FLESSIBILE	FLEKSIBEL SLANGE	
18		201-345		2	COTOVELO, 90º, 11/16"-16 x 3/4"-16, Adj, ORFS				
						CODO	ELBOW	COTOVELO	085G
					COUDE	KNIESTÜCK	GOMITO	VINKELRØR	
19		70922457		2	CONECTOR HIDRÁUL	CONECTOR HIDRÁULIC	HYD CONNECTOR	CONECTOR HID.	020R
					CONNECTEUR HYDRAU	HYDR STECKVERBINDE	CONNETTORE IDRAULIC	HYDRAULIKSTIK	
20		11107331		2	PARAFUSO, Hex, M10 x 55, 10.9				
						PERNO	BOLT	PARAFUSO	140B
					VIS	SCHRAUBE	BULLONE	BOLT	

08-19	01	p2	12/11

TUBULAÇÃO DA ARTICULAÇÃO
ARTICULATION HYDRAULIC SYSTEM
ARTICULATION HYDRAULIC SYSTEM
ARTICULATION HYDRAULIC SYSTEM

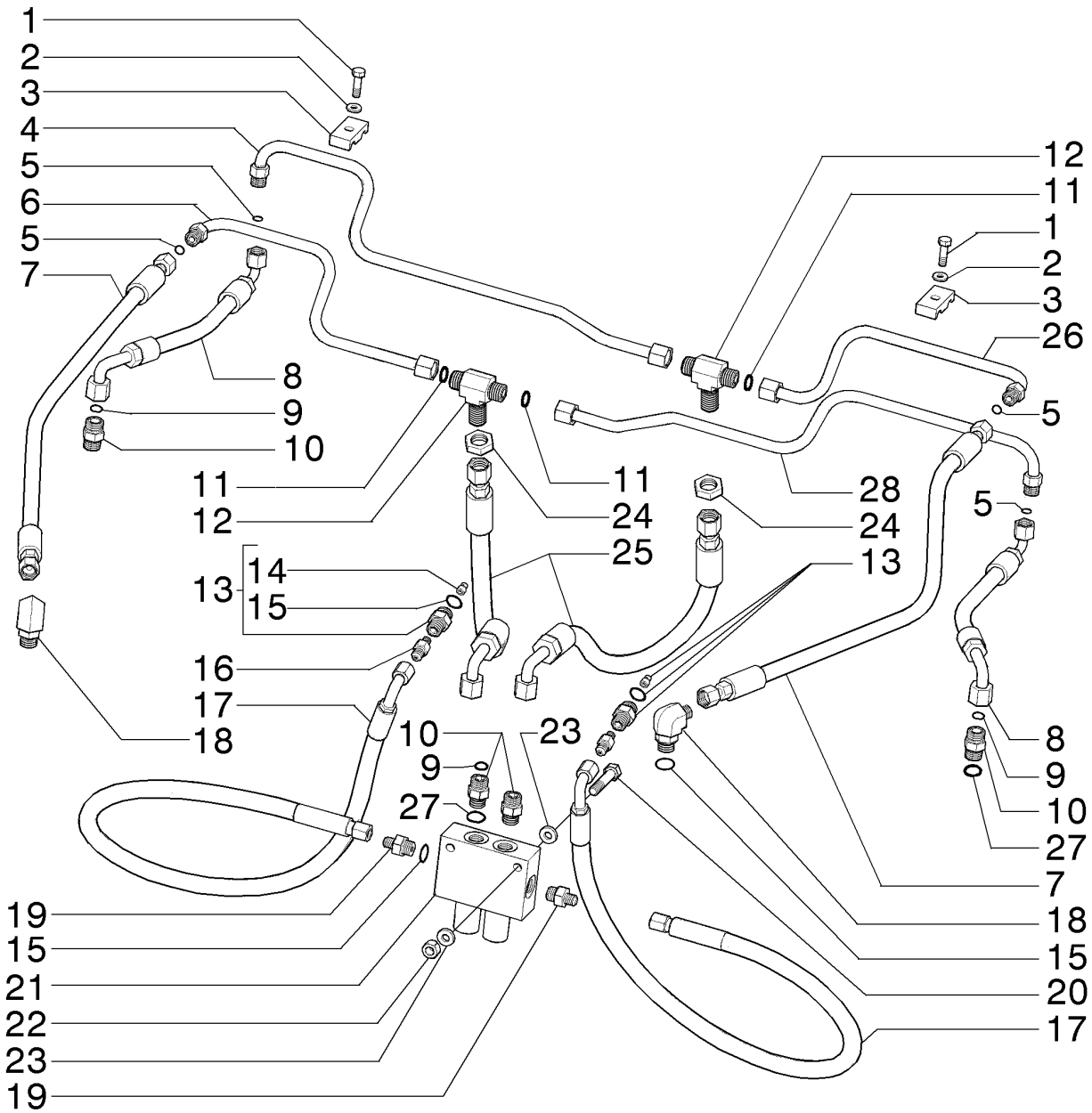

TUYAUX DE L´ARTICULATION
ARTICULATION HYDRAULIC SYSTEM
ARTICULATION HYDRAULIC SYSTEM
ARTICULATION HYDRAULIC SYSTEM

R	N	P.N.	MOD	Q	Denominação Description	Denominacion Bezeichnung	Description Descrizione	Denominação Beskrivelse	L.C.
21		84207595		1	VÁLVULA COMPENSAÇÃ VALVE DE COMPENSATI	VÁLVULA DE COMPENS/ AUSGLEICHSVENTIL	BALANCE VALVE VALVOLA DI BILANCIAMI	VÁLVULA COMPENSAÇÃ BALANCEVENTIL	P697
22		11701721		2	PORCA, M10, Cl 10 ECROU	TUERCA MUTTER	NUT DADO	PORCA MØTRIK	010D
23		70630753		4	ARRUELA PLANA RONDELLE	ARANDELA UNTERLEGSCHEIBE	WASHER RONDELLA	ANILHA FLADSKIVE	131R
24		86639083		2	CONTRA PORCA, 13/16"-16, ORFS Blkhd CONTRE-ECROU	TUERCA DE BLOQUEO SICHERUNGSMUTTER	LOCK NUT DADO DI BLOCCAGGIO	CONTRAPORCA LÅSEMØTRIK	P263
25		84194647		2	CONJ. MANGUEIRA ENSEMBLE DE FLEXIBLE	CONJUNTO DE TUBOS SCHLAUCHBAUGRUPPE	HOSE ASSY. COMPLESS. TUBO FLES	CONJUNTO DE MANGUE SLANGEENHED	P457
26		84195164		1	TUBO HIDRÁULICO TUYAU HYDRAULIQUE	TUBO HIDRÁULICO HYDRAULIKLEITUNG	HYD. TUBE TUBO IDRAULICO	TUBAGEM HIDRÁULICO HYD. RØR	190T
27		128825		4	O-RING, 0.644" ID x 0.087" Width JOINT TORIQUE	JUNTA TÓRICA O-RING	O-RING ANELLO TOROIDALE	O-RING O-RING	055A
28		84195158		1	TUBO RÍGIDO TUYAU RIGIDE	TUBO RÍGIDO ROHR	RIGID TUBE TUBO RIGIDO	TUBO RÍGIDO STIFT RØR	193T

08-21	01	p1	12/11

TUBULAÇÃO DO RIPPER
RIPPER HYDRAULIC SYSTEM
RIPPER HYDRAULIC SYSTEM
RIPPER HYDRAULIC SYSTEM

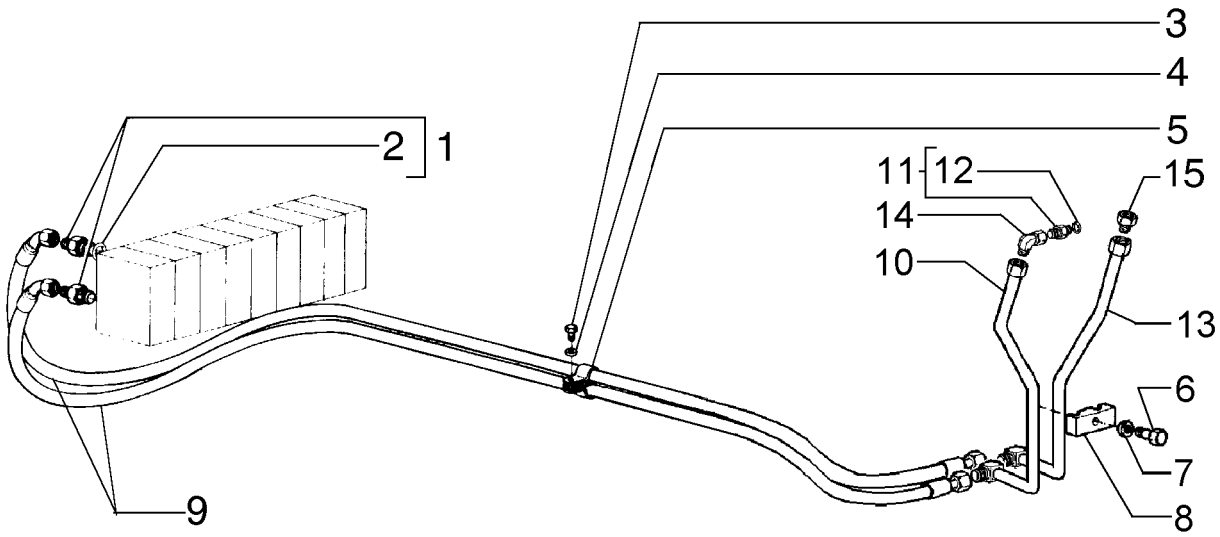

TUYAUX DU RIPPER
RIPPER HYDRAULIC SYSTEM
RIPPER HYDRAULIC SYSTEM
RIPPER HYDRAULIC SYSTEM

R	N	P.N.	MOD	Q	Denominação Description	Denominacion Bezeichnung	Description Descrizione	Denominação Beskrivelse	L.C.
1		70922457		2	CONECTOR HIDRÁUL CONNECTEUR HYDRAU	CONECTOR HIDRÁULIC HYDR STECKVERBINDE	HYD CONNECTOR CONNETTORE IDRAULIC	CONECTOR HID. HYDRAULIKSTIK	020R
2		70921885		2	O-RING, 6-1, 90 Duro, .468" ID x .078" Thk JUNTA TÓRICA JOINT TORIQUE	O-RING ANELLO TOROIDALE	O-RING O-RING	055A
3		70927400		1	PARAFUSO VIS	TORNILLO SCHRAUBE	SCREW VITE	PARAFUSO SKRUE	040V
4		70915815		1	ARRUELA PLANA RONDELLE	ARANDELA UNTERLEGSCHEIBE	WASHER RONDELLA	ANILHA FLADSKIVE	131R
5		70929872		1	BRAÇADEIRA COLLIER	ABRAZADERA KLEMME	CLAMP MORSETTO	BRAÇADEIRA SPÆNDEBÅND	120M
6		11106831		1	PARAFUSO, Hex, M10 x 40, 10.9, Full Thd PERNO VIS	BOLT SCHRAUBE	PARAFUSO BULLONE	140B BOLT
7		12638601		1	ARRUELA PLANA, M10 x 18 x 2 ARANDELA RONDELLE	WASHER UNTERLEGSCHEIBE	ANILHA RONDELLA	131R FLADSKIVE
8		70623355		1	COLAR COLLIER	COLLAR RINGE	COLLAR COLLARE	ANEL SLANGEBÅND	031F
9		75253148		2	TUBO FLEXÍVEL TUYAU FLEXIBLE	TUBO FLEXIBLE BIEGSAMER SCHLAUCH	FLEXIBLE HOSE TUBO FLESSIBILE	MANGUEIRA FLEXÍVEL FLEKSIBEL SLANGE	192T
10		87544631		1	TUBO, 9.7 mm ID x 12.7 mm OD TUBO TUBE	TUBE ROHR	TUBO TUBO	TUBO RØR	195T
11		70921409		1	CONECTOR HIDRÁUL CONNECTEUR HYDRAU	CONECTOR HIDRÁULIC HYDR STECKVERBINDE	HYD CONNECTOR CONNETTORE IDRAULIC	CONECTOR HID. HYDRAULIKSTIK	020R
12		70921349		1	O-RING, 8-1, 90 Duro, .644" ID x .087" Thk JUNTA TÓRICA JOINT TORIQUE	O-RING ANELLO TOROIDALE	O-RING O-RING	055A
13		87544632		1	TUBO, 9.7 mm ID x 12.7 mm OD TUBO TUBE	TUBE ROHR	TUBO TUBO	TUBO RØR	195T
14		70921279		2	COTOVELO COUDE	CODO KNIESTÜCK	ELBOW GOMITO	COTOVELO VINKELRØR	085G
15		NSS		2	SEM SERVIÇO EM SEPARADO, Plug NO SE REPARA POR SE NON FORUNI SEPAREM	NOT SERVICED SEPARA NICHT A SEP ERS-T LIEI	SEM REPARAÇÃO EM SI NON FORNITO SEPARAT	064N SERVICERES IKKE SEPA

08-22	01	p1	12/11

TUBULAÇÃO DO ESCARIFICADOR E RIPPER
SCARIFIER AND RIPPER PIPING
SCARIFIER AND RIPPER PIPING
SCARIFIER AND RIPPER PIPING

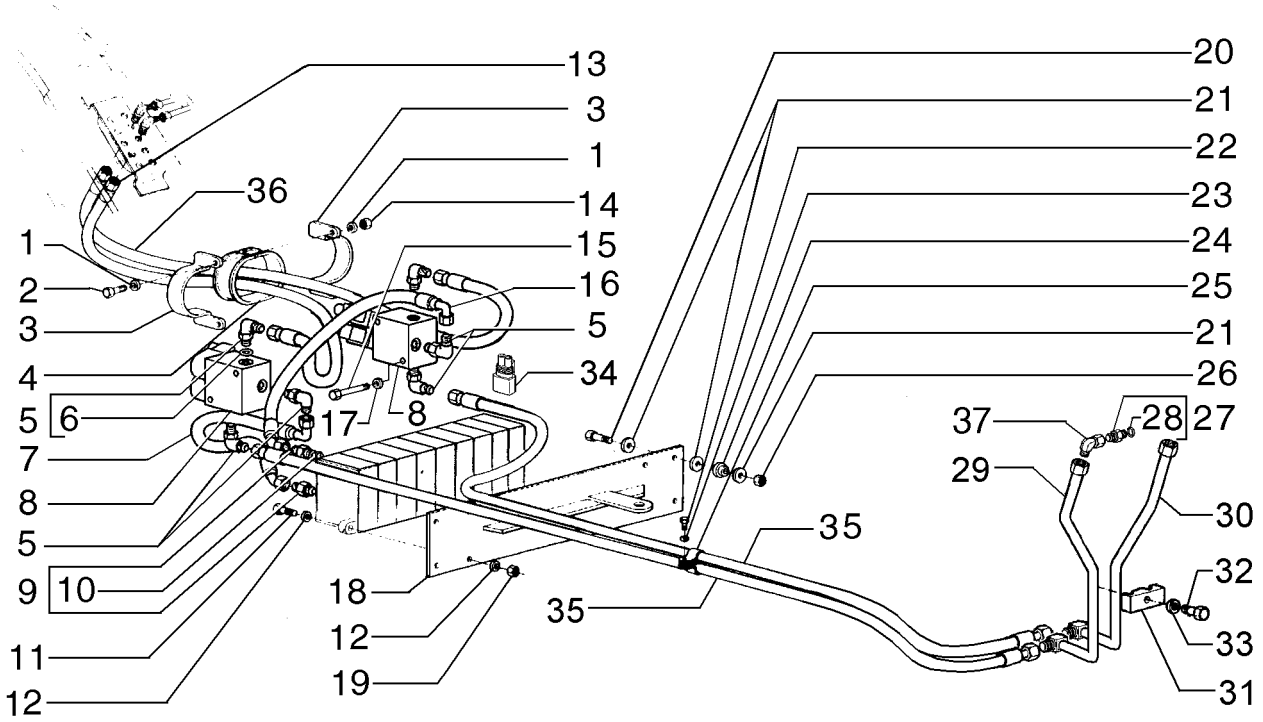

TUYAUX DU SCARIFICATEUR ET RIPPER
SCARIFIER AND RIPPER PIPING
SCARIFIER AND RIPPER PIPING
SCARIFIER AND RIPPER PIPING

R	N	P.N.	MOD	Q	Denominação Description	Denominacion Bezeichnung	Description Descrizione	Denominação Beskrivelse	L.C.
1		10519621		4	ARRUELA PLANA, M8 x 17 x 2				
						ARANDELA	WASHER	ANILHA	131R
					RONDELLE	UNTERLEGSCHEIBE	RONDELLA	FLADSKIVE	
2		16044031		2	PARAFUSO, Hex, M8 x 40, 10.9				
						PERNO	BOLT	PARAFUSO	140B
					VIS	SCHRAUBE	BULLONE	BOLT	
3		75250315		2	BRAÇADEIRA	ABRAZADERA	CLAMP	BRAÇADEIRA	120M
					COLLIER	KLEMME	MORSETTO	SPÆNDEBÅND	
4		75252375		1	PROTEÇÃO	DEFENSA	GUARD	PROTECÇÃO	070R
					PROTECTION	SCHUTZABDECKUNG	PROTEZIONE	BESKYTTELSESSKÆRM	
5		70922523		6	COTOVELO	CODO	ELBOW	COTOVELO	085G
					COUDE	KNIESTÜCK	GOMITO	VINKELRØR	
6		70921885		2	O-RING, 6-1, 90 Duro, .468" ID x .078" Thk				
						JUNTA TÓRICA	O-RING	O-RING	055A
					JOINT TORIQUE	O-RING	ANELLO TOROIDALE	O-RING	
7		75251175		1	TUBO FLEXÍVEL	TUBO FLEXIBLE	FLEXIBLE HOSE	MANGUEIRA FLEXÍVEL	192T
					TUYAU FLEXIBLE	BIEGSAMER SCHLAUCH	TUBO FLESSIBILE	FLEKSIBEL SLANGE	
8	1	75255849		2	VÁLVULA HIDRÁULICA	VÁLVULA HIDRÁULICA	HYDRAULIC VALVE	VÁLVULA HIDRÁULICA	010V
					SOUPAPE HYDRAULIQU	HYDRAULIKVENTIL	DISTRIBUTORE IDRAULI	HYDRAULIKVENTIL	
9		70922522		2	CONECTOR HIDRÁUL	CONECTOR HIDRÁULIC	HYD CONNECTOR	CONECTOR HID.	020R
					CONNECTEUR HYDRAU	HYDR STECKVERBINDE	CONNETTORE IDRAULIC	HYDRAULIKSTIK	
10		70921885		1	O-RING, 6-1, 90 Duro, .468" ID x .078" Thk				
						JUNTA TÓRICA	O-RING	O-RING	055A
					JOINT TORIQUE	O-RING	ANELLO TOROIDALE	O-RING	
11		70921565		4	PARAFUSO	TORNILLO	SCREW	PARAFUSO	040V
					VIS	SCHRAUBE	VITE	SKRUE	
12		70630753		8	ARRUELA PLANA	ARANDELA	WASHER	ANILHA	131R
					RONDELLE	UNTERLEGSCHEIBE	RONDELLA	FLADSKIVE	
13		75252830		1	TUBO FLEXÍVEL	TUBO FLEXIBLE	FLEXIBLE HOSE	MANGUEIRA FLEXÍVEL	192T
					TUYAU FLEXIBLE	BIEGSAMER SCHLAUCH	TUBO FLESSIBILE	FLEKSIBEL SLANGE	
14		14094910		2	PORCA	TUERCA	NUT	PORCA	010D
					ECROU	MUTTER	DADO	MØTRIK	
15		14309271		4	PARAFUSO	TORNILLO	SCREW	PARAFUSO	040V
					VIS	SCHRAUBE	VITE	SKRUE	
16		75251176		1	TUBO FLEXÍVEL	TUBO FLEXIBLE	FLEXIBLE HOSE	MANGUEIRA FLEXÍVEL	192T
					TUYAU FLEXIBLE	BIEGSAMER SCHLAUCH	TUBO FLESSIBILE	FLEKSIBEL SLANGE	
17		10519401		4	ARRUELA PLANA, M6 x 11.95 x 1.6				
						ARANDELA	WASHER	ANILHA	131R
					RONDELLE	UNTERLEGSCHEIBE	RONDELLA	FLADSKIVE	
18		73162730		1	PLACA	PLACA	PLATE	CHAPA	105P
					PLAQUE	PLATTE	PIASTRA	PLADE	
19		70911026		4	PORCA	TUERCA	NUT	PORCA	010D
					ECROU	MUTTER	DADO	MØTRIK	
20		11107031		4	PARAFUSO, Hex, M10 x 45, 10.9				
						PERNO	BOLT	PARAFUSO	140B
					VIS	SCHRAUBE	BULLONE	BOLT	

(1) Página 08-33

08-22	01	p2	12/11

TUBULAÇÃO DO ESCARIFICADOR E RIPPER
SCARIFIER AND RIPPER PIPING
SCARIFIER AND RIPPER PIPING
SCARIFIER AND RIPPER PIPING

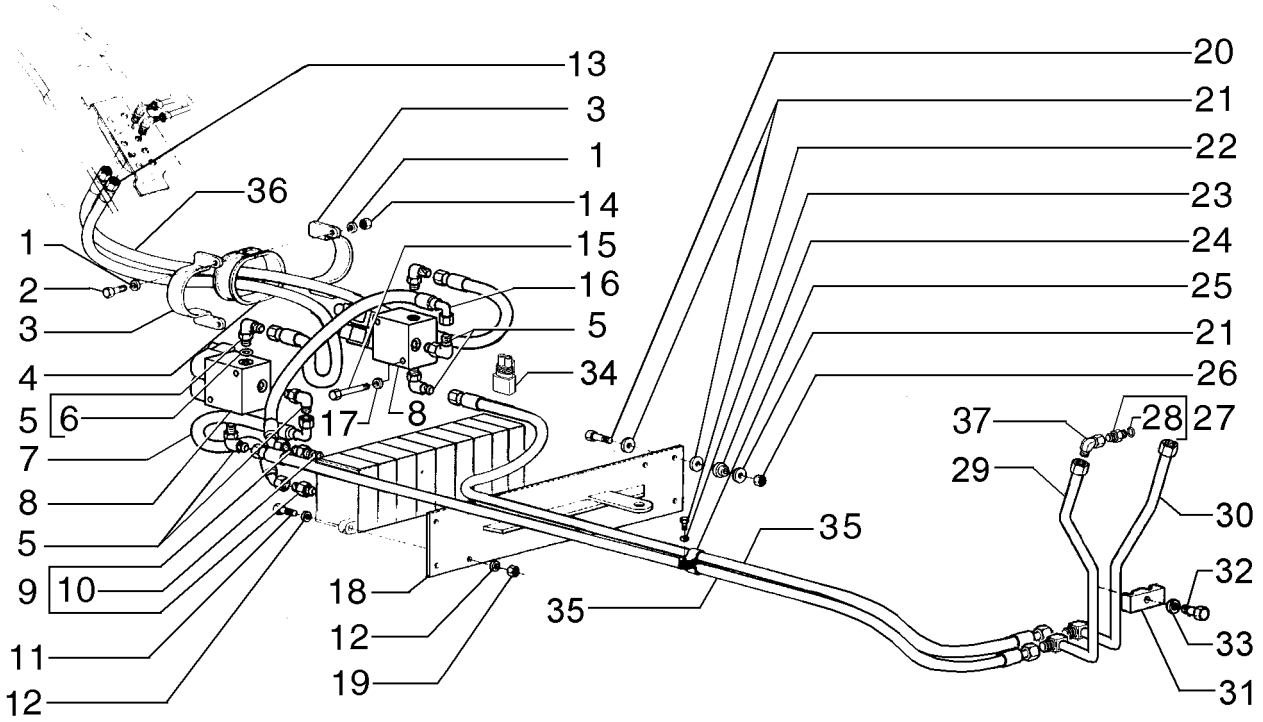

TUYAUX DU SCARIFICATEUR ET RIPPER
SCARIFIER AND RIPPER PIPING
SCARIFIER AND RIPPER PIPING
SCARIFIER AND RIPPER PIPING

R	N	P.N.	MOD	Q	Denominação Description	Denominacion Bezeichnung	Description Descrizione	Denominação Beskrivelse	L.C.
21		12644321		9	ARRUELA PLANA, M10 x 35 x 3				
						ARANDELA	WASHER	ANILHA	131R
					RONDELLE	UNTERLEGSCHEIBE	RONDELLA	FLADSKIVE	
22		70927400		1	PARAFUSO	TORNILLO	SCREW	PARAFUSO	040V
					VIS	SCHRAUBE	VITE	SKRUE	
23		70915815		1	ARRUELA PLANA	ARANDELA	WASHER	ANILHA	131R
					RONDELLE	UNTERLEGSCHEIBE	RONDELLA	FLADSKIVE	
24		75249628		4	ARRUELA PLANA	ARANDELA	WASHER	ANILHA	131R
					RONDELLE	UNTERLEGSCHEIBE	RONDELLA	FLADSKIVE	
25		70929872		1	BRAÇADEIRA	ABRAZADERA	CLAMP	BRAÇADEIRA	120M
					COLLIER	KLEMME	MORSETTO	SPÆNDEBÅND	
26		11701721		3	PORCA, M10, Cl 10	TUERCA	NUT	PORCA	010D
					ECROU	MUTTER	DADO	MØTRIK	
27		70921409		2	CONECTOR HIDRÁUL	CONECTOR HIDRÁULIC(	HYD CONNECTOR	CONECTOR HID.	020R
					CONNECTEUR HYDRAU	HYDR STECKVERBINDE	CONNETTORE IDRAULIC	HYDRAULIKSTIK	
28		70921349		1	O-RING, 8-1, 90 Duro, .644" ID x .087" Thk				
						JUNTA TÓRICA	O-RING	O-RING	055A
					JOINT TORIQUE	O-RING	ANELLO TOROIDALE	O-RING	
29		87544631		1	TUBO, 9.7 mm ID x 12.7 mm OD				
						TUBO	TUBE	TUBO	195T
					TUBE	ROHR	TUBO	RØR	
30		87544632		1	TUBO, 9.7 mm ID x 12.7 mm OD				
						TUBO	TUBE	TUBO	195T
					TUBE	ROHR	TUBO	RØR	
31		70623355		1	COLAR	COLLAR	COLLAR	ANEL	031F
					COLLIER	RINGE	COLLARE	SLANGEBÅND	
32		11106831		1	PARAFUSO, Hex, M10 x 40, 10.9, Full Thd				
						PERNO	BOLT	PARAFUSO	140B
					VIS	SCHRAUBE	BULLONE	BOLT	
33		12638601		1	ARRUELA PLANA, M10 x 18 x 2				
						ARANDELA	WASHER	ANILHA	131R
					RONDELLE	UNTERLEGSCHEIBE	RONDELLA	FLADSKIVE	
34		75322270		2	CONECTOR ELÉTR	CONECTOR ELÉCTRICC	ELEC CONNECTOR	CONECTOR ELÉC.	235C
					CONNECTEUR ELECTRI	ELEKTR STECKVERBINI	CONNETTORE ELETTRI(	EL-STIK	
35		75253148		1	TUBO FLEXÍVEL	TUBO FLEXIBLE	FLEXIBLE HOSE	MANGUEIRA FLEXÍVEL	192T
					TUYAU FLEXIBLE	BIEGSAMER SCHLAUCH	TUBO FLESSIBILE	FLEKSIBEL SLANGE	
36		75251177		1	TUBO FLEXÍVEL	TUBO FLEXIBLE	FLEXIBLE HOSE	MANGUEIRA FLEXÍVEL	192T
					TUYAU FLEXIBLE	BIEGSAMER SCHLAUCH	TUBO FLESSIBILE	FLEKSIBEL SLANGE	
37		218-5106		2	COTOVELO, 90º, 3/4"-16, 37º x 3/4"-16, O-Ring				
						CODO	ELBOW	COTOVELO	085G
					COUDE	KNIESTÜCK	GOMITO	VINKELRØR	

08-23	01	p1	12/11

TUBULAÇÃO DO CILINDRO DOS RIPPER
RIPPER CYLINDER PIPING
RIPPER CYLINDER PIPING
RIPPER CYLINDER PIPING

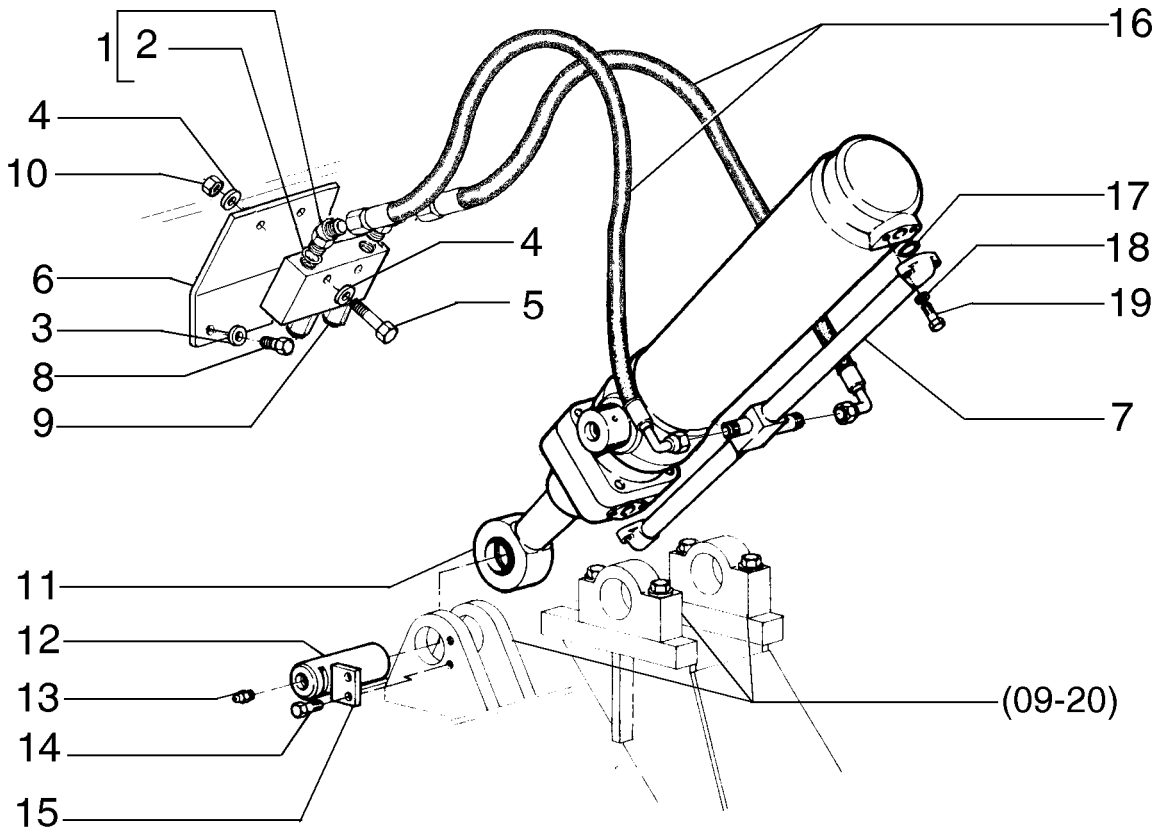

TUYAUX DES CYLINDRES DES RIPPER
RIPPER CYLINDER PIPING
RIPPER CYLINDER PIPING
RIPPER CYLINDER PIPING

R	N	P.N.	MOD	Q	Denominação Description	Denominacion Bezeichnung	Description Descrizione	Denominação Beskrivelse	L.C.
1		**70922507**		2	COTOVELO COUDE	CODO KNIESTÜCK	ELBOW GOMITO	COTOVELO VINKELRØR	085G
2		**70921349**		2	O-RING, 8-1, 90 Duro, .644" ID x .087" Thk JUNTA TÓRICA JOINT TORIQUE	 O-RING O-RING	 O-RING ANELLO TOROIDALE	 O-RING O-RING	055A
3		**10730301**		4	ARRUELA PLANA RONDELLE	ARANDELA UNTERLEGSCHEIBE	WASHER RONDELLA	ANILHA FLADSKIVE	131R
4		**70630753**		4	ARRUELA PLANA RONDELLE	ARANDELA UNTERLEGSCHEIBE	WASHER RONDELLA	ANILHA FLADSKIVE	131R
5		**11107331**		2	PARAFUSO, Hex, M10 x 55, 10.9 PERNO VIS	 BOLT SCHRAUBE	 BULLONE	 PARAFUSO BOLT	140B
6		**75252422**		1	PLACA PLAQUE	PLACA PLATTE	PLATE PIASTRA	CHAPA PLADE	105P
7		**75251728**		1	COLETOR, 647 mm Length COLLECTEUR	COLECTOR VERTEILER	MANIFOLD COLLETTORE	COLECTOR MANIFOLD	198C
8		**16043231**		2	PARAFUSO, Hex, M8 x 16, 10.9 PERNO VIS	 BOLT SCHRAUBE	 BULLONE	 PARAFUSO BOLT	140B
9	1	**75325021**		1	VÁLVULA SOUPAPE	VÁLVULA VENTIL	VALVE VALVOLA	VÁLVULA VENTIL	9620
10		**11701721**		2	PORCA, M10, Cl 10 ECROU	TUERCA MUTTER	NUT DADO	PORCA MØTRIK	010D
11	2	**75267110**		1	CILINDRO VERIN	CILINDRO ZYLINDER	CYLINDER CILINDRO	CILINDRO CYLINDER	164C
12		**76002504**		1	PINO BROCHE	PASADOR PIN	PIN PERNO	PERNO STIFT	080P
13		**13407211**		1	GRAXEIRA, M10 x 1 GRAISSEUR	BOQUILLA DE LUBRICAC SCHMIERNIPPEL	LUBE NIPPLE INGRASSATORE	COPO DE LUBRIFICAÇÃ SMØRENIPPEL	060I
14		**15540431**		2	PARAFUSO, Hex, M12 x 1.25 x 30, 10.9, Full Thd TORNILLO VIS	 SCHRAUBE	SCREW VITE	PARAFUSO SKRUE	040V
15		**8270126**		1	PLACA PLAQUE	PLACA PLATTE	PLATE PIASTRA	CHAPA PLADE	105P
16		**73127637**		2	TUBO FLEXÍVEL TUYAU FLEXIBLE	TUBO FLEXIBLE BIEGSAMER SCHLAUCH	FLEXIBLE HOSE TUBO FLESSIBILE	MANGUEIRA FLEXÍVEL FLEKSIBEL SLANGE	192T
17		**14463280**		2	O-RING, 24.99mm ID x 3.53" Width JUNTA TÓRICA JOINT TORIQUE	 O-RING O-RING	 O-RING ANELLO TOROIDALE	 O-RING O-RING	055A
18		**10571971**		4	TRAVA DA ARRUELA RONDELLE FREIN	ARANDELA DE BLOQUE SICHERUNGSSCHEIBE	LOCK WASHER RONDELLA DI SICUREZ	ANILHA DE RETENÇÃO LÅSESKIVE	132R
19		**15540931**		4	PARAFUSO, Hex, M12 x 1.25 x 55, 10.9 TORNILLO VIS	 SCHRAUBE	SCREW VITE	PARAFUSO SKRUE	040V

(1) Página 08-37
(2) Página 08-62

08-24	01	p1	12/11

SISTEMA HIDRÁULICO DA DIREÇÃO
STEERING HYDRAULIC SYSTEM
STEERING HYDRAULIC SYSTEM
STEERING HYDRAULIC SYSTEM

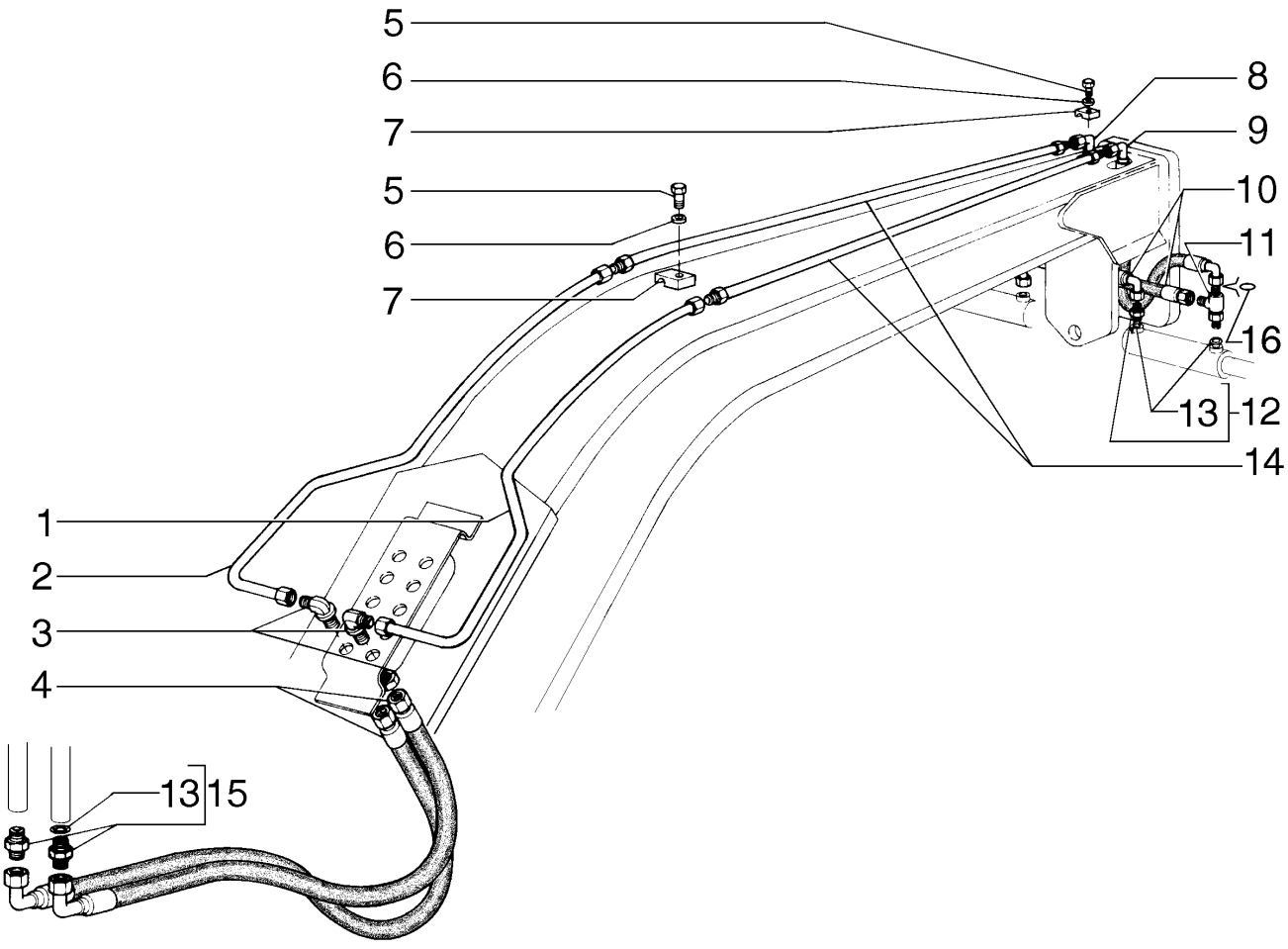

SYSTÈME HYDRAULIQUE DE LA DIRECTION
STEERING HYDRAULIC SYSTEM
STEERING HYDRAULIC SYSTEM
STEERING HYDRAULIC SYSTEM

R	N	P.N.	MOD	Q	Denominação Description	Denominacion Bezeichnung	Description Descrizione	Denominação Beskrivelse	L.C.
1		75253440		1	TUBO RÍGIDO TUYAU RIGIDE	TUBO RÍGIDO ROHR	RIGID TUBE TUBO RIGIDO	TUBO RÍGIDO STIFT RØR	193T
2		75253439		1	TUBO RÍGIDO TUYAU RIGIDE	TUBO RÍGIDO ROHR	RIGID TUBE TUBO RIGIDO	TUBO RÍGIDO STIFT RØR	193T
3		70927163		2	CONECTOR HIDRÁUL CONNECTEUR HYDRAU	CONECTOR HIDRÁULIC HYDR STECKVERBINDE	HYD CONNECTOR CONNETTORE IDRAULIC	CONECTOR HID. HYDRAULIKSTIK	020R
4		75252380		2	TUBO FLEXÍVEL TUYAU FLEXIBLE	TUBO FLEXIBLE BIEGSAMER SCHLAUCH	FLEXIBLE HOSE TUBO FLESSIBILE	MANGUEIRA FLEXÍVEL FLEKSIBEL SLANGE	192T
5		16043631		6	PARAFUSO, Hex, M8 x 25, 10.9 VIS	TORNILLO SCHRAUBE	SCREW VITE	PARAFUSO SKRUE	040V
6		10730301		6	ARRUELA PLANA RONDELLE	ARANDELA UNTERLEGSCHEIBE	WASHER RONDELLA	ANILHA FLADSKIVE	131R
7		73127629		6	BRAÇADEIRA COLLIER	ABRAZADERA KLEMME	CLAMP MORSETTO	BRAÇADEIRA SPÆNDEBÅND	120M
8		87712858		1	TUBO FLEXÍVEL TUYAU FLEXIBLE	TUBO FLEXIBLE BIEGSAMER SCHLAUCH	FLEXIBLE HOSE TUBO FLESSIBILE	MANGUEIRA FLEXÍVEL FLEKSIBEL SLANGE	192T
9		87712859		1	TUBO FLEXÍVEL TUYAU FLEXIBLE	TUBO FLEXIBLE BIEGSAMER SCHLAUCH	FLEXIBLE HOSE TUBO FLESSIBILE	MANGUEIRA FLEXÍVEL FLEKSIBEL SLANGE	192T
10		87674793		2	TUBO FLEXÍVEL TUYAU FLEXIBLE	TUBO FLEXIBLE BIEGSAMER SCHLAUCH	FLEXIBLE HOSE TUBO FLESSIBILE	MANGUEIRA FLEXÍVEL FLEKSIBEL SLANGE	192T
11		70919087		2	CONEXÃO DE 3 VIAS CONNEXION 3 VOIES	CONEXIÓN DE 3 VÍAS 3-WEGE-VERTEILERSTÜ	3 WAY CONNECTION RACCORDO A 3 VIE	LIGAÇÃO DE 3 VIAS TRE-VEJS FORSKRUNIN	016R
12		86579678		2	CONECTOR HIDRÁUL, 13/16"-16 ORFS x M22 x 1.5 ORB CONNECTEUR HYDRAU	CONECTOR HIDRÁULIC HYDR STECKVERBINDE	HYD CONNECTOR CONNETTORE IDRAULIC	CONECTOR HID. HYDRAULIKSTIK	020R
13		86598102		4	O-RING, 19.30mm ID x 2.20mm JOINT TORIQUE	JUNTA TÓRICA O-RING	O-RING ANELLO TOROIDALE	O-RING O-RING	055A
14		75253450		1	TUBO RÍGIDO TUYAU RIGIDE	TUBO RÍGIDO ROHR	RIGID TUBE TUBO RIGIDO	TUBO RÍGIDO STIFT RØR	193T
15		70921409		2	CONECTOR HIDRÁUL CONNECTEUR HYDRAU	CONECTOR HIDRÁULIC HYDR STECKVERBINDE	HYD CONNECTOR CONNETTORE IDRAULIC	CONECTOR HID. HYDRAULIKSTIK	020R
16		9992298		6	O-RING, 0.489" ID x 0.629" OD x 0.07" JOINT TORIQUE	JUNTA TÓRICA O-RING	O-RING ANELLO TOROIDALE	O-RING O-RING	055A

08-25	01	p1	12/11

BLOQUEIO HIDRÁULICO DO DIFERENCIAL
DIFERENTIAL HYDRAULIC BLOCK
DIFERENTIAL HYDRAULIC BLOCK
DIFERENTIAL HYDRAULIC BLOCK

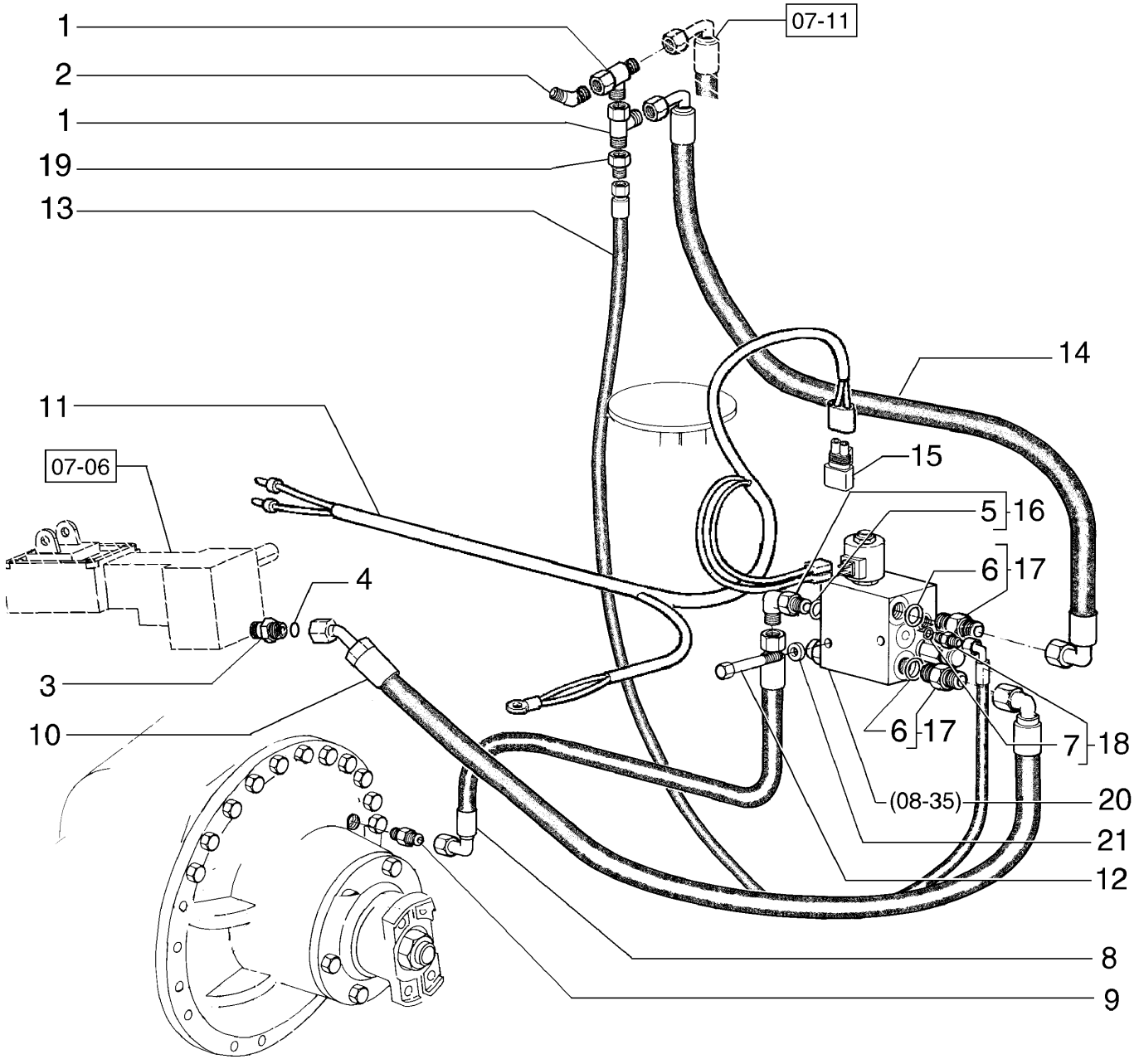

BLOCAGE HYDRAULIQUE DU DIFFÉRENTIEL
DIFERENTIAL HYDRAULIC BLOCK
DIFERENTIAL HYDRAULIC BLOCK
DIFERENTIAL HYDRAULIC BLOCK

R	N	P.N.	MOD	Q	Denominação Description	Denominacion Bezeichnung	Description Descrizione	Denominação Beskrivelse	L.C.
1		**70921298**		2	CONEXÃO DE 3 VIAS	CONEXIÓN DE 3 VÍAS	3 WAY CONNECTION	LIGAÇÃO DE 3 VIAS	016R
					CONNEXION 3 VOIES	3-WEGE-VERTEILERSTÜ	RACCORDO A 3 VIE	TRE-VEJS FORSKRUNIN	
2		**70922507**		1	COTOVELO	CODO	ELBOW	COTOVELO	085G
					COUDE	KNIESTÜCK	GOMITO	VINKELRØR	
3		**700-102**		1	CONECTOR HIDRÁUL, 13/16"-16 ORFS x M18 x 1.5 ORB				
						CONECTOR HIDRÁULIC(	HYD CONNECTOR	CONECTOR HID.	020R
					CONNECTEUR HYDRAU	HYDR STECKVERBINDE	CONNETTORE IDRAULIC	HYDRAULIKSTIK	
4		**9992069**		1	O-RING, 0.614" ID x 0.754" OD x 0.07"				
						JUNTA TÓRICA	O-RING	O-RING	055A
					JOINT TORIQUE	O-RING	ANELLO TOROIDALE	O-RING	
5		**70921349**		1	O-RING, 8-1, 90 Duro, .644" ID x .087" Thk				
						JUNTA TÓRICA	O-RING	O-RING	055A
					JOINT TORIQUE	O-RING	ANELLO TOROIDALE	O-RING	
6		**70921206**		1	O-RING, 12-1, 90 Duro, .924 ID x .116" Thk				
						JUNTA TÓRICA	O-RING	O-RING	055A
					JOINT TORIQUE	O-RING	ANELLO TOROIDALE	O-RING	
7		**70921883**		1	O-RING, 4-1, 90 Duro, .351" ID x .072" Thk				
						JUNTA TÓRICA	O-RING	O-RING	055A
					JOINT TORIQUE	O-RING	ANELLO TOROIDALE	O-RING	
8		**75324751**		1	MANGUEIRA	TUBO	HOSE	MANGUEIRA	030M
					FLEXIBLE	SCHLAUCH	TUBO FLESSIBILE	SLANGE	
9		**79104773**		1	CONECTOR HIDRÁUL	CONECTOR HIDRÁULIC(	HYD CONNECTOR	CONECTOR HID.	020R
					CONNECTEUR HYDRAU	HYDR STECKVERBINDE	CONNETTORE IDRAULIC	HYDRAULIKSTIK	
10		**87752987**		1	MANGUEIRA	TUBO	HOSE	MANGUEIRA	030M
					FLEXIBLE	SCHLAUCH	TUBO FLESSIBILE	SLANGE	
11		**84271100**		1	CHICOTE	MAZO DE CABLES	HARNESS	CABLAGEM	4160
					FAISCEAU	KABELBAUM	CABLAGGIO	LEDNINGSNET	
12		**16045021**		2	PARAFUSO, Hex, M8 x 90, 8.8				
						PERNO	BOLT	PARAFUSO	140B
					VIS	SCHRAUBE	BULLONE	BOLT	
13		**84124714**		1	CONJ. MANGUEIRA	CONJUNTO DE TUBOS	HOSE ASSY.	CONJUNTO DE MANGUE	P457
					ENSEMBLE DE FLEXIBLE	SCHLAUCHBAUGRUPPE	COMPLESS. TUBO FLES	SLANGEENHED	
14		**75324755**		1	MANGUEIRA	TUBO	HOSE	MANGUEIRA	030M
					FLEXIBLE	SCHLAUCH	TUBO FLESSIBILE	SLANGE	
15		**75322270**		1	CONECTOR ELÉTR	CONECTOR ELÉCTRICC	ELEC CONNECTOR	CONECTOR ELÉC.	235C
					CONNECTEUR ELECTRI	ELEKTR STECKVERBINE	CONNETTORE ELETTRI(	EL-STIK	
16		**218-5106**		1	COTOVELO, 90º, 3/4"-16, 37º x 3/4"-16, O-Ring				
						CODO	ELBOW	COTOVELO	085G
					COUDE	KNIESTÜCK	GOMITO	VINKELRØR	
17		**70923717**		2	CONECTOR HIDRÁUL	CONECTOR HIDRÁULIC(	HYD CONNECTOR	CONECTOR HID.	020R
					CONNECTEUR HYDRAU	HYDR STECKVERBINDE	CONNETTORE IDRAULIC	HYDRAULIKSTIK	
18		**70923163**		1	CONECTOR HIDRÁUL	CONECTOR HIDRÁULIC(	HYD CONNECTOR	CONECTOR HID.	020R
					CONNECTEUR HYDRAU	HYDR STECKVERBINDE	CONNETTORE IDRAULIC	HYDRAULIKSTIK	
19		**70923102**		1	REDUTOR	REDUCTOR	REDUCER	REDUTOR	056R
					REDUCTEUR	REDUZIERSTÜCK	RIDUTTORE	REDUKTION	
20	1	**87471441**		1	VÁLVULA	VÁLVULA	VALVE	VÁLVULA	9620
					SOUPAPE	VENTIL	VALVOLA	VENTIL	

(1) Página 08-35

08-25	01	p2	12/11

BLOQUEIO HIDRÁULICO DO DIFERENCIAL
DIFERENTIAL HYDRAULIC BLOCK
DIFERENTIAL HYDRAULIC BLOCK
DIFERENTIAL HYDRAULIC BLOCK

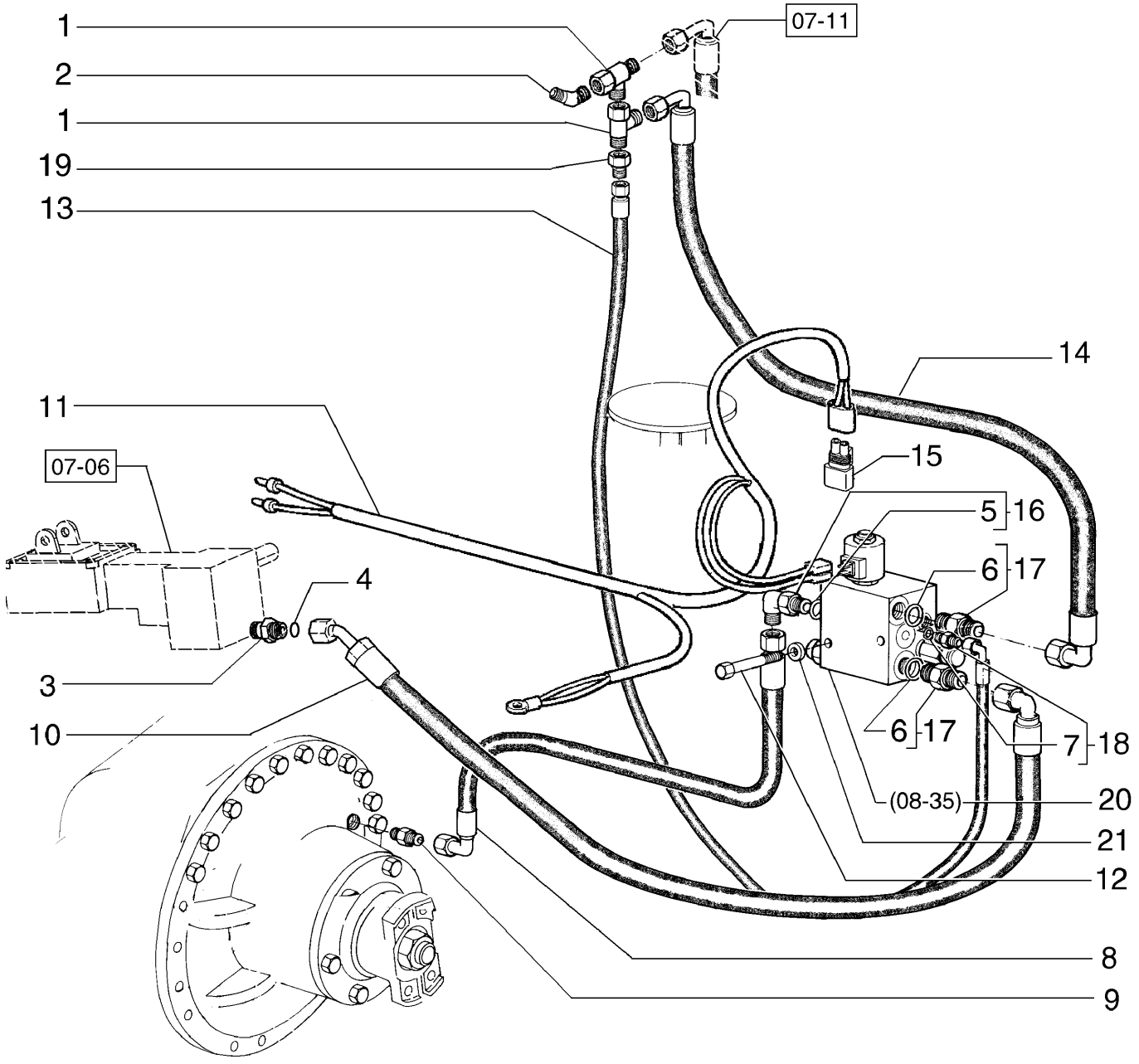

BLOCAGE HYDRAULIQUE DU DIFFÉRENTIEL
DIFERENTIAL HYDRAULIC BLOCK
DIFERENTIAL HYDRAULIC BLOCK
DIFERENTIAL HYDRAULIC BLOCK

R	N	P.N.	MOD	Q	Denominação Description	Denominacion Bezeichnung	Description Descrizione	Denominação Beskrivelse	L.C.
21		10519621		2	ARRUELA PLANA, M8 x 17 x 2 RONDELLE	ARANDELA UNTERLEGSCHEIBE	WASHER RONDELLA	ANILHA FLADSKIVE	131R

08-26	01	p1	12/11

ACUMULADOR HIDRÁULICO DESLOCAMENTO LÂMINA
MOLDBOARD SHIFT HYDRAULIC ACCUMULATOR
MOLDBOARD SHIFT HYDRAULIC ACCUMULATOR
MOLDBOARD SHIFT HYDRAULIC ACCUMULATOR

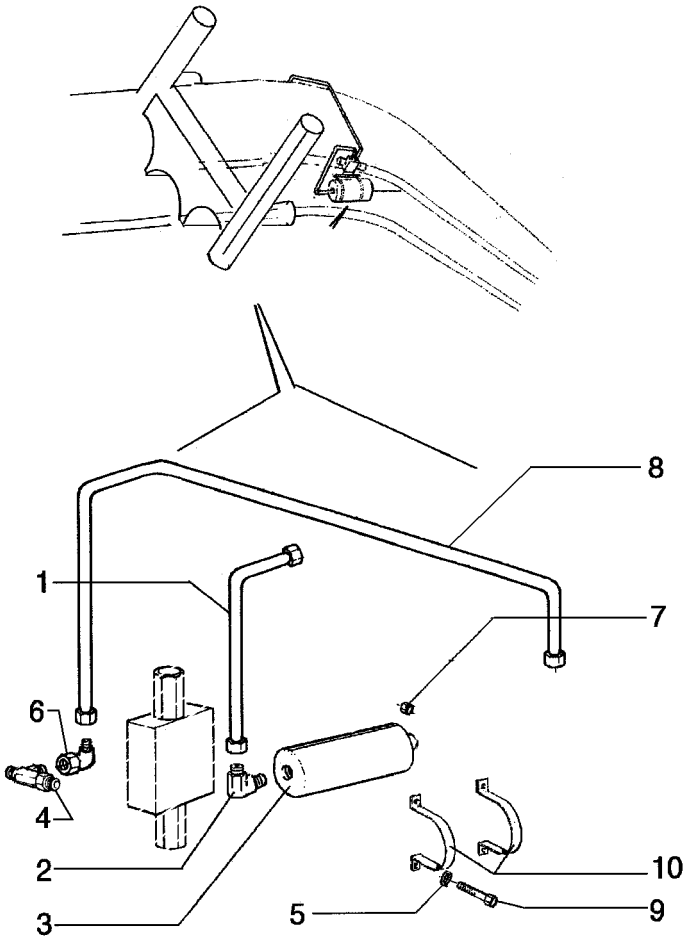

ACCUMULATEUR HYDRAULIQUE DU DÉPLACEMENT DE LA LAME
MOLDBOARD SHIFT HYDRAULIC ACCUMULATOR
MOLDBOARD SHIFT HYDRAULIC ACCUMULATOR
MOLDBOARD SHIFT HYDRAULIC ACCUMULATOR

R	N	P.N.	MOD	Q	Denominação Description	Denominacion Bezeichnung	Description Descrizione	Denominação Beskrivelse	L.C.
1		75255616		1	TUBO RÍGIDO, 9.7 mm ID, 12.7 mm OD, 182, 87 mm Length				
					TUBO RÍGIDO	RIGID TUBE	TUBO RÍGIDO	193T	
					TUYAU RIGIDE	ROHR	TUBO RIGIDO	STIFT RØR	
2		218-5106		1	COTOVELO, 90º, 3/4"-16, 37º x 3/4"-16, O-Ring				
					CODO	ELBOW	COTOVELO	085G	
					COUDE	KNIESTÜCK	GOMITO	VINKELRØR	
3		73160860		1	ACUMULADOR	ACUMULADOR	ACCUMULATOR	ACUMULADOR	037A
					ACCUMULATEUR	DRUCKSPEICHER	ACCUMULATORE	AKKUMULATOR	
4		70922792		2	CONEXÃO DE 3 VIAS	CONEXIÓN DE 3 VÍAS	3 WAY CONNECTION	LIGAÇÃO DE 3 VIAS	016R
					CONNEXION 3 VOIES	3-WEGE-VERTEILERSTÜ	RACCORDO A 3 VIE	TRE-VEJS FORSKRUNIN	
5		10516871		6	ARRUELA PLANA	ARANDELA	WASHER	ANILHA	131R
					RONDELLE	UNTERLEGSCHEIBE	RONDELLA	FLADSKIVE	
6		70921279		2	COTOVELO	CODO	ELBOW	COTOVELO	085G
					COUDE	KNIESTÜCK	GOMITO	VINKELRØR	
7		15500121		6	PORCA	TUERCA	NUT	PORCA	010D
					ECROU	MUTTER	DADO	MØTRIK	
8		75255614		1	TERMÔMETRO	TERMÓMETRO	THERMOMETER	TERMÓMETRO	095T
					THERMOMETRE	THERMOMETER	TERMOMETRO	TERMOMETER	
9		11106431		6	PARAFUSO, Hex, M10 x 30, 10.9, Full Thd				
					PERNO		BOLT	PARAFUSO	140B
					VIS	SCHRAUBE	BULLONE	BOLT	
10		73160848		2	BRAÇADEIRA	ABRAZADERA	CLAMP	BRAÇADEIRA	120M
					COLLIER	KLEMME	MORSETTO	SPÆNDEBÅND	

08-27	01	p1	12/11

ACUMULADOR HIDRÁULICO LEVANTAMENTO LÂMINA
MOLDBOARD LIFT HYDRAULIC ACCUMULATOR
MOLDBOARD LIFT HYDRAULIC ACCUMULATOR
MOLDBOARD LIFT HYDRAULIC ACCUMULATOR

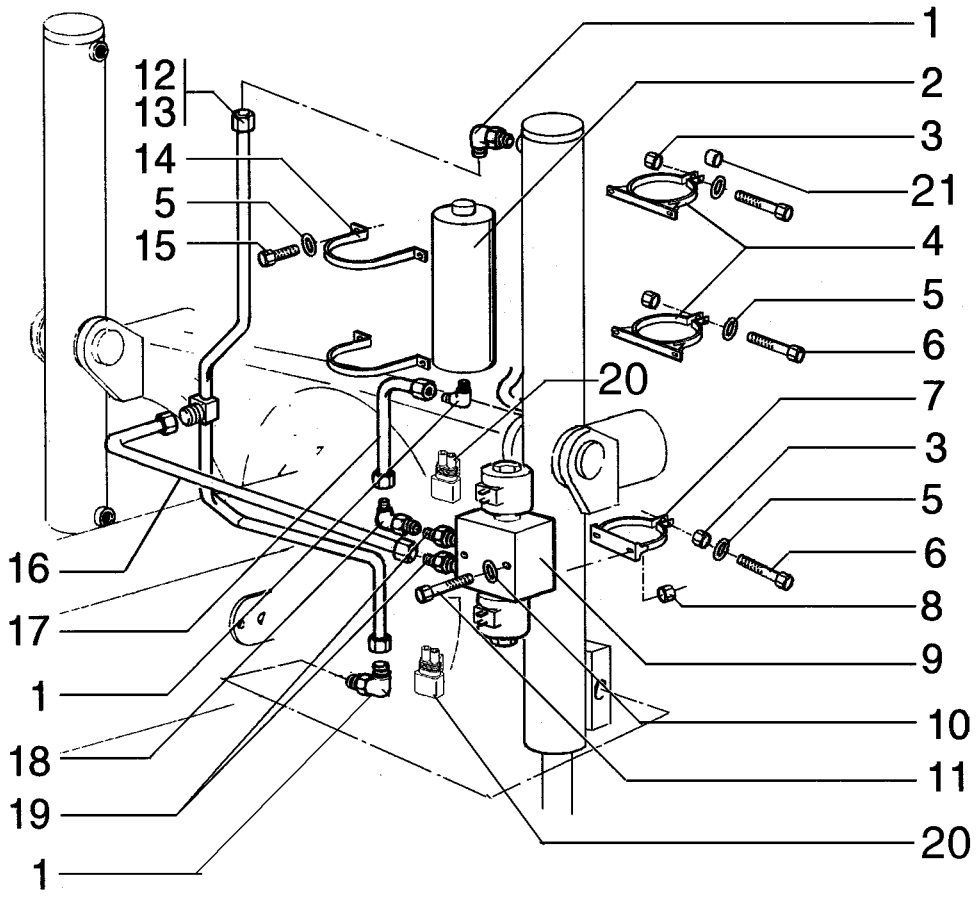

ACCUMULATEUR HYDRAULIQUE DU SOULÈVEMENT DE LA LAME
MOLDBOARD LIFT HYDRAULIC ACCUMULATOR
MOLDBOARD LIFT HYDRAULIC ACCUMULATOR
MOLDBOARD LIFT HYDRAULIC ACCUMULATOR

R	N	P.N.	MOD	Q	Denominação Description	Denominacion Bezeichnung	Description Descrizione	Denominação Beskrivelse	L.C.
1		218-5106		3	COTOVELO, 90º, 3/4"-16, 37º x 3/4"-16, O-Ring				
					CODO	ELBOW	COTOVELO		085G
					COUDE	KNIESTÜCK	GOMITO	VINKELRØR	
2		75256029		2	ACUMULADOR	ACUMULADOR	ACCUMULATOR	ACUMULADOR	037A
					ACCUMULATEUR	DRUCKSPEICHER	ACCUMULATORE	AKKUMULATOR	
3		15500121		6	PORCA	TUERCA	NUT	PORCA	010D
					ECROU	MUTTER	DADO	MØTRIK	
4		75255630		4	BRAÇADEIRA	ABRAZADERA	CLAMP	BRAÇADEIRA	120M
					COLLIER	KLEMME	MORSETTO	SPÆNDEBÅND	
5		10516871		10	ARRUELA PLANA	ARANDELA	WASHER	ANILHA	131R
					RONDELLE	UNTERLEGSCHEIBE	RONDELLA	FLADSKIVE	
6		11106431		6	PARAFUSO, Hex, M10 x 30, 10.9, Full Thd				
					PERNO	BOLT	PARAFUSO		140B
					VIS	SCHRAUBE	BULLONE	BOLT	
7		75255628		2	BRAÇADEIRA	ABRAZADERA	CLAMP	BRAÇADEIRA	120M
					COLLIER	KLEMME	MORSETTO	SPÆNDEBÅND	
8		70920329		4	PORCA	TUERCA	NUT	PORCA	010D
					ECROU	MUTTER	DADO	MØTRIK	
9	1	73160850		2	VÁLVULA HIDRÁULICA	VÁLVULA HIDRÁULICA	HYDRAULIC VALVE	VÁLVULA HIDRÁULICA	010V
					SOUPAPE HYDRAULIQU	HYDRAULIKVENTIL	DISTRIBUTORE IDRAULI	HYDRAULIKVENTIL	
10		70677004		4	ARRUELA PLANA	ARANDELA	WASHER	ANILHA	131R
					RONDELLE	UNTERLEGSCHEIBE	RONDELLA	FLADSKIVE	
11		70934150		4	PARAFUSO	TORNILLO	SCREW	PARAFUSO	040V
					VIS	SCHRAUBE	VITE	SKRUE	
12		75255625		1	TUBO	TUBO	TUBE	TUBO	195T
					TUBE	ROHR	TUBO	RØR	
13		75255622		1	TUBO	TUBO	TUBE	TUBO	195T
					TUBE	ROHR	TUBO	RØR	
14		73160848		4	BRAÇADEIRA	ABRAZADERA	CLAMP	BRAÇADEIRA	120M
					COLLIER	KLEMME	MORSETTO	SPÆNDEBÅND	
15		11106031		8	PARAFUSO, Hex, M10 x 20, 10.9, Full Thd				
					TORNILLO	SCREW	PARAFUSO		040V
					VIS	SCHRAUBE	VITE	SKRUE	
16		75255618		2	TUBO, 9.7 mm ID, 12.7 mm OD, 74, 59 mm Length				
					TUBO	TUBE	TUBO		195T
					TUBE	ROHR	TUBO	RØR	
17		75255620		2	TUBO, 9.7 mm ID, 12.7 mm OD, 68, 58 mm Length				
					TUBO	TUBE	TUBO		195T
					TUBE	ROHR	TUBO	RØR	
18		70921279		2	COTOVELO	CODO	ELBOW	COTOVELO	085G
					COUDE	KNIESTÜCK	GOMITO	VINKELRØR	
19		70921409		4	CONECTOR HIDRÁUL	CONECTOR HIDRÁULIC	HYD CONNECTOR	CONECTOR HID.	020R
					CONNECTEUR HYDRAU	HYDR STECKVERBINDE	CONNETTORE IDRAULIC	HYDRAULIKSTIK	
20		75322270		4	CONECTOR ELÉTR	CONECTOR ELÉCTRICC	ELEC CONNECTOR	CONECTOR ELÉC.	235C
					CONNECTEUR ELECTRI	ELEKTR STECKVERBIND	CONNETTORE ELETTRI	EL-STIK	
21		75240843		4	ESPAÇADOR	SEPARADOR	SPACER	ESPAÇADOR	075D
					ENTRETOISE	DISTANZSTÜCK	DISTANZIALE	AFSTANDSSTYKKE	

(1) Página 08-36

08-28	01	p1	12/11

FLUTUAÇÃO DA LÂMINA CENTRAL
CENTER MOLDBOARD FLOAT
CENTER MOLDBOARD FLOAT
CENTER MOLDBOARD FLOAT

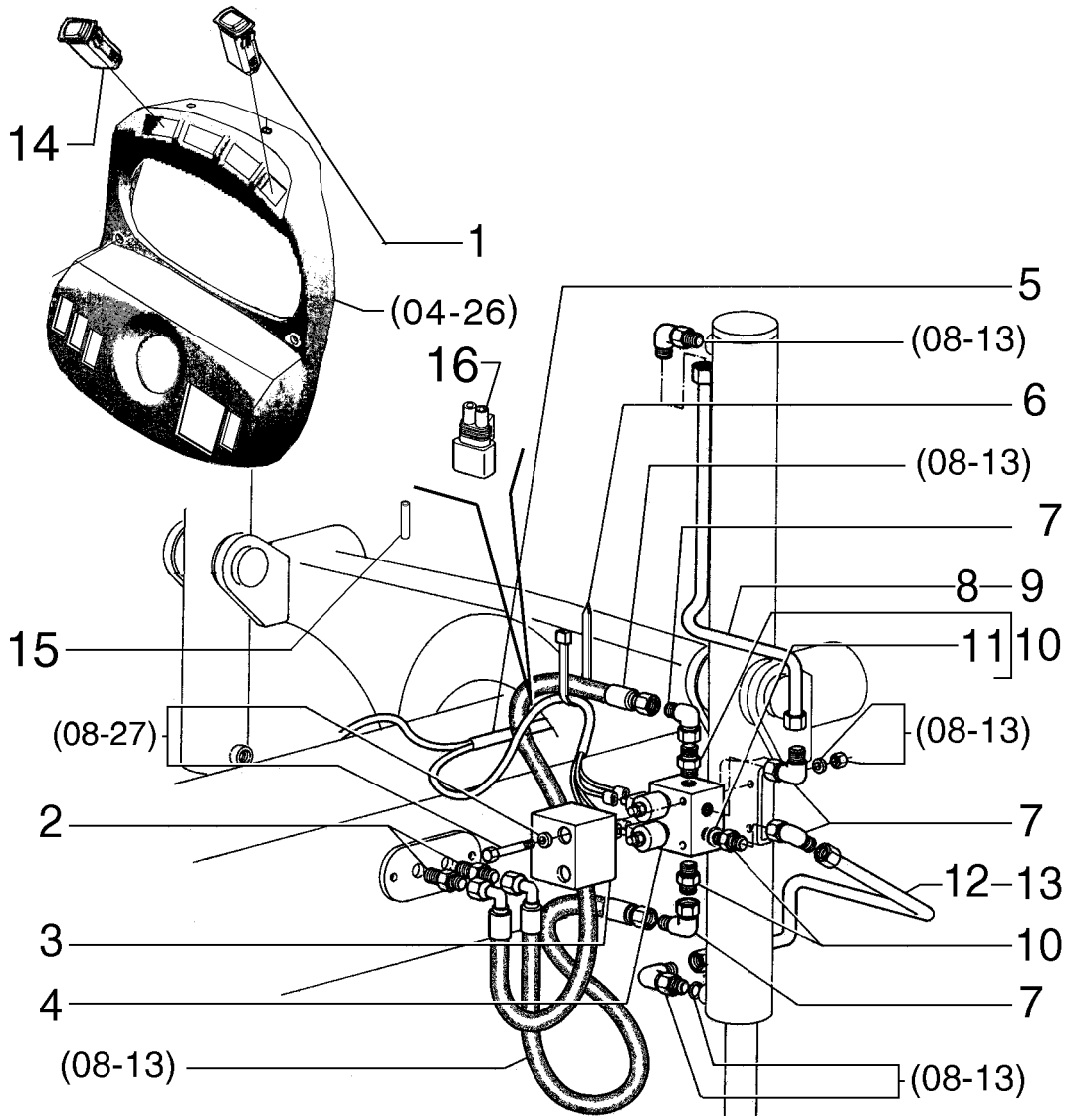

FLUCTUATION DE LA LAME CENTRALE
CENTER MOLDBOARD FLOAT
CENTER MOLDBOARD FLOAT
CENTER MOLDBOARD FLOAT

R	N	P.N.	MOD	Q	Denominação Description	Denominacion Bezeichnung	Description Descrizione	Denominação Beskrivelse	L.C.
1		84143598		2	INTERRUPTOR CONTACTEUR	INTERRUPTOR SCHALTER	SWITCH INTERRUTTORE	INTERRUPTOR KONTAKT	075I
2		70927261		4	CONECTOR HIDRÁUL CONNECTEUR HYDRAU	CONECTOR HIDRÁULIC HYDR STECKVERBINDE	HYD CONNECTOR CONNETTORE IDRAULIC	CONECTOR HID. HYDRAULIKSTIK	020R
3		75325426		2	PROTEÇÃO PROTECTION	DEFENSA SCHUTZABDECKUNG	GUARD PROTEZIONE	PROTECÇÃO BESKYTTELSESSKÆRM	070R
4		84238181		2	VÁLVULA HIDRÁULICA SOUPAPE HYDRAULIQU	VÁLVULA HIDRÁULICA HYDRAULIKVENTIL	HYDRAULIC VALVE DISTRIBUTORE IDRAULI	VÁLVULA HIDRÁULICA HYDRAULIKVENTIL	010V
5		84318298		1	CHICOTE FAISCEAU	MAZO DE CABLES KABELBAUM	HARNESS CABLAGGIO	CABLAGEM LEDNINGSNET	4160
6		70929402		10	BRAÇADEIRA COLLIER	ABRAZADERA KLEMME	CLAMP MORSETTO	BRAÇADEIRA SPÆNDEBÅND	120M
7		70921279		8	COTOVELO COUDE	CODO KNIESTÜCK	ELBOW GOMITO	COTOVELO VINKELRØR	085G
8		75254140		1	TUBO RÍGIDO TUYAU RIGIDE	TUBO RÍGIDO ROHR	RIGID TUBE TUBO RIGIDO	TUBO RÍGIDO STIFT RØR	193T
9		75254144		1	TUBO RÍGIDO TUYAU RIGIDE	TUBO RÍGIDO ROHR	RIGID TUBE TUBO RIGIDO	TUBO RÍGIDO STIFT RØR	193T
10		70921409		8	CONECTOR HIDRÁUL CONNECTEUR HYDRAU	CONECTOR HIDRÁULIC HYDR STECKVERBINDE	HYD CONNECTOR CONNETTORE IDRAULIC	CONECTOR HID. HYDRAULIKSTIK	020R
11		70921349		8	O-RING, 8-1, 90 Duro, .644" ID x .087" Thk JOINT TORIQUE	JUNTA TÓRICA O-RING	O-RING ANELLO TOROIDALE	O-RING O-RING	055A
12		75254142		1	TUBO RÍGIDO TUYAU RIGIDE	TUBO RÍGIDO ROHR	RIGID TUBE TUBO RIGIDO	TUBO RÍGIDO STIFT RØR	193T
13		75254146		1	TUBO RÍGIDO TUYAU RIGIDE	TUBO RÍGIDO ROHR	RIGID TUBE TUBO RIGIDO	TUBO RÍGIDO STIFT RØR	193T
14		84143596		1	INTERRUPTOR CONTACTEUR	INTERRUPTOR SCHALTER	SWITCH INTERRUTTORE	INTERRUPTOR KONTAKT	075I
15		19109687		1	ISOLANTE ISOLANT	AISLADOR ISOLATOR	INSULATOR ISOLATORE	ISOLADOR ISOLATOR	085I
16		75322270		4	CONECTOR ELÉTR CONNECTEUR ELECTRI	CONECTOR ELÉCTRICC ELEKTR STECKVERBIND	ELEC CONNECTOR CONNETTORE ELETTRI	CONECTOR ELÉC. EL-STIK	235C

08-29	01	p1	12/11

VÁVULA DE ALÍVIO
RELIEF VALVE
RELIEF VALVE
RELIEF VALVE

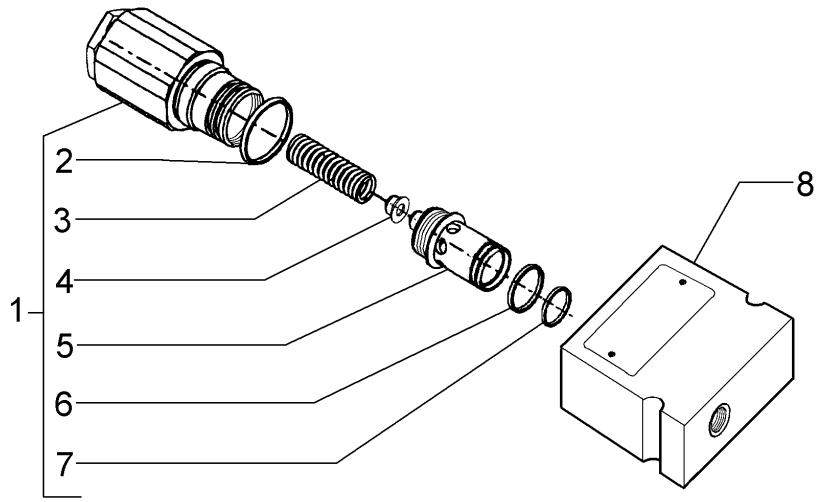

BAROSTAT
RELIEF VALVE
RELIEF VALVE
RELIEF VALVE

R	N	P.N.	MOD	Q	Denominação Description	Denominacion Bezeichnung	Description Descrizione	Denominação Beskrivelse	L.C.
		75257335		1	VÁLVULA ALÍVIO DA PRESSÃO				
						VÁLV. ALIVIO DE PRESIC	PRESSURE RELIEF VAL	VÁLVULA DE ALÍVIO PRE	007V
					CLAPET DECHARGE PRI	DRUCKENTLASTUNGSV	VALV. LIMITATRICE PRE	SIKKERHEDSVENTIL	
1		**75313231**		1	VÁLVULA HIDRÁULICA	VÁLVULA HIDRÁULICA	HYDRAULIC VALVE	VÁLVULA HIDRÁULICA	010V
					SOUPAPE HYDRAULIQU	HYDRAULIKVENTIL	DISTRIBUTORE IDRAULI	HYDRAULIKVENTIL	
2		**75313235**		1	O-RING	JUNTA TÓRICA	O-RING	O-RING	055A
					JOINT TORIQUE	O-RING	ANELLO TOROIDALE	O-RING	
3		**75313232**		1	MOLA	RESORTE	SPRING	MOLA	100M
					RESSORT	FEDER	MOLLA	FJEDER	
4		**75313233**		1	PLACA	PLACA	PLATE	CHAPA	105P
					PLAQUE	PLATTE	PIASTRA	PLADE	
5		**75313234**		1	CONECTOR HIDRÁUL	CONECTOR HIDRÁULIC	HYD CONNECTOR	CONECTOR HID.	020R
					CONNECTEUR HYDRAU	HYDR STECKVERBINDE	CONNETTORE IDRAULI	HYDRAULIKSTIK	
6		**75313236**		4	O-RING	JUNTA TÓRICA	O-RING	O-RING	055A
					JOINT TORIQUE	O-RING	ANELLO TOROIDALE	O-RING	
7		**75313238**		1	ANEL	ANILLO	RING	ANEL	045A
					ANNEAU	RING	ANELLO	RING	
8		**75313237**		1	BLOCO	BLOQUE	BLOCK	BLOCO	074B
					BLOC	BLOCK	BLOCCO	MOTORBLOK	

08-30	01	p1	12/11

VÁVULA PRIORITÁRIA
PRIORITY VALVE
PRIORITY VALVE
PRIORITY VALVE

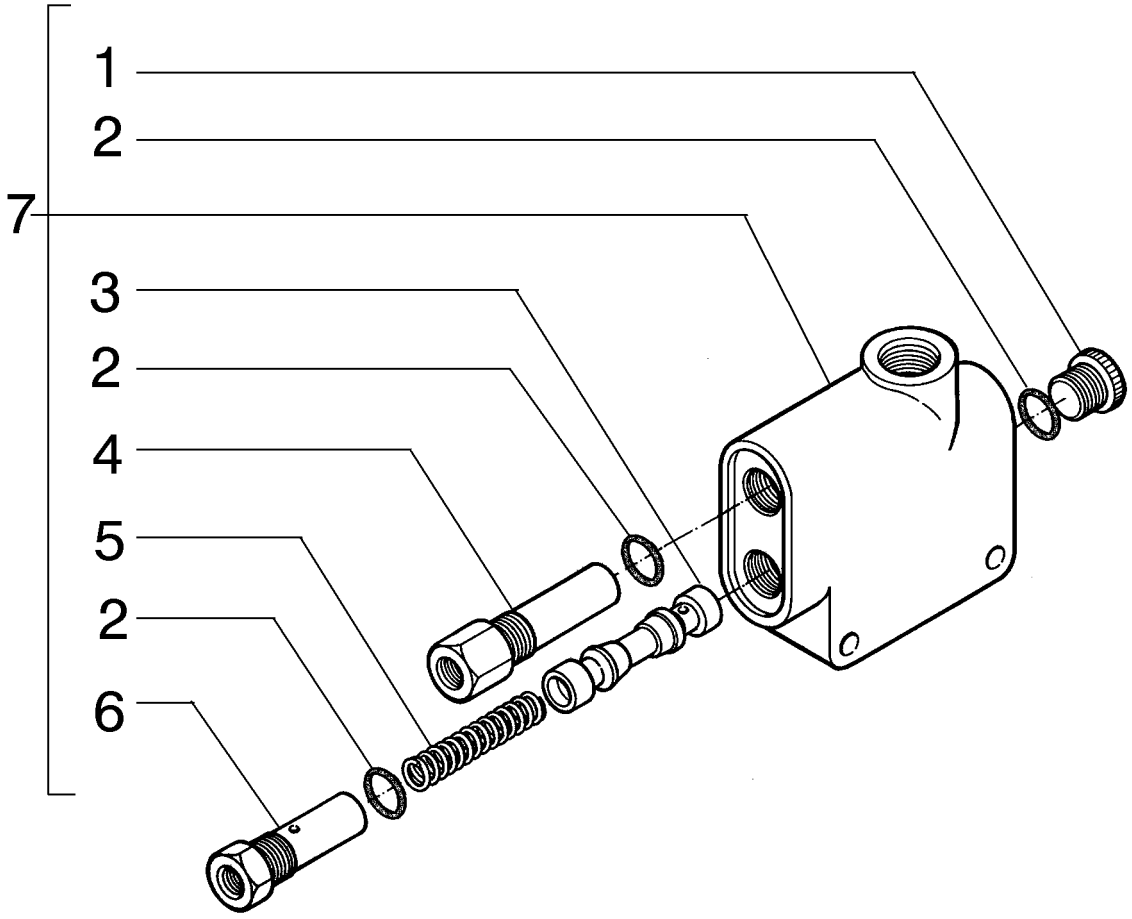

VALVE PRIORITAIRE
PRIORITY VALVE
PRIORITY VALVE
PRIORITY VALVE

R	N	P.N.	MOD	Q	Denominação Description	Denominacion Bezeichnung	Description Descrizione	Denominação Beskrivelse	L.C.
		73163844		1	VÁLVULA HIDRÁULICA SOUPAPE HYDRAULIQU	VÁLVULA HIDRÁULICA HYDRAULIKVENTIL	HYDRAULIC VALVE DISTRIBUTORE IDRAULI	VÁLVULA HIDRÁULICA HYDRAULIKVENTIL	010V
1		**71100209**		1	BUJÃO, Hex Soc, 3/4"-16 ORB TAPÓN BOUCHON	TAPÓN STOPFEN	PLUG TAPPO	TAMPÃO PROP	050T
2		**71100210**		3	O-RING JOINT TORIQUE	JUNTA TÓRICA O-RING	O-RING ANELLO TOROIDALE	O-RING O-RING	055A
3		**71100211**		1	ÊMBOLO PLONGEUR	ÉMBOLO PLUNGER	PLUNGER PISTONCINO; STANTUFI	ÊMBOLO STEMPEL	130P
4		**71100212**		1	VÁLVULA HIDRÁULICA SOUPAPE HYDRAULIQU	VÁLVULA HIDRÁULICA HYDRAULIKVENTIL	HYDRAULIC VALVE DISTRIBUTORE IDRAULI	VÁLVULA HIDRÁULICA HYDRAULIKVENTIL	010V
5		**71100213**		1	MOLA RESSORT	RESORTE FEDER	SPRING MOLLA	MOLA FJEDER	100M
6		**71100214**		1	BUJÃO BOUCHON	TAPÓN STOPFEN	PLUG TAPPO	TAMPÃO PROP	050T
7		**73163844**		1	VÁLVULA HIDRÁULICA SOUPAPE HYDRAULIQU	VÁLVULA HIDRÁULICA HYDRAULIKVENTIL	HYDRAULIC VALVE DISTRIBUTORE IDRAULI	VÁLVULA HIDRÁULICA HYDRAULIKVENTIL	010V

08-31	01	p1	12/11

VÁLVULA SOLENÓIDE
SOLENOID VALVE
SOLENOID VALVE
SOLENOID VALVE

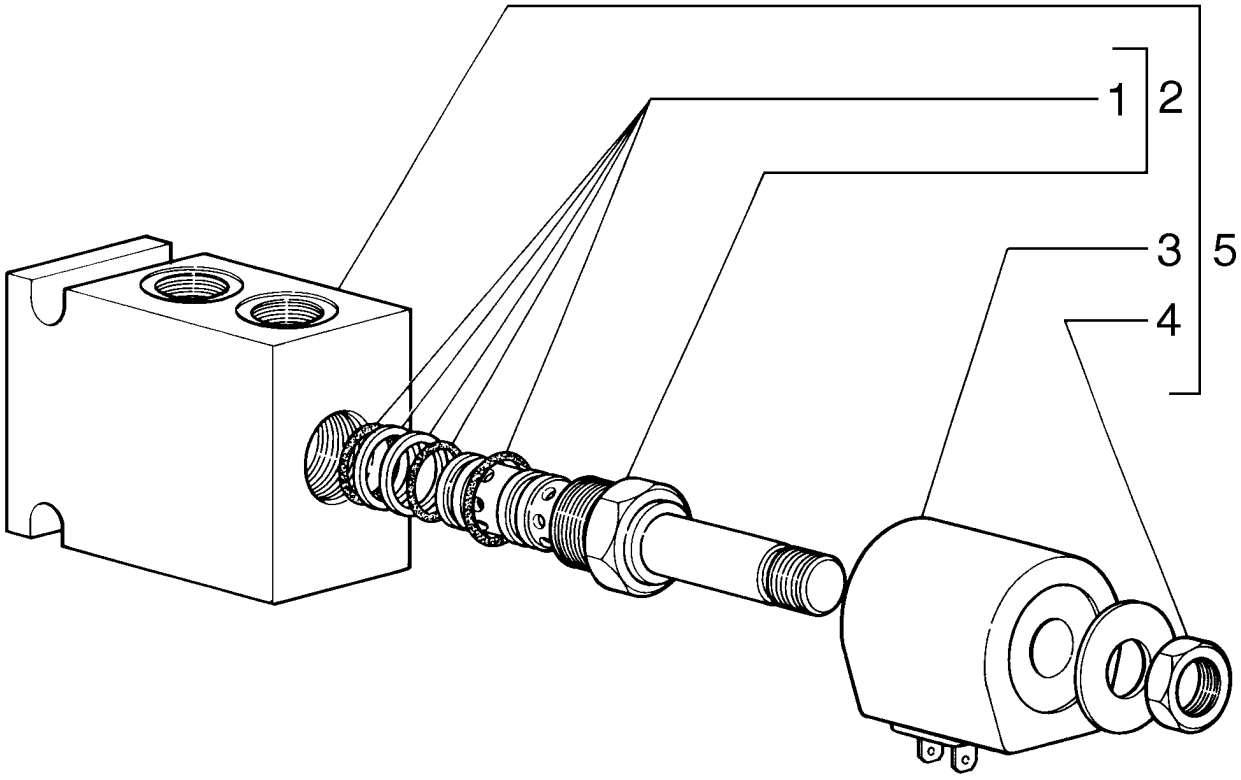

VALVE SOLÉNOÏDE
SOLENOID VALVE
SOLENOID VALVE
SOLENOID VALVE

R	N	P.N.	MOD	Q	Denominação Description	Denominacion Bezeichnung	Description Descrizione	Denominação Beskrivelse	L.C.
1		**73122994**		1	KIT DE VEDAÇÃO KIT DE JOINTS	KIT DE JUNTAS DICHTUNGSSATZ	SEAL KIT KIT GUARNIZIONI	KIT DE VEDANTE PAKNINGSSÆT	630S
2		**73128150**		1	VÁLVULA DO SOLENOIDE ELECTROVANNE	VÁLVULA DE SOLENOID MAGNETVENTIL	SOLENOID VALVE VALVOLA A SOLENOIDE	VÁLVULA DE SOLENÓID MAGNETVENTIL	Z337
3		**73159102**		1	BOBINA BOBINE	BOBINA SPULE	COIL BOBINA	BOBINA SPOLE	083B
4		**73113425**		1	PORCA ECROU	TUERCA MUTTER	NUT DADO	PORCA MØTRIK	010D
5		**73124881**		1	VÁLVULA HIDRÁULICA SOUPAPE HYDRAULIQU	VÁLVULA HIDRÁULICA HYDRAULIKVENTIL	HYDRAULIC VALVE DISTRIBUTORE IDRAULI	VÁLVULA HIDRÁULICA HYDRAULIKVENTIL	010V

08-32	01	p1	12/11

PAINEL DE TOMADA DE PRESSÃO
DIAGNOSTIC TEST PANEL
DIAGNOSTIC TEST PANEL
DIAGNOSTIC TEST PANEL

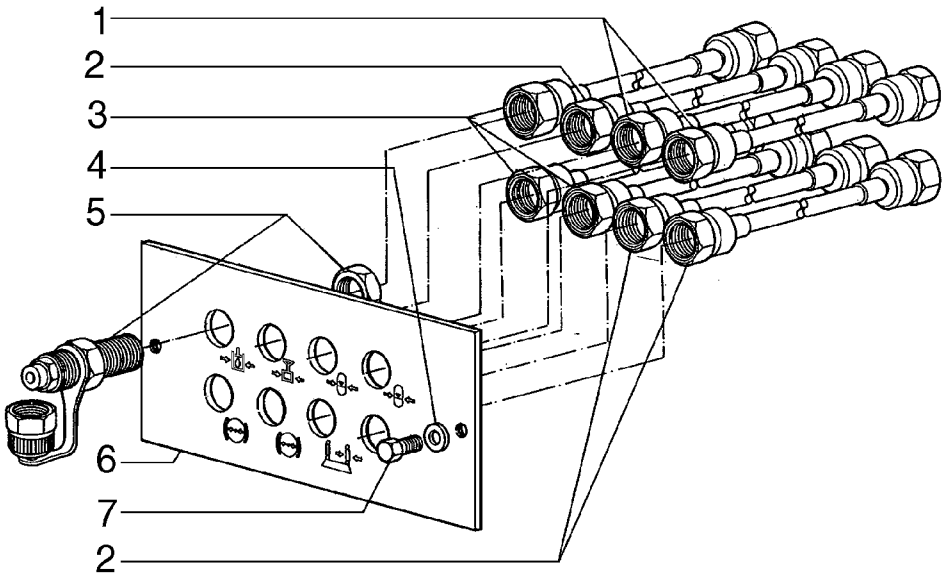

TABLEAU DE PRISE DE PRESSION
DIAGNOSTIC TEST PANEL
DIAGNOSTIC TEST PANEL
DIAGNOSTIC TEST PANEL

R	N	P.N.	MOD	Q	Denominação Description	Denominacion Bezeichnung	Description Descrizione	Denominação Beskrivelse	L.C.
1		75253954		2	MANGUEIRA FLEXIBLE	TUBO SCHLAUCH	HOSE TUBO FLESSIBILE	MANGUEIRA SLANGE	030M
2		75253955		3	MANGUEIRA FLEXIBLE	TUBO SCHLAUCH	HOSE TUBO FLESSIBILE	MANGUEIRA SLANGE	030M
3		75253743		3	MANGUEIRA FLEXIBLE	TUBO SCHLAUCH	HOSE TUBO FLESSIBILE	MANGUEIRA SLANGE	030M
4		14496401		2	ARRUELA PLANA, M6.4 x 12.00mm x 1.60mm RONDELLE	ARANDELA UNTERLEGSCHEIBE	WASHER RONDELLA	ANILHA FLADSKIVE	131R
5		75253744		8	CONECTOR HIDRÁUL CONNECTEUR HYDRAU	CONECTOR HIDRÁULIC HYDR STECKVERBINDE	HYD CONNECTOR CONNETTORE IDRAULIC	CONECTOR HID. HYDRAULIKSTIK	020R
6		75253745		1	PLACA PLAQUE	PLACA PLATTE	PLATE PIASTRA	CHAPA PLADE	105P
7		10902131		2	PARAFUSO, Hex, M6 x 14, 10.9, Full Thd VIS	TORNILLO SCHRAUBE	SCREW VITE	PARAFUSO SKRUE	040V

08-33	01	p1	12/11

VÁLVULA SOLENÓIDE
SOLENOID VALVE
SOLENOID VALVE
SOLENOID VALVE

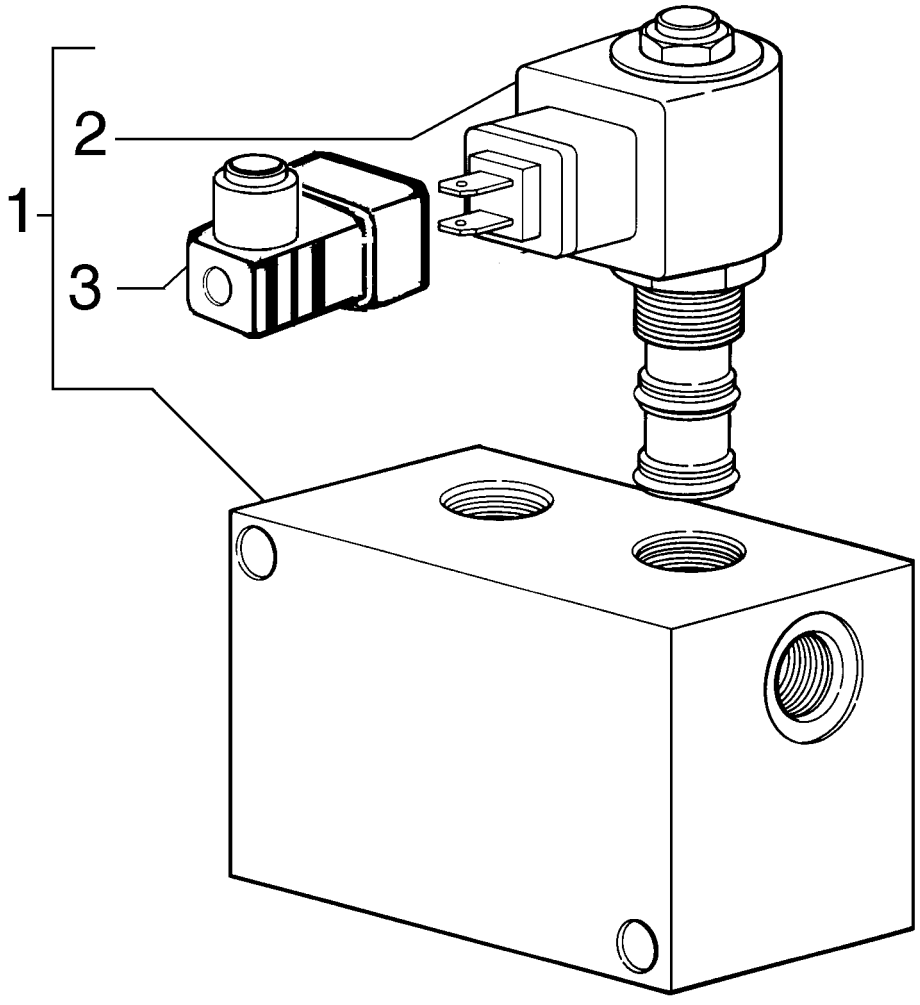

VALVE SOLÉNOÏDE
SOLENOID VALVE
SOLENOID VALVE
SOLENOID VALVE

R	N	P.N.	MOD	Q	Denominação Description	Denominacion Bezeichnung	Description Descrizione	Denominação Beskrivelse	L.C.
1		**75255849**		1	VÁLVULA HIDRÁULICA SOUPAPE HYDRAULIQU	VÁLVULA HIDRÁULICA HYDRAULIKVENTIL	HYDRAULIC VALVE DISTRIBUTORE IDRAULI	VÁLVULA HIDRÁULICA HYDRAULIKVENTIL	010V
2		**75311259**		2	SOLENOIDE SOLENOIDE	SOLENOIDE MAGNETSCHALTER	SOLENOID SOLENOIDE	SOLENÓIDE MAGNETVENTIL	168S
3		**75313638**		2	CONECTOR ELETRICO CONTACTEUR	CONTACTOR SCHUETZ	CONNECTION,ELECTRIC CONNETTORE	CONECTOR ELETRICO CONNECTION,ELECTRIC	Z332

08-34	01	p1	12/11

VÁLVULA SOLENÓIDE
SOLENOID VALVE
SOLENOID VALVE
SOLENOID VALVE

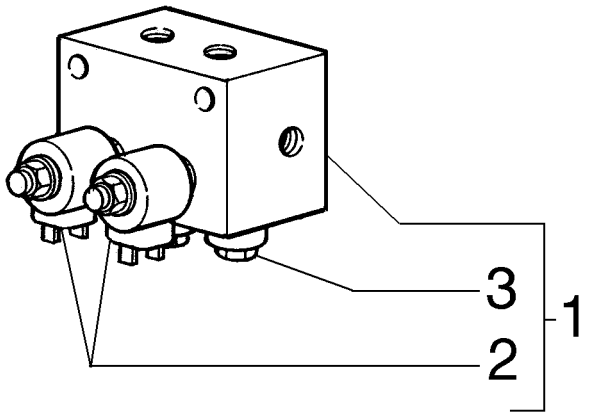

VALVE SOLÉNOÏDE
SOLENOID VALVE
SOLENOID VALVE
SOLENOID VALVE

R	N	P.N.	MOD	Q	Denominação Description	Denominacion Bezeichnung	Description Descrizione	Denominação Beskrivelse	L.C.
1		**75325442**		1	VÁLVULA DE FLUTUAÇÃO ROBINET A FLOTTEUR	VÁLVULA DE FLOTADOR SCHWIMMERVENTIL	FLOAT VALVE VALVOLA A GALLEGGIAI	VÁLVULA DE FLUTUAÇÃ FLYDEVENTIL	075F
2		**75325444**		2	VÁLVULA DO SOLENOIDE ELECTROVANNE	VÁLVULA DE SOLENOID MAGNETVENTIL	SOLENOID VALVE VALVOLA A SOLENOIDE	VÁLVULA DE SOLENÓID MAGNETVENTIL	Z337
3		**71101766**		2	CARTUCHO CARTOUCHE	CARTUCHO PATRONE	CARTRIDGE CARTUCCIA	CARTUCHO INDSATS	P016

08-35	01	p1	12/11

VÁLVULA SOLENÓIDE
SOLENOID VALVE
SOLENOID VALVE
SOLENOID VALVE

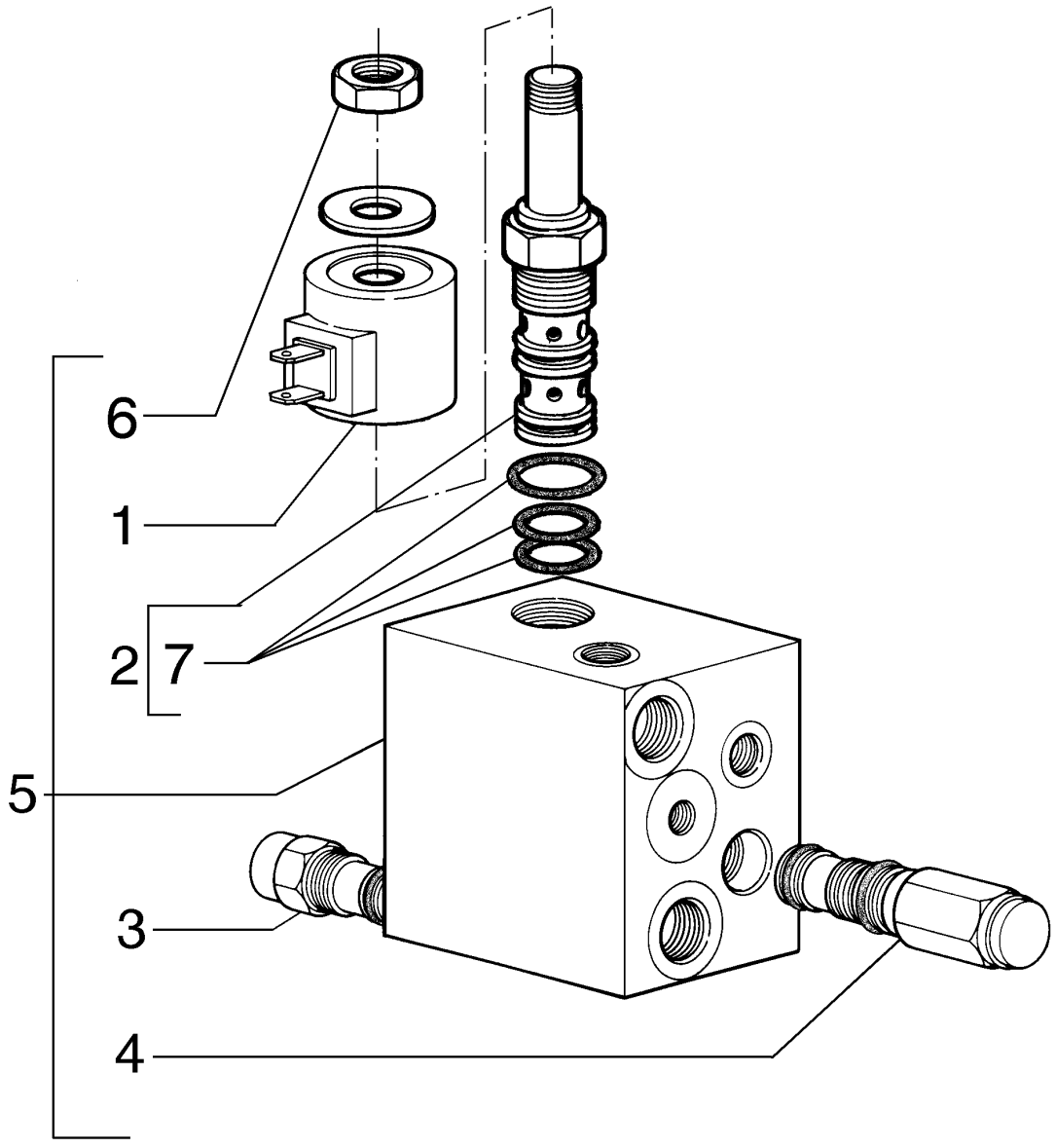

VALVE SOLÉNOÏDE
SOLENOID VALVE
SOLENOID VALVE
SOLENOID VALVE

R	N	P.N.	MOD	Q	Denominação Description	Denominacion Bezeichnung	Description Descrizione	Denominação Beskrivelse	L.C.
1		**73159156**		1	BOBINA BOBINE	BOBINA SPULE	COIL BOBINA	BOBINA SPOLE	083B
2		**73128150**		1	VÁLVULA DO SOLENOIDE ELECTROVANNE	VÁLVULA DE SOLENOID MAGNETVENTIL	SOLENOID VALVE VALVOLA A SOLENOIDE	VÁLVULA DE SOLENÓID MAGNETVENTIL	Z337
3		**73161794**		1	VÁLVULA HIDRÁULICA, Priority SOUPAPE HYDRAULIQU	VÁLVULA HIDRÁULICA HYDRAULIKVENTIL	HYDRAULIC VALVE DISTRIBUTORE IDRAULI	VÁLVULA HIDRÁULICA HYDRAULIKVENTIL	010V
4		**73169796**		1	VÁLVULA, Relief SOUPAPE	VÁLVULA VENTIL	VALVE VALVOLA	VÁLVULA VENTIL	9620
5		**87471441**		1	VÁLVULA, Solenoid SOUPAPE	VÁLVULA VENTIL	VALVE VALVOLA	VÁLVULA VENTIL	9620
6		**73113425**		1	PORCA ECROU	TUERCA MUTTER	NUT DADO	PORCA MØTRIK	010D
7		**73122994**		1	KIT DE VEDAÇÃO KIT DE JOINTS	KIT DE JUNTAS DICHTUNGSSATZ	SEAL KIT KIT GUARNIZIONI	KIT DE VEDANTE PAKNINGSSÆT	630S

08-36	01	p1	12/11

VÁLVULA SOLENÓIDE
SOLENOID VALVE
SOLENOID VALVE
SOLENOID VALVE

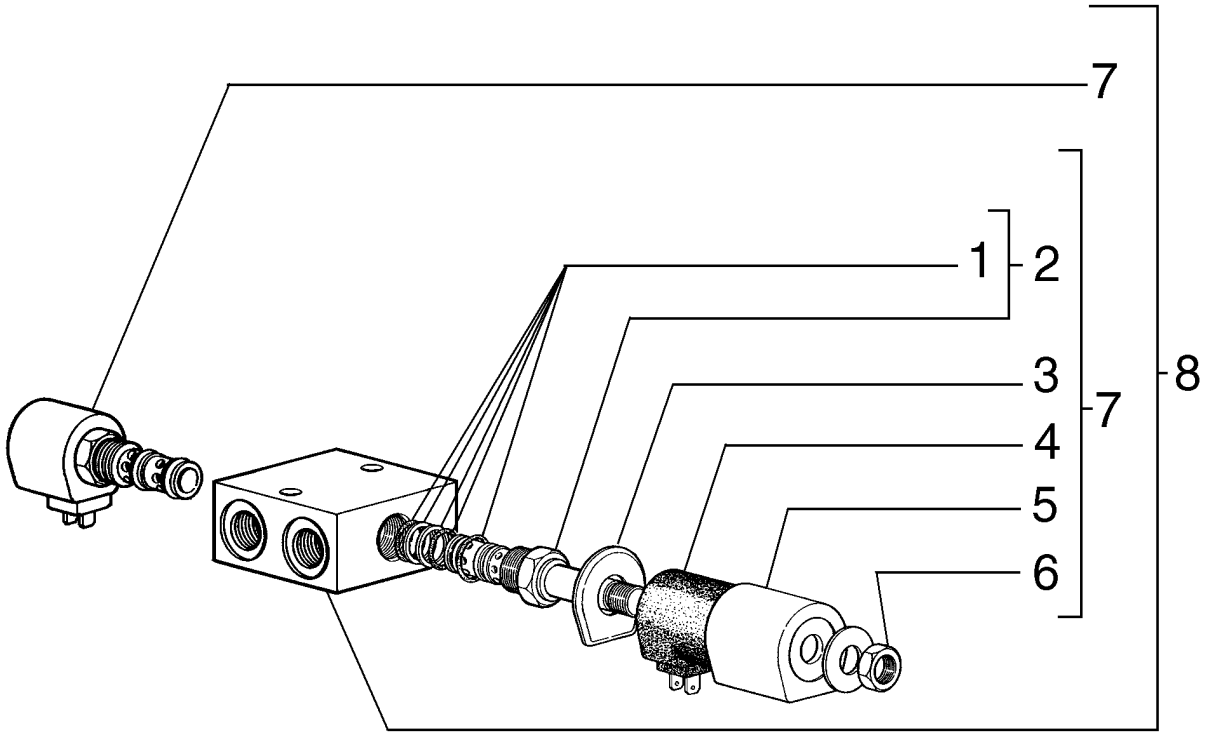

VALVE SOLÉNOÏDE
SOLENOID VALVE
SOLENOID VALVE
SOLENOID VALVE

R	N	P.N.	MOD	Q	Denominação Description	Denominacion Bezeichnung	Description Descrizione	Denominação Beskrivelse	L.C.
1		**75286423**		1	KIT KIT	KIT SATZ	KIT KIT	KIT SÆT	305C
2		**73133624**		2	VÁLVULA HIDRÁULICA SOUPAPE HYDRAULIQU	VÁLVULA HIDRÁULICA HYDRAULIKVENTIL	HYDRAULIC VALVE DISTRIBUTORE IDRAULI	VÁLVULA HIDRÁULICA HYDRAULIKVENTIL	010V
3		**73128151**		2	ARRUELA PLANA RONDELLE	ARANDELA UNTERLEGSCHEIBE	WASHER RONDELLA	ANILHA FLADSKIVE	131R
4		**73128152**		1	BOBINA BOBINE	BOBINA SPULE	COIL BOBINA	BOBINA SPOLE	083B
5		**73128153**		1	ALOJAMENTO CARTER	ALOJAMIENTO GEHÄUSE	HOUSING ALLOGGIAMENTO	ALOJAMENTO HUS	014V
6		**73113425**		1	PORCA ECROU	TUERCA MUTTER	NUT DADO	PORCA MØTRIK	010D
7		**73132976**		1	VÁLVULA HIDRÁULICA SOUPAPE HYDRAULIQU	VÁLVULA HIDRÁULICA HYDRAULIKVENTIL	HYDRAULIC VALVE DISTRIBUTORE IDRAULI	VÁLVULA HIDRÁULICA HYDRAULIKVENTIL	010V
8		**73160850**		1	VÁLVULA HIDRÁULICA SOUPAPE HYDRAULIQU	VÁLVULA HIDRÁULICA HYDRAULIKVENTIL	HYDRAULIC VALVE DISTRIBUTORE IDRAULI	VÁLVULA HIDRÁULICA HYDRAULIKVENTIL	010V

08-37	01	p1	12/11

VÁVULA DE BLOQUEIO
LOCK VALVE
LOCK VALVE
LOCK VALVE

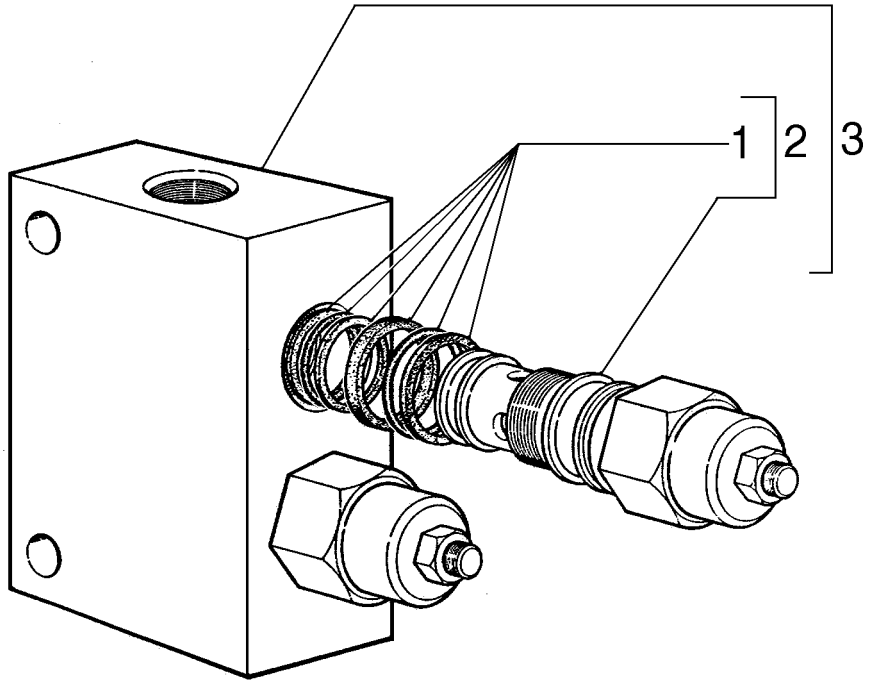

VALVE BLOCAGE
LOCK VALVE
LOCK VALVE
LOCK VALVE

R	N	P.N.	MOD	Q	Denominação Description	Denominacion Bezeichnung	Description Descrizione	Denominação Beskrivelse	L.C.
1		**75260894**		2	KIT KIT	KIT SATZ	KIT KIT	KIT SÆT	305C
2		**75260667**		2	VÁLVULA SOUPAPE	VÁLVULA VENTIL	VALVE VALVOLA	VÁLVULA VENTIL	9620
3		**75325021**		1	VÁLVULA SOUPAPE	VÁLVULA VENTIL	VALVE VALVOLA	VÁLVULA VENTIL	9620

08-38	01	p1	12/11

VÁVULA SOLENÓIDE
SOLENOID VALVE
SOLENOID VALVE
SOLENOID VALVE

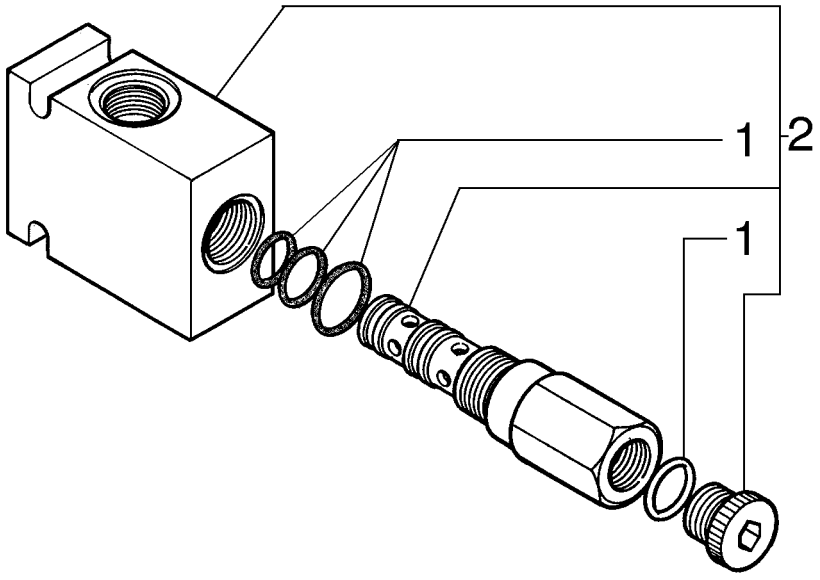

VALVE SOLÉNOÏDE
SOLENOID VALVE
SOLENOID VALVE
SOLENOID VALVE

R	N	P.N.	MOD	Q	Denominação Description	Denominacion Bezeichnung	Description Descrizione	Denominação Beskrivelse	L.C.
1		75310456		1	KIT DE VEDAÇÃO KIT DE JOINTS	KIT DE JUNTAS DICHTUNGSSATZ	SEAL KIT KIT GUARNIZIONI	KIT DE VEDANTE PAKNINGSSÆT	630S
2		75323837		1	VÁLVULA HIDRÁULICA SOUPAPE HYDRAULIQU	VÁLVULA HIDRÁULICA HYDRAULIKVENTIL	HYDRAULIC VALVE DISTRIBUTORE IDRAULI	VÁLVULA HIDRÁULICA HYDRAULIKVENTIL	010V

08-39	01	p1	12/11

VÁVULA DE RETENÇÃO
RETAINER VALVE
RETAINER VALVE
RETAINER VALVE

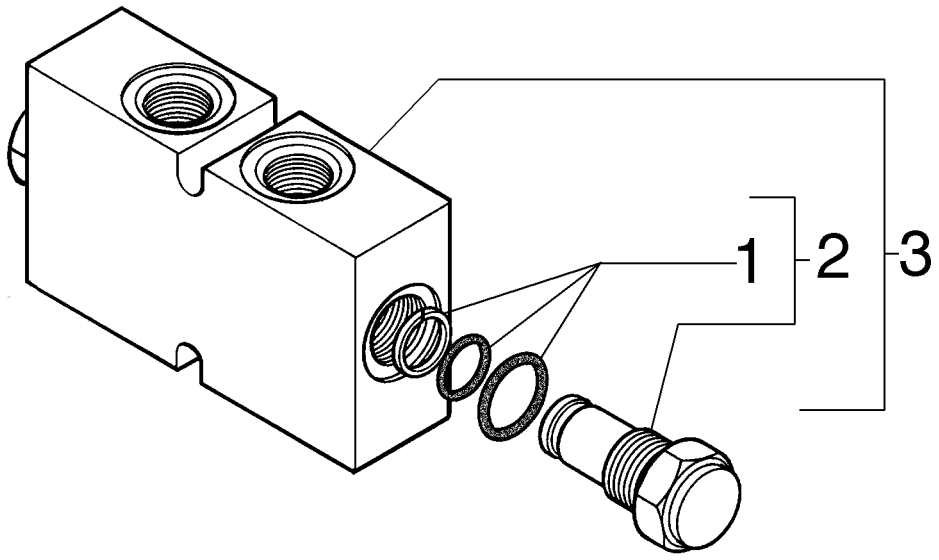

VALVE DE RETENUE
RETAINER VALVE
RETAINER VALVE
RETAINER VALVE

R	N	P.N.	MOD	Q	Denominação Description	Denominacion Bezeichnung	Description Descrizione	Denominação Beskrivelse	L.C.
1		**75289866**		2	KIT DE VEDAÇÃO KIT DE JOINTS	KIT DE JUNTAS DICHTUNGSSATZ	SEAL KIT KIT GUARNIZIONI	KIT DE VEDANTE PAKNINGSSÆT	630S
2		**75310457**		2	VÁLVULA SOUPAPE	VÁLVULA VENTIL	VALVE VALVOLA	VÁLVULA VENTIL	9620
3		**75252292**		1	VÁLVULA HIDRÁULICA SOUPAPE HYDRAULIQU	VÁLVULA HIDRÁULICA HYDRAULIKVENTIL	HYDRAULIC VALVE DISTRIBUTORE IDRAULI	VÁLVULA HIDRÁULICA HYDRAULIKVENTIL	010V

08-40	01	p1	12/11

VÁVULA DE BLOQUEIO
LOCK VALVE
LOCK VALVE
LOCK VALVE

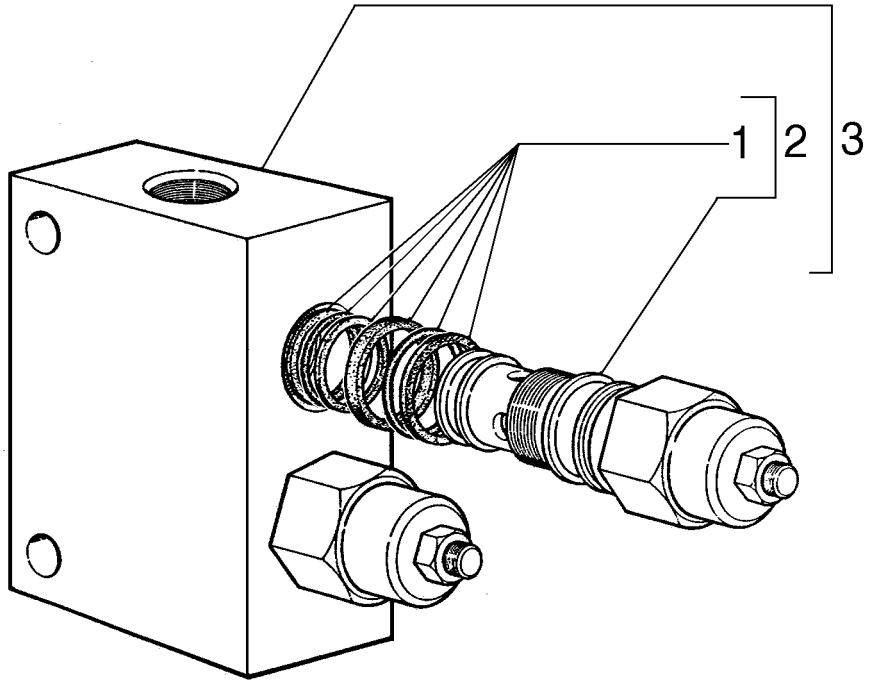

VALVE BLOCAGE
LOCK VALVE
LOCK VALVE
LOCK VALVE

R	N	P.N.	MOD	Q	Denominação Description	Denominacion Bezeichnung	Description Descrizione	Denominação Beskrivelse	L.C.
1		**75260894**		1	KIT KIT	KIT SATZ	KIT KIT	KIT SÆT	305C
2		**75260667**		2	VÁLVULA SOUPAPE	VÁLVULA VENTIL	VALVE VALVOLA	VÁLVULA VENTIL	9620
3		**75325021**		1	VÁLVULA SOUPAPE	VÁLVULA VENTIL	VALVE VALVOLA	VÁLVULA VENTIL	9620

08-41	01	p1	12/11

CONJUNTO DA BOMBA PRINCIPAL
MAIN PUMP ASSY
MAIN PUMP ASSY
MAIN PUMP ASSY

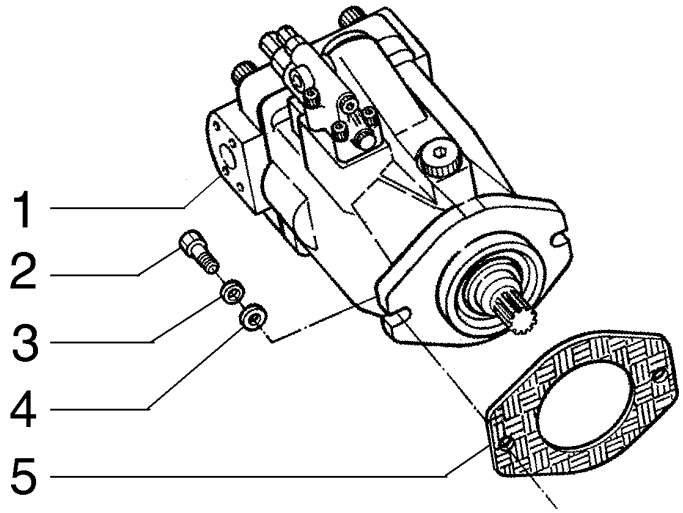

BLOC DE LA POMPE PRINCIPALE
MAIN PUMP ASSY
MAIN PUMP ASSY
MAIN PUMP ASSY

R	N	P.N.	MOD	Q	Denominação Description	Denominacion Bezeichnung	Description Descrizione	Denominação Beskrivelse	L.C.
1		75323556		1	BOMBA HIDRÁULICA POMPE HYDRAULIQUE	BOMBA HIDRÁULICO HYDRAULIKPUMPE	HYDRAULIC PUMP POMPA IDRAULICA	BOMBA HIDRÁULICA HYDRAULIKPUMPE	155P
		75323556R		1	BOMBA HIDRÁULICA REMANUFATURADA, 845B (NEW CAB), 865B (New Cab), All w/Tier 3 Engines, N.A. Only REMAN-BOMBA HIDRÁU POMPE HYDRAULIQUE I	REMAN-HYD PUMP AUSTAUSCH-HYDRAULI	BOMBA HIDRÁULICA RE POMPA IDR. RIGENERAT	T027 OPD-HYD PUMPE	
		75323556C			BOMBA HIDRÁULICA-PRINCIPAL, Return Number, For N.A. Only ORIG-BOMBA HIDRÁULI POMPE HYDRAULIQUE A	CORE-HYDRAULIC PUM HAUPTBAUTEIL-HYDRAU	BOMBA HIDRÁULICA A F POMPA IDR. DA REVISIC	T026 KERNE-HYDRAULIKPUM	
2		11118731		2	PARAFUSO, Hex, M16 x 45, 10.9 PERNO VIS	BOLT SCHRAUBE	PARAFUSO BULLONE	140B BOLT	
3		87016618		2	TRAVA DA ARRUELA, M16 RONDELLE FREIN	ARANDELA DE BLOQUE SICHERUNGSSCHEIBE	LOCK WASHER RONDELLA DI SICUREZ	ANILHA DE RETENÇÃO LÅSESKIVE	132R
4		14496931		2	ARRUELA PLANA, M16 x 30 x 3 ARANDELA RONDELLE	WASHER UNTERLEGSCHEIBE	ANILHA RONDELLA	131R FLADSKIVE	
5		73151829		2	JUNTA JOINT	JUNTA DICHTUNG	GASKET GUARNIZIONE	JUNTA PAKNING	123G

08-42	01	p1	12/11

BOMBA PRINCIPAL, CORPO
MAIN PUMP, BODY
MAIN PUMP, BODY
MAIN PUMP, BODY

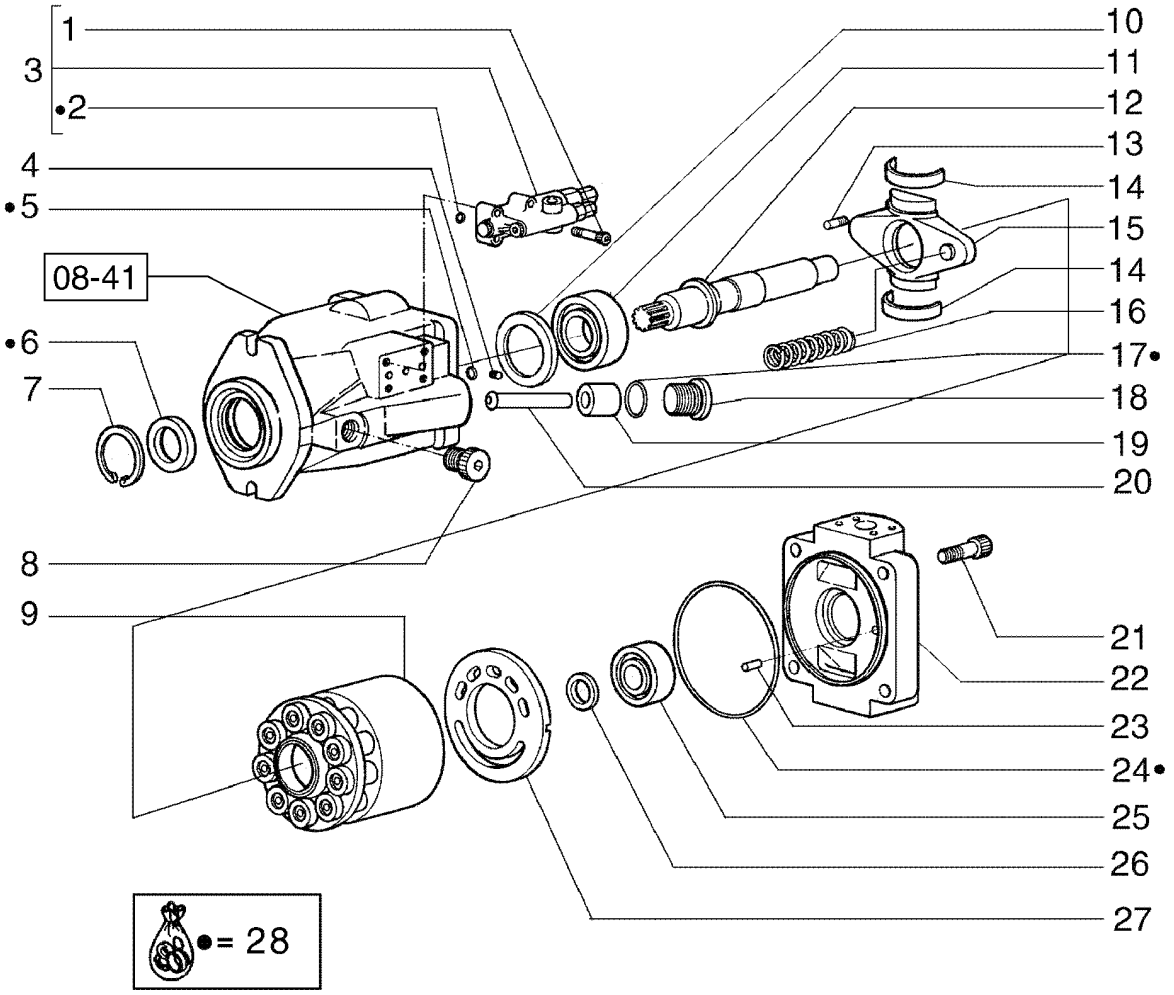

POMPE PRINCIPALE, CORPS
MAIN PUMP, BODY
MAIN PUMP, BODY
MAIN PUMP, BODY

R	N	P.N.	MOD	Q	Denominação Description	Denominacion Bezeichnung	Description Descrizione	Denominação Beskrivelse	L.C.
1		412596A1		4	PARAFUSO VIS	TORNILLO SCHRAUBE	SCREW VITE	PARAFUSO SKRUE	040V
2		75312558		3	O-RING JOINT TORIQUE	JUNTA TÓRICA O-RING	O-RING ANELLO TOROIDALE	O-RING O-RING	055A
3		412570A1		1	VÁLVULA PILOTO CLAPET DE PILOTAGE	VÁLVULA DE PILOTO VORSTEUERVENTIL	PILOT VALVE VALVOLA PILOTA	VÁLVULA PILOTO STYREVENTIL	6180
4		75312531		3	BUJÃO BOUCHON	TAPÓN STOPFEN	PLUG TAPPO	TAMPÃO PROP	050T
5		412586A1		2	ANEL O JOINT TORIQUE	ANILLO/ARO CAUCHO O-RING	O-RING ANELLO TOROIDALE	ANEL O O-RING	7176
6		75312525		1	VEDAÇÃO DE BORRACHA JOINT EN CAOUTCHOU(	JUNTA DE GOMA GUMMIDICHTUNG	RUBBER SEAL GUARNIZIONE DI GOMM	JUNTAS GUMMITÆTNING	122G
7		75312524		1	ANEL DE PRESSÃO ANNEAU D'ARRET	ANILLO DE RESORTE SPRENGRING	SNAP RING ANELLO ELASTICO	ANEL LÅSERING	054A
8		412595A1		1	PARAFUSO VIS	TORNILLO SCHRAUBE	SCREW VITE	PARAFUSO SKRUE	040V
9		71100540		1	TAMBOR TAMBOUR	TAMBOR TROMMEL	DRUM TAMBURO	TAMBOR TROMLE	020T
10		412579A1		1	ANEL ANNEAU	ANILLO RING	RING ANELLO	ANEL RING	045A
11		75312533		1	CONJUNTO DO ROLAMENTO ROULEMENT	CONJUNTO DE COJINET LAGERBAURUPPE	BEARING ASSY COMPLESSIVO CUSCINI	CHUMACEIRA LEJESAMLING	341C
12		412575A1		1	EIXO ARBRE	ARBOL WELLE	SHAFT ALBERO	EIXO SHAFT	7590
13		412592A1		2	ORIFICIO RESTRICTION	RESTRICTOR BLENDE	ORIFICE APERTURA	ORIFICIO ORIFICE	Z184
14		412582A1		2	CONCHA COQUE	ARMAZÓN SHELL	SHELL GUSCIO	CONCHA SKAL	7710
15		412574A1		1	PLACA PLAQUE	PLACA PLATTE	PLATE PIASTRA	PLACA PLATE	6360
16		412577A1		1	MOLA RESSORT	MUELLE FEDER	SPRING MOLLA	MOLA SPRING	8315
17		412585A1		1	ANEL O JOINT TORIQUE	ANILLO/ARO CAUCHO O-RING	O-RING ANELLO TOROIDALE	ANEL O O-RING	7176
18		412576A1		1	BUJAO BOUCHON	TAPON STOPFEN	PLUG TAPPO	BUJAO PLUG	6400
19		412571A1		1	PISTAO PISTON	PISTON KOLBEN	PISTON PISTONE	PISTAO PISTON	6270
20		412572A1		1	HASTE TRINGLE	VARILLA STANGE	ROD ASTA	HASTE ROD	7250
21		75312519		4	PARAFUSO VIS	TORNILLO SCHRAUBE	SCREW VITE	PARAFUSO SKRUE	040V
22		412573A1		1	PLACA PLAQUE	PLACA PLATTE	PLATE PIASTRA	PLACA PLATE	6360
23		412593A1		1	PINO BROCHE	BOTADOR STIFT	PIN SPINA	PINO PIN	6200
24		412584A1		1	ANEL O JOINT TORIQUE	ANILLO/ARO CAUCHO O-RING	O-RING ANELLO TOROIDALE	ANEL O O-RING	7176

08-42	01	p2	12/11

BOMBA PRINCIPAL, CORPO
MAIN PUMP, BODY
MAIN PUMP, BODY
MAIN PUMP, BODY

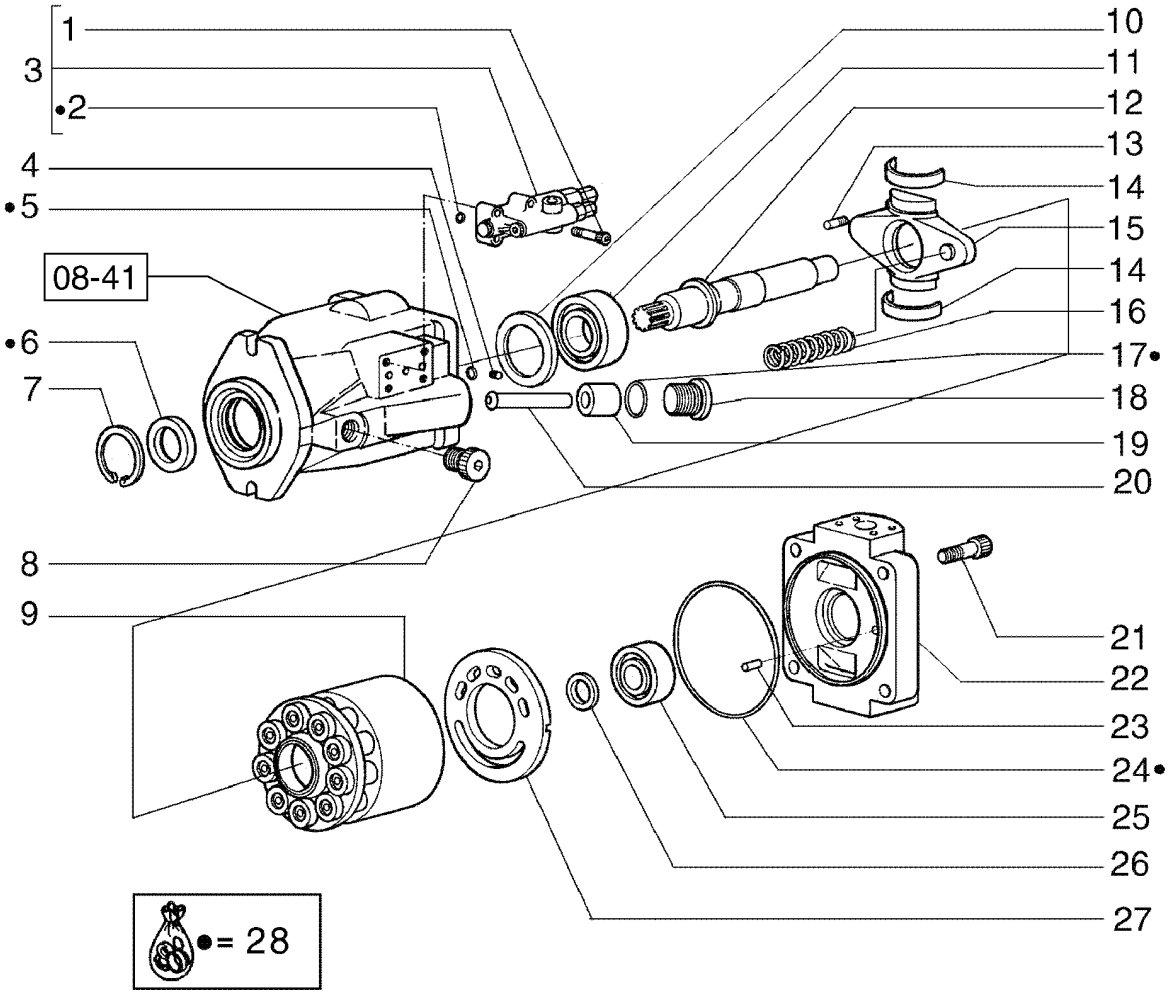

POMPE PRINCIPALE, CORPS
MAIN PUMP, BODY
MAIN PUMP, BODY
MAIN PUMP, BODY

R	N	P.N.	MOD	Q	Denominação Description	Denominacion Bezeichnung	Description Descrizione	Denominação Beskrivelse	L.C.
25		**75312536**		1	CONJUNTO DO ROLAMENTO				
						CONJUNTO DE COJINET	BEARING ASSY	CHUMACEIRA	341C
					ROULEMENT	LAGERBAURUPPE	COMPLESSIVO CUSCINI	LEJESAMLING	
26		**75312528**		1	DISCO	DISCO	DISC	DISCO	060D
					DISQUE	SCHEIBE	DISCO	NAV	
27		**412599A1**		1	PLACA	PLACA	PLATE	PLACA	6360
					PLAQUE	PLATTE	PIASTRA	PLATE	
28		**71100481**		1	KIT DE VEDAÇÃO	KIT DE JUNTAS	SEAL KIT	KIT DE VEDANTE	630S
					KIT DE JOINTS	DICHTUNGSSATZ	KIT GUARNIZIONI	PAKNINGSSÆT	

08-43	01	p1	12/11

BOMBA PRINCIPAL, TAMBOR
MAIN PUMP, DRUM
MAIN PUMP, DRUM
MAIN PUMP, DRUM

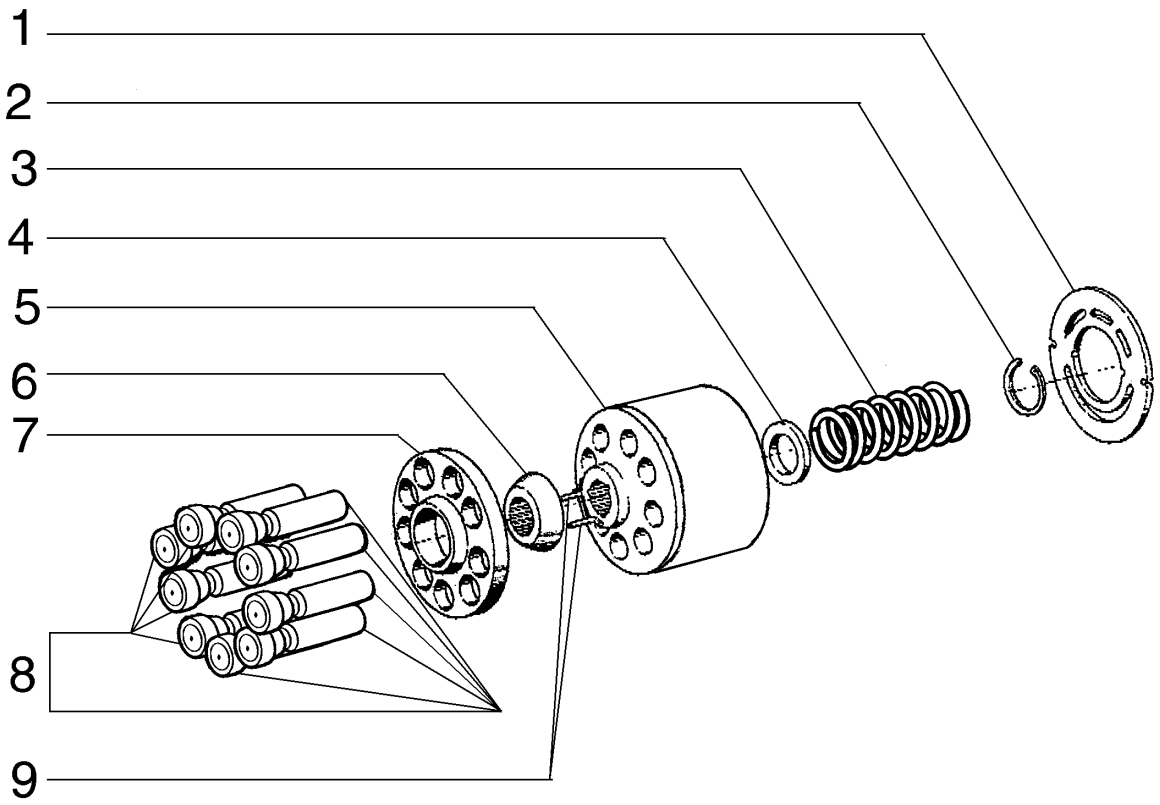

POMPE PRINCIPALE, TAMBOUR
MAIN PUMP, DRUM
MAIN PUMP, DRUM
MAIN PUMP, DRUM

R	N	P.N.	MOD	Q	Denominação Description	Denominacion Bezeichnung	Description Descrizione	Denominação Beskrivelse	L.C.
1		416599A1		1	PLACA PLAQUE	PLACA PLATTE	PLATE PIASTRA	CHAPA PLADE	105P
2		75312547		1	ANEL DE PRESSÃO ANNEAU D'ARRET	ANILLO DE RESORTE SPRENGRING	SNAP RING ANELLO ELASTICO	ANEL LÅSERING	054A
3		75312549		1	MOLA RESSORT	RESORTE FEDER	SPRING MOLLA	MOLA FJEDER	100M
4		75312550		1	COPO CUVETTE	TAZA TASSE	CUP SCODELLINO	COPO LEJESKÅL	060S
5		412603A1		1	CILINDRO CYLINDRE	CILINDRO ZYLINDER	CYLINDER CILINDRO	CILINDRO CYLINDER	2480
6		75312552		1	ANEL ANNEAU	ANILLO RING	RING ANELLO	ANEL RING	045A
7		75312554		1	ANEL ANNEAU	ANILLO RING	RING ANELLO	ANEL RING	045A
8		75312553		9	ÊMBOLO PLONGEUR	ÉMBOLO PLUNGER	PLUNGER PISTONCINO; STANTUFI	ÊMBOLO STEMPEL	130P
9		412607A1		3	PINO BROCHE	BOTADOR STIFT	PIN SPINA	PINO PIN	6200

08-44	01	p1	12/11

CONJUNTO DA VÁLVULA
VALVE ASSY
VALVE ASSY
VALVE ASSY

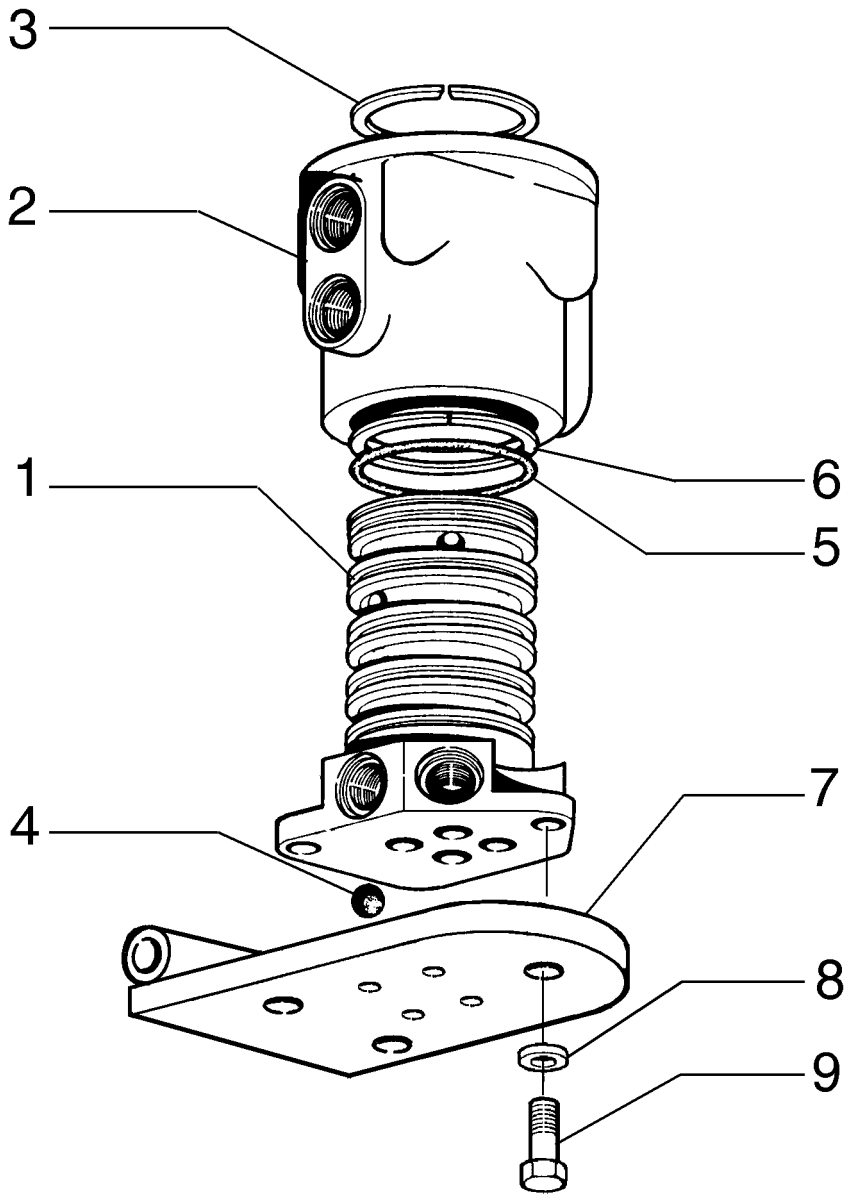

BLOC DE LA VALVE
VALVE ASSY
VALVE ASSY
VALVE ASSY

R	N	P.N.	MOD	Q	Denominação Description	Denominacion Bezeichnung	Description Descrizione	Denominação Beskrivelse	L.C.
		75267309		1	DISTRIBUIDOR DO ROTOR DISTRIBUTEUR ROTOR	DISTRIBUIDOR DE ROTO DREHSCHIEBER	ROTOR DISTRIBUTOR DISTRIBUTORE ROTORI	DISTRIBUIDOR ROTATIV ROTORFORDELER	081D
1		**73127351**		1	EIXO ARBRE	EJE WELLE	SHAFT ALBERO	VEIO AKSEL	016A
2		**70658265**		1	ALOJAMENTO CARTER	ALOJAMIENTO GEHÄUSE	HOUSING ALLOGGIAMENTO	ALOJAMENTO HUS	014V
3		**70050292**		1	ANEL ANNEAU	ANILLO RING	RING ANELLO	ANEL RING	045A
4		**70905362**		4	ESFERA BILLE	BOLA KUGEL	BALL SFERA	ESFERA KUGLE	140S
5		**70925257**		5	O-RING, -226, 90 Duro, 1.984" ID x .139" Thk JOINT TORIQUE	JUNTA TÓRICA O-RING	O-RING ANELLO TOROIDALE	O-RING O-RING	055A
6		**70926622**		8	ANEL ANNEAU	ANILLO RING	RING ANELLO	ANEL RING	045A
7		**75267594**		1	COBERTURA COUVERCLE	CUBIERTA ABDECKUNG	COVER COPERCHIO	COBERTURA DÆKSEL	265C
8		**70910287**		4	TRAVA DA ARRUELA RONDELLE FREIN	ARANDELA DE BLOQUE SICHERUNGSSCHEIBE	LOCK WASHER RONDELLA DI SICUREZ	ANILHA DE RETENÇÃO LÅSESKIVE	132R
9		**70922763**		4	PARAFUSO VIS	TORNILLO SCHRAUBE	SCREW VITE	PARAFUSO SKRUE	040V

08-45	01	p1	12/11

CONJUNTO DA VÁLVULA DISTRIBUIDORA E SUPORTE
VALVE ASSY AND SUPPORT
VALVE ASSY AND SUPPORT
VALVE ASSY AND SUPPORT

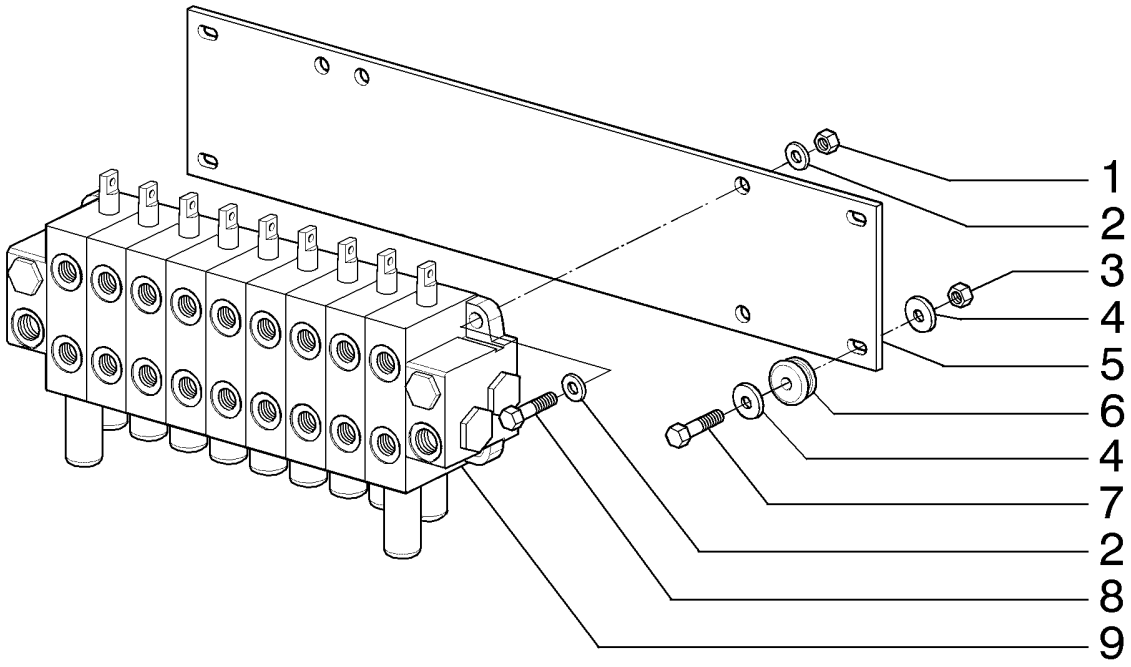

BLOC DE LA VALVE DE DISTRIBUTION ET SUPPORT
VALVE ASSY AND SUPPORT
VALVE ASSY AND SUPPORT
VALVE ASSY AND SUPPORT

R	N	P.N.	MOD	Q	Denominação Description	Denominacion Bezeichnung	Description Descrizione	Denominação Beskrivelse	L.C.
1		70911026		4	PORCA, Outlet	TUERCA	NUT	PORCA	010D
					ECROU	MUTTER	DADO	MØTRIK	
2		70630753		8	ARRUELA PLANA, Moldboard lift				
						ARANDELA	WASHER	ANILHA	131R
					RONDELLE	UNTERLEGSCHEIBE	RONDELLA	FLADSKIVE	
3		11701721		4	PORCA, M10, Cl 10, Wheel lean				
						TUERCA	NUT	PORCA	010D
					ECROU	MUTTER	DADO	MØTRIK	
4		12644321		8	ARRUELA PLANA, M10 x 35 x 3, Articulation				
						ARANDELA	WASHER	ANILHA	131R
					RONDELLE	UNTERLEGSCHEIBE	RONDELLA	FLADSKIVE	
5		73162730		1	PLACA, Circle shift	PLACA	PLATE	CHAPA	105P
					PLAQUE	PLATTE	PIASTRA	PLADE	
6		75249628		4	ARRUELA PLANA, Circle turn				
						ARANDELA	WASHER	ANILHA	131R
					RONDELLE	UNTERLEGSCHEIBE	RONDELLA	FLADSKIVE	
7		11107031		4	PARAFUSO, Hex, M10 x 45, 10.9, Moldboard shift				
						PERNO	BOLT	PARAFUSO	140B
					VIS	SCHRAUBE	BULLONE	BOLT	
8		70921565		4	PARAFUSO, Scarifier/ripper	TORNILLO	SCREW	PARAFUSO	040V
					VIS	SCHRAUBE	VITE	SKRUE	
9		84212195		1	VÁLVULA CONTROLE, Inlet				
						VÁLVULA DE CONTROL	CONTROL VALVE	VÁLVULA DE CONTROL(	083D
					DISTRIBUTEUR	STEUERVENTIL	DISTRIBUTORE IDRAUL	STYREVENTIL	

08-45	02	p1	12/11

CONJUNTO DA VÁLVULA DISTRIBUIDORA
VALVE ASSY
VALVE ASSY
VALVE ASSY

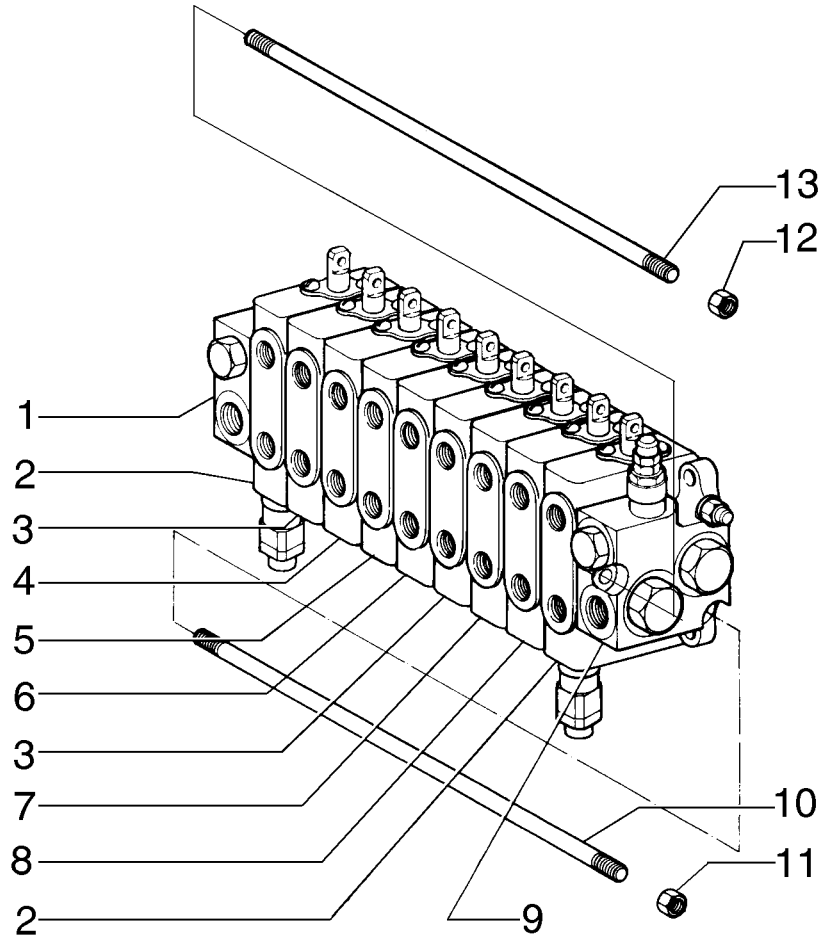

BLOC DE LA VALVE DE DISTRIBUTION
VALVE ASSY
VALVE ASSY
VALVE ASSY

R	N	P.N.	MOD	Q	Denominação Description	Denominacion Bezeichnung	Description Descrizione	Denominação Beskrivelse	L.C.
		84212195		1	VÁLVULA CONTROLE, Distribuiter				
						VÁLVULA DE CONTROL	CONTROL VALVE	VÁLVULA DE CONTROL(	083D
					DISTRIBUTEUR	STEUERVENTIL	DISTRIBUTORE IDRAULI	STYREVENTIL	
1	1	**75289561**		1	VÁLVULA HIDRÁULICA, Outlet				
						VÁLVULA HIDRÁULICA	HYDRAULIC VALVE	VÁLVULA HIDRÁULICA	010V
					SOUPAPE HYDRAULIQU	HYDRAULIKVENTIL	DISTRIBUTORE IDRAULI	HYDRAULIKVENTIL	
2	2	**84355256**		2	VÁLVULA, Moldboard lift	VÁLVULA	VALVE	VÁLVULA	9620
					SOUPAPE	VENTIL	VALVOLA	VENTIL	
3	3	**75289557**		1	VÁLVULA HIDRÁULICA, Wheel lean				
						VÁLVULA HIDRÁULICA	HYDRAULIC VALVE	VÁLVULA HIDRÁULICA	010V
					SOUPAPE HYDRAULIQU	HYDRAULIKVENTIL	DISTRIBUTORE IDRAULI	HYDRAULIKVENTIL	
4	4	**75289560**		1	VÁLVULA HIDRÁULICA, Articulation				
						VÁLVULA HIDRÁULICA	HYDRAULIC VALVE	VÁLVULA HIDRÁULICA	010V
					SOUPAPE HYDRAULIQU	HYDRAULIKVENTIL	DISTRIBUTORE IDRAULI	HYDRAULIKVENTIL	
5	5	**75289559**		2	VÁLVULA HIDRÁULICA, Circle shift				
						VÁLVULA HIDRÁULICA	HYDRAULIC VALVE	VÁLVULA HIDRÁULICA	010V
					SOUPAPE HYDRAULIQU	HYDRAULIKVENTIL	DISTRIBUTORE IDRAULI	HYDRAULIKVENTIL	
6	6	**75289558**		1	VÁLVULA HIDRÁULICA, Circle turn				
						VÁLVULA HIDRÁULICA	HYDRAULIC VALVE	VÁLVULA HIDRÁULICA	010V
					SOUPAPE HYDRAULIQU	HYDRAULIKVENTIL	DISTRIBUTORE IDRAULI	HYDRAULIKVENTIL	
7	7	**75289556**		1	VÁLVULA HIDRÁULICA, Moldboard shift				
						VÁLVULA HIDRÁULICA	HYDRAULIC VALVE	VÁLVULA HIDRÁULICA	010V
					SOUPAPE HYDRAULIQU	HYDRAULIKVENTIL	DISTRIBUTORE IDRAULI	HYDRAULIKVENTIL	
8	8	**75289555**		1	VÁLVULA HIDRÁULICA, Scarifier/ripper				
						VÁLVULA HIDRÁULICA	HYDRAULIC VALVE	VÁLVULA HIDRÁULICA	010V
					SOUPAPE HYDRAULIQU	HYDRAULIKVENTIL	DISTRIBUTORE IDRAULI	HYDRAULIKVENTIL	
9	9	**84355264**		1	ALOJAMENTO, Inlet	ALOJAMIENTO	HOUSING	ALOJAMENTO	014V
					CARTER	GEHÄUSE	ALLOGGIAMENTO	HUS	
10		**75289562**		2	TIRANTE	TIRANTE	TIE-ROD	TIRANTE	142T
					TIRANT	SPURSTANGE	TIRANTE	TRÆKSTANG	
11		**75289563**		4	PORCA	TUERCA	NUT	PORCA	010D
					ECROU	MUTTER	DADO	MØTRIK	
12		**71103140**		2	PORCA	TUERCA	NUT	PORCA	010D
					ECROU	MUTTER	DADO	MØTRIK	
13		**71103139**		1	TIRANTE	TIRANTE	TIE-ROD	TIRANTE	142T
					TIRANT	SPURSTANGE	TIRANTE	TRÆKSTANG	

(1) Página 08-54
(2) Página 08-47
(3) Página 08-50
(4) Página 08-52
(5) Página 08-53
(6) Página 08-51
(7) Página 08-49
(8) Página 08-48
(9) Página 08-46

08-46	01	p1	12/11

VÁLVULA DE ENTRADA
INLET VALVE
INLET VALVE
INLET VALVE

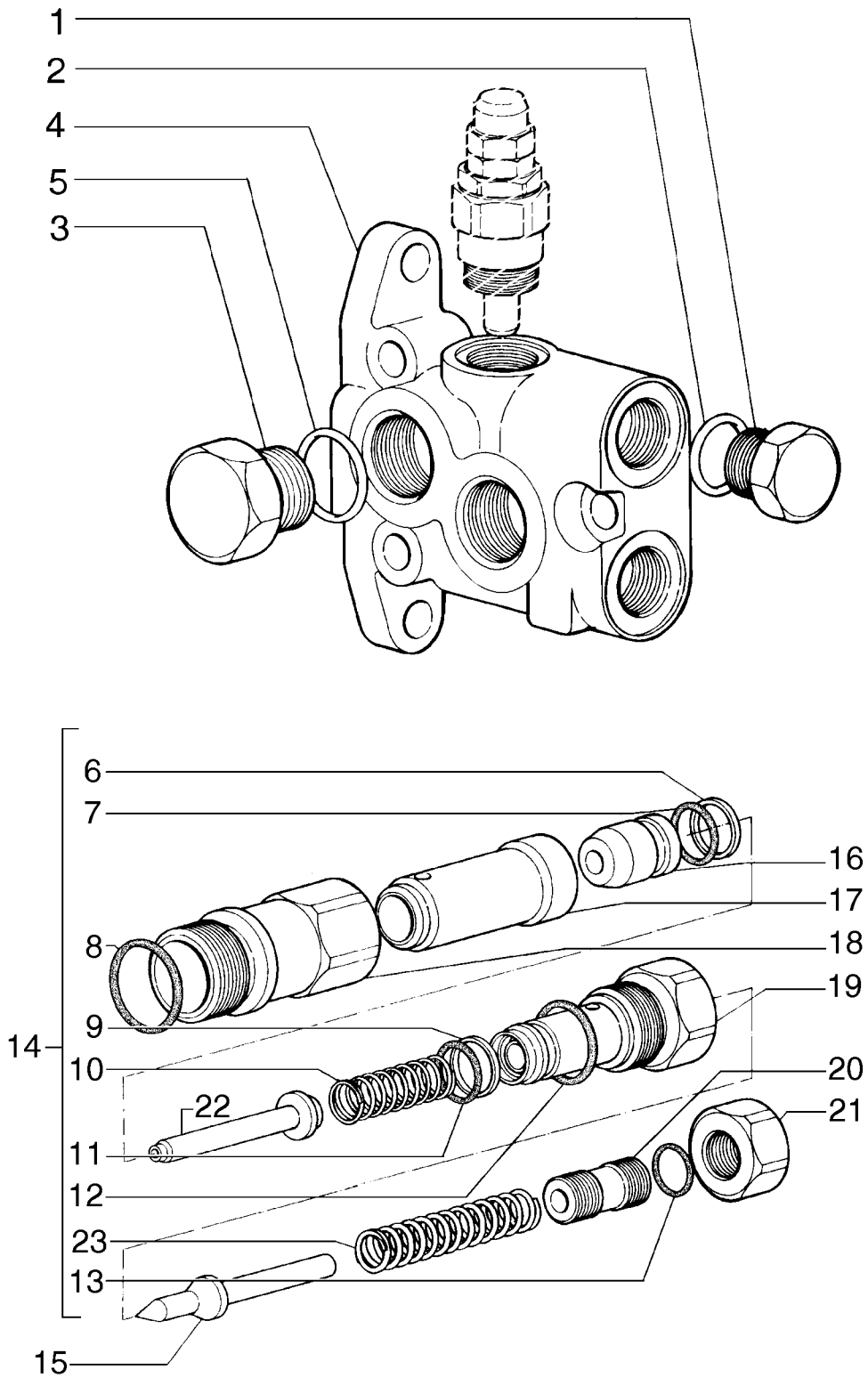

VALVE D´ENTRÉE
INLET VALVE
INLET VALVE
INLET VALVE

R	N	P.N.	MOD	Q	Denominação Description	Denominacion Bezeichnung	Description Descrizione	Denominação Beskrivelse	L.C.
1		84355280		1	CONEXÃO RACCORD	ACOPLAMIENTO ARMATUR	FITTING RACCORDO	CONECTOR FITTING	3300
2		75289607		1	O-RING JOINT TORIQUE	JUNTA TÓRICA O-RING	O-RING ANELLO TOROIDALE	O-RING O-RING	055A
3		84355282		2	CONEXÃO RACCORD	ACOPLAMIENTO ARMATUR	FITTING RACCORDO	CONECTOR FITTING	3300
4		75289610		1	VÁLVULA HIDRÁULICA SOUPAPE HYDRAULIQU	VÁLVULA HIDRÁULICA HYDRAULIKVENTIL	HYDRAULIC VALVE DISTRIBUTORE IDRAULI	VÁLVULA HIDRÁULICA HYDRAULIKVENTIL	010V
5		75289606		2	JUNTA JOINT	JUNTA DICHTUNG	GASKET GUARNIZIONE	JUNTA PAKNING	123G
		84355259		1	VÁLVULA ALÍVIO DA PRESSÃO, Includes Items 6-23				
						VÁLV. ALIVIO DE PRESIÓ	PRESSURE RELIEF VALV	VÁLVULA DE ALÍVIO PRE	007V
					CLAPET DECHARGE PRI	DRUCKENTLASTUNGSV	VALV. LIMITATRICE PRE	SIKKERHEDSVENTIL	
6		75289629		1	ANEL ANNEAU	ANILLO RING	RING ANELLO	ANEL RING	045A
7		75289628		1	O-RING JOINT TORIQUE	JUNTA TÓRICA O-RING	O-RING ANELLO TOROIDALE	O-RING O-RING	055A
8		75289587		1	O-RING JOINT TORIQUE	JUNTA TÓRICA O-RING	O-RING ANELLO TOROIDALE	O-RING O-RING	055A
9		75289626		1	ANEL ANNEAU	ANILLO RING	RING ANELLO	ANEL RING	045A
10		75289627		1	MOLA RESSORT	RESORTE FEDER	SPRING MOLLA	MOLA FJEDER	100M
11		75289613		1	O-RING JOINT TORIQUE	JUNTA TÓRICA O-RING	O-RING ANELLO TOROIDALE	O-RING O-RING	055A
12		75289636		1	O-RING JOINT TORIQUE	JUNTA TÓRICA O-RING	O-RING ANELLO TOROIDALE	O-RING O-RING	055A
13		75289593		1	O-RING JOINT TORIQUE	JUNTA TÓRICA O-RING	O-RING ANELLO TOROIDALE	O-RING O-RING	055A
14		75289639		1	KIT KIT	KIT SATZ	KIT KIT	KIT SÆT	305C
15		75289635		1	ÊMBOLO PLONGEUR	ÉMBOLO PLUNGER	PLUNGER PISTONCINO; STANTUFI	ÊMBOLO STEMPEL	130P
16		75289630		1	ÊMBOLO PLONGEUR	ÉMBOLO PLUNGER	PLUNGER PISTONCINO; STANTUFI	ÊMBOLO STEMPEL	130P
17		75289631		1	HASTE TIGE	VARILLA STANGE	ROD ASTA	HASTE STANG	090A
18		75289633		1	ESTOJO CARTER	ESTUCHE GEHÄUSE	CASE CASSA; SCATOLA	CAIXA KASSE	101A
19		75289637		1	PORCA ECROU	TUERCA MUTTER	NUT DADO	PORCA MØTRIK	010D
20		75289638		1	PARAFUSO VIS	TORNILLO SCHRAUBE	SCREW VITE	PARAFUSO SKRUE	040V
21		75289595		1	PORCA ECROU	TUERCA MUTTER	NUT DADO	PORCA MØTRIK	010D
22		75289632		1	ÊMBOLO PLONGEUR	ÉMBOLO PLUNGER	PLUNGER PISTONCINO; STANTUFI	ÊMBOLO STEMPEL	130P
23		75289634		1	MOLA RESSORT	RESORTE FEDER	SPRING MOLLA	MOLA FJEDER	100M

08-47	01	p1	12/11

VÁLVULA, LEVANTAMENTO LÂMINA ESQUERDO/DIREITO
VALVE, MOLDBOARD LIFT LEFT/RIGHT
VALVE, MOLDBOARD LIFT LEFT/RIGHT
VALVE, MOLDBOARD LIFT LEFT/RIGHT

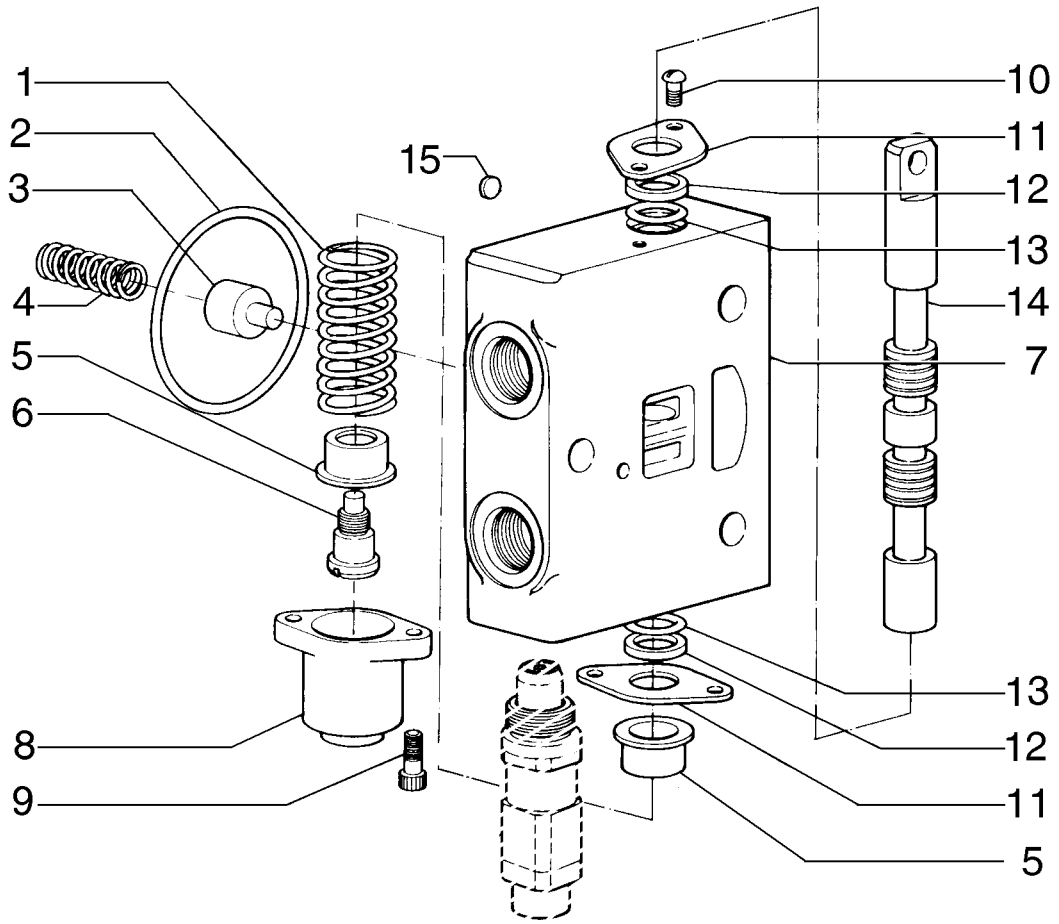

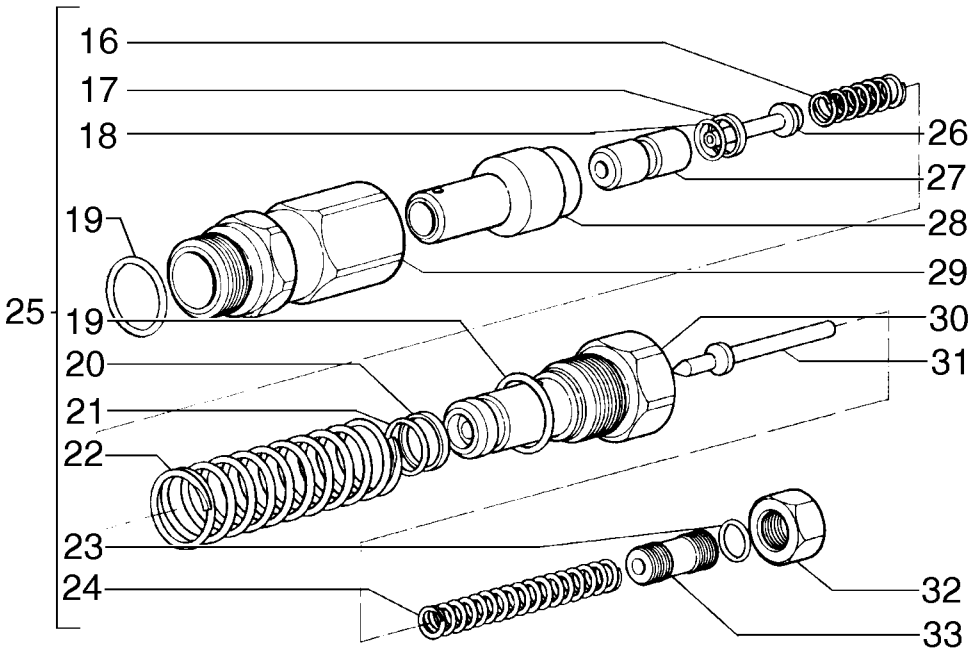

VALVE, SOULÈVEMENT LAME GAUCHE/DROITE
VALVE, MOLDBOARD LIFT LEFT/RIGHT
VALVE, MOLDBOARD LIFT LEFT/RIGHT
VALVE, MOLDBOARD LIFT LEFT/RIGHT

R	N	P.N.	MOD	Q	Denominação Description	Denominacion Bezeichnung	Description Descrizione	Denominação Beskrivelse	L.C.
1		75289576		1	MOLA RESSORT	RESORTE FEDER	SPRING MOLLA	MOLA FJEDER	100M
2		84355276		1	O-RING JOINT TORIQUE	JUNTA TÓRICA O-RING	O-RING ANELLO TOROIDALE	O-RING O-RING	055A
3		75289566		1	CARRETO TIROIR	BOBINA KOLBENSCHIEBER	SPOOL STELO	CARRETO SPOLE	134P
4		75289565		1	MOLA RESSORT	RESORTE FEDER	SPRING MOLLA	MOLA FJEDER	100M
5		9968481		2	ASSENTO SIEGE	ASIENTO SITZ	SEAT SEDILE	ASSENTO SÆDE	7480
6		9968483		1	PARAFUSO VIS	TORNILLO SCHRAUBE	SCREW VITE	PARAFUSO SKRUE	040V
7		75289585		1	ESTOJO CARTER	ESTUCHE GEHÄUSE	CASE CASSA; SCATOLA	CAIXA KASSE	101A
8		75289575		1	COBERTURA COUVERCLE	CUBIERTA ABDECKUNG	COVER COPERCHIO	COBERTURA DÆKSEL	265C
9		75289578		2	PARAFUSO VIS	TORNILLO SCHRAUBE	SCREW VITE	PARAFUSO SKRUE	040V
10		84355265		2	PARAFUSO VIS	PERNO SCHRAUBE	BOLT BULLONE	PARAFUSO BOLT	140B
11		75289569		2	COBERTURA COUVERCLE	CUBIERTA ABDECKUNG	COVER COPERCHIO	COBERTURA DÆKSEL	265C
12		75289570		2	JUNTA JOINT	JUNTA DICHTUNG	GASKET GUARNIZIONE	JUNTA PAKNING	123G
13		75289571		2	ANEL O JOINT TORIQUE	ANILLO/ARO CAUCHO O-RING	O-RING ANELLO TOROIDALE	ANEL O O-RING	7176
14		84355271		1	CARRETO TIROIR	BOBINA KOLBENSCHIEBER	SPOOL STELO	CARRETO SPOLE	134P
15		75312804		1	DISCO DISQUE	DISCO SCHEIBE	DISC DISCO	DISCO NAV	060D
		75289586		1	VÁLVULA HIDRÁULICA, Assy SOUPAPE HYDRAULIQU	VÁLVULA HIDRÁULICA HYDRAULIKVENTIL	HYDRAULIC VALVE DISTRIBUTORE IDRAULI	VÁLVULA HIDRÁULICA HYDRAULIKVENTIL	010V
16		75289601		1	MOLA RESSORT	RESORTE FEDER	SPRING MOLLA	MOLA FJEDER	100M
17		75289590		1	ANEL ANNEAU	ANILLO RING	RING ANELLO	ANEL RING	045A
18		75289588		1	O-RING JOINT TORIQUE	JUNTA TÓRICA O-RING	O-RING ANELLO TOROIDALE	O-RING O-RING	055A
19		75289587		2	O-RING JOINT TORIQUE	JUNTA TÓRICA O-RING	O-RING ANELLO TOROIDALE	O-RING O-RING	055A
20		75289602		1	ANEL ANNEAU	ANILLO RING	RING ANELLO	ANEL RING	045A
21		75289589		1	O-RING JOINT TORIQUE	JUNTA TÓRICA O-RING	O-RING ANELLO TOROIDALE	O-RING O-RING	055A
22		75289603		1	MOLA RESSORT	RESORTE FEDER	SPRING MOLLA	MOLA FJEDER	100M
23		75289593		1	O-RING JOINT TORIQUE	JUNTA TÓRICA O-RING	O-RING ANELLO TOROIDALE	O-RING O-RING	055A

08-47	01	p2	12/11

VÁLVULA, LEVANTAMENTO LÂMINA ESQUERDO/DIREITO
VALVE, MOLDBOARD LIFT LEFT/RIGHT
VALVE, MOLDBOARD LIFT LEFT/RIGHT
VALVE, MOLDBOARD LIFT LEFT/RIGHT

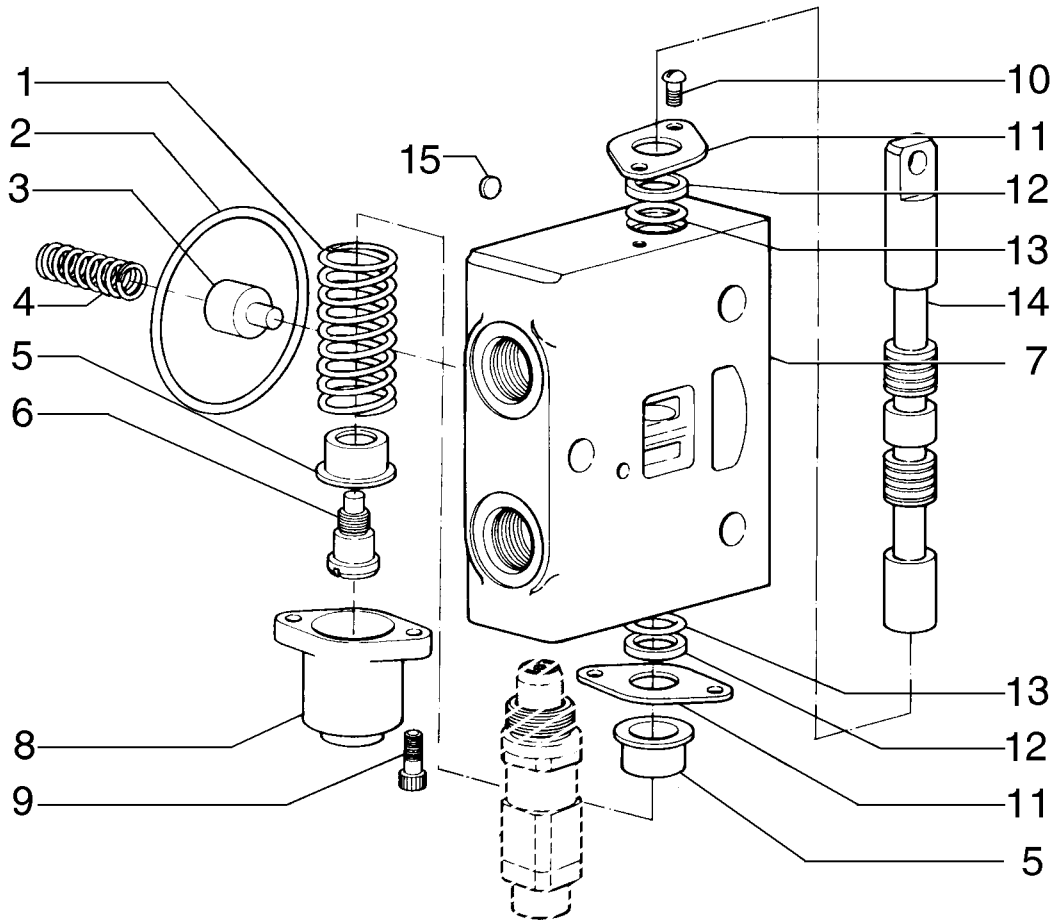

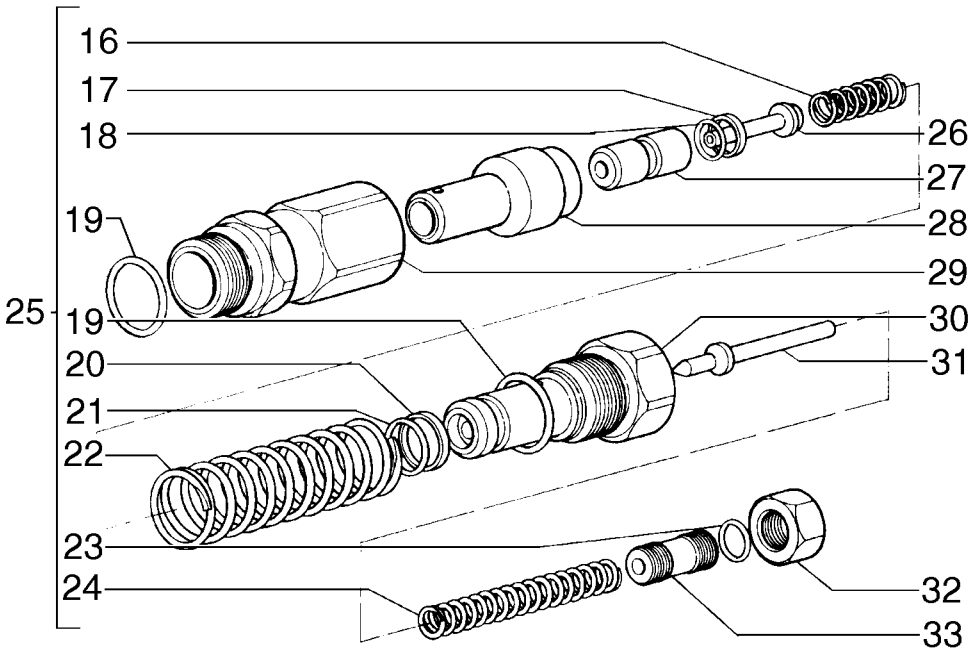

VALVE, SOULÈVEMENT LAME GAUCHE/DROITE
VALVE, MOLDBOARD LIFT LEFT/RIGHT
VALVE, MOLDBOARD LIFT LEFT/RIGHT
VALVE, MOLDBOARD LIFT LEFT/RIGHT

R	N	P.N.	MOD	Q	Denominação Description	Denominacion Bezeichnung	Description Descrizione	Denominação Beskrivelse	L.C.
24		**75289591**		1	MOLA RESSORT	RESORTE FEDER	SPRING MOLLA	MOLA FJEDER	100M
25		**75289604**		1	KIT KIT	KIT SATZ	KIT KIT	KIT SÆT	305C
26		**75289599**		1	ÊMBOLO PLONGEUR	ÉMBOLO PLUNGER	PLUNGER PISTONCINO; STANTUFI	ÊMBOLO STEMPEL	130P
27		**75289600**		1	ÊMBOLO PLONGEUR	ÉMBOLO PLUNGER	PLUNGER PISTONCINO; STANTUFI	ÊMBOLO STEMPEL	130P
28		**75289598**		1	ÊMBOLO PLONGEUR	ÉMBOLO PLUNGER	PLUNGER PISTONCINO; STANTUFI	ÊMBOLO STEMPEL	130P
29		**75289597**		1	PORCA ECROU	TUERCA MUTTER	NUT DADO	PORCA MØTRIK	010D
30		**75289596**		1	PORCA ECROU	TUERCA MUTTER	NUT DADO	PORCA MØTRIK	010D
31		**75289592**		1	ÊMBOLO PLONGEUR	ÉMBOLO PLUNGER	PLUNGER PISTONCINO; STANTUFI	ÊMBOLO STEMPEL	130P
32		**75289595**		1	PORCA ECROU	TUERCA MUTTER	NUT DADO	PORCA MØTRIK	010D
33		**75289594**		1	BUJÃO BOUCHON	TAPÓN STOPFEN	PLUG TAPPO	TAMPÃO PROP	050T

08-48	01	p1	12/11

VÁLVULA, ESCARIFICADOR/RIPPER
VALVE, SCARIFIER/RIPPER
VALVE, SCARIFIER/RIPPER
VALVE, SCARIFIER/RIPPER

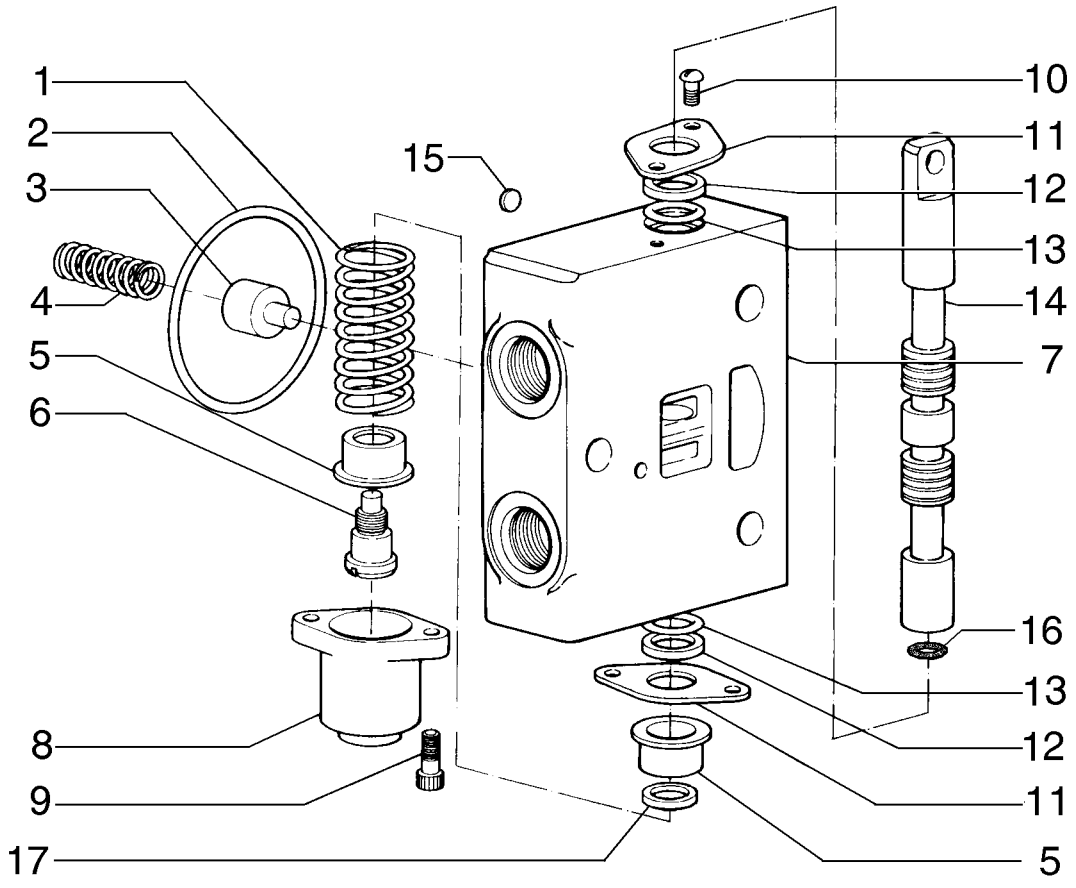

VALVE, SCARIFICATEUR/RIPPER
VALVE, SCARIFIER/RIPPER
VALVE, SCARIFIER/RIPPER
VALVE, SCARIFIER/RIPPER

R	N	P.N.	MOD	Q	Denominação Description	Denominacion Bezeichnung	Description Descrizione	Denominação Beskrivelse	L.C.
1		75289576		1	MOLA RESSORT	RESORTE FEDER	SPRING MOLLA	MOLA FJEDER	100M
2		84355276		1	O-RING JOINT TORIQUE	JUNTA TÓRICA O-RING	O-RING ANELLO TOROIDALE	O-RING O-RING	055A
3		75289566		1	CARRETO TIROIR	BOBINA KOLBENSCHIEBER	SPOOL STELO	CARRETO SPOLE	134P
4		75289565		1	MOLA RESSORT	RESORTE FEDER	SPRING MOLLA	MOLA FJEDER	100M
5		75289573		2	COPO CUVETTE	TAZA TASSE	CUP SCODELLINO	COPO LEJESKÅL	060S
6		75289574		1	PARAFUSO VIS	TORNILLO SCHRAUBE	SCREW VITE	PARAFUSO SKRUE	040V
7		75289567		1	ESTOJO CARTER	ESTUCHE GEHÄUSE	CASE CASSA; SCATOLA	CAIXA KASSE	101A
8		75289575		1	COBERTURA COUVERCLE	CUBIERTA ABDECKUNG	COVER COPERCHIO	COBERTURA DÆKSEL	265C
9		75289578		2	PARAFUSO VIS	TORNILLO SCHRAUBE	SCREW VITE	PARAFUSO SKRUE	040V
10		84355265		2	PARAFUSO VIS	PERNO SCHRAUBE	BOLT BULLONE	PARAFUSO BOLT	140B
11		75289569		2	COBERTURA COUVERCLE	CUBIERTA ABDECKUNG	COVER COPERCHIO	COBERTURA DÆKSEL	265C
12		75289570		2	JUNTA JOINT	JUNTA DICHTUNG	GASKET GUARNIZIONE	JUNTA PAKNING	123G
13		75289571		2	ANEL O JOINT TORIQUE	ANILLO/ARO CAUCHO O-RING	O-RING ANELLO TOROIDALE	ANEL O O-RING	7176
14		84355267		1	CARRETO TIROIR	BOBINA KOLBENSCHIEBER	SPOOL STELO	CARRETO SPOLE	134P
15		75312804		1	DISCO DISQUE	DISCO SCHEIBE	DISC DISCO	DISCO NAV	060D
16		75289572		1	O-RING JOINT TORIQUE	JUNTA TÓRICA O-RING	O-RING ANELLO TOROIDALE	O-RING O-RING	055A
17		75289577		1	ANEL ANNEAU	ANILLO RING	RING ANELLO	ANEL RING	045A

08-49	01	p1	12/11

VÁLVULA, DESLOCAMENTO LÂMINA
VALVE, MOLDBOARD SHIFT
VALVE, MOLDBOARD SHIFT
VALVE, MOLDBOARD SHIFT

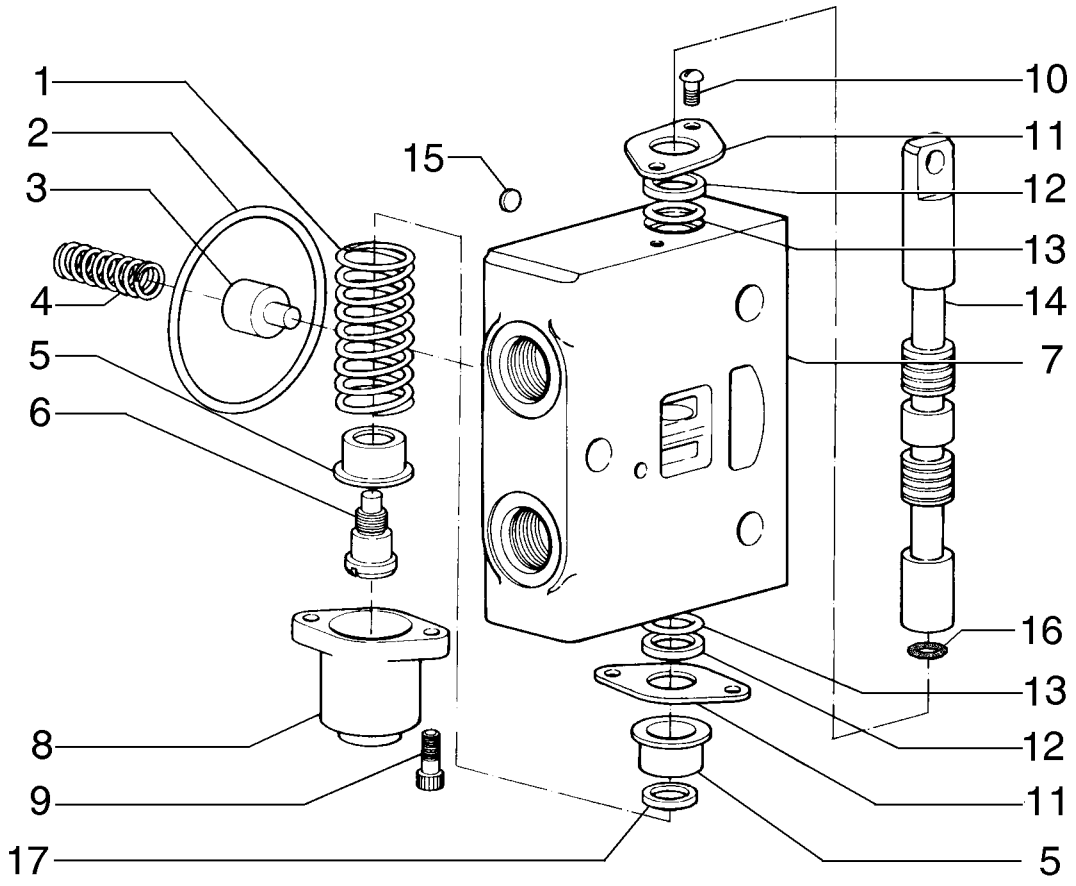

VALVE, DÉPLACEMENT DE LA LAME
VALVE, MOLDBOARD SHIFT
VALVE, MOLDBOARD SHIFT
VALVE, MOLDBOARD SHIFT

R	N	P.N.	MOD	Q	Denominação Description	Denominacion Bezeichnung	Description Descrizione	Denominação Beskrivelse	L.C.
1		75289576		1	MOLA RESSORT	RESORTE FEDER	SPRING MOLLA	MOLA FJEDER	100M
2		84355276		1	O-RING JOINT TORIQUE	JUNTA TÓRICA O-RING	O-RING ANELLO TOROIDALE	O-RING O-RING	055A
3		75289566		1	CARRETO TIROIR	BOBINA KOLBENSCHIEBER	SPOOL STELO	CARRETO SPOLE	134P
4		75289565		1	MOLA RESSORT	RESORTE FEDER	SPRING MOLLA	MOLA FJEDER	100M
5		75289573		2	COPO CUVETTE	TAZA TASSE	CUP SCODELLINO	COPO LEJESKÅL	060S
6		75289574		1	PARAFUSO VIS	TORNILLO SCHRAUBE	SCREW VITE	PARAFUSO SKRUE	040V
7		75289567		1	ESTOJO CARTER	ESTUCHE GEHÄUSE	CASE CASSA; SCATOLA	CAIXA KASSE	101A
8		75289575		1	COBERTURA COUVERCLE	CUBIERTA ABDECKUNG	COVER COPERCHIO	COBERTURA DÆKSEL	265C
9		75289578		2	PARAFUSO VIS	TORNILLO SCHRAUBE	SCREW VITE	PARAFUSO SKRUE	040V
10		84355265		2	PARAFUSO VIS	PERNO SCHRAUBE	BOLT BULLONE	PARAFUSO BOLT	140B
11		75289569		2	COBERTURA COUVERCLE	CUBIERTA ABDECKUNG	COVER COPERCHIO	COBERTURA DÆKSEL	265C
12		75289570		2	JUNTA JOINT	JUNTA DICHTUNG	GASKET GUARNIZIONE	JUNTA PAKNING	123G
13		75289571		2	ANEL O JOINT TORIQUE	ANILLO/ARO CAUCHO O-RING	O-RING ANELLO TOROIDALE	ANEL O O-RING	7176
14		75289579		1	HASTE TIGE	VARILLA STANGE	ROD ASTA	HASTE STANG	090A
15		75312804		1	DISCO DISQUE	DISCO SCHEIBE	DISC DISCO	DISCO NAV	060D
16		75289572		1	O-RING JOINT TORIQUE	JUNTA TÓRICA O-RING	O-RING ANELLO TOROIDALE	O-RING O-RING	055A
17		75289577		1	ANEL ANNEAU	ANILLO RING	RING ANELLO	ANEL RING	045A

08-50	01	p1	12/11

VÁLVULA, INCLINAÇÃO LÂMINA/RODAS
VALVE, PITCH/WHEEL LEAN
VALVE, PITCH/WHEEL LEAN
VALVE, PITCH/WHEEL LEAN

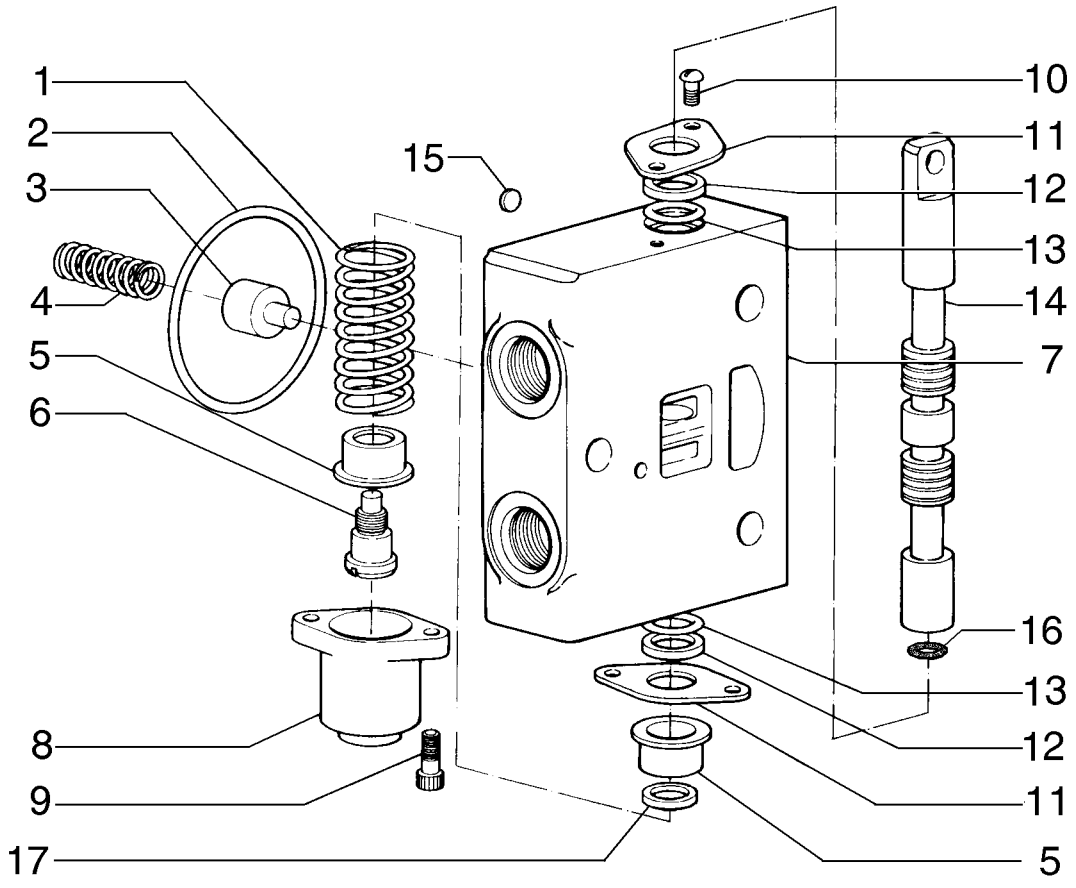

VALVE, BASCULE DE LA LAME/ROUES
VALVE, PITCH/WHEEL LEAN
VALVE, PITCH/WHEEL LEAN
VALVE, PITCH/WHEEL LEAN

R	N	P.N.	MOD	Q	Denominação Description	Denominacion Bezeichnung	Description Descrizione	Denominação Beskrivelse	L.C.
1		75289576		1	MOLA RESSORT	RESORTE FEDER	SPRING MOLLA	MOLA FJEDER	100M
2		84355276		1	O-RING JOINT TORIQUE	JUNTA TÓRICA O-RING	O-RING ANELLO TOROIDALE	O-RING O-RING	055A
3		75289566		1	CARRETO TIROIR	BOBINA KOLBENSCHIEBER	SPOOL STELO	CARRETO SPOLE	134P
4		75289565		1	MOLA RESSORT	RESORTE FEDER	SPRING MOLLA	MOLA FJEDER	100M
5		75289573		2	COPO CUVETTE	TAZA TASSE	CUP SCODELLINO	COPO LEJESKÅL	060S
6		75289574		1	PARAFUSO VIS	TORNILLO SCHRAUBE	SCREW VITE	PARAFUSO SKRUE	040V
7		75289567		1	ESTOJO CARTER	ESTUCHE GEHÄUSE	CASE CASSA; SCATOLA	CAIXA KASSE	101A
8		75289575		1	COBERTURA COUVERCLE	CUBIERTA ABDECKUNG	COVER COPERCHIO	COBERTURA DÆKSEL	265C
9		75289578		2	PARAFUSO VIS	TORNILLO SCHRAUBE	SCREW VITE	PARAFUSO SKRUE	040V
10		84355265		2	PARAFUSO VIS	PERNO SCHRAUBE	BOLT BULLONE	PARAFUSO BOLT	140B
11		75289569		2	COBERTURA COUVERCLE	CUBIERTA ABDECKUNG	COVER COPERCHIO	COBERTURA DÆKSEL	265C
12		75289570		2	JUNTA JOINT	JUNTA DICHTUNG	GASKET GUARNIZIONE	JUNTA PAKNING	123G
13		75289571		2	ANEL O JOINT TORIQUE	ANILLO/ARO CAUCHO O-RING	O-RING ANELLO TOROIDALE	ANEL O O-RING	7176
14		75289580		1	HASTE TIGE	VARILLA STANGE	ROD ASTA	HASTE STANG	090A
15		75312804		1	DISCO DISQUE	DISCO SCHEIBE	DISC DISCO	DISCO NAV	060D
16		75289572		1	O-RING JOINT TORIQUE	JUNTA TÓRICA O-RING	O-RING ANELLO TOROIDALE	O-RING O-RING	055A
17		75289577		1	ANEL ANNEAU	ANILLO RING	RING ANELLO	ANEL RING	045A

08-51	01	p1	12/11

VÁLVULA, ARTICULAÇÃO
VALVE, ARTICULATION
VALVE, ARTICULATION
VALVE, ARTICULATION

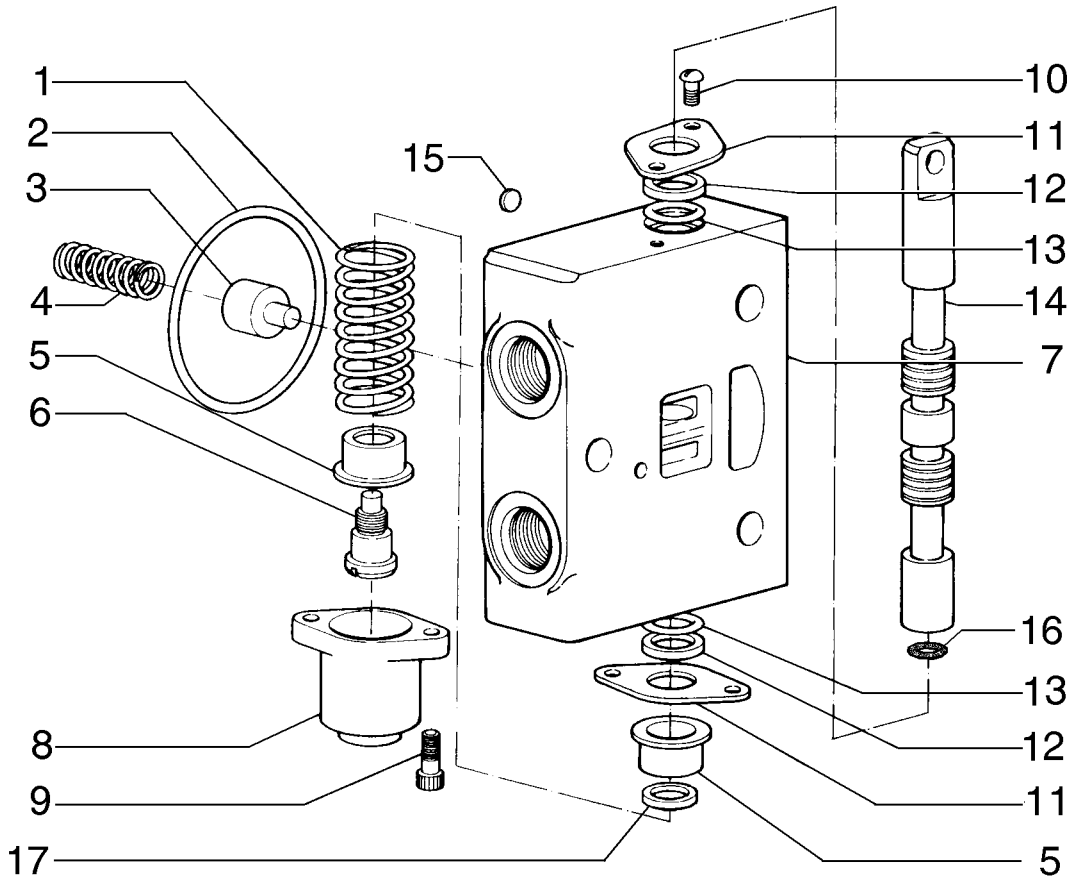

VALVE, ARTICULATION
VALVE, ARTICULATION
VALVE, ARTICULATION
VALVE, ARTICULATION

R	N	P.N.	MOD	Q	Denominação Description	Denominacion Bezeichnung	Description Descrizione	Denominação Beskrivelse	L.C.
1		75289581		1	MOLA RESSORT	RESORTE FEDER	SPRING MOLLA	MOLA FJEDER	100M
2		84355276		1	O-RING JOINT TORIQUE	JUNTA TÓRICA O-RING	O-RING ANELLO TOROIDALE	O-RING O-RING	055A
3		75289566		1	CARRETO TIROIR	BOBINA KOLBENSCHIEBER	SPOOL STELO	CARRETO SPOLE	134P
4		75289565		1	MOLA RESSORT	RESORTE FEDER	SPRING MOLLA	MOLA FJEDER	100M
5		75289573		2	COPO CUVETTE	TAZA TASSE	CUP SCODELLINO	COPO LEJESKÅL	060S
6		75289574		1	PARAFUSO VIS	TORNILLO SCHRAUBE	SCREW VITE	PARAFUSO SKRUE	040V
7		75289567		1	ESTOJO CARTER	ESTUCHE GEHÄUSE	CASE CASSA; SCATOLA	CAIXA KASSE	101A
8		75289575		1	COBERTURA COUVERCLE	CUBIERTA ABDECKUNG	COVER COPERCHIO	COBERTURA DÆKSEL	265C
9		75289578		2	PARAFUSO VIS	TORNILLO SCHRAUBE	SCREW VITE	PARAFUSO SKRUE	040V
10		84355265		2	PARAFUSO VIS	PERNO SCHRAUBE	BOLT BULLONE	PARAFUSO BOLT	140B
11		75289569		2	COBERTURA COUVERCLE	CUBIERTA ABDECKUNG	COVER COPERCHIO	COBERTURA DÆKSEL	265C
12		75289570		2	JUNTA JOINT	JUNTA DICHTUNG	GASKET GUARNIZIONE	JUNTA PAKNING	123G
13		75289571		2	ANEL O JOINT TORIQUE	ANILLO/ARO CAUCHO O-RING	O-RING ANELLO TOROIDALE	ANEL O O-RING	7176
14		75289582		1	HASTE TIGE	VARILLA STANGE	ROD ASTA	HASTE STANG	090A
15		75312804		1	DISCO DISQUE	DISCO SCHEIBE	DISC DISCO	DISCO NAV	060D
16		75289572		1	O-RING JOINT TORIQUE	JUNTA TÓRICA O-RING	O-RING ANELLO TOROIDALE	O-RING O-RING	055A
17		75289577		1	ANEL ANNEAU	ANILLO RING	RING ANELLO	ANEL RING	045A

08-52	01	p1	12/11

VÁLVULA, DESLOCAMENTO LATERAL CÍRCULO
VALVE, CIRCLE SHIFT
VALVE, CIRCLE SHIFT
VALVE, CIRCLE SHIFT

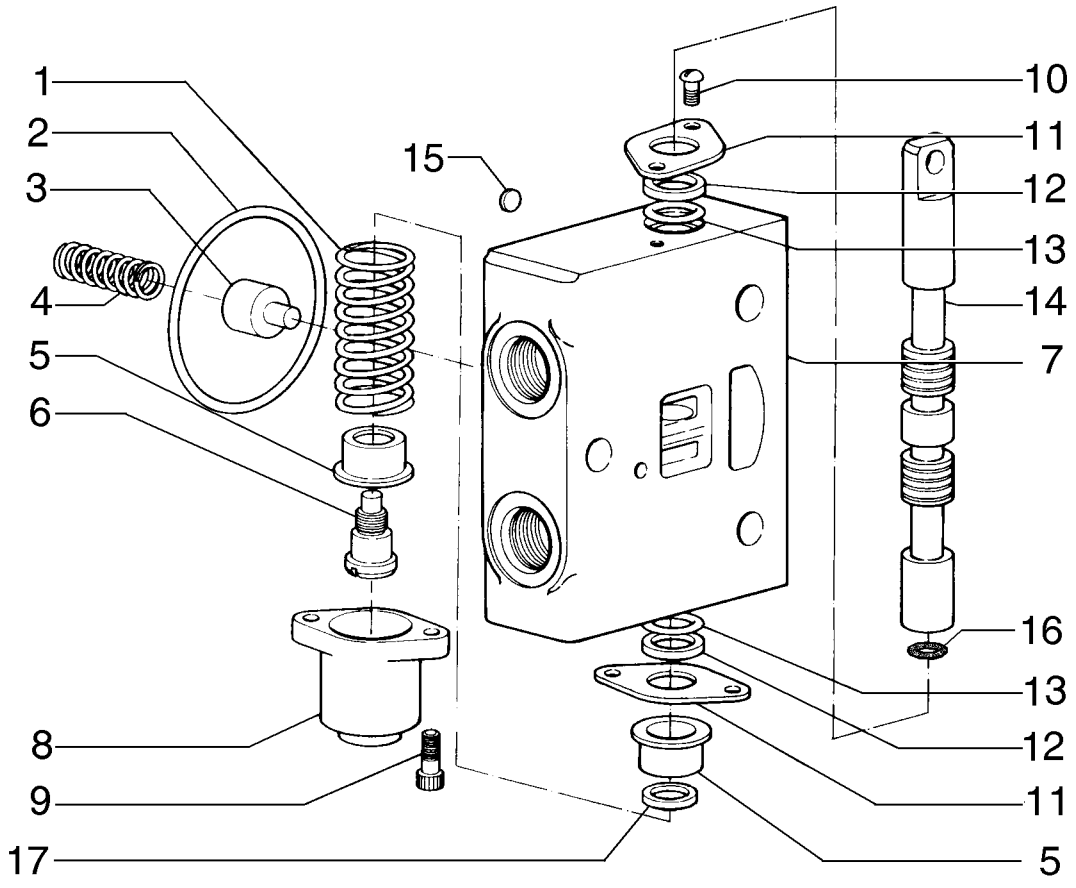

VALVE, DÉPLACEMENT LATÉRAL DU CERCLE
VALVE, CIRCLE SHIFT
VALVE, CIRCLE SHIFT
VALVE, CIRCLE SHIFT

R	N	P.N.	MOD	Q	Denominação Description	Denominacion Bezeichnung	Description Descrizione	Denominação Beskrivelse	L.C.
1		75289576		1	MOLA RESSORT	RESORTE FEDER	SPRING MOLLA	MOLA FJEDER	100M
2		84355276		1	O-RING JOINT TORIQUE	JUNTA TÓRICA O-RING	O-RING ANELLO TOROIDALE	O-RING O-RING	055A
3		75289566		1	CARRETO TIROIR	BOBINA KOLBENSCHIEBER	SPOOL STELO	CARRETO SPOLE	134P
4		75289565		1	MOLA RESSORT	RESORTE FEDER	SPRING MOLLA	MOLA FJEDER	100M
5		75289573		2	COPO CUVETTE	TAZA TASSE	CUP SCODELLINO	COPO LEJESKÅL	060S
6		75289574		1	PARAFUSO VIS	TORNILLO SCHRAUBE	SCREW VITE	PARAFUSO SKRUE	040V
7		75289567		1	ESTOJO CARTER	ESTUCHE GEHÄUSE	CASE CASSA; SCATOLA	CAIXA KASSE	101A
8		75289575		1	COBERTURA COUVERCLE	CUBIERTA ABDECKUNG	COVER COPERCHIO	COBERTURA DÆKSEL	265C
9		75289578		2	PARAFUSO VIS	TORNILLO SCHRAUBE	SCREW VITE	PARAFUSO SKRUE	040V
10		84355265		2	PARAFUSO VIS	PERNO SCHRAUBE	BOLT BULLONE	PARAFUSO BOLT	140B
11		75289569		2	COBERTURA COUVERCLE	CUBIERTA ABDECKUNG	COVER COPERCHIO	COBERTURA DÆKSEL	265C
12		75289570		2	JUNTA JOINT	JUNTA DICHTUNG	GASKET GUARNIZIONE	JUNTA PAKNING	123G
13		75289571		2	ANEL O JOINT TORIQUE	ANILLO/ARO CAUCHO O-RING	O-RING ANELLO TOROIDALE	ANEL O O-RING	7176
14		75289584		1	HASTE TIGE	VARILLA STANGE	ROD ASTA	HASTE STANG	090A
15		75312804		1	DISCO DISQUE	DISCO SCHEIBE	DISC DISCO	DISCO NAV	060D
16		75289572		1	O-RING JOINT TORIQUE	JUNTA TÓRICA O-RING	O-RING ANELLO TOROIDALE	O-RING O-RING	055A
17		75289577		1	ANEL ANNEAU	ANILLO RING	RING ANELLO	ANEL RING	045A

08-53	01	p1	12/11

VÁLVULA, DESLOCAMENTO LATERAL CÍRCULO
VALVE, CIRCLE SHIFT
VALVE, CIRCLE SHIFT
VALVE, CIRCLE SHIFT

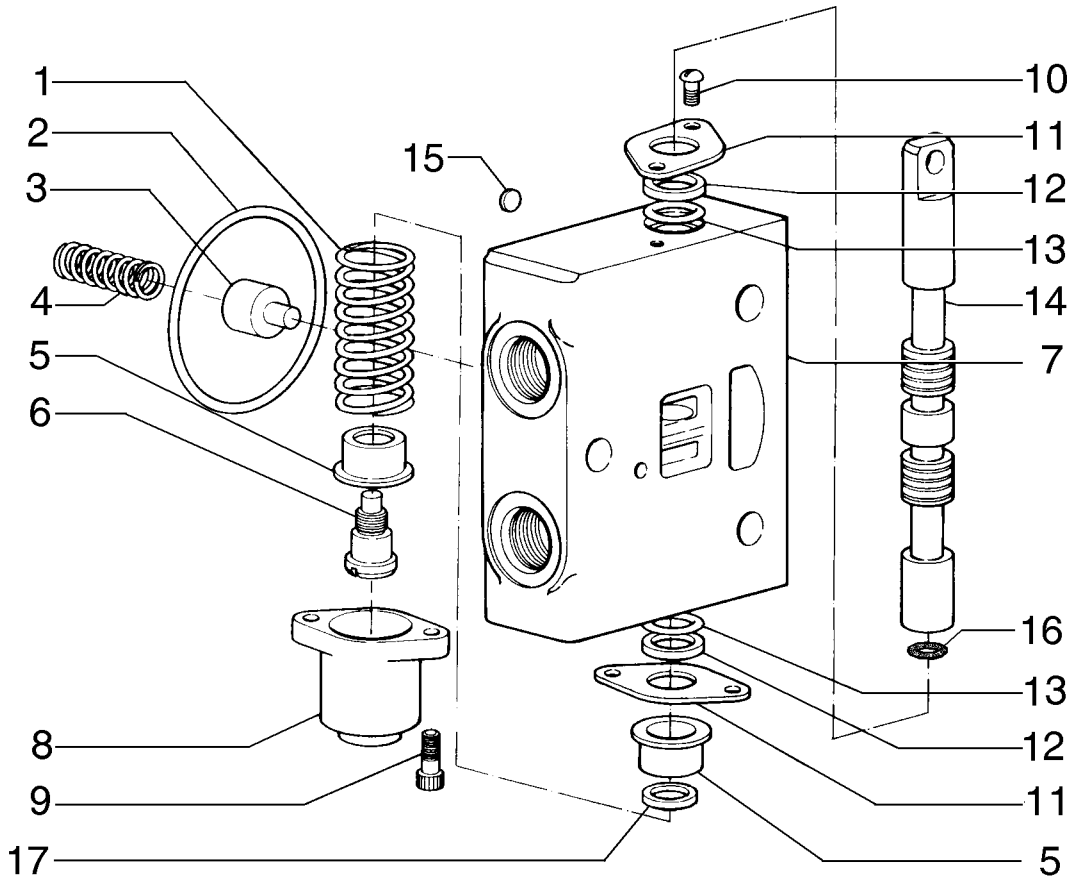

VALVE, DÉPLACEMENT LATÉRAL DU CERCLE
VALVE, CIRCLE SHIFT
VALVE, CIRCLE SHIFT
VALVE, CIRCLE SHIFT

R	N	P.N.	MOD	Q	Denominação Description	Denominacion Bezeichnung	Description Descrizione	Denominação Beskrivelse	L.C.
1		75289576		1	MOLA RESSORT	RESORTE FEDER	SPRING MOLLA	MOLA FJEDER	100M
2		84355276		1	O-RING JOINT TORIQUE	JUNTA TÓRICA O-RING	O-RING ANELLO TOROIDALE	O-RING O-RING	055A
3		75289566		1	CARRETO TIROIR	BOBINA KOLBENSCHIEBER	SPOOL STELO	CARRETO SPOLE	134P
4		75289565		1	MOLA RESSORT	RESORTE FEDER	SPRING MOLLA	MOLA FJEDER	100M
5		75289573		2	COPO CUVETTE	TAZA TASSE	CUP SCODELLINO	COPO LEJESKÅL	060S
6		75289574		1	PARAFUSO VIS	TORNILLO SCHRAUBE	SCREW VITE	PARAFUSO SKRUE	040V
7		75289567		1	ESTOJO CARTER	ESTUCHE GEHÄUSE	CASE CASSA; SCATOLA	CAIXA KASSE	101A
8		75289575		1	COBERTURA COUVERCLE	CUBIERTA ABDECKUNG	COVER COPERCHIO	COBERTURA DÆKSEL	265C
9		75289578		2	PARAFUSO VIS	TORNILLO SCHRAUBE	SCREW VITE	PARAFUSO SKRUE	040V
10		84355265		2	PARAFUSO VIS	PERNO SCHRAUBE	BOLT BULLONE	PARAFUSO BOLT	140B
11		75289569		2	COBERTURA COUVERCLE	CUBIERTA ABDECKUNG	COVER COPERCHIO	COBERTURA DÆKSEL	265C
12		75289570		2	JUNTA JOINT	JUNTA DICHTUNG	GASKET GUARNIZIONE	JUNTA PAKNING	123G
13		75289571		2	ANEL O JOINT TORIQUE	ANILLO/ARO CAUCHO O-RING	O-RING ANELLO TOROIDALE	ANEL O O-RING	7176
14		75289583		1	HASTE TIGE	VARILLA STANGE	ROD ASTA	HASTE STANG	090A
15		75312804		1	DISCO DISQUE	DISCO SCHEIBE	DISC DISCO	DISCO NAV	060D
16		75289572		1	O-RING JOINT TORIQUE	JUNTA TÓRICA O-RING	O-RING ANELLO TOROIDALE	O-RING O-RING	055A
17		75289577		1	ANEL ANNEAU	ANILLO RING	RING ANELLO	ANEL RING	045A

08-54	01	p1	12/11

VÁLVULA DE SAÍDA
OUTLET VALVE
OUTLET VALVE
OUTLET VALVE

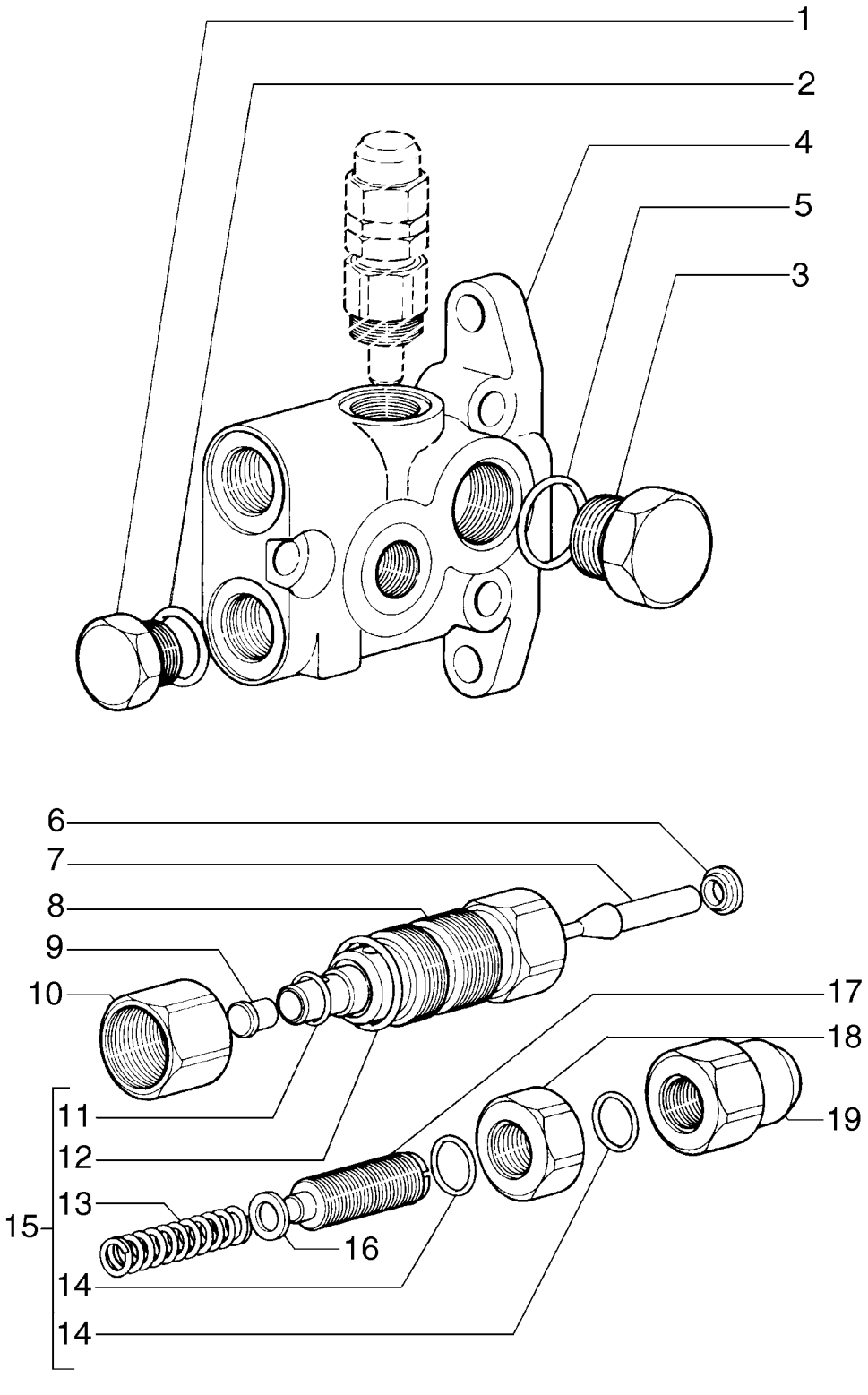

VALVE DE SORTIE
OUTLET VALVE
OUTLET VALVE
OUTLET VALVE

R	N	P.N.	MOD	Q	Denominação Description	Denominacion Bezeichnung	Description Descrizione	Denominação Beskrivelse	L.C.
1		84355280		1	CONEXÃO RACCORD	ACOPLAMIENTO ARMATUR	FITTING RACCORDO	CONECTOR FITTING	3300
2		75289607		1	O-RING JOINT TORIQUE	JUNTA TÓRICA O-RING	O-RING ANELLO TOROIDALE	O-RING O-RING	055A
3		84355282		1	CONEXÃO RACCORD	ACOPLAMIENTO ARMATUR	FITTING RACCORDO	CONECTOR FITTING	3300
4		75289612		1	VÁLVULA HIDRÁULICA SOUPAPE HYDRAULIQU	VÁLVULA HIDRÁULICA HYDRAULIKVENTIL	HYDRAULIC VALVE DISTRIBUTORE IDRAULI	VÁLVULA HIDRÁULICA HYDRAULIKVENTIL	010V
5		75289607		1	O-RING JOINT TORIQUE	JUNTA TÓRICA O-RING	O-RING ANELLO TOROIDALE	O-RING O-RING	055A
		84355263		1	VÁLVULA ALÍVIO DA PRESSÃO, Inclue items 6-19				
						VÁLV. ALIVIO DE PRESIÓ	PRESSURE RELIEF VALV	VÁLVULA DE ALÍVIO PRE	007V
					CLAPET DECHARGE PRI	DRUCKENTLASTUNGSV	VALV. LIMITATRICE PRE	SIKKERHEDSVENTIL	
6		75289614		1	ANEL ANNEAU	ANILLO RING	RING ANELLO	ANEL RING	045A
7		75289623		1	ÊMBOLO PLONGEUR	ÉMBOLO PLUNGER	PLUNGER PISTONCINO; STANTUFI	ÊMBOLO STEMPEL	130P
8		75289617		1	ESTOJO CARTER	ESTUCHE GEHÄUSE	CASE CASSA; SCATOLA	CAIXA KASSE	101A
9		75289624		1	ÊMBOLO PLONGEUR	ÉMBOLO PLUNGER	PLUNGER PISTONCINO; STANTUFI	ÊMBOLO STEMPEL	130P
10		75289616		1	PORCA ECROU	TUERCA MUTTER	NUT DADO	PORCA MØTRIK	010D
11		75289613		1	O-RING JOINT TORIQUE	JUNTA TÓRICA O-RING	O-RING ANELLO TOROIDALE	O-RING O-RING	055A
12		75289587		1	O-RING JOINT TORIQUE	JUNTA TÓRICA O-RING	O-RING ANELLO TOROIDALE	O-RING O-RING	055A
13		75289615		1	MOLA RESSORT	RESORTE FEDER	SPRING MOLLA	MOLA FJEDER	100M
14		75289621		2	O-RING JOINT TORIQUE	JUNTA TÓRICA O-RING	O-RING ANELLO TOROIDALE	O-RING O-RING	055A
15		75289625		1	KIT KIT	KIT SATZ	KIT KIT	KIT SÆT	305C
16		75289618		1	ANEL ANNEAU	ANILLO RING	RING ANELLO	ANEL RING	045A
17		75289620		1	PARAFUSO VIS	TORNILLO SCHRAUBE	SCREW VITE	PARAFUSO SKRUE	040V
18		75289622		1	PORCA ECROU	TUERCA MUTTER	NUT DADO	PORCA MØTRIK	010D
19		75289619		1	PORCA ECROU	TUERCA MUTTER	NUT DADO	PORCA MØTRIK	010D

08-55	01	p1	12/11

CILINDRO DE INCLINAÇÃO DA RODA DIANTEIRA
FRONT WHEEL LEAN CYLINDER
FRONT WHEEL LEAN CYLINDER
FRONT WHEEL LEAN CYLINDER

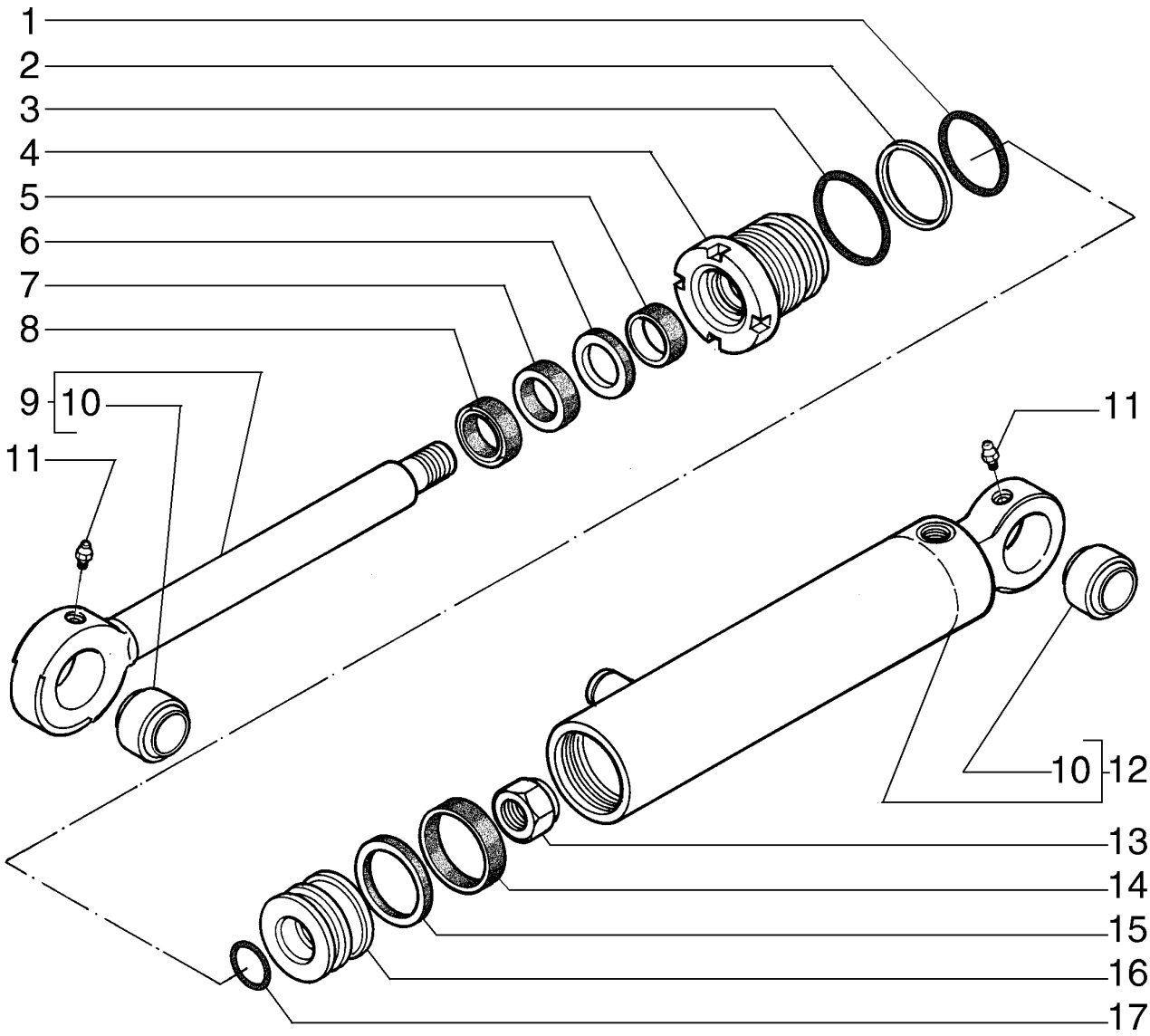

CYLINDRE DE BASCULE DE LA ROUE AVANT
FRONT WHEEL LEAN CYLINDER
FRONT WHEEL LEAN CYLINDER
FRONT WHEEL LEAN CYLINDER

R	N	P.N.	MOD	Q	Denominação Description	Denominacion Bezeichnung	Description Descrizione	Denominação Beskrivelse	L.C.
		87632360		1	CILINDRO VERIN	CILINDRO ZYLINDER	CYLINDER CILINDRO	CILINDRO CYLINDER	164C
1		**75313196**		1	O-RING JOINT TORIQUE	JUNTA TÓRICA O-RING	O-RING ANELLO TOROIDALE	O-RING O-RING	055A
2		**75313195**		1	O-RING JOINT TORIQUE	JUNTA TÓRICA O-RING	O-RING ANELLO TOROIDALE	O-RING O-RING	055A
3		**75313194**		1	O-RING JOINT TORIQUE	JUNTA TÓRICA O-RING	O-RING ANELLO TOROIDALE	O-RING O-RING	055A
4		**71103585**		1	COBERTURA COUVERCLE	CUBIERTA ABDECKUNG	COVER COPERCHIO	COBERTURA DÆKSEL	265C
5		**71103583**		1	VEDAÇÃO DE BORRACHA JOINT EN CAOUTCHOU(	JUNTA DE GOMA GUMMIDICHTUNG	RUBBER SEAL GUARNIZIONE DI GOMM	JUNTAS GUMMITÆTNING	122G
6		**75313181**		1	O-RING JOINT TORIQUE	JUNTA TÓRICA O-RING	O-RING ANELLO TOROIDALE	O-RING O-RING	055A
7		**75313179**		1	O-RING JOINT TORIQUE	JUNTA TÓRICA O-RING	O-RING ANELLO TOROIDALE	O-RING O-RING	055A
8		**75313178**		1	O-RING JOINT TORIQUE	JUNTA TÓRICA O-RING	O-RING ANELLO TOROIDALE	O-RING O-RING	055A
9		**71103586**		1	HASTE TIGE	VARILLA STANGE	ROD ASTA	HASTE STANG	090A
10		**71103630**		2	BUCHA BAGUE	CASQUILLO BUCHSE	BUSHING BOCCOLA	CASQUILHO BØSNING	095B
11		**75313447**		2	GRAXEIRA GRAISSEUR	BOQUILLA DE LUBRICA(SCHMIERNIPPEL	LUBE NIPPLE INGRASSATORE	COPO DE LUBRIFICAÇÃ(SMØRENIPPEL	060I
12		**71103580**		1	CAMISA CILINDRO DO MOTOR CHEMISE DE CYLINDRE	FORRO INT. DE CIL. MO ZYLINDERLAUFBUCHSE	ENGINE CYLINDER LINE CANNA DEL CILINDRO M	CAMISA DE CILINDRO CYLINDERFORING	035C
13		**75313187**		1	PORCA ECROU	TUERCA MUTTER	NUT DADO	PORCA MØTRIK	010D
14		**71103587**		1	ANEL ANNEAU	ANILLO RING	RING ANELLO	ANEL RING	045A
15		**71103588**		1	VEDAÇÃO DE BORRACHA JOINT EN CAOUTCHOU(	JUNTA DE GOMA GUMMIDICHTUNG	RUBBER SEAL GUARNIZIONE DI GOMM	JUNTAS GUMMITÆTNING	122G
16		**71103581**		1	ÊMBOLO PLONGEUR	ÉMBOLO PLUNGER	PLUNGER PISTONCINO; STANTUFI	ÊMBOLO STEMPEL	130P
17		**71103582**		1	ANEL DE BORRACHA BAGUE EN CAOUTCHOU(	ANILLO DE GOMA GUMMIRING	RUBBER RING ANELLO DI GOMMA	ANEL DE BORRACHA GUMMISKIVE	048A

08-56	01	p1	12/11

CILINDRO DE LEVANTAMENTO DA LÂMINA
MOLDBOARD LIFT CYLINDER
MOLDBOARD LIFT CYLINDER
MOLDBOARD LIFT CYLINDER

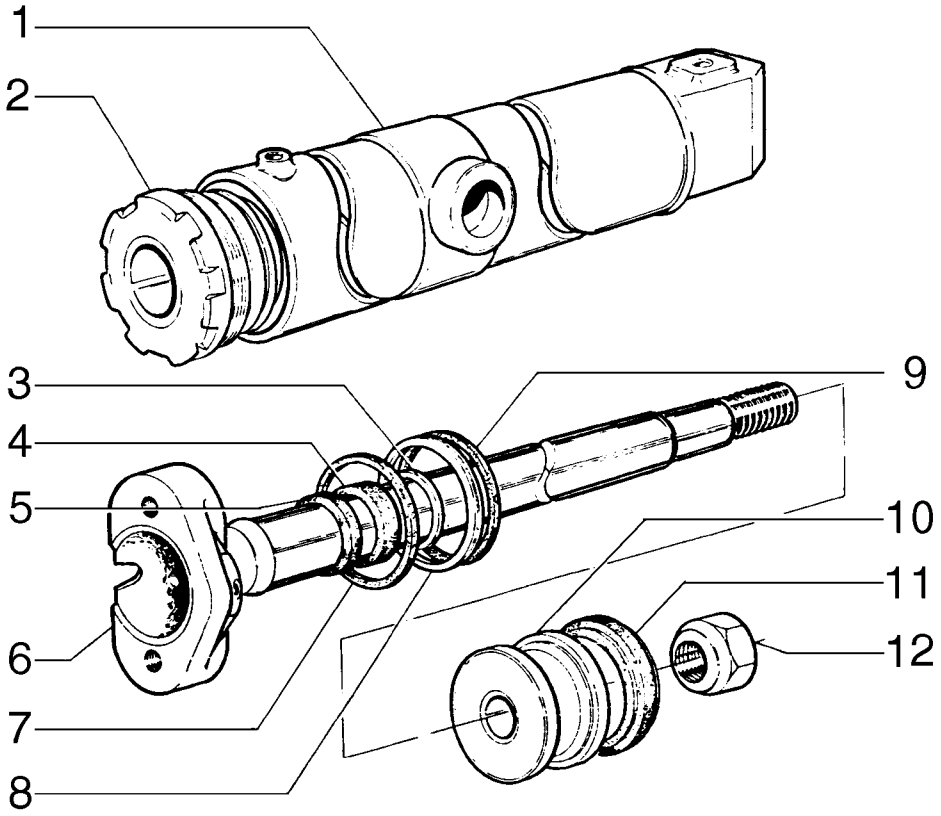

CYLINDRE DU SOULÈVEMENT DE LA LAME
MOLDBOARD LIFT CYLINDER
MOLDBOARD LIFT CYLINDER
MOLDBOARD LIFT CYLINDER

R	N	P.N.	MOD	Q	Denominação Description	Denominacion Bezeichnung	Description Descrizione	Denominação Beskrivelse	L.C.
		75267027		1	CILINDRO, LH VERIN	CILINDRO ZYLINDER	CYLINDER CILINDRO	CILINDRO CYLINDER	164C
		75267021		1	CILINDRO, RH VERIN	CILINDRO ZYLINDER	CYLINDER CILINDRO	CILINDRO CYLINDER	164C
1		**75253166**		1	CAMISA CILINDRO DO MOTOR, RH CHEMISE DE CYLINDRE	FORRO INT. DE CIL. MO ZYLINDERLAUFBUCHSE	ENGINE CYLINDER LINE CANNA DEL CILINDRO M	CAMISA DE CILINDRO CYLINDERFORING	035C
1		**75253167**		1	CAMISA CILINDRO DO MOTOR, LH CHEMISE DE CYLINDRE	FORRO INT. DE CIL. MO ZYLINDERLAUFBUCHSE	ENGINE CYLINDER LINE CANNA DEL CILINDRO M	CAMISA DE CILINDRO CYLINDERFORING	035C
2		**75220792**		1	FLANGE BRIDE	BRIDA FLANSCH	FLANGE FLANGIA	FLANGE FLANGE	070F
3		**79021959**		1	ARRUELA PLANA RONDELLE	ARANDELA UNTERLEGSCHEIBE	WASHER RONDELLA	ANILHA FLADSKIVE	131R
4		**79065563**		1	JUNTA JOINT	JUNTA DICHTUNG	GASKET GUARNIZIONE	JUNTA PAKNING	123G
5		**79021957**		1	REVESTIMENTO DO FREIO GARNITURE DE FREIN	FORRO DEL FRENO BREMSBELAG	BRAKE LINING GUARNIZIONE FRENI	REVESTIMENTO DE TRA BREMSEBELÆGNING	120G
6		**75251460**		1	HASTE TIGE	VARILLA STANGE	ROD ASTA	HASTE STANG	090A
7		**14465780**		1	O-RING, 3.609" ID x 3.887" OD x 0.139" JOINT TORIQUE	JUNTA TÓRICA O-RING	O-RING ANELLO TOROIDALE	O-RING O-RING	055A
8		**8297075**		1	ANEL ANNEAU	ANILLO RING	RING ANELLO	ANEL RING	045A
9		**14465480**		1	O-RING, 3.234" ID x 3.512" OD x 0.139" JOINT TORIQUE	JUNTA TÓRICA O-RING	O-RING ANELLO TOROIDALE	O-RING O-RING	055A
10		**79038228**		1	PISTÃO PISTON	PISTÓN KOLBEN	PISTON PISTONE	PISTÃO STEMPEL	235S
11		**8291561**		1	REVESTIMENTO DO FREIO GARNITURE DE FREIN	FORRO DEL FRENO BREMSBELAG	BRAKE LINING GUARNIZIONE FRENI	REVESTIMENTO DE TRA BREMSEBELÆGNING	120G
12		**8298615**		1	PORCA ECROU	TUERCA MUTTER	NUT DADO	PORCA MØTRIK	010D
13	1	**84217287**		1	JOGO, Repair POCHETTE	JEUGO PACKUNG	KIT KIT	JOGO KIT	4830

(1) Inclui Itens 3, 4, 5, 7, 8, 9, 11

08-57	01	p1	12/11

CILINDRO DE INCLINAÇÃO DA LÂMINA
MOLDBOARD PITCH CYLINDER
MOLDBOARD PITCH CYLINDER
MOLDBOARD PITCH CYLINDER

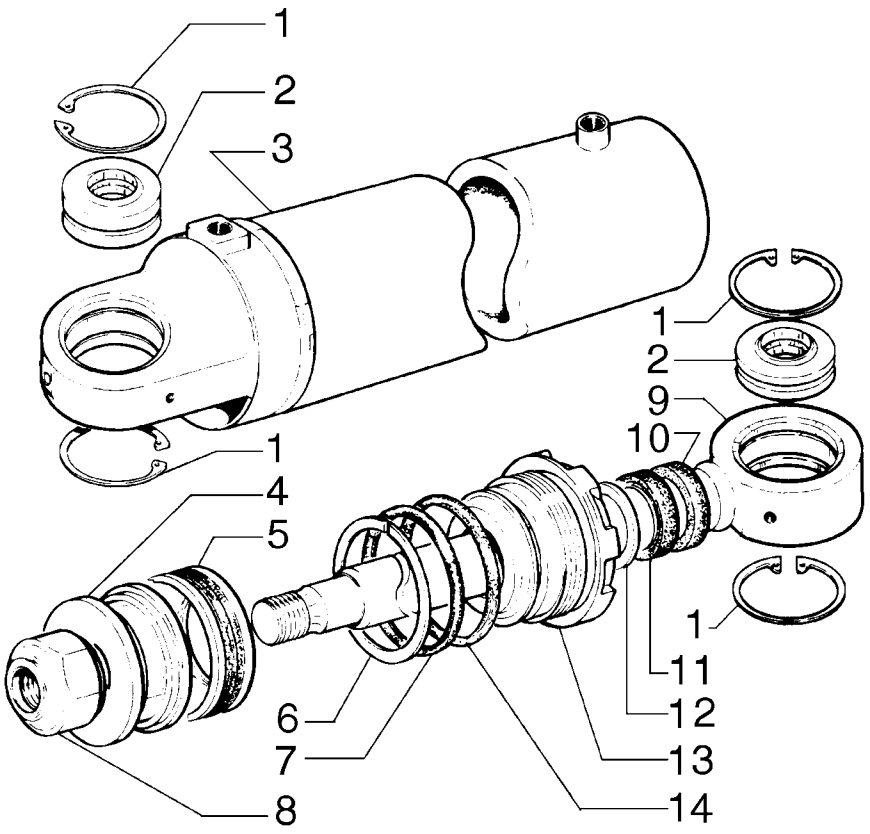

CYLINDRE DE BASCULE DE LA LAME
MOLDBOARD PITCH CYLINDER
MOLDBOARD PITCH CYLINDER
MOLDBOARD PITCH CYLINDER

R	N	P.N.	MOD	Q	Denominação Description	Denominacion Bezeichnung	Description Descrizione	Denominação Beskrivelse	L.C.
		75267319		1	CILINDRO VERIN	CILINDRO ZYLINDER	CYLINDER CILINDRO	CILINDRO CYLINDER	164C
1		**11061076**		4	ANEL DE PRESSÃO, M62, Int ANNEAU D'ARRET	ANILLO DE RESORTE SPRENGRING	SNAP RING ANELLO ELASTICO	ANEL LÅSERING	054A
2		**70928851**		2	CONJUNTO DO ROLAMENTO ROULEMENT	CONJUNTO DE COJINET LAGERBAURUPPE	BEARING ASSY COMPLESSIVO CUSCINI	CHUMACEIRA LEJESAMLING	341C
3		**75250032**		1	CILINDRO VERIN	CILINDRO ZYLINDER	CYLINDER CILINDRO	CILINDRO CYLINDER	164C
4		**79038730**		1	PISTÃO PISTON	PISTÓN KOLBEN	PISTON PISTONE	PISTÃO STEMPEL	235S
5		**8291506**		1	ANEL VEDADOR BAGUE D'ETANCHEITE	RETÉN DICHTRING	SEALRING ANELLO DI TENUTA	ANEL VEDADOR PAKNINGSRING	Z125
6		**14465180**		1	O-RING, 72.62mm ID x 3.53mm Width JOINT TORIQUE	JUNTA TÓRICA O-RING	O-RING ANELLO TOROIDALE	O-RING O-RING	055A
7		**8297295**		1	ANEL ANNEAU	ANILLO RING	RING ANELLO	ANEL RING	045A
8		**8281325**		1	PORCA ECROU	TUERCA MUTTER	NUT DADO	PORCA MØTRIK	010D
9		**75250035**		1	HASTE TIGE	VARILLA STANGE	ROD ASTA	HASTE STANG	090A
10		**8288822**		1	JUNTA JOINT	JUNTA DICHTUNG	GASKET GUARNIZIONE	JUNTA PAKNING	123G
11		**8297294**		1	JUNTA JOINT	JUNTA DICHTUNG	GASKET GUARNIZIONE	JUNTA PAKNING	123G
12		**8297296**		1	ANEL ANNEAU	ANILLO RING	RING ANELLO	ANEL RING	045A
13		**75220934**		1	PLACA DE FUNDO PLAQUE D'APPUI	PLACA DE BASE GRUNDPLATTE	BASE PLATE PIASTRA DI BASE	CHAPA DE FUNDO ENDEPLADE	080F
14		**14465480**		1	O-RING, 3.234" ID x 3.512" OD x 0.139" JOINT TORIQUE	JUNTA TÓRICA O-RING	O-RING ANELLO TOROIDALE	O-RING O-RING	055A
15		**75288870**		1	KIT DE VEDAÇÃO, Repair KIT DE JOINTS	KIT DE JUNTAS DICHTUNGSSATZ	SEAL KIT KIT GUARNIZIONI	KIT DE VEDANTE PAKNINGSSÆT	630S

08-58	01	p1	12/11

CILINDRO DE TRAVAMENTO DA SELA
SADDLE LOCK PIN CYLINDER
SADDLE LOCK PIN CYLINDER
SADDLE LOCK PIN CYLINDER

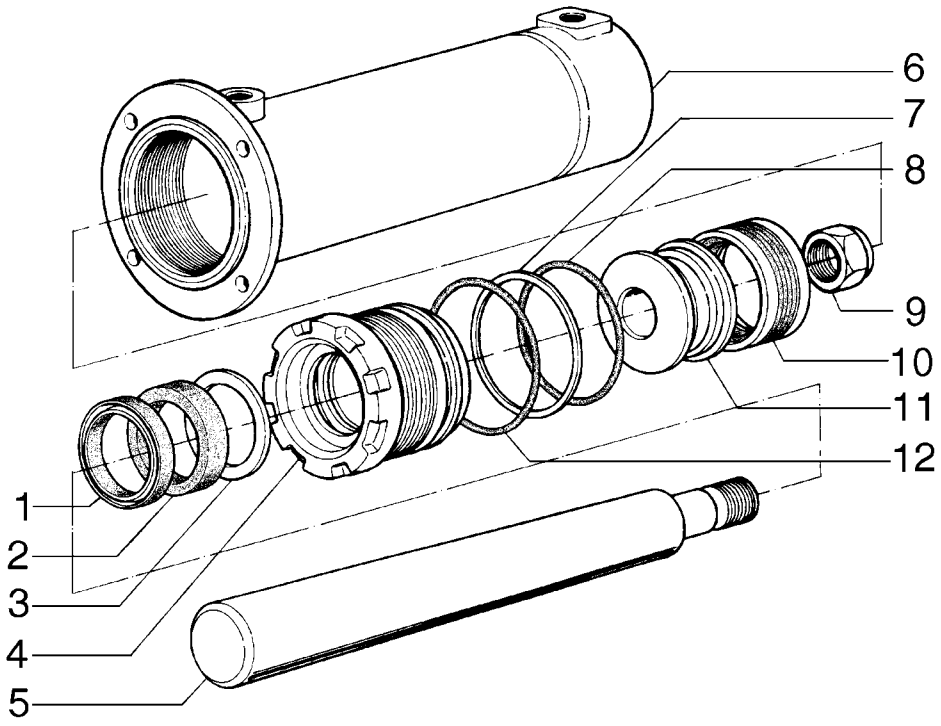

CYLINDRE DE BLOCAGE DE LA SELLE
SADDLE LOCK PIN CYLINDER
SADDLE LOCK PIN CYLINDER
SADDLE LOCK PIN CYLINDER

R	N	P.N.	MOD	Q	Denominação Description	Denominacion Bezeichnung	Description Descrizione	Denominação Beskrivelse	L.C.
		75267018		1	CILINDRO VERIN	CILINDRO ZYLINDER	CYLINDER CILINDRO	CILINDRO CYLINDER	164C
1		**8288832**		1	O-RING JOINT TORIQUE	JUNTA TÓRICA O-RING	O-RING ANELLO TOROIDALE	O-RING O-RING	055A
2		**8297073**		1	REVESTIMENTO DO FREIO GARNITURE DE FREIN	FORRO DEL FRENO BREMSBELAG	BRAKE LINING GUARNIZIONE FRENI	REVESTIMENTO DE TRA BREMSEBELÆGNING	120G
3		**8297074**		1	ANEL ANNEAU	ANILLO RING	RING ANELLO	ANEL RING	045A
4		**75218748**		1	PLACA DE FUNDO PLAQUE D'APPUI	PLACA DE BASE GRUNDPLATTE	BASE PLATE PIASTRA DI BASE	CHAPA DE FUNDO ENDEPLADE	080F
5		**75250239**		1	HASTE TIGE	VARILLA STANGE	ROD ASTA	HASTE STANG	090A
6		**75250241**		1	CILINDRO VERIN	CILINDRO ZYLINDER	CYLINDER CILINDRO	CILINDRO CYLINDER	164C
7		**8297295**		1	ANEL ANNEAU	ANILLO RING	RING ANELLO	ANEL RING	045A
8		**14465180**		1	O-RING, 72.62mm ID x 3.53mm Width JOINT TORIQUE	JUNTA TÓRICA O-RING	O-RING ANELLO TOROIDALE	O-RING O-RING	055A
9		**8281325**		1	PORCA ECROU	TUERCA MUTTER	NUT DADO	PORCA MØTRIK	010D
10		**8291506**		1	ANEL VEDADOR BAGUE D'ETANCHEITE	RETÉN DICHTRING	SEALRING ANELLO DI TENUTA	ANEL VEDADOR PAKNINGSRING	Z125
11		**79038730**		1	PISTÃO PISTON	PISTÓN KOLBEN	PISTON PISTONE	PISTÃO STEMPEL	235S
12		**14465480**		1	O-RING, 3.234" ID x 3.512" OD x 0.139" JOINT TORIQUE	JUNTA TÓRICA O-RING	O-RING ANELLO TOROIDALE	O-RING O-RING	055A
13		**75288869**		1	KIT DE VEDAÇÃO, Repair KIT DE JOINTS	KIT DE JUNTAS DICHTUNGSSATZ	SEAL KIT KIT GUARNIZIONI	KIT DE VEDANTE PAKNINGSSÆT	630S

08-59	01	p1	12/11

CILINDRO DE DESLOCAMENTO DO CÍRCULO
CIRCLE SHIFT CYLINDER
CIRCLE SHIFT CYLINDER
CIRCLE SHIFT CYLINDER

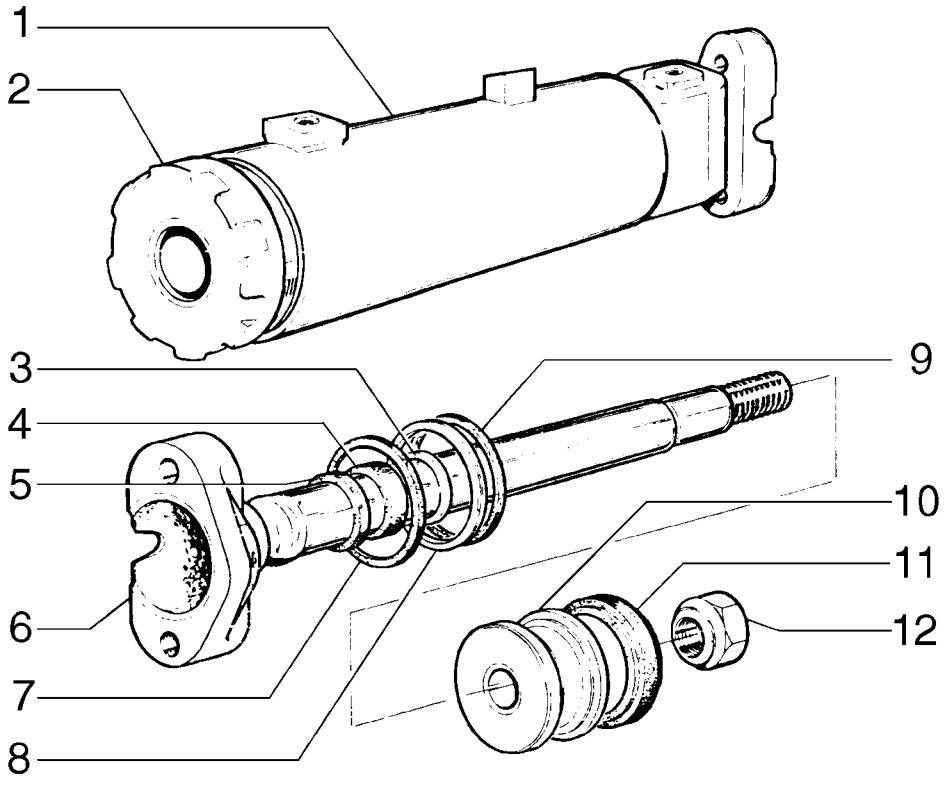

CYLINDRE DE DÉPLACEMENT DU CERCLE
CIRCLE SHIFT CYLINDER
CIRCLE SHIFT CYLINDER
CIRCLE SHIFT CYLINDER

R	N	P.N.	MOD	Q	Denominação Description	Denominacion Bezeichnung	Description Descrizione	Denominação Beskrivelse	L.C.
		75267003		1	CILINDRO VERIN	CILINDRO ZYLINDER	CYLINDER CILINDRO	CILINDRO CYLINDER	164C
1		**75220713**		1	CAMISA CILINDRO DO MOTOR, 761.1 mm Length CHEMISE DE CYLINDRE	FORRO INT. DE CIL. MO ZYLINDERLAUFBUCHSE	ENGINE CYLINDER LINE CANNA DEL CILINDRO M	CAMISA DE CILINDRO CYLINDERFORING	035C
2		**75220924**		1	PLACA DE FUNDO PLAQUE D'APPUI	PLACA DE BASE GRUNDPLATTE	BASE PLATE PIASTRA DI BASE	CHAPA DE FUNDO ENDEPLADE	080F
3		**8297074**		1	ANEL ANNEAU	ANILLO RING	RING ANELLO	ANEL RING	045A
4		**8297073**		1	REVESTIMENTO DO FREIO GARNITURE DE FREIN	FORRO DEL FRENO BREMSBELAG	BRAKE LINING GUARNIZIONE FRENI	REVESTIMENTO DE TRA BREMSEBELÆGNING	120G
5		**8288832**		1	O-RING JOINT TORIQUE	JUNTA TÓRICA O-RING	O-RING ANELLO TOROIDALE	O-RING O-RING	055A
6		**75220710**		1	HASTE TIGE	VARILLA STANGE	ROD ASTA	HASTE STANG	090A
7		**14465780**		1	O-RING, 3.609" ID x 3.887" OD x 0.139" JOINT TORIQUE	JUNTA TÓRICA O-RING	O-RING ANELLO TOROIDALE	O-RING O-RING	055A
8		**8297075**		1	ANEL ANNEAU	ANILLO RING	RING ANELLO	ANEL RING	045A
9		**14465480**		1	O-RING, 3.234" ID x 3.512" OD x 0.139" JOINT TORIQUE	JUNTA TÓRICA O-RING	O-RING ANELLO TOROIDALE	O-RING O-RING	055A
10		**79038228**		1	PISTÃO PISTON	PISTÓN KOLBEN	PISTON PISTONE	PISTÃO STEMPEL	235S
11		**8291561**		1	REVESTIMENTO DO FREIO GARNITURE DE FREIN	FORRO DEL FRENO BREMSBELAG	BRAKE LINING GUARNIZIONE FRENI	REVESTIMENTO DE TRA BREMSEBELÆGNING	120G
12		**8298615**		1	PORCA ECROU	TUERCA MUTTER	NUT DADO	PORCA MØTRIK	010D
13		**75220700**		1	KIT, Repair KIT	KIT SATZ	KIT KIT	KIT SÆT	305C

08-60	01	p1	12/11

CILINDRO DE DESLOCAMENTO DA LÂMINA
MOLDBOARD SIDE SHIFT CYLINDER
MOLDBOARD SIDE SHIFT CYLINDER
MOLDBOARD SIDE SHIFT CYLINDER

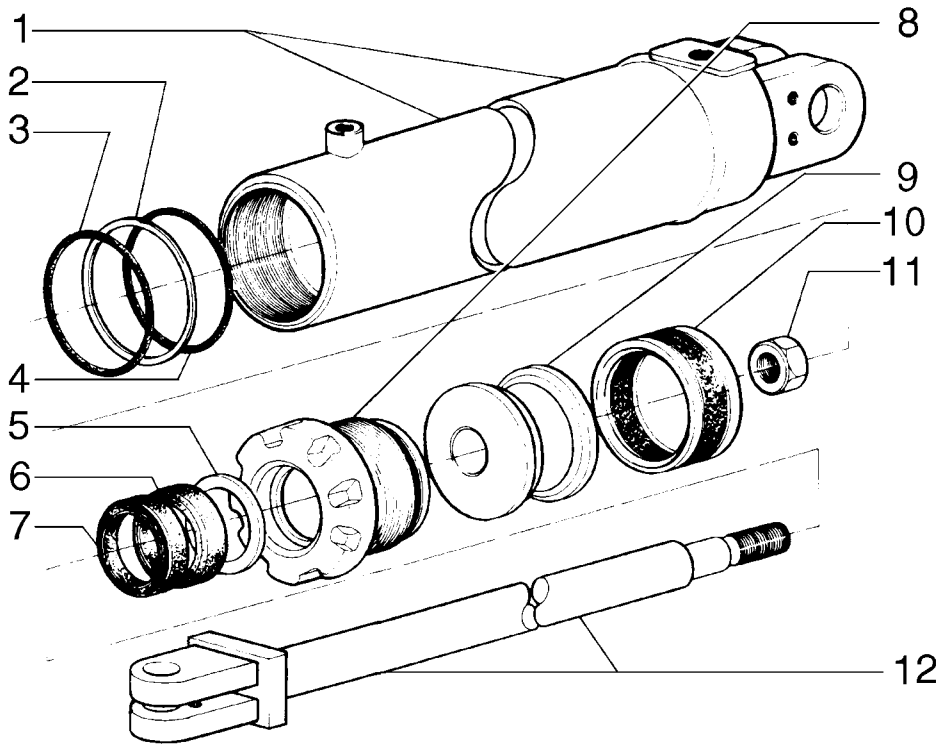

CYLINDRE DE DÉPLACEMENT DE LA LAME
MOLDBOARD SIDE SHIFT CYLINDER
MOLDBOARD SIDE SHIFT CYLINDER
MOLDBOARD SIDE SHIFT CYLINDER

R	N	P.N.	MOD	Q	Denominação Description	Denominacion Bezeichnung	Description Descrizione	Denominação Beskrivelse	L.C.
		75267316		1	CILINDRO VERIN	CILINDRO ZYLINDER	CYLINDER CILINDRO	CILINDRO CYLINDER	164C
1		**75250023**		1	CILINDRO VERIN	CILINDRO ZYLINDER	CYLINDER CILINDRO	CILINDRO CYLINDER	164C
2		**8297295**		1	ANEL ANNEAU	ANILLO RING	RING ANELLO	ANEL RING	045A
3		**14465480**		1	O-RING, 3.234" ID x 3.512" OD x 0.139" JOINT TORIQUE	JUNTA TÓRICA O-RING	O-RING ANELLO TOROIDALE	O-RING O-RING	055A
4		**14465180**		1	O-RING, 72.62mm ID x 3.53mm Width JOINT TORIQUE	JUNTA TÓRICA O-RING	O-RING ANELLO TOROIDALE	O-RING O-RING	055A
5		**8297074**		1	ANEL ANNEAU	ANILLO RING	RING ANELLO	ANEL RING	045A
6		**8297073**		1	REVESTIMENTO DO FREIO GARNITURE DE FREIN	FORRO DEL FRENO BREMSBELAG	BRAKE LINING GUARNIZIONE FRENI	REVESTIMENTO DE TRA BREMSEBELÆGNING	120G
7		**8288832**		1	O-RING JOINT TORIQUE	JUNTA TÓRICA O-RING	O-RING ANELLO TOROIDALE	O-RING O-RING	055A
8		**75218748**		1	PLACA DE FUNDO PLAQUE D'APPUI	PLACA DE BASE GRUNDPLATTE	BASE PLATE PIASTRA DI BASE	CHAPA DE FUNDO ENDEPLADE	080F
9		**79038730**		1	PISTÃO PISTON	PISTÓN KOLBEN	PISTON PISTONE	PISTÃO STEMPEL	235S
10		**8291506**		1	ANEL VEDADOR BAGUE D'ETANCHEITE	RETÉN DICHTRING	SEALRING ANELLO DI TENUTA	ANEL VEDADOR PAKNINGSRING	Z125
11		**8281325**		1	PORCA ECROU	TUERCA MUTTER	NUT DADO	PORCA MØTRIK	010D
12		**75250021**		1	HASTE TIGE	VARILLA STANGE	ROD ASTA	HASTE STANG	090A
13		**75288868**		1	KIT DE VEDAÇÃO, Repair KIT DE JOINTS	KIT DE JUNTAS DICHTUNGSSATZ	SEAL KIT KIT GUARNIZIONI	KIT DE VEDANTE PAKNINGSSÆT	630S

08-61	01	p1	12/11

CILINDRO DE ARTICULAÇÃO
ARTICULATION CYLINDER
ARTICULATION CYLINDER
ARTICULATION CYLINDER

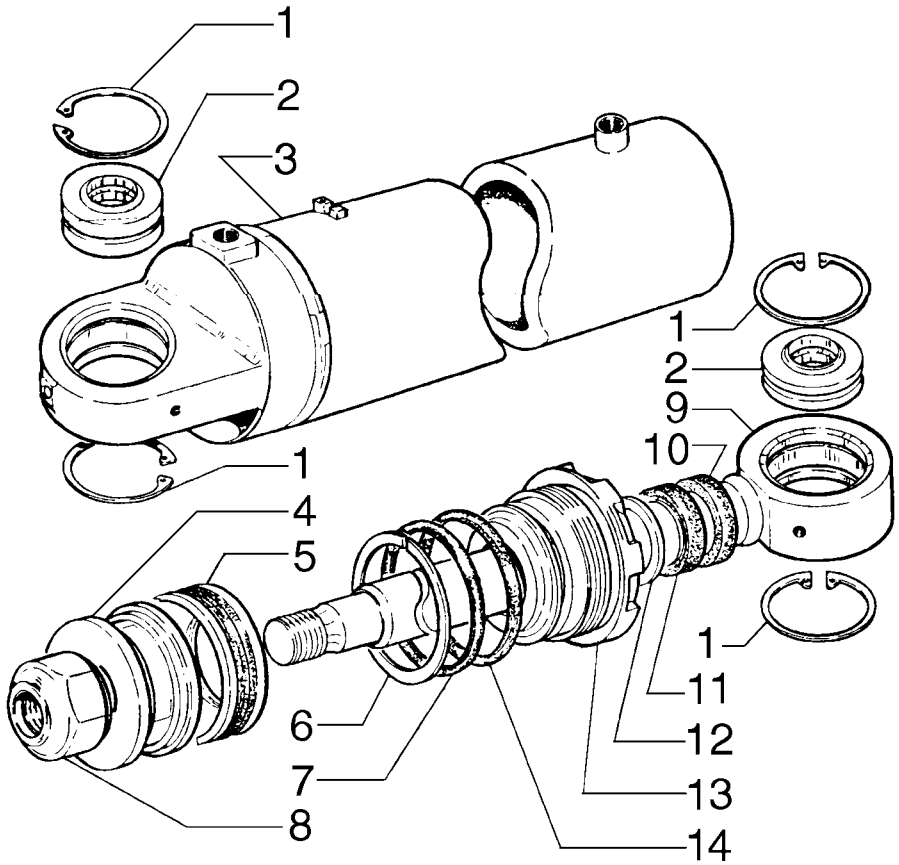

CYLINDRE D´ARTICULATION
ARTICULATION CYLINDER
ARTICULATION CYLINDER
ARTICULATION CYLINDER

R	N	P.N.	MOD	Q	Denominação Description	Denominacion Bezeichnung	Description Descrizione	Denominação Beskrivelse	L.C.
		75267304		1	CILINDRO, RH	CILINDRO	CYLINDER	CILINDRO	164C
					VERIN	ZYLINDER	CILINDRO	CYLINDER	
		75267307		1	CILINDRO, LH	CILINDRO	CYLINDER	CILINDRO	164C
					VERIN	ZYLINDER	CILINDRO	CYLINDER	
1		**11061076**		8	ANEL DE PRESSÃO, M62, Int				
						ANILLO DE RESORTE	SNAP RING	ANEL	054A
					ANNEAU D'ARRET	SPRENGRING	ANELLO ELASTICO	LÅSERING	
2		**70928851**		4	CONJUNTO DO ROLAMENTO				
						CONJUNTO DE COJINET	BEARING ASSY	CHUMACEIRA	341C
					ROULEMENT	LAGERBAURUPPE	COMPLESSIVO CUSCINI	LEJESAMLING	
3		**75213542**		1	CAMISA CILINDRO DO MOTOR, 585 mm Length, RH				
						FORRO INT. DE CIL. MO	ENGINE CYLINDER LINE	CAMISA DE CILINDRO	035C
					CHEMISE DE CYLINDRE	ZYLINDERLAUFBUCHSE	CANNA DEL CILINDRO M	CYLINDERFORING	
3		**75213543**		1	CAMISA CILINDRO DO MOTOR, 585 mm Length, LH				
						FORRO INT. DE CIL. MO	ENGINE CYLINDER LINE	CAMISA DE CILINDRO	035C
					CHEMISE DE CYLINDRE	ZYLINDERLAUFBUCHSE	CANNA DEL CILINDRO M	CYLINDERFORING	
4		**79038730**		2	PISTÃO	PISTÓN	PISTON	PISTÃO	235S
					PISTON	KOLBEN	PISTONE	STEMPEL	
5		**8291506**		2	ANEL VEDADOR	RETÉN	SEALRING	ANEL VEDADOR	Z125
					BAGUE D'ETANCHEITE	DICHTRING	ANELLO DI TENUTA	PAKNINGSRING	
6		**8297295**		2	ANEL	ANILLO	RING	ANEL	045A
					ANNEAU	RING	ANELLO	RING	
7		**14465180**		2	O-RING, 72.62mm ID x 3.53mm Width				
						JUNTA TÓRICA	O-RING	O-RING	055A
					JOINT TORIQUE	O-RING	ANELLO TOROIDALE	O-RING	
8		**8281325**		2	PORCA	TUERCA	NUT	PORCA	010D
					ECROU	MUTTER	DADO	MØTRIK	
9		**75213768**		2	HASTE	VARILLA	ROD	HASTE	090A
					TIGE	STANGE	ASTA	STANG	
10		**8288822**		2	JUNTA	JUNTA	GASKET	JUNTA	123G
					JOINT	DICHTUNG	GUARNIZIONE	PAKNING	
11		**8297294**		2	JUNTA	JUNTA	GASKET	JUNTA	123G
					JOINT	DICHTUNG	GUARNIZIONE	PAKNING	
12		**8297296**		2	ANEL	ANILLO	RING	ANEL	045A
					ANNEAU	RING	ANELLO	RING	
13		**75220934**		2	PLACA DE FUNDO	PLACA DE BASE	BASE PLATE	CHAPA DE FUNDO	080F
					PLAQUE D'APPUI	GRUNDPLATTE	PIASTRA DI BASE	ENDEPLADE	
14		**14465480**		2	O-RING, 3.234" ID x 3.512" OD x 0.139"				
						JUNTA TÓRICA	O-RING	O-RING	055A
					JOINT TORIQUE	O-RING	ANELLO TOROIDALE	O-RING	
15		**75209587**		1	KIT, Repair	KIT	KIT	KIT	305C
					KIT	SATZ	KIT	SÆT	

08-62	01	p1	12/11

CILINDRO DO RIPPER
RIPPER LIFT CYLINDER
RIPPER LIFT CYLINDER
RIPPER LIFT CYLINDER

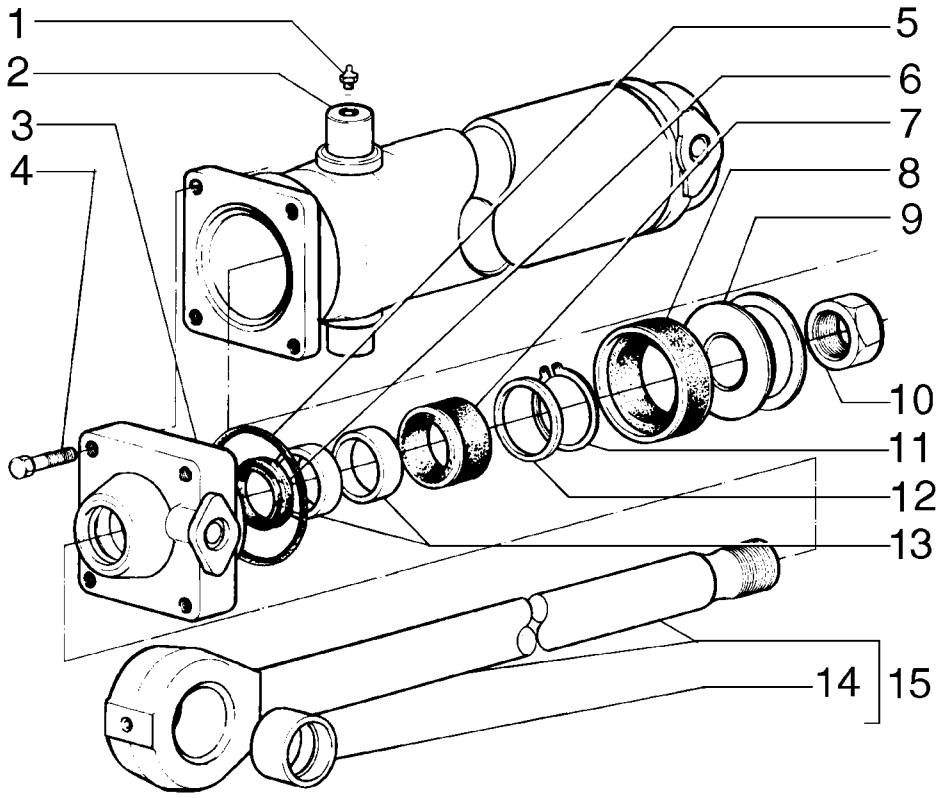

CYLINDRE DU RIPPER
RIPPER LIFT CYLINDER
RIPPER LIFT CYLINDER
RIPPER LIFT CYLINDER

R	N	P.N.	MOD	Q	Denominação Description	Denominacion Bezeichnung	Description Descrizione	Denominação Beskrivelse	L.C.
		75267110		1	CILINDRO VERIN	CILINDRO ZYLINDER	CYLINDER CILINDRO	CILINDRO CYLINDER	164C
1		**13407211**		2	GRAXEIRA, M10 x 1 GRAISSEUR	BOQUILLA DE LUBRICA(SCHMIERNIPPEL	LUBE NIPPLE INGRASSATORE	COPO DE LUBRIFICAÇÃ(SMØRENIPPEL	060I
2		**75251724**		1	CORPO DO CILINDRO CYLINDRE	CILINDRO ZYLINDERROHR	BARREL CANNA DEL CILINDRO	CORPO DE CILINDRO CYLINDER	301C
3		**8288335**		1	PLACA PLAQUE	PLACA PLATTE	PLATE PIASTRA	CHAPA PLADE	105P
4		**14258530**		4	PARAFUSO VIS	TORNILLO SCHRAUBE	SCREW VITE	PARAFUSO SKRUE	040V
5		**14466480**		1	O-RING, 113.89mm ID x 4.762" OD x 3.53mm JOINT TORIQUE	JUNTA TÓRICA O-RING	O-RING ANELLO TOROIDALE	O-RING O-RING	055A
6		**8288748**		1	ANEL ANNEAU	ANILLO RING	RING ANELLO	ANEL RING	045A
7		**8284381**		1	ANEL VEDADOR BAGUE D'ETANCHEITE	RETÉN DICHTRING	SEALRING ANELLO DI TENUTA	ANEL VEDADOR PAKNINGSRING	Z125
8		**8291504**		1	JUNTA JOINT	JUNTA DICHTUNG	GASKET GUARNIZIONE	JUNTA PAKNING	123G
9		**8290223**		1	PISTÃO PISTON	PISTÓN KOLBEN	PISTON PISTONE	PISTÃO STEMPEL	235S
10		**8299528**		1	PORCA ECROU	TUERCA MUTTER	NUT DADO	PORCA MØTRIK	010D
11		**11061675**		1	ANEL-TRAVA BAGUE DE BLOCAGE	ANILLO DE BLOQUEO SICHERUNGSRING	LOCKING RING ANELLO DI BLOCCAGGI(	ANEL DE SEGURANÇA LÅSESKIVE	051A
12		**8288726**		1	ESPAÇADOR ENTRETOISE	SEPARADOR DISTANZSTÜCK	SPACER DISTANZIALE	ESPAÇADOR AFSTANDSSTYKKE	075D
13		**8288749**		2	ANEL GUIA BAGUE DE GUIDAGE	ANILLO DE GUÍA FÜHRUNGSRING	GUIDE RING ANELLO GUIDA	ANEL GUIA STYRERING	P804
14		**8286948**		1	BUCHA BAGUE	CASQUILLO BUCHSE	BUSHING BOCCOLA	CASQUILHO BØSNING	095B
15		**75251727**		1	HASTE TIGE	VARILLA STANGE	ROD ASTA	HASTE STANG	090A
16		**75288901**		1	KIT DE VEDAÇÃO, Repair KIT DE JOINTS	KIT DE JUNTAS DICHTUNGSSATZ	SEAL KIT KIT GUARNIZIONI	KIT DE VEDANTE PAKNINGSSÆT	630S

08-63	01	p1	12/11

CILINDRO DO ESCARIFICADOR
SCARIFIER LIFT CYLINDER
SCARIFIER LIFT CYLINDER
SCARIFIER LIFT CYLINDER

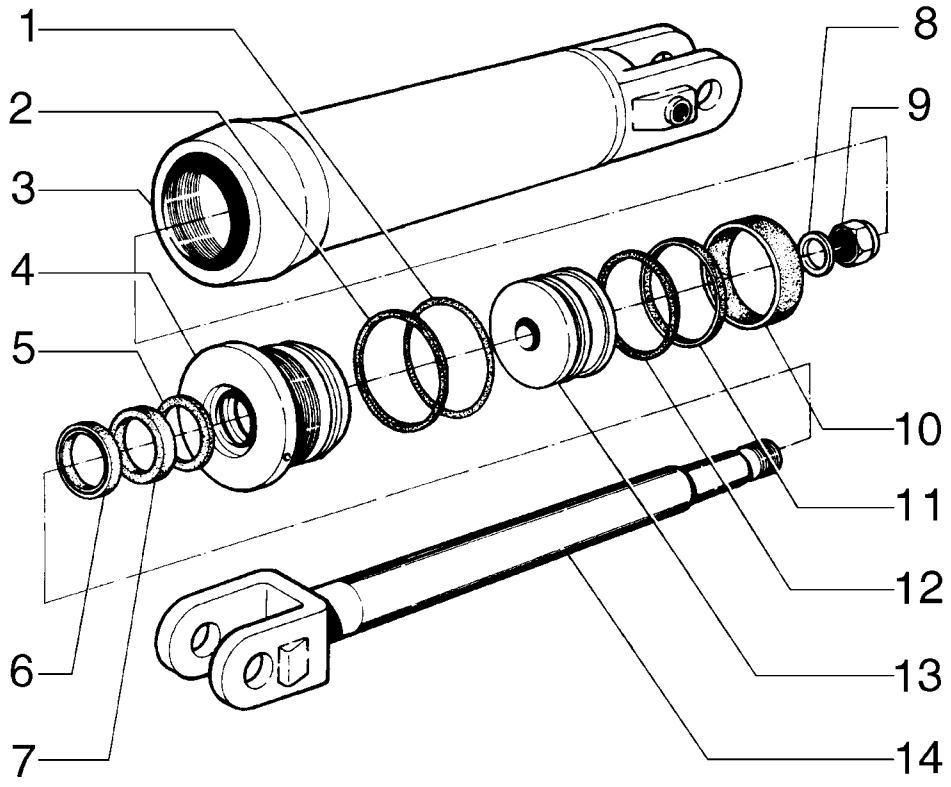

CYLINDRE DU SCARIFICATEUR
SCARIFIER LIFT CYLINDER
SCARIFIER LIFT CYLINDER
SCARIFIER LIFT CYLINDER

R	N	P.N.	MOD	Q	Denominação Description	Denominacion Bezeichnung	Description Descrizione	Denominação Beskrivelse	L.C.
		75266894		1	CILINDRO VERIN	CILINDRO ZYLINDER	CYLINDER CILINDRO	CILINDRO CYLINDER	164C
1		**70927242**		1	O-RING, -240, 90 Duro, 3.734" ID x .139" Thk JOINT TORIQUE	JUNTA TÓRICA O-RING	O-RING ANELLO TOROIDALE	O-RING O-RING	055A
2		**70926629**		1	ANEL ANNEAU	ANILLO RING	RING ANELLO	ANEL RING	045A
3		**73067551**		1	CILINDRO VERIN	CILINDRO ZYLINDER	CYLINDER CILINDRO	CILINDRO CYLINDER	164C
4		**73067593**		1	PISTÃO COM CABEÇA ARTICULADA PISTON DE TETE PIVOT.	PISTÓN DE CABEZA OS(SCHWENKKOPFKOLBEN	SWIVEL HEAD PISTON PISTONE CON TESTA A	PISTÃO COM CABEÇA A STEMPEL MED DREJEH(	119T
5		**73067518**		1	ANEL ANNEAU	ANILLO RING	RING ANELLO	ANEL RING	045A
6		**73053637**		1	ANEL RASPADOR DE LAMA RACLEUR DE BOUE	ANILLO RASC. DE FANG SCHMUTZABSTREIFERF	MUDSCRAPER RING ANELLO RASCHIAFANG(	ANEL RASPADOR SKRABERING	042A
7		**73067915**		1	VEDAÇÃO JOINT	ANILLO DE CIERRE DICHTUNG	SEAL GUARNIZIONE; TENUTA	VEDANTE PAKNING	132A
8		**73055413**		1	ESPAÇADOR ENTRETOISE	SEPARADOR DISTANZSTÜCK	SPACER DISTANZIALE	ESPAÇADOR AFSTANDSSTYKKE	075D
9		**73073210**		1	CONTRA PORCA CONTRE-ECROU	TUERCA DE BLOQUEO SICHERUNGSMUTTER	LOCK NUT DADO DI BLOCCAGGIO	CONTRAPORCA LÅSEMØTRIK	P263
10		**73055430**		1	ANEL-TRAVA BAGUE DE BLOCAGE	ANILLO DE BLOQUEO SICHERUNGSRING	LOCKING RING ANELLO DI BLOCCAGGI(	ANEL DE SEGURANÇA LÅSESKIVE	051A
11		**73055431**		1	ANEL-TRAVA BAGUE DE BLOCAGE	ANILLO DE BLOQUEO SICHERUNGSRING	LOCKING RING ANELLO DI BLOCCAGGI(	ANEL DE SEGURANÇA LÅSESKIVE	051A
12		**70927343**		1	ANEL-TRAVA BAGUE DE BLOCAGE	ANILLO DE BLOQUEO SICHERUNGSRING	LOCKING RING ANELLO DI BLOCCAGGI(	ANEL DE SEGURANÇA LÅSESKIVE	051A
13		**73067547**		1	PISTÃO PISTON	PISTÓN KOLBEN	PISTON PISTONE	PISTÃO STEMPEL	235S
14		**73067546**		1	PISTÃO PISTON	PISTÓN KOLBEN	PISTON PISTONE	PISTÃO STEMPEL	235S
15		**73159181**		1	KIT, Repair KIT	KIT SATZ	KIT KIT	KIT SÆT	305C

08-64	01	p1	12/11

CILINDRO DENTRAVAMENTO DA SELA
SADDLE LOCK PIN CYLINDER
SADDLE LOCK PIN CYLINDER
SADDLE LOCK PIN CYLINDER

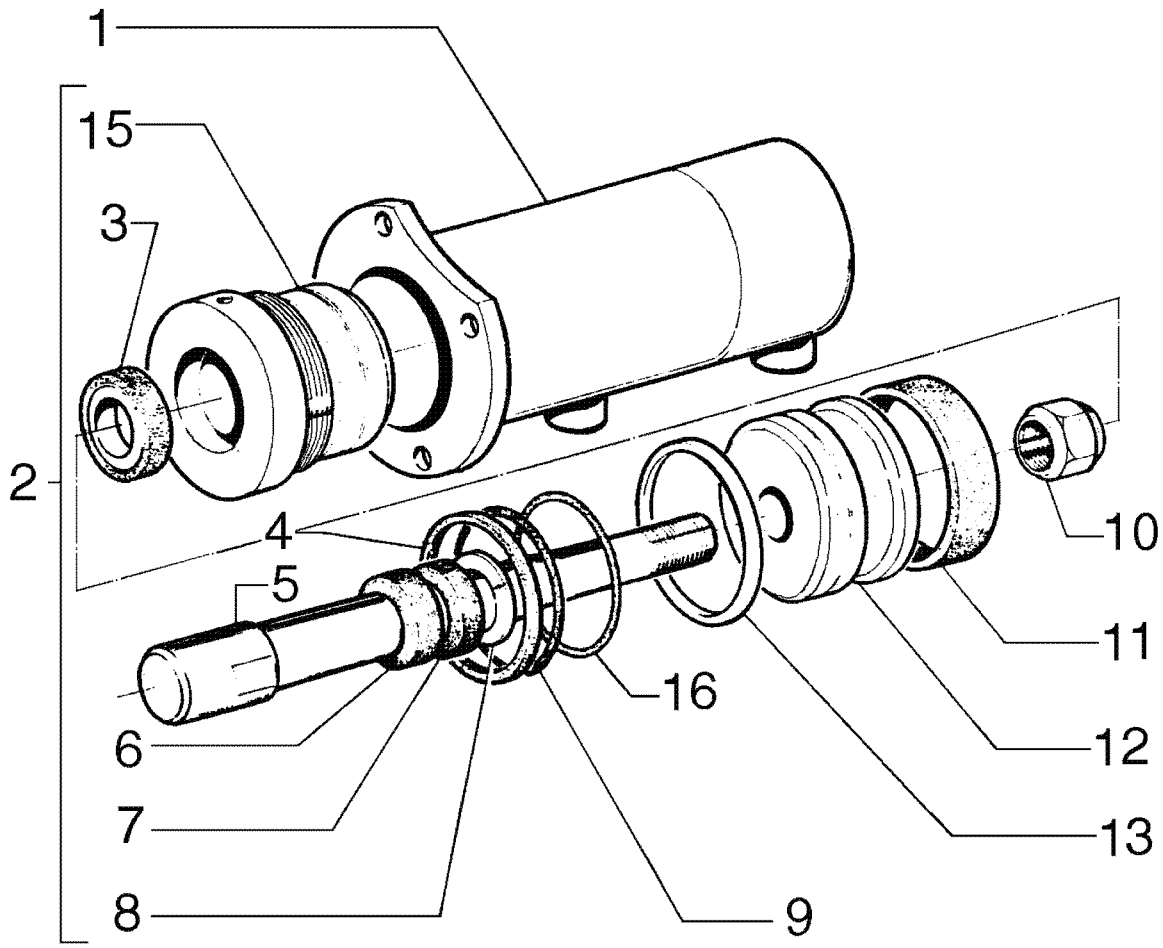

= 14

CYLINDRE DE BLOCAGE DE LA SELLE
SADDLE LOCK PIN CYLINDER
SADDLE LOCK PIN CYLINDER
SADDLE LOCK PIN CYLINDER

R	N	P.N.	MOD	Q	Denominação Description	Denominacion Bezeichnung	Description Descrizione	Denominação Beskrivelse	L.C.
		75266967		1	CILINDRO, RH	CILINDRO	CYLINDER	CILINDRO	164C
					VERIN	ZYLINDER	CILINDRO	CYLINDER	
		75266957		1	CILINDRO, LH	CILINDRO	CYLINDER	CILINDRO	164C
					VERIN	ZYLINDER	CILINDRO	CYLINDER	
1		**73124573**		1	CILINDRO, RH	CILINDRO	CYLINDER	CILINDRO	164C
					VERIN	ZYLINDER	CILINDRO	CYLINDER	
1		**73124577**		1	CILINDRO, LH	CILINDRO	CYLINDER	CILINDRO	164C
					VERIN	ZYLINDER	CILINDRO	CYLINDER	
2		**73065286**		1	PISTÃO COM CABEÇA ARTICULADA				
						PISTÓN DE CABEZA OS(	SWIVEL HEAD PISTON	PISTÃO COM CABEÇA A	119T
					PISTON DE TETE PIVOT.	SCHWENKKOPFKOLBEN	PISTONE CON TESTA A	STEMPEL MED DREJEH(	
3		**73055116**		1	ANEL DE BORRACHA	ANILLO DE GOMA	RUBBER RING	ANEL DE BORRACHA	048A
					BAGUE EN CAOUTCHOU	GUMMIRING	ANELLO DI GOMMA	GUMMISKIVE	
4		**73063363**		1	ANEL	ANILLO	RING	ANEL	045A
					ANNEAU	RING	ANELLO	RING	
5		**73124571**		1	HASTE	VARILLA	ROD	HASTE	090A
					TIGE	STANGE	ASTA	STANG	
6		**73070372**		1	VEDAÇÃO	ANILLO DE CIERRE	SEAL	VEDANTE	132A
					JOINT	DICHTUNG	GUARNIZIONE; TENUTA	PAKNING	
7		**73063066**		1	BUCHA	CASQUILLO	BUSHING	CASQUILHO	095B
					BAGUE	BUCHSE	BOCCOLA	BØSNING	
8		**70927699**		1	ANEL-TRAVA	ANILLO DE BLOQUEO	LOCKING RING	ANEL DE SEGURANÇA	051A
					BAGUE DE BLOCAGE	SICHERUNGSRING	ANELLO DI BLOCCAGGI(	LÅSESKIVE	
9		**70924158**		1	O-RING, -228, 90 Duro, 2.234" ID x .139" Thk				
						JUNTA TÓRICA	O-RING	O-RING	055A
					JOINT TORIQUE	O-RING	ANELLO TOROIDALE	O-RING	
10		**73073273**		1	CONTRA PORCA	TUERCA DE BLOQUEO	LOCK NUT	CONTRAPORCA	P263
					CONTRE-ECROU	SICHERUNGSMUTTER	DADO DI BLOCCAGGIO	LÅSEMØTRIK	
11		**73058667**		1	ANEL	ANILLO	RING	ANEL	045A
					ANNEAU	RING	ANELLO	RING	
12		**73058668**		1	PISTÃO	PISTÓN	PISTON	PISTÃO	235S
					PISTON	KOLBEN	PISTONE	STEMPEL	
13		**73058666**		1	ANEL	ANILLO	RING	ANEL	045A
					ANNEAU	RING	ANELLO	RING	
14		**73064517**		1	KIT, Repair	KIT	KIT	KIT	305C
					KIT	SATZ	KIT	SÆT	
15		**73065285**		1	PLACA DE FUNDO	PLACA DE BASE	BASE PLATE	CHAPA DE FUNDO	080F
					PLAQUE D'APPUI	GRUNDPLATTE	PIASTRA DI BASE	ENDEPLADE	
16		**70928874**		1	ANEL	ANILLO	RING	ANEL	045A
					ANNEAU	RING	ANELLO	RING	

08-65	01	p1	12/11

MOTOR HIDRÁULICO DO VENTILADOR
FAN HYDRAULIC MOTOR
FAN HYDRAULIC MOTOR
FAN HYDRAULIC MOTOR

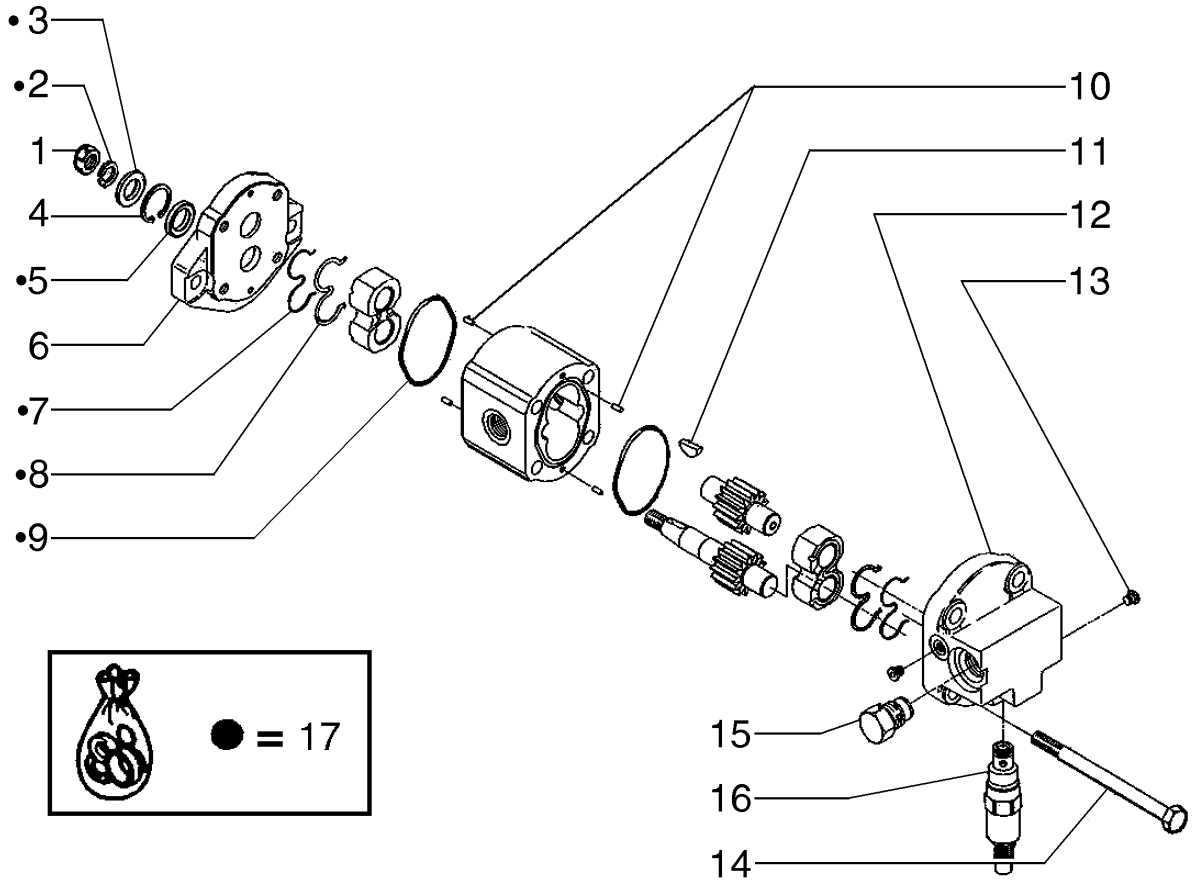

MOTEUR HYDRAULIQUE DU VENTILATEUR
FAN HYDRAULIC MOTOR
FAN HYDRAULIC MOTOR
FAN HYDRAULIC MOTOR

R	N	P.N.	MOD	Q	Denominação Description	Denominacion Bezeichnung	Description Descrizione	Denominação Beskrivelse	L.C.
		73162805		1	MOTOR HIDRÁULICO MOTEUR HYDRAULIQUE	MOTOR HIDRÁULICO HYDRAULIKMOTOR	HYDRAULIC MOTOR MOTORE IDRAULICO	MOTOR HIDRÁULICO HYDRAULIKMOTOR	900M
1		**71100417**		1	PORCA ECROU	TUERCA MUTTER	NUT DADO	PORCA MØTRIK	010D
2		**71100418**		1	ARRUELA PLANA RONDELLE	ARANDELA UNTERLEGSCHEIBE	WASHER RONDELLA	ANILHA FLADSKIVE	131R
3		**71100419**		1	ARRUELA PLANA RONDELLE	ARANDELA UNTERLEGSCHEIBE	WASHER RONDELLA	ANILHA FLADSKIVE	131R
4		**71100420**		1	ANEL DE PRESSÃO ANNEAU D'ARRET	ANILLO DE RESORTE SPRENGRING	SNAP RING ANELLO ELASTICO	ANEL LÅSERING	054A
5		**71100421**		1	VEDAÇÃO JOINT	ANILLO DE CIERRE DICHTUNG	SEAL GUARNIZIONE; TENUTA	VEDANTE PAKNING	132A
6		**71100422**		1	FLANGE BRIDE	BRIDA FLANSCH	FLANGE FLANGIA	FLANGE FLANGE	070F
7		**75289997**		2	JUNTA JOINT	JUNTA DICHTUNG	GASKET GUARNIZIONE	JUNTA PAKNING	123G
8		**75289998**		2	JUNTA JOINT	JUNTA DICHTUNG	GASKET GUARNIZIONE	JUNTA PAKNING	123G
9		**75289994**		2	O-RING JOINT TORIQUE	JUNTA TÓRICA O-RING	O-RING ANELLO TOROIDALE	O-RING O-RING	055A
10		**75289983**		4	GUIA GOUJON	BULÓN PASSSTIFT	DOWEL PERNO	PERNO-GUIA DYVEL	090G
11		**71100425**		1	CHAVE MEIA LUA CLAVETTE SPECIALE	CHAVETA MEDIA-LUNA FEDERKEIL	WOODRUFF KEY LINGUETTA AMERICANA	CHAVETA MEIA LUA SKIVEFEDER	P412
12		**71100426**		1	CONJUNTO DA TAMPA COUVERCLE	CONJUNTO DE FUNDAS ABDECKUNGSBAUGRUF	COVER ASSY COPERCHIO, COMPL	CONJUNTO DE COBERT DÆKSELENHED	P426
13		**71100427**		2	BUJÃO BOUCHON	TAPÓN STOPFEN	PLUG TAPPO	TAMPÃO PROP	050T
14		**71100428**		4	PARAFUSO VIS	TORNILLO SCHRAUBE	SCREW VITE	PARAFUSO SKRUE	040V
15		**71100429**		1	VÁLVULA SOUPAPE	VÁLVULA VENTIL	VALVE VALVOLA	VÁLVULA VENTIL	9620
16		**71100430**		1	VÁLVULA SOUPAPE	VÁLVULA VENTIL	VALVE VALVOLA	VÁLVULA VENTIL	9620
17		**71100423**		1	KIT, Sealing KIT	KIT SATZ	KIT KIT	KIT SÆT	305C

08-66	01	p1	12/11

MOTOR HIDRÁULICO DO REDUTOR
REDUCTION GEAR HYDRAULIC MOTOR
REDUCTION GEAR HYDRAULIC MOTOR
REDUCTION GEAR HYDRAULIC MOTOR

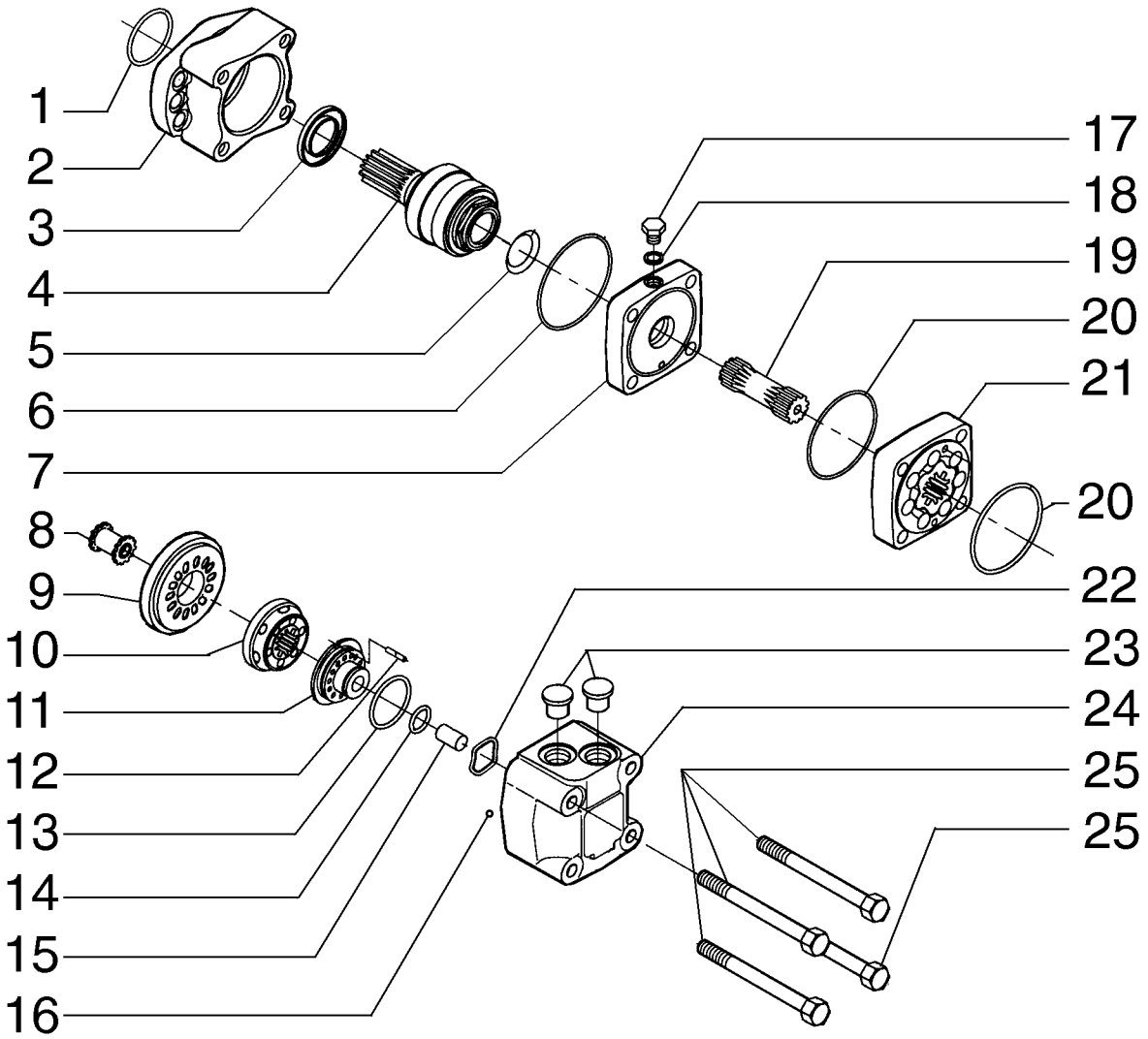

MOTEUR HYDRAULIQUE DU RÉDUCTEUR
REDUCTION GEAR HYDRAULIC MOTOR
REDUCTION GEAR HYDRAULIC MOTOR
REDUCTION GEAR HYDRAULIC MOTOR

R	N	P.N.	MOD	Q	Denominação Description	Denominacion Bezeichnung	Description Descrizione	Denominação Beskrivelse	L.C.
		87389986		1	MOTOR HIDRÁULICO MOTEUR HYDRAULIQUE	MOTOR HIDRÁULICO HYDRAULIKMOTOR	HYDRAULIC MOTOR MOTORE IDRAULICO	MOTOR HIDRÁULICO HYDRAULIKMOTOR	900M
1		**V39454**		1	VEDADOR DE RETENCAO JOINT-D'ETANCHEITE	SELLO/RETEN DICHTRING	SEAL GUARNIZIONE TENUTA	VEDADOR DE RETENCA SEAL	7460
2		**71103069**		1	ALOJAMENTO CARTER	ALOJAMIENTO GEHÄUSE	HOUSING ALLOGGIAMENTO	ALOJAMENTO HUS	014V
3		**V39323**		1	VEDADOR DE RETENCAO JOINT-D'ETANCHEITE	SELLO/RETEN DICHTRING	SEAL GUARNIZIONE TENUTA	VEDADOR DE RETENCA SEAL	7460
4		**71103070**		1	EIXO ARBRE	EJE WELLE	SHAFT ALBERO	VEIO AKSEL	016A
5		**E37935**		1	ARRUELA RONDELLE	ARANDELA UNTERLEGSCHEIBE	WASHER RONDELLA	ARRUELA WASHER	9720
6		**V39325**		1	ANEL O, 70mm ID x 2mm Width JOINT TORIQUE	ANILLO/ARO CAUCHO O-RING	O-RING ANELLO TOROIDALE	ANEL O O-RING	7176
7		**71103071**		1	PLACA DE COBERTURA COUVERCLE	PLACA DE CUBIERTA ABDECKPLATTE	COVER PLATE PIASTRA DI COPERTUR/	CHAPA PEQUENA DÆKPLADE	110P
8		**E37944**		1	EIXO ARBRE	ARBOL WELLE	SHAFT ALBERO	EIXO SHAFT	7590
9		**71103072**		1	PLACA DE COBERTURA COUVERCLE	PLACA DE CUBIERTA ABDECKPLATTE	COVER PLATE PIASTRA DI COPERTUR/	CHAPA PEQUENA DÆKPLADE	110P
10		**E37946**		1	PLACA PLAQUE	PLACA PLATTE	PLATE PIASTRA	PLACA PLATE	6360
11		**71103073**		1	PLACA DE COBERTURA COUVERCLE	PLACA DE CUBIERTA ABDECKPLATTE	COVER PLATE PIASTRA DI COPERTUR/	CHAPA PEQUENA DÆKPLADE	110P
12		**71103074**		1	PINO BROCHE	PASADOR PIN	PIN PERNO	PERNO STIFT	080P
13		**E37949**		1	ANEL O, 45 mm ID JOINT TORIQUE	ANILLO/ARO CAUCHO O-RING	O-RING ANELLO TOROIDALE	ANEL O O-RING	7176
14		**E37950**		1	ANEL O JOINT TORIQUE	ANILLO/ARO CAUCHO O-RING	O-RING ANELLO TOROIDALE	ANEL O O-RING	7176
15		**E37951**		1	EIXO ARBRE	ARBOL WELLE	SHAFT ALBERO	EIXO SHAFT	7590
16		**N14222**		2	ESFERA BILLE	BOLA KUGEL	BALL SFERA	ESFERA KUGLE	0460
17		**71103075**		1	BUJÃO BOUCHON	TAPÓN STOPFEN	PLUG TAPPO	TAMPÃO PROP	050T
18		**71103076**		1	VEDAÇÃO DE BORRACHA JOINT EN CAOUTCHOU(	JUNTA DE GOMA GUMMIDICHTUNG	RUBBER SEAL GUARNIZIONE DI GOMM	JUNTAS GUMMITÆTNING	122G
19		**71103077**		1	EIXO ARBRE	EJE WELLE	SHAFT ALBERO	VEIO AKSEL	016A
20		**E37940**		2	JOGO DE RODAS TRAIN DE ROUES	JUEGO DE RUEDAS RADSATZ	WHEEL SET KIT RUOTE	JOGO DE RODAS HJULSÆT	Z683
21		**71103078**		1	ROTOR ROTOR	ROTOR ROTOR	ROTOR ROTORE	ROTOR ROTOR	145R
22		**71103079**		1	O-RING JOINT TORIQUE	JUNTA TÓRICA O-RING	O-RING ANELLO TOROIDALE	O-RING O-RING	055A
23		**71103080**		2	BUJÃO BOUCHON	TAPÓN STOPFEN	PLUG TAPPO	TAMPÃO PROP	050T

08-66	01	p2	12/11

MOTOR HIDRÁULICO DO REDUTOR
REDUCTION GEAR HYDRAULIC MOTOR
REDUCTION GEAR HYDRAULIC MOTOR
REDUCTION GEAR HYDRAULIC MOTOR

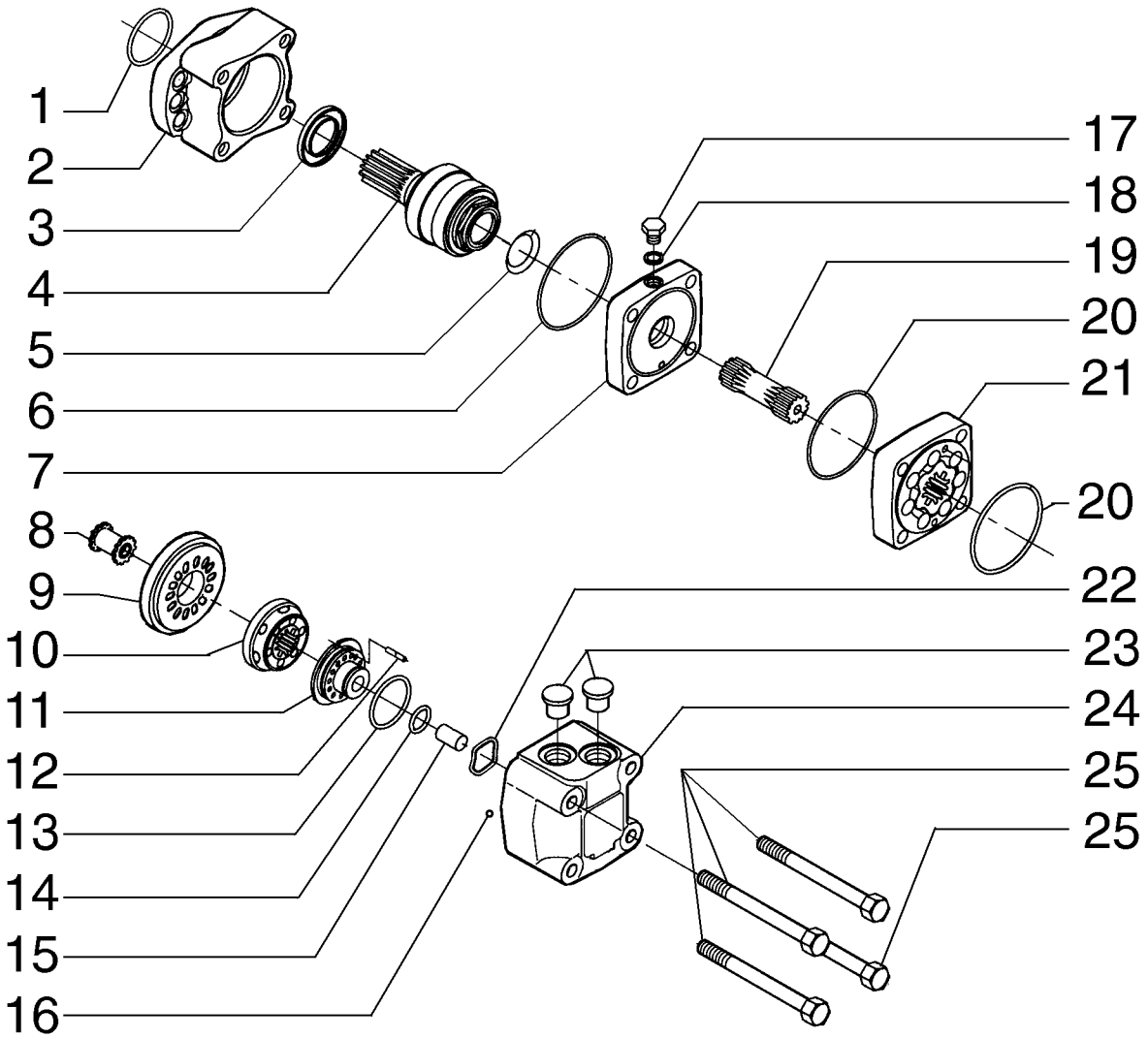

MOTEUR HYDRAULIQUE DU RÉDUCTEUR
REDUCTION GEAR HYDRAULIC MOTOR
REDUCTION GEAR HYDRAULIC MOTOR
REDUCTION GEAR HYDRAULIC MOTOR

R	N	P.N.	MOD	Q	Denominação Description	Denominacion Bezeichnung	Description Descrizione	Denominação Beskrivelse	L.C.
24		**71103081**		1	ALOJAMENTO CARTER	ALOJAMIENTO GEHÄUSE	HOUSING ALLOGGIAMENTO	ALOJAMENTO HUS	014V
25		**71103082**		4	PARAFUSO VIS	TORNILLO SCHRAUBE	SCREW VITE	PARAFUSO SKRUE	040V

SECTION INDEX
Chassi/Acessórios

09-01	01	BARRA DE TRAÇÃO E CÍRCULO
09-02	01	REDUTOR DO CÍRCULO
09-03	01	SELA E CILINDRO DE ACIONAMENTO
09-04	01	SELA E CILINDRO DE ACIONAMENTO
09-05	01	CHASSI TRASEIRO
09-05	02	PROTEÇÃO DOS CARDANS - (CONVERSOR DE TORQUE)
09-05	03	PROTEÇÃO DOS CARDANS - (CONVERSOR DE TORQUE)
09-06	01	PISO E RETENTORES
09-07	01	CONJUNTO ESCADA ESQUERDA
09-08	01	CONJUNTO ESCADA DIREITA
09-09	01	CHASSI DIANTEIRO
09-10	01	JUNTA DA ARTICULAÇÃO
09-11	01	CILINDRO DE ARTICULAÇÃO
09-12	01	GANCHO DE TRAÇÃO
09-13	01	SUPORTE ESQUERDO DA BATERIA
09-14	01	SUPORTE DIREITO DA BATERIA
09-15	01	LÂMINA (12 PÉS) - CONJUNTO
09-16	01	LÂMINA (13 PÉS) - CONJUNTO
09-17	02	LÂMINA (14 PÉS) - CONJUNTO
09-18	01	EXTENSÃO ESQUERDA E DIREITA DA LÂMINA
09-19	01	REFORÇO DA LÂMINA
09-20	01	DESLOCAMENTO DA LÂMINA
09-21	01	SISTEMA DE INCLINAÇÃO DA LÂMINA
09-22	01	LÂMINA FRONTAL E FACAS
09-23	01	ESCARIFICADOR E SUPORTE
09-24	01	RIPPER E BARRA DE FERRAMENTAS
09-24	02	RIPPER E BARRA DE FERRAMENTAS
09-25	01	PLACA DE EMPUXO
09-26	01	CONTRAPESO FRONTAL
09-27	01	CAIXA DE FERRAMENTAS
09-28	01	EXTINTOR DE INCÊNDIO
09-30	01	CAPUZ DO MOTOR E GRADE
09-31	01	CAPUZ DO MOTOR - AMORTECEDOR E ALÇA
09-32	01	CONSOLE LATERAL DIREITO
09-33	01	CONSOLE LATERAL DIREITO
09-34	01	PROTEÇÃO E TAMPA
09-36	01	CABINE
09-37	01	TAMPA DE INSPEÇÃO
09-38	01	CABINE, VIDROS
09-39	01	CABINE, JANELA
09-40	01	CABINE, PORTA LADO DIREITO - LADO ESQUERDO
09-40	02	CABINE PERFIL BAIXO, PORTA LADO DIREITO - LADO ESQUERDO
09-41	01	CABINE, FECHADURA DA PORTA
09-42	01	CABINE, PLACA TRASEIRA
09-43	01	CABINE, REVESTIMENTOS
09-43	02	CABINE PERFIL BAIXO, REVESTIMENTOS
09-44	01	CABINE, REVESTIMENTO DO TETO
09-45	01	CABINE, CONDUTO DE AR CENTRAL
09-46	01	CABINE, ESPELHO RETROVISOR
09-47	01	CABINE, LIMPA PÁRA-BRISA DIANTEIRO
09-47	02	CABINE, LIMPA PÁRA-BRISA TRASEIRO - OPCIONAL
09-47	03	CABINE, LIMPA PÁRA-BRISA INFERIOR VIDRO FIXO - OPCIONAL
09-47	04	CABINE, LIMPA PÁRA-BRISA VIDRO INFERIOR - OPCIONAL
09-48	01	CABINE, LUZ DO TETO E ALTO-FALANTE
09-49	01	CABINE, SISTEMA ELÉTRICO

SECTION INDEX
Chassi/Acessórios

09-49	02	CABINE, RESERVATÓRIO DE ÁGUA
09-50	01	CABINE, DUTOS DO AR CONDICIONADO
09-51	01	CABINE, SISTEMA DO AR CONDICIONADO
09-51	02	CABINE, SISTEMA DO AR CONDICIONADO
09-52	01	CABINE, CAIXA EVAPORADORA
09-54	01	DECLAQUES - INGLÊS
09-54	02	DECALQUES, INGLÊS
09-54	03	DECALQUES, INGLÊS
09-55	01	DECLAQUES - PORTUGUÊS
09-55	02	DECALQUES, PORTUGUÊS
09-55	03	DECALQUES, PORTUGUÊS
09-56	01	DECLAQUES - ESPANHOL
09-56	02	DECALQUES, ESPANHOL
09-56	03	DECALQUES, ESPANHOL
09-57	01	ASSENTO DO OPERADOR

09-01	01	p1	12/11

BARRA DE TRAÇÃO E CÍRCULO
MOLDBOARD DRAWBAR AND CICLE
MOLDBOARD DRAWBAR AND CICLE
MOLDBOARD DRAWBAR AND CICLE

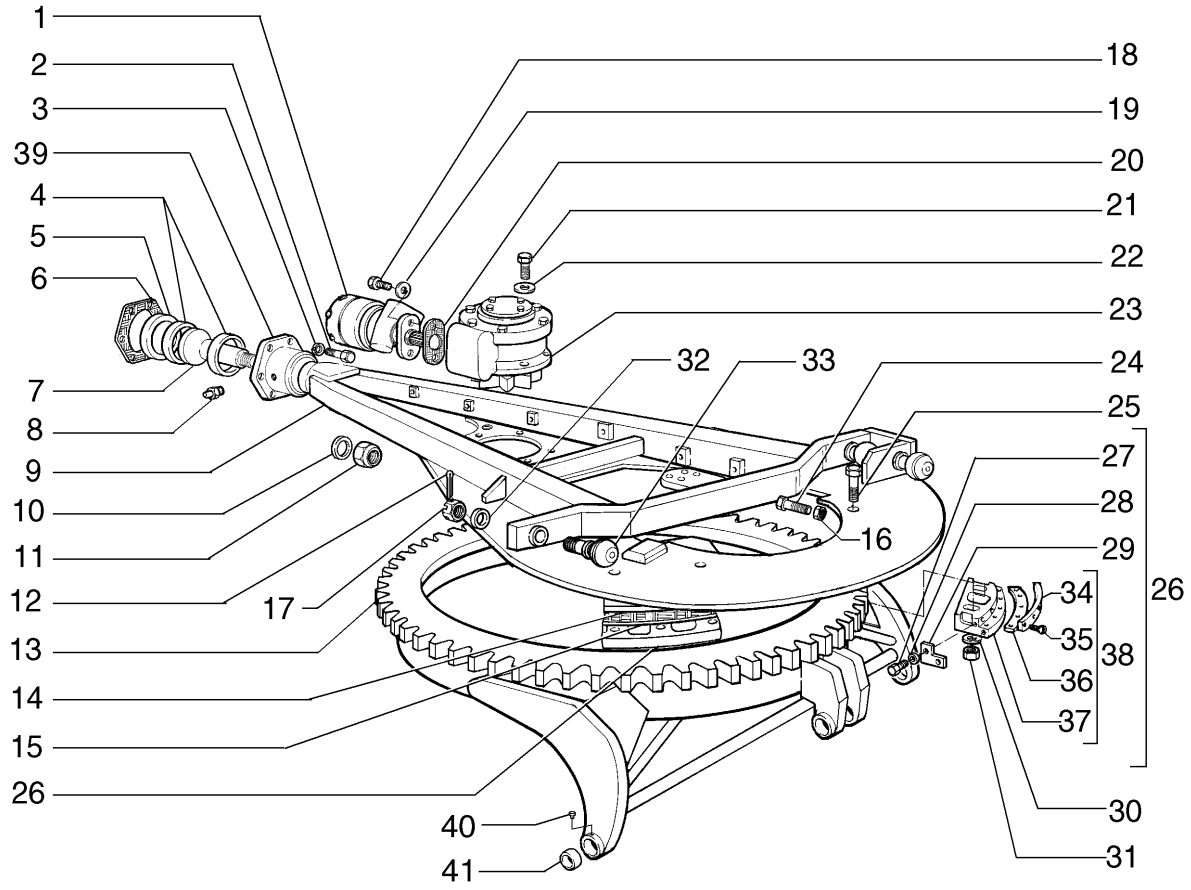

BARRE DE TRACTION ET CERCLE
MOLDBOARD DRAWBAR AND CICLE
MOLDBOARD DRAWBAR AND CICLE
MOLDBOARD DRAWBAR AND CICLE

R	N	P.N.	MOD	Q	Denominação Description	Denominacion Bezeichnung	Description Descrizione	Denominação Beskrivelse	L.C.
1	1	87389985		1	MOTOR HIDRÁULICO MOTEUR HYDRAULIQUE	MOTOR HIDRÁULICO HYDRAULIKMOTOR	HYDRAULIC MOTOR MOTORE IDRAULICO	MOTOR HIDRÁULICO HYDRAULIKMOTOR	900M
2		15835231		8	PARAFUSO, Hex, M16 x 1.5 x 70, 10.9 VIS	TORNILLO SCHRAUBE	SCREW VITE	PARAFUSO SKRUE	040V
3		10517271		8	TRAVA DA ARRUELA RONDELLE FREIN	ARANDELA DE BLOQUE SICHERUNGSSCHEIBE	LOCK WASHER RONDELLA DI SICUREZ	ANILHA DE RETENÇÃO LÅSESKIVE	132R
4		73130017		2	BUCHA BAGUE	CASQUILLO BUCHSE	BUSHING BOCCOLA	CASQUILHO BØSNING	095B
5		73125534		1	ESPAÇADOR ENTRETOISE	SEPARADOR DISTANZSTÜCK	SPACER DISTANZIALE	ESPAÇADOR AFSTANDSSTYKKE	075D
6		70673457		20	CALÇO DE AFINAÇÃO CALE	SUPLEMENTO AUSGLEICHSSCHEIBE	SHIM SPESSORE	CALÇO DE AFINAÇÃO MELLEMLÆG	198S
7		73125531		1	BARRA DE TRAÇÃO BARRE D'ATTELAGE	BARRA DE ENGANCHE ZUGSTANGE	DRAWBAR BARRA DI TRAINO	BARRA DE TRACÇÃO TRÆKBOM	013B
8		70912497		1	CONECTOR HIDRÁUL CONNECTEUR HYDRAU	CONECTOR HIDRÁULIC HYDR STECKVERBINDE	HYD CONNECTOR CONNETTORE IDRAULIC	CONECTOR HID. HYDRAULIKSTIK	020R
9		75266633		1	BARRA DE TRAÇÃO BARRE D'ATTELAGE	BARRA DE ENGANCHE ZUGSTANGE	DRAWBAR BARRA DI TRAINO	BARRA DE TRACÇÃO TRÆKBOM	013B
10		70927662		1	ARRUELA PLANA RONDELLE	ARANDELA UNTERLEGSCHEIBE	WASHER RONDELLA	ANILHA FLADSKIVE	131R
11		70921374		1	CONTRA PORCA CONTRE-ECROU	TUERCA DE BLOQUEO SICHERUNGSMUTTER	LOCK NUT DADO DI BLOCCAGGIO	CONTRAPORCA LÅSEMØTRIK	P263
12		70900808		3	CONTRA PINO, 1/8" x 1 1/2" GOUPILLE FENDUE	PASADOR SPLINT	COTTER PIN COPPIGLIA	TROÇO DE ABRIR SPLITBOLT	270C
13		75267121		1	ROLAMENTO PORTA-LÂMINAS CERCLE PORTE-LAME	BLOQUE CORTADOR EN RUNDMESSERSATZ	CIRCLE-CUTTER BLOCK DISPOS. TAGLIO CIRCO	BLOCO CORTADOR CIR KNIVHOLDERLEJE	174R
14		73125482		4	PLACA PLAQUE	PLACA PLATTE	PLATE PIASTRA	CHAPA PLADE	105P
15		73125483		40	CALÇO DE AFINAÇÃO, .031" Thk CALE	SUPLEMENTO AUSGLEICHSSCHEIBE	SHIM SPESSORE	CALÇO DE AFINAÇÃO MELLEMLÆG	198S
16		70901421		8	PORCA ECROU	TUERCA MUTTER	NUT DADO	PORCA MØTRIK	010D
17		75326480		3	PORCA ECROU	TUERCA MUTTER	NUT DADO	PORCA MØTRIK	010D
18		70922065		2	PARAFUSO VIS	TORNILLO SCHRAUBE	SCREW VITE	PARAFUSO SKRUE	040V
19		70928460		2	ARRUELA PLANA RONDELLE	ARANDELA UNTERLEGSCHEIBE	WASHER RONDELLA	ANILHA FLADSKIVE	131R
20		70651322		1	JUNTA JOINT	JUNTA DICHTUNG	GASKET GUARNIZIONE	JUNTA PAKNING	123G
21		15984131		6	PARAFUSO, Hex, M18 x 1.5 x 45, 10.9, Full Thd VIS	PERNO SCHRAUBE	BOLT BULLONE	PARAFUSO BOLT	140B

(1) Página 08-69

09-01	01	p2	12/11

BARRA DE TRAÇÃO E CÍRCULO
MOLDBOARD DRAWBAR AND CICLE
MOLDBOARD DRAWBAR AND CICLE
MOLDBOARD DRAWBAR AND CICLE

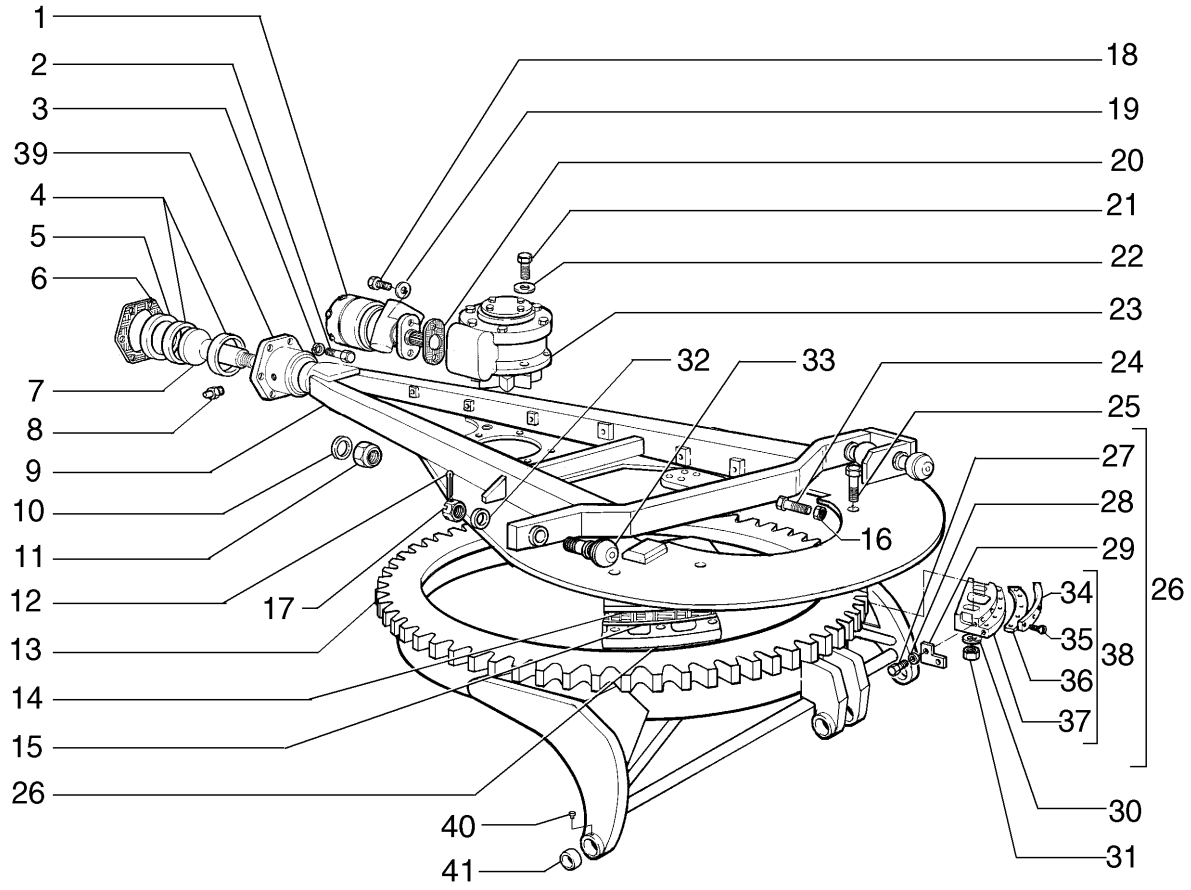

BARRE DE TRACTION ET CERCLE
MOLDBOARD DRAWBAR AND CICLE
MOLDBOARD DRAWBAR AND CICLE
MOLDBOARD DRAWBAR AND CICLE

R	N	P.N.	MOD	Q	Denominação Description	Denominacion Bezeichnung	Description Descrizione	Denominação Beskrivelse	L.C.
22		70927382		6	ARRUELA PLANA RONDELLE	ARANDELA UNTERLEGSCHEIBE	WASHER RONDELLA	ANILHA FLADSKIVE	131R
23	1	75267470		1	CAIXA BOITIER	CAJA KASTEN; OFF KASTENAI	BOX CASSA; SCATOLA	CAIXA KASSE	035S
24		73125522		8	PARAFUSO VIS	TORNILLO SCHRAUBE	SCREW VITE	PARAFUSO SKRUE	040V
25		70929092		8	PARAFUSO VIS	TORNILLO SCHRAUBE	SCREW VITE	PARAFUSO SKRUE	040V
26		87618963		4	GUIA GUIDE	GUÍA FÜHRUNG	GUIDE GUIDA	GUIA STYR	145G
27		15970531		16	PARAFUSO, Hex, M10 x 1.25 x 20, 10.9, Full Thd VIS	PERNO SCHRAUBE	BOLT BULLONE	PARAFUSO BOLT	140B
28		70930370		16	ARRUELA PLANA RONDELLE	ARANDELA UNTERLEGSCHEIBE	WASHER RONDELLA	ANILHA FLADSKIVE	131R
29		87616832		4	PLACA, RH PLAQUE	PLACA PLATTE	PLATE PIASTRA	CHAPA PLADE	105P
29		87616831		4	PLACA, LH PLAQUE	PLACA PLATTE	PLATE PIASTRA	CHAPA PLADE	105P
30		70929704		8	ARRUELA PLANA RONDELLE	ARANDELA UNTERLEGSCHEIBE	WASHER RONDELLA	ANILHA FLADSKIVE	131R
31		70053994		8	PORCA ECROU	TUERCA MUTTER	NUT DADO	PORCA MØTRIK	010D
32		75326490		3	ARRUELA PLANA RONDELLE	ARANDELA UNTERLEGSCHEIBE	WASHER RONDELLA	ANILHA FLADSKIVE	131R
33		75326511		3	ESFERA BILLE	BOLA KUGEL	BALL SFERA	ESFERA KUGLE	140S
34		84165763		4	PLACA PLAQUE	PLACA PLATTE	PLATE PIASTRA	CHAPA PLADE	105P
35		73126330		40	PARAFUSO ALLEN VIS A EMBASE HEXAGOI	TORNILLO DE CABEZA H INNENSECHSKANTSCHF	HEX SOC SCREW VITE A ESAGONO INCAS	PARAFUSO SEXTAV. INT SEKSKANTET SKRUE	A093
36		84165760		4	PLACA PLAQUE	PLACA PLATTE	PLATE PIASTRA	CHAPA PLADE	105P
37		75267160		4	GUIA GUIDE	GUÍA FÜHRUNG	GUIDE GUIDA	GUIA STYR	145G
38		75270574		4	GUIA GUIDE	GUÍA FÜHRUNG	GUIDE GUIDA	GUIA STYR	145G
39		75267107		1	SUPORTE SUPPORT	SOPORTE STÜTZE	SUPPORT SUPPORTO	SUPORTE BESLAG	300S
40		70919134		2	BUJÃO BOUCHON	TAPÓN STOPFEN	PLUG TAPPO	TAMPÃO PROP	050T
41		75327347		2	BUCHA BAGUE	CASQUILLO BUCHSE	BUSHING BOCCOLA	CASQUILHO BØSNING	095B

(1) Página 09-02

09-02	01	p1	12/11

REDUTOR DO CÍRCULO
CIRCLE REDUCTION GEAR
CIRCLE REDUCTION GEAR
CIRCLE REDUCTION GEAR

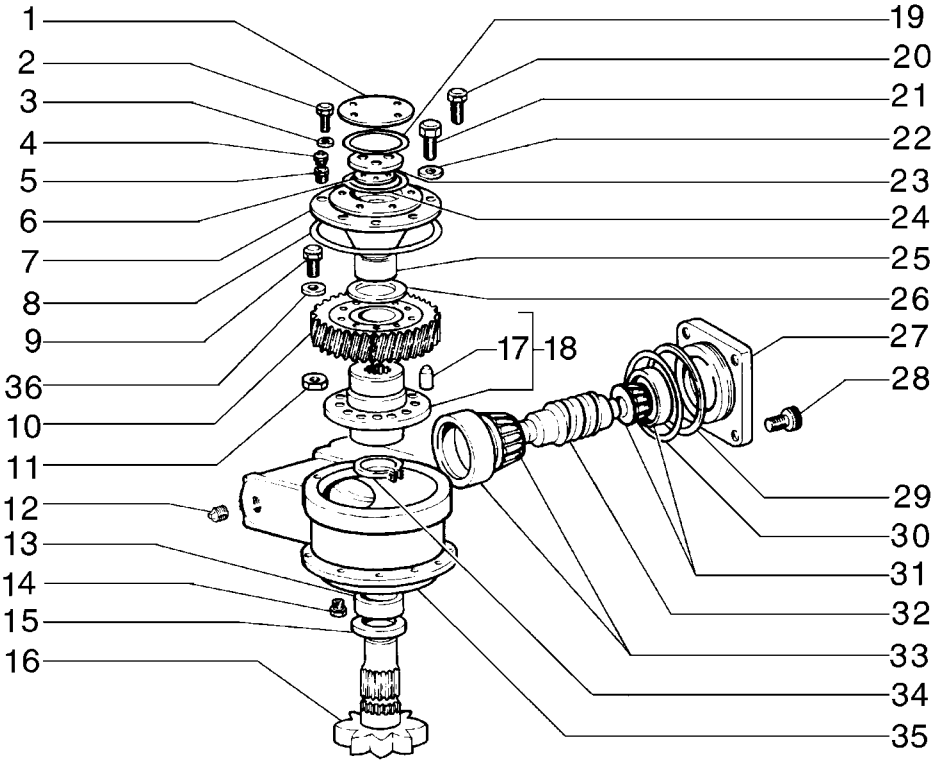

RÉDUCTEUR DU CERCLE
CIRCLE REDUCTION GEAR
CIRCLE REDUCTION GEAR
CIRCLE REDUCTION GEAR

R	N	P.N.	MOD	Q	Denominação Description	Denominacion Bezeichnung	Description Descrizione	Denominação Beskrivelse	L.C.
1		**75267126**		1	COBERTURA COUVERCLE	CUBIERTA ABDECKUNG	COVER COPERCHIO	COBERTURA DÆKSEL	265C
2		**70921076**		3	PARAFUSO, 3/8"-16 x 1 1/4"				
						TORNILLO SCHRAUBE	SCREW VITE	PARAFUSO SKRUE	040V
3		**70929156**		3	ARRUELA PLANA RONDELLE	ARANDELA UNTERLEGSCHEIBE	WASHER RONDELLA	ANILHA FLADSKIVE	131R
4		**70916619**		1	CONECTOR HIDRÁUL CONNECTEUR HYDRAU	CONECTOR HIDRÁULIC HYDR STECKVERBINDE	HYD CONNECTOR CONNETTORE IDRAULIC	CONECTOR HID. HYDRAULIKSTIK	020R
5		**70901838**		1	CONECTOR HIDRÁUL CONNECTEUR HYDRAU	CONECTOR HIDRÁULIC HYDR STECKVERBINDE	HYD CONNECTOR CONNETTORE IDRAULIC	CONECTOR HID. HYDRAULIKSTIK	020R
6		**73125521**		2	CALÇO DE AFINAÇÃO, .003" Thk				
						SUPLEMENTO AUSGLEICHSSCHEIBE	SHIM SPESSORE	CALÇO DE AFINAÇÃO MELLEMLÆG	198S
					CALE				
6		**73125520**		2	CALÇO DE AFINAÇÃO, .005" Thk				
						SUPLEMENTO AUSGLEICHSSCHEIBE	SHIM SPESSORE	CALÇO DE AFINAÇÃO MELLEMLÆG	198S
					CALE				
6		**73125519**		3	CALÇO DE AFINAÇÃO, .010" Thk				
						SUPLEMENTO AUSGLEICHSSCHEIBE	SHIM SPESSORE	CALÇO DE AFINAÇÃO MELLEMLÆG	198S
					CALE				
7		**75267133**		1	COBERTURA COUVERCLE	CUBIERTA ABDECKUNG	COVER COPERCHIO	COBERTURA DÆKSEL	265C
8		**14468881**		1	O-RING, 228.2mm ID x 9.262" OD x 3.53mm				
						JUNTA TÓRICA O-RING	O-RING ANELLO TOROIDALE	O-RING O-RING	055A
					JOINT TORIQUE				
9		**70922744**		10	PARAFUSO VIS	TORNILLO SCHRAUBE	SCREW VITE	PARAFUSO SKRUE	040V
10		**75258894**		1	ENGRENAGEM PIGNON	ENGRANAJE ZAHNRAD	GEAR INGRANAGGIO	ENGRENAGEM TANDHJUL	050I
11		**70911030**		10	PORCA ECROU	TUERCA MUTTER	NUT DADO	PORCA MØTRIK	010D
12		**70901652**		1	BUJÃO BOUCHON	TAPÓN STOPFEN	PLUG TAPPO	TAMPÃO PROP	050T
13		**73130969**		1	BUCHA BAGUE	CASQUILLO BUCHSE	BUSHING BOCCOLA	CASQUILHO BØSNING	095B
14		**70920416**		1	BUJÃO BOUCHON	TAPÓN STOPFEN	PLUG TAPPO	TAMPÃO PROP	050T
15		**70634037**		1	VEDAÇÃO JOINT	ANILLO DE CIERRE DICHTUNG	SEAL GUARNIZIONE; TENUTA	VEDANTE PAKNING	132A
16		**73125501**		1	EIXO ARBRE	EJE WELLE	SHAFT ALBERO	VEIO AKSEL	016A
17		**73129961**		1	GUIA GOUJON	BULÓN PASSSTIFT	DOWEL PERNO	PERNO-GUIA DYVEL	090G
18		**73130013**		1	CUBO MOYEU	CUBO NABE	HUB MOZZO	CUBO NAV	135M
19		**70923817**		1	O-RING JOINT TORIQUE	JUNTA TÓRICA O-RING	O-RING ANELLO TOROIDALE	O-RING O-RING	055A
20		**70922300**		4	PARAFUSO VIS	TORNILLO SCHRAUBE	SCREW VITE	PARAFUSO SKRUE	040V

09-02	01	p2	12/11

REDUTOR DO CÍRCULO
CIRCLE REDUCTION GEAR
CIRCLE REDUCTION GEAR
CIRCLE REDUCTION GEAR

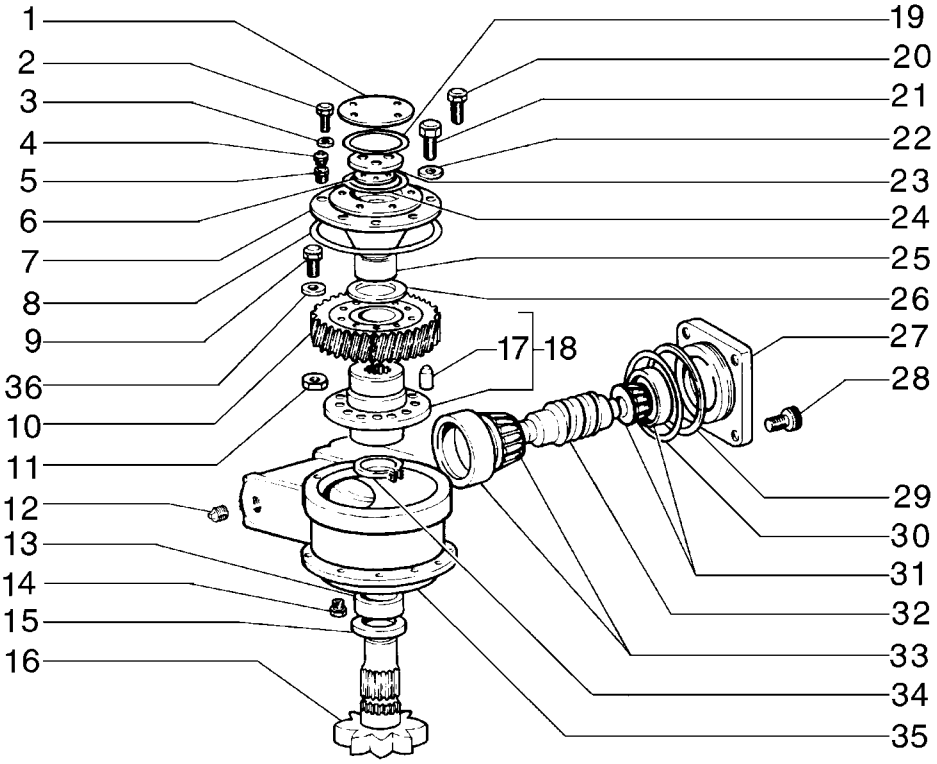

RÉDUCTEUR DU CERCLE
CIRCLE REDUCTION GEAR
CIRCLE REDUCTION GEAR
CIRCLE REDUCTION GEAR

R	N	P.N.	MOD	Q	Denominação Description	Denominacion Bezeichnung	Description Descrizione	Denominação Beskrivelse	L.C.
21		70920574		6	PARAFUSO VIS	TORNILLO SCHRAUBE	SCREW VITE	PARAFUSO SKRUE	040V
22		70912441		6	ARRUELA PLANA RONDELLE	ARANDELA UNTERLEGSCHEIBE	WASHER RONDELLA	ANILHA FLADSKIVE	131R
23		73125500		1	COBERTURA COUVERCLE	CUBIERTA ABDECKUNG	COVER COPERCHIO	COBERTURA DÆKSEL	265C
24		73125494		1	ANEL ANNEAU	ANILLO RING	RING ANELLO	ANEL RING	045A
25		73160841		1	BUCHA BAGUE	CASQUILLO BUCHSE	BUSHING BOCCOLA	CASQUILHO BØSNING	095B
26		73125494		2	ANEL ANNEAU	ANILLO RING	RING ANELLO	ANEL RING	045A
27		75267138		4	PLACA PLAQUE	PLACA PLATTE	PLATE PIASTRA	CHAPA PLADE	105P
28		70922065		4	PARAFUSO VIS	TORNILLO SCHRAUBE	SCREW VITE	PARAFUSO SKRUE	040V
29		75240816		3	CALÇO DE AFINAÇÃO, 0.15mm Thk CALE	SUPLEMENTO AUSGLEICHSSCHEIBE	SHIM SPESSORE	CALÇO DE AFINAÇÃO MELLEMLÆG	198S
29		75240817		3	CALÇO DE AFINAÇÃO, 0.20mm Thk CALE	SUPLEMENTO AUSGLEICHSSCHEIBE	SHIM SPESSORE	CALÇO DE AFINAÇÃO MELLEMLÆG	198S
29		75240818		3	CALÇO DE AFINAÇÃO, 0.25mm Thk CALE	SUPLEMENTO AUSGLEICHSSCHEIBE	SHIM SPESSORE	CALÇO DE AFINAÇÃO MELLEMLÆG	198S
30		70923590		1	O-RING JOINT TORIQUE	JUNTA TÓRICA O-RING	O-RING ANELLO TOROIDALE	O-RING O-RING	055A
31		73124983		1	ROLAMENTO ROLETE CÔNICO ROULEMENT ROUL. COI	COJINETE RODILLO CÓI KEGELROLLENLAGER	TAPERED ROLLER BEAF CUSCINETTO RULLINI C	ROLAMENTO ROLOS CÓ KONISK RULLELEJE	241P
32		75215793		1	EIXO C/PARAFUSO SEM FIM ARBRE A VIS SANS FIN	EJE CON TORNILLO SIN WELLE M SCHNECKENG	SHAFT W/WORM SCREV VITE SENZA FINE ALBEF	VEIO COM SEM-FIM AKSEL MED SNEKKE	024A
33		73124983		1	ROLAMENTO ROLETE CÔNICO ROULEMENT ROUL. COI	COJINETE RODILLO CÓI KEGELROLLENLAGER	TAPERED ROLLER BEAF CUSCINETTO RULLINI C	ROLAMENTO ROLOS CÓ KONISK RULLELEJE	241P
34		70622212		1	ANEL DE PRESSÃO ANNEAU D'ARRET	ANILLO DE RESORTE SPRENGRING	SNAP RING ANELLO ELASTICO	ANEL LÅSERING	054A
35		75267144		1	ALOJAMENTO CARTER	ALOJAMIENTO GEHÄUSE	HOUSING ALLOGGIAMENTO	ALOJAMENTO HUS	014V
36		70928914		10	TRAVA DA ARRUELA RONDELLE FREIN	ARANDELA DE BLOQUE SICHERUNGSSCHEIBE	LOCK WASHER RONDELLA DI SICUREZ	ANILHA DE RETENÇÃO LÅSESKIVE	132R

09-03	01	p1	12/11

SELA E CILINDRO DE ACIONAMENTO
SADDLE AND CYLINDER
SADDLE AND CYLINDER
SADDLE AND CYLINDER

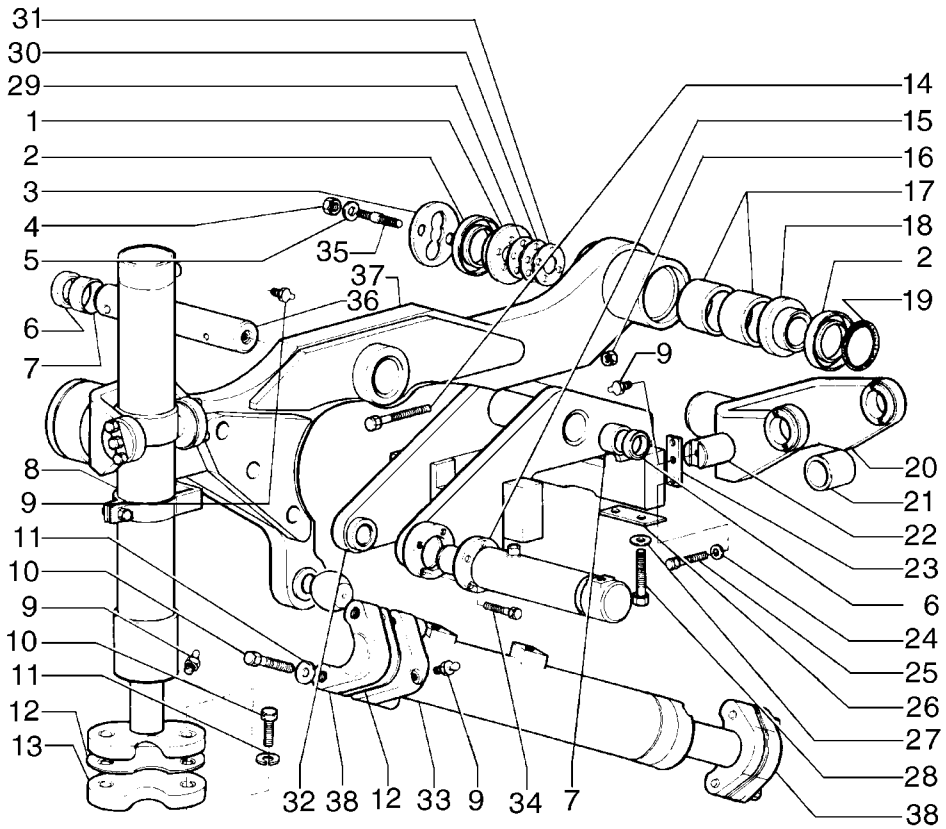

SELLE ET CYLINDRE D´ENTRAÎNEMENT
SADDLE AND CYLINDER
SADDLE AND CYLINDER
SADDLE AND CYLINDER

R	N	P.N.	MOD	Q	Denominação Description	Denominacion Bezeichnung	Description Descrizione	Denominação Beskrivelse	L.C.
1		**75267015**		2	PLACA PLAQUE	PLACA PLATTE	PLATE PIASTRA	CHAPA PLADE	105P
2		**8291995**		4	JUNTA JOINT	JUNTA DICHTUNG	GASKET GUARNIZIONE	JUNTA PAKNING	123G
3		**75248669**		2	COBERTURA COUVERCLE	CUBIERTA ABDECKUNG	COVER COPERCHIO	COBERTURA DÆKSEL	265C
4		**70915972**		8	PORCA ECROU	TUERCA MUTTER	NUT DADO	PORCA MØTRIK	010D
5		**70931523**		8	ARRUELA PLANA RONDELLE	ARANDELA UNTERLEGSCHEIBE	WASHER RONDELLA	ANILHA FLADSKIVE	131R
6		**8291846**		2	VEDAÇÃO JOINT	ANILLO DE CIERRE DICHTUNG	SEAL GUARNIZIONE; TENUTA	VEDANTE PAKNING	132A
7		**79106797**		2	BUCHA BAGUE	CASQUILLO BUCHSE	BUSHING BOCCOLA	CASQUILHO BØSNING	095B
8	1	**75267021**		1	CILINDRO, RH VERIN	CILINDRO ZYLINDER	CYLINDER CILINDRO	CILINDRO CYLINDER	164C
8	2	**75267027**		1	CILINDRO, LH VERIN	CILINDRO ZYLINDER	CYLINDER CILINDRO	CILINDRO CYLINDER	164C
9		**70914465**		7	GRAXEIRA GRAISSEUR	BOQUILLA DE LUBRICAC SCHMIERNIPPEL	LUBE NIPPLE INGRASSATORE	COPO DE LUBRIFICAÇÃ SMØRENIPPEL	060I
10		**70923137**		8	PARAFUSO VIS	TORNILLO SCHRAUBE	SCREW VITE	PARAFUSO SKRUE	040V
11		**70914726**		8	TRAVA DA ARRUELA RONDELLE FREIN	ARANDELA DE BLOQUE SICHERUNGSSCHEIBE	LOCK WASHER RONDELLA DI SICUREZ	ANILHA DE RETENÇÃO LÅSESKIVE	132R
12		**70620920**		32	CALÇO DE AFINAÇÃO, .015" Thk SUPLEMENTO CALE	AUSGLEICHSSCHEIBE	SHIM SPESSORE	CALÇO DE AFINAÇÃO MELLEMLÆG	198S
13		**75267023**		2	PROTETOR DISPOSITIF D'ARRET	PROTECTOR ARRESTER	ARRESTER PARASCINTILLE	PROTECTOR STOPANORDNING; UDS	0320
14		**11114631**		1	PARAFUSO, Hex, M12 x 120, 10.9 PERNO VIS	SCHRAUBE	BOLT BULLONE	PARAFUSO BOLT	140B
15	3	**75267018**		1	CILINDRO VERIN	CILINDRO ZYLINDER	CYLINDER CILINDRO	CILINDRO CYLINDER	164C
16		**10719321**		1	PORCA, M12 x 1.75, Cl 10 ECROU	TUERCA MUTTER	NUT DADO	PORCA MØTRIK	010D
17		**79106797**		4	BUCHA BAGUE	CASQUILLO BUCHSE	BUSHING BOCCOLA	CASQUILHO BØSNING	095B
18		**75248663**		2	ANEL ANNEAU	ANILLO RING	RING ANELLO	ANEL RING	045A
19		**70924686**		2	O-RING JOINT TORIQUE	JUNTA TÓRICA O-RING	O-RING ANELLO TOROIDALE	O-RING O-RING	055A
20		**75267009**		2	GARFO FOURCHE	HORQUILLA GABEL	FORK FORCA; FORCELLA	FORQUILHA GAFFEL	125F
21		**75327135**		4	BUCHA BAGUE	CASQUILLO BUCHSE	BUSHING BOCCOLA	CASQUILHO BØSNING	095B

(1) Página 08-56
(2) Página 08-56
(3) Página 08-58

09-03	01	p2	12/11

SELA E CILINDRO DE ACIONAMENTO
SADDLE AND CYLINDER
SADDLE AND CYLINDER
SADDLE AND CYLINDER

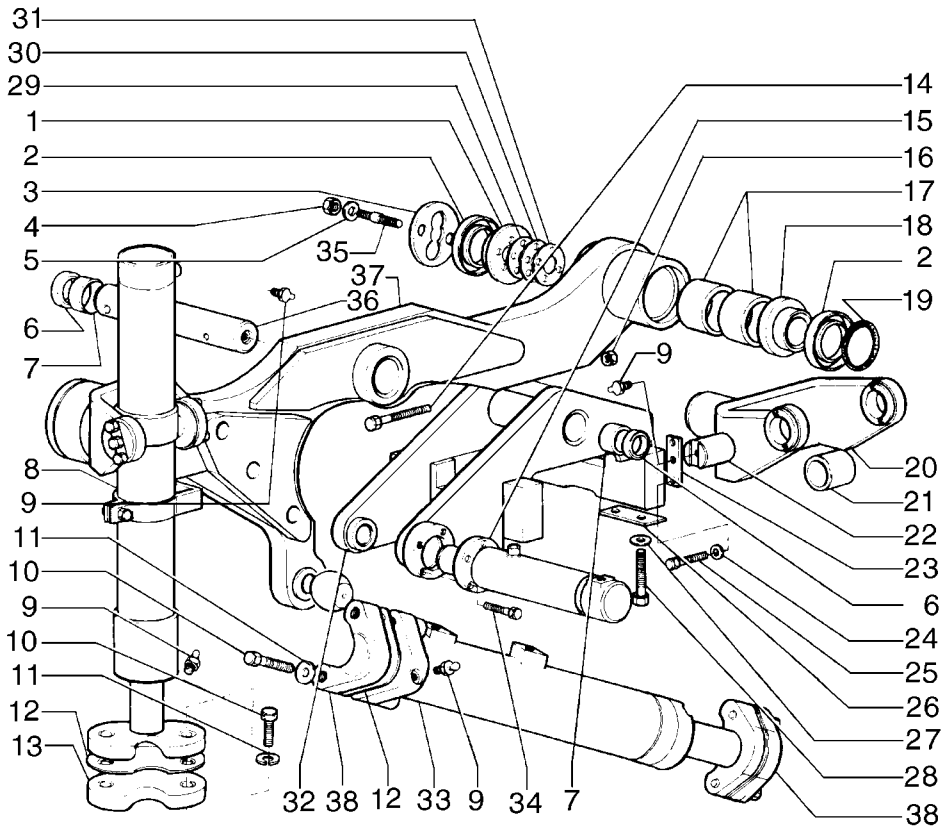

SELLE ET CYLINDRE D´ENTRAÎNEMENT
SADDLE AND CYLINDER
SADDLE AND CYLINDER
SADDLE AND CYLINDER

R	N	P.N.	MOD	Q	Denominação Description	Denominacion Bezeichnung	Description Descrizione	Denominação Beskrivelse	L.C.
22		**87359686**		4	PINO	PASADOR	PIN	PERNO	080P
					BROCHE	PIN	PERNO	STIFT	
23		**87359665**		4	PLACA	PLACA	PLATE	CHAPA	105P
					PLAQUE	PLATTE	PIASTRA	PLADE	
24		**70910287**		12	TRAVA DA ARRUELA	ARANDELA DE BLOQUE(	LOCK WASHER	ANILHA DE RETENÇÃO	132R
					RONDELLE FREIN	SICHERUNGSSCHEIBE	RONDELLA DI SICUREZ	LÅSESKIVE	
25		**70923276**		12	PARAFUSO	TORNILLO	SCREW	PARAFUSO	040V
					VIS	SCHRAUBE	VITE	SKRUE	
26		**75256896**		AR	CALÇO DE AFINAÇÃO	SUPLEMENTO	SHIM	CALÇO DE AFINAÇÃO	198S
					CALE	AUSGLEICHSSCHEIBE	SPESSORE	MELLEMLÆG	
26		**73130333**		2	CALÇO DE AFINAÇÃO, .06" Thk				
						SUPLEMENTO	SHIM	CALÇO DE AFINAÇÃO	198S
					CALE	AUSGLEICHSSCHEIBE	SPESSORE	MELLEMLÆG	
27		**70928452**		8	ARRUELA PLANA	ARANDELA	WASHER	ANILHA	131R
					RONDELLE	UNTERLEGSCHEIBE	RONDELLA	FLADSKIVE	
28		**11398137**		8	PARAFUSO, Hex, M24 x 2 x 80, 10.9				
						PERNO	BOLT	PARAFUSO	140B
					VIS	SCHRAUBE	BULLONE	BOLT	
29		**75248665**		6	CALÇO DE AFINAÇÃO	SUPLEMENTO	SHIM	CALÇO DE AFINAÇÃO	198S
					CALE	AUSGLEICHSSCHEIBE	SPESSORE	MELLEMLÆG	
30		**75248666**		10	CALÇO DE AFINAÇÃO	SUPLEMENTO	SHIM	CALÇO DE AFINAÇÃO	198S
					CALE	AUSGLEICHSSCHEIBE	SPESSORE	MELLEMLÆG	
31		**75248667**		12	CALÇO DE AFINAÇÃO	SUPLEMENTO	SHIM	CALÇO DE AFINAÇÃO	198S
					CALE	AUSGLEICHSSCHEIBE	SPESSORE	MELLEMLÆG	
32		**75266988**		1	SUPORTE	SOPORTE	SUPPORT	SUPORTE	300S
					SUPPORT	STÜTZE	SUPPORTO	BESLAG	
33	1	**75267003**		1	CILINDRO	CILINDRO	CYLINDER	CILINDRO	164C
					VERIN	ZYLINDER	CILINDRO	CYLINDER	
34		**11106631**		4	PARAFUSO, Hex, M10 x 35, 10.9, Full Thd				
						PERNO	BOLT	PARAFUSO	140B
					VIS	SCHRAUBE	BULLONE	BOLT	
35		**75245603**		8	PRISIONEIRO	PRISIONERO	STUD	PINO ROSCADO	210P
					GOUJON	GEWINDEBOLZEN	PRIGIONIERO	STØTTEBOLT	
36		**73162636**		1	PINO	PASADOR	PIN	PERNO	080P
					BROCHE	PIN	PERNO	STIFT	
37		**75266998**		1	SUPORTE	SOPORTE	SUPPORT	SUPORTE	300S
					SUPPORT	STÜTZE	SUPPORTO	BESLAG	
38		**75267465**		2	SUPORTE	SOPORTE	BRACKET	SUPORTE	225S
					SUPPORT	HALTERUNG	STAFFA	BESLAG	

(1) Página 08-59

09-04	01	p1	12/11

SELA E CILINDRO DE ACIONAMENTO
SADDLE AND CYLINDER
SADDLE AND CYLINDER
SADDLE AND CYLINDER

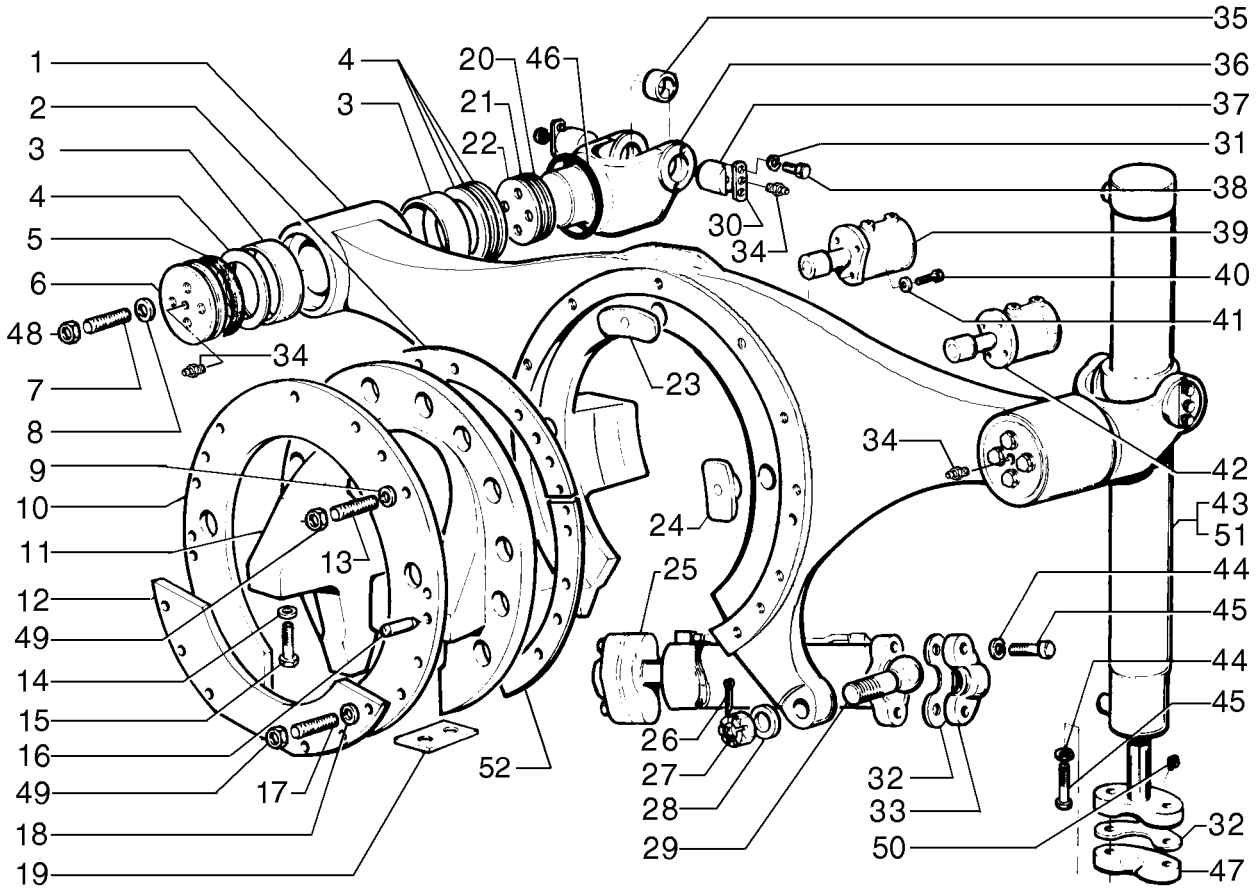

SELLE ET CYLINDRE D´ENTRAÎNEMENT
SADDLE AND CYLINDER
SADDLE AND CYLINDER
SADDLE AND CYLINDER

R	N	P.N.	MOD	Q	Denominação Description	Denominacion Bezeichnung	Description Descrizione	Denominação Beskrivelse	L.C.
1		75267030		1	SUPORTE SUPPORT	SOPORTE STÜTZE	SUPPORT SUPPORTO	SUPORTE BESLAG	300S
2		73131791		12	CALÇO DE AFINAÇÃO, .020" Thk SUPLEMENTO CALE	 SUPLEMENTO AUSGLEICHSSCHEIBE	 SHIM SPESSORE	 CALÇO DE AFINAÇÃO MELLEMLÆG	 198S
3		79106797		4	BUCHA BAGUE	CASQUILLO BUCHSE	BUSHING BOCCOLA	CASQUILHO BØSNING	095B
4		75248669		4	COBERTURA COUVERCLE	CUBIERTA ABDECKUNG	COVER COPERCHIO	COBERTURA DÆKSEL	265C
5		8291995		4	JUNTA JOINT	JUNTA DICHTUNG	GASKET GUARNIZIONE	JUNTA PAKNING	123G
6		75267015		2	PLACA PLAQUE	PLACA PLATTE	PLATE PIASTRA	CHAPA PLADE	105P
7		75245603		8	PRISIONEIRO GOUJON	PRISIONERO GEWINDEBOLZEN	STUD PRIGIONIERO	PINO ROSCADO STØTTEBOLT	210P
8		70931523		8	ARRUELA PLANA RONDELLE	ARANDELA UNTERLEGSCHEIBE	WASHER RONDELLA	ANILHA FLADSKIVE	131R
9		70927275		17	ARRUELA PLANA RONDELLE	ARANDELA UNTERLEGSCHEIBE	WASHER RONDELLA	ANILHA FLADSKIVE	131R
10		75267032		1	ANEL ANNEAU	ANILLO RING	RING ANELLO	ANEL RING	045A
11		75266931		1	SUPORTE SUPPORT	SOPORTE STÜTZE	SUPPORT SUPPORTO	SUPORTE BESLAG	300S
12		75266942		1	PLACA PLAQUE	PLACA PLATTE	PLATE PIASTRA	CHAPA PLADE	105P
13		87651573		11	PRISIONEIRO GOUJON	PRISIONERO GEWINDEBOLZEN	STUD PRIGIONIERO	PINO ROSCADO STØTTEBOLT	210P
14		70928452		8	ARRUELA PLANA RONDELLE	ARANDELA UNTERLEGSCHEIBE	WASHER RONDELLA	ANILHA FLADSKIVE	131R
15		70925431		8	PARAFUSO VIS	TORNILLO SCHRAUBE	SCREW VITE	PARAFUSO SKRUE	040V
16		70910179		2	PINO BROCHE	PASADOR PIN	PIN PERNO	PERNO STIFT	080P
17		87651574		6	PRISIONEIRO GOUJON	PRISIONERO GEWINDEBOLZEN	STUD PRIGIONIERO	PINO ROSCADO STØTTEBOLT	210P
18		70912942		6	TRAVA DA ARRUELA RONDELLE FREIN	ARANDELA DE BLOQUE SICHERUNGSSCHEIBE	LOCK WASHER RONDELLA DI SICUREZ	ANILHA DE RETENÇÃO LÅSESKIVE	132R
19		73130333		2	CALÇO DE AFINAÇÃO, .06" Thk SUPLEMENTO CALE	 SUPLEMENTO AUSGLEICHSSCHEIBE	 SHIM SPESSORE	 CALÇO DE AFINAÇÃO MELLEMLÆG	 198S
20		75248665		6	CALÇO DE AFINAÇÃO CALE	SUPLEMENTO AUSGLEICHSSCHEIBE	SHIM SPESSORE	CALÇO DE AFINAÇÃO MELLEMLÆG	198S
21		75248666		10	CALÇO DE AFINAÇÃO CALE	SUPLEMENTO AUSGLEICHSSCHEIBE	SHIM SPESSORE	CALÇO DE AFINAÇÃO MELLEMLÆG	198S
22		75248667		4	CALÇO DE AFINAÇÃO CALE	SUPLEMENTO AUSGLEICHSSCHEIBE	SHIM SPESSORE	CALÇO DE AFINAÇÃO MELLEMLÆG	198S
23		73124551		1	BUCHA BAGUE	CASQUILLO BUCHSE	BUSHING BOCCOLA	CASQUILHO BØSNING	095B

09-04	01	p2	12/11

SELA E CILINDRO DE ACIONAMENTO
SADDLE AND CYLINDER
SADDLE AND CYLINDER
SADDLE AND CYLINDER

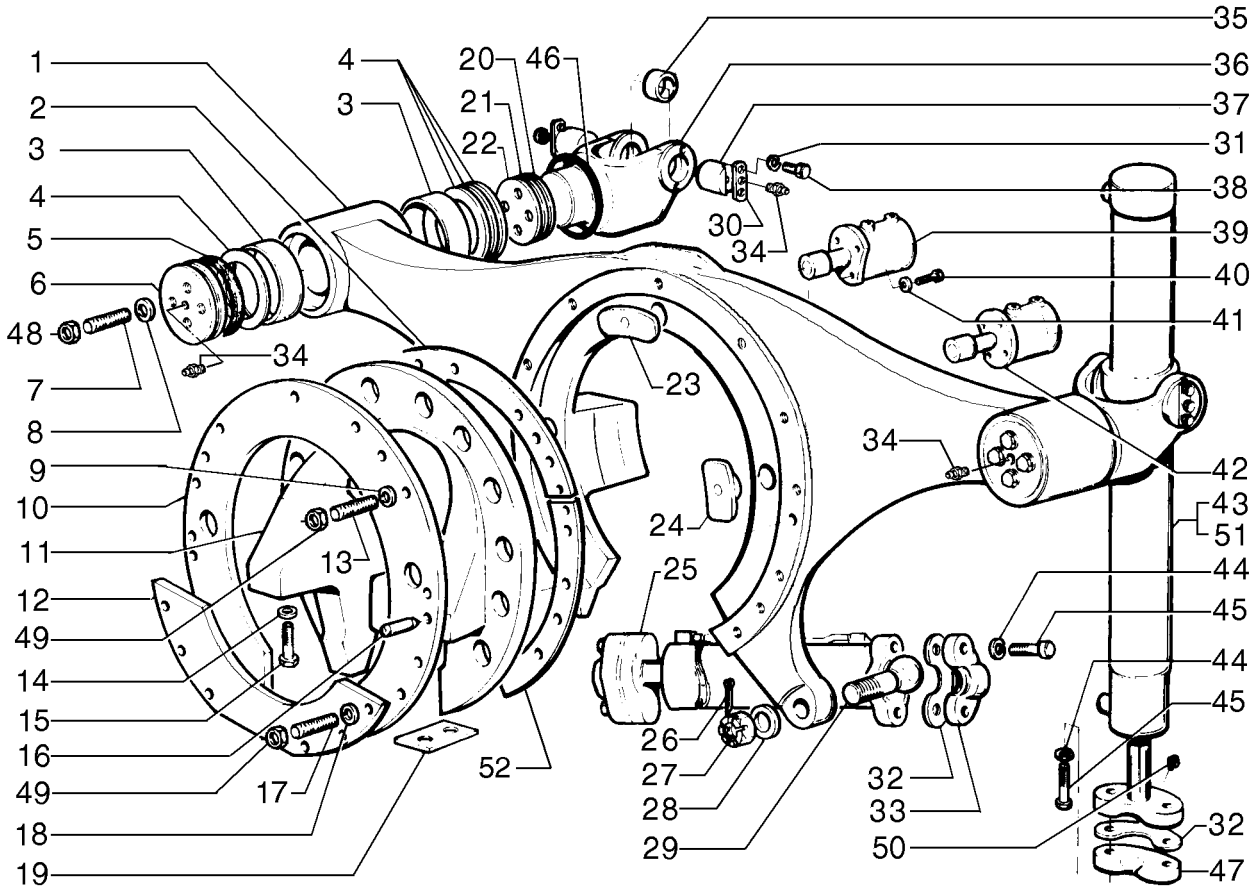

SELLE ET CYLINDRE D´ENTRAÎNEMENT
SADDLE AND CYLINDER
SADDLE AND CYLINDER
SADDLE AND CYLINDER

R	N	P.N.	MOD	Q	Denominação Description	Denominacion Bezeichnung	Description Descrizione	Denominação Beskrivelse	L.C.
24		**73124552**		2	BUCHA	CASQUILLO	BUSHING	CASQUILHO	095B
					BAGUE	BUCHSE	BOCCOLA	BØSNING	
25	1	**75267003**		1	CILINDRO	CILINDRO	CYLINDER	CILINDRO	164C
					VERIN	ZYLINDER	CILINDRO	CYLINDER	
26		**70900808**		1	CONTRA PINO, 1/8" x 1 1/2"				
						PASADOR	COTTER PIN	TROÇO DE ABRIR	270C
					GOUPILLE FENDUE	SPLINT	COPPIGLIA	SPLITBOLT	
27		**75326480**		1	PORCA	TUERCA	NUT	PORCA	010D
					ECROU	MUTTER	DADO	MØTRIK	
28		**75326490**		1	ARRUELA PLANA	ARANDELA	WASHER	ANILHA	131R
					RONDELLE	UNTERLEGSCHEIBE	RONDELLA	FLADSKIVE	
29		**75326511**		1	ESFERA	BOLA	BALL	ESFERA	140S
					BILLE	KUGEL	SFERA	KUGLE	
30		**87359665**		4	PLACA	PLACA	PLATE	CHAPA	105P
					PLAQUE	PLATTE	PIASTRA	PLADE	
31		**12626231**		12	ARRUELA PLANA, M10.2 x 25 x 3 Thk, HT				
						ARANDELA	WASHER	ANILHA	131R
					RONDELLE	UNTERLEGSCHEIBE	RONDELLA	FLADSKIVE	
32		**70620920**		32	CALÇO DE AFINAÇÃO, .015" Thk				
						SUPLEMENTO	SHIM	CALÇO DE AFINAÇÃO	198S
					CALE	AUSGLEICHSSCHEIBE	SPESSORE	MELLEMLÆG	
33		**75267465**		4	SUPORTE	SOPORTE	BRACKET	SUPORTE	225S
					SUPPORT	HALTERUNG	STAFFA	BESLAG	
34		**70914465**		6	GRAXEIRA	BOQUILLA DE LUBRICAC	LUBE NIPPLE	COPO DE LUBRIFICAÇÃ	060I
					GRAISSEUR	SCHMIERNIPPEL	INGRASSATORE	SMØRENIPPEL	
35		**75327135**		4	BUCHA	CASQUILLO	BUSHING	CASQUILHO	095B
					BAGUE	BUCHSE	BOCCOLA	BØSNING	
36		**75248662**		2	GARFO	ARTICULACIÓN	YOKE	GARFO	085F
					CHAPE	GABEL	FORCELLA	GAFFEL	
37		**87359686**		4	PINO	PASADOR	PIN	PERNO	080P
					BROCHE	PIN	PERNO	STIFT	
38		**70923276**		12	PARAFUSO	TORNILLO	SCREW	PARAFUSO	040V
					VIS	SCHRAUBE	VITE	SKRUE	
39	2	**75266957**		1	CILINDRO, LH	CILINDRO	CYLINDER	CILINDRO	164C
					VERIN	ZYLINDER	CILINDRO	CYLINDER	
40		**70920583**		8	PARAFUSO, 1/2"-13 x 1 1/2"				
						TORNILLO	SCREW	PARAFUSO	040V
					VIS	SCHRAUBE	VITE	SKRUE	
41		**70912441**		8	ARRUELA PLANA	ARANDELA	WASHER	ANILHA	131R
					RONDELLE	UNTERLEGSCHEIBE	RONDELLA	FLADSKIVE	
42	3	**75266967**		1	CILINDRO, RH	CILINDRO	CYLINDER	CILINDRO	164C
					VERIN	ZYLINDER	CILINDRO	CYLINDER	
43	4	**75267021**		2	CILINDRO, RH	CILINDRO	CYLINDER	CILINDRO	164C
					VERIN	ZYLINDER	CILINDRO	CYLINDER	

(1) Página 08-59
(2) Página 08-64
(3) Página 08-64
(4) Página 08-56

09-04	01	p3	12/11

SELA E CILINDRO DE ACIONAMENTO
SADDLE AND CYLINDER
SADDLE AND CYLINDER
SADDLE AND CYLINDER

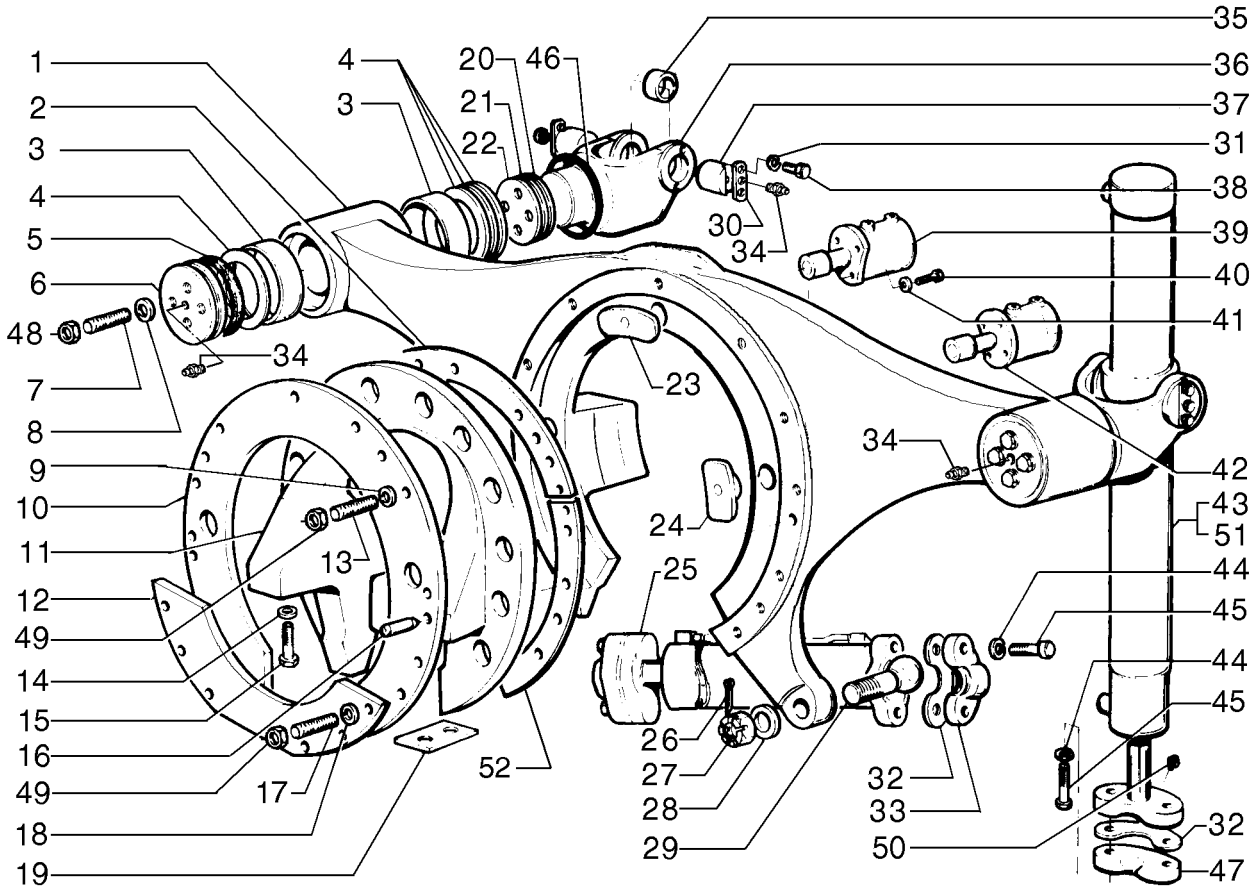

SELLE ET CYLINDRE D´ENTRAÎNEMENT
SADDLE AND CYLINDER
SADDLE AND CYLINDER
SADDLE AND CYLINDER

R	N	P.N.	MOD	Q	Denominação Description	Denominacion Bezeichnung	Description Descrizione	Denominação Beskrivelse	L.C.
44		**70914726**		8	TRAVA DA ARRUELA RONDELLE FREIN	ARANDELA DE BLOQUE(SICHERUNGSSCHEIBE	LOCK WASHER RONDELLA DI SICUREZ	ANILHA DE RETENÇÃO LÅSESKIVE	132R
45		**70923137**		8	PARAFUSO VIS	TORNILLO SCHRAUBE	SCREW VITE	PARAFUSO SKRUE	040V
46		**75248663**		2	ANEL ANNEAU	ANILLO RING	RING ANELLO	ANEL RING	045A
47		**75267023**		2	PROTETOR DISPOSITIF D'ARRET	PROTECTOR ARRESTER	ARRESTER PARASCINTILLE	PROTECTOR STOPANORDNING; UDS	0320
48		**70915972**		8	PORCA ECROU	TUERCA MUTTER	NUT DADO	PORCA MØTRIK	010D
49		**70915256**		17	PORCA ECROU	TUERCA MUTTER	NUT DADO	PORCA MØTRIK	010D
50		**13407811**		5	GRAXEIRA, Angled - 45°, M10 x 1 x 27.00mm GRAISSEUR	BOQUILLA DE LUBRICA(SCHMIERNIPPEL	LUBE NIPPLE INGRASSATORE	COPO DE LUBRIFICAÇÃ SMØRENIPPEL	060I
51	1	**75267027**		1	CILINDRO, LH VERIN	CILINDRO ZYLINDER	CYLINDER CILINDRO	CILINDRO CYLINDER	164C
52		**75324158**		3	CALÇO DE AFINAÇÃO CALE	SUPLEMENTO AUSGLEICHSSCHEIBE	SHIM SPESSORE	CALÇO DE AFINAÇÃO MELLEMLÆG	198S

(1) Página 08-56

09-05	01	p1	03/12

CHASSI TRASEIRO
BASTIDOR TRASERO
REAR MAIN FRAME
REAR MAIN FRAME

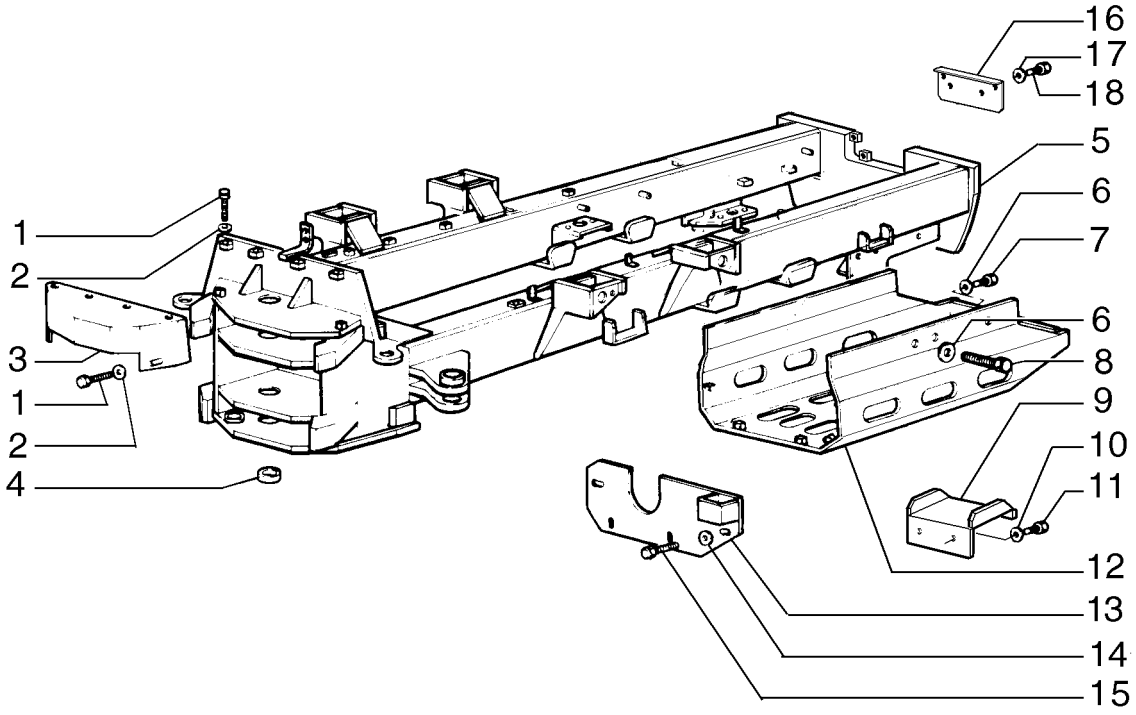

CHÂSSIS ARRIÈRE
REAR MAIN FRAME
REAR MAIN FRAME
REAR MAIN FRAME

R	N	P.N.	MOD	Q	Denominação Description	Denominacion Bezeichnung	Description Descrizione	Denominação Beskrivelse	L.C.
1		**16043231**		6	PARAFUSO, Hex, M8 x 16, 10.9				
						PERNO	BOLT	PARAFUSO	140B
					VIS	SCHRAUBE	BULLONE	BOLT	
2		**10730301**		6	ARRUELA PLANA	ARANDELA	WASHER	ANILHA	131R
					RONDELLE	UNTERLEGSCHEIBE	RONDELLA	FLADSKIVE	
3		**75267259**		1	PROTEÇÃO	DEFENSA	GUARD	PROTECÇÃO	070R
					PROTECTION	SCHUTZABDECKUNG	PROTEZIONE	BESKYTTELSESSKÆRM	
4		**75213759**		3	BUCHA	CASQUILLO	BUSHING	CASQUILHO	095B
					BAGUE	BUCHSE	BOCCOLA	BØSNING	
5	1	**84292626**		1	ESTRUTURA	BASTIDOR	FRAME	ESTRUTURA	077T
					CHASSIS	RAHMEN	TELAIO	FRAME	
5	2	**84292628**		1	ESTRUTURA	BASTIDOR	FRAME	ESTRUTURA	077T
					CHASSIS	RAHMEN	TELAIO	FRAME	
5	3	**84292632**		1	ESTRUTURA	BASTIDOR	FRAME	ESTRUTURA	077T
					CHASSIS	RAHMEN	TELAIO	FRAME	
6		**12648501**		12	ARRUELA PLANA, M12 x 28 x 4				
						ARANDELA	WASHER	ANILHA	131R
					RONDELLE	UNTERLEGSCHEIBE	RONDELLA	FLADSKIVE	
7		**412605**		4	PARAFUSO, Hex, M12 x 90, 10.9				
						PERNO	BOLT	PARAFUSO	140B
					VIS	SCHRAUBE	BULLONE	BOLT	
8		**337476**		6	PARAFUSO, Hex, M12 x 50, 10.9				
						PERNO	BOLT	PARAFUSO	140B
					VIS	SCHRAUBE	BULLONE	BOLT	
9		**75269885**		2	ESCADA	ESCALERA	LADDER	ESCADA	033S
					ECHELLE	LEITER	SCALA	STIGE	
10		**10516871**		4	ARRUELA PLANA	ARANDELA	WASHER	ANILHA	131R
					RONDELLE	UNTERLEGSCHEIBE	RONDELLA	FLADSKIVE	
11		**11106031**		8	PARAFUSO, Hex, M10 x 20, 10.9, Full Thd				
						TORNILLO	SCREW	PARAFUSO	040V
					VIS	SCHRAUBE	VITE	SKRUE	
12		**84413758**		1	PROTEÇÃO	DEFENSA	GUARD	PROTECÇÃO	070R
					PROTECTION	SCHUTZABDECKUNG	PROTEZIONE	BESKYTTELSESSKÆRM	
13		**84130445**		1	PLACA	PLACA	PLATE	CHAPA	105P
					PLAQUE	PLATTE	PIASTRA	PLADE	
14		**14496604**		4	ARRUELA PLANA, M10 x 21 x 2				
						ARANDELA	WASHER	ANILHA	131R
					RONDELLE	UNTERLEGSCHEIBE	RONDELLA	FLADSKIVE	
15		**9515003**		4	PARAFUSO, Hex, M10 x 1.5 x 30.00mm, Cl 10.9, ZND				
						TORNILLO	SCREW	PARAFUSO	040V
					VIS	SCHRAUBE	VITE	SKRUE	
16		**75267272**		1	PLACA DE COBERTURA	PLACA DE CUBIERTA	COVER PLATE	CHAPA PEQUENA	110P
					COUVERCLE	ABDECKPLATTE	PIASTRA DI COPERTUR/	DÆKPLADE	
17		**12646821**		4	ARRUELA PLANA, M10 x 25 x 2				
						ARANDELA	WASHER	ANILHA	131R
					RONDELLE	UNTERLEGSCHEIBE	RONDELLA	FLADSKIVE	

(1) Para Classe 845
(2) Para Classe 865
(3) Para Classe 885

09-05	01	p2	03/12

CHASSI TRASEIRO
BASTIDOR TRASERO
REAR MAIN FRAME
REAR MAIN FRAME

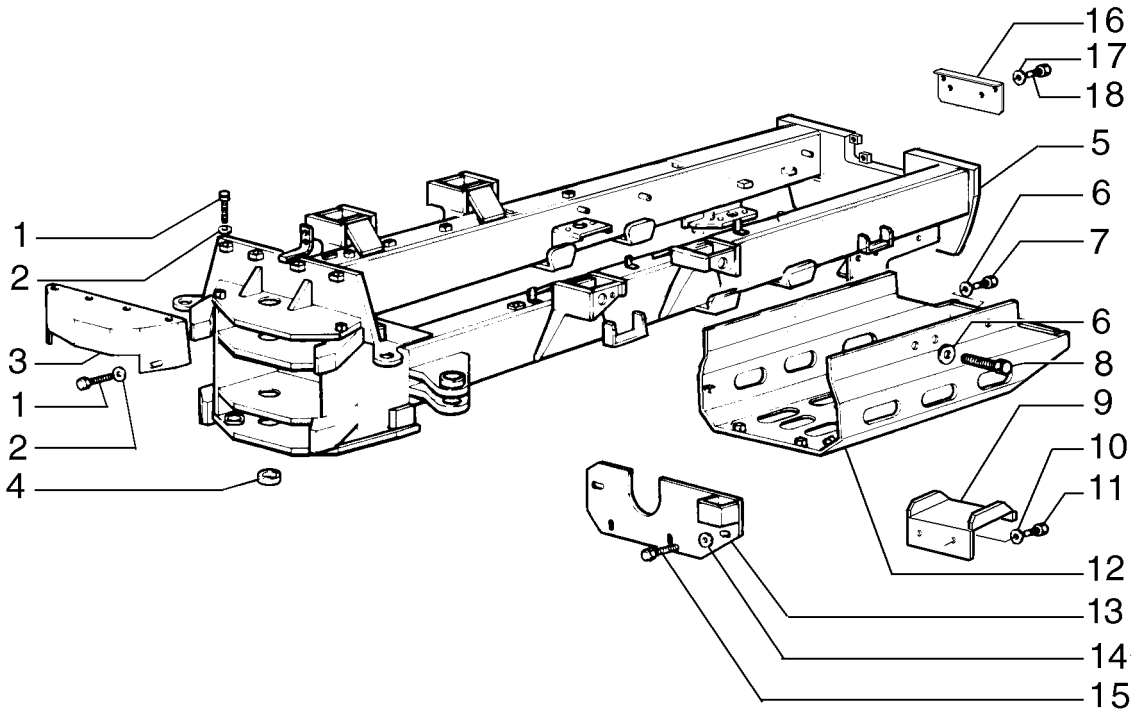

CHÂSSIS ARRIÈRE
REAR MAIN FRAME
REAR MAIN FRAME
REAR MAIN FRAME

R	N	P.N.	MOD	Q	Denominação Description	Denominacion Bezeichnung	Description Descrizione	Denominação Beskrivelse	L.C.
18		10979321		4	PARAFUSO, Hex, M10 x 14, 8.8, Full Thd				
					PERNO	BOLT	PARAFUSO		140B
					VIS	SCHRAUBE	BULLONE	BOLT	

09-05	02	p1	12/11

PROTEÇÃO DOS CARDANS - (CONVERSOR DE TORQUE)
PROTECIONES DEL CARDANS - (CONVERTIDOR DE PAR)
PROPELLER SHAFTS GUARD - (TORQUE CONVERTER)
PROPELLER SHAFTS GUARD - (TORQUE CONVERTER)

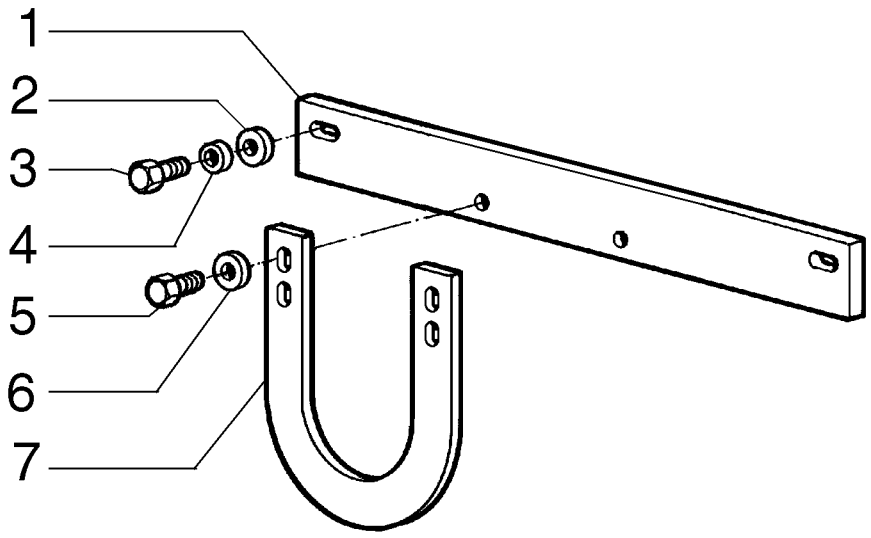

PROTECTON DES CARDANS - (CONVERTISSEUR DE COUPLE)
PROPELLER SHAFTS GUARD - (TORQUE CONVERTER)
PROPELLER SHAFTS GUARD - (TORQUE CONVERTER)
PROPELLER SHAFTS GUARD - (TORQUE CONVERTER)

R	N	P.N.	MOD	Q	Denominação Description	Denominacion Bezeichnung	Description Descrizione	Denominação Beskrivelse	L.C.
1		87739040		1	PLACA PLAQUE	PLACA PLATTE	PLATE PIASTRA	CHAPA PLADE	105P
2		12648521		2	ARRUELA PLANA, M12 x 28 x 4 RONDELLE	ARANDELA UNTERLEGSCHEIBE	WASHER RONDELLA	ANILHA FLADSKIVE	131R
3		11112831		2	PARAFUSO, Hex, M12 x 40, 10.9, Full Thd VIS	PERNO SCHRAUBE	BOLT BULLONE	PARAFUSO BOLT	140B
4		10517073		2	TRAVA DA ARRUELA RONDELLE FREIN	ARANDELA DE BLOQUE SICHERUNGSSCHEIBE	LOCK WASHER RONDELLA DI SICUREZ	ANILHA DE RETENÇÃO LÅSESKIVE	132R
5		11106631		2	PARAFUSO, Hex, M10 x 35, 10.9, Full Thd VIS	PERNO SCHRAUBE	BOLT BULLONE	PARAFUSO BOLT	140B
6		14496621		6	ARRUELA PLANA, Flat, 10.50mm ID x 21.00mm OD x 2.00mm, R80, ZND RONDELLE	ARANDELA UNTERLEGSCHEIBE	WASHER RONDELLA	ANILHA FLADSKIVE	131R
7		87739033		1	MANILHA POIGNEE	MANECILLA GRIFF	HANDLE MANIGLIA	PEGA HÅNDTAG	020M

09-05	03	p1	03/12

PROTEÇÃO DOS CARDANS - (CONVERSOR DE TORQUE)
PROTECIONES DEL CARDANS - (TRANSMISION DIRECT)
PROPELLER SHAFTS GUARD - (DIRECT DRIVE)
PROPELLER SHAFTS GUARD - (DIRECT DRIVE)

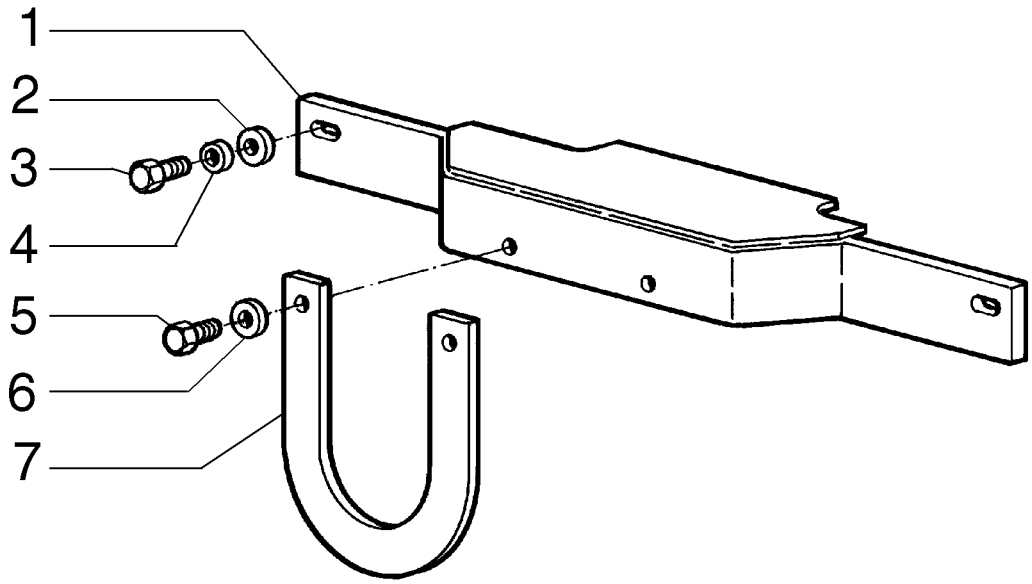

PROTECTON DES CARDANS - (CONVERTISSEUR DE COUPLE)
PROPELLER SHAFTS GUARD - (DIRECT DRIVE)
PROPELLER SHAFTS GUARD - (DIRECT DRIVE)
PROPELLER SHAFTS GUARD - (DIRECT DRIVE)

R	N	P.N.	MOD	Q	Denominação Description	Denominacion Bezeichnung	Description Descrizione	Denominação Beskrivelse	L.C.
1		75267269		1	CHAPA DE UNIÃO PLAQUE DE JONCTION	CARTELA VERSTÄRKUNGSBLECH	GUSSET PARAPOLVERE	PLACA DE REFORÇO LASKE	4080
2		12648501		2	ARRUELA PLANA, M12 x 28 x 4 RONDELLE	ARANDELA UNTERLEGSCHEIBE	WASHER RONDELLA	ANILHA FLADSKIVE	131R
3		337563		2	PARAFUSO, Hex, M12 x 40, 10.9, Full Thd VIS	PERNO SCHRAUBE	BOLT BULLONE	PARAFUSO BOLT	140B
4		412123		2	TRAVA DA ARRUELA, M12 x 21 x 2.6 Thk RONDELLE FREIN	ARANDELA DE BLOQUE SICHERUNGSSCHEIBE	LOCK WASHER RONDELLA DI SICUREZ	ANILHA DE RETENÇÃO LÅSESKIVE	132R
5		9515003		2	PARAFUSO, Hex, M10 x 1.5 x 30.00mm, Cl 10.9, ZND VIS	TORNILLO SCHRAUBE	SCREW VITE	PARAFUSO SKRUE	040V
6		14496604		6	ARRUELA PLANA, M10 x 21 x 2 RONDELLE	ARANDELA UNTERLEGSCHEIBE	WASHER RONDELLA	ANILHA FLADSKIVE	131R
7		75254126		1	MANILHA POIGNEE	MANECILLA GRIFF	HANDLE MANIGLIA	PEGA HÅNDTAG	020M

09-06	01	p1	12/11

PISO E RETENTORES
PISO Y AISLANTE
FLOOR AND INSULATING
FLOOR AND INSULATING

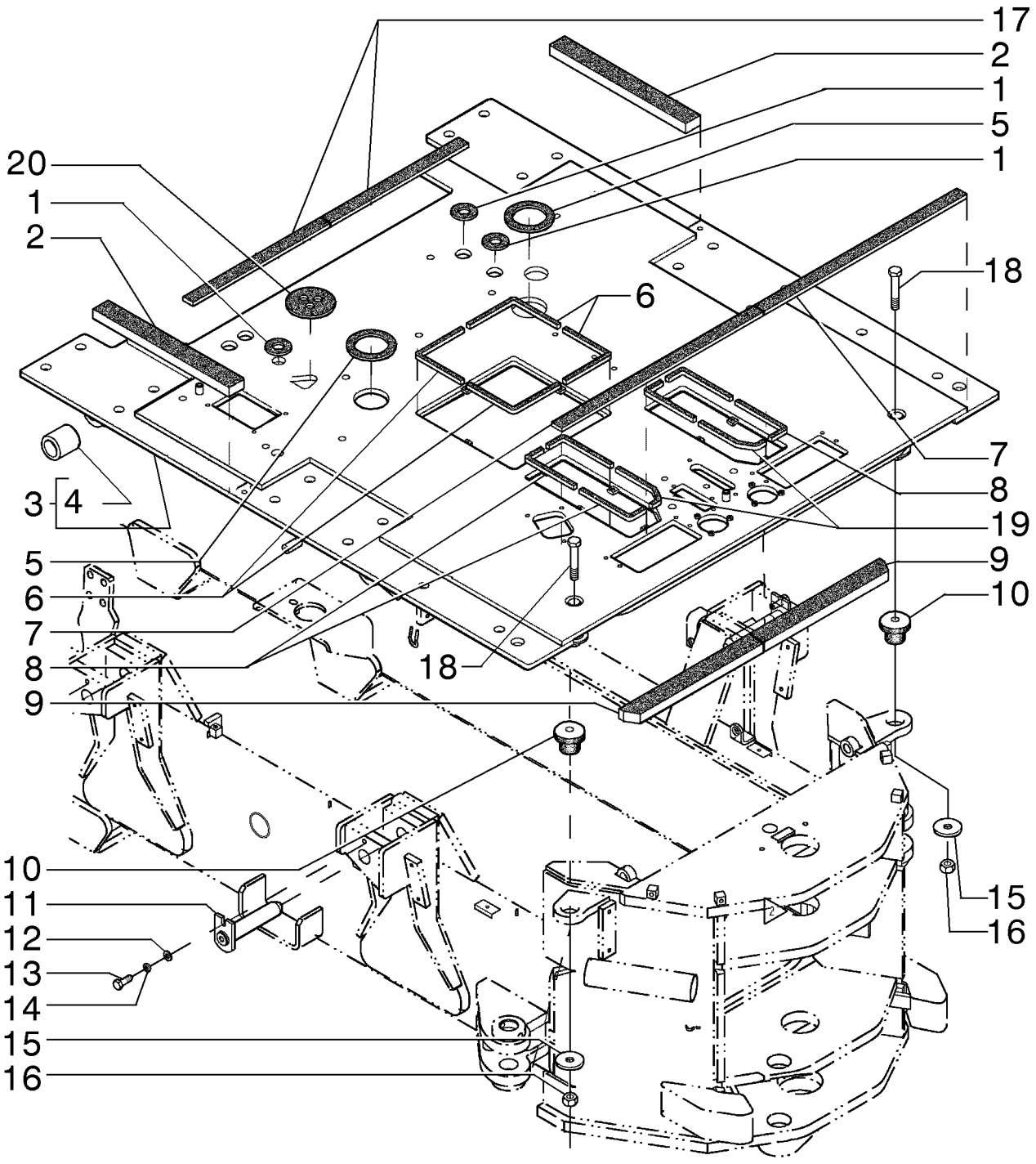

PLANCHER ET ARRÊTOIRS
FLOOR AND INSULATING
FLOOR AND INSULATING
FLOOR AND INSULATING

R	N	P.N.	MOD	Q	Denominação Description	Denominacion Bezeichnung	Description Descrizione	Denominação Beskrivelse	L.C.
1		84129150		3	ANEL ANNEAU	ANILLO RING	RING ANELLO	ANEL RING	045A
2		84326509		2	ESPUMA ISOLANTE MOUSSE ISOLANTE	ESPUMA AISLANTE SCHAUMSTOFFISOLIER	FOAM INSULATION ISOLANTE IN SCHIUMA	ISOLAMENTO DE ESPUM SKUM ISOLERING	051S
3		84279676		1	PISO PLANCHER	PISO BODEN	FLOOR PAVIMENTO	CHÃO GULV	050P
4		70684837		4	BUCHA BAGUE	CASQUILLO BUCHSE	BUSHING BOCCOLA	CASQUILHO BØSNING	095B
5		84129149		3	ANEL ISOLADOR BAGUE ISOLANTE	ANILLO AISLANTE ISOLIERRING	INSULATING RING ANELLO ISOLANTE	ANEL ISOLANTE ISOLERINGSSKIVE	049A
6		75323210		4	JUNTA JOINT	JUNTA DICHTUNG	GASKET GUARNIZIONE	JUNTA PAKNING	123G
7		84326508		2	ESPUMA ISOLANTE MOUSSE ISOLANTE	ESPUMA AISLANTE SCHAUMSTOFFISOLIER	FOAM INSULATION ISOLANTE IN SCHIUMA	ISOLAMENTO DE ESPUM SKUM ISOLERING	051S
8		75323216		6	JUNTA JOINT	JUNTA DICHTUNG	GASKET GUARNIZIONE	JUNTA PAKNING	123G
9		84326510		2	ESPUMA ISOLANTE MOUSSE ISOLANTE	ESPUMA AISLANTE SCHAUMSTOFFISOLIER	FOAM INSULATION ISOLANTE IN SCHIUMA	ISOLAMENTO DE ESPUM SKUM ISOLERING	051S
10		76022229		2	BLOCO ISOLANTE BLOC ISOLANT	BLOQUE DE AISLADOR ISOLIERSTÜCK	INSULATOR BLOCK BLOCCO ISOLANTE	BLOCO ISOLADOR ISOLATORBLOK	061T
11		75248739		4	PINO BROCHE	PASADOR PIN	PIN PERNO	PERNO STIFT	080P
12		14496621		4	ARRUELA PLANA, Flat, 10.50mm ID x 21.00mm OD x 2.00mm, R80, ZND RONDELLE	ARANDELA UNTERLEGSCHEIBE	WASHER RONDELLA	ANILHA FLADSKIVE	131R
13		11112631		4	PARAFUSO, Hex, M12 x 35, 10.9 VIS	TORNILLO SCHRAUBE	SCREW VITE	PARAFUSO SKRUE	040V
14		10516871		4	ARRUELA PLANA RONDELLE	ARANDELA UNTERLEGSCHEIBE	WASHER RONDELLA	ANILHA FLADSKIVE	131R
15		75254313		2	ARRUELA PLANA RONDELLE	ARANDELA UNTERLEGSCHEIBE	WASHER RONDELLA	ANILHA FLADSKIVE	131R
16		12574921		2	CONTRA PORCA, Prevailing Torque, M16, 1.5mm Pitch, 18.00mm High, Cl 10, ZND CONTRE-ECROU	TUERCA DE BLOQUEO SICHERUNGSMUTTER	LOCK NUT DADO DI BLOCCAGGIO	CONTRAPORCA LÅSEMØTRIK	P263
17		84326486		2	ESPUMA ISOLANTE MOUSSE ISOLANTE	ESPUMA AISLANTE SCHAUMSTOFFISOLIER	FOAM INSULATION ISOLANTE IN SCHIUMA	ISOLAMENTO DE ESPUM SKUM ISOLERING	051S
18		15846437		2	PARAFUSO, Hex, M16 x 1.5 x 95, 10.9 VIS	PERNO SCHRAUBE	BOLT BULLONE	PARAFUSO BOLT	140B
19		75323214		2	JUNTA JOINT	JUNTA DICHTUNG	GASKET GUARNIZIONE	JUNTA PAKNING	123G
20		84376558		1	VEDAÇÃO JOINT	ANILLO DE CIERRE DICHTUNG	SEAL GUARNIZIONE; TENUTA	VEDANTE PAKNING	132A

09-07	01	p1	12/11

CONJUNTO ESCADA ESQUERDA
CONJUNTO ESCALERA IZQUIERDA
LH LADDER ASSY
LH LADDER ASSY

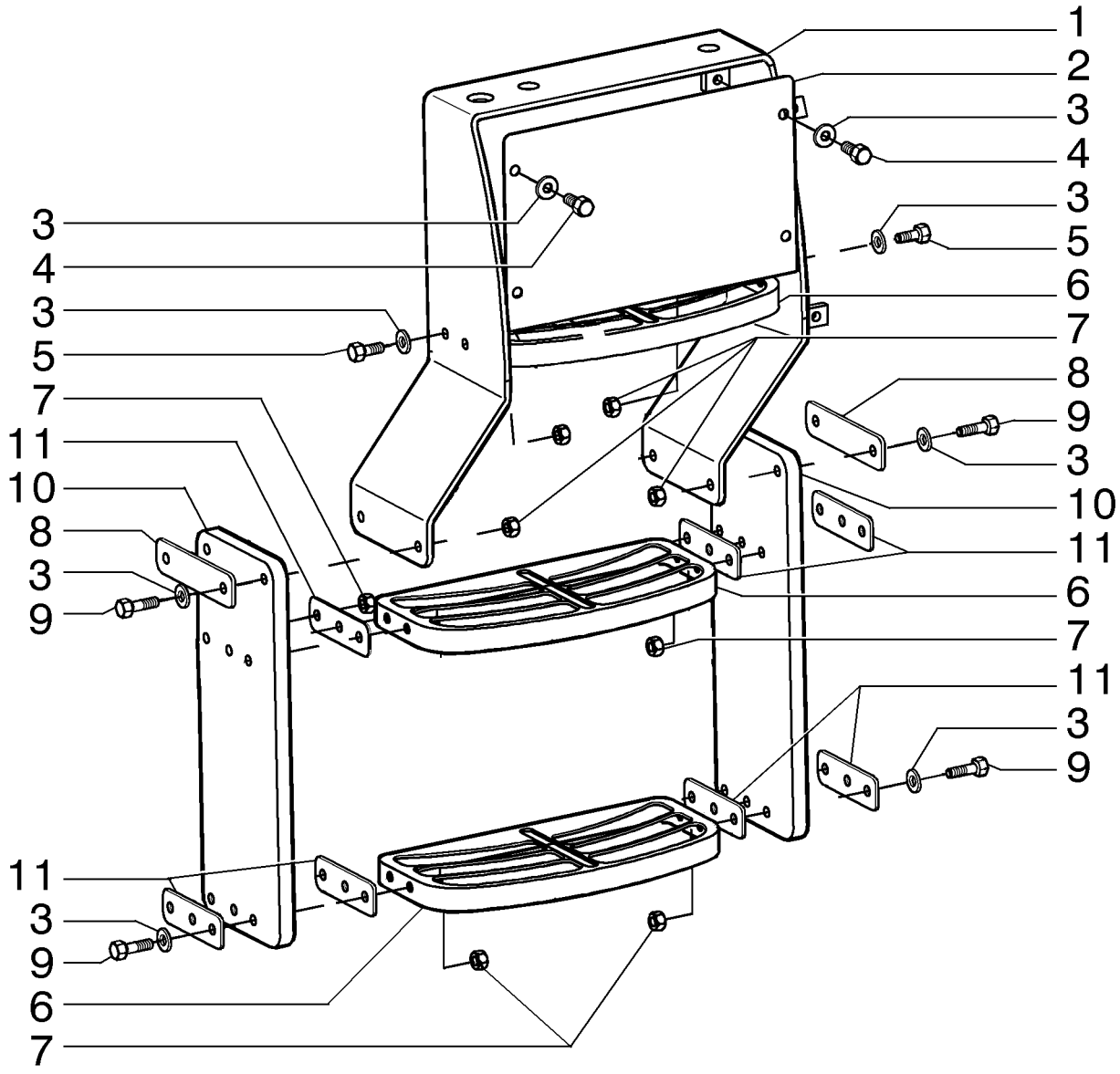

BLOC ESCALIER GAUCHE
LH LADDER ASSY
LH LADDER ASSY
LH LADDER ASSY

R	N	P.N.	MOD	Q	Denominação Description	Denominacion Bezeichnung	Description Descrizione	Denominação Beskrivelse	L.C.
1		**84155965**		1	ESCADA ECHELLE	ESCALERA LEITER	LADDER SCALA	ESCADA STIGE	033S
2		**84155959**		1	PLACA PLAQUE	PLACA PLATTE	PLATE PIASTRA	CHAPA PLADE	105P
3		**12646821**		24	ARRUELA PLANA, M10 x 25 x 2 RONDELLE	ARANDELA UNTERLEGSCHEIBE	WASHER RONDELLA	ANILHA FLADSKIVE	131R
4		**10979321**		4	PARAFUSO, Hex, M10 x 14, 8.8, Full Thd VIS	PERNO SCHRAUBE	BOLT BULLONE	PARAFUSO BOLT	140B
5		**11106121**		4	PARAFUSO, Hex, M10 x 22, 8.8, Full Thd VIS	PERNO SCHRAUBE	BOLT BULLONE	PARAFUSO BOLT	140B
6		**87434472**		3	ESTRIBO MARCHE-PIED	PELDAÑO SCHRITT	STEP GRADINO	DEGRAU TRINPLADE	116M
7		**11701721**		20	PORCA, M10, Cl 10 ECROU	TUERCA MUTTER	NUT DADO	PORCA MØTRIK	010D
8		**84153143**		2	PLACA PLAQUE	PLACA PLATTE	PLATE PIASTRA	CHAPA PLADE	105P
9		**11106631**		16	PARAFUSO, Hex, M10 x 35, 10.9, Full Thd VIS	PERNO SCHRAUBE	BOLT BULLONE	PARAFUSO BOLT	140B
10		**84152365**		2	CINTA DE BORRACHA BANDE EN CAOUTCHOU	CINTA DE GOMA GUMMIBAND	RUBBER BAND NASTRO DI GOMMA	CINTA DE BORRACHA GUMMIBÅND	021N
11		**84153139**		8	PLACA PLAQUE	PLACA PLATTE	PLATE PIASTRA	CHAPA PLADE	105P

09-08	01	p1	12/11

CONJUNTO ESCADA DIREITA
CONJUNTO ESCALERA DERECHA
RH LADDER ASSY
RH LADDER ASSY

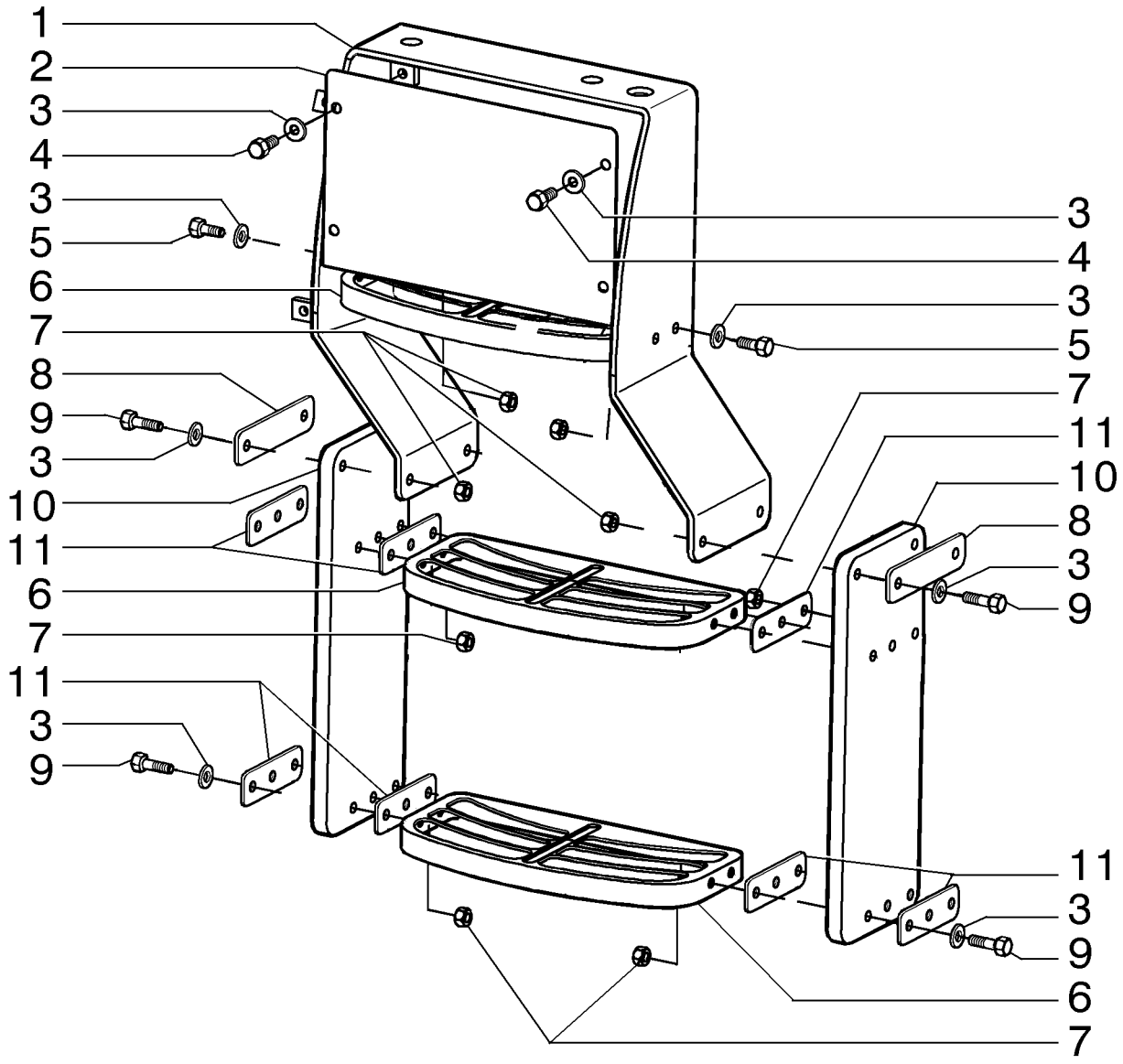

BLOC ESCALIER DROIT
RH LADDER ASSY
RH LADDER ASSY
RH LADDER ASSY

R	N	P.N.	MOD	Q	Denominação Description	Denominacion Bezeichnung	Description Descrizione	Denominação Beskrivelse	L.C.
1		**84155977**		1	ESCADA ECHELLE	ESCALERA LEITER	LADDER SCALA	ESCADA STIGE	033S
2		**84155959**		1	PLACA PLAQUE	PLACA PLATTE	PLATE PIASTRA	CHAPA PLADE	105P
3		**12646821**		24	ARRUELA PLANA, M10 x 25 x 2 RONDELLE	ARANDELA UNTERLEGSCHEIBE	WASHER RONDELLA	ANILHA FLADSKIVE	131R
4		**10979321**		4	PARAFUSO, Hex, M10 x 14, 8.8, Full Thd VIS	PERNO SCHRAUBE	BOLT BULLONE	PARAFUSO BOLT	140B
5		**11106121**		4	PARAFUSO, Hex, M10 x 22, 8.8, Full Thd VIS	PERNO SCHRAUBE	BOLT BULLONE	PARAFUSO BOLT	140B
6		**87434472**		3	ESTRIBO MARCHE-PIED	PELDAÑO SCHRITT	STEP GRADINO	DEGRAU TRINPLADE	116M
7		**11701721**		20	PORCA, M10, Cl 10 ECROU	TUERCA MUTTER	NUT DADO	PORCA MØTRIK	010D
8		**84153143**		2	PLACA PLAQUE	PLACA PLATTE	PLATE PIASTRA	CHAPA PLADE	105P
9		**11106631**		16	PARAFUSO, Hex, M10 x 35, 10.9, Full Thd VIS	PERNO SCHRAUBE	BOLT BULLONE	PARAFUSO BOLT	140B
10		**84152365**		2	CINTA DE BORRACHA BANDE EN CAOUTCHOU	CINTA DE GOMA GUMMIBAND	RUBBER BAND NASTRO DI GOMMA	CINTA DE BORRACHA GUMMIBÅND	021N
11		**84153139**		8	PLACA PLAQUE	PLACA PLATTE	PLATE PIASTRA	CHAPA PLADE	105P

09-09	01	p1	12/11

CHASSI DIANTEIRO
CHASIS DELANTERO
FRONT CHASSIS
FRONT CHASSIS

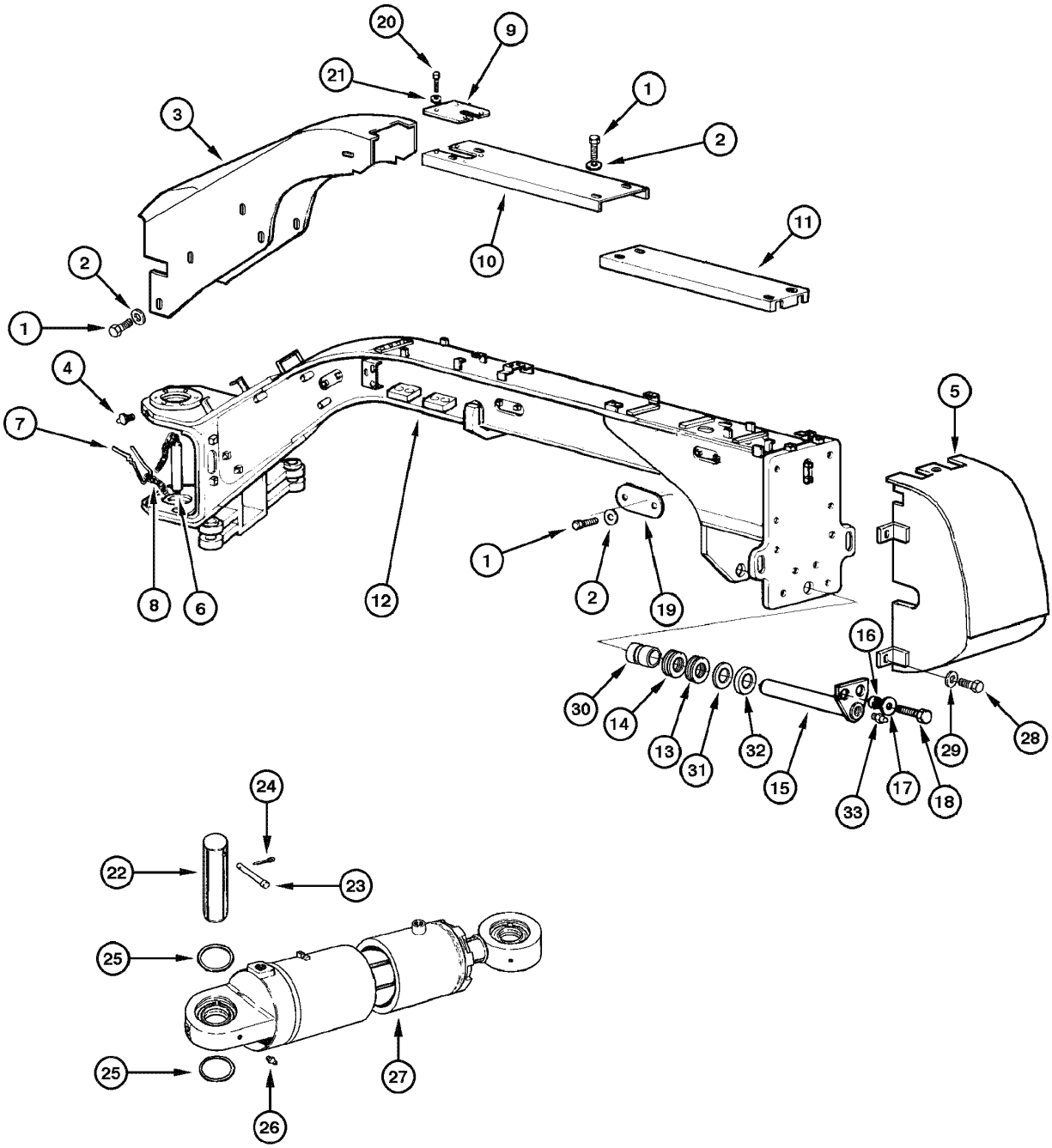

CHÂSSIS AVANT
FRONT CHASSIS
FRONT CHASSIS
FRONT CHASSIS

R	N	P.N.	MOD	Q	Denominação Description	Denominacion Bezeichnung	Description Descrizione	Denominação Beskrivelse	L.C.
1		**16043231**		26	PARAFUSO, Hex, M8 x 16, 10.9				
						PERNO	BOLT	PARAFUSO	140B
					VIS	SCHRAUBE	BULLONE	BOLT	
2		**10519621**		26	ARRUELA PLANA, M8 x 17 x 2				
						ARANDELA	WASHER	ANILHA	131R
					RONDELLE	UNTERLEGSCHEIBE	RONDELLA	FLADSKIVE	
3		**84335359**		1	PROTEÇÃO	DEFENSA	GUARD	PROTECÇÃO	070R
					PROTECTION	SCHUTZABDECKUNG	PROTEZIONE	BESKYTTELSESSKÆRM	
4		**13407811**		2	GRAXEIRA, Angled - 45°, M10 x 1 x 27.00mm				
						BOQUILLA DE LUBRICA(	LUBE NIPPLE	COPO DE LUBRIFICAÇÃ(	060I
					GRAISSEUR	SCHMIERNIPPEL	INGRASSATORE	SMØRENIPPEL	
5		**87375124**		1	SUPORTE, Front	SOPORTE	SUPPORT	SUPORTE	300S
					SUPPORT	STÜTZE	SUPPORTO	BESLAG	
6		**75281140**		2	PINO, Includes items 7, 8	PASADOR	PIN	PERNO	080P
					BROCHE	PIN	PERNO	STIFT	
7		**8268534**		2	PINO ELÁSTICO	BULÓN DE GIRO	ROLL PIN	TROÇO	200S
					GOUPILLE ELASTIQUE	SPANNSTIFT	SPINA ELASTICA	SPLIT	
8		**4955502**		2	CORRENTE	CADENA	CHAIN	CORRENTE	095C
					CHAINE	KETTE	CATENA	KÆDE	
9		**84335356**		1	PLACA	PLACA	PLATE	CHAPA	105P
					PLAQUE	PLATTE	PIASTRA	PLADE	
10		**84335358**		1	PROTEÇÃO	DEFENSA	GUARD	PROTECÇÃO	070R
					PROTECTION	SCHUTZABDECKUNG	PROTEZIONE	BESKYTTELSESSKÆRM	
11		**84335357**		1	PROTEÇÃO	DEFENSA	GUARD	PROTECÇÃO	070R
					PROTECTION	SCHUTZABDECKUNG	PROTEZIONE	BESKYTTELSESSKÆRM	
12	1	**84239698**		1	ESTRUTURA	BASTIDOR	FRAME	ESTRUTURA	077T
					CHASSIS	RAHMEN	TELAIO	FRAME	
12	2	**84239696**		1	ESTRUTURA	BASTIDOR	FRAME	ESTRUTURA	077T
					CHASSIS	RAHMEN	TELAIO	FRAME	
12	3	**84239695**		1	ESTRUTURA	BASTIDOR	FRAME	ESTRUTURA	077T
					CHASSIS	RAHMEN	TELAIO	FRAME	
13		**73135173**		AR	ARRUELA PLANA	ARANDELA	WASHER	ANILHA	131R
					RONDELLE	UNTERLEGSCHEIBE	RONDELLA	FLADSKIVE	
14		**73135174**		AR	ARRUELA PLANA	ARANDELA	WASHER	ANILHA	131R
					RONDELLE	UNTERLEGSCHEIBE	RONDELLA	FLADSKIVE	
15		**75255725**		1	EIXO	EJE	SHAFT	VEIO	016A
					ARBRE	WELLE	ALBERO	AKSEL	
16		**73153515**		2	ESPAÇADOR	SEPARADOR	SPACER	ESPAÇADOR	075D
					ENTRETOISE	DISTANZSTÜCK	DISTANZIALE	AFSTANDSSTYKKE	
17		**70930850**		2	ARRUELA PLANA	ARANDELA	WASHER	ANILHA	131R
					RONDELLE	UNTERLEGSCHEIBE	RONDELLA	FLADSKIVE	
18		**11113231**		2	PARAFUSO, Hex, M12 x 50, 10.9				
						TORNILLO	SCREW	PARAFUSO	040V
					VIS	SCHRAUBE	VITE	SKRUE	
19		**75267293**		3	COBERTURA	CUBIERTA	COVER	COBERTURA	265C
					COUVERCLE	ABDECKUNG	COPERCHIO	DÆKSEL	

(1) Para Classe 845
(2) Para Classe 865
(3) Para Classe 885

09-09	01	p2	12/11

CHASSI DIANTEIRO
CHASIS DELANTERO
FRONT CHASSIS
FRONT CHASSIS

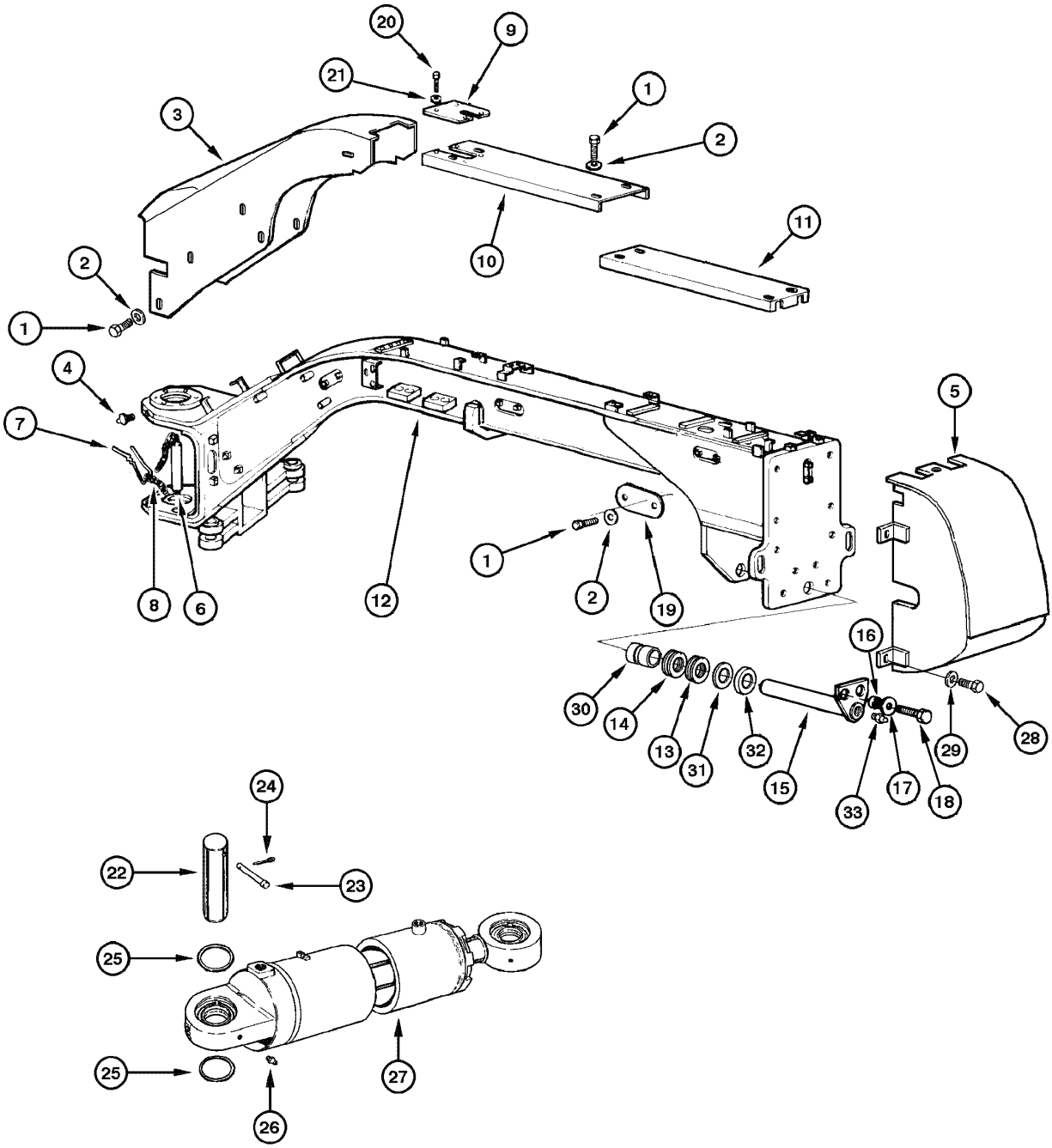

CHÂSSIS AVANT
FRONT CHASSIS
FRONT CHASSIS
FRONT CHASSIS

R	N	P.N.	MOD	Q	Denominação Description	Denominacion Bezeichnung	Description Descrizione	Denominação Beskrivelse	L.C.
20		**10902131**		4	PARAFUSO, Hex, M6 x 14, 10.9, Full Thd				
					TORNILLO	SCREW	PARAFUSO		040V
					VIS	SCHRAUBE	VITE	SKRUE	
21		**12644421**		4	ARRUELA PLANA, M6 x 15 x 1				
					ARANDELA	WASHER	ANILHA		131R
					RONDELLE	UNTERLEGSCHEIBE	RONDELLA	FLADSKIVE	
22		**75213765**		4	PINO	PASADOR	PIN	PERNO	080P
					BROCHE	PIN	PERNO	STIFT	
23		**75213766**		4	PINO	PASADOR	PIN	PERNO	080P
					BROCHE	PIN	PERNO	STIFT	
24		**70900805**		4	CONTRA PINO, 1/8" x 3/4"	PASADOR	COTTER PIN	TROÇO DE ABRIR	270C
					GOUPILLE FENDUE	SPLINT	COPPIGLIA	SPLITBOLT	
25		**75213767**		AR	CALÇO DE AFINAÇÃO	SUPLEMENTO	SHIM	CALÇO DE AFINAÇÃO	198S
					CALE	AUSGLEICHSSCHEIBE	SPESSORE	MELLEMLÆG	
26		**70914465**		4	GRAXEIRA	BOQUILLA DE LUBRICAC	LUBE NIPPLE	COPO DE LUBRIFICAÇÃ	060I
					GRAISSEUR	SCHMIERNIPPEL	INGRASSATORE	SMØRENIPPEL	
27		**75267304**		1	CILINDRO, RH	CILINDRO	CYLINDER	CILINDRO	164C
					VERIN	ZYLINDER	CILINDRO	CYLINDER	
27		**75267307**		1	CILINDRO, LH	CILINDRO	CYLINDER	CILINDRO	164C
					VERIN	ZYLINDER	CILINDRO	CYLINDER	
28		**70922475**		4	PARAFUSO	TORNILLO	SCREW	PARAFUSO	040V
					VIS	SCHRAUBE	VITE	SKRUE	
29		**70677012**		4	ARRUELA PLANA	ARANDELA	WASHER	ANILHA	131R
					RONDELLE	UNTERLEGSCHEIBE	RONDELLA	FLADSKIVE	
30		**84167878**		1	ESCOVA DE BRONZE	CASQUILLO DE BRONCE	BRONZE BUSHING	CASQUILHO DE BRONZE	Z347
					BAGUE EN BRONZE	BRONZEBUCHSE	BOCCOLA IN BRONZO	BRONCEBØSNING	
31		**75327405**		1	CALÇO DE AFINAÇÃO	SUPLEMENTO	SHIM	CALÇO DE AFINAÇÃO	198S
					CALE	AUSGLEICHSSCHEIBE	SPESSORE	MELLEMLÆG	
32		**87714254**		1	CALÇO DE AFINAÇÃO	SUPLEMENTO	SHIM	CALÇO DE AFINAÇÃO	198S
					CALE	AUSGLEICHSSCHEIBE	SPESSORE	MELLEMLÆG	
33		**13407211**		1	GRAXEIRA, M10 x 1	BOQUILLA DE LUBRICAC	LUBE NIPPLE	COPO DE LUBRIFICAÇÃ	060I
					GRAISSEUR	SCHMIERNIPPEL	INGRASSATORE	SMØRENIPPEL	

09-10	01	p1	12/11

JUNTA DA ARTICULAÇÃO
ARTICULATION JOINT
ARTICULATION JOINT
ARTICULATION JOINT

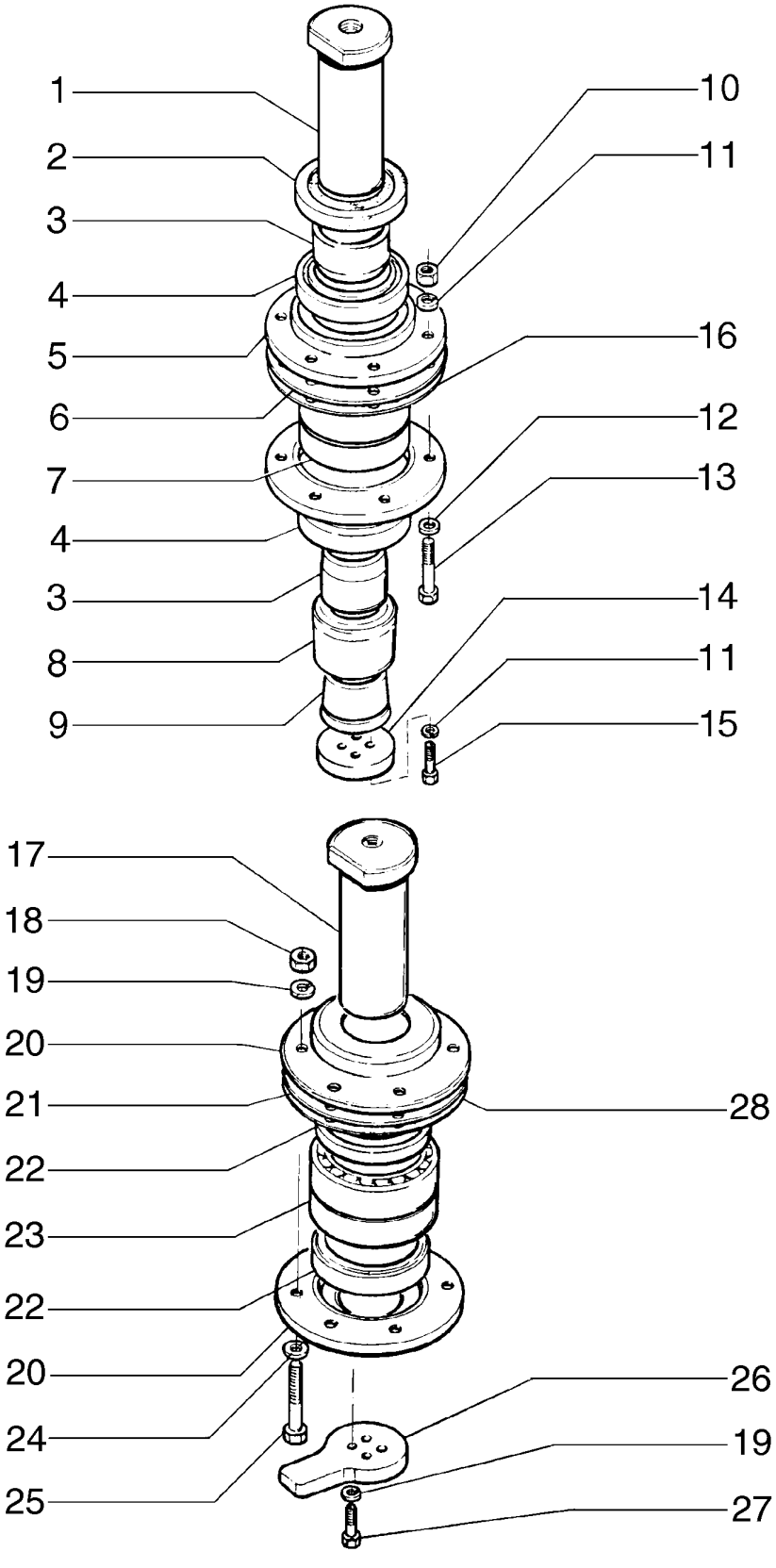

JOINT D´ARTICULATION
ARTICULATION JOINT
ARTICULATION JOINT
ARTICULATION JOINT

R	N	P.N.	MOD	Q	Denominação Description	Denominacion Bezeichnung	Description Descrizione	Denominação Beskrivelse	L.C.
1		**75213817**		1	PINO	PASADOR	PIN	PERNO	080P
					BROCHE	PIN	PERNO	STIFT	
2		**75213776**		1	ANEL	ANILLO	RING	ANEL	045A
					ANNEAU	RING	ANELLO	RING	
3		**75213769**		2	BUCHA	CASQUILLO	BUSHING	CASQUILHO	095B
					BAGUE	BUCHSE	BOCCOLA	BØSNING	
4		**75213760**		2	VEDAÇÃO	ANILLO DE CIERRE	SEAL	VEDANTE	132A
					JOINT	DICHTUNG	GUARNIZIONE; TENUTA	PAKNING	
5		**75213782**		2	FLANGE	BRIDA	FLANGE	FLANGE	070F
					BRIDE	FLANSCH	FLANGIA	FLANGE	
6		**75214968**		AR	CALÇO DE AFINAÇÃO, 0.4mm Thk				
						SUPLEMENTO	SHIM	CALÇO DE AFINAÇÃO	198S
					CALE	AUSGLEICHSSCHEIBE	SPESSORE	MELLEMLÆG	
7		**73069310**		1	CONJUNTO DO ROLAMENTO, 65.675 mm ID x 112.712 mm OD x 60.935 mm				
						CONJUNTO DE COJINET	BEARING ASSY	CHUMACEIRA	341C
					ROULEMENT	LAGERBAURUPPE	COMPLESSIVO CUSCINI	LEJESAMLING	
8		**73074360**		1	ANEL	ANILLO	RING	ANEL	045A
					ANNEAU	RING	ANELLO	RING	
9		**73074359**		1	CORTE DE TECIDO	CUÑA	WEDGE	CORTE DE TECIDO	9730
					CALE	KEIL	CUNEO	KILE	
10		**70911028**		6	PORCA	TUERCA	NUT	PORCA	010D
					ECROU	MUTTER	DADO	MØTRIK	
11		**70912441**		10	ARRUELA PLANA	ARANDELA	WASHER	ANILHA	131R
					RONDELLE	UNTERLEGSCHEIBE	RONDELLA	FLADSKIVE	
12		**70928188**		6	ARRUELA PLANA	ARANDELA	WASHER	ANILHA	131R
					RONDELLE	UNTERLEGSCHEIBE	RONDELLA	FLADSKIVE	
13		**70921567**		6	PARAFUSO	TORNILLO	SCREW	PARAFUSO	040V
					VIS	SCHRAUBE	VITE	SKRUE	
14		**73072895**		1	PLACA	PLACA	PLATE	CHAPA	105P
					PLAQUE	PLATTE	PIASTRA	PLADE	
15		**70920585**		4	PARAFUSO	TORNILLO	SCREW	PARAFUSO	040V
					VIS	SCHRAUBE	VITE	SKRUE	
16		**75237664**		AR	CALÇO DE AFINAÇÃO, 0.15mm Thk				
						SUPLEMENTO	SHIM	CALÇO DE AFINAÇÃO	198S
					CALE	AUSGLEICHSSCHEIBE	SPESSORE	MELLEMLÆG	
17		**75213817**		1	PINO	PASADOR	PIN	PERNO	080P
					BROCHE	PIN	PERNO	STIFT	
18		**70911028**		6	PORCA	TUERCA	NUT	PORCA	010D
					ECROU	MUTTER	DADO	MØTRIK	
19		**70912441**		10	ARRUELA PLANA	ARANDELA	WASHER	ANILHA	131R
					RONDELLE	UNTERLEGSCHEIBE	RONDELLA	FLADSKIVE	
20		**75213783**		2	FLANGE	BRIDA	FLANGE	FLANGE	070F
					BRIDE	FLANSCH	FLANGIA	FLANGE	
21		**75214969**		AR	CALÇO DE AFINAÇÃO, 0.4mm Thk				
						SUPLEMENTO	SHIM	CALÇO DE AFINAÇÃO	198S
					CALE	AUSGLEICHSSCHEIBE	SPESSORE	MELLEMLÆG	
22		**75213761**		2	VEDAÇÃO	ANILLO DE CIERRE	SEAL	VEDANTE	132A
					JOINT	DICHTUNG	GUARNIZIONE; TENUTA	PAKNING	

09-10	01	p2	12/11

JUNTA DA ARTICULAÇÃO
ARTICULATION JOINT
ARTICULATION JOINT
ARTICULATION JOINT

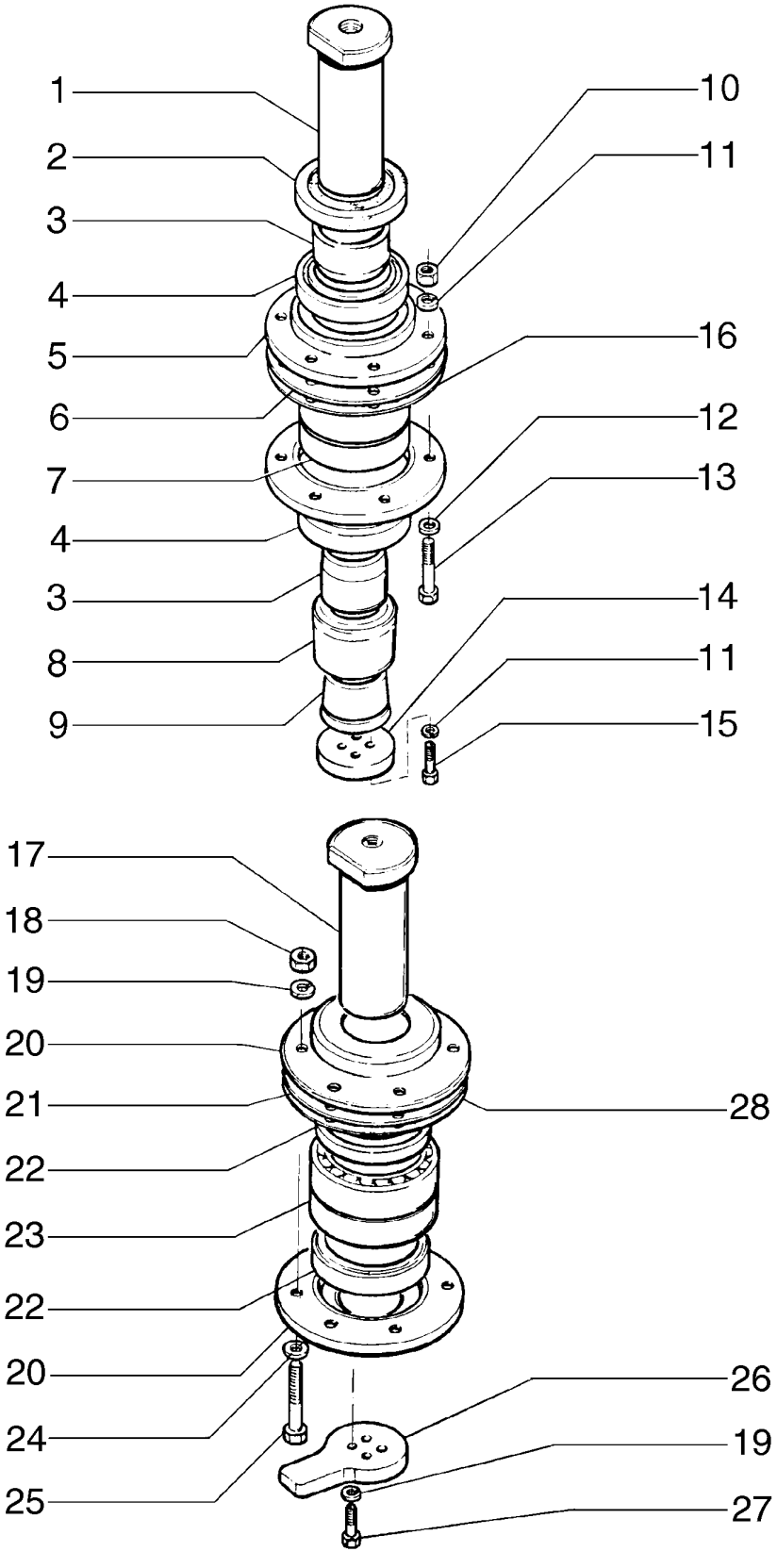

JOINT D´ARTICULATION
ARTICULATION JOINT
ARTICULATION JOINT
ARTICULATION JOINT

R	N	P.N.	MOD	Q	Denominação Description	Denominacion Bezeichnung	Description Descrizione	Denominação Beskrivelse	L.C.
23		**73069310**		1	CONJUNTO DO ROLAMENTO, 65.675 mm ID x 112.712 mm OD x 60.935 mm				
					CONJUNTO DE COJINET	BEARING ASSY	CHUMACEIRA		341C
					ROULEMENT	LAGERBAURUPPE	COMPLESSIVO CUSCINI	LEJESAMLING	
24		**70928188**		6	ARRUELA PLANA	ARANDELA	WASHER	ANILHA	131R
					RONDELLE	UNTERLEGSCHEIBE	RONDELLA	FLADSKIVE	
25		**70921567**		6	PARAFUSO	TORNILLO	SCREW	PARAFUSO	040V
					VIS	SCHRAUBE	VITE	SKRUE	
26		**73074170**		1	PLACA	PLACA	PLATE	CHAPA	105P
					PLAQUE	PLATTE	PIASTRA	PLADE	
27		**70920585**		4	PARAFUSO	TORNILLO	SCREW	PARAFUSO	040V
					VIS	SCHRAUBE	VITE	SKRUE	
28		**75237665**		AR	CALÇO DE AFINAÇÃO, 0.15mm Thk				
						SUPLEMENTO	SHIM	CALÇO DE AFINAÇÃO	198S
					CALE	AUSGLEICHSSCHEIBE	SPESSORE	MELLEMLÆG	

09-11	01	p1	12/11

CILINDRO DE ARTICULAÇÃO
ARTICULATION CYLINDER
ARTICULATION CYLINDER
ARTICULATION CYLINDER

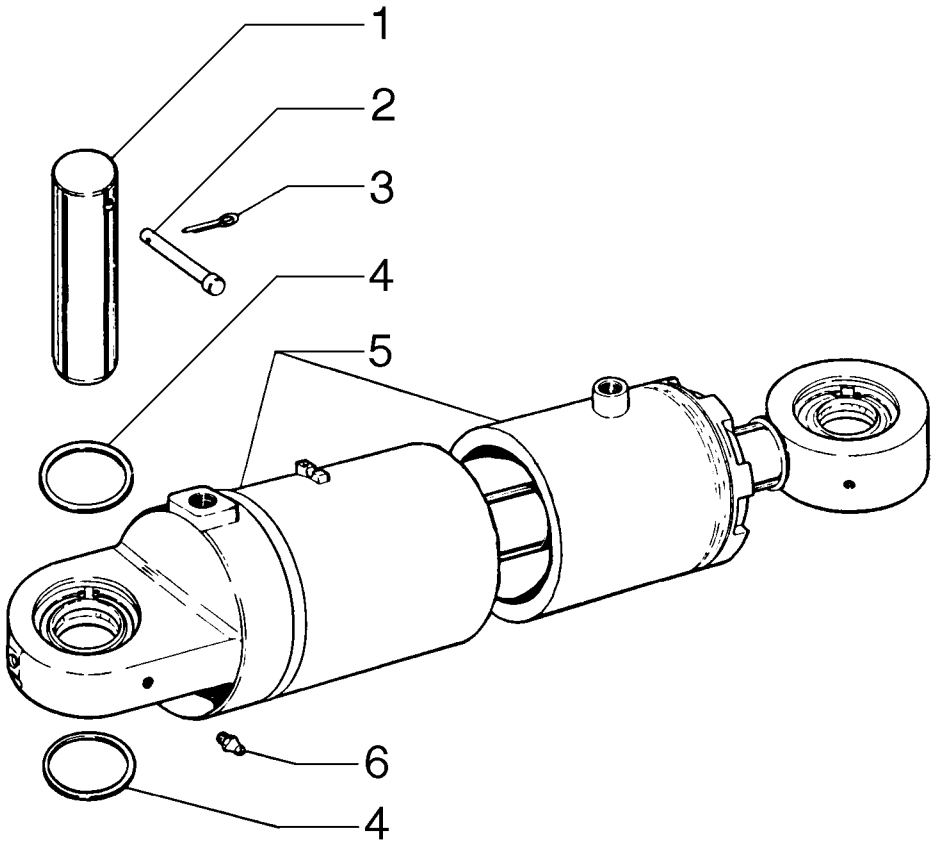

CYLINDRE D´ARTICULATION
ARTICULATION CYLINDER
ARTICULATION CYLINDER
ARTICULATION CYLINDER

R	N	P.N.	MOD	Q	Denominação Description	Denominacion Bezeichnung	Description Descrizione	Denominação Beskrivelse	L.C.
1		**84240703**		4	PINO BROCHE	PASADOR PIN	PIN PERNO	PERNO STIFT	080P
2		**75213766**		4	PINO BROCHE	PASADOR PIN	PIN PERNO	PERNO STIFT	080P
3		**70900805**		4	CONTRA PINO, 1/8" x 3/4" GOUPILLE FENDUE	PASADOR SPLINT	COTTER PIN COPPIGLIA	TROÇO DE ABRIR SPLITBOLT	270C
4		**75213767**		AR	CALÇO DE AFINAÇÃO CALE	SUPLEMENTO AUSGLEICHSSCHEIBE	SHIM SPESSORE	CALÇO DE AFINAÇÃO MELLEMLÆG	198S
5	1	**75267304**		1	CILINDRO, RH VERIN	CILINDRO ZYLINDER	CYLINDER CILINDRO	CILINDRO CYLINDER	164C
5	2	**75267307**		1	CILINDRO, LH VERIN	CILINDRO ZYLINDER	CYLINDER CILINDRO	CILINDRO CYLINDER	164C
6		**70914465**		4	GRAXEIRA GRAISSEUR	BOQUILLA DE LUBRICA(SCHMIERNIPPEL	LUBE NIPPLE INGRASSATORE	COPO DE LUBRIFICAÇÃ(SMØRENIPPEL	060I

(1) Página 08-61
(2) Página 08-61

09-12	01	p1	12/11

GANCHO DE TRAÇÃO
TOW HOOK
TOW HOOK
TOW HOOK

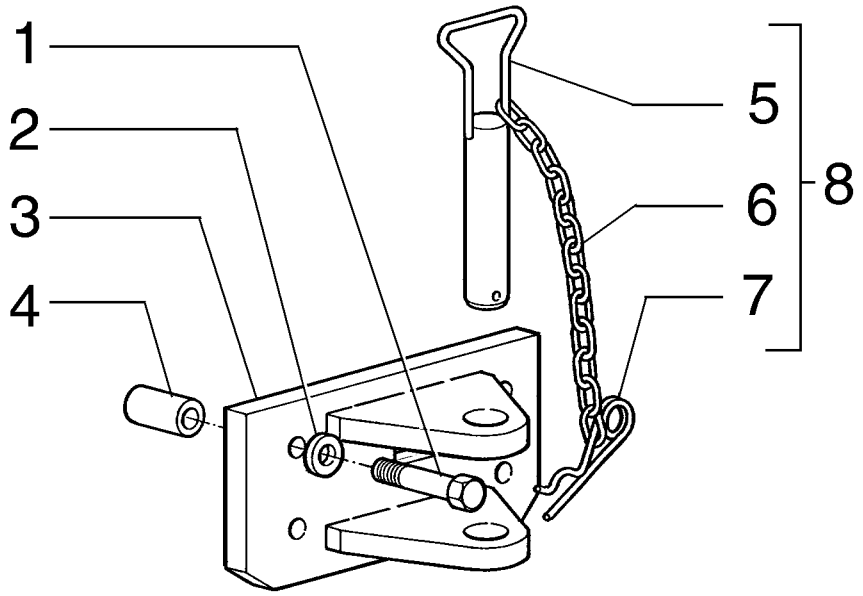

CROCHET DE TRACTION
TOW HOOK
TOW HOOK
TOW HOOK

R	N	P.N.	MOD	Q	Denominação Description	Denominacion Bezeichnung	Description Descrizione	Denominação Beskrivelse	L.C.
1		15990131		4	PARAFUSO, Hex, M20 x 1.5 x 150, 10.9				
					PERNO	BOLT	PARAFUSO		140B
					VIS	SCHRAUBE	BULLONE	BOLT	
2		14497131		4	ARRUELA PLANA, M21 x 37 x 3 Thk, HT				
					ARANDELA	WASHER	ANILHA		131R
					RONDELLE	UNTERLEGSCHEIBE	RONDELLA	FLADSKIVE	
3		75267322		1	GANCHO	GANCHO	HOOK	GANCHO	030G
					CROCHET	HAKEN	GANCIO	KROG	
4		87574342		4	BUCHA	CASQUILLO	BUSHING	CASQUILHO	095B
					BAGUE	BUCHSE	BOCCOLA	BØSNING	
5		79079310		1	PINO	PASADOR	PIN	PERNO	080P
					BROCHE	PIN	PERNO	STIFT	
6		79095552		1	CORRENTE	CADENA	CHAIN	CORRENTE	095C
					CHAINE	KETTE	CATENA	KÆDE	
7		79079314		1	CONTRA PINO, M6 x 140	PASADOR	COTTER PIN	TROÇO DE ABRIR	270C
					GOUPILLE FENDUE	SPLINT	COPPIGLIA	SPLITBOLT	
8		75239719		1	PINO	PASADOR	PIN	PERNO	080P
					BROCHE	PIN	PERNO	STIFT	

09-13	01	p1	12/11

SUPORTE ESQUERDO DA BATERIA
BATTERY LEFT SUPPORT
BATTERY LEFT SUPPORT
BATTERY LEFT SUPPORT

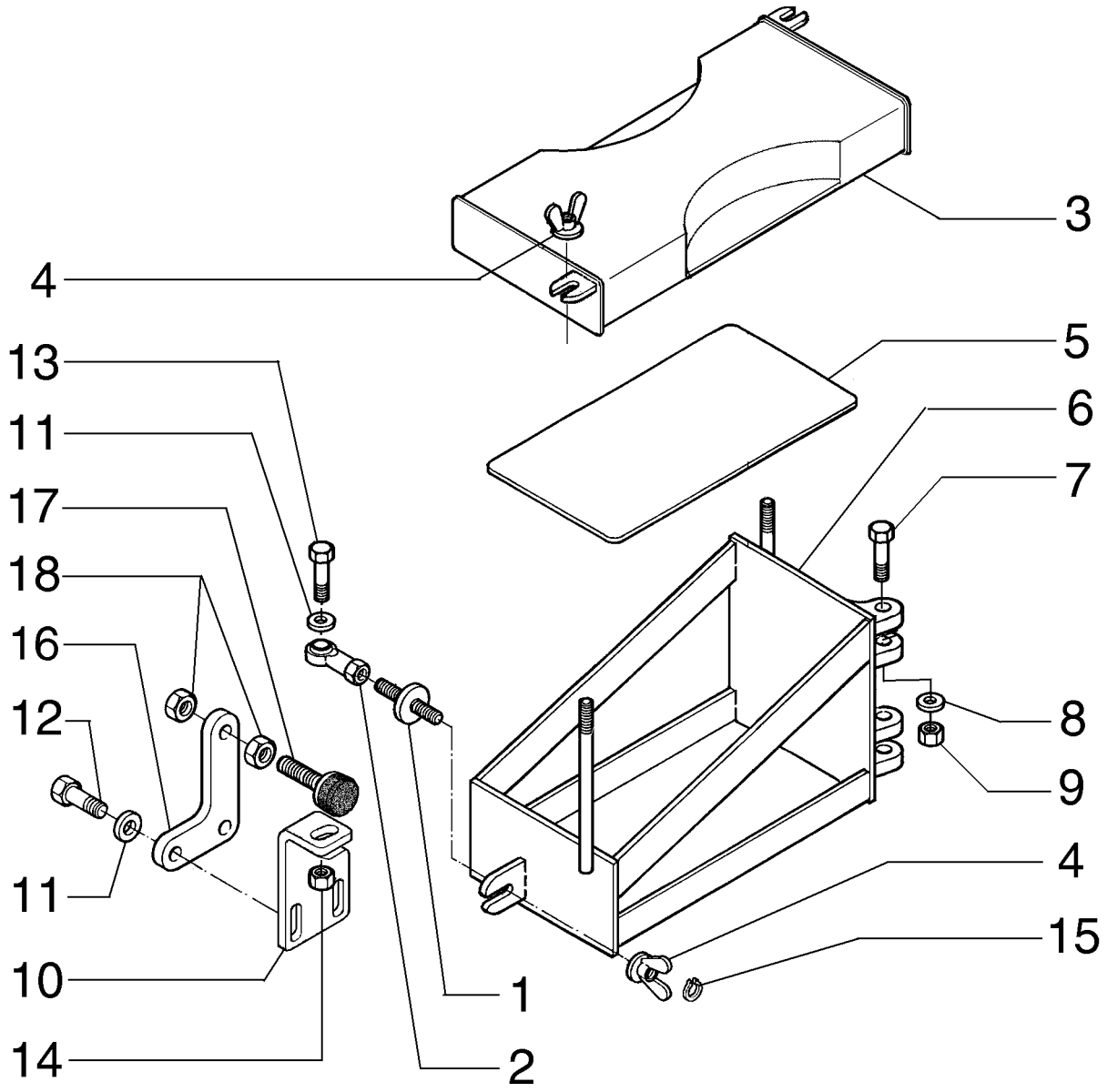

SUPPORT GAUCHE DE LA BATTERIE
BATTERY LEFT SUPPORT
BATTERY LEFT SUPPORT
BATTERY LEFT SUPPORT

R	N	P.N.	MOD	Q	Denominação Description	Denominacion Bezeichnung	Description Descrizione	Denominação Beskrivelse	L.C.
1		**75324262**		1	PARAFUSO	PERNO	BOLT	PARAFUSO	140B
					VIS	SCHRAUBE	BULLONE	BOLT	
2		**70617932**		1	CABEÇA ARTICULADA	CABEZA DE ARTICULAC	TRACK ROD END	CABEÇA DE ARTICULAÇ	110T
					EXTREMITE BARRE ACC	SPURSTANGENKOPF	ESTREMITÀ BARRA ACC	LEDHOVED	
3		**75326442**		1	COBERTURA	COBERTURA	COVER	COBERTURA	271C
					COUVERTURE	ABDECKUNG	COPERTURA	COVER	
4		**73125821**		3	PORCA BORBOLETA	TUERCA DE MARIPOSA	WING NUT	PORCA DE ORELHAS	021G
					ECROU A OREILLES	FLÜGELMUTTER	DADO AD ALETTE	VINGEMØTRIK	
5		**75249924**		1	PLACA	PLACA	PLATE	CHAPA	105P
					PLAQUE	PLATTE	PIASTRA	PLADE	
6		**75324207**		1	SUPORTE	SOPORTE	SUPPORT	SUPORTE	300S
					SUPPORT	STÜTZE	SUPPORTO	BESLAG	
7		**15541231**		4	PARAFUSO, Hex, M12 x 1.25 x 70, 10.9				
						PERNO	BOLT	PARAFUSO	140B
					VIS	SCHRAUBE	BULLONE	BOLT	
8		**10520001**		4	ARRUELA PLANA, M12 x 22 x 3				
						ARANDELA	WASHER	ANILHA	131R
					RONDELLE	UNTERLEGSCHEIBE	RONDELLA	FLADSKIVE	
9		**10719321**		4	PORCA, M12 x 1.75, Cl 10	TUERCA	NUT	PORCA	010D
					ECROU	MUTTER	DADO	MØTRIK	
10		**75324253**		1	SUPORTE	SOPORTE	SUPPORT	SUPORTE	300S
					SUPPORT	STÜTZE	SUPPORTO	BESLAG	
11		**10519601**		2	ARRUELA PLANA, M8 x 17 x 2				
						ARANDELA	WASHER	ANILHA	131R
					RONDELLE	UNTERLEGSCHEIBE	RONDELLA	FLADSKIVE	
12		**16043631**		2	PARAFUSO, Hex, M8 x 25, 10.9				
						TORNILLO	SCREW	PARAFUSO	040V
					VIS	SCHRAUBE	VITE	SKRUE	
13		**16044131**		1	PARAFUSO, Hex, M8 x 45, 10.9				
						TORNILLO	SCREW	PARAFUSO	040V
					VIS	SCHRAUBE	VITE	SKRUE	
14		**16104111**		1	CONTRA PORCA, Prevailing Torque, M8, 1.25 Pitch, 10.6mm High, Cl 08, ZND				
						TUERCA DE BLOQUEO	LOCK NUT	CONTRAPORCA	P263
					CONTRE-ECROU	SICHERUNGSMUTTER	DADO DI BLOCCAGGIO	LÅSEMØTRIK	
15		**11065476**		1	ANEL DE PRESSÃO, M6, Ext				
						ANILLO DE RESORTE	SNAP RING	ANEL	054A
					ANNEAU D'ARRET	SPRENGRING	ANELLO ELASTICO	LÅSERING	
16		**87701915**		1	SUPORTE	SOPORTE	BRACKET	SUPORTE	225S
					SUPPORT	HALTERUNG	STAFFA	BESLAG	
17		**79037282**		1	PASTILHA	PASTILLA	PAD	ESPAÇADOR	060T
					COUSSIN	UNTERLAGE	CUSCINO; TAMPONE	BREMSEKLODS	
18		**10791021**		2	PORCA, Thin, M10 x 1.25, Cl 05				
						TUERCA	NUT	PORCA	010D
					ECROU	MUTTER	DADO	MØTRIK	

09-14	01	p1	12/11

SUPORTE DIREITO DA BATERIA
BATTERY RIGHT SUPPORT
BATTERY RIGHT SUPPORT
BATTERY RIGHT SUPPORT

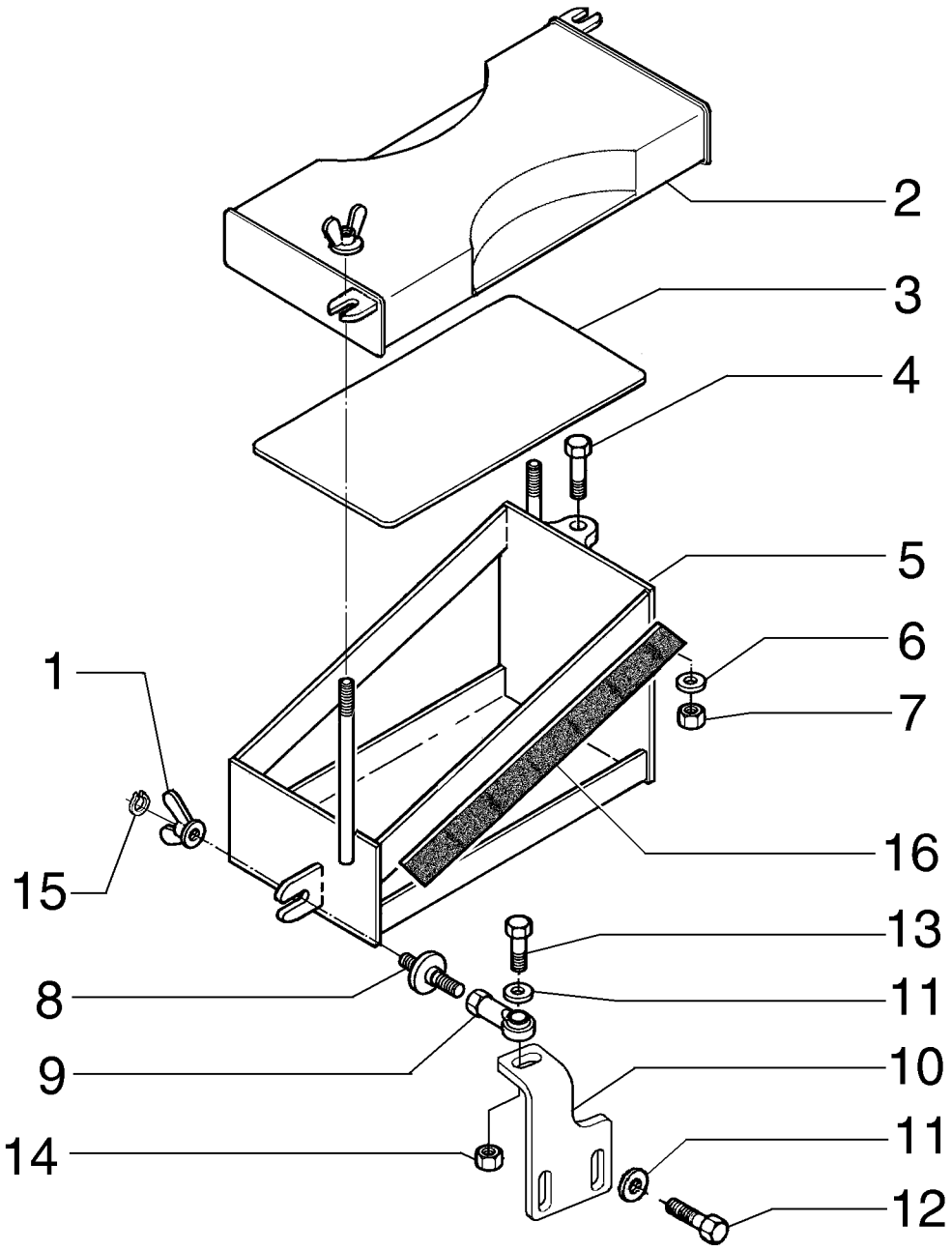

SUPPORT DROIT DE LA BATTERIE
BATTERY RIGHT SUPPORT
BATTERY RIGHT SUPPORT
BATTERY RIGHT SUPPORT

R	N	P.N.	MOD	Q	Denominação Description	Denominacion Bezeichnung	Description Descrizione	Denominação Beskrivelse	L.C.
1		73125821		3	PORCA BORBOLETA ECROU A OREILLES	TUERCA DE MARIPOSA FLÜGELMUTTER	WING NUT DADO AD ALETTE	PORCA DE ORELHAS VINGEMØTRIK	021G
2		75326442		1	COBERTURA COUVERTURE	COBERTURA ABDECKUNG	COVER COPERTURA	COBERTURA COVER	271C
3		75249924		1	PLACA PLAQUE	PLACA PLATTE	PLATE PIASTRA	CHAPA PLADE	105P
4		15541231		2	PARAFUSO, Hex, M12 x 1.25 x 70, 10.9 VIS	PERNO SCHRAUBE	BOLT BULLONE	PARAFUSO BOLT	140B
5		75324318		1	SUPORTE SUPPORT	SOPORTE STÜTZE	SUPPORT SUPPORTO	SUPORTE BESLAG	300S
6		12646921		2	ARRUELA PLANA, M12 x 28 x 3 RONDELLE	ARANDELA UNTERLEGSCHEIBE	WASHER RONDELLA	ANILHA FLADSKIVE	131R
7		16105011		2	CONTRA PORCA CONTRE-ECROU	TUERCA DE BLOQUEO SICHERUNGSMUTTER	LOCK NUT DADO DI BLOCCAGGIO	CONTRAPORCA LÅSEMØTRIK	P263
8		75324262		1	PARAFUSO VIS	PERNO SCHRAUBE	BOLT BULLONE	PARAFUSO BOLT	140B
9		70617932		1	CABEÇA ARTICULADA EXTREMITE BARRE ACC	CABEZA DE ARTICULAC SPURSTANGENKOPF	TRACK ROD END ESTREMITÀ BARRA ACC	CABEÇA DE ARTICULAÇ LEDHOVED	110T
10		75324372		1	SUPORTE SUPPORT	SOPORTE STÜTZE	SUPPORT SUPPORTO	SUPORTE BESLAG	300S
11		10519601		3	ARRUELA PLANA, M8 x 17 x 2 RONDELLE	ARANDELA UNTERLEGSCHEIBE	WASHER RONDELLA	ANILHA FLADSKIVE	131R
12		16043631		2	PARAFUSO, Hex, M8 x 25, 10.9 VIS	TORNILLO SCHRAUBE	SCREW VITE	PARAFUSO SKRUE	040V
13		16044131		1	PARAFUSO, Hex, M8 x 45, 10.9 VIS	TORNILLO SCHRAUBE	SCREW VITE	PARAFUSO SKRUE	040V
14		16104111		1	CONTRA PORCA, Prevailing Torque, M8, 1.25 Pitch, 10.6mm High, Cl 08, ZND CONTRE-ECROU	TUERCA DE BLOQUEO SICHERUNGSMUTTER	LOCK NUT DADO DI BLOCCAGGIO	CONTRAPORCA LÅSEMØTRIK	P263
15		11065476		1	ANEL DE PRESSÃO, M6, Ext ANNEAU D'ARRET	ANILLO DE RESORTE SPRENGRING	SNAP RING ANELLO ELASTICO	ANEL LÅSERING	054A
16		75325871		1	VEDAÇÃO DE BORRACHA JOINT EN CAOUTCHOU(	JUNTA DE GOMA GUMMIDICHTUNG	RUBBER SEAL GUARNIZIONE DI GOMM	JUNTAS GUMMITÆTNING	122G

09-15	01	p1	12/11

LÂMINA (12 PÉS) - CONJUNTO
LÁMINA (12 PIES) - CONJUNTO
BLADE (12 FEET) - ASSEMBLY
BLADE (12 FEET) - ASSEMBLY

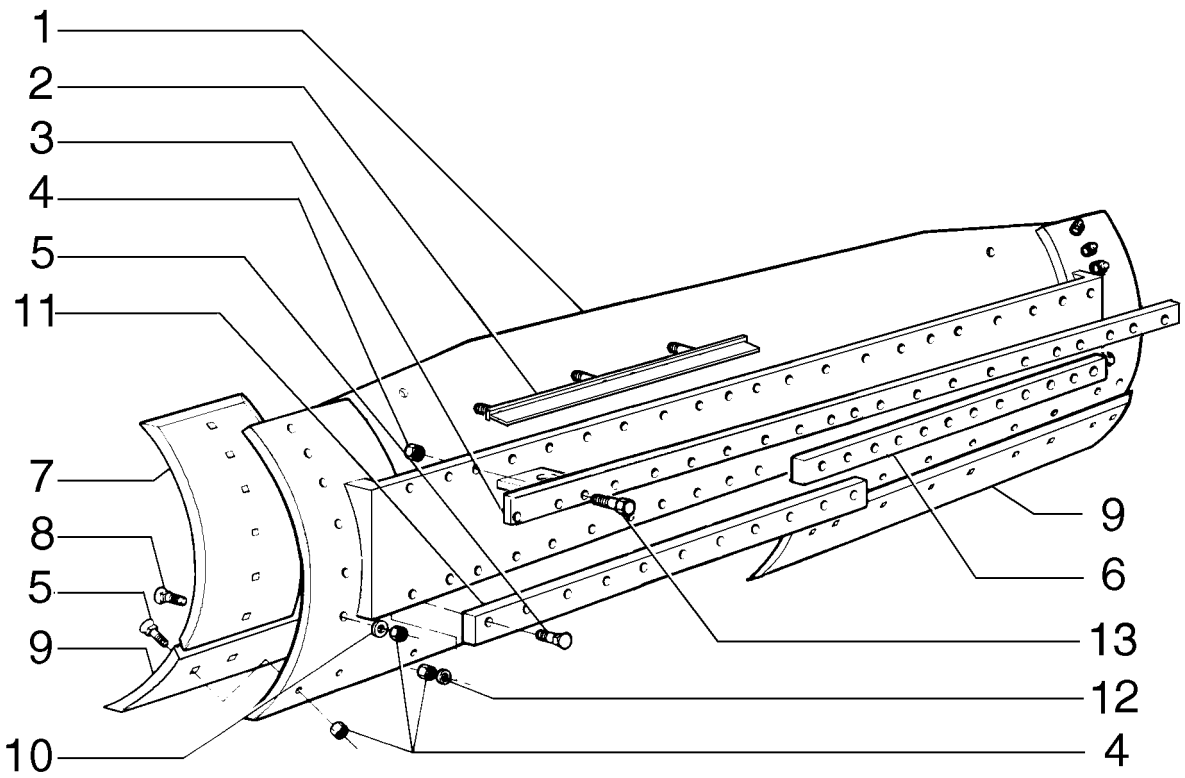

LAME (12 PIEDS) - BLOC
BLADE (12 FEET) - ASSEMBLY
BLADE (12 FEET) - ASSEMBLY
BLADE (12 FEET) - ASSEMBLY

R	N	P.N.	MOD	Q	Denominação Description	Denominacion Bezeichnung	Description Descrizione	Denominação Beskrivelse	L.C.
		87671864		1	SUPORTE DO ARADO, 12ft Assy, Includes items 1 - 13				
						VERTEDERA	MOLDBOARD	ARADO PRINCIPAL	5600
					VERSOIR	STREICHBLECH	VERSOIO	FORMBRÆT	
1		**87573639**		1	LÂMINA, 12ft	CUCHILLA	BLADE	LÂMINA	0700
					LAME	KLINGE	LAMA	KNIV	
2		**87671831**		1	HASTE	VARILLA	ROD	HASTE	090A
					TIGE	STANGE	ASTA	STANG	
3		**75266820**		1	BARRA, Upper	BARRA	BAR	BARRA	530B
					BARRE	BAR	BARRA	BJÆLKE	
4		**70911029**		70	PORCA	TUERCA	NUT	PORCA	010D
					ECROU	MUTTER	DADO	MØTRIK	
5		**70617127**		38	PARAFUSO DE ARADO, 5/8"-11 x 2 1/4"				
						PERNO DE ARADO	PLOW BOLT	PARAF CARR CABEÇA F	P128
					BOULON DE CHARRUE	PFLUGSCHRAUBE	BULLONE SCANALATO	PLOVRIGEL	
6		**75266801**		1	BARRA, Lower	BARRA	BAR	BARRA	530B
					BARRE	BAR	BARRA	BJÆLKE	
7		**75266798**		2	LÂMINA	CUCHILLA	BLADE	LÂMINA	0700
					LAME	KLINGE	LAMA	KNIV	
8		**70931930**		12	PARAFUSO	PERNO	BOLT	PARAFUSO	140B
					VIS	SCHRAUBE	BULLONE	BOLT	
9		**75266776**		2	BORDA CORTANTE	BORDE DE CORTE	CUTTING EDGE	EXTREMIDADE DE COR	018T
					BORD TRANCHANT	SCHNEIDKANTE	BORDO TAGLIENTE	SKÆREKANT	
10		**70912942**		12	TRAVA DA ARRUELA	ARANDELA DE BLOQUE	LOCK WASHER	ANILHA DE RETENÇÃO	132R
					RONDELLE FREIN	SICHERUNGSSCHEIBE	RONDELLA DI SICUREZ	LÅSESKIVE	
11		**75266804**		1	BARRA	BARRA	BAR	BARRA	530B
					BARRE	BAR	BARRA	BJÆLKE	
12		**70927381**		20	ARRUELA PLANA	ARANDELA	WASHER	ANILHA	131R
					RONDELLE	UNTERLEGSCHEIBE	RONDELLA	FLADSKIVE	
13		**70921174**		17	PARAFUSO	TORNILLO	SCREW	PARAFUSO	040V
					VIS	SCHRAUBE	VITE	SKRUE	

09-16	01	p1	12/11

LÂMINA (13 PÉS) - CONJUNTO
LÁMINA (13 PIES) - CONJUNTO
BLADE (13 FEET) - ASSEMBLY
BLADE (13 FEET) - ASSEMBLY

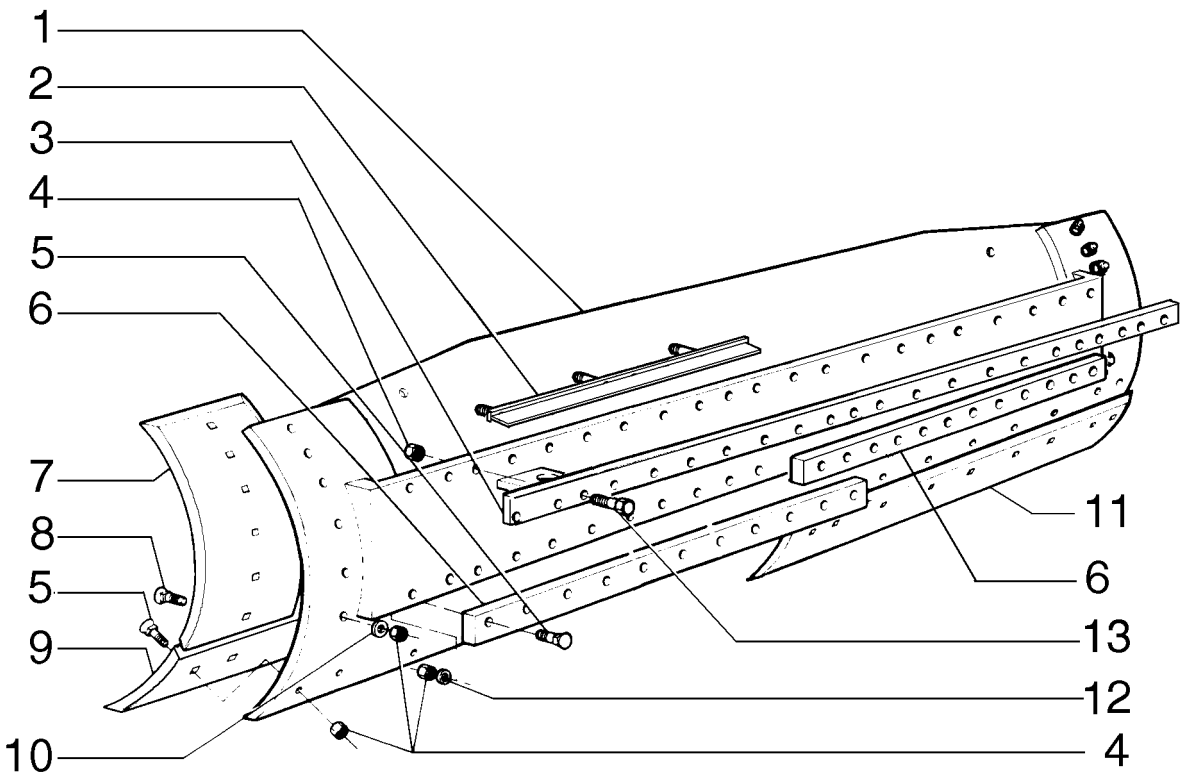

LAME (13 PIEDS) - BLOC
BLADE (13 FEET) - ASSEMBLY
BLADE (13 FEET) - ASSEMBLY
BLADE (13 FEET) - ASSEMBLY

R	N	P.N.	MOD	Q	Denominação Description	Denominacion Bezeichnung	Description Descrizione	Denominação Beskrivelse	L.C.
		87671851		1	SUPORTE DO ARADO, 13ft Assy, Includes items 1 - 13				
						VERTEDERA	MOLDBOARD	ARADO PRINCIPAL	5600
					VERSOIR	STREICHBLECH	VERSOIO	FORMBRÆT	
1		**87572345**		1	LÂMINA, 13ft	CUCHILLA	BLADE	LÂMINA	0700
					LAME	KLINGE	LAMA	KNIV	
2		**87671831**		1	HASTE	VARILLA	ROD	HASTE	090A
					TIGE	STANGE	ASTA	STANG	
3		**75266817**		1	BARRA, Upper	BARRA	BAR	BARRA	530B
					BARRE	BAR	BARRA	BJÆLKE	
4		**70911029**		56	PORCA	TUERCA	NUT	PORCA	010D
					ECROU	MUTTER	DADO	MØTRIK	
5		**70617127**		22	PARAFUSO DE ARADO, 5/8"-11 x 2 1/4"				
						PERNO DE ARADO	PLOW BOLT	PARAF CARR CABEÇA F	P128
					BOULON DE CHARRUE	PFLUGSCHRAUBE	BULLONE SCANALATO	PLOVRIGEL	
6		**75266787**		2	BARRA, Lower	BARRA	BAR	BARRA	530B
					BARRE	BAR	BARRA	BJÆLKE	
7		**75266798**		2	LÂMINA	CUCHILLA	BLADE	LÂMINA	0700
					LAME	KLINGE	LAMA	KNIV	
8		**70931930**		12	PARAFUSO	PERNO	BOLT	PARAFUSO	140B
					VIS	SCHRAUBE	BULLONE	BOLT	
9		**75266783**		1	BORDA CORTANTE	BORDE DE CORTE	CUTTING EDGE	EXTREMIDADE DE COR	018T
					BORD TRANCHANT	SCHNEIDKANTE	BORDO TAGLIENTE	SKÆREKANT	
10		**70912942**		12	TRAVA DA ARRUELA	ARANDELA DE BLOQUE	LOCK WASHER	ANILHA DE RETENÇÃO	132R
					RONDELLE FREIN	SICHERUNGSSCHEIBE	RONDELLA DI SICUREZ	LÅSESKIVE	
11		**75266776**		1	BORDA CORTANTE	BORDE DE CORTE	CUTTING EDGE	EXTREMIDADE DE COR	018T
					BORD TRANCHANT	SCHNEIDKANTE	BORDO TAGLIENTE	SKÆREKANT	
12		**70927381**		22	ARRUELA PLANA	ARANDELA	WASHER	ANILHA	131R
					RONDELLE	UNTERLEGSCHEIBE	RONDELLA	FLADSKIVE	
13		**70921174**		19	PARAFUSO	TORNILLO	SCREW	PARAFUSO	040V
					VIS	SCHRAUBE	VITE	SKRUE	

09-17	02	p1	12/11

LÂMINA (14 PÉS) - CONJUNTO
LÁMINA (14 PIES) - CONJUNTO
BLADE (14 FEET) - ASSEMBLY
BLADE (14 FEET) - ASSEMBLY

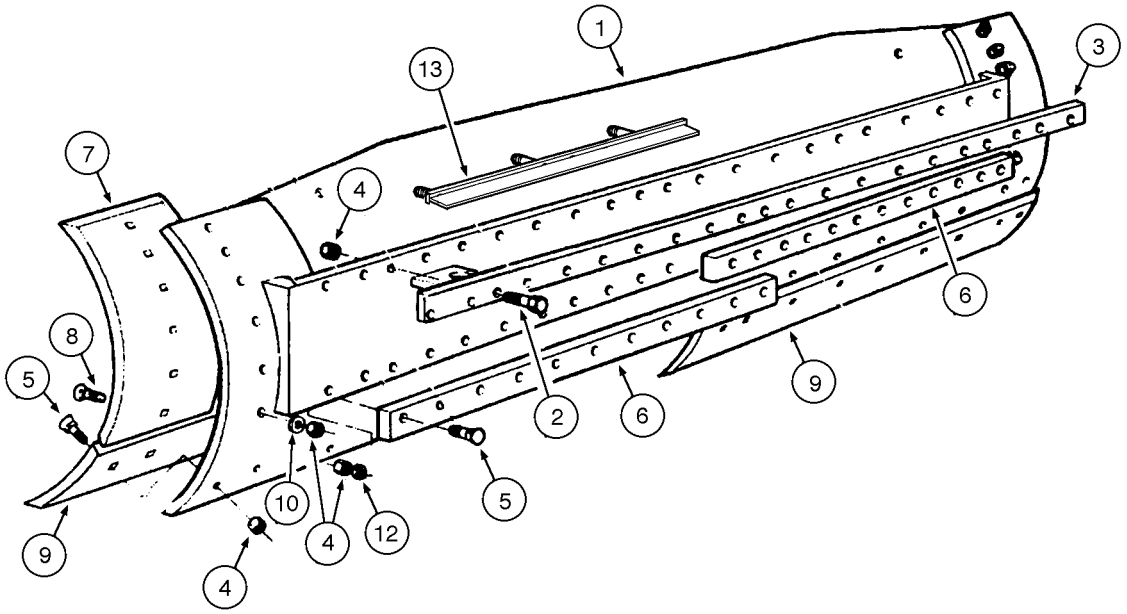

LAME (14 PIEDS) - BLOC
BLADE (14 FEET) - ASSEMBLY
BLADE (14 FEET) - ASSEMBLY
BLADE (14 FEET) - ASSEMBLY

R	N	P.N.	MOD	Q	Denominação Description	Denominacion Bezeichnung	Description Descrizione	Denominação Beskrivelse	L.C.
		87671830		1	SUPORTE DO ARADO, (14ft) Assy, Includes items 1 - 13				
						VERTEDERA	MOLDBOARD	ARADO PRINCIPAL	5600
					VERSOIR	STREICHBLECH	VERSOIO	FORMBRÆT	
1		**87566613**		1	LÂMINA, (14ft)	CUCHILLA	BLADE	LÂMINA	0700
					LAME	KLINGE	LAMA	KNIV	
2		**70921174**		22	PARAFUSO	TORNILLO	SCREW	PARAFUSO	040V
					VIS	SCHRAUBE	VITE	SKRUE	
3		**75266817**		1	BARRA, Upper	BARRA	BAR	BARRA	530B
					BARRE	BAR	BARRA	BJÆLKE	
4		**70911029**		74	PORCA	TUERCA	NUT	PORCA	010D
					ECROU	MUTTER	DADO	MØTRIK	
5		**70617127**		40	PARAFUSO DE ARADO, 5/8"-11 x 2 1/4"				
						PERNO DE ARADO	PLOW BOLT	PARAF CARR CABEÇA F	P128
					BOULON DE CHARRUE	PFLUGSCHRAUBE	BULLONE SCANALATO	PLOVRIGEL	
6		**75266787**		2	BARRA, Lower	BARRA	BAR	BARRA	530B
					BARRE	BAR	BARRA	BJÆLKE	
7		**75266798**		2	LÂMINA	CUCHILLA	BLADE	LÂMINA	0700
					LAME	KLINGE	LAMA	KNIV	
8		**70931930**		12	PARAFUSO	PERNO	BOLT	PARAFUSO	140B
					VIS	SCHRAUBE	BULLONE	BOLT	
9		**75266783**		2	BORDA CORTANTE	BORDE DE CORTE	CUTTING EDGE	EXTREMIDADE DE COR	018T
					BORD TRANCHANT	SCHNEIDKANTE	BORDO TAGLIENTE	SKÆREKANT	
10		**70912942**		12	TRAVA DA ARRUELA	ARANDELA DE BLOQUE	LOCK WASHER	ANILHA DE RETENÇÃO	132R
					RONDELLE FREIN	SICHERUNGSSCHEIBE	RONDELLA DI SICUREZ	LÅSESKIVE	
12		**70927381**		20	ARRUELA PLANA	ARANDELA	WASHER	ANILHA	131R
					RONDELLE	UNTERLEGSCHEIBE	RONDELLA	FLADSKIVE	
13		**87671831**		1	HASTE	VARILLA	ROD	HASTE	090A
					TIGE	STANGE	ASTA	STANG	

09-18	01	p1	12/11

EXTENSÃO ESQUERDA E DIREITA DA LÂMINA
MOLDBOARD LEFT AND RIGHT EXTENSION
MOLDBOARD LEFT AND RIGHT EXTENSION
MOLDBOARD LEFT AND RIGHT EXTENSION

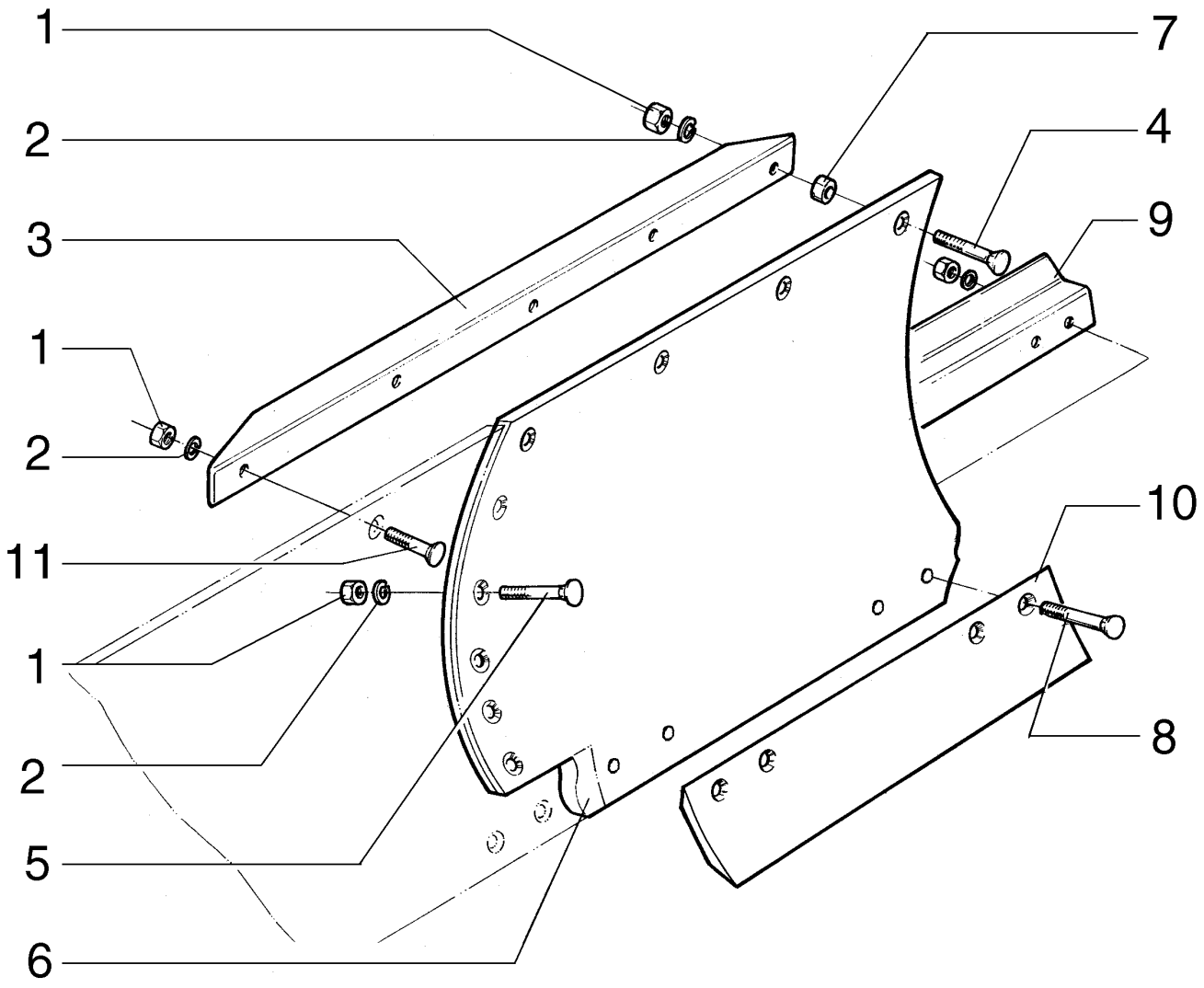

EXTENSION GAUCHE E DROITE DE LA LAME
MOLDBOARD LEFT AND RIGHT EXTENSION
MOLDBOARD LEFT AND RIGHT EXTENSION
MOLDBOARD LEFT AND RIGHT EXTENSION

R	N	P.N.	MOD	Q	Denominação Description	Denominacion Bezeichnung	Description Descrizione	Denominação Beskrivelse	L.C.
1		70911029		17	PORCA ECROU	TUERCA MUTTER	NUT DADO	PORCA MØTRIK	010D
2		70912942		17	TRAVA DA ARRUELA RONDELLE FREIN	ARANDELA DE BLOQUE SICHERUNGSSCHEIBE	LOCK WASHER RONDELLA DI SICUREZ	ANILHA DE RETENÇÃO LÅSESKIVE	132R
3		87374710		1	SUPORTE, RH SUPPORT	SOPORTE STÜTZE	SUPPORT SUPPORTO	SUPORTE BESLAG	300S
3		75266892		1	SUPORTE, LH SUPPORT	SOPORTE STÜTZE	SUPPORT SUPPORTO	SUPORTE BESLAG	300S
4		70932589		4	PARAFUSO VIS	TORNILLO SCHRAUBE	SCREW VITE	PARAFUSO SKRUE	040V
5		70931930		5	PARAFUSO VIS	PERNO SCHRAUBE	BOLT BULLONE	PARAFUSO BOLT	140B
6		75267140		1	LÂMINA, RH LAME	CUCHILLA KLINGE	BLADE LAMA	LÂMINA KNIV	0700
6		75267131		1	LÂMINA, LH LAME	CUCHILLA KLINGE	BLADE LAMA	LÂMINA KNIV	0700
7		70602449		4	ESPAÇADOR ENTRETOISE	SEPARADOR DISTANZSTÜCK	SPACER DISTANZIALE	ESPAÇADOR AFSTANDSSTYKKE	075D
8		70932590		7	PARAFUSO VIS	PERNO SCHRAUBE	BOLT BULLONE	PARAFUSO BOLT	140B
9		75267472		1	GUIA, RH GUIDE	GUÍA FÜHRUNG	GUIDE GUIDA	GUIA STYR	145G
9		75267475		1	GUIA, LH GUIDE	GUÍA FÜHRUNG	GUIDE GUIDA	GUIA STYR	145G
10		87375065		1	FACA COUTEAU	CUCHILLA MESSER	KNIFE COLTELLO	LÂMINA KNIV	710C
11		70921597		1	PARAFUSO VIS	TORNILLO SCHRAUBE	SCREW VITE	PARAFUSO SKRUE	040V

09-19	01	p1	12/11

REFORÇO DA LÂMINA
MOLDBOARD REINFORCEMENT
MOLDBOARD REINFORCEMENT
MOLDBOARD REINFORCEMENT

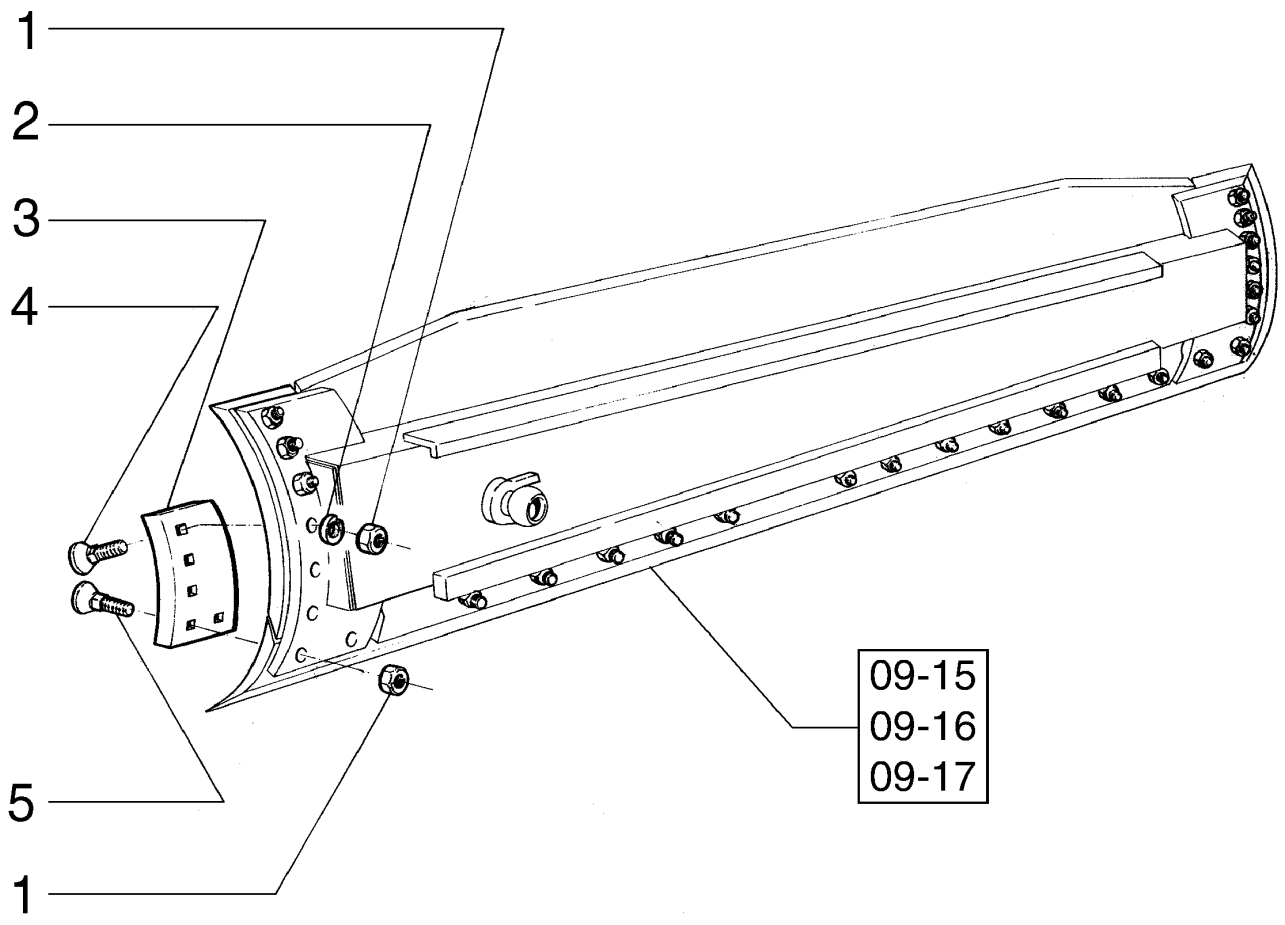

RENFORCEMENT DE LA LAME
MOLDBOARD REINFORCEMENT
MOLDBOARD REINFORCEMENT
MOLDBOARD REINFORCEMENT

R	N	P.N.	MOD	Q	Denominação Description	Denominacion Bezeichnung	Description Descrizione	Denominação Beskrivelse	L.C.
1		70911029		10	PORCA ECROU	TUERCA MUTTER	NUT DADO	PORCA MØTRIK	010D
2		70912942		6	TRAVA DA ARRUELA RONDELLE FREIN	ARANDELA DE BLOQUE SICHERUNGSSCHEIBE	LOCK WASHER RONDELLA DI SICUREZ	ANILHA DE RETENÇÃO LÅSESKIVE	132R
3		75266956		1	REFORÇO, LH RENFORT	REFUERZO VERSTÄRKUNG	REINFORCEMENT RINFORZO	REFORÇO FORSTÆRKNING	060R
3		75266964		1	REFORÇO, RH RENFORT	REFUERZO VERSTÄRKUNG	REINFORCEMENT RINFORZO	REFORÇO FORSTÆRKNING	060R
4		70932589		6	PARAFUSO VIS	TORNILLO SCHRAUBE	SCREW VITE	PARAFUSO SKRUE	040V
5		70931936		4	PARAFUSO VIS	PERNO SCHRAUBE	BOLT BULLONE	PARAFUSO BOLT	140B

09-20	01	p1	12/11

DESLOCAMENTO DA LÂMINA
MOLDBOARD SIDE SHIFT
MOLDBOARD SIDE SHIFT
MOLDBOARD SIDE SHIFT

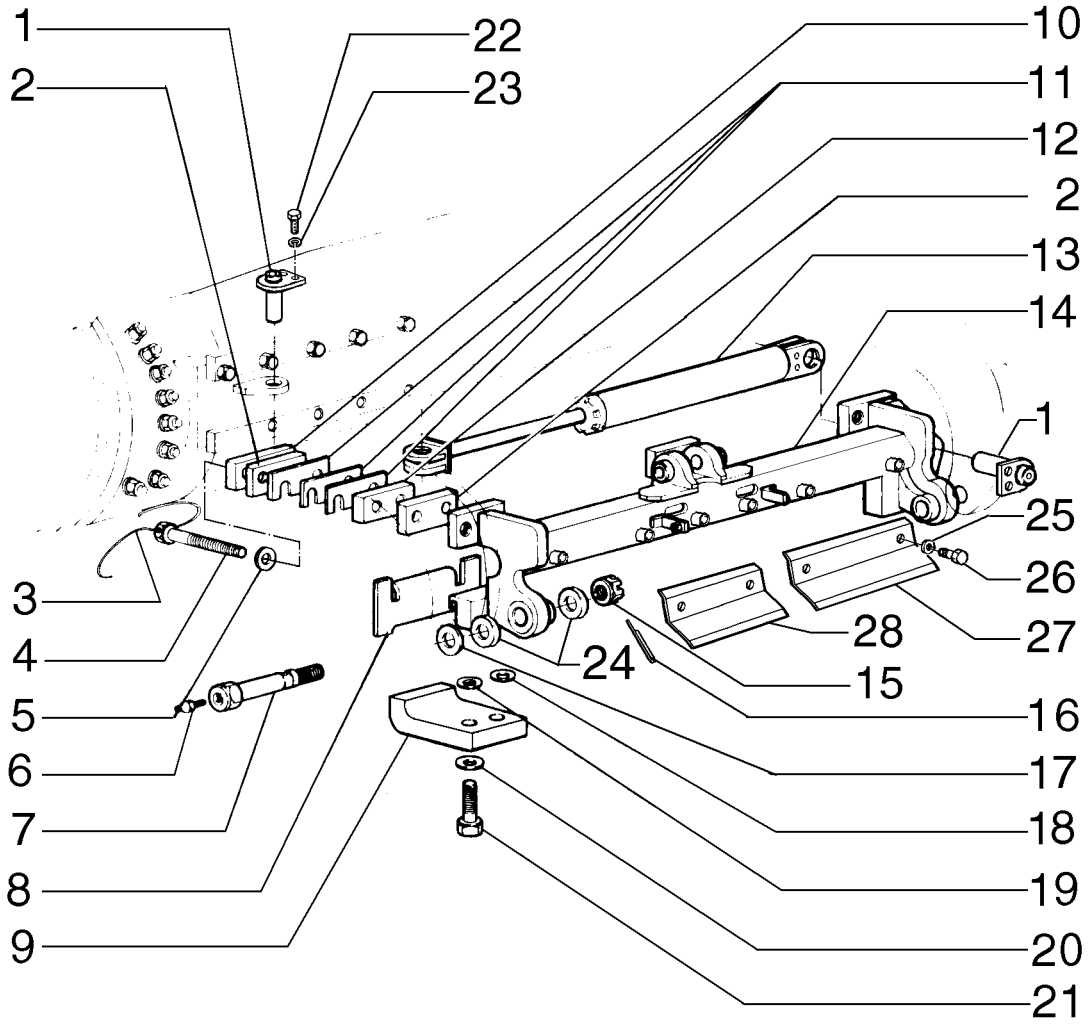

DÉPLACEMENT DE LA LAME
MOLDBOARD SIDE SHIFT
MOLDBOARD SIDE SHIFT
MOLDBOARD SIDE SHIFT

R	N	P.N.	MOD	Q	Denominação Description	Denominacion Bezeichnung	Description Descrizione	Denominação Beskrivelse	L.C.
1		75252844		2	GUIA	BULÓN	DOWEL	PERNO-GUIA	090G
					GOUJON	PASSSTIFT	PERNO	DYVEL	
2		75248810		6	PLACA	PLACA	PLATE	CHAPA	105P
					PLAQUE	PLATTE	PIASTRA	PLADE	
3		75241062		3	ARAME	ALAMBRE	WIRE	FIO DE AÇO	061F
					FIL D'ACIER	KABEL	FILO	STÅLTRÅD	
4		75250078		6	PARAFUSO	TORNILLO	SCREW	PARAFUSO	040V
					VIS	SCHRAUBE	VITE	SKRUE	
5		14497331		6	ARRUELA PLANA	ARANDELA	WASHER	ANILHA	131R
					RONDELLE	UNTERLEGSCHEIBE	RONDELLA	FLADSKIVE	
6		70914465		2	GRAXEIRA	BOQUILLA DE LUBRICAC	LUBE NIPPLE	COPO DE LUBRIFICAÇÃ	060I
					GRAISSEUR	SCHMIERNIPPEL	INGRASSATORE	SMØRENIPPEL	
7		75322606		2	PARAFUSO	TORNILLO	SCREW	PARAFUSO	040V
					VIS	SCHRAUBE	VITE	SKRUE	
8		75248807		2	PLACA	PLACA	PLATE	CHAPA	105P
					PLAQUE	PLATTE	PIASTRA	PLADE	
9		75243732		2	SUPORTE	SOPORTE	SUPPORT	SUPORTE	300S
					SUPPORT	STÜTZE	SUPPORTO	BESLAG	
10		75248811		3	PLACA	PLACA	PLATE	CHAPA	105P
					PLAQUE	PLATTE	PIASTRA	PLADE	
11		75248809		21	CALÇO DE AFINAÇÃO, 0.8mm Thk				
						SUPLEMENTO	SHIM	CALÇO DE AFINAÇÃO	198S
					CALE	AUSGLEICHSSCHEIBE	SPESSORE	MELLEMLÆG	
12		75248808		3	ESPAÇADOR	SEPARADOR	SPACER	ESPAÇADOR	075D
					ENTRETOISE	DISTANZSTÜCK	DISTANZIALE	AFSTANDSSTYKKE	
13	1	75267316		1	CILINDRO	CILINDRO	CYLINDER	CILINDRO	164C
					VERIN	ZYLINDER	CILINDRO	CYLINDER	
14		87655323		1	SUPORTE	SOPORTE	SUPPORT	SUPORTE	300S
					SUPPORT	STÜTZE	SUPPORTO	BESLAG	
15		70060670		2	PORCA	TUERCA	NUT	PORCA	010D
					ECROU	MUTTER	DADO	MØTRIK	
16		70901348		2	CONTRA PINO	PASADOR	COTTER PIN	TROÇO DE ABRIR	270C
					GOUPILLE FENDUE	SPLINT	COPPIGLIA	SPLITBOLT	
17		70634237		AR	ARRUELA PLANA	ARANDELA	WASHER	ANILHA	131R
					RONDELLE	UNTERLEGSCHEIBE	RONDELLA	FLADSKIVE	
18		70915978		20	ARRUELA PLANA	ARANDELA	WASHER	ANILHA	131R
					RONDELLE	UNTERLEGSCHEIBE	RONDELLA	FLADSKIVE	
19		70928189		4	ARRUELA PLANA	ARANDELA	WASHER	ANILHA	131R
					RONDELLE	UNTERLEGSCHEIBE	RONDELLA	FLADSKIVE	
20		70928452		4	ARRUELA PLANA	ARANDELA	WASHER	ANILHA	131R
					RONDELLE	UNTERLEGSCHEIBE	RONDELLA	FLADSKIVE	
21		11398137		4	PARAFUSO, Hex, M24 x 2 x 80, 10.9				
						PERNO	BOLT	PARAFUSO	140B
					VIS	SCHRAUBE	BULLONE	BOLT	
22		11106121		4	PARAFUSO, Hex, M10 x 22, 8.8, Full Thd				
						PERNO	BOLT	PARAFUSO	140B
					VIS	SCHRAUBE	BULLONE	BOLT	

(1) Página 08-60

09-20	01	p2	12/11

DESLOCAMENTO DA LÂMINA
MOLDBOARD SIDE SHIFT
MOLDBOARD SIDE SHIFT
MOLDBOARD SIDE SHIFT

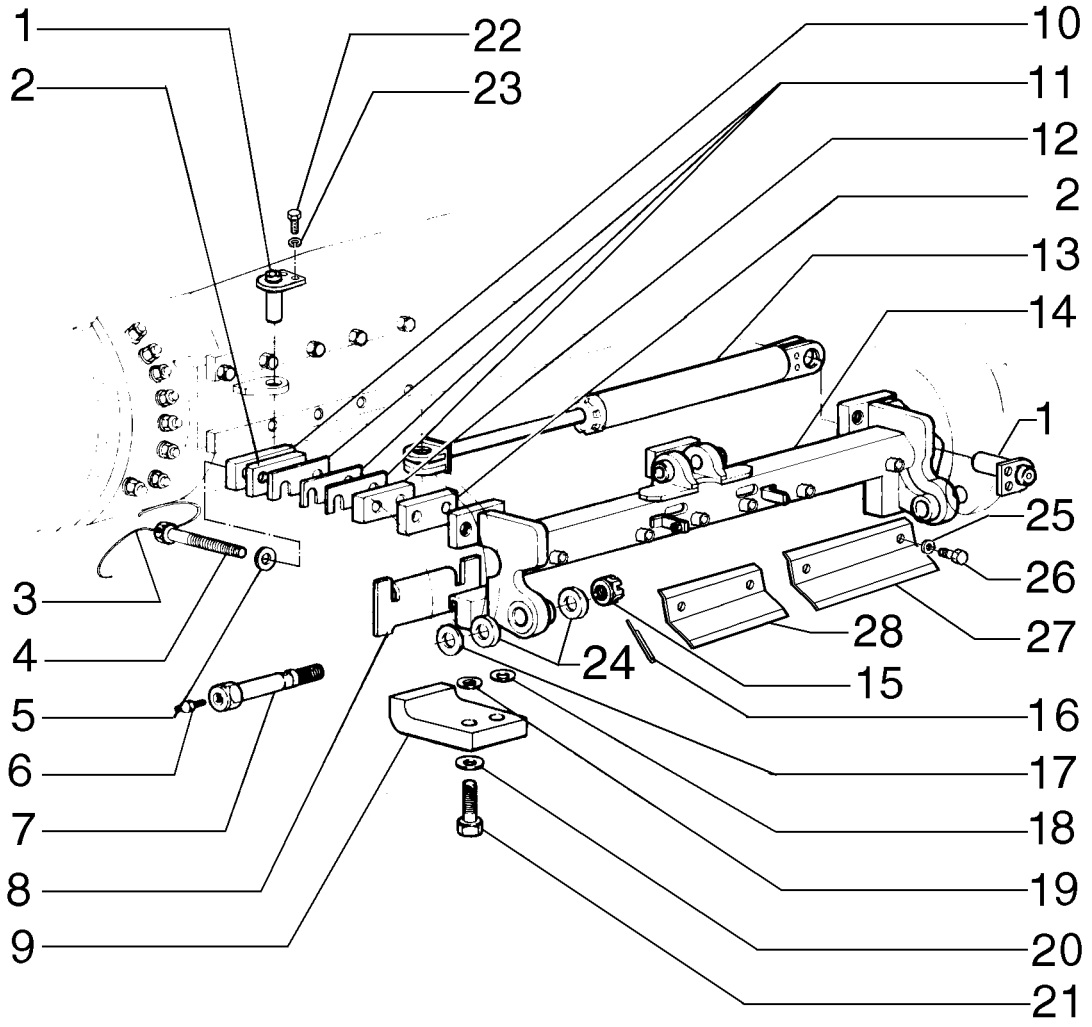

DÉPLACEMENT DE LA LAME
MOLDBOARD SIDE SHIFT
MOLDBOARD SIDE SHIFT
MOLDBOARD SIDE SHIFT

R	N	P.N.	MOD	Q	Denominação Description	Denominacion Bezeichnung	Description Descrizione	Denominação Beskrivelse	L.C.
23		**10516871**		4	ARRUELA PLANA RONDELLE	ARANDELA UNTERLEGSCHEIBE	WASHER RONDELLA	ANILHA FLADSKIVE	131R
24		**8288832**		4	O-RING JOINT TORIQUE	JUNTA TÓRICA O-RING	O-RING ANELLO TOROIDALE	O-RING O-RING	055A
25		**12648521**		6	ARRUELA PLANA, M12 x 28 x 4 RONDELLE	ARANDELA UNTERLEGSCHEIBE	WASHER RONDELLA	ANILHA FLADSKIVE	131R
26		**11112131**		6	PARAFUSO, Hex, M12 x 20, 10.9, Full Thd VIS	PERNO SCHRAUBE	BOLT BULLONE	PARAFUSO BOLT	140B
27		**75267167**		2	PLACA PLAQUE	PLACA PLATTE	PLATE PIASTRA	CHAPA PLADE	105P
28		**75267176**		1	PLACA PLAQUE	PLACA PLATTE	PLATE PIASTRA	CHAPA PLADE	105P

09-21	01	p1	03/12

SISTEMA DE INCLINAÇÃO DA LÂMINA
MOLDBOARD LEAN SYSTEM
MOLDBOARD LEAN SYSTEM
MOLDBOARD LEAN SYSTEM

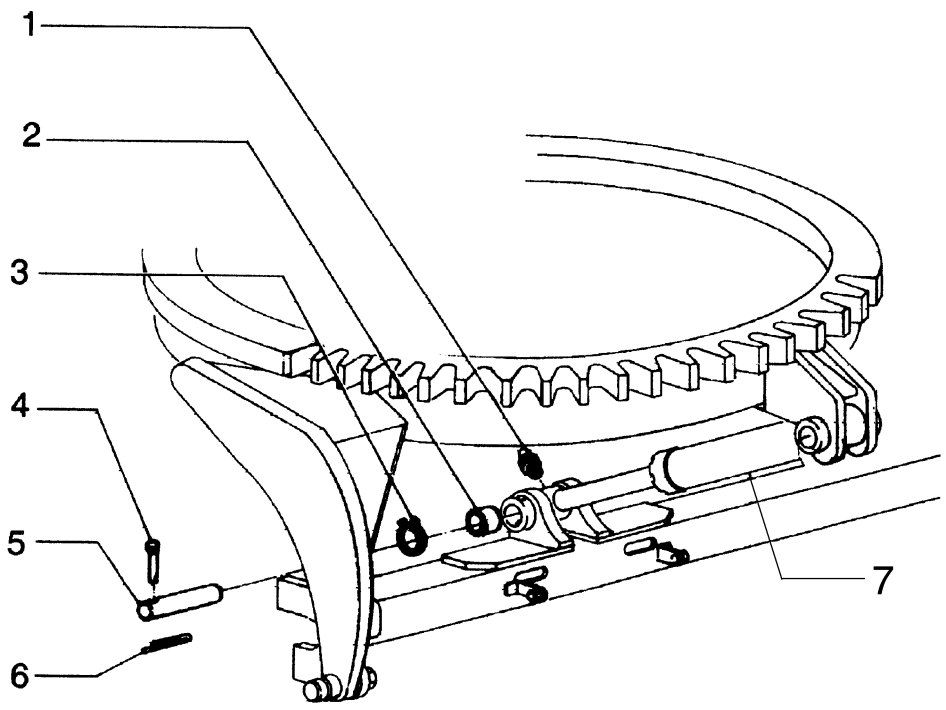

SYSTÈME DE BASCULE DE LA LAME
MOLDBOARD LEAN SYSTEM
MOLDBOARD LEAN SYSTEM
MOLDBOARD LEAN SYSTEM

R	N	P.N.	MOD	Q	Denominação Description	Denominacion Bezeichnung	Description Descrizione	Denominação Beskrivelse	L.C.
1		70914465		2	GRAXEIRA GRAISSEUR	BOQUILLA DE LUBRICA(SCHMIERNIPPEL	LUBE NIPPLE INGRASSATORE	COPO DE LUBRIFICAÇÃ(SMØRENIPPEL	060I
2		70928851		2	CONJUNTO DO ROLAMENTO ROULEMENT	CONJUNTO DE COJINET LAGERBAURUPPE	BEARING ASSY COMPLESSIVO CUSCINI	CHUMACEIRA LEJESAMLING	341C
3		11061076		4	ANEL DE PRESSÃO, M62, Int ANNEAU D'ARRET	ANILLO DE RESORTE SPRENGRING	SNAP RING ANELLO ELASTICO	ANEL LÅSERING	054A
4		75213766		2	PINO BROCHE	PASADOR PIN	PIN PERNO	PERNO STIFT	080P
5		84240703		2	PINO BROCHE	PASADOR PIN	PIN PERNO	PERNO STIFT	080P
6		70900805		2	CONTRA PINO, 1/8" x 3/4" GOUPILLE FENDUE	PASADOR SPLINT	COTTER PIN COPPIGLIA	TROÇO DE ABRIR SPLITBOLT	270C
7	1	75267319		1	CILINDRO VERIN	CILINDRO ZYLINDER	CYLINDER CILINDRO	CILINDRO CYLINDER	164C

(1) Página 08-57

09-22	01	p1	12/11

LÂMINA FRONTAL E FACAS
DOZER BLADE AND SKID PLATES
DOZER BLADE AND SKID PLATES
DOZER BLADE AND SKID PLATES

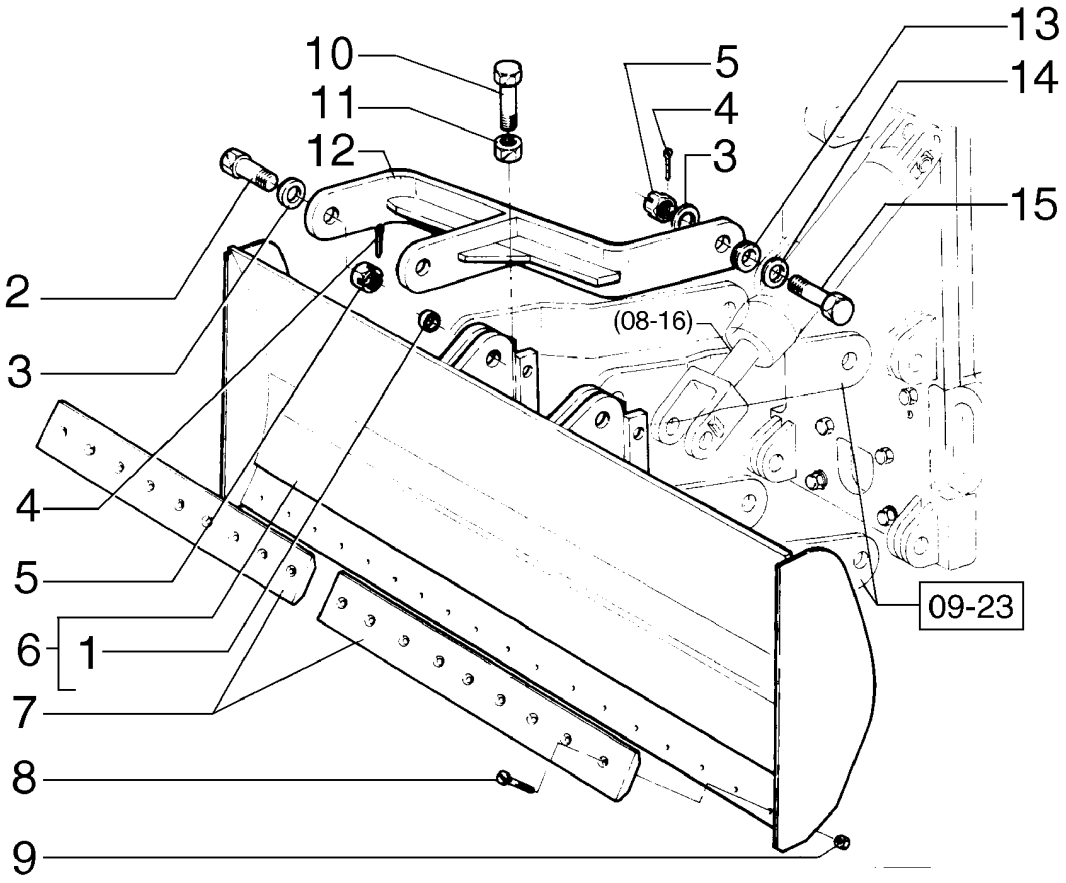

LAME AVANT ET COUTEAUX
DOZER BLADE AND SKID PLATES
DOZER BLADE AND SKID PLATES
DOZER BLADE AND SKID PLATES

R	N	P.N.	MOD	Q	Denominação Description	Denominacion Bezeichnung	Description Descrizione	Denominação Beskrivelse	L.C.
1		73126245		20	BUCHA BAGUE	CASQUILLO BUCHSE	BUSHING BOCCOLA	CASQUILHO BØSNING	095B
2		70082174		2	PARAFUSO VIS	TORNILLO SCHRAUBE	SCREW VITE	PARAFUSO SKRUE	040V
3		70912299		10	ARRUELA PLANA RONDELLE	ARANDELA UNTERLEGSCHEIBE	WASHER RONDELLA	ANILHA FLADSKIVE	131R
4		70901345		6	CONTRA PINO, 1/4" x 2 1/2" GOUPILLE FENDUE	PASADOR SPLINT	COTTER PIN COPPIGLIA	TROÇO DE ABRIR SPLITBOLT	270C
5		70911061		6	PORCA ECROU	TUERCA MUTTER	NUT DADO	PORCA MØTRIK	010D
6		75266934		1	LÂMINA LAME	CUCHILLA KLINGE	BLADE LAMA	LÂMINA KNIV	0700
7		75266941		2	BORDA CORTANTE BORD TRANCHANT	BORDE DE CORTE SCHNEIDKANTE	CUTTING EDGE BORDO TAGLIENTE	EXTREMIDADE DE COR SKÆREKANT	018T
8		73132919		18	PARAFUSO DE ARADO BOULON DE CHARRUE	PERNO DE ARADO PFLUGSCHRAUBE	PLOW BOLT BULLONE SCANALATO	PARAF CARR CABEÇA F PLOVRIGEL	P128
9		12164321		18	PORCA, M20 x 1.5, Cl 10 ECROU	TUERCA MUTTER	NUT DADO	PORCA MØTRIK	010D
10		70933227		2	PARAFUSO VIS	TORNILLO SCHRAUBE	SCREW VITE	PARAFUSO SKRUE	040V
11		70917793		2	PORCA ECROU	TUERCA MUTTER	NUT DADO	PORCA MØTRIK	010D
12		75266951		2	BRAÇO BRAS	BRAZO ARM	ARM BRACCIO	BRAÇO ARM	130B
13		70601966		2	ESPAÇADOR ENTRETOISE	SEPARADOR DISTANZSTÜCK	SPACER DISTANZIALE	ESPAÇADOR AFSTANDSSTYKKE	075D
14		70054889		2	ARRUELA PLANA RONDELLE	ARANDELA UNTERLEGSCHEIBE	WASHER RONDELLA	ANILHA FLADSKIVE	131R
15		70683837		4	PARAFUSO VIS	TORNILLO SCHRAUBE	SCREW VITE	PARAFUSO SKRUE	040V

09-23	01	p1	12/11

ESCARIFICADOR E SUPORTE
SCARIFIER AND SUPPORT
SCARIFIER AND SUPPORT
SCARIFIER AND SUPPORT

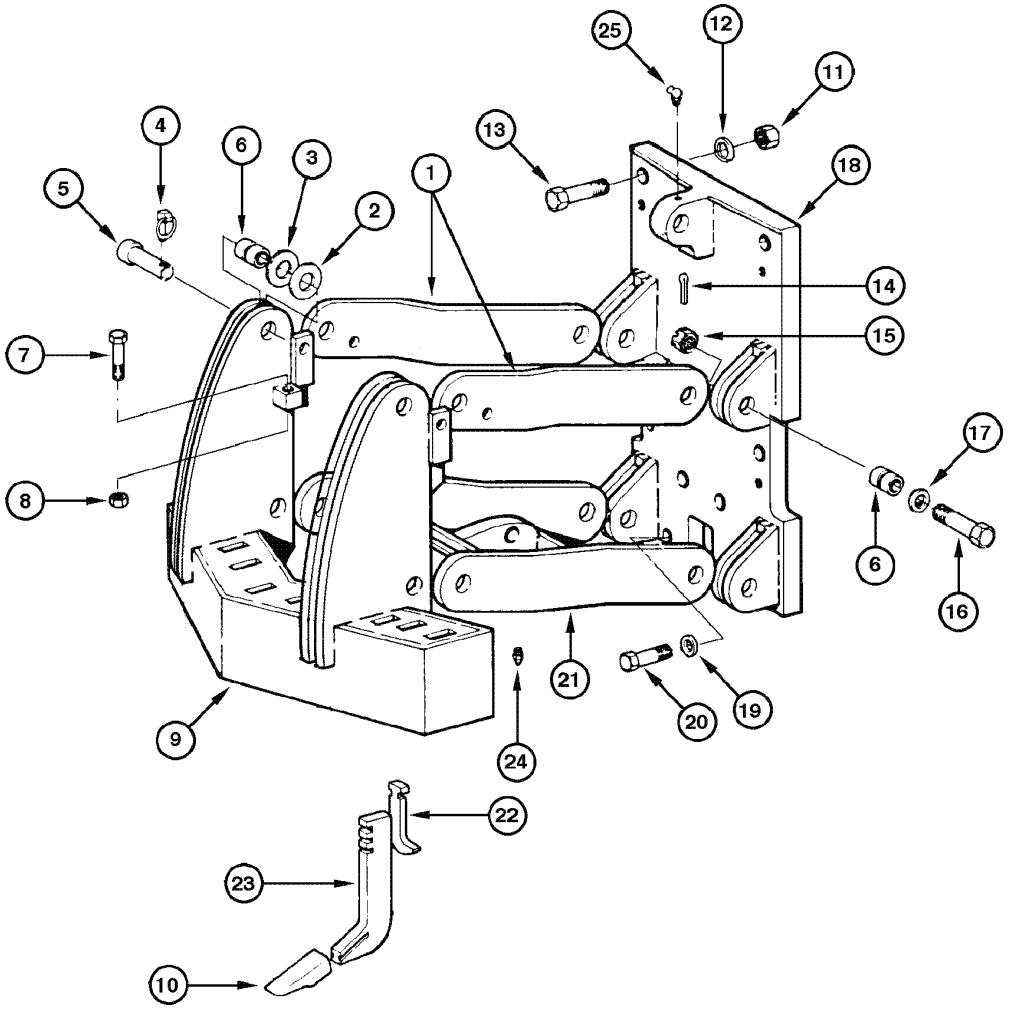

SCARIFICATEUR ET SUPPORT
SCARIFIER AND SUPPORT
SCARIFIER AND SUPPORT
SCARIFIER AND SUPPORT

R	N	P.N.	MOD	Q	Denominação Description	Denominacion Bezeichnung	Description Descrizione	Denominação Beskrivelse	L.C.
1		75266928		2	BRAÇO BRAS	BRAZO ARM	ARM BRACCIO	BRAÇO ARM	130B
2		73127763		18	ARRUELA PLANA RONDELLE	ARANDELA UNTERLEGSCHEIBE	WASHER RONDELLA	ANILHA FLADSKIVE	131R
3		73127764		16	TRAVA DA ARRUELA RONDELLE FREIN	ARANDELA DE BLOQUE SICHERUNGSSCHEIBE	LOCK WASHER RONDELLA DI SICUREZ	ANILHA DE RETENÇÃO LÅSESKIVE	132R
4		75246114		4	PINO BROCHE	PASADOR PIN	PIN PERNO	PERNO STIFT	080P
5		73132780		4	PINO BROCHE	PASADOR PIN	PIN PERNO	PERNO STIFT	080P
6		73126245		24	BUCHA BAGUE	CASQUILLO BUCHSE	BUSHING BOCCOLA	CASQUILHO BØSNING	095B
7		70933227		2	PARAFUSO VIS	TORNILLO SCHRAUBE	SCREW VITE	PARAFUSO SKRUE	040V
8		70917793		2	PORCA ECROU	TUERCA MUTTER	NUT DADO	PORCA MØTRIK	010D
9		73126264		1	SUPORTE SUPPORT	SOPORTE STÜTZE	SUPPORT SUPPORTO	SUPORTE BESLAG	300S
10		75267179		5	DENTE DENTS	DIENTES ZAHN	TEETH DENTE	DENTE TÆNDER	P370
11		70927619		6	PORCA ECROU	TUERCA MUTTER	NUT DADO	PORCA MØTRIK	010D
12		70929276		6	ARRUELA PLANA RONDELLE	ARANDELA UNTERLEGSCHEIBE	WASHER RONDELLA	ANILHA FLADSKIVE	131R
13		70925427		6	PARAFUSO VIS	TORNILLO SCHRAUBE	SCREW VITE	PARAFUSO SKRUE	040V
14		70901345		4	CONTRA PINO, 1/4" x 2 1/2" GOUPILLE FENDUE	PASADOR SPLINT	COTTER PIN COPPIGLIA	TROÇO DE ABRIR SPLITBOLT	270C
15		70911061		4	PORCA ECROU	TUERCA MUTTER	NUT DADO	PORCA MØTRIK	010D
16		70683837		4	PARAFUSO VIS	TORNILLO SCHRAUBE	SCREW VITE	PARAFUSO SKRUE	040V
17		70912299		4	ARRUELA PLANA RONDELLE	ARANDELA UNTERLEGSCHEIBE	WASHER RONDELLA	ANILHA FLADSKIVE	131R
18		75267116		1	SUPORTE SUPPORT	SOPORTE STÜTZE	SUPPORT SUPPORTO	SUPORTE BESLAG	300S
19		70678072		2	ARRUELA PLANA RONDELLE	ARANDELA UNTERLEGSCHEIBE	WASHER RONDELLA	ANILHA FLADSKIVE	131R
20		70926785		2	PARAFUSO VIS	TORNILLO SCHRAUBE	SCREW VITE	PARAFUSO SKRUE	040V
21		75266903		1	BRAÇO BRAS	BRAZO ARM	ARM BRACCIO	BRAÇO ARM	130B
22		73125907		5	CHAVE CLE	LLAVE FEDERKEIL	KEY CHIAVE	CHAVETA PARALELA KILE	060L
23		75267173		5	HASTE ETANCON	VÁSTAGO SCHAFT	SHANK GAMBO	HASTE FÆSTE	024G
24		70914465		1	GRAXEIRA GRAISSEUR	BOQUILLA DE LUBRICA SCHMIERNIPPEL	LUBE NIPPLE INGRASSATORE	COPO DE LUBRIFICAÇÃ SMØRENIPPEL	060I

09-23	01	p2	12/11

ESCARIFICADOR E SUPORTE
SCARIFIER AND SUPPORT
SCARIFIER AND SUPPORT
SCARIFIER AND SUPPORT

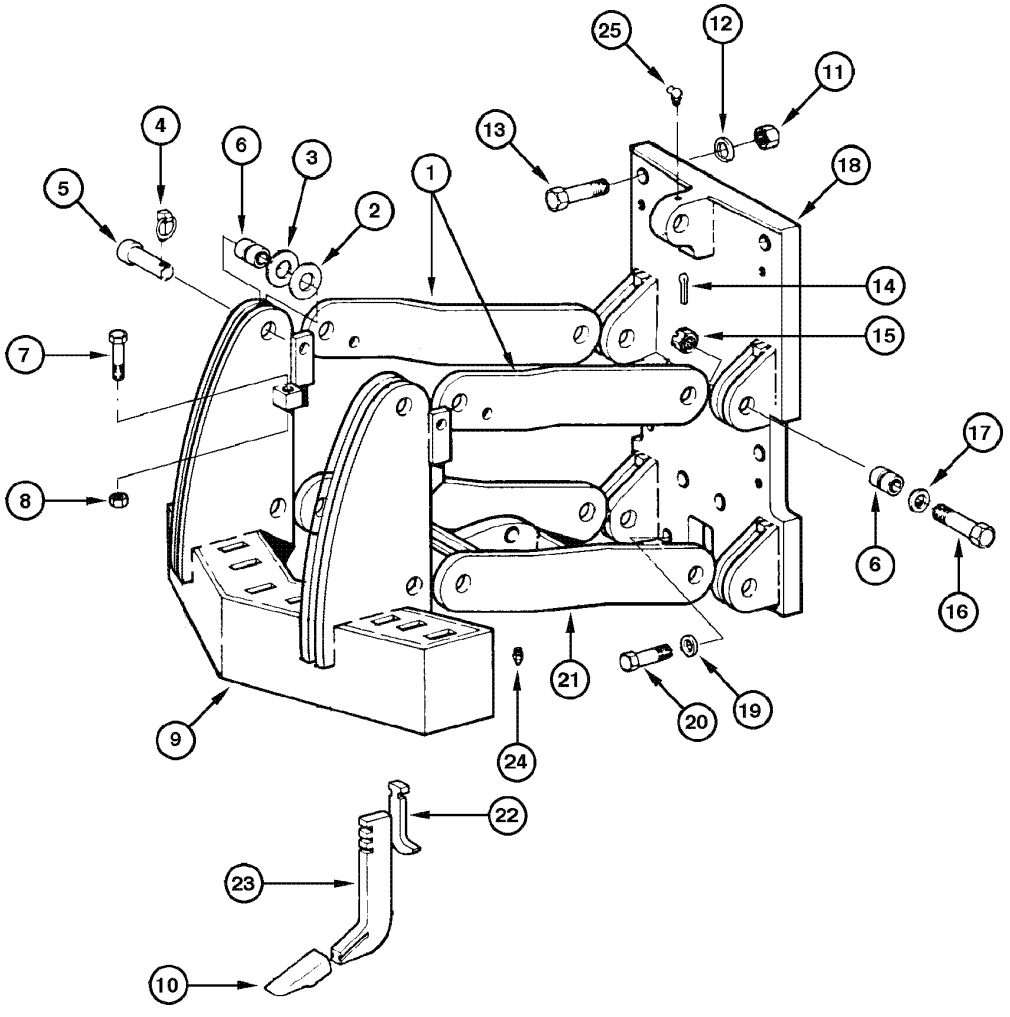

SCARIFICATEUR ET SUPPORT
SCARIFIER AND SUPPORT
SCARIFIER AND SUPPORT
SCARIFIER AND SUPPORT

R	N	P.N.	MOD	Q	Denominação Description	Denominacion Bezeichnung	Description Descrizione	Denominação Beskrivelse	L.C.
25		**70915276**		1	GRAXEIRA GRAISSEUR	BOQUILLA DE LUBRICA(SCHMIERNIPPEL	LUBE NIPPLE INGRASSATORE	COPO DE LUBRIFICAÇÃ(SMØRENIPPEL	060I

09-24	01	p1	12/11

RIPPER E BARRA DE FERRAMENTAS
RIPPER TOOL BAR AND LINKAGE
RIPPER TOOL BAR AND LINKAGE
RIPPER TOOL BAR AND LINKAGE

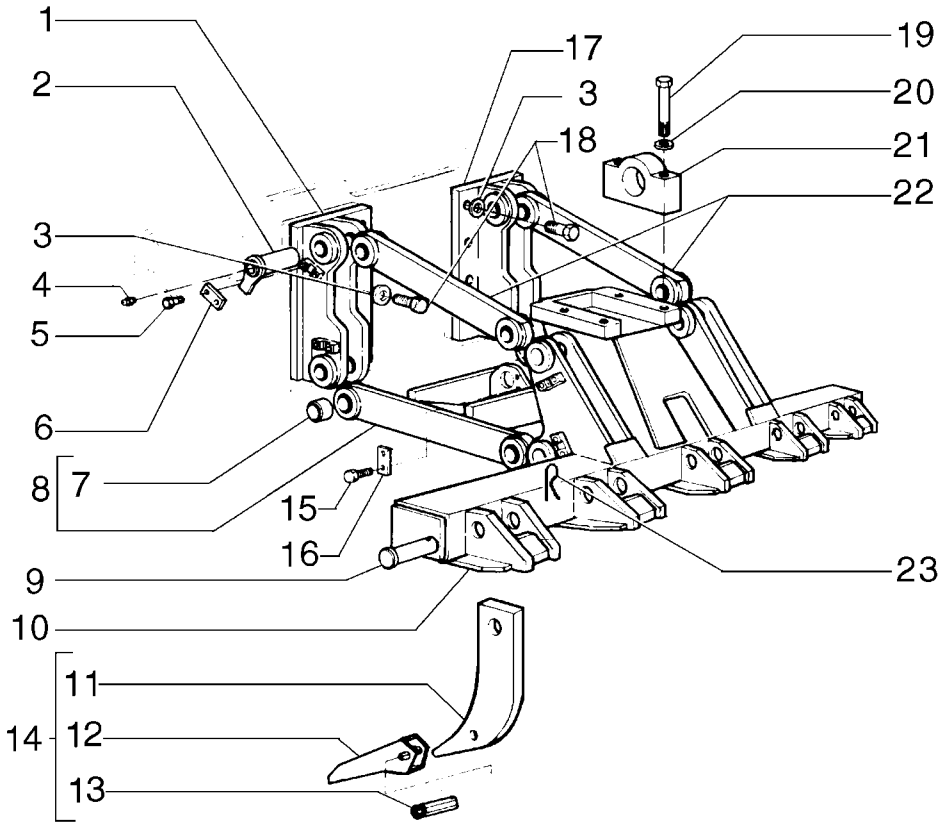

RIPPER ET BARRE D´OUTILS
RIPPER TOOL BAR AND LINKAGE
RIPPER TOOL BAR AND LINKAGE
RIPPER TOOL BAR AND LINKAGE

R	N	P.N.	MOD	Q	Denominação Description	Denominacion Bezeichnung	Description Descrizione	Denominação Beskrivelse	L.C.
		75267068		1	DESPEDAÇADOR, Assy RIPPER	ESCARIFICADOR AUFREISSER	RIPPER ARATRO DISSODATORE	ESCARIFICADOR HARVE	030S
1		**75267056**		1	SUPORTE SUPPORT	SOPORTE STÜTZE	SUPPORT SUPPORTO	SUPORTE BESLAG	300S
2		**75216516**		8	PINO BROCHE	PASADOR PIN	PIN PERNO	PERNO STIFT	080P
3		**70928370**		12	ARRUELA PLANA RONDELLE	ARANDELA UNTERLEGSCHEIBE	WASHER RONDELLA	ANILHA FLADSKIVE	131R
4		**13407211**		9	GRAXEIRA, M10 x 1 GRAISSEUR	BOQUILLA DE LUBRICAC SCHMIERNIPPEL	LUBE NIPPLE INGRASSATORE	COPO DE LUBRIFICAÇÃ SMØRENIPPEL	060I
5		**15540331**		16	PARAFUSO, Hex, M12 x 1.25 x 25, 10.9, Full Thd VIS	PERNO SCHRAUBE	BOLT BULLONE	PARAFUSO BOLT	140B
6		**75216512**		8	TRAVA SERRURE	CERRADURA SCHLOSS	LOCK BLOCCO	FECHADURA LÅS	120S
7		**75216487**		16	BUCHA BAGUE	CASQUILLO BUCHSE	BUSHING BOCCOLA	CASQUILHO BØSNING	095B
8		**75266993**		1	SUPORTE SUPPORT	SOPORTE STÜTZE	SUPPORT SUPPORTO	SUPORTE BESLAG	300S
9		**73162855**		5	PINO BROCHE	PASADOR PIN	PIN PERNO	PERNO STIFT	080P
10		**75267062**		1	BRAÇO DE SUPORTE BRAS DE SUPPORT	BRAZO DE SOPORTE STÜTZARM	SUPPORTING ARM BRACCIO DI SUPPORTO	BRAÇO DE SUPORTE STØTTEARM	131B
11		**75251676**		5	HASTE ETANCON	VÁSTAGO SCHAFT	SHANK GAMBO	HASTE FÆSTE	024G
12		**75251673**		5	DENTE PARA ESCARIFICADOR DENT DE SCARIFICATEU	DIENTE DE ESCARIFICA REISSZAHN	RIPPER TOOTH DENTI ARATRO DISSOD	DENTE DE ESCARIFICAI OPSPRÆTTERSTANG	093D
13		**75251674**		5	PINO ELÁSTICO GOUPILLE ELASTIQUE	BULÓN DE GIRO SPANNSTIFT	ROLL PIN SPINA ELASTICA	TROÇO SPLIT	200S
14		**87363631**		5	PONTA DENTE ESCARIFIC. PORTE-POINTE SCARIFI	VÁST. ESCARIFIC. DE PI REISSZAHNHALTERUNG	POINT RIPPER SHANK GAMBO ARAT. DISS. AT	DENTE ESCARIFICADOF HARVETÆNDER	C028
15		**14254231**		2	PARAFUSO AUTO-TRAVANTE ERGOT D'ARRET	PERNO DE BLOQUEO SICHERUNGSSCHRAUB	LOCK BOLT BULLONE, DI BLOCCAG	PARAFUSO DE BLOQUE LÅSEBOLT	A028
16		**8270126**		2	PLACA PLAQUE	PLACA PLATTE	PLATE PIASTRA	CHAPA PLADE	105P
17		**75267011**		1	SUPORTE SUPPORT	SOPORTE STÜTZE	SUPPORT SUPPORTO	SUPORTE BESLAG	300S
18		**15997231**		12	PARAFUSO, Hex, M24 x 2 x 65, 10.9, Full Thd VIS	PERNO SCHRAUBE	BOLT BULLONE	PARAFUSO BOLT	140B
19		**15861731**		4	PARAFUSO, Hex, M24 x 2 x 130, 10.9 VIS	PERNO SCHRAUBE	BOLT BULLONE	PARAFUSO BOLT	140B
20		**10517679**		4	ARRUELA PLANA RONDELLE	ARANDELA UNTERLEGSCHEIBE	WASHER RONDELLA	ANILHA FLADSKIVE	131R

09-24	01	p2	12/11

RIPPER E BARRA DE FERRAMENTAS
RIPPER TOOL BAR AND LINKAGE
RIPPER TOOL BAR AND LINKAGE
RIPPER TOOL BAR AND LINKAGE

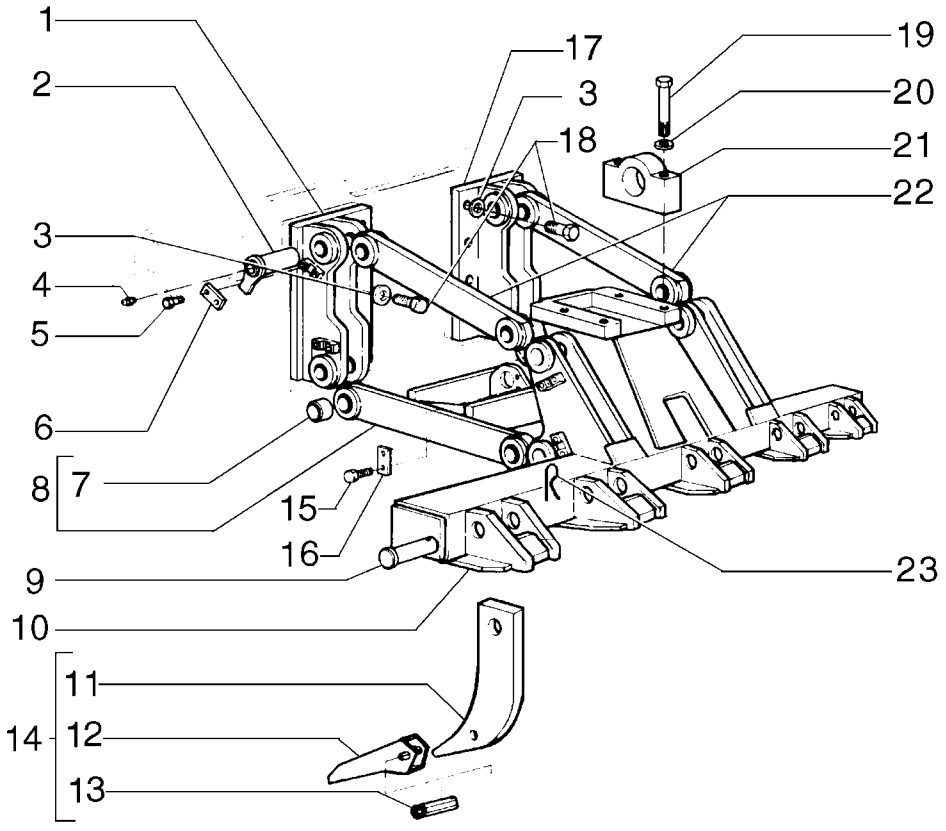

RIPPER ET BARRE D´OUTILS
RIPPER TOOL BAR AND LINKAGE
RIPPER TOOL BAR AND LINKAGE
RIPPER TOOL BAR AND LINKAGE

R	N	P.N.	MOD	Q	Denominação Description	Denominacion Bezeichnung	Description Descrizione	Denominação Beskrivelse	L.C.
21		75267089		2	SUPORTE SUPPORT	SOPORTE STÜTZE	SUPPORT SUPPORTO	SUPORTE BESLAG	300S
22		75266981		2	BRAÇO BRAS	BRAZO ARM	ARM BRACCIO	BRAÇO ARM	130B
23		8287007		5	PINO DE FIXAÇÃO GOUPILLE DE BLOCAGE	PASADOR DE BLOQUEO VERRIEGELUNGSSTIFT	LOCK PIN PERNO DI BLOCCAGGIC	PERNO DE FIXAÇÃO LÅSETAP	081P

09-24	02	p1	12/11

RIPPER E BARRA DE FERRAMENTAS
RIPPER TOOL BAR AND LINKAGE
RIPPER TOOL BAR AND LINKAGE
RIPPER TOOL BAR AND LINKAGE

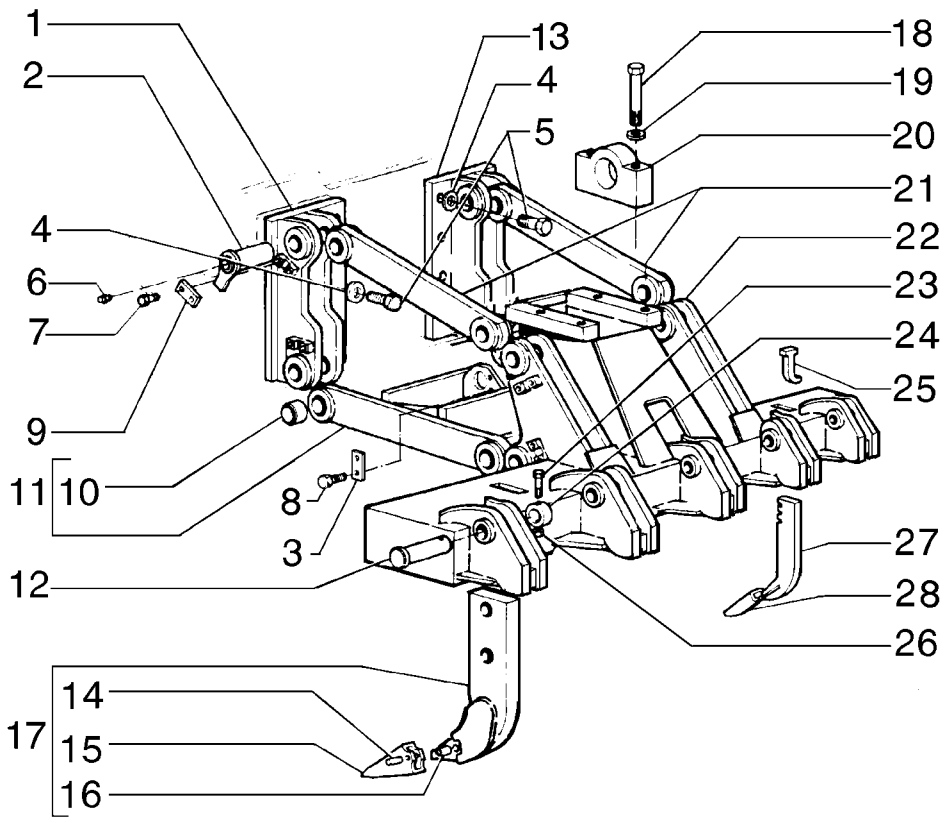

RIPPER ET BARRE D´OUTILS
RIPPER TOOL BAR AND LINKAGE
RIPPER TOOL BAR AND LINKAGE
RIPPER TOOL BAR AND LINKAGE

R	N	P.N.	MOD	Q	Denominação Description	Denominacion Bezeichnung	Description Descrizione	Denominação Beskrivelse	L.C.
1		75267056		1	SUPORTE	SOPORTE	SUPPORT	SUPORTE	300S
					SUPPORT	STÜTZE	SUPPORTO	BESLAG	
2		75216516		8	PINO	PASADOR	PIN	PERNO	080P
					BROCHE	PIN	PERNO	STIFT	
3		8270126		2	PLACA	PLACA	PLATE	CHAPA	105P
					PLAQUE	PLATTE	PIASTRA	PLADE	
4		70928370		12	ARRUELA PLANA	ARANDELA	WASHER	ANILHA	131R
					RONDELLE	UNTERLEGSCHEIBE	RONDELLA	FLADSKIVE	
5		15997231		12	PARAFUSO, Hex, M24 x 2 x 65, 10.9, Full Thd				
						PERNO	BOLT	PARAFUSO	140B
					VIS	SCHRAUBE	BULLONE	BOLT	
6		13407211		9	GRAXEIRA, M10 x 1	BOQUILLA DE LUBRICAC	LUBE NIPPLE	COPO DE LUBRIFICAÇÃ	060I
					GRAISSEUR	SCHMIERNIPPEL	INGRASSATORE	SMØRENIPPEL	
7		15540331		16	PARAFUSO, Hex, M12 x 1.25 x 25, 10.9, Full Thd				
						PERNO	BOLT	PARAFUSO	140B
					VIS	SCHRAUBE	BULLONE	BOLT	
8		14254231		2	PARAFUSO AUTO-TRAVANTE				
						PERNO DE BLOQUEO	LOCK BOLT	PARAFUSO DE BLOQUE	A028
					ERGOT D'ARRET	SICHERUNGSSCHRAUB	BULLONE, DI BLOCCAG	LÅSEBOLT	
9		75216512		8	TRAVA	CERRADURA	LOCK	FECHADURA	120S
					SERRURE	SCHLOSS	BLOCCO	LÅS	
10		75216487		16	BUCHA	CASQUILLO	BUSHING	CASQUILHO	095B
					BAGUE	BUCHSE	BOCCOLA	BØSNING	
11		75266993		1	SUPORTE	SOPORTE	SUPPORT	SUPORTE	300S
					SUPPORT	STÜTZE	SUPPORTO	BESLAG	
12		75216513		3	PINO	PASADOR	PIN	PERNO	080P
					BROCHE	PIN	PERNO	STIFT	
13		75267011		1	SUPORTE	SOPORTE	SUPPORT	SUPORTE	300S
					SUPPORT	STÜTZE	SUPPORTO	BESLAG	
14		8282870		5	LUVA	MANGUITO	SLEEVE	MANGA	031M
					CHEMISE	BUCHSE	MANICOTTO	TRYKLEJE, KOBLING	
15		84480710		5	DENTE PARA ESCARIFICADOR				
						DIENTE DE ESCARIFICA	RIPPER TOOTH	DENTE DE ESCARIFICAI	093D
					DENT DE SCARIFICATEU	REISSZAHN	DENTI ARATRO DISSOD	OPSPRÆTTERSTANG	
16		75325762		5	LUVA	MANGUITO	SLEEVE	MANGA	145B
					CHEMISE	BUCHSE	MANICOTTO	BØSNING	
17		84480697		5	PONTA DENTE ESCARIFIC.				
						VÁST. ESCARIFIC. DE PI	POINT RIPPER SHANK	DENTE ESCARIFICADOF	C028
					PORTE-POINTE SCARIFI	REISSZAHNHALTERUNG	GAMBO ARAT. DISS. AT	HARVETÆNDER	
18		15861731		4	PARAFUSO, Hex, M24 x 2 x 130, 10.9				
						PERNO	BOLT	PARAFUSO	140B
					VIS	SCHRAUBE	BULLONE	BOLT	
19		10517679		4	ARRUELA PLANA	ARANDELA	WASHER	ANILHA	131R
					RONDELLE	UNTERLEGSCHEIBE	RONDELLA	FLADSKIVE	
20		75266854		2	PLACA	PLACA	PLATE	CHAPA	105P
					PLAQUE	PLATTE	PIASTRA	PLADE	
21		75266981		2	BRAÇO	BRAZO	ARM	BRAÇO	130B
					BRAS	ARM	BRACCIO	ARM	

09-24	02	p2	12/11

RIPPER E BARRA DE FERRAMENTAS
RIPPER TOOL BAR AND LINKAGE
RIPPER TOOL BAR AND LINKAGE
RIPPER TOOL BAR AND LINKAGE

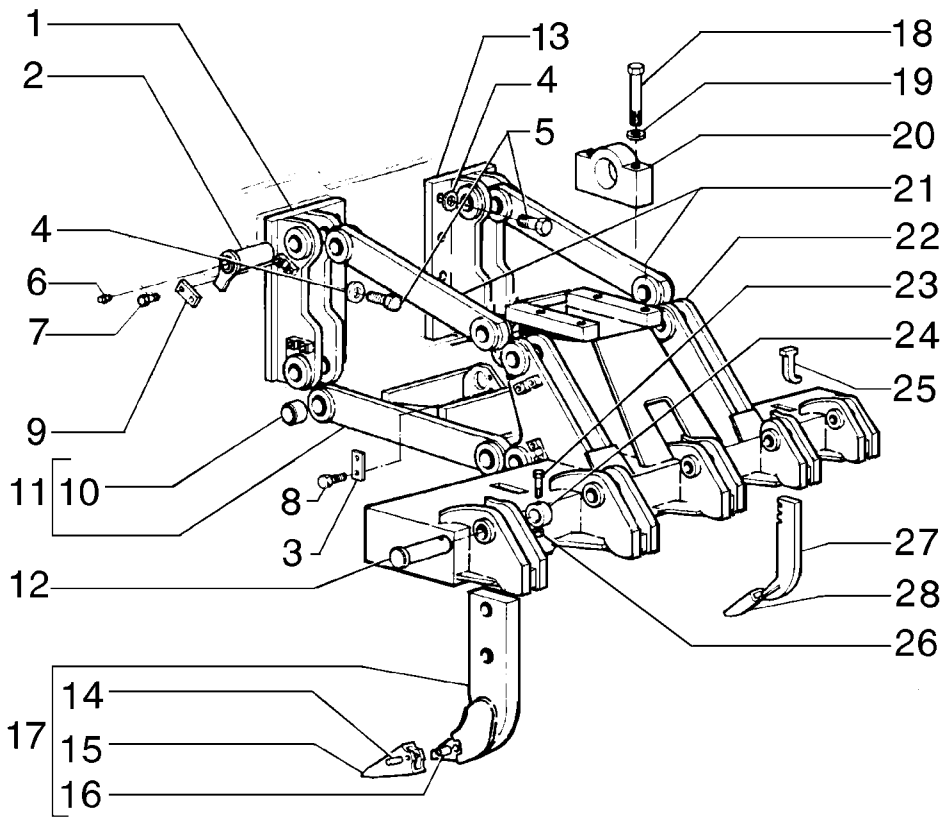

RIPPER ET BARRE D´OUTILS
RIPPER TOOL BAR AND LINKAGE
RIPPER TOOL BAR AND LINKAGE
RIPPER TOOL BAR AND LINKAGE

R	N	P.N.	MOD	Q	Denominação Description	Denominacion Bezeichnung	Description Descrizione	Denominação Beskrivelse	L.C.
22		**75268390**		1	SUPORTE SUPPORT	SOPORTE STÜTZE	SUPPORT SUPPORTO	SUPORTE BESLAG	300S
23		**11113631**		3	PARAFUSO, Hex, M12 x 70, 10.9 VIS	PERNO SCHRAUBE	BOLT BULLONE	PARAFUSO BOLT	140B
24		**75216511**		3	ESPAÇADOR ENTRETOISE	SEPARADOR DISTANZSTÜCK	SPACER DISTANZIALE	ESPAÇADOR AFSTANDSSTYKKE	075D
25		**73125907**		5	CHAVE CLE	LLAVE FEDERKEIL	KEY CHIAVE	CHAVETA PARALELA KILE	060L
26		**10719321**		6	PORCA, M12 x 1.75, Cl 10 ECROU	TUERCA MUTTER	NUT DADO	PORCA MØTRIK	010D
27		**75267173**		5	HASTE ETANCON	VÁSTAGO SCHAFT	SHANK GAMBO	HASTE FÆSTE	024G
28		**75267179**		5	DENTE DENTS	DIENTES ZAHN	TEETH DENTE	DENTE TÆNDER	P370

09-25	01	p1	12/11

PLACA DE EMPUXO
PUSH PLATE
PUSH PLATE
PUSH PLATE

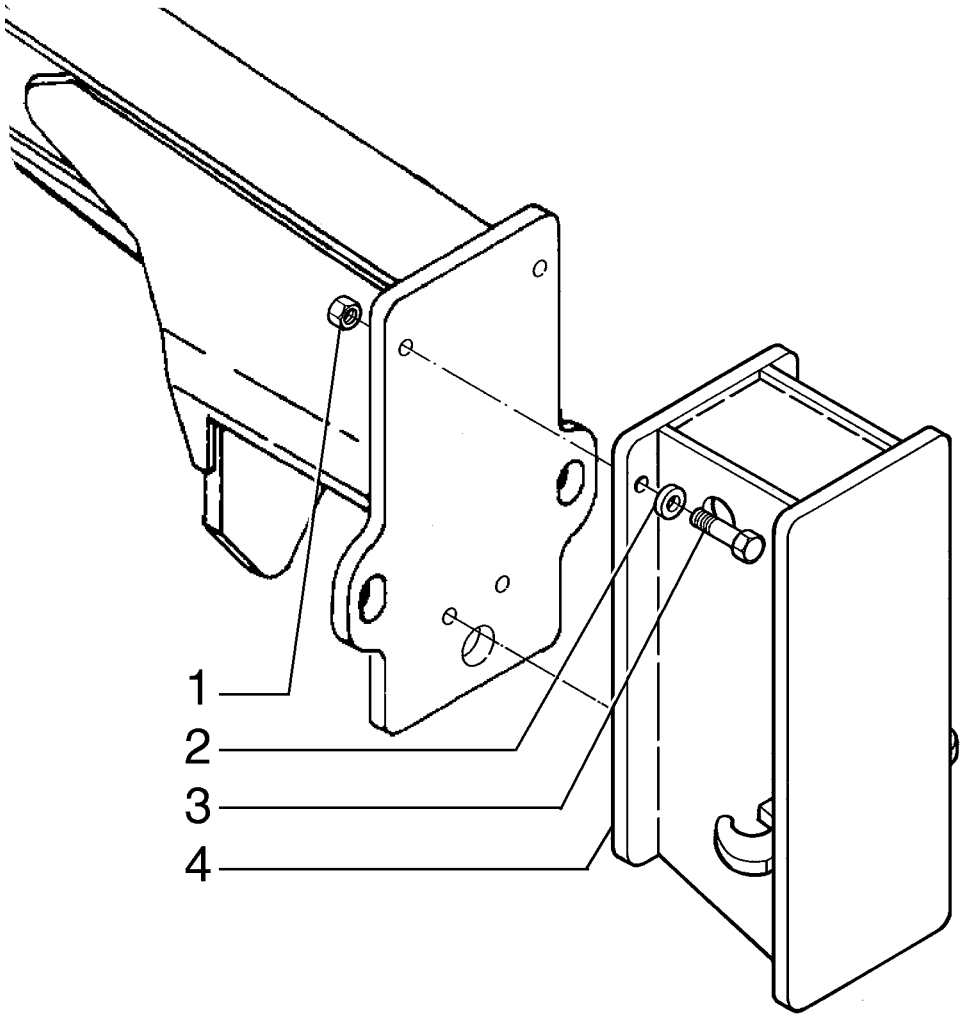

PLAQUE DE POUSSÉE
PUSH PLATE
PUSH PLATE
PUSH PLATE

R	N	P.N.	MOD	Q	Denominação Description	Denominacion Bezeichnung	Description Descrizione	Denominação Beskrivelse	L.C.
1		70927619		4	PORCA ECROU	TUERCA MUTTER	NUT DADO	PORCA MØTRIK	010D
2		70929276		4	ARRUELA PLANA RONDELLE	ARANDELA UNTERLEGSCHEIBE	WASHER RONDELLA	ANILHA FLADSKIVE	131R
3		70933242		4	PARAFUSO VIS	PERNO SCHRAUBE	BOLT BULLONE	PARAFUSO BOLT	140B
4		75267380		1	ENGATE PARA REBOQUE CROCHET DE REMORQI	ENGANCHE DE TIRO ABSCHLEPPHAKEN	TOW HOOK GANCIO DI TRAINO	GANCHO DE REBOQUE BUGSERKROG	032G

09-26	01	p1	12/11

CONTRAPESO FRONTAL
FRONT COUNTERWEIGHT
FRONT COUNTERWEIGHT
FRONT COUNTERWEIGHT

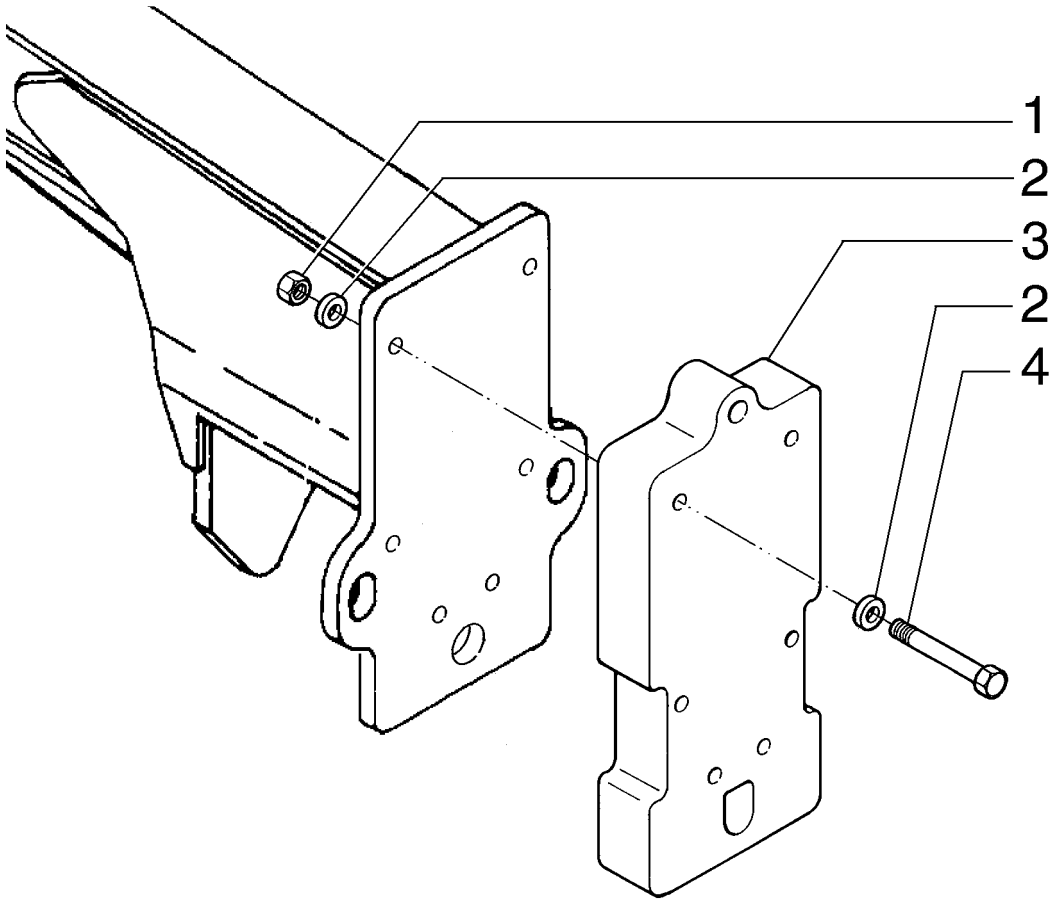

CONTREPOIDS AVANT
FRONT COUNTERWEIGHT
FRONT COUNTERWEIGHT
FRONT COUNTERWEIGHT

R	N	P.N.	MOD	Q	Denominação Description	Denominacion Bezeichnung	Description Descrizione	Denominação Beskrivelse	L.C.
1		70927619		6	PORCA ECROU	TUERCA MUTTER	NUT DADO	PORCA MØTRIK	010D
2		70929276		12	ARRUELA PLANA RONDELLE	ARANDELA UNTERLEGSCHEIBE	WASHER RONDELLA	ANILHA FLADSKIVE	131R
3		75267084		1	CONTRAPESO CONTREPOIDS	CONTRAPESO GEGENGEWICHT	COUNTERWEIGHT CONTRAPPESO	CONTRAPESO KONTRAVÆGT	222C
4		70928400		6	PARAFUSO VIS	TORNILLO SCHRAUBE	SCREW VITE	PARAFUSO SKRUE	040V

09-27	01	p1	12/11

CAIXA DE FERRAMENTAS
TOOLS BOX
TOOLS BOX
TOOLS BOX

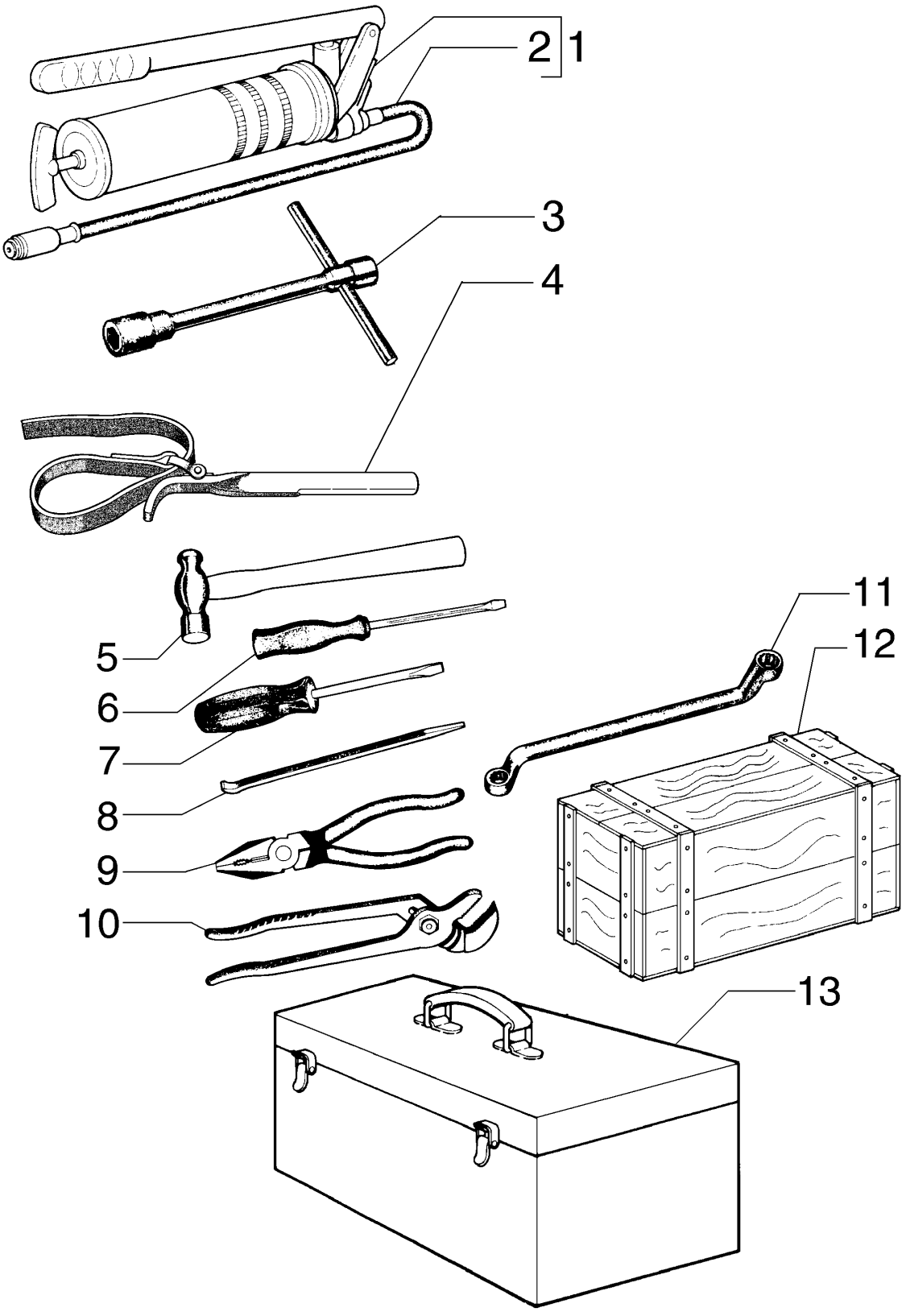

BOÎTE D´OUTILS
TOOLS BOX
TOOLS BOX
TOOLS BOX

R	N	P.N.	MOD	Q	Denominação Description	Denominacion Bezeichnung	Description Descrizione	Denominação Beskrivelse	L.C.
1		75210969		1	BOMBA HIDRÁULICA POMPE HYDRAULIQUE	BOMBA HIDRÁULICO HYDRAULIKPUMPE	HYDRAULIC PUMP POMPA IDRAULICA	BOMBA HIDRÁULICA HYDRAULIKPUMPE	155P
2		75210985		1	MANGUEIRA FLEXIBLE	TUBO SCHLAUCH	HOSE TUBO FLESSIBILE	MANGUEIRA SLANGE	030M
3		75254250		1	CHAVE CLEE DE SECURITEE	LLAVE SCHLUESSEL	KEY, LOCK CHIAVE	CHAVE KEY, LOCK	150C
4		75254794		1	CHAVE CLEE DE SECURITEE	LLAVE SCHLUESSEL	KEY, LOCK CHIAVE	CHAVE KEY, LOCK	150C
5		75215548		1	MARTELO MARTEAU	MARTILLO HAMMER	HAMMER MARTELLO	MARTELO HAMMER	051M
6		75215543		1	CHAVE DE FENDA TOURNEVIS	DESTORNILLADOR SCHRAUBENDREHER	SCREWDRIVER CACCIAVITE	CHAVE DE PARAFUSOS SKRUETRÆKKER	010C
6		75215542		1	CHAVE DE FENDA TOURNEVIS	DESTORNILLADOR SCHRAUBENDREHER	SCREWDRIVER CACCIAVITE	CHAVE DE PARAFUSOS SKRUETRÆKKER	010C
7		75215544		1	CHAVE CLEE DE SECURITEE	LLAVE SCHLUESSEL	KEY, LOCK CHIAVE	CHAVE KEY, LOCK	150C
8		75215547		1	ALAVANCA LEVIER	PALANCA HEBEL	LEVER LEVA	ALAVANCA ARM	045L
9		75215545		1	ALICATE PINCES	PINZAS ZANGE	PLIERS PINZE	ALICATE TANG	125P
10		75215546		1	ALICATE PINCES	PINZAS ZANGE	PLIERS PINZE	ALICATE TANG	125P
11		75215549		1	JOGO DE FERRAMENTAS, Key mm KIT OUTILLAGE	KIT DE HERRAMIENTAS WERKZEUGSATZ	TOOL KIT KIT ATTREZZI	KIT DE FERRAMENTAS VÆRKTØJSREDSKAB	Z656
11		75215558		1	JOGO DE FERRAMENTAS, Key inch KIT OUTILLAGE	KIT DE HERRAMIENTAS WERKZEUGSATZ	TOOL KIT KIT ATTREZZI	KIT DE FERRAMENTAS VÆRKTØJSREDSKAB	Z656
12		75201087		1	CAIXA DE FERRAMENTAS BOITE A OUTILS	CAJA DE HERRAMIENTA WERKZEUGKASTEN	TOOL BOX CASSETTA ATTREZZI	CAIXA DE FERRAMENTA VÆRKTØJSKASSE	087C
13		75215541		1	CAIXA DE FERRAMENTAS BOITE A OUTILS	CAJA DE HERRAMIENTA WERKZEUGKASTEN	TOOL BOX CASSETTA ATTREZZI	CAIXA DE FERRAMENTA VÆRKTØJSKASSE	087C

09-28	01	p1	03/12

EXTINTOR DE INCÊNDIO
FIRE EXTINGUISHER
FIRE EXTINGUISHER
FIRE EXTINGUISHER

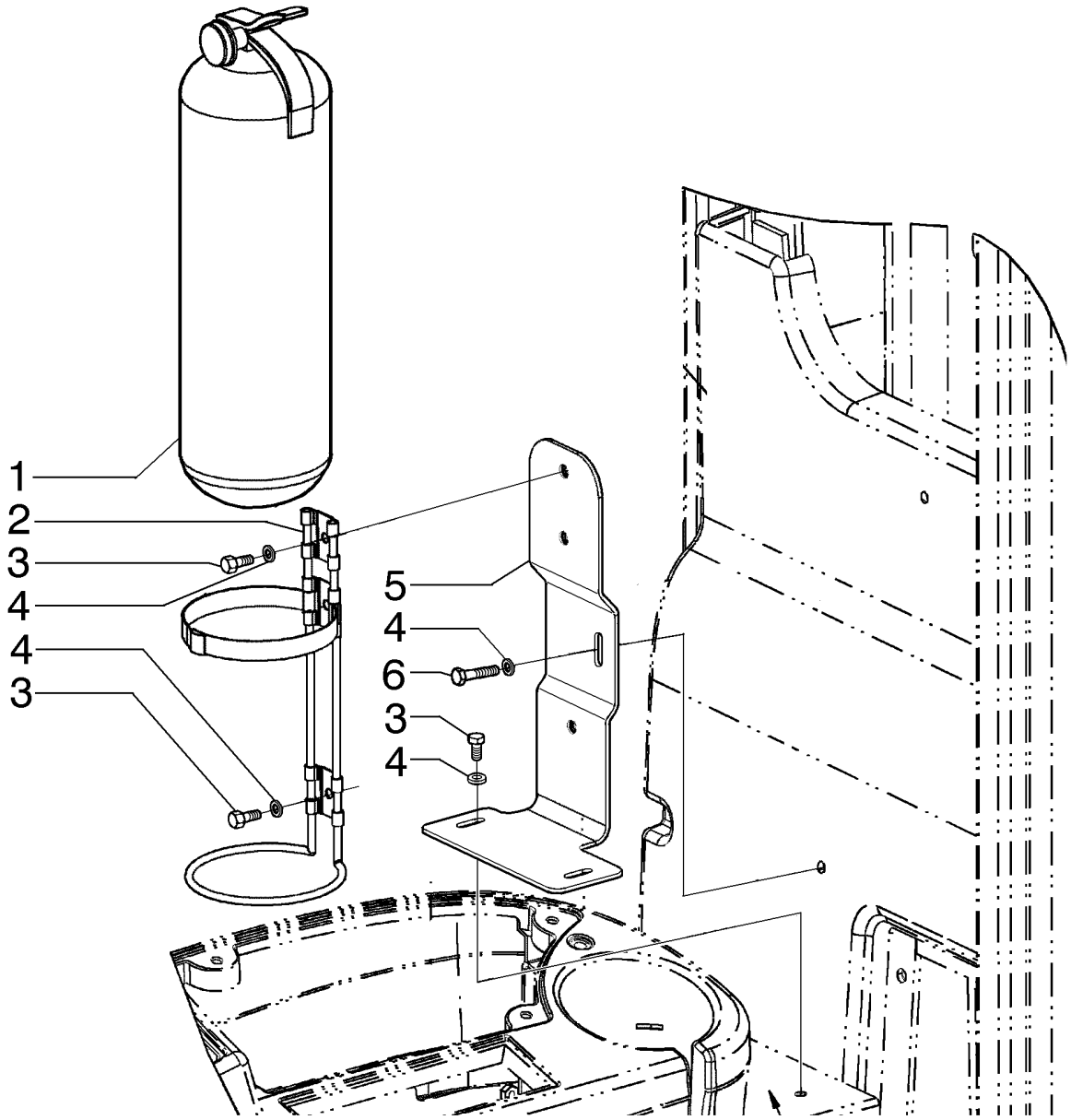

EXTINCTEUR
FIRE EXTINGUISHER
FIRE EXTINGUISHER
FIRE EXTINGUISHER

R	N	P.N.	MOD	Q	Denominação Description	Denominacion Bezeichnung	Description Descrizione	Denominação Beskrivelse	L.C.
1		**75245052**		1	EXTINTOR DE INCÊNDIO EXTINCTEUR	EXTINTOR FEUERLÖSCHER	FIRE EXTINGUISHER ESTINTORE	EXTINTOR DE INCÊNDIO ILDSLUKKER	055E
2		**75245053**		1	SUPORTE SUPPORT	SOPORTE HALTERUNG	BRACKET STAFFA	SUPORTE BESLAG	225S
3		**10902131**		5	PARAFUSO, Hex, M6 x 14, 10.9, Full Thd VIS	TORNILLO SCHRAUBE	SCREW VITE	PARAFUSO SKRUE	040V
4		**12644421**		6	ARRUELA PLANA, M6 x 15 x 1 RONDELLE	ARANDELA UNTERLEGSCHEIBE	WASHER RONDELLA	ANILHA FLADSKIVE	131R
5		**84415919**		1	SUPORTE SUPPORT	SOPORTE STÜTZE	SUPPORT SUPPORTO	SUPORTE BESLAG	300S
6		**10902831**		1	PARAFUSO, Hex, M6 x 30, 10.9 VIS	TORNILLO SCHRAUBE	SCREW VITE	PARAFUSO SKRUE	040V

09-30	01	p1	12/11

CAPUZ DO MOTOR E GRADE
CAPÓ DEL MOTOR Y REJILLA
ENGINE HOOD AND GRILLE
ENGINE HOOD AND GRILLE

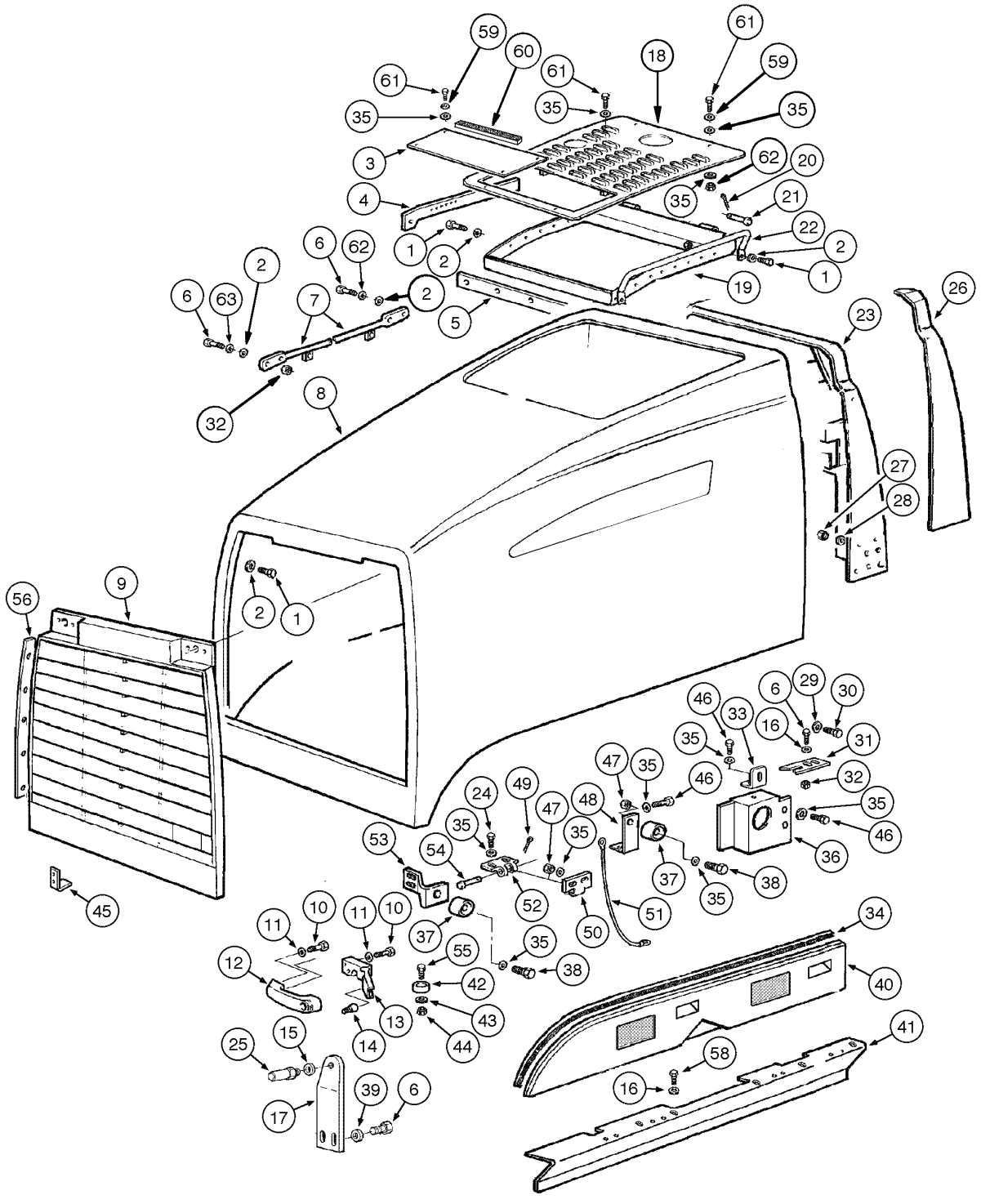

CASQUE DU MOTEUR ET GRILLE
ENGINE HOOD AND GRILLE
ENGINE HOOD AND GRILLE
ENGINE HOOD AND GRILLE

R	N	P.N.	MOD	Q	Denominação Description	Denominacion Bezeichnung	Description Descrizione	Denominação Beskrivelse	L.C.
1		11106431		16	PARAFUSO, Hex, M10 x 30, 10.9, Full Thd				
						PERNO	BOLT	PARAFUSO	140B
					VIS	SCHRAUBE	BULLONE	BOLT	
2		12638621		16	ARRUELA PLANA	ARANDELA	WASHER	ANILHA	131R
					RONDELLE	UNTERLEGSCHEIBE	RONDELLA	FLADSKIVE	
3		75323454		1	PLACA	PLACA	PLATE	CHAPA	105P
					PLAQUE	PLATTE	PIASTRA	PLADE	
4		75323169		1	PLACA, RH	PLACA	PLATE	CHAPA	105P
					PLAQUE	PLATTE	PIASTRA	PLADE	
4		75323213		1	PLACA, LH	PLACA	PLATE	CHAPA	105P
					PLAQUE	PLATTE	PIASTRA	PLADE	
5		75321593		1	SUPORTE	SOPORTE	BRACKET	SUPORTE	225S
					SUPPORT	HALTERUNG	STAFFA	BESLAG	
6		11106431		11	PARAFUSO, Hex, M10 x 30, 10.9, Full Thd				
						PERNO	BOLT	PARAFUSO	140B
					VIS	SCHRAUBE	BULLONE	BOLT	
7		75323252		2	HASTE	VARILLA	ROD	HASTE	090A
					TIGE	STANGE	ASTA	STANG	
8		87572769		1	CAPÔ	CUBIERTA	HOOD	COBERTURA	4360
					CAPOT	HAUBE	COFANO	HJELMPLADE	
9		87582470		1	GRELHA	REJILLA	GRILLE	GRELHA	101G
					CALANDRE	GRILL	GRIGLIA	GITTER	
10		10902631		3	PARAFUSO, Hex, M6 x 25, 10.9				
						PERNO	BOLT	PARAFUSO	140B
					VIS	SCHRAUBE	BULLONE	BOLT	
11		12639701		3	ARRUELA PLANA, M6 x 11 x 1				
						ARANDELA	WASHER	ANILHA	131R
					RONDELLE	UNTERLEGSCHEIBE	RONDELLA	FLADSKIVE	
12		60-7083T1		1	MANILHA	MANECILLA	HANDLE	PEGA	020M
					POIGNEE	GRIFF	MANIGLIA	HÅNDTAG	
13		366176A2		1	TRINCO	CERROJO	LATCH	TRINCO	5020
					LOQUET	RIEGEL	DISPOSITIVO CHIUSURA	LATCH	
14		314610A1		1	BOTÃO	BOTÓN	BUTTON	BOTÃO	120B
					BOUTON	TASTE	PULSANTE	KNAP	
15		70904208		2	TRAVA DA ARRUELA	ARANDELA DE BLOQUE	LOCK WASHER	ANILHA DE RETENÇÃO	132R
					RONDELLE FREIN	SICHERUNGSSCHEIBE	RONDELLA DI SICUREZ	LÅSESKIVE	
16		70925927		1	ARRUELA PLANA	ARANDELA	WASHER	ANILHA	131R
					RONDELLE	UNTERLEGSCHEIBE	RONDELLA	FLADSKIVE	
17		75324367		1	PLACA	PLACA	PLATE	CHAPA	105P
					PLAQUE	PLATTE	PIASTRA	PLADE	
18		75323190		1	CAPÔ DO MOTOR	CUBIERTA DEL MOTOR	ENGINE HOOD	CAPOT DO MOTOR	A008
					CAPOT MOTEUR	MOTORHAUBE	COFANO MOTORE	MOTORHJELM	
19		75323166		1	SUPORTE	SOPORTE	BRACKET	SUPORTE	225S
					SUPPORT	HALTERUNG	STAFFA	BESLAG	
20		70900805		2	CONTRA PINO, 1/8" x 3/4"	PASADOR	COTTER PIN	TROÇO DE ABRIR	270C
					GOUPILLE FENDUE	SPLINT	COPPIGLIA	SPLITBOLT	
21		75320970		2	PINO	PASADOR	PIN	PERNO	080P
					BROCHE	PIN	PERNO	STIFT	

09-30	01	p2	12/11

CAPUZ DO MOTOR E GRADE
CAPÓ DEL MOTOR Y REJILLA
ENGINE HOOD AND GRILLE
ENGINE HOOD AND GRILLE

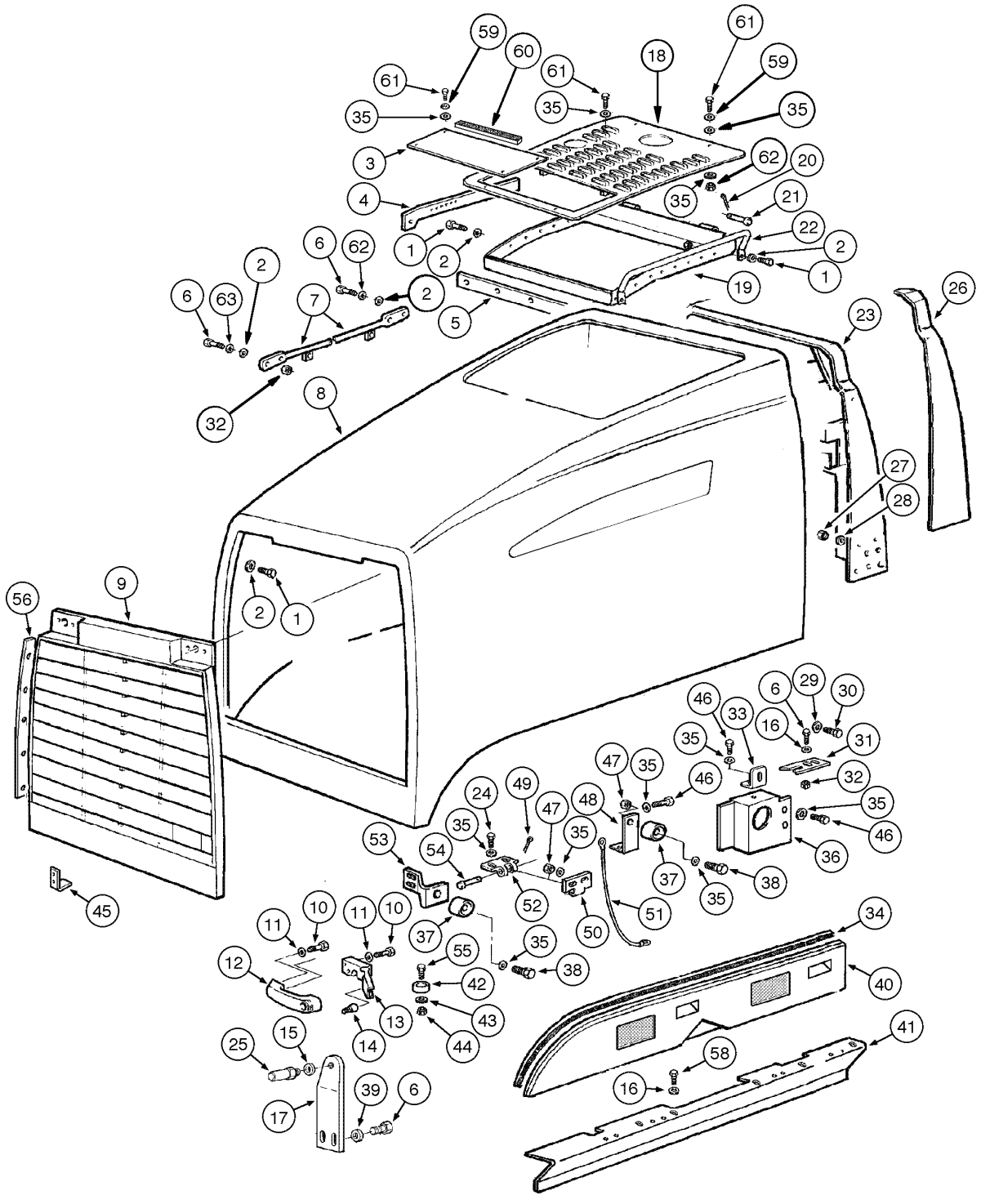

CASQUE DU MOTEUR ET GRILLE
ENGINE HOOD AND GRILLE
ENGINE HOOD AND GRILLE
ENGINE HOOD AND GRILLE

R	N	P.N.	MOD	Q	Denominação Description	Denominacion Bezeichnung	Description Descrizione	Denominação Beskrivelse	L.C.
22		**75323352**		2	CORRIMÃO, Hood	PASAMANO	HANDRAIL	CORRIMÃO	015M
					MAIN COURANTE	HANDLAUF	CORRIMANO	GELÆNDER	
23		**75323240**		1	SUPORTE	SOPORTE	BRACKET	SUPORTE	225S
					SUPPORT	HALTERUNG	STAFFA	BESLAG	
24		**14306331**		8	PARAFUSO, Hex Soc Hd, M8 x 20, 10.9				
						TORNILLO	SCREW	PARAFUSO	040V
					VIS	SCHRAUBE	VITE	SKRUE	
25		**87665328**		2	PINO	PASADOR	PIN	PERNO	080P
					BROCHE	PIN	PERNO	STIFT	
26		**75323469**		1	HASTE, RH	VÁSTAGO	SHANK	HASTE	024G
					ETANCON	SCHAFT	GAMBO	FÆSTE	
26		**75323481**		1	HASTE, LH	VÁSTAGO	SHANK	HASTE	024G
					ETANCON	SCHAFT	GAMBO	FÆSTE	
27		**11701731**		6	PORCA, M10, Cl 12	TUERCA	NUT	PORCA	010D
					ECROU	MUTTER	DADO	MØTRIK	
28		**12638601**		6	ARRUELA PLANA, M10 x 18 x 2				
						ARANDELA	WASHER	ANILHA	131R
					RONDELLE	UNTERLEGSCHEIBE	RONDELLA	FLADSKIVE	
29		**14496731**		8	ARRUELA PLANA, M12 x 24 x 2.5 Thk				
						ARANDELA	WASHER	ANILHA	131R
					RONDELLE	UNTERLEGSCHEIBE	RONDELLA	FLADSKIVE	
30		**11112431**		8	PARAFUSO, Hex, M12 x 30, 10.9, Full Thd				
						PERNO	BOLT	PARAFUSO	140B
					VIS	SCHRAUBE	BULLONE	BOLT	
31	1	**REF**		2	INSTRUÇÃO, GUIDE	INSTRUCCIÓN	INSTRUCTION	INSTRUÇÃO	Z571
					INSTRUCTION	ANLEITUNG	ISTRUZIONI	INSTRUKTION	
32		**11701731**		16	PORCA, M10, Cl 12	TUERCA	NUT	PORCA	010D
					ECROU	MUTTER	DADO	MØTRIK	
33		**75321532**		2	PLACA	PLACA	PLATE	CHAPA	105P
					PLAQUE	PLATTE	PIASTRA	PLADE	
34		**75324198**		2	VEDAÇÃO	ANILLO DE CIERRE	SEAL	VEDANTE	132A
					JOINT	DICHTUNG	GUARNIZIONE; TENUTA	PAKNING	
35		**12646721**		80	ARRUELA PLANA, M8 x 20 x 2				
						ARANDELA	WASHER	ANILHA	131R
					RONDELLE	UNTERLEGSCHEIBE	RONDELLA	FLADSKIVE	
36		**75267325**		1	PLACA, RH	PLACA	PLATE	CHAPA	105P
					PLAQUE	PLATTE	PIASTRA	PLADE	
36		**75266862**		1	PLACA, LH	PLACA	PLATE	CHAPA	105P
					PLAQUE	PLATTE	PIASTRA	PLADE	
37		**75324245**		4	COXIM	COJÍN	CUSHION	COXIM	2460
					COUSSIN	KISSEN	CUSCINO	PUDE	
38		**16043431**		6	PARAFUSO, Hex, M8 x 20, 10.9				
						PERNO	BOLT	PARAFUSO	140B
					VIS	SCHRAUBE	BULLONE	BOLT	
39		**12638601**		2	ARRUELA PLANA, M10 x 18 x 2				
						ARANDELA	WASHER	ANILHA	131R
					RONDELLE	UNTERLEGSCHEIBE	RONDELLA	FLADSKIVE	

(1) Página 09-042

09-30	01	p3	12/11

CAPUZ DO MOTOR E GRADE
CAPÓ DEL MOTOR Y REJILLA
ENGINE HOOD AND GRILLE
ENGINE HOOD AND GRILLE

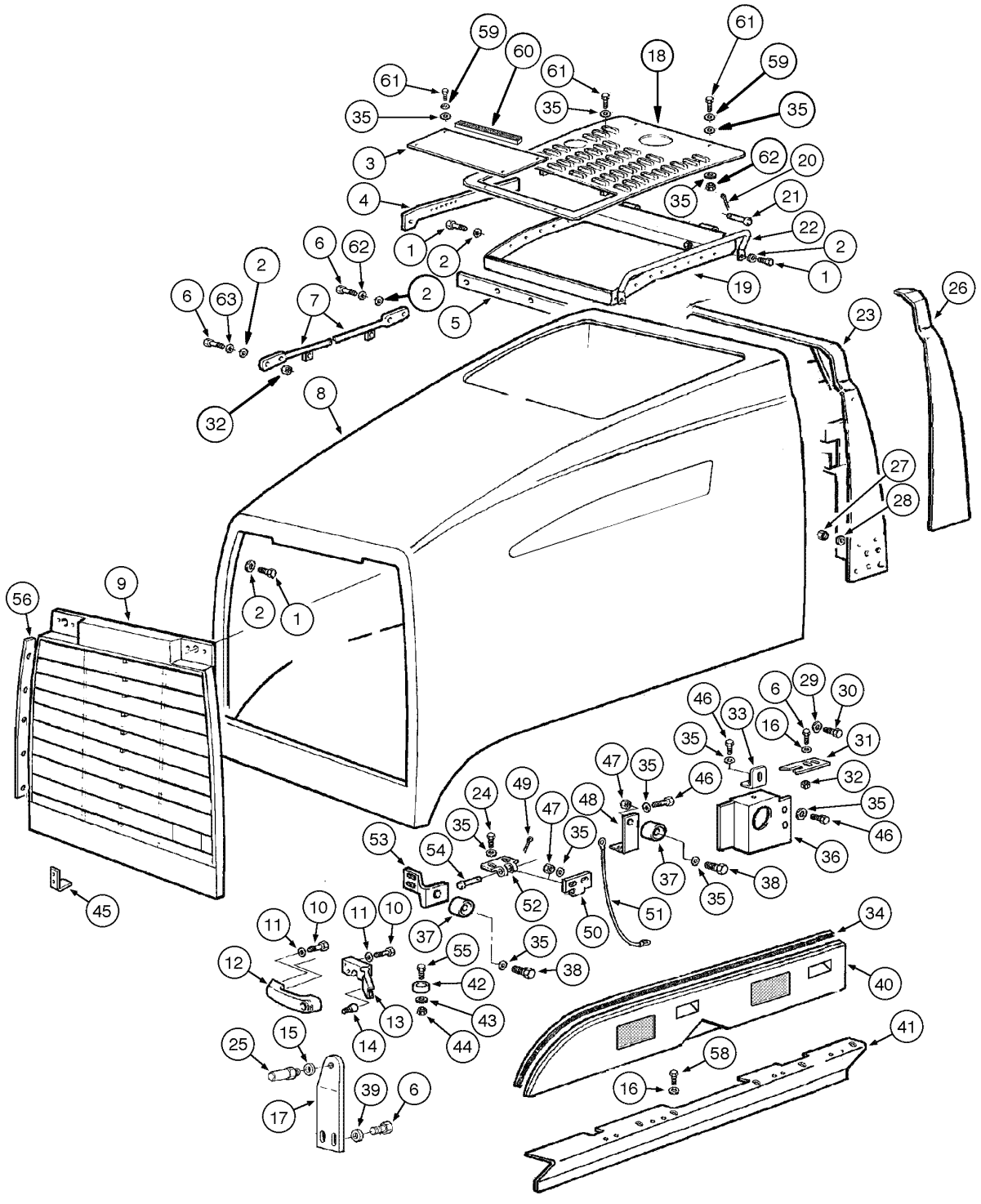

CASQUE DU MOTEUR ET GRILLE
ENGINE HOOD AND GRILLE
ENGINE HOOD AND GRILLE
ENGINE HOOD AND GRILLE

R	N	P.N.	MOD	Q	Denominação Description	Denominacion Bezeichnung	Description Descrizione	Denominação Beskrivelse	L.C.
40		**87353638**		1	COBERTURA, RH COUVERTURE	COBERTURA ABDECKUNG	COVER COPERTURA	COBERTURA COVER	271C
40		**84301104**		1	COBERTURA, LH COUVERTURE	COBERTURA ABDECKUNG	COVER COPERTURA	COBERTURA COVER	271C
41		**75267278**		1	SUPORTE, RH SUPPORT	SOPORTE STÜTZE	SUPPORT SUPPORTO	SUPORTE BESLAG	300S
41		**75267275**		1	SUPORTE, LH SUPPORT	SOPORTE STÜTZE	SUPPORT SUPPORTO	SUPORTE BESLAG	300S
42		**73066804**		2	PASTILHA COUSSIN	PASTILLA UNTERLAGE	PAD CUSCINO; TAMPONE	ESPAÇADOR BREMSEKLODS	060T
43		**12639701**		5	ARRUELA PLANA, M6 x 11 x 1 RONDELLE	ARANDELA UNTERLEGSCHEIBE	WASHER RONDELLA	ANILHA FLADSKIVE	131R
44		**15896221**		2	PORCA, M6, Cl 10 ECROU	TUERCA MUTTER	NUT DADO	PORCA MØTRIK	010D
45		**84300941**		2	SUPORTE SUPPORT	SOPORTE STÜTZE	SUPPORT SUPPORTO	SUPORTE BESLAG	300S
46		**16043231**		42	PARAFUSO, Hex, M8 x 16, 10.9 VIS	PERNO SCHRAUBE	BOLT BULLONE	PARAFUSO BOLT	140B
47		**16100821**		32	PORCA, M8, Cl 10 ECROU	TUERCA MUTTER	NUT DADO	PORCA MØTRIK	010D
48		**75325345**		2	SUPORTE SUPPORT	SOPORTE STÜTZE	SUPPORT SUPPORTO	SUPORTE BESLAG	300S
49		**10734201**		8	CONTRA PINO, M2 x 12 GOUPILLE FENDUE	PASADOR SPLINT	COTTER PIN COPPIGLIA	TROÇO DE ABRIR SPLITBOLT	270C
50		**75325241**		8	DOBRADIÇA CHARNIERE	BISAGRA SCHARNIER	HINGE CERNIERA	DOBRADIÇA HÆNGSEL	140C
51		**75261093**		2	CABO FLEXÍVEL CABLE FLEXIBLE	CABLE FLEXIBLE SEILZUG	FLEXIBLE CABLE CAVO FLESSIBILE	CABO FLEXÍVEL FLEKSIBELT KABEL	073F
52		**75325240**		8	DOBRADIÇA CHARNIERE	BISAGRA SCHARNIER	HINGE CERNIERA	DOBRADIÇA HÆNGSEL	140C
53		**75325347**		1	SUPORTE, RH SUPPORT	SOPORTE STÜTZE	SUPPORT SUPPORTO	SUPORTE BESLAG	300S
53		**75325346**		1	SUPORTE, LH SUPPORT	SOPORTE STÜTZE	SUPPORT SUPPORTO	SUPORTE BESLAG	300S
54		**75258700**		8	PINO BROCHE	PASADOR PIN	PIN PERNO	PERNO STIFT	080P
55		**10902431**		2	PARAFUSO, Hex, M6 x 20, 10.9 VIS	TORNILLO SCHRAUBE	SCREW VITE	PARAFUSO SKRUE	040V
56		**75323724**		1	PLACA, RH PLAQUE	PLACA PLATTE	PLATE PIASTRA	CHAPA PLADE	105P
56		**75323725**		1	PLACA, LH PLAQUE	PLACA PLATTE	PLATE PIASTRA	CHAPA PLADE	105P
57	1	**75324455**		1	TUBO, 760 mm Length TUBE	TUBO ROHR	TUBE TUBO	TUBO RØR	195T

(1) Jogo inclui itens 4, 5, 8, 9, 19, 22, 56

09-30	01	p4	12/11

CAPUZ DO MOTOR E GRADE
CAPÓ DEL MOTOR Y REJILLA
ENGINE HOOD AND GRILLE
ENGINE HOOD AND GRILLE

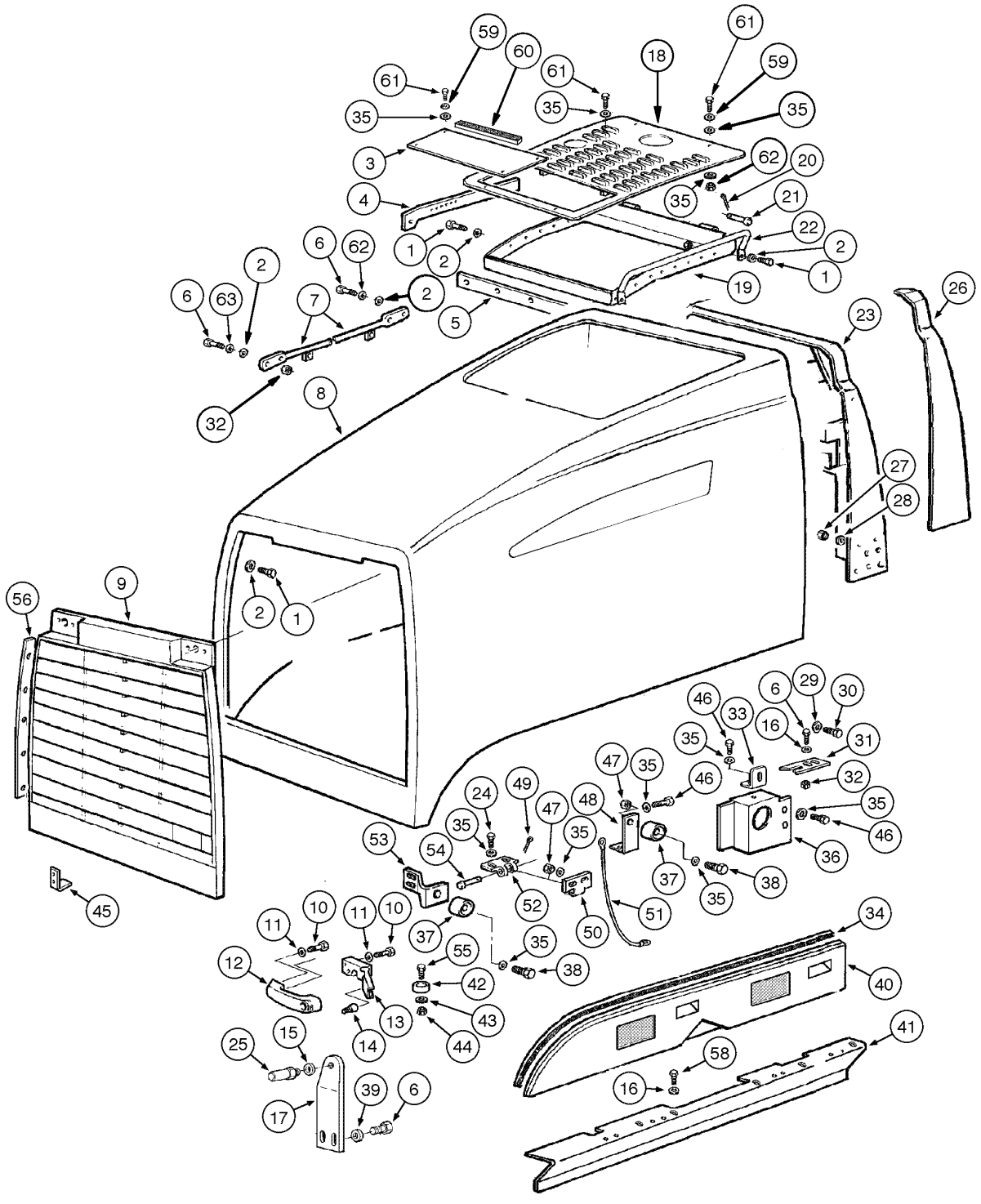

CASQUE DU MOTEUR ET GRILLE
ENGINE HOOD AND GRILLE
ENGINE HOOD AND GRILLE
ENGINE HOOD AND GRILLE

R	N	P.N.	MOD	Q	Denominação Description	Denominacion Bezeichnung	Description Descrizione	Denominação Beskrivelse	L.C.
58		**10979321**		24	PARAFUSO, Hex, M10 x 14, 8.8, Full Thd				
						PERNO	BOLT	PARAFUSO	140B
					VIS	SCHRAUBE	BULLONE	BOLT	
59		**10516671**		24	TRAVA DA ARRUELA	ARANDELA DE BLOQUE(	LOCK WASHER	ANILHA DE RETENÇÃO	132R
					RONDELLE FREIN	SICHERUNGSSCHEIBE	RONDELLA DI SICUREZ	LÅSESKIVE	
60		**75323212**		2	JUNTA	JUNTA	GASKET	JUNTA	123G
					JOINT	DICHTUNG	GUARNIZIONE	PAKNING	
61		**16043631**		8	PARAFUSO, Hex, M8 x 25, 10.9				
						TORNILLO	SCREW	PARAFUSO	040V
					VIS	SCHRAUBE	VITE	SKRUE	
62		**16100821**		4	PORCA, M8, Cl 10	TUERCA	NUT	PORCA	010D
					ECROU	MUTTER	DADO	MØTRIK	
63		**10516871**		16	ARRUELA PLANA	ARANDELA	WASHER	ANILHA	131R
					RONDELLE	UNTERLEGSCHEIBE	RONDELLA	FLADSKIVE	

09-31	01	p1	12/11

CAPUZ DO MOTOR - AMORTECEDOR E ALÇA
CAPÓ DEL MOTOR - AMORTIGUADOR Y ALZA
ENGINE HOOD - DAMPER AND BRACKET
ENGINE HOOD - DAMPER AND BRACKET

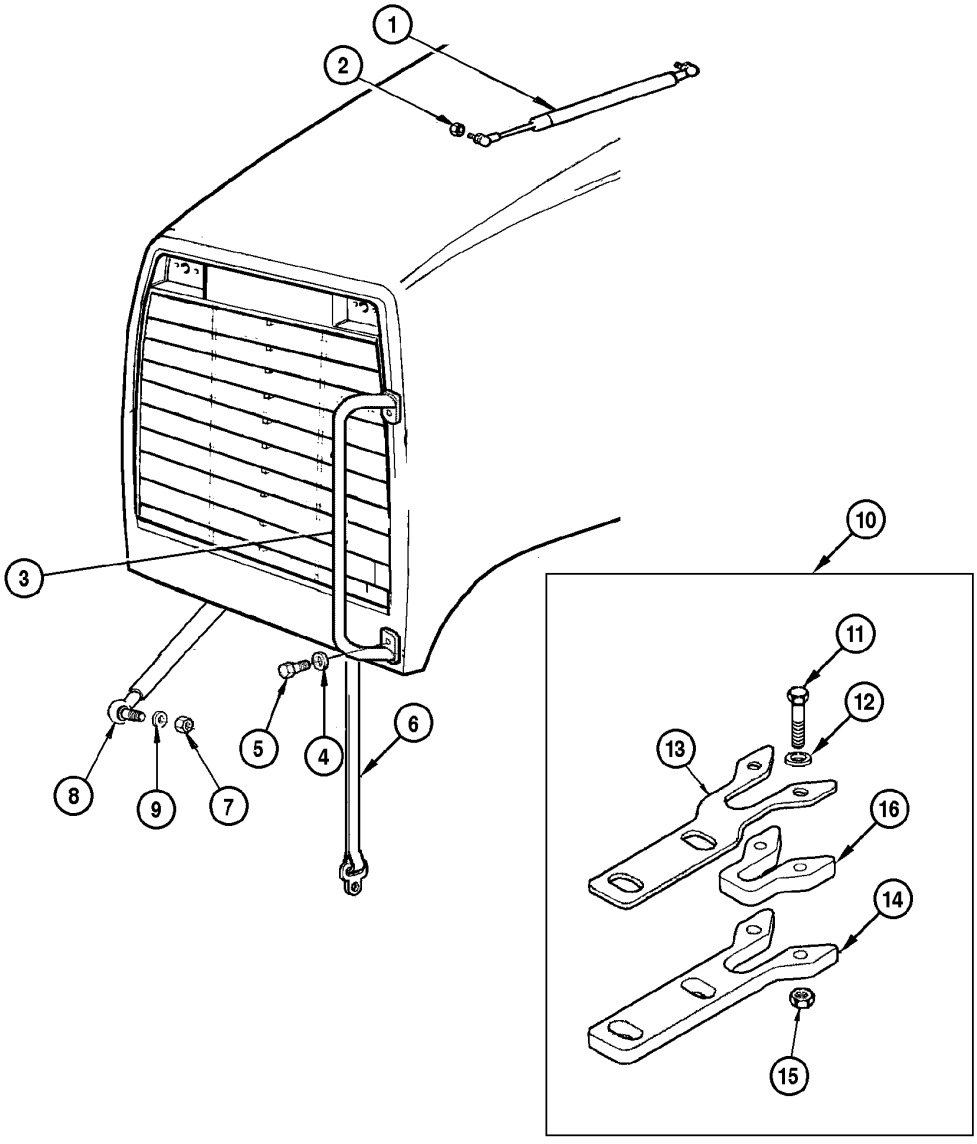

CASQUE DU MOTEUR - AMORTISSEUR ET BRETELLE
ENGINE HOOD - DAMPER AND BRACKET
ENGINE HOOD - DAMPER AND BRACKET
ENGINE HOOD - DAMPER AND BRACKET

R	N	P.N.	MOD	Q	Denominação Description	Denominacion Bezeichnung	Description Descrizione	Denominação Beskrivelse	L.C.
1		87559372		2	AMORTECEDOR AMORTISSEUR	AMORTIGUADOR STOSSDÄMPFER	SHOCK ABSORBER AMMORTIZZATORE	AMORTECEDOR STØDDÆMPER	036A
2		11701731		2	PORCA, M10, Cl 12 ECROU	TUERCA MUTTER	NUT DADO	PORCA MØTRIK	010D
3		75324442		2	MANILHA POIGNEE	MANECILLA GRIFF	HANDLE MANIGLIA	PEGA HÅNDTAG	020M
4		12638621		4	ARRUELA PLANA RONDELLE	ARANDELA UNTERLEGSCHEIBE	WASHER RONDELLA	ANILHA FLADSKIVE	131R
5		11106231		4	PARAFUSO, Hex, M10 x 25, 10.9, Full Thd VIS	TORNILLO SCHRAUBE	SCREW VITE	PARAFUSO SKRUE	040V
6		75261919		1	TIRA BRIDE	BANDA BAND	STRAP FASCETTA	BANDA STROP	532B
7		16102321		1	PORCA, Thin, M8 x 1.25, Cl 05 ECROU	TUERCA MUTTER	NUT DADO	PORCA MØTRIK	010D
8		398767A1		1	MOLA RESSORT	RESORTE FEDER	SPRING MOLLA	MOLA FJEDER	100M
9		10216671		2	ARRUELA PLANA RONDELLE	ARANDELA UNTERLEGSCHEIBE	WASHER RONDELLA	ANILHA FLADSKIVE	131R
10		75324868		1	GUIA, Includes items 11 - 16 GUIDE	GUÍA FÜHRUNG	GUIDE GUIDA	GUIA STYR	145G
11		10903031		2	PARAFUSO, Hex, M6 x 35, 10.9 VIS	PERNO SCHRAUBE	BOLT BULLONE	PARAFUSO BOLT	140B
12		10519401		4	ARRUELA PLANA, M6 x 11.95 x 1.6 RONDELLE	ARANDELA UNTERLEGSCHEIBE	WASHER RONDELLA	ANILHA FLADSKIVE	131R
13		75324866		1	GUIA GUIDE	GUÍA FÜHRUNG	GUIDE GUIDA	GUIA STYR	Z514
14		75324865		1	GUIA GUIDE	GUÍA FÜHRUNG	GUIDE GUIDA	GUIA STYR	Z514
15		12574221		2	CONTRA PORCA, M6 x 1, Cl 10 CONTRE-ECROU	TUERCA DE BLOQUEO SICHERUNGSMUTTER	LOCK NUT DADO DI BLOCCAGGIO	CONTRAPORCA LÅSEMØTRIK	P263
16		75324867		1	GUIA GUIDE	GUÍA FÜHRUNG	GUIDE GUIDA	GUIA STYR	Z514

09-32	01	p1	03/12

CONSOLE LATERAL DIREITO
CONSOLA LATERAL DERECHA
RH LATERAL CONSOLE
RH LATERAL CONSOLE

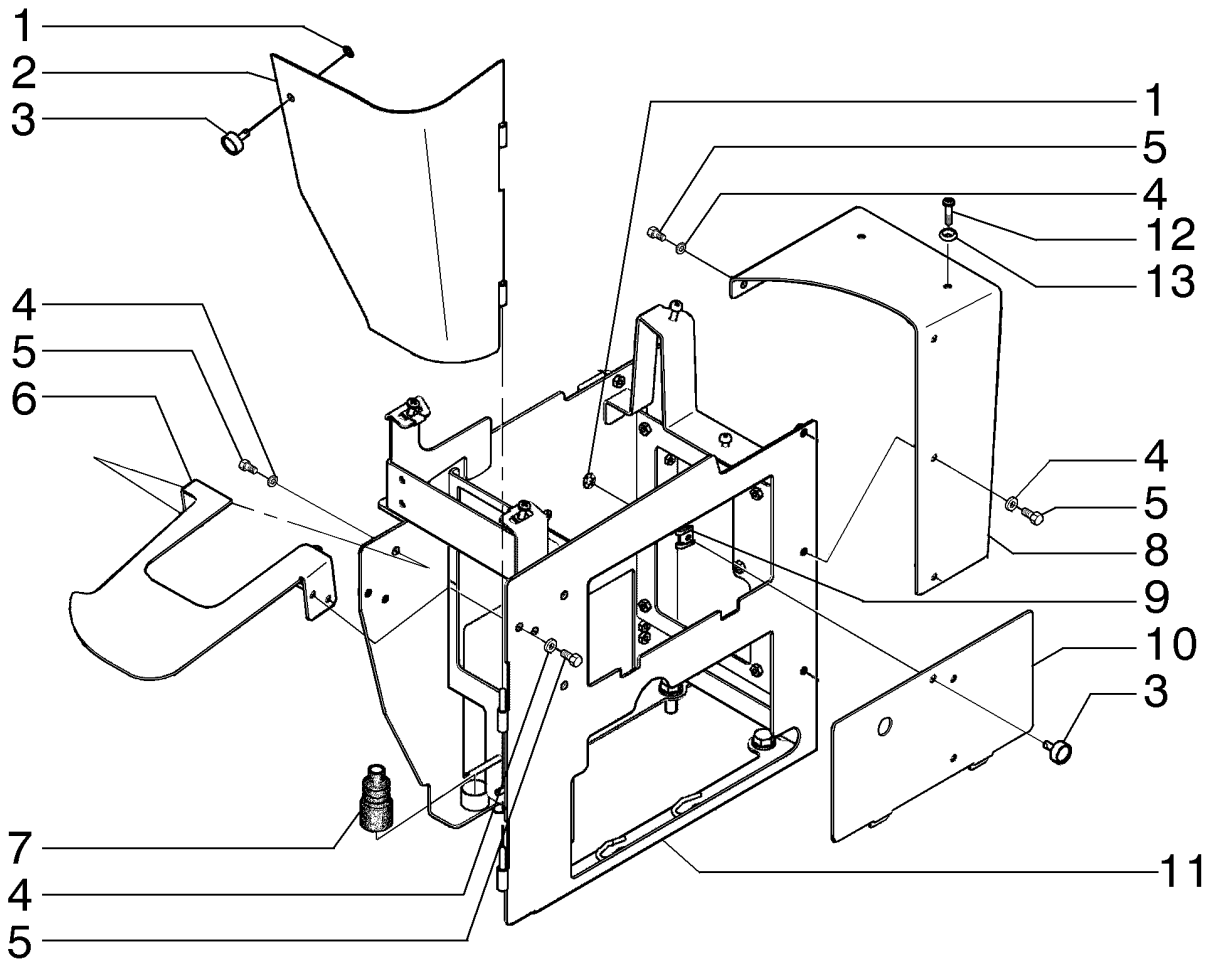

CONSOLE LATÉRALE DROITE
RH LATERAL CONSOLE
RH LATERAL CONSOLE
RH LATERAL CONSOLE

R	N	P.N.	MOD	Q	Denominação Description	Denominacion Bezeichnung	Description Descrizione	Denominação Beskrivelse	L.C.
1		**84193901**		1	CONSOLE	CONSOLA	CONSOLE	CONSOLA	080M
					CONSOLE	KONSOLE	CONSOLE	KONSOL	
2		**76303319**		2	ARRUELA PLANA	ARANDELA	WASHER	ANILHA	131R
					RONDELLE	UNTERLEGSCHEIBE	RONDELLA	FLADSKIVE	
3		**84323798**		1	COBERTURA	CUBIERTA	COVER	COBERTURA	265C
					COUVERCLE	ABDECKUNG	COPERCHIO	DÆKSEL	
4		**76303321**		2	PINO	PASADOR	PIN	PERNO	080P
					BROCHE	PIN	PERNO	STIFT	
5		**12639701**		8	ARRUELA PLANA, M6 x 11 x 1				
						ARANDELA	WASHER	ANILHA	131R
					RONDELLE	UNTERLEGSCHEIBE	RONDELLA	FLADSKIVE	
6		**10902131**		8	PARAFUSO, Hex, M6 x 14, 10.9, Full Thd				
						TORNILLO	SCREW	PARAFUSO	040V
					VIS	SCHRAUBE	VITE	SKRUE	
7		**84195353**		1	SUPORTE	SOPORTE	SUPPORT	SUPORTE	300S
					SUPPORT	STÜTZE	SUPPORTO	BESLAG	
8		**73153774**		1	FOLE	FUELLE	BELLOWS	FOLE	169S
					SOUFFLET	FALTENBALG	SOFFIETTI	BLÆSEBÆLG	
9		**84195355**		1	SUPORTE	SOPORTE	SUPPORT	SUPORTE	300S
					SUPPORT	STÜTZE	SUPPORTO	BESLAG	
10		**76303320**		1	GRAMPO	ABRAZADERA	CLIP	FIXADOR	045F
					COLLIER	KLAMMER	FERMO	KLIPS	
11		**84330352**		1	COBERTURA	CUBIERTA	COVER	COBERTURA	265C
					COUVERCLE	ABDECKUNG	COPERCHIO	DÆKSEL	
12		**13313217**		2	PARAFUSO, Cross Oval Hd, M6 x 20				
						TORNILLO	SCREW	PARAFUSO	040V
					VIS	SCHRAUBE	VITE	SKRUE	
13		**85801991**		4	ARRUELA PLANA	ARANDELA	WASHER	ANILHA	131R
					RONDELLE	UNTERLEGSCHEIBE	RONDELLA	FLADSKIVE	

09-33	01	p1	03/12

CONSOLE LATERAL DIREITO
CONSOLA LATERAL DERECHA
RH LATERAL CONSOLE
RH LATERAL CONSOLE

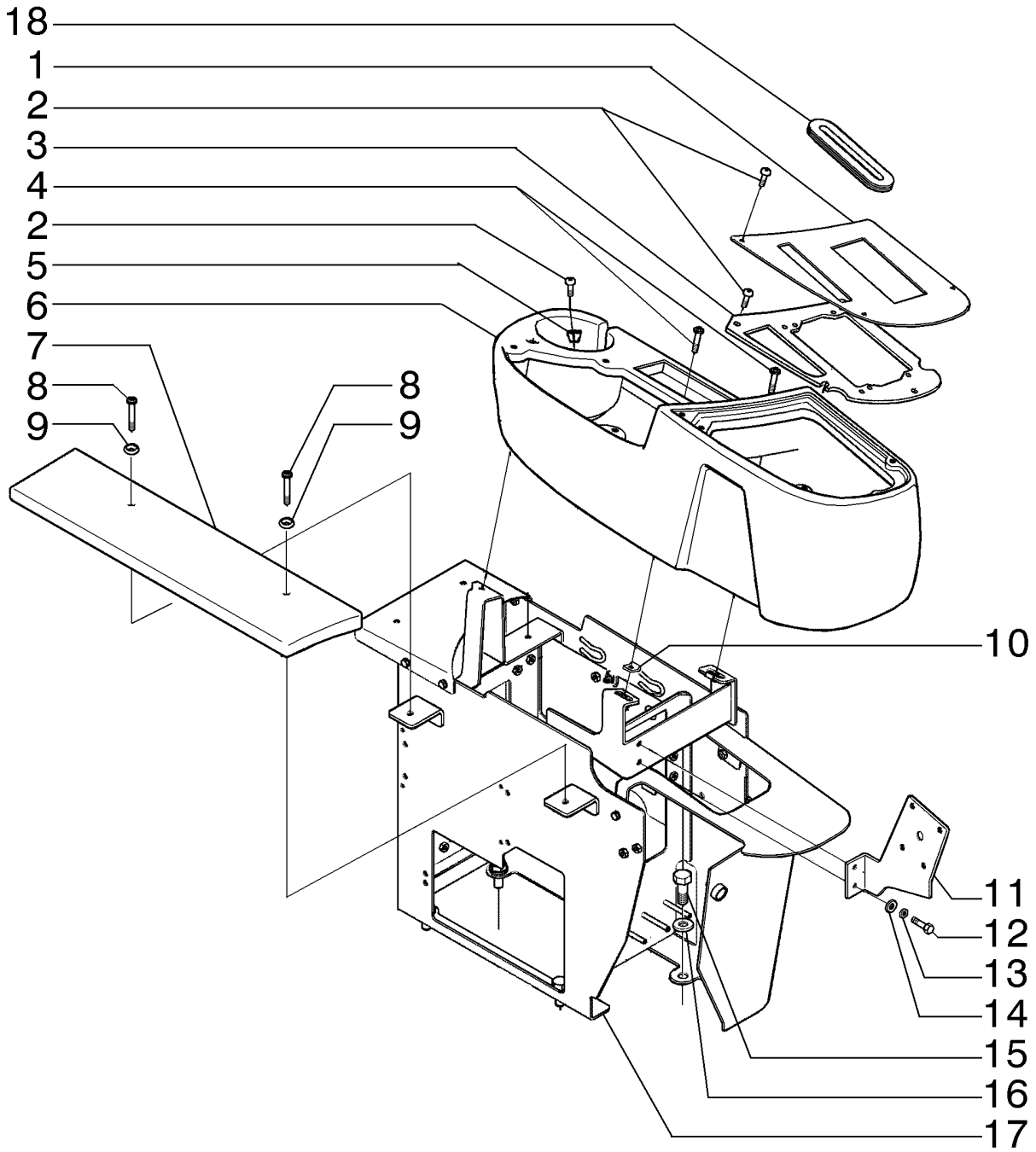

CONSOLE LATÉRALE DROITE
RH LATERAL CONSOLE
RH LATERAL CONSOLE
RH LATERAL CONSOLE

R	N	P.N.	MOD	Q	Denominação Description	Denominacion Bezeichnung	Description Descrizione	Denominação Beskrivelse	L.C.
1		84375770		1	PLACA DE FUNDO PLAQUE D'APPUI	PLACA DE BASE GRUNDPLATTE	BASE PLATE PIASTRA DI BASE	CHAPA DE FUNDO ENDEPLADE	080F
2		13275917		8	PARAFUSO VIS	TORNILLO SCHRAUBE	SCREW VITE	PARAFUSO SKRUE	040V
3		84178164		1	CHAPA PLAQUE D'ACIER	PLACA DE ACERO STAHLPLATTE	STEEL PLATE PIASTRA D'ACCIAIO	CHAPA DE AÇO STÅLPLADE	015L
4		540-711		2	PARAFUSO, Cross Pan Hd, M6 x 30 VIS	TORNILLO SCHRAUBE	SCREW VITE	PARAFUSO SKRUE	040V
5		304061A1		4	PARA-CHOQUE PARE-CHOCS	PARACHOQUE PUFFER	BUMPER PARAURTI	PARA-CHOQUE BUMPER	1120
6		84129151		1	CONSOLE CONSOLE	CONSOLA KONSOLE	CONSOLE CONSOLE	CONSOLA KONSOL	080M
7		84216851		1	PAINEL PANNEAU	PANEL PLATTE	PANEL PANNELLO	PAINEL PANEL	025P
8		13277117		2	PARAFUSO VIS	TORNILLO SCHRAUBE	SCREW VITE	PARAFUSO SKRUE	040V
9		85801991		2	ARRUELA PLANA RONDELLE	ARANDELA UNTERLEGSCHEIBE	WASHER RONDELLA	ANILHA FLADSKIVE	131R
10		833-40406		2	PORCA, M6, U ECROU	TUERCA MUTTER	NUT DADO	PORCA MØTRIK	010D
11		84198997		1	SUPORTE SUPPORT	SOPORTE STÜTZE	SUPPORT SUPPORTO	SUPORTE BESLAG	300S
12		10902331		2	PARAFUSO, Hex, M6 x 18, 10.9, Full Thd VIS	TORNILLO SCHRAUBE	SCREW VITE	PARAFUSO SKRUE	040V
13		892-11006		2	TRAVA DA ARRUELA, M6 RONDELLE FREIN	ARANDELA DE BLOQUE SICHERUNGSSCHEIBE	LOCK WASHER RONDELLA DI SICUREZ	ANILHA DE RETENÇÃO LÅSESKIVE	132R
14		14496431		2	ARRUELA PLANA, M6.4 x 12.5 x 1.6 Thk RONDELLE	ARANDELA UNTERLEGSCHEIBE	WASHER RONDELLA	ANILHA FLADSKIVE	131R
15		11112431		4	PARAFUSO, Hex, M12 x 30, 10.9, Full Thd VIS	PERNO SCHRAUBE	BOLT BULLONE	PARAFUSO BOLT	140B
16		10520021		4	ARRUELA PLANA, M12 x 22 x 3 RONDELLE	ARANDELA UNTERLEGSCHEIBE	WASHER RONDELLA	ANILHA FLADSKIVE	131R
17		84193901		1	CONSOLE, Assy CONSOLE	CONSOLA KONSOLE	CONSOLE CONSOLE	CONSOLA KONSOL	080M
18		84129132		1	TAMPA CAPUCHON	TAPÓN KAPPE	CAP TAPPO	TAMPÃO TANKDÆKSEL	052T

09-34	01	p1	12/11

PROTEÇÃO E TAMPA
PROTECCION Y TAPA
SHIELD AND COVER
SHIELD AND COVER

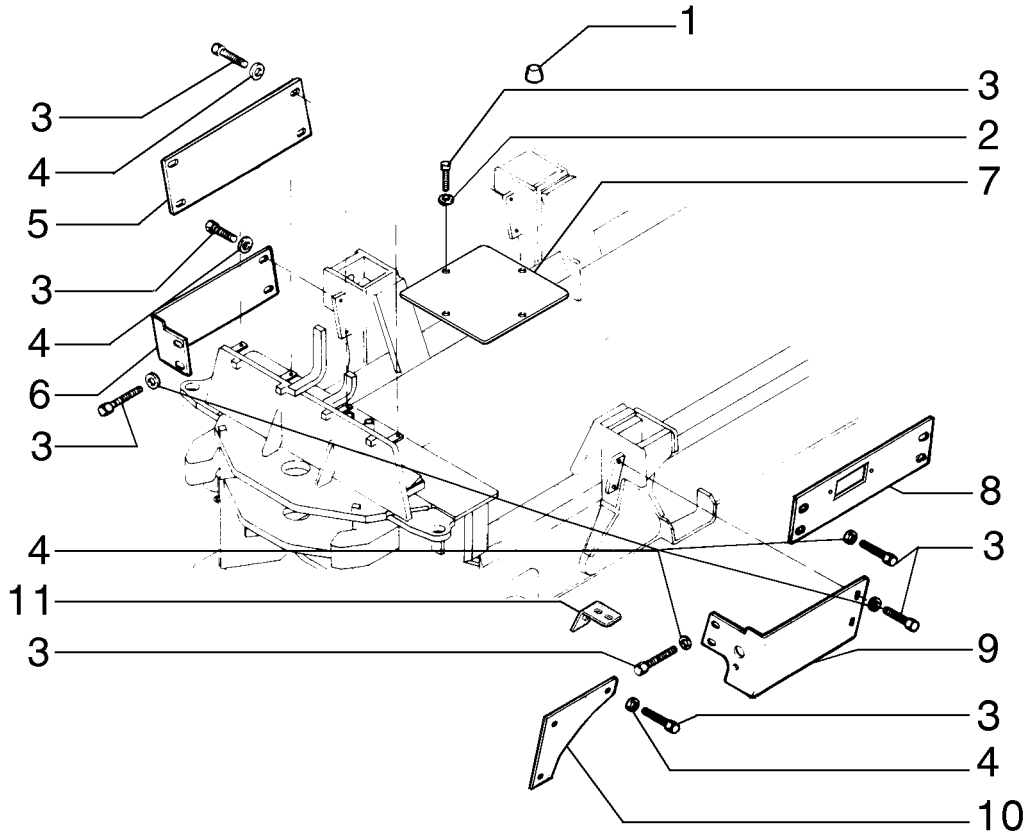

PROTECTION ET COUVERCLE
SHIELD AND COVER
SHIELD AND COVER
SHIELD AND COVER

R	N	P.N.	MOD	Q	Denominação Description	Denominacion Bezeichnung	Description Descrizione	Denominação Beskrivelse	L.C.
1		75320611		1	TAMPA CAPUCHON	TAPÓN KAPPE	CAP TAPPO	TAMPÃO TANKDÆKSEL	052T
2		10730301		4	ARRUELA PLANA RONDELLE	ARANDELA UNTERLEGSCHEIBE	WASHER RONDELLA	ANILHA FLADSKIVE	131R
3		16043231		20	PARAFUSO, Hex, M8 x 16, 10.9 VIS	PERNO SCHRAUBE	BOLT BULLONE	PARAFUSO BOLT	140B
4		12646721		16	ARRUELA PLANA, M8 x 20 x 2 RONDELLE	ARANDELA UNTERLEGSCHEIBE	WASHER RONDELLA	ANILHA FLADSKIVE	131R
5		84195372		1	COBERTURA, RH COUVERCLE	CUBIERTA ABDECKUNG	COVER COPERCHIO	COBERTURA DÆKSEL	265C
6		84195376		1	COBERTURA, RH COUVERCLE	CUBIERTA ABDECKUNG	COVER COPERCHIO	COBERTURA DÆKSEL	265C
7		84182226		1	COBERTURA COUVERCLE	CUBIERTA ABDECKUNG	COVER COPERCHIO	COBERTURA DÆKSEL	265C
8		84195368		1	COBERTURA, LH COUVERCLE	CUBIERTA ABDECKUNG	COVER COPERCHIO	COBERTURA DÆKSEL	265C
9		84195380		1	COBERTURA, LH COUVERCLE	CUBIERTA ABDECKUNG	COVER COPERCHIO	COBERTURA DÆKSEL	265C
10		87351145		1	PLACA, LH PLAQUE	PLACA PLATTE	PLATE PIASTRA	CHAPA PLADE	105P
10		87351162		1	PLACA, RH PLAQUE	PLACA PLATTE	PLATE PIASTRA	CHAPA PLADE	105P
11		87350352		2	SUPORTE SUPPORT	SOPORTE STÜTZE	SUPPORT SUPPORTO	SUPORTE BESLAG	300S

09-36	01	p1	12/11

CABINE
CABINA
CAB
CAB

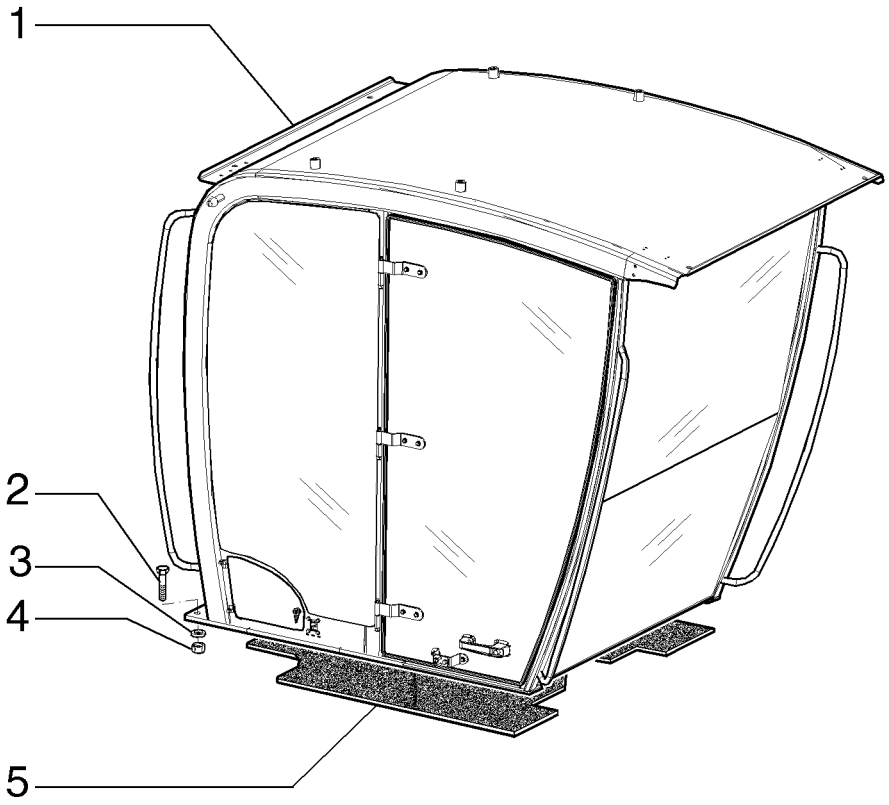

CABINE
CAB
CAB
CAB

R	N	P.N.	MOD	Q	Denominação Description	Denominacion Bezeichnung	Description Descrizione	Denominação Beskrivelse	L.C.
1		**84326498**		1	CABINE, High Profile CABINE	CABINA KABINE	CAB CABINA	CABINA KABINE	008C
1		**84326500**		1	CABINE, Low Profile CABINE	CABINA KABINE	CAB CABINA	CABINA KABINE	008C
1		**84326504**		1	CABINE, High Profile w/ Window CABINE	CABINA KABINE	CAB CABINA	CABINA KABINE	008C
1		**84326506**		1	CABINE, Low Profile w/ Window CABINE	CABINA KABINE	CAB CABINA	CABINA KABINE	008C
1		**84326502**		1	CABINE, Open CABINE	CABINA KABINE	CAB CABINA	CABINA KABINE	008C
2		**15224031**		16	PARAFUSO VIS	TORNILLO SCHRAUBE	SCREW VITE	PARAFUSO SKRUE	040V
2		**11125331**		4	PARAFUSO VIS	PERNO SCHRAUBE	BOLT BULLONE	PARAFUSO BOLT	140B
3		**79032222**		14	ARRUELA PLANA, M21 x 40 x 8 Thk, HT RONDELLE	ARANDELA UNTERLEGSCHEIBE	WASHER RONDELLA	ANILHA FLADSKIVE	131R
3		**14497131**		4	ARRUELA PLANA, M21 x 37 x 3 Thk, HT RONDELLE	ARANDELA UNTERLEGSCHEIBE	WASHER RONDELLA	ANILHA FLADSKIVE	131R
4		**84010564**		18	PORCA ECROU	TUERCA MUTTER	NUT DADO	PORCA MØTRIK	010D
5		**84318943**		1	TAPETE DO PISO TAPIS DE SOL	ALFOMBRA BODENMATTE	FLOOR MAT TAPPETINO	TAPETE DE CHÃO GULVMÅTTE	Z068

09-37	01	p1	12/11

TAMPA DE INSPEÇÃO
TAPA
INSPECTION COVER
INSPECTION COVER

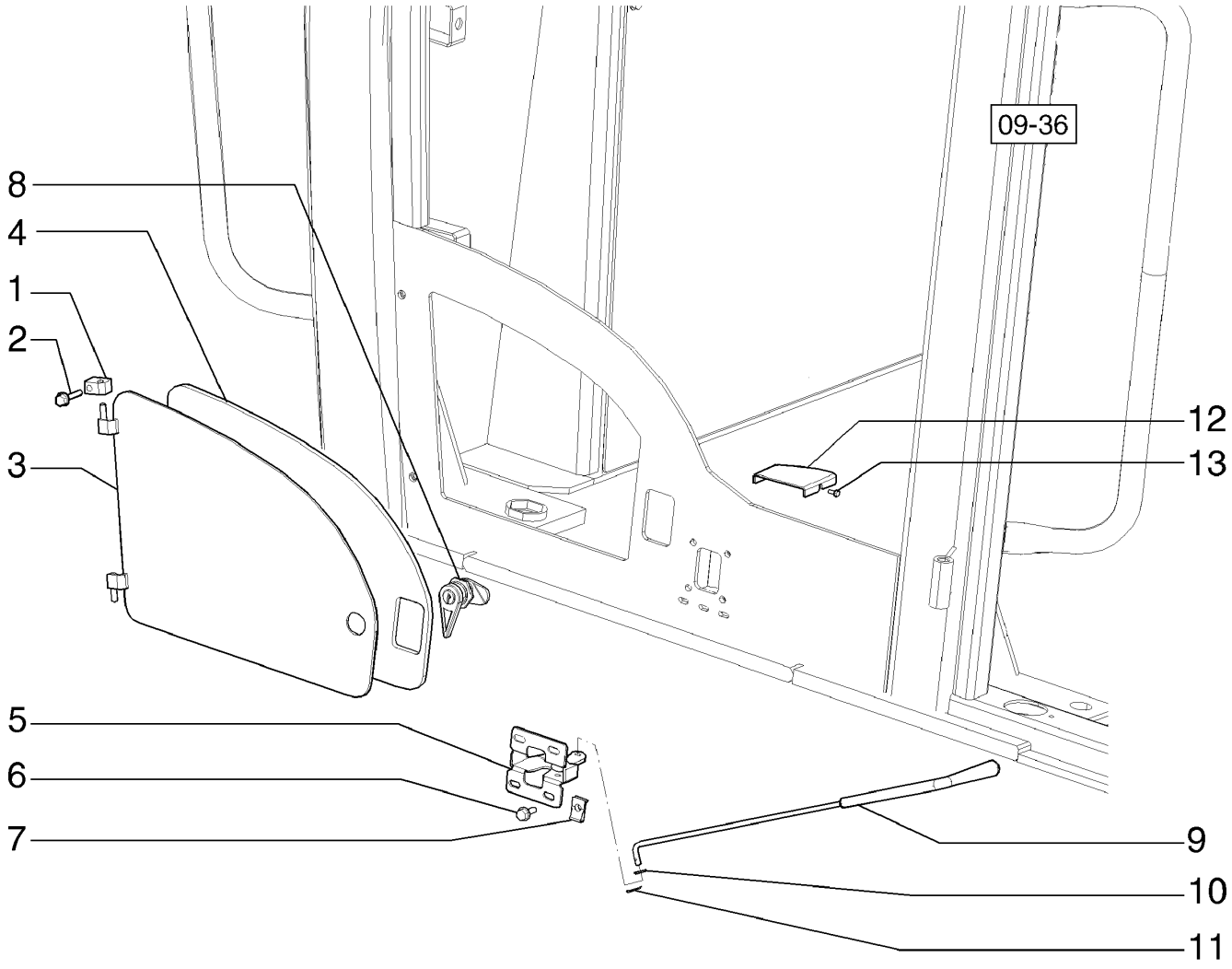

COUVERCLE D´INSPECTION
INSPECTION COVER
INSPECTION COVER
INSPECTION COVER

R	N	P.N.	MOD	Q	Denominação Description	Denominacion Bezeichnung	Description Descrizione	Denominação Beskrivelse	L.C.
1		87753541		2	BLOCO	BLOQUE	BLOCK	BLOCO	074B
					BLOC	BLOCK	BLOCCO	MOTORBLOK	
2		86511839		2	PARAFUSO, Hex Flg, M6 x 30, 8.8				
						PERNO	BOLT	PARAFUSO	140B
					VIS	SCHRAUBE	BULLONE	BOLT	
3		87753485		1	COBERTURA, LH	CUBIERTA	COVER	COBERTURA	265C
					COUVERCLE	ABDECKUNG	COPERCHIO	DÆKSEL	
3		87753475		1	COBERTURA, RH	CUBIERTA	COVER	COBERTURA	265C
					COUVERCLE	ABDECKUNG	COPERCHIO	DÆKSEL	
4		84198993		1	GUARNIÇÃO, LH	GUARNICIÓN	TRIM	GUARNIÇÃO	C046
					GARNITURE	VERKLEIDUNG	RIVESTIMENTO	INDTRÆK	
4		84198992		1	GUARNIÇÃO, RH	GUARNICIÓN	TRIM	GUARNIÇÃO	C046
					GARNITURE	VERKLEIDUNG	RIVESTIMENTO	INDTRÆK	
5		4227178		1	TRAVA	CERRADURA	LOCK	FECHADURA	120S
					SERRURE	SCHLOSS	BLOCCO	LÅS	
6		9804255		4	PARAFUSO, Hex Flg, M6 x 16, 8.8				
						PERNO	BOLT	PARAFUSO	140B
					VIS	SCHRAUBE	BULLONE	BOLT	
7		86625073		4	PORCA, M6, U	TUERCA	NUT	PORCA	010D
					ECROU	MUTTER	DADO	MØTRIK	
8		255065A1		1	TRINCO	CERROJO	LATCH	TRINCO	5020
					LOQUET	RIEGEL	DISPOSITIVO CHIUSURA	LATCH	
9		87753508		1	TIRANTE, LH	TIRANTE	TIE-ROD	TIRANTE	142T
					TIRANT	SPURSTANGE	TIRANTE	TRÆKSTANG	
9		87753505		1	TIRANTE, RH	TIRANTE	TIE-ROD	TIRANTE	142T
					TIRANT	SPURSTANGE	TIRANTE	TRÆKSTANG	
10		12639701		1	ARRUELA PLANA, M6 x 11 x 1				
						ARANDELA	WASHER	ANILHA	131R
					RONDELLE	UNTERLEGSCHEIBE	RONDELLA	FLADSKIVE	
11		86639114		1	CONTRA PINO, M1.6 x 10	PASADOR	COTTER PIN	TROÇO DE ABRIR	270C
					GOUPILLE FENDUE	SPLINT	COPPIGLIA	SPLITBOLT	
12		84198985		1	COBERTURA, RH	CUBIERTA	COVER	COBERTURA	265C
					COUVERCLE	ABDECKUNG	COPERCHIO	DÆKSEL	
12		84198987		1	COBERTURA, LH	CUBIERTA	COVER	COBERTURA	265C
					COUVERCLE	ABDECKUNG	COPERCHIO	DÆKSEL	
13		86639263		4	PARAFUSO, Hex Wash Hd, M5 x 12				
						TORNILLO	SCREW	PARAFUSO	040V
					VIS	SCHRAUBE	VITE	SKRUE	

09-38	01	p1	12/11

CABINE, VIDROS
CABINA, CRISTAIS
CAB, GLASSES
CAB, GLASSES

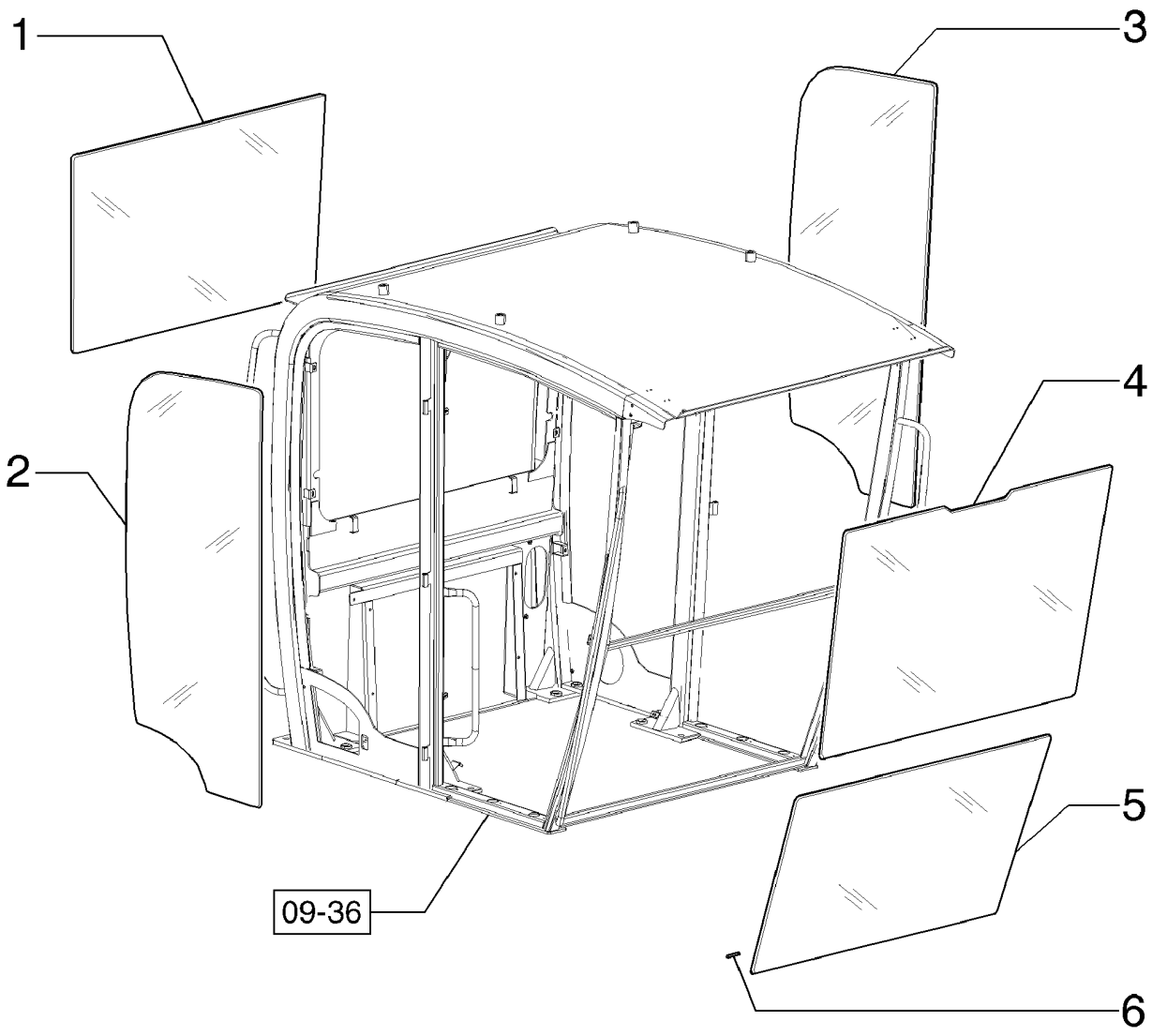

CABINE, VERRES
CAB, GLASSES
CAB, GLASSES
CAB, GLASSES

R	N	P.N.	MOD	Q	Denominação Description	Denominacion Bezeichnung	Description Descrizione	Denominação Beskrivelse	L.C.
1		84305468		1	VIDRO VITRE	VIDRIO GLAS	GLASS CRISTALLO	VIDRO GLAS	038V
1		84326497		1	JANELA DA CABINE, Low Profile CRISTAL DE CABINA VITRE DE CABINE	CAB GLASS KABINENFENSTER	JANELA DA CABINA CRISTALLO CABINA	069F KABINERUDE	
1		84186079		1	JANELA DA CABINE, Low Profile w/ Defrost CRISTAL DE CABINA VITRE DE CABINE	CAB GLASS KABINENFENSTER	JANELA DA CABINA CRISTALLO CABINA	069F KABINERUDE	
1		87753544		1	JANELA DA CABINE, W/ Defrost CRISTAL DE CABINA VITRE DE CABINE	CAB GLASS KABINENFENSTER	JANELA DA CABINA CRISTALLO CABINA	069F KABINERUDE	
2		87753545		1	VIDRO VITRE	VIDRIO GLAS	GLASS CRISTALLO	VIDRO GLAS	038V
2		84186080		1	JANELA DA CABINE, Low Profile CRISTAL DE CABINA VITRE DE CABINE	CAB GLASS KABINENFENSTER	JANELA DA CABINA CRISTALLO CABINA	069F KABINERUDE	
3		87753546		1	VIDRO VITRE	VIDRIO GLAS	GLASS CRISTALLO	VIDRO GLAS	038V
3		84186081		1	JANELA DA CABINE, Low Profile CRISTAL DE CABINA VITRE DE CABINE	CAB GLASS KABINENFENSTER	JANELA DA CABINA CRISTALLO CABINA	069F KABINERUDE	
4		87753542		1	VIDRO VITRE	VIDRIO GLAS	GLASS CRISTALLO	VIDRO GLAS	038V
4		84186078		1	JANELA DA CABINE, Low Profile CRISTAL DE CABINA VITRE DE CABINE	CAB GLASS KABINENFENSTER	JANELA DA CABINA CRISTALLO CABINA	069F KABINERUDE	
5		87753543		1	VIDRO VITRE	VIDRIO GLAS	GLASS CRISTALLO	VIDRO GLAS	038V
6		87753555		60	ESPUMA ISOLANTE MOUSSE ISOLANTE	ESPUMA AISLANTE SCHAUMSTOFFISOLIER	FOAM INSULATION ISOLANTE IN SCHIUMA	ISOLAMENTO DE ESPUM SKUM ISOLERING	051S

09-39	01	p1	12/11

CABINE, JANELA
CABINA, VENTANA
CAB, WINDOW
CAB, WINDOW

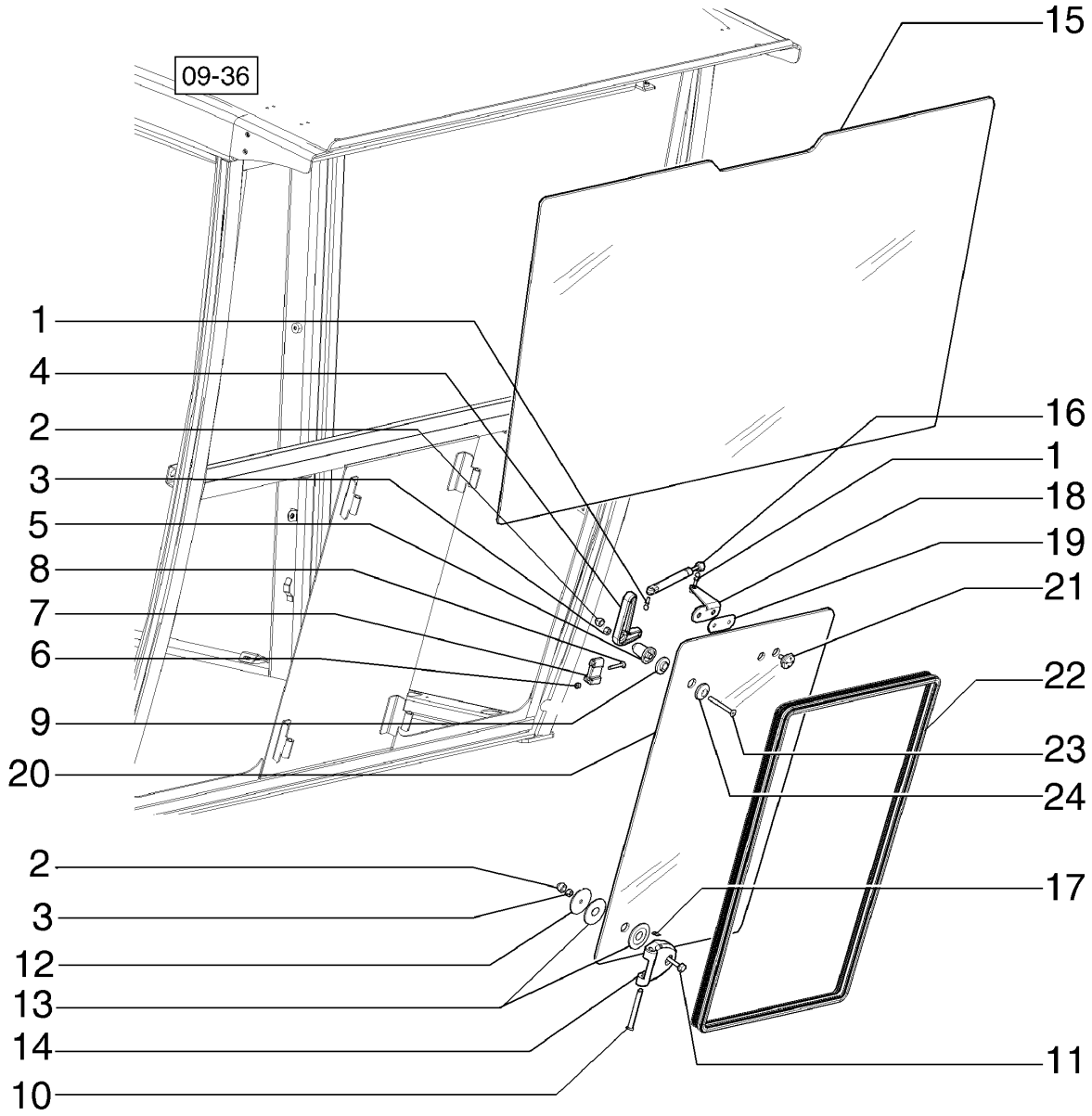

CABINE, FENÊTRE
CAB, WINDOW
CAB, WINDOW
CAB, WINDOW

R	N	P.N.	MOD	Q	Denominação Description	Denominacion Bezeichnung	Description Descrizione	Denominação Beskrivelse	L.C.
1		K303756		1	JUNTA ESFÉRICA	RÓTULA	BALL JOINT	RÓTULA	070G
					JOINT A ROTULE	KUGELGELENK	GIUNTO SFERICO	KUGLELED	
2		84318947		1	COBERTURA	CUBIERTA	COVER	COBERTURA	265C
					COUVERCLE	ABDECKUNG	COPERCHIO	DÆKSEL	
3		393393		1	PORCA	TUERCA	NUT	PORCA	010D
					ECROU	MUTTER	DADO	MØTRIK	
4		84306587		1	MAÇANETA DA PORTA	EMPUÑADURA DE PUEF	DOOR HANDLE	PEGA DA PORTA	A051
					POIGNEE DE PORTE	TÜRGRIFF	MANIGLIA DELLA PORTA	DØRHÅNDTAG	
5		84306588		1	ESPAÇADOR	SEPARADOR	SPACER	ESPAÇADOR	075D
					ENTRETOISE	DISTANZSTÜCK	DISTANZIALE	AFSTANDSSTYKKE	
6		393392		2	CONTRA PORCA, M6 x 1, Cl 8				
						TUERCA DE BLOQUEO	LOCK NUT	CONTRAPORCA	P263
					CONTRE-ECROU	SICHERUNGSMUTTER	DADO DI BLOCCAGGIO	LÅSEMØTRIK	
7		84306591			TRAVA	CERRADURA	LOCK	FECHADURA	120S
					SERRURE	SCHLOSS	BLOCCO	LÅS	
8		86511833		2	PARAFUSO, Cross Pan Hd, M6 x 40				
						TORNILLO	SCREW	PARAFUSO	040V
					VIS	SCHRAUBE	VITE	SKRUE	
9		84306589			GUARNIÇÃO	GUARNICIÓN	TRIM	GUARNIÇÃO	C046
					GARNITURE	VERKLEIDUNG	RIVESTIMENTO	INDTRÆK	
10		178819A3		2	PINO	PASADOR	PIN	PERNO	080P
					BROCHE	PIN	PERNO	STIFT	
11		86511842		2	PARAFUSO, Hex Flg, M8 x 40, 8.8				
						PERNO	BOLT	PARAFUSO	140B
					VIS	SCHRAUBE	BULLONE	BOLT	
12		376332A1		2	ARRUELA	ARANDELA	WASHER	ARRUELA	9720
					RONDELLE	UNTERLEGSCHEIBE	RONDELLA	WASHER	
13		376336A1		4	ARRUELA DE BORRACHA	ARANDELA DE GOMA	RUBBER WASHER	ANILHA DE BORRACHA	Z363
					RONDELLE EN CAOUTC	GUMMIUNTERLEGSCHE	RONDELLA IN GOMMA	GUMMISKIVE	
14		304921A1		2	DOBRADIÇA	BISAGRA	HINGE	DOBRADIÇA	140C
					CHARNIERE	SCHARNIER	CERNIERA	HÆNGSEL	
15		84186078		1	JANELA DA CABINE, Low Profile				
						CRISTAL DE CABINA	CAB GLASS	JANELA DA CABINA	069F
					VITRE DE CABINE	KABINENFENSTER	CRISTALLO CABINA	KABINERUDE	
15		87753542		1	VIDRO	VIDRIO	GLASS	VIDRO	038V
					VITRE	GLAS	CRISTALLO	GLAS	
16		252550A2		1	COMPASSO	COLUMNA DE GAS	GAS STRUT	CILINDRO DE GÁS	Z331
					BEQUILLE A GAZ	GASDRUCKFEDER	AMMORTIZZATORE A GA	CYLINDER, GASSTØDDA	
17		86979020		2	ANEL ELÁSTICO, M9	ARANDELA DE RETENCI	CIRCLIP	ANEL DE RETENÇÃO	056A
					CIRCLIP	SICHERUNGSRING	ANELLO ELASTICO	LÅSERING	
18		256809A2		1	SUPORTE	SOPORTE	SUPPORT	SUPORTE	300S
					SUPPORT	STÜTZE	SUPPORTO	BESLAG	
19		222787A2		1	PASTILHA	PASTILLA	PAD	ESPAÇADOR	060T
					COUSSIN	UNTERLAGE	CUSCINO; TAMPONE	BREMSEKLODS	
20		87753548		1	VIDRO, RH	VIDRIO	GLASS	VIDRO	038V
					VITRE	GLAS	CRISTALLO	GLAS	
20		87753547		1	VIDRO, LH	VIDRIO	GLASS	VIDRO	038V
					VITRE	GLAS	CRISTALLO	GLAS	

09-39	01	p2	12/11

CABINE, JANELA
CABINA, VENTANA
CAB, WINDOW
CAB, WINDOW

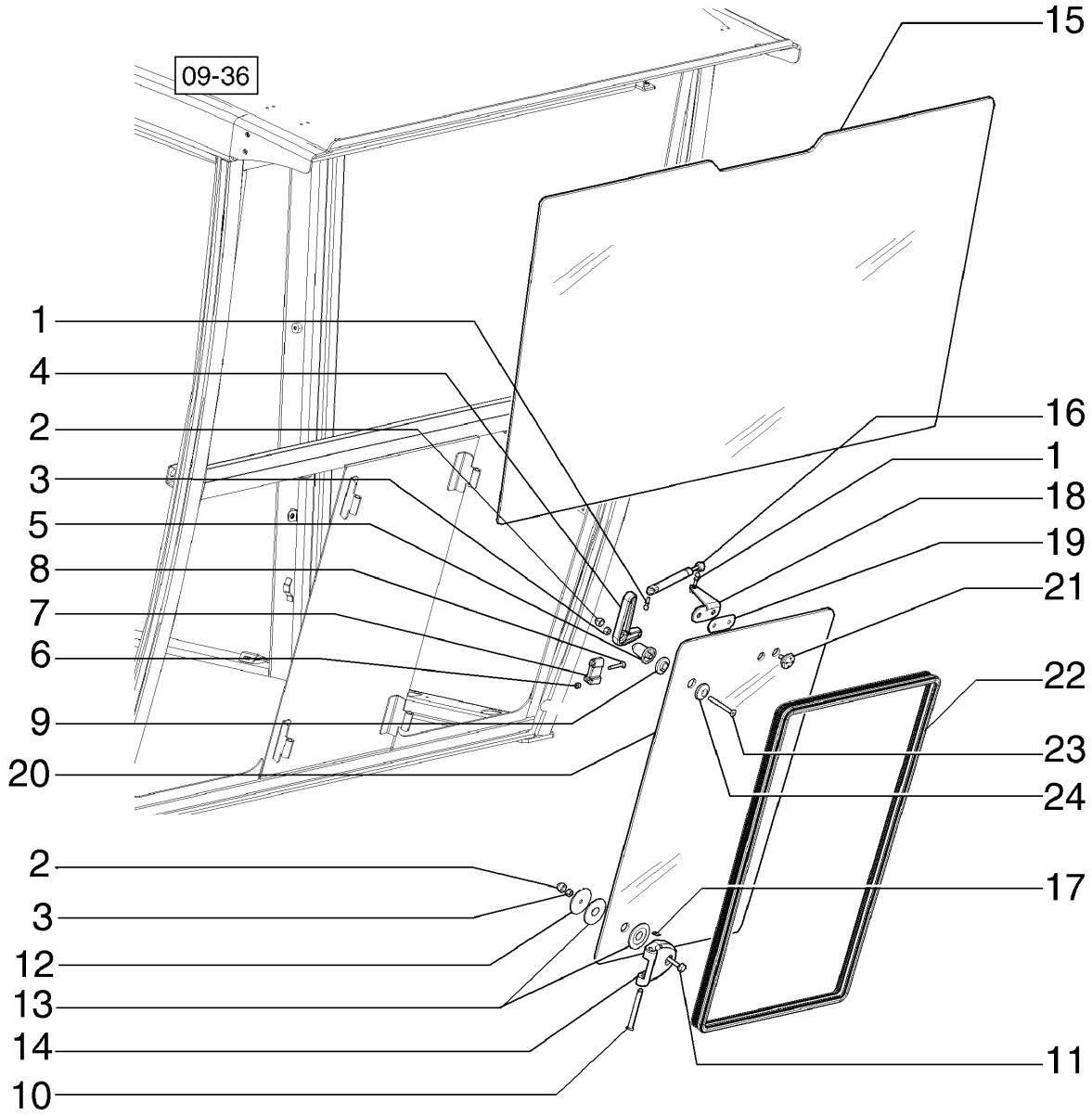

CABINE, FENÊTRE
CAB, WINDOW
CAB, WINDOW
CAB, WINDOW

R	N	P.N.	MOD	Q	Denominação Description	Denominacion Bezeichnung	Description Descrizione	Denominação Beskrivelse	L.C.
21		**198916A2**		2	PARAFUSO VIS	TORNILLO SCHRAUBE	SCREW VITE	PARAFUSO SKRUE	040V
22		**84186083**		1	GUARNIÇÃO, RH GARNITURE	GUARNICIÓN VERKLEIDUNG	TRIM RIVESTIMENTO	GUARNIÇÃO INDTRÆK	C046
22		**84186082**		1	GUARNIÇÃO, LH GARNITURE	GUARNICIÓN VERKLEIDUNG	TRIM RIVESTIMENTO	GUARNIÇÃO INDTRÆK	C046
23		**87015627**		1	PARAFUSO VIS	TORNILLO SCHRAUBE	SCREW VITE	PARAFUSO SKRUE	040V
24		**84306590**		1	COBERTURA COUVERCLE	CUBIERTA ABDECKUNG	COVER COPERCHIO	COBERTURA DÆKSEL	265C
25		**87753555**		48	ESPUMA ISOLANTE MOUSSE ISOLANTE	ESPUMA AISLANTE SCHAUMSTOFFISOLIER	FOAM INSULATION ISOLANTE IN SCHIUMA	ISOLAMENTO DE ESPUM SKUM ISOLERING	051S

09-40	01	p1	12/11

CABINE, PORTA LADO DIREITO - LADO ESQUERDO
CABINA, PUERTA LADO DERECHO - LADO IZQUIERDO
CAB, DOOR RH - LH
CAB, DOOR RH - LH

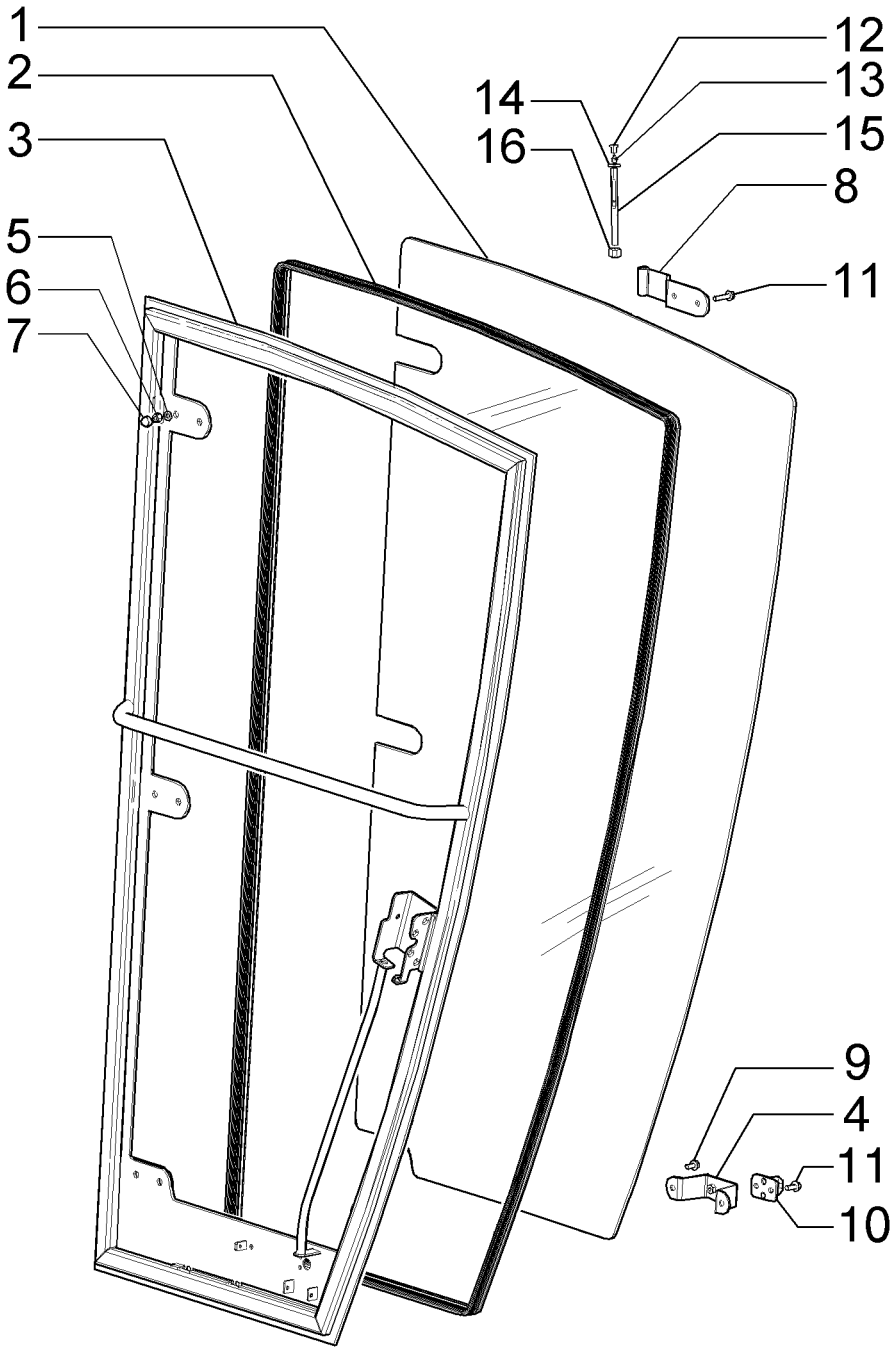

CABINE, PORTE DU CÔTÉ DROIT - CÔTÉ GAUCHE
CAB, DOOR RH - LH
CAB, DOOR RH - LH
CAB, DOOR RH - LH

R	N	P.N.	MOD	Q	Denominação Description	Denominacion Bezeichnung	Description Descrizione	Denominação Beskrivelse	L.C.
		84406938		1	PORTA DA CABINE ESQUERDA, LH				
						PUERTA DE CABINA IZQ	LH CAB DOOR	PORTA DE CABINA ESQ.	172P
					PORTIERE CABINE GAU	LINKE KABINENTÜR	SPORTELLO CABINA SX	KABINEDØR, VENSTRE	
		84406937		1	PORTA DA CABINE DIREITA, RH				
						PUERTA DE CABINA DEI	RH CAB DOOR	PORTA DE CABINA DIR.	173P
					PORTIERE CABINE DRO	RECHTE KABINENTÜR	SPORTELLO CABINA DX	KABINEDØR, HØJRE	
1		**84406911**		1	VIDRO, RH	VIDRIO	GLASS	VIDRO	038V
					VITRE	GLAS	CRISTALLO	GLAS	
1		**84406912**		1	VIDRO, LH	VIDRIO	GLASS	VIDRO	038V
					VITRE	GLAS	CRISTALLO	GLAS	
2		**84306593**		1	GUARNIÇÃO, RH	GUARNICIÓN	TRIM	GUARNIÇÃO	C046
					GARNITURE	VERKLEIDUNG	RIVESTIMENTO	INDTRÆK	
2		**84306592**		1	GUARNIÇÃO, LH	GUARNICIÓN	TRIM	GUARNIÇÃO	C046
					GARNITURE	VERKLEIDUNG	RIVESTIMENTO	INDTRÆK	
3		**84406924**		1	ESTRUTURA DA CABINE, RH				
						BASTIDOR DE CABINA	CAB FRAME	ESTRUTURA DA CABINA	071I
					CHASSIS DE CABINE	KABINENRAHMEN	TELAIO CABINA	KABINERAMME	
3		**84406934**		1	ESTRUTURA DA CABINE, LH				
						BASTIDOR DE CABINA	CAB FRAME	ESTRUTURA DA CABINA	071I
					CHASSIS DE CABINE	KABINENRAHMEN	TELAIO CABINA	KABINERAMME	
4		**84406920**		1	SUPORTE	SOPORTE	SUPPORT	SUPORTE	300S
					SUPPORT	STÜTZE	SUPPORTO	BESLAG	
5		**84318947**		6	COBERTURA	CUBIERTA	COVER	COBERTURA	265C
					COUVERCLE	ABDECKUNG	COPERCHIO	DÆKSEL	
6		**393393**		6	PORCA	TUERCA	NUT	PORCA	010D
					ECROU	MUTTER	DADO	MØTRIK	
7		**83931520**		6	ARRUELA PLANA, M8 x 17 x 2 Thk				
						ARANDELA	WASHER	ANILHA	131R
					RONDELLE	UNTERLEGSCHEIBE	RONDELLA	FLADSKIVE	
8		**84406915**		3	DOBRADIÇA	BISAGRA	HINGE	DOBRADIÇA	140C
					CHARNIERE	SCHARNIER	CERNIERA	HÆNGSEL	
9		**844-8016**		8	PARAFUSO, Hex Flg, M8 x 16, 8.8				
						PERNO	BOLT	PARAFUSO	140B
					VIS	SCHRAUBE	BULLONE	BOLT	
10		**87753498**		1	TRAVA	CERRADURA	LOCK	FECHADURA	120S
					SERRURE	SCHLOSS	BLOCCO	LÅS	
11		**9804258**		8	PARAFUSO, Hex Flg, M8 x 20, 8.8				
						PERNO	BOLT	PARAFUSO	140B
					VIS	SCHRAUBE	BULLONE	BOLT	
12		**87522522**		3	TAMPA	TAPÓN	CAP	TAMPÃO	052T
					CAPUCHON	KAPPE	TAPPO	TANKDÆKSEL	
13		**87588865**		3	CONEXÃO	ACOPLAMIENTO	FITTING	CONECTOR	3300
					RACCORD	ARMATUR	RACCORDO	FITTING	
14		**86511323**		3	ARRUELA PLANA, M10 x 20 x 2				
						ARANDELA	WASHER	ANILHA	131R
					RONDELLE	UNTERLEGSCHEIBE	RONDELLA	FLADSKIVE	
15		**3805129**		3	PINO	PASADOR	PIN	PERNO	080P
					BROCHE	PIN	PERNO	STIFT	

09-40	01	p2	12/11

CABINE, PORTA LADO DIREITO - LADO ESQUERDO
CABINA, PUERTA LADO DERECHO - LADO IZQUIERDO
CAB, DOOR RH - LH
CAB, DOOR RH - LH

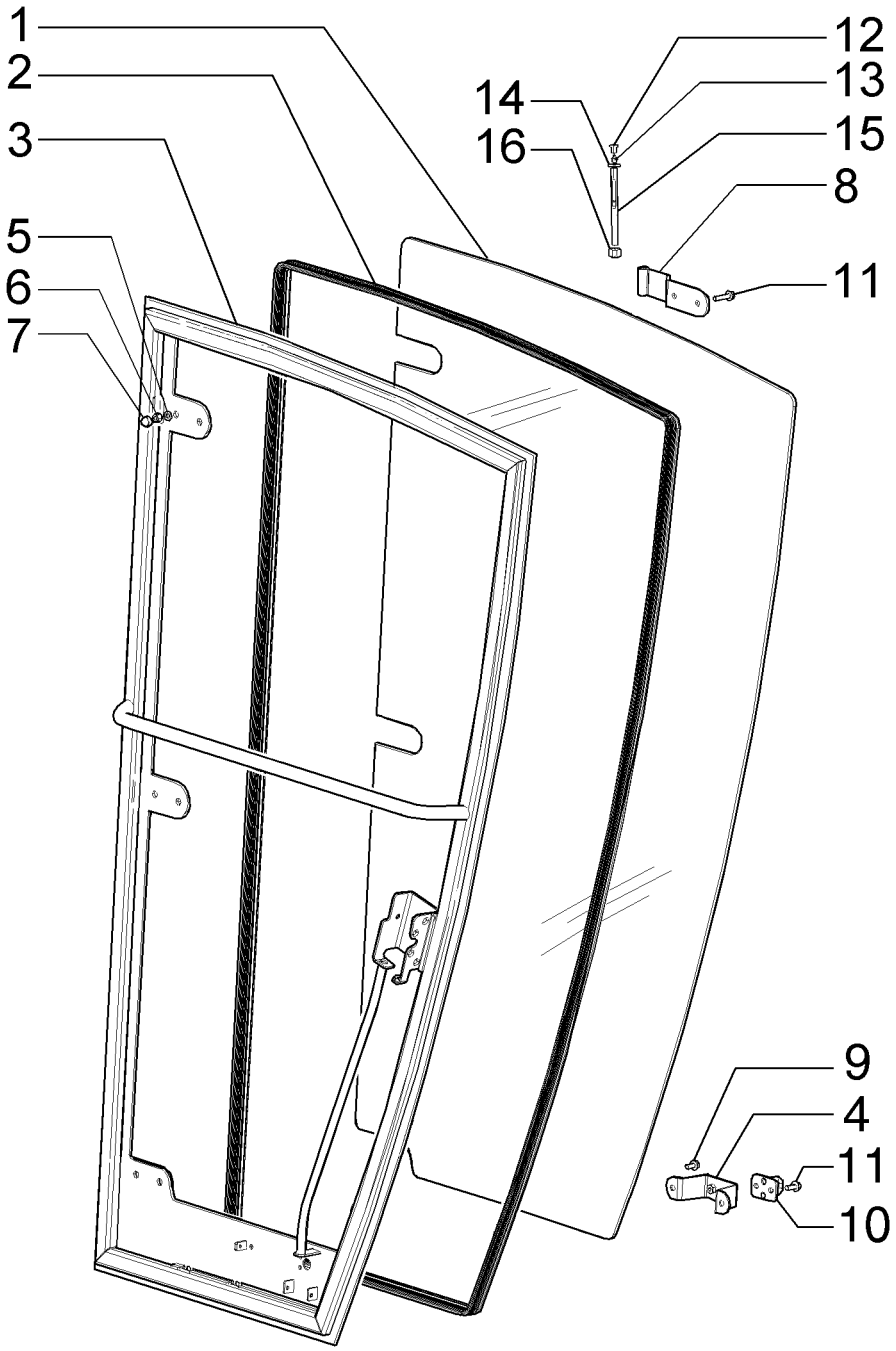

CABINE, PORTE DU CÔTÉ DROIT - CÔTÉ GAUCHE
CAB, DOOR RH - LH
CAB, DOOR RH - LH
CAB, DOOR RH - LH

R	N	P.N.	MOD	Q	Denominação Description	Denominacion Bezeichnung	Description Descrizione	Denominação Beskrivelse	L.C.
16		**12577211**		3	CONTRA PORCA, Prevailing Torque, M10, 1.50mm Pitch, 12.30mm High, Cl 8, ZND				
						TUERCA DE BLOQUEO	LOCK NUT	CONTRAPORCA	P263
					CONTRE-ECROU	SICHERUNGSMUTTER	DADO DI BLOCCAGGIO	LÅSEMØTRIK	

09-40	02	p1	12/11

CABINE PERFIL BAIXO, PORTA LADO DIREITO - LADO ESQUERDO
CABINA PERFIL BAJO, PUERTA LADO DERECHO - LADO IZQUIERDO
CAB LOW PROFILE, DOOR RH - LH
CAB LOW PROFILE, DOOR RH - LH

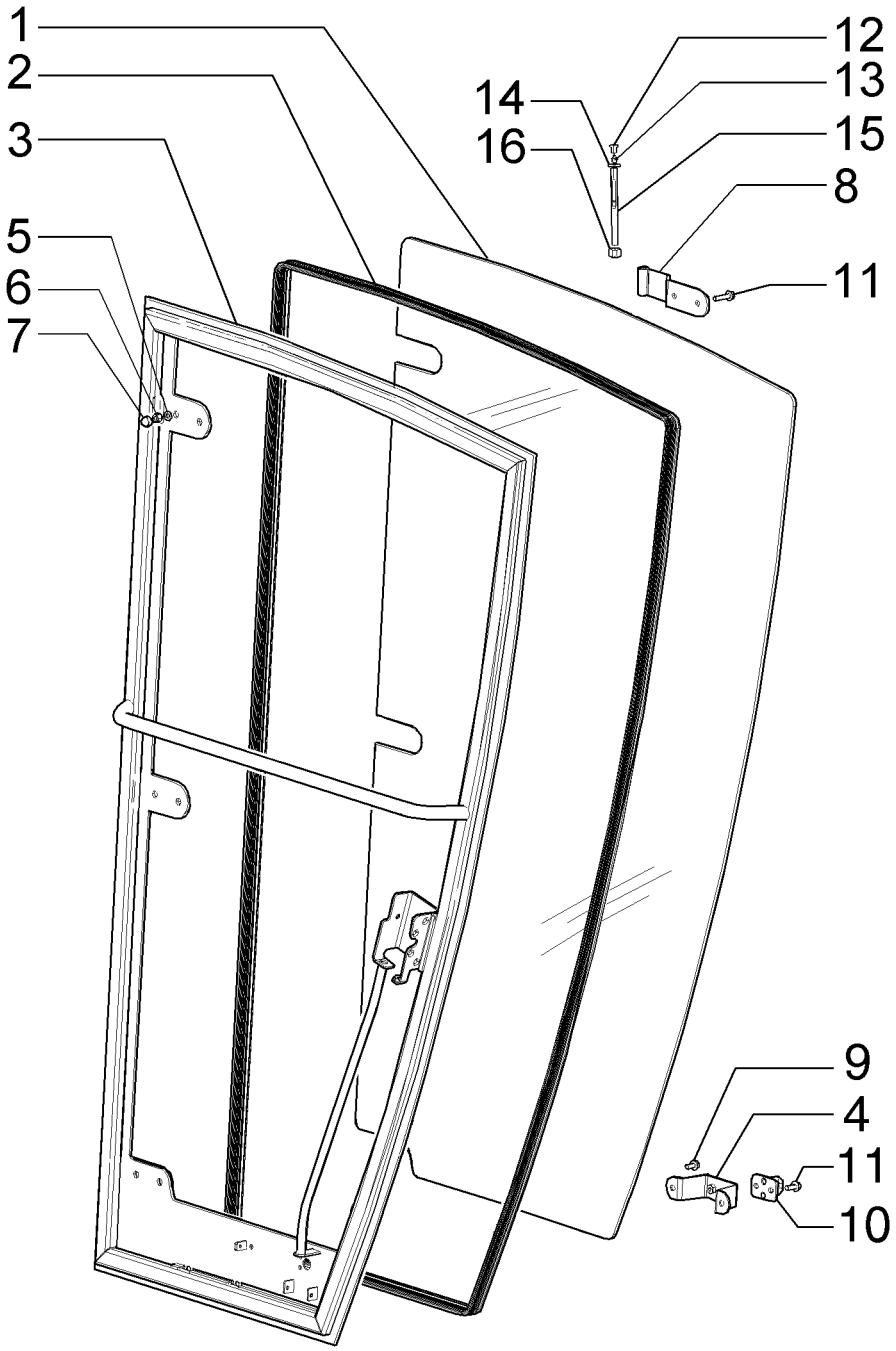

CABINE PROFIL BAS, PORTE DU CÔTÉ DROIT - CÔTÉ GAUCHE
CAB LOW PROFILE, DOOR RH - LH
CAB LOW PROFILE, DOOR RH - LH
CAB LOW PROFILE, DOOR RH - LH

R	N	P.N.	MOD	Q	Denominação Description	Denominacion Bezeichnung	Description Descrizione	Denominação Beskrivelse	L.C.
		84409558		1	PORTA DA CABINE DIREITA, RH				
						PUERTA DE CABINA DEI	RH CAB DOOR	PORTA DE CABINA DIR.	173P
					PORTIERE CABINE DRO	RECHTE KABINENTÜR	SPORTELLO CABINA DX	KABINEDØR, HØJRE	
		84409559		1	PORTA DA CABINE ESQUERDA, LH				
						PUERTA DE CABINA IZQ	LH CAB DOOR	PORTA DE CABINA ESQ.	172P
					PORTIERE CABINE GAU	LINKE KABINENTÜR	SPORTELLO CABINA SX	KABINEDØR, VENSTRE	
1		**84409552**		1	JANELA DA CABINE, RH	CRISTAL DE CABINA	CAB GLASS	JANELA DA CABINA	069F
					VITRE DE CABINE	KABINENFENSTER	CRISTALLO CABINA	KABINERUDE	
1		**84409553**		1	JANELA DA CABINE, LH	CRISTAL DE CABINA	CAB GLASS	JANELA DA CABINA	069F
					VITRE DE CABINE	KABINENFENSTER	CRISTALLO CABINA	KABINERUDE	
2		**84306595**		1	GUARNIÇÃO, RH	GUARNICIÓN	TRIM	GUARNIÇÃO	C046
					GARNITURE	VERKLEIDUNG	RIVESTIMENTO	INDTRÆK	
2		**84306596**		1	GUARNIÇÃO, LH	GUARNICIÓN	TRIM	GUARNIÇÃO	C046
					GARNITURE	VERKLEIDUNG	RIVESTIMENTO	INDTRÆK	
3		**84409554**		1	ESTRUTURA DA CABINE, RH				
						BASTIDOR DE CABINA	CAB FRAME	ESTRUTURA DA CABINA	071I
					CHASSIS DE CABINE	KABINENRAHMEN	TELAIO CABINA	KABINERAMME	
3		**84409561**		1	ESTRUTURA DA CABINE, LH				
						BASTIDOR DE CABINA	CAB FRAME	ESTRUTURA DA CABINA	071I
					CHASSIS DE CABINE	KABINENRAHMEN	TELAIO CABINA	KABINERAMME	
4		**84406920**		1	SUPORTE	SOPORTE	SUPPORT	SUPORTE	300S
					SUPPORT	STÜTZE	SUPPORTO	BESLAG	
5		**84318947**		6	COBERTURA	CUBIERTA	COVER	COBERTURA	265C
					COUVERCLE	ABDECKUNG	COPERCHIO	DÆKSEL	
6		**393393**		6	PORCA	TUERCA	NUT	PORCA	010D
					ECROU	MUTTER	DADO	MØTRIK	
7		**83931520**		6	ARRUELA PLANA, M8 x 17 x 2 Thk				
						ARANDELA	WASHER	ANILHA	131R
					RONDELLE	UNTERLEGSCHEIBE	RONDELLA	FLADSKIVE	
8		**84406915**		3	DOBRADIÇA	BISAGRA	HINGE	DOBRADIÇA	140C
					CHARNIERE	SCHARNIER	CERNIERA	HÆNGSEL	
9		**844-8016**		2	PARAFUSO, Hex Flg, M8 x 16, 8.8				
						PERNO	BOLT	PARAFUSO	140B
					VIS	SCHRAUBE	BULLONE	BOLT	
11		**9804258**		8	PARAFUSO, Hex Flg, M8 x 20, 8.8				
						PERNO	BOLT	PARAFUSO	140B
					VIS	SCHRAUBE	BULLONE	BOLT	
12		**87522522**		3	TAMPA	TAPÓN	CAP	TAMPÃO	052T
					CAPUCHON	KAPPE	TAPPO	TANKDÆKSEL	
13		**87588865**		3	CONEXÃO	ACOPLAMIENTO	FITTING	CONECTOR	3300
					RACCORD	ARMATUR	RACCORDO	FITTING	
14		**86511323**		3	ARRUELA PLANA, M10 x 20 x 2				
						ARANDELA	WASHER	ANILHA	131R
					RONDELLE	UNTERLEGSCHEIBE	RONDELLA	FLADSKIVE	
15		**3805129**		3	PINO	PASADOR	PIN	PERNO	080P
					BROCHE	PIN	PERNO	STIFT	

09-40	02	p2	12/11

CABINE PERFIL BAIXO, PORTA LADO DIREITO - LADO ESQUERDO
CABINA PERFIL BAJO, PUERTA LADO DERECHO - LADO IZQUIERDO
CAB LOW PROFILE, DOOR RH - LH
CAB LOW PROFILE, DOOR RH - LH

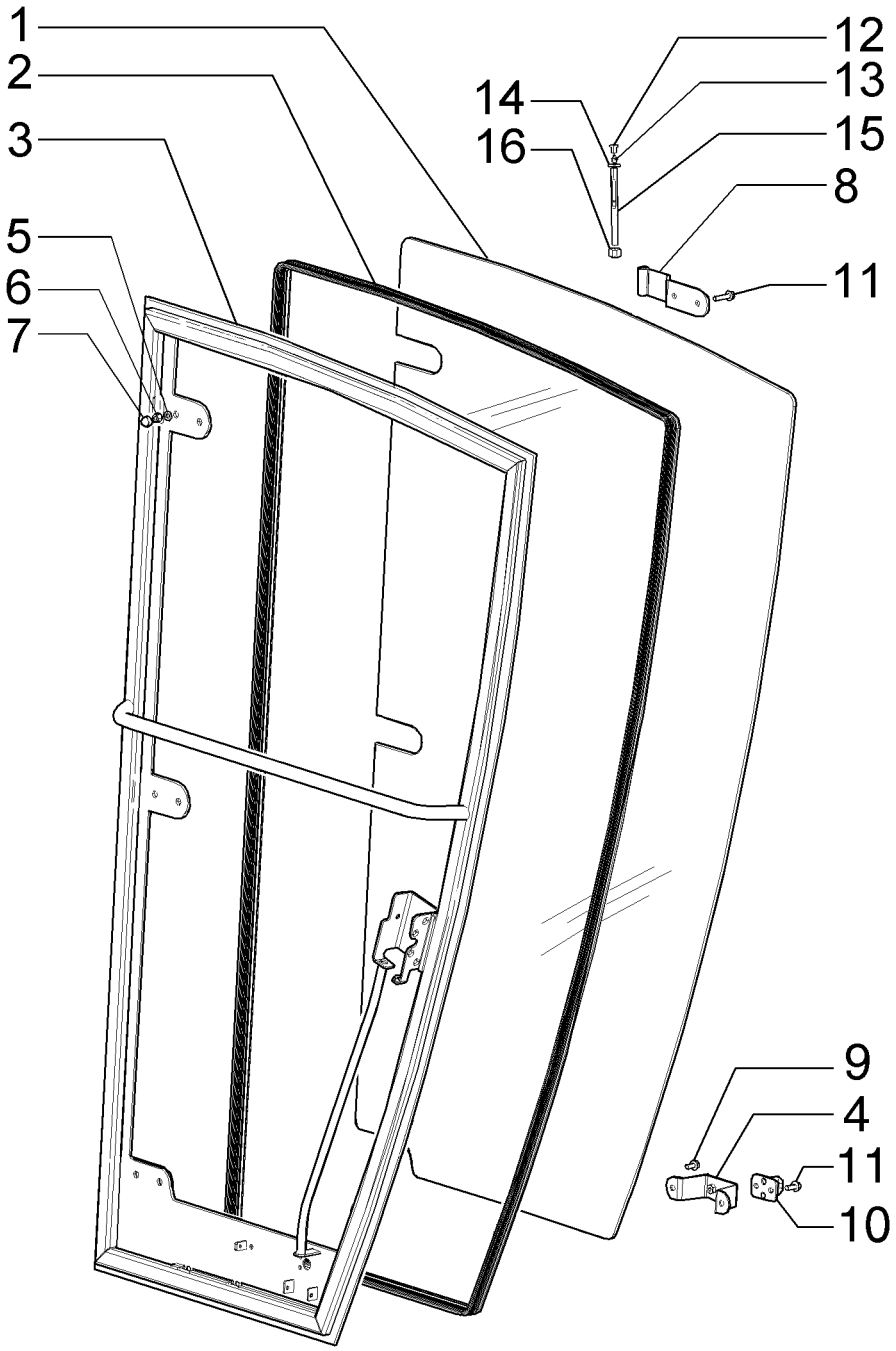

CABINE PROFIL BAS, PORTE DU CÔTÉ DROIT - CÔTÉ GAUCHE
CAB LOW PROFILE, DOOR RH - LH
CAB LOW PROFILE, DOOR RH - LH
CAB LOW PROFILE, DOOR RH - LH

R	N	P.N.	MOD	Q	Denominação Description	Denominacion Bezeichnung	Description Descrizione	Denominação Beskrivelse	L.C.
16		**12577211**		3	CONTRA PORCA, Prevailing Torque, M10, 1.50mm Pitch, 12.30mm High, Cl 8, ZND				
						TUERCA DE BLOQUEO	LOCK NUT	CONTRAPORCA	P263
					CONTRE-ECROU	SICHERUNGSMUTTER	DADO DI BLOCCAGGIO	LÅSEMØTRIK	

09-41	01	p1	12/11

CABINE, FECHADURA DA PORTA
CABINA, CERRADURA DA PORTA
CAB, LOCK DOOR
CAB, LOCK DOOR

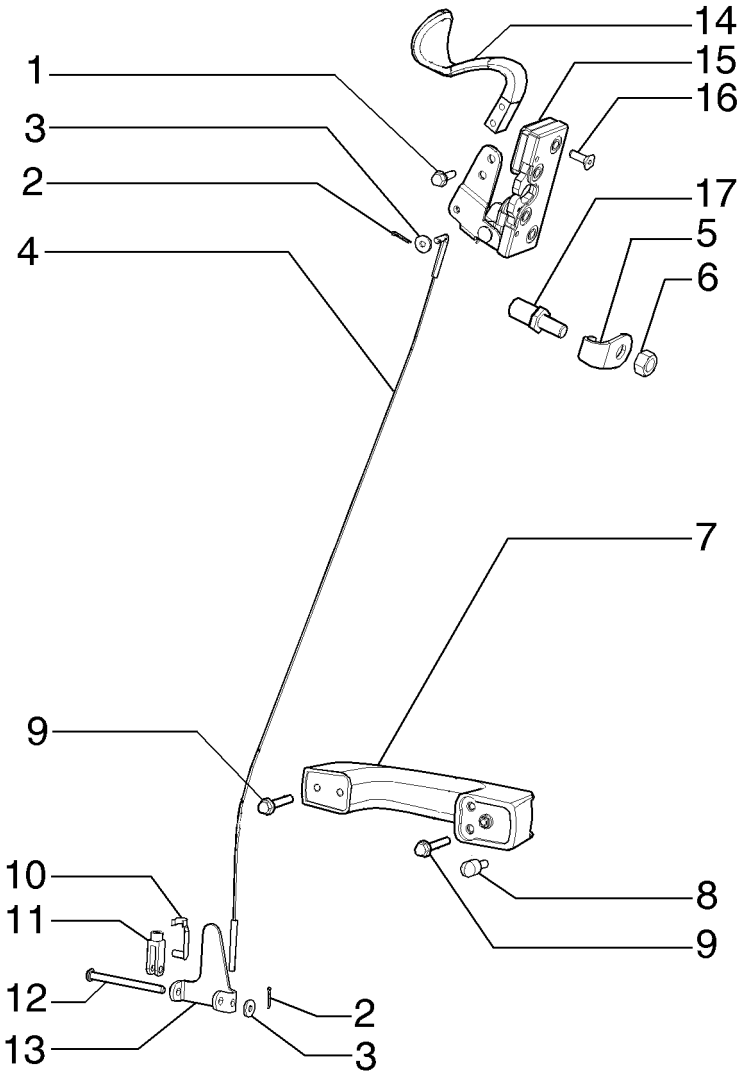

CABINE, SERRURE DE LA PORTE
CAB, LOCK DOOR
CAB, LOCK DOOR
CAB, LOCK DOOR

R	N	P.N.	MOD	Q	Denominação Description	Denominacion Bezeichnung	Description Descrizione	Denominação Beskrivelse	L.C.
1		86624115		2	PARAFUSO, Hex Wash Hd, 1/4" x 3/4"				
						TORNILLO AUTORROSC	SELF-TAP SCREW	PARAFUSO	062V
					VIS AUTOTARAUDEUSE	SELBSTSCHN SCHRAUE	VITE AUTOFILETTANTE	SELVLÅSENDE BOLT	
2		86639114		3	CONTRA PINO, M1.6 x 10	PASADOR	COTTER PIN	TROÇO DE ABRIR	270C
					GOUPILLE FENDUE	SPLINT	COPPIGLIA	SPLITBOLT	
3		12638101		3	ARRUELA PLANA, M5 x 14 x 1				
						ARANDELA	WASHER	ANILHA	131R
					RONDELLE	UNTERLEGSCHEIBE	RONDELLA	FLADSKIVE	
4		84305459		1	CABO	CABLE	CABLE	CABO	650C
					CABLE	KABEL	CAVO	KABEL	
5		84305457		1	PARADA	TOPE	STOP	BATENTE	080A
					BUTEE	STOP	ARRESTO; FERMO	STOP	
6		84182244		1	PINO DE FIXAÇÃO	PASADOR DE BLOQUEO	LOCK PIN	PERNO DE FIXAÇÃO	081P
					GOUPILLE DE BLOCAGE	VERRIEGELUNGSSTIFT	PERNO DI BLOCCAGGIC	LÅSETAP	
7		60-7083T1		1	MANILHA	MANECILLA	HANDLE	PEGA	020M
					POIGNEE	GRIFF	MANIGLIA	HÅNDTAG	
8		314610A1		1	BOTÃO	BOTÓN	BUTTON	BOTÃO	120B
					BOUTON	TASTE	PULSANTE	KNAP	
9		844-6016		3	PARAFUSO, Hex Flg, M6 x 16, 8.8				
						PERNO	BOLT	PARAFUSO	140B
					VIS	SCHRAUBE	BULLONE	BOLT	
10		1999650C1		1	PINO DE GARFO	EJE CON CABEZA	CLEVIS PIN	PINO DE FORQUILHA	P694
					AXE DE CHAPE	GABELBOLZEN	PERNO A TESTA PIANA	GAFFELBOLT	
11		713-125		1	GARFO AJUSTÁVEL	MOSQUETÓN AJUSTABL	ADJUSTABLE CLEVIS	FORQUILHA AJUSTÁVEL	1680
					CHAPE DE REGLAGE	EINSTELLBARER SCHÄK	FORCELLA ATTACCO RE	JUSTERBAR GAFFEL	
12		275353A1		1	PINO ESFÉRICO	GORRÓN ESFÉRICO	BALL PIN	CAVILHA DE RÓTULA	090P
					QUEUE A ROTULE	KUGELZAPFEN	PERNO SFERICO	KUGLETAP	
13		84305467		1	ALAVANCA	PALANCA	LEVER	ALAVANCA	045L
					LEVIER	HEBEL	LEVA	ARM	
14		321023A4		1	MANILHA	MANECILLA	HANDLE	PEGA	020M
					POIGNEE	GRIFF	MANIGLIA	HÅNDTAG	
15		321013A1		1	TRAVA	CERRADURA	LOCK	FECHADURA	120S
					SERRURE	SCHLOSS	BLOCCO	LÅS	
16		461-42512		4	PARAFUSO ALLEN, Hex Soc Flat Hd, 1/4"-20 x 3/4"				
						TORNILLO DE CABEZA H	HEX SOC SCREW	PARAFUSO SEXTAV. INT	A093
					VIS A EMBASE HEXAGOI	INNENSECHSKANTSCHF	VITE A ESAGONO INCAS	SEKSKANTET SKRUE	
17		337475		1	PORCA, M12, Cl 10	TUERCA	NUT	PORCA	010D
					ECROU	MUTTER	DADO	MØTRIK	

09-42	01	p1	12/11

CABINE, PLACA TRASEIRA
CABINA, PLACA TRASERA
CAB, REAR PLATE
CAB, REAR PLATE

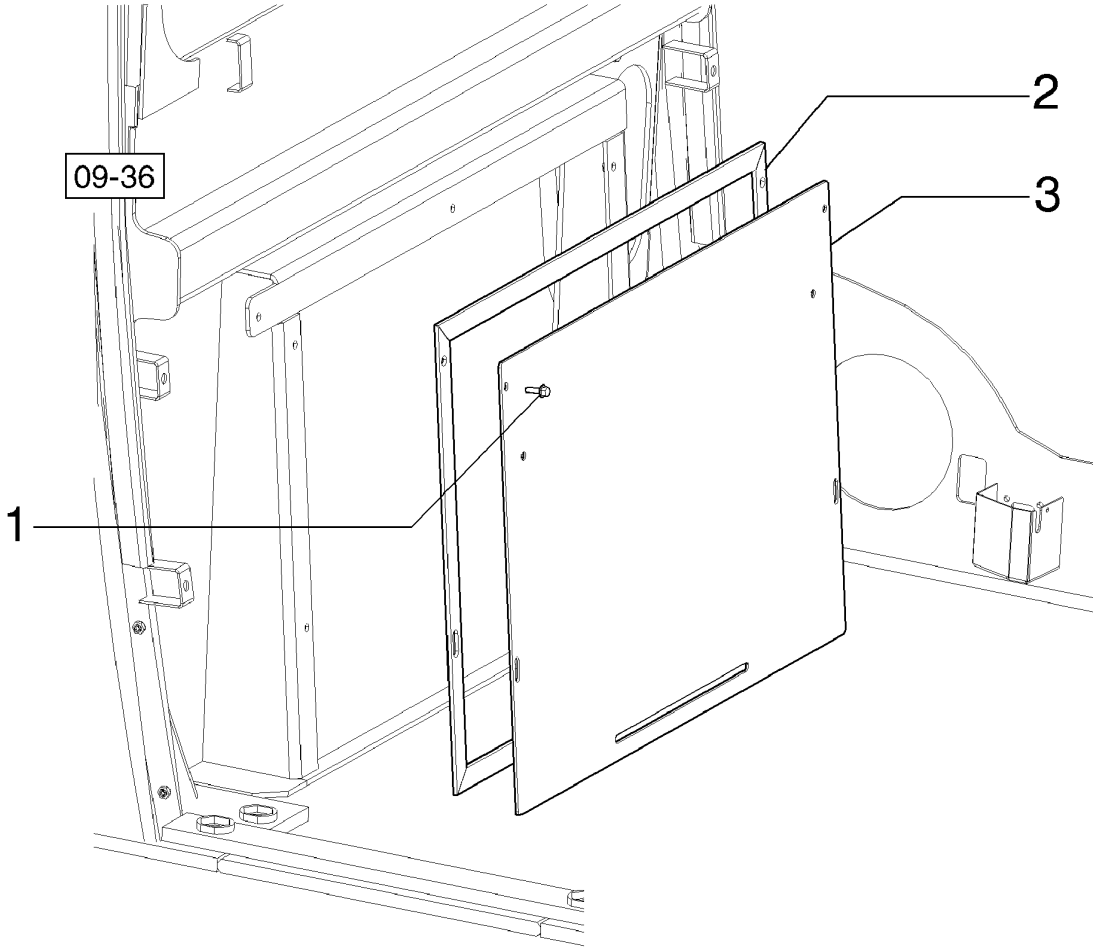

CABINE, PLAQUE ARRIÈRE
CAB, REAR PLATE
CAB, REAR PLATE
CAB, REAR PLATE

R	N	P.N.	MOD	Q	Denominação Description	Denominacion Bezeichnung	Description Descrizione	Denominação Beskrivelse	L.C.
1		9804256		4	PARAFUSO, Hex Flg, M6 x 20, 8.8				
					PERNO	BOLT	PARAFUSO	140B	
					VIS	SCHRAUBE	BULLONE	BOLT	
2		87753470		1	COBERTURA	CUBIERTA	COVER	COBERTURA	265C
					COUVERCLE	ABDECKUNG	COPERCHIO	DÆKSEL	
3		87753435		1	GUARNIÇÃO	GUARNICIÓN	TRIM	GUARNIÇÃO	C046
					GARNITURE	VERKLEIDUNG	RIVESTIMENTO	INDTRÆK	

09-43	01	p1	12/11

CABINE, REVESTIMENTOS
CABINA, RIVESTIMIENTO
CAB, COVERINGS
CAB, COVERINGS

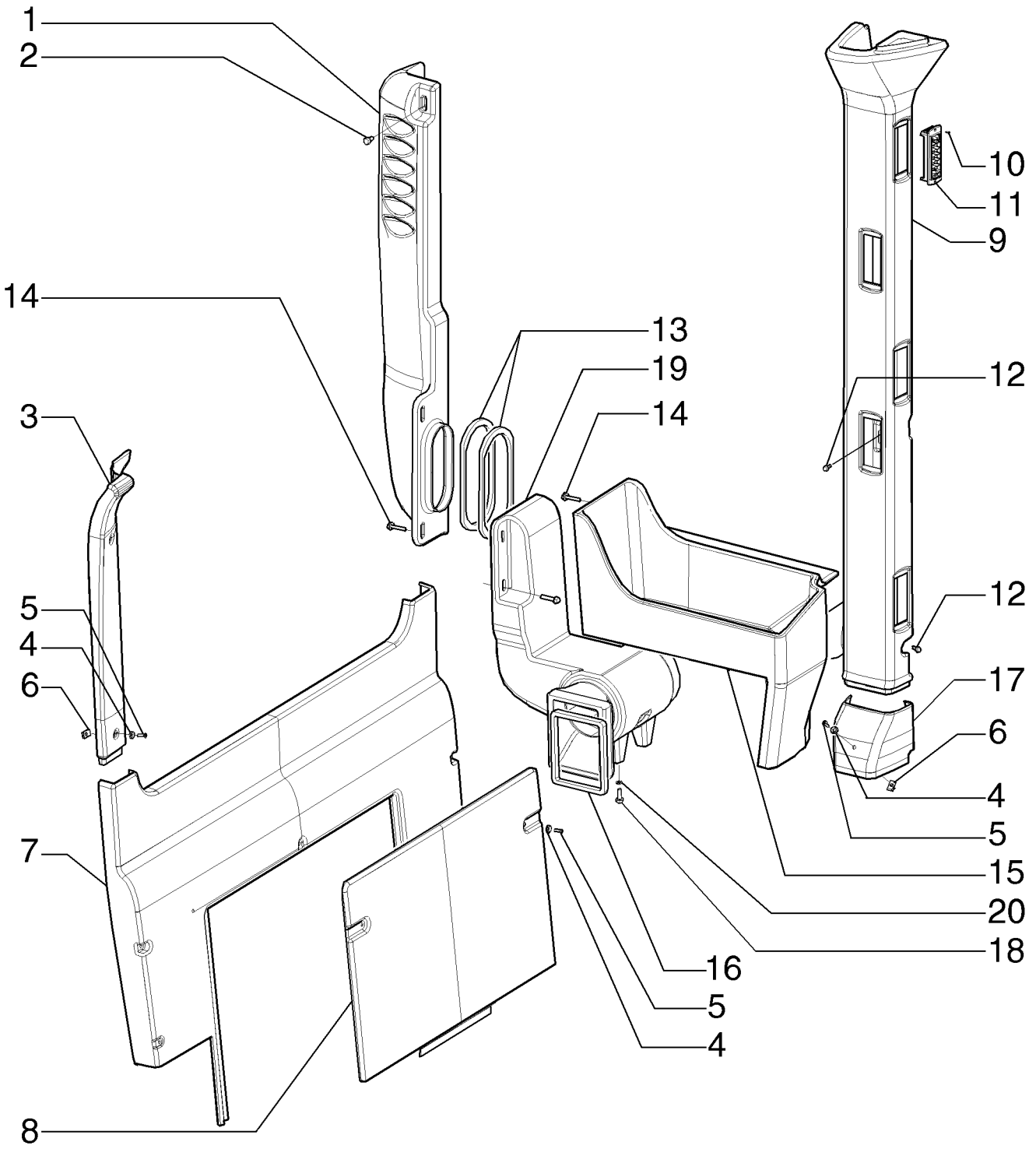

CABINE, REVÊTEMENTS
CAB, COVERINGS
CAB, COVERINGS
CAB, COVERINGS

R	N	P.N.	MOD	Q	Denominação Description	Denominacion Bezeichnung	Description Descrizione	Denominação Beskrivelse	L.C.
1		84129135		1	DUTO DE AR	CONDUCTO DE AIRE	AIR DUCT	CONDUTA DE AR	224C
					CONDUITE D'AIR	LUFTKANAL	CONDOTTO ARIA	LUFTKANAL	
2		9804258		1	PARAFUSO, Hex Flg, M8 x 20, 8.8				
						PERNO	BOLT	PARAFUSO	140B
					VIS	SCHRAUBE	BULLONE	BOLT	
3		84129144		1	ACABAMENTO INTERNO, RH				
						CABECERA	HEADLINER	ACABAMENTO INTERNC	A053
					GARNITURE DE CABINE	DACHHIMMEL	RIVESTIMENTO PADIGLI	LOFTSHYLDE	
3		84129145		1	ACABAMENTO INTERNO, LH				
						CABECERA	HEADLINER	ACABAMENTO INTERNC	A053
					GARNITURE DE CABINE	DACHHIMMEL	RIVESTIMENTO PADIGLI	LOFTSHYLDE	
4		85801991		13	ARRUELA PLANA	ARANDELA	WASHER	ANILHA	131R
					RONDELLE	UNTERLEGSCHEIBE	RONDELLA	FLADSKIVE	
5		13313217		13	PARAFUSO, Cross Oval Hd, M6 x 20				
						TORNILLO	SCREW	PARAFUSO	040V
					VIS	SCHRAUBE	VITE	SKRUE	
6		833-40306		1	PORCA, M6, U	TUERCA	NUT	PORCA	010D
					ECROU	MUTTER	DADO	MØTRIK	
7		84129146		1	ACABAMENTO INTERNO	CABECERA	HEADLINER	ACABAMENTO INTERNC	A053
					GARNITURE DE CABINE	DACHHIMMEL	RIVESTIMENTO PADIGLI	LOFTSHYLDE	
8		84129147		1	COBERTURA	CUBIERTA	COVER	COBERTURA	265C
					COUVERCLE	ABDECKUNG	COPERCHIO	DÆKSEL	
9		84129142		1	DUTO DE AR, RH	CONDUCTO DE AIRE	AIR DUCT	CONDUTA DE AR	224C
					CONDUITE D'AIR	LUFTKANAL	CONDOTTO ARIA	LUFTKANAL	
9		84129143		1	DUTO DE AR, LH	CONDUCTO DE AIRE	AIR DUCT	CONDUTA DE AR	224C
					CONDUITE D'AIR	LUFTKANAL	CONDOTTO ARIA	LUFTKANAL	
10		86502975		24	PARAFUSO, Cross Flat Hd, #6 x 3/8"				
						TORNILLO AUTORROSC	SELF-TAP SCREW	PARAFUSO	062V
					VIS AUTOTARAUDEUSE	SELBSTSCHN SCHRAUE	VITE AUTOFILETTANTE	SELVLÅSENDE BOLT	
11		84159954		12	ESCAPE	SALIDA	OUTLET	ESCAPE	P284
					SORTIE	AUSLASS	USCITA	UDLØB	
12		86050272		6	PARAFUSO, Hex Flg, M6 x 12, 8.8				
						PERNO	BOLT	PARAFUSO	140B
					VIS	SCHRAUBE	BULLONE	BOLT	
13		84182246		2	JUNTA PLÁSTICA	JUNTA DE PLÁSTICO	PLASTIC GASKET	JUNTA PLÁSTICA	P715
					PATE A JOINT	KUNSTSTOFFDICHTUNG	GUARNIZIONE DI PLAST	PLASTIKPAKNING	
14		86511842		4	PARAFUSO, Hex Flg, M8 x 40, 8.8				
						PERNO	BOLT	PARAFUSO	140B
					VIS	SCHRAUBE	BULLONE	BOLT	
15		84211978		1	CONSOLE	CONSOLA	CONSOLE	CONSOLA	080M
					CONSOLE	KONSOLE	CONSOLE	KONSOL	
16		84198991		1	GUARNIÇÃO	GUARNICIÓN	TRIM	GUARNIÇÃO	C046
					GARNITURE	VERKLEIDUNG	RIVESTIMENTO	INDTRÆK	
17		84178157		1	ACABAMENTO INTERNO, LH				
						CABECERA	HEADLINER	ACABAMENTO INTERNC	A053
					GARNITURE DE CABINE	DACHHIMMEL	RIVESTIMENTO PADIGLI	LOFTSHYLDE	
17		84178156		1	ACABAMENTO INTERNO, RH				
						CABECERA	HEADLINER	ACABAMENTO INTERNC	A053
					GARNITURE DE CABINE	DACHHIMMEL	RIVESTIMENTO PADIGLI	LOFTSHYLDE	

09-43	01	p2	12/11

CABINE, REVESTIMENTOS
CABINA, RIVESTIMIENTO
CAB, COVERINGS
CAB, COVERINGS

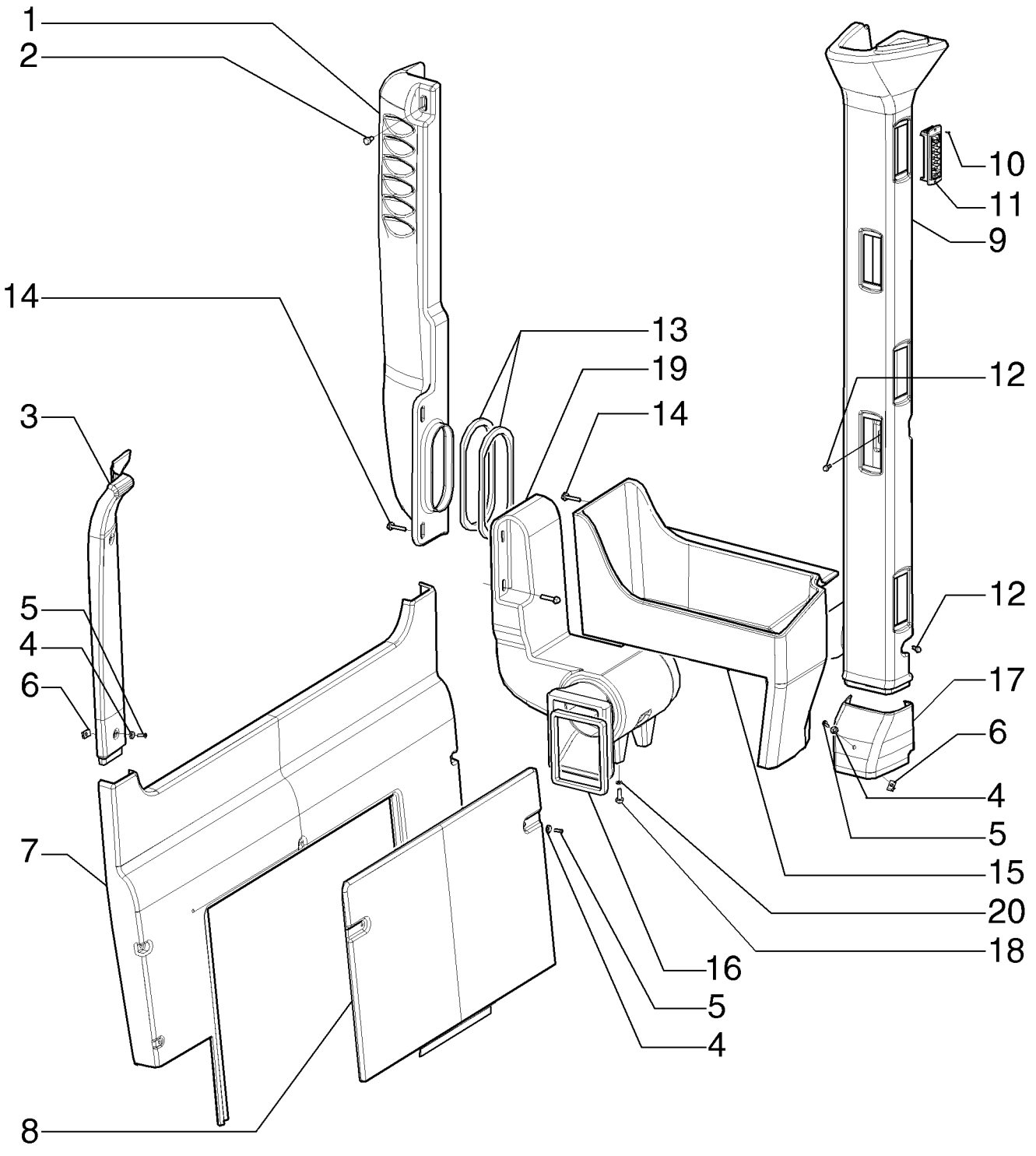

CABINE, REVÊTEMENTS
CAB, COVERINGS
CAB, COVERINGS
CAB, COVERINGS

R	N	P.N.	MOD	Q	Denominação Description	Denominacion Bezeichnung	Description Descrizione	Denominação Beskrivelse	L.C.
18		**9671714**		2	PARAFUSO FLANGEADO, Hex Flg, M8 x 25, 8.8 VIS A EMBASE	PERNO DE CORONA FLANSCHSCHRAUBE	FLANGE BOLT BULLONE FLANGIATO	PARAFUSO FLANGEADO FLANGEBOLT	A027
19		**84129134**		1	DUTO DE AR CONDUITE D'AIR	CONDUCTO DE AIRE LUFTKANAL	AIR DUCT CONDOTTO ARIA	CONDUTA DE AR LUFTKANAL	224C
20		**83990583**		2	TRAVA DA ARRUELA, M8 RONDELLE FREIN	ARANDELA DE BLOQUE SICHERUNGSSCHEIBE	LOCK WASHER RONDELLA DI SICUREZ	ANILHA DE RETENÇÃO LÅSESKIVE	132R

09-43	02	p1	12/11

CABINE PERFIL BAIXO, REVESTIMENTOS
CABINA PERFIL BAJO, RIVESTIMIENTO
CAB LOW PROFILE, COVERINGS
CAB LOW PROFILE, COVERINGS

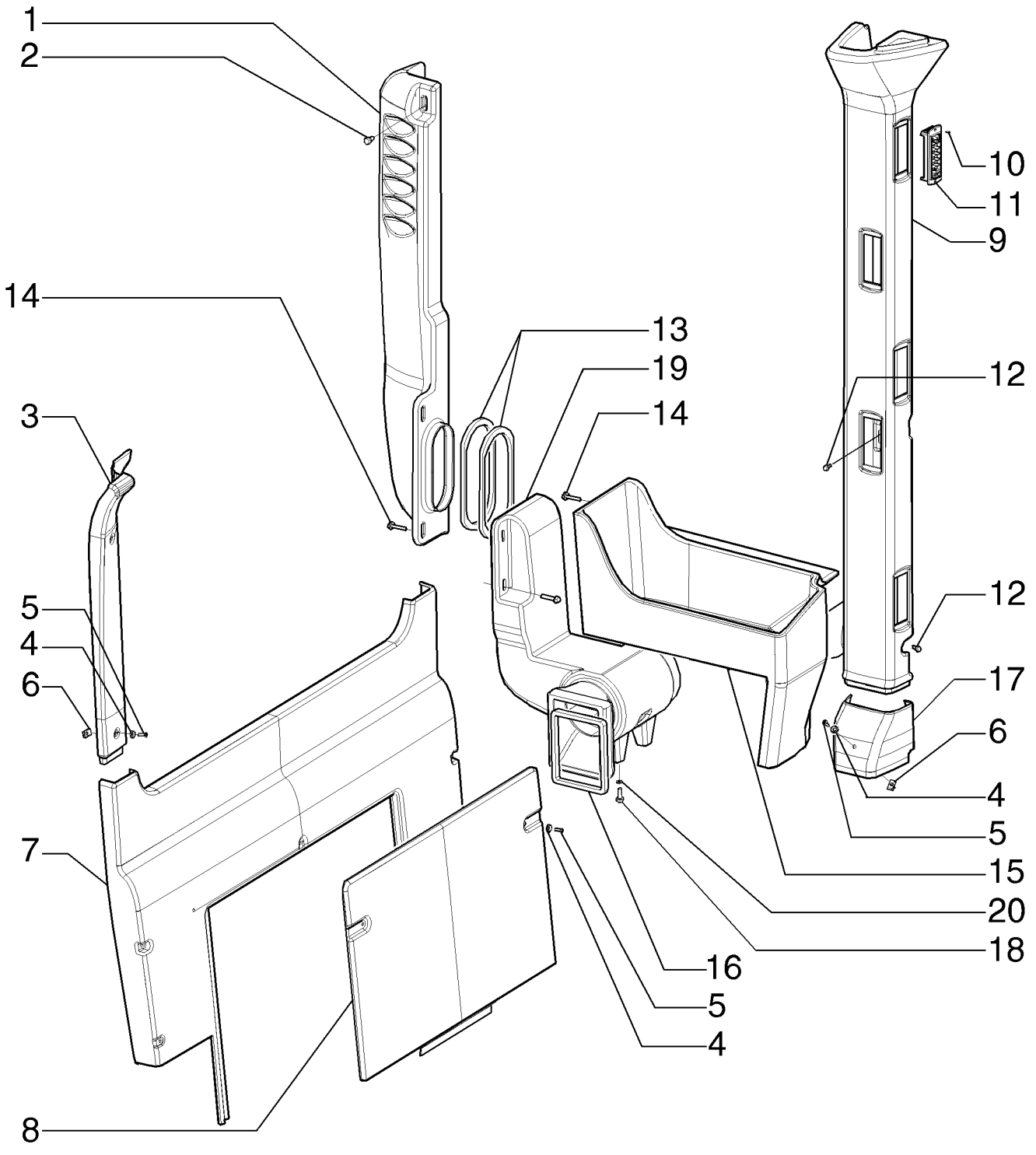

CABINE PROFIL BAS, REVÊTEMENTS
CAB LOW PROFILE, COVERINGS
CAB LOW PROFILE, COVERINGS
CAB LOW PROFILE, COVERINGS

R	N	P.N.	MOD	Q	Denominação Description	Denominacion Bezeichnung	Description Descrizione	Denominação Beskrivelse	L.C.
1		84129135		1	DUTO DE AR	CONDUCTO DE AIRE	AIR DUCT	CONDUTA DE AR	224C
					CONDUITE D'AIR	LUFTKANAL	CONDOTTO ARIA	LUFTKANAL	
2		9804258		1	PARAFUSO, Hex Flg, M8 x 20, 8.8				
						PERNO	BOLT	PARAFUSO	140B
					VIS	SCHRAUBE	BULLONE	BOLT	
3		84182243		1	ACABAMENTO INTERNO, LH				
						CABECERA	HEADLINER	ACABAMENTO INTERNC	A053
					GARNITURE DE CABINE	DACHHIMMEL	RIVESTIMENTO PADIGLI	LOFTSHYLDE	
3		84182242		1	ACABAMENTO INTERNO, RH				
						CABECERA	HEADLINER	ACABAMENTO INTERNC	A053
					GARNITURE DE CABINE	DACHHIMMEL	RIVESTIMENTO PADIGLI	LOFTSHYLDE	
4		85801991		13	ARRUELA PLANA	ARANDELA	WASHER	ANILHA	131R
					RONDELLE	UNTERLEGSCHEIBE	RONDELLA	FLADSKIVE	
5		13313217		13	PARAFUSO, Cross Oval Hd, M6 x 20				
						TORNILLO	SCREW	PARAFUSO	040V
					VIS	SCHRAUBE	VITE	SKRUE	
6		833-40306		1	PORCA, M6, U	TUERCA	NUT	PORCA	010D
					ECROU	MUTTER	DADO	MØTRIK	
7		84129146		1	ACABAMENTO INTERNO	CABECERA	HEADLINER	ACABAMENTO INTERNC	A053
					GARNITURE DE CABINE	DACHHIMMEL	RIVESTIMENTO PADIGLI	LOFTSHYLDE	
8		84129147		1	COBERTURA	CUBIERTA	COVER	COBERTURA	265C
					COUVERCLE	ABDECKUNG	COPERCHIO	DÆKSEL	
9		84182240		1	DUTO DE AR, RH	CONDUCTO DE AIRE	AIR DUCT	CONDUTA DE AR	224C
					CONDUITE D'AIR	LUFTKANAL	CONDOTTO ARIA	LUFTKANAL	
9		84182241		1	DUTO DE AR, LH	CONDUCTO DE AIRE	AIR DUCT	CONDUTA DE AR	224C
					CONDUITE D'AIR	LUFTKANAL	CONDOTTO ARIA	LUFTKANAL	
10		86502975		24	PARAFUSO, Cross Flat Hd, #6 x 3/8"				
						TORNILLO AUTORROSC	SELF-TAP SCREW	PARAFUSO	062V
					VIS AUTOTARAUDEUSE	SELBSTSCHN SCHRAUE	VITE AUTOFILETTANTE	SELVLÅSENDE BOLT	
11		84159954		12	ESCAPE	SALIDA	OUTLET	ESCAPE	P284
					SORTIE	AUSLASS	USCITA	UDLØB	
12		86050272		6	PARAFUSO, Hex Flg, M6 x 12, 8.8				
						PERNO	BOLT	PARAFUSO	140B
					VIS	SCHRAUBE	BULLONE	BOLT	
13		84182246		2	JUNTA PLÁSTICA	JUNTA DE PLÁSTICO	PLASTIC GASKET	JUNTA PLÁSTICA	P715
					PATE A JOINT	KUNSTSTOFFDICHTUNG	GUARNIZIONE DI PLAST	PLASTIKPAKNING	
14		86511842		4	PARAFUSO, Hex Flg, M8 x 40, 8.8				
						PERNO	BOLT	PARAFUSO	140B
					VIS	SCHRAUBE	BULLONE	BOLT	
15		84211978		1	CONSOLE	CONSOLA	CONSOLE	CONSOLA	080M
					CONSOLE	KONSOLE	CONSOLE	KONSOL	
16		84198991		1	GUARNIÇÃO	GUARNICIÓN	TRIM	GUARNIÇÃO	C046
					GARNITURE	VERKLEIDUNG	RIVESTIMENTO	INDTRÆK	
17		84178156		1	ACABAMENTO INTERNO, RH				
						CABECERA	HEADLINER	ACABAMENTO INTERNC	A053
					GARNITURE DE CABINE	DACHHIMMEL	RIVESTIMENTO PADIGLI	LOFTSHYLDE	
17		84178157		1	ACABAMENTO INTERNO, LH				
						CABECERA	HEADLINER	ACABAMENTO INTERNC	A053
					GARNITURE DE CABINE	DACHHIMMEL	RIVESTIMENTO PADIGLI	LOFTSHYLDE	

09-43	02	p2	12/11

CABINE PERFIL BAIXO, REVESTIMENTOS
CABINA PERFIL BAJO, RIVESTIMIENTO
CAB LOW PROFILE, COVERINGS
CAB LOW PROFILE, COVERINGS

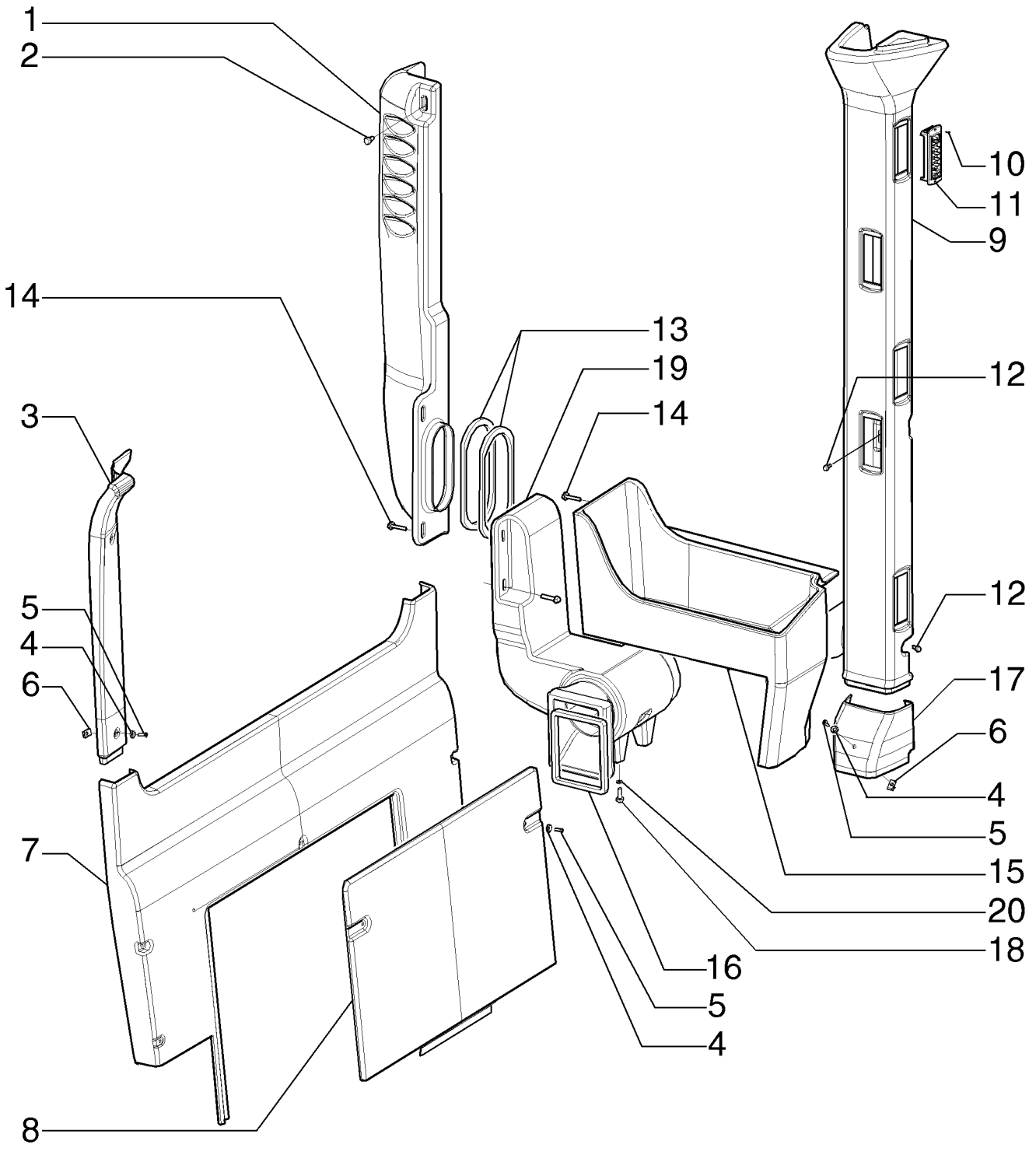

CABINE PROFIL BAS, REVÊTEMENTS
CAB LOW PROFILE, COVERINGS
CAB LOW PROFILE, COVERINGS
CAB LOW PROFILE, COVERINGS

R	N	P.N.	MOD	Q	Denominação Description	Denominacion Bezeichnung	Description Descrizione	Denominação Beskrivelse	L.C.
18		**9671714**		2	PARAFUSO FLANGEADO, Hex Flg, M8 x 25, 8.8 VIS A EMBASE	PERNO DE CORONA FLANSCHSCHRAUBE	FLANGE BOLT BULLONE FLANGIATO	PARAFUSO FLANGEADO FLANGEBOLT	A027
19		**84129134**		1	DUTO DE AR CONDUITE D'AIR	CONDUCTO DE AIRE LUFTKANAL	AIR DUCT CONDOTTO ARIA	CONDUTA DE AR LUFTKANAL	224C
20		**83990583**		2	TRAVA DA ARRUELA, M8 RONDELLE FREIN	ARANDELA DE BLOQUE SICHERUNGSSCHEIBE	LOCK WASHER RONDELLA DI SICUREZ	ANILHA DE RETENÇÃO LÅSESKIVE	132R

09-44	01	p1	12/11

CABINE, REVESTIMENTO DO TETO
CABINA, RIVESTIMIENTO DEL TECHO
CAB, ROOF COVERINGS
CAB, ROOF COVERINGS

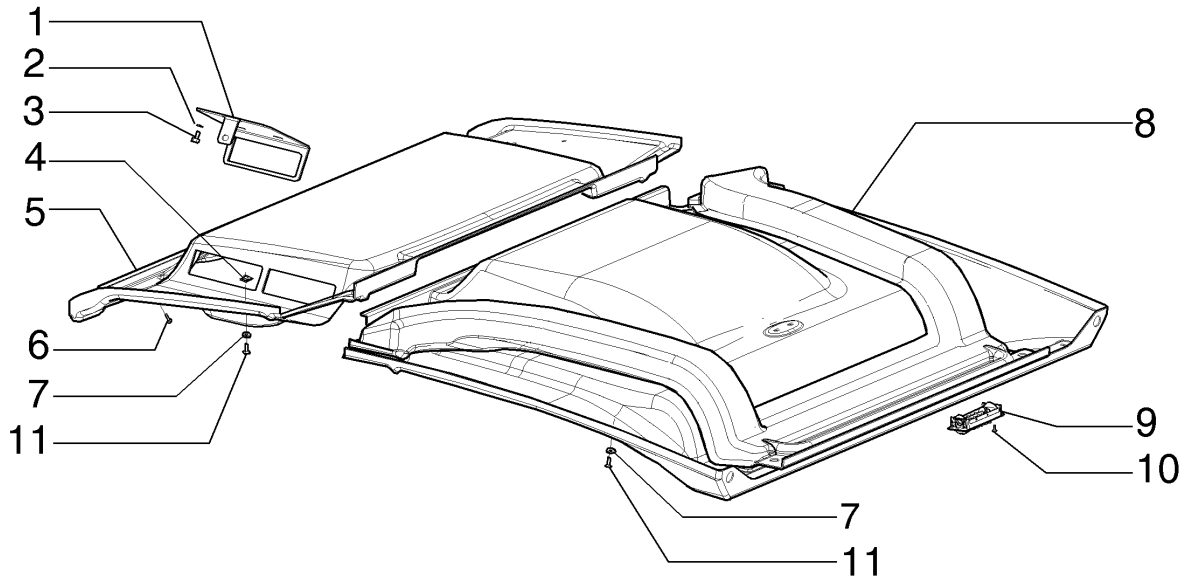

CABINE, REVÊTEMENT DU TOIT
CAB, ROOF COVERINGS
CAB, ROOF COVERINGS
CAB, ROOF COVERINGS

R	N	P.N.	MOD	Q	Denominação Description	Denominacion Bezeichnung	Description Descrizione	Denominação Beskrivelse	L.C.
1		84197662		1	SUPORTE SUPPORT	SOPORTE STÜTZE	SUPPORT SUPPORTO	SUPORTE BESLAG	300S
2		83990583		2	TRAVA DA ARRUELA, M8 RONDELLE FREIN	ARANDELA DE BLOQUE SICHERUNGSSCHEIBE	LOCK WASHER RONDELLA DI SICUREZ	ANILHA DE RETENÇÃO LÅSESKIVE	132R
3		86511841		2	PARAFUSO, Hex Flg, M8 x 16, 8.8 VIS	PERNO SCHRAUBE	BOLT BULLONE	PARAFUSO BOLT	140B
4		833-40306		1	PORCA, M6, U ECROU	TUERCA MUTTER	NUT DADO	PORCA MØTRIK	010D
5		84129141		1	ACABAMENTO INTERNO GARNITURE DE CABINE	CABECERA DACHHIMMEL	HEADLINER RIVESTIMENTO PADIGLI	ACABAMENTO INTERNC LOFTSHYLDE	A053
5		84323979		1	COBERTURA, Open Cab COUVERTURE	COBERTURA ABDECKUNG	COVER COPERTURA	COBERTURA COVER	271C
6		87036224		8	PARAFUSO VIS	TORNILLO SCHRAUBE	SCREW VITE	PARAFUSO SKRUE	040V
7		85801991			ARRUELA PLANA RONDELLE	ARANDELA UNTERLEGSCHEIBE	WASHER RONDELLA	ANILHA FLADSKIVE	131R
8		84129140		1	ACABAMENTO INTERNO GARNITURE DE CABINE	CABECERA DACHHIMMEL	HEADLINER RIVESTIMENTO PADIGLI	ACABAMENTO INTERNC LOFTSHYLDE	A053
8		84323977		1	COBERTURA, Open Cab COUVERTURE	COBERTURA ABDECKUNG	COVER COPERTURA	COBERTURA COVER	271C
9		84159954			ESCAPE SORTIE	SALIDA AUSLASS	OUTLET USCITA	ESCAPE UDLØB	P284
10		86502975			PARAFUSO, Cross Flat Hd, #6 x 3/8" VIS AUTOTARAUDEUSE	TORNILLO AUTORROSC SELBSTSCHN SCHRAUE	SELF-TAP SCREW VITE AUTOFILETTANTE	PARAFUSO SELVLÅSENDE BOLT	062V
11		13313217			PARAFUSO, Cross Oval Hd, M6 x 20 VIS	TORNILLO SCHRAUBE	SCREW VITE	PARAFUSO SKRUE	040V

09-45	01	p1	12/11

CABINE, CONDUTO DE AR CENTRAL
CABINA, CONDUCTO DE AIRE CENTRAL
CAB, CENTRAL AIR DUCT
CAB, CENTRAL AIR DUCT

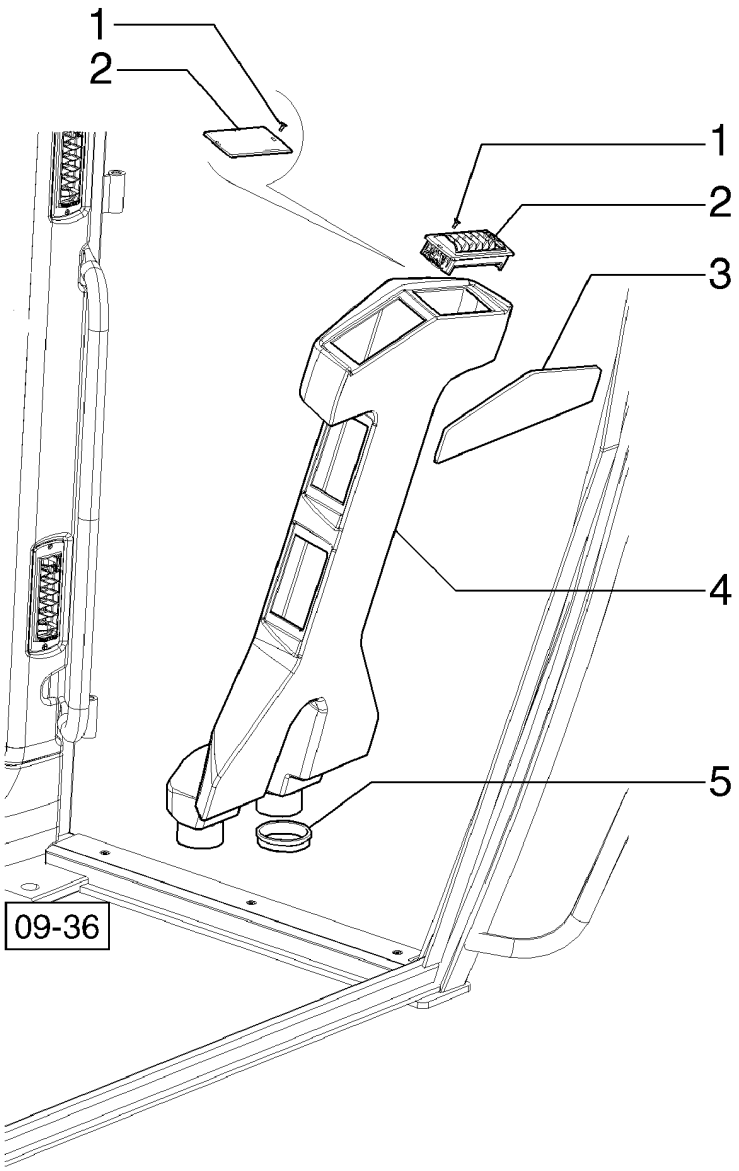

CABINE, CONDUIT DE L´AIR CENTRAL
CAB, CENTRAL AIR DUCT
CAB, CENTRAL AIR DUCT
CAB, CENTRAL AIR DUCT

R	N	P.N.	MOD	Q	Denominação Description	Denominacion Bezeichnung	Description Descrizione	Denominação Beskrivelse	L.C.
1		86502975		12	PARAFUSO, Cross Flat Hd, #6 x 3/8"				
						TORNILLO AUTORROSC	SELF-TAP SCREW	PARAFUSO	062V
					VIS AUTOTARAUDEUSE	SELBSTSCHN SCHRAUE	VITE AUTOFILETTANTE	SELVLÅSENDE BOLT	
2		84159954		6	ESCAPE	SALIDA	OUTLET	ESCAPE	P284
					SORTIE	AUSLASS	USCITA	UDLØB	
2		84374847		6	PLACA, Only Open Cab	PLACA	PLATE	CHAPA	105P
					PLAQUE	PLATTE	PIASTRA	PLADE	
3		84198990		1	ESPAÇADOR	SEPARADOR	SPACER	ESPAÇADOR	075D
					ENTRETOISE	DISTANZSTÜCK	DISTANZIALE	AFSTANDSSTYKKE	
4		84182194		1	DUTO DE AR	CONDUCTO DE AIRE	AIR DUCT	CONDUTA DE AR	224C
					CONDUITE D'AIR	LUFTKANAL	CONDOTTO ARIA	LUFTKANAL	
5		84178155		2	ANEL VEDADOR	RETÉN	SEALRING	ANEL VEDADOR	Z125
					BAGUE D'ETANCHEITE	DICHTRING	ANELLO DI TENUTA	PAKNINGSRING	

09-46	01	p1	12/11

CABINE, ESPELHO RETROVISOR
CABINA, ESPEJO RETROVISOR
CAB, REAR-VIEW MIRROR
CAB, REAR-VIEW MIRROR

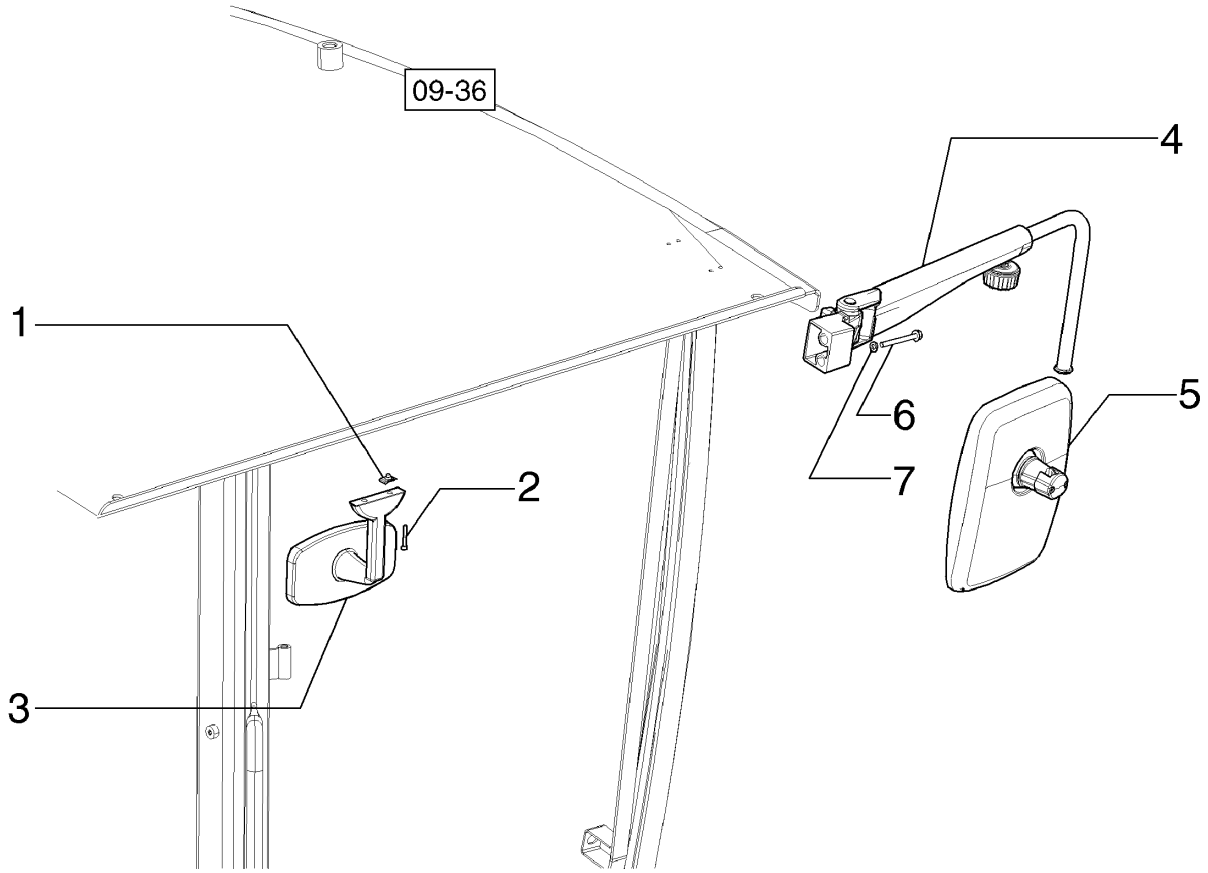

CABINE, RETROVISEUR
CAB, REAR-VIEW MIRROR
CAB, REAR-VIEW MIRROR
CAB, REAR-VIEW MIRROR

R	N	P.N.	MOD	Q	Denominação Description	Denominacion Bezeichnung	Description Descrizione	Denominação Beskrivelse	L.C.
1		833-40305		2	PORCA, M5, U ECROU	TUERCA MUTTER	NUT DADO	PORCA MØTRIK	010D
2		14358721		2	PARAFUSO, Hex Soc Hd, M5 x 35, 8.8 VIS	TORNILLO SCHRAUBE	SCREW VITE	PARAFUSO SKRUE	040V
3		87406924		1	ESPELHO RETROVISOR RETROVISEUR ARRIERE	ESPEJO RETROVISOR RÜCKSPIEGEL	REAR VIEW MIRROR SPECCHIETTO RETROV	ESPELHO RETROVISOR BAKSPEJL	185S
4		87363070		1	BRAÇO BRAS	BRAZO ARM	ARM BRACCIO	BRAÇO ARM	130B
4		87363073		1	BRAÇO BRAS	BRAZO ARM	ARM BRACCIO	BRAÇO ARM	130B
5		87350494		2	ESPELHO CONJUNTO RETROVISEUR ASSEMB	ESPEJO (CONJUNTO) SPIEGEL (KPLT.)	MIRROR ASSY. GRUPPO SPECCHIETTO	ESPELHO CONJUNTO MIRROR ASSY.	P607
6		87656138		2	PARAFUSO VIS	PERNO SCHRAUBE	BOLT BULLONE	PARAFUSO BOLT	140B
7		83990583		2	TRAVA DA ARRUELA, M8 RONDELLE FREIN	ARANDELA DE BLOQUE SICHERUNGSSCHEIBE	LOCK WASHER RONDELLA DI SICUREZ	ANILHA DE RETENÇÃO LÅSESKIVE	132R

09-47	01	p1	12/11

CABINE, LIMPA PÁRA-BRISA DIANTEIRO
CABINA, LIMPIA-PARABRISAS DELANTERO
CAB, FRONT WINDSHIELD WIPER
CAB, FRONT WINDSHIELD WIPER

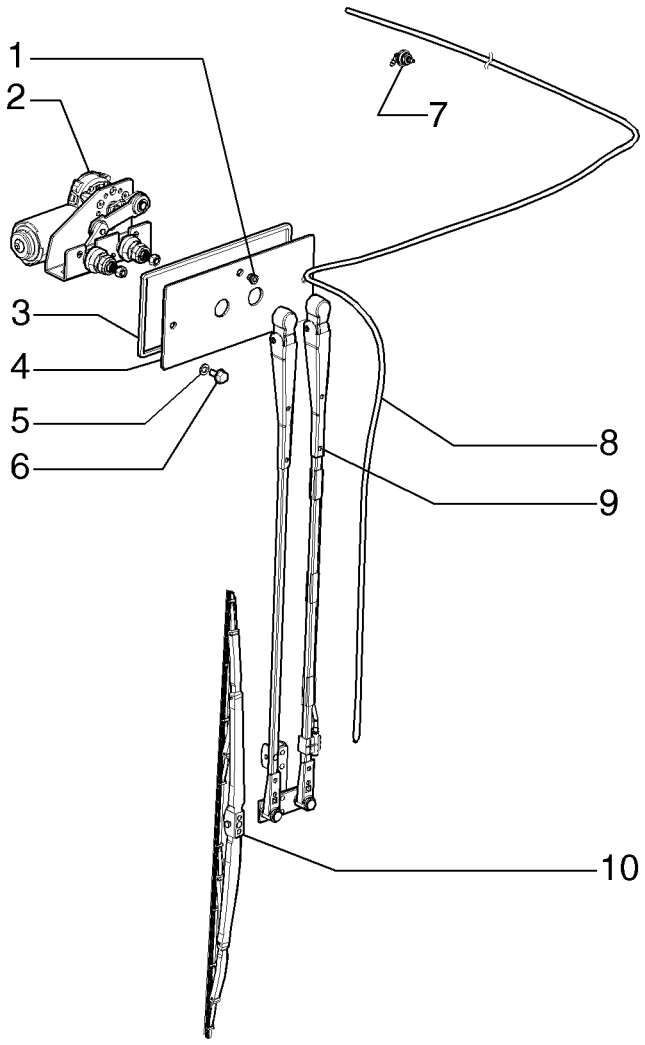

CABINE, ESSUIE PARE-BRISE AVANT
CAB, FRONT WINDSHIELD WIPER
CAB, FRONT WINDSHIELD WIPER
CAB, FRONT WINDSHIELD WIPER

R	N	P.N.	MOD	Q	Denominação Description	Denominacion Bezeichnung	Description Descrizione	Denominação Beskrivelse	L.C.
1		84326492		1	BUJÃO BOUCHON	TAPÓN STOPFEN	PLUG TAPPO	TAMPÃO PROP	050T
2		84322804		1	MOTOR DO LIMPADOR MOTEUR D'ESSUIE-GLA	MOTOR DE LIMPIAPARA WISCHERMOTOR	WIPER MOTOR MOTORINO TERGICRIST	MOTOR LIMPA PÁRA-BR VISKERMOTOR	093T
3		84310905		1	GUARNIÇÃO GARNITURE	GUARNICIÓN VERKLEIDUNG	TRIM RIVESTIMENTO	GUARNIÇÃO INDTRÆK	C046
4		84323985		1	SUPORTE SUPPORT	SOPORTE STÜTZE	SUPPORT SUPPORTO	SUPORTE BESLAG	300S
5		83990583		2	TRAVA DA ARRUELA, M8 RONDELLE FREIN	ARANDELA DE BLOQUE SICHERUNGSSCHEIBE	LOCK WASHER RONDELLA DI SICUREZ	ANILHA DE RETENÇÃO LÅSESKIVE	132R
6		86511841		2	PARAFUSO, Hex Flg, M8 x 16, 8.8 VIS	PERNO SCHRAUBE	BOLT BULLONE	PARAFUSO BOLT	140B
7		84326493		1	CONECTOR HIDRÁUL CONNECTEUR HYDRAU	CONECTOR HIDRÁULIC HYDR STECKVERBINDE	HYD CONNECTOR CONNETTORE IDRAULI	CONECTOR HID. HYDRAULIKSTIK	020R
8		84326488		1	MANGUEIRA FLEXIBLE	TUBO SCHLAUCH	HOSE TUBO FLESSIBILE	MANGUEIRA SLANGE	030M
9		84322805		1	BRAÇO LIMPADOR BRAS D'ESSUIE-GLACE	BRAZO LIMPIAPARABRI WISCHERARM	WIPER ARM BRACCIO TERGICRISTA	BRAÇO LIMPA PÁRA-BR VISKERARM	134B
9		84323981		1	LIMPADOR DO PARA-BRISA, Low Profile ESSUIE-GLACE	LIMPIAPARABRISAS FRONTSCHEIBENWISCH	WINDSHIELD WIPER TERGICRISTALLI	LIMPADOR DE PÁRA-BR FORRUDEVISKER	Z493
10		84322707		1	PALHETA LIMPADOR LAME D'ESSUIE-GLACE	RASQUETA LIMPIAPARA WISCHERBLATT	WIPER BLADE SPAZZOLA TERGICRIST.	ESCOVA LIMPA PÁRA-BI VISKERBLAD	175S
10		84323982		1	PALHETA LIMPADOR, Low Profile LAME D'ESSUIE-GLACE	RASQUETA LIMPIAPARA WISCHERBLATT	WIPER BLADE SPAZZOLA TERGICRIST.	ESCOVA LIMPA PÁRA-BI VISKERBLAD	175S

09-47	02	p1	12/11

CABINE, LIMPA PÁRA-BRISA TRASEIRO - OPCIONAL
CABINA, LIMPIA-PARABRISAS TRASERO - OPCIONAL
CAB, REAR WIPER - OPTIONAL
CAB, REAR WIPER - OPTIONAL

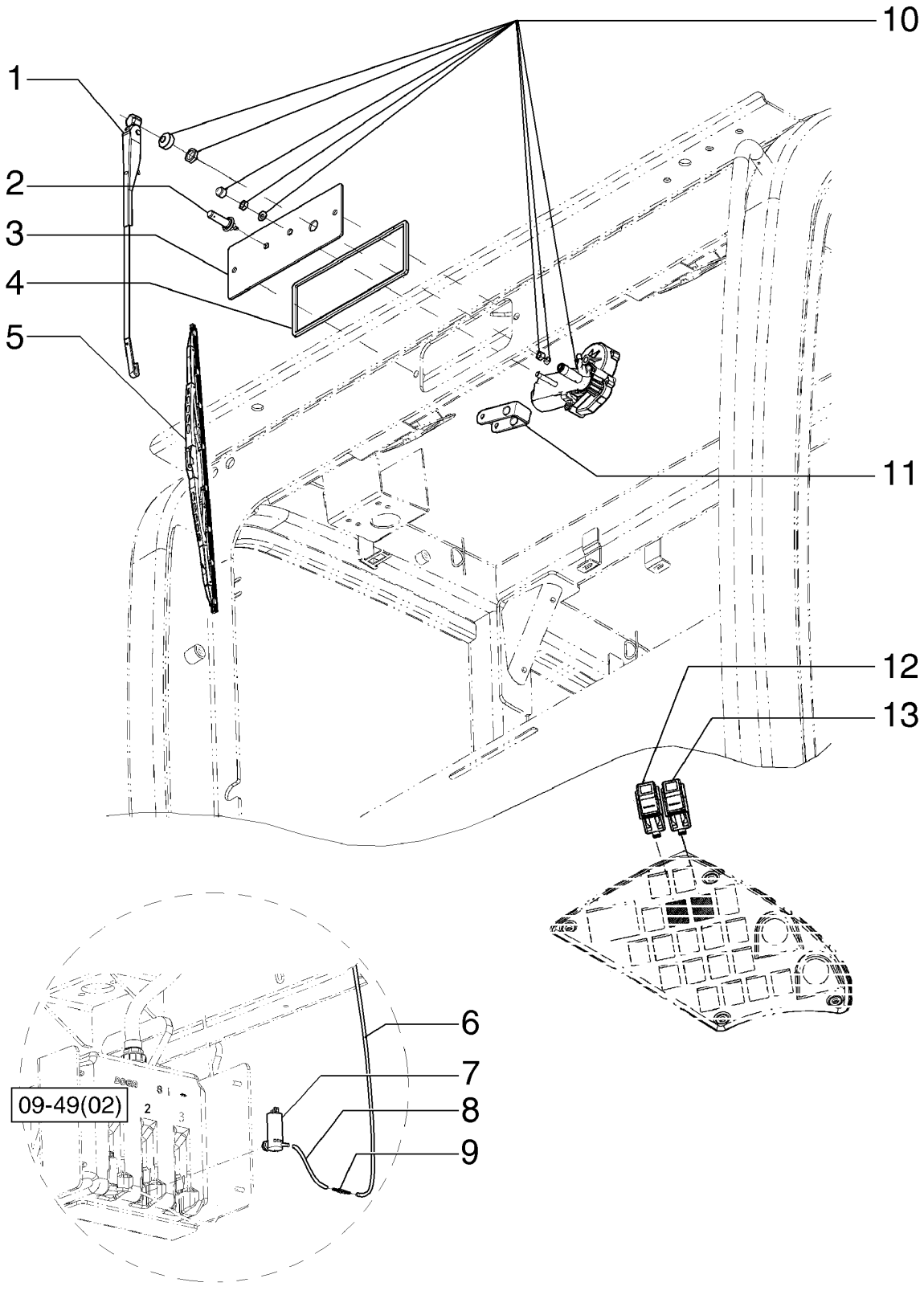

CABINE, ESSUIE PARE-BRISE ARRIÈRE - FACULTATIF
CAB, REAR WIPER - OPTIONAL
CAB, REAR WIPER - OPTIONAL
CAB, REAR WIPER - OPTIONAL

R	N	P.N.	MOD	Q	Denominação Description	Denominacion Bezeichnung	Description Descrizione	Denominação Beskrivelse	L.C.
1		84322803		1	BRAÇO LIMPADOR BRAS D'ESSUIE-GLACE	BRAZO LIMPIAPARABRIS WISCHERARM	WIPER ARM BRACCIO TERGICRISTA	BRAÇO LIMPA PÁRA-BR VISKERARM	134B
1		84323983		1	LIMPADOR DO PARA-BRISA, Low Profile ESSUIE-GLACE	LIMPIAPARABRISAS FRONTSCHEIBENWISCH	WINDSHIELD WIPER TERGICRISTALLI	LIMPADOR DE PÁRA-BR FORRUDEVISKER	Z493
2		82030999		1	JATO GICLEUR	BOQUILLA DÜSE	JET UGELLO	PULVERIZADOR JET	4740
3		84318941		1	SUPORTE SUPPORT	SOPORTE STÜTZE	SUPPORT SUPPORTO	SUPORTE BESLAG	300S
4		84318933		1	GUARNIÇÃO GARNITURE	GUARNICIÓN VERKLEIDUNG	TRIM RIVESTIMENTO	GUARNIÇÃO INDTRÆK	C046
5		84322799		1	PALHETA LIMPADOR LAME D'ESSUIE-GLACE	RASQUETA LIMPIAPARA WISCHERBLATT	WIPER BLADE SPAZZOLA TERGICRIST.	ESCOVA LIMPA PÁRA-BI VISKERBLAD	175S
5		84323984		1	PALHETA LIMPADOR, Low Profile LAME D'ESSUIE-GLACE	RASQUETA LIMPIAPARA WISCHERBLATT	WIPER BLADE SPAZZOLA TERGICRIST.	ESCOVA LIMPA PÁRA-BI VISKERBLAD	175S
6		84326487		1	MANGUEIRA FLEXIBLE	TUBO SCHLAUCH	HOSE TUBO FLESSIBILE	MANGUEIRA SLANGE	030M
7		84318939		1	BOMBA DE ÁGUA POMPE A EAU	BOMBA DE AGUA WASSERPUMPE	WATER PUMP POMPA ACQUA	BOMBA DE ÁGUA VANDPUMPE	152P
8		84326489		1	MANGUEIRA FLEXIBLE	TUBO SCHLAUCH	HOSE TUBO FLESSIBILE	MANGUEIRA SLANGE	030M
9		84326495		1	VÁLVULA SOUPAPE	VÁLVULA VENTIL	VALVE VALVOLA	VÁLVULA VENTIL	9620
10		84322808		1	MOTOR DO LIMPADOR MOTEUR D'ESSUIE-GLA	MOTOR DE LIMPIAPARA WISCHERMOTOR	WIPER MOTOR MOTORINO TERGICRIST	MOTOR LIMPA PÁRA-BR VISKERMOTOR	093T
11		84330389		1	ESPAÇADOR ENTRETOISE	SEPARADOR DISTANZSTÜCK	SPACER DISTANZIALE	ESPAÇADOR AFSTANDSSTYKKE	075D
12		84143617		1	INTERRUPTOR CONTACTEUR	INTERRUPTOR SCHALTER	SWITCH INTERRUTTORE	INTERRUPTOR KONTAKT	075I
13		84143614		1	INTERRUPTOR CONTACTEUR	INTERRUPTOR SCHALTER	SWITCH INTERRUTTORE	INTERRUPTOR KONTAKT	075I

09-47	03	p1	12/11

CABINE, LIMPA PÁRA-BRISA INFERIOR VIDRO FIXO - OPCIONAL
CABINA, LIMPIA-PARABRISAS INFERIOR VIDRIO FIJO - OPCIONAL
CAB, FIXED GLASS LOWER WIPER - OPTIONAL
CAB, FIXED GLASS LOWER WIPER - OPTIONAL

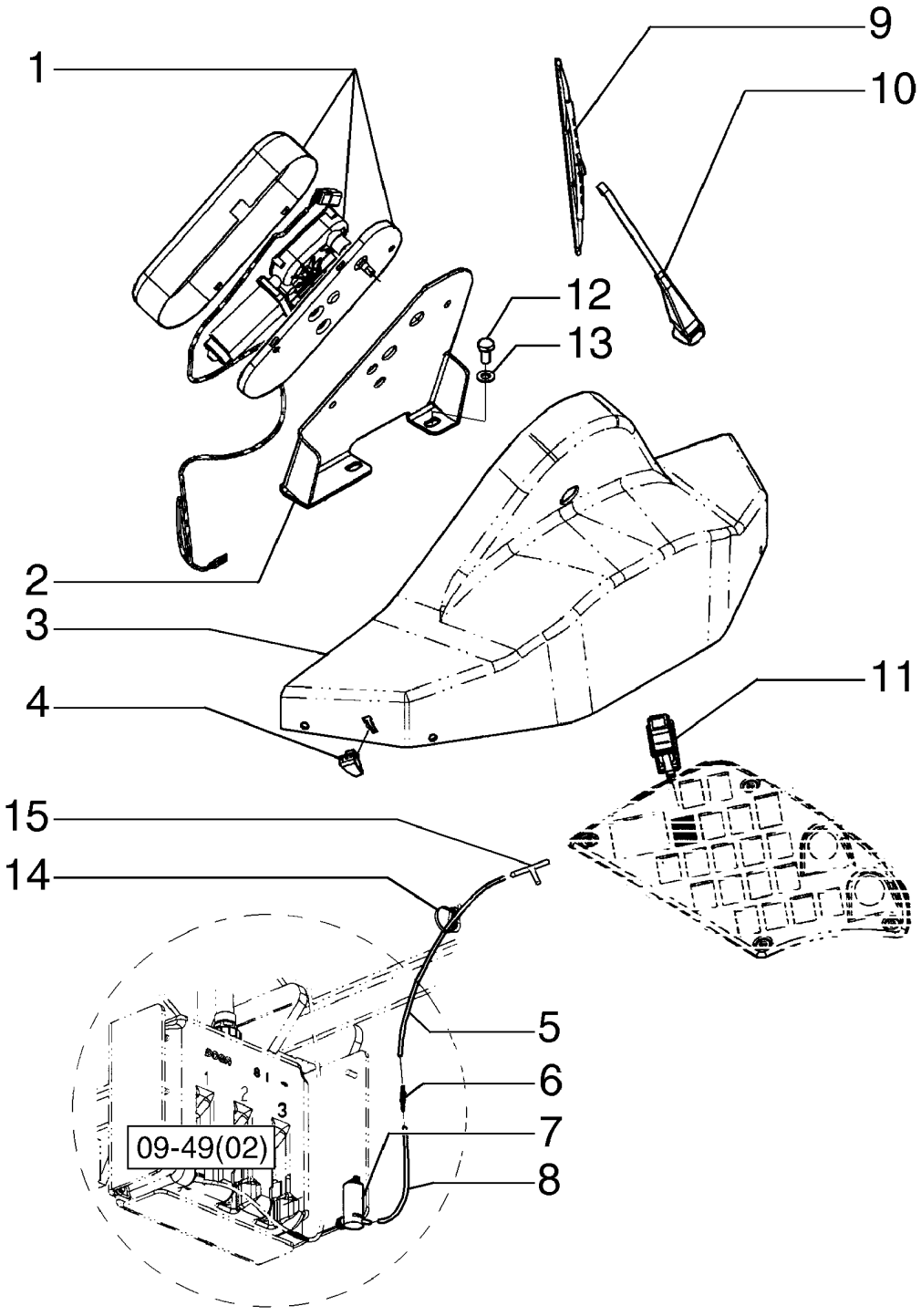

CABINE, ESSUIE PARE-BRISE INFÉRIEUR VERRE FIXE - FACULTATIF
CAB, FIXED GLASS LOWER WIPER - OPTIONAL
CAB, FIXED GLASS LOWER WIPER - OPTIONAL
CAB, FIXED GLASS LOWER WIPER - OPTIONAL

R	N	P.N.	MOD	Q	Denominação Description	Denominacion Bezeichnung	Description Descrizione	Denominação Beskrivelse	L.C.
1		84318927		1	MOTOR DO LIMPADOR MOTEUR D'ESSUIE-GLA(	MOTOR DE LIMPIAPARA WISCHERMOTOR	WIPER MOTOR MOTORINO TERGICRIST	MOTOR LIMPA PÁRA-BR VISKERMOTOR	093T
2		84215673		1	SUPORTE SUPPORT	SOPORTE STÜTZE	SUPPORT SUPPORTO	SUPORTE BESLAG	300S
3		84318532		1	COBERTURA COUVERTURE	COBERTURA ABDECKUNG	COVER COPERTURA	COBERTURA COVER	271C
4		75254110		2	INJETOR GICLEUR	BOQUILLA DÜSE	NOZZLE UGELLO	INJECTOR DYSE	148P
5		84326491		1	MANGUEIRA FLEXIBLE	TUBO SCHLAUCH	HOSE TUBO FLESSIBILE	MANGUEIRA SLANGE	030M
6		84326495		1	VÁLVULA SOUPAPE	VÁLVULA VENTIL	VALVE VALVOLA	VÁLVULA VENTIL	9620
7		84318939		1	BOMBA DE ÁGUA POMPE A EAU	BOMBA DE AGUA WASSERPUMPE	WATER PUMP POMPA ACQUA	BOMBA DE ÁGUA VANDPUMPE	152P
8		84326489		3	MANGUEIRA FLEXIBLE	TUBO SCHLAUCH	HOSE TUBO FLESSIBILE	MANGUEIRA SLANGE	030M
9		84318929		1	PALHETA LIMPADOR LAME D'ESSUIE-GLACE	RASQUETA LIMPIAPARA WISCHERBLATT	WIPER BLADE SPAZZOLA TERGICRIST.	ESCOVA LIMPA PÁRA-BI VISKERBLAD	175S
10		84318928		1	BRAÇO LIMPADOR BRAS D'ESSUIE-GLACE	BRAZO LIMPIAPARABRI WISCHERARM	WIPER ARM BRACCIO TERGICRISTA	BRAÇO LIMPA PÁRA-BR VISKERARM	134B
11		84143618		1	INTERRUPTOR CONTACTEUR	INTERRUPTOR SCHALTER	SWITCH INTERRUTTORE	INTERRUPTOR KONTAKT	075I
12		11106021		2	PARAFUSO, Hex, M10 x 1.5 x 20.00mm, Cl 8.8, ZND VIS	PERNO SCHRAUBE	BOLT BULLONE	PARAFUSO BOLT	140B
13		86511323		2	ARRUELA PLANA, M10 x 20 x 2 RONDELLE	ARANDELA UNTERLEGSCHEIBE	WASHER RONDELLA	ANILHA FLADSKIVE	131R
14		75201642		4	BRAÇADEIRA COLLIER	ABRAZADERA KLEMME	CLAMP MORSETTO	BRAÇADEIRA SPÆNDEBÅND	120M
15		84326496		1	CONECTOR HIDRÁUL CONNECTEUR HYDRAU	CONECTOR HIDRÁULIC(HYDR STECKVERBINDE	HYD CONNECTOR CONNETTORE IDRAULIC	CONECTOR HID. HYDRAULIKSTIK	020R

09-47	04	p1	12/11

CABINE, LIMPA PÁRA-BRISA VIDRO INFERIOR - OPCIONAL
CABINA, LIMPIA-PARABRISAS VIDRIO INFERIOR - OPCIONAL
CAB, WINDOW LOWER WIPER - OPTIONAL
CAB, WINDOW LOWER WIPER - OPTIONAL

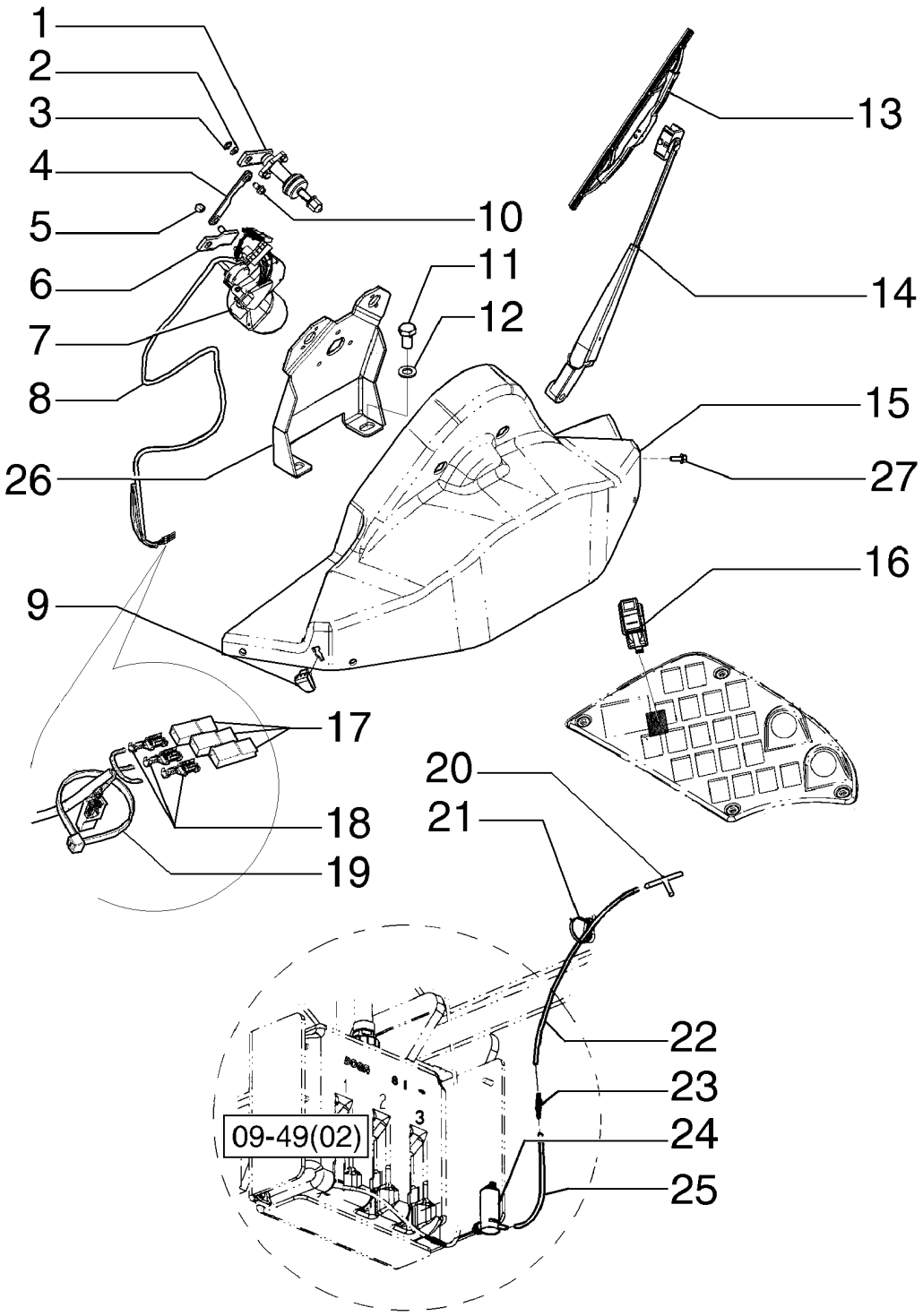

CABINE, ESSUIE PARE-BRISE VERRE INFÉRIEUR - FACULTATIF
CAB, WINDOW LOWER WIPER - OPTIONAL
CAB, WINDOW LOWER WIPER - OPTIONAL
CAB, WINDOW LOWER WIPER - OPTIONAL

R	N	P.N.	MOD	Q	Denominação Description	Denominacion Bezeichnung	Description Descrizione	Denominação Beskrivelse	L.C.
1		75289097		2	EIXO ARBRE	EJE WELLE	SHAFT ALBERO	VEIO AKSEL	016A
2		75289102		3	ARRUELA PLANA RONDELLE	ARANDELA UNTERLEGSCHEIBE	WASHER RONDELLA	ANILHA FLADSKIVE	131R
3		75289101		3	GRAMPO COLLIER	ABRAZADERA KLAMMER	CLIP FERMO	FIXADOR KLIPS	045F
4		75289098		2	ELO DE LIGAÇÃO MAILLON DE RACCORD	ESLABÓN DE CONEXIÓN VERBINDUNGSGLIED	CONNECTING LINK TIRANTE DI COLLEGAMI	LIGADOR SAMLELED	540M
5		75289100		1	PORCA ECROU	TUERCA MUTTER	NUT DADO	PORCA MØTRIK	010D
6		75289099		1	BRAÇO BRAS	BRAZO ARM	ARM BRACCIO	BRAÇO ARM	130B
7		75289094		1	MOTOR DO LIMPADOR MOTEUR D'ESSUIE-GLA	MOTOR DE LIMPIAPARA WISCHERMOTOR	WIPER MOTOR MOTORINO TERGICRIST	MOTOR LIMPA PÁRA-BR VISKERMOTOR	093T
8		84271164		1	CHICOTE FAISCEAU	MAZO DE CABLES KABELBAUM	HARNESS CABLAGGIO	CABLAGEM LEDNINGSNET	4160
9		75254110		2	INJETOR GICLEUR	BOQUILLA DÜSE	NOZZLE UGELLO	INJECTOR DYSE	148P
10		75289103		4	PARAFUSO VIS	TORNILLO SCHRAUBE	SCREW VITE	PARAFUSO SKRUE	040V
11		11106021		2	PARAFUSO, Hex, M10 x 1.5 x 20.00mm, Cl 8.8, ZND PERNO VIS	SCHRAUBE	BOLT BULLONE	PARAFUSO BOLT	140B
12		86511323		2	ARRUELA PLANA, M10 x 20 x 2 ARANDELA RONDELLE	UNTERLEGSCHEIBE	WASHER RONDELLA	ANILHA FLADSKIVE	131R
13		84118932			PALHETA LIMPADOR LAME D'ESSUIE-GLACE	RASQUETA LIMPIAPARA WISCHERBLATT	WIPER BLADE SPAZZOLA TERGICRIST.	ESCOVA LIMPA PÁRA-BI VISKERBLAD	175S
14		84118931		2	BRAÇO BRAS	BRAZO ARM	ARM BRACCIO	BRAÇO ARM	130B
15		84215057		1	COBERTURA COUVERTURE	COBERTURA ABDECKUNG	COVER COPERTURA	COBERTURA COVER	271C
16		84143618		1	INTERRUPTOR CONTACTEUR	INTERRUPTOR SCHALTER	SWITCH INTERRUTTORE	INTERRUPTOR KONTAKT	075I
17		12336787		4	BLOCO DE LIGAÇÃO BLOC DE JONCTION	BLOQUE DE CONEXIÓN KLEMMENLEISTE	CONNECTING BLOCK RACCORDO IDRAULICO	BLOCO DE LIGAÇÃO KLEMRÆKKE	119M
18		12336444		4	TERMINAL BORNE DE CABLE	TERMINAL DEL CABLE KABELKLEMME	CABLE TERMINAL TERMINALE DEL CAVO	TERMINAL DE CABO KABELSKO	060C
19		75201641		1	BRAÇADEIRA COLLIER	ABRAZADERA KLEMME	CLAMP MORSETTO	BRAÇADEIRA SPÆNDEBÅND	120M
20		84326496		1	CONECTOR HIDRÁUL CONNECTEUR HYDRAU	CONECTOR HIDRÁULIC HYDR STECKVERBINDE	HYD CONNECTOR CONNETTORE IDRAULIC	CONECTOR HID. HYDRAULIKSTIK	020R
21		75201642		4	BRAÇADEIRA COLLIER	ABRAZADERA KLEMME	CLAMP MORSETTO	BRAÇADEIRA SPÆNDEBÅND	120M
22		84326491		1	MANGUEIRA FLEXIBLE	TUBO SCHLAUCH	HOSE TUBO FLESSIBILE	MANGUEIRA SLANGE	030M
23		84326495		1	VÁLVULA SOUPAPE	VÁLVULA VENTIL	VALVE VALVOLA	VÁLVULA VENTIL	9620

09-47	04	p2	12/11

CABINE, LIMPA PÁRA-BRISA VIDRO INFERIOR - OPCIONAL
CABINA, LIMPIA-PARABRISAS VIDRIO INFERIOR - OPCIONAL
CAB, WINDOW LOWER WIPER - OPTIONAL
CAB, WINDOW LOWER WIPER - OPTIONAL

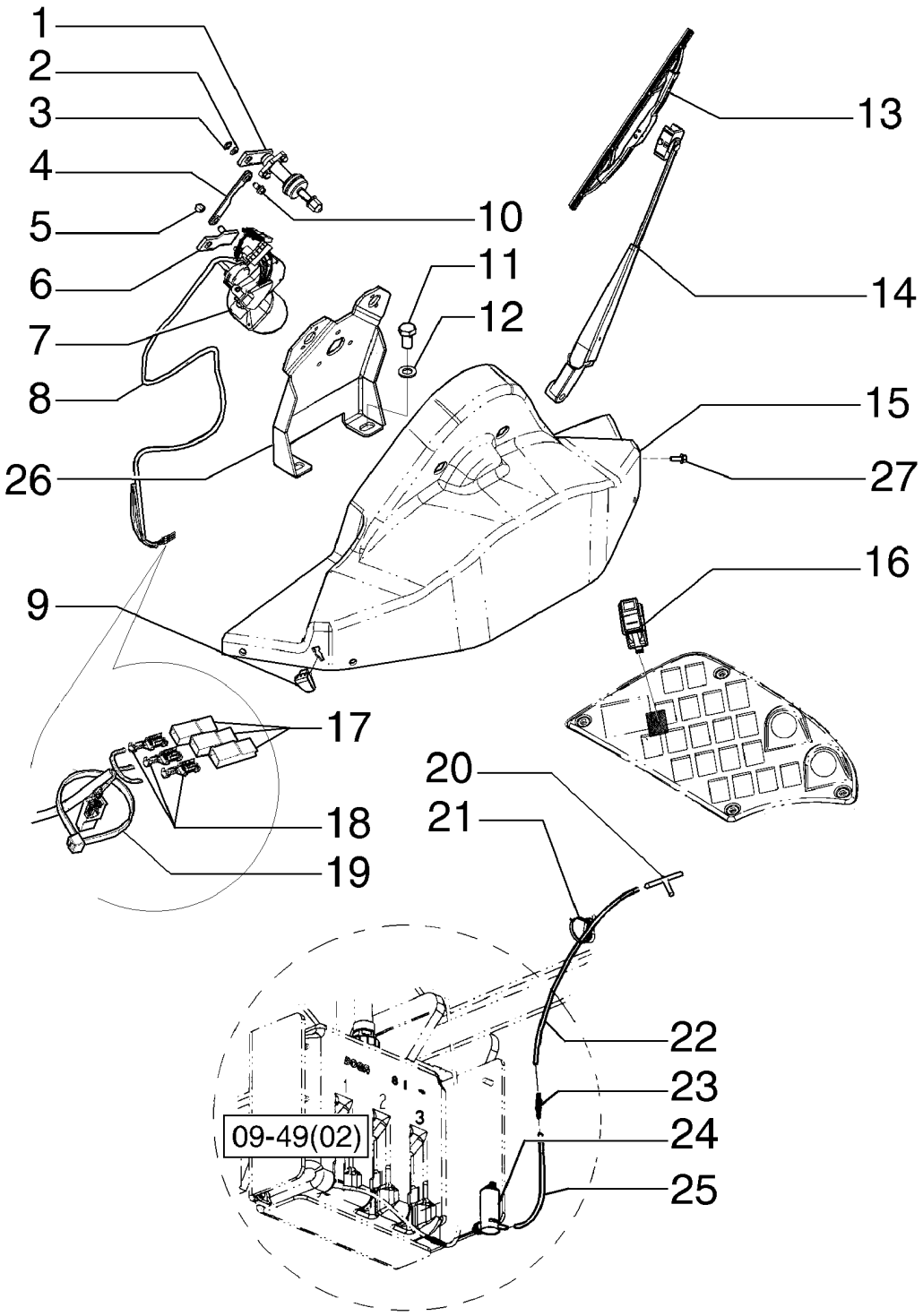

CABINE, ESSUIE PARE-BRISE VERRE INFÉRIEUR - FACULTATIF
CAB, WINDOW LOWER WIPER - OPTIONAL
CAB, WINDOW LOWER WIPER - OPTIONAL
CAB, WINDOW LOWER WIPER - OPTIONAL

R	N	P.N.	MOD	Q	Denominação Description	Denominacion Bezeichnung	Description Descrizione	Denominação Beskrivelse	L.C.
24		**84318939**		1	BOMBA DE ÁGUA POMPE A EAU	BOMBA DE AGUA WASSERPUMPE	WATER PUMP POMPA ACQUA	BOMBA DE ÁGUA VANDPUMPE	152P
25		**84326489**		3	MANGUEIRA FLEXIBLE	TUBO SCHLAUCH	HOSE TUBO FLESSIBILE	MANGUEIRA SLANGE	030M
26		**84310903**		1	SUPORTE SUPPORT	SOPORTE STÜTZE	SUPPORT SUPPORTO	SUPORTE BESLAG	300S
27		**9804258**		4	PARAFUSO, Hex Flg, M8 x 20, 8.8 PERNO VIS	 BOLT SCHRAUBE	 BULLONE	 PARAFUSO BOLT	140B

09-48	01	p1	12/11

CABINE, LUZ DO TETO E ALTO-FALANTE
CABINA, LUZ DE TECHO Y ALTAVOZ
CAB, DOME LIGHT AND SPEAKER
CAB, DOME LIGHT AND SPEAKER

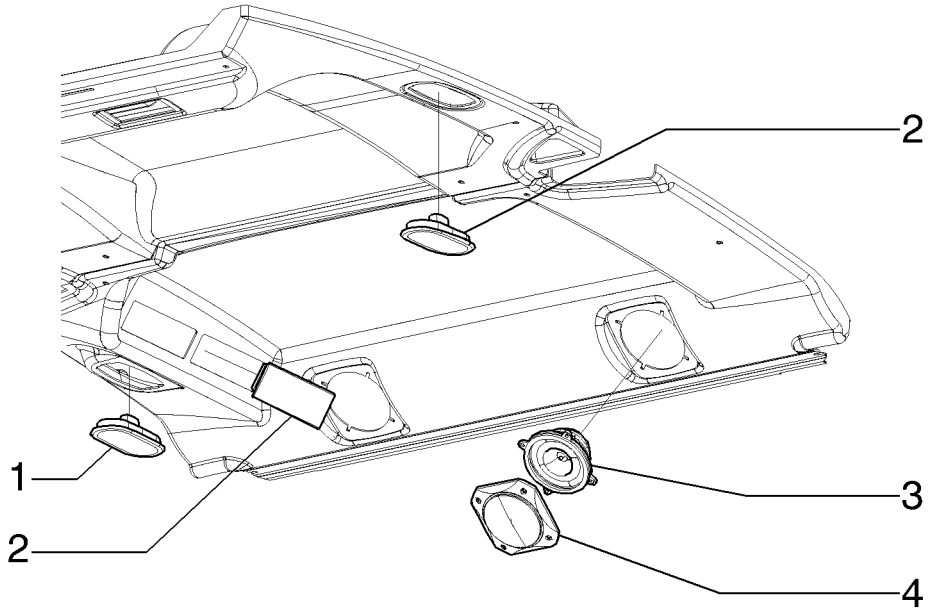

CABINE, PLAFONNIER ET HAUT-PARLEUR
CAB, DOME LIGHT AND SPEAKER
CAB, DOME LIGHT AND SPEAKER
CAB, DOME LIGHT AND SPEAKER

R	N	P.N.	MOD	Q	Denominação Description	Denominacion Bezeichnung	Description Descrizione	Denominação Beskrivelse	L.C.
1		87632710		2	LUZ DO TETO PLAFONNIER	LUZ DE TECHO DECKENLEUCHTE	DOME LIGHT LUCE CABINA	LUZ DO TECTO LOFTSLAMPE	Z587
2		82037617		2	PLACA PLAQUE	PLACA PLATTE	PLATE PIASTRA	CHAPA PLADE	105P
3		76085244		2	ALTO-FALANTE HAUT-PARLEUR	ALTAVOZ LAUTSPRECHER	SPEAKER ALTOPARLANTE	ALTIFALANTE HØJTALER	039A
4		76085236		2	COBERTURA COUVERCLE	CUBIERTA ABDECKUNG	COVER COPERCHIO	COBERTURA DÆKSEL	265C

09-49	01	p1	12/11

CABINE, SISTEMA ELÉTRICO
CABINA, SISTEMA ELECTRICO
CAB, ELECTRICAL SYSTEM
CAB, ELECTRICAL SYSTEM

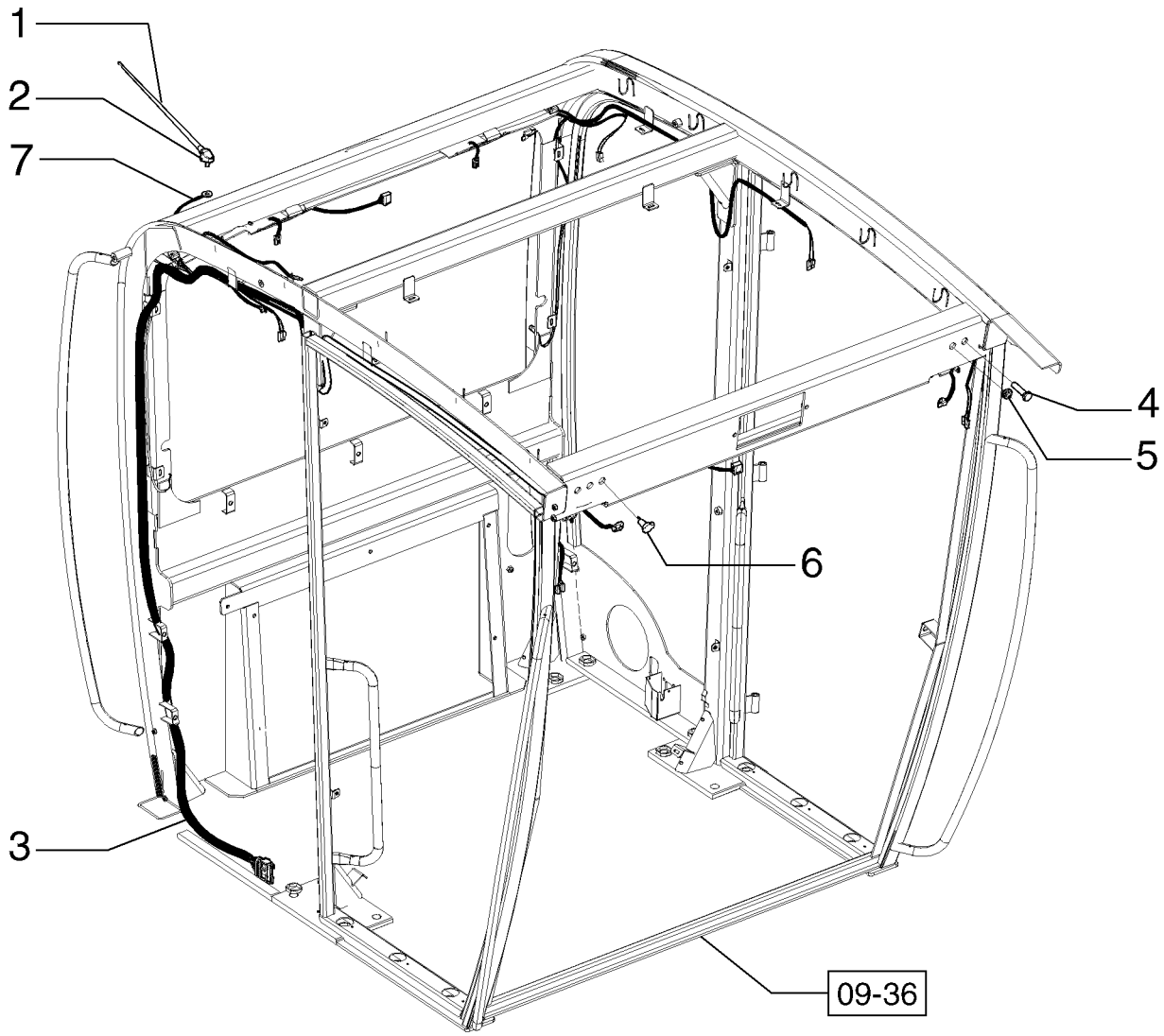

CABINE, SYSTÈME ÉLECTRIQUE
CAB, ELECTRICAL SYSTEM
CAB, ELECTRICAL SYSTEM
CAB, ELECTRICAL SYSTEM

R	N	P.N.	MOD	Q	Denominação Description	Denominacion Bezeichnung	Description Descrizione	Denominação Beskrivelse	L.C.
1		2479980		1	ANTENA ANTENNE	ANTENA ANTENNE	ANTENNA ANTENNA	ANTENA ANTENNE	064A
2		87743954		1	ANTENA ANTENNE	ANTENA ANTENNE	ANTENNA ANTENNA	ANTENA ANTENNE	064A
3		84245401		1	CHICOTE FAISCEAU	MAZO DE CABLES KABELBAUM	HARNESS CABLAGGIO	CABLAGEM LEDNINGSNET	4160
4		84331298		4	COBERTURA COUVERCLE	CUBIERTA ABDECKUNG	COVER COPERCHIO	COBERTURA DÆKSEL	265C
5		70921299		5	PARAFUSO VIS	TORNILLO SCHRAUBE	SCREW VITE	PARAFUSO SKRUE	040V
6		79090991		1	TOMADA ELÉTRICA PRISE DE COURANT	ZÓCALO DE CORRIENTE STECKDOSE	POWER SOCKET PRESA DI CORRENTE	TOMADA DE CORRENTE STRØMUDTAG	205P
7		84245544		1	CABO CABLE	CABLE KABEL	CABLE CAVO	CABO KABEL	650C

09-49	02	p1	12/11

CABINE, RESERVATÓRIO DE ÁGUA
CABINA, DEPOSITO DE AGUA
CAB, WATER RESERVOIR
CAB, WATER RESERVOIR

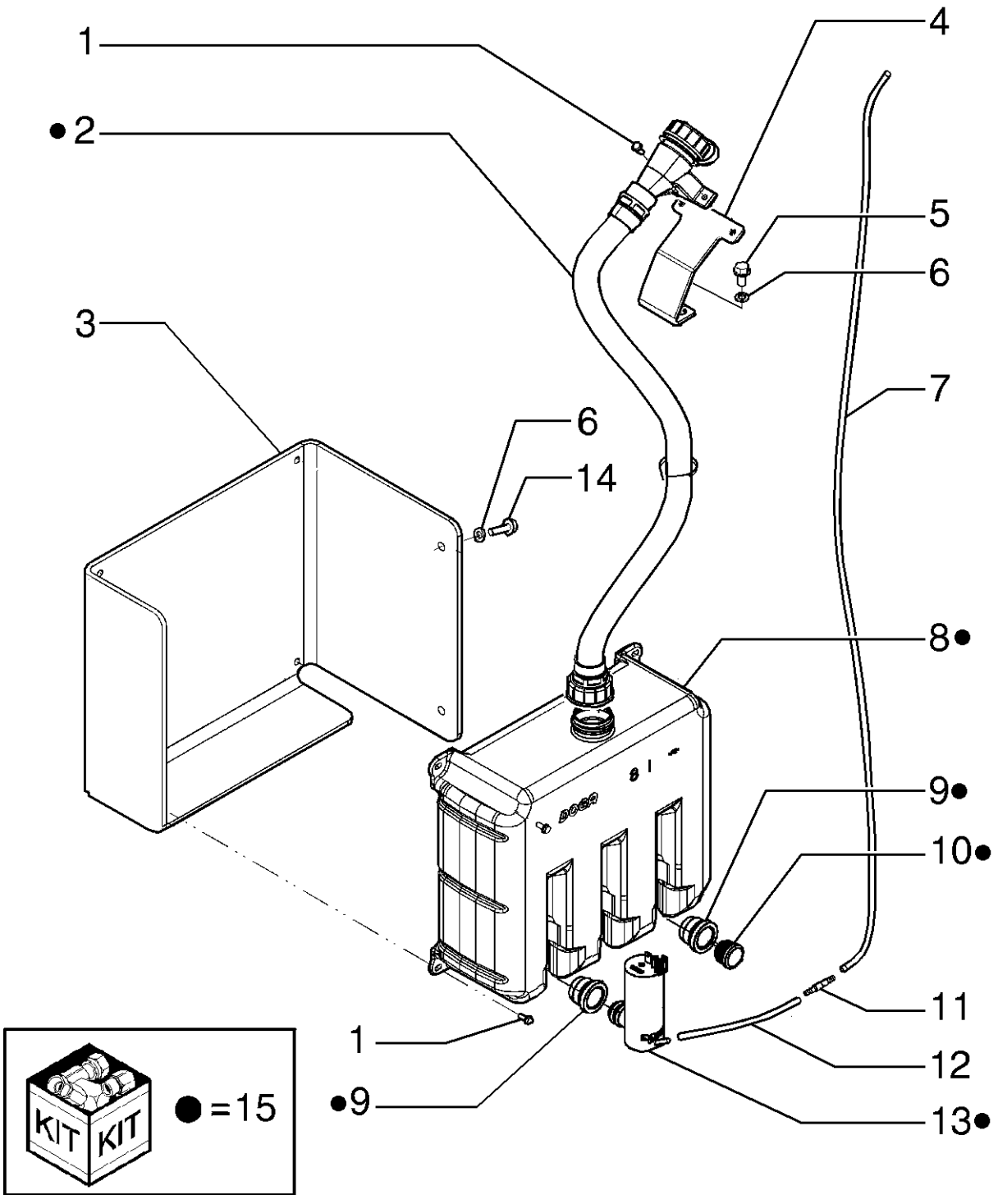

CABINE, RÉSERVOIR D´EAU
CAB, WATER RESERVOIR
CAB, WATER RESERVOIR
CAB, WATER RESERVOIR

R	N	P.N.	MOD	Q	Denominação Description	Denominacion Bezeichnung	Description Descrizione	Denominação Beskrivelse	L.C.
1		86639263		6	PARAFUSO, Hex Wash Hd, M5 x 12				
						TORNILLO	SCREW	PARAFUSO	040V
					VIS	SCHRAUBE	VITE	SKRUE	
2		84318940		1	MANGUEIRA	TUBO	HOSE	MANGUEIRA	030M
					FLEXIBLE	SCHLAUCH	TUBO FLESSIBILE	SLANGE	
3		84198952		1	SUPORTE	SOPORTE	SUPPORT	SUPORTE	300S
					SUPPORT	STÜTZE	SUPPORTO	BESLAG	
4		84198954		1	SUPORTE	SOPORTE	SUPPORT	SUPORTE	300S
					SUPPORT	STÜTZE	SUPPORTO	BESLAG	
5		86511841		2	PARAFUSO, Hex Flg, M8 x 16, 8.8				
						PERNO	BOLT	PARAFUSO	140B
					VIS	SCHRAUBE	BULLONE	BOLT	
6		83990583		4	TRAVA DA ARRUELA, M8	ARANDELA DE BLOQUE(	LOCK WASHER	ANILHA DE RETENÇÃO	132R
					RONDELLE FREIN	SICHERUNGSSCHEIBE	RONDELLA DI SICUREZ/	LÅSESKIVE	
7		84326487		1	MANGUEIRA	TUBO	HOSE	MANGUEIRA	030M
					FLEXIBLE	SCHLAUCH	TUBO FLESSIBILE	SLANGE	
8		84318936		1	RESERV LAV PARA-BRISA	DEP. DE LIMPIAPARABR	WINDSHIELD WASH RES	RESERV. LIMPA PÁRA-B	114S
					RESERVOIR DE LAVE-GI	SCHEIBENW-WASSERBE	SERBATOIO LAVACRIST	SPRINKLERVÆSKEBEHO	
9		84318937		3	BUCHA DE BORRACHA	CASQUILLO DE GOMA	RUBBER BUSHING	CASQUILHO DE BORRA(	100B
					BAGUE EN CAOUTCHOU	GUMMIBUCHSE	BOCCOLA IN GOMMA	GUMMIBØSNING	
10		84318938		2	COBERTURA	COBERTURA	COVER	COBERTURA	271C
					COUVERTURE	ABDECKUNG	COPERTURA	COVER	
11		84326495		1	VÁLVULA	VÁLVULA	VALVE	VÁLVULA	9620
					SOUPAPE	VENTIL	VALVOLA	VENTIL	
12		84326489		1	MANGUEIRA	TUBO	HOSE	MANGUEIRA	030M
					FLEXIBLE	SCHLAUCH	TUBO FLESSIBILE	SLANGE	
13		84318939		1	BOMBA DE ÁGUA	BOMBA DE AGUA	WATER PUMP	BOMBA DE ÁGUA	152P
					POMPE A EAU	WASSERPUMPE	POMPA ACQUA	VANDPUMPE	
14		9671714		2	PARAFUSO FLANGEADO,	Hex Flg, M8 x 25, 8.8			
						PERNO DE CORONA	FLANGE BOLT	PARAFUSO FLANGEADC	A027
					VIS A EMBASE	FLANSCHSCHRAUBE	BULLONE FLANGIATO	FLANGEBOLT	
15		84318935		1	KIT	KIT	KIT	KIT	305C
					KIT	SATZ	KIT	SÆT	

09-50	01	p1	12/11

CABINE, DUTOS DO AR CONDICIONADO
CABINA, DUCTOS DEL AIRE ACONDICIONADO
CAB, AIR CONDITIONER DUCTS
CAB, AIR CONDITIONER DUCTS

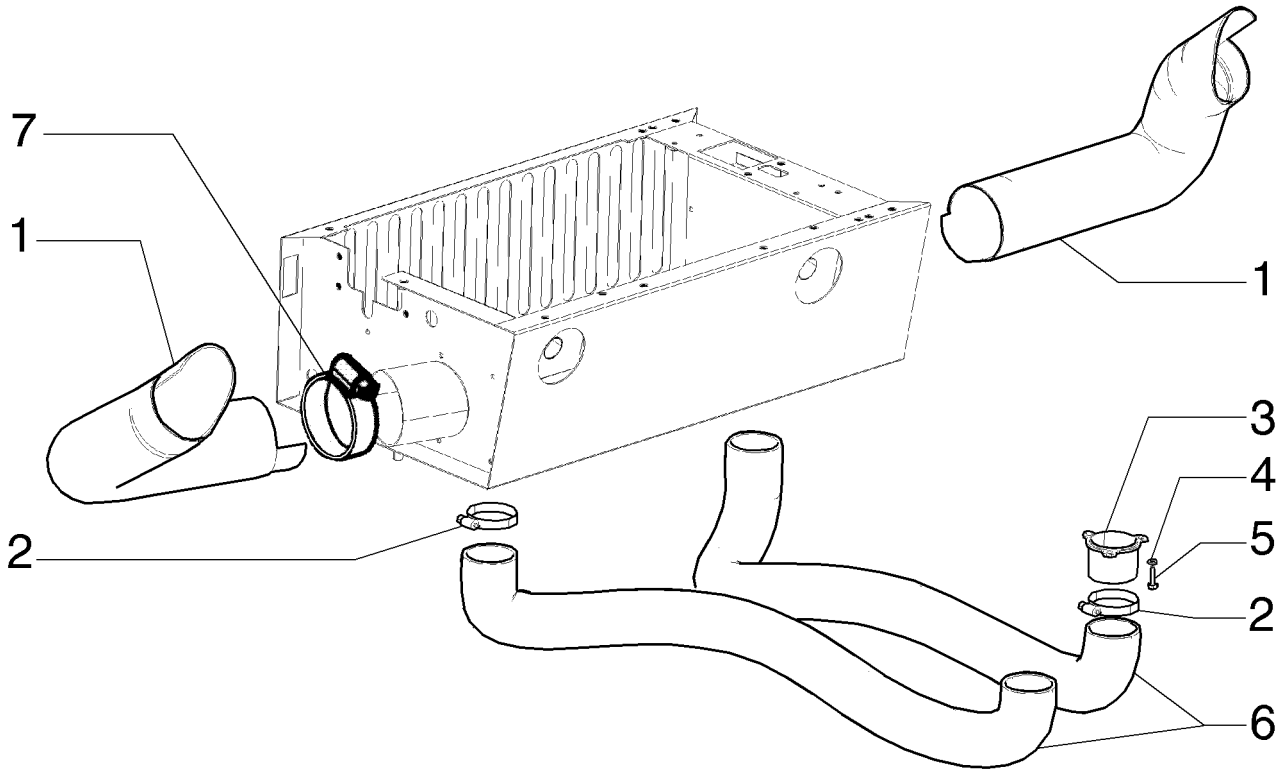

CABINE, CONDUITS DU CLIMATISEUR
CAB, AIR CONDITIONER DUCTS
CAB, AIR CONDITIONER DUCTS
CAB, AIR CONDITIONER DUCTS

R	N	P.N.	MOD	Q	Denominação Description	Denominacion Bezeichnung	Description Descrizione	Denominação Beskrivelse	L.C.
1		84304856		2	DUTO DE AR CONDUITE D'AIR	CONDUCTO DE AIRE LUFTKANAL	AIR DUCT CONDOTTO ARIA	CONDUTA DE AR LUFTKANAL	224C
2		86625032		4	BRAÇADEIRA MANGUEIRA, #48, 2.56/3.50 Type F Worm COLLIER POUR FLEXIBL	ABRAZADERA DE MANG SCHLAUCHSCHELLE	HOSE CLAMP FASCETTA STRINGITUB	ABRAÇAD. DA MANGUEI SLANGEKLEMME	P729
3		84310907		2	TUBO TUBE	TUBO ROHR	TUBE TUBO	TUBO RØR	195T
4		86517328		6	TRAVA DA ARRUELA, M6 RONDELLE FREIN	ARANDELA DE BLOQUE SICHERUNGSSCHEIBE	LOCK WASHER RONDELLA DI SICUREZ	ANILHA DE RETENÇÃO LÅSESKIVE	132R
5		10902631		6	PARAFUSO, Hex, M6 x 25, 10.9 VIS	PERNO SCHRAUBE	BOLT BULLONE	PARAFUSO BOLT	140B
6		84304854		2	DUTO DE AR CONDUITE D'AIR	CONDUCTO DE AIRE LUFTKANAL	AIR DUCT CONDOTTO ARIA	CONDUTA DE AR LUFTKANAL	224C
7		84304860		4	BRAÇADEIRA COLLIER	ABRAZADERA KLEMME	CLAMP MORSETTO	BRAÇADEIRA SPÆNDEBÅND	120M

09-51	01	p1	12/11

CABINE, SISTEMA DO AR CONDICIONADO
CABINA, SISTEMA DEL AIRE ACONDICIONADO
CAB, AIR CONDITIONER SYSTEM
CAB, AIR CONDITIONER SYSTEM

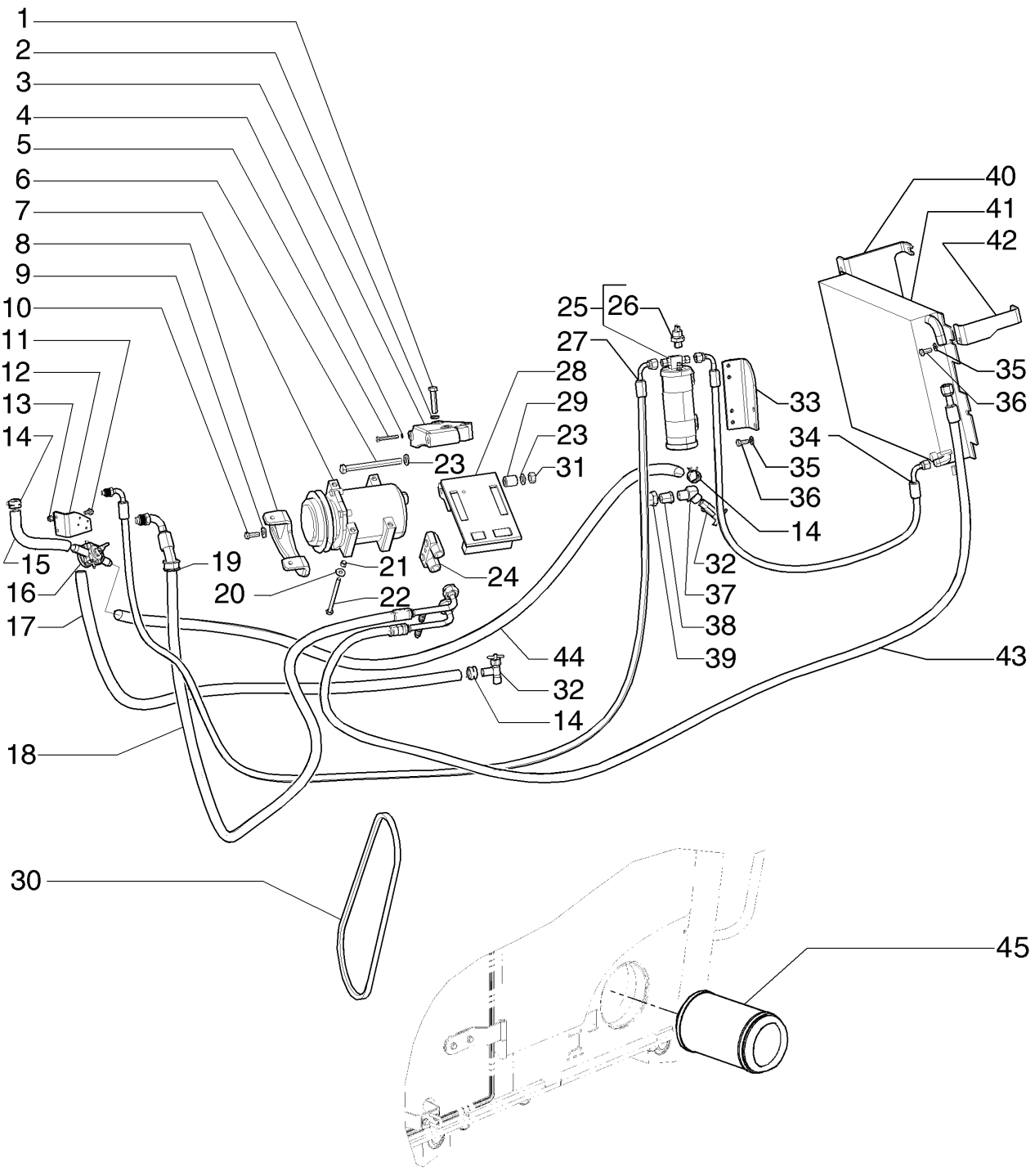

CABINE, SYSTÈME DU CLIMATISEUR
CAB, AIR CONDITIONER SYSTEM
CAB, AIR CONDITIONER SYSTEM
CAB, AIR CONDITIONER SYSTEM

R	N	P.N.	MOD	Q	Denominação Description	Denominacion Bezeichnung	Description Descrizione	Denominação Beskrivelse	L.C.
1		11107231		3	PARAFUSO, Hex, M10 x 50, 10.9				
						PERNO	BOLT	PARAFUSO	140B
					VIS	SCHRAUBE	BULLONE	BOLT	
2		10516871		3	ARRUELA PLANA	ARANDELA	WASHER	ANILHA	131R
					RONDELLE	UNTERLEGSCHEIBE	RONDELLA	FLADSKIVE	
3		87652932		1	SUPORTE	SOPORTE	SUPPORT	SUPORTE	300S
					SUPPORT	STÜTZE	SUPPORTO	BESLAG	
4		8403761		1	ARRUELA PLANA	ARANDELA	WASHER	ANILHA	131R
					RONDELLE	UNTERLEGSCHEIBE	RONDELLA	FLADSKIVE	
5		86977790		1	PARAFUSO, Hex, M6 x 45, 8.8				
						TORNILLO	SCREW	PARAFUSO	040V
					VIS	SCHRAUBE	VITE	SKRUE	
6		395277		1	PARAFUSO, Hex, M12 x 130, 8.8				
						PERNO	BOLT	PARAFUSO	140B
					VIS	SCHRAUBE	BULLONE	BOLT	
7		84304794		1	COMPRESSOR AR COND.	COMPRESOR DE A/C	AIRCOND. COMPRESSO	COMPRESSOR DE AR C	217C
					COMPRESSEUR CLIMAT	KLIMAANLAGENKOMPRE	COMPRESSORE ARIA C	AIRCONDITION KOMPRE	
8		84304784		1	TENSIONADOR	TENSOR	TENSIONER	TENSIONADOR	P418
					TENDEUR	SPANNVORRICHTUNG	TENDITORE	STRAMMER	
9		12645031		1	ARRUELA PLANA, M8.45 x 21 x 3 Thk, HT				
						ARANDELA	WASHER	ANILHA	131R
					RONDELLE	UNTERLEGSCHEIBE	RONDELLA	FLADSKIVE	
10		43127		1	PARAFUSO, Hex, M8 x 25, 8.8				
						TORNILLO	SCREW	PARAFUSO	040V
					VIS	SCHRAUBE	VITE	SKRUE	
11		86050272		2	PARAFUSO, Hex Flg, M6 x 12, 8.8				
						PERNO	BOLT	PARAFUSO	140B
					VIS	SCHRAUBE	BULLONE	BOLT	
12		84323802		1	SUPORTE	SOPORTE	SUPPORT	SUPORTE	300S
					SUPPORT	STÜTZE	SUPPORTO	BESLAG	
13		393392		2	CONTRA PORCA, M6 x 1, Cl 8				
						TUERCA DE BLOQUEO	LOCK NUT	CONTRAPORCA	P263
					CONTRE-ECROU	SICHERUNGSMUTTER	DADO DI BLOCCAGGIO	LÅSEMØTRIK	
14		214-1410		6	BRAÇADEIRA MANGUEIRA, #10, 0.56/1.06 Type F Worm				
						ABRAZADERA DE MANG	HOSE CLAMP	ABRAÇAD. DA MANGUEI	P729
					COLLIER POUR FLEXIBL	SCHLAUCHSCHELLE	FASCETTA STRINGITUB	SLANGEKLEMME	
15		75320965		1	MANGUEIRA DO AQUECEDOR, 16.00 mm ID x 410.00 mm				
						TUBO DE CALENTADOR	HEATER HOSE	MANGUEIRA DO AQUEC	A057
					FLEXIBLE DE CHAUFFA(	HEIZUNGSSCHLAUCH	TUBO FLESS. RISCALDA	SLANGE, VARMEAPPAR/	
16		84327179		1	VÁLVULA DO AQUECEDOR				
						VÁLVULA DE CALEFACC	HEATER VALVE	VÁLVULA DO AQUECED(	A139
					SOUPAPE DE CHAUFFA(	HEIZUNGSVENTIL	VALVOLA RISCALDATOF	VENTIL T/VARMEAPPAR	
17		R55242		1	MANGUEIRA DO AQUECEDOR, 15.50 mm ID x 2550.00 mm				
						TUBO DE CALENTADOR	HEATER HOSE	MANGUEIRA DO AQUEC	A057
					FLEXIBLE DE CHAUFFA(	HEIZUNGSSCHLAUCH	TUBO FLESS. RISCALDA	SLANGE, VARMEAPPAR/	
18		84304777		1	CONJ. MANGUEIRA	CONJUNTO DE TUBOS	HOSE ASSY.	CONJUNTO DE MANGUE	P457
					ENSEMBLE DE FLEXIBLE	SCHLAUCHBAUGRUPPE	COMPLESS. TUBO FLES	SLANGEENHED	
19		75321576		2	ISOLANTE	AISLADOR	INSULATOR	ISOLADOR	085I
					ISOLANT	ISOLATOR	ISOLATORE	ISOLATOR	

09-51	01	p2	12/11

CABINE, SISTEMA DO AR CONDICIONADO
CABINA, SISTEMA DEL AIRE ACONDICIONADO
CAB, AIR CONDITIONER SYSTEM
CAB, AIR CONDITIONER SYSTEM

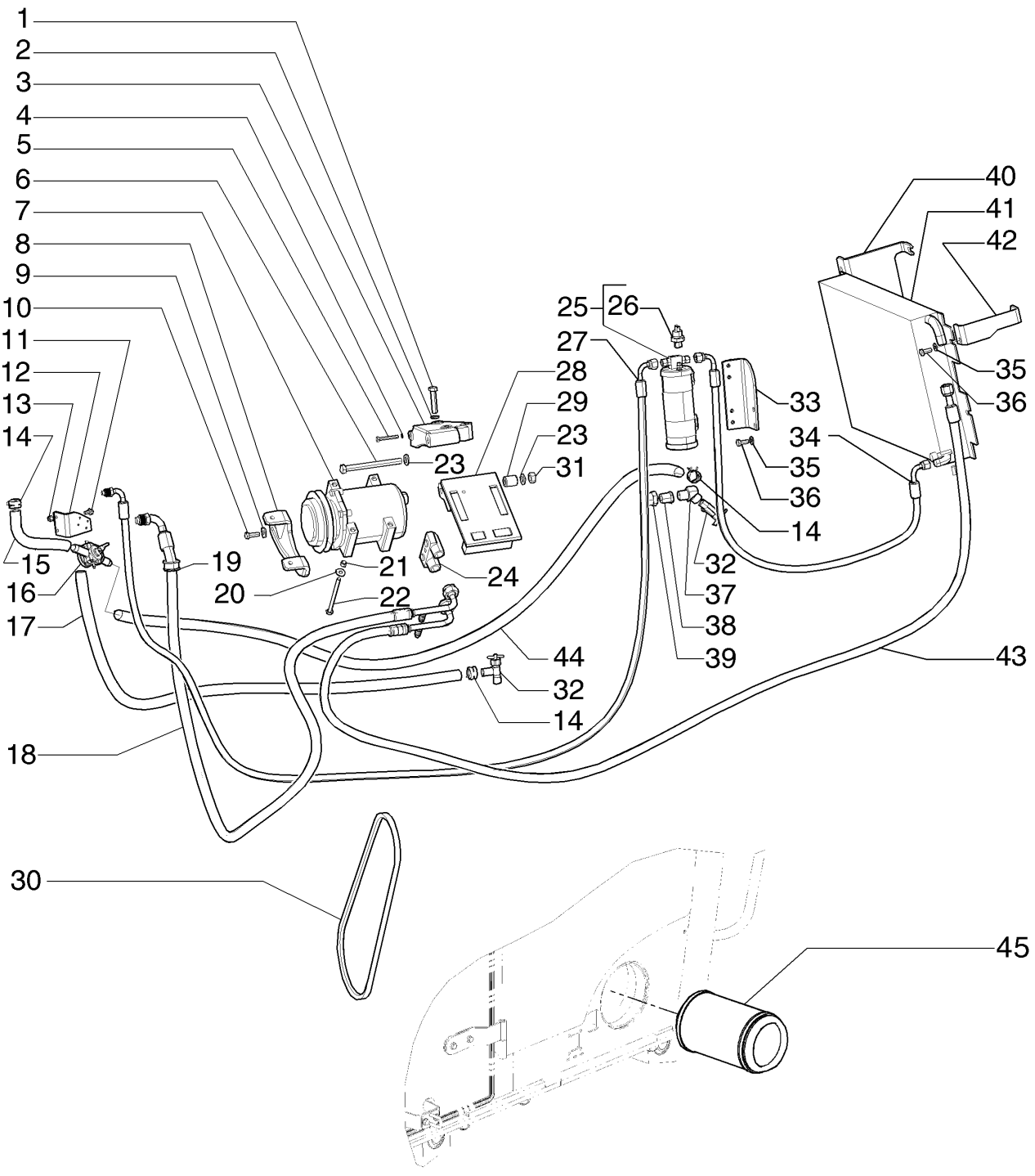

CABINE, SYSTÈME DU CLIMATISEUR
CAB, AIR CONDITIONER SYSTEM
CAB, AIR CONDITIONER SYSTEM
CAB, AIR CONDITIONER SYSTEM

R	N	P.N.	MOD	Q	Denominação Description	Denominacion Bezeichnung	Description Descrizione	Denominação Beskrivelse	L.C.
20		**12646721**		4	ARRUELA PLANA, M8 x 20 x 2				
						ARANDELA	WASHER	ANILHA	131R
					RONDELLE	UNTERLEGSCHEIBE	RONDELLA	FLADSKIVE	
21		**4895227**		2	ANEL GUIA	ANILLO DE GUÍA	GUIDE RING	ANEL GUIA	P804
					BAGUE DE GUIDAGE	FÜHRUNGSRING	ANELLO GUIDA	STYRERING	
22		**814-8110**		2	PARAFUSO, Hex, M8 x 110, 8.8				
						PERNO	BOLT	PARAFUSO	140B
					VIS	SCHRAUBE	BULLONE	BOLT	
22		**412215**		2	PARAFUSO, Hex, M8 x 100, 8.8				
						TORNILLO	SCREW	PARAFUSO	040V
					VIS	SCHRAUBE	VITE	SKRUE	
23		**86511324**		2	ARRUELA PLANA, M12 x 24 x 2.5				
						ARANDELA	WASHER	ANILHA	131R
					RONDELLE	UNTERLEGSCHEIBE	RONDELLA	FLADSKIVE	
24		**87363102**		1	CONECTOR HIDRÁUL	CONECTOR HIDRÁULIC(	HYD CONNECTOR	CONECTOR HID.	020R
					CONNECTEUR HYDRAU	HYDR STECKVERBINDE	CONNETTORE IDRAULIC	HYDRAULIKSTIK	
25		**75325647**		1	RESERVATÓRIO	DEPÓSITO	RESERVOIR	DEPÓSITO	7050
					RESERVOIR	BEHÄLTER	SERBATOIO	BEHOLDER	
26		**75313577**		1	SENSOR	SENSOR	SENSOR	SENSOR	608S
					CAPTEUR	SENSOR	SENSORE	FØLER	
27		**84304776**		1	CONJ. MANGUEIRA	CONJUNTO DE TUBOS	HOSE ASSY.	CONJUNTO DE MANGUE	P457
					ENSEMBLE DE FLEXIBLE	SCHLAUCHBAUGRUPPE	COMPLESS. TUBO FLES	SLANGEENHED	
28		**84304783**		1	SUPORTE	SOPORTE	SUPPORT	SUPORTE	300S
					SUPPORT	STÜTZE	SUPPORTO	BESLAG	
29		**6901440**		1	ESPAÇADOR	SEPARADOR	SPACER	ESPAÇADOR	075D
					ENTRETOISE	DISTANZSTÜCK	DISTANZIALE	AFSTANDSSTYKKE	
30		**84304790**		1	CORREIA	CORREA	BELT	CORREIA	174C
					COURROIE	RIEMEN	CINGHIA	REM	
31		**9706685**		1	PORCA, M12, Cl 8	TUERCA	NUT	PORCA	010D
					ECROU	MUTTER	DADO	MØTRIK	
32		**301803R1**		2	VÁLVULA DE PARADA	VÁLVULA DE CIERRE	SHUT-OFF VALVE	VÁLVULA DE CORTE	P337
					VANNE D'ARRET	ABSPERRVENTIL	VALVOLA DI ARRESTO	AFSPÆRRINGSVENTIL	
33		**75325588**		1	SUPORTE	SOPORTE	BRACKET	SUPORTE	225S
					SUPPORT	HALTERUNG	STAFFA	BESLAG	
34		**87756511**		1	TUBO FLEXÍVEL	TUBO FLEXIBLE	FLEXIBLE HOSE	MANGUEIRA FLEXÍVEL	192T
					TUYAU FLEXIBLE	BIEGSAMER SCHLAUCH	TUBO FLESSIBILE	FLEKSIBEL SLANGE	
35		**10519621**		6	ARRUELA PLANA, M8 x 17 x 2				
						ARANDELA	WASHER	ANILHA	131R
					RONDELLE	UNTERLEGSCHEIBE	RONDELLA	FLADSKIVE	
36		**16043431**		6	PARAFUSO, Hex, M8 x 20, 10.9				
						PERNO	BOLT	PARAFUSO	140B
					VIS	SCHRAUBE	BULLONE	BOLT	
37		**70910149**		1	COTOVELO	CODO	ELBOW	COTOVELO	085G
					COUDE	KNIESTÜCK	GOMITO	VINKELRØR	
38		**70901835**		1	BUCHA	CASQUILLO	BUSHING	CASQUILHO	095B
					BAGUE	BUCHSE	BOCCOLA	BØSNING	
39		**70901828**		1	BUCHA	CASQUILLO	BUSHING	CASQUILHO	095B
					BAGUE	BUCHSE	BOCCOLA	BØSNING	

09-51	01	p3	12/11

CABINE, SISTEMA DO AR CONDICIONADO
CABINA, SISTEMA DEL AIRE ACONDICIONADO
CAB, AIR CONDITIONER SYSTEM
CAB, AIR CONDITIONER SYSTEM

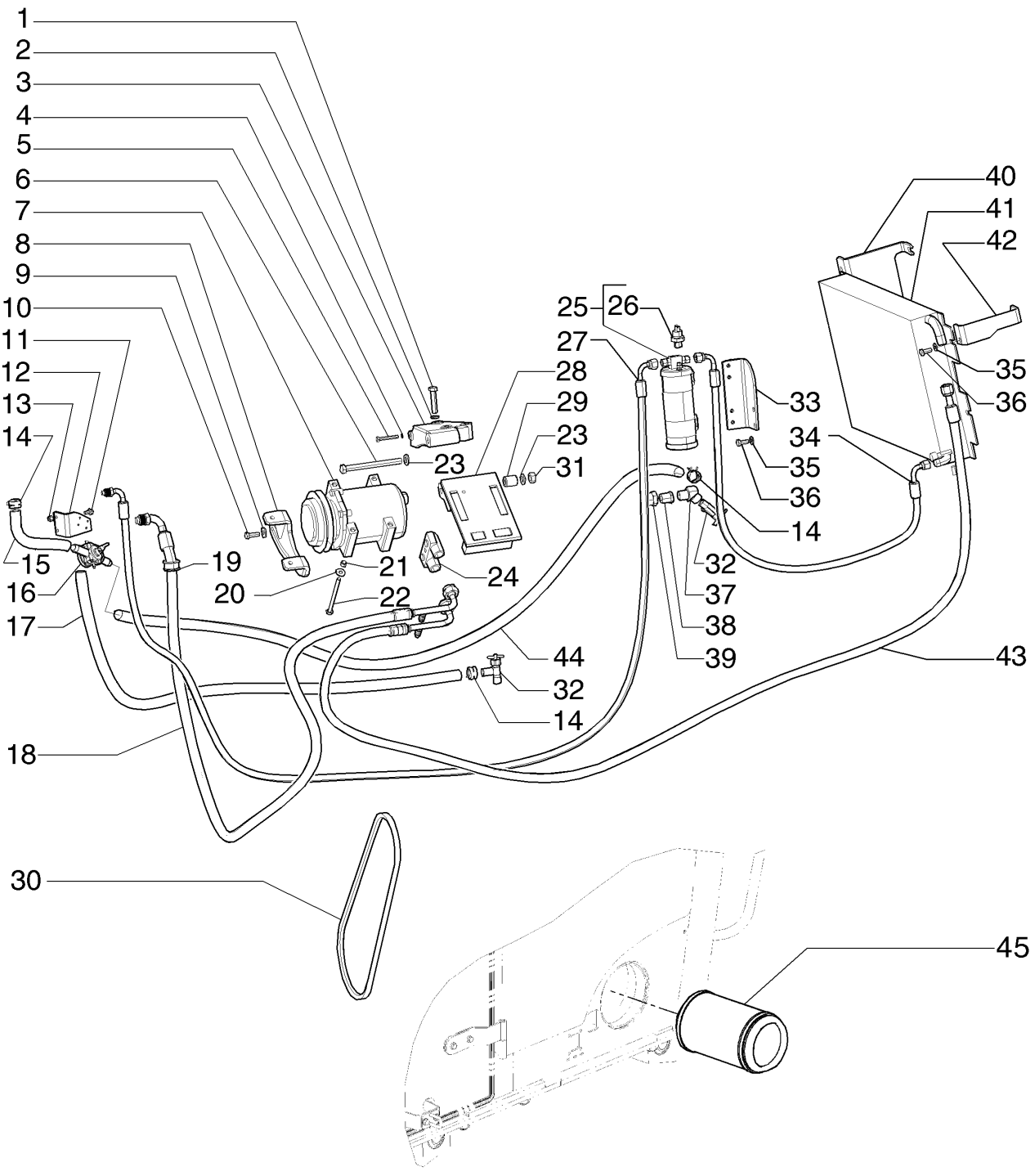

CABINE, SYSTÈME DU CLIMATISEUR
CAB, AIR CONDITIONER SYSTEM
CAB, AIR CONDITIONER SYSTEM
CAB, AIR CONDITIONER SYSTEM

R	N	P.N.	MOD	Q	Denominação Description	Denominacion Bezeichnung	Description Descrizione	Denominação Beskrivelse	L.C.
40		**84286140**		1	SUPORTE SUPPORT	SOPORTE STÜTZE	SUPPORT SUPPORTO	SUPORTE BESLAG	300S
41		**87642958**		1	CONDENSADOR CONDENSATEUR	CONDENSADOR KONDENSATOR	CONDENSER CONDENSATORE	CONDENSADOR KONDENSATOR	220C
42		**84283580**		2	SUPORTE SUPPORT	SOPORTE STÜTZE	SUPPORT SUPPORTO	SUPORTE BESLAG	300S
43		**84304778**		1	CONJ. MANGUEIRA ENSEMBLE DE FLEXIBLE	CONJUNTO DE TUBOS SCHLAUCHBAUGRUPPE	HOSE ASSY. COMPLESS. TUBO FLES	CONJUNTO DE MANGUE SLANGEENHED	P457
44		**87574040**		1	MANGUEIRA DO AQUECEDOR, 16.00 mm ID x 2400.00 mm TUBO DE CALENTADOR FLEXIBLE DE CHAUFFA(	HEIZUNGSSCHLAUCH	HEATER HOSE TUBO FLESS. RISCALDA	MANGUEIRA DO AQUEC SLANGE, VARMEAPPAR/	A057
45		**84350712**		1	ELEMENTO ELEMENT	ELEMENTO ELEMENT	ELEMENT ELEMENTO	ELEMENTO ELEMENT	020E

09-51	02	p1	03/12

CABINE, SISTEMA DO AR CONDICIONADO
CABINA, SISTEMA DEL AIRE ACONDICIONADO
CAB, AIR CONDITIONER SYSTEM
CAB, AIR CONDITIONER SYSTEM

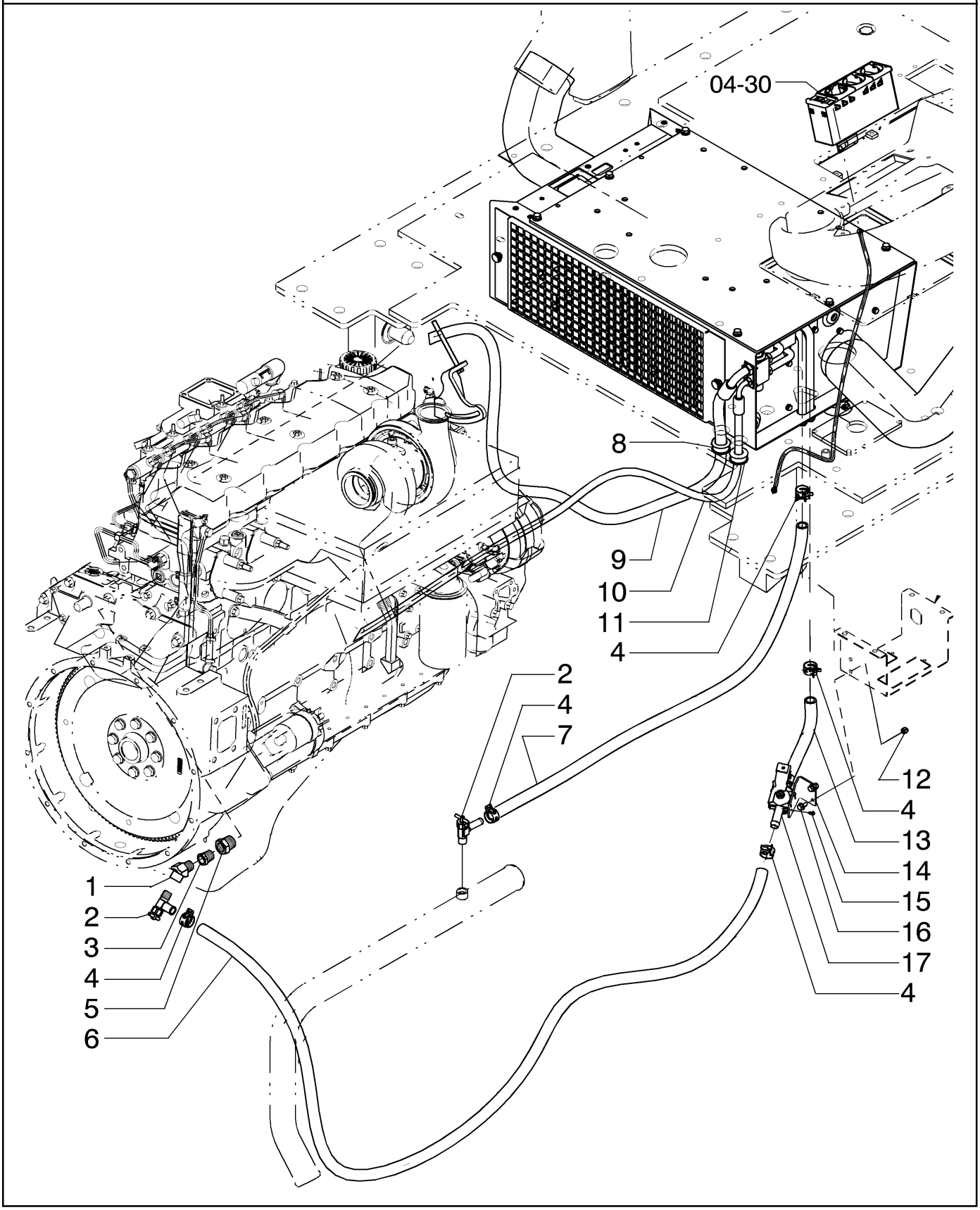

CABINE, SYSTÈME DU CLIMATISEUR
CAB, AIR CONDITIONER SYSTEM
CAB, AIR CONDITIONER SYSTEM
CAB, AIR CONDITIONER SYSTEM

R	N	P.N.	MOD	Q	Denominação Description	Denominacion Bezeichnung	Description Descrizione	Denominação Beskrivelse	L.C.
1		70910149		1	COTOVELO COUDE	CODO KNIESTÜCK	ELBOW GOMITO	COTOVELO VINKELRØR	085G
2		301803R1		2	VÁLVULA DE PARADA VANNE D'ARRET	VÁLVULA DE CIERRE ABSPERRVENTIL	SHUT-OFF VALVE VALVOLA DI ARRESTO	VÁLVULA DE CORTE AFSPÆRRINGSVENTIL	P337
3		70901835		1	BUCHA BAGUE	CASQUILLO BUCHSE	BUSHING BOCCOLA	CASQUILHO BØSNING	095B
4		1954736C1		6	BRAÇADEIRA MANGUEIRA, #24 COLLIER POUR FLEXIBL	ABRAZADERA DE MANG SCHLAUCHSCHELLE	HOSE CLAMP FASCETTA STRINGITUB	ABRAÇAD. DA MANGUEI SLANGEKLEMME	P729
5		70901828		1	BUCHA BAGUE	CASQUILLO BUCHSE	BUSHING BOCCOLA	CASQUILHO BØSNING	095B
6		R55242		1	MANGUEIRA DO AQUECEDOR, 15.50 mm ID x 2550.00 mm FLEXIBLE DE CHAUFFA(	TUBO DE CALENTADOR HEIZUNGSSCHLAUCH	HEATER HOSE TUBO FLESS. RISCALDA	MANGUEIRA DO AQUEC SLANGE, VARMEAPPAR/	A057
7		87574040		1	MANGUEIRA DO AQUECEDOR, 16.00 mm ID x 2400.00 mm FLEXIBLE DE CHAUFFA(	TUBO DE CALENTADOR HEIZUNGSSCHLAUCH	HEATER HOSE TUBO FLESS. RISCALDA	MANGUEIRA DO AQUEC SLANGE, VARMEAPPAR/	A057
8		75321550		1	ISOLANTE ISOLANT	AISLADOR ISOLATOR	INSULATOR ISOLATORE	ISOLADOR ISOLATOR	085I
9		84304777		1	CONJ. MANGUEIRA ENSEMBLE DE FLEXIBLE	CONJUNTO DE TUBOS SCHLAUCHBAUGRUPPE	HOSE ASSY. COMPLESS. TUBO FLES	CONJUNTO DE MANGUE SLANGEENHED	P457
10		84304776		1	CONJ. MANGUEIRA ENSEMBLE DE FLEXIBLE	CONJUNTO DE TUBOS SCHLAUCHBAUGRUPPE	HOSE ASSY. COMPLESS. TUBO FLES	CONJUNTO DE MANGUE SLANGEENHED	P457
11		75321576		1	ISOLANTE ISOLANT	AISLADOR ISOLATOR	INSULATOR ISOLATORE	ISOLADOR ISOLATOR	085I
12		393392		2	CONTRA PORCA, M6 x 1, Cl 8 CONTRE-ECROU	TUERCA DE BLOQUEO SICHERUNGSMUTTER	LOCK NUT DADO DI BLOCCAGGIO	CONTRAPORCA LÅSEMØTRIK	P263
13		75320965		1	MANGUEIRA DO AQUECEDOR, 16.00 mm ID x 410.00 mm FLEXIBLE DE CHAUFFA(	TUBO DE CALENTADOR HEIZUNGSSCHLAUCH	HEATER HOSE TUBO FLESS. RISCALDA	MANGUEIRA DO AQUEC SLANGE, VARMEAPPAR/	A057
14		84323802		1	SUPORTE SUPPORT	SOPORTE STÜTZE	SUPPORT SUPPORTO	SUPORTE BESLAG	300S
15		760-14395		2	PARAFUSO, Pan Hd, M4.2 x 9.5 VIS AUTOTARAUDEUSE	TORNILLO AUTORROSC SELBSTSCHN SCHRAUE	SELF-TAP SCREW VITE AUTOFILETTANTE	PARAFUSO SELVLÅSENDE BOLT	062V
16		86050272		2	PARAFUSO, Hex Flg, M6 x 12, 8.8 VIS	PERNO SCHRAUBE	BOLT BULLONE	PARAFUSO BOLT	140B
17		84327179		1	VÁLVULA DO AQUECEDOR SOUPAPE DE CHAUFFA(	VÁLVULA DE CALEFACC HEIZUNGSVENTIL	HEATER VALVE VALVOLA RISCALDATOF	VÁLVULA DO AQUECED(VENTIL T/VARMEAPPAR	A139

09-52	01	p1	12/11

CABINE, CAIXA EVAPORADORA
CAB, EVAPORATOR BOX
CAB, EVAPORATOR BOX
CAB, EVAPORATOR BOX

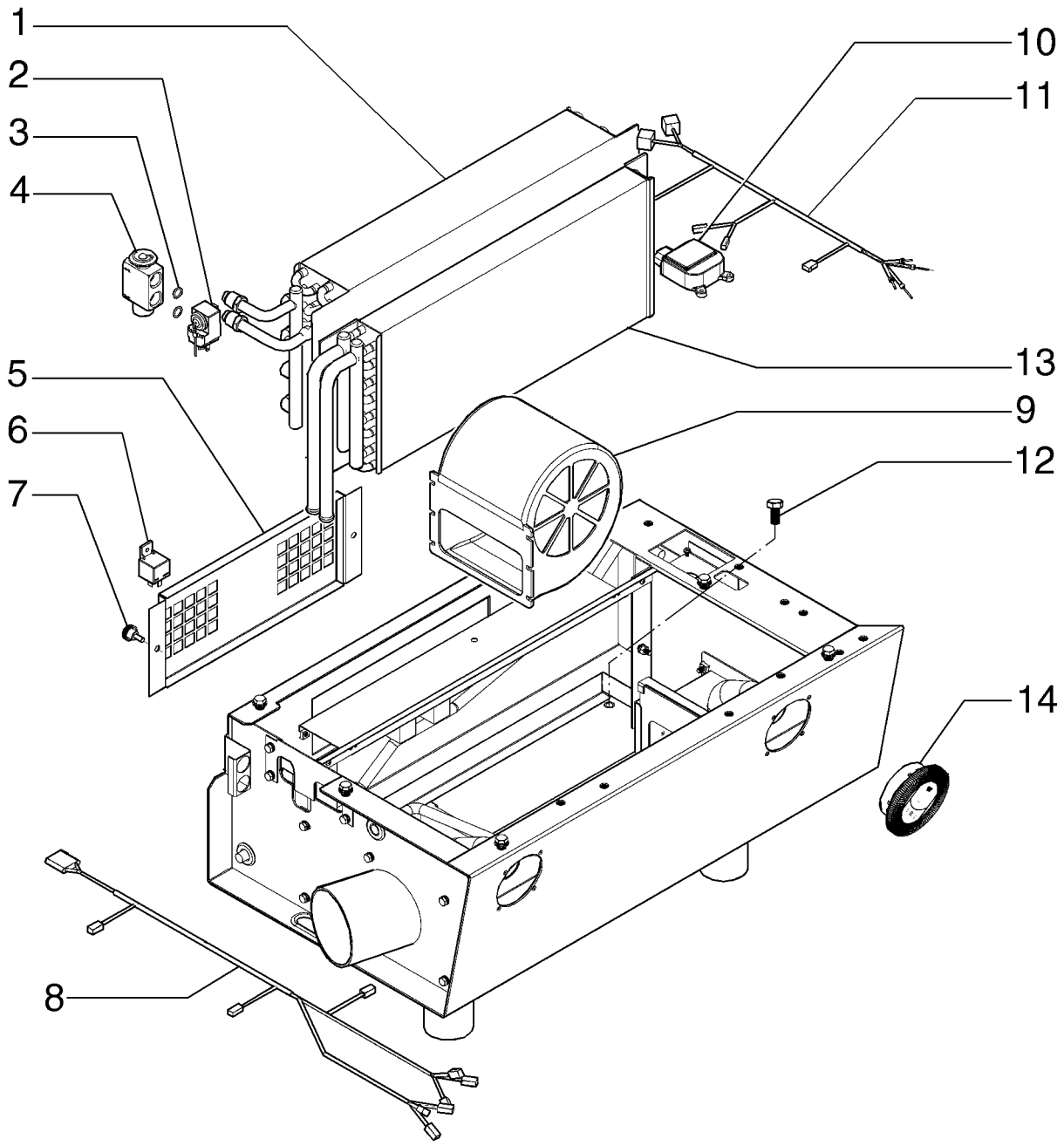

CABINE, BOÎTE D'ÉVAPORATION
CAB, EVAPORATOR BOX
CAB, EVAPORATOR BOX
CAB, EVAPORATOR BOX

R	N	P.N.	MOD	Q	Denominação Description	Denominacion Bezeichnung	Description Descrizione	Denominação Beskrivelse	L.C.
1		84347982		1	EVAPORADOR EVAPORATEUR	EVAPORADOR VERDAMPFER	EVAPORATOR EVAPORATORE	EVAPORADOR FORDAMPER	064E
2		84347981		1	TERMOSTATO THERMOSTAT	TERMOSTATO THERMOSTAT	THERMOSTAT TERMOSTATO	TERMÓSTATO TERMOSTAT	096T
3		84315516		2	O-RING JOINT TORIQUE	JUNTA TÓRICA O-RING	O-RING ANELLO TOROIDALE	O-RING O-RING	055A
4		75252027		1	VÁLVULA HIDRÁULICA SOUPAPE HYDRAULIQU	VÁLVULA HIDRÁULICA HYDRAULIKVENTIL	HYDRAULIC VALVE DISTRIBUTORE IDRAULI	VÁLVULA HIDRÁULICA HYDRAULIKVENTIL	010V
5		84347979		1	ELEMENTO ELEMENT	ELEMENTO ELEMENT	ELEMENT ELEMENTO	ELEMENTO ELEMENT	020E
6		84347977		2	RELÉ RELAIS	RELÉ RELAIS	RELAY RELÈ	RELÉ RELÆ	011R
7		84347972		4	MANILHA POIGNEE	MANECILLA GRIFF	HANDLE MANIGLIA	PEGA HÅNDTAG	020M
8		84347975		1	CHICOTE FAISCEAU ELECTRIQUE	GRUPO DE CABLES KABELBAUM	WIRE HARNESS CABLAGGIO	CABLAGEM KABELNET	070I
9		84347968		2	VENTILADOR ELÉTRICO VENTILATEUR ELECTRI(	ELECTROVENTILADOR ELEKTROLÜFTER	ELECTRIC BLOWER ELETTROVENTILATORE	VENTILADOR ELÉCTRIC VARMEBLÆSER	033E
10		84347937		1	MOTOR ELÉTRICO PEQUENO PETIT MOTEUR ELECTR	MOTOR ELÉCTRICO PE(KLEINER ELEKTROMOT(	SMALL ELECTRIC MOTC MOTORINO ELETTRICO	MOTOR ELÉCTRICO PE(LILLE EL-MOTOR	137M
11		84347978		1	CHICOTE FAISCEAU ELECTRIQUE	GRUPO DE CABLES KABELBAUM	WIRE HARNESS CABLAGGIO	CABLAGEM KABELNET	070I
12		87010705		6	PARAFUSO, Hex Flg, M12 x 35, 10.9 VIS	PERNO SCHRAUBE	BOLT BULLONE	PARAFUSO BOLT	140B
13		84347970		1	CONDENSADOR CONDENSATEUR	CONDENSADOR KONDENSATOR	CONDENSER CONDENSATORE	CONDENSADOR KONDENSATOR	220C
14		84347971		2	DIFUSOR DIFFUSEUR	DIFUSOR ZERSTAEUBER	DIFFUSER DIFFUSORE	DIFUSOR DIFFUSER	Z682

09-54	01	p1	03/12

DECLAQUES - INGLÊS
CALCOMANIAS - INGLES
DECALS - ENGLISH
DECALQUES - INGLES

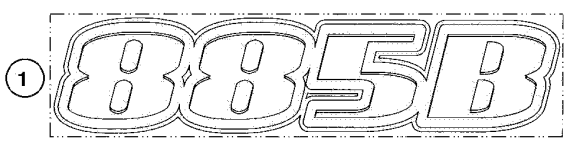

1

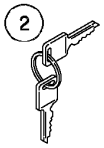

2

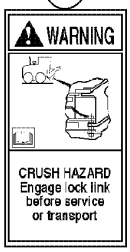

3



4



5

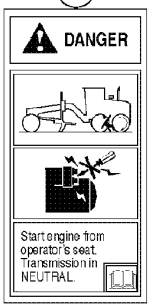

6

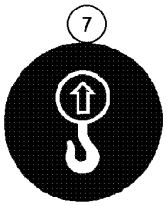

7



8



9



10

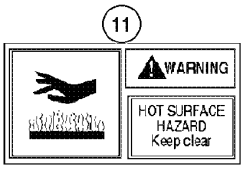

11

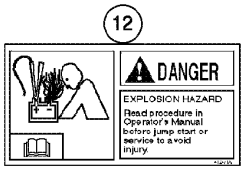

12



13

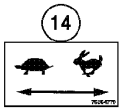

14

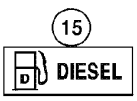

15

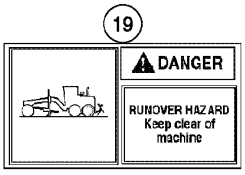

19

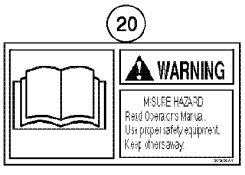

20

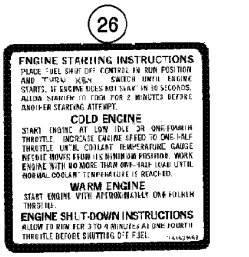

26

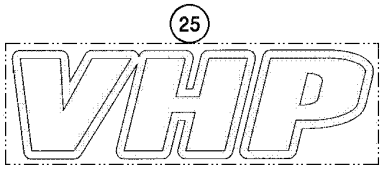

25

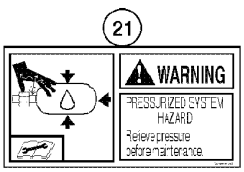

21

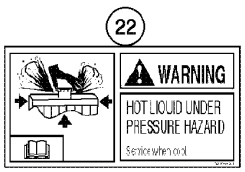

22

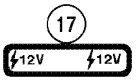

17

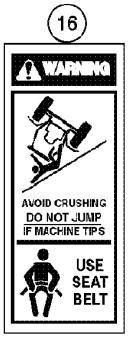

16

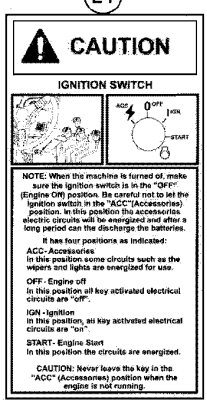

24

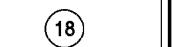

18



23

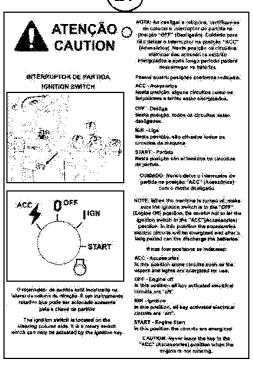

27

DECALS - ENGLISH
DECALS - ENGLISH
DECALS - ENGLISH

R	N	P.N.	MOD	Q	Denominação Description	Denominacion Bezeichnung	Description Descrizione	Denominação Beskrivelse	L.C.
1A	1	84520125		1	ADESIVO AUTOCOLLANT	CALCOMANÍA AUFKLEBER	DECAL DECALCOMANIA	DÍSTICO TRANSFER	012D
1B	2	84520127		1	ADESIVO AUTOCOLLANT	CALCOMANÍA AUFKLEBER	DECAL DECALCOMANIA	DÍSTICO TRANSFER	012D
1C	3	84520128		1	ADESIVO AUTOCOLLANT	CALCOMANÍA AUFKLEBER	DECAL DECALCOMANIA	DÍSTICO TRANSFER	012D
2		1964831C2		1	JOGO 2 CHAVES JEU DE 2 CLES	JUEGO DE 2 LLAVES SATZ 2 SCHLÜSSEL	SET OF 2 KEYS KIT DI 2 CHIAVI	JOGO 2 CHAVES SKRUENØGLESÆT	Z524
3		75259377		2	ADESIVO AUTOCOLLANT	CALCOMANÍA AUFKLEBER	DECAL DECALCOMANIA	DÍSTICO TRANSFER	012D
4		323694A1		2	DECALCOMANIA DECALCOMANIE	CALCOMANIA ABZIEHBILD	DECAL AUTOADESIVO	DECALCOMANIA DECAL	P903
5		283609A1		2	DECALCOMANIA DECALCOMANIE	CALCOMANIA ABZIEHBILD	DECAL AUTOADESIVO	DECALCOMANIA DECAL	P903
6		75259368		1	ADESIVO AUTOCOLLANT	CALCOMANÍA AUFKLEBER	DECAL DECALCOMANIA	DÍSTICO TRANSFER	012D
7		73163135		4	ADESIVO AUTOCOLLANT	CALCOMANÍA AUFKLEBER	DECAL DECALCOMANIA	DÍSTICO TRANSFER	012D
8		84520131		2	ADESIVO AUTOCOLLANT	CALCOMANÍA AUFKLEBER	DECAL DECALCOMANIA	DÍSTICO TRANSFER	012D
9		332512A1		2	DECALCOMANIA DECALCOMANIE	CALCOMANIA ABZIEHBILD	DECAL AUTOADESIVO	DECALCOMANIA DECAL	P903
10		388112A1		2	DECALCOMANIA DECALCOMANIE	CALCOMANIA ABZIEHBILD	DECAL AUTOADESIVO	DECALCOMANIA DECAL	P903
11		75259376		2	ADESIVO AUTOCOLLANT	CALCOMANÍA AUFKLEBER	DECAL DECALCOMANIA	DÍSTICO TRANSFER	012D
12		412471A1		2	DECALCOMANIA DECALCOMANIE	CALCOMANIA ABZIEHBILD	DECAL AUTOADESIVO	DECALCOMANIA DECAL	P903
13		73109097		1	ETIQUETA ETIQUETTE	ETIQUETA ETIKETT	TAG TARGHETTA	ETIQUETA ETIKET	8925
14		75254779		1	ADESIVO AUTOCOLLANT	CALCOMANÍA AUFKLEBER	DECAL DECALCOMANIA	DÍSTICO TRANSFER	012D
15		73163151		1	ADESIVO AUTOCOLLANT	CALCOMANÍA AUFKLEBER	DECAL DECALCOMANIA	DÍSTICO TRANSFER	012D
16		75325049		1	ADESIVO AUTOCOLLANT	CALCOMANÍA AUFKLEBER	DECAL DECALCOMANIA	DÍSTICO TRANSFER	012D
17		335889A1		1	DECALCOMANIA DECALCOMANIE	CALCOMANIA ABZIEHBILD	DECAL AUTOADESIVO	DECALCOMANIA DECAL	P903
18		75325028		1	ADESIVO AUTOCOLLANT	CALCOMANÍA AUFKLEBER	DECAL DECALCOMANIA	DÍSTICO TRANSFER	012D
19		75259367		1	ADESIVO AUTOCOLLANT	CALCOMANÍA AUFKLEBER	DECAL DECALCOMANIA	DÍSTICO TRANSFER	012D
20		75325007		1	ADESIVO AUTOCOLLANT	CALCOMANÍA AUFKLEBER	DECAL DECALCOMANIA	DÍSTICO TRANSFER	012D
21		75325025		1	ADESIVO AUTOCOLLANT	CALCOMANÍA AUFKLEBER	DECAL DECALCOMANIA	DÍSTICO TRANSFER	012D

(1) Para Classe 845
(2) Para Classe 865
(3) Para Classe 885

09-54	01	p2	03/12

DECLAQUES - INGLÊS
CALCOMANIAS - INGLES
DECALS - ENGLISH
DECALQUES - INGLES

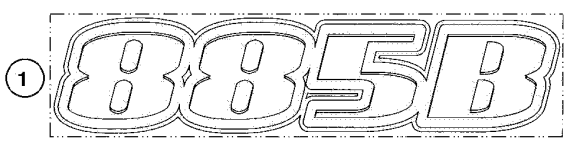

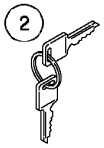







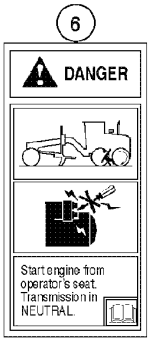

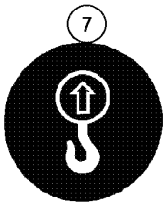

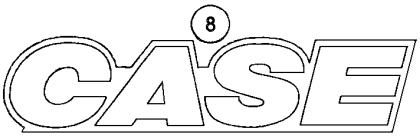





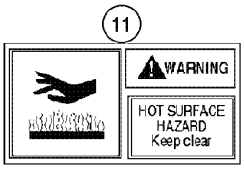

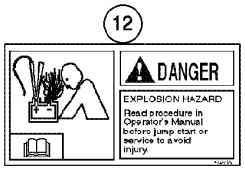



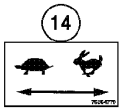

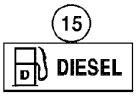

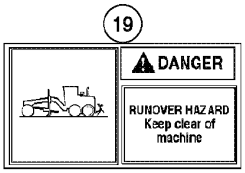

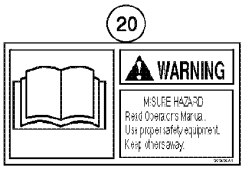

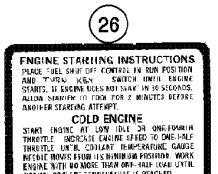

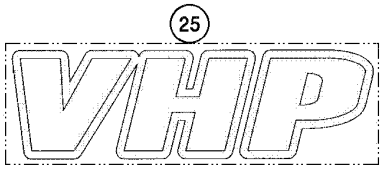

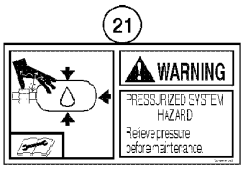



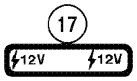

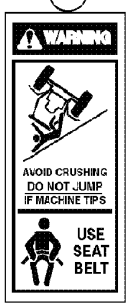

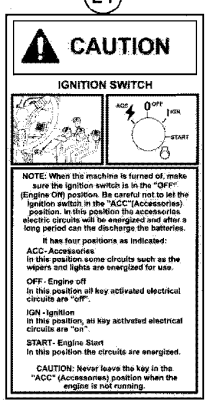

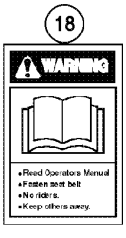



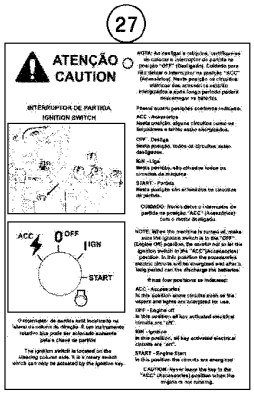

DECALS - ENGLISH
DECALS - ENGLISH
DECALS - ENGLISH

R	N	P.N.	MOD	Q	Denominação Description	Denominacion Bezeichnung	Description Descrizione	Denominação Beskrivelse	L.C.
22		**329044A1**		1	ADESIVO DE ADVERTÊNCIA				
						RÓTULO DE ADVERTEN	WARNING DECAL	DÍSTICO DE AVISO	A040
					AUTOCOLLANT AVERTIS	AUFKLEBER WARNUNG	DECALCOMANIA AVVER	MÆRKAT, ADVARSEL	
23		**75325777**		2	ADESIVO	CALCOMANÍA	DECAL	DÍSTICO	012D
					AUTOCOLLANT	AUFKLEBER	DECALCOMANIA	TRANSFER	
24		**84549304**		1	ADESIVO	CALCOMANÍA	DECAL	DÍSTICO	012D
					AUTOCOLLANT	AUFKLEBER	DECALCOMANIA	TRANSFER	
25		**84520134**		2	ADESIVO	CALCOMANÍA	DECAL	DÍSTICO	012D
					AUTOCOLLANT	AUFKLEBER	DECALCOMANIA	TRANSFER	
26		**75325000**		1	ADESIVO	CALCOMANÍA	DECAL	DÍSTICO	012D
					AUTOCOLLANT	AUFKLEBER	DECALCOMANIA	TRANSFER	
27		**84549311**		1	ADESIVO	CALCOMANÍA	DECAL	DÍSTICO	012D
					AUTOCOLLANT	AUFKLEBER	DECALCOMANIA	TRANSFER	
28		**75320376**		1	SÍMBOLO	EMBLEMA	EMBLEM	EMBLEMA	157S
					SYMBOLE	ZEICHEN	STEMMA	SYMBOL	
28		**75320236**		1	ADESIVO, LH	CALCOMANÍA	DECAL	DÍSTICO	012D
					AUTOCOLLANT	AUFKLEBER	DECALCOMANIA	TRANSFER	
28		**75320377**		1	ADESIVO, RH	CALCOMANÍA	DECAL	DÍSTICO	012D
					AUTOCOLLANT	AUFKLEBER	DECALCOMANIA	TRANSFER	
28		**75320378**		1	ADESIVO, LH	CALCOMANÍA	DECAL	DÍSTICO	012D
					AUTOCOLLANT	AUFKLEBER	DECALCOMANIA	TRANSFER	
29		**75325126**		1	ADESIVO, Transmission overide				
						CALCOMANÍA	DECAL	DÍSTICO	012D
					AUTOCOLLANT	AUFKLEBER	DECALCOMANIA	TRANSFER	
30		**75325000**		1	ADESIVO, Engine instructions				
						CALCOMANÍA	DECAL	DÍSTICO	012D
					AUTOCOLLANT	AUFKLEBER	DECALCOMANIA	TRANSFER	
31		**75325115**		1	ADESIVO, Master switch	CALCOMANÍA	DECAL	DÍSTICO	012D
					AUTOCOLLANT	AUFKLEBER	DECALCOMANIA	TRANSFER	
32		**75324121**		1	ADESIVO, Warning	CALCOMANÍA	DECAL	DÍSTICO	012D
					AUTOCOLLANT	AUFKLEBER	DECALCOMANIA	TRANSFER	
33		**84407748**		1	ETIQUETA, 845 L. S. T3	ETIQUETA	LABEL	ETIQUETA	077E
					ETIQUETTE	KENNZEICHNUNG	ETICHETTA	ETIKET	
33		**87674752**		1	ADESIVO, 845 Diff lock . T3 - Direct Drive				
						CALCOMANÍA	DECAL	DÍSTICO	012D
					AUTOCOLLANT	AUFKLEBER	DECALCOMANIA	TRANSFER	
33		**87684656**		1	ADESIVO, 845/865 Diff lock T3 - Torque Converter				
						CALCOMANÍA	DECAL	DÍSTICO	012D
					AUTOCOLLANT	AUFKLEBER	DECALCOMANIA	TRANSFER	
33		**87704371**		1	ADESIVO, 885 T3	CALCOMANÍA	DECAL	DÍSTICO	012D
					AUTOCOLLANT	AUFKLEBER	DECALCOMANIA	TRANSFER	

DECALQUES, INGLÊS
CALCOMANIAS, INGLES
DECALS, ENGLISH
DECALQUES, INGLES

1

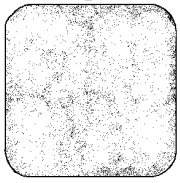

2

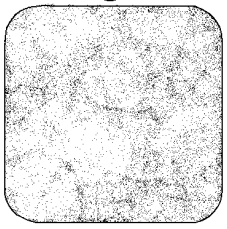

3

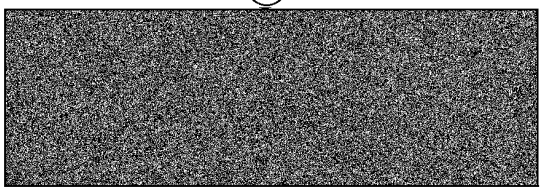

4

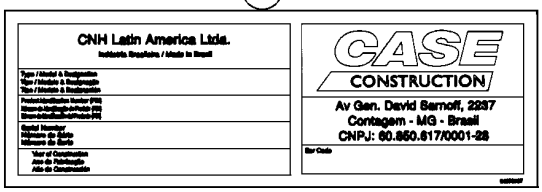

5

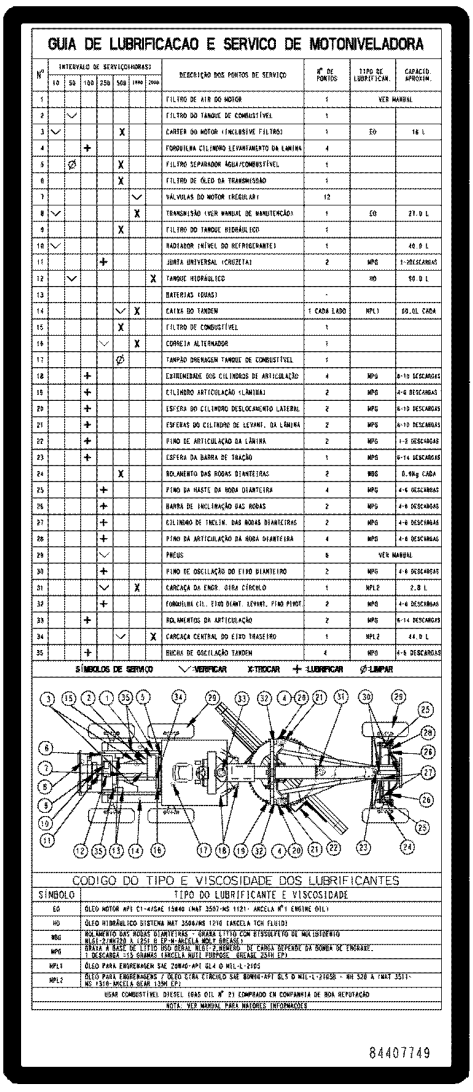

GUIA DE LUBRIFICACAO E SERVICO DE MOTONIVELADORA

Nº	INTERVALO DE SERVIÇO(HORAS) 10	50	100	250	500	1000	2000	DESCRIÇÃO DOS PONTOS DE SERVIÇO	Nº DE PONTOS	TIPO DE LUBRIFICAN.	CAPACID. APROXIM.
1								FILTRO DE AR DO MOTOR	1	VER MANUAL	
2		✓						FILTRO DO TANQUE DE COMBUSTÍVEL	1		
3	✓				X			CARTER DO MOTOR (INCLUSIVE FILTRO)	1	EO	16 L
4			+					FORQUILHA CIL/MORO LEVANTAMENTO DA LAMINA	4		
5		Ø			X			FILTRO SEPARADOR ÁGUA/COMBUSTÍVEL	1		
6					X			FILTRO DE ÓLEO DA TRANSMISSÃO	1		
7						✓		VÁLVULAS DO MOTOR (REGULAR)	12		
8	✓					X		TRANSMISSÃO (VER MANUAL DE MANUTENÇÃO)	1	EO	27.0 L
9					X			FILTRO DO TANQUE HIDRÁULICO	1		
10	✓							RADIADOR (NÍVEL DO REFRIGERANTE)	1		40.0 L
11				+				JUNTA UNIVERSAL (CRUZETA)	2	MPG	1-2DESCARGAS
12		✓				X		TANQUE HIDRAULICO		HO	90.0 L
13								BATERIAS (DUAS)	-		
14					✓	X		CAIXA DO TANDEM	1 CADA LADO	MPL1	60.0L CADA
15					X			FILTRO DE COMBUSTÍVEL	1		
16				✓		X		CORREIA ALTERNADOR	1		
17					Ø			TAMPÃO ENGRAGEM TANQUE DE COMBUSTÍVEL	1		
18			+					EXTREMIDADE DOS CILINDROS DE ARTICULAÇÃO	4	MPG	8-10 DESCARGAS
19			+					CILINDRO ARTICULAÇÃO (LAMINA)	2	MPG	4-6 DESCARGAS
20			+					ESFERA DO CILINDRO DESLOCAMENTO LATERAL	2	MPG	6-10 DESCARGAS
21			+					ESFERAS DO CILINDRO DE LEVANT. DA LÂMINA	2	MPG	6-10 DESCARGAS
22			+					PINO DE ARTICULAÇÃO DA LÂMINA	2	MPG	1-3 DESCARGAS
23			+					ESFERA DA BARRA DE TRAÇÃO	1	MPG	6-14 DESCARGAS
24					X			ROLAMENTO DAS RODAS DIANTEIRAS	2	MBG	0.90g CADA
25				+				PINO DA HASTE DA RODA DIANTEIRA	4	MPG	4-6 DESCARGAS
26				+				BARRA DE INCLINAÇÃO DAS RODAS	2	MPG	4-6 DESCARGAS
27				+				CILINDRO DE INCLIN. DAS RODAS DIANTEIRAS	2	MPG	4-6 DESCARGAS
28				+				PINO DA ARTICULAÇÃO DA RODA DIANTEIRA	4	MPG	4-6 DESCARGAS
29				✓				PNEUS	6	VER MANUAL	
30				+				PINO DE OSCILAÇÃO DO EIXO DIANTEIRO	2	MPG	4-6 DESCARGAS
31				✓		X		CARCAÇA DA ENGR. SIRA CÍRCULO	1	MPL2	2.8 L
32				+				FORQUILHA CIL. EIXO DIANT. LEVANT. PINO PIVOT.	2	MPG	4-6 DESCARGAS
33			+					ROLAMENTOS DA ARTICULAÇÃO	2	MPG	6-14 DESCARGAS
34					✓		X	CARCAÇA CENTRAL DO EIXO TRASEIRO	1	MPL2	44.0 L
35			+					BUCHA DE OSCILAÇÃO TANDEM	4	MPG	4-6 DESCARGAS

SÍMBOLOS DE SERVIÇO ✓-VERIFICAR X-TROCAR +-LUBRIFICAR Ø-LIMPAR

CODIGO DO TIPO E VISCOSIDADE DOS LUBRIFICANTES

SÍMBOLO	TIPO DO LUBRIFICANTE E VISCOSIDADE
EO	ÓLEO MOTOR API CI-4/SAC 15W40 (MAT 3597-MS 1121- ARCELA Nº1 ENGINE OIL)
HO	ÓLEO HIDRÁULICO SISTEMA MAT 3500/MS 1210 CARCELA TCH FLUID)
MBG	ROLAMENTO DAS RODAS DIANTEIRAS - GRAXA SITTIO COM BISSULFETO DE MOLIBDENIO NLGI-2/NGT30 A 125 G EP-M-ARCELA MOLY GREASE)
MPG	GRAXA A BASE DE SITIO USO GERAL NLGI-2,NUMERO DE CARGA DEPENDE DA BOMBA DE ENGRAXE. 1 DESCARGA =3.5 GRAMAS (ARCELA MULTI PURPOSE GREASE 33MH EP)
MPL1	ÓLEO PARA ENGRENAGENS SAE 20W40-API GL4 O MIL-L-2105
MPL2	ÓLEO PARA ENGRENAGENS / ÓLEO CORA CIRCULO SAE 80W90-API GL5 O MIL-L-2105B - MH 320 A (MAT 3511- MS 1310-ARCELA GEAR 135H EP)
	USAR COMBUSTÍVEL DIESEL (GAS OIL Nº 2) COMPRADO EM CONFIANÇA DE BOA REPUTAÇÃO
	NOTA: VER MANUAL PARA MAIORES INFORMAÇÕES

84407749

6



DECALS, ENGLISH
DECALS, ENGLISH
DECALS, ENGLISH

R	N	P.N.	MOD	Q	Denominação Description	Denominacion Bezeichnung	Description Descrizione	Denominação Beskrivelse	L.C.
1		75322353		2	BARRA ANTIDESGASTE BANDE D'USURE	BANDA DE DESGASTE VERSCHLEISSSTREIFEN	WEAR STRIP GUARNIZIONE ANTIUSU	BANDA DE DESGASTE SLIDLISTE	106P
2		73116394		4	FAIXA ANTI-DERRAPANTE BANDE ANTI-DERAPANT	BANDA ANTIDESLIZAMIE GLEITSCHUTZSTREIFEN	ANTI-SKID STRIP NASTRO ANTISDRUCCI(	FITA ANTI-DESLIZAMEN SKRIDSIKKER STRIMME	407S
3		84319013		1	FAIXA ANTI-DERRAPANTE BANDE ANTI-DERAPANT	BANDA ANTIDESLIZAMIE GLEITSCHUTZSTREIFEN	ANTI-SKID STRIP NASTRO ANTISDRUCCI(	FITA ANTI-DESLIZAMEN SKRIDSIKKER STRIMME	407S
4		{84314708}		1					
5	1	84488203		1	ADESIVO AUTOCOLLANT	CALCOMANÍA AUFKLEBER	DECAL DECALCOMANIA	DÍSTICO TRANSFER	012D
5	2	84488200		1	ADESIVO AUTOCOLLANT	CALCOMANÍA AUFKLEBER	DECAL DECALCOMANIA	DÍSTICO TRANSFER	012D
5	3	84407748		1	ETIQUETA ETIQUETTE	ETIQUETA KENNZEICHNUNG	LABEL ETICHETTA	ETIQUETA ETIKET	077E
5	4	84407751		1	ETIQUETA ETIQUETTE	ETIQUETA KENNZEICHNUNG	LABEL ETICHETTA	ETIQUETA ETIKET	077E
6		84468362		2	ADESIVO AUTOCOLLANT	CALCOMANÍA AUFKLEBER	DECAL DECALCOMANIA	DÍSTICO TRANSFER	012D

(1) Com Transmissão Direta para Exportação
(2) Com Transmissão Direta para Clima Tropical
(3) Com Conversor de Torque para Exportação
(4) Com Conversor de Torque para Clima Tropical

DECALQUES, INGLÊS
CALCOMANIAS, INGLES
DECALS, ENGLISH
DECALQUES, INGLES

1

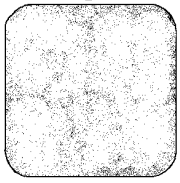

2

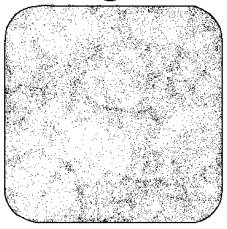

3

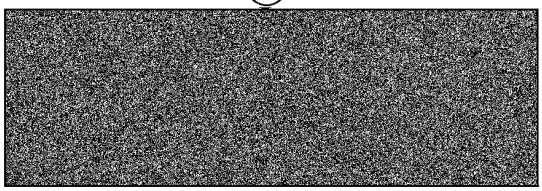

4

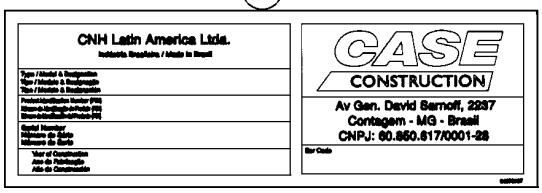

5

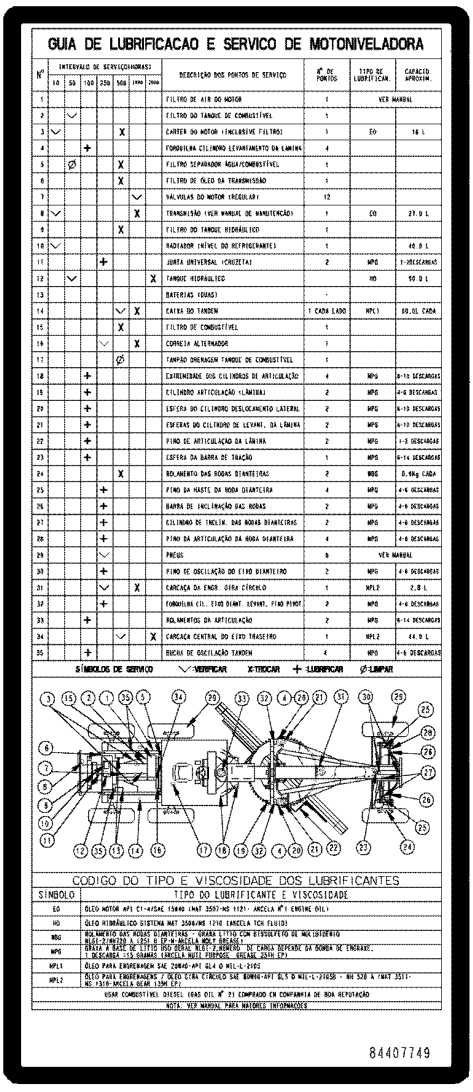

GUIA DE LUBRIFICACAO E SERVICO DE MOTONIVELADORA

Nº	INTERVALO DE SERVIÇO(HORAS) 10	50	100	250	500	1000	2000	DESCRIÇÃO DOS PONTOS DE SERVIÇO	Nº DE PONTOS	TIPO DE LUBRIFICAN.	CAPACID. APROXIM.
1								FILTRO DE AR DO MOTOR	1	VER MANUAL	
2		✓						FILTRO DO TANQUE DE COMBUSTÍVEL	1		
3	✓				X			CARTER DO MOTOR (INCLUSIVE FILTRO)	1	EO	16 L
4			+					FORQUILHA CIL/BRO LEVANTAMENTO DA LAMINA	4		
5		Ø			X			FILTRO SEPARADOR ÁGUA/COMBUSTÍVEL	1		
6					X			FILTRO DE ÓLEO DA TRANSMISSÃO	1		
7						✓		VÁLVULAS DO MOTOR (REGULAR)	12		
8	✓					X		TRANSMISSÃO (VER MANUAL DE MANUTENÇÃO)	1	EO	27.0 L
9					X			FILTRO DO TANQUE HIDRÁULICO	1		
10	✓							RADIADOR (NÍVEL DO REFRIGERANTE)	1		40.0 L
11				+				JUNTA UNIVERSAL (CROZETA)	2	MPG	1-20DESCARGAS
12		✓				X		TANQUE HIDRAULICO		HO	90.0 L
13								BATERIAS (DUAS)	-		
14					✓	X		CAIXA DO TANDEM	1 CADA LADO	MPL1	60.0L CADA
15					X			FILTRO DE COMBUSTÍVEL	1		
16					✓	X		CORREIA ALTERNADOR	1		
17					Ø			TAMPÃO ENGRAGEM TANQUE DE COMBUSTÍVEL	1		
18			+					EXTREMIDADE DOS CILINDROS DE ARTICULAÇÃO	4	MPG	8-10 DESCARGAS
19			+					CILINDRO ARTICULAÇÃO (LAMINA)	2	MPG	4-6 DESCARGAS
20			+					ESFERA DO CILINDRO DESLOCAMENTO LATERAL	2	MPG	6-10 DESCARGAS
21			+					ESFERAS DO CILINDRO DE LEVANT. DA LÂMINA	2	MPG	6-10 DESCARGAS
22			+					PINO DE ARTICULAÇÃO DA LÂMINA	2	MPG	1-3 DESCARGAS
23			+					ESFERA DA BARRA DE TRAÇÃO	1	MPG	6-14 DESCARGAS
24					X			ROLAMENTO DAS RODAS DIANTEIRAS	2	MDG	0.90g CADA
25				+				PINO DA HASTE DA RODA DIANTEIRA	4	MPG	4-6 DESCARGAS
26				+				BARRA DE INCLINAÇÃO DAS RODAS	2	MPG	4-6 DESCARGAS
27				+				CILINDRO DE INCLIN. DAS RODAS DIANTEIRAS	2	MPG	4-6 DESCARGAS
28				+				PINO DA ARTICULAÇÃO DA RODA DIANTEIRA	4	MPG	4-6 DESCARGAS
29				✓				PNEUS	6	VER MANUAL	
30				+				PINO DE OSCILAÇÃO DO EIXO DIANTEIRO	2	MPG	4-6 DESCARGAS
31				✓		X		CARCAÇA DA ENGR. SIRA CÍRCULO	1	MPL2	2.8 L
32				+				FORQUILHA CIL. EIXO DIANT. LEVANT. PINO PIVOT.	2	MPG	4-6 DESCARGAS
33			+					ROLAMENTOS DA ARTICULAÇÃO	2	MPG	6-14 DESCARGAS
34					✓		X	CARCAÇA CENTRAL DO EIXO TRASEIRO	1	MPL2	44.0 L
35			+					BUCHA DE OSCILAÇÃO TANDEM	4	MPG	4-6 DESCARGAS

SÍMBOLOS DE SERVIÇO ✓-VERIFICAR X-TROCAR + -LUBRIFICAR Ø-LIMPAR

CODIGO DO TIPO E VISCOSIDADE DOS LUBRIFICANTES

SÍMBOLO	TIPO DO LUBRIFICANTE E VISCOSIDADE
EO	ÓLEO MOTOR API CI-4/SAC 15W40 (MAT 3597-MS 1121- ARCELA Nº1 ENGINE OIL)
HO	ÓLEO HIDRÁULICO SISTEMA MAT 3500/MS 1210 CARCELA TCH FLUID)
MDG	ROLAMENTO DAS RODAS DIANTEIRAS - GRAXA LITIO COM BISSULFETO DE MOLIBDENIO NLGI-2/NGLTO A 125 G EP-W-MACELA MOLY GREASE)
MPG	GRAXA A BASE DE LITIO USO GERAL NLGI-2,BOMBEO DE CARGA DEPENDE DA BOMBA DE ENGRAXE. 1 DESCARGA 2.5 GRAMAS (ARCELA MULTI PURPOSE GREASE 33MH EP)
MPL1	ÓLEO PARA ENGRENAGENS SAE 20W40-API GL4 O MIL-L-2105
MPL2	ÓLEO PARA ENGRENAGENS / ÓLEO CORA CIRCULO SAE 80W90-API GL5 O MIL-L-2105B - MA 320 A (MAT 3511- MS 1310-ARCELA GEAR 139H EP)
	USAR COMBUSTÍVEL DIESEL (GAS OIL Nº 2) COMPRADO EM CONFIANÇA DE BOA REPUTAÇÃO
	NOTA: VER MANUAL PARA MAIORES INFORMAÇÕES

84407749

6



DECALS, ENGLISH
DECALS, ENGLISH
DECALS, ENGLISH

R	N	P.N.	MOD	Q	Denominação Description	Denominacion Bezeichnung	Description Descrizione	Denominação Beskrivelse	L.C.
1		75322353		2	BARRA ANTIDESGASTE BANDE D'USURE	BANDA DE DESGASTE VERSCHLEISSSTREIFEN	WEAR STRIP GUARNIZIONE ANTIUSU	BANDA DE DESGASTE SLIDLISTE	106P
2		73116394		4	FAIXA ANTI-DERRAPANTE BANDE ANTI-DERAPANT	BANDA ANTIDESLIZAMIE GLEITSCHUTZSTREIFEN	ANTI-SKID STRIP NASTRO ANTISDRUCCI(	FITA ANTI-DESLIZAMEN SKRIDSIKKER STRIMME	407S
3		84319013		1	FAIXA ANTI-DERRAPANTE BANDE ANTI-DERAPANT	BANDA ANTIDESLIZAMIE GLEITSCHUTZSTREIFEN	ANTI-SKID STRIP NASTRO ANTISDRUCCI(	FITA ANTI-DESLIZAMEN SKRIDSIKKER STRIMME	407S
4		{84314708}		1					
5	1	84488211		1	ADESIVO AUTOCOLLANT	CALCOMANÍA AUFKLEBER	DECAL DECALCOMANIA	DÍSTICO TRANSFER	012D
5	2	84488215		1	ADESIVO AUTOCOLLANT	CALCOMANÍA AUFKLEBER	DECAL DECALCOMANIA	DÍSTICO TRANSFER	012D
5	3	84428493		1	ETIQUETA ETIQUETTE	ETIQUETA KENNZEICHNUNG	LABEL ETICHETTA	ETIQUETA ETIKET	077E
5	4	84488180		1	ADESIVO AUTOCOLLANT	CALCOMANÍA AUFKLEBER	DECAL DECALCOMANIA	DÍSTICO TRANSFER	012D
6		84468362		2	ADESIVO AUTOCOLLANT	CALCOMANÍA AUFKLEBER	DECAL DECALCOMANIA	DÍSTICO TRANSFER	012D

(1) Com Transmissão Direta para Exportação
(2) Com Transmissão Direta para Clima Tropical
(3) Com Conversor de Torque para Exportação
(4) Com Conversor de Torque para Clima Tropical

09-55	01	p1	03/12

DECLAQUES - PORTUGUÊS
CALCOMANIAS - PORTUGUES
DECALS - PORTUGUESE
DECALQUES - PORTUGUES

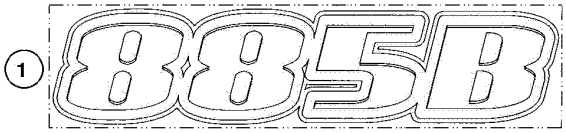

1

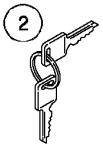

2

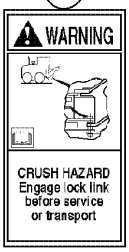

3



4



5

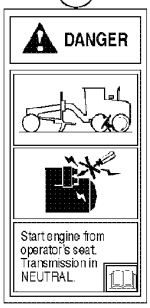

6

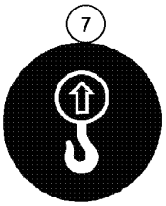

7



8



9



10



13

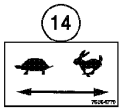

14

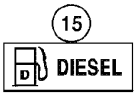

15

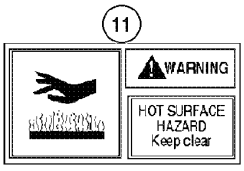

11

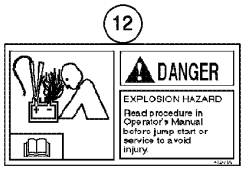

12

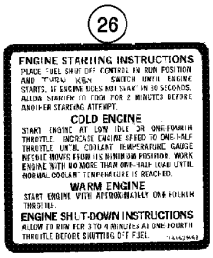

26

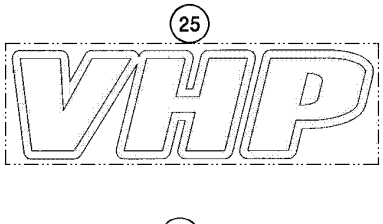

25

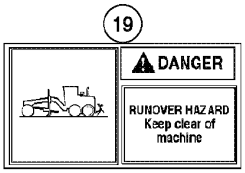

19

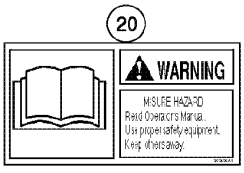

20

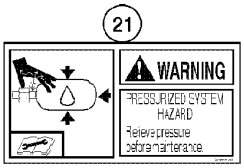

21



22

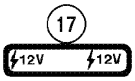

17

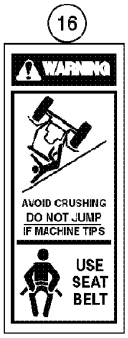

16

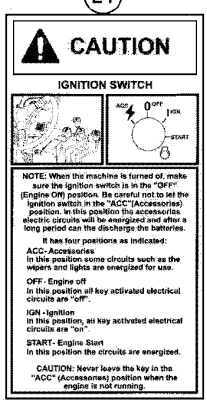

24

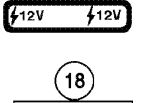

18



23

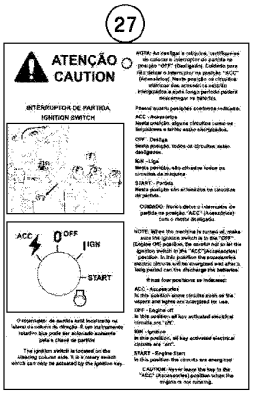

27

DECALS - PORTUGUESE
DECALS - PORTUGUESE
DECALS - PORTUGUESE

R	N	P.N.	MOD	Q	Denominação Description	Denominacion Bezeichnung	Description Descrizione	Denominação Beskrivelse	L.C.
1A	1	84520125		1	ADESIVO AUTOCOLLANT	CALCOMANÍA AUFKLEBER	DECAL DECALCOMANIA	DÍSTICO TRANSFER	012D
1B	2	84520127		1	ADESIVO AUTOCOLLANT	CALCOMANÍA AUFKLEBER	DECAL DECALCOMANIA	DÍSTICO TRANSFER	012D
1C	3	84520128		1	ADESIVO AUTOCOLLANT	CALCOMANÍA AUFKLEBER	DECAL DECALCOMANIA	DÍSTICO TRANSFER	012D
2		1964831C2		1	JOGO 2 CHAVES JEU DE 2 CLES	JUEGO DE 2 LLAVES SATZ 2 SCHLÜSSEL	SET OF 2 KEYS KIT DI 2 CHIAVI	JOGO 2 CHAVES SKRUENØGLESÆT	Z524
3		75259382		2	ADESIVO AUTOCOLLANT	CALCOMANÍA AUFKLEBER	DECAL DECALCOMANIA	DÍSTICO TRANSFER	012D
4		334575A1		2	DECALCOMANIA DECALCOMANIE	CALCOMANIA ABZIEHBILD	DECAL AUTOADESIVO	DECALCOMANIA DECAL	P903
5		391267A1		2	ADESIVO AUTOCOLLANT	CALCOMANÍA AUFKLEBER	DECAL DECALCOMANIA	DÍSTICO TRANSFER	012D
6		75259384		1	ADESIVO AUTOCOLLANT	CALCOMANÍA AUFKLEBER	DECAL DECALCOMANIA	DÍSTICO TRANSFER	012D
7		73163135		4	ADESIVO AUTOCOLLANT	CALCOMANÍA AUFKLEBER	DECAL DECALCOMANIA	DÍSTICO TRANSFER	012D
8		84520131		2	ADESIVO AUTOCOLLANT	CALCOMANÍA AUFKLEBER	DECAL DECALCOMANIA	DÍSTICO TRANSFER	012D
9		334035A1		2	DECALCOMANIA DECALCOMANIE	CALCOMANIA ABZIEHBILD	DECAL AUTOADESIVO	DECALCOMANIA DECAL	P903
10		388159A1		2	DECALCOMANIA DECALCOMANIE	CALCOMANIA ABZIEHBILD	DECAL AUTOADESIVO	DECALCOMANIA DECAL	P903
11		75259385		2	ADESIVO AUTOCOLLANT	CALCOMANÍA AUFKLEBER	DECAL DECALCOMANIA	DÍSTICO TRANSFER	012D
12		412475A1		2	DECALCOMANIA DECALCOMANIE	CALCOMANIA ABZIEHBILD	DECAL AUTOADESIVO	DECALCOMANIA DECAL	P903
13		73109097		1	ETIQUETA ETIQUETTE	ETIQUETA ETIKETT	TAG TARGHETTA	ETIQUETA ETIKET	8925
14		75254779		1	ADESIVO AUTOCOLLANT	CALCOMANÍA AUFKLEBER	DECAL DECALCOMANIA	DÍSTICO TRANSFER	012D
15		73163151		1	ADESIVO AUTOCOLLANT	CALCOMANÍA AUFKLEBER	DECAL DECALCOMANIA	DÍSTICO TRANSFER	012D
16		75325047		1	ADESIVO AUTOCOLLANT	CALCOMANÍA AUFKLEBER	DECAL DECALCOMANIA	DÍSTICO TRANSFER	012D
17		336009A1		1	DECALCOMANIA DECALCOMANIE	CALCOMANIA ABZIEHBILD	DECAL AUTOADESIVO	DECALCOMANIA DECAL	P903
18		75325026		1	ADESIVO AUTOCOLLANT	CALCOMANÍA AUFKLEBER	DECAL DECALCOMANIA	DÍSTICO TRANSFER	012D
19		75259383		1	ADESIVO AUTOCOLLANT	CALCOMANÍA AUFKLEBER	DECAL DECALCOMANIA	DÍSTICO TRANSFER	012D
20		75325006		1	ADESIVO AUTOCOLLANT	CALCOMANÍA AUFKLEBER	DECAL DECALCOMANIA	DÍSTICO TRANSFER	012D
21		75325023		1	ADESIVO AUTOCOLLANT	CALCOMANÍA AUFKLEBER	DECAL DECALCOMANIA	DÍSTICO TRANSFER	012D

(1) Para Classe 845
(2) Para Classe 865
(3) Para Classe 885

DECLAQUES - PORTUGUÊS
CALCOMANIAS - PORTUGUES
DECALS - PORTUGUESE
DECALQUES - PORTUGUES

1

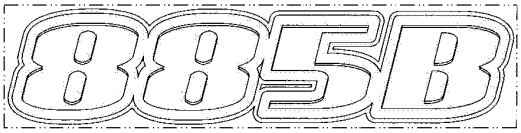

2

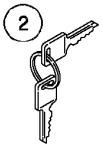

3

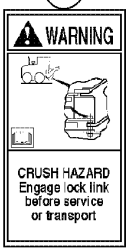

4



5



6

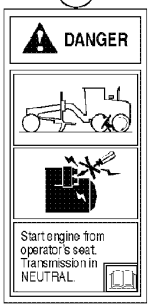

7

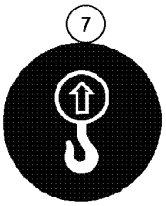

8



9



10



11



12



13



14

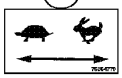

15

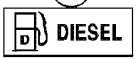

19

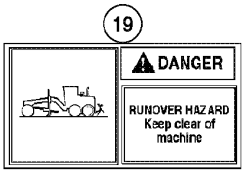

20

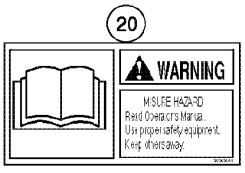

26

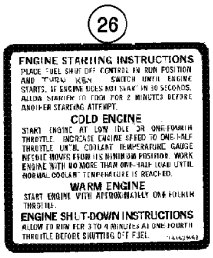

25

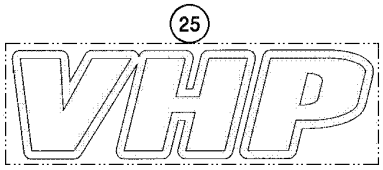

21

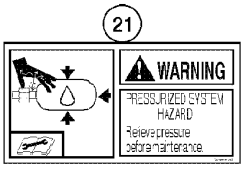

22



17

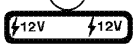

16

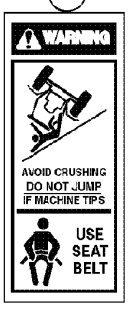

24

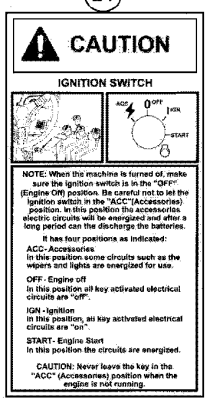

23



18



27

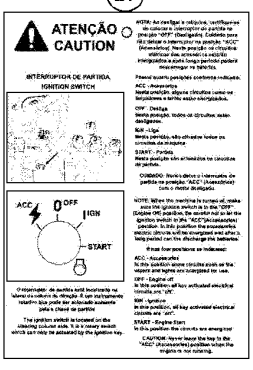

DECALS - PORTUGUESE
DECALS - PORTUGUESE
DECALS - PORTUGUESE

R	N	P.N.	MOD	Q	Denominação Description	Denominacion Bezeichnung	Description Descrizione	Denominação Beskrivelse	L.C.
22		**334665A1**		1	ADESIVO DE ADVERTÊNCIA				
						RÓTULO DE ADVERTEN	WARNING DECAL	DÍSTICO DE AVISO	A040
					AUTOCOLLANT AVERTIS	AUFKLEBER WARNUNG	DECALCOMANIA AVVER	MÆRKAT, ADVARSEL	
23		**75325776**		2	ADESIVO	CALCOMANÍA	DECAL	DÍSTICO	012D
					AUTOCOLLANT	AUFKLEBER	DECALCOMANIA	TRANSFER	
24		**84549302**		1	ADESIVO	CALCOMANÍA	DECAL	DÍSTICO	012D
					AUTOCOLLANT	AUFKLEBER	DECALCOMANIA	TRANSFER	
25		**84520134**		2	ADESIVO	CALCOMANÍA	DECAL	DÍSTICO	012D
					AUTOCOLLANT	AUFKLEBER	DECALCOMANIA	TRANSFER	
26		**75324998**		1	ADESIVO	CALCOMANÍA	DECAL	DÍSTICO	012D
					AUTOCOLLANT	AUFKLEBER	DECALCOMANIA	TRANSFER	
27		**84549311**		1	ADESIVO	CALCOMANÍA	DECAL	DÍSTICO	012D
					AUTOCOLLANT	AUFKLEBER	DECALCOMANIA	TRANSFER	
28		**75320376**		1	SÍMBOLO	EMBLEMA	EMBLEM	EMBLEMA	157S
					SYMBOLE	ZEICHEN	STEMMA	SYMBOL	
28		**75320236**		1	ADESIVO, LH	CALCOMANÍA	DECAL	DÍSTICO	012D
					AUTOCOLLANT	AUFKLEBER	DECALCOMANIA	TRANSFER	
28		**75320377**		1	ADESIVO, RH	CALCOMANÍA	DECAL	DÍSTICO	012D
					AUTOCOLLANT	AUFKLEBER	DECALCOMANIA	TRANSFER	
28		**75320378**		1	ADESIVO, LH	CALCOMANÍA	DECAL	DÍSTICO	012D
					AUTOCOLLANT	AUFKLEBER	DECALCOMANIA	TRANSFER	
29		**75325126**		1	ADESIVO, Transmission overide				
						CALCOMANÍA	DECAL	DÍSTICO	012D
					AUTOCOLLANT	AUFKLEBER	DECALCOMANIA	TRANSFER	
30		**75325000**		1	ADESIVO, Engine instructions				
						CALCOMANÍA	DECAL	DÍSTICO	012D
					AUTOCOLLANT	AUFKLEBER	DECALCOMANIA	TRANSFER	
31		**75325115**		1	ADESIVO, Master switch	CALCOMANÍA	DECAL	DÍSTICO	012D
					AUTOCOLLANT	AUFKLEBER	DECALCOMANIA	TRANSFER	
32		**75324121**		1	ADESIVO, Warning	CALCOMANÍA	DECAL	DÍSTICO	012D
					AUTOCOLLANT	AUFKLEBER	DECALCOMANIA	TRANSFER	
33		**84407748**		1	ETIQUETA, 845 L. S. T3	ETIQUETA	LABEL	ETIQUETA	077E
					ETIQUETTE	KENNZEICHNUNG	ETICHETTA	ETIKET	
33		**87674752**		1	ADESIVO, 845 Diff lock . T3 - Direct Drive				
						CALCOMANÍA	DECAL	DÍSTICO	012D
					AUTOCOLLANT	AUFKLEBER	DECALCOMANIA	TRANSFER	
33		**87684656**		1	ADESIVO, 845/865 Diff lock T3 - Torque Converter				
						CALCOMANÍA	DECAL	DÍSTICO	012D
					AUTOCOLLANT	AUFKLEBER	DECALCOMANIA	TRANSFER	
33		**87704371**		1	ADESIVO, 885 T3	CALCOMANÍA	DECAL	DÍSTICO	012D
					AUTOCOLLANT	AUFKLEBER	DECALCOMANIA	TRANSFER	

DECALQUES, PORTUGUÊS
CALCOMANIAS, PORTUGUES
DECALS, PORTUGUESE
DECALQUES, PORTUGUES

1

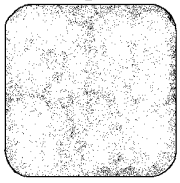

2

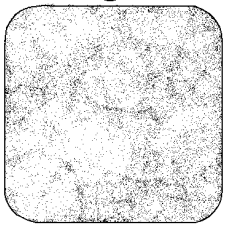

3

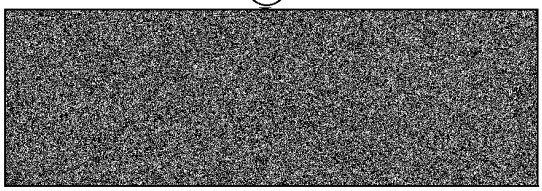

4

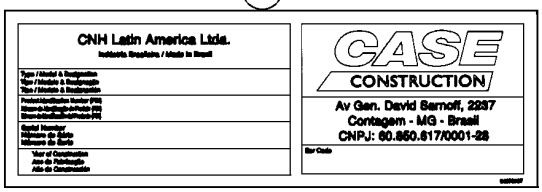

5

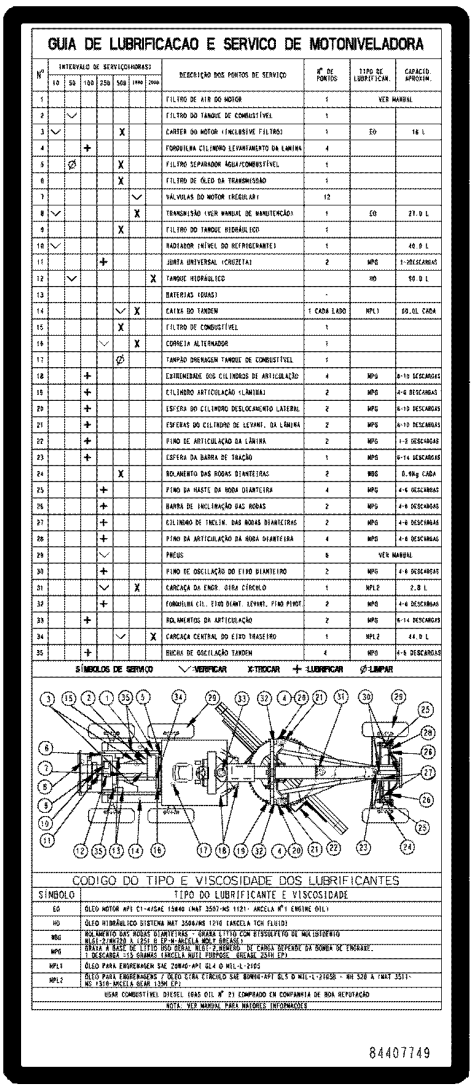

GUIA DE LUBRIFICACAO E SERVICO DE MOTONIVELADORA

Nº	INTERVALO DE SERVIÇO(HORAS) 10	50	100	250	500	1000	2000	DESCRIÇÃO DOS PONTOS DE SERVIÇO	Nº DE PONTOS	TIPO DE LUBRIFICAN.	CAPACID. APROXIM.
1								FILTRO DE AR DO MOTOR	1	VER MANUAL	
2		✓						FILTRO DO TANQUE DE COMBUSTÍVEL	1		
3	✓				X			CARTER DO MOTOR (INCLUSIVE FILTRO)	1	EO	16 L
4			+					FORQUILHA CIL/MORO LEVANTAMENTO DA LAMINA	4		
5		Ø			X			FILTRO SEPARADOR ÁGUA/COMBUSTÍVEL	1		
6					X			FILTRO DE ÓLEO DA TRANSMISSÃO	1		
7						✓		VÁLVULAS DO MOTOR (REGULAR)	12		
8	✓					X		TRANSMISÃO (VER MANUAL DE MANUTENÇÃO)	1	EO	27.0 L
9					X			FILTRO DO TANQUE HIDRÁULICO	1		
10	✓							RADIADOR (NÍVEL DO REFRIGERANTE)	1		40.0 L
11				+				JUNTA UNIVERSAL (CROZETA)	2	MPG	1-20DESCARGAS
12		✓					X	TANQUE HIDRAULICO		HO	90.0 L
13								BATERIAS (DUAS)	-		
14					✓	X		CAIXA DO TANDEM	1 CADA LADO	MPL1	60.0L CADA
15					X			FILTRO DE COMBUSTÍVEL	1		
16				✓		X		CORREIA ALTERNADOR	1		
17					Ø			TAMPÃO DRENAGEM TANQUE DE COMBUSTÍVEL	1		
18			+					EXTREMIDADE DOS CILINDROS DE ARTICULAÇÃO	4	MPG	8-10 DESCARGAS
19			+					CILINDRO ARTICULAÇÃO (LAMINA)	2	MPG	4-6 DESCARGAS
20			+					ESFERA DO CILINDRO DESLOCAMENTO LATERAL	2	MPG	6-10 DESCARGAS
21			+					ESFERAS DO CILINDRO DE LEVANT. DA LÂMINA	2	MPG	6-10 DESCARGAS
22			+					PINO DE ARTICULAÇÃO DA LÂMINA	2	MPG	1-3 DESCARGAS
23			+					ESFERA DA BARRA DE TRAÇÃO	1	MPG	6-14 DESCARGAS
24					X			ROLAMENTO DAS RODAS DIANTEIRAS	2	MDG	0.90g CADA
25				+				PINO DA HASTE DA RODA DIANTEIRA	4	MPG	4-6 DESCARGAS
26				+				BARRA DE INCLINAÇÃO DAS RODAS	2	MPG	4-6 DESCARGAS
27				+				CILINDRO DE INCLIN. DAS RODAS DIANTEIRAS	2	MPG	4-6 DESCARGAS
28				+				PINO DA ARTICULAÇÃO DA RODA DIANTEIRA	4	MPG	4-6 DESCARGAS
29				✓				PNEUS	6	VER MANUAL	
30				+				PINO DE OSCILAÇÃO DO EIXO DIANTEIRO	2	MPG	4-6 DESCARGAS
31				✓		X		CARCAÇA DA ENGR. SIRA CÍRCULO	1	MPL2	2.8 L
32				+				FORQUILHA CIL. EIXO DIANT. LEVANT. PINO PIVOT.	2	MPG	4-6 DESCARGAS
33			+					ROLAMENTOS DA ARTICULAÇÃO	2	MPG	6-14 DESCARGAS
34					✓		X	CARCAÇA CENTRAL DO EIXO TRASEIRO	1	MPL2	44.0 L
35			+					BUCHA DE OSCILAÇÃO TANDEM	4	MPG	4-6 DESCARGAS

SÍMBOLOS DE SERVIÇO ✓-VERIFICAR X-TROCAR + -LUBRIFICAR Ø-LIMPAR

CODIGO DO TIPO E VISCOSIDADE DOS LUBRIFICANTES

SÍMBOLO	TIPO DO LUBRIFICANTE E VISCOSIDADE
EO	ÓLEO MOTOR API CI-4/SAE 15W40 (MAT 3597-MS 1121- ARCELA Nº1 ENGINE OIL)
HO	ÓLEO HIDRÁULICO SISTEMA MAT 3500/MS 1210 CARCELA TCH FLUID)
MDG	ROLAMENTO DAS RODAS DIANTEIRAS - GRAXA LITIO COM BISSULFETO DE MOLIBDENIO NLGI-2/NH210 A 125 G EP-W-MACELA MOLY GREASE)
MPG	GRAXA A BASE DE LITIO USO GERAL NLGI-2,BOMBEO DE CARGA DEPENDE DA BOMBA DE ENGRAXE. 1 DESCARGA =3.5 GRAMAS (ARCELA MULTI PURPOSE GREASE 33AH EP)
MPL1	ÓLEO PARA ENGRENAGEM SAE 20W40-API GL4 O MIL-L-2105
MPL2	ÓLEO PARA ENGRENAGENS / ÓLEO CORA CÍRCULO SAE 80W90-API GL5 O MIL-L-21058 - MH 320 A (MAT 3511- MS 1310-ARCELA GEAR 135H EP)
	USAR COMBUSTÍVEL DIESEL (GAS OIL Nº 2) COMPRADO EM CONFIANÇA DE BOA REPUTAÇÃO
	NOTA: VER MANUAL PARA MAIORES INFORMAÇÕES

84407749

6



DECALS, PORTUGUESE
DECALS, PORTUGUESE
DECALS, PORTUGUESE

R	N	P.N.	MOD	Q	Denominação Description	Denominacion Bezeichnung	Description Descrizione	Denominação Beskrivelse	L.C.
1		75322353		2	BARRA ANTIDESGASTE BANDE D'USURE	BANDA DE DESGASTE VERSCHLEISSSTREIFEN	WEAR STRIP GUARNIZIONE ANTIUSU	BANDA DE DESGASTE SLIDLISTE	106P
2		73116394		4	FAIXA ANTI-DERRAPANTE BANDE ANTI-DERAPANT	BANDA ANTIDESLIZAMIE GLEITSCHUTZSTREIFEN	ANTI-SKID STRIP NASTRO ANTISDRUCCI(	FITA ANTI-DESLIZAMEN SKRIDSIKKER STRIMME	407S
3		84319013		1	FAIXA ANTI-DERRAPANTE BANDE ANTI-DERAPANT	BANDA ANTIDESLIZAMIE GLEITSCHUTZSTREIFEN	ANTI-SKID STRIP NASTRO ANTISDRUCCI(	FITA ANTI-DESLIZAMEN SKRIDSIKKER STRIMME	407S
4		{84314708}		1					
5	1	84488201		1	ADESIVO AUTOCOLLANT	CALCOMANÍA AUFKLEBER	DECAL DECALCOMANIA	DÍSTICO TRANSFER	012D
5	2	84488198		1	ADESIVO AUTOCOLLANT	CALCOMANÍA AUFKLEBER	DECAL DECALCOMANIA	DÍSTICO TRANSFER	012D
5	3	84407749		1	ETIQUETA ETIQUETTE	ETIQUETA KENNZEICHNUNG	LABEL ETICHETTA	ETIQUETA ETIKET	077E
5	4	84407752		1	ETIQUETA ETIQUETTE	ETIQUETA KENNZEICHNUNG	LABEL ETICHETTA	ETIQUETA ETIKET	077E
6		84468362		2	ADESIVO AUTOCOLLANT	CALCOMANÍA AUFKLEBER	DECAL DECALCOMANIA	DÍSTICO TRANSFER	012D

(1) Com Transmissão Direta para Exportação
(2) Com Transmissão Direta para Clima Tropical
(3) Com Conversor de Torque para Exportação
(4) Com Conversor de Torque para Clima Tropical

DECALQUES, PORTUGUÊS
CALCOMANIAS, PORTUGUES
DECALS, PORTUGUESE
DECALQUES, PORTUGUES

1

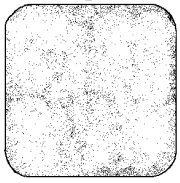

2

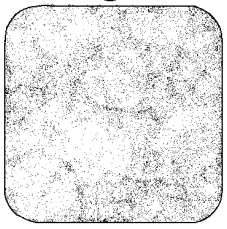

3

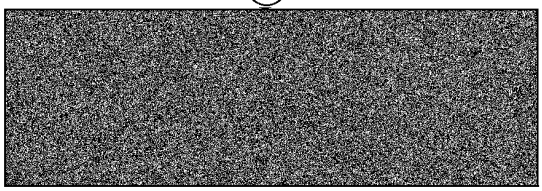

4

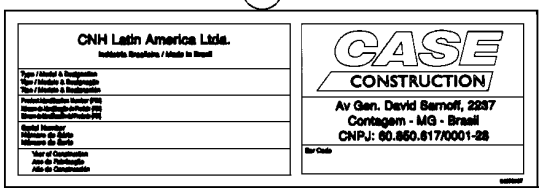

5

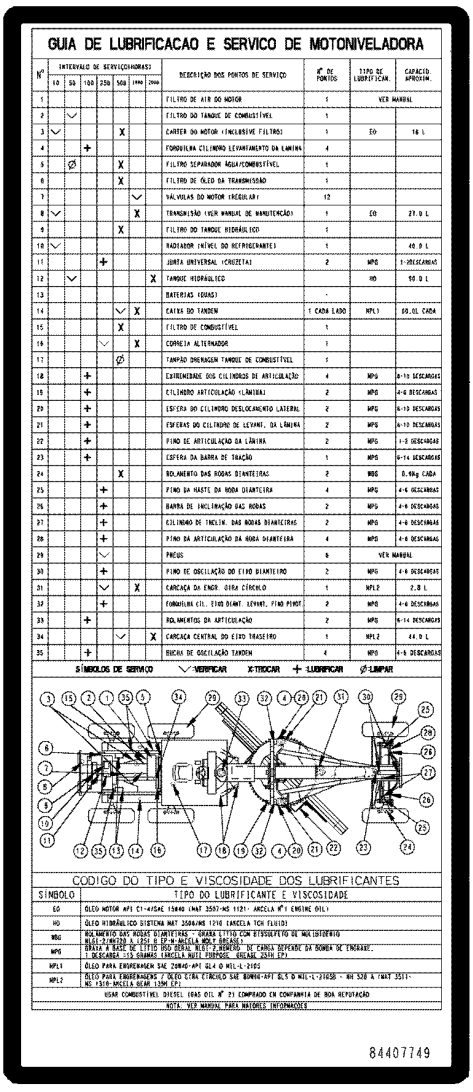

GUIA DE LUBRIFICACAO E SERVICO DE MOTONIVELADORA

Nº	INTERVALO DE SERVIÇO(HORAS) 10	50	100	250	500	1000	2000	DESCRIÇÃO DOS PONTOS DE SERVIÇO	Nº DE PONTOS	TIPO DE LUBRIFICAN.	CAPACID. APROXIM.
1								FILTRO DE AR DO MOTOR	1	VER MANUAL	
2		✓						FILTRO DO TANQUE DE COMBUSTÍVEL	1		
3	✓				X			CARTER DO MOTOR (INCLUSIVE FILTRO)	1	EO	16 L
4			+					FORQUILHA CIL/BORO LEVANTAMENTO DA LAMINA	4		
5		Ø			X			FILTRO SEPARADOR ÁGUA/COMBUSTÍVEL	1		
6					X			FILTRO DE ÓLEO DA TRANSMISSÃO	1		
7						✓		VÁLVULAS DO MOTOR (REGULAR)	12		
8	✓					X		TRANSMISSÃO (VER MANUAL DE MANUTENÇÃO)	1	EO	27.0 L
9					X			FILTRO DO TANQUE HIDRÁULICO	1		
10	✓							RADIADOR (NÍVEL DO REFRIGERANTE)	1		40.0 L
11				+				JUNTA UNIVERSAL (CROZETA)	2	MPG	1-20ESCARGAS
12		✓				X		TANQUE HIDRAULICO		HO	90.0 L
13								BATERIAS (DUAS)	-		
14					✓	X		CAIXA DO TANDEM	1 CADA LADO	MPL1	60.0L CADA
15					X			FILTRO DE COMBUSTÍVEL	1		
16				✓		X		CORREIA ALTERNADOR	1		
17					Ø			TAMPÃO DRENAGEM TANQUE DE COMBUSTÍVEL	1		
18			+					EXTREMIDADE DOS CILINDROS DE ARTICULAÇÃO	4	MPG	8-10 DESCARGAS
19			+					CILINDRO ARTICULAÇÃO (LAMINA)	2	MPG	4-6 DESCARGAS
20			+					ESFERA DO CILINDRO DESLOCAMENTO LATERAL	2	MPG	6-10 DESCARGAS
21			+					ESFERAS DO CILINDRO DE LEVANT. DA LÂMINA	2	MPG	6-10 DESCARGAS
22			+					PINO DE ARTICULAÇÃO DA LÂMINA	2	MPG	1-3 DESCARGAS
23			+					ESFERA DA BARRA DE TRAÇÃO	1	MPG	6-14 DESCARGAS
24					X			ROLAMENTO DAS RODAS DIANTEIRAS	2	MDG	0.90g CADA
25				+				PINO DA HASTE DA RODA DIANTEIRA	4	MPG	4-6 DESCARGAS
26				+				BARRA DE INCLINAÇÃO DAS RODAS	2	MPG	4-6 DESCARGAS
27				+				CILINDRO DE INCLIN. DAS RODAS DIANTEIRAS	2	MPG	4-6 DESCARGAS
28				+				PINO DA ARTICULAÇÃO DA RODA DIANTEIRA	4	MPG	4-6 DESCARGAS
29				✓				PNEUS	6	VER MANUAL	
30				+				PINO DE OSCILAÇÃO DO EIXO DIANTEIRO	2	MPG	4-6 DESCARGAS
31				✓		X		CARCAÇA DA ENGR. SIRA CÍRCULO	1	MPL2	2.8 L
32				+				FORQUILHA CIL. EIXO DIANT. LEVANT. PINO PIVOT.	2	MPG	4-6 DESCARGAS
33			+					ROLAMENTOS DA ARTICULAÇÃO	2	MPG	6-14 DESCARGAS
34					✓		X	CARCAÇA CENTRAL DO EIXO TRASEIRO	1	MPL2	44.0 L
35			+					BUCHA DE OSCILAÇÃO TANDEM	4	MPG	4-6 DESCARGAS

SÍMBOLOS DE SERVIÇO ✓-VERIFICAR X-TROCAR +-LUBRIFICAR Ø-LIMPAR

CODIGO DO TIPO E VISCOSIDADE DOS LUBRIFICANTES

SÍMBOLO	TIPO DO LUBRIFICANTE E VISCOSIDADE
EO	ÓLEO MOTOR API CI-4/SAE 15W40 (MAT 3597-MS 1121- ARCELA Nº1 ENGINE OIL)
HO	ÓLEO HIDRÁULICO SISTEMA MAT 3500/MS 1210 CARCELA TCH FLUID)
MDG	ROLAMENTO DAS RODAS DIANTEIRAS - GRAXA SYTEO COM BISSULFETO DE MOLIBDENIO NLGI-2/NGT30 A 125 G EP-M-ARCELA MOLY GREASE)
MPG	GRAXA A BASE DE SYTEO USO GERAL NLGI-2,BOMBEO DE CARGA DEPENDE DA BOMBA DE ENGRAXE. 1 DESCARGA =3.5 GRAMAS (ARCELA MULTI PURPOSE GREASE 30HH EP)
MPL1	ÓLEO PARA ENGRENAGENS SAE 20W40-API GL4 O MIL-L-2105
MPL2	ÓLEO PARA ENGRENAGENS / ÓLEO CÍRCULO SAE 80W90-API GL5 O MIL-L-2105B - MH 320 A (MAT 3511- MS 1310-ARCELA GEAR 135H EP)
	USAR COMBUSTÍVEL DIESEL (BAS OIL Nº 2) COMPRADO EM CONFIANÇA DE BOA REPUTAÇÃO
	NOTA: VER MANUAL PARA MAIORES INFORMAÇÕES

84407749

6



DECALS, PORTUGUESE
DECALS, PORTUGUESE
DECALS, PORTUGUESE

R	N	P.N.	MOD	Q	Denominação Description	Denominacion Bezeichnung	Description Descrizione	Denominação Beskrivelse	L.C.
1		75322353		2	BARRA ANTIDESGASTE BANDE D'USURE	BANDA DE DESGASTE VERSCHLEISSSTREIFEN	WEAR STRIP GUARNIZIONE ANTIUSU	BANDA DE DESGASTE SLIDLISTE	106P
2		73116394		4	FAIXA ANTI-DERRAPANTE BANDE ANTI-DERAPANT	BANDA ANTIDESLIZAMIE GLEITSCHUTZSTREIFEN	ANTI-SKID STRIP NASTRO ANTISDRUCCI(	FITA ANTI-DESLIZAMEN SKRIDSIKKER STRIMME	407S
3		84319013		1	FAIXA ANTI-DERRAPANTE BANDE ANTI-DERAPANT	BANDA ANTIDESLIZAMIE GLEITSCHUTZSTREIFEN	ANTI-SKID STRIP NASTRO ANTISDRUCCI(	FITA ANTI-DESLIZAMEN SKRIDSIKKER STRIMME	407S
4		{84314708}		1					
5	1	84488212		1	ADESIVO AUTOCOLLANT	CALCOMANÍA AUFKLEBER	DECAL DECALCOMANIA	DÍSTICO TRANSFER	012D
5	2	84488213		1	ADESIVO AUTOCOLLANT	CALCOMANÍA AUFKLEBER	DECAL DECALCOMANIA	DÍSTICO TRANSFER	012D
5	3	84428236		1	ETIQUETA ETIQUETTE	ETIQUETA KENNZEICHNUNG	LABEL ETICHETTA	ETIQUETA ETIKET	077E
5	4	84488181		1	ADESIVO AUTOCOLLANT	CALCOMANÍA AUFKLEBER	DECAL DECALCOMANIA	DÍSTICO TRANSFER	012D
6		84468362		2	ADESIVO AUTOCOLLANT	CALCOMANÍA AUFKLEBER	DECAL DECALCOMANIA	DÍSTICO TRANSFER	012D

(1) Com Transmissão Direta para Exportação
(2) Com Transmissão Direta para Clima Tropical
(3) Com Conversor de Torque para Exportação
(4) Com Conversor de Torque para Clima Tropical

09-56	01	p1	03/12

DECLAQUES - ESPANHOL
CALCOMANIAS - ESPAÑOL
DECALS - SPANISH
DECALQUES - ESPANHOL

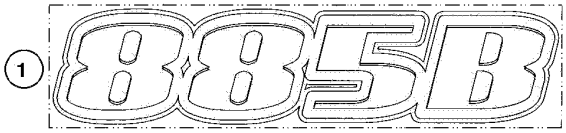

1

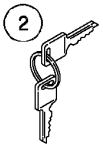

2

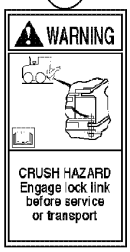

3



4



5

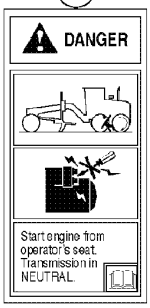

6

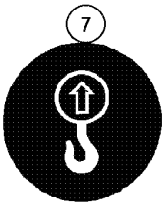

7



8



9



10

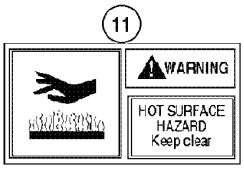

11

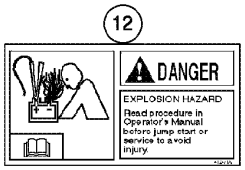

12



13

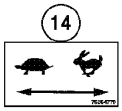

14

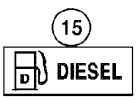

15

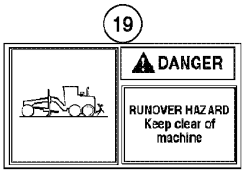

19

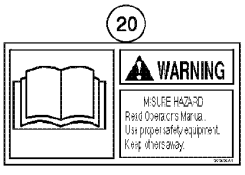

20

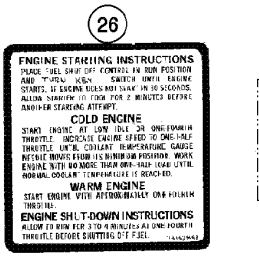

26

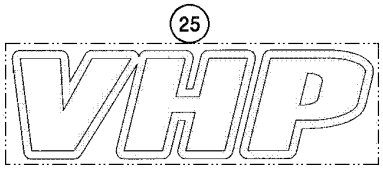

25

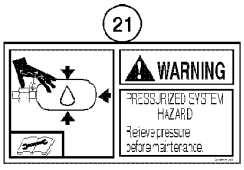

21



22

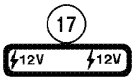

17

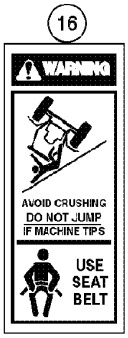

16

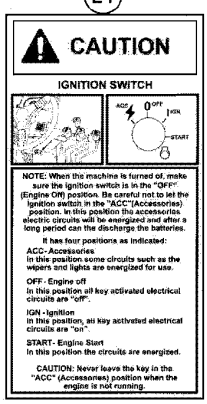

24

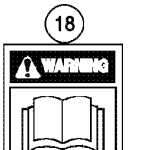

18



23

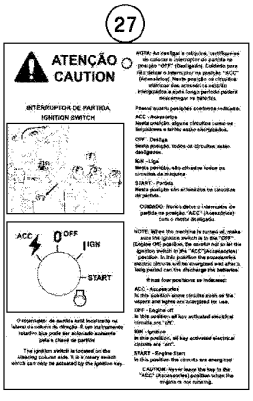

27

DECALS - SPANISH
DECALS - SPANISH
DECALS - SPANISH

R	N	P.N.	MOD	Q	Denominação Description	Denominacion Bezeichnung	Description Descrizione	Denominação Beskrivelse	L.C.
1A	1	84520125		1	ADESIVO AUTOCOLLANT	CALCOMANÍA AUFKLEBER	DECAL DECALCOMANIA	DÍSTICO TRANSFER	012D
1B	2	84520127		1	ADESIVO AUTOCOLLANT	CALCOMANÍA AUFKLEBER	DECAL DECALCOMANIA	DÍSTICO TRANSFER	012D
1C	3	84520128		1	ADESIVO AUTOCOLLANT	CALCOMANÍA AUFKLEBER	DECAL DECALCOMANIA	DÍSTICO TRANSFER	012D
2		1964831C2		1	JOGO 2 CHAVES JEU DE 2 CLES	JUEGO DE 2 LLAVES SATZ 2 SCHLÜSSEL	SET OF 2 KEYS KIT DI 2 CHIAVI	JOGO 2 CHAVES SKRUENØGLESÆT	Z524
3		75259387		2	ADESIVO AUTOCOLLANT	CALCOMANÍA AUFKLEBER	DECAL DECALCOMANIA	DÍSTICO TRANSFER	012D
4		334576A1		2	DECALCOMANIA DECALCOMANIE	CALCOMANIA ABZIEHBILD	DECAL AUTOADESIVO	DECALCOMANIA DECAL	P903
5		391266A1		2	ADESIVO AUTOCOLLANT	CALCOMANÍA AUFKLEBER	DECAL DECALCOMANIA	DÍSTICO TRANSFER	012D
6		75259393		1	ADESIVO AUTOCOLLANT	CALCOMANÍA AUFKLEBER	DECAL DECALCOMANIA	DÍSTICO TRANSFER	012D
7		73163135		4	ADESIVO AUTOCOLLANT	CALCOMANÍA AUFKLEBER	DECAL DECALCOMANIA	DÍSTICO TRANSFER	012D
8		84520131		2	ADESIVO AUTOCOLLANT	CALCOMANÍA AUFKLEBER	DECAL DECALCOMANIA	DÍSTICO TRANSFER	012D
9		334034A1		2	ADESIVO DE ADVERTÊNCIA RÓTULO DE ADVERTEN AUTOCOLLANT AVERTIS	AUFKLEBER WARNUNG	WARNING DECAL DECALCOMANIA AVVER	DÍSTICO DE AVISO MÆRKAT, ADVARSEL	A040
10		388158A1		2	DECALCOMANIA DECALCOMANIE	CALCOMANIA ABZIEHBILD	DECAL AUTOADESIVO	DECALCOMANIA DECAL	P903
11		75259392		2	ADESIVO AUTOCOLLANT	CALCOMANÍA AUFKLEBER	DECAL DECALCOMANIA	DÍSTICO TRANSFER	012D
12		412475A1		2	DECALCOMANIA DECALCOMANIE	CALCOMANIA ABZIEHBILD	DECAL AUTOADESIVO	DECALCOMANIA DECAL	P903
13		73109097		1	ETIQUETA ETIQUETTE	ETIQUETA ETIKETT	TAG TARGHETTA	ETIQUETA ETIKET	8925
14		75254779		1	ADESIVO AUTOCOLLANT	CALCOMANÍA AUFKLEBER	DECAL DECALCOMANIA	DÍSTICO TRANSFER	012D
15		73163151		1	ADESIVO AUTOCOLLANT	CALCOMANÍA AUFKLEBER	DECAL DECALCOMANIA	DÍSTICO TRANSFER	012D
16		75325048		1	ADESIVO AUTOCOLLANT	CALCOMANÍA AUFKLEBER	DECAL DECALCOMANIA	DÍSTICO TRANSFER	012D
17		336011A1		1	DECALCOMANIA DECALCOMANIE	CALCOMANIA ABZIEHBILD	DECAL AUTOADESIVO	DECALCOMANIA DECAL	P903
18		75325027		1	ADESIVO AUTOCOLLANT	CALCOMANÍA AUFKLEBER	DECAL DECALCOMANIA	DÍSTICO TRANSFER	012D
19		75259391		1	ADESIVO AUTOCOLLANT	CALCOMANÍA AUFKLEBER	DECAL DECALCOMANIA	DÍSTICO TRANSFER	012D
20		75325008		1	ADESIVO AUTOCOLLANT	CALCOMANÍA AUFKLEBER	DECAL DECALCOMANIA	DÍSTICO TRANSFER	012D

(1) Para Classe 845
(2) Para Classe 865
(3) Para Classe 885

DECLAQUES - ESPANHOL
CALCOMANIAS - ESPAÑOL
DECALS - SPANISH
DECALQUES - ESPANHOL

1

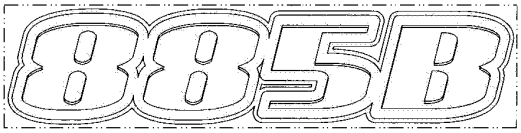

2

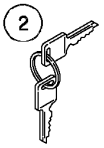

3



4



5



6

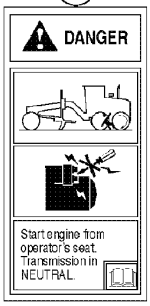

7

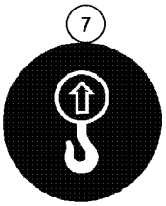

8



9



10



11

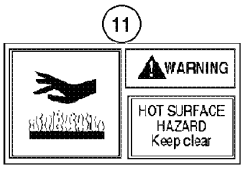

12

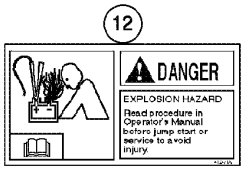

13



14

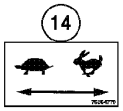

15

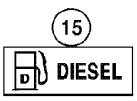

16

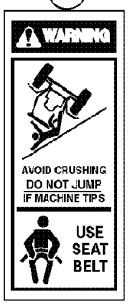

17

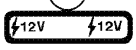

18



19

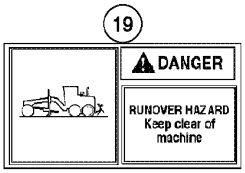

20

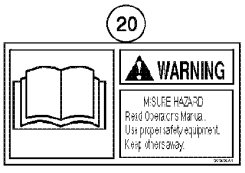

21

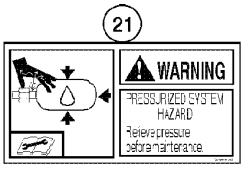

22



23



24

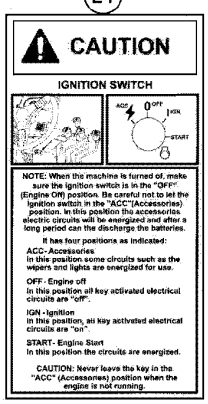

25



26

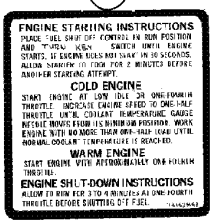

27

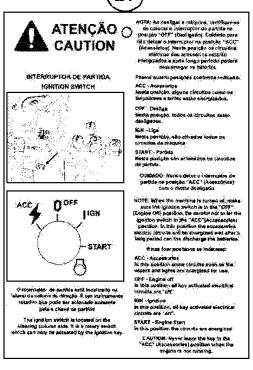

DECALS - SPANISH
DECALS - SPANISH
DECALS - SPANISH

R	N	P.N.	MOD	Q	Denominação Description	Denominacion Bezeichnung	Description Descrizione	Denominação Beskrivelse	L.C.
21		75325024		1	ADESIVO AUTOCOLLANT	CALCOMANÍA AUFKLEBER	DECAL DECALCOMANIA	DÍSTICO TRANSFER	012D
22		334664A1		1	DECALCOMANIA DECALCOMANIE	CALCOMANIA ABZIEHBILD	DECAL AUTOADESIVO	DECALCOMANIA DECAL	P903
23		75325778		2	ADESIVO AUTOCOLLANT	CALCOMANÍA AUFKLEBER	DECAL DECALCOMANIA	DÍSTICO TRANSFER	012D
24		84549306		1	ADESIVO AUTOCOLLANT	CALCOMANÍA AUFKLEBER	DECAL DECALCOMANIA	DÍSTICO TRANSFER	012D
25		84520134		2	ADESIVO AUTOCOLLANT	CALCOMANÍA AUFKLEBER	DECAL DECALCOMANIA	DÍSTICO TRANSFER	012D
26		75324999		1	ADESIVO AUTOCOLLANT	CALCOMANÍA AUFKLEBER	DECAL DECALCOMANIA	DÍSTICO TRANSFER	012D
27		84549311		1	ADESIVO AUTOCOLLANT	CALCOMANÍA AUFKLEBER	DECAL DECALCOMANIA	DÍSTICO TRANSFER	012D
28		75320376		1	SÍMBOLO SYMBOLE	EMBLEMA ZEICHEN	EMBLEM STEMMA	EMBLEMA SYMBOL	157S
28		75320236		1	ADESIVO, LH AUTOCOLLANT	CALCOMANÍA AUFKLEBER	DECAL DECALCOMANIA	DÍSTICO TRANSFER	012D
28		75320377		1	ADESIVO, RH AUTOCOLLANT	CALCOMANÍA AUFKLEBER	DECAL DECALCOMANIA	DÍSTICO TRANSFER	012D
28		75320378		1	ADESIVO, LH AUTOCOLLANT	CALCOMANÍA AUFKLEBER	DECAL DECALCOMANIA	DÍSTICO TRANSFER	012D
29		75325126		1	ADESIVO, Transmission overide AUTOCOLLANT	CALCOMANÍA AUFKLEBER	DECAL DECALCOMANIA	DÍSTICO TRANSFER	012D
30		75325000		1	ADESIVO, Engine instructions AUTOCOLLANT	CALCOMANÍA AUFKLEBER	DECAL DECALCOMANIA	DÍSTICO TRANSFER	012D
31		75325115		1	ADESIVO, Master switch AUTOCOLLANT	CALCOMANÍA AUFKLEBER	DECAL DECALCOMANIA	DÍSTICO TRANSFER	012D
32		75324121		1	ADESIVO, Warning AUTOCOLLANT	CALCOMANÍA AUFKLEBER	DECAL DECALCOMANIA	DÍSTICO TRANSFER	012D
33		84407748		1	ETIQUETA, 845 L. S. T3 ETIQUETTE	ETIQUETA KENNZEICHNUNG	LABEL ETICHETTA	ETIQUETA ETIKET	077E
33		87674752		1	ADESIVO, 845 Diff lock . T3 - Direct Drive AUTOCOLLANT	CALCOMANÍA AUFKLEBER	DECAL DECALCOMANIA	DÍSTICO TRANSFER	012D
33		87684656		1	ADESIVO, 845/865 Diff lock T3 - Torque Converter AUTOCOLLANT	CALCOMANÍA AUFKLEBER	DECAL DECALCOMANIA	DÍSTICO TRANSFER	012D
33		87704371		1	ADESIVO, 885 T3 AUTOCOLLANT	CALCOMANÍA AUFKLEBER	DECAL DECALCOMANIA	DÍSTICO TRANSFER	012D

DECALQUES, ESPANHOL
CALCOMANIAS, ESPAÑOL
DECALS, SPANISH
DECALQUES, ESPANHOL

1

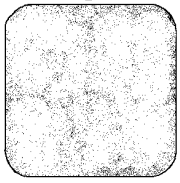

2

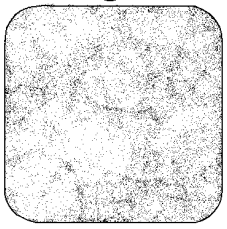

3

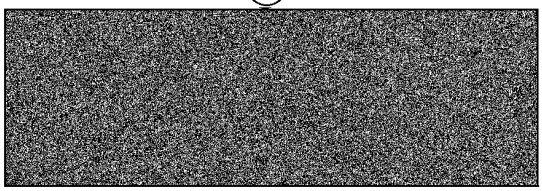

4

CNH Latin America Ltda.
Indústria Brasileira / Made in Brazil

Type / Modelo à Designação
Tipo / Modelo à Designação
Tipo / Modelo à Designação

Product Identification Number (PIN)
Número de Identificação do Produto (PIN)
Número de Identificação do Produto (PIN)

Serial Number
Número de Série
Número de Serie

Year of Construction
Ano de Fabricação
Año de Construcción

CASE CONSTRUCTION

Av Gen. David Sarnoff, 2237
Contagem - MG - Brasil
CNPJ: 60.860.617/0001-28

Ex-Code

5

GUIA DE LUBRIFICACAO E SERVICO DE MOTONIVELADORA

Nº	INTERVALO DE SERVIÇO(HORAS) 10	50	100	250	500	1000	2000	DESCRIÇÃO DOS PONTOS DE SERVIÇO	Nº DE PONTOS	TIPO DE LUBRIFICAN.	CAPACID. APROXIM.
1								FILTRO DE AR DO MOTOR	1	VER MANUAL	
2		✓						FILTRO DO TANQUE DE COMBUSTÍVEL	1		
3	✓				X			CARTER DO MOTOR (INCLUSIVE FILTRO)	1	EO	16 L
4			+					FORQUILHA CIL/MORO LEVANTAMENTO DA LAMINA	4		
5		Ø			X			FILTRO SEPARADOR ÁGUA/COMBUSTÍVEL	1		
6					X			FILTRO DE ÓLEO DA TRANSMISSÃO	1		
7						✓		VÁLVULAS DO MOTOR (REGULAR)	12		
8	✓					X		TRANSMISSÃO (VER MANUAL DE MANUTENÇÃO)	1	EO	27.0 L
9					X			FILTRO DO TANQUE HIDRÁULICO	1		
10	✓							RADIADOR (NÍVEL DO REFRIGERANTE)	1		40.0 L
11				+				JUNTA UNIVERSAL (CROZETA)	2	MPG	1-20 DESCARGAS
12		✓				X		TANQUE HIDRÁULICO		HO	90.0 L
13								BATERIAS (DUAS)	-		
14					✓	X		CAIXA DO TANDEM	1 CADA LADO	MPL1	60.0L CADA
15					X			FILTRO DE COMBUSTÍVEL	1		
16					✓	X		CORREIA ALTERNADOR	1		
17					Ø			TAMPÃO ENGRAGEM TANQUE DE COMBUSTÍVEL	1		
18			+					EXTREMIDADE DOS CILINDROS DE ARTICULAÇÃO	4	MPG	8-10 DESCARGAS
19			+					CILINDRO ARTICULAÇÃO (LAMINA)	2	MPG	4-6 DESCARGAS
20			+					ESFERA DO CILINDRO DESLOCAMENTO LATERAL	2	MPG	6-10 DESCARGAS
21			+					ESFERAS DO CILINDRO DE LEVANT. DA LÂMINA	2	MPG	6-10 DESCARGAS
22			+					PINO DE ARTICULAÇÃO DA LÂMINA	2	MPG	1-3 DESCARGAS
23			+					ESFERA DA BARRA DE TRAÇÃO	1	MPG	6-14 DESCARGAS
24					X			ROLAMENTO DAS RODAS DIANTEIRAS	2	MDG	0.90g CADA
25				+				PINO DA HASTE DA RODA DIANTEIRA	4	MPG	4-6 DESCARGAS
26				+				BARRA DE INCLINAÇÃO DAS RODAS	2	MPG	4-6 DESCARGAS
27				+				CILINDRO DE INCLIN. DAS RODAS DIANTEIRAS	2	MPG	4-6 DESCARGAS
28				+				PINO DA ARTICULAÇÃO DA RODA DIANTEIRA	4	MPG	4-6 DESCARGAS
29				✓				PNEUS	6	VER MANUAL	
30				+				PINO DE OSCILAÇÃO DO EIXO DIANTEIRO	2	MPG	4-6 DESCARGAS
31				✓		X		CARCAÇA DA ENGR. SIRA CÍRCULO	1	MPL2	2.8 L
32				+				FORQUILHA CIL. EIXO DIANT. LEVANT. PINO PIVOT.	2	MPG	4-6 DESCARGAS
33			+					ROLAMENTOS DA ARTICULAÇÃO	2	MPG	6-14 DESCARGAS
34					✓		X	CARCAÇA CENTRAL DO EIXO TRASEIRO	1	MPL2	44.0 L
35			+					BUCHA DE OSCILAÇÃO TANDEM	4	MPG	4-6 DESCARGAS

SÍMBOLOS DE SERVIÇO ✓-VERIFICAR X-TROCAR +-LUBRIFICAR Ø-LIMPAR

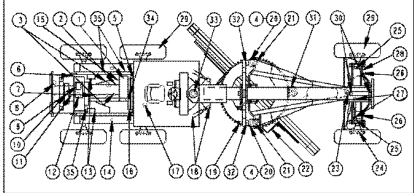

CODIGO DO TIPO E VISCOSIDADE DOS LUBRIFICANTES

SÍMBOLO	TIPO DO LUBRIFICANTE E VISCOSIDADE
EO	ÓLEO MOTOR API CI-4/SAE 15W40 (MAT 3597-MS 1121- ARCELA Nº1 ENGINE OIL)
HO	ÓLEO HIDRÁULICO SISTEMA MAT 3586/MS 1210 CARCELA TCH FLUID)
MDG	ROLAMENTO DAS RODAS DIANTEIRAS - GRAXA SÍTIO COM BISSULFETO DE MOLIBDÊNIO NLGI-2/NH210 A 125 G EP-M-ARCELA MOLY GREASE)
MPG	GRAXA A BASE DE SÍTIO USO GERAL NLGI-2,NUMERO DE CARGA DEPENDE DA BOMBA DE ENGRAXE. 1 DESCARGA =15 GRAMAS (ARCELA MULTI PURPOSE GREASE 33AH EP)
MPL1	ÓLEO PARA ENGRENAGENS SAE 20W40-API GL4 O MIL-L-2105
MPL2	ÓLEO PARA ENGRENAGENS / ÓLEO CÍRCULO SAE 80W90-API GL5 O MIL-L-2105B - MH 320 A (MAT 3511- MS 1310-ARCELA GEAR 135H EP)
	USAR COMBUSTÍVEL DIESEL (GAS OIL Nº 2) COMPRADO EM COMPANHIA DE BOA REPUTAÇÃO
	NOTA: VER MANUAL PARA MAIORES INFORMAÇÕES

84407749

6



DECALS, SPANISH
DECALS, SPANISH
DECALS, SPANISH

R	N	P.N.	MOD	Q	Denominação Description	Denominacion Bezeichnung	Description Descrizione	Denominação Beskrivelse	L.C.
1		75322353		2	BARRA ANTIDESGASTE BANDE D'USURE	BANDA DE DESGASTE VERSCHLEISSSTREIFEN	WEAR STRIP GUARNIZIONE ANTIUSU	BANDA DE DESGASTE SLIDLISTE	106P
2		73116394		4	FAIXA ANTI-DERRAPANTE BANDE ANTI-DERAPANT	BANDA ANTIDESLIZAMIE GLEITSCHUTZSTREIFEN	ANTI-SKID STRIP NASTRO ANTISDRUCCI(	FITA ANTI-DESLIZAMEN SKRIDSIKKER STRIMME	407S
3		84319013		1	FAIXA ANTI-DERRAPANTE BANDE ANTI-DERAPANT	BANDA ANTIDESLIZAMIE GLEITSCHUTZSTREIFEN	ANTI-SKID STRIP NASTRO ANTISDRUCCI(	FITA ANTI-DESLIZAMEN SKRIDSIKKER STRIMME	407S
4		{84314708}		1					
5	1	84488202		1	ADESIVO AUTOCOLLANT	CALCOMANÍA AUFKLEBER	DECAL DECALCOMANIA	DÍSTICO TRANSFER	012D
5	2	84488199		1	ADESIVO AUTOCOLLANT	CALCOMANÍA AUFKLEBER	DECAL DECALCOMANIA	DÍSTICO TRANSFER	012D
5	3	84407747		1	ETIQUETA ETIQUETTE	ETIQUETA KENNZEICHNUNG	LABEL ETICHETTA	ETIQUETA ETIKET	077E
5	4	84407750		1	ETIQUETA ETIQUETTE	ETIQUETA KENNZEICHNUNG	LABEL ETICHETTA	ETIQUETA ETIKET	077E
6		84468362		2	ADESIVO AUTOCOLLANT	CALCOMANÍA AUFKLEBER	DECAL DECALCOMANIA	DÍSTICO TRANSFER	012D

(1) Com Transmissão Direta para Exportação
(2) Com Transmissão Direta para Clima Tropical
(3) Com Conversor de Torque para Exportação
(4) Com Conversor de Torque para Clima Tropical

DECALQUES, ESPANHOL
CALCOMANIAS, ESPAÑOL
DECALS, SPANISH
DECALQUES, ESPANHOL

1

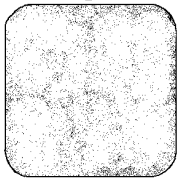

2

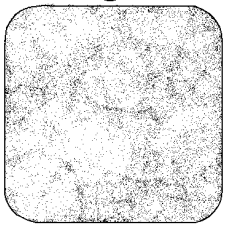

3

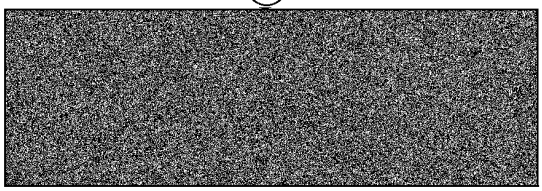

4

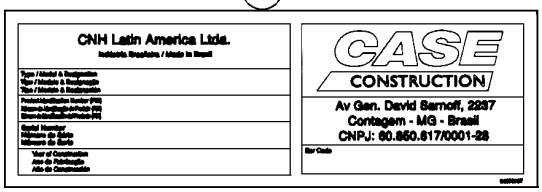

5

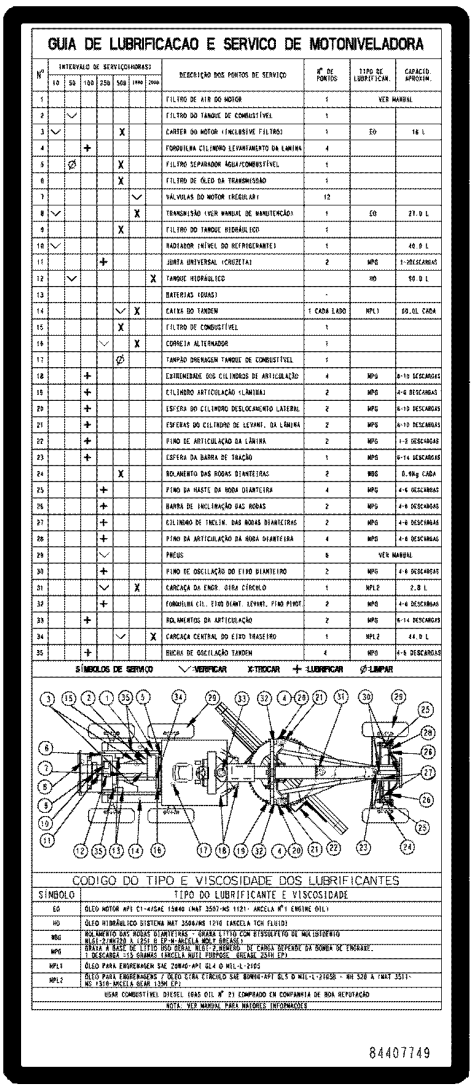

GUIA DE LUBRIFICACAO E SERVICO DE MOTONIVELADORA

Nº	INTERVALO DE SERVIÇO(HORAS) 10	50	100	250	500	1000	2000	DESCRIÇÃO DOS PONTOS DE SERVIÇO	Nº DE PONTOS	TIPO DE LUBRIFICAN.	CAPACID. APROXIM.
1								FILTRO DE AR DO MOTOR	1	VER MANUAL	
2		✓						FILTRO DO TANQUE DE COMBUSTÍVEL	1		
3	✓				X			CARTER DO MOTOR (INCLUSIVE FILTRO)	1	EO	16 L
4			+					FORQUILHA CIL/MORO LEVANTAMENTO DA LAMINA	4		
5		Ø			X			FILTRO SEPARADOR ÁGUA/COMBUSTÍVEL	1		
6					X			FILTRO DE ÓLEO DA TRANSMISSÃO	1		
7						✓		VÁLVULAS DO MOTOR (REGULAR)	12		
8	✓					X		TRANSMISSÃO (VER MANUAL DE MANUTENÇÃO)	1	EO	27.0 L
9					X			FILTRO DO TANQUE HIDRÁULICO	1		
10	✓							RADIADOR (NÍVEL DO REFRIGERANTE)	1		40.0 L
11				+				JUNTA UNIVERSAL (CROZETA)	2	MPG	1-2DESCARGAS
12		✓				X		TANQUE HIDRAULICO		HO	90.0 L
13								BATERIAS (DUAS)	-		
14					✓	X		CAIXA DO TANDEM	1 CADA LADO	MPL1	60.0L CADA
15					X			FILTRO DE COMBUSTÍVEL	1		
16				✓		X		CORREIA ALTERNADOR	1		
17					Ø			TAMPÃO ENGRAGEM TANQUE DE COMBUSTÍVEL	1		
18			+					EXTREMIDADE DOS CILINDROS DE ARTICULAÇÃO	4	MPG	8-10 DESCARGAS
19			+					CILINDRO ARTICULAÇÃO (LAMINA)	2	MPG	4-6 DESCARGAS
20			+					ESFERA DO CILINDRO DESLOCAMENTO LATERAL	2	MPG	6-10 DESCARGAS
21			+					ESFERAS DO CILINDRO DE LEVANT. DA LÂMINA	2	MPG	6-10 DESCARGAS
22			+					PINO DE ARTICULAÇÃO DA LÂMINA	2	MPG	1-3 DESCARGAS
23			+					ESFERA DA BARRA DE TRAÇÃO	1	MPG	6-14 DESCARGAS
24					X			ROLAMENTO DAS RODAS DIANTEIRAS	2	MDG	0.90g CADA
25				+				PINO DA HASTE DA RODA DIANTEIRA	4	MPG	4-6 DESCARGAS
26				+				BARRA DE INCLINAÇÃO DAS RODAS	2	MPG	4-6 DESCARGAS
27				+				CILINDRO DE INCLIN. DAS RODAS DIANTEIRAS	2	MPG	4-6 DESCARGAS
28				+				PINO DA ARTICULAÇÃO DA RODA DIANTEIRA	4	MPG	4-6 DESCARGAS
29				✓				PNEUS	6	VER MANUAL	
30				+				PINO DE OSCILAÇÃO DO EIXO DIANTEIRO	2	MPG	4-6 DESCARGAS
31				✓		X		CARCAÇA DA ENGR. SIRA CÍRCULO	1	MPL2	2.8 L
32				+				FORQUILHA CIL. EIXO DIANT. LEVANT. PINO PIVOT.	2	MPG	4-6 DESCARGAS
33			+					ROLAMENTOS DA ARTICULAÇÃO	2	MPG	6-14 DESCARGAS
34					✓		X	CARCAÇA CENTRAL DO EIXO TRASEIRO	1	MPL2	44.0 L
35			+					BUCHA DE OSCILAÇÃO TANDEM	4	MPG	4-6 DESCARGAS

SÍMBOLOS DE SERVIÇO ✓-VERIFICAR X-TROCAR +-LUBRIFICAR Ø-LIMPAR

CODIGO DO TIPO E VISCOSIDADE DOS LUBRIFICANTES

SÍMBOLO	TIPO DO LUBRIFICANTE E VISCOSIDADE
EO	ÓLEO MOTOR API CI-4/SAE 15W40 (MAT 3597-MS 1121- ARCELA Nº1 ENGINE OIL)
HO	ÓLEO HIDRÁULICO SISTEMA MAT 3586/MS 1210 CARCELA TCH FLUID)
MDG	ROLAMENTO DAS RODAS DIANTEIRAS - GRAXA SITTO CON BISSULFETO DE MOLIBDENIO NLGI-2/NGT30 A 125 G EP-W-MACELA MOLY GREASE)
MPG	GRAXA A BASE DE SITIO USO GERAL NLGI-2,BOMBEO DE CARGA DEPENDE DA BOMBA DE ENGRAXE. 1 DESCARGA 2.5 GRAMAS (ARCELA MULTI PURPOSE GREASE 33MH EP)
MPL1	ÓLEO PARA ENGRENAGENS SAE 20W40-API GL4 O MIL-L-2105
MPL2	ÓLEO PARA ENGRENAGENS / ÓLEO CÍRCULO SAE 80W90-API GL5 O MIL-L-2105B - MH 320 A (MAT 3511- MS 1310-ARCELA GEAR 135H EP)
	USAR COMBUSTÍVEL DIESEL (GAS OIL Nº 2) COMPRADO EM COMPANHIA DE BOA REPUTAÇÃO
	NOTA: VER MANUAL PARA MAIORES INFORMAÇÕES

84407749

6



DECALS, SPANISH
DECALS, SPANISH
DECALS, SPANISH

R	N	P.N.	MOD	Q	Denominação Description	Denominacion Bezeichnung	Description Descrizione	Denominação Beskrivelse	L.C.
1		75322353		2	BARRA ANTIDESGASTE BANDE D'USURE	BANDA DE DESGASTE VERSCHLEISSSTREIFEN	WEAR STRIP GUARNIZIONE ANTIUSU	BANDA DE DESGASTE SLIDLISTE	106P
2		73116394		4	FAIXA ANTI-DERRAPANTE BANDE ANTI-DERAPANT	BANDA ANTIDESLIZAMIE GLEITSCHUTZSTREIFEN	ANTI-SKID STRIP NASTRO ANTISDRUCCI(	FITA ANTI-DESLIZAMEN SKRIDSIKKER STRIMME	407S
3		84319013		1	FAIXA ANTI-DERRAPANTE BANDE ANTI-DERAPANT	BANDA ANTIDESLIZAMIE GLEITSCHUTZSTREIFEN	ANTI-SKID STRIP NASTRO ANTISDRUCCI(	FITA ANTI-DESLIZAMEN SKRIDSIKKER STRIMME	407S
4		{84314708}		1					
5	1	84488210		1	ADESIVO AUTOCOLLANT	CALCOMANÍA AUFKLEBER	DECAL DECALCOMANIA	DÍSTICO TRANSFER	012D
5	2	84488214		1	ADESIVO AUTOCOLLANT	CALCOMANÍA AUFKLEBER	DECAL DECALCOMANIA	DÍSTICO TRANSFER	012D
5	3	84428413		1	ETIQUETA ETIQUETTE	ETIQUETA KENNZEICHNUNG	LABEL ETICHETTA	ETIQUETA ETIKET	077E
5	4	84488175		1	ADESIVO AUTOCOLLANT	CALCOMANÍA AUFKLEBER	DECAL DECALCOMANIA	DÍSTICO TRANSFER	012D
6		84468362		2	ADESIVO AUTOCOLLANT	CALCOMANÍA AUFKLEBER	DECAL DECALCOMANIA	DÍSTICO TRANSFER	012D

(1) Com Transmissão Direta para Exportação
(2) Com Transmissão Direta para Clima Tropical
(3) Com Conversor de Torque para Exportação
(4) Com Conversor de Torque para Clima Tropical

09-57	01	p1	03/12

ASSENTO DO OPERADOR
ASIENTO DEL OPERADOR - MONTAJE Y SOPORTE
SEAT - MOUNTING AND BRACKET
SEAT - MOUNTING AND BRACKET

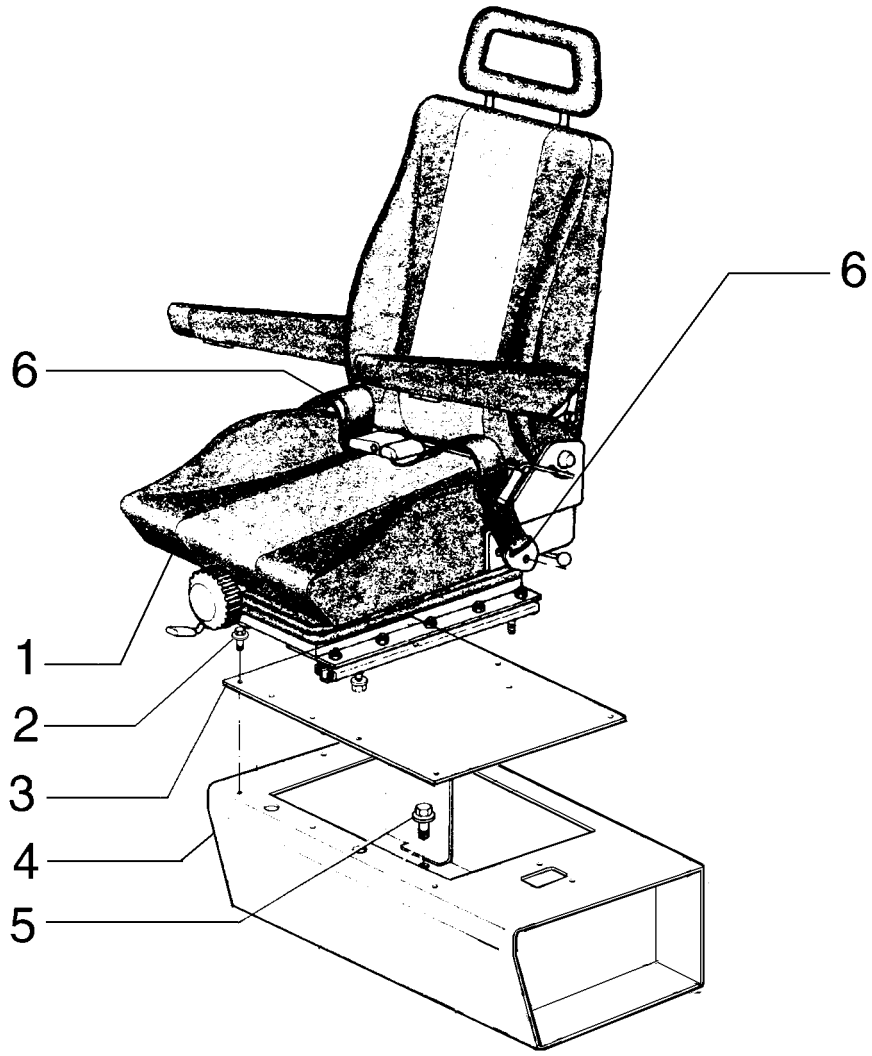

SIEGE DE L'OPÉRATEUR - MONTAGE ET SUPPORT
SEAT - MOUNTING AND BRACKET
SEAT - MOUNTING AND BRACKET
SEAT - MOUNTING AND BRACKET

R	N	P.N.	MOD	Q	Denominação Description	Denominacion Bezeichnung	Description Descrizione	Denominação Beskrivelse	L.C.
1		75251625		1	ASSENTO DO MOTORIST SIEGE CONDUCTEUR	ASIENTO DEL CONDUCT FAHRERSITZ	DRIVER SEAT SEDILE CONDUCENTE	BANCO FØRERSÆDE	080S
2		9804258		8	PARAFUSO, Hex Flg, M8 x 20, 8.8				
						PERNO	BOLT	PARAFUSO	140B
					VIS	SCHRAUBE	BULLONE	BOLT	
3		84330362		1	CONJUNTO DA TAMPA COUVERCLE	CONJUNTO DE FUNDAS ABDECKUNGSBAUGRUF	COVER ASSY COPERCHIO, COMPL	CONJUNTO DE COBERT DÆKSELENHED	P426
4		84330355		1	SUPORTE SUPPORT	SOPORTE STÜTZE	SUPPORT SUPPORTO	SUPORTE BESLAG	300S
4	1	84304883		1	EVAPORADOR EVAPORATEUR	EVAPORADOR VERDAMPFER	EVAPORATOR EVAPORATORE	EVAPORADOR FORDAMPER	064E
5		87010705		6	PARAFUSO, Hex Flg, M12 x 35, 10.9				
						PERNO	BOLT	PARAFUSO	140B
					VIS	SCHRAUBE	BULLONE	BOLT	
6		249117A1		1	CINTO DE SEGURANÇA, 76.20 mm W				
						CINTURÓN DE SEGURID	SAFETY BELT	CINTO DE SEGURANÇA	Z124
					CEINTURE DE SECURIT	SICHERHEITSGURT	CINTURA DI SICUREZZA	SIKKERHEDSBÆLTE	

(1) For machines with closed cab

Number	Figure	Sequence	Ref.	Number	Figure	Sequence	Ref.
{}	06-01	04A	17	10517273	06-12	02	21
{70923947}	02-39	03	11		06-12	03	21
	02-40	03	11	10517679	09-24	01	20
{73160193}	04-32	01	11		09-24	02	19
{75312068}	06-01	03A	22	10519201	03-05	01	15
{75326479}	04-32	01	8	10519301	04-29	01	7
{84314708}	09-54	02	4	10519401	08-22	01	17
	09-54	03	4		09-31	01	12
	09-55	02	4	10519601	09-13	01	11
	09-55	03	4		09-14	01	11
	09-56	02	4	10519621	06-02	20	4
	09-56	03	4		06-03	21	4
{84494976}	02-36	01	14		07-06	01	20
{87301291}	02-36	01	23		07-10	01	4
{87754166}	06-10	07A			07-10	02	3
100016	06-04	01	15		08-22	01	1
10119040	06-08	01	4		08-25	01	21
	06-08	02	4		09-09	01	2
	06-08	03	4		09-51	01	35
10119440	07-07	01	13	10520001	02-39	03	4
10184317	03-01	01	30		02-40	03	4
10216671	09-31	01	9		04-14	01	1
10384511	03-05	01	22		08-01	02	4
10445021	03-05	01	14		09-13	01	8
10450690	04-12	01	3	10520021	09-33	01	16
10516471	05-04	01	50	10571971	08-23	01	18
	07-03	01	7	10615479	04-15	01	4
	07-08	01	20	106876A1	06-01	05	13
10516671	02-21	01	9		06-01	06	8
	02-35	01	9		06-01	07	20
	02-41	01	9	10719321	09-03	01	16
	03-01	01	16		09-13	01	9
	04-04	01	8		09-24	02	26
	04-09	01	4	10730301	02-39	01	18
	04-11	01	8		02-40	01	4
	04-11	02	3		03-01	01	6
	04-12	01	7		05-02	01	8
	04-17	01	28		06-02	22	11
	04-32	01	17		06-03	16	11
	06-01	19	20		07-03	01	6
	06-01	20	6		07-04	01	4
	06-01	20A	6		07-08	01	28
	06-01	21	2		08-01	01	8
	06-01	21A	2		08-01	02	9
	07-12	02	2		08-03	01	3
	07-12	03	14		08-03	02	3
	09-30	01	59		08-05	01	5
10516679	07-07	01	9		08-07	01	3
10516871	02-20	01	6		08-08	01	3
	05-04	01	13		08-08	01	9
	05-05	01	18		08-09	01	8
	05-06	01	11		08-12	01	7
	06-12	01	6		08-18	01	13
	06-12	02	6		08-19	01	2
	06-12	03	6		08-23	01	3
	07-06	01	13		08-24	01	6
	07-06	01	26		09-05	01	2
	08-07	01	16		09-34	01	2
	08-26	01	5	10734201	05-05	01	11
	08-27	01	5		05-06	01	3
	09-05	01	10		09-30	01	49
	09-06	01	14	10791021	07-07	01	7
	09-20	01	23		09-13	01	18
	09-30	01	63	10794012	07-04	01	8
	09-51	01	2	10796400	06-11	01	12
10516873	02-16	01	3	10902131	04-17	01	25
10516879	02-35	01	24		04-21	01	2
10517071	02-17	01	8		04-27	01	11
	02-20	01	13		04-27	01	3
	07-12	01	7		04-28	01	16
	08-14	01	2		05-04	01	52
10517073	06-02	16	15		08-32	01	7
	06-03	17	15		09-09	01	20
	08-03	03	7		09-28	01	3
	08-03	04	6		09-32	01	6
	08-03	05	10	10902221	02-36	01	3
	09-05	02	4		04-32	01	22
10517173	06-10	01	36	10902331	04-26	01	3
	06-10	02	36		05-01	01	29
	06-10	03	36		09-33	01	12
	08-03	01	22	10902431	06-02	20	6
10517271	02-34	01	15		06-03	21	6
	09-01	01	3		09-30	01	55
10517273	06-12	01	21	10902631	03-05	01	36

Number	Figure	Sequence	Ref.	Number	Figure	Sequence	Ref.
10902631	09-30	01	10	11106631	06-03	18	21
	09-50	01	5		06-06	01	18
10902831	05-04	01	49		06-06	02	18
	09-28	01	6		09-03	01	34
10903031	03-05	01	5		09-05	02	5
	09-31	01	11		09-07	01	9
10903221	07-12	01	3		09-08	01	9
	07-12	03	1	11106831	08-21	01	6
10903231	05-02	01	3		08-22	01	32
	07-12	02	16	11107031	05-06	01	10
10903431	07-12	01	11		08-22	01	20
	07-12	02	4		08-45	01	7
	07-12	03	17	11107231	09-51	01	1
	08-10	01	10	11107331	08-03	01	4
	08-11	01	10		08-03	02	4
10977531	04-29	01	6		08-06	01	16
10977731	04-07	01	1		08-13	01	9
	04-14	01	5		08-16	01	12
	04-17	01	18		08-19	01	20
	04-21	01	8		08-23	01	5
	04-28	01	14	11107431	02-35	01	34
10979321	09-05	01	18	11107631	02-35	01	20
	09-07	01	4	11112131	02-39	03	7
	09-08	01	4		02-40	03	7
	09-30	01	58		09-20	01	26
11056290	04-15	01	9	11112231	06-02	16	7
11061076	08-57	01	1		06-03	17	7
	08-61	01	1	11112331	02-20	01	12
	09-21	01	3	11112431	09-30	01	30
11061675	08-62	01	11		09-33	01	15
11065476	07-04	01	18	11112631	02-01	01	2
	09-13	01	15		02-02	01	2
	09-14	01	15		02-03	01	2
11066074	05-06	01	15		02-17	01	16
11069576	06-09	01	13		08-03	03A	10
	06-09	02	13		09-06	01	13
	06-09	03	13	11112831	09-05	02	3
11087971	05-06	01	20	11113231	09-09	01	18
	07-03	01	2	11113431	04-14	01	4
11106021	09-47	03	12	11113631	09-24	02	23
	09-47	04	11	11113731	07-12	01	8
11106031	02-36	01	13	11114631	09-03	01	14
	04-10	01	6	11115531	08-03	01	23
	06-02	17	1		08-03	02	23
	06-03	18	1		08-03	03	8
	08-27	01	15		08-03	04	7
	09-05	01	11		08-03	05	11
11106121	09-07	01	5	11118531	06-02	00	3
	09-08	01	5		06-03	00	3
	09-20	01	22	11118731	06-02	16	9
11106231	02-01	01	14		06-03	17	9
	02-02	01	14		08-03	03	4
	02-03	01	14		08-03	03A	4
	02-34	01	29		08-03	04	3
	02-37	01	1		08-03	05	6
	03-01	01	24		08-41	01	2
	06-02	01	3	11124431	06-01	00	5
	06-12	01	5	11124831	06-01	00	3
	06-12	02	5	11125331	09-36	01	2
	06-12	03	5	1113178	04-02	01	11
	07-06	01	25	11195371	03-05	01	16
	08-01	02	15	11390531	06-02	00	10
	08-02	01	2		06-03	00	10
	09-31	01	5	11398137	09-03	01	28
11106431	02-01	01	5		09-20	01	21
	02-02	01	5	11701721	02-01	01	8
	02-03	01	5		02-02	01	8
	02-16	01	2		08-06	01	18
	02-20	01	7		08-07	01	21
	05-04	01	12		08-16	01	11
	05-05	01	16		08-19	01	22
	06-01	21A	15		08-22	01	26
	08-07	01	15		08-23	01	10
	08-26	01	9		08-45	01	3
	08-27	01	6		09-07	01	7
	09-30	01	1		09-08	01	7
	09-30	01	6	11701731	09-30	01	27
11106631	02-20	01	9		09-30	01	32
	02-37	01	13		09-31	01	2
	06-01	01	6	11702921	02-17	01	9
	06-01	01A	6		02-34	01	5
	06-02	01	1		06-02	16	16
	06-02	17	21		06-03	17	16
	06-03	01	1	120073	06-04	01	12

Number	Figure	Sequence	Ref.	Number	Figure	Sequence	Ref.
120074	06-04	01	18	12645031	06-02	16	13
120100	04-15	01	8		06-03	17	13
120103	04-09	01	7		09-51	01	9
	06-05	01	13	12646601	04-26	01	19
120104	06-04	01	21		05-01	01	27
120162	05-02	01	1		05-02	01	12
120398A1	04-15	01	1	12646721	02-21	01	2
121410A1	04-22	01	3		02-34	01	2
	04-28	01	2		02-35	01	3
121411A1	04-22	01	4		02-39	01	3
	04-28	01	3		02-39	03	19
121412A1	04-22	01	1		02-40	01	2
	04-28	01	4		02-40	03	19
121413A1	04-22	01	6		04-32	01	19
	04-28	01	1		06-01	19	2
121414A1	04-22	01	5		06-01	19A	2
12164121	02-01	01	11		06-01	21A	3
	02-02	01	11		06-02	16	19
	02-03	01	11		06-02	22	9
	06-01	00	8		06-03	16	9
	06-01	00A	8		06-03	17	19
12164321	09-22	01	9		08-07	01	17
12164427	06-01	00	9		09-30	01	35
	06-02	00	1		09-34	01	4
	06-03	00	1		09-51	01	20
12164721	06-02	20	8	12646801	02-37	01	2
	06-03	21	8	12646821	02-16	01	4
12179490	02-36	01	1		02-20	01	10
121850A1	04-22	01	2		02-34	01	28
12336444	09-47	04	18		02-35	01	21
12336787	09-47	04	17		07-12	03	4
12574221	09-31	01	15		09-05	01	17
12574521	03-05	01	24		09-07	01	3
12574921	09-06	01	16		09-08	01	3
12575321	06-07	01	1	12646921	06-02	16	8
	06-07	02	1		06-03	17	8
	06-07	03	1		07-10	02	18
12575421	03-05	01	30		09-14	01	6
	03-05	01	33	12648501	09-05	01	6
	04-32	01	20		09-05	03	2
12577211	09-40	01	16	12648521	09-05	02	2
	09-40	02	16		09-20	01	25
12577221	02-35	01	23	126844A1	04-24	01	6
	02-37	01	5		04-24	02	6
	06-01	21A	12		04-25	01	6
12601570	03-05	01	34		04-26	01	29
12626231	09-04	01	31	128825	07-10	02	15
12638101	09-41	01	3		08-19	01	27
12638601	08-21	01	7	1306937	04-03	01	5
	08-22	01	33	13272217	04-26	01	20
	09-30	01	28	13272319	07-04	01	16
	09-30	01	39	13275811	03-05	01	19
12638621	09-30	01	2	13275917	04-24	01	11
	09-31	01	4		04-24	02	8
12639701	02-36	01	4		09-33	01	2
	04-07	01	8	13277117	09-33	01	8
	04-14	01	9	13301717	04-25	01	16
	04-15	01	3		04-26	01	5
	04-17	01	8	13313217	04-26	01	18
	04-21	01	3		04-27	01	5
	04-27	01	17		05-03	01	8
	04-28	01	17		05-04	01	44
	04-29	01	3		09-32	01	12
	05-02	01	2		09-43	01	5
	07-08	01	18		09-43	02	5
	09-30	01	11		09-44	01	11
	09-30	01	43	13400776	07-04	01	13
	09-32	01	5	13407211	06-04	01	16
	09-37	01	10		06-05	01	9
12642821	04-27	01	9		06-06	01	9
12644321	02-01	01	7		06-06	02	9
	02-02	01	7		08-23	01	13
	02-03	01	7		08-62	01	1
	08-22	01	21		09-09	01	33
	08-45	01	4		09-24	01	4
12644421	04-32	01	23		09-24	02	6
	09-09	01	21	13407811	09-04	01	50
	09-28	01	4		09-09	01	4
12645031	02-34	01	30	13683902	06-08	01	3
	02-35	01	18		06-08	02	2
	02-39	03	8		06-08	03	2
	02-40	03	8	140028	02-36	01	12
	06-01	20	11		02-37	01	14
	06-01	20A	11		04-10	01	5

Number	Figure	Sequence	Ref.	Number	Figure	Sequence	Ref.
140028	04-12	01	10	14496531	04-19	01	4
14094910	08-22	01	14		05-06	01	18
14142490	04-10	01	14		07-03	01	16
14152190	04-10	01	15		07-12	02	5
14233431	03-05	01	25		07-12	03	2
14254231	09-24	01	15	14496604	09-05	01	14
	09-24	02	8		09-05	03	6
14258530	08-62	01	4	14496621	05-05	01	17
14306221	04-09	01	5		05-06	01	12
	04-11	01	12		06-01	21A	14
	04-11	02	8		08-01	02	14
14306231	07-03	01	14		08-02	01	3
	07-04	01	2		09-05	02	6
14306331	09-30	01	24		09-06	01	12
14306531	07-04	01	3	14496731	09-30	01	29
14306631	06-01	21A	9	14496931	08-03	03	6
14309271	08-22	01	15		08-03	03A	2
14358721	09-46	01	2		08-03	04	4
14359421	02-21	01	15		08-03	05	8
14420131	07-12	02	11		08-41	01	4
14420331	06-01	02	20	14497131	06-01	00	2
	06-01	02A	20		06-01	00A	2
	07-12	03	6		09-12	01	2
14420620	05-02	01	9		09-36	01	3
14422020	08-03	04	14	14497331	06-07	01	2
	08-03	05	4		06-07	02	2
	08-04	01	6		06-07	03	2
14422221	06-05	01	5		09-20	01	5
14437785	02-40	01	8	14507887	04-24	01	13
	02-40	02	6		04-24	02	10
	02-41	01	3	14607270	06-11	01	4
	07-06	01	17	146988	04-31	01	8
	07-09	01	4	147722A1	04-28	01	8
	07-10	01	11	148681A1	06-14	04	2
14438085	07-10	01	6	148682A1	06-14	04	5
14438185	02-40	01	12	1493305	06-01	02	4
	02-40	02	12	1493416	06-01	03	22
14457280	07-12	01	5	1493425	06-01	03	10
	07-12	02	8	1493498	06-01	10	4
	07-12	03	3	15224031	09-36	01	2
14457581	02-43	01	9	15500121	08-26	01	7
14457680	06-01	19	18		08-27	01	3
	06-01	21	10	15540331	08-14	01	1
	06-01	21A	6		09-24	01	5
	07-12	01	9		09-24	02	7
	07-12	02	18	15540431	08-01	01	2
	07-12	03	11		08-23	01	14
14457981	02-40	01	14	15540631	06-10	01	22
	02-40	02	13		06-10	02	22
	02-42	01	2		06-10	03	22
14463280	08-23	01	17		08-01	02	6
14463780	07-12	02	7	15540931	08-23	01	19
	07-12	03	12	15541231	09-13	01	7
14464080	08-03	02	20		09-14	01	4
14465180	08-57	01	6	15644101	04-27	01	20
	08-58	01	8	15835231	09-01	01	2
	08-60	01	4	15840531	06-01	00	13
	08-61	01	7		06-01	00A	13
14465480	08-56	01	9		06-02	00	14
	08-57	01	14	15846437	02-01	01	10
	08-58	01	12		02-02	01	10
	08-59	01	9		09-06	01	18
	08-60	01	3	15861731	09-24	01	19
	08-61	01	14		09-24	02	18
14465780	08-56	01	7	15896221	07-08	01	19
	08-59	01	7		09-30	01	44
14466480	08-62	01	5	15970531	09-01	01	27
14467980	08-02	01	7	15977531	06-10	03	35
14468881	09-02	01	8	15981231	02-34	01	16
14496401	07-12	01	4		06-12	01	20
	08-32	01	4		06-12	02	20
14496431	03-05	01	6		06-12	03	20
	04-14	01	2		08-01	02	16
	05-02	01	4	15984131	09-01	01	21
	05-04	01	51	15988531	06-12	01	23
	09-33	01	14		06-12	02	23
14496507	07-07	01	4		06-12	03	23
14496531	02-41	01	10	15990131	09-12	01	1
	04-04	01	4	15994031	06-01	00	17
	04-10	01	9		06-01	00A	17
	04-11	01	7		06-02	00	8
	04-11	02	2		06-03	00	8
	04-12	01	2	15997231	09-24	01	18
	04-17	01	27		09-24	02	5

Number	Figure	Sequence	Ref.	Number	Figure	Sequence	Ref.
15997731	06-07	02	3	16102321	06-02	22	10
	06-07	03	3		06-03	16	10
15997931	06-07	01	3		09-31	01	7
16043031	04-04	01	7	16104111	09-13	01	14
	06-01	20	7		09-14	01	14
	07-06	01	19	16104121	02-35	01	15
16043231	04-19	01	3		04-10	01	17
	06-02	16	20	16105011	08-01	01	4
	06-03	17	20		08-01	02	3
	07-06	01	22		09-14	01	7
	08-01	01	7	16677734	02-29	01	3
	08-01	02	18	167266	02-38	01	2
	08-05	01	4	167268	02-39	01	6
	08-08	01	4		02-39	02	7
	08-09	01	7	17288281	02-31	01	14
	08-12	01	6	1758731	04-31	01	16
	08-23	01	8	178819A3	09-39	01	10
	09-05	01	1	185439A1	06-01	05	16
	09-09	01	1		06-01	06	13
	09-30	01	46		06-01	07	26
	09-34	01	3	185442A1	06-01	05	16
16043331	02-34	01	31		06-01	06	13
	02-35	01	10		06-01	07	26
	06-01	19	6	185446A1	06-01	05	16
	06-02	22	13		06-01	06	13
	06-03	16	13		06-01	07	26
16043431	02-34	01	1	19109687	08-17	01	9
	02-35	01	16		08-28	01	15
	03-01	01	5	1925104	06-04	01	1
	04-32	01	18	1954736C1	02-01	01	17
	06-02	16	14		02-02	01	17
	06-02	20	3		02-03	01	17
	06-03	17	14		09-51	02	4
	06-03	21	3	1960253	06-05	01	8
	07-03	01	17	1964831C2	04-26	01	27
	07-12	03	15		04-28	01	11
	08-07	01	5		09-54	01	2
	09-30	01	38		09-55	01	2
	09-51	01	36		09-56	01	2
16043631	02-21	01	3	1983037	04-31	01	10
	02-35	01	2	1983238C1	06-02	17	20
	07-03	01	5		06-03	18	20
	08-24	01	5	198824C1	07-03	01	11
	09-13	01	12	198916A2	09-39	01	21
	09-14	01	12	1999650C1	09-41	01	10
	09-30	01	61	201-108	05-01	01	16
16043831	02-35	01	14	201-145	05-01	01	30
	03-01	01	15	201-303	05-01	01	21
	04-32	01	16	201-308	06-01	19A	13
	08-08	01	21	201-345	08-19	01	18
	08-19	01	1	201-903	05-01	01	19
16043931	02-21	01	10	2115512	04-31	01	7
	02-39	03	9	214-1406	03-01	01	2
	02-40	03	9	214-1410	09-51	01	14
	04-04	01	5	214-1416	02-36	01	11
	07-10	01	1	214-1436	02-35	01	5
16044031	08-22	01	2	214-1460	03-01	01	18
16044131	07-08	01	27	214-1472	03-01	01	11
	09-13	01	13	214-2114	08-01	02	5
	09-14	01	13	214-2130	08-03	01	2
16044331	07-12	02	1		08-03	02	2
	08-15	01	1	217-179	06-01	19A	7
	08-18	01	12	217-352	02-39	03	21
16044531	02-17	01	3		02-40	03	21
	02-39	03	13		06-01	19A	11
	02-40	03	13		06-02	22	15
16045021	08-17	01	3	217-402	02-38	01	9
	08-25	01	12		08-03	03	11
16054631	08-07	01	2		08-03	03A	14
16100811	02-34	01	21		08-03	04	9
16100821	02-17	01	2	217-405	02-39	02	3
	04-10	01	10		02-39	03	6
	07-04	01	5		02-40	01	20
	08-03	01	14		02-40	02	3
	08-03	02	14		02-40	03	6
	08-08	01	8	218-1254	05-01	01	15
	09-30	01	47		08-05	01	22
	09-30	01	62		08-07	01	28
16102321	02-39	01	17		08-10	01	5
	02-39	03	20		08-11	01	5
	02-40	01	3		08-18	01	24
	02-40	03	20	218-483	02-40	02	16
	06-01	19	1	218-5050	06-03	18	2
	06-01	19A	1	218-5059	07-11	01	6

Number	Figure	Sequence	Ref.	Number	Figure	Sequence	Ref.
218-5062	07-10	02	8	2831287	02-08	01	7
218-5102	07-10	02	17	2831297	02-14	01	3
218-5106	07-09	02	9	2831298	02-14	01	1
	07-11	01	2	2831468	02-14	01	4
	08-08	01	1	2831469	02-14	01	4
	08-08	01	17	2831473	02-08	01	8
	08-13	01	1	283609A1	09-54	01	5
	08-22	01	37	2852037	02-13	01	6
	08-25	01	16	2852047	02-44	01	2
	08-26	01	2		02-45	01	14
	08-27	01	1		02-45	01	14
218-5124	06-03	18	4	2852100	03-12	01	6
218-5184	07-10	02	21	2852101	02-18	01	6
218-5222	07-08	01	7	2852134	02-26	01	7
	07-09	01	10	2852135	02-26	01	8
218-671	07-10	02	6	2852136	02-26	01	9
218-693	08-11	01	24	2852202	02-10	01	10
218-754	07-12	02	17	2852219	02-12	02	4
	07-12	03	8	2852221	02-12	01	5
218-756	07-12	01	13		02-12	02	5
	07-12	02	14	2852234	03-08	01	14
	07-12	03	19	2852286	02-45	01	1
218-764	07-10	02	11	2852305	02-15	01	1
	07-11	01	4	2852308	02-25	01	3
218-789	07-11	01	12	2852377	02-26	01	6
218-845	07-10	02	10	2852380	02-24	01	13
	07-11	01	3	2852390	02-24	01	11
222787A2	09-39	01	19	2852396	02-33	01	2
225-14210	04-08	01	4	2852397	02-33	01	3
226456A1	08-01	02	20	2852398	02-33	01	1
232-2448	02-37	01	9	2852403	04-01	01	2
237-6004	07-10	02	2	2852407	02-22	01	7
237-6008	07-09	02	10		02-23	01	7
	07-11	01	1	2852425	02-28	01	6
237-6010	07-10	02	9	2852427	02-07	01	14
237-6016	02-39	01	12	2852428	02-07	01	10
	02-39	02	2	2852434	03-09	01	10
	02-39	03	1	2852436	03-07	01	3
	02-40	01	18	2852440	03-11	01	1
	02-40	02	2	2852443	03-11	01	3
	02-40	03	1	2852446	03-11	01	4
	06-02	22	16	2852449	03-11	01	5
	06-03	16	16	2852450	03-11	01	6
	07-11	01	10	2852451	03-11	01	7
238-6011	07-08	01	16	2852452	03-11	01	8
238-6012	07-08	01	25	2852457	03-12	01	4
	07-09	02	7	2852458	03-12	01	5
	08-03	01	6	2852473	02-46	01	4
	08-03	02	6	2852478	04-01	01	1
	08-19	01	5	2852484	03-13	01	5
238-6014	08-18	01	17	2852486	03-14	01	30
238-6018	06-01	19	16	2852488	03-08	01	3
	06-01	21	9	2852500	03-13	01	2
238-6021	06-01	21A	4	2852598	02-30	01	2
	08-03	01	7	2852602	02-07	01	20
	08-03	02	7	2852654	02-25	01	5
238-6025	08-03	01	15	2852659	02-25	01	12
	08-03	02	15	2852660	02-25	01	13
239105A1	04-26	01	24	2852662	02-25	01	10
2426862	04-06	01	8	2852663	02-25	01	7
2479980	09-49	01	1	2852664	02-25	01	8
249117A1	09-57	01	6	2852666	02-25	01	14
252550A2	09-39	01	16	2852729	02-10	01	9
255065A1	09-37	01	8	2852744	02-19	01	6
256809A2	09-39	01	18	2852746	02-24	01	8
275353A1	09-41	01	12	2852772	02-43	01	6
280589	08-06	01	1	2852773	02-06	01	2
2830076	02-04	01	1	2852774	02-06	01	3
2830158	02-13	01	5	2852776	02-07	01	9
2830159	02-13	01	5	2852791	03-07	01	12
2830160	02-13	01	6	2852793	03-07	01	1
2830301	02-43	01	16	2852794	03-11	01	6
2830303	02-43	01	18	2852804	03-08	01	10
2830304	02-43	01	15	2852805	03-08	01	11
2830444	02-19	01	3	2852817	03-14	01	3
2830559	02-32	01	10	2852818	03-14	01	6
2830592	02-43	01	13	2852820	03-14	01	10
2830704	02-08	01	15	2852821	03-14	01	15
2830705	02-08	01	15	2852825	03-14	01	29
2830711	03-07	01	14	2852900	02-12	01	3
2830733	03-07	01	2		02-12	02	3
2831016	02-43	01	12	2853144	02-29	01	1
2831274	02-08	01	3		02-29	01	7
2831279	02-08	01	3	2853145	02-29	01	8

Number	Figure	Sequence	Ref.	Number	Figure	Sequence	Ref.
2853147	02-30	01	3	2995788	02-15	01	4
2853150	02-29	01	6	2995789	02-15	01	4
2853364	02-25	01	15	300600	06-04	01	6
	02-25	01	16	301803R1	02-35	01	27
2853537	03-09	01	3		09-51	01	32
2853591	02-26	01	11		09-51	02	2
2853604	02-32	01	9	304061A1	09-33	01	5
2853780	02-32	01	2	304921A1	09-39	01	14
2853781	02-32	01	3	30714R1	07-01	01	12
2853784	02-06	01	6	3140892R1	06-01	13	14
2853788	02-07	01	19	314610A1	09-30	01	14
2853875	02-13	01	6		09-41	01	8
2853876	02-13	01	6	319055A1	04-11	01	16
2854030	02-13	01	3		04-11	02	9
2854072	02-45	01	2	321013A1	09-41	01	15
2854079	03-14	01	20	321023A4	09-41	01	14
2854282	03-14	01	5	322896	02-38	01	1
2854292	03-14	01	22	323694A1	09-54	01	4
2854375	02-06	01	4	324530A1	08-04	01	12
2854521	02-43	01	2	328870A1	04-08	01	5
2854530	02-07	01	18	329044A1	09-54	01	22
2854534	02-18	01	1	330789A1	06-01	02A	3
2854543	03-09	01	4	331384A1	06-01	04	13
2854585	02-24	01	10	331385A1	06-01	04	14
2854593	03-14	01	4	331417A1	06-01	05	22
2854594	03-14	01	18		06-01	06	16
2854595	03-14	01	19		06-01	06	7
2854599	03-13	01	4		06-01	07	19
2854600	03-13	01	6	331418A1	06-01	05	12
2854603	02-13	01	4		06-01	07	18
2854604	02-11	01	5	331420A1	06-01	05	18
2854606	03-10	01	2		06-01	05	20
2854609	03-10	01	6		06-01	06	10
2854701	02-18	01	5		06-01	07	22
2854866	02-45	01	7		06-01	07	24
2854938	02-45	01	3	331421A1	06-01	05	15
2855125	03-12	01	1		06-01	06	11
2855135	03-10	01	5		06-01	07	12
2855137	02-13	01	1	331422A1	06-01	05	19
2855150	03-14	01	23		06-01	06	14
2855304	02-29	01	5		06-01	07	23
	02-30	01	1	331423A1	06-01	05	17
2855345	02-18	01	4		06-01	06	12
2855440	02-26	01	10		06-01	07	25
2855632	02-26	01	1	331424A1	06-01	05	16
2855635	02-26	01	2		06-01	06	13
2855834	02-22	01	1		06-01	07	26
2855933	02-31	01	13	331425A1	06-01	05	16
2855934	02-31	01	16		06-01	06	13
2856309	02-14	01	5		06-01	07	26
2856459	02-07	01	22	331426A1	06-01	05	16
2856460	02-07	01	21		06-01	06	13
2856713	02-13	01	4		06-01	07	26
2856714	02-13	01	5	331427A1	06-01	05	16
2856887	02-09	01	4		06-01	06	13
2856985	02-13	01	1		06-01	07	26
2856986	02-13	01	1	331428A1	06-01	05	16
2857017	03-09	01	6		06-01	06	13
2857046	03-09	01	7		06-01	07	26
2857048	03-09	01	8	331429A1	06-01	05	16
2858008	02-14	01	5		06-01	06	13
2858009	02-14	01	5		06-01	07	26
2859144	03-09	01	1	331430A1	06-01	05	16
2859145	03-09	01	5		06-01	06	13
2859269	02-27	01	5		06-01	07	26
2859460	02-07	01	2		06-01	07	26
2859461	02-07	01	11	331431A1	06-01	05	16
2859462	02-07	01	5		06-01	06	13
2859463	02-07	01	16		06-01	07	26
2859464	02-07	01	3	331432A1	06-01	05	16
2859465	02-07	01	4		06-01	06	13
2859467	02-07	01	6		06-01	07	26
2859468	02-07	01	7	331433A1	06-01	05	16
2859470	02-07	01	8		06-01	06	13
2859674	03-14	01	11		06-01	07	26
2859679	03-11	01	10	331434A1	06-01	05	16
2975077	04-31	01	13		06-01	06	13
2978906	06-04	01	17	331435A1	06-01	05	16
2991636	04-02	01	5		06-01	06	13
2991637	04-02	01	3	331900A1	06-01	04A	16
2995784	02-15	01	5	331908A1	06-01	09A	13
2995785	02-15	01	5	331912A1	06-01	04A	5
2995786	02-15	01	5	332512A1	09-54	01	9
2995787	02-15	01	4	334034A1	09-56	01	9

Number	Figure	Sequence	Ref.	Number	Figure	Sequence	Ref.
334035A1	09-55	01	9	416599A1	08-43	01	1
334575A1	09-55	01	4	4227178	09-37	01	5
334576A1	09-56	01	4	425-106	04-13	01	4
334664A1	09-56	01	22		04-14	01	14
334665A1	09-55	01	22	42531183	04-02	01	10
335622A1	06-01	15	7	42533805	04-02	01	8
	06-01	15A	7	42533807	04-02	01	1
335889A1	09-54	01	17	42533816	04-02	01	14
336009A1	09-55	01	17	42533817	04-02	01	13
336011A1	09-56	01	17	42533819	04-02	01	19
337475	09-41	01	17	42534008	04-03	01	7
337476	09-05	01	8	42534012	04-03	01	4
337563	09-05	03	3	42535275	04-03	01	13
353036A1	02-38	01	5	42535631	04-02	01	9
	02-39	01	9	42536304	04-02	01	16
	02-40	01	6	42536305	04-02	01	18
	02-42	01	5	42537051	04-02	01	21
361187A1	06-01	00A	14	42537054	04-02	01	15
	06-02	00	6	42537056	04-02	01	6
	06-03	00	6	42537057	04-02	01	4
366176A2	09-30	01	13	42537058	04-02	01	7
366905A1	03-03	01	2	42537060	04-02	01	2
372029A2	08-04	01	13	42537061	04-02	01	22
376332A1	09-39	01	12	42537064	04-03	01	11
376336A1	09-39	01	13	42537069	04-03	01	2
378056	04-17	01	15	42537071	04-03	01	10
	04-29	01	1	42537076	04-03	01	14
378970	02-39	01	5	42537082	04-03	01	16
	02-39	02	6	42537670	04-02	01	20
3805129	09-40	01	15	42537822	04-03	01	3
	09-40	02	15	42537878	04-02	01	12
388112A1	09-54	01	10	42540208	04-02	01	17
388158A1	09-56	01	10	42541849	03-08	01	17
388159A1	09-55	01	10	42541850	03-08	01	16
391266A1	09-56	01	5	42541851	03-08	01	15
391267A1	09-55	01	5	42546435	04-03	01	15
391859A1	07-08	01	13	42547619	03-08	01	19
	07-09	02	6	42548060	03-08	01	22
393392	09-39	01	6	42550486	03-08	01	18
	09-51	01	13	42550487	03-08	01	20
	09-51	02	12	42550488	03-08	01	21
393393	09-39	01	3	42550932	03-08	01	23
	09-40	01	6	43127	06-05	01	1
	09-40	02	6		09-51	01	10
395277	09-51	01	6	43235	07-07	01	3
398767A1	09-31	01	8		07-10	01	2
401430A1	06-01	19	4	43362	07-07	01	8
41-1614	02-28	01	9		07-10	01	5
412123	02-01	01	12		07-10	02	4
	02-02	01	12	4518118	04-31	01	1
	04-14	01	15	4527517	04-31	01	4
	06-05	01	6	4574434	04-31	01	3
	07-12	02	10	461-42512	09-41	01	16
	07-12	03	5	4890088	03-08	01	6
	09-05	03	4	4890189	03-14	01	8
412215	09-51	01	22	4890190	03-14	01	9
412398	06-06	01	1	4890634	03-08	01	7
	06-06	02	1	4890700	03-08	01	4
412471A1	09-54	01	12	4890833	02-28	01	8
412475A1	09-55	01	12	4890926	03-10	01	7
	09-56	01	12	4890929	03-10	01	3
412570A1	08-42	01	3	4890964	03-07	01	8
412571A1	08-42	01	19		03-14	01	24
412572A1	08-42	01	20	4891024	02-08	01	1
412573A1	08-42	01	22	4891025	02-08	01	1
412574A1	08-42	01	15	4891209	02-09	01	5
412575A1	08-42	01	12	4891252	02-44	01	1
412576A1	08-42	01	18		02-45	01	13
412577A1	08-42	01	16		02-45	01	13
412579A1	08-42	01	10	4891288	02-24	01	5
412582A1	08-42	01	14	4891353	02-04	01	6
412584A1	08-42	01	24	4892318	04-01	01	6
412585A1	08-42	01	17	4892318C	04-01	01	
412586A1	08-42	01	5	4892318R	04-01	01	
412592A1	08-42	01	13	4892500	02-30	01	5
412593A1	08-42	01	23	4892501	02-30	01	4
412595A1	08-42	01	8	4892708	02-14	01	2
412596A1	08-42	01	1	4892712	02-13	01	2
412599A1	08-42	01	27	4892715	02-14	01	4
412603A1	08-43	01	5	4892762	02-46	01	5
412605	09-05	01	7	4892867	02-12	01	2
412607A1	08-43	01	9		02-12	02	2
4133510	06-01	19	11	4892871	02-43	01	11
4160112	04-31	01	23	4892915	02-28	01	2

Number	Figure	Sequence	Ref.	Number	Figure	Sequence	Ref.
4893036	02-08	01	19	4896380	02-11	01	2
	02-45	01	7	4896404	02-32	01	4
4893234	02-31	01	11	4896409	02-32	01	11
	02-43	01	12	4896410	02-32	01	7
4893386	02-15	01	2	4896542	03-14	01	21
4893389	03-08	01	12	4896543	03-07	01	9
4893391	02-32	01	8	4896650	02-19	01	2
4893464	03-07	01	7	4896651	02-19	01	1
4893739	03-10	01	4	4896773	02-12	01	1
4893840	04-01	01	4		02-12	02	1
4893936	02-06	01	5	4896884	03-09	01	9
4893962	03-08	01	9	4896893	02-24	01	6
4894095	03-11	01	2	4896897	02-29	01	2
	03-12	01	2		02-29	01	4
4894100	02-05	01	1	4896939	02-27	01	4
4894218	02-10	01	12	4896952	03-08	01	2
4894410	02-05	01	2	4896991	02-06	01	4
4894641	02-12	01	6	4896996	03-11	01	13
	02-12	02	6	4897026	02-09	01	1
4894721	03-07	01	6	4897106	02-08	01	16
4895031	02-07	01	17	4897224	03-07	01	5
4895038	02-04	01	4		03-14	01	13
4895039	02-04	01	3	4897277	03-11	01	9
4895040	02-04	01	7	4897330	02-10	01	14
4895045	02-32	01	5		02-26	01	4
4895049	02-10	01	8	4897457	02-11	01	4
4895051	02-08	01	5	4897481	02-26	01	11
4895052	02-08	01	6	4897499	02-28	01	2
4895074	02-08	01	9	4897526	02-31	01	5
4895078	02-45	01	8	4897534	02-31	01	4
	02-46	01	6		02-43	01	1
4895080	02-45	01	9	4897536	02-31	01	1
4895085	02-08	01	11		02-43	01	5
4895089	02-08	01	12	4897537	02-31	01	2
	02-24	01	9		02-43	01	4
4895098	02-22	01	4	4897546	02-31	01	12
	02-23	01	4		02-43	01	2
4895099	02-23	01	2	4897547	02-43	01	3
4895107	02-24	01	2	4897578	02-08	01	18
4895118	02-46	01	5	4897838	03-07	01	10
4895131	02-46	01	2	4897858	02-25	01	2
4895132	02-22	01	2	4897861	02-25	01	1
4895141	02-22	01	6	4897897	03-07	01	11
	02-23	01	6	4898283	02-06	01	8
4895155	02-28	01	3	4898301	02-25	01	11
4895166	04-01	01	3	4898372	02-31	01	15
4895219	02-19	01	5		02-43	01	14
4895227	09-51	01	21	4898439	02-31	01	3
4895228	02-04	01	5	4898546	02-33	01	4
4895291	02-25	01	4	4898758	03-07	01	4
	04-01	01	5	4898876	03-07	01	13
4895292	02-45	01	11	4898921	03-08	01	5
	02-45	01	11	4899003	02-24	01	12
4895336	02-19	01	4		02-25	01	6
4895378	02-28	01	4		03-08	01	1
4895379	02-28	01	5	4899009	02-10	01	4
4895392	02-10	01	6	4899019	02-32	01	1
	02-45	01	15	4899020	03-09	01	2
	02-45	01	15	4899026	02-04	01	2
4895393	02-10	01	7		02-27	01	1
	02-45	01	16		02-28	01	1
	02-45	01	16	4899032	02-10	01	11
4895406	02-08	01	13	4899035	02-32	01	6
	02-10	01	13	4899036	02-26	01	3
4895407	02-08	01	14	4899037	02-05	01	4
4895408	02-08	01	11	4899039	02-18	01	3
4895432	02-07	01	1	4899046	02-15	01	3
	02-18	01	2	4899057	03-14	01	27
4895462	03-11	01	11	4899063	02-09	01	3
4895477	03-14	01	12	4899068	02-11	01	3
4895483	03-10	01	1		02-24	01	14
4895576	02-45	01	4		02-25	01	9
4895579	02-24	01	15		02-28	01	7
4895605	02-10	01	2	4899072	02-10	01	5
4895610	02-10	01	1	4899073	02-27	01	3
	02-10	01	15	4899076	02-28	01	2
	02-26	01	5	4899078	02-09	01	2
4895623	02-45	01	5		02-27	01	2
4895625	02-45	01	10		03-14	01	25
4895817	03-14	01	26	4899079	02-05	01	3
4895910	02-06	01	1		02-11	01	1
4895919	02-04	01	8		02-24	01	1
4895921	02-04	01	8		02-44	01	3
4896329	03-12	01	3		02-45	01	12

Number	Figure	Sequence	Ref.
4899079	02-45	01	12
4899080	02-11	01	6
4899081	02-08	01	4
4899085	02-19	01	7
4899086	02-22	01	3
	02-23	01	3
4899087	02-22	01	5
	02-23	01	5
4899089	02-07	01	15
4899090	02-26	01	12
4899091	02-25	01	17
4899092	02-43	01	10
4899093	02-27	01	3
	04-01	01	8
4899103	03-11	01	12
4899107	02-24	01	3
4899108	02-24	01	4
4899109	02-28	01	2
4899110	02-31	01	17
	02-46	01	1
	03-14	01	2
	03-14	01	7
4899115	02-10	01	3
4899122	04-01	01	7
4899124	03-14	01	1
4899219	02-31	01	10
	02-43	01	8
4899239	02-06	01	7
4899240	02-31	01	7
4899242	02-31	01	8
	02-43	01	20
4899243	02-31	01	9
4899245	02-07	01	12
4899257	02-07	01	13
4899689	03-10	01	8
4899803	02-11	01	7
4899815	03-13	01	3
4899921	02-18	01	7
4899926	02-31	01	6
	02-43	01	7
492-11038	04-13	01	5
	04-14	01	13
4955502	09-09	01	8
496-21053	02-37	01	10
496-41066	02-03	01	3
	06-01	00A	6
4971843	08-02	01	9
4985122	07-04	01	7
4985127	07-04	01	14
4988275	07-04	01	10
5105729	07-04	01	9
5106733	07-03	01	1
	07-04	01	1
5108180	04-11	02	14
5110153	07-04	01	15
5110155	07-04	01	19
5131437	07-04	01	12
5135738	02-24	01	7
5148077	04-29	01	9
515-23254	04-04	01	9
515-23381	08-01	01	9
	08-01	02	10
515-24349	06-01	21A	16
5151033	02-38	01	10
5220513	04-31	01	22
540-711	06-01	22	1
	06-02	19	1
	06-03	20	1
	09-33	01	4
57127	04-31	01	14
60-7083T1	09-30	01	12
	09-41	01	7
614-12025	05-06	01	23
614-6012	07-03	01	8
614-8016	04-04	01	15
	04-11	01	9
	04-11	02	4
	04-17	01	26
614-8025	02-39	01	1
	02-40	01	16
627-10035	05-06	01	16
627-16040	06-01	00	7
	06-01	00A	7
627-20040	06-01	00A	5
627-20060	06-01	00A	3
627-8012	06-01	20A	7
627-8025	06-01	19	19
	06-01	20	10
	06-01	20A	10
	06-01	21	1
	06-01	21A	1
62958	04-31	01	21
637-62081	07-09	01	5
637-63113	07-09	02	4
637-63153	08-18	01	20
637-63173	07-09	01	7
6901440	09-51	01	29
6903356	02-45	01	6
6904276	06-01	02	19
6904285	06-01	04	6
6904286	06-01	05	6
6904289	06-01	07	4
6904294	06-01	10	9
700-102	08-25	01	3
700-171	07-08	01	23
	07-09	01	6
700-326	08-18	01	16
70050292	08-44	01	3
70050748	03-01	01	21
	06-02	16	3
	06-03	17	3
70051729	06-13	02	4
	06-13	03	7
	06-14	01	4
	06-14	03	7
70053994	09-01	01	31
70054889	09-22	01	14
70060670	09-20	01	15
70076572	04-13	01	6
70079751	02-35	01	11
	02-36	01	10
70082174	09-22	01	2
70094334	07-06	01	15
70096481	06-13	01	3
	06-13	02	3
	06-13	03	3
	06-13	04	3
	06-14	01	3
	06-14	02	3
	06-14	03	3
	06-14	04	3
	06-14	05	3
70097579	06-13	01	1
	06-13	03	4
	06-14	03	4
701-319	05-01	01	14
701-421	07-08	01	11
701-422	07-08	01	24
701-423	05-01	01	18
701-434	05-01	01	7
701-909	07-08	01	26
70188771	08-03	04	17
	08-03	05	1
70601966	09-22	01	13
70602449	09-18	01	7
70617127	09-15	01	5
	09-16	01	5
	09-17	02	5
70617932	05-04	01	26
	09-13	01	2
	09-14	01	9
70620920	09-03	01	12
	09-04	01	32
70622102	05-06	01	6
70622212	09-02	01	34
70623355	08-07	01	4
	08-15	01	4
	08-19	01	3
	08-21	01	8
	08-22	01	31
70630753	03-05	01	9
	08-05	01	11
	08-06	01	17
	08-08	01	20
	08-13	01	7
	08-16	01	4
	08-17	01	10
	08-19	01	23

Number	Figure	Sequence	Ref.	Number	Figure	Sequence	Ref.
70630753	08-22	01	12	70911279	08-16	01	16
	08-23	01	4	70912299	09-22	01	3
	08-45	01	2		09-23	01	17
70634037	09-02	01	15	70912441	06-07	01	4
70634237	09-20	01	17		06-07	02	4
70639314	07-03	01	15		06-07	03	4
70651322	09-01	01	20		08-06	01	2
70658265	08-44	01	2		09-02	01	22
70658592	08-06	01	5		09-04	01	41
70659547	08-10	01	20		09-10	01	11
	08-11	01	25		09-10	01	19
70673457	09-01	01	6	70912497	09-01	01	8
70677004	08-06	01	21	70912725	06-12	02	14
	08-27	01	10	70912768	06-12	01	7
70677006	03-01	01	23		06-12	02	7
	05-01	01	4		06-12	03	7
	08-15	01	2	70912942	05-03	01	4
70677010	07-05	01	9		07-05	01	7
	07-05	02	3		07-05	02	7
	08-01	02	17		09-04	01	18
70677012	09-09	01	29		09-15	01	10
70678072	09-23	01	19		09-16	01	10
70683837	09-22	01	15		09-17	02	10
	09-23	01	16		09-18	01	2
70684817	06-06	01	11		09-19	01	2
70684837	09-06	01	4	70914465	09-03	01	9
7068817	06-06	02	11		09-04	01	34
70689717	08-16	01	15		09-09	01	26
70689718	08-16	01	17		09-11	01	6
70695523	08-11	01	28		09-20	01	6
	08-18	01	22		09-21	01	1
70900367	08-13	01	3		09-23	01	24
70900802	08-02	01	16	70914726	09-03	01	11
70900805	09-09	01	24		09-04	01	44
	09-11	01	3	70915256	09-04	01	49
	09-21	01	6	70915276	08-16	01	13
	09-30	01	20		09-23	01	25
70900808	09-01	01	12	70915714	05-06	01	5
	09-04	01	26	70915815	08-03	01	10
70900816	08-18	01	4		08-03	02	10
70900942	08-06	01	4		08-21	01	4
70901345	09-22	01	4		08-22	01	23
	09-23	01	14	70915972	09-03	01	4
70901348	09-20	01	16		09-04	01	48
70901421	09-01	01	16	70915978	09-20	01	18
70901652	09-02	01	12	70916619	09-02	01	4
70901702	06-02	17	13	70917644	05-05	01	12
	06-03	18	13	70917646	07-05	01	3
70901828	09-51	01	39		07-05	02	8
	09-51	02	5	70917793	09-22	01	11
70901835	09-51	01	38		09-23	01	8
	09-51	02	3	70918448	07-05	01	2
70901838	09-02	01	5		07-05	02	9
70904002	05-04	01	18	70919087	08-11	01	20
	05-05	01	14		08-24	01	11
	06-04	01	2	70919134	09-01	01	40
70904208	09-30	01	15	70919135	02-40	01	23
70905362	08-44	01	4	70919552	08-04	01	10
70910149	09-51	01	37	70920329	07-11	01	13
	09-51	02	1		08-18	01	1
70910179	09-04	01	16		08-27	01	8
70910287	06-06	01	17	70920416	06-12	01	14
	06-06	02	17		06-12	03	14
	08-11	01	27		09-02	01	14
	08-44	01	8	70920574	09-02	01	21
	09-03	01	24	70920583	09-04	01	40
70910510	05-04	01	40	70920585	09-10	01	15
70911026	08-22	01	19		09-10	01	27
	08-45	01	1	70920995	05-01	01	5
70911028	09-10	01	10	70921013	08-10	01	16
	09-10	01	18		08-11	01	17
70911029	09-15	01	4		08-18	01	23
	09-16	01	4	70921014	08-04	01	7
	09-17	02	4	70921076	08-15	01	3
	09-18	01	1		09-02	01	2
	09-19	01	1	70921174	09-15	01	13
70911030	09-02	01	11		09-16	01	13
70911037	05-04	01	7		09-17	02	2
70911040	03-05	01	17	70921205	08-06	01	7
	05-05	01	10		08-07	01	19
70911048	05-04	01	28		08-14	01	10
70911061	09-22	01	5	70921206	06-02	17	3
	09-23	01	15		06-02	22	6
70911115	08-06	01	6		06-03	16	6

Number	Figure	Sequence	Ref.	Number	Figure	Sequence	Ref.
70921206	06-03	18	3	70922457	08-18	01	2
	08-25	01	6		08-19	01	19
70921216	02-39	01	13		08-21	01	1
	02-39	03	5	70922475	09-09	01	28
	02-40	01	17	70922507	08-08	01	10
	02-40	03	5		08-23	01	1
	08-01	01	11		08-25	01	2
	08-01	02	1	70922522	08-10	01	9
70921276	08-12	01	13		08-11	01	9
70921279	08-12	01	12		08-22	01	9
	08-13	01	12	70922523	08-04	01	9
	08-21	01	14		08-22	01	5
	08-26	01	6	70922577	08-05	01	13
	08-27	01	18	70922739	06-02	22	5
	08-28	01	7		06-03	16	5
70921297	08-10	01	15	70922744	09-02	01	9
	08-10	01	8	70922763	05-04	01	30
	08-11	01	8		08-08	01	15
70921298	08-12	01	14		08-44	01	9
	08-25	01	1	70922792	08-26	01	4
70921299	09-49	01	5	70923102	08-12	01	11
70921326	08-14	01	9		08-25	01	19
70921349	08-06	01	19	70923103	04-32	01	3
	08-08	01	11	70923137	09-03	01	10
	08-08	01	12		09-04	01	45
	08-10	01	17	70923163	08-25	01	18
	08-11	01	14	70923174	06-02	17	2
	08-13	01	4	70923276	09-03	01	25
	08-16	01	5		09-04	01	38
	08-19	01	15	70923548	06-02	18	6
	08-21	01	12		06-03	19	6
	08-22	01	28	70923590	09-02	01	30
	08-23	01	2	70923594	08-02	01	17
	08-25	01	5	70923664	08-03	01	20
	08-28	01	11	70923717	08-06	01	3
70921374	09-01	01	11		08-25	01	17
70921402	08-16	01	3	70923817	09-02	01	19
	08-16	01	7	70923824	06-06	01	15
70921409	08-06	01	14		06-06	02	15
	08-09	01	2	70923841	05-01	01	24
	08-12	01	1		07-06	01	12
	08-13	01	2		07-09	01	2
	08-14	01	6		07-10	01	8
	08-16	01	2	70923845	08-05	01	20
	08-21	01	11	70923905	08-06	01	13
	08-22	01	27		08-10	01	18
	08-24	01	15	70924026	06-02	17	4
	08-27	01	19	70924158	08-64	01	9
	08-28	01	10	70924686	09-03	01	19
70921565	08-05	01	12	70924786	08-07	01	18
	08-22	01	11	70925257	08-44	01	5
	08-45	01	8	70925263	02-16	01	7
70921567	09-10	01	13	70925311	05-04	01	32
	09-10	01	25	70925427	09-23	01	13
70921597	09-18	01	11	70925431	09-04	01	15
70921599	08-03	03	1	70925621	04-19	01	5
	08-03	03A	8	70925656	08-05	01	21
	08-03	04	5		08-19	01	16
	08-03	05	9	70925756	08-04	01	4
70921883	08-25	01	7	70925927	09-30	01	16
70921885	02-40	01	19	70925957	06-02	16	5
	02-40	02	17		06-03	17	5
	08-05	01	8	70926031	06-02	17	11
	08-09	01	3		06-03	18	11
	08-10	01	12	70926149	06-02	18	9
	08-11	01	12		06-03	19	9
	08-12	01	2	70926195	02-01	01	9
	08-14	01	7		02-02	01	9
	08-16	01	10		02-03	01	9
	08-18	01	6	70926538	02-39	01	14
	08-21	01	2		08-01	01	12
	08-22	01	10		08-01	02	2
	08-22	01	6	70926622	08-44	01	6
70922065	09-01	01	18	70926629	08-63	01	2
	09-02	01	28	70926785	09-23	01	20
70922262	06-03	01	3	70927155	06-02	17	18
	08-03	01	11		06-03	18	18
	08-03	02	11	70927163	08-05	01	2
70922271	06-06	01	14		08-07	01	25
	06-06	02	14		08-15	01	12
70922300	09-02	01	20		08-24	01	3
70922457	08-05	01	7	70927212	05-04	01	27
	08-06	01	10	70927242	08-63	01	1
	08-11	01	1	70927261	08-08	01	6

Number	Figure	Sequence	Ref.	Number	Figure	Sequence	Ref.
70927261	08-09	01	6	70930370	06-02	01	2
	08-12	01	5		06-02	17	19
	08-13	01	11		06-03	01	2
	08-28	01	2		06-03	18	19
70927275	02-01	01	3		07-05	01	4
	02-02	01	3		07-05	02	12
	06-01	00	6		09-01	01	28
	06-02	00	4	70930850	03-03	01	5
	06-03	00	4		09-09	01	17
	09-04	01	9	70931523	09-03	01	5
70927310	04-07	01	4		09-04	01	8
70927313	02-35	01	32	70931930	09-15	01	8
70927343	08-63	01	12		09-16	01	8
70927361	08-11	01	26		09-17	02	8
70927381	09-15	01	12		09-18	01	5
	09-16	01	12	70931936	09-19	01	5
	09-17	02	12	70932589	09-18	01	4
70927382	09-01	01	22		09-19	01	4
70927400	02-37	01	8	70932590	09-18	01	8
	08-21	01	3	70932867	06-06	01	12
	08-22	01	22		06-06	02	12
70927541	08-06	01	23	70933227	09-22	01	10
70927619	09-23	01	11		09-23	01	7
	09-25	01	1	70933242	09-25	01	3
	09-26	01	1	70934150	07-11	01	9
70927662	09-01	01	10		08-27	01	11
70927699	08-64	01	8	70935176	05-01	01	22
70928010	08-08	01	18		06-02	18	2
70928188	09-10	01	12		06-03	19	2
	09-10	01	24	70935211	05-01	01	12
70928189	09-20	01	19	71004339	07-03	01	10
70928190	03-05	01	21	71100209	08-30	01	1
	07-11	01	8	71100210	08-30	01	2
	08-10	01	11	71100211	08-30	01	3
	08-11	01	11	71100212	08-30	01	4
70928370	09-24	01	3	71100213	08-30	01	5
	09-24	02	4	71100214	08-30	01	6
70928378	08-05	01	3	71100414	06-11	01	34
	08-07	01	26	71100417	08-65	01	1
	08-10	01	19	71100418	08-65	01	2
	08-18	01	8	71100419	08-65	01	3
70928400	09-26	01	4	71100420	08-65	01	4
70928439	02-35	01	4	71100421	08-65	01	5
	08-03	01	9	71100422	08-65	01	6
	08-03	02	9	71100423	08-65	01	17
70928452	09-03	01	27	71100425	08-65	01	11
	09-04	01	14	71100426	08-65	01	12
	09-20	01	20	71100427	08-65	01	13
70928460	08-01	01	3	71100428	08-65	01	14
	09-01	01	19	71100429	08-65	01	15
70928798	03-05	01	8	71100430	08-65	01	16
	05-04	01	36	71100481	08-42	01	28
	05-05	01	7	71100540	08-42	01	9
70928851	08-16	01	14	71101055	06-02	21	3
	08-57	01	2		06-03	22	3
	08-61	01	2	71101056	06-02	21	13
	09-21	01	2		06-03	22	13
70928874	08-64	01	16	71101292	06-14	03	4
70928888	08-04	01	3	71101307	06-14	02	1
70928914	09-02	01	36		06-14	04	4
70929092	09-01	01	25	71101742	06-02	21	1
70929156	05-04	01	31		06-03	22	1
	05-05	01	6	71101743	06-02	21	2
	08-08	01	16		06-03	22	2
	09-02	01	3	71101744	06-02	21	4
70929276	09-23	01	12		06-03	22	4
	09-25	01	2	71101745	06-02	21	5
	09-26	01	2		06-03	22	5
70929344	08-06	01	22	71101746	06-02	21	6
70929402	08-28	01	6		06-03	22	6
70929704	09-01	01	30	71101747	06-02	21	7
70929806	06-02	16	11		06-03	22	7
	06-03	17	11	71101748	06-02	21	8
70929872	08-21	01	5		06-03	22	8
	08-22	01	25	71101749	06-02	21	9
70929956	06-06	01	13		06-03	22	9
	06-06	02	13	71101750	06-02	21	12
70930238	08-18	01	3		06-03	22	12
70930370	02-01	01	15	71101766	08-34	01	3
	02-02	01	15	71102221	03-04	01	5
	02-03	01	15	71102222	03-04	01	7
	02-37	01	6	71102223	03-04	01	6
	06-01	01	5	71102740	03-04	01	2
	06-01	01A	5	71102875	06-03	11	5

Number	Figure	Sequence	Ref.	Number	Figure	Sequence	Ref.
71102876	06-02	11	5	71103525	06-10	03	18
71103069	08-66	01	2	71103526	06-10	01	5
71103070	08-66	01	4		06-10	02	5
71103071	08-66	01	7		06-10	03	5
71103072	08-66	01	9	71103527	06-09	01	10
71103073	08-66	01	11		06-09	02	10
71103074	08-66	01	12	71103528	06-09	03	10
71103075	08-66	01	17	71103529	06-09	01	16
71103076	08-66	01	18		06-09	02	20
71103077	08-66	01	19	71103530	06-09	03	20
71103078	08-66	01	21	71103531	06-09	01	14
71103079	08-66	01	22		06-09	02	14
71103080	08-66	01	23	71103532	06-09	02	15
71103081	08-66	01	24	71103533	06-09	03	15
71103082	08-66	01	25	71103534	06-09	02	16
71103139	08-45	02	13	71103535	06-09	03	16
71103140	08-45	02	12	71103536	06-08	02	8
71103163	06-02	11	8		06-08	03	8
	06-03	11	8	71103537	06-08	01	1
71103164	06-02	11	3		06-08	02	3
	06-03	11	3		06-08	03	3
71103165	06-02	11	6	71103538	06-08	01	9
	06-03	11	6		06-08	02	10
71103166	06-02	11	2		06-08	03	10
	06-03	11	2	71103539	06-08	02	12
71103167	06-02	11	4	71103540	06-08	03	12
	06-03	11	4	71103541	06-08	01	11
71103251	03-05	01	31		06-08	02	13
71103256	03-04	01	1		06-08	03	13
71103257	03-04	01	3	71103542	06-08	02	9
71103258	03-04	01	4		06-08	03	9
71103259	03-04	01	8	71103543	06-08	02	11
71103260	03-04	01	9		06-08	03	11
71103265	06-14	05	4	71103544	06-11	02	34
71103481	06-14	03	4	71103545	06-11	02	35
71103509	06-10	01	16	71103546	06-11	02	36
	06-10	02	16	71103547	06-11	02	37
71103510	06-10	01	25	71103548	06-11	02	38
	06-10	03	25	71103549	06-11	02	33
71103511	06-10	01	25	71103550	06-11	02	29
	06-10	02	25	71103551	06-11	02	30
	06-10	03	25	71103552	06-11	02	31
71103512	06-10	01	25	71103553	06-11	02	22
	06-10	02	25	71103554	06-11	02	2
	06-10	03	25	71103555	06-11	02	3
71103513	06-10	01	25	71103556	06-11	02	4
	06-10	02	25	71103557	06-11	02	5
	06-10	03	25	71103558	06-11	02	6
71103514	06-10	01	25	71103560	06-11	02	7
	06-10	02	25	71103561	06-11	02	18
	06-10	03	25	71103562	06-11	02	9
71103515	06-10	01	25	71103563	06-11	02	20
	06-10	02	25	71103564	06-11	02	19
	06-10	03	25	71103565	06-11	02	17
71103516	06-10	01	25	71103566	06-11	02	16
	06-10	02	25	71103567	06-11	02	15
	06-10	03	25	71103568	06-11	02	10
71103517	06-10	01	25	71103569	06-11	02	11
	06-10	02	25	71103570	06-11	02	12
	06-10	03	25	71103571	06-11	02	13
71103518	06-10	01	25	71103572	06-11	02	27
	06-10	02	25	71103573	06-11	02	1
	06-10	03	25	71103574	06-11	02	28
71103519	06-10	01	25	71103575	06-11	02	40
	06-10	02	25	71103576	06-11	02	45
	06-10	03	25	71103577	06-11	02	46
71103520	06-10	01	13	71103578	06-11	02	47
	06-10	02	13	71103579	06-07	03	7
	06-10	03	13		06-11	02	
71103521	06-10	01	12	71103580	08-55	01	12
	06-10	02	12	71103581	08-55	01	16
	06-10	03	12	71103582	08-55	01	17
71103522	06-10	01	4	71103583	08-55	01	5
	06-10	02	4	71103585	08-55	01	4
	06-10	03	4	71103586	08-55	01	9
	06-11	02	26	71103587	08-55	01	14
71103523	06-10	01	34	71103588	08-55	01	15
	06-10	02	34	71103630	08-55	01	10
	06-10	03	34	71103642	06-10	01	2
71103524	06-10	01	17	71103643	06-08	01	10
	06-10	02	17	71103644	06-11	01	30
	06-10	03	17	71103645	06-11	01	30
71103525	06-10	01	18	71103646	06-11	01	30
	06-10	02	18	71103647	06-11	01	30

Number	Figure	Sequence	Ref.	Number	Figure	Sequence	Ref.
71103648	06-11	01	30	73124551	09-04	01	23
71103649	06-11	01	30	73124552	09-04	01	24
71103650	06-11	01	30	73124571	08-64	01	5
71103651	06-11	01	30	73124573	08-64	01	1
71103652	06-11	01	30	73124577	08-64	01	1
71103653	06-11	01	30	73124684	06-06	01	6
71103654	06-11	01	30		06-06	02	6
71103655	06-11	01	30	73124881	08-10	01	14
71103656	06-11	01	30		08-11	01	15
71103657	06-11	01	30		08-31	01	5
71103658	06-11	01	30	73124983	09-02	01	31
71103659	06-11	01	30		09-02	01	33
71103660	06-11	01	30	73125482	09-01	01	14
71103661	06-11	01	30	73125483	09-01	01	15
71103662	06-11	01	30	73125494	09-02	01	24
71103663	06-11	01	30		09-02	01	26
71103664	06-11	01	23	73125500	09-02	01	23
71103665	06-11	01	22	73125501	09-02	01	16
71103730	06-08	01	2	73125519	09-02	01	6
	06-08	02	1	73125520	09-02	01	6
	06-08	03	1	73125521	09-02	01	6
71103731	06-11	02	8	73125522	09-01	01	24
71103732	06-11	02	14	73125531	09-01	01	7
713-125	09-41	01	11	73125534	09-01	01	5
71448925	06-01	13	15	73125821	09-13	01	4
71449161	04-04	01	3		09-14	01	1
73024120	06-13	03	6	73125851	05-03	01	3
	06-14	03	6		07-05	01	11
73038765	06-13	04	6		07-05	02	10
	06-14	04	6	73125852	05-04	01	16
73045861	08-02	01	4		05-05	01	3
73053604	08-02	01	5	73125853	08-02	01	6
73053637	08-63	01	6	73125907	09-23	01	22
73055116	08-64	01	3		09-24	02	25
73055413	08-63	01	8	73126188	05-06	01	7
73055430	08-63	01	10	73126245	09-22	01	1
73055431	08-63	01	11		09-23	01	6
73058666	08-64	01	13	73126264	09-23	01	9
73058667	08-64	01	11	73126330	09-01	01	35
73058668	08-64	01	12	73126797	04-32	01	9
73063066	08-64	01	7	73127111	08-11	01	21
73063363	08-64	01	4	73127112	08-11	01	22
73064517	08-64	01	14	73127113	08-11	01	23
73065285	08-64	01	15	73127114	08-11	01	19
73065286	08-64	01	2	73127351	08-44	01	1
73066048	08-02	01	14	73127629	08-15	01	7
73066804	09-30	01	42		08-18	01	14
73067518	08-63	01	5		08-24	01	7
73067546	08-63	01	14	73127637	08-23	01	16
73067547	08-63	01	13	73127763	09-23	01	2
73067551	08-63	01	3	73127764	09-23	01	3
73067593	08-63	01	4	73128150	08-31	01	2
73067915	08-63	01	7		08-35	01	2
73069310	09-10	01	23	73128151	08-36	01	3
	09-10	01	7	73128152	08-36	01	4
73070372	08-64	01	6	73128153	08-36	01	5
73072895	09-10	01	14	73129961	09-02	01	17
73073210	08-63	01	9	73130013	09-02	01	18
73073273	08-64	01	10	73130017	09-01	01	4
73074170	09-10	01	26	73130333	09-03	01	26
73074359	09-10	01	9		09-04	01	19
73074360	09-10	01	8	73130969	09-02	01	13
73107726	08-03	04	12	73131791	09-04	01	2
	08-03	05	15	73131968	04-07	01	9
73109097	09-54	01	13	73132780	09-23	01	5
	09-55	01	13	73132919	09-22	01	8
	09-56	01	13	73132976	08-36	01	7
73112470	04-06	01	10	73133624	08-36	01	2
73112915	04-32	01	7	73135173	09-09	01	13
73113425	08-31	01	4	73135174	09-09	01	14
	08-35	01	6	73136636	06-01	19	10
	08-36	01	6	73139080	06-02	17	14
73116394	09-54	02	2		06-03	18	14
	09-54	03	2	73151829	08-03	03	2
	09-55	02	2		08-03	03A	6
	09-55	03	2		08-03	04	15
	09-56	02	2		08-03	05	3
	09-56	03	2		08-41	01	5
73117176	04-32	01	12	73153450	03-01	01	28
73121497	05-01	01	11	73153451	03-01	01	25
73121925	05-04	01	4	73153453	06-02	16	18
	05-05	01	1		06-03	17	18
73122994	08-31	01	1	73153454	03-01	01	26
	08-35	01	7	73153515	09-09	01	16

Number	Figure	Sequence	Ref.	Number	Figure	Sequence	Ref.
73153755	05-04	01	43	73163534	06-01	00A	16
	05-05	01	5		06-02	00	9
73153774	04-17	01	5		06-03	00	9
	09-32	01	8	73163844	07-10	02	22
73153814	03-01	01	29		08-30	01	
73155650	06-12	01	25		08-30	01	7
	06-12	02	25	73163866	02-01	01	6
73156453	03-01	01	22		02-02	01	6
73159102	08-31	01	3		02-03	01	6
73159156	08-35	01	1	73163867	06-01	00	14
73159181	08-63	01	15	73163878	04-07	01	7
73160172	04-32	01	6	73163879	04-07	01	6
73160177	04-32	01	4	73163935	02-35	01	30
73160179	04-32	01	1	73163953	06-01	00	15
73160188	04-32	01	10		06-01	00A	15
73160189	04-32	01	15		06-02	00	7
73160190	04-32	01	13		06-03	00	7
73160841	09-02	01	25	73163954	06-01	00	16
73160848	08-26	01	10		06-01	00A	12
	08-27	01	14		06-02	00	5
73160850	08-27	01	9		06-03	00	5
	08-36	01	8	73164370	02-37	01	11
73160860	08-26	01	3	73164376	03-05	01	28
73161180	07-05	01	13	73164399	02-35	01	13
73161216	07-05	01	1	73164425	02-34	01	23
73161219	07-05	01	12	73164428	02-34	01	9
73161222	07-05	01	8	73164430	02-34	01	7
73161226	06-02	01	9	73164431	02-34	01	22
	06-02	17	7	73164432	02-34	01	18
	06-02	18			02-35	01	26
	06-02	18	11	73164453	02-20	01	1
	06-03	01	9	73169796	08-35	01	4
	06-03	18	7	741569	02-34	01	3
	06-03	19		744830	04-31	01	19
	06-03	19	11	75201087	09-27	01	12
73161232	06-02	01	5	75201641	04-05	01	7
73161760	07-05	02	1		04-10	01	1
73161763	07-05	02	4		04-11	01	4
73161768	07-05	02	11		04-12	01	12
73161771	07-05	02	13		04-17	01	4
73161784	06-12	01	13		04-18	01	2
	06-12	02	13		04-19	01	7
	06-12	03	13		04-27	01	12
73161794	08-35	01	3		06-02	17	16
73162141	06-02	17	5		06-03	18	16
	06-03	18	5		09-47	04	19
73162142	06-02	17	6	75201642	02-36	01	21
	06-02	17	8		02-39	03	12
	06-03	18	6		02-40	02	15
	06-03	18	8		02-40	03	12
73162476	05-04	01	6		04-04	01	1
73162489	04-11	01	22		04-05	01	9
	04-11	02	11A		04-06	01	1
	06-02	01	7		04-08	01	1
	06-02	20	9		04-09	01	9
	06-03	01	7		04-11	01	19
	06-03	21	9		04-11	02	20
73162490	06-02	01	8		04-12	01	5
	06-02	19	2		04-13	01	1
	06-03	01	8		04-17	01	1
	06-03	20	2		04-18	01	1
73162491	06-02	01	10		04-27	01	13
73162492	04-17	01	16		06-01	19A	4
	06-02	01	11		09-47	03	14
	06-03	01	11		09-47	04	21
73162493	06-02	01	6	75209587	08-61	01	15
	06-03	01	6	75210969	09-27	01	1
73162533	06-03	01	5	75210985	09-27	01	2
73162636	09-03	01	36	75213542	08-61	01	3
73162722	06-02	18	7	75213543	08-61	01	3
	06-03	19	7	75213759	09-05	01	4
73162730	08-22	01	18	75213760	09-10	01	4
	08-45	01	5	75213761	09-10	01	22
73162805	02-37	01	4	75213765	09-09	01	22
	08-65	01		75213766	09-09	01	23
73162855	09-24	01	9		09-11	01	2
73163135	09-54	01	7		09-21	01	4
	09-55	01	7	75213767	09-09	01	25
	09-56	01	7		09-11	01	4
73163151	09-54	01	15	75213768	08-61	01	9
	09-55	01	15	75213769	09-10	01	3
	09-56	01	15	75213776	09-10	01	2
73163234	04-27	01	1	75213782	09-10	01	5
73163534	06-01	00	12	75213783	09-10	01	20

Number	Figure	Sequence	Ref.	Number	Figure	Sequence	Ref.
75213817	09-10	01	1	75248669	09-03	01	3
	09-10	01	17		09-04	01	4
75214532	04-06	01	9	75248739	09-06	01	11
75214658	06-02	20	1	75248807	09-20	01	8
	06-03	21	1	75248808	09-20	01	12
	07-07	01	1	75248809	09-20	01	11
75214968	09-10	01	6	75248810	09-20	01	2
75214969	09-10	01	21	75248811	09-20	01	10
75215541	09-27	01	13	75248883	08-07	01	8
75215542	09-27	01	6	75248886	08-15	01	11
75215543	09-27	01	6	75248890	08-15	01	10
75215544	09-27	01	7	75248894	08-07	01	1
75215545	09-27	01	9	75248896	08-04	01	5
75215546	09-27	01	10	75248900	08-07	01	7
75215547	09-27	01	8	75248903	08-07	01	6
75215548	09-27	01	5	75248917	08-18	01	7
75215549	09-27	01	11	75248921	08-18	01	10
75215558	09-27	01	11	75248924	08-18	01	19
75215793	09-02	01	32	75248925	08-18	01	9
75216487	09-24	01	7	75248976	03-01	01	10
	09-24	02	10	75248994	08-18	01	18
75216511	09-24	02	24	75249311	08-07	01	20
75216512	09-24	01	6	75249324	06-02	00	15
	09-24	02	9	75249325	06-02	00	16
75216513	09-24	02	12	75249415	06-02	16	4
75216516	09-24	01	2		06-03	17	4
	09-24	02	2	75249578	02-01	01	16
75218366	06-13	02	1		02-02	01	16
	06-13	03	4		02-03	01	16
	06-14	01	1		06-02	01	4
75218748	08-58	01	4		06-03	01	4
	08-60	01	8	75249628	08-22	01	24
75220700	08-59	01	13		08-45	01	6
75220710	08-59	01	6	75249798	06-02	20	5
75220713	08-59	01	1		06-03	21	5
75220792	08-56	01	2	75249917	03-03	01	3
75220924	08-59	01	2	75249924	09-13	01	5
75220934	08-57	01	13		09-14	01	3
	08-61	01	13	75249994	04-10	01	16
75223546	05-06	01	22	75249995	04-10	01	4
75223893	02-34	01	4	75250021	08-60	01	12
75223894	02-34	01	33	75250023	08-60	01	1
75235213	06-14	05	6	75250032	08-57	01	3
75235486	05-06	01	9	75250035	08-57	01	9
75236034	08-03	03	13	75250078	09-20	01	4
	08-03	03A	13	75250239	08-58	01	5
75237612	08-08	01	7	75250241	08-58	01	6
75237664	09-10	01	16	75250315	08-18	01	11
75237665	09-10	01	28		08-22	01	3
75238305	06-02	17	15	75250656	06-06	01	10
	06-03	18	15		06-06	02	10
75239719	09-12	01	8		06-10	01	38
75239803	07-06	01	16		06-10	02	38
	07-09	01	3		06-10	03	38
	07-10	01	7	75250791	08-02	01	12
75240636	02-35	01	19	75250792	08-02	01	1
75240816	09-02	01	29	75250895	06-07	01	6
75240817	09-02	01	29	75251032	05-04	01	29
75240818	09-02	01	29	75251033	05-04	01	39
75240843	08-27	01	21	75251037	05-04	01	33
75241062	09-20	01	3		05-05	01	9
75241267	07-06	01	9	75251039	05-04	01	34
	07-09	01	12		05-05	01	8
75241340	04-27	01	21	75251156	08-04	01	11
75243732	09-20	01	9	75251163	08-14	01	8
75244322	04-32	01	2	75251164	08-14	01	3
75245052	09-28	01	1	75251169	08-12	01	4
75245053	09-28	01	2	75251170	08-12	01	3
75245603	09-03	01	35	75251171	08-04	01	1
	09-04	01	7	75251172	08-16	01	9
75246114	09-23	01	4	75251175	08-22	01	7
75246450	06-12	01	16	75251176	08-22	01	16
	06-12	02	16	75251177	08-22	01	36
75248283	06-02	16	12	75251178	08-04	01	2
	06-03	17	12	75251181	07-11	01	5
75248662	09-04	01	36	75251186	08-09	01	4
75248663	09-03	01	18	75251187	08-09	01	1
	09-04	01	46	75251188	08-05	01	6
75248665	09-03	01	29	75251190	08-05	01	15
	09-04	01	20	75251191	08-05	01	10
75248666	09-03	01	30	75251192	08-05	01	16
	09-04	01	21	75251194	08-05	01	17
75248667	09-03	01	31	75251460	08-56	01	6
	09-04	01	22	75251625	09-57	01	1

Number	Figure	Sequence	Ref.	Number	Figure	Sequence	Ref.
75251673	09-24	01	12	75254162	08-17	01	2
75251674	09-24	01	13	75254250	09-27	01	3
75251676	09-24	01	11	75254313	02-34	01	13
75251724	08-62	01	2		09-06	01	15
75251727	08-62	01	15	75254509	05-01	01	8
75251728	08-23	01	7	75254572	04-11	01	21
75252027	09-52	01	4		04-11	02	15
75252041	06-01	00	11		07-06	01	14
	06-01	00A	11		07-08	01	1
	06-02	00	13	75254593	04-11	02	17
	06-03	00	13		07-08	01	3
75252238	03-01	01	31	75254779	09-54	01	14
75252254	08-07	01	14		09-55	01	14
75252255	08-07	01	13		09-56	01	14
75252263	08-07	01	11	75254794	09-27	01	4
75252264	08-07	01	12	75255614	08-26	01	8
75252292	08-18	01	5	75255616	08-26	01	1
	08-39	01	3	75255618	07-11	01	11
75252375	08-22	01	4		08-27	01	16
75252380	08-10	01	13	75255620	08-27	01	17
	08-11	01	13	75255622	08-27	01	13
	08-24	01	4	75255625	08-27	01	12
75252422	08-23	01	6	75255628	08-27	01	7
75252425	08-05	01	18	75255630	08-27	01	4
75252433	08-10	01	7	75255651	06-02	17	10
	08-11	01	7		06-03	18	10
75252434	08-10	01	6	75255725	09-09	01	15
	08-11	01	6	75255791	08-14	01	11
75252441	07-10	01	9	75255792	08-07	01	9
75252527	07-12	01	6	75255793	08-18	01	21
75252530	07-12	02	6	75255794	08-06	01	12
75252544	08-08	01	2	75255797	08-07	01	10
75252826	08-12	01	10	75255800	08-06	01	20
75252827	08-12	01	9	75255849	08-22	01	8
75252830	08-22	01	13		08-33	01	1
75252832	08-05	01	14	75256029	08-27	01	2
75252844	09-20	01	1	75256535	06-02	16	17
75253138	06-02	17	9		06-03	17	17
	06-03	18	9	75256540	06-02	16	10
75253139	04-05	01	12		06-03	17	10
	04-06	01	5	75256544	06-02	16	6
	04-08	01	7		06-03	17	6
75253148	08-21	01	9	75256896	09-03	01	26
	08-22	01	35	75257241	07-09	02	5
75253166	08-56	01	1	75257245	07-09	02	8
75253167	08-56	01	1	75257335	07-11	01	7
75253199	04-32	01	14		08-29	01	
75253330	08-03	04	16	75257336	07-09	02	2
	08-03	05	2	75257337	07-09	01	8
75253408	08-03	01	21	75257483	04-32	01	5
	08-03	02	21	75257538	05-01	01	1
75253433	08-07	01	27	75257766	06-02	00	2
75253434	08-07	01	24		06-03	00	2
75253435	08-07	01	23	75257767	06-02	00	12
75253436	08-07	01	22		06-03	00	12
75253437	08-15	01	6	75258149	06-12	01	22
75253438	08-15	01	5		06-12	02	22
75253439	08-24	01	2	75258700	09-30	01	54
75253440	08-24	01	1	75258894	09-02	01	10
75253450	08-24	01	14	75259367	09-54	01	19
75253733	08-15	01	8	75259368	09-54	01	6
75253734	08-15	01	9	75259376	09-54	01	11
75253743	08-32	01	3	75259377	09-54	01	3
75253744	08-32	01	5	75259382	09-55	01	3
75253745	08-32	01	6	75259383	09-55	01	19
75253782	06-12	01	19	75259384	09-55	01	6
	06-12	02	19	75259385	09-55	01	11
75253784	07-10	01	13	75259387	09-56	01	3
75253869	06-03	01	10	75259391	09-56	01	19
75253954	08-32	01	1	75259392	09-56	01	11
75253955	08-32	01	2	75259393	09-56	01	6
75254105	07-10	01	12	75259844	06-02	17	12
75254110	09-47	03	4		06-03	18	12
	09-47	04	9	75260090	08-10	01	2
75254126	09-05	03	7		08-11	01	2
75254140	08-13	01	5	75260373	02-36	01	2
	08-28	01	8	75260375	02-34	01	20
75254142	08-13	01	8	75260667	08-37	01	2
	08-28	01	12		08-40	01	2
75254144	08-13	01	5	75260894	08-37	01	1
	08-28	01	9		08-40	01	1
75254146	08-13	01	8	75261087	02-34	01	24
	08-28	01	13	75261093	09-30	01	51
75254161	08-17	01	4	75261197	08-02	01	13

Number	Figure	Sequence	Ref.	Number	Figure	Sequence	Ref.
75261919	09-31	01	6	75267107	09-01	01	39
75262889	04-11	01	13	75267110	08-23	01	11
75264203	03-05	01	2		08-62	01	
75264204	03-05	01	3	75267116	09-23	01	18
75264205	03-05	01	35	75267121	09-01	01	13
75264206	03-05	01	32	75267126	09-02	01	1
75266633	09-01	01	9	75267131	09-18	01	6
75266712	06-12	01	8	75267133	09-02	01	7
	06-12	02	8	75267138	09-02	01	27
	06-12	03	8	75267140	09-18	01	6
75266741	06-12	01	12	75267144	09-02	01	35
	06-12	02	12	75267160	09-01	01	37
	06-12	03	12	75267167	09-20	01	27
75266759	06-12	01	17	75267173	09-23	01	23
	06-12	02	17		09-24	02	27
75266776	09-15	01	9	75267176	09-20	01	28
	09-16	01	11	75267179	09-23	01	10
75266783	09-16	01	9		09-24	02	28
	09-17	02	9	75267254	04-10	01	3
75266787	09-16	01	6	75267259	09-05	01	3
	09-17	02	6	75267269	09-05	03	1
75266798	09-15	01	7	75267272	09-05	01	16
	09-16	01	7	75267275	09-30	01	41
	09-17	02	7	75267278	09-30	01	41
75266801	09-15	01	6	75267293	09-09	01	19
75266804	09-15	01	11	75267304	08-61	01	
75266817	09-16	01	3		09-09	01	27
	09-17	02	3		09-11	01	5
75266820	09-15	01	3	75267307	08-61	01	
75266851	06-06	01	16		09-09	01	27
	06-06	02	16		09-11	01	5
75266854	09-24	02	20	75267309	08-44	01	
75266862	09-30	01	36	75267316	08-60	01	
75266892	09-18	01	3		09-20	01	13
75266894	08-16	01	8	75267319	08-57	01	
	08-63	01			09-21	01	7
75266903	09-23	01	21	75267322	09-12	01	3
75266928	09-23	01	1	75267325	09-30	01	36
75266931	09-04	01	11	75267380	09-25	01	4
75266934	09-22	01	6	75267465	09-03	01	38
75266941	09-22	01	7		09-04	01	33
75266942	09-04	01	12	75267470	09-01	01	23
75266951	09-22	01	12	75267472	09-18	01	9
75266956	09-19	01	3	75267475	09-18	01	9
75266957	08-64	01		75267594	08-44	01	7
	09-04	01	39	75268390	09-24	02	22
75266964	09-19	01	3	75269885	09-05	01	9
75266967	08-64	01		75270574	09-01	01	38
	09-04	01	42	75280667	08-05	01	1
75266981	09-24	01	22	75280694	05-01	01	2
	09-24	02	21	75281140	09-09	01	6
75266988	09-03	01	32	75282435	04-06	01	7
75266993	09-24	01	8	75283938	06-01	19	17
	09-24	02	11		06-01	21	8
75266998	09-03	01	37	75283949	04-06	01	2
75267003	08-59	01			04-17	01	30
	09-03	01	33	75284071	04-05	01	8
	09-04	01	25		04-07	01	2
75267009	09-03	01	20		04-10	01	12
75267011	09-24	01	17		04-19	01	8
	09-24	02	13	75284234	05-05	01	2
75267015	09-03	01	1	75284300	05-04	01	15
	09-04	01	6	75285548	06-02	18	1
75267018	08-58	01			06-03	19	1
	09-03	01	15	75285549	06-02	18	3
75267021	08-56	01			06-03	19	3
	09-03	01	8	75285550	06-02	18	4
	09-04	01	43		06-03	19	4
75267023	09-03	01	13	75285551	06-02	18	5
	09-04	01	47		06-03	19	5
75267027	08-56	01		75286423	08-36	01	1
	09-03	01	8	75287521	06-11	01	7
	09-04	01	51	75287555	06-10	01	7
75267030	09-04	01	1	75287559	06-10	02	6
75267032	09-04	01	10	75287565	06-11	01	25
75267056	09-24	01	1	75287701	06-02	02	27
	09-24	02	1		06-03	02	27
75267062	09-24	01	10	75287702	06-02	02	16
75267068	09-24	01			06-03	02	16
75267084	09-26	01	3	75287707	06-02	05	2
75267089	09-24	01	21		06-02	06	2
75267102	08-08	01	5		06-02	07	2
	08-09	01	5		06-02	08	2
	08-12	01	8		06-03	05	2

Number	Figure	Sequence	Ref.
75287707	06-03	06	2
	06-03	07	2
75287708	06-02	05	1
	06-02	06	1
	06-02	08	1
	06-03	05	1
	06-03	06	1
75287711	06-02	05	17
	06-02	06	13
	06-02	07	16
	06-02	08	15
	06-03	05	17
	06-03	06	13
	06-03	07	16
75287712	06-02	05	15
	06-02	06	15
	06-02	07	14
	06-02	08	13
	06-03	05	15
	06-03	06	15
	06-03	07	14
75287715	06-02	05	7
	06-02	06	7
	06-02	07	20
	06-02	08	6
	06-03	05	7
	06-03	06	7
	06-03	07	20
75287716	06-02	10	5
	06-03	10	5
75287717	06-02	10	6
	06-03	10	6
75287719	06-02	14	4
	06-03	14	4
	07-01	02	10
75287720	06-02	05	19
	06-02	06	11
	06-02	07	18
	06-02	08	17
	06-03	05	19
	06-03	06	11
	06-03	07	18
	06-03	08	18
75287722	06-02	05	6
	06-03	05	6
75287751	06-02	05	11
	06-02	06	19
	06-02	07	10
	06-02	08	9
	06-03	05	11
	06-03	06	19
	06-03	07	10
75287752	06-02	05	14
	06-02	06	16
	06-02	07	13
	06-02	08	12
	06-03	05	14
	06-03	06	16
	06-03	07	13
75287753	06-02	05	13
	06-02	06	17
	06-02	07	12
	06-02	08	11
	06-03	05	13
	06-03	06	17
	06-03	07	12
75287755	06-02	05	4
	06-02	06	4
	06-03	05	4
	06-03	06	4
75287756	06-02	15	4
	06-03	15	4
75287758	04-19	01	1
	06-02	11	22
	06-03	11	22
75288424	06-02	02	24
	06-02	04	1
	06-03	02	24
	06-03	04	1
75288425	06-02	02	12
	06-02	11	10
	06-02	11	17
	06-03	02	12
	06-03	11	10
75288425	06-03	11	17
75288428	06-02	13	8
	06-03	13	8
75288433	06-02	12	6
	06-03	12	6
75288434	06-02	12	5
	06-03	12	5
75288435	06-02	13	10
	06-03	13	10
75288436	06-02	13	6
	06-03	13	6
75288437	06-02	13	20
	06-02	13	5
	06-03	13	20
	06-03	13	5
75288438	06-02	13	3
	06-03	13	3
75288439	06-02	13	19
	06-02	13	2
	06-03	13	19
	06-03	13	2
75288445	07-02	01	1
75288446	07-02	01	6
75288450	06-02	10	4
	06-03	10	4
75288458	06-02	10	3
	06-03	10	3
75288476	06-02	02	21
	06-03	02	21
75288477	06-02	02	22
	06-03	02	22
75288479	06-02	02	19
	06-03	02	19
75288480	06-02	02	23
	06-03	02	23
75288484	06-02	02	34
	06-03	02	34
75288486	06-02	04	4
	06-02	05	10
	06-02	06	10
	06-02	07	19
	06-02	08	18
	06-02	09	1
	06-03	04	4
	06-03	05	10
	06-03	06	10
	06-03	07	19
	06-03	09	1
75288490	06-02	05	3
	06-02	06	3
	06-02	07	3
	06-02	08	3
	06-03	05	3
	06-03	06	3
	06-03	07	3
75288491	06-02	07	8
	06-02	09	3
	06-03	07	8
	06-03	09	3
75288492	06-02	10	1
	06-03	10	1
75288493	06-02	02	4
	06-03	02	4
75288494	06-02	02	3
	06-02	11	7
	06-03	02	3
	06-03	11	7
75288496	06-02	02	10
	06-02	11	18
	06-03	02	10
	06-03	11	18
75288502	06-02	14	2
	06-03	14	2
	07-01	02	4
75288503	06-02	02	31
	06-02	15	1
	06-02	15	9
	06-03	02	31
	06-03	15	1
	06-03	15	9
75288511	06-02	11	25
	06-03	11	25
75288512	06-02	11	13
	06-03	11	13

Number	Figure	Sequence	Ref.
75288513	06-02	11	23
	06-03	11	23
75288514	07-01	02	2
75288515	07-02	01	2
75288517	06-02	15	7
	06-03	15	7
75288824	06-07	01	9
75288833	06-09	01	3
	06-09	02	3
	06-09	03	3
75288868	08-60	01	13
75288869	08-58	01	13
75288870	08-57	01	15
75288871	03-04	01	13
75288879	06-03	08	15
75288881	06-02	14	1
	06-03	14	1
	07-01	02	3
75288882	06-03	08	7
75288885	06-02	05	5
	06-02	06	5
	06-02	07	4
	06-02	08	4
	06-03	05	5
	06-03	06	5
	06-03	07	4
75288889	06-02	12	3
	06-03	12	3
75288891	06-02	11	34
	06-03	11	34
75288894	06-02	05	8
	06-02	06	9
	06-03	05	8
	06-03	06	9
75288896	06-02	05	16
	06-02	06	14
	06-02	07	15
	06-02	07	7
	06-02	08	14
	06-02	08	7
	06-03	05	16
	06-03	06	14
	06-03	07	15
	06-03	07	7
75288900	06-02	14	5
	06-03	14	5
	07-01	02	8
75288901	08-62	01	16
75289016	06-08	01	5
	06-08	02	5
	06-08	03	5
75289017	06-08	01	6
	06-08	02	6
	06-08	03	6
75289026	06-09	01	9
	06-09	02	9
	06-09	03	9
75289027	06-09	01	8
	06-09	02	8
	06-09	03	8
75289028	06-09	01	7
	06-09	02	7
	06-09	03	7
75289029	06-10	01	25
	06-10	02	25
	06-10	03	25
75289030	06-09	01	4
	06-09	02	4
	06-09	03	4
75289031	06-09	01	6
	06-09	02	6
	06-09	03	6
75289032	06-09	01	6
	06-09	02	6
	06-09	03	6
75289033	06-09	01	6
	06-09	02	6
	06-09	03	6
75289034	06-09	01	6
	06-09	02	6
	06-09	03	6
75289035	06-09	01	6
	06-09	02	6
	06-09	03	6
75289036	06-09	01	6
	06-09	02	6
	06-09	03	6
75289037	06-09	01	6
	06-09	02	6
	06-09	03	6
75289038	06-09	01	6
	06-09	02	6
	06-09	03	6
75289039	06-09	01	6
	06-09	02	6
	06-09	03	6
75289040	06-09	01	6
	06-09	02	6
	06-09	03	6
75289041	06-09	01	6
	06-09	02	6
	06-09	03	6
75289043	06-09	01	18
	06-09	02	18
75289045	06-09	01	19
	06-09	02	19
	06-09	03	19
	06-11	02	32
75289046	06-09	01	17
	06-09	02	17
	06-09	03	17
75289055	06-02	11	27
	06-03	11	27
75289058	06-09	01	11
	06-09	02	11
	06-09	03	11
75289059	06-09	01	11
	06-09	02	11
	06-09	03	11
75289060	06-09	01	11
	06-09	02	11
	06-09	03	11
75289075	06-11	01	16
75289076	06-11	01	15
75289077	06-11	01	27
75289079	06-11	01	9
75289080	06-11	01	9
75289081	06-11	01	9
75289082	06-11	01	14
75289083	06-11	01	19
75289084	06-11	01	21
75289085	06-11	01	33
75289087	06-07	01	7
	06-11	01	
75289094	09-47	04	7
75289097	09-47	04	1
75289098	09-47	04	4
75289099	09-47	04	6
75289100	09-47	04	5
75289101	09-47	04	3
75289102	09-47	04	2
75289103	09-47	04	10
75289106	06-02	18	8
	06-03	19	8
75289377	06-02	02	32
	06-03	02	32
75289378	06-02	02	15
	06-03	02	15
75289379	06-02	02	2
	06-03	02	2
75289380	06-02	02	29
	06-03	02	29
75289381	06-02	02	30
	06-03	02	30
75289382	06-02	02	20
	06-03	02	20
75289383	06-02	02	6
	06-03	02	6
75289384	06-02	02	11
	06-03	02	11
75289386	06-02	02	9
	06-02	11	20
	06-03	02	9
	06-03	11	20
75289387	06-02	02	7
	06-02	11	19
	06-03	02	7
	06-03	11	19

Number	Figure	Sequence	Ref.	Number	Figure	Sequence	Ref.
75289388	06-02	02	14	75289432	06-03	12	4
	06-03	02	14	75289434	06-02	11	35
75289391	06-02	02	25		06-03	11	35
	06-03	02	25	75289435	06-02	11	15
75289392	06-02	02	17		06-03	11	15
	06-03	02	17	75289439	06-02	13	21
75289394	06-02	02	28		06-02	13	7
	06-03	02	28		06-03	13	21
75289395	06-02	02	26		06-03	13	7
	06-03	02	26	75289440	06-02	13	12
75289396	06-02	03	2		06-03	13	12
	06-02	03	2	75289441	06-02	13	14
	06-03	03	2		06-02	15	2
75289398	06-02	04	3		06-03	13	14
	06-03	04	3		06-03	15	2
75289399	06-02	04	2	75289442	06-02	11	31
	06-03	04	2		06-03	11	31
75289400	06-02	03	3	75289443	06-02	13	15
	06-02	03	3		06-03	13	15
	06-03	03	3	75289454	06-02	13	18
75289401	06-02	05	18		06-03	13	18
	06-03	05	18	75289455	06-02	13	17
75289402	06-02	05	12		06-03	13	17
	06-02	06	18	75289462	06-02	13	11
	06-02	07	11		06-03	13	11
	06-02	08	10	75289463	06-02	12	1
	06-03	05	12		06-03	12	1
	06-03	06	18	75289465	06-02	14	3
	06-03	07	11		06-03	14	3
75289403	06-02	05	20	75289469	06-02	11	32
	06-03	05	20		06-03	11	32
75289404	06-02	03	1	75289470	06-02	11	33
	06-02	03	1		06-03	11	33
	06-03	03	1	75289472	07-02	01	5
75289405	06-02	06	12	75289473	07-02	01	4
	06-03	06	12	75289474	07-02	01	3
75289406	06-02	06	6	75289475	06-02	15	6
	06-03	06	6		06-03	15	6
75289407	06-02	03	4	75289476	06-02	15	5
	06-02	03	4		06-03	15	5
	06-03	03	4	75289478	06-02	15	8
75289408	06-02	07	17		06-03	15	8
	06-02	08	16	75289479	07-01	02	5
	06-03	07	17	75289480	07-01	02	1
75289409	06-02	07	21	75289489	06-03	08	3
	06-03	07	21	75289496	06-03	08	16
75289410	06-02	07	5	75289498	06-03	08	13
	06-03	07	5	75289499	06-03	08	12
75289411	06-02	07	6	75289500	06-03	08	11
	06-03	07	6	75289501	06-03	08	10
75289412	06-02	03	5	75289502	06-03	08	8
	06-02	03	5	75289503	06-03	08	9
	06-03	03	5	75289505	06-03	08	1
75289413	06-02	08	5	75289506	06-03	08	2
75289414	06-02	03	6	75289509	06-03	08	6
	06-02	03	6	75289510	06-03	08	19
	06-03	03	6	75289511	06-03	08	20
75289415	06-02	09	2	75289513	06-03	08	5
	06-03	09	2	75289514	06-03	08	4
75289416	06-02	10	2	75289523	06-02	11	30
	06-03	10	2		06-03	11	30
75289418	06-02	10	7	75289527	07-02	01	17
	06-03	10	7	75289528	07-02	01	10
75289419	06-02	11	9	75289529	07-02	01	8
	06-03	11	9	75289530	07-02	01	11
75289420	06-02	11	24	75289531	07-02	01	9
	06-03	11	24	75289532	07-02	01	7
75289423	06-02	11	12	75289533	07-02	01	12
	06-03	11	12	75289535	07-02	01	15
75289425	06-02	11	11	75289536	07-02	01	14
	06-02	11	16	75289537	07-02	01	13
	06-03	11	11	75289538	07-02	01	16
	06-03	11	16	75289555	08-45	02	8
75289426	06-02	11	26	75289556	08-45	02	7
	06-03	11	26	75289557	08-45	02	3
75289427	06-02	11	29	75289558	08-45	02	6
	06-03	11	29	75289559	08-45	02	5
75289428	06-02	11	28	75289560	08-45	02	4
	06-03	11	28	75289561	08-45	02	1
75289429	06-02	11	36	75289562	08-45	02	10
	06-03	11	36	75289563	08-45	02	11
75289431	06-02	11	14	75289565	08-47	01	4
	06-03	11	14		08-48	01	4
75289432	06-02	12	4		08-49	01	4

Number	Figure	Sequence	Ref.	Number	Figure	Sequence	Ref.
75289565	08-50	01	4	75289581	08-51	01	1
	08-51	01	4	75289582	08-51	01	14
	08-52	01	4	75289583	08-53	01	14
	08-53	01	4	75289584	08-52	01	14
75289566	08-47	01	3	75289585	08-47	01	7
	08-48	01	3	75289586	08-47	01	
	08-49	01	3	75289587	08-46	01	8
	08-50	01	3		08-47	01	19
	08-51	01	3		08-54	01	12
	08-52	01	3	75289588	08-47	01	18
	08-53	01	3	75289589	08-47	01	21
75289567	08-48	01	7	75289590	08-47	01	17
	08-49	01	7	75289591	08-47	01	24
	08-50	01	7	75289592	08-47	01	31
	08-51	01	7	75289593	08-46	01	13
	08-52	01	7		08-47	01	23
	08-53	01	7	75289594	08-47	01	33
75289569	08-47	01	11	75289595	08-46	01	21
	08-48	01	11		08-47	01	32
	08-49	01	11	75289596	08-47	01	30
	08-50	01	11	75289597	08-47	01	29
	08-51	01	11	75289598	08-47	01	28
	08-52	01	11	75289599	08-47	01	26
	08-53	01	11	75289600	08-47	01	27
75289570	08-47	01	12	75289601	08-47	01	16
	08-48	01	12	75289602	08-47	01	20
	08-49	01	12	75289603	08-47	01	22
	08-50	01	12	75289604	08-47	01	25
	08-51	01	12	75289606	08-46	01	5
	08-52	01	12	75289607	08-46	01	2
	08-53	01	12		08-54	01	2
75289571	08-47	01	13		08-54	01	5
	08-48	01	13	75289610	08-46	01	4
	08-49	01	13	75289612	08-54	01	4
	08-50	01	13	75289613	08-46	01	11
	08-51	01	13		08-54	01	11
	08-52	01	13	75289614	08-54	01	6
	08-53	01	13	75289615	08-54	01	13
75289572	08-48	01	16	75289616	08-54	01	10
	08-49	01	16	75289617	08-54	01	8
	08-50	01	16	75289618	08-54	01	16
	08-51	01	16	75289619	08-54	01	19
	08-52	01	16	75289620	08-54	01	17
	08-53	01	16	75289621	08-54	01	14
75289573	08-48	01	5	75289622	08-54	01	18
	08-49	01	5	75289623	08-54	01	7
	08-50	01	5	75289624	08-54	01	9
	08-51	01	5	75289625	08-54	01	15
	08-52	01	5	75289626	08-46	01	9
	08-53	01	5	75289627	08-46	01	10
75289574	08-48	01	6	75289628	08-46	01	7
	08-49	01	6	75289629	08-46	01	6
	08-50	01	6	75289630	08-46	01	16
	08-51	01	6	75289631	08-46	01	17
	08-52	01	6	75289632	08-46	01	22
	08-53	01	6	75289633	08-46	01	18
75289575	08-47	01	8	75289634	08-46	01	23
	08-48	01	8	75289635	08-46	01	15
	08-49	01	8	75289636	08-46	01	12
	08-50	01	8	75289637	08-46	01	19
	08-51	01	8	75289638	08-46	01	20
	08-52	01	8	75289639	08-46	01	14
	08-53	01	8	75289785	06-03	08	17
75289576	08-47	01	1	75289866	08-39	01	1
	08-48	01	1	75289983	08-65	01	10
	08-49	01	1	75289994	08-65	01	9
	08-50	01	1	75289997	08-65	01	7
	08-52	01	1	75289998	08-65	01	8
	08-53	01	1	75310456	08-38	01	1
75289577	08-48	01	17	75310457	08-39	01	2
	08-49	01	17	75310459	06-02	21	14
	08-50	01	17		06-03	22	14
	08-51	01	17	75310994	06-07	02	9
	08-52	01	17		06-07	03	9
	08-53	01	17	75311259	08-33	01	2
75289578	08-47	01	9	75311796	06-01	07	17
	08-48	01	9	75312519	08-42	01	21
	08-49	01	9	75312524	08-42	01	7
	08-50	01	9	75312525	08-42	01	6
	08-51	01	9	75312528	08-42	01	26
	08-52	01	9	75312531	08-42	01	4
	08-53	01	9	75312533	08-42	01	11
75289579	08-49	01	14	75312536	08-42	01	25
75289580	08-50	01	14	75312547	08-43	01	2

Number	Figure	Sequence	Ref.	Number	Figure	Sequence	Ref.
75312549	08-43	01	3	75313233	08-29	01	4
75312550	08-43	01	4	75313234	08-29	01	5
75312552	08-43	01	6	75313235	08-29	01	2
75312553	08-43	01	8	75313236	08-29	01	6
75312554	08-43	01	7	75313237	08-29	01	8
75312558	08-42	01	2	75313238	06-02	21	10
75312804	08-47	01	15		06-03	22	10
	08-48	01	15		08-29	01	7
	08-49	01	15	75313239	06-02	21	11
	08-50	01	15		06-03	22	11
	08-51	01	15	75313447	08-55	01	11
	08-52	01	15	75313577	09-51	01	26
	08-53	01	15	75313638	08-33	01	3
75312815	06-03	08	14	75313862	06-02	15	10
75312822	06-02	11	1		06-03	15	10
	06-03	11	1	75320120	08-16	01	1
75312824	06-02	13	9	75320161	08-06	01	8
	06-03	13	9	75320219	02-35	01	12
75312825	06-02	02	8		02-35	01	35
	06-02	11	21	75320236	09-54	01	28
	06-03	02	8		09-55	01	28
	06-03	11	21		09-56	01	28
75312828	06-02	13	4	75320284	04-05	01	14
	06-03	13	4		04-07	01	5
75312829	06-02	13	1	75320376	09-54	01	28
	06-03	13	1		09-55	01	28
75312830	06-02	13	13		09-56	01	28
	06-03	13	13	75320377	09-54	01	28
75312833	06-02	12	8		09-55	01	28
	06-03	12	8		09-56	01	28
75312834	06-02	12	9	75320378	09-54	01	28
	06-03	12	9		09-55	01	28
75312835	06-02	12	7		09-56	01	28
	06-03	12	7	75320494	08-19	01	17
75312836	06-02	14	6	75320586	07-08	01	10
	06-03	14	6	75320611	09-34	01	1
	07-01	02	9	75320965	09-51	01	15
75312837	07-01	02	7		09-51	02	13
75312838	07-01	02	6	75320970	09-30	01	21
75312841	06-02	15	3	75321358	03-01	01	17
	06-03	15	3	75321532	09-30	01	33
75312842	06-02	02	1	75321550	09-51	02	8
	06-03	02	1	75321576	09-51	01	19
75312843	06-02	12	2		09-51	02	11
	06-03	12	2	75321593	09-30	01	5
75312844	06-02	02	13	75321941	08-08	01	14
	06-03	02	13	75322270	02-42	01	7
75312845	06-02	02	5		04-10	01	11
	06-03	02	5		08-10	01	4
75312846	06-02	02	18		08-11	01	4
	06-03	02	18		08-17	01	8
75312847	06-02	05	9		08-22	01	34
	06-02	06	8		08-25	01	15
	06-02	07	9		08-27	01	20
	06-02	08	8		08-28	01	16
	06-03	05	9	75322353	09-54	02	1
	06-03	06	8		09-54	03	1
	06-03	07	9		09-55	02	1
75312848	06-02	07	1		09-55	03	1
	06-03	07	1		09-56	02	1
75312849	06-02	13	16		09-56	03	1
	06-03	13	16	75322410	08-10	01	3
75312850	06-02	10	8		08-11	01	3
	06-03	10	8	75322592	08-17	01	7
75312851	06-02	01	13	75322606	09-20	01	7
	06-03	01	13	75322672	06-02	17	23
75312855	06-02	02	33	75322766	08-08	01	13
	06-03	02	33	75323166	09-30	01	19
75312856	04-19	01	2	75323169	09-30	01	4
	06-02	01	12	75323190	09-30	01	18
	06-03	01	12	75323210	09-06	01	6
75312857	06-02	01	15	75323212	09-30	01	60
	06-03	01	15	75323213	09-30	01	4
75312858	06-02	01	14	75323214	09-06	01	19
	06-03	01	14	75323216	09-06	01	8
75313178	08-55	01	8	75323240	09-30	01	23
75313179	08-55	01	7	75323252	09-30	01	7
75313181	08-55	01	6	75323352	09-30	01	22
75313187	08-55	01	13	75323377	06-02	17	22
75313194	08-55	01	3		06-03	18	22
75313195	08-55	01	2	75323452	02-20	01	8
75313196	08-55	01	1	75323454	09-30	01	3
75313231	08-29	01	1	75323469	09-30	01	26
75313232	08-29	01	3	75323478	03-05	01	18

Number	Figure	Sequence	Ref.
75323481	09-30	01	26
75323556	08-03	03	3
	08-03	03A	1
	08-03	04	1
	08-03	05	5
	08-41	01	1
75323556C	08-03	03	
	08-03	04	
	08-03	05	
	08-41	01	
75323556R	08-03	03	
	08-03	04	
	08-03	05	
	08-41	01	
75323724	09-30	01	56
75323725	09-30	01	56
75323837	08-38	01	2
75324121	09-54	01	32
	09-55	01	32
	09-56	01	32
75324136	06-02	00	11
	06-02	01	16
	06-03	00	11
75324158	09-04	01	52
75324198	09-30	01	34
75324207	09-13	01	6
75324245	09-30	01	37
75324253	09-13	01	10
75324262	09-13	01	1
	09-14	01	8
75324318	09-14	01	5
75324367	09-30	01	17
75324372	09-14	01	10
75324401	04-04	01	10
75324442	09-31	01	3
75324450	08-03	01	1
	08-03	02	1
75324455	09-30	01	57
75324598	07-07	01	2
75324599	06-02	20	2
	06-03	21	2
75324694	02-35	01	25
75324751	08-25	01	8
75324755	08-25	01	14
75324809	02-21	01	6
75324860	08-01	01	1
75324865	09-31	01	14
75324866	09-31	01	13
75324867	09-31	01	16
75324868	09-31	01	10
75324883	02-21	01	7
75324996	04-28	01	9
75324998	09-55	01	26
75324999	09-56	01	26
75325000	09-54	01	26
	09-54	01	30
	09-55	01	30
	09-56	01	30
75325006	09-55	01	20
75325007	09-54	01	20
75325008	09-56	01	20
75325021	08-08	01	19
	08-13	01	6
	08-23	01	9
	08-37	01	3
	08-40	01	3
75325023	09-55	01	21
75325024	09-56	01	21
75325025	09-54	01	21
75325026	09-55	01	18
75325027	09-56	01	18
75325028	09-54	01	18
75325032	02-38	01	8
75325047	09-55	01	16
75325048	09-56	01	16
75325049	09-54	01	16
75325115	09-54	01	31
	09-55	01	31
	09-56	01	31
75325126	09-54	01	29
	09-55	01	29
	09-56	01	29
75325181	02-36	01	15
75325195	08-04	01	8
75325236	02-34	01	12
75325240	09-30	01	52
75325241	09-30	01	50
75325317	04-10	01	2
75325345	09-30	01	48
75325346	09-30	01	53
75325347	09-30	01	53
75325352	04-26	01	26
	04-28	01	10
75325357	06-06	01	4
	06-06	02	4
75325358	06-06	01	5
	06-06	02	5
75325390	02-34	01	25
75325418	06-12	01	26
	06-12	02	26
75325419	06-12	01	28
	06-12	02	28
75325420	06-12	01	27
	06-12	02	27
75325426	08-28	01	3
75325442	08-34	01	1
75325444	08-34	01	2
75325498	08-01	01	5
	08-01	02	8
75325588	09-51	01	33
75325647	09-51	01	25
75325670	03-01	01	12
75325672	03-01	01	13
75325685	05-05	01	13
75325705	08-19	01	14
75325758	08-05	01	19
	08-19	01	13
75325762	09-24	02	16
75325776	09-55	01	23
75325777	09-54	01	23
75325778	09-56	01	23
75325863	08-13	01	13
75325864	08-13	01	10
75325871	09-14	01	16
75325890	02-34	01	27
75325998	02-34	01	19
75326372	03-05	01	13
75326442	09-13	01	3
	09-14	01	2
75326480	09-01	01	17
	09-04	01	27
75326490	09-01	01	32
	09-04	01	28
75326511	09-01	01	33
	09-04	01	29
75326525	06-12	01	15
	06-12	02	15
75326838	02-37	01	4
	02-41	01	2
75326973	02-40	01	24
	02-40	02	8
75326990	02-40	01	11
	02-40	02	11
75326991	03-05	01	12
75327124	03-05	01	23
75327126	03-05	01	10
75327133	04-11	01	23
	04-11	02	11B
	06-02	20	10
	06-03	21	10
75327135	09-03	01	21
	09-04	01	35
75327140	03-05	01	11
75327146	03-05	01	7
75327147	03-05	01	29
75327338	07-09	01	1
75327347	09-01	01	41
75327405	09-09	01	31
75327563	02-36	01	6
75327610	03-05	01	4
75327705	02-02	01	13
75327712	02-35	01	29
75327715	02-16	01	6
75327777	02-39	01	8
	02-39	02	9
	02-40	01	9
	02-40	02	9
	02-41	01	6

Number	Figure	Sequence	Ref.	Number	Figure	Sequence	Ref.
75327779	02-38	01	4	79065563	08-56	01	4
75327835	02-35	01	6	79066938	02-40	01	7
760-14395	09-51	02	15		02-40	02	7
76002504	08-23	01	12	79067025	02-40	01	13
76021263	05-01	01	23		02-40	02	14
76021318	04-11	01	1		02-40	04	4
76022229	02-34	01	14		02-42	01	1
	09-06	01	10	79071417	06-09	03	14
76022735	06-02	18	10	79071443	06-11	02	23
	06-03	19	10	79071445	06-11	02	25
76022765	06-01	19	24	79071447	06-11	02	24
76028575	07-10	01	10	79071448	06-11	02	24
76028577	07-10	01	3	79071449	06-11	02	24
76034972	06-10	02	7	79071450	06-11	02	24
	06-10	03	6	79071451	06-11	02	24
76035007	06-09	01	1	79071452	06-11	02	24
	06-09	02	1	79071453	06-11	02	24
	06-09	03	1	79071454	06-11	02	24
76081001	06-01	02	5	79071455	06-11	02	24
76081102	06-01	21	5	79071456	06-11	02	24
	06-01	21A	8	79071457	06-11	02	24
76085236	09-48	01	4	79077090	06-11	01	10
76085244	09-48	01	3	79079310	09-12	01	5
76303319	04-26	01	30	79079314	09-12	01	7
	09-32	01	2	79083845	02-39	02	4
76303320	04-26	01	33		02-39	03	16
	09-32	01	10		02-40	02	4
76303321	04-26	01	31		02-40	03	16
	09-32	01	4		02-40	04	1
7832867	04-31	01	9		06-01	19	7
79003070	02-17	01	7		06-01	19A	10
79010214	03-01	01	19	79083847	08-03	03	12
79021957	08-56	01	5		08-03	03A	12
79021959	08-56	01	3		08-03	04	11
79032222	09-36	01	3		08-03	05	14
79037282	06-02	20	7	79084753	06-02	16	2
	06-03	21	7		06-03	17	2
	07-07	01	6	79089658	08-03	01	13
	09-13	01	17		08-03	02	13
79038228	08-56	01	10	79090991	04-17	01	17
	08-59	01	10		09-49	01	6
79038730	08-57	01	4	79095552	09-12	01	6
	08-58	01	11	79102659	06-11	01	26
	08-60	01	9		06-11	02	41
	08-61	01	4	79102665	06-11	02	44
79042277	06-11	01	5	79104494	08-02	01	11
79042295	06-11	02	39	79104773	08-25	01	9
79042296	06-11	02	39	79106797	09-03	01	17
79042297	06-11	02	39		09-03	01	7
79042298	06-11	02	39		09-04	01	3
79042299	06-11	02	39	79107317	08-02	01	10
79042300	06-11	02	39	79107817	06-01	15	5
79042301	06-11	02	39	79107818	06-01	15	8
79042302	06-11	02	39	800-1170	06-01	04	21
79042303	06-11	02	39	800-2190	06-01	08	2
79042304	06-11	02	39		06-01	09	2
79042305	06-11	02	39	800-5145	06-01	11	5
79042306	06-11	02	39	8032400	06-01	01A	2
79042307	06-11	02	39		06-01	22	2
79042308	06-11	02	39	8067	06-07	01	5
79042309	06-11	02	39		06-07	02	5
79042310	06-11	02	39		06-07	03	5
79042311	06-11	02	39	80710	06-12	01	18
79047214	06-11	01	6		06-12	02	18
79047219	06-11	01	2		06-12	03	18
79047413	06-11	01	31	80775	02-46	01	7
79047414	06-11	01	31	8093957	04-03	01	8
79047415	06-11	01	31	8093958	04-03	01	6
79047416	06-11	01	31	8093959	04-03	01	12
79047417	06-11	01	31	8093960	04-03	01	1
79047640	06-11	01	13	814-5030	03-04	01	11
79048409	06-11	02	21	814-6050	04-17	01	11
79051018	04-10	01	13	814-8110	09-51	01	22
79052626	06-09	02	12	814-8140	02-41	01	8
79052629	06-09	01	12	8190143	04-03	01	9
	06-09	03	12	82002692	03-05	01	1
79053331	06-11	01	31	82030999	09-47	02	2
79053332	06-11	01	31	82037617	09-48	01	2
79053333	06-11	01	31	8268534	09-09	01	7
79053334	06-11	01	31	827-8045	07-07	01	12
79053335	06-11	01	31	8270126	08-23	01	15
79053336	06-11	01	31		09-24	01	16
79054457	08-01	01	10		09-24	02	3
	08-01	02	11	8281325	08-57	01	8

Number	Figure	Sequence	Ref.	Number	Figure	Sequence	Ref.
8281325	08-58	01	9	84122171	06-01	06	23
	08-60	01	11	84122172	06-01	11	8
	08-61	01	8	84122174	06-01	13	13
8282870	09-24	02	14	84122175	06-01	13	26
8284381	08-62	01	7	84122176	06-01	13	25
8286948	08-62	01	14	84122177	06-01	13	24
8287007	09-24	01	23	84122178	06-01	15	6
8288335	08-62	01	3		06-01	15A	6
8288726	08-62	01	12	84122332	06-01	15	1
8288748	08-62	01	6	84122333	06-01	16	6
8288749	08-62	01	13		06-01	16A	6
8288822	08-57	01	10	84122334	06-01	12	15
	08-61	01	10		06-01	12A	15
8288832	08-58	01	1		06-01	21	4
	08-59	01	5	84123163	06-02	16	21
	08-60	01	7		06-03	17	21
	09-20	01	24	84124714	08-25	01	13
829-1410	02-03	01	8	84129132	09-33	01	18
829-4408	06-02	22	8	84129134	09-43	01	19
	06-03	16	8		09-43	02	19
8290223	08-62	01	9	84129135	09-43	01	1
8291504	08-62	01	8		09-43	02	1
8291506	08-57	01	5	84129137	04-24	01	10
	08-58	01	10		04-24	02	7
	08-60	01	10		04-25	01	17
	08-61	01	5	84129140	09-44	01	8
8291561	08-56	01	11	84129141	09-44	01	5
	08-59	01	11	84129142	09-43	01	9
8291846	09-03	01	6	84129143	09-43	01	9
8291995	09-03	01	2	84129144	09-43	01	3
	09-04	01	5	84129145	09-43	01	3
8297073	08-58	01	2	84129146	09-43	01	7
	08-59	01	4		09-43	02	7
	08-60	01	6	84129147	09-43	01	8
8297074	08-58	01	3		09-43	02	8
	08-59	01	3	84129148	04-24	01	2
	08-60	01	5		04-24	02	2
8297075	08-56	01	8	84129149	09-06	01	5
	08-59	01	8	84129150	09-06	01	1
8297294	08-57	01	11	84129151	09-33	01	6
	08-61	01	11	84130445	09-05	01	13
8297295	08-57	01	7	84138750	06-01	19A	8
	08-58	01	7	84141605	04-26	01	1
	08-60	01	2		04-27	01	4
	08-61	01	6	84141977	06-01	04	10
8297296	08-57	01	12	84141979	06-01	04	22
	08-61	01	12	84141981	06-01	07	16
8298615	08-56	01	12	84141982	06-01	08	12
	08-59	01	12		06-01	08A	15
8299528	08-62	01	10		06-01	09	12
832-10404	04-26	01	22		06-01	09A	15
832-10408	02-39	01	4	84141985	06-01	04A	21
	02-40	01	1		06-01	05A	21
8320758	06-13	01	1		06-01	06A	9
	06-13	04	4		06-01	08	13
	06-14	02	1		06-01	08A	14
	06-14	04	4		06-01	09	13
	06-14	05	4		06-01	09A	14
8321668	04-04	01	14		06-10	07A	17
833-40305	09-46	01	1	84141988	06-01	08	24
833-40306	04-26	01	32		06-01	09	24
	04-27	01	7	84143585	04-25	01	4
	09-43	01	6	84143587	04-26	01	13
	09-43	02	6	84143588	04-24	01	12
	09-44	01	4		04-24	02	9
833-40406	09-33	01	10	84143589	04-24	01	3
83931520	09-40	01	7		04-24	02	3
	09-40	02	7	84143590	04-25	01	13
83990583	06-05	01	2	84143591	04-26	01	8
	09-43	01	20	84143592	02-41	01	18
	09-43	02	20		04-25	01	8
	09-44	01	2	84143593	04-24	01	1
	09-46	01	7		04-24	02	1
	09-47	01	5	84143595	04-25	01	2
	09-49	02	6	84143596	04-26	01	6
84010564	09-36	01	4		08-28	01	14
8403761	04-31	01	12	84143598	04-26	01	9
	09-51	01	4		08-28	01	1
8403763	04-31	01	15	84143600	04-26	01	12
84068386	07-08	01	8	84143604	04-26	01	7
84118931	09-47	04	14		08-17	01	1
84118932	09-47	04	13	84143606	04-25	01	9
84122169	06-01	02	3	84143612	04-25	01	12
84122170	06-01	02	10	84143614	04-25	01	1

Number	Figure	Sequence	Ref.	Number	Figure	Sequence	Ref.
84143614	09-47	02	13	84180530	04-06	01	4
84143617	04-25	01	11		04-08	01	2
	09-47	02	12		04-09	01	10
84143618	04-25	01	3		04-19	01	6
	09-47	03	11	84180859	08-14	01	5
	09-47	04	16	84182194	09-45	01	4
84143620	04-25	01	10	84182226	09-34	01	7
84143627	04-24	02	5	84182232	04-26	01	10
84143629	04-26	01	11	84182240	09-43	02	9
84143632	04-24	01	5	84182241	09-43	02	9
	04-26	01	15	84182242	09-43	02	3
84143636	04-24	01	7	84182243	09-43	02	3
84143640	04-24	01	8	84182244	09-41	01	6
84143642	04-24	01	9	84182246	09-43	01	13
84147560	04-31	01	2		09-43	02	13
84149453	08-01	02	19	84182737	07-12	01	10
84152294	04-10	01	8		07-12	02	12
84152365	09-07	01	10	84184520	05-04	01	47
	09-08	01	10	84185301	05-04	01	46
84152986	04-05	01	11	84185547	05-04	01	45
	04-17	01	20	84185649	02-35	01	31
	04-18	01	4	84186078	09-38	01	4
84153139	09-07	01	11		09-39	01	15
	09-08	01	11	84186079	09-38	01	1
84153143	09-07	01	8	84186080	09-38	01	2
	09-08	01	8	84186081	09-38	01	3
84155959	09-07	01	2	84186082	09-39	01	22
	09-08	01	2	84186083	09-39	01	22
84155965	09-07	01	1	84187203	02-16	01	1
84155977	09-08	01	1	84188365	05-04	01	21
84156379	04-25	01	7		05-07	01	5
84159800	02-01	01	1	84188366	05-04	01	19
84159801	02-02	01	1		05-07	01	4
84159802	02-03	01	1	84188367	05-04	01	3
84159954	09-43	01	11		05-07	01	3
	09-43	02	11	84188368	05-04	01	20
	09-44	01	9		05-07	01	2
	09-45	01	2	84188369	05-04	01	2
84161623	04-05	01	1		05-07	01	1
	04-18	01	3	84188370	05-04	01	25
	04-27	01	19		05-07	01	9
	04-28	01	15	84188371	05-04	01	22
84161624	04-05	01	11		05-07	01	8
	04-17	01	20	84188372	05-04	01	24
	04-18	01	4		05-07	01	7
84161625	04-05	01	13	84188373	05-07	01	10
	04-06	01	4	84188374	05-04	01	23
	04-08	01	2		05-07	01	6
	04-09	01	10	84189212	02-21	01	8
84162342	02-39	01	11	84191598	07-10	02	20
	02-39	02	1	84191864	05-01	01	9
	02-39	03	2		05-03	01	1
	02-40	01	21	84192468	04-27	01	2
	02-40	02	1		05-01	01	3
	02-40	03	2	84192561	05-01	01	10
84162625	04-05	01	6	84192789	04-26	01	2
84165760	09-01	01	36		04-27	01	8
84165763	09-01	01	34	84193901	09-32	01	1
84165899	06-10	01			09-33	01	17
84165902	06-10	01		84194124	05-01	01	20
84165906	06-10	02		84194647	08-19	01	25
84165910	06-10	02		84194648	08-19	01	8
84165924	06-10	03		84194649	08-19	01	7
84165931	06-10	03		84195158	08-19	01	28
84167323	06-01	21A	13	84195160	08-19	01	6
84167878	06-04	01	26	84195162	08-19	01	4
	06-04	01	30	84195164	08-19	01	26
	09-09	01	30	84195353	09-32	01	7
84168336	08-01	02	12	84195355	09-32	01	9
84168341	08-01	02	7	84195359	04-21	01	4
84169743	06-10	01	37	84195364	05-04	01	48
	06-10	02	37	84195368	09-34	01	8
	06-10	03	37	84195372	09-34	01	5
84171611	02-20	01	3	84195376	09-34	01	6
84171620	02-20	01	5	84195380	09-34	01	9
84177808	02-37	01	3	84197662	09-44	01	1
84178151	05-02	01	5	84198952	09-49	02	3
84178155	09-45	01	5	84198954	09-49	02	4
84178156	09-43	01	17	84198985	09-37	01	12
	09-43	02	17	84198987	09-37	01	12
84178157	09-43	01	17	84198990	09-45	01	3
	09-43	02	17	84198991	09-43	01	16
84178164	09-33	01	3		09-43	02	16
84180530	04-05	01	6	84198992	09-37	01	4

Number	Figure	Sequence	Ref.	Number	Figure	Sequence	Ref.
84198993	09-37	01	4	84254908	02-41	01	17
84198997	09-33	01	11	84254909	02-41	01	7
84199629	08-03	01	17	84256229	02-41	01	15
	08-03	02	17	84256232	02-41	01	5
84199644	08-03	01	5	84256881	02-41	01	12
	08-03	02	5	84258384	02-01	01	4
84199678	08-03	01	8	84258421	02-39	01	7
	08-03	02	8		02-39	02	8
84200170	05-01	01	13	84259086	02-35	01	28
84200769	05-01	01	26	84259087	02-35	01	22
84201556	05-04	01	53	84259096	04-27	01	18
84201848	07-10	02	5		05-02	01	14
84201889	08-03	02	12	84259103	04-27	01	14
84207595	08-06	01	11		05-02	01	13
	08-16	01	6	84261434	04-17	01	23
	08-19	01	21	84261439	04-17	01	22
84211978	09-43	01	15	84261959	02-34	01	10
	09-43	02	15		02-35	01	7
84212195	08-05	01	9	84261960	02-21	01	1
	08-45	01	9	84264947	02-34	01	8
	08-45	02		84269082	06-01	19	9
84214486	08-06	01	24	84269083	02-39	01	15
84214701	02-39	03	3		02-40	01	22
	02-40	03	3	84269127	02-36	01	18
84214841	06-03	18	17	84269532	06-01	19	25
84215057	09-47	04	15	84270344	02-39	01	2
84215673	09-47	03	2		02-40	01	15
84216851	09-33	01	7	84271095	04-05	01	5
84217287	08-56	01	13	84271100	08-25	01	11
84220684	08-14	01	4	84271101	04-05	01	4
84227026	02-39	03	14	84271147	08-03	03	14
	02-40	03	14	84271150	08-03	03	10
84227067	02-36	01	5		08-03	04	10
84228807	04-11	01	20	84271164	09-47	04	8
	07-06	01	15	84271165	04-15	01	10
	07-08	01	2	84271611	02-42	01	6
84230659	04-05	01	3	84273248	07-12	02	15
	04-12	01	4	84273708	02-40	01	10
84231915	02-34	01	6	84275608	03-03	01	1
84234092	02-36	01	20	84275612	02-01	01	1
84234792	02-36	01	8	84275613	02-02	01	1
84235111	04-04	01	6	84275614	02-03	01	1
84236952	04-11	01	5	84276084	02-02	01	4
84238181	08-17	01	6	84279676	09-06	01	3
	08-28	01	4	84280988	08-01	02	13
84238418	06-02	22	1		08-02	01	8
84238420	06-03	16	12	84283580	09-51	01	42
84238421	06-01	19	5	84285153	02-35	01	1
	06-03	16	1	84286140	09-51	01	40
84238732	05-03	01	6	84286382	02-17	01	5
	07-05	01	6	84286385	02-17	01	6
	07-05	02	6	84286389	02-17	01	4
84239695	09-09	01	12	84286392	02-17	01	10
84239696	09-09	01	12	84286395	02-17	01	1
84239698	09-09	01	12	84286397	02-17	01	14
84240703	09-11	01	1	84286399	02-17	01	15
	09-21	01	5	84286400	02-17	01	11
84241230	06-03	16	15	84286403	02-17	01	12
84241233	06-02	22	7	84286405	02-17	01	13
	06-03	16	7	84287617	02-21	01	4
84243274	06-01	01	1	84287779	06-01	19	26
84243298	06-01	01	3	84287780	06-01	19	8
84243607	04-11	02	21	84287781	06-01	19	23
84245401	09-49	01	3	84290002	06-01	20	5
84245402	05-01	01	25	84290430	02-35	01	33
84245544	09-49	01	7	84290578	07-10	02	12
84251849	06-02	22	4	84291236	08-03	05	13
	06-03	16	4	84291238	08-03	05	16
84252195	07-01	01	4	84291240	08-03	04	13
84252197	07-01	01	7	84292626	09-05	01	5
84252199	07-01	01	2	84292628	09-05	01	5
84252201	07-01	01	5	84292632	09-05	01	5
84252202	07-01	01	8	84293269	02-34	01	11
84252205	07-01	01	6	84293337	02-34	01	32
84252207	07-01	01	3	84293412	06-10	03	2
84252208	07-01	01	9	84294471	04-04	01	2
84252209	07-01	01	1		04-05	01	2
84252210	07-01	01	13	84294472	04-04	01	13
84252528	07-01	01	14	84294510	04-04	01	11
84254526	02-36	01	17	84294512	04-13	01	2
84254549	02-36	01	9	84294514	04-11	01	15
84254550	02-36	01	7		04-11	02	16
84254551	02-36	01	19	84294515	04-12	01	8
84254552	02-36	01	22	84294520	04-06	01	3

Number	Figure	Sequence	Ref.	Number	Figure	Sequence	Ref.
84295962	07-12	02	3	84318947	09-40	01	5
84296875	04-28	01	18		09-40	02	5
84297667	02-21	01	13	84319013	09-54	02	3
84297671	02-20	01	11		09-54	03	3
84300941	09-30	01	45		09-55	02	3
84301104	09-30	01	40		09-55	03	3
84301333	02-21	01	13		09-56	02	3
84301474	02-21	01	12		09-56	03	3
84303791	02-20	01	3	84319542	03-03	01	4
84304776	09-51	01	27	84322388	02-46	01	3
	09-51	02	10	84322707	09-47	01	10
84304777	09-51	01	18	84322799	09-47	02	5
	09-51	02	9	84322803	09-47	02	1
84304778	09-51	01	43	84322804	09-47	01	2
84304783	09-51	01	28	84322805	09-47	01	9
84304784	09-51	01	8	84322808	09-47	02	10
84304790	09-51	01	30	84323715	07-03	01	4
84304794	09-51	01	7	84323774	02-42	01	3
84304854	09-50	01	6	84323794	07-03	01	18
84304856	09-50	01	1	84323798	09-32	01	3
84304860	09-50	01	7	84323800	04-09	01	3
84304883	09-57	01	4		04-11	01	11
84305269	02-34	01	17		04-11	02	7
84305299	06-01	20	4	84323801	07-03	01	19
	06-01	20A	4	84323802	09-51	01	12
84305457	09-41	01	5		09-51	02	14
84305459	09-41	01	4	84323803	04-09	01	6
84305467	09-41	01	13	84323804	04-29	01	4
84305468	09-38	01	1	84323805	07-03	01	3
84306349	06-01	20	3	84323810	07-03	01	9
	06-01	20A	3	84323977	09-44	01	8
84306587	09-39	01	4	84323979	09-44	01	5
84306588	09-39	01	5	84323981	09-47	01	9
84306589	09-39	01	9	84323982	09-47	01	10
84306590	09-39	01	24	84323983	09-47	02	1
84306591	09-39	01	7	84323984	09-47	02	5
84306592	09-40	01	2	84323985	09-47	01	4
84306593	09-40	01	2	84325227	04-14	01	11
84306595	09-40	02	2	84326486	09-06	01	17
84306596	09-40	02	2	84326487	09-47	02	6
84306988	06-01	19	3		09-49	02	7
84307338	04-14	01	7	84326488	09-47	01	8
84310903	09-47	04	26	84326489	09-47	02	8
84310905	09-47	01	3		09-47	03	8
84310907	09-50	01	3		09-47	04	25
84311530	06-01	00	4		09-49	02	12
84312061	05-04	01	17	84326491	09-47	03	5
	05-05	01	15		09-47	04	22
84312065	05-04	01	35	84326492	09-47	01	1
	05-05	01	19	84326493	09-47	01	7
84312067	05-04	01	14	84326495	09-47	02	9
84312078	05-04	01	11		09-47	03	6
84312081	05-04	01	37		09-47	04	23
84312083	05-04	01	42		09-49	02	11
84312088	05-04	01	41	84326496	09-47	03	15
84312093	05-04	01	8		09-47	04	20
84312094	05-04	01	9	84326497	09-38	01	1
84312095	05-04	01	10	84326498	09-36	01	1
84312096	05-04	01	38	84326500	09-36	01	1
84312099	05-05	01	20	84326502	09-36	01	1
84312105	05-05	01	4	84326504	09-36	01	1
84315516	09-52	01	3	84326506	09-36	01	1
84318298	08-28	01	5	84326508	09-06	01	7
84318300	08-17	01	5	84326509	09-06	01	2
84318340	04-17	01	10	84326510	09-06	01	9
84318349	04-25	01	15	84327179	09-51	01	16
84318351	04-25	01	14		09-51	02	17
84318532	09-47	03	3	84330195	07-03	01	12
84318927	09-47	03	1		07-05	01	5
84318928	09-47	03	10		07-05	02	5
84318929	09-47	03	9	84330352	09-32	01	11
84318933	09-47	02	4	84330354	04-17	01	24
84318935	09-49	02	15	84330355	09-57	01	4
84318936	09-49	02	8	84330362	09-57	01	3
84318937	09-49	02	9	84330389	09-47	02	11
84318938	09-49	02	10	84331298	09-49	01	4
84318939	09-47	02	7	84333118	07-07	01	5
	09-47	03	7	84333325	04-30	01	4
	09-47	04	24	84335356	09-09	01	9
	09-49	02	13	84335357	09-09	01	11
84318940	09-49	02	2	84335358	09-09	01	10
84318941	09-47	02	3	84335359	09-09	01	3
84318943	09-36	01	5	84336216	04-30	01	3
84318947	09-39	01	2	84336218	04-30	01	2

Number	Figure	Sequence	Ref.	Number	Figure	Sequence	Ref.
84336219	04-30	01	1	84389641	04-04	01	12
84337761	08-06	01	9	84395185	06-01	02A	11
84337784	08-06	01	15		06-01	02A	17
84347937	09-52	01	10	84395186	06-01	08A	1
84347968	09-52	01	9		06-01	09A	1
84347970	09-52	01	13		06-10	07A	25
84347971	09-52	01	14	84396193	06-01	15A	11
84347972	09-52	01	7		06-01	16A	10
84347975	09-52	01	8	84396310	06-01	05A	17
84347977	09-52	01	6		06-01	06A	12
84347978	09-52	01	11		06-10	07A	15
84347979	09-52	01	5	844-6016	09-41	01	9
84347981	09-52	01	2	844-8016	09-40	01	9
84347982	09-52	01	1		09-40	02	9
84349669	02-23	01	1	84402442	07-12	01	1
84350712	09-51	01	45		07-12	02	13
84353189	02-12	01	4		07-12	03	18
84355256	08-45	02	2	84405528	06-12	01	1
84355259	08-46	01			06-12	02	1
84355263	08-54	01			06-12	03	1
84355264	08-45	02	9	84405529	06-12	01	10
84355265	08-47	01	10	84406911	09-40	01	1
	08-48	01	10	84406912	09-40	01	1
	08-49	01	10	84406915	09-40	01	8
	08-50	01	10		09-40	02	8
	08-51	01	10	84406920	09-40	01	4
	08-52	01	10		09-40	02	4
	08-53	01	10	84406924	09-40	01	3
84355267	08-48	01	14	84406934	09-40	01	3
84355271	08-47	01	14	84406937	09-40	01	
84355276	08-47	01	2	84406938	09-40	01	
	08-48	01	2	84407747	09-56	02	5
	08-49	01	2	84407748	09-54	01	33
	08-50	01	2		09-54	02	5
	08-51	01	2		09-55	01	33
	08-52	01	2		09-56	01	33
	08-53	01	2	84407749	09-55	02	5
84355280	08-46	01	1	84407750	09-56	02	5
	08-54	01	1	84407751	09-54	02	5
84355282	08-46	01	3	84407752	09-55	02	5
	08-54	01	3	84407817	02-35	01	8
84356099	06-12	03	2	84409552	09-40	02	1
84356937	06-01	05A	10	84409553	09-40	02	1
	06-01	06A	18	84409554	09-40	02	3
84357309	06-01	08A	21	84409558	09-40	02	
	06-01	09A	21	84409559	09-40	02	
84357351	06-01	03A	21	84409561	09-40	02	3
84357355	06-01	04A	10	84409643	06-01	01A	1
84357356	06-01	04A	13	84410172	06-01	01A	3
84357372	06-01	13	23	84412181	06-01	00A	1
84357378	07-01	01	11	84412872	06-01	00A	4
84357379	06-01	10A	7	84412875	06-01	00A	4
84357391	06-01	12A	1	84413758	09-05	01	12
	07-01	01	15	84414903	06-01	20A	1
84357527	06-01	15A	1	84415919	09-28	01	5
84357864	06-10	07A	23	84421025	06-01	20A	5
84357937	06-01	10A	4	84421614	08-03	03A	7
84361155	06-04	01	24	84421617	08-03	03A	11
84368143	03-05	01	26	84422586	03-13	01	1
84370070	03-14	01	14	84427409	06-01	21A	11
84370071	03-14	01	17	84427415	06-01	21A	5
84372731	07-08	01	4	84427665	06-01	21A	17
84374847	09-45	01	2	84428236	09-55	03	5
84375770	09-33	01	1	84428413	09-56	03	5
84376558	09-06	01	20	84428493	09-54	03	5
84379010	06-12	01	2	84468362	09-54	02	6
	06-12	01	29		09-54	03	6
	06-12	02	2		09-55	02	6
	06-12	02	29		09-55	03	6
84385694	06-12	01	3		09-56	02	6
	06-12	02	3		09-56	03	6
	06-12	03	3	84480697	09-24	02	17
84385730	06-04	01	25	84480710	09-24	02	15
84385731	06-04	01	25	84488175	09-56	03	5
84385732	06-04	01	31	84488180	09-54	03	5
84385762	05-06	01	1	84488181	09-55	03	5
84388693	05-06	01	2	84488198	09-55	02	5
84389467	05-06	01	8	84488199	09-56	02	5
84389472	05-06	01	21	84488200	09-54	02	5
84389474	05-06	01	26	84488201	09-55	02	5
84389476	05-06	01	4	84488202	09-56	02	5
84389482	05-06	01	19	84488203	09-54	02	5
84389491	05-06	01	14	84488210	09-56	03	5
84389495	05-06	01	13	84488211	09-54	03	5

Number	Figure	Sequence	Ref.	Number	Figure	Sequence	Ref.
84488212	09-55	03	5	84566456	07-12	03	9
84488213	09-55	03	5	84566460	07-12	03	7
84488214	09-56	03	5	84566464	07-12	03	13
84488215	09-54	03	5	84566467	07-10	02	24
84495181	02-03	01	4	84566508	07-12	03	16
84495184	02-03	01	13	84566649	02-38	01	7
84497611	06-01	11	1	84566650	02-40	04	3
84497613	06-01	11	3	84581573	04-32	01	24
84497616	06-01	02	11	84582136	04-32	01	21
	06-01	02	17	84584832	05-03	01	9
	06-01	06	20	8479611	06-01	05	11
	06-01	10	6		06-01	06	17
	06-01	10	8	8500209	07-08	01	5
84497619	06-01	09	7	8500563	02-41	01	11
84497620	06-01	04	24	8501052	05-02	01	7
	06-01	04	4	8501295	06-01	19A	3
	06-01	05	24	85801991	04-24	01	11A
	06-01	05	4		04-26	01	28
	06-01	06	6		04-27	01	6
	06-01	07	15		05-03	01	7
	06-01	07	9		09-32	01	13
	06-01	08	25		09-33	01	9
	06-01	08	8		09-43	01	4
	06-01	09	25		09-43	02	4
	06-01	09	8		09-44	01	7
84497621	06-01	08	7	85803380	03-05	01	20
84497623	06-01	07	8	85805441	07-04	01	20
84497626	06-01	05	3	85827832	07-03	01	13
84497627	06-01	04	3		07-04	01	
84497628	06-01	03	5	85827833	07-04	01	11
	06-01	03A	5	85827834	07-04	01	17
84497629	06-01	03	21	8602542	03-01	01	4
84497635	06-01	01	2	8603181	06-01	14A	1
84520125	09-54	01	1A	8603182	06-01	12	14
	09-55	01	1A		06-01	12A	14
	09-56	01	1A	8603183	06-01	14	4
84520127	09-54	01	1B		06-01	14A	4
	09-55	01	1B	8603184	06-01	12	9
	09-56	01	1B	8603185	06-01	12	8
84520128	09-54	01	1C	8603209	06-01	07	14
	09-55	01	1C	8603211	06-01	10A	5
	09-56	01	1C	8603214	06-01	03	6
84520131	09-54	01	8		06-01	03A	6
	09-55	01	8	8603215	06-01	12	2
	09-56	01	8		06-01	12A	2
84520134	09-54	01	25		06-01	15	3
	09-55	01	25		06-01	15A	3
	09-56	01	25		07-01	01	16
84534123	02-39	03	17	8603217	06-01	15	10
	02-40	03	17		06-01	15A	10
84534960	02-39	02	5	8603218	06-01	13	8
	02-39	03	22	8603219	06-01	10	3
	02-40	02	5	8603220	06-01	10	2
	02-40	03	22	8603223	06-01	10	5
84534961	02-40	02	10	8603275	06-01	10A	3
84534962	02-39	03	15	8603281	06-01	15	9
	02-40	03	15		06-01	15A	9
84534964	06-01	19A	9		06-01	20	9
84544397	02-35	01	17		06-01	20A	9
84544850	06-01	19A	12	8603293	06-01	02	2
84545150	02-39	03	10		06-01	02A	2
	02-40	03	10	8603294	06-01	02	8
84545869	06-01	19A	6		06-01	02A	8
84545874	06-01	19A	5		06-01	11A	1
84547056	04-26	01	16	8603298	06-01	02	13
	05-03	01	2		06-01	02A	13
84547057	04-26	01	17	8603300	06-01	02	18
	05-03	01	5	8603302	06-01	02	9
84547060	04-26	01	4		06-01	02A	9
84547061	04-26	01	25		06-01	11	7
84549302	09-55	01	24		06-01	11A	7
84549304	09-54	01	24	8603304	06-01	03	24
84549306	09-56	01	24	8603305	06-01	03	15
84549311	09-54	01	27	8603306	06-01	03	2
	09-55	01	27		06-01	03	23
	09-56	01	27		06-01	03A	2
84551989	06-01	04A	4		06-01	03A	23
	06-01	06A	20	8603308	06-01	03	13
	06-01	10A	6		06-01	03A	13
84551990	06-01	05A	3		06-01	12	6
84551991	06-01	08A	3		06-01	12A	6
84561804	07-12	03	10	8603309	06-01	03	7
84564752	06-01	04A	3		06-01	03A	7
84564754	06-01	06A	8	8603310	06-01	03	12

Number	Figure	Sequence	Ref.	Number	Figure	Sequence	Ref.
8603310	06-01	03A	12	8603409	06-01	04	12
8603311	06-01	03A	10		06-01	04A	12
8603315	06-01	12	7		06-01	05A	12
	06-01	12A	7		06-01	06A	7
8603316	06-01	03	9		06-01	08	22
	06-01	03A	9		06-01	08A	19
8603318	06-01	03	16		06-01	09	22
	06-01	03A	16		06-01	09A	19
8603319	06-01	03	17		06-10	07A	21
	06-01	03A	17	8603410	06-01	04	11
8603325	06-01	10	1		06-01	05A	11
8603328	07-01	01	10		06-01	06A	17
8603354	06-01	11	4		06-01	08	21
	06-01	11A	4		06-01	08A	20
8603357	06-01	12	4		06-01	09	21
	06-01	12A	4		06-01	09A	20
8603358	06-01	12	5		06-10	07A	22
	06-01	12A	5	8603411	06-01	04	18
8603359	06-01	13	16		06-01	04	20
8603361	06-01	13	3		06-01	05A	20
8603362	06-01	13	1		06-01	06A	10
8603363	06-01	14	2		06-01	08	14
	06-01	14A	2		06-01	08	16
8603366	06-01	12	1		06-01	09	14
	06-01	15	4		06-01	09	16
	06-01	15A	4		06-10	07A	12
8603367	06-01	13	27	8603412	06-01	04	15
8603368	06-01	13	11		06-01	05A	15
8603369	06-01	13	12		06-01	06A	11
8603370	06-01	13	19		06-01	08	15
8603371	06-01	13	20		06-01	09	15
8603372	06-01	13	18		06-10	07A	13
8603374	06-01	13	17	8603413	06-01	04	19
8603375	06-01	13	21		06-01	05A	19
8603376	06-01	13	9		06-01	06A	14
8603377	06-01	13	2		06-01	08	20
8603378	06-01	16	1		06-01	09	20
	06-01	16A	1		06-10	07A	14
8603380	06-01	16	5	8603414	06-01	04	17
	06-01	16A	5		06-01	08	17
8603381	06-01	16	2		06-01	09	17
	06-01	16A	2	8603415	06-01	04	16
8603382	06-01	16	3		06-01	05A	16
	06-01	16A	3		06-01	06A	13
8603383	06-01	16	4		06-01	08	18
	06-01	16A	4		06-01	09	18
8603384	06-01	17	5		06-10	07A	16
	06-01	17A	5	8603416	06-01	04	16
8603385	06-01	17	4		06-01	05A	16
	06-01	17A	4		06-01	06A	13
8603391	06-01	17	2		06-01	08	18
	06-01	17A	2		06-01	09	18
8603393	06-01	16	9		06-10	07A	16
	06-01	16A	9	8603417	06-01	04	16
8603395	06-01	16	8		06-01	05A	16
	06-01	16A	8		06-01	06A	13
8603396	06-01	15	11		06-01	08	18
	06-01	16	10		06-01	09	18
8603397	06-01	18	1		06-10	07A	16
8603398	06-01	18	4	8603418	06-01	04	16
8603399	06-01	18	5		06-01	05A	16
8603400	06-01	18	7		06-01	06A	13
8603401	06-01	18	6		06-01	08	18
8603402	06-01	16	7		06-01	09	18
	06-01	16A	7		06-10	07A	16
8603407	06-01	04	2	8603419	06-01	04	16
	06-01	04A	2		06-01	05A	16
	06-01	05	2		06-01	06A	13
	06-01	05A	2		06-01	08	18
	06-01	06	22		06-01	09	18
	06-01	06A	22		06-10	07A	16
	06-01	07	10	8603420	06-01	04	16
	06-01	08	9		06-01	05A	16
	06-01	08A	4		06-01	06A	13
	06-01	09	9		06-01	08	18
	06-01	09A	4		06-01	09	18
	06-10	07A	4		06-10	07A	16
8603408	06-01	05A	13	8603421	06-01	04	16
	06-01	06A	16		06-01	05A	16
	06-01	08	23		06-01	06A	13
	06-01	08A	18		06-01	08	18
	06-01	09	23		06-01	09	18
	06-01	09A	18		06-10	07A	16
	06-10	07A	20	8603422	06-01	04	16

Number	Figure	Sequence	Ref.
8603422	06-01	05A	16
	06-01	06A	13
	06-01	08	18
	06-01	09	18
	06-10	07A	16
8603423	06-01	04	16
	06-01	05A	16
	06-01	06A	13
	06-01	08	18
	06-01	09	18
	06-10	07A	16
8603424	06-01	04	16
	06-01	05A	16
	06-01	06A	13
	06-01	08	18
	06-01	09	18
	06-10	07A	16
8603425	06-01	04	16
	06-01	05A	16
	06-01	06A	13
	06-01	08	18
	06-01	09	18
	06-10	07A	16
8603426	06-01	04	16
	06-01	05A	16
	06-01	06A	13
	06-01	08	18
	06-01	09	18
	06-10	07A	16
8603427	06-01	04	16
	06-01	05A	16
	06-01	06A	13
	06-01	08	18
	06-01	09	18
	06-10	07A	16
8603428	06-01	04	16
	06-01	05A	16
	06-01	06A	13
	06-01	08	18
	06-01	09	18
	06-10	07A	16
8603429	06-01	04	16
	06-01	05A	16
	06-01	06A	13
	06-01	08	18
	06-01	09	18
	06-10	07A	16
8603430	06-01	04	9
	06-01	04A	9
	06-01	05A	9
	06-01	06A	1
	06-10	07A	9
8603431	06-01	04	8
	06-01	04A	8
	06-01	05A	8
	06-01	06A	2
	06-10	07A	8
8603432	06-01	04	7
	06-01	04A	7
	06-01	05A	7
	06-01	06A	3
	06-10	07A	7
8603434	06-01	04	23
	06-01	04A	23
8603436	06-01	04	1
	06-01	04A	1
	06-01	05	1
	06-01	05A	1
	06-01	06	21
	06-01	06A	21
	06-01	07	7
	06-01	08	6
	06-01	08A	2
	06-01	09	6
	06-01	09A	2
	06-10	07A	2
8603438	06-01	05	9
	06-01	06	1
	06-01	07	1
8603439	06-01	05	8
	06-01	06	2
	06-01	07	2
8603440	06-01	05	7
	06-01	06	3
8603440	06-01	07	3
8603441	06-01	05	5
	06-01	06	5
	06-01	07	5
8603442	06-01	05	23
8603444	06-01	06	4
8603446	06-01	07	6
8603449	06-01	08	4
	06-01	09	4
8603450	06-01	08	5
	06-01	08A	6
	06-01	09	5
	06-01	09A	6
8603452	06-01	08	1
	06-01	08A	22
	06-01	09	1
	06-01	09A	22
	06-10	07A	24
8603453	06-01	08	10
	06-01	08A	17
	06-01	09	10
	06-01	09A	17
8603454	06-01	08	11
	06-01	08A	16
	06-01	09	11
	06-01	09A	16
8603461	06-01	02A	10
8603463	06-01	02A	18
8603466	06-01	03A	19
8603467	06-01	03A	15
8603468	06-01	03A	24
8603469	06-01	03	19
	06-01	03	8
	06-01	03A	8
8603472	06-01	03A	25
8603483	06-01	04A	11
8603486	06-01	04A	19
	06-01	08A	11
	06-01	09A	11
8603487	06-01	08A	12
	06-01	09A	12
8603488	06-01	04A	16
	06-01	08A	13
	06-01	09A	13
8603489	06-01	04A	16
	06-01	08A	13
	06-01	09A	13
8603490	06-01	04A	16
	06-01	08A	13
	06-01	09A	13
8603491	06-01	08A	13
	06-01	09A	13
8603492	06-01	04A	16
	06-01	08A	13
	06-01	09A	13
8603493	06-01	04A	16
	06-01	08A	13
	06-01	09A	13
8603494	06-01	04A	16
	06-01	08A	13
	06-01	09A	13
8603495	06-01	08A	13
	06-01	09A	13
8603496	06-01	04A	16
	06-01	08A	13
	06-01	09A	13
8603497	06-01	04A	16
	06-01	08A	13
	06-01	09A	13
8603498	06-01	04A	16
	06-01	08A	13
	06-01	09A	13
8603499	06-01	04A	16
	06-01	08A	13
	06-01	09A	13
8603500	06-01	04A	16
	06-01	08A	13
	06-01	09A	13
8603501	06-01	04A	16
	06-01	08A	13
	06-01	09A	13
8603505	06-01	04A	18
	06-01	05A	18
	06-01	05A	4

Number	Figure	Sequence	Ref.	Number	Figure	Sequence	Ref.
8603505	06-01	06A	6	86509828	04-21	01	7
	06-01	09A	1		04-28	01	13
	06-10	07A	1	86511323	09-40	01	14
8603506	06-01	04A	14		09-40	02	14
	06-01	05A	14		09-47	03	13
	06-01	06A	15		09-47	04	12
	06-10	07A	19	86511324	09-51	01	23
8603512	06-01	06A	4	86511818	04-11	01	3
8603513	06-10	07A	3	86511833	09-39	01	8
8603515	06-10	07A	5	86511839	09-37	01	2
8603518	06-01	08A	5	86511841	09-44	01	3
	06-01	09A	5		09-47	01	6
8603519	06-01	09A	3		09-49	02	5
8603521	06-01	10A	1	86511842	09-39	01	11
8603526	06-01	11A	2		09-43	01	14
8603527	06-01	11A	3		09-43	02	14
8603533	06-01	12	12	86512143	07-10	02	19
	06-01	12A	12	86517328	04-15	01	6
8603534	06-01	12	11		04-17	01	13
	06-01	12A	11		04-26	01	23
8603537	06-01	12	13		04-27	01	16
	06-01	12A	13		04-29	01	2
8603538	06-01	13	7		05-01	01	28
8603623	06-01	13	22		05-02	01	11
8603624	06-01	13	6		09-50	01	4
8603625	06-01	13	4	86579671	07-06	01	3
8603628	06-01	14	3	86579678	08-24	01	12
	06-01	14A	3	86579697	02-41	01	14
8603629	06-01	18	3	86598101	07-09	02	1
8603643	06-01	04	5	86598102	08-24	01	13
	06-01	05A	5	86598103	02-41	01	13
	06-01	06A	5	86624115	09-41	01	1
	06-10	07A	10	86624978	07-06	01	11
8603656	06-01	11	2	86625001	04-12	01	1
8603725	06-01	03	1	86625032	09-50	01	2
	06-01	03A	1	86625073	09-37	01	7
8603786	06-01	13	10	86625075	04-27	01	10
8603804	06-01	12A	9	86625261	04-14	01	6
8603805	06-01	12A	8		04-17	01	19
8604690	06-01	03A	4		04-21	01	6
8604691	06-01	03A	20		04-28	01	12
8604692	06-01	03A	3	86632601	04-04	01	16
8604701	06-01	04A	20		04-11	01	6
	06-01	08A	9		04-11	02	1
	06-01	09A	9		04-17	01	29
8604702	06-01	04A	15	86637974	03-03	01	6
	06-01	08A	10	86639044	08-18	01	25
	06-01	09A	10	86639082	08-19	01	12
8604714	06-01	12	10	86639083	08-19	01	24
8604716	06-01	08	3	86639114	09-37	01	11
	06-01	08A	7		09-41	01	2
	06-01	09	3	86639211	07-10	02	23
	06-01	09A	7	86639234	05-02	01	6
8604717	06-01	10A	2	86639263	09-37	01	13
86050272	09-43	01	12		09-49	02	1
	09-43	02	12	86729275	05-03	01	11
	09-51	01	11	86900673	02-41	01	1
	09-51	02	16	86977786	04-14	01	12
8605280	06-01	03	4	86977790	09-51	01	5
8605281	06-01	03	3	86979020	09-39	01	17
8605735	03-01	01	3	87010704	07-06	01	4
86500688	04-07	01	3	87010705	09-52	01	12
	04-14	01	8		09-57	01	5
	04-15	01	2	87015627	09-39	01	23
	04-17	01	9	87016618	06-06	01	2
86500689	04-12	01	9		06-06	02	2
86502975	09-43	01	10		08-03	03	5
	09-43	02	10		08-03	03A	3
	09-44	01	10		08-03	04	2
	09-45	01	1		08-03	05	7
86508566	04-08	01	3		08-41	01	3
86508568	04-14	01	3	87030025	07-09	02	11
	04-15	01	7	87036224	09-44	01	6
86508569	04-17	01	12	87306678	07-06	01	5
86508617	04-17	01	21	87312626	04-21	01	1
	04-27	01	15		04-28	01	5
	05-02	01	10	87312843	04-21	01	5
86508812	04-09	01	8		04-28	01	6
	04-11	01	14	87315248	04-21	01	10
	04-11	02	12	87315249	04-21	01	9
86509827	04-09	01	2	87315250	04-17	01	7
	04-11	01	2	87315269	04-15	01	5
	04-11	02	6	87318620	04-17	01	6
	04-17	01	2	87318825	04-29	01	5

Number	Figure	Sequence	Ref.	Number	Figure	Sequence	Ref.
87327335	04-23	01	1	87521643	08-11	01	18
87327342	04-23	01	3	87522522	09-40	01	12
87327346	04-23	01	2		09-40	02	12
87333771	02-03	01	10	87528243	06-02	16	1
87340284	02-21	01	11		06-03	17	1
87342638	02-01	01	18	87533513	08-10	01	1
	02-02	01	18		08-11	01	16
	02-03	01	18	87537674	03-01	01	20
87350352	09-34	01	11	87539879	02-34	01	26
87350494	09-46	01	5	87544631	08-21	01	10
87351145	09-34	01	10		08-22	01	29
87351162	09-34	01	10	87544632	08-21	01	13
87353638	09-30	01	40		08-22	01	30
87354991	02-37	01	12	87559372	09-31	01	1
87357502	05-01	01	6	87560263	06-01	05	25
87359203	07-10	02	16		06-01	06	19
87359216	07-12	01	12	87561065	06-01	02	7
87359218	07-10	02	7		06-01	02A	7
87359665	09-03	01	23	87561066	06-01	02	6
	09-04	01	30		06-01	02A	6
87359686	09-03	01	22	87562344	07-06	01	10
	09-04	01	37	87566613	09-17	02	1
87361280	03-01	01	27	87567917	03-04	01	10
87361282	03-01	01	8		04-06	01	6
87362264	03-01	01	1		04-08	01	6
	03-01	01	14	87572345	09-16	01	1
87362913	04-13	01	3	87572769	09-30	01	8
87363070	09-46	01	4	87573639	09-15	01	1
87363073	09-46	01	4	87574040	09-51	01	44
87363102	09-51	01	24		09-51	02	7
87363631	09-24	01	14	87574342	09-12	01	4
87368130	05-04	01	1	87582470	09-30	01	9
87368139	05-04	01	5	87584592	07-04	01	6
87372804	04-26	01	14	87588865	09-40	01	13
87372829	06-01	20	2		09-40	02	13
	06-01	20A	2	87606309	06-13	04	5
	06-02	22	2	87606313	06-13	04	2
	06-03	16	2		06-14	05	5
	08-01	01	6	87606315	06-14	05	1
87374710	09-18	01	3	87606322	06-14	05	2
87375065	09-18	01	10	87606324	06-14	04	1
87375124	09-09	01	5	87606326	06-13	01	2
87376427	02-39	01	10		06-13	02	2
	06-02	22	3	87606328	06-14	02	2
	06-03	16	3	87606337	06-13	03	1
87382507	02-39	01	16	87606338	06-14	01	2
	02-39	03	18	87606340	06-14	03	1
	02-40	01	5	87607168	06-14	03	5
	02-40	03	18	87607169	06-13	03	5
	06-03	16	14	87607171	06-14	03	2
87389395	06-10	01	35	87607172	06-13	03	2
	06-10	02	35	87613307	02-37	01	7
87389985	09-01	01	1	87616831	09-01	01	29
87389986	08-66	01		87616832	09-01	01	29
87394149	02-38	01	3	87618963	09-01	01	26
87398558	04-12	01	6	87619755	04-09	01	1
87400460	03-01	01	9		04-11	01	10
87406924	09-46	01	3		04-11	02	5
87434472	09-07	01	6		04-17	01	3
	09-08	01	6	87620692	04-24	01	4
87435522	03-01	01	7		04-24	02	4
	03-02	01		87621279	02-01	01	13
87435524	03-02	01	1	87625332	06-12	02	10
87438159	03-02	01	2		06-12	03	10
87446110	06-01	17A	1	87625339	06-09	01	5
87453965	06-01	13	5		06-09	02	5
87453989	06-01	18	2		06-09	03	5
87471428	07-07	01	11	87625340	06-10	01	26
87471441	08-25	01	20	87625341	06-10	01	24
	08-35	01	5		06-10	02	24
87476417	06-12	01	4		06-10	03	24
	06-12	02	4	87625342	06-10	01	23
	06-12	03	4		06-10	02	23
87489520	06-02	22	18		06-10	03	23
87495304	07-05	01	10	87625344	06-10	01	29
	07-05	02	2		06-10	02	29
87498519	06-01	02	1		06-10	03	29
	06-01	02A	1	87625345	06-10	01	21
87515119	06-01	00A	9		06-10	02	21
87519452	06-01	01	4		06-10	03	21
	06-01	01A	4	87625346	06-10	01	30
	06-01	21	6		06-10	02	30
	06-01	21A	10		06-10	03	30
87521643	08-10	01	21	87625347	06-10	03	16

Number	Figure	Sequence	Ref.	Number	Figure	Sequence	Ref.
87625348	06-10	01	32	87637713	06-11	01	20
	06-10	02	32	87637716	06-11	01	9
	06-10	03	32	87637717	06-11	01	8
87625350	06-10	01	3	87637945	02-21	01	14
87625353	06-10	02	2	87638368	06-11	01	3
87625354	06-06	01	7	87638369	06-11	01	11
	06-06	02	7	87638370	06-11	01	1
	06-10	02	3	87638371	06-11	01	17
	06-10	03	3	87638373	06-11	01	32
87625355	06-10	01	14	87638636	06-11	01	28
	06-10	02	14		06-11	02	43
	06-10	03	14	87638638	06-11	01	29
87625356	06-10	01	28		06-11	02	42
	06-10	02	28	87638641	06-08	02	7
	06-10	03	28	87642872	06-08	01	8
87625357	06-10	01	15	87642958	09-51	01	41
	06-10	02	15	87644960	06-09	02	2
	06-10	03	15	87647423	06-04	01	19
87625358	06-10	01	31	87647424	06-05	01	12
	06-10	02	31	87647425	06-05	01	7
	06-10	03	31	87647426	06-04	01	14
87625359	06-10	01	33	87647427	06-05	01	11
	06-10	02	33	87647428	06-05	01	3
	06-10	03	33	87647429	06-04	01	23
87625361	06-10	02	25	87647430	06-04	01	22
87625362	06-10	01	19	87647431	06-04	01	10
	06-10	02	19	87647436	06-06	01	3
	06-10	03	19		06-06	02	3
87625364	06-10	01	20	87647441	06-06	02	8
	06-10	02	20	87648632	07-06	01	8
	06-10	03	20	87648700	07-06	01	7
87625365	06-10	01	27	87648784	06-05	01	15
	06-10	02	27	87648785	06-04	01	29
	06-10	03	27	87649111	07-06	01	2
87625366	06-10	01	10	87651022	04-05	01	10
	06-10	02	10	87651573	09-04	01	13
	06-10	03	10	87651574	09-04	01	17
87625367	06-10	01	11	87652932	09-51	01	3
	06-10	02	11	87655323	09-20	01	14
	06-10	03	11	87656136	08-03	01	19
87625368	06-10	01	1		08-03	02	19
	06-10	02	1	87656138	09-46	01	6
	06-10	03	1	87656163	08-03	01	18
87625369	06-10	01	8		08-03	02	18
	06-10	02	8	87657086	08-03	01	12
	06-10	03	8		08-03	02	12
87625371	06-10	01	6	87657163	04-17	01	14
	06-10	03	7	87657591	08-03	01	16
87625372	06-10	01	9		08-03	02	16
	06-10	02	9	87657871	08-03	01	12
	06-10	03	9	87662905	06-12	03	27
87625374	06-08	03	7	87663316	06-04	01	20
87625376	06-09	03	2	87663317	06-05	01	4
87625377	06-12	03	15	87663318	06-04	01	27
87625378	06-12	03	16	87663319	06-04	01	28
87625379	06-11	02	48	87665240	06-12	01	11
87625383	06-12	03	28	87665244	06-12	02	11
87625384	06-12	03	26	87665299	06-04	01	9
87625385	06-12	03	25	87665328	09-30	01	25
87625386	06-12	03	19	87665991	06-12	03	11
87625394	06-12	03	22	87667591	06-12	01	24
87625397	07-06	01	1	87667592	06-12	02	24
87625399	07-06	01	6	87667593	06-12	03	24
87625404	07-06	01	23	87667877	06-05	01	10
87626468	06-04	01	13	87667882	06-05	01	10
87626518	08-02	01	15	87667887	06-05	01	14
87631036	07-06	01	24	87667892	06-05	01	14
87632231	07-06	01	21	87668002	06-11	01	24
87632236	07-06	01	18	87668013	06-04	01	7
87632360	06-04	01	11	87668014	06-04	01	8
	08-55	01		87671571	06-06	01	8
87632370	06-04	01	3	87671830	09-17	02	
87632710	09-48	01	1	87671831	09-15	01	2
87633266	06-07	02	6		09-16	01	2
87634022	05-01	01	17		09-17	02	13
87635870	06-10	03	26	87671851	09-16	01	
87635873	06-09	03	18	87671864	09-15	01	
87635875	07-12	01	2	87671866	07-07	01	10
87635876	06-09	01	2	87672177	06-01	19A	14
87635878	06-08	01	7	87673477	04-11	01	18
87636717	06-11	01	35		04-11	02	13
87636720	06-10	02	26	87674065	08-18	01	26
87637712	06-09	01	15	87674739	06-10	02	
87637713	06-11	01	18	87674742	06-10	02	

Number	Figure	Sequence	Ref.
87674745	06-10	03	
87674748	06-10	03	
87674751	06-10	01	
87674752	09-54	01	33
	09-55	01	33
	09-56	01	33
87674754	06-10	01	
87674782	06-07	01	8
87674785	06-07	02	8
87674788	06-07	03	8
87674793	08-24	01	10
87677039	06-12	01	9
	06-12	02	9
	06-12	03	9
87677496	06-13	01	2
87677500	06-13	04	1
87678588	03-05	01	27
	04-11	02	11
87679235	06-12	03	17
87681199	07-10	02	1
87682623	06-02	17	17
87683323	04-11	02	18
	07-08	01	9
87684656	09-54	01	33
	09-55	01	33
	09-56	01	33
87701915	09-13	01	16
87704371	09-54	01	33
	09-55	01	33
	09-56	01	33
87708719	04-25	01	5
87711551	06-01	17	1
87712648	06-01	03	11
	06-01	03A	11
87712651	06-01	05	10
	06-01	06	18
87712665	06-01	12	3
	06-01	12A	3
87712667	06-01	14	1
87712668	06-01	17	3
	06-01	17A	3
87712679	06-01	02	16
	06-01	02A	16
87712680	06-01	03	14
87712858	08-24	01	8
87712859	08-24	01	9
87712860	08-18	01	15
87714254	09-09	01	32
87715358	06-01	03	20
87715359	06-01	03	18
	06-01	03A	18
87715361	06-01	04	25
87715369	06-01	07	27
87715371	06-01	08	19
	06-01	09	19
87715375	06-01	10	7
87724783	04-10	01	7
87734594	06-01	19	14
87734947	06-07	03	6
87735179	07-08	01	29
87735591	07-12	02	9
87739033	09-05	02	7
87739035	06-01	00	1
87739036	06-01	00	1
87739038	06-01	19	21
	06-01	21	3
	06-01	21A	7
87739040	09-05	02	1
87739045	06-01	00	4
87739073	06-01	00	10
	06-01	00A	10
87739075	06-01	00	10
	06-01	00A	10
87739470	06-01	19	15
	06-01	19	22
	06-01	21	7
87739471	06-01	21	11
87742441	06-01	20	1
87742959	06-01	03A	14
87743954	09-49	01	2
87744565	02-38	01	6
	02-40	04	2
	02-42	01	4
87747168	04-11	02	19
87747168	07-08	01	21
87747961	07-08	01	12
	07-09	02	3
87747963	07-08	01	14
87747964	07-08	01	15
87747965	07-08	01	6
	07-09	01	11
87747966	07-08	01	22
87747968	07-08	01	17
87751052	06-02	22	14
87751830	06-01	19	12
87752061	06-02	22	12
87752987	08-25	01	10
87753435	09-42	01	3
87753470	09-42	01	2
87753475	09-37	01	3
87753485	09-37	01	3
87753498	09-40	01	10
87753505	09-37	01	9
87753508	09-37	01	9
87753541	09-37	01	1
87753542	09-38	01	4
	09-39	01	15
87753543	09-38	01	5
87753544	09-38	01	1
87753545	09-38	01	2
87753546	09-38	01	3
87753547	09-39	01	20
87753548	09-39	01	20
87753555	09-38	01	6
	09-39	01	25
87755918	03-05	01	37
87756511	09-51	01	34
87757163	06-01	04A	22
87757164	06-01	05A	22
87757165	06-01	06A	19
87757167	06-01	08A	
	06-01	09A	
87757169	06-01	10A	8
87803136	03-08	01	13
87803260	02-32	01	12
88062	05-03	01	10
8900124994	06-01	02A	19
8900124996	06-01	02	14
	06-01	02A	14
8900125103	06-01	02	12
	06-01	02A	12
8900125104	06-01	02	15
	06-01	02A	15
8900125163	06-01	04A	6
8900125184	06-01	04A	16
	06-01	04A	16
	06-01	08A	13
8900125212	06-01	05A	6
8900125236	06-01	10A	9
8900125280	06-01	11A	8
8900125282	06-01	11	6
	06-01	11A	6
8900125285	06-01	11	5
	06-01	11A	5
8900125286	06-01	11	5
	06-01	11A	5
8900125287	06-01	11	5
	06-01	11A	5
8900125288	06-01	11	5
	06-01	11A	5
8900125289	06-01	11	5
	06-01	11A	5
8900125290	06-01	11	5
	06-01	11A	5
8900128373	06-01	12A	10
8900129718	06-10	07A	11
8900130615	06-01	15	2
	06-01	15A	2
892-11005	04-29	01	8
892-11006	09-33	01	13
892-11012	05-06	01	24
	08-03	03A	9
892-11014	08-03	02	22
895-11010	05-06	01	17
896-11012	02-03	01	12
	05-06	01	25
8963100253	06-01	08A	8
	06-01	09A	8

Number	Figure	Sequence	Ref.	Number	Figure	Sequence	Ref.
93156604	03-08	01	8				
933944R1	06-01	05	21				
	06-01	06	9				
	06-01	07	21				
933946R1	06-01	11A	5				
9515003	09-05	01	15				
	09-05	03	5				
9671714	09-43	01	18				
	09-43	02	18				
	09-49	02	14				
9706685	09-51	01	31				
9706755	04-31	01	11				
9804255	09-37	01	6				
9804256	09-42	01	1				
9804258	09-40	01	11				
	09-40	02	11				
	09-43	01	2				
	09-43	02	2				
	09-47	04	27				
	09-57	01	2				
9824050	06-01	19	13				
9824840	04-26	01	21				
9825770	07-09	01	9				
9843376	08-03	03	9				
	08-03	03A	5				
	08-03	04	8				
	08-03	05	12				
9968481	08-47	01	5				
9968483	08-47	01	6				
9991976	02-41	01	16				
	02-41	01	4				
9992069	08-25	01	4				
9992298	07-10	02	13				
	08-19	01	9				
	08-24	01	16				
9992305	07-10	02	14				
	08-19	01	10				
9992898	08-19	01	11				
A162896	02-20	01	2				
A187813	04-28	01	7				
A187990	03-04	01	12				
	04-08	01	8				
E135131	06-01	05	14				
	06-01	06	15				
	06-01	07	13				
E135229	06-01	20	8				
	06-01	20A	8				
E37935	08-66	01	5				
E37940	08-66	01	20				
E37944	08-66	01	8				
E37946	08-66	01	10				
E37949	08-66	01	13				
E37950	08-66	01	14				
E37951	08-66	01	15				
E66256	06-02	22	17				
J903652	02-20	01	4				
J909394	02-36	01	16				
K303756	09-39	01	1				
L115549	02-21	01	5				
L124085	04-14	01	10				
L126713	04-11	02	10				
L127553	04-12	01	11				
L129159	02-16	01	5				
N14222	08-66	01	16				
NS	06-01	02A	4				
	06-01	02A	5				
	06-10	07A	18				
NSS	02-43	01	17				
	02-43	01	19				
	08-21	01	15				
P0236317R	06-01	07	11				
	06-10	07A	6				
R55242	09-51	01	17				
	09-51	02	6				
REF	06-04	01	4				
	06-04	01	5				
	06-07	02	7				
	09-30	01	31				
S301616	06-01	15A	5				
S301617	06-01	12A	13A				
	06-01	15A	8				
V39323	08-66	01	3				
V39325	08-66	01	6				
V39454	08-66	01	1				