CASE

MOTONIVELADORA 865

JANEIRO 2008

RUTHZIL TRATOR COMERCIAL DE PEÇAS LTDA 11 97083-6812 ROLANDO



MOTONIVELADORA 865

CARACTERÍSTICAS TÉCNICAS

MOTOR

Marca	Cummins
Modelo	6CT 8.3
Tipo	Diesel, 4 tiempos, inyección directa, turbo-alimentado
Cilindros	6, en línea
Diámetro y curso	114 x 135 mm (4,5 x 5,3")
Cilindrada	8.300 cm³ (506,5 in³)
Potencia:	
Bruta (SAE J1995)	170 hp (127 kW) a 2.200 rpm
Neta (SAE J1349)	155 hp (116 kW) a 2.200 rpm
Torque máximo:	
Neto (SAE J1349)	571 Nm (421 lbft) a 1.500 rpm

MOTOR (OPCIONAL)

Marca	Cummins
Modelo	6CT AA 8.3
Tipo	Diesel, 4 tiempos, inyección directa, turbo-alimentado, emisionado Tier 2
Cilindros	6, en línea
Diámetro y curso	114 x 135 mm (4,5 x 5,3")
Cilindrada	8.300 cm³ (506,5 in³)
Potencia:	
Bruta (SAE J1995)	180 hp (134 kW) a 2.200 rpm
Neta (SAE J1349)	170 hp (126 kW) a 2.200 rpm
Torque máximo:	
Neto (SAE J1349)	678 Nm (500 lbft) a 1.600 rpm

TREN DE FUERZA

Eje trasero	Planetario
Diferencial	Torque proporcional
Frenos	A disco, en baño de aceite
Número de discos por freno	4
Tándem	
Tipo	Chapa soldada
Oscilación	20° en cada dirección
Eje frontal	Acero soldado de alta resistencia
Oscilación	19° en cada dirección
Inclinación de las ruedas	17,5° en cada dirección
Altura libre del suelo	622 mm (2')
Neumáticos	14 x 24 12L G2
Aros	9" (pieza única)

SISTEMA HIDRÁULICO

Tipo	Centro cerrado, sensor de carga
Bomba hidráulica	Bomba de pistones axiales, flujo variable, sensor de carga, caudal y presión compensable
Caudal nominal a 2.200 rpm	186 ℓ/min (49 gpm)
Válvula de control	9 secciones
Desplazamiento lateral y ángulo de ataque de la hoja	Tipo hidráulico
Silla	5 posiciones
Hoja	3.962 mm (13')
Acopladores rápidos para diagnóstico	8

TRANSMISIÓN

Tipo	Direct drive, Powershift, control electrónico de cambio de marchas y pedal modulador para avance progresivo.
Caudal de la bomba a 2.200 rpm	91 ℓ/min (24 gpm)
Cárter	Integral
Marchas	8 adelante/4 atrás
Control de desplazamiento	Control electrónico automático, palanca única tipo "bump"
Sistema de diagnóstico	A bordo

Velocidades – km/h (mph)

Adelante		
1ª	3,6	(2,2)
2ª	5,1	(3,2)
3ª	7,2	(4,4)
4ª	10,0	(6,2)
5ª	14,3	(8,9)
6ª	20,0	(12,4)
7ª	28,5	(17,7)
8ª	42,9	(26,6)
Atrás		
1ª	3,6	(2,2)
2ª	7,2	(4,4)
3ª	14,3	(8,9)
4ª	28,5	(17,7)



EQUIPO OPCIONAL

NEUMÁTICOS Y AROS

- Aro 9"-pieza única / Neumático 13x24-12L-G2-sin cámara
- Aro 9"-pieza única / Neumático 14x24-10L-G2-sin cámara
- Aro 10"-3 piezas / Neumático 13x24-12L-G2-sin cámara
- Aro 10"-3 piezas / Neumático 14x24-10L-G2-sin cámara
- Aro 10"-3 piezas / Neumático 14x24-12L-G2-sin cámara
- Aro 10"-3 piezas / Neumático 16x24-12L-G2-sin cámara
- Aro 13"-pieza única / Neumático 17,5x25-12L-L2-sin cámara
- Aro 14"-3 piezas / Neumático 17,5x25-12L-L2-sin cámara
- Aro 14"-3 piezas / Neumático 17,5x25-16L-L3-sin cámara
- Aro 17"-3 piezas / Neumático 20,5x25-12L-L3-sin cámara
- Aro 17"-3 piezas / Neumático 20,5x25-16L-L3-sin cámara
- Aro 9"-pieza única / Neumático 13x24-12L-G2-con cámara
- Aro 9"-pieza única / Neumático 14x24-10L-G2-con cámara
- Aro 9"-pieza única / Neumático 14x24-12L-G2-con cámara
- Aro 10"-3 piezas / Neumático 13x24-12L-G2-con cámara
- Aro 10"-3 piezas / Neumático 14x24-10L-G2-con cámara
- Aro 10"-3 piezas / Neumático 14x24-12L-G2-con cámara
- Aro 13"-pieza única / Neumático 17,5x25-12L-L2-con cámara
- Aro 14"-3 piezas / Neumático 17,5x25-12L-L2-con cámara
- Aro 9"-pieza única / Neumático 14x24-12L-L2-RADIAL XGLA2
- Aro 10"-3 piezas / Neumático 14x24-12L-L2-RADIAL XGLA2
- Aro 9"-pieza única con válvula
- Aro 13"-pieza única con válvula
- Aro 10"-3 piezas con válvula
- Aro 14"-3 piezas con válvula
- Aro 17"-3 piezas con válvula

DIMENSIONES

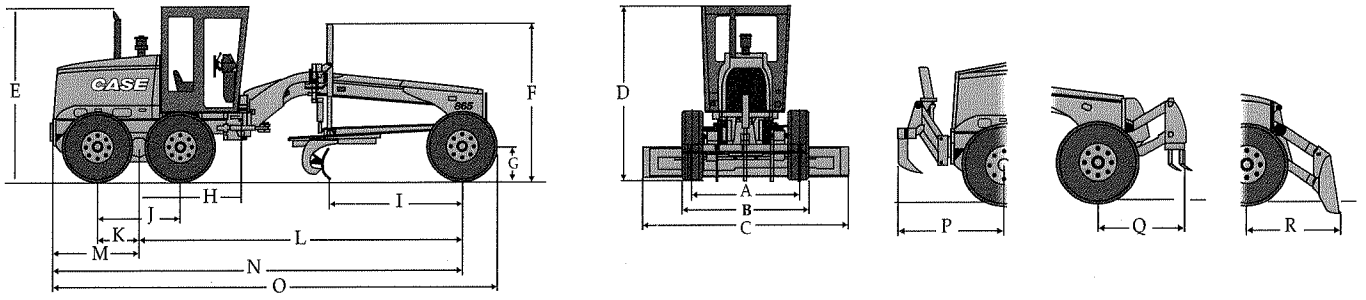

A - Distancia entre las ruedas ..... 2.134 mm (7′)
B - Distancia entre las ruedas medida por fuera de los neumáticos ..... 2.510 mm (8′ 3″)
C - Ancho de la hoja ..... 3.962 mm (12′)
D - Altura hasta el tope de la cabina
Cabina perfil alto ..... 3.340 mm (10′ 11″)
Cabina perfil bajo ..... 3.140 mm (10′ 4″)
E - Altura hasta el tope del caño de escape del motor ..... 3.323 mm (10′ 10″)
F - Altura hasta el tope del cilindro de levantamiento de la hoja ..... 3.047 mm (10′)
G - Radio estático del neumático ..... 610 mm (2′)
H - Distancia desde el eje del tándem
hasta el perno de articulación del chasis ..... 1.958 mm (6′ 5″)
I - Distancia entre el eje frontal y la hoja ..... 2.562 mm (8′ 5″)
J - Distancia entre los ejes del tándem ..... 1.594 mm (5′ 2″)
K - Distancia entre el eje del tándem y la rueda ..... 797 mm (2′ 7″)
L - Distancia entre ejes ..... 6.219 mm (20′ 5″)
M - Distancia entre el eje del tándem y
la parte trasera del equipo ..... 1.650 mm (5′ 5″)
N - Distancia entre el eje de la rueda delantera y la parte trasera del equipo ..... 7.869 mm (25′ 9″)
O - Largura total ..... 8.534 mm (28′)
P - Distancia entre neumáticos traseros y ripper ..... 2.028 mm (6′ 8″)
Q - Distancia entre neumáticos delanteros y escarificador ..... 1.520 mm (4′ 12″)
R - Distancia entre neumáticos delanteros y hoja frontal ..... 1.620 mm (5′ 4″)
Radio de giro (externo a los neumáticos) ..... 7.250 mm (23′ 9″)

Todas las unidades equipadas con neumáticos 14.0 x 24-12 L, cabina abierta ROPS/FOPS, batería estándar, tanque de combustible lleno, operador pesando 75 kg, especificaciones conforme JISO 7134.

EQUIPO ESTÁNDAR

COMPARTIMIENTO DEL OPERADOR

- Cabina abierta ROPS/FOPS
- Asiento ajustable con suspensión, forrado en vinilo, con cinturón de seguridad (2")
- Consola del operador ajustable
- Acelerador/desacelerador de pedal
- Acelerador manual
- Limpiador de parabrisa delantero con lavador
- Vidrio de seguridad
- Luz de techo
- Retrovisores internos y externos
- Bandeja
- Enchufe de 12 V
- Cenicero
- Llave general
- Escalones en los lados derecho e izquierdo
- Encendedor de cigarrillos
- Ventilador

MOTOR

- Cummins 6CT8.3 turbo-alimentado, diesel
- Filtro de aire a seco con elementos primario y secundario de seguridad
- Filtro previo de aire con eyector ciclónico de polvo
- Alternador de 50 A
- Motor de arranque (5,5 kW)
- Capó oscilante

SISTEMA HIDRÁULICO

- Sistema hidráulico con sensor de carga, centro cerrado
- Válvula de control de 9 secciones
- Control hidráulico para todas las funciones: elevación de la hoja (lado derecho e izquierdo), gira círculo, desplazamiento lateral del círculo, inclinación de las ruedas, articulación del chasis, desplazamiento lateral y angular de la hoja, accesorios frontal y trasero
- Central de diagnóstico con 8 acopladores rápidos
- Silla móvil con 5 posiciones de trabajo y traba hidráulica
- Hoja de 13' (3.962 x 671 x 22 mm)
- Ventilador del motor hidráulico

FRENOS

- Frenos de servicio multidisco en baño de aceite con sistema de seguridad por medio de acumuladores de nitrógeno
- Freno de estacionamiento a disco integrado a la transmisión, con luz de advertencia

NEUMÁTICOS

- Aro 9" pieza única / 14 x 24 -12 L G2

OTROS

- Conjunto de herramientas
- Gancho de tracción trasero

EJES

- Diferencial de torque proporcional (eje trasero)

DIRECCIÓN

- Dirección hidrostática con sistema de emergencia incorporado

INSTRUMENTOS

Indicadores de cristal líquido

- Velocímetro
- Tacómetro
- Indicador de marchas/diagnóstico de fallas en la transmisión
- Presión de aceite del motor
- Temperatura del líquido de enfriamiento del motor
- Presión de aceite de la transmisión
- Temperatura del aceite de la transmisión
- Nivel de combustible en el tanque

Instrumentos con indicación por LED

- Presión de aceite del motor
- Temperatura del líquido de enfriamiento del motor
- Presión de aceite de la transmisión
- Temperatura del aceite de la transmisión
- Indicación de restricción del filtro de aire del motor, filtro de la transmisión y filtro hidráulico
- Presión del circuito hidráulico de los frenos
- Freno de estacionamiento aplicado
- Carga de batería
- Indicadores de dirección
- Señal de alerta intermitente

SISTEMA ELÉCTRICO

- Luces
  - Farol frontal con luz indicadora de dirección (2);
  - Luz de freno e indicador de dirección traseros (2);
  - Farol de trabajo trasero en el tope de la cabina (2);
  - Farol de trabajo anterior a la hoja (2)
- Sistema 24 V (2 baterías 12V/750 CCA)
- Monitoreo de los sistemas electrónicos
- Bocina
- Horímetro

TRANSMISIÓN

Transmisión de tipo Direct Drive, Powershift, 8 velocidades hacia adelante y 4 velocidades hacia atrás, protección contra velocidades excesivas, dispositivo de emergencia en el caso de falla eléctrica. (Go Home)

Todas las cabinas ROPS/FOPS son certificadas conforme las normas SAE J1040 (ROPS) y SAE J231 (FOPS)

EQUIPO OPCIONAL

- Alarma de marcha atrás
- Acumuladores para cilindros de levantamiento
- Acumuladores para cilindros de levantamiento de hoja y círculo
- Alternador de 80 A
- Aire acondicionado (caliente y frío)
- Calentador de cabina
- Hoja de 12' (3.658 x 622 x 22 mm)
- Hoja de 14' (4.267 x 671 x 22 mm)
- Eje trasero con freno en las cuatro ruedas y bloqueo automático del diferencial con accionamiento electro-hidráulico
- Asiento en tejido
- Cinturón de seguridad 3"
- Ripper / escarificador trasero con 3 ó 5 dientes en el ripper y 5 ó 9 dientes en el escarifador
- Cabina cerrada alta ROPS/FOPS
- Cabina cerrada alta ROPS/FOPS lujo (con radio, limpiador de parabrisas trasero, gancho para paletó y cortina trasera)
- Cabina cerrada ROPS/FOPS lujo (perfil bajo)
- Caja para herramientas (sin herramientas acoplada a la máquina)
- Caja económica para herramientas
- Conjunto de herramientas de lujo (con caja)
- Hoja delantera (1.165 kg/2.568 lb)
- Control de fluctuación para hoja frontal
- Control de fluctuación para hoja central
- Escarificador delantero con 5 dientes
- Contrapeso delantero
- Gancho de tracción delantero
- Aro extra - pieza única 9" y 13"
- Aro extra - tres piezas 10" y 14"
- Bomba eléctrica para inflar neumáticos
- Dispositivo de arranque a frío
- Dientes adicionales para escarificador (6)
- Emblema de movimiento lento
- Extintor de incendio
- Farol de trabajo posterior a la hoja (2)
- Farol de trabajo delantero en el tope de la cabina (2)
- Refuerzo del borde de la hoja
- Aislamiento acústico
- Extensión de la hoja (600 mm) para ambos lados
- Placa de empuje
- Soporte para rueda auxiliar
- Soporte de elevación
- Motor Cummins 6CT AA 8.3 Emisionado Tier 2
- Limpiador de parabrisas delantero inferior
- Limpiador de parabrisas trasero
- Señalizador rotativo sobre la cabina
- Rueda auxiliar (completa)
- Batería 12V/1010 CCA

SISTEMA ELÉCTRICO

Voltaje ..... 24 V, puesta a tierra negativa
Alternador ..... 50 A / 80 A (Opcional)
Baterías ..... 100 Ah - Bajo mantenimiento
Luces
Farol frontal con luz indicadora de dirección (2);
Luz de freno e indicador de dirección traseros (2);
Farol de trabajo trasero en el tope de la cabina (2);
Farol de trabajo anterior a la hoja(2)

DIRECCIÓN

Tipo ..... Dirección hidrostática
Giros (tope a tope) 4,75
Capacidad de la bomba a 2.200 rpm ..... 43,4 ℓ/min (11,5 gpm)
Alivio de presión ..... 2.500 psi (172 bar)
integrada a la válvula de prioridad de dirección
Cilindros 2
Diámetro ..... 63,5 mm(2,5")
Curso ..... 266,7 mm (10,5")
Diámetro del asta ..... 38,1 mm (1,5")
Dirección complementaria ..... Incorporada

ARTICULACIÓN

Tipo ..... Accionada hidráulicamente
(con sistema de bloqueo)
Alcance ..... 25° para izquierda/derecha
Controles ..... Hidráulicos

CAPACIDADES

Motor ..... 18,9 ℓ (4,8 gal)
con cambio de filtro ..... 21,1 ℓ (5,5 gal)
Combustible ..... 341 ℓ (90 gal)
Transmisión ..... 19 ℓ (5,0 gal)
con cambio de filtro ..... 25 ℓ (6,6 gal)
Sistema de enfriamiento del agua del motor ..... 40 ℓ (10,5 gal)
Depósito de aceite hidráulico total ..... 94,6 ℓ (25 gal)
Sistema hidráulico ..... 180 ℓ (47,5 gal)
Mecanismo de giro ..... 2,8 ℓ (2,9 qt)
Eje total ..... 29 ℓ (7,7 gal)
Caja del tándem (cada una) ..... 29 ℓ (7,7 gal)

DIVERSOS

Contrapeso delantero

PESO OPERACIONAL

Con hoja de 3.962 mm (13'), operador pesando
75 kg (165 lb), tanque lleno y equipo
estándar ..... 14.550 kg (32.077 lb)
Peso, eje delantero ..... 4.250 kg (9.367 lb)
Peso, eje trasero ..... 10.300 kg (22.708 lb)
Fuerza de la hoja ..... 7.606 kg (16.768 lb)

CHASIS

Tipo ..... Caja totalmente soldada
Sección delantera
Tamaño ..... 254 x 298 mm (10 x 11,7")
Peso ..... 172,8 kg/m (116,1 lb/ft)
Sección trasera
Tamaño ..... 121 x 299 mm (4,7 x 11,7")
Peso ..... 84 kg/m (56,4 lb/ft)

BARRA DE TRACCIÓN

Tipo ..... Construcción soldada perfil "A" con motor
de giro montado en el centro
Conexión con el chasis ..... Junta esférica ajustable por calces

CÍRCULO

Tipo ..... Construcción soldada
Diámetro externo máximo ..... 1.752,6 mm (5' 9")
Rotación ..... 360°
Velocidad ..... 1,2 rpm (7,2°/segundo)
Accionamiento ..... Motor hidráulico
Tipo ..... Moto-reductor
Cilindrada ..... 0,24 ℓ/giro
Caudal hidráulico nominal ..... 94,6 ℓ/min (25 gpm)

HOJA

Tipo ..... Acero alto carbono
Formato ..... Curva evolvente
Largura ..... 3.962 mm(13')
Altura ..... 671 mm (2' 2")
Espesura ..... 22 mm (0,86")
Borde de corte ..... 2, intercambiables
Posiciones de ángulo de ataque de la hoja
Ángulo de ataque normal ..... 47°
Ángulo de ataque mínimo ..... 42°
Ángulo de ataque máximo ..... 87°
Desplazamiento lateral de la hoja
Derecho ..... 686 mm (2' 3")
Izquierdo ..... 533 mm (1' 9")
Ángulo máximo de corte de talud (izquierdo y derecho) ..... 90°
Penetración en el suelo (máx.) ..... 711,2 mm (2' 4")
Levantamiento sobre el suelo (máx.) ..... 444,5 mm (1' 5")

ESCARIFICADOR

Tipo ..... Montado en la parte delantera
Ancho de corte ..... 1.168 mm (3' 10")
Dientes ..... 5 (opcionalmente 11)
Separación entre dientes ..... 229 mm (9")
(4,5" opcional)
Levantamiento sobre el suelo ..... 527 mm (20,75")
Penetración máxima ..... 318 mm (12,5")
Peso ..... 570 kg (1.256 lb)

RIPPER / ESCARIFICADOR TRASERO

Tipo ..... Paralelogramo
Ancho de corte ..... 2.120 mm (83,46")
Dientes del ripper ..... 3 ó 5
Dientes del escarificador ..... 5 ó 9
Levantamiento sobre el suelo
Dientes del ripper ..... 518 mm (20,38")
Dientes del escarificador ..... 703 mm (27,67")
Penetración máxima
Dientes del ripper ..... 437 mm (17,22")
Dientes del escarificador ..... 252 mm (9,43")
Peso ..... 985 kg (2.167 lb)

HOJA FRONTAL

Tipo ..... Montada en la parte frontal
Ancho ..... 2.762 mm (109")
Altura ..... 953 mm (37.5")
Levantamiento sobre el suelo ..... 622 mm (24.5")
Penetración ..... 165 mm (6.5")
Peso ..... 1.165 kg (2.568 lb)

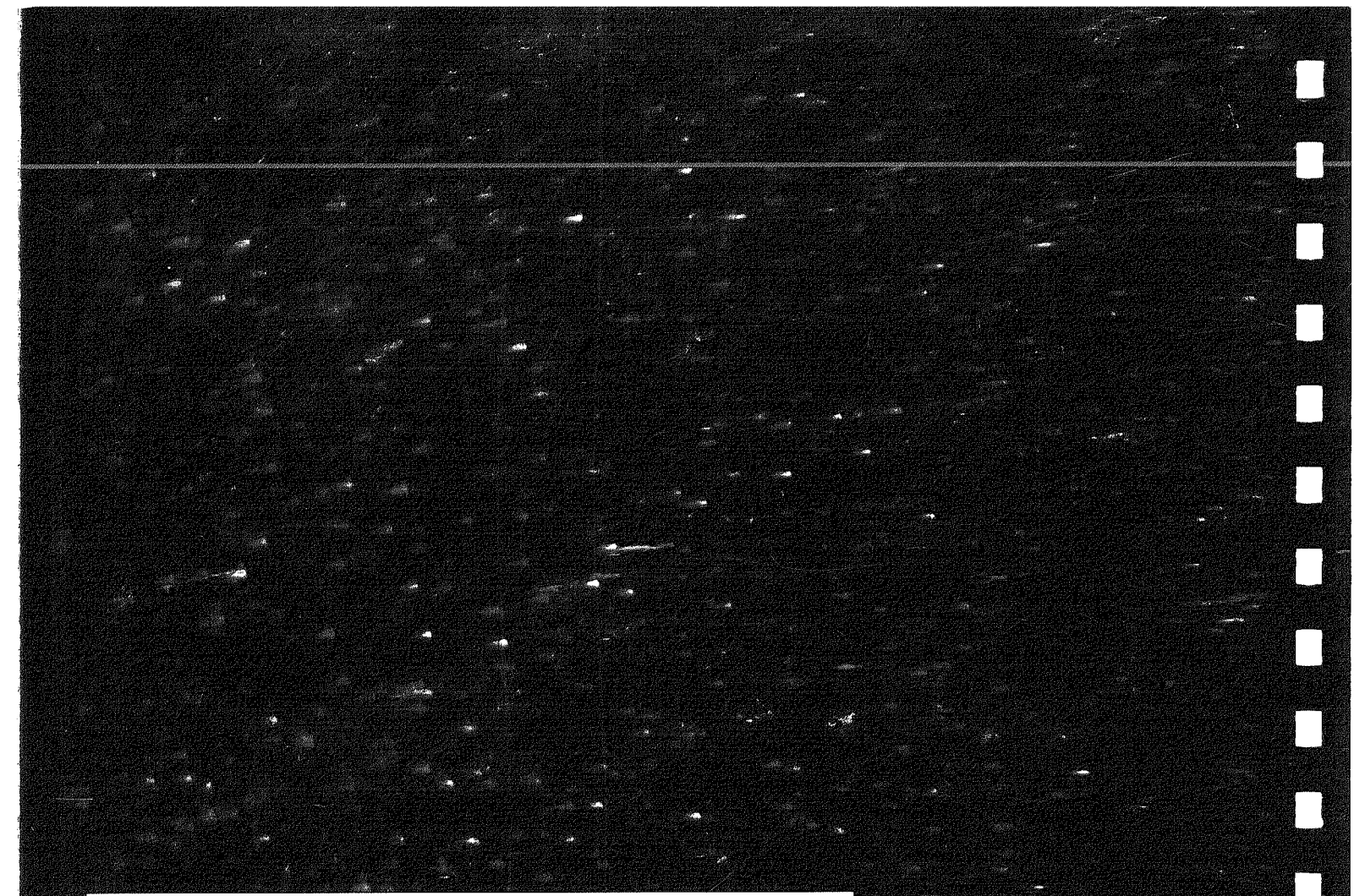

EN SU CONCESIONARIO

CASE

Las medidas, los pesos y las capacidades mostrados en este folleto, así como cualquier conversión usada, son siempre aproximados y están sujetos a variaciones consideradas normales conforme las tolerancias de fabricación. Es política de CASE la mejora continua de sus productos, reservándose el derecho de modificar las especificaciones y materiales, o de introducir mejoras en cualquier momento, sin previo aviso u obligación de cualquier especie. Las ilustraciones no muestran necesariamente el producto en las condiciones estándar.

CASE - Comunicaciones - BRCE 0094 - 06/05 - Impreso en Brasil

www.casece.com

CNH Latin America Ltda.

Contagem – Minas Gerais – Brasil
Av. Gal. David Sarnoff, 2.237
Inconfidentes - 32.210-900
Tel.: 55 31 2104-3111

Garín – Buenos Aires – Rep. Argentina
Calle 28 nº 920 - Panamericana Km 38,5
Teléfono: 54 3327 446100

Weston – Florida – USA
3265 Meridian Parkway #124 ZIP 33331
Phone: 954 659 2990

BVQI ANSI-RAB QMS ACCREDITED ISO 9001

CASE ES UNA MARCA DE CNH.
CNH: LÍDER EN MÁQUINAS DE CONSTRUCCIÓN Y MÁQUINAS AGRÍCOLAS EN AMÉRICA LATINA.

CNH - COMUNICACIONES AMERICA LATINA

Copyright © CASE

CASE
PROFESSIONAL PARTNER

Parts Catalog
Catálogo de Repuestos
Catalogue de Piéces

GRADER
MOTONIVELADORA
NIVELEUSE

865 VHP

71114167

ed. 01/2008

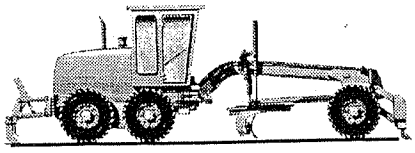

GENERAL
GENERAL
GENERAL
1

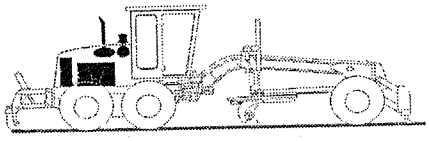

ENGINE
MOTOR
MOTEUR
2

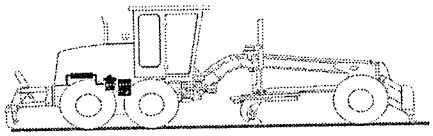

FUEL
COMBUSTIBLE
CARBURANT
3

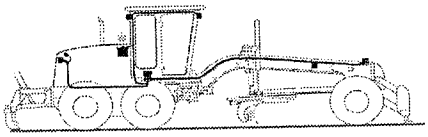

ELECTRICAL SYSTEM
SISTEMA ELECTRICO
SYSTEME ELECTRIQUE
4

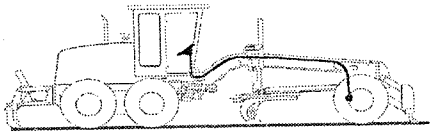

STEERING
DIRECCION
DIRECTION
5

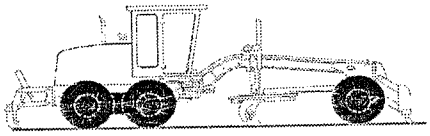

TRANSMISSION
TRANSMISION
TRANSMISSION
6

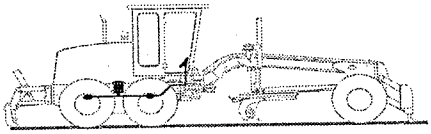

BRAKES
FRENOS
FREINS
7

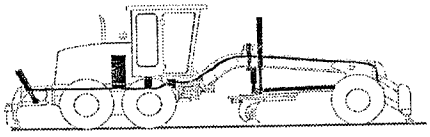

HYDRAULIC SYSTEM
SISTEMA HIDRAULICO
SYSTEME HIDRAULIQUE
8

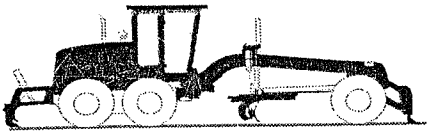

CHASSIS
BASTIDOR
CHASSIS
9

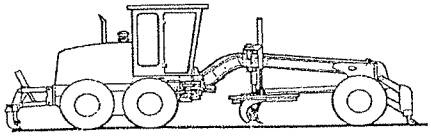

NUMERICAL INDEX
INDICE NUMERICO
INDEX NUMERIQUE
10

865 VHP
GRADER
Parts Catalog nº 71114167

865 VHP
MOTONIVELADORA
Catálogo de Repuestos nº 71114167

865 VHP
NIVELEUSE
Catalogue de Pièces nº 71114167

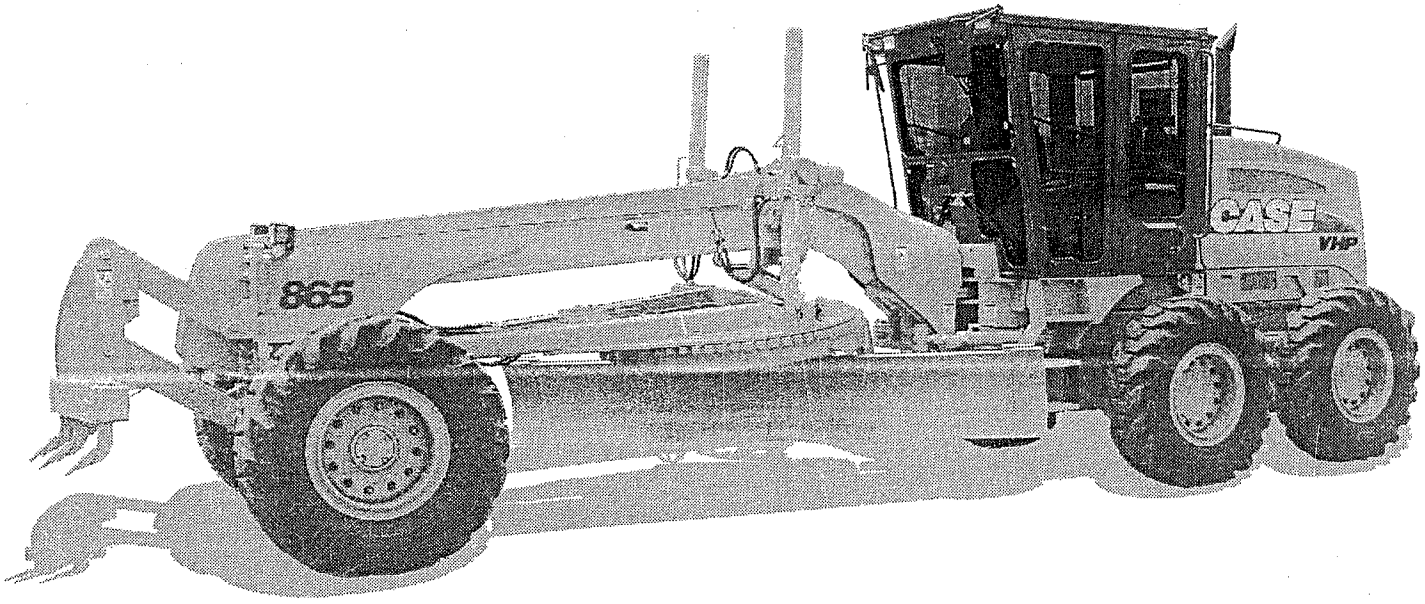

Issued 01/2008

Emision 01/2008

Emission 01/2008

LOCATION OF SERIAL NUMBERS
LOCALIZACIÓN DE NÚMEROS DE SERIE
LOCALIZATION DU NUMERO DE SERIE

Please record your Serial Numbers on the lines provided below.

1	Rear Axle serial number - *Rear of Axle*
2	Transmission serial number - *Rear of Transmission*
3	Cab or certification number - *Left-side side of seat platform*
4	Product identification number - *Front frame near right-side side of articulation joint*
5	Engine serial number - *Right-side of Engine*

Favor de anotar los Números de Serie en las lineas provistas abaixo.

1	Nº de serie del Eje Trasero - *Trasera del Eje*
2	Nº de serie de la Transmisión - *Trasera de la Transmisión*
3	Nº de certificación de la cabina - *Lado isquierdo de la plataforma del asiento*
4	Nº de identificación del producto - *Bastidor delantero, al lado derecho de la junta articulada*
5	Nº de serie del Motor - *Lado derecho del Motor*

Inscrivez les numéros de série sur lignes ci-dessous

1	Nº de serie Essieu Arriere - *Arriere du essieu*
2	Nº de serie Transmission - *Arriere de la transmission*
3	Nº de certificacion Cabine - *Plataform du siège gauche*
4	Nº identificacion - *Chassis avant, articulation droit*
5	Nº de serie du Moteur - *Droit du moteur*

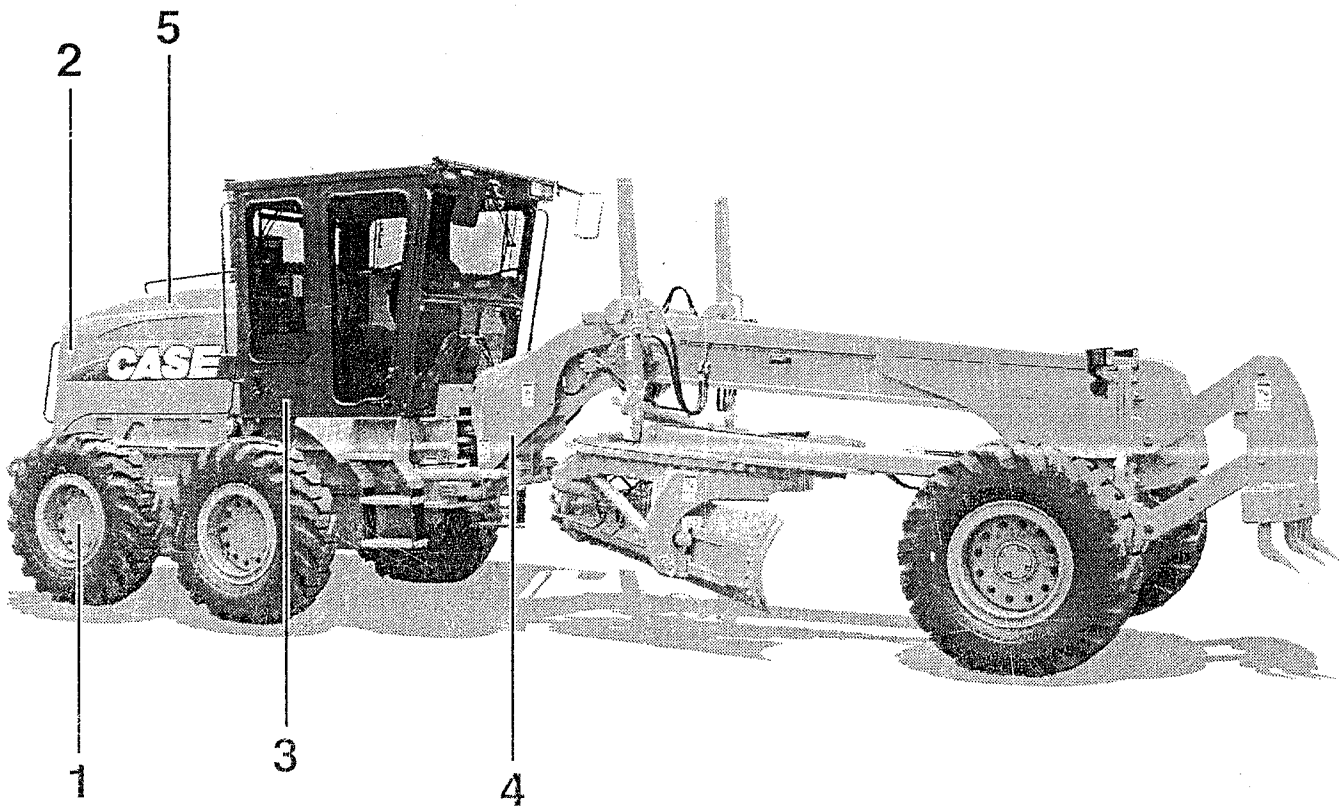

HOW TO USE THIS PARTS CATALOG

HOW THE PARTS ARE INDEXED

This Parts Catalog is arranged for easy identification of the parts. The Alphabetical Index found at the front of the catalog shows the page number for the major component group and assemblies. The Numerical Index found at the back of the catalog list part numbers and the page on which they are found.

HOW TO ORDER A PART

All orders for parts must show clearly the following information:

- Correct part number, from list heading **"PART NUMBER"**.
- Description and quantity required.
- Engine model and number.
- Machine serial number.
- Method of shipment and shipping address.

PARTS ILLUSTRATIONS

All parts in the major component groups and assemblies are illustrated together with a reference number. The parts are shown in their relationship to each other in the illustration. The circled numbers correspond to the numbers found under the heading **"REFERENCE"**.

CHANGES TO THE CATALOG

When engineering changes are made to the machine, new pages for this catalog will be issued. These new pages must be inserted into your catalog as soon as they are received. Keep your catalog up to date to avoid wrong orders.

PARTS DESCRIPTION AND QUANTITY

The names of all parts are listed under the heading **"DESCRIPTION"**. The quantity used is listed under the heading **"QUANTITY"**. In the example shown below, the description of some of the parts is indented or moved in from the left margin. The indented item is part of the complete assembly under which it is indented. The example below shows that 6 (six) track rollers are used on the machine. Each track roller contains two nuts, washers, two seals, two o-rings and two seal assemblies (indented items 1 thru 5). The seal assemblies are further divided to show individual parts (items 6, 7 and 8).

NOTE: **"NSS"** in the **"PART N°"** column, signifies **"NOT SERVICED SEPARATELY"**.
"(UQN)" in the **"DESCRIPTION"** column, signifies **"USE AS REQUIRED"**.

ITEM REF.	PART N°	QTY.	DESCRIPTION (English)
	D1284215	6	ROLLER Assy.
1	M5112486	2	NUT
2	Z5184232	2	WASHER
3	G1655166	2	SEAL
4	A1922411	2	O-RING
5	L2254122	2	SEAL Assy.
6	NSS	2	BODY
	Q1258125	1	KIT
7	NSS	2	SEAL
8	NSS	1	RETAINER

→| UP TO SERIAL N°
|→ STARTING WITH SERIAL N°

"RIGHT HAND" AND "LEFT HAND" SIDES – See definition in Operators Manual.

COMO USAR ESTE CATÁLOGO DE REPUESTOS

ÍNDICE DE LAS PIEZAS

Este catálogo de repuestos se ha compuesto de tal manera a facilitar la identificación de las piezas. El Índice Alfabético que se encuentra al inicio del catálogo indica el número de página donde están localizados los principales grupos y conjuntos. El Índice Numérico que se encuentra al fin del catálogo indica los números de las piezas, el número de secuencia e la página en la cual las mismas están descritas.

COMO PEDIR UNA PIEZA

Todos los pedidos de piezas debrán conter los datos seguientes:

- El número correcto de la pieza, como indicado en la columna **"PIEZA Nº"** del catálogo.
- Descripción de la pieza y la cantidad necessaria.
- Modelo y número del motor.
- Número de serie de la máquina.
- El método de expedición y la dirección del destino final.

COMO LAS PIEZAS ESTÁN ILUSTRADAS

Todas las piezas en los grupos y conjuntos principales están ilustradas juntas con un número de referencia, el cual está indicado en la columna **"REFERENCIA"**. Las piezas se muestran en su relación as las otras de la misma ilustración. Los números indicados en la ilustración, envueltos por un circulo, corresponden a los números que se encuentram bajo la columna **"REFERENCIA"**.

MODIFICACIONES HECHAS EN EL CATÁLOGO

Cuando se han hecho modificaciones técnicas a la máquina, nuevas páginas se suministrarán para el catálogo. Estas nuevas páginas se debrán inserir el el catálogo tan luego se las reciben. Mantenga su catálogo siempre al dia, a fin de eliminar la posibilidad de pedidos incorrectos de piezas.

DESCRIPCIÓN Y CANTIDAD DE LAS PIEZAS

Los nombres de todas las piezas se encuentram bajo la columna **"DESCRIPCIÓN"**. La cantidad necessaria de cada pieza está indicada bajo la columna **"CANTIDAD"**. En el ejemplo que sigue más abajo, la descripción de algunas de las piezas está puesta más adentro del margen izquerdo de la columna. La pieza así indicada hace parte del conjunto reseñado imediatamente arriba de la misma. En el mismo ejemplo, está indicado que son usados 6 (seis) rodillos en la máquina. Cada rodillo contiene dos tuercas, arandelas, dos sellos, dos anillos de retención y dos sellos completos (items 1 hasta 5). Los sellos completos se dividen más aun para indicar las piezas individuales de los mismos (items 6, 7 y 8).

NOTA: **"NSS"** en la coluna **"PIEZA Nº"** significa **"NON SUMINISTRADA SEPARADAMENTE"**.
"(UCN)" en la coluna **"DESCRIPCIÓN"** significa **"USADA CONFORME NECESSARIO"**.

ITEM REF.	PIEZA Nº	CANT.	DESCRIPCIÓN (Español)
	D1284215	6	RODILLO Conj.
1	M5112486	2	TUERCA
2	Z5184232	2	ARANDELA
3	G1655166	2	SELLO
4	A1922411	2	ANILLO-O
5	L2254122	2	SELLO Conj.
6	NSS	2	CUERPO
	Q1258125	1	JUEGO
7	NSS	2	SELLO
8	NSS	1	RETÉN

→| HASTA EL Nº DE SERIE
|→ A PARTIR DE EL Nº DE SERIE

LADOS "DERECHO" E "IZQUIERDO" – Vea definición en el Manual de Operador.

MODE D'EMPLOI DU CATALOGUE DE PIÈCES DETACHES

INDEXAGE

Le catalogue est disposé de façon a faciliter l'identification des pièces. L'Index Alphabétique, au début du catalog, donne le numéro de page des ensembles et groupes complets. L'Index Numérique, à la fin du catalogue, signale les numéros des pièces et la page où celles-ci se trouvent.

POUR COMMANDES UNE PIÈCE

Les commandes de pièces doivent préciser ce qui suit:

- Le numéro correct de la pièce, indiqué à la colonne **"PIÈCE N°"** du catalogue.
- Description de la pièce e quantité requise.
- Modéle et numéro du moteur.
- Numéro de série de la machine.
- Forme d'expédition et adresse du destinataire.

ILLUSTRATIONS

Tout les pièces sont illustrées et portent un numéro d'indice. La relation de chaque pièce aux autres pièces dans l'illustration est signalées. Les numéros entourés d'un cercle correspondent aux numéros en dessous de l'entête **"RÉFÉRENCE"** à la page suivante.

MODIFICATIONS AU CATALOGUE

Dans les cas de modifications survenues à une machine, seront expédidées des pages révisées du présent catalogue. Celles-ci doivent être insérées dans votre catalogue dès leur réception. Un catalogue non a jour pourra entrainer la commande de pièces incorrectes.

DESCRIPTION E QUANTITÉ DE PIÈCES

Le nomenclature complète se trouve au dessous de l'entête **DESCRIPTION**. La quantité utilisée est indiquée sous l'entête **QUANTITÉ**. Dan l'exemple donné ci-aprés, las descriptiones de certaines pièces est renforcée par rapport à la marge gauche. Une pièce ansi refoncée fait partie du groupe dont elle retrait. L'exemple montre que l'on utilise 6 (six) galets de chanille complets sur la machine. Chaque galet de chenille comporte deux écrous, deux rondelles, deux joints, deux joints toriques, et deux joints de garnitures complets (items renfoncés 1 a 5). Les joints de garniture complets sont subdivisé afin de signaler les pièces séparés (items 6, 7 et 8).

NOTE: "**NSS**" dans la colonne "**PIÈCE N°**" signifie **"NON FOURNIE SEPAREMENT"**.
"**(USB)**" dans la colonne "**DESCRIPTION**" signifie **"UTILISÉE SUIVANT BESOIN"**.

ITEM REF.	PIECE N°	QTE.	DESCRIPTION (Français)
	D1284215	6	ROLEAU Ens.
1	M5112486	2	ÉCROU
2	Z5184232	2	RONDELLE
3	G1655166	2	BAGUE d´etancheite
4	A1922411	2	JOINT TORIQUE
5	L2254122	2	BAGUE d´etancheite Ens.
6	NSS	2	CORPS
	Q1258125	1	JEU
7	NSS	2	BAGUE d´etancheite
8	NSS	1	RETENTEUR

→| JUSQ'AU N° DE SÉRIE
|→ A PARTIR DU N° DE SÉRIE

CÔTÉS "DROIT" ET "GAUCHE" – Voir définition dans le Manuel de L'Operateur.

INDEX
INDICE
INDEX

ENGINE - MOUNTING 2-2
MOTOR - MONTAJE
MOTEUR - MONTAGE

COOLING SYSTEM - RADIATOR - MOUNTING 2-4
SISTEMA DE ENFRIAMIENTO - RADIADOR - MONTAJE
SYSTÈME DE REFROIDISSEMENT - RADIATEUR - MONTAGE

COOLING SYSTEM - FAN - MOUNTING 2-6
SISTEMA DE ENFRIAMIENTO - VENTILADOR - MONTAJE
SYSTÈME DE REFROIDISSEMENT - VENTILATEUR - ENSEMBLE

COOLING SYSTEM - TUBING 2-8
SISTEMA DE ENFRIAMIENTO - TUBERÍAS
SYSTÈME DE REFROIDISSEMENT - TUYAUTERIE

COOLING SYSTEM - EXPANSION TANK 2-10
SISTEMA DE ENFRIAMIENTO - DEPOSITO EXPANSIÓN
SYSTÈME DE REFROIDISSEMENT - RESERVOIR D'EXPANSION

COOLING SYSTEM - AFTERCOOLER 2-12
SISTEMA DE ENFRIAMIENTO - AFTERCOOLER
SYSTÈME DE REFROIDISSEMENT - AFTERCOOLER

AIR CLEANER - MOUNTING 2-14
FILTRO DE AIRE - MONTAJE
FILTRE D'AIR - MONTAGE

AIR CLEANER - ASSEMBLY 2-16
FILTRO DE AIRE - CONJUNTO
FILTRE D'AIR - ENSEMBLE

AIR PRE-CLEANER - ASSEMBLY 2-18
PRE-FILTRO DE AIRE - CONJUNTO
PRÉ-FILTRE D'AIR - ENSEMBLE

MUFFLER AND EXHAUST SYSTEM 2-20
SISTEMA DE ESCAPE Y SILENCIADOR
SYSTÈME D'ÉCHAPPEMENT ET SILENCIEUX

ENGINE - BELT 2-22
MOTOR - CORREA
MOTEUR - COURROIE

ENGINE - OIL FILTER 2-24
MOTOR - FILTRO DE ACEITE
MOTEUR - FILTRE D'HUILE

ENGINE
MOTOR
MOTEUR
2

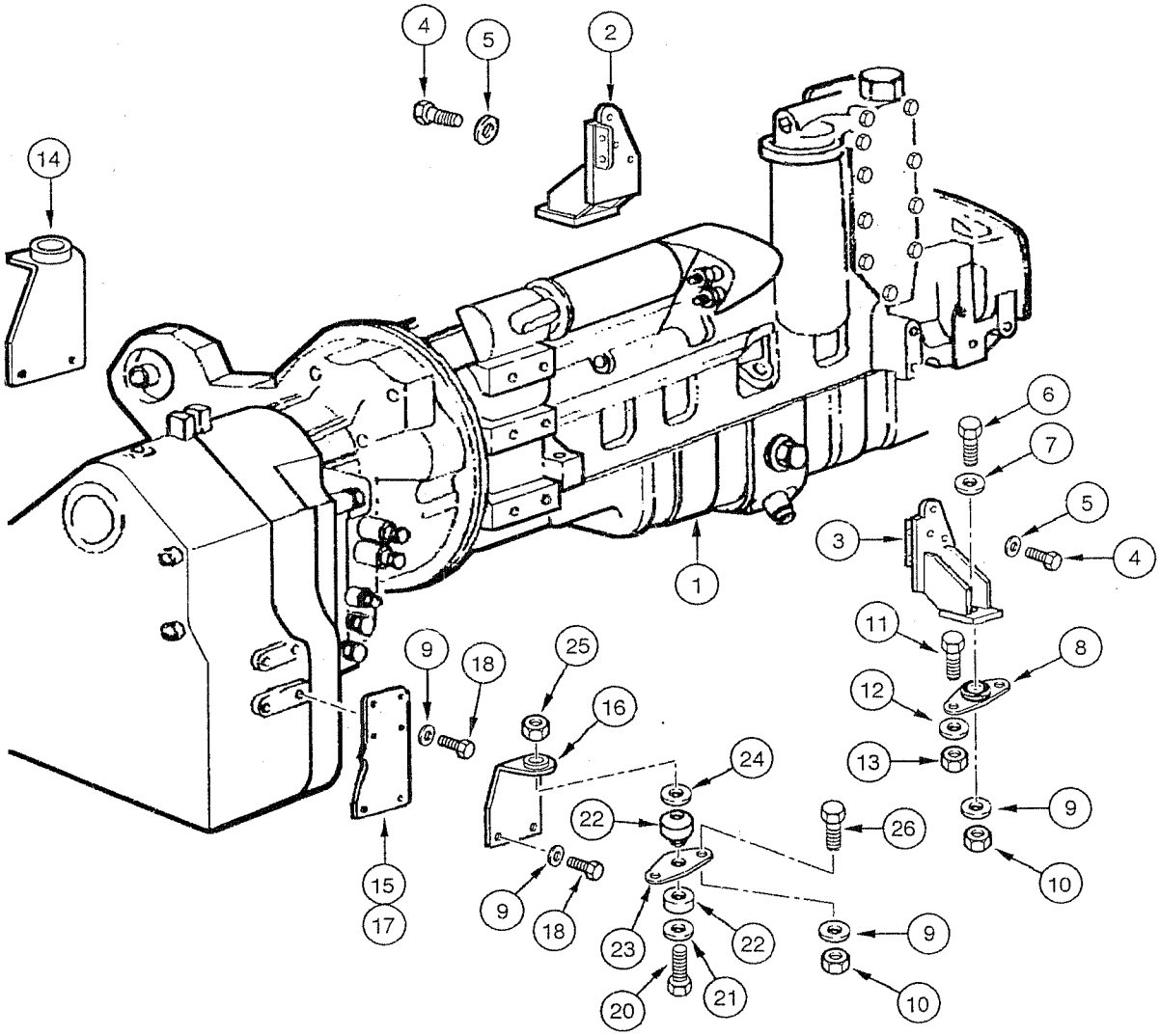
4
5
2
14
6
7
5
3
4
1
11
8
12
9
18
25
16
13
24
9
22
26
15
17
9
18
23
22
9
10
20
21
10

ITEM REF.	PART Nº PIEZA Nº PIECE Nº	QTY. CANT. QTE.	DESCRIPTION (English)	DESCRIPCIÓN (Español)	DESCRIPTION (Français)
1	75264145	1	ENGINE Assy.	MOTOR Conj.	MOTEUR Ens.
2	87621279	1	BRACKET engine LH	SOPORTE motor Izq.	SUPPORT moteur gauche
3	87621278	1	BRACKET engine RH	SOPORTE motor Der.	SUPPORT moteur droit
4	11112631	6	BOLT	TORNILLO	VIS
5	10517071	6	WASHER lock	ARANDELA presión	RONDELLE d'arret
6	15846437	2	BOLT	TORNILLO	VIS
7	70926195	2	WASHER	ARANDELA	RONDELLE
8	73163866	2	MOUNT engine	COJÍN motor	COUSSIN moteur
9	70927275	12	WASHER	ARANDELA	RONDELLE
10	12164121	6	NUT	TUERCA	ÉCROU
11	11106431	4	BOLT	TORNILLO	VIS
12	12644321	4	WASHER	ARANDELA	RONDELLE
13	11701721	4	NUT	TUERCA	ÉCROU
14	75257767	1	BRACKET LH	SOPORTE Izq.	SUPPORT gauche
15	75249325	1	BRACKET LH	SOPORTE Izq.	SUPPORT gauche
16	75257766	1	BRACKET RH	SOPORTE Der.	SUPPORT droit
17	75249324	1	BRACKET RH	SOPORTE Der.	SUPPORT droit
18	11118537	12	BOLT	TORNILLO	VIS
20	15994031	2	BOLT	TORNILLO	VIS
21	73163954	2	WASHER	ARANDELA	RONDELLE
22	73163867	2	MOUNT transmission	COJÍN transmision	COUSSIN transmission
23	73163953	2	PLATE	PLACA	PLAQUE
24	73163534	2	WASHER	ARANDELA	RONDELLE
25	12164427	2	NUT	TUERCA	ÉCROU
26	11390531	4	BOLT	TORNILLO	VIS

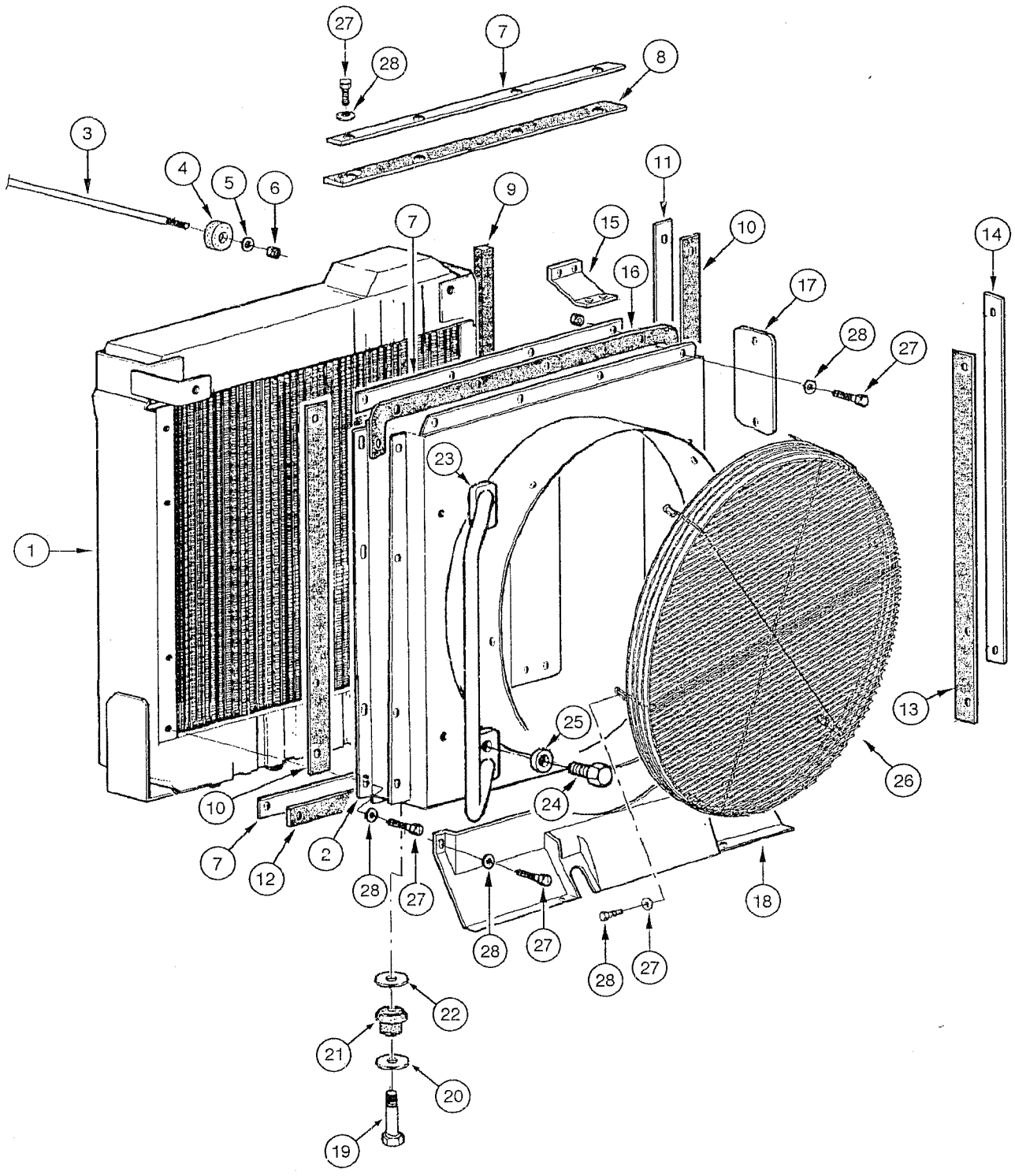
27
28
7
8
3
4
5
6
9
11
7
15
10
14
16
17
28
27
23
1
25
26
10
24
7
12
2
28
27
18
28
27
28
27
22
21
20
19

ITEM REF.	PART Nº PIEZA Nº PIECE Nº	QTY. CANT. QTE.	DESCRIPTION (English)	DESCRIPCIÓN (Español)	DESCRIPTION (Français)
1	73164343	1	RADIATOR Assy.	RADIADOR Conj.	RADIATEUR Ens.
2	75327071	1	DEFLECTOR	DEFLECTOR	DEFLECTEUR
3	73164367	1	TIE-ROD	TIRANTE	TIGE
4	741569	2	MOUNT	COJÍN	COUSSIN
5	75223893	4	WASHER	ARANDELA	RONDELLE
6	11702921	4	NUT	TUERCA	ÉCROU
7	73164430	3	PLATE	PLACA	PLAQUE
8	75260375	1	PROTECTOR	PROTECTOR	PROTECTEUR
9	73164432	1	PROTECTOR	PROTECTOR	PROTECTEUR
10	73164425	2	PROTECTOR	PROTECTOR	PROTECTEUR
11	73164431	3	PLATE	PLACA	PLAQUE
12	73164427	1	PROTECTOR	PROTECTOR	PROTECTEUR
13	73164428	1	PROTECTOR	PROTECTOR	PROTECTEUR
14	75325236	2	PLATE	PLACA	PLAQUE
15	73164364	1	PLATE	PLACA	PLAQUE
16	75325390	1	PROTECTOR	PROTECTOR	PROTECTEUR
17	75324619	1	PLATE	PLACA	PLAQUE
18	75326200	1	PROTECTOR	PROTECTOR	PROTECTEUR
19	15981231	2	BOLT	TORNILLO	VIS
20	10517271	2	WASHER lock	ARANDELA presión	RONDELLE d'arret
21	76022229	2	MOUNT	COJÍN	COUSSIN
22	75254313	2	WASHER	ARANDELA	RONDELLE
23	75325980	1	HANDLE LH	ASIDERO Izq	POIGNÉE gauche
23	75325998	2	HANDLE RH	ASIDERO Der	POIGNÉE droit
24	11106231	4	BOLT	TORNILLO	VIS
25	12646821	4	WASHER	ARANDELA	RONDELLE
26	87539879	1	GRILLE	REJILLA	GRILLE
27	16043431	25	BOLT	TORNILLO	VIS
28	12646721	27	WASHER	ARANDELA	RONDELLE

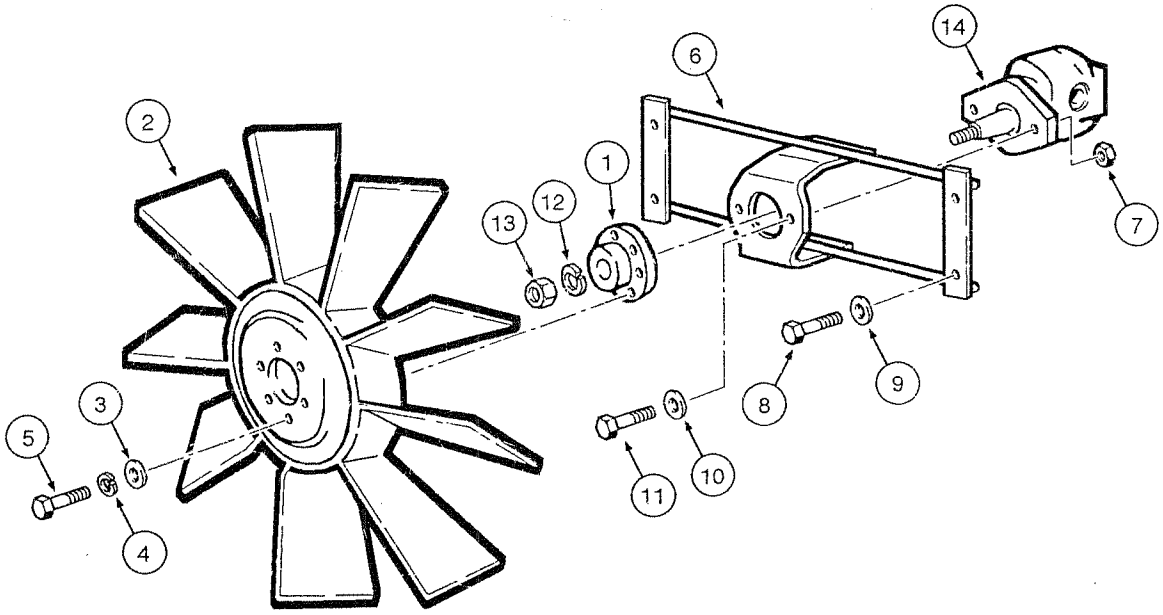
1
2
3
4
5
6
7
8
9
10
11
12
13
14

ITEM REF.	PART Nº PIEZA Nº PIECE Nº	QTY. CANT. QTE.	DESCRIPTION (English)	DESCRIPCIÓN (Español)	DESCRIPTION (Français)
1	87354991	1	FLANGE	FLANGE	BRIDE
2	73164370	1	FAN	VENTILADOR	VENTILATEUR
3	70930370	6	WASHER	ARANDELA	RONDELLE
4	70910287	6	WASHER lock	ARANDELA presión	RONDELLE d'arret
5	70927400	6	BOLT	TORNILLO	VIS
6	75261041	1	BRACKET	SOPORTE	SUPPORT
7	12577221	2	NUT	TUERCA	ÉCROU
8	11106231	4	BOLT	TORNILLO	VIS
9	12646821	4	WASHER	ARANDELA	RONDELLE
10	10517073	2	WASHER	ARANDELA	RONDELLE
11	11106431	2	BOLT	TORNILLO	VIS
12	496-21053	1	WASHER lock	ARANDELA presión	RONDELLE d'arret
13	232-2448	1	NUT	TUERCA	ÉCROU
14	REF	1	MOTOR hydraulic Assy. **(p.8-72)**	MOTOR hidraulico Conj. **(p.8-72)**	MOTEUR hydraulique Ens. **(p.8-72)**

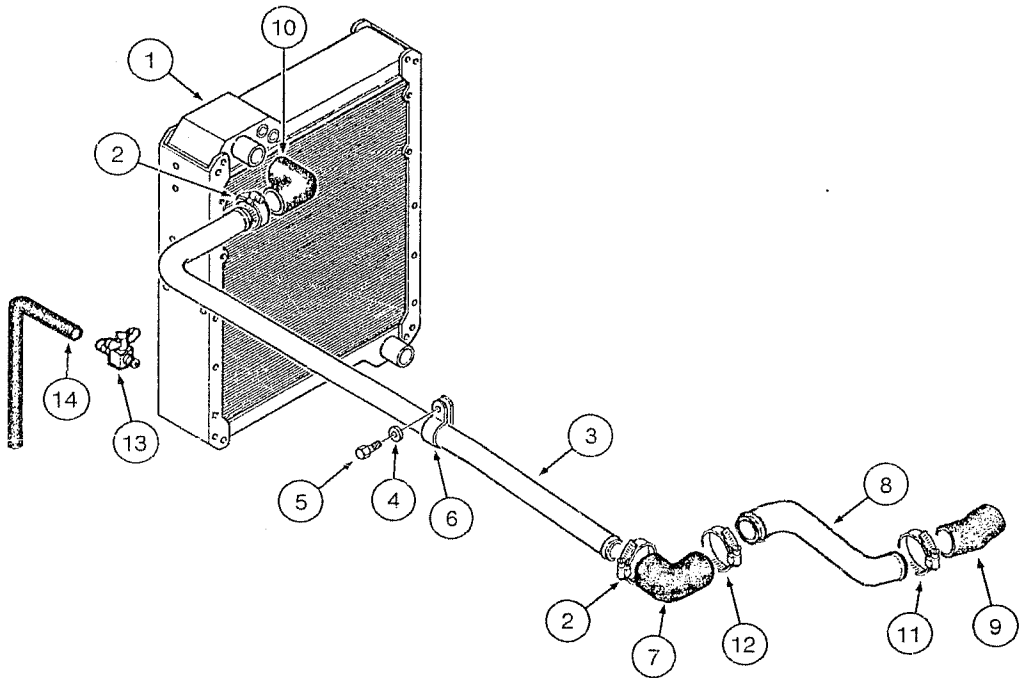
10
1
2
14
13
5
4
6
3
8
2
7
12
11
9

ITEM REF.	PART Nº PIEZA Nº PIECE Nº	QTY. CANT. QTE.	DESCRIPTION (English)	DESCRIPCIÓN (Español)	DESCRIPTION (Français)
1	REF	1	RADIATOR Assy. (p.2-4)	RADIADOR Conj. (p.2-4)	RADIATEUR Ens. (p.2-4)
2	70921913	6	CLAMP	ABRAZADERA	COLLIER
3	75324846	1	TUBE	TUBO	TUBE
4	12616821	2	WASHER	ARANDELA	RONDELLE
5	16043631	2	BOLT	TORNILLO	VIS
6	70928439	2	CLAMP	ABRAZADERA	COLLIER
7	75327835	2	HOSE	MANGUERA	TUYAU
8	75327712	1	TUBE	TUBO	TUBE
9	73163935	1	HOSE	MANGUERA	TUYAU
10	75320219	1	HOSE	MANGUERA	TUYAU
11	70925881	2	CLAMP	ABRAZADERA	COLLIER
12	70922198	1	CLAMP	ABRAZADERA	COLLIER
13	70079751	1	DRAINCOCK	VÁLVULA Drenaje	VALVE Drainage
14	75237075	1	HOSE	MANGUERA	TUYAU

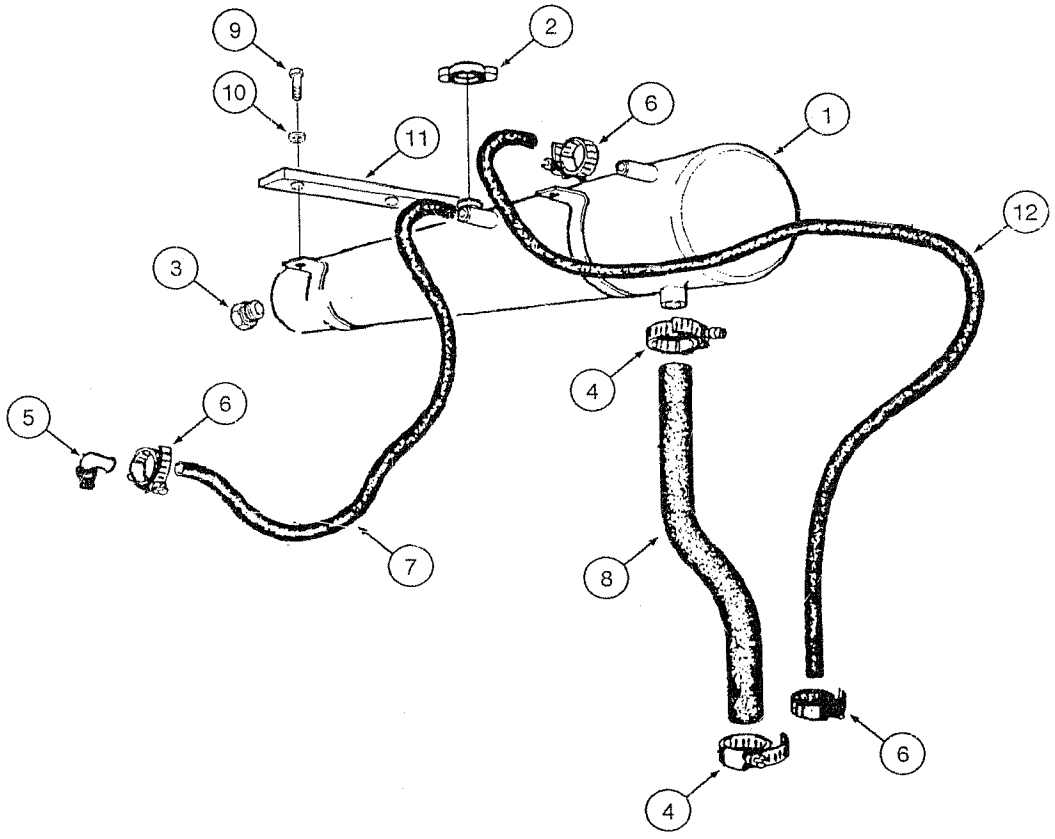
9
2
10
6
1
11
12
3
4
5
6
7
8
6
4

ITEM REF.	PART Nº PIEZA Nº PIECE Nº	QTY. CANT. QTE.	DESCRIPTION (English)	DESCRIPCIÓN (Español)	DESCRIPTION (Français)
1	87365988	1	TANK	DEPÓSITO	RESERVOIR
2	75327024	1	COVER	TAPA	COUVERCLE
3	75326369	1	GAUGE level	INDICADOR nivel	INDICATEUR niveau
4	214-1416	2	CLAMP	ABRAZADERA	COLLIER
5	75325181	1	ELBOW	CODO	RACCORD COUDE
6	12179490	4	CLAMP	ABRAZADERA	COLLIER
7	75260373	1	TUBE flexible	TUBO flexible	TUBE flexible
8	75254563	1	TUBE flexible	TUBO flexible	TUBE flexible
9	11106231	8	BOLT	TORNILLO	VIS
10	12646821	8	WASHER	ARANDELA	RONDELLE
11	75324489	2	BRACKET	SOPORTE	SUPPORT
12	75324361	1	TUBE flexible	TUBO flexible	TUBE flexible

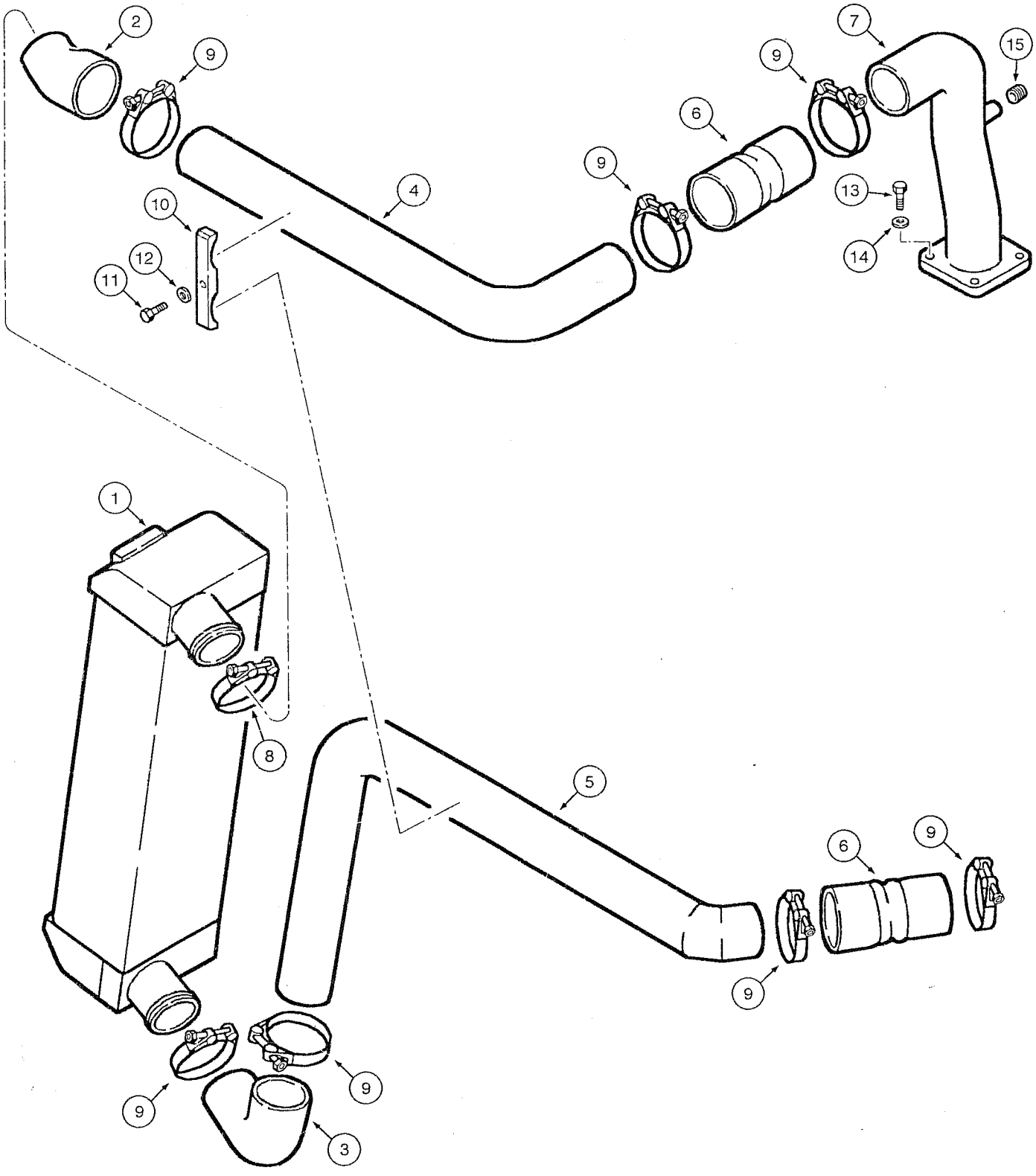
2
9
7
15
9
6
9
4
13
10
12
14
11
1
8
5
6
9
9
9
9
3

ITEM REF.	PART Nº PIEZA Nº PIECE Nº	QTY. CANT. QTE.	DESCRIPTION (English)	DESCRIPCIÓN (Español)	DESCRIPTION (Français)
1	73164347	1	AFTERCOOLER	AFTERCOOLER	AFTERCOOLER
2	75322711	1	TUBE flexible	TUBO flexible	TUBE flexible
3	75324809	1	HOSE	MANGUERA	TUYAU
4	75324737	1	TUBE	TUBO	TUBE
5	87516295	1	TUBE	TUBO	TUBE
6	8501051	2	HOSE	MANGUERA	TUYAU
7	87516296	4	TUBE	TUBO	TUBE
8	L116820	1	CLAMP	ABRAZADERA	COLLIER
9	L115549	8	CLAMP	ABRAZADERA	COLLIER
10	87637943	1	CLAMP	ABRAZADERA	COLLIER
11	14359531	1	BOLT	TORNILLO	VIS
12	10516673	1	WASHER	ARANDELA	RONDELLE
13	16043931	4	BOLT	TORNILLO	VIS
14	12646821	4	WASHER	ARANDELA	RONDELLE
15	70919134	1	PLUG	TAPÓN	BOUCHON

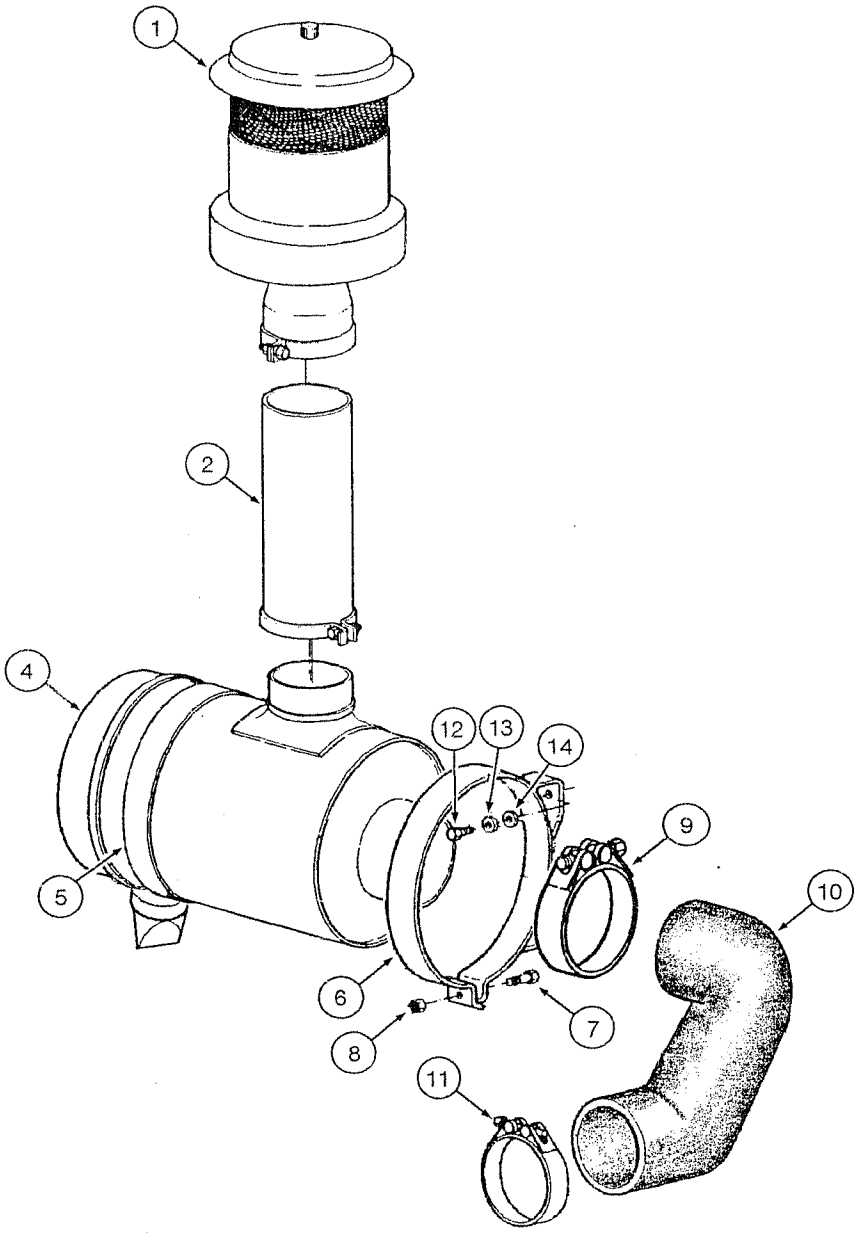
1
2
4
5
6
7
8
9
10
11
12
13
14

ITEM REF.	PART Nº PIEZA Nº PIECE Nº	QTY. CANT. QTE.	DESCRIPTION (English)	DESCRIPCIÓN (Español)	DESCRIPTION (Français)
	75264629	1	FILTER air Assy.	FILTRO de aire Conj.	FILTRE d'air Ens.
1	REF	1	PRE-FILTER Assy. (p.2-18)	PRÉ-FILTRO Conj. (p.2-18)	PRE-FILTRE Ens. (p.2-18)
2	75261233	1	TUBE	TUBO	TUBE
4	REF	1	FILTER air Assy. (p.2-16)	FILTRO de aire Conj. (p.2-16)	FILTRE d'air Ens. (p.2-16)
5	71100461	1	CLAMP	ABRAZADERA	COLLIER
6	71100653	1	BRACKET Assy.	SOPORTE Conj.	SUPPORT Ens.
7	71101546	2	BOLT	TORNILLO	VIS
8	75312876	2	NUT	TUERCA	ÉCROU
9	L129159	1	CLAMP	ABRAZADERA	COLLIER
10	75327715	1	HOSE	MANGUERA	TUYAU
11	70925263	1	CLAMP	ABRAZADERA	COLLIER
12	11106131	4	BOLT	TORNILLO	VIS
13	10516873	4	WASHER	ARANDELA	RONDELLE
14	12646821	4	WASHER	ARANDELA	RONDELLE

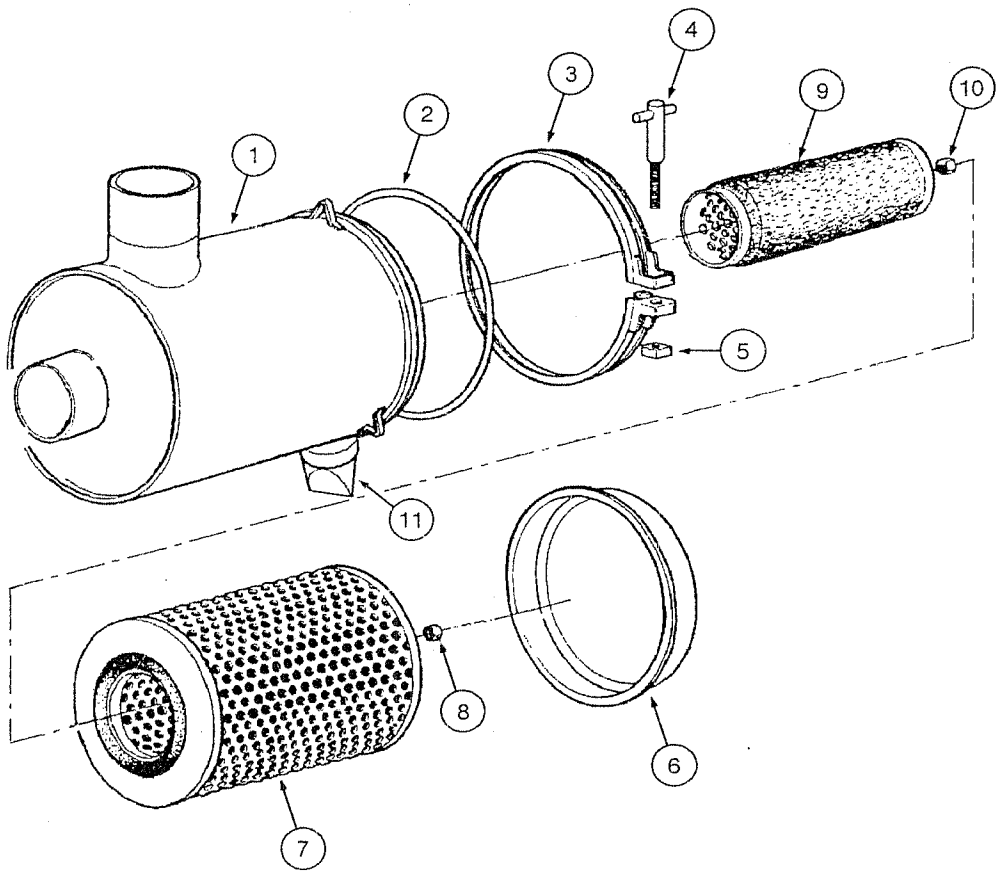
1
2
3
4
5
6
7
8
9
10
11

ITEM REF.	PART Nº PIEZA Nº PIECE Nº	QTY. CANT. QTE.	DESCRIPTION (English)	DESCRIPCIÓN (Español)	DESCRIPTION (Français)
	75265313	1	FILTER air Assy.	FILTRO de aire Conj.	FILTRE d'air Ens.
1	71101909	1	HOUSING Assy.	CARCASA Conj.	CARCASSE Ens.
2	71101547	1	O-RING	ANILLO-O	JOINT TORIQUE
3	75312899	1	CLAMP	ABRAZADERA	COLLIER
4	75313220	1	BOLT	TORNILLO	VIS
5	75313221	1	NUT	TUERCA	ÉCROU
6	75212879	1	COVER	TAPA	COUVERCLE
7	149554A1	1	ELEMENT primary	ELEMENTO primario	ELEMENT primaire
8	75312878	1	NUT	TUERCA	ÉCROU
9	149155A1	1	ELEMENT secondary	ELEMENTO secundario	ELEMENT secondaire
10	75313223	1	NUT	TUERCA	ÉCROU
11	75264652	1	VALVE dust	VÁLVULA polvo	VALVE poussière

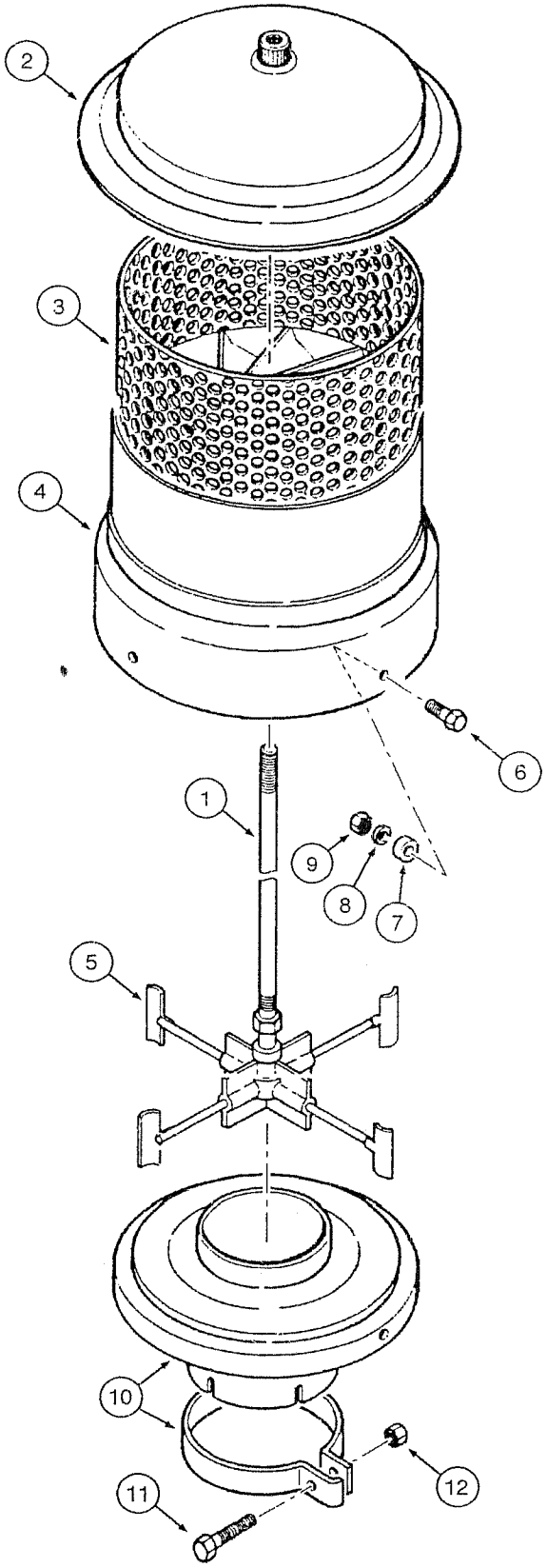
2
3
4
6
1
9
8
7
5
10
12
11

ITEM REF.	PART Nº PIEZA Nº PIECE Nº	QTY. CANT. QTE.	DESCRIPTION (English)	DESCRIPCIÓN (Español)	DESCRIPTION (Français)
	75261234	1	PRE-FILTER Assy.	PRÉ-FILTRO Conj.	PRE-FILTRE Ens.
1	75288395	1	SHAFT	EJE	ARBRE
2	75288396	1	COVER	TAPA	COUVERCLE
3	75288397	1	PROTECTOR	PROTECTOR	PROTECTEUR
4	75288398	1	HOUSING	CARCASA	CARCASSE
5	75288399	1	ROTOR	ROTOR	ROTOR
6	75288403	4	BOLT	TORNILLO	VIS
7	75288402	4	SPACER	DISTANCIADOR	ENTRETOISE
8	75288401	4	WASHER	ARANDELA	RONDELLE
9	75288400	4	NUT	TUERCA	ÉCROU
10	75261235	1	BRACKET Assy.	SOPORTE Conj.	SUPPORT Ens.
11	75288407	1	BOLT	TORNILLO	VIS
12	75288406	1	NUT	TUERCA	ÉCROU

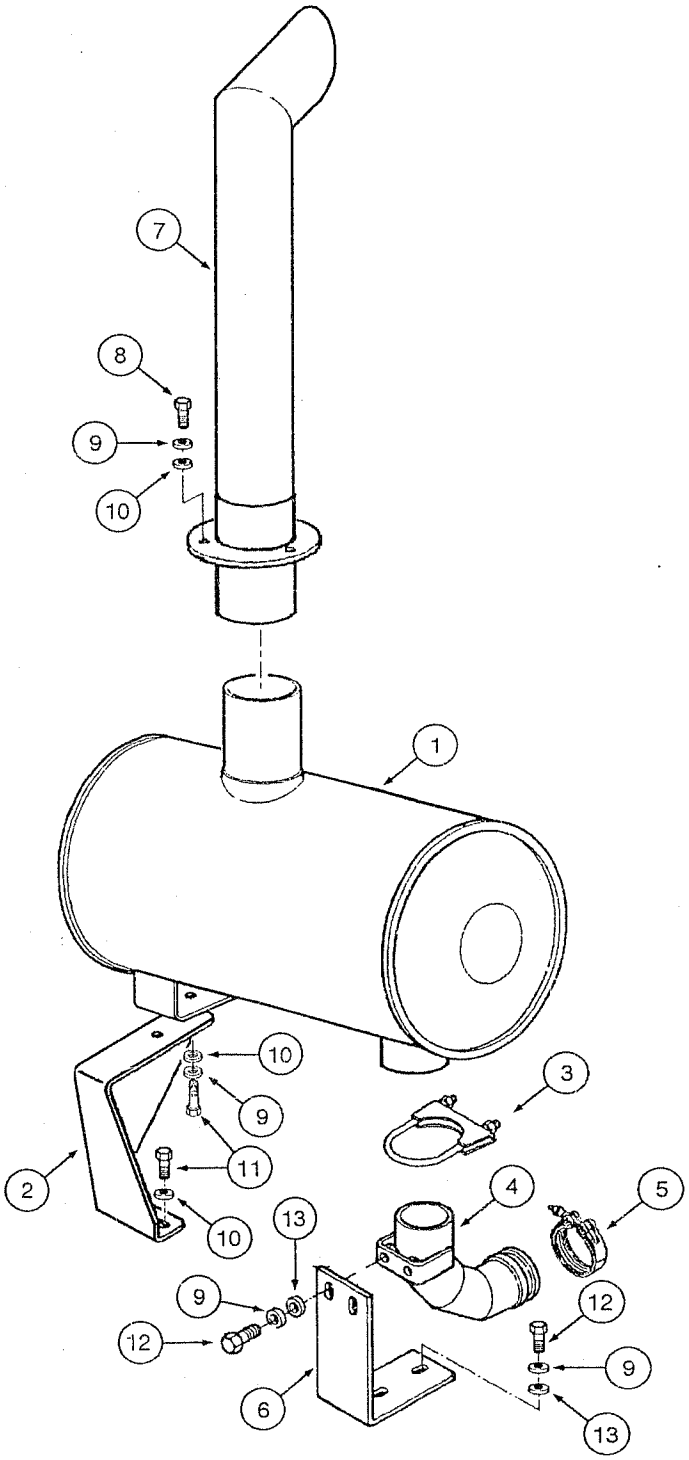
7
8
9
10
1
10
9
3
11
2
4
5
13
10
9
12
12
9
6
13

ITEM REF.	PART Nº PIEZA Nº PIECE Nº	QTY. CANT. QTE.	DESCRIPTION (English)	DESCRIPCIÓN (Español)	DESCRIPTION (Français)
1	73164453	1	MUFFLER	SILENCIADOR	SILENCIEUX
2	87359186	1	BRACKET	SOPORTE	SUPPORT
3	A162896	1	CLAMP	ABRAZADERA	COLLIER
4	75327717	1	ELBOW	CODO	RACCORD COUDE
5	75208324	1	CLAMP	ABRAZADERA	COLLIER
6	75327718	1	BRACKET	SOPORTE	SUPPORT
7	75323452	1	TUBE exhaust	TUBO escape	TUBE eechapment
8	11106631	3	BOLT	TORNILLO	VIS
9	10516871	9	WASHER	ARANDELA	RONDELLE
10	12646821	7	WASHER	ARANDELA	RONDELLE
11	11106431	4	BOLT	TORNILLO	VIS
12	11106031	6	BOLT	TORNILLO	VIS
13	70677006	4	WASHER	ARANDELA	RONDELLE

KL2E0C0

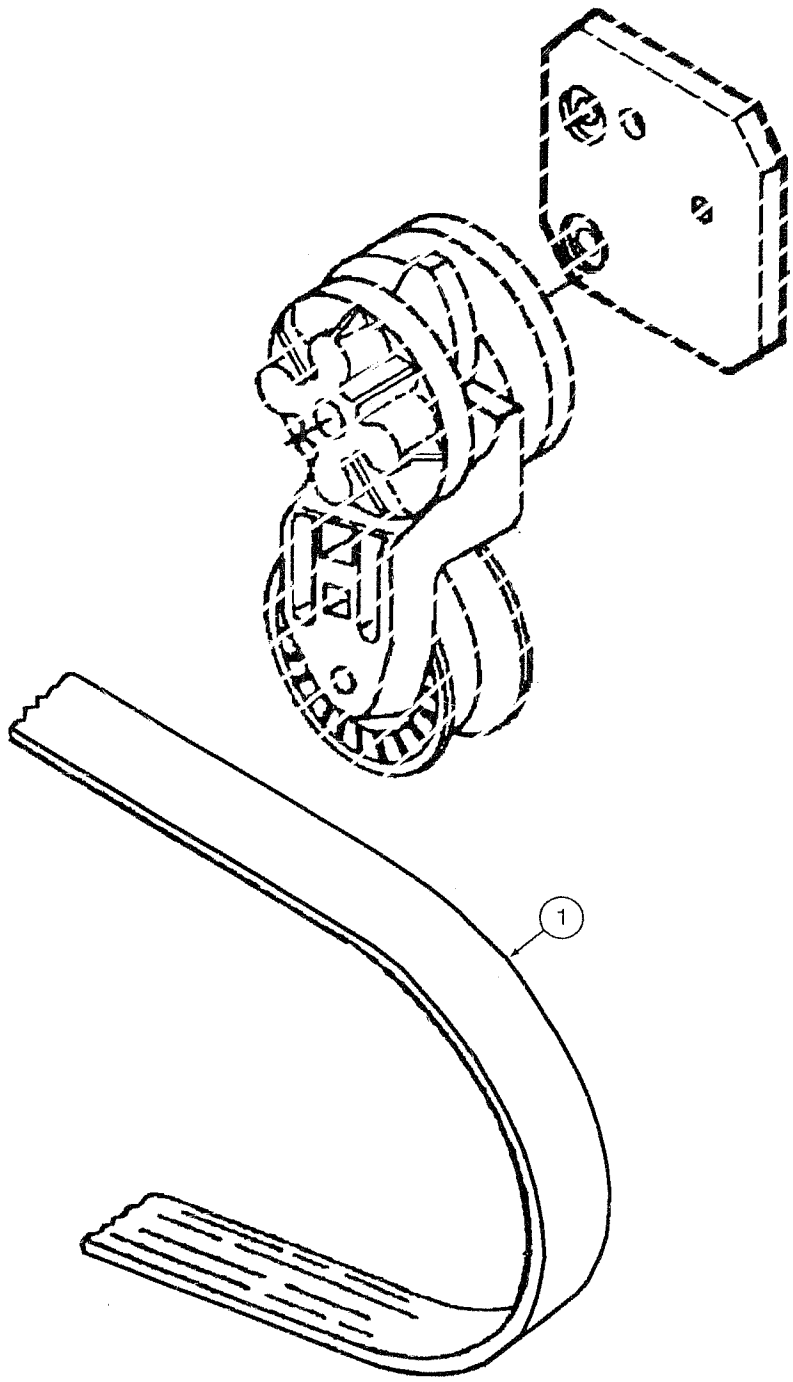

ITEM REF.	PART Nº PIEZA Nº PIECE Nº	QTY. CANT. QTE.	DESCRIPTION (English)	DESCRIPCIÓN (Español)	DESCRIPTION (Français)
1	71102647	1	BELT Engine	CORREA Motor	COURROIE Moteur

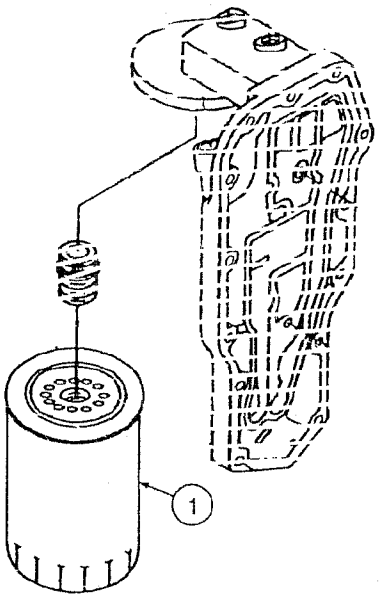
1

ITEM REF.	PART Nº PIEZA Nº PIECE Nº	QTY. CANT. QTE.	DESCRIPTION (English)	DESCRIPCIÓN (Español)	DESCRIPTION (Français)
1	J937736	1	FILTER oil	FILTRO de aceite	FILTRE d'huille

INDEX
INDICE
INDEX

THROTTLE AND LINKS 3-2
ACELERADOR Y ARTICULACIONES
ACCÉLÉRATEUR ET ARTICULATIONS

ACCELERATOR PEDAL 3-4
PEDAL DEL ACELERADOR
PEDALE D'ACCÉLÉRATEUR

FUEL RESERVOIR 3-6
DEPOSITO DE COMBUSTIBLE
RÉSERVOIR DE CARBURANT

FUEL LINE 3-8
TUBERIA DE COMBUSTIBLE
TUYAU DE CARBURANT

FUEL FILTER - LINES 3-10
FILTRO DE COMBUSTIBLE - TUBERÍAS
FILTRE DE CARBURANT - TUYAUTERIE

FUEL FILTER - WATER SEPARATOR 3-12
FILTRO DE COMBUSTIBLE - SEPARADOR DE AGUA
FILTRE DE CARBURANT - SÉPARATEUR D'EAU

FUEL FILTER 3-14
FILTRO DE COMBUSTIBLE
FILTRE DE CARBURANT

FUEL
COMBUSTIBLE
CARBURANT
3

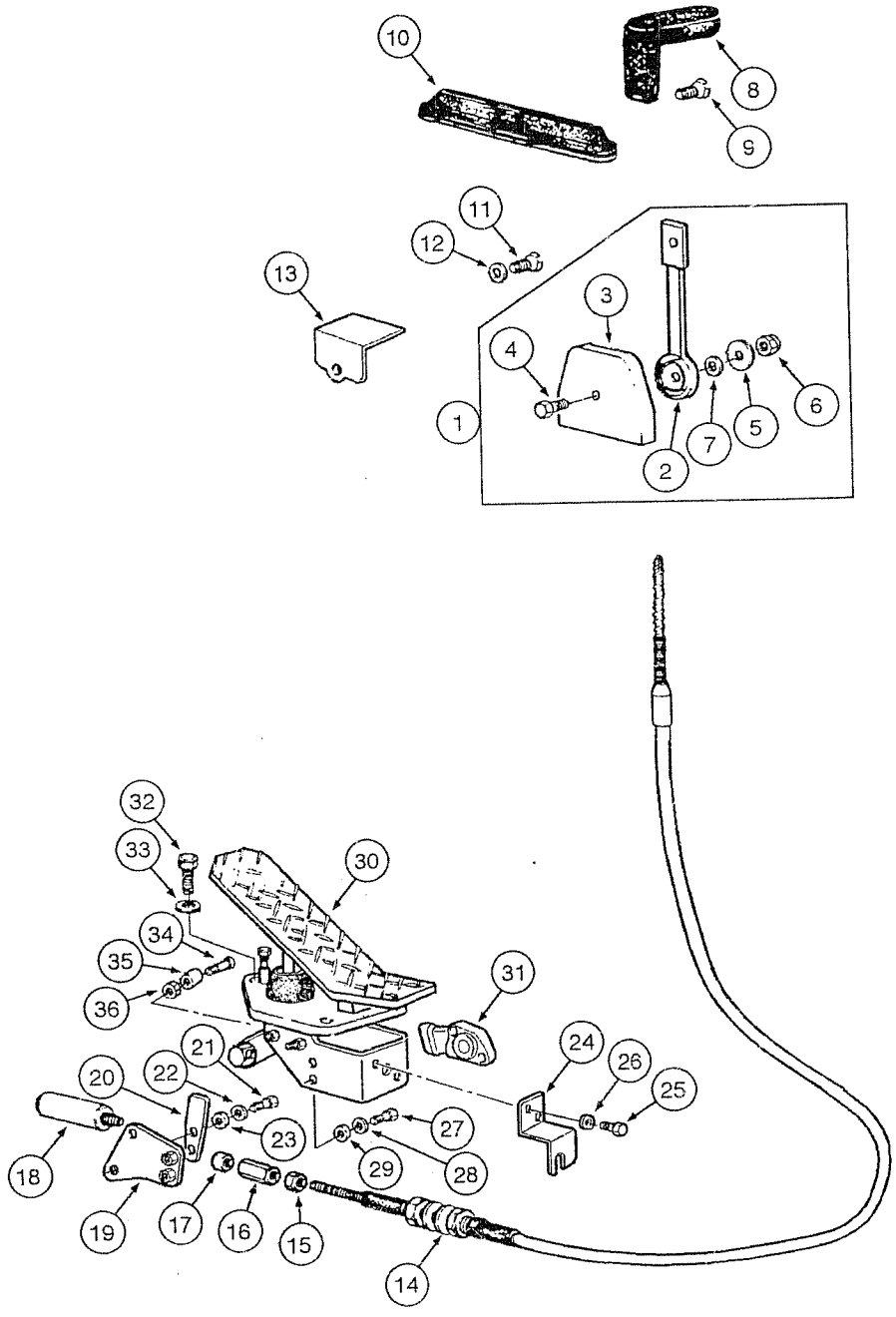
10
8
9
11
12
13
3
4
1
7
5
6
2
32
33
30
34
35
36
31
21
24
26
25
20
22
23
27
18
29
28
19
17
16
15
14

ITEM REF.	PART Nº PIEZA Nº PIECE Nº	QTY. CANT. QTE.	DESCRIPTION (English)	DESCRIPCIÓN (Español)	DESCRIPTION (Français)
1	75264203	1	LEVER Throttle Assy.	PALANCA Acelerador Conj.	LEVIER Accélerateur Ens.
2	75264204	1	ROD	VÁSTAGO	TIGE
3	75264205	1	BODY	CUERPO	CORPS
4	10902631	1	BOLT	TORNILLO	VIS
5	75264206	1	DISK	DISCO	CORPS
6	12575421	1	NUT	TUERCA	ÉCROU
7	12601570	1	WASHER	ARANDELA	RONDELLE
8	82002692	1	HANDLE	MANIJA	POMMEAU
9	13275811	1	BOLT	TORNILLO	VIS
10	858C3380	1	BOOT	PROTECTOR	ANTI-poussière
11	10384511	4	BOLT	TORNILLO	VIS
12	70928190	4	WASHER	ARANDELA	RONDELLE
13	75323478	1	PLATE	PLACA	PLAQUE
14	75326282	1	CABLE	CABLE	CABLE
15	70911040	2	NUT	TUERCA	ÉCROU
16	75326372	1	ADAPTER	ADAPTADOR	ADAPTEUR
17	75327610	1	SPACER	DISTANCIADOR	ENTRETOISE
18	71103251	1	SPRING	RESORTE	RESSORT
19	75327140	1	BRACKET	SOPORTE	SUPPORT
20	75327126	1	LEVER	PALANCA	LEVIER
21	70928798	1	BOLT	TORNILLO	VIS
22	70630753	1	WASHER	ARANDELA	RONDELLE
23	75326991	1	BUSHING	BUJE	DOUILLE
24	75327124	1	BRACKET	SOPORTE	SUPPORT
25	14233431	2	BOLT	TORNILLO	VIS
26	12574521	2	WASHER	ARANDELA	RONDELLE
27	10445021	1	BOLT	TORNILLO	VIS
28	10519201	1	WASHER	ARANDELA	RONDELLE
29	11195371	2	WASHER	ARANDELA	RONDELLE
30	REF	1	PEDAL (p.3-4)	PEDAL (p.3-4)	PEDALE (p.3-4)
31	REF	1	KIT SENDER (p.3-4)	KIT SENSOR (p.3-4)	KIT SENSEUR (p.3-4)
32	10903031	3	BOLT	TORNILLO	VIS
33	14496431	3	WASHER	ARANDELA	RONDELLE
34	75327146	1	BOLT	TORNILLO	VIS
35	75327147	1	BUSHING	BUJE	DOUILLE
36	12575421	1	NUT	TUERCA	ÉCROU

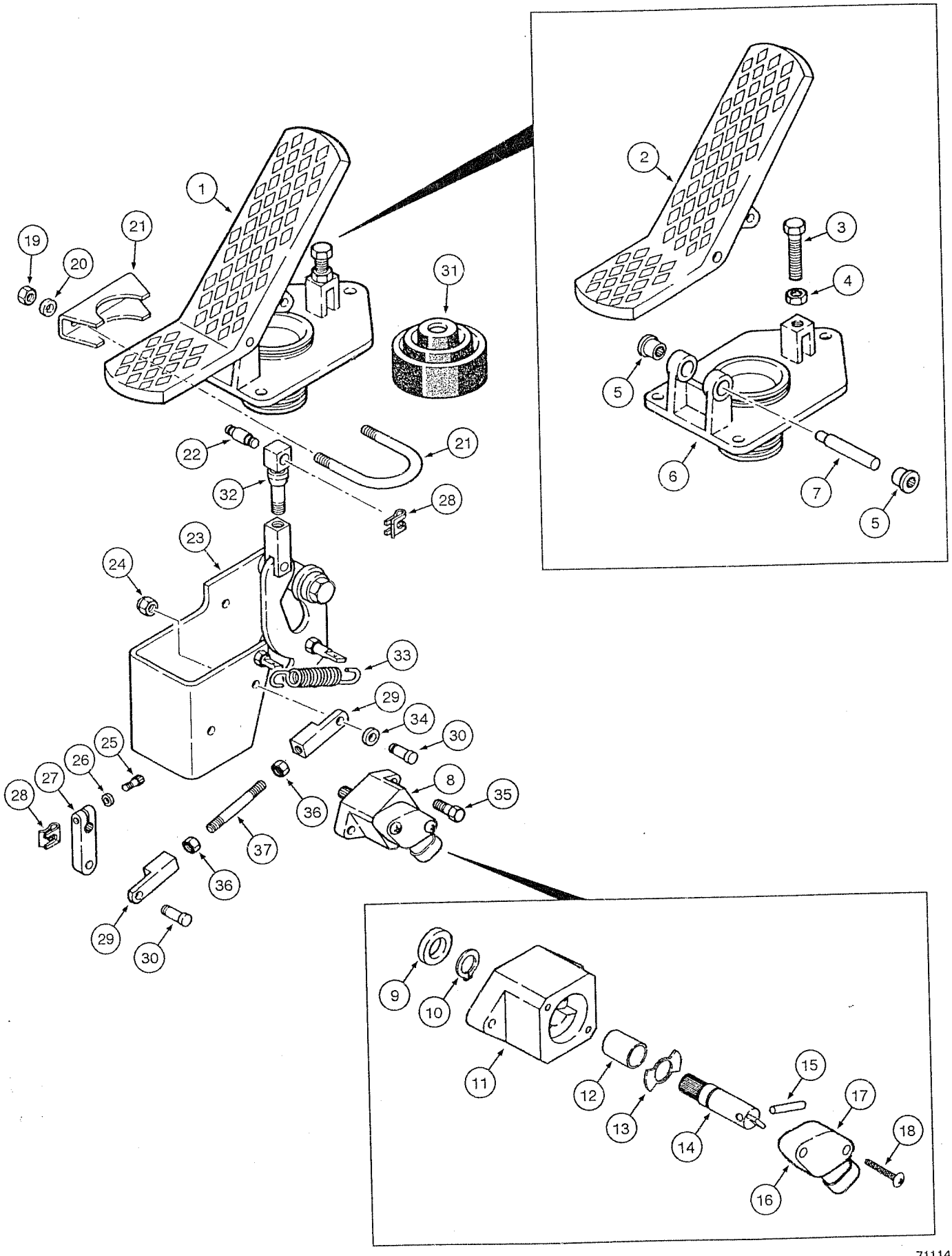
1
2
3
4
5
6
7
8
9
10
11
12
13
14
15
16
17
18
19
20
21
22
23
24
25
26
27
28
29
30
31
32
33
34
35
36
37

ITEM REF.	PART Nº PIEZA Nº PIECE Nº	QTY. CANT. QTE.	DESCRIPTION (English)	DESCRIPCIÓN (Español)	DESCRIPTION (Français)
	75262880		PEDAL Accelerator Assy.	PEDAL Acelerador Conj.	PEDALE Accélérateur Ens.
1	71103119	1	PEDAL Assy.	PEDAL Conj.	PEDALE Ens.
2	71103127	2	PEDAL	PEDAL	PEDALE
3	71103128	2	BOLT	TORNILLO	VIS
4	71103129	1	NUT	TUERCA	ÉCROU
5	71103130	1	BEARING	RODAMIENTO	ROULEMENT
6	71103131	1	BRACKET	SOPORTE	SUPPORT
7	71103132	2	PIN	PASADOR	CHEVILLE
8	71103124	1	SENSOR Assy.	SENSOR Conj.	SENSEUR Ens.
9	71103097	2	SEAL	SELLO	BAGUE d´etancheite
10	71103098	2	RING lock	ANILLO traba	SEGMENT d'arret
11	71103099	1	HOUSING	CARCASA	CARCASSE
12	71103100	1	BUSHING	BUJE	DOUILLE
13	71103101	1	WASHER	ARANDELA	RONDELLE
14	71103102	2	SHAFT	EJE	ARBRE
15	71103103	1	PIN	PASADOR	CHEVILLE
16	73164376	1	KIT SENDER Assy.	KIT SENSOR Conj.	KIT SENSEUR Ens.
17	71103104	1	SENSOR	SENSOR	SENSEUR
18	71103105	1	BOLT	TORNILLO	VIS
19	71103106	2	NUT	TUERCA	ÉCROU
20	71103107	2	WASHER lock	ARANDELA presión	RONDELLE d'arret
21	71103108	1	CLAMP	ABRAZADERA	COLLIER
22	71103109	1	PIN	PASADOR	CHEVILLE
23	71103110	1	BRACKET	SOPORTE	SUPPORT
24	71103111	2	NUT	TUERCA	ÉCROU
25	71103112	1	BOLT	TORNILLO	VIS
26	71103113	1	WASHER lock	ARANDELA presión	RONDELLE d'arret
27	71103114	1	LEVER	PALANCA	LEVIER
28	71103115	4	RING lock	ANILLO traba	SEGMENT d'arret
29	71103116	2	TERMINAL	TERMINAL	TERMINAL
30	71103117	2	PIN	PASADOR	CHEVILLE
31	71103118	1	BOOT	PROTECTOR	ANTI-poussière
32	71103120	1	ROD	VÁSTAGO	TIGE
33	71103121	1	SPRING	RESORTE	RESSORT
34	71103122	1	SPACER	DISTANCIADOR	ENTRETOISE
35	71103123	2	BOLT	TORNILLO	VIS
36	71103125	2	NUT	TUERCA	ÉCROU
37	71103126	1	ROD	VÁSTAGO	TIGE

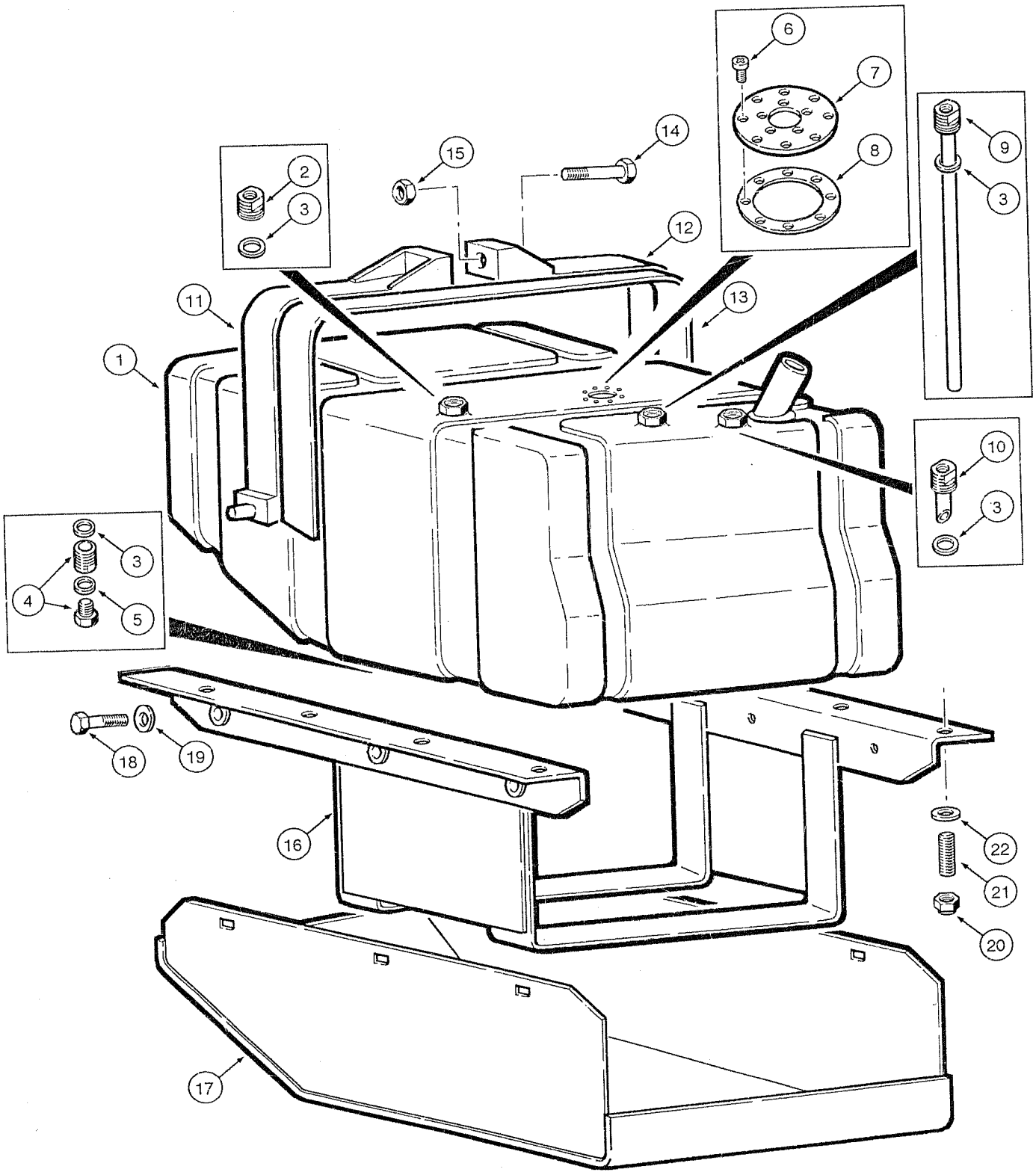
1
2
3
4
5
6
7
8
9
10
11
12
13
14
15
16
17
18
19
20
21
22

ITEM REF.	PART Nº PIEZA Nº PIECE Nº	QTY. CANT. QTE.	DESCRIPTION (English)	DESCRIPCIÓN (Español)	DESCRIPTION (Français)
1	75249917	1	RESERVOIR	DEPÓSITO	RESERVOIR
2	71103258	1	FITTING	CONEXIÓN	RACCORD
3	71103256	4	RING seal	ANILLO de vedación	SEGMENT d'etancheite
4	71103259	1	FITTING	CONEXIÓN	RACCORD
5	71103260	1	RING seal	ANILLO de vedación	SEGMENT d'etancheite
6	71102221	8	SCREW	TORNILLO	VIS
7	71102223	1	COVER	TAPA	COUVERCLE
8	71102222	1	GASKET	JUNTA	JOINT
9	71102740	1	TUBE	TUBO	TUBE
10	71103257	1	FITTING	CONEXIÓN	RACCORD
11	75254955	2	BAND	CINTA	BANDE
12	75254964	2	BAND	CINTA	BANDE
13	75249952	2	PROTECTOR	PROTECTOR	PROTECTEUR
14	11113431	2	BOLT	TORNILLO	VIS
15	11702921	2	NUT	TUERCA	ÉCROU
16	75267190	1	BRACKET	SOPORTE	SUPPORT
17	75267182	1	BRACKET	SOPORTE	SUPPORT
18	14257830	6	BOLT	TORNILLO	VIS
19	10520221	6	WASHER	ARANDELA	RONDELLE
20	16105021	8	NUT	TUERCA	ÉCROU
21	13530330	8	STUD	ESPÁRRAGO	GOUJON
22	12646921	8	WASHER	ARANDELA	RONDELLE

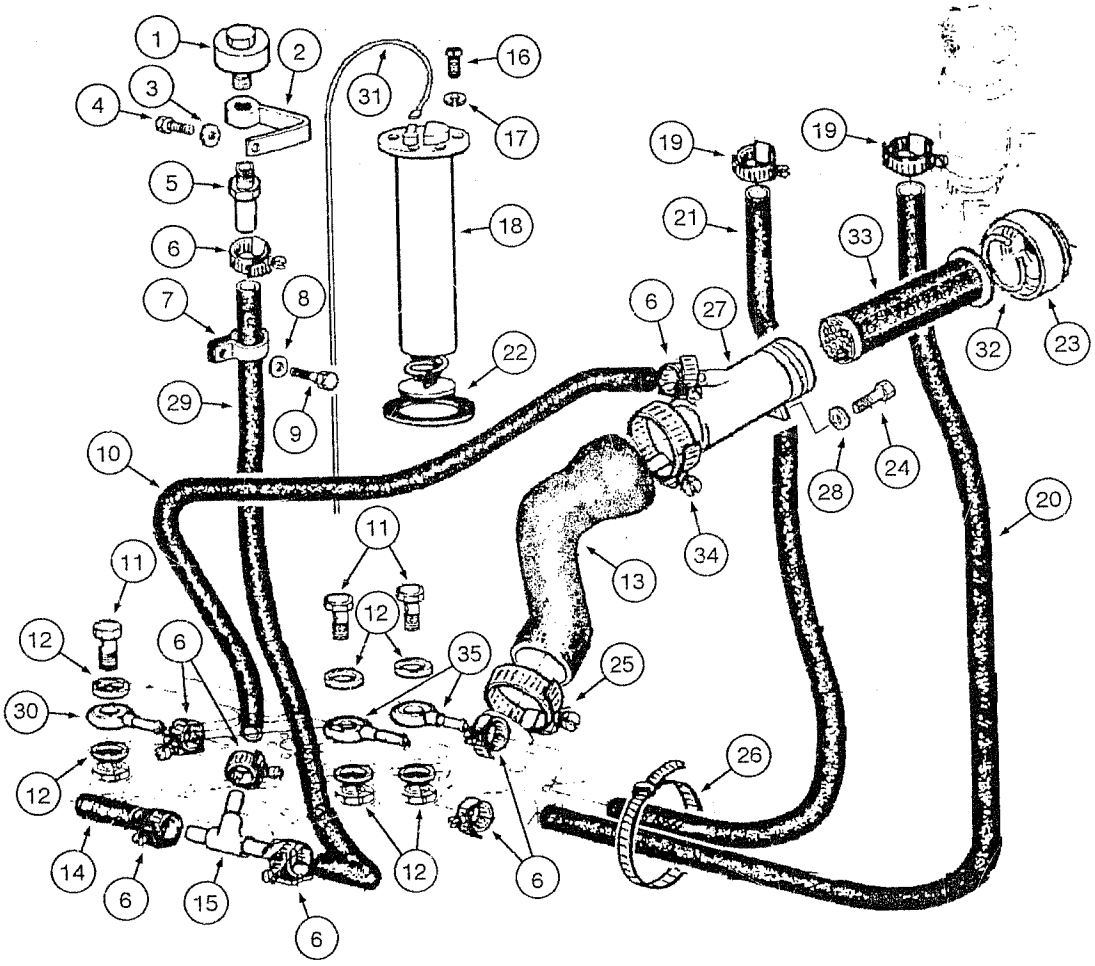
1
2
3
4
5
6
7
8
9
10
11
12
13
14
15
16
17
18
19
20
21
22
23
24
25
26
27
28
29
30
31
32
33
34
35

ITEM REF.	PART Nº PIEZA Nº PIECE Nº	QTY. CANT. QTE.	DESCRIPTION (English)	DESCRIPCIÓN (Español)	DESCRIPTION (Français)
1	70050748	1	BREATHER	RESPIRADERO	RENIFLARD
2	73153453	1	BRACKET	SOPORTE	SUPPORT
3	70677006	2	WASHER	ARANDELA	RONDELLE
4	11106231	1	BOLT	TORNILLO	VIS
5	73153451	1	TUBE	TUBO	TUBE
6	70921910	6	CLAMP	ABRAZADERA	COLLIER
7	70926049	1	CLAMP	ABRAZADERA	COLLIER
8	70677006	2	WASHER	ARANDELA	RONDELLE
9	11103031	3	BOLT	TORNILLO	VIS
10	73162469	1	TUBE flexible	TUBO flexible	TUBE flexible
11	10184317	3	BOLT-banjo	TORNILLO-hueco	VIS-creuse
12	87537674	6	RING seal	ANILLO de vedación	SEGMENT d'etancheite
13	75321358	1	TUBE flexible	TUBO flexible	TUBE flexible
14	73153814	1	TUBE flexible	TUBO flexible	TUBE flexible
15	73153450	1	CONNECTOR	CONECTADOR	CONNECTEUR
16	13274211	5	BOLT	TORNILLO	VIS
17	11195479	5	WASHER	ARANDELA	RONDELLE
18	75251139	1	SENDER level	MEDIDOR nivel	FLOTTEUR
19	79084753	4	CLAMP	ABRAZADERA	COLLIER
20	75248976	1	TUBE flexible	TUBO flexible	TUBE flexible
21	87361292	1	TUBE flexible	TUBO flexible	TUBE flexible
22	75288871	1	GASKET	JUNTA	JOINT
23	87362264	1	COVER	TAPA	COUVERCLE
24	11106431	2	BOLT	TORNILLO	VIS
25	70922200	4	CLAMP	ABRAZADERA	COLLIER
26	75201642	2	CLAMP	ABRAZADERA	COLLIER
27	75325670	1	NECK filling	BOCAL relleno	OVERTURE remplissage
28	10516879	2	WASHER	ARANDELA	RONDELLE
29	73153454	1	TUBE flexible	TUBO flexible	TUBE flexible
30	75252238	1	CONNECTOR	CONECTADOR	CONNECTEUR
31	75253139	1	HARNESS fuel reservoir	MAZO-DE-CABLES depósito combustible	FAISCEAU reservoir carburant
32	4971843	1	RING lock	ANILLO traba	SEGMENT d'arret
33	75325672	1	FILTER fuel	FILTRO combustible	FILTRE carburant
34	12174590	1	CLAMP	ABRAZADERA	COLLIER
35	70930425	2	CONNECTOR	CONECTADOR	CONNECTEUR

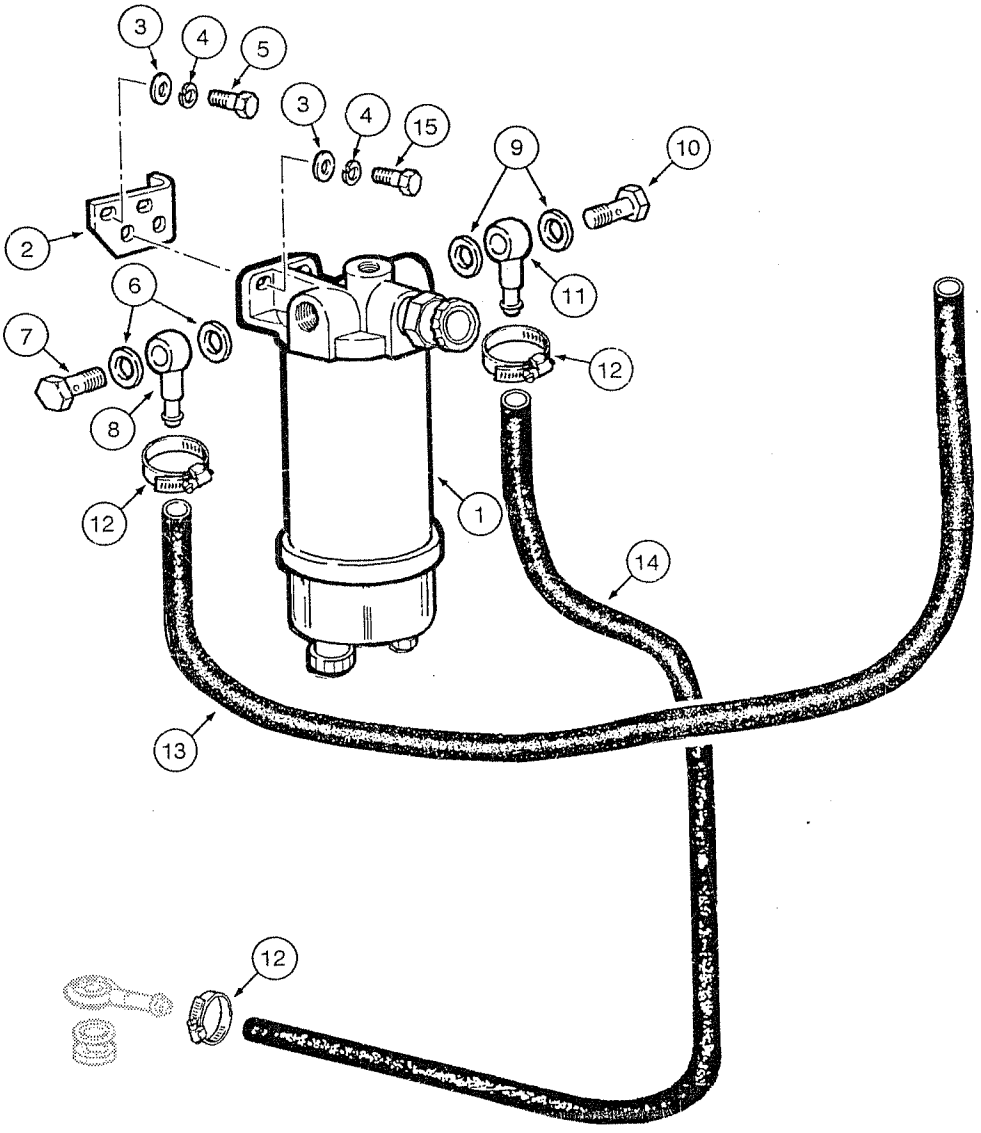
3
4
5
3
4
15
9
10
2
6
11
7
12
8
12
1
14
13
12

ITEM REF.	PART Nº PIEZA Nº PIECE Nº	QTY. CANT. QTE.	DESCRIPTION (English)	DESCRIPCIÓN (Español)	DESCRIPTION (Français)
1	REF	1	FILTER (p.3-12)	FILTRO (p.3-12)	FILTRE (p.3-12)
2	87567535	1	BRACKET	SOPORTE	SUPPORT
3	10730301	4	WASHER	ARANDELA	RONDELLE
4	10569371	4	WASHER lock	ARANDELA traba	RONDELLE d'arret
5	16043831	2	BOLT	TORNILLO	VIS
6	87537926	4	RING seal	ANILLO de vedación	SEGMENT d'etancheite
7	10181711	1	BOLT-banjo	TORNILLO-hueco	VIS-creuse
8	87359995	2	CONNECTOR	CONECTADOR	CONNECTEUR
9	87535674	2	RING seal	ANILLO de vedación	SEGMENT d'etancheite
10	10184317	1	BOLT-banjo	TORNILLO-hueco	VIS-creuse
11	79010214	1	CONNECTOR	CONECTADOR	CONNECTEUR
12	12179490	4	CLAMP	ABRAZADERA	COLLIER
13	87361280	1	TUBE flexible	TUBO flexible	TUBE flexible
14	87361277	1	TUBE flexible	TUBO flexible	TUBE flexible
15	16043431	2	BOLT	TORNILLO	VIS

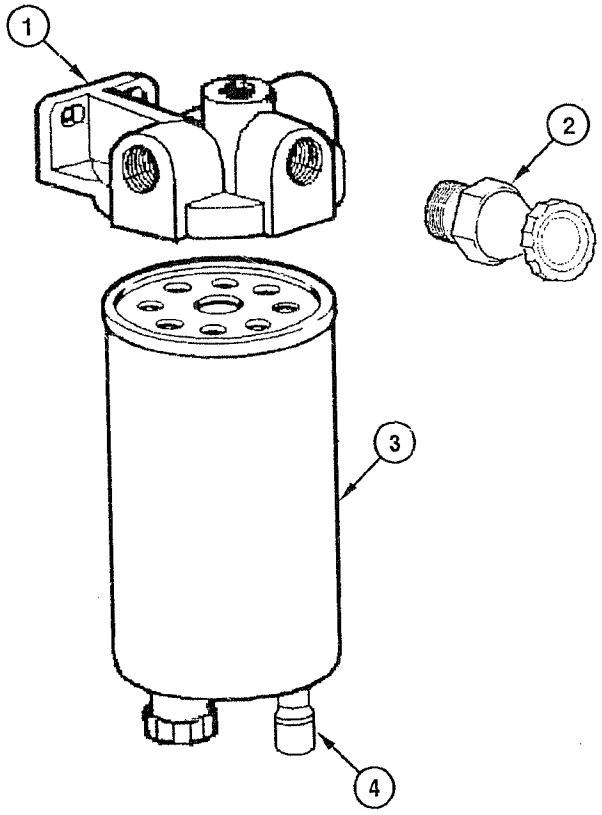
1
2
3
4

ITEM REF.	PART Nº PIEZA Nº PIECE Nº	QTY. CANT. QTE.	DESCRIPTION (English)	DESCRIPCIÓN (Español)	DESCRIPTION (Français)
	87386717	1	FILTER fuel	FILTRO combustible	FILTRE carburant
1	71102746	1	HEAD filter	CABEZA filtro	TÊTE filtre
2	71102747	1	PUMP	BOMBA	POMPE
3	87393392	1	FILTER fuel	FILTRO combustible	FILTRE carburant
4	71102748	1	SENSOR	SENSOR	SENSEUR

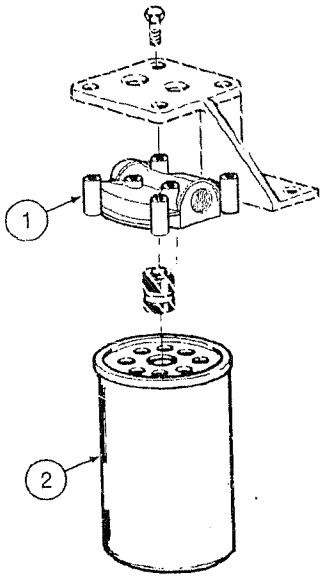
1
2

ITEM REF.	PART Nº PIEZA Nº PIECE Nº	QTY. CANT. QTE.	DESCRIPTION (English)	DESCRIPCIÓN (Español)	DESCRIPTION (Français)
1	J969680	1	HEAD filter	CABEZA filtro	TÊTE filtre
2	J978040	1	FILTER	FILTRO	FILTRE

INDEX
INDICE
INDEX

STARTER - ASSEMBLY 4-2
MOTOR DE ARRANQUE - CONJUNTO
DÉMARREUR - ENSEMBLE

ALTERNADOR 80A - ASSEMBLY 4-4
ALTERNADOR 80A - MONTAJE
ALTERNATEUR 80A - MONTAGE

ALTERNADOR 80A - ASSEMBLY 4-6
ALTERNADOR 80A - CONJUNTO
ALTERNATEUR 80A - ENSEMBLE

ELECTRICAL SYSTEM - MAIN 4-8
SISTEMA ELÉCTRICO - PRINCIPAL
SYSTÈME ÉLECTRIQUE - PRINCIPAL

ELECTRICAL SYSTEM - INSTRUMENT PANEL 4-10
SISTEMA ELÉCTRICO - PANEL DE INSTRUMENTOS
SYSTÈME ÉLECTRIQUE - PANNEAU D'INSTRUMENTS

ELECTRICAL SYSTEM - CIGARETTE LIGHTER 4-12
SISTEMA ELÉCTRICO - ENCENDEDOR CIGARILLOS
SYSTÈME ÉLECTRIQUE - ALLUME CIGARE

ELECTRICAL SYSTEM - COMMAND PANEL 4-14
SISTEMA ELÉCTRICO - PANEL DE MANDO
SYSTÈME ÉLECTRIQUE - PANNEAU DE COMMANDE

ELECTRICAL SYSTEM - RELAYS AND FUSES 4-16
SISTEMA ELECTRICO - RELES Y FUSIBLES
SYSTÈME ÉLECTRIQUE - RELAIS ET FUSIBLES

ELECTRICAL SYSTEM - ELECTRONIC CONTROL UNIT 4-18
SISTEMA ELÉCTRICO - UNIDAD DE CONTROL ELECTRÓNICO
SYSTÈME ÉLECTRIQUE - UNITÉ DE CONTROL ÉLECTRONIQUE

ELECTRICAL SYSTEM - ENGINE 4-20
SISTEMA ELÉCTRICO - MOTOR
SYSTÈME ÉLECTRIQUE - MOTEUR

ELECTRICAL SYSTEM - BATTERY 4-22
SISTEMA ELÉCTRICO - BATERÍA
SYSTÈME ÉLECTRIQUE - ACCUMULATEUR

ELECTRICAL SYSTEM - TRANSMISSION 4-24
SISTEMA ELÉCTRICO - TRANSMISIÓN
SYSTÈME ÉLECTRIQUE - TRANSMISSION

ELECTRICAL SYSTEM - HORN 4-26
SISTEMA ELÉCTRICO - BOCINA
SYSTÈME ÉLECTRIQUE - AVERTISSEUR

ELECTRICAL SYSTEM - VOLTAGE CONVERTER 4-28
SISTEMA ELÉCTRICO - CONVERTIDOR DE VOLTAJE
SYSTÈME ÉLECTRIQUE - CONVERTISSEUR DE TENSION

ELECTRICAL SYSTEM - BACK-UP ALARM 4-30
SISTEMA ELÉCTRICO - ALARMA DE MARCHA ATRÁS
SYSTÈME ÉLECTRIQUE - ALARM DE MARCHE ARRIÈRE

ELECTRICAL SYSTEM - HYDRAULIC ACCUMULATOR (AUX. EQUIPMENT OPCIONAL) 4-32
SISTEMA ELÉCTRICO - ACUMULADOR HIDRÁULICO (EQUIPOS AUX. OPCIONALES)
SYSTÈME ÉLECTRIQUE - ACUMULATEUR HYDRAULIQUE (EQUIPMENT AUX. OPTIONNEL)

ELECTRICAL SYSTEM - CAB 4-34
SISTEMA ELÉCTRICO - CABINA
SYSTÈME ÉLECTRIQUE - CABINE

ELECTRICAL SYSTEM - OPEN CAB 4-36
SISTEMA ELÉCTRICO - CABINA ABIERTA
SYSTÈME ÉLECTRIQUE - CABINE OUVERTE

FRONT CHASSIS HEADLIGHTS 4-38
FARO DEL CHASSI DELANTERO
PHARE DU CHASSIS AVANT

CAB HEADLIGHT AND LANTERN 4-40
FARO Y LINTERNA DE LA CABINA
PHARE ET LANTERNA DE LA CABINE

FRONT AND REAR HEADLIGHT - COMPONENTS 4-42
FARO DELANTERO Y TRASERO - COMPONENTES
PHARE AVANT ET ARRIÈRE - COMPOSANTS

ELECTRICAL SYSTEM
SISTEMA ELECTRICO
SYSTEME ELECTRIQUE
4

INDEX
INDICE
INDEX

ROTATING BEACON - COMPONENTS 4-44
LINTERNA ROTATIVA - COMPONENTES
FEU ROTATIF - COMPOSANTS

REAR LAMP AND TURN SIGNAL - COMPONENTS 4-46
LINTERNA TRASERAY INDICADOR DE DIRECCIÓN - COMPONETNES
FEU ARRIÈRE ET CLIGNOTANT - COMPOSANTS

AIR CONDITIONING SYSTEM 4-48
SISTEMA DEL AIRE ACONDICIONADO
SYSTÈME DE CLIMATISEUR

FRONT/REAR WINDSHIELD WIPER MOTOR (CAB) 4-50
MOTOR DEL LIMPIADOR DELANTERO Y TRASERO (CAB)
MOTEUR D'ESSUIE-GLACE AVANT ET ARRIÈRE (CABINE)

ELECTRICAL SYSTEM - SCARIFIER AND RIPPER 4-52
SISTEMA ELÉCTRICO - ESCARIFICADOR Y RIPPER
SYSTÈME ÉLECTRIQUE - SCARIFICATEUR ET RIPPER

FAN - OPEN CAB 4-54
VENTILADOR - CABINA ABIERTA
VENTILATEUR - CABINE OUVERTE

LOWER CAB HEADLIGHTS 4-56
FARO INFERIOR DE LA CABINA
PHARE INFÉRIEUR DE LA CABINE

ELECTRICAL SYSTEM - REVERSE FAN 4-58
SISTEMA ELÉCTRICO - VENTILADOR REVERSIVEL
SYSTÈME ÉLECTRIQUE - VENTILATEUR REVERSIBLE

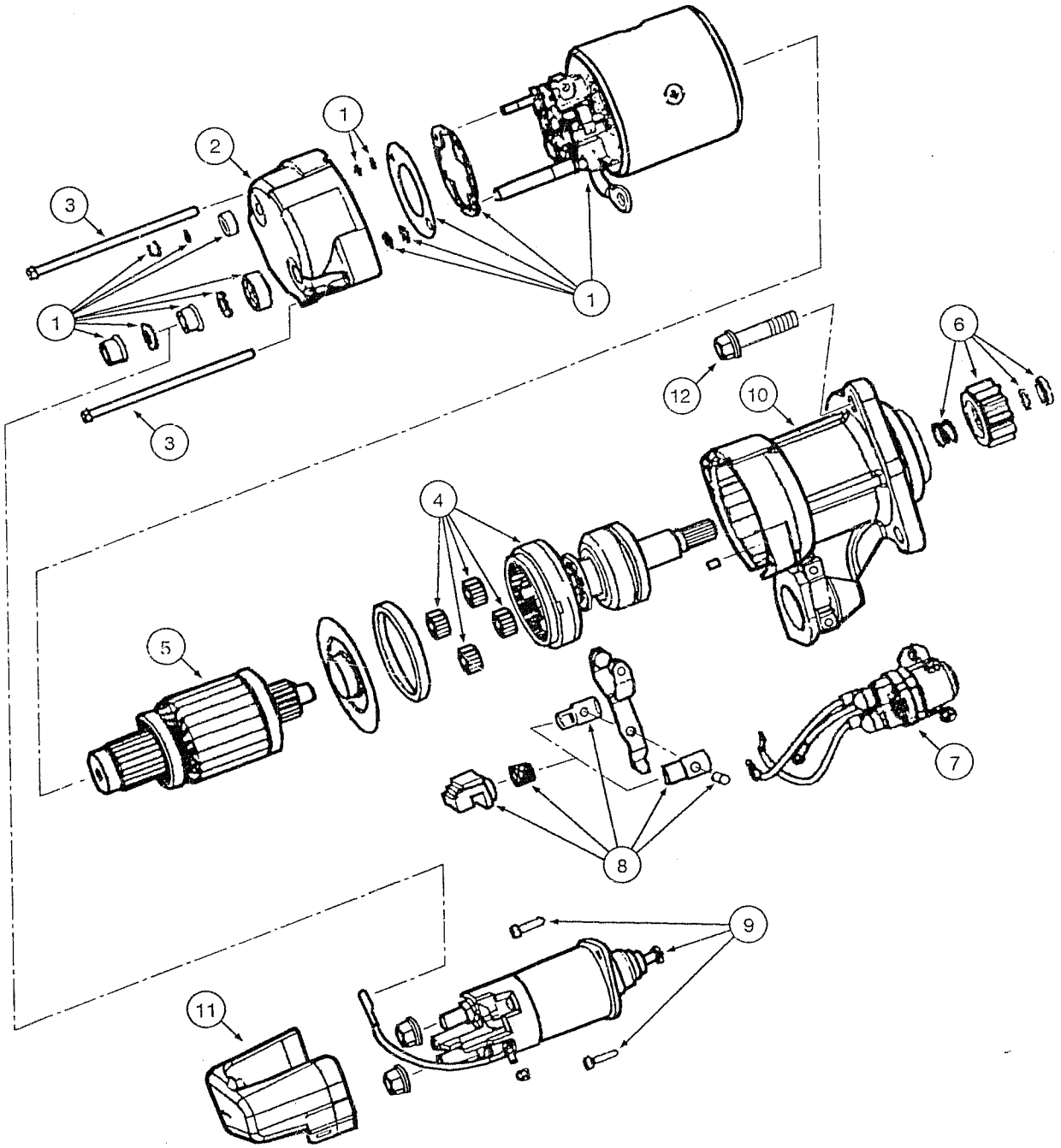
1
2
3
1
1
3
12
10
6
4
5
7
8
9
11

ITEM REF.	PART Nº PIEZA Nº PIECE Nº	QTY. CANT. QTE.	DESCRIPTION (English)	DESCRIPCIÓN (Español)	DESCRIPTION (Français)
	75264240	1	STARTER Assy.	MOTOR de arranque Conj.	MOTEUR démarrage Ens.
1	71102752	1	COVER	CARCASA	CARCASSE
2	71102758	1	BEARING rear	COJINETE trasero	PALIER arrière
3	71102760	2	BOLT	TORNILLO	VIS
4	71102755	1	SHAFT	EJE	ARBRE
5	71102759	1	STATOR	INDUCIDO	ARMATURE
6	71102753	1	KIT	JUEGO	JEU
7	71102757	1	RELAY	RELE	RELAIS
8	71102751	1	KIT	JUEGO	JEU
9	71102754	1	SOLENOID	SOLENOIDE	SOLENOID
10	71102761	1	BEARING front	COJINETE delantero	PALIER avant
11	71102756	1	COVER	TAPA	COUVERCLE
12	75288059	3	BOLT	TORNILLO	VIS

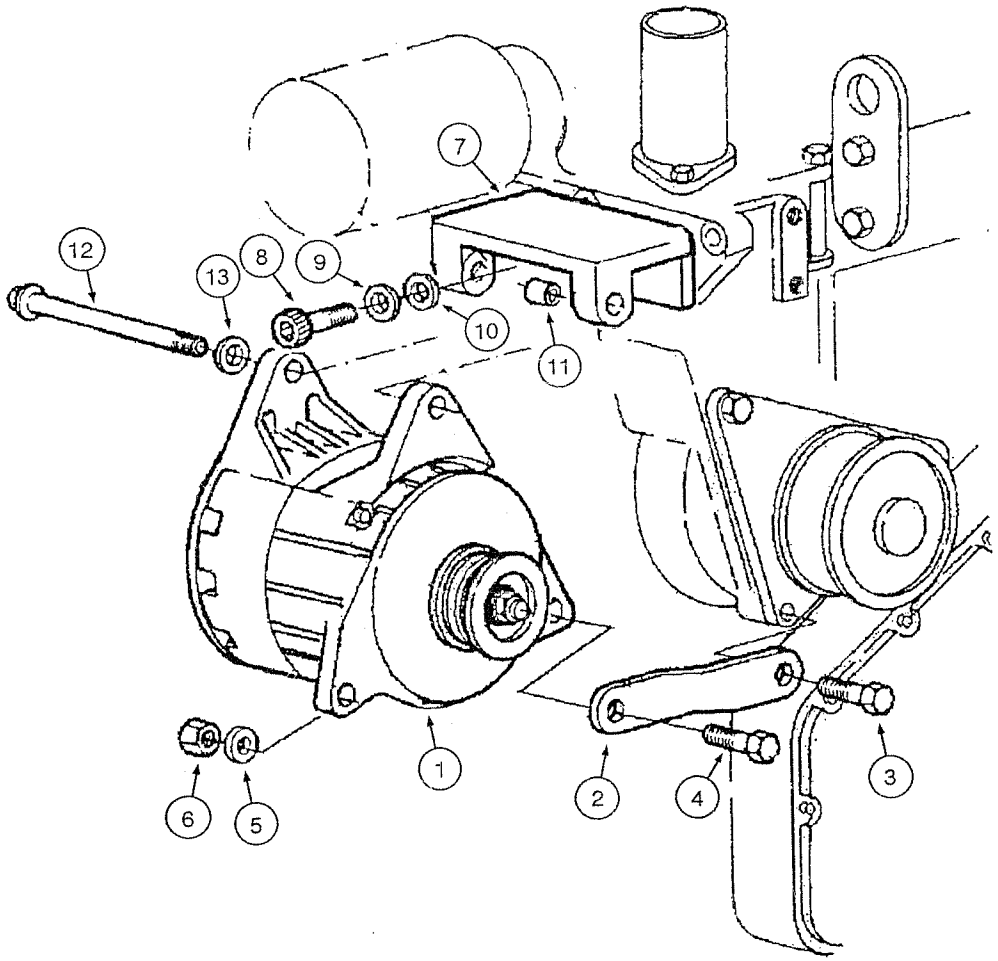
7
12
13
8
9
10
11
1
2
4
3
6
5

ITEM REF.	PART Nº PIEZA Nº PIECE Nº	QTY. CANT. QTE.	DESCRIPTION (English)	DESCRIPCIÓN (Español)	DESCRIPTION (Français)
1	REF	1	ALTERNATOR (80A) (p.4-6)	ALTERNADOR (80A) (p.4-6)	ALTERNATEUR (80A) (p.4-6)
2	75327809	1	PLATE	PLACA	PLAQUE
3	11106231	1	BOLT	TORNILLO	VIS
4	11112831	1	BOLT	TORNILLO	VIS
5	10520001	2	WASHER	ARANDELA	RONDELLE
6	10719321	1	NUT	TUERCA	ÉCROU
7	87364144	1	BRACKET	SOPORTE	SUPPORT
8	14306520	3	BOLT	TORNILLO	VIS
9	10730301	3	WASHER	ARANDELA	RONDELLE
10	892-11008	3	WASHER lock	ARANDELA presión	RONDELLE d'arret
11	75260708	1	BUSHING	BUJE	DOUILLE
12	827-10130	1	BOLT	TORNILLO	VIS
13	12638601	1	WASHER	ARANDELA	RONDELLE

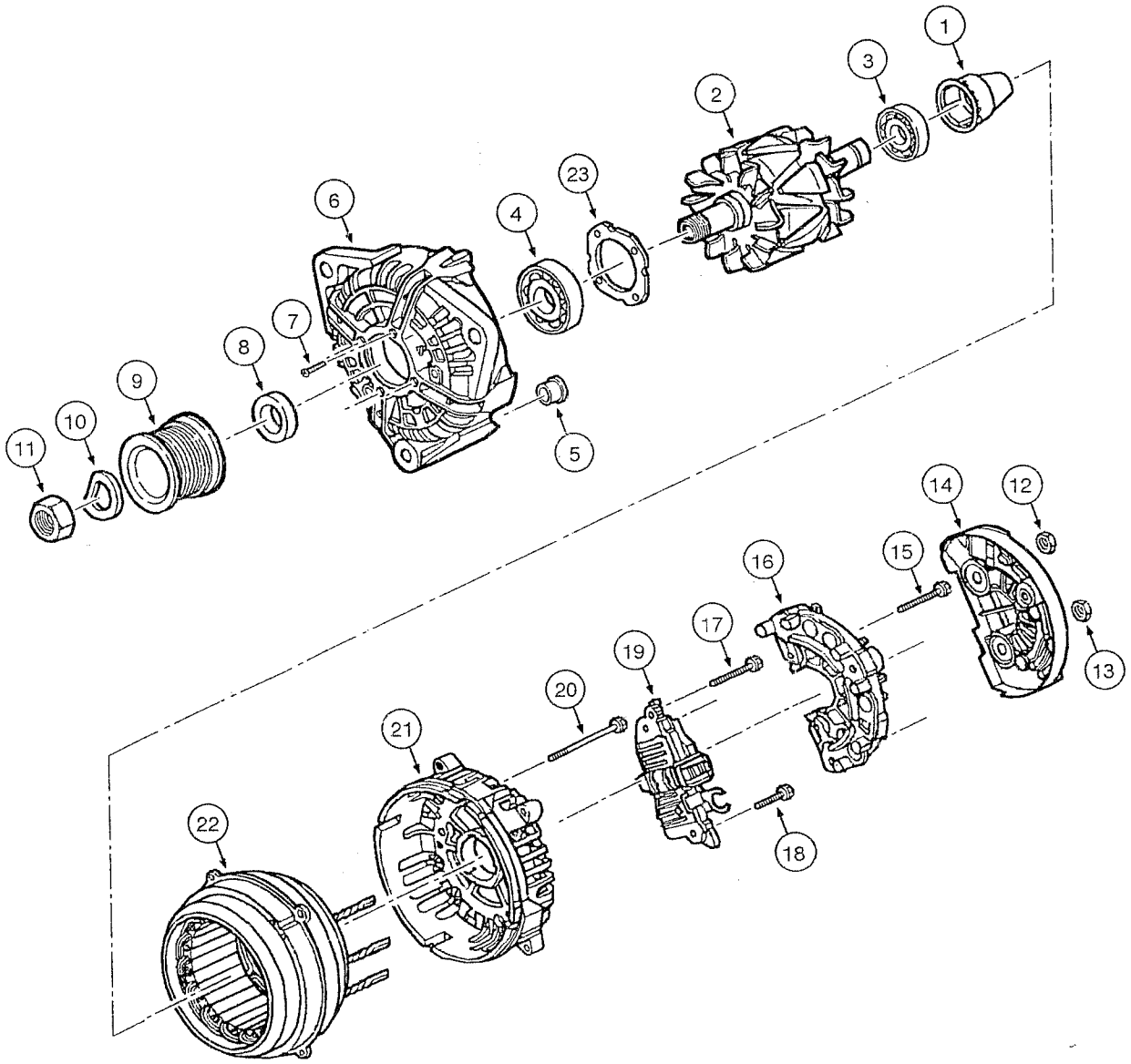
1
2
3
4
5
6
7
8
9
10
11
12
13
14
15
16
17
18
19
20
21
22
23

ITEM REF.	PART Nº PIEZA Nº PIECE Nº	QTY. CANT. QTE.	DESCRIPTION (English)	DESCRIPCIÓN (Español)	DESCRIPTION (Français)
	75261185	1	ALTERNATOR (80A) Assy.	ALTERNADOR (80A) Conj.	ALTERNATEUR (80A) Ens.
1	71101872	1	COVER	TAPA	COUVERCLE
2	71101873	1	ROTOR	ROTOR	ROTOR
3	87458832	1	BEARING	RODAMIENTO	ROULEMENT
4	87458811	1	BEARING	RODAMIENTO	ROULEMENT
5	71101874	1	BUSHING	BUJE	DOUILLE
6	71101875	1	BRACKET	SOPORTE	SUPPORT
7	87458813	4	BOLT	TORNILLO	VIS
8	87458814	1	SPACER	DISTANCIADOR	ENTRETOISE
9	71101876	1	PULLEY	POLEA	POULIE
10	71101877	1	WASHER lock	ARANDELA presión	RONDELLE d'arret
11	71101878	1	NUT	TUERCA	ÉCROU
12	87458827	1	NUT	TUERCA	ÉCROU
13	87458826	1	NUT	TUERCA	ÉCROU
14	71101879	1	PROTECTOR	PROTECTOR	PROTECTEUR
15	87458821	3	BOLT	TORNILLO	VIS
16	71101880	1	RECTIFIER	RECTIFICADOR	RECTIFIEUR
17	87458824	1	BOLT	TORNILLO	VIS
18	87458823	2	BOLT	TORNILLO	VIS
19	71101881	1	REGULATOR	REGULADOR	REGULATEUR
20	87458828	4	BOLT	TORNILLO	VIS
21	71101882	1	BRACKET	SOPORTE	SUPPORT
22	71101883	1	STATOR	ESTATOR	STATEUR
23	87458812	1	PLATE	PLACA	PLAQUE

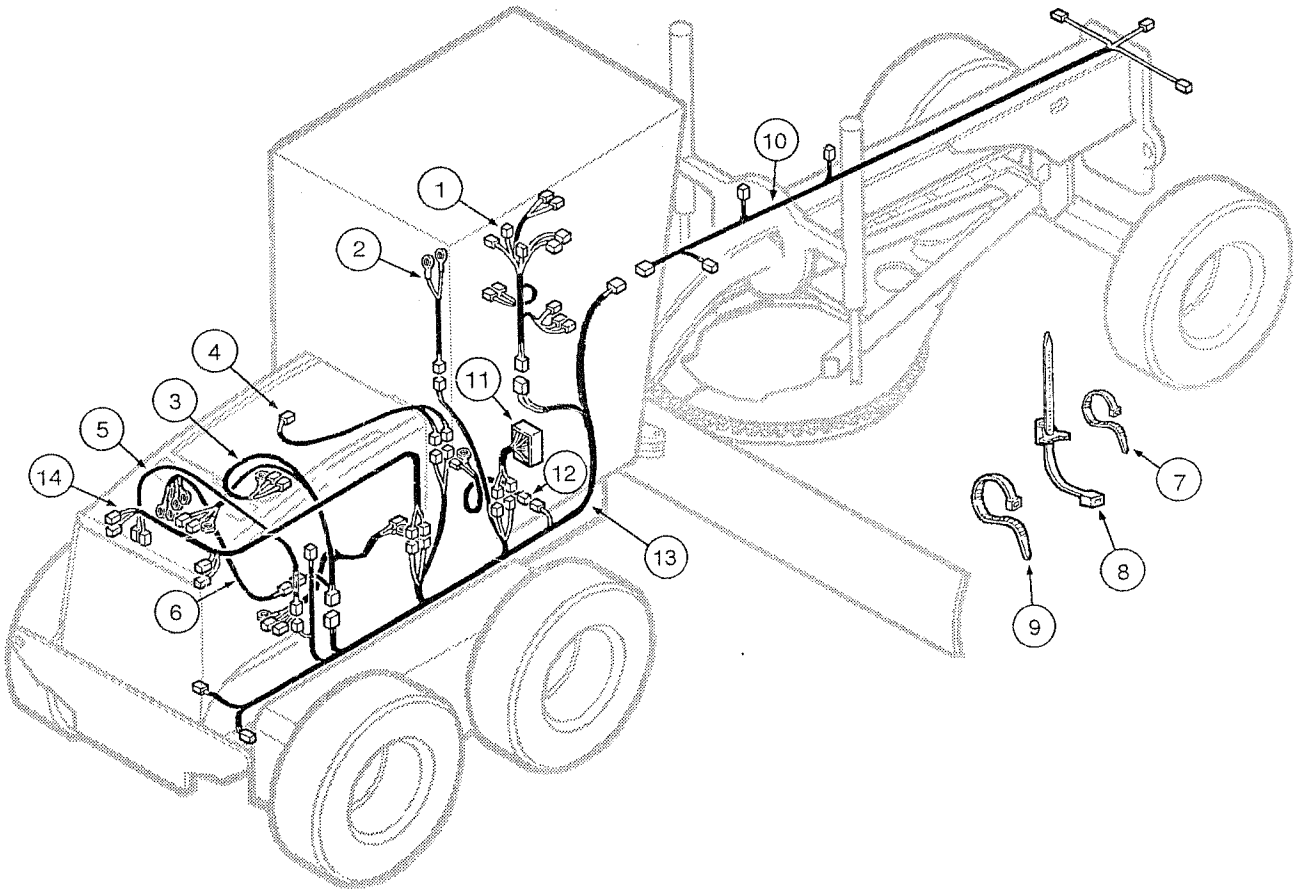
1
2
3
4
5
6
7
8
9
10
11
12
13
14

ITEM REF.	PART Nº PIEZA Nº PIECE Nº	QTY. CANT. QTE.	DESCRIPTION (English)	DESCRIPCIÓN (Español)	DESCRIPTION (Français)
1	87655576	1	HARNESS steering column	MAZO-DE-CABLES columna de dirección	FAISCEAU colonne de direction
2	75249889	1	HARNESS parking brake	MAZO-DE-CABLES freno estacior.	FAISCEAU frein estacion.
3	87362904	1	HARNESS engine	MAZO-DE-CABLES motor	FAISCEAU moteur
4	75322517	1	HARNESS air compressor	MAZO-DE-CABLES compres. aire	FAISCEAU compres. Air
5	75322516	1	HARNESS A/C pressure sensor	MAZO-DE-CABLES A/A sensor pres.	FAISCEAU A/C sonde pression
6	87362912	1	HARNESS transmission	MAZO-DE-CABLES transmision	FAISCEAU transmission
7	75201641		CLAMP (UAR)	ABRAZADERA (UCN)	COLLIER (USB)
8	75284071		CLAMP (UAR)	ABRAZADERA (UCN)	COLLIER (USB)
9	75201642		CLAMP (UAR)	ABRAZADERA (UCN)	COLLIER (USB)
10	75325317	1	HARNESS front chassis	MAZO-DE-CABLES bastidor del.	FAISCEAU châssis avant
11	87362811	1	HARNESS panel console	MAZO-DE-CABLES console painel	FAISCEAU console panneau
12	75253139	1	HARNESS hyd. reservoir	MAZO-DE-CABLES depósito hidr.	FAISCEAU reservoir hydr.
13	87362808	1	HARNESS main	MAZO-DE-CABLES principal	FAISCEAU principal
14	75320284	1	HARNESS rear lights	MAZO-DE-CABLES luces tras.	FAISCEAU feu arrière

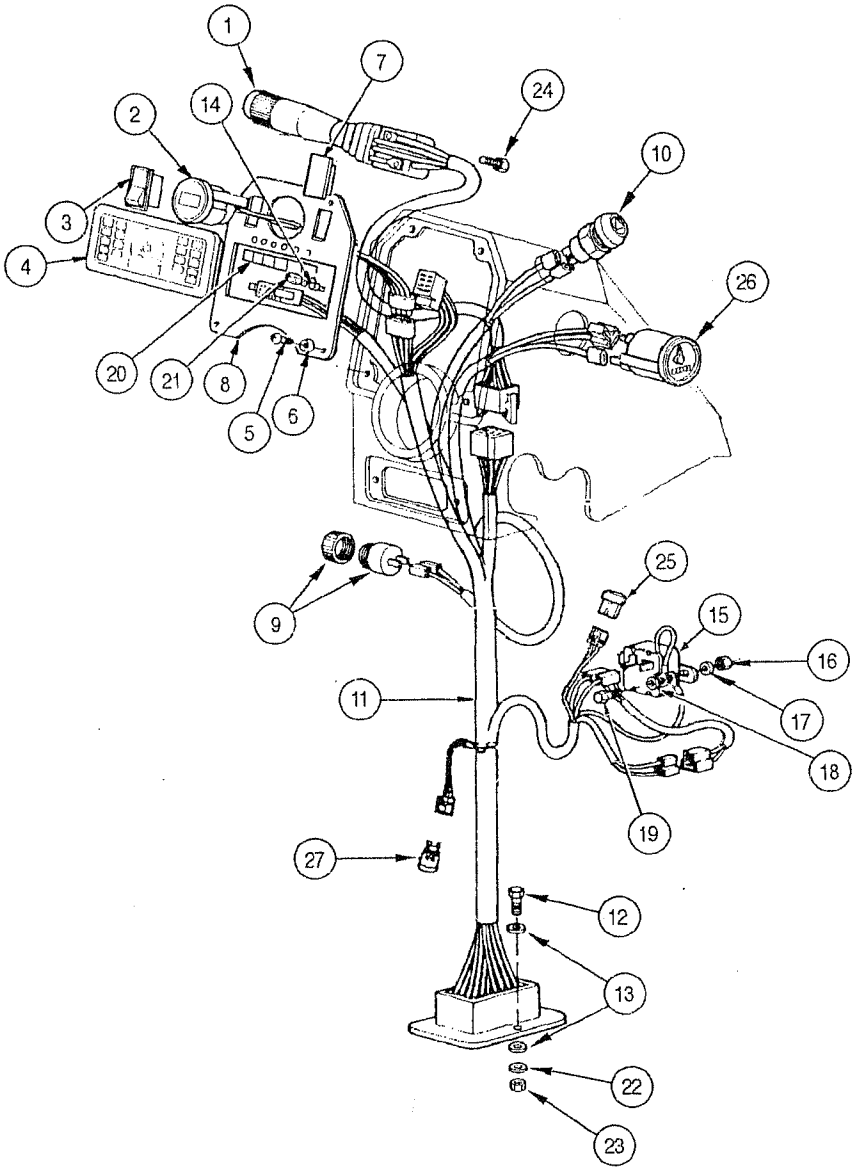
1
7
24
2
14
10
3
26
4
20
21
8
6
5
9
25
15
16
11
17
18
19
27
12
13
22
23

ITEM REF.	PART Nº PIEZA Nº PIECE Nº	QTY. CANT. QTE.	DESCRIPTION (English)	DESCRIPCIÓN (Español)	DESCRIPTION (Français)
1	73163234	1	LEVER	PALANCA	LEVIER
2	73162493	1	GAUGE speed/malfuction	INDICADOR velocidad/problemas	INDICATEUR vitesse/problem
3	75251043	1	SWITCH	INTERRUPTOR	INTERRUPTEUR
4	87523133	1	PANEL instruments	PANEL de instrumientos	TABLEAU DE BORD
5	13313217	4	BOLT	TORNILLO	VIS
6	85801991	4	WASHER	ARANDELA	RONDELLE
7	5151033	1	COVER	TAPA	COUVERCLE
8	87687133	1	PLATE	PLACA	PLAQUE
9	75241340	1	HORN	BOCINA	KLAXON
10	85803974	1	SWITCH	INTERRUPTOR	INTERRUPTEUR
11	87655576	1	HARNESS steering column	MAZO-DE-CABLES columna de dirección	FAISCEAU colonne de direction
12	76021290	3	BOLT	TORNILLO	VIS
13	70917458	6	WASHER	ARANDELA	RONDELLE
14	75241301	6	HOLDER bulb	SOPORTE lámpara	PORTE-LAMPE
15	70663928	1	RELAY	RELE	RELAIS
16	15896411	3	NUT	TUERCA	ÉCROU
17	70904203	2	WASHER lock	ARANDELA presión	RONDELLE d'arret
18	12638101	4	WASHER	ARANDELA	RONDELLE
19	10978031	2	BOLT	TORNILLO	VIS
20	87670367	1	DECAL	CALCOMANIA	ADHESIF
21	14143890	6	BULB	LÂMPARA	LAMPE
22	70917479	3	WASHER	ARANDELA	RONDELLE
23	70917479	3	NUT	TUERCA	ÉCROU
24	15644101	3	BOLT	TORNILLO	VIS
25	A187813	1	CONNECTOR	CONECTADOR	CONNECTEUR
26	75220416	1	HOURMETER	HORIMETRO	HEUREMETRE
27	75322270	1	RESISTOR	RESISTOR	RESISTANCE

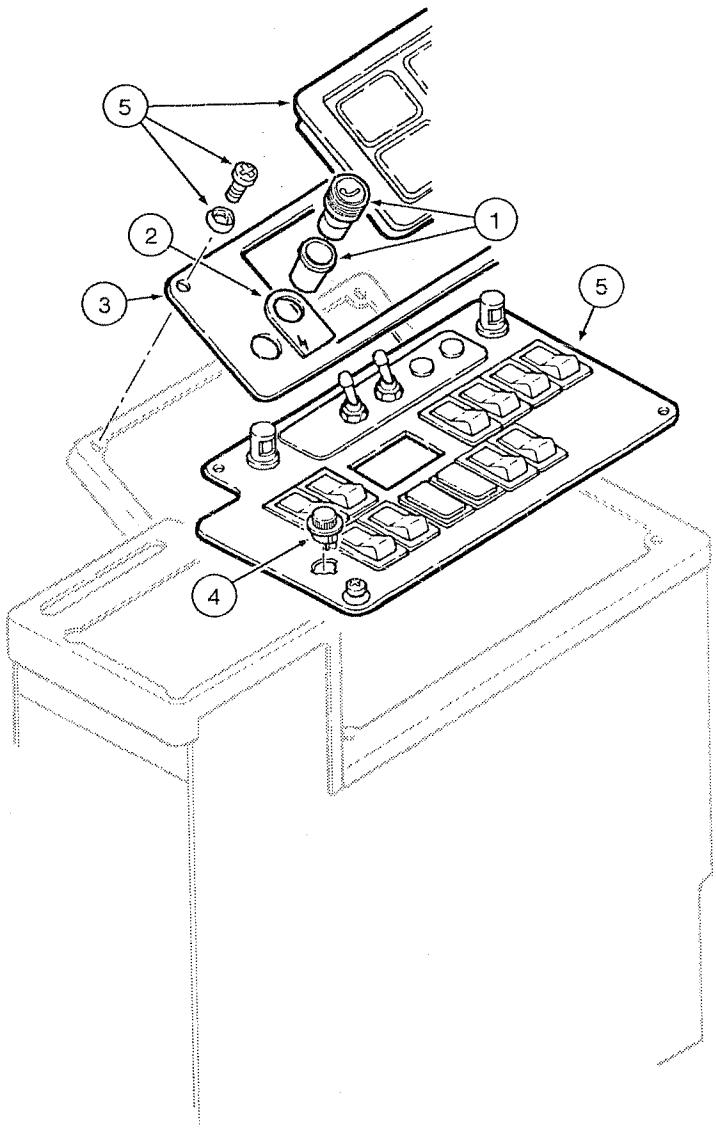
5
1
2
3
5
4

ITEM REF.	PART Nº PIEZA Nº PIECE Nº	QTY. CANT. QTE.	DESCRIPTION (English)	DESCRIPCIÓN (Español)	DESCRIPTION (Français)
1	75253250	2	LIGHTER cigarettes	ENCENDEDOR cigarillos	ALLUME cigare
2	75253332	1	DECAL	CALCOMANIA	ADHESIF
3	87530611	1	PLATE	PLACA	PLAQUE
4	75289897	1	SWITCH	INTERRUPTOR	INTERRUPTEUR
5	REF	1	PLATE (p.4-14)	PLACA (p.4-14)	PLAQUE (p.4-14)

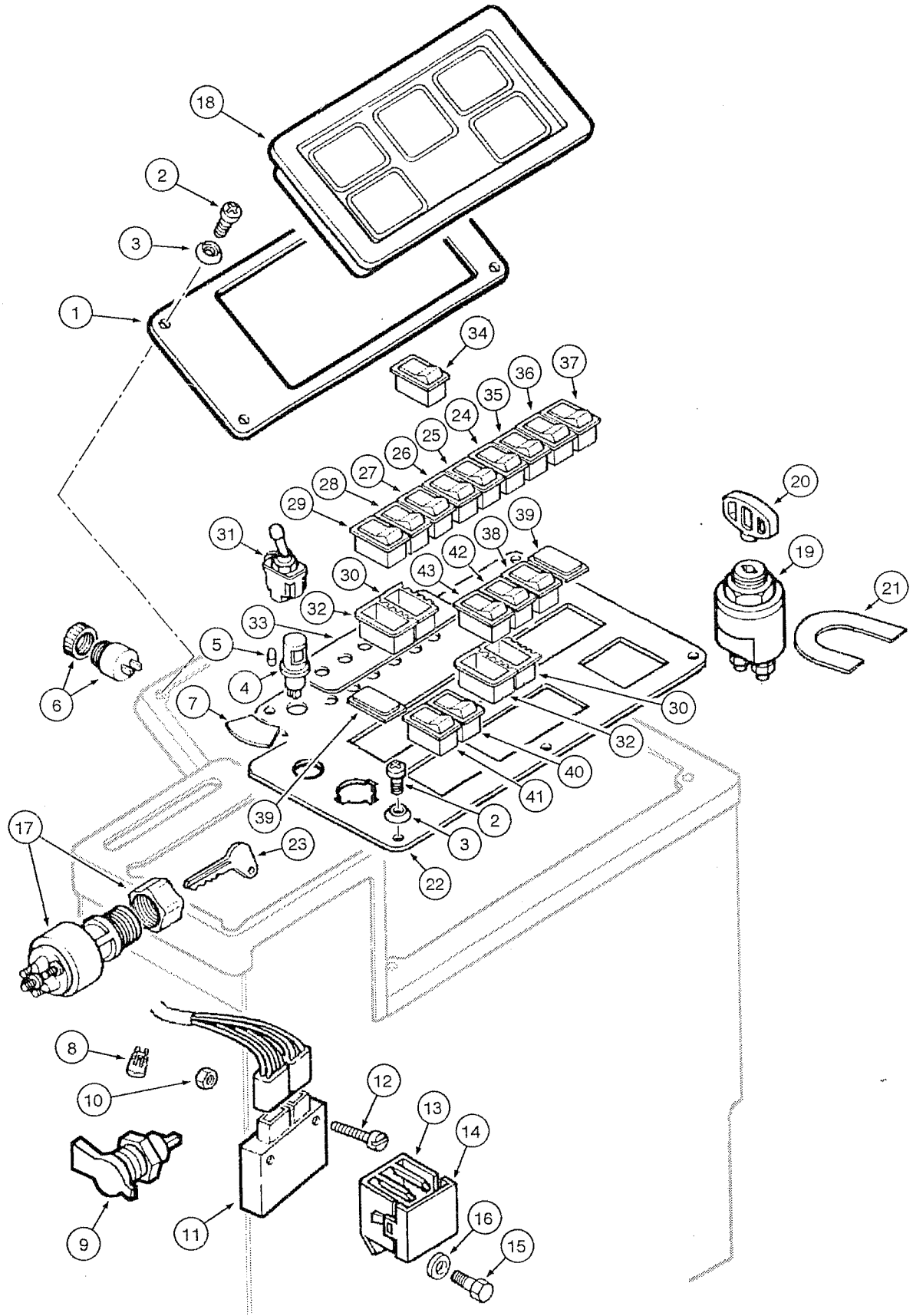
18
2
3
1
34
37
36
35
24
25
26
27
28
29
31
39
38
42
43
30
32
33
5
4
7
6
20
19
21
30
32
40
41
2
3
22
39
17
23
8
10
12
13
14
9
11
16
15

ITEM REF.	PART Nº PIEZA Nº PIECE Nº	QTY. CANT. QTE.	DESCRIPTION (English)	DESCRIPCIÓN (Español)	DESCRIPTION (Français)
1	87530610	1	PLATE	PLACA	PLAQUE
2	13313217	10	BOLT	TORNILLO	VIS
3	85801991	10	WASHER	ARANDELA	RONDELLE
4	73072041	1	BULB panel	LÂMPARA panel	LAMPE panneau
5	73072025	1	BULB	LÂMPARA	LAMPE
6	75241340	1	HORN	BOCINA	KLAXON
7	75324996	1	DECAL	CALCOMANIA	ADHESIF
8	75326330	1	RESISTOR	RESISTOR	RESISTANCE
9	79090991	1	OUTLET	TOMA	PRISE
10	70917479	2	NUT	TUERCA	ÉCROU
11	75283926	1	DIODE	DIODO	DIODE
12	76021290	2	BOLT	TORNILLO	VIS
13	50001484	1	OUTLET	TOMA	PRISE
14	5962562	1	COVER	TAPA	COUVERCLE
15	10977731	1	BOLT	TORNILLO	VIS
16	10516473	1	WASHER	ARANDELA	RONDELLE
17	75225352	1	SWITCH ignition	INTERRUPTOR encendido	INTERRUPTEUR allumage
18	87522135	1	PANEL instruments	PANEL de instrumientos	TABLEAU DE BORD
19	79073031	1	SWITCH master	INTERRUPTOR general	INTERRUPTEUR general
20	79073033	1	KEY	LLAVE	CLÉ
21	75259379	1	DECAL master switch	CALCOMANIA llave principal	ADHESIF inter. princ.
22	87540679	1	PLATE **(Note 1)**	PLACA **(Nota 1)**	PLAQUE **(Note 1)**
22	87545948	1	PLATE **(Note 2)**	PLACA **(Nota 2)**	PLAQUE **(Note 2)**
22	87545947	1	PLATE **(Note 3)**	PLACA **(Nota 3)**	PLAQUE **(Note 3)**
23	75267445	1	KEY	LLAVE	CLÉ
24	75251075	1	SWITCH windshield front wiper	INTERRUPTOR limpiador delantero	INTERRUPTEUR essuie-glace avant
25	87366086	1	SWITCH fan drive	INTERRUPTOR ventilador	INTERRUPTEUR ventilateur
26	75327014	1	SWITCH	INTERRUPTOR	INTERRUPTEUR
27	75326429	1	SWITCH increment/decrement	INTERRUPTOR incremento/decremento	INTERRUPTEUR increment/decrement
28	75326427	1	SWITCH engine diag	INTERRUPTOR diag motor	INTERRUPTEUR diag moteur
29	75251070	1	SWITCH limp-home	INTERRUPTOR limp-home	INTERRUPTEUR limp-home
30	75251093	6	HOUSING contact	CAJA contacto	BOITE de contact
31	73125891	5	SWITCH saddle lock	INTERRUPTOR traba sela	INTERRUPTEUR blocage selle
32	85803983	8	HOUSING contact	CAJA contacto	BOITE de contact
33	75322188	1	DECAL	CALCOMANIA	ADHESIF
34	75253173	1	SWITCH	INTERRUPTOR	INTERRUPTEUR
35	75251052	1	SWITCH windshield front washer	INTERRUPTOR lavador delantero	INTERRUPTEUR lavateur avant
36	75253176	1	SWITCH windshield rear wiper	INTERRUPTOR limpiador trasero	INTERRUPTEUR essuie-glace arrière
37	75253177	1	SWITCH windshield rear washer	INTERRUPTOR lavador trasero	INTERRUPTEUR lavateur arrière
38	75251045	1	SWITCH cab floodlight	INTERRUPTOR luces trabajo cabina	INTERRUPTEUR feux travail cabine
39	5151033	8	COVER	TAPA	COUVERCLE
40	75321686	1	SWITCH air recirculation	INTERRUPTOR recirculación de aire	INTERRUPTEUR recyclage d'air
41	75321122	1	SWITCH A/C	INTERRUPTOR A/A	INTERRUPTEUR climatiseur
42	75251067	1	SWITCH rear floodlight	INTERRUPTOR luces trabajo trasera	INTERRUPTEUR feux travail arrière
43	75251081	1	SWITCH floodlight	INTERRUPTOR luces trabajo	INTERRUPTEUR feux travail

Note 1: For equipment with A/C
Nota 1: Para máquinas con A/A
Note 1: Pour machine avec A/C

Note 2: For equipment with cab heater
Nota 2: Para máquinas con calefacción
Note 2: Pour machine avec chauffage

Note 3: For equipment with open cab
Nota 3: Para máquinas con cabina abierta
Note 3: Pour machine avec ouverte

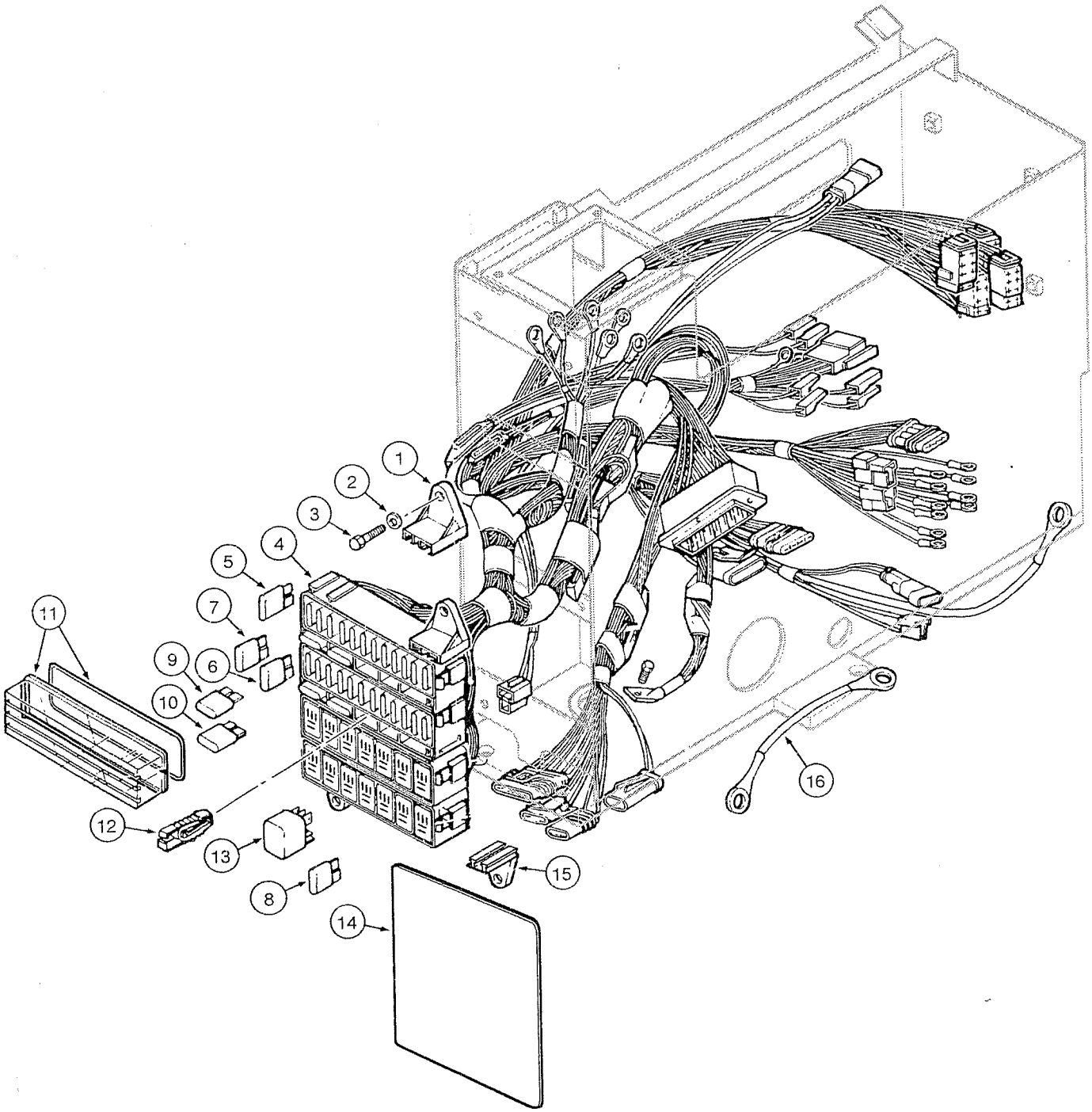
1
2
3
4
5
7
6
9
10
11
12
13
8
14
15
16

ITEM REF.	PART Nº PIEZA Nº PIECE Nº	QTY. CANT. QTE.	DESCRIPTION (English)	DESCRIPCIÓN (Español)	DESCRIPTION (Français)
1	75250002	2	BRACKET female	SOPORTE hembra	SUPPORT femelle
2	12639701	6	WASHER	ARANDELA	RONDELLE
3	10902431	6	BOLT	TORNILLO	VIS
4	87362811	1	HARNESS	MAZO-DE-CABLES	FAISCEAU
5	11054890	11	FUSE (7,5A)	FUSIBLE (7,5A)	FUSIBLE (7,5A)
6	11055090	4	FUSE (15A)	FUSIBLE (15A)	FUSIBLE (15A)
7	11054990	8	FUSE (10A)	FUSIBLE (10A)	FUSIBLE (10A)
8	11054790	1	FUSE (5A)	FUSIBLE (5A)	FUSIBLE (5A)
9	11054590	6	FUSE (3A)	FUSIBLE (3A)	FUSIBLE (3A)
10	11055190	1	FUSE (20A)	FUSIBLE (20A)	FUSIBLE (20A)
11	75250001	4	COVER	TAPA	COUVERCLE
12	75250897	1	CLAMP	PRENDEDOR	GRAMPON
13	75251103	6	RELAY	RELE	RELAIS
14	87362911	1	DECAL	CALCOMANIA	ADHESIF
15	75250003	2	BRACKET male	SOPORTE macho	SUPPORT mâle
16	75327378	1	HARNESS	MAZO-DE-CABLES	FAISCEAU

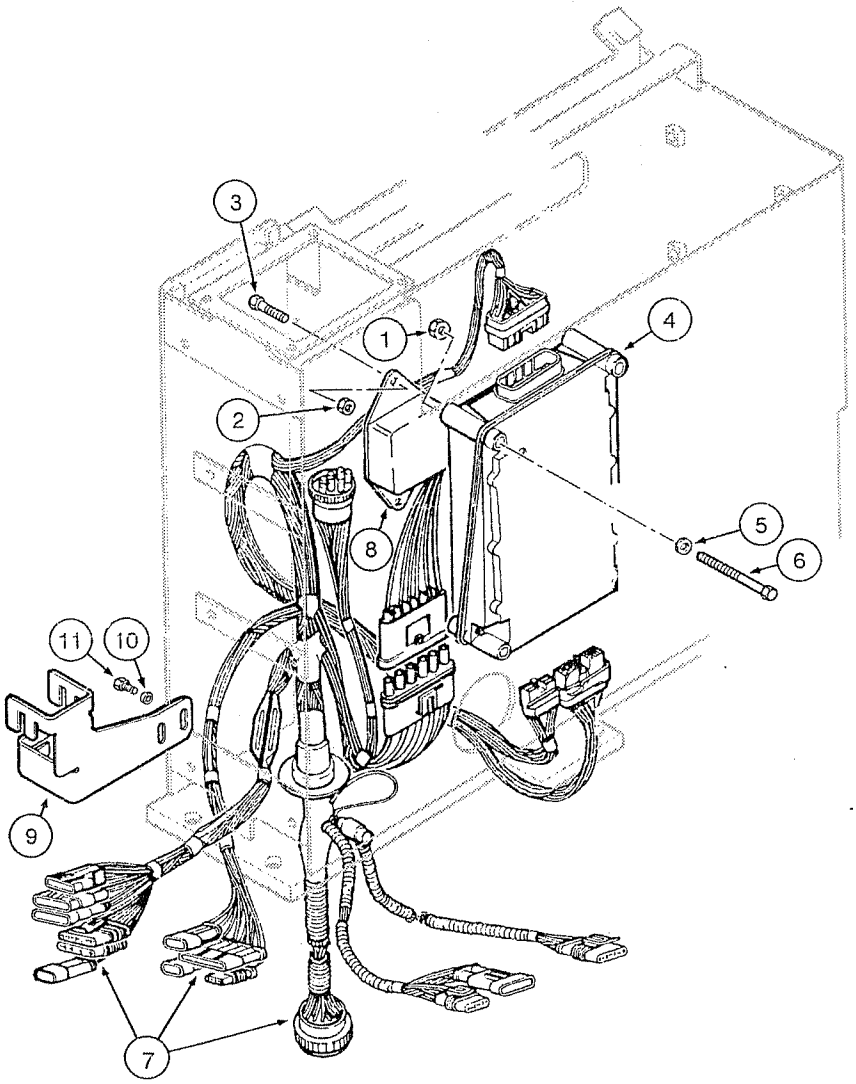
3
1
4
2
8
5
6
11
10
9
7

ITEM REF.	PART Nº PIEZA Nº PIECE Nº	QTY. CANT. QTE.	DESCRIPTION (English)	DESCRIPCIÓN (Español)	DESCRIPTION (Français)
1	15896221	4	NUT	TUERCA	ÉCROU
2	15896221	2	NUT	TUERCA	ÉCROU
3	10902221	2	BOLT	TORNILLO	VIS
4	73162491	1	MODULE	MÓDULO	MODULE
5	14495401	6	WASHER	ARANDELA	RONDELLE
6	10903931	4	BOLT	TORNILLO	VIS
7	75326325	1	HARNESS transmission	MAZO-DE-CABLES transmision	FAISCEAU transmission
8	73162492	1	MODULE	MÓDULO	MODULE
9	75324944	1	BRACKET	SOPORTE	SUPPORT
10	12644421	2	WASHER	ARANDELA	RONDELLE
11	10902131	2	BOLT	TORNILLO	VIS
12	10977731	2	BOLT	TORNILLO	VIS
13	87335022	1	CONTROL electric	CONTROLE eléctrico	CONTRÔLE electrique
14	87535385	1	BRACKET	SOPORTE	SUPPORT

KL4F0C0

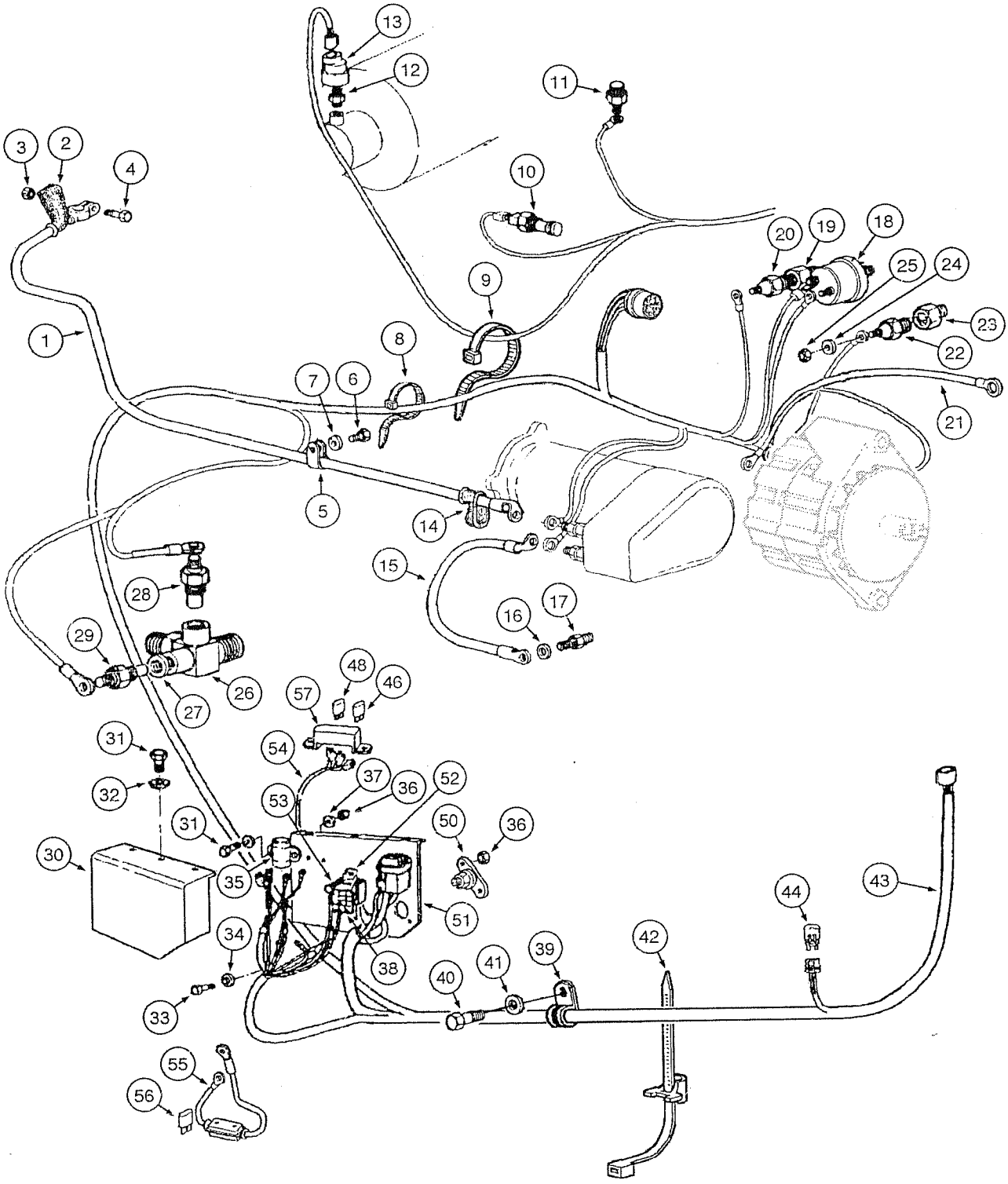
1
2
3
4
5
6
7
8
9
10
11
12
13
14
15
16
17
18
19
20
21
22
23
24
25
26
27
28
29
30
31
32
33
34
35
36
37
38
39
40
41
42
43
44
46
48
50
51
52
53
54
55
56
57

ITEM REF.	PART Nº PIEZA Nº PIECE Nº	QTY. CANT. QTE.	DESCRIPTION (English)	DESCRIPCIÓN (Español)	DESCRIPTION (Français)
1	76022498	1	HARNESS positive	CABLE positivo	CABLE positif
2	8321668	1	GUARD	PROTECTOR	ANTI-poussière
3	15896218	1	NUT	TUERCA	ÉCROU
4	11945008	1	BOLT	TORNILLO	VIS
5	549064	1	CLAMP	ABRAZADERA	COLLIER
6	16043421	1	BOLT	TORNILLO	VIS
7	10516671	1	WASHER lock	ARANDELA presión	RONDELLE d'arret
8	75201641	15	CLAMP	ABRAZADERA	COLLIER
9	75201642	10	CLAMP	ABRAZADERA	COLLIER
10	75322672	1	SENSOR restriction filter	SENSOR restricción filtro	SENSEUR restriction filtre
11	1983238C1	1	SENSOR hidraulic oil temperature	SENSOR temperature aceite hidraulico	SENSEUR temp. huile
12	70916634	1	CONNECTOR	CONECTADOR	CONNECTEUR
13	79102142	1	INDICATOR restriction air filter	INDICADOR restricción flitro aire	INDICATEUR restriction
14	4956122	1	GUARD	PROTECCION	PROTECTEUR
15	73152169	1	HARNESS	MAZO-DE-CABLES	FAISCEAU
16	14476531	1	WASHER	ARANDELA	RONDELLE
17	L127553	1	STUD	ESPÁRRAGO	GOUJON
18	75236112	1	SENSOR engine oil pressure	SENSOR présion aceite motor	SENSEUR pression d'huille
19	75214505	1	CONNECTOR	CONECTADOR	CONNECTEUR
20	75236111	1	SENSOR engine water temperature	SENSOR temperature agua motor	SENSEUR temp. eau
21	73126797	1	HARNESS	MAZO-DE-CABLES	FAISCEAU
22	1983238C1	1	SENSOR hidraulic oil temperature	SENSOR temperature aceite hidraulico	SENSEUR temp. eau
23	70901828	1	CONNECTOR	CONECTADOR	CONNECTEUR
24	70904203	1	WASHER lock	ARANDELA presión	RONDELLE d'arret
25	70910251	1	NUT	TUERCA	ÉCROU
26	75254122	1	CONNECTOR	PLOT DE EMPALME	CONNECTEUR
27	10257060	1	O-RING	ANILLO O	RONDELLE
28	75261702	1	SENSOR transmission oil temperature	SENSOR temperature aceite transmisión	SENSEUR temp. huile
29	75236111	2	SENSOR oil temperature	SENSOR temperature aceite	SENSEUR temp. huile
30	75322088	1	COVER bracket	CUBIERTA del soporte	COUVERCLE du support
31	10902131	2	BOLT	TORNILLO	VIS
32	10516473	5	WASHER	ARANDELA	RONDELLE
33	11112331	2	BOLT	TORNILLO	VIS
34	10520121	4	WASHER	ARANDELA	RONDELLE
35	120398A1	1	RELAY	RELE	RELAIS
36	15896221	15	NUT	TUERCA	ÉCROU
37	10519401	5	WASHER	ARANDELA	RONDELLE
38	5962562	1	COVER	TAPA	COUVERCLE
39	10450690	2	CLAMP	ABRAZADERA	COLLIER
40	16043231	2	BOLT	TORNILLO	VIS
41	12638501	2	WASHER	ARANDELA	RONDELLE
42	75284071	5	CLAMP	ABRAZADERA	COLLIER
43	87362904	1	HARNESS	MAZO-DE-CABLES	FAISCEAU
44	75283949	2	DIODE	DIODO	DIODE
46	11054990	1	FUSE (10A)	FUSIBLE (10A)	FUSIBLE (10A)
48	11054890	1	FUSE (7,5A)	FUSIBLE (7,5A)	FUSIBLE (7,5A)
50	L124085	1	BLOCK	BLOQUE	BLOC
51	87361788	1	PLATE	PLACA	PLAQUE
52	50001484	1	OUTLET	TOMA	PRISE
53	10902131	3	BOLT	TORNILLO	VIS
54	75326646	1	HARNESS	MAZO-DE-CABLES	FAISCEAU
55	75267442	1	HARNESS	MAZO-DE-CABLES	FAISCEAU
56	11056290	1	FUSE	FUSIBLE	FUSIBLE
57	79078595	1	FUSE HOLDER	PORTAFUSIBLE	PORTE-FUSIBLE

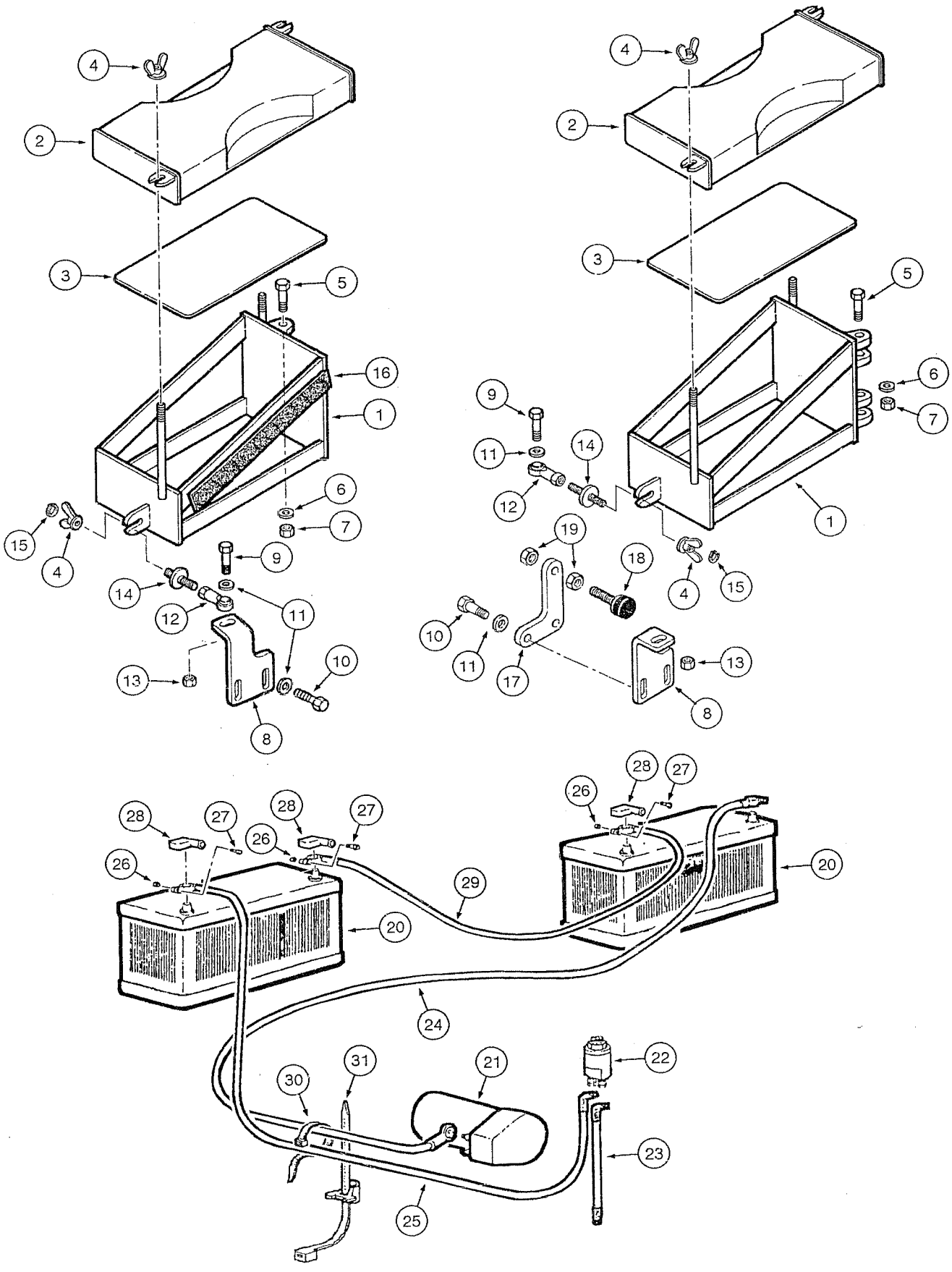
4
2
3
5
16
1
6
7
15
4
9
14
12
11
10
13
8
4
2
3
5
6
7
9
11
14
12
1
19
18
4
15
10
11
17
13
8
28
27
26
20
29
24
31
30
21
22
23
25

ITEM REF.	PART Nº PIEZA Nº PIECE Nº	QTY. CANT. QTE.	DESCRIPTION (English)	DESCRIPCIÓN (Español)	DESCRIPTION (Français)
1	75324207	1	BRACKET LH	SOPORTE Izq.	SUPPORT gauche
1	75324318	1	BRACKET RH	SOPORTE Der.	SUPPORT droit
2	75326442	2	COVER	TAPA	COUVERCLE
3	75249924	2	PLATE	PLACA	PLAQUE
4	73125821	6	NUT	TUERCA	ÉCROU
5	15541231	4	BOLT	TORNILLO	VIS
6	12646921	4	WASHER	ARANDELA	RONDELLE
7	16105011	4	NUT	TUERCA	ÉCROU
8	75324253	1	BRACKET LH	SOPORTE Izq.	SUPPORT gauche
8	75324372	1	BRACKET RH	SOPORTE Der.	SUPPORT droit
9	16044131	2	BOLT	TORNILLO	VIS
10	16043631	4	BOLT	TORNILLO	VIS
11	10519601	4	WASHER	ARANDELA	RONDELLE
12	70617932	2	SIDE	EXTREMIDADE	EXTREMITE
13	16104111	2	NUT	TUERCA	ÉCROU
14	75324262	2	STUD	ESPÁRRAGO	GOUJON
15	11065476	2	RING lock	ANILLO traba	SEGMENT d'arret
16	75325871	2	SEAL	SELLO	BAGUE d´etancheite
17	87701915	1	BRACKET	SOPORTE	SUPPORT
18	79037282	1	BOLT	TORNILLO	VIS
19	10791021	2	NUT	TUERCA	ÉCROU
20	75327134	2	BATTERY	BATERIA	BATTERIE
21	REF	1	STARTER **(p.4-2)**	MOTOR de arranque **(p.4-2)**	MOTEUR démarrage **(p.4-2)**
22	REF	1	SWITCH master **(p.4-14)**	LLAVE general **(p.4-14)**	CLÉ general **(p.4-14)**
23	75239845	1	CABLE ground	CABLE masa	CABLE masse
24	76022498	1	CABLE positive	CABLE positivo	CABLE positif
25	75322262	1	CABLE negative	CABLE negativo	CABLE negatif
26	16100818	3	NUT	TUERCA	ÉCROU
27	11947708	3	BOLT	TORNILLO	VIS
28	8321668	3	BOOT	PROTECTOR	ANTI-poussière
29	75324401	1	CABLE connection	CABLE conexión	CABLE connexion
30	75201641	4	CLAMP	ABRAZADERA	COLLIER
31	75284071	6	CLAMP	ABRAZADERA	COLLIER

KL4H0A0

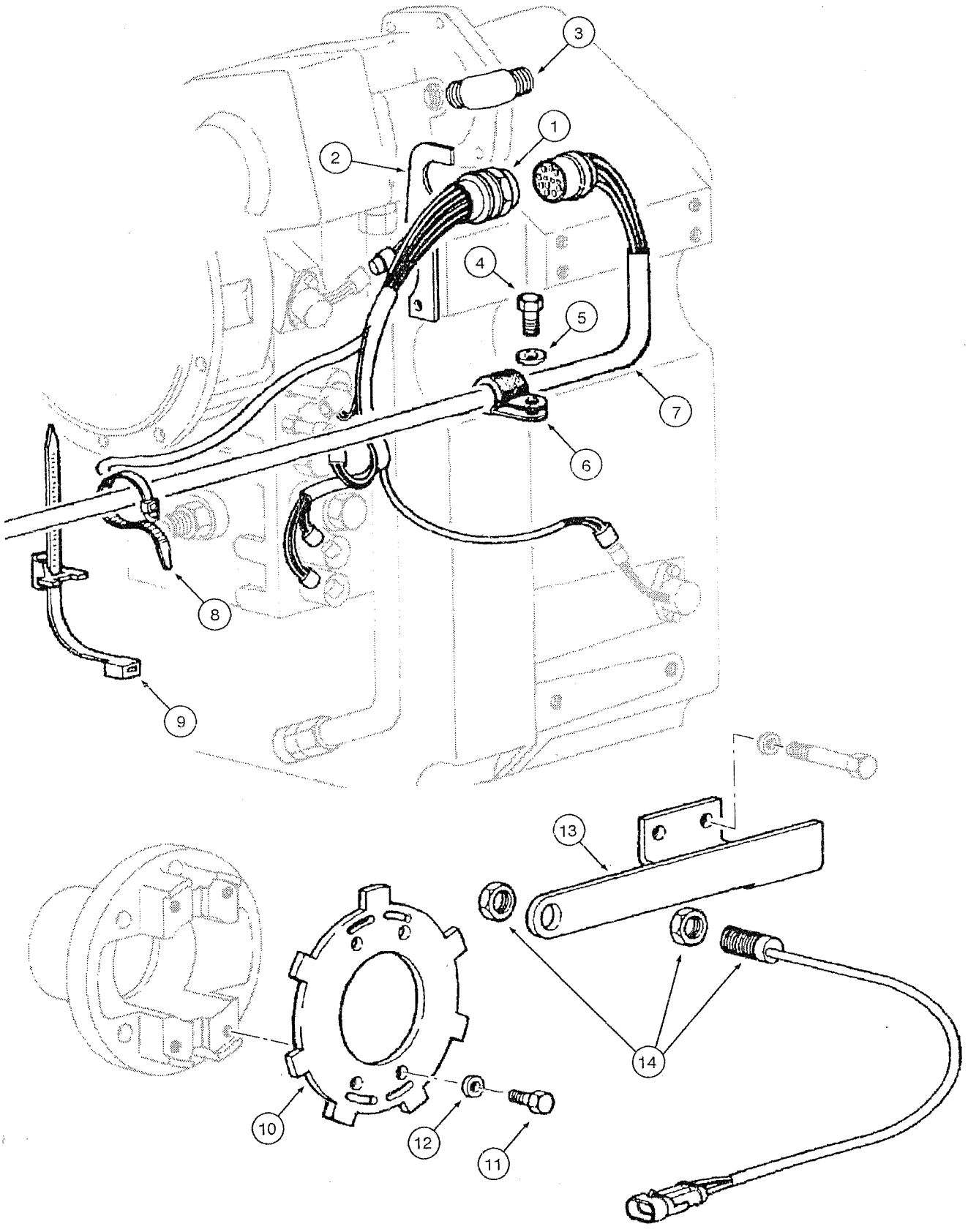

ITEM REF.	PART Nº PIEZA Nº PIECE Nº	QTY. CANT. QTE.	DESCRIPTION (English)	DESCRIPCIÓN (Español)	DESCRIPTION (Français)
1	75289646	1	HARNESS transmission	MAZO-DE-CABLES transmision	FAISCEAU transmission
2	75287758	1	BRACKET	SOPORTE	SUPPORT
3	70924026	1	ELBOW	CODO	RACCORD COUDE
4	16043231	1	BOLT	TORNILLO	VIS
5	14496531	1	WASHER	ARANDELA	RONDELLE
6	70925621	1	CLAMP	ABRAZADERA	COLLIER
7	75326325	1	HARNESS transmission	MAZO-DE-CABLES transmision	FAISCEAU transmission
8	75201641	4	CLAMP	ABRAZADERA	COLLIER
9	75284071	5	CLAMP	ABRAZADERA	COLLIER
10	75281055	1	PLATE	PLACA	PLAQUE
11	70927353	4	BOLT	TORNILLO	VIS
12	70912441	4	WASHER lock	ARANDELA presión	RONDELLE d'arret
13	87334758	1	BRACKET	SOPORTE	SUPPORT
14	75252215	1	SENSOR	SENSOR	SENSEUR

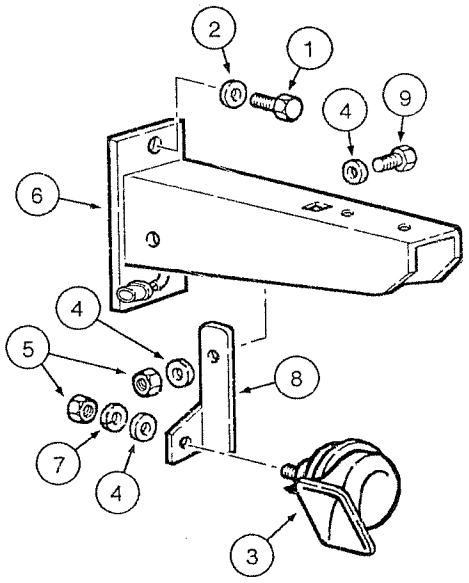
2
1
4
9
6
4
5
8
7
4
3

ITEM REF.	PART Nº PIEZA Nº PIECE Nº	QTY. CANT. QTE.	DESCRIPTION (English)	DESCRIPCIÓN (Español)	DESCRIPTION (Français)
1	11106231	4	BOLT	TORNILLO	VIS
2	10516873	4	WASHER	ARANDELA	RONDELLE
3	87724783	1	HORN	BOCINA	KLAXON
4	14496531	2	WASHER	ARANDELA	RONDELLE
5	16100821	2	NUT	TUERCA	ÉCROU
6	75267253	2	BRACKET	SOPORTE	SUPPORT
7	10516673	2	WASHER lock	ARANDELA presión	RONDELLE d'arret
8	75320117	1	BRACKET horn	SOPORTE	SUPPORT
9	16043231	1	BOLT	TORNILLO	VIS

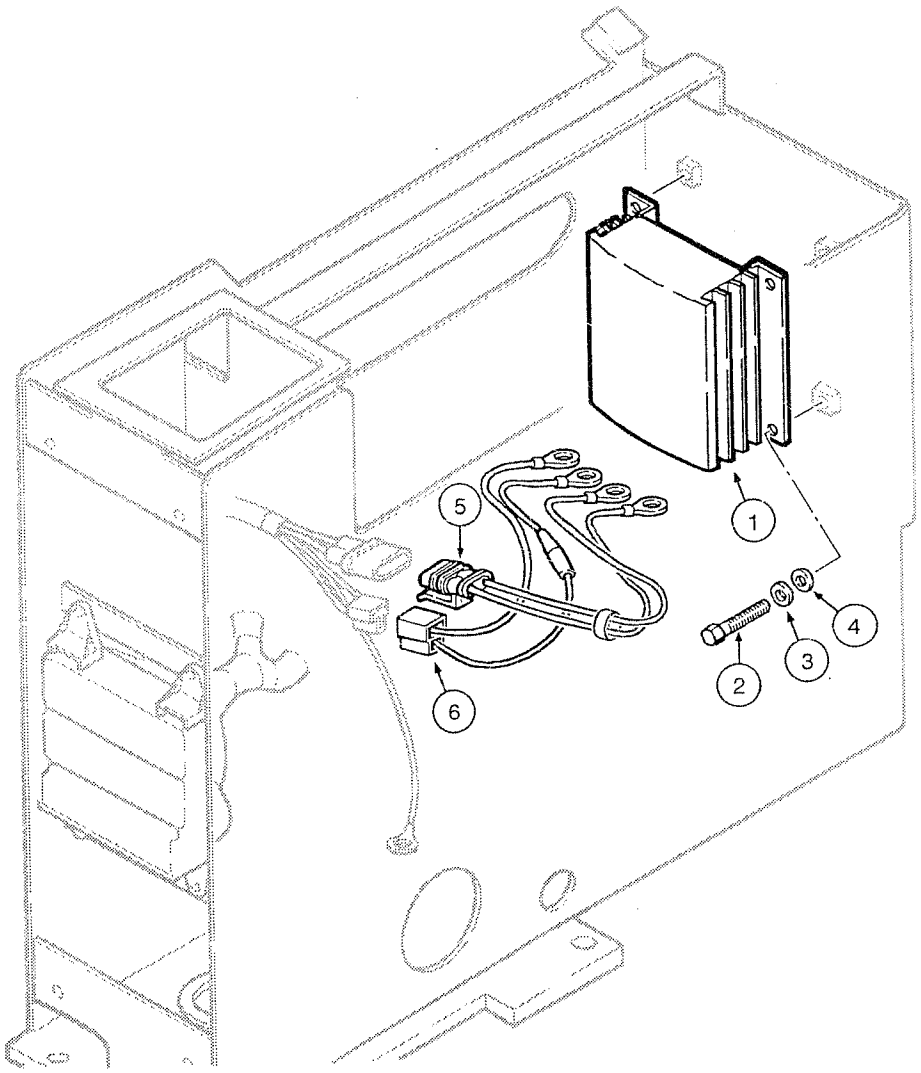
1
2
3
4
5
6

ITEM REF.	PART Nº PIEZA Nº PIECE Nº	QTY. CANT. QTE.	DESCRIPTION (English)	DESCRIPCIÓN (Español)	DESCRIPTION (Français)
1	75255341	1	CONVERTER (24V/12V)	CONVERTIDOR (24V/12V)	CONVERTISSEUR (24V/12V)
2	10902030	4	BOLT	TORNILLO	VIS
3	12639701	4	WASHER	ARANDELA	RONDELLE
4	10615479	4	WASHER	ARANDELA	RONDELLE
5	75282435	1	HARNESS	MAZO-DE-CABLES	FAISCEAU
6	75282434	1	HARNESS	MAZO-DE-CABLES	FAISCEAU

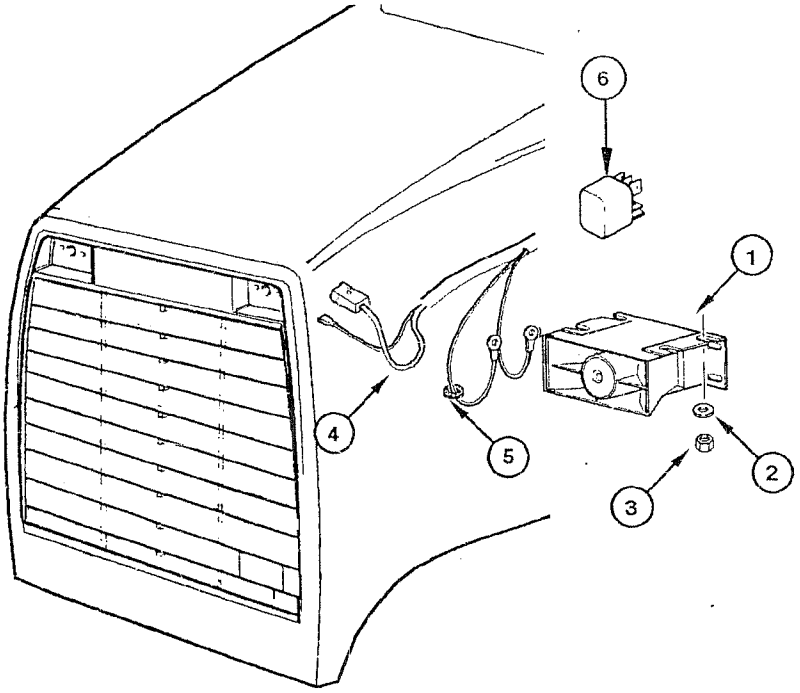
6
1
4
5
2
3

ITEM REF.	PART Nº PIEZA Nº PIECE Nº	QTY. CANT. QTE.	DESCRIPTION (English)	DESCRIPCIÓN (Español)	DESCRIPTION (Français)
1	73131968	1	ALARM back-up	ALARMA marcha atrás	ALARME marche arrière
2	12644421	4	WASHER	ARANDELA	RONDELLE
3	14098700	4	NUT	TUERCA	ÉCROU
4	70671763	1	HARNESS	MAZO-DE-CABLES	FAISCEAU
5	70921229	1	INSULATOR	AISLADOR	ISOLATEUR
6	75251103	1	RELAY	RELE	RELAIS

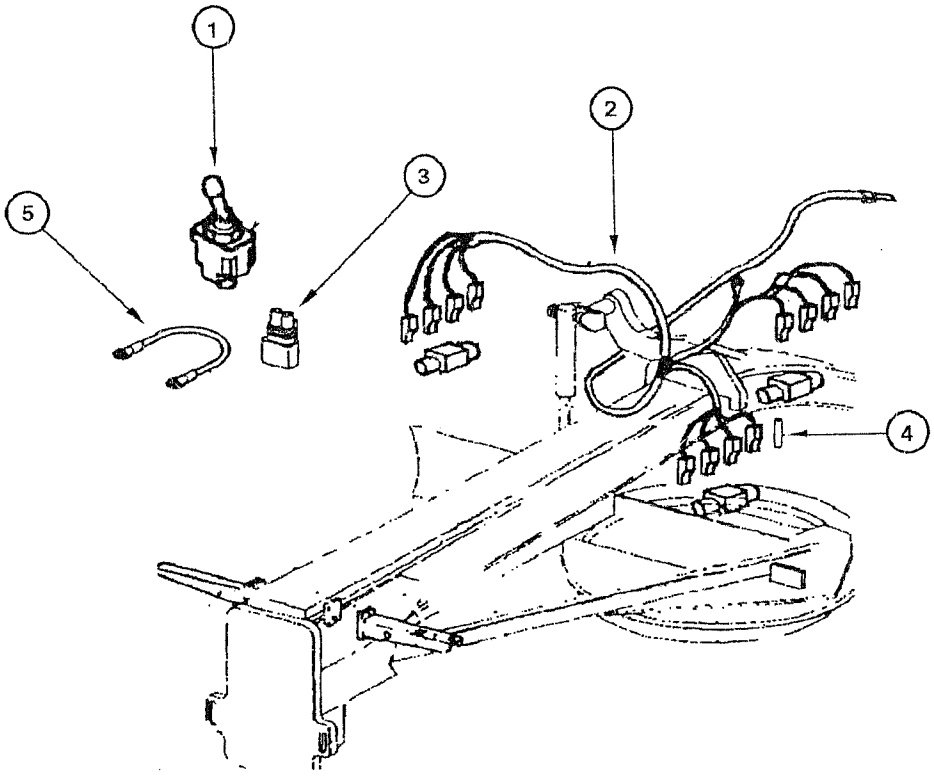
1
2
3
4
5

ITEM REF.	PART Nº PIEZA Nº PIECE Nº	QTY. CANT. QTE.	DESCRIPTION (English)	DESCRIPCIÓN (Español)	DESCRIPTION (Français)
1	73125891	1	SWITCH saddle lock	INTERRUPTOR traba sela	INTERRUPTEUR blocage selle
2	75322560	1	HARNESS	MAZO-DE-CABLES	FAISCEAU
3	75322270	6	RESISTOR	RESISTOR	RESISTANCE
4	19109687	1	TUBE	TUBO	TUBE
5	75322592	1	HARNESS	MAZO-DE-CABLES	FAISCEAU

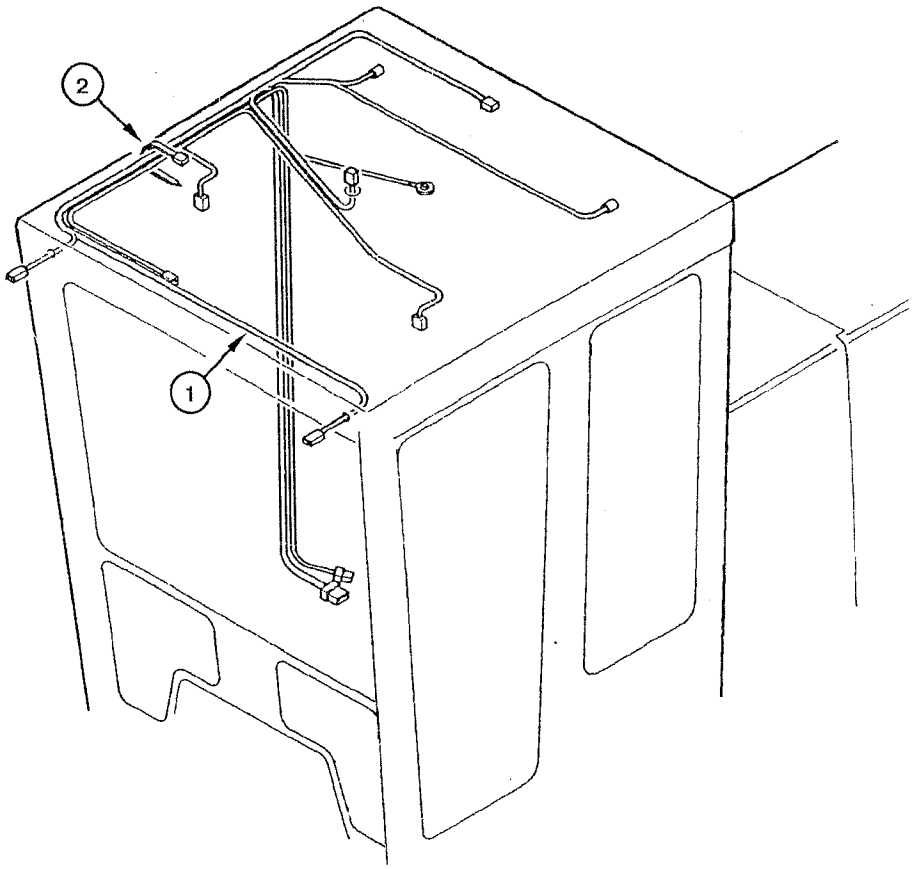
2
1

ITEM REF.	PART Nº PIEZA Nº PIECE Nº	QTY. CANT. QTE.	DESCRIPTION (English)	DESCRIPCIÓN (Español)	DESCRIPTION (Français)
1	71101793	1	HARNESS cab	MAZO-DE-CABLES cabina	FAISCEAU cabine
1	71101794	1	HARNESS cab low profile	MAZO-DE-CABLES cabina perfil bajo	FAISCEAU cabine profil bas
2	75310299		CLAMP (UAR)	ABRAZADERA (UCN)	COLLIER (USB)

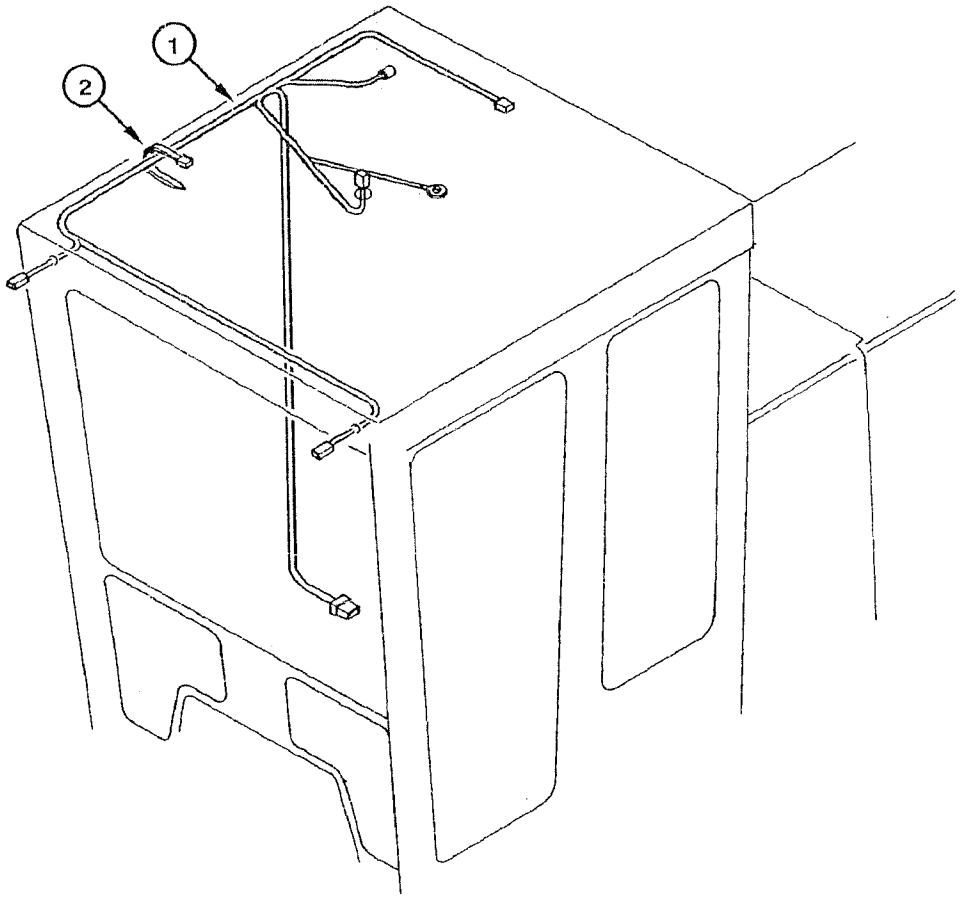
1
2

ITEM REF.	PART Nº PIEZA Nº PIECE Nº	QTY. CANT. QTE.	DESCRIPTION (English)	DESCRIPCIÓN (Español)	DESCRIPTION (Français)
1	75313463	1	HARNESS open cab	MAZO-DE-CABLES cabine abierta	FAISCEAU cabine ouverte
2	75310285	25	CLAMP	ABRAZADERA	COLLIER

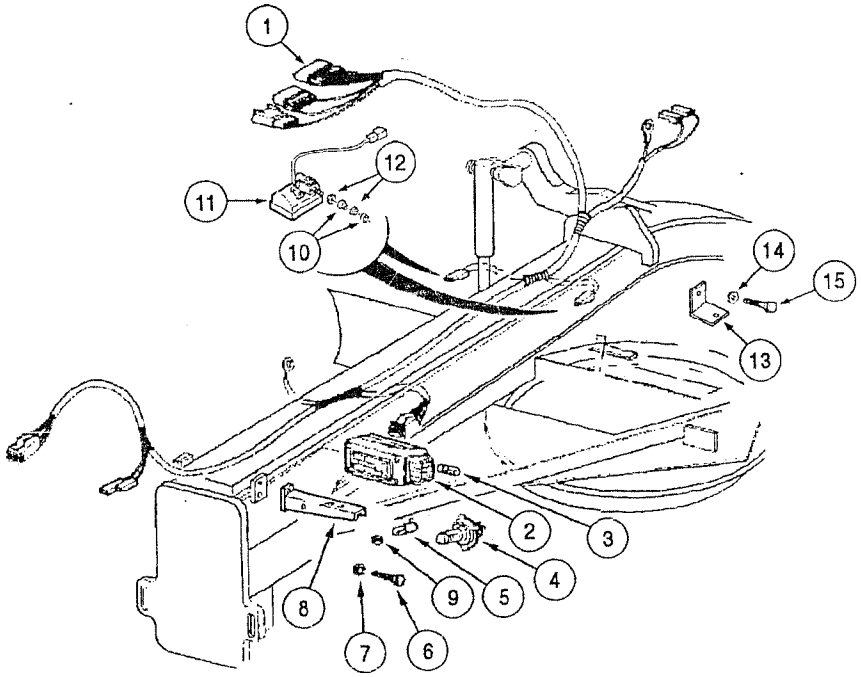
1
12
11
10
14
15
13
2
3
4
9
5
8
7
6

ITEM REF.	PART Nº PIEZA Nº PIECE Nº	QTY. CANT. QTE.	DESCRIPTION (English)	DESCRIPCIÓN (Español)	DESCRIPTION (Français)
1	75325317	1	HARNESS front chassis	MAZO-DE-CABLES bastidor del.	FAISCEAU châssis avant
2	75249994	1	HEAD-LIGHT LH	FARO Izq.	PHARE gauche
2	75249995	1	HEAD-LIGHT RH	FARO Der.	PHARE droit
3	79051018	1	BULB	LÂMPARA	LAMPE
4	14152190	1	BULB	LÂMPARA	LAMPE
5	14142490	2	BULB	LÂMPARA	LAMPE
6	11106231	4	BOLT	TORNILLO	VIS
7	10516871	4	WASHER	ARANDELA	RONDELLE
8	75267254	2	BRACKET	SOPORTE	SUPPORT
9	16104121	2	NUT	TUERCA	ÉCROU
10	79089658	2	MOUNT	COJÍN	COUSSIN
11	REF	2	FLOODLIGHT (p.4-42)	FARO de trabajo (p.4-42)	PHARE de travail (p.4-42)
12	75252602	2	WASHER	ARANDELA	RONDELLE
13	75248055	2	BRACKET	SOPORTE	SUPPORT
14	12646821	2	WASHER	ARANDELA	RONDELLE
15	11106431	2	BOLT	TORNILLO	VIS

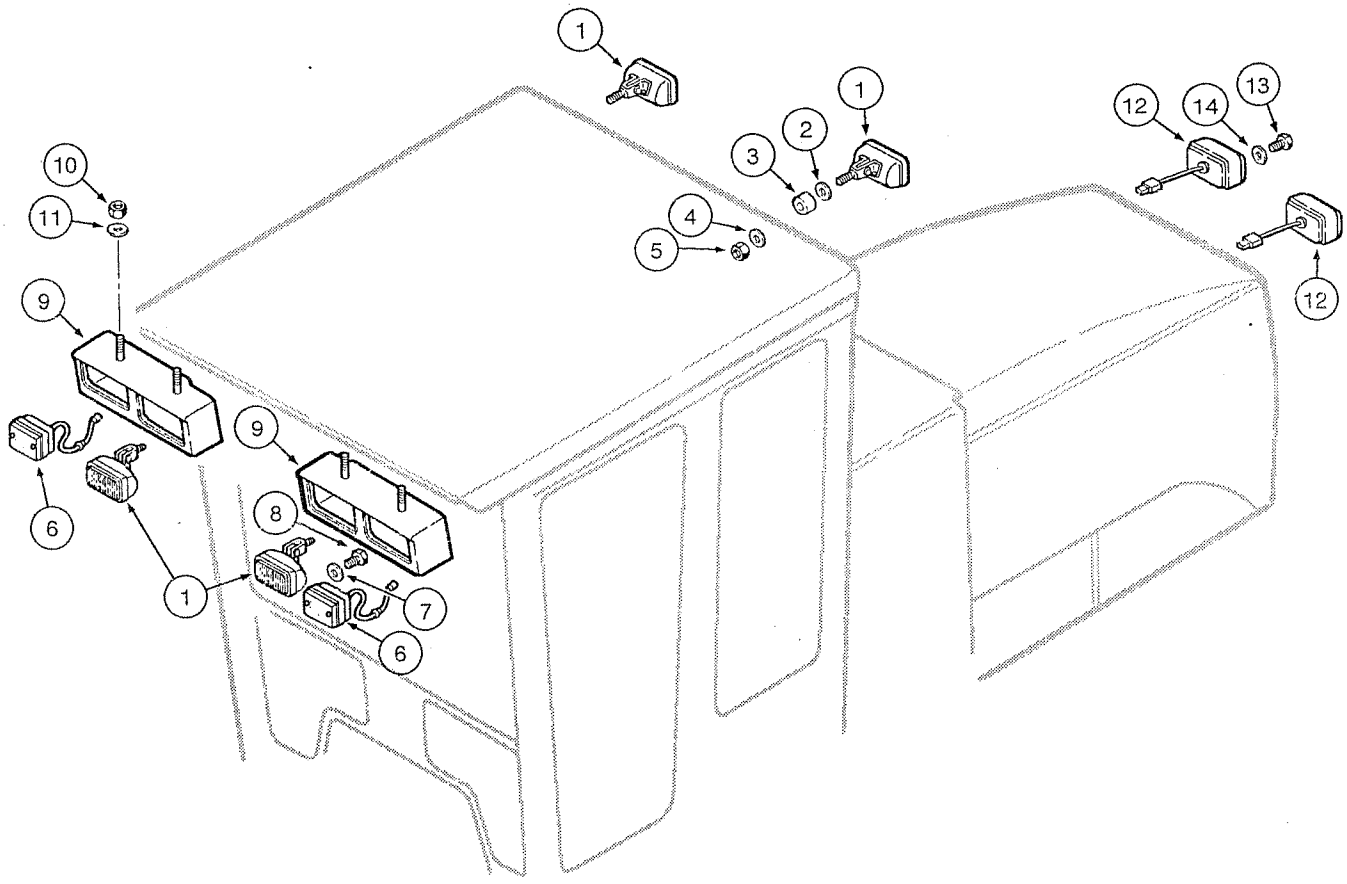
1
1
2
3
4
5
10
11
9
9
8
6
1
7
6
12
14
13
12

ITEM REF.	PART Nº PIEZA Nº PIECE Nº	QTY. CANT. QTE.	DESCRIPTION (English)	DESCRIPCIÓN (Español)	DESCRIPTION (Français)
1	REF	4	HEAD-LIGHT (p.4-42)	FARO (p.4-42)	PHARE (p.4-42)
2	14496621	4	WASHER	ARANDELA	RONDELLE
3	79089658	4	MOUNT	COJÍN	COUSSIN
4	75252602	4	WASHER	ARANDELA	RONDELLE
5	12104121	4	NUT	TUERCA	ÉCROU
6	REF	2	LIGHT turn-signal (p.4-46)	LINTERNA dirección (p.4-46)	LANTERNE clignoteur (p.4-46)
7	12644421	4	WASHER	ARANDELA	RONDELLE
8	70928182	4	BOLT	TORNILLO	VIS
9	75267959	1	BRACKET LH	SOPORTE Izq.	SUPPORT Gauche
9	75267960	1	BRACKET RH	SOPORTE Der.	SUPPORT Droit
10	12104121	3	NUT	TUERCA	ÉCROU
11	12646721	3	WASHER	ARANDELA	RONDELLE
12	REF	1	ROAD LIGHT RH (p.4-46)	LUCES DE CARRETERA Der. (p.4-46)	FEU DE ROUTE Droit (p.4-46)
12	REF	1	ROAD LIGHT LH (p.4-46)	LUCES DE CARRETERA Izq. (p.4-46)	FEU DE ROUTE Gauche (p.4-46)
13	10977611	4	BOLT	TORNILLO	VIS
14	11195471	4	WASHER	ARANDELA	RONDELLE

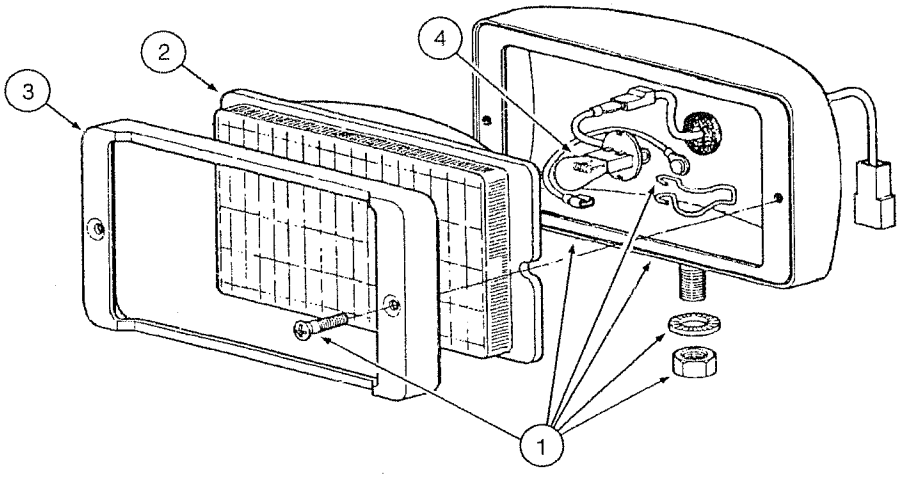
4
2
3
1

ITEM REF.	PART Nº PIEZA Nº PIECE Nº	QTY. CANT. QTE.	DESCRIPTION (English)	DESCRIPCIÓN (Español)	DESCRIPTION (Français)
1	75264236	1	HEAD-LIGHT **(Note 1)**	FARO **(Nota 1)**	PHARE **(Note 1)**
2	75288328	1	LENS	LENTE	LENTILLE
3	75288329	1	MOLDING	MOLDURA	BATI
4	75288330	1	BULB	LÂMPARA	LAMPE
1	75264235	1	HEAD-LIGHT **(Note 2)**	FARO **(Nota 2)**	PHARE **(Note 2)**
2	75288328	1	LENS	LENTE	LENTILLE
3	75288329	1	MOLDING	MOLDURA	BATI
4	75288330	1	BULB	LÂMPARA	LAMPE

Note 1: Installed upside
Nota 1: Instalado para arriba
Note 1: Installé au dessus

Note 2: Installed upside-down
Nota 2: Instalado para bajo
Note 2: Installé inversé

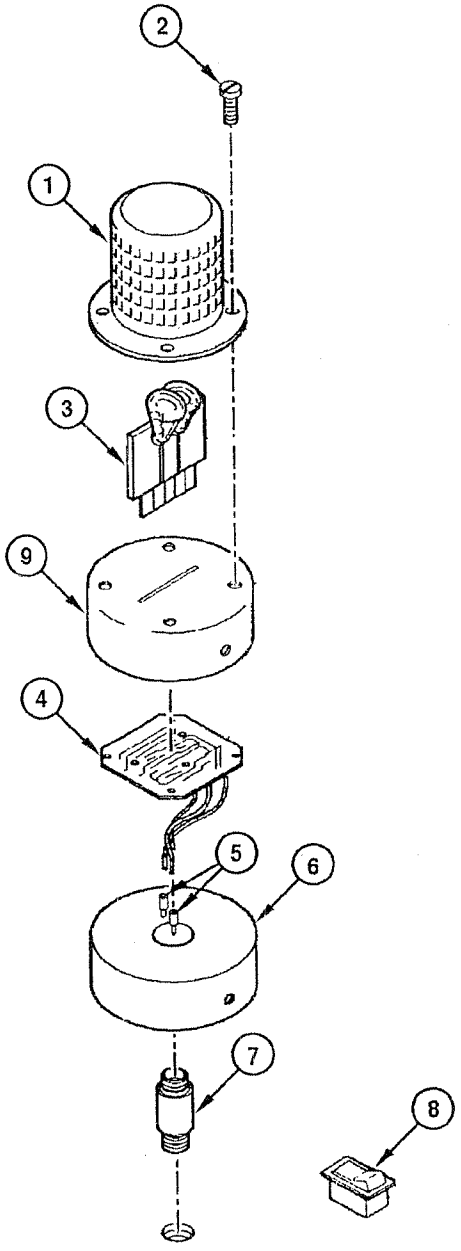
2
1
3
9
4
5
6
7
8

ITEM REF.	PART Nº PIEZA Nº PIECE Nº	QTY. CANT. QTE.	DESCRIPTION (English)	DESCRIPCIÓN (Español)	DESCRIPTION (Français)
	75262122	1	BEACON rotating Assy.	LINTERNA rotativa Conj.	LANTERNE rotatif Ens.
1	75262124	1	LENS	LENTE	LENTILLE
2	NSS	4	BOLT	TORNILLO	VIS
3	75267123	1	REFLECTOR	REFLECTOR	RÉFLECTEUR
4	73161283	1	FLASHER	RELE intermitente	RELAIS intermittent
5	73121530	2	TERMINAL wire	TERMINAL eléctrico	TERMINAL electrique
6	73151632	1	KIT	JUEGO	JEU
7	70901520	1	CONNECTOR	CONECTADOR	CONNECTEUR
8	75251040	1	SWITCH	INTERRUPTOR	INTERRUPTEUR
9	NSS	1	HOUSING	CARCASA	CARCASSE

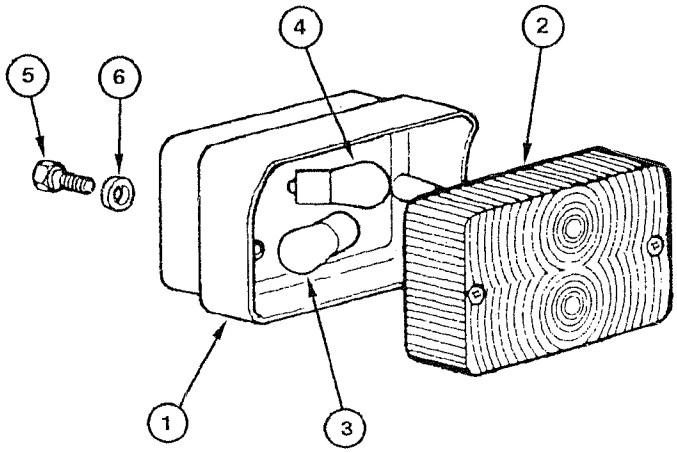
5
6
4
2
1
3

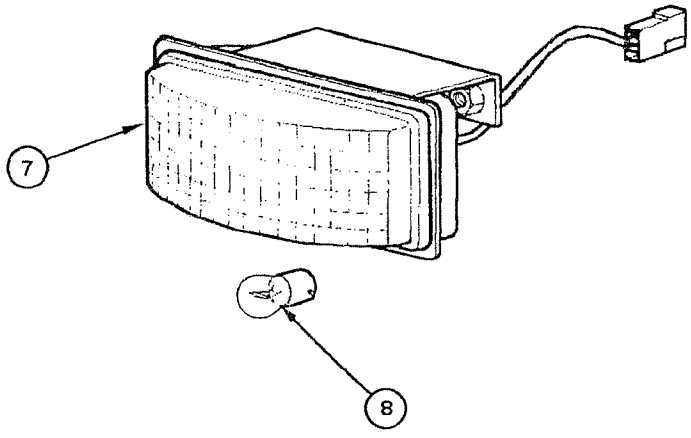
7
8

ITEM REF.	PART Nº PIEZA Nº PIECE Nº	QTY. CANT. QTE.	DESCRIPTION (English)	DESCRIPCIÓN (Español)	DESCRIPTION (Français)
	73163878	1	LIGHT RH Assy.	LINTERNA Der. Conj.	LANTERNE droit Ens.
1	NSS	1	HOUSING	CARCASA	CARCASSE
2	73163880	1	LENS light	LENTE linterna	LENTILLE feu
3	14148290	1	BULB turn-signal indicator	LÂMPARA indicador dirección	LAMPE clignotant
4	14144790	1	BULB brake	LÂMPARA freno	LAMPE frein
5	10977611	2	BOLT	TORNILLO	VIS
6	11195471	2	WASHER	ARANDELA	RONDELLE
7	75251230	2	LIGHT turn-signal	LINTERNA dirección	LANTERNE clignoteur
7	NSS	1	HOUSING	CARCASA	CARCASSE
8	79051019	1	BULB	LÂMPARA	LAMPE
	73163879	1	LIGHT LH Assy.	LINTERNA Izq. Conj.	LANTERNE gauche Ens.
1	NSS	1	HOUSING	CARCASA	CARCASSE
2	73163880	1	LENS light	LENTE linterna	LENTILLE feu
3	14148290	1	BULB turn-signal indicator	LÂMPARA indicador dirección	LAMPE clignotant
4	14144790	1	BULB brake	LÂMPARA freno	LAMPE frein
5	10977611	2	BOLT	TORNILLO	VIS
6	11195471	2	WASHER	ARANDELA	RONDELLE
7	75251230	2	LIGHT turn-signal	LINTERNA dirección	LANTERNE clignoteur
7	NSS	1	HOUSING	CARCASA	CARCASSE
8	79051019	1	BULB	LÂMPARA	LAMPE

KL4T0A0

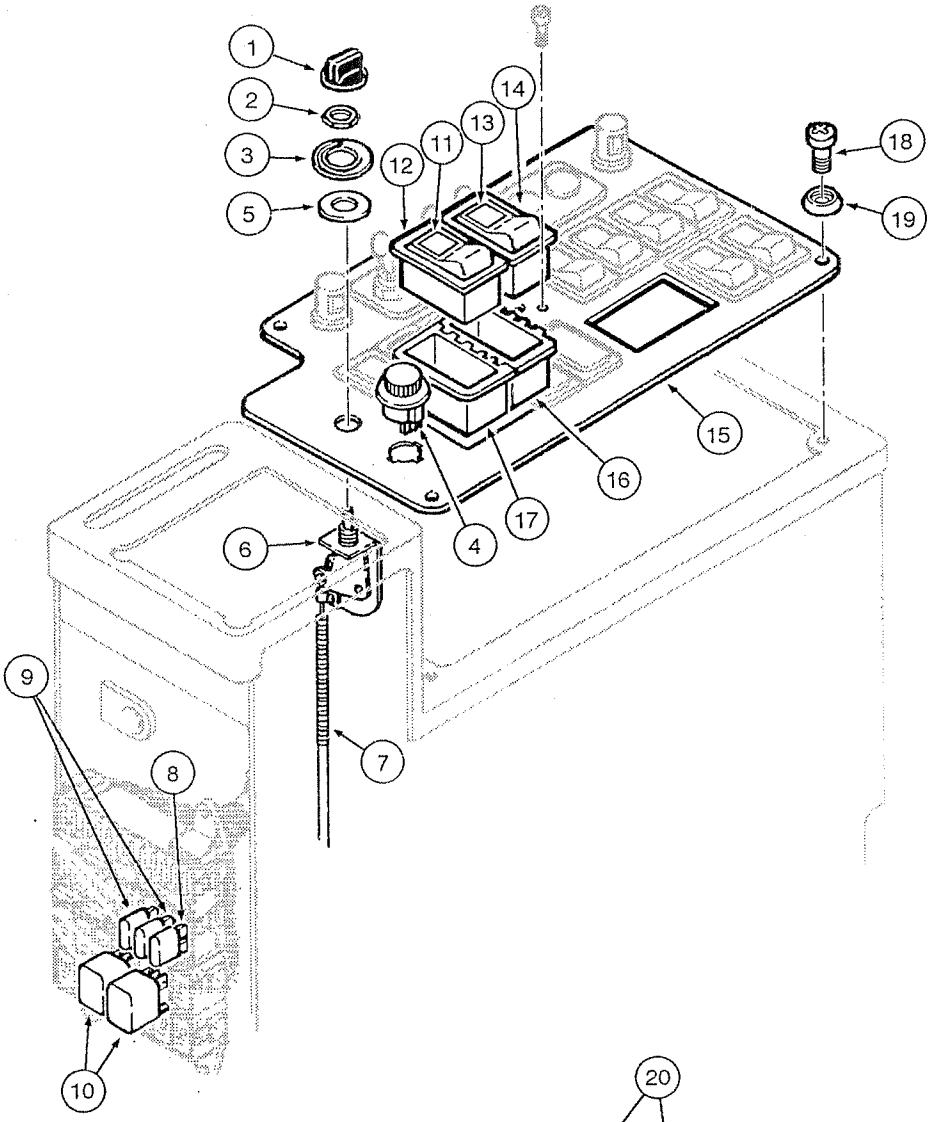

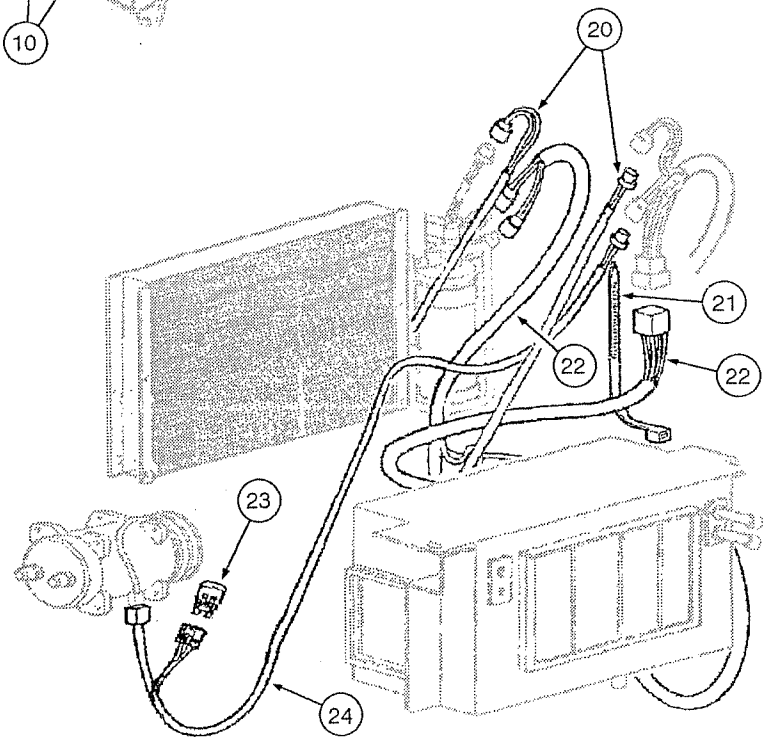

ITEM REF.	PART Nº PIEZA Nº PIECE Nº	QTY. CANT. QTE.	DESCRIPTION (English)	DESCRIPCIÓN (Español)	DESCRIPTION (Français)
1	1994720C1	1	BUTTON control lever	BOTÓN manija control	BOUTON poignée contrôle
2	109311H	1	NUT	TUERCA	ÉCROU
3	75321640	1	DECAL heater	CALCOMANIA calentador	ADHESIF chauffage
4	75289897	1	SWITCH	INTERRUPTOR	INTERRUPTEUR
5	79005601	1	RING	ANILLO	SEGMENT
	250742A1	1	CABLE Assy.	CABLE Conj.	CABLE Ens.
6	1954651C2	1	SWITCH	INTERRUPTOR	INTERRUPTEUR
7	250739A1	1	HARNESS	MAZO-DE-CABLES	FAISCEAU
8	11055190	1	FUSE (20A)	FUSIBLE (20A)	FUSIBLE (20A)
9	11054990	2	FUSE (10A)	FUSIBLE (10A)	FUSIBLE (10A)
10	75251103	2	RELAY	RELE	RELAIS
	75321122	1	SWITCH Assy.	INTERRUPTOR Conj.	INTERRUPTEUR Ens.
11	75321124	1	LENS	LENTE	LENTILLE
12	75251041	1	SWITCH	INTERRUPTOR	INTERRUPTEUR
	75321686	1	SWITCH Assy.	INTERRUPTOR Conj.	INTERRUPTEUR Ens.
13	75321687	1	LENS	LENTE	LENTILLE
14	75251050	1	SWITCH	INTERRUPTOR	INTERRUPTEUR
15	87540679	1	PLATE **(Note 1)**	PLACA **(Nota 1)**	PLAQUE **(Note 1)**
15	87545948	1	PLATE **(Note 2)**	PLACA **(Nota 2)**	PLAQUE **(Note 2)**
15	87545947	1	PLATE **(Note 3)**	PLACA **(Nota 3)**	PLAQUE **(Note 3)**
16	75251033	1	HOUSING contact	CAJA contacto	BOITE de contact
17	85803983	1	HOUSING contact	CAJA contacto	BOITE de contact
18	13313217	4	BOLT	TORNILLO	VIS
19	85801991	4	WASHER	ARANDELA	RONDELLE
20	75322516	1	HARNESS A/C pressure sensor	MAZO-DE-CABLES A/A sensor pres.	FAISCEAU A/C sonde pression
21	75201642	3	CLAMP	ABRAZADERA	COLLIER
22	75322519	1	HARNESS A/C pressure sensor	MAZO-DE-CABLES A/A sensor pres.	FAISCEAU A/C sonde pression
23	75322270	1	RESISTOR	RESISTOR	RESISTANCE
24	75322517	1	HARNESS air compressor	MAZO-DE-CABLES compres. aire	FAISCEAU compres. air

Note 1: For equipment with A/C
Nota 1: Para máquinas con A/A
Note 1: Pour machine avec A/C

Note 2: For equipment with cab heater
Nota 2: Para máquinas con calefacción
Note 2: Pour machine avec chauffage

Note 3: For equipment with open cab
Nota 3: Para máquinas con cabina abierta
Note 3: Pour machine avec ouverte

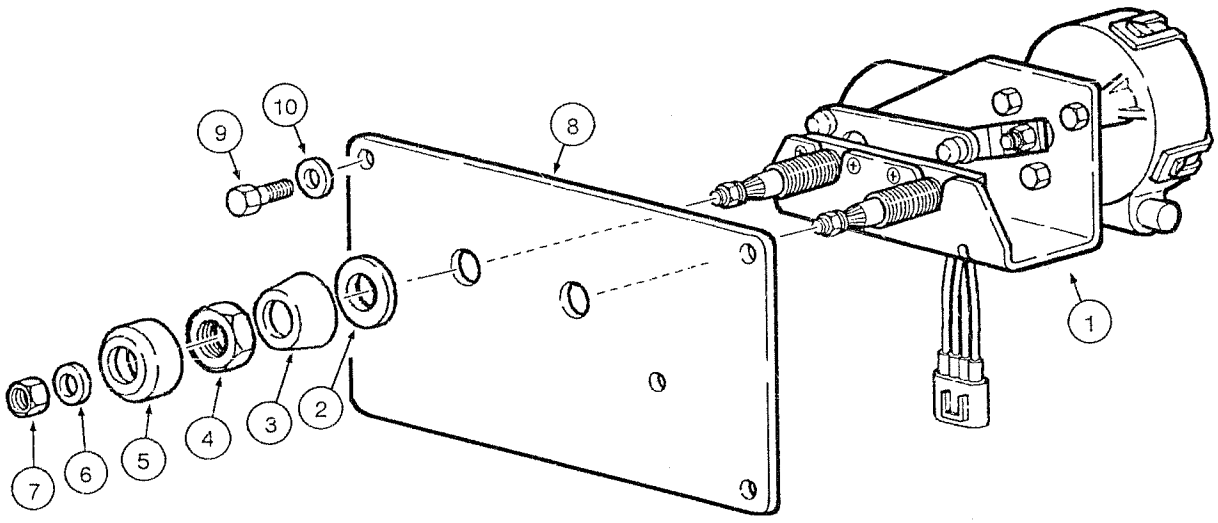
9
10
8
1
7
6
5
4
3
2

ITEM REF.	PART Nº PIEZA Nº PIECE Nº	QTY. CANT. QTE.	DESCRIPTION (English)	DESCRIPCIÓN (Español)	DESCRIPTION (Français)
1	75313349	1	MOTOR Assy	MOTOR Conj.	MOTEUR Ens.
2	NSS		WASHER	ARANDELA	RONDELLE
3	NSS		SPACER	DISTANCIADOR	ENTRETOISE
4	NSS		NUT	TUERCA	ÉCROU
5	NSS		SPACER	DISTANCIADOR	ENTRETOISE
6	NSS		WASHER	ARANDELA	RONDELLE
7	NSS		NUT	TUERCA	ÉCROU
8	71101788	1	PLATE front/rear	PLACA delant/tras	PLAQUE avant/arrière
8	71101787	1	COVER front **(Note 1)**	TAPA delantera **(Nota 1)**	COUVERCLE avant **(Note 1)**
8	75313469	1	COVER rear **(Note 1)**	TAPA trasera **(Nota 1)**	COUVERCLE arriere **(Note 1)**
9	75310286	4	BOLT	TORNILLO	VIS
10	75287780	4	WASHER	ARANDELA	RONDELLE

Note 1: Low profile cab
Nota 1: Cabina perfil bajo
Note 1: Cabine profil bas

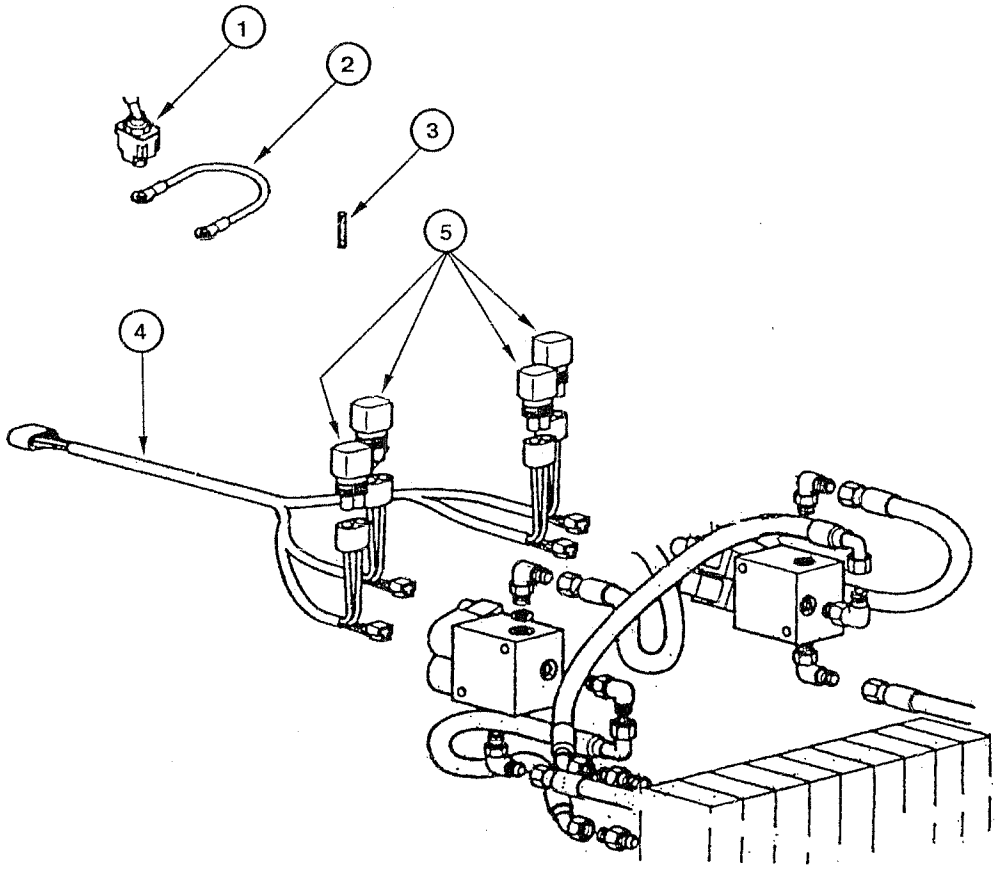
1
2
3
4
5

ITEM REF.	PART Nº PIEZA Nº PIECE Nº	QTY. CANT. QTE.	DESCRIPTION (English)	DESCRIPCIÓN (Español)	DESCRIPTION (Français)
1	73125891	1	SWITCH saddle lock	INTERRUPTOR traba sela	INTERRUPTEUR blocage selle
2	75322592	1	HARNESS	MAZO-DE-CABLES	FAISCEAU
3	19109687	1	TUBE	TUBO	TUBE
4	75322557	1	HARNESS	MAZO-DE-CABLES	FAISCEAU
5	75322270	4	RESISTOR	RESISTOR	RESISTANCE

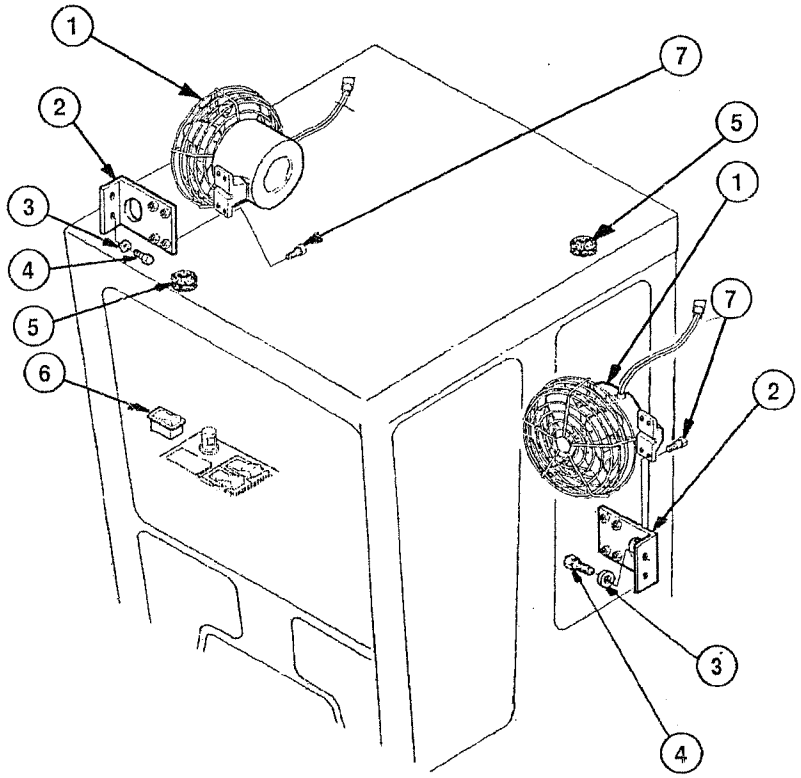
1
2
3
4
5
6
7
5
1
7
2
3
4

ITEM REF.	PART Nº PIEZA Nº PIECE Nº	QTY. CANT. QTE.	DESCRIPTION (English)	DESCRIPCIÓN (Español)	DESCRIPTION (Français)
1	75327160	2	FAN	VENTILADOR	VENTILATEUR
2	75325318	2	BRACKET	SOPORTE	SUPPORT
3	12644421	4	WASHER	ARANDELA	RONDELLE
4	10902030	4	BOLT	TORNILLO	VIS
5	10398680	2	INSULATOR	AISLADOR	ISOLATEUR
6	75251062	1	SWITCH cab fan	INTERRUPTOR vent cabina	INTERRUPTEUR vent cabine
7	10902421	8	BOLT	TORNILLO	VIS

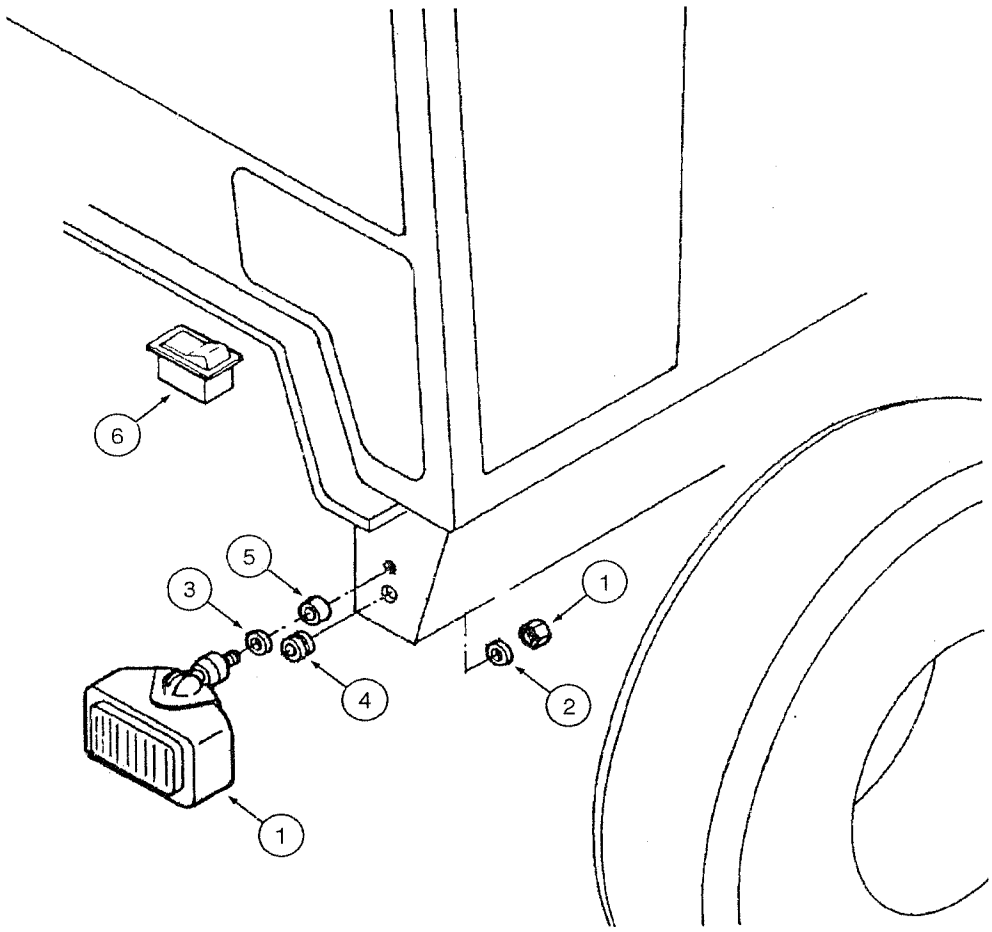
6
5
3
4
1
1
2

ITEM REF.	PART Nº PIEZA Nº PIECE Nº	QTY. CANT. QTE.	DESCRIPTION (English)	DESCRIPCIÓN (Español)	DESCRIPTION (Français)
1	75264236	2	HEAD-LIGHT	FARO	PHARE
2	75252602	4	WASHER	ARANDELA	RONDELLE
3	14496621	2	WASHER	ARANDELA	RONDELLE
4	70921229	2	INSULATOR	AISLADOR	ISOLATEUR
5	79089658	2	MOUNT	COJÍN	COUSSIN
6	75251045	1	SWITCH	INTERRUPTOR	INTERRUPTEUR

KL4Z000

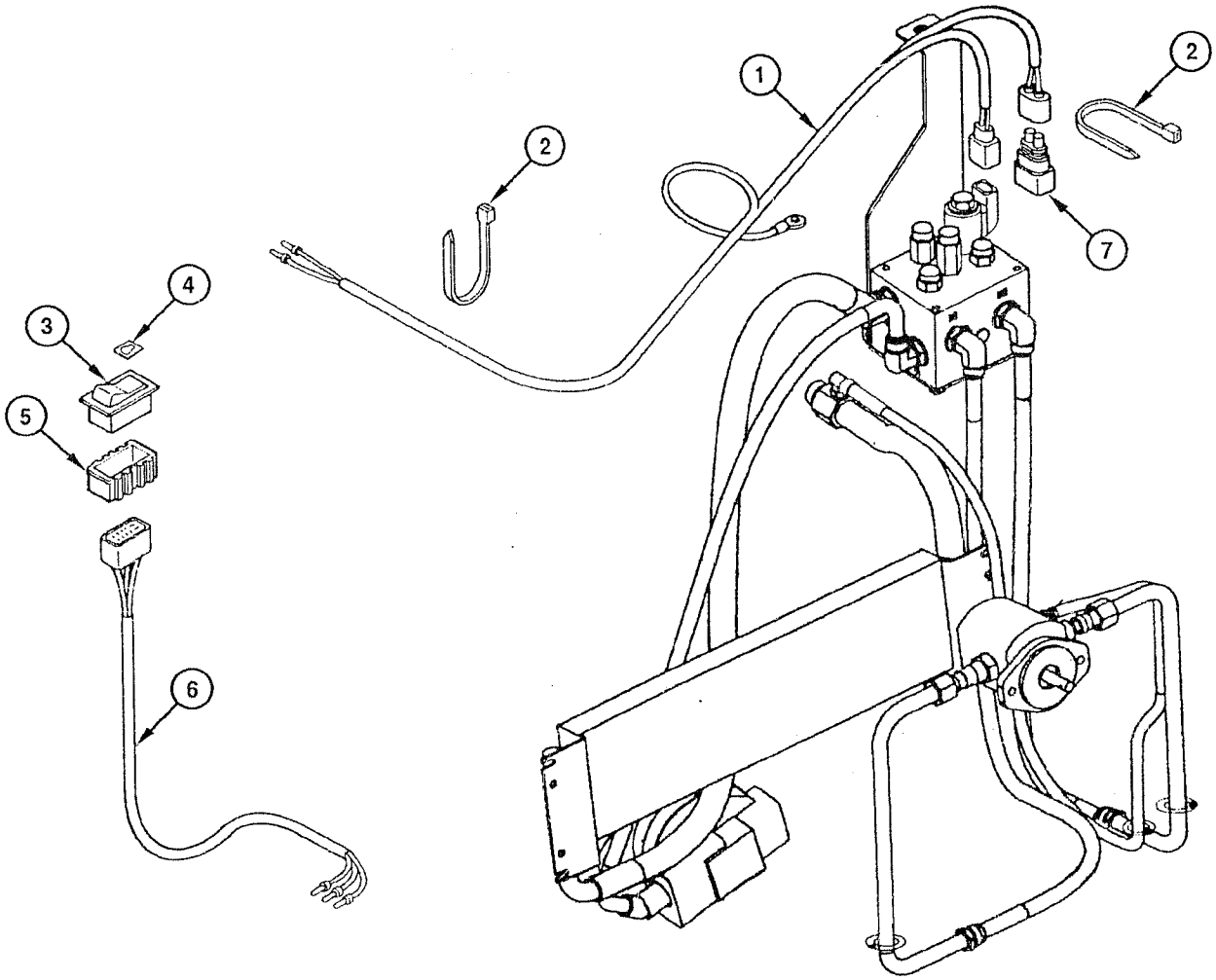

ITEM REF.	PART Nº PIEZA Nº PIECE Nº	QTY. CANT. QTE.	DESCRIPTION (English)	DESCRIPCIÓN (Español)	DESCRIPTION (Français)
1	75327018	1	HARNESS	MAZO-DE-CABLES	FAISCEAU
2	75201642	8	CLAMP	ABRAZADERA	COLLIER
3	75327014	1	SWITCH	INTERRUPTOR	INTERRUPTEUR
4	75327014	1	SWITCH	INTERRUPTOR	INTERRUPTEUR
5	75251093	1	HOUSING contact	CAJA contacto	BOITE de contact
6	75327038	1	HARNESS	MAZO-DE-CABLES	FAISCEAU
7	75322270	1	RESISTOR	RESISTOR	RESISTANCE

INDEX
INDICE
INDEX

STEERING COLUMN - ASSEMBLY 5-2
COLUMNA DE DIRECCIÓN - MONTAJE
COLONNE DE DIRECTION - MONTAGE

BRAKE AND STEERING - HYDRAULIC CIRCUIT 5-4
FRENO Y DIRECCION - CIRCUITO HIDRÁULICO
FREIN ET DIRECTION - CIRCUIT HYDRAULIQUE

STEERING CYLINDER - ASSEMBLY 5-6
GATO DE DIRECCIÓN - CONJUNTO
CYLINDRE DE DIRECTION - ENSEMBLE

HYDROSTATIC STEERING VALVE - ASSEMBLY 5-8
VÁLVULA HIDROSTÁTICA DE LA DIRECCIÓN - CONJUNTO
VALVE HYDROSTATIQUE DE LA DIRECTION - ENSEMBLE

PRIORITY VALVE - ASSEMBLY 5-10
VÁLVULA PRIORITÁRIA - CONJUNTO
VALVE PIORITAIRE - ENSEMBLE

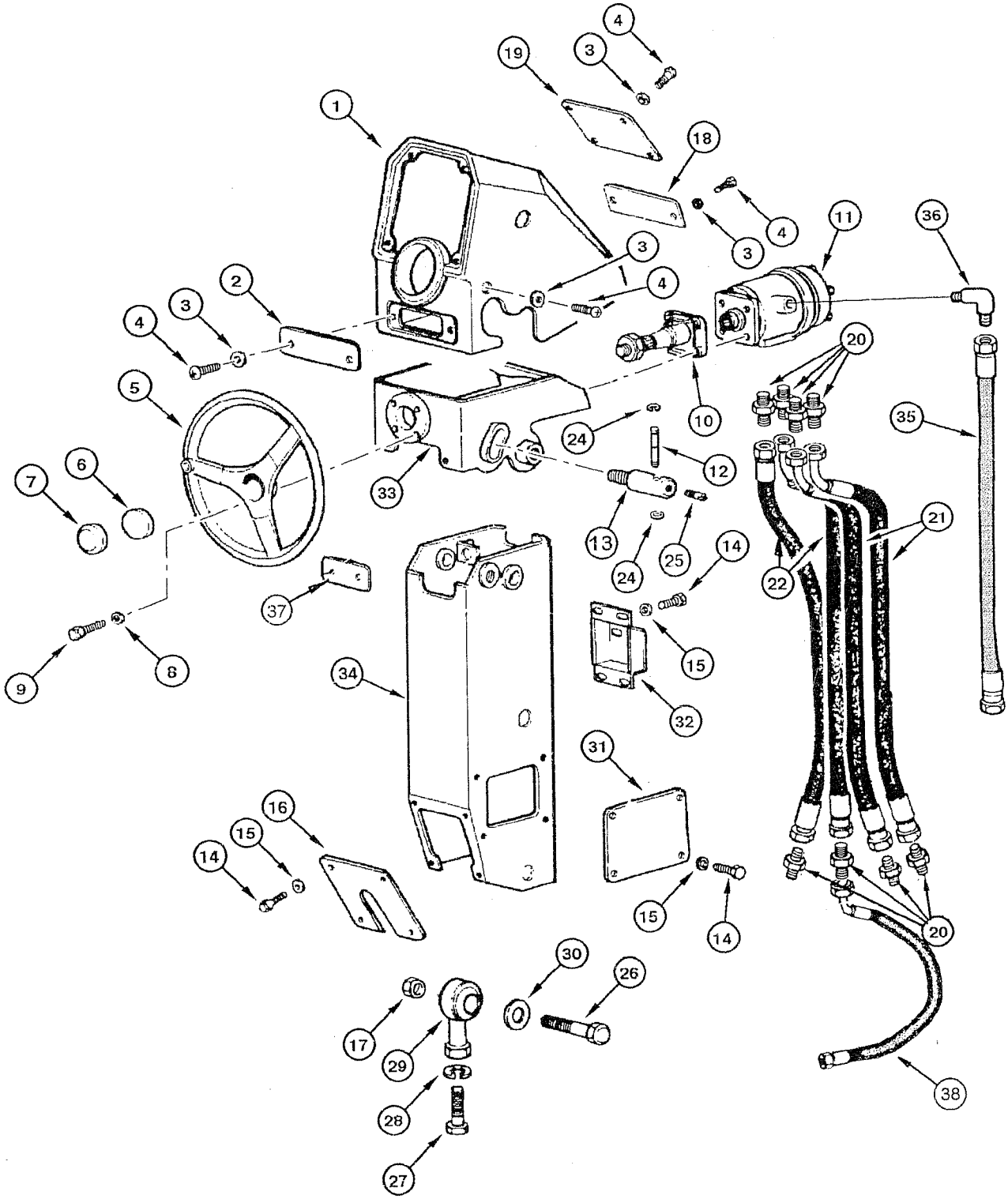
1
2
3
4
5
6
7
8
9
10
11
12
13
14
15
16
17
18
19
20
21
22
24
25
26
27
28
29
30
31
32
33
34
35
36
37
38

ITEM REF.	PART Nº PIEZA Nº PIECE Nº	QTY. CANT. QTE.	DESCRIPTION (English)	DESCRIPCIÓN (Español)	DESCRIPTION (Français)
1	75267090	1	BRACKET	SOPORTE	SUPPORT
2	75267077	1	COVER	TAPA	COUVERCLE
3	85801991	10	WASHER	ARANDELA	RONDELLE
4	13301717	10	BOLT	TORNILLO	VIS
5	87357502	1	STEERING WHEEL	VOLANTE dirección	VOLANT direction
6	1342054C1	1	INSERT	INSERTO	INSERT
7	87357508	1	COVER	TAPA	COUVERCLE
8	70677006	4	WASHER	ARANDELA	RONDELLE
9	70920995	4	BOLT	TORNILLO	VIS
10	75280694	1	COLUMN steering	COLUMNA de dirección	COLONNE de direction
11	REF	1	VALVE hydrostatic steering (p.5-8)	VÁLVULA hidrostática dirección (p.5-8)	VALVE hydrostatique direction (p.5-8)
12	73121497	1	LEVER	PALANCA	LEVIER
13	73121498	1	SHAFT	EJE	ARBRE
14	10902031	16	BOLT	TORNILLO	VIS
15	14496431	16	WASHER	ARANDELA	RONDELLE
16	75267065	1	COVER	TAPA	COUVERCLE
17	70911029	2	NUT	TUERCA	ÉCROU
18	75267085	1	COVER	TAPA	COUVERCLE
19	75267093	1	COVER	TAPA	COUVERCLE
20	70921409	8	CONNECTOR	CONECTADOR	CONNECTEUR
21	73126193	2	TUBE flexible	TUBO flexible	TUBE flexible
22	75237612	2	TUBE flexible	TUBO flexible	TUBE flexible
24	70935211	2	RING lock	ANILLO traba	SEGMENT d'arret
25	73129094	1	BOLT	TORNILLO	VIS
26	70921403	2	BOLT	TORNILLO	VIS
27	70921476	2	BOLT	TORNILLO	VIS
28	70912942	2	WASHER	ARANDELA	RONDELLE
29	73125851	2	BALL-JOINT	JUNTA esferica	JOINT sphèrique
30	70927381	9	WASHER	ARANDELA	RONDELLE
31	75267035	2	PLATE	PLACA	PLAQUE
32	75267057	1	COVER	TAPA	COUVERCLE
33	75267053	1	BRACKET	SOPORTE	SUPPORT
34	87394155	1	BRACKET	SOPORTE	SUPPORT
35	75257333	1	TUBE flexible	TUBO flexible	TUBE flexible
36	70922571	1	ELBOW	CODO	RACCORD COUDE
37	75267098	1	COVER	TAPA	COUVERCLE
38	75322717	1	HOSE	MANGUERA	TUYAU

KL5B000

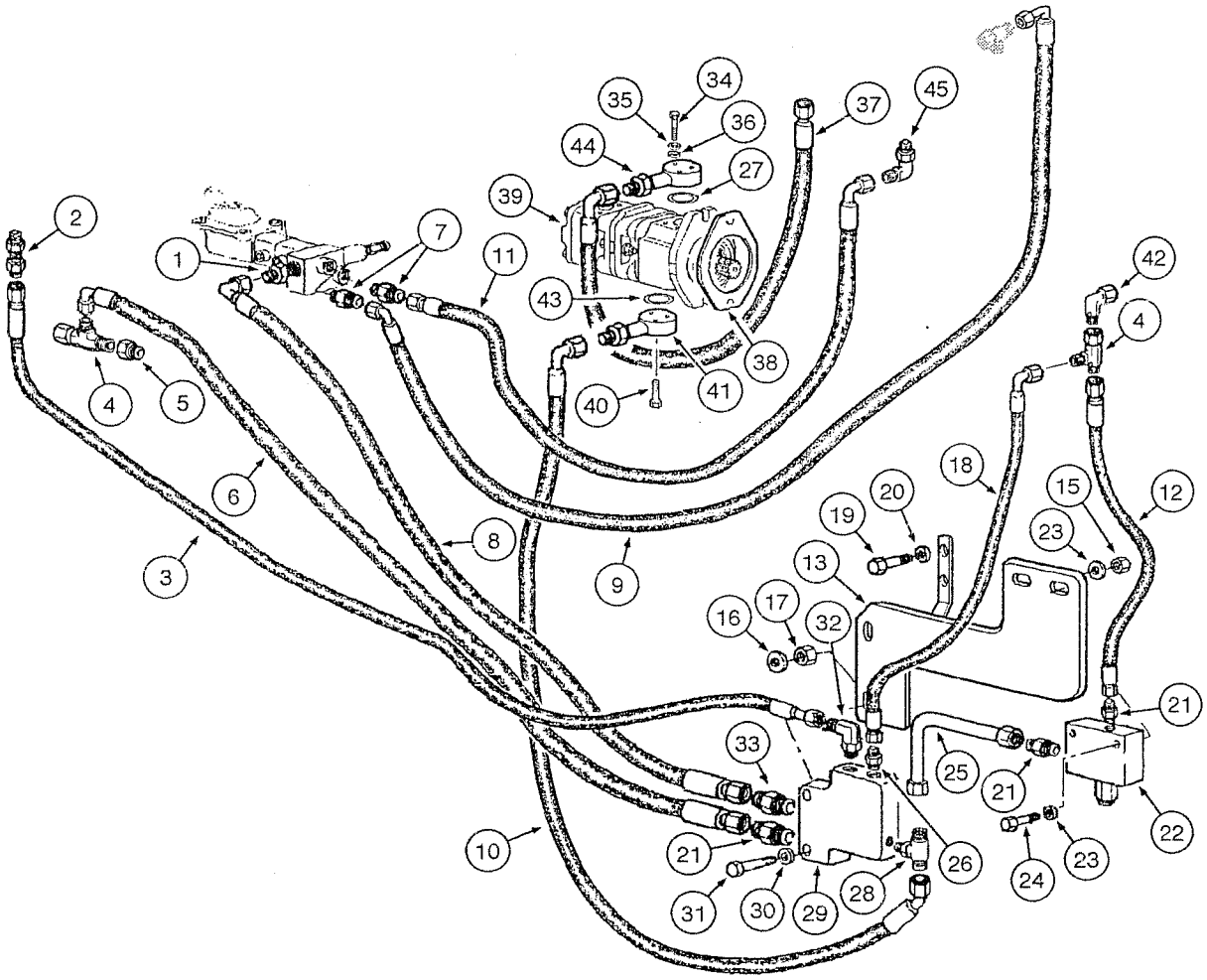
1
2
3
4
5
6
7
8
9
10
11
12
13
15
16
17
18
19
20
21
22
23
24
25
26
27
28
29
30
31
32
33
34
35
36
37
38
39
40
41
42
43
44
45

ITEM REF.	PART Nº PIEZA Nº PIECE Nº	QTY. CANT. QTE.	DESCRIPTION (English)	DESCRIPCIÓN (Español)	DESCRIPTION (Français)
1	75257337	1	CONNECTOR	CONECTADOR	CONNECTEUR
2	70928916	1	CONNECTOR	CONECTADOR	CONNECTEUR
3	87359214	1	HOSE	MANGUERA	TUYAU
4	70921298	3	CONNECTOR T	CONECTADOR T	CONNECTEUR T
5	70923102	2	CONNECTOR	CONECTADOR	CONNECTEUR
6	87359213	1	HOSE	MANGUERA	TUYAU
7	75257336	2	CONNECTOR	CONECTADOR	CONNECTEUR
8	87359218	1	HOSE	MANGUERA	TUYAU
9	75257241	1	HOSE	MANGUERA	TUYAU
10	87359216	1	HOSE	MANGUERA	TUYAU
11	75257245	1	HOSE	MANGUERA	TUYAU
12	75251181	1	HOSE	MANGUERA	TUYAU
13	75257158	1	BRACKET	SOPORTE	SUPPORT
15	70920329	2	NUT	TUERCA	ÉCROU
16	10516671	2	WASHER lock	ARANDELA presión	RONDELLE d'arret
17	16100821	2	NUT	TUERCA	ÉCROU
18	87359203	1	HOSE	MANGUERA	TUYAU
19	70921175	2	BOLT	TORNILLO	VIS
20	12646921	2	WASHER	ARANDELA	RONDELLE
21	70921409	3	CONNECTOR	CONECTADOR	CONNECTEUR
22	REF	1	VALVE relief (p.8-80)	VÁLVULA alivio (p.8-80)	VALVE regulatrice (p.8-80)
23	70928190	4	WASHER	ARANDELA	RONDELLE
24	70934150	2	BOLT	TORNILLO	VIS
25	75255618	1	TUBE	TUBO	TUBE
26	70923163	1	CONNECTOR	CONECTADOR	CONNECTEUR
27	86629585	1	O-RING	ANILLO-O	JOINT TORIQUE
28	70925857	1	CONNECTOR T	CONECTADOR T	CONNECTEUR T
29	REF	1	VALVE priority (p.5-10)	VÁLVULA prioridad (p.5-10)	VALVE prioritaire (p.5-10)
30	10519621	2	WASHER	ARANDELA	RONDELLE
31	16044531	2	BOLT	TORNILLO	VIS
32	70922571	1	ELBOW	CODO	RACCORD COUDE
33	70921326	1	CONNECTOR	CONECTADOR	CONNECTEUR
34	84068386	3	BOLT	TORNILLO	VIS
35	10516471	6	WASHER lock	ARANDELA presión	RONDELLE d'arret
36	14496431	6	WASHER	ARANDELA	RONDELLE
37	87359220	1	HOSE	MANGUERA	TUYAU
38	73137195	1	GASKET	JUNTA	JOINT
39	REF	1	PUMP oil (p.8-78)	BOMBA de aceite (p.8-78)	POMPE d'huille (p.8-78)
40	10903431	3	BOLT	TORNILLO	VIS
41	87360622	1	FLANGE	FLANGE	BRIDE
42	70921279	1	CONNECTOR	CONECTADOR	CONNECTEUR
43	14457280	2	O-RING	ANILLO-O	JOINT TORIQUE
44	75252527	1	FLANGE	FLANGE	BRIDE
45	218-5106	1	CONNECTOR	CONECTADOR	CONNECTEUR

KL5C000

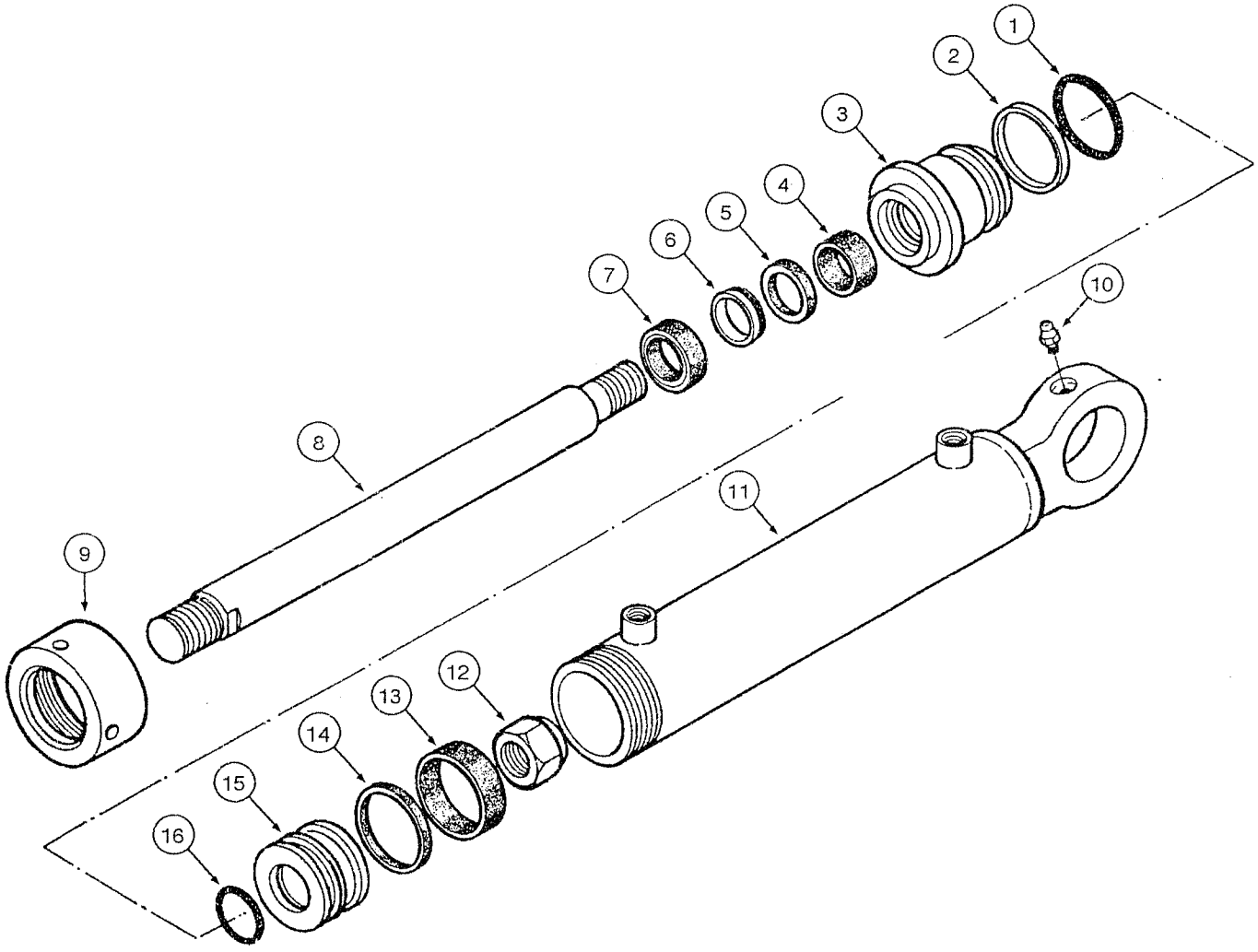

ITEM REF.	PART Nº PIEZA Nº PIECE Nº	QTY. CANT. QTE.	DESCRIPTION (English)	DESCRIPCIÓN (Español)	DESCRIPTION (Français)
	87632370	1	CYLINDER Steering Assy.	CILINDRO Dirección Conj.	CYLINDRE Direction Ens.
1	71103598	1	O-RING	ANILLO-O	JOINT TORIQUE
2	71103599	1	RING Wiper	ANILLO Raspador	RACLEUR
3	71103596	1	GLAND	TAPA	TETE
4	71103597	1	RING	ANILLO	SEGMENT
5	71103600	1	RING	ANILLO	SEGMENT
6	71103601	1	RING Seal	ANILLO Vedación	BAGUE d´etancheite
7	71103602	1	RING Wiper	ANILLO Raspador	RACLEUR
8	71103594	1	ROD	VASTAGO	TIGE
9	71103603	1	NUT	TUERCA	ÉCROU
10	75313447	1	FITTING-grease	ENGRASADOR	GRAISSEUR
11	71103595	1	CYLINDER LINER	CAMISA DO CILINDRO	CHEMISE DU CYLINDRE
12	71103589	1	NUT	TUERCA	ÉCROU
13	71103591	1	RING Seal	ANILLO Vedación	BAGUE d´etancheite
14	71103592	1	RING Seal	ANILLO Vedación	BAGUE d´etancheite
15	71103590	1	PISTON	EMBOLO	PISTON
16	71103593	1	O-RING	ANILLO-O	JOINT TORIQUE

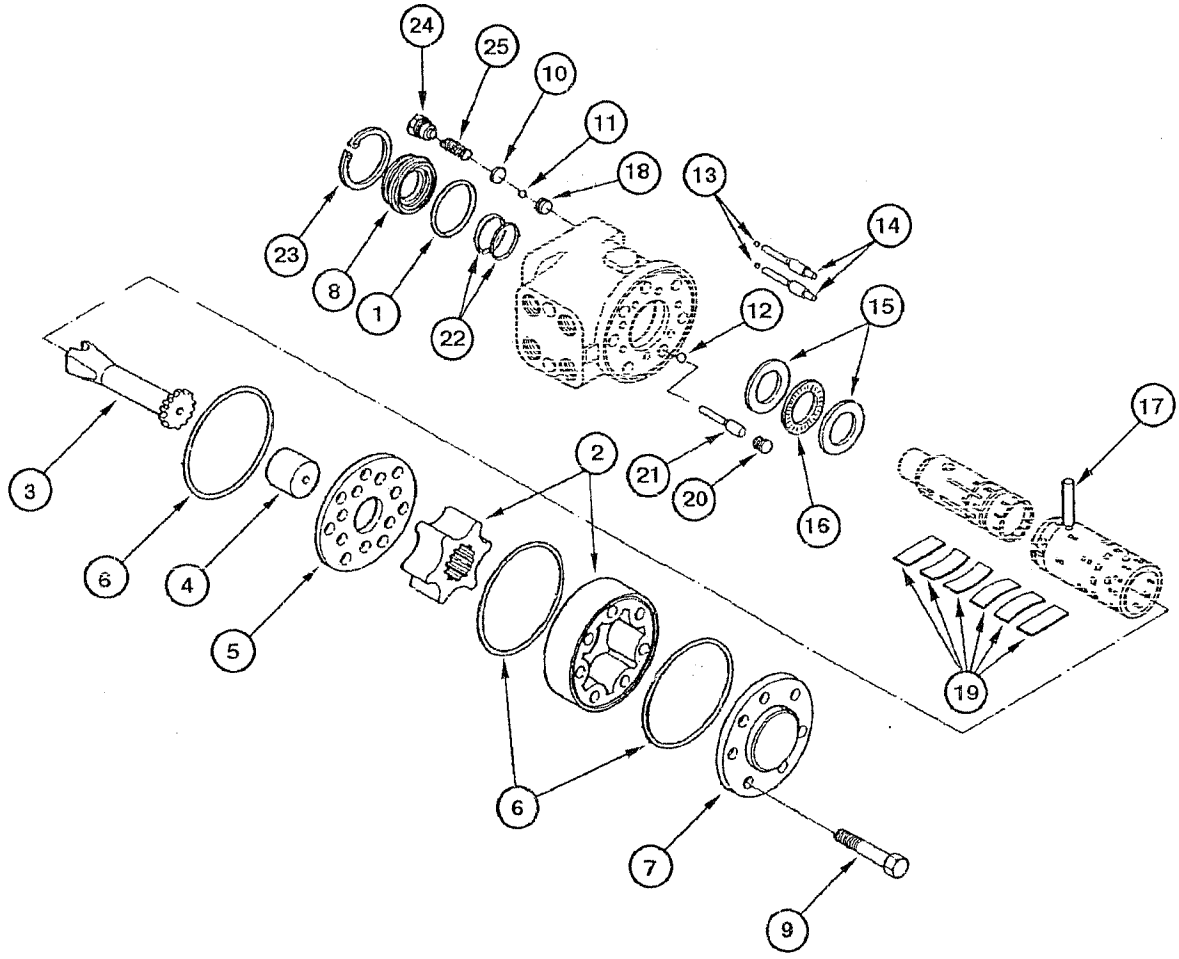
24
25
10
11
18
13
14
23
8
1
22
12
15
17
21
20
16
2
3
6
4
5
19
6
7
9

ITEM REF.	PART Nº PIEZA Nº PIECE Nº	QTY. CANT. QTE.	DESCRIPTION (English)	DESCRIPCIÓN (Español)	DESCRIPTION (Français)
	75257538	1	VALVE hydrostatic steering Assy.	VÁLVULA hidrostática dirección Conj.	VALVE hydrostatique direction Ens.
1	71100216	1	O-RING	ANILLO-O	JOINT TORIQUE
2	71100217	1	GEAR	ENGRENAJE	ENGRENAGE
3	71100218	1	SHAFT	EJE	ARBRE
4	71100219	1	SPACER	DISTANCIADOR	ENTRETOISE
5	71100220	1	DISC	DISCO	DISQUE
6	71100221	3	O-RING	ANILLO-O	JOINT TORIQUE
7	71100222	1	COVER	TAPA	COUVERCLE
8	71100223	1	SEAL	SELLO	BAGUE d´etancheite
9	71100224	7	BOLT	TORNILLO	VIS
10	71100225	2	COVER	CAPA	COUVERCLE
11	71100226	2	BALL	BOLA	BILLE
12	71100227	1	BALL	BOLA	BILLE
13	71100228	2	BALL	BOLA	BILLE
14	71100229	2	PIN	PASADOR	CHEVILLE
15	71100230	2	COVER	TAPA	COUVERCLE
16	71100231	1	BEARING	RODAMIENTO	ROULEMENT
17	71100232	1	PIN lock	PASADOR traba	CHEVILLE d'arret
18	71100233	2	COVER	CAPA	COUVERCLE
19	71100234	1	SPRING	RESORTE	RESSORT
20	71100235	1	PLUG	TAPÓN	BOUCHON
21	71100236	1	PIN	PASADOR	CHEVILLE
22	71100237	1	SEAL	SELLO	BAGUE d´etancheite
23	71100238	1	RING lock	ANILLO traba	SEGMENT d'arret
24	71100239	2	PLUG	TAPÓN	BOUCHON
25	71100240	2	SPRING	RESORTE	RESSORT
	71100242	1	KIT repair **(Note 1)**	JUEGO de reparación **(Nota 1)**	JEU de rechange **(Note 1)**
	71100243	1	KIT repair **(Note 2)**	JUEGO de reparación **(Nota 2)**	JEU de rechange **(Note 2)**

Note 1: Kit includes items 1, 2, 22
Nota 1: Juego incluye itens 1, 2, 22
Note 1: Jeu comprend les pièces 1, 2, 22

Note 2: Kit includes items 5, 9
Nota 2: Juego incluye itens 5, 9
Note 2: Jeu comprend les pièces 5, 9

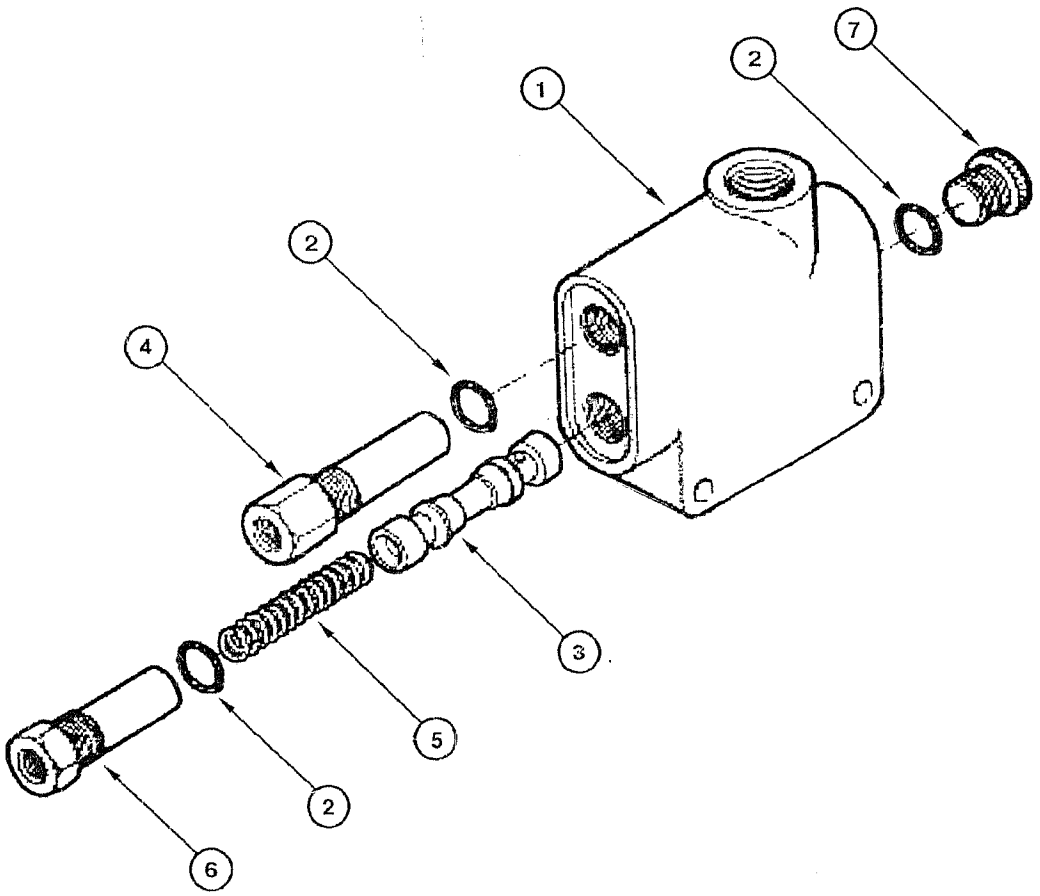
1
2
7
2
4
3
5
2
6

ITEM REF.	PART Nº PIEZA Nº PIECE Nº	QTY. CANT. QTE.	DESCRIPTION (English)	DESCRIPCIÓN (Español)	DESCRIPTION (Français)
	73163844	1	VALVE priority Assy.	VÁLVULA prioridad Conj.	VALVE prioritaire Ens.
1	NSS	1	HOUSING	CARCASA	CARCASSE
2	71100210	3	O-RING	ANILLO-O	JOINT TORIQUE
3	71100211	1	PISTON	ÉMBOLO	PISTON
4	71100212	1	VALVE	VÁLVULA	VALVE
5	71100213	1	SPRING	RESORTE	RESSORT
6	71100214	1	PLUG	TAPÓN	BOUCHON
7	71100209	1	PLUG	TAPÓN	BOUCHON

INDEX
INDICE
INDEX

TRANSMISSION AND COUPLING 6-2
TRANSMISIÓN Y ACOPLAMIENTO
TRANSMISSION ET ACCOUPLEMENT

TRANSMISSION - SHIFT LEVER 6-4
TRANSMISIÓN - PALANCA DE CAMBIO
TRANSMISSION - LEVIER DE CHANGEMENT

TRANSMISSION - CLUTCH PEDAL (INCHING) 6-6
TRANSMISIÓN - PEDAL DEL EMBRAGUE ("INCHING")
TRANSMISSION - PEDALE D'EMBRAYAGE ("INCHING")

TRANSMISSION - LUBRICATING SYSTEM 6-8
TRANSMISIÓN - SISTEMA DE LUBRICACIÓN
TRANSMISSION - SYSTÈME DE LUBRIFICATION

TRANSMISSION - OIL FILTER 6-10
TRANSMISIÓN - FILTRO DE ACEITE
TRANSMISSION - FILTRE D'HUILE

TRANSMISSION - OIL DIPSTICK 6-12
TRANSMISIÓN - VARILLA DE NIVEL DEL ACEITE
TRANSMISSION - JAUGE DU NIVEAU D'HUILE

TRANSMISSION - HOUSING AND INPUT SHAFT 6-14
TRANSMISIÓN - CARCASA Y EJE DE ENTRADA
TRANSMISSION - CARCASSE ET ESSIEU D'ENTRÉE

TRANSMISSION - 1st SPEED AXLE 6-16
TRANSMISIÓN - EJE 1ª VELOCIDAD
TRANSMISSION - ESSIEU 1ère VITESSE

TRANSMISSION - 2nd SPEED AXLE 6-18
TRANSMISIÓN - EJE 2ª VELOCIDAD
TRANSMISSION - ESSIEU 2ème VITESSE

TRANSMISSION - 3rd SPEED AXLE 6-20
TRANSMISIÓN - EJE 3ª VELOCIDAD
TRANSMISSION - ESSIEU 3ème VITESSE

TRANSMISSION - 4th SPEED AXLE 6-22
TRANSMISIÓN - EJE 4ª VELOCIDAD
TRANSMISSION - ESSIEU 4ème VITESSE

TRANSMISSION - 5th SPEED AXLE 6-24
TRANSMISIÓN - EJE 5ª VELOCIDAD
TRANSMISSION - ESSIEU 5ème VITESSE

TRANSMISSION - 6th SPEED AXLE 6-26
TRANSMISIÓN - EJE 6ª VELOCIDAD
TRANSMISSION - ESSIEU 6ème VITESSE

TRANSMISSION - OUTPUT SHAFT 6-28
TRANSMISIÓN - EJE DE SALIDA
TRANSMISSION - ESSIEU DE SORTIE

TRANSMISSION - MAIN HOUSING 6-30
TRANSMISIÓN - CARCASA PRINCIPAL
TRANSMISSION - CARCASSE PRINCIPALE

TRANSMISSION - CONTROL VALVE ASSEMBLY 6-32
TRANSMISIÓN - MONTAJE DE LA VÁLVULA DE CONTROL
TRANSMISSION - MONTAGE DE LA VALVE DE CONTRÔLE

TRANSMISSION - CONTROL VALVE COMPONENTS 6-34
TRANSMISIÓN - COMPONENTES DE VÁLVULA DE CONTROL
TRANSMISSION - COMPOSANTS DE LA VALVE DE CONTRÔLE

TRANSMISSION - SOLENOID VALVE 6-36
TRANSMISION - VÁLVULA SOLENOIDE
TRANSMISSION - VALVE SOLÉNOÏDE

TRANSMISSION - OUTPUT FLANGE 6-38
TRANSMISIÓN - FLANGE DE SALIDA
TRANSMISSION - BRIDE DE SORTIE

TRANSMISSION - OIL PUMP 6-40
TRANSMISIÓN - BOMBA DE ACEITE
TRANSMISSION - POMPE D'HUILE

TRANSMISSION - OIL COOLING SYSTEM 6-42
TRANSMISIÓN - SISTEMA DE ENFRIAMIENTO DE ACEITE
TRANSMISSION - SYSTÈME DE REFROIDISSEMENT D'HUILE

INDEX
INDICE
INDEX

TRANSMISSION - OIL COOLING SYSTEM 6-44
TRANSMISIÓN - SISTEMA DE ENFRIAMIENTO DE ACEITE
TRANSMISSION - SYSTÈME DE REFROIDISSEMENT D'HUILE

FRONT AXLE - ASSEMBLY 6-46
EJE DELANTERO - MONTAJE
ESSIEU AVANT - MONTAGE

FRONT AXLE - LEFT SIDE STEERING KNUCKLE - ASSEMBLY 6-48
EJE DELANTERO - MUÑÓN IZQUIERDO DE LA DIRECCIÓN - MONTAJE
ESSIEU AVANT - ARTICULATION GAUCHE DE LA DIRECTION - MONTAGE

FRONT AXLE - RIGHT SIDE STEERING KNUCKLE - ASSEMBLY 6-50
EJE DELANTERO - MUÑÓN DERECHO DE LA DIRECCIÓN - MONTAJE
ESSIEU AVANT - ARTICULATION DROIT DE LA DIRECTION - MONTAGE

FRONT AXLE - WHEEL HUB - ASSEMBLY 6-52
EJE DELANTERO - CUBO DE RUEDA - MONTAJE
ESSIEU AVANT - MOYEU DE ROUE - MONTAGE

FRONT AXLE - SUPPORT BEARING 6-54
EJE DELANTERO - COJINETE DE FIJACIÓN
ESSIEU AVANT - COUSSINET DE SUPPORT

REAR AXLE GRAZIANO - ASSEMBLY 6-56
EJE TRASERO GRAZIANO - MONTAJE
ESSIEU ARRIÈRE GRAZIANO - MONTAGE

REAR AXLE GRAZIANO - CENTER HOUSING 6-58
EJE TRASERO GRAZIANO - CARCASA CENTRAL
ESSIEU ARRIÈRE GRAZIANO - CARCASSE CENTRALE

REAR AXLE GRAZIANO - PLANETARY GEAR - ASSEMBLY 6-60
EJE TRASERO GRAZIANO - REDUCTOR PLANETÁRIO - CONJUNTO
ESSIEU ARRIÈRE GRAZIANO - REDUCTEUR PLANÉTAIRE - ENSEMBLE

REAR AXLE GRAZIANO - DIFFERENTIAL 6-62
EJE TRASERO GRAZIANO - DIFERENCIAL
ESSIEU ARRIÈRE GRAZIANO - DIFFÉRENTIEL

REAR AXLE GRAZIANO - DIFFERENTIAL 6-64
EJE TRASERO GRAZIANO - DIFERENCIAL
ESSIEU ARRIÈRE GRAZIANO - DIFFÉRENTIEL

REAR AXLE GRAZIANO - TANDEM 6-66
EJE TRASERO GRAZIANO - TANDEM
ESSIEU ARRIÈRE GRAZIANO - TANDEM

REAR AXLE GRAZIANO - BRAKE ASSEMBLY 6-68
EJE TRASERO GRAZIANO - FRENO CONJUNTO
ESSIEU ARRIÈRE GRAZIANO - FREIN ENSEMBLE

WHEELS AND TIRES 6-70
RUEDAS Y NEUMATICOS
ROUES ET PNEUS

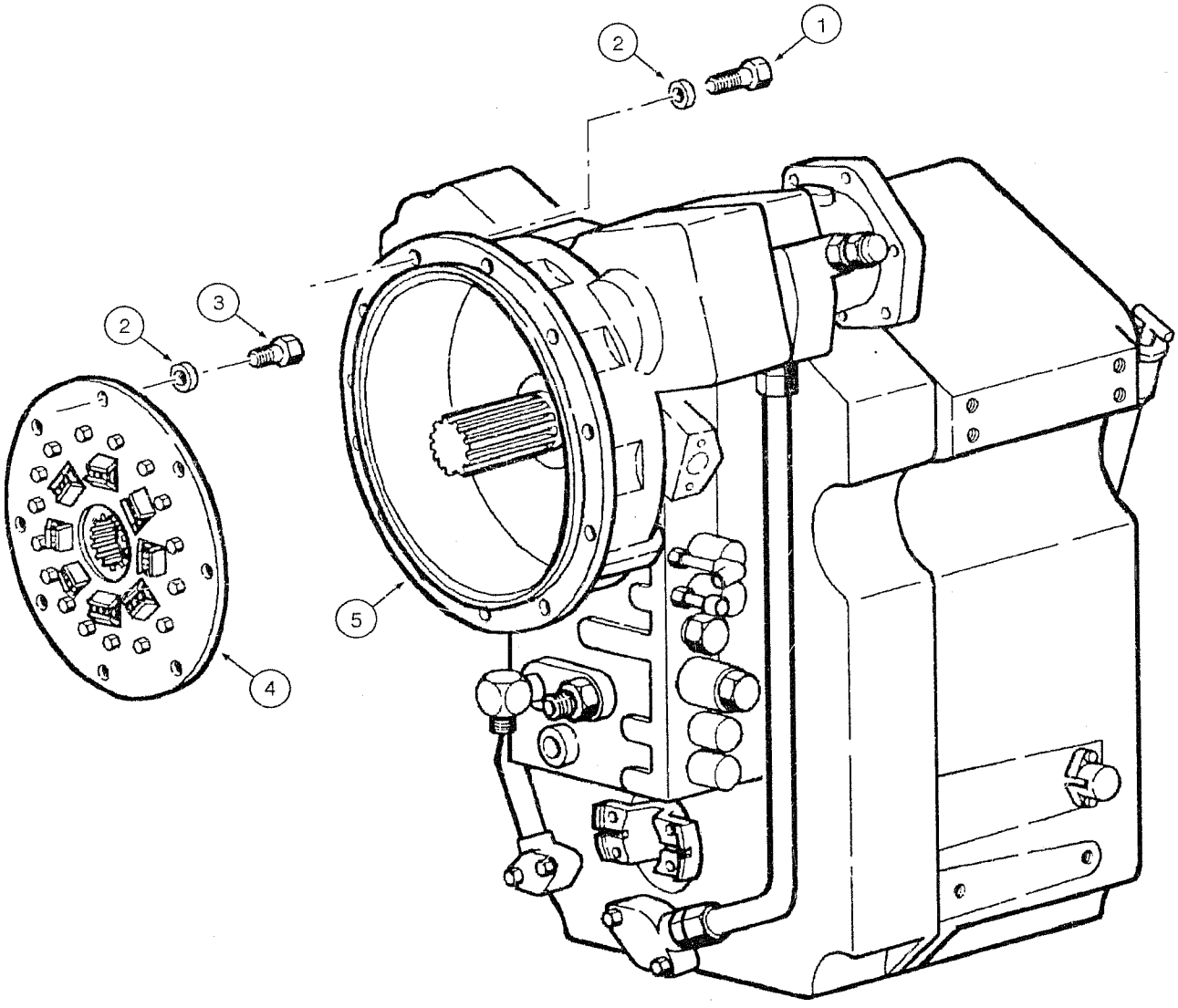
1
2
2
3
4
5

ITEM REF.	PART Nº PIEZA Nº PIECE Nº	QTY. CANT. QTE.	DESCRIPTION (English)	DESCRIPCIÓN (Español)	DESCRIPTION (Français)
1	11106631	12	BOLT	TORNILLO	VIS
2	70930370	20	WASHER	ARANDELA	RONDELLE
3	70922262	8	BOLT	TORNILLO	VIS
4	75249578	1	COUPLING	ACOPLAMIENTO	COUPLEMENT
5	75312851	1	TRANSMISSION	TRANSMISIÓN	BOITE DE VITESSES

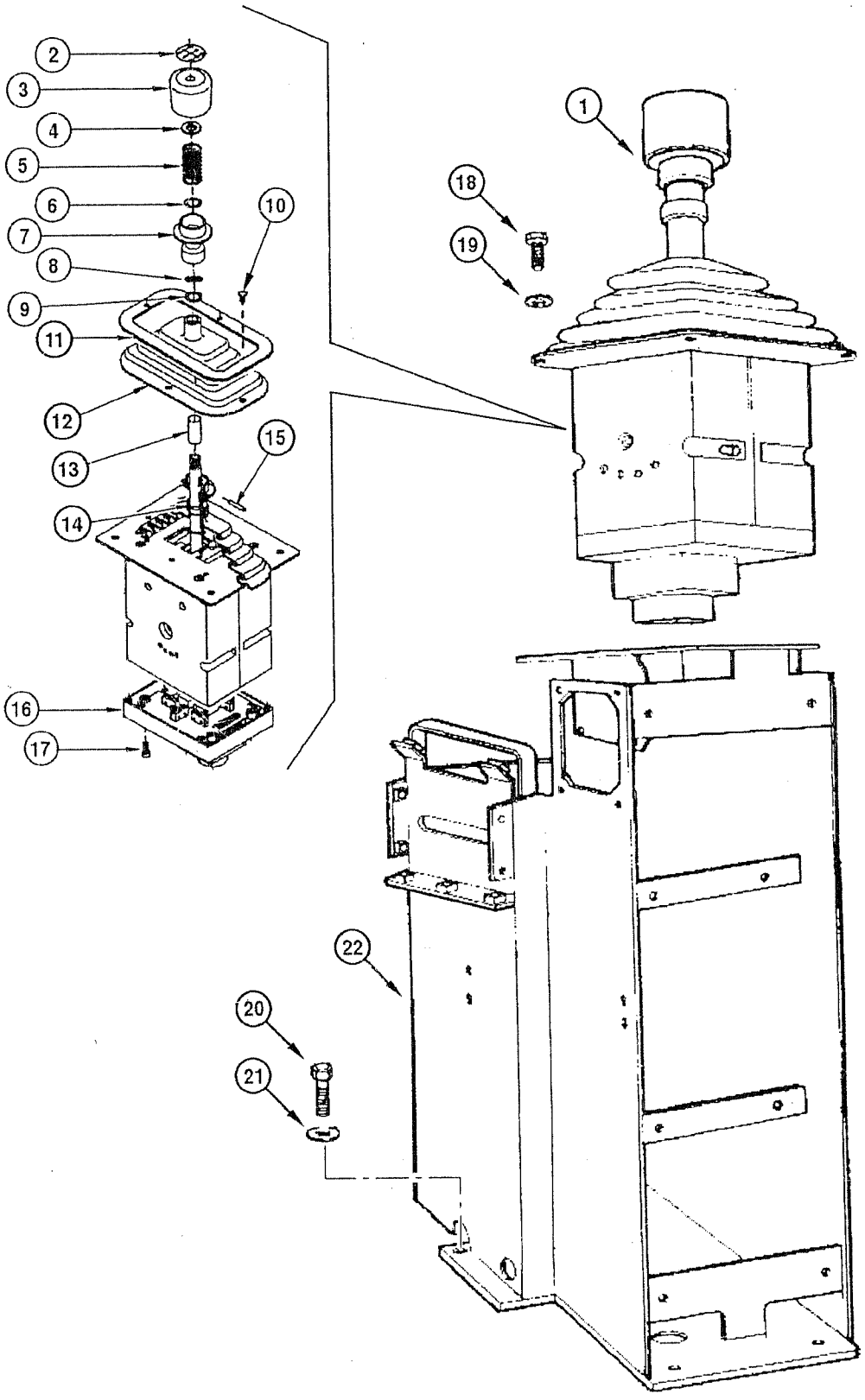
1
2
3
4
5
6
7
8
9
10
11
12
13
14
15
16
17
18
19
20
21
22

ITEM REF.	PART Nº PIEZA Nº PIECE Nº	QTY. CANT. QTE.	DESCRIPTION (English)	DESCRIPCIÓN (Español)	DESCRIPTION (Français)
1	73162490	1	LEVER Assy.	PALANCA Conj.	LEVIER Ens
2	71101056	1	DECAL	CALCOMANIA	ADHESIF
3	71101055	1	HANDLE	APOYO	POIGNEE
4	75313238	1	RING	ANILLO	SEGMENT
5	75313239	1	SPRING	RESORTE	RESSORT
6	71101746	1	WASHER	ARANDELA	RONDELLE
7	71101744	1	LOCK control	BLOQUEO mando	BLOCAGE contrôl
8	71101745	1	WASHER lock	ARANDELA presion	RONDELLE d'arret
9	71101746	1	WASHER	ARANDELA	RONDELLE
10	71101742	4	BOLT	TORNILLO	VIS
11	71101743	1	MOLDING	MOLDURA	BATI
12	71101747	1	BOOT	PROTECTOR	ANTI-poussière
13	71101748	1	SLEEVE	MANGUITO	MANCHON
14	71101749	1	O-RING	ANILLO-O	JOINT TORIQUE
15	71101750	1	PIN	PASADOR	CHEVILLE
16	75310459	1	PLATE	PLACA	PLAQUE
17	NSS	4	BOLT	TORNILLO	VIS
18	10979421	4	BOLT	TORNILLO	VIS
19	14496321	4	WASHER	ARANDELA	RONDELLE
20	11113231	4	BOLT	TORNILLO	VIS
21	14496731	4	WASHER	ARANDELA	RONDELLE
22	75327034	1	BRACKET	SOPORTE	SUPPORT

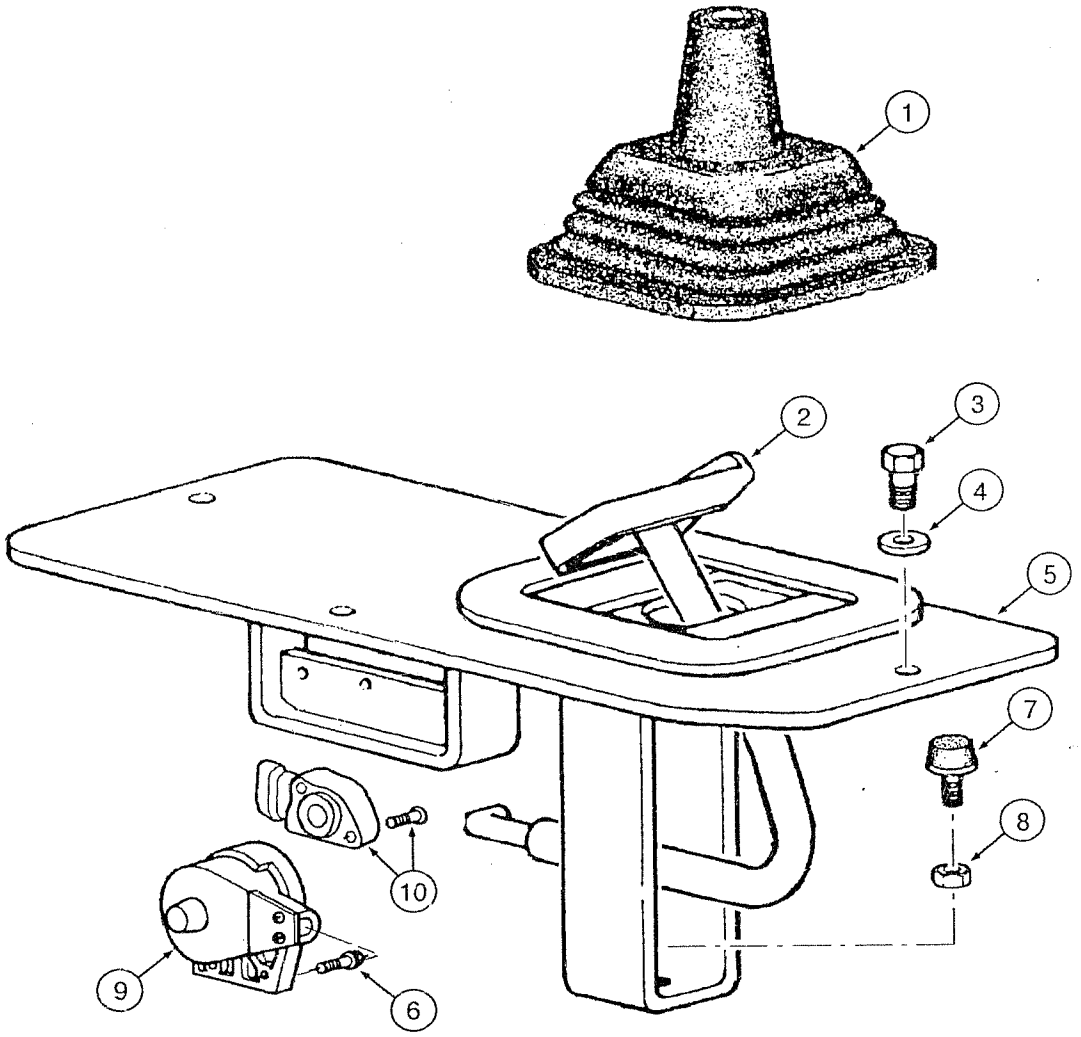
1
2
3
4
5
7
8
10
9
6

ITEM REF.	PART Nº PIEZA Nº PIECE Nº	QTY. CANT. QTE.	DESCRIPTION (English)	DESCRIPCIÓN (Español)	DESCRIPTION (Français)
1	75214653	1	BOOT	PROTECTOR	ANTI-poussière
2	75324599	1	PEDAL	PEDAL	PEDALE
3	16043431	4	BOLT	TORNILLO	VIS
4	10519621	4	WASHER	ARANDELA	RONDELLE
5	75249798	1	COVER	TAPA	COUVERCLE
6	10902431	2	BOLT	TORNILLO	VIS
7	79037282	1	PIN	PASADOR	CHEVILLE
8	12164721	1	NUT	TUERCA	ÉCROU
9	73162489	1	SENSOR	SENSOR	SENSEUR
10	75327133	1	KIT sensor	JUEGO sensor	JEU senseur

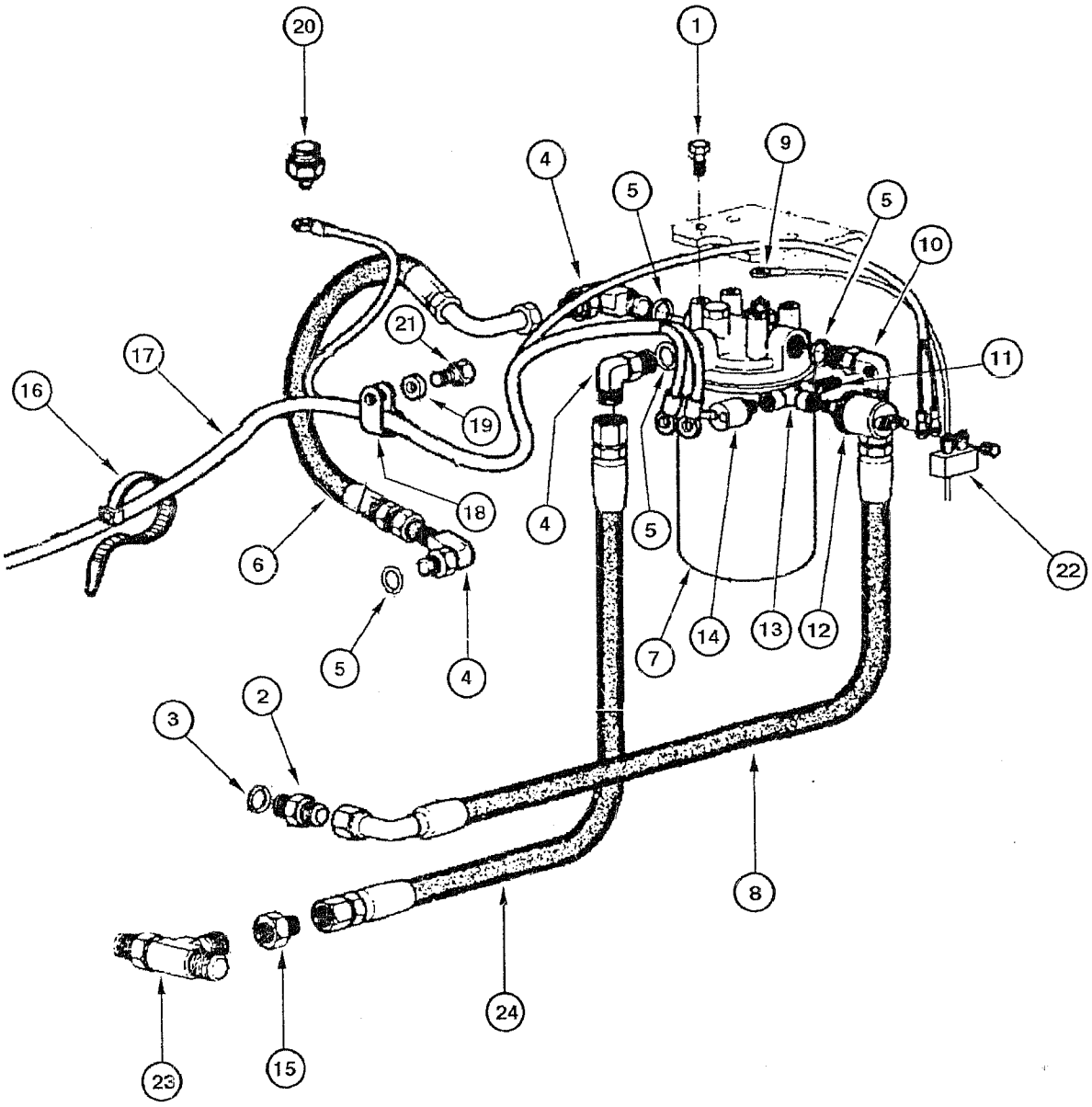
20
1
4
9
5
5
10
21
17
11
16
19
18
4
5
22
6
5
4
7
14
13
12
2
3
8
24
23
15

ITEM REF.	PART Nº PIEZA Nº PIECE Nº	QTY. CANT. QTE.	DESCRIPTION (English)	DESCRIPCIÓN (Español)	DESCRIPTION (Français)
1	11106031	4	BOLT	TORNILLO	VIS
2	70923174	1	CONNECTOR	CONECTADOR	CONNECTEUR
3	70921206	5	O-RING	ANILLO-O	JOINT TORIQUE
4	70924026	3	ELBOW	CODO	RACCORD COUDE
5	70921206	1	O-RING	ANILLO-O	JOINT TORIQUE
6	73162142	1	HOSE	MANGUERA	TUYAU
7	REF	1	FILTER oil (p.6-10)	FILTRO de aceite (p.6-10)	FILTRE d'huille (p.6-10)
8	73162142	1	HOSE	MANGUERA	TUYAU
9	75253138	1	HARNESS	MAZO-DE-CABLES	FAISCEAU
10	75255651	1	ELBOW	CODO	RACCORD COUDE
11	70926031	1	CONNECTOR	CONECTADOR	CONNECTEUR
12	75259844	1	SENSOR	SENSOR	SENSEUR
13	70901702	1	CONNECTOR	CONECTADOR	CONNECTEUR
14	73139080	1	SWITCH	INTERRUPTOR	INTERRUPTEUR
15	75238305	1	CONNECTOR	CONECTADOR	CONNECTEUR
16	75201641	10	CLAMP	ABRAZADERA	COLLIER
17	87682623	1	HARNESS transmission	MAZO-DE-CABLES transmision	FAISCEAU transmission
18	70927155	1	CLAMP	ABRAZADERA	COLLIER
19	70930370	1	WASHER	ARANDELA	RONDELLE
20	1983238C1	1	SENSOR	SENSOR	SENSEUR
21	11106631	1	BOLT	TORNILLO	VIS
22	75323377	1	RESISTOR	RESISTOR	RESISTANCE
23	70922739	1	CONNECTOR	CONECTADOR	CONNECTEUR
24	73162141	1	HOSE	MANGUERA	TUYAU

KL6DB00

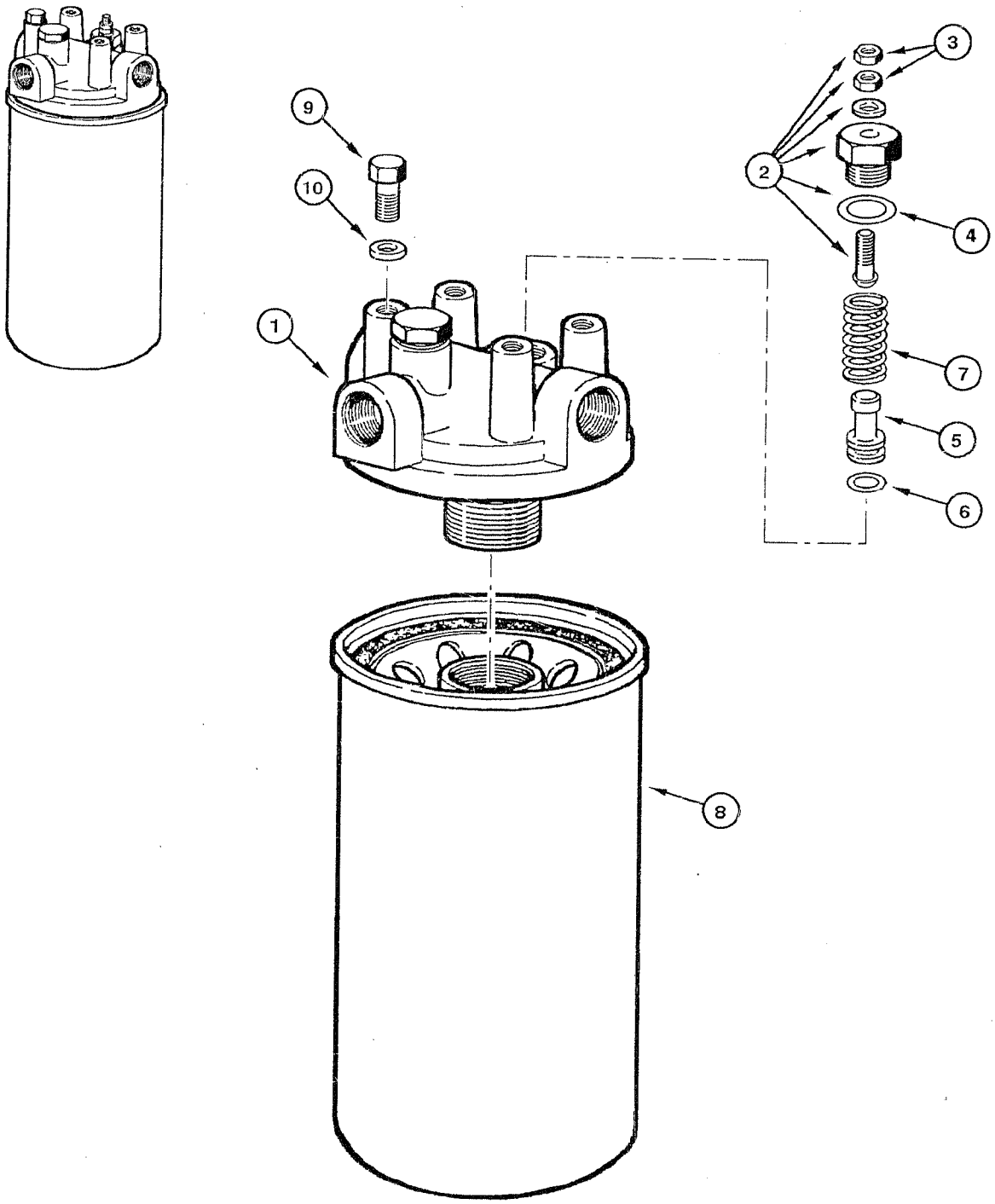

ITEM REF.	PART Nº PIEZA Nº PIECE Nº	QTY. CANT. QTE.	DESCRIPTION (English)	DESCRIPCIÓN (Español)	DESCRIPTION (Français)
	149934A1	1	FILTER oil Assy.	FILTRO de aceite Conj.	FILTRE d'huille Ens.
1	75289106	1	COVER	TAPA	COUVERCLE
2	75285549	1	VALVE	VÁLVULA	VALVE
3	75285548	2	NUT	TUERCA	ÉCROU
4	70935176	1	O-RING	ANILLO-O	JOINT TORIQUE
5	75285551	1	PISTON	ÉMBOLO	PISTON
6	70923548	1	O-RING	ANILLO-O	JOINT TORIQUE
7	75285550	1	SPRING	RESORTE	RESSORT
8	149935A1	1	ELEMENT filtering	ELEMENTO filtrante	ELEMENT filtrant
9	70926149	4	BOLT	TORNILLO	VIS
10	76022735	4	WASHER	ARANDELA	RONDELLE

KL6DCA0

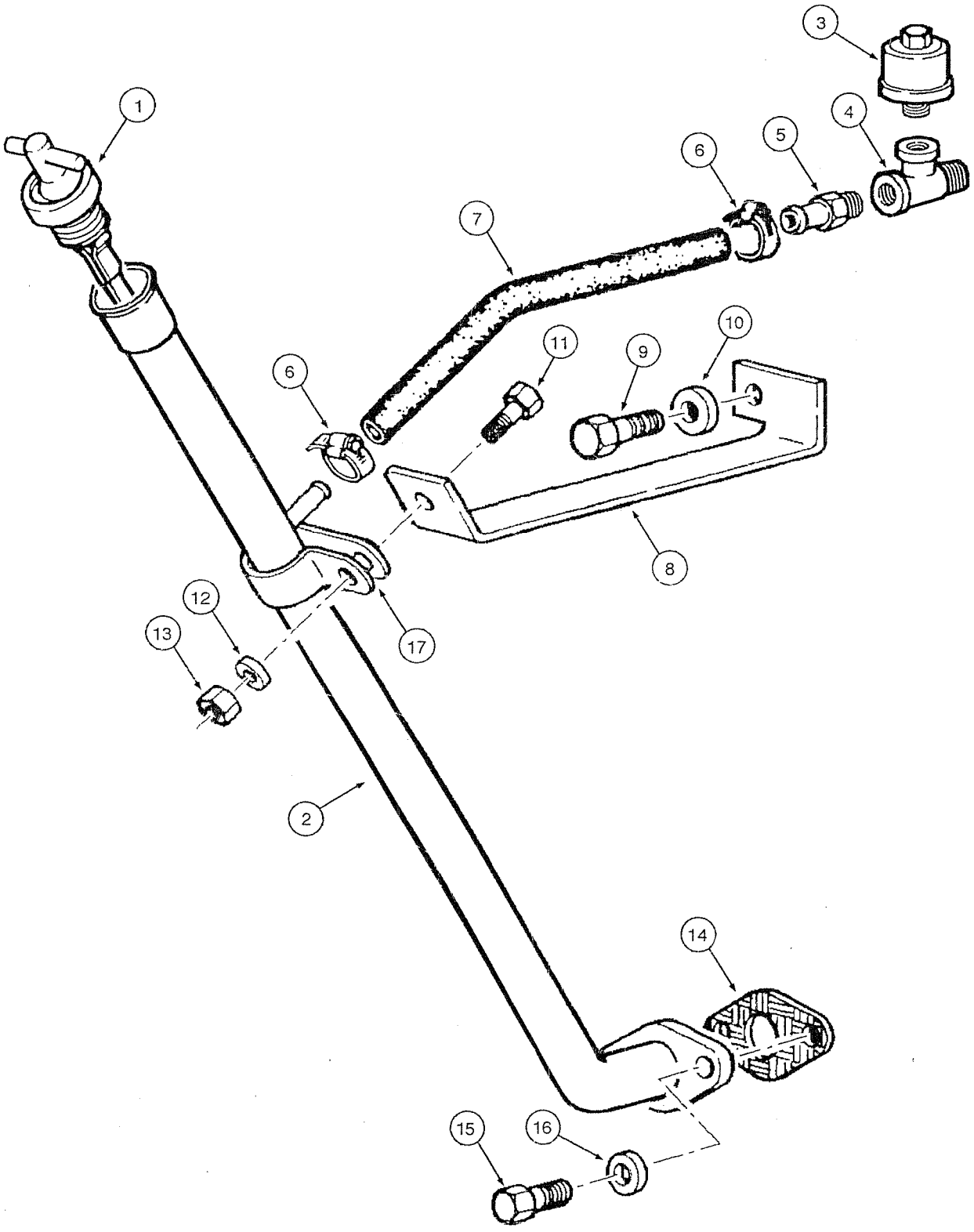

ITEM REF.	PART Nº PIEZA Nº PIECE Nº	QTY. CANT. QTE.	DESCRIPTION (English)	DESCRIPCIÓN (Español)	DESCRIPTION (Français)
1	87528243	1	DIPSTICK oil level	VARILLA nivel aceite	JAUGE niveau d'huile
2	75256535	1	TUBE	TUBO	TUBE
3	70050748	1	BREATHER	RESPIRADERO	RENIFLARD
4	75249415	1	CONNECTOR	CONECTADOR	CONNECTEUR
5	70925957	1	CONNECTOR	CONECTADOR	CONNECTEUR
6	79084753	2	CLAMP	ABRAZADERA	COLLIER
7	75256544	1	TUBE flexible	TUBO flexible	TUBE flexible
8	75256540	1	BRACKET	SOPORTE	SUPPORT
9	11118731	1	BOLT	TORNILLO	VIS
10	12646921	1	WASHER	ARANDELA	RONDELLE
11	11112231	1	BOLT	TORNILLO	VIS
12	10517073	1	WASHER	ARANDELA	RONDELLE
13	11702921	1	NUT	TUERCA	ÉCROU
14	75248283	1	GASKET	JUNTA	JOINT
15	16043431	2	BOLT	TORNILLO	VIS
16	12645031	2	WASHER	ARANDELA	RONDELLE
17	70929806	1	CLAMP	ABRAZADERA	COLLIER

KL6EAA0

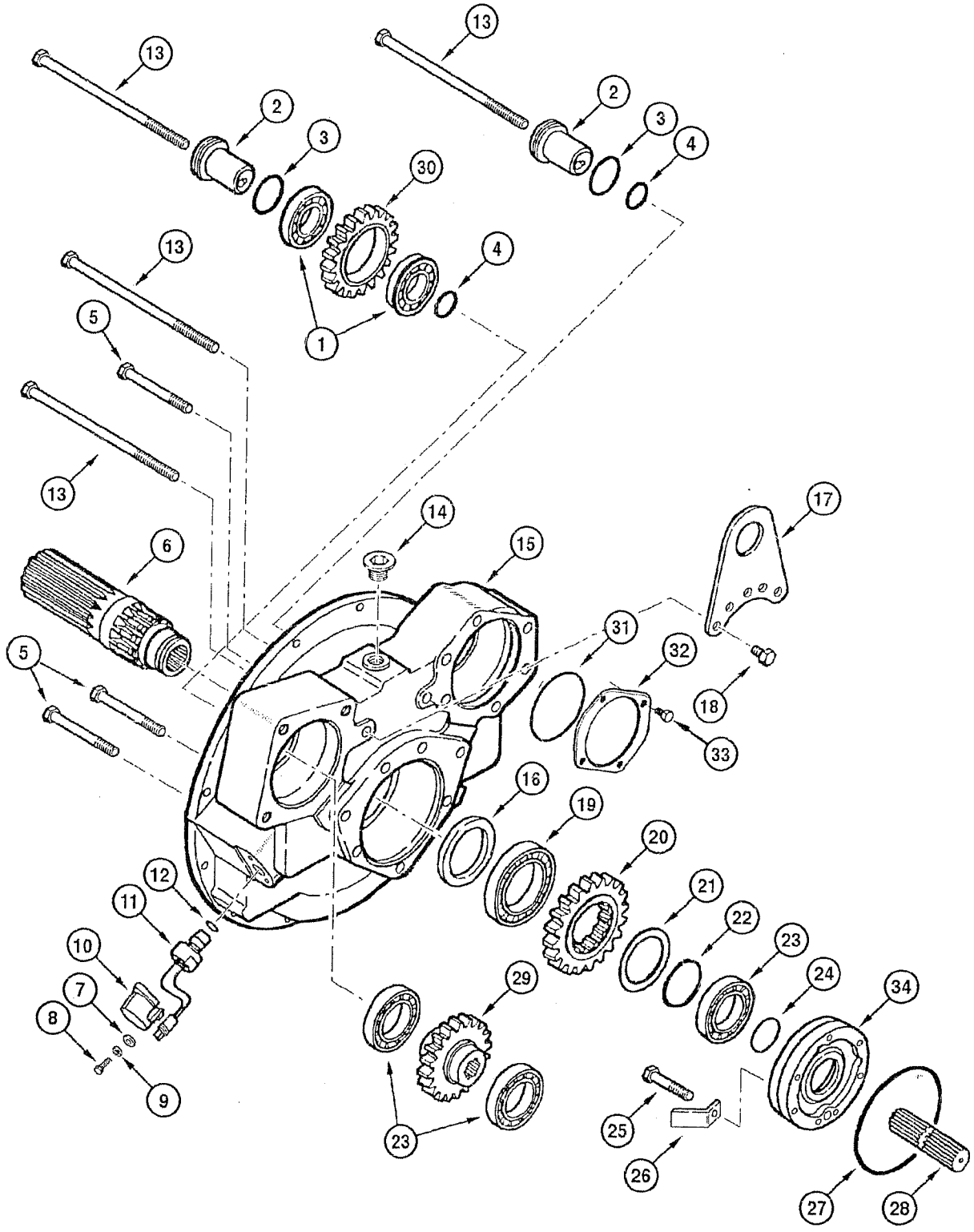
13
2
3
30
4
1
5
6
14
15
17
31
32
18
33
16
19
20
21
22
23
24
34
12
11
10
7
8
9
29
25
26
27
28

ITEM REF.	PART Nº PIEZA Nº PIECE Nº	QTY. CANT. QTE.	DESCRIPTION (English)	DESCRIPCIÓN (Español)	DESCRIPTION (Français)
1	75312842	2	BEARING	RODAMIENTO	ROULEMENT
2	75289379	2	SHAFT	EJE	ESSIEU
3	75288494	2	O-RING	ANILLO-O	JOINT TORIQUE
4	75288493	2	O-RING	ANILLO-O	JOINT TORIQUE
5	75312845	3	BOLT	TORNILLO	VIS
6	75289383	1	SHAFT	EJE	ESSIEU
7	75289387	2	WASHER	ARANDELA	RONDELLE
8	75312825	2	BOLT	TORNILLO	VIS
9	75289386	2	WASHER	ARANDELA	RONDELLE
10	75288496	1	COVER	TAPA	COUVERCLE
11	75289384	1	SENSOR	SENSOR	SENSEUR
12	75288425	1	O-RING	ANILLO-O	JOINT TORIQUE
13	75312844	4	BOLT	TORNILLO	VIS
14	75289338	1	PLUG	TAPÓN	BOUCHON
15	75289378	1	HOUSING	CARCASA	CARCASSE
16	75287702	1	RETAINER	RETÉN	RETENTEUR
17	75289392	1	HANDLE	ASIDERO	POIGNÉE
18	75312846	2	BOLT	TORNILLO	VIS
19	75288479	1	BEARING	RODAMIENTO	ROULEMENT
20	75289382	1	GEAR	ENGRANAJE	ENGRENAGE
21	75288476	1	RING	ANILLO	SEGMENT
22	75288477	1	RING lock	ANILLO traba	SEGMENT d'arret
23	75288480	3	BEARING	RODAMIENTO	ROULEMENT
24	75288424	1	O-RING	ANILLO-O	JOINT TORIQUE
25	75289391	7	BOLT	TORNILLO	VIS
26	75289395	1	DEFLECTOR	DEFLECTOR	DEFLECTEUR
27	75287701	1	O-RING	ANILLO-O	JOINT TORIQUE
28	75289394	1	SHAFT	EJE	ESSIEU
29	75289380	1	GEAR	ENGRANAJE	ENGRENAGE
30	75289381	2	GEAR	ENGRANAJE	ENGRENAGE
31	75288503	1	O-RING	ANILLO-O	JOINT TORIQUE
32	75289377	1	COVER	TAPA	COUVERCLE
33	75312855	4	BOLT	TORNILLO	VIS
34	75288484	1	BRACKET	SOPORTE	SUPPORT

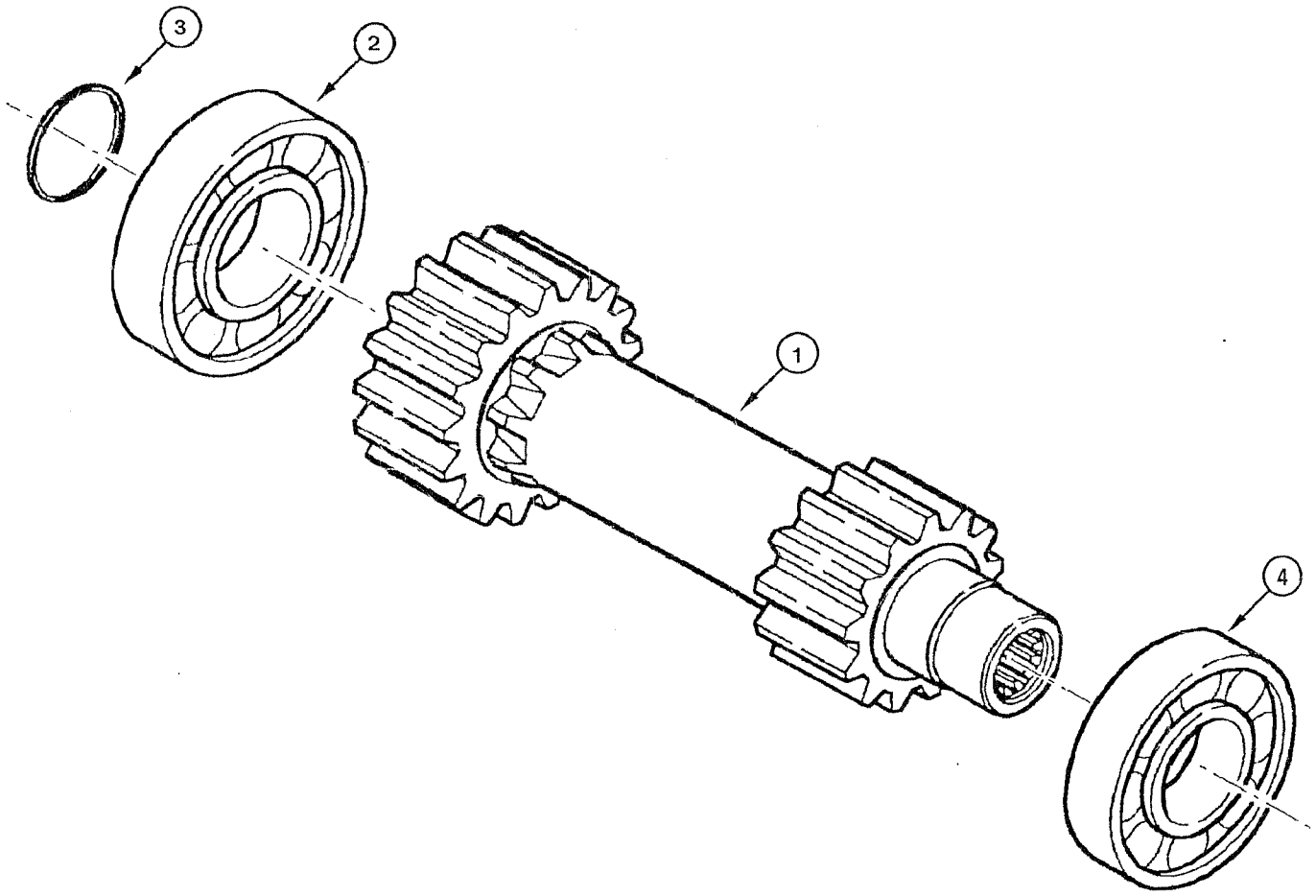
3
2
1
4

ITEM REF.	PART Nº PIEZA Nº PIECE Nº	QTY. CANT. QTE.	DESCRIPTION (English)	DESCRIPCIÓN (Español)	DESCRIPTION (Français)
	75289396	1	SHAFT 1st speed	EJE 1ª velocidad	ESSIEU 1.vitesse
1	75289398	1	SHAFT	EJE	ESSIEU
2	75289399	1	BEARING	RODAMIENTO	ROULEMENT
3	75288424	1	O-RING	ANILLO-O	JOINT TORIQUE
4	75288486	1	BEARING	RODAMIENTO	ROULEMENT

KL6ECA0

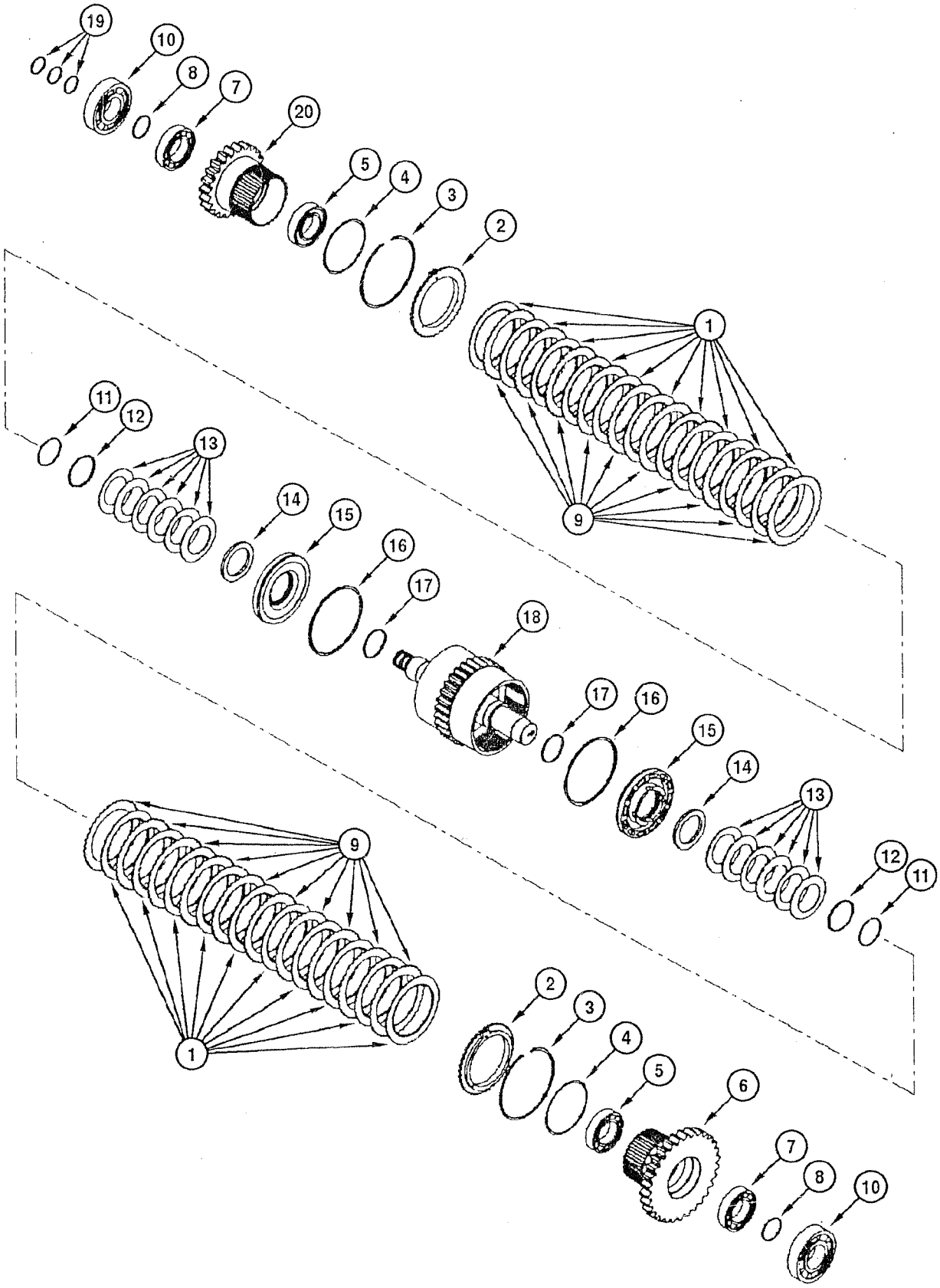
19
10
8
7
20
5
4
3
2
1
9
11
12
13
14
15
16
17
18
17
16
15
14
13
12
11
9
1
2
3
4
5
6
7
8
10

ITEM REF.	PART Nº PIEZA Nº PIECE Nº	QTY. CANT. QTE.	DESCRIPTION (English)	DESCRIPCIÓN (Español)	DESCRIPTION (Français)
	75289400	1	SHAFT 2nd speed	EJE 2ª velocidad	ESSIEU 2.vitesse
1	75287708	20	DISC pressure	DISCO de presión	DISQUE pression
2	75287707	2	PLATE	PLACA	PLAQUE
3	75288490	2	RING lock	ANILLO traba	SEGMENT d'arret
4	75287755	2	O-RING	ANILLO-O	JOINT TORIQUE
5	75288885	2	BEARING	RODAMIENTO	ROULEMENT
6	75287722	1	GEAR	ENGRANAJE	ENGRENAGE
7	75287715	2	BEARING	RODAMIENTO	ROULEMENT
8	75288894	2	RING lock	ANILLO traba	SEGMENT d'arret
9	75312847	20	DISC clutch	DISCO del embrague	DISQUE embrayage
10	75288486	2	BEARING	RODAMIENTO	ROULEMENT
11	75287751	2	RING lock	ANILLO traba	SEGMENT d'arret
12	75289402	2	RING lock	ANILLO traba	SEGMENT d'arret
13	75287753	12	SPRING	RESORTE	RESSORT
14	75287752	2	RING	ANILLO	SEGMENT
15	75287712	2	PISTON	ÉMBOLO	PISTON
16	75288896	2	RETAINER	RETÉN	RETENTEUR
17	75287711	2	O-RING	ANILLO-O	JOINT TORIQUE
18	75289401	1	SHAFT	EJE	ESSIEU
19	75287720	3	O-RING	ANILLO-O	JOINT TORIQUE
20	75289403	1	GEAR	ENGRANAJE	ENGRENAGE

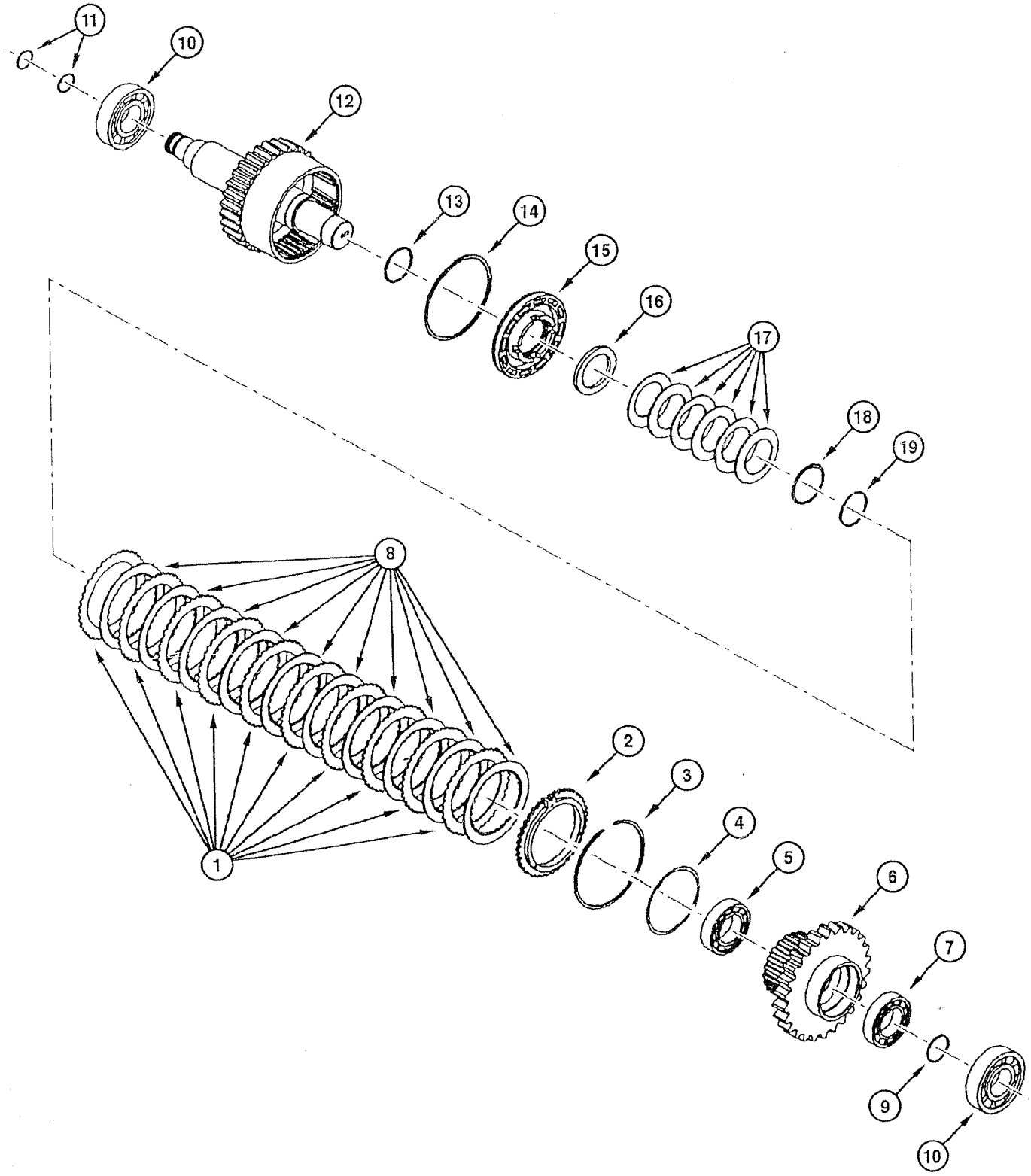
11
10
12
13
14
15
16
17
18
19
8
1
2
3
4
5
6
7
9
10

ITEM REF.	PART Nº PIEZA Nº PIECE Nº	QTY. CANT. QTE.	DESCRIPTION (English)	DESCRIPCIÓN (Español)	DESCRIPTION (Français)
	75289404	1	SHAFT 3rd speed	EJE 3ª velocidad	ESSIEU 3.vitesse
1	75287708	10	DISC pressure	DISCO de presión	DISQUE pression
2	75287707	1	PLATE	PLACA	PLAQUE
3	75288490	1	RING lock	ANILLO traba	SEGMENT d'arret
4	75287755	1	O-RING	ANILLO-O	JOINT TORIQUE
5	75288885	1	BEARING	RODAMIENTO	ROULEMENT
6	75289406	1	GEAR	ENGRANAJE	ENGRENAGE
7	75287715	1	BEARING	RODAMIENTO	ROULEMENT
8	75312847	10	DISC clutch	DISCO del embrague	DISQUE embrayage
9	75288894	1	RING lock	ANILLO traba	SEGMENT d'arret
10	75288486	2	BEARING	RODAMIENTO	ROULEMENT
11	75287720	2	O-RING	ANILLO-O	JOINT TORIQUE
12	75289405	1	SHAFT	EJE	ESSIEU
13	75287711	1	O-RING	ANILLO-O	JOINT TORIQUE
14	75288896	1	RETAINER	RETÉN	RETENTEUR
15	75287712	1	PISTON	ÉMBOLO	PISTON
16	75287752	1	RING	ANILLO	SEGMENT
17	75287753	6	SPRING	RESORTE	RESSORT
18	75289402	1	RING lock	ANILLO traba	SEGMENT d'arret
19	75287751	1	RING lock	ANILLO traba	SEGMENT d'arret

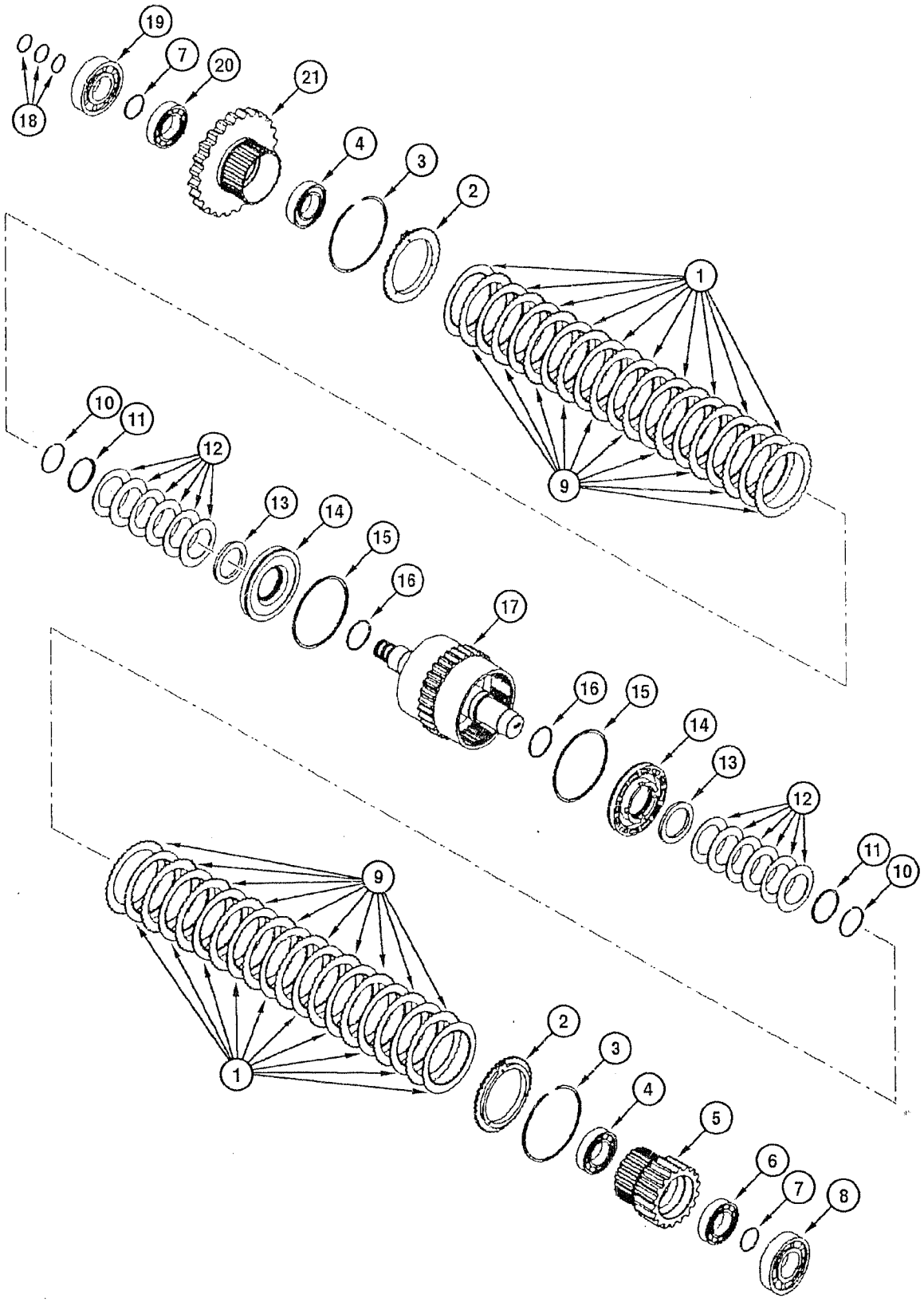
19
7
20
21
18
4
3
2
1
9
10
11
12
13
14
15
16
17
16
15
14
13
12
11
10
9
1
2
3
4
5
6
7
8

ITEM REF.	PART Nº PIEZA Nº PIECE Nº	QTY. CANT. QTE.	DESCRIPTION (English)	DESCRIPCIÓN (Español)	DESCRIPTION (Français)
	75289407	1	SHAFT 4th speed	EJE 4ª velocidad	ESSIEU 4.vitesse
1	75312848	20	DISC pressure	DISCO de presión	DISQUE pression
2	75287707	2	PLATE	PLACA	PLAQUE
3	75288490	2	RING lock	ANILLO traba	SEGMENT d'arret
4	75288885	1	BEARING	RODAMIENTO	ROULEMENT
5	75289410	1	GEAR	ENGRANAJE	ENGRENAGE
6	75289411	2	BEARING	RODAMIENTO	ROULEMENT
7	75288896	2	RETAINER	RETÉN	RETENTEUR
8	75288491	1	BEARING	RODAMIENTO	ROULEMENT
9	75312847	20	DISC clutch	DISCO del embrague	DISQUE embrayage
10	75287751	2	RING lock	ANILLO traba	SEGMENT d'arret
11	75289402	2	RING lock	ANILLO traba	SEGMENT d'arret
12	75287753	12	SPRING	RESORTE	RESSORT
13	75287752	2	RING	ANILLO	SEGMENT
14	75287712	2	PISTON	ÉMBOLO	PISTON
15	75288896	2	RETAINER	RETÉN	RETENTEUR
16	75287711	2	O-RING	ANILLO-O	JOINT TORIQUE
17	75289408	1	SHAFT	EJE	ESSIEU
18	75287720	3	O-RING	ANILLO-O	JOINT TORIQUE
19	75288486	1	BEARING	RODAMIENTO	ROULEMENT
20	75287715	1	BEARING	RODAMIENTO	ROULEMENT
21	75289409	1	GEAR	ENGRANAJE	ENGRENAGE

KL6EFA0

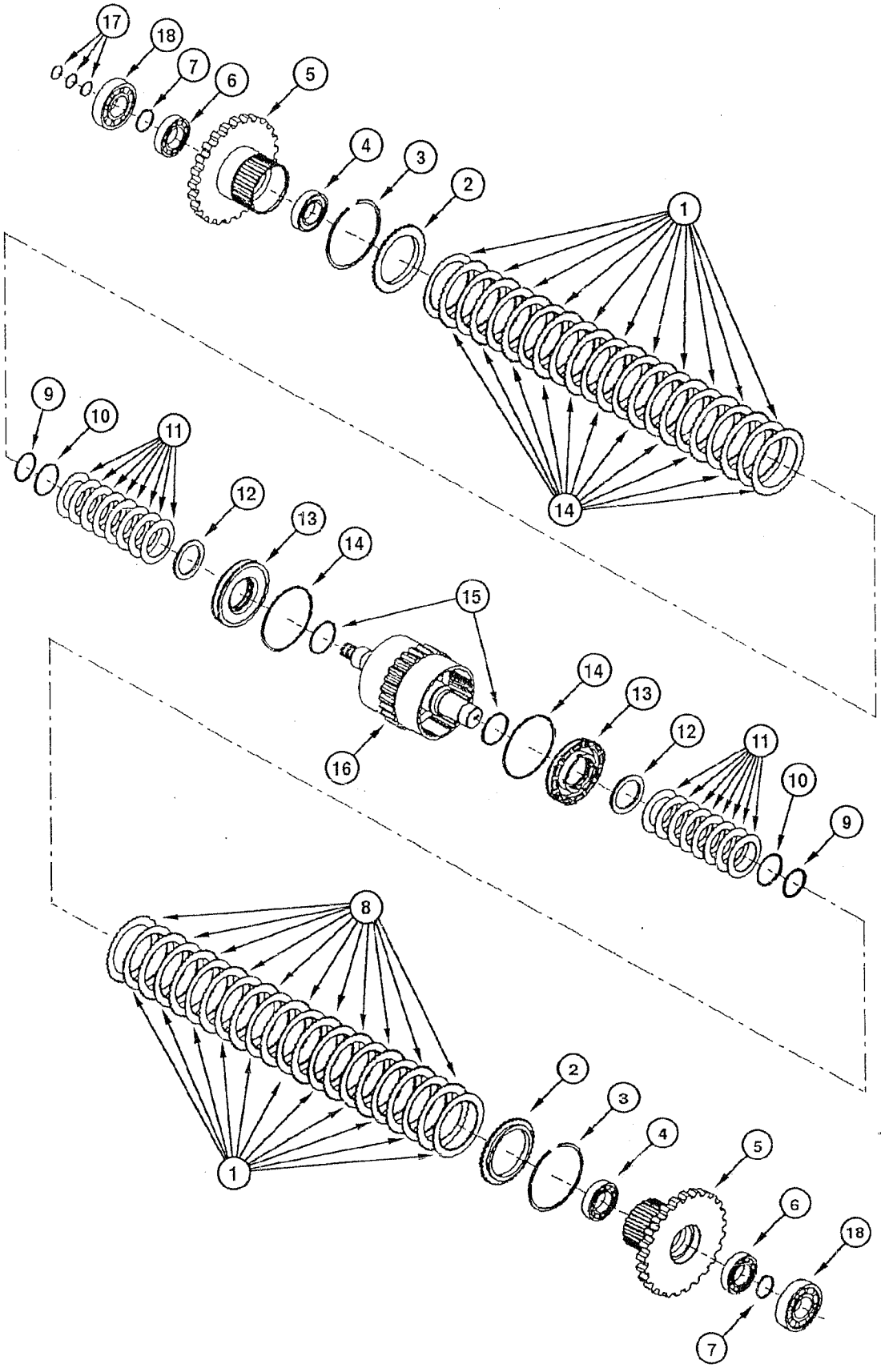

ITEM REF.	PART Nº PIEZA Nº PIECE Nº	QTY. CANT. QTE.	DESCRIPTION (English)	DESCRIPCIÓN (Español)	DESCRIPTION (Français)
	75289412	1	SHAFT 5th speed	EJE 5ª velocidad	ESSIEU 5.vitesse
1	75287708	20	DISC pressure	DISCO de presión	DISQUE pression
2	75287707	2	PLATE	PLACA	PLAQUE
3	75288490	2	RING lock	ANILLO traba	SEGMENT d'arret
4	75288885	2	BEARING	RODAMIENTO	ROULEMENT
5	75289413	2	GEAR	ENGRANAJE	ENGRENAGE
6	75287715	2	BEARING	RODAMIENTO	ROULEMENT
7	75288896	2	RETAINER	RETÉN	RETENTEUR
8	75312847	20	DISC clutch	DISCO del embrague	DISQUE embrayage
9	75287751	2	RING lock	ANILLO traba	SEGMENT d'arret
10	75289402	2	RING lock	ANILLO traba	SEGMENT d'arret
11	75287753	12	SPRING	RESORTE	RESSORT
12	75287752	2	RING	ANILLO	SEGMENT
13	75287712	2	PISTON	ÉMBOLO	PISTON
14	75288896	2	RETAINER	RETÉN	RETENTEUR
15	75287711	2	O-RING	ANILLO-O	JOINT TORIQUE
16	75289408	1	SHAFT	EJE	ESSIEU
17	75287720	3	O-RING	ANILLO-O	JOINT TORIQUE
18	75288486	2	BEARING	RODAMIENTO	ROULEMENT

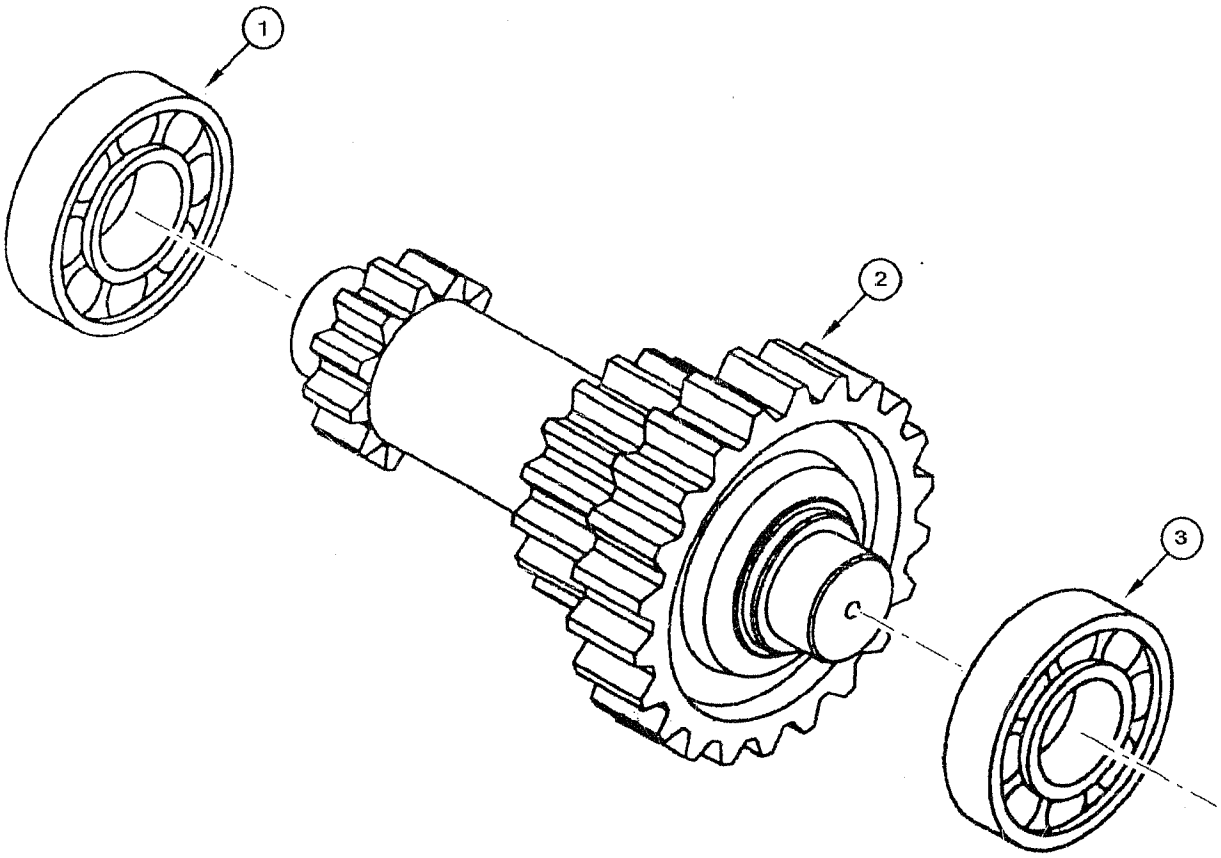
1
2
3

ITEM REF.	PART Nº PIEZA Nº PIECE Nº	QTY. CANT. QTE.	DESCRIPTION (English)	DESCRIPCIÓN (Español)	DESCRIPTION (Français)
	75289414	1	SHAFT 6th speed	EJE 6ª velocidad	ESSIEU 6.vitesse
1	75288486	1	BEARING	RODAMIENTO	ROULEMENT
2	75289415	1	SHAFT	EJE	ESSIEU
3	75288491	1	BEARING	RODAMIENTO	ROULEMENT

KL6EH00

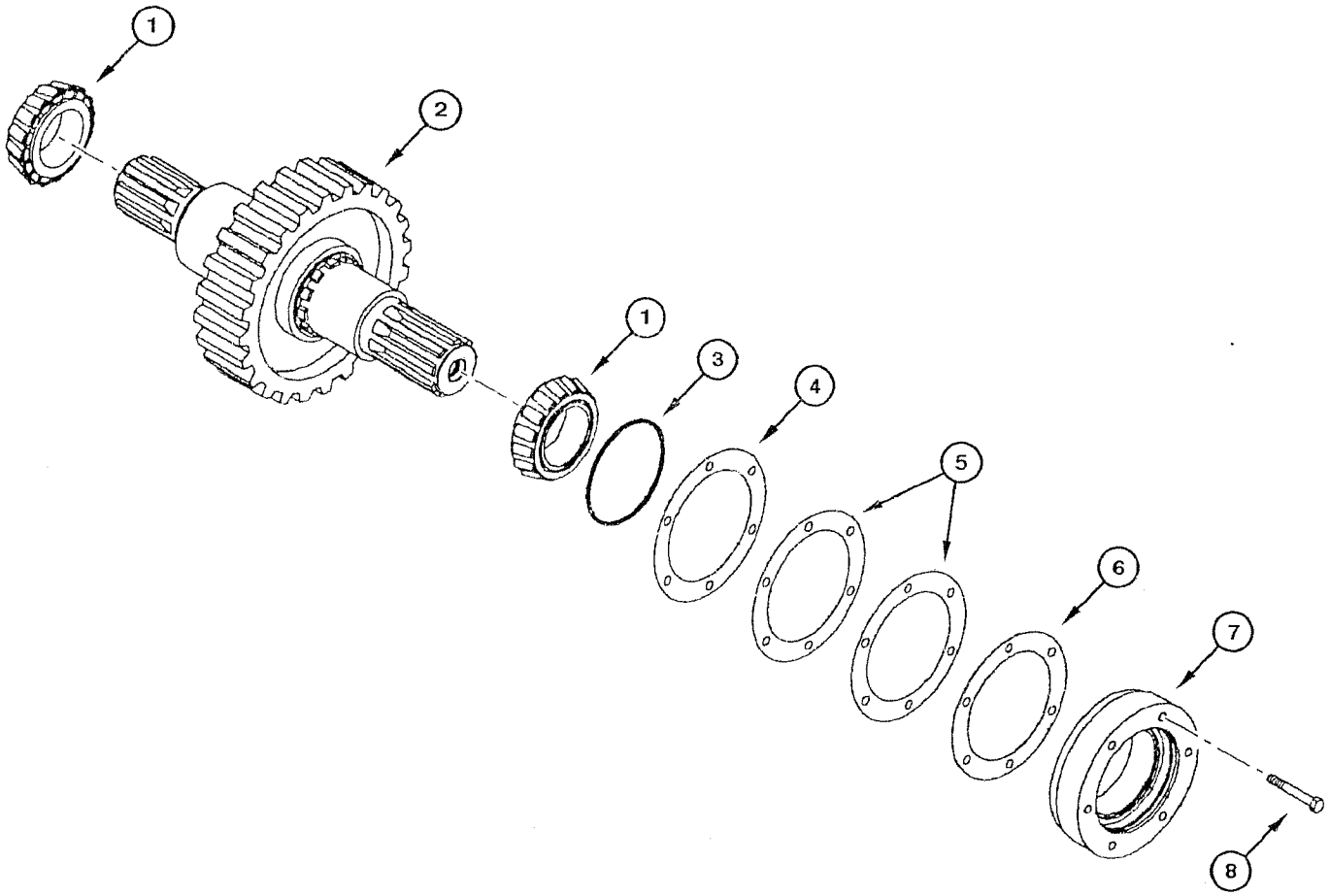

ITEM REF.	PART Nº PIEZA Nº PIECE Nº	QTY. CANT. QTE.	DESCRIPTION (English)	DESCRIPCIÓN (Español)	DESCRIPTION (Français)
1	75288492	2	BEARING	RODAMIENTO	ROULEMENT
2	75289416	1	SHAFT	EJE	ESSIEU
3	75288458	1	O-RING	ANILLO-O	JOINT TORIQUE
4	75288450	3	SHIM 0,51mm	CALZO 0,51mm	CALE 0,51mm
5	75287716	3	SHIM 0,18mm	CALZO 0,18mm	CALE 0,18mm
6	75287717	3	SHIM 0,13mm	CALZO 0,13mm	CALE 0,13mm
7	75289418	1	BRACKET	SOPORTE	SUPPORT
8	75312850	6	BOLT	TORNILLO	VIS

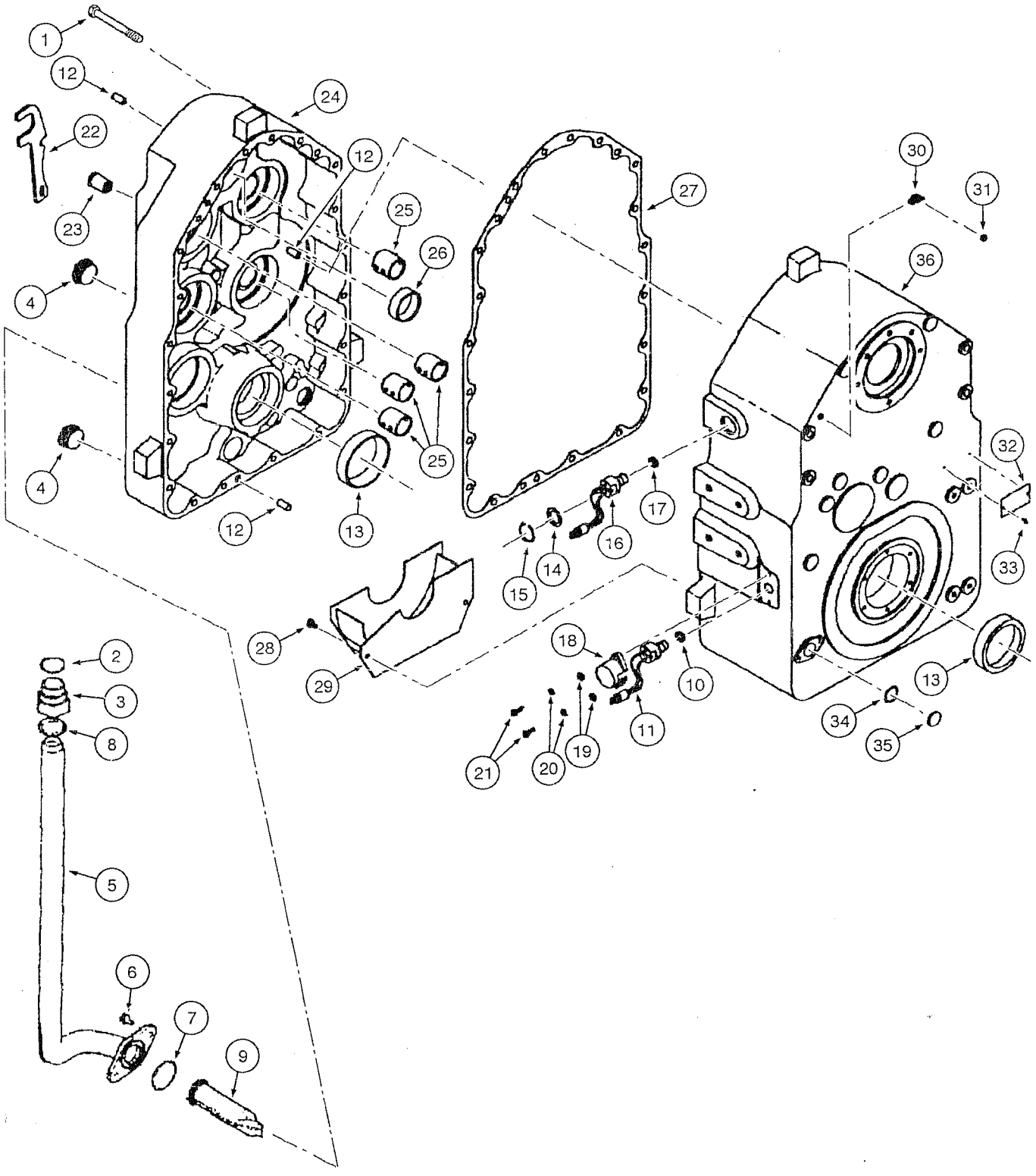
1
12
24
22
12
27
30
31
23
25
26
36
4
4
25
32
12
13
17
16
14
15
33
28
18
10
29
13
11
34
35
21
20
19
2
3
8
5
6
7
9

ITEM REF.	PART Nº PIEZA Nº PIECE Nº	QTY. CANT. QTE.	DESCRIPTION (English)	DESCRIPCIÓN (Español)	DESCRIPTION (Français)
1	75312822	18	BOLT	TORNILLO	VIS
2	71103166	1	O-RING	ANILLO-O	JOINT TORIQUE
3	71103164	1	CONNECTOR	CONECTADOR	CONNECTEUR
4	75289429	2	PLUG	TAPÓN	BOUCHON
5	71102876	1	TUBE	TUBO	TUBE
6	71103165	6	BOLT	TORNILLO	VIS
7	75288494	1	O-RING	ANILLO-O	JOINT TORIQUE
8	71103167	1	O-RING	ANILLO-O	JOINT TORIQUE
9	71103163	1	FILTER	FILTRO	FILTRE
10	75288425	1	O-RING	ANILLO-O	JOINT TORIQUE
11	75289425	1	SENSOR	SENSOR	SENSEUR
12	75289423	3	PIN	PASADOR	CHEVILLE
13	75288512	2	BEARING	RODAMIENTO	ROULEMENT
14	75289435	1	RING	ANILLO	SEGMENT
15	75289431	1	RING lock	ANILLO traba	SEGMENT d'arret
16	75289425	1	SENSOR	SENSOR	SENSEUR
17	75288425	1	O-RING	ANILLO-O	JOINT TORIQUE
18	75288496	1	COVER	TAPA	COUVERCLE
19	75289387	2	WASHER	ARANDELA	RONDELLE
20	75289386	2	WASHER	ARANDELA	RONDELLE
21	75312825	2	BOLT	TORNILLO	VIS
22	75287758	1	BRACKET	SOPORTE	SUPPORT
23	75288513	1	VALVE	VÁLVULA	VALVE
24	75289420	1	HOUSING front	CARCASA delantera	CARCASSE avant
25	75288511	4	SLEEVE	MANGUITO	MANCHON
26	75289426	1	BUSHING	BUJE	DOUILLE
27	75289055	1	GASKET	JUNTA	JOINT
28	75289428	2	BOLT	TORNILLO	VIS
29	75289427	1	DEFLECTOR	DEFLECTOR	DEFLECTEUR
30	75289523	1	CONNECTOR	CONECTADOR	CONNECTEUR
31	75289442	1	PLUG	TAPÓN	BOUCHON
32	75289469	1	PLATE	PLACA	PLAQUE
33	75289470	2	BOLT	TORNILLO	VIS
34	75288891	1	O-RING	ANILLO-O	JOINT TORIQUE
35	75289434	1	CONNECTOR	CONECTADOR	CONNECTEUR
36	75289419	1	HOUSING rear	CARCASA trasera	CARCASSE arrière

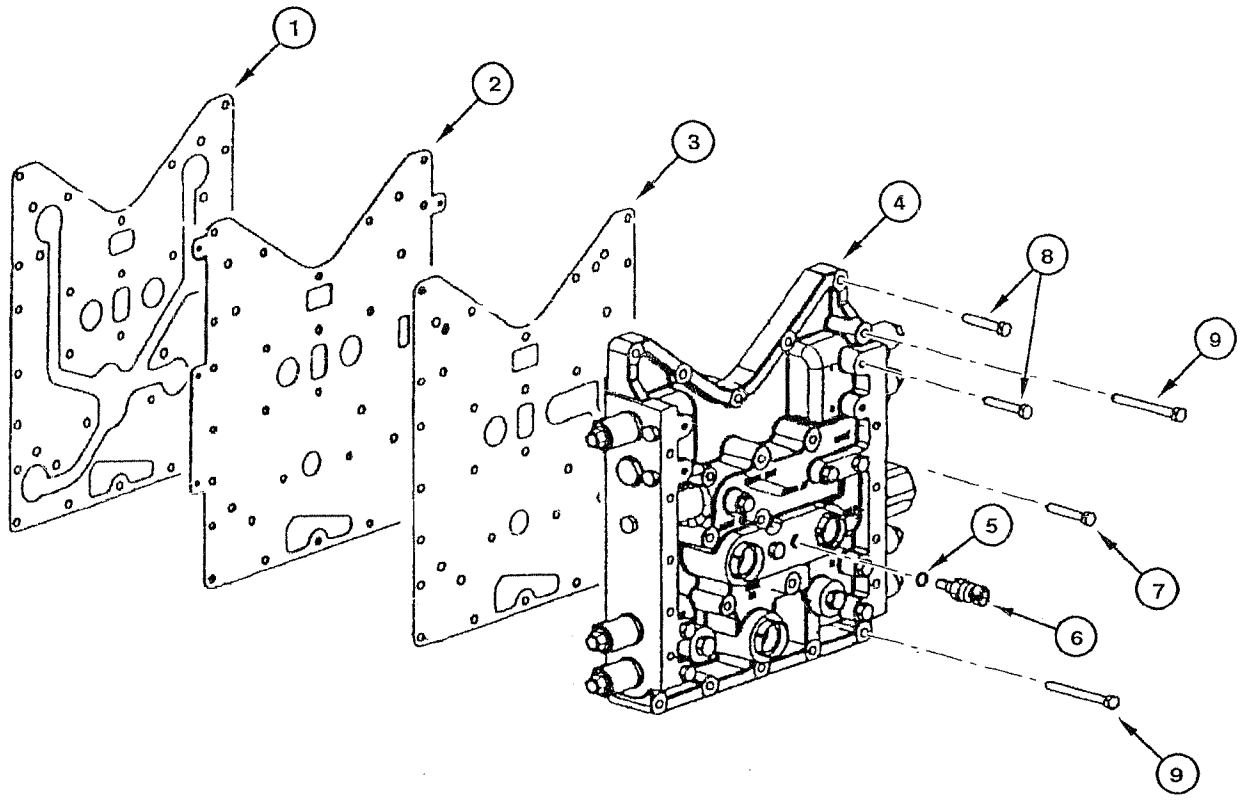
1
2
3
4
8
9
5
7
6
9

ITEM REF.	PART Nº PIEZA Nº PIECE Nº	QTY. CANT. QTE.	DESCRIPTION (English)	DESCRIPCIÓN (Español)	DESCRIPTION (Français)
1	75289463	1	GASKET	JUNTA	JOINT
2	75312843	1	PLATE	PLACA	PLAQUE
3	75288889	1	GASKET	JUNTA	JOINT
4	REF	1	VALVE control (p.6-34)	VÁLVULA de control (p.6-34)	VALVE de contrôle (p.6-34)
5	75288434	1	O-RING	ANILLO-O	JOINT TORIQUE
6	75288433	1	SENSOR	SENSOR	SENSEUR
7	75312835	9	BOLT	TORNILLO	VIS
8	75312833	5	BOLT	TORNILLO	VIS
9	75312834	13	BOLT	TORNILLO	VIS

KL6FB00

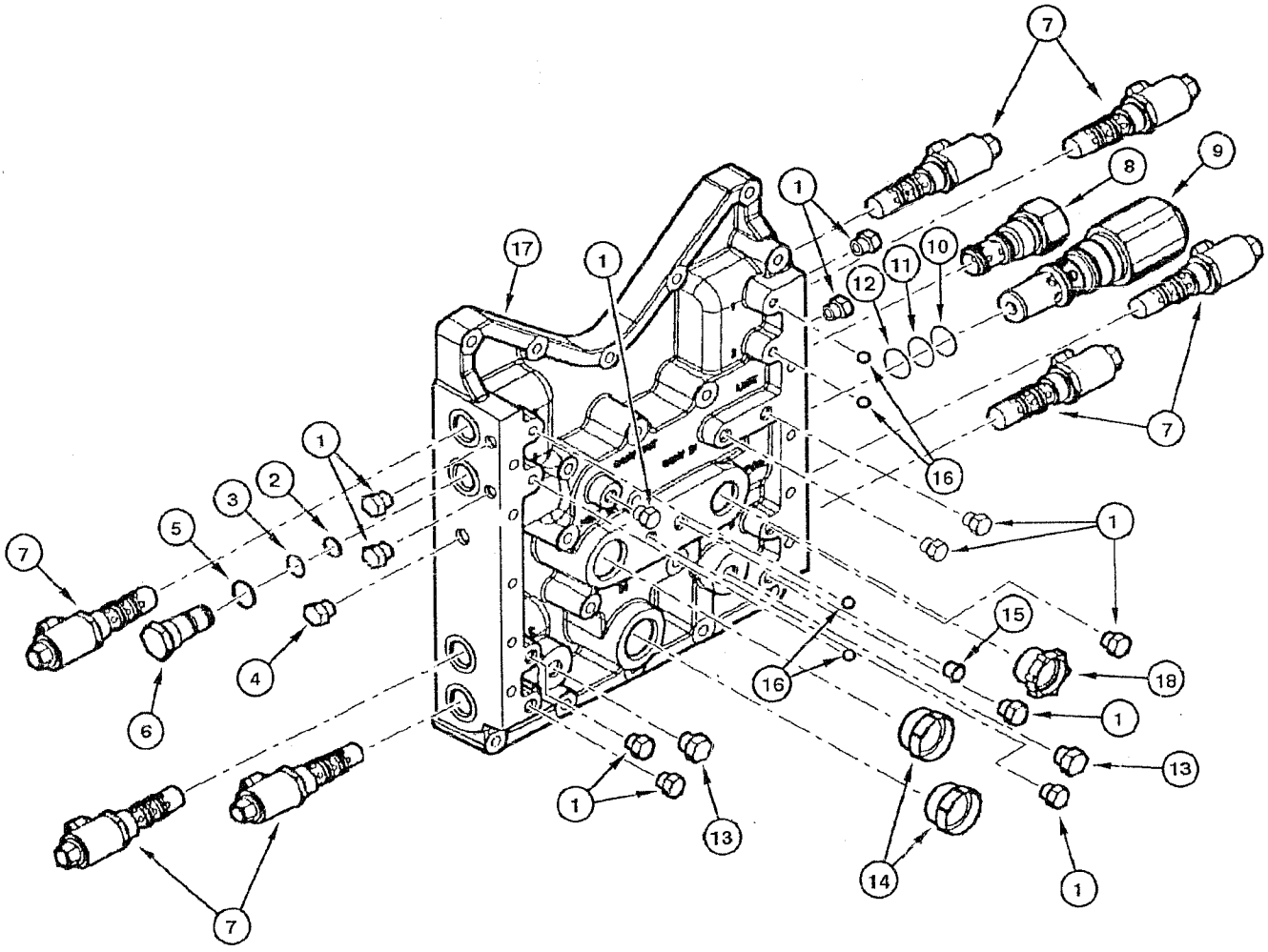

ITEM REF.	PART Nº PIEZA Nº PIECE Nº	QTY. CANT. QTE.	DESCRIPTION (English)	DESCRIPCIÓN (Español)	DESCRIPTION (Français)
	75289432	1	VALVE control Assy.	VÁLVULA de control Conj.	VALVE de contrôle Ens.
1	75312829	12	PLUG	TAPÓN	BOUCHON
2	75288439	1	O-RING	ANILLO-O	JOINT TORIQUE
3	75288438	1	O-RING	ANILLO-O	JOINT TORIQUE
4	75312828	1	PLUG	TAPÓN	BOUCHON
5	75288437	1	O-RING	ANILLO-O	JOINT TORIQUE
6	75288436	1	CONNECTOR	CONECTADOR	CONNECTEUR
7	REF	7	VALVE solenoid **(p.6-36)**	VÁLVULA solenoide **(p.6-36)**	VALVE solenoid **(p.6-36)**
8	75288428	1	VALVE regulator	VÁLVULA reguladora	VALVE regulatrice
9	75312824	1	VALVE regulator	VÁLVULA reguladora	VALVE regulatrice
10	75312849	1	O-RING	ANILLO-O	JOINT TORIQUE
11	75289455	1	O-RING	ANILLO-O	JOINT TORIQUE
12	75289454	1	O-RING	ANILLO-O	JOINT TORIQUE
13	75312830	2	PLUG	TAPÓN	BOUCHON
14	75289441	2	PLUG	TAPÓN	BOUCHON
15	75289443	1	PLUG	TAPÓN	BOUCHON
16	75288435	4	BALL	BOLA	BILLE
17	75289462	1	HOUSING	CARCASA	CARCASSE
18	75289440	1	PLUG	TAPÓN	BOUCHON

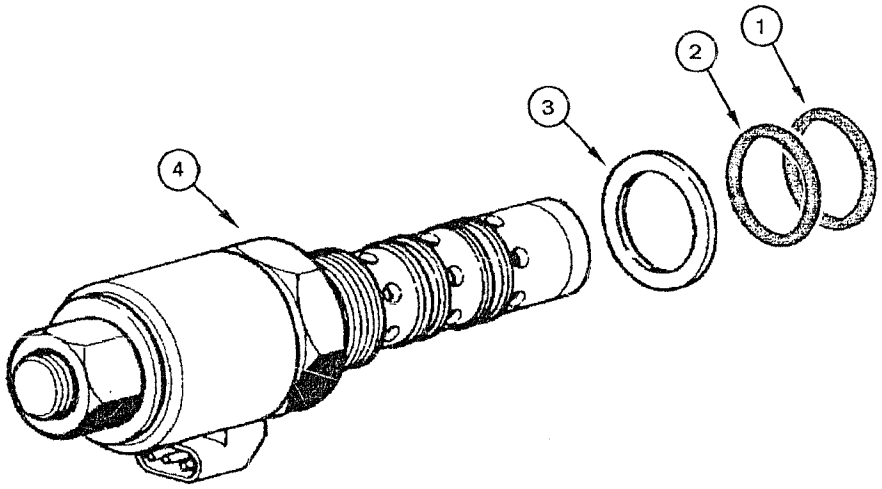
1
2
3
4

ITEM REF.	PART Nº PIEZA Nº PIECE Nº	QTY. CANT. QTE.	DESCRIPTION (English)	DESCRIPCIÓN (Español)	DESCRIPTION (Français)
	75289439	1	VALVE solenoid Assy.	VÁLVULA solenoide Conj.	VALVE solenoid Ens.
1	75288438	1	O-RING	ANILLO-O	JOINT TORIQUE
2	75288439	1	O-RING	ANILLO-O	JOINT TORIQUE
3	75288437	1	O-RING	ANILLO-O	JOINT TORIQUE
4	NSS	1	VALVE	VÁLVULA	VALVE

KL6G000

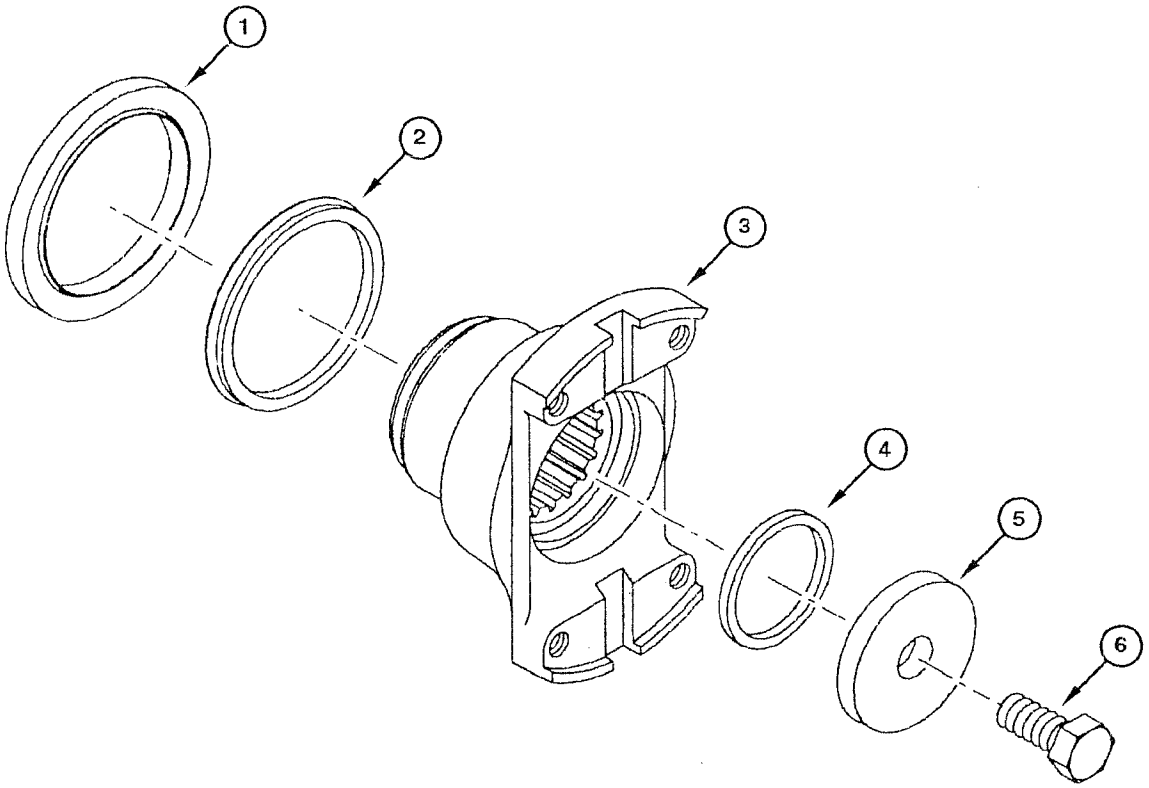

ITEM REF.	PART Nº PIEZA Nº PIECE Nº	QTY. CANT. QTE.	DESCRIPTION (English)	DESCRIPCIÓN (Español)	DESCRIPTION (Français)
1	75288881	1	RETAINER	RETÉN	RETENTEUR
2	75288502	1	RETAINER	RETÉN	RETENTEUR
3	75289465	1	FLANGE	FLANGE	BRIDE
4	75287719	1	O-RING	ANILLO-O	JOINT TORIQUE
5	75288900	1	WASHER	ARANDELA	RONDELLE
6	75312836	1	BOLT	TORNILLO	VIS

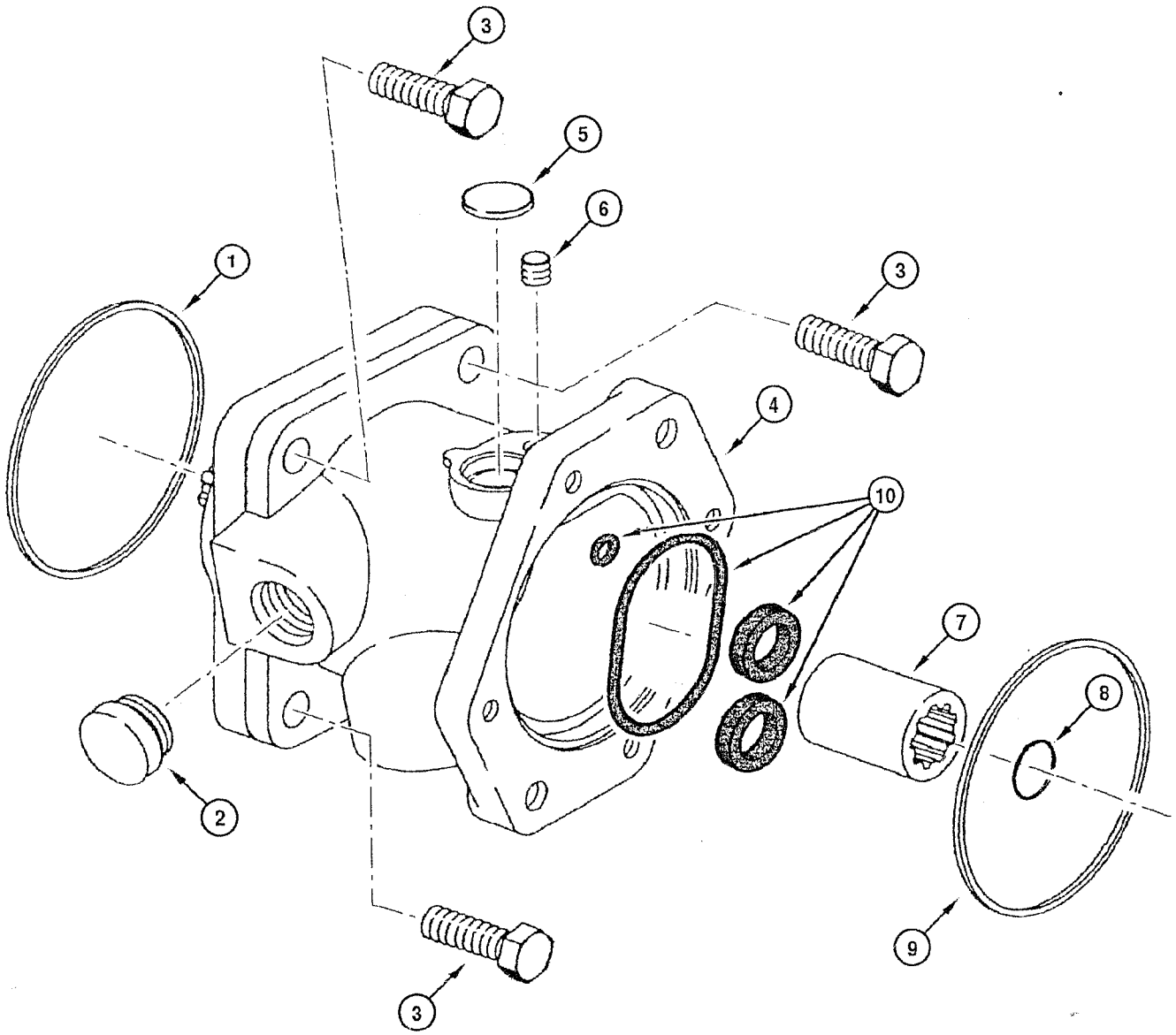
3
5
6
1
3
4
10
7
8
2
9
3

ITEM REF.	PART Nº PIEZA Nº PIECE Nº	QTY. CANT. QTE.	DESCRIPTION (English)	DESCRIPCIÓN (Español)	DESCRIPTION (Français)
1	75288503	1	O-RING	ANILLO-O	JOINT TORIQUE
2	75289441	1	PLUG	TAPÓN	BOUCHON
3	75312841	3	BOLT	TORNILLO	VIS
4	75324054	1	PUMP oil	BOMBA de aceite	POMPE d'huille
5	75289476	1	PLUG	TAPÓN	BOUCHON
6	75289475	1	BOLT	TORNILLO	VIS
7	75288517	1	SLEEVE	MANGUITO	MANCHON
8	75289478	1	RING lock	ANILLO traba	SEGMENT d'arret
9	75288503	1	O-RING	ANILLO-O	JOINT TORIQUE
10	75313862	1	KIT seals	JUEGO de vedación	JEU d'etancheite

KL6IA00

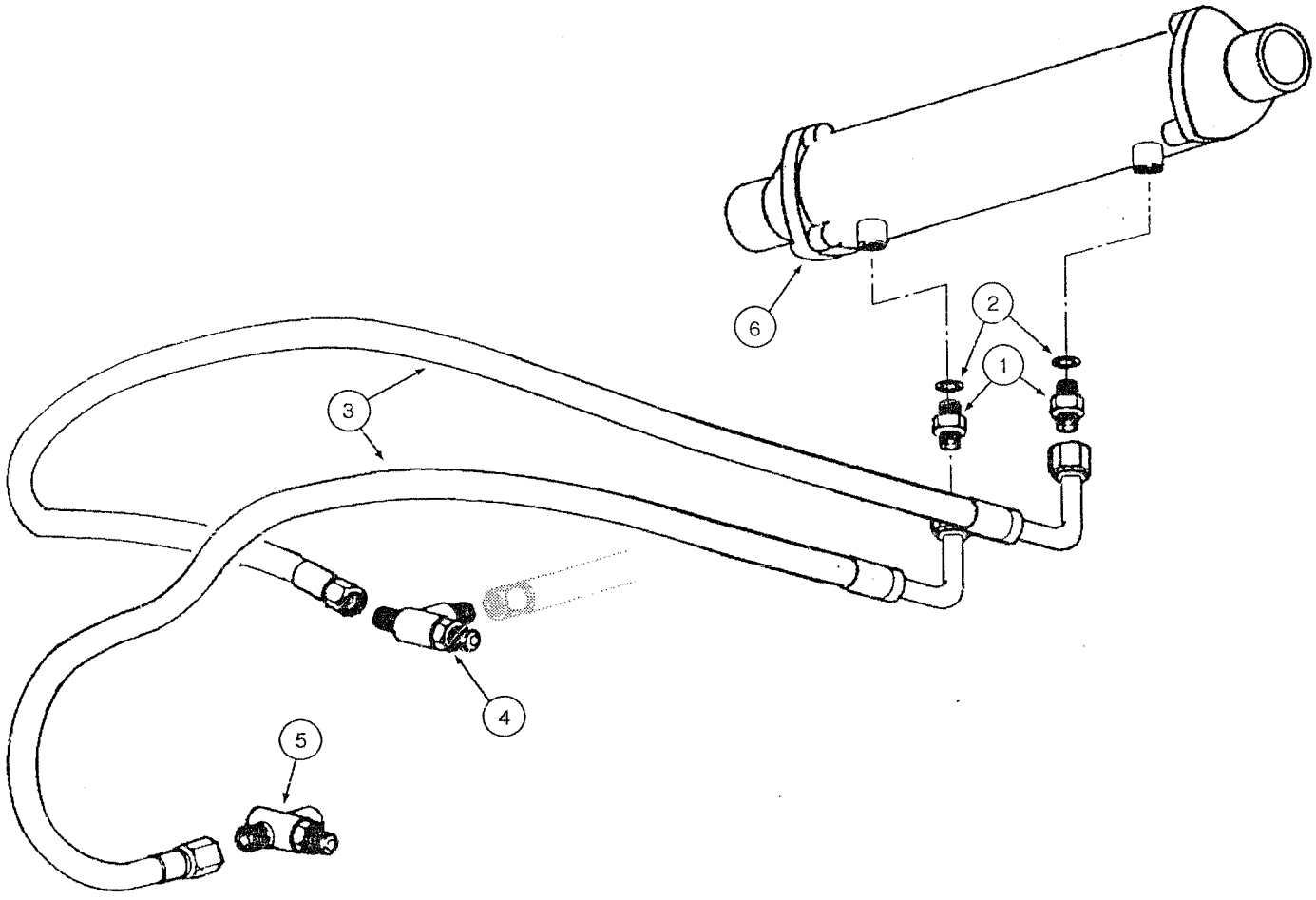

ITEM REF.	PART Nº PIEZA Nº PIECE Nº	QTY. CANT. QTE.	DESCRIPTION (English)	DESCRIPCIÓN (Español)	DESCRIPTION (Français)
1	75259595	2	CONNECTOR	CONECTADOR	CONNECTEUR
2	73136636	2	WASHER	ARANDELA	RONDELLE
3	75261696	2	HOSE	MANGUERA	TUYAU
4	70922739	1	CONNECTOR	CONECTADOR	CONNECTEUR
5	75252529	1	CONNECTOR	CONECTADOR	CONNECTEUR
6	REF	1	COOLER oil (p.6-44)	ENFRIADOR aceite (p.6-44)	REFROIDISSEUR huile (p.6-44)

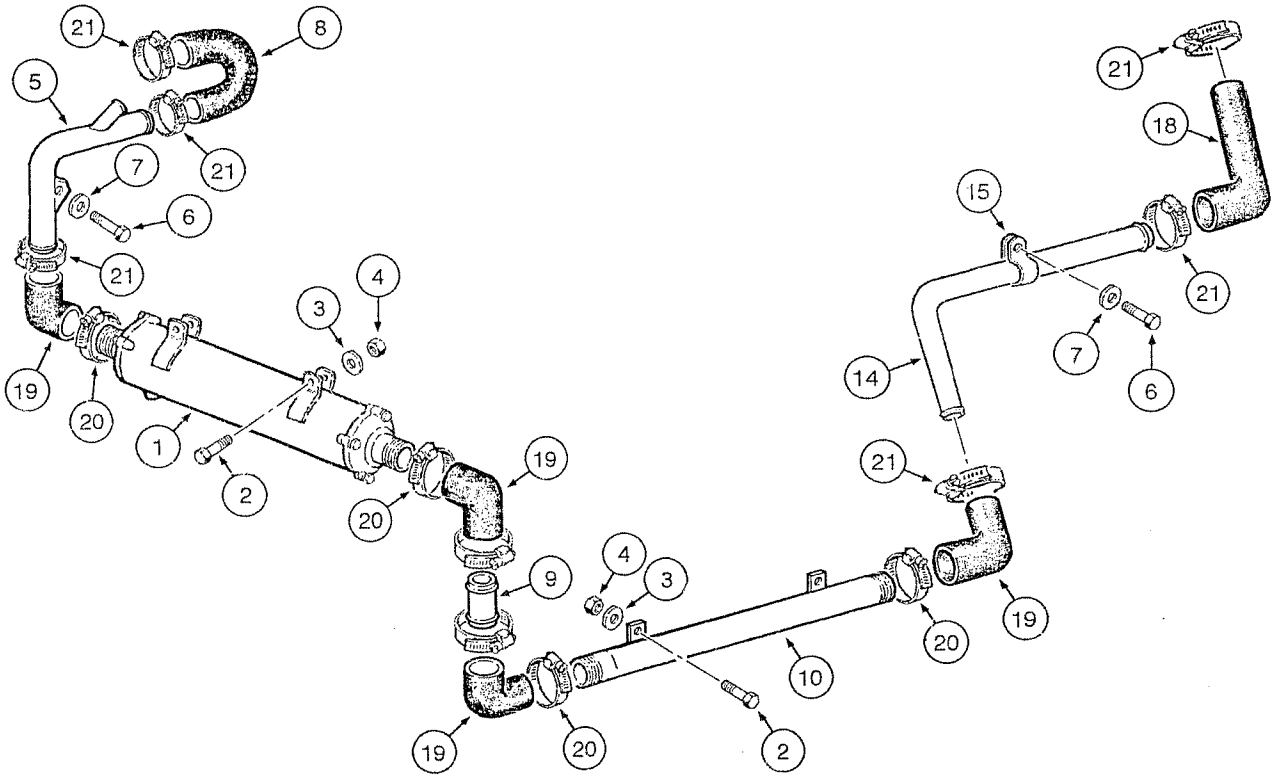
21
8
5
21
7
6
21
4
3
19
20
1
2
19
20
9
4
3
10
19
20
2
21
18
15
21
14
7
6
21
19
20

ITEM REF.	PART Nº PIEZA Nº PIECE Nº	QTY. CANT. QTE.	DESCRIPTION (English)	DESCRIPCIÓN (Español)	DESCRIPTION (Français)
1	73164400	1	COOLER oil	ENFRIADOR aceite	REFROIDISSEUR huile
2	11107631	4	BOLT	TORNILLO	VIS
3	10516879	4	WASHER	ARANDELA	RONDELLE
4	11701721	4	NUT	TUERCA	ÉCROU
5	73164399	1	TUBE	TUBO	TUBE
6	16043431	3	BOLT	TORNILLO	VIS
7	12645031	3	WASHER	ARANDELA	RONDELLE
8	75324694	1	TUBE flexible	TUBO flexible	TUBE flexible
9	75324204	1	TUBE	TUBO	TUBE
10	75257806	1	TUBE	TUBO	TUBE
14	87600871	1	TUBE	TUBO	TUBE
15	70927313	2	CLAMP	ABRAZADERA	COLLIER
18	75327720	1	TUBE flexible	TUBO flexible	TUBE flexible
19	75221770	4	ELBOW	CODO	RACCORD COUDE
20	70921914	6	CLAMP	ABRAZADERA	COLLIER
21	70921913	8	CLAMP	ABRAZADERA	COLLIER

KL6JAA0

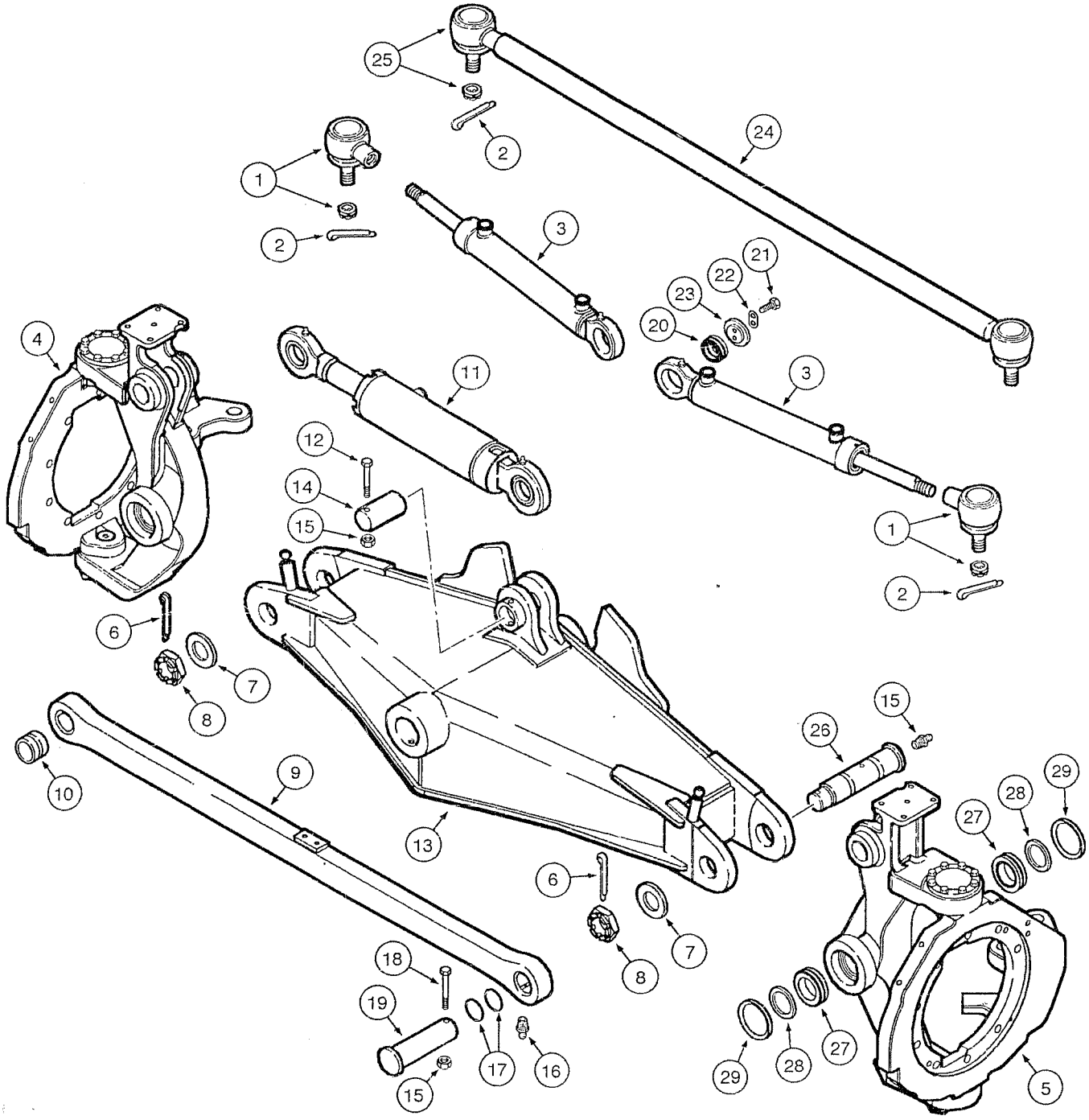
25
2
24
1
2
3
21
22
23
20
4
11
3
12
14
15
1
2
6
7
8
15
26
29
28
27
10
9
13
6
7
8
18
19
17
16
15
29
28
27
5

ITEM REF.	PART Nº PIEZA Nº PIECE Nº	QTY. CANT. QTE.	DESCRIPTION (English)	DESCRIPCIÓN (Español)	DESCRIPTION (Français)
1	1925104	2	BALL JOINT	JUNTA ESFÉRICA	ROTULE
2	70904002	4	COTTER PIN	PASADOR HENDIDO	GOUPILLE
3	87632370	2	CYLINDER Steering	GATO Dirección	VERIM Direction
4	REF	1	KNUCKLE Assy. (p.6-50)	MUÑÓN Conj. (p.6-50)	ARTICULATION Ens. (p.6-50)
5	REF	1	KNUCKLE Assy. (p.6-48)	MUÑÓN Conj. (p.6-48)	ARTICULATION Ens. (p.6-48)
6	300600	2	COTTER PIN	PASADOR HENDIDO	GOUPILLE
7	87668013	2	WASHER	ARANDELA	RONDELLE
8	87668014	2	NUT	TUERCA	ÉCROU
9	87665299	1	BAR	BARRA	BARRE
10	87647431	2	BUSHING	BUJE	DOUILLE
11	87632360	1	CYLINDER Tilt	GATO Inclinación	VERIM Inclinaison
12	120073	1	SCREW	TORNILLO	VIS
13	87626468	1	SHAFT Front	EJE Delantero	ESSIEU Avant
14	87647426	1	PIN	PASADOR	CHEVILLE
15	100016	3	NUT	TUERCA	ÉCROU
16	13407211	4	FITTING-grease	ENGRASADOR	GRAISSEUR
17	2978906	4	SEAL	VEDADOR	JOINT
18	120074	2	SCREW	TORNILLO	VIS
19	87647423	2	PIN	PASADOR	CHEVILLE
20	87663316	2	BEARING	RODAMIENTO	ROULEMENT
21	120104	4	SCREW	TORNILLO	VIS
22	87647430	2	PLATE	PLACA	PLAQUE
23	87647429	2	COVER	TAPA	COUVERCLE
24	1925105	1	ROD Assy.	VASTAGO Conj.	TIGE Ens.
25	8408386	1	BALL JOINT	JUNTA ESFÉRICA	ROTULE
26	87447422	2	PIN	PASADOR	CHEVILLE
27	87663318	4	BEARING	RODAMIENTO	ROULEMENT
28	87663319	4	SNAP RING	ANILLO retención	SEGMENT D'ARRÊT
29	87648785	4	SEAL	VEDADOR	JOINT

KL6JB00

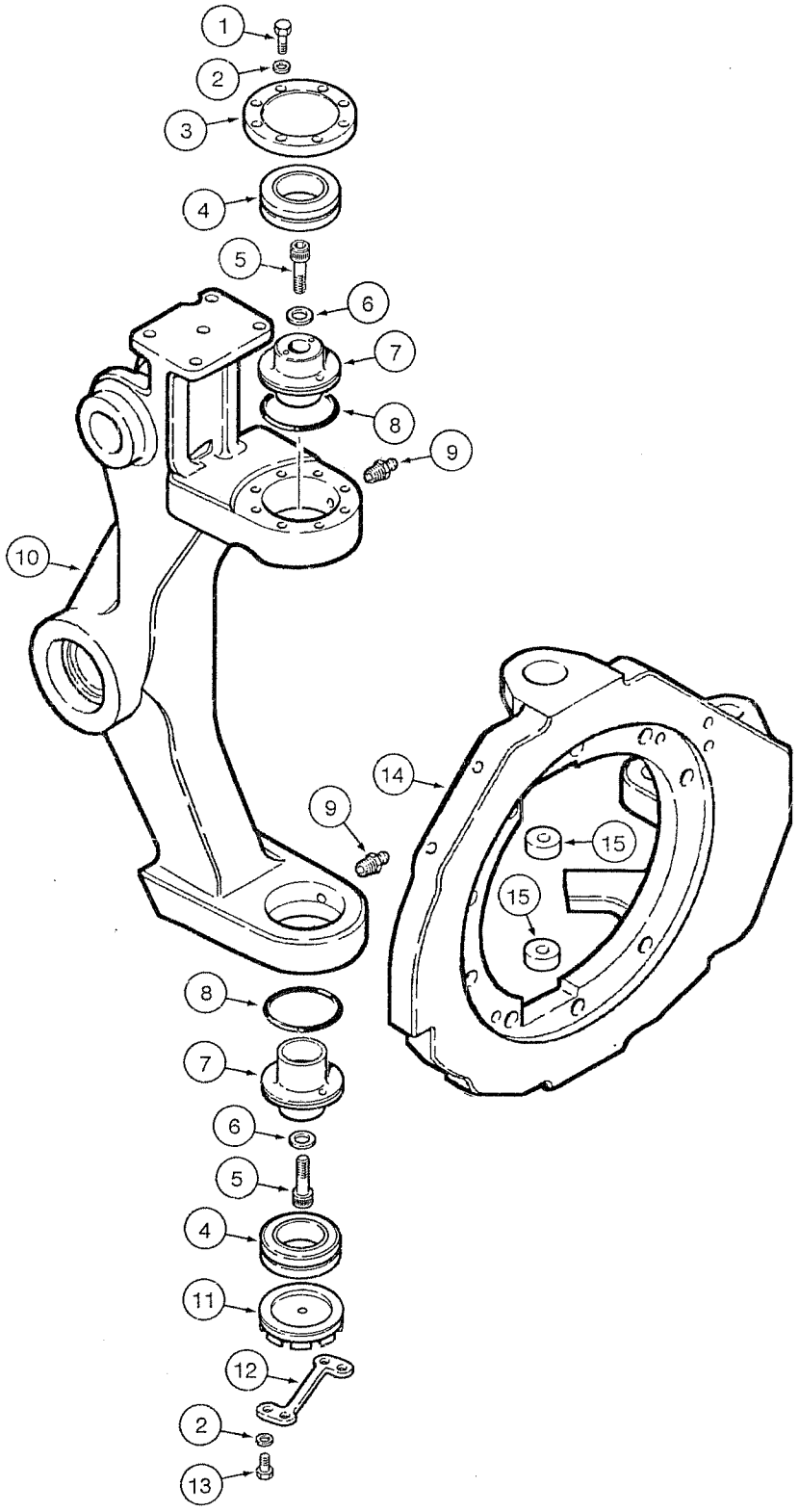

ITEM REF.	PART Nº PIEZA Nº PIECE Nº	QTY. CANT. QTE.	DESCRIPTION (English)	DESCRIPCIÓN (Español)	DESCRIPTION (Français)
1	43127	8	SCREW	TORNILLO	VIS
2	83990583	10	WASHER lock	ARANDELA cierre	RONDELLE W
3	87647428	1	COVER	TAPA	COUVERCLE
4	87663317	2	BEARING	RODAMIENTO	ROULEMENT
5	14422221	2	SCREW	TORNILLO	VIS
6	412123	2	WASHER lock	ARANDELA cierre	RONDELLE W
7	87647425	2	PIN	PASADOR	CHEVILLE
8	1960253	2	RING	ANILLO	SEGMENT
9	13407211	2	FITTING-grease	ENGRASADOR	GRAISSEUR
10	87667877	1	KNUCKLE Assy.	MUÑÓN Conj.	ARTICULATION Ens.
11	87647427	1	COVER	TAPA	COUVERCLE
12	87647424	1	PLATE	PLACA	PLAQUE
13	120103	2	SCREW	TORNILLO	VIS
14	87667887	1	FLANGE	BRIDA	BRIDE
15	87648784	2	BUSHING	BUJE	DOUILLE

KL6JC00

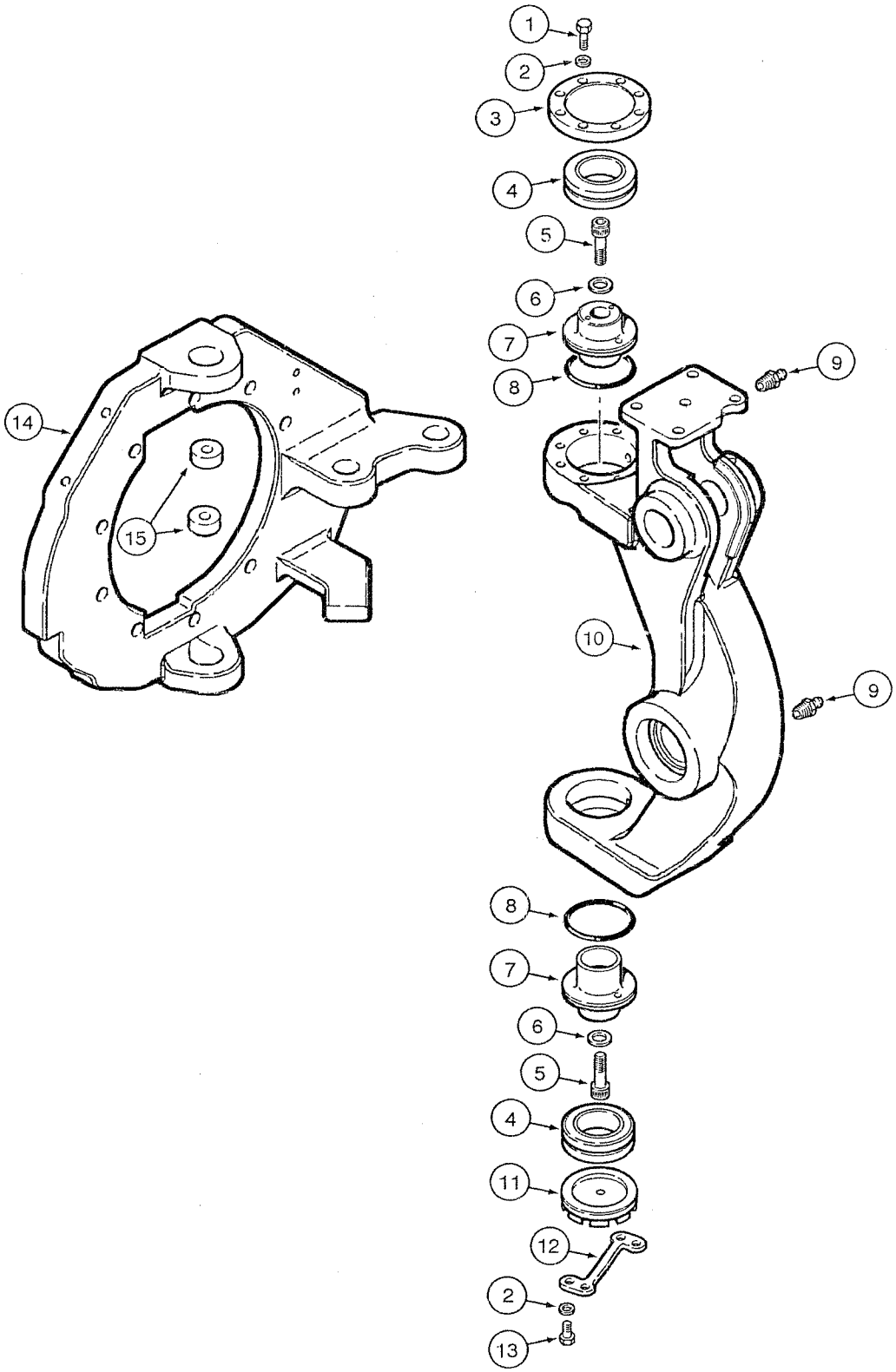

ITEM REF.	PART Nº PIEZA Nº PIECE Nº	QTY. CANT. QTE.	DESCRIPTION (English)	DESCRIPCIÓN (Español)	DESCRIPTION (Français)
1	43127	8	SCREW	TORNILLO	VIS
2	83990583	10	WASHER lock	ARANDELA cierre	RONDELLE W
3	87647428	1	COVER	TAPA	COUVERCLE
4	87663317	2	BEARING	RODAMIENTO	ROULEMENT
5	14422221	2	SCREW	TORNILLO	VIS
6	412123	2	WASHER lock	ARANDELA cierre	RONDELLE W
7	87647425	2	PIN	PASADOR	CHEVILLE
8	1960253	2	RING	ANILLO	SEGMENT
9	13407211	2	FITTING-grease	ENGRASADOR	GRAISSEUR
10	87667882	1	KNUCKLE Assy.	MUÑÓN Conj.	ARTICULATION Ens.
11	87647427	1	COVER	TAPA	COUVERCLE
12	87647424	1	PLATE	PLACA	PLAQUE
13	120103	2	SCREW	TORNILLO	VIS
14	87667892	1	FLANGE	BRIDA	BRIDE
15	87648784	2	BUSHING	BUJE	DOUILLE

KL6JDA0

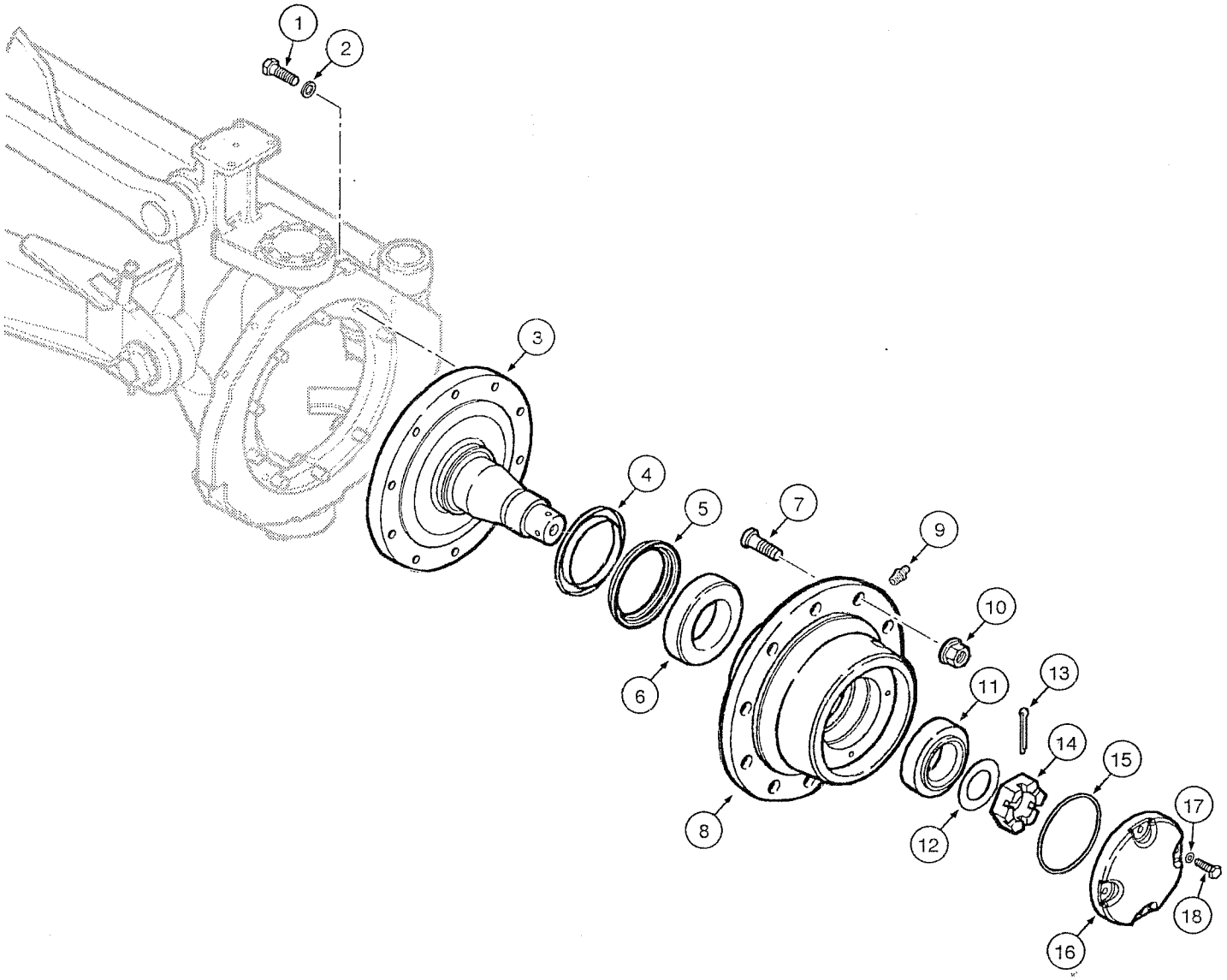

ITEM REF.	PART Nº PIEZA Nº PIECE Nº	QTY. CANT. QTE.	DESCRIPTION (English)	DESCRIPCIÓN (Español)	DESCRIPTION (Français)
1	412398	18	SCREW	TORNILLO	VIS
2	87016618	18	WASHER lock	ARANDELA cierre	RONDELLE W
3	87647436	2	SHAFT	EJE	ESSIEU
4	75325357	2	SLEEVE	MANGUITO	MANCHON
5	75325358	2	SEAL ring	ANILLO vedación	BAGUE d'etancheite
6	73124684	2	BEARING	RODAMIENTO	ROULEMENT
7	87625354	20	SCREW	TORNILLO	VIS
8	87671571	2	WHEEL HUB	CUBO DE RUEDA	MOYEU DE ROUE
9	13407211	2	FITTING-grease	ENGRASADOR	GRAISSEUR
10	75250656	20	NUT	TUERCA	ÉCROU
11	7068817	2	BEARING	RODAMIENTO	ROULEMENT
12	70932867	2	WASHER	ARANDELA	RONDELLE
13	70929956	2	COTTER PIN	PASADOR HENDIDO	GOUPILLE
14	70922271	2	NUT	TUERCA	ÉCROU
15	70923824	2	O-RING	ANILLO-O	JOINT TORIQUE
16	75266851	2	COVER	TAPA	COUVERCLE
17	70910287	8	WASHER lock	ARANDELA cierre	RONDELLE W
18	11106631	8	SCREW	TORNILLO	VIS

KL6JEA0

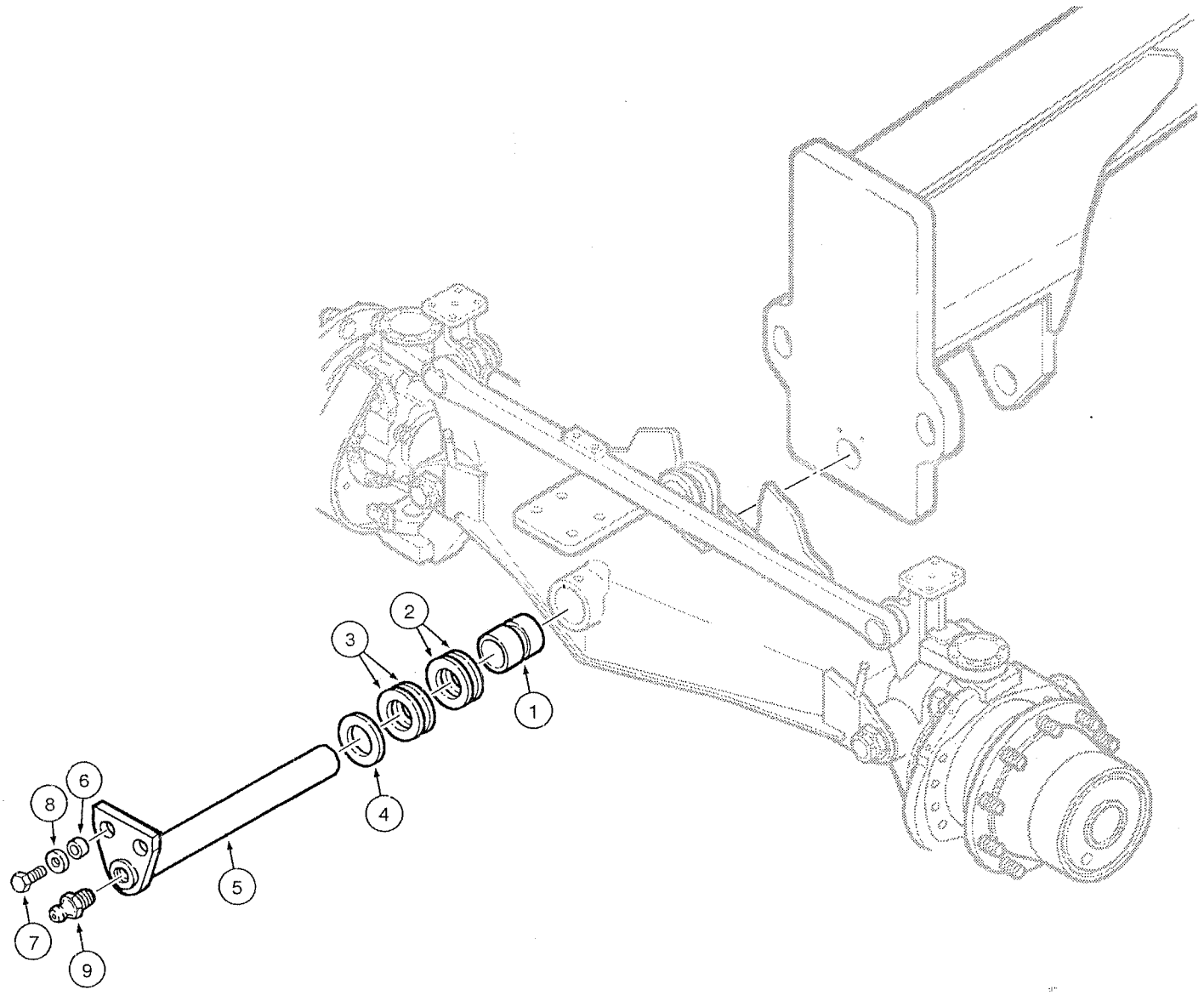

ITEM REF.	PART Nº PIEZA Nº PIECE Nº	QTY. CANT. QTE.	DESCRIPTION (English)	DESCRIPCIÓN (Español)	DESCRIPTION (Français)
1	73163363	2	BUSHING	BUJE	DOUILLE
2	73135173		SHIM (1.52mm)	CALZO (1.52mm)	CALE (1.52mm)
3	73135174		SHIM (3.42mm)	CALZO (3.42mm)	CALE (3.42mm)
4	75327405	1	SPACER	ESPACIADOR	ENTRETOISE
5	75255727	1	SHAFT	EJE	ESSIEU
6	73153515	2	SPACER	ESPACIADOR	ENTRETOISE
7	11113231	2	SCREW	TORNILLO	VIS
8	70930850	2	WASHER	ARANDELA	RONDELLE
9	13407211	2	FITTING-grease	ENGRASADOR	GRAISSEUR

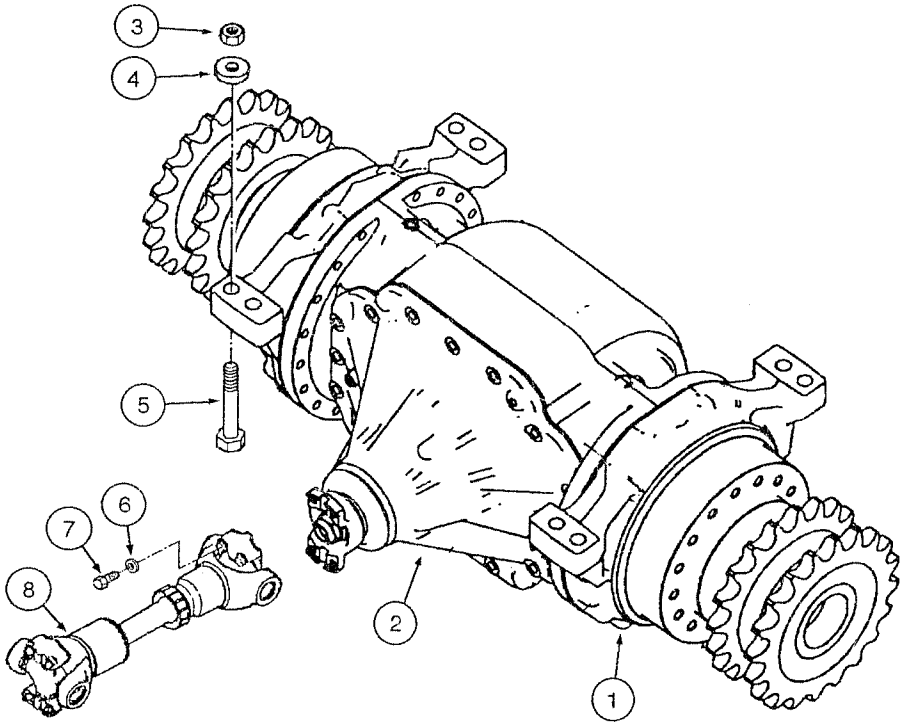
3
4
5
6
7
8
2
1

ITEM REF.	PART Nº PIEZA Nº PIECE Nº	QTY. CANT. QTE.	DESCRIPTION (English)	DESCRIPCIÓN (Español)	DESCRIPTION (Français)
1	87674785	1	REAR AXLE	EJE Trasero	ESSIEU Arrière
2	71103579	1	DIFFERENTIAL	DIFERENCIAL	DIFFERENTIEL
3	12575321	8	NUT	TUERCA	ÉCROU
4	14497331	8	WASHER	ARANDELA	RONDELLE
5	15997731	8	BOLT	PERNO	VIS
6	70912441	8	WASHER lock	ARANDELA cierre	RONDELLE W
7	8067	8	BOLT	PERNO	VIS
8	87633266	1	PROPELLER Shaft	EJE Propulsor	ESSIEU CARDAN

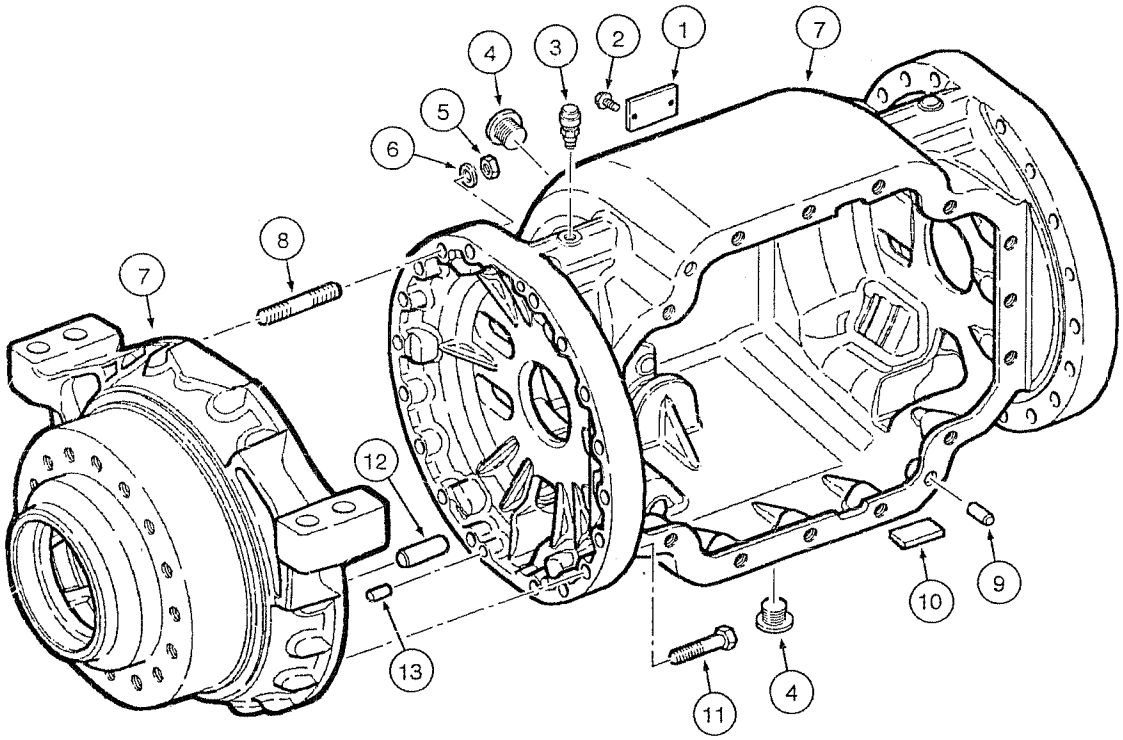
1
2
3
4
5
6
7
8
9
10
11
12
13

ITEM REF.	PART Nº PIEZA Nº PIECE Nº	QTY. CANT. QTE.	DESCRIPTION (English)	DESCRIPCIÓN (Español)	DESCRIPTION (Français)
1	71103730	1	PLATE	PLACA	PLAQUE
2	13683902	2	RIVET	REMACHE	RIVET
3	71103537	1	BREATHER	RESPIRADERO	RENIFLARD
4	10119040	2	PLUG	TAPÓN	BOUCHON
5	75289016	16	NUT	TUERCA	ÉCROU
6	75289017	16	WASHER lock	ARANDELA cierre	RONDELLE W
7	87638641	1	HOUSING	CARCASA	COUVERCLE
8	71103536	16	STUD	ESPARRAGO	GOUJON
9	71103542	2	PIN	PASADOR	CHEVILLE
10	71103538	4	MAGNET	IMÁN	AIMANT
11	71103543	20	SCREW	TORNILLO	VIS
12	71103539	6	PIN	PASADOR	CHEVILLE
13	71103541	4	PIN	PASADOR	CHEVILLE

KL6KC00

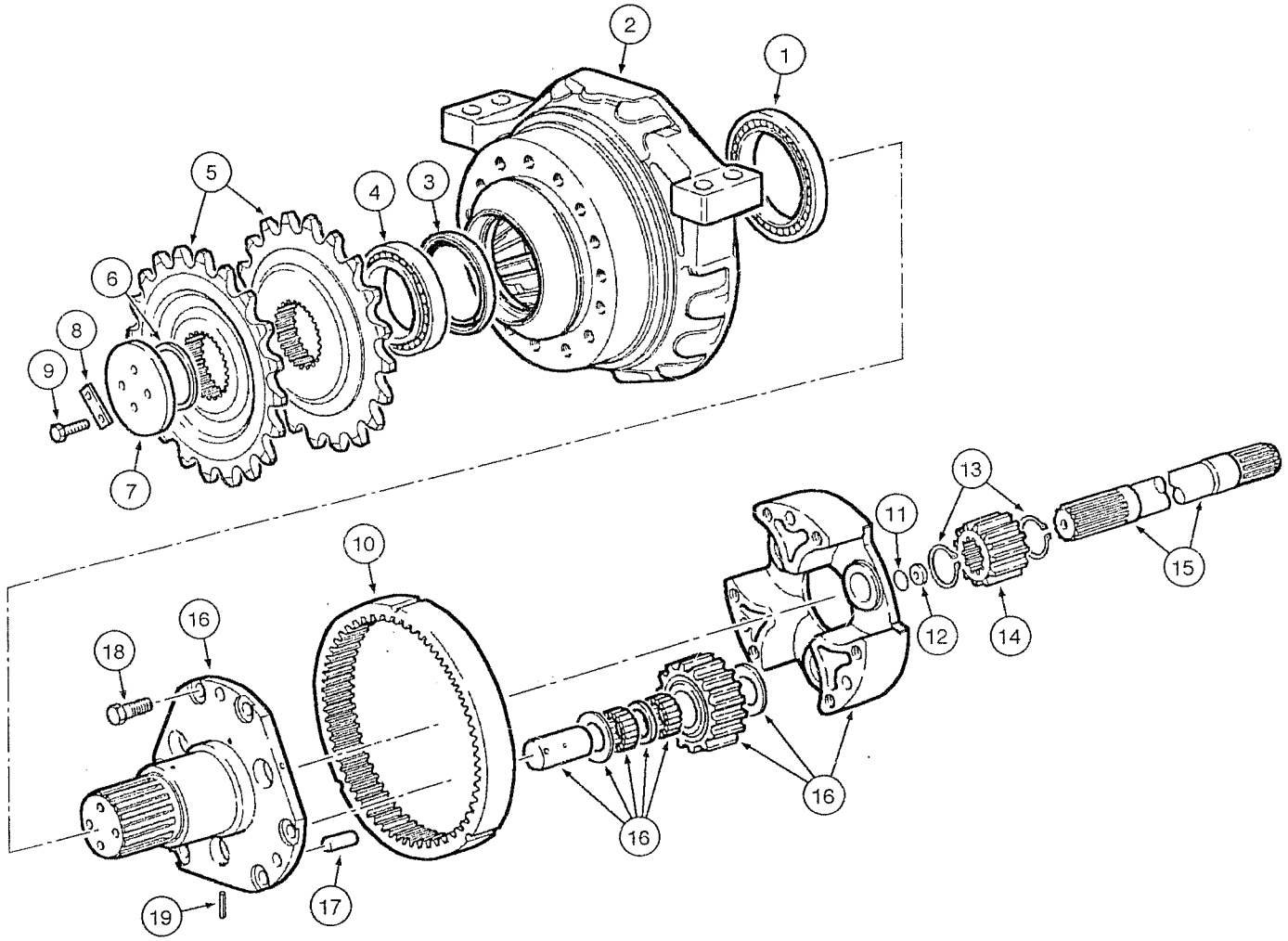

ITEM REF.	PART Nº PIEZA Nº PIECE Nº	QTY. CANT. QTE.	DESCRIPTION (English)	DESCRIPCIÓN (Español)	DESCRIPTION (Français)
1	76035007	2	BEARING	RODAMIENTO	ROULEMENT
2	87644960	2	SUPPORT	SOPORTE	SUPPORT
3	75288833	2	SEAL	VEDADOR	JOINT
4	75289030	2	BEARING	RODAMIENTO	ROULEMENT
5	87625339	4	GEAR	ENGRANAJE	ENGRENAGE
6	75289031	1	SHIM (3.4mm)	CALZO (3.4mm)	CALE (3.4mm)
6	75289032	1	SHIM (3.5mm)	CALZO (3.5mm)	CALE (3.5mm)
6	75289033	1	SHIM (3.6mm)	CALZO (3.6mm)	CALE (3.6mm)
6	75289034	1	SHIM (3.7mm)	CALZO (3.7mm)	CALE (3.7mm)
6	75289035	1	SHIM (3.8mm)	CALZO (3.8mm)	CALE (3.8mm)
6	75289036	1	SHIM (3.9mm)	CALZO (3.9mm)	CALE (3.9mm)
6	75289037	1	SHIM (4.0mm)	CALZO (4.0mm)	CALE (4.0mm)
6	75289038	1	SHIM (4.1mm)	CALZO (4.1mm)	CALE (4.1mm)
6	75289039	1	SHIM (4.2mm)	CALZO (4.2mm)	CALE (4.2mm)
6	75289040	1	SHIM (4.3mm)	CALZO (4.3mm)	CALE (4.3mm)
6	75289041	1	SHIM (4.4mm)	CALZO (4.4mm)	CALE (4.4mm)
7	75289028	2	PLATE	PLACA	PLAQUE
8	75289027	4	PLATE	PLACA	PLAQUE
9	75289026	8	SCREW	TORNILLO	VIS
10	71103527	2	GEAR	CORONA	COURONNE
11	75289058	1	SHIM (0.1mm)	CALZO (0.1mm)	CALE (0.1mm)
11	75289059	1	SHIM (0.3mm)	CALZO (0.3mm)	CALE (0.3mm)
11	75289060	1	SHIM (0.5mm)	CALZO (0.5mm)	CALE (0.5mm)
12	79052626	2	PLATE	PLACA	PLAQUE
13	11069576	4	SNAP RING	ANILLO retención	SEGMENT D'ARRÊT
14	71103531	2	GEAR Sun	ENGRANAJE Solar	ENGRENAGE Solaire
15	71103532	1	SHAFT Left	EJE Izq.	ESSIEU Gauche
15	71103534	1	SHAFT Right	EJE Der.	ESSIEU Droit
16	71103529	2	SUPPORT	SOPORTE	SUPPORT
17	75289046	6	PIN	PASADOR	CHEVILLE
18	75289043	12	SCREW	TORNILLO	VIS
19	75289045	6	PIN	PASADOR	CHEVILLE

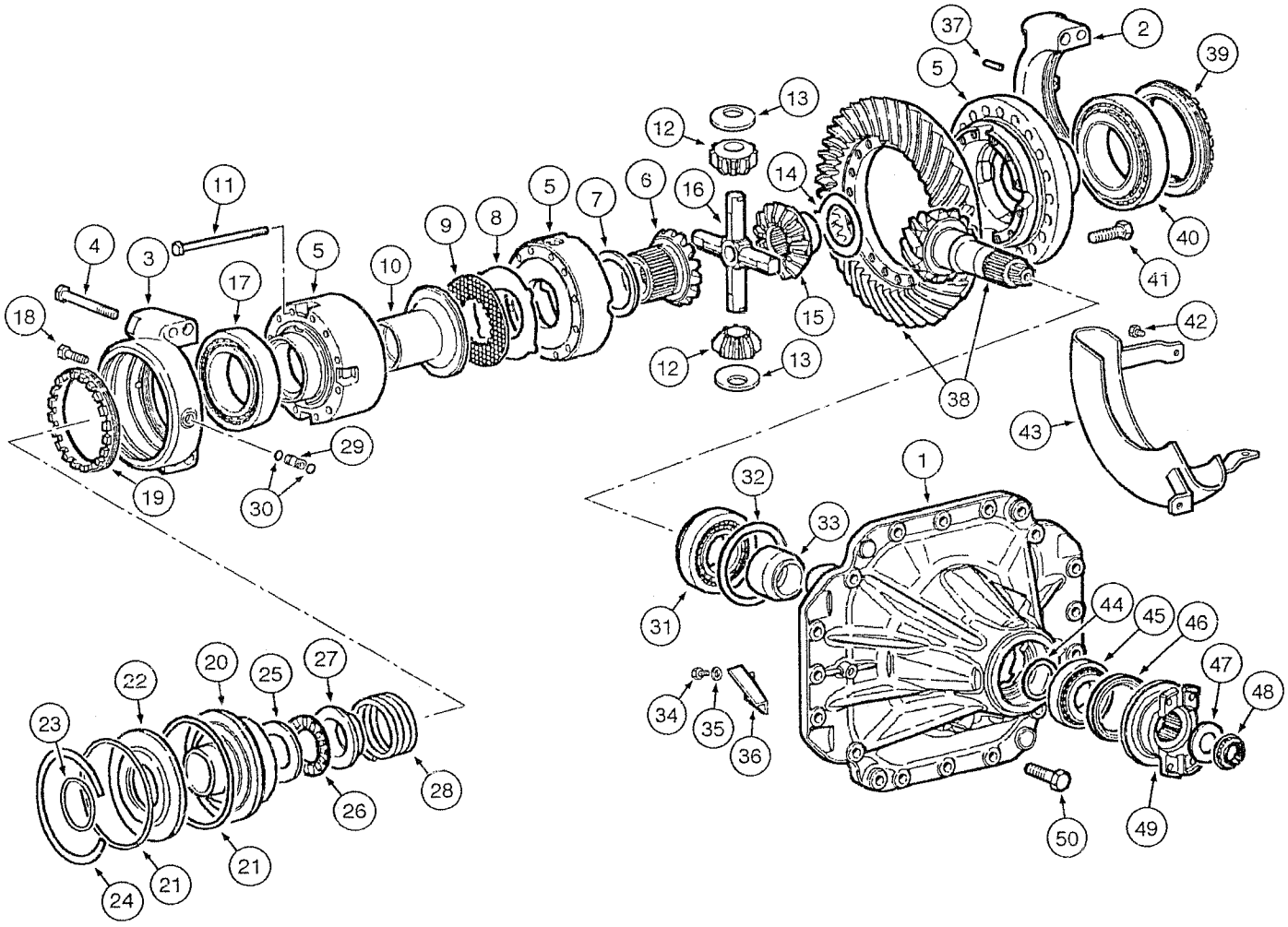
37
2
39
5
13
12
14
16
11
4
3
5
17
10
9
8
5
7
6
40
41
18
15
42
12
13
38
43
29
30
19
32
1
33
31
44
45
46
47
48
34
35
36
50
49
20
25
27
22
23
28
26
24
21
21

ITEM REF.	PART Nº PIEZA Nº PIECE Nº	QTY. CANT. QTE.	DESCRIPTION (English)	DESCRIPCIÓN (Español)	DESCRIPTION (Français)
1	87625379	1	CARRIER Differential Assy.	SOPORTE Diferencial Conj.	SUPORT Differentiel Ens.
2	NSS	1	BEARING Support RH	COJINETE Rodamiento Der.	PALIER Roulement Droit
3	NSS	1	BEARING Support LH	COJINETE Rodamiento Izq.	PALIER Roulement Gauche
4	NSS	4	SCREW	TORNILLO	VIS
	71103578		HOUSING Differential Assy.	CARCASA Diferencial Conj.	CARCASSE Differentiel Ens.
5	71103577		HOUSING Differential	CARCASA Diferencial	CARCASSE Differentiel
6	71103573	1	GEAR Planetary	ENGRANAJE Planetaria	ENGRENAGE Planetaire
7	71103554	1	RING	ANILLO	SEGMENT
8	71103555	7	DISC (3.5mm)	DISCO (3.5mm)	DISQUE (3.5mm)
9	71103556	6	CLUTCH DISC	DISCO EMBRAGUE	DISQUE EMBRAYAGE
10	71103557	1	PLUNGER	ÉMBOLO	PISTON
11	71103558	12	SCREW	TORNILLO	VIS
12	79048409	4	GEAR Satelite	ENGRANAJE Satelite	ENGRENAGE Satelite
13	71103553	4	RING Thrust	ANILLO apoyo	SEGMENT d'appui
14	71103550	1	RING	ANILLO	SEGMENT
15	71103551	1	GEAR Planetary	ENGRANAJE Planetaria	ENGRENAGE Planetaire
16	71103552	1	SPIDER	CRUCETA	CROISILLON
17	71103560	1	BEARING	RODAMIENTO	ROULEMENT
18	71103731	1	SCREW	TORNILLO	VIS
19	71103562	1	NUT Adjust	TUERCA Ajuste	ECROU Réglage
20	71103568	2	PLUNGER	ÉMBOLO	PISTON
21	71103569	2	SEAL	VEDADOR	JOINT
22	71103570	1	PLUNGER DISC	DISCO del ÉMBOLO	DISQUE du PISTON
23	71103571	1	SEAL	VEDADOR	JOINT
24	71103732	1	SNAP RING	ANILLO retención	SEGMENT D'ARRÊT
25	71103567	1	RING	ANILLO	SEGMENT
26	71103566	1	BEARING	RODAMIENTO	ROULEMENT
27	71103565	1	BUSHING	BUJE	DOUILLE
28	71103561	1	SPRING	RESORTE	RESSORT
29	71103564	1	TUBE	TUBO	TUBE
30	71103563	2	O-RING	ANILLO-O	JOINT TORIQUE
31	79071443	1	BEARING	RODAMIENTO	ROULEMENT
32	79071447		SHIM (3.5mm)	CALZO (3.5mm)	CALE (3.5mm)
32	79071448		SHIM (3.6mm)	CALZO (3.6mm)	CALE (3.6mm)
32	79071449		SHIM (3.7mm)	CALZO (3.7mm)	CALE (3.7mm)
32	79071450		SHIM (3.8mm)	CALZO (3.8mm)	CALE (3.8mm)
32	79071451		SHIM (3.9mm)	CALZO (3.9mm)	CALE (3.9mm)
32	79071452		SHIM (4.0mm)	CALZO (4.0mm)	CALE (4.0mm)
32	79071453		SHIM (4.1mm)	CALZO (4.1mm)	CALE (4.1mm)
32	79071454		SHIM (4.2mm)	CALZO (4.2mm)	CALE (4.2mm)
32	79071455		SHIM (4.3mm)	CALZO (4.3mm)	CALE (4.3mm)
32	79071456		SHIM (4.4mm)	CALZO (4.4mm)	CALE (4.4mm)
32	79071457		SHIM (4.5mm)	CALZO (4.5mm)	CALE (4.5mm)
33	79071445	1	SPACER	ESPACIADOR	ENTRETOISE
34	71103522	1	SCREW	TORNILLO	VIS
35	71103572	2	WASHER	ARANDELA	RONDELLE
36	71103574	1	DEFLECTOR	DEFLECTOR	DÉFLECTEUR
37	71103545	1	SPRING PIN	PASADOR ELASTICO	CHEVILLE
38	71103549	1	GEAR & PINION Assy.	CORONA y PIÑÓN Conj.	COURONNE et PIGNON Ens.
39	71103544	1	NUT Adjust	TUERCA Ajuste	ECROU Réglage
40	71103545	1	BEARING	RODAMIENTO	ROULEMENT
41	71103546	20	SCREW	TORNILLO	VIS
42	71103547	3	SCREW	TORNILLO	VIS
43	71103548	1	GUARD	PROTECTOR	PROTECTEUR

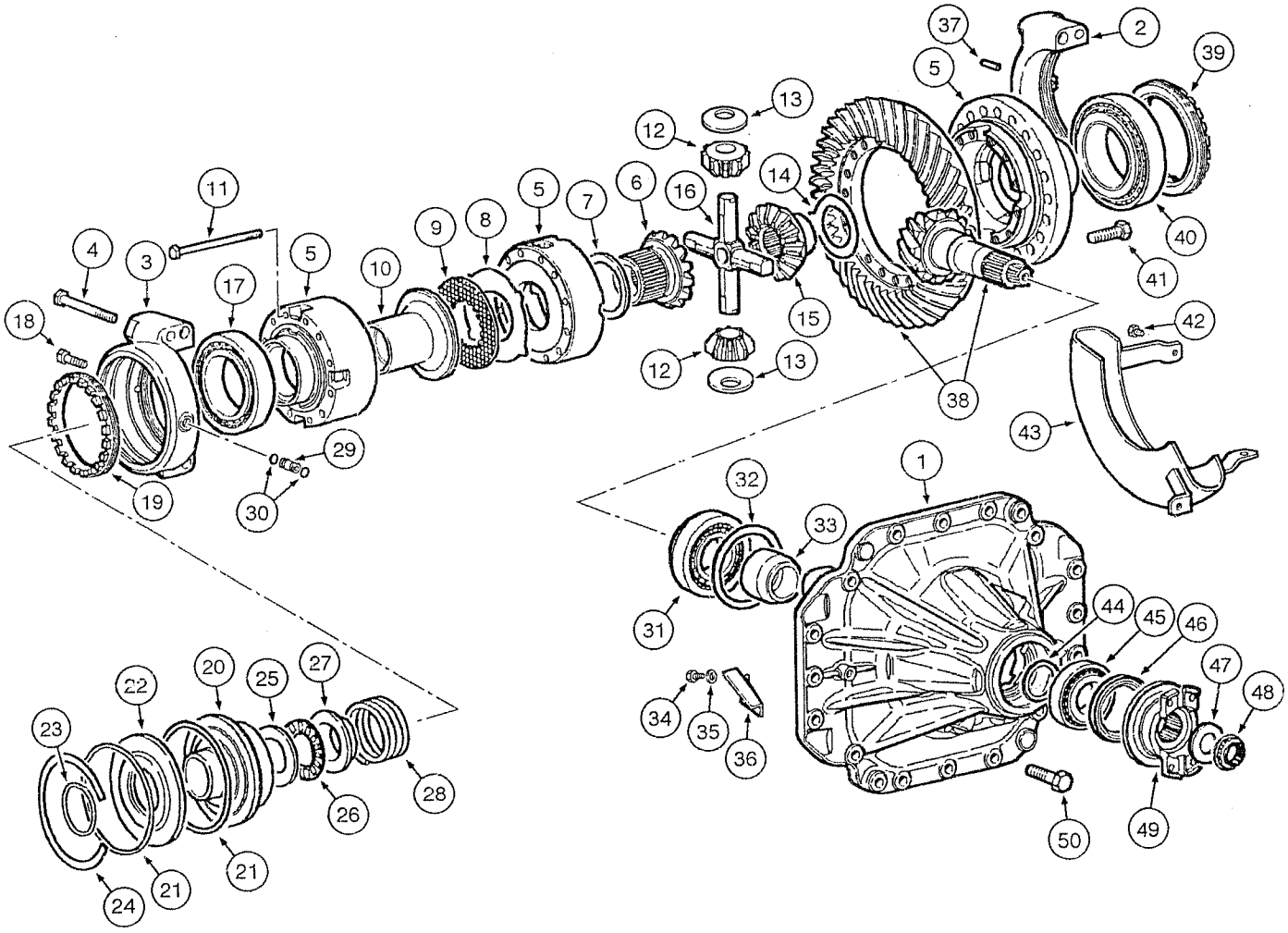
37
2
39
5
13
12
14
16
6
7
5
9
8
11
4
3
5
10
17
18
29
19
30
12
13
15
38
40
41
42
43
1
32
33
31
44
45
46
47
48
34
35
36
50
49
20
25
27
22
23
28
26
21
21
24

ITEM REF.	PART Nº PIEZA Nº PIECE Nº	QTY. CANT. QTE.	DESCRIPTION (English)	DESCRIPCIÓN (Español)	DESCRIPTION (Français)
44	79042295		SHIM (1.100mm)	CALZO (1.100mm)	CALE (1.100mm)
44	79042296		SHIM (1.125mm)	CALZO (1.125mm)	CALE (1.125mm)
44	79042297		SHIM (1.150mm)	CALZO (1.150mm)	CALE (1.150mm)
44	79042298		SHIM (1.175mm)	CALZO (1.175mm)	CALE (1.175mm)
44	79042299		SHIM (1.200mm)	CALZO (1.200mm)	CALE (1.200mm)
44	79042300		SHIM (1.225mm)	CALZO (1.225mm)	CALE (1.225mm)
44	79042301		SHIM (1.250mm)	CALZO (1.250mm)	CALE (1.250mm)
44	79042302		SHIM (1.275mm)	CALZO (1.275mm)	CALE (1.275mm)
44	79042303		SHIM (1.300mm)	CALZO (1.300mm)	CALE (1.300mm)
44	79042304		SHIM (1.325mm)	CALZO (1.325mm)	CALE (1.325mm)
44	79042305		SHIM (1.350mm)	CALZO (1.350mm)	CALE (1.350mm)
44	79042306		SHIM (1.375mm)	CALZO (1.375mm)	CALE (1.375mm)
44	79042307		SHIM (1.400mm)	CALZO (1.400mm)	CALE (1.400mm)
44	79042308		SHIM (1.425mm)	CALZO (1.425mm)	CALE (1.425mm)
44	79042309		SHIM (1.450mm)	CALZO (1.450mm)	CALE (1.450mm)
44	79042310		SHIM (1.475mm)	CALZO (1.475mm)	CALE (1.475mm)
44	79042311		SHIM (1.500mm)	CALZO (1.500mm)	CALE (1.500mm)
45	71103575	1	BEARING	RODAMIENTO	ROULEMENT
46	79102659	1	SEAL	VEDADOR	JOINT
47	87638638	1	WASHER	ARANDELA	RONDELLE
48	87638636	1	NUT	TUERCA	ÉCROU
49	79102665	1	FLANGE	BRIDA	BRIDE
50	71103576	16	SCREW	TORNILLO	VIS

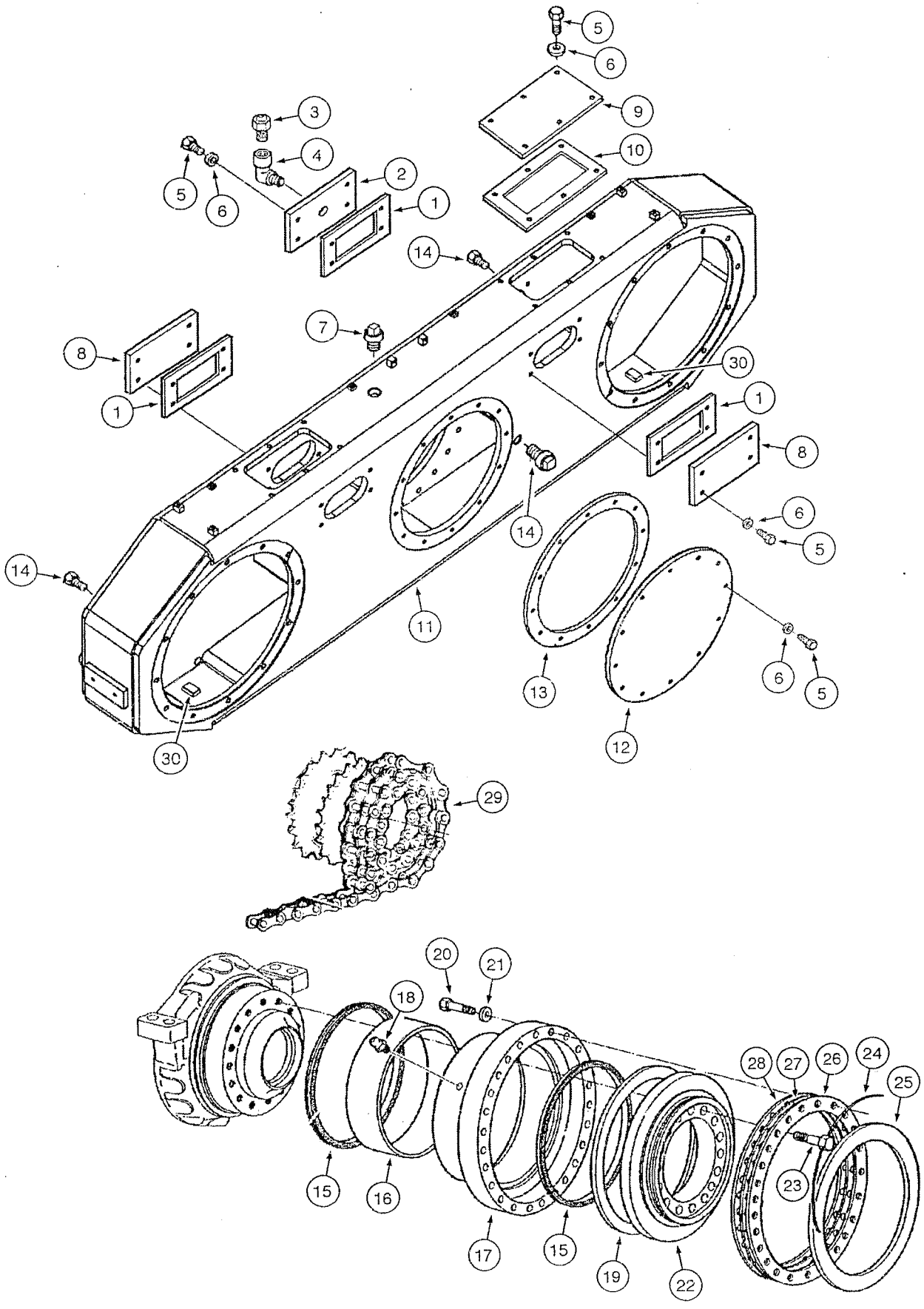
5
6
9
3
4
10
2
5
6
1
14
7
8
30
1
1
8
6
5
14
14
11
13
6
5
12
30
29
20
21
18
28
27
26
24
25
23
15
16
17
15
19
22

ITEM REF.	PART Nº PIEZA Nº PIECE Nº	QTY. CANT. QTE.	DESCRIPTION (English)	DESCRIPCIÓN (Español)	DESCRIPTION (Français)
1	75257147	4	GASKET	JUNTA	JOINT
2	75269861	1	COVER	TAPA	COUVERCLE
3	70634161	1	BREATHER	RESPIRADERO	RENIFLARD
4	70907059	1	ELBOW	CODO	RACCORD COUDE
5	11106231	40	BOLT	PERNO	VIS
6	10516871	40	WASHER-lock	ARANDELA-cierre	RONDELLE W
7	70912768	1	PLUG	TAPÓN	BOUCHON
8	75269850	3	COVER	TAPA	COUVERCLE
9	87677038	2	COVER	TAPA	COUVERCLE
10	87625332	2	GASKET	JUNTA	JOINT
11	87665243	1	HOUSING	CARCASA	CARCASSE
12	75266741	1	COVER	TAPA	COUVERCLE
13	73161784	1	GASKET	JUNTA	JOINT
14	70912725	3	PLUG	TAPÓN	BOUCHON
15	75326525	4	RETAINER	RETENEDOR	RETENTEUR
16	75246450	2	BUSHING	BUJE	DOUILLE
17	75270077	2	HUB	CUBO	MOYEU
18	80710	4	FITTING-grease	ENGRASADOR	GRAISSEUR
19	75253782	2	RING	ANILLO	SEGMENT
20	15981231	48	BOLT	PERNO	VIS
21	10517273	48	WASHER-lock	ARANDELA-cierre	RONDELLE W
22	75258149	2	COVER	TAPA	COUVERCLE
23	73161800	48	BOLT	PERNO	VIS
24	70052519	2	WIRE Steel	HILO de Acero	FIL d'Acier
25	73155650	2	RING	ANILLO	SEGMENT
26	75325418	14	SHIM	CALZO	CALE
27	75325420	4	SHIM	CALZO	CALE
28	75325419	4	SHIM	CALZO	CALE
29	87667592	4	CHAIN	CADENA	CHAÎNE
30	87476417	2	MAGNET	MAGNETO	AIMANT

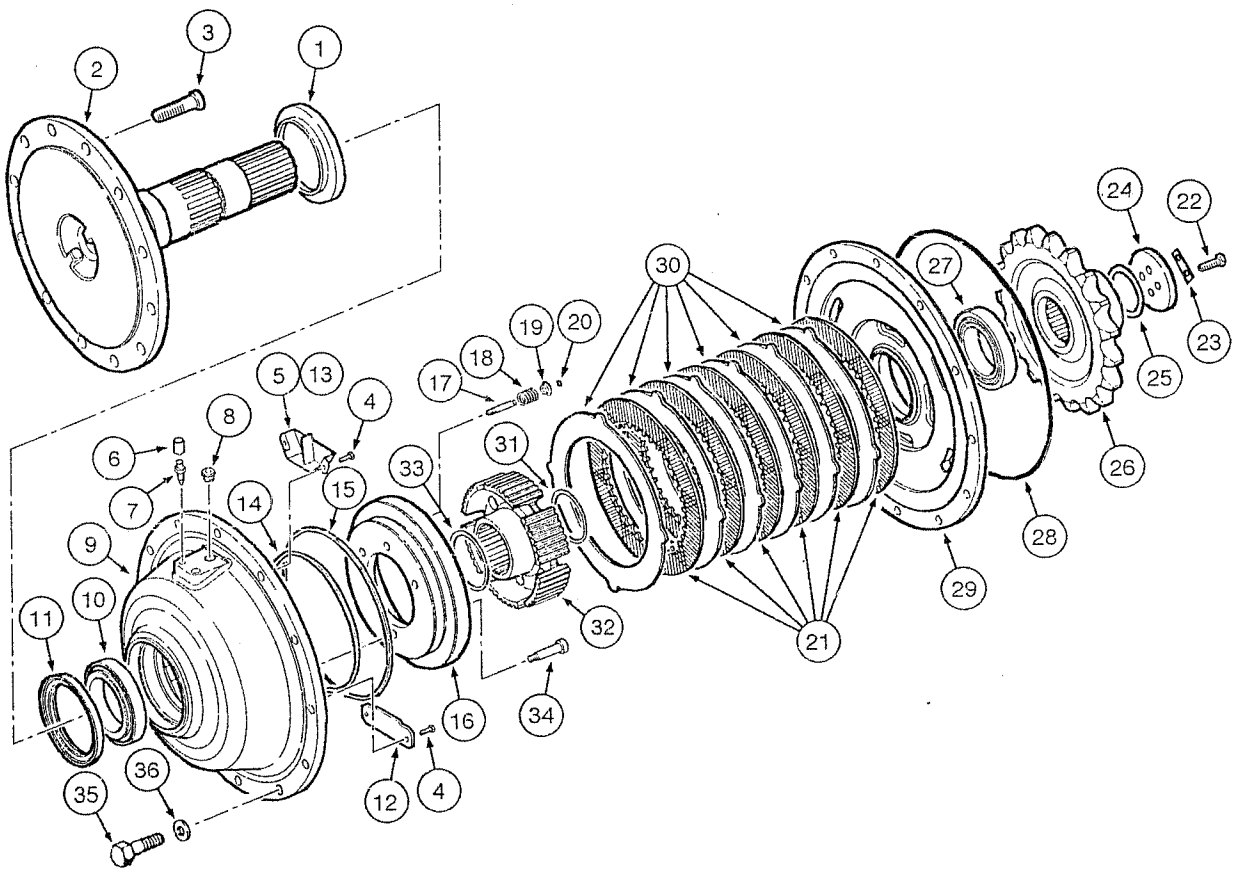
1
2
3
4
5
6
7
8
9
10
11
12
13
14
15
16
17
18
19
20
21
22
23
24
25
26
27
28
29
30
31
32
33
34
35
36

ITEM REF.	PART Nº PIEZA Nº PIECE Nº	QTY. CANT. QTE.	DESCRIPTION (English)	DESCRIPCIÓN (Español)	DESCRIPTION (Français)
	87674739	2	WHEEL HUB Front	CUBO DE RUEDA Delantero	MOYEU DE ROUE Avant
	87674742	2	WHEEL HUB Rear	CUBO DE RUEDA Trasero	MOYEU DE ROUE Arrière
1	87625368	1	GUARD	PROTECTOR	PROTECTEUR
2	87625353	1	SHAFT	EJE	ESSIEU
3	87625354	12	SCREW	TORNILLO	VIS
4	71103522	4	SCREW	TORNILLO	VIS
5	71103526	1	DEFLECTOR Front	DEFLECTOR Delantero	DÉFLECTEUR Avant
6	75287559	1	COVER	TAPA	COUVERCLE
7	75287555	1	BREATHER	RESPIRADERO	RENIFLARD
8	87625369	1	PLUG	TAPÓN	BOUCHON
9	87625372	1	HOUSING	CARCASA	COUVERCLE
10	87625366	1	BEARING	RODAMIENTO	ROULEMENT
11	87625367	1	SEAL	VEDADOR	JOINT
12	71103521	1	COVER	TAPAS	COUVERCLE
13	71103520	1	DEFLECTOR Rear	DEFLECTOR Trasero	DÉFLECTEUR Arrière
14	87625355	1	O-RING	ANILLO-O	JOINT TORIQUE
15	87625357	1	O-RING	ANILLO-O	JOINT TORIQUE
16	71103509	1	PLUNGER	ÉMBOLO	PISTON
17	71103524	3	PIN	PASADOR	CHEVILLE
18	71103525	3	SPRING	RESORTE	RESSORT
19	87625362	3	LOCK Spring	TRABA Resorte	ARRÊT Ressort
20	87625364	3	SNAP RING	ANILLO retención	SEGMENT D'ARRÊT
21	87625345	6	DISC Brake	DISCO Freno	DISQUE Frein
22	75289026	4	SCREW	TORNILLO	VIS
23	87625342	2	PLATE	PLACA	PLAQUE
24	87625341	1	WASHER	ARANDELA	RONDELLE
25	87625361	1	SHIM (3.4mm)	CALZO (3.4mm)	CALE (3.4mm)
25	71103510	1	SHIM (3.5mm)	CALZO (3.5mm)	CALE (3.5mm)
25	71103511	1	SHIM (3.6mm)	CALZO (3.6mm)	CALE (3.6mm)
25	71103512	1	SHIM (3.7mm)	CALZO (3.7mm)	CALE (3.7mm)
25	71103515	1	SHIM (3.8mm)	CALZO (3.8mm)	CALE (3.8mm)
25	71103513	1	SHIM (3.9mm)	CALZO (3.9mm)	CALE (3.9mm)
25	71103514	1	SHIM (4.0mm)	CALZO (4.0mm)	CALE (4.0mm)
25	71103516	1	SHIM (4.1mm)	CALZO (4.1mm)	CALE (4.1mm)
25	71103517	1	SHIM (4.2mm)	CALZO (4.2mm)	CALE (4.2mm)
25	71103518	1	SHIM (4.3mm)	CALZO (4.3mm)	CALE (4.3mm)
25	71103519	1	SHIM (4.4mm)	CALZO (4.4mm)	CALE (4.4mm)
26	87636720	1	SPROCKET	ENGRANAJE	ENGRENAGE
27	87625365	1	BEARING	RODAMIENTO	ROULEMENT
28	87625356	1	O-RING	ANILLO-O	JOINT TORIQUE
29	87625344	1	SUPPORT	SOPORTE	SUPPORT
30	87625346	6	DISC Brake	DISCO Freno	DISQUE Frein
31	87625358	1	SNAP RING	ANILLO retención	SEGMENT D'ARRÊT
32	87625348	1	GEAR	ENGRANAJE	ENGRENAGE
33	87625359	1	SNAP RING	ANILLO retención	SEGMENT D'ARRÊT
34	71103523	1	SCREW	TORNILLO	VIS
35	87389395	12	SCREW	TORNILLO	VIS
36	10517173	12	WASHER lock	ARANDELA cierre	RONDELLE W

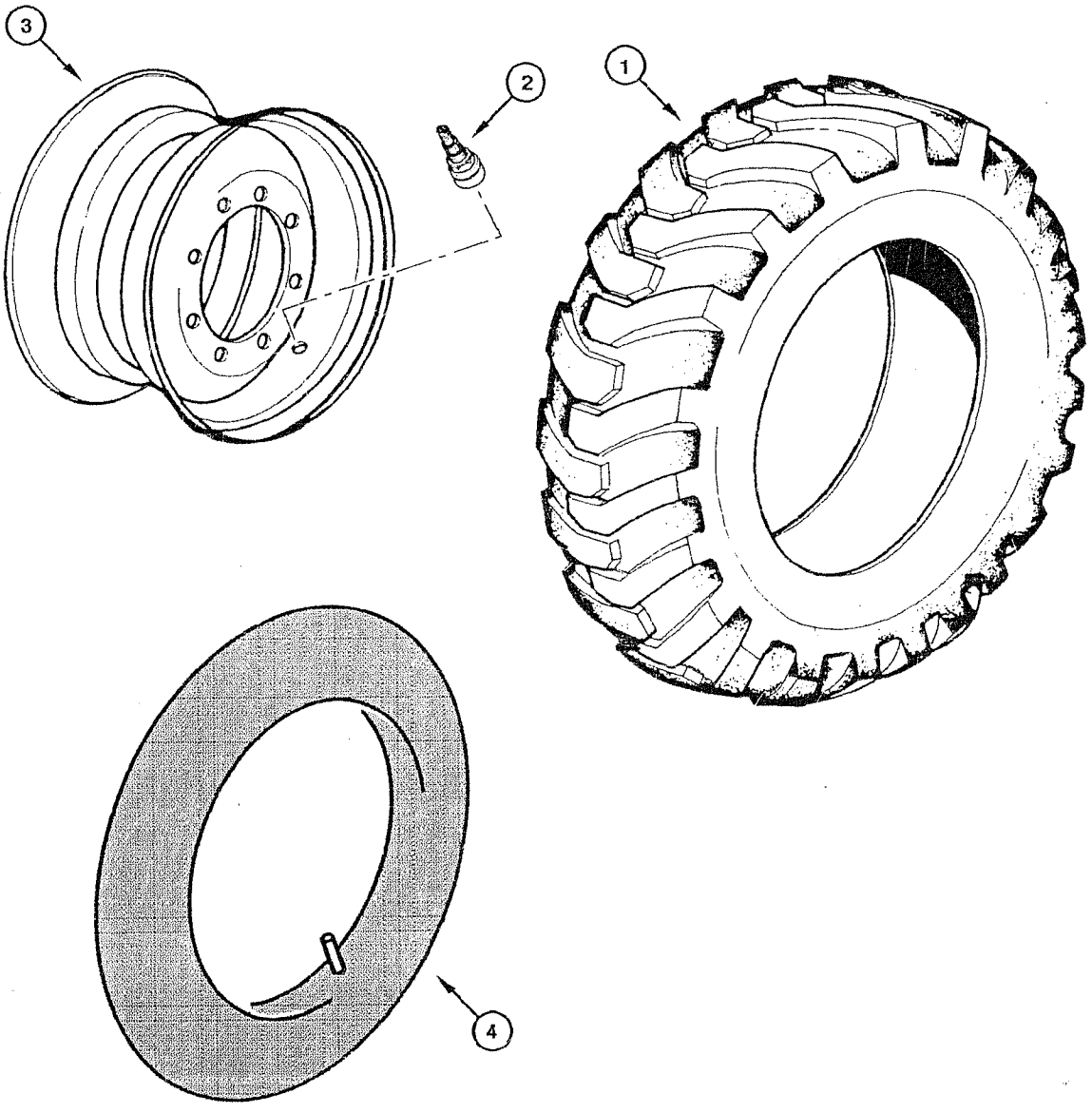
3
2
1
4

ITEM REF.	PART Nº PIEZA Nº PIECE Nº	QTY. CANT. QTE.	DESCRIPTION (English)	DESCRIPCIÓN (Español)	DESCRIPTION (Français)
1	70097577	6	TIRE (13,00X24 10L G2)	NEUMÁTICO (13,00X24 10L G2)	PNEU (13,00X24 10L G2)
1	73125290	6	TIRE (13,00X24 10L G2)	NEUMÁTICO (13,00X24 10L G2)	PNEU (13,00X24 10L G2)
1	70096476	6	TIRE (13,00X24 12L G2)	NEUMÁTICO (13,00X24 12L G2)	PNEU (13,00X24 12L G2)
1	70665984	6	TIRE (14,00X24 10L)	NEUMÁTICO (14,00X24 10L)	PNEU (14,00X24 10L)
1	70097578	6	TIRE (14,00X24 10L G2)	NEUMÁTICO (14,00X24 10L G2)	PNEU (14,00X24 10L G2)
1	75218366	6	TIRE (14,00X24 12L)	NEUMÁTICO (14,00X24 12L)	PNEU (14,00X24 12L)
1	70097579	6	TIRE (14,00X24 12L G2)	NEUMÁTICO (14,00X24 12L G2)	PNEU (14,00X24 12L G2)
1	75257066	6	TIRE (14,00X24 12L L2) radial	NEUMÁTICO (14,00X24 12L L2) radial	PNEU (14,00X24 12L L2) radial
1	73038797	6	TIRE (17,50X25 12L G2)	NEUMÁTICO (17,50X25 12L G2)	PNEU (17,50X25 12L G2)
1	75223772	6	TIRE (17,50X25 16L L3)	NEUMÁTICO (17,50X25 16L L3)	PNEU (17,50X25 16L L3)
2	70096481	6	VALVE	VÁLVULA	VALVE
2	75251363	6	VALVE (65°)	VÁLVULA (65°)	VALVE (65°)
3	75321452	6	WHEEL (9in)	RUEDA (9pulg)	ROUE (9pouc)
3	75321450	6	WHEEL (10in)	RUEDA (10pulg)	ROUE (10pouc)
3	75321454	6	WHEEL (13in)	RUEDA (13pulg)	ROUE (13pouc)
3	75321451	6	WHEEL (14in)	RUEDA (14pulg)	ROUE (14pouc)
3	75267201	6	WHEEL	RUEDA	ROUE
4	70051729	6	CHAMBER air	CAMARA de aire	CHAMBRE d'air

INDEX
INDICE
INDEX

PARKING BRAKE - LINKAGE 7-2
FRENO DE ESTACIONAMIENTO - ARTICULACIONES
FREIN DE STATIONNEMENT - BIELLETES

PARKING BRAKE - LEVER 7-4
FRENO DE ESTACIONAMIENTO - PALANCA
FREIN DE STATIONNEMENT - LEVIER

PARKING BRAKE - BRAKE DISC 7-6
FRENO DE ESTACIONAMIENTO - DISCO DE FRENO
FREIN DE STATIONNEMENT - DISQUE DE FREIN

PARKING BRAKE - BRAKING CALIPER 7-8
FRENO DE ESTACIONAMIENTO - CALIPER DE FRENO
FREIN DE STATIONNEMENT - CALIPER DE FREIN

SERVICE BRAKE PEDAL 7-10
PEDAL DEL FRENO DE SERVICIO
PÉDALE DU FREIN DE SERVICE

SERVICE BRAKE HYDRAULIC CIRCUIT 7-12
CIRCUITO HIDRÁULICO DEL FRENO DE SERVICO
CIRCUIT HYDRAULIQUE DU FREIN DE SERVICE

BRAKE VALVE 7-14
VÁLVULA DEL FRENO
VALVE DU FREIN

SERVICE BRAKE HYDRAULIC SYSTEM 7-16
SISTEMA HIDRÁULICO DEL FRENO DE SERVICO
SYSTÈME HYDRAULIQUE DU FREIN DE SERVICE

EMERGENCY BRAKE SYSTEM - ASSEMBLY 7-18
SISTEMA DEL FRENO DE EMERGENCIA - MONTAJE
SYSTÈME DU FREIN D'URGENCE - MONTAGE

EMERGENCY BRAKE SYSTEM - ACCUMULATOR 7-20
SISTEMA DEL FRENO DE EMERGENCIA - ACUMULADOR
SYSTÈME DU FREIN D'URGENCE - ACCUMULATEUR

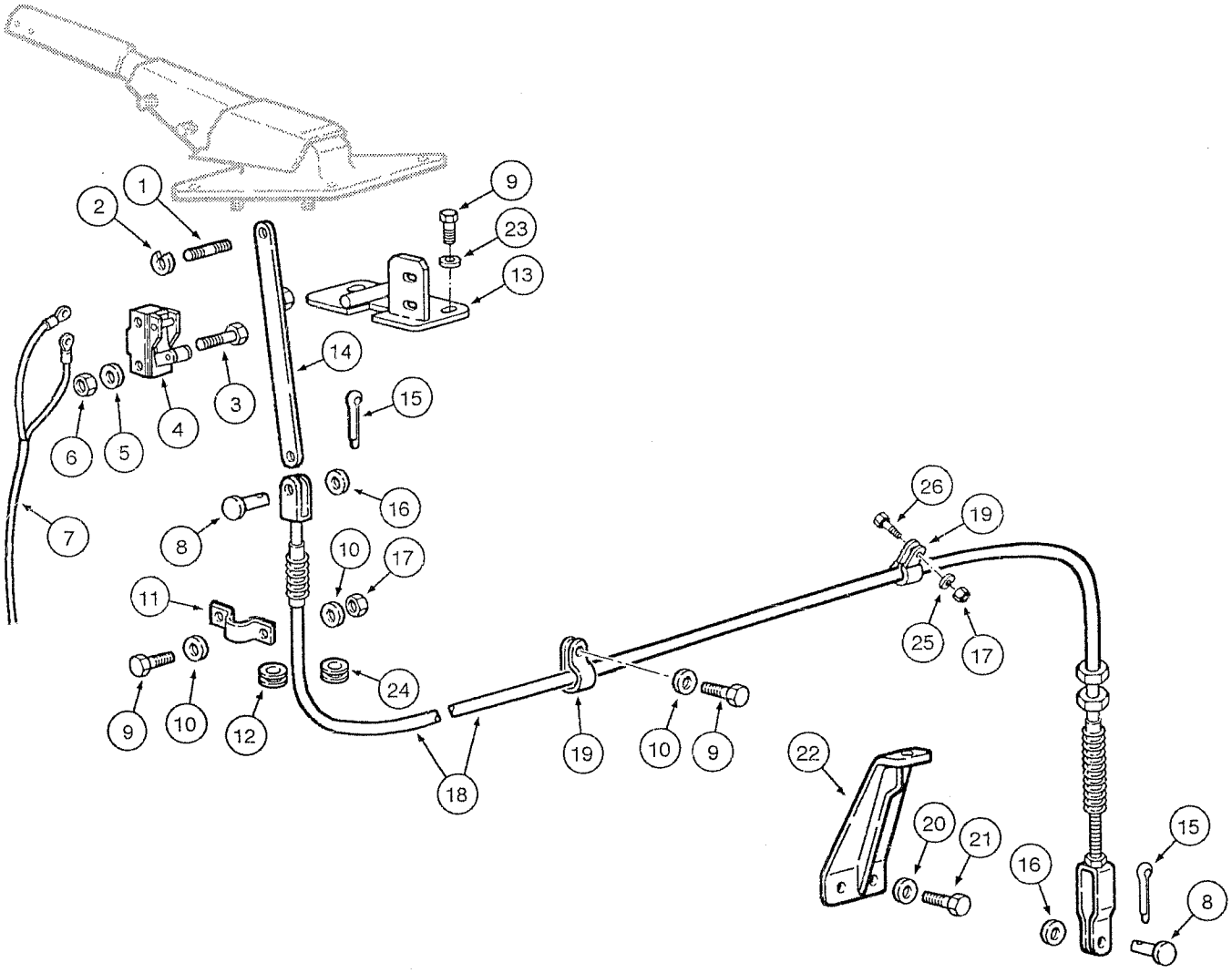
1
2
9
23
13
14
3
4
5
6
15
7
8
16
10
17
11
12
24
18
19
10
9
22
26
19
25
17
20
21
16
15
8

ITEM REF.	PART Nº PIEZA Nº PIECE Nº	QTY. CANT. QTE.	DESCRIPTION (English)	DESCRIPCIÓN (Español)	DESCRIPTION (Français)
1	75249544	1	PIN	PASADOR	CHEVILLE
2	11087971	2	RING lock	ANILLO traba	SEGMENT d'arret
3	10372711	2	BOLT	TORNILLO	VIS
4	76021318	1	SWITCH	INTERRUPTOR	INTERRUPTEUR
5	11195371	2	WASHER	ARANDELA	RONDELLE
6	16101711	2	NUT	TUERCA	ÉCROU
7	75249889	1	CABLE	CABLE	CABLE
8	70917646	2	PIN	PASADOR	CHEVILLE
9	16043431	3	BOLT	TORNILLO	VIS
10	10730301	5	WASHER	ARANDELA	RONDELLE
11	71004339	1	CLAMP	ABRAZADERA	COLLIER
12	198824C1	1	INSULATOR	AISLADOR	ISOLATEUR
13	87580639	1	PLATE	PLACA	PLAQUE
14	87357580	1	TIE-ROD	TIRANTE	TIGE
15	70918448	2	COTTER PIN	PASADOR HENDIDO	GOUPILLE V
16	70930370	2	WASHER	ARANDELA	RONDELLE
17	16100821	2	NUT	TUERCA	ÉCROU
18	87357574	1	CABLE	CABLE	CABLE
19	10450290	3	CLAMP	ABRAZADERA	COLLIER
20	10517071	2	WASHER lock	ARANDELA presión	RONDELLE d'arret
21	11114031	2	BOLT	TORNILLO	VIS
22	87357577	1	BRACKET	SOPORTE	SUPPORT
23	10571779	2	WASHER lock	ARANDELA cierre	RONDELLE W
24	10397380	1	INSULATOR	AISLADOR	ISOLATEUR
25	14496531	2	WASHER	ARANDELA	RONDELLE
26	16043931	1	BOLT	PERNO	VIS

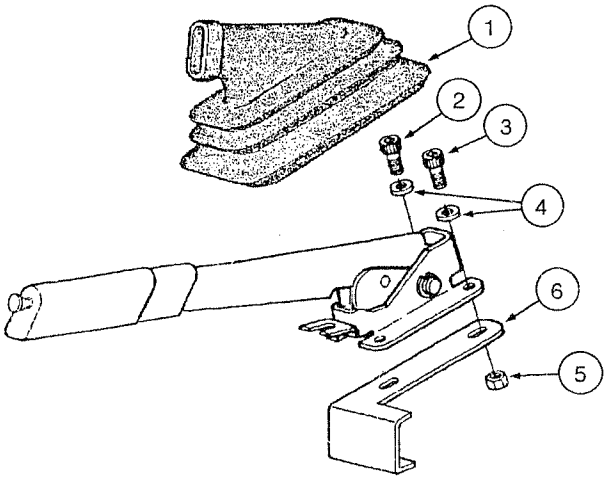
1
2
3
4
6
5

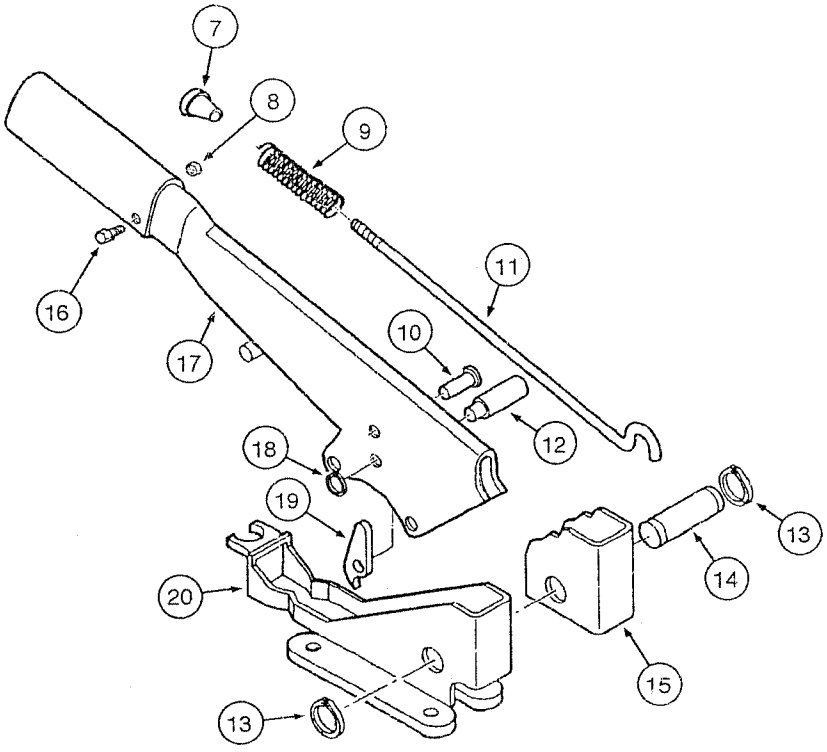
7
8
9
11
16
17
10
12
18
19
13
14
20
15
13

ITEM REF.	PART Nº PIEZA Nº PIECE Nº	QTY. CANT. QTE.	DESCRIPTION (English)	DESCRIPCIÓN (Español)	DESCRIPTION (Français)
1	5106733	1	DUST BOOT	GUARDA polvo	ANTI-PUOSSIERE
2	14306231	2	BOLT	PERNO	VIS
3	14306531	4	BOLT	PERNO	VIS
4	10730301	4	WASHER	ARANDELA	RONDELLE
5	16100821	4	NUT	TUERCA	ÉCROU
6	87584592	1	BRACKET	SOPORTE	SUPPORT
	85827832	1	LEVER	PALANCA	LEVIER
7	4985122	1	BUTTON	BOTON	BOUTON
8	10794012	1	NUT	TUERCA	ÉCROU
9	5105729	1	SPRING	RESORTE	RESSORT
10	4988275	1	PIN	PASADOR	CHEVILLE
11	85827833	1	TIE ROD	TIRANTE	TIGE
12	5131437	1	PIN	PASADOR	CHEVILLE
13	13400776	2	RING	ANILLO	SEGMENT
14	4985127	1	PIN	PASADOR	CHEVILLE
15	5110153	1	SECTOR Toothed	SECTOR Dentado	SECTEUR Dentée
16	13272319	1	BOLT	PERNO	VIS
17	85827834	1	LEVER	PALANCA	LEVIER
18	11065476	1	SNAP RING	ANILLO - retención	SEGMENT D'ARRÊT
19	5110155	1	PAWL	TRABA	CLIQUET
20	85805441	1	BRACKET	SOPORTE	SUPPORT

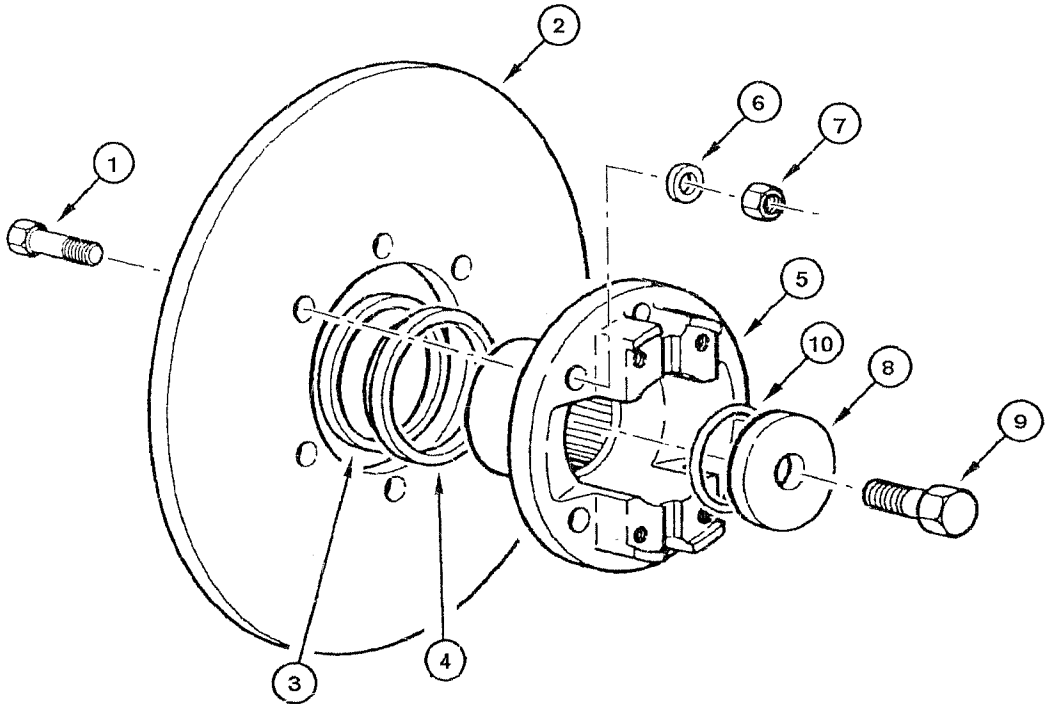
1
2
3
4
5
6
7
8
9
10

ITEM REF.	PART Nº PIEZA Nº PIECE Nº	QTY. CANT. QTE.	DESCRIPTION (English)	DESCRIPCIÓN (Español)	DESCRIPTION (Français)
1	75289480	6	BOLT	TORNILLO	VIS
2	75288514	1	DISC	DISCO	DISQUE
3	75288881	1	RETAINER	RETÉN	RETENTEUR
4	75288502	1	RETAINER	RETÉN	RETENTEUR
5	75289479	1	FLANGE	FLANGE	BRIDE
6	75312838	6	WASHER	ARANDELA	RONDELLE
7	75312837	6	NUT	TUERCA	ÉCROU
8	75288900	1	WASHER	ARANDELA	RONDELLE
9	75312836	1	BOLT	TORNILLO	VIS
10	75287719	1	O-RING	ANILLO-O	JOINT TORIQUE

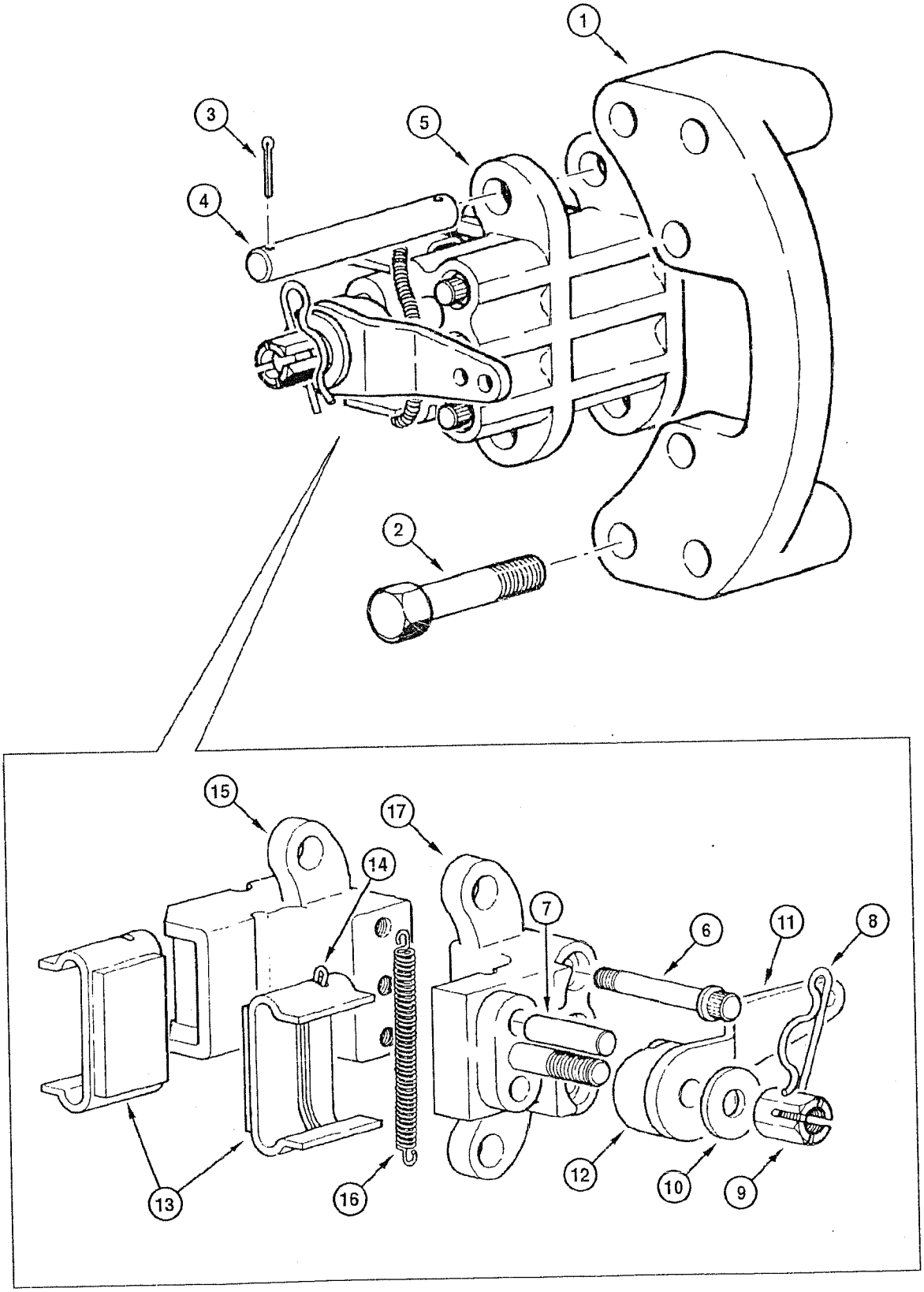
1
3
5
4
2
15
17
14
7
6
11
8
13
16
12
10
9

ITEM REF.	PART Nº PIEZA Nº PIECE Nº	QTY. CANT. QTE.	DESCRIPTION (English)	DESCRIPCIÓN (Español)	DESCRIPTION (Français)
1	75288445	1	BRACKET	SOPORTE	SUPPORT
2	75289472	6	BOLT	TORNILLO	VIS
3	75289474	4	COTTER-PIN	CLAVIJA	GOUPILLE V
4	75289473	2	PIN	PASADOR	CHEVILLE
5	75288515	1	BRAKE Assy.	FRENO Conj.	FREIN Ens.
6	75289530	3	BOLT	TORNILLO	VIS
7	75289533	2	PIN	PASADOR	CHEVILLE
8	75289537	1	COTTER-PIN	CLAVIJA	GOUPILLE V
9	75289536	1	NUT	TUERCA	ÉCROU
10	75289535	1	WASHER	ARANDELA	RONDELLE
11	75289538	1	LEVER	PALANCA	LEVIER
12	75289527	1	SHAFT	EJE	ARBRE
13	75288446	2	PAD brake	PASTILLA	GARNITURE
14	75289532	4	PIN	PASADOR	CHEVILLE
15	75289529	1	BRACKET	SOPORTE	SUPPORT
16	75289531	2	SPRING	RESORTE	RESSORT
17	75289528	1	BRACKET	SOPORTE	SUPPORT

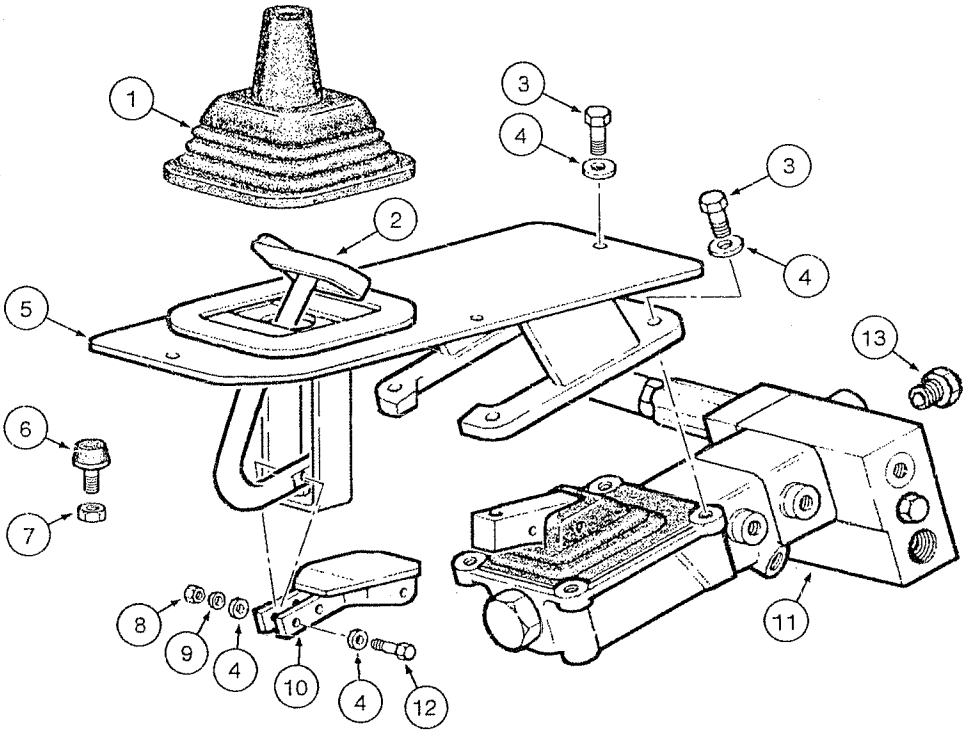
1
2
3
4
3
4
5
6
7
8
9
4
10
4
12
11
13

ITEM REF.	PART Nº PIEZA Nº PIECE Nº	QTY. CANT. QTE.	DESCRIPTION (English)	DESCRIPCIÓN (Español)	DESCRIPTION (Français)
1	75214658	1	BOOT	PROTECTOR	ANTI-poussière
2	75324598	1	PEDAL	PEDAL	PEDALE
3	43235	4	BOLT	TORNILLO	VIS
4	10519621	12	WASHER	ARANDELA	RONDELLE
5	87671292	1	COVER	TAPA	COUVERCLE
6	79037282	1	STOP	TOPE	BUTEE
7	10791021	1	WASHER	ARANDELA	RONDELLE
8	43362	2	NUT	TUERCA	ÉCROU
9	10516679	2	WASHER lock	ARANDELA presión	RONDELLE d'arret
10	87671866	1	BRACKET	SOPORTE	SUPPORT
11	REF	1	BRAKE VALVE (p.7-14)	VÁLVULA DEL FRENO (p.7-14)	VALVE DU FREIN (p.7-14)
12	16044131	2	BOLT	TORNILLO	VIS
13	10119440	1	PLUG	TAPÓN	BOUCHON

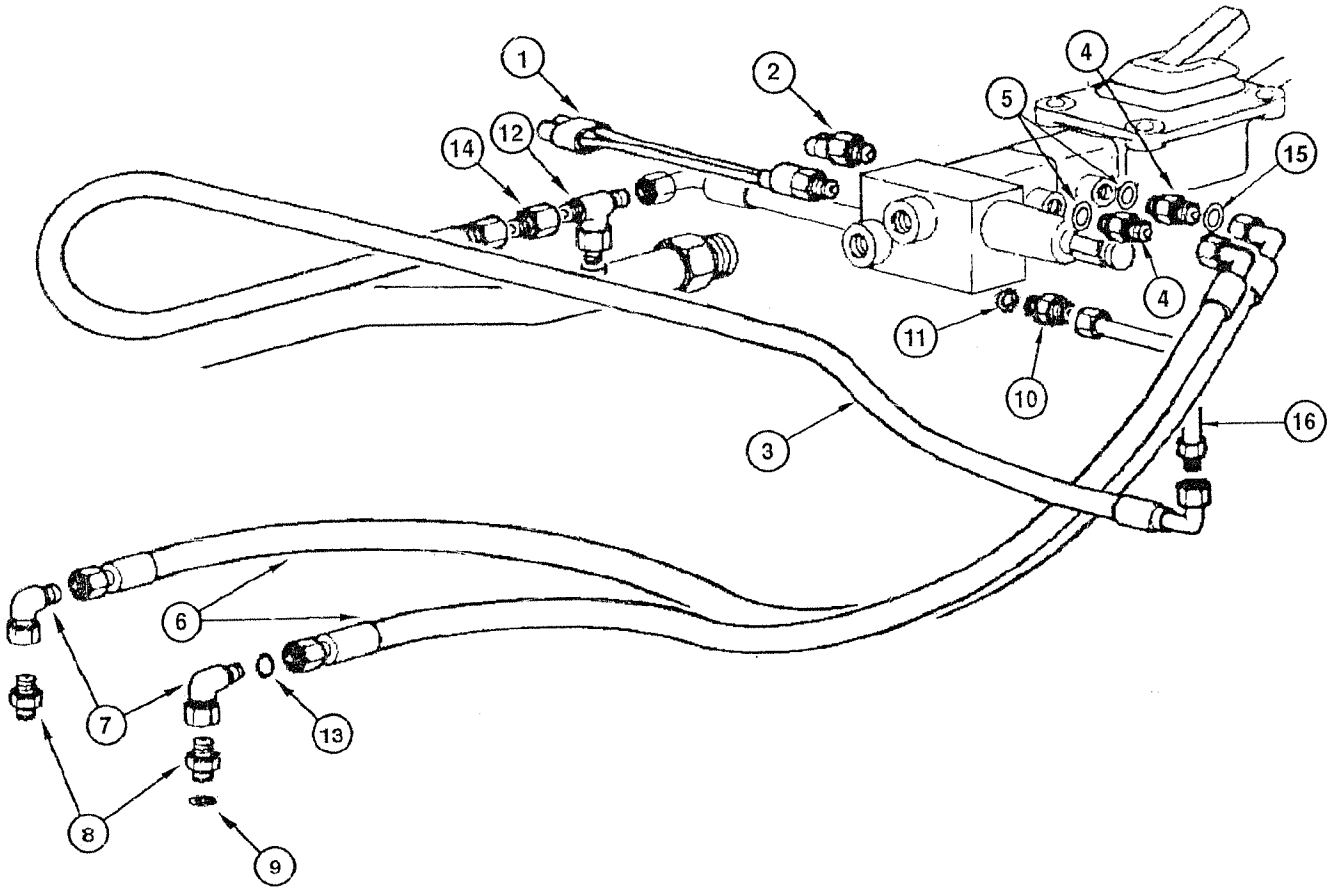
1
2
4
5
12
14
15
4
11
10
16
3
6
7
13
8
9

ITEM REF.	PART Nº PIEZA Nº PIECE Nº	QTY. CANT. QTE.	DESCRIPTION (English)	DESCRIPCIÓN (Español)	DESCRIPTION (Français)
1	75254572	1	SWITCH	INTERRUPTOR	INTERRUPTEUR
2	70094334	1	SWITCH	INTERRUPTOR	INTERRUPTEUR
3	73155834	1	HOSE	MANGUERA	TUYAU
4	75239803	2	CONNECTOR	CONECTADOR	CONNECTEUR
5	14437785	2	O-RING	ANILLO-O	JOINT TORIQUE
6	75241267	2	HOSE	MANGUERA	TUYAU
7	70921014	1	ELBOW	CODO	RACCORD COUDE
8	75253076	2	CONNECTOR	CONECTADOR	CONNECTEUR
9	14437585	4	O-RING	ANILLO-O	JOINT TORIQUE
10	79066934	1	CONNECTOR	CONECTADOR	CONNECTEUR
11	14437585	1	O-RING	ANILLO-O	JOINT TORIQUE
12	75253084	2	CONNECTOR	CONECTADOR	CONNECTEUR
13	14437585	2	O-RING	ANILLO-O	JOINT TORIQUE
14	70926786	1	CONNECTOR	CONECTADOR	CONNECTEUR
15	70923841	2	O-RING	ANILLO-O	JOINT TORIQUE
16	75327338	2	TUBE	TUBO	TUBE

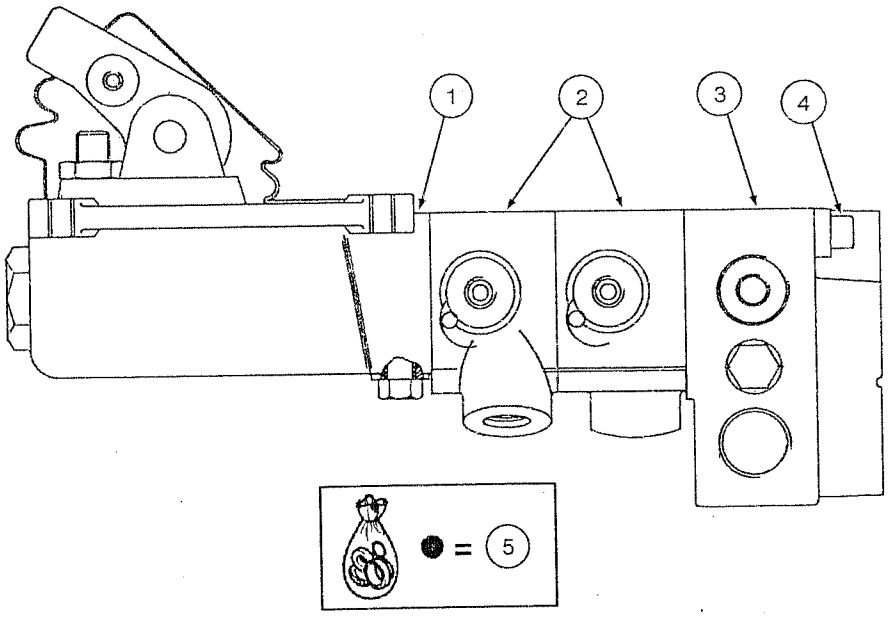
1
2
3
4
= 5

ITEM REF.	PART Nº PIEZA Nº PIECE Nº	QTY. CANT. QTE.	DESCRIPTION (English)	DESCRIPCIÓN (Español)	DESCRIPTION (Français)
	87673477	1	BRAKE VALVE Assy.	VÁLVULA DEL FRENO Conj.	VALVE DU FREIN Ens.
1	71101810	1	BRACKET	SOPORTE	SUPPORT
2	75310704	2	BODY	CUERPO	CORPS
3	75310705	1	VALVE	VÁLVULA	VALVE
4	79092872	2	BOLT	TORNILLO	VIS
5	75310706	1	KIT	KIT	KIT

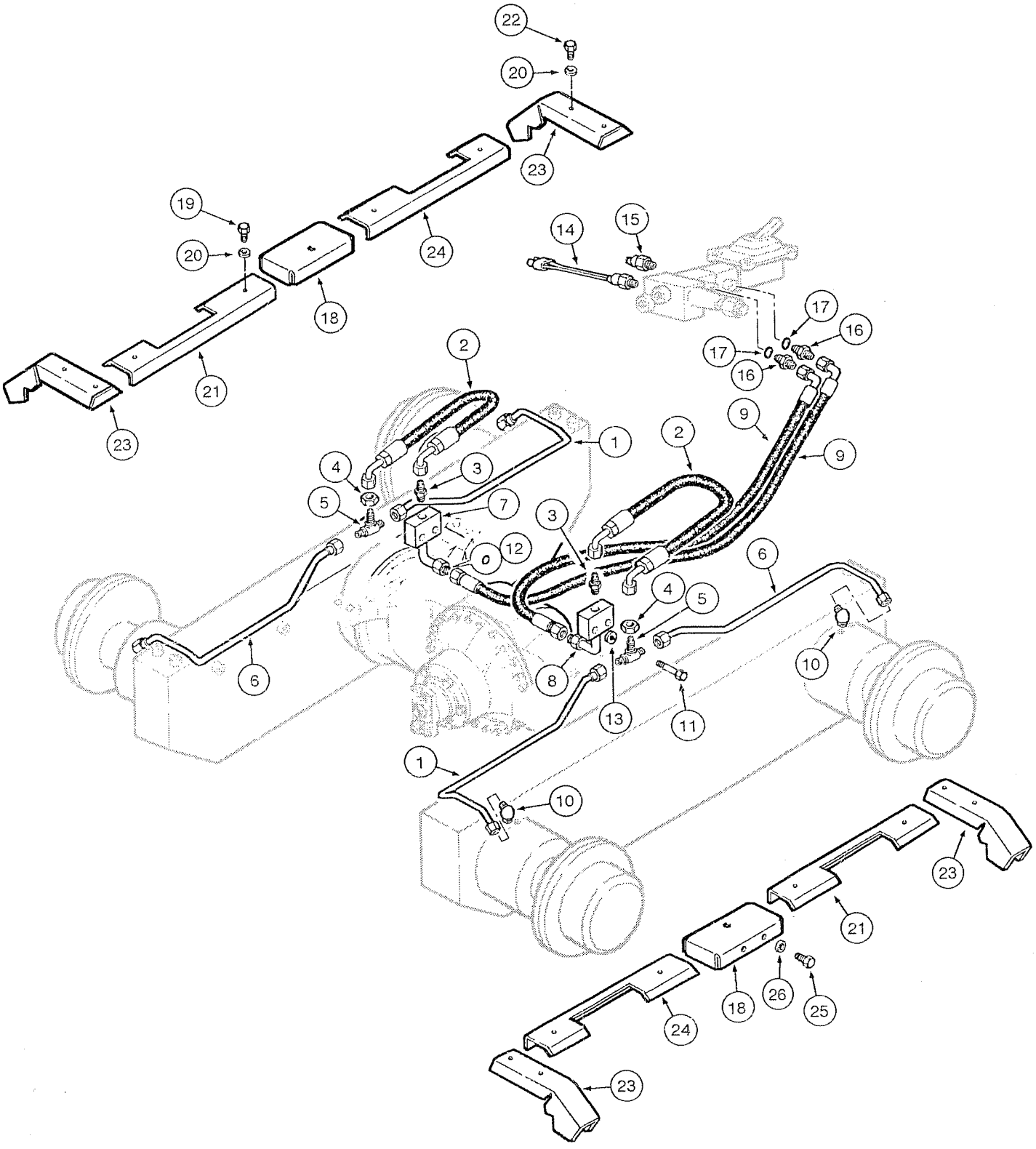
22
20
23
19
20
24
18
21
23
14
15
17
16
17
16
2
1
2
9
9
4
3
5
7
3
12
6
4
5
6
8
10
13
11
1
10
23
21
18
26
25
24
23

ITEM REF.	PART Nº PIEZA Nº PIECE Nº	QTY. CANT. QTE.	DESCRIPTION (English)	DESCRIPCIÓN (Español)	DESCRIPTION (Français)
1	87625397	2	TUBE	TUBO	TUBE
2	87649111	2	HOSE	MANGUERA	TUYAU
3	86579671	2	CONNECTOR	CONECTOR	RACCORD
4	87010704	2	NUT	TUERCA	ÉCROU
5	87306678	2	CONNECTOR	CONECTOR	RACCORD
6	87625399	2	TUBE	TUBO	TUBE
7	87648700	1	BLOCK	BLOQUE	BLOC
8	87648632	1	BLOCK	BLOQUE	BLOC
9	75241267	2	HOSE	MANGUERA	TUYAU
10	87562344	4	CONNECTOR	CONECTOR	RACCORD
11	86624978	4	BOLT	PERNO	VIS
12	70923841	2	O-RING	ANILLO-O	JOINT TORIQUE
13	10516871	4	WASHER lock	ARANDELA cierre	RONDELLE W
14	75254572	1	SWITCH	INTERRUPTOR	INTERRUPTEUR
15	70094334	1	SWITCH	INTERRUPTOR	INTERRUPTEUR
16	75239803	2	CONNECTOR	CONECTOR	RACCORD
17	14437785	2	O-RING	ANILLO-O	JOINT TORIQUE
18	87632236	2	GUARD	PROTECTOR	PROTECTEUR
19	16043431	16	BOLT	PERNO	VIS
20	10519621	16	WASHER	ARANDELA	RONDELLE
21	87632231	2	GUARD	PROTECTOR	PROTECTEUR
22	16043031	8	BOLT	PERNO	VIS
23	87625404	4	GUARD	PROTECTOR	PROTECTEUR
24	87631036	2	GUARD	PROTECTOR	PROTECTEUR
25	11106231	4	BOLT	PERNO	VIS
26	10516871	4	WASHER lock	ARANDELA cierre	RONDELLE W

KL7FAA0

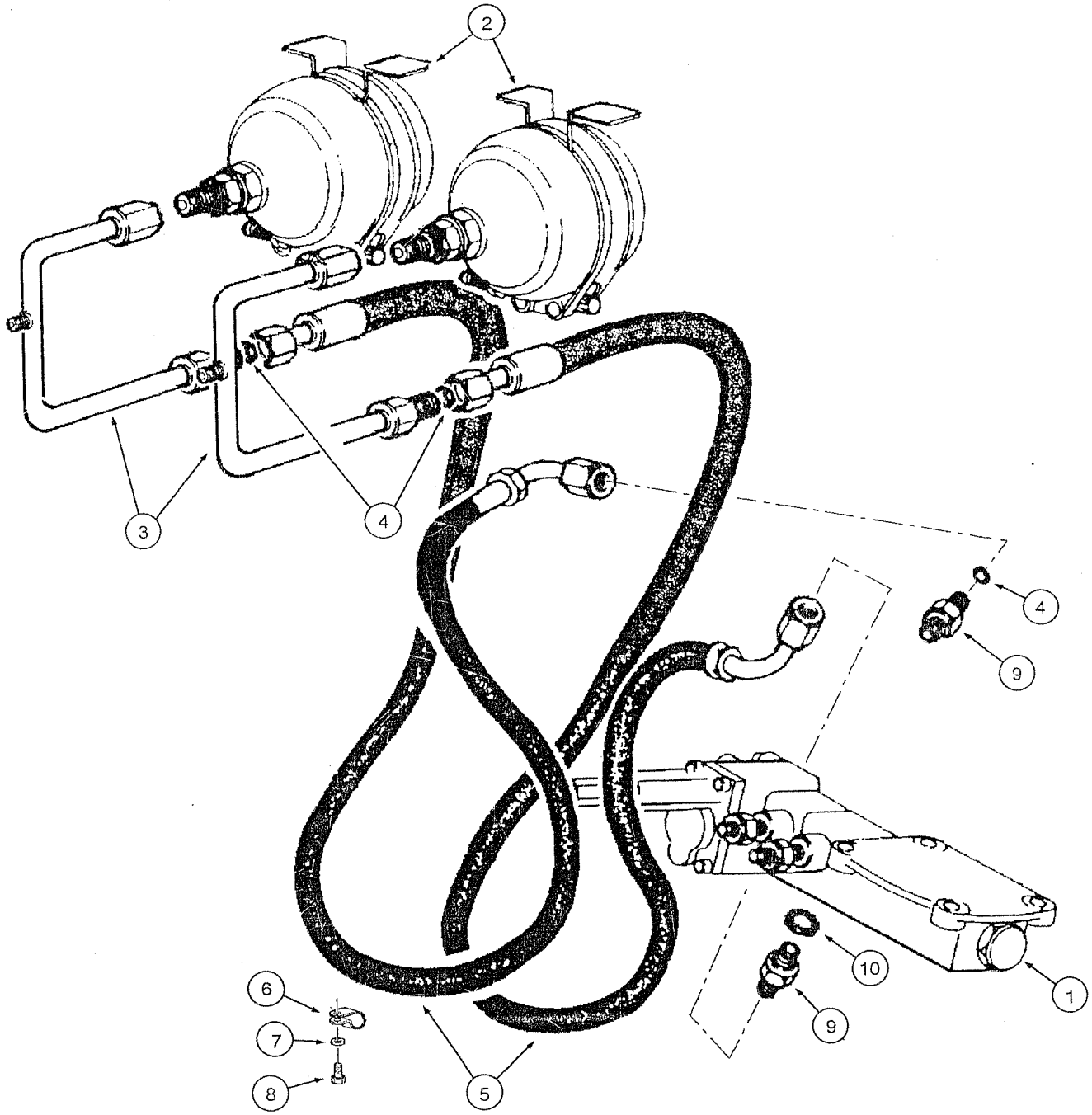

ITEM REF.	PART Nº PIEZA Nº PIECE Nº	QTY. CANT. QTE.	DESCRIPTION (English)	DESCRIPCIÓN (Español)	DESCRIPTION (Français)
1	REF	1	BRAKE VALVE (p.7-14)	VÁLVULA DEL FRENO (p.7-14)	VALVE DU FREIN (p.7-14)
2	REF	1	ACCUMULATOR Assy. (p.7-20)	ACUMULADOR Conj. (p.7-20)	ACCUMULATEUR Ens. (p.7-20)
3	75253784	2	TUBE	TUBO	TUBE
4	70923841	4	O-RING	ANILLO-O	JOINT TORIQUE
5	75252441	2	HOSE	MANGUERA	TUYAU
6	70925617	1	CLAMP	ABRAZADERA	COLLIER
7	12645031	1	WASHER	ARANDELA	RONDELLE
8	16043631	1	BOLT	TORNILLO	VIS
9	75239803	2	CONNECTOR	CONECTADOR	CONNECTEUR
10	14438085	2	O-RING	ANILLO-O	JOINT TORIQUE

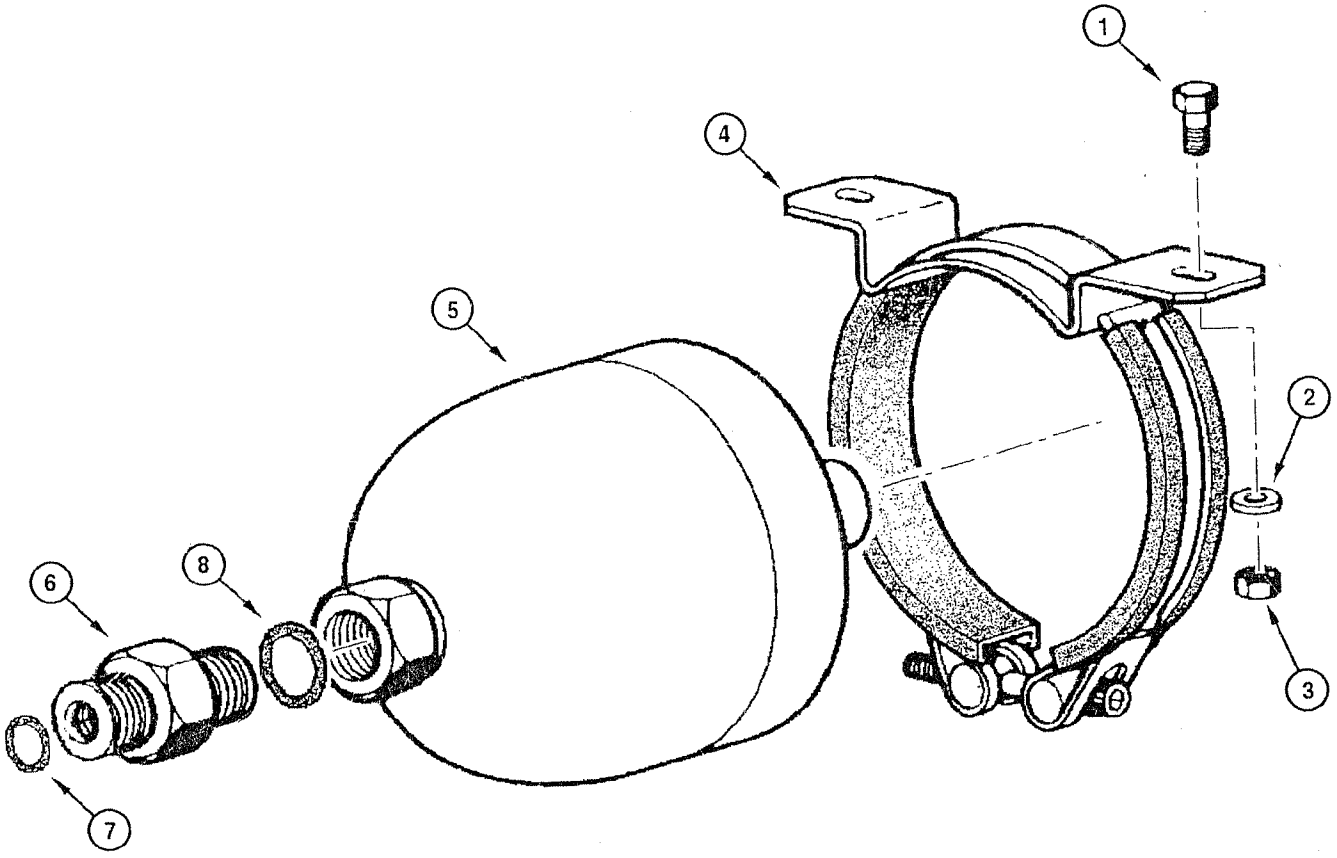
1
4
5
2
6
8
3
7

ITEM REF.	PART Nº PIEZA Nº PIECE Nº	QTY. CANT. QTE.	DESCRIPTION (English)	DESCRIPCIÓN (Español)	DESCRIPTION (Français)
1	43235	4	BOLT	TORNILLO	VIS
2	10519621	4	WASHER	ARANDELA	RONDELLE
3	43362	4	NUT	TUERCA	ÉCROU
4	76028577	2	CLAMP	ABRAZADERA	COLLIER
5	76028575	2	ACCUMULATOR Assy.	ACUMULADOR Conj.	ACCUMULATEUR Ens.
6	75254105	2	CONNECTOR	CONECTADOR	CONNECTEUR
7	70923841	2	O-RING	ANILLO-O	JOINT TORIQUE
8	14438085	2	O-RING	ANILLO-O	JOINT TORIQUE

INDEX
INDICE
INDEX

HYDRAULIC OIL RESERVOIR - ASSEMBLY 8-2
DEPOSITO DEL FLUIDO HIDRÁULICO - MONTAJE
RÉSERVOIR D'HUILE HYDRAULIQUE - ENSEMBLE

HYDRAULIC OIL RESERVOIR - FILTER 8-4
DEPOSITO DEL FLUIDO HIDRÁULICO - FILTRO
RÉSERVOIR D'HUILE HYDRAULIQUE - FILTRE

MAIN HYDRAULIC PUMP 8-6
BOMBA HIDRAULICA PRINCIPAL
POMPE HYDRAULIQUE PRINCIPAL

MAIN HYDRAULIC PUMP - RELIEF VALVE 8-8
BOMBA HIDRAULICA PRINCIPAL - VÁLVULA DE ALIVIO
POMPE HYDRAULIQUE PRINCIPAL - VALVE SOULANGEMENT

MAIN HYDRAULIC PUMP - HYDRAULIC CIRCUIT 8-10
BOMBA HIDRAULICA PRINCIPAL - CIRCUITO HIDRÁULICO
POMPE HYDRAULIQUE PRINCIPAL - CIRCUIT HYDRAULIQUE

MAIN HYDRAULIC PUMP - HYDRAULIC CIRCUIT 8-12
BOMBA HIDRAULICA PRINCIPAL - CIRCUITO HIDRÁULICO
POMPE HYDRAULIQUE PRINCIPAL - CIRCUIT HYDRAULIQUE

BLADE HYDRAULIC CIRCUIT - SIDE SHIFT AND TILT 8-14
CIRCUITO HIDRÁULICO DE LA LÁMINA - DESPLAZAMIENTO LATERAL Y INCLINACIÓN
SYSTÈME HYDRAULIQUE DE LA LAME - DEPLACEMENT LATÉRAL ET INCLINAISON

BLADE HYDRAULIC CIRCUIT - SIDE SHIFT AND TILT 8-16
CIRCUITO HIDRÁULICO DE LA LÁMINA - DESPLAZAMIENTO LATERAL Y INCLINACIÓN
SYSTÈME HYDRAULIQUE DE LA LAME - DÉPLACEMENT LATÉRAL ET INCLINAISON

BLADE HYDRAULIC CIRCUIT - SIDE SHIFT ACCUMULATOR (OPTIONAL) 8-18
CIRCUITO HIDRÁULICO DE LA LÁMINA - ACUMULADOR DESPLAZAMIENTO LATERAL (OPCIONAL)
SYSTÈME HYDRAULIQUE DE LA LAME - ACCUMULATEUR DÉPLACEMENT LATÉRAL (OPTIONNEL)

BLADE HYDRAULIC CIRCUIT - ROTATING DISTRIBUTOR 8-20
CIRCUITO HIDRÁULICO DE LA LÁMINA - DISTRIBUIDOR ROTATIVO
SYSTÈME HYDRAULIQUE DE LA LAME - DISTRIBUTEUR ROTATIF

BLADE HYDRAULIC CIRCUIT - LOCK (3 HOLES) 8-22
CIRCUITO HIDRÁULICO DE LA LÁMINA - TRABA (3 AGUJEROS)
SYSTÈME HYDRAULIQUE DE LA LAME - BLOCAGE (3 TROUS)

BLADE HYDRAULIC CIRCUIT - LOCK (5 HOLES) 8-24
CIRCUITO HIDRÁULICO DE LA LÁMINA - TRABA (5 AGUJEROS)
SYSTÈME HYDRAULIQUE DE LA LAME - BLOCAGE (5 TROUS)

BLADE HYDRAULIC CIRCUIT - LIFTING 8-26
CIRCUITO HIDRÁULICO DE LA LÁMINA - LEVANTAMIENTO
SYSTÈME HYDRAULIQUE DE LA LAME - LEVAGE

BLADE HYDRAULIC CIRCUIT - LIFTING ACCUMULATOR (OPTIONAL) 8-28
CIRCUITO HIDRÁULICO DE LA LÁMINA - ACUMULADOR DE LEVANTAMIENTO (OPCIONAL)
SYSTÈME HYDRAULIQUE DE LA LAME - ACCUMULATEUR DE LEVAGE (OPTIONNEL)

BLADE HYDRAULIC CIRCUIT - TILT 8-30
CIRCUITO HIDRÁULICO DE LA LÁMINA - INCLINACIÓN
SYSTÈME HYDRAULIQUE DE LA LAME - INCLINAISON

BLADE HYDRAULIC CIRCUIT - FLOAT CONTROL 8-32
CIRCUITO HIDRÁULICO DE LA LÁMINA - CONTROL DE LA FLUCTUACIÓN
SYSTÈME HYDRAULIQUE DE LA LAME - CONTRÔLE DE FLUCTUATION

BLADE HYDRAULIC CIRCUIT - FLOAT CONTROL 8-34
CIRCUITO HIDRÁULICO DE LA LÁMINA - CONTROL DE LA FLUCTUACIÓN
SYSTÈME HYDRAULIQUE DE LA LAME - CONTRÔLE DE FLUCTUATION

BLADE HYDRAULIC CIRCUIT - FLOAT SOLENOID VALVE 8-36
CIRCUITO HIDRÁULICO DE LA LÁMINA - SOLENOIDE DE LA FLUCTUACIÓN
SYSTÈME HYDRAULIQUE DE LA LAME - SOLÉNOÏDE DE FLUCTUATION

CIRCLE HYDRAULIC CIRCUIT - SIDE SHIFT 8-38
CIRCUITO HIDRÁULICO DEL CÍRCULO - DESPLAZAMIENTO LATERAL
SYSTÈME HYDRAULIQUE DU CERCLE - DÉPLACEMENT LATÉRAL

CIRCLE HYDRAULIC CIRCUIT - TURN-CIRCLE CIRCUIT 8-40
CIRCUITO HIDRÁULICO DEL CÍRCULO - CIRCUITO DEL GIRA-CÍRCULO
SYSTÈME HYDRAULIQUE DU CERCLE - CIRCUIT DU TOURNE-CERCLE

CIRCLE HYDRAULIC CIRCUIT - TURN-CIRCLE REDUCER 8-42
CIRCUITO HIDRÁULICO DEL CÍRCULO - REDUCTOR DEL GIRA-CÍRCULO
SYSTÈME HYDRAULIQUE DU CERCLE - RÉDUCTEUR DU TOURNE- CERCLE

INDEX
INDICE
INDEX

CIRCLE HYDRAULIC CIRCUIT - TURN-CIRCLE HYDRAULIC MOTOR 8-44
CIRCUITO HIDRÁULICO DEL CIRCULO - MOTOR HIDRÁULICO DO GIRA-CÍRCULO
SYSTÈME HYDRAULIQUE DU CERCLE - MOTEUR HYDRAULIQUE DU TOURNE-CERCLE

FRONT AXLE HYDRAULIC CIRCUIT - TILT 8-46
CIRCUITO HIDRÁULICO DEL EJE DELANTERO - INCLINACIÓN
SYSTÈME HYDRAULIQUE DE L'AXE AVANT - INCLINAISON

ARTICULATION HYDRAULIC CIRCUIT 8-48
CIRCUITO HIDRÁULICO DE LA ARTICULACIÓN
SYSTÈME HYDRAULIQUE D'ARTICULATION

SCARIFIER HYDRAULIC CIRCUIT 8-50
CIRCUITO HIDRÁULICO DEL ESCARIFICADOR
SYSTÈME HYDRAULIQUE DU SCARIFICATEUR

SCARIFIER AND RIPPER HYDRAULIC CIRCUIT 8-52
CIRCUITO HIDRÁULICO DEL ESCARIFICADOR Y RIPPER
SYSTÈME HYDRAULIQUE DU SCARIFICATEUR ET RIPPER

RIPPER HYDRAULIC CIRCUIT 8-54
CIRCUITO HIDRÁULICO DEL RIPPER
SYSTÈME HYDRAULIQUE DU RIPPER

RIPPER HYDRAULIC CIRCUIT 8-56
CIRCUITO HIDRÁULICO DEL RIPPER
SYSTÈME HYDRAULIQUE DU RIPPER

REAR HYDRAULIC CIRCUIT 8-58
CIRCUITO HIDRÁULICO TRASERO
SYSTÈME HYDRAULIQUE ARRIÈRE

ENGINE COOLING SYSTEM - FAN HYDRAULIC CIRCUIT 8-60
SISTEMA DE ENFRIAMIENTO DEL MOTOR - CIRCUITO HIDRÁULICO DEL VENTILADOR
SYSTÈME DE REFROIDISSEMENT DU MOTEUR - CIRCUIT HYDRAULIQUE DU VENTILATEUR

ENGINE COOLING SYSTEM - REVERSE FAN HYDRAULIC PUMP 8-62
SISTEMA DE ENFRIAMIENTO DEL MOTOR - BOMBA HIDRAULICA DEL VENTILADOR REVERSIVEL
SYSTÈME DE REFROIDISSEMENT DU MOTEUR - POMPE HYDRAULIQUE DU VENTILATEUR REVERSIBLE

ENGINE COOLING SYSTEM - REVERSE FAN HYDRAULIC MOTOR 8-64
SISTEMA DE ENFRIAMIENTO DEL MOTOR - MOTOR HIDRAULICO DEL VENTILADOR REVERSIVEL
SYSTÈME DE REFROIDISSEMENT DU MOTEUR - MOTEUR HYDRAULIQUE DU VENTILATEUR REVERSIBLE

ENGINE COOLING SYSTEM - HYDRAULIC PUMP ASSEMBLY 8-66
SISTEMA DE ENFRIAMIENTO DEL MOTOR - BOMBA HIDRAULICA CONJUNTO
SYSTÈME DE REFROIDISSEMENT DU MOTEUR - POMPE HYDRAULIQUE ENSEMBLE

ENGINE COOLING SYSTEM - CONTROL VALVE 8-68
SISTEMA DE ENFRIAMIENTO DEL MOTOR - VÁLVULA DE CONTROLE
SYSTÈME DE REFROIDISSEMENT DU MOTEUR - VALVE DE CONTRÔLE

ENGINE COOLING SYSTEM - "ON-OFF" SYSTEM 8-70
SISTEMA DE ENFRIAMIENTO DEL MOTOR - SISTEMA "ON-OFF"
SYSTÈME DE REFROIDISSEMENT DU MOTEUR - SYSTÈME "ON-OFF"

ENGINE COOLING SYSTEM - HYDRAULIC MOTOR 8-72
SISTEMA DE ENFRIAMIENTO DEL MOTOR - MOTOR HIDRÁULICO
SYSTÈME DE REFROIDISSEMENT DU MOTEUR - MOTEUR HYDRAULIQUE

ENGINE COOLING SYSTEM - HYDRAULIC MOTOR 8-74
SISTEMA DE ENFRIAMIENTO DEL MOTOR - MOTOR HIDRÁULICO
SYSTÈME DE REFROIDISSEMENT DU MOTEUR - MOTEUR HYDRAULIQUE

BRAKE AND STEERING - HYDRAULIC CIRCUIT 8-76
FRENO Y DIRECCIÓN - CIRCUITO HIDRÁULICO
FREIN ET DIRECTION - CIRCUIT HYDRAULIQUE

BRAKE AND STEERING - HYDRAULIC PUMP 8-78
FRENO Y DIRECCIÓN - BOMBA HIDRAULICA
FREIN ET DIRECTION - POMPE HYDRAULIQUE

BRAKE AND STEERING - RELIEF VALVE 8-80
FRENO Y DIRECCIÓN - VÁLVULA DE ALIVIO
FREIN ET DIRECTION - VALVE DE SOULANGEMENT

DIFFERENTIAL LOCK - HYDRAULIC CIRCUIT 8-82
BLOQUEO DEL DIFERENCIAL - CIRCUITO HIDRÁULICO
BLOCAGE DU DIFFÉRENTIEL - CIRCUIT HYDRAULIQUE

DIFFERENTIAL LOCK - SOLENOID VALVE 8-84
BLOQUEO DEL DIFERENCIAL - VÁLVULA SOLENOIDE
BLOCAGE DO DIFFÉRENTIEL - VALVE SOLENOID

INDEX
INDICE
INDEX

DISTRIBUTOR - ASSEMBLY 8-86
DISTRIBUIDOR - CONJUNTO
DISTRIBUTEUR - ENSEMBLE

DISTRIBUTOR - HYDRAULIC CIRCUIT 8-88
DISTRIBUIDOR - CIRCUITO HIDRÁULICO
DISTRIBUTEUR - CIRCUIT HYDRAULIQUE

DISTRIBUTOR - OUTPUT VALVE 8-90
DISTRIBUIDOR - VÁLVULA DE LA SALIDA
DISTRIBUTEUR - VALVE DE SORTIE

DISTRIBUTOR - BLADE LIFT VALVE LH/RH 8-92
DISTRIBUIDOR - VÁLVULA DE LA LAMINA IZQ/DER
DISTRIBUTEUR - VALVE DE LEVAGE LAME Gauche/Droit

DISTRIBUTOR - FRONT AXLE AND BLADE TILT VALVE 8-94
DISTRIBUIDOR - VÁLVULA DE INCLINACIÓN DEL EJE DELANTERO Y LÁMINA
DISTRIBUTEUR - VALVE D'INCLINAISON DE L'AXE AVANT ET LAME

DISTRIBUTOR - ARTICULATION LINK VALVE 8-96
DISTRIBUIDOR - VÁLVULA DE LA ARTICULACIÓN
DISTRIBUTEUR - VALVE D'ARTICULATION

DISTRIBUTOR - TURN-CIRCLE SIDE SHIFT VALVE 8-98
DISTRIBUIDOR - VÁLVULA DE DESPLAZAMIENTO LATERAL DEL GIRA-CÍRCULO
DISTRIBUTEUR - VALVE DE DÉPLACEMENT LATÉRALE DU TOURNE-CERCLE

DISTRIBUTOR - TURN-CIRCLE VALVE 8-100
DISTRIBUIDOR - VÁLVULA DEL GIRA-CÍRCULO
DISTRIBUTEUR - VALVE DE TOURNE-CERCLE

DISTRIBUTOR - BLADE SIDE SHIFT VALVE 8-102
DISTRIBUIDOR - VÁLVULA DE DESPLAZAMIENTO LATERAL DE LA LÁMINA
DISTRIBUTEUR - VALVE DE DÉPLACEMENT LATÉRAL DE LA LAME

DISTRIBUTOR - SCARIFIER/RIPPER VALVE 8-104
DISTRIBUIDOR - VÁLVULA DEL ESCARIFICADOR/RIPPER
DISTRIBUTEUR - VALVE DU SCARIFICATEUR/RIPPER

DISTRIBUTOR - INPUT VALVE 8-106
DISTRIBUIDOR - VÁLVULA DE ENTRADA
DISTRIBUTEUR - VALVE D'ENTRÉE

VALVE RETAINER - ASSEMBLY 8-108
VÁLVULA DE RETENCIÓN - CONJUNTO
VALVE DE RETENTION - ENSEMBLE

FRONT AXLE LEAN CYLINDER - ASSEMBLY 8-110
GATO INCLINACIÓN DEL EJE DELANTERO - CONJUNTO
CYLINDRE D'INCLINAISON DE L'AXE AVANT - ENSEMBLE

CYLINDER - BLADE LIFT 8-112
GATO - LEVANTAMIENTO DE LA LÁMINA
CYLINDRE - LEVAGE DE LA LAME

CYLINDER - BLADE TILT 8-114
GATO - INCLINACIÓN DE LA LÁMINA
CYLINDRE - INCLINAISON DE LA LAME

CYLINDER - TURN-CIRCLE SHIFT 8-116
GATO - DESPLAZAMIENTO DEL GIRA-CÍRCULO
CYLINDRE - DÉPLACEMENT DU TOURNE-CERCLE

CYLINDER - BLADE SIDE SHIFT 8-118
GATO - DESPLAZAMIENTO LATERAL DE LA LÁMINA
CYLINDRE - DÉPLACEMENT LATÉRAL DE LA LAME

CYLINDER - SADDLE LOCK 8-120
GATO - TRABA DE LA SELA
CYLINDRE - BLOCAGE DE LA SELLE

CYLINDER - SADDLE LOCK LH/RH 8-122
GATO - TRABA DE LA SELA IZQ/DER
CYLINDRE - BLOCAGE DE LA SELLE Gauche/Droit

CYLINDER - ARTICULATION LH/RH 8-124
GATO - ARTICULACIÓN IZQ/DER
CYLINDRE - ARTICULATION Gauche/Droit

CYLINDER - RIPPER 8-126
GATO - RIPPER
CYLINDRE - RIPPER

INDEX
INDICE
INDEX

CYLINDER - SCARIFIER 8-128
GATO - ESCARIFICADOR
CYLINDRE - SCARIFICATEUR

CYLINDER - SADDLE AND SADDLE ACTUATING (5 HOLES) 8-130
GATO - SELA Y ACIONAMIENTO DE LA SELA (5 AGUJEROS)
CYLINDRE - SELLE ET MÉCANISME DE LA SELLE (5 TROUS)

CYLINDER - SADDLE AND SADDLE ACTUATING (3 HOLES) 8-132
GATO - SELA Y ACIONAMIENTO DE LA SELA (3 AGUJEROS)
CYLINDRE - SELLE ET MÉCANISME DE LA SELLE (3 TROUS)

SADDLE LOCK - SOLENOID VALVE 8-134
TRABA DE LA SELA - VÁLVULA SOLENOIDE
BLOCAGE DE LA SELLE - VALVE SOLENOID

DIAGNOSTIC PRESSURE PORTS 8-136
TOMAS DE PRESIÓN PARA DIAGNÓSTICO
PRISES DE PRESSION POUR DIAGNOSTIQUE

SOLENOID VALVE - ASSEMBLY 8-138
VÁLVULA SOLENOIDE - CONJUNTO
VALVE SOLENOID - ENSEMBLE

VALVE RETAINER - ASSEMBLY 8-140
VÁLVULA DE RETENCIÓN - CONJUNTO
VALVE DE RETENTION - ENSEMBLE

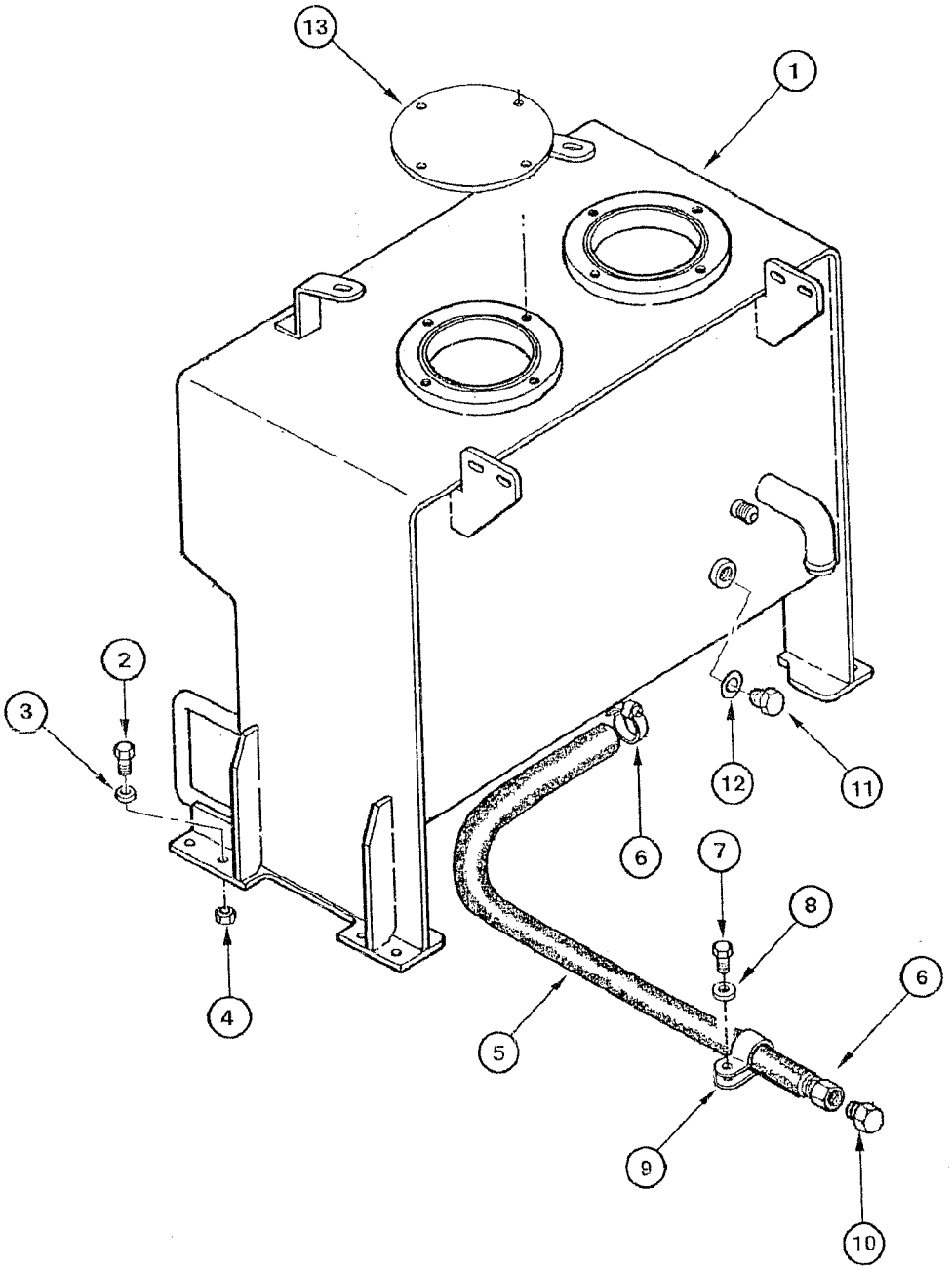
13
1
2
3
12
11
6
7
8
6
4
5
9
10

ITEM REF.	PART Nº PIEZA Nº PIECE Nº	QTY. CANT. QTE.	DESCRIPTION (English)	DESCRIPCIÓN (Español)	DESCRIPTION (Français)
1	75324860	1	RESERVOIR hydraulic	DEPÓSITO hidráulico	RESERVOIR hydraulique
2	15540431	8	BOLT	TORNILLO	VIS
3	70928460	8	WASHER	ARANDELA	RONDELLE
4	16105011	4	NUT	TUERCA	ÉCROU
5	75325498	1	HOSE	MANGUERA	TUYAU
6	214-2114	1	CLAMP	ABRAZADERA	COLLIER
7	16043231	1	BOLT	TORNILLO	VIS
8	10730301	1	WASHER	ARANDELA	RONDELLE
9	515-23381	1	CLAMP	ABRAZADERA	COLLIER
10	79054457	1	PLUG	TAPÓN	BOUCHON
11	70921216	8	PLUG	TAPÓN	BOUCHON
12	70926538	1	O-RING	ANILLO-O	JOINT TORIQUE
13	REF	1	COVER (p.8-4)	TAPA (p.8-4)	COUVERCLE (p.8-4)

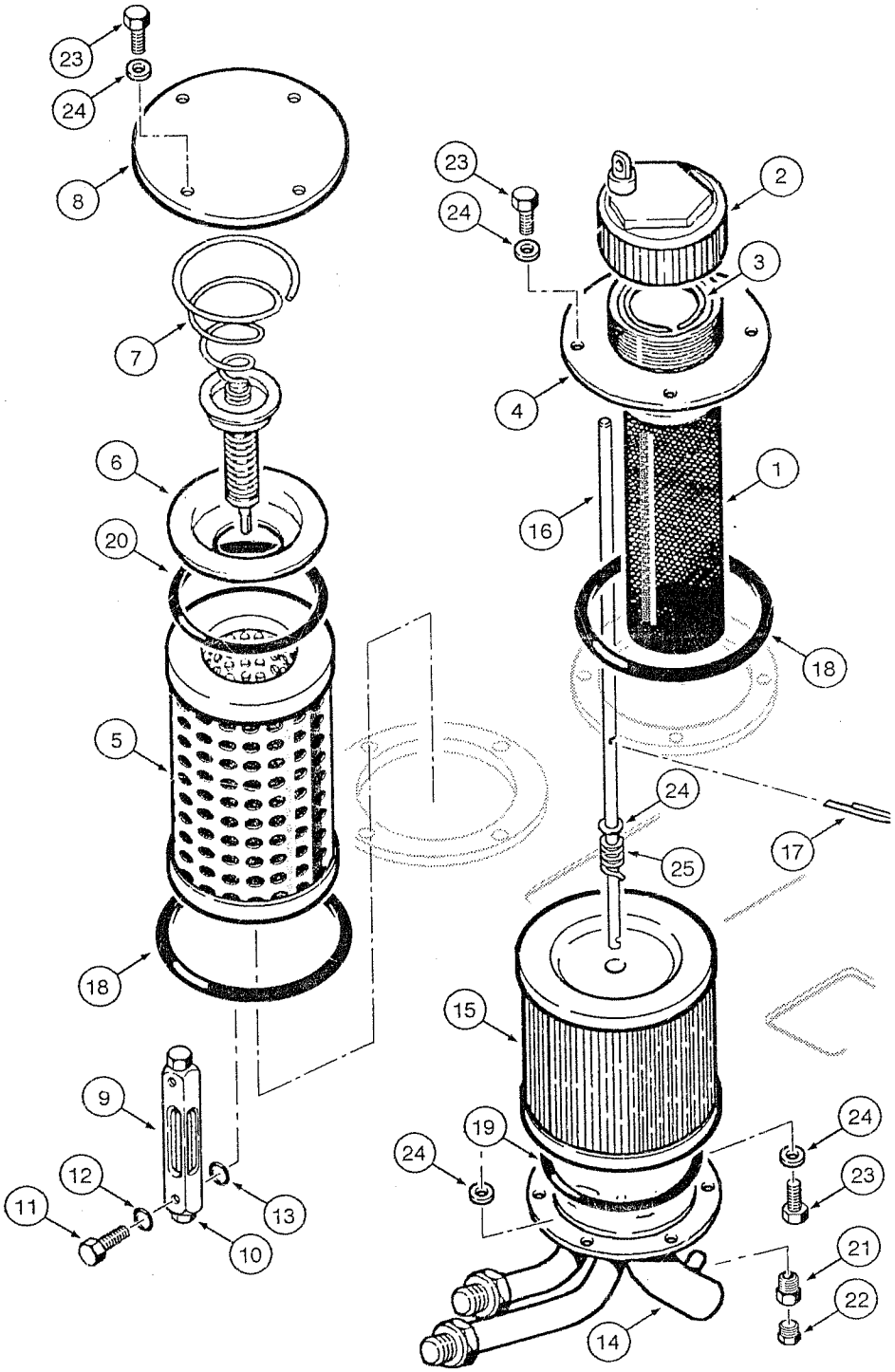
23
24
8
7
6
20
5
18
9
12
11
13
10
23
24
2
3
4
1
16
18
24
25
17
15
19
24
24
23
21
22
14

ITEM REF.	PART Nº PIEZA Nº PIECE Nº	QTY. CANT. QTE.	DESCRIPTION (English)	DESCRIPCIÓN (Español)	DESCRIPTION (Français)
1	79107317	1	FILTER	FILTRO	FILTRE
2	79104494	1	COVER	TAPA	COUVERCLE
3	4971843	1	RING lock	ANILLO traba	SEGMENT d'arret
4	75250791	1	NECK filling	BOCAL relleno	OVERTURE remplissage
5	73125853	1	ELEMENT filtering	ELEMENTO filtrante	ELEMENT filtrant
6	73053604	1	COVER	TAPA	COUVERCLE
7	73045861	1	VALVE	VÁLVULA	VALVE
8	75250792	1	COVER	TAPA	COUVERCLE
9	75261112	2	GAUGE restriction	INDICADOR restricción	INDICATEUR restriction
10	75261113	1	BLOCK	BLOQUE	BLOC
11	75261114	2	BOLT	TORNILLO	VIS
12	10266860	2	WASHER	ARANDELA	RONDELLE
13	75226115	2	RING seal	ANILLO de vedación	SEGMENT d'etancheite
14	87668005	1	TUBE	TUBO	TUBE
15	87626518	1	ELEMENT filtering	ELEMENTO filtrante	ELEMENT filtrant
16	75261197	1	TIE-ROD	TIRANTE	TIGE
17	70900802	2	COTTER-PIN	CLAVIJA	GOUPILLE V
18	14467980	2	O-RING	ANILLO-O	JOINT TORIQUE
19	70923594	1	O-RING	ANILLO-O	JOINT TORIQUE
20	70923594	1	O-RING	ANILLO-O	JOINT TORIQUE
21	70924146	2	PLUG drain	TAPÓN drenaje	BOUCHON drain
22	70902828	1	CONNECTOR	CONECTADOR	CONNECTEUR
23	11106231	14	BOLT	TORNILLO	VIS
24	14496621	16	WASHER	ARANDELA	RONDELLE
25	73066048	1	SPRING	RESORTE	RESSORT

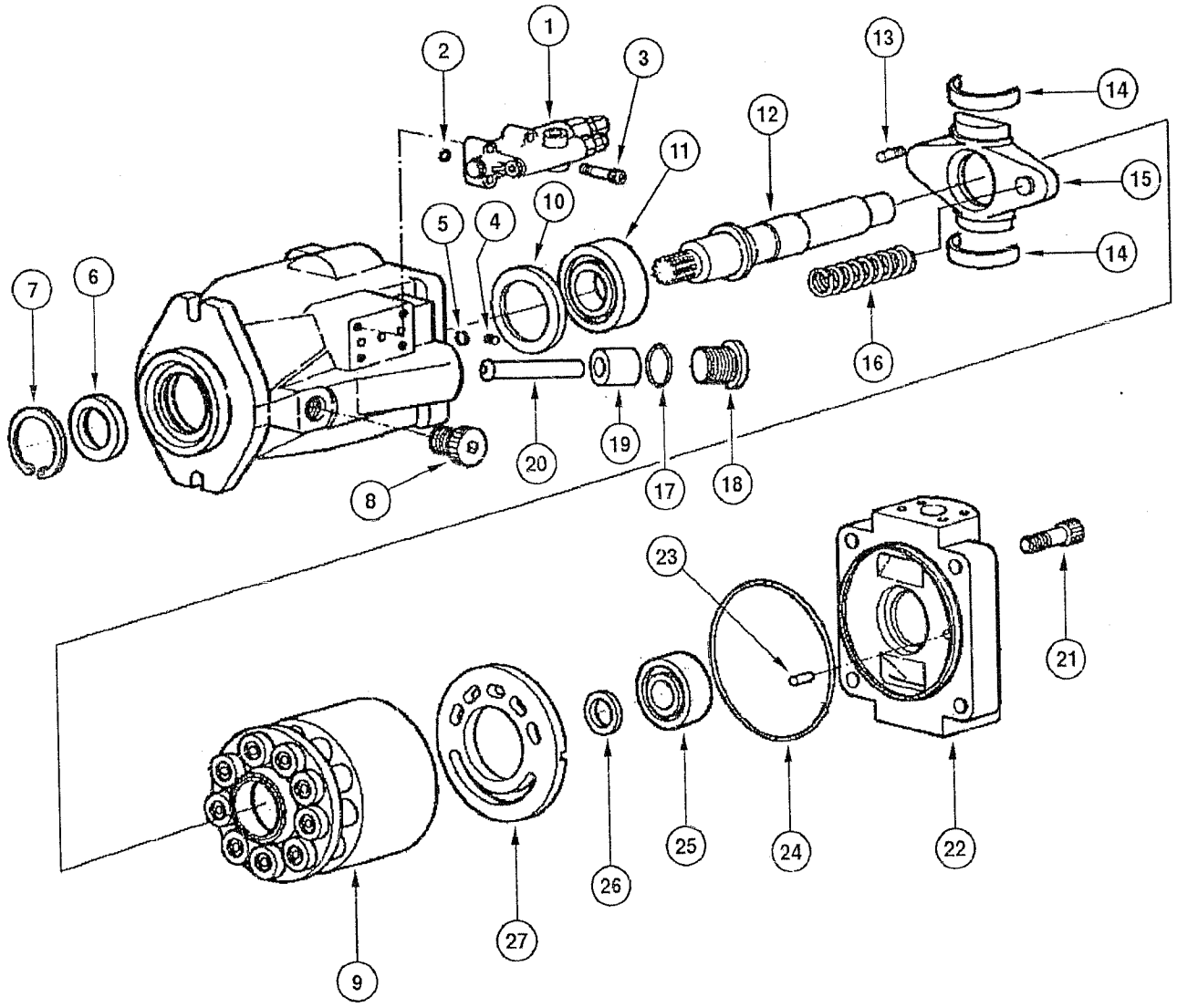
1
2
3
4
5
6
7
8
9
10
11
12
13
14
15
16
17
18
19
20
21
22
23
24
25
26
27

ITEM REF.	PART Nº PIEZA Nº PIECE Nº	QTY. CANT. QTE.	DESCRIPTION (English)	DESCRIPCIÓN (Español)	DESCRIPTION (Français)
	75323556	1	PUMP hydraulic Assy.	BOMBA hidraulica Conj.	POMPE hydraulique Ens.
1	412570A1	1	VALVE	VÁLVULA	VALVE
2	75312558	3	O-RING	ANILLO-O	JOINT TORIQUE
3	412596A1	4	BOLT	TORNILLO	VIS
4	75312531	3	PLUG	TAPÓN	BOUCHON
5	8605025	2	O-RING	ANILLO-O	JOINT TORIQUE
6	75312525	1	RETAINER	RETÉN	RETENTEUR
7	75312524	1	RING lock	ANILLO traba	SEGMENT d'arret
8	412595A1	1	PLUG	TAPÓN	BOUCHON
9	REF	1	DRUM	TAMBOR	TAMBOUR
10	412579A1	1	RING	ANILLO	SEGMENT
11	75312533	1	BEARING	RODAMIENTO	ROULEMENT
12	412575A1	1	SHAFT	EJE	ARBRE
13	412592A1	2	TUBE	TUBO	TUBE
14	412582A1	2	BUSHING	BUJE	DOUILLE
15	412574A1	1	PLATE	PLACA	PLAQUE
16	412577A1	1	SPRING	RESORTE	RESSORT
17	8605024	1	O-RING	ANILLO-O	JOINT TORIQUE
18	412576A1	1	PLUG	TAPÓN	BOUCHON
19	412571A1	1	PISTON	ÉMBOLO	PISTON
20	412572A1	1	ROD	VÁSTAGO	TIGE
21	75312519	4	BOLT	TORNILLO	VIS
22	412573A1	1	COVER	TAPA	COUVERCLE
23	412593A1	1	PIN	PASADOR	CHEVILLE
24	8605023	1	O-RING	ANILLO-O	JOINT TORIQUE
25	75312536	1	BEARING	RODAMIENTO	ROULEMENT
26	75312528	1	SHIM	CALZO	CALE
27	412599A1	1	PLATE	PLACA	PLAQUE
	71100481	1	KIT **(Note 1)**	JUEGO **(Nota 1)**	JEU **(Note 1)**

Note 1: Kit includes items 2, 5, 6, 17, 24
Nota 1: Juego incluye itens 2, 5, 6, 17, 24
Note 1: Jeu comprend les pièces 2, 5, 6, 17, 24

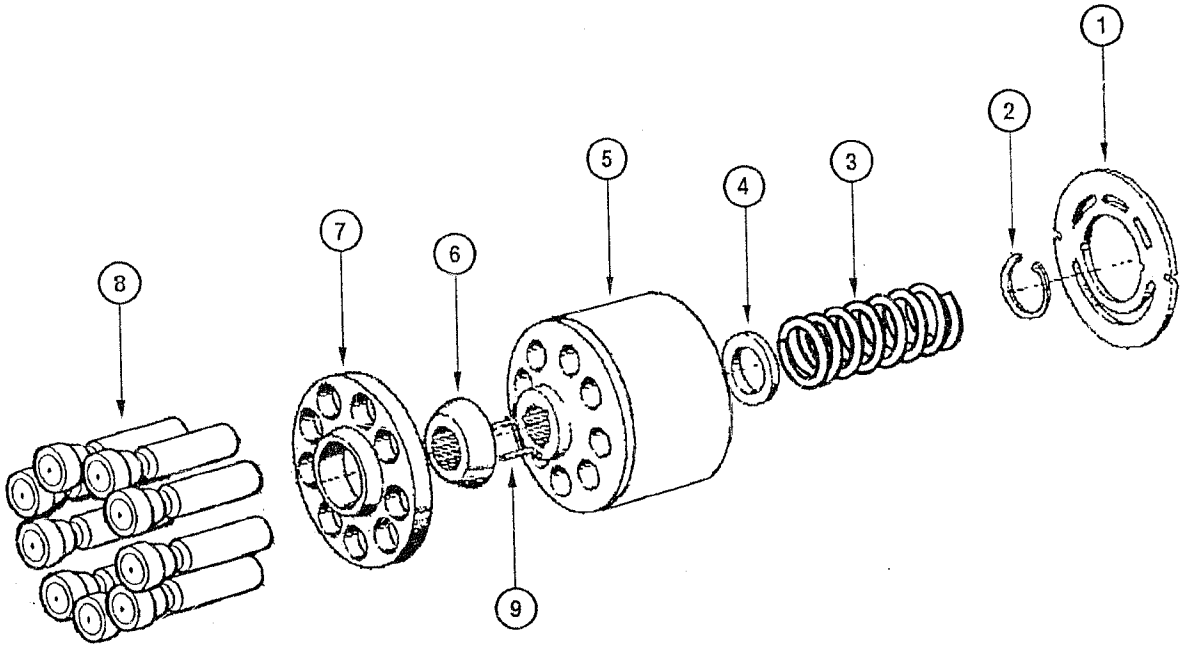
1
2
3
4
5
6
7
8
9

ITEM REF.	PART Nº PIEZA Nº PIECE Nº	QTY. CANT. QTE.	DESCRIPTION (English)	DESCRIPCIÓN (Español)	DESCRIPTION (Français)
	71100540	1	DRUM Assy.	TAMBOR Conj.	TAMBOUR Ens.
1	416599A1	1	PLATE	PLACA	PLAQUE
2	75312547	1	RING lock	ANILLO traba	SEGMENT d'arret
3	75312549	1	SPRING	RESORTE	RESSORT
4	75312550	1	PLATE	PLACA	PLAQUE
5	412603A1	1	DRUM	TAMBOR	TAMBOUR
6	75312552	1	RING	ANILLO	SEGMENT
7	75312554	1	RING	ANILLO	SEGMENT
8	75312553	9	PISTON	ÉMBOLO	PISTON
9	412607A1	3	PIN	PASADOR	CHEVILLE

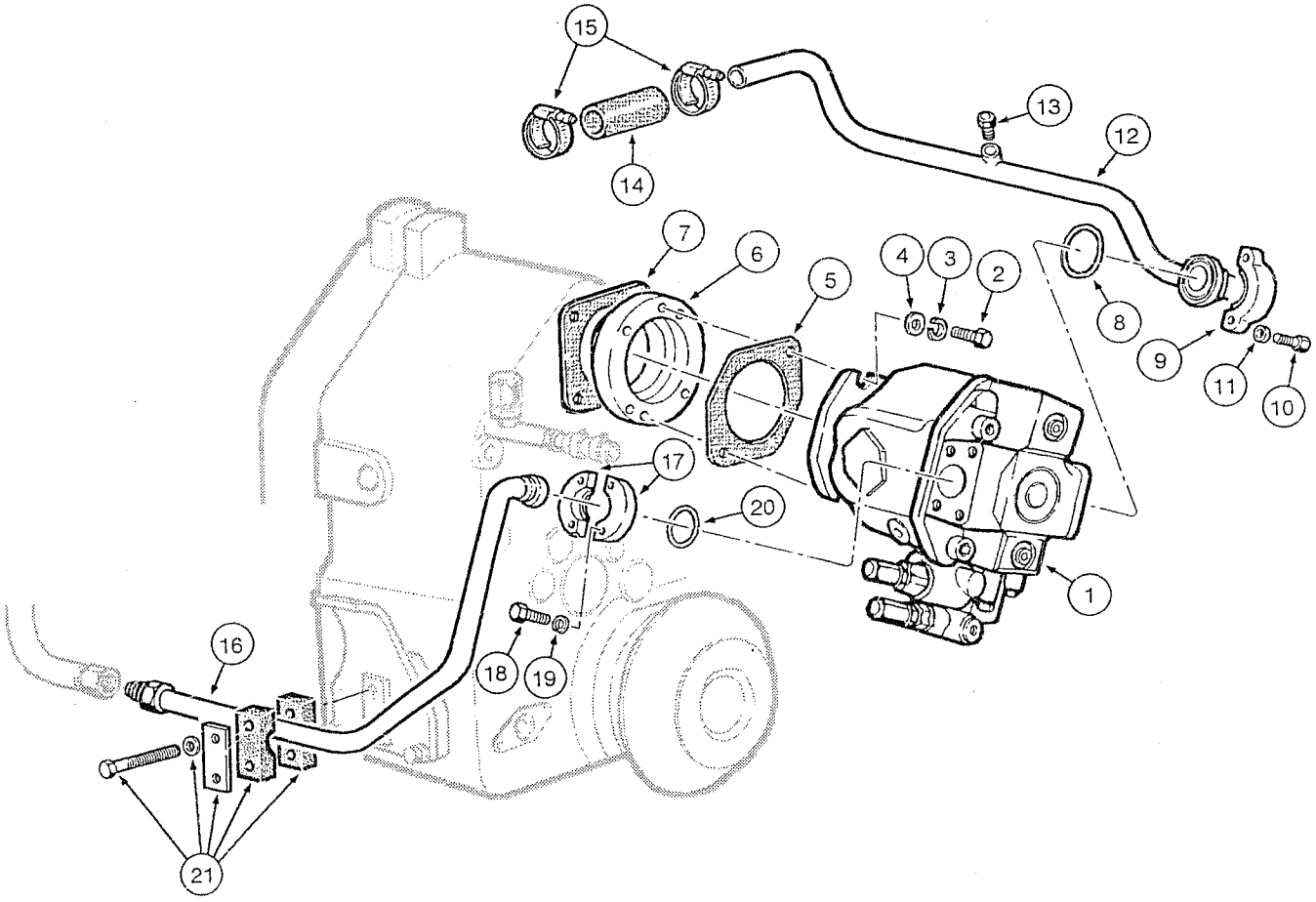
15
14
13
12
7
6
5
4
3
2
8
9
11
10
17
20
1
16
18
19
21

ITEM REF.	PART Nº PIEZA Nº PIECE Nº	QTY. CANT. QTE.	DESCRIPTION (English)	DESCRIPCIÓN (Español)	DESCRIPTION (Français)
1	REF	1	PUMP hydraulic Assy. (p.8-6)	BOMBA hidraulica Conj. (p.8-6)	POMPE hydraulique Ens. (p.8-6)
2	11118731	2	BOLT	TORNILLO	VIS
3	10517271	2	WASHER lock	ARANDELA presión	RONDELLE d'arret
4	10520201	2	WASHER	ARANDELA	RONDELLE
6	75253330	1	SPACER	DISTANCIADOR	ENTRETOISE
7	70188771	2	GASKET	JUNTA	JOINT
8	70924686	1	O-RING	ANILLO-O	JOINT TORIQUE
9	70921599	2	FLANGE	FLANGE	BRIDE
10	11115531	4	BOLT	TORNILLO	VIS
11	10517173	4	WASHER lock	ARANDELA presión	RONDELLE d'arret
12	87675007	1	TUBE	TUBO	TUBE
13	70918951	1	PLUG steel	TAPÓN acero	BOUCHON acier
14	73107726	1	TUBE flexible	TUBO flexible	TUBE flexible
15	259044A1	2	CLAMP	ABRAZADERA	COLLIER
16	87657086	1	TUBE	TUBO	TUBE
17	75253408	2	FLANGE	FLANGE	BRIDE
18	11112631	4	BOLT	TORNILLO	VIS
19	10517073	4	WASHER	ARANDELA	RONDELLE
20	70923664	2	O-RING	ANILLO-O	JOINT TORIQUE
21	75252564	1	CLAMP	ABRAZADERA	COLLIER

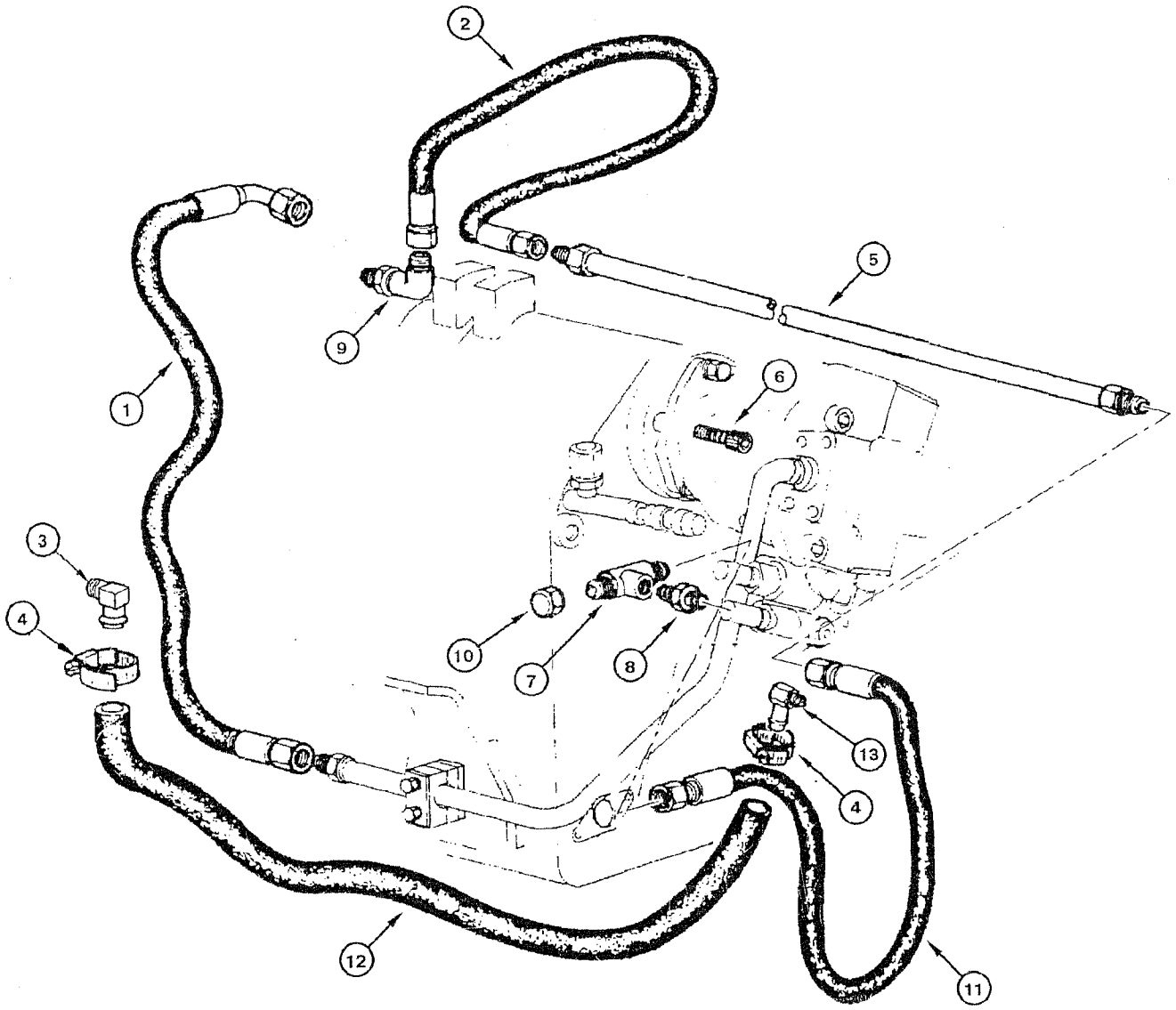
2
5
9
6
1
3
4
10
7
8
13
4
12
11

ITEM REF.	PART Nº PIEZA Nº PIECE Nº	QTY. CANT. QTE.	DESCRIPTION (English)	DESCRIPCIÓN (Español)	DESCRIPTION (Français)
1	75251171	1	HOSE	MANGUERA	TUYAU
2	75251178	1	HOSE	MANGUERA	TUYAU
3	70928888	1	ELBOW	CODO	RACCORD COUDE
4	70925756	2	CLAMP	ABRAZADERA	COLLIER
5	75248896	1	TUBE	TUBO	TUBE
6	14422020	4	BOLT	TORNILLO	VIS
7	70921014	3	ELBOW	CODO	RACCORD COUDE
8	75325195	1	CONNECTOR	CONECTADOR	CONNECTEUR
9	70922523	2	ELBOW	CODO	RACCORD COUDE
10	70919552	1	PLUG	TAPÓN	BOUCHON
11	75251156	1	TUBE flexible	TUBO flexible	TUBE flexible
12	324530A1	1	TUBE flexible	TUBO flexible	TUBE flexible
13	372029A2	1	ELBOW	CODO	RACCORD COUDE

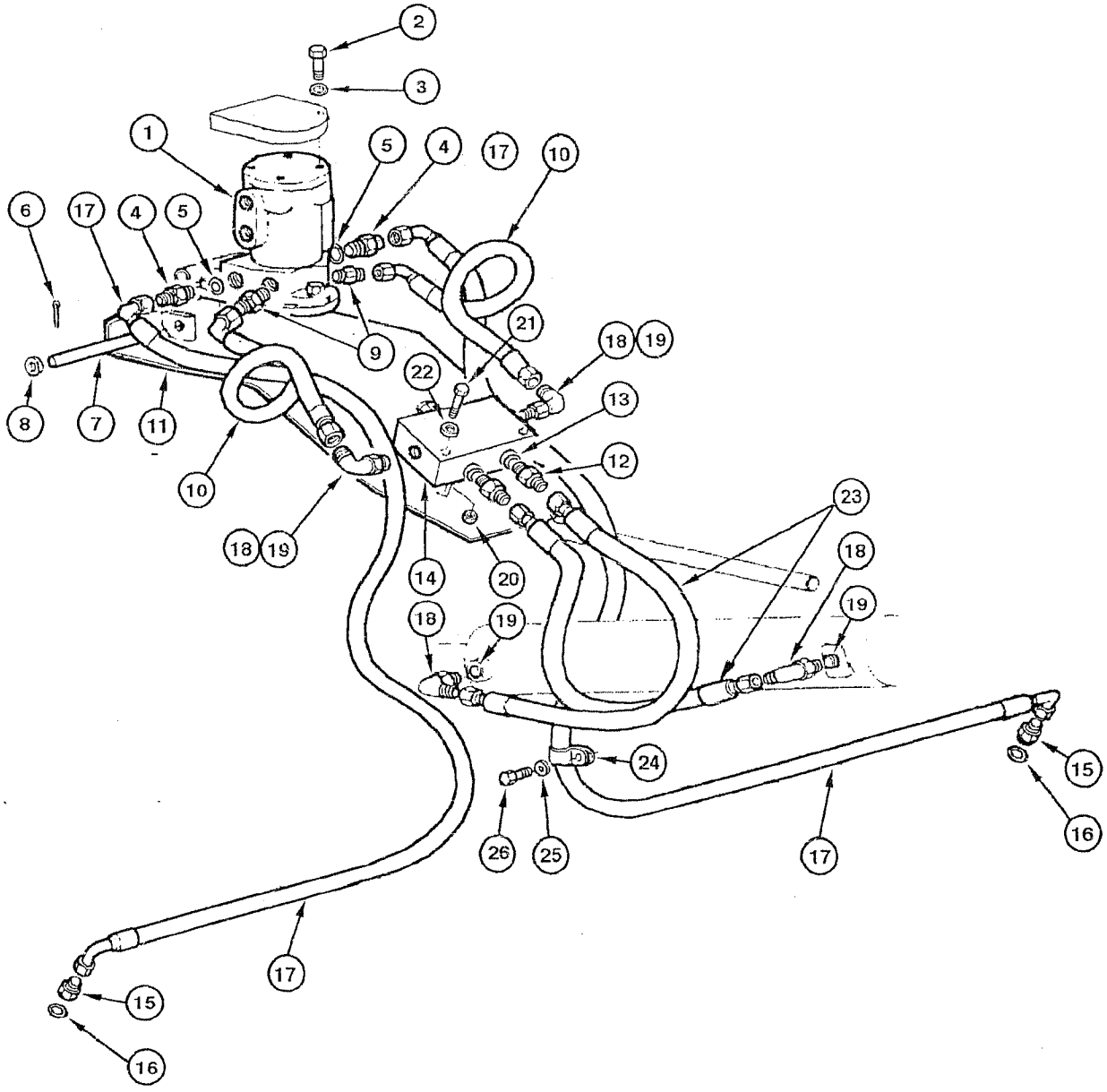
2
3
1
5
4
17
10
6
17
4
5
9
21
18
19
22
13
8
7
11
12
10
23
18
19
14
20
18
19
18
19
24
15
26
25
17
16
17
15
16

ITEM REF.	PART Nº PIEZA Nº PIECE Nº	QTY. CANT. QTE.	DESCRIPTION (English)	DESCRIPCIÓN (Español)	DESCRIPTION (Français)
1	REF	1	DISTRIBUTOR rotary Assy. (p.8-20)	DISTRIBUIDOR rotativo Conj. (p.8-20)	DISTRIBUTEUR rotatif (p.8-20)
2	70921565	4	BOLT	TORNILLO	VIS
3	70912441	4	WASHER lock	ARANDELA presión	RONDELLE d'arret
4	70923717	2	CONNECTOR	CONECTADOR	CONNECTEUR
5	70921205	2	O-RING	ANILLO-O	JOINT TORIQUE
6	70900942	1	COTTER-PIN	CLAVIJA	GOUPILLE V
7	70658592	1	PIN	PASADOR	CHEVILLE
8	70911115	1	WASHER	ARANDELA	RONDELLE
9	70922457	2	CONNECTOR	CONECTADOR	CONNECTEUR
10	75320161	2	HOSE	MANGUERA	TUYAU
11	75267313	1	PLATE	PLACA	PLAQUE
12	70922457	2	CONNECTOR	CONECTADOR	CONNECTEUR
13	70921349	2	O-RING	ANILLO-O	JOINT TORIQUE
14	REF	1	VALVE retainer Assy. (p.8-108)	VÁLVULA retención Conj. (p.8-108)	VALVE retention Ens. (p.8-108)
15	70921409	2	CONNECTOR	CONECTADOR	CONNECTEUR
16	70921349	2	O-RING	ANILLO-O	JOINT TORIQUE
17	75255794	2	HOSE	MANGUERA	TUYAU
18	70923905	2	CONNECTOR	CONECTADOR	CONNECTEUR
19	70921349	2	O-RING	ANILLO-O	JOINT TORIQUE
20	11701721	2	NUT	TUERCA	ÉCROU
21	11107331	2	BOLT	TORNILLO	VIS
22	70630753	2	WASHER	ARANDELA	RONDELLE
23	75255800	2	HOSE	MANGUERA	TUYAU
24	70929344	1	CLAMP	ABRAZADERA	COLLIER
25	70677004	2	WASHER	ARANDELA	RONDELLE
26	70927541	1	BOLT	TORNILLO	VIS

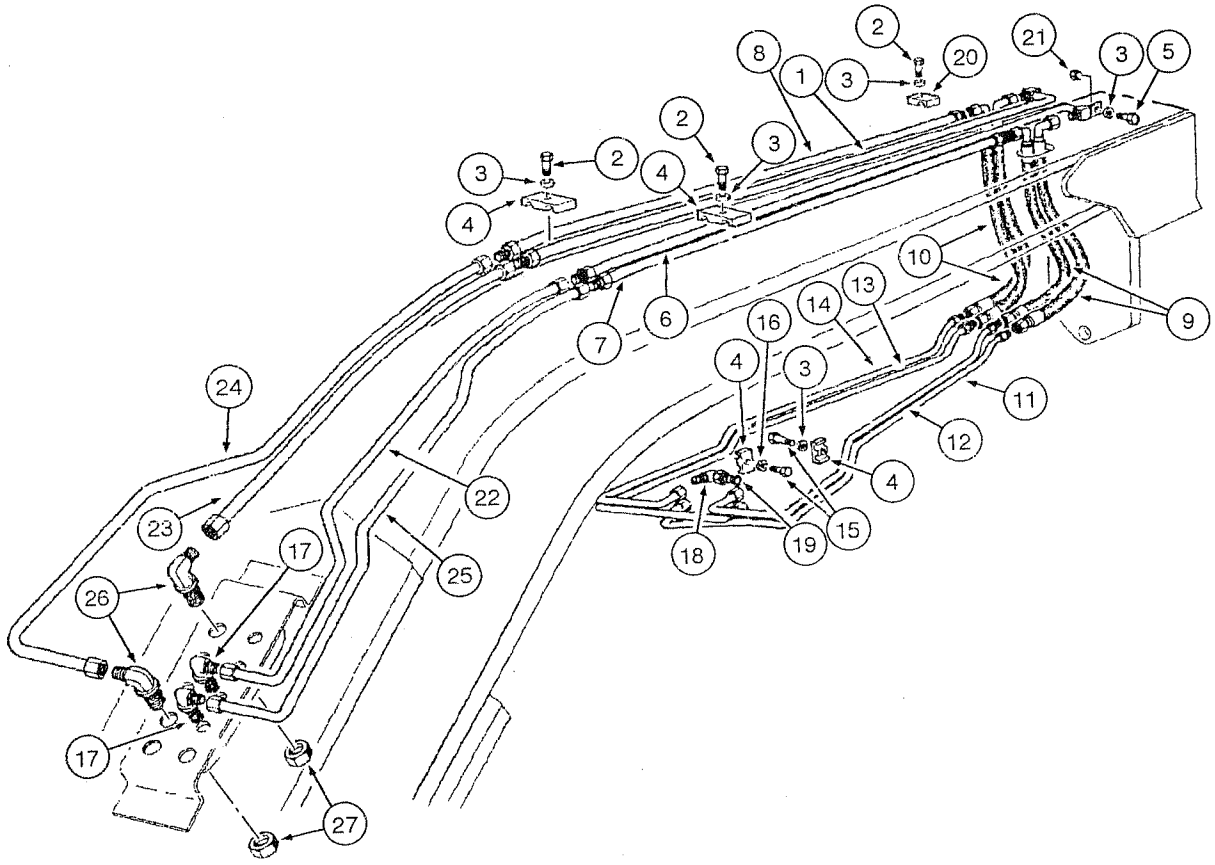
1
2
3
4
5
6
7
8
9
10
11
12
13
14
15
16
17
18
19
20
21
22
23
24
25
26
27

ITEM REF.	PART Nº PIEZA Nº PIECE Nº	QTY. CANT. QTE.	DESCRIPTION (English)	DESCRIPCIÓN (Español)	DESCRIPTION (Français)
1	75248894	1	TUBE	TUBO	TUBE
2	16054631	8	BOLT	TORNILLO	VIS
3	10730301	8	WASHER	ARANDELA	RONDELLE
4	70623355	14	CLAMP	ABRAZADERA	COLLIER
5	16043431	2	BOLT	TORNILLO	VIS
6	75248903	1	TUBE	TUBO	TUBE
7	75248900	1	TUBE	TUBO	TUBE
8	75248883	1	TUBE	TUBO	TUBE
9	75255792	2	HOSE	MANGUERA	TUYAU
10	75255797	2	HOSE	MANGUERA	TUYAU
11	75252263	1	TUBE	TUBO	TUBE
12	75252264	1	TUBE	TUBO	TUBE
13	75252255	1	TUBE	TUBO	TUBE
14	75252254	1	TUBE	TUBO	TUBE
15	11106431	8	BOLT	TORNILLO	VIS
16	10516871	8	WASHER	ARANDELA	RONDELLE
17	70928378	2	CONNECTOR	CONECTADOR	CONNECTEUR
18	70924786	4	ELBOW	CODO	RACCORD COUDE
19	70921205	4	O-RING	ANILLO-O	JOINT TORIQUE
20	75249311	2	CLAMP	ABRAZADERA	COLLIER
21	11701721	3	NUT	TUERCA	ÉCROU
22	75253433	1	TUBE	TUBO	TUBE
23	75253436	1	TUBE	TUBO	TUBE
24	75253435	1	TUBE	TUBO	TUBE
25	75253434	1	TUBE	TUBO	TUBE
26	218-693	2	ELBOW	CODO	RACCORD COUDE
27	218-1254	2	NUT	TUERCA	ÉCROU

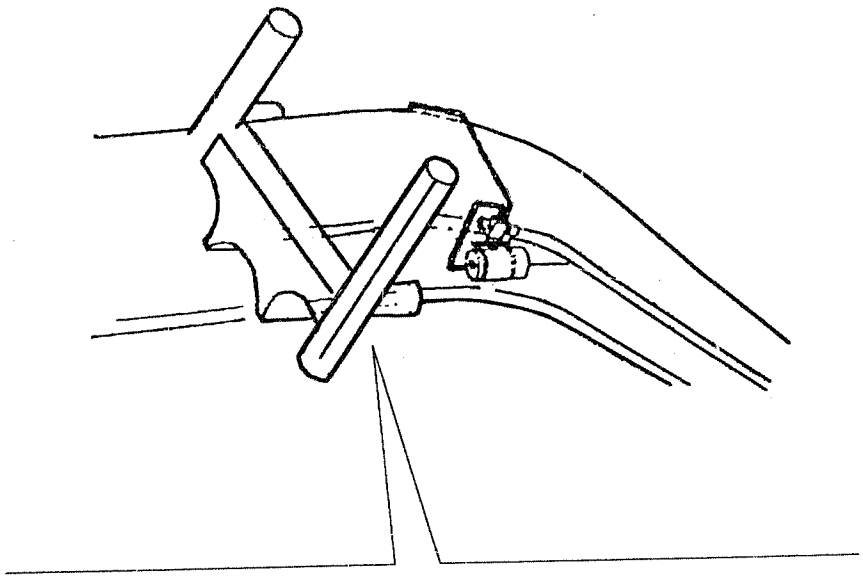

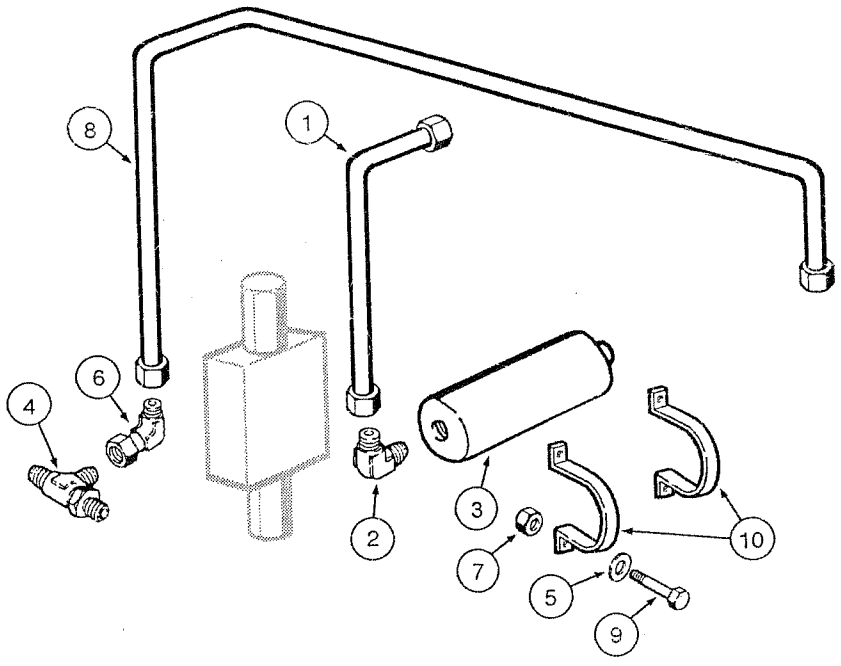
8
1
6
4
3
2
10
7
5
9

ITEM REF.	PART Nº PIEZA Nº PIECE Nº	QTY. CANT. QTE.	DESCRIPTION (English)	DESCRIPCIÓN (Español)	DESCRIPTION (Français)
1	75255616	1	TUBE	TUBO	TUBE
2	218-5106	1	ELBOW	CODO	RACCORD COUDE
3	73160860	1	ACCUMULATOR	ACUMULADOR	ACCUMULATEUR
4	70922792	1	CONNECTOR	CONECTADOR	CONNECTEUR
5	10516871	4	WASHER	ARANDELA	RONDELLE
6	70921279	2	VALVE	VÁLVULA	VALVE
7	15500121	4	NUT	TUERCA	ÉCROU
8	75255614	1	TUBE	TUBO	TUBE
9	11106431	4	BOLT	TORNILLO	VIS
10	73160848	2	CLAMP	ABRAZADERA	COLLIER

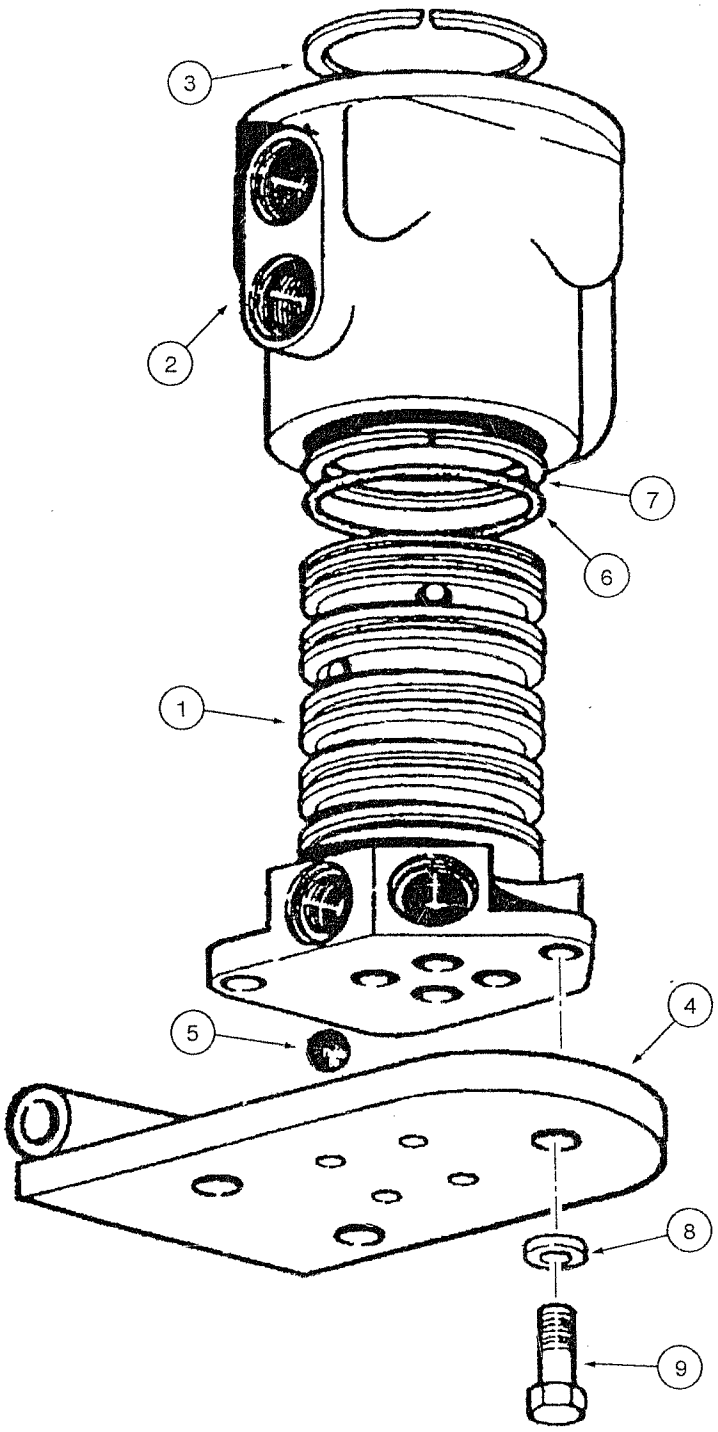
3
2
7
6
1
4
5
8
9

ITEM REF.	PART Nº PIEZA Nº PIECE Nº	QTY. CANT. QTE.	DESCRIPTION (English)	DESCRIPCIÓN (Español)	DESCRIPTION (Français)
	75267310	1	DISTRIBUTOR rotary Assy.	DISTRIBUIDOR rotativo Conj.	DISTRIBUTEUR rotatif Ens.
1	73127351	1	ROTOR	ROTOR	ROTOR
2	70658265	1	HOUSING	CARCASA	CARCASSE
3	70050292	1	RING lock	ANILLO traba	SEGMENT d'arret
4	75267594	1	PLATE	PLACA	PLAQUE
5	70905362	4	BALL	BOLA	BILLE
6	70925257	5	RING	ANILLO	SEGMENT
7	70926622	8	RING	ANILLO	SEGMENT
8	70910287	4	WASHER lock	ARANDELA presión	RONDELLE d'arret
9	70922763	4	BOLT	TORNILLO	VIS

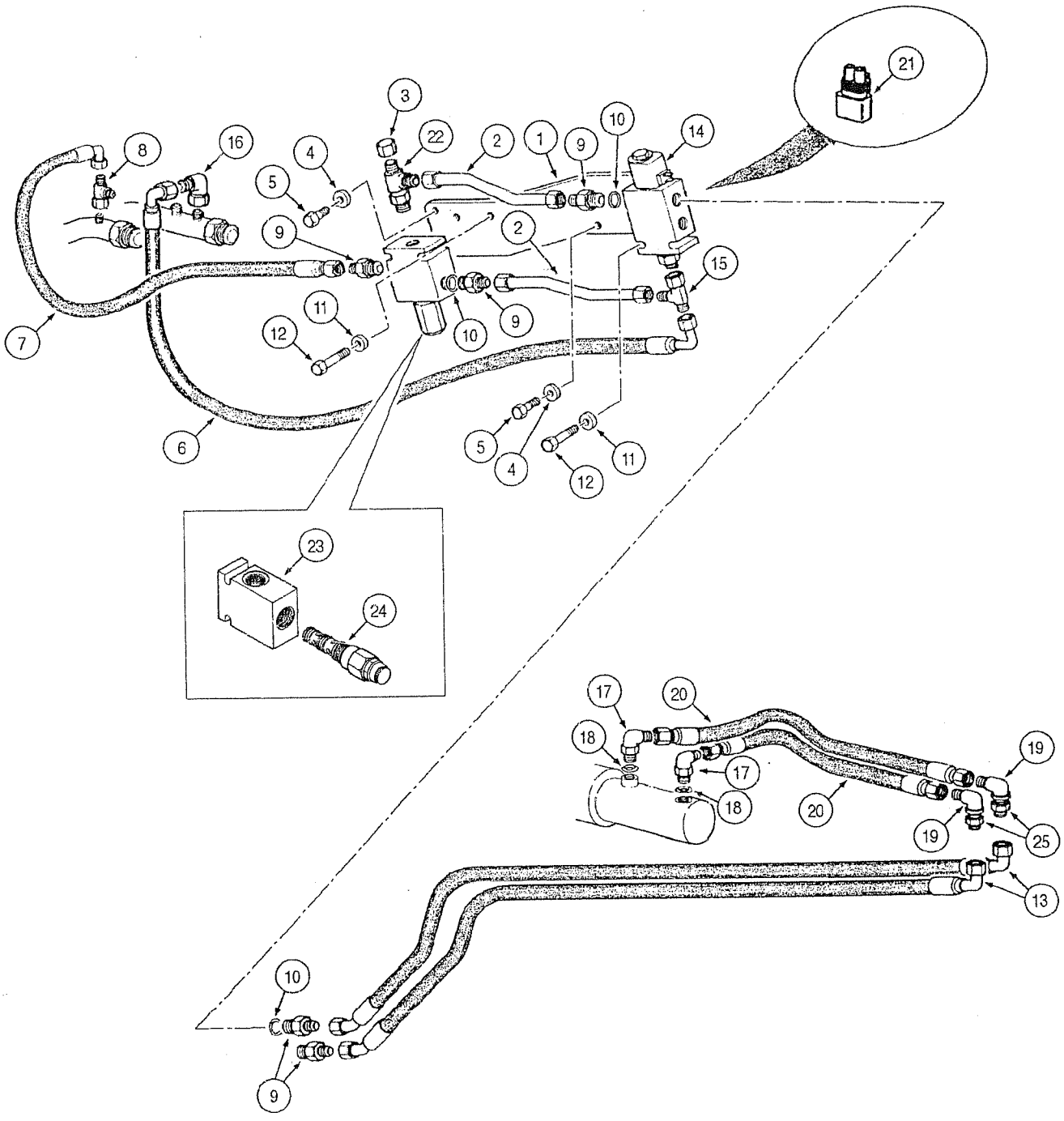
21
3
22
2
1
9
10
14
8
16
4
5
9
2
15
11
12
10
9
7
6
5
4
12
11
23
24
17
20
18
19
17
18
20
19
25
13
10
9

ITEM REF.	PART Nº PIEZA Nº PIECE Nº	QTY. CANT. QTE.	DESCRIPTION (English)	DESCRIPCIÓN (Español)	DESCRIPTION (Français)
1	75280725	1	BRACKET	SOPORTE	SUPPORT
2	75260090	2	TUBE	TUBO	TUBE
3	70919552	1	PLUG	TAPÓN	BOUCHON
4	10730301	2	WASHER	ARANDELA	RONDELLE
5	16043231	2	BOLT	TORNILLO	VIS
6	75252434	1	HOSE	MANGUERA	TUYAU
7	75252433	1	HOSE	MANGUERA	TUYAU
8	70921297	2	CONNECTOR	CONECTADOR	CONNECTEUR
9	70922522	4	CONNECTOR	CONECTADOR	CONNECTEUR
10	70921885	4	O-RING	ANILLO-O	JOINT TORIQUE
11	70928190	2	WASHER	ARANDELA	RONDELLE
12	70930238	2	BOLT	TORNILLO	VIS
13	75252380	2	HOSE	MANGUERA	TUYAU
14	REF	1	VALVE saddle lock (p.8-134)	VÁLVULA traba sela (p.8-134)	VALVE blocage selle (p.8-134)
15	70921297	1	CONNECTOR	CONECTADOR	CONNECTEUR
16	70921013	1	ELBOW	CODO	RACCORD COUDE
17	70923905	2	CONNECTOR	CONECTADOR	CONNECTEUR
18	70921349	2	O-RING	ANILLO-O	JOINT TORIQUE
19	218-693	2	CONNECTOR	CONECTADOR	CONNECTEUR
20	70659547	2	HOSE	MANGUERA	TUYAU
21	75322270	1	RESISTOR	RESISTOR	RESISTANCE
22	70930806	1	CONNECTOR	CONECTADOR	CONNECTEUR
23	87521643	1	VALVE	VÁLVULA	VALVE
24	71104112	1	VALVE	VÁLVULA	VALVE
25	218-1254	2	NUT	TUERCA	ÉCROU

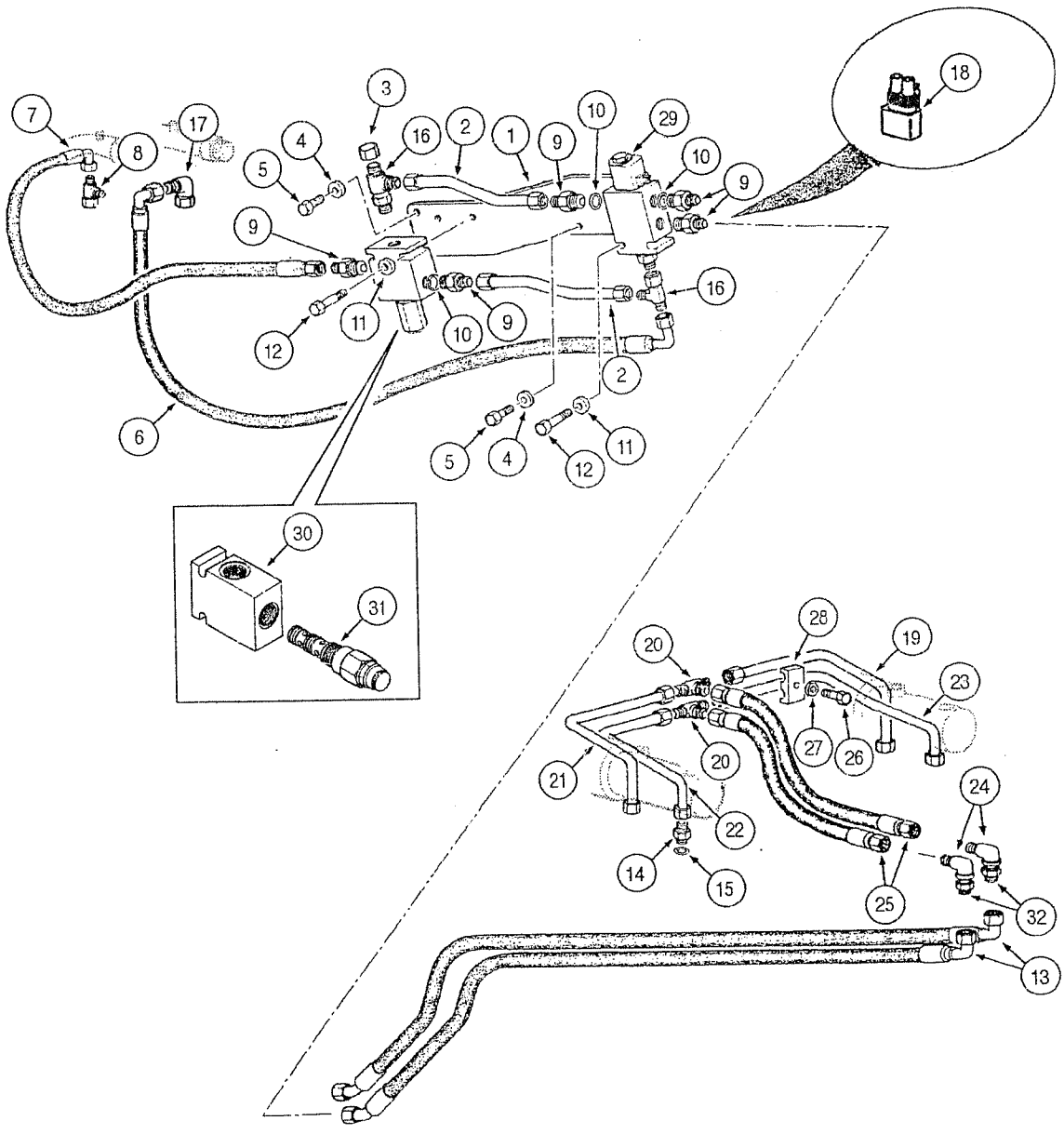
1
2
3
4
5
6
7
8
9
10
11
12
13
14
15
16
17
18
19
20
21
22
23
24
25
26
27
28
29
30
31
32

ITEM REF.	PART Nº PIEZA Nº PIECE Nº	QTY. CANT. QTE.	DESCRIPTION (English)	DESCRIPCIÓN (Español)	DESCRIPTION (Français)
1	75280725	1	BRACKET	SOPORTE	SUPPORT
2	75260090	2	TUBE	TUBO	TUBE
3	70919552	1	PLUG	TAPÓN	BOUCHON
4	10730301	2	WASHER	ARANDELA	RONDELLE
5	16043231	2	BOLT	TORNILLO	VIS
6	75252434	1	HOSE	MANGUERA	TUYAU
7	75252433	1	HOSE	MANGUERA	TUYAU
8	79067002	3	CONNECTOR	CONECTADOR	CONNECTEUR
9	70922522	4	CONNECTOR	CONECTADOR	CONNECTEUR
10	70921885	4	O-RING	ANILLO-O	JOINT TORIQUE
11	70928190	2	WASHER	ARANDELA	RONDELLE
12	70930238	4	BOLT	TORNILLO	VIS
13	75252380	2	HOSE	MANGUERA	TUYAU
14	70922457	4	CONNECTOR	CONECTADOR	CONNECTEUR
15	70921349	4	O-RING	ANILLO-O	JOINT TORIQUE
16	70930806	1	CONNECTOR	CONECTADOR	CONNECTEUR
17	70921013	1	ELBOW	CODO	RACCORD COUDE
18	75322270	1	RESISTOR	RESISTOR	RESISTANCE
19	73127114	1	TUBE	TUBO	TUBE
20	70919087	2	CONNECTOR	CONECTADOR	CONNECTEUR
21	73127111	1	TUBE	TUBO	TUBE
22	73127112	1	TUBE	TUBO	TUBE
23	73127113	1	TUBE	TUBO	TUBE
24	218-693	2	CONNECTOR	CONECTADOR	CONNECTEUR
25	70659547	2	HOSE	MANGUERA	TUYAU
26	70927361	2	BOLT	TORNILLO	VIS
27	70910287	2	WASHER lock	ARANDELA presión	RONDELLE d'arret
28	70695523	2	CLAMP	ABRAZADERA	COLLIER
29	REF	1	VALVE saddle lock (p.8-134)	VÁLVULA traba sela (p.8-134)	VALVE biocage selle (p.8-134)
30	87521643	1	VALVE	VÁLVULA	VALVE
31	71104112	1	VALVE	VÁLVULA	VALVE
32	218-1254	2	NUT	TUERCA	ÉCROU

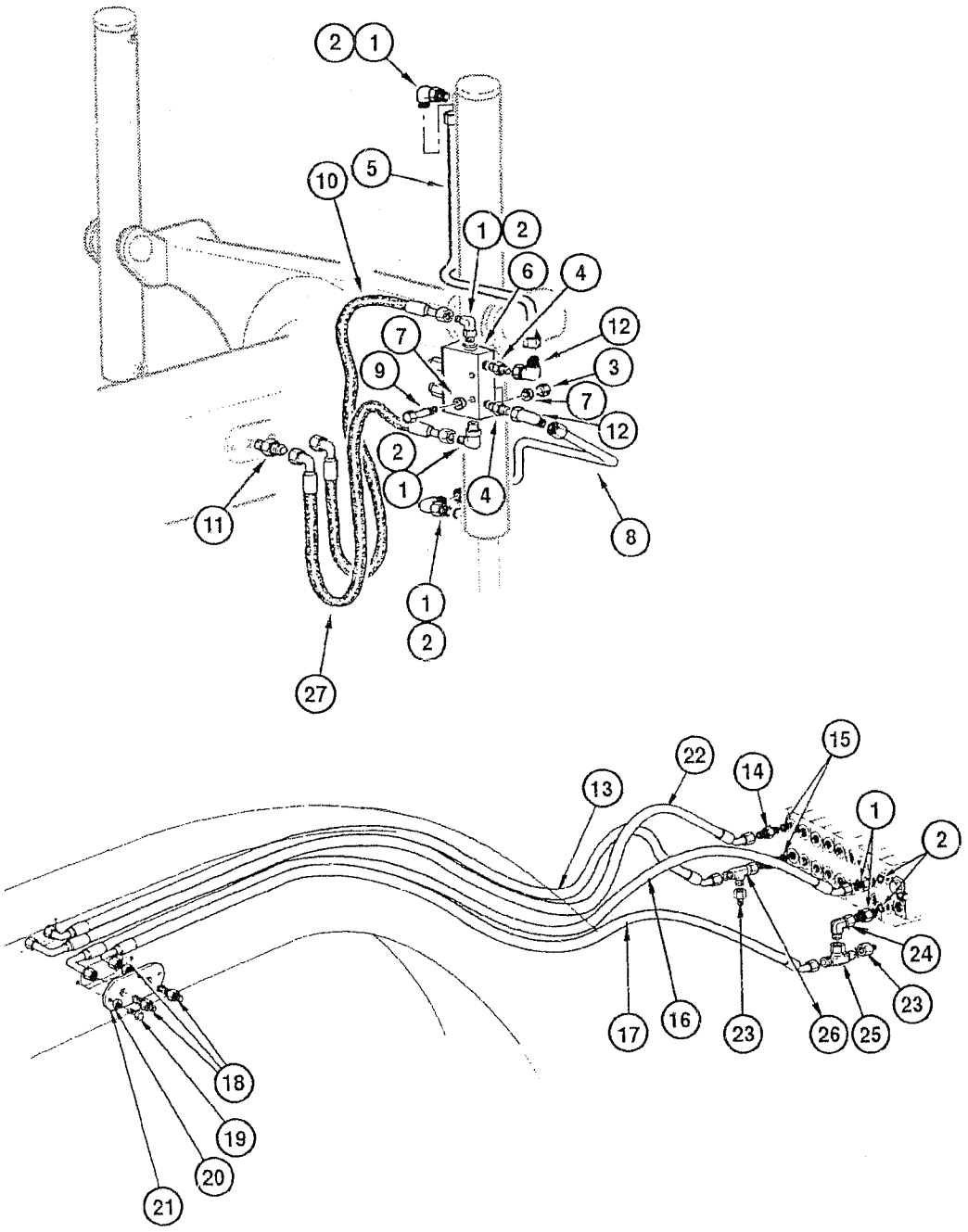
2
1
10
5
1
2
6
4
12
7
9
3
7
12
2
1
4
11
8
1
2
27
15
22
14
13
1
2
24
23
17
16
23
26
25
18
19
20
21

ITEM REF.	PART Nº PIEZA Nº PIECE Nº	QTY. CANT. QTE.	DESCRIPTION (English)	DESCRIPCIÓN (Español)	DESCRIPTION (Français)
1	218-5106	4	ELBOW	CODO	RACCORD COUDE
2	70921349	10	O-RING	ANILLO-O	JOINT TORIQUE
3	70900367	2	NUT	TUERCA	ÉCROU
4	70921409	2	CONNECTOR	CONECTADOR	CONNECTEUR
5	75254144	1	TUBE RH	TUBO Der.	TUBE droit
5	75254140	1	TUBE LH	TUBO Izq.	TUBE gauche
6	REF	2	VALVE retainer Assy. (p.8-108)	VÁLVULA retención Conj. (p.8-108)	VALVE retention Ens. (p.8-108)
7	70630753	4	WASHER	ARANDELA	RONDELLE
8	75254146	1	TUBE RH	TUBO Der.	TUBE droit
8	75254142	1	TUBE LH	TUBO Izq.	TUBE gauche
9	11107331	4	BOLT	TORNILLO	VIS
10	73127637	2	HOSE	MANGUERA	TUYAU
11	70927261	4	CONNECTOR	CONECTADOR	CONNECTEUR
12	70921279	4	ELBOW	CODO	RACCORD COUDE
13	75252826	1	HOSE	MANGUERA	TUYAU
14	70921409	4	CONNECTOR	CONECTADOR	CONNECTEUR
15	70921885	4	O-RING	ANILLO-O	JOINT TORIQUE
16	75251170	1	HOSE	MANGUERA	TUYAU
17	75251159	1	HOSE	MANGUERA	TUYAU
18	70927261	4	CONNECTOR	CONECTADOR	CONNECTEUR
19	16043231	4	BOLT	TORNILLO	VIS
20	10730301	4	WASHER	ARANDELA	RONDELLE
21	75267103	2	PLATE	PLACA	PLAQUE
22	75252827	1	HOSE	MANGUERA	TUYAU
23	70923102	2	CONNECTOR	CONECTADOR	CONNECTEUR
24	70921279	1	ELBOW	CODO	RACCORD COUDE
25	70921276	1	CONNECTOR	CONECTADOR	CONNECTEUR
26	70921298	1	CONNECTOR T	CONECTADOR T	CONNECTEUR T
27	75325863	2	HOSE	MANGUERA	TUYAU

ITEM REF.	PART Nº PIEZA Nº PIECE Nº	QTY. CANT. QTE.	DESCRIPTION (English)	DESCRIPCIÓN (Español)	DESCRIPTION (Français)
1	218-5106	4	ELBOW	CODO	RACCORD COUDE
2	70921349	10	O-RING	ANILLO-O	JOINT TORIQUE
3	70900367	2	NUT	TUERCA	ÉCROU
4	70921409	2	CONNECTOR	CONECTADOR	CONNECTEUR
5	75254144	1	TUBE RH	TUBO Der.	TUBE droit
5	75254140	1	TUBE LH	TUBO Izq.	TUBE gauche
6	REF	2	VALVE retainer Assy. **(p.8-108)**	VÁLVULA retención Conj. **(p.8-108)**	VALVE retention Ens. **(p.8-108)**
7	70630753	4	WASHER	ARANDELA	RONDELLE
8	75254146	1	TUBE RH	TUBO Der.	TUBE droit
8	75254142	1	TUBE LH	TUBO Izq.	TUBE gauche
9	11107331	4	BOLT	TORNILLO	VIS
10	73127637	2	HOSE	MANGUERA	TUYAU
11	70927261	4	CONNECTOR	CONECTADOR	CONNECTEUR
12	70921279	4	ELBOW	CODO	RACCORD COUDE
13	75252826	1	HOSE	MANGUERA	TUYAU
14	70921409	4	CONNECTOR	CONECTADOR	CONNECTEUR
15	70921885	4	O-RING	ANILLO-O	JOINT TORIQUE
16	75251170	1	HOSE	MANGUERA	TUYAU
17	75251169	1	HOSE	MANGUERA	TUYAU
18	70927261	4	CONNECTOR	CONECTADOR	CONNECTEUR
19	16043231	4	BOLT	TORNILLO	VIS
20	10730301	4	WASHER	ARANDELA	RONDELLE
21	75267103	2	PLATE	PLACA	PLAQUE
22	75252827	1	HOSE	MANGUERA	TUYAU
23	70923102	2	CONNECTOR	CONECTADOR	CONNECTEUR
24	70921279	1	ELBOW	CODO	RACCORD COUDE
25	70921276	1	CONNECTOR	CONECTADOR	CONNECTEUR
26	70921298	1	CONNECTOR T	CONECTADOR T	CONNECTEUR T
27	75325863	2	HOSE	MANGUERA	TUYAU

ITEM REF.	PART Nº PIEZA Nº PIECE Nº	QTY. CANT. QTE.	DESCRIPTION (English)	DESCRIPCIÓN (Español)	DESCRIPTION (Français)
1	218-5106	3	ELBOW	CODO	RACCORD COUDE
2	75256029	2	ACCUMULATOR	ACUMULADOR	ACCUMULATEUR
3	15500121	6	NUT	TUERCA	ÉCROU
4	75255630	4	CLAMP	ABRAZADERA	COLLIER
5	10516871	10	WASHER	ARANDELA	RONDELLE
6	11106431	6	BOLT	TORNILLO	VIS
7	75255628	2	CLAMP	ABRAZADERA	COLLIER
8	70920329	4	NUT	TUERCA	ÉCROU
9	70921409	4	CONNECTOR	CONECTADOR	CONNECTEUR
10	70677004	4	WASHER	ARANDELA	RONDELLE
11	70934150	4	BOLT	TORNILLO	VIS
12	75255625	1	TUBE LH	TUBO Izq.	TUBE gauche
13	75255622	1	TUBE RH	TUBO Der.	TUBE droit
14	73160848	4	CLAMP	ABRAZADERA	COLLIER
15	11106031	8	BOLT	TORNILLO	VIS
16	75255618	2	TUBE	TUBO	TUBE
17	75255620	2	TUBE	TUBO	TUBE
18	70921279	2	ELBOW	CODO	RACCORD COUDE
19	73160850	2	VALVE Assy.	VÁLVULA Conj.	VALVE Ens.
20	73132976	2	SOLENOID Assy.	SOLENOIDE Conj.	SOLENOID Ens.
21	73133624	2	VALVE	VÁLVULA	VALVE
22	75286423	2	KIT seal	JUEGO de vedación	JEU d'etancheite
23	73128151	2	COVER	TAPA	COUVERCLE
24	73123152	2	COIL	BOBINA	BOBINE
25	73123153	2	HOUSING	CARCASA	CARCASSE
26	73113425	2	NUT	TUERCA	ÉCROU
27	75322270	1	RESISTOR	RESISTOR	RESISTANCE
28	75240843	4	BUSHING	BUJE	DOUILLE

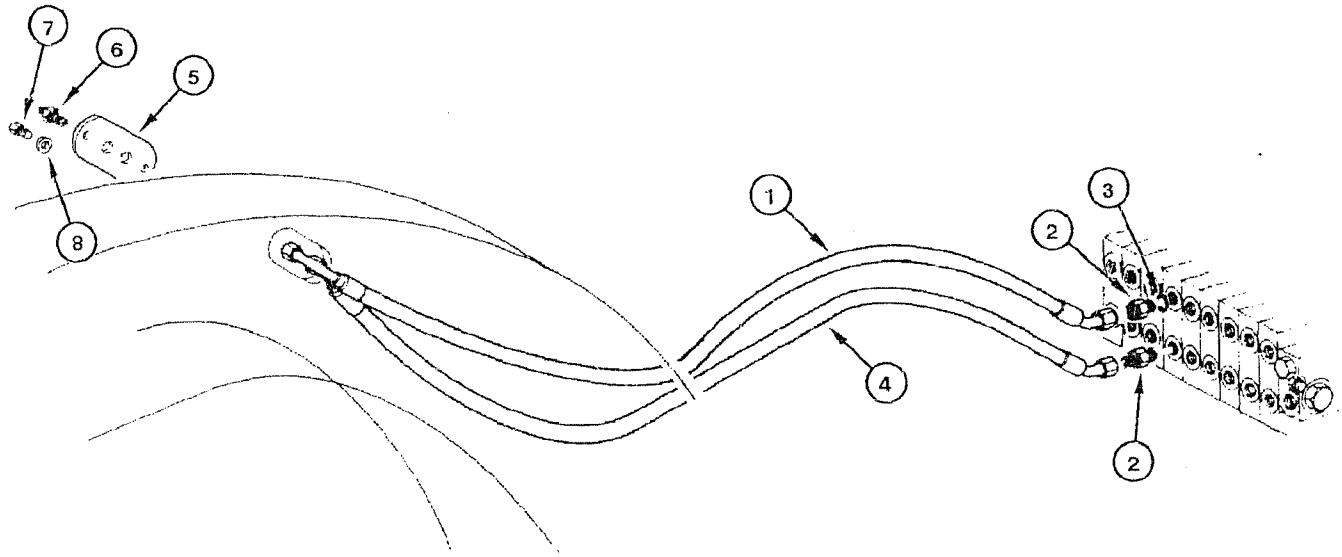
7
6
5
8
1
3
2
4
2

ITEM REF.	PART Nº PIEZA Nº PIECE Nº	QTY. CANT. QTE.	DESCRIPTION (English)	DESCRIPCIÓN (Español)	DESCRIPTION (Français)
1	75251187	1	HOSE	MANGUERA	TUYAU
2	70921409	2	CONNECTOR	CONECTADOR	CONNECTEUR
3	70921885	2	O-RING	ANILLO-O	JOINT TORIQUE
4	75251186	1	HOSE	MANGUERA	TUYAU
5	75267103	1	PLATE	PLACA	PLAQUE
6	70927261	2	CONNECTOR	CONECTADOR	CONNECTEUR
7	16043231	2	BOLT	TORNILLO	VIS
8	10730301	2	WASHER	ARANDELA	RONDELLE

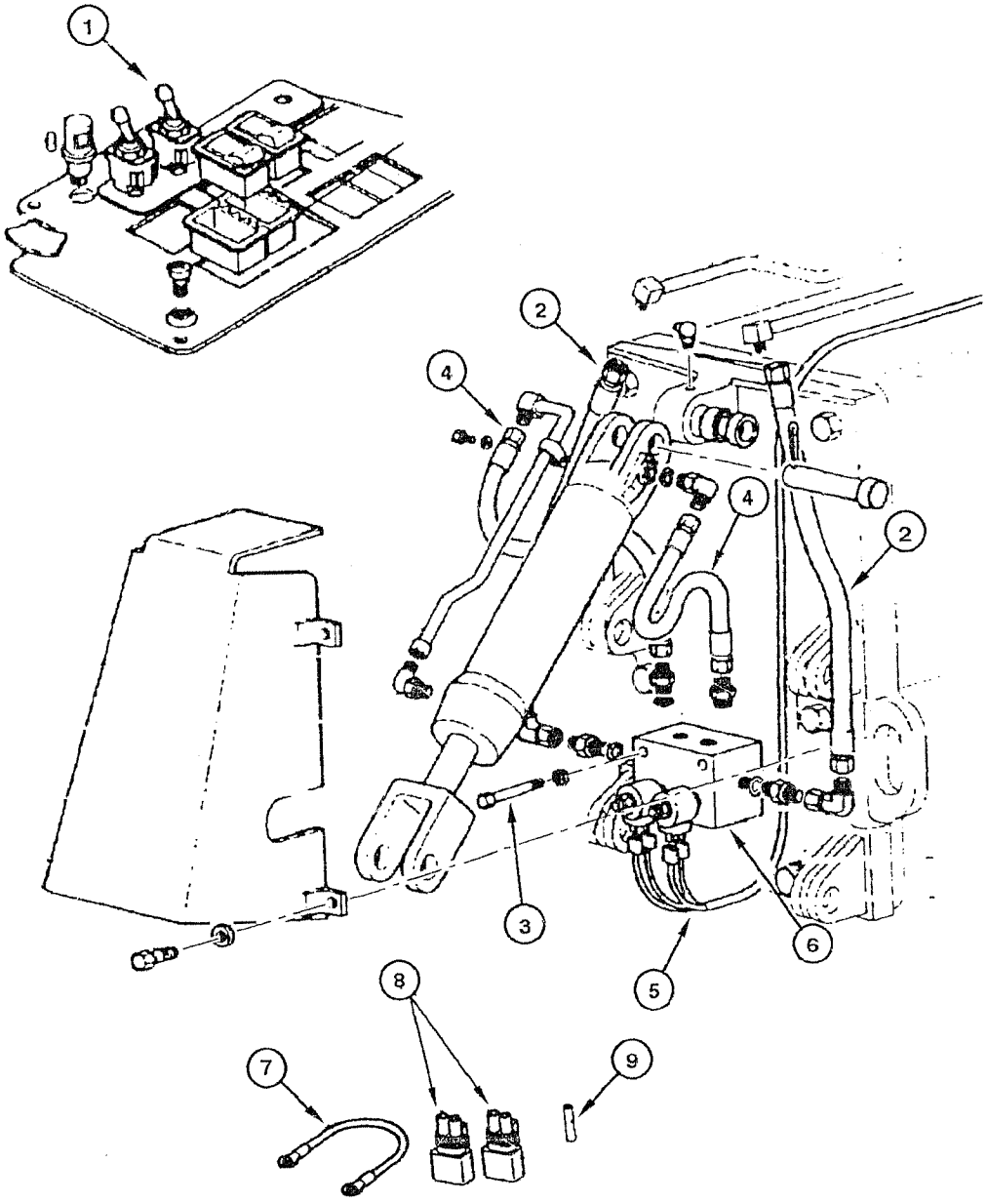
1
2
4
4
2
3
6
5
8
7
9

ITEM REF.	PART Nº PIEZA Nº PIECE Nº	QTY. CANT. QTE.	DESCRIPTION (English)	DESCRIPCIÓN (Español)	DESCRIPTION (Français)
1	73125891	1	SWITCH float control	INTERRUPTOR control de la fluctuación	INTERRUPTEUR contrôle de fluctuation
2	75254162	2	HOSE	MANGUERA	TUYAU
3	16045021	2	BOLT	TORNILLO	VIS
4	75254161	2	HOSE	MANGUERA	TUYAU
5	75322559	1	HARNESS	MAZO-DE-CABLES	FAISCEAU
6	REF	1	VALVE float (p.8-36)	VÁLVULA flutuación (p.8-36)	VALVE flottaison (p.8-36)
7	75322592	1	HARNESS	MAZO-DE-CABLES	FAISCEAU
8	75322270	2	RESISTOR	RESISTOR	RESISTANCE
9	19109687	1	TUBE	TUBO	TUBE

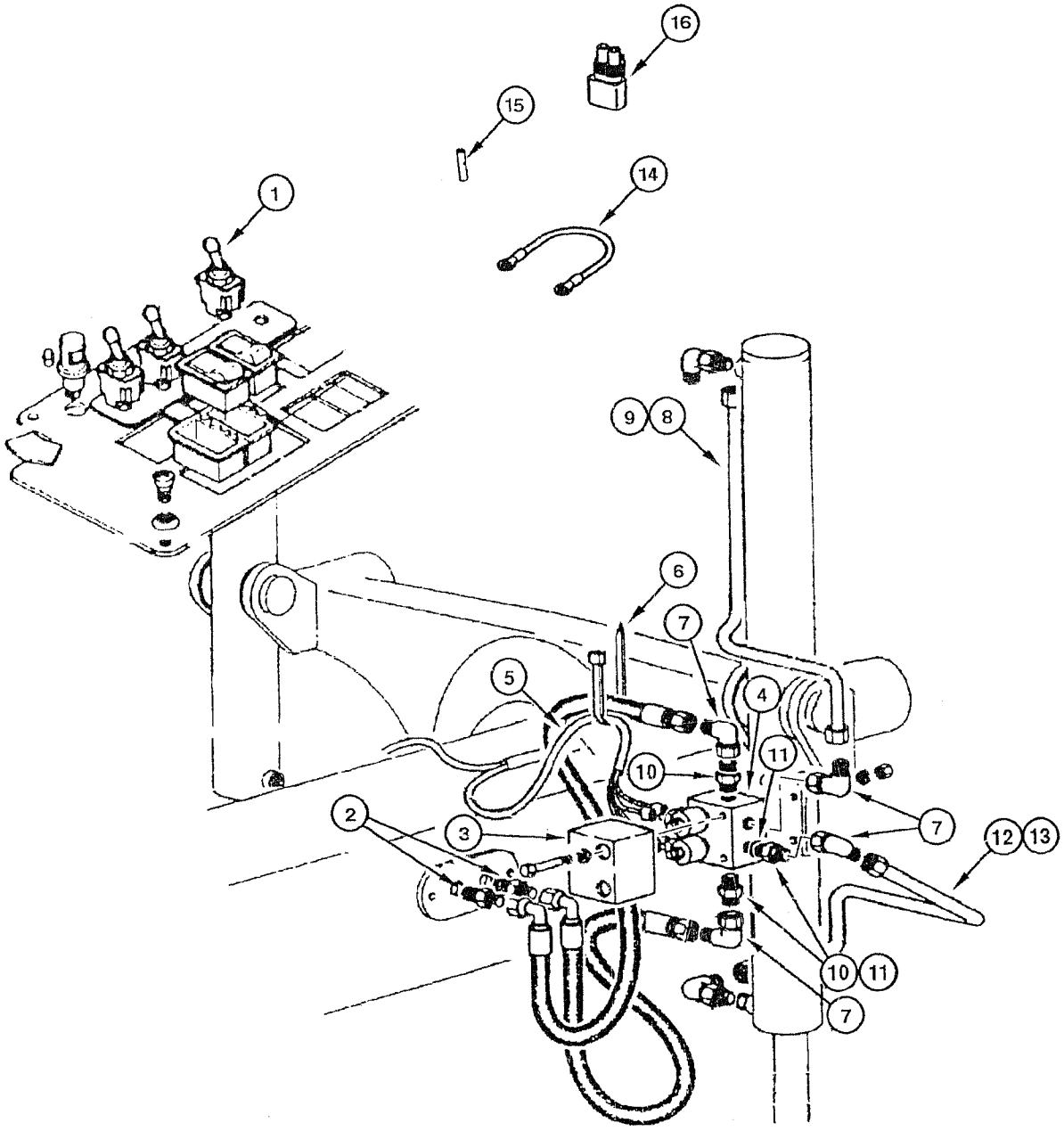
16
15
14
1
9
8
6
7
5
4
11
10
2
3
7
12
13
10
11
7

ITEM REF.	PART Nº PIEZA Nº PIECE Nº	QTY. CANT. QTE.	DESCRIPTION (English)	DESCRIPCIÓN (Español)	DESCRIPTION (Français)
1	73125891	2	SWITCH float control	INTERRUPTOR control de la fluctuación	INTERRUPTEUR contrôle de fluctuation
2	70927261	4	CONNECTOR	CONECTADOR	CONNECTEUR
3	75325426	2	PROTECTOR	PROTECTOR	PROTECTEUR
4	REF	2	VALVE float (p.8-36)	VÁLVULA flutuación (p.8-36)	VALVE flottaison (p.8-36)
5	75249893	1	HARNESS	MAZO-DE-CABLES	FAISCEAU
6	70929402	10	CLAMP	ABRAZADERA	COLLIER
7	70921279	8	ELBOW	CODO	RACCORD COUDE
8	75254140	1	TUBE LH	TUBO Izq.	TUBE gauche
9	75254144	1	TUBE RH	TUBO Der.	TUBE droit
10	70921409	8	CONNECTOR	CONECTADOR	CONNECTEUR
11	70921349	8	O-RING	ANILLO-O	JOINT TORIQUE
12	75254142	1	TUBE LH	TUBO Izq.	TUBE gauche
13	75254146	1	TUBE RH	TUBO Der.	TUBE droit
14	75322592	1	HARNESS	MAZO-DE-CABLES	FAISCEAU
15	19109687	1	TUBE	TUBO	TUBE
16	75322270	4	RESISTOR	RESISTOR	RESISTANCE

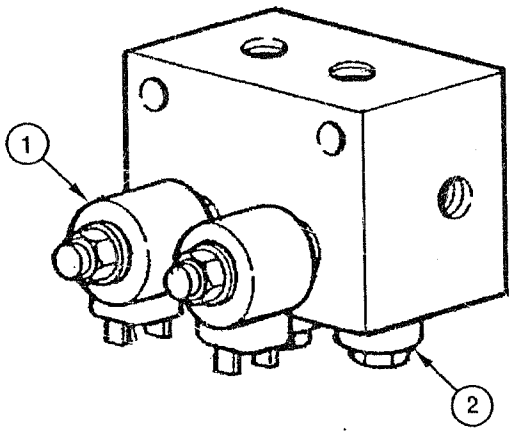
1
2

ITEM REF.	PART Nº PIEZA Nº PIECE Nº	QTY. CANT. QTE.	DESCRIPTION (English)	DESCRIPCIÓN (Español)	DESCRIPTION (Français)
	75325442	1	VALVE	VÁLVULA	VALVE
1	75325444	2	SOLENOID	SOLENOIDE	SOLENOID
2	71101766	2	VALVE	VÁLVULA	VALVE

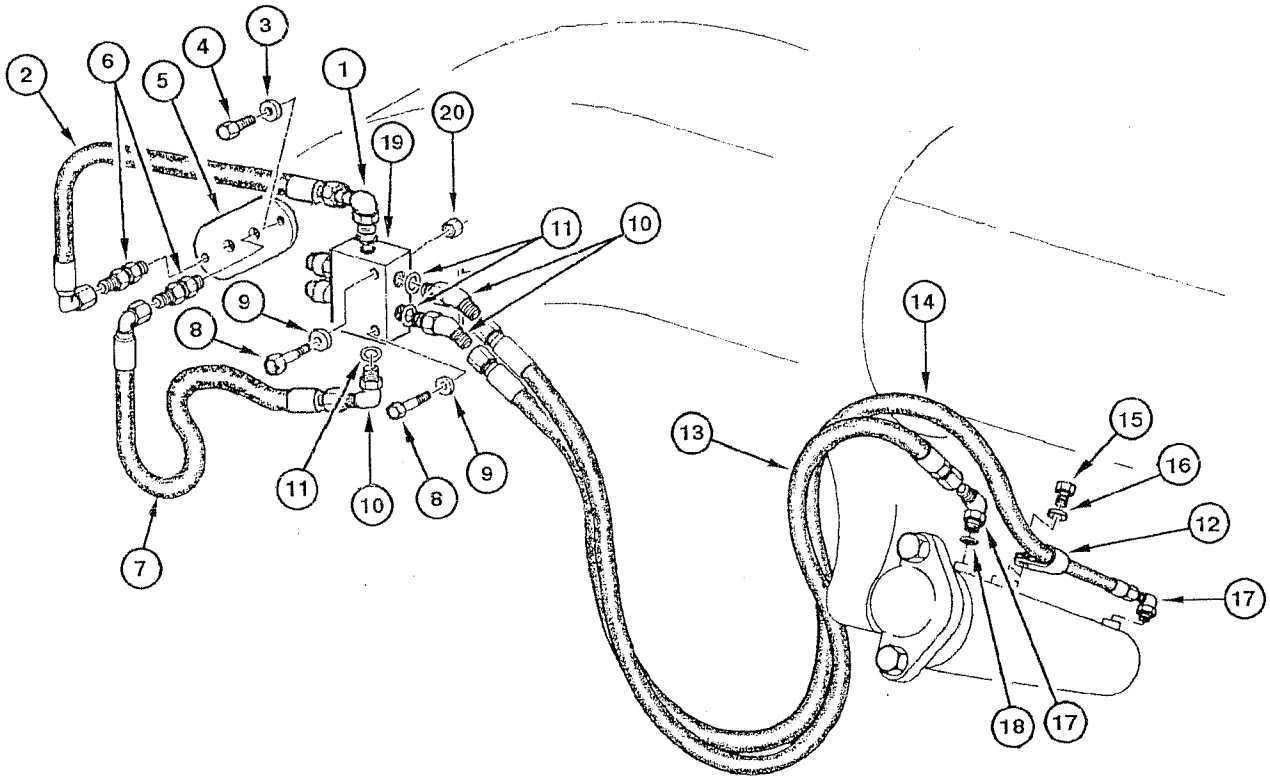
1
2
3
4
5
6
7
8
9
10
11
12
13
14
15
16
17
18
19
20

ITEM REF.	PART Nº PIEZA Nº PIECE Nº	QTY. CANT. QTE.	DESCRIPTION (English)	DESCRIPCIÓN (Español)	DESCRIPTION (Français)
1	218-5106	1	ELBOW	CODO	RACCORD COUDE
2	75252544	1	HOSE	MANGUERA	TUYAU
3	10730301	2	WASHER	ARANDELA	RONDELLE
4	16043231	2	BOLT	TORNILLO	VIS
5	75267103	1	PLATE	PLACA	PLAQUE
6	70927261	2	CONNECTOR	CONECTADOR	CONNECTEUR
7	75237612	1	HOSE	MANGUERA	TUYAU
8	16043831	4	BOLT	TORNILLO	VIS
9	10730301	2	WASHER	ARANDELA	RONDELLE
9	70630753	2	WASHER	ARANDELA	RONDELLE
10	70922507	3	ELBOW	CODO	RACCORD COUDE
11	70921349	6	O-RING	ANILLO-O	JOINT TORIQUE
12	70928010	1	CLAMP	ABRAZADERA	COLLIER
13	75322766	1	HOSE	MANGUERA	TUYAU
14	75321941	1	HOSE	MANGUERA	TUYAU
15	70922763	1	BOLT	TORNILLO	VIS
16	70929156	1	WASHER	ARANDELA	RONDELLE
17	218-5106	3	ELBOW	CODO	RACCORD COUDE
18	70921349	1	O-RING	ANILLO-O	JOINT TORIQUE
19	REF	1	VALVE retainer Assy. **(p.8-108)**	VÁLVULA retención Conj. **(p.8-108)**	VALVE retention Ens. **(p.8-108)**
20	16100321	4	NUT	TUERCA	ÉCROU

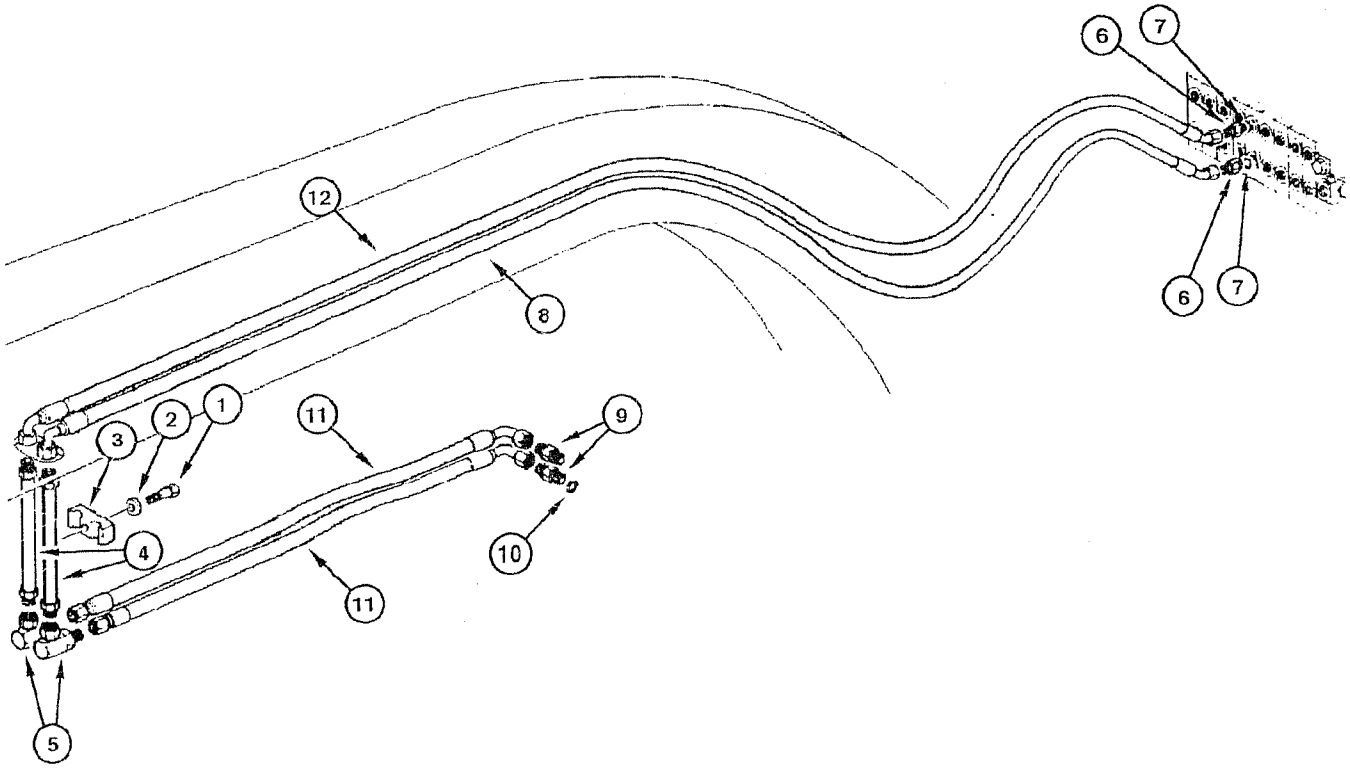
6
7
12
8
6
7
1
2
3
11
9
4
10
11
5

ITEM REF.	PART Nº PIEZA Nº PIECE Nº	QTY. CANT. QTE.	DESCRIPTION (English)	DESCRIPCIÓN (Español)	DESCRIPTION (Français)
1	15541031	1	BOLT	TORNILLO	VIS
2	10517071	1	WASHER lock	ARANDELA presión	RONDELLE d'arret
3	75258117	2	CLAMP	ABRAZADERA	COLLIER
4	75252273	2	TUBE	TUBO	TUBE
5	73121563	2	CONNECTOR	CONECTADOR	CONNECTEUR
6	70921409	2	CONNECTOR	CONECTADOR	CONNECTEUR
7	70921885	2	O-RING	ANILLO-O	JOINT TORIQUE
8	75251163	1	HOSE	MANGUERA	TUYAU
9	70921326	2	CONNECTOR	CONECTADOR	CONNECTEUR
10	70921205	2	O-RING	ANILLO-O	JOINT TORIQUE
11	75255791	2	HOSE	MANGUERA	TUYAU
12	75251164	1	HOSE	MANGUERA	TUYAU

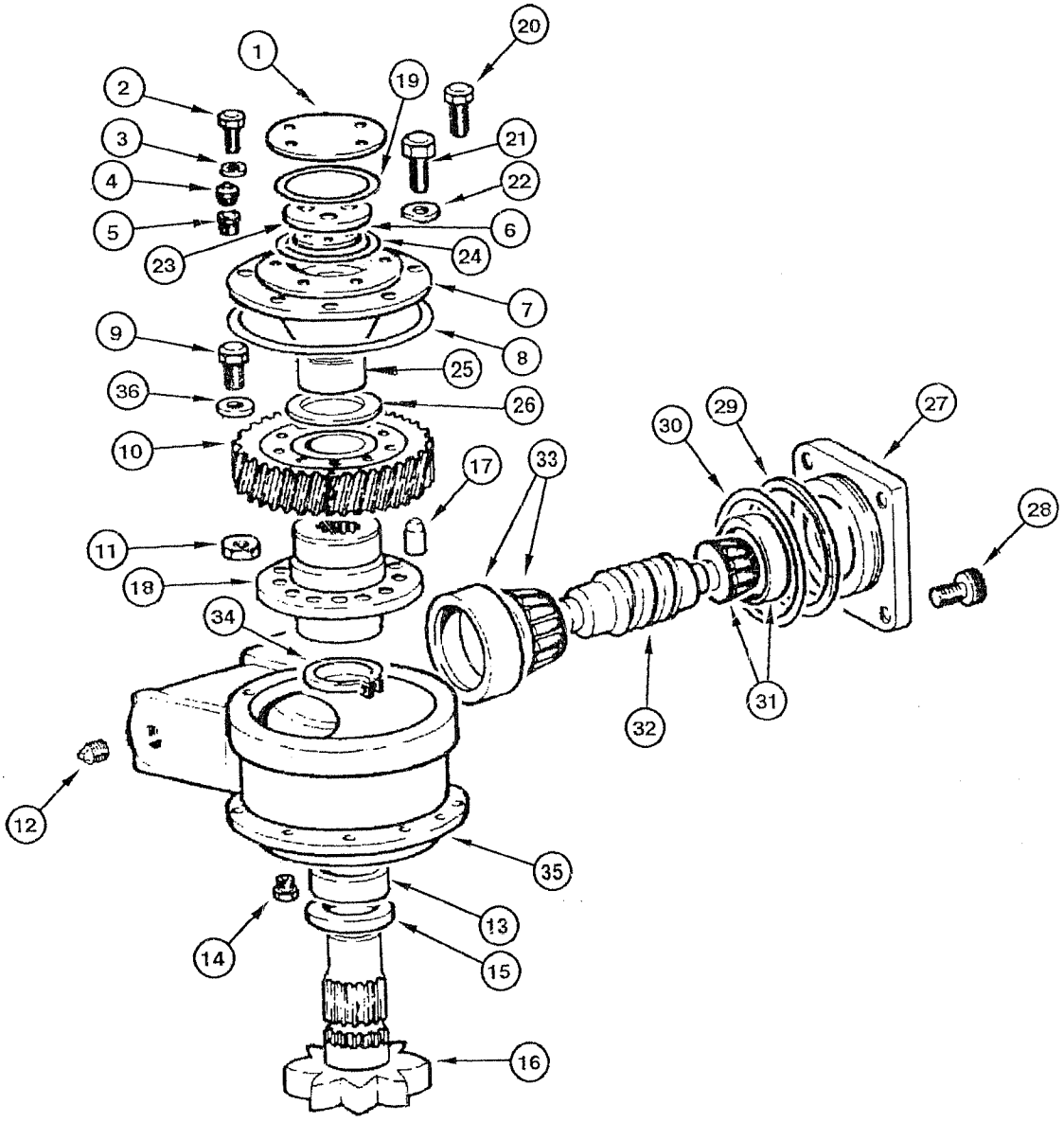
1
2
3
4
5
6
7
8
9
10
11
12
13
14
15
16
17
18
19
20
21
22
23
24
25
26
27
28
29
30
31
32
33
34
35
36

ITEM REF.	PART Nº PIEZA Nº PIECE Nº	QTY. CANT. QTE.	DESCRIPTION (English)	DESCRIPCIÓN (Español)	DESCRIPTION (Français)
	75267470	1	REDUCER turn-circle Assy.	REDUCTOR gira-círculo Conj.	REDUCTEUR tune-cercle Ens.
1	75267126	1	COVER	TAPA	COUVERCLE
2	70921076	3	BOLT	TORNILLO	VIS
3	70929156	3	WASHER	ARANDELA	RONDELLE
4	70916619	1	GREASE-FITTING	ENGRASADOR	GRAISSEUR
5	70901838	1	PLUG	TAPÓN	BOUCHON
6	73125519	6	SHIM (0,010mm)	CALZO (0,010mm)	CALE (0,010mm)
6	73125520	2	SHIM (0,005mm)	CALZO (0,005mm)	CALE (0,005mm)
6	73125521	2	SHIM (0,003mm)	CALZO (0,003mm)	CALE (0,003mm)
7	75267133	1	COVER	TAPA	COUVERCLE
8	70925457	1	O-RING	ANILLO-O	JOINT TORIQUE
9	70922744	10	BOLT	TORNILLO	VIS
10	75258894	1	RING-GEAR	CORONA	COURONNE
11	70911030	10	NUT	TUERCA	ÉCROU
12	70901652	1	PLUG	TAPÓN	BOUCHON
13	73130969	1	BUSHING	BUJE	DOUILLE
14	70920416	1	PLUG drain	TAPÓN drenaje	BOUCHON drain
15	70634037	1	RETAINER	RETÉN	RETENTEUR
16	73125501	1	SHAFT	EJE	ARBRE
17	73129961	1	PIN center	PASADOR central	CHEVILLE central
18	73130013	1	HUB	CUBO	MOYEU
19	70923817	1	O-RING	ANILLO-O	JOINT TORIQUE
20	70922300	4	BOLT	TORNILLO	VIS
21	70920574	6	BOLT	TORNILLO	VIS
22	70912441	6	WASHER lock	ARANDELA presión	RONDELLE d'arret
23	73125500	1	COVER	TAPA	COUVERCLE
24	73125494	1	WASHER	ARANDELA	RONDELLE
25	73160841	1	BUSHING	BUJE	DOUILLE
26	73125494	2	WASHER	ARANDELA	RONDELLE
27	75267138	1	COVER	TAPA	COUVERCLE
28	70922065	4	BOLT	TORNILLO	VIS
29	75240816	2	SHIM (0,10mm)	CALZO (0,10mm)	CALE (0,10mm)
29	75240817	2	SHIM (0,13mm)	CALZO (0,13mm)	CALE (0,13mm)
29	75240818	2	SHIM (0,25mm)	CALZO (0,25mm)	CALE (0,25mm)
30	70923590	1	O-RING	ANILLO-O	JOINT TORIQUE
31	73124983	1	BEARING	RODAMIENTO	ROULEMENT
32	75215793	1	BOLT	TORNILLO	VIS
33	73124983	1	BEARING	RODAMIENTO	ROULEMENT
34	70622212	1	RING lock	ANILLO traba	SEGMENT d'arret
35	75267144	1	HOUSING	CARCASA	CARCASSE
36	70928914	10	WASHER	ARANDELA	RONDELLE

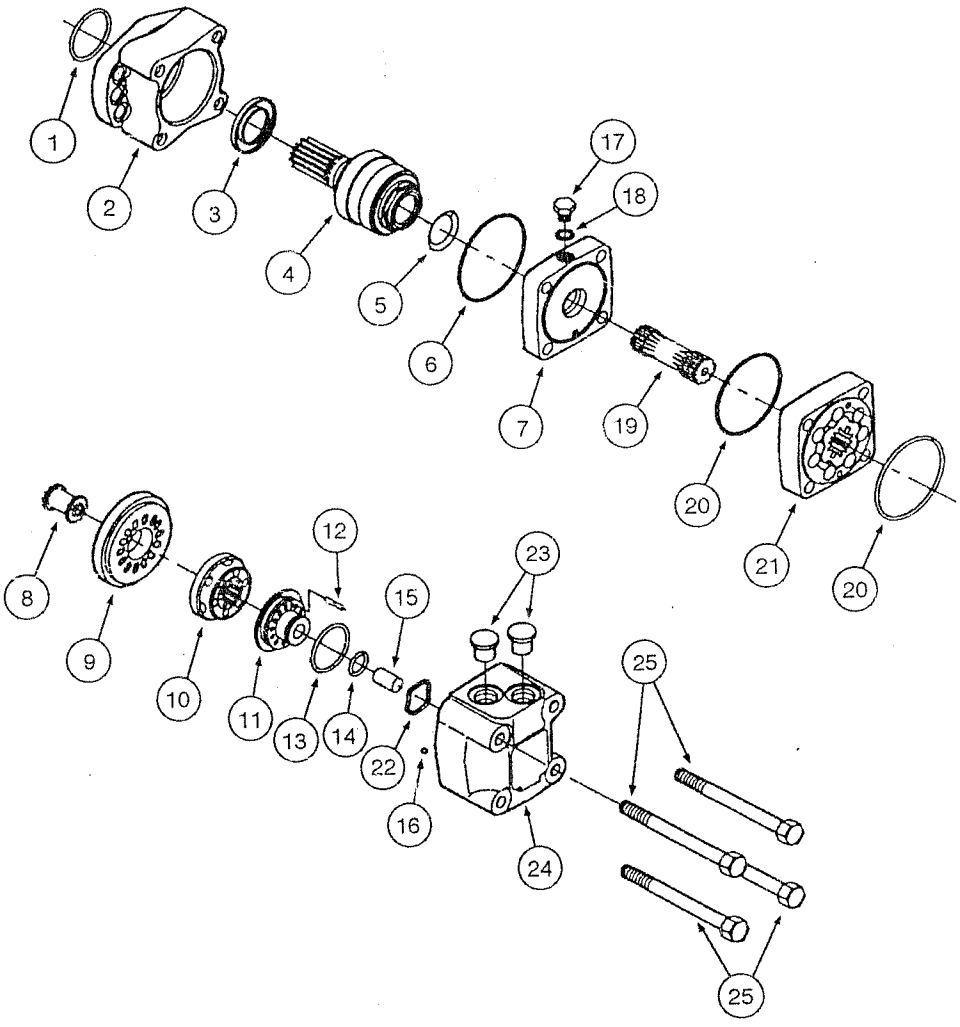
1
2
3
4
5
6
7
8
9
10
11
12
13
14
15
16
17
18
19
20
21
20
22
23
24
25
25

ITEM REF.	PART Nº PIEZA Nº PIECE Nº	QTY. CANT. QTE.	DESCRIPTION (English)	DESCRIPCIÓN (Español)	DESCRIPTION (Français)
	87389985	1	HYDRAULIC MOTOR Assy.	MOTOR HIDRAULICO Conj.	MOTEUR HYDRAULIQUE Ens.
1	V39454	1	SEAL	SELLO	BAGUE d´etancheite
2	71103069	1	HOUSING	CARCASA	CARCASSE
3	V39323	1	SEAL	SELLO	BAGUE d´etancheite
4	71103070	1	SHAFT	EJE	ARBRE
5	E37935	1	SEAL	SELLO	BAGUE d´etancheite
6	V39325	1	O-RING	ANILLO-O	JOINT TORIQUE
7	71103071	1	PLATE	PLACA	PLAQUE
8	E37944	1	SHAFT	EJE	ARBRE
9	71103072	1	PLATE	PLACA	PLAQUE
10	E37946	1	PLATE	PLACA	PLAQUE
11	71103073	1	PLATE	PLACA	PLAQUE
12	71103074	1	PIN dowel	PASADOR central	CHEVILLE central
13	E37949	1	O-RING	ANILLO-O	JOINT TORIQUE
14	E37950	1	O-RING	ANILLO-O	JOINT TORIQUE
15	E37951	1	SPACER	DISTANCIADOR	ENTRETOISE
16	N14222	2	BALL	BOLA	BILLE
17	71103075	1	PLUG	TAPÓN	BOUCHON
18	71103076	1	SEAL	SELLO	BAGUE d´etancheite
19	71103077	1	SHAFT	EJE	ARBRE
20	E37940	2	O-RING	ANILLO-O	JOINT TORIQUE
21	71103078	1	ROTOR	ROTOR	ROTOR
22	71103079	1	RING	ANILLO	SEGMENT
23	71103080	2	PLUG	TAPÓN	BOUCHON
24	71103081	1	HOUSING	CARCASA	CARCASSE
25	71103082	4	BOLT	TORNILLO	VIS

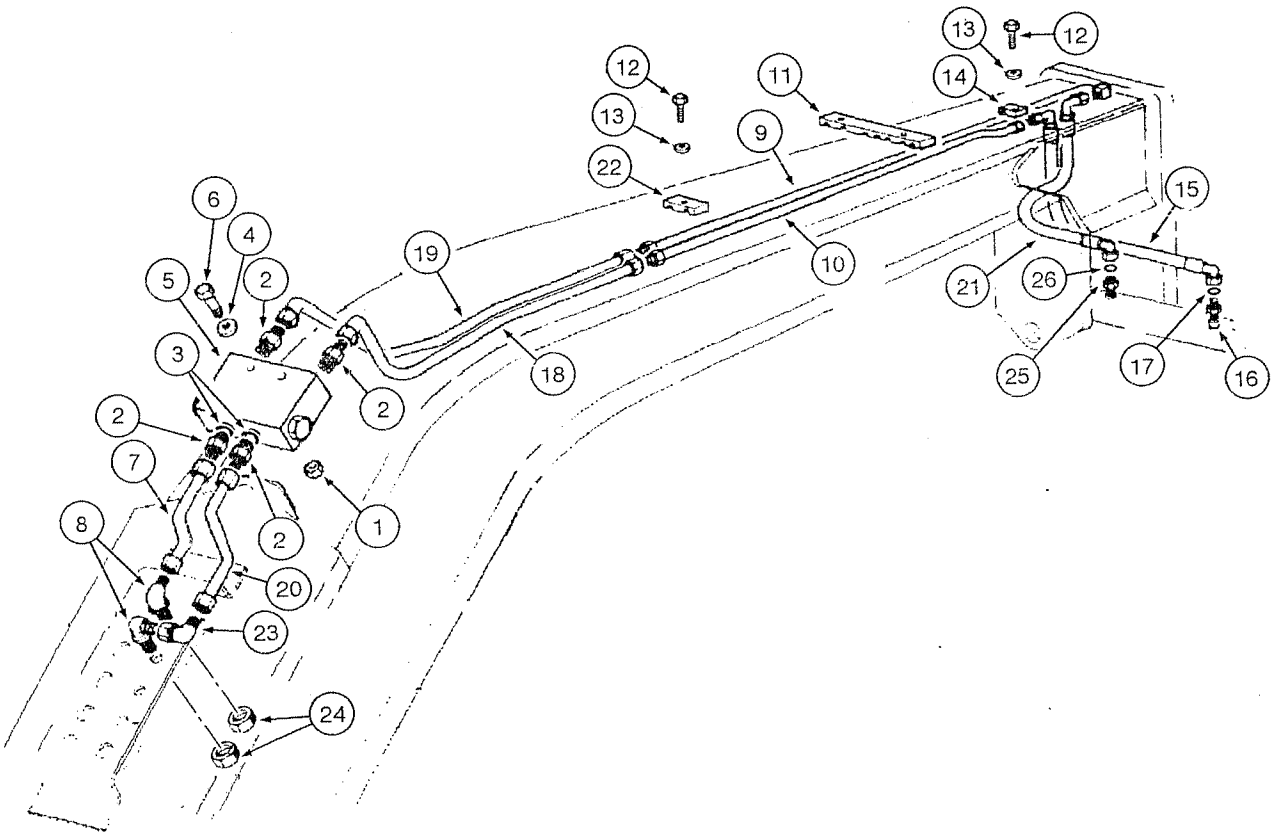
1
2
3
4
5
6
7
8
9
10
11
12
13
14
15
16
17
18
19
20
21
22
23
24
25
26

ITEM REF.	PART Nº PIEZA Nº PIECE Nº	QTY. CANT. QTE.	DESCRIPTION (English)	DESCRIPCIÓN (Español)	DESCRIPTION (Français)
1	70920329	2	NUT	TUERCA	ÉCROU
2	70922457	4	CONNECTOR	CONECTADOR	CONNECTEUR
3	70921885	4	O-RING	ANILLO-O	JOINT TORIQUE
4	70900816	4	WASHER	ARANDELA	RONDELLE
5	REF	1	VALVE retainer Assy. (p.8-140)	VÁLVULA retención Conj. (p.8-140)	VALVE rétention Ens. (p.8-140)
6	70930238	2	BOLT	TORNILLO	VIS
7	75253452	1	TUBE	TUBO	TUBE
8	218-693	2	CONNECTOR	CONECTADOR	CONNECTEUR
9	75248925	1	TUBE	TUBO	TUBE
10	75248921	1	TUBE	TUBO	TUBE
11	75250315	1	CLAMP	ABRAZADERA	COLLIER
12	16044331	1	BOLT	TORNILLO	VIS
13	10730301	1	WASHER	ARANDELA	RONDELLE
14	73127629	1	CLAMP	ABRAZADERA	COLLIER
15	87712860	1	HOSE	MANGUERA	TUYAU
16	86579678	2	CONNECTOR	CONECTADOR	CONNECTEUR
17	86598102	2	O-RING	ANILLO-O	JOINT TORIQUE
18	75248994	1	TUBE	TUBO	TUBE
19	75248924	1	TUBE	TUBO	TUBE
20	75253451	1	TUBE	TUBO	TUBE
21	87712861	1	HOSE	MANGUERA	TUYAU
22	70695523	1	CLAMP	ABRAZADERA	COLLIER
23	70921013	1	ELBOW	CODO	RACCORD COUDE
24	218-1254	2	NUT	TUERCA	ÉCROU
25	87715111	2	CONNECTOR	CONECTADOR	CONNECTEUR
26	9992298	1	O-RING	ANILLO-O	JOINT TORIQUE

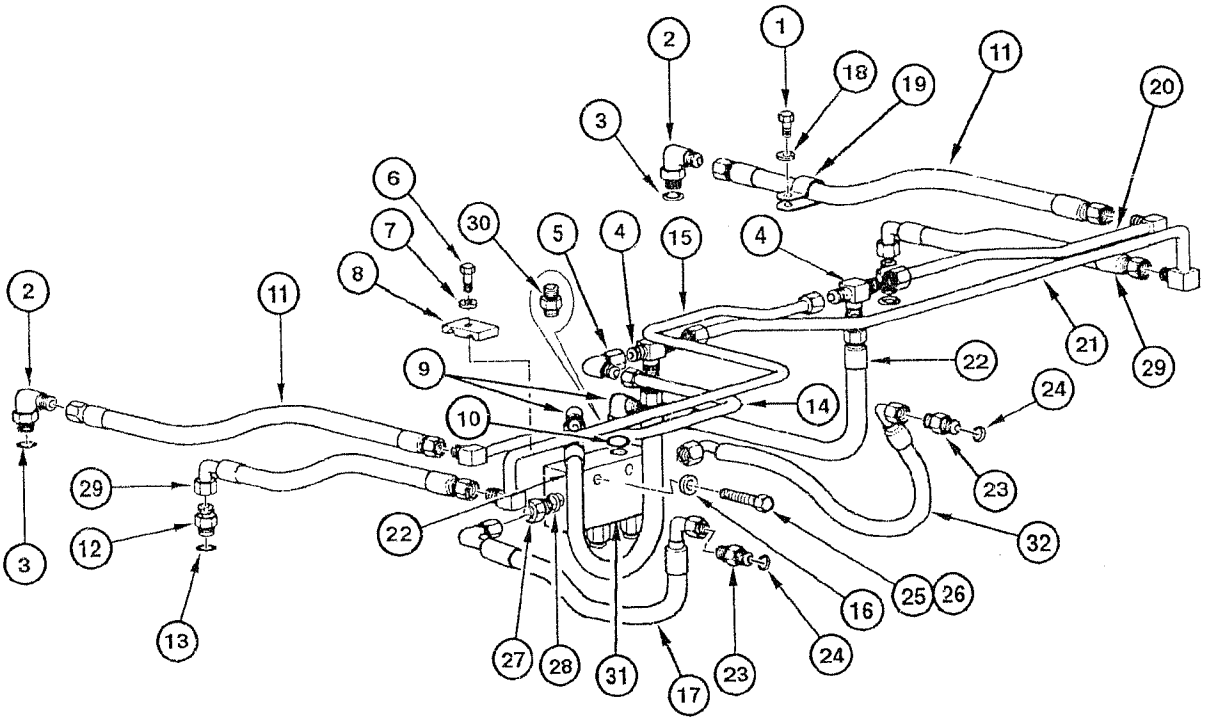
1
2
3
4
5
6
7
8
9
10
11
12
13
14
15
16
17
18
19
20
21
22
23
24
25
26
27
28
29
30
31
32

ITEM REF.	PART Nº PIEZA Nº PIECE Nº	QTY. CANT. QTE.	DESCRIPTION (English)	DESCRIPCIÓN (Español)	DESCRIPTION (Français)
1	70927541	1	BOLT	TORNILLO	VIS
2	70923905	2	CONNECTOR	CONECTADOR	CONNECTEUR
3	70921349	2	O-RING	ANILLO-O	JOINT TORIQUE
4	70928808	2	CONNECTOR	CONECTADOR	CONNECTEUR
5	70921279	1	ELBOW	CODO	RACCORD COUDE
6	16043831	2	BOLT	TORNILLO	VIS
7	10730301	2	WASHER	ARANDELA	RONDELLE
8	70623355	2	CLAMP	ABRAZADERA	COLLIER
9	218-5106	1	ELBOW	CODO	RACCORD COUDE
10	70921349	2	O-RING	ANILLO-O	JOINT TORIQUE
11	75255796	2	HOSE	MANGUERA	TUYAU
12	70922457	2	CONNECTOR	CONECTADOR	CONNECTEUR
13	70921349	2	O-RING	ANILLO-O	JOINT TORIQUE
14	75248980	1	TUBE	TUBO	TUBE
15	75248981	1	TUBE	TUBO	TUBE
16	70630753	4	WASHER	ARANDELA	RONDELLE
17	75320494	1	HOSE	MANGUERA	TUYAU
18	70677004	1	WASHER	ARANDELA	RONDELLE
19	70929344	1	CLAMP	ABRAZADERA	COLLIER
20	75248982	1	TUBE	TUBO	TUBE
21	75248979	1	TUBE	TUBO	TUBE
22	75251155	2	HOSE	MANGUERA	TUYAU
23	70922522	2	CONNECTOR	CONECTADOR	CONNECTEUR
24	70921349	2	O-RING	ANILLO-O	JOINT TORIQUE
25	11107331	2	BOLT	TORNILLO	VIS
26	11701721	2	NUT	TUERCA	ÉCROU
27	70922457	2	CONNECTOR	CONECTADOR	CONNECTEUR
28	70921349	2	O-RING	ANILLO-O	JOINT TORIQUE
29	75255798	2	HOSE	MANGUERA	TUYAU
30	70921409	2	CONNECTOR	CONECTADOR	CONNECTEUR
31	REF	1	VALVE retainer Assy. (p.8-108)	VÁLVULA retención Conj. (p.8-108)	VALVE retention Ens. (p.8-108)
32	75251173	1	HOSE	MANGUERA	TUYAU

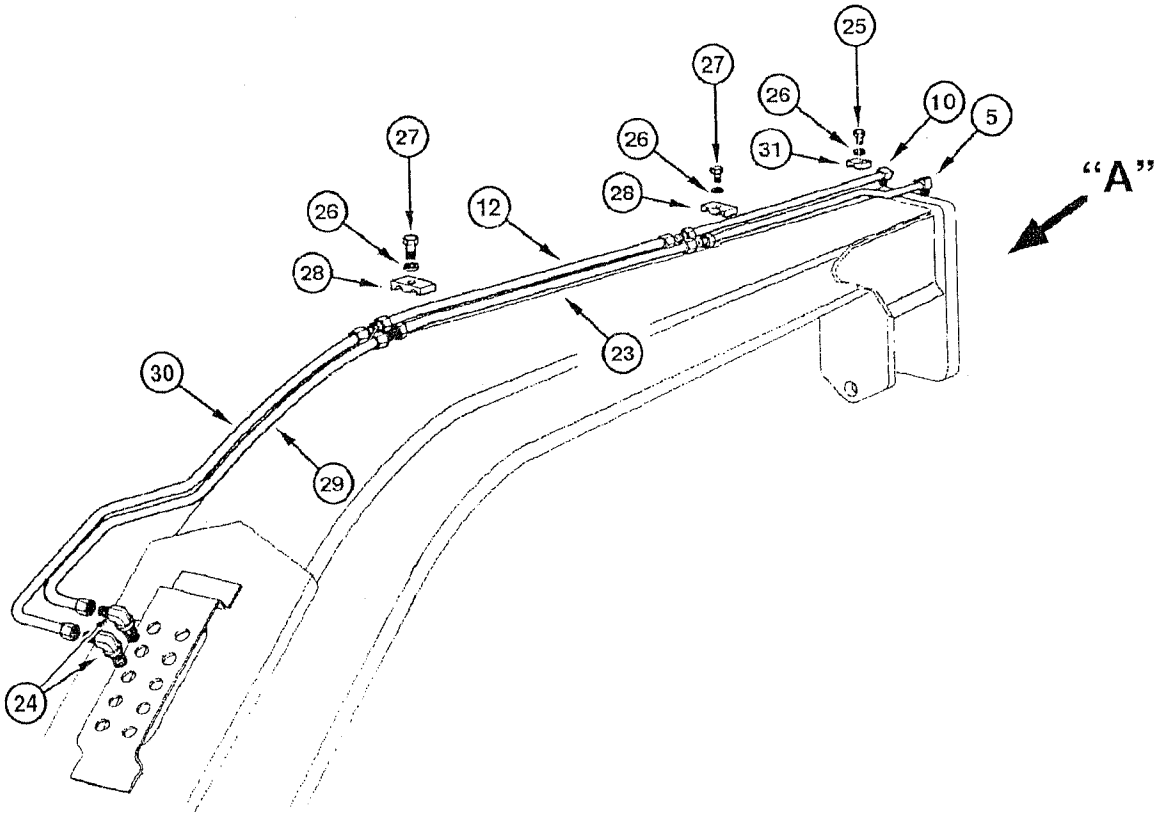
25
27
26
10
5
31
26
27
28
"A"
26
12
28
23
30
29
24

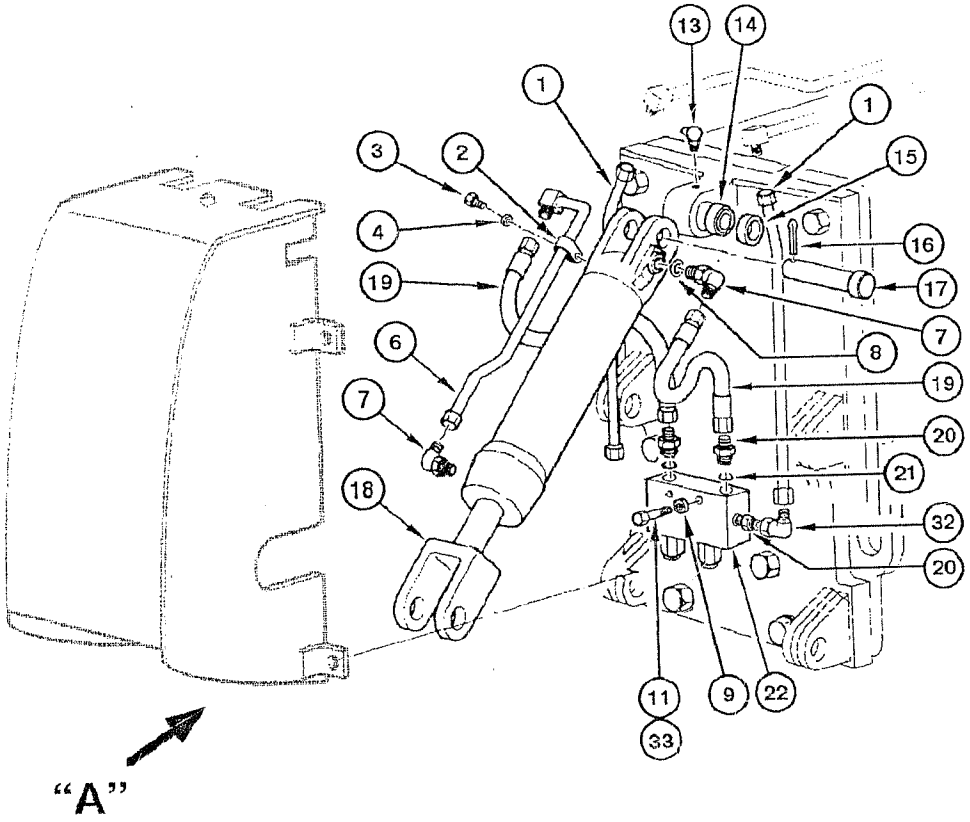
13
14
1
1
3
2
15
4
16
19
17
7
6
8
19
7
20
21
18
32
20
11
9
22
33
"A"

ITEM REF.	PART Nº PIEZA Nº PIECE Nº	QTY. CANT. QTE.	DESCRIPTION (English)	DESCRIPCIÓN (Español)	DESCRIPTION (Français)
1	75320120	1	TUBE	TUBO	TUBE
2	70927155	1	CLAMP	ABRAZADERA	COLLIER
3	16042931	1	BOLT	TORNILLO	VIS
4	10730301	1	WASHER	ARANDELA	RONDELLE
5	75253733	1	TUBE	TUBO	TUBE
6	75252454	1	TUBE	TUBO	TUBE
7	218-5106	2	ELBOW	CODO	RACCORD COUDE
8	70921349	2	O-RING	ANILLO-O	JOINT TORIQUE
9	70630753	4	WASHER	ARANDELA	RONDELLE
10	75253734	1	TUBE	TUBO	TUBE
11	11701721	2	NUT	TUERCA	ÉCROU
12	75248890	1	TUBE	TUBO	TUBE
13	70915276	1	GREASE-FITTING	ENGRASADOR	GRAISSEUR
14	70928851	1	BUSHING	BUJE	DOUILLE
15	70689717	1	SPACER	DISTANCIADOR	ENTRETOISE
16	70911279	2	COTTER-PIN	CLAVIJA	GOUPILLE V
17	70689718	2	PIN	PASADOR	CHEVILLE
18	REF	1	CYLINDER scarifier (p.8-128)	GATO escarificador (p.8-128)	CYLINDRE scarificateur (p.8-128)
19	75251172	2	HOSE	MANGUERA	TUYAU
20	70922457	2	CONNECTOR	CONECTADOR	CONNECTEUR
21	70921349	2	O-RING	ANILLO-O	JOINT TORIQUE
22	REF	1	VALVE retainer Assy. (p.8-108)	VÁLVULA retención Conj. (p.8-108)	VALVE retention Ens. (p.8-108)
23	75248836	1	TUBE	TUBO	TUBE
24	70927163	2	ELBOW	CODO	RACCORD COUDE
25	16044331	2	BOLT	TORNILLO	VIS
26	70677006	4	WASHER	ARANDELA	RONDELLE
27	70921076	2	BOLT	TORNILLO	VIS
28	70623355	2	CLAMP	ABRAZADERA	COLLIER
29	75253438	1	TUBE	TUBO	TUBE
30	75253437	1	TUBE	TUBO	TUBE
31	73127629	2	CLAMP	ABRAZADERA	COLLIER
32	218-5106	2	ELBOW	CODO	RACCORD COUDE
33	11107331	2	BOLT	TORNILLO	VIS

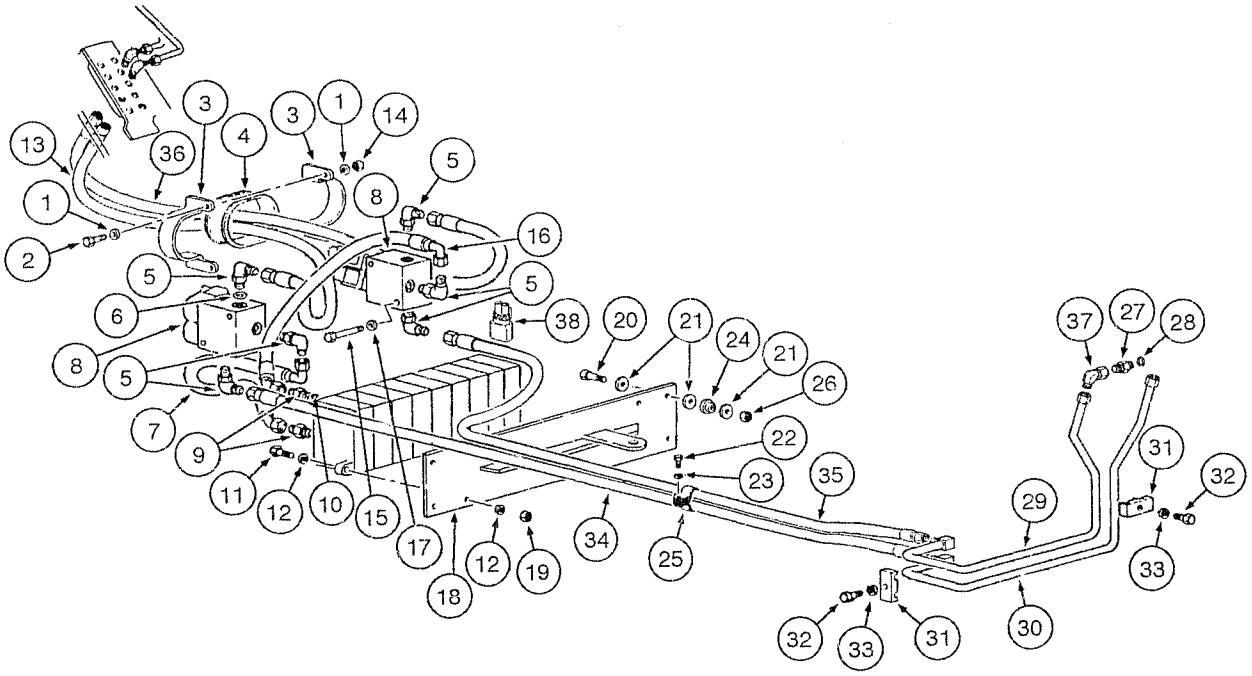
13
36
3
4
3
1
14
1
2
8
5
16
5
6
5
38
20
21
24
21
26
8
5
7
9
11
12
10
15
17
18
12
19
34
25
22
23
35
37
27
28
31
32
29
33
32
33
31
30

ITEM REF.	PART Nº PIEZA Nº PIECE Nº	QTY. CANT. QTE.	DESCRIPTION (English)	DESCRIPCIÓN (Español)	DESCRIPTION (Français)
1	10519621	4	WASHER	ARANDELA	RONDELLE
2	16044031	2	BOLT	TORNILLO	VIS
3	75250315	2	CLAMP	ABRAZADERA	COLLIER
4	75252375	1	PROTECTOR	PROTECTOR	PROTECTEUR
5	70922523	6	ELBOW	CODO	RACCORD COUDE
6	70921885	2	O-RING	ANILLO-O	JOINT TORIQUE
7	75251175	1	HOSE	MANGUERA	TUYAU
8	REF	2	VALVE solenoid (p.8-138)	VÁLVULA solenoide (p.8-138)	VALVE solenoid (p.8-138)
9	70922522	2	CONNECTOR	CONECTADOR	CONNECTEUR
10	70921885	1	O-RING	ANILLO-O	JOINT TORIQUE
11	70921565	4	BOLT	TORNILLO	VIS
12	70630753	8	WASHER	ARANDELA	RONDELLE
13	75252830	1	HOSE	MANGUERA	TUYAU
14	14094910	2	NUT	TUERCA	ÉCROU
15	14309271	4	BOLT	TORNILLO	VIS
16	75251176	1	HOSE	MANGUERA	TUYAU
17	10519401	4	WASHER	ARANDELA	RONDELLE
18	73162730	1	PLATE	PLACA	PLAQUE
19	70911026	4	NUT	TUERCA	ÉCROU
20	11107031	4	BOLT	TORNILLO	VIS
21	12644321	9	WASHER	ARANDELA	RONDELLE
22	70927400	1	BOLT	TORNILLO	VIS
23	70915815	1	WASHER	ARANDELA	RONDELLE
24	75249628	4	MOUNT	COJÍN	COUSSIN
25	70929872	1	CLAMP	ABRAZADERA	COLLIER
26	11701721	3	NUT	TUERCA	ÉCROU
27	70921409	2	CONNECTOR	CONECTADOR	CONNECTEUR
28	70921349	1	O-RING	ANILLO-O	JOINT TORIQUE
29	75257120	1	TUBE	TUBO	TUBE
30	75257122	1	TUBE	TUBO	TUBE
31	70623355	2	CLAMP	ABRAZADERA	COLLIER
32	11106831	2	BOLT	TORNILLO	VIS
33	12638601	2	WASHER	ARANDELA	RONDELLE
34	75252831	1	HOSE	MANGUERA	TUYAU
35	75251180	1	HOSE	MANGUERA	TUYAU
36	75251177	1	HOSE	MANGUERA	TUYAU
37	218-5106	2	ELBOW	CODO	RACCORD COUDE
38	75322270	2	RESISTOR	RESISTOR	RESISTANCE

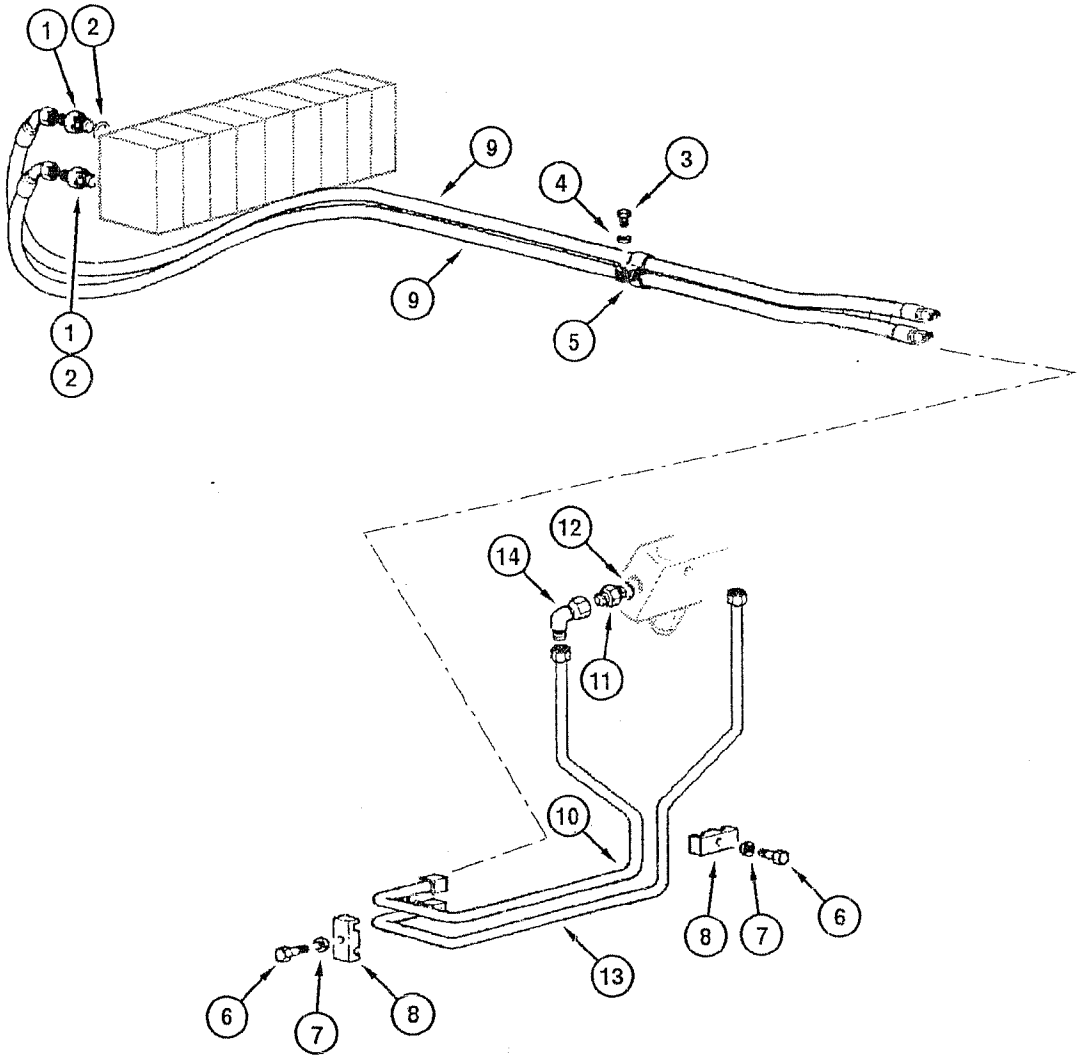
1
2
9
4
3
9
5
1
2
12
14
11
10
6
8
7
13
6
7
8

ITEM REF.	PART Nº PIEZA Nº PIECE Nº	QTY. CANT. QTE.	DESCRIPTION (English)	DESCRIPCIÓN (Español)	DESCRIPTION (Français)
1	70922457	2	CONNECTOR	CONECTADOR	CONNECTEUR
2	70921885	2	O-RING	ANILLO-O	JOINT TORIQUE
3	70927400	1	BOLT	TORNILLO	VIS
4	70915815	1	WASHER	ARANDELA	RONDELLE
5	70929872	1	CLAMP	ABRAZADERA	COLLIER
6	11106631	2	BOLT	TORNILLO	VIS
7	70977006	2	WASHER	ARANDELA	RONDELLE
8	70623355	2	CLAMP	ABRAZADERA	COLLIER
9	75253148	2	HOSE	MANGUERA	TUYAU
10	75257120	1	TUBE	TUBO	TUBE
11	70921409	1	CONNECTOR	CONECTADOR	CONNECTEUR
12	70921349	1	O-RING	ANILLO-O	JOINT TORIQUE
13	75257122	1	TUBE	TUBO	TUBE
14	70921279	2	ELBOW	CODO	RACCORD COUDE

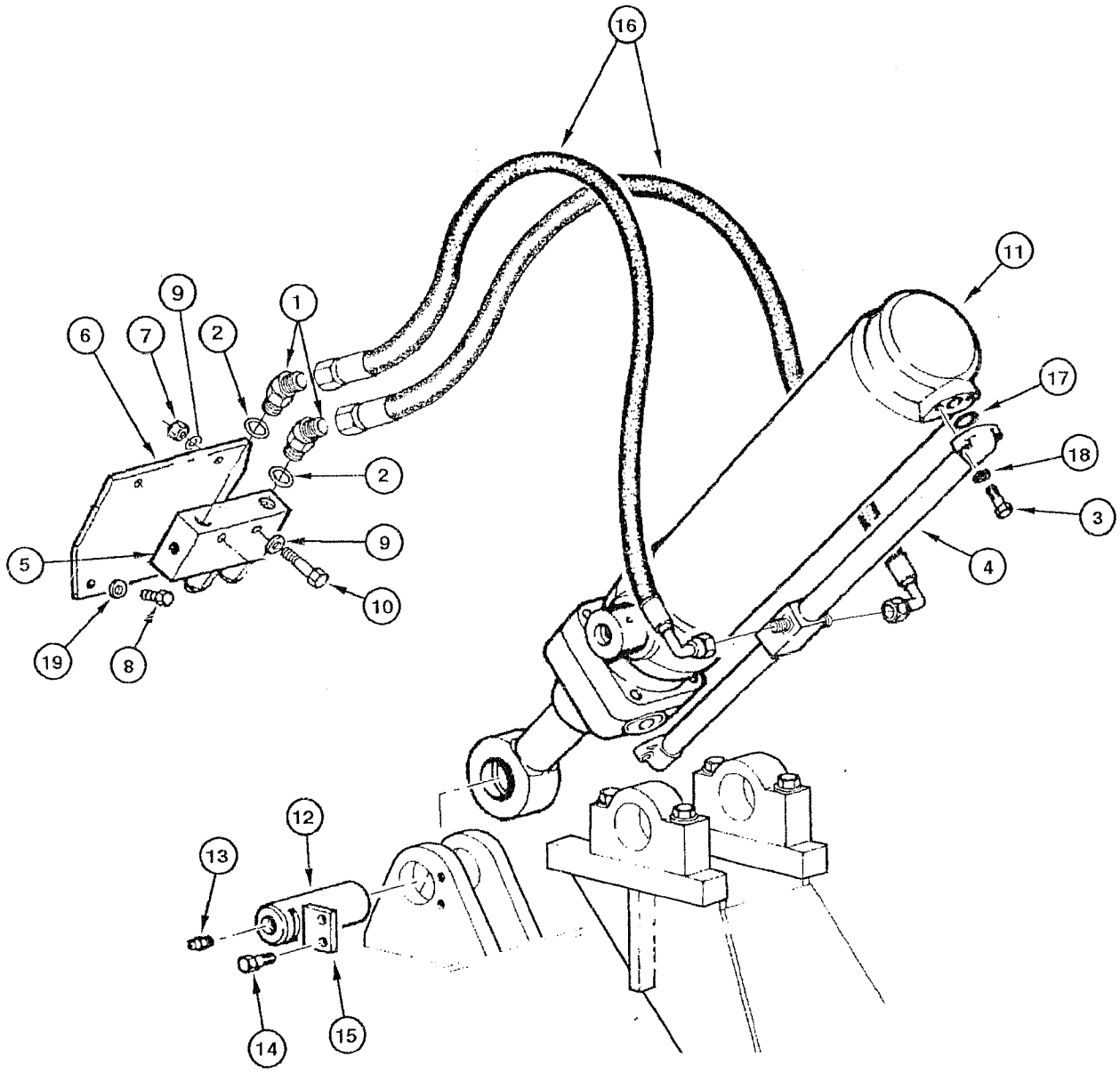
16
11
9
1
6
7
2
17
18
2
3
9
5
4
10
19
8
12
13
14
15

ITEM REF.	PART Nº PIEZA Nº PIECE Nº	QTY. CANT. QTE.	DESCRIPTION (English)	DESCRIPCIÓN (Español)	DESCRIPTION (Français)
1	70922507	2	ELBOW	CODO	RACCORD COUDE
2	70921349	2	O-RING	ANILLO-O	JOINT TORIQUE
3	15540931	4	BOLT	TORNILLO	VIS
4	75251728	1	TUBE	TUBO	TUBE
5	REF	1	VALVE retainer Assy. (p.8-108)	VÁLVULA retención Conj. (p.8-108)	VALVE retention Ens. (p.8-108)
6	75252422	1	PLATE	PLACA	PLAQUE
7	11701721	2	NUT	TUERCA	ÉCROU
8	16043231	2	BOLT	TORNILLO	VIS
9	70630753	4	WASHER	ARANDELA	RONDELLE
10	11107331	2	BOLT	TORNILLO	VIS
11	REF	1	CYLINDER ripper (p.8-126)	GATO ripper (p.8-126)	CYLINDRE ripper (p.8-126)
12	76002504	1	PIN	PASADOR	CHEVILLE
13	13407211	1	GREASE-FITTING	ENGRASADOR	GRAISSEUR
14	15540431	2	BOLT	TORNILLO	VIS
15	8270126	1	PLATE	PLACA	PLAQUE
16	73127637	2	HOSE	MANGUERA	TUYAU
17	14463280	2	O-RING	ANILLO-O	JOINT TORIQUE
18	10571971	4	WASHER	ARANDELA	RONDELLE
19	10730301	4	WASHER	ARANDELA	RONDELLE

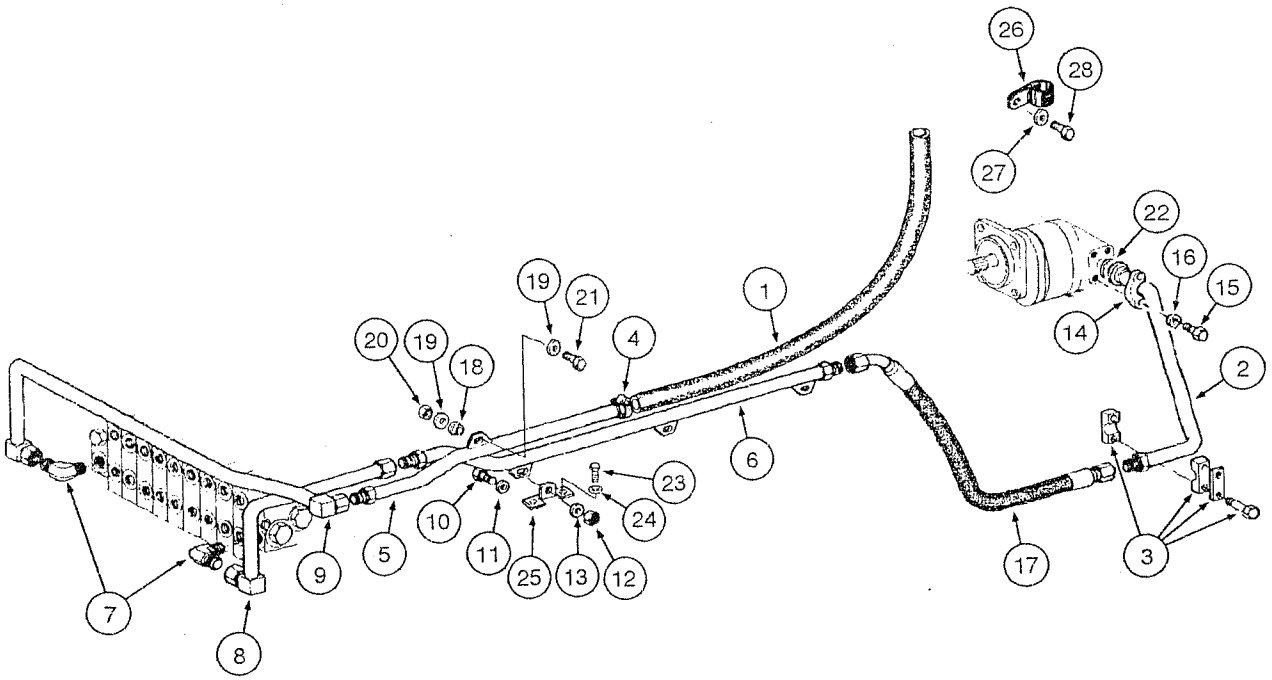
26
28
27
22
16
15
14
1
19
21
20
19
18
4
2
6
23
24
10
11
25
13
12
9
5
7
8
17
3

ITEM REF.	PART Nº PIEZA Nº PIECE Nº	QTY. CANT. QTE.	DESCRIPTION (English)	DESCRIPCIÓN (Español)	DESCRIPTION (Français)
1	75324450	1	HOSE	MANGUERA	TUYAU
2	87657213	1	TUBE	TUBO	TUBE
3	75252041	1	CLAMP	ABRAZADERA	COLLIER
4	214-2130	2	CLAMP	ABRAZADERA	COLLIER
5	87656161	1	TUBE	TUBO	TUBE
6	75324420	1	TUBE	TUBO	TUBE
7	75252432	2	CONNECTOR	CONECTADOR	RACCORD
8	87656163	1	TUBE	TUBO	TUBE
9	87627056	1	TUBE	TUBO	TUBE
10	11107031	3	BOLT	TORNILLO	VIS
11	12644321	3	WASHER	ARANDELA	RONDELLE
12	11701721	3	NUT	TUERCA	ÉCROU
13	12644321	3	WASHER	ARANDELA	RONDELLE
14	75253408	2	FLANGE	FLANGE	BRIDE
15	11112631	4	BOLT	TORNILLO	VIS
16	10517073	4	WASHER	ARANDELA	RONDELLE
17	87657391	1	HOSE	MANGUERA	TUYAU
18	79089658	5	MOUNT	COJÍN	COUSSIN
19	10730301	2	WASHER	ARANDELA	RONDELLE
20	16100821	1	NUT	TUERCA	ÉCROU
21	11107331	2	BOLT	TORNILLO	VIS
22	70923664	1	O-RING	ANILLO-O	JOINT TORIQUE
23	11106031	2	BOLT	TORNILLO	VIS
24	12646821	2	WASHER	ARANDELA	RONDELLE
25	75326191	1	BRACKET	SOPORTE	SUPPORT
26	70928439	1	CLAMP	ABRAZADERA	COLLIER
27	70915815	1	WASHER	ARANDELA	RONDELLE
28	70922262	1	BOLT	TORNILLO	VIS

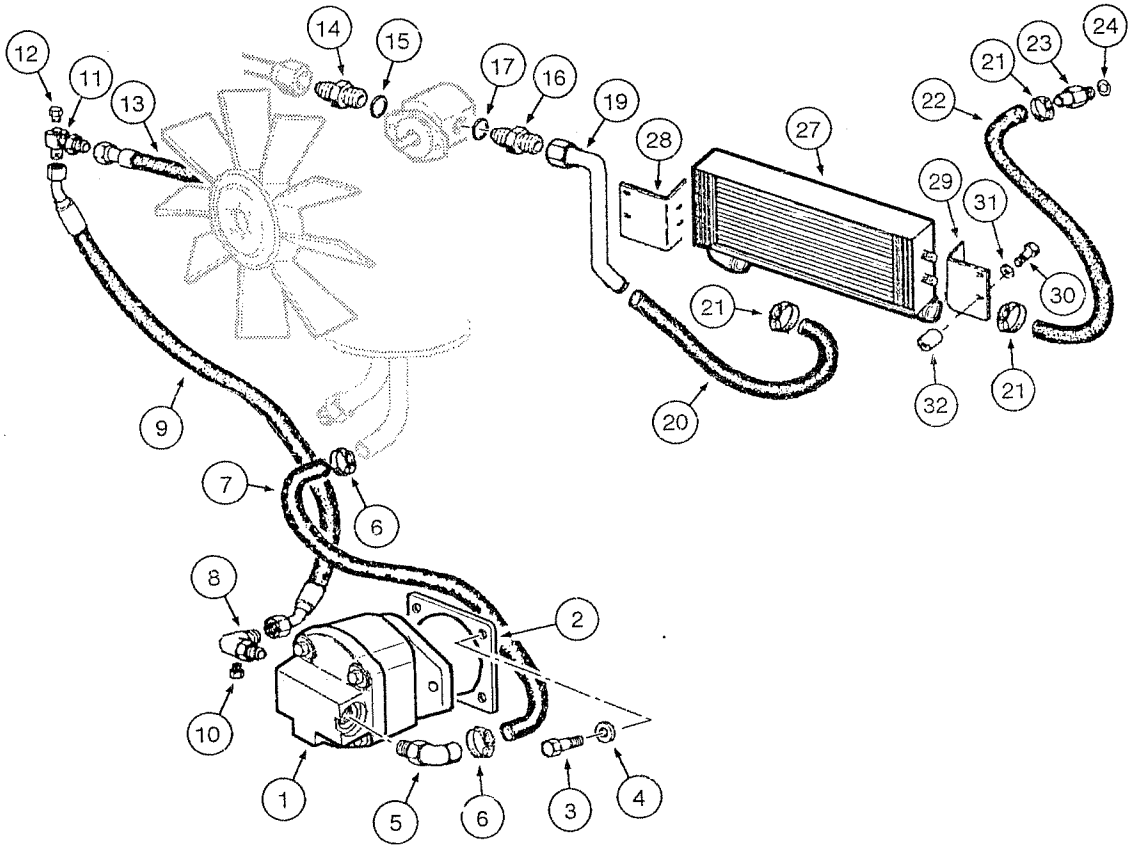
12
11
13
14
15
17
16
19
28
27
22
21
23
24
29
31
30
21
32
21
20
9
7
6
8
2
10
1
5
6
3
4

ITEM REF.	PART Nº PIEZA Nº PIECE Nº	QTY. CANT. QTE.	DESCRIPTION (English)	DESCRIPCIÓN (Español)	DESCRIPTION (Français)
1	REF	1	PUMP hydraulic Assy. (p.8-66)	BOMBA hidraulica Conj. (p.8-66)	POMPE hydraulique Ens. (p.8-66)
2	70188771	1	O-RING	ANILLO-O	JOINT TORIQUE
3	11112431	2	BOLT	TORNILLO	VIS
4	10517071	4	WASHER lock	ARANDELA presión	RONDELLE d'arret
5	75323722	1	CONNECTOR	CONECTADOR	CONNECTEUR
6	214-2122	8	CLAMP	ABRAZADERA	COLLIER
7	75325657	1	HOSE	MANGUERA	TUYAU
8	87362914	1	CONNECTOR	CONECTADOR	CONNECTEUR
9	75325055	1	HOSE	MANGUERA	TUYAU
10	70901652	1	PLUG	TAPÓN	BOUCHON
11	75325032	1	CONNECTOR	CONECTADOR	CONNECTEUR
12	70919131	1	PLUG	TAPÓN	BOUCHON
13	87394148	1	TUBE	TUBO	TUBE
14	70921228	1	CONNECTOR	CONECTADOR	CONNECTEUR
15	70921214	1	RING seal	ANILLO de vedación	SEGMENT d'etancheite
16	70921217	1	CONNECTOR	CONECTADOR	CONNECTEUR
17	70921206	1	O-RING	ANILLO-O	JOINT TORIQUE
19	73164378	1	TUBE	TUBO	TUBE
20	75325497	1	TUBE flexible	TUBO flexible	TUBE flexible
21	87372829	4	CLAMP	ABRAZADERA	COLLIER
22	87376433	1	HOSE	MANGUERA	TUYAU
23	87363148	1	CONNECTOR	CONECTADOR	CONNECTEUR
24	14438285	1	O-RING	ANILLO-O	JOINT TORIQUE
27	87382507	1	RADIATOR oil	RADIADOR aceite	RADIATEUR huile
28	87376364	1	BRACKET LH	SOPORTE Izq.	SUPPORT gauche
29	87376821	1	BRACKET RH	SOPORTE Der.	SUPPORT droit
30	16044331	4	BOLT	TORNILLO	VIS
31	12646721	4	WASHER	ARANDELA	RONDELLE
32	75223894	4	SPACER	DISTANCIADOR	ENTRETOISE

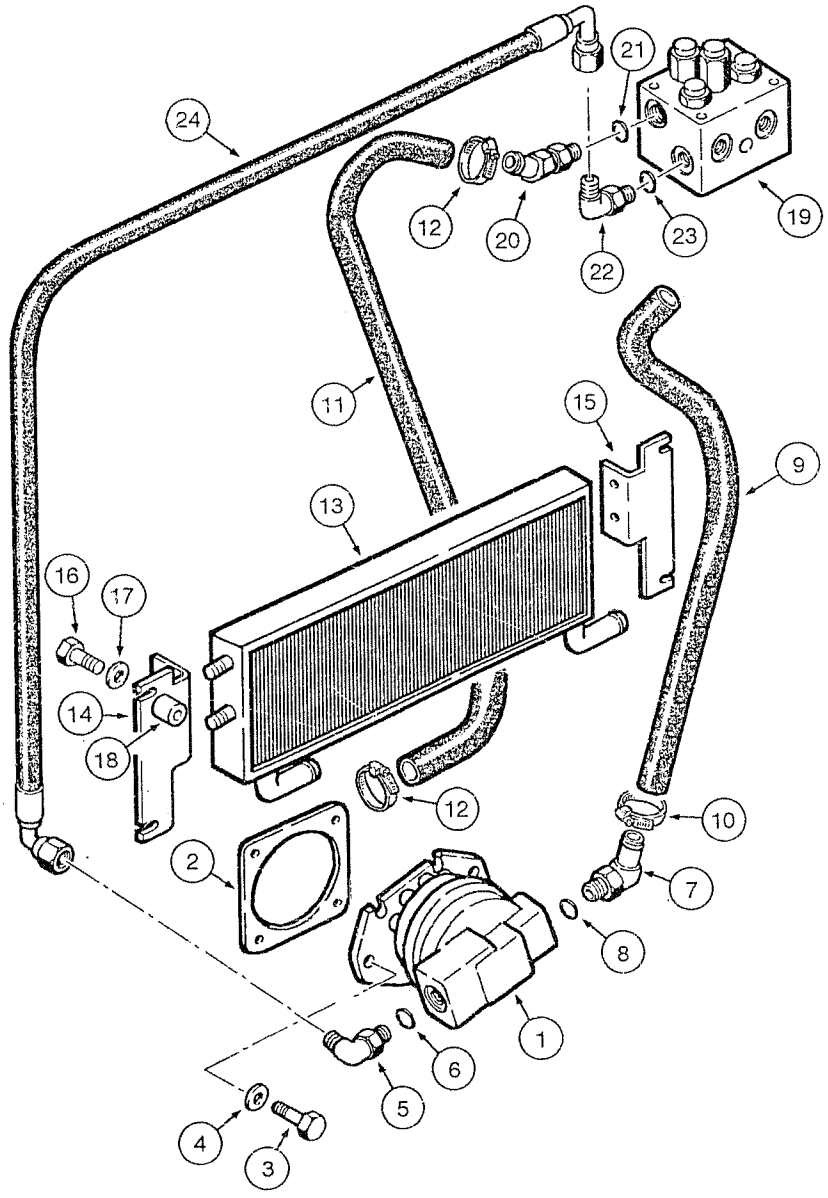
24
21
12
20
22
23
19
11
15
9
13
16
17
14
18
12
10
2
7
8
1
6
5
4
3

ITEM REF.	PART Nº PIEZA Nº PIECE Nº	QTY. CANT. QTE.	DESCRIPTION (English)	DESCRIPCIÓN (Español)	DESCRIPTION (Français)
1	REF	1	PUMP hydraulic Assy. (p.8-66)	BOMBA hidraulica Conj. (p.8-66)	POMPE hydraulique Ens. (p.8-66)
2	70188771	1	GASKET	JUNTA	JOINT
3	11112631	4	BOLT	TORNILLO	VIS
4	10517071	4	WASHER lock	ARANDELA presión	RONDELLE d'arret
5	87362914	1	CONNECTOR	CONECTADOR	CONNECTEUR
6	70926843	1	O-RING	ANILLO-O	JOINT TORIQUE
7	75323722	1	CONNECTOR	CONECTADOR	CONNECTEUR
8	70925935	1	O-RING	ANILLO-O	JOINT TORIQUE
9	75325657	1	HOSE	MANGUERA	TUYAU
10	214-2122	2	CLAMP	ABRAZADERA	COLLIER
11	87376427	1	HOSE	MANGUERA	TUYAU
12	87372829	2	CLAMP	ABRAZADERA	COLLIER
13	87382507	1	RADIATOR oil	RADIADOR aceite	RADIATEUR huile
14	87376364	1	BRACKET LH	SOPORTE Izq.	SUPPORT gauche
15	87376821	1	BRACKET RH	SOPORTE Der.	SUPPORT droit
16	16044331	4	BOLT	TORNILLO	VIS
17	12646721	4	WASHER	ARANDELA	RONDELLE
18	75223894	4	SPACER	DISTANCIADOR	ENTRETOISE
19	REF	1	VALVE fan reverse (p.8-68)	VÁLVULA reversión ventilador (p.8-68)	VALVE inversión ventilateur (p.8-68)
20	75326990	1	CONNECTOR	CONECTADOR	CONNECTEUR
21	14438185	1	O-RING	ANILLO-O	JOINT TORIQUE
22	79067025	1	ELBOW	CODO	RACCORD COUDE
23	14457981	2	RING	ANILLO	SEGMENT
24	75326972	1	HOSE	MANGUERA	TUYAU

Note: Optional
Nota: Opcional
Note: Optionne

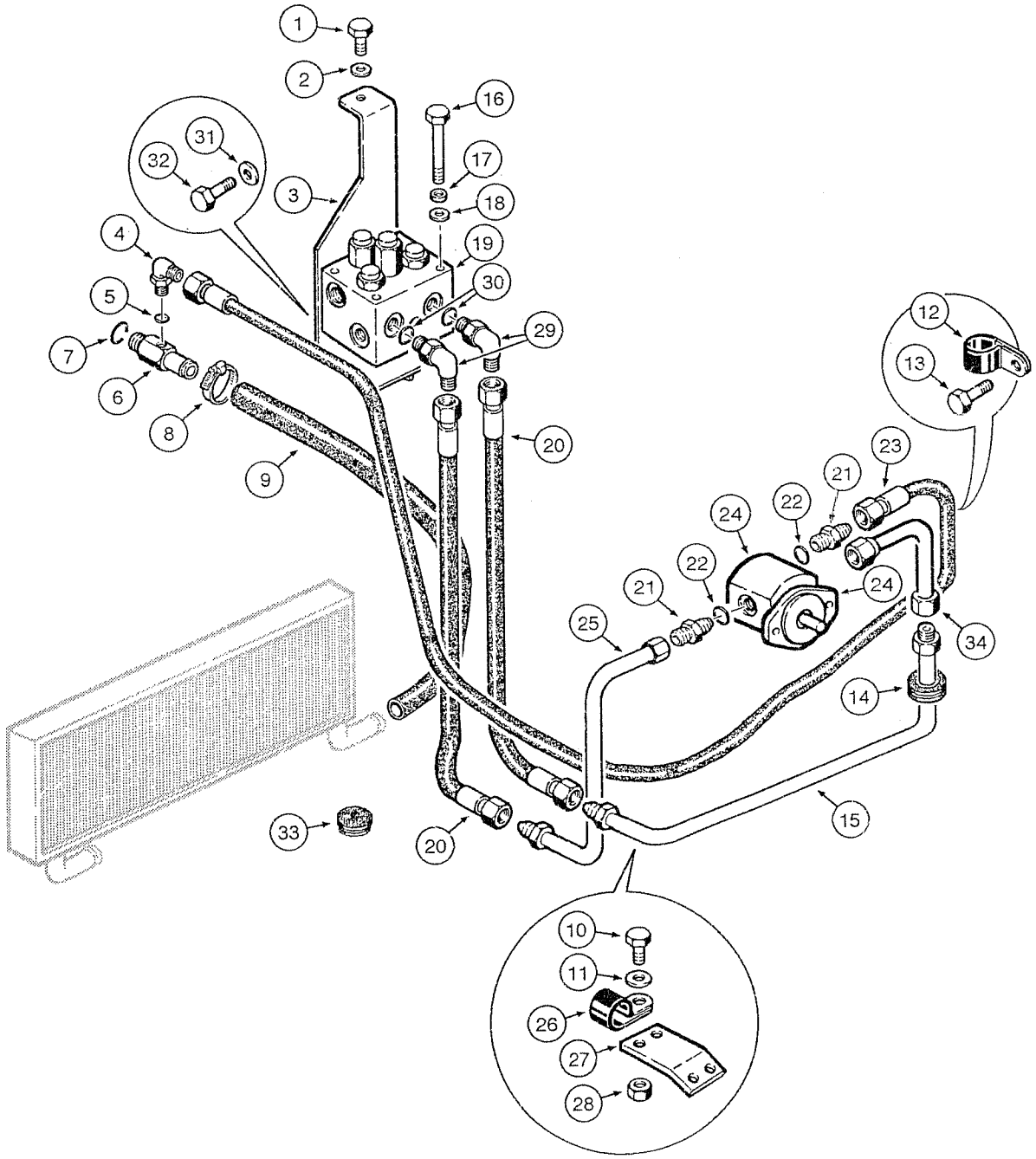
1
2
16
31
32
17
3
18
4
19
5
30
29
7
6
8
20
9
12
13
23
21
22
24
22
21
24
25
34
14
33
20
15
10
11
26
27
28

ITEM REF.	PART Nº PIEZA Nº PIECE Nº	QTY. CANT. QTE.	DESCRIPTION (English)	DESCRIPCIÓN (Español)	DESCRIPTION (Français)
1	15219531	1	BOLT	TORNILLO	VIS
2	10520201	1	WASHER	ARANDELA	RONDELLE
3	75327641	1	BRACKET	SOPORTE	SUPPORT
4	70919135	1	ELBOW	CODO	RACCORD COUDE
5	70921885	1	O-RING	ANILLO-O	JOINT TORIQUE
6	87756948	1	CONNECTOR	CONECTADOR	CONNECTEUR
7	14438285	1	O-RING	ANILLO-O	JOINT TORIQUE
8	87372829	2	CLAMP	ABRAZADERA	COLLIER
9	87755864	1	HOSE	MANGUERA	TUYAU
10	43233	2	BOLT	TORNILLO	VIS
11	86624184	4	WASHER	ARANDELA	RONDELLE
12	70927155	1	CLAMP	ABRAZADERA	COLLIER
13	16043231	1	BOLT	TORNILLO	VIS
14	75327777	3	INSULATOR	AISLADOR	ISOLATEUR
15	87644617	1	TUBE	TUBO	TUBE
16	814-8140	4	BOLT	TORNILLO	VIS
17	10516679	4	WASHER lock	ARANDELA presión	RONDELLE d'arret
18	14496531	4	WASHER	ARANDELA	RONDELLE
19	REF	1	VALVE fan reverse (p.8-68)	VÁLVULA reversión ventilador (p.8-68)	VALVE inversión ventilateur (p.8-68)
20	87673400	2	HOSE	MANGUERA	TUYAU
21	86900673	2	CONNECTOR	CONECTADOR	CONNECTEUR
22	14437785	1	O-RING	ANILLO-O	JOINT TORIQUE
23	75326973	1	HOSE	MANGUERA	TUYAU
24	REF	1	MOTOR hydraulic (p.8-74)	MOTOR hidraulico (p.8-74)	MOTEUR hydraulique (p.8-74)
25	87644618	1	TUBE	TUBO	TUBE
26	86637976	2	CLAMP	ABRAZADERA	COLLIER
27	87678515	1	BRACKET	SOPORTE	SUPPORT
28	16104121	2	NUT	TUERCA	ÉCROU
29	86579697	2	ELBOW	CODO	RACCORD COUDE
30	14457981	2	RING	ANILLO	SEGMENT
31	14496531	2	WASHER	ARANDELA	RONDELLE
32	16043131	2	BOLT	TORNILLO	VIS
33	14507887	1	PLUG	TAPÓN	BOUCHON
34	87678230	1	TUBE	TUBO	TUBE

Note: Optional
Nota: Opcional
Note: Optionnel

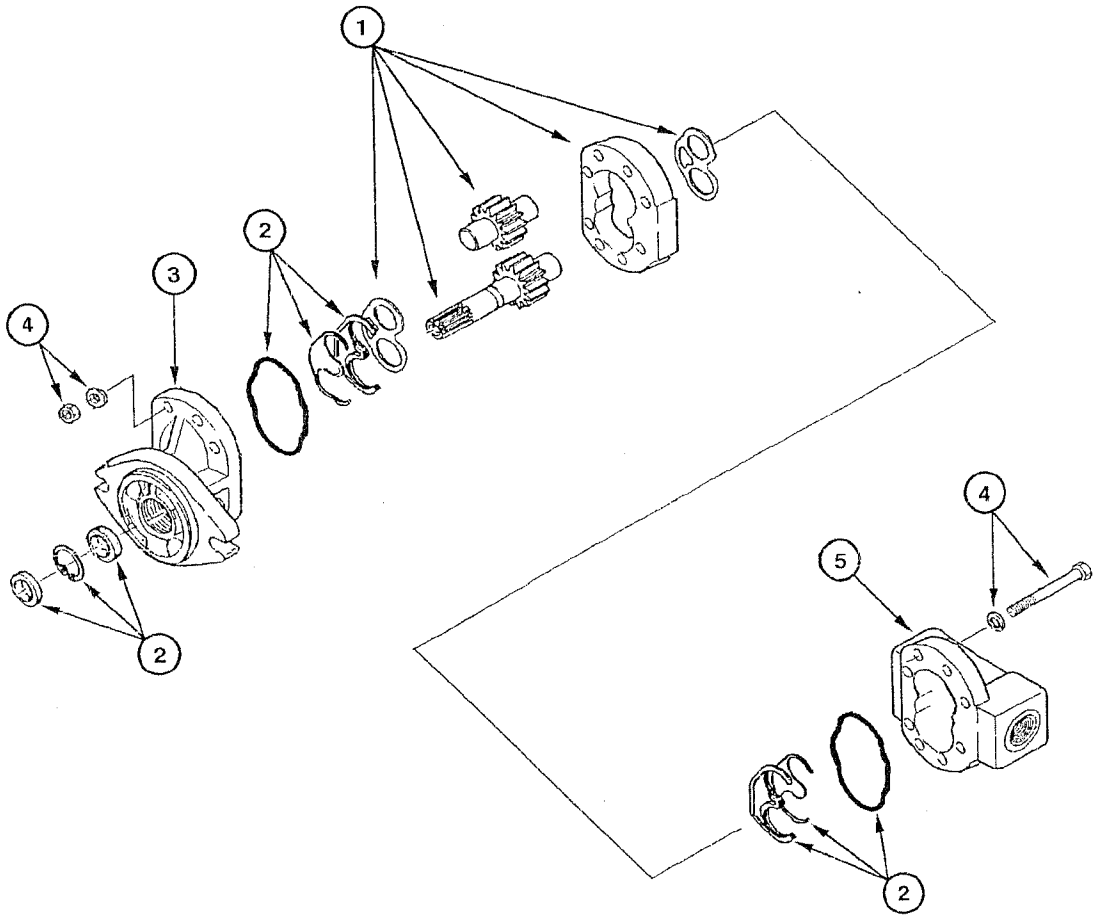
1
2
3
4
2
4
5
2

ITEM REF.	PART Nº PIEZA Nº PIECE Nº	QTY. CANT. QTE.	DESCRIPTION (English)	DESCRIPCIÓN (Español)	DESCRIPTION (Français)
	73162806	1	PUMP hydraulic Assy.	BOMBA hidraulica Conj.	POMPE hydraulique Ens.
1	75313255	1	KIT gears	JUEGO engranajes	JEU engrenages
2	75313254	1	KIT seals	JUEGO de vedación	JEU d'etancheite
3	75313257	1	HOUSING front	CARCASA delantera	CARCASSE avant
4	75313258	1	KIT parts	JUEGO piezas	JEU pièces
5	75313256	1	HOUSING rear	CARCASA trasera	CARCASSE arrière

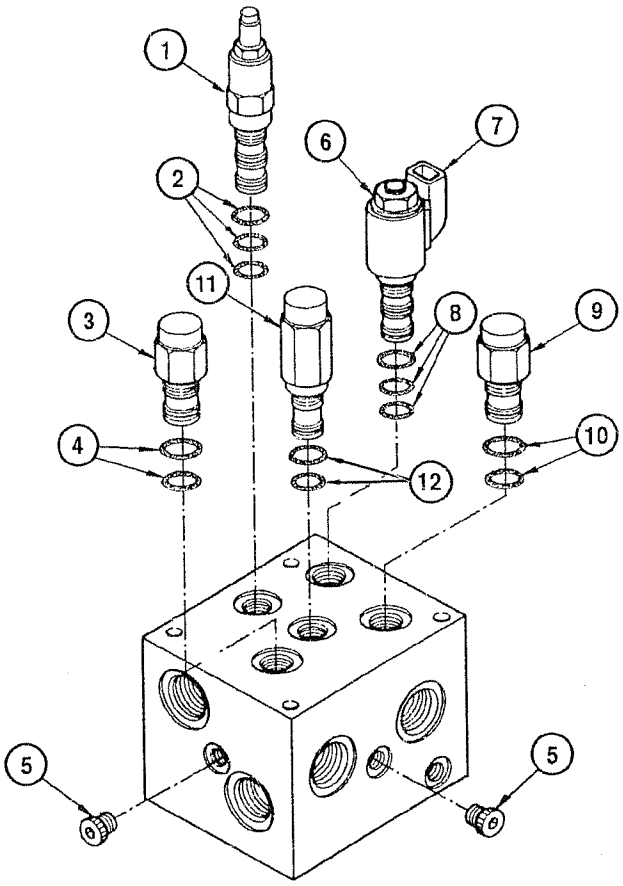
1
2
3
4
5
5
6
7
8
9
10
11
12

ITEM REF.	PART Nº PIEZA Nº PIECE Nº	QTY. CANT. QTE.	DESCRIPTION (English)	DESCRIPCIÓN (Español)	DESCRIPTION (Français)
	8500563	1	VALVE control engine colling Assy.	VÁLVULA controle enfriamiento motor Conj.	VALVE contrôle refroidissement du motor Ens.
1	8605070	1	VALVE	VÁLVULA	VALVE
2	1542830C2	1	KIT	JUEGO	JEU
3	8605059	1	VALVE	VÁLVULA	VALVE
4	388744A1	1	KIT	JUEGO	JEU
5	218-5209	9	PLUG	TAPÓN	BOUCHON
6	8605066	1	VALVE	VÁLVULA	VALVE
7	8605069	1	COIL	BOBINA	BOBINE
8	329483A1	1	KIT	JUEGO	JEU
9	8605056	1	VALVE	VÁLVULA	VALVE
10	388744A1	1	KIT	JUEGO	JEU
11	8605053	4	VALVE	VÁLVULA	VALVE
12	1542833C1	1	KIT	JUEGO	JEU

Note: Optional
Nota: Opcional
Note: Optionnel

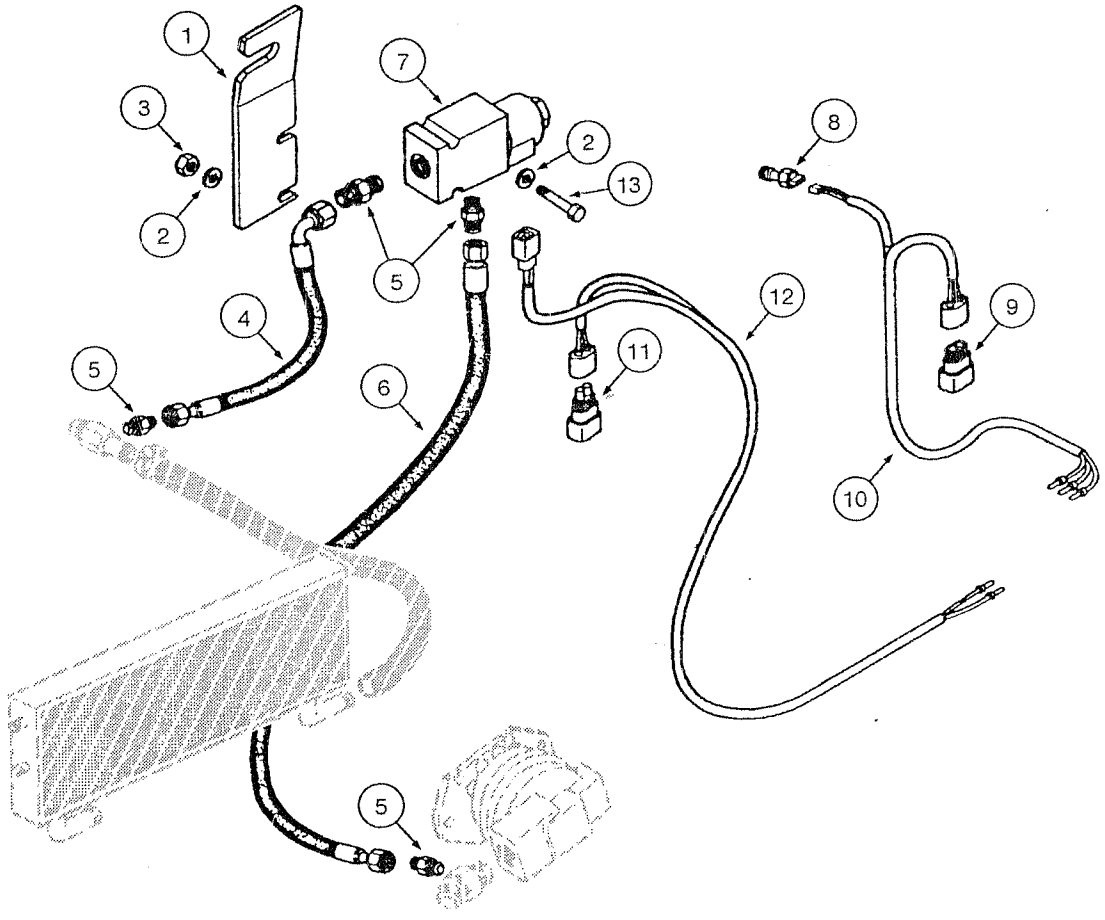
1
7
3
2
8
2
13
5
12
4
9
11
5
6
10
5

ITEM REF.	PART Nº PIEZA Nº PIECE Nº	QTY. CANT. QTE.	DESCRIPTION (English)	DESCRIPCIÓN (Español)	DESCRIPTION (Français)
1	87364856	1	SUPPORT	SOPORTE	SUPPORT
2	70928190	4	WASHER	ARANDELA	RONDELLE
3	70916590	2	NUT	TUERCA	ECROU
4	87365148	1	HOSE ASSY	MANGA C/RACORDE	TUYAU FLEXIBLE
5	70919062	4	CONNECTOR	CONECTADOR	CONNECTEUER
6	87365033	1	HOSE ASSY	MANGA C/RACORDE	TUYAU FLEXIBLE
7	73159101	1	VALVE	VALVULA	VALVE
8	87365338	1	SENSOR	SENSOR	CAPTEUR
9	75283949	1	DIODE	DIODO	DIODE
10	87368643	1	HARNESS	CABLE	CABLE
11	75322270	1	RESISTOR	RESISTOR	RESISTOR
12	87368651	1	HARNESS	CABLE	CABLE
13	70930238	2	BOLT	TORNILLO	VIS

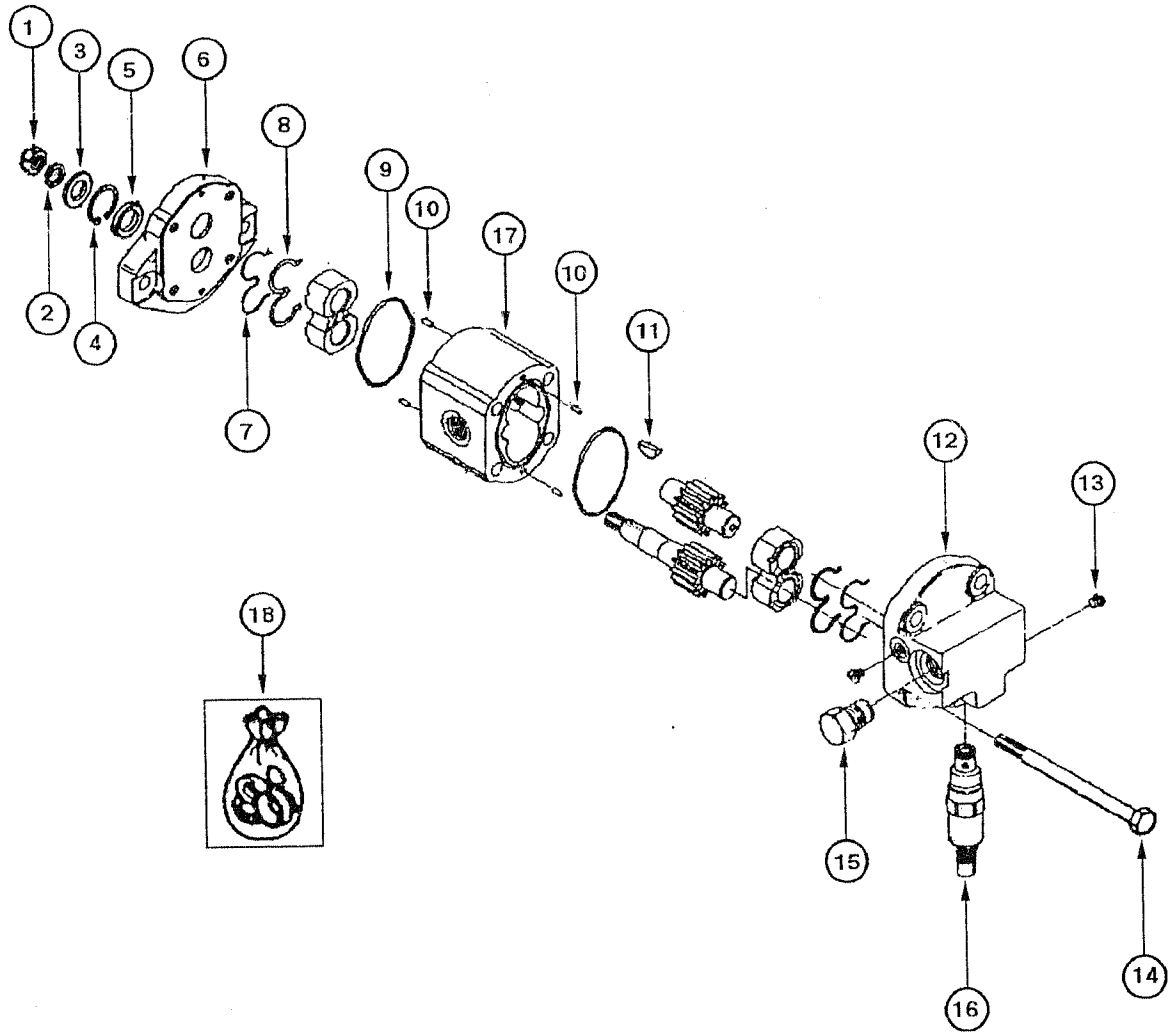
1
3
5
6
8
9
10
17
10
11
12
13
2
4
7
18
15
16
14

ITEM REF.	PART Nº PIEZA Nº PIECE Nº	QTY. CANT. QTE.	DESCRIPTION (English)	DESCRIPCIÓN (Español)	DESCRIPTION (Français)
	73162805	1	MOTOR hydraulic Assy.	MOTOR hidraulico Conj.	MOTEUR hydraulique Ens.
1	71100417	1	NUT	TUERCA	ÉCROU
2	71100418	1	WASHER	ARANDELA	RONDELLE
3	71100419	1	WASHER	ARANDELA	RONDELLE
4	71100420	1	RING lock	ANILLO traba	SEGMENT d'arret
5	71100421	1	SEAL	SELLO	BAGUE d'etancheite
6	71100422	1	FLANGE	FLANGE	BRIDE
7	75289997	2	SEAL	SELLO	BAGUE d'etancheite
8	75289998	2	SEAL	SELLO	BAGUE d'etancheite
9	75289994	2	O-RING	ANILLO-O	JOINT TORIQUE
10	75289983	4	PIN	PASADOR	CHEVILLE
11	71100425	1	KEY	CLAVIJA	CLAVETTE
12	71100426	1	COVER	TAPA	COUVERCLE
13	71100427	2	PLUG	TAPÓN	BOUCHON
14	71100428	4	BOLT	TORNILLO	VIS
15	71100429	1	VALVE	VÁLVULA	VALVE
16	71100430	1	VALVE	VÁLVULA	VALVE
17	NSS	1	HOUSING	CARCASA	CARCASSE
	71100423	1	KIT repair **(Note 1)**	JUEGO de reparación **(Nota 1)**	JEU de rechange **(Note 1)**

Note 1: Kit includes items 2, 3, 5, 7, 8, 9
Nota 1: Juego incluye itens 2, 3, 5, 7, 8, 9
Note 1: Jeu comprend les pièces 2, 3, 5, 7, 8, 9

KL8GH00

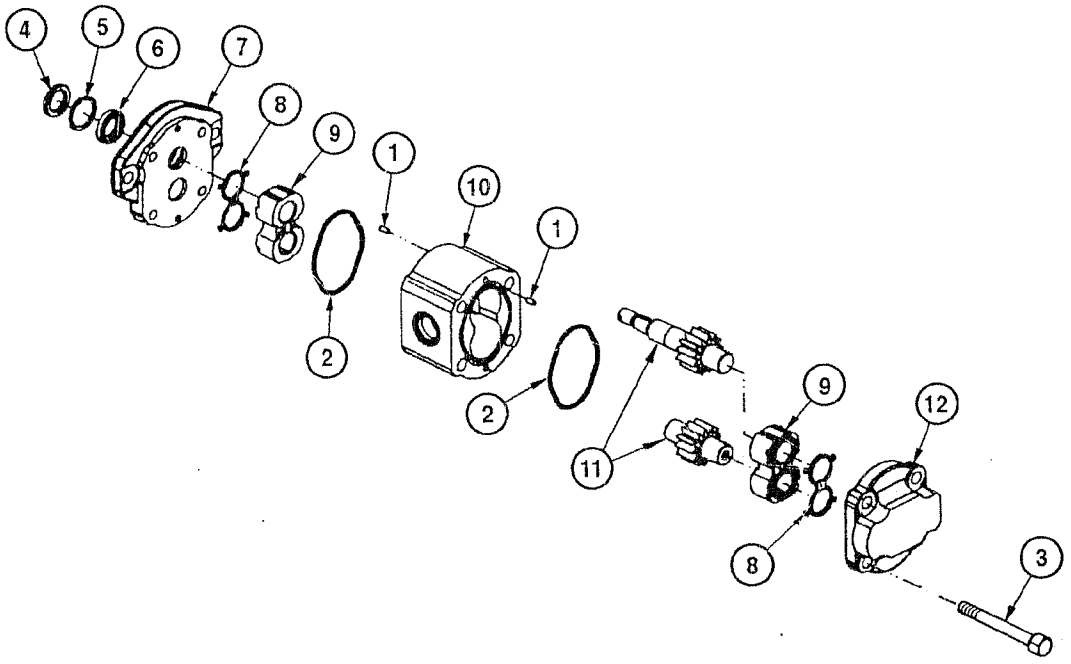

ITEM REF.	PART Nº PIEZA Nº PIECE Nº	QTY. CANT. QTE.	DESCRIPTION (English)	DESCRIPCIÓN (Español)	DESCRIPTION (Français)
	75326838	1	MOTOR hydraulic Assy. **(Note 1)**	MOTOR hidraulico Conj. **(Nota 1)**	MOTEUR hydraulique Ens. **(Note 1)**
1	75289983	4	PIN	PASADOR	CHEVILLE
2	75289994	2	O-RING	ANILLO-O	JOINT TORIQUE
3	71102508	4	BOLT	TORNILLO	VIS
4	71100419	1	WASHER	ARANDELA	RONDELLE
5	71100420	1	RING lock	ANILLO traba	SEGMENT d'arret
6	75289996	1	SEAL	SELLO	BAGUE d´etancheite
7	71100422	1	FLANGE	FLANGE	BRIDE
8	71102509	2	SEAL	SELLO	BAGUE d´etancheite
9	71102510	2	BEARING	RODAMIENTO	ROULEMENT
10	71102511	1	HOUSING	CARCASA	CARCASSE
11	71102514	1	SHAFT	EJE	ARBRE
12	71102515	1	COVER	TAPA	COUVERCLE
	71102516	2	KIT repair **(Note 2)**	JUEGO de reparación **(Nota 2)**	JEU de rechange **(Note 2)**

Note 1: Optional
Nota 1: Opcional
Note 1: Optionnel

Note 2: Kit includes items 2, 4, 5, 7, 8
Nota 2: Juego incluye itens 2, 4, 5, 7, 8
Note 2: Jeu comprend les pièces 2, 4, 5, 7, 8

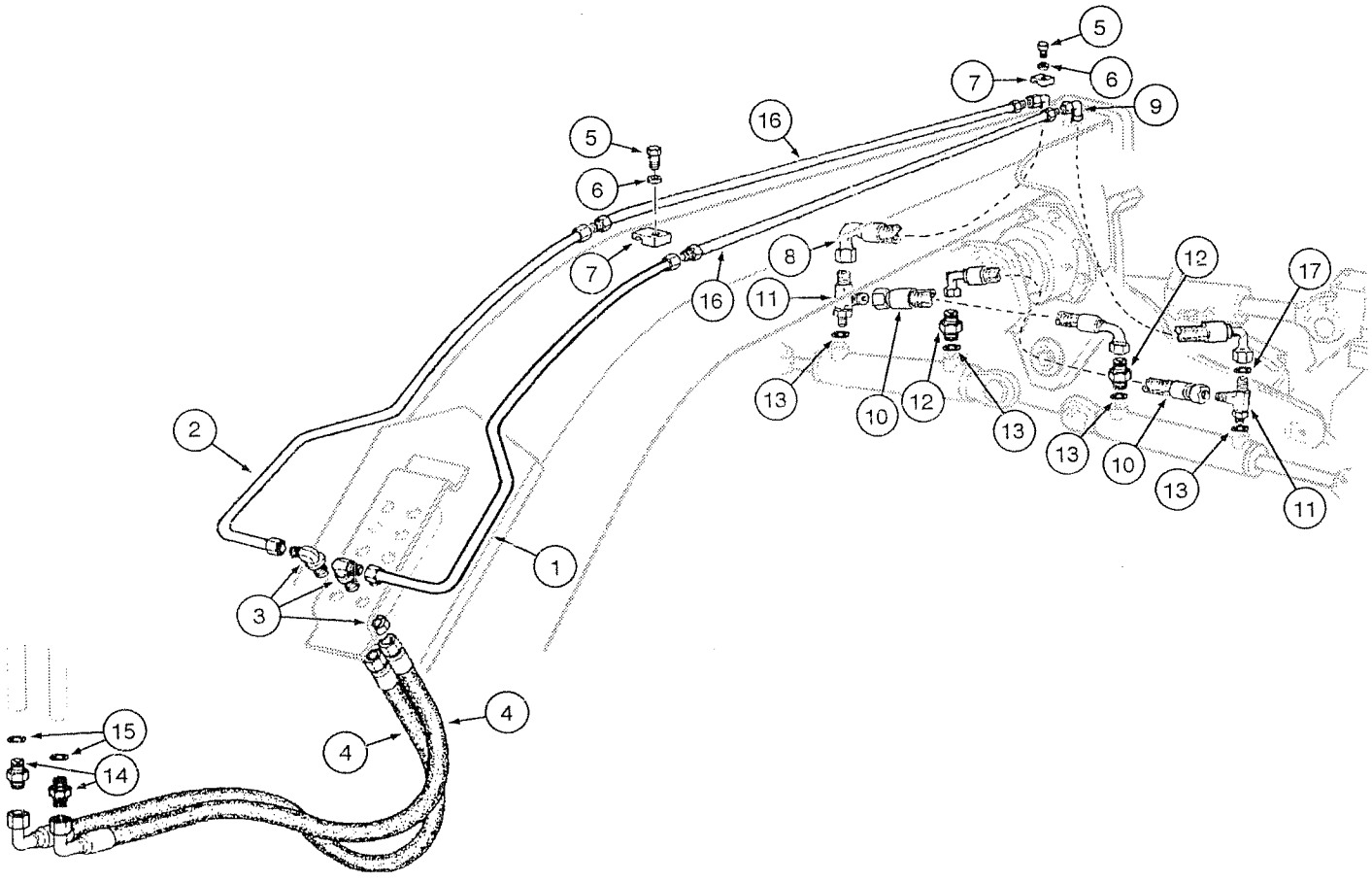
1
2
3
4
4
5
6
7
8
9
10
10
11
11
12
12
13
13
13
13
14
15
16
16
17

ITEM REF.	PART Nº PIEZA Nº PIECE Nº	QTY. CANT. QTE.	DESCRIPTION (English)	DESCRIPCIÓN (Español)	DESCRIPTION (Français)
1	75253440	1	TUBE	TUBO	TUBE
2	75253439	1	TUBE	TUBO	TUBE
3	70927163	2	ELBOW	CODO	RACCORD COUDE
4	75251181	2	HOSE	MANGUERA	TUYAU
5	16044331	6	BOLT	TORNILLO	VIS
6	10730301	6	WASHER	ARANDELA	RONDELLE
7	73127629	6	CLAMP	ABRAZADERA	COLLIER
8	87712858	1	HOSE	MANGUERA	TUYAU
9	87712859	1	HOSE	MANGUERA	TUYAU
10	87674793	2	HOSE	MANGUERA	TUYAU
11	86639058	2	CONNECTOR	CONECTADOR	CONNECTEUR
12	86579678	2	CONNECTOR	CONECTADOR	CONNECTEUR
13	86598102	2	O-RING	ANILLO-O	JOINT TORIQUE
14	70921409	2	CONNECTOR	CONECTADOR	CONNECTEUR
15	70921349	2	O-RING	ANILLO-O	JOINT TORIQUE
16	75253450	1	TUBE	TUBO	TUBE
17	9992298	6	O-RING	ANILLO-O	JOINT TORIQUE

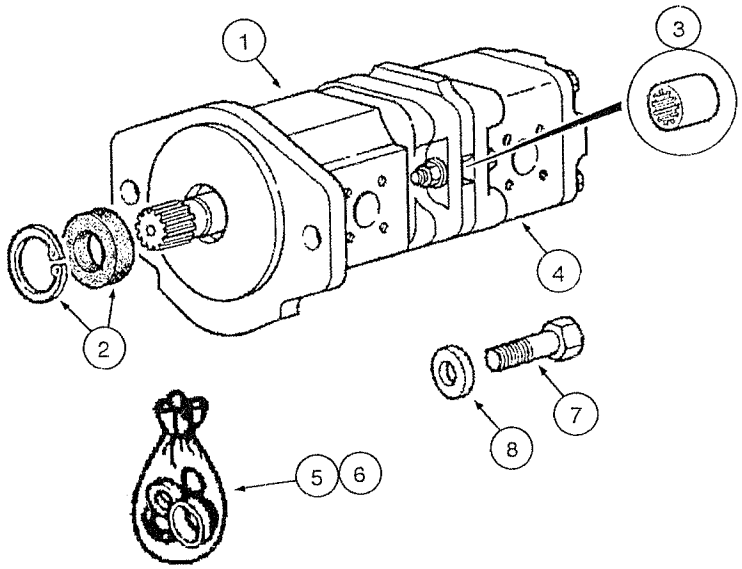
1
3
4
2
7
8
5
6

ITEM REF.	PART Nº PIEZA Nº PIECE Nº	QTY. CANT. QTE.	DESCRIPTION (English)	DESCRIPCIÓN (Español)	DESCRIPTION (Français)
	75324054	1	PUMP hydraulic Assy.	BOMBA hidraulica Conj.	POMPE hydraulique Ens.
1	71102721	1	KIT repair primary	JUEGO de reparación	JEU de rechange
2	71100631	1	KIT retainer	JUEGO de retenedor	JEU de reteneur
3	71100000	1	SLEEVE	MANGUITO	MANCHON
4	71100633	1	KIT repair secondary	JUEGO de reparación	JEU de rechange
5	71100632	1	KIT seal	JUEGO de vedación	JEU d'etancheite
6	71100635	1	KIT parts	JUEGO piezas	JEU pièces
7	11113731	2	BOLT	TORNILLO	VIS
8	10516871	2	WASHER	ARANDELA	RONDELLE

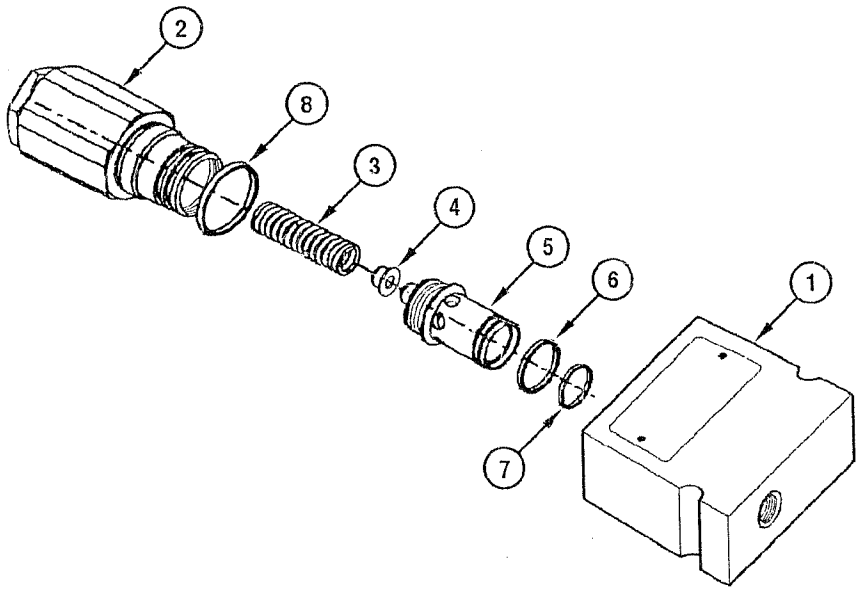
2
8
3
4
5
6
1
7

ITEM REF.	PART Nº PIEZA Nº PIECE Nº	QTY. CANT. QTE.	DESCRIPTION (English)	DESCRIPCIÓN (Español)	DESCRIPTION (Français)
	75257335	1	VALVE relief brake/steering Assy.	VÁLVULA alivio freno/dirección Conj.	VALVE soulangement frein/direction Ens.
1	75313237	1	BLOCK	BLOQUE	BLOC
2	75313231	1	VALVE	VÁLVULA	VALVE
3	75313232	1	SPRING	RESORTE	RESSORT
4	75313233	1	PLATE	PLACA	PLAQUE
5	75313234	1	CONNECTOR	CONECTADOR	CONNECTEUR
6	75313236	1	O-RING	ANILLO-O	JOINT TORIQUE
7	75313238	1	RING	ANILLO	SEGMENT
8	75313235	1	O-RING	ANILLO-O	JOINT TORIQUE

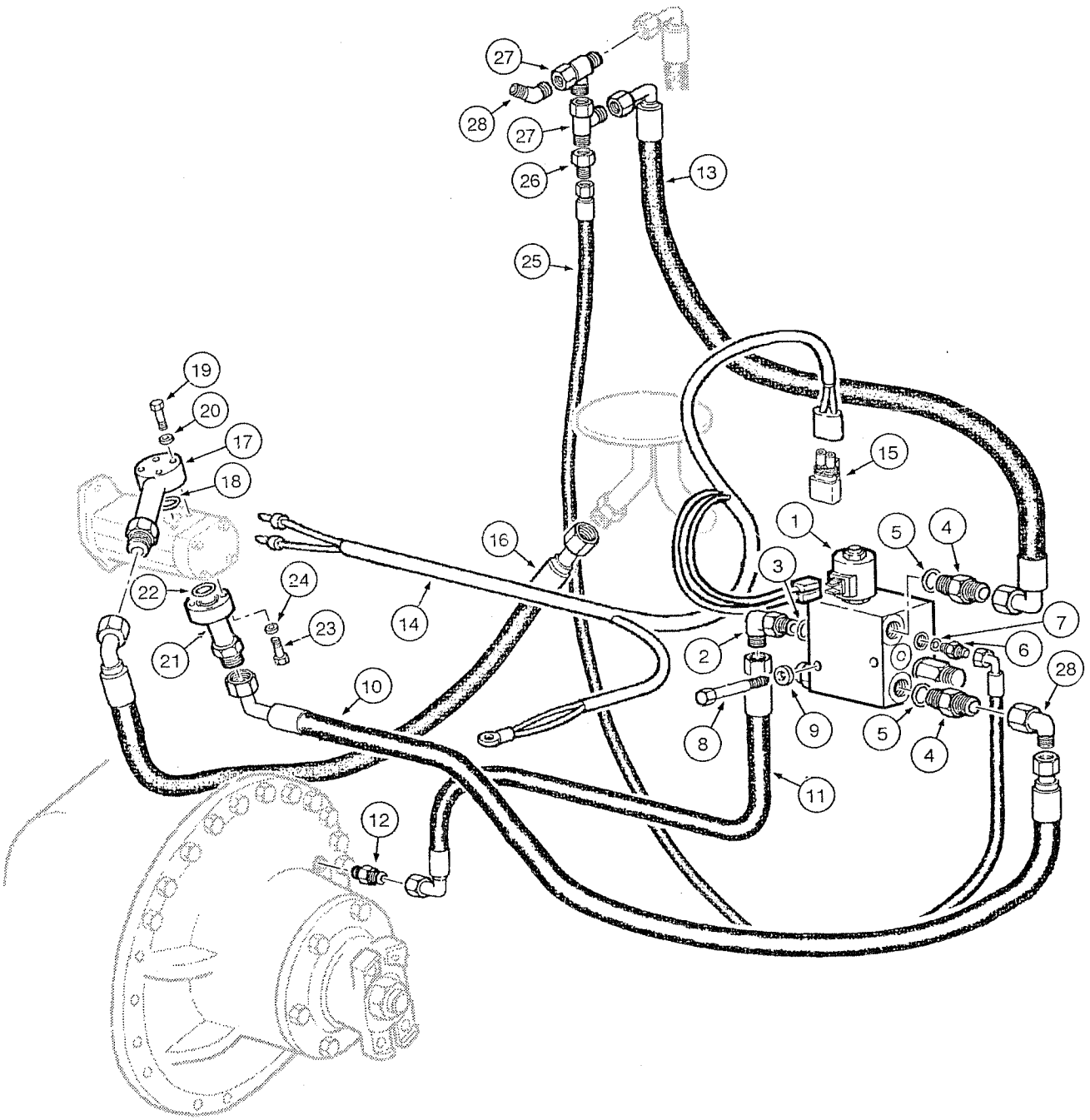
27
28
27
26
13
25
19
20
17
18
22
24
23
21
10
16
14
15
1
5
4
3
7
6
2
28
8
9
5
4
11
12

ITEM REF.	PART Nº PIEZA Nº PIECE Nº	QTY. CANT. QTE.	DESCRIPTION (English)	DESCRIPCIÓN (Español)	DESCRIPTION (Français)
1	87628583	1	SOLENOID	SOLENOIDE	SOLENOID
2	218-5106	1	ELBOW	CODO	RACCORD COUDE
3	70921349	1	O-RING	ANILLO-O	JOINT TORIQUE
4	70923717	2	CONNECTOR	CONECTADOR	CONNECTEUR
5	70921206	1	O-RING	ANILLO-O	JOINT TORIQUE
6	70923163	1	CONNECTOR	CONECTADOR	CONNECTEUR
7	70921883	1	O-RING	ANILLO-O	JOINT TORIQUE
8	86508571	2	BOLT	TORNILLO	VIS
9	10519621	2	WASHER	ARANDELA	RONDELLE
10	75324763	1	HOSE	MANGUERA	TUYAU
11	75324751	1	HOSE	MANGUERA	TUYAU
12	79104773	1	CONNECTOR	CONECTADOR	CONNECTEUR
13	75324755	1	HOSE	MANGUERA	TUYAU
14	75325247	1	HARNESS	MAZO-DE-CABLES	FAISCEAU
15	75322270	1	RESISTOR	RESISTOR	RESISTANCE
16	87359220	1	HOSE	MANGUERA	TUYAU
17	87360474	1	TUBE	TUBO	TUBE
18	14457280	1	O-RING	ANILLO-O	JOINT TORIQUE
19	84068386	3	BOLT	TORNILLO	VIS
20	14496431	6	WASHER	ARANDELA	RONDELLE
21	87360251	1	TUBE	TUBO	TUBE
22	86629585	1	O-RING	ANILLO-O	JOINT TORIQUE
23	86579344	3	BOLT	TORNILLO	VIS
25	75324762	1	HOSE	MANGUERA	TUYAU
26	70923102	1	CONNECTOR	CONECTADOR	CONNECTEUR
27	70921298	2	CONNECTOR	CONECTADOR	CONNECTEUR
28	70922507	1	CONNECTOR	CONECTADOR	CONNECTEUR
28	70921279	1	ELBOW	CODO	RACCORD COUDE

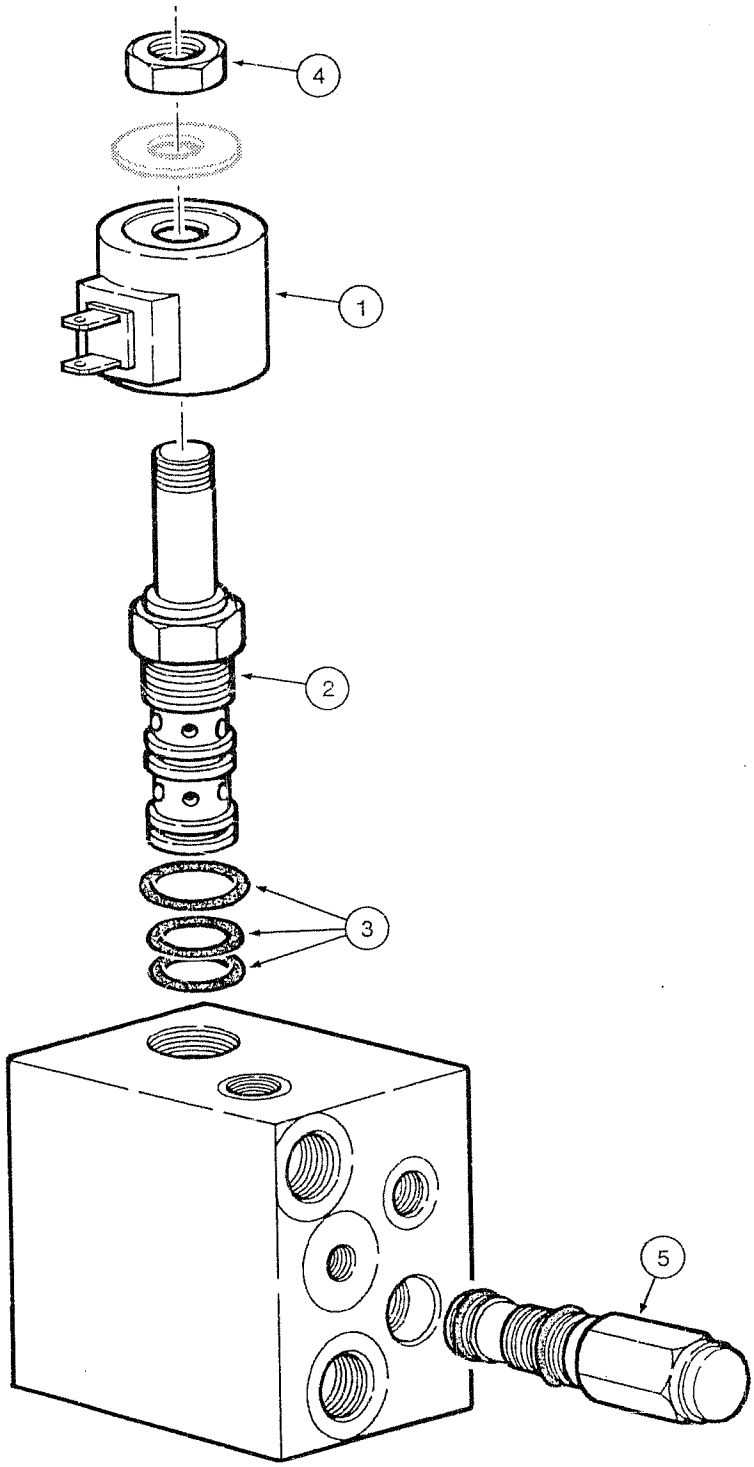
4
1
2
3
5

ITEM REF.	PART Nº PIEZA Nº PIECE Nº	QTY. CANT. QTE.	DESCRIPTION (English)	DESCRIPCIÓN (Español)	DESCRIPTION (Français)
	75265213	1	SOLENOID Assy.	SOLENOIDE Conj.	SOLENOID Ens.
1	73159156	1	COIL	BOBINA	BOBINE
2	73128150	1	VALVE	VÁLVULA	VALVE
3	73122994	1	KIT front seals	JUEGO de vedación	JEU d'etancheite
4	73113425	1	NUT	TUERCA	ÉCROU
5	73161796	1	VALVE	VÁLVULA	VALVE

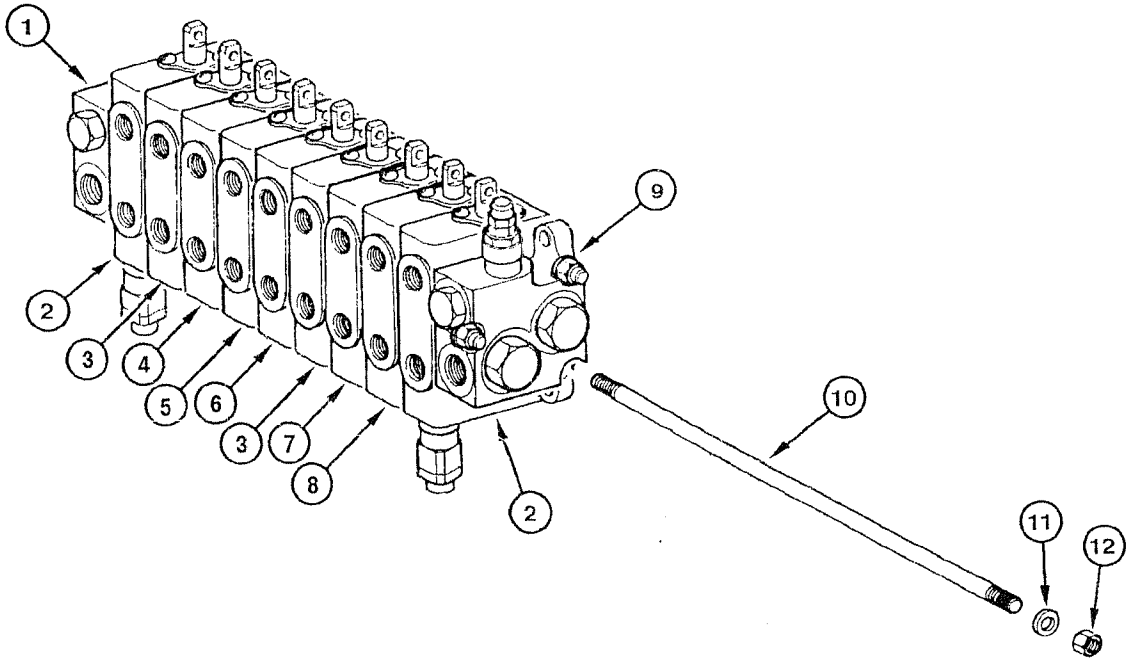
1
2
3
4
5
6
3
7
8
2
9
10
11
12

ITEM REF.	PART Nº PIEZA Nº PIECE Nº	QTY. CANT. QTE.	DESCRIPTION (English)	DESCRIPCIÓN (Español)	DESCRIPTION (Français)
	73162923	1	VALVE distributor 9S Assy.	VÁLVULA distribuidora 9S Conj.	VALVE distributeur 9S Ens.
1	75289561	1	VALVE outlet (p.8-90)	VÁLVULA de salida (p.8-90)	VALVE sortie (p.8-90)
2	75289554	2	VALVE blade lift (p.8-92)	VÁLVULA levant. lámina (p.8-92)	VALVE lévage lame (p.8-92)
3	75289557	2	VALVE blade tilt/wheels (p.8-94)	VÁLVULA include. lámina/ruedas (p.8-94)	VALVE inclin. lame/roues (p.8-94)
4	75289560	1	VALVE articulation (p.8-96)	VÁLVULA articulación (p.8-96)	VALVE articulation (p.8-96)
5	75289559	1	VALVE circle shift (p.8-98)	VÁLVULA desplaz. círculo (p.8-98)	VALVE déplac. cercle (p.8-98)
6	75289558	1	VALVE turn-circle (p.8-100)	VÁLVULA gira círculo (p.8-100)	VALVE turne-cercle (p.8-100)
7	75289556	1	VALVE blade side shift (p.8-102)	VÁLVULA desplaz. lámina (p.8-102)	VALVE déplac. lame (p.8-102)
8	75289555	1	VALVE scarifier/ripper (p.8-104)	VÁLVULA del escarificador/ripper (p.8-104)	VALVE du scarificateur/ripper (p.8-104)
9	75289553	1	VALVE inlet (p.8-106)	VÁLVULA de entrada (p.8-106)	VALVE d'entrée (p.8-106)
10	75289562	3	TIE-ROD	TIRANTE	TIGE
11	75289564	6	WASHER	ARANDELA	RONDELLE
12	75289563	6	NUT	TUERCA	ÉCROU

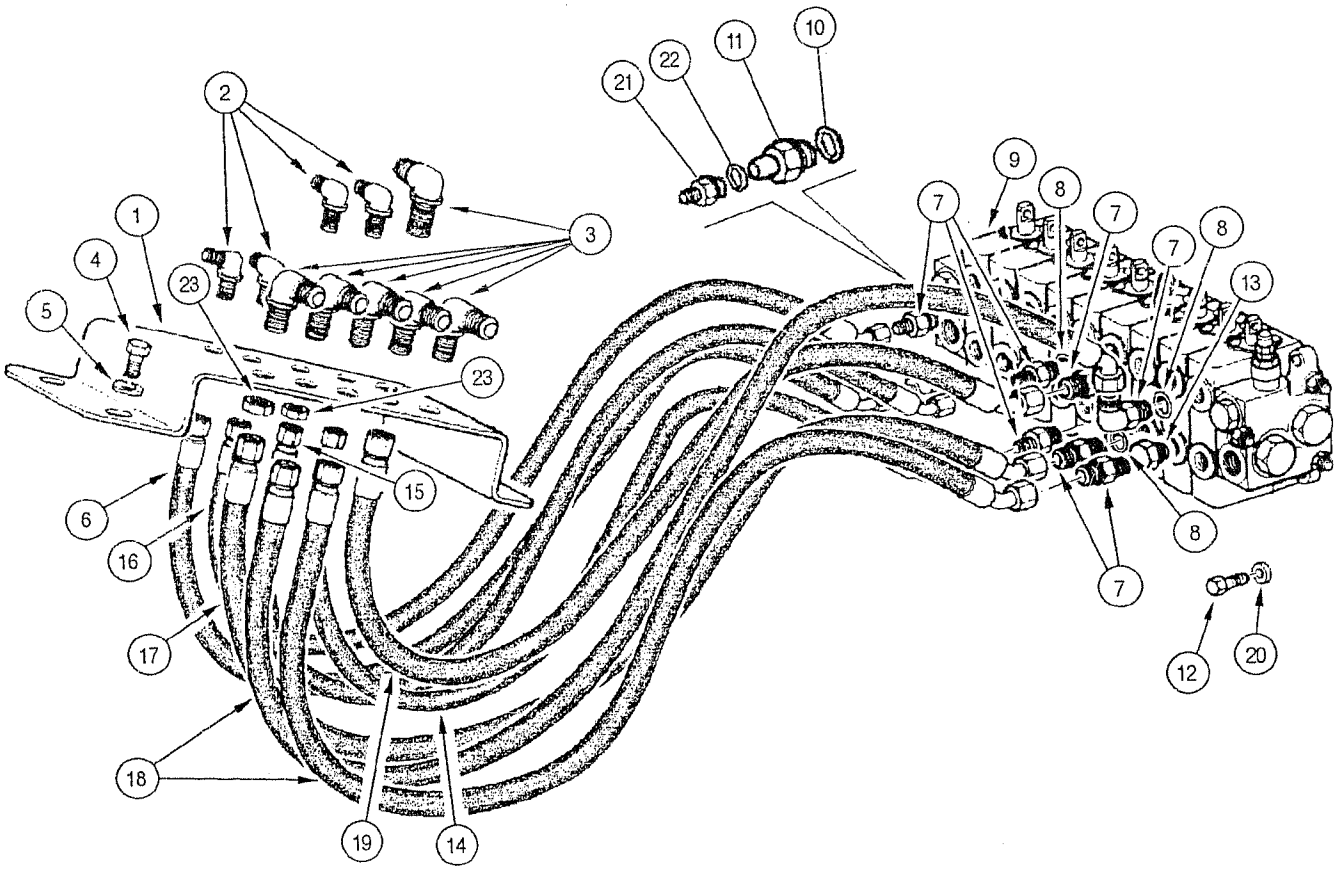
1
2
3
4
5
6
7
8
9
10
11
12
13
14
15
16
17
18
19
20
21
22
23

ITEM REF.	PART Nº PIEZA Nº PIECE Nº	QTY. CANT. QTE.	DESCRIPTION (English)	DESCRIPCIÓN (Español)	DESCRIPTION (Français)
1	75280667	1	PLATE	PLACA	PLAQUE
2	218-693	4	CONNECTOR	CONECTADOR	CONNECTEUR
3	70927163	6	ELBOW	CODO	RACCORD COUDE
4	16043231	4	BOLT	TORNILLO	VIS
5	10730301	4	WASHER	ARANDELA	RONDELLE
6	75251188	1	HOSE	MANGUERA	TUYAU
7	70922457	3	CONNECTOR	CONECTADOR	CONNECTEUR
8	70921885	7	O-RING	ANILLO-O	JOINT TORIQUE
9	REF	1	VALVE distributor 9S Assy. (p.8-86)	VÁLVULA distribuidora 9S Conj. (p.8-86)	VALVE distributeur 9S Ens. (p.8-86)
10	70921885	9	O-RING	ANILLO-O	JOINT TORIQUE
11	75325758	2	CONNECTOR	CONECTADOR	CONNECTEUR
12	70921565	4	BOLT	TORNILLO	VIS
13	70922577	1	PLUG	TAPÓN	BOUCHON
14	75252832	1	HOSE	MANGUERA	TUYAU
15	75251190	1	HOSE	MANGUERA	TUYAU
16	75251192	1	HOSE	MANGUERA	TUYAU
17	75251194	1	HOSE	MANGUERA	TUYAU
18	75252425	1	HOSE	MANGUERA	TUYAU
19	75251191	1	HOSE	MANGUERA	TUYAU
20	70630753	4	WASHER	ARANDELA	RONDELLE
21	70925656	2	CONNECTOR	CONECTADOR	CONNECTEUR
22	70923845	2	O-RING	ANILLO-O	JOINT TORIQUE
23	218-1254	4	NUT	TUERCA	ÉCROU

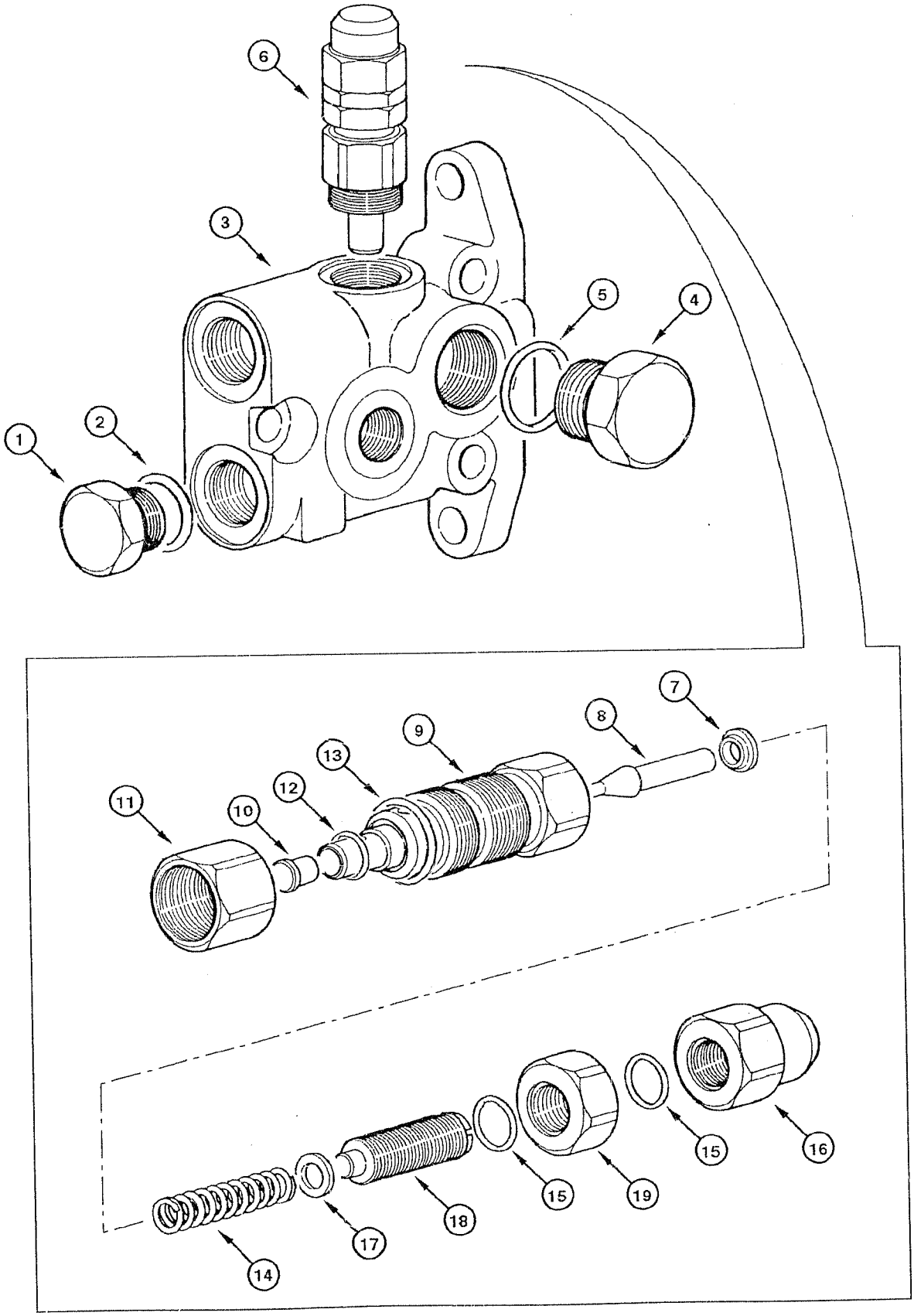
6
3
5
4
2
1
7
8
9
13
12
11
10
16
15
19
15
18
17
14

ITEM REF.	PART Nº PIEZA Nº PIECE Nº	QTY. CANT. QTE.	DESCRIPTION (English)	DESCRIPCIÓN (Español)	DESCRIPTION (Français)
	75289561	1	VALVE outlet Assy.	VÁLVULA de salida Conj.	VALVE sortie Ens.
1	75289608	1	PLUG	TAPÓN	BOUCHON
2	75289607	1	O-RING	ANILLO-O	JOINT TORIQUE
3	75289612	1	HOUSING	CARCASA	CARCASSE
4	75289605	1	PLUG	TAPÓN	BOUCHON
5	75289607	1	O-RING	ANILLO-O	JOINT TORIQUE
6	75289611	1	VALVE Assy.	VÁLVULA Conj.	VALVE Ens.
7	75289614	1	RING	ANILLO	SEGMENT
8	75289623	1	PISTON	ÉMBOLO	PISTON
9	75289617	1	HOUSING	CARCASA	CARCASSE
10	75289624	1	PISTON	ÉMBOLO	PISTON
11	75289616	1	NUT	TUERCA	ÉCROU
12	75289613	1	O-RING	ANILLO-O	JOINT TORIQUE
13	75289587	1	O-RING	ANILLO-O	JOINT TORIQUE
14	75289615	1	SPRING	RESORTE	RESSORT
15	75289621	2	O-RING	ANILLO-O	JOINT TORIQUE
16	75289619	1	NUT	TUERCA	ÉCROU
17	75289618	1	RING	ANILLO	SEGMENT
18	75289620	1	BOLT	TORNILLO	VIS
19	75289622	1	NUT	TUERCA	ÉCROU
	75289625	1	KIT repair **(Note 1)**	JUEGO de reparación **(Nota 1)**	JEU de rechange **(Note 1)**

Note 1: Kit includes items 2, 3, 5, 7, 8, 9
Nota 1: Juego incluye itens 2, 3, 5, 7, 8, 9
Note 1: Jeu comprend les pièces 2, 3, 5, 7, 8, 9

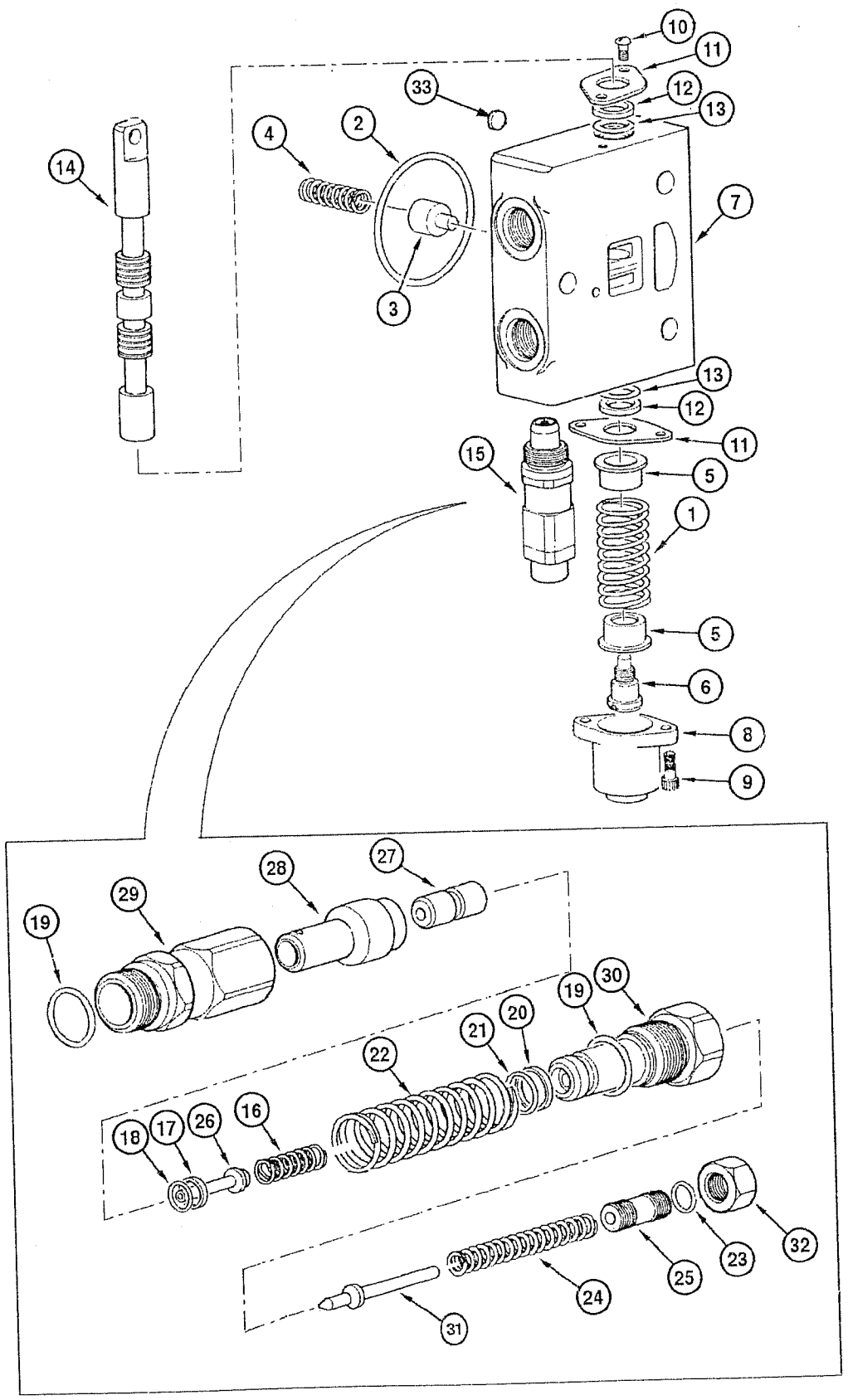
10
11
33
12
13
4
2
14
7
3
13
12
11
15
5
1
5
6
8
9
27
28
29
19
19
30
21
20
22
18
17
26
16
32
23
25
24
31

ITEM REF.	PART Nº PIEZA Nº PIECE Nº	QTY. CANT. QTE.	DESCRIPTION (English)	DESCRIPCIÓN (Español)	DESCRIPTION (Français)
	75289554	1	VALVE blade lift Assy.	VÁLVULA levant. lámina Conj.	VALVE lévage lame Ens.
1	75289576	1	SPRING	RESORTE	RESSORT
2	9968476	1	O-RING	ANILLO-O	JOINT TORIQUE
3	75289566	1	BLOCK	BLOQUE	BLOC
4	75289565	1	SPRING	RESORTE	RESSORT
5	9968481	2	SEAT	ASIENTO	SIÈGE
6	9968483	1	BOLT	TORNILLO	VIS
7	75289585	1	HOUSING	CARCASA	CARCASSE
8	75289575	1	COVER	TAPA	COUVERCLE
9	75289578	2	BOLT	TORNILLO	VIS
10	9968460	2	BOLT	TORNILLO	VIS
11	75289569	2	COVER	TAPA	COUVERCLE
12	75289570	2	RETAINER	RETÉN	RETENTEUR
13	75289571	2	RETAINER	RETÉN	RETENTEUR
14	75289568	1	ROD	VÁSTAGO	TIGE
15	75289586	1	VALVE Assy.	VÁLVULA Conj.	VALVE Ens.
16	75289601	1	SPRING	RESORTE	RESSORT
17	75289590	1	RING	ANILLO	SEGMENT
18	75289588	1	O-RING	ANILLO-O	JOINT TORIQUE
19	75289587	2	O-RING	ANILLO-O	JOINT TORIQUE
20	75289602	1	RING	ANILLO	SEGMENT
21	75289589	1	O-RING	ANILLO-O	JOINT TORIQUE
22	75289603	1	SPRING	RESORTE	RESSORT
23	75289593	1	O-RING	ANILLO-O	JOINT TORIQUE
24	75289591	1	SPRING	RESORTE	RESSORT
25	75289594	1	BOLT	TORNILLO	VIS
26	75289599	1	PISTON	ÉMBOLO	PISTON
27	75289600	1	PISTON	ÉMBOLO	PISTON
28	75289598	1	PISTON	ÉMBOLO	PISTON
29	75289597	1	NUT	TUERCA	ÉCROU
30	75289596	1	NUT	TUERCA	ÉCROU
31	75289592	1	PISTON	ÉMBOLO	PISTON
32	75289595	1	NUT	TUERCA	ÉCROU
33	75312804	1	COVER	TAPA	COUVERCLE
34	75289604	1	KIT repair **(Note 1)**	JUEGO de reparación **(Nota 1)**	JEU de rechange **(Note 1)**

Note 1: Kit includes items 12, 13, 14, 15
Nota 1: Juego incluye itens 12, 13, 14, 15
Note 1: Jeu comprend les pièces 12, 13, 14, 15

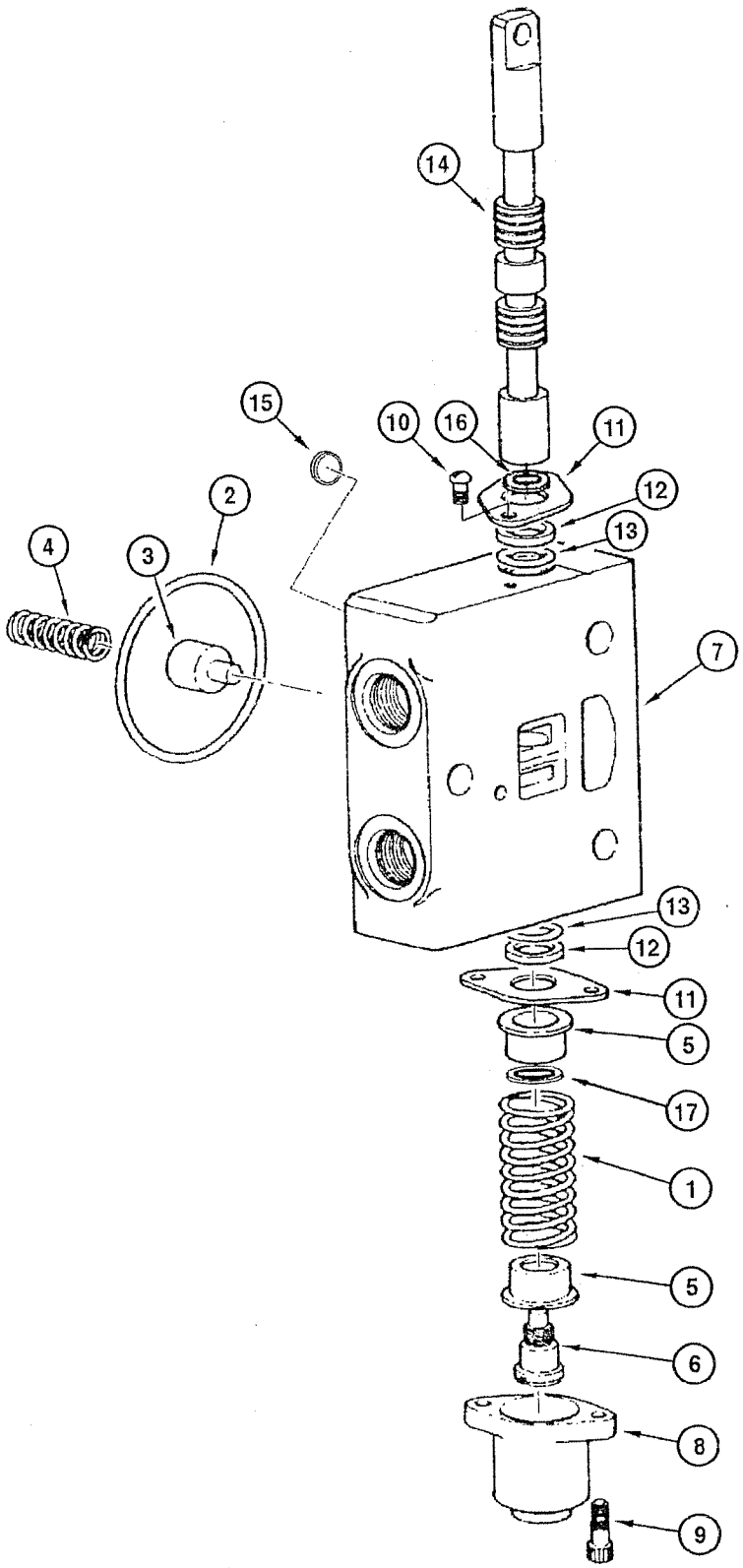
14
15
10
16
11
2
12
4
3
13
7
13
12
11
5
17
1
5
6
8
9

ITEM REF.	PART Nº PIEZA Nº PIECE Nº	QTY. CANT. QTE.	DESCRIPTION (English)	DESCRIPCIÓN (Español)	DESCRIPTION (Français)
	75289557	1	VALVE blade tilt/wheels Assy.	VÁLVULA include. lámina/ruedas Conj.	VALVE inclin. lame/roues Ens.
1	75289576	1	SPRING	RESORTE	RESSORT
2	9968476	1	O-RING	ANILLO-O	JOINT TORIQUE
3	75289566	1	BLOCK	BLOQUE	BLOC
4	75289565	1	SPRING	RESORTE	RESSORT
5	75289573	2	PLATE	PLACA	PLAQUE
6	75289574	1	BOLT	TORNILLO	VIS
7	75289567	1	HOUSING	CARCASA	CARCASSE
8	75289575	1	COVER	TAPA	COUVERCLE
9	75289578	2	BOLT	TORNILLO	VIS
10	9968460	2	BOLT	TORNILLO	VIS
11	75289569	2	COVER	TAPA	COUVERCLE
12	75289570	2	RETAINER	RETÉN	RETENTEUR
13	75289571	2	RETAINER	RETÉN	RETENTEUR
14	75289580	1	ROD	VÁSTAGO	TIGE
15	75312804	1	COVER	TAPA	COUVERCLE
16	75289572	1	O-RING	ANILLO-O	JOINT TORIQUE
17	75289577	1	RING	ANILLO	SEGMENT

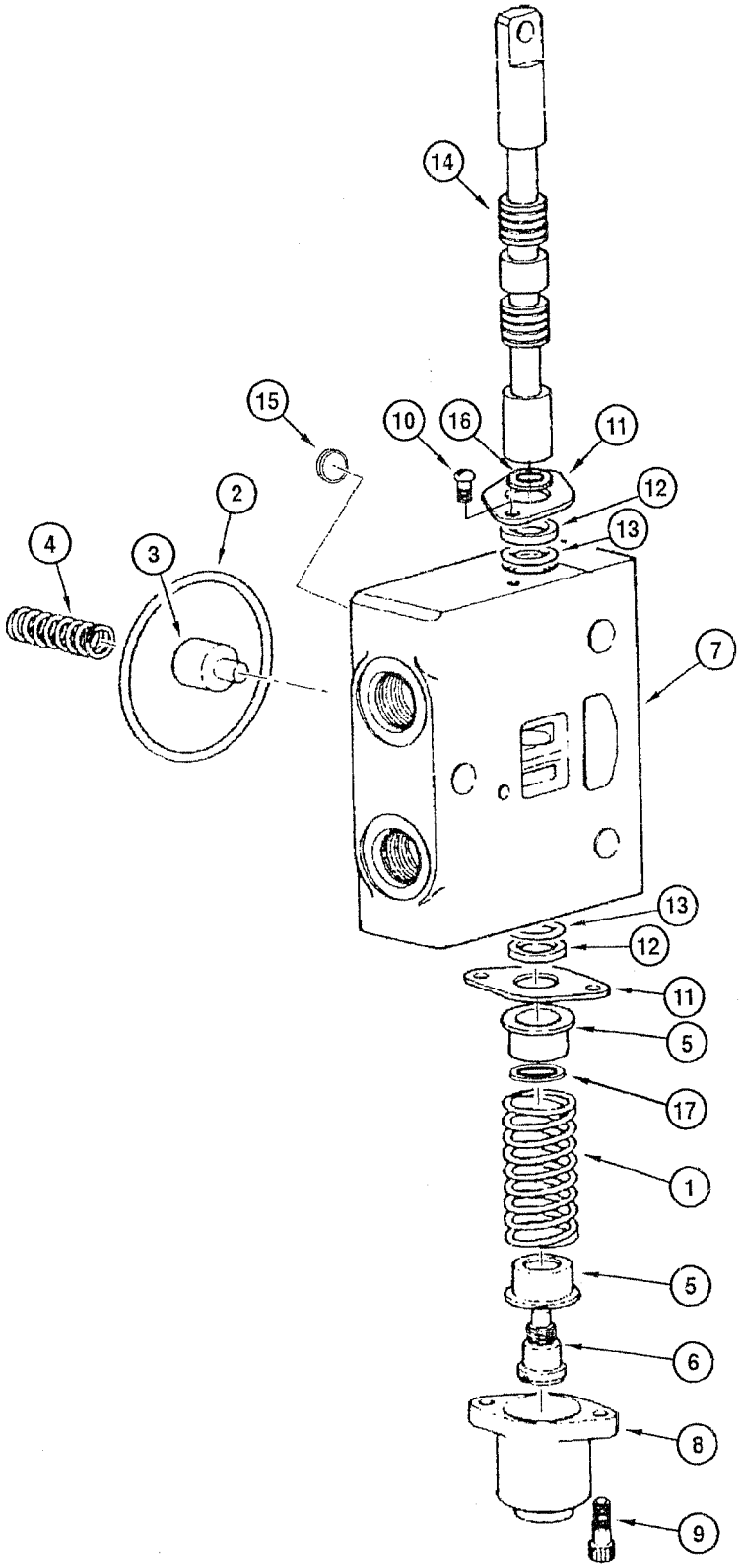
14
15
10
16
11
12
13
2
4
3
7
13
12
11
5
17
1
5
6
8
9

ITEM REF.	PART Nº PIEZA Nº PIECE Nº	QTY. CANT. QTE.	DESCRIPTION (English)	DESCRIPCIÓN (Español)	DESCRIPTION (Français)
	75289560	1	VALVE articulation Assy.	VÁLVULA articulación Conj.	VALVE articulation Ens.
1	75289576	1	SPRING	RESORTE	RESSORT
2	9968476	1	O-RING	ANILLO-O	JOINT TORIQUE
3	75289566	1	BLOCK	BLOQUE	BLOC
4	75289565	1	SPRING	RESORTE	RESSORT
5	75289573	2	PLATE	PLACA	PLAQUE
6	75289574	1	BOLT	TORNILLO	VIS
7	75289567	1	HOUSING	CARCASA	CARCASSE
8	75289575	1	COVER	TAPA	COUVERCLE
9	75289578	2	BOLT	TORNILLO	VIS
10	9968460	2	BOLT	TORNILLO	VIS
11	75289569	2	COVER	TAPA	COUVERCLE
12	75289570	2	RETAINER	RETÉN	RETENTEUR
13	75289571	2	RETAINER	RETÉN	RETENTEUR
14	75289584	1	ROD	VÁSTAGO	TIGE
15	75312804	1	COVER	TAPA	COUVERCLE
16	75289572	1	O-RING	ANILLO-O	JOINT TORIQUE
17	75289577	1	RING	ANILLO	SEGMENT

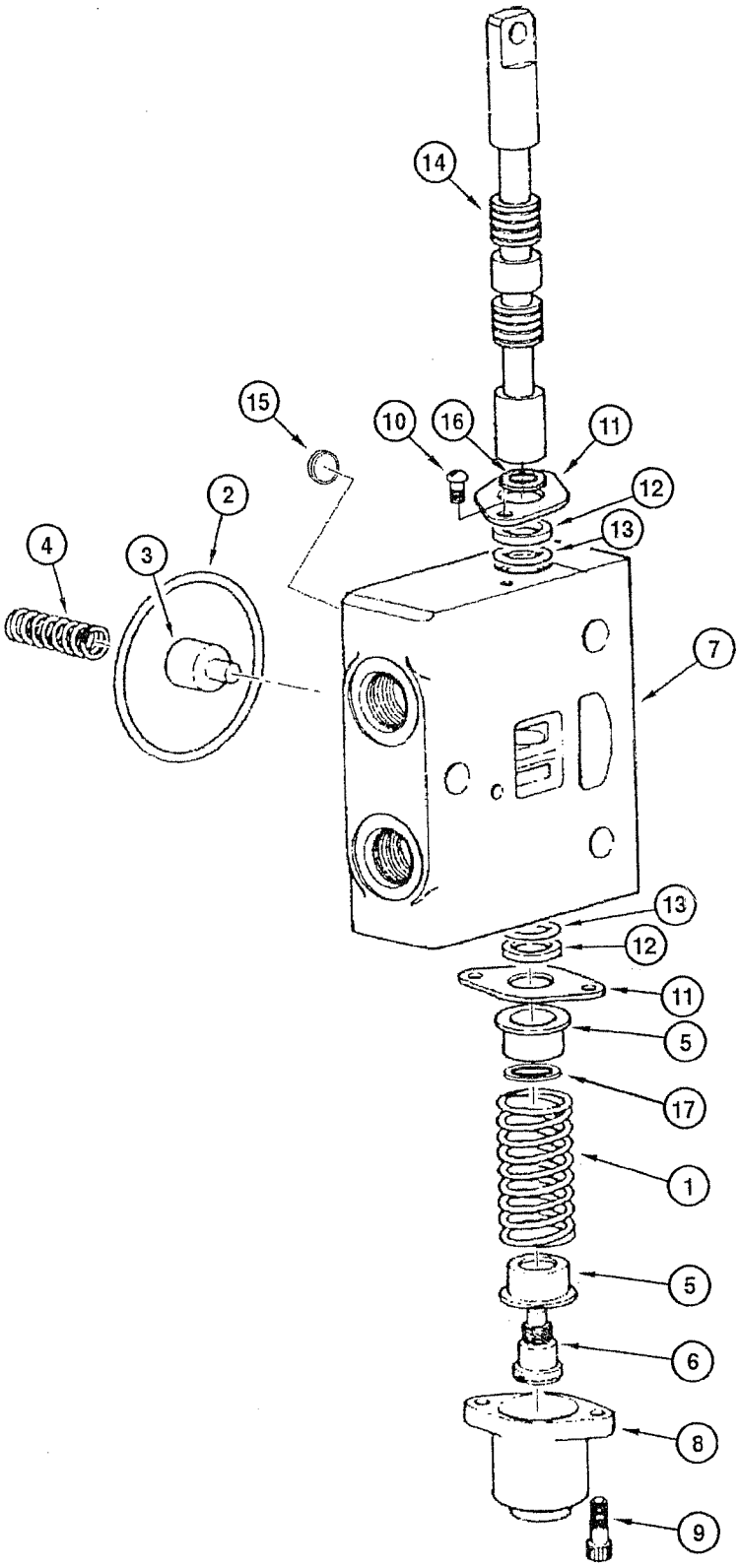
14
15
10
16
11
12
13
2
4
3
7
13
12
11
5
17
1
5
6
8
9

ITEM REF.	PART Nº PIEZA Nº PIECE Nº	QTY. CANT. QTE.	DESCRIPTION (English)	DESCRIPCIÓN (Español)	DESCRIPTION (Français)
	75289559	1	VALVE circle shift Assy.	VÁLVULA desplaz. círculo Conj.	VALVE déplac. cercle Ens.
1	75289576	1	SPRING	RESORTE	RESSORT
2	9968476	1	O-RING	ANILLO-O	JOINT TORIQUE
3	75289566	1	BLOCK	BLOQUE	BLOC
4	75289565	1	SPRING	RESORTE	RESSORT
5	75289573	2	PLATE	PLACA	PLAQUE
6	75289574	1	BOLT	TORNILLO	VIS
7	75289567	1	HOUSING	CARCASA	CARCASSE
8	75289575	1	COVER	TAPA	COUVERCLE
9	75289578	2	BOLT	TORNILLO	VIS
10	9968460	2	BOLT	TORNILLO	VIS
11	75289569	2	COVER	TAPA	COUVERCLE
12	75289570	2	RETAINER	RETÉN	RETENTEUR
13	75289571	2	RETAINER	RETÉN	RETENTEUR
14	75289583	1	ROD	VÁSTAGO	TIGE
15	75312804	1	COVER	TAPA	COUVERCLE
16	75289572	1	O-RING	ANILLO-O	JOINT TORIQUE
17	75289577	1	RING	ANILLO	SEGMENT

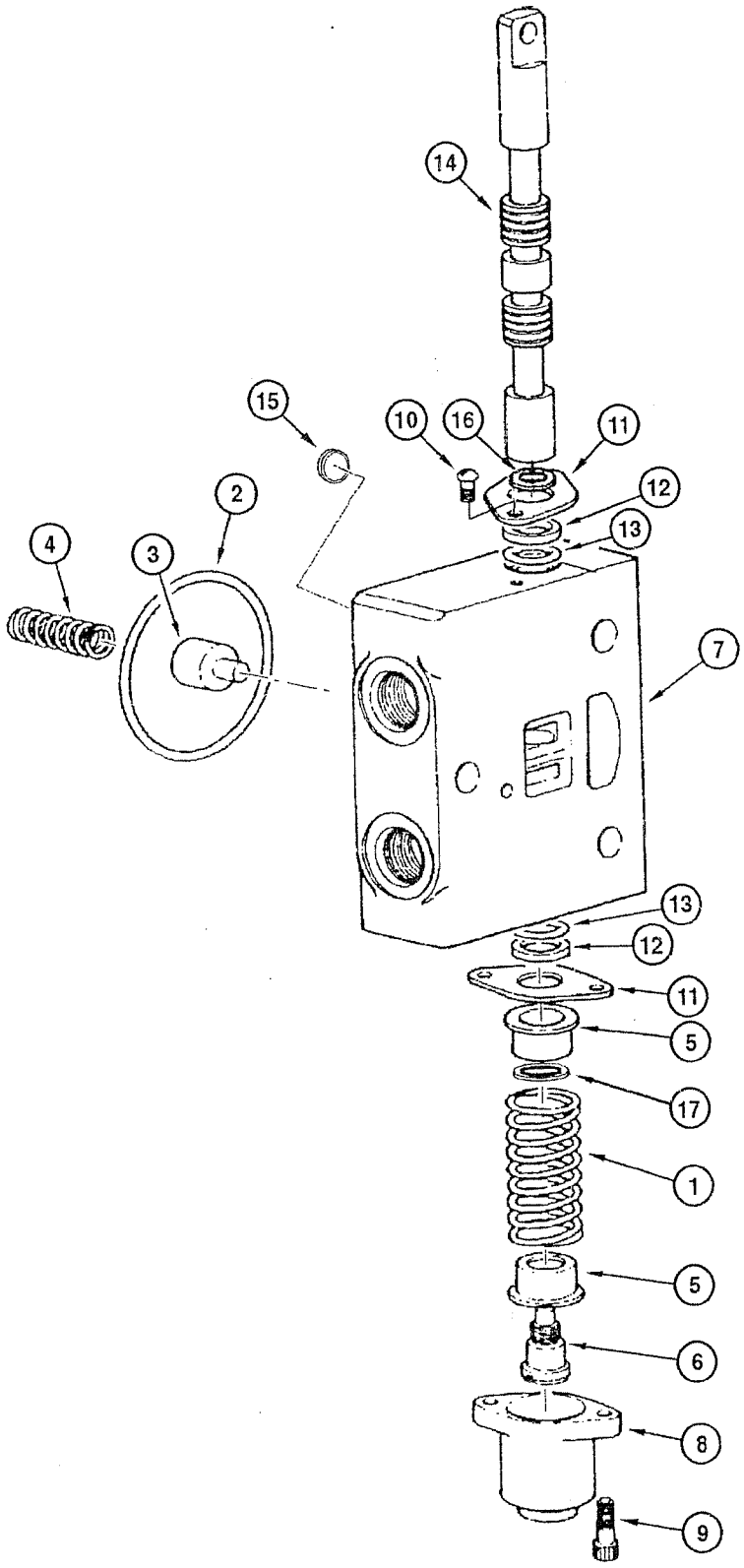
14
15
10
16
11
12
13
2
4
3
7
13
12
11
5
17
1
5
6
8
9

ITEM REF.	PART Nº PIEZA Nº PIECE Nº	QTY. CANT. QTE.	DESCRIPTION (English)	DESCRIPCIÓN (Español)	DESCRIPTION (Français)
	75289558	1	VALVE turn-circle Assy.	VÁLVULA gira círculo Conj.	VALVE turne-cercle Ens.
1	75289581	1	SPRING	RESORTE	RESSORT
2	9968476	1	O-RING	ANILLO-O	JOINT TORIQUE
3	75289566	1	BLOCK	BLOQUE	BLOC
4	75289565	1	SPRING	RESORTE	RESSORT
5	75289573	2	PLATE	PLACA	PLAQUE
6	75289574	1	BOLT	TORNILLO	VIS
7	75289567	1	HOUSING	CARCASA	CARCASSE
8	75289575	1	COVER	TAPA	COUVERCLE
9	75289578	2	BOLT	TORNILLO	VIS
10	9968460	2	BOLT	TORNILLO	VIS
11	75289569	2	COVER	TAPA	COUVERCLE
12	75289570	1	RETAINER	RETÉN	RETENTEUR
13	75289571	1	RETAINER	RETÉN	RETENTEUR
14	75289582	1	ROD	VÁSTAGO	TIGE
15	75312804	1	COVER	TAPA	COUVERCLE
16	75289572	1	O-RING	ANILLO-O	JOINT TORIQUE
17	75289577	1	RING	ANILLO	SEGMENT

KL8JI00

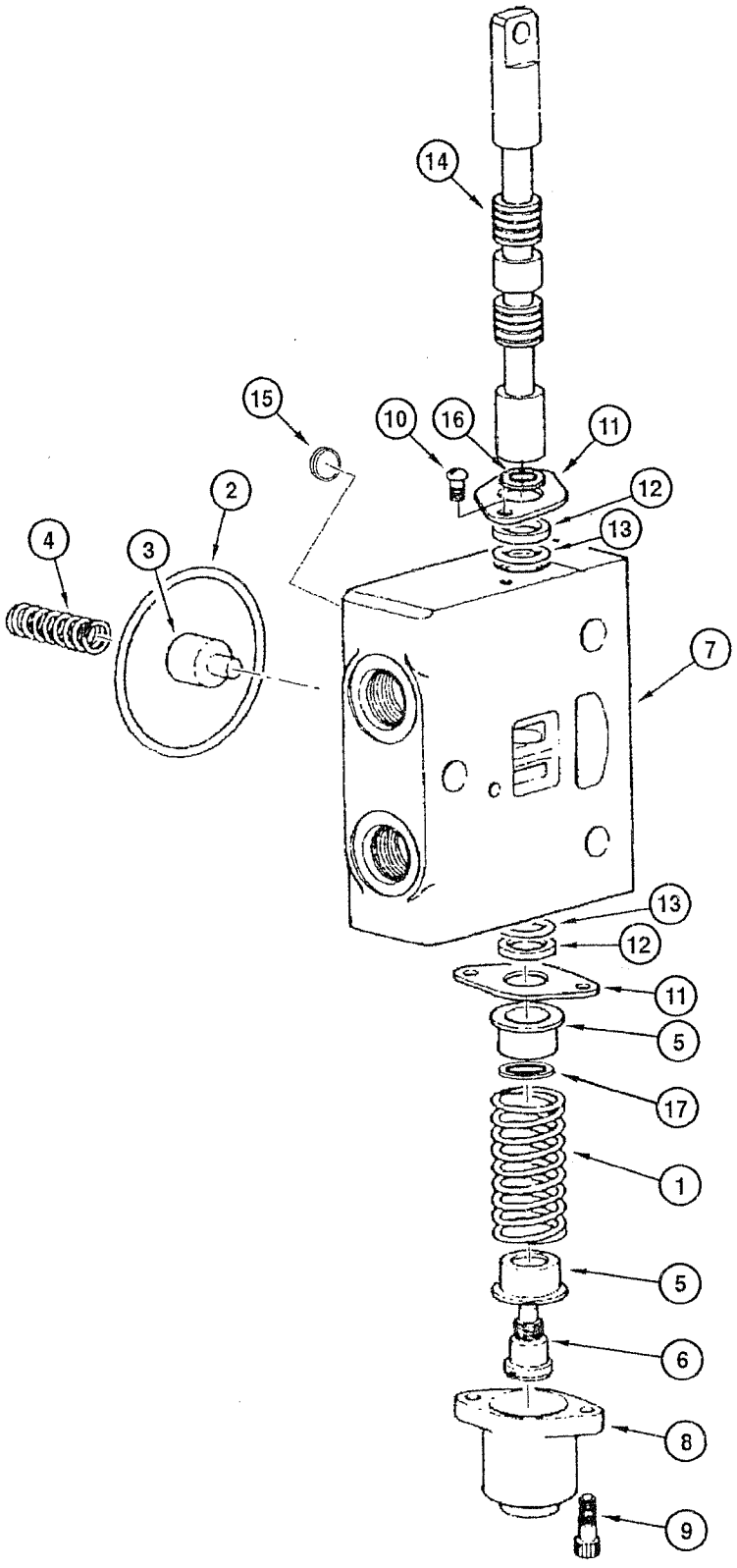

ITEM REF.	PART Nº PIEZA Nº PIECE Nº	QTY. CANT. QTE.	DESCRIPTION (English)	DESCRIPCIÓN (Español)	DESCRIPTION (Français)
	75289556	1	VALVE blade side shift Assy.	VÁLVULA desplaz. lámina Conj.	VALVE déplac. lame Ens.
1	75289576	1	SPRING	RESORTE	RESSORT
2	9968476	1	O-RING	ANILLO-O	JOINT TORIQUE
3	75289566	1	BLOCK	BLOQUE	BLOC
4	75289565	1	SPRING	RESORTE	RESSORT
5	75289573	2	PLATE	PLACA	PLAQUE
6	75289574	1	BOLT	TORNILLO	VIS
7	75289567	1	HOUSING	CARCASA	CARCASSE
8	75289575	1	COVER	TAPA	COUVERCLE
9	75289578	2	BOLT	TORNILLO	VIS
10	9968460	2	BOLT	TORNILLO	VIS
11	75289569	2	COVER	TAPA	COUVERCLE
12	75289570	2	RETAINER	RETÉN	RETENTEUR
13	75289571	2	RETAINER	RETÉN	RETENTEUR
14	75289579	1	ROD	VÁSTAGO	TIGE
15	75312804	1	COVER	TAPA	COUVERCLE
16	75289572	1	O-RING	ANILLO-O	JOINT TORIQUE
17	75289577	1	RING	ANILLO	SEGMENT

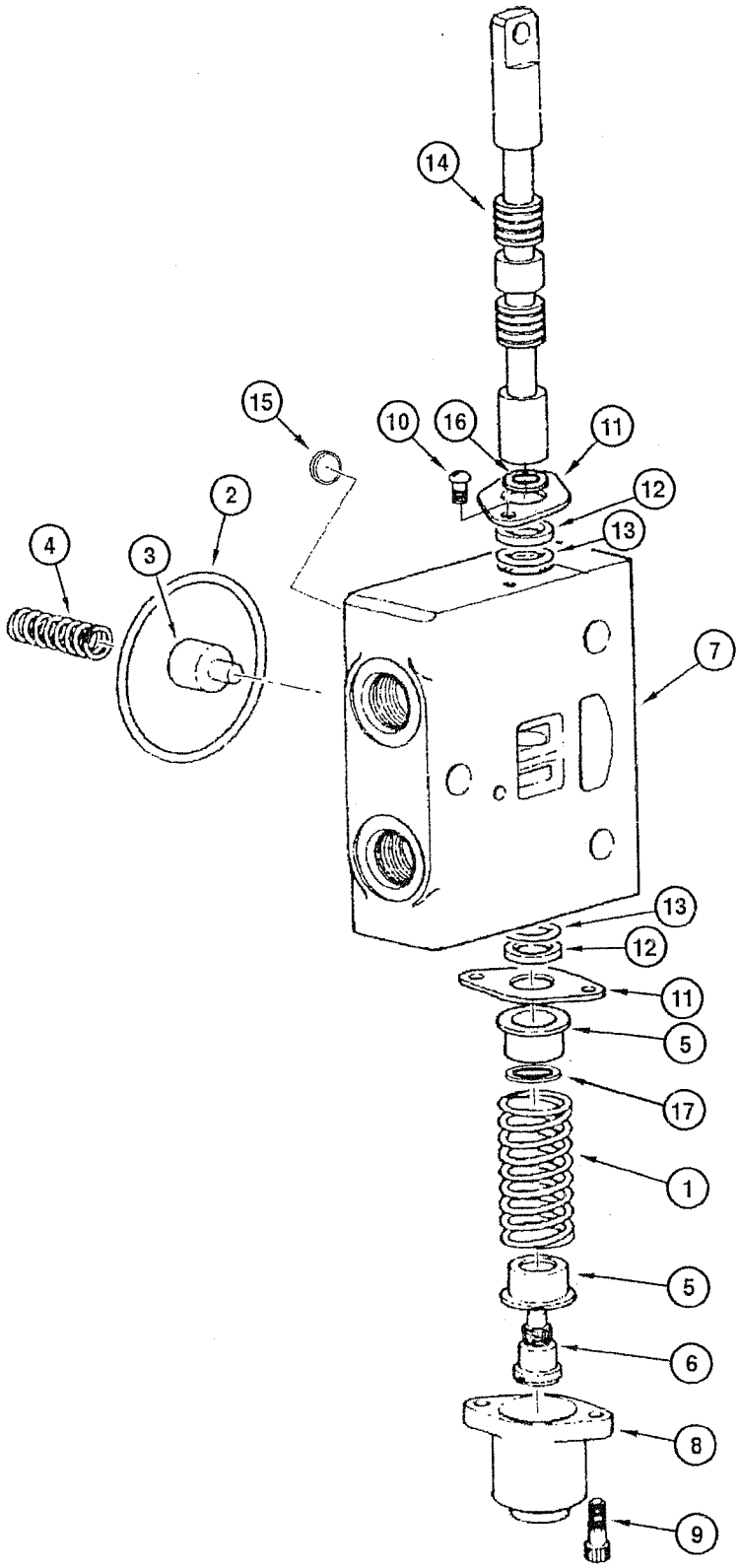
14
15
10
16
11
12
13
2
4
3
7
13
12
11
5
17
1
5
6
8
9

ITEM REF.	PART Nº PIEZA Nº PIECE Nº	QTY. CANT. QTE.	DESCRIPTION (English)	DESCRIPCIÓN (Español)	DESCRIPTION (Français)
	75289555	1	VALVE scarifier Assy.	VÁLVULA escarificador Conj.	VALVE scarificateur Ens.
1	75289576	1	SPRING	RESORTE	RESSORT
2	9968476	1	O-RING	ANILLO-O	JOINT TORIQUE
3	75289566	1	BLOCK	BLOQUE	BLOC
4	75289565	1	SPRING	RESORTE	RESSORT
5	75289573	2	PLATE	PLACA	PLAQUE
6	75289574	1	BOLT	TORNILLO	VIS
7	75289567	1	HOUSING	CARCASA	CARCASSE
8	75289575	1	COVER	TAPA	COUVERCLE
9	75289578	2	BOLT	TORNILLO	VIS
10	9968460	2	BOLT	TORNILLO	VIS
11	75289569	2	COVER	TAPA	COUVERCLE
12	75289570	2	RETAINER	RETÉN	RETENTEUR
13	75289571	2	RETAINER	RETÉN	RETENTEUR
14	75289568	1	ROD	VÁSTAGO	TIGE
15	75312804	1	COVER	TAPA	COUVERCLE
16	75289572	1	O-RING	ANILLO-O	JOINT TORIQUE
17	75289577	1	RING	ANILLO	SEGMENT

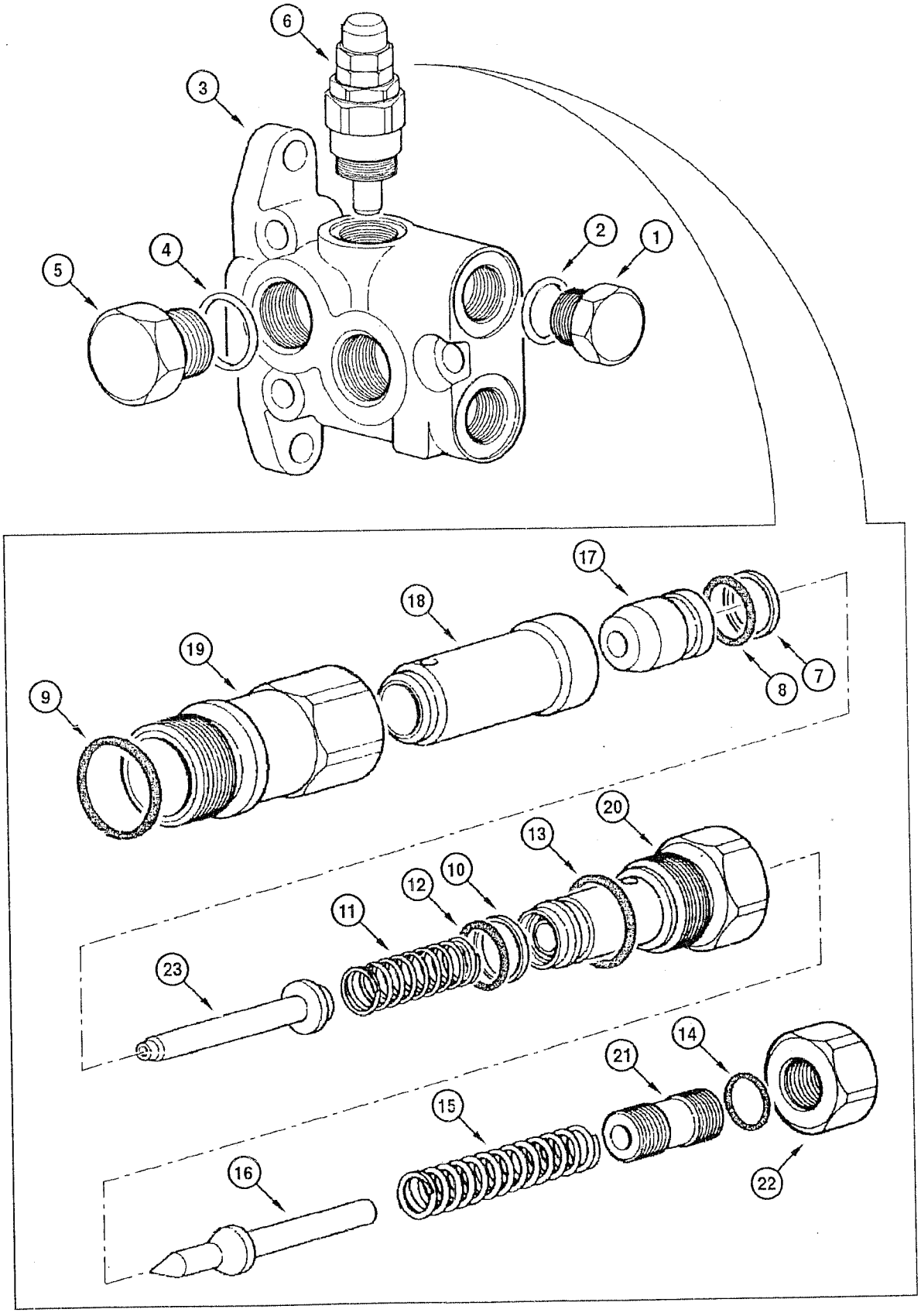
6
3
4
5
2
1
17
18
19
9
8
7
20
13
12
10
11
23
14
21
15
16
22

ITEM REF.	PART Nº PIEZA Nº PIECE Nº	QTY. CANT. QTE.	DESCRIPTION (English)	DESCRIPCIÓN (Español)	DESCRIPTION (Français)
	75289553	1	VALVE inlet Assy.	VÁLVULA de entrada Conj.	VALVE d'entrée Ens.
1	75289608	1	PLUG	TAPÓN	BOUCHON
2	75289607	1	O-RING	ANILLO-O	JOINT TORIQUE
3	75289610	1	HOUSING	CARCASA	CARCASSE
4	75289606	2	O-RING	ANILLO-O	JOINT TORIQUE
5	75289605	2	PLUG	TAPÓN	BOUCHON
6	75289609	1	VALVE Assy.	VÁLVULA Conj.	VALVE Ens.
7	75289629	1	RING	ANILLO	SEGMENT
8	75289628	1	O-RING	ANILLO-O	JOINT TORIQUE
9	75289587	1	O-RING	ANILLO-O	JOINT TORIQUE
10	75289626	1	RING	ANILLO	SEGMENT
11	75289627	1	SPRING	RESORTE	RESSORT
12	75289613	1	O-RING	ANILLO-O	JOINT TORIQUE
13	75289636	1	O-RING	ANILLO-O	JOINT TORIQUE
14	75289593	1	O-RING	ANILLO-O	JOINT TORIQUE
15	75289634	1	SPRING	RESORTE	RESSORT
16	75289635	1	PISTON	ÉMBOLO	PISTON
17	75289630	1	PISTON	ÉMBOLO	PISTON
18	75289631	1	ROD	VÁSTAGO	TIGE
19	75289633	1	HOUSING	CARCASA	CARCASSE
20	75289637	1	NUT	TUERCA	ÉCROU
21	75289638	1	BOLT	TORNILLO	VIS
22	75289595	1	NUT	TUERCA	ÉCROU
23	75289632	1	PISTON	ÉMBOLO	PISTON
	75289639	1	KIT repair **(Note 1)**	JUEGO de reparación **(Nota 1)**	JEU de rechange **(Note 1)**

Note 1: Kit includes items 16, 17, 18, 19, 20, 21, 22, 23, 24
Nota 1: Juego incluye itens 16, 17, 18, 19, 20, 21, 22, 23, 24
Note 1: Jeu comprend les pièces 16, 17, 18, 19, 20, 21, 22, 23, 24

KL8JL00

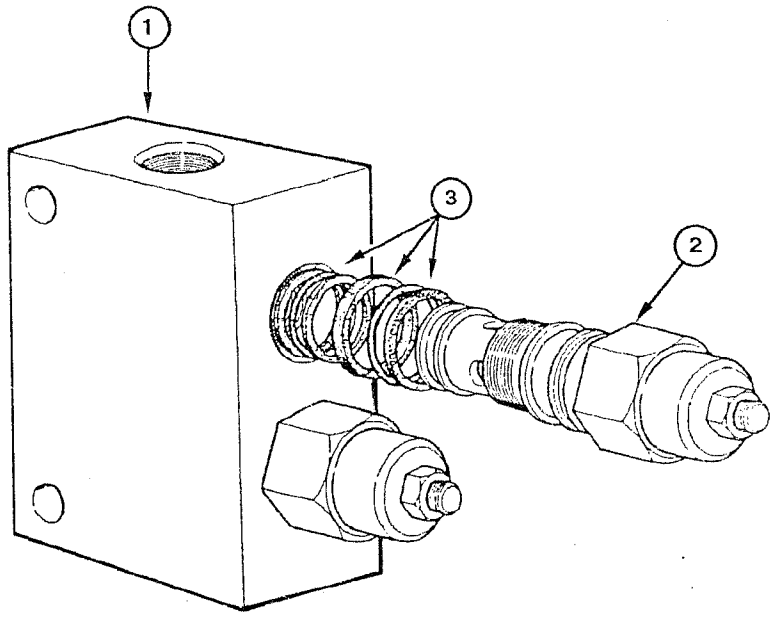

ITEM REF.	PART Nº PIEZA Nº PIECE Nº	QTY. CANT. QTE.	DESCRIPTION (English)	DESCRIPCIÓN (Español)	DESCRIPTION (Français)
	75325021	1	VALVE retainer Assy.	VÁLVULA retención Conj.	VALVE retention Ens.
1	NSS	1	HOUSING	CARCASA	CARCASSE
2	75260667	2	CARTRIDGE valve	VÁLVULA cartucho	VALVE cartouche
3	75260894	1	KIT repair	JUEGO de reparación	JEU de rechange

KL8KA00

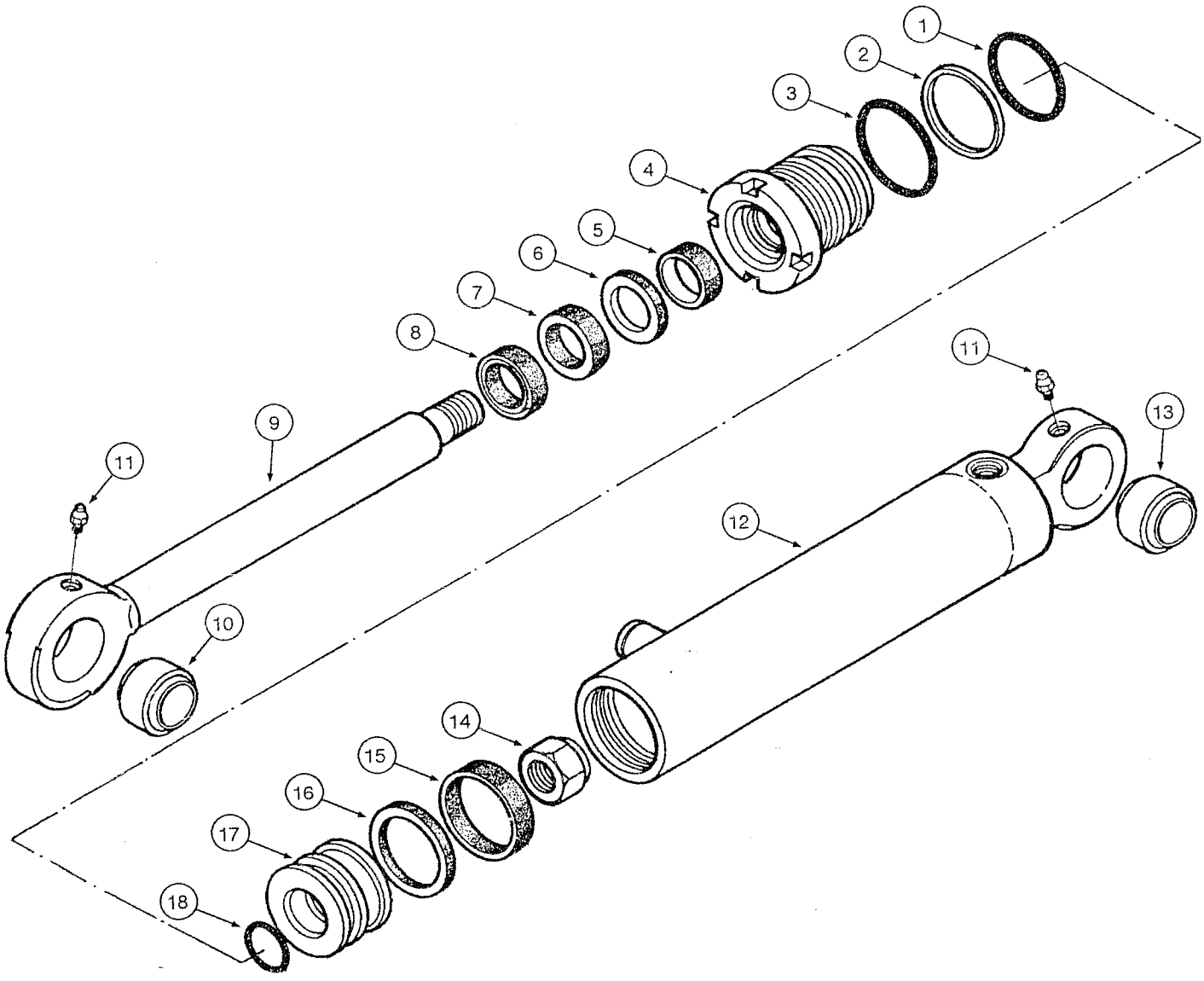

ITEM REF.	PART Nº PIEZA Nº PIECE Nº	QTY. CANT. QTE.	DESCRIPTION (English)	DESCRIPCIÓN (Español)	DESCRIPTION (Français)
	87632360	1	CYLINDER Front Axle Lean Assy.	CILINDRO Inclinación Eje Delantero Conj.	CYLINDRE Inclinaison Essieu Avant Ens.
1	75313196	1	O-RING	ANILLO-O	JOINT TORIQUE
2	75313195	1	RING	ANILLO	SEGMENT
3	75313194	1	O-RING	ANILLO-O	JOINT TORIQUE
4	71103585	1	GLAND	TAPA	TETE
5	71103583	1	RING	ANILLO	SEGMENT
6	75313181	1	RING	ANILLO	SEGMENT
7	75313179	1	RETAINER	RETENEDOR	RETENTEUR
8	75313178	1	RING Wiper	ANILLO Raspador	RACLEUR
9	71103586	1	ROD	VASTAGO	TIGE
10	71103630	2	BUSHING	BUJE	DOUILLE
11	75313147	2	FITTING-grease	ENGRASADOR	GRAISSEUR
12	71103580	1	CYLINDER LINER	CAMISA DO CILINDRO	CHEMISE DU CYLINDRE
13	71103630	2	BUSHING	BUJE	DOUILLE
14	75313187	1	NUT	TUERCA	ÉCROU
15	71103587	1	RING Seal	ANILLO Vedación	BAGUE d´etancheite
16	71103588	1	RING Seal	ANILLO Vedación	BAGUE d´etancheite
17	71103581	1	PISTON	EMBOLO	PISTON
18	71103582	1	O-RING	ANILLO-O	JOINT TORIQUE

KL8KB00

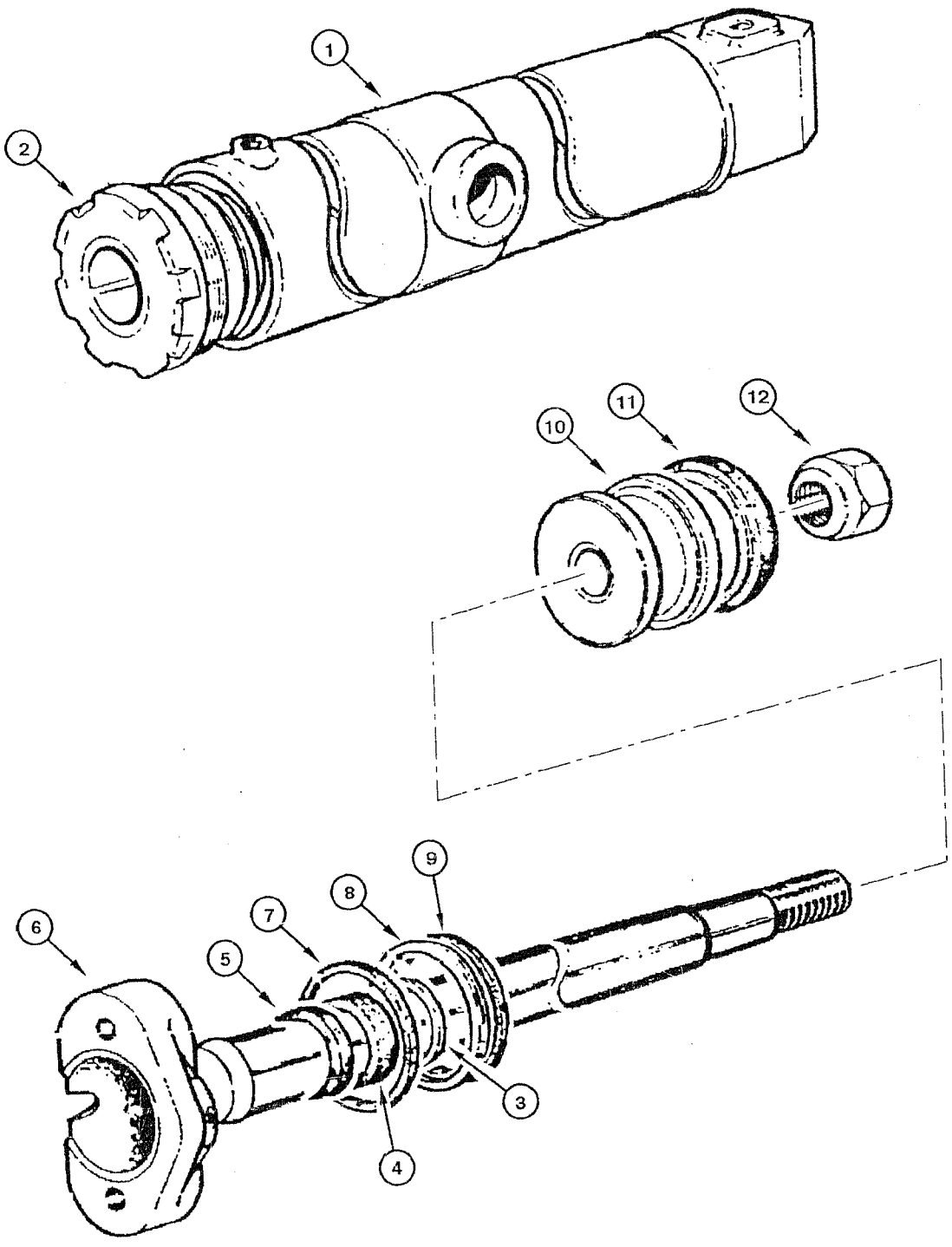

ITEM REF.	PART Nº PIEZA Nº PIECE Nº	QTY. CANT. QTE.	DESCRIPTION (English)	DESCRIPCIÓN (Español)	DESCRIPTION (Français)
	75267021	1	CYLINDER RH Assy.	GATO Der. Conj.	CYLINDRE droit Ens.
1	75253166	1	LINER cylinder RH	CAMISA de cilindros Der.	CHEMISE piston droit
2	75220792	1	COVER	TAPA	COUVERCLE
3	79021959	1	RING rod	ANILLO del vástago	SEGMENT de la tige
4	79021958	1	RETAINER	RETÉN	RETENTEUR
5	79021957	1	RETAINER	RETÉN	RETENTEUR
6	75251460	1	ROD	VÁSTAGO	TIGE
7	14465780	1	O-RING	ANILLO-O	JOINT TORIQUE
8	8297075	1	RING anti-extrusion	ANILLO anti-extrusión	SEGMENT anti-extrusion
9	14465480	1	O-RING	ANILLO-O	JOINT TORIQUE
10	79038228	1	PISTON	ÉMBOLO	PISTON
11	8291561	1	WEATHERSTRIP	GUARNICIÓN	JOINT
12	8298615	1	NUT	TUERCA	ÉCROU
	75220797	1	KIT repair **(Note 1)**	JUEGO de reparación **(Nota 1)**	JEU de rechange **(Note 1)**
	75267027	1	CYLINDER LH Assy.	GATO Izq. Conj.	CYLINDRE gauche Ens.
1	75253167	1	LINER cylinder LH	CAMISA de cilindros Izq.	CHEMISE piston gauche
2	75220792	1	COVER	TAPA	COUVERCLE
3	79021959	1	RING rod	ANILLO del vástago	SEGMENT de la tige
4	79021958	1	RETAINER	RETÉN	RETENTEUR
5	79021957	1	RETAINER	RETÉN	RETENTEUR
6	75251460	1	ROD	VÁSTAGO	TIGE
7	14465780	1	O-RING	ANILLO-O	JOINT TORIQUE
8	8297075	1	RING anti-extrusion	ANILLO anti-extrusión	SEGMENT anti-extrusion
9	14465480	1	O-RING	ANILLO-O	JOINT TORIQUE
10	79038228	1	PISTON	ÉMBOLO	PISTON
11	8291561	1	WEATHERSTRIP	GUARNICIÓN	JOINT
12	8298615	1	NUT	TUERCA	ÉCROU
	75220797	1	KIT repair **(Note 1)**	JUEGO de reparación **(Nota 1)**	JEU de rechange **(Note 1)**

Note 1: Kit includes items 3, 4, 5, 6, 7, 8, 11
Nota 1: Juego incluye itens 3, 4, 5, 6, 7, 8, 11
Note 1: Jeu comprend les pièces 3, 4, 5, 6, 7, 8, 11

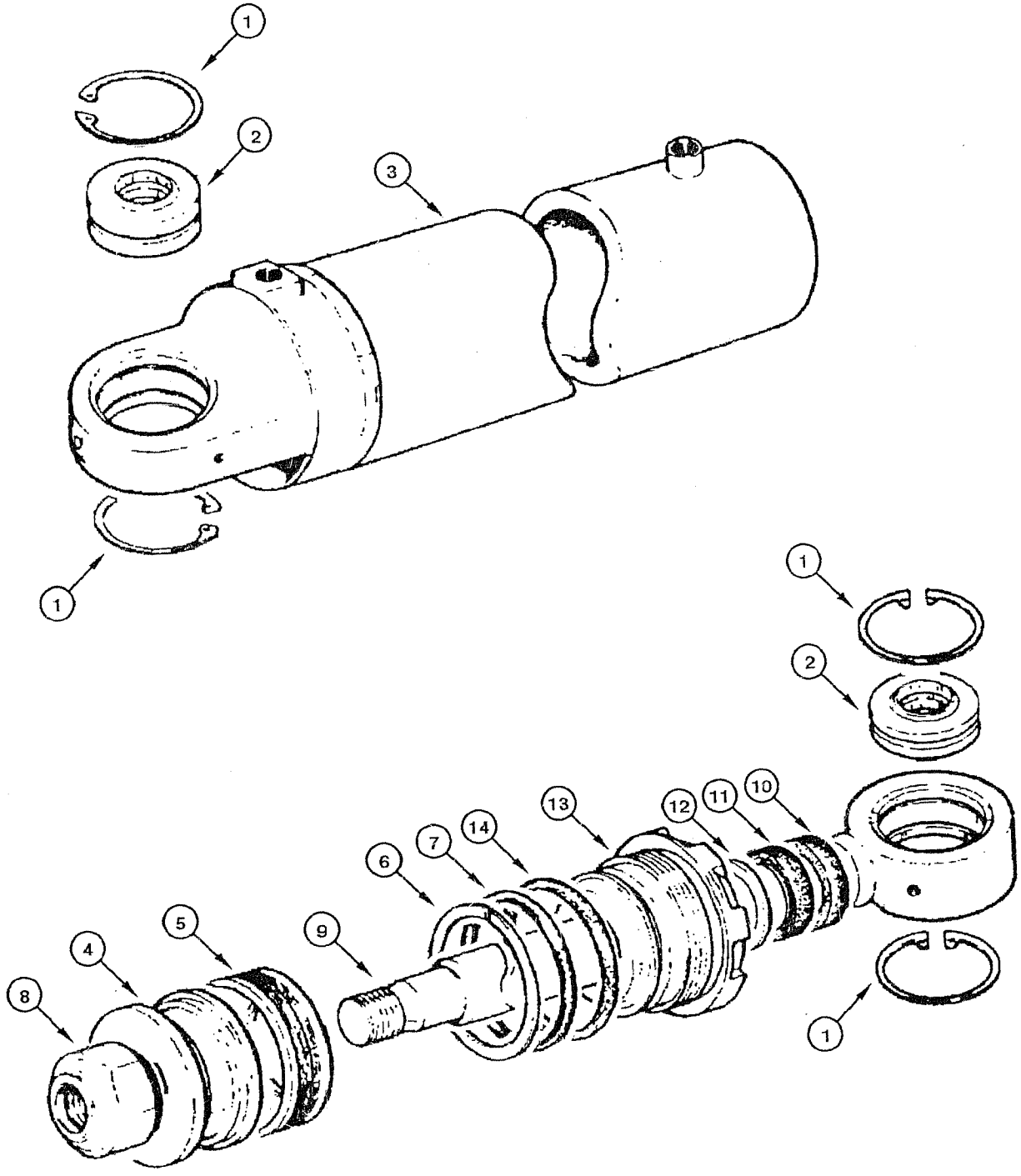
1
2
3
1
1
2
13
12
11
10
14
7
6
5
9
4
8
1

ITEM REF.	PART Nº PIEZA Nº PIECE Nº	QTY. CANT. QTE.	DESCRIPTION (English)	DESCRIPCIÓN (Español)	DESCRIPTION (Français)
	75267319	1	CYLINDER blade tilt Assy.	CILINDRO inclinación de la lámina Conj.	CYLINDRE inclinaison de la lame Ens.
1	11061076	4	RING lock	ANILLO traba	SEGMENT d'arret
2	70928851	2	BUSHING	BUJE	DOUILLE
3	75250032	1	LINER cylinder	CAMISA de cilindros	CHEMISE piston
4	79038730	1	PISTON	ÉMBOLO	PISTON
5	8291506	1	RETAINER	RETÉN	RETENTEUR
6	14465180	1	O-RING	ANILLO-O	JOINT TORIQUE
7	8297295	1	RING anti-extrusion	ANILLO anti-extrusión	SEGMENT anti-extrusion
8	8281325	1	NUT	TUERCA	ÉCROU
9	75250035	1	ROD	VÁSTAGO	TIGE
10	8288822	1	RETAINER	RETÉN	RETENTEUR
11	8297294	1	RETAINER	RETÉN	RETENTEUR
12	8297296	1	RING seal	ANILLO de vedación	SEGMENT d'etancheite
13	75220934	1	COVER	TAPA	COUVERCLE
14	14465480	1	O-RING	ANILLO-O	JOINT TORIQUE
	75288870	1	KIT repair **(Note 1)**	JUEGO de reparación **(Nota 1)**	JEU de rechange **(Note 1)**

Note 1: Kit includes items 3, 4, 5, 7, 8, 9, 11
Nota 1: Juego incluye itens 3, 4, 5, 7, 8, 9, 11
Note 1: Jeu comprend les pièces 3, 4, 5, 7, 8, 9, 11

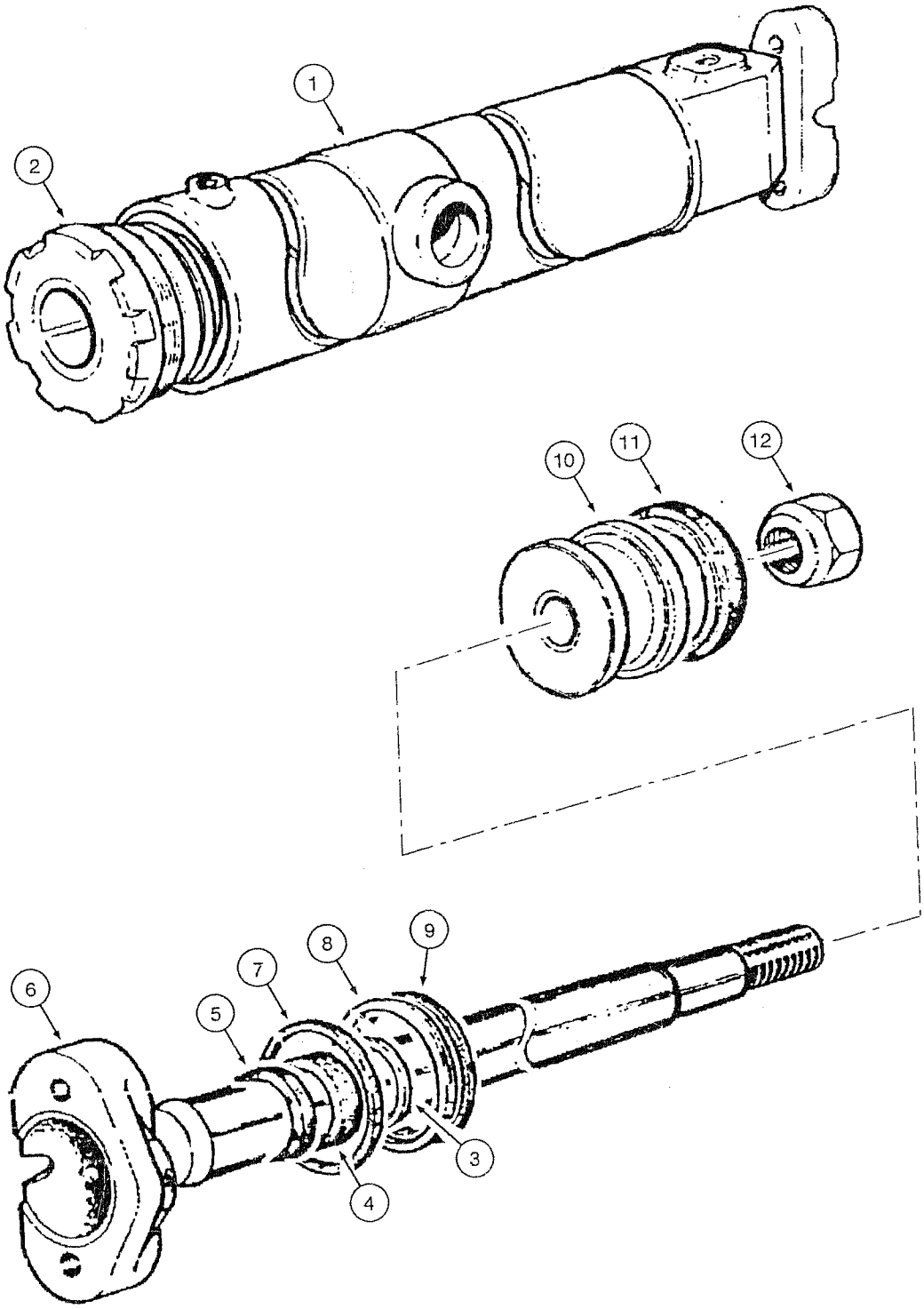
1
2
10
11
12
6
5
7
8
9
3
4

ITEM REF.	PART Nº PIEZA Nº PIECE Nº	QTY. CANT. QTE.	DESCRIPTION (English)	DESCRIPCIÓN (Español)	DESCRIPTION (Français)
	75267003	1	CYLINDER turn-circle shift Assy.	GATO desplazamiento del gira-círculo Conj.	CYLINDRE déplacement du tourne-cercle Ens.
1	75220713	1	LINER cylinder	CAMISA de cilindros	CHEMISE piston
2	75220924	1	COVER	TAPA	COUVERCLE
3	8297074	1	RING seal	ANILLO de vedación	SEGMENT d'etancheite
4	8297073	1	RETAINER	RETEN	RETENTEUR
5	8288832	1	RETAINER	RETÉN	RETENTEUR
6	75220710	1	ROD	VÁSTAGO	TIGE
7	14465780	1	O-RING	ANILLO-O	JOINT TORIQUE
8	8297075	1	RING anti-extrusion	ANILLO anti-extrusión	SEGMENT anti-extrusion
9	14465480	1	O-RING	ANILLO-O	JOINT TORIQUE
10	79038228	1	PISTON	ÉMBOLO	PISTON
11	8291561	1	WEATHERSTRIP	GUARNICIÓN	JOINT
12	8298615	1	NUT	TUERCA	ÉCROU
	75220700	1	KIT repair **(Note 1)**	JUEGO de reparación **(Nota 1)**	JEU de rechange **(Note 1)**

Note 1: Kit includes items 5, 6, 7, 10, 11, 12, 14
Nota 1: Juego incluye itens 5, 6, 7, 10, 11, 12, 14
Note 1: Jeu comprend les pièces 5, 6, 7, 10, 11, 12, 14

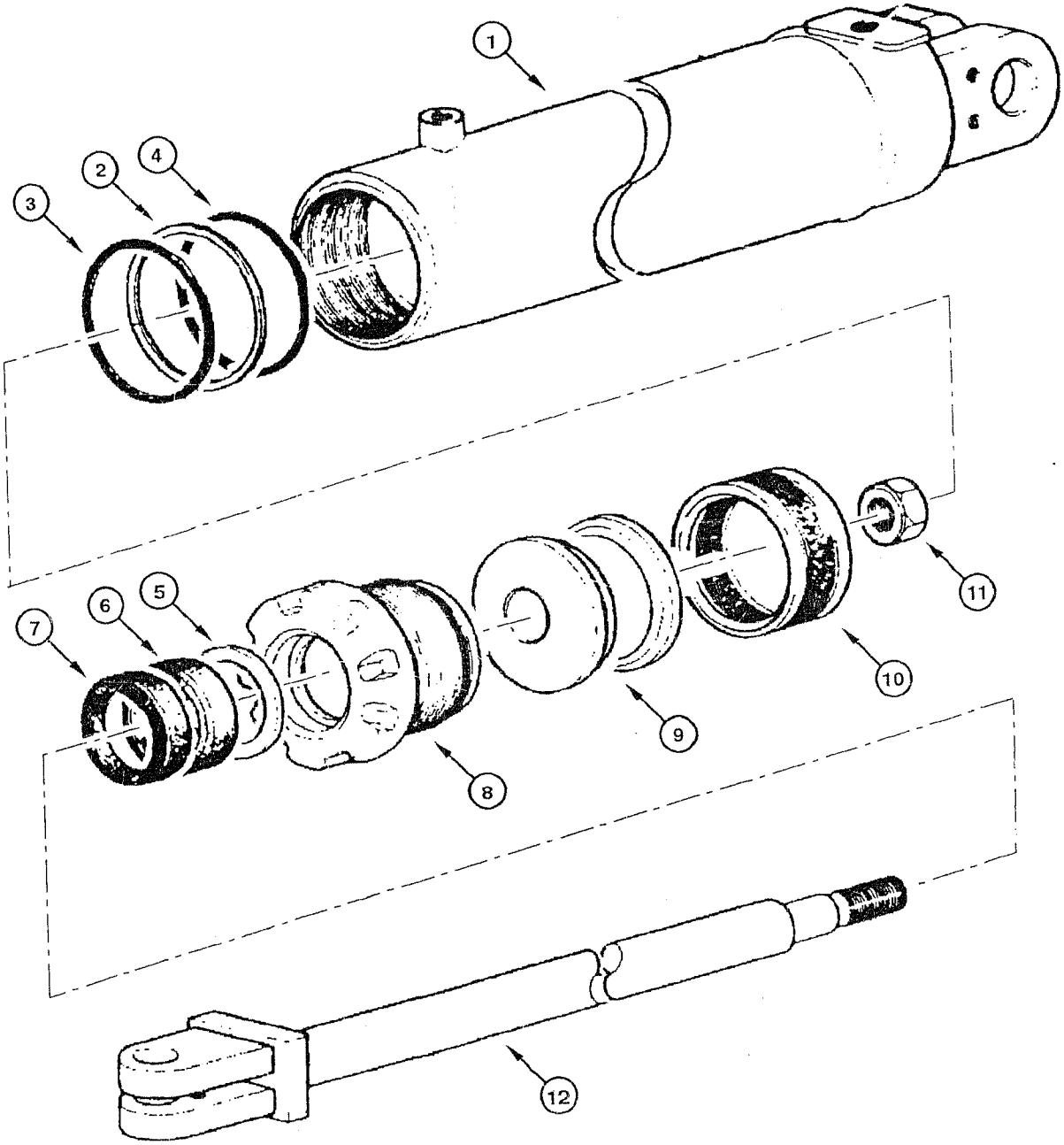
1
2
3
4
5
6
7
8
9
10
11
12

ITEM REF.	PART Nº PIEZA Nº PIECE Nº	QTY. CANT. QTE.	DESCRIPTION (English)	DESCRIPCIÓN (Español)	DESCRIPTION (Français)
	75267316	1	CYLINDER blade side shift Assy.	GATO desplazamiento lateral de la lámina Conj.	CYLINDRE déplacement latéral de la lame Ens.
1	75250023	1	LINER cylinder	CAMISA de cilindros	CHEMISE piston
2	8297295	1	RING anti-extrusion	ANILLO anti-extrusión	SEGMENT anti-extrusion
3	14465480	1	O-RING	ANILLO-O	JOINT TORIQUE
4	14465180	1	O-RING	ANILLO-O	JOINT TORIQUE
5	8297074	1	RING seal	ANILLO de vedación	SEGMENT d'etancheite
6	8297073	1	RETAINER	RETÉN	RETENTEUR
7	8288832	1	RETAINER	RETÉN	RETENTEUR
8	75218748	1	COVER	TAPA	COUVERCLE
9	79038730	1	PISTON	ÉMBOLO	PISTON
10	8291506	1	RETAINER	RETÉN	RETENTEUR
11	8281325	1	NUT	TUERCA	ÉCROU
12	75250021	1	ROD	VÁSTAGO	TIGE
	75288868	1	KIT repair **(Note 1)**	JUEGO de reparación **(Nota 1)**	JEU de rechange **(Note 1)**

Note 1: Kit includes items 3, 4, 5, 7, 8, 9, 11
Nota 1: Juego incluye itens 3, 4, 5, 7, 8, 9, 11
Note 1: Jeu comprend les pièces 3, 4, 5, 7, 8, 9, 11

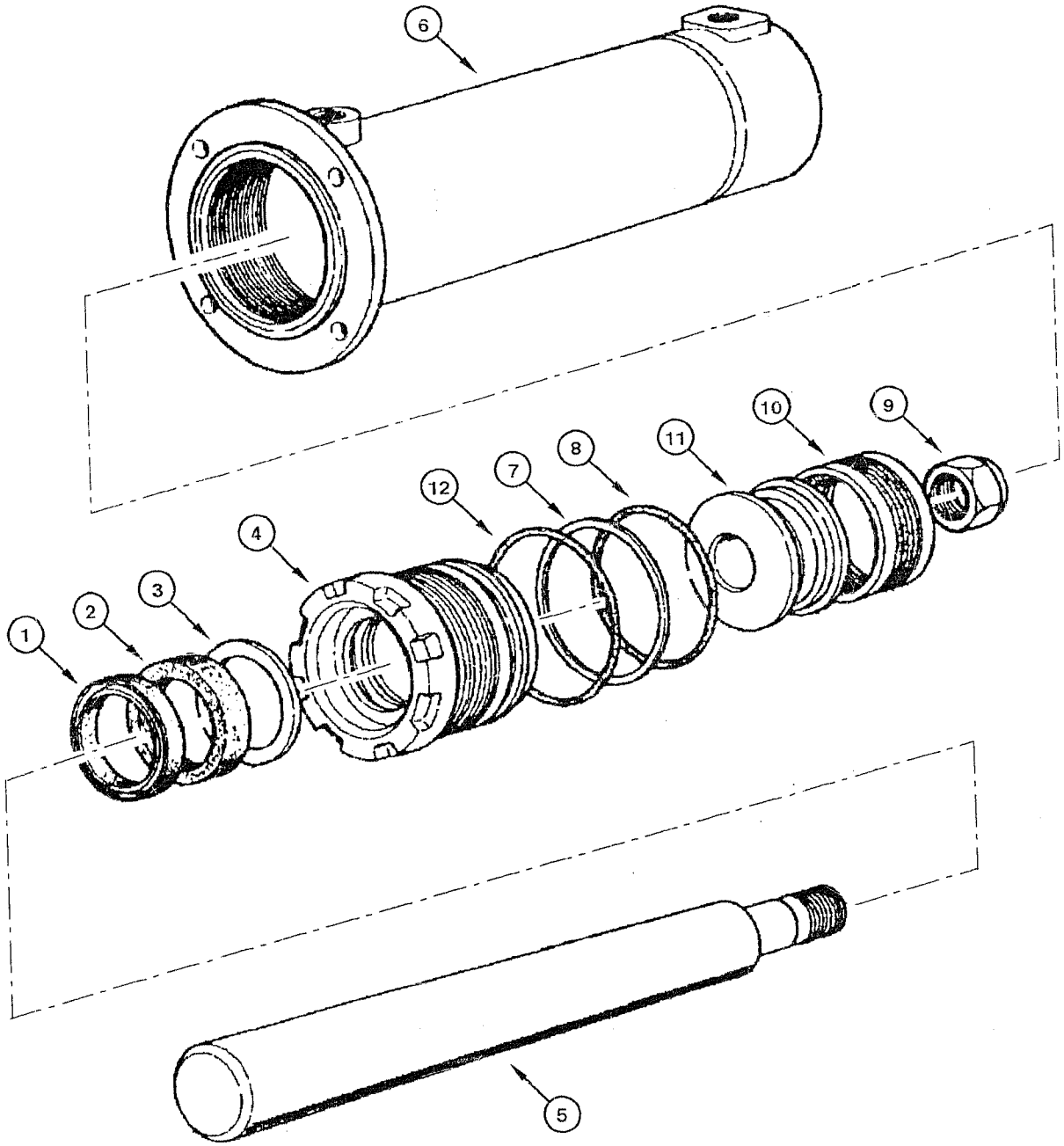
6
10
9
11
8
7
12
4
3
2
1
5

ITEM REF.	PART Nº PIEZA Nº PIECE Nº	QTY. CANT. QTE.	DESCRIPTION (English)	DESCRIPCIÓN (Español)	DESCRIPTION (Français)
	75267018	1	CYLINDER saddle lock Assy.	GATO traba de la sela Conj.	CYLINDRE blocage de la selle Ens.
1	8288832	1	RETAINER	RETÉN	RETENTEUR
2	8297073	1	RETAINER	RETÉN	RETENTEUR
3	8297074	1	RING seal	ANILLO de vedación	SEGMENT d'etancheite
4	75218748	1	COVER	TAPA	COUVERCLE
5	75250239	1	ROD	VÁSTAGO	TIGE
6	75250241	1	LINER cylinder	CAMISA de cilindros	CHEMISE piston
7	8297295	1	RING anti-extrusion	ANILLO anti-extrusión	SEGMENT anti-extrusion
8	14465180	1	O-RING	ANILLO-O	JOINT TORIQUE
9	8281325	1	NUT	TUERCA	ÉCROU
10	8291506	1	RETAINER	RETÉN	RETENTEUR
11	79038730	1	PISTON	ÉMBOLO	PISTON
12	14465480	1	O-RING	ANILLO-O	JOINT TORIQUE
	75288869	1	KIT repair **(Note 1)**	JUEGO de reparación **(Nota 1)**	JEU de rechange **(Note 1)**

Note 1: Kit includes items 2, 3, 4, 6, 7, 10
Nota 1: Juego incluye itens 2, 3, 4, 6, 7, 10
Note 1: Jeu comprend les pièces 2, 3, 4, 6, 7, 10

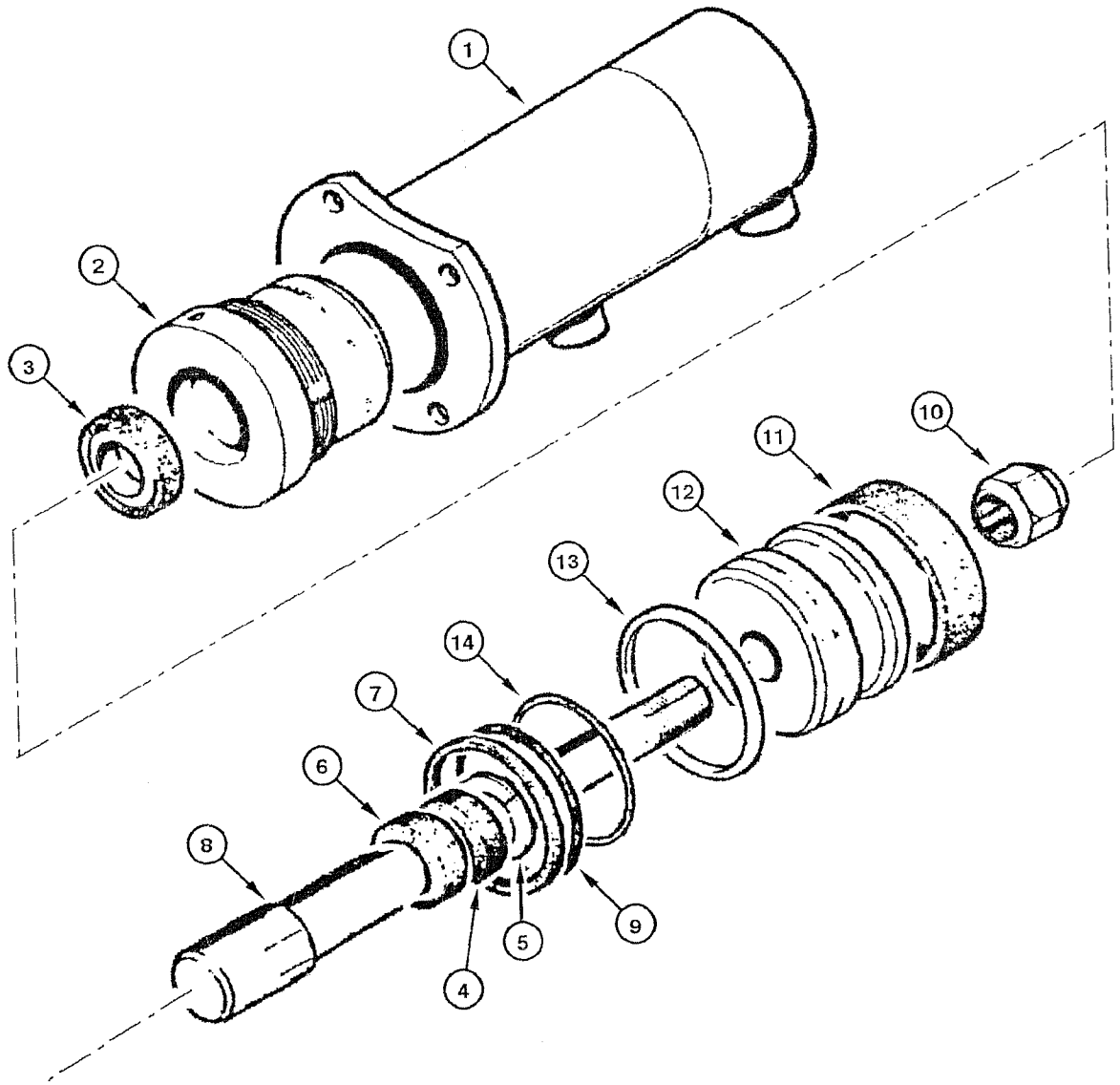
1
2
3
4
5
6
7
8
9
10
11
12
13
14

ITEM REF.	PART Nº PIEZA Nº PIECE Nº	QTY. CANT. QTE.	DESCRIPTION (English)	DESCRIPCIÓN (Español)	DESCRIPTION (Français)
	75266967	1	CYLINDER saddle lock RH Assy.	GATO traba de la sela Der. Conj.	CYLINDRE blocage de la selle Droit Ens.
1	73124573	1	LINER cylinder RH	CAMISA de cilindros Der.	CHEMISE piston droit
	73065286	1	COVER	TAPA	COUVERCLE
2	73065285	1	COVER	TAPA	COUVERCLE
3	73055116	1	RING wiper	ANILLO raspador	SEGMENT racleur
4	73063066	1	BUSHING	BUJE	DOUILLE
5	70927699	1	RING lock	ANILLO traba	SEGMENT d'arret
6	73070372	1	RETAINER	RETÉN	RETENTEUR
7	73063363	1	RETAINER	RETÉN	RETENTEUR
8	73124571	1	ROD	VÁSTAGO	TIGE
9	70924158	1	O-RING	ANILLO-O	JOINT TORIQUE
10	73073273	1	NUT self-locking	TUERCA traba	ÉCROU d'arrêt
11	73058667	1	RING guide	ANILLO guía	SEGMENT guide
12	73058668	1	PISTON Assy.	ÉMBOLO Conj.	PISTON Ens.
13	73058666	1	RING seal	ANILLO de vedación	SEGMENT d'etancheite
14	70928874	1	RING expansion	ANILLO expansión	SEGMENT expansion
	73064517	1	KIT repair **(Note 1)**	JUEGO de reparación **(Nota 1)**	JEU de rechange **(Note 1)**
	75266957	1	CYLINDER saddle lock LH Assy.	GATO traba de la sela Izq. Conj.	CYLINDRE blocage de la selle Gauche Ens.
1	73124577	1	LINER cylinder LH	CAMISA de cilindros Izq.	CHEMISE piston gauche
	73065286	1	COVER	TAPA	COUVERCLE
2	73065285	1	COVER	TAPA	COUVERCLE
3	73055116	1	RING wiper	ANILLO raspador	SEGMENT racleur
4	73063066	1	BUSHING	BUJE	DOUILLE
5	70927699	1	RING lock	ANILLO traba	SEGMENT d'arret
6	73070372	1	RETAINER	RETÉN	RETENTEUR
7	73063363	1	RETAINER	RETÉN	RETENTEUR
8	73124571	1	ROD	VÁSTAGO	TIGE
9	70924158	1	O-RING	ANILLO-O	JOINT TORIQUE
10	73073273	1	NUT self-locking	TUERCA traba	ÉCROU d'arrêt
11	73058667	1	RING guide	ANILLO guía	SEGMENT guide
12	73058668	1	PISTON Assy.	ÉMBOLO Conj.	PISTON Ens.
13	73058666	1	RING seal	ANILLO de vedación	SEGMENT d'etancheite
14	70928874	1	RING expansion	ANILLO expansión	SEGMENT expansion
	73064517	1	KIT repair **(Note 1)**	JUEGO de reparación **(Nota 1)**	JEU de rechange **(Note 1)**

Note 1: Kit includes items 1, 2, 3, 7, 8, 10, 12
Nota 1: Juego incluye itens 1, 2, 3, 7, 8, 10, 12
Note 1: Jeu comprend les pièces 1, 2, 3, 7, 8, 10, 12

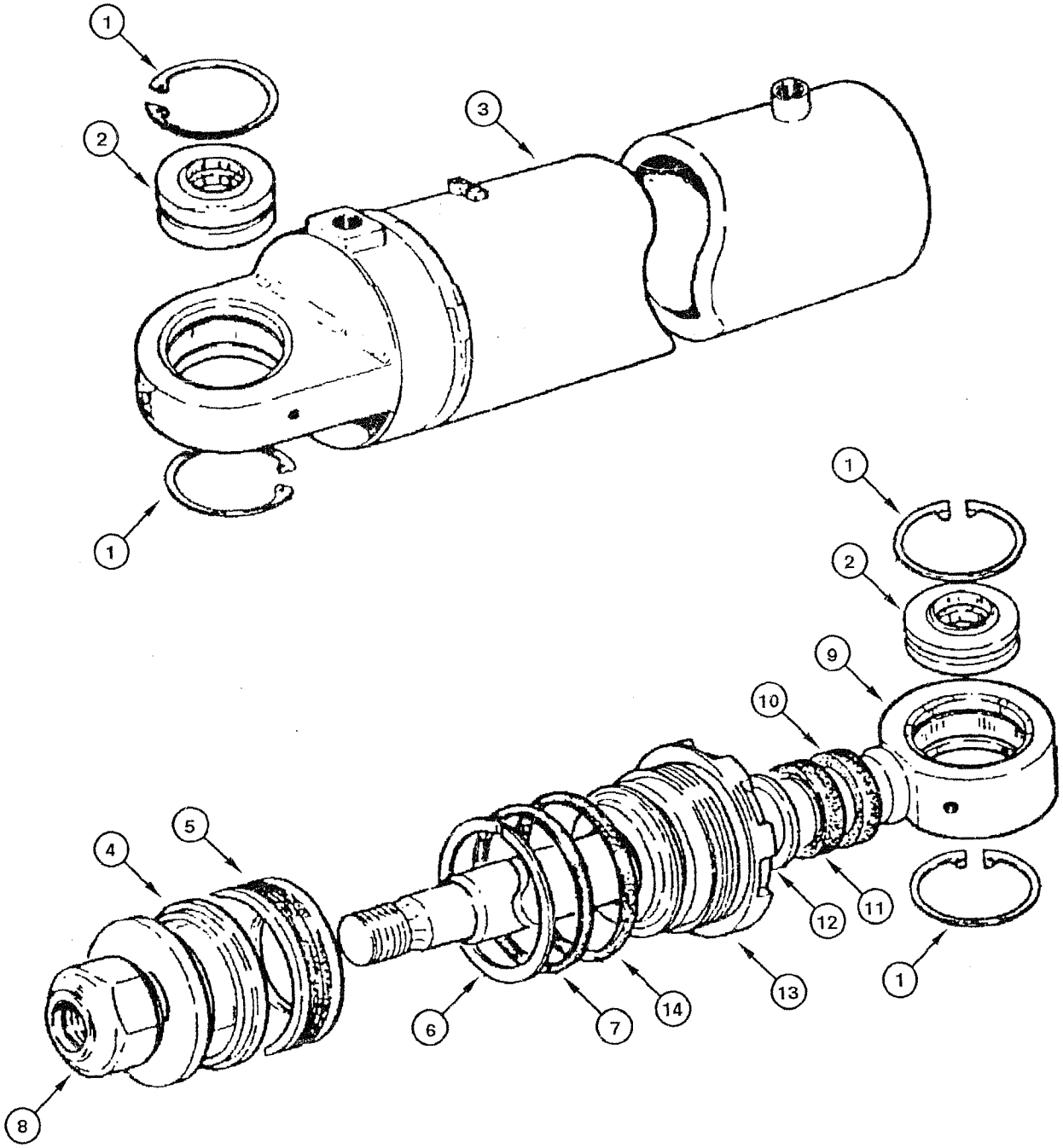
1
2
3
1
1
2
9
10
4
5
12
11
1
6
7
14
13
8

ITEM REF.	PART Nº PIEZA Nº PIECE Nº	QTY. CANT. QTE.	DESCRIPTION (English)	DESCRIPCIÓN (Español)	DESCRIPTION (Français)
	75267304	1	CYLINDER articulation RH Assy.	GATO articulación Der. Conj.	CYLINDRE articulation droit Ens.
1	11061076	8	RING lock	ANILLO traba	SEGMENT d'arret
2	70928851	4	BUSHING	BUJE	DOUILLE
3	75213542	1	LINER cylinder RH	CAMISA del cilindro Der.	CHEMISE piston droit
4	79038730	2	PISTON	ÉMBOLO	PISTON
5	8291506	2	RETAINER	RETÉN	RETENTEUR
6	8297295	2	RING anti-extrusion	ANILLO anti-extrusión	SEGMENT anti-extrusion
7	14465180	2	O-RING	ANILLO-O	JOINT TORIQUE
8	8281325	2	NUT	TUERCA	ÉCROU
9	75213768	2	ROD	VÁSTAGO	TIGE
10	8288822	2	RETAINER	RETÉN	RETENTEUR
11	8297294	2	RETAINER	RETÉN	RETENTEUR
12	8297296	2	RING seal	ANILLO de vedación	SEGMENT d'etancheite
13	75220934	2	COVER	TAPA	COUVERCLE
14	14465480	2	O-RING	ANILLO-O	JOINT TORIQUE
	75209587	1	KIT repair **(Note 1)**	JUEGO de reparación **(Nota 1)**	JEU de rechange **(Note 1)**
	75267307	1	CYLINDER articulation LH Assy.	GATO articulación Izq. Conj.	CYLINDRE articulation gauche Ens.
1	11061075	8	RING lock	ANILLO traba	SEGMENT d'arret
2	70928851	4	BUSHING	BUJE	DOUILLE
3	75213543	1	LINER cylinder LH	CAMISA del cilindro Izq.	CHEMISE piston gauche
4	79038730	2	PISTON	ÉMBOLO	PISTON
5	8291506	2	RETAINER	RETÉN	RETENTEUR
6	8297295	2	RING anti-extrusion	ANILLO anti-extrusión	SEGMENT anti-extrusion
7	14465180	2	O-RING	ANILLO-O	JOINT TORIQUE
8	8281325	2	NUT	TUERCA	ÉCROU
9	75213768	2	ROD	VÁSTAGO	TIGE
10	8288822	2	RETAINER	RETÉN	RETENTEUR
11	8297294	2	RETAINER	RETÉN	RETENTEUR
12	8297296	2	RING seal	ANILLO de vedación	SEGMENT d'etancheite
13	75220934	2	COVER	TAPA	COUVERCLE
14	14465480	2	O-RING	ANILLO-O	JOINT TORIQUE
	75209587	1	KIT repair **(Note 1)**	JUEGO de reparación **(Nota 1)**	JEU de rechange **(Note 1)**

Note 1: Kit includes items 3, 4, 6, 7, 9, 11, 13, 14
Nota 1: Juego incluye itens 3, 4, 6, 7, 9, 11, 13, 14
Note 1: Jeu comprend les pièces 3, 4, 6, 7, 9, 11, 13, 14

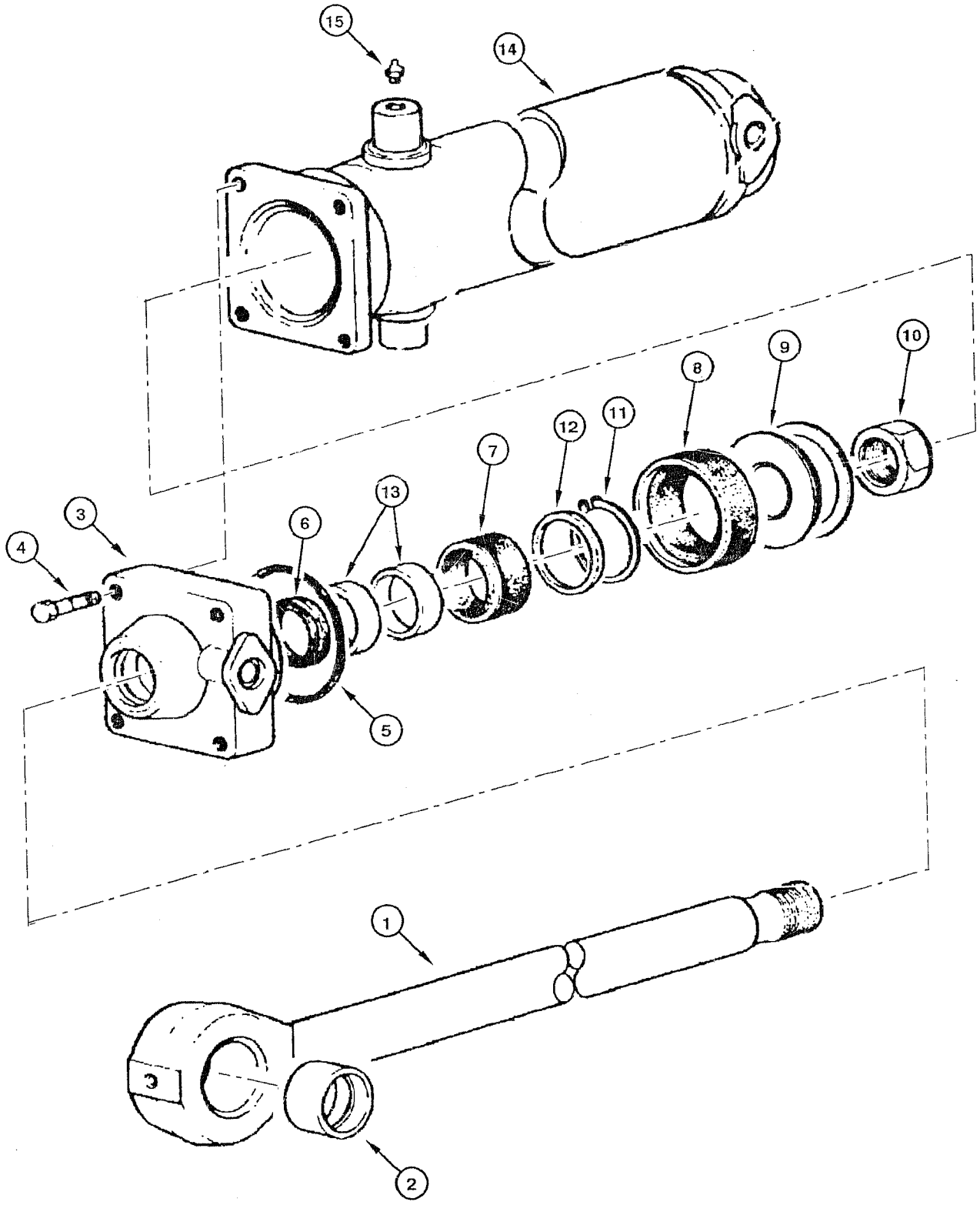
15
14
10
9
8
12
11
7
13
3
6
4
5
1
2

ITEM REF.	PART Nº PIEZA Nº PIECE Nº	QTY. CANT. QTE.	DESCRIPTION (English)	DESCRIPCIÓN (Español)	DESCRIPTION (Français)
	75267110	1	CYLINDER ripper Assy.	GATO ripper Conj.	CYLINDRE ripper Ens.
1	75251727	1	ROD	VÁSTAGO	TIGE
2	8286948	1	BUSHING	BUJE	DOUILLE
3	8288335	1	COVER	TAPA	COUVERCLE
4	14258530	4	BOLT	TORNILLO	VIS
5	14466480	1	O-RING	ANILLO-O	JOINT TORIQUE
6	8288748	1	WEATHERSTRIP	GUARNICIÓN	JOINT
7	8284381	1	RING seal	ANILLO de vedación	SEGMENT d'etancheite
8	8291504	1	RING seal	ANILLO de vedación	SEGMENT d'etancheite
9	8290223	1	PISTON	ÉMBOLO	PISTON
10	8299528	1	CONNECTOR	CONECTADOR	CONNECTEUR
11	11061675	1	RING lock	ANILLO traba	SEGMENT d'arret
12	8288726	1	SPACER	DISTANCIADOR	ENTRETOISE
13	8288749	2	RING guide	ANILLO guía	SEGMENT guide
14	75251724	1	LINER cylinder	CAMISA del cilindro	CHEMISE piston
15	13407211	2	GREASE-FITTING	ENGRASADOR	GRAISSEUR
	75288901	1	KIT repair **(Note 1)**	JUEGO de reparación **(Nota 1)**	JEU de rechange **(Note 1)**

Note 1: Kit includes items 5, 6, 7, 10, 11, 12, 14
Nota 1: Juego incluye itens 5, 6, 7, 10, 11, 12, 14
Note 1: Jeu comprend les pièces 5, 6, 7, 10, 11, 12, 14

KL8KJ00

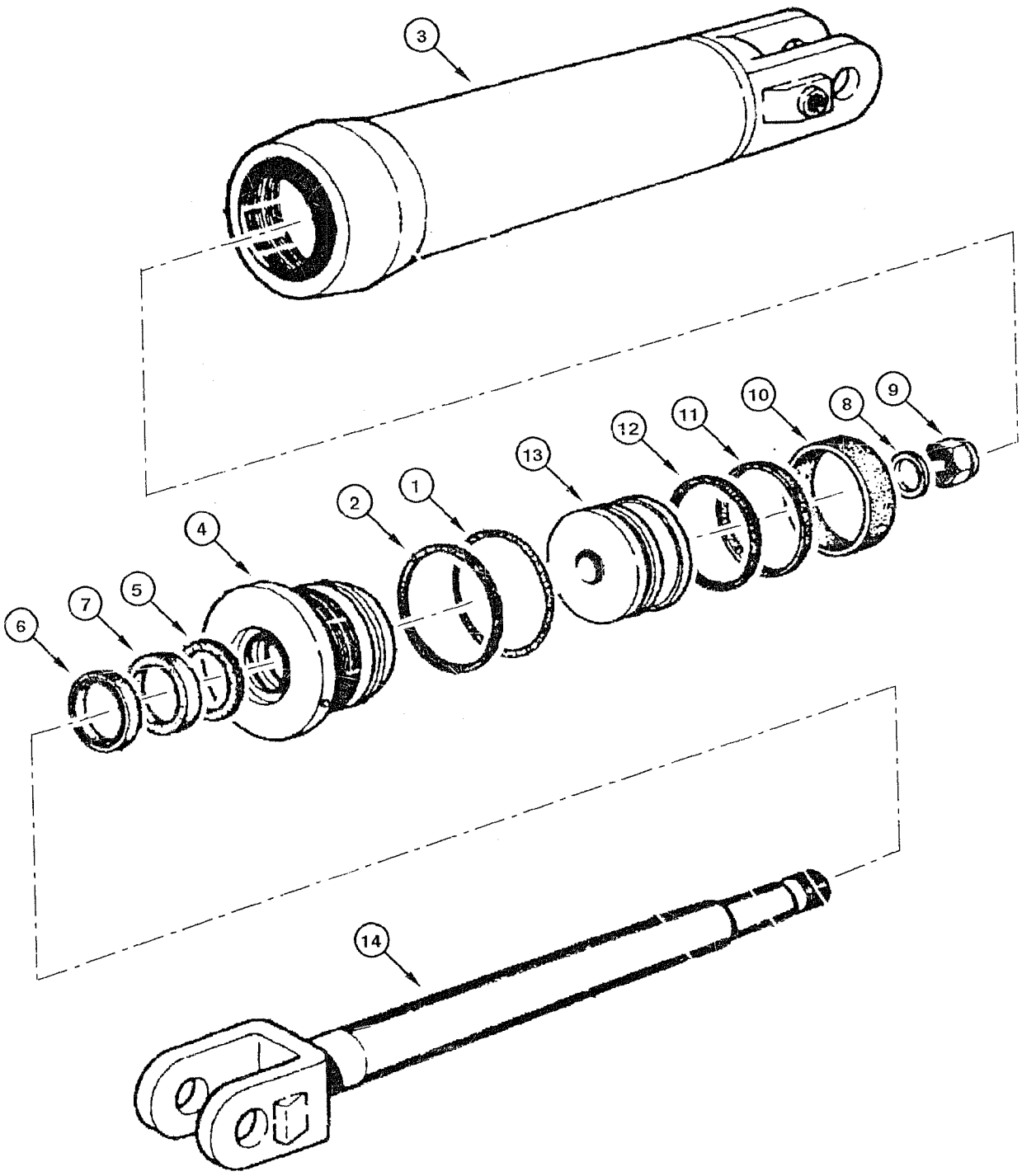

ITEM REF.	PART Nº PIEZA Nº PIECE Nº	QTY. CANT. QTE.	DESCRIPTION (English)	DESCRIPCIÓN (Español)	DESCRIPTION (Français)
	75266894	1	CYLINDER scarifier Assy.	GATO escarificador Conj.	CYLINDRE scarificateur Ens.
1	70927242	1	O-RING	ANILLO-O	JOINT TORIQUE
2	70926629	1	RING thrust	ANILLO tope	SEGMENT d'appui
3	73067551	1	LINER cylinder	CAMISA de cilindros	CHEMISE piston
4	73067593	1	PISTON	ÉMBOLO	PISTON
5	73067518	1	RING	ANILLO	SEGMENT
6	73053637	1	RETAINER	RETÉN	RETENTEUR
7	73067915	1	RING seal	ANILLO de vedación	SEGMENT d'etancheite
8	73055413	1	SPACER	DISTANCIADOR	ENTRETOISE
9	73073210	1	NUT self-locking	TUERCA traba	ÉCROU d'arrêt
10	73055430	1	RING wear	ANILLO de desgaste	SEGMENT de usure
11	73055431	1	RING external	ANILLO externo	SEGMENT extérieur
12	70927343	1	RING seal	ANILLO de vedación	SEGMENT d'etancheite
13	73067547	1	PISTON	ÉMBOLO	PISTON
14	73067546	1	ROD	VÁSTAGO	TIGE
	73159181	1	KIT repair **(Note 1)**	JUEGO de reparación **(Nota 1)**	JEU de rechange **(Note 1)**

Note 1: Kit includes items 5, 6, 7, 8
Nota 1: Juego incluye itens 5, 6, 7, 8
Note 1: Jeu comprend les pièces 5, 6, 7, 8

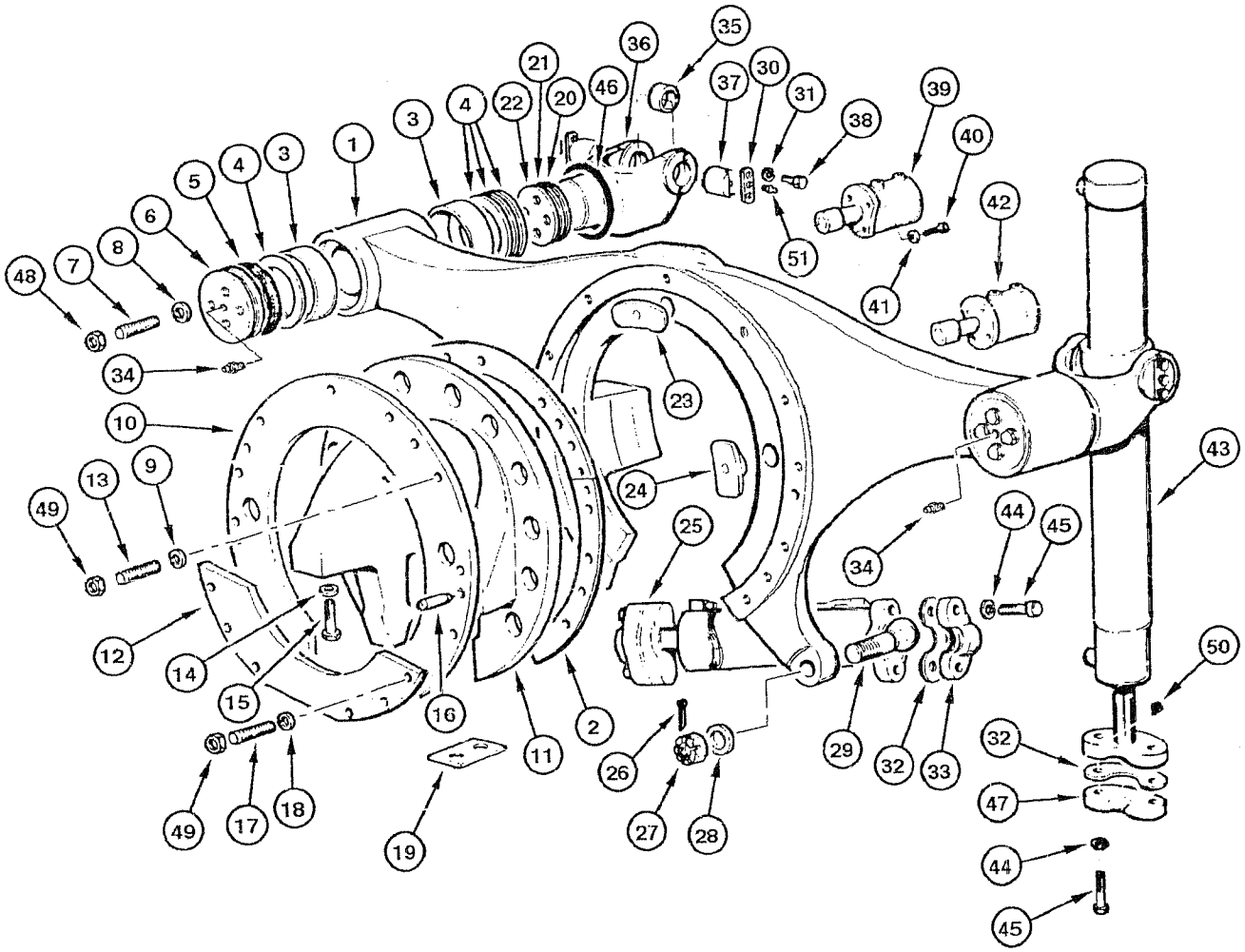
1
2
3
4
5
6
7
8
9
10
11
12
13
14
15
16
17
18
19
20
21
22
23
24
25
26
27
28
29
30
31
32
33
34
35
36
37
38
39
40
41
42
43
44
45
46
47
48
49
50
51

ITEM REF.	PART Nº PIEZA Nº PIECE Nº	QTY. CANT. QTE.	DESCRIPTION (English)	DESCRIPCIÓN (Español)	DESCRIPTION (Français)
1	75267030	1	BRACKET	SOPORTE	SUPPORT
2	73131791	15	SHIM	CALZO	CALE
3	79106797	4	BUSHING	BUJE	DOUILLE
4	75248669	4	RING	ANILLO	SEGMENT
5	8291995	4	RETAINER	RETÉN	RETENTEUR
6	75267015	2	COVER	TAPA	COUVERCLE
7	75245603	8	STUD	ESPÁRRAGO	GOUJON
8	70931523	8	WASHER	ARANDELA	RONDELLE
9	70927275	17	WASHER	ARANDELA	RONDELLE
10	75267033	1	RING saddle	ANILLO de la sela	SEGMENT de la selle
11	75266931	1	BRACKET	SOPORTE	SUPPORT
12	75266942	1	PLATE	PLACA	PLAQUE
13	87651573	11	STUD	ESPÁRRAGO	GOUJON
14	70928452	8	WASHER	ARANDELA	RONDELLE
15	70925431	8	BOLT	TORNILLO	VIS
16	70910179	2	PIN	PASADOR	CHEVILLE
17	87651574	6	STUD	ESPÁRRAGO	GOUJON
18	70912942	6	WASHER lock	ARANDELA presión	RONDELLE d'arret
19	73130333	2	SHIM (0,06mm)	CALZO (0,06mm)	CALE (0,06mm)
20	75248665	6	SHIM (0,003mm)	CALZO (0,003mm)	CALE (0,003mm)
21	75248666	10	SHIM (0,005mm)	CALZO (0,005mm)	CALE (0,005mm)
22	75248667	4	SHIM (0,20mm)	CALZO (0,20mm)	CALE (0,20mm)
23	73124551	1	BUSHING	BUJE	DOUILLE
24	73124552	2	BUSHING	BUJE	DOUILLE
25	REF	1	CYLINDER Turn-Circle **(p.8-116)**	GATO Gira-Círculo **(p.8-116)**	CYLINDRE Tourne-Cercle **(p.8-116)**
26	70900808	1	COTTER-PIN	CLAVIJA	GOUPILLE V
27	75326480	1	NUT	TUERCA	ÉCROU
28	75326490	1	WASHER	ARANDELA	RONDELLE
29	75326511	1	BALL	BOLA	BILLE
30	87359665	4	BAR	BARRA	TIGE
31	12626231	12	WASHER	ARANDELA	RONDELLE
32	70620920	32	SHIM	CALZO	CALE
33	75267465	4	COVER	TAPA	COUVERCLE
34	70914465	6	GREASE-FITTING	ENGRASADOR	GRAISSEUR
35	75327135	4	BUSHING	BUJE	DOUILLE
36	75248662	2	YOKE	HORQUILLA	FOURCHE
37	87359686	4	BRACKET	SOPORTE	SUPPORT
38	70923276	12	BOLT	TORNILLO	VIS
39	REF	1	CYLINDER LH Saddle Loc **(p.8-122)**	GATO Izq. Traba de la Sela **(p.8-122)**	CYLINDRE gauche Blocage de Selle **(p.8-122)**
40	70920583	8	BOLT	TORNILLO	VIS
41	70912441	8	WASHER lock	ARANDELA presión	RONDELLE d'arret
42	REF	1	CYLINDER RH Saddle Loc **(p.8-122)**	GATO Der. Traba de la Sela **(p.8-122)**	CYLINDRE droit Blocage de Selle **(p.8-122)**
43	REF	2	CYLINDER Blade Lift **(p.8-112)**	GATO Levantamiento de la Lámina **(p.8-112)**	CYLINDRE Levagede la Lame **(p.8-112)**
44	70914726	8	WASHER lock	ARANDELA presión	RONDELLE d'arret
45	70923137	8	BOLT	TORNILLO	VIS
46	75248663	2	RING	ANILLO	SEGMENT
47	75267023	2	COVER	TAPA	COUVERCLE
48	70915972	8	NUT	TUERCA	ÉCROU
49	70915256	17	NUT	TUERCA	ÉCROU
50	13407811	2	GREASE-FITTING	ENGRASADOR	GRAISSEUR
51	70914465	11	GREASE-FITTING	ENGRASADOR	GRAISSEUR

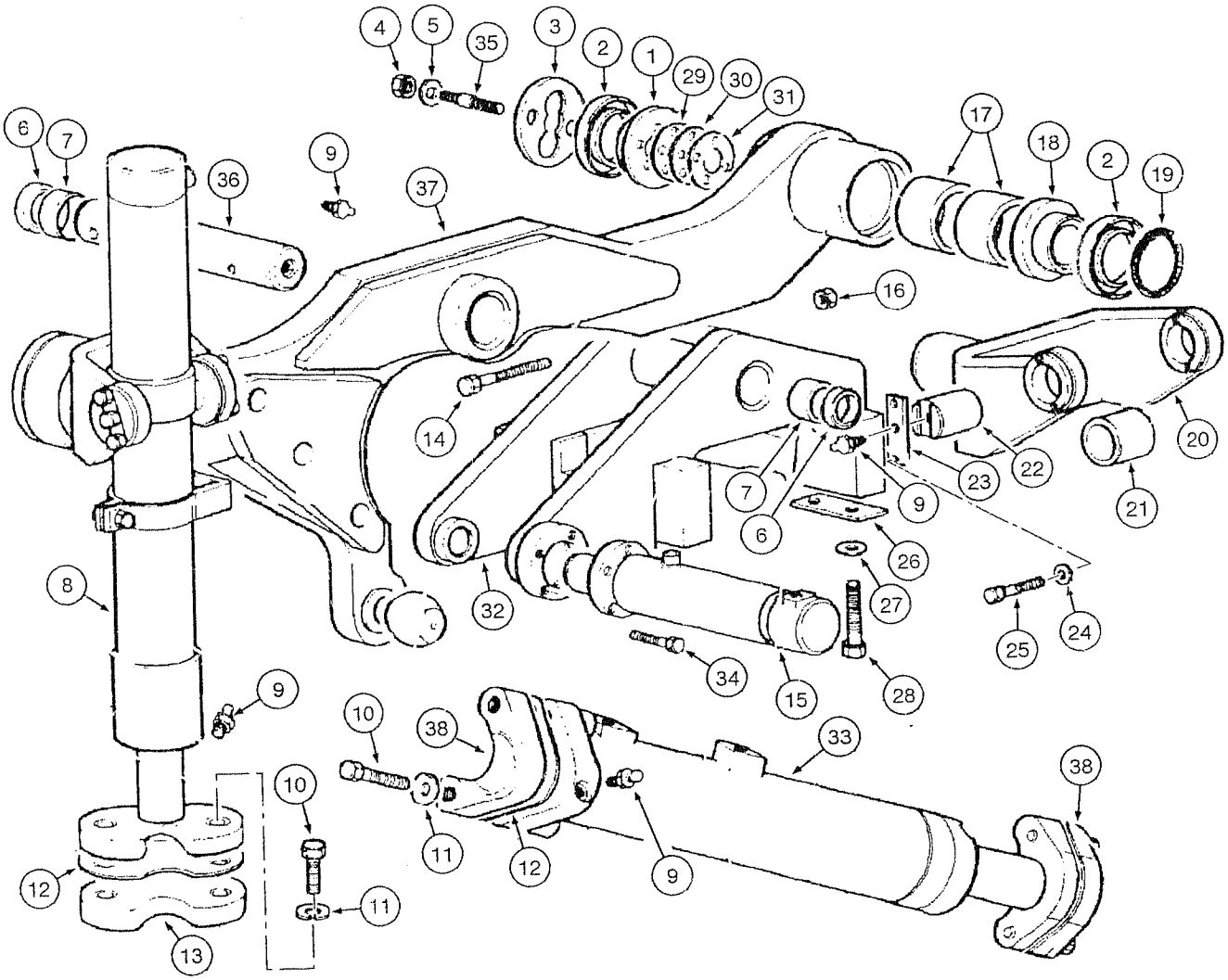
4
5
35
3
2
1
29
30
31
17
18
2
19
6
7
36
9
37
16
14
20
7
6
9
23
22
21
26
27
8
32
25
24
34
15
28
9
10
38
33
38
10
11
12
9
12
11
13

ITEM REF.	PART Nº PIEZA Nº PIECE Nº	QTY. CANT. QTE.	DESCRIPTION (English)	DESCRIPCIÓN (Español)	DESCRIPTION (Français)
1	75267015	2	COVER	TAPA	COUVERCLE
2	8291995	4	RETAINER	RETÉN	RETENTEUR
3	75248669	2	COVER	TAPA	COUVERCLE
4	70915972	8	NUT	TUERCA	ÉCROU
5	70931523	8	WASHER	ARANDELA	RONDELLE
6	8291846	2	RETAINER	RETÉN	RETENTEUR
7	79106797	2	BUSHING	BUJE	DOUILLE
8	REF	2	CYLINDER Blade Lift **(p.8-112)**	GATO Levantamiento de la Lámina **(p.8-112)**	CYLINDRE Levagede la Lame **(p.8-112)**
9	70914465	7	GREASE-FITTING	ENGRASADOR	GRAISSEUR
10	70923137	8	BOLT	TORNILLO	VIS
11	70914726	8	WASHER lock	ARANDELA presión	RONDELLE d'arret
12	70620920	32	SHIM	CALZO	CALE
13	75267024	2	COVER	TAPA	COUVERCLE
14	11114631	1	BOLT	TORNILLO	VIS
15	REF	1	CYLINDER saddle **(p.8-120)**	GATO de la sela **(p.8-120)**	CYLINDRE de la selle **(p.8-120)**
16	10719321	1	NUT	TUERCA	ÉCROU
17	79106797	4	BUSHING	BUJE	DOUILLE
18	75248663	2	RING	ANILLO	SEGMENT
19	70924686	2	O-RING	ANILLO-O	JOINT TORIQUE
20	75267009	2	YOKE	HORQUILLA	FOURCHE
21	75327135	4	BUSHING	BUJE	DOUILLE
22	87359686	4	PIN	PASADOR	CHEVILLE
23	87359665	4	BAR	BARRA	TIGE
24	70910287	12	WASHER lock	ARANDELA presión	RONDELLE d'arret
25	70923276	12	BOLT	TORNILLO	VIS
26	75256896	2	SHIM (0,06mm)	CALZO (0,06mm)	CALE (0,06mm)
27	70928452	8	WASHER	ARANDELA	RONDELLE
28	11398137	8	BOLT	TORNILLO	VIS
29	75248665	6	SHIM (0,003mm)	CALZO (0,003mm)	CALE (0,003mm)
30	75248666	10	SHIM (0,005mm)	CALZO (0,005mm)	CALE (0,005mm)
31	75248667	12	SHIM (0,20mm)	CALZO (0,20mm)	CALE (0,20mm)
32	75266988	1	BRACKET	SOPORTE	SUPPORT
33	REF	1	CYLINDER Turn-Circle **(p.8-116)**	GATO Gira-Círculo **(p.8-116)**	CYLINDRE Tourne-Cercle **(p.8-116)**
34	11106631	4	BOLT	TORNILLO	VIS
35	75245603	8	STUD	ESPÁRRAGO	GOUJON
36	73162636	1	PIN	PASADOR	CHEVILLE
37	75266998	1	BRACKET	SOPORTE	SUPPORT
38	75267465	2	COVER	TAPA	COUVERCLE

KL8L000

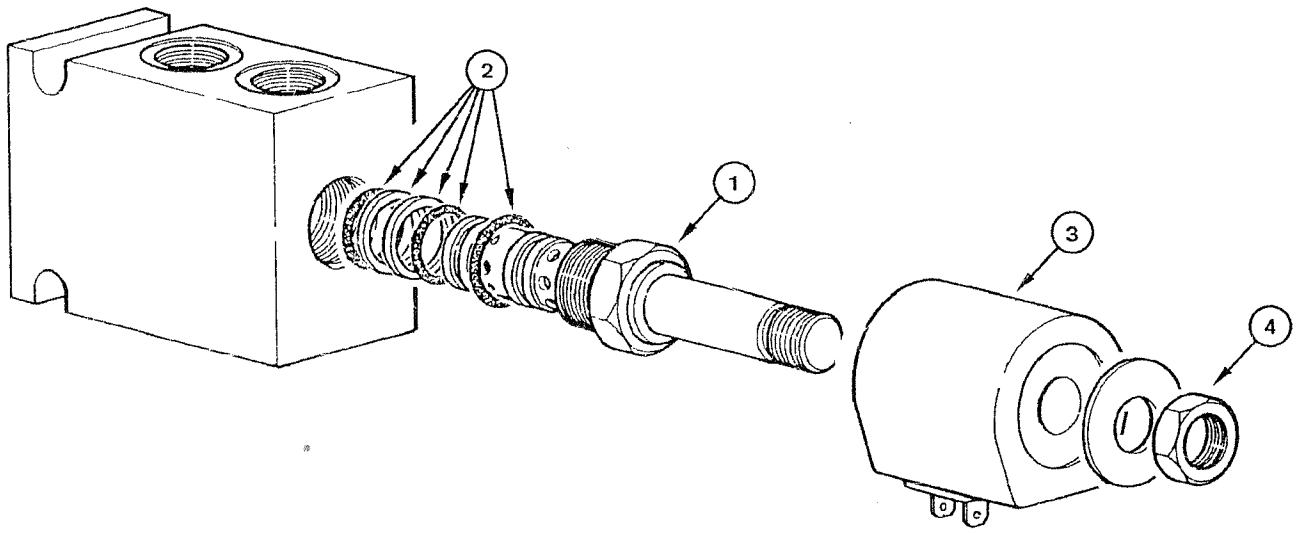

ITEM REF.	PART Nº PIEZA Nº PIECE Nº	QTY. CANT. QTE.	DESCRIPTION (English)	DESCRIPCIÓN (Español)	DESCRIPTION (Français)
	73124881	1	VALVE solenoid saddle lock Assy.	VÁLVULA solenoide traba de la sela Conj.	VALVE solenoid blocage de la selle Ens.
1	73128150	1	VALVE	VÁLVULA	VALVE
2	73122994	1	KIT front seals	JUEGO de vedación	JEU d'etancheite
3	73159102	1	COIL	BOBINA	BOBINE
4	73113425	1	NUT	TUERCA	ÉCROU

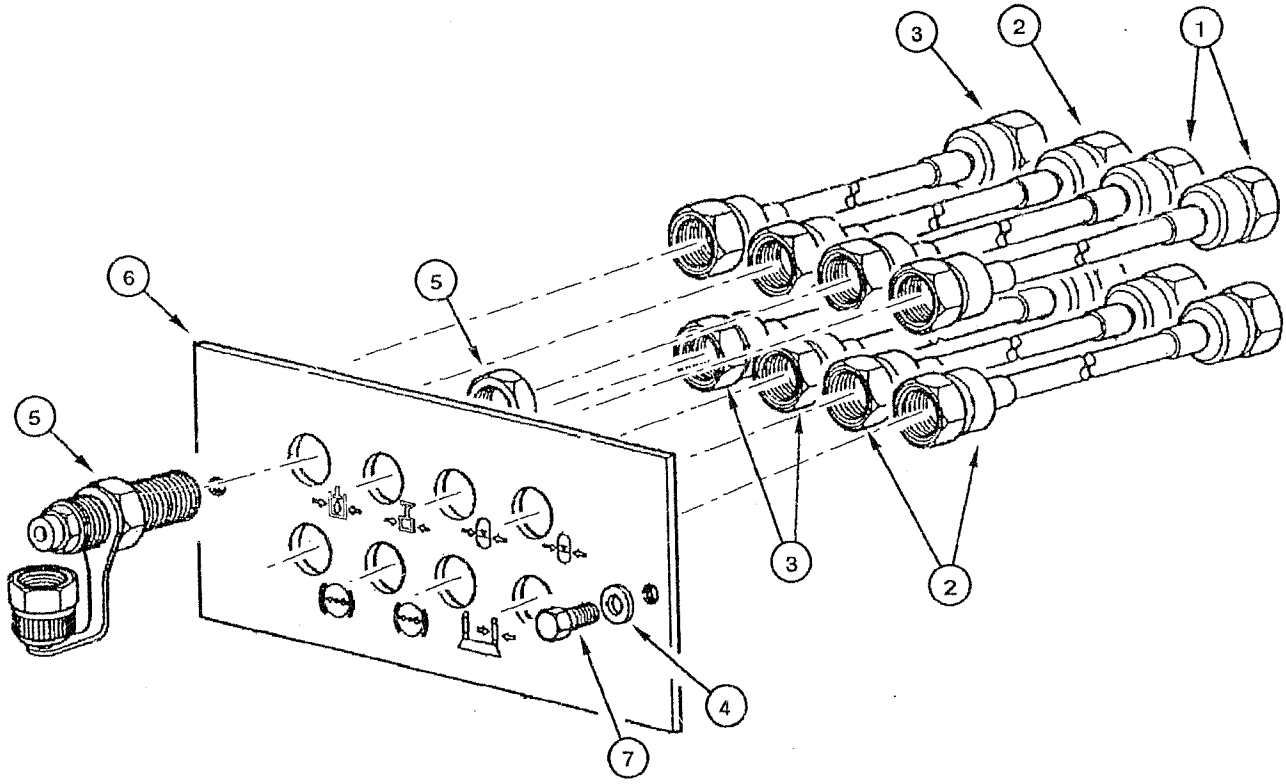
3
2
1
6
5
5
3
2
4
7

ITEM REF.	PART Nº PIEZA Nº PIECE Nº	QTY. CANT. QTE.	DESCRIPTION (English)	DESCRIPCIÓN (Español)	DESCRIPTION (Français)
1	75253954	2	HOSE	MANGUERA	TUYAU
2	75253955	3	HOSE	MANGUERA	TUYAU
3	75253743	3	HOSE	MANGUERA	TUYAU
4	14496401	2	WASHER	ARANDELA	RONDELLE
5	75253744	8	CONNECTOR	CONECTADOR	CONNECTEUR
6	75253745	1	PLATE	PLACA	PLAQUE
7	10902431	2	BOLT	TORNILLO	VIS

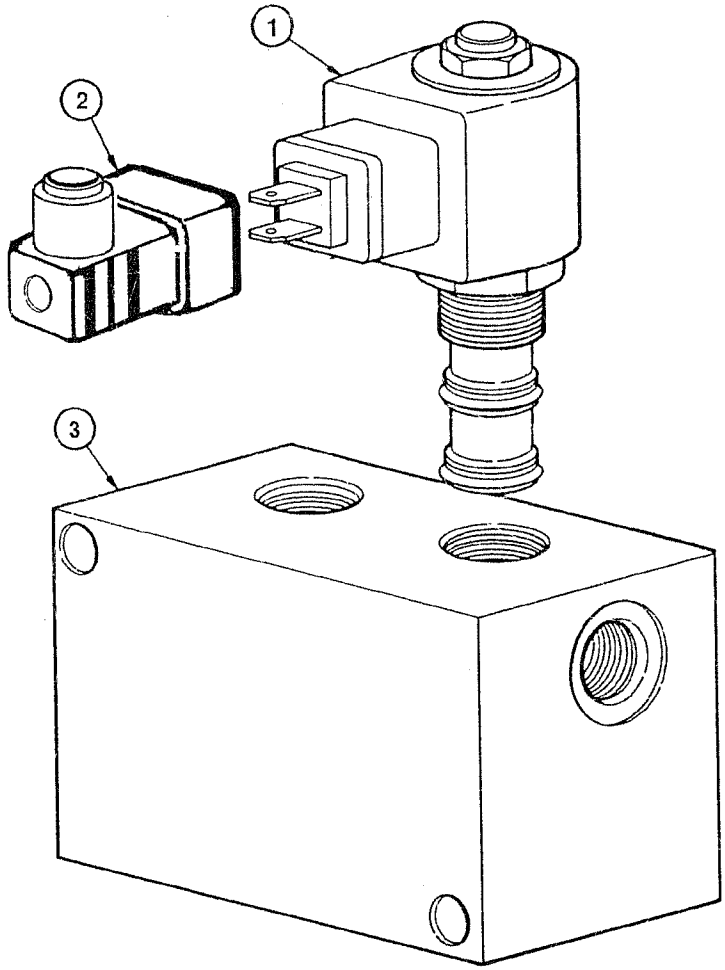
1
2
3

ITEM REF.	PART Nº PIEZA Nº PIECE Nº	QTY. CANT. QTE.	DESCRIPTION (English)	DESCRIPCIÓN (Español)	DESCRIPTION (Français)
	75255849	1	VALVE solenoid Assy.	VÁLVULA solenoide Conj.	VALVE solenoid Ens.
1	75311259	2	VALVE	VÁLVULA	VALVE
2	75313638	2	CONNECTOR	CONECTADOR	CONNECTEUR
3	NSS	1	HOUSING	CARCASA	CARCASSE

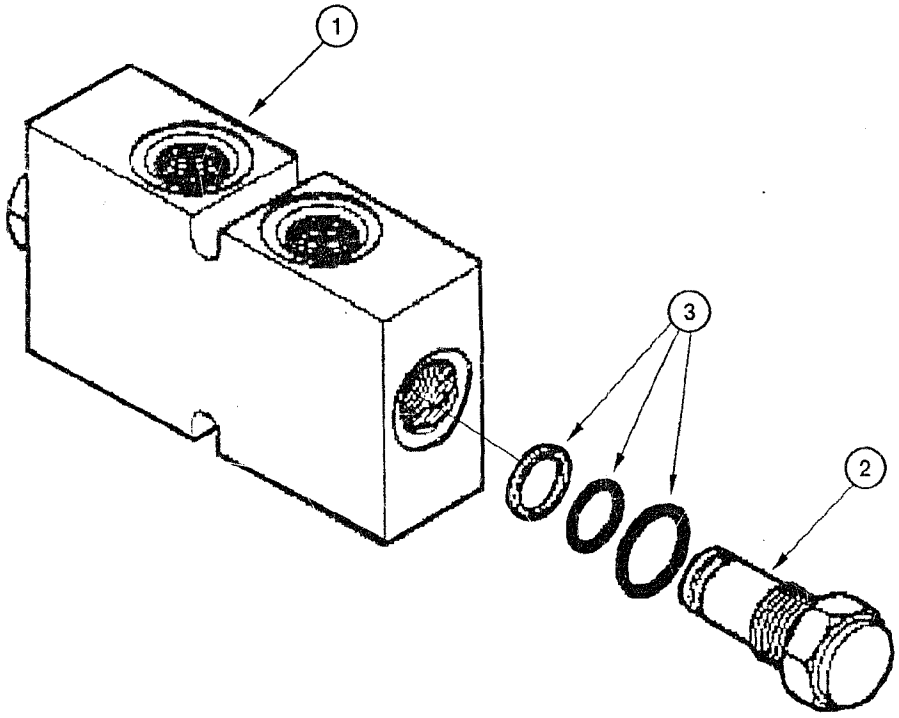
1
3
2

ITEM REF.	PART Nº PIEZA Nº PIECE Nº	QTY. CANT. QTE.	DESCRIPTION (English)	DESCRIPCIÓN (Español)	DESCRIPTION (Français)
	75252292	1	VALVE retainer Assy.	VÁLVULA retención Conj.	VALVE rétention Ens.
1	NSS	1	HOUSING	CARCASA	CARCASSE
2	75310457	2	VALVE	VÁLVULA	VALVE
3	75289866	2	KIT repair	JUEGO de reparación	JEU de rechange

INDEX
INDICE
INDEX

FRONT CHASSIS 9-2
CHASIS DELANTERO
CHSSIS AVANT

REAR CHASSIS 9-4
CHASIS TRASERO
CHSSIS ARRIÈRE

LOWER ARTICULATION - ASSEMBLY 9-6
ARTICULACIÓN INFERIOR - CONJUNTO
ARTICULATION INFÉRIEUR - ENSEMBLE

UPPER ARTICULATION - ASSEMBLY 9-8
ARTICULACIÓN SUPERIOR - CONJUNTO
ARTICULATION SUPÉRIEUR - ENSEMBLE

LIFTING SUPPORT - ASSEMBLY 9-10
SOPORTE LEVANTAMIENTO - MONTAJE
SUPPORT DE LEVAGE - ENSEMBLE

PROPELLER SHAFT GUARD - ASSEMBLY 9-12
PROTECTOR DEL EJE CARDAN - MONTAJE
PROTECTEUR ARBRE CARDAN - ENSEMBLE

OPERATORS CONSOLE LEVERS 9-14
PALANCAS DEL CONSOLE DEL OPERADOR
LEVIER DU CONSOLE D'OPÉRATEUR

OPERATION LEVERS - ASSEMBLY 9-16
PALANCAS DE OPERACIÓN - MONTAJE
LEVIERS D'OPÉRATION - MONTAGE

TURN-CIRCLE - ASSEMBLY 9-18
GIRA-CÍRCULO - MONTAJE
TURNE-CERCLE - MONTAGE

BLADE (13 FEET) - ASSEMBLY 9-20
LÁMINA (13 PIES) - CONJUNTO
LAME (13 PIEDS) - ENSEMBLE

BLADE (14 FEET) - ASSEMBLY 9-22
LÁMINA (14 PIES) - CONJUNTO
LAME (14 PIEDS) - ENSEMBLE

BLADE - EXTENSION RH - ASSEMBLY (OPTIONAL) 9-24
LÁMINA - EXTENSIÓN DER. - MONTAJE (OPCIONAL)
LAME - EXTENSION DROIT - ENSEMBLE (OPTIONNEL)

BLADE - EXTENSION LH - ASSEMBLY (OPTIONAL) 9-26
LÁMINA - EXTENSIÓN IZQ. - MONTAJE (OPCIONAL)
LAME - EXTENSION GAUCHE - ENSEMBLE (OPTIONNEL)

BLADE - SHIFT MECHANISM 9-28
LÁMINA - MECANISMO DE DESPLAZAMIENTO
LAME - MÉCANISME DE DÉPLACEMENT

BLADE - TILT MECHANISM 9-30
LÁMINA - MECANISMO DE INCLINACIÓN
LAME - MÉCANISME D'INCLINAISON

RIPPER - ASSEMBLY 9-32
RIPPER - CONJUNTO
RIPPER - ENSEMBLE

SCARIFIER - ASSEMBLY 9-34
ESCARIFICADOR - CONJUNTO
SCARIFICATEUR - ENSEMBLE

FRONT BLADE - ASSEMBLY 9-36
LÁMINA DELANTERA - CONJUNTO
LAME AVANT - ENSEMBLE

PUSH PLATE 9-38
PLACA DE EMPUJE
PLAQUE DE POUSSEZ

ENGINE HOOD AND GRILLE 9-40
CAPÓ DEL MOTOR Y REJILLA
CAPOT DU MOTEUR ET GRILLE

ENGINE HOOD AND GRILLE 9-42
CAPÓ DEL MOTOR Y REJILLA
CAPOT DU MOTEUR ET GRILLE

INDEX
INDICE
INDEX

ENGINE HOOD - DAMPER AND BRACKET 9-44
CAPÓ DEL MOTOR - AMORTIGUADOR Y ALZA
CAPOT DU MOTEUR - AMORTISSEUR ET POIGNÉE

NOISE INSULATOR 9-46
AISLAMENTO DE SONIDO
ISOLEMENT ACOUSTIQUE

CONSOLE COVERS 9-48
TAPAS DEL CONSOLE
COUVERCLES DU CONSOLE

PROTECTION PLATES - REAR CHASSIS 9-50
PLACAS DE PROTECCIÓN - CHASIS TRASERO
PLAQUES DE PROTECTION - CHSSIS ARRIÈRE

CAB - ASSEMBLY (CLOSED CAB) 9-52
CABINA - MONTAJE (CABINA CERRADA)
CABINE - MONTAGE (CABINE FERMÉE)

CAB - ASSEMBLY (OPEN CAB/ROPS) 9-54
CABINA - MONTAJE (CABINA ABIERTA/ROPS)
CABINE - MONTAGE (CABINE OUVERTE/ROPS)

CAB - WINDOWS ASSEMBLY (CLOSED CAB) 9-56
CABINA - MONTAJE DE LOS CRISTALES (CABINA CERRADA)
CABINE - MONTAGE DES GLACES (CABINE FERMÉE)

CAB - SUNSHADE AND REAR VIEW MIRROR 9-58
CABINA - VISERA Y ESPEJO RETROVISOR
CABINE - PARE-SOLEIL ET RÉTROVISEUR

CAB - WINDOWS ASSEMBLY (OPEN CAB) 9-60
CABINA - MONTAJE DE LOS CRISTALES (CABINA ABIERTA)
CABINE - MONTAGE DES GLACES (CABINE OUVERTE)

CAB - HAND RAIL AND HOOK 9-62
CABINA - ENGANCHE Y BARRA-SUJECIÓN
CABINE - MAIN COURANT ET CROCHET

CAB - DOOR 9-64
CABINA - PUERTA
CABINE - PORTE

CAB - DOOR HANDLE 9-66
CABINA - MANIJA DE LA PUERTA
CABINE - POIGNÉE DE LA PORTE

CAB - DOOR LOCK 9-68
CABINA - CERRADURA DE LA PUERTA
CABINE - SERRURE DE LA PORTE

CAB - UPPER UPHOLSTERY 9-70
CABINA - REVESTIMIENTO SUPERIOR
CABINE - REVÊTEMENT SUPÉRIEUR

CAB - LOWER UPHOLSTERY LH/RH 9-72
CABINA - REVESTIMIENTO INFERIOR Izq./Der.
CABINE - REVÊTEMENT INTÉRIEUR Gauche/Droit

CAB - INNER UPHOLSTERY LH/RH 9-74
CABINA - REVESTIMIENTO INTERIOR IZQ/DER
CABINE - REVÊTEMENT INTERNE Gauche/Droit

CAB - REAR UPHOLSTERY 9-76
CABINA - REVESTIMIENTO TRASERO
CABINE - REVÊTEMENT ARRIÈRE

CAB - ROOF UPHOLSTERY (CLOSED CAB) 9-78
CABINA - REVESTIMIENTO DEL TECHO (CABINA CERRADA)
CABINE - REVÊTEMENT DU PLAFOND (CABINE FERMÉE)

CAB - ROOF UPHOLSTERY (OPEN CAB) 9-80
CABINA - REVESTIMIENTO DEL TECHO (CABINA ABIERTA)
CABINE - REVÊTEMENT DU PLAFOND (CABINE OUVERTE)

CAB - ROOF (CLOSED CAB) 9-82
CABINA - TECHO (CABINA CERRADA)
CABINE - PLAFOND (CABINE FERMÉ)

CAB - ROOF (OPEN CAB) 9-84
CABINA - TECHO (CABINA ABIERTA)
CABINE - PLAFOND (CABINE OUVERTE)

INDEX
INDICE
INDEX

AIR CONDITIONING - CIRCUIT AND ASSEMBLY 9-86
AIRE ACONDICIONADO - CIRCUITO Y MONTAJE
CLIMATISEUR- CIRCUIT ET MONTAGE

AIR CONDITIONING - CONDENSER MOUNTING 9-88
AIRE ACONDICIONADO - MONTAJE DEL CONDENSADOR
CLIMATISEUR- MONTAGE DU CONDENSATEUR

AIR CONDITIONING - EVAPORATOR MOUNTING 9-90
AIRE ACONDICIONADO - MONTAJE DEL EVAPORADOR
CLIMATISEUR- MONTAGE D'ÉVAPORATEUR

AIR CONDITIONING - AIR INLET AND FILTER 9-92
AIRE ACONDICIONADO - FILTRO Y ENTRADA DE AIRE
CLIMATISEUR- FILTRE ET CONDUIT D'ENTRÉE D'AIR

FRONT AND REAR WINDSHIELD WIPER 9-94
LIMPIADOR DELANTERO Y TRASERO
ESSUIE-GLACE AVANT ET ARRIÈRE

RESERVOIR - ASSEMBLY 9-96
DEPÓSITO - MONTAJE
RÉSERVOIR - ENSEMBLE

FRONT LOWER WINDSHIELD WIPER 9-98
LIMPIADOR DELANTERO INFERIOR
ESSUIE-GLACE INFÉRIEUR AVANT

RESERVOIR - ASSEMBLY (OPTIONAL) 9-100
DEPÓSITO - MONTAJE (OPCIONAL)
RESERVOIR - MONTAGE (OPTIONNEL)

FIRE EXTINGUISHER - ASSEMBLY (OPTIONAL) 9-102
EXTINTOR - MONTAJE (OPCIONAL)
EXTINTEUR - MONTAGE (OPTIONNEL)

SAFETY TRIANGLE SIGN - ASSEMBLY (OPTIONAL) 9-104
TRIANGULO DE SEGURIDAD - MONTAJE (OPCIONAL)
TRIANGLE DE SÉCURITÉ - MONTAGE (OPTIONNEL)

SEAT - MOUNTING AND BRACKET 9-106
ASIENTO DEL OPERADOR - MONTAJE Y SOPORTE
SIEGE DE L'OPÉRATEUR - MONTAGE ET SUPPORT

SEAT - MOUNTING 9-108
ASIENTO DEL OPERADOR - MONTAJE
SIEGE DE L'OPÉRATEUR - MONTAGE

SEAT ASSEMBLY - UPPER SEAT ASSEMBLY 9-110
ASIENTO DEL OPERADOR - CONJUNTO SUPERIOR
SIEGE DE L'OPÉRATEUR - ENSEMBLE SUPÉRIEUR

SEAT ASSEMBLY - UPPER SEAT ASSEMBLY 9-112
ASIENTO DEL OPERADOR - CONJUNTO SUPERIOR
SIEGE DE L'OPÉRATEUR - ENSEMBLE SUPÉRIEUR

SEAT ASSEMBLY - LOWER SEAT ASSEMBLY 9-114
ASIENTO DEL OPERADOR - CONJUNTO INFERIOR
SIEGE DE L'OPÉRATEUR - ENSEMBLE INFÉRIEUR

SEAT ASSEMBLY - LOWER SEAT ASSEMBLY 9-116
ASIENTO DEL OPERADOR - CONJUNTO INFERIOR
SIEGE DE L'OPÉRATEUR - ENSEMBLE INFÉRIEUR

SEAT ASSEMBLY - UPPER SEAT ASSEMBLY (OPTIONAL) 9-118
ASIENTO DEL OPERADOR - CONJUNTO SUPERIOR (OPCIONAL)
SIEGE DE L'OPÉRATEUR - ENSEMBLE SUPÉRIEUR (OPTIONNEL)

SEAT ASSEMBLY - UPPER SEAT ASSEMBLY (OPTIONAL) 9-120
ASIENTO DEL OPERADOR - CONJUNTO SUPERIOR (OPCIONAL)
SIEGE DE L'OPÉRATEUR - ENSEMBLE SUPÉRIEUR (OPTIONNEL)

SEAT ASSEMBLY - LOWER SEAT ASSEMBLY (OPTIONAL) 9-122
ASIENTO DEL OPERADOR - CONJUNTO INFERIOR (OPCIONAL)
SIEGE DE L'OPÉRATEUR - ENSEMBLE INFÉRIEUR (OPTIONNEL)

SEAT ASSEMBLY - LOWER SEAT ASSEMBLY (OPTIONAL) 9-124
ASIENTO DEL OPERADOR - CONJUNTO INFERIOR (OPCIONAL)
SIEGE DE L'OPÉRATEUR - ENSEMBLE INFÉRIEUR (OPTIONNEL)

DECALS 9-126
CALCOMANIAS
DÉCALQUES

INDEX
INDICE
INDEX

DECALS 9-128
CALCOMANIAS
DÉCALQUES

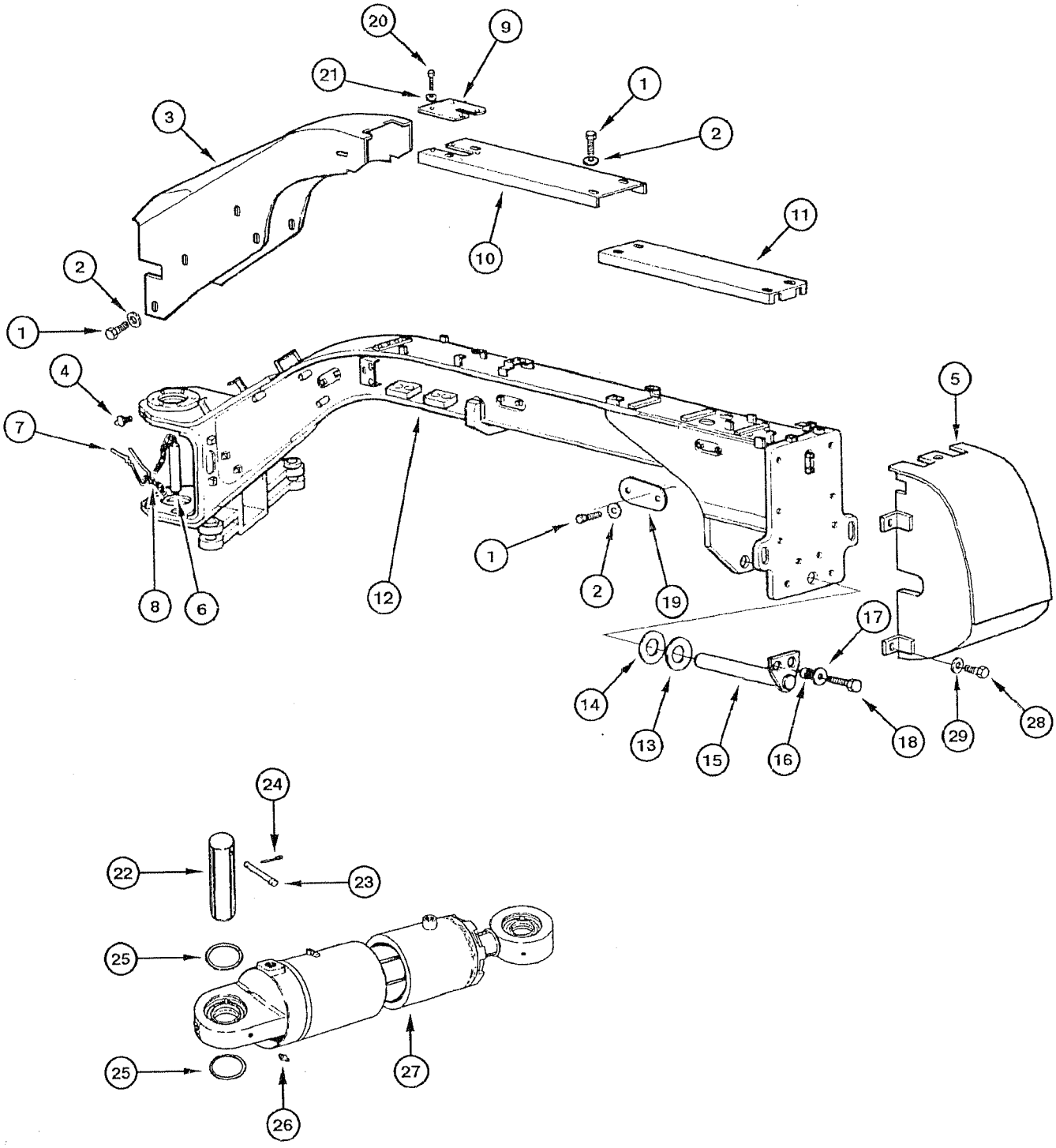
20
9
21
1
3
2
10
11
2
1
4
5
7
1
2
19
8
6
12
17
14
13
15
16
18
29
28
24
22
23
25
27
25
26

ITEM REF.	PART Nº PIEZA Nº PIECE Nº	QTY. CANT. QTE.	DESCRIPTION (English)	DESCRIPCIÓN (Español)	DESCRIPTION (Français)
1	16043231	26	BOLT	TORNILLO	VIS
2	10519621	26	WASHER	ARANDELA	RONDELLE
3	75327808	1	PROTECTOR	PROTECTOR	PROTECTEUR
4	13407811	2	GREASE-FITTING	ENGRASADOR	GRAISSEUR
5	73164000	1	PROTECTOR front	PROTECTOR delantero	PROTECTEUR avant
6	75281140	2	PIN	PASADOR	CHEVILLE
7	8268534	2	PIN lock	PASADOR traba	CHEVILLE d'arret
8	4955502	2	CHAIN	CADENA	CHAINE
9	73164010	1	PLATE	PLACA	PLAQUE
10	73164013	1	PROTECTOR	PROTECTOR	PROTECTEUR
11	73164007	1	PROTECTOR	PROTECTOR	PROTECTEUR
12	87674674	1	CHASSIS front	CHASIS delantero	CHASSIS avant
13	73135173		SHIM (UAR)	CALZO (UCN)	CALE (USB)
14	73135174		SHIM (UAR)	CALZO (UCN)	CALE (USB)
15	75255725	1	SHAFT	EJE	ARBRE
16	73153515	2	SPACER	DISTANCIADOR	ENTRETOISE
17	70930850	2	WASHER	ARANDELA	RONDELLE
18	11113231	2	BOLT	TORNILLO	VIS
19	75267293	3	COVER	TAPA	COUVERCLE
20	10902131	4	BOLT	TORNILLO	VIS
21	12644421	4	WASHER	ARANDELA	RONDELLE
22	75213765	4	PIN	PASADOR	CHEVILLE
23	75213766	4	COTTER-PIN	CLAVIJA	GOUPILLE V
24	70900805	4	COTTER-PIN	CLAVIJA	GOUPILLE V
25	75213767		SHIM (UAR)	CALZO (UCN)	CALE (USB)
26	70914465	4	GREASE-FITTING	ENGRASADOR	GRAISSEUR
27	75267304	1	CYLINDER	GATO	CYLINDRE
28	70922475	4	BOLT	TORNILLO	VIS
29	70677012	4	WASHER	ARANDELA	RONDELLE

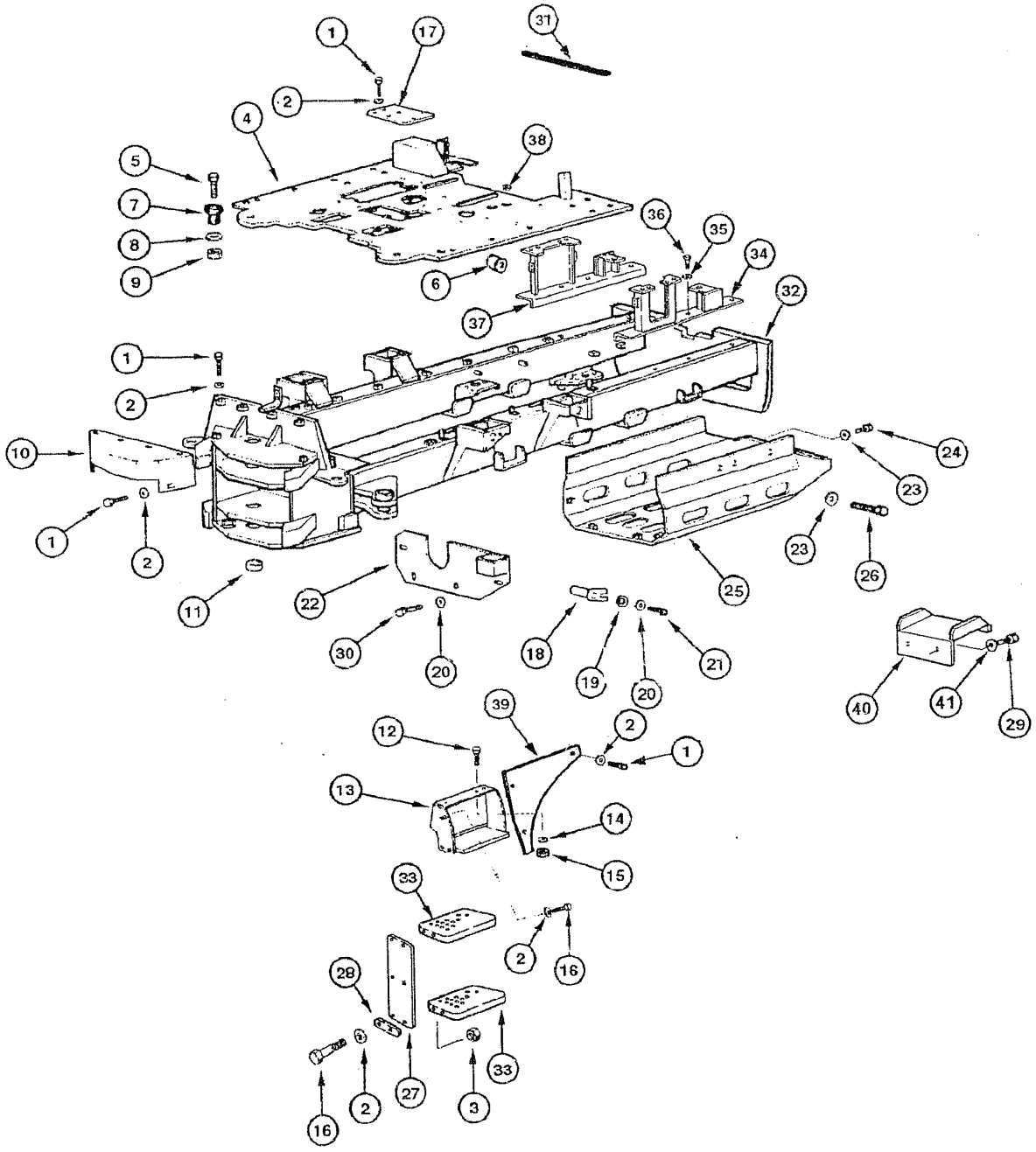
1
17
31
2
4
38
5
7
8
9
6
36
35
34
37
32
1
2
10
1
2
11
22
30
20
18
19
20
21
25
23
24
23
26
40
41
29
39
12
2
1
13
14
15
33
2
16
28
27
33
16
2
3

ITEM REF.	PART Nº PIEZA Nº PIECE Nº	QTY. CANT. QTE.	DESCRIPTION (English)	DESCRIPCIÓN (Español)	DESCRIPTION (Français)
1	16043231	29	BOLT	TORNILLO	VIS
2	10730301	29	WASHER	ARANDELA	RONDELLE
3	16100821	16	NUT	TUERCA	ÉCROU
4	87357835	1	FLOOR	PISO	PLANCHER
5	15981531	2	BOLT	TORNILLO	VIS
6	70684837	4	BUSHING	BUJE	DOUILLE
7	76022229	2	MOUNT	COJÍN	COUSSIN
8	75254313	2	WASHER	ARANDELA	RONDELLE
9	12574921	2	NUT	TUERCA	ÉCROU
10	75320230	1	PROTECTOR	PROTECTOR	PROTECTEUR
11	75213759	3	BUSHING steel	BUJE acero	DOUILLE acier
12	15224031	4	BOLT	TORNILLO	VIS
13	87351034	1	LADDER RH	ESCALERILLA Der.	ÉCHELLE Droit
13	87351103	1	LADDER LH	ESCALERILLA Izq.	ÉCHELLE Gauche
14	14497131	20	WASHER	ARANDELA	RONDELLE
15	12577721	20	NUT	TUERCA	ÉCROU
16	16044031	16	BOLT	TORNILLO	VIS
17	75249861	1	COVER	TAPA	COUVERCLE
18	75248739	4	PIN	PASADOR	CHEVILLE
19	10516871	4	WASHER	ARANDELA	RONDELLE
20	14496621	4	WASHER	ARANDELA	RONDELLE
21	11112631	4	BOLT	TORNILLO	VIS
22	75267205	1	COVER	TAPA	COUVERCLE
23	10520001	12	WASHER	ARANDELA	RONDELLE
24	11113031	4	BOLT	TORNILLO	VIS
25	87547592	1	PROTECTOR	PROTECTOR	PROTECTEUR
26	11112631	6	BOLT	TORNILLO	VIS
27	75324582	4	STRAP	CINTA	BANDE
28	75267263	12	PLATE	PLACA	PLAQUE
29	11106031	8	BOLT	TORNILLO	VIS
30	11106431	4	BOLT	TORNILLO	VIS
31	71100431	1	RETAINER	RETÉN	RETENTEUR
32	87542651	1	CHASSIS rear	CHASIS trasero	CHASSIS arrière
33	75267266	4	STEP lower	GRADA inferior	MARCHEPIED inférieur
34	75323328	1	BRACKET	SOPORTE	SUPPORT
35	70677010	6	WASHER	ARANDELA	RONDELLE
36	14258420	6	BOLT	TORNILLO	VIS
37	75324392	1	BRACKET	SOPORTE	SUPPORT
38	75321577	2	INSULATOR	AISLADOR	ISOLATEUR
39	87351162	1	PROTECTOR side panel RH	PROTECTOR panel lateral Der.	PROTECTEUR panneau Droit
39	87351145	1	PROTECTOR side panel LH	PROTECTOR panel lateral Izq.	PROTECTEUR panneau Gauche
40	75266724	2	LADDER	ESCALERILLA	ÉCHELLE
41	10516871	4	WASHER	ARANDELA	RONDELLE

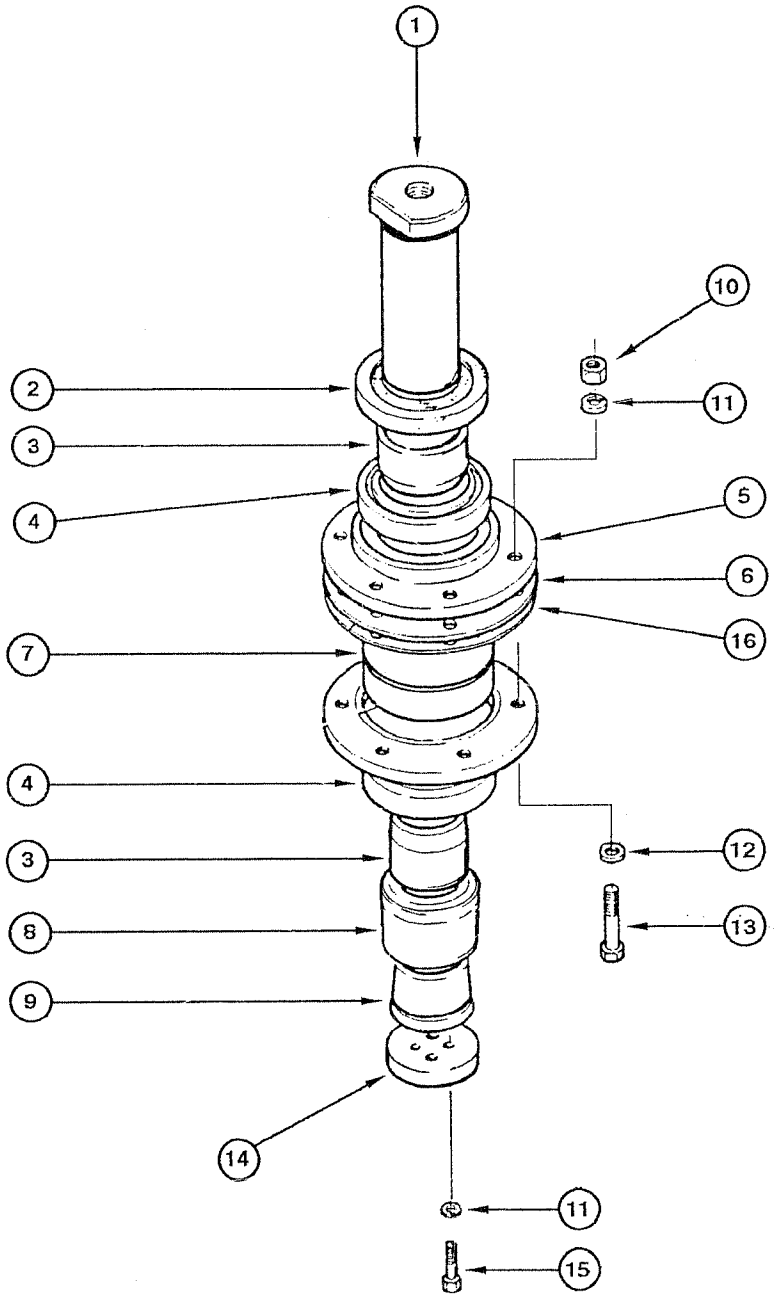
1
10
2
11
3
5
4
6
16
7
4
12
3
13
8
9
14
11
15

ITEM REF.	PART Nº PIEZA Nº PIECE Nº	QTY. CANT. QTE.	DESCRIPTION (English)	DESCRIPCIÓN (Español)	DESCRIPTION (Français)
1	75213817	1	PIN	PASADOR	CHEVILLE
2	75213776	1	RING	ANILLO	SEGMENT
3	75213769	2	BUSHING	BUJE	DOUILLE
4	75213760	2	RETAINER	RETÉN	RETENTEUR
5	75213782	2	FLANGE	FLANGE	BRIDE
6	75214968		SHIM (0,4mm) (UAR)	CALZO (0,4mm) (UCN)	CALE (0,4mm) (USB)
7	73069310	1	BEARING	RODAMIENTO	ROULEMENT
8	73074360	1	RING	ANILLO	SEGMENT
9	73074359	1	WEDGE	CUÑA	CALE
10	70911028	6	NUT	TUERCA	ÉCROU
11	70912441	10	WASHER lock	ARANDELA presión	RONDELLE d'arret
12	70928188	6	WASHER	ARANDELA	RONDELLE
13	70921567	6	BOLT	TORNILLO	VIS
14	73072895	1	DISC	DISCO	DISQUE
15	70920585	4	BOLT	TORNILLO	VIS
16	75237664		SHIM (0,1mm) (UAR)	CALZO (0,1mm) (UCN)	CALE (0,1mm) (USB)

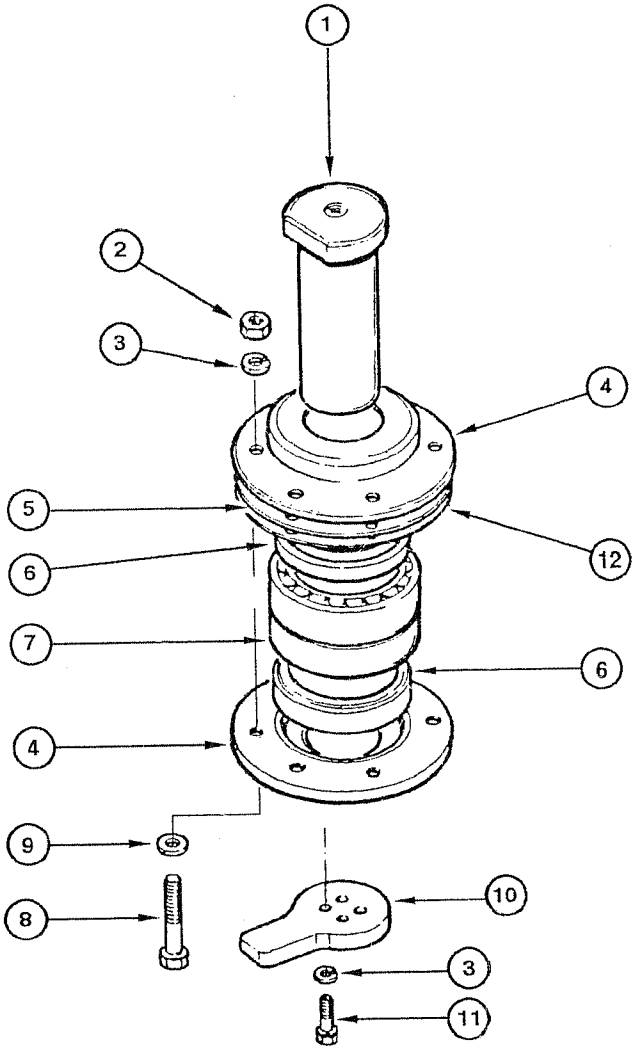
1
2
3
4
5
6
12
7
6
4
9
8
10
3
11

ITEM REF.	PART Nº PIEZA Nº PIECE Nº	QTY. CANT. QTE.	DESCRIPTION (English)	DESCRIPCIÓN (Español)	DESCRIPTION (Français)
1	75213817	1	PIN	PASADOR	CHEVILLE
2	70911028	6	NUT	TUERCA	ÉCROU
3	70912441	10	WASHER lock	ARANDELA presión	RONDELLE d'arret
4	75213783	2	FLANGE	FLANGE	BRIDE
5	75214969		SHIM (0,4mm) (UAR)	CALZO (0,4mm) (UCN)	CALE (0,4mm) (USB)
6	75213761	2	RETAINER	RETÉN	RETENTEUR
7	73069310	1	BEARING	RODAMIENTO	ROULEMENT
8	70921567	6	BOLT	TORNILLO	VIS
9	70928188	6	WASHER	ARANDELA	RONDELLE
10	73074170	1	LOCK	TRABA	ARRÊT
11	70920585	4	BOLT	TORNILLO	VIS
12	75237665		SHIM 0,1mm (UAR)	CALZO (0,1mm) (UCN)	CALE (0,1mm) (USB)

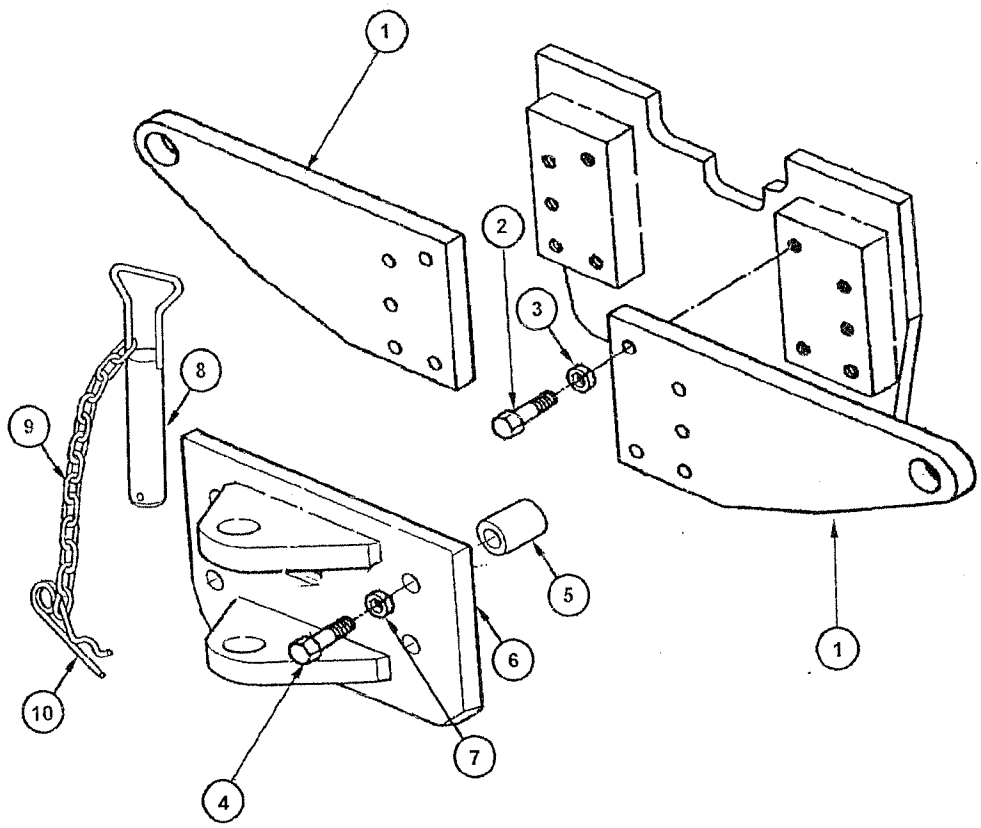
1
2
3
8
9
10
4
7
6
5
1

ITEM REF.	PART Nº PIEZA Nº PIECE Nº	QTY. CANT. QTE.	DESCRIPTION (English)	DESCRIPCIÓN (Español)	DESCRIPTION (Français)
1	75267281	2	PLATE	PLACA	PLAQUE
2	15997231	10	BOLT	TORNILLO	VIS
3	10517679	10	WASHER lock	ARANDELA presión	RONDELLE d'arret
4	15990131	4	BOLT	TORNILLO	VIS
5	79048203	4	BUSHING	BUJE	DOUILLE
6	75267322	1	HOOK tow	GANCHO tracción	CROCHET traction
7	14497131	4	WASHER	ARANDELA	RONDELLE
8	75239719	1	PIN	PASADOR	CHEVILLE
9	79095552	1	CHAIN	CADENA	CHAINE
10	79079314	1	COTTER-PIN	CLAVIJA	GOUPILLE V

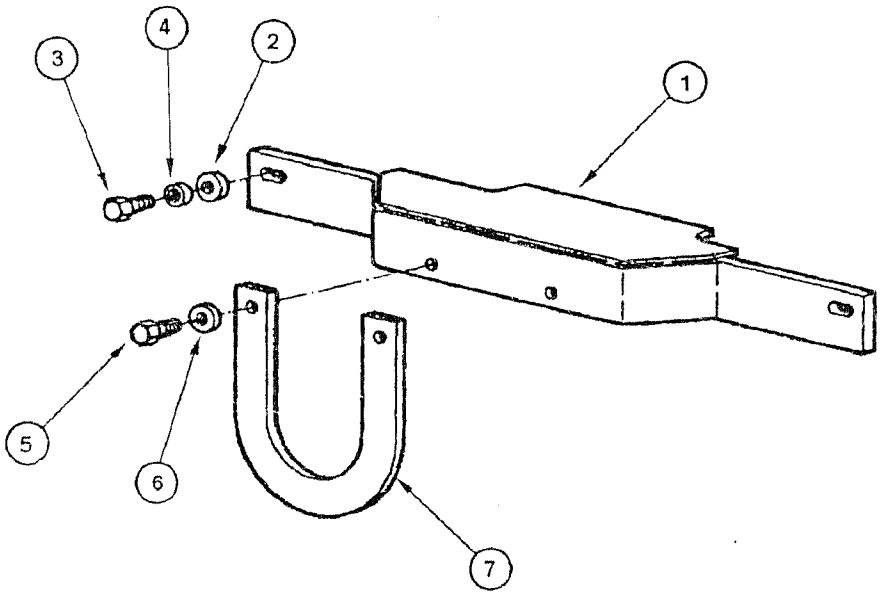
1
2
3
4
5
6
7

ITEM REF.	PART Nº PIEZA Nº PIECE Nº	QTY. CANT. QTE.	DESCRIPTION (English)	DESCRIPCIÓN (Español)	DESCRIPTION (Français)
1	75267269	1	PROTECTOR	PROTECTOR	PROTECTEUR
2	12648521	2	WASHER	ARANDELA	RONDELLE
3	11112831	2	BOLT	TORNILLO	VIS
4	10517073	2	WASHER	ARANDELA	RONDELLE
5	11106631	2	BOLT	TORNILLO	VIS
6	14496621	2	WASHER	ARANDELA	RONDELLE
7	75254126	1	HANDLE	ASIDERO	POIGNÉE

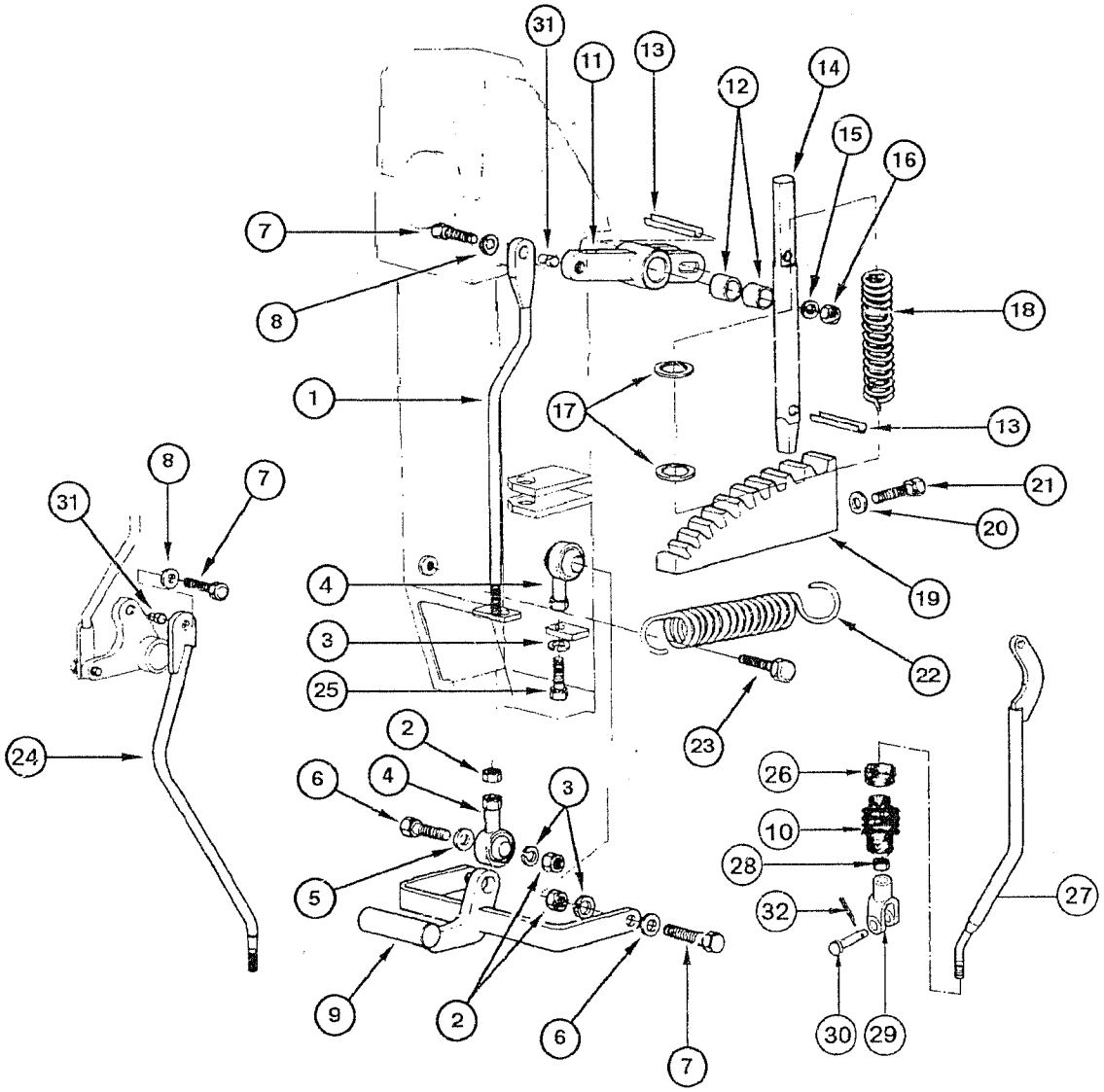
31
11
13
12
14
15
16
7
8
18
1
17
13
21
20
8
7
31
19
4
3
25
22
23
24
2
6
4
3
26
10
28
27
32
5
9
2
6
7
30
29

ITEM REF.	PART Nº PIEZA Nº PIECE Nº	QTY. CANT. QTE.	DESCRIPTION (English)	DESCRIPCIÓN (Español)	DESCRIPTION (Français)
1	75251770	1	TIE-ROD	TIRANTE	TIGE
2	70911048	3	NUT	TUERCA	ÉCROU
3	70910287	5	WASHER lock	ARANDELA presión	RONDELLE d'arret
4	73125851	3	BALL-JOINT	JUNTA esferica	JOINT sphèrique
5	70677006	2	WASHER	ARANDELA	RONDELLE
6	70923276	2	BOLT	TORNILLO	VIS
7	70928798	2	BOLT	TORNILLO	VIS
8	70929156	9	WASHER	ARANDELA	RONDELLE
9	87356064	1	BRACKET	SOPORTE	SUPPORT
10	73153774	9	BOOT	PROTECTOR	ANTI-poussière
11	75252201	1	LEVER control	PALANCA mando	LEVIER contrôle
12	73125852	2	BUSHING	BUJE	DOUILLE
13	14170470	2	PIN lock	PASADOR traba	CHEVILLE d'arret
14	73162485	1	SHAFT	EJE	ARBRE
15	10516671	1	WASHER lock	ARANDELA presión	RONDELLE d'arret
16	16102321	1	NUT	TUERCA	ÉCROU
17	70915714	2	WASHER	ARANDELA	RONDELLE
18	70622102	1	SPRING	RESORTE	RESSORT
19	87584212	1	RACK	CREMALLERA	CRÉMAILLÈRE
20	70677006	2	WASHER	ARANDELA	RONDELLE
21	11107031	2	BOLT	TORNILLO	VIS
22	73154919	2	SPRING	RESORTE	RESSORT
23	70602179	2	BOLT	TORNILLO	VIS
24	75284298	5	TIE-ROD LH	TIRANTE Izq.	TIGE gauche
25	70923276	2	BOLT	TORNILLO	VIS
26	75221602	9	CLAMP	ABRAZADERA	COLLIER
27	75284299	4	TIE-ROD RH	TIRANTE Der.	TIGE droit
28	70911040	9	NUT	TUERCA	ÉCROU
29	75325685	9	YOKE	HORQUILLA	FOURCHE
30	70917644	9	PIN	PASADOR	CHEVILLE
31	73153755	9	BUSHING	BUJE	DOUILLE
32	10734201	9	COTTER-PIN	CLAVIJA	GOUPILLE V

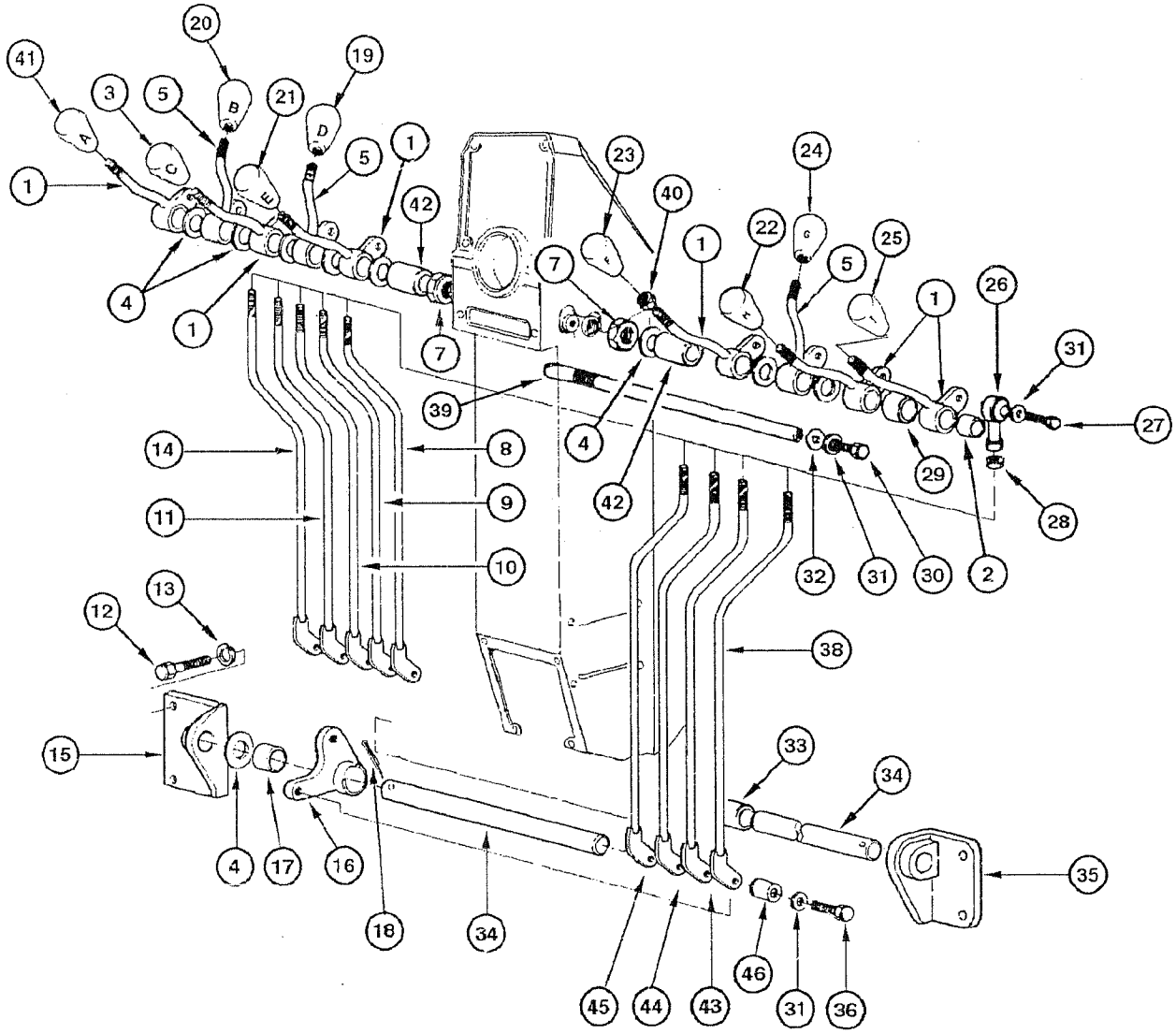
41
20
19
3
5
21
1
42
23
40
24
22
25
26
31
27
39
14
8
11
9
10
12
13
38
15
33
34
35
4
17
16
18
34
45
44
43
46
31
36
29
28
32
30
2

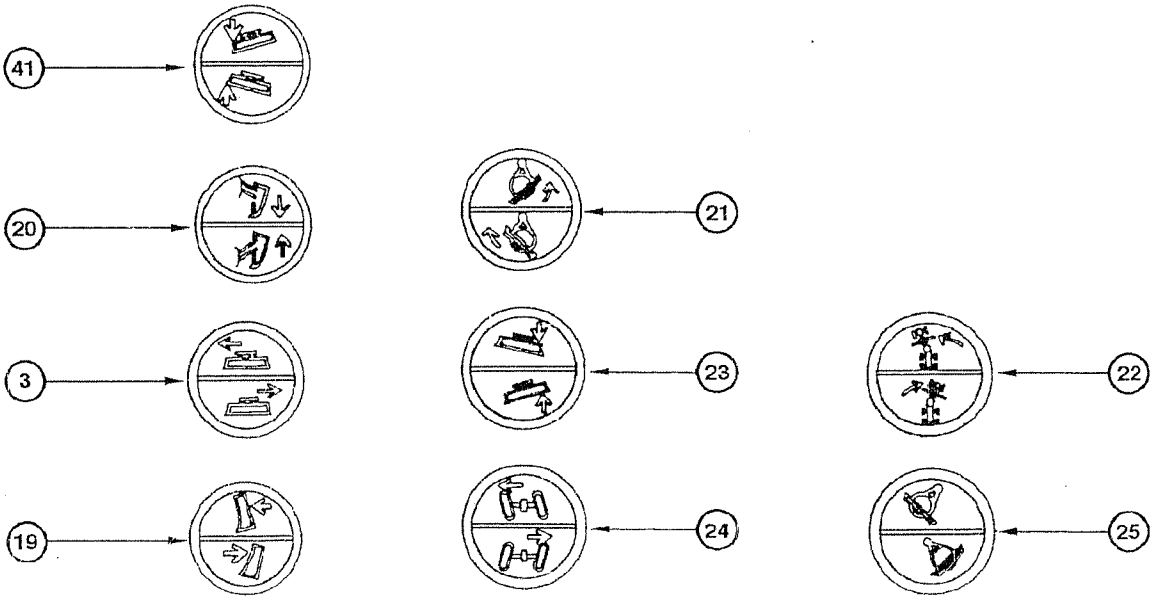
41
20
21
3
23
22
19
24
25

ITEM REF.	PART Nº PIEZA Nº PIECE Nº	QTY. CANT. QTE.	DESCRIPTION (English)	DESCRIPCIÓN (Español)	DESCRIPTION (Français)
1	87368130	6	LEVER control	PALANCA mando	LEVIER contrôle
2	73125852	36	BUSHING	BUJE	DOUILLE
3	75241794	1	HANDLE C	PERILLA C	POMMEAU C
4	73121925		WASHER (UAR)	ARANDELA (UCN)	RONDELLE (USB)
5	87368139	3	LEVER control	PALANCA mando	LEVIER contrôle
6	73125852	2	BUSHING	BUJE	DOUILLE
7	70911037	2	NUT	TUERCA	ÉCROU
8	75320540	1	TIE-ROD	TIRANTE	TIGE
9	75320530	1	TIE-ROD	TIRANTE	TIGE
10	75320533	1	TIE-ROD	TIRANTE	TIGE
11	75320532	1	TIE-ROD	TIRANTE	TIGE
12	11106431	6	BOLT	TORNILLO	VIS
13	10516871	4	WASHER	ARANDELA	RONDELLE
14	75320523	1	TIE-ROD	TIRANTE	TIGE
15	75284300	1	BRACKET RH	SOPORTE Der.	SUPPORT droit
16	75284234	9	LEVER control	PALANCA mando	LEVIER contrôle
17	73125852	2	BUSHING	BUJE	DOUILLE
18	70904002	2	COTTER-PIN	CLAVIJA	GOUPILLE V
19	75241795	1	HANDLE D	PERILLA D	POMMEAU D
20	75241810	1	HANDLE B	PERILLA B	POMMEAU B
21	75241796	1	HANDLE E	PERILLA E	POMMEAU E
22	75251208	1	HANDLE H	PERILLA H	POMMEAU H
23	75241800	1	HANDLE F	PERILLA F	POMMEAU F
24	75241797	1	HANDLE G	PERILLA G	POMMEAU G
25	75241793	1	HANDLE I	PERILLA I	POMMEAU I
26	70617932	9	SIDE	EXTREMIDADE	EXTREMITE
27	70927212	9	BOLT	TORNILLO	VIS
28	70911048	9	NUT	TUERCA	ÉCROU
29	75251032	1	SPACER	DISTANCIADOR	ENTRETOISE
30	70922763	2	BOLT	TORNILLO	VIS
31	70929156	33	WASHER	ARANDELA	RONDELLE
32	70925311	2	WASHER	ARANDELA	RONDELLE
33	75251037	1	SPACER	DISTANCIADOR	ENTRETOISE
34	75251039	2	PIN	PASADOR	CHEVILLE
35	75284301	1	BRACKET LH	SOPORTE Izq.	SUPPORT gauche
36	70928798	18	BOLT	TORNILLO	VIS
38	75320521	1	TIE-ROD	TIRANTE	TIGE
39	75251033	2	SHAFT	EJE	ARBRE
40	70910510	9	NUT	TUERCA	ÉCROU
41	75241798	1	HANDLE A	PERILLA A	POMMEAU A
42	73162476	2	SPACER	DISTANCIADOR	ENTRETOISE
43	75320519	1	TIE-ROD	TIRANTE	TIGE
44	75320516	1	TIE-ROD	TIRANTE	TIGE
45	75320513	1	TIE-ROD	TIRANTE	TIGE
46	73153755	9	BUSHING	BUJE	DOUILLE

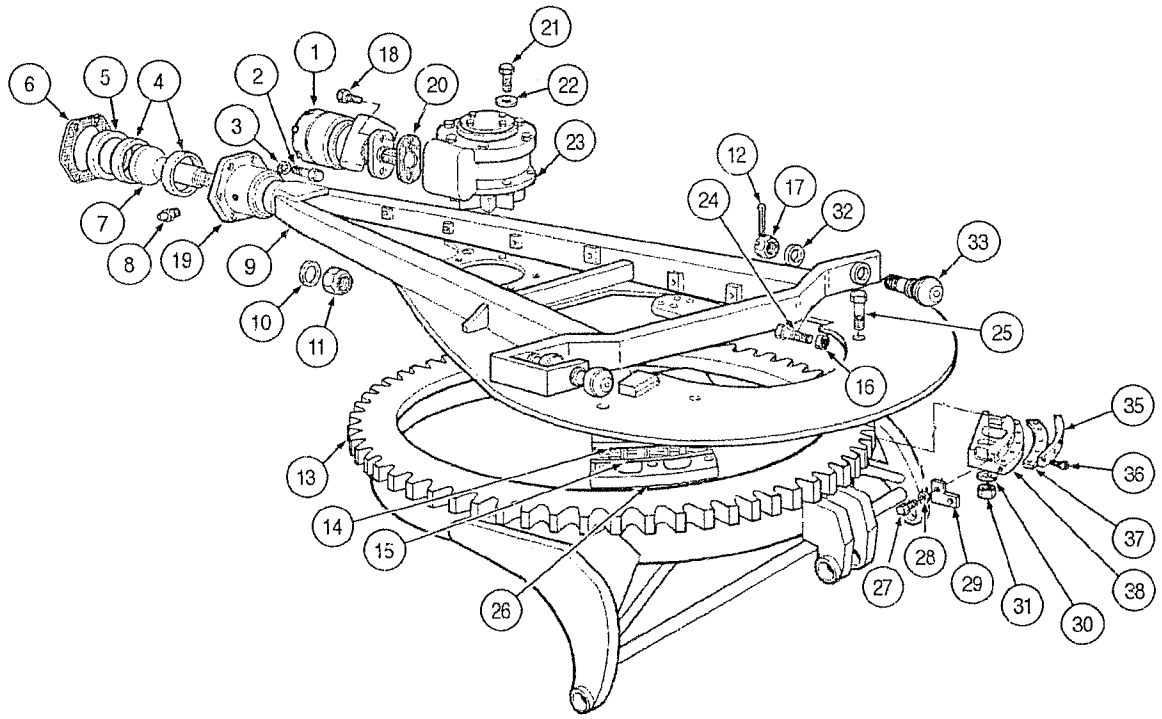
1
2
3
4
5
6
7
8
9
10
11
12
13
14
15
16
17
18
19
20
21
22
23
24
25
26
27
28
29
30
31
32
33
35
36
37
38

ITEM REF.	PART Nº PIEZA Nº PIECE Nº	QTY. CANT. QTE.	DESCRIPTION (English)	DESCRIPCIÓN (Español)	DESCRIPTION (Français)
1	REF	1	MOTOR hydraulic (p.3-44)	MOTOR hidraulico (p.3-44)	MOTEUR hydraulique (p.3-44)
2	15835231	8	BOLT	TORNILLO	VIS
3	10517271	8	WASHER lock	ARANDELA presión	RONDELLE d'arret
4	73130017	2	BUSHING	BUJE	DOUILLE
5	73125534	1	SPACER	DISTANCIADOR	ENTRETOISE
6	70673457	20	SHIM	CALZO	CALE
7	73125531	1	BALL	BOLA	BILLE
8	70912497	1	GREASE-FITTING	ENGRASADOR	GRAISSEUR
9	75322240	1	BAR pull	BARRA tracción	BARRE traction
10	70927662	1	WASHER	ARANDELA	RONDELLE
11	70921374	1	NUT	TUERCA	ÉCROU
12	70900808	3	COTTER-PIN	CLAVIJA	GOUPILLE V
13	75322338	1	CIRCLE	CIRCULO	CERCLE
14	73125482	4	PLATE	PLACA	PLAQUE
15	73125483	40	SHIM	CALZO	CALE
16	70901421	8	NUT	TUERCA	ÉCROU
17	75326480	3	NUT	TUERCA	ÉCROU
18	70922065	2	BOLT	TORNILLO	VIS
19	75267107	1	BEARING	COJINETE	PALIER
20	70651322	1	GASKET	JUNTA	JOINT
21	15984131	6	BOLT	TORNILLO	VIS
22	70927382	6	WASHER	ARANDELA	RONDELLE
23	REF	1	REDUCER turn-circle (p.8-42)	REDUCTOR gira-círculo (p.8-42)	REDUCTEUR tune-cercle (p.8-42)
24	73125522	8	BOLT	TORNILLO	VIS
25	70929092	8	BOLT	TORNILLO	VIS
26	75248940	4	GUIDE	GUIA	GUIDE
27	16323531	16	BOLT	TORNILLO	VIS
28	70930370	16	WASHER	ARANDELA	RONDELLE
29	75248934	8	PLATE	PLACA	PLAQUE
30	70929704	8	WASHER	ARANDELA	RONDELLE
31	70053994	8	NUT	TUERCA	ÉCROU
32	75326490	3	WASHER	ARANDELA	RONDELLE
33	75326511	3	BALL	BOLA	BILLE
34	73125481	4	GUIDE	GUIA	GUIDE
35	75248931	4	PLATE	PLACA	PLAQUE
36	73126330	40	BOLT	TORNILLO	VIS
37	73125480	4	BRACKET	SOPORTE	SUPPORT
38	75250258	4	GUIDE	GUIA	GUIDE

KL9GBB0

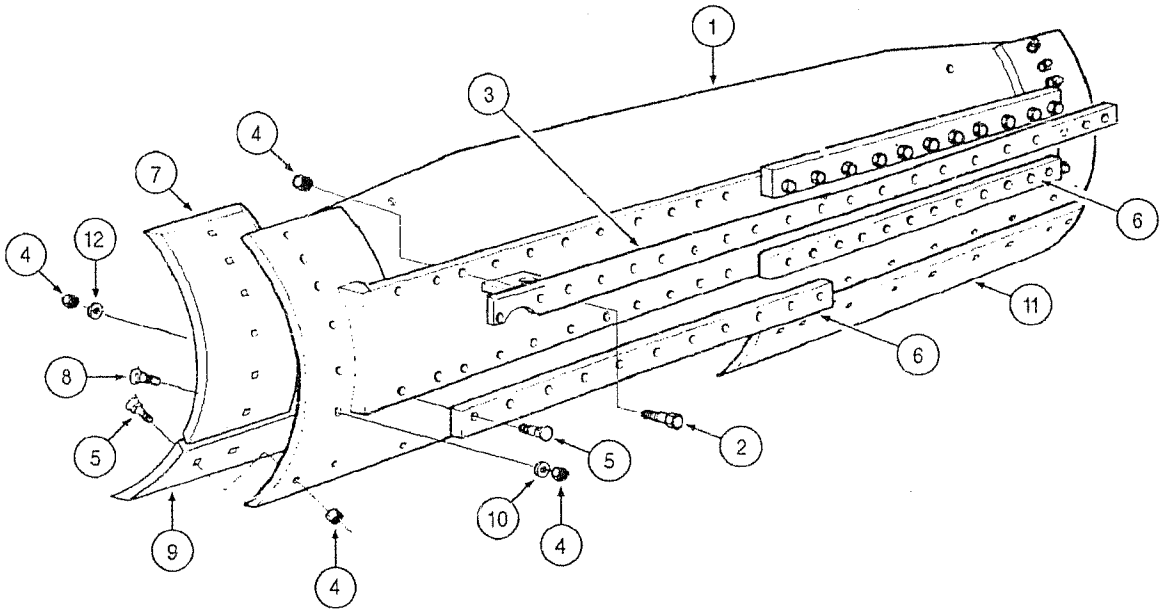

ITEM REF.	PART Nº PIEZA Nº PIECE Nº	QTY. CANT. QTE.	DESCRIPTION (English)	DESCRIPCIÓN (Español)	DESCRIPTION (Français)
	75266767	1	BLADE (13ft) Assy.	LÁMINA (13pies) Conj.	LAME (13ft) Ens.
1	75266810	1	BLADE (13ft)	LÁMINA (13pies)	LAME (13ft)
2	70921174	22	BOLT	TORNILLO	VIS
3	75266817	1	BAR upper	BARRA superior	TIGE supérieur
4	70911029	73	NUT	TUERCA	ÉCROU
5	70617127	39	BOLT	TORNILLO	VIS
6	75266787	2	BAR lower	BARRA inferior	TIGE inférieur
7	75266798	2	END BIT	CUCHILLA lateral	COIN DE LAME
8	70931930	12	BOLT	TORNILLO	VIS
9	75266783	1	CUTTING EDGE	CUCHILLA ATAQUE	LAME COUPANTE
10	70912942	12	WASHER	ARANDELA	RONDELLE
11	75266776	1	CUTTING EDGE	CUCHILLA ATAQUE	LAME COUPANTE
12	70927381	22	WASHER	ARANDELA	RONDELLE

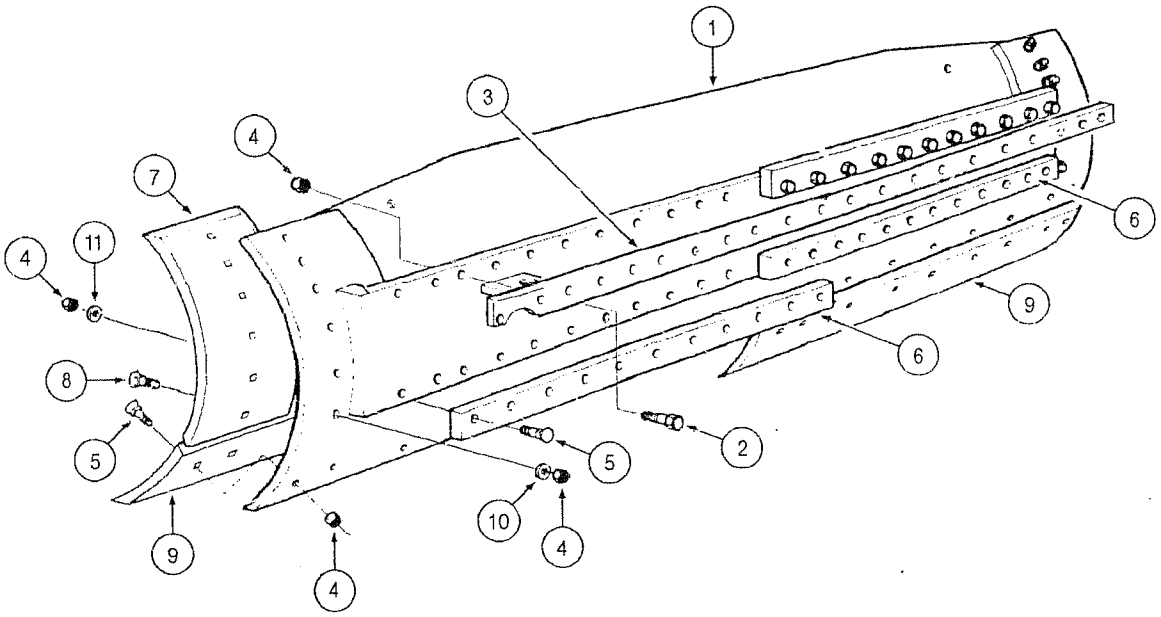
1
3
4
7
4
11
6
9
8
6
5
2
5
10
4
9
4

ITEM REF.	PART Nº PIEZA Nº PIECE Nº	QTY. CANT. QTE.	DESCRIPTION (English)	DESCRIPCIÓN (Español)	DESCRIPTION (Français)
	75266764	1	BLADE (14ft) Assy.	LÁMINA (14pies) Conj.	LAME (14ft) Ens.
1	75266807	1	BLADE (14ft)	LÁMINA (14pies)	LAME (14ft)
2	70921174	22	BOLT	TORNILLO	VIS
3	75266817	1	BAR upper	BARRA superior	TIGE supérieur
4	70911029	74	NUT	TUERCA	ÉCROU
5	70617127	40	BOLT	TORNILLO	VIS
6	75266787	2	BAR lower	BARRA inferior	TIGE inférieur
7	75266798	2	END BIT	CUCHILLA lateral	COIN DE LAME
8	70931930	12	BOLT	TORNILLO	VIS
9	75266783	2	CUTTING EDGE	CUCHILLA ATAQUE	LAME COUPANTE
10	70912942	12	WASHER	ARANDELA	RONDELLE
11	70927381	20	WASHER	ARANDELA	RONDELLE

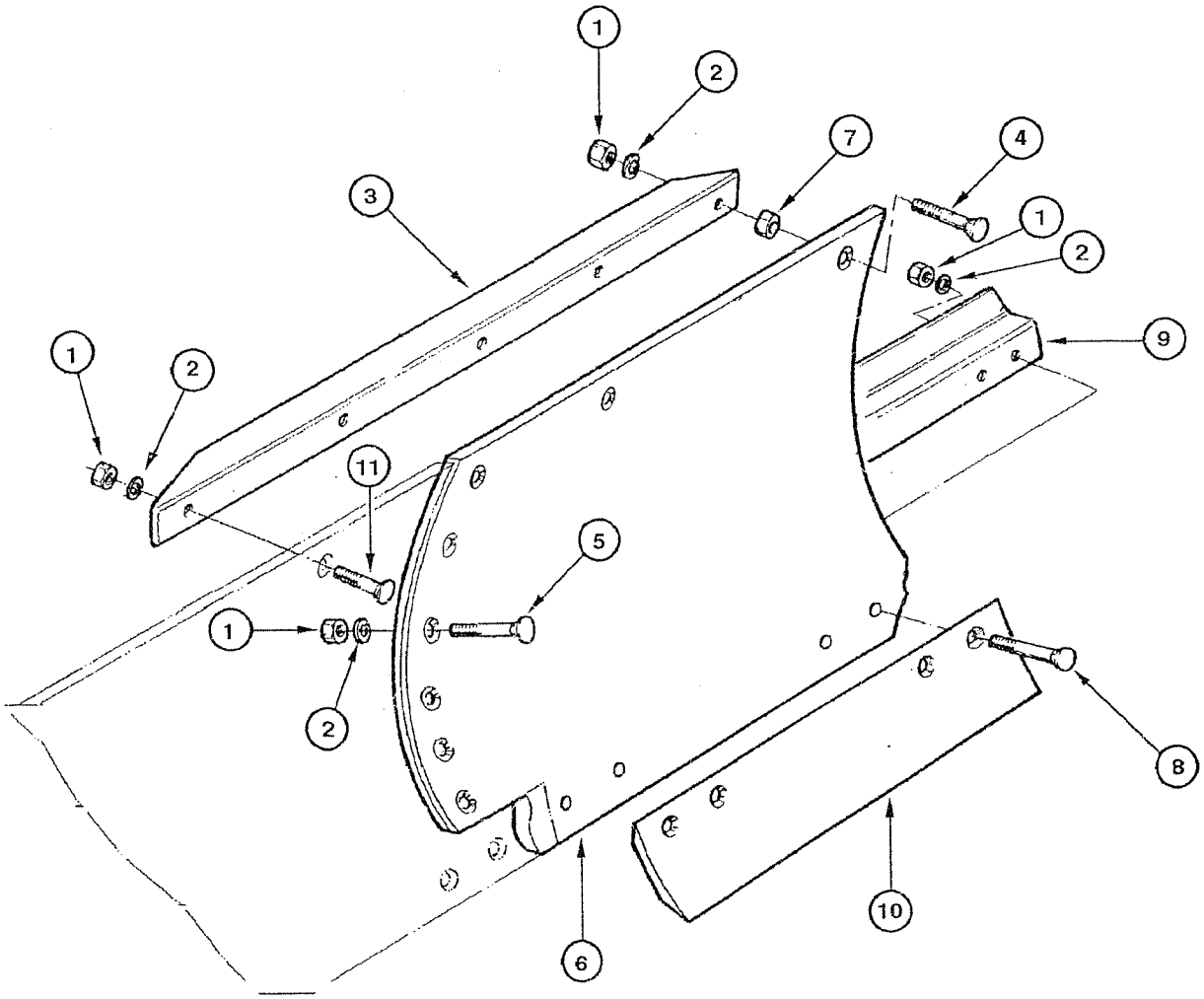
1
2
7
4
3
1
2
9
1
2
11
5
1
2
8
10
6

ITEM REF.	PART Nº PIEZA Nº PIECE Nº	QTY. CANT. QTE.	DESCRIPTION (English)	DESCRIPCIÓN (Español)	DESCRIPTION (Français)
1	70911029	17	NUT	TUERCA	ÉCROU
2	70912942	17	WASHER	ARANDELA	RONDELLE
3	75266888	1	BRACKET	SOPORTE	SUPPORT
4	70932589	4	BOLT	TORNILLO	VIS
5	70931930	5	BOLT	TORNILLO	VIS
6	75267140	1	EXTENSION RH	EXTENSIÓN Dre.	RALLONGEMENT droit
7	70602449	4	SPACER	DISTANCIADOR	ENTRETOISE
8	70932590	7	BOLT	TORNILLO	VIS
9	75267472	1	GUIDE	GUIA	GUIDE
10	75266875	1	CUTTING EDGE	CUCHILLA ATAQUE	LAME COUPANTE
11	70921597	1	BOLT	TORNILLO	VIS

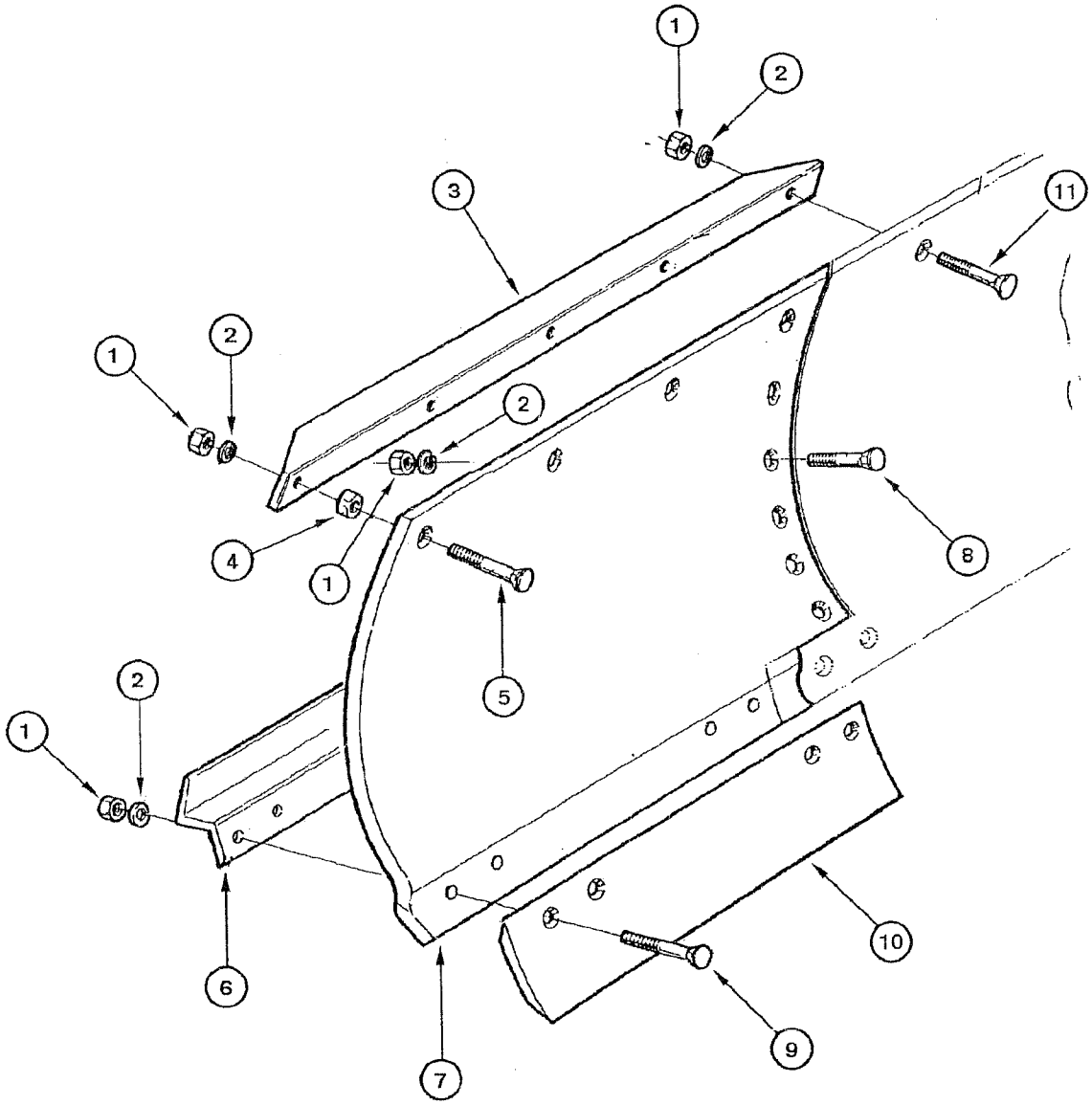
1
2
3
11
1
2
2
4
1
8
5
2
1
6
7
10
9

ITEM REF.	PART Nº PIEZA Nº PIECE Nº	QTY. CANT. QTE.	DESCRIPTION (English)	DESCRIPCIÓN (Español)	DESCRIPTION (Français)
1	70911029	17	NUT	TUERCA	ÉCROU
2	70912942	17	WASHER	ARANDELA	RONDELLE
3	70603156	1	BRACKET	SOPORTE	SUPPORT
4	70602449	4	SPACER	DISTANCIADOR	ENTRETOISE
5	70932589	1	BOLT	TORNILLO	VIS
6	75267475	1	GUIDE	GUIA	GUIDE
7	75267131	1	EXTENSION LH	EXTENSIÓN Izq.	RALLONGEMENT gauche
8	70931930	5	BOLT	TORNILLO	VIS
9	70932590	7	BOLT	TORNILLO	VIS
10	75266875	1	CUTTING EDGE	CUCHILLA ATAQUE	LAME COUPANTE
11	70921597	1	BOLT	TORNILLO	VIS

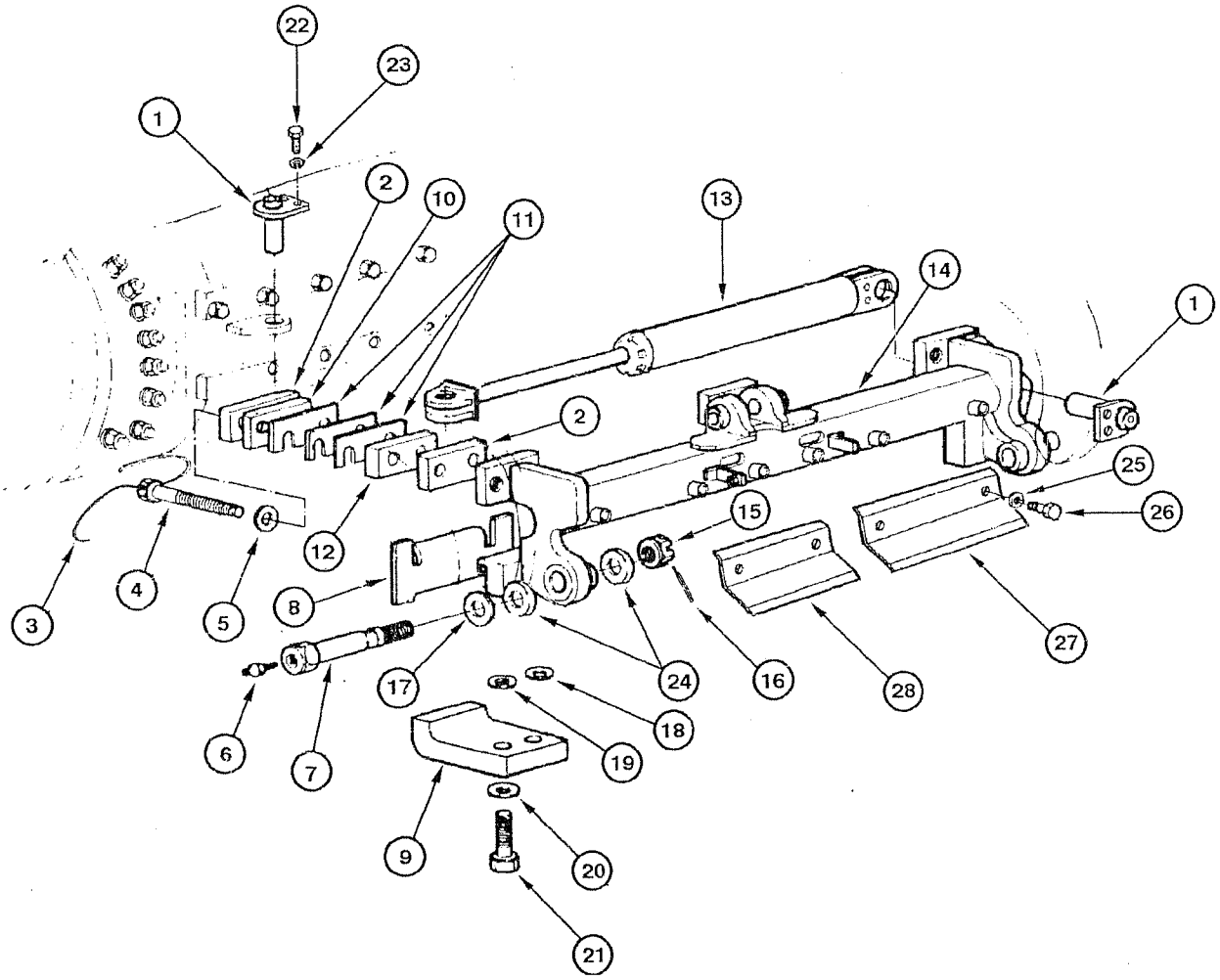
22
23
1
2
10
11
13
14
1
2
25
26
15
12
3
4
5
8
17
24
16
28
27
6
7
18
19
9
20
21

ITEM REF.	PART Nº PIEZA Nº PIECE Nº	QTY. CANT. QTE.	DESCRIPTION (English)	DESCRIPCIÓN (Español)	DESCRIPTION (Français)
1	75252844	2	PIN	PASADOR	CHEVILLE
2	75248810	6	PLATE	PLACA	PLAQUE
3	75241062	3	WIRE steel	ALAMBRE acero	FIL acier
4	75250078	6	BOLT	TORNILLO	VIS
5	14497331	6	WASHER	ARANDELA	RONDELLE
6	70914465	2	GREASE-FITTING	ENGRASADOR	GRAISSEUR
7	75322606	2	BOLT	TORNILLO	VIS
8	75248807	2	PLATE	PLACA	PLAQUE
9	75243732	2	BRACKET	SOPORTE	SUPPORT
10	75248811	3	PLATE	PLACA	PLAQUE
11	75248809	21	SHIM	CALZO	CALE
12	75248808	3	SPACER	DISTANCIADOR	ENTRETOISE
13	REF	1	CYLINDER blade side shift (p.8-118)	GATO desplazamiento lámina (p.8-118)	CYLINDRE déplacement lame (p.8-118)
14	75267150	1	BRACKET	SOPORTE	SUPPORT
15	70060670	2	NUT	TUERCA	ÉCROU
16	70901348	2	COTTER-PIN	CLAVIJA	GOUPILLE V
17	70634237		WASHER (UAR)	ARANDELA (UCN)	RONDELLE (USB)
18	70915978	20	WASHER	ARANDELA	RONDELLE
19	70928189	4	WASHER	ARANDELA	RONDELLE
20	70928452	4	WASHER	ARANDELA	RONDELLE
21	15997331	2	BOLT	TORNILLO	VIS
22	11106121	4	BOLT	TORNILLO	VIS
23	10516871	4	WASHER	ARANDELA	RONDELLE
24	8288832	4	RETAINER	RETÉN	RETENTEUR
25	12648521	6	WASHER	ARANDELA	RONDELLE
26	11112131	6	BOLT	TORNILLO	VIS
27	75267167	2	PLATE	PLACA	PLAQUE
28	75267176	1	PLATE	PLACA	PLAQUE

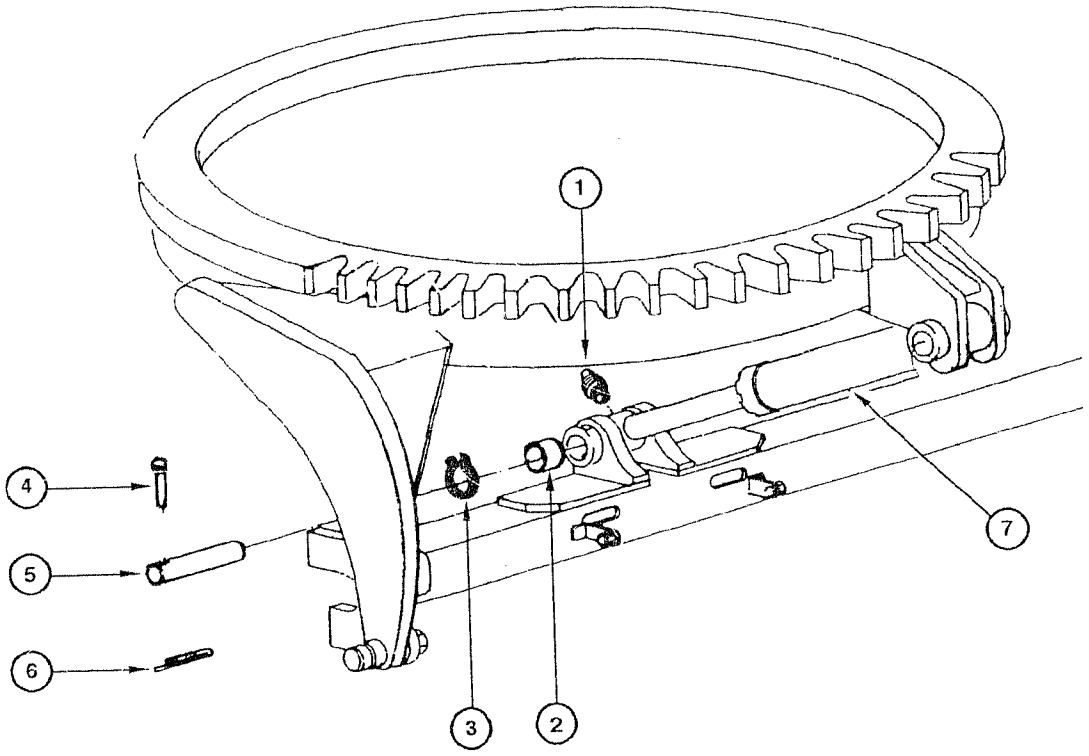
1
2
3
4
5
6
7

ITEM REF.	PART Nº PIEZA Nº PIECE Nº	QTY. CANT. QTE.	DESCRIPTION (English)	DESCRIPCIÓN (Español)	DESCRIPTION (Français)
1	70914465	2	GREASE-FITTING	ENGRASADOR	GRAISSEUR
2	70928851	2	BUSHING	BUJE	DOUILLE
3	11061076	4	RING lock	ANILLO traba	SEGMENT d'arret
4	75213766	2	COTTER-PIN	CLAVIJA	GOUPILLE V
5	75213765	2	PIN	PASADOR	CHEVILLE
6	70900805	2	COTTER-PIN	CLAVIJA	GOUPILLE V
7	REF	1	CYLINDER blade tilt **(p.8-114)**	CILINDRO inclinación lámina **(p.8-114)**	CYLINDRE inclinaison lame **(p.8-114)**

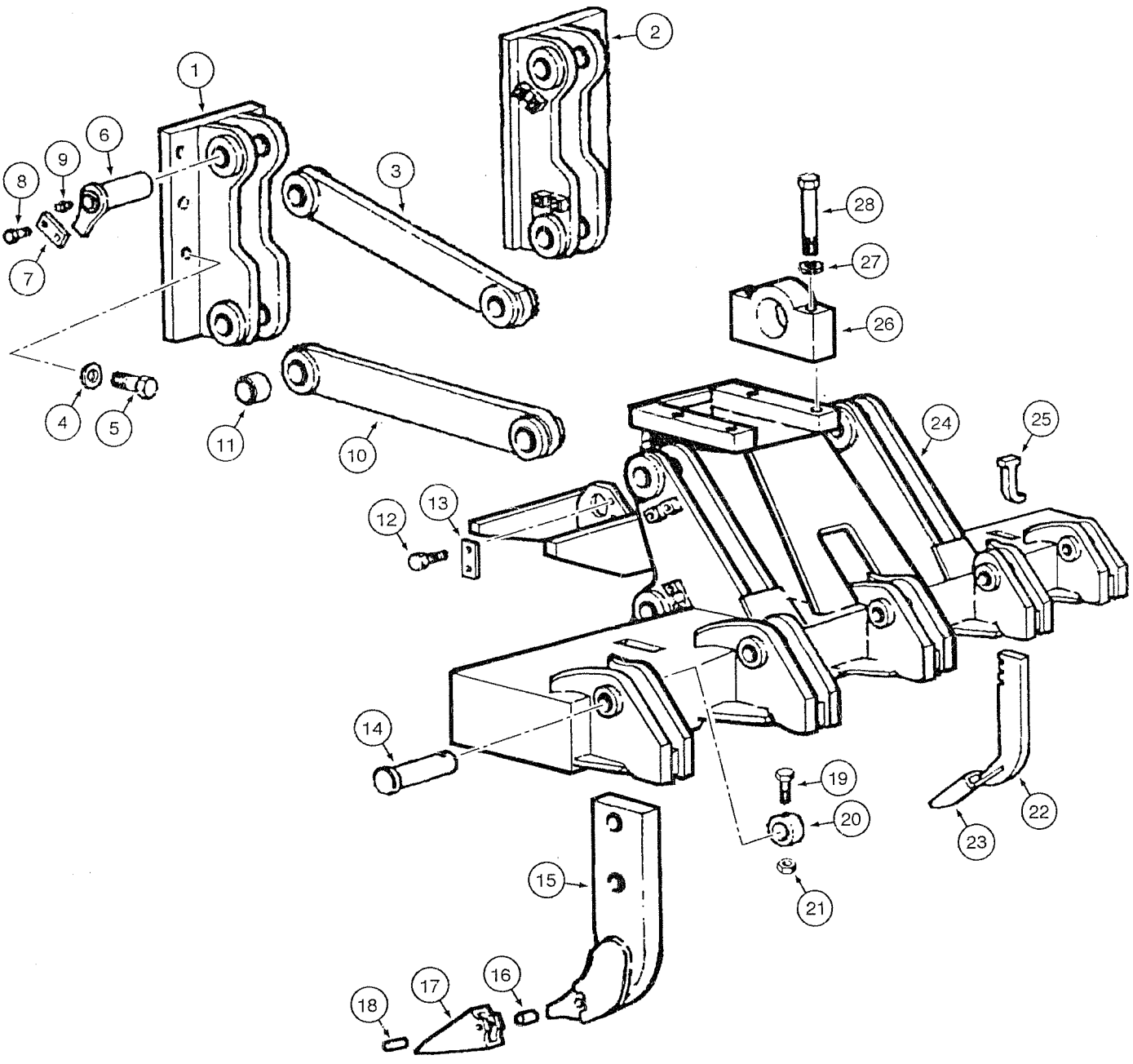
1
2
3
4
5
6
7
8
9
10
11
12
13
14
15
16
17
18
19
20
21
22
23
24
25
26
27
28

ITEM REF.	PART Nº PIEZA Nº PIECE Nº	QTY. CANT. QTE.	DESCRIPTION (English)	DESCRIPCIÓN (Español)	DESCRIPTION (Français)
1	75267056	1	BRACKET	SOPORTE	SUPPORT
2	75267011	1	BRACKET	SOPORTE	SUPPORT
3	75266981	2	LEVER	PALANCA	LEVIER
4	70928370	12	WASHER	ARANDELA	RONDELLE
5	15997231	12	BOLT	TORNILLO	VIS
6	75216516	8	PIN	PASADOR	CHEVILLE
7	75216512	8	PLATE	PLACA	PLAQUE
8	15540331	16	BOLT	TORNILLO	VIS
9	13407211	9	GREASE-FITTING	ENGRASADOR	GRAISSEUR
10	75267152	1	CHASSIS	CHASIS	CHASSIS
11	75266996	16	BUSHING	BUJE	DOUILLE
12	14254231	2	BOLT	TORNILLO	VIS
13	8270126	2	PLATE	PLACA	PLAQUE
14	75216513	3	PIN	PASADOR	CHEVILLE
15	75267644	5	TOOTH ripper	DIENTE ripper	DENT ripper
16	8282870	5	SLEEVE	MANGUITO	MANCHON
17	75268444	5	TOOTH	DIENTE	DENT
18	8282869	5	PIN	PASADOR	CHEVILLE
19	11113631	3	BOLT	TORNILLO	VIS
20	75216511	3	RING	ANILLO	SEGMENT
21	10719321	6	NUT	TUERCA	ÉCROU
22	75250226	5	TOOTH ripper	DIENTE ripper	DENT ripper
23	75267179	5	TOOTH TIP	PUNTA DEL DIENTE	POINT DU DENT
24	75266392	1	STRUCTURE ripper	ESTRUCTURA ripper	STRUCTURE ripper
25	73125907	5	KEY	CLAVIJA	CLAVETTE
26	75266854	2	BEARING	COJINETE	PALIER
27	10517679	4	WASHER lock	ARANDELA presión	RONDELLE d'arret
28	15851731	4	BOLT	TORNILLO	VIS

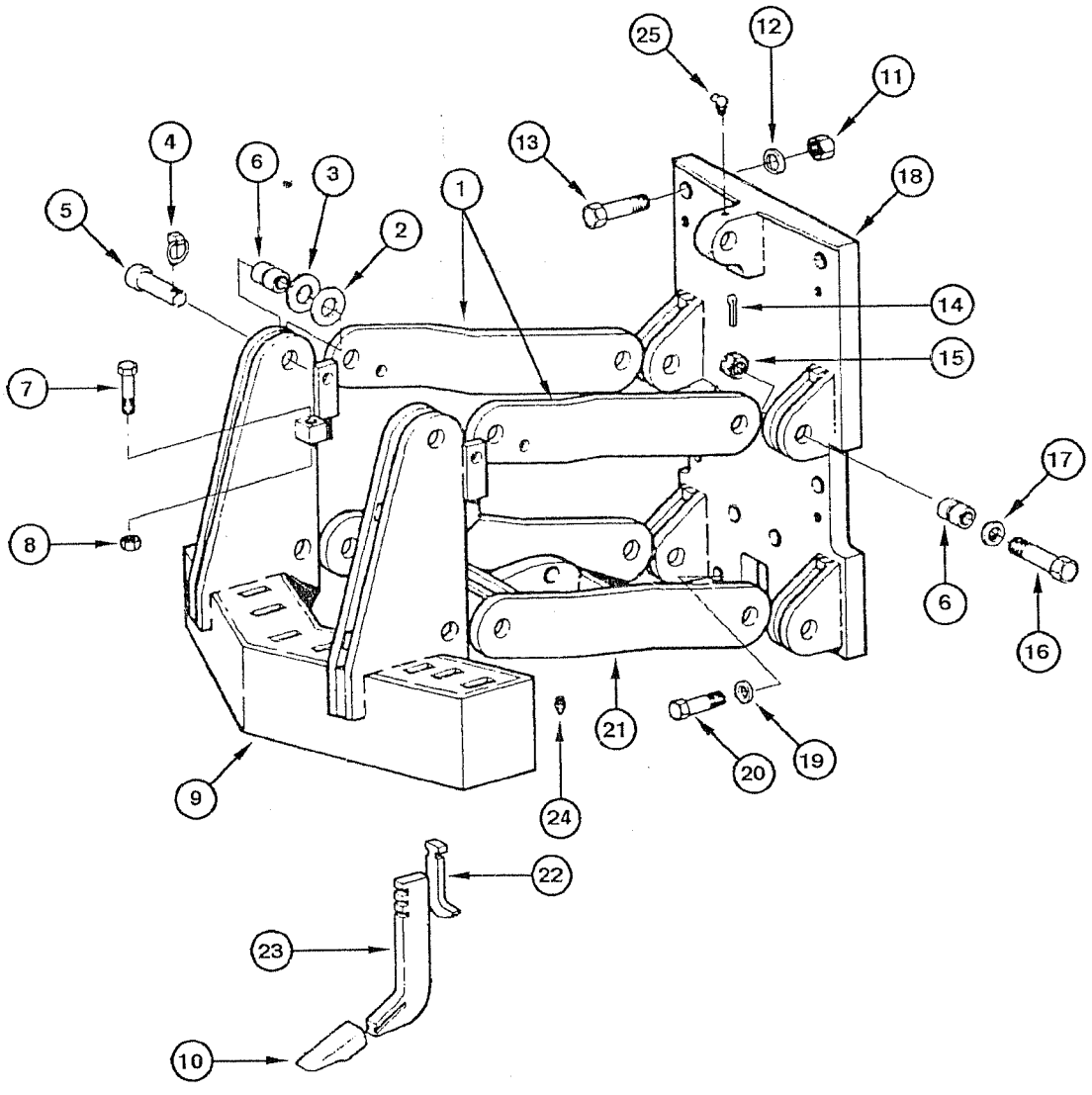
25
12
11
4
6
3
13
1
18
5
2
14
7
15
17
8
6
16
21
19
20
9
24
22
23
10

ITEM REF.	PART Nº PIEZA Nº PIECE Nº	QTY. CANT. QTE.	DESCRIPTION (English)	DESCRIPCIÓN (Español)	DESCRIPTION (Français)
1	75266928	2	PLATE	PLACA	PLAQUE
2	73127763	18	WASHER	ARANDELA	RONDELLE
3	73127764	16	WASHER	ARANDELA	RONDELLE
4	75246114	4	PIN	PASADOR	CHEVILLE
5	73132780	4	PIN	PASADOR	CHEVILLE
6	73126245	24	BUSHING	BUJE	DOUILLE
7	70933227	2	BOLT	TORNILLO	VIS
8	70917793	2	NUT	TUERCA	ÉCROU
9	73126264	1	BRACKET	SOPORTE	SUPPORT
10	75267179	5	TOOTH TIP	PUNTA DEL DIENTE	POINT DU DENT
11	70927619	6	NUT	TUERCA	ÉCROU
12	70929276	6	WASHER	ARANDELA	RONDELLE
13	70925427	6	BOLT	TORNILLO	VIS
14	70901345	4	COTTER-PIN	CLAVIJA	GOUPILLE V
15	70911061	4	NUT	TUERCA	ÉCROU
16	70683837	4	BOLT	TORNILLO	VIS
17	70912299	4	WASHER	ARANDELA	RONDELLE
18	75267116	1	BRACKET	SOPORTE	SUPPORT
19	70678072	2	WASHER	ARANDELA	RONDELLE
20	70926785	2	BOLT	TORNILLO	VIS
21	75266903	1	ARM	BRAZO	BRAS
22	73125907	5	KEY	CLAVIJA	CLAVETTE
23	75250226	5	TOOTH scarifier	DIENTE escarificador	DENT scarificateur
24	70914465	1	GREASE-FITTING	ENGRASADOR	GRAISSEUR
25	70915276	1	GREASE-FITTING	ENGRASADOR	GRAISSEUR

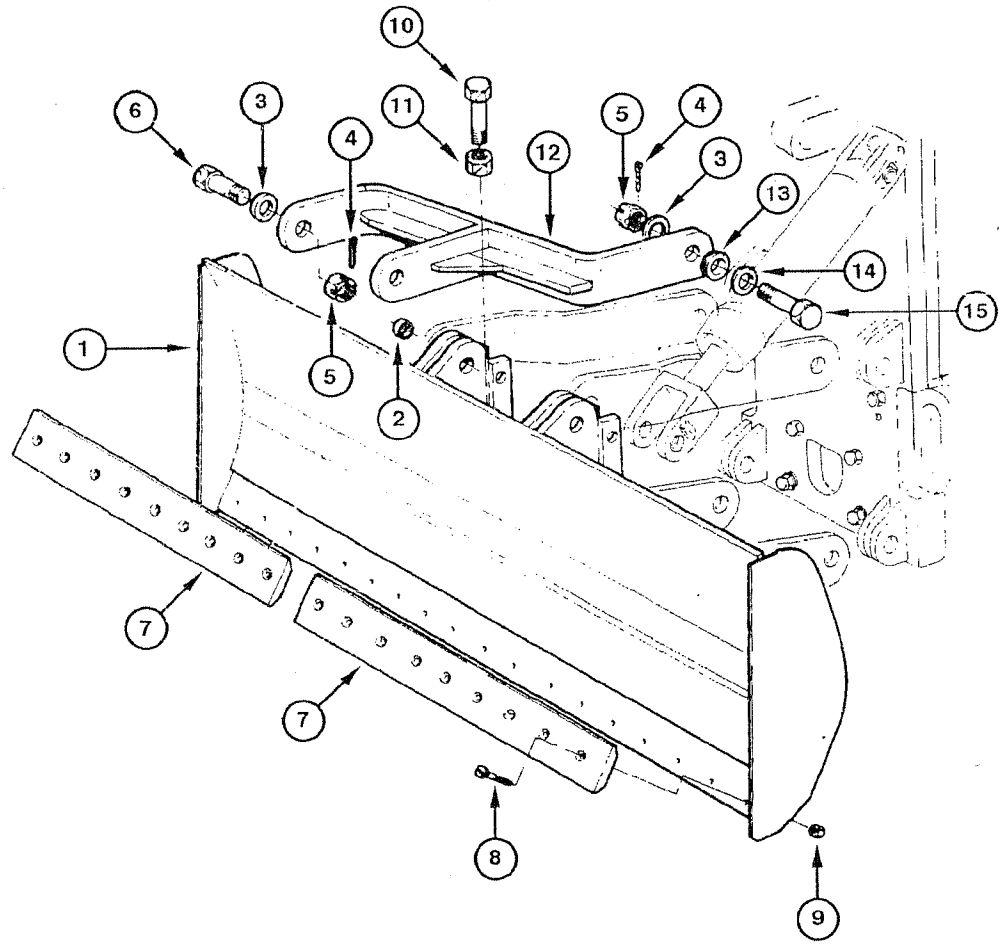
10
6
3
11
4
12
5
4
3
13
14
15
1
5
2
7
7
8
9

ITEM REF.	PART Nº PIEZA Nº PIECE Nº	QTY. CANT. QTE.	DESCRIPTION (English)	DESCRIPCIÓN (Español)	DESCRIPTION (Français)
1	75266934	1	BLADE	LÁMINA	LAME
2	73126245	20	BUSHING	BUJE	DOUILLE
3	70912299	10	WASHER	ARANDELA	RONDELLE
4	70901345	6	COTTER-PIN	CLAVIJA	GOUPILLE V
5	70911061	6	NUT	TUERCA	ÉCROU
6	70082174	2	BOLT	TORNILLO	VIS
7	75266941	2	CUTTING EDGE	CUCHILLA ATAQUE	LAME COUPANTE
8	73132919	18	BOLT	TORNILLO	VIS
9	12164321	18	NUT	TUERCA	ÉCROU
10	70933227	2	BOLT	TORNILLO	VIS
11	70917793	2	NUT	TUERCA	ÉCROU
12	75266051	2	ARM	BRAZO	BRAS
13	70601966	2	SPACER	DISTANCIADOR	ENTRETOISE
14	70054889	2	WASHER	ARANDELA	RONDELLE
15	70683837	4	BOLT	TORNILLO	VIS

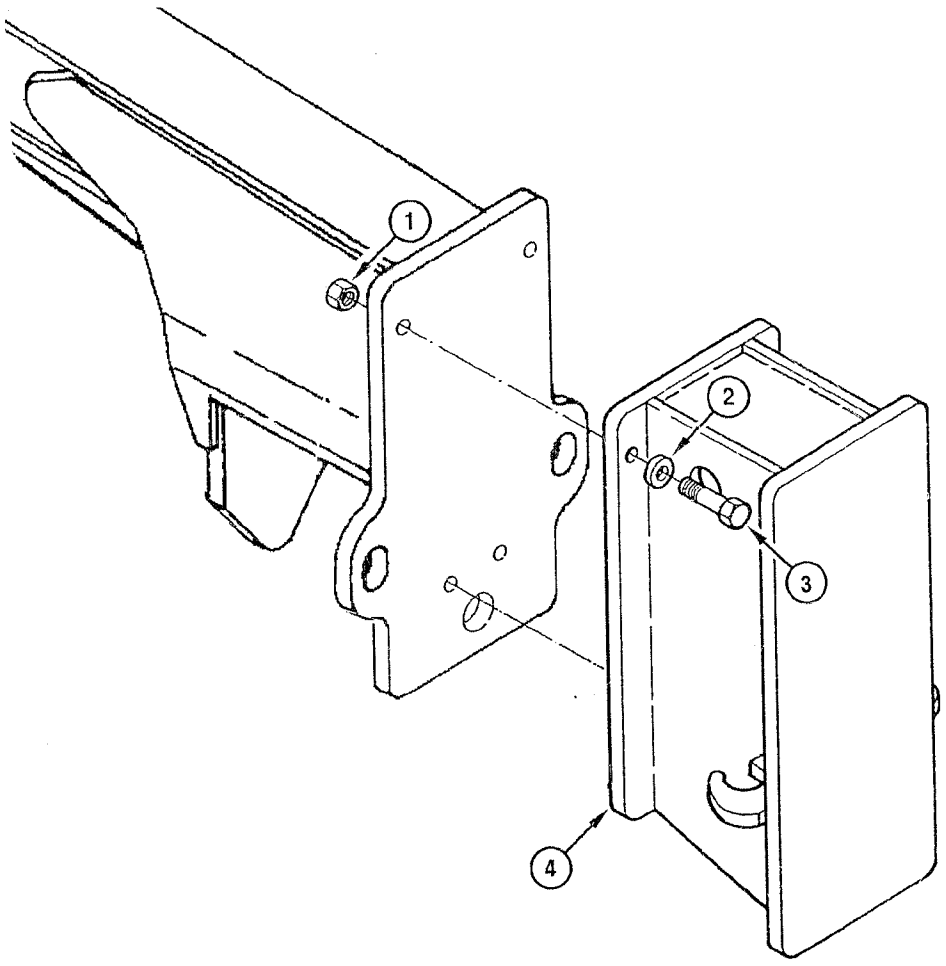
1
2
3
4

ITEM REF.	PART Nº PIEZA Nº PIECE Nº	QTY. CANT. QTE.	DESCRIPTION (English)	DESCRIPCIÓN (Español)	DESCRIPTION (Français)
1	70927619	4	NUT	TUERCA	ÉCROU
2	70929276	4	WASHER	ARANDELA	RONDELLE
3	70933242	4	BOLT	TORNILLO	VIS
4	75267380	1	PLATE	PLACA	PLAQUE

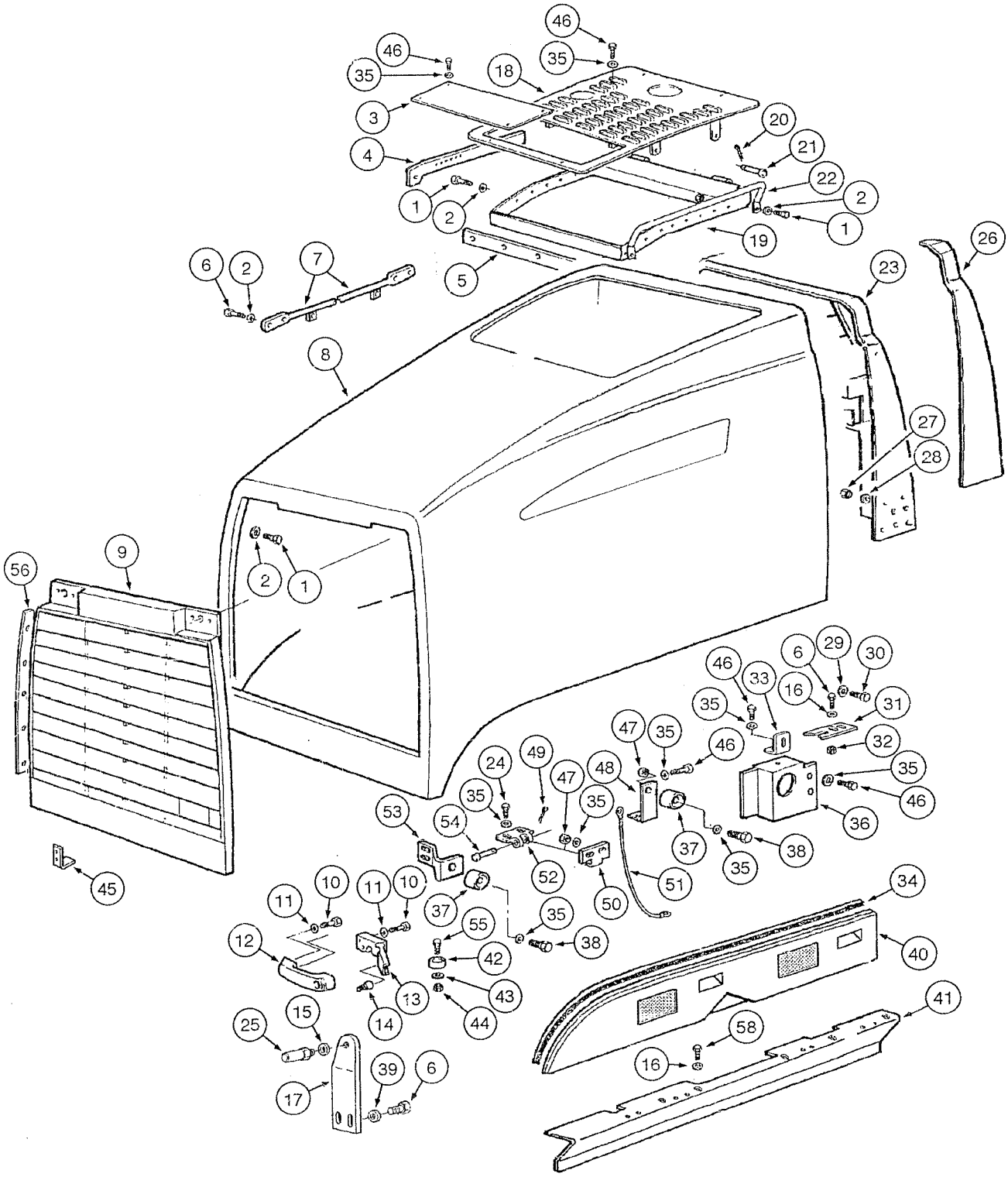
46
35
18
3
4
1
2
20
21
22
19
5
6
7
8
23
26
27
28
9
56
45
24
49
47
48
53
54
52
50
51
37
38
55
42
43
44
13
14
10
11
12
15
25
17
39
29
30
31
32
33
16
34
40
41
58

ITEM REF.	PART Nº PIEZA Nº PIECE Nº	QTY. CANT. QTE.	DESCRIPTION (English)	DESCRIPCIÓN (Español)	DESCRIPTION (Français)
1	11106431	16	BOLT	TORNILLO	VIS
2	12638621	16	WASHER	ARANDELA	RONDELLE
3	75323454	1	COVER	TAPA	COUVERCLE
4	75323169	1	PLATE RH	PLACA Der.	PLAQUE droit
4	75323213	1	PLATE LH	PLACA Izq.	PLAQUE gauche
5	75321593	1	BRACKET	SOPORTE	SUPPORT
6	11106431	11	BOLT	TORNILLO	VIS
7	75323252	2	TIE-ROD	TIRANTE	TIGE
8	87572769	1	HOOD	CAPÔ	CAPOT
9	87582470	1	GRILLE	REJILLA	GRILLE
10	10902631	3	BOLT	TORNILLO	VIS
11	12639701	3	WASHER	ARANDELA	RONDELLE
12	60-7083T1	1	HANDLE	MANIJA	POIGNÉE
13	366176A2	1	LOCK	CERRADURA	LOQUET
14	314610A1	1	BRACKET	SOPORTE	SUPPORT
15	12646921	2	WASHER	ARANDELA	RONDELLE
16	70925927	1	WASHER	ARANDELA	RONDELLE
17	75324367	1	BRACKET	SOPORTE	SUPPORT
18	75323190	1	COVER	TAPA	COUVERCLE
19	75323166	1	STRUCTURE	ESTRUCTURA	STRUCTURE
20	10734201	2	COTTER-PIN	CLAVIJA	GOUPILLE V
21	75320970	2	PIN	PASADOR	CHEVILLE
22	75323352	2	HANDLE hood	ASIDERO capô	POIGNÉE capot
23	75323240	1	BRACKET	SOPORTE	SUPPORT
24	14306331	8	BOLT	TORNILLO	VIS
25	87665328	2	PIN	PASADOR	CHEVILLE
26	75323469	1	COVER RH	CUBIERTA Der.	COUVERCLE Droit
26	75323481	1	COVER LH	CUBIERTA Izq.	COUVERCLE Gauche
27	11701731	6	NUT	TUERCA	ÉCROU
28	12638601	6	WASHER	ARANDELA	RONDELLE
29	14496731	8	WASHER	ARANDELA	RONDELLE
30	11112431	8	BOLT	TORNILLO	VIS
31	REF	2	GUIDE (p.9-44)	GUIA (p.9-44)	GUIDE (p.9-44)
32	11701731	16	NUT	TUERCA	ÉCROU
33	75321532	2	PLATE	PLACA	PLAQUE
34	75324198	2	SEAL	SELLO	BAGUE d´etancheite
35	14496531	80	WASHER	ARANDELA	RONDELLE
36	75267325	1	PROTECTOR RH	PROTECTOR Der.	PROTECTEUR Droit
36	75266862	1	PROTECTOR LH	PROTECTOR Izq.	PROTECTEUR Gauche
37	75324245	4	MOUNT	COJÍN	COUSSIN
38	16045431	6	BOLT	TORNILLO	VIS
39	12638601	2	WASHER	ARANDELA	RONDELLE
40	87353638	1	COVER RH	TAPA Der.	COUVERCLE droit
40	87353663	1	COVER LH	TAPA Izq.	COUVERCLE gauche
41	75267278	1	COVER RH	TAPA Der.	COUVERCLE droit
41	75267275	1	COVER LH	TAPA Izq.	COUVERCLE gauche
42	73066804	2	MOUNT	COJÍN	COUSSIN
43	12639701	5	WASHER	ARANDELA	RONDELLE
44	15896221	2	NUT	TUERCA	ÉCROU
45	73163888	2	BRACKET	SOPORTE	SUPPORT
46	16043231	42	BOLT	TORNILLO	VIS
47	16100821	32	NUT	TUERCA	ÉCROU
48	75325345	2	BRACKET	SOPORTE	SUPPORT
49	10734201	8	COTTER-PIN	CLAVIJA	GOUPILLE V
50	75325241	8	HINGE	BISAGRA	CHARNIÈRE

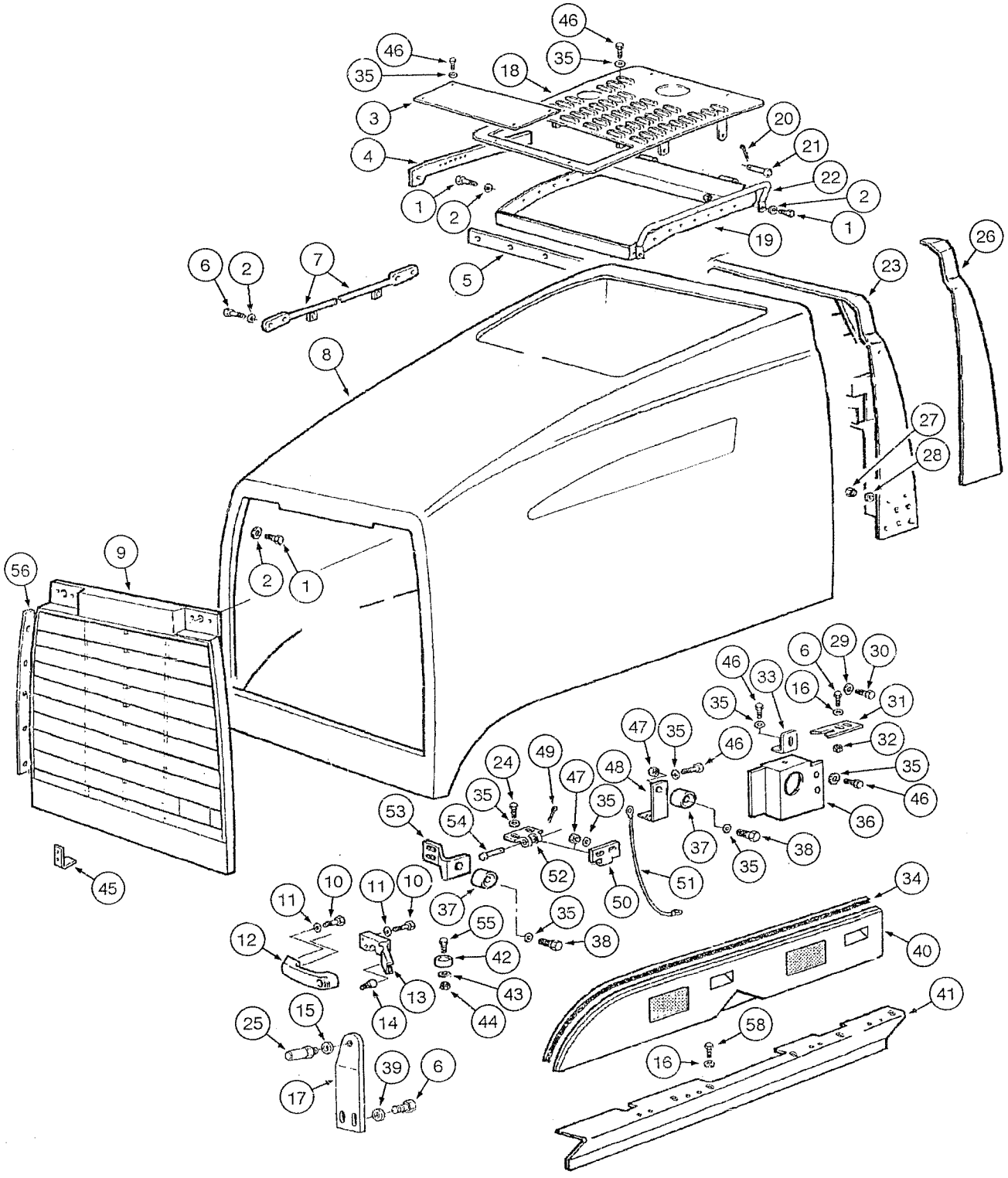
46
35
18
3
4
1
2
20
21
22
2
1
19
5
6
2
7
26
23
8
27
28
56
9
2
1
45
46
6
29
30
33
16
31
35
32
47
35
46
24
49
47
48
35
35
46
36
53
54
52
50
51
37
35
38
34
40
10
11
12
55
42
43
44
13
14
15
25
17
39
6
41
58
16

ITEM REF.	PART Nº PIEZA Nº PIECE Nº	QTY. CANT. QTE.	DESCRIPTION (English)	DESCRIPCIÓN (Español)	DESCRIPTION (Français)
51	75261093	2	CABLE	CABLE	CABLE
52	75325240	8	HINGE	BISAGRA	CHARNIÈRE
53	75325347	1	BRACKET RH	SOPORTE Der.	SUPPORT droit
53	75325346	1	BRACKET LH	SOPORTE Izq.	SUPPORT gauche
54	75258700	8	PIN	PASADOR	CHEVILLE
55	10902431	2	BOLT	TORNILLO	VIS
56	75323724	1	PLATE RH	PLACA Der.	PLAQUE droit
56	75323725	1	PLATE LH	PLACA Izq.	PLAQUE gauche
57	75324455	1	KIT **(Note 1)**	JUEGO **(Nota 1)**	JEU **(Note 1)**
58	10979321	24	BOLT	TORNILLO	VIS

Note 1: Kit includes items 4, 5, 8, 9, 19, 22, 56
Nota 1: Juego incluye itens 4, 5, 8, 9, 19, 22, 56
Note 1: Jeu comprend les pièces 4, 5, 8, 9, 19, 22, 56

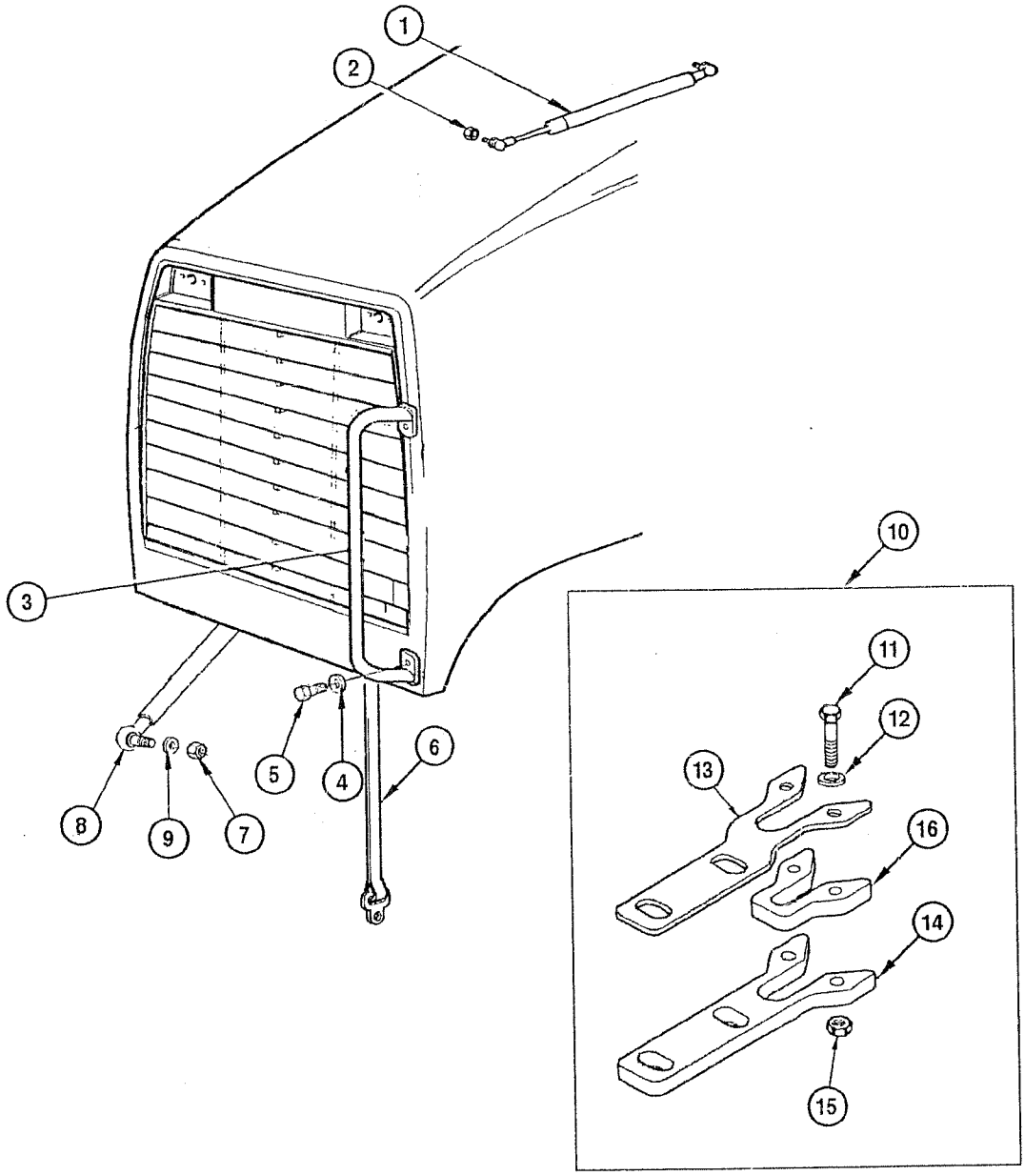
1
2
3
4
5
6
7
8
9
10
11
12
13
14
15
16

ITEM REF.	PART Nº PIEZA Nº PIECE Nº	QTY. CANT. QTE.	DESCRIPTION (English)	DESCRIPCIÓN (Español)	DESCRIPTION (Français)
51	75261093	2	CABLE	CABLE	CABLE
52	75325240	8	HINGE	BISAGRA	CHARNIÈRE
53	75325347	1	BRACKET RH	SOPORTE Der.	SUPPORT droit
53	75325346	1	BRACKET LH	SOPORTE Izq.	SUPPORT gauche
54	75258700	8	PIN	PASADOR	CHEVILLE
55	10902431	2	BOLT	TORNILLO	VIS
56	75323724	1	PLATE RH	PLACA Der.	PLAQUE droit
56	75323725	1	PLATE LH	PLACA Izq.	PLAQUE gauche
57	75324455	1	KIT **(Note 1)**	JUEGO **(Nota 1)**	JEU **(Note 1)**
58	10979321	24	BOLT	TORNILLO	VIS

Note 1: Kit includes items 4, 5, 8, 9, 19, 22, 56
Nota 1: Juego incluye itens 4, 5, 8, 9, 19, 22, 56
Note 1: Jeu comprend les pièces 4, 5, 8, 9, 19, 22, 56

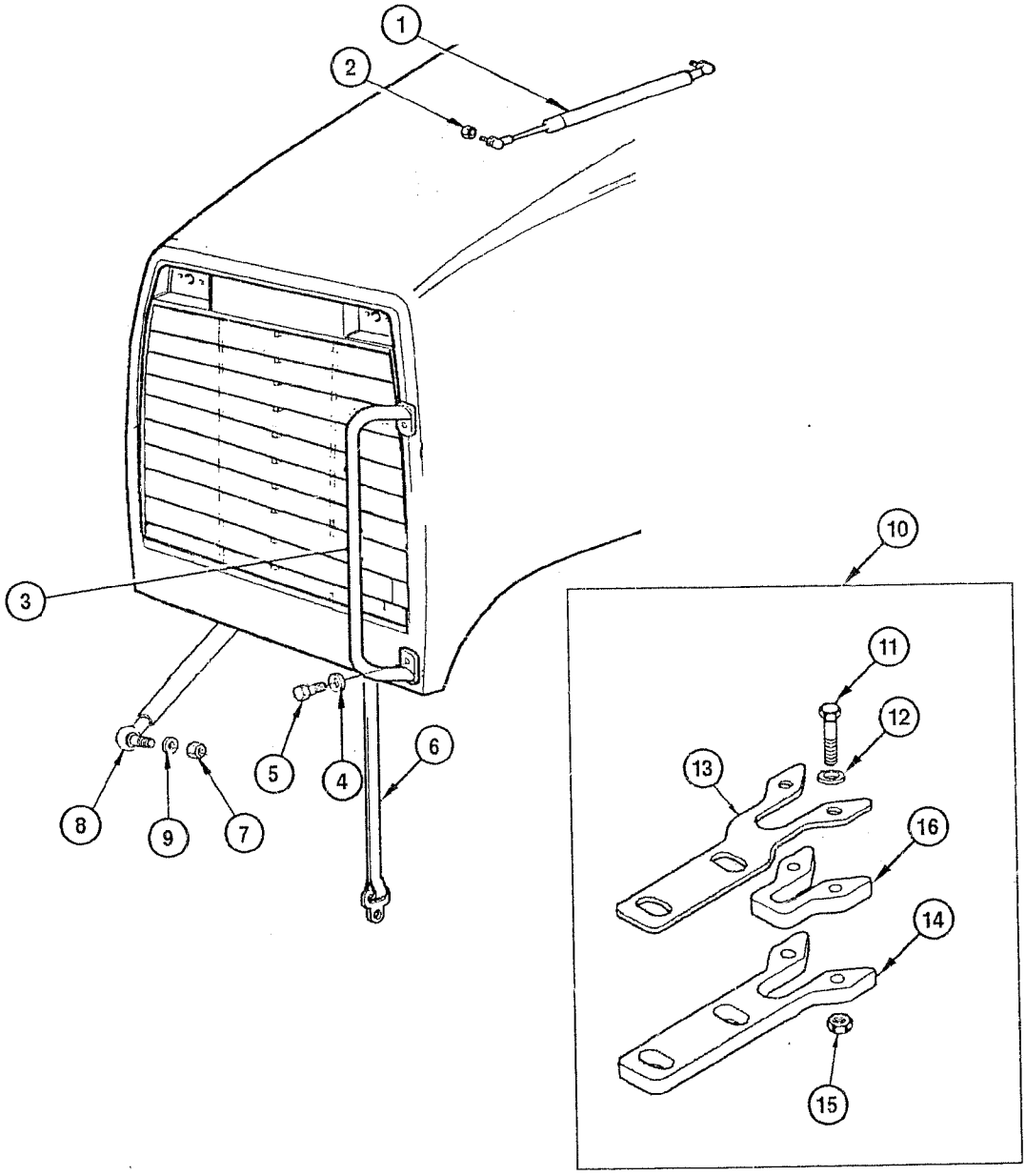
1
2
3
4
5
6
7
8
9
10
11
12
13
14
15
16

ITEM REF.	PART Nº PIEZA Nº PIECE Nº	QTY. CANT. QTE.	DESCRIPTION (English)	DESCRIPCIÓN (Español)	DESCRIPTION (Français)
1	87559372	2	DAMPER	AMORTIGUADOR	AMORTISSEUR
2	11701731	2	NUT	TUERCA	ÉCROU
3	75324442	2	HANDLE	ASIDERO	POIGNÉE
4	12638621	4	WASHER	ARANDELA	RONDELLE
5	11106231	4	BOLT	TORNILLO	VIS
6	75261919	1	HANDLE	ASIDERO	POIGNÉE
7	16102321	1	NUT	TUERCA	ÉCROU
8	398767A1	1	ROD	VÁSTAGO	TIGE
9	10216671	2	WASHER	ARANDELA	RONDELLE
10	75324868	1	GUIDE	GUIA	GUIDE
11	10903031	2	BOLT	TORNILLO	VIS
12	10519401	4	WASHER	ARANDELA	RONDELLE
13	75324866	1	PLATE	PLACA	PLAQUE
14	75324865	1	PLATE	PLACA	PLAQUE
15	12574221	2	NUT	TUERCA	ÉCROU
16	75324867	1	MOUNT	COJÍN	COUSSIN

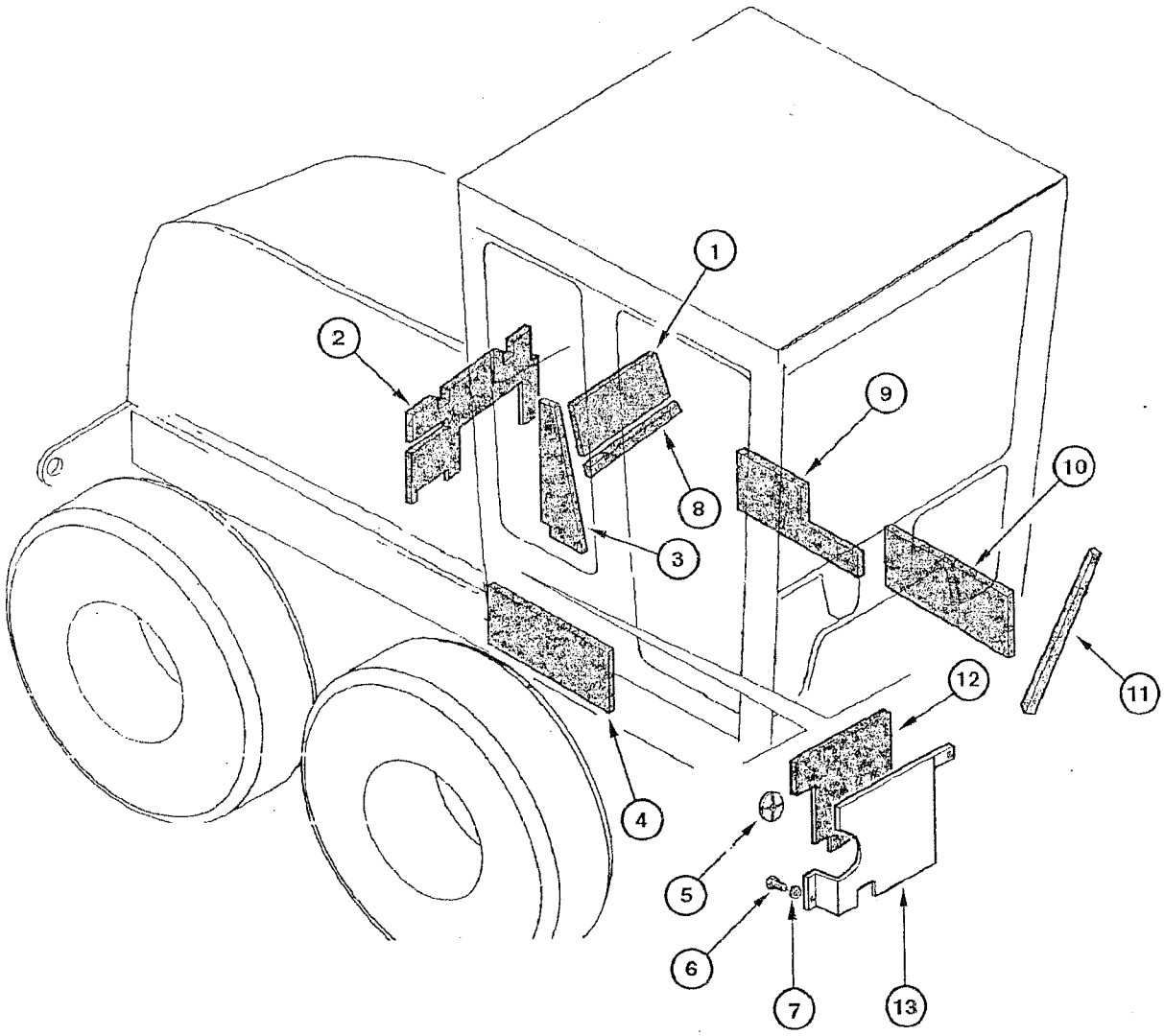
1
2
3
4
5
6
7
8
9
10
11
12
13

ITEM REF.	PART Nº PIEZA Nº PIECE Nº	QTY. CANT. QTE.	DESCRIPTION (English)	DESCRIPCIÓN (Español)	DESCRIPTION (Français)
1	75260567	1	PANEL insulation	PANEL aislamento	PANNEAU isolation
2	75260564	1	PANEL insulation	PANEL aislamento	PANNEAU isolation
3	75257355	1	PANEL LH	PANEL Izq.	PANNEAU Gauche
3	75257356	1	PANEL RH	PANEL Der.	PANNEAU Droit
4	75258119	1	PANEL insulation	PANEL aislamento	PANNEAU isolation
5	75256034	16	BUTTON	BOTON	BOUTON
6	16043231	6	BOLT	TORNILLO	VIS
7	10730301	6	WASHER	ARANDELA	RONDELLE
8	75257354	1	PANEL rear	PANEL trasero	PANNEAU arrièrre
9	75257096	1	PANEL side RH	PANEL Der.	PANNEAU Droit
10	75257095	2	PANEL side front	PANEL lateral delantero	PANNEAU latéral avant
11	71100480	1	INSULATOR	AISLADOR	ISOLATEUR
12	75260566	1	PANEL RH	PANEL Der.	PANNEAU Droit
12	75260565	1	PANEL LH	PANEL Izq.	PANNEAU Gauche
13	75324687	1	PLATE panel LH	PLACA panel Izq.	PLAQUE panneau gauche
13	75324686	1	PLATE panel RH	PLACA panel Der.	PLAQUE panneau droit

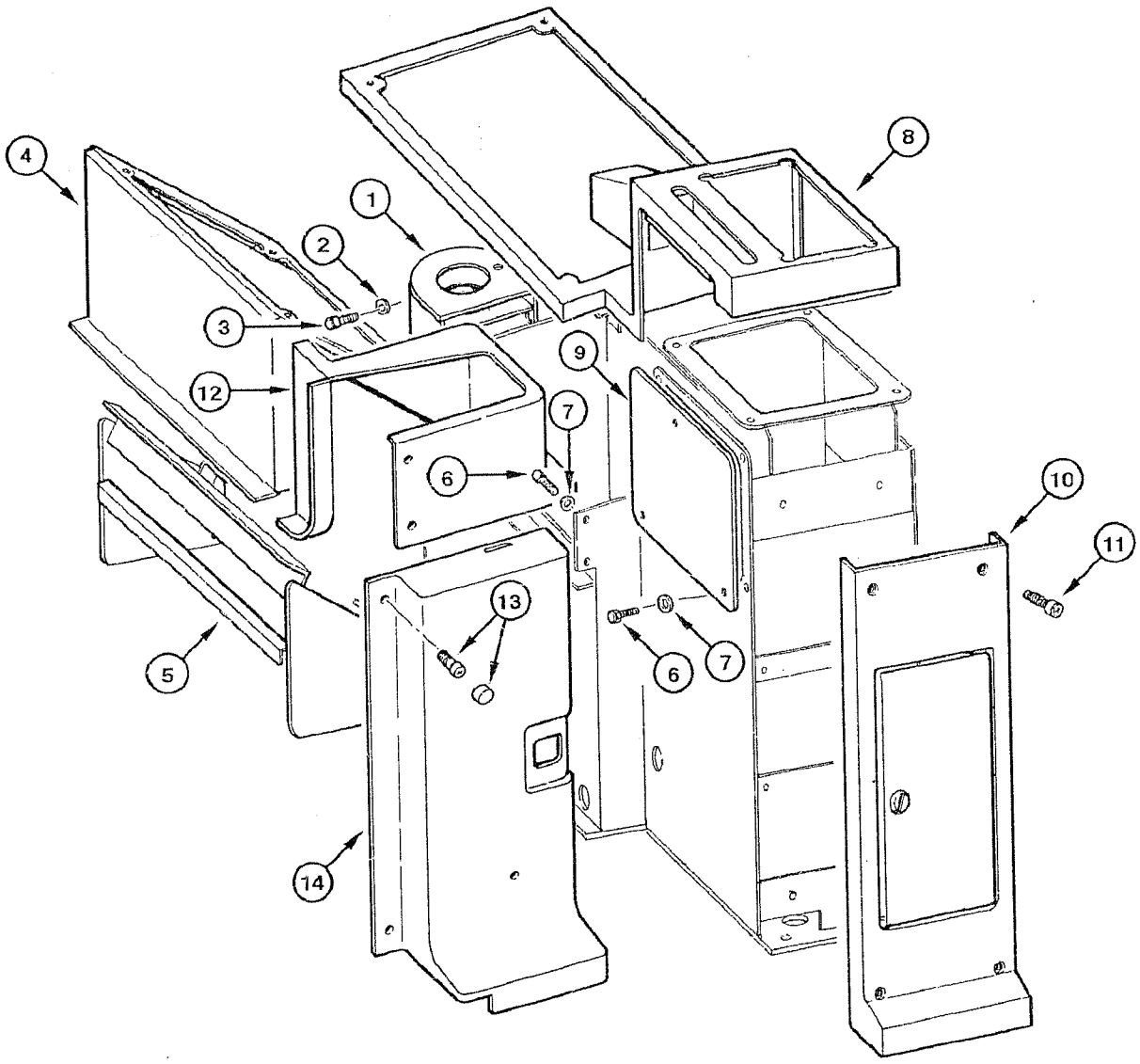
4
1
8
2
3
12
9
7
6
10
11
13
7
6
5
14

ITEM REF.	PART Nº PIEZA Nº PIECE Nº	QTY. CANT. QTE.	DESCRIPTION (English)	DESCRIPCIÓN (Español)	DESCRIPTION (Français)
1	75320710	1	COVER	TAPA	COUVERCLE
2	12639701	2	WASHER	ARANDELA	RONDELLE
3	10902131	2	BOLT	TORNILLO	VIS
4	75313341	1	COVERING	REVESTIMIENTO	RECOUVREMENT
5	87362127	1	BRACKET	SOPORTE	SUPPORT
6	10902131	10	BOLT	TORNILLO	VIS
7	85801991	10	WASHER	ARANDELA	RONDELLE
8	75313340	1	COVERING	REVESTIMIENTO	RECOUVREMENT
9	75321942	1	COVER	TAPA	COUVERCLE
10	75313342	1	COVERING	REVESTIMIENTO	RECOUVREMENT
11	13276617	4	BOLT	TORNILLO	VIS
12	75313343	1	COVERING	REVESTIMIENTO	RECOUVREMENT
13	75313814	4	BUTTON	BOTON	BOUTON
14	REF	1	COVERING (p.9-72)	REVESTIMIENTO (p.9-72)	RECOUVREMENT (p.9-72)

KL9LAA0

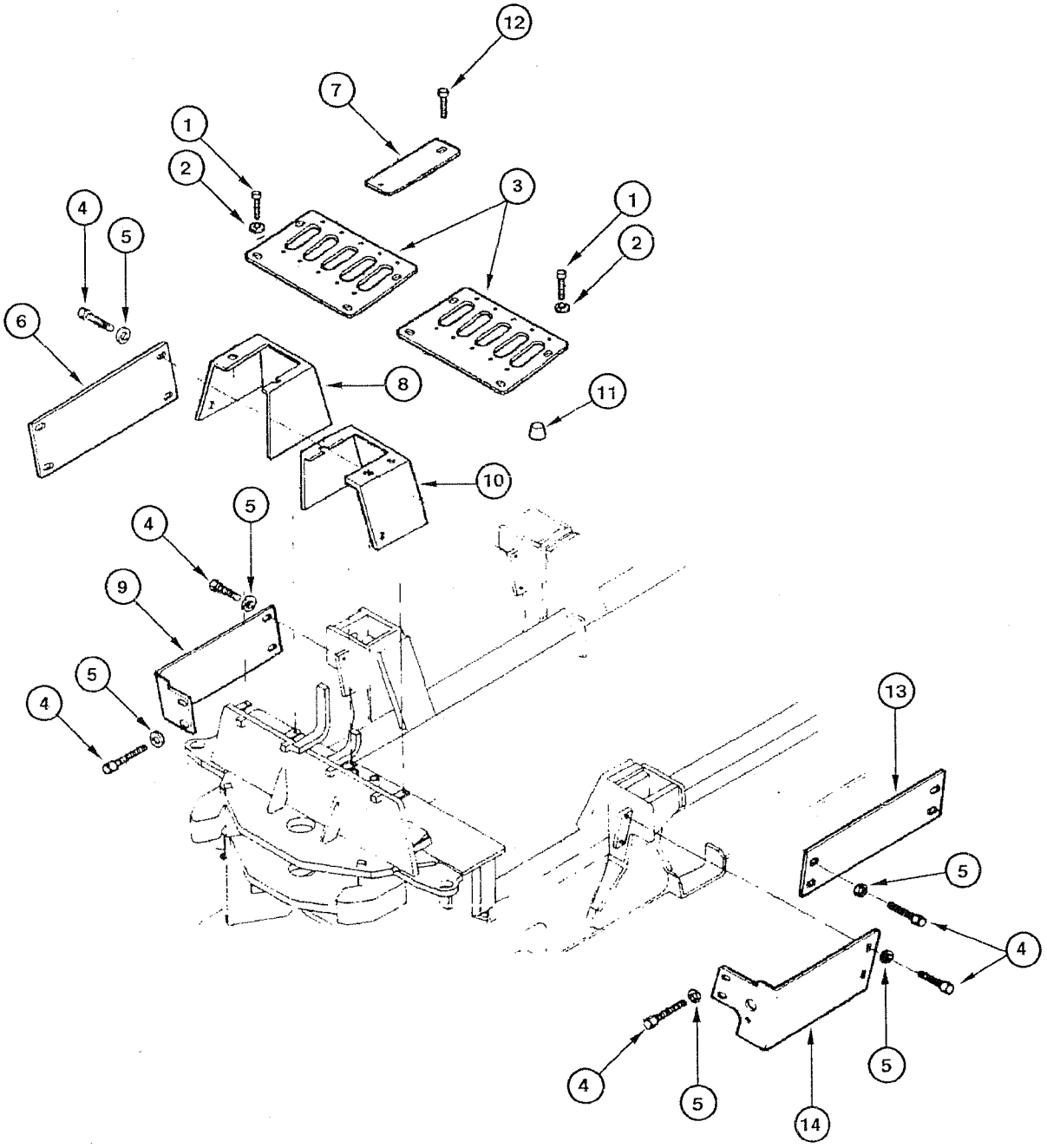

ITEM REF.	PART Nº PIEZA Nº PIECE Nº	QTY. CANT. QTE.	DESCRIPTION (English)	DESCRIPCIÓN (Español)	DESCRIPTION (Français)
1	13276617	10	BOLT	TORNILLO	VIS
2	85801991	10	WASHER	ARANDELA	RONDELLE
3	87355637	1	COVER LH	TAPA Izq.	COUVERCLE gauche
3	87356396	1	COVER RH	TAPA Der.	COUVERCLE droit
4	16043231	29	BOLT	TORNILLO	VIS
5	10730301	29	WASHER	ARANDELA	RONDELLE
6	75267257	1	PROTECTOR RH	PROTECTOR Der.	PROTECTEUR Droit
7	75258109	1	PANEL	PANEL	PANNEAU
8	87369225	1	PROTECTOR	PROTECTOR	PROTECTEUR
9	75267210	1	COVER	TAPA	COUVERCLE
10	87369224	1	PANEL	PANEL	PANNEAU
11	75320611	1	PLUG	TAPON	BOUCHON
12	15644101	20	BOLT	TORNILLO	VIS
13	75267222	1	COVER LH	TAPA Izq.	COUVERCLE gauche
14	75267215	1	COVER	TAPA	COUVERCLE

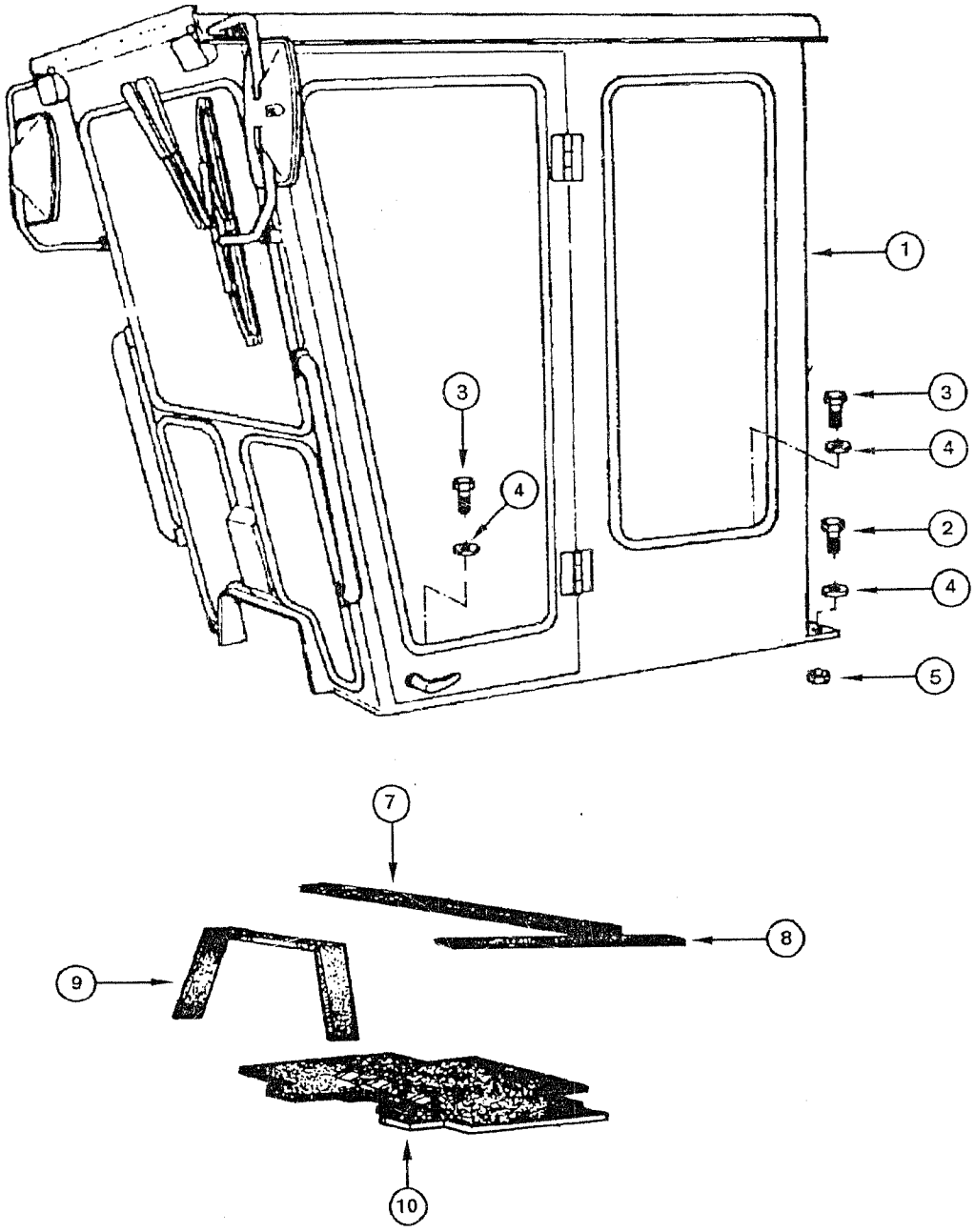
1
3
4
3
4
2
4
5
7
8
9
10

ITEM REF.	PART Nº PIEZA Nº PIECE Nº	QTY. CANT. QTE.	DESCRIPTION (English)	DESCRIPCIÓN (Español)	DESCRIPTION (Français)
1	87577627	1	CAB LOW PROFILE	CABINA PERFIL BAJO	CABINE PROFIL BAS
1	87577622	1	CAB (STD)	CABINA (STD)	CABINE (STD)
2	15224031	16	BOLT	TORNILLO	VIS
3	11125731	4	BOLT	TORNILLO	VIS
4	79032222	20	WASHER	ARANDELA	RONDELLE
5	12577721	20	NUT	TUERCA	ÉCROU
7	73150595	2	GASKET	JUNTA	JOINT
8	73150566	1	GASKET	JUNTA	JOINT
9	73150598	1	GASKET	JUNTA	JOINT
10	75264503	1	CARPET front	ALFOMBRILLA delantero	TAPIS avant

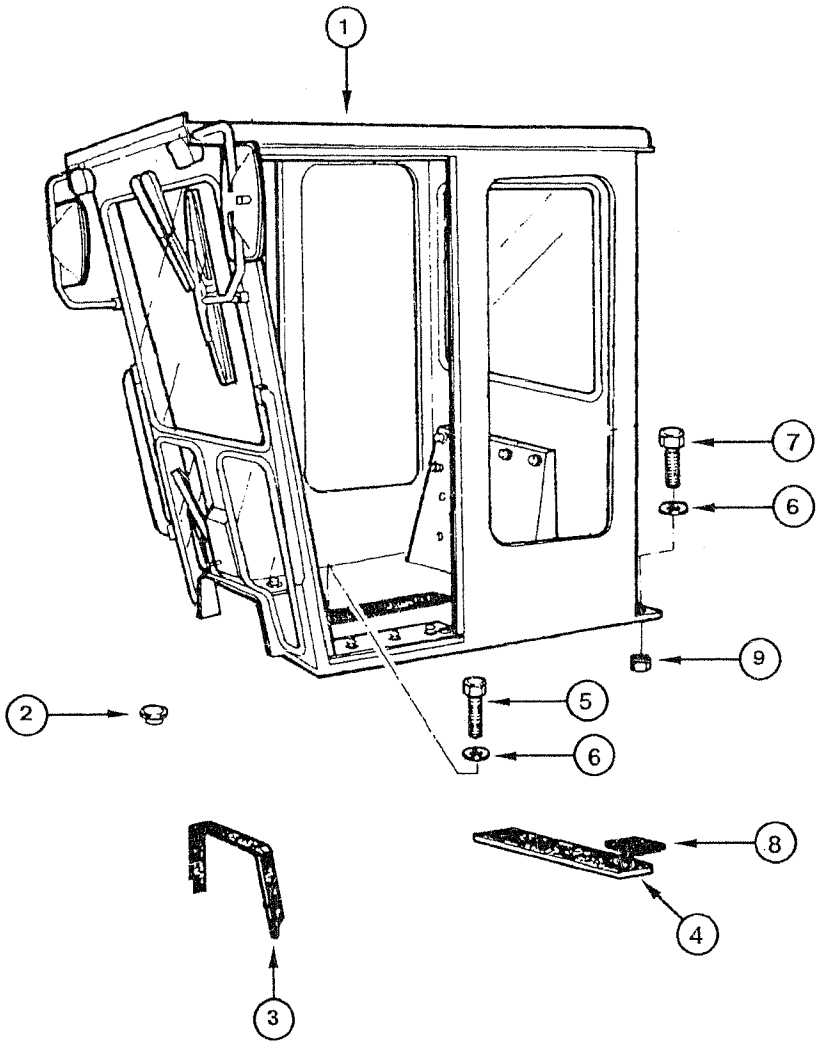
1
7
6
9
2
5
6
8
4
3

ITEM REF.	PART Nº PIEZA Nº PIECE Nº	QTY. CANT. QTE.	DESCRIPTION (English)	DESCRIPCIÓN (Español)	DESCRIPTION (Français)
1	87577624	1	CAB-ROPS	CABINA-ROPS	CABINE-ROPS
2	70921445	6	PLUG	TAPÓN	BOUCHON
3	73150598	1	GASKET	JUNTA	JOINT
4	73150566	1	GASKET	JUNTA	JOINT
5	15224031	16	BOLT	TORNILLO	VIS
6	79032222	20	WASHER	ARANDELA	RONDELLE
7	11125731	4	BOLT	TORNILLO	VIS
8	73150595	2	GASKET	JUNTA	JOINT
9	12577721	20	NUT	TUERCA	ÉCROU

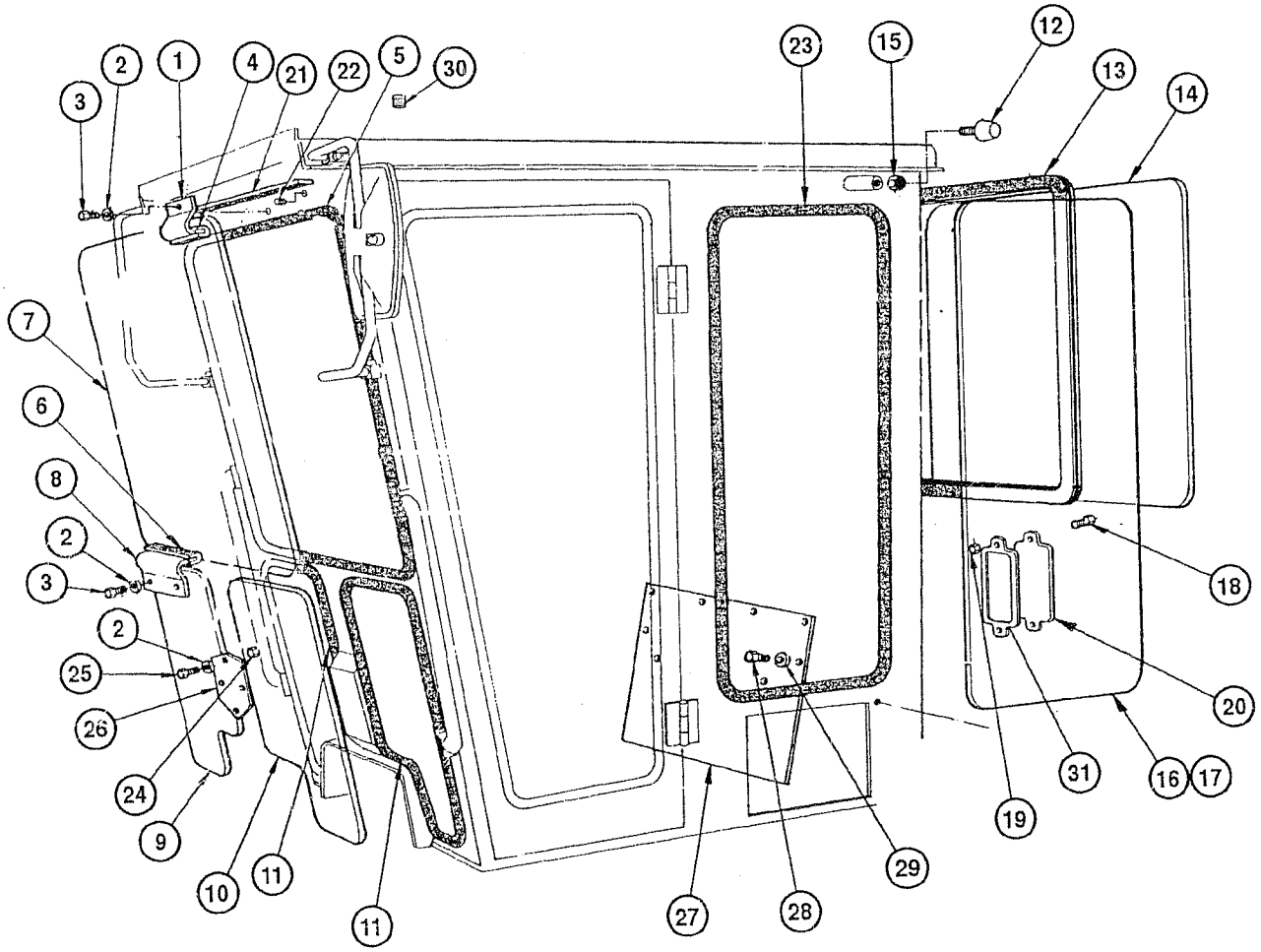
1
2
3
4
5
7
8
9
10
11
11
12
13
14
15
16
17
18
19
20
21
22
23
24
25
26
27
28
29
30
31

ITEM REF.	PART Nº PIEZA Nº PIECE Nº	QTY. CANT. QTE.	DESCRIPTION (English)	DESCRIPCIÓN (Español)	DESCRIPTION (Français)
1	75311325	2	BRACKET **(Note 1)**	SOPORTE **(Nota 1)**	SUPPORT **(Note 1)**
1	75310343	2	BRACKET	SOPORTE	SUPPORT
2	75287780	6	WASHER	ARANDELA	RONDELLE
3	75310286	6	BOLT	TORNILLO	VIS
4	75311324	2	WEATHERSTRIP **(Note 1)**	GUARNICIÓN **(Nota 1)**	JOINT **(Note 1)**
4	75310344	2	RETAINER	RETÉN	RETENTEUR
5	75311327	1	RETAINER **(Note 1)**	RETÉN **(Nota 1)**	RETENTEUR **(Note 1)**
5	75310232	1	RETAINER	RETÉN	RETENTEUR
6	75310345	1	RETAINER	RETÉN	RETENTEUR
7	75311328	1	GLASS **(Note 1)**	CRISTAL **(Nota 1)**	GLACE **(Note 1)**
7	75254361	1	GLASS	CRISTAL	GLACE
8	75310346	1	BRACKET	SOPORTE	SUPPORT
9	75254363	1	GLASS	CRISTAL	GLACE
10	75289951	1	GLASS **(Note 1)**	CRISTAL **(Nota 1)**	GLACE **(Note 1)**
10	75254362	1	GLASS	CRISTAL	GLACE
11	75310347	2	RETAINER	RETÉN	RETENTEUR
12	75287774	2	BUTTON	BOTON	BOUTON
13	75310348	1	RETAINER	RETÉN	RETENTEUR
13	75311322	1	RETAINER **(Note 1)**	RETÉN **(Nota 1)**	RETENTEUR **(Note 1)**
14	75254368	1	GLASS	CRISTAL	GLACE
14	75311323	1	GLASS **(Note 1)**	CRISTAL **(Nota 1)**	GLACE **(Note 1)**
15	75310310	2	NUT	TUERCA	ÉCROU
16	75254365	1	GLASS LH	CRISTAL Izq.	GLACE gauche
16	75311321	1	GLASS LH **(Note 1)**	CRISTAL Izq. **(Nota 1)**	GLACE gauche **(Note 1)**
17	75254364	1	GLASS RH	CRISTAL Der.	GLACE droit
17	75311329	1	GLASS RH **(Note 1)**	CRISTAL Der. **(Nota 1)**	GLACE droit **(Note 1)**
18	75310240	2	BOLT	TORNILLO	VIS
19	75310310	2	NUT	TUERCA	ÉCROU
20	75311340	1	COVER	TAPA	COUVERCLE
21	75311341	1	WEATHERSTRIP	GUARNICIÓN	JOINT
22	75311349	1	PLUG	TAPÓN	BOUCHON
23	75310243	2	RETAINER	RETÉN	RETENTEUR
23	75311330	2	RETAINER **(Note 1)**	RETÉN **(Nota 1)**	RETENTEUR **(Note 1)**
24	75310352	4	NUT	TUERCA	ÉCROU
25	75310322	4	BOLT	TORNILLO	VIS
26	75310353	1	COVER	TAPA	COUVERCLE
27	75310354	1	COVER	TAPA	COUVERCLE
28	75310355	6	BOLT	TORNILLO	VIS
29	75287779	6	WASHER	ARANDELA	RONDELLE
30	75310356	1	PLUG	TAPÓN	BOUCHON
31	75311339	1	WEATHERSTRIP	GUARNICIÓN	JOINT

Note 1: Low profile cab
Nota 1: Cabina perfil bajo
Note 1: Cabine profil bas

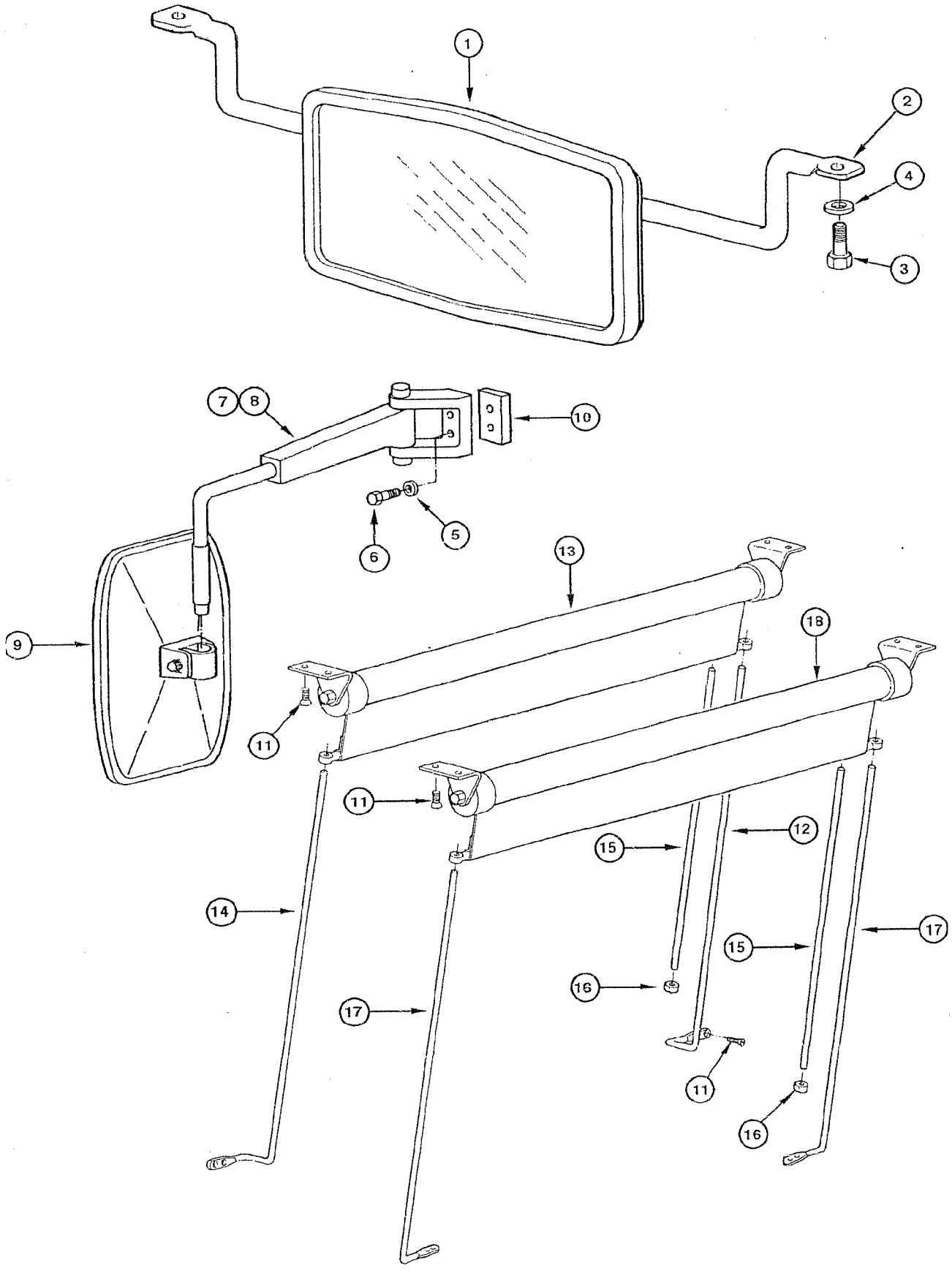
1
2
4
3
7
8
10
6
5
9
13
18
11
11
12
15
14
17
15
16
17
11
16

ITEM REF.	PART Nº PIEZA Nº PIECE Nº	QTY. CANT. QTE.	DESCRIPTION (English)	DESCRIPCIÓN (Español)	DESCRIPTION (Français)
1	75310304	1	MIRROR rearview	ESPEJO retrovisor	RÉTROVISEUR
2	75313354	2	BRACKET	SOPORTE	SUPPORT
3	75313385	4	BOLT	TORNILLO	VIS
4	75313414	1	WASHER	ARANDELA	RONDELLE
5	75310350	4	WASHER	ARANDELA	RONDELLE
6	75310726	4	BOLT	TORNILLO	VIS
7	75310727	1	BRACKET RH	SOPORTE Der.	SUPPORT droit
8	75310728	1	BRACKET LH	SOPORTE Izq.	SUPPORT gauche
9	79099583	2	MIRROR rearview	ESPEJO retrovisor	RÉTROVISEUR
10	75311293	2	SPACER **(Note 1)**	DISTANCIADOR **(Nota 1)**	ENTRETOISE **(Note 1)**
11	75310305	8	BOLT	TORNILLO	VIS
12	75311292	1	ROD LH **(Note 1)**	VÁSTAGO Izq. **(Nota 1)**	TIGE gauche **(Note 1)**
12	75310306	1	ROD LH	VÁSTAGO Izq.	TIGE gauche
13	71103249	1	SUN-VISOR front	VISERA delantera	PARE-SOLEIL avant
14	75311291	1	ROD LH **(Note 1)**	VÁSTAGO Izq. **(Nota 1)**	TIGE gauche **(Note 1)**
14	75310308	1	ROD LH	VÁSTAGO Izq.	TIGE gauche
15	75311289	1	CABLE	CABLE	CABLE
16	75311288	1	HANDLE	PERILLA	POMMEAU
17	71101063	2	ROD RH **(Note 1)**	VÁSTAGO Der. **(Nota 1)**	TIGE droit **(Note 1)**
17	75313467	2	ROD RH	VÁSTAGO Der.	TIGE droit
18	71103250	1	SUN-VISOR rear	VISERA trasera	PARE-SOLEIL arrière

Note 1: Low profile cab
Nota 1: Cabina perfil bajo
Note 1: Cabine profil bas

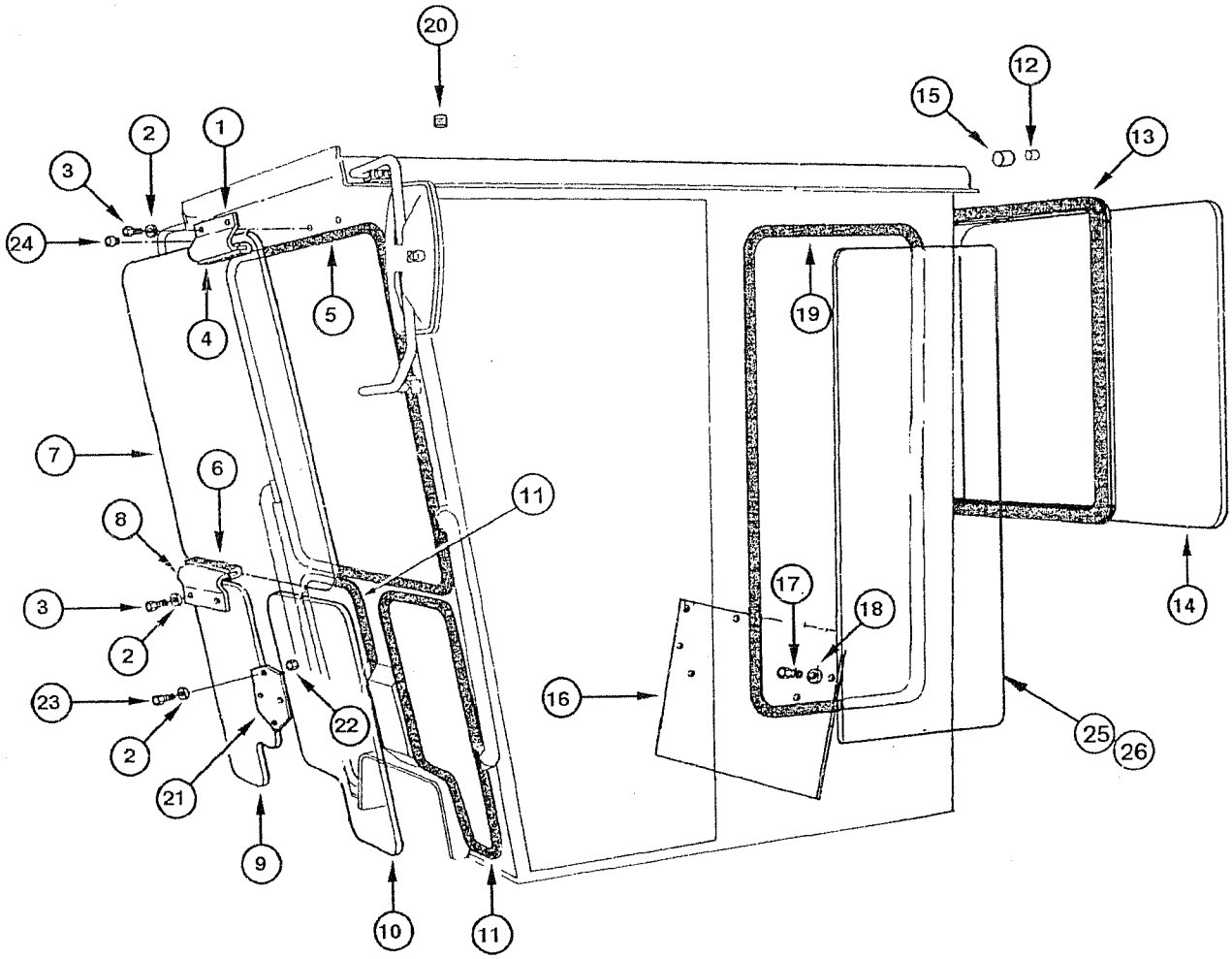
20
12
15
13
1
2
3
24
4
5
19
7
6
11
8
3
2
17
18
14
16
23
2
22
25
26
21
9
10
11

ITEM REF.	PART Nº PIEZA Nº PIECE Nº	QTY. CANT. QTE.	DESCRIPTION (English)	DESCRIPCIÓN (Español)	DESCRIPTION (Français)
1	75310343	2	BRACKET	SOPORTE	SUPPORT
2	75287780	6	WASHER	ARANDELA	RONDELLE
3	75310286	6	BOLT	TORNILLO	VIS
4	75310344	2	RETAINER	RETÉN	RETENTEUR
5	75310232	1	RETAINER	RETÉN	RETENTEUR
6	75310345	1	RETAINER	RETÉN	RETENTEUR
7	75254361	1	GLASS	CRISTAL	GLACE
8	75310346	1	BRACKET	SOPORTE	SUPPORT
9	75254363	1	GLASS	CRISTAL	GLACE
10	75254362	1	GLASS	CRISTAL	GLACE
11	75310347	2	RETAINER	RETÉN	RETENTEUR
12	75310357	1	PLUG	TAPÓN	BOUCHON
13	75310348	1	RETAINER	RETÉN	RETENTEUR
14	75254368	1	GLASS	CRISTAL	GLACE
15	75310358	1	PLUG	TAPÓN	BOUCHON
16	75310354	1	COVER	TAPA	COUVERCLE
17	75310355	6	BOLT	TORNILLO	VIS
18	75287779	6	WASHER	ARANDELA	RONDELLE
19	75310359	2	RETAINER	RETÉN	RETENTEUR
20	75310356	1	PLUG	TAPÓN	BOUCHON
21	75310351	1	COVER	TAPA	COUVERCLE
22	75310352	4	NUT	TUERCA	ÉCROU
23	75310322	4	BOLT	TORNILLO	VIS
24	75310360	2	PLUG	TAPÓN	BOUCHON
25	75254364	1	GLASS RH	CRISTAL Der.	GLACE droit
26	75254365	1	GLASS LH	CRISTAL Izq.	GLACE gauche

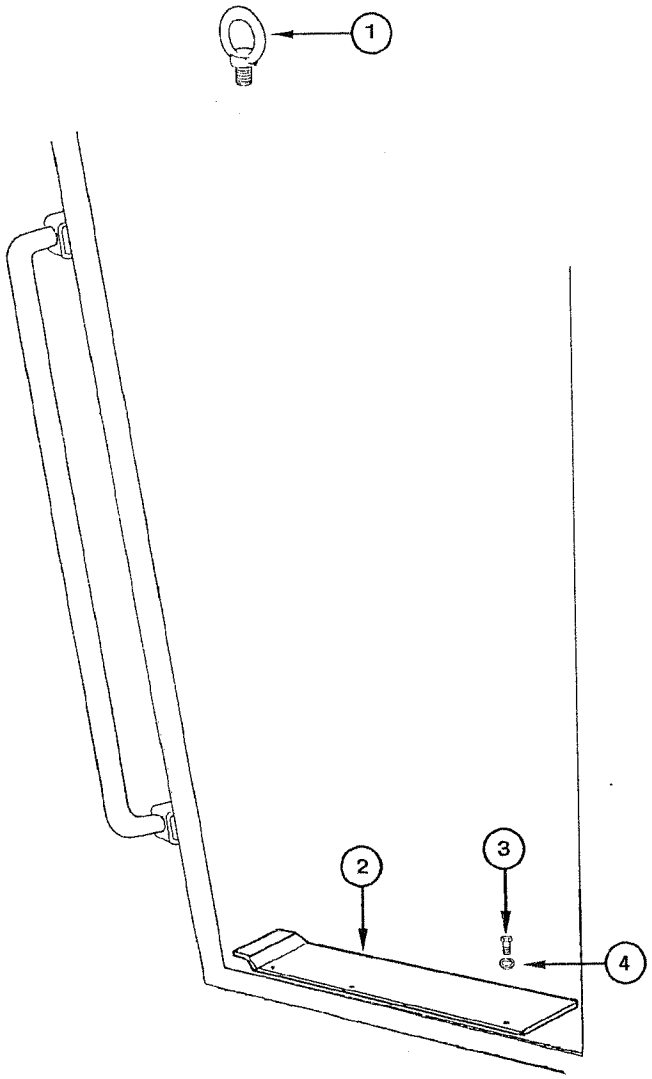
1
2
3
4

ITEM REF.	PART Nº PIEZA Nº PIECE Nº	QTY. CANT. QTE.	DESCRIPTION (English)	DESCRIPCIÓN (Español)	DESCRIPTION (Français)
1	75310309	4	HOOK	ENGANCHE	CROCHET
2	71102250	1	PLATE RH	PLACA Der.	PLAQUE droit
2	71102251	1	PLATE LH	PLACA Izq.	PLAQUE gauche
3	75310286	6	BOLT	TORNILLO	VIS
4	75286866	6	WASHER	ARANDELA	RONDELLE

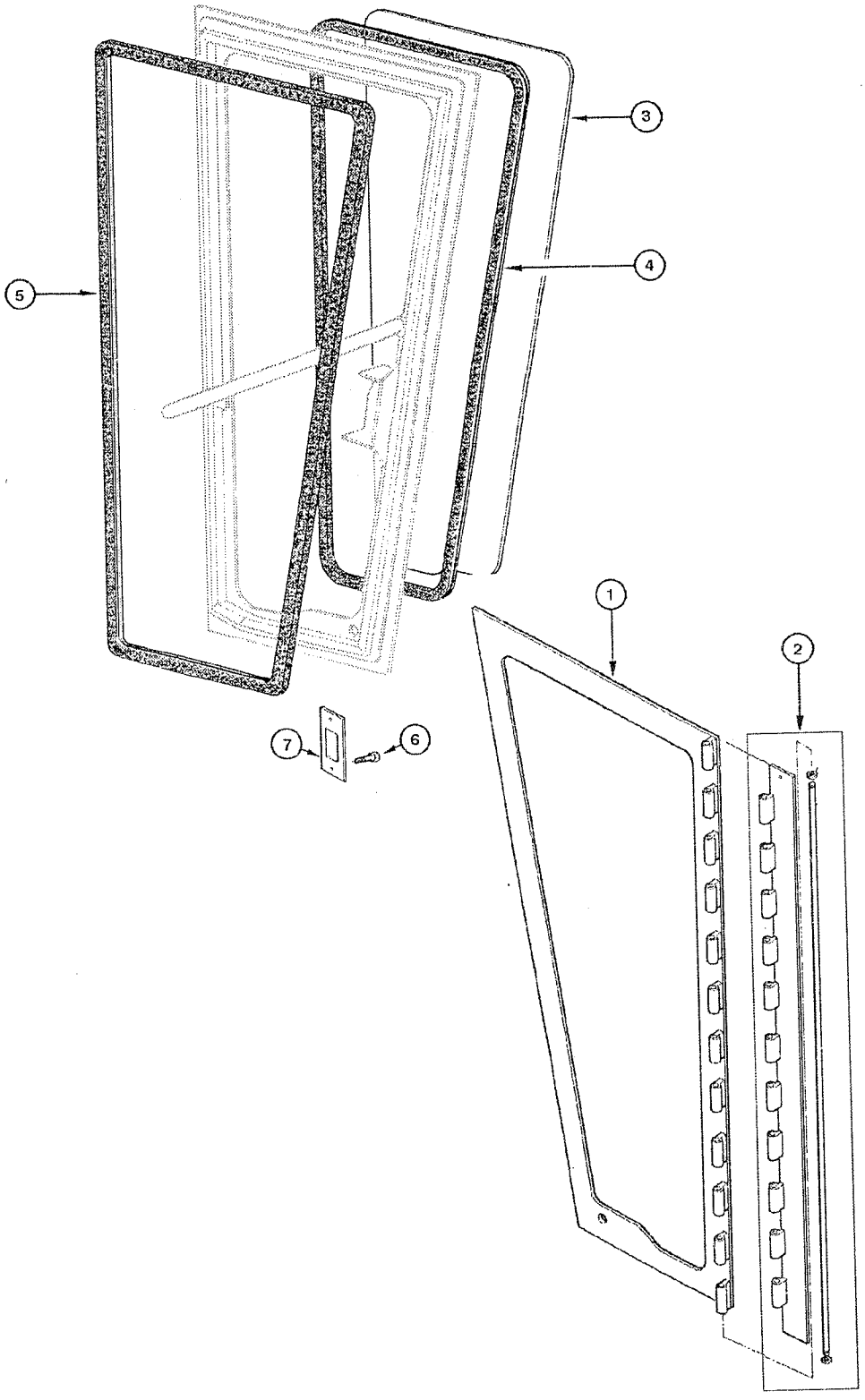
1
2
3
4
5
6
7

ITEM REF.	PART Nº PIEZA Nº PIECE Nº	QTY. CANT. QTE.	DESCRIPTION (English)	DESCRIPCIÓN (Español)	DESCRIPTION (Français)
1	71103189	1	DOOR RH **(Note 1)**	PUERTA Der. **(Nota 1)**	PORTE droit **(Note 1)**
1	71103190	1	DOOR LH **(Note 1)**	PUERTA Izq. **(Nota 1)**	PORTE gauche **(Note 1)**
1	71103188	1	DOOR RH	PUERTA Der.	PORTE droit
1	71103187	1	DOOR LH	PUERTA Izq.	PORTE gauche
2	75313820	2	HINGE	BISAGRA	CHARNIÈRE
2	75313865	2	HINGE **(Note 1)**	BISAGRA **(Nota 1)**	CHARNIÈRE **(Note 1)**
3	75311301	1	GLASS RH **(Note 1)**	CRISTAL Der. **(Nota 1)**	GLACE droit **(Note 1)**
3	75254367	1	GLASS RH	CRISTAL Der.	GLACE droit
3	75254366	1	GLASS LH	CRISTAL Izq.	GLACE gauche
3	75311300	1	GLASS LH **(Note 1)**	CRISTAL Izq. **(Nota 1)**	GLACE gauche **(Note 1)**
4	75310339	2	WEATHERSTRIP	GUARNICIÓN	JOINT
4	75311299	2	WEATHERSTRIP **(Note 1)**	GUARNICIÓN **(Nota 1)**	JOINT **(Note 1)**
5	75310342	2	WEATHERSTRIP	GUARNICIÓN	JOINT
5	75311298	2	WEATHERSTRIP **(Note 1)**	GUARNICIÓN **(Nota 1)**	JOINT **(Note 1)**
6	75310313	4	BOLT	TORNILLO	VIS
7	75310401	2	BRACKET	SOPORTE	SUPPORT

Note 1: Low profile cab
Nota 1: Cabina perfil bajo
Note 1: Cabine profil bas

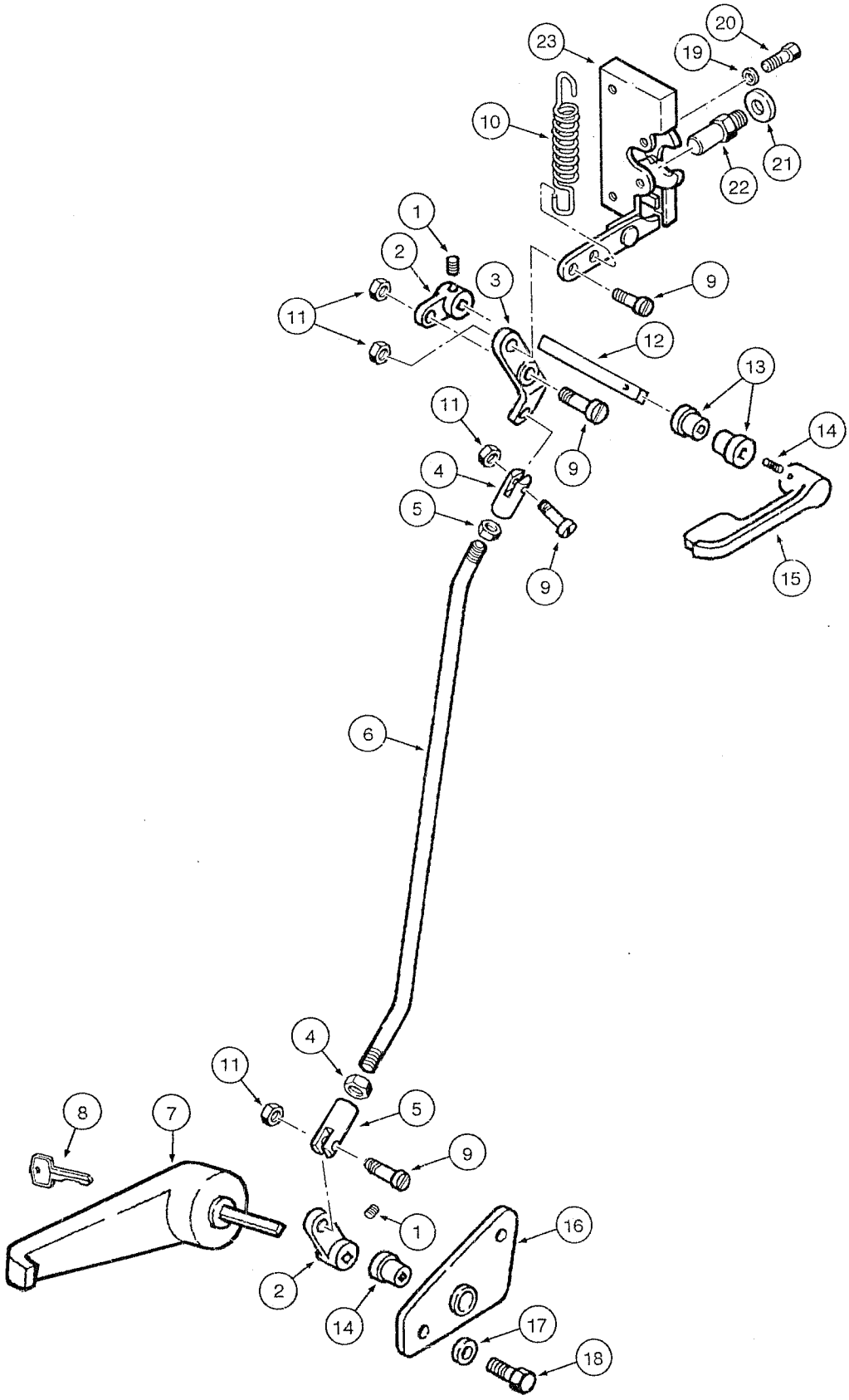
23
20
19
10
21
22
1
2
3
9
11
12
13
14
4
5
15
6
8
7
16
17
18

ITEM REF.	PART Nº PIEZA Nº PIECE Nº	QTY. CANT. QTE.	DESCRIPTION (English)	DESCRIPCIÓN (Español)	DESCRIPTION (Français)
1	75310400	4	BOLT	TORNILLO	VIS
2	71103197	4	LEVER	PALANCA	LEVIER
3	71103198	2	LEVER	PALANCA	LEVIER
4	75310429	4	YOKE	HORQUILLA	FOURCHE
5	75310333	4	NUT	TUERCA	ÉCROU
6	71103199	2	ROD	VÁSTAGO	TIGE
7	71103201	1	HANDLE RH	MANIJA Der.	BRETELLE droit
7	71103200	1	HANDLE LH	MANIJA Izq.	BRETELLE gauche
8	1964831C2	1	KEY lock	LLAVE cerradura	CLÉ serrure
9	71103192	8	BOLT	TORNILLO	VIS
10	75310403	2	SPRING	RESORTE	RESSORT
11	71103191	8	NUT	HORQUILLA	FOURCHE
12	71103202	2	TIE-ROD	TIRANTE	TIGE
13	75313373	6	BUSHING	BUJE	DOUILLE
14	71103193	2	BOLT	TORNILLO	VIS
15	71103195	2	LEVER	PALANCA	LEVIER
16	71100465	1	BRACKET LH	SOPORTE Izq.	SUPPORT gauche
16	71100466	1	BRACKET RH	SOPORTE Der.	SUPPORT droit
17	75286866	4	WASHER	ARANDELA	RONDELLE
18	75310286	4	BOLT	TORNILLO	VIS
19	75313409	8	WASHER	ARANDELA	RONDELLE
20	75313398	8	BOLT	TORNILLO	VIS
21	75313415	2	WASHER	ARANDELA	RONDELLE
22	75313352	2	PIN	PASADOR	CHEVILLE
23	75313361	1	LOCK LH	CERRADURA Izq.	LOQUET gauche
23	75313362	1	LOCK RH	CERRADURA Der.	LOQUET droit

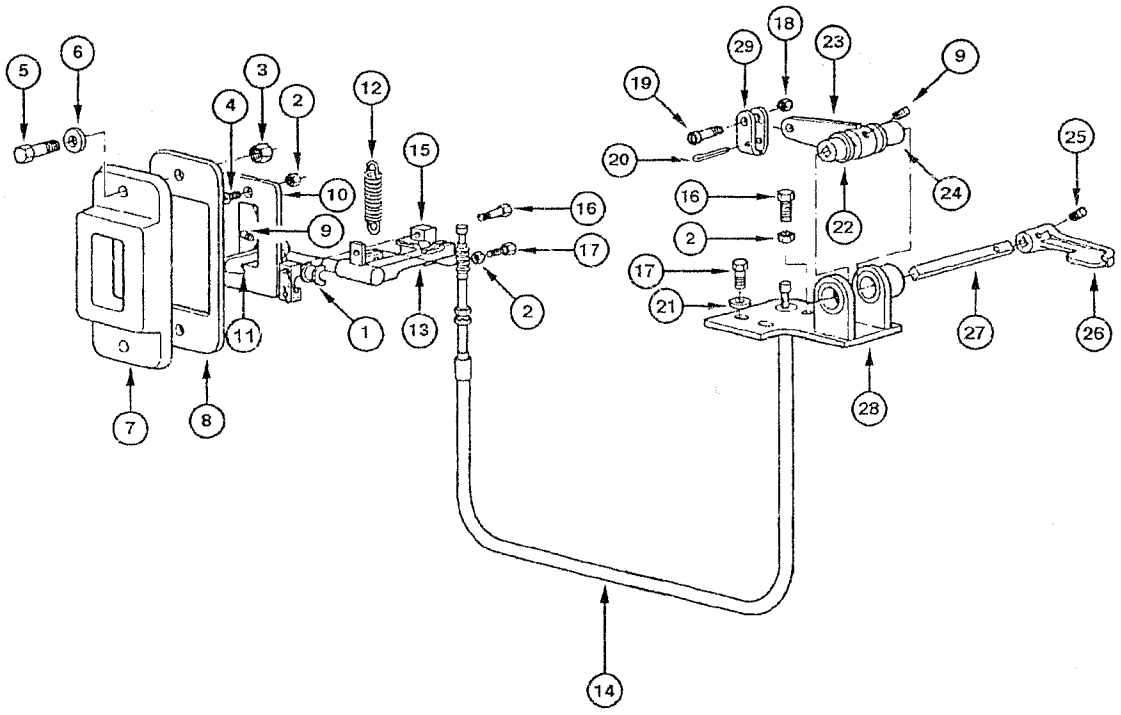
5
6
3
4
2
12
15
10
9
16
17
2
11
1
13
7
8
14
19
29
18
23
9
20
16
2
17
21
22
24
25
27
26
28

ITEM REF.	PART Nº PIEZA Nº PIECE Nº	QTY. CANT. QTE.	DESCRIPTION (English)	DESCRIPCIÓN (Español)	DESCRIPTION (Français)
1	75310397	2	BUSHING	BUJE	DOUILLE
2	75310352	3	NUT	TUERCA	ÉCROU
3	75310301	2	NUT	TUERCA	ÉCROU
4	75310398	2	BOLT	TORNILLO	VIS
5	75310355	2	BOLT	TORNILLO	VIS
6	75287779	2	WASHER	ARANDELA	RONDELLE
7	75310399	1	BRACKET	SOPORTE	SUPPORT
8	75310408	1	PLATE	PLACA	PLAQUE
9	75310400	2	BOLT	TORNILLO	VIS
10	75311303	1	LOCK	CERRADURA	LOQUET
11	71100413	1	LATCH	PESTILLO	LOQUET
12	75310403	1	SPRING	RESORTE	RESSORT
13	75311302	1	LEVER RH	PALANCA Der.	LEVIER droit
13	75310422	1	LEVER LH	PALANCA Izq.	LEVIER gauche
14	75310405	1	CABLE	CABLE	CABLE
15	75310406	1	CLAMP	ABRAZADERA	COLLIER
16	75310407	3	BOLT	TORNILLO	VIS
17	75310409	2	BOLT	TORNILLO	VIS
18	71103193	1	NUT	TUERCA	ÉCROU
19	71103192	1	BOLT	TORNILLO	VIS
20	75310410	1	COTTER-PIN	CLAVIJA	GOUPILLE V
21	75287780	1	WASHER	ARANDELA	RONDELLE
22	75310786	1	BUSHING	BUJE	DOUILLE
23	75310414	1	LEVER	PALANCA	LEVIER
24	75310415	1	BUSHING	BUJE	DOUILLE
25	71103193	1	BOLT lock	TORNILLO traba	VIS d'arret
26	71103195	1	LEVER	PALANCA	LEVIER
27	71103194	1	TIE-ROD	TIRANTE	TIGE
28	75310419	1	BRACKET RH	SOPORTE Der.	SUPPORT droit
28	75310421	1	BRACKET LH	SOPORTE Izq.	SUPPORT gauche
29	75310420	1	YOKE	HORQUILLA	FOURCHE

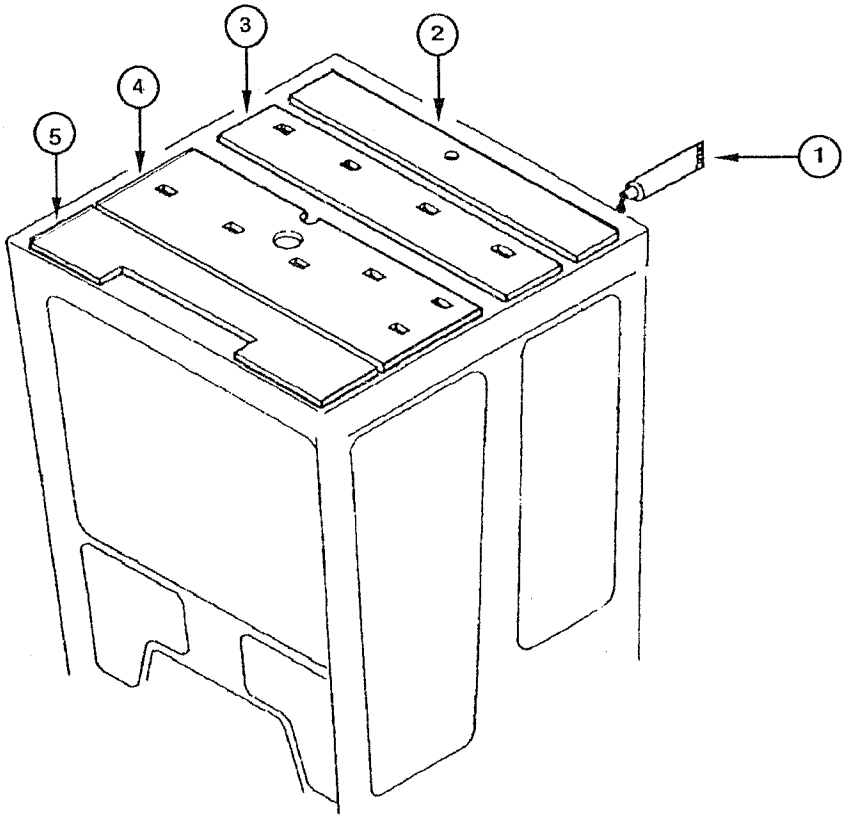
1
2
3
4
5

ITEM REF.	PART Nº PIEZA Nº PIECE Nº	QTY. CANT. QTE.	DESCRIPTION (English)	DESCRIPCIÓN (Español)	DESCRIPTION (Français)
1	75311351	1	LIQUID GASKET	JUNTA LÍQUIDA	JOINT LIQUIDE
2	75311352	1	PANEL	PANEL	PANNEAU
3	75311353	1	PANEL	PANEL	PANNEAU
4	75311354	1	PANEL	PANEL	PANNEAU
5	75311355	1	PANEL	PANEL	PANNEAU

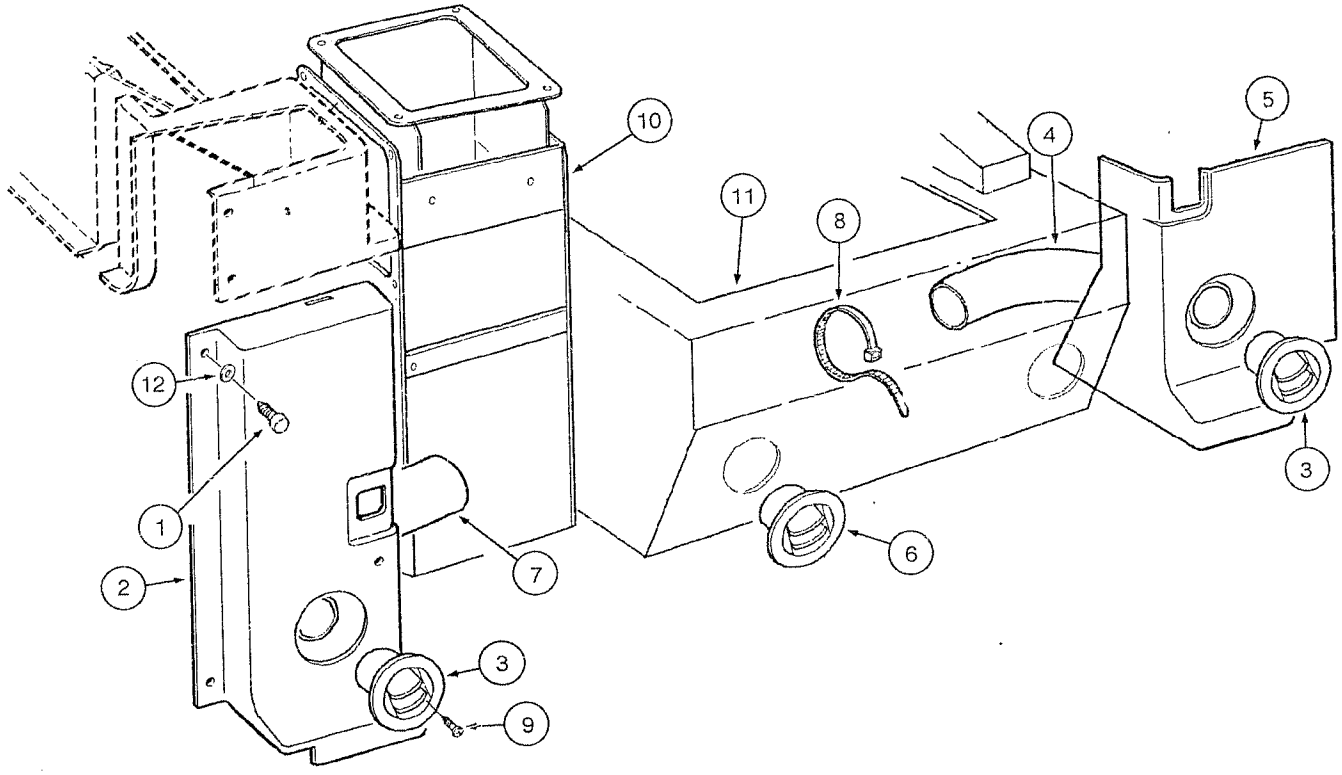
10
11
8
4
5
12
1
2
7
6
3
3
9

ITEM REF.	PART Nº PIEZA Nº PIECE Nº	QTY. CANT. QTE.	DESCRIPTION (English)	DESCRIPCIÓN (Español)	DESCRIPTION (Français)
1	71103181	8	BOLT	TORNILLO	VIS
2	71103212	1	COVERING	REVESTIMIENTO	RECOUVREMENT
3	75313703	2	DIFFUSER	DIFUSOR	DIFFUSEUR
4	75264284	2	TUBE flexible	TUBO flexible	TUBE flexible
5	71103214	1	COVERING	REVESTIMIENTO	RECOUVREMENT
6	73158927	2	DIFFUSER	DIFUSOR	DIFFUSEUR
7	75264283	1	TUBE flexible	TUBO flexible	TUBE flexible
8	75201642	4	CLAMP	ABRAZADERA	COLLIER
9	75310292	16	BOLT	TORNILLO	VIS
10	REF	1	CONSOLE **(p.6-4)**	CONSOLA **(p.6-4)**	CONSOLE **(p.6-4)**
11	REF	1	BRACKET **(p.9-106)**	SOPORTE **(p.9-106)**	SUPPORT **(p.9-106)**
12	71103180	8	WASHER plastic	ARANDELA plástica	RONDELLE plastique

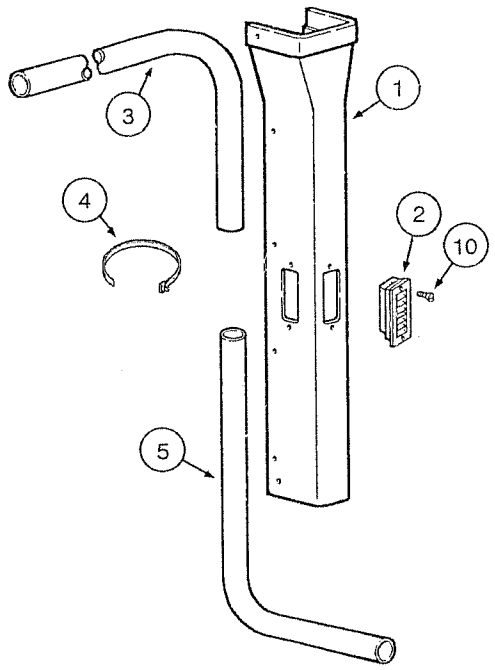
1
2
3
4
5
10

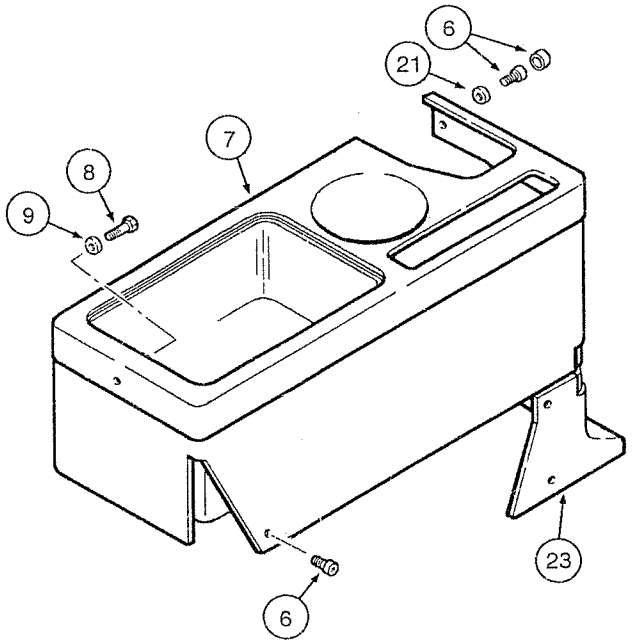
6
21
7
8
9
23
6

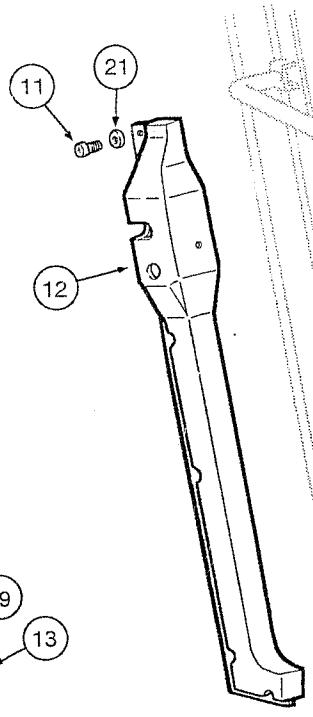
11
21
12

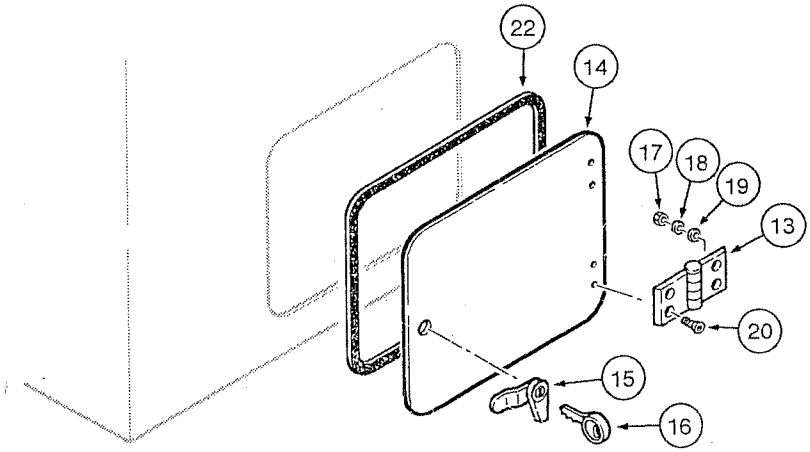
22
14
17
18
19
13
20
15
16

ITEM REF.	PART Nº PIEZA Nº PIECE Nº	QTY. CANT. QTE.	DESCRIPTION (English)	DESCRIPCIÓN (Español)	DESCRIPTION (Français)
1	71103205	1	COVERING RH	REVESTIMIENTO Der.	RECOUVREMENT droit
1	71103206	1	COVERING LH	REVESTIMIENTO Izq.	RECOUVREMENT gauche
1	71103209	1	COVERING RH **(Note 1)**	REVESTIMIENTO Der. **(Nota 1)**	RECOUVREMENT droit **(Note 1)**
1	71103210	1	COVERING **(Nota 1)**	REVESTIMIENTO **(Nota 1)**	RECOUVREMENT **(Nota 1)**
2	125688A1	6	DIFFUSER	DIFUSOR	DIFFUSEUR
3	75264400	2	TUBE flexible	TUBO flexible	TUBE flexible
4	75201642	8	CLAMP	ABRAZADERA	COLLIER
5	75264399	2	TUBE flexible	TUBO flexible	TUBE flexible
6	71103181		BOLT (UAR)	TORNILLO (UCN)	VIS (USB)
7	71103216	1	COVERING	REVESTIMIENTO	RECOUVREMENT
8	75313384	1	BOLT	TORNILLO	VIS
9	75286866	2	WASHER	ARANDELA	RONDELLE
10	75310292	12	BOLT	TORNILLO	VIS
11	71103181		BOLT (UAR)	TORNILLO (UCN)	VIS (USB)
12	71103186	1	COVERING LH	REVESTIMIENTO Izq.	RECOUVREMENT gauche
12	71103184	1	COVERING RH	REVESTIMIENTO Der.	RECOUVREMENT droit
13	75313357	2	HINGE	BISAGRA	CHARNIÈRE
14	REF	1	COVER **(p.9-96)**	TAPA **(p.9-96)**	COUVERCLE **(p.9-96)**
15	71103178	1	LOCK	CERRADURA	LOQUET
16	1964831C2	1	KEY	LLAVE	CLÉ
17	75310333	8	NUT	TUERCA	ÉCROU
18	71101791	8	WASHER lock	ARANDELA presión	RONDELLE d'arret
19	75313414	8	WASHER	ARANDELA	RONDELLE
20	71101790	8	BOLT	TORNILLO	VIS
21	71103180		WASHER plastic (UAR)	ARANDELA plástica (UAR)	RONDELLE plastique (USB)
22	75313711	1	WEATHERSTRIP	GUARNICIÓN	JOINT
23	71103212	1	COVERING	REVESTIMIENTO	RECOUVREMENT

Note 1: Low profile cab
Nota 1: Cabina perfil bajo
Note 1: Cabine profil bas

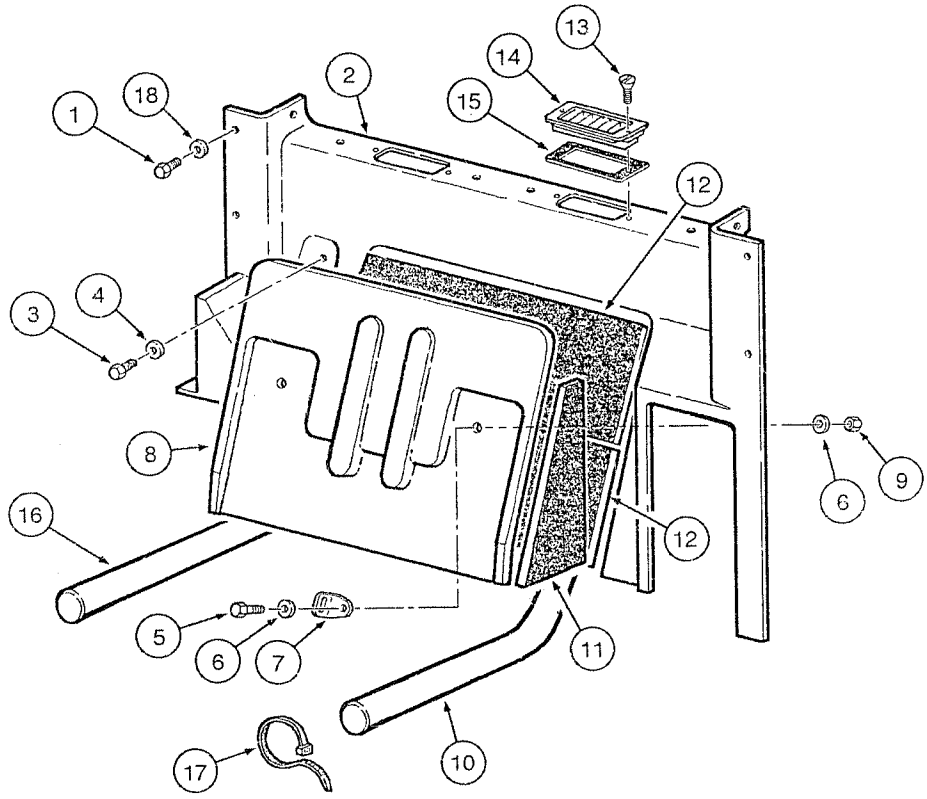
1
18
2
13
14
15
12
3
4
8
16
5
6
7
11
10
17
6
9
12

ITEM REF.	PART Nº PIEZA Nº PIECE Nº	QTY. CANT. QTE.	DESCRIPTION (English)	DESCRIPCIÓN (Español)	DESCRIPTION (Français)
1	71103181	10	BOLT	TORNILLO	VIS
2	71103218	1	COVERING	REVESTIMIENTO	RECOUVREMENT
3	75310409	2	BOLT	TORNILLO	VIS
4	75286866	2	WASHER	ARANDELA	RONDELLE
5	75310335	2	BOLT	TORNILLO	VIS
6	75287779	4	WASHER	ARANDELA	RONDELLE
7	75310336	1	BRACKET	SOPORTE	SUPPORT
8	71103220	1	COVER	TAPA	COUVERCLE
9	75313822	2	NUT	TUERCA	ÉCROU
10	75264397	1	TUBE flexible	TUBO flexible	TUBE flexible
11	75254439	1	COVERING RH	REVESTIMIENTO Der.	RECOUVREMENT droit
11	75254722	1	COVERING LH	REVESTIMIENTO Izq.	RECOUVREMENT gauche
12	75255293	2	COVERING	REVESTIMIENTO	RECOUVREMENT
13	75310292	4	BOLT	TORNILLO	VIS
14	125688A1	2	DIFFUSER	DIFUSOR	DIFFUSEUR
15	71101789	2	WEATHERSTRIP	GUARNICIÓN	JOINT
16	75264398	1	TUBE flexible	TUBO flexible	TUBE flexible
17	75201542	4	CLAMP	ABRAZADERA	COLLIER
18	71103180	10	WASHER plastic	ARANDELA plástica	RONDELLE plastique

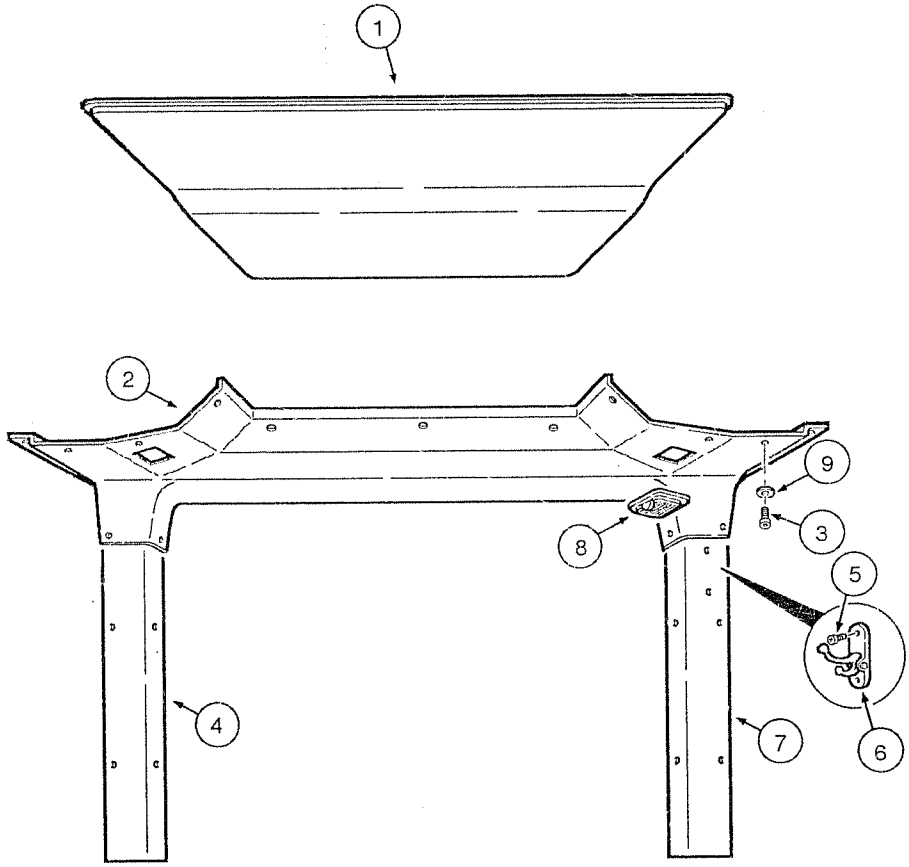
1
2
3
4
5
6
7
8
9

ITEM REF.	PART Nº PIEZA Nº PIECE Nº	QTY. CANT. QTE.	DESCRIPTION (English)	DESCRIPCIÓN (Español)	DESCRIPTION (Français)
1	75313809	1	COVERING **(Note 1)**	REVESTIMIENTO **(Nota 1)**	RECOUVREMENT **(Note 1)**
1	75313325	1	COVERING	REVESTIMIENTO	RECOUVREMENT
2	71103248	1	COVERING **(Note 1)**	REVESTIMIENTO **(Nota 1)**	RECOUVREMENT **(Note 1)**
2	71103222	1	COVERING	REVESTIMIENTO	RECOUVREMENT
3	71103181	27	BOLT	TORNILLO	VIS
4	71103229	1	COVERING RH **(Note 1)**	REVESTIMIENTO Der. **(Nota 1)**	RECOUVREMENT droit **(Note 1)**
4	71103224	1	COVERING RH	REVESTIMIENTO Der.	RECOUVREMENT droit
5	75310292	2	BOLT	TORNILLO	VIS
6	75313381	1	HANGER	PERCHA	PORTEMANTEAU
7	71103230	1	COVERING LH **(Note 1)**	REVESTIMIENTO Izq. **(Nota 1)**	RECOUVREMENT gauche **(Note 1)**
7	71103226	1	COVERING LH	REVESTIMIENTO Izq.	RECOUVREMENT gauche
8	75313366	2	BULB roof	LÁMPARA techo	LAMPE plafond
9	71103180	27	WASHER plastic	ARANDELA plástica	RONDELLE plastique

Note 1: Low profile cab
Nota 1: Cabina perfil bajo
Note 1: Cabine profil bas

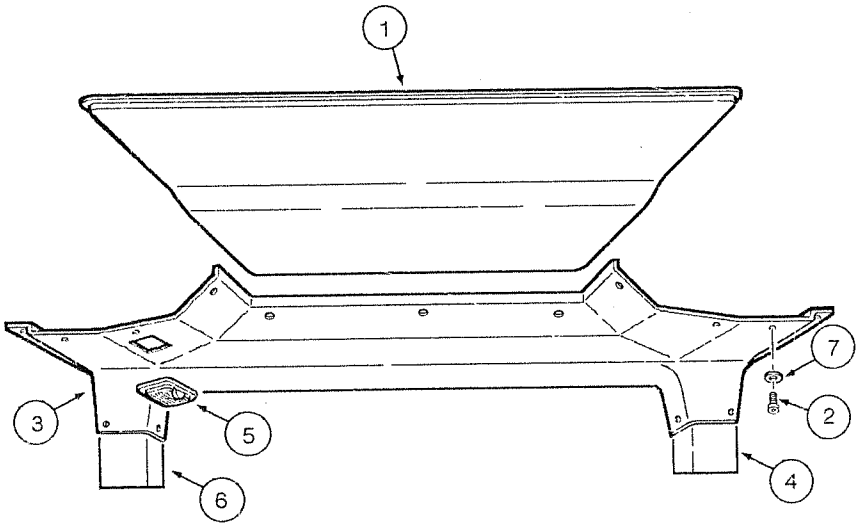
1
7
2
3
5
4
6

ITEM REF.	PART Nº PIEZA Nº PIECE Nº	QTY. CANT. QTE.	DESCRIPTION (English)	DESCRIPCIÓN (Español)	DESCRIPTION (Français)
1	75313813	1	COVERING	REVESTIMIENTO	RECOUVREMENT
2	71103181	20	BOLT	TORNILLO	VIS
3	71103236	1	COVERING	REVESTIMIENTO	RECOUVREMENT
4	71103240	1	COVERING LH	REVESTIMIENTO Izq.	RECOUVREMENT gauche
5	75313367	1	BULB roof	LÂMPARA techo	LAMPE plafond
6	71103239	1	COVERING RH	REVESTIMIENTO Der.	RECOUVREMENT droit
7	71103180	20	WASHER plastic	ARANDELA plástica	RONDELLE plastique

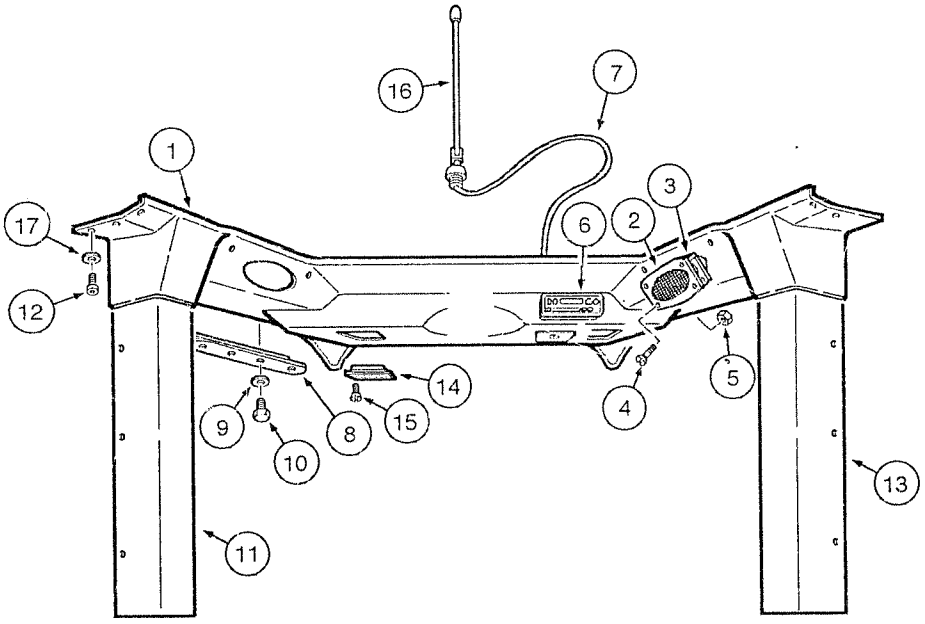
16
7
1
3
17
6
2
12
14
5
9
15
4
8
10
13
11

ITEM REF.	PART Nº PIEZA Nº PIECE Nº	QTY. CANT. QTE.	DESCRIPTION (English)	DESCRIPCIÓN (Español)	DESCRIPTION (Français)
1	71103234	1	ROOF cab **(Note 1)**	TECHO **(Nota 1)**	PLAFOND **(Note 1)**
1	71103232	1	ROOF cab	TECHO	PLAFOND
2	75310390	2	MOLDING	MOLDURA	BATI
3	75310386	2	SPEAKER	ALTAVOZ	AUTE-PARLEUR
4	75310391	8	BOLT	TORNILLO	VIS
5	75310389	8	NUT	TUERCA	ÉCROU
6	75322764	1	RADIO	RADIO	RADIO
7	75310384	1	HARNESS	MAZO-DE-CABLES	FAISCEAU
8	75310388	2	PLATE RH	PLACA Der.	PLAQUE droit
8	75310385	1	PLATE LH	PLACA Izq.	PLAQUE gauche
9	75287780	8	WASHER	ARANDELA	RONDELLE
10	75310286	8	BOLT	TORNILLO	VIS
11	REF	12	COVERING (p.9-74)	REVESTIMIENTO (p.9-74)	RECOUVREMENT (p.9-74)
12	71103181	22	BOLT	TORNILLO	VIS
13	REF	1	COVERING (p.9-74)	REVESTIMIENTO (p.9-74)	RECOUVREMENT (p.9-74)
14	125688A1	2	DIFFUSER	DIFUSOR	DIFFUSEUR
15	75310292	1	BOLT	TORNILLO	VIS
16	75310458	1	ANTENNA	ANTENA	ANTENNA
17	71103180	22	WASHER plastic	ARANDELA plástica	RONDELLE plastique

Note 1: Low profile cab
Nota 1: Cabina perfil bajo
Note 1: Cabine profil bas

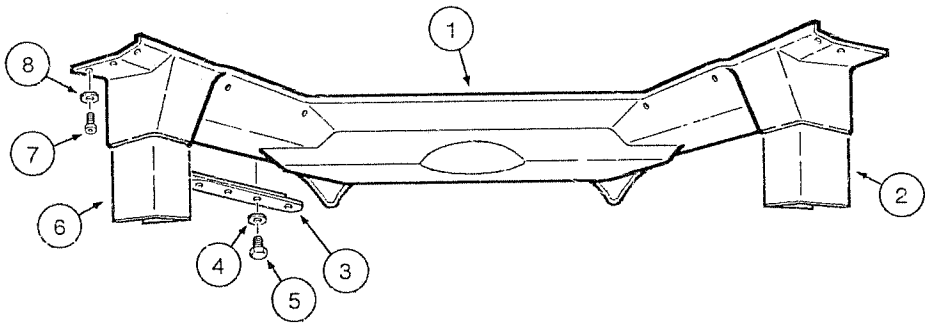
1
2
3
4
5
6
7
8

ITEM REF.	PART Nº PIEZA Nº PIECE Nº	QTY. CANT. QTE.	DESCRIPTION (English)	DESCRIPCIÓN (Español)	DESCRIPTION (Français)
1	71103242	1	COVERING	REVESTIMIENTO	RECOUVREMENT
2	71103246	1	COVERING RH	REVESTIMIENTO Der.	RECOUVREMENT droit
3	75310385	1	PLATE LH	PLACA Izq.	PLAQUE gauche
3	75310388	2	PLATE RH	PLACA Der.	PLAQUE droit
4	75287780	8	WASHER	ARANDELA	RONDELLE
5	75310286	8	BOLT	TORNILLO	VIS
6	71103245	1	COVERING LH	REVESTIMIENTO Izq.	RECOUVREMENT gauche
7	71103181	10	BOLT	TORNILLO	VIS
8	71103180	10	WASHER plastic	ARANDELA plástica	RONDELLE plastique

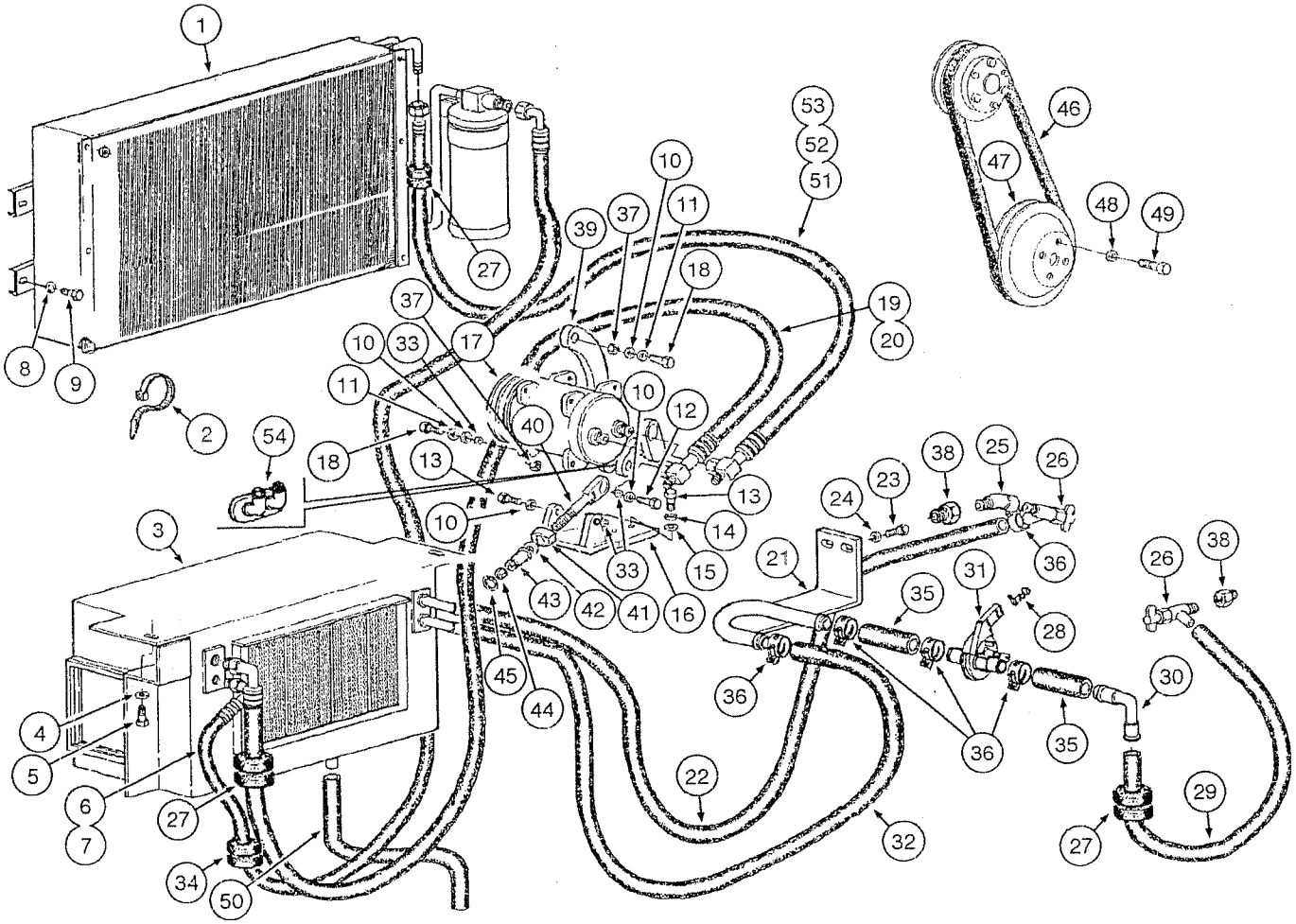
1
2
3
4
5
6
7
8
9
10
11
12
13
14
15
16
17
18
19
20
21
22
23
24
25
26
27
28
29
30
31
32
33
34
35
36
37
38
39
40
41
42
43
44
45
46
47
48
49
50
51
52
53
54

ITEM REF.	PART Nº PIEZA Nº PIECE Nº	QTY. CANT. QTE.	DESCRIPTION (English)	DESCRIPCIÓN (Español)	DESCRIPTION (Français)
1	REF	1	CONDENSER (p.9-88)	CONDENSADOR (p.9-88)	CONDENSATEUR (p.9-88)
2	75201642	2	CLAMP	ABRAZADERA	COLLIER
3	75327119	1	EVAPORATOR Assy.	EVAPORADOR Conj.	ÉVAPORATEUR Ens.
4	14496531	2	WASHER	ARANDELA	RONDELLE
5	16043431	2	BOLT	TORNILLO	VIS
6	75326214	1	HOSE	MANGUERA	TUYAU
7	75258843	2	O-RING	ANILLO-O	JOINT TORIQUE
8	10615479	8	WASHER	ARANDELA	RONDELLE
9	10902021	8	BOLT	TORNILLO	VIS
10	14496621	6	WASHER	ARANDELA	RONDELLE
11	10516879	5	WASHER	ARANDELA	RONDELLE
12	11107231	2	BOLT	TORNILLO	VIS
13	14420131	5	BOLT	TORNILLO	VIS
14	10516879	3	WASHER	ARANDELA	RONDELLE
15	14496621	3	WASHER	ARANDELA	RONDELLE
16	87529666	1	BRACKET	SOPORTE	SUPPORT
17	87522165	1	COMPRESSOR A/C Assy.	COMPRESOR A/A Conj.	COMPRESSEUR Climat. Ens.
18	11107031	5	BOLT	TORNILLO	VIS
19	87522181	1	HOSE	MANGUERA	TUYAU
20	87522180	2	O-RING	ANILLO-O	JOINT TORIQUE
21	75321436	1	TUBE	TUBO	TUBE
22	87574040	1	HOSE	MANGUERA	TUYAU
23	11107231	2	BOLT	TORNILLO	VIS
24	12642021	2	WASHER	ARANDELA	RONDELLE
25	87352584	1	ELBOW	CODO	RACCORD COUDE
26	301803R1	2	VALVE	VÁLVULA	VALVE
27	73150779	5	INSULATOR	AISLADOR	ISOLATEUR
28	1954626C1	1	CLAMP	ABRAZADERA	COLLIER
29	R55242	1	HOSE	MANGUERA	TUYAU
30	75322881	1	ELBOW	CODO	RACCORD COUDE
31	1331087C1	1	VALVE	VÁLVULA	VALVE
32	75320965	1	HOSE	MANGUERA	TUYAU
33	79114762	1	BUSHING	BUJE	DOUILLE
34	75321576	1	INSULATOR	AISLADOR	ISOLATEUR
35	75321442	2	HOSE	MANGUERA	TUYAU
36	1954736C1	9	CLAMP	ABRAZADERA	COLLIER
37	12577221	3	NUT	TUERCA	ÉCROU
38	70901835	1	CONNECTOR	CONECTADOR	CONNECTEUR
39	75325455	1	BRACKET	SOPORTE	SUPPORT
40	75325460	1	TIE-ROD	TIRANTE	TIGE
41	75325462	1	BEARING	COJINETE	PALIER
42	10520301	1	WASHER	ARANDELA	RONDELLE
43	75326810	1	HUB	CUBO	MOYEU
44	10790311	1	NUT	TUERCA	ÉCROU
45	11066675	1	RING lock	ANILLO traba	SEGMENT d'arret
46	75327255	1	BELT	CORREA	COURROIE
47	75286359	1	PULLEY	POLEA	POULIE
48	12638601	4	WASHER	ARANDELA	RONDELLE
49	75206638	4	BOLT	TORNILLO	VIS
50	75255010	1	TUBE flexible	TUBO flexible	TUBE flexible
51	75257955	2	HOSE	MANGUERA	TUYAU
52	75258842	1	O-RING	ANILLO-O	JOINT TORIQUE
53	75258841	1	O-RING	ANILLO-O	JOINT TORIQUE
54	87363102	1	CONNECTOR	CONECTADOR	RACCORD

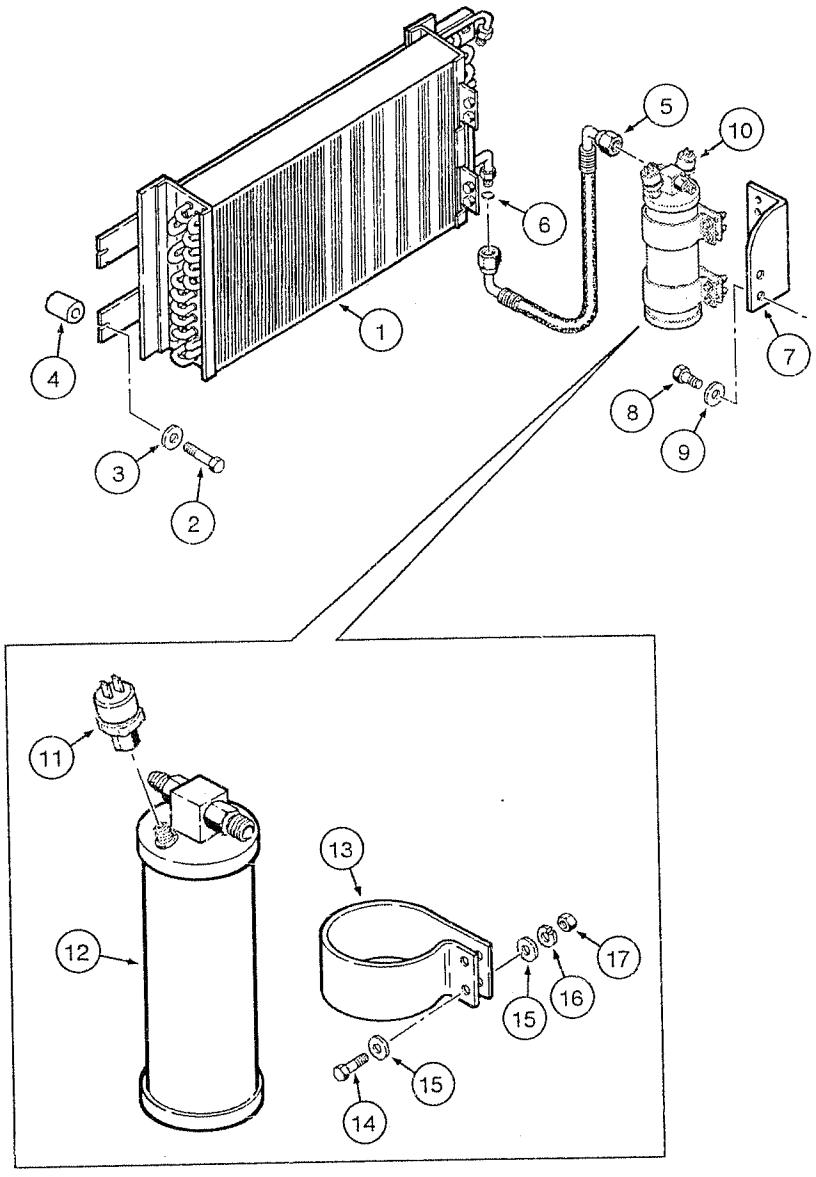
1
2
3
4
5
6
7
8
9
10
11
12
13
14
15
15
16
17

ITEM REF.	PART Nº PIEZA Nº PIECE Nº	QTY. CANT. QTE.	DESCRIPTION (English)	DESCRIPCIÓN (Español)	DESCRIPTION (Français)
1	75325651	1	CONDENSER	CONDENSADOR	CONDENSATEUR
2	10902021	4	BOLT	TORNILLO	VIS
3	10615479	4	WASHER	ARANDELA	RONDELLE
4	75223894	4	SPACER	DISTANCIADOR	ENTRETOISE
5	75325655	1	HOSE	MANGUERA	TUYAU
6	71101906	2	O-RING	ANILLO-O	JOINT TORIQUE
7	75325588	1	BRACKET	SOPORTE	SUPPORT
8	16043431	2	BOLT	TORNILLO	VIS
9	10730301	2	WASHER	ARANDELA	RONDELLE
10	75325647	1	RESERVOIR Assy.	DEPOSITO Conj.	RESERVOIR Ens.
11	75313577	2	SENSOR	SENSOR	SENSEUR
12	75251998	1	RESERVOIR	DEPOSITO	RESERVOIR
13	75261743	2	CLAMP	ABRAZADERA	COLLIER
14	71100884	4	BOLT	TORNILLO	VIS
15	71100883	8	WASHER	ARANDELA	RONDELLE
16	71100882	4	WASHER lock	ARANDELA presión	RONDELLE d'arret
17	71100881	4	NUT	TUERCA	ÉCROU

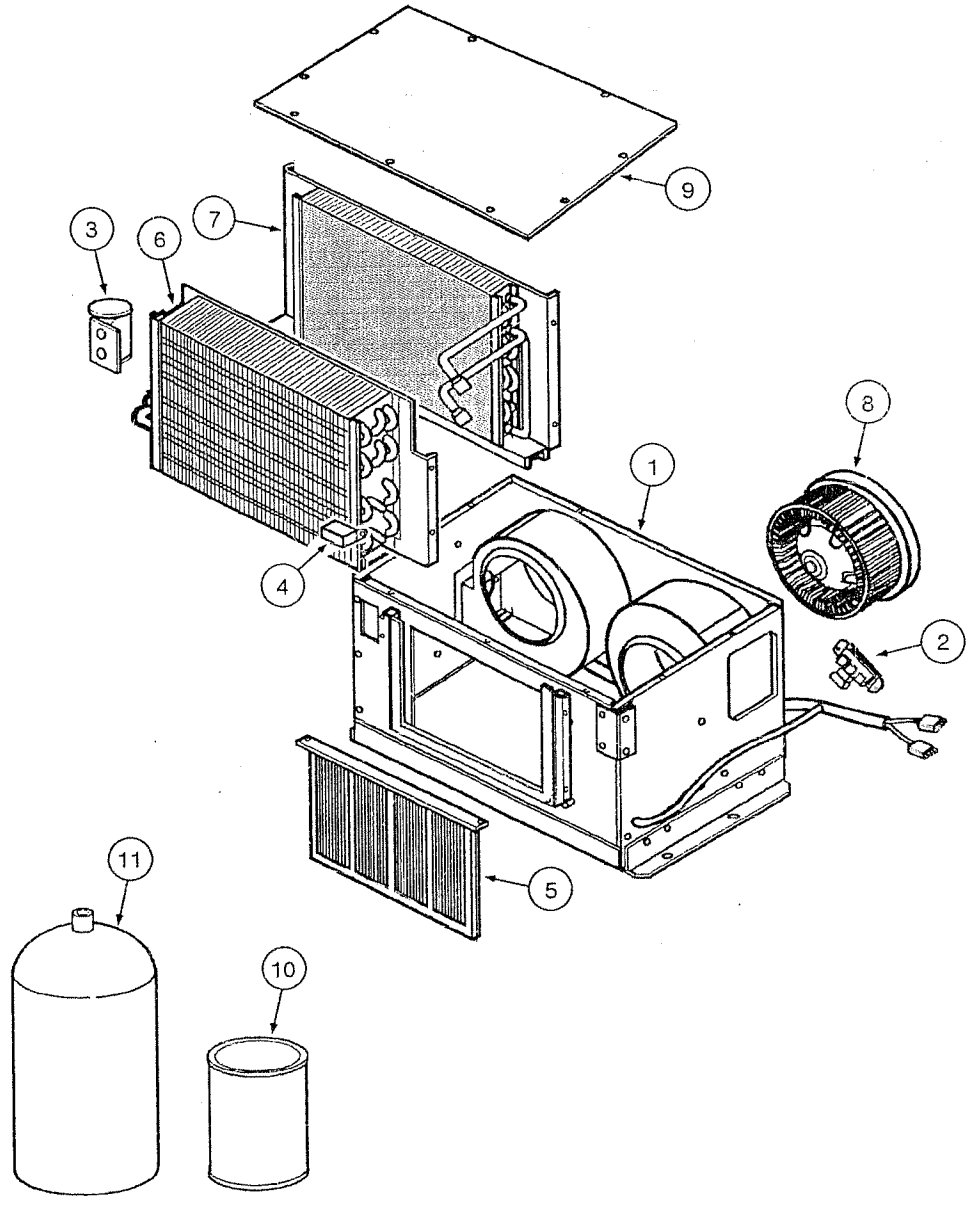
9
7
3
6
8
1
4
2
11
5
10

ITEM REF.	PART Nº PIEZA Nº PIECE Nº	QTY. CANT. QTE.	DESCRIPTION (English)	DESCRIPCIÓN (Español)	DESCRIPTION (Français)
1	75327119	1	EVAPORATOR Assy.	EVAPORADOR Conj.	ÉVAPORATEUR Ens.
2	75254544	1	RESISTOR	RESISTOR	RESISTANCE
3	75252027	1	VALVE	VÁLVULA	VALVE
4	75265100	1	THERMOSTAT	TERMOSTATO	THERMOSTAT
5	75254545	1	FILTER	FILTRO	FILTRE
6	75254533	1	EVAPORATOR Assy.	EVAPORADOR Conj.	ÉVAPORATEUR Ens.
7	75326976	1	HEATER	CALENTADOR	CHAUFFEUR
8	75310515	2	FAN	VENTILADOR	VENTILATEUR
9	75310513	1	COVER	TAPA	COUVERCLE
10	75327508	1	OIL	ACEITE	HUILE
11	75250129	1	GAS R134a	GAS R134a	GAZ R134a

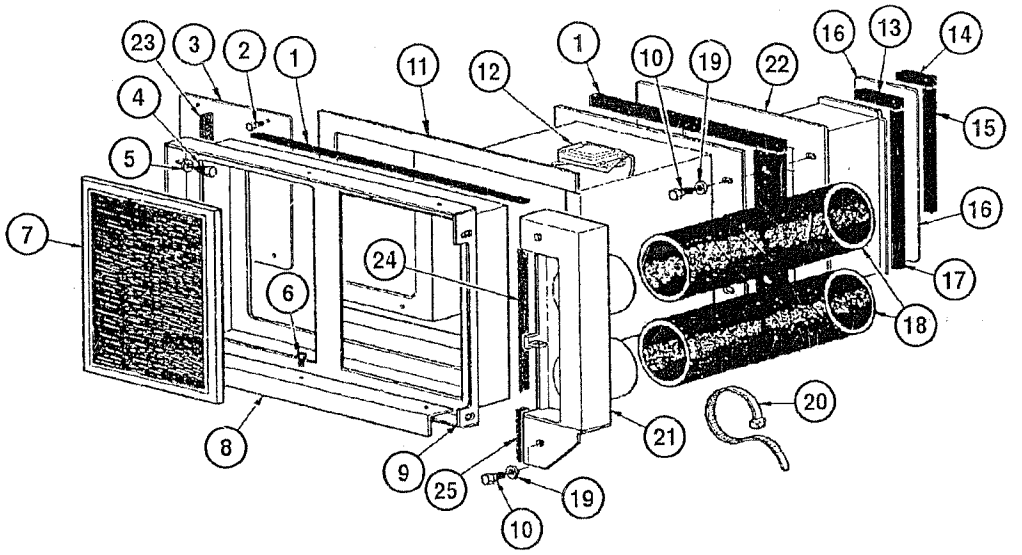
23
3
2
1
11
12
1
10
19
22
16
13
14
4
15
5
16
7
24
17
6
18
20
8
21
9
25
19
10

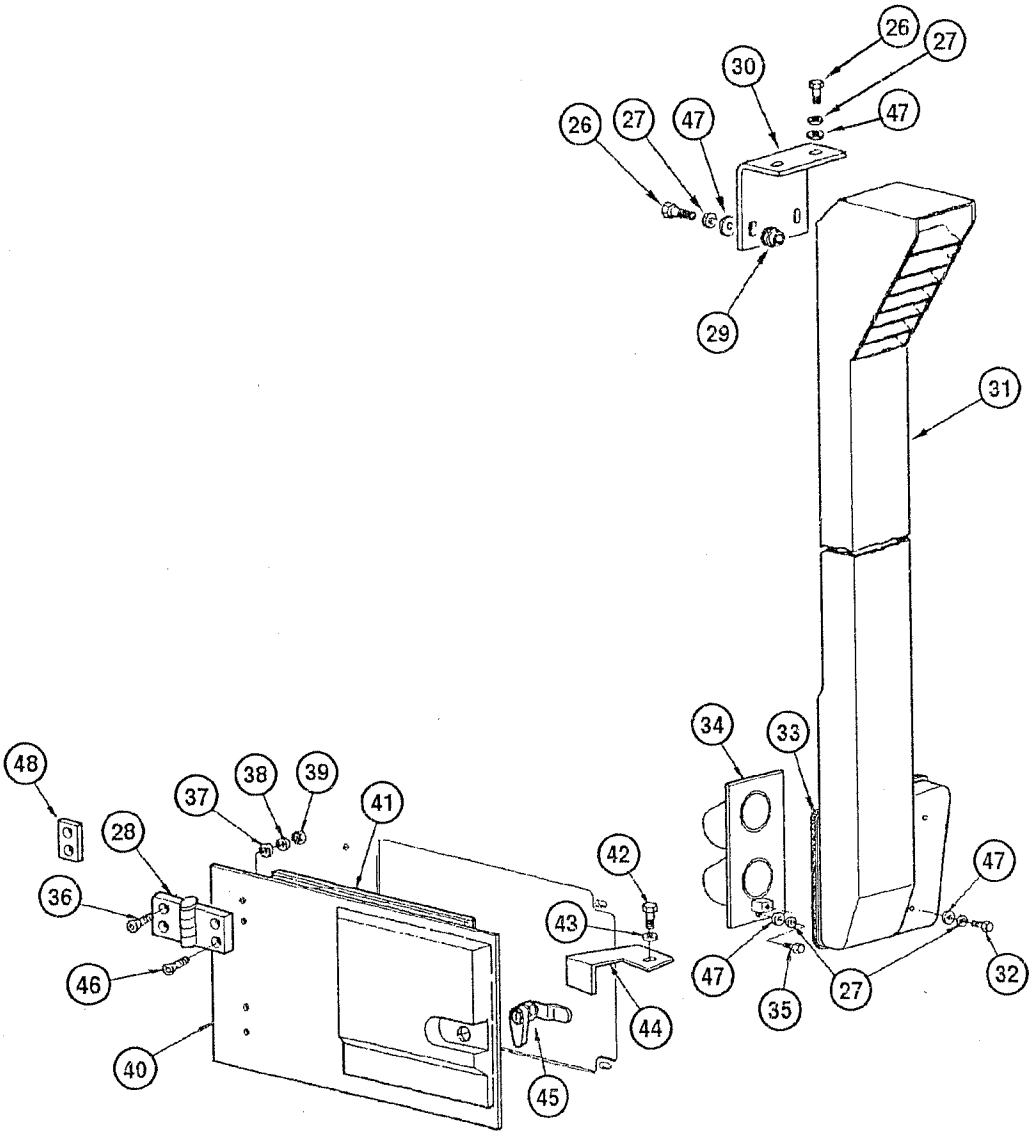
26
27
30
47
26
27
47
29
31
48
37
38
39
41
28
42
36
43
47
47
46
44
35
27
32
40
45

ITEM REF.	PART N° PIEZA N° PIECE N°	QTY. CANT. QTE.	DESCRIPTION (English)	DESCRIPCIÓN (Español)	DESCRIPTION (Français)
1	75255052	2	RETAINER	RETÉN	RETENTEUR
2	15644101	4	BOLT	TORNILLO	VIS
3	75254422	1	COVER	TAPA	COUVERCLE
4	10902030	4	BOLT	TORNILLO	VIS
5	10730107	4	WASHER	ARANDELA	RONDELLE
6	10902021	6	BOLT	TORNILLO	VIS
7	75326979	1	FILTER	FILTRO	FILTRE
8	75326728	2	PLATE	PLACA	PLAQUE
9	75326732	1	MOLDING	MOLDURA	BATI
10	10902030	6	BOLT	TORNILLO	VIS
11	75310737	1	HOUSING suction	CAJA aspiración	BOITE aspirant
12	75289914	1	ACTUATOR	ACCIONADOR	ACTUATEUR
13	75326915	1	SEAL	SELLO	BAGUE d´etancheite
14	75326911	1	SEAL	SELLO	BAGUE d´etancheite
15	75326913	1	SEAL	SELLO	BAGUE d´etancheite
16	75326751	1	PLATE	PLACA	PLAQUE
17	75326914	1	SEAL	SELLO	BAGUE d´etancheite
18	75326564	2	TUBE flexible	TUBO flexible	TUBE flexible
19	10730101	6	WASHER	ARANDELA	RONDELLE
20	75201642	4	CLAMP	ABRAZADERA	COLLIER
21	75326757	1	DEFLECTOR	DEFLECTOR	DEFLECTEUR
22	75326755	1	HOUSING suction	CAJA aspiración	BOITE aspirant
23	75254720	1	RETAINER	RETÉN	RETENTEUR
24	75255212	1	RETAINER	RETÉN	RETENTEUR
25	75254721	1	RETAINER	RETÉN	RETENTEUR
26	16043831	4	BOLT	TORNILLO	VIS
27	10569371	8	WASHER lock	ARANDELA traba	RONDELLE d'arret
28	75313358	2	HINGE	BISAGRA	CHARNIÈRE
29	79089658	2	MOUNT	COJÍN	COUSSIN
30	75254987	1	BRACKET	SOPORTE	SUPPORT
31	75326851	1	TUBE **(Nota 1)**	TUBO **(Nota 1)**	TUBE **(Nota 1)**
31	75326854	1	TUBE	TUBO	TUBE
32	16044131	2	BOLT	TORNILLO	VIS
33	75326919	1	SEAL	SELLO	BAGUE d´etancheite
34	75326722	1	FLANGE	FLANGE	BRIDE
35	16043631	2	BOLT	TORNILLO	VIS
36	71101790	4	BOLT	TORNILLO	VIS
37	75313414	4	WASHER	ARANDELA	RONDELLE
38	71101791	4	WASHER lock	ARANDELA presión	RONDELLE d'arret
39	75310333	4	NUT	TUERCA	ÉCROU
40	71103177	1	COVER	TAPA	COUVERCLE
41	75313711	1	WEATHERSTRIP	GUARNICIÓN	JOINT
42	16043134	1	BOLT	TORNILLO	VIS
43	10519601	1	WASHER	ARANDELA	RONDELLE
44	75326758	1	LOCK	TRABA	ARRÊT
44	75327063	1	LOCK **(Nota 2)**	TRABA **(Nota 2)**	ARRÊT **(Nota 2)**
45	71103178	1	LOCK	CERRADURA	LOQUET
46	71101812	4	BOLT	TORNILLO	VIS
47	12642021	8	WASHER	ARANDELA	RONDELLE
48	71103179		SHIM (UAR)	CALZO (UCN)	CALE (USB)

Note 1: Low profile cab
Nota 1: Cabina perfil bajo
Note 1: Cabine profil bas

Note 2: For machines without air conditioning
Nota 2: Para máquinas sin aire acondicionado
Note 2: Pour machines sans climatisation

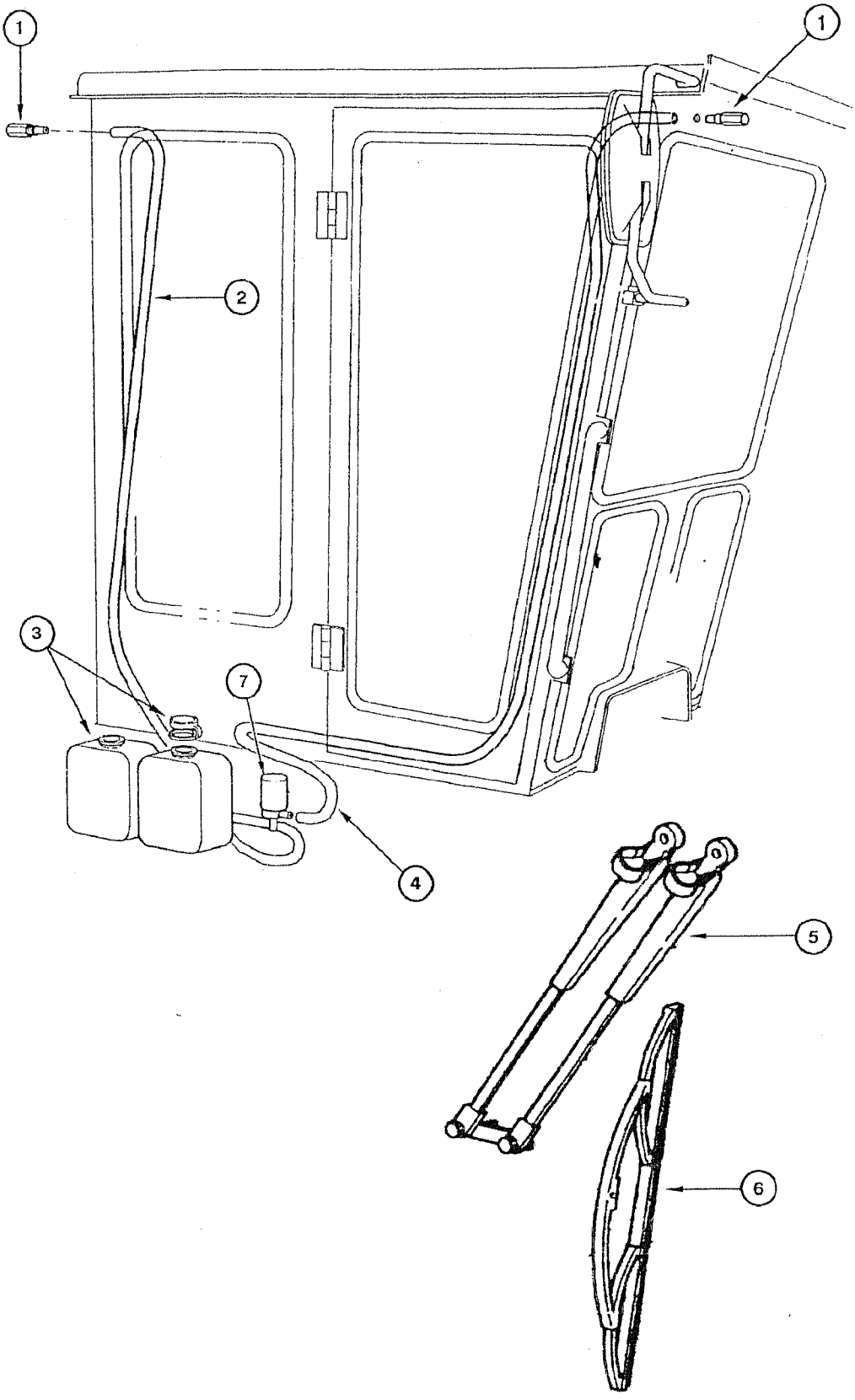
1
1
2
3
7
4
5
6

ITEM REF.	PART Nº PIEZA Nº PIECE Nº	QTY. CANT. QTE.	DESCRIPTION (English)	DESCRIPCIÓN (Español)	DESCRIPTION (Français)
1	75310316	2	SPRAYER	NEBULIZADOR	PULVÉRISATEUR
2	75310318	1	HOSE front	MANGUERA delantera	TUYAU avant
3	75286906	1	RESERVOIR	DEPÓSITO	RESERVOIR
4	75310319	1	HOSE rear	MANGUERA trasera	TUYAU arrière
5	75313346	1	ARM front blade **(Note 1)**	BRAZO delantera **(Nota 1)**	BRAS avant **(Note 1)**
5	75313345	1	ARM front blade	BRAZO delantera	BRAS avant
5	71101599	1	ARM rear blade **(Note 1)**	BRAZO trasera **(Nota 1)**	BRAS arrière **(Note 1)**
5	75313346	1	ARM front blade **(Note 1)**	BRAZO delantera **(Nota 1)**	BRAS avant **(Note 1)**
6	75313348	1	BLADE front **(Note 1)**	PALETA delantera **(Nota 1)**	BLADE avant **(Note 1)**
6	75313347	1	BLADE front	PALETA delantera	BLADE avant
6	71101600	1	BLADE rear **(Note 1)**	PALETA trasera **(Nota 1)**	BLADE arriere **(Note 1)**
6	75313348	1	BLADE front **(Note 1)**	PALETA delantera **(Nota 1)**	BLADE avant **(Note 1)**
7	75286901	2	PUMP	BOMBA	POMPE

Note 1: Low profile cab
Nota 1: Cabina perfil bajo
Note 1: Cabine profil bas

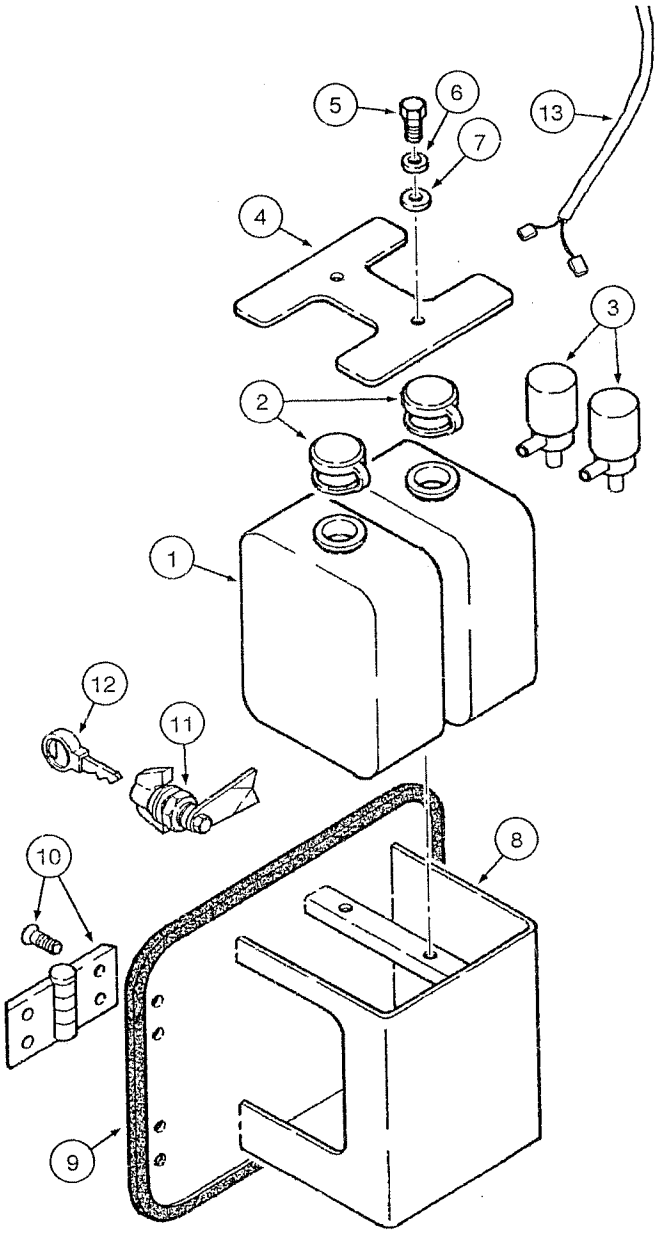
5
6
7
13
4
3
2
1
12
11
10
8
9

ITEM REF.	PART Nº PIEZA Nº PIECE Nº	QTY. CANT. QTE.	DESCRIPTION (English)	DESCRIPCIÓN (Español)	DESCRIPTION (Français)
1	75286906	2	RESERVOIR	DEPÓSITO	RESERVOIR
2	75286905	2	COVER	TAPA	COUVERCLE
3	75286901	2	PUMP	BOMBA	POMPE
4	75324935	1	PLATE	PLACA	PLAQUE
5	10902231	2	BOLT	TORNILLO	VIS
6	10516471	2	WASHER	ARANDELA	RONDELLE
7	14496431	2	WASHER	ARANDELA	RONDELLE
8	75324934	1	COVER	TAPA	COUVERCLE
9	75313711	1	WEATHERSTRIP	GUARNICIÓN	JOINT
10	REF	1	HINGE (p.9-74)	BISAGRA (p.9-74)	CHARNIÈRE (p.9-74)
11	75313710	1	LOCK	CERRADURA	LOQUET
12	1964831C2	1	KEY lock	LLAVE cerradura	CLÉ serrure
13	71101792	1	HARNESS	MAZO-DE-CABLES	FAISCEAU

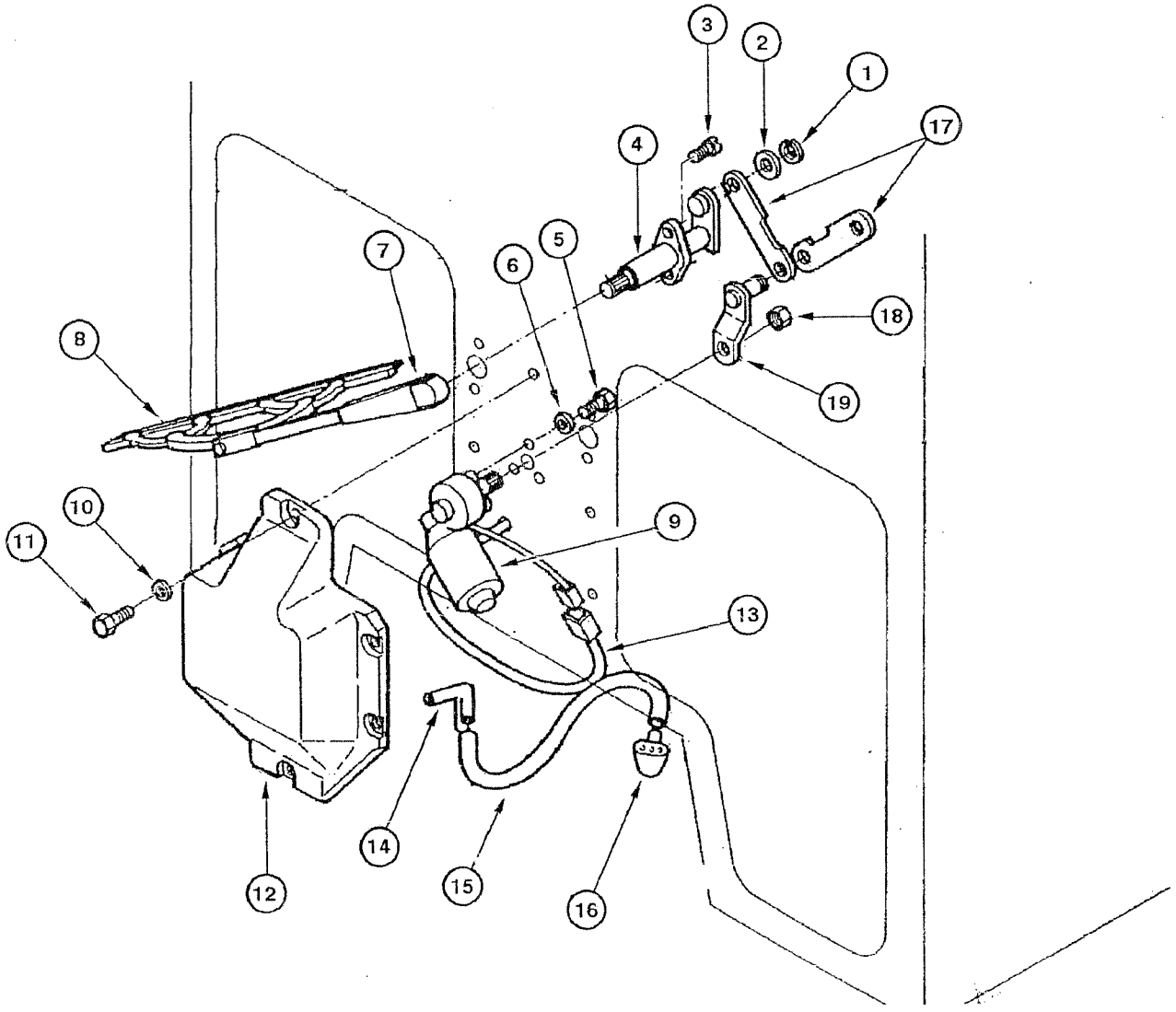
3
2
1
17
4
7
6
5
18
8
19
10
11
9
13
14
15
16
12

ITEM REF.	PART Nº PIEZA Nº PIECE Nº	QTY. CANT. QTE.	DESCRIPTION (English)	DESCRIPCIÓN (Español)	DESCRIPTION (Français)
1	75289101	3	RING lock	ANILLO traba	SEGMENT d'arret
2	75289102	3	WASHER	ARANDELA	RONDELLE
3	75289103	4	BOLT	TORNILLO	VIS
4	75289097	2	SHAFT	EJE	ARBRE
5	75310322	3	BOLT	TORNILLO	VIS
6	75287780	3	WASHER	ARANDELA	RONDELLE
7	75289095	2	ARM	BRAZO	BRAS
8	75289096	2	BLADE	PALETA	BALAI
9	75289094	1	MOTOR Assy	MOTOR Conj.	MOTEUR Ens.
10	85801991	6	WASHER	ARANDELA	RONDELLE
11	79105220	6	BOLT	TORNILLO	VIS
12	75257924	1	COVER	TAPA	COUVERCLE
13	75253140	1	HARNESS	MAZO-DE-CABLES	FAISCEAU
14	73126580	1	CONNECTOR	CONECTADOR	CONNECTEUR
15	75286900	1	HOSE	MANGUERA	TUYAU
16	75254110	2	SPRAYER	NEBULIZADOR	PULVÉRISATEUR
17	75289098	2	LEVER	PALANCA	LEVIER
18	75289100	1	NUT	TUERCA	ÉCROU
19	75289099	1	LEVER	PALANCA	LEVIER

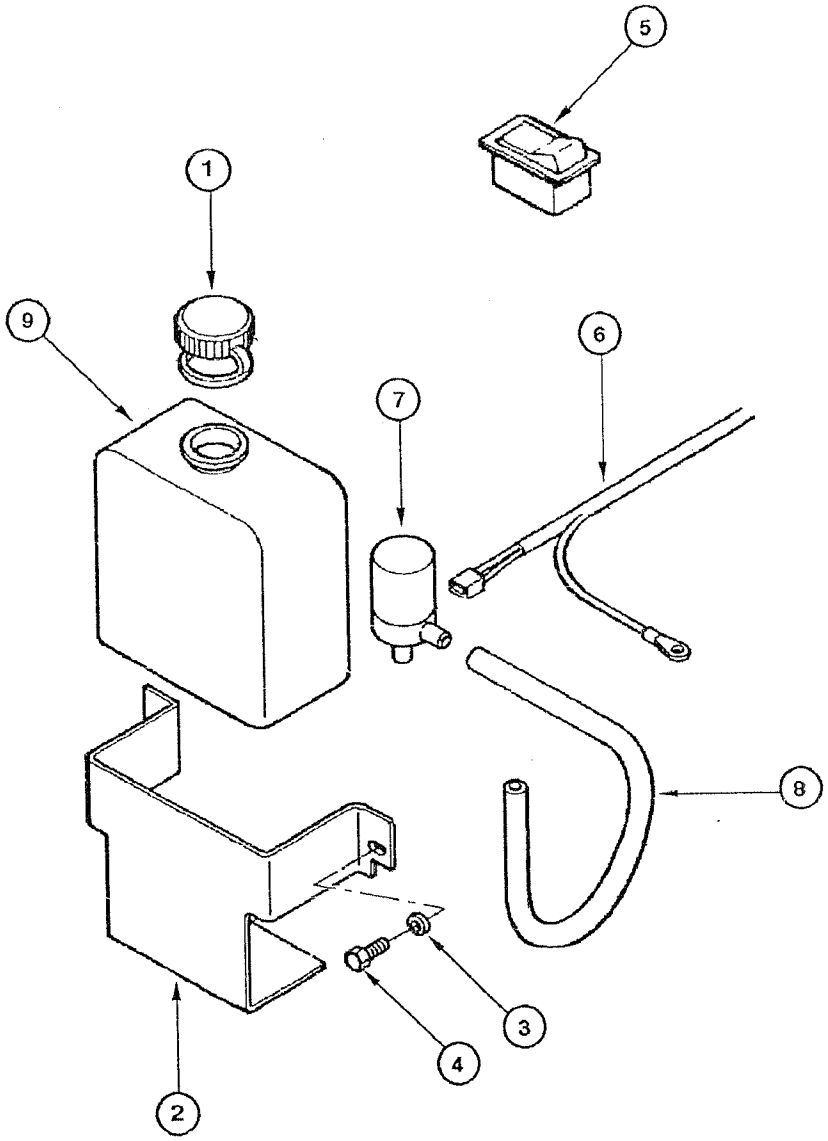
5
1
9
6
7
8
3
4
2

ITEM REF.	PART Nº PIEZA Nº PIECE Nº	QTY. CANT. QTE.	DESCRIPTION (English)	DESCRIPCIÓN (Español)	DESCRIPTION (Français)
1	75286905	1	COVER	TAPA	COUVERCLE
2	75281092	1	BRACKET	SOPORTE	SUPPORT
3	12644421	2	WASHER	ARANDELA	RONDELLE
4	10979421	2	BOLT	TORNILLO	VIS
5	75253173	1	SWITCH	INTERRUPTOR	INTERRUPTEUR
6	75253131	1	HARNESS	MAZO-DE-CABLES	FAISCEAU
7	75286901	1	PUMP	BOMBA	POMPE
8	75286900	1	HOSE	MANGUERA	TUYAU
9	75286906	1	RESERVOIR	DEPÓSITO	RESERVOIR

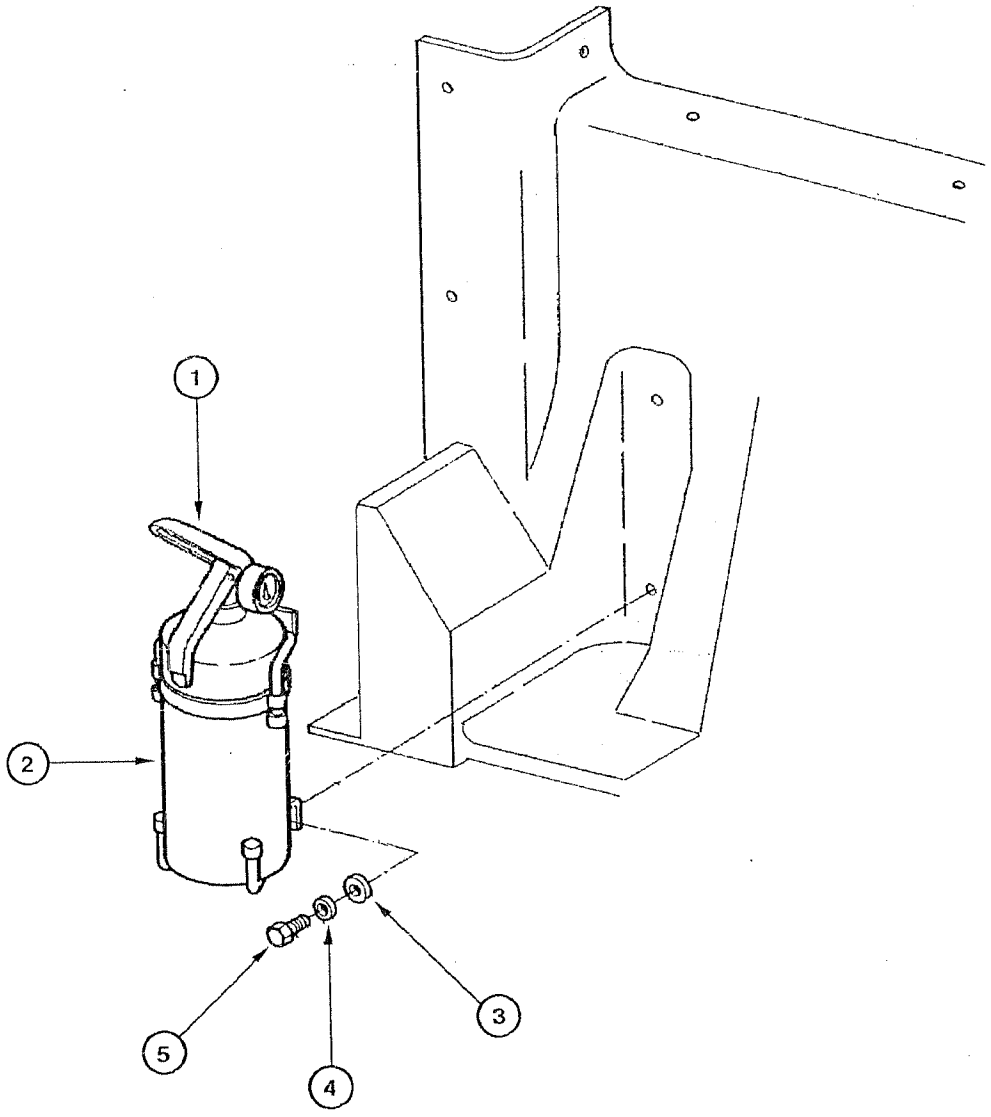
1
2
3
4
5

ITEM REF.	PART Nº PIEZA Nº PIECE Nº	QTY. CANT. QTE.	DESCRIPTION (English)	DESCRIPCIÓN (Español)	DESCRIPTION (Français)
1	75245052	1	FIRE EXTINGUISHER	EXTINTOR	EXTINCTEUR
2	75245053	1	BRACKET	SOPORTE	SUPPORT
3	12644421	2	WASHER	ARANDELA	RONDELLE
4	10516471	2	WASHER	ARANDELA	RONDELLE
5	10902431	2	BOLT	TORNILLO	VIS

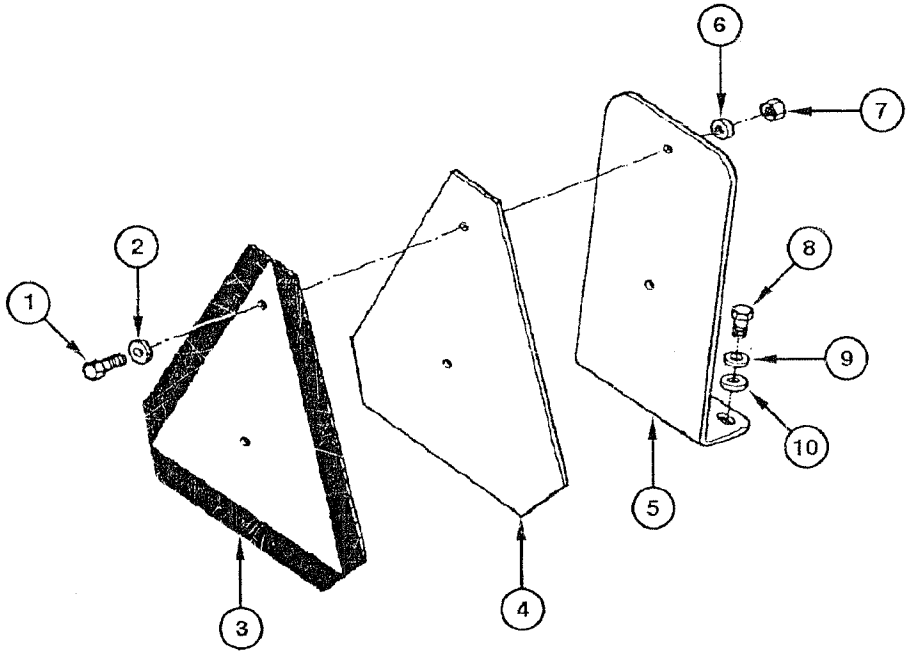
1
2
3
4
5
6
7
8
9
10

ITEM REF.	PART Nº PIEZA Nº PIECE Nº	QTY. CANT. QTE.	DESCRIPTION (English)	DESCRIPCIÓN (Español)	DESCRIPTION (Français)
1	10902631	2	BOLT	TORNILLO	VIS
2	10730101	2	WASHER	ARANDELA	RONDELLE
3	321-4311	1	DECAL	CALCOMANIA	ADHESIF
4	83976446	1	PLATE	PLACA	PLAQUE
5	75322859	1	BRACKET	SOPORTE	SUPPORT
6	10516473	2	WASHER	ARANDELA	RONDELLE
7	15896221	2	NUT	TUERCA	ÉCROU
8	16043431	2	BOLT	TORNILLO	VIS
9	10516671	2	WASHER lock	ARANDELA presión	RONDELLE d'arret
10	10519621	2	WASHER	ARANDELA	RONDELLE

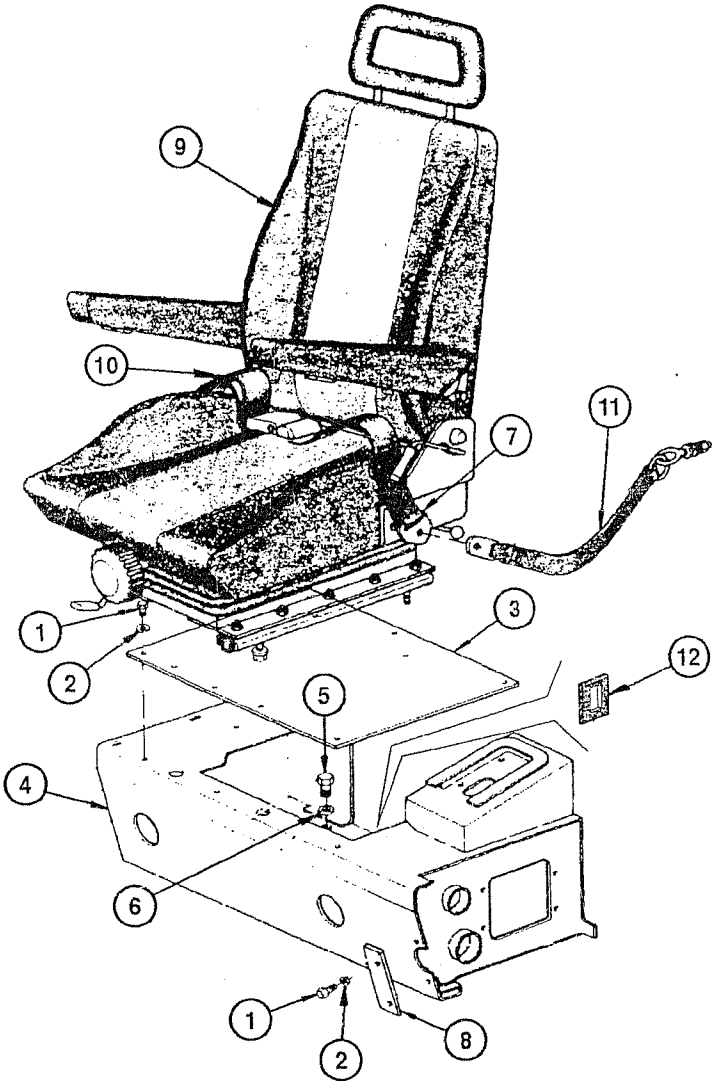
9
10
11
7
1
2
3
12
5
4
6
1
2
8

ITEM REF.	PART Nº PIEZA Nº PIECE Nº	QTY. CANT. QTE.	DESCRIPTION (English)	DESCRIPCIÓN (Español)	DESCRIPTION (Français)
1	16043131	8	BOLT	TORNILLO	VIS
2	10519621	8	WASHER	ARANDELA	RONDELLE
3	75281144	1	COVER	TAPA	COUVERCLE
4	75326763	1	BRACKET **(Note 1)**	SOPORTE **(Nota 1)**	SUPPORT **(Note 1)**
4	75253776	1	BRACKET	SOPORTE	SUPPORT
5	16043631	4	BOLT	TORNILLO	VIS
6	12642021	8	WASHER	ARANDELA	RONDELLE
7	REF	1	BELT safety **(p.9-108)**	CINTURÓN de seguridad **(p.9-108)**	CEINTURE de sécurité **(p.9-108)**
8	75281142	1	PLATE lower	PLACA inferior	PLAQUE inférieur
9	REF	1	SEAT Assy. **(p.9-108)**	ASIENTO Conj. **(p.9-108)**	SIEGE Ens. **(p.9-108)**
10	REF	1	BELT safety **(p.9-108)**	CINTURÓN de seguridad **(p.9-108)**	CEINTURE de sécurité **(p.9-108)**
11	75312144	2	BELT	CINTURÓN	CEINTURE
12	75327065	1	WEATHERSTRIP **(Note 1)**	GUARNICIÓN **(Nota 1)**	JOINT **(Note 1)**
12	75327066	1	WEATHERSTRIP **(Note 1)**	GUARNICIÓN **(Nota 1)**	JOINT **(Note 1)**

Note 1: For machines with closed cab
Nota 1: Para máquinas con cabine cerrada
Note 1: Pour machines avec cabine fermé

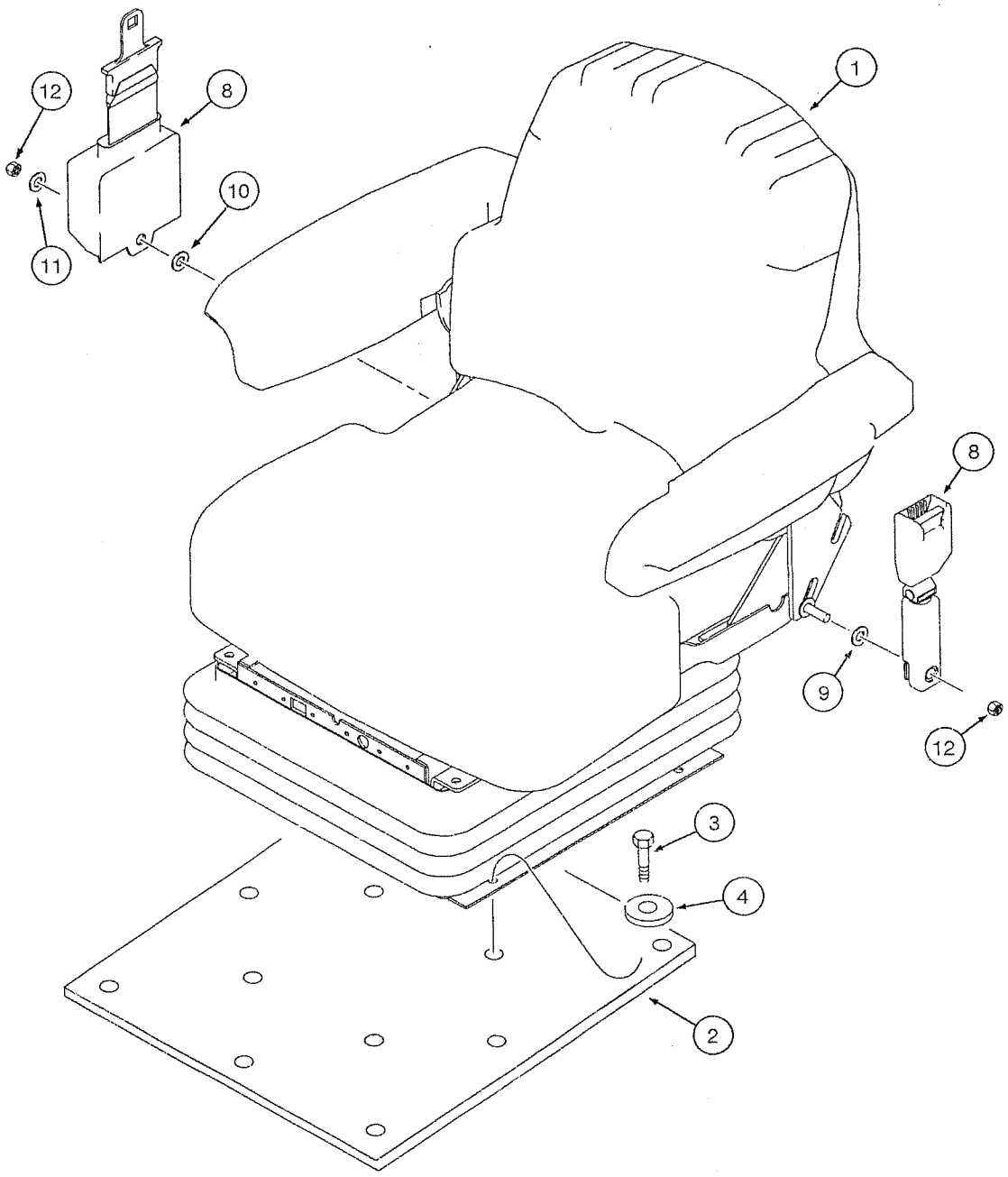
1
2
3
4
8
8
9
10
11
12
12

ITEM REF.	PART Nº PIEZA Nº PIECE Nº	QTY. CANT. QTE.	DESCRIPTION (English)	DESCRIPCIÓN (Español)	DESCRIPTION (Français)
1	399257A1	1	SEAT Fabric Assy. (p.9-110)	ASIENTO Tejido Conj. (p.9-110)	SIEGE tissu Ens. (p.9-110)
1	399259A1	1	SEAT Suspension Assy. (p.9-118)	ASIENTO Suspension Conj. (p.9-118)	SIEGE Suspension Ens. (p.9-118)
1	399261A1	1	SEAT Vinyl Assy.	ASIENTO Vinilo Conj.	SIEGE vinyle Ens.
2	87539163	1	PLATE upper	PLACA	PLAQUE
3	16043631	4	BOLT	TORNILLO	VIS
4	12642021	4	WASHER	ARANDELA	RONDELLE
8	249116A1	1	BELT safety 51mm	CINTURÓN de seguridad 51mm	CEINTURE de sécurité 51mm
9	NSS	1	WASHER	ARANDELA	RONDELLE
10	NSS	1	WASHER	ARANDELA	RONDELLE
11	495-11047	1	WASHER	ARANDELA	RONDELLE
12	231-2447	2	NUT lock	TUERCA traba	ÉCROU d'arret
8	249117A1	1	BELT safety 76mm	CINTURÓN de seguridad 76mm	CEINTURE de sécurité 76mm
9	NSS	1	WASHER	ARANDELA	RONDELLE
10	NSS	1	WASHER	ARANDELA	RONDELLE
11	495-11047	1	WASHER	ARANDELA	RONDELLE
12	231-2447	2	NUT lock	TUERCA traba	ÉCROU d'arret

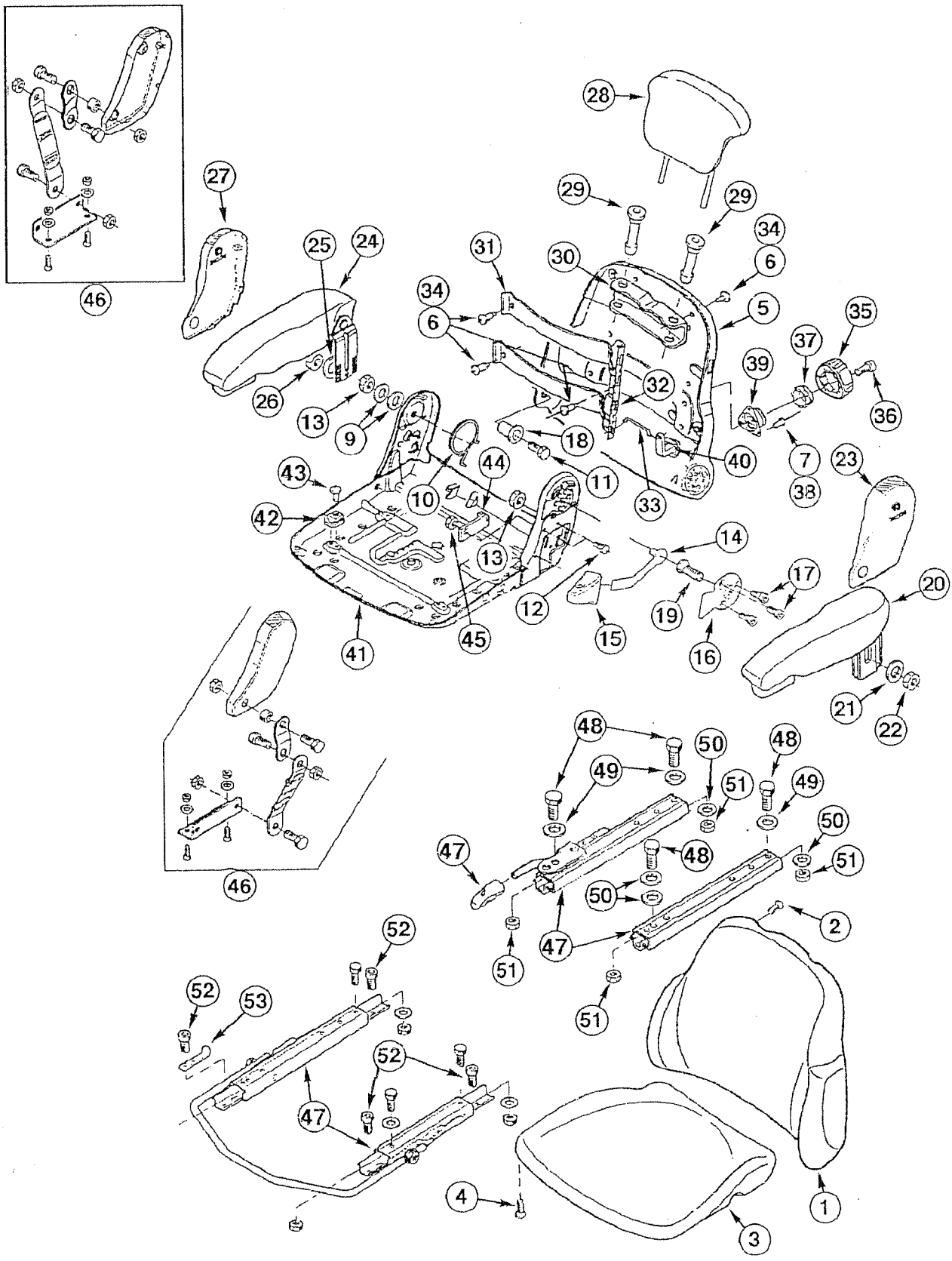
46
27
25
24
26
13
9
31
34
6
30
28
29
29
34
6
5
35
37
39
36
32
18
40
7
38
23
11
33
43
44
10
42
14
17
20
13
12
19
15
16
41
45
21
22
48
49
50
51
48
49
50
51
47
48
50
51
47
2
51
51
52
52
53
47
52
4
1
3
46

ITEM REF.	PART Nº PIEZA Nº PIECE Nº	QTY. CANT. QTE.	DESCRIPTION (English)	DESCRIPCIÓN (Español)	DESCRIPTION (Français)
	346300A1	1	SEAT upper vinyl Assy.	ASIENTO superior vinilo Conj.	SIEGE supérieur vinyle Ens.
	399261A1	1	SEAT Vinyl Assy.	ASIENTO Vinilo Conj.	SIEGE vinyle Ens.
	399257A1	1	SEAT Fabric Assy.	ASIENTO Tejido Conj.	SIEGE tissu Ens.
	347041A1	1	SEAT upper fabric Assy.	ASIENTO superior tejido Conj.	SIEGE supérieur tissu Ens.
	346301A1	1	CUSHION backrest vinyl	RESPALDO vinilo	APPUI siège vinyle
	347042A1	1	CUSHION backrest fabric	RESPALDO tejido	APPUI tissu
1	NSS	1	CUSHION backrest	RESPALDO asiento	APPUI siège
2	345726A1	4	BOLT	TORNILLO	VIS
	346302A1	1	CUSHION seat vinyl	ASIENTO vinilo	SIÈGE vinyle
	347043A1	1	CUSHION seat fabric	ASIENTO tejido	SIÈGE tissu
3	NSS	1	CUSHION seat	ASIENTO	SIÈGE
4	345726A1	4	BOLT	TORNILLO	VIS
5	345764A1	1	PLATE cover	PLACA cubierta	PLAQUE couvercle
5	NSS	1	COVER	TAPA	COUVERCLE
6	345731A1	7	BOLT	TORNILLO	VIS
7	345771A1	3	RIVET	REMANCHE	RIVET
9	345778A1	1	KIT seatback adjust	JUEGO ajuste	JEU réglage
9	934058R1	2	WASHER	ARANDELA	RONDELLE
10	345743A1	1	SPRING	RESORTE	RESSORT
11	345748A1	1	BOLT (M8x40)	TORNILLO (M8x40)	VIS (M8x40)
12	864-8016	2	BOLT (M8x16)	TORNILLO (M8x16)	VIS (M8x16)
13	60-4845T1	2	NUT	TUERCA	ÉCROU
14	345749A1	1	LEVER	PALANCA	LEVIER
15	345752A1	1	HANDLE	PERILLA	POMMEAU
16	345753A1	1	PLATE	PLACA	PLAQUE
17	345754A1	3	BOLT (M6x10)	TORNILLO (M6x10)	VIS (M6x10)
18	345774A1	1	BUSHING	BUJE	DOUILLE
19	345776A1	1	BOLT (M8x18)	TORNILLO (M8x18)	VIS (M8x18)
20	345744A1	1	ARM-REST LH	REPOZA-BRAZO Izq.	ACCOUDOIR gauche
21	345729A1	1	WASHER	ARANDELA	RONDELLE
22	832-10408	1	NUT (M8)	TUERCA (M8)	ÉCROU (M8)
23	345741A1	1	COVER LH	CAPA Izq.	COUVERCLE gauche
24	345755A1	1	ARM-REST RH	REPOZA-BRAZO Der.	ACCOUDOIR droit
25	345729A1	1	WASHER	ARANDELA	RONDELLE
26	832-10408	1	NUT (M8)	TUERCA (M8)	ÉCROU (M8)
27	345756A1	1	COVER RH	CAPA Der.	COUVERCLE droit
28	345727A1	1	HEADREST fabric	APOYA-CABEZA tejido	APPUI de tête tissu
28	346303A1	1	HEADREST vinyl	APOYA-CABEZA vinilo	APPUI de tête vinyle
29	345765A1	2	BUSHING	BUJE	DOUILLE
30	345766A1	1	RETAINER	RETÉN	RETENTEUR
	345767A1	1	KIT lumbar support	JUEGO soporte	JEU support
31	345732A1	2	PLATE	PLACA	PLAQUE
32	345733A1	1	PLATE	PLACA	PLAQUE
33	345730A1	1	ROD	VÁSTAGO	TIGE
34	345731A1	7	BOLT	TORNILLO	VIS
35	345769A1	1	HANDLE	PERILLA	POMMEAU
36	345768A1	1	BOLT (M6x10)	TORNILLO (M6x10)	VIS (M6x10)
37	345770A1	1	BUSHING	BUJE	DOUILLE
38	345771A1	3	RIVET	REMANCHE	RIVET
39	345772A1	1	BRACKET	SOPORTE	SUPPORT
40	345773A1	1	LEVER	PALANCA	LEVIER
41	345747A1	1	STRUCTURE	ESTRUCTURA	STRUCTURE
42	345777A1	4	RIVET	REMANCHE	RIVET
43	345737A1	4	GUIDE	GUIA	GUIDE
44	345786A1	1	STOP	TOPE	BUTEE

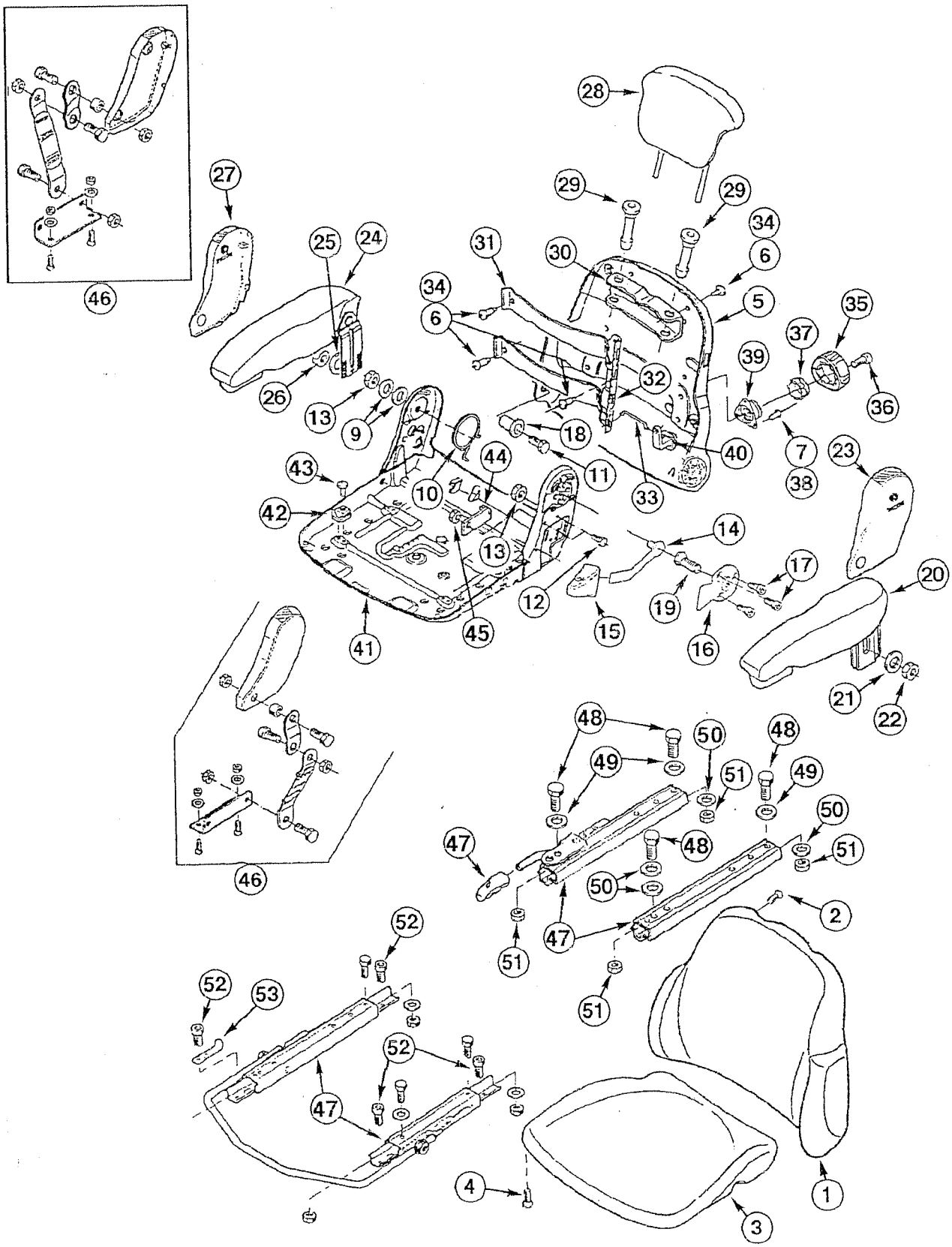
46
27
25
24
26
13
9
31
30
28
29
29
34
6
34
6
5
35
37
39
32
36
18
40
7
38
11
33
23
43
44
10
42
14
17
20
13
12
19
15
16
41
45
21
22
48
50
48
49
49
51
47
48
50
51
50
47
51
2
51
52
52
53
52
47
4
1
3

ITEM REF.	PART Nº PIEZA Nº PIECE Nº	QTY. CANT. QTE.	DESCRIPTION (English)	DESCRIPCIÓN (Español)	DESCRIPTION (Français)
45	832-10408	1	NUT (M8)	TUERCA (M8)	ÉCROU (M8)
46	345785A1	1	KIT belt	JUEGO correa	JEU courroie
47	345783A1	1	KIT seat rails	JUEGO rail asiento	JEU rail siège
48	934678R1	4	BOLT (M8x16)	TORNILLO (M8x16)	VIS (M8x16)
49	345729A1	3	WASHER	ARANDELA	RONDELLE
50	934058R1	4	WASHER	ARANDELA	RONDELLE
51	345728A1	4	NUT (M8)	TUERCA (M8)	ÉCROU (M8)
52	864-8025	6	BOLT (M8x25)	TORNILLO (M8x25)	VIS (M8x25)
53	346103A1	1	BRACKET	SOPORTE	SUPPORT

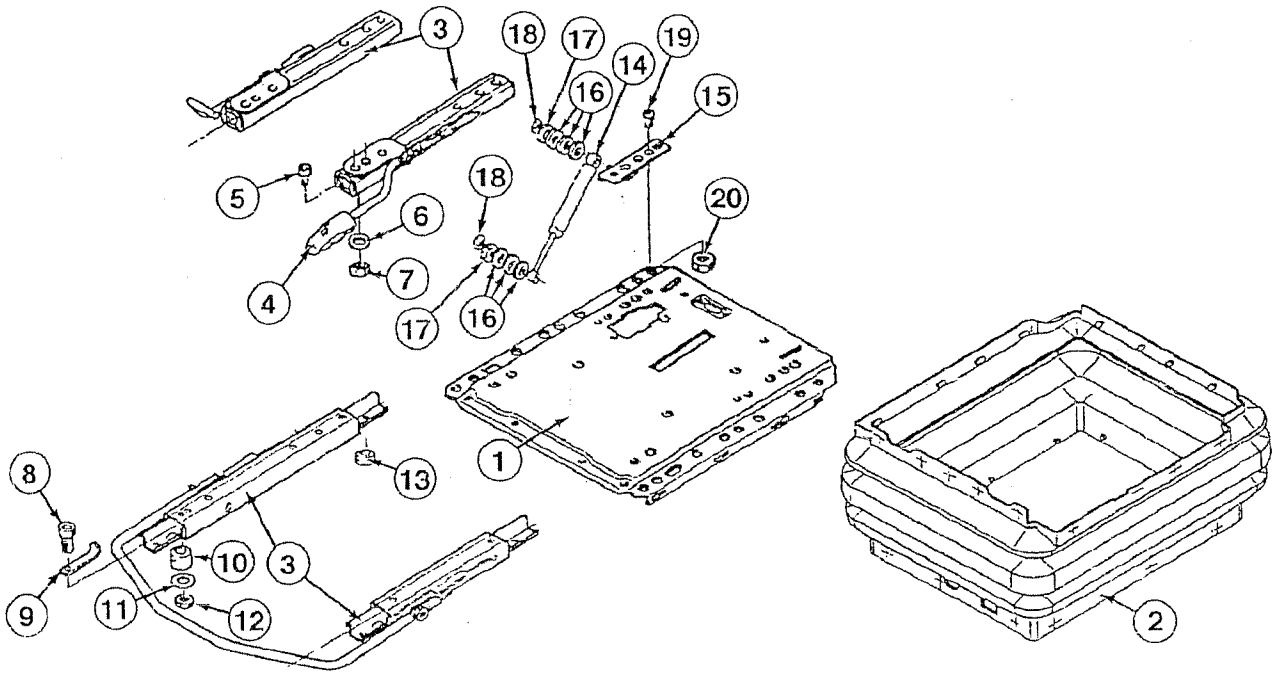
3
18
17
19
14
16
15
5
18
20
6
4
7
17
16
1
2
8
13
10
3
9
11
12

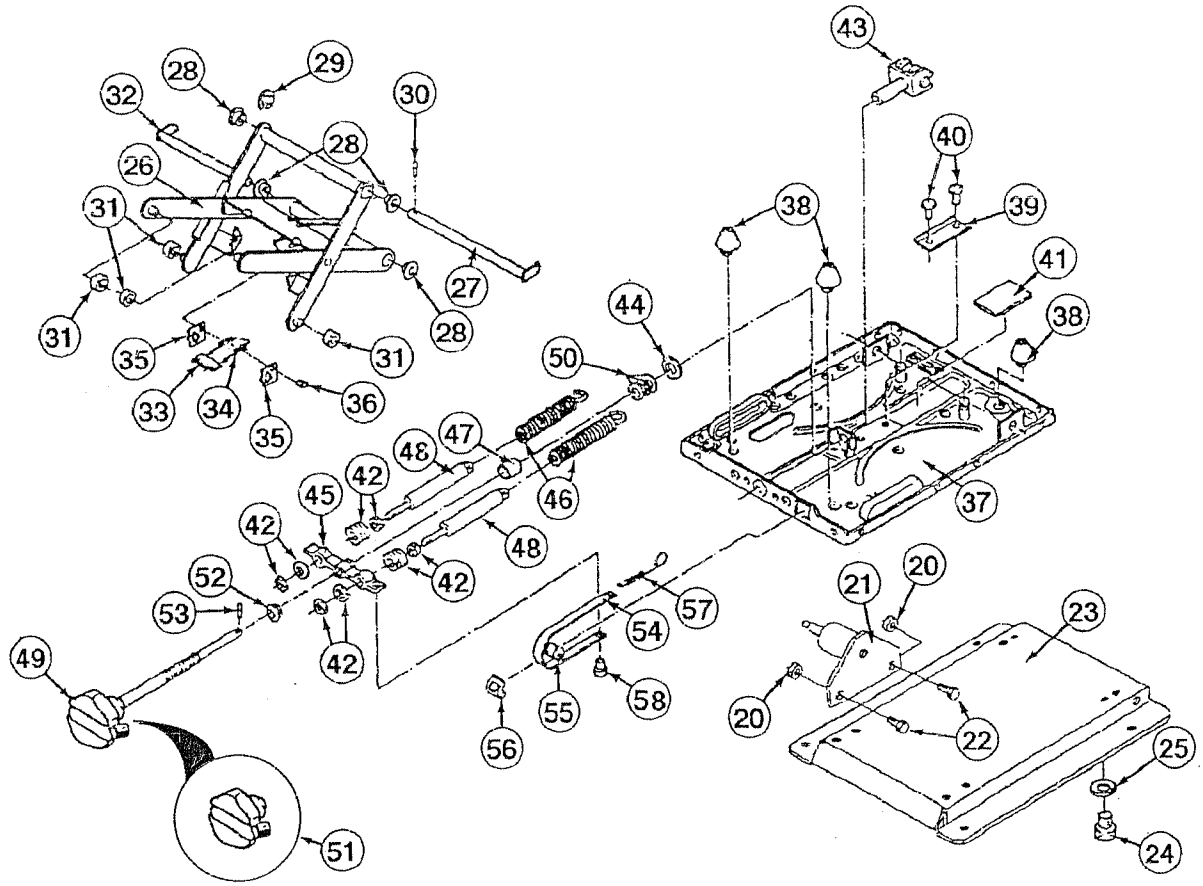
43
28
29
32
30
40
28
26
38
39
31
41
27
44
38
31
28
50
35
33
34
36
35
47
48
46
42
45
37
42
48
42
52
53
57
54
42
21
20
23
49
55
58
20
22
25
56
24
51

ITEM REF.	PART Nº PIEZA Nº PIECE Nº	QTY. CANT. QTE.	DESCRIPTION (English)	DESCRIPCIÓN (Español)	DESCRIPTION (Français)
1	399261A1	1	SEAT Vinyl Assy.	ASIENTO Vinilo Conj.	SIEGE vinyle Ens.
1	399257A1	1	SEAT Fabric Assy.	ASIENTO Tejido Conj.	SIEGE tissu Ens.
1	346085A1	1	SUSPENSION Assy.	SUSPENSIÓN Conj.	SUSPENSION Ens.
1	346086A1	1	PLATE upper seat	PLACA asiento superior	PLAQUE siège supérieur
2	346087A1	1	BOOT	PROTECTOR	ANTI-poussière
3	345783A1	1	KIT seat rails	JUEGO rail asiento	JEU rail siège
4	NSS	1	HANDLE	PERILLA	POMMEAU
5	864-8025	4	BOLT (M8x25)	TORNILLO (M8x25)	VIS (M8x25)
6	345729A1	4	WASHER	ARANDELA	RONDELLE
7	832-10408	4	NUT (M8)	TUERCA (M8)	ÉCROU (M8)
8	864-8025	6	BOLT (M8x25)	TORNILLO (M8x25)	VIS (M8x25)
9	346103A1	1	BRACKET	SOPORTE	SUPPORT
10	346089A1	5	BEARING bracket	RODAMIENTO soporte	ROULEMENT support
11	345729A1	6	WASHER	ARANDELA	RONDELLE
12	832-10408	6	NUT M8	TUERCA M8	ÉCROU M8
13	130726A1	1	BEARING bracket	RODAMIENTO soporte	ROULEMENT support
	346097A1	1	SHOCK-ABSORBER Assy.	AMORTIGUADOR Conj.	AMORTISSEUR Ens.
14	NSS	1	SHOCK-ABSORBER	AMORTIGUADOR	AMORTISSEUR
15	346108A1	1	BRACKET	SOPORTE	SUPPORT
16	3402570R1	6	SPACER	DISTANCIADOR	ENTRETOISE
17	346109A1	2	WASHER	ARANDELA	RONDELLE
18	346110A1	2	NUT (M6)	TUERCA (M6)	ÉCROU (M6)
19	346098A1	1	BOLT	TORNILLO	VIS
20	832-10408	3	NUT (M8)	TUERCA (M8)	ÉCROU (M8)
21	346099A1	1	BRACKET	SOPORTE	SUPPORT
22	864-8016	2	BOLT (M8x16)	TORNILLO (M8x16)	VIS (M8x16)
23	346100A1	1	BASE	BASE	BASE
24	346107A1	4	BOLT	TORNILLO	VIS
25	934058R1	4	WASHER	ARANDELA	RONDELLE
	346105A1	1	ARM Assy.	BRAZO Conj.	BRAS Ens.
26	NSS	1	ARM	BRAZO	BRAS
27	346095A1	1	SHAFT	EJE	ARBRE
28	60-5623T1	4	BUSHING	BUJE	DOUILLE
29	800-4910	1	RING	ANILLO	SEGMENT
30	1281964C1	1	PIN	PASADOR	CHEVILLE
31	3225310R1	4	ROLLER	RODILLO	ROLEAU
32	346096A1	1	SHAFT	EJE	ARBRE
33	3225306R1	1	PLATE	PLACA	PLAQUE
34	130744A1	2	SPRING	RESORTE	RESSORT
35	60-1559T1	2	PLATE	PLACA	PLAQUE
36	60-1606T1	1	BOLT	TORNILLO	VIS
	346088A1	1	PLATE lower Assy.	PLACA inferior	PLAQUE inférieur
37	NSS	1	PLATE	PLACA	PLAQUE
38	3223483R1	3	STOP	TOPE	BUTEE
39	K262122	1	ANGLE-PLATE	ESQUINERA	SUPPORT
40	3225327R1	2	RIVET	REMANCHE	RIVET
41	3225314R1	1	PLATE rubber	PLACA goma	PLAQUE caoutchouc
42	346091A1	2	KIT parts	JUEGO piezas	JEU pièces
43	1281949C1	1	YOKE	HORQUILLA	FOURCHE
44	3225298R1	1	WASHER	ARANDELA	RONDELLE
45	3230238R1	1	RETAINER	RETÉN	RETENTEUR
46	3230235R1	2	SPRING	RESORTE	RESSORT
47	346089A1	1	BEARING bracket	RODAMIENTO soporte	ROULEMENT support
48	346090A1	2	SHOCK-ABSORBER Assy.	AMORTIGUADOR Conj.	AMORTISSEUR Ens.

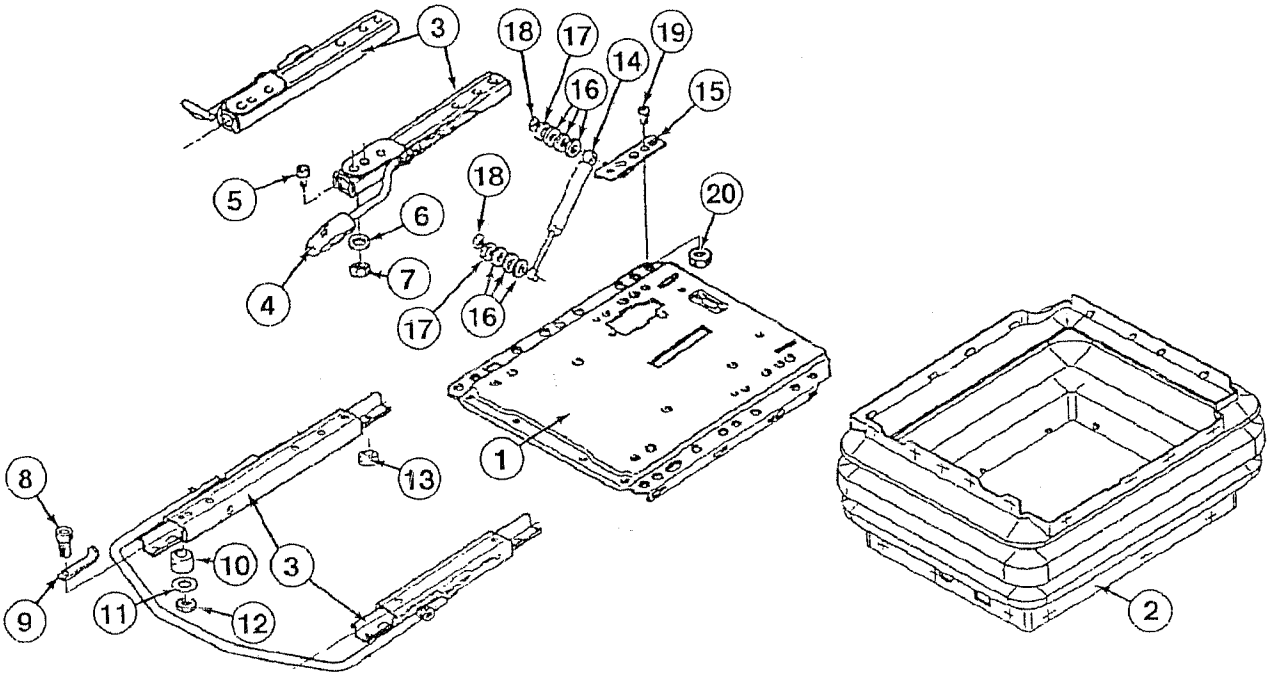
3
18
17
19
14
16
15
5
18
20
6
4
7
17
16
1
2
8
13
10
3
9
11
12

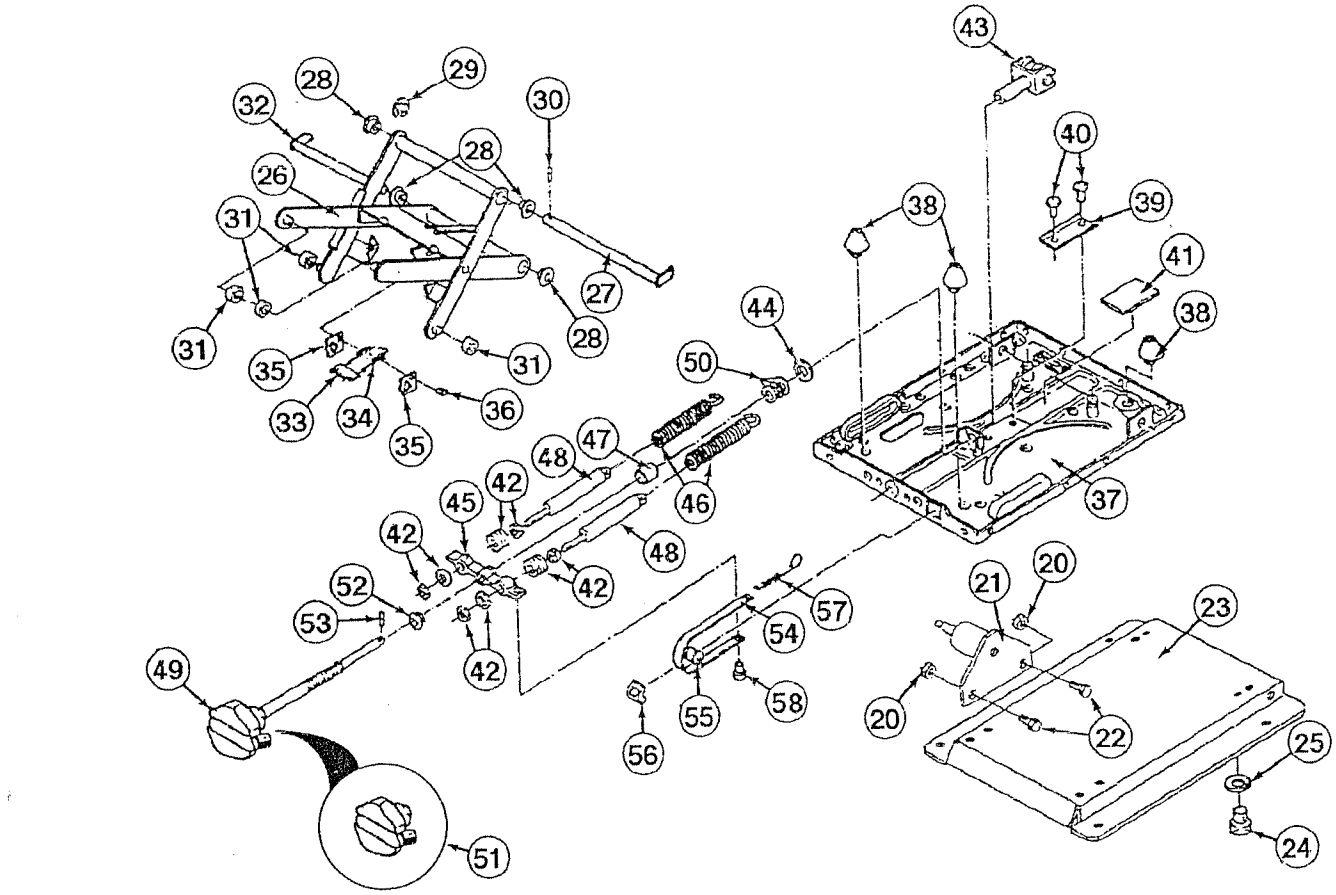
43
28
29
30
32
40
28
26
38
39
31
41
27
44
38
31
28
31
50
35
36
33
34
35
48
47
46
37
45
42
42
48
42
52
53
42
57
54
21
20
23
49
55
58
56
20
22
25
24
51

ITEM REF.	PART Nº PIEZA Nº PIECE Nº	QTY. CANT. QTE.	DESCRIPTION (English)	DESCRIPCIÓN (Español)	DESCRIPTION (Français)
49	346094A1	1	HANDLE	PERILLA	POMMEAU
50	3225318R1	1	WASHER lock	ARANDELA resorte	RONDELLE ressort
51	NSS	1	HANDLE	PERILLA	POMMEAU
52	K262120	1	BUSHING	BUJE	DOUILLE
53	346093A1	1	PIN	PASADOR	CHEVILLE
54	346092A1	1	STRAP	CINTA	BANDE
55	3225299R1	1	ROLLER	RODILLO	ROLEAU
56	3225282R1	1	GUIDE	GUIA	GUIDE
57	3225332R1	1	SPRING	RESORTE	RESSORT
58	3225315R1	1	PLUG	TAPÓN	BOUCHON

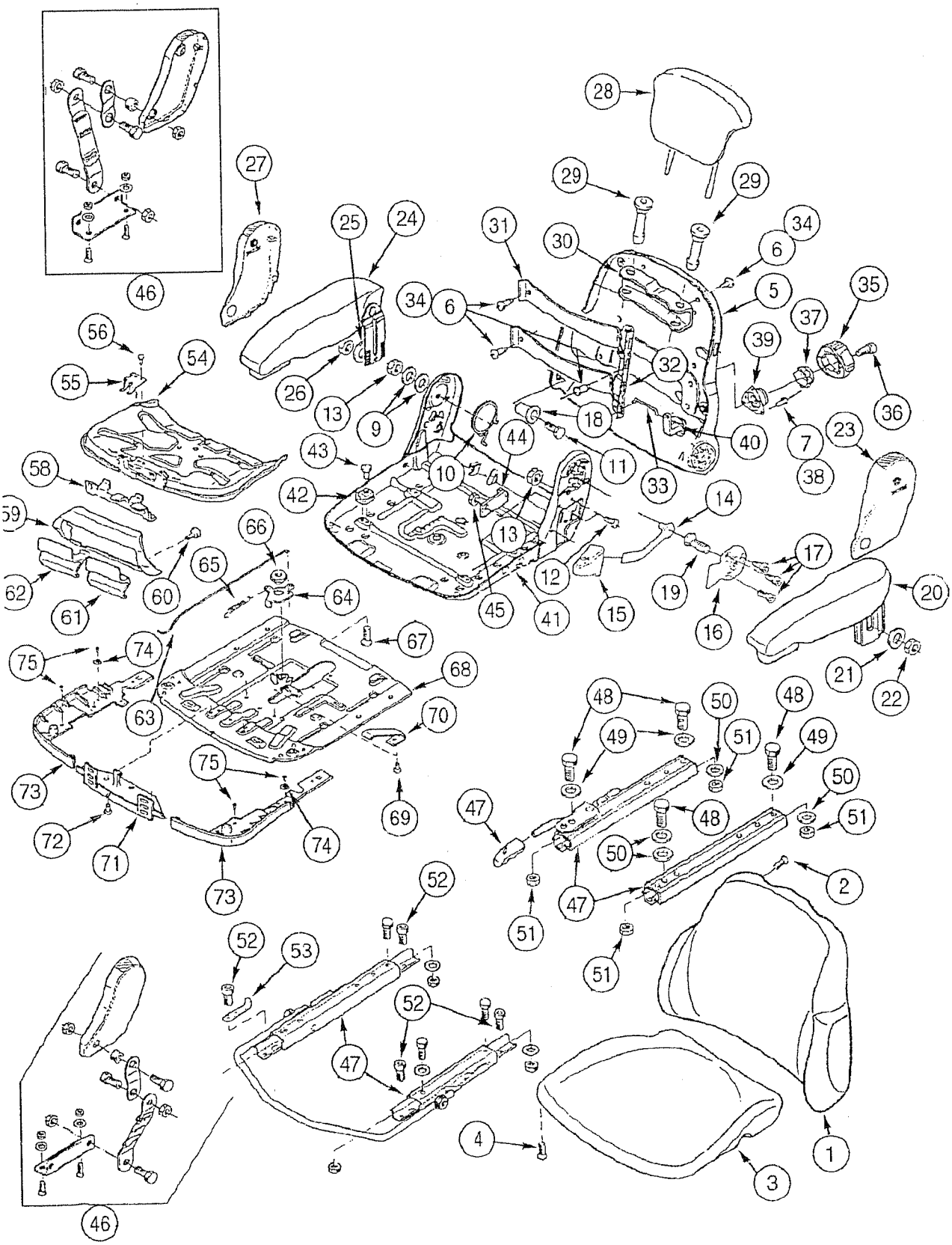

ITEM REF.	PART Nº PIEZA Nº PIECE Nº	QTY. CANT. QTE.	DESCRIPTION (English)	DESCRIPCIÓN (Español)	DESCRIPTION (Français)
	399259A1	1	SEAT Suspension Assy.	ASIENTO Suspension Conj.	SIEGE Suspension Ens.
	398546A1	1	SUSPENSION Assy.	SUSPENSIÓN Conj.	SUSPENSION Ens.
	406866A1	1	CUSHION backrest	RESPALDO asiento	APPUI siège
1	NSS	1	CUSHION backrest	RESPALDO asiento	APPUI siège
2	345726A1	4	BOLT	TORNILLO	VIS
3	406867A1	1	CUSHION seat	ASIENTO	SIÈGE
3	NSS	1	CUSHION seat	ASIENTO	SIÈGE
4	345726A1	4	BOLT	TORNILLO	VIS
5	345764A1	1	PLATE cover	PLACA cubierta	PLAQUE couvercle
5	NSS	1	COVER	TAPA	COUVERCLE
6	345731A1	7	BOLT	TORNILLO	VIS
7	345771A1	3	RIVET	REMANCHE	RIVET
	345778A1	1	KIT seatback adjust	JUEGO ajuste	JEU réglage
9	934058R1	2	WASHER	ARANDELA	RONDELLE
10	345743A1	1	SPRING	RESORTE	RESSORT
11	345748A1	1	BOLT (M8x40)	TORNILLO (M8x40)	VIS (M8x40)
12	864-8016	2	BOLT (M8x16)	TORNILLO (M8x16)	VIS (M8x16)
13	60-4845T1	2	NUT	TUERCA	ÉCROU
14	345749A1	1	LEVER	PALANCA	LEVIER
15	345752A1	1	HANDLE	PERILLA	POMMEAU
16	345753A1	1	PLATE	PLACA	PLAQUE
17	345754A1	3	BOLT (M6x10)	TORNILLO (M6x10)	VIS (M6x10)
18	345774A1	1	BUSHING	BUJE	DOUILLE
19	345776A1	1	BOLT (M8x18)	TORNILLO (M8x18)	VIS (M8x18)
20	398151A1	1	ARM-REST LH	REPOZA-BRAZO Izq.	ACCOUDOIR gauche
21	345729A1	1	WASHER	ARANDELA	RONDELLE
22	832-10408	1	NUT (M8)	TUERCA (M8)	ÉCROU (M8)
23	345741A1	1	COVER LH	CAPA Izq.	COUVERCLE gauche
24	398152A1	1	ARM-REST RH	REPOZA-BRAZO Der.	ACCOUDOIR droit
25	345729A1	1	WASHER	ARANDELA	RONDELLE
26	832-10408	1	NUT (M8)	TUERCA (M8)	ÉCROU (M8)
27	345756A1	1	COVER RH	CAPA Der.	COUVERCLE droit
28	345727A1	1	HEADREST fabric	APOYA-CABEZA tejido	APPUI de tête tissu
29	345765A1	2	BUSHING	BUJE	DOUILLE
30	345766A1	1	RETAINER	RETÉN	RETENTEUR
	345767A1	1	KIT lumbar support	JUEGO soporte	JEU support
31	345732A1	2	PLATE	PLACA	PLAQUE
32	345733A1	1	PLATE	PLACA	PLAQUE
33	345730A1	1	ROD	VÁSTAGO	TIGE
34	345731A1	7	BOLT	TORNILLO	VIS
35	345769A1	1	HANDLE	PERILLA	POMMEAU
36	345768A1	1	BOLT (M6x10)	TORNILLO (M6x10)	VIS (M6x10)
37	345770A1	1	BUSHING	BUJE	DOUILLE
38	345771A1	3	RIVET	REMANCHE	RIVET
39	345772A1	1	BRACKET	SOPORTE	SUPPORT
40	345773A1	1	LEVER	PALANCA	LEVIER
41	345747A1	1	STRUCTURE	ESTRUCTURA	STRUCTURE
42	345737A1	4	GUIDE	GUIA	GUIDE
43	345777A1	4	RIVET	REMANCHE	RIVET
44	345786A1	1	STOP	TOPE	BUTEE
45	832-10408	1	NUT (M8)	TUERCA (M8)	ÉCROU (M8)
46	345785A1	1	KIT belt	JUEGO correa	JEU courroie
47	345783A1	1	KIT seat rails	JUEGO rail asiento	JEU rail siège
48	934678R1	4	BOLT (M8x16)	TORNILLO (M8x16)	VIS (M8x16)
49	345729A1	3	WASHER	ARANDELA	RONDELLE

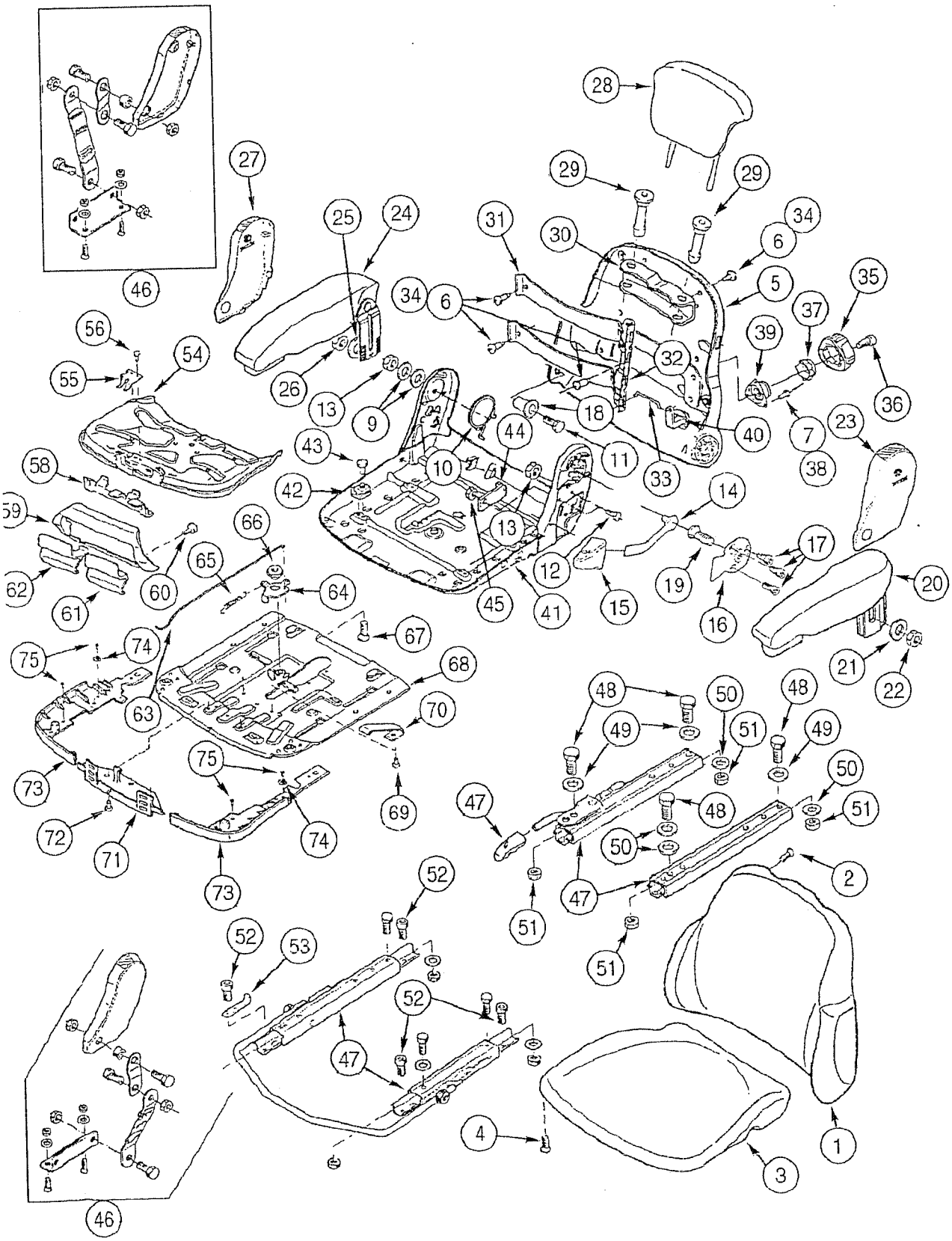
1
2
3
4
5
6
7
9
10
11
12
13
14
15
16
17
18
19
20
21
22
23
24
25
26
27
28
29
30
31
32
33
34
35
36
37
38
39
40
41
42
43
44
45
46
47
48
49
50
51
52
53
54
55
56
58
59
60
61
62
63
64
65
66
67
68
69
70
71
72
73
74
75

ITEM REF.	PART Nº PIEZA Nº PIECE Nº	QTY. CANT. QTE.	DESCRIPTION (English)	DESCRIPCIÓN (Español)	DESCRIPTION (Français)
50	934058R1	4	WASHER	ARANDELA	RONDELLE
51	345728A1	4	NUT (M8)	TUERCA (M8)	ÉCROU (M8)
52	864-8025	6	BOLT (M8x25)	TORNILLO (M8x25)	VIS (M8x25)
53	345734A1	1	BRACKET	SOPORTE	SUPPORT
54	345737A1	1	PLATE Assy.	PLACA Conj.	PLAQUE Ens.
54	NSS	1	PLATE	PLACA	PLAQUE
55	345758A1	1	SPRING	RESORTE	RESSORT
56	345735A1	2	RIVET	REMANCHE	RIVET
57	345726A1	4	BOLT	TORNILLO	VIS
58	345759A1	1	LOCK	TRABA	ARRÊT
59	345761A1	1	COVER	CAPA	COUVERCLE
60	345726A1	2	BOLT	TORNILLO	VIS
61	345763A1	1	HANDLE	PERILLA	POMMEAU
62	345762A1	1	HANDLE	PERILLA	POMMEAU
63	345779A1	1	ROD	VÁSTAGO	TIGE
	345775A1	1	LEVER Assy.	PALANCA Conj.	LEVIER Ens.
64	NSS	1	LEVER	PALANCA	LEVIER
65	345780A1	1	SPRING	RESORTE	RESSORT
66	345781A1	1	BUSHING	BUJE	DOUILLE
67	345782A1	1	BOLT	TORNILLO	VIS
	345734A1	1	PLATE Assy.	PLACA Conj.	PLAQUE Ens.
68	NSS	1	PLATE	PLACA	PLAQUE
69	345735A1	2	RIVET	REMANCHE	RIVET
70	345736A1	2	SPRING	RESORTE	RESSORT
71	345739A1	1	BRACKET	SOPORTE	SUPPORT
72	345740A1	4	BOLT	TORNILLO	VIS
	345738A1	1	COVER	CAPA	COUVERCLE
73	NSS	1	COVER	TAPA	COUVERCLE
74	345103A1	2	WASHER	ARANDELA	RONDELLE
75	345735A1	4	RIVET	REMANCHE	RIVET

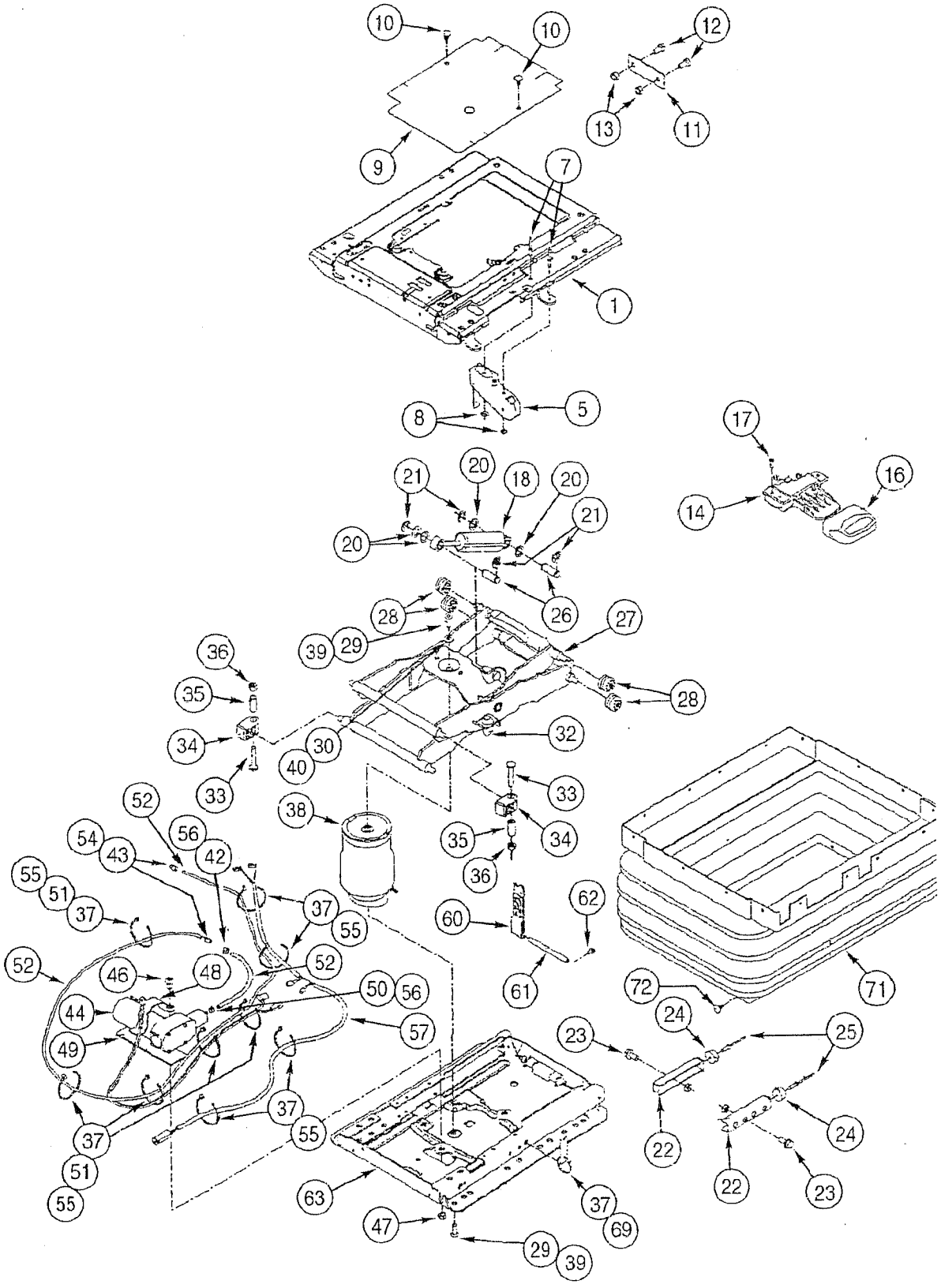
10
10
12
13
11
9
7
1
8
5
17
16
14
21
20
18
20
21
20
26
28
27
39
29
28
36
35
34
40
30
32
33
38
33
35
34
36
52
56
54
43
42
55
51
37
37
55
52
46
48
52
50
56
44
57
49
37
55
37
51
55
63
47
29
39
37
69
60
62
61
72
71
24
23
25
22
24
22
23

ITEM REF.	PART Nº PIEZA Nº PIECE Nº	QTY. CANT. QTE.	DESCRIPTION (English)	DESCRIPCIÓN (Español)	DESCRIPTION (Français)
	399259A1	1	SEAT Suspension Assy.	ASIENTO Suspension Conj.	SIEGE Suspension Ens.
	398546A1	1	SUSPENSION Assy.	SUSPENSIÓN Conj.	SUSPENSION Ens.
	345133A1	1	BASE	BASE	BASE
	398547A1	1	BAR	BARRA	TIGE
1	345101A1	1	PLATE seat	PLACA asiento	PLAQUE siège
2	345100A1	18	PLUG	TAPÓN	BOUCHON
3	345103A1	1	WASHER	ARANDELA	RONDELLE
4	345113A1	2	ROLLER (not shown)	RODILLO (no ilustrado)	ROLEAU (no ilustrée)
	398142A1	1	LEVER control	PALANCA mando	LEVIER contrôle
5	NSS	1	LEVER	PALANCA	LEVIER
6	345100A1	4	PLUG	TAPÓN	BOUCHON
7	345102A1	2	RIVET	REMANCHE	RIVET
8	345103A1	2	WASHER	ARANDELA	RONDELLE
9	345099A1	1	COVER	CAPA	COUVERCLE
10	345100A1	2	PLUG	TAPÓN	BOUCHON
11	345108A1	1	PLATE	PLACA	PLAQUE
12	864-8016	2	BOLT (M8x16)	TORNILLO (M8x16)	VIS (M8x16)
13	832-10408	2	NUT (M8)	TUERCA (M8)	ÉCROU (M8)
	345107A1	1	LEVER Assy.	PALANCA Conj.	LEVIER Ens.
14	NSS	1	LEVER	PALANCA	LEVIER
15	345100A1	4	PLUG	TAPÓN	BOUCHON
16	345106A1	1	HANDLE	PERILLA	POMMEAU
17	840-1516	3	BOLT (M5x16)	TORNILLO (M5x16)	VIS (M5x16)
	398150A1	1	KIT	JUEGO	JEU
18	NSS	1	SHOCK-ABSORBER	AMORTIGUADOR	AMORTISSEUR
19	345100A1	8	PLUG	TAPÓN	BOUCHON
20	3402553R1	4	WASHER	ARANDELA	RONDELLE
21	895-18010	4	WASHER	ARANDELA	RONDELLE
	345131A1	1	KIT	JUEGO	JEU
22	NSS	2	ANGLE-PLATE	ESQUINERA	SUPPORT
23	614-8016	2	BOLT (M8x16)	TORNILLO (M8x16)	VIS (M8x16)
24	60-3231T1	2	MOUNT	COJÍN	COUSSIN
25	345132A1	2	RIVET	REMANCHE	RIVET
26	345098A1	2	PIN	PASADOR	CHEVILLE
	345109A1	1	KIT	JUEGO	JEU
27	NSS	1	ARM	BRAZO	BRAS
28	345113A1	4	ROLLER	RODILLO	ROLEAU
29	345112A1	2	BOLT	TORNILLO	VIS
30	934058R1	1	WASHER	ARANDELA	RONDELLE
31	345100A1	22	PLUG	TAPÓN	BOUCHON
32	60-3242T1	2	MOUNT	COJÍN	COUSSIN
33	345111A1	4	BOLT	TORNILLO	VIS
34	345110A1	4	GUIDE (not shown)	GUIA (no ilustrado)	GUIDE (non ilustreé)
35	345095A1	4	SPACER	DISTANCIADOR	ENTRETOISE
36	60-4845T1	4	NUT	TUERCA	ÉCROU
37	L18337	9	STRAP	CINTA	BANDE
	345114A1	1	KIT	JUEGO	JEU
38	NSS	1	SPRING	RESORTE	RESSORT
39	345112A1	2	BOLT	TORNILLO	VIS
40	934058R1	1	WASHER	ARANDELA	RONDELLE
41	345100A1	8	PLUG	TAPÓN	BOUCHON
42	60-4895T1	1	NUT	TUERCA	ÉCROU
43	345118A1	2	ADAPTER	ADAPTADOR	ADAPTEUR

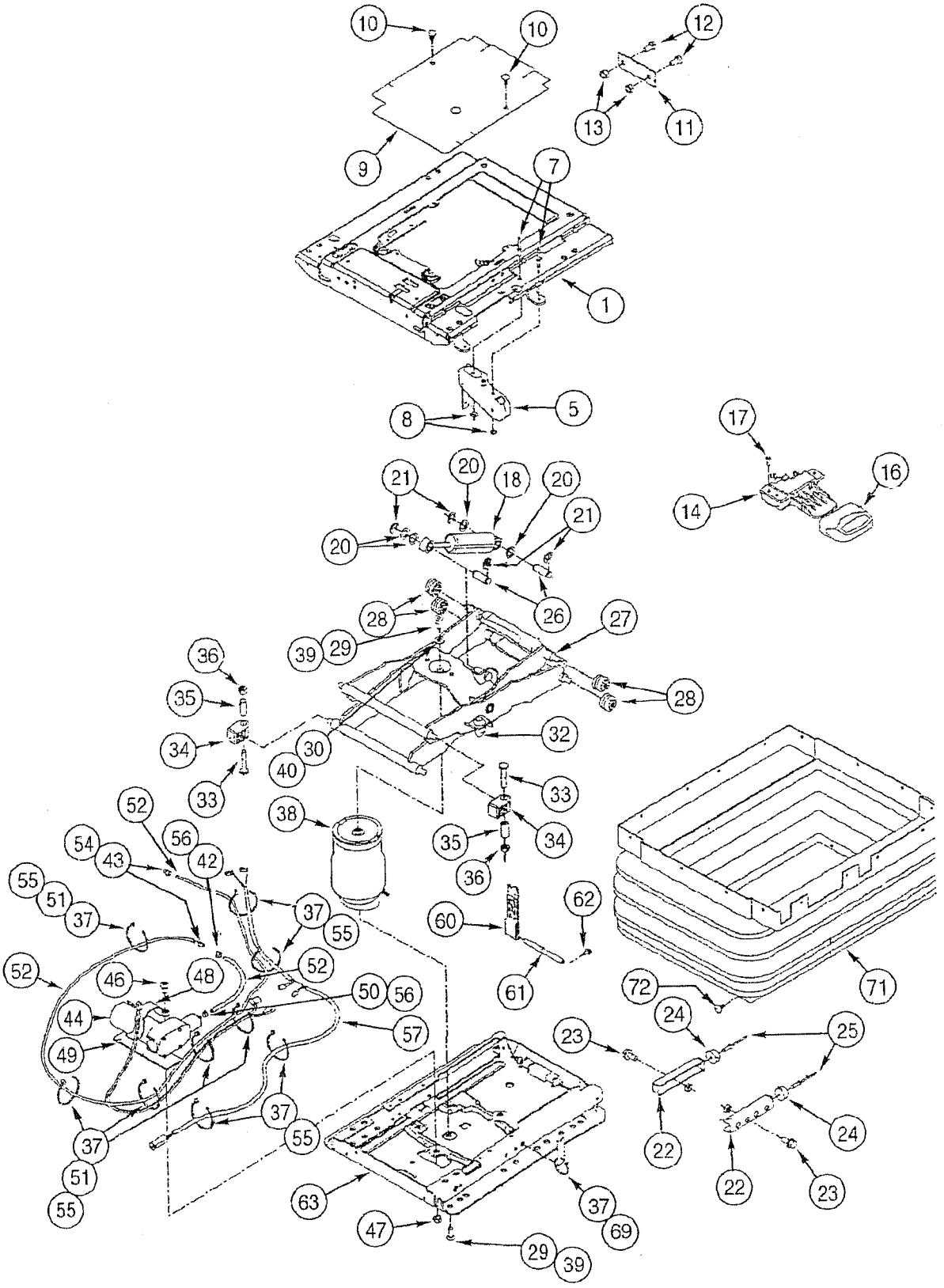
10
10
12
13
11
9
7
1
8
5
17
16
14
21
20
18
20
21
20
26
28
27
39
29
28
36
35
34
33
40
30
32
33
34
35
36
38
52
56
54
43
42
55
51
37
37
55
52
52
46
48
50
56
44
57
49
37
55
37
51
55
63
47
29
39
37
69
60
62
61
72
71
24
25
23
22
24
22
23

ITEM REF.	PART Nº PIEZA Nº PIECE Nº	QTY. CANT. QTE.	DESCRIPTION (English)	DESCRIPCIÓN (Español)	DESCRIPTION (Français)
	345125A1	1	KIT	JUEGO	JEU
			COMPRESSOR air	COMPRESOR de aire	COMPRESSEUR d'air
44	NSS	1	PLUG	TAPÓN	BOUCHON
45	345100A1	12	BOLT (M8x12)	TORNILLO (M8x12)	VIS (M8x12)
46	864-8012	1	NUT (M8)	TUERCA (M8)	ÉCROU (M8)
47	832-10408	1	BRACKET	SOPORTE	SUPPORT
48	345120A1	1	PLATE	PLACA	PLAQUE
49	345121A1	1	NUT	TUERCA	ÉCROU
50	60-4895T1	1	STRAP	CINTA	BANDE
51	L18337	5	KIT	JUEGO	JEU
	254782A1	1	HOSE	MANGUERA	TUYAU
52	NSS	1	PLUG	TAPÓN	BOUCHON
53	345100A1	12	ADAPTER	ADAPTADOR	ADAPTEUR
54	345118A1	2	STRAP	CINTA	BANDE
55	L18337	8	NUT	TUERCA	ÉCROU
56	60-4895T1	2	KIT	JUEGO	JEU
57	345123A1	1	HARNESS	MAZO-DE-CABLES	FAISCEAU
57	NSS	1	PLUG	TAPÓN	BOUCHON
58	345100A1	12	STRAP (not shown)	CINTA (no ilustrado)	BANDE (no ilustrée)
59	L18337	10	STRAP	CINTA	BANDE
60	345115A1	1	PIN	PASADOR	CHEVILLE
61	345116A1	1	BOLT	TORNILLO	VIS
62	345117A1	1	PLATE Assy.	PLACA Conj.	PLAQUE Ens.
	398148A1	1	PLATE	PLACA	PLAQUE
63	NSS	1	PLUG	TAPÓN	BOUCHON
64	345100A1	6	NUT	TUERCA	ÉCROU
65	60-4845T1	3	GUIDE (not shown)	GUIA (no ilustrado)	GUIDE (non ilustreé)
66	345110A1	2	BOLT	TORNILLO	VIS
67	345112A1	1	ROLLER	RODILLO	ROLEAU
68	345113A1	2	STRAP	CINTA	BANDE
69	L18337	6	BOLT (M8x12)	TORNILLO (M8x12)	VIS (M8x12)
70	864-8012	1	COVER	CAPA	COUVERCLE
71	398149A1	1	PLUG	TAPÓN	BOUCHON
72	345100A1	22	CLIP (not shown)	CLIP (no ilustrado)	CLIP (non ilustrée)
73	3225292R1	12	CABLE (not shown)	CABLE (no ilustrado)	CABLE (non ilustrée)
74	398143A1	1	CABLE (not shown)	CABLE (no ilustrado)	CABLE (non ilustrée)
75	398146A1	1	KIT parts	JUEGO piezas	JEU pièces
	300521A1	1			

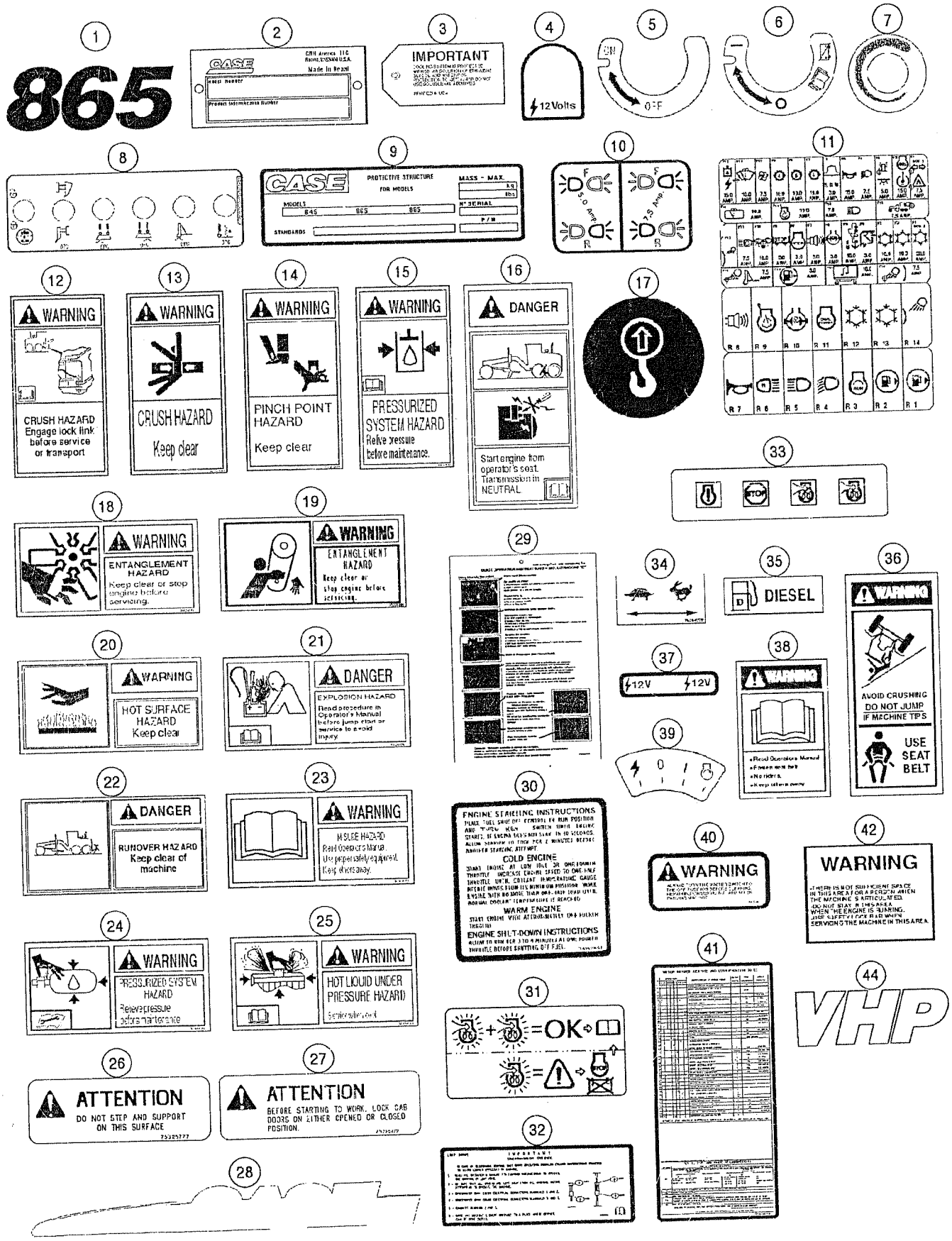
1
865
2
CASE
CNH America LLC
Racine, Wisconsin U.S.A.
Made in Brazil
Model Number
Product Identification Number
3
IMPORTANT
4
12Volts
5
ON
OFF
6
7
8
9
CASE
PROTECTIVE STRUCTURE
FOR MODELS
MASS - MAX.
kg
lbs
MODELS
845
865
885
SERIAL
P/N
STANDARDS
10
50 AMP.
7.5 AMP.
11
12
WARNING
CRUSH HAZARD
Engage lock link before service or transport
13
WARNING
CRUSH HAZARD
Keep clear
14
WARNING
PINCH POINT HAZARD
Keep clear
15
WARNING
PRESSURIZED SYSTEM HAZARD
Relive pressure before maintenance.
16
DANGER
Start engine from operator's seat. Transmission in NEUTRAL
17
18
WARNING
ENTANGLEMENT HAZARD
Keep clear or stop engine before servicing.
19
WARNING
ENTANGLEMENT HAZARD
Keep clear or stop engine before servicing.
20
WARNING
HOT SURFACE HAZARD
Keep clear
21
DANGER
EXPLOSION HAZARD
Read procedure in Operator's Manual before jump start or service to avoid injury.
22
DANGER
RUNOVER HAZARD
Keep clear of machine
23
WARNING
MISUSE HAZARD
Read Operator's Manual.
Use proper safety equipment.
Keep others away.
24
WARNING
PRESSURIZED SYSTEM HAZARD
Relieve pressure before maintenance
25
WARNING
HOT LIQUID UNDER PRESSURE HAZARD
26
ATTENTION
DO NOT STEP AND SUPPORT ON THIS SURFACE
27
ATTENTION
BEFORE STARTING TO WORK, LOCK CAB DOORS ON EITHER OPENED OR CLOSED POSITION.
28
29
30
ENGINE STARTING INSTRUCTIONS
COLD ENGINE
WARM ENGINE
ENGINE SHUT-DOWN INSTRUCTIONS
31
=OK
32
IMPORTANT
33
STOP
34
35
DIESEL
36
WARNING
AVOID CRUSHING
DO NOT JUMP
IF MACHINE TIPS
USE SEAT BELT
37
12V
12V
38
WARNING
Read Operator's Manual
Fasten seat belt
No riders.
Keep others away
39
40
WARNING
42
WARNING
THERE IS NOT SUFFICIENT SPACE IN THIS AREA FOR A PERSON WHEN THE MACHINE IS ARTICULATED.
DO NOT STAY IN THIS AREA WHEN THE ENGINE IS RUNNING.
USE SAFETY LOCK BAR WHEN SERVICING THE MACHINE IN THIS AREA
41
44
VHP

ITEM REF.	PART Nº PIEZA Nº PIECE Nº	QTY. CANT. QTE.	DESCRIPTION (English)	DESCRIPCIÓN (Español)	DESCRIPTION (Français)
1	75320221	2	DECAL 865	CALCOMANIA 865	ADHESIF 865
2	75327361	1	DECAL PIN plate - port.	CALCOMANIA placa PIN - port.	ADHESIF plaque PIN - port.
2	75327362	1	DECAL PIN plate - eng.	CALCOMANIA placa PIN - ingl.	ADHESIF plaque PIN - angl.
3	73109097	1	TAG cooling system	ETIQUETA fluido enfriamiento	ETIQUETTE fluide refroidisment
4	75253332	1	DECAL warning (12V)	CALCOMANIA advertência (12V)	ADHESIF avertissement (12V)
5	79105247	1	DECAL master switch on-off	CALCOMANIA llave principal on-off	ADHESIF inter. Principal on-off
6	75259379	1	DECAL master switch	CALCOMANIA llave principal	ADHESIF inter. Principal
7	75321640	1	DECAL heater	CALCOMANIA calentador	ADHESIF chauffage
8	75322188	1	DECAL switches	CALCOMANÍA interruptores	ADHESIF interrupteurs
9	75325066	1	DECAL ROPS plate - port.	CALCOMANIA placa ROPS - port.	ADHESIF plaque ROPS - port.
9	75325091	1	DECAL ROPS plate - eng.	CALCOMANIA placa ROPS - ingl.	ADHESIF plaque ROPS - angl.
9	75325092	1	DECAL ROPS plate - span.	CALCOMANIA placa ROPS - esp.	ADHESIF plaque ROPS - esp.
10	75325004	1	DECAL fuses floodlights	CALCOMANIA fusibles faros	ADHESIF fusibles phares
11	87362911	1	DECAL fuse box	CALCOMANIA caja fusibles	ADHESIF boite fusibles
12	75259377	1	DECAL frame lock - eng.	CALCOMANIA traba chassis ing.	ADHESIF serrure chassi - angl.
12	75259382	1	DECAL frame lock - port.	CALCOMANIA traba chassis port.	ADHESIF serrure chassi - port.
12	75259387	1	DECAL frame lock - span.	CALCOMANIA traba chassis esp.	ADHESIF serrure chassi - esp.
13	323694A1	2	DECAL crush hazard - eng.	CALCOMANIA riesgo aplast. - ing.	ADHESIF risque écrasem. - angl.
13	334575A1	2	DECAL crush hazard - port.	CALCOMANIA riesgo aplast. - port.	ADHESIF risque écrasem. - port.
13	334576A1	2	DECAL crush hazard - span.	CALCOMANIA riesgo aplast. - esp.	ADHESIF risque écrasem. - esp.
14	283609A1	10	DECAL pinch point - eng.	CALCOMANIA aplastamiento - ing.	ADHESIF écrasement - angl.
14	391267A1	10	DECAL pinch point - port.	CALCOMANIA aplastamiento - port.	ADHESIF écrasement - port.
14	391266A1	10	DECAL pinch point - span.	CALCOMANIA aplastamiento - esp.	ADHESIF écrasement - esp.
15	335889A1	1	DECAL pressurized system - eng.	CALCOMANIA sistema presurizado - ing.	ADHESIF système presurisé - angl.
15	336009A1	1	DECAL pressurized system - port.	CALCOMANIA sistema presurizado - port.	ADHESIF système presurisé - port.
15	336011A1	1	DECAL pressurized system - span.	CALCOMANIA sistema presurizado - esp.	ADHESIF système presurisé - esp.
16	75259368	1	DECAL danger starting - eng.	CALCOMANIA peligro arranque - ing.	ADHESIF danger démarrage - angl.
16	75259384	1	DECAL danger starting - port.	CALCOMANIA peligro arranque - port.	ADHESIF danger démarrage - port.
16	75259393	1	DECAL danger starting - span.	CALCOMANIA peligro arranque - esp.	ADHESIF danger démarrage - esp.
17	73163135	2	DECAL lifting eye	CALCOMANIA alza izamiento	ADHESIF brettele
18	332512A1	1	DECAL fan warning - eng.	CALCOMANIA adv. hélice - ing.	ADHESIF avert. ventil. - angl.
18	334035A1	1	DECAL fan warning - port.	CALCOMANIA adv. hélice - port.	ADHESIF avert. ventil. - port.
18	334034A1	1	DECAL fan warning - span.	CALCOMANIA adv. hélice - esp.	ADHESIF avert. ventil. - esp.
19	388112A1	1	DECAL belt - eng.	CALCOMANIA correa - ing.	ADHESIF courroie - angl.
19	388159A1	1	DECAL belt - port.	CALCOMANIA correa - port.	ADHESIF courroie - port.
19	388158A1	1	DECAL belt - span.	CALCOMANIA correa - esp.	ADHESIF courroie - esp.
20	75259376	2	DECAL hot surface - eng.	CALCOMANIA sup. caliente - ing.	ADHESIF superf. chaud - angl.
20	75259385	2	DECAL hot surface - port.	CALCOMANIA sup. caliente - port.	ADHESIF superf. chaud - port.
20	75259392	2	DECAL hot surface - span.	CALCOMANIA sup. caliente - esp.	ADHESIF superf. chaud - esp.
21	412471A1	1	DECAL explosion danger - eng.	CALCOMANIA peligro explosión - ing.	ADHESIF danger explosion - angl.
21	412475A1	1	DECAL explosion danger - port.	CALCOMANIA peligro explosión - port.	ADHESIF danger explosion - port.
21	412474A1	1	DECAL explosion danger - span.	CALCOMANIA peligro explosión - esp.	ADHESIF danger explosion - esp.
22	75259367	2	DECAL run over hazard - eng.	CALCOMANIA riesgo atropello - ing.	ADHESIF risque faucher - angl.
22	75259383	2	DECAL run over hazard - port.	CALCOMANIA riesgo atropello - port.	ADHESIF risque faucher - port.
22	75259391	2	DECAL run over hazard - span.	CALCOMANIA riesgo atropello - esp.	ADHESIF risque faucher - esp.
23	75325007	1	DECAL misuse hazard - eng.	CALCOMANIA riesgo mau uso - ingl.	ADHESIF mauvais usage - angl.
23	75325006	1	DECAL misuse hazard - port.	CALCOMANIA riesgo mau uso - port.	ADHESIF mauvais usage - port.
23	75325008	1	DECAL misuse hazard - span.	CALCOMANIA riesgo mau uso - esp.	ADHESIF mauvais usage - esp.
24	75325025	1	DECAL hydr. accumulator - eng.	CALCOMANIA acumulador - ing.	ADHESIF accumulateur hydr. - angl.
24	75325023	1	DECAL hydr. accumulator - port.	CALCOMANIA acumulador - port.	ADHESIF accumulateur hydr. - port.
24	75325024	1	DECAL hydr. accumulator - span.	CALCOMANIA acumulador - esp.	ADHESIF accumulateur hydr. - esp.
25	329044A1	1	DECAL pressurized fluid - eng.	CALCOMANIA fluido presión - ing.	ADHESIF fluide pression - angl.
25	334665A1	1	DECAL pressurized fluid - port.	CALCOMANIA fluido presión - port.	ADHESIF fluide pression - port.
25	334664A1	1	DECAL pressurized fluid - span.	CALCOMANIA fluido presión - esp.	ADHESIF fluide pression - esp.

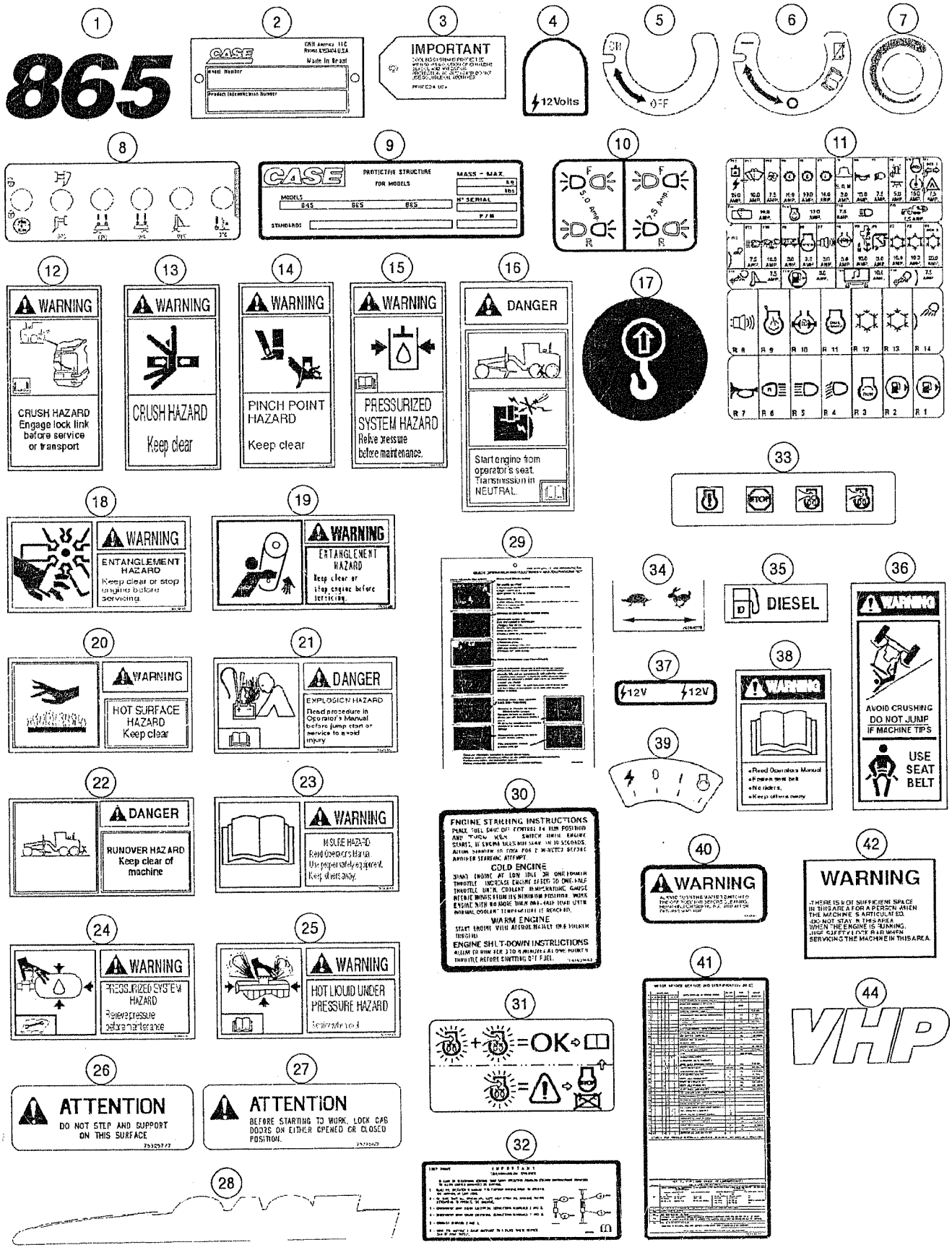
1
865
2
3
IMPORTANT
4
12Volts
5
6
7
8
9
CASE
PROTECTIVE STRUCTURE
FOR MODELS
MASS - MAX.
MODELS
STANDARDS
10
11
12
WARNING
CRUSH HAZARD
Engage lock link before service or transport
13
WARNING
CRUSH HAZARD
Keep clear
14
WARNING
PINCH POINT HAZARD
Keep clear
15
WARNING
PRESSURIZED SYSTEM HAZARD
Relive pressure before maintenance.
16
DANGER
Start engine from operator's seat. Transmission in NEUTRAL.
17
18
WARNING
ENTANGLEMENT HAZARD
Keep clear or stop engine before servicing.
19
WARNING
ENTANGLEMENT HAZARD
Keep clear or stop engine before servicing.
20
WARNING
HOT SURFACE HAZARD
Keep clear
21
DANGER
EXPLOSION HAZARD
Read procedure in Operator's Manual before jump start or service to avoid injury
22
DANGER
RUNOVER HAZARD
Keep clear of machine
23
WARNING
MISUSE HAZARD
Read Operator's Manual
Use properly equipped.
Keep others away.
24
WARNING
PRESSURIZED SYSTEM HAZARD
Relieve pressure before maintenance
25
WARNING
HOT LIQUID UNDER PRESSURE HAZARD
26
ATTENTION
DO NOT STEP AND SUPPORT ON THIS SURFACE
27
ATTENTION
BEFORE STARTING TO WORK, LOCK CAB DOORS ON EITHER OPENED OR CLOSED POSITION.
28
29
30
ENGINE STARTING INSTRUCTIONS
COLD ENGINE
WARM ENGINE
ENGINE SHUT-DOWN INSTRUCTIONS
31
=OK
32
33
STOP
34
35
DIESEL
36
WARNING
AVOID CRUSHING
DO NOT JUMP IF MACHINE TIPS
USE SEAT BELT
37
12V
12V
38
WARNING
39
40
WARNING
41
42
WARNING
THERE IS NOT SUFFICIENT SPACE IN THIS AREA FOR A PERSON WHEN THE MACHINE S ARTICULATED.
DO NOT STAY IN THIS AREA WHEN THE ENGINE IS RUNNING.
USE SAFETY LOCK BAR WHEN SERVICING THE MACHINE IN THIS AREA.
44
VHP

ITEM REF.	PART Nº PIEZA Nº PIECE Nº	QTY. CANT. QTE.	DESCRIPTION (English)	DESCRIPCIÓN (Español)	DESCRIPTION (Français)
26	75325777	4	DECAL do not step - eng.	CALCOMANIA no pisar - ingl.	ADHESIF pas appuyer - angl.
26	75325776	4	DECAL do not step - port.	CALCOMANIA no pisar - port.	ADHESIF pas appuyer - port.
26	75325778	4	DECAL do not step - span.	CALCOMANIA no pisar - esp.	ADHESIF pas appuyer - esp.
26	75325792	4	DECAL do not step - fren.	CALCOMANIA no pisar - fran.	ADHESIF pas appuyer - fran.
27	75325122	1	DECAL door lock - eng.	CALCOMANIA traba puerta - ingl.	ADHESIF serrure porte - angl.
27	75325020	1	DECAL door lock - port.	CALCOMANIA traba puerta - port.	ADHESIF serrure porte - port.
27	75325123	1	DECAL door lock - span.	CALCOMANIA traba puerta - esp.	ADHESIF serrure porte - esp.
28	75320376	1	DECAL CASE stripe RH	CALCOMANIA faja CASE Der.	ADHESIF CASE droit
28	75320377	1	DECAL CASE stripe RH	CALCOMANIA faja CASE Der.	ADHESIF CASE droit
28	75320378	1	DECAL CASE stripe LH	CALCOMANIA faja CASE Izq.	ADHESIF CASE gauche
28	75320236	1	DECAL CASE stripe LH	CALCOMANIA faja CASE Izq.	ADHESIF CASE gauche
29	75324164	1	TAG operation instructions	ETIQUETA instruciones	ETIQUETTE instructions
30	75325000	1	DECAL start instructions - eng.	CALCOMANIA instr. arranque - ingl.	ADHESIF instr. démarrage - angl.
30	75324998	1	DECAL start instructions - port.	CALCOMANIA instr. arranque - port.	ADHESIF instr. démarrage - port.
30	75324999	1	DECAL start instructions - span.	CALCOMANIA instr. arranque - esp.	ADHESIF instr. démarrage - esp.
31	87687993	1	DECAL grid heather warning	CALCOMANIA advertencia grid heather	ADHESIF avertissement grid heather
32	75325126	1	DECAL trans. overide - eng.	CALCOMANIA emergencia trans. - ing.	ADHESIF urgence trans. - angl.
32	75325127	1	DECAL trans. overide - port.	CALCOMANIA emergencia trans. - port.	ADHESIF urgence trans. - port.
32	75325128	1	DECAL trans. overide - span.	CALCOMANIA emergencia trans. - esp.	ADHESIF urgence trans. - esp.
33	87684071		DECAL failure	CALCOMANIA falla	ADHESIF panne
34	75254779	1	DECAL accelerator	CALCOMANIA acelerador	ADHESIF accélérateur
35	73163151	1	DECAL fuel	CALCOMANIA combustible	ADHESIF carburant
36	75325049	1	DECAL do not jump - eng.	CALCOMANIA no salte - ingl.	ADHESIF pas sauter - angl.
36	75325047	1	DECAL do not jump - port.	CALCOMANIA no salte - port.	ADHESIF pas sauter - port.
36	75325048	1	DECAL do not jump - span.	CALCOMANIA no salte - esp.	ADHESIF pas sauter - esp.
37	75253501	5	STRIPE warning 12V	CINTA advertencia 12V	RUBAN avertissement 12V
38	75325028	1	DECAL owner's manual - eng.	CALCOMANIA manual operador - ing.	ADHESIF manual operateur - angl.
38	75325026	1	DECAL owner's manual - port.	CALCOMANIA manual operador - port.	ADHESIF manual operateur - port.
38	75325027	1	DECAL owner's manual - span.	CALCOMANIA manual operador - esp.	ADHESIF manual operateur - esp.
39	75324996	1	DECAL ignition switch	CALCOMANIA llave encendido	ADHESIF clé allumage
40	75325115	1	DECAL master key - eng.	CALCOMANIA llave princ. - ingl.	ADHESIF inter. princ. - angl.
40	75325114	1	DECAL master key - port.	CALCOMANIA llave princ. - port.	ADHESIF inter. princ. - port.
40	75325116	1	DECAL master key - span.	CALCOMANIA llave princ. - esp.	ADHESIF inter. princ. - angl.
41	87684656	1	DECAL mainten. 865T3 - eng.	CALCOMANIA mantenim. 865T3 - ing.	ADHESIF mainten. 865T3 - angl.
41	87677042	1	DECAL mainten. 865T3 - port.	CALCOMANIA mantenim. 865T3 - port.	ADHESIF mainten. 865T3 - port.
41	87677043	1	DECAL mainten. 865T3 - span.	CALCOMANIA mantenim. 865T3 - esp.	ADHESIF mainten. 865T3 - esp.
42	75324121	2	DECAL warning - eng.	CALCOMANIA advertência - ing.	ADHESIF avertissement - angl.
42	75324126	2	DECAL warning - port.	CALCOMANIA advertência - port.	ADHESIF avertissement - port.
42	75324206	2	DECAL warning - span.	CALCOMANIA advertência - esp.	ADHESIF avertissement - esp.
43	75322353	2	ANTI - SKID (not shown)	ANTI - DESLIZANTE (no ilustrado)	ANTI - DÉRAPANT (non ilustrée)
44	87362687	1	DECAL VHP	CALCOMANIA VHP	ADHESIF VHP



NUMERICAL INDEX
INDICE NUMERICO
INDEX NUMERIQUE

10

PART Nº PIEZA Nº PIECE Nº	PG. PAG. PAG.	ITEM REF.
100016	6-46	15
10119040	6-58	4
10119440	7-10	13
10181711	3-10	7
10184317	3-8	11
10184317	3-10	10
10216671	9-44	9
10257060	4-20	27
10266860	8-4	12
10372711	7-2	3
10384511	3-2	11
10397380	7-2	24
10398680	4-54	5
10445021	3-2	27
10450290	7-2	19
10450690	4-20	39
10516471	5-4	35
10516471	9-96	6
10516471	9-102	4
10516473	4-14	16
10516473	4-20	32
10516473	9-104	6
10516671	4-20	7
10516671	5-4	16
10516671	9-14	15
10516671	9-104	9
10516673	2-12	12
10516673	4-26	7
10516679	7-10	9
10516679	8-64	17
10516871	2-20	9
10516871	4-38	7
10516871	6-66	6
10516871	7-16	13
10516871	7-16	26
10516871	8-16	16
10516871	8-18	5
10516871	8-28	5
10516871	8-78	8
10516871	9-4	19
10516871	9-4	41
10516871	9-16	13
10516871	9-28	23
10516873	2-14	13
10516873	4-26	2
10516879	3-8	28
10516879	6-44	3
10516879	9-86	11
10516879	9-86	14
10517071	2-2	5
10517071	7-2	20
10517071	8-40	2
10517071	8-60	4
10517071	8-62	4
10517073	2-6	10
10517073	6-12	12
10517073	8-10	19
10517073	8-58	16
10517073	9-12	4
10517173	6-68	36
10517173	8-10	11
10517271	2-4	20
10517271	8-10	3
10517271	9-18	3
10517273	6-66	21
10517679	9-10	3
10517679	9-32	27
10519201	3-2	28
10519401	4-20	37
10519401	8-52	17
10519401	9-44	12
10519601	4-22	11
10519601	9-92	43
10519621	5-4	30
10519621	6-6	4
10519621	7-10	4
10519621	7-16	20
10519621	7-20	2
10519621	8-52	1
10519621	8-82	9
10519621	9-2	2
10519621	9-104	10
10519621	9-106	2
10520001	4-4	5
10520001	9-4	23
10520121	4-20	34
10520201	8-10	4
10520201	8-64	2
10520221	3-6	19
10520301	9-86	42
10569371	3-10	4
10569371	9-92	27
10571779	7-2	23
10571971	8-56	18
10615479	4-28	4
10615479	9-86	8
10615479	9-88	3
10719321	4-4	6
10719321	8-132	16
10719321	9-32	21
10730101	9-92	19
10730101	9-104	2
10730107	9-92	5
10730301	3-10	3
10730301	4-4	9
10730301	7-2	10
10730301	7-4	4
10730301	8-2	8
10730301	8-16	3
10730301	8-22	4
10730301	8-24	4
10730301	8-26	20
10730301	8-30	8
10730301	8-38	3
10730301	8-38	9
10730301	8-46	13
10730301	8-48	7
10730301	8-50	4
10730301	8-56	19
10730301	8-58	19
10730301	8-76	6
10730301	8-88	5
10730301	9-4	2
10730301	9-46	7
10730301	9-50	5
10730301	9-88	9
10734201	9-14	32
10734201	9-40	20
10734201	9-40	49
10790311	9-86	44
10791021	4-22	19
10791021	7-10	7
10794012	7-4	8
10902021	9-86	9
10902021	9-88	2
10902021	9-92	6
10902030	4-28	2
10902030	4-54	4
10902030	9-92	4
10902030	9-92	10
10902031	5-2	14
10902131	4-18	11
10902131	4-20	31
10902131	4-20	53
10902131	9-2	20
10902131	9-48	3
10902131	9-48	6
10902221	4-18	3
10902231	9-96	5
10902421	4-54	7
10902431	4-16	3
10902431	6-6	6
10902431	8-136	7
10902431	9-42	55
10902431	9-102	5
10902631	3-2	4
10902631	9-40	10
10902631	9-104	1
10903031	3-2	32
10903031	9-44	11
10903431	5-4	40
10903931	4-18	6
109311H	4-48	2
10977611	4-40	13
10977611	4-46	5
10977611	4-46	5
10977731	4-14	15
10977731	4-18	12
10978021	4-10	19
10979321	9-42	58
10979421	6-4	18
10979421	9-100	4
11054590	4-16	9
11054790	4-16	8
11054890	4-16	5
11054890	4-20	48
11054990	4-16	7
11054990	4-20	46
11054990	4-48	9
11055090	4-16	6
11055190	4-16	10
11055190	4-48	8
11056290	4-20	56
11061076	8-114	1
11061076	8-124	1
11061076	8-124	1
11061076	9-30	3
11061675	8-126	11
11065476	4-22	15
11065476	7-4	18
11066675	9-86	45
11069576	6-60	13
11087971	7-2	2
11103031	3-8	9
11106031	2-20	12
11106031	6-8	1
11106031	8-28	15
11106031	8-58	23
11106031	9-4	29
11106121	9-28	22
11106231	2-4	24
11106231	2-6	8
11106231	2-10	9
11106231	3-8	4
11106231	4-4	3
11106231	4-26	1
11106231	4-38	6
11106231	6-66	5
11106231	7-16	25
11106231	8-4	23
11106231	9-44	5
11106431	2-2	11
11106431	2-6	11
11106431	2-14	12
11106431	2-20	11
11106431	3-8	24
11106431	4-38	15
11106431	8-16	15
11106431	8-18	9
11106431	8-28	6
11106431	9-4	30
11106431	9-16	12
11106431	9-40	1
11106431	9-40	6
11106631	2-20	8
11106631	6-2	1
11106631	6-8	21
11106631	6-52	18
11106631	8-54	6
11106631	8-132	34
11106631	9-12	5
11106831	8-52	32
11107031	8-52	20
11107031	8-58	10
11107031	9-14	21
11107031	9-86	18
11107231	9-86	12
11107231	9-86	23
11107331	8-14	21
11107331	8-26	9
11107331	8-48	25
11107331	8-50	33
11107331	8-56	10
11107331	8-58	21
11107631	6-44	2
11112131	9-28	26
11112231	6-12	11
11112331	4-20	33
11112431	8-60	3
11112431	9-40	30
11112631	2-2	4
11112631	8-10	18
11112631	8-58	15
11112631	8-62	3
11112631	9-4	21
11112631	9-4	26
11112831	4-4	4
11112831	9-12	3
11113031	9-4	24
11113231	6-4	20
11113231	6-54	7
11113231	9-2	18
11113431	3-6	14
11113631	9-32	19
11113731	8-78	7
11114031	7-2	21
11114631	8-132	14
11115531	8-10	10
11118537	2-2	18
11118731	6-12	9
11118731	8-10	2
11125731	9-52	3
11125731	9-54	7
11195371	3-2	29
11195371	7-2	5
11195471	4-40	14
11195471	4-46	6
11195471	4-46	6
11195479	3-8	17
11390531	2-2	26
11398137	8-132	28
11701721	2-2	13
11701721	6-44	4
11701721	8-14	20
11701721	8-16	21
11701721	8-48	26
11701721	8-50	11
11701721	8-52	26
11701721	8-56	7
11701721	8-58	12
11701731	9-40	27
11701731	9-40	32
11701731	9-44	2
11702921	2-4	6
11702921	3-6	15
11702921	6-12	13
11945008	4-20	4
11947708	4-22	27
120073	6-46	12
120074	6-46	18
120103	6-48	13
120103	6-50	13
120104	6-46	21
120398A1	4-20	35
12104121	4-40	5
12104121	4-40	10
12164121	2-2	10
12164321	9-36	9

PART N° PIEZA N° PIECE N°	PG. PAG. PAG.	ITEM REF.
12164427	2-2	25
12164721	6-6	8
12174590	3-8	34
12179490	2-10	6
12179490	3-10	12
125688A1	9-74	2
125688A1	9-76	14
125688A1	9-82	14
12574221	9-44	15
12574521	3-2	26
12574921	9-4	9
12575321	6-56	3
12575421	3-2	6
12575421	3-2	36
12577221	2-6	7
12577221	9-86	37
12577721	9-4	15
12577721	9-52	5
12577721	9-54	9
12601570	3-2	7
12626231	8-130	31
12638101	4-10	18
12638501	4-20	41
12638601	4-4	13
12638601	8-52	33
12638601	9-40	28
12638601	9-40	39
12638601	9-86	48
12638621	9-40	2
12638621	9-44	4
12639701	4-16	2
12639701	4-28	3
12639701	9-40	11
12639701	9-40	43
12639701	9-48	2
12642021	9-86	24
12642021	9-92	47
12642021	9-106	6
12642021	9-108	4
12644321	2-2	12
12644321	8 52	21
12644321	8-58	11
12644321	8-58	13
12644421	4-18	10
12644421	4-30	2
12644421	4-40	7
12644421	4-54	3
12644421	9-2	21
12644421	9-100	3
12644421	9-102	3
12645031	6-12	16
12645031	6-44	7
12645031	7-18	7
12646721	2-4	28
12646721	4-40	11
12646721	8-60	31
12646721	8-62	17
12646821	2-4	25
12646821	2-6	9
12646821	2-8	4
12646821	2-10	10
12646821	2-12	14
12646821	2-14	14
12646821	2-20	10
12646821	4-38	14
12646821	8-58	24
12646921	3-6	22
12646921	4-22	6
12646921	5-4	20
12646921	6-12	10
12646921	9-40	15
12648521	9-12	2
12648521	9-28	25
1281949C1	9-114	43
1281964C1	9-114	30
130726A1	9-114	13
130744A1	9-114	34
13272319	7-4	16
13274211	3-8	16
13275811	3-2	9
13276617	9-48	11
13276617	9-50	1
13301717	5-2	4
1331087C1	9-86	31
13313217	4-10	5
13313217	4-14	2
13313217	4-48	18
13400776	7-4	13
13407211	6-46	16
13407211	6-48	9
13407211	6-50	9
13407211	6-52	9
13407211	6-54	9
13407211	8-56	13
13407211	8-126	15
13407211	9-32	9
13407811	8-130	50
13407811	9-2	4
1342054C1	5-2	6
13530330	3-6	21
13683902	6-58	2
14094910	8-52	14
14098700	4-30	3
14142490	4-38	5
14143890	4-10	21
14144790	4-46	4
14144790	4-46	4
14148290	4-46	3
14148290	4-46	3
14152190	4-38	4
14170470	9-14	13
14233431	3-2	25
14254231	9-32	12
14257830	3-6	18
14258430	9-4	36
14258530	8-126	4
14306231	7-4	2
14306331	9-40	24
14306520	4-4	8
14306531	7-4	3
14309271	8-52	15
14359531	2-12	11
14420131	9-86	13
14422020	8-12	6
14422221	6-48	5
14422221	6-50	5
14437585	7-12	9
14437585	7-12	11
14437585	7-12	13
14437785	7-12	5
14437785	7-16	17
14437785	8-64	22
14438085	7-18	10
14438085	7-20	8
14438185	8-62	21
14438285	8-60	24
14438285	8-64	7
14457280	5-4	43
14457280	8-82	18
14457981	8-62	23
14457981	8-64	30
14463280	8-56	17
14465180	8-114	6
14465180	8-118	4
14465180	8-120	8
14465180	8-124	7
14465180	8-124	7
14465480	8-112	9
14465480	8-112	9
14465480	8-114	14
14465480	8-116	9
14465480	8-118	3
14465480	8-120	12
14465480	8-124	14
14465480	8-124	14
14465780	8-112	7
14465780	8-112	7
14465780	8-116	7
14466480	8-126	5
14467980	8-4	18
14476531	4-20	16
14496321	6-4	19
14496401	4-18	5
14496401	8-136	4
14496431	3-2	33
14496431	5-2	15
14496431	5-4	36
14496431	8-82	20
14496431	9-96	7
14496531	4-24	5
14496531	4-26	4
14496531	7-2	25
14496531	8-64	18
14496531	8-64	31
14496531	9-40	35
14496531	9-86	4
14496621	4-40	2
14496621	4-56	3
14496621	8-4	24
14496621	9-4	20
14496621	9-12	6
14496621	9-86	10
14496621	9-86	15
14496731	6-4	21
14496731	9-40	29
14497131	9-4	14
14497131	9-10	7
14497331	6-56	4
14497331	9-28	5
14507887	8-64	33
149155A1	2-16	9
149554A1	2-16	7
149934A1	6-10	
149935A1	6-10	8
15219531	8-64	1
15224031	9-4	12
15224031	9-52	2
15224031	9-54	5
1542830C2	8-68	2
1542833C1	8-68	12
15500121	8-18	7
15500121	8-28	3
15540331	9-32	8
15540431	8-2	2
15540431	8-56	14
15540931	8-56	3
15541031	8-40	1
15541231	4-22	5
15644101	4-10	24
15644101	9-50	12
15644101	9-92	2
15835231	9-18	2
15846437	2-2	6
15861731	9-32	28
15896218	4-20	3
15896221	4-18	1
15896221	4-18	2
15896221	4-20	36
15896221	9-40	44
15896221	9-104	7
15896411	4-10	16
15981231	2-4	19
15981231	6-66	20
15981531	9-4	5
15984131	9-18	21
15990131	9-10	4
15994031	2-2	20
15997231	9-10	2
15997231	9-32	5
15997331	9-28	21
15997731	6-56	5
16042931	8-50	3
16043031	7-16	22
16043131	8-64	32
16043131	9-106	1
16043134	9-92	42
16043231	4-20	40
16043231	4-24	4
16043231	4-26	9
16043231	8-2	7
16043231	8-22	5
16043231	8-24	5
16043231	8-26	19
16043231	8-30	7
16043231	8-38	4
16043231	8-56	8
16043231	8-64	13
16043231	8-88	4
16043231	9-2	1
16043231	9-4	1
16043231	9-40	46
16043231	9-46	6
16043231	9-50	4
16043421	4-20	6
16043431	2-4	27
16043431	3-10	15
16043431	6-6	3
16043431	6-12	15
16043431	6-44	6
16043431	7-2	9
16043431	7-16	19
16043431	8-16	5
16043431	9-40	38
16043431	9-86	5
16043431	9-88	8
16043431	9-104	8
16043631	2-8	5
16043631	4-22	10
16043631	7-18	8
16043631	9-92	35
16043631	9-106	5
16043631	9-108	3
16043831	3-10	5
16043831	8-38	8
16043831	8-48	6
16043831	9-92	26
16043931	2-12	13
16043931	7-2	26
16044031	8-52	2
16044031	9-4	16
16044131	4-22	9
16044131	7-10	12
16044131	9-92	32
16044331	8-46	12
16044331	8-50	25
16044331	8-60	30
16044331	8-62	16
16044331	8-76	5
16044531	5-4	31
16045021	8-32	3
16054631	8-16	2
16100818	4-22	26
16100821	4-26	5
16100821	5-4	17
16100821	7-2	17
16100821	7-4	5
16100821	8-38	20
16100821	8-58	20
16100821	9-4	3
16100821	9-40	47
16101711	7-2	6
16102321	9-14	16
16102321	9-44	7
16104111	4-22	13
16104121	4-38	9
16104121	8-64	28
16105011	4-22	7
16105011	8-2	4

PART Nº PIEZA Nº PIECE Nº	PG. PAG. PAG.	ITEM REF.
16105021	3-6	20
16323531	9-18	27
19109687	4-32	4
19109687	4-52	3
19109687	8-32	9
19109687	8-34	15
1925104	6-46	1
1925105	6-46	24
1954626C1	9-86	28
1954651C2	4-48	6
1954736C1	9-86	36
1960253	6-48	8
1960253	6-50	8
1964831C2	9-66	8
1964831C2	9-74	16
1964831C2	9-96	12
1983238C1	4-20	11
1983238C1	4-20	22
1983238C1	6-8	20
198824C1	7-2	12
1994720C1	4-48	1
214-1416	2-10	4
214-2114	8-2	6
214-2122	8-60	6
214-2122	8-62	10
214-2130	8-58	4
218-1254	8-16	27
218-1254	8-22	25
218-1254	8-24	32
218-1254	8-46	24
218-1254	8-88	23
218-5106	5-4	45
218-5106	8-18	2
218-5106	8-26	1
218-5106	8-28	1
218-5106	8-38	1
218-5106	8-38	17
218-5106	8-48	9
218-5106	8-50	7
218-5106	8-50	32
218-5106	8-52	37
218-5106	8-82	2
218-5209	8-68	5
218-693	8-16	26
218-693	8-22	19
218-693	8-24	24
218-693	8-46	8
218-693	8-88	2
231-2447	9-108	12
231-2447	9-108	12
232-2448	2-6	13
249116A1	9-108	8
249117A1	9-108	8
250739A1	4-48	7
250742A1	4-48	
254782A1	9-124	
259044A1	8-10	15
283609A1	9-126	14
2978906	6-46	17
300521A1	9-124	
300600	6-46	6
301803R1	9-86	26
314610A1	9-40	14
321-4311	9-104	3
3223483R1	9-114	38
3225282R1	9-116	56
3225292R1	9-124	73
3225298R1	9-114	44
3225299R1	9-116	55
3225306R1	9-114	33
3225310R1	9-114	31
3225314R1	9-114	41
3225315R1	9-116	58
3225318R1	9-116	50
3225327R1	9-114	40
3225332R1	9-116	57
3230235R1	9-114	46
3230238R1	9-114	45
323694A1	9-126	13
324530A1	8-12	12
329044A1	9-126	25
329483A1	8-68	8
332512A1	9-126	18
334034A1	9-126	18
334035A1	9-126	18
334575A1	9-126	13
334576A1	9-126	13
334664A1	9-126	25
334665A1	9-126	25
335889A1	9-126	15
336009A1	9-126	15
336011A1	9-126	15
3402553R1	9-122	20
3402570R1	9-114	16
345095A1	9-122	35
345098A1	9-122	26
345099A1	9-122	9
345100A1	9-122	2
345100A1	9-122	6
345100A1	9-122	10
345100A1	9-122	15
345100A1	9-122	19
345100A1	9-122	31
345100A1	9-122	41
345100A1	9-124	45
345100A1	9-124	53
345100A1	9-124	58
345100A1	9-124	64
345100A1	9-124	72
345101A1	9-122	1
345102A1	9-122	7
345103A1	9-120	74
345103A1	9-122	3
345103A1	9-122	8
345106A1	9-122	16
345107A1	9-122	
345108A1	9-122	11
345109A1	9-122	
345110A1	9-122	34
345110A1	9-124	66
345111A1	9-122	33
345112A1	9-122	29
345112A1	9-122	39
345112A1	9-124	67
345113A1	9-122	4
345113A1	9-122	28
345113A1	9-124	68
345114A1	9-122	
345115A1	9-124	60
345116A1	9-124	61
345117A1	9-124	62
345118A1	9-122	43
345118A1	9-124	54
345120A1	9-124	48
345121A1	9-124	49
345123A1	9-124	57
345125A1	9-124	
345131A1	9-122	
345132A1	9-122	25
345133A1	9-122	
345726A1	9-110	2
345726A1	9-110	4
345726A1	9-118	2
345726A1	9-118	4
345726A1	9-120	57
345726A1	9-120	60
345727A1	9-110	28
345727A1	9-118	28
345728A1	9-112	51
345728A1	9-120	51
345729A1	9-110	21
345729A1	9-110	25
345729A1	9-112	49
345729A1	9-114	6
345729A1	9-114	11
345729A1	9-118	21
345729A1	9-118	25
345729A1	9-118	49
345730A1	9-110	33
345730A1	9-118	33
345731A1	9-110	6
345731A1	9-110	34
345731A1	9-118	6
345731A1	9-118	34
345732A1	9-110	31
345732A1	9-118	31
345733A1	9-110	32
345733A1	9-118	32
345734A1	9-120	
345735A1	9-120	56
345735A1	9-120	69
345735A1	9-120	75
345736A1	9-120	70
345737A1	9-110	43
345737A1	9-118	42
345738A1	9-120	
345739A1	9-120	71
345740A1	9-120	72
345741A1	9-110	23
345741A1	9-118	23
345743A1	9-110	10
345743A1	9-118	10
345744A1	9-110	20
345747A1	9-110	41
345747A1	9-118	41
345748A1	9-110	11
345748A1	9-118	11
345749A1	9-110	14
345749A1	9-118	14
345752A1	9-110	15
345752A1	9-118	15
345753A1	9-110	16
345753A1	9-118	16
345754A1	9-110	17
345754A1	9-118	17
345755A1	9-110	24
345756A1	9-110	27
345756A1	9-118	27
345757A1	9-120	54
345758A1	9-120	55
345759A1	9-120	58
345761A1	9-120	59
345762A1	9-120	62
345763A1	9-120	61
345764A1	9-110	5
345764A1	9-118	5
345765A1	9-110	29
345765A1	9-118	29
345766A1	9-110	30
345766A1	9-118	30
345767A1	9-110	
345767A1	9-118	
345768A1	9-110	36
345768A1	9-118	36
345769A1	9-110	35
345769A1	9-118	35
345770A1	9-110	37
345770A1	9-118	37
345771A1	9-110	7
345771A1	9-110	38
345771A1	9-118	7
345771A1	9-118	38
345772A1	9-110	39
345772A1	9-118	39
345773A1	9-110	40
345773A1	9-118	40
345774A1	9-110	18
345774A1	9-118	18
345775A1	9-120	
345776A1	9-110	19
345776A1	9-118	19
345777A1	9-110	42
345777A1	9-118	43
345778A1	9-110	9
345778A1	9-118	
345779A1	9-120	63
345780A1	9-120	65
345781A1	9-120	66
345782A1	9-120	67
345783A1	9-112	47
345783A1	9-114	3
345783A1	9-118	47
345784A1	9-120	53
345785A1	9-112	46
345785A1	9-118	46
345786A1	9-110	44
345786A1	9-118	44
346085A1	9-114	1
346086A1	9-114	1
346087A1	9-114	2
346088A1	9-114	
346089A1	9-114	10
346089A1	9-114	47
346090A1	9-114	48
346091A1	9-114	42
346092A1	9-116	54
346093A1	9-116	53
346094A1	9-116	49
346095A1	9-114	27
346096A1	9-114	32
346097A1	9-114	
346098A1	9-114	19
346099A1	9-114	21
346100A1	9-114	23
346103A1	9-112	53
346103A1	9-114	9
346105A1	9-114	
346107A1	9-114	24
346108A1	9-114	15
346109A1	9-114	17
346110A1	9-114	18
346300A1	9-110	
346301A1	9-110	
346302A1	9-110	
346303A1	9-110	28
347041A1	9-110	
347042A1	9-110	
347043A1	9-110	
366176A2	9-40	13
372029A2	8-12	13
388112A1	9-126	19
388158A1	9-126	19
388159A1	9-126	19
388744A1	8-68	4
388744A1	8-68	10
391266A1	9-126	14
391267A1	9-126	14
398142A1	9-122	
398143A1	9-124	74
398146A1	9-124	75
398148A1	9-124	
398149A1	9-124	71
398150A1	9-122	
398151A1	9-118	20
398152A1	9-118	24
398546A1	9-118	
398546A1	9-122	
398547A1	9-122	
398767A1	9-44	8
399257A1	9-108	1
399257A1	9-110	
399257A1	9-114	1
399259A1	9-108	1
399259A1	9-118	
399259A1	9-122	
399261A1	9-108	1
399261A1	9-110	
399261A1	9-114	1

PART N° PIEZA N° PIECE N°	PG. PAG. PAG.	ITEM REF.
406866A1	9-118	
406867A1	9-118	3
412123	6-48	6
412123	6-50	6
412398	6-52	1
412471A1	9-126	21
412474A1	9-126	21
412475A1	9-126	21
412570A1	8-6	1
412571A1	8-6	19
412572A1	8-6	20
412573A1	8-6	22
412574A1	8-6	15
412575A1	8-6	12
412576A1	8-6	18
412577A1	8-6	16
412579A1	8-6	10
412582A1	8-6	14
412592A1	8-6	13
412593A1	8-6	23
412595A1	8-6	8
412596A1	8-6	3
412599A1	8-6	27
412603A1	8-8	5
412607A1	8-8	9
416599A1	8-8	1
43127	6-48	1
43127	6-50	1
43233	8-64	10
43235	7-10	3
43235	7-20	1
43362	7-10	8
43362	7-20	3
495-11047	9-108	11
495-11047	9-108	11
4955502	9-2	8
4956122	4-20	14
496-21053	2-6	12
4971843	3-8	32
4971843	8-4	3
4985122	7-4	7
4985127	7-4	14
4988275	7-4	10
50001484	4-14	13
50001484	4-20	52
5105729	7-4	9
5106733	7-4	1
5110153	7-4	15
5110155	7-4	19
5131437	7-4	12
5151033	4-10	7
5151033	4-14	39
515-23381	8-2	9
549064	4-20	5
5962562	4-14	14
5962562	4-20	38
60-1559T1	9-114	35
60-1606T1	9-114	36
60-3231T1	9-122	24
60-3242T1	9-122	32
60-4845T1	9-110	13
60-4845T1	9-118	13
60-4845T1	9-122	36
60-4845T1	9-124	65
60-4895T1	9-122	42
60-4895T1	9-124	50
60-4895T1	9-124	56
60-5623T1	9-114	28
60-7083T1	9-40	12
614-8016	9-122	23
70050292	8-20	3
70050748	3-8	1
70050748	6-12	3
70051729	6-70	4
70052519	6-66	24
70053994	9-18	31
70054889	9-36	14
70060670	9-28	15
70079751	2-8	13
70082174	9-36	6
70094334	7-12	2
70094334	7-16	15
70096476	6-70	1
70096481	6-70	2
70097577	6-70	1
70097578	6-70	1
70097579	6-70	1
70188771	8-10	7
70188771	8-60	2
70188771	8-62	2
70601966	9-36	13
70602179	9-14	23
70602449	9-24	7
70602449	9-26	4
70603156	9-26	3
70617127	9-20	5
70617127	9-22	5
70617932	4-22	12
70617932	9-16	26
70620920	8-130	32
70620920	8-132	12
70622102	9-14	18
70622212	8-42	34
70623355	8-16	4
70623355	8-48	8
70623355	8-50	28
70623355	8-52	31
70623355	8-54	8
70630753	3-2	22
70630753	8-14	22
70630753	8-26	7
70630753	8-38	9
70630753	8-48	16
70630753	8-50	9
70630753	8-52	12
70630753	8-56	9
70630753	8-88	20
70634037	8-42	15
70634161	6-66	3
70634237	9-28	17
70651322	9-18	20
70658265	8-20	2
70658592	8-14	7
70659547	8-22	20
70659547	8-24	25
70663928	4-10	15
70665984	6-70	1
70671763	4-30	4
70673457	9-18	6
70677004	8-14	25
70677004	8-28	10
70677004	8-48	18
70677006	2-20	13
70677006	3-8	3
70677006	3-8	8
70677006	5-2	8
70677006	8-50	26
70677006	9-14	5
70677006	9-14	20
70677010	9-4	35
70677012	9-2	29
70678072	9-34	19
70683837	9-34	16
70683837	9-36	15
70684837	9-4	6
7068817	6-52	11
70689717	8-50	15
70689718	8-50	17
70695523	8-24	28
70695523	8-46	22
70900367	8-26	3
70900802	8-4	17
70900805	9-2	24
70900805	9-30	6
70900808	8-130	26
70900808	9-18	12
70900816	8-46	4
70900942	8-14	6
70901345	9-34	14
70901345	9-36	4
70901348	9-28	16
70901421	9-18	16
70901520	4-44	7
70901652	8-42	12
70901652	8-60	10
70901702	6-8	13
70901828	4-20	23
70901835	9-86	38
70901838	8-42	5
70902828	8-4	22
70904002	6-46	2
70904002	9-16	18
70904203	4-10	17
70904203	4-20	24
70905362	8-20	5
70907059	6-66	4
70910179	8-130	16
70910251	4-20	25
70910287	2-6	4
70910287	6-52	17
70910287	8-20	8
70910287	8-24	27
70910287	8-132	24
70910287	9-14	3
70910510	9-16	40
70911026	8-52	19
70911028	9-6	10
70911028	9-8	2
70911029	5-2	17
70911029	9-20	4
70911029	9-22	4
70911029	9-24	1
70911029	9-26	1
70911030	8-42	11
70911037	9-16	7
70911040	3-2	15
70911040	9-14	28
70911048	9-14	2
70911048	9-16	28
70911061	9-34	15
70911061	9-36	5
70911115	8-14	8
70911279	8-50	16
70912299	9-34	17
70912299	9-36	3
70912441	4-24	12
70912441	6-56	6
70912441	8-14	3
70912441	8-42	22
70912441	8-130	41
70912441	9-6	11
70912441	9-8	3
70912497	9-18	8
70912725	6-66	14
70912768	6-66	7
70912942	5-2	28
70912942	8-130	18
70912942	9-20	10
70912942	9-22	10
70912942	9-24	2
70912942	9-26	2
70914465	8-130	34
70914465	8-130	51
70914465	8-132	9
70914465	9-2	26
70914465	9-28	6
70914465	9-30	1
70914465	9-34	24
70914726	8-130	44
70914726	8-132	11
70915256	8-130	49
70915276	8-50	13
70915276	9-34	25
70915714	9-14	17
70915815	8-52	23
70915815	8-54	4
70915815	8-58	27
70915972	8-130	48
70915972	8-132	4
70915978	9-28	18
70916590	8-70	3
70916619	8-42	4
70916634	4-20	12
70917458	4-10	13
70917479	4-10	22
70917479	4-10	23
70917479	4-14	10
70917644	9-14	30
70917646	7-2	8
70917793	9-34	8
70917793	9-36	11
70918448	7-2	15
70918951	8-10	13
70919062	8-70	5
70919087	8-24	20
70919134	2-12	15
70919134	8-60	12
70919135	8-64	4
70919552	8-12	10
70919552	8-22	3
70919552	8-24	3
70920329	5-4	15
70920329	8-28	8
70920329	8-46	1
70920416	8-42	14
70920574	8-42	21
70920583	8-130	40
70920585	9-6	15
70920585	9-8	11
70920995	5-2	9
70921013	8-22	16
70921013	8-24	17
70921013	8-46	23
70921014	7-12	7
70921014	8-12	7
70921076	8-42	2
70921076	8-50	27
70921174	9-20	2
70921174	9-22	2
70921175	5-4	19
70921205	8-14	5
70921205	8-16	19
70921205	8-40	10
70921206	6-8	3
70921206	6-8	5
70921206	8-60	17
70921206	8-82	5
70921214	8-60	15
70921216	8-2	11
70921217	8-60	16
70921228	8-60	14
70921229	4-30	5
70921229	4-56	4
70921276	8-26	25
70921279	5-4	42
70921279	8-18	6
70921279	8-26	12
70921279	8-26	24
70921279	8-28	18
70921279	8-34	7
70921279	8-48	5
70921279	8-54	14
70921279	8-82	28
70921297	8-22	8
70921297	8-22	15
70921298	5-4	4
70921298	8-26	26
70921298	8-82	27

PART Nº PIEZA Nº PIECE Nº	PG. PAG. PAG.	ITEM REF.
70921326	5-4	33
70921326	8-40	9
70921349	8-14	13
70921349	8-14	16
70921349	8-14	19
70921349	8-22	18
70921349	8-24	15
70921349	8-26	2
70921349	8-34	11
70921349	8-38	11
70921349	8-38	18
70921349	8-48	3
70921349	8-48	10
70921349	8-48	13
70921349	8-48	24
70921349	8-48	28
70921349	8-50	8
70921349	8-50	21
70921349	8-52	28
70921349	8-54	12
70921349	8-56	2
70921349	8-76	15
70921349	8-82	3
70921374	9-18	11
70921403	5-2	26
70921409	5-2	20
70921409	5-4	21
70921409	8-14	15
70921409	8-26	4
70921409	8-26	14
70921409	8-28	9
70921409	8-30	2
70921409	8-34	10
70921409	8-40	6
70921409	8-48	30
70921409	8-52	27
70921409	8-54	11
70921409	8-76	14
70921445	9-54	2
70921476	5-2	27
70921565	8-14	2
70921565	8-52	11
70921565	8-88	12
70921567	9-6	13
70921567	9-8	8
70921597	9-24	11
70921597	9-26	11
70921599	8-10	9
70921883	8-82	7
70921885	8-22	10
70921885	8-24	10
70921885	8-26	15
70921885	8-30	3
70921885	8-40	7
70921885	8-46	3
70921885	8-52	6
70921885	8-52	10
70921885	8-54	2
70921885	8-64	5
70921885	8-88	8
70921885	8-88	10
70921910	3-8	6
70921913	2-8	2
70921913	6-44	21
70921914	6-44	20
70922065	8-42	28
70922065	9-18	18
70922198	2-8	12
70922200	3-8	25
70922262	6-2	3
70922262	8-58	28
70922271	6-52	14
70922300	8-42	20
70922457	8-14	9
70922457	8-14	12
70922457	8-24	14
70922457	8-46	2
70922457	8-48	12
70922457	8-48	27
70922457	8-50	20
70922457	8-54	1
70922457	8-88	7
70922475	9-2	28
70922507	8-38	10
70922507	8-56	1
70922507	8-82	28
70922522	8-22	9
70922522	8-24	9
70922522	8-48	23
70922522	8-52	9
70922523	8-12	9
70922523	8-52	5
70922571	5-2	36
70922571	5-4	32
70922577	8-88	13
70922739	6-8	23
70922739	6-42	4
70922744	8-42	9
70922763	8-20	9
70922763	8-38	15
70922763	9-16	30
70922792	8-18	4
70923102	5-4	5
70923102	8-26	23
70923102	8-82	26
70923137	8-130	45
70923137	8-132	10
70923163	5-4	26
70923163	8-82	6
70923174	6-8	2
70923276	8-130	38
70923276	8-132	25
70923276	9-14	6
70923276	9-14	25
70923548	6-10	6
70923590	8-42	30
70923594	8-4	19
70923594	8-4	20
70923664	8-10	20
70923664	8-58	22
70923717	8-14	4
70923717	8-82	4
70923817	8-42	19
70923824	6-52	15
70923841	7-12	15
70923841	7-16	12
70923841	7-18	4
70923841	7-20	7
70923845	8-88	22
70923905	8-14	18
70923905	8-22	17
70923905	8-48	2
70924026	4-24	3
70924026	6-8	4
70924146	8-4	21
70924158	8-122	9
70924158	8-122	9
70924686	8-10	8
70924686	8-132	19
70924786	8-16	18
70925257	8-20	6
70925263	2-14	11
70925311	9-16	32
70925427	9-34	13
70925431	8-130	15
70925457	8-42	8
70925617	7-18	6
70925621	4-24	6
70925656	8-88	21
70925756	8-12	4
70925857	5-4	28
70925881	2-8	11
70925927	9-40	16
70925935	8-62	8
70925957	6-12	5
70926031	6-8	11
70926049	3-8	7
70926149	6-10	9
70926195	2-2	7
70926538	8-2	12
70926622	8-20	7
70926629	8-128	2
70926785	9-34	20
70926786	7-12	14
70926843	8-62	6
70927155	6-8	18
70927155	8-50	2
70927155	8-64	12
70927163	8-50	24
70927163	8-76	3
70927163	8-88	3
70927212	9-16	27
70927242	8-128	1
70927261	8-26	11
70927261	8-26	18
70927261	8-30	6
70927261	8-34	2
70927261	8-38	6
70927275	2-2	9
70927275	8-130	9
70927313	6-44	15
70927343	8-128	12
70927353	4-24	11
70927361	8-24	26
70927381	5-2	30
70927381	9-20	12
70927381	9-22	11
70927382	9-18	22
70927400	2-6	5
70927400	8-52	22
70927400	8-54	3
70927541	8-14	26
70927541	8-48	1
70927619	9-34	11
70927619	9-38	1
70927662	9-18	10
70927699	8-122	5
70927699	8-122	5
70928010	8-38	12
70928182	4-40	8
70928188	9-6	12
70928188	9-8	9
70928189	9-28	19
70928190	3-2	12
70928190	5-4	23
70928190	8-22	11
70928190	8-24	11
70928190	8-70	2
70928370	9-32	4
70928378	8-16	17
70928439	2-8	6
70928439	8-58	26
70928452	8-130	14
70928452	8-132	27
70928452	9-28	20
70928460	8-2	3
70928798	3-2	21
70928798	9-14	7
70928798	9-16	36
70928808	8-48	4
70928851	8-50	14
70928851	8-114	2
70928851	8-124	2
70928851	8-124	2
70928851	9-30	2
70928874	8-122	14
70928874	8-122	14
70928888	8-12	3
70928914	8-42	36
70928916	5-4	2
70929092	9-18	25
70929156	8-38	16
70929156	8-42	3
70929156	9-14	8
70929156	9-16	31
70929276	9-34	12
70929276	9-38	2
70929344	8-14	24
70929344	8-48	19
70929402	8-34	6
70929704	9-18	30
70929806	6-12	17
70929872	8-52	25
70929872	8-54	5
70929956	6-52	13
70930238	8-22	12
70930238	8-24	12
70930238	8-46	6
70930238	8-70	13
70930370	2-6	3
70930370	6-2	2
70930370	6-8	19
70930370	7-2	16
70930370	9-18	28
70930425	3-8	35
70930806	8-22	22
70930806	8-24	16
70930850	6-54	8
70930850	9-2	17
70931523	8-130	8
70931523	8-132	5
70931930	9-20	8
70931930	9-22	8
70931930	9-24	5
70931930	9-26	8
70932589	9-24	4
70932589	9-26	5
70932590	9-24	8
70932590	9-26	9
70932867	6-52	12
70933227	9-34	7
70933227	9-36	10
70933242	9-38	3
70934150	5-4	24
70934150	8-28	11
70935176	6-10	4
70935211	5-2	24
70977006	8-54	7
71004339	7-2	11
71100000	8-78	3
71100209	5-10	7
71100210	5-10	2
71100211	5-10	3
71100212	5-10	4
71100213	5-10	5
71100214	5-10	6
71100216	5-8	1
71100217	5-8	2
71100218	5-8	3
71100219	5-8	4
71100220	5-8	5
71100221	5-8	6
71100222	5-8	7
71100223	5-8	8
71100224	5-8	9
71100225	5-8	10
71100226	5-8	11
71100227	5-8	12
71100228	5-8	13
71100229	5-8	14
71100230	5-8	15
71100231	5-8	16
71100232	5-8	17
71100233	5-8	18
71100234	5-8	19
71100235	5-8	20
71100236	5-8	21
71100237	5-8	22

PART Nº PIEZA Nº PIECE Nº	PG. PAG. PAG.	ITEM REF.
71100238	5-8	23
71100239	5-8	24
71100240	5-8	25
71100242	5-8	
71100243	5-8	
71100413	9-68	11
71100417	8-72	1
71100418	8-72	2
71100419	8-72	3
71100419	8-74	4
71100420	8-72	4
71100420	8-74	5
71100421	8-72	5
71100422	8-72	6
71100422	8-74	7
71100423	8-72	
71100425	8-72	11
71100426	8-72	12
71100427	8-72	13
71100428	8-72	14
71100429	8-72	15
71100430	8-72	16
71100431	9-4	31
71100461	2-14	5
71100465	9-66	16
71100466	9-66	16
71100480	9-46	11
71100481	8-6	
71100540	8-8	
71100631	8-78	2
71100632	8-78	5
71100633	8-78	4
71100635	8-78	6
71100653	2-14	6
71100881	9-88	17
71100882	9-88	16
71100883	9-88	15
71100884	9-88	14
71101055	6-4	3
71101056	6-4	2
71101063	9-58	17
71101546	2-14	7
71101547	2-16	2
71101599	9-94	5
71101600	9-94	6
71101742	6-4	10
71101743	6-4	11
71101744	6-4	7
71101745	6-4	8
71101746	6-4	6
71101746	6-4	9
71101747	6-4	12
71101748	6-4	13
71101749	6-4	14
71101750	6-4	15
71101766	8-36	2
71101787	4-50	8
71101788	4-50	8
71101789	9-76	15
71101790	9-74	20
71101790	9-92	36
71101791	9-74	18
71101791	9-92	38
71101792	9-96	13
71101793	4-34	1
71101794	4-34	1
71101810	7-14	1
71101812	9-92	46
71101872	4-6	1
71101873	4-6	2
71101874	4-6	5
71101875	4-6	6
71101876	4-6	9
71101877	4-6	10
71101878	4-6	11
71101879	4-6	14
71101880	4-6	16
71101881	4-6	19
71101882	4-6	21
71101883	4-6	22
71101906	9-88	6
71101909	2-16	1
71102221	3-6	6
71102222	3-6	8
71102223	3-6	7
71102250	9-62	2
71102251	9-62	2
71102508	8-74	3
71102509	8-74	8
71102510	8-74	9
71102511	8-74	10
71102514	8-74	11
71102515	8-74	12
71102516	8-74	
71102647	2-22	1
71102721	8-78	1
71102740	3-6	9
71102746	3-12	1
71102747	3-12	2
71102748	3-12	4
71102751	4-2	8
71102752	4-2	1
71102753	4-2	6
71102754	4-2	9
71102755	4-2	4
71102756	4-2	11
71102757	4-2	7
71102758	4-2	2
71102759	4-2	5
71102760	4-2	3
71102761	4-2	10
71102876	6-30	5
71103069	8-44	2
71103070	8-44	4
71103071	8-44	7
71103072	8-44	9
71103073	8-44	11
71103074	8-44	12
71103075	8-44	17
71103076	8-44	18
71103077	8-44	19
71103078	8-44	21
71103079	8-44	22
71103080	8-44	23
71103081	8-44	24
71103082	8-44	25
71103097	3-4	9
71103098	3-4	10
71103099	3-4	11
71103100	3-4	12
71103101	3-4	13
71103102	3-4	14
71103103	3-4	15
71103104	3-4	17
71103105	3-4	18
71103106	3-4	19
71103107	3-4	20
71103108	3-4	21
71103109	3-4	22
71103110	3-4	23
71103111	3-4	24
71103112	3-4	25
71103113	3-4	26
71103114	3-4	27
71103115	3-4	28
71103116	3-4	29
71103117	3-4	30
71103118	3-4	31
71103119	3-4	1
71103120	3-4	32
71103121	3-4	33
71103122	3-4	34
71103123	3-4	35
71103124	3-4	8
71103125	3-4	36
71103126	3-4	37
71103127	3-4	2
71103128	3-4	3
71103129	3-4	4
71103130	3-4	5
71103131	3-4	6
71103132	3-4	7
71103163	6-30	9
71103164	6-30	3
71103165	6-30	6
71103166	6-30	2
71103167	6-30	8
71103177	9-92	40
71103178	9-74	15
71103178	9-92	45
71103179	9-92	48
71103180	9-72	12
71103180	9-74	21
71103180	9-76	18
71103180	9-78	9
71103180	9-80	7
71103180	9-82	17
71103180	9-84	8
71103181	9-72	1
71103181	9-74	6
71103181	9-74	11
71103181	9-76	1
71103181	9-78	3
71103181	9-80	2
71103181	9-82	12
71103181	9-84	7
71103184	9-74	12
71103186	9-74	12
71103187	9-64	1
71103188	9-64	1
71103189	9-64	1
71103190	9-64	1
71103191	9-66	11
71103192	9-66	9
71103192	9-68	19
71103193	9-66	14
71103193	9-68	18
71103193	9-68	25
71103194	9-68	27
71103195	9-66	15
71103195	9-68	26
71103197	9-66	2
71103198	9-66	3
71103199	9-66	6
71103200	9-66	7
71103201	9-66	7
71103202	9-66	12
71103205	9-74	1
71103206	9-74	1
71103209	9-74	1
71103210	9-74	1
71103212	9-72	2
71103212	9-74	23
71103214	9-72	5
71103216	9-74	7
71103218	9-76	2
71103220	9-76	8
71103222	9-78	2
71103224	9-78	4
71103226	9-78	7
71103229	9-78	4
71103230	9-78	7
71103232	9-82	1
71103234	9-82	1
71103236	9-80	3
71103239	9-80	6
71103240	9-80	4
71103242	9-84	1
71103245	9-84	6
71103246	9-84	2
71103248	9-78	2
71103249	9-58	13
71103250	9-58	18
71103251	3-2	18
71103256	3-6	3
71103257	3-6	10
71103258	3-6	2
71103259	3-6	4
71103260	3-6	5
71103509	6-68	16
71103510	6-68	25
71103511	6-68	25
71103512	6-68	25
71103513	6-68	25
71103514	6-68	25
71103515	6-68	25
71103516	6-68	25
71103517	6-68	25
71103518	6-68	25
71103519	6-68	25
71103520	6-68	13
71103521	6-68	12
71103522	6-62	34
71103522	6-68	4
71103523	6-68	34
71103524	6-68	17
71103525	6-68	18
71103526	6-68	5
71103527	6-60	10
71103529	6-60	16
71103531	6-60	14
71103532	6-60	15
71103534	6-60	15
71103536	6-58	8
71103537	6-58	3
71103538	6-58	10
71103539	6-58	12
71103541	6-58	13
71103542	6-58	9
71103543	6-58	11
71103544	6-62	39
71103545	6-62	37
71103545	6-62	40
71103546	6-62	41
71103547	6-62	42
71103548	6-62	43
71103549	6-62	38
71103550	6-62	14
71103551	6-62	15
71103552	6-62	16
71103553	6-62	13
71103554	6-62	7
71103555	6-62	8
71103556	6-62	9
71103557	6-62	10
71103558	6-62	11
71103560	6-62	17
71103561	6-62	28
71103562	6-62	19
71103563	6-62	30
71103564	6-62	29
71103565	6-62	27
71103566	6-62	26
71103567	6-62	25
71103568	6-62	20
71103569	6-62	21
71103570	6-62	22
71103571	6-62	23
71103572	6-62	35
71103573	6-62	6
71103574	6-62	36
71103575	6-64	45
71103576	6-64	50
71103577	6-62	5
71103578	6-62	
71103579	6-56	2
71103580	8-110	12
71103581	8-110	17

PART Nº PIEZA Nº PIECE Nº	PG. PAG. PAG.	ITEM REF.
71103582	8-110	18
71103583	8-110	5
71103585	8-110	4
71103586	8-110	9
71103587	8-110	15
71103588	8-110	16
71103589	5-6	12
71103590	5-6	15
71103591	5-6	13
71103592	5-6	14
71103593	5-6	16
71103594	5-6	8
71103595	5-6	11
71103596	5-6	3
71103597	5-6	4
71103598	5-6	1
71103599	5-6	2
71103600	5-6	5
71103601	5-6	6
71103602	5-6	7
71103603	5-6	9
71103630	8-110	10
71103630	8-110	13
71103730	6-58	1
71103731	6-62	18
71103732	6-62	24
71104112	8-22	24
71104112	8-24	31
73038797	6-70	1
73045861	8-4	7
73053604	8-4	6
73053637	8-128	6
73055116	8-122	3
73055116	8-122	3
73055413	8-128	8
73055430	8-128	10
73055431	8-128	11
73058666	8-122	13
73058666	8-122	13
73058667	8-122	11
73058667	8-122	11
73058668	8-122	12
73058668	8-122	12
73063066	8-122	4
73063066	8-122	4
73063363	8-122	7
73063363	8-122	7
73064517	8-122	
73064517	8-122	
73065285	8-122	2
73065285	8-122	2
73065286	8-122	
73065286	8-122	
73066048	8-4	25
73066804	9-40	42
73067518	8-128	5
73067546	8-128	14
73067547	8-128	13
73067551	8-128	3
73067593	8-128	4
73067915	8-128	7
73069310	9-6	7
73069310	9-8	7
73070372	8-122	6
73070372	8-122	6
73072025	4-14	5
73072041	4-14	4
73072895	9-6	14
73073210	8-128	9
73073273	8-122	10
73073273	8-122	10
73074170	9-8	10
73074359	9-6	9
73074360	9-6	8
73107726	8-10	14
73109097	9-126	3
73113425	8-28	26
73113425	8-84	4
73113425	8-134	4
73121497	5-2	12
73121498	5-2	13
73121530	4-44	5
73121563	8-40	5
73121925	9-16	4
73122994	8-84	3
73122994	8-134	2
73123152	8-28	24
73123153	8-28	25
73124551	8-130	23
73124552	8-130	24
73124571	8-122	8
73124571	8-122	8
73124573	8-122	1
73124577	8-122	1
73124684	6-52	6
73124881	8-134	
73124983	8-42	31
73124983	8-42	33
73125290	6-70	1
73125480	9-18	37
73125481	9-18	34
73125482	9-18	14
73125483	9-18	15
73125494	8-42	24
73125494	8-42	26
73125500	8-42	23
73125501	8-42	16
73125519	8-42	6
73125520	8-42	6
73125521	8-42	6
73125522	9-18	24
73125531	9-18	7
73125534	9-18	5
73125821	4-22	4
73125851	5-2	29
73125851	9-14	4
73125852	9-14	12
73125852	9-16	2
73125852	9-16	6
73125852	9-16	17
73125853	8-4	5
73125891	4-14	31
73125891	4-32	1
73125891	4-52	1
73125891	8-32	1
73125891	8-34	1
73125907	9-32	25
73125907	9-34	22
73126193	5-2	21
73126245	9-34	6
73126245	9-36	2
73126264	9-34	9
73126330	9-18	36
73126580	9-98	14
73126797	4-20	21
73127111	8-24	21
73127112	8-24	22
73127113	8-24	23
73127114	8-24	19
73127351	8-20	1
73127629	8-46	14
73127629	8-50	31
73127629	8-76	7
73127637	8-26	10
73127637	8-56	16
73127763	9-34	2
73127764	9-34	3
73128150	8-84	2
73128150	8-134	1
73128151	8-28	23
73129094	5-2	25
73129961	8-42	17
73130013	8-42	18
73130017	9-18	4
73130333	8-130	19
73130969	8-42	13
73131791	8-130	2
73131968	4-30	1
73132780	9-34	5
73132919	9-36	8
73132976	8-28	20
73133624	8-28	21
73135173	6-54	2
73135173	9-2	13
73135174	6-54	3
73135174	9-2	14
73136636	6-42	2
73137195	5-4	38
73139080	6-8	14
73150566	9-52	8
73150566	9-54	4
73150595	9-52	7
73150595	9-54	8
73150598	9-52	9
73150598	9-54	3
73150779	9-86	27
73151632	4-44	6
73152169	4-20	15
73153450	3-8	15
73153451	3-8	5
73153453	3-8	2
73153454	3-8	29
73153515	6-54	6
73153515	9-2	16
73153755	9-14	31
73153755	9-16	46
73153774	9-14	10
73153814	3-8	14
73154919	9-14	22
73155650	6-66	25
73155834	7-12	3
73158927	9-72	6
73159101	8-70	7
73159102	8-134	3
73159156	8-84	1
73159181	8-128	
73160841	8-42	25
73160848	8-18	10
73160848	8-28	14
73160850	8-28	19
73160860	8-18	3
73161283	4-44	4
73161784	6-66	13
73161796	8-84	5
73161800	6-66	23
73162141	6-8	24
73162142	6-8	6
73162142	6-8	8
73162469	3-8	10
73162476	9-16	42
73162485	9-14	14
73162489	6-6	9
73162490	6-4	1
73162491	4-18	4
73162492	4-18	8
73162493	4-10	2
73162636	8-132	36
73162730	8-52	18
73162805	8-72	
73162806	8-66	
73162923	8-86	
73163135	9-126	17
73163151	9-128	35
73163234	4-10	1
73163363	6-54	1
73163534	2-2	24
73163844	5-10	
73163866	2-2	8
73163867	2-2	22
73163878	4-46	
73163879	4-46	
73163880	4-46	2
73163880	4-46	2
73163888	9-40	45
73163935	2-8	9
73163953	2-2	23
73163954	2-2	21
73164000	9-2	5
73164007	9-2	11
73164010	9-2	9
73164013	9-2	10
73164343	2-4	1
73164347	2-12	1
73164364	2-4	15
73164367	2-4	3
73164370	2-6	2
73164376	3-4	16
73164378	8-60	19
73164399	6-44	5
73164400	6-44	1
73164425	2-4	10
73164427	2-4	12
73164428	2-4	13
73164430	2-4	7
73164431	2-4	11
73164432	2-4	9
73164453	2-20	1
741569	2-4	4
75201641	4-8	7
75201641	4-20	8
75201641	4-22	30
75201641	4-24	8
75201641	6-8	16
75201642	3-8	26
75201642	4-8	9
75201642	4-20	9
75201642	4-48	21
75201642	4-58	2
75201642	9-72	8
75201642	9-74	4
75201642	9-76	17
75201642	9-86	2
75201642	9-92	20
75206638	9-86	49
75208324	2-20	5
75209587	8-124	
75209587	8-124	
75212879	2-16	6
75213542	8-124	3
75213543	8-124	3
75213759	9-4	11
75213760	9-6	4
75213761	9-8	6
75213765	9-2	22
75213765	9-30	5
75213766	9-2	23
75213766	9-30	4
75213767	9-2	25
75213768	8-124	9
75213768	8-124	9
75213769	9-6	3
75213776	9-6	2
75213782	9-6	5
75213783	9-8	4
75213817	9-6	1
75213817	9-8	1
75214505	4-20	19
75214658	6-6	1
75214658	7-10	1
75214968	9-6	6
75214969	9-8	5
75215793	8-42	32
75216511	9-32	20
75216512	9-32	7
75216513	9-32	14
75216516	9-32	6
75218366	6-70	1
75218748	8-118	8

PART Nº PIEZA Nº PIECE Nº	PG. PAG. PAG.	ITEM REF.
75218748	8-120	4
75220416	4-10	26
75220700	8-116	
75220710	8-116	6
75220713	8-116	1
75220792	8-112	2
75220792	8-112	2
75220797	8-112	
75220797	8-112	
75220924	8-116	2
75220934	8-114	13
75220934	8-124	13
75220934	8-124	13
75221602	9-14	26
75221770	6-44	19
75223772	6-70	1
75223893	2-4	5
75223894	8-60	32
75223894	8-62	18
75223894	9-88	4
75225352	4-14	17
75226115	8-4	13
75236111	4-20	20
75236111	4-20	29
75236112	4-20	18
75237075	2-8	14
75237612	5-2	22
75237612	8-38	7
75237664	9-6	16
75237665	9-8	12
75238305	6-8	15
75239719	9-10	8
75239803	7-12	4
75239803	7-16	16
75239803	7-18	9
75239845	4-22	23
75240816	8-42	29
75240817	8-42	29
75240818	8-42	29
75240843	8-28	28
75241062	9-26	3
75241267	7-12	6
75241267	7-16	9
75241301	4-10	14
75241340	4-10	9
75241340	4-14	6
75241793	9-16	25
75241794	9-16	3
75241795	9-16	19
75241796	9-16	21
75241797	9-16	24
75241798	9-16	41
75241800	9-16	23
75241810	9-16	20
75243732	9-28	9
75245052	9-102	1
75245053	9-102	2
75245603	8-130	7
75245603	8-132	35
75246114	9-34	4
75246450	6-66	16
75248055	4-38	13
75248283	6-12	14
75248662	8-130	36
75248663	8-130	46
75248663	8-132	18
75248665	8-130	20
75248665	8-132	29
75248666	8-130	21
75248666	8-132	30
75248667	8-130	22
75248667	8-132	31
75248669	8-130	4
75248669	8-132	3
75248739	9-4	18
75248807	9-28	8
75248808	9-28	12
75248809	9-28	11
75248810	9-28	2
75248811	9-28	10
75248883	8-16	8
75248886	8-50	23
75248890	8-50	12
75248894	8-16	1
75248896	8-12	5
75248900	8-16	7
75248903	8-16	6
75248921	8-46	10
75248924	8-46	19
75248925	8-46	9
75248931	9-18	35
75248934	9-18	29
75248940	9-18	26
75248976	3-8	20
75248979	8-48	21
75248980	8-48	14
75248981	8-48	15
75248982	8-48	20
75248994	8-46	18
75249311	8-16	20
75249324	2-2	17
75249325	2-2	15
75249415	6-12	4
75249544	7-2	1
75249578	6-2	4
75249628	8-52	24
75249798	6-6	5
75249861	9-4	17
75249889	4-8	2
75249889	7-2	7
75249893	8-34	5
75249917	3-6	1
75249924	4-22	3
75249952	3-6	13
75249994	4-38	2
75249995	4-38	2
75250001	4-16	11
75250002	4-16	1
75250003	4-16	15
75250021	8-118	12
75250023	8-118	1
75250032	8-114	3
75250035	8-114	9
75250078	9-28	4
75250129	9-90	11
75250226	9-32	22
75250226	9-34	23
75250239	8-120	5
75250241	8-120	6
75250258	9-18	38
75250315	8-46	11
75250315	8-52	3
75250656	6-52	10
75250791	8-4	4
75250792	8-4	8
75250897	4-16	12
75251032	9-16	29
75251033	9-16	39
75251037	9-16	33
75251039	9-16	34
75251040	4-44	8
75251041	4-48	12
75251043	4-10	3
75251045	4-14	38
75251045	4-56	6
75251050	4-48	14
75251052	4-14	35
75251062	4-54	6
75251067	4-14	42
75251070	4-14	29
75251075	4-14	24
75251081	4-14	43
75251093	4-14	30
75251093	4-48	16
75251093	4-58	5
75251103	4-16	13
75251103	4-30	6
75251103	4-48	10
75251139	3-8	18
75251155	8-48	22
75251156	8-12	11
75251163	8-40	8
75251164	8-40	12
75251169	8-26	17
75251170	8-26	16
75251171	8-12	1
75251172	8-50	19
75251173	8-48	32
75251175	8-52	7
75251176	8-52	16
75251177	8-52	36
75251178	8-12	2
75251180	8-52	35
75251181	5-4	12
75251181	8-76	4
75251186	8-30	4
75251187	8-30	1
75251188	8-88	6
75251190	8-88	15
75251191	8-88	19
75251192	8-88	16
75251194	8-88	17
75251208	9-16	22
75251230	4-46	7
75251230	4-46	7
75251363	6-70	2
75251460	8-112	6
75251460	8-112	6
75251724	8-126	14
75251727	8-126	1
75251728	8-56	4
75251770	9-14	1
75251998	9-88	12
75252027	9-90	3
75252041	8-58	3
75252201	9-14	11
75252215	4-24	14
75252238	3-8	30
75252254	8-16	14
75252255	8-16	13
75252263	8-16	11
75252264	8-16	12
75252273	8-40	4
75252292	8-140	
75252375	8-52	4
75252380	8-22	13
75252380	8-24	13
75252422	8-56	6
75252425	8-88	18
75252432	8-58	7
75252433	8-22	7
75252433	8-24	7
75252434	8-22	6
75252434	8-24	6
75252441	7-18	5
75252454	8-50	6
75252527	5-4	44
75252529	6-42	5
75252544	8-38	2
75252564	8-10	21
75252602	4-38	12
75252602	4-40	4
75252602	4-56	2
75252826	8-26	13
75252827	8-26	22
75252830	8-52	13
75252831	8-52	34
75252832	8-88	14
75252844	9-28	1
75253076	7-12	8
75253084	7-12	12
75253131	9-100	6
75253138	6-8	9
75253139	3-8	31
75253139	4-8	12
75253140	9-98	13
75253148	8-54	9
75253166	8-112	1
75253167	8-112	1
75253173	4-14	34
75253173	9-100	5
75253176	4-14	36
75253177	4-14	37
75253250	4-12	1
75253330	8-10	6
75253332	4-12	2
75253332	9-126	4
75253408	8-10	17
75253408	8-58	14
75253433	8-16	22
75253434	8-16	25
75253435	8-16	24
75253436	8-16	23
75253437	8-50	30
75253438	8-50	29
75253439	8-76	2
75253440	8-76	1
75253450	8-76	16
75253451	8-46	20
75253452	8-46	7
75253501	9-128	37
75253733	8-50	5
75253734	8-50	10
75253743	8-136	3
75253744	8-136	5
75253745	8-136	6
75253776	9-106	4
75253782	6-66	19
75253784	7-18	3
75253954	8-136	1
75253955	8-136	2
75254105	7-20	6
75254110	9-98	16
75254122	4-20	26
75254126	9-12	7
75254140	8-26	5
75254140	8-34	8
75254142	8-26	8
75254142	8-34	12
75254144	8-26	5
75254144	8-34	9
75254146	8-26	8
75254146	8-34	13
75254161	8-32	4
75254162	8-32	2
75254313	2-4	22
75254313	9-4	8
75254361	9-56	7
75254361	9-60	7
75254362	9-56	10
75254362	9-60	10
75254363	9-56	9
75254363	9-60	9
75254364	9-56	17
75254364	9-60	25
75254365	9-56	16
75254365	9-60	26
75254366	9-64	3
75254367	9-64	3
75254368	9-56	14
75254368	9-60	14
75254422	9-92	3
75254439	9-76	11
75254533	9-90	6
75254544	9-90	2
75254545	9-90	5
75254563	2-10	8
75254572	7-12	1

PART Nº PIEZA Nº PIECE Nº	PG. PAG. PAG.	ITEM REF.
75254572	7-16	14
75254720	9-92	23
75254721	9-92	25
75254722	9-76	11
75254779	9-128	34
75254955	3-6	11
75254964	3-6	12
75254987	9-92	30
75255010	9-86	50
75255052	9-92	1
75255212	9-92	24
75255293	9-76	12
75255341	4-28	1
75255614	8-18	8
75255616	8-18	1
75255618	5-4	25
75255618	8-28	16
75255620	8-28	17
75255622	8-28	13
75255625	8-28	12
75255628	8-28	7
75255630	8-28	4
75255651	6-8	10
75255725	9-2	15
75255727	6-54	5
75255791	8-40	11
75255792	8-16	9
75255794	8-14	17
75255796	8-48	11
75255797	8-16	10
75255798	8-48	29
75255800	8-14	23
75255849	8-138	
75256029	8-28	2
75256034	9-46	5
75256535	6-12	2
75256540	6-12	8
75256544	6-12	7
75256896	8-132	26
75257066	6-70	1
75257095	9-46	10
75257096	9-46	9
75257120	8-52	29
75257120	8-54	10
75257122	8-52	30
75257122	8-54	13
75257147	6-66	1
75257158	5-4	13
75257241	5-4	9
75257245	5-4	11
75257333	5-2	35
75257335	8-80	
75257336	5-4	7
75257337	5-4	1
75257354	9-46	8
75257355	9-46	3
75257356	9-46	3
75257538	5-8	
75257766	2-2	16
75257767	2-2	14
75257806	6-44	10
75257924	9-98	12
75257955	9-86	51
75258109	9-50	7
75258117	8-40	3
75258119	9-46	4
75258149	6-66	22
75258700	9-42	54
75258841	9-86	53
75258842	9-86	52
75258843	9-86	7
75258894	8-42	10
75259367	9-126	22
75259368	9-126	16
75259376	9-126	20
75259377	9-126	12
75259379	4-14	21
75259379	9-126	6
75259382	9-126	12
75259383	9-126	22
75259384	9-126	16
75259385	9-126	20
75259387	9-126	12
75259391	9-126	22
75259392	9-126	20
75259393	9-126	16
75259595	6-42	1
75259844	6-8	12
75260090	8-22	2
75260090	8-24	2
75260373	2-10	7
75260375	2-4	8
75260564	9-46	2
75260565	9-46	12
75260566	9-46	12
75260567	9-46	1
75260667	8-108	2
75260708	4-4	11
75260894	8-108	3
75261041	2-6	6
75261093	9-42	51
75261112	8-4	9
75261113	8-4	10
75261114	8-4	11
75261185	4-6	
75261197	8-4	16
75261233	2-14	2
75261234	2-18	
75261235	2-18	10
75261696	6-42	3
75261702	4-20	28
75261743	9-88	13
75261919	9-44	6
75262122	4-44	
75262123	4-44	3
75262124	4-44	1
75262889	3-4	
75264145	2-2	1
75264203	3-2	1
75264204	3-2	2
75264205	3-2	3
75264206	3-2	5
75264235	4-42	1
75264236	4-42	1
75264236	4-56	1
75264240	4-2	
75264283	9-72	7
75264284	9-72	4
75264397	9-76	10
75264398	9-76	16
75264399	9-74	5
75264400	9-74	3
75264503	9-52	10
75264629	2-14	
75264652	2-16	11
75265100	9-90	4
75265213	8-84	
75265313	2-16	
75266392	9-32	24
75266724	9-4	40
75266741	6-66	12
75266764	9-22	
75266767	9-20	
75266776	9-20	11
75266783	9-20	9
75266783	9-22	9
75266787	9-20	6
75266787	9-22	6
75266798	9-20	7
75266798	9-22	7
75266807	9-22	1
75266810	9-20	1
75266817	9-20	3
75266817	9-22	3
75266851	6-52	16
75266854	9-32	26
75266862	9-40	36
75266875	9-24	10
75266875	9-26	10
75266888	9-24	3
75266894	8-128	
75266903	9-34	21
75266928	9-34	1
75266931	8-130	11
75266934	9-36	1
75266941	9-36	7
75266942	8-130	12
75266951	9-36	12
75266957	8-122	
75266967	8-122	
75266981	9-32	3
75266988	8-132	32
75266996	9-32	11
75266998	8-132	37
75267003	8-116	
75267009	8-132	20
75267011	9-32	2
75267015	8-130	6
75267015	8-132	1
75267018	8-120	
75267021	8-112	
75267023	8-130	47
75267024	8-132	13
75267027	8-112	
75267030	8-130	1
75267033	8-130	10
75267035	5-2	31
75267053	5-2	33
75267056	9-32	1
75267057	5-2	32
75267065	5-2	16
75267077	5-2	2
75267085	5-2	18
75267090	5-2	1
75267093	5-2	19
75267098	5-2	37
75267103	8-26	21
75267103	8-30	5
75267103	8-38	5
75267107	9-18	19
75267110	8-126	
75267116	9-34	18
75267126	8-42	1
75267131	9-26	7
75267133	8-42	7
75267138	8-42	27
75267140	9-24	6
75267144	8-42	35
75267150	9-28	14
75267152	9-32	10
75267167	9-28	27
75267176	9-28	28
75267179	9-32	23
75267179	9-34	10
75267182	3-6	17
75267190	3-6	16
75267201	6-70	3
75267205	9-4	22
75267210	9-50	9
75267215	9-50	14
75267222	9-50	13
75267253	4-26	6
75267254	4-38	8
75267257	9-50	6
75267263	9-4	28
75267266	9-4	33
75267269	9-12	1
75267275	9-40	41
75267278	9-40	41
75267281	9-10	1
75267293	9-2	19
75267304	8-124	
75267304	9-2	27
75267307	8-124	
75267310	8-20	
75267313	8-14	11
75267316	8-118	
75267319	8-114	
75267322	9-10	6
75267325	9-40	36
75267380	9-38	4
75267442	4-20	55
75267445	4-14	23
75267465	8-130	33
75267465	8-132	38
75267470	8-42	
75267472	9-24	9
75267475	9-26	6
75267594	8-20	4
75267644	9-32	15
75267959	4-40	9
75267960	4-40	9
75268444	9-32	17
75269850	6-66	8
75269861	6-66	2
75270077	6-66	17
75280667	8-88	1
75280694	5-2	10
75280725	8-22	1
75280725	8-24	1
75281055	4-24	10
75281092	9-100	2
75281140	9-2	6
75281142	9-106	8
75281144	9-106	3
75282434	4-28	6
75282435	4-28	5
75283926	4-14	11
75283949	4-20	44
75283949	8-70	9
75284071	4-8	8
75284071	4-20	42
75284071	4-22	31
75284071	4-24	9
75284234	9-16	16
75284298	9-14	24
75284299	9-14	27
75284300	9-16	15
75284301	9-16	35
75285548	6-10	3
75285549	6-10	2
75285550	6-10	7
75285551	6-10	5
75286359	9-86	47
75286423	8-28	22
75286866	9-62	4
75286866	9-66	17
75286866	9-74	9
75286866	9-76	4
75286900	9-98	15
75286900	9-100	8
75286901	9-94	7
75286901	9-96	3
75286901	9-100	7
75286905	9-96	2
75286905	9-100	1
75286906	9-94	3
75286906	9-96	1
75286906	9-100	9
75287555	6-68	7
75287559	6-68	6
75287701	6-14	27
75287702	6-14	16
75287707	6-18	2
75287707	6-20	2
75287707	6-22	2
75287707	6-24	2
75287708	6-18	1

PART N° PIEZA N° PIECE N°	PG. PAG. PAG.	ITEM REF.
75287708	6-20	1
75287708	6-24	1
75287711	6-18	17
75287711	6-20	13
75287711	6-22	16
75287711	6-24	15
75287712	6-18	15
75287712	6-20	15
75287712	6-22	14
75287712	6-24	13
75287715	6-18	7
75287715	6-20	7
75287715	6-22	20
75287715	6-24	6
75287716	6-28	5
75287717	6-28	6
75287719	6-38	4
75287719	7-6	10
75287720	6-18	19
75287720	6-20	11
75287720	6-22	18
75287720	6-24	17
75287722	6-18	6
75287751	6-18	11
75287751	6-20	19
75287751	6-22	10
75287751	6-24	9
75287752	6-18	14
75287752	6-20	16
75287752	6-22	13
75287752	6-24	12
75287753	6-18	13
75287753	6-20	17
75287753	6-22	12
75287753	6-24	11
75287755	6-18	4
75287755	6-20	4
75287758	4-24	2
75287758	6-30	22
75287774	9-56	12
75287779	9-56	29
75287779	9-60	18
75287779	9-68	6
75287779	9-76	6
75287780	4-50	10
75287780	9-56	2
75287780	9-60	2
75287780	9-68	21
75287780	9-82	9
75287780	9-84	4
75287780	9-98	6
75288059	4-2	12
75288328	4-42	2
75288328	4-42	2
75288329	4-42	3
75288329	4-42	3
75288330	4-42	4
75288330	4-42	4
75288395	2-18	1
75288396	2-18	2
75288397	2-18	3
75288398	2-18	4
75288399	2-18	5
75288400	2-18	9
75288401	2-18	8
75288402	2-18	7
75288403	2-18	6
75288406	2-18	12
75288407	2-18	11
75288424	6-14	24
75288424	6-16	3
75288425	6-14	12
75288425	6-30	10
75288425	6-30	17
75288428	6-34	8
75288433	6-32	6
75288434	6-32	5
75288435	6-34	16
75288436	6-34	6
75288437	6-34	5
75288437	6-36	3
75288438	6-34	3
75288438	6-36	1
75288439	6-34	2
75288439	6-36	2
75288445	7-8	1
75288446	7-8	13
75288450	6-28	4
75288458	6-28	3
75288476	6-14	21
75288477	6-14	22
75288479	6-14	19
75288480	6-14	23
75288484	6-14	34
75288486	6-16	4
75288486	6-18	10
75288486	6-20	10
75288486	6-22	19
75288486	6-24	18
75288486	6-26	1
75288490	6-18	3
75288490	6-20	3
75288490	6-22	3
75288490	6-24	3
75288491	6-22	8
75288491	6-26	3
75288492	6-26	1
75288493	6-14	4
75288494	6-14	3
75288494	6-30	7
75288496	6-14	10
75288496	6-30	18
75288502	6-38	2
75288502	7-6	4
75288503	6-14	31
75288503	6-40	1
75288503	6-40	9
75288511	6-30	25
75288512	6-30	13
75288513	6-30	23
75288514	7-6	2
75288515	7-8	5
75288517	6-40	7
75288833	6-60	3
75288868	8-118	
75288869	8-120	
75288870	8-114	
75288871	3-8	22
75288881	6-38	1
75288881	7-6	3
75288885	6-18	5
75288885	6-20	5
75288885	6-22	4
75288885	6-24	4
75288889	6-32	3
75288891	6-30	34
75288894	6-18	8
75288894	6-20	9
75288896	6-18	16
75288896	6-20	14
75288896	6-22	7
75288896	6-22	15
75288896	6-24	7
75288896	6-24	14
75288900	6-38	5
75288900	7-6	8
75288901	8-126	
75289016	6-58	5
75289017	6-58	6
75289026	6-60	9
75289026	6-68	22
75289027	6-60	8
75289028	6-60	7
75289030	6-60	4
75289031	6-60	6
75289032	6-60	6
75289033	6-60	6
75289034	6-60	6
75289035	6-60	6
75289036	6-60	6
75289037	6-60	6
75289038	6-60	6
75289039	6-60	6
75289040	6-60	6
75289041	6-60	6
75289043	6-60	18
75289045	6-60	19
75289046	6-60	17
75289055	6-30	27
75289058	6-60	11
75289059	6-60	11
75289060	6-60	11
75289094	9-98	9
75289095	9-98	7
75289096	9-98	8
75289097	9-98	4
75289098	9-98	17
75289099	9-98	19
75289100	9-98	18
75289101	9-98	1
75289102	9-98	2
75289103	9-98	3
75289106	6-10	1
75289377	6-14	32
75289378	6-14	15
75289379	6-14	2
75289380	6-14	29
75289381	6-14	30
75289382	6-14	20
75289383	6-14	6
75289384	6-14	11
75289386	6-14	9
75289386	6-30	20
75289387	6-14	7
75289387	6-30	19
75289388	6-14	14
75289391	6-14	25
75289392	6-14	17
75289394	6-14	28
75289395	6-14	26
75289396	6-16	
75289398	6-16	1
75289399	6-16	2
75289400	6-18	
75289401	6-18	18
75289402	6-18	12
75289402	6-20	18
75289402	6-22	11
75289402	6-24	10
75289403	6-18	20
75289404	6-20	
75289405	6-20	12
75289406	6-20	6
75289407	6-22	
75289408	6-22	17
75289408	6-24	16
75289409	6-22	21
75289410	6-22	5
75289411	6-22	6
75289412	6-24	
75289413	6-24	5
75289414	6-26	
75289415	6-26	2
75289416	6-28	2
75289418	6-28	7
75289419	6-30	36
75289420	6-30	24
75289423	6-30	12
75289425	6-30	11
75289425	6-30	16
75289426	6-30	26
75289427	6-30	29
75289428	6-30	28
75289429	6-30	4
75289431	6-30	15
75289432	6-34	
75289434	6-30	35
75289435	6-30	14
75289439	6-36	
75289440	6-34	18
75289441	6-34	14
75289441	6-40	2
75289442	6-30	31
75289443	6-34	15
75289454	6-34	12
75289455	6-34	11
75289462	6-34	17
75289463	6-32	1
75289465	6-38	3
75289469	6-30	32
75289470	6-30	33
75289472	7-8	2
75289473	7-8	4
75289474	7-8	3
75289475	6-40	6
75289476	6-40	5
75289478	6-40	8
75289479	7-6	5
75289480	7-6	1
75289523	6-30	30
75289527	7-8	12
75289528	7-8	17
75289529	7-8	15
75289530	7-8	6
75289531	7-8	16
75289532	7-8	14
75289533	7-8	7
75289535	7-8	10
75289536	7-8	9
75289537	7-8	8
75289538	7-8	11
75289553	8-86	9
75289553	8-106	
75289554	8-86	2
75289554	8-92	
75289555	8-86	8
75289555	8-104	
75289556	8-86	7
75289556	8-102	
75289557	8-86	3
75289557	8-94	
75289558	8-86	6
75289558	8-100	
75289559	8-86	5
75289559	8-98	
75289560	8-86	4
75289560	8-96	
75289561	8-86	1
75289561	8-90	
75289562	8-86	10
75289563	8-86	12
75289564	8-86	11
75289565	8-92	4
75289565	8-94	4
75289565	8-96	4
75289565	8-98	4
75289565	8-100	4
75289565	8-102	4
75289565	8-104	4
75289566	8-92	3
75289566	8-94	3
75289566	8-96	3
75289566	8-98	3
75289566	8-100	3
75289566	8-102	3
75289566	8-104	3
75289567	8-94	7
75289567	8-96	7

PART Nº PIEZA Nº PIECE Nº	PG. PAG. PAG.	ITEM REF.
75289567	8-98	7
75289567	8-100	7
75289567	8-102	7
75289567	8-104	7
75289568	8-92	14
75289568	8-104	14
75289569	8-92	11
75289569	8-94	11
75289569	8-96	11
75289569	8-98	11
75289569	8-100	11
75289569	8-102	11
75289569	8-104	11
75289570	8-92	12
75289570	8-94	12
75289570	8-96	12
75289570	8-98	12
75289570	8-100	12
75289570	8-102	12
75289570	8-104	12
75289571	8-92	13
75289571	8-94	13
75289571	8-96	13
75289571	8-98	13
75289571	8-100	13
75289571	8-102	13
75289571	8-104	13
75289572	8-94	16
75289572	8-96	16
75289572	8-98	16
75289572	8-100	16
75289572	8-102	16
75289572	8-104	16
75289573	8-94	5
75289573	8-96	5
75289573	8-98	5
75289573	8-100	5
75289573	8-102	5
75289573	8-104	5
75289574	8-94	6
75289574	8-96	6
75289574	8-98	6
75289574	8-100	6
75289574	8-102	6
75289574	8-104	6
75289575	8-92	8
75289575	8-94	8
75289575	8-96	8
75289575	8-98	8
75289575	8-100	8
75289575	8-102	8
75289575	8-104	8
75289576	8-92	1
75289576	8-94	1
75289576	8-96	1
75289576	8-98	1
75289576	8-102	1
75289576	8-104	1
75289577	8-94	17
75289577	8-96	17
75289577	8-98	17
75289577	8-100	17
75289577	8-102	17
75289577	8-104	17
75289578	8-92	9
75289578	8-94	9
75289578	8-96	9
75289578	8-98	9
75289578	8-100	9
75289578	8-102	9
75289578	8-104	9
75289579	8-102	14
75289580	8-94	14
75289581	8-100	1
75289582	8-100	14
75289583	8-98	14
75289584	8-96	14
75289585	8-92	7
75289586	8-92	15
75289587	8-90	13
75289587	8-92	19
75289587	8-106	9
75289588	8-92	18
75289589	8-92	21
75289590	8-92	17
75289591	8-92	24
75289592	8-92	31
75289593	8-92	23
75289593	8-106	14
75289594	8-92	25
75289595	8-92	32
75289595	8-106	22
75289596	8-92	30
75289597	8-92	29
75289598	8-92	28
75289599	8-92	26
75289600	8-92	27
75289601	8-92	16
75289602	8-92	20
75289603	8-92	22
75289604	8-92	34
75289605	8-90	4
75289605	8-106	5
75289606	8-106	4
75289607	8-90	2
75289607	8-90	5
75289607	8-106	2
75289608	8-90	1
75289608	8-106	1
75289609	8-106	6
75289610	8-106	3
75289611	8-90	6
75289612	8-90	3
75289613	8-90	12
75289613	8-106	12
75289614	8-90	7
75289615	8-90	14
75289616	8-90	11
75289617	8-90	9
75289618	8-90	17
75289619	8-90	16
75289620	8-90	18
75289621	8-90	15
75289622	8-90	19
75289623	8-90	8
75289624	8-90	10
75289625	8-90	
75289626	8-106	10
75289627	8-106	11
75289628	8-106	8
75289629	8-106	7
75289630	8-106	17
75289631	8-106	18
75289632	8-106	23
75289633	8-106	19
75289634	8-106	15
75289635	8-106	16
75289636	8-106	13
75289637	8-106	20
75289638	8-106	21
75289639	8-106	
75289646	4-24	1
75289866	8-140	3
75289897	4-12	4
75289897	4-48	4
75289914	9-92	12
75289951	9-56	10
75289983	8-72	10
75289983	8-74	1
75289994	8-72	9
75289994	8-74	2
75289996	8-74	6
75289997	8-72	7
75289998	8-72	8
75310232	9-56	5
75310232	9-60	5
75310240	9-56	18
75310243	9-56	23
75310285	4-36	2
75310286	4-50	9
75310286	9-56	3
75310286	9-60	3
75310286	9-62	3
75310286	9-66	18
75310286	9-82	10
75310286	9-84	5
75310292	9-72	9
75310292	9-74	10
75310292	9-76	13
75310292	9-78	5
75310292	9-82	15
75310299	4-34	2
75310301	9-68	3
75310304	9-58	1
75310305	9-58	11
75310306	9-58	12
75310308	9-58	14
75310309	9-62	1
75310310	9-56	15
75310310	9-56	19
75310313	9-64	6
75310316	9-94	1
75310318	9-94	2
75310319	9-94	4
75310322	9-56	25
75310322	9-60	23
75310322	9-98	5
75310333	9-66	5
75310333	9-74	17
75310333	9-92	39
75310335	9-76	5
75310336	9-76	7
75310339	9-64	4
75310342	9-64	5
75310343	9-56	1
75310343	9-60	1
75310344	9-56	4
75310344	9-60	4
75310345	9-56	6
75310345	9-60	6
75310346	9-56	8
75310346	9-60	8
75310347	9-56	11
75310347	9-60	11
75310348	9-56	13
75310348	9-60	13
75310350	9-58	5
75310351	9-60	21
75310352	9-56	24
75310352	9-60	22
75310352	9-68	2
75310353	9-56	26
75310354	9-56	27
75310354	9-60	16
75310355	9-56	28
75310355	9-60	17
75310355	9-68	5
75310356	9-56	30
75310356	9-60	20
75310357	9-60	12
75310358	9-60	15
75310359	9-60	19
75310360	9-60	24
75310384	9-82	7
75310385	9-82	8
75310385	9-84	3
75310386	9-82	3
75310388	9-82	8
75310388	9-84	3
75310389	9-82	5
75310390	9-82	2
75310391	9-82	4
75310397	9-68	1
75310398	9-68	4
75310399	9-68	7
75310400	9-66	1
75310400	9-68	9
75310401	9-64	7
75310403	9-66	10
75310403	9-68	12
75310405	9-68	14
75310406	9-68	15
75310407	9-68	16
75310408	9-68	8
75310409	9-68	17
75310409	9-76	3
75310410	9-68	20
75310414	9-68	23
75310415	9-68	24
75310419	9-68	28
75310420	9-68	29
75310421	9-68	28
75310422	9-68	13
75310429	9-66	4
75310457	8-140	2
75310458	9-82	16
75310459	6-4	16
75310513	9-90	9
75310515	9-90	8
75310704	7-14	2
75310705	7-14	3
75310706	7-14	5
75310726	9-58	6
75310727	9-58	7
75310728	9-58	8
75310737	9-92	11
75310786	9-68	22
75311259	8-138	1
75311288	9-58	16
75311289	9-58	15
75311291	9-58	14
75311292	9-58	12
75311293	9-58	10
75311298	9-64	5
75311299	9-64	4
75311300	9-64	3
75311301	9-64	3
75311302	9-68	13
75311303	9-68	10
75311321	9-56	16
75311322	9-56	13
75311323	9-56	14
75311324	9-56	4
75311325	9-56	1
75311327	9-56	5
75311328	9-56	7
75311329	9-56	17
75311330	9-56	23
75311339	9-56	31
75311340	9-56	20
75311341	9-56	21
75311349	9-56	22
75311351	9-70	1
75311352	9-70	2
75311353	9-70	3
75311354	9-70	4
75311355	9-70	5
75312144	9-106	11
75312519	8-6	21
75312524	8-6	7
75312525	8-6	6
75312528	8-6	26
75312531	8-6	4
75312533	8-6	11
75312536	8-6	25
75312547	8-8	2
75312549	8-8	3
75312550	8-8	4

PART N° PIEZA N° PIECE N°	PG. PAG. PAG.	ITEM REF.
75312552	8-8	6
75312553	8-8	8
75312554	8-8	7
75312558	8-6	2
75312804	8-92	33
75312804	8-94	15
75312804	8-96	15
75312804	8-98	15
75312804	8-100	15
75312804	8-102	15
75312804	8-104	15
75312822	6-30	1
75312824	6-34	9
75312825	6-14	8
75312825	6-30	21
75312828	6-34	4
75312829	6-34	1
75312830	6-34	13
75312833	6-32	8
75312834	6-32	9
75312835	6-32	7
75312836	6-38	6
75312836	7-6	9
75312837	7-6	7
75312838	7-6	6
75312841	6-40	3
75312842	6-14	1
75312843	6-32	2
75312844	6-14	13
75312845	6-14	5
75312846	6-14	18
75312847	6-18	9
75312847	6-20	8
75312847	6-22	9
75312847	6-24	8
75312848	6-22	1
75312849	6-34	10
75312850	6-28	8
75312851	6-2	5
75312855	6-14	33
75312876	2-14	8
75312878	2-16	8
75312899	2-16	3
75313178	8-110	8
75313179	8-110	7
75313181	8-110	6
75313187	8-110	14
75313194	8-110	3
75313195	8-110	2
75313196	8-110	1
75313220	2-16	4
75313221	2-16	5
75313223	2-16	10
75313231	8-80	2
75313232	8-80	3
75313233	8-80	4
75313234	8-80	5
75313235	8-80	8
75313236	8-80	6
75313237	8-80	1
75313238	6-4	4
75313238	8-80	7
75313239	6-4	5
75313254	8-66	2
75313255	8-66	1
75313256	8-66	5
75313257	8-66	3
75313258	8-66	4
75313325	9-78	1
75313340	9-48	8
75313341	9-48	4
75313342	9-48	10
75313343	9-48	12
75313345	9-94	5
75313346	9-94	5
75313346	9-94	5
75313347	9-94	6
75313348	9-94	6
75313348	9-94	6
75313349	4-50	1
75313352	9-66	22
75313354	9-58	2
75313357	9-74	13
75313358	9-92	28
75313361	9-66	23
75313362	9-66	23
75313366	9-78	8
75313367	9-80	5
75313373	9-66	13
75313381	9-78	6
75313384	9-74	8
75313385	9-58	3
75313398	9-66	20
75313409	9-66	19
75313414	9-58	4
75313414	9-74	19
75313414	9-92	37
75313415	9-66	21
75313447	5-6	10
75313447	8-110	11
75313463	4-36	1
75313467	9-58	17
75313469	4-50	8
75313577	9-88	11
75313638	8-138	2
75313703	9-72	3
75313710	9-96	11
75313711	9-74	22
75313711	9-92	41
75313711	9-96	9
75313809	9-78	1
75313813	9-80	1
75313814	9-48	13
75313820	9-64	2
75313822	9-76	9
75313862	6-40	10
75313865	9-64	2
75320117	4-26	8
75320120	8-50	1
75320161	8-14	10
75320219	2-8	10
75320221	9-126	1
75320230	9-4	10
75320235	9-128	28
75320284	4-8	14
75320376	9-128	28
75320377	9-128	28
75320378	9-128	28
75320494	8-48	17
75320513	9-16	45
75320516	9-16	44
75320519	9-16	43
75320521	9-16	38
75320523	9-16	14
75320530	9-16	9
75320532	9-16	11
75320533	9-16	10
75320540	9-16	8
75320611	9-50	11
75320710	9-48	1
75320965	9-86	32
75320970	9-40	21
75321122	4-14	41
75321122	4-48	
75321124	4-48	11
75321358	3-8	13
75321436	9-86	21
75321442	9-86	35
75321450	6-70	3
75321451	6-70	3
75321452	6-70	3
75321454	6-70	3
75321532	9-40	33
75321576	9-86	34
75321577	9-4	38
75321593	9-40	5
75321640	4-48	3
75321640	9-126	7
75321686	4-14	40
75321686	4-48	
75321687	4-48	13
75321941	8-38	14
75321942	9-48	9
75322088	4-20	30
75322188	4-14	33
75322188	9-126	8
75322240	9-18	9
75322262	4-22	25
75322270	4-10	27
75322270	4-32	3
75322270	4-48	23
75322270	4-52	5
75322270	4-58	7
75322270	8-22	21
75322270	8-24	18
75322270	8-28	27
75322270	8-32	8
75322270	8-34	16
75322270	8-52	38
75322270	8-70	11
75322270	8-82	15
75322338	9-18	13
75322353	9-128	43
75322516	4-8	5
75322516	4-48	20
75322517	4-8	4
75322517	4-48	24
75322519	4-48	22
75322557	4-52	4
75322559	8-32	5
75322560	4-32	2
75322592	4-32	5
75322592	4-52	2
75322592	8-32	7
75322592	8-34	14
75322606	9-28	7
75322672	4-20	10
75322711	2-12	2
75322717	5-2	38
75322764	9-82	6
75322766	8-38	13
75322859	9-104	5
75322881	9-86	30
75323166	9-40	19
75323169	9-40	4
75323190	9-40	18
75323213	9-40	4
75323240	9-40	23
75323252	9-40	7
75323328	9-4	34
75323352	9-40	22
75323377	6-8	22
75323452	2-20	7
75323454	9-40	3
75323469	9-40	26
75323478	3-2	13
75323481	9-40	26
75323556	8-6	
75323722	8-60	5
75323722	8-62	7
75323724	9-42	56
75323725	9-42	56
75324054	6-40	4
75324054	8-78	
75324121	9-128	42
75324126	9-128	42
75324164	9-128	29
75324198	9-40	34
75324204	6-44	9
75324206	9-128	42
75324207	4-22	1
75324245	9-40	37
75324253	4-22	8
75324262	4-22	14
75324318	4-22	1
75324361	2-10	12
75324367	9-40	17
75324372	4-22	8
75324392	9-4	37
75324401	4-22	29
75324420	8-58	6
75324442	9-44	3
75324450	8-58	1
75324455	9-42	57
75324489	2-10	11
75324582	9-4	27
75324598	7-10	2
75324599	6-6	2
75324619	2-4	17
75324686	9-46	13
75324687	9-46	13
75324694	6-44	8
75324737	2-12	4
75324751	8-82	11
75324755	8-82	13
75324762	8-82	25
75324763	8-82	10
75324809	2-12	3
75324846	2-8	3
75324860	8-2	1
75324865	9-44	14
75324866	9-44	13
75324867	9-44	16
75324868	9-44	10
75324934	9-96	8
75324935	9-96	4
75324944	4-18	9
75324996	4-14	7
75324996	9-128	39
75324998	9-128	30
75324999	9-128	30
75325000	9-128	30
75325004	9-126	10
75325006	9-126	23
75325007	9-126	23
75325008	9-126	23
75325020	9-128	27
75325021	8-108	
75325023	9-126	24
75325024	9-126	24
75325025	9-126	24
75325026	9-128	38
75325027	9-128	38
75325028	9-128	38
75325032	8-60	11
75325047	9-128	36
75325048	9-128	36
75325049	9-128	36
75325055	8-60	9
75325066	9-126	9
75325091	9-126	9
75325092	9-126	9
75325114	9-128	40
75325115	9-128	40
75325116	9-128	40
75325122	9-128	27
75325123	9-128	27
75325126	9-128	32
75325127	9-128	32
75325128	9-128	32
75325181	2-10	5
75325195	8-12	8
75325236	2-4	14
75325240	9-42	52
75325241	9-40	50
75325247	8-82	14
75325317	4-8	10
75325317	4-38	1

PART Nº PIEZA Nº PIECE Nº	PG. PAG. PAG.	ITEM REF.
75325318	4-54	2
75325345	9-40	48
75325346	9-42	53
75325347	9-42	53
75325357	6-52	4
75325358	6-52	5
75325390	2-4	16
75325418	6-66	26
75325419	6-66	28
75325420	6-66	27
75325426	8-34	3
75325442	8-36	
75325444	8-36	1
75325455	9-86	39
75325460	9-86	40
75325462	9-86	41
75325497	8-60	20
75325498	8-2	5
75325588	9-88	7
75325647	9-88	10
75325651	9-88	1
75325655	9-88	5
75325657	8-60	7
75325657	8-62	9
75325670	3-8	27
75325672	3-8	33
75325685	9-14	29
75325758	8-88	11
75325776	9-128	26
75325777	9-128	26
75325778	9-128	26
75325792	9-128	26
75325863	8-26	26
75325871	4-22	16
75325980	2-4	23
75325998	2-4	23
75326191	8-58	25
75326200	2-4	18
75326214	9-86	6
75326282	3-2	14
75326325	4-18	7
75326325	4-24	7
75326330	4-14	8
75326369	2-10	3
75326372	3-2	16
75326427	4-14	28
75326429	4-14	27
75326442	4-22	2
75326480	8-130	27
75326480	9-18	17
75326490	8-130	28
75326490	9-18	32
75326511	8-130	29
75326511	9-18	33
75326525	6-66	15
75326564	9-92	18
75326646	4-20	54
75326722	9-92	34
75326728	9-92	8
75326732	9-92	9
75326751	9-92	16
75326755	9-92	22
75326757	9-92	21
75326758	9-92	44
75326763	9-106	4
75326810	9-86	43
75326838	8-74	
75326851	9-92	31
75326854	9-92	31
75326911	9-92	14
75326913	9-92	15
75326914	9-92	17
75326915	9-92	13
75326919	9-92	33
75326972	8-62	24
75326973	8-64	23
75326976	9-90	7
75326979	9-92	7
75326990	8-62	20
75326991	3-2	23
75327014	4-14	26
75327014	4-58	3
75327014	4-58	4
75327018	4-58	1
75327024	2-10	2
75327034	6-4	22
75327038	4-58	6
75327063	9-92	44
75327065	9-106	12
75327066	9-106	12
75327071	2-4	2
75327119	9-86	3
75327119	9-90	1
75327124	3-2	24
75327126	3-2	20
75327133	6-6	10
75327134	4-22	20
75327135	8-130	35
75327135	8-132	21
75327140	3-2	19
75327146	3-2	34
75327147	3-2	35
75327160	4-54	1
75327255	9-86	46
75327338	7-12	16
75327361	9-126	2
75327362	9-126	2
75327378	4-16	16
75327405	6-54	4
75327508	9-90	10
75327610	3-2	17
75327641	8-64	3
75327712	2-8	8
75327715	2-14	10
75327717	2-20	4
75327718	2-20	6
75327720	6-44	18
75327777	8-64	14
75327808	9-2	3
75327809	4-4	2
75327835	2-8	7
76002504	8-56	12
76021290	4-10	12
76021290	4-14	12
76021318	7-2	4
76022229	2-4	21
76022229	9-4	7
76022498	4-20	1
76022498	4-22	24
76022735	6-10	10
76028575	7-20	5
76028577	7-20	4
76035007	6-60	1
79005601	4-48	5
79010214	3-10	11
79021957	8-112	5
79021957	8-112	5
79021958	8-112	4
79021958	8-112	4
79021959	8-112	3
79021959	8-112	3
79032222	9-52	4
79032222	9-54	6
79037282	4-22	18
79037282	6-6	7
79037282	7-10	6
79038228	8-112	10
79038228	8-112	10
79038228	8-116	10
79038730	8-114	4
79038730	8-118	9
79038730	8-120	11
79038730	8-124	4
79038730	8-124	4
79042295	6-64	44
79042296	6-64	44
79042297	6-64	44
79042298	6-64	44
79042299	6-64	44
79042300	6-64	44
79042301	6-64	44
79042302	6-64	44
79042303	6-64	44
79042304	6-64	44
79042305	6-64	44
79042306	6-64	44
79042307	6-64	44
79042308	6-64	44
79042309	6-64	44
79042310	6-64	44
79042311	6-64	44
79048203	9-10	5
79048409	6-62	12
79051018	4-38	3
79051019	4-46	8
79051019	4-46	8
79052626	6-60	12
79054457	8-2	10
79066934	7-12	10
79067002	8-24	8
79067025	8-62	22
79071443	6-62	31
79071445	6-62	33
79071447	6-62	32
79071448	6-62	32
79071449	6-62	32
79071450	6-62	32
79071451	6-62	32
79071452	6-62	32
79071453	6-62	32
79071454	6-62	32
79071455	6-62	32
79071456	6-62	32
79071457	6-62	32
79073031	4-14	19
79073033	4-14	20
79078595	4-20	57
79079314	9-10	10
79084753	3-8	19
79084753	6-12	6
79089658	4-38	10
79089658	4-40	3
79089658	4-56	5
79089658	8-58	18
79089658	9-92	29
79090991	4-14	9
79092872	7-14	4
79095552	9-10	9
79099583	9-58	9
79102142	4-20	13
79102659	6-64	46
79102665	6-64	49
79104494	8-4	2
79104773	8-82	12
79105220	9-98	11
79105247	9-126	5
79106797	8-130	3
79106797	8-132	7
79106797	8-132	17
79107317	8-4	1
79114762	9-86	33
800-4910	9-114	29
8067	6-56	7
80710	6-66	18
814-8140	8-64	16
82002692	3-2	8
8268534	9-2	7
8270126	8-56	15
8270126	9-32	13
827-10130	4-4	12
8281325	8-114	8
8281325	8-118	11
8281325	8-120	9
8281325	8-124	8
8281325	8-124	8
8282869	9-32	18
8282870	9-32	16
8284381	8-126	7
8286948	8-126	2
8288335	8-126	3
8288726	8-126	12
8288748	8-126	6
8288749	8-126	13
8288822	8-114	10
8288822	8-124	10
8288822	8-124	10
8288832	8-116	5
8288832	8-118	7
8288832	8-120	1
8288832	9-28	24
8290223	8-126	9
8291504	8-126	8
8291506	8-114	5
8291506	8-118	10
8291506	8-120	10
8291506	8-124	5
8291506	8-124	5
8291561	8-112	11
8291561	8-112	11
8291561	8-116	11
8291846	8-132	6
8291995	8-130	5
8291995	8-132	2
8297073	8-116	4
8297073	8-118	6
8297073	8-120	2
8297074	8-116	3
8297074	8-118	5
8297074	8-120	3
8297075	8-112	8
8297075	8-112	8
8297075	8-116	8
8297294	8-114	11
8297294	8-124	11
8297294	8-124	11
8297295	8-114	7
8297295	8-118	2
8297295	8-120	7
8297295	8-124	6
8297295	8-124	6
8297296	8-114	12
8297296	8-124	12
8297296	8-124	12
8298615	8-112	12
8298615	8-112	12
8298615	8-116	12
8299528	8-126	10
832-10408	9-110	22
832-10408	9-110	26
832-10408	9-112	45
832-10408	9-114	7
832-10408	9-114	12
832-10408	9-114	20
832-10408	9-118	22
832-10408	9-118	26
832-10408	9-118	45
832-10408	9-122	13
832-10408	9-124	47
8321668	4-20	2
8321668	4-22	28
83976446	9-104	4
83990583	6-48	2
83990583	6-50	2
840-1516	9-122	17
84068386	5-4	34
84068386	8-82	19
8408386	6-46	25
8500563	8-68	

PART Nº PIEZA Nº PIECE Nº	PG. PAG. PAG.	ITEM REF.
8501051	2-12	6
85801991	4-10	6
85801991	4-14	3
85801991	4-48	19
85801991	5-2	3
85801991	9-48	7
85801991	9-50	2
85801991	9-98	10
85803380	3-2	10
85803974	4-10	10
85803983	4-14	32
85803983	4-48	17
85805441	7-4	20
85827832	7-4	
85827833	7-4	11
85827834	7-4	17
8605023	8-6	24
8605024	8-6	17
8605025	8-6	5
8605053	8-68	11
8605056	8-68	9
8605059	8-58	3
8605066	8-68	6
8605069	8-68	7
8605070	8-68	1
864-8012	9-124	46
864-8012	9-124	70
864-8016	9-110	12
864-8016	9-114	22
864-8016	9-118	12
864-8016	9-122	12
864-8025	9-112	52
864-8025	9-114	5
864-8025	9-114	8
864-8025	9-120	52
86508571	8-82	8
86579344	8-82	23
86579671	7-16	3
86579678	8-46	16
86579678	8-76	12
86579697	8-64	29
86598102	8-46	17
86598102	8-76	13
86624184	8-64	11
86624978	7-16	11
86629585	5-4	27
86629585	8-82	22
86637976	8-64	26
86639058	8-76	11
86900673	8-64	21
87010704	7-16	4
87016618	6-52	2
87306678	7-16	5
87334758	4-24	13
87335022	4-18	13
87351034	9-4	13
87351103	9-4	13
87351145	9-4	39
87351162	9-4	39
87352584	9-86	25
87353638	9-40	40
87353663	9-40	40
87354991	2-6	1
87355637	9-50	3
87356064	9-14	9
87356396	9-50	3
87357502	5-2	5
87357508	5-2	7
87357574	7-2	18
87357577	7-2	22
87357580	7-2	14
87357835	9-4	4
87359186	2-20	2
87359203	5-4	18
87359213	5-4	6
87359214	5-4	3
87359216	5-4	10
87359218	5-4	8
87359220	5-4	37
87359220	8-82	16
87359665	8-130	30
87359665	8-132	23
87359686	8-130	37
87359686	8-132	22
87359995	3-10	8
87360251	8-82	21
87360474	8-82	17
87360622	5-4	41
87361277	3-10	14
87361280	3-10	13
87361282	3-8	21
87361788	4-20	51
87362127	9-48	5
87362264	3-8	23
87362687	9-128	44
87362808	4-8	13
87362811	4-8	11
87362811	4-16	4
87362904	4-8	3
87362904	4-20	43
87362911	4-16	14
87362911	9-126	11
87362912	4-8	6
87362914	8-60	8
87362914	8-62	5
87363102	9-86	54
87363148	8-60	23
87364144	4-4	7
87364856	8-70	1
87365033	8-70	6
87365148	8-70	4
87365338	8-70	8
87365988	2-10	1
87366086	4-14	25
87368130	9-16	1
87368139	9-16	5
87368643	8-70	10
87368651	8-70	12
87369224	9-50	10
87369225	9-50	8
87372829	8-60	21
87372829	8-62	12
87372829	8-64	8
87376364	8-60	28
87376364	8-62	14
87376427	8-62	11
87376433	8-60	22
87376821	8-60	29
87376821	8-62	15
87382507	8-60	27
87382507	8-62	13
87386717	3-12	
87389395	6-68	35
87389985	8-44	
87393392	3-12	3
87394148	8-60	13
87394155	5-2	34
87447422	6-46	26
87458811	4-6	4
87458812	4-6	23
87458813	4-6	7
87458814	4-6	8
87458821	4-6	15
87458823	4-6	18
87458824	4-6	17
87458826	4-6	13
87458827	4-6	12
87458828	4-6	20
87458832	4-6	3
87476417	6-66	30
87516295	2-12	5
87516296	2-12	7
87521643	8-22	23
87521643	8-24	30
87522135	4-14	18
87522165	9-86	17
87522180	9-86	20
87522181	9-86	19
87523133	4-10	4
87528243	6-12	1
87529666	9-86	16
87530610	4-14	1
87530611	4-12	3
87535385	4-18	14
87535674	3-10	9
87537674	3-8	12
87537926	3-10	6
87539163	9-108	2
87539879	2-4	26
87540679	4-14	22
87540679	4-48	15
87542651	9-4	32
87545947	4-14	22
87545947	4-48	15
87545948	4-14	22
87545948	4-48	15
87547592	9-4	25
87559372	9-44	1
87562344	7-16	10
87567535	3-10	2
87572769	9-40	8
87574040	9-86	22
87577622	9-52	1
87577624	9-54	1
87577627	9-52	1
87580639	7-2	13
87582470	9-40	9
87584212	9-14	19
87584592	7-4	6
87600871	6-44	14
87621278	2-2	3
87621279	2-2	2
87625332	6-66	10
87625339	6-60	5
87625341	6-68	24
87625342	6-68	23
87625344	6-68	29
87625345	6-68	21
87625346	6-68	30
87625348	6-68	32
87625353	6-68	2
87625354	6-52	7
87625354	6-68	3
87625355	6-68	14
87625356	6-68	28
87625357	6-68	15
87625358	6-68	31
87625359	6-68	33
87625361	6-68	25
87625362	6-68	19
87625364	6-68	20
87625365	6-68	27
87625366	6-68	10
87625367	6-68	11
87625368	6-68	1
87625369	6-68	8
87625372	6-68	9
87625379	6-62	1
87625397	7-16	1
87625399	7-16	6
87625404	7-16	23
87626468	6-46	13
87626518	8-4	15
87627056	8-58	9
87628583	8-82	1
87631036	7-16	24
87632231	7-16	21
87632236	7-16	18
87632360	6-46	11
87632360	8-110	
87632370	5-6	
87632370	6-46	3
87633266	6-56	8
87636720	6-68	26
87637943	2-12	10
87638636	6-64	48
87638638	6-64	47
87638641	6-58	7
87644617	8-64	15
87644618	8-64	25
87644960	6-60	2
87647423	6-46	19
87647424	6-48	12
87647424	6-50	12
87647425	6-48	7
87647425	6-50	7
87647426	6-46	14
87647427	6-48	11
87647427	6-50	11
87647428	6-48	3
87647428	6-50	3
87647429	6-46	23
87647430	6-46	22
87647431	6-46	10
87647436	6-52	3
87648632	7-16	8
87648700	7-16	7
87648784	6-48	15
87648784	6-50	15
87648785	6-46	29
87649111	7-16	2
87651573	8-130	13
87651574	8-130	17
87655576	4-8	1
87655576	4-10	11
87656161	8-58	5
87656163	8-58	8
87657086	8-10	16
87657213	8-58	2
87657591	8-58	17
87663316	6-46	20
87663317	6-48	4
87663317	6-50	4
87663318	6-46	27
87663319	6-46	28
87665243	6-66	11
87665299	6-46	9
87665328	9-40	25
87667592	6-66	29
87667877	6-48	10
87667882	6-50	10
87667887	6-48	14
87667892	6-50	14
87668005	8-4	14
87668013	6-46	7
87668014	6-46	8
87670367	4-10	20
87671292	7-10	5
87671571	6-52	8
87671866	7-10	10
87673400	8-64	20
87673477	7-14	
87674674	9-2	12
87674739	6-68	
87674742	6-68	
87674785	6-56	1
87674793	8-76	10
87675007	8-10	12
87677038	6-66	9
87677042	9-128	41
87677043	9-128	41
87678230	8-64	34
87678515	8-64	27
87682623	6-8	17
87684071	9-128	33
87684656	9-128	41
87687133	4-10	8
87687993	9-128	31

PART Nº PIEZA Nº PIECE Nº	PG. PAG. PAG.	ITEM REF.	PART Nº PIEZA Nº PIECE Nº	PG. PAG. PAG.	ITEM REF.	PART Nº PIEZA Nº PIECE Nº	PG. PAG. PAG.	ITEM REF.	PART Nº PIEZA Nº PIECE Nº	PG. PAG. PAG.	ITEM REF.
87701915	4-22	17									
87712858	8-76	8									
87712859	8-76	9									
87712860	8-46	15									
87712861	8-46	21									
87715111	8-46	25									
87724783	4-26	3									
87755864	8-64	9									
87756948	8-64	6									
892-11008	4-4	10									
895-18010	9-122	21									
934058R1	9-110	9									
934058R1	9-112	50									
934058R1	9-114	25									
934058R1	9-118	9									
934058R1	9-120	50									
934058R1	9-122	30									
934058R1	9-122	40									
934678R1	9-112	48									
934678R1	9-118	48									
9968460	8-92	10									
9968460	8-94	10									
9968460	8-96	10									
9968460	8-98	10									
9968460	8-100	10									
9968460	8-102	10									
9968460	8-104	10									
9968476	8-92	2									
9968476	8-94	2									
9968476	8-96	2									
9968476	8-98	2									
9968476	8-100	2									
9968476	8-102	2									
9968476	8-104	2									
9968481	8-92	5									
9968483	8-92	6									
9992298	8-46	26									
9992298	8-76	17									
A162896	2-20	3									
A187813	4-10	25									
E37935	8-44	5									
E37940	8-44	20									
E37944	8-44	8									
E37946	8-44	10									
E37949	8-44	13									
E37950	8-44	14									
E37951	8-44	15									
J937736	2-24	1									
J969680	3-14	1									
J978040	3-14	2									
K262120	9-116	52									
K262122	9-114	39									
L115549	2-12	9									
L116820	2-12	8									
L124085	4-20	50									
L127553	4-20	17									
L129159	2-14	9									
L18337	9-122	37									
L18337	9-124	51									
L18337	9-124	55									
L18337	9-124	59									
L18337	9-124	69									
N14222	8-44	16									
R55242	9-86	29									
V39323	8-44	3									
V39325	8-44	6									
V39454	8-44	1									