CASE

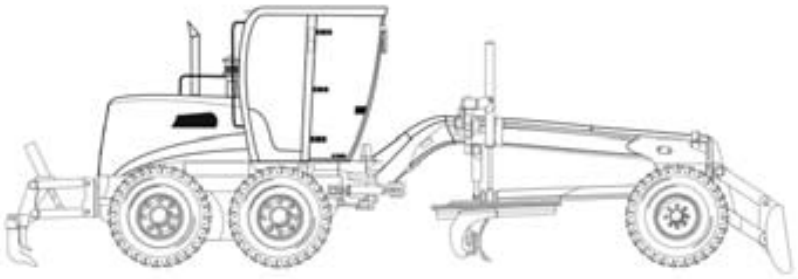

845B 865B 885B

DEZEMBRO 2010

GENERAL
GENERAL
GENERAL 1

ENGINE
MOTOR
MOTEUR 2

FUEL
COMBUSTIBLE
CARBURANT 3

ELECTRICAL SYSTEM
SISTEMA ELECTRICO
SYSTEME ELECTRIQUE 4

STEERING
DIRECCION
DIRECTION 5

TRANSMISSION
TRANSMISION
TRANSMISSION 6

BRAKES
FRENOS
FREINS 7

HYDRAULIC SYSTEM
SISTEMA HIDRAULICO
SYSTEME HIDRAULIQUE 8

CHASSIS
BASTIDOR
CHASSIS 9

NUMERICAL INDEX
INDICE NUMERICO
INDEX NUMERIQUE 10

845B 865B 885B
GRADER
Parts Catalog nº 84300289

GENERAL
GENERAL
GENERAL
1

845B 865B 885B
MOTONIVELADORA
Catálogo de Repuestos nº 84300289

845B 865B 885B
MOTONIVELADORA
Catálogo de Peças nº 84300289



Issued 12/2010 Emision 12/2010 Edissão 12/2010

LOCATION OF SERIAL NUMBERS
LOCALIZACIÓN DE NÚMEROS DE SERIE
LOCALIZA¢ëO DO NÐMERO DE S£RIE

Please record your Serial Numbers on the lines provided below.

1	Rear Axle serial number - *Rear of Axle*
2	Transmission serial number - *Rear of Transmission*
3	Cab or certification number - *Left-side side of seat platform*
4	Product identification number - *Front frame near right-side side of articulation joint*
5	Engine serial number - *Right-side of Engine*

Favor de anotar los Números de Serie en las lineas provistas abaixo.

1	Nº de serie del Eje Trasero - *Trasera del Eje*
2	Nº de serie de la Transmisión - *Trasera de la Transmisión*
3	Nº de certificación de la cabina - *Lado isquierdo de la plataforma del asiento*
4	Nº de identificación del producto - *Bastidor delantero, al lado derecho de la junta articulada*
5	Nº de serie del Motor - *Lado derecho del Motor*

Favor anotar os N¼meros de S®rie conforme indica-»es abaixo

1	Nº de série do Eixo Traseiro - *Traseira do Eixo*
2	Nº de série da Transmissão - *Traseira do Transmissão*
3	Nº de certificação da Cabine - *Lado esquerdo do assento*
4	Nº identificação do produto - *Chassi dianteiro, ao lado da articulação*
5	Nº de série do Motor - *Lado direito do motor*

COMO UTILIZAR ESTE CATÁLOGO DE PEÇAS

ÍNDICE DE PEÇAS

Este Catálogo encontra-se elaborado de modo a permitir a fácil identificação das peças. O Índice Alfabético que se encontra no início do Catálogo indica o número da página na qual encontram-se localizados os principais grupos e conjuntos. O Índice Numérico, localizado no fim do Catálogo, indica os números das peças, item e a página na qual estas estão descritas.

COMO ENCOMENDAR UMA PEÇA

Todos os pedidos de peças deverão conter os seguintes dados:

- ˜ Número correto da peça, conforme indicado na Coluna **"PEÇA Nº"** do catálogo.
- ˜ Descrição das peças e quantidade necessária.
- ˜ Modelo e número do motor.
- ˜ Número de série da máquina.
- ˜ Método de embarque e endereço para remessa.

ILUSTRAÇÃO DAS PEÇAS

Todas as peças dos principais grupos e conjuntos encontram-se ilustradas juntamente com o número do item correspondente, que aparece na coluna **"ITEM"**. As peças são mostradas em sua relação com as demais peças de ilustração. Os números indicados na ilustração, envolvidos por um círculo, correspondem aos números que se encontram sob a coluna "**ITEM**".

MODIFICAÇÕES DO CATÁLOGO

Sempre que forem introduzidas modificações de engenharia na máquina, serão emitidas novas páginas para este Catálogo. Essas novas páginas deverão ser inseridas no Catálogo, tão logo sejam recebidas. Mantenha o Catálogo sempre atualizado, evitando, assim, a emissão errada de pedidos de peças.

DESCRIÇÃO DA PEÇA E QUANTIDADE

Todas as peças encontram-se descritas sob a coluna **"DESCRIÇÃO"**. A quantidade encontra-se indicada sob a coluna **"QUANTIDADE"**.

No mesmo exemplo, está indicado
que são utilizados 6 (seis) roletes na máquina. Cada rolete contém duas porcas, arruelas, dois vedadores, dois anéis "O" e dois jogos de gaxetas (itens 1 a 5). Os jogos de gaxetas são ainda subdivididos de modo a indicar as peças individuais, ou isoladas, que o compõe (itens 6, 7 e 8).

NOTA: **"NSS"** na coluna **"PEÇA Nº"** significa **"NÃO FORNECIDA SEPARADAMENTE"**.
"UQN" na coluna **"DESCRIÇÃO"** (entre parêntesis) significa **"USADA CONFORME NECESSÁRIO"**.

TERMOS "LADO DIREITO" E "LADO ESQUERDO"˜˜˜-˜˜˜Veja definição no Manual do Operador.

ATÉ O Nº DE SÉRIE
A PARTIR DO Nº DE SÉRIE

HOW TO USE THIS PARTS CATALOG

HOW THE PARTS ARE INDEXED

This Parts Catalog is arranged for easy identification of the parts. The Alphabetical Index found at the front of the catalog shows the page number for the major component group and assemblies. The Numerical Index found at the back of the catalog list part numbers and the page on which they are found.

HOW TO ORDER A PART

All orders for parts must show clearly the following information:

- ˜Correct part number, from list heading **"PART NUMBER"**.
- ˜Description and quantity required.
- ˜ Engine model and number.
- ˜Machine serial number.
- ˜ Method of shipment and shipping address.

PARTS ILLUSTRATIONS

All parts in the major component groups and assemblies are illustrated together with a reference number. The parts are shown in their relationship to each other in the illustration. The circled numbers correspond to the numbers found under the heading **"REFERENCE"**.

CHANGES TO THE CATALOG

When engineering changes are made to the machine, new pages for this catalog will be issued. These new pages must be inserted into your catalog as soon as they are received. Keep your catalog up to date to avoid wrong orders.

PARTS DESCRIPTION AND QUANTITY

The names of all parts are listed under the heading **"DESCRIPTION"**. The quantity used is listed under the heading **"QUANTITY"**. In the example shown below, the description of some of the parts is indented or moved in from the left margin. The indented item is part of the complete assembly under which it is indented. The example below shows that 6 (six) track rollers are used on the machine. Each track roller contains two nuts, washers, two seals, two "O" rings and two seal assemblies (indented items 1 thru 5). The seal assemblies are further divided to show individual parts (items 6, 7 and 8).

NOTE: **"NSS"** in the **"PART Nº"** column signifies "**NOT SERVICED SEPARATELY**".
"UAR" in the **"DESCRIPTION"** column (in parenthesis) signifies "**USE AS REQUIRED**".

"RIGHT HAND" AND "LEFT HAND" SIDES˜˜-˜˜See definition in Operators Manual.

UP TO SERIAL Nº
STARTING WITH SERIAL Nº

TABLE OF CONTENTS

02-01	01	SUPORTES DO MOTOR E TRANSMISSÃO
02-02	01	MONTAGEM DO RADIADOR
02-03	01	TUBULAÇÃO DE REFRIGERAÇÃO DO ÓLEO MOTOR
02-03	02	RESERVATÓRIO DE ÁGUA E TUBULAÇÕES
02-04	01	ACIONAMENTO DA HÉLICE
02-05	01	ACIONAMENTO DA HÉLICE
02-06	01	ACIONAMENTO DA HÉLICE
02-07	01	SISTEMA DE REVERSÃO DA HÉLICE
02-08	01	SISTEMA DE REVERSÃO DA HÉLICE
02-09	01	SISTEMA DE REVERSÃO DA HÉLICE
02-10	01	SISTEMA LIGA E DESLIGA DA HÉLICE
02-11	01	FILTRO DE AR E TUBULAÇÕES
02-11	02	FILTRO DE AR E TUBULAÇÕES
02-12	01	FILTRO DE AR
02-12	02	FILTRO DE AR
02-13	01	SILENCIOSO E ESCAPAMENTO
02-13	02	SILÊNCIOSO E ESCAPAMENTO
02-14	01	MOTOR COMPLETO
02-14	02	BUJÕES E PINOS DO BLOCO DO MOTOR
02-14	03	CABEÇOTE DO MOTOR
02-14	04	TAMPA DO CABEÇOTE
02-14	05	TAMPAS DO VOLANTE E DO BLOCO
02-14	06	AQUECEDOR DA ENTRADA DE AR
02-14	07	VARETA DE NÍVEL DE ÓLEO
02-14	08	BOCAL DE ENCHIMENTO
02-14	09	CARTER DE ÓLEO
02-14	10	TAMPA FRONTAL
02-14	11	TAMPAS DO VOLANTE E DO BLOCO
02-14	12	VIRABREQUIM E VOLANTE DO MOTOR
02-14	13	VIRABREQUIM E CASQUILHOS
02-14	14	ANTIVIBRADOR
02-14	15	POLIA DE ACIONAMENTO DE ACESSÓRIOS
02-14	16	PISTÕES E BIELAS
02-14	17	DISTRIBUIÇÃO
02-14	18	DISTRIBUIÇÃO
02-14	19	TURBO COMPRESSOR E COLETOR DE ESCAPE
02-14	20	LUBRIFICAÇÃO DO TURBO COMPRESSOR
02-14	21	RESFRIADOR DE AR
02-14	22	TUBULAÇÃO DO RESFRIADOR DE AR
02-14	23	BOMBA DE ÓLEO DO MOTOR
02-14	24	FILTRO DE ÓLEO E TROCADOR DE CALOR
02-14	25	BOMBA DE ÁGUA
02-14	26	VÁLVULA TERMOSTÁTICA
02-14	27	CONEXÃO DE ENTRADA DE ÁGUA
02-14	28	COMANDO DO DISTRIBUIDOR
02-14	29	POLIA E SUPORTES
02-14	30	ESTICADOR DA CORREIA E CORREIA
02-15	01	MOTOR COMPLETO
02-15	01A	MOTOR COMPLETO
02-15	02	BUJÕES E PINOS DO BLOCO DO MOTOR
02-15	02A	BUJÕES E PINOS DO BLOCO DO MOTOR - TIER II
02-15	03	BUJÕES E PINOS DO CABEÇOTE DO MOTOR
02-15	03A	BUJÕES E PINOS DO CABEÇOTE DO MOTOR - TIER II
02-15	04	SUPORTE DE LEVANTAMENTO DO MOTOR
02-15	05	BOCAL DE ENCHIMENTO E VARETA DE NÍVEL DE ÓLEO

TABLE OF CONTENTS

02-15	05A	BOCAL DE ENCHIMENTO E VARETA DE NÍVEL DE ÓLEO - TIER II
02-15	06	CARTER E TAMPS DO BLOCO
02-15	06A	CARTER E TAMPAS DO BLOCO - TIER II
02-15	07	TAMPAS DO VOLANTE E DO BLOCO
02-15	07A	CARCAÇA DO VOLANTE - TIER II
02-15	08	VIRABREQUIM - BRONZINAS
02-15	08A	VIRABREQUIM - BRONZINAS - TIER II
02-15	09	VIRABREQUIM E VOLANTE DO MOTOR
02-15	09A	VIRABREQUIM E VOLANTE DO MOTOR - TIER II
02-15	10	PISTÕES E BIELAS
02-15	10A	PISTÕES E BIELAS
02-15	11	COMANDO DO DISTRIBUIDOR
02-15	11A	COMANDO DO DISTRIBUIDOR - TIER II
02-15	12	DISTRIBUIÇÃO
02-15	12A	DISTRIBUIÇÃO - TIER II
02-15	13	TURBO COMPRESSOR
02-15	13A	TURBO COMPRESSOR - TIER II
02-15	14	RESPIRO DO MOTOR
02-15	14A	RESPIRO DO MOTOR - TIER II
02-15	15	COLETOR DE ESCAPE
02-15	15A	COLETOR DE ESCAPE - TIER II
02-15	16	BOMBA DE ÓLEO DO MOTOR
02-15	16A	BOMBA DE ÓLEO DO MOTOR - TIER II
02-15	17	FILTRO DE ÓLEO E TROCADOR DE CALOR DO MOTOR
02-15	17A	FILTRO DE ÓLEO E TROCADOR DE CALOR DO MOTOR - TIER II
02-15	18	FILTRO DE ÁGUA E TERMOSTATO
02-15	18A	FILTRO DE ÁGUA E TUBULAÇÕES - TIER II
02-15	19	CONJUNTO BOMBA DE ÁGUA
02-15	19A	CONJUNTO BOMBA DE ÁGUA - TIER II
02-15	20	CORREIA DO MOTOR E ESTICADOR
02-15	20A	CORREIA DO MOTOR E ESTICADOR - TIER II
02-15	21	RADIADOR DE AR
03-01	01	LINHA DE COMBUSTÍVEL
03-02	01	RESERVATÓRIO DE COMBUSTÍVEL
03-03	01	RESERVATÓRIO DE COMBUSTÍVEL
03-04	01	CONTROLE DO ACELERADOR
03-05	01	CONTROLE DO ACELERADOR
03-05	02	CONTROLE DO ACELERADOR
03-06	01	BOMBA INJETORA DE COMBUSTÍVEL
03-06	02	BOMBA INJETORA DE COMBUSTÍVEL
03-06	03	TUBULAÇÃO DE INJEÇÃO DE COMBUSTÍVEL
03-06	04	SISTEMA DE INJEÇÃO DE COMBUSTÍVEL
03-06	05	SISTEMA DE INJEÇÃO DE COMBUSTÍVEL
03-06	06	BOMBA DE TRANSFERÊNCIA
03-06	07	ACIONAMNETO DA BOMBA INJETORA
03-06	08	ESTRANGULADOR ELÉTRICO
03-06	09	FILTRO DE COMBUSTÍVEL
03-06	10	PORTA BICO IONJETOR
03-06	11	FILTRO SEPARADOR DE ÁGUA
03-07	01	BOMBA INJETORA DE COMBUSTÍVEL
03-07	01A	BOMBA INJETORA DE COMBUSTÍVEL - TIERII
03-07	02	TUBULAÇÃO DE INJEÇÃO DE COMBUSTÍVEL
03-07	02A	TUBULAÇÃO DE INJEÇÃO DE COMBUSTÍVEL - TIERII
03-07	03	ESTRANGULADOR ELÉTRICO
03-07	03A	ESTRANGULADOR ELÉTRICO - TIERII

TABLE OF CONTENTS

03-07	04	SISTEMA DE INJEÇÃO DE COMBUSTÍVEL
03-07	04A	SISTEMA DE INJEÇÃO DE COMBUSTÍVEL - TIERII
03-07	05	SISTEMA DE INJEÇÃO DE COMBUSTÍVEL - TIERII
03-07	06	BOMBA DE TRANSFERÊNCIA
03-07	06A	BOMBA DE TRANSFERÊNCIA - TIERII
03-07	07	FILTRO DE COMBUSTÍVEL
03-07	07A	FILTRO DE COMBUSTÍVEL - TIERII
03-07	08	BOMBA INJETORA DE COMBUSTÍVEL
03-07	09	BOMBA INJETORA DE COMBUSTÍVEL
03-07	10	PORTA BICO INJETOR
03-07	10A	PORTA BICO INJETOR - TIERII
03-07	11	PORTA BICO INJETOR
03-08	01	SISTEMA DE PARTIDA A FRIO
04-01	01	MOTOR DE PARTIDA
04-01	02	MOTOR DE PARTIDA
04-02	01	ALTERNADOR E SUPORTES 80A
04-02	02	ALTERNADOR E SUPORTES 80A
04-03	01	CONJUNTO ALTERNADOR 80A
04-03	02	CONJUNTO MOTOR DE PARTIDA
04-03	02A	CONJUNTO MOTOR DE PARTIDA
04-04	01	BATERIA E CABOS
04-05	01	CABOS ELÉTRICOS, SISTEMA ELÉTRICO
04-06	01	SISTEMA ELÉTRICO, CHASSI TRASEIRO
04-07	01	SISTEMA ELÉTRICO, CHASSI TRASEIRO
04-08	01	SISTEMA ELÉTRICO, CHASSI TRASEIRO
04-09	01	SISTEMA ELÉTRICO, CHASSI TRASEIRO
04-10	01	SISTEMA ELÉTRICO, CHASSI DIANTEIRO
04-11	01	SISTEMA ELÉTRICO, PISO - (TRANSMISSÃO DIRETA)
04-11	02	SISTEMA ELÉTRICO, PISO - (CONVERSOR DE TORQUE)
04-12	01	SISTEMA ELÉTRICO, MOTOR FPT
04-13	01	SISTEMA ELÉTRICO, MOTOR FPT
04-17	01	SISTEMA ELÉTRICO, CONSOLE LATERAL
04-18	01	SISTEMA ELÉTRICO
04-19	01	CABO ELÉTRICO DA TRANSMISSÃO
04-21	01	SISTEMA ELÉTRICO, CONSOLE LATERAL
04-22	01	SISTEMA ELÉTRICO, CONSOLE LATERAL - FUSÍVEIS
04-23	01	SISTEMA ELÉTRICO, CONSOLE LATERAL
04-24	01	PAINEL DE INSTRUMENTO, STD - (CONVERSOR DE TORQUE)
04-24	02	PAINEL DE INSTRUMENTO, STD - (TRANSMISSÃO DIRETA)
04-25	01	PAINEL DE INSTRUMENTO, OPCIONAIS
04-26	01	PAINEL DE INSTRUMENTO, CONSOLE FRONTAL
04-27	01	PAINEL DE INSTRUMENTO, CONSOLE FRONTAL
04-28	01	PAINEL DE INSTRUMENTO, CONSOLE FRONTAL
04-29	01	CONVERSOR DE VOLTAGEM 24V/12V
04-30	01	SISTEMA ELÉTRICO DO AR CONDICIONADO
05-01	01	CONSOLE DO OPERADOR - SISTEMA HIDRÁULICO DA DIREÇÃO
05-02	01	CONSOLE DO OPERADOR - ABRAÇADEIRAS
05-03	01	CONSOLE DO OPERADOR
05-04	01	CONSOLE DO OPERADOR
05-05	01	CONSOLE DO OPERADOR
05-06	01	CONSOLE DO OPERADOR
05-07	01	CONSOLE DO OPERADOR
06-01	00	TRANSMISSÃO,SUPORTES - (CONVERSOR DE TORQUE)
06-01	01	TRANSMISSÃO COMPLETA - (CONVERSOR DE TORQUE)
06-01	02	TRANSMISSÃO, CONVERSOR DE TORQUE

TABLE OF CONTENTS

06-01	03	TRANSMISSÃO, CARCAÇAS - (CONVERSOR DE TORQUE)
06-01	04	TRANSMISSÃO, 1O EIXO - (CONVERSOR DE TORQUE)
06-01	05	TRANSMISSÃO, 2O EIXO - (CONVERSOR DE TORQUE)
06-01	06	TRANSMISSÃO, 3O EIXO - (CONVERSOR DE TORQUE)
06-01	07	TRANSMISSÃO, 4O EIXO - (CONVERSOR DE TORQUE)
06-01	08	TRANSMISSÃO, EIXO A FRENTE - (CONVERSOR DE TORQUE)
06-01	09	TRANSMISSÃO, EIXO A RÉ - (CONVERSOR DE TORQUE)
06-01	10	TRANSMISSÃO, EIXO DE SAÍDA - (CONVERSOR DE TORQUE)
06-01	11	TRANSMISSÃO, TOMADA DE FORÇA - (CONVERSOR DE TORQUE)
06-01	12	TRANSMISSÃO, VÁLVULA DE CONTROLE - (CONVERSOR DE TORQUE)
06-01	13	TRANSMISSÃO, VÁLVULA DE CONTROLE - (CONVERSOR DE TORQUE)
06-01	14	TRANSMISSÃO, PLACAS DA VÁLVULA - (CONVERSOR DE TORQUE)
06-01	15	TRANSMISSÃO, TUBOS - (CONVERSOR DE TORQUE)
06-01	16	TRANSMISSÃO, REGULADOR DE PRESSÃO - (CONVERSOR DE TORQUE)
06-01	17	TRANSMISSÃO, BOMBA - (CONVERSOR DE TORQUE)
06-01	18	TRANSMISSÃO, SENSORES - (CONVERSOR DE TORQUE)
06-01	19	REFRIGERAÇÃO DO ÓLEO TRANSMISSÃO - (CONVERSOR DE TORQUE)
06-01	20	VARETA DE NÍVEL ÓLEO TRANSMISSÃO - (CONVERSOR DE TORQUE)
06-01	21	FILTRO DE ÓLEO TRANSMISSÃO - (CONVERSOR DE TORQUE)
06-01	22	CONTROLE DA TRANSMISSÃO - (CONVERSOR DE TORQUE)
06-02	01	TRANSMISSÃO COMPLETA
06-02	02	TRANSMISSÃO, TOMADA DE FORÇA
06-02	03	TRANSMISSÃO, EIXOS DE VELOCIDADES
06-02	04	TRANSMISSÃO, 1O EIXO
06-02	05	TRANSMISSÃO, 2O EIXO
06-02	06	TRANSMISSÃO, 3O EIXO
06-02	07	TRANSMISSÃO, 4O EIXO
06-02	08	TRANSMISSÃO, 5O EIXO
06-02	09	TRANSMISSÃO, 6O EIXO
06-02	10	TRANSMISSÃO, EIXO DE SAÍDA
06-02	11	TRANSMISSÃO, CARCAÇAS
06-02	12	TRANSMISSÃO, VÁLVULA
06-02	13	TRANSMISSÃO, VÁLVULA
06-02	14	TRANSMISSÃO, FLANGE
06-02	15	TRANSMISSÃO, BOMBA
06-02	16	REFRIGERAÇÃO DA TRANSMISSÃO
06-02	17	VARETA DE NÍVEL ÓLEO TRANSMISSÃO
06-02	18	FILTRO DE ÓLEO TRANSMISSÃO
06-02	19	FILTRO DE ÓLEO TRANSMISSÃO
06-02	20	CONTROLE DA TRANSMISSÃO
06-02	21	CONTROLE DA TRANSMISSÃO
06-02	22	CONTROLE DA TRANSMISSÃO
06-04	01	EIXO DIANTEIRO - MONTAGEM
06-05	01	EIXO DIANTEIRO - ARTICULAÇÃO DA DIREÇÃO - MONTAGEM
06-06	01	CUBO DA RODA DO EIXO DIANTEIRO
06-06	02	CUBO DA RODA DO EIXO DIANTEIRO
06-07	01	EIXO TRASEIRO
06-07	02	EIXO TRASEIRO
06-07	03	EIXO TRASEIRO
06-08	01	CARCAÇA DO EIXO TRASEIRO
06-08	02	CARCAÇA DO EIXO TRASEIRO
06-08	03	EIXO TRASEIRO - CARCAÇA
06-09	01	EIXO TRASEIRO
06-09	02	EIXO TRASEIRO
06-09	03	EIXO TRASEIRO

TABLE OF CONTENTS

06-10	01	EIXO TRASEIRO, CUBO DA RODA COMPLETO
06-10	02	CUBO DA RODA DO EIXO TRASEIRO
06-10	03	CUBO DA RODA DO EIXO TRASEIRO
06-11	01	DIFERENCIAL DO EIXO TRASEIRO
06-11	02	DIFERENCIAL DO EIXO TRASEIRO
06-12	01	EIXO TRASEIRO, TANDEM
06-12	02	EIXO TRASEIRO, TANDEM
06-12	03	EIXO TRASEIRO - TANDEM
06-13	01	AROS E PNEUS
06-13	02	AROS E PNEUS
06-13	03	AROS E PNEUS
06-13	04	AROS E PNEUS
06-14	01	AROS E PNEUS
06-14	02	AROS E PNEUS
06-14	03	AROS E PNEUS
06-14	04	AROS E PNEUS
07-01	01	FREIO DE ESTACIONAMENTO - (CONVERSOR DE TORQUE)
07-01	02	FREIO DE ESTACIONAMENTO - (TRANSMISSÃO DIRETA)
07-02	01	FREIO DE ESTACIONAMENTO - (TRANSMISSÃO DIRETA)
07-03	01	FREIO DE ESTACIONAMENTO
07-04	01	ALAVANCA DE CONTROLE DO FREIO DE ESTACIONAMENTO
07-05	01	FREIO DE ESTACIONAMENTO - (CONVERSOR DE TORQUE)
07-05	02	FREIO DE ESTACIONAMENTO - (TRANSMISSÃO DIRETA)
07-06	01	FREIO DE SERVIÇO - SISTEMA HIDRÁULICO
07-07	01	CONTROLE DO FREIO, PEDAL
07-08	01	SISTEMA HIDRÁULICO DO FREIO
07-09	01	SISTEMA HIDRÁULICO DO FREIO
07-09	02	SISTEMA HIDRÁULICO DO FREIO
07-09	03	SISTEMA HIDRÁULICO DO FREIO
07-10	01	FREIO - SISTEMA HIDRÁULICO DA DIREÇÃO
07-11	01	FREIO - SISTEMA HIDRÁULICO DA DIREÇÃO
07-12	01	BOMBA HIDRÁULICA - DIREÇÃO E FREIO
07-12	02	BOMBA HIDRÁULICA - DIREÇÃO E FREIO
08-01	01	CONJUNTO RESERVATÓRIO HIDRÁULICO
08-01	02	RESERVATÓRIO E SUPORTES
08-02	01	RESERVATÓRIO HIDRÁULICO, FILTROS
08-03	01	SISTEMA HIDRÁULICO TRASEIRO - (TRANSMISSÃO DIRETA)
08-03	02	SISTEMA HIDRÁULICO TRASEIRO - (CONVERSOR DE TORQUE)
08-03	03	SISTEMA HIDRÁULICO TRASEIRO - (CONVERSOR DE TORQUE)
08-03	04	SISTEMA HIDRÁULICO TRASEIRO - (TRANSMISSÃO DIRETA)
08-03	05	SISTEMA HIDRÁULICO TRASEIRO - (TRENSMISSÃO DIRETA)
08-04	01	SISTEMA HIDRÁULICO TRASEIRO
08-05	01	SISTEMA HIDRÁULICO TRASEIRO
08-06	01	DESLOCAMENTO LATERAL DA LÂMINA
08-07	01	DESLOCAMENTO LATERAL DA LÂMINA
08-08	01	DESLOCAMENTO LATERAL DO CÍRCULO
08-09	01	INCLINAÇÃO DA LÂMINA
08-10	01	TRAVAMENTO DA SELA E TUBULAÇÃO
08-11	01	TRAVAMENTO DA SELA E TUBULAÇÃO
08-12	01	LEVANTAMENTO DA LÂMINA
08-13	01	LEVANTAMNENTO DA LÂMINA
08-14	01	GIRA CÍRCULO
08-15	01	TUBULAÇÃO DO ESCARIFICADOR
08-16	01	TUBULAÇÃO DO ESCARIFICADOR
08-17	01	CONTROLE FLUTUAÇÃO DA LÂMINA FRONTAL

TABLE OF CONTENTS

08-18	01	TUBULAÇÃO INCLINAÇÃO DA RODA DIANTEIRA
08-19	01	TUBULAÇÃO DA ARTICULAÇÃO
08-21	01	TUBULAÇÃO DO RIPPER
08-22	01	TUBULAÇÃO DO ESCARIFICADOR E RIPPER
08-23	01	TUBULAÇÃO DO CILINDRO DOS RIPPER
08-24	01	SISTEMA HIDRÁULICO DA DIREÇÃO
08-25	01	BLOQUEIO HIDRÁULICO DO DIFERENCIAL
08-26	01	ACUMULUDOR HIDRÁULICO DESLOCAMENTO LÂMINA
08-27	01	ACUMULUDOR HIDRÁULICO LEVANTAMENTO LÂMINA
08-28	01	FLUTUAÇÃO DA LÂMINA CENTRAL
08-29	01	VÁVULA DE ALÍVIO
08-30	01	VÁVULA PRIORITÁRIA
08-31	01	VÁLVULA SOLENÓIDE
08-32	01	PAINEL DE TOMADA DE PRESSÃO
08-33	01	VÁLVULA SOLENÓIDE
08-34	01	VÁLVULA SOLENÓIDE
08-35	01	VÁLVULA SOLENÓIDE
08-36	01	VÁLVULA SOLENÓIDE
08-37	01	VÁVULA DE BLOQUEIO
08-38	01	VÁVULA SOLENÓIDE
08-39	01	VÁVULA DE RETENÇÃO
08-40	01	VÁVULA DE BLOQUEIO
08-41	01	CONJUNTO DA BOMBA PRINCIPAL
08-42	01	BOMBA PRINCIPAL, CORPO
08-43	01	BOMBA PRINCIPAL, TAMBOR
08-44	01	CONJUNTO DA VÁLVULA
08-45	01	CONJUNTO DA VÁLVULA DISTRIBUIDORA E SUPORTE
08-45	02	CONJUNTO DA VÁLVULA DISTRIBUIDORA
08-46	01	VÁLVULA DE ENTRADA
08-47	01	VÁLVULA, LEVANTAMENTO LÂMINA ESQUERDO/DIREITO
08-48	01	VÁLVULA, ESCARIFICADOR/RIPPER
08-49	01	VÁLVULA, DESLOCAMENTO LÂMINA
08-50	01	VÁLVULA, INCLINAÇÃO LÂMINA/RODAS
08-51	01	VÁLVULA, ARTICULAÇÃO
08-52	01	VÁLVULA, DESLOCAMENTO LATERAL CÍRCULO
08-53	01	VÁLVULA, DESLOCAMENTO LATERAL CÍRCULO
08-54	01	VÁLVULA DE SAÍDA
08-55	01	CILINDRO DE INCLINAÇÃO DA RODA DIANTEIRA
08-56	01	CILINDRO DE LEVANTAMENTO DA LÂMINA
08-57	01	CILINDRO DE INCLINAÇÃO DA LÂMINA
08-58	01	CILINDRO DE TRAVAMENTO DA SELA
08-59	01	CILINDRO DE DESLOCAMENTO DO CÍRCULO
08-60	01	CILINDRO DE DESLOCAMENTO DA LÂMINA
08-61	01	CILINDRO DE ARTICULAÇÃO
08-62	01	CILINDRO DO RIPPER
08-63	01	CILINDRO DO ESCARIFICADOR
08-64	01	CILINDRO DENTRAVAMENTO DA SELA
08-65	01	MOTOR HIDRÁULICO DO VENTILADOR
08-66	01	MOTOR HIDRÁULICO DO REDUTOR
09-09	01	CHASSI DIANTEIRO
09-15	01	LÂMINA (12 PÉS) - CONJUNTO
09-16	01	LÂMINA (13 PÉS) - CONJUNTO
09-17	02	LÂMINA (14 PÉS) - CONJUNTO
09-51	01	AR CONDICIONADO - CIRCUÍTO E MONTAGEM
09-01	01	BARRA DE TRAÇÃO E CÍRCULO

TABLE OF CONTENTS

09-02	01	REDUTOR DO CÍRCULO
09-03	01	SELA E CILINDRO DE ACIONAMENTO
09-04	01	SELA E CILINDRO DE ACIONAMENTO
09-05	01	CHASSI TRASEIRO
09-05	02	PROTEÇÃO DOS CARDANS - (CONVERSOR DE TORQUE)
09-05	03	PROTEÇÃO DOS CARDANS - (CONVERSOR DE TORQUE)
09-06	01	PISO E RETENTORES
09-07	01	CONJUNTO ESCADA ESQUERDA
09-08	01	CONJUNTO ESCADA DIREITA
09-10	01	JUNTA DA ARTICULAÇÃO
09-11	01	CILINDRO DE ARTICULAÇÃO
09-12	01	GANCHO DE TRAÇÃO
09-13	01	SUPORTE ESQUERDO DA BATERIA
09-14	01	SUPORTE DIREITO DA BATERIA
09-18	01	EXTENSÃO ESQUERDA E DIREITA DA LÂMINA
09-19	01	REFORÇO DA LÂMINA
09-20	01	DESLOCAMENTO DA LÂMINA
09-21	01	SISTEMA DE INCLINAÇÃO DA LÂMINA
09-22	01	LÂMINA FRONTAL E FACAS
09-23	01	ESCARIFICADOR E SUPORTE
09-24	01	RIPPER E BARRA DE FERRAMENTAS
09-24	02	RIPPER E BARRA DE FERRAMENTAS
09-25	01	PLACA DE EMPUXO
09-26	01	CONTRAPESO FRONTAL
09-27	01	CAIXA DE FERRAMENTAS
09-28	01	EXTINTOR DE INCÊNDIO
09-30	01	CAPUZ DO MOTOR E GRADE
09-31	01	CAPUZ DO MOTOR - AMORTECEDOR E ALÇA
09-32	01	CONSOLE LATERAL DIREITO
09-33	01	CONSOLE LATERAL DIREITO
09-34	01	PROTEÇÃO E TAMPA
09-36	01	CABINE
09-37	01	TAMPA DE INSPEÇÃO
09-38	01	CABINE, VIDROS
09-39	01	CABINE, JANELA
09-40	01	CABINE, PORTA LADO DIREITO - LADO ESQUERDO
09-40	02	CABINE PERFIL BAIXO, PORTA LADO DIREITO - LADO ESQUERDO
09-41	01	CABINE, FECHADURA DA PORTA
09-42	01	CABINE, PLACA TRASEIRA
09-43	01	CABINE, REVESTIMENTOS
09-43	02	CABINE PERFIL BAIXO, REVESTIMENTOS
09-44	01	CABINE, REVESTIMENTO DO TETO
09-45	01	CABINE, CONDUTO DE AR CENTRAL
09-46	01	CABINE, ESPELHO RETROVISOR
09-47	01	CABINE, LIMPA PÁRA-BRISA DIANTEIRO
09-47	02	CABINE, LIMPA PÁRA-BRISA TRASEIRO - OPCIONAL
09-47	03	CABINE, LIMPA PÁRA-BRISA INFERIOR VIDRO FIXO - OPCIONAL
09-47	04	CABINE, LIMPA PÁRA-BRISA VIDRO INFERIOR - OPCIONAL
09-48	01	CABINE, LUZ DO TETO E ALTO-FALANTE
09-49	01	CABINE, SISTEMA ELÉTRICO
09-49	02	CABINE, RESERVATÓRIO DE ÁGUA
09-50	01	CABINE, DUTOS DO AR CONDICIONADO
09-52	01	CABINE, CAIXA EVAPORADORA
09-54	01	DECALQUES
09-54	02	DECALQUES

SECTION INDEX
Motor

02-01	01	SUPORTES DO MOTOR E TRANSMISSÃO
02-02	01	MONTAGEM DO RADIADOR
02-03	01	TUBULAÇÃO DE REFRIGERAÇÃO DO ÓLEO MOTOR
02-03	02	RESERVATÓRIO DE ÁGUA E TUBULAÇÕES
02-04	01	ACIONAMENTO DA HÉLICE
02-05	01	ACIONAMENTO DA HÉLICE
02-06	01	ACIONAMENTO DA HÉLICE
02-07	01	SISTEMA DE REVERSÃO DA HÉLICE
02-08	01	SISTEMA DE REVERSÃO DA HÉLICE
02-09	01	SISTEMA DE REVERSÃO DA HÉLICE
02-10	01	SISTEMA LIGA E DESLIGA DA HÉLICE
02-11	01	FILTRO DE AR E TUBULAÇÕES
02-11	02	FILTRO DE AR E TUBULAÇÕES
02-12	01	FILTRO DE AR
02-12	02	FILTRO DE AR
02-13	01	SILENCIOSO E ESCAPAMENTO
02-13	02	SILÊNCIOSO E ESCAPAMENTO
02-14	01	MOTOR COMPLETO
02-14	02	BUJÕES E PINOS DO BLOCO DO MOTOR
02-14	03	CABEÇOTE DO MOTOR
02-14	04	TAMPA DO CABEÇOTE
02-14	05	TAMPAS DO VOLANTE E DO BLOCO
02-14	06	AQUECEDOR DA ENTRADA DE AR
02-14	07	VARETA DE NÍVEL DE ÓLEO
02-14	08	BOCAL DE ENCHIMENTO
02-14	09	CARTER DE ÓLEO
02-14	10	TAMPA FRONTAL
02-14	11	TAMPAS DO VOLANTE E DO BLOCO
02-14	12	VIRABREQUIM E VOLANTE DO MOTOR
02-14	13	VIRABREQUIM E CASQUILHOS
02-14	14	ANTIVIBRADOR
02-14	15	POLIA DE ACIONAMENTO DE ACESSÓRIOS
02-14	16	PISTÕES E BIELAS
02-14	17	DISTRIBUIÇÃO
02-14	18	DISTRIBUIÇÃO
02-14	19	TURBO COMPRESSOR E COLETOR DE ESCAPE
02-14	20	LUBRIFICAÇÃO DO TURBO COMPRESSOR
02-14	21	RESFRIADOR DE AR
02-14	22	TUBULAÇÃO DO RESFRIADOR DE AR
02-14	23	BOMBA DE ÓLEO DO MOTOR
02-14	24	FILTRO DE ÓLEO E TROCADOR DE CALOR
02-14	25	BOMBA DE ÁGUA
02-14	26	VÁLVULA TERMOSTÁTICA
02-14	27	CONEXÃO DE ENTRADA DE ÁGUA
02-14	28	COMANDO DO DISTRIBUIDOR
02-14	29	POLIA E SUPORTES
02-14	30	ESTICADOR DA CORREIA E CORREIA
02-15	01	MOTOR COMPLETO
02-15	01A	MOTOR COMPLETO
02-15	02	BUJÕES E PINOS DO BLOCO DO MOTOR
02-15	02A	BUJÕES E PINOS DO BLOCO DO MOTOR - TIER II
02-15	03	BUJÕES E PINOS DO CABEÇOTE DO MOTOR
02-15	03A	BUJÕES E PINOS DO CABEÇOTE DO MOTOR - TIER II
02-15	04	SUPORTE DE LEVANTAMENTO DO MOTOR
02-15	05	BOCAL DE ENCHIMENTO E VARETA DE NÍVEL DE ÓLEO

SECTION INDEX
Motor

02-15	05A	BOCAL DE ENCHIMENTO E VARETA DE NÍVEL DE ÓLEO - TIER II
02-15	06	CARTER E TAMPS DO BLOCO
02-15	06A	CARTER E TAMPAS DO BLOCO - TIER II
02-15	07	TAMPAS DO VOLANTE E DO BLOCO
02-15	07A	CARCAÇA DO VOLANTE - TIER II
02-15	08	VIRABREQUIM - BRONZINAS
02-15	08A	VIRABREQUIM - BRONZINAS - TIER II
02-15	09	VIRABREQUIM E VOLANTE DO MOTOR
02-15	09A	VIRABREQUIM E VOLANTE DO MOTOR - TIER II
02-15	10	PISTÕES E BIELAS
02-15	10A	PISTÕES E BIELAS
02-15	11	COMANDO DO DISTRIBUIDOR
02-15	11A	COMANDO DO DISTRIBUIDOR - TIER II
02-15	12	DISTRIBUIÇÃO
02-15	12A	DISTRIBUIÇÃO - TIER II
02-15	13	TURBO COMPRESSOR
02-15	13A	TURBO COMPRESSOR - TIER II
02-15	14	RESPIRO DO MOTOR
02-15	14A	RESPIRO DO MOTOR - TIER II
02-15	15	COLETOR DE ESCAPE
02-15	15A	COLETOR DE ESCAPE - TIER II
02-15	16	BOMBA DE ÓLEO DO MOTOR
02-15	16A	BOMBA DE ÓLEO DO MOTOR - TIER II
02-15	17	FILTRO DE ÓLEO E TROCADOR DE CALOR DO MOTOR
02-15	17A	FILTRO DE ÓLEO E TROCADOR DE CALOR DO MOTOR - TIER II
02-15	18	FILTRO DE ÁGUA E TERMOSTATO
02-15	18A	FILTRO DE ÁGUA E TUBULAÇÕES - TIER II
02-15	19	CONJUNTO BOMBA DE ÁGUA
02-15	19A	CONJUNTO BOMBA DE ÁGUA - TIER II
02-15	20	CORREIA DO MOTOR E ESTICADOR
02-15	20A	CORREIA DO MOTOR E ESTICADOR - TIER II
02-15	21	RADIADOR DE AR

02-01	01	p1	12/10

SUPORTES DO MOTOR E TRANSMISSÃO
ENGINE AND TRANSMISSION SUPPORTS
ENGINE AND TRANSMISSION SUPPORTS
ENGINE AND TRANSMISSION SUPPORTS

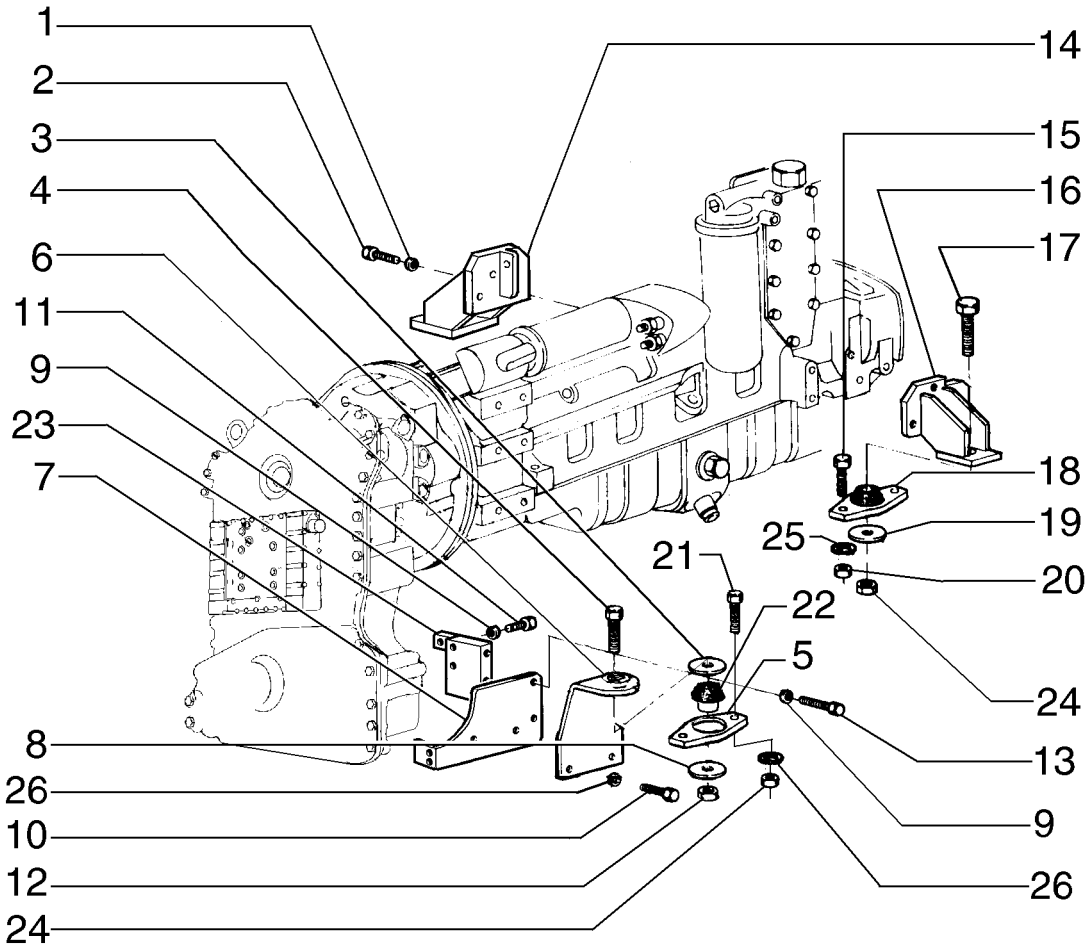

ENGINE AND TRANSMISSION SUPPORTS
ENGINE AND TRANSMISSION SUPPORTS
ENGINE AND TRANSMISSION SUPPORTS
ENGINE AND TRANSMISSION SUPPORTS

R	N	P.N.	MOD	Q	Denominação Denominação	Description Bezeichnung	Denominacion Descrizione	Description Beskrivelse	L.C.
1		10517071		6	TRAVA DA ARRUELA, M12 ANILHA DE RETENÇÃO	LOCK WASHER SICHERUNGSSCHEIBE	ARANDELA DE BLOQUE RONDELLA DI SICUREZ	RONDELLE FREIN LÅSESKIVE	132R
2		11112631		6	PARAFUSO, Hex, M12 x 35, 10.9 PARAFUSO	SCREW SCHRAUBE	TORNILLO VITE	VIS SKRUE	040V
3		73163534		2	ARRUELA PLANA ANILHA	WASHER UNTERLEGSCHEIBE	ARANDELA RONDELLA	RONDELLE FLADSKIVE	131R
4		15994031		2	PARAFUSO, Hex, M22 x 1.5 x 130, 10.9 PARAFUSO	BOLT SCHRAUBE	PERNO BULLONE	VIS BOLT	140B
5		73163953		2	PLACA CHAPA	PLATE PLATTE	PLACA PIASTRA	PLAQUE PLADE	105P
6		87739075		1	SUPORTE, RH SUPORTE	SUPPORT STÜTZE	SOPORTE SUPPORTO	SUPPORT BESLAG	300S
6		87739073		1	SUPORTE, LH SUPORTE	SUPPORT STÜTZE	SOPORTE SUPPORTO	SUPPORT BESLAG	300S
7		87739042		1	SUPORTE, RH SUPORTE	SUPPORT STÜTZE	SOPORTE SUPPORTO	SUPPORT BESLAG	300S
7		87739045		1	SUPORTE, LH SUPORTE	SUPPORT STÜTZE	SOPORTE SUPPORTO	SUPPORT BESLAG	300S
8		73163934		2	MANGUEIRA MANGUEIRA	HOSE SCHLAUCH	TUBO TUBO FLESSIBILE	FLEXIBLE SLANGE	030M
9		14497131		12	ARRUELA PLANA, M21 x 37 x 3 Thk, HT ANILHA	WASHER UNTERLEGSCHEIBE	ARANDELA RONDELLA	RONDELLE FLADSKIVE	131R
10		627-16040		8	PARAFUSO, Hex, M16 x 40, 10.9 PARAFUSO	BOLT SCHRAUBE	PERNO BULLONE	VIS BOLT	140B
11		11124831		4	PARAFUSO, Hex, M20 x 55, 10.9, Full Thd PARAFUSO	BOLT SCHRAUBE	PERNO BULLONE	VIS BOLT	140B
12		12164427		2	PORCA, M22 x 1.5, Cl 10 PORCA	NUT MUTTER	TUERCA DADO	ECROU MØTRIK	010D
13		11124431		8	PARAFUSO, Hex, M20 x 40, 10.9 PARAFUSO	BOLT SCHRAUBE	PERNO BULLONE	VIS BOLT	140B
14		75324815		1	SUPORTE SUPORTE	SUPPORT STÜTZE	SOPORTE SUPPORTO	SUPPORT BESLAG	300S
15		11106431		4	PARAFUSO, Hex, M10 x 30, 10.9, Full Thd PARAFUSO	BOLT SCHRAUBE	PERNO BULLONE	VIS BOLT	140B
16		73163921		1	SUPORTE SUPORTE	BRACKET HALTERUNG	SOPORTE STAFFA	SUPPORT BESLAG	225S
17		15846437		2	PARAFUSO, Hex, M16 x 1.5 x 95, 10.9 PARAFUSO	BOLT SCHRAUBE	PERNO BULLONE	VIS BOLT	140B
18		73163866		2	SUPORTE DE MOTOR SUPORTE DE MOTOR	ENGINE MOUNT MOTORHALTERUNG	SOPORTE DE MOTOR SUPPORTO MOTORE	SUPPORT MOTEUR MOTOROPHÆNG	299S

02-01	01	p2	12/10

SUPORTES DO MOTOR E TRANSMISSÃO
ENGINE AND TRANSMISSION SUPPORTS
ENGINE AND TRANSMISSION SUPPORTS
ENGINE AND TRANSMISSION SUPPORTS

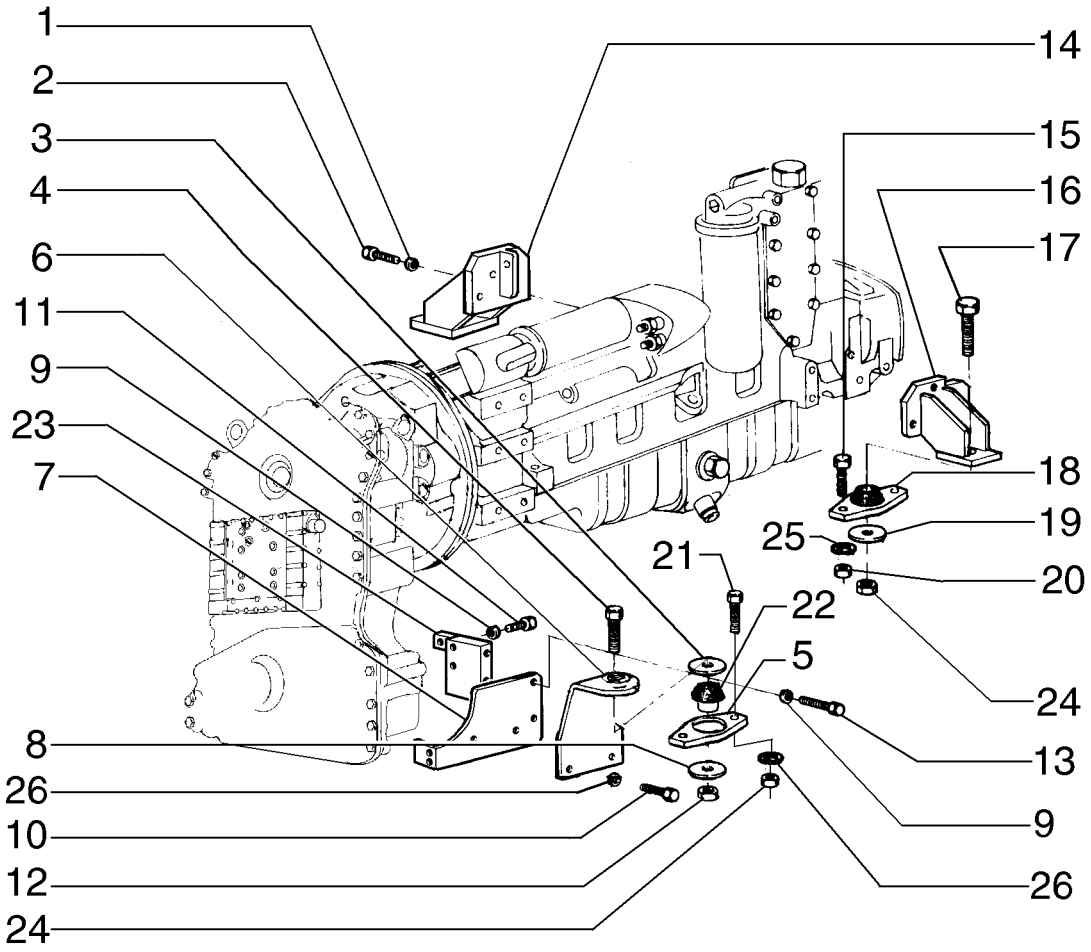

ENGINE AND TRANSMISSION SUPPORTS
ENGINE AND TRANSMISSION SUPPORTS
ENGINE AND TRANSMISSION SUPPORTS
ENGINE AND TRANSMISSION SUPPORTS

R	N	P.N.	MOD	Q	Denominação Denominação	Description Bezeichnung	Denominacion Descrizione	Description Beskrivelse	L.C.
19		**70926195**		2	ARRUELA PLANA ANILHA	WASHER UNTERLEGSCHEIBE	ARANDELA RONDELLA	RONDELLE FLADSKIVE	131R
20		**11701721**		4	PORCA, M10, Cl 10 PORCA	NUT MUTTER	TUERCA DADO	ECROU MØTRIK	010D
21		**15840531**		4	PARAFUSO, Hex, M16 x 1.5 x 50, 10.9, Full Thd PARAFUSO	BOLT SCHRAUBE	PERNO BULLONE	VIS BOLT	140B
22		**361187A1**		2	ISOLADOR ISOLADOR	ISOLATOR ISOLATOR	AISLADOR ISOLATORE	ISOLANT ISOLATOR	Z082
23		**87739035**		1	SUPORTE, LH SUPORTE	SUPPORT STÜTZE	SOPORTE SUPPORTO	SUPPORT BESLAG	300S
23		**87739036**		1	SUPORTE, RH SUPORTE	SUPPORT STÜTZE	SOPORTE SUPPORTO	SUPPORT BESLAG	300S
24		**12164121**		6	PORCA, M16 x 1.5, Cl 10 PORCA	NUT MUTTER	TUERCA DADO	ECROU MØTRIK	010D
25		**12644321**		4	ARRUELA PLANA, M10 x 35 x 3 ANILHA	WASHER UNTERLEGSCHEIBE	ARANDELA RONDELLA	RONDELLE FLADSKIVE	131R
26		**70927275**		8	ARRUELA PLANA ANILHA	WASHER UNTERLEGSCHEIBE	ARANDELA RONDELLA	RONDELLE FLADSKIVE	131R

02-01	02	p1	12/10

MOTOR - MONTAGEM
ENGINE - MOUNTING
MOTOR - MONTAGE
ENGINE - MOUNTING

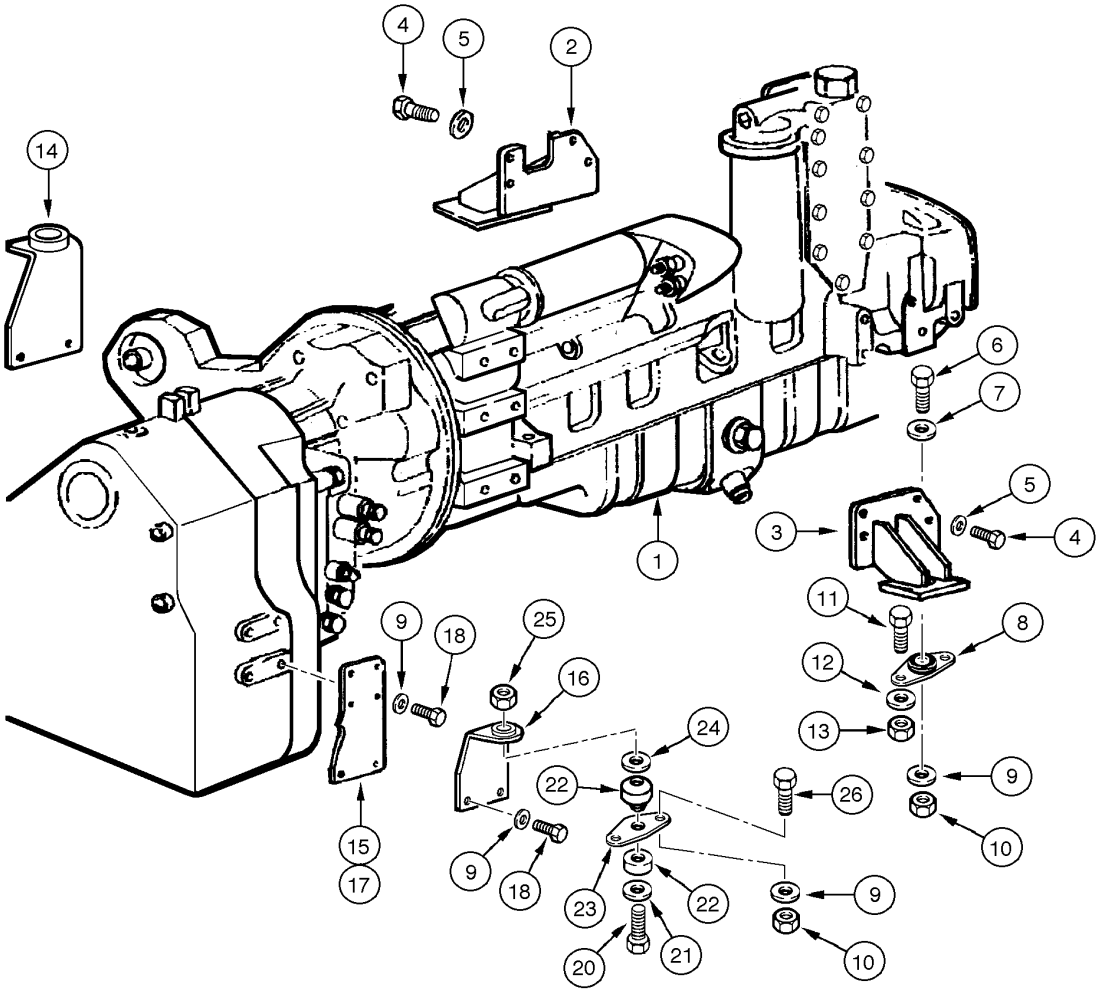

ENGINE - MOUNTING
ENGINE - MOUNTING
ENGINE - MOUNTING
ENGINE - MOUNTING

R	N	P.N.	MOD	Q	Denominação Denominação	Description Bezeichnung	Denominacion Descrizione	Description Beskrivelse	L.C.
1		**75260996**		1	MOTOR, Assy	ENGINE	MOTOR	MOTEUR	130M
					MOTOR	MOTOR	MOTORE	MOTOR	
1	1	**75257753**		1	MOTOR, Assy	ENGINE	MOTOR	MOTEUR	130M
					MOTOR	MOTOR	MOTORE	MOTOR	
2		**73163981**		1	SUPORTE, Engine LH	BRACKET	SOPORTE	SUPPORT	225S
					SUPORTE	HALTERUNG	STAFFA	BESLAG	
3		**73163980**		1	SUPORTE, Engine RH	BRACKET	SOPORTE	SUPPORT	225S
					SUPORTE	HALTERUNG	STAFFA	BESLAG	
4		**11112631**		8	PARAFUSO, Hex, M12 x 35, 10.9				
						SCREW	TORNILLO	VIS	040V
					PARAFUSO	SCHRAUBE	VITE	SKRUE	
5		**12646921**		8	ARRUELA PLANA, M12 x 28 x 3				
						WASHER	ARANDELA	RONDELLE	131R
					ANILHA	UNTERLEGSCHEIBE	RONDELLA	FLADSKIVE	
6		**15846437**		2	PARAFUSO, Hex, M16 x 1.5 x 95, 10.9				
						BOLT	PERNO	VIS	140B
					PARAFUSO	SCHRAUBE	BULLONE	BOLT	
7		**14496931**		2	ARRUELA PLANA, M16 x 30 x 3				
						WASHER	ARANDELA	RONDELLE	131R
					ANILHA	UNTERLEGSCHEIBE	RONDELLA	FLADSKIVE	
8		**73163866**		2	SUPORTE DE MOTOR	ENGINE MOUNT	SOPORTE DE MOTOR	SUPPORT MOTEUR	299S
					SUPORTE DE MOTOR	MOTORHALTERUNG	SUPPORTO MOTORE	MOTOROPHÆNG	
9		**70927275**		24	ARRUELA PLANA	WASHER	ARANDELA	RONDELLE	131R
					ANILHA	UNTERLEGSCHEIBE	RONDELLA	FLADSKIVE	
10		**12164121**		6	PORCA, M16 x 1.5, Cl 10	NUT	TUERCA	ECROU	010D
					PORCA	MUTTER	DADO	MØTRIK	
11		**11106431**		4	PARAFUSO, Hex, M10 x 30, 10.9, Full Thd				
						BOLT	PERNO	VIS	140B
					PARAFUSO	SCHRAUBE	BULLONE	BOLT	
12		**12644321**		4	ARRUELA PLANA, M10 x 35 x 3				
						WASHER	ARANDELA	RONDELLE	131R
					ANILHA	UNTERLEGSCHEIBE	RONDELLA	FLADSKIVE	
13		**11701721**		4	PORCA, M10, Cl 10	NUT	TUERCA	ECROU	010D
					PORCA	MUTTER	DADO	MØTRIK	
14		**75257767**		1	SUPORTE, LH	BRACKET	SOPORTE	SUPPORT	225S
					SUPORTE	HALTERUNG	STAFFA	BESLAG	
15		**75249325**		1	SUPORTE, LH	SUPPORT	SOPORTE	SUPPORT	300S
					SUPORTE	STÜTZE	SUPPORTO	BESLAG	
16		**75257766**		1	SUPORTE, RH	BRACKET	SOPORTE	SUPPORT	225S
					SUPORTE	HALTERUNG	STAFFA	BESLAG	
17		**75249324**		1	SUPORTE, RH	SUPPORT	SOPORTE	SUPPORT	300S
					SUPORTE	STÜTZE	SUPPORTO	BESLAG	
18		**11118537**		12	PARAFUSO	SCREW	TORNILLO	VIS	040V
					PARAFUSO	SCHRAUBE	VITE	SKRUE	
20		**15994031**		2	PARAFUSO, Hex, M22 x 1.5 x 130, 10.9				
						BOLT	PERNO	VIS	140B
					PARAFUSO	SCHRAUBE	BULLONE	BOLT	

(1) Para Motor Tier II

02-01	02	p2	12/10

MOTOR - MONTAGEM
ENGINE - MOUNTING
MOTOR - MONTAGE
ENGINE - MOUNTING

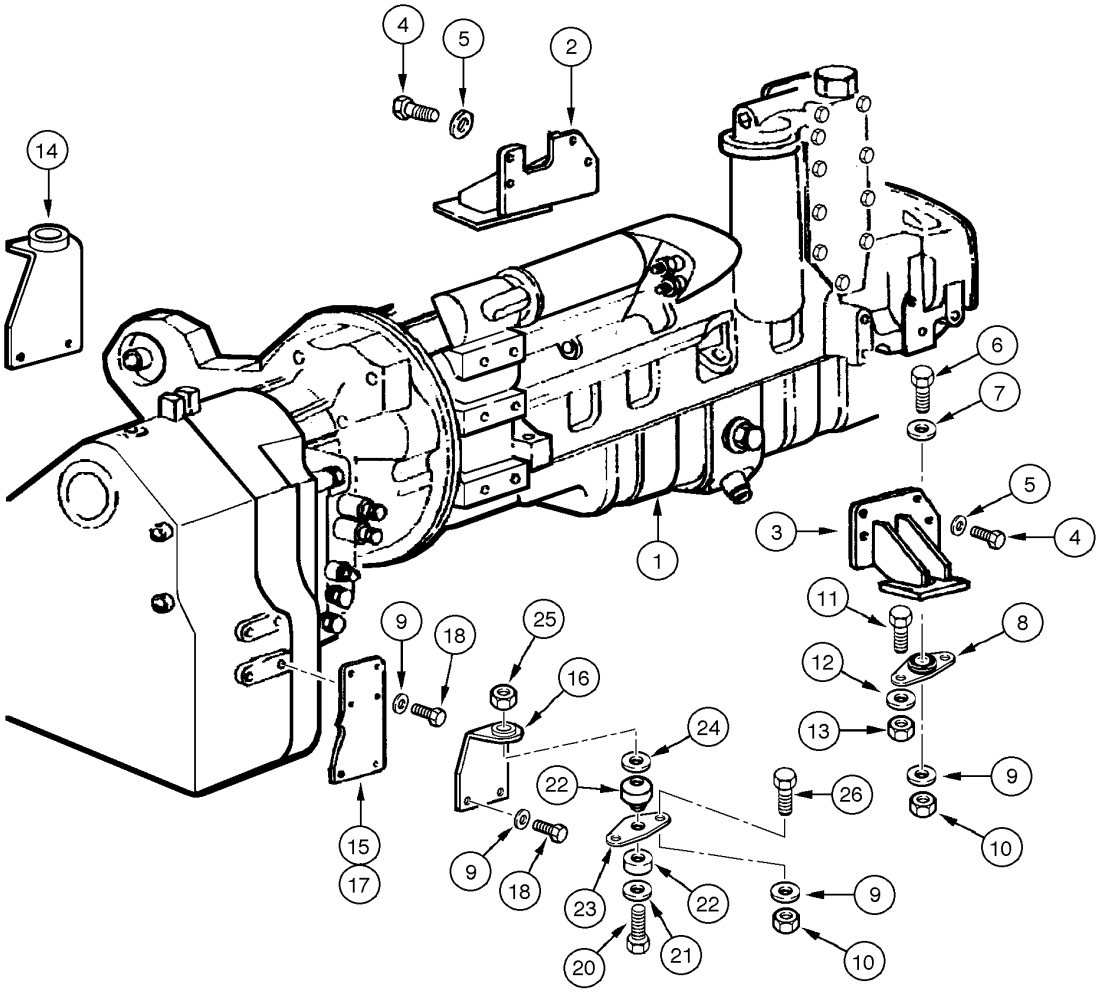

ENGINE - MOUNTING
ENGINE - MOUNTING
ENGINE - MOUNTING
ENGINE - MOUNTING

R	N	P.N.	MOD	Q	Denominação Denominação	Description Bezeichnung	Denominacion Descrizione	Description Beskrivelse	L.C.
21		**73163534**		2	ARRUELA PLANA ANILHA	WASHER UNTERLEGSCHEIBE	ARANDELA RONDELLA	RONDELLE FLADSKIVE	131R
22		**73163867**		2	PEÇAS DE MONTAGEM, Transmission PEÇAS DE MONTAGEM	MOUNTING PARTS BEFESTIGUNGSTEIL	PIEZAS DE MONTAJE COMPONENTI DI MONT/	PIECES DE FIXATION OPHÆNGSDELE	P040
23		**73163953**		2	PLACA CHAPA	PLATE PLATTE	PLACA PIASTRA	PLAQUE PLADE	105P
24		**73163954**		2	ARRUELA PLANA ANILHA	WASHER UNTERLEGSCHEIBE	ARANDELA RONDELLA	RONDELLE FLADSKIVE	131R
25		**12164427**		2	PORCA, M22 x 1.5, Cl 10 PORCA	NUT MUTTER	TUERCA DADO	ECROU MØTRIK	010D
26		**11390531**		4	PARAFUSO, Hex, M16 x 1.5 x 40, 10.9, Full Thd PARAFUSO	BOLT SCHRAUBE	PERNO BULLONE	VIS BOLT	140B

02-02	01	p1	12/10

MONTAGEM DO RADIADOR
ASSEMBLY RADIATOR
MONTAJE DEL RADIADOR
ASSEMBLY RADIATOR

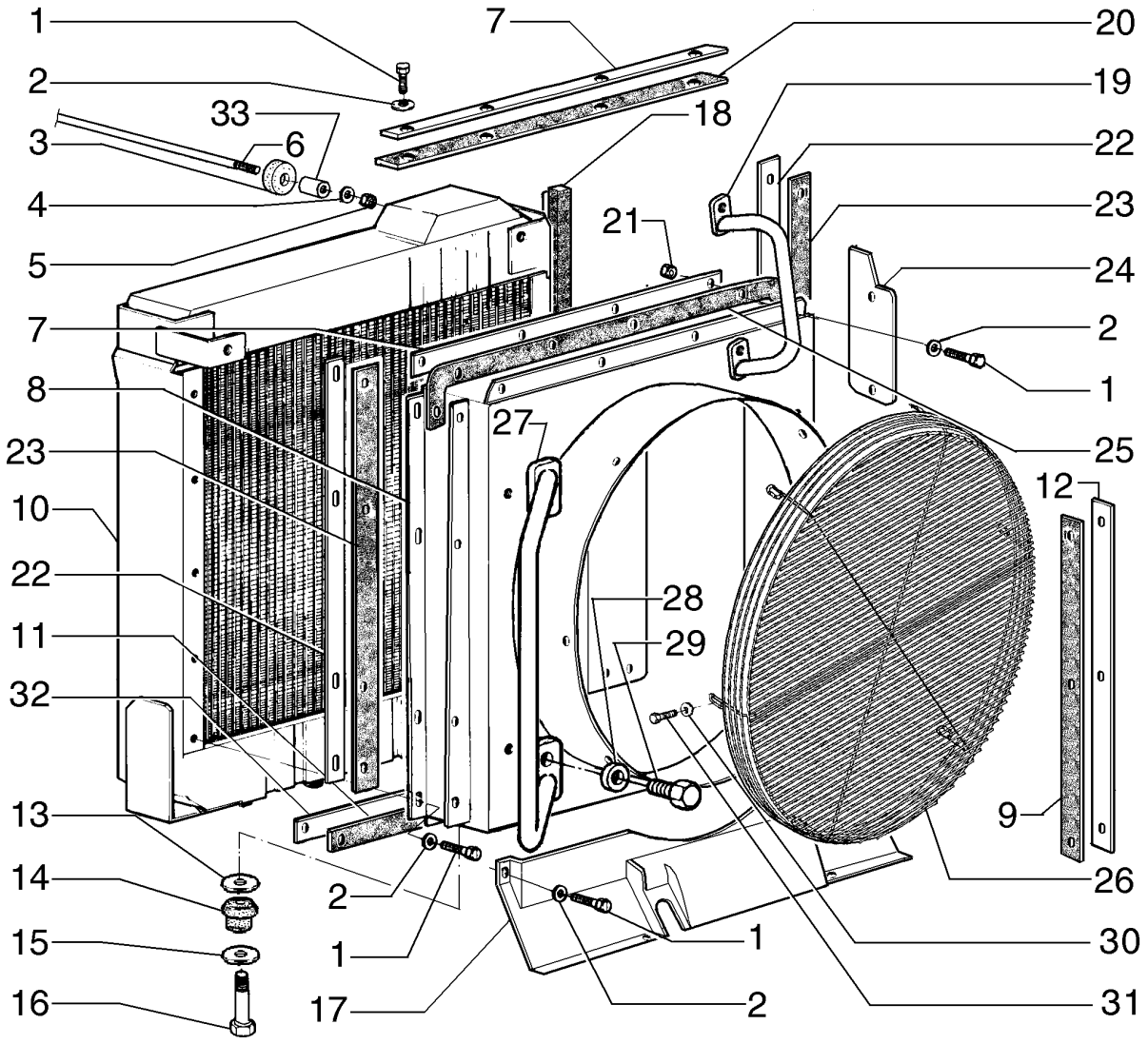

ASSEMBLY RADIATOR
ASSEMBLY RADIATOR
ASSEMBLY RADIATOR
ASSEMBLY RADIATOR

R	N	P.N.	MOD	Q	Denominação Denominação	Description Bezeichnung	Denominacion Descrizione	Description Beskrivelse	L.C.
1		16043431		25	PARAFUSO, Hex, M8 x 20, 10.9				
						BOLT	PERNO	VIS	140B
					PARAFUSO	SCHRAUBE	BULLONE	BOLT	
2		12646721		27	ARRUELA PLANA, M8 x 20 x 2				
						WASHER	ARANDELA	RONDELLE	131R
					ANILHA	UNTERLEGSCHEIBE	RONDELLA	FLADSKIVE	
3		741569		2	BLOCO ISOLANTE	INSULATOR BLOCK	BLOQUE DE AISLADOR	BLOC ISOLANT	061T
					BLOCO ISOLADOR	ISOLIERSTÜCK	BLOCCO ISOLANTE	ISOLATORBLOK	
4		75223893		4	ARRUELA PLANA	WASHER	ARANDELA	RONDELLE	131R
					ANILHA	UNTERLEGSCHEIBE	RONDELLA	FLADSKIVE	
5		11702921		4	PORCA, M12, Cl 10	NUT	TUERCA	ECROU	010D
					PORCA	MUTTER	DADO	MØTRIK	
6		84231915		1	TIRANTE	TIE-ROD	TIRANTE	TIRANT	142T
					TIRANTE	SPURSTANGE	TIRANTE	TRÆKSTANG	
7		73164430		3	PLACA	PLATE	PLACA	PLAQUE	105P
					CHAPA	PLATTE	PIASTRA	PLADE	
8		84264947		1	DEFLETOR	DEFLECTOR	DEFLECTOR	DEFLECTEUR	020D
					DEFLECTOR	ABWEISER	DEFLETTORE	AFLEDEPLADE	
9		73164428		2	MANGUEIRA	HOSE	TUBO	FLEXIBLE	030M
					MANGUEIRA	SCHLAUCH	TUBO FLESSIBILE	SLANGE	
10		84261959		1	RADIADOR	RADIATOR	RADIADOR	RADIATEUR	025R
					ARREFECEDOR	KÜHLER	RADIATORE	KØLER	
11		84293269		1	VEDAÇÃO DE BORRACHA	RUBBER SEAL	JUNTA DE GOMA	JOINT EN CAOUTCHOU(	122G
					JUNTAS	GUMMIDICHTUNG	GUARNIZIONE DI GOMM	GUMMITÆTNING	
12		75325236		1	PLACA	PLATE	PLACA	PLAQUE	105P
					CHAPA	PLATTE	PIASTRA	PLADE	
13		75254313		2	ARRUELA PLANA	WASHER	ARANDELA	RONDELLE	131R
					ANILHA	UNTERLEGSCHEIBE	RONDELLA	FLADSKIVE	
14		76022229		2	BLOCO ISOLANTE	INSULATOR BLOCK	BLOQUE DE AISLADOR	BLOC ISOLANT	061T
					BLOCO ISOLADOR	ISOLIERSTÜCK	BLOCCO ISOLANTE	ISOLATORBLOK	
15		10517271		2	TRAVA DA ARRUELA	LOCK WASHER	ARANDELA DE BLOQUE(	RONDELLE FREIN	132R
					ANILHA DE RETENÇÃO	SICHERUNGSSCHEIBE	RONDELLA DI SICUREZ/	LÅSESKIVE	
16		15981231		2	PARAFUSO, Hex, M16 x 1.5 x 65, 10.9				
						BOLT	PERNO	VIS	140B
					PARAFUSO	SCHRAUBE	BULLONE	BOLT	
17		84305269		1	COBERTURA	COVER	CUBIERTA	COUVERCLE	265C
					COBERTURA	ABDECKUNG	COPERCHIO	DÆKSEL	
18		73164432		1	VEDAÇÃO	SEAL	ANILLO DE CIERRE	JOINT	132A
					VEDANTE	DICHTUNG	GUARNIZIONE; TENUTA	PAKNING	
19		75325998		2	CORRIMÃO, RH	HANDRAIL	PASAMANO	MAIN COURANTE	015M
					CORRIMÃO	HANDLAUF	CORRIMANO	GELÆNDER	
20		75260375		1	MANGUEIRA	HOSE	TUBO	FLEXIBLE	030M
					MANGUEIRA	SCHLAUCH	TUBO FLESSIBILE	SLANGE	
21		16100811		16	PORCA, M8, Cl 8	NUT	TUERCA	ECROU	010D
					PORCA	MUTTER	DADO	MØTRIK	
22		73164431		2	PLACA	PLATE	PLACA	PLAQUE	105P
					CHAPA	PLATTE	PIASTRA	PLADE	
23		73164425		1	MANGUEIRA	HOSE	TUBO	FLEXIBLE	030M
					MANGUEIRA	SCHLAUCH	TUBO FLESSIBILE	SLANGE	

02-02	01	p2	12/10

MONTAGEM DO RADIADOR
ASSEMBLY RADIATOR
MONTAJE DEL RADIADOR
ASSEMBLY RADIATOR

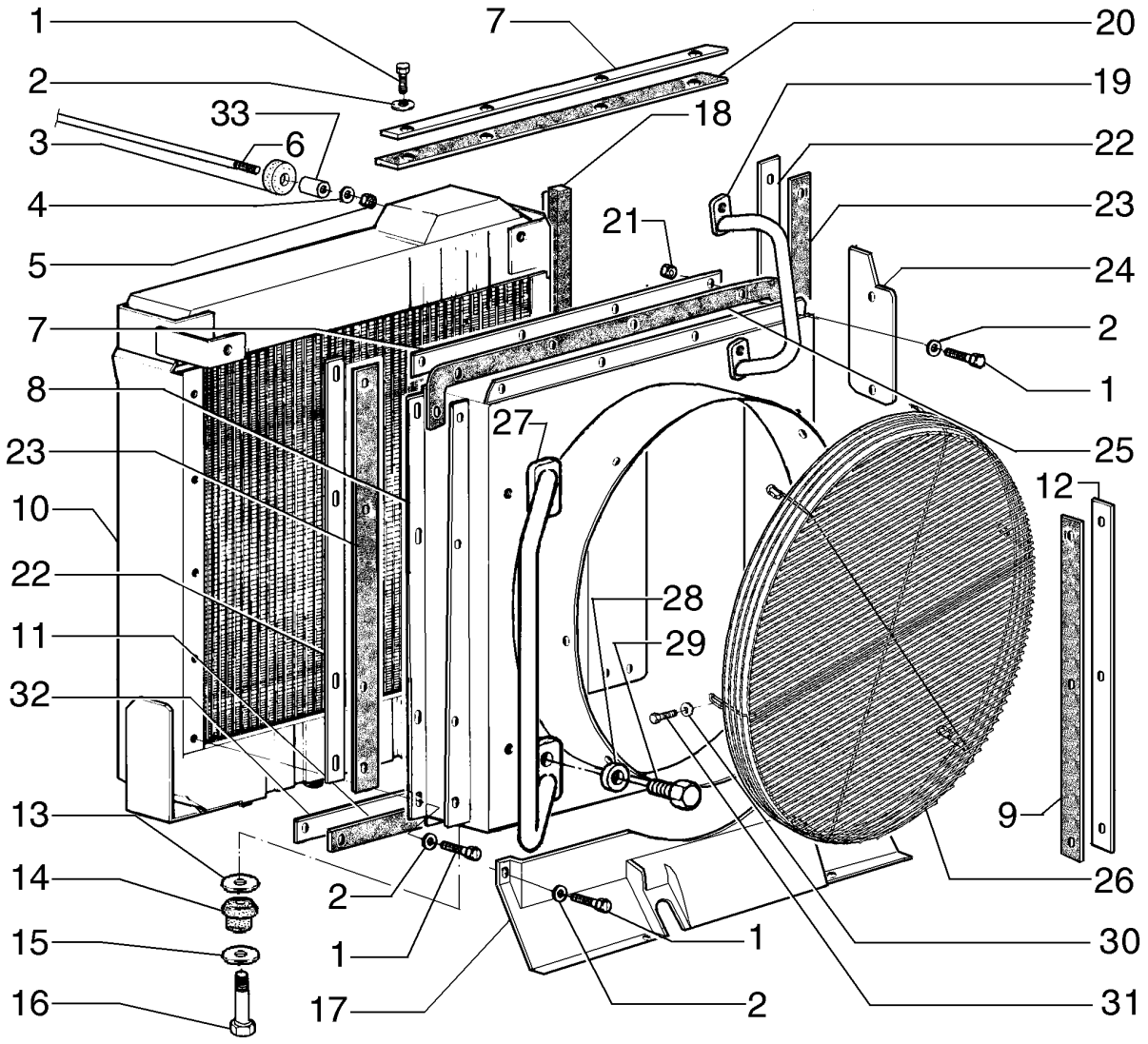

ASSEMBLY RADIATOR
ASSEMBLY RADIATOR
ASSEMBLY RADIATOR
ASSEMBLY RADIATOR

R	N	P.N.	MOD	Q	Denominação Denominação	Description Bezeichnung	Denominacion Descrizione	Description Beskrivelse	L.C.
24		**75261087**		1	PLACA	PLATE	PLACA	PLAQUE	105P
					CHAPA	PLATTE	PIASTRA	PLADE	
25		**75325390**		1	PLACA	PLATE	PLACA	PLAQUE	105P
					CHAPA	PLATTE	PIASTRA	PLADE	
26		**87539879**		1	GRELHA	GRILLE	REJILLA	CALANDRE	101G
					GRELHA	GRILL	GRIGLIA	GITTER	
27		**75325890**		2	CORRIMÃO, LH	HANDRAIL	PASAMANO	MAIN COURANTE	015M
					CORRIMÃO	HANDLAUF	CORRIMANO	GELÆNDER	
28		**12646821**		4	ARRUELA PLANA, M10 x 25 x 2				
						WASHER	ARANDELA	RONDELLE	131R
					ANILHA	UNTERLEGSCHEIBE	RONDELLA	FLADSKIVE	
29		**11106231**		4	PARAFUSO, Hex, M10 x 25, 10.9, Full Thd				
						SCREW	TORNILLO	VIS	040V
					PARAFUSO	SCHRAUBE	VITE	SKRUE	
30		**12645031**		6	ARRUELA PLANA, M8.45 x 21 x 3 Thk, HT				
						WASHER	ARANDELA	RONDELLE	131R
					ANILHA	UNTERLEGSCHEIBE	RONDELLA	FLADSKIVE	
31		**16043331**		6	PARAFUSO, Hex, M8 x 18, 10.9, Full Thd				
						BOLT	PERNO	VIS	140B
					PARAFUSO	SCHRAUBE	BULLONE	BOLT	
32		**84293337**		1	CHAPA	STEEL PLATE	PLACA DE ACERO	PLAQUE D'ACIER	015L
					CHAPA DE AÇO	STAHLPLATTE	PIASTRA D'ACCIAIO	STÅLPLADE	
33		**75223894**		1	ESPAÇADOR	SPACER	SEPARADOR	ENTRETOISE	075D
					ESPAÇADOR	DISTANZSTÜCK	DISTANZIALE	AFSTANDSSTYKKE	

02-03	01	p1	12/10

TUBULAÇÃO DE REFRIGERAÇÃO DO ÓLEO MOTOR
PIPING ENGINE OIL COOLER
SISTEMA DE ENFRIAMIENTO - TUBERIAS
PIPING ENGINE OIL COOLER

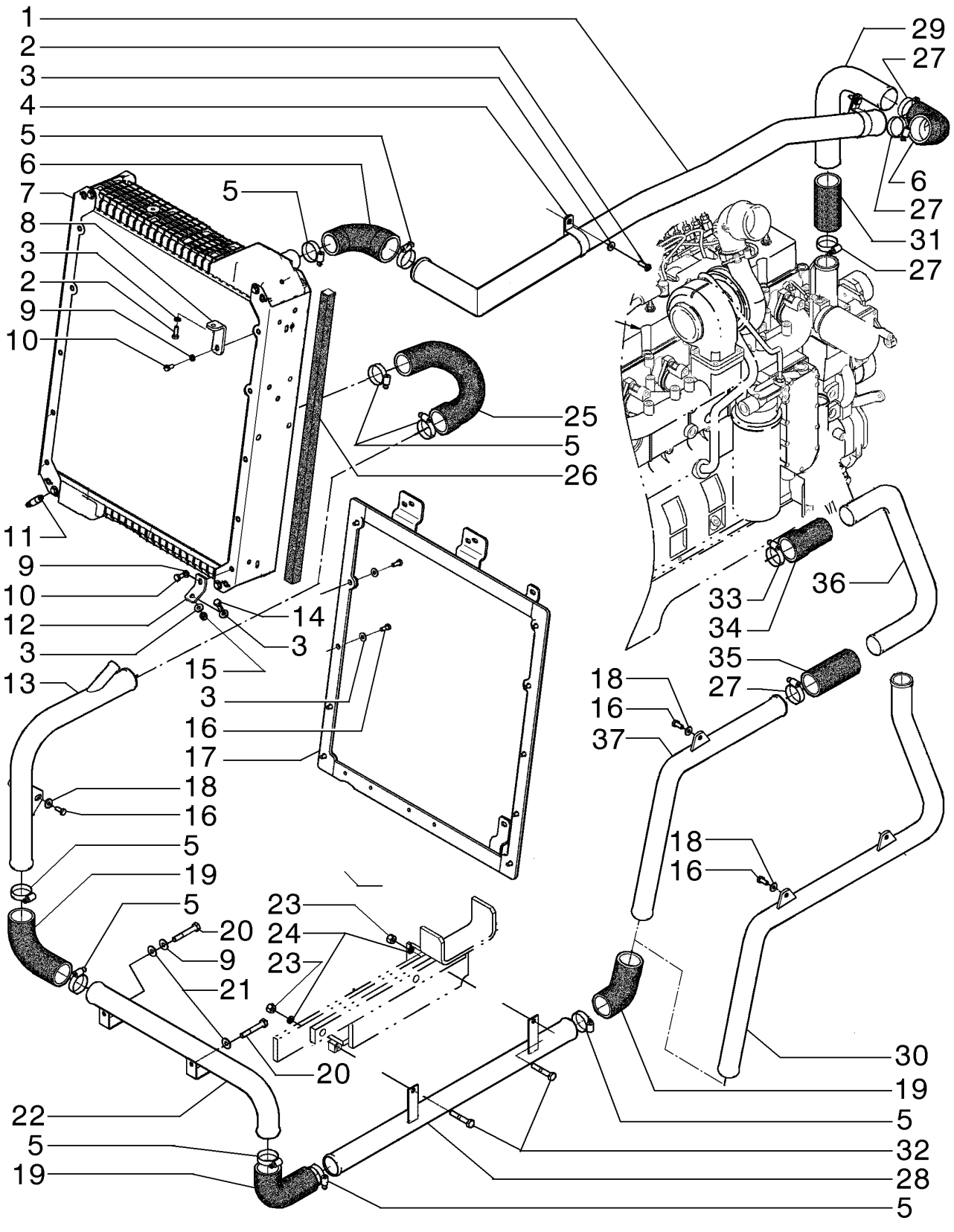

PIPING ENGINE OIL COOLER
PIPING ENGINE OIL COOLER
PIPING ENGINE OIL COOLER
PIPING ENGINE OIL COOLER

R	N	P.N.	MOD	Q	Denominação Denominação	Description Bezeichnung	Denominacion Descrizione	Description Beskrivelse	L.C.
1		75324846		1	TUBO	PIPE	TUBO	TUYAU	200T
					TUBO DE ENCHIMENTO	ROHR	TUBO	PÅFYLDNINGSSTUDS	
2		16043631		16	PARAFUSO, Hex, M8 x 25, 10.9				
						BOLT	PERNO	VIS	140B
					PARAFUSO	SCHRAUBE	BULLONE	BOLT	
3		12646721		46	ARRUELA PLANA, M8 x 20 x 2				
						WASHER	ARANDELA	RONDELLE	131R
					ANILHA	UNTERLEGSCHEIBE	RONDELLA	FLADSKIVE	
4		70928439		2	BRAÇADEIRA	CLAMP	ABRAZADERA	COLLIER	120M
					BRAÇADEIRA	KLEMME	MORSETTO	SPÆNDEBÅND	
5		214-1436		16	BRAÇADEIRA MANGUEIRA, #36, 1.81/2.75 Type F Worm				
						HOSE CLAMP	ABRAZADERA DE MANG	COLLIER POUR FLEXIBL	P729
					ABRAÇAD. DA MANGUEI	SCHLAUCHSCHELLE	FASCETTA STRINGITUB	SLANGEKLEMME	
6		75320219		2	MANGUEIRA	HOSE	TUBO	FLEXIBLE	030M
					MANGUEIRA	SCHLAUCH	TUBO FLESSIBILE	SLANGE	
7		73164343		1	RADIADOR	RADIATOR	RADIADOR	RADIATEUR	025R
					ARREFECEDOR	KÜHLER	RADIATORE	KØLER	
8		84285152		1	SUPORTE	SUPPORT	SOPORTE	SUPPORT	300S
					SUPORTE	STÜTZE	SUPPORTO	BESLAG	
9		10516671		3	TRAVA DA ARRUELA	LOCK WASHER	ARANDELA DE BLOQUEO	RONDELLE FREIN	132R
					ANILHA DE RETENÇÃO	SICHERUNGSSCHEIBE	RONDELLA DI SICUREZZ	LÅSESKIVE	
10		16043331		2	PARAFUSO, Hex, M8 x 18, 10.9, Full Thd				
						BOLT	PERNO	VIS	140B
					PARAFUSO	SCHRAUBE	BULLONE	BOLT	
11		70079751		1	BUJÃO DRENAGEM/ABAST	EC			
						DRAINCOCK/TAP SUPPL	GRIFO	ROBINET	150R
					BUJÃO DRENAGEM/ABA	ABLASSHAHN/ZULAUF	RUBINETTO	HANE	
12		84285151		1	SUPORTE	SUPPORT	SOPORTE	SUPPORT	300S
					SUPORTE	STÜTZE	SUPPORTO	BESLAG	
13		73164399		1	TUBO	PIPE	TUBO	TUYAU	200T
					TUBO DE ENCHIMENTO	ROHR	TUBO	PÅFYLDNINGSSTUDS	
14		16043931		3	PARAFUSO, Hex, M8 x 35, 10.9				
						BOLT	PERNO	VIS	140B
					PARAFUSO	SCHRAUBE	BULLONE	BOLT	
15		16104121		1	CONTRA PORCA, M8 x 1.25, Cl 10				
						LOCK NUT	TUERCA DE BLOQUEO	CONTRE-ECROU	P263
					CONTRAPORCA	SICHERUNGSMUTTER	DADO DI BLOCCAGGIO	LÅSEMØTRIK	
16		16043431		27	PARAFUSO, Hex, M8 x 20, 10.9				
						BOLT	PERNO	VIS	140B
					PARAFUSO	SCHRAUBE	BULLONE	BOLT	
17		84161991		1	SUPORTE	SUPPORT	SOPORTE	SUPPORT	300S
					SUPORTE	STÜTZE	SUPPORTO	BESLAG	
18		12645031		1	ARRUELA PLANA, M8.45 x 21 x 3 Thk, HT				
						WASHER	ARANDELA	RONDELLE	131R
					ANILHA	UNTERLEGSCHEIBE	RONDELLA	FLADSKIVE	
19		75240636		3	TUBO FLEXÍVEL	FLEXIBLE HOSE	TUBO FLEXIBLE	TUYAU FLEXIBLE	192T
					MANGUEIRA FLEXÍVEL	BIEGSAMER SCHLAUCH	TUBO FLESSIBILE	FLEKSIBEL SLANGE	

02-03	01	p2	12/10

TUBULAÇÃO DE REFRIGERAÇÃO DO ÓLEO MOTOR
PIPING ENGINE OIL COOLER
SISTEMA DE ENFRIAMIENTO - TUBERIAS
PIPING ENGINE OIL COOLER

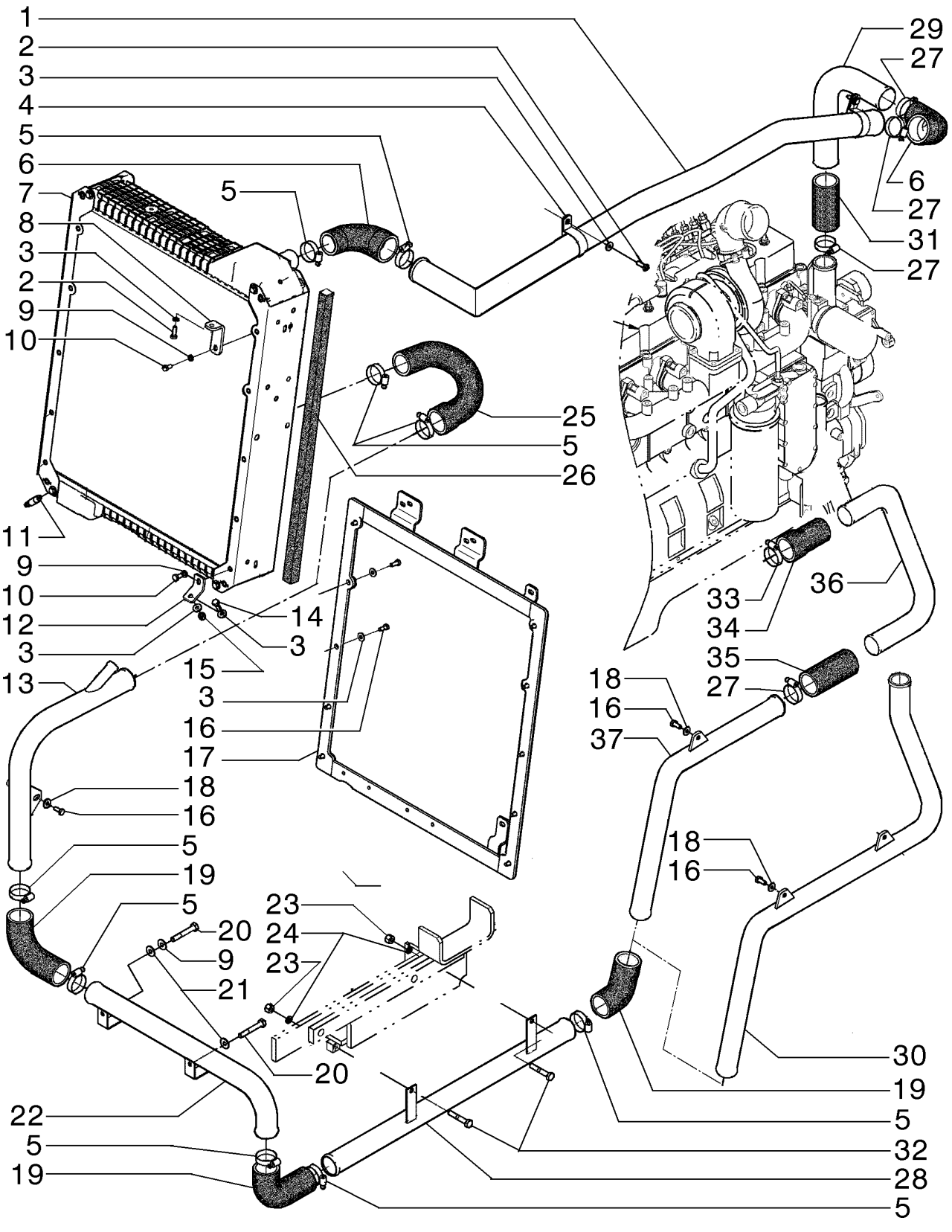

PIPING ENGINE OIL COOLER
PIPING ENGINE OIL COOLER
PIPING ENGINE OIL COOLER
PIPING ENGINE OIL COOLER

R	N	P.N.	MOD	Q	Denominação Denominação	Description Bezeichnung	Denominacion Descrizione	Description Beskrivelse	L.C.
20		**11107631**		2	PARAFUSO, Hex, M10 x 70, 10.9				
						BOLT	PERNO	VIS	140B
					PARAFUSO	SCHRAUBE	BULLONE	BOLT	
21		**12646821**		8	ARRUELA PLANA, M10 x 25 x 2				
						WASHER	ARANDELA	RONDELLE	131R
					ANILHA	UNTERLEGSCHEIBE	RONDELLA	FLADSKIVE	
22		**84259087**		1	TUBO HIDRÁULICO	HYD. TUBE	TUBO HIDRÁULICO	TUYAU HYDRAULIQUE	190T
					TUBAGEM HIDRÁULICO	HYDRAULIKLEITUNG	TUBO IDRAULICO	HYD. RØR	
23		**12577221**		2	CONTRA PORCA, M10 x 1.5, Cl 10				
						LOCK NUT	TUERCA DE BLOQUEO	CONTRE-ECROU	P263
					CONTRAPORCA	SICHERUNGSMUTTER	DADO DI BLOCCAGGIO	LÅSEMØTRIK	
24		**10516879**		2	ARRUELA PLANA	WASHER	ARANDELA	RONDELLE	131R
					ANILHA	UNTERLEGSCHEIBE	RONDELLA	FLADSKIVE	
25		**75324694**		1	TUBO FLEXÍVEL	FLEXIBLE HOSE	TUBO FLEXIBLE	TUYAU FLEXIBLE	192T
					MANGUEIRA FLEXÍVEL	BIEGSAMER SCHLAUCH	TUBO FLESSIBILE	FLEKSIBEL SLANGE	
26		**73164432**		1	VEDAÇÃO	SEAL	ANILLO DE CIERRE	JOINT	132A
					VEDANTE	DICHTUNG	GUARNIZIONE; TENUTA	PAKNING	
27		**70921913**		9	GRAMPO DA MANGUEIRA	HOSE CLIP	ABRAZADERA DE MANG	COLLIER POUR FLEXIBL	180C
					FIXADOR DE MANGUEIF	SCHLAUCHKLEMME	FERMO DEL TUBO FLES	SLANGEKLEMME	
28		**{84259086}**		1					
29	1	**75324849**		1	TUBO	PIPE	TUBO	TUYAU	200T
					TUBO DE ENCHIMENTO	ROHR	TUBO	PÅFYLDNINGSSTUDS	
29	2	**75324938**		1	TUBO	PIPE	TUBO	TUYAU	200T
					TUBO DE ENCHIMENTO	ROHR	TUBO	PÅFYLDNINGSSTUDS	
30		**75257785**		1	TUBO	TUBE	TUBO	TUBE	195T
					TUBO	ROHR	TUBO	RØR	
31	1	**75320808**		1	MANGUEIRA	HOSE	TUBO	FLEXIBLE	030M
					MANGUEIRA	SCHLAUCH	TUBO FLESSIBILE	SLANGE	
31	2	**73031151**		1	TUBO FLEXÍVEL	FLEXIBLE HOSE	TUBO FLEXIBLE	TUYAU FLEXIBLE	192T
					MANGUEIRA FLEXÍVEL	BIEGSAMER SCHLAUCH	TUBO FLESSIBILE	FLEKSIBEL SLANGE	
32		**11107431**		2	PARAFUSO, Hex, M10 x 60, 10.9				
						BOLT	PERNO	VIS	140B
					PARAFUSO	SCHRAUBE	BULLONE	BOLT	
33		**70922198**		1	COLAR	COLLAR	COLLAR	COLLIER	031F
					ANEL	RINGE	COLLARE	SLANGEBÅND	
34		**73162686**		1	TUBO FLEXÍVEL	FLEXIBLE HOSE	TUBO FLEXIBLE	TUYAU FLEXIBLE	192T
					MANGUEIRA FLEXÍVEL	BIEGSAMER SCHLAUCH	TUBO FLESSIBILE	FLEKSIBEL SLANGE	
35		**73107726**		1	TUBO FLEXÍVEL	FLEXIBLE HOSE	TUBO FLEXIBLE	TUYAU FLEXIBLE	192T
					MANGUEIRA FLEXÍVEL	BIEGSAMER SCHLAUCH	TUBO FLESSIBILE	FLEKSIBEL SLANGE	
36		**73163939**		1	TUBO	TUBE	TUBO	TUBE	195T
					TUBO	ROHR	TUBO	RØR	
37		**73163940**		1	TUBO	TUBE	TUBO	TUBE	195T
					TUBO	ROHR	TUBO	RØR	

(1) Para Classe 845
(2) Para Classe 170/200

02-03	02	p1	12/10

RESERVATÓRIO DE ÁGUA E TUBULAÇÕES
WATER TANK AND PIPING
DEPOSITO DE AGUA E TUBERIAS
WATER TANK AND PIPING

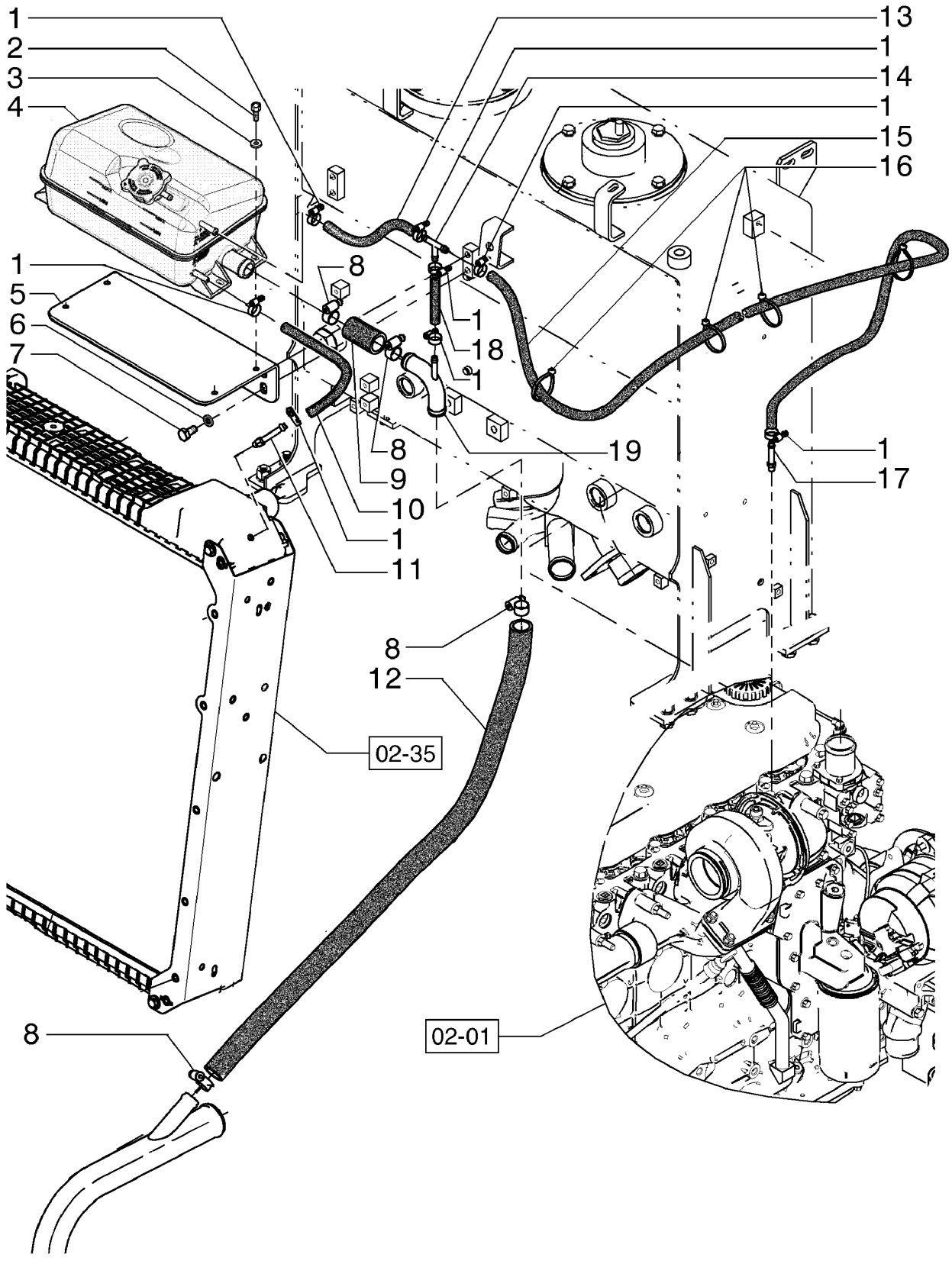

WATER TANK AND PIPING
WATER TANK AND PIPING
WATER TANK AND PIPING
WATER TANK AND PIPING

R	N	P.N.	MOD	Q	Denominação Denominação	Description Bezeichnung	Denominacion Descrizione	Description Beskrivelse	L.C.
1		12179490		8	GRAMPO DA MANGUEIRA FIXADOR DE MANGUEIF	HOSE CLIP SCHLAUCHKLEMME	ABRAZADERA DE MANG FERMO DEL TUBO FLES	COLLIER POUR FLEXIBL SLANGEKLEMME	180C
2		10902221		4	PARAFUSO, Hex, M6 x 16, 8.8				
						SCREW	TORNILLO	VIS	040V
					PARAFUSO	SCHRAUBE	VITE	SKRUE	
3		12639701		4	ARRUELA PLANA, M6 x 11 x 1				
						WASHER	ARANDELA	RONDELLE	131R
					ANILHA	UNTERLEGSCHEIBE	RONDELLA	FLADSKIVE	
4		84227067		1	RESERVATÓRIO	TANK	DEPÓSITO	RESERVOIR	115S
					DEPÓSITO	TANK	SERBATOIO	TANK	
5		84234792		1	SUPORTE	SUPPORT	SOPORTE	SUPPORT	300S
					SUPORTE	STÜTZE	SUPPORTO	BESLAG	
6		140028		4	TRAVA DA ARRUELA, M10	LOCK WASHER	ARANDELA DE BLOQUE	RONDELLE FREIN	132R
					ANILHA DE RETENÇÃO	SICHERUNGSSCHEIBE	RONDELLA DI SICUREZ	LÅSESKIVE	
7		11106031		4	PARAFUSO, Hex, M10 x 20, 10.9, Full Thd				
						SCREW	TORNILLO	VIS	040V
					PARAFUSO	SCHRAUBE	VITE	SKRUE	
8		214-1416		4	BRAÇADEIRA MANGUEIRA, #16, 0.81/1.50 Type F Worm				
						HOSE CLAMP	ABRAZADERA DE MANG	COLLIER POUR FLEXIBL	P729
					ABRAÇAD. DA MANGUEI	SCHLAUCHSCHELLE	FASCETTA STRINGITUB	SLANGEKLEMME	
9		84269127		1	MANGUEIRA	HOSE	TUBO	FLEXIBLE	030M
					MANGUEIRA	SCHLAUCH	TUBO FLESSIBILE	SLANGE	
10		84254551		1	MANGUEIRA	HOSE	TUBO	FLEXIBLE	030M
					MANGUEIRA	SCHLAUCH	TUBO FLESSIBILE	SLANGE	
11		75325181		1	COTOVELO	ELBOW	CODO	COUDE	085G
					COTOVELO	KNIESTÜCK	GOMITO	VINKELRØR	
12		{84234092}		1					
13		84254549		1	MANGUEIRA	HOSE	TUBO	FLEXIBLE	030M
					MANGUEIRA	SCHLAUCH	TUBO FLESSIBILE	SLANGE	
14		84294641		1	CONECTOR HIDRÁUL	HYD CONNECTOR	CONECTOR HIDRÁULIC	CONNECTEUR HYDRAU	020R
					CONECTOR HID.	HYDR STECKVERBINDE	CONNETTORE IDRAULIC	HYDRAULIKSTIK	
15		84254552		1	MANGUEIRA	HOSE	TUBO	FLEXIBLE	030M
					MANGUEIRA	SCHLAUCH	TUBO FLESSIBILE	SLANGE	
16		75201642		6	BRAÇADEIRA	CLAMP	ABRAZADERA	COLLIER	120M
					BRAÇADEIRA	KLEMME	MORSETTO	SPÆNDEBÅND	
17		70927605		1	CONECTOR HIDRÁUL	HYD CONNECTOR	CONECTOR HIDRÁULIC	CONNECTEUR HYDRAU	020R
					CONECTOR HID.	HYDR STECKVERBINDE	CONNETTORE IDRAULIC	HYDRAULIKSTIK	
18		84254550		1	MANGUEIRA	HOSE	TUBO	FLEXIBLE	030M
					MANGUEIRA	SCHLAUCH	TUBO FLESSIBILE	SLANGE	
19		84254526		1	TUBO HIDRÁULICO	HYD. TUBE	TUBO HIDRÁULICO	TUYAU HYDRAULIQUE	190T
					TUBAGEM HIDRÁULICO	HYDRAULIKLEITUNG	TUBO IDRAULICO	HYD. RØR	

02-04	01	p1	12/10

ACIONAMENTO DA HÉLICE
FAN DRIVE
TRANSMISION DEL VENTILADOR
FAN DRIVE

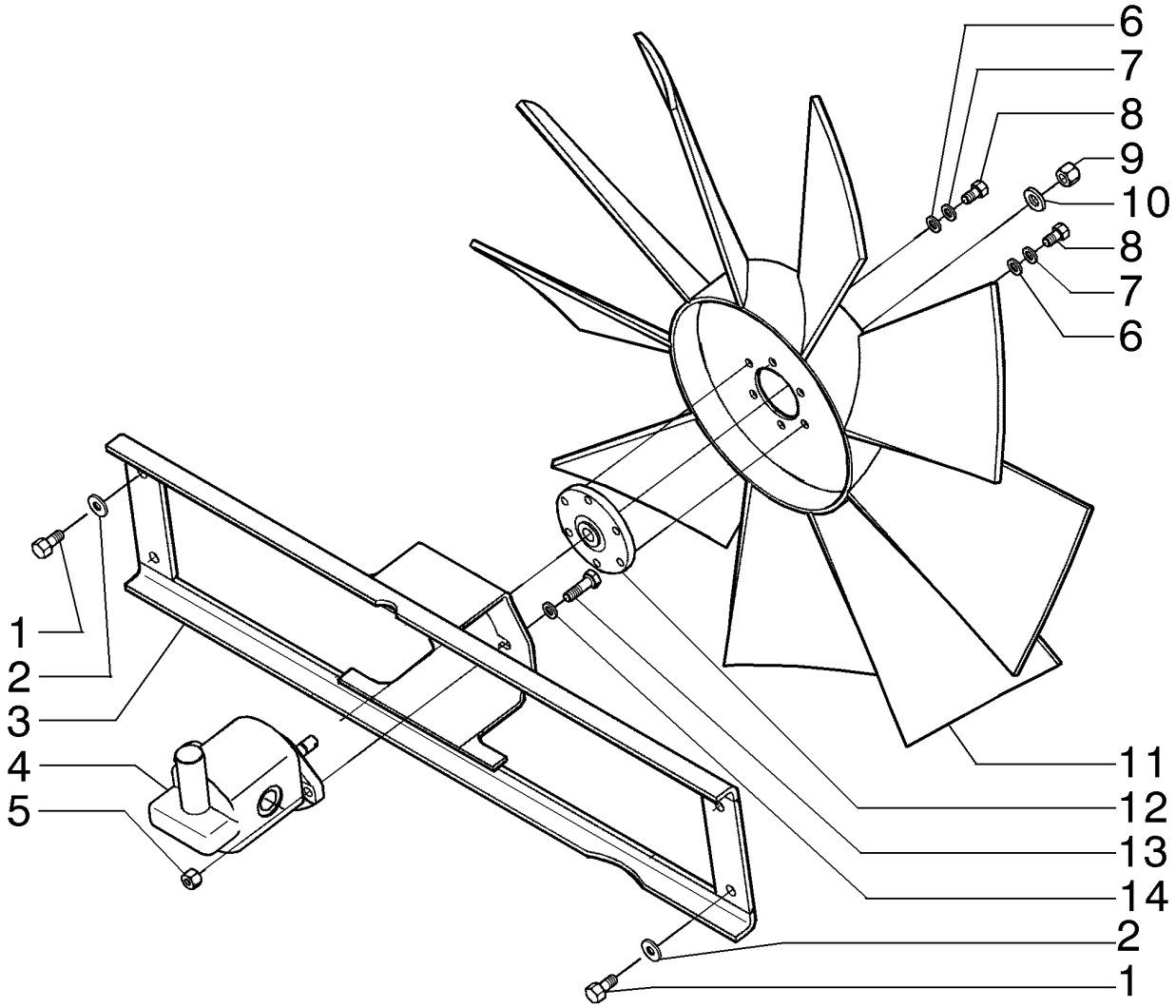

FAN DRIVE
FAN DRIVE
FAN DRIVE
FAN DRIVE

R	N	P.N.	MOD	Q	Denominação Denominação	Description Bezeichnung	Denominacion Descrizione	Description Beskrivelse	L.C.
1		11106131		4	PARAFUSO, Hex, M10 x 22, 10.9, Full Thd				
						BOLT	PERNO	VIS	140B
					PARAFUSO	SCHRAUBE	BULLONE	BOLT	
2		12646821		4	ARRUELA PLANA, M10 x 25 x 2				
						WASHER	ARANDELA	RONDELLE	131R
					ANILHA	UNTERLEGSCHEIBE	RONDELLA	FLADSKIVE	
3		84177808		1	SUPORTE	SUPPORT	SOPORTE	SUPPORT	300S
					SUPORTE	STÜTZE	SUPPORTO	BESLAG	
4		73162805		1	MOTOR HIDRÁULICO, Unidirectional				
						HYDRAULIC MOTOR	MOTOR HIDRÁULICO	MOTEUR HYDRAULIQUE	900M
					MOTOR HIDRÁULICO	HYDRAULIKMOTOR	MOTORE IDRAULICO	HYDRAULIKMOTOR	
4		75326838		1	MOTOR HIDRÁULICO, Reversible				
						HYDRAULIC MOTOR	MOTOR HIDRÁULICO	MOTEUR HYDRAULIQUE	900M
					MOTOR HIDRÁULICO	HYDRAULIKMOTOR	MOTORE IDRAULICO	HYDRAULIKMOTOR	
5		12577221		2	CONTRA PORCA, M10 x 1.5, Cl 10				
						LOCK NUT	TUERCA DE BLOQUEO	CONTRE-ECROU	P263
					CONTRAPORCA	SICHERUNGSMUTTER	DADO DI BLOCCAGGIO	LÅSEMØTRIK	
6		70930370		6	ARRUELA PLANA	WASHER	ARANDELA	RONDELLE	131R
					ANILHA	UNTERLEGSCHEIBE	RONDELLA	FLADSKIVE	
7		70910287		6	TRAVA DA ARRUELA	LOCK WASHER	ARANDELA DE BLOQUE	RONDELLE FREIN	132R
					ANILHA DE RETENÇÃO	SICHERUNGSSCHEIBE	RONDELLA DI SICUREZ	LÅSESKIVE	
8		70927400		6	PARAFUSO	SCREW	TORNILLO	VIS	040V
					PARAFUSO	SCHRAUBE	VITE	SKRUE	
9		232-2448		1	CONTRA PORCA, 1/2"-20, GC				
						LOCK NUT	TUERCA DE BLOQUEO	CONTRE-ECROU	P263
					CONTRAPORCA	SICHERUNGSMUTTER	DADO DI BLOCCAGGIO	LÅSEMØTRIK	
10		496-21053		1	ARRUELA PLANA, 17/32" x 1 1/16" x .134"				
						WASHER	ARANDELA	RONDELLE	131R
					ANILHA	UNTERLEGSCHEIBE	RONDELLA	FLADSKIVE	
11		73164370		1	VENTILADOR	FAN	VENTILADOR	VENTILATEUR	030V
					VENTOINHA	GEBLÄSE	VENTOLA	VENTILATOR	
12		87354991		1	CUBO	HUB	CUBO	MOYEU	135M
					CUBO	NABE	MOZZO	NAV	
13		11106631		2	PARAFUSO, Hex, M10 x 35, 10.9, Full Thd				
						BOLT	PERNO	VIS	140B
					PARAFUSO	SCHRAUBE	BULLONE	BOLT	
14		140028		2	TRAVA DA ARRUELA, M10	LOCK WASHER	ARANDELA DE BLOQUE	RONDELLE FREIN	132R
					ANILHA DE RETENÇÃO	SICHERUNGSSCHEIBE	RONDELLA DI SICUREZ	LÅSESKIVE	

02-05	01	p1	12/10

ACIONAMENTO DA HÉLICE
FAN DRIVE
TRANSMISION DEL VENTILADOR
FAN DRIVE

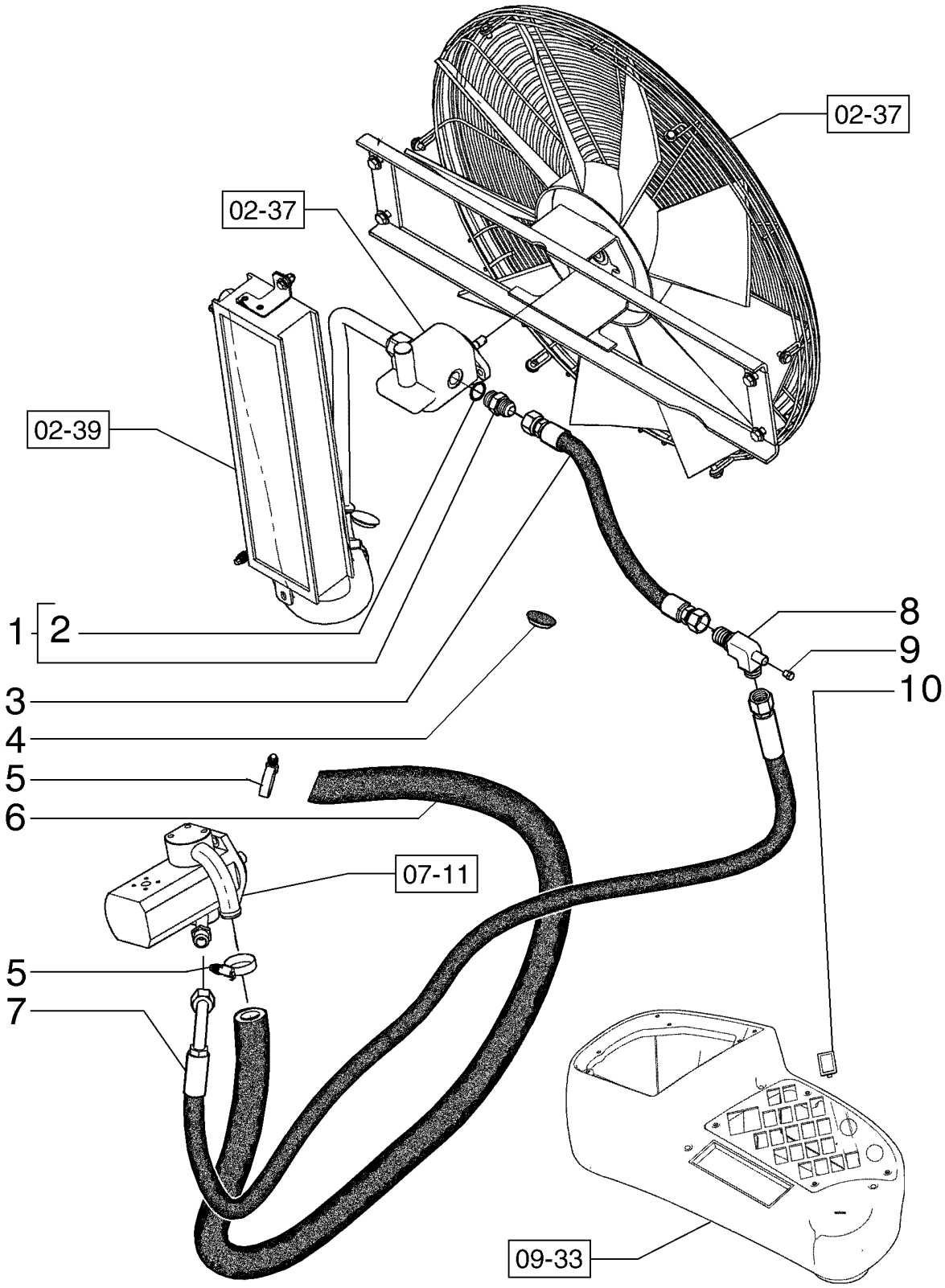

FAN DRIVE
FAN DRIVE
FAN DRIVE
FAN DRIVE

R	N	P.N.	MOD	Q	Denominação Denominação	Description Bezeichnung	Denominacion Descrizione	Description Beskrivelse	L.C.
1		322896		1	CONECTOR HIDRÁUL, 1 1/16"-12, 37° x 1 1/16"-12, O-Ring				
						HYD CONNECTOR	CONECTOR HIDRÁULIC(	CONNECTEUR HYDRAU	020R
					CONECTOR HID.	HYDR STECKVERBINDE	CONNETTORE IDRAULIC	HYDRAULIKSTIK	
2		167266		1	O-RING, 12-1, 90 Duro, .924 ID x .116" Thk				
						O-RING	JUNTA TÓRICA	JOINT TORIQUE	055A
					O-RING	O-RING	ANELLO TOROIDALE	O-RING	
3		87394149		1	MANGUEIRA	HOSE	TUBO	FLEXIBLE	030M
					MANGUEIRA	SCHLAUCH	TUBO FLESSIBILE	SLANGE	
4		75327779		2	BUJÃO	PLUG	TAPÓN	BOUCHON	050T
					TAMPÃO	STOPFEN	TAPPO	PROP	
5		353036A1		6	BRACADEIRA	CLAMP	COLLAR	COLLIER	1640
					BRACADEIRA	SCHELLE	MORSETTO	CLAMP	
6		87744565		1	MANGUEIRA	HOSE	TUBO	FLEXIBLE	030M
					MANGUEIRA	SCHLAUCH	TUBO FLESSIBILE	SLANGE	
7		{84273223}		1					
8		75325032		1	CONECTOR HIDRÁUL	HYD CONNECTOR	CONECTOR HIDRÁULIC(	CONNECTEUR HYDRAU	020R
					CONECTOR HID.	HYDR STECKVERBINDE	CONNETTORE IDRAULIC	HYDRAULIKSTIK	
9		217-402		1	BUJÃO, Hex Hd, 1/8"-27 NPTF				
						PLUG	TAPÓN	BOUCHON	050T
					TAMPÃO	STOPFEN	TAPPO	PROP	
10		5151033		1	BUJÃO DE PLÁSTICO	PLASTIC PLUG	TAPÓN DE PLÁSTICO	BOUCHON EN PLASTIQU	Z412
					TAMPÃO PLÁSTICO	KUNSTSTOFFSTOPFEN	TAPPO IN PLASTICA	PLASTPROP	

02-06	01	p1	12/10

ACIONAMENTO DA HÉLICE
FAN DRIVE
TRANSMISION DEL VENTILADOR
FAN DRIVE

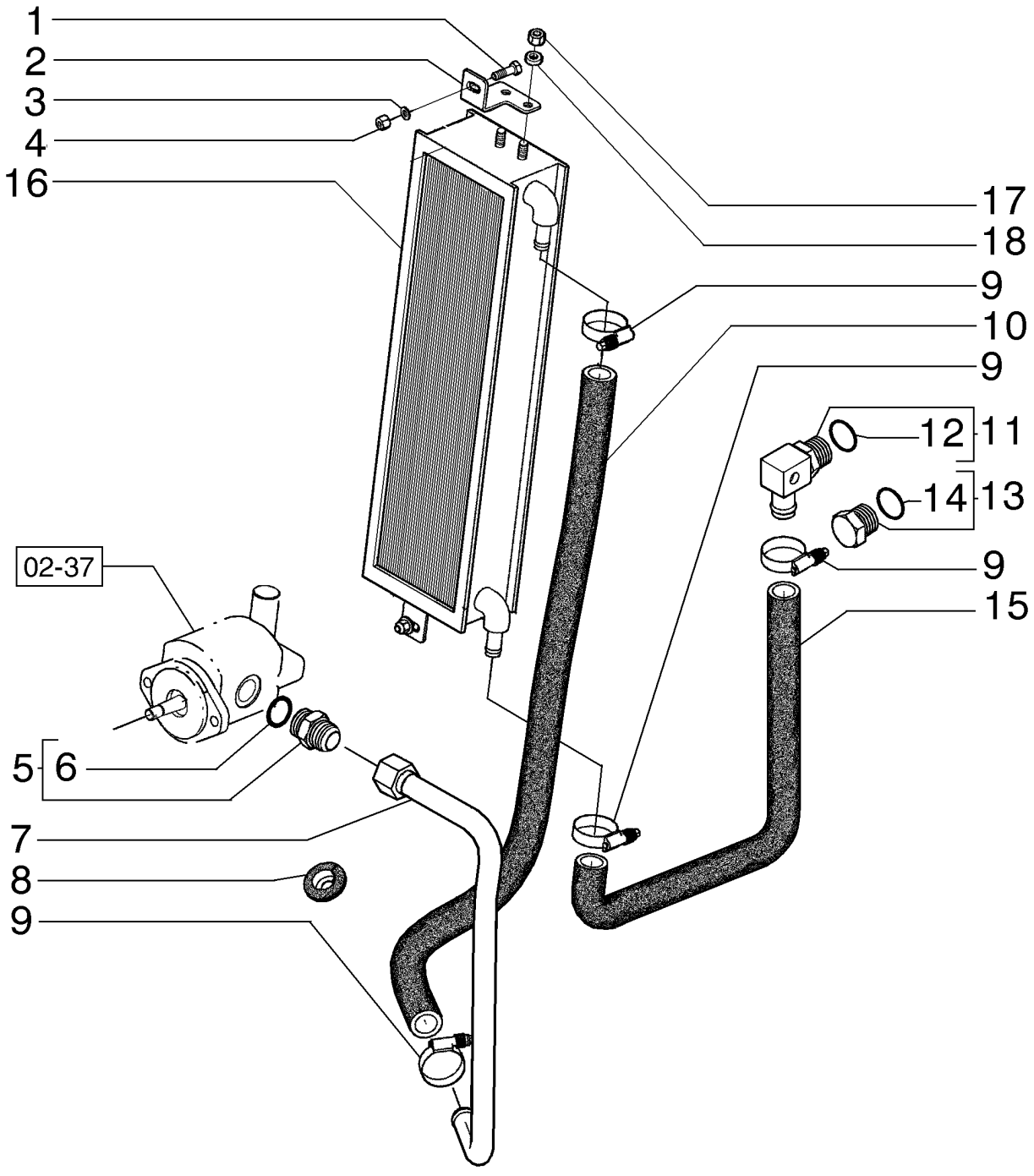

FAN DRIVE
FAN DRIVE
FAN DRIVE
FAN DRIVE

R	N	P.N.	MOD	Q	Denominação Denominação	Description Bezeichnung	Denominacion Descrizione	Description Beskrivelse	L.C.
1		614-8025		2	PARAFUSO, Hex, M8 x 25, 8.8				
						BOLT	PERNO	VIS	140B
					PARAFUSO	SCHRAUBE	BULLONE	BOLT	
2		84270344		2	SUPORTE	SUPPORT	SOPORTE	SUPPORT	300S
					SUPORTE	STÜTZE	SUPPORTO	BESLAG	
3		12646721		4	ARRUELA PLANA, M8 x 20 x 2				
						WASHER	ARANDELA	RONDELLE	131R
					ANILHA	UNTERLEGSCHEIBE	RONDELLA	FLADSKIVE	
4		832-10408		2	CONTRA PORCA, M8 x 1.25, Cl 8				
						LOCK NUT	TUERCA DE BLOQUEO	CONTRE-ECROU	P263
					CONTRAPORCA	SICHERUNGSMUTTER	DADO DI BLOCCAGGIO	LÅSEMØTRIK	
5		378970		1	CONECTOR HIDRÁUL, 1 5/16"-12, 37º x 1 5/16"-12, O-Ring				
						HYD CONNECTOR	CONECTOR HIDRÁULIC(	CONNECTEUR HYDRAU	020R
					CONECTOR HID.	HYDR STECKVERBINDE	CONNETTORE IDRAULIC	HYDRAULIKSTIK	
6		167268		1	O-RING, 16-1, 90 Duro, 1.171" ID x .116" Thk				
						O-RING	JUNTA TÓRICA	JOINT TORIQUE	055A
					O-RING	O-RING	ANELLO TOROIDALE	O-RING	
7		84258421		1	TUBO HIDRÁULICO	HYD. TUBE	TUBO HIDRÁULICO	TUYAU HYDRAULIQUE	190T
					TUBAGEM HIDRÁULICO	HYDRAULIKLEITUNG	TUBO IDRAULICO	HYD. RØR	
8		75327777		1	CASQUILHO ISOLADOR	GROMMET	PASACABLES	PASSE-FIL	131A
					PASSA-FIOS	TÜLLE	ANELLO PASSACAVO	RING	
9		353036A1		6	BRACADEIRA	CLAMP	COLLAR	COLLIER	1640
					BRACADEIRA	SCHELLE	MORSETTO	CLAMP	
10		87376427		1	MANGUEIRA	HOSE	TUBO	FLEXIBLE	030M
					MANGUEIRA	SCHLAUCH	TUBO FLESSIBILE	SLANGE	
11		84162342		1	CONEXÃO	FITTING	ACOPLAMIENTO	RACCORD	3300
					CONECTOR	ARMATUR	RACCORDO	FITTING	
12		237-6016		1	O-RING, 16-1, 90 Duro, 1.171" ID x .118" Thk				
						O-RING	JUNTA TÓRICA	JOINT TORIQUE	055A
					O-RING	O-RING	ANELLO TOROIDALE	O-RING	
13		70921216		1	BUJÃO	PLUG	TAPÓN	BOUCHON	050T
					TAMPÃO	STOPFEN	TAPPO	PROP	
14		70926538		1	O-RING, 16-1, Cl 8, 1.171" ID x .116" Thk				
						O-RING	JUNTA TÓRICA	JOINT TORIQUE	055A
					O-RING	O-RING	ANELLO TOROIDALE	O-RING	
15		84269083		1	MANGUEIRA	HOSE	TUBO	FLEXIBLE	030M
					MANGUEIRA	SCHLAUCH	TUBO FLESSIBILE	SLANGE	
16		87382507		1	RESFRIADOR DO ÓLEO	OIL COOLER	REFRIGERADOR DE ACI	REFROIDISSEUR D'HUIL	026R
					REFRIGERADOR DO ÓLI	ÖLKÜHLER	RADIATORE OLIO	OLIEKØLER	
17		16102321		4	PORCA, Thin, M8 x 1.25, Cl 05				
						NUT	TUERCA	ECROU	010D
					PORCA	MUTTER	DADO	MØTRIK	
18		10730301		4	ARRUELA PLANA	WASHER	ARANDELA	RONDELLE	131R
					ANILHA	UNTERLEGSCHEIBE	RONDELLA	FLADSKIVE	

02-07	01	p1	12/10

SISTEMA DE REVERSÃO DA HÉLICE
FAN DRIVE REVERSER SYSTEM
SISTEMA DE REVERSION DEL VENTILADOR
FAN DRIVE REVERSER SYSTEM

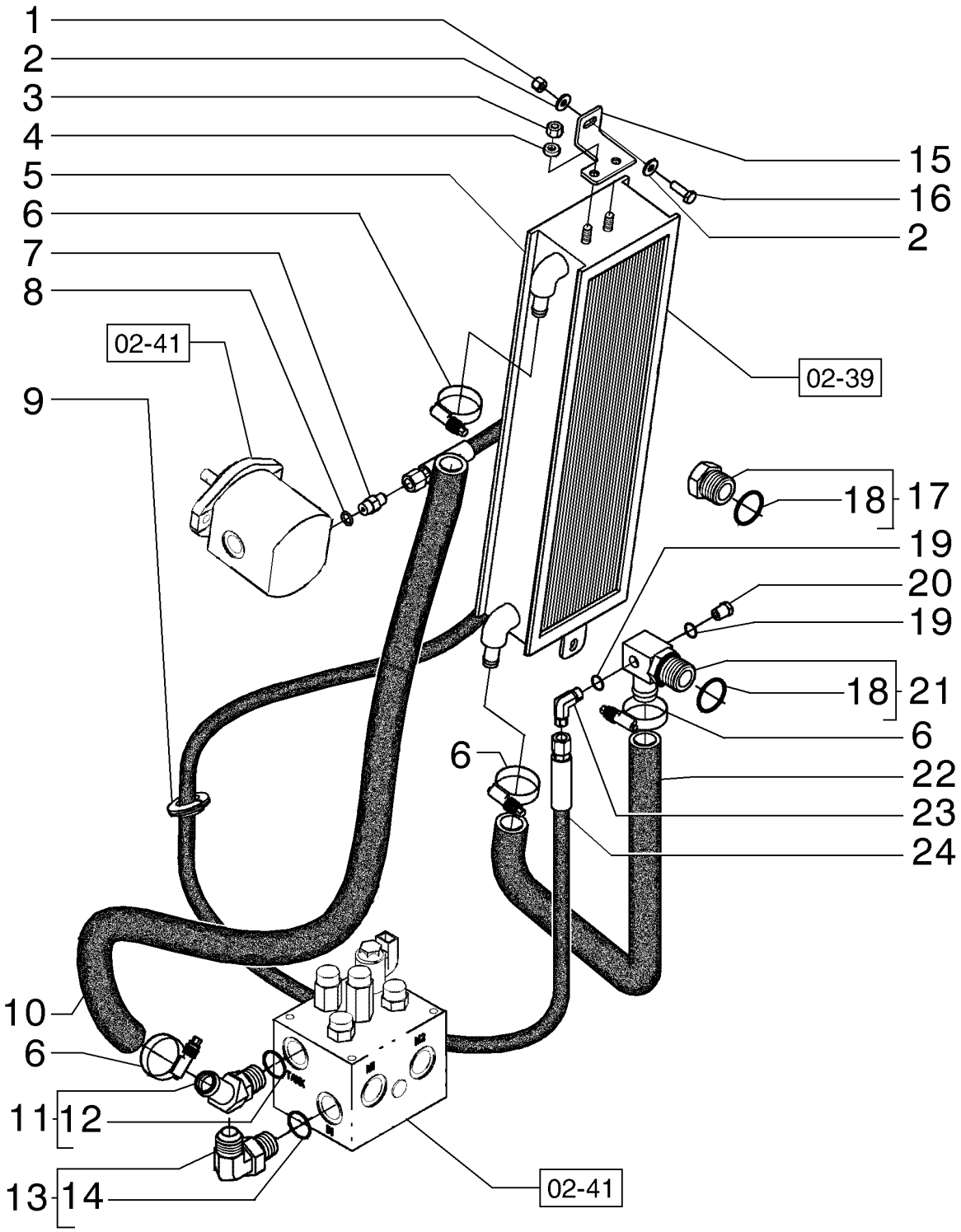

FAN DRIVE REVERSER SYSTEM
FAN DRIVE REVERSER SYSTEM
FAN DRIVE REVERSER SYSTEM
FAN DRIVE REVERSER SYSTEM

R	N	P.N.	MOD	Q	Denominação Denominação	Description Bezeichnung	Denominacion Descrizione	Description Beskrivelse	L.C.
1		832-10408		2	CONTRA PORCA, M8 x 1.25, Cl 8				
						LOCK NUT	TUERCA DE BLOQUEO	CONTRE-ECROU	P263
					CONTRAPORCA	SICHERUNGSMUTTER	DADO DI BLOCCAGGIO	LÅSEMØTRIK	
2		12646721		4	ARRUELA PLANA, M8 x 20 x 2				
						WASHER	ARANDELA	RONDELLE	131R
					ANILHA	UNTERLEGSCHEIBE	RONDELLA	FLADSKIVE	
3		16102321		4	PORCA, Thin, M8 x 1.25, Cl 05				
						NUT	TUERCA	ECROU	010D
					PORCA	MUTTER	DADO	MØTRIK	
4		10730301		4	ARRUELA PLANA	WASHER	ARANDELA	RONDELLE	131R
					ANILHA	UNTERLEGSCHEIBE	RONDELLA	FLADSKIVE	
5		87382507		1	RESFRIADOR DO ÓLEO	OIL COOLER	REFRIGERADOR DE ACI	REFROIDISSEUR D'HUIL	026R
					REFRIGERADOR DO ÓLI	ÖLKÜHLER	RADIATORE OLIO	OLIEKØLER	
6		353036A1		5	BRACADEIRA	CLAMP	COLLAR	COLLIER	1640
					BRACADEIRA	SCHELLE	MORSETTO	CLAMP	
7		79066938		1	CONEXÃO	FITTING	ACOPLAMIENTO	RACCORD	3300
					CONECTOR	ARMATUR	RACCORDO	FITTING	
8		14437785		1	O-RING, 11.3MM ID x 2.4 Thk				
						O-RING	JUNTA TÓRICA	JOINT TORIQUE	055A
					O-RING	O-RING	ANELLO TOROIDALE	O-RING	
9		75327777		3	CASQUILHO ISOLADOR	GROMMET	PASACABLES	PASSE-FIL	131A
					PASSA-FIOS	TÜLLE	ANELLO PASSACAVO	RING	
10		{84273708}		1					
11		75326990		1	CONEXÃO	FITTING	ACOPLAMIENTO	RACCORD	3300
					CONECTOR	ARMATUR	RACCORDO	FITTING	
12		14438185		1	O-RING, 24MM ID x 3.0 Thk				
						O-RING	JUNTA TÓRICA	JOINT TORIQUE	055A
					O-RING	O-RING	ANELLO TOROIDALE	O-RING	
13		79067025		1	COTOVELO	ELBOW	CODO	COUDE	085G
					COTOVELO	KNIESTÜCK	GOMITO	VINKELRØR	
14		14457981		1	O-RING, -121, Cl 7, 1.049" ID x .103" Thk				
						O-RING	JUNTA TÓRICA	JOINT TORIQUE	055A
					O-RING	O-RING	ANELLO TOROIDALE	O-RING	
15		84270344		2	SUPORTE	SUPPORT	SOPORTE	SUPPORT	300S
					SUPORTE	STÜTZE	SUPPORTO	BESLAG	
16		614-8025		2	PARAFUSO, Hex, M8 x 25, 8.8				
						BOLT	PERNO	VIS	140B
					PARAFUSO	SCHRAUBE	BULLONE	BOLT	
17		70921216		2	BUJÃO	PLUG	TAPÓN	BOUCHON	050T
					TAMPÃO	STOPFEN	TAPPO	PROP	
18		237-6016		2	O-RING, 16-1, 90 Duro, 1.171" ID x .118" Thk				
						O-RING	JUNTA TÓRICA	JOINT TORIQUE	055A
					O-RING	O-RING	ANELLO TOROIDALE	O-RING	
19		70921885		2	O-RING, 6-1, 90 Duro, .468" ID x .078" Thk				
						O-RING	JUNTA TÓRICA	JOINT TORIQUE	055A
					O-RING	O-RING	ANELLO TOROIDALE	O-RING	

02-07	01	p2	12/10

SISTEMA DE REVERSÃO DA HÉLICE
FAN DRIVE REVERSER SYSTEM
SISTEMA DE REVERSION DEL VENTILADOR
FAN DRIVE REVERSER SYSTEM

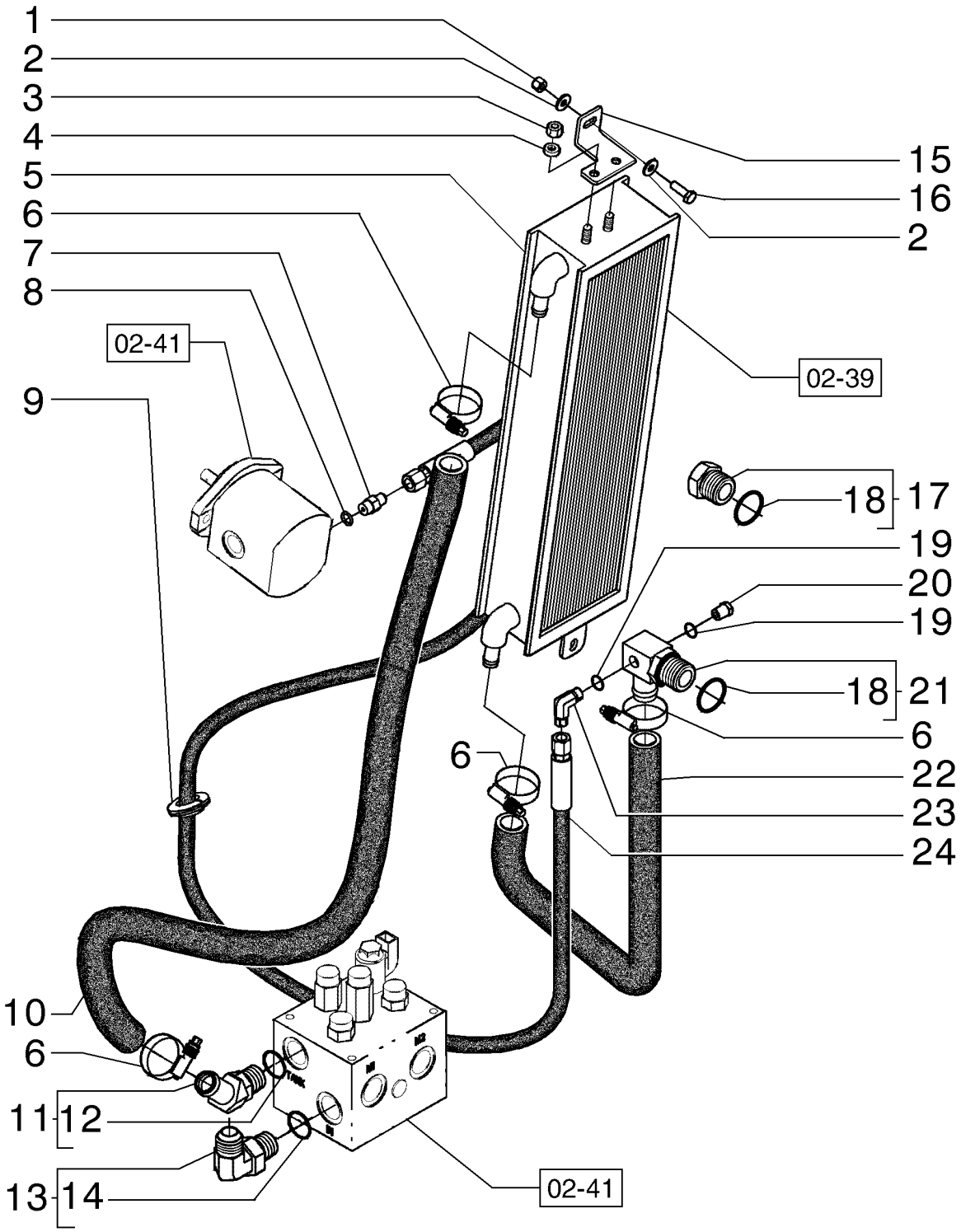

FAN DRIVE REVERSER SYSTEM
FAN DRIVE REVERSER SYSTEM
FAN DRIVE REVERSER SYSTEM
FAN DRIVE REVERSER SYSTEM

R	N	P.N.	MOD	Q	Denominação Denominação	Description Bezeichnung	Denominacion Descrizione	Description Beskrivelse	L.C.
20		**217-405**		1	BUJÃO, Hex Hd, 1/4"-18 NPTF				
						PLUG	TAPÓN	BOUCHON	050T
					TAMPÃO	STOPFEN	TAPPO	PROP	
21		**84162342**		1	CONEXÃO	FITTING	ACOPLAMIENTO	RACCORD	3300
					CONECTOR	ARMATUR	RACCORDO	FITTING	
22		**84269083**		1	MANGUEIRA	HOSE	TUBO	FLEXIBLE	030M
					MANGUEIRA	SCHLAUCH	TUBO FLESSIBILE	SLANGE	
23		**70919135**		1	CONECTOR HIDRÁUL	HYD CONNECTOR	CONECTOR HIDRÁULIC	CONNECTEUR HYDRAU	020R
					CONECTOR HID.	HYDR STECKVERBINDE	CONNETTORE IDRAULI	HYDRAULIKSTIK	
24		**75326973**		1	CONJ. MANGUEIRA	HOSE ASSY.	CONJUNTO DE TUBOS	ENSEMBLE DE FLEXIBLE	P457
					CONJUNTO DE MANGUE	SCHLAUCHBAUGRUPPE	COMPLESS. TUBO FLES	SLANGEENHED	

02-08	01	p1	12/10

SISTEMA DE REVERSÃO DA HÉLICE
FAN DRIVE REVERSER SYSTEM
SISTEMA DE REVERSION DEL VENTILADOR
FAN DRIVE REVERSER SYSTEM

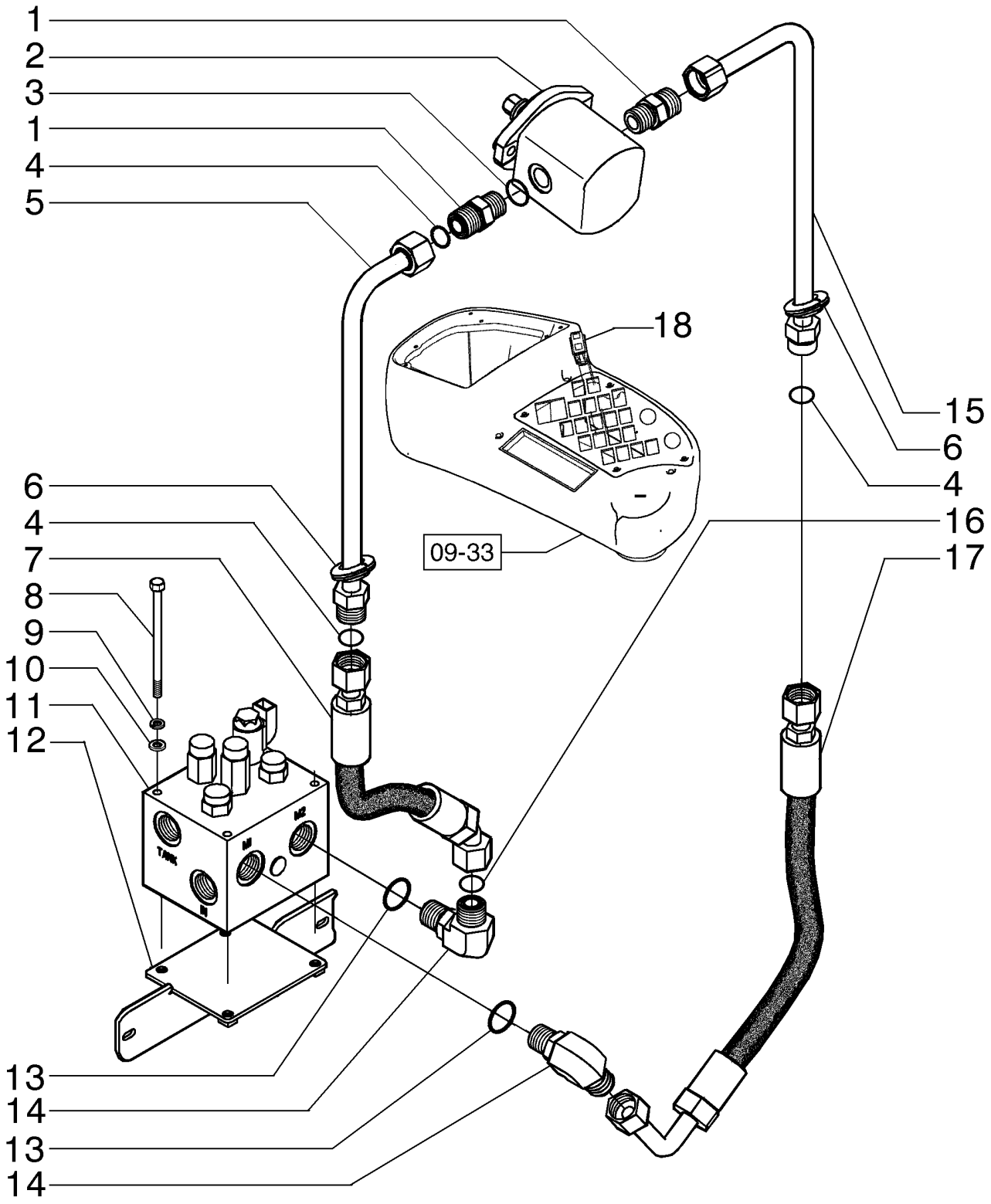

FAN DRIVE REVERSER SYSTEM
FAN DRIVE REVERSER SYSTEM
FAN DRIVE REVERSER SYSTEM
FAN DRIVE REVERSER SYSTEM

R	N	P.N.	MOD	Q	Denominação Denominação	Description Bezeichnung	Denominacion Descrizione	Description Beskrivelse	L.C.
1		86900673		2	CONECTOR HIDRÁUL, 1 3/16"-12 ORFS x 1 1/16"-12 ORB				
						HYD CONNECTOR	CONECTOR HIDRÁULIC(	CONNECTEUR HYDRAU	020R
					CONECTOR HID.	HYDR STECKVERBINDE	CONNETTORE IDRAULIC	HYDRAULIKSTIK	
2		75326838		1	MOTOR HIDRÁULICO	HYDRAULIC MOTOR	MOTOR HIDRÁULICO	MOTEUR HYDRAULIQUE	900M
					MOTOR HIDRÁULICO	HYDRAULIKMOTOR	MOTORE IDRAULICO	HYDRAULIKMOTOR	
3		14437785		2	O-RING, 11.3MM ID x 2.4 Thk				
						O-RING	JUNTA TÓRICA	JOINT TORIQUE	055A
					O-RING	O-RING	ANELLO TOROIDALE	O-RING	
4		9991976		2	O-RING, -018, 90 Duro, .739" ID x .070" Thk				
						O-RING	JUNTA TÓRICA	JOINT TORIQUE	055A
					O-RING	O-RING	ANELLO TOROIDALE	O-RING	
5		{84256232}		1					
6		75327777		3	CASQUILHO ISOLADOR	GROMMET	PASACABLES	PASSE-FIL	131A
					PASSA-FIOS	TÜLLE	ANELLO PASSACAVO	RING	
7		84254909		1	CONJ. MANGUEIRA	HOSE ASSY.	CONJUNTO DE TUBOS	ENSEMBLE DE FLEXIBLE	P457
					CONJUNTO DE MANGUE	SCHLAUCHBAUGRUPPE	COMPLESS. TUBO FLES	SLANGEENHED	
8		814-8140		4	PARAFUSO, Hex, M8 x 140, 8.8				
						BOLT	PERNO	VIS	140B
					PARAFUSO	SCHRAUBE	BULLONE	BOLT	
9		10516671		4	TRAVA DA ARRUELA	LOCK WASHER	ARANDELA DE BLOQUE(	RONDELLE FREIN	132R
					ANILHA DE RETENÇÃO	SICHERUNGSSCHEIBE	RONDELLA DI SICUREZ	LÅSESKIVE	
10		14496531		4	ARRUELA PLANA, M8 x 17 x 1.6				
						WASHER	ARANDELA	RONDELLE	131R
					ANILHA	UNTERLEGSCHEIBE	RONDELLA	FLADSKIVE	
11		8500563		1	VÁLVULA HIDRÁULICA	HYDRAULIC VALVE	VÁLVULA HIDRÁULICA	SOUPAPE HYDRAULIQU	010V
					VÁLVULA HIDRÁULICA	HYDRAULIKVENTIL	DISTRIBUTORE IDRAUL	HYDRAULIKVENTIL	
12		84256881		1	SUPORTE	SUPPORT	SOPORTE	SUPPORT	300S
					SUPORTE	STÜTZE	SUPPORTO	BESLAG	
13		86598103		2	O-RING, CI 6, 23.6MM ID x 2.9 Thk				
						O-RING	JUNTA TÓRICA	JOINT TORIQUE	055A
					O-RING	O-RING	ANELLO TOROIDALE	O-RING	
14		86579697		2	COTOVELO, 90º, 1 3/16"-12 ORFS x M27 x 2 ORB				
						ELBOW	CODO	COUDE	085G
					COTOVELO	KNIESTÜCK	GOMITO	VINKELRØR	
15		{84256229}		1					
16		9991976		2	O-RING, -018, 90 Duro, .739" ID x .070" Thk				
						O-RING	JUNTA TÓRICA	JOINT TORIQUE	055A
					O-RING	O-RING	ANELLO TOROIDALE	O-RING	
17		84254908		1	MANGUEIRA	HOSE	TUBO	FLEXIBLE	030M
					MANGUEIRA	SCHLAUCH	TUBO FLESSIBILE	SLANGE	
18		87350049		1	INTERRUPTOR	SWITCH	INTERRUPTOR	INTERRUPTEUR	8850
					INTERRUPTOR	SCHALTER	COMMUTATORE	SWITCH	
18	1	84143592		1	INTERRUPTOR INTERMITENTE				
						SWITCH ASSY	CONJUNTO DE INTERRU	ENSEMBLE COMMUTATI	067I
					CONJUNTO DE INTERRU	SCHALTERBAUGRUPPE	COMPLESSIVO INTERRU	KONTAKT, KPL.	

(1) Novo

02-09	01	p1	12/10

SISTEMA DE REVERSÃO DA HÉLICE
FAN DRIVE REVERSER SYSTEM
SISTEMA DE REVERSION DEL VENTILADOR
FAN DRIVE REVERSER SYSTEM

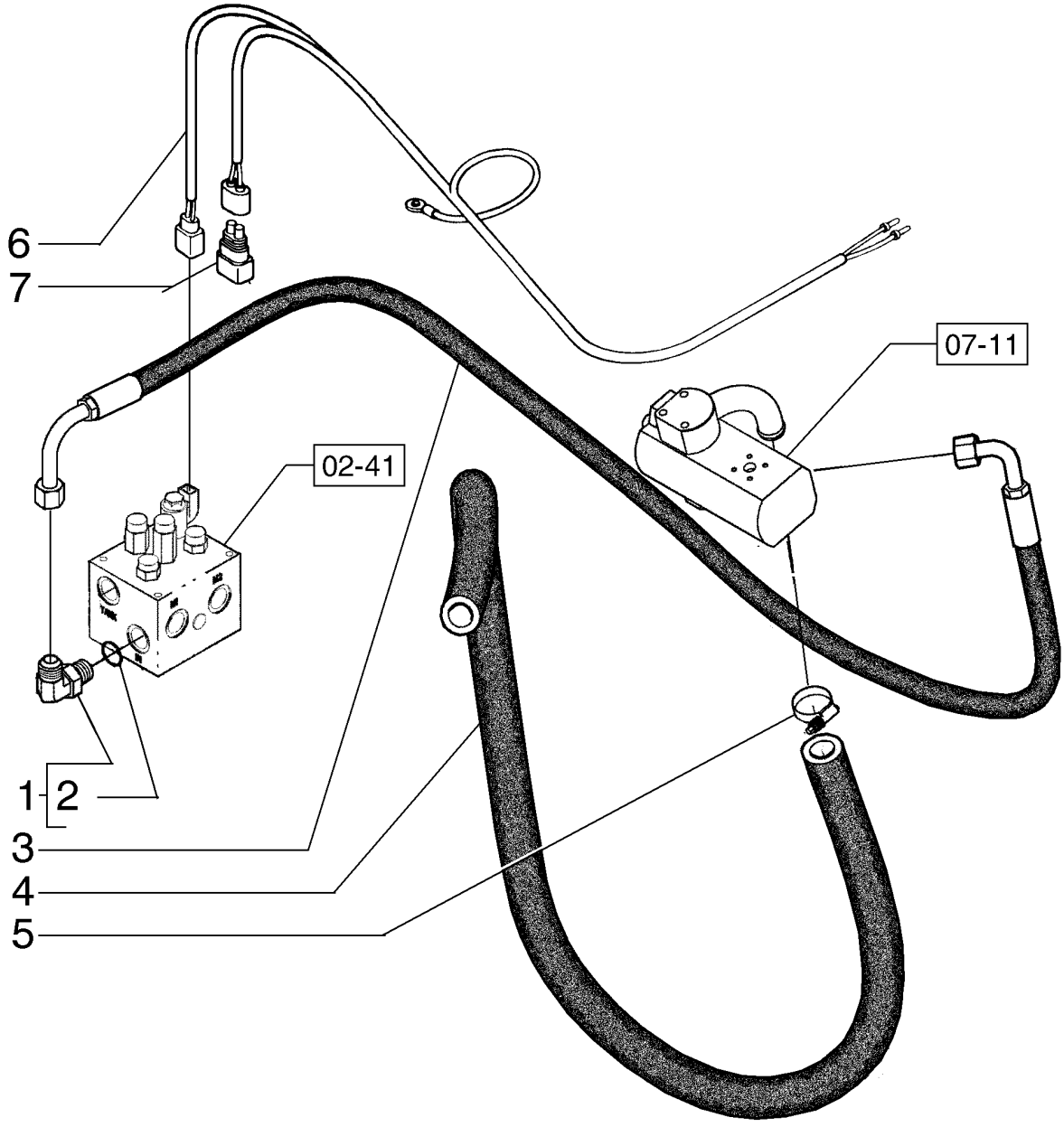

FAN DRIVE REVERSER SYSTEM
FAN DRIVE REVERSER SYSTEM
FAN DRIVE REVERSER SYSTEM
FAN DRIVE REVERSER SYSTEM

R	N	P.N.	MOD	Q	Denominação Denominação	Description Bezeichnung	Denominacion Descrizione	Description Beskrivelse	L.C.
1		79067025		1	COTOVELO COTOVELO	ELBOW KNIESTÜCK	CODO GOMITO	COUDE VINKELRØR	085G
2		14457981		1	O-RING, -121, Cl 7, 1.049" ID x .103" Thk O-RING	O-RING O-RING	JUNTA TÓRICA ANELLO TOROIDALE	JOINT TORIQUE O-RING	055A
3		{84274315}		1					
4		87744565		1	MANGUEIRA MANGUEIRA	HOSE SCHLAUCH	TUBO TUBO FLESSIBILE	FLEXIBLE SLANGE	030M
5		353036A1		2	BRACADEIRA BRACADEIRA	CLAMP SCHELLE	COLLAR MORSETTO	COLLIER CLAMP	1640
6		84271611		1	CHICOTE CABLAGEM	HARNESS KABELBAUM	MAZO DE CABLES CABLAGGIO	FAISCEAU LEDNINGSNET	4160
7		75322270			CONECTOR ELÉTR CONECTOR ELÉC.	ELEC CONNECTOR ELEKTR STECKVERBIND	CONECTOR ELÉCTRICO CONNETTORE ELETTRI(	CONNECTEUR ELECTRI EL-STIK	235C

02-10	01	p1	12/10

SISTEMA LIGA E DESLIGA DA HÉLICE
FAN DRIVE ON-OFF SYSTEM
FAN DRIVE ON-OFF SYSTEM
FAN DRIVE ON-OFF SYSTEM

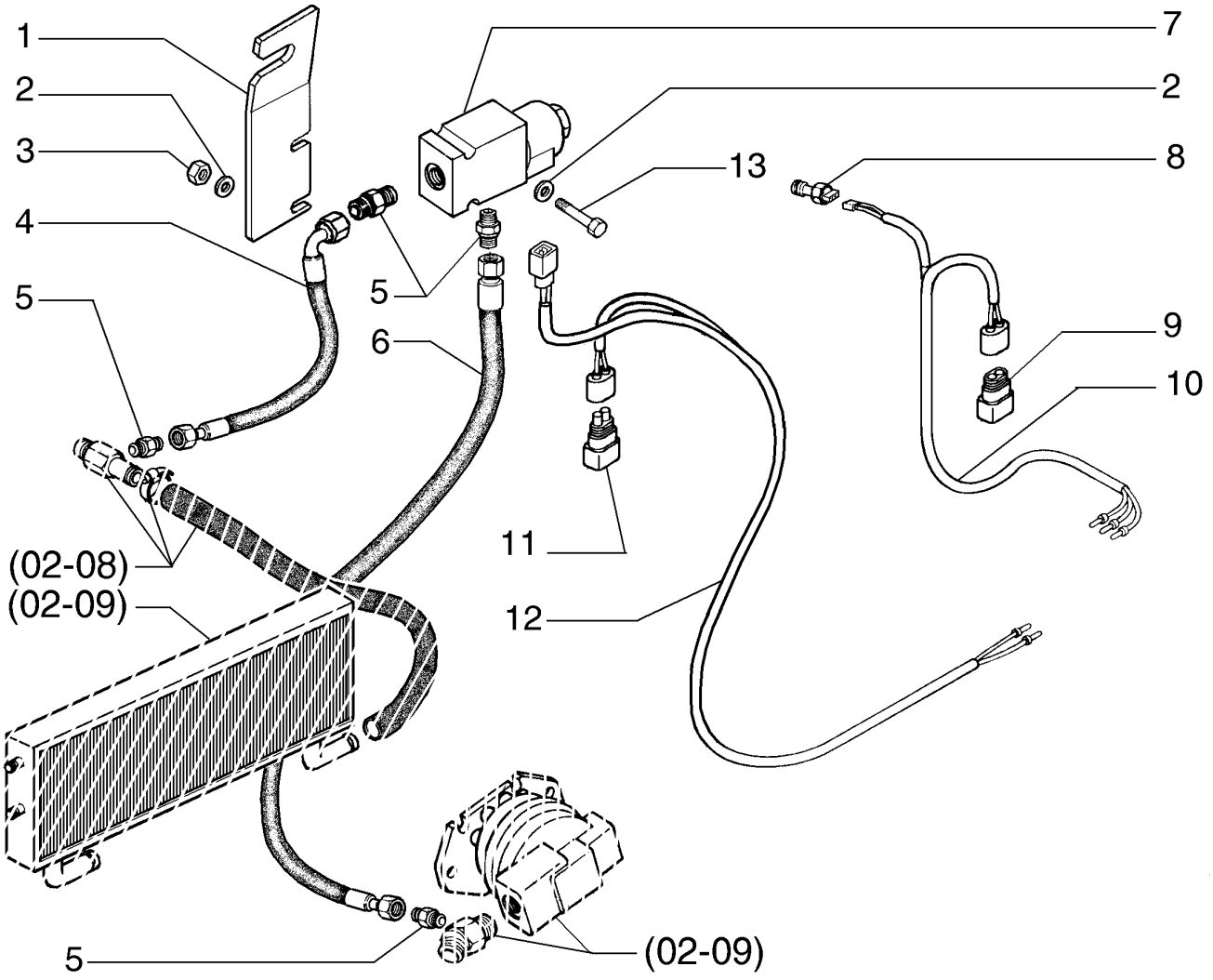

FAN DRIVE ON-OFF SYSTEM
FAN DRIVE ON-OFF SYSTEM
FAN DRIVE ON-OFF SYSTEM
FAN DRIVE ON-OFF SYSTEM

R	N	P.N.	MOD	Q	Denominação Denominação	Description Bezeichnung	Denominacion Descrizione	Description Beskrivelse	L.C.
1		87364856		1	SUPORTE SUPORTE	SUPPORT STÜTZE	SOPORTE SUPPORTO	SUPPORT BESLAG	300S
2		70928190		4	ARRUELA PLANA ANILHA	WASHER UNTERLEGSCHEIBE	ARANDELA RONDELLA	RONDELLE FLADSKIVE	131R
3		70916590		2	PORCA PORCA	NUT MUTTER	TUERCA DADO	ECROU MØTRIK	010D
5		70919062		4	CONECTOR HIDRÁUL CONECTOR HID.	HYD CONNECTOR HYDR STECKVERBINDE	CONECTOR HIDRÁULIC CONNETTORE IDRAULIC	CONNECTEUR HYDRAU HYDRAULIKSTIK	020R
6		87365033		1	MANGUEIRA MANGUEIRA	HOSE SCHLAUCH	TUBO TUBO FLESSIBILE	FLEXIBLE SLANGE	030M
7		73159101		1	ELETRO-IMÃ ELECTROÍMAN	ELECTROMAGNET ELEKTROMAGNET	ELECTROIMÁN ELETTROMAGNETE	ELECTROAIMANT ELEKTROMAGNET	030E
8		87365336		1	SENSOR SENSOR	SENSOR SENSOR	SENSOR SENSORE	CAPTEUR FØLER	608S
9		75283949		1	ELEMENTO DE DIODO ELEMENTO DE DÍODO	DIODE ELEMENT DIODENELEMENT	ELEMENTO DE DIODO ELEMENTO DIODO	ELEMENT DE DIODE DIODEELEMENT	Z628
10		87368643		1	CHICOTE CABLAGEM	WIRE HARNESS KABELBAUM	GRUPO DE CABLES CABLAGGIO	FAISCEAU ELECTRIQUE KABELNET	070I
11		75322270		1	CONECTOR ELÉTR CONECTOR ELÉC.	ELEC CONNECTOR ELEKTR STECKVERBIND	CONECTOR ELÉCTRICC CONNETTORE ELETTRI	CONNECTEUR ELECTRI EL-STIK	235C
12		87368651		1	CHICOTE CABLAGEM	WIRE HARNESS KABELBAUM	GRUPO DE CABLES CABLAGGIO	FAISCEAU ELECTRIQUE KABELNET	070I
13		70930238		2	PARAFUSO PARAFUSO	SCREW SCHRAUBE	TORNILLO VITE	VIS SKRUE	040V

02-11	01	p1	12/10

FILTRO DE AR E TUBULAÇÕES
AIR CLEANER AND MOUTING
AIR CLEANER AND MOUTING
AIR CLEANER AND MOUTING

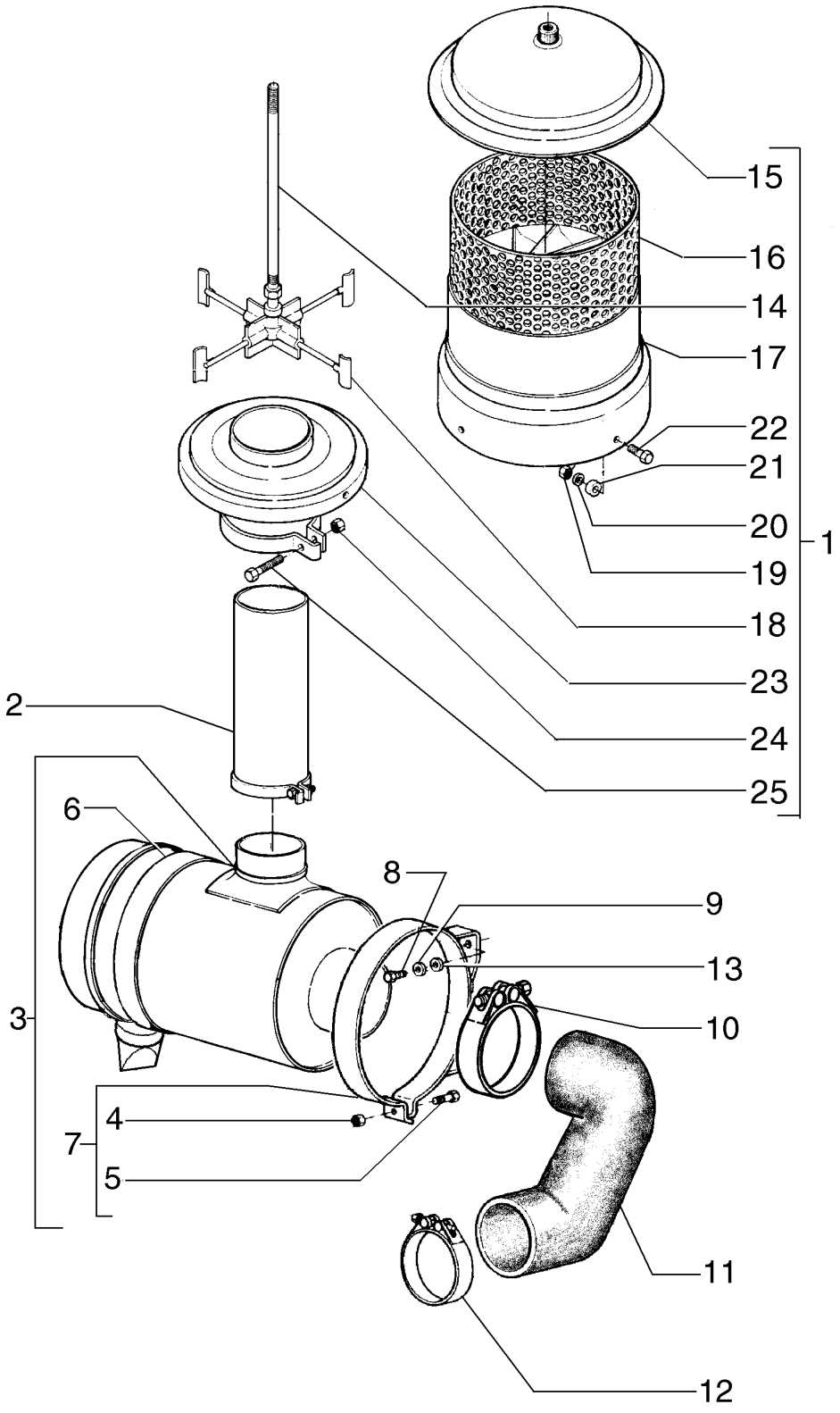

AIR CLEANER AND MOUTING
AIR CLEANER AND MOUTING
AIR CLEANER AND MOUTING
AIR CLEANER AND MOUTING

R	N	P.N.	MOD	Q	Denominação Denominação	Description Bezeichnung	Denominacion Descrizione	Description Beskrivelse	L.C.
		75264626		1	FILTRO DE AR	AIR FILTER	FILTRO DE AIRE	FILTRE A AIR	066F
					FILTRO DE AR	LUFTFILTER	FILTRO ARIA	LUFTFILTER	
1		**75261231**		1	CONJ PRÉ-FILTRO DE AR	AIR PRE-CLEANER ASSY	CONJ. PREFILTRO DE A	PREFILTRE A AIR	201P
					PRÉ-FILTRO	LUFTVORREINIGERBAU	COMPLESS. PREFILTRO	LUFT FORFILTER KPL.	
2		**75261230**		1	TUBO	TUBE	TUBO	TUBE	195T
					TUBO	ROHR	TUBO	RØR	
3		**75265312**		1	FILTRO DE AR	AIR FILTER	FILTRO DE AIRE	FILTRE A AIR	066F
					FILTRO DE AR	LUFTFILTER	FILTRO ARIA	LUFTFILTER	
4		**16100821**		2	PORCA, M8, Cl 10	NUT	TUERCA	ECROU	010D
					PORCA	MUTTER	DADO	MØTRIK	
5		**16044331**		2	PARAFUSO, Hex, M8 x 55, 10.9				
						BOLT	PERNO	VIS	140B
					PARAFUSO	SCHRAUBE	BULLONE	BOLT	
6		**71100461**		1	SUPORTE	BRACKET	SOPORTE	SUPPORT	225S
					SUPORTE	HALTERUNG	STAFFA	BESLAG	
7		**71100653**		1	BRACADEIRA	CLAMP	COLLAR	COLLIER	1640
					BRACADEIRA	SCHELLE	MORSETTO	CLAMP	
8		**11106431**		4	PARAFUSO, Hex, M10 x 30, 10.9, Full Thd				
						BOLT	PERNO	VIS	140B
					PARAFUSO	SCHRAUBE	BULLONE	BOLT	
9		**10516873**		4	TRAVA DA ARRUELA	LOCK WASHER	ARANDELA DE BLOQUE	RONDELLE FREIN	132R
					ANILHA DE RETENÇÃO	SICHERUNGSSCHEIBE	RONDELLA DI SICUREZ	LÅSESKIVE	
10		**L127771**		1	BRACADEIRA	CLAMP	COLLAR	COLLIER	1640
					BRACADEIRA	SCHELLE	MORSETTO	CLAMP	
11		**75324491**		1	PLACA	PLATE	PLACA	PLAQUE	105P
					CHAPA	PLATTE	PIASTRA	PLADE	
12		**70929419**		1	BRAÇADEIRA	CLAMP	ABRAZADERA	COLLIER	120M
					BRAÇADEIRA	KLEMME	MORSETTO	SPÆNDEBÅND	
13		**12646821**		4	ARRUELA PLANA, M10 x 25 x 2				
						WASHER	ARANDELA	RONDELLE	131R
					ANILHA	UNTERLEGSCHEIBE	RONDELLA	FLADSKIVE	
14		**71100835**		1	EIXO	SHAFT	EJE	ARBRE	016A
					VEIO	WELLE	ALBERO	AKSEL	
15		**71100836**		1	COBERTURA	COVER	CUBIERTA	COUVERCLE	265C
					COBERTURA	ABDECKUNG	COPERCHIO	DÆKSEL	
16		**71100834**		1	PROTEÇÃO	GUARD	DEFENSA	PROTECTION	070R
					PROTECÇÃO	SCHUTZABDECKUNG	PROTEZIONE	BESKYTTELSESSKÆRM	
17		**71100833**		1	CAIXA	BOX	CAJA	BOITIER	035S
					CAIXA	KASTEN; OFF KASTENA	CASSA; SCATOLA	KASSE	
18		**71100832**		1	ROTOR	ROTOR	ROTOR	ROTOR	145R
					ROTOR	ROTOR	ROTORE	ROTOR	
19		**75312876**		4	PORCA	NUT	TUERCA	ECROU	010D
					PORCA	MUTTER	DADO	MØTRIK	
20		**75312892**		4	ARRUELA PLANA	WASHER	ARANDELA	RONDELLE	131R
					ANILHA	UNTERLEGSCHEIBE	RONDELLA	FLADSKIVE	
21		**75312891**		4	ESPAÇADOR	SPACER	SEPARADOR	ENTRETOISE	075D
					ESPAÇADOR	DISTANZSTÜCK	DISTANZIALE	AFSTANDSSTYKKE	
22		**75312890**		4	PARAFUSO	SCREW	TORNILLO	VIS	040V
					PARAFUSO	SCHRAUBE	VITE	SKRUE	

02-11	01	p2	12/10

FILTRO DE AR E TUBULAÇÕES
AIR CLEANER AND MOUTING
AIR CLEANER AND MOUTING
AIR CLEANER AND MOUTING

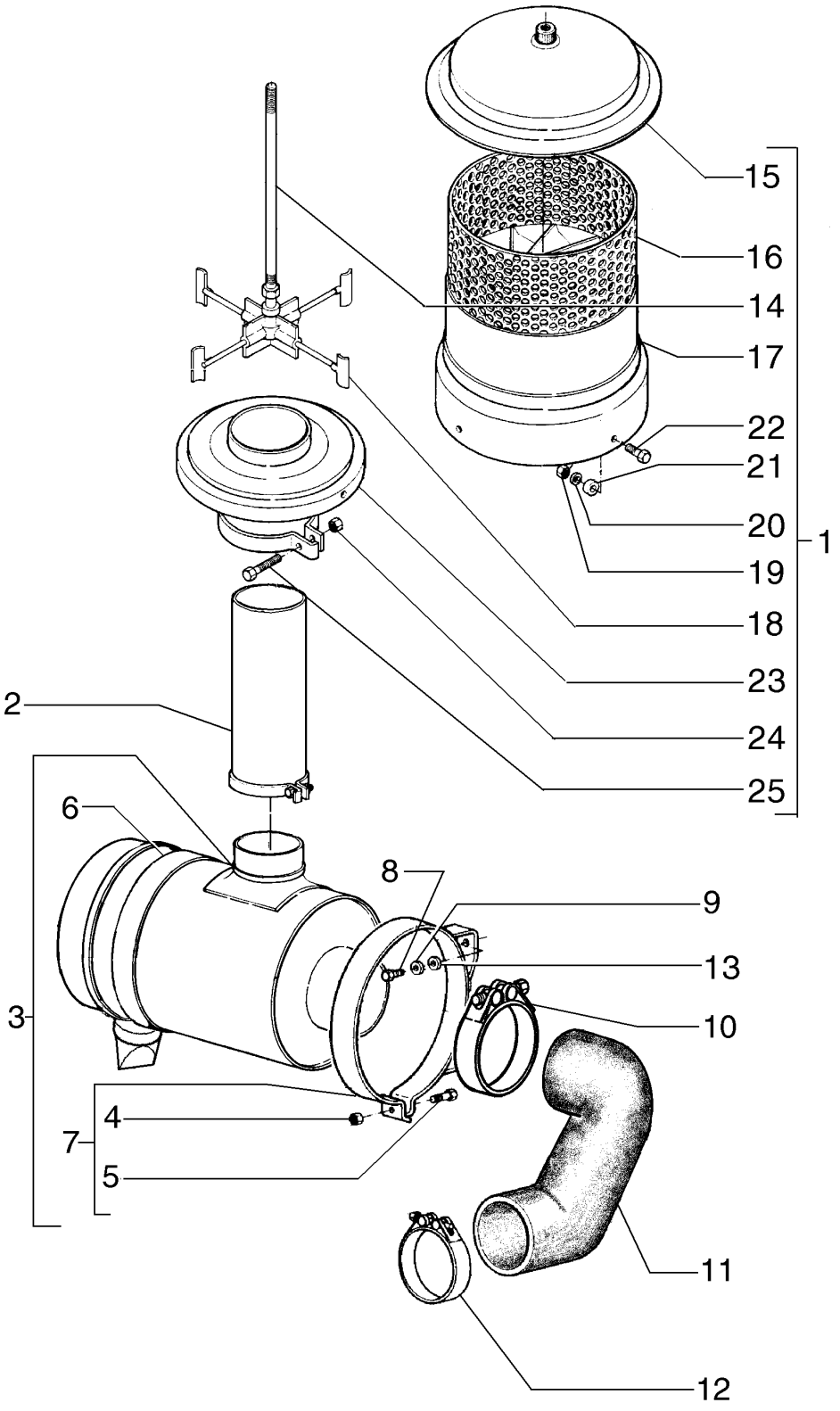

AIR CLEANER AND MOUTING
AIR CLEANER AND MOUTING
AIR CLEANER AND MOUTING
AIR CLEANER AND MOUTING

R	N	P.N.	MOD	Q	Denominação Denominação	Description Bezeichnung	Denominacion Descrizione	Description Beskrivelse	L.C.
23		**75261236**		1	BASE BASE	BASE SOCKEL	BASE BASE	BASE BUNDPLADE	021B
24		**75312893**		1	PORCA PORCA	NUT MUTTER	TUERCA DADO	ECROU MØTRIK	010D
25		**75312898**		1	PARAFUSO PARAFUSO	SCREW SCHRAUBE	TORNILLO VITE	VIS SKRUE	040V

02-11	02	p1	12/10

FILTRO DE AR E TUBULAÇÕES
AIR CLEANER AND MOUTING
AIR CLEANER AND MOUTING
AIR CLEANER AND MOUTING

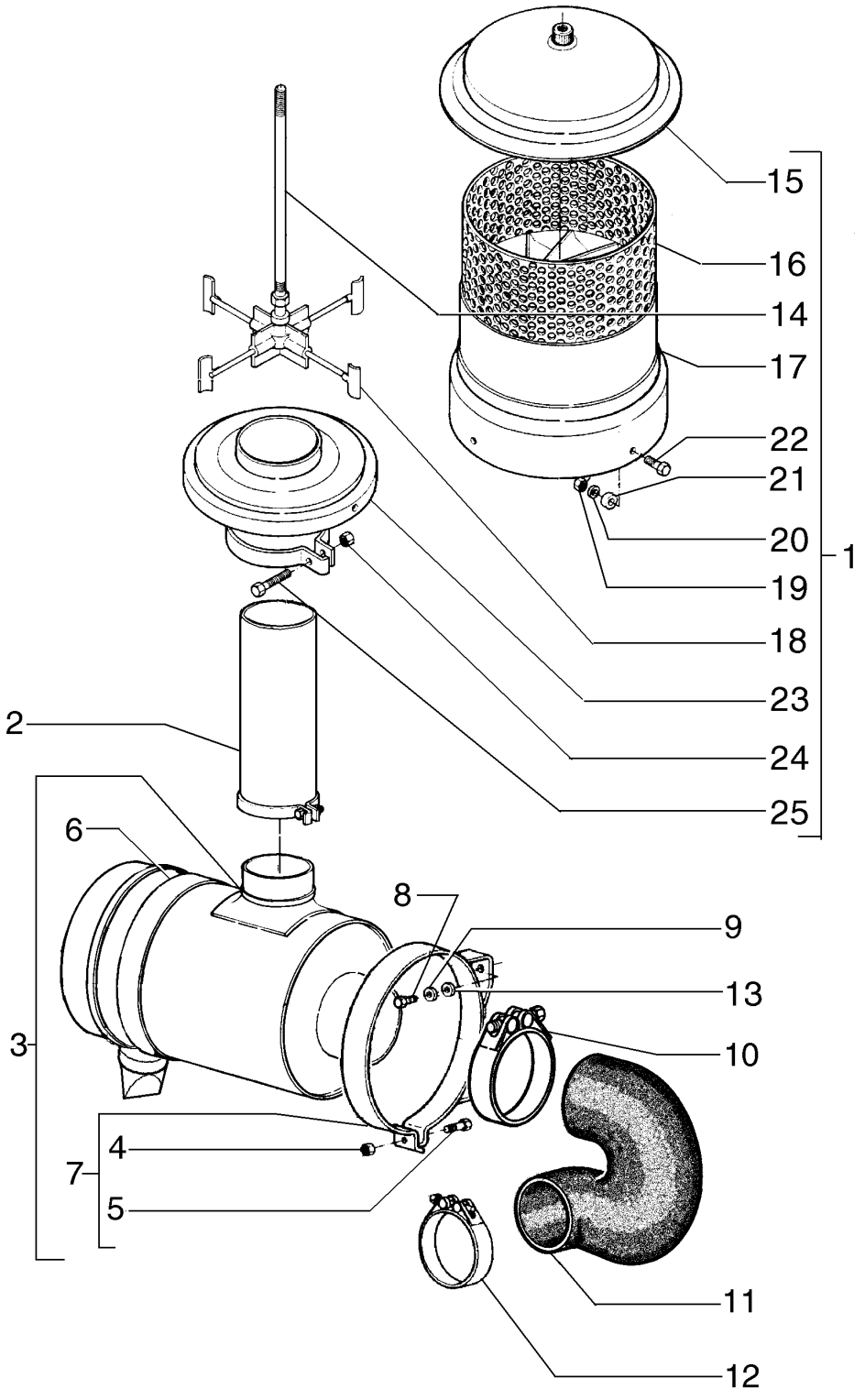

AIR CLEANER AND MOUTING
AIR CLEANER AND MOUTING
AIR CLEANER AND MOUTING
AIR CLEANER AND MOUTING

R	N	P.N.	MOD	Q	Denominação Denominação	Description Bezeichnung	Denominacion Descrizione	Description Beskrivelse	L.C.
		75264627		1	DEPURADOR FILTRO DE AR	AIR CLEANER LUFTFILTER	DEPURADOR DE AIRE FILTRO ARIA	FILTRE A AIR LUFTFILTER	021D
1		**75261234**		1	MONTAGEM DO FILTRO CONJUNTO DE FILTRO	FILTER ASSY FILTERBAUGRUPPE	CONJUNTO DE FILTRO FILTRO, COMPLESSIVO	ENSEMBLE DE FILTRE FILTERENHED	P496
2		**75261233**		1	TUBO TUBO	TUBE ROHR	TUBO TUBO	TUBE RØR	195T
3		**75265313**		1	MONTAGEM DO FILTRO CONJUNTO DE FILTRO	FILTER ASSY FILTERBAUGRUPPE	CONJUNTO DE FILTRO FILTRO, COMPLESSIVO	ENSEMBLE DE FILTRE FILTERENHED	P496
4		**16100821**		2	PORCA, M8, Cl 10 PORCA	NUT MUTTER	TUERCA DADO	ECROU MØTRIK	010D
5		**16044331**		2	PARAFUSO, Hex, M8 x 55, 10.9 PARAFUSO	BOLT SCHRAUBE	PERNO BULLONE	VIS BOLT	140B
6		**71100461**		2	SUPORTE SUPORTE	BRACKET HALTERUNG	SOPORTE STAFFA	SUPPORT BESLAG	225S
7		**71100653**		1	BRACADEIRA BRACADEIRA	CLAMP SCHELLE	COLLAR MORSETTO	COLLIER CLAMP	1640
8		**11106431**		4	PARAFUSO, Hex, M10 x 30, 10.9, Full Thd PARAFUSO	BOLT SCHRAUBE	PERNO BULLONE	VIS BOLT	140B
9		**10516873**		4	TRAVA DA ARRUELA ANILHA DE RETENÇÃO	LOCK WASHER SICHERUNGSSCHEIBE	ARANDELA DE BLOQUE RONDELLA DI SICUREZ	RONDELLE FREIN LÅSESKIVE	132R
10		**L129159**		1	BRACADEIRA BRACADEIRA	CLAMP SCHELLE	COLLAR MORSETTO	COLLIER CLAMP	1640
11		**73164329**		1	MANGUEIRA MANGUEIRA	HOSE SCHLAUCH	TUBO TUBO FLESSIBILE	FLEXIBLE SLANGE	030M
12		**70925263**		1	BRAÇADEIRA BRAÇADEIRA	CLAMP KLEMME	ABRAZADERA MORSETTO	COLLIER SPÆNDEBÅND	120M
13		**12646821**		4	ARRUELA PLANA, M10 x 25 x 2 ANILHA	WASHER UNTERLEGSCHEIBE	ARANDELA RONDELLA	RONDELLE FLADSKIVE	131R
14		**75288395**		1	EIXO VEIO	SHAFT WELLE	EJE ALBERO	ARBRE AKSEL	016A
15		**75288396**		1	COBERTURA COBERTURA	COVER ABDECKUNG	CUBIERTA COPERCHIO	COUVERCLE DÆKSEL	265C
16		**75288397**		1	PROTEÇÃO PROTECÇÃO	GUARD SCHUTZABDECKUNG	DEFENSA PROTEZIONE	PROTECTION BESKYTTELSESSKÆRM	070R
17		**75288398**		1	ESTOJO CAIXA	CASE GEHÄUSE	ESTUCHE CASSA; SCATOLA	CARTER KASSE	101A
18		**75288399**		1	IMPULSOR TURBINA	IMPELLER LAUFRAD	IMPULSOR GIRANTE	ROUE A AILETTES PUMPEVINGE	060G
19		**75288400**		4	PORCA PORCA	NUT MUTTER	TUERCA DADO	ECROU MØTRIK	010D
20		**75288401**		4	ARRUELA PLANA ANILHA	WASHER UNTERLEGSCHEIBE	ARANDELA RONDELLA	RONDELLE FLADSKIVE	131R
21		**75288402**		4	ESPAÇADOR ESPAÇADOR	SPACER DISTANZSTÜCK	SEPARADOR DISTANZIALE	ENTRETOISE AFSTANDSSTYKKE	075D
22		**75288403**		4	PARAFUSO PARAFUSO	SCREW SCHRAUBE	TORNILLO VITE	VIS SKRUE	040V

02-11	02	p2	12/10

FILTRO DE AR E TUBULAÇÕES
AIR CLEANER AND MOUTING
AIR CLEANER AND MOUTING
AIR CLEANER AND MOUTING

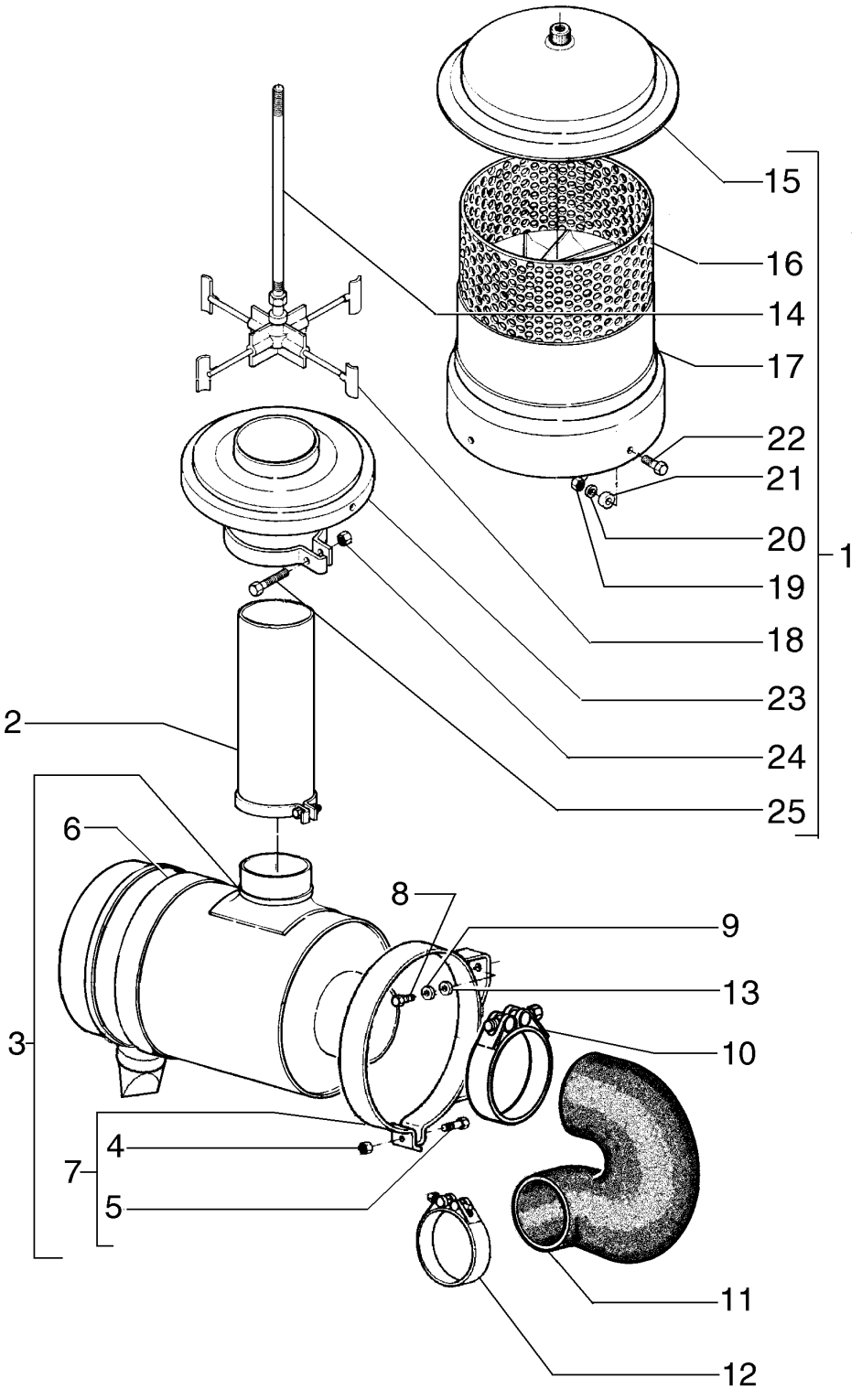

AIR CLEANER AND MOUTING
AIR CLEANER AND MOUTING
AIR CLEANER AND MOUTING
AIR CLEANER AND MOUTING

R	N	P.N.	MOD	Q	Denominação Denominação	Description Bezeichnung	Denominacion Descrizione	Description Beskrivelse	L.C.
23		**75261235**		1	BASE BASE	BASE SOCKEL	BASE BASE	BASE BUNDPLADE	021B
24		**75288406**		1	PARAFUSO PARAFUSO	SCREW SCHRAUBE	TORNILLO VITE	VIS SKRUE	040V
25		**75288407**		1	PARAFUSO PARAFUSO	SCREW SCHRAUBE	TORNILLO VITE	VIS SKRUE	040V

02-12	01	p1	12/10

FILTRO DE AR
AIR CLEANER
AIR CLEANER
AIR CLEANER

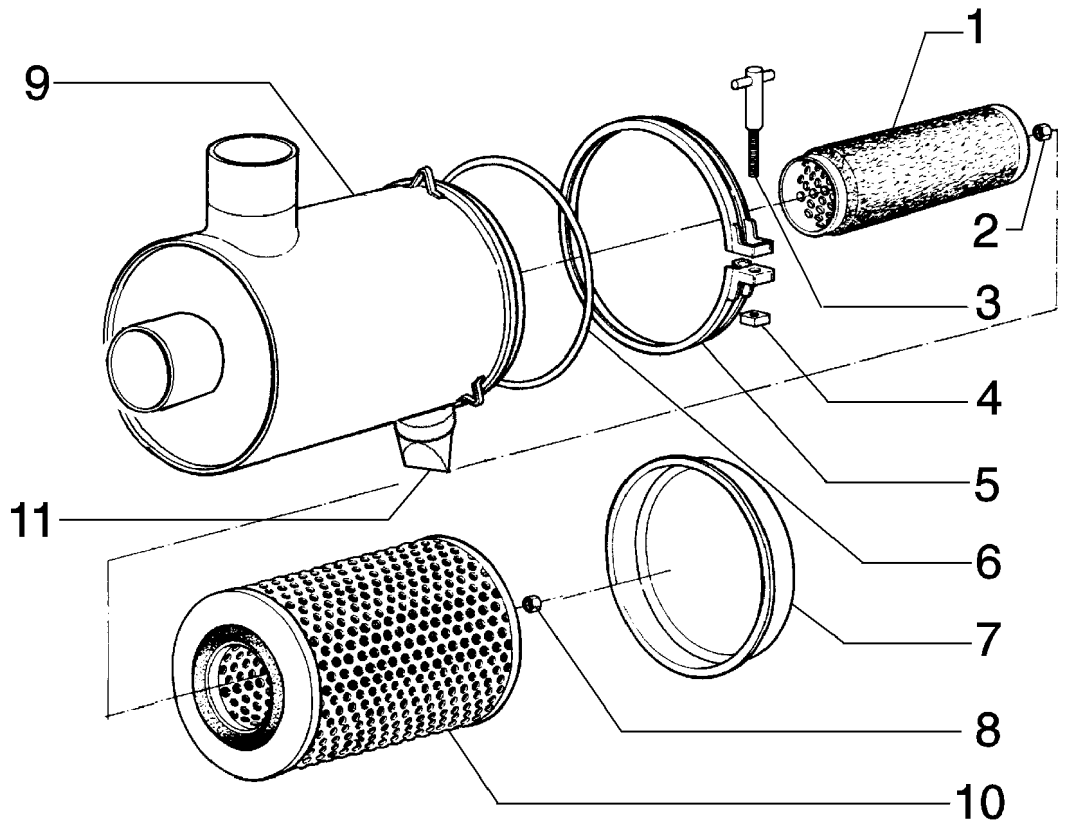

AIR CLEANER
AIR CLEANER
AIR CLEANER
AIR CLEANER

R	N	P.N.	MOD	Q	Denominação Denominação	Description Bezeichnung	Denominacion Descrizione	Description Beskrivelse	L.C.
1		75248729		1	FILTRO DE AR FILTRO DE AR	AIR FILTER LUFTFILTER	FILTRO DE AIRE FILTRO ARIA	FILTRE A AIR LUFTFILTER	066F
2		75264652		1	VÁLVULA VÁLVULA	VALVE VENTIL	VÁLVULA VALVOLA	SOUPAPE VENTIL	9620
3		75288389		1	PARAFUSO PARAFUSO	SCREW SCHRAUBE	TORNILLO VITE	VIS SKRUE	040V
4		75288390		1	PORCA PORCA	NUT MUTTER	TUERCA DADO	ECROU MØTRIK	010D
5		75312899		1	PLACA CHAPA	PLATE PLATTE	PLACA PIASTRA	PLAQUE PLADE	105P
6		71100830		1	ANEL ANEL	RING RING	ANILLO ANELLO	ANNEAU RING	045A
7		75312879		1	COBERTURA COBERTURA	COVER ABDECKUNG	CUBIERTA COPERCHIO	COUVERCLE DÆKSEL	265C
8		75312877		1	PORCA PORCA	NUT MUTTER	TUERCA DADO	ECROU MØTRIK	010D
9		75313227		1	CAIXA CAIXA	BOX KASTEN; OFF KASTENAI	CAJA CASSA; SCATOLA	BOITIER KASSE	035S
10		75248730		1	FILTRO DE AR FILTRO DE AR	AIR FILTER LUFTFILTER	FILTRO DE AIRE FILTRO ARIA	FILTRE A AIR LUFTFILTER	066F

02-12	02	p1	12/10

FILTRO DE AR
AIR CLEANER
AIR CLEANER
AIR CLEANER

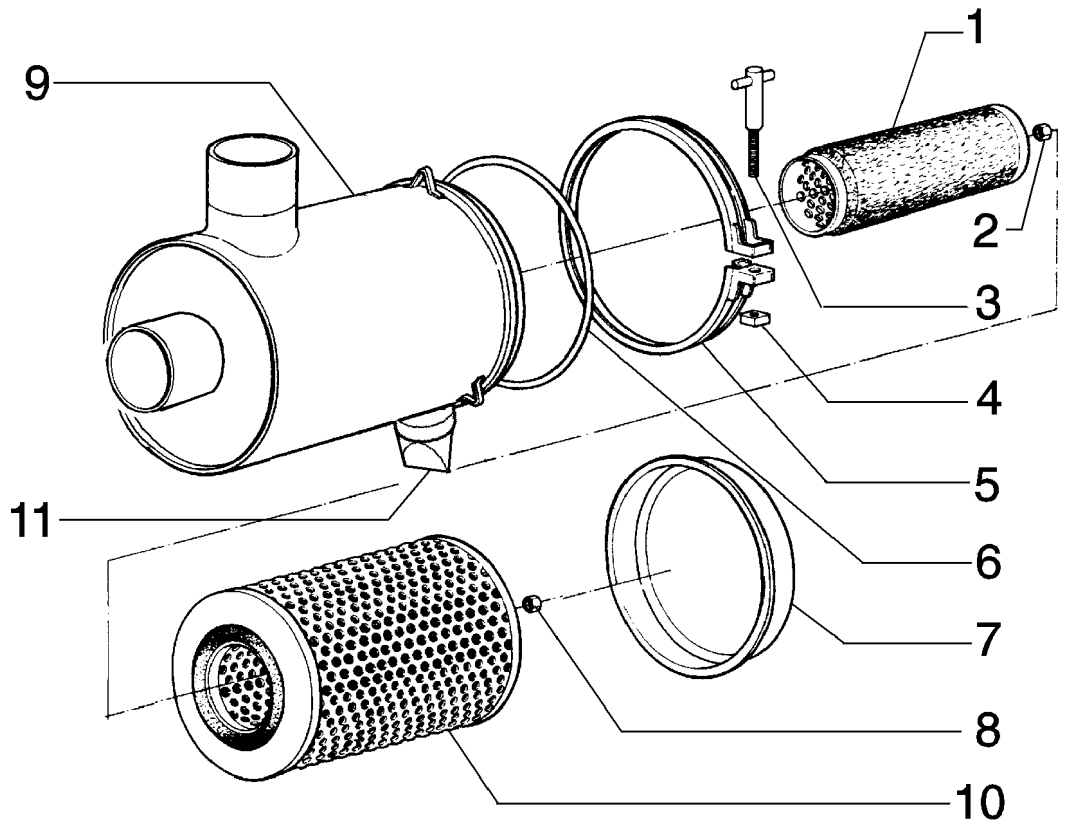

AIR CLEANER
AIR CLEANER
AIR CLEANER
AIR CLEANER

R	N	P.N.	MOD	Q	Denominação Denominação	Description Bezeichnung	Denominacion Descrizione	Description Beskrivelse	L.C.
1		75312872		1	FILTRO DE AR FILTRO DE AR	AIR FILTER LUFTFILTER	FILTRO DE AIRE FILTRO ARIA	FILTRE A AIR LUFTFILTER	066F
2		75313223		1	PORCA PORCA	NUT MUTTER	TUERCA DADO	ECROU MØTRIK	010D
3		75313220		1	PARAFUSO PARAFUSO	SCREW SCHRAUBE	TORNILLO VITE	VIS SKRUE	040V
4		75313221		1	PORCA PORCA	NUT MUTTER	TUERCA DADO	ECROU MØTRIK	010D
5		75312899		1	PLACA CHAPA	PLATE PLATTE	PLACA PIASTRA	PLAQUE PLADE	105P
6		71101547		1	O-RING O-RING	O-RING O-RING	JUNTA TÓRICA ANELLO TOROIDALE	JOINT TORIQUE O-RING	055A
7		75312879		1	COBERTURA COBERTURA	COVER ABDECKUNG	CUBIERTA COPERCHIO	COUVERCLE DÆKSEL	265C
8		75312878		1	PORCA PORCA	NUT MUTTER	TUERCA DADO	ECROU MØTRIK	010D
9		71102909		1	ARRUELA PLANA ANILHA	WASHER UNTERLEGSCHEIBE	ARANDELA RONDELLA	RONDELLE FLADSKIVE	131R
10		75312873		1	FILTRO DE AR FILTRO DE AR	AIR FILTER LUFTFILTER	FILTRO DE AIRE FILTRO ARIA	FILTRE A AIR LUFTFILTER	066F
11		75264652		1	VÁLVULA VÁLVULA	VALVE VENTIL	VÁLVULA VALVOLA	SOUPAPE VENTIL	9620

02-13	01	p1	12/10

SILENCIOSO E ESCAPAMENTO
MUFFLER & EXHAUST PIPE
MUFFLER & EXHAUST PIPE
MUFFLER & EXHAUST PIPE

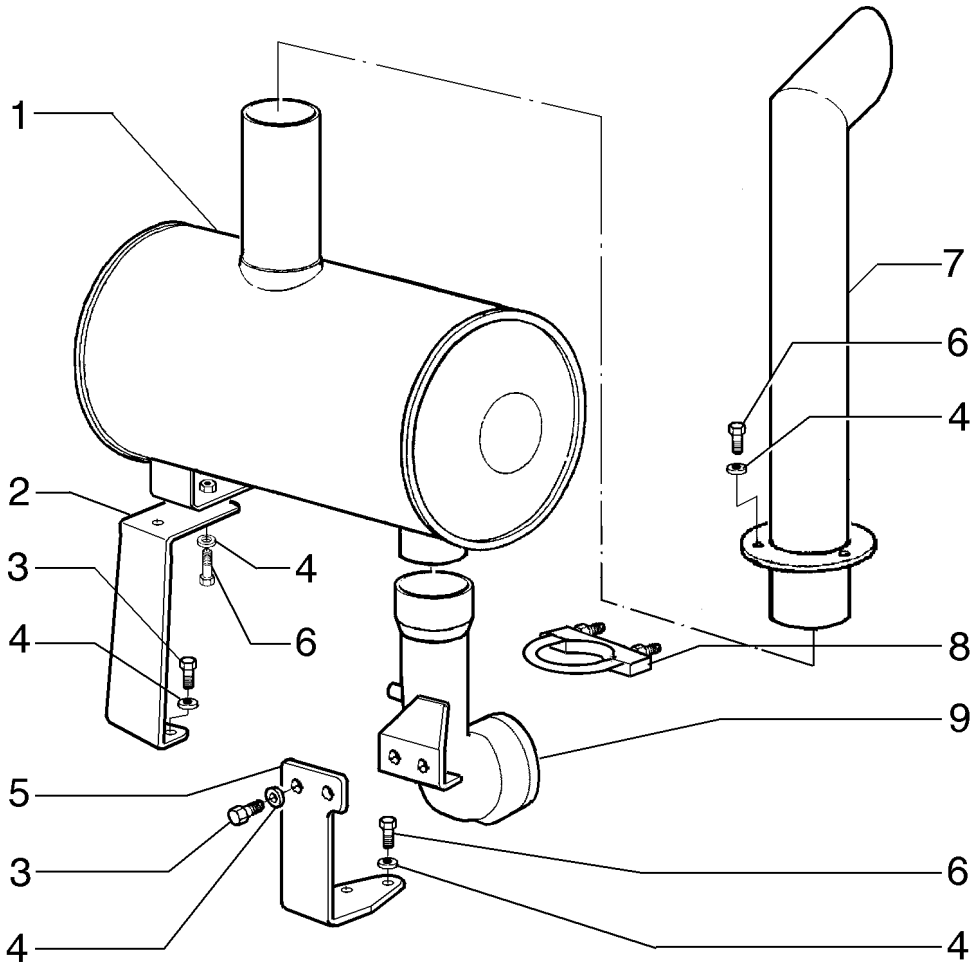

MUFFLER & EXHAUST PIPE
MUFFLER & EXHAUST PIPE
MUFFLER & EXHAUST PIPE
MUFFLER & EXHAUST PIPE

R	N	P.N.	MOD	Q	Denominação Denominação	Description Bezeichnung	Denominacion Descrizione	Description Beskrivelse	L.C.
1		73164453		1	SILENCIOSO	MUFFLER	SILENCIADOR	SILENCIEUX	160S
					SILENCIADOR	SCHALLDÄMPFER	MARMITTA	LYDDÆMPER	
2		75323883		1	SUPORTE	SUPPORT	SOPORTE	SUPPORT	300S
					SUPORTE	STÜTZE	SUPPORTO	BESLAG	
3		11106431		4	PARAFUSO, Hex, M10 x 30, 10.9, Full Thd				
						BOLT	PERNO	VIS	140B
					PARAFUSO	SCHRAUBE	BULLONE	BOLT	
4		12646821		11	ARRUELA PLANA, M10 x 25 x 2				
						WASHER	ARANDELA	RONDELLE	131R
					ANILHA	UNTERLEGSCHEIBE	RONDELLA	FLADSKIVE	
5		75323928		1	SUPORTE	SUPPORT	SOPORTE	SUPPORT	300S
					SUPORTE	STÜTZE	SUPPORTO	BESLAG	
6		11106631		7	PARAFUSO, Hex, M10 x 35, 10.9, Full Thd				
						BOLT	PERNO	VIS	140B
					PARAFUSO	SCHRAUBE	BULLONE	BOLT	
7		75323452		1	TUBO	PIPE	TUBO	TUYAU	200T
					TUBO DE ENCHIMENTO	ROHR	TUBO	PÅFYLDNINGSSTUDS	
8		A162896		1	BRACADEIRA	CLAMP	COLLAR	COLLIER	1640
					BRACADEIRA	SCHELLE	MORSETTO	CLAMP	
9		75324072		1	COTOVELO	ELBOW	CODO	COUDE	P549
					COTOVELO	ROHRKNIE	GOMITO	ELBOW	

02-13	02	p1	12/10

SILÊNCIOSO E ESCAPAMENTO
MUFFLER & EXHAUST PIPE
MUFFLER & EXHAUST PIPE
MUFFLER & EXHAUST PIPE

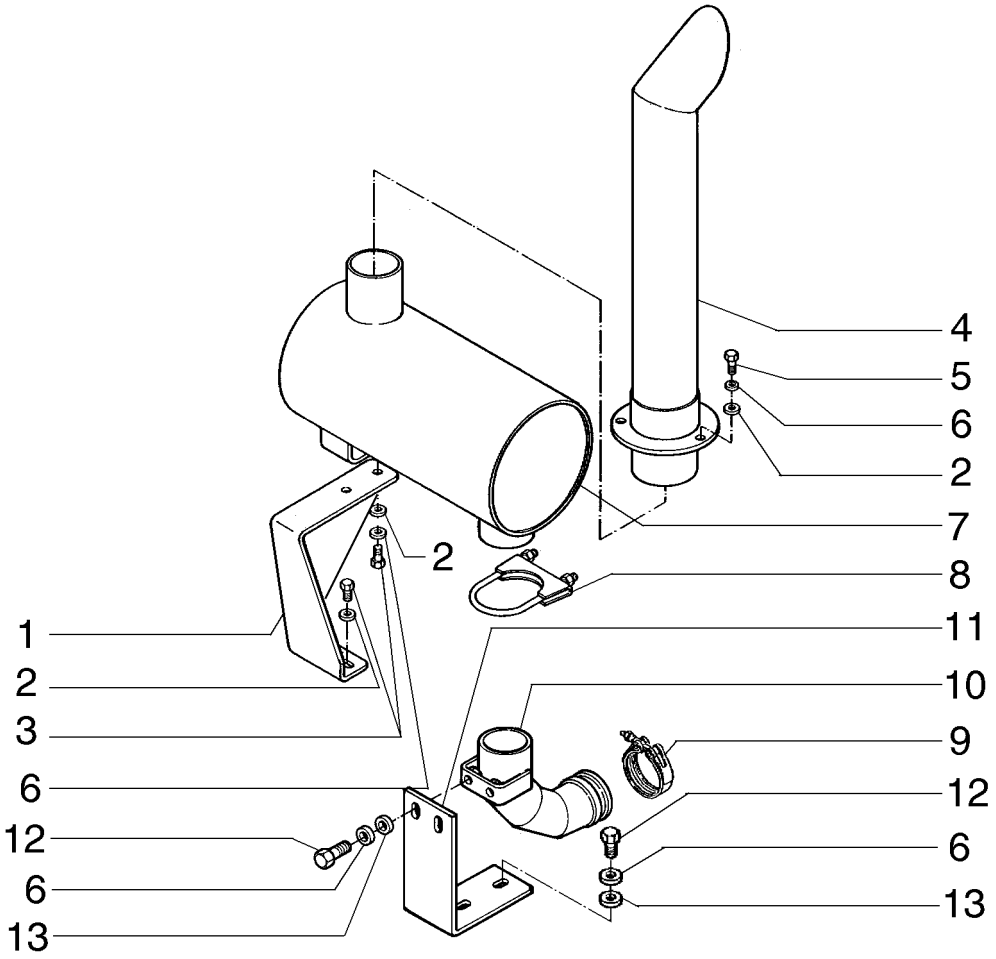

MUFFLER & EXHAUST PIPE
MUFFLER & EXHAUST PIPE
MUFFLER & EXHAUST PIPE
MUFFLER & EXHAUST PIPE

R	N	P.N.	MOD	Q	Denominação Denominação	Description Bezeichnung	Denominacion Descrizione	Description Beskrivelse	L.C.
1		75325177		1	SUPORTE	SUPPORT	SOPORTE	SUPPORT	300S
					SUPORTE	STÜTZE	SUPPORTO	BESLAG	
2		12646821		7	ARRUELA PLANA, M10 x 25 x 2				
						WASHER	ARANDELA	RONDELLE	131R
					ANILHA	UNTERLEGSCHEIBE	RONDELLA	FLADSKIVE	
3		11106431		4	PARAFUSO, Hex, M10 x 30, 10.9, Full Thd				
						BOLT	PERNO	VIS	140B
					PARAFUSO	SCHRAUBE	BULLONE	BOLT	
4		75323452		1	TUBO	PIPE	TUBO	TUYAU	200T
					TUBO DE ENCHIMENTO	ROHR	TUBO	PÅFYLDNINGSSTUDS	
5		11106631		3	PARAFUSO, Hex, M10 x 35, 10.9, Full Thd				
						BOLT	PERNO	VIS	140B
					PARAFUSO	SCHRAUBE	BULLONE	BOLT	
6		10516873		9	TRAVA DA ARRUELA	LOCK WASHER	ARANDELA DE BLOQUE(	RONDELLE FREIN	132R
					ANILHA DE RETENÇÃO	SICHERUNGSSCHEIBE	RONDELLA DI SICUREZ	LÅSESKIVE	
7		73164453		1	SILENCIOSO	MUFFLER	SILENCIADOR	SILENCIEUX	160S
					SILENCIADOR	SCHALLDÄMPFER	MARMITTA	LYDDÆMPER	
8		A162896		1	BRACADEIRA	CLAMP	COLLAR	COLLIER	1640
					BRACADEIRA	SCHELLE	MORSETTO	CLAMP	
9		75208324		1	BRAÇADEIRA	CLAMP	ABRAZADERA	COLLIER	120M
					BRAÇADEIRA	KLEMME	MORSETTO	SPÆNDEBÅND	
10		75260330		1	COTOVELO	ELBOW	CODO	COUDE	P549
					COTOVELO	ROHRKNIE	GOMITO	ELBOW	
11		75324648		1	SUPORTE	SUPPORT	SOPORTE	SUPPORT	300S
					SUPORTE	STÜTZE	SUPPORTO	BESLAG	
12		11106031		6	PARAFUSO, Hex, M10 x 20, 10.9, Full Thd				
						SCREW	TORNILLO	VIS	040V
					PARAFUSO	SCHRAUBE	VITE	SKRUE	
13		70677006		4	ARRUELA PLANA	WASHER	ARANDELA	RONDELLE	131R
					ANILHA	UNTERLEGSCHEIBE	RONDELLA	FLADSKIVE	

02-14	01	p1	12/10

MOTOR COMPLETO
ENGINE ASSY
ENGINE ASSY
MOTOR COMPLETO

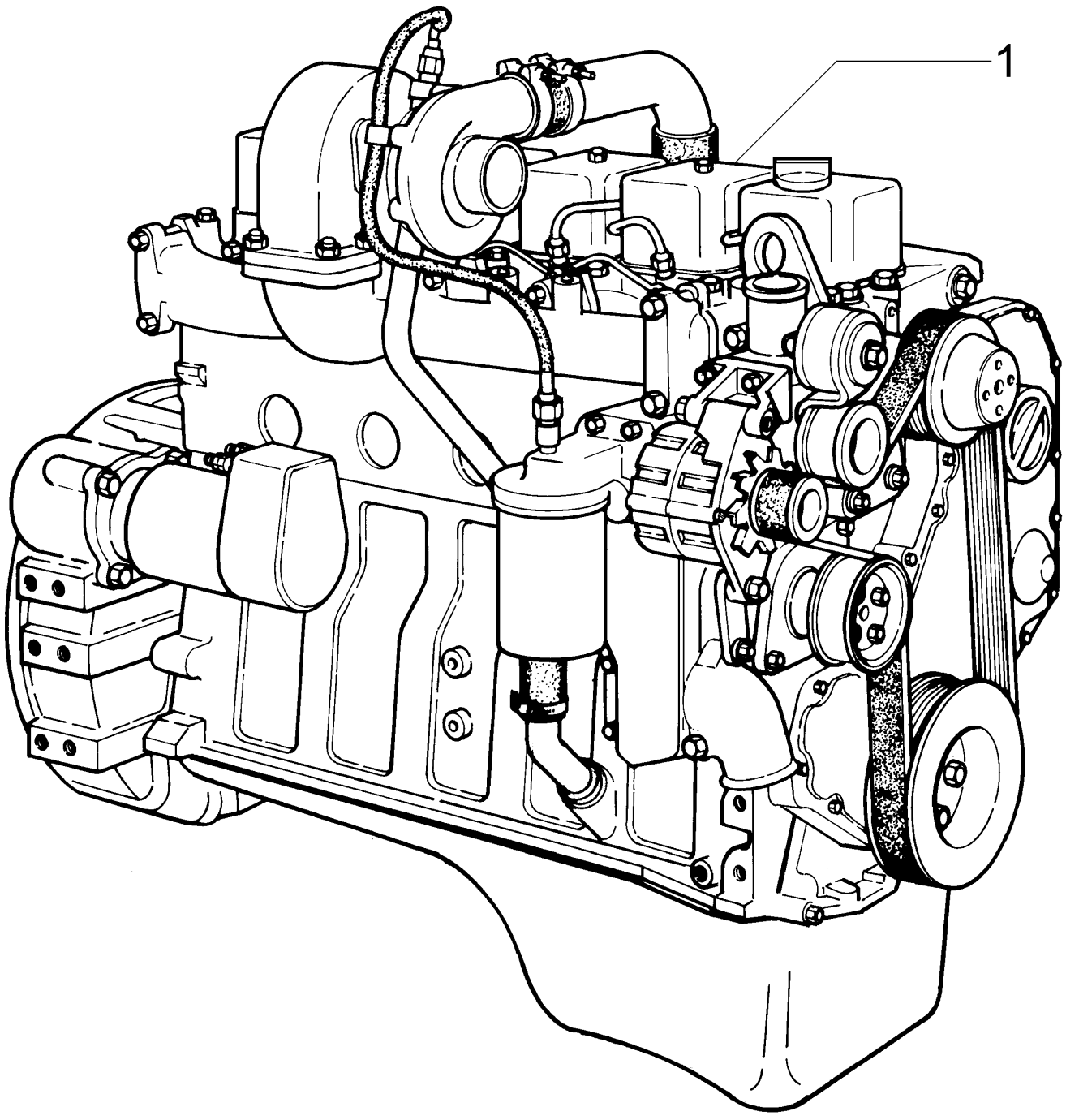

ENGINE ASSY
ENGINE ASSY
ENGINE ASSY
ENGINE ASSY

R	N	P.N.	MOD	Q	Denominação Denominação	Description Bezeichnung	Denominacion Descrizione	Description Beskrivelse	L.C.
1		87735180		1	MOTOR MOTOR	ENGINE MOTOR	MOTOR MOTORE	MOTEUR MOTOR	130M

02-14	02	p1	12/10

BUJÕES E PINOS DO BLOCO DO MOTOR
PLUGS AND PINS ENGINE BLOCK
PLUGS AND PINS ENGINE BLOCK
PLUGS AND PINS ENGINE BLOCK

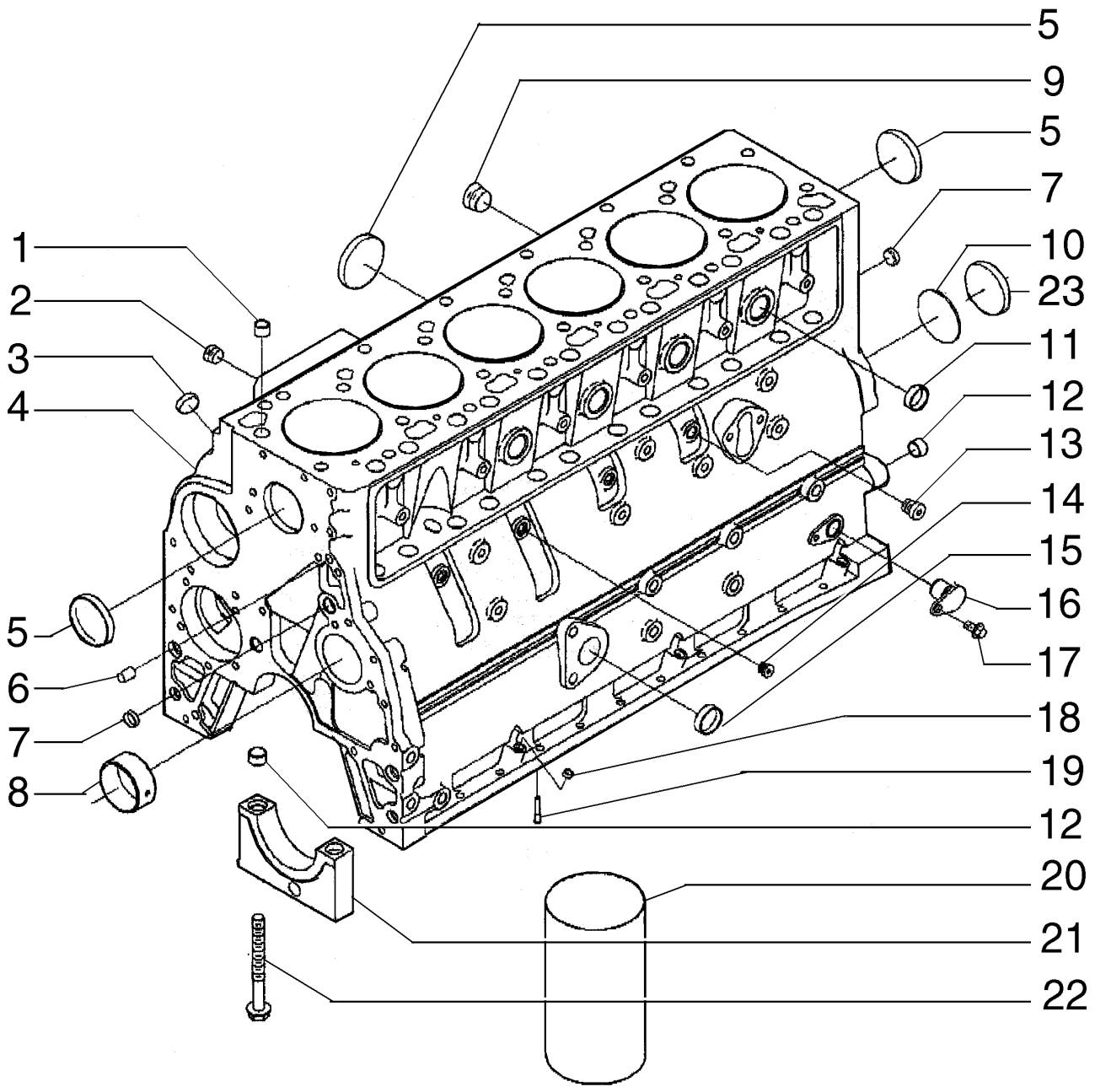

PLUGS AND PINS ENGINE BLOCK
PLUGS AND PINS ENGINE BLOCK
PLUGS AND PINS ENGINE BLOCK
PLUGS AND PINS ENGINE BLOCK

R	N	P.N.	MOD	Q	Denominação Denominação	Description Bezeichnung	Denominacion Descrizione	Description Beskrivelse	L.C.
1		75287927		2	ANEL	RING	ANILLO	ANNEAU	045A
					ANEL	RING	ANELLO	RING	
2		75208117		1	BUJÃO	PLUG	TAPÓN	BOUCHON	050T
					TAMPÃO	STOPFEN	TAPPO	PROP	
3		75287930		3	BUJÃO	PLUG	TAPÓN	BOUCHON	050T
					TAMPÃO	STOPFEN	TAPPO	PROP	
4		75287919		1	BLOCO DE CILINDROS	CYLINDER BLOCK	BLOQUE DE CILINDRO	BLOC-CYLINDRES	020B
					BLOCO DE CILINDRO	ZYLINDERBLOCK	MONOBLOCCO	KRUMTAPHUS	
5		75312133		5	BUJÃO	PLUG	TAPÓN	BOUCHON	050T
					TAMPÃO	STOPFEN	TAPPO	PROP	
6		75208120		2	PINO	PIN	PASADOR	BROCHE	080P
					PERNO	PIN	PERNO	STIFT	
7		75287883		3	BUJÃO	PLUG	TAPÓN	BOUCHON	050T
					TAMPÃO	STOPFEN	TAPPO	PROP	
8		75312693		1	BUCHA	BUSHING	CASQUILLO	BAGUE	095B
					CASQUILHO	BUCHSE	BOCCOLA	BØSNING	
8		75312694		1	BUCHA	BUSHING	CASQUILLO	BAGUE	095B
					CASQUILHO	BUCHSE	BOCCOLA	BØSNING	
8		75312922		1	BUCHA	BUSHING	CASQUILLO	BAGUE	095B
					CASQUILHO	BUCHSE	BOCCOLA	BØSNING	
9		75208320		1	BUJÃO	PLUG	TAPÓN	BOUCHON	050T
					TAMPÃO	STOPFEN	TAPPO	PROP	
10		75312689		1	JUNTA	GASKET	JUNTA	JOINT	123G
					JUNTA	DICHTUNG	GUARNIZIONE	PAKNING	
11		75287924		4	BUJÃO	PLUG	TAPÓN	BOUCHON	050T
					TAMPÃO	STOPFEN	TAPPO	PROP	
12		75287925		2	ANEL	RING	ANILLO	ANNEAU	045A
					ANEL	RING	ANELLO	RING	
13		75312924		1	BUJÃO	PLUG	TAPÓN	BOUCHON	050T
					TAMPÃO	STOPFEN	TAPPO	PROP	
14		75312690		3	BUJÃO	PLUG	TAPÓN	BOUCHON	050T
					TAMPÃO	STOPFEN	TAPPO	PROP	
15		75287932		1	BUJÃO	PLUG	TAPÓN	BOUCHON	050T
					TAMPÃO	STOPFEN	TAPPO	PROP	
16		75312692		1	BUJÃO	PLUG	TAPÓN	BOUCHON	050T
					TAMPÃO	STOPFEN	TAPPO	PROP	
17		75208294		1	PARAFUSO	SCREW	TORNILLO	VIS	040V
					PARAFUSO	SCHRAUBE	VITE	SKRUE	
18		75286111		3	BUJÃO	PLUG	TAPÓN	BOUCHON	050T
					TAMPÃO	STOPFEN	TAPPO	PROP	
19		75287928		6	INJETOR	NOZZLE	BOQUILLA	GICLEUR	148P
					INJECTOR	DÜSE	UGELLO	DYSE	
20		75287931		6	CAMISA CILINDRO DO MOTOR				
						ENGINE CYLINDER LINE	FORRO INT. DE CIL. MO	CHEMISE DE CYLINDRE	035C
					CAMISA DE CILINDRO	ZYLINDERLAUFBUCHSE	CANNA DEL CILINDRO M	CYLINDERFORING	
21		75312687		7	SUPORTE	SUPPORT	SOPORTE	SUPPORT	300S
					SUPORTE	STÜTZE	SUPPORTO	BESLAG	
22		75312688		14	PARAFUSO	SCREW	TORNILLO	VIS	040V
					PARAFUSO	SCHRAUBE	VITE	SKRUE	

02-14	02	p2	12/10

BUJÕES E PINOS DO BLOCO DO MOTOR
PLUGS AND PINS ENGINE BLOCK
PLUGS AND PINS ENGINE BLOCK
PLUGS AND PINS ENGINE BLOCK

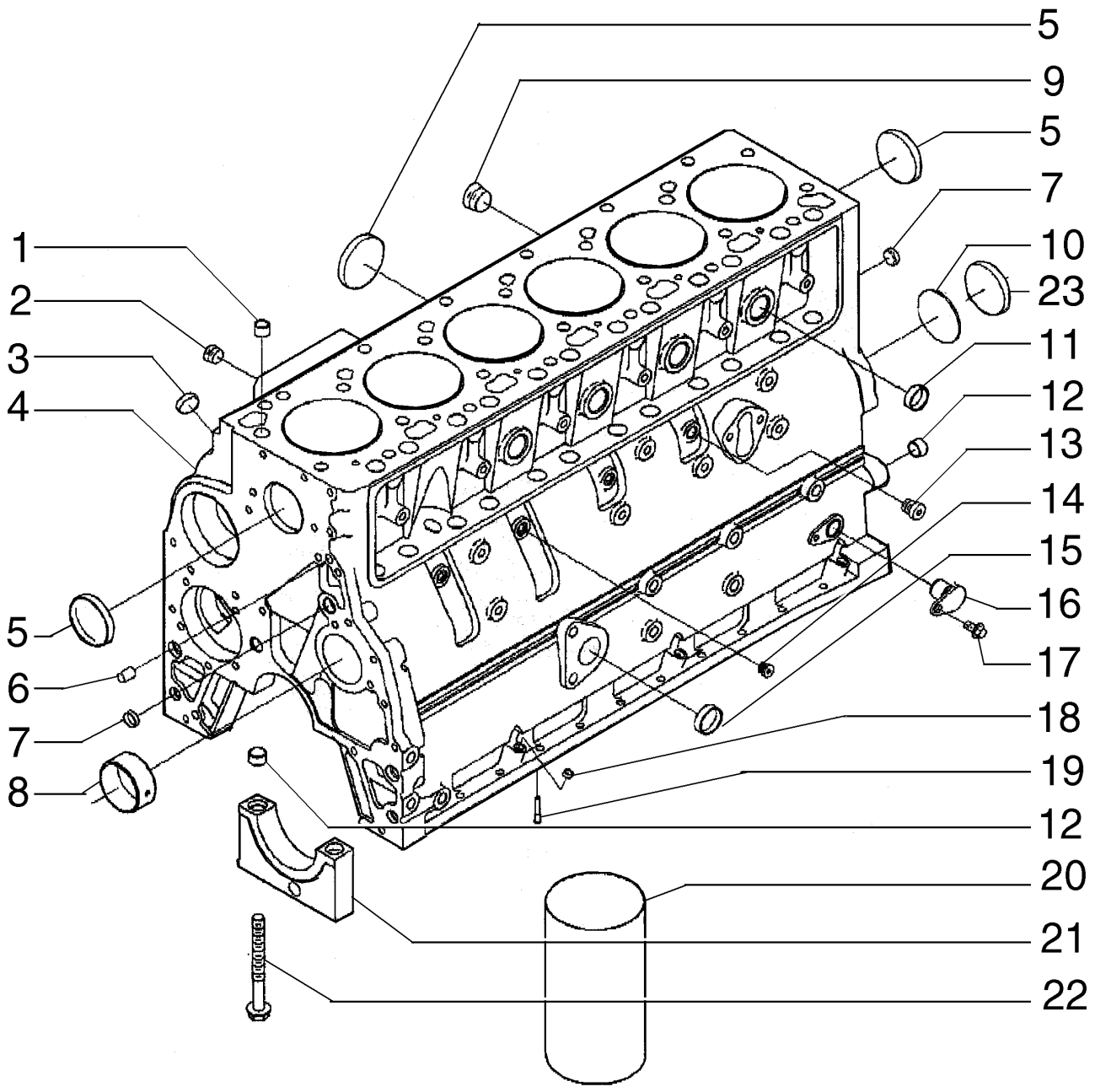

PLUGS AND PINS ENGINE BLOCK
PLUGS AND PINS ENGINE BLOCK
PLUGS AND PINS ENGINE BLOCK
PLUGS AND PINS ENGINE BLOCK

R	N	P.N.	MOD	Q	Denominação Denominação	Description Bezeichnung	Denominacion Descrizione	Description Beskrivelse	L.C.
23		**75287929**		1	BLOCO BLOCO	BLOCK BLOCK	BLOQUE BLOCCO	BLOC MOTORBLOK	074B

02-14	03	p1	12/10

CABEÇOTE DO MOTOR
CYLINDER HEAD
CYLINDER HEAD
CYLINDER HEAD

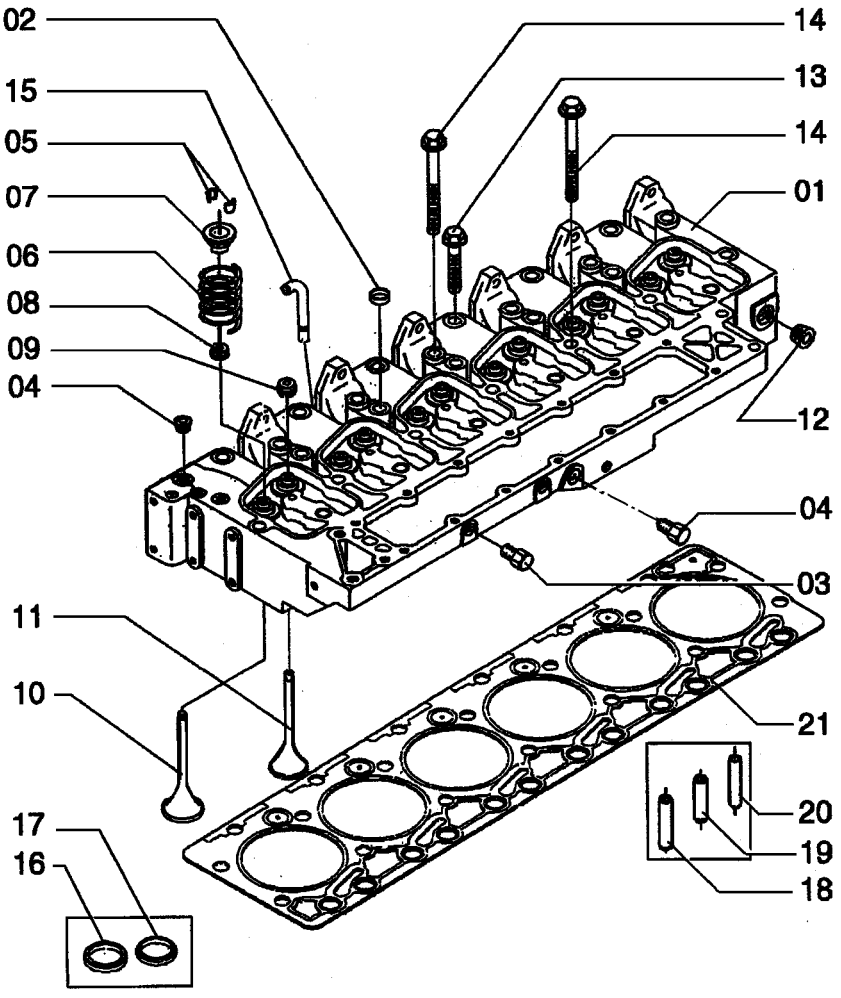

CYLINDER HEAD
CYLINDER HEAD
CYLINDER HEAD
CYLINDER HEAD

R	N	P.N.	MOD	Q	Denominação Denominação	Description Bezeichnung	Denominacion Descrizione	Description Beskrivelse	L.C.
1		**75312696**		1	CABEÇOTE CABEÇA DE CILINDRO	CYLINDER HEAD ZYLINDERKOPF	CULATA TESTATA	CULASSE CYLINDERHOVED	113T
2		**75288020**		4	ANEL ANEL	RING RING	ANILLO ANELLO	ANNEAU RING	045A
3		**75208135**		2	BUJÃO TAMPÃO	PLUG STOPFEN	TAPÓN TAPPO	BOUCHON PROP	050T
4		**75208117**		5	BUJÃO TAMPÃO	PLUG STOPFEN	TAPÓN TAPPO	BOUCHON PROP	050T
5		**75288021**		12	CALÇO DE AFINAÇÃO CALÇO DE AFINAÇÃO	SHIM AUSGLEICHSSCHEIBE	SUPLEMENTO SPESSORE	CALE MELLEMLÆG	198S
6		**71100614**		12	MOLA MOLA	SPRING FEDER	RESORTE MOLLA	RESSORT FJEDER	100M
7		**75311631**		12	PLACA CHAPA	PLATE PLATTE	PLACA PIASTRA	PLAQUE PLADE	105P
8		**75288027**		6	VEDAÇÃO VEDANTE	SEAL DICHTUNG	ANILLO DE CIERRE GUARNIZIONE; TENUTA	JOINT PAKNING	132A
9		**75288027**		6	VEDAÇÃO VEDANTE	SEAL DICHTUNG	ANILLO DE CIERRE GUARNIZIONE; TENUTA	JOINT PAKNING	132A
10		**75311184**		6	VÁLVULA HIDRÁULICA VÁLVULA HIDRÁULICA	HYDRAULIC VALVE HYDRAULIKVENTIL	VÁLVULA HIDRÁULICA DISTRIBUTORE IDRAULI	SOUPAPE HYDRAULIQU HYDRAULIKVENTIL	010V
11		**75311185**		6	VÁLVULA HIDRÁULICA VÁLVULA HIDRÁULICA	HYDRAULIC VALVE HYDRAULIKVENTIL	VÁLVULA HIDRÁULICA DISTRIBUTORE IDRAULI	SOUPAPE HYDRAULIQU HYDRAULIKVENTIL	010V
12		**75208320**		1	BUJÃO TAMPÃO	PLUG STOPFEN	TAPÓN TAPPO	BOUCHON PROP	050T
13		**75288028**		6	PARAFUSO PARAFUSO	SCREW SCHRAUBE	TORNILLO VITE	VIS SKRUE	040V
14		**75288029**		14	PARAFUSO PARAFUSO	SCREW SCHRAUBE	TORNILLO VITE	VIS SKRUE	040V
15		**75311187**		1	TUBO RÍGIDO TUBO RÍGIDO	RIGID TUBE ROHR	TUBO RÍGIDO TUBO RIGIDO	TUYAU RIGIDE STIFT RØR	193T
16		**75288033**		1	SEDE/ALOJAMENTO SUPORTE	SEAT/SLOT SITZ/SCHLITZ	ASIENTO/RANURA SEDE/ASOLA	SIEGE/FENTE SÆDE	069S
17		**75288034**		1	SEDE/ALOJAMENTO SUPORTE	SEAT/SLOT SITZ/SCHLITZ	ASIENTO/RANURA SEDE/ASOLA	SIEGE/FENTE SÆDE	069S
18		**75288035**		1	GUIA GUIA	GUIDE FÜHRUNG	GUÍA GUIDA	GUIDE STYR	145G
19		**75288036**		1	GUIA GUIA	GUIDE FÜHRUNG	GUÍA GUIDA	GUIDE STYR	145G
20		**75288037**		1	GUIA GUIA	GUIDE FÜHRUNG	GUÍA GUIDA	GUIDE STYR	145G
21		**75288030**		1	JUNTA JUNTA	GASKET DICHTUNG	JUNTA GUARNIZIONE	JOINT PAKNING	123G

02-14	04	p1	12/10

TAMPA DO CABEÇOTE
CYLINDER HEAD COVER
CYLINDER HEAD COVER
CYLINDER HEAD COVER

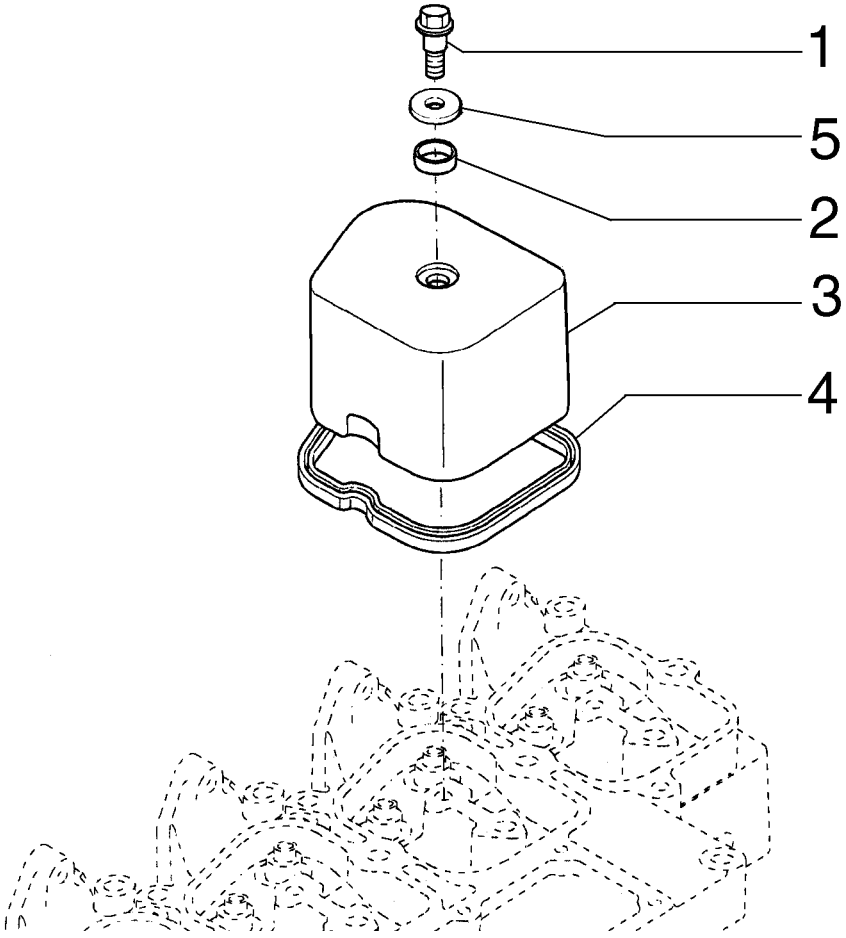

CYLINDER HEAD COVER
CYLINDER HEAD COVER
CYLINDER HEAD COVER
CYLINDER HEAD COVER

R	N	P.N.	MOD	Q	Denominação Denominação	Description Bezeichnung	Denominacion Descrizione	Description Beskrivelse	L.C.
1		**75287967**		6	PARAFUSO PARAFUSO	SCREW SCHRAUBE	TORNILLO VITE	VIS SKRUE	040V
2		**71100244**		6	ANEL ANEL	RING RING	ANILLO ANELLO	ANNEAU RING	045A
3		**75287968**		5	COBERTURA COBERTURA	COVER ABDECKUNG	CUBIERTA COPERCHIO	COUVERCLE DÆKSEL	265C
4		**75287966**		6	JUNTA JUNTA	GASKET DICHTUNG	JUNTA GUARNIZIONE	JOINT PAKNING	123G
5		**71100245**		6	ARRUELA PLANA ANILHA	WASHER UNTERLEGSCHEIBE	ARANDELA RONDELLA	RONDELLE FLADSKIVE	131R

02-14	05	p1	12/10

TAMPAS DO VOLANTE E DO BLOCO
COVER AND BRATHER
COVER AND BRATHER
COVER AND BRATHER

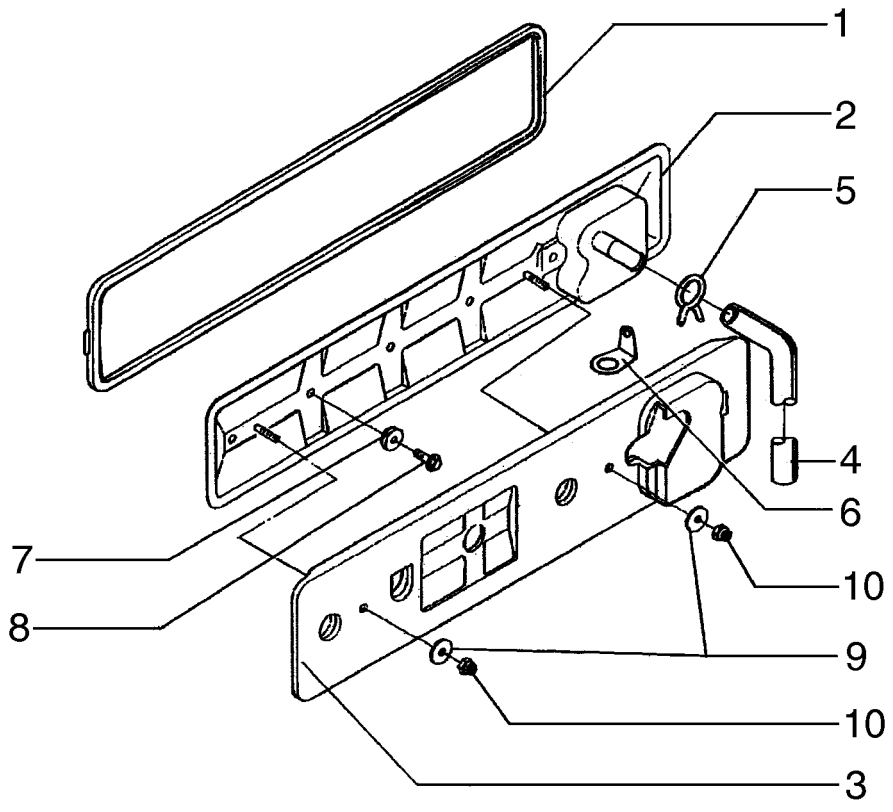

COVER AND BRATHER
COVER AND BRATHER
COVER AND BRATHER
COVER AND BRATHER

R	N	P.N.	MOD	Q	Denominação Denominação	Description Bezeichnung	Denominacion Descrizione	Description Beskrivelse	L.C.
1		75287946		1	JUNTA JUNTA	GASKET DICHTUNG	JUNTA GUARNIZIONE	JOINT PAKNING	123G
2		75311074		1	COBERTURA COBERTURA	COVER ABDECKUNG	CUBIERTA COPERCHIO	COUVERCLE DÆKSEL	265C
3		71100610		1	PAINEL PAINEL	PANEL PLATTE	PANEL PANNELLO	PANNEAU PANEL	025P
4		71100929		1	MANGUEIRA MANGUEIRA	HOSE SCHLAUCH	TUBO TUBO FLESSIBILE	FLEXIBLE SLANGE	030M
5		75287951		1	BRAÇADEIRA BRAÇADEIRA	CLAMP KLEMME	ABRAZADERA MORSETTO	COLLIER SPÆNDEBÅND	120M
6		{71100611}		1					
7		75288527		4	ANEL ANEL	RING RING	ANILLO ANELLO	ANNEAU RING	045A
8		75208294		4	PARAFUSO PARAFUSO	SCREW SCHRAUBE	TORNILLO VITE	VIS SKRUE	040V
9		75286110		2	ARRUELA PLANA ANILHA	WASHER UNTERLEGSCHEIBE	ARANDELA RONDELLA	RONDELLE FLADSKIVE	131R
10		75311636		2	PORCA PORCA	NUT MUTTER	TUERCA DADO	ECROU MØTRIK	010D

02-14	06	p1	12/10

AQUECEDOR DA ENTRADA DE AR
AIR INTAKE HEATER
AIR INTAKE HEATER
AIR INTAKE HEATER

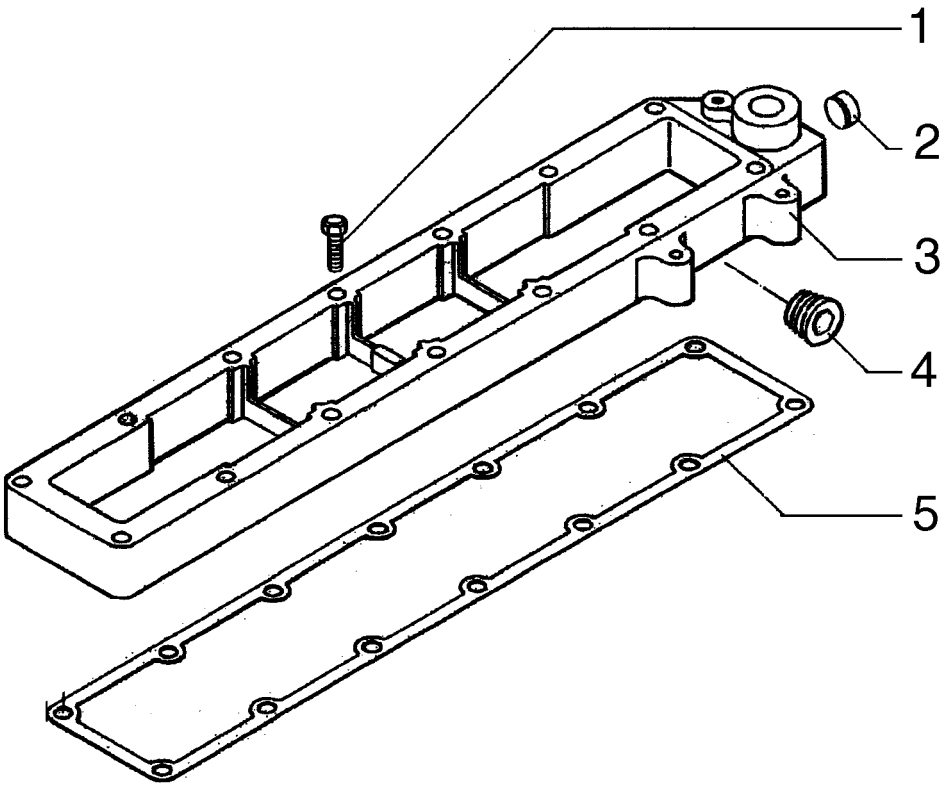

AIR INTAKE HEATER
AIR INTAKE HEATER
AIR INTAKE HEATER
AIR INTAKE HEATER

R	N	P.N.	MOD	Q	Denominação Denominação	Description Bezeichnung	Denominacion Descrizione	Description Beskrivelse	L.C.
1		**75286074**		1	PARAFUSO PARAFUSO	SCREW SCHRAUBE	TORNILLO VITE	VIS SKRUE	040V
2		**75287883**		2	BUJÃO TAMPÃO	PLUG STOPFEN	TAPÓN TAPPO	BOUCHON PROP	050T
3		**{75311050}**		1					
4		**75208117**		1	BUJÃO TAMPÃO	PLUG STOPFEN	TAPÓN TAPPO	BOUCHON PROP	050T
5		**75312736**		1	JUNTA JUNTA	GASKET DICHTUNG	JUNTA GUARNIZIONE	JOINT PAKNING	123G

02-14	07	p1	12/10

VARETA DE NÍVEL DE ÓLEO
GAUGE OIL LEVEL
GAUGE OIL LEVEL
GAUGE OIL LEVEL

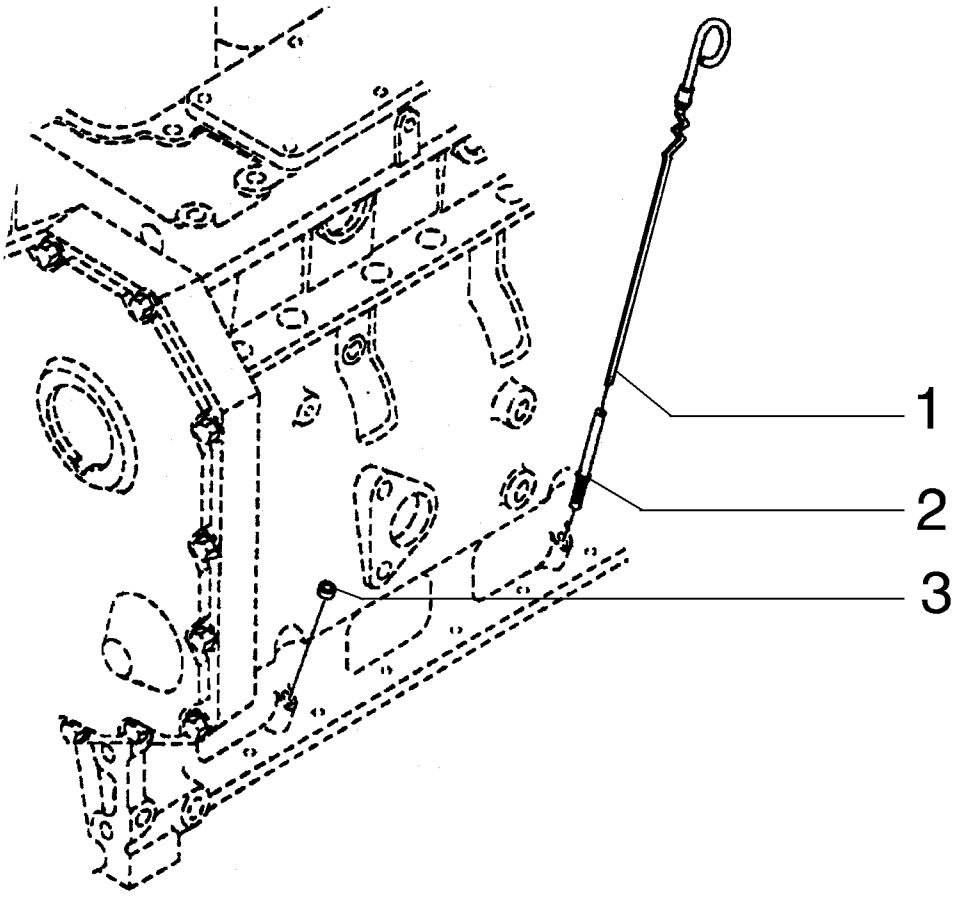

GAUGE OIL LEVEL
GAUGE OIL LEVEL
GAUGE OIL LEVEL
GAUGE OIL LEVEL

R	N	P.N.	MOD	Q	Denominação Denominação	Description Bezeichnung	Denominacion Descrizione	Description Beskrivelse	L.C.
1		71100609		1	HASTE DE NÍVEL VARETA DE NÍVEL	DIPSTICK MESSSTAB	VARILLA DE NIVEL ASTINA DI LIVELLO	JAUGE DE NIVEAU MÅLEPIND	091A
2		71100608		1	TUBO RÍGIDO TUBO RÍGIDO	RIGID TUBE ROHR	TUBO RÍGIDO TUBO RIGIDO	TUYAU RIGIDE STIFT RØR	193T
3		75286111		3	BUJÃO TAMPÃO	PLUG STOPFEN	TAPÓN TAPPO	BOUCHON PROP	050T

02-14	08	p1	12/10

BOCAL DE ENCHIMENTO
OIL FILL LOCATION
OIL FILL LOCATION
OIL FILL LOCATION

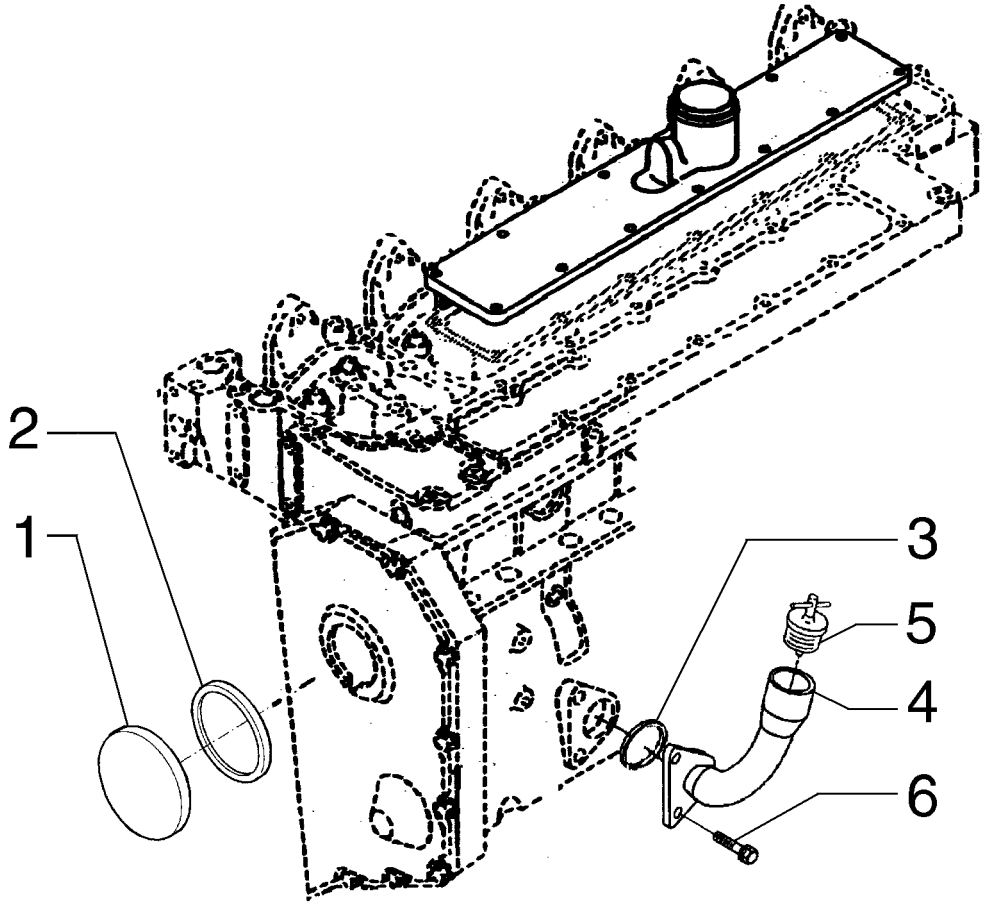

OIL FILL LOCATION
OIL FILL LOCATION
OIL FILL LOCATION
OIL FILL LOCATION

R	N	P.N.	MOD	Q	Denominação Denominação	Description Bezeichnung	Denominacion Descrizione	Description Beskrivelse	L.C.
1		75208189		1	BUJÃO TAMPÃO	PLUG STOPFEN	TAPÓN TAPPO	BOUCHON PROP	050T
2		75208188		1	JUNTA JUNTA	GASKET DICHTUNG	JUNTA GUARNIZIONE	JOINT PAKNING	123G
3		75287869		1	VEDAÇÃO VEDANTE	SEAL DICHTUNG	ANILLO DE CIERRE GUARNIZIONE; TENUTA	JOINT PAKNING	132A
4		71100582		1	BUJÃO TAMPÃO	PLUG STOPFEN	TAPÓN TAPPO	BOUCHON PROP	050T
5		75208372		1	COBERTURA COBERTURA	COVER ABDECKUNG	CUBIERTA COPERCHIO	COUVERCLE DÆKSEL	265C
6		75208347		2	PARAFUSO PARAFUSO	SCREW SCHRAUBE	TORNILLO VITE	VIS SKRUE	040V

02-14	09	p1	12/10

CARTER DE ÓLEO
OIL SUMP
OIL SUMP
OIL SUMP

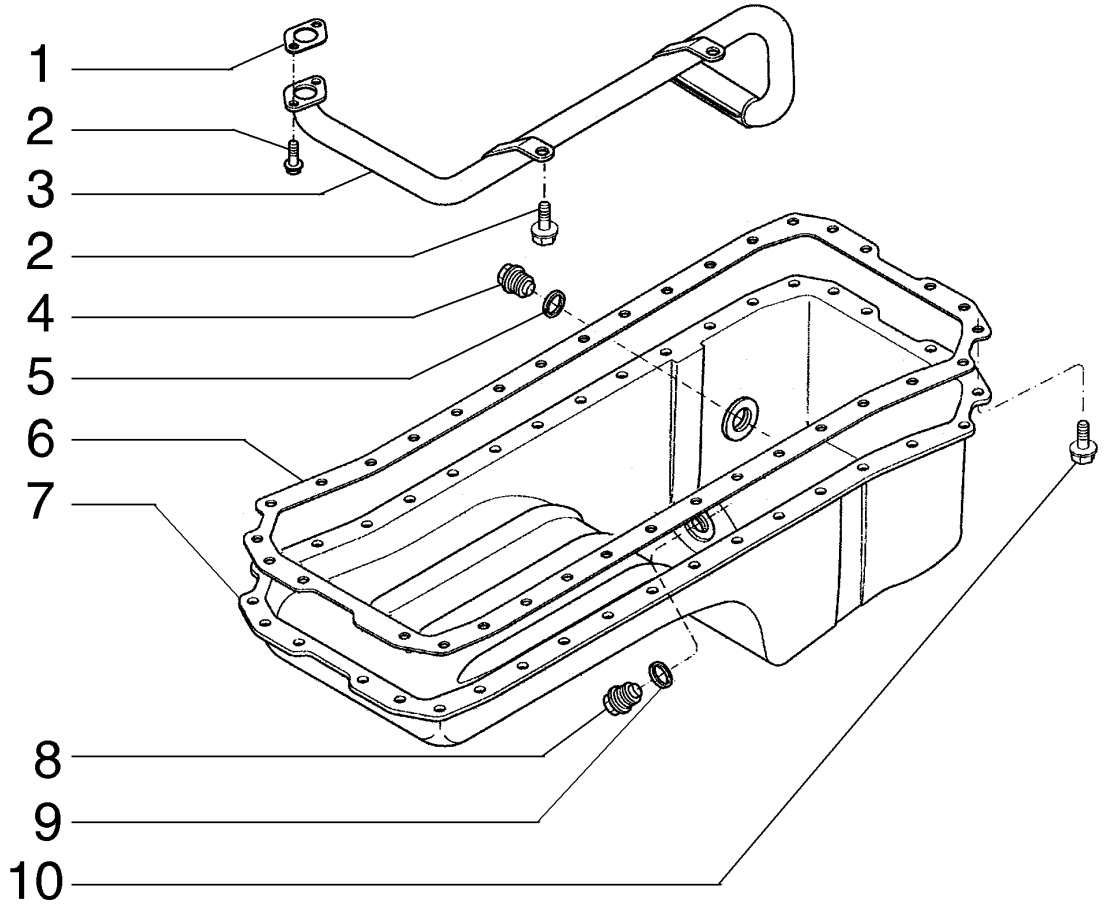

OIL SUMP
OIL SUMP
OIL SUMP
OIL SUMP

R	N	P.N.	MOD	Q	Denominação Denominação	Description Bezeichnung	Denominacion Descrizione	Description Beskrivelse	L.C.
1		75287965		1	JUNTA JUNTA	GASKET DICHTUNG	JUNTA GUARNIZIONE	JOINT PAKNING	123G
2		75208153		4	PARAFUSO PARAFUSO	SCREW SCHRAUBE	TORNILLO VITE	VIS SKRUE	040V
3		J921992		1	TUBO DE ASPIRAÇÃO TUBO DE SUCÇÃO	SUCTION PIPE SAUGLEITUNG	TUBO DE ASPIRACIÓN TUBO DI ASPIRAZIONE	TUYAU D'ASPIRATION SUGERØR	P629
4		75287676		1	BUJÃO TAMPÃO	PLUG STOPFEN	TAPÓN TAPPO	BOUCHON PROP	050T
5		75208158		1	JUNTA JUNTA	GASKET DICHTUNG	JUNTA GUARNIZIONE	JOINT PAKNING	123G
6		75312697		1	JUNTA JUNTA	GASKET DICHTUNG	JUNTA GUARNIZIONE	JOINT PAKNING	123G
6		71104024	a	1	JUNTA FLEXÍVEL JUNTA FLEXÍVEL	FLEXIBLE JOINT ELASTISCHES GELENK	JUNTA FLEXIBLE GIUNTO FLESSIBILE	JOINT FLEXIBLE KARDANLED	065G
8		75287675		1	BUJÃO TAMPÃO	PLUG STOPFEN	TAPÓN TAPPO	BOUCHON PROP	050T
7		75287960		1	CÁRTER DE ÓLEO DO MOTOR CÁRTER DE ÓLEO	ENGINE OIL PAN MOTORÖLWANNE	CUBETA DE ACEITE DE COPPA DELL'OLIO MOT(	CARTER D'HUILE MOTEI BUNDKAR	274C
7		71104023	a	1	CÁRTER CÁRTER	SUMP SUMPF	CÁRTER COPPA	CARTER SUMP	275C
9		10259960		1	VEDAÇÃO DA ARRUELA, M18.3 x 24 x 1.5 ANILHA DE VEDAÇÃO	SEALING WASHER DICHTSCHEIBE	ARANDELA HERMÉTICA ROSETTA DI TENUTA	RONDELLE D'ETANCHEI TÆTNINGSSKIVE	133R
10		75287963		36	PARAFUSO PARAFUSO	SCREW SCHRAUBE	TORNILLO VITE	VIS SKRUE	040V
10		71104025	a	36	JOGO JOGO	KIT PACKUNG	JEUGO KIT	POCHETTE KIT	4830

(a) ASN N8AF00648

02-14	10	p1	12/10

TAMPA FRONTAL
GEAR COVER FRONT
GEAR COVER FRONT
GEAR COVER FRONT

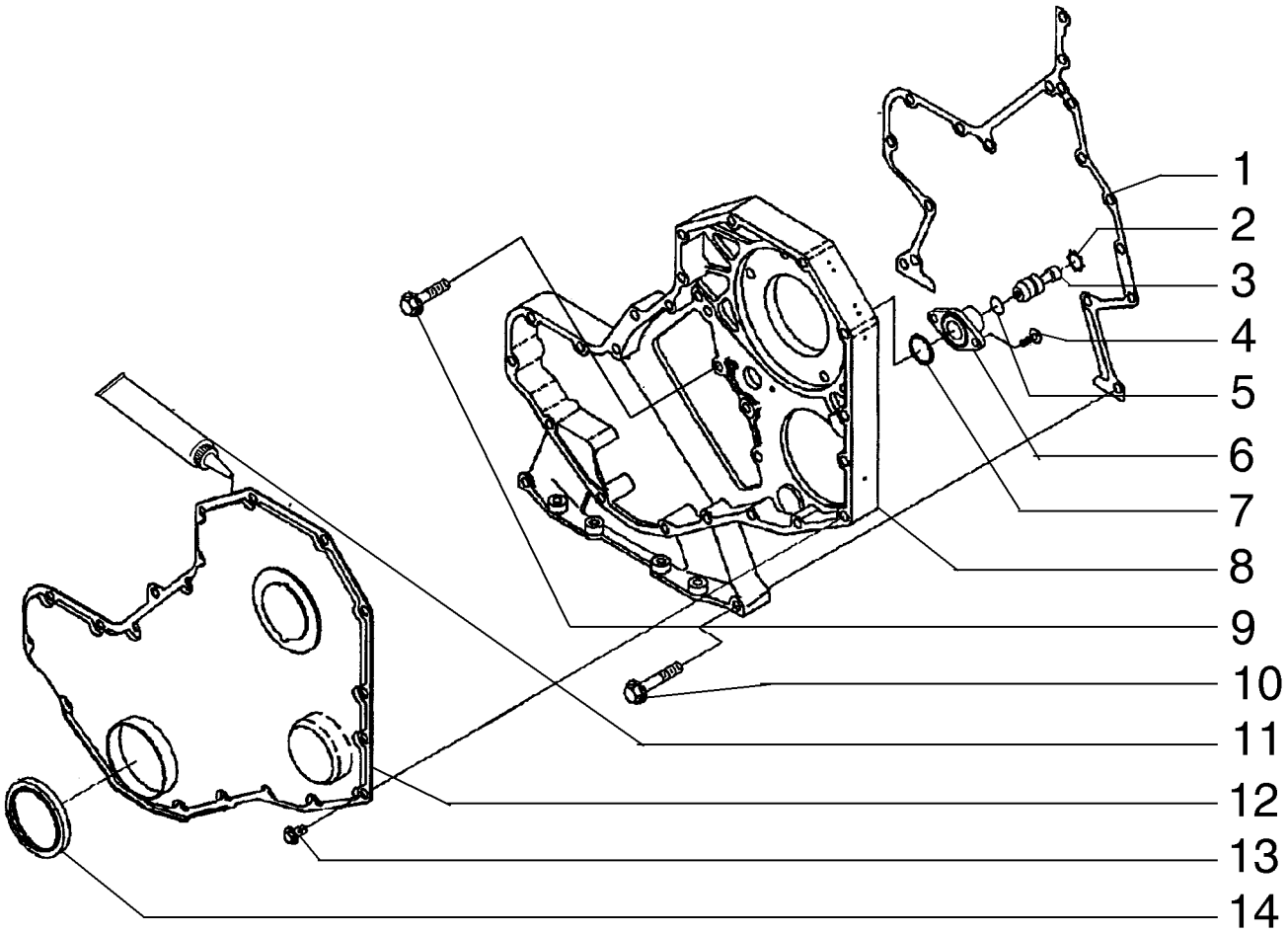

GEAR COVER FRONT
GEAR COVER FRONT
GEAR COVER FRONT
GEAR COVER FRONT

R	N	P.N.	MOD	Q	Denominação Denominação	Description Bezeichnung	Denominacion Descrizione	Description Beskrivelse	L.C.
1		**75288009**		1	JUNTA JUNTA	GASKET DICHTUNG	JUNTA GUARNIZIONE	JOINT PAKNING	123G
2		**75208164**		1	ANEL ANEL	RING RING	ANILLO ANELLO	ANNEAU RING	045A
3		**75208165**		1	PINO PERNO	PIN PIN	PASADOR PERNO	BROCHE STIFT	080P
4		**75208166**		2	PARAFUSO PARAFUSO	SCREW SCHRAUBE	TORNILLO VITE	VIS SKRUE	040V
5		**75208163**		1	JUNTA JUNTA	GASKET DICHTUNG	JUNTA GUARNIZIONE	JOINT PAKNING	123G
6		**75286664**		1	COBERTURA COBERTURA	COVER ABDECKUNG	CUBIERTA COPERCHIO	COUVERCLE DÆKSEL	265C
7		**75286100**		1	JUNTA, Assy JUNTA	GASKET DICHTUNG	JUNTA GUARNIZIONE	JOINT PAKNING	123G
8		**75312699**		1	COBERTURA COBERTURA	COVER ABDECKUNG	CUBIERTA COPERCHIO	COUVERCLE DÆKSEL	265C
9		**75312703**		5	PARAFUSO PARAFUSO	SCREW SCHRAUBE	TORNILLO VITE	VIS SKRUE	040V
10		**75206847**		11	PARAFUSO PARAFUSO	SCREW SCHRAUBE	TORNILLO VITE	VIS SKRUE	040V
11		**NSS**			SEM SERVIÇO EM SEPARADO, GASKET NOT SERVICED SEPARA SEM REPARAÇÃO EM SI	NO SE REPARA POR SE NICHT A SEP ERS-T LIEI	NON ENTRET. SEPAREM NON FORNITO SEPARAT	064N SERVICERES IKKE SEPA	
12		**{71100642}**		1					
13		**75312700**		11	PARAFUSO PARAFUSO	SCREW SCHRAUBE	TORNILLO VITE	VIS SKRUE	040V
14		**75288011**		1	VEDAÇÃO VEDANTE	SEAL DICHTUNG	ANILLO DE CIERRE GUARNIZIONE; TENUTA	JOINT PAKNING	132A

02-14	11	p1	12/10

TAMPAS DO VOLANTE E DO BLOCO
FLYWHEEL AND CRANKCASE COVERS
FLYWHEEL AND CRANKCASE COVERS
FLYWHEEL AND CRANKCASE COVERS

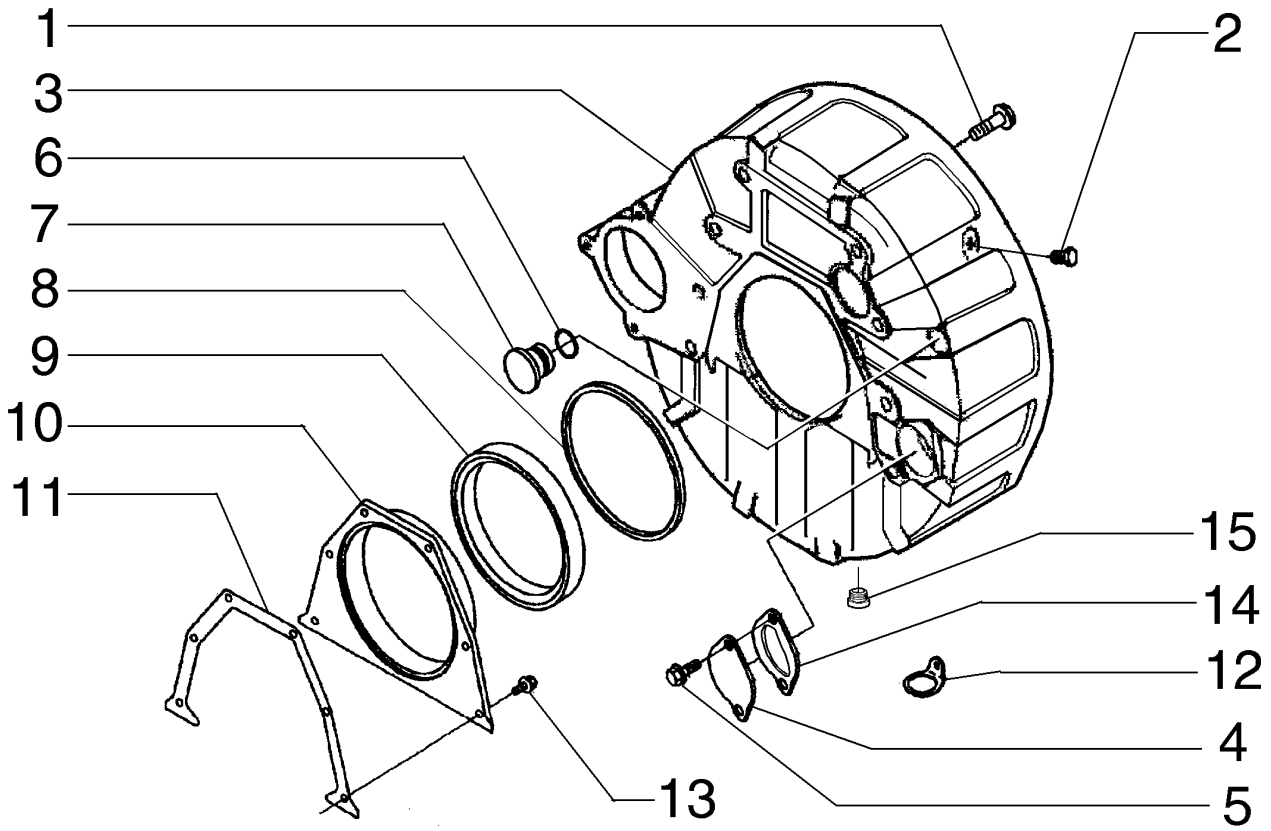

FLYWHEEL AND CRANKCASE COVERS
FLYWHEEL AND CRANKCASE COVERS
FLYWHEEL AND CRANKCASE COVERS
FLYWHEEL AND CRANKCASE COVERS

R	N	P.N.	MOD	Q	Denominação Denominação	Description Bezeichnung	Denominacion Descrizione	Description Beskrivelse	L.C.
1		75287983		8	BUJÃO TAMPÃO	PLUG STOPFEN	TAPÓN TAPPO	BOUCHON PROP	050T
2		71101367		1	BUJÃO TAMPÃO	PLUG STOPFEN	TAPÓN TAPPO	BOUCHON PROP	050T
3		J937426		1	CARCACA CARCACA	HOUSING GEHAEUSE	CARCASA ALLOGGIAMENTO	CARTER HOUSING	4540
4		75287984		1	COBERTURA COBERTURA	COVER ABDECKUNG	CUBIERTA COPERCHIO	COUVERCLE DÆKSEL	265C
5		J912072		2	PARAFUSO PARAFUSO	SELF-TAP SCREW SELBSTSCHN SCHRAUE	TORNILLO AUTORROSC VITE AUTOFILETTANTE	VIS AUTOTARAUDEUSE SELVLÅSENDE BOLT	062V
6		75206842		1	JUNTA JUNTA	GASKET DICHTUNG	JUNTA GUARNIZIONE	JOINT PAKNING	123G
7		J910248		1	BUJÃO TAMPÃO	PLUG STOPFEN	TAPÓN TAPPO	BOUCHON PROP	050T
8		J912473		1	ANEL VEDADOR ANEL VEDADOR	SEALRING DICHTRING	RETÉN ANELLO DI TENUTA	BAGUE D'ETANCHEITE PAKNINGSRING	Z125
9		87590147		1	VEDAÇÃO VEDANTE	SEAL DICHTUNG	ANILLO DE CIERRE GUARNIZIONE; TENUTA	JOINT PAKNING	132A
10		J936895		1	COBERTURA COBERTURA	COVER ABDECKUNG	CUBIERTA COPERCHIO	COUVERCLE DÆKSEL	265C
11		J938159		1	JUNTA JUNTA	GASKET DICHTUNG	JUNTA GUARNIZIONE	JOINT GASKET	3720
12		75289648		1	SUPORTE SUPORTE	BRACKET HALTERUNG	SOPORTE STAFFA	SUPPORT BESLAG	225S
13		71101368		6	PARAFUSO PARAFUSO	SCREW SCHRAUBE	TORNILLO VITE	VIS SKRUE	040V
14		75312122		1	JUNTA JUNTA	GASKET DICHTUNG	JUNTA GUARNIZIONE	JOINT PAKNING	123G
15		76107131		1	BUJÃO TAMPÃO	PLUG STOPFEN	TAPÓN TAPPO	BOUCHON PROP	050T

02-14	12	p1	12/10

VIRABREQUIM E VOLANTE DO MOTOR
CRANKSHAFT AND FLYWHEEL
CRANKSHAFT AND FLYWHEEL
CRANKSHAFT AND FLYWHEEL

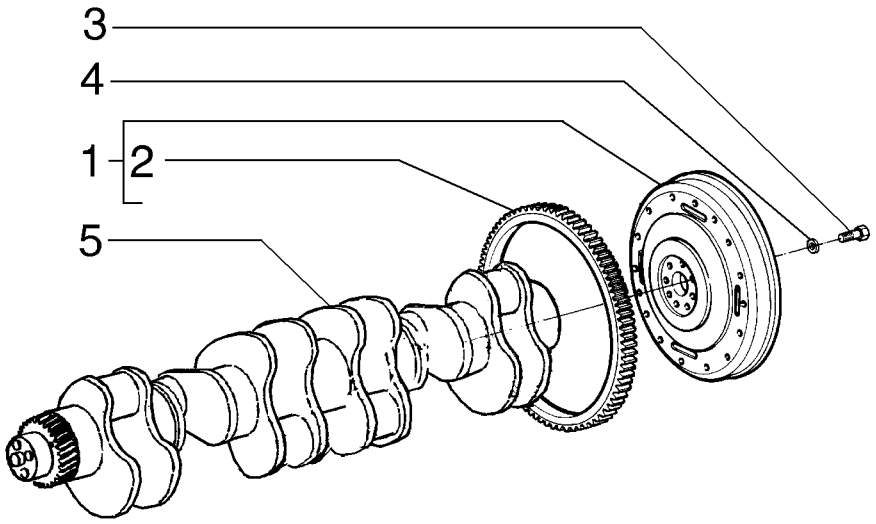

CRANKSHAFT AND FLYWHEEL
CRANKSHAFT AND FLYWHEEL
CRANKSHAFT AND FLYWHEEL
CRANKSHAFT AND FLYWHEEL

R	N	P.N.	MOD	Q	Denominação Denominação	Description Bezeichnung	Denominacion Descrizione	Description Beskrivelse	L.C.
1		84286587		1	VOLANTE VOLANTE	FLYWHEEL SCHWUNGRAD	VOLANTE VOLANO	VOLANT SVINGHJUL	3570
2		J905427		1	ENGRENAGEM ENGRENAGEM	GEAR ZAHNRAD	ENGRANJE INGRANAGGIO	ENGRENAGE GEAR	3820
3		J901395		8	PARAFUSO, Hex, M12 x 1.25 x 32, Spc PARAFUSO	SCREW SCHRAUBE	TORNILLO VITE	VIS SKRUE	040V
4		J900269		8	ARRUELA PLANA ANILHA	WASHER UNTERLEGSCHEIBE	ARANDELA RONDELLA	RONDELLE FLADSKIVE	131R
5		75288301		1	VIRABREQUIM CAMBOTA	CRANKSHAFT KURBELWELLE	CIGÜEÑAL ALBERO MOTORE	VILEBREQUIN KRUMTAPAKSEL	018A

02-14	13	p1	12/10

VIRABREQUIM E CASQUILHOS
CRANKSHAFT AND BUSHING
CRANKSHAFT AND BUSHING
CRANKSHAFT AND BUSHING

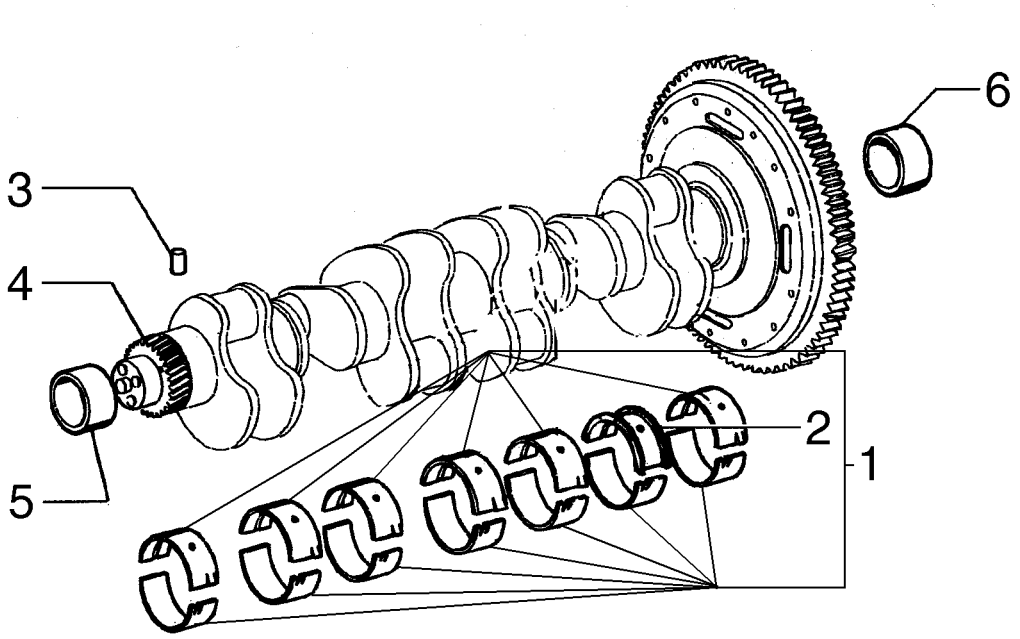

CRANKSHAFT AND BUSHING
CRANKSHAFT AND BUSHING
CRANKSHAFT AND BUSHING
CRANKSHAFT AND BUSHING

R	N	P.N.	MOD	Q	Denominação Denominação	Description Bezeichnung	Denominacion Descrizione	Description Beskrivelse	L.C.
1		75288303		1	KIT, STD KIT	KIT SATZ	KIT KIT	KIT SÆT	305C
1		75288304		1	KIT, 0.25mm KIT	KIT SATZ	KIT KIT	KIT SÆT	305C
1		75288305		1	KIT, 0.50mm KIT	KIT SATZ	KIT KIT	KIT SÆT	305C
1		75288306		1	KIT, 0.75mm KIT	KIT SATZ	KIT KIT	KIT SÆT	305C
1		75288307		1	KIT, 1.00mm KIT	KIT SATZ	KIT KIT	KIT SÆT	305C
2		75288314		1	BUCHA, STD CASQUILHO	BUSHING BUCHSE	CASQUILLO BOCCOLA	BAGUE BØSNING	095B
2		75311059		1	BUCHA, 0.25mm CASQUILHO	BUSHING BUCHSE	CASQUILLO BOCCOLA	BAGUE BØSNING	095B
2		75311062		1	BUCHA, 0.50mm CASQUILHO	BUSHING BUCHSE	CASQUILLO BOCCOLA	BAGUE BØSNING	095B
2		75311065		1	BUCHA, 0.75mm CASQUILHO	BUSHING BUCHSE	CASQUILLO BOCCOLA	BAGUE BØSNING	095B
2		75311068		1	BUCHA, 1.00mm CASQUILHO	BUSHING BUCHSE	CASQUILLO BOCCOLA	BAGUE BØSNING	095B
2	1	75288308		1	BUCHA, 0.50mm CASQUILHO	BUSHING BUCHSE	CASQUILLO BOCCOLA	BAGUE BØSNING	095B
2	2	75311071		1	KIT, 1.00mm KIT	KIT SATZ	KIT KIT	KIT SÆT	305C
3		75208356		1	PINO PERNO	PIN PIN	PASADOR PERNO	BROCHE STIFT	080P
4		75288302		1	ENGRENAGEM ENGRENAGEM	GEAR ZAHNRAD	ENGRANAJE INGRANAGGIO	PIGNON TANDHJUL	050I
5		75288310		1	BUCHA CASQUILHO	BUSHING BUCHSE	CASQUILLO BOCCOLA	BAGUE BØSNING	095B
6		75286656		1	LUVA MANGA	SLEEVE BUCHSE	MANGUITO MANICOTTO	CHEMISE TRYKLEJE, KOBLING	031M

(1) BRONZINA PARA CORREÇÃO DE FOLGA AXIAL 0,50MM
(2) BRONZINA PARA CORREÇÃO DE FOLGA AXIAL 1,00MM

02-14	14	p1	12/10

ANTIVIBRADOR
DAMPER
DAMPER
DAMPER

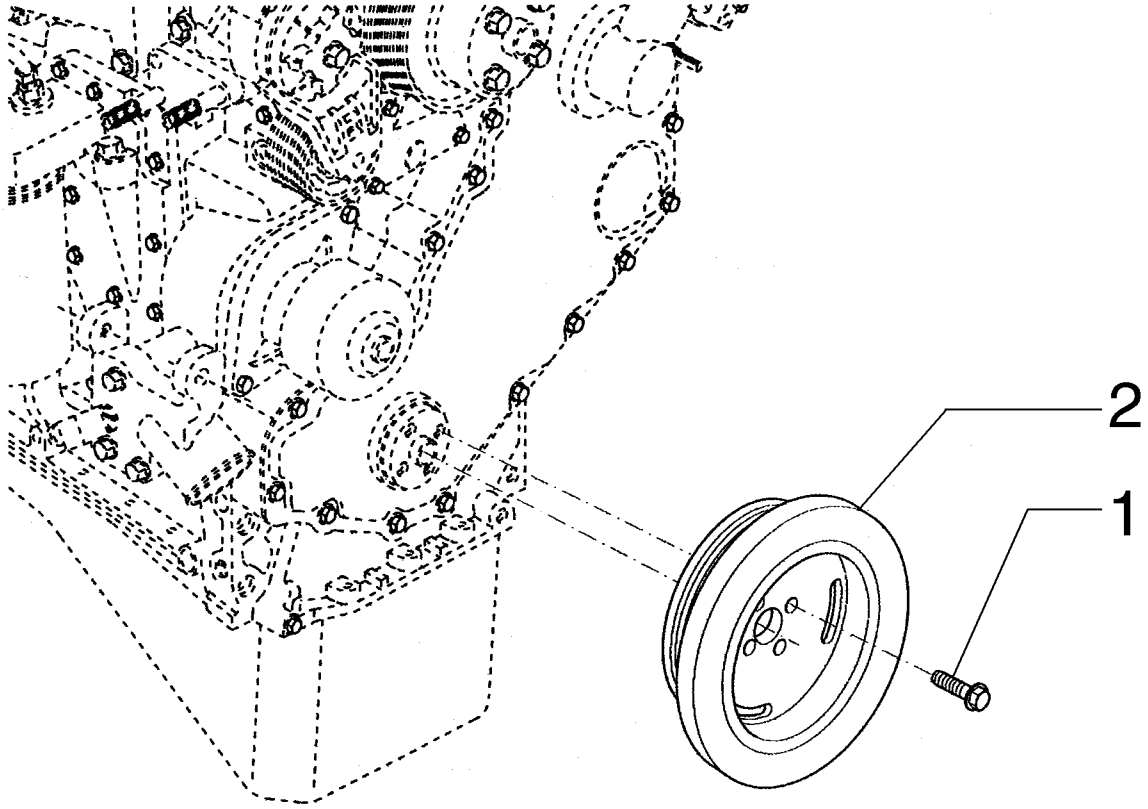

DAMPER
DAMPER
DAMPER
DAMPER

R	N	P.N.	MOD	Q	Denominação Denominação	Description Bezeichnung	Denominacion Descrizione	Description Beskrivelse	L.C.
1		75287955		4	PARAFUSO PARAFUSO	SCREW SCHRAUBE	TORNILLO VITE	VIS SKRUE	040V
2		75287954		1	AMORTECEDOR DE VIBRAÇÃO AMORTECEDOR	DAMPER DÄMPFER	AMORTIGUADOR AMMORTIZZATORE	AMORTISSEUR SVINGNINGSDÆMPER	164S

PARA MÁQUINAS COM AR CONDICIONADO

845B

02-14	15	p1	12/10

POLIA DE ACIONAMENTO DE ACESSÓRIOS
ACCESORY DRIVE PULLEY
ACCESORY DRIVE PULLEY
ACCESORY DRIVE PULLEY

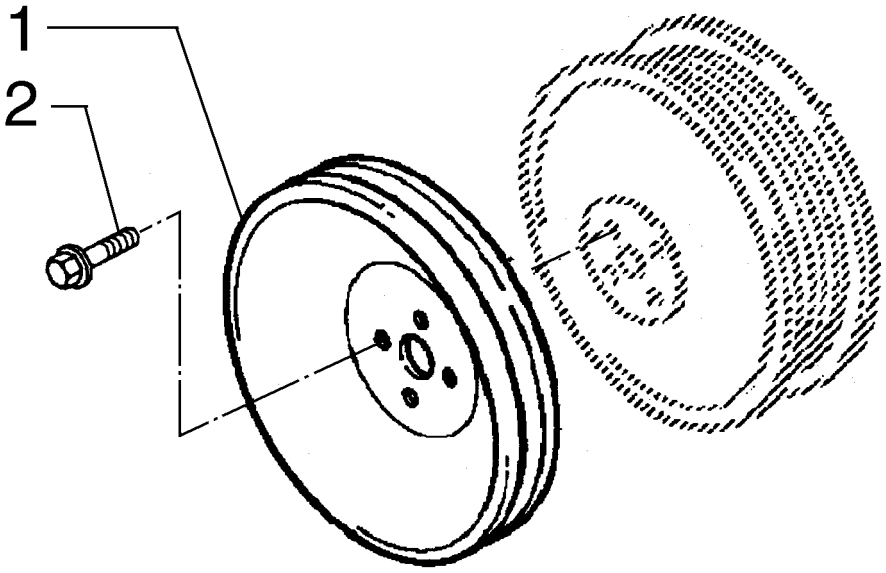

ACCESORY DRIVE PULLEY
ACCESORY DRIVE PULLEY
ACCESORY DRIVE PULLEY
ACCESORY DRIVE PULLEY

R	N	P.N.	MOD	Q	Denominação Denominação	Description Bezeichnung	Denominacion Descrizione	Description Beskrivelse	L.C.
1		**75286359**		1	POLIA POLIA	PULLEY RIEMENSCHEIBE	POLEA PULEGGIA	POULIE REMSKIVE	230P
2		**75204973**		4	PARAFUSO PARAFUSO	SCREW SCHRAUBE	TORNILLO VITE	VIS SKRUE	040V

02-14	16	p1	12/10

PISTÕES E BIELAS
CONNECTING RODS AND PISTONS
CONNECTING RODS AND PISTONS
CONNECTING RODS AND PISTONS

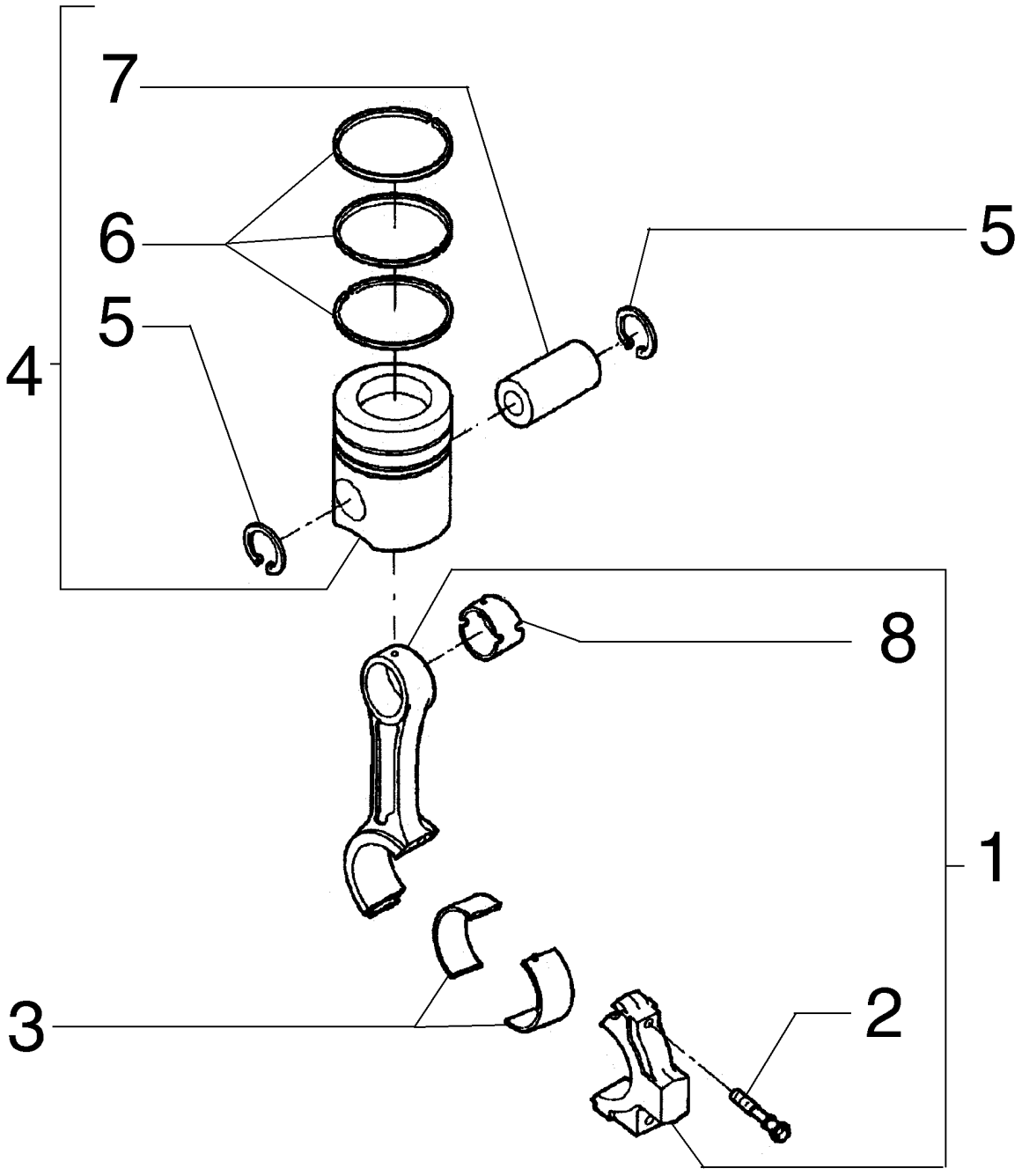

CONNECTING RODS AND PISTONS
CONNECTING RODS AND PISTONS
CONNECTING RODS AND PISTONS
CONNECTING RODS AND PISTONS

R	N	P.N.	MOD	Q	Denominação Denominação	Description Bezeichnung	Denominacion Descrizione	Description Beskrivelse	L.C.
1		75287903		6	HASTE DE CONEXÃO BIELA	CONNECTING ROD PLEUELSTANGE	BIELA BIELLA	BIELLE PLEJLSTANG	051B
2		75287905		12	PARAFUSO PARAFUSO	SCREW SCHRAUBE	TORNILLO VITE	VIS SKRUE	040V
3		75287906		12	SEMI-BRONZINA, STD MEIO ROLAMENTO	BEARING HALF LAGERHALBSCHALE	SEMICOJINETE SEMICUSCINETTO	DEMI-COUSSINET LEJEPANDE	103S
3		75287911		12	SEMI-BRONZINA, 0.25mm MEIO ROLAMENTO	BEARING HALF LAGERHALBSCHALE	SEMICOJINETE SEMICUSCINETTO	DEMI-COUSSINET LEJEPANDE	103S
3		75287912		12	SEMI-BRONZINA, 0.50mm MEIO ROLAMENTO	BEARING HALF LAGERHALBSCHALE	SEMICOJINETE SEMICUSCINETTO	DEMI-COUSSINET LEJEPANDE	103S
3		75287913		12	SEMI-BRONZINA, 0.75mm MEIO ROLAMENTO	BEARING HALF LAGERHALBSCHALE	SEMICOJINETE SEMICUSCINETTO	DEMI-COUSSINET LEJEPANDE	103S
3		75287914		12	SEMI-BRONZINA, 1.00mm MEIO ROLAMENTO	BEARING HALF LAGERHALBSCHALE	SEMICOJINETE SEMICUSCINETTO	DEMI-COUSSINET LEJEPANDE	103S
4		75312706		6	ANEL DE PISTÃO, STD SEGMENTO	PISTON RING KOLBENRING	ANILLO DE PISTÓN FASCIA ELASTICA PISTC	SEGMENT DE PISTON STEMPELRING	053A
4		75312707		6	ANEL DE PISTÃO, 0.50mm SEGMENTO	PISTON RING KOLBENRING	ANILLO DE PISTÓN FASCIA ELASTICA PISTC	SEGMENT DE PISTON STEMPELRING	053A
4		75312708		6	ANEL DE PISTÃO, 1.00mm SEGMENTO	PISTON RING KOLBENRING	ANILLO DE PISTÓN FASCIA ELASTICA PISTC	SEGMENT DE PISTON STEMPELRING	053A
5		75287908		2	ANEL DE PRESSÃO ANEL	SNAP RING SPRENGRING	ANILLO DE RESORTE ANELLO ELASTICO	ANNEAU D'ARRET LÅSERING	054A
5		75311637		2	ANEL ANEL	RING RING	ANILLO ANELLO	ANNEAU RING	045A
6		75311172		6	ANEL, STD ANEL	RING RING	ANILLO ANELLO	ANNEAU RING	045A
6		{75312704}		6	0.50mm				
6		75312705		6	ANEL DE PISTÃO, 1.00mm SEGMENTO	PISTON RING KOLBENRING	ANILLO DE PISTÓN FASCIA ELASTICA PISTC	SEGMENT DE PISTON STEMPELRING	053A
7		75311638		6	PINO PERNO	PIN PIN	PASADOR PERNO	BROCHE STIFT	080P
8		75311139		6	BUCHA CASQUILHO	BUSHING BUCHSE	CASQUILLO BOCCOLA	BAGUE BØSNING	095B

02-14	17	p1	12/10

DISTRIBUIÇÃO
VALVE GEAR
VALVE GEAR
VALVE GEAR

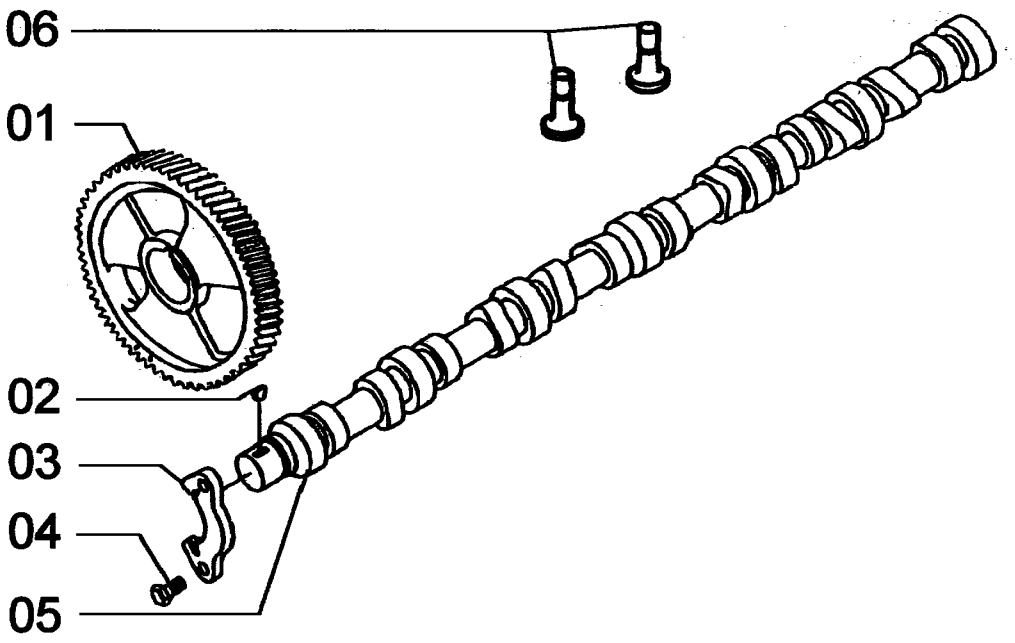

VALVE GEAR
VALVE GEAR
VALVE GEAR
VALVE GEAR

R	N	P.N.	MOD	Q	Denominação Denominação	Description Bezeichnung	Denominacion Descrizione	Description Beskrivelse	L.C.
1		**75312709**		1	ENGRENAGEM ENGRENAGEM	GEAR ZAHNRAD	ENGRANAJE INGRANAGGIO	PIGNON TANDHJUL	050I
2		**75287957**		1	CHAVE CHAVETA PARALELA	KEY FEDERKEIL	LLAVE CHIAVE	CLE KILE	060L
3		**75287959**		1	SUPORTE SUPORTE	SUPPORT STÜTZE	SOPORTE SUPPORTO	SUPPORT BESLAG	300S
4		**75286076**		2	PARAFUSO PARAFUSO	SCREW SCHRAUBE	TORNILLO VITE	VIS SKRUE	040V
5		**75312710**		1	EIXO VEIO	SHAFT WELLE	EJE ALBERO	ARBRE AKSEL	016A
6		**75288297**		12	HASTE HASTE	ROD STANGE	VARILLA ASTA	TIGE STANG	090A

02-14	18	p1	12/10

DISTRIBUIÇÃO
VALVE GEAR
VALVE GEAR
VALVE GEAR

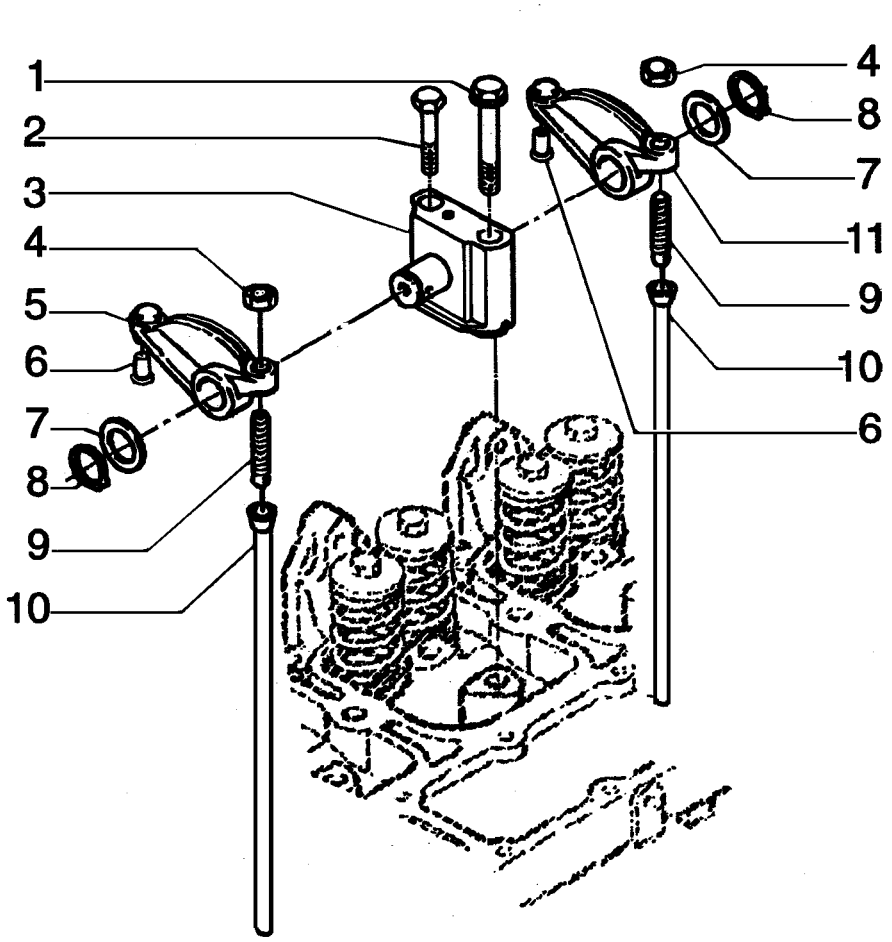

VALVE GEAR
VALVE GEAR
VALVE GEAR
VALVE GEAR

R	N	P.N.	MOD	Q	Denominação Denominação	Description Bezeichnung	Denominacion Descrizione	Description Beskrivelse	L.C.
1		**75287901**		6	PARAFUSO PARAFUSO	SCREW SCHRAUBE	TORNILLO VITE	VIS SKRUE	040V
2		**75286628**		6	PARAFUSO PARAFUSO	SCREW SCHRAUBE	TORNILLO VITE	VIS SKRUE	040V
3		**75287894**		6	SUPORTE SUPORTE	SUPPORT STÜTZE	SOPORTE SUPPORTO	SUPPORT BESLAG	300S
4		**75288673**		12	PORCA PORCA	NUT MUTTER	TUERCA DADO	ECROU MØTRIK	010D
5		**75287895**		6	BALANCIM BALANCEIRO	ROCKER ARM KIPPHEBELARM	BRAZO DE BALANCÍN BILANCIERE	BRAS DE CULBUTEUR VIPPEARM	055B
6		**75287998**		12	PINO PERNO	PIN PIN	PASADOR PERNO	BROCHE STIFT	080P
7		**75287898**		12	ARRUELA PLANA ANILHA	WASHER UNTERLEGSCHEIBE	ARANDELA RONDELLA	RONDELLE FLADSKIVE	131R
8		**75287899**		12	ANEL DE PRESSÃO ANEL	SNAP RING SPRENGRING	ANILLO DE RESORTE ANELLO ELASTICO	ANNEAU D'ARRET LÅSERING	054A
9		**75208225**		12	PARAFUSO PARAFUSO	SCREW SCHRAUBE	TORNILLO VITE	VIS SKRUE	040V
10		**75287902**		12	HASTE HASTE	ROD STANGE	VARILLA ASTA	TIGE STANG	090A
11		**75287897**		6	ROLO ROLETE	ROLLER WALZE	RODILLO RULLO	GALET VALSE	500R

02-14	19	p1	12/10

TURBO COMPRESSOR E COLETOR DE ESCAPE
TURBO CHARGER AND EXAUST MANIFOLDS
TURBO CHARGER AND EXAUST MANIFOLDS
TURBO CHARGER AND EXAUST MANIFOLDS

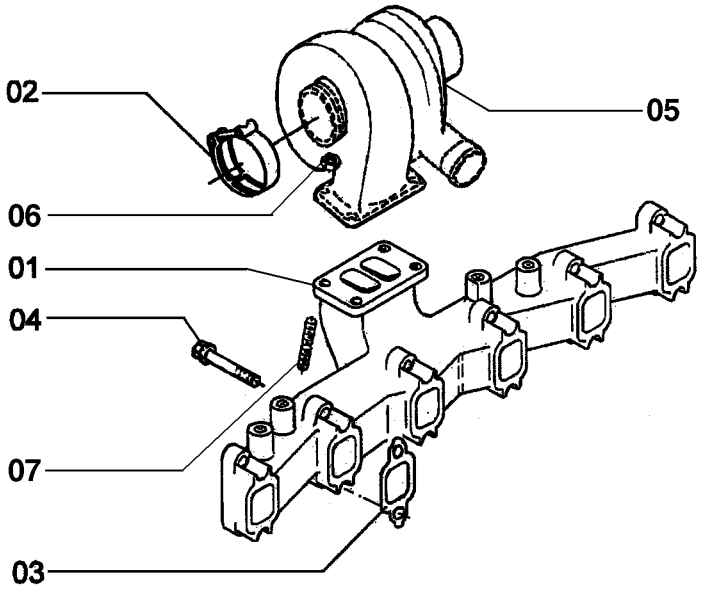

TURBO CHARGER AND EXAUST MANIFOLDS
TURBO CHARGER AND EXAUST MANIFOLDS
TURBO CHARGER AND EXAUST MANIFOLDS
TURBO CHARGER AND EXAUST MANIFOLDS

R	N	P.N.	MOD	Q	Denominação Denominação	Description Bezeichnung	Denominacion Descrizione	Description Beskrivelse	L.C.
1		{71100615}		1					
2		75287865		1	BRAÇADEIRA BRAÇADEIRA	CLAMP KLEMME	ABRAZADERA MORSETTO	COLLIER SPÆNDEBÅND	120M
3		75287974		6	JUNTA JUNTA	GASKET DICHTUNG	JUNTA GUARNIZIONE	JOINT PAKNING	123G
4		75287975		12	PARAFUSO PARAFUSO	SCREW SCHRAUBE	TORNILLO VITE	VIS SKRUE	040V
5		75313125		1	TURBO-COMPRESSOR TURBOCOMPRESSOR	TURBOCHARGER TURBOLADER	TURBOCOMPRESOR TURBOCOMPRESSORE	TURBOCOMPRESSEUR TURBOLADER	210T
6		75286638		4	PORCA PORCA	NUT MUTTER	TUERCA DADO	ECROU MØTRIK	010D
7		75286637		4	PRISIONEIRO PINO ROSCADO	STUD GEWINDEBOLZEN	PRISIONERO PRIGIONIERO	GOUJON STØTTEBOLT	210P

02-14	20	p1	12/10

LUBRIFICAÇÃO DO TURBO COMPRESSOR
TURBO CHARGER LUBRIFICATION
TURBO CHARGER LUBRIFICATION
TURBO CHARGER LUBRIFICATION

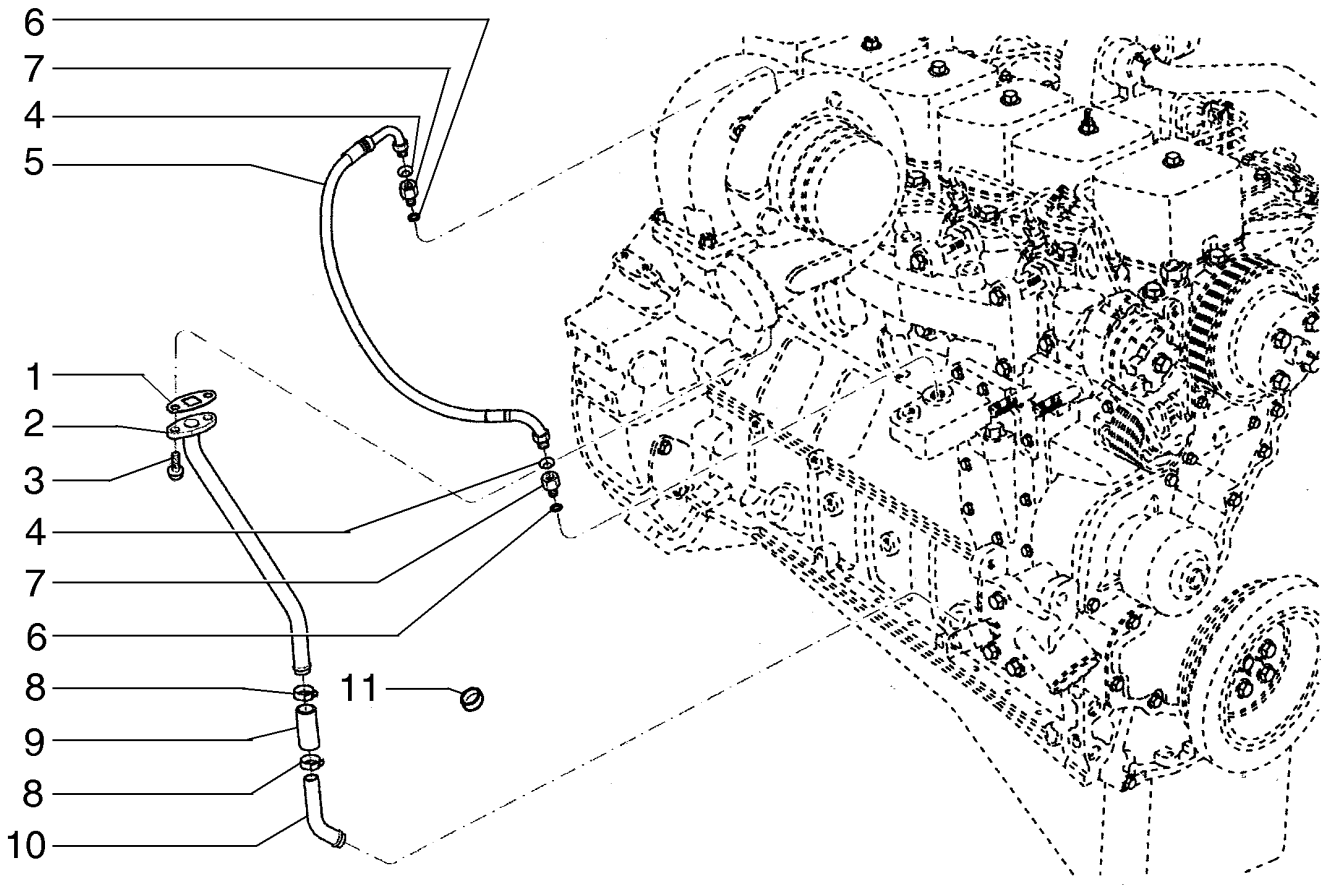

TURBO CHARGER LUBRIFICATION
TURBO CHARGER LUBRIFICATION
TURBO CHARGER LUBRIFICATION
TURBO CHARGER LUBRIFICATION

R	N	P.N.	MOD	Q	Denominação Denominação	Description Bezeichnung	Denominacion Descrizione	Description Beskrivelse	L.C.
1		{71100618}		1					
2		{71100616}		1					
3		75208153		2	PARAFUSO PARAFUSO	SCREW SCHRAUBE	TORNILLO VITE	VIS SKRUE	040V
4		75288056		2	ARRUELA PLANA ANILHA	WASHER UNTERLEGSCHEIBE	ARANDELA RONDELLA	RONDELLE FLADSKIVE	131R
5		71100617		1	TUBO FLEXÍVEL, Assy MANGUEIRA FLEXÍVEL	FLEXIBLE HOSE BIEGSAMER SCHLAUCH	TUBO FLEXIBLE TUBO FLESSIBILE	TUYAU FLEXIBLE FLEKSIBEL SLANGE	192T
6		75312739		1	JUNTA JUNTA	GASKET DICHTUNG	JUNTA GUARNIZIONE	JOINT PAKNING	123G
7		75288055		2	CONECTOR HIDRÁUL CONECTOR HID.	HYD CONNECTOR HYDR STECKVERBINDE	CONECTOR HIDRÁULIC CONNETTORE IDRAULIC	CONNECTEUR HYDRAU HYDRAULIKSTIK	020R
8		75288057		2	BRAÇADEIRA BRAÇADEIRA	CLAMP KLEMME	ABRAZADERA MORSETTO	COLLIER SPÆNDEBÅND	120M
9		75208297		1	MANGUEIRA, Assy MANGUEIRA	HOSE SCHLAUCH	TUBO TUBO FLESSIBILE	FLEXIBLE SLANGE	030M
10		75312738		1	TUBO RÍGIDO TUBO RÍGIDO	RIGID TUBE ROHR	TUBO RÍGIDO TUBO RIGIDO	TUYAU RIGIDE STIFT RØR	193T
11		75287930		1	BUJÃO TAMPÃO	PLUG STOPFEN	TAPÓN TAPPO	BOUCHON PROP	050T

02-14	21	p1	12/10

RESFRIADOR DE AR
AFTERCOOLER
AFTERCOOLER
AFTERCOOLER

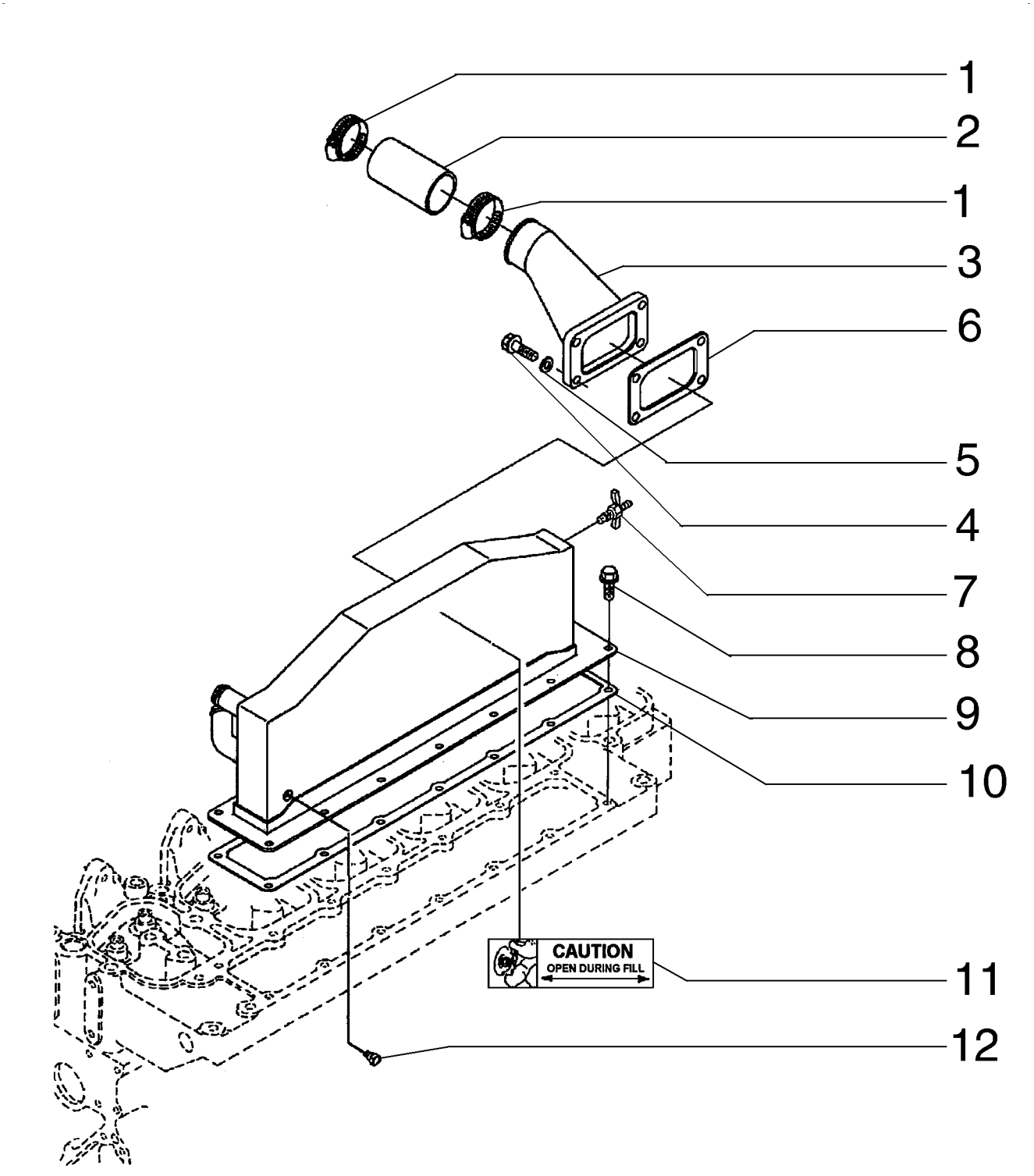

AFTERCOOLER
AFTERCOOLER
AFTERCOOLER
AFTERCOOLER

R	N	P.N.	MOD	Q	Denominação Denominação	Description Bezeichnung	Denominacion Descrizione	Description Beskrivelse	L.C.
1		75208283		2	BRAÇADEIRA DE COLAR ANEL DE APERTO	COLLAR CLAMP KLEMMSCHELLE	ABRAZADERA DE COLL/ MORSETTO DEL COLLAI	COLLIER DE SERRAGE FLANGEBESPÆNDING	P150
2		75208277		1	TUBO FLEXÍVEL MANGUEIRA FLEXÍVEL	FLEXIBLE HOSE BIEGSAMER SCHLAUCH	TUBO FLEXIBLE TUBO FLESSIBILE	TUYAU FLEXIBLE FLEKSIBEL SLANGE	192T
3		{71100621}		1					
4		{71100620}		4					
5		{71100625}		4					
6		71100622		1	JUNTA JUNTA	GASKET DICHTUNG	JUNTA GUARNIZIONE	JOINT PAKNING	123G
7		75208335		1	BUJÃO DRENAGEM/ABAS BUJÃO DRENAGEM/ABA	TEC DRAINCOCK/TAP SUPPL ABLASSHAHN/ZULAUF	GRIFO RUBINETTO	ROBINET HANE	150R
8		{71100623}		12					
9		{71100624}		1					
10		71100626		1	JUNTA JUNTA	GASKET DICHTUNG	JUNTA GUARNIZIONE	JOINT PAKNING	123G
11		75311730		1	ADESIVO DÍSTICO	DECAL AUFKLEBER	CALCOMANÍA DECALCOMANIA	AUTOCOLLANT TRANSFER	012D
12		75208135		1	BUJÃO TAMPÃO	PLUG STOPFEN	TAPÓN TAPPO	BOUCHON PROP	050T

02-14	22	p1	12/10

TUBULAÇÃO DO RESFRIADOR DE AR
AFTERCOOLER PLUBING
AFTERCOOLER PLUBING
AFTERCOOLER PLUBING

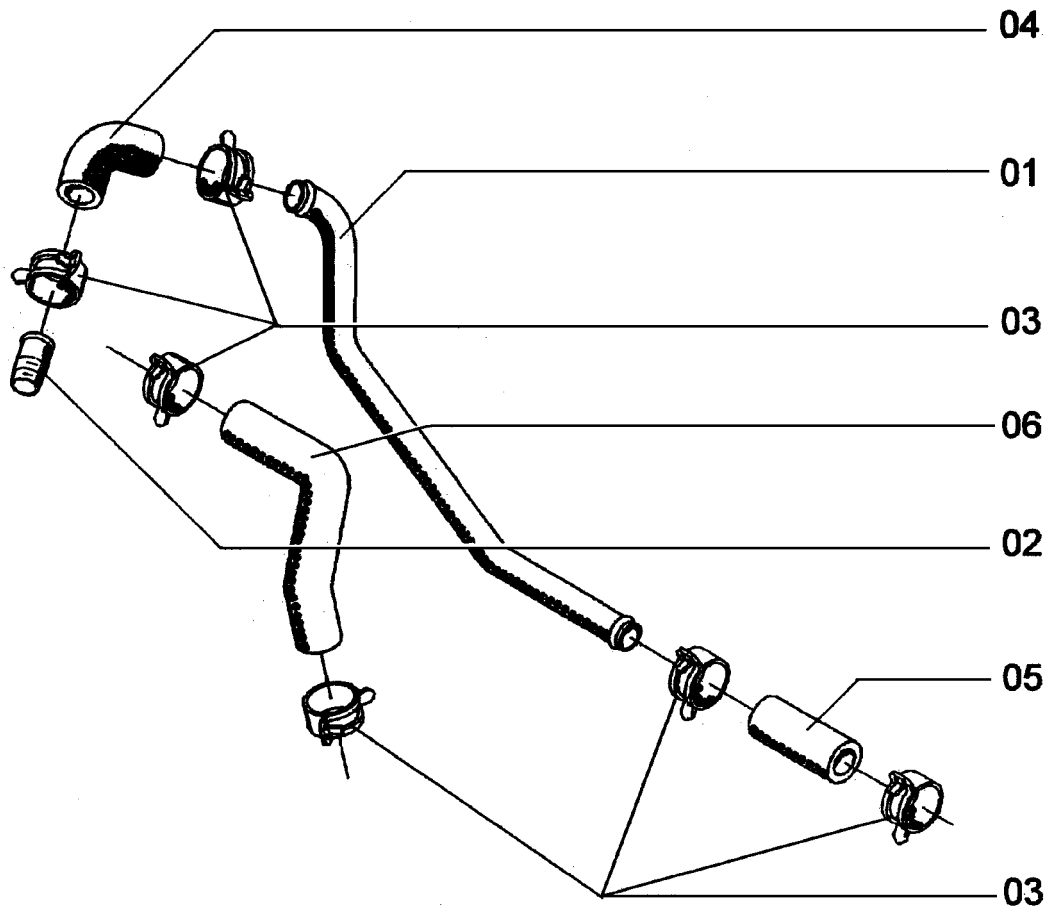

AFTERCOOLER PLUBING
AFTERCOOLER PLUBING
AFTERCOOLER PLUBING
AFTERCOOLER PLUBING

R	N	P.N.	MOD	Q	Denominação Denominação	Description Bezeichnung	Denominacion Descrizione	Description Beskrivelse	L.C.
1		{71100627}		1					
2		75286135		1	CONECTOR HIDRÁUL CONECTOR HID.	HYD CONNECTOR HYDR STECKVERBINDE	CONECTOR HIDRÁULIC CONNETTORE IDRAULI	CONNECTEUR HYDRAU HYDRAULIKSTIK	020R
3		75312172		6	SUPORTE SUPORTE	BRACKET HALTERUNG	SOPORTE STAFFA	SUPPORT BESLAG	225S
4		75311223		1	TUBO FLEXÍVEL MANGUEIRA FLEXÍVEL	FLEXIBLE HOSE BIEGSAMER SCHLAUCH	TUBO FLEXIBLE TUBO FLESSIBILE	TUYAU FLEXIBLE FLEKSIBEL SLANGE	192T
5		75206832		1	MANGUEIRA, Assy MANGUEIRA	HOSE SCHLAUCH	TUBO TUBO FLESSIBILE	FLEXIBLE SLANGE	030M
6		71100628		1	TUBO FLEXÍVEL MANGUEIRA FLEXÍVEL	FLEXIBLE HOSE BIEGSAMER SCHLAUCH	TUBO FLEXIBLE TUBO FLESSIBILE	TUYAU FLEXIBLE FLEKSIBEL SLANGE	192T

02-14	23	p1	12/10

BOMBA DE ÓLEO DO MOTOR
OIL PUMP ENGINE
OIL PUMP ENGINE
OIL PUMP ENGINE

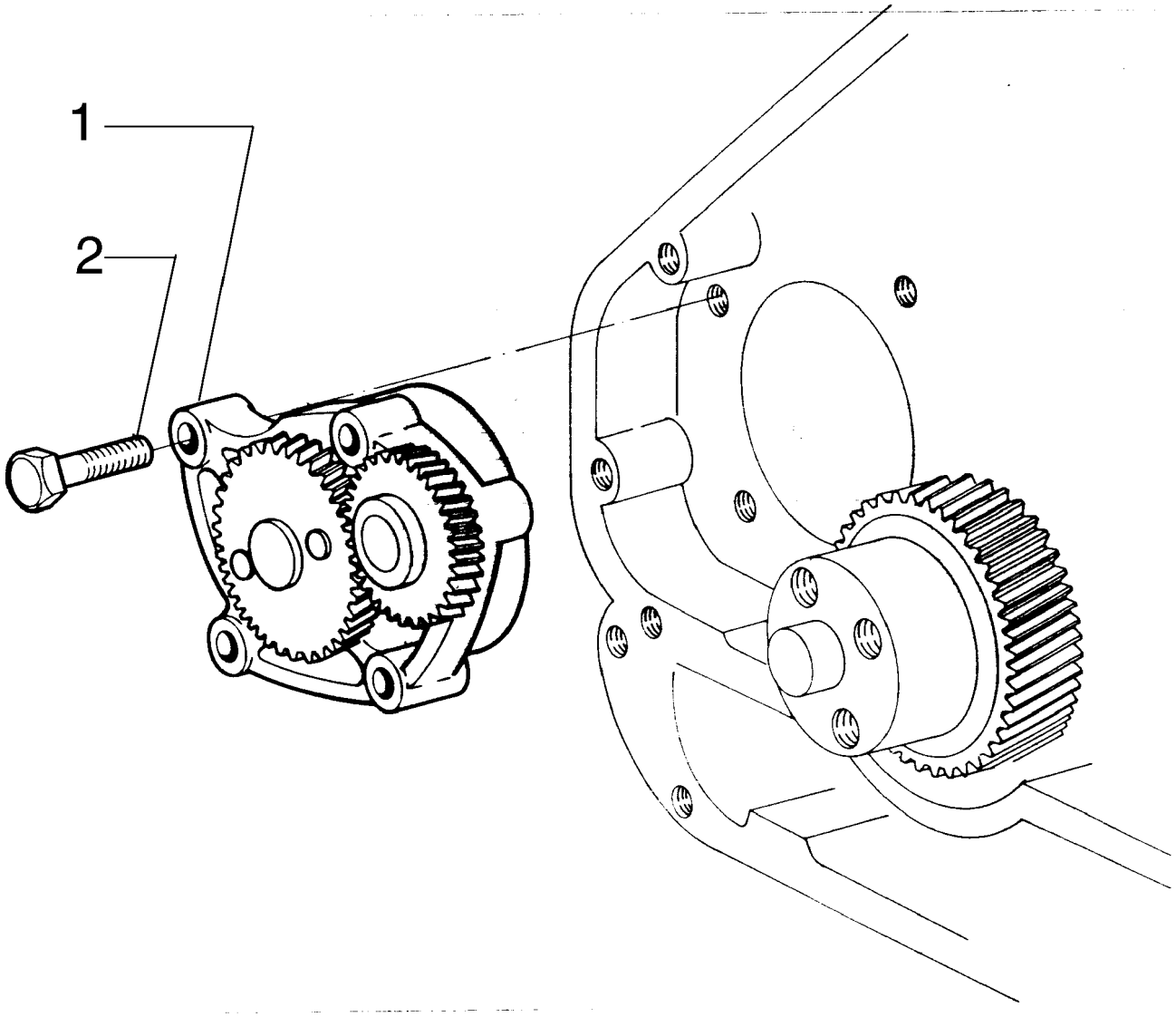

OIL PUMP ENGINE
OIL PUMP ENGINE
OIL PUMP ENGINE
OIL PUMP ENGINE

R	N	P.N.	MOD	Q	Denominação Denominação	Description Bezeichnung	Denominacion Descrizione	Description Beskrivelse	L.C.
1		**75312745**		1	BOMBA DE ÓLEO DO MOTOR				
						ENGINE OIL PUMP	BOMBA DE ACEITE DE M	POMPE A HUILE MOTEU	153P
					BOMBA DE ÓLEO DO MC	MOTORÖLPUMPE	POMPA OLIO MOTORE	MOTOROLIEPUMPE	
2		**75208384**		4	PARAFUSO	SCREW	TORNILLO	VIS	040V
					PARAFUSO	SCHRAUBE	VITE	SKRUE	

02-14	24	p1	12/10

FILTRO DE ÓLEO E TROCADOR DE CALOR
OIL FILTER AND HEAT EXCHANGER
OIL FILTER AND HEAT EXCHANGER
OIL FILTER AND HEAT EXCHANGER

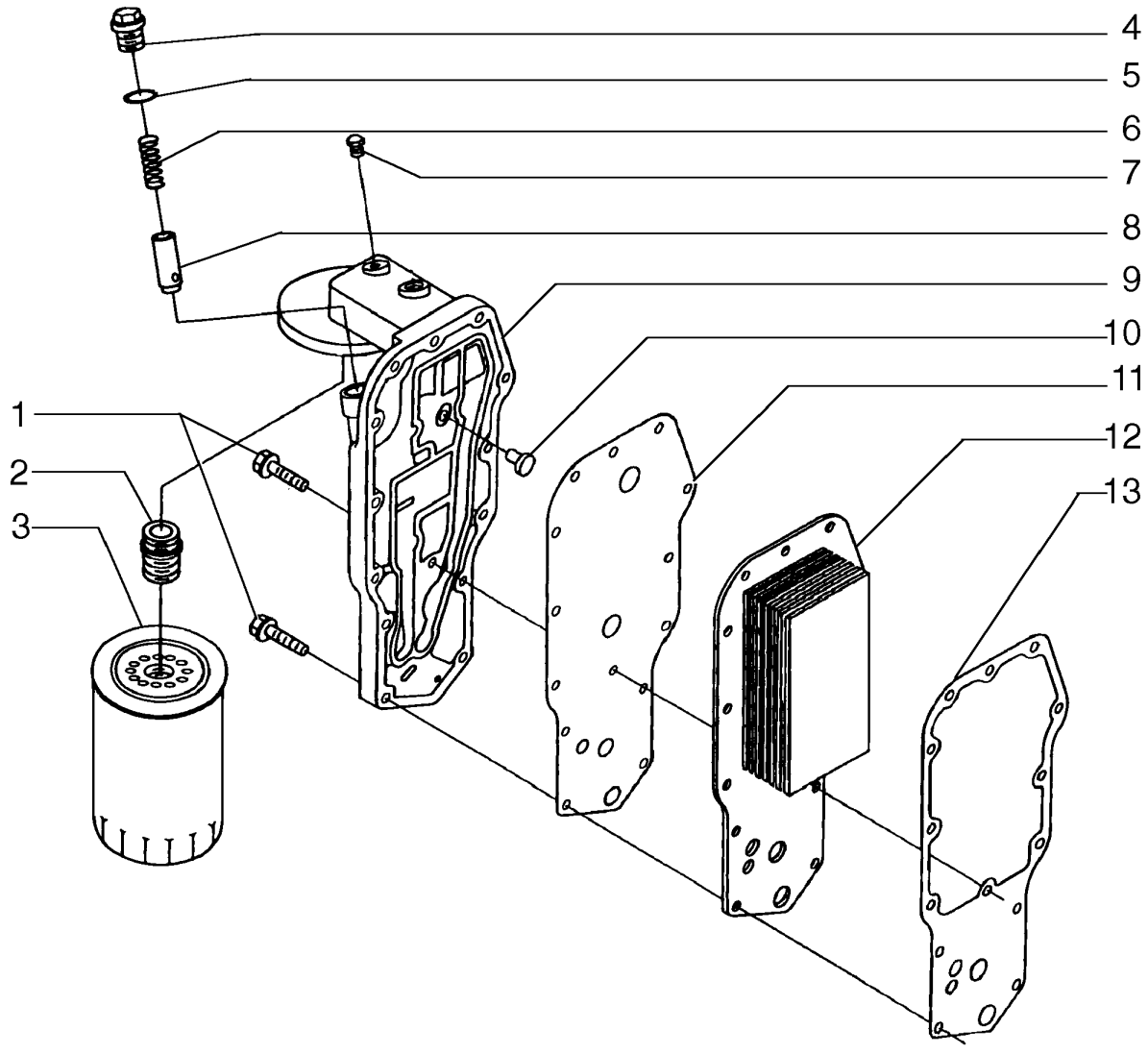

OIL FILTER AND HEAT EXCHANGER
OIL FILTER AND HEAT EXCHANGER
OIL FILTER AND HEAT EXCHANGER
OIL FILTER AND HEAT EXCHANGER

R	N	P.N.	MOD	Q	Denominação Denominação	Description Bezeichnung	Denominacion Descrizione	Description Beskrivelse	L.C.
1		75287935		14	PARAFUSO PARAFUSO	SCREW SCHRAUBE	TORNILLO VITE	VIS SKRUE	040V
2		75287940		1	CONECTOR HIDRÁUL CONECTOR HID.	HYD CONNECTOR HYDR STECKVERBINDE	CONECTOR HIDRÁULIC CONNETTORE IDRAULIC	CONNECTEUR HYDRAU HYDRAULIKSTIK	020R
3		75312746		1	FILTRO DE ÓLEO DO MOTOR FILTRO DE ÓLEO DO MC	ENGINE OIL FILTER MOTORÖLFILTER	FILTRO DE ACEITE DE M FILTRO OLIO MOTORE	FILTRE A HUILE MOTEU MOTOROLIEFILTER	067F
4		75287943		1	BUJÃO TAMPÃO	PLUG STOPFEN	TAPÓN TAPPO	BOUCHON PROP	050T
5		75312747		1	JUNTA JUNTA	GASKET DICHTUNG	JUNTA GUARNIZIONE	JOINT PAKNING	123G
6		75287937		1	MOLA MOLA	SPRING FEDER	RESORTE MOLLA	RESSORT FJEDER	100M
7		75208135		1	BUJÃO TAMPÃO	PLUG STOPFEN	TAPÓN TAPPO	BOUCHON PROP	050T
8		75287944		1	VÁLVULA HIDRÁULICA VÁLVULA HIDRÁULICA	HYDRAULIC VALVE HYDRAULIKVENTIL	VÁLVULA HIDRÁULICA DISTRIBUTORE IDRAULI	SOUPAPE HYDRAULIQU HYDRAULIKVENTIL	010V
9		75287939		1	COBERTURA COBERTURA	COVER ABDECKUNG	CUBIERTA COPERCHIO	COUVERCLE DÆKSEL	265C
10		75289656		1	VÁLVULA HIDRÁULICA VÁLVULA HIDRÁULICA	HYDRAULIC VALVE HYDRAULIKVENTIL	VÁLVULA HIDRÁULICA DISTRIBUTORE IDRAULI	SOUPAPE HYDRAULIQU HYDRAULIKVENTIL	010V
11		75287942		1	JUNTA JUNTA	GASKET DICHTUNG	JUNTA GUARNIZIONE	JOINT PAKNING	123G
12		75287941		1	RESFRIADOR DO ÓLEO REFRIGERADOR DO ÓLI	OIL COOLER ÖLKÜHLER	REFRIGERADOR DE ACI RADIATORE OLIO	REFROIDISSEUR D'HUIL OLIEKØLER	026R
13		75287945		1	JUNTA JUNTA	GASKET DICHTUNG	JUNTA GUARNIZIONE	JOINT PAKNING	123G

02-14	25	p1	12/10

BOMBA DE ÁGUA
WATER PUMP
WATER PUMP
WATER PUMP

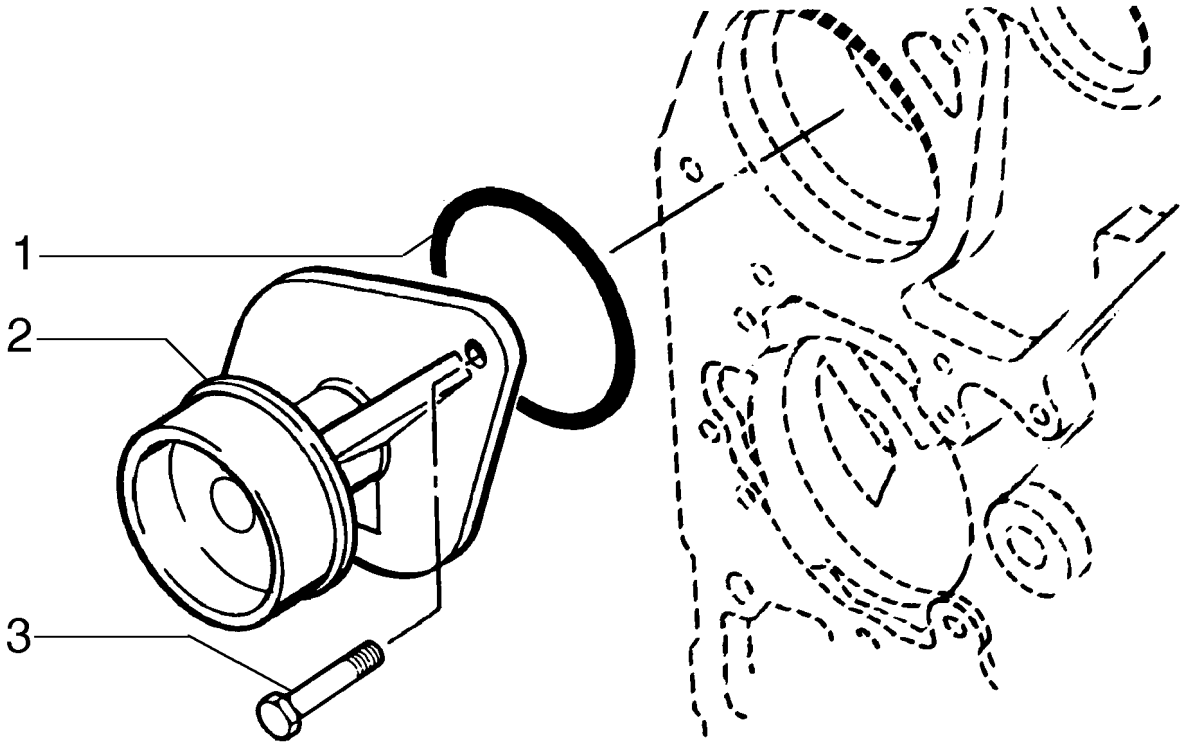

WATER PUMP
WATER PUMP
WATER PUMP
WATER PUMP

R	N	P.N.	MOD	Q	Denominação Denominação	Description Bezeichnung	Denominacion Descrizione	Description Beskrivelse	L.C.
1		75287880		1	VEDAÇÃO VEDANTE	SEAL DICHTUNG	ANILLO DE CIERRE GUARNIZIONE; TENUTA	JOINT PAKNING	132A
2		71100619		1	BOMBA DE ÁGUA BOMBA DE ÁGUA	WATER PUMP WASSERPUMPE	BOMBA DE AGUA POMPA ACQUA	POMPE A EAU VANDPUMPE	152P
3		75312751		2	PARAFUSO PARAFUSO	SCREW SCHRAUBE	TORNILLO VITE	VIS SKRUE	040V

02-14	26	p1	12/10

VÁLVULA TERMOSTÁTICA
THERMOSTAT VALVE
THERMOSTAT VALVE
THERMOSTAT VALVE

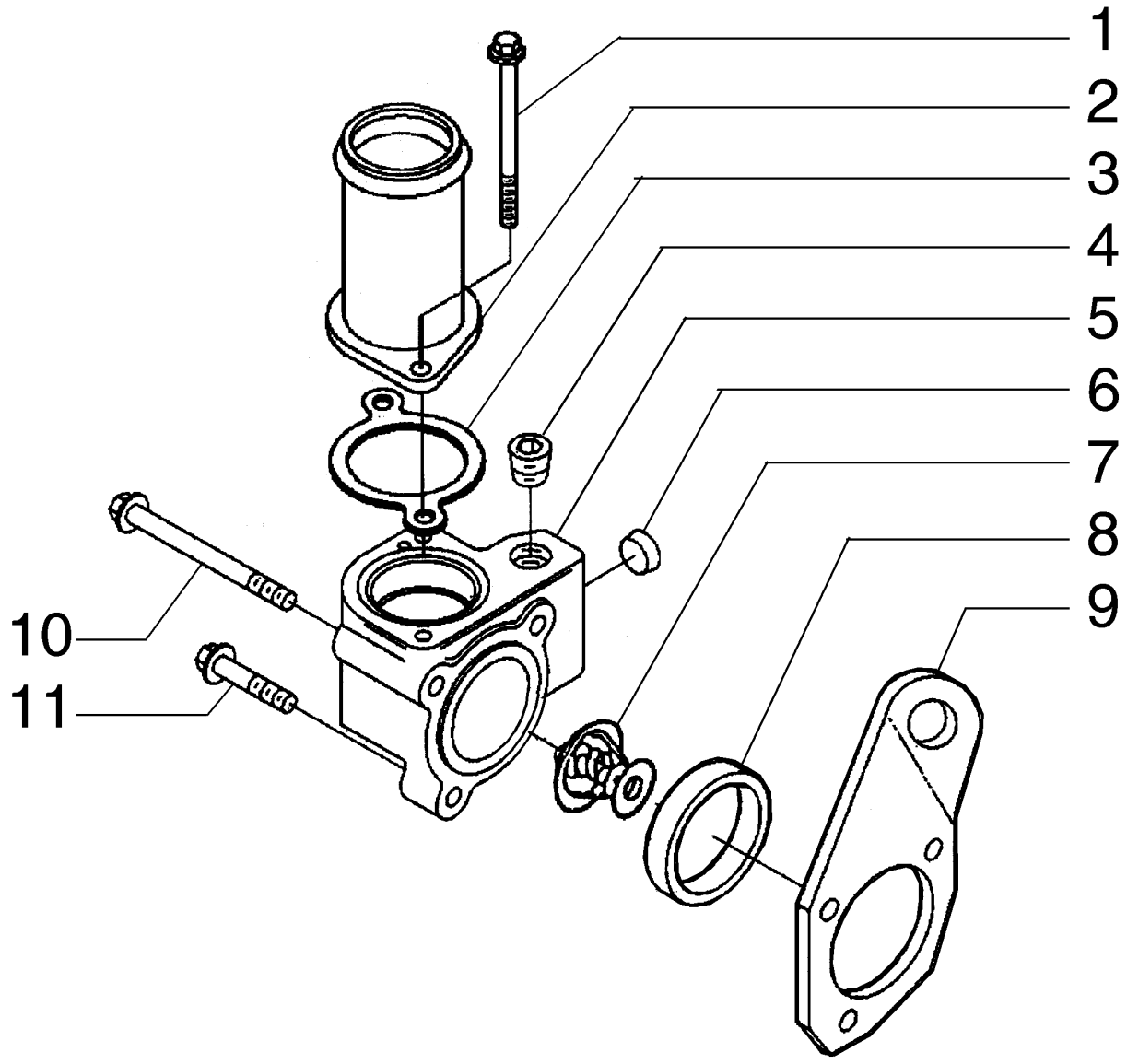

THERMOSTAT VALVE
THERMOSTAT VALVE
THERMOSTAT VALVE
THERMOSTAT VALVE

R	N	P.N.	MOD	Q	Denominação Denominação	Description Bezeichnung	Denominacion Descrizione	Description Beskrivelse	L.C.
1		**75208153**		2	PARAFUSO PARAFUSO	SCREW SCHRAUBE	TORNILLO VITE	VIS SKRUE	040V
2		**75287874**		1	TUBO RÍGIDO TUBO RÍGIDO	RIGID TUBE ROHR	TUBO RÍGIDO TUBO RIGIDO	TUYAU RIGIDE STIFT RØR	193T
3		**75287877**		1	JUNTA JUNTA	GASKET DICHTUNG	JUNTA GUARNIZIONE	JOINT PAKNING	123G
4		**75287883**		1	BUJÃO TAMPÃO	PLUG STOPFEN	TAPÓN TAPPO	BOUCHON PROP	050T
5		**75287882**		1	ESTOJO CAIXA	CASE GEHÄUSE	ESTUCHE CASSA; SCATOLA	CARTER KASSE	101A
6		**75208117**		1	BUJÃO TAMPÃO	PLUG STOPFEN	TAPÓN TAPPO	BOUCHON PROP	050T
7		**75312749**		1	TERMOSTATO TERMÓSTATO	THERMOSTAT THERMOSTAT	TERMOSTATO TERMOSTATO	THERMOSTAT TERMOSTAT	096T
8		**75287885**		1	VEDAÇÃO VEDANTE	SEAL DICHTUNG	ANILLO DE CIERRE GUARNIZIONE; TENUTA	JOINT PAKNING	132A
9		**75287881**		1	SUPORTE SUPORTE	SUPPORT STÜTZE	SOPORTE SUPPORTO	SUPPORT BESLAG	300S
10		**75312748**		2	PARAFUSO PARAFUSO	SCREW SCHRAUBE	TORNILLO VITE	VIS SKRUE	040V
11		**75312613**		1	PARAFUSO PARAFUSO	SCREW SCHRAUBE	TORNILLO VITE	VIS SKRUE	040V

02-14	27	p1	12/10

CONEXÃO DE ENTRADA DE ÁGUA
INLET WATER FITTING
INLET WATER FITTING
INLET WATER FITTING

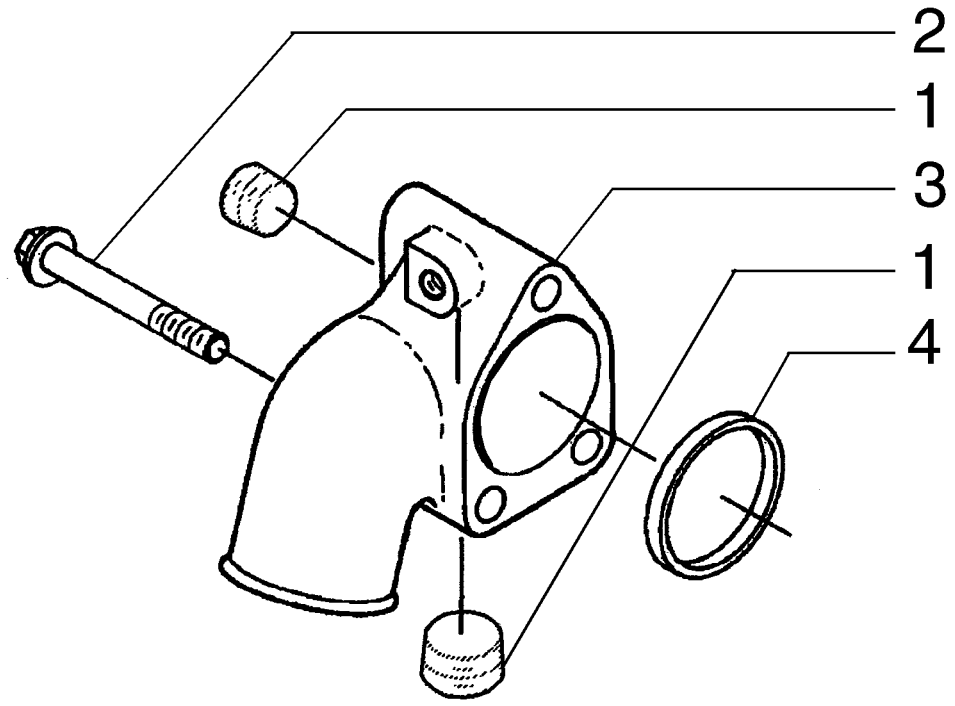

INLET WATER FITTING
INLET WATER FITTING
INLET WATER FITTING
INLET WATER FITTING

R	N	P.N.	MOD	Q	Denominação Denominação	Description Bezeichnung	Denominacion Descrizione	Description Beskrivelse	L.C.
1		75208117		2	BUJÃO TAMPÃO	PLUG STOPFEN	TAPÓN TAPPO	BOUCHON PROP	050T
2		75286371		3	PARAFUSO PARAFUSO	SCREW SCHRAUBE	TORNILLO VITE	VIS SKRUE	040V
3		75287892		1	ESTOJO CAIXA	CASE GEHÄUSE	ESTUCHE CASSA; SCATOLA	CARTER KASSE	101A
4		75287885		1	VEDAÇÃO VEDANTE	SEAL DICHTUNG	ANILLO DE CIERRE GUARNIZIONE; TENUTA	JOINT PAKNING	132A

02-14	28	p1	12/10

COMANDO DO DISTRIBUIDOR
CAMSHAFT DRIVE
CAMSHAFT DRIVE
CAMSHAFT DRIVE

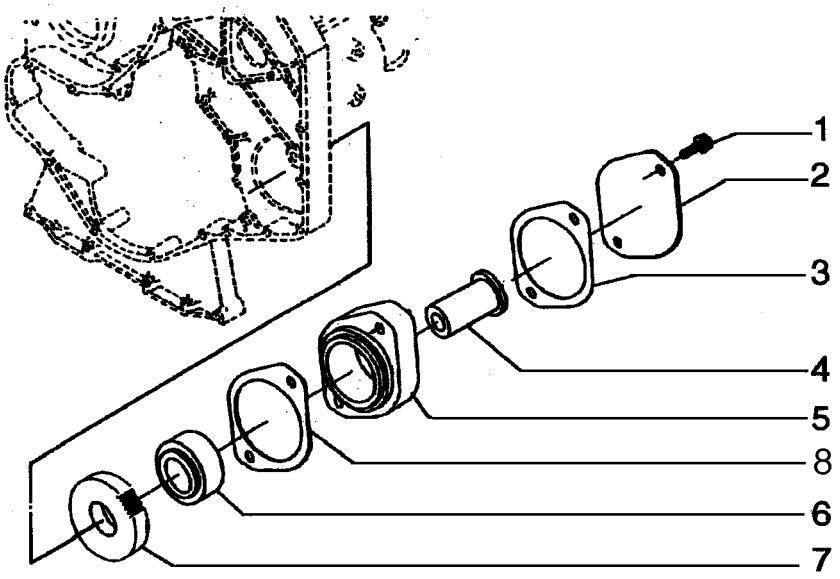

CAMSHAFT DRIVE
CAMSHAFT DRIVE
CAMSHAFT DRIVE
CAMSHAFT DRIVE

R	N	P.N.	MOD	Q	Denominação Denominação	Description Bezeichnung	Denominacion Descrizione	Description Beskrivelse	L.C.
1		75208378		2	PARAFUSO PARAFUSO	SCREW SCHRAUBE	TORNILLO VITE	VIS SKRUE	040V
2		75286125		1	FLANGE FLANGE	FLANGE FLANSCH	BRIDA FLANGIA	BRIDE FLANGE	070F
3		75311639		1	JUNTA JUNTA	GASKET DICHTUNG	JUNTA GUARNIZIONE	JOINT PAKNING	123G
4		75208355		1	EIXO VEIO	SHAFT WELLE	EJE ALBERO	ARBRE AKSEL	016A
5		75310521		1	FLANGE FLANGE	FLANGE FLANSCH	BRIDA FLANGIA	BRIDE FLANGE	070F
6		75208354		1	ROLAMENTO ROLAMENTO	BEARING LAGER	COJINETE CUSCINETTO	ROULEMENT LEJE	0600
7		75208353		1	ENGRENAGEM ENGRENAGEM	GEAR ZAHNRAD	ENGRANAJE INGRANAGGIO	PIGNON TANDHJUL	050I
8		75208357		1	JUNTA JUNTA	GASKET DICHTUNG	JUNTA GUARNIZIONE	JOINT PAKNING	123G

02-14	29	p1	12/10

POLIA E SUPORTES
PULLEY AND SUPPORTS
PULLEY AND SUPPORTS
PULLEY AND SUPPORTS

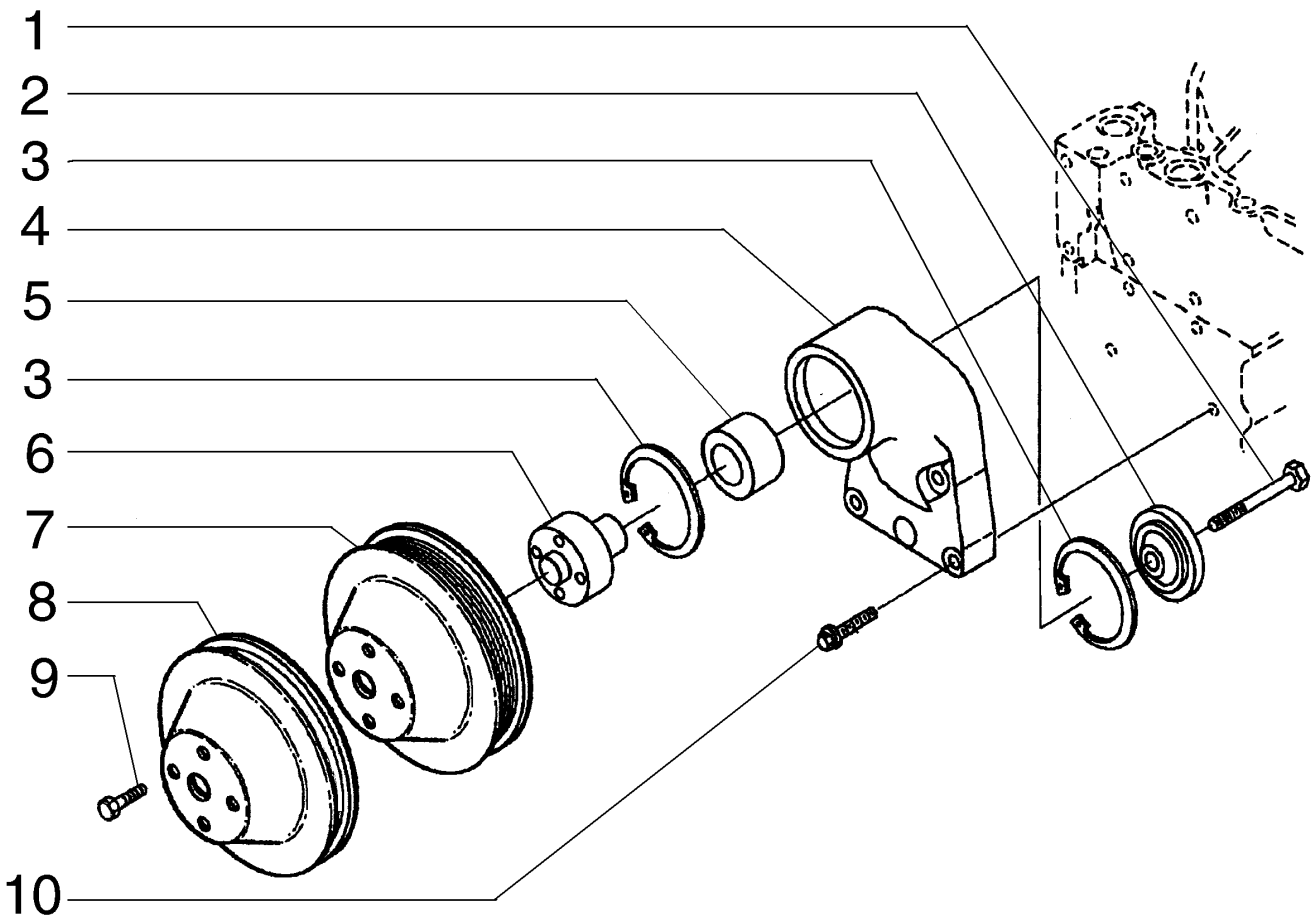

PULLEY AND SUPPORTS
PULLEY AND SUPPORTS
PULLEY AND SUPPORTS
PULLEY AND SUPPORTS

R	N	P.N.	MOD	Q	Denominação Denominação	Description Bezeichnung	Denominacion Descrizione	Description Beskrivelse	L.C.
1		75208253		1	PARAFUSO PARAFUSO	SCREW SCHRAUBE	TORNILLO VITE	VIS SKRUE	040V
2		75208252		1	RETENTOR RETENTOR	RETAINER HALTERUNG	RETENEDOR FERMO	DISPOSITIF DE RETENU HOLDER	109R
3		75288061		2	ANEL DE PRESSÃO ANEL	SNAP RING SPRENGRING	ANILLO DE RESORTE ANELLO ELASTICO	ANNEAU D'ARRET LÅSERING	054A
4		75288060		1	SUPORTE SUPORTE	SUPPORT STÜTZE	SOPORTE SUPPORTO	SUPPORT BESLAG	300S
5		75208250		1	CONJUNTO DO ROLAMENTO CHUMACEIRA	BEARING ASSY LAGERBAURUPPE	CONJUNTO DE COJINET COMPLESSIVO CUSCINI	ROULEMENT LEJESAMLING	341C
6		75288062		1	CUBO CUBO	HUB NABE	CUBO MOZZO	MOYEU NAV	135M
7		75208261		1	POLIA POLIA	PULLEY RIEMENSCHEIBE	POLEA PULEGGIA	POULIE REMSKIVE	230P
8		75286359		1	POLIA POLIA	PULLEY RIEMENSCHEIBE	POLEA PULEGGIA	POULIE REMSKIVE	230P
9		75206638		4	PARAFUSO PARAFUSO	SCREW SCHRAUBE	TORNILLO VITE	VIS SKRUE	040V
10		75312613		4	PARAFUSO PARAFUSO	SCREW SCHRAUBE	TORNILLO VITE	VIS SKRUE	040V

02-14	30	p1	12/10

ESTICADOR DA CORREIA E CORREIA
BELT STRETCHER AND BELT
BELT STRETCHER AND BELT
BELT STRETCHER AND BELT

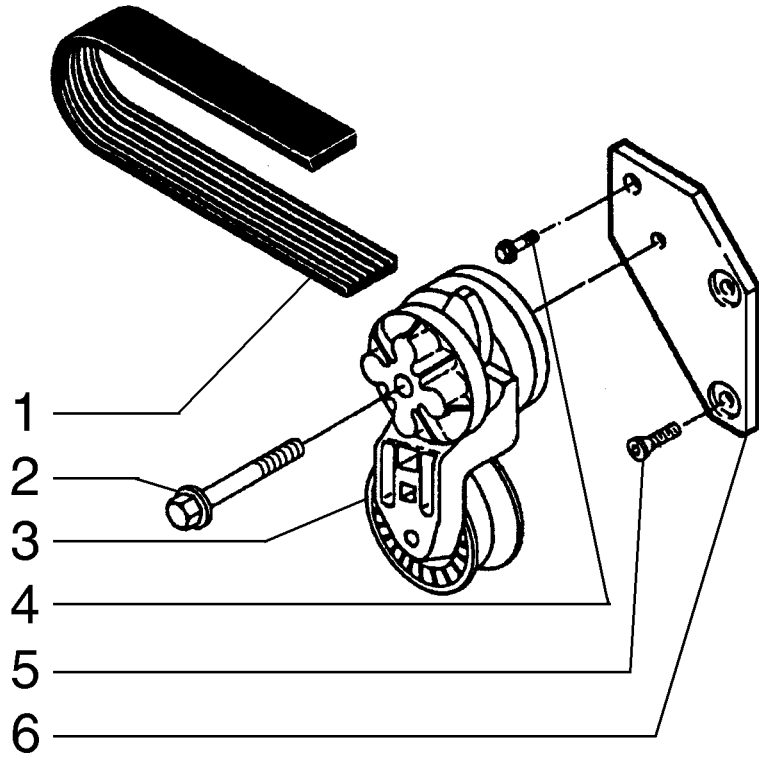

BELT STRETCHER AND BELT
BELT STRETCHER AND BELT
BELT STRETCHER AND BELT
BELT STRETCHER AND BELT

R	N	P.N.	MOD	Q	Denominação Denominação	Description Bezeichnung	Denominacion Descrizione	Description Beskrivelse	L.C.
1		**75310729**		1	CORREIA DE TRANSMISS CORREIA DE TRANSMIS	BELT, TRANSMISSION ANTRIEBS RIEMEN	CORREA DE TRANSMIS CINGHIA DI TRASMISSI	COURROIE DE TRANSM BELT, TRANSMISSION	173C
2		**71100583**		1	PARAFUSO PARAFUSO	SCREW SCHRAUBE	TORNILLO VITE	VIS SKRUE	040V
3		**75286363**		1	TENSOR DE CORREIA TENSOR DE CORREIA	BELT TENSIONER GURTSTRAFFER	TENSOR DE CORREA TENDICINGHIA	TENDEUR DE COURROI REMSTRAMMER	087T
4		**75208953**		1	PARAFUSO PARAFUSO	SCREW SCHRAUBE	TORNILLO VITE	VIS SKRUE	040V
5		**75208256**		2	PARAFUSO PARAFUSO	SCREW SCHRAUBE	TORNILLO VITE	VIS SKRUE	040V
6		**75287933**		1	SUPORTE SUPORTE	SUPPORT STÜTZE	SOPORTE SUPPORTO	SUPPORT BESLAG	300S

02-15	01	p1	12/10

MOTOR COMPLETO
ENGINE ASSY
ENGINE ASSY
ENGINE ASSY

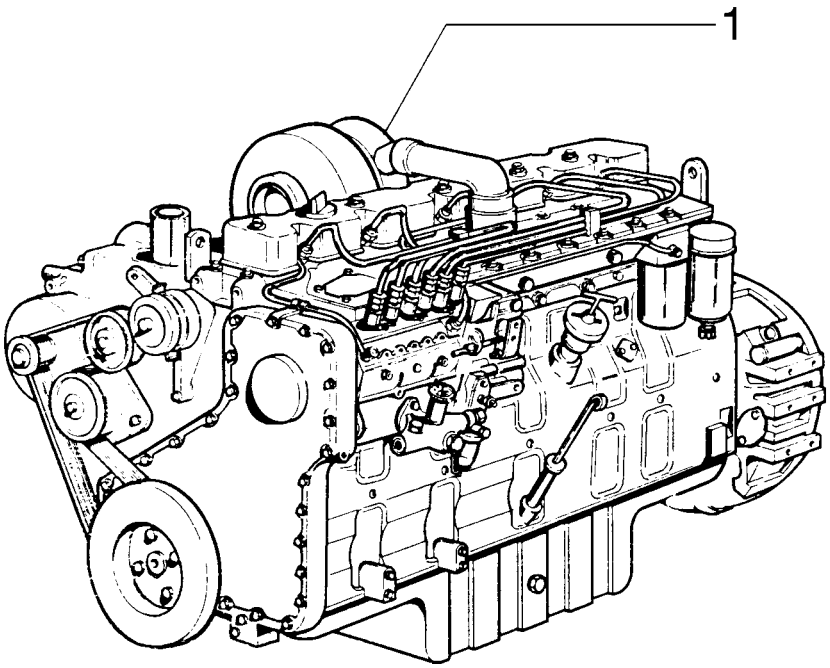

ENGINE ASSY
ENGINE ASSY
ENGINE ASSY
ENGINE ASSY

R	N	P.N.	MOD	Q	Denominação Denominação	Description Bezeichnung	Denominacion Descrizione	Description Beskrivelse	L.C.
1		**84286398**		1	MOTOR, Assy MOTOR	ENGINE MOTOR	MOTOR MOTORE	MOTEUR MOTOR	130M
1	1	**84286396**		1	MOTOR, Assy MOTOR	ENGINE MOTOR	MOTOR MOTORE	MOTEUR MOTOR	130M

(1) Para Motor Tier II

02-15	01A	p1	12/10

MOTOR COMPLETO
ENGINE ASSY
ENGINE ASSY
ENGINE ASSY

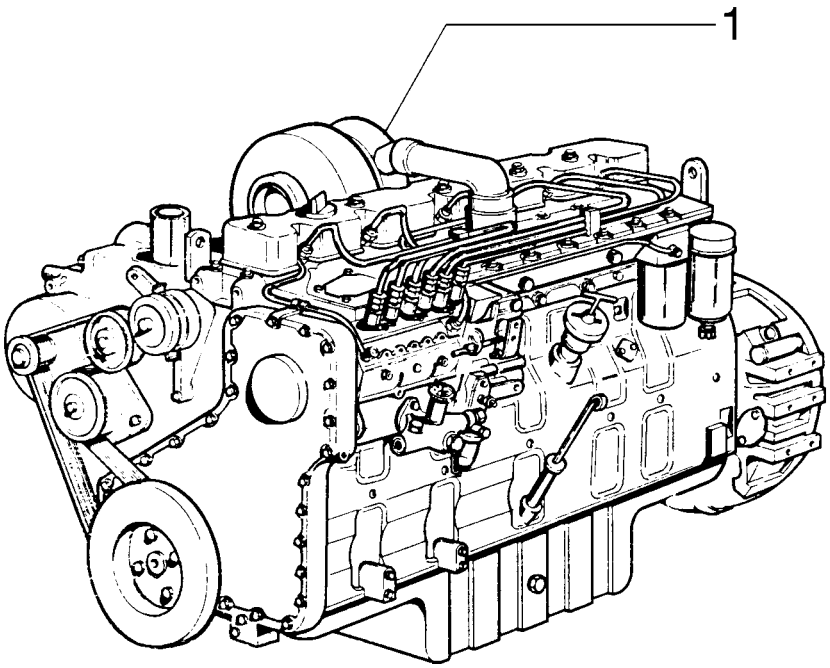

ENGINE ASSY
ENGINE ASSY
ENGINE ASSY
ENGINE ASSY

R	N	P.N.	MOD	Q	Denominação Denominação	Description Bezeichnung	Denominacion Descrizione	Description Beskrivelse	L.C.
1		**75260996**		1	MOTOR, Assy MOTOR	ENGINE MOTOR	MOTOR MOTORE	MOTEUR MOTOR	130M
1	1	**{87527985}**		1					

(1) Para Motor Tier II

02-15	02	p1	12/10

BUJÕES E PINOS DO BLOCO DO MOTOR
PLUGS AND PINS ENGINE BLOCK
PLUGS AND PINS ENGINE BLOCK
PLUGS AND PINS ENGINE BLOCK

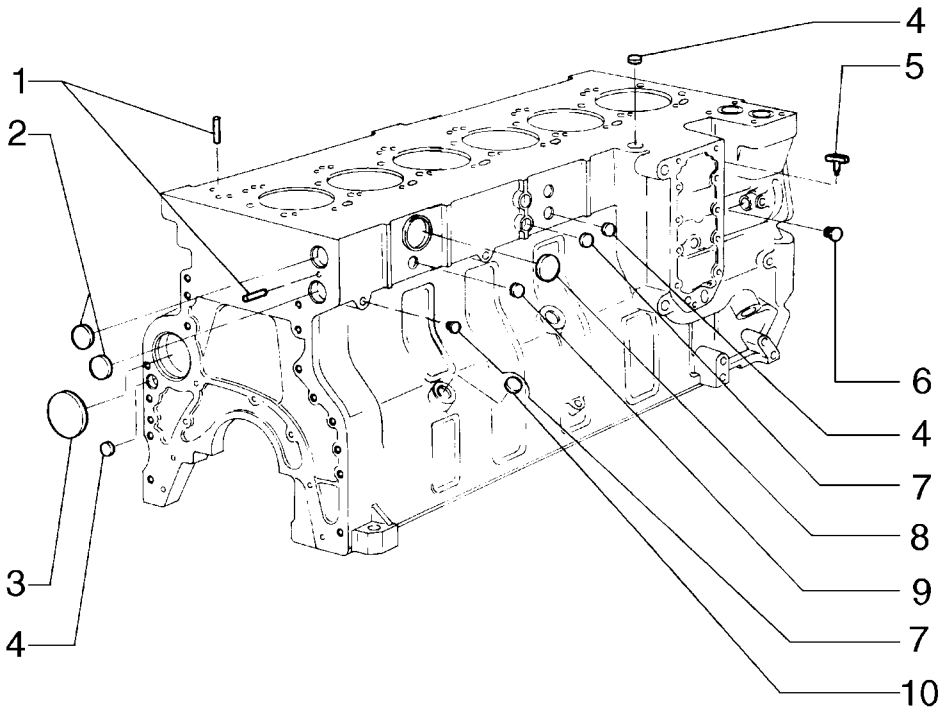

PLUGS AND PINS ENGINE BLOCK
PLUGS AND PINS ENGINE BLOCK
PLUGS AND PINS ENGINE BLOCK
PLUGS AND PINS ENGINE BLOCK

R	N	P.N.	MOD	Q	Denominação Denominação	Description Bezeichnung	Denominacion Descrizione	Description Beskrivelse	L.C.
1		75208212		4	GUIA PERNO-GUIA	DOWEL PASSSTIFT	BULÓN PERNO	GOUJON DYVEL	090G
2		75208216		1	BUJÃO TAMPÃO	PLUG STOPFEN	TAPÓN TAPPO	BOUCHON PROP	050T
3		75208139		4	BUJÃO TAMPÃO	PLUG STOPFEN	TAPÓN TAPPO	BOUCHON PROP	050T
4		75208218		1	BUJÃO TAMPÃO	PLUG STOPFEN	TAPÓN TAPPO	BOUCHON PROP	050T
5		75286632		1	BUJÃO DRENAGEM/ABASTEC BUJÃO DRENAGEM/ABA	DRAINCOCK/TAP SUPPL ABLASSHAHN/ZULAUF	GRIFO RUBINETTO	ROBINET HANE	150R
6		75208140		4	BUJÃO TAMPÃO	PLUG STOPFEN	TAPÓN TAPPO	BOUCHON PROP	050T
7		75208117		4	BUJÃO TAMPÃO	PLUG STOPFEN	TAPÓN TAPPO	BOUCHON PROP	050T
8		75208216		1	BUJÃO TAMPÃO	PLUG STOPFEN	TAPÓN TAPPO	BOUCHON PROP	050T
9		75208211		4	BUJÃO TAMPÃO	PLUG STOPFEN	TAPÓN TAPPO	BOUCHON PROP	050T
10		75206876		2	BUJÃO TAMPÃO	PLUG STOPFEN	TAPÓN TAPPO	BOUCHON PROP	050T

02-15	02A	p1	12/10

BUJÕES E PINOS DO BLOCO DO MOTOR - TIER II
PLUGS AND PINS ENGINE BLOCK - TIER II
TAPONS Y BULONS DEL BLOCO - TIER II
PLUGS AND PINS ENGINE BLOCK - TIER II

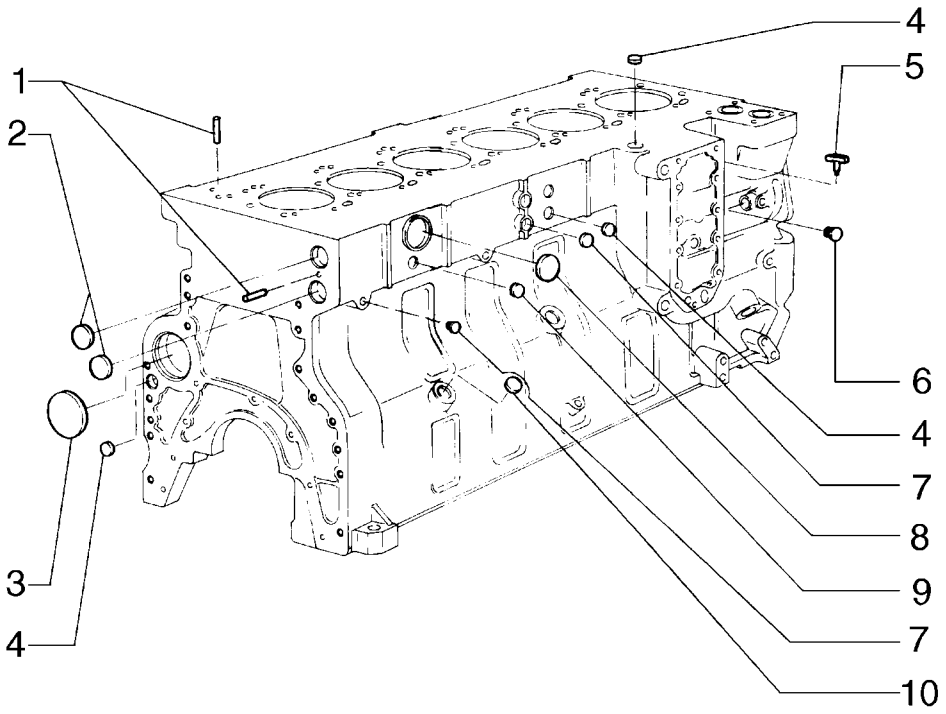

PLUGS AND PINS ENGINE BLOCK - TIER II
PLUGS AND PINS ENGINE BLOCK - TIER II
PLUGS AND PINS ENGINE BLOCK - TIER II
PLUGS AND PINS ENGINE BLOCK - TIER II

R	N	P.N.	MOD	Q	Denominação Denominação	Description Bezeichnung	Denominacion Descrizione	Description Beskrivelse	L.C.
1		75208212		4	GUIA PERNO-GUIA	DOWEL PASSSTIFT	BULÓN PERNO	GOUJON DYVEL	090G
2		75208218		1	BUJÃO TAMPÃO	PLUG STOPFEN	TAPÓN TAPPO	BOUCHON PROP	050T
3		75208139		1	BUJÃO TAMPÃO	PLUG STOPFEN	TAPÓN TAPPO	BOUCHON PROP	050T
4		75287930		1	BUJÃO TAMPÃO	PLUG STOPFEN	TAPÓN TAPPO	BOUCHON PROP	050T
5		75206805		1	BUJÃO DRENAGEM/ABASTEC DRAINCOCK/TAP SUPPL BUJÃO DRENAGEM/ABA	 ABLASSHAHN/ZULAUF	 GRIFO RUBINETTO	 ROBINET HANE	150R
6		75208142		4	BUJÃO TAMPÃO	PLUG STOPFEN	TAPÓN TAPPO	BOUCHON PROP	050T
7		75208117		4	BUJÃO TAMPÃO	PLUG STOPFEN	TAPÓN TAPPO	BOUCHON PROP	050T
8		75208216		1	BUJÃO TAMPÃO	PLUG STOPFEN	TAPÓN TAPPO	BOUCHON PROP	050T
9		75208211		4	BUJÃO TAMPÃO	PLUG STOPFEN	TAPÓN TAPPO	BOUCHON PROP	050T
10		75208140		2	BUJÃO TAMPÃO	PLUG STOPFEN	TAPÓN TAPPO	BOUCHON PROP	050T

02-15	03	p1	12/10

BUJÕES E PINOS DO CABEÇOTE DO MOTOR
PLUGS AND PINS ENGINE HEAD
PLUGS AND PINS ENGINE HEAD
PLUGS AND PINS ENGINE HEAD

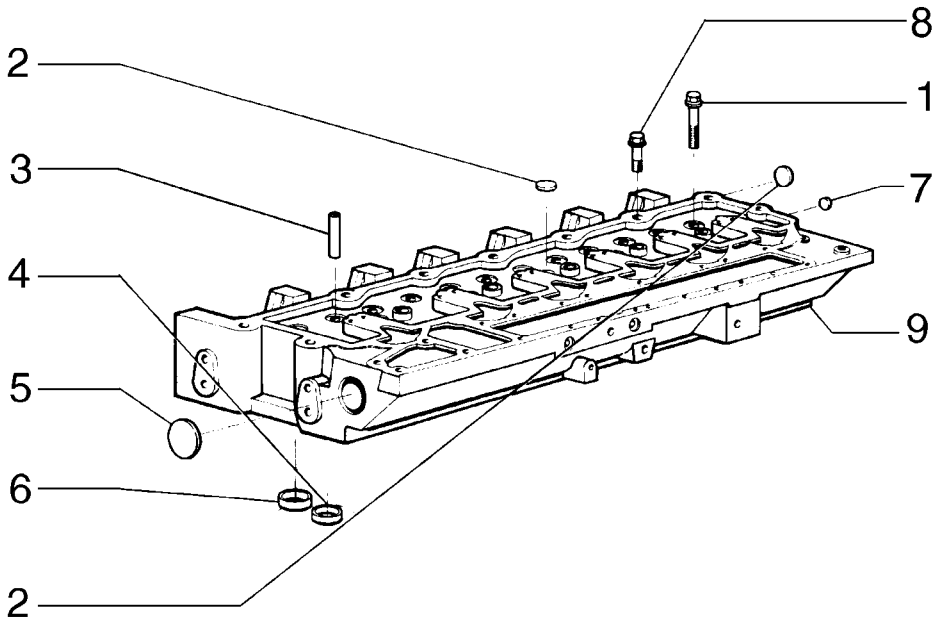

PLUGS AND PINS ENGINE HEAD
PLUGS AND PINS ENGINE HEAD
PLUGS AND PINS ENGINE HEAD
PLUGS AND PINS ENGINE HEAD

R	N	P.N.	MOD	Q	Denominação Denominação	Description Bezeichnung	Denominacion Descrizione	Description Beskrivelse	L.C.
1		75286699		14	PARAFUSO PARAFUSO	SCREW SCHRAUBE	TORNILLO VITE	VIS SKRUE	040V
2		75287924		5	BUJÃO TAMPÃO	PLUG STOPFEN	TAPÓN TAPPO	BOUCHON PROP	050T
3		75208214		12	GUIA GUIA	GUIDE FÜHRUNG	GUÍA GUIDA	GUIDE STYR	145G
4		75208215		6	SEDE/ALOJAMENTO SUPORTE	SEAT/SLOT SITZ/SCHLITZ	ASIENTO/RANURA SEDE/ASOLA	SIEGE/FENTE SÆDE	069S
5		75208216		2	BUJÃO TAMPÃO	PLUG STOPFEN	TAPÓN TAPPO	BOUCHON PROP	050T
6		75208217		6	SEDE/ALOJAMENTO SUPORTE	SEAT/SLOT SITZ/SCHLITZ	ASIENTO/RANURA SEDE/ASOLA	SIEGE/FENTE SÆDE	069S
7		75206811		1	BUJÃO TAMPÃO	PLUG STOPFEN	TAPÓN TAPPO	BOUCHON PROP	050T
8		75286698		12	PARAFUSO PARAFUSO	SCREW SCHRAUBE	TORNILLO VITE	VIS SKRUE	040V
9		75289672		1	CABEÇOTE CABEÇA DE CILINDRO	CYLINDER HEAD ZYLINDERKOPF	CULATA TESTATA	CULASSE CYLINDERHOVED	113T

02-15	03A	p1	12/10

BUJÕES E PINOS DO CABEÇOTE DO MOTOR - TIER II
PLUGS AND PINS ENGINE HEAD - TIER II
TAPONS Y BULONS DE LA CULATA - TIER II
PLUGS AND PINS ENGINE HEAD - TIER II

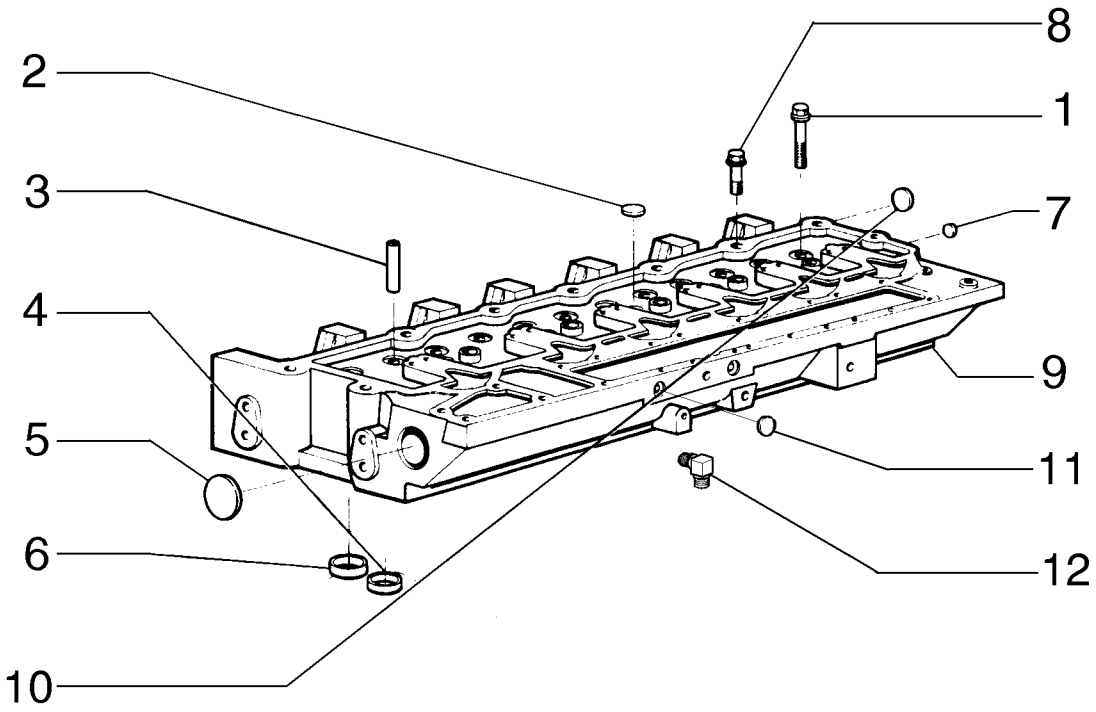

PLUGS AND PINS ENGINE HEAD - TIER II
PLUGS AND PINS ENGINE HEAD - TIER II
PLUGS AND PINS ENGINE HEAD - TIER II
PLUGS AND PINS ENGINE HEAD - TIER II

R	N	P.N.	MOD	Q	Denominação Denominação	Description Bezeichnung	Denominacion Descrizione	Description Beskrivelse	L.C.
1		75286698		14	PARAFUSO PARAFUSO	SCREW SCHRAUBE	TORNILLO VITE	VIS SKRUE	040V
2		75287924		5	BUJÃO TAMPÃO	PLUG STOPFEN	TAPÓN TAPPO	BOUCHON PROP	050T
3		75208214		12	GUIA GUIA	GUIDE FÜHRUNG	GUÍA GUIDA	GUIDE STYR	145G
4		75208215		6	SEDE/ALOJAMENTO SUPORTE	SEAT/SLOT SITZ/SCHLITZ	ASIENTO/RANURA SEDE/ASOLA	SIEGE/FENTE SÆDE	069S
5		75208216		2	BUJÃO TAMPÃO	PLUG STOPFEN	TAPÓN TAPPO	BOUCHON PROP	050T
6		75208217		6	SEDE/ALOJAMENTO SUPORTE	SEAT/SLOT SITZ/SCHLITZ	ASIENTO/RANURA SEDE/ASOLA	SIEGE/FENTE SÆDE	069S
7		75286706		1	BUJÃO TAMPÃO	PLUG STOPFEN	TAPÓN TAPPO	BOUCHON PROP	050T
8		75286699		12	PARAFUSO PARAFUSO	SCREW SCHRAUBE	TORNILLO VITE	VIS SKRUE	040V
9		71100813		1	CABEÇOTE CABEÇA DE CILINDRO	CYLINDER HEAD ZYLINDERKOPF	CULATA TESTATA	CULASSE CYLINDERHOVED	113T
10		75288671		1	BUJÃO TAMPÃO	PLUG STOPFEN	TAPÓN TAPPO	BOUCHON PROP	050T
11		75286707		1	BUJÃO TAMPÃO	PLUG STOPFEN	TAPÓN TAPPO	BOUCHON PROP	050T
12		75312136		1	COTOVELO COTOVELO	ELBOW KNIESTÜCK	CODO GOMITO	COUDE VINKELRØR	085G

02-15	04	p1	12/10

SUPORTE DE LEVANTAMENTO DO MOTOR
BRACKET LIFING ENGINE
BRACKET LIFING ENGINE
BRACKET LIFING ENGINE

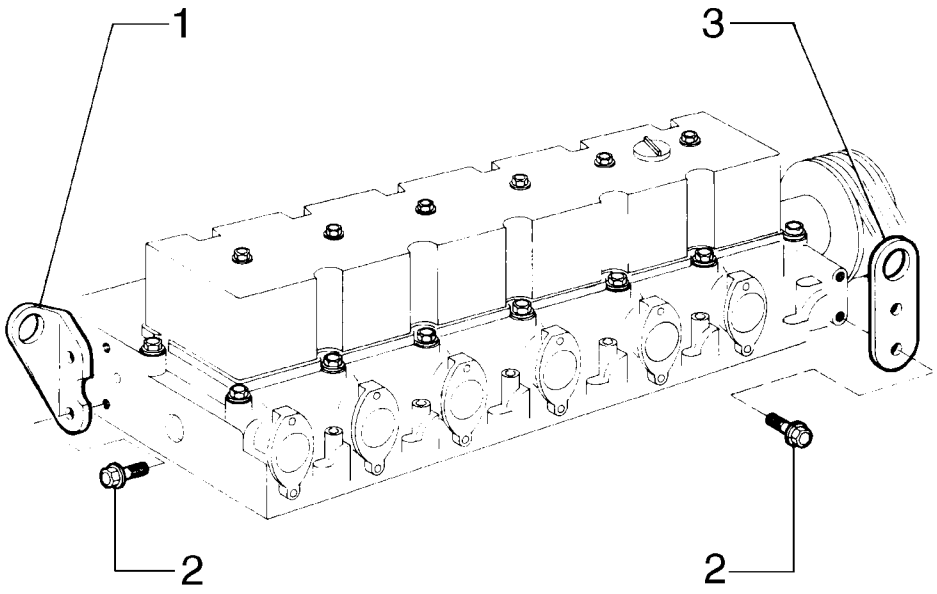

BRACKET LIFING ENGINE
BRACKET LIFING ENGINE
BRACKET LIFING ENGINE
BRACKET LIFING ENGINE

R	N	P.N.	MOD	Q	Denominação Denominação	Description Bezeichnung	Denominacion Descrizione	Description Beskrivelse	L.C.
1		75218567		1	SUPORTE SUPORTE	BRACKET HALTERUNG	SOPORTE STAFFA	SUPPORT BESLAG	225S
2		75208326		4	PARAFUSO PARAFUSO	SCREW SCHRAUBE	TORNILLO VITE	VIS SKRUE	040V
3		75208325		1	OLHAL DE IÇAMENTO OLHAL DE ELEVAÇÃO	LIFTING EYE HUBÖSE	ARGOLLA DE ELEVACIÓ ANELLO DI SOLLEVAME	ŒILLET ØJE, LØFTE	P783

02-15	05	p1	12/10

BOCAL DE ENCHIMENTO E VARETA DE NÍVEL DE ÓLEO
OIL FILL LOCATION GAUGE OIL LEVEL
OIL FILL LOCATION GAUGE OIL LEVEL
OIL FILL LOCATION GAUGE OIL LEVEL

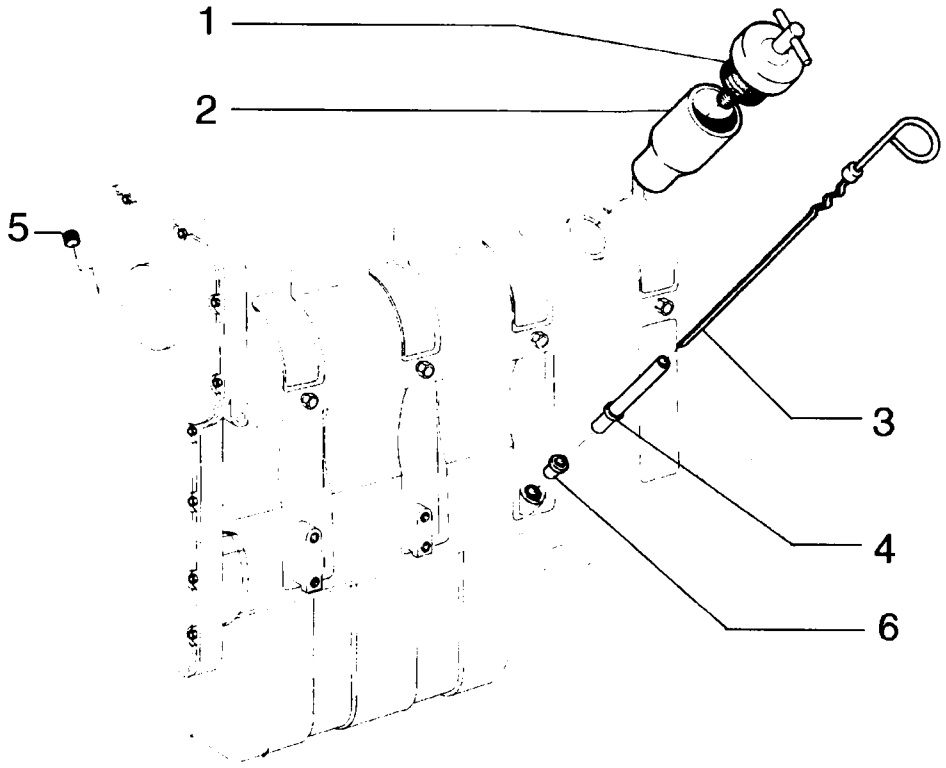

OIL FILL LOCATION GAUGE OIL LEVEL
OIL FILL LOCATION GAUGE OIL LEVEL
OIL FILL LOCATION GAUGE OIL LEVEL
OIL FILL LOCATION GAUGE OIL LEVEL

R	N	P.N.	MOD	Q	Denominação Denominação	Description Bezeichnung	Denominacion Descrizione	Description Beskrivelse	L.C.
1		75208372		1	COBERTURA COBERTURA	COVER ABDECKUNG	CUBIERTA COPERCHIO	COUVERCLE DÆKSEL	265C
2		75208373		1	TUBO RÍGIDO TUBO RÍGIDO	RIGID TUBE ROHR	TUBO RÍGIDO TUBO RIGIDO	TUYAU RIGIDE STIFT RØR	193T
3		75313634		1	HASTE DE NÍVEL VARETA DE NÍVEL	DIPSTICK MESSSTAB	VARILLA DE NIVEL ASTINA DI LIVELLO	JAUGE DE NIVEAU MÅLEPIND	091A
4		75208375		1	TUBO RÍGIDO TUBO RÍGIDO	RIGID TUBE ROHR	TUBO RÍGIDO TUBO RIGIDO	TUYAU RIGIDE STIFT RØR	193T
5		75286111		1	BUJÃO TAMPÃO	PLUG STOPFEN	TAPÓN TAPPO	BOUCHON PROP	050T
6		75289665		1	BUJÃO TAMPÃO	PLUG STOPFEN	TAPÓN TAPPO	BOUCHON PROP	050T

02-15	05A	p1	12/10

BOCAL DE ENCHIMENTO E VARETA DE NÍVEL DE ÓLEO - TIER II
OIL FILL LOCATION GAUGE OIL LEVEL - TIER II
BOCAL RELLENO Y VARILLA DE NIVEL - TIER II
OIL FILL LOCATION GAUGE OIL LEVEL - TIER II

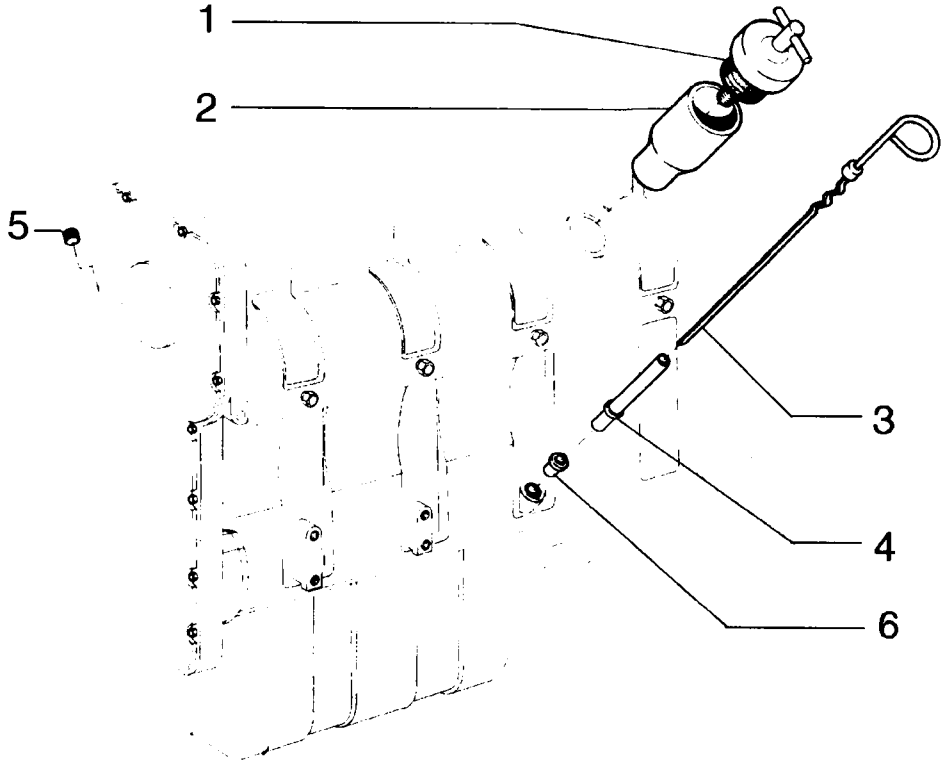

OIL FILL LOCATION GAUGE OIL LEVEL - TIER II
OIL FILL LOCATION GAUGE OIL LEVEL - TIER II
OIL FILL LOCATION GAUGE OIL LEVEL - TIER II
OIL FILL LOCATION GAUGE OIL LEVEL - TIER II

R	N	P.N.	MOD	Q	Denominação Denominação	Description Bezeichnung	Denominacion Descrizione	Description Beskrivelse	L.C.
1		75208372		1	COBERTURA COBERTURA	COVER ABDECKUNG	CUBIERTA COPERCHIO	COUVERCLE DÆKSEL	265C
2		75208373		1	TUBO RÍGIDO TUBO RÍGIDO	RIGID TUBE ROHR	TUBO RÍGIDO TUBO RIGIDO	TUYAU RIGIDE STIFT RØR	193T
3		75313634		1	HASTE DE NÍVEL VARETA DE NÍVEL	DIPSTICK MESSSTAB	VARILLA DE NIVEL ASTINA DI LIVELLO	JAUGE DE NIVEAU MÅLEPIND	091A
4		71100806		1	TUBO TUBO	TUBE ROHR	TUBO TUBO	TUBE RØR	195T
5		75286111		1	BUJÃO TAMPÃO	PLUG STOPFEN	TAPÓN TAPPO	BOUCHON PROP	050T
6		75289665		1	BUJÃO TAMPÃO	PLUG STOPFEN	TAPÓN TAPPO	BOUCHON PROP	050T

02-15	06	p1	12/10

CARTER E TAMPS DO BLOCO
OIL SUMP AND CRANKCASE COVERS
OIL SUMP AND CRANKCASE COVERS
OIL SUMP AND CRANKCASE COVERS

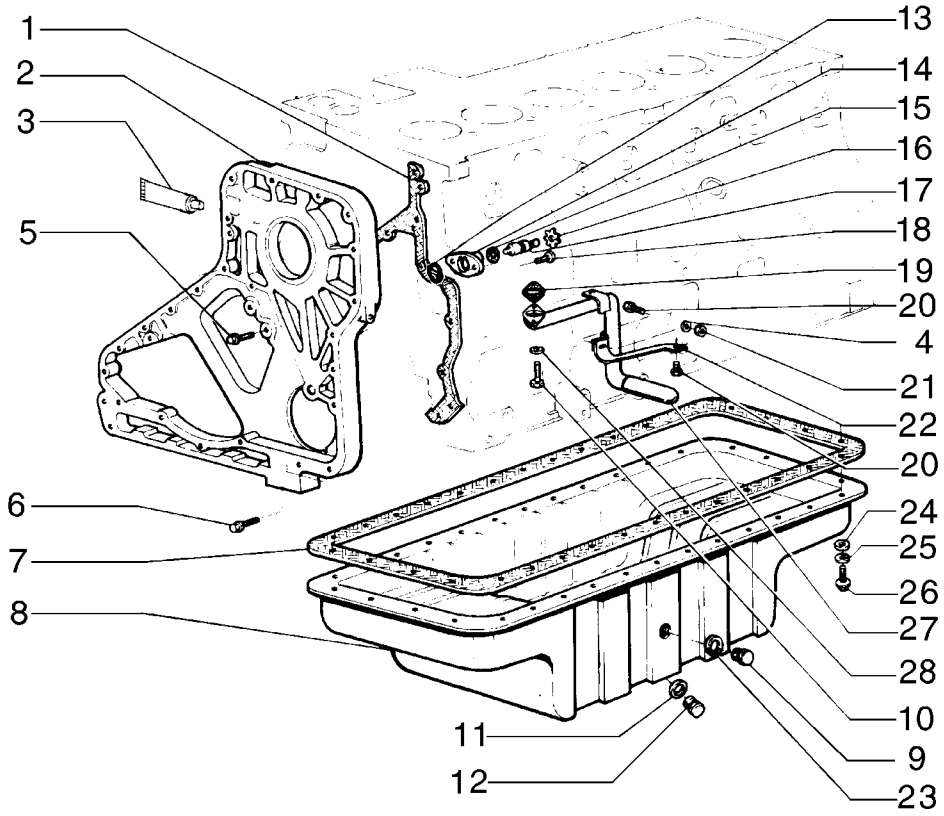

OIL SUMP AND CRANKCASE COVERS
OIL SUMP AND CRANKCASE COVERS
OIL SUMP AND CRANKCASE COVERS
OIL SUMP AND CRANKCASE COVERS

R	N	P.N.	MOD	Q	Denominação Denominação	Description Bezeichnung	Denominacion Descrizione	Description Beskrivelse	L.C.
1		75289677		1	JUNTA	GASKET	JUNTA	JOINT	123G
					JUNTA	DICHTUNG	GUARNIZIONE	PAKNING	
2		75208150		1	COBERTURA	COVER	CUBIERTA	COUVERCLE	265C
					COBERTURA	ABDECKUNG	COPERCHIO	DÆKSEL	
3		75289678		1	JUNTA	GASKET	JUNTA	JOINT	123G
					JUNTA	DICHTUNG	GUARNIZIONE	PAKNING	
4		75286110		1	ARRUELA PLANA	WASHER	ARANDELA	RONDELLE	131R
					ANILHA	UNTERLEGSCHEIBE	RONDELLA	FLADSKIVE	
5		75289679		5	PARAFUSO	SCREW	TORNILLO	VIS	040V
					PARAFUSO	SCHRAUBE	VITE	SKRUE	
6		75208380		4	PARAFUSO	SCREW	TORNILLO	VIS	040V
					PARAFUSO	SCHRAUBE	VITE	SKRUE	
7		75289675		1	JUNTA	GASKET	JUNTA	JOINT	123G
					JUNTA	DICHTUNG	GUARNIZIONE	PAKNING	
8		75206837		1	CÁRTER DE ÓLEO DO MOTOR				
						ENGINE OIL PAN	CUBETA DE ACEITE DE	CARTER D'HUILE MOTEI	274C
					CÁRTER DE ÓLEO	MOTORÖLWANNE	COPPA DELL'OLIO MOT(	BUNDKAR	
9		75287676		1	BUJÃO	PLUG	TAPÓN	BOUCHON	050T
					TAMPÃO	STOPFEN	TAPPO	PROP	
10		75208177		2	PARAFUSO	SCREW	TORNILLO	VIS	040V
					PARAFUSO	SCHRAUBE	VITE	SKRUE	
11		10259960		1	VEDAÇÃO DA ARRUELA, M18.3 x 24 x 1.5				
						SEALING WASHER	ARANDELA HERMÉTICA	RONDELLE D'ETANCHEI	133R
					ANILHA DE VEDAÇÃO	DICHTSCHEIBE	ROSETTA DI TENUTA	TÆTNINGSSKIVE	
12		75287675		1	BUJÃO	PLUG	TAPÓN	BOUCHON	050T
					TAMPÃO	STOPFEN	TAPPO	PROP	
13		75286100		1	JUNTA, Assy	GASKET	JUNTA	JOINT	123G
					JUNTA	DICHTUNG	GUARNIZIONE	PAKNING	
14		75286664		1	COBERTURA	COVER	CUBIERTA	COUVERCLE	265C
					COBERTURA	ABDECKUNG	COPERCHIO	DÆKSEL	
15		75208163		1	JUNTA	GASKET	JUNTA	JOINT	123G
					JUNTA	DICHTUNG	GUARNIZIONE	PAKNING	
16		75208164		1	ANEL	RING	ANILLO	ANNEAU	045A
					ANEL	RING	ANELLO	RING	
17		75208165		1	PINO	PIN	PASADOR	BROCHE	080P
					PERNO	PIN	PERNO	STIFT	
18		75208166		2	PARAFUSO	SCREW	TORNILLO	VIS	040V
					PARAFUSO	SCHRAUBE	VITE	SKRUE	
19		75208167		1	JUNTA	GASKET	JUNTA	JOINT	123G
					JUNTA	DICHTUNG	GUARNIZIONE	PAKNING	
20		75286074		2	PARAFUSO	SCREW	TORNILLO	VIS	040V
					PARAFUSO	SCHRAUBE	VITE	SKRUE	
21		75208170		1	PORCA	NUT	TUERCA	ECROU	010D
					PORCA	MUTTER	DADO	MØTRIK	
22		75286078		1	SUPORTE	SUPPORT	SOPORTE	SUPPORT	300S
					SUPORTE	STÜTZE	SUPPORTO	BESLAG	
23		75208158		1	JUNTA	GASKET	JUNTA	JOINT	123G
					JUNTA	DICHTUNG	GUARNIZIONE	PAKNING	

02-15	06	p2	12/10

CARTER E TAMPS DO BLOCO
OIL SUMP AND CRANKCASE COVERS
OIL SUMP AND CRANKCASE COVERS
OIL SUMP AND CRANKCASE COVERS

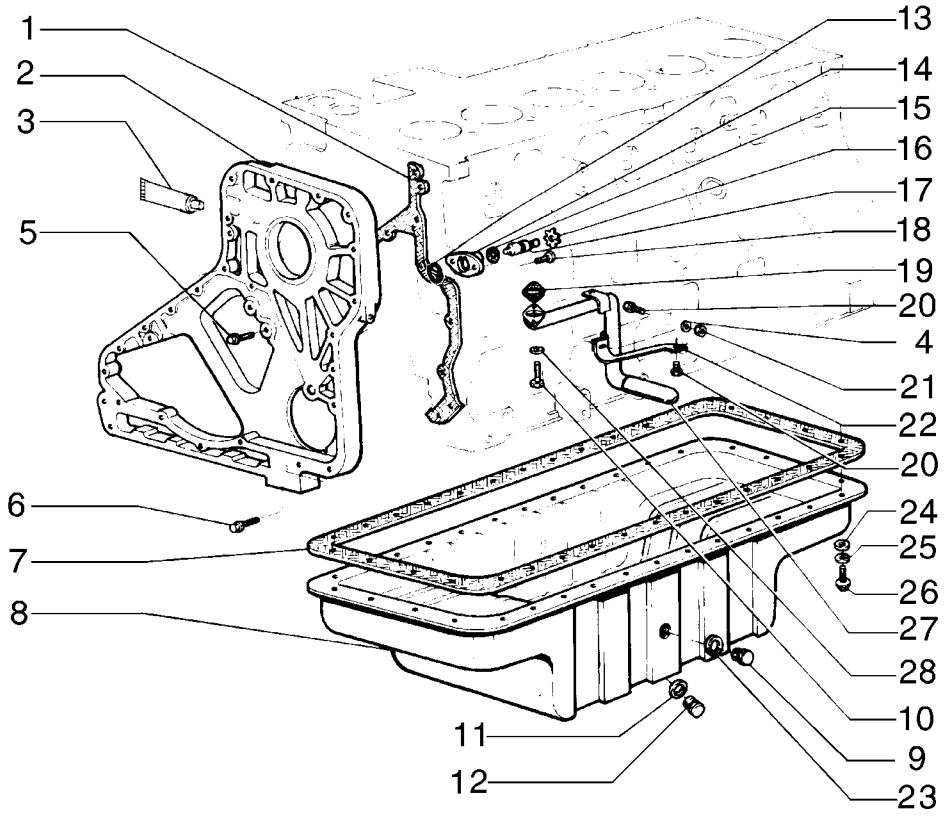

OIL SUMP AND CRANKCASE COVERS
OIL SUMP AND CRANKCASE COVERS
OIL SUMP AND CRANKCASE COVERS
OIL SUMP AND CRANKCASE COVERS

R	N	P.N.	MOD	Q	Denominação Denominação	Description Bezeichnung	Denominacion Descrizione	Description Beskrivelse	L.C.
24		**75206836**		32	ARRUELA PLANA ANILHA	WASHER UNTERLEGSCHEIBE	ARANDELA RONDELLA	RONDELLE FLADSKIVE	131R
25		**75206843**		32	ARRUELA PLANA ANILHA	WASHER UNTERLEGSCHEIBE	ARANDELA RONDELLA	RONDELLE FLADSKIVE	131R
26		**75208174**		32	PARAFUSO PARAFUSO	BOLT SCHRAUBE	PERNO BULLONE	VIS BOLT	140B
27		**75206844**		1	TUBO RÍGIDO TUBO RÍGIDO	RIGID TUBE ROHR	TUBO RÍGIDO TUBO RIGIDO	TUYAU RIGIDE STIFT RØR	193T
28		**75289676**		2	ARRUELA PLANA ANILHA	WASHER UNTERLEGSCHEIBE	ARANDELA RONDELLA	RONDELLE FLADSKIVE	131R

02-15	06A	p1	12/10

CARTER E TAMPAS DO BLOCO - TIER II
OIL SUMP AND CRANKCASE COVERS - TIER II
CARCASA DE LA DISTRIBUICION - TIER II
OIL SUMP AND CRANKCASE COVERS - TIER II

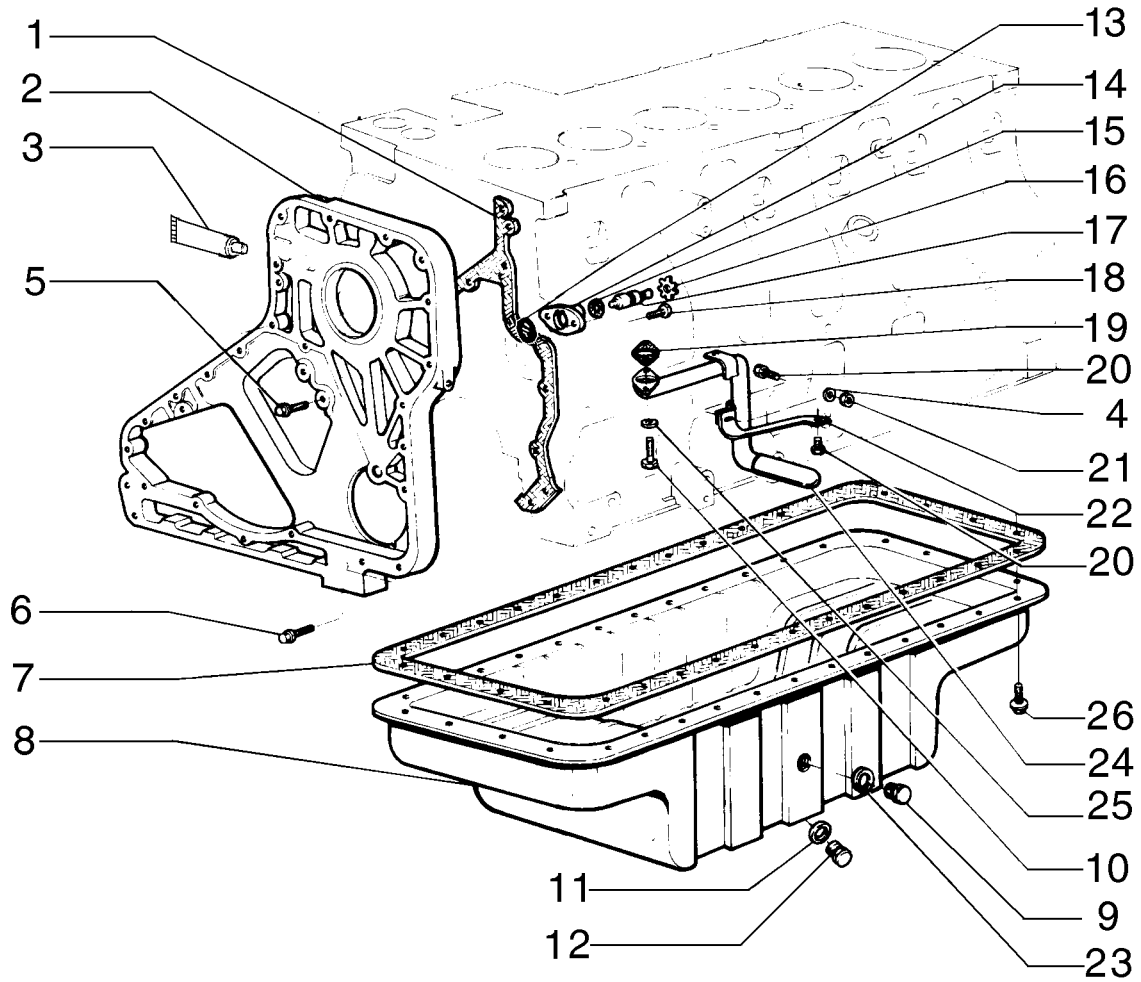

OIL SUMP AND CRANKCASE COVERS - TIER II
OIL SUMP AND CRANKCASE COVERS - TIER II
OIL SUMP AND CRANKCASE COVERS - TIER II
OIL SUMP AND CRANKCASE COVERS - TIER II

R	N	P.N.	MOD	Q	Denominação Denominação	Description Bezeichnung	Denominacion Descrizione	Description Beskrivelse	L.C.
1		75286101		1	JUNTA	GASKET	JUNTA	JOINT	123G
					JUNTA	DICHTUNG	GUARNIZIONE	PAKNING	
2		75208150		1	COBERTURA	COVER	CUBIERTA	COUVERCLE	265C
					COBERTURA	ABDECKUNG	COPERCHIO	DÆKSEL	
3		71100825		1	ADESIVO	ADHESIVE	ADHESIVO	ADHESIF	009M
					ADESIVO	KLEBEMITTEL	ADESIVO	LIM	
4		75286110		1	ARRUELA PLANA	WASHER	ARANDELA	RONDELLE	131R
					ANILHA	UNTERLEGSCHEIBE	RONDELLA	FLADSKIVE	
5		75312703		5	PARAFUSO	SCREW	TORNILLO	VIS	040V
					PARAFUSO	SCHRAUBE	VITE	SKRUE	
6		75208380		4	PARAFUSO	SCREW	TORNILLO	VIS	040V
					PARAFUSO	SCHRAUBE	VITE	SKRUE	
7		75289675		1	JUNTA	GASKET	JUNTA	JOINT	123G
					JUNTA	DICHTUNG	GUARNIZIONE	PAKNING	
8		75206837		1	CÁRTER DE ÓLEO DO MOTOR				
						ENGINE OIL PAN	CUBETA DE ACEITE DE	CARTER D'HUILE MOTEI	274C
					CÁRTER DE ÓLEO	MOTORÖLWANNE	COPPA DELL'OLIO MOT(	BUNDKAR	
9		75287676		1	BUJÃO	PLUG	TAPÓN	BOUCHON	050T
					TAMPÃO	STOPFEN	TAPPO	PROP	
10		75208177		2	PARAFUSO	SCREW	TORNILLO	VIS	040V
					PARAFUSO	SCHRAUBE	VITE	SKRUE	
11		10259960		1	VEDAÇÃO DA ARRUELA, M18.3 x 24 x 1.5				
						SEALING WASHER	ARANDELA HERMÉTICA	RONDELLE D'ETANCHEI	133R
					ANILHA DE VEDAÇÃO	DICHTSCHEIBE	ROSETTA DI TENUTA	TÆTNINGSSKIVE	
12		75287675		1	BUJÃO	PLUG	TAPÓN	BOUCHON	050T
					TAMPÃO	STOPFEN	TAPPO	PROP	
13		75286100		1	JUNTA	GASKET	JUNTA	JOINT	123G
					JUNTA	DICHTUNG	GUARNIZIONE	PAKNING	
14		75286664		1	COBERTURA	COVER	CUBIERTA	COUVERCLE	265C
					COBERTURA	ABDECKUNG	COPERCHIO	DÆKSEL	
15		75208163		1	JUNTA	GASKET	JUNTA	JOINT	123G
					JUNTA	DICHTUNG	GUARNIZIONE	PAKNING	
16		75208164		1	ANEL	RING	ANILLO	ANNEAU	045A
					ANEL	RING	ANELLO	RING	
17		75208165		1	PINO	PIN	PASADOR	BROCHE	080P
					PERNO	PIN	PERNO	STIFT	
18		75208166		2	PARAFUSO	SCREW	TORNILLO	VIS	040V
					PARAFUSO	SCHRAUBE	VITE	SKRUE	
19		75208167		1	JUNTA	GASKET	JUNTA	JOINT	123G
					JUNTA	DICHTUNG	GUARNIZIONE	PAKNING	
20		75286074		2	PARAFUSO	SCREW	TORNILLO	VIS	040V
					PARAFUSO	SCHRAUBE	VITE	SKRUE	
21		75208170		1	PORCA	NUT	TUERCA	ECROU	010D
					PORCA	MUTTER	DADO	MØTRIK	
22		75286078		1	SUPORTE	SUPPORT	SOPORTE	SUPPORT	300S
					SUPORTE	STÜTZE	SUPPORTO	BESLAG	
23		75208158		1	JUNTA	GASKET	JUNTA	JOINT	123G
					JUNTA	DICHTUNG	GUARNIZIONE	PAKNING	

02-15	06A	p2	12/10

CARTER E TAMPAS DO BLOCO - TIER II
OIL SUMP AND CRANKCASE COVERS - TIER II
CARCASA DE LA DISTRIBUICION - TIER II
OIL SUMP AND CRANKCASE COVERS - TIER II

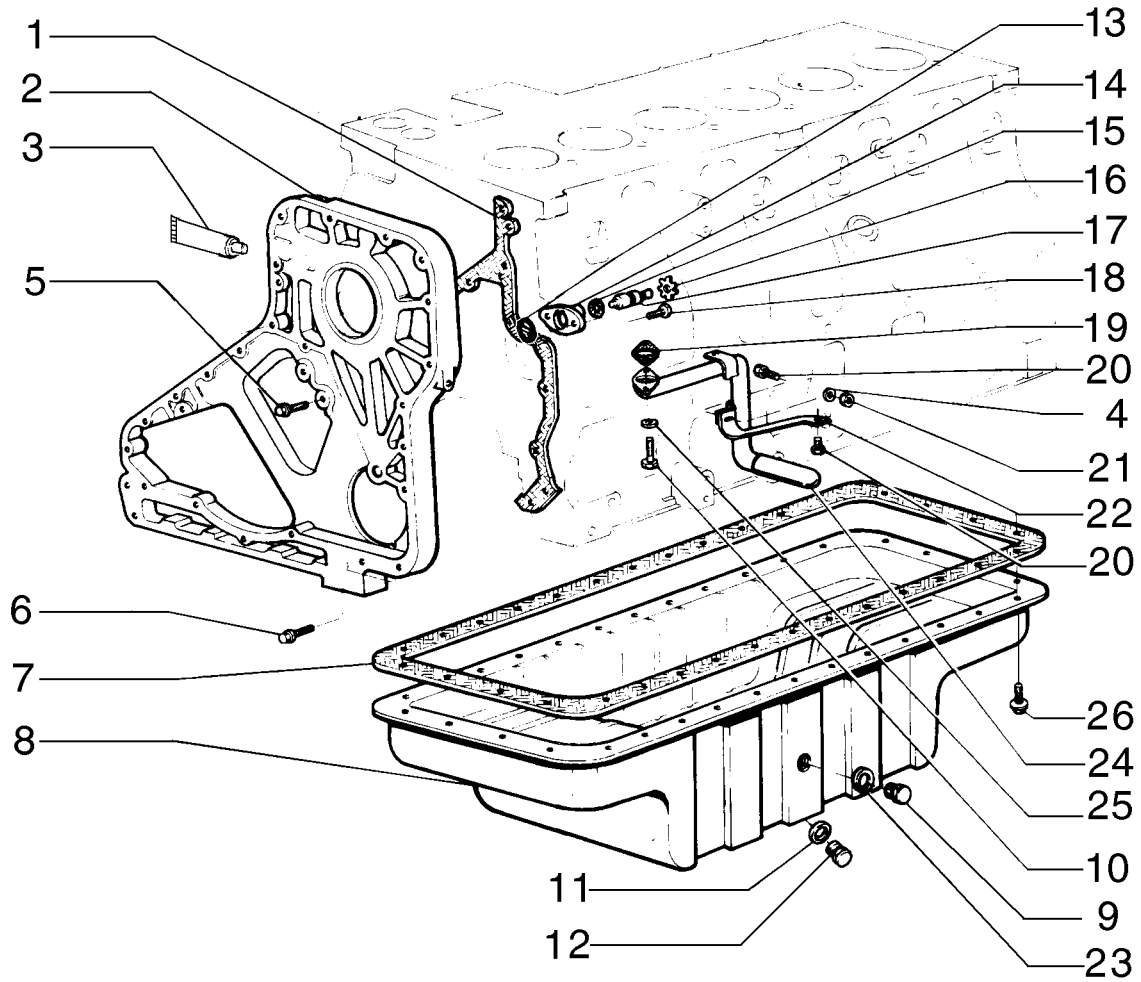

OIL SUMP AND CRANKCASE COVERS - TIER II
OIL SUMP AND CRANKCASE COVERS - TIER II
OIL SUMP AND CRANKCASE COVERS - TIER II
OIL SUMP AND CRANKCASE COVERS - TIER II

R	N	P.N.	MOD	Q	Denominação Denominação	Description Bezeichnung	Denominacion Descrizione	Description Beskrivelse	L.C.
24		**75206844**		1	TUBO RÍGIDO TUBO RÍGIDO	RIGID TUBE ROHR	TUBO RÍGIDO TUBO RIGIDO	TUYAU RIGIDE STIFT RØR	193T
25		**75289676**		2	ARRUELA PLANA ANILHA	WASHER UNTERLEGSCHEIBE	ARANDELA RONDELLA	RONDELLE FLADSKIVE	131R
26		**75287963**		32	PARAFUSO PARAFUSO	SCREW SCHRAUBE	TORNILLO VITE	VIS SKRUE	040V

02-15	07	p1	12/10

TAMPAS DO VOLANTE E DO BLOCO
FLYWHEEL AND CRANKCASE COVERS
FLYWHEEL AND CRANKCASE COVERS
FLYWHEEL AND CRANKCASE COVERS

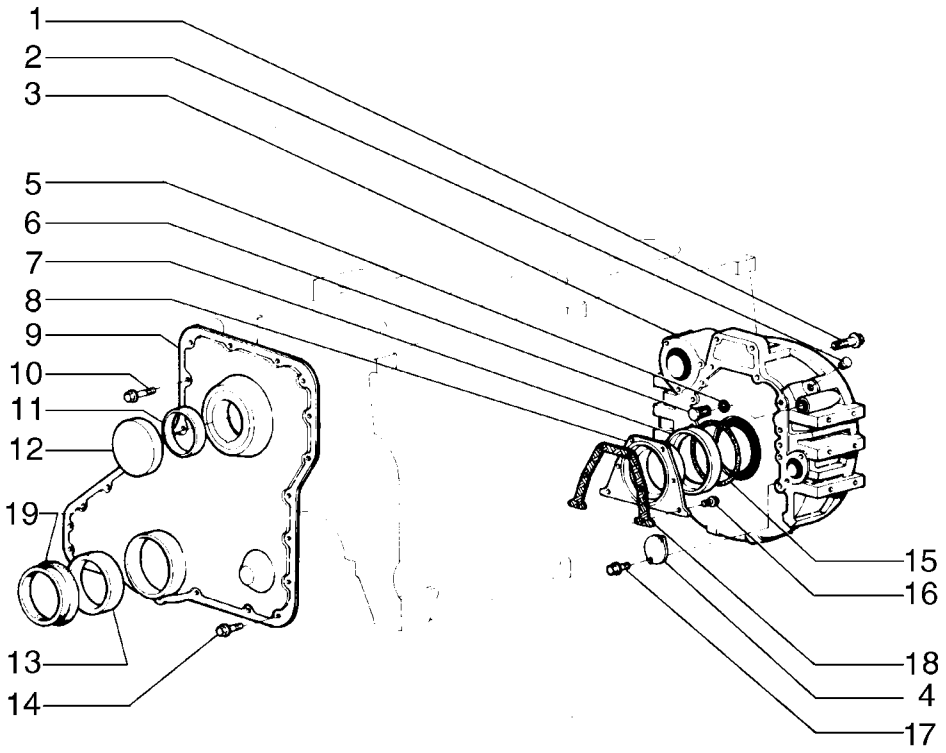

FLYWHEEL AND CRANKCASE COVERS
FLYWHEEL AND CRANKCASE COVERS
FLYWHEEL AND CRANKCASE COVERS
FLYWHEEL AND CRANKCASE COVERS

R	N	P.N.	MOD	Q	Denominação Denominação	Description Bezeichnung	Denominacion Descrizione	Description Beskrivelse	L.C.
1		75287983		12	BUJÃO TAMPÃO	PLUG STOPFEN	TAPÓN TAPPO	BOUCHON PROP	050T
2		75208179		1	BUJÃO TAMPÃO	PLUG STOPFEN	TAPÓN TAPPO	BOUCHON PROP	050T
3		75206813		1	SUPORTE SUPORTE	SUPPORT STÜTZE	SOPORTE SUPPORTO	SUPPORT BESLAG	300S
4		75287984		1	COBERTURA COBERTURA	COVER ABDECKUNG	CUBIERTA COPERCHIO	COUVERCLE DÆKSEL	265C
5		75206842		1	JUNTA JUNTA	GASKET DICHTUNG	JUNTA GUARNIZIONE	JOINT PAKNING	123G
6		75208183		1	BUJÃO TAMPÃO	PLUG STOPFEN	TAPÓN TAPPO	BOUCHON PROP	050T
7		75289649		1	VEDAÇÃO DE BORRACHA JUNTAS	RUBBER SEAL GUMMIDICHTUNG	JUNTA DE GOMA GUARNIZIONE DI GOMM	JOINT EN CAOUTCHOU(GUMMITÆTNING	122G
8		75208185		1	COBERTURA COBERTURA	COVER ABDECKUNG	CUBIERTA COPERCHIO	COUVERCLE DÆKSEL	265C
9		75289680		1	COBERTURA COBERTURA	COVER ABDECKUNG	CUBIERTA COPERCHIO	COUVERCLE DÆKSEL	265C
10		75289681		6	PARAFUSO PARAFUSO	SCREW SCHRAUBE	TORNILLO VITE	VIS SKRUE	040V
11		75208188		1	JUNTA JUNTA	GASKET DICHTUNG	JUNTA GUARNIZIONE	JOINT PAKNING	123G
12		75208189		1	BUJÃO TAMPÃO	PLUG STOPFEN	TAPÓN TAPPO	BOUCHON PROP	050T
13		75286665		1	JUNTA JUNTA	GASKET DICHTUNG	JUNTA GUARNIZIONE	JOINT PAKNING	123G
14		75287961		16	PARAFUSO PARAFUSO	SCREW SCHRAUBE	TORNILLO VITE	VIS SKRUE	040V
15		75208192		1	O-RING O-RING	O-RING O-RING	JUNTA TÓRICA ANELLO TOROIDALE	JOINT TORIQUE O-RING	055A
16		75286074		8	PARAFUSO PARAFUSO	SCREW SCHRAUBE	TORNILLO VITE	VIS SKRUE	040V
17		75289650		2	PARAFUSO PARAFUSO	SCREW SCHRAUBE	TORNILLO VITE	VIS SKRUE	040V
18		75286073		1	JUNTA JUNTA	GASKET DICHTUNG	JUNTA GUARNIZIONE	JOINT PAKNING	123G
19		75286075		1	PROTEÇÃO PROTECÇÃO	GUARD SCHUTZABDECKUNG	DEFENSA PROTEZIONE	PROTECTION BESKYTTELSESSKÆRM	070R

02-15	07A	p1	12/10

CARCAÇA DO VOLANTE - TIER II
FLYWHEEL AND CRANKCASE COVERS - TIER II
CARCASA DEL VOLANTE - TIER II
FLYWHEEL AND CRANKCASE COVERS - TIER II

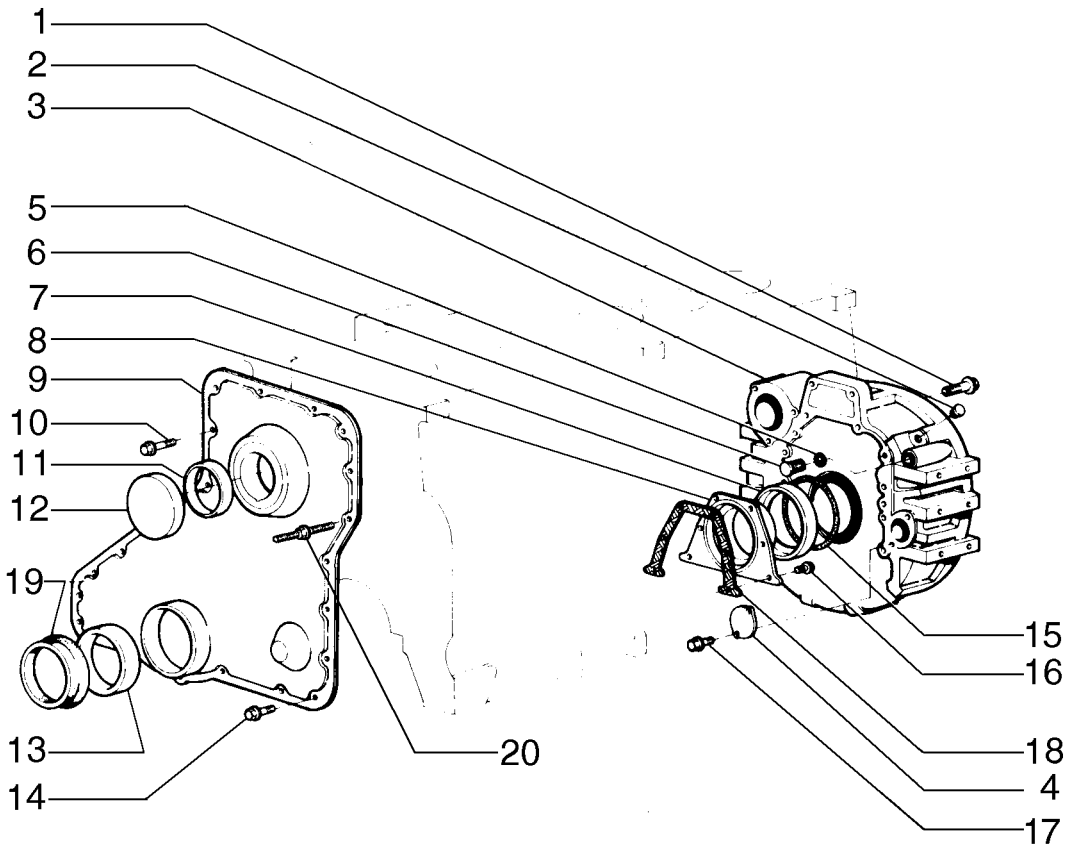

FLYWHEEL AND CRANKCASE COVERS - TIER II
FLYWHEEL AND CRANKCASE COVERS - TIER II
FLYWHEEL AND CRANKCASE COVERS - TIER II
FLYWHEEL AND CRANKCASE COVERS - TIER II

R	N	P.N.	MOD	Q	Denominação Denominação	Description Bezeichnung	Denominacion Descrizione	Description Beskrivelse	L.C.
1		75287983		12	BUJÃO TAMPÃO	PLUG STOPFEN	TAPÓN TAPPO	BOUCHON PROP	050T
2		75208179		1	BUJÃO TAMPÃO	PLUG STOPFEN	TAPÓN TAPPO	BOUCHON PROP	050T
3		75206813		1	SUPORTE SUPORTE	SUPPORT STÜTZE	SOPORTE SUPPORTO	SUPPORT BESLAG	300S
4		75287984		1	COBERTURA COBERTURA	COVER ABDECKUNG	CUBIERTA COPERCHIO	COUVERCLE DÆKSEL	265C
5		75206842		1	JUNTA JUNTA	GASKET DICHTUNG	JUNTA GUARNIZIONE	JOINT PAKNING	123G
6		75208183		1	BUJÃO TAMPÃO	PLUG STOPFEN	TAPÓN TAPPO	BOUCHON PROP	050T
7		75208110		1	VEDAÇÃO VEDANTE	SEAL DICHTUNG	ANILLO DE CIERRE GUARNIZIONE; TENUTA	JOINT PAKNING	132A
8		75208185		1	COBERTURA COBERTURA	COVER ABDECKUNG	CUBIERTA COPERCHIO	COUVERCLE DÆKSEL	265C
9		75289680		1	COBERTURA COBERTURA	COVER ABDECKUNG	CUBIERTA COPERCHIO	COUVERCLE DÆKSEL	265C
10		75289681		6	PARAFUSO PARAFUSO	SCREW SCHRAUBE	TORNILLO VITE	VIS SKRUE	040V
11		75208188		1	JUNTA JUNTA	GASKET DICHTUNG	JUNTA GUARNIZIONE	JOINT PAKNING	123G
12		75208189		1	BUJÃO TAMPÃO	PLUG STOPFEN	TAPÓN TAPPO	BOUCHON PROP	050T
13		75208190		1	JUNTA JUNTA	GASKET DICHTUNG	JUNTA GUARNIZIONE	JOINT PAKNING	123G
14		75287961		16	PARAFUSO PARAFUSO	SCREW SCHRAUBE	TORNILLO VITE	VIS SKRUE	040V
15		75208192		1	O-RING O-RING	O-RING O-RING	JUNTA TÓRICA ANELLO TOROIDALE	JOINT TORIQUE O-RING	055A
16		75286074		8	PARAFUSO PARAFUSO	SCREW SCHRAUBE	TORNILLO VITE	VIS SKRUE	040V
17		75289650		2	PARAFUSO PARAFUSO	SCREW SCHRAUBE	TORNILLO VITE	VIS SKRUE	040V
18		75286073		1	JUNTA JUNTA	GASKET DICHTUNG	JUNTA GUARNIZIONE	JOINT PAKNING	123G
19		75286075		1	PROTEÇÃO PROTECÇÃO	GUARD SCHUTZABDECKUNG	DEFENSA PROTEZIONE	PROTECTION BESKYTTELSESSKÆRM	070R
20		71100819		2	PARAFUSO PARAFUSO	SCREW SCHRAUBE	TORNILLO VITE	VIS SKRUE	040V

VIRABREQUIM - BRONZINAS
CRANKSHAFT - BUSHING
CIGUENAL - SEMI-BUJE
CRANKSHAFT - BUSHING

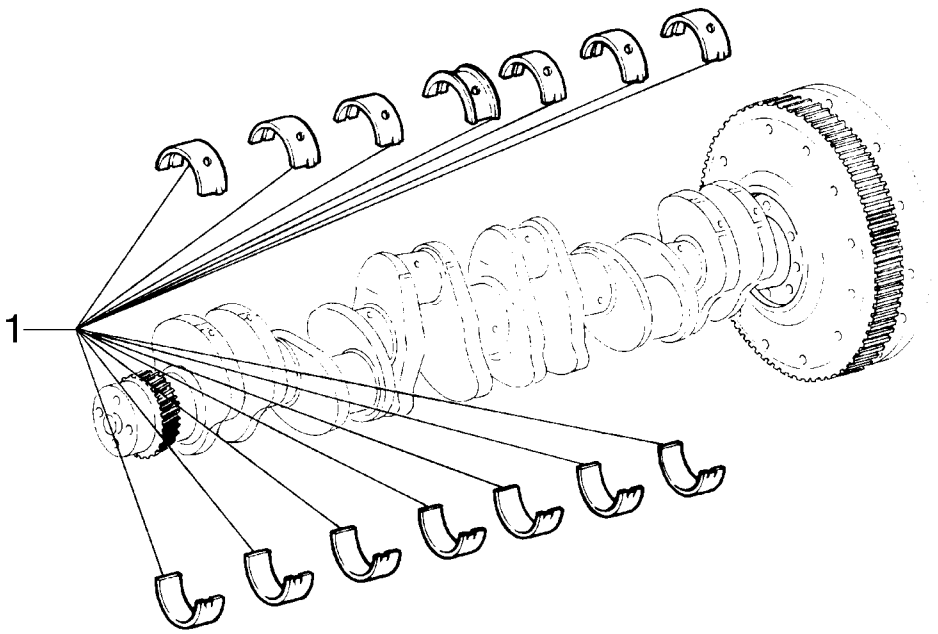

CRANKSHAFT - BUSHING
CRANKSHAFT - BUSHING
CRANKSHAFT - BUSHING
CRANKSHAFT - BUSHING

R	N	P.N.	MOD	Q	Denominação Denominação	Description Bezeichnung	Denominacion Descrizione	Description Beskrivelse	L.C.
1		**75208361**		1	KIT, STD KIT	KIT SATZ	KIT KIT	KIT SÆT	305C
1		**75208078**		1	KIT, 0.25mm KIT	KIT SATZ	KIT KIT	KIT SÆT	305C
1		**75208079**		1	KIT, 0.50mm KIT	KIT SATZ	KIT KIT	KIT SÆT	305C
1		**75208080**		1	KIT, 0.75mm KIT	KIT SATZ	KIT KIT	KIT SÆT	305C
1		**75208081**		1	KIT, 1.00mm KIT	KIT SATZ	KIT KIT	KIT SÆT	305C

VIRABREQUIM - BRONZINAS - TIER II
CRANKSHAFT - BUSHING - TIER II
CIGUENAL - SEMI-BUJE - TIER II
CRANKSHAFT - BUSHING - TIER II

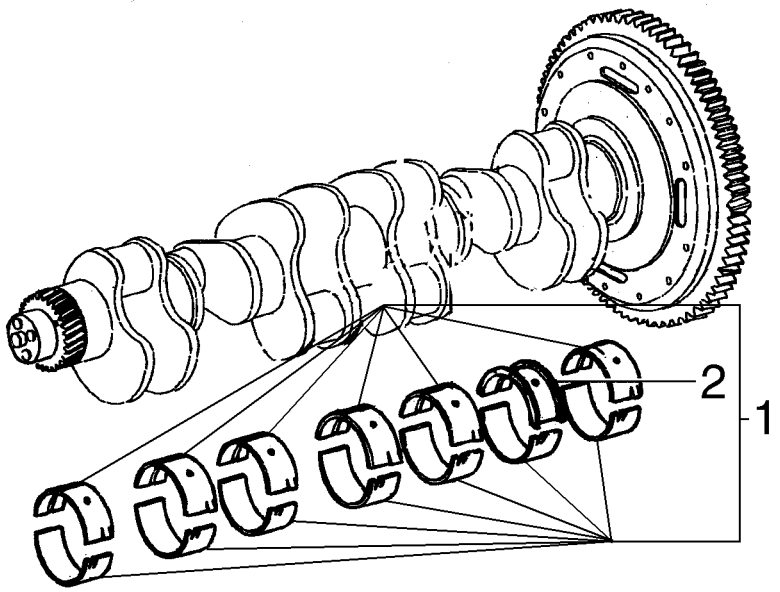

CRANKSHAFT - BUSHING - TIER II
CRANKSHAFT - BUSHING - TIER II
CRANKSHAFT - BUSHING - TIER II
CRANKSHAFT - BUSHING - TIER II

R	N	P.N.	MOD	Q	Denominação Denominação	Description Bezeichnung	Denominacion Descrizione	Description Beskrivelse	L.C.
1		75310988		1	KIT DE REVISÃO DO MOTOR, STD KIT DE REVISÃO DO MO	ENGINE OVERHAUL KIT MOTORÜBERHOLUNGSS	KIT DE REVISIÓN DEL M KIT REVISIONE MOTORE	KIT DE REVISION MOTE MOTORREVISIONSSÆT	002K
1		75310989		1	KIT DE REVISÃO DO MOTOR, 0,25MM KIT DE REVISÃO DO MO	ENGINE OVERHAUL KIT MOTORÜBERHOLUNGSS	KIT DE REVISIÓN DEL M KIT REVISIONE MOTORE	KIT DE REVISION MOTE MOTORREVISIONSSÆT	002K
1		75310990		1	KIT DE REVISÃO DO MOTOR, 0,50MM KIT DE REVISÃO DO MO	ENGINE OVERHAUL KIT MOTORÜBERHOLUNGSS	KIT DE REVISIÓN DEL M KIT REVISIONE MOTORE	KIT DE REVISION MOTE MOTORREVISIONSSÆT	002K
1		75310991		1	KIT DE REVISÃO DO MOTOR, 0,75MM KIT DE REVISÃO DO MO	ENGINE OVERHAUL KIT MOTORÜBERHOLUNGSS	KIT DE REVISIÓN DEL M KIT REVISIONE MOTORE	KIT DE REVISION MOTE MOTORREVISIONSSÆT	002K
1		75310992		1	KIT DE REVISÃO DO MOTOR, 1,00MM KIT DE REVISÃO DO MO	ENGINE OVERHAUL KIT MOTORÜBERHOLUNGSS	KIT DE REVISIÓN DEL M KIT REVISIONE MOTORE	KIT DE REVISION MOTE MOTORREVISIONSSÆT	002K
2		75286248		1	SEMI-BRONZINA, STD MEIO ROLAMENTO	BEARING HALF LAGERHALBSCHALE	SEMICOJINETE SEMICUSCINETTO	DEMI-COUSSINET LEJEPANDE	103S
2		71100777		1	BUCHA, 0,25MM CASQUILHO	BUSHING BUCHSE	CASQUILLO BOCCOLA	BAGUE BØSNING	095B
2		75286647		1	BUCHA, 0,50MM CASQUILHO	BUSHING BUCHSE	CASQUILLO BOCCOLA	BAGUE BØSNING	095B
2		71100778		1	BUCHA, 0,75MM CASQUILHO	BUSHING BUCHSE	CASQUILLO BOCCOLA	BAGUE BØSNING	095B
2		71100779		1	BUCHA, 1,00MM CASQUILHO	BUSHING BUCHSE	CASQUILLO BOCCOLA	BAGUE BØSNING	095B

02-15	09	p1	12/10

VIRABREQUIM E VOLANTE DO MOTOR
CRANKSHAFT AND FLYWHEEL
CRANKSHAFT AND FLYWHEEL
CRANKSHAFT AND FLYWHEEL

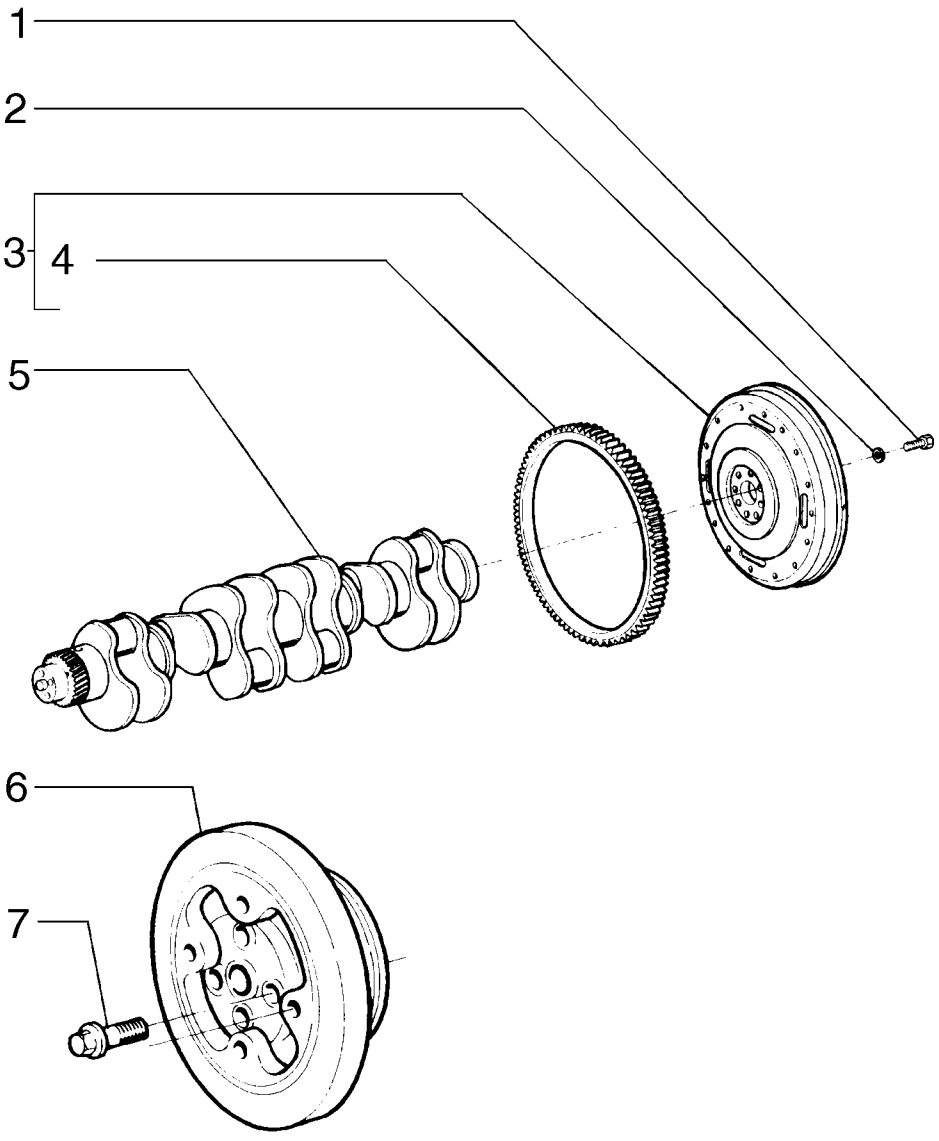

CRANKSHAFT AND FLYWHEEL
CRANKSHAFT AND FLYWHEEL
CRANKSHAFT AND FLYWHEEL
CRANKSHAFT AND FLYWHEEL

R	N	P.N.	MOD	Q	Denominação Denominação	Description Bezeichnung	Denominacion Descrizione	Description Beskrivelse	L.C.
1		75208362		8	PARAFUSO PARAFUSO	SCREW SCHRAUBE	TORNILLO VITE	VIS SKRUE	040V
2		75208363		8	ARRUELA PLANA ANILHA	WASHER UNTERLEGSCHEIBE	ARANDELA RONDELLA	RONDELLE FLADSKIVE	131R
3		75289647		1	VOLANTE DE MOTOR VOLANTE DO MOTOR	ENGINE FLYWHEEL MOTORSCHWUNGRAD	VOLANTE DE MOTOR VOLANO MOTORE	VOLANT MOTEUR MOTOR SVINGHJUL	048V
4		75208365		1	COROA DENTADA COROA DENTADA	RING GEAR ZAHNKRANZ	CORONA DENTADA CORONA DENTATA	COURONNE DENTEE TANDKRANS	297C
5		75285333		1	VIRABREQUIM CAMBOTA	CRANKSHAFT KURBELWELLE	CIGÜEÑAL ALBERO MOTORE	VILEBREQUIN KRUMTAPAKSEL	018A
6		75206819		1	AMORTECEDOR DE VIBRAÇÃO AMORTECEDOR	DAMPER DÄMPFER	AMORTIGUADOR AMMORTIZZATORE	AMORTISSEUR SVINGNINGSDÆMPER	164S
7		75204971		4	PARAFUSO PARAFUSO	SCREW SCHRAUBE	TORNILLO VITE	VIS SKRUE	040V

02-15	09A	p1	12/10

VIRABREQUIM E VOLANTE DO MOTOR - TIER II
CRANKSHAFT AND FLYWHEEL - TIER II
CIGUENAL Y VOLANTE DEL MOTOR - TIER II
CRANKSHAFT AND FLYWHEEL - TIER II

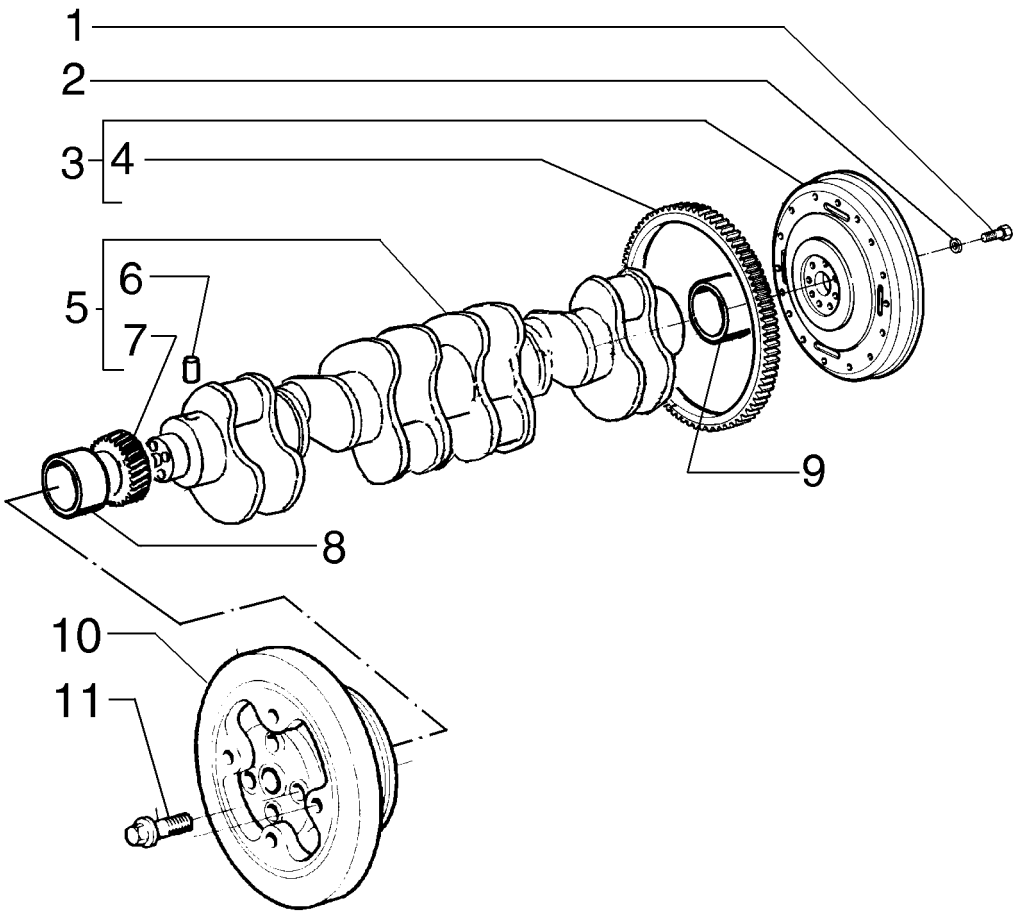

CRANKSHAFT AND FLYWHEEL - TIER II
CRANKSHAFT AND FLYWHEEL - TIER II
CRANKSHAFT AND FLYWHEEL - TIER II
CRANKSHAFT AND FLYWHEEL - TIER II

R	N	P.N.	MOD	Q	Denominação Denominação	Description Bezeichnung	Denominacion Descrizione	Description Beskrivelse	L.C.
1		8		75208	MOLA MOLA	SPRING FEDER	RESORTE MOLLA	RESSORT FJEDER	100M
2		8		75208	MOLA MOLA	SPRING FEDER	RESORTE MOLLA	RESSORT FJEDER	100M
3		1		71100	PINO PINO	PIN STIFT	BOTADOR SPINA	BROCHE PIN	6200
4		1		75208	PINO PINO	PIN STIFT	BOTADOR SPINA	BROCHE PIN	6200
5		1		75285	PINO PINO	PIN STIFT	BOTADOR SPINA	BROCHE PIN	6200
6		1		75208	PINO PINO	PIN STIFT	BOTADOR SPINA	BROCHE PIN	6200
7		1		75208	PINO PINO	PIN STIFT	BOTADOR SPINA	BROCHE PIN	6200
8		1		71100	PINO PINO	PIN STIFT	BOTADOR SPINA	BROCHE PIN	6200
9		1		75286	PINO PINO	PIN STIFT	BOTADOR SPINA	BROCHE PIN	6200
10		1		75206	PINO PINO	PIN STIFT	BOTADOR SPINA	BROCHE PIN	6200
11		4		75204	PINO PINO	PIN STIFT	BOTADOR SPINA	BROCHE PIN	6200

02-15	10	p1	12/10

PISTÕES E BIELAS
CONNECTING RODS AND PISTONS
CONNECTING RODS AND PISTONS
CONNECTING RODS AND PISTONS

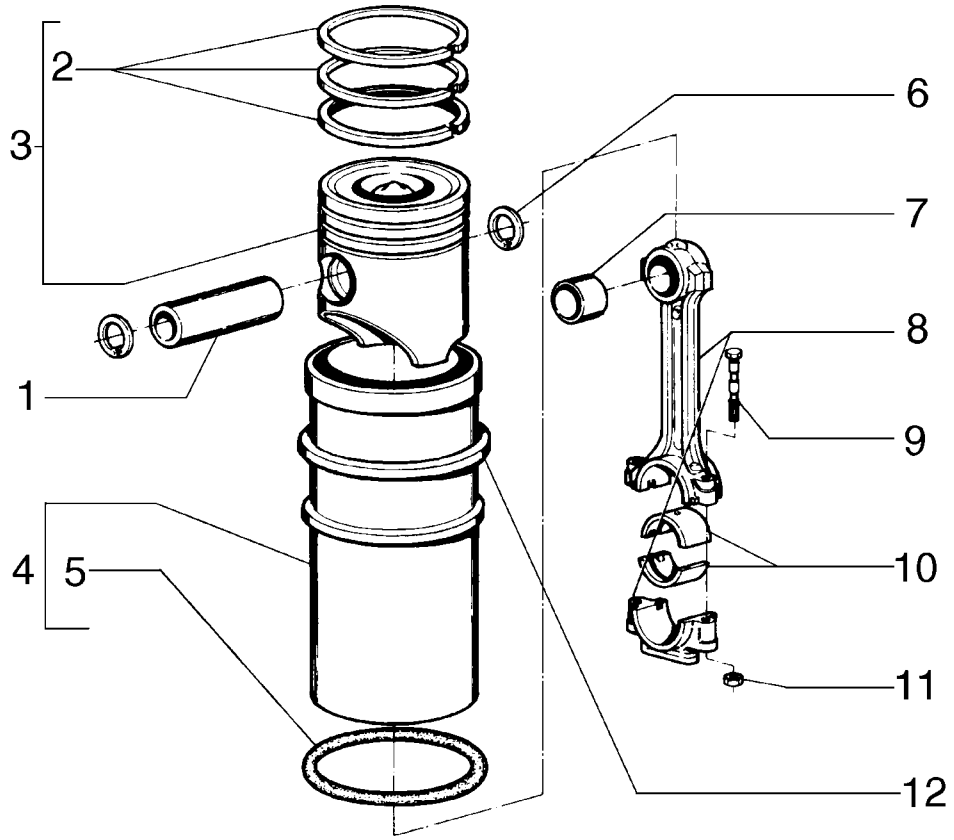

CONNECTING RODS AND PISTONS
CONNECTING RODS AND PISTONS
CONNECTING RODS AND PISTONS
CONNECTING RODS AND PISTONS

R	N	P.N.	MOD	Q	Denominação Denominação	Description Bezeichnung	Denominacion Descrizione	Description Beskrivelse	L.C.
1		75208202		1	PINO	PIN	PASADOR	BROCHE	080P
					PERNO	PIN	PERNO	STIFT	
2		75286500		6	JOGO DE ANÉIS	SET OF RINGS	JUEGO DE DE ANILLOS	JEU DE BAGUES	340S
					CONJUNTO DE ANILHAS	RINGSATZ	KIT ANELLI	RINGSÆT	
3		75289669		1	CONJ PISTÃO, Kit	PISTON ASSY	CONJUNTO DE PISTÓN	ENS. PISTON	245S
					PISTÃO COMPLETO	KOLBENBAUGRUPPE	COMPLESSIVO PISTONE	STEMPEL KOMPLET	
4		75286993		6	CAMISA CILINDRO DO MOTOR				
						ENGINE CYLINDER LINE	FORRO INT. DE CIL. MO	CHEMISE DE CYLINDRE	035C
					CAMISA DE CILINDRO	ZYLINDERLAUFBUCHSE	CANNA DEL CILINDRO M	CYLINDERFORING	
5		75208115		6	ANEL	RING	ANILLO	ANNEAU	045A
					ANEL	RING	ANELLO	RING	
6		75206821		2	ANEL DE PRESSÃO	SNAP RING	ANILLO DE RESORTE	ANNEAU D'ARRET	054A
					ANEL	SPRENGRING	ANELLO ELASTICO	LÅSERING	
7		75208087		1	BUCHA	BUSHING	CASQUILLO	BAGUE	095B
					CASQUILHO	BUCHSE	BOCCOLA	BØSNING	
8		75208204		6	HASTE DE CONEXÃO	CONNECTING ROD	BIELA	BIELLE	051B
					BIELA	PLEUELSTANGE	BIELLA	PLEJLSTANG	
9		75208205		12	PARAFUSO	SCREW	TORNILLO	VIS	040V
					PARAFUSO	SCHRAUBE	VITE	SKRUE	
10		75208088		12	JOGO SEMI-BRONZ MANC	FIX, STD			
						SET OF CONN ROD BRG	JUEGO RODAM. BRGS (S	JEU PALIERS PRINC. (ST	315S
					CONJ CHUMAC. BIELA (S	SATZ PLEUELLAGER (ST	KIT CUSCIN. BIELLA (ST	PLEJLLEJESÆT, STD.	
10		75206861		12	SEMI-BRONZINA, 0.25mm	BEARING HALF	SEMICOJINETE	DEMI-COUSSINET	103S
					MEIO ROLAMENTO	LAGERHALBSCHALE	SEMICUSCINETTO	LEJEPANDE	
10		75206862		12	SEMI-BRONZINA, 0.50mm	BEARING HALF	SEMICOJINETE	DEMI-COUSSINET	103S
					MEIO ROLAMENTO	LAGERHALBSCHALE	SEMICUSCINETTO	LEJEPANDE	
10		75206863		12	SEMI-BRONZINA, 0.75mm	BEARING HALF	SEMICOJINETE	DEMI-COUSSINET	103S
					MEIO ROLAMENTO	LAGERHALBSCHALE	SEMICUSCINETTO	LEJEPANDE	
10		75206864		12	SEMI-BRONZINA, 1.00mm	BEARING HALF	SEMICOJINETE	DEMI-COUSSINET	103S
					MEIO ROLAMENTO	LAGERHALBSCHALE	SEMICUSCINETTO	LEJEPANDE	
11		75208206		12	PORCA	NUT	TUERCA	ECROU	010D
					PORCA	MUTTER	DADO	MØTRIK	
12		75286633		AR	CALÇO DE AFINAÇÃO, 0.010				
						SHIM	SUPLEMENTO	CALE	198S
					CALÇO DE AFINAÇÃO	AUSGLEICHSSCHEIBE	SPESSORE	MELLEMLÆG	
12		75286634		AR	CALÇO DE AFINAÇÃO, 0.015				
						SHIM	SUPLEMENTO	CALE	198S
					CALÇO DE AFINAÇÃO	AUSGLEICHSSCHEIBE	SPESSORE	MELLEMLÆG	
12		75286635		AR	CALÇO DE AFINAÇÃO, 0.020				
						SHIM	SUPLEMENTO	CALE	198S
					CALÇO DE AFINAÇÃO	AUSGLEICHSSCHEIBE	SPESSORE	MELLEMLÆG	
12		75289670		AR	CALÇO DE AFINAÇÃO, 0.030				
						SHIM	SUPLEMENTO	CALE	198S
					CALÇO DE AFINAÇÃO	AUSGLEICHSSCHEIBE	SPESSORE	MELLEMLÆG	
12		75289671		AR	CALÇO DE AFINAÇÃO, 0.040				
						SHIM	SUPLEMENTO	CALE	198S
					CALÇO DE AFINAÇÃO	AUSGLEICHSSCHEIBE	SPESSORE	MELLEMLÆG	

02-15	10A	p1	12/10

PISTÕES E BIELAS
CONNECTING RODS AND PISTONS
EMBOLOS Y BIELAS
CONNECTING RODS AND PISTONS

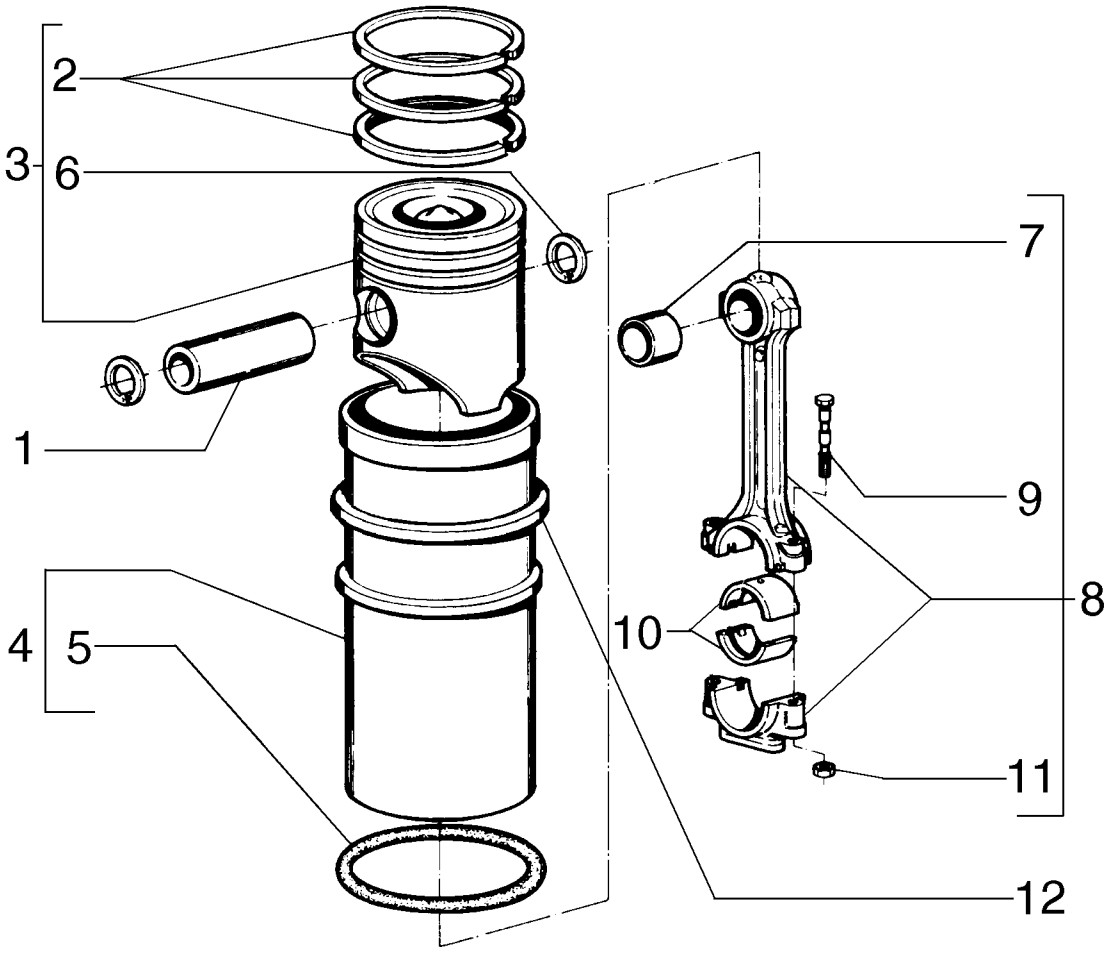

CONNECTING RODS AND PISTONS
CONNECTING RODS AND PISTONS
CONNECTING RODS AND PISTONS
CONNECTING RODS AND PISTONS

R	N	P.N.	MOD	Q	Denominação Denominação	Description Bezeichnung	Denominacion Descrizione	Description Beskrivelse	L.C.
1		75208202		1	PINO	PIN	PASADOR	BROCHE	080P
					PERNO	PIN	PERNO	STIFT	
2		75286500		6	JOGO DE ANÉIS	SET OF RINGS	JUEGO DE DE ANILLOS	JEU DE BAGUES	340S
					CONJUNTO DE ANILHAS	RINGSATZ	KIT ANELLI	RINGSÆT	
3		71100807		1	KIT DE REVISÃO DO MOTOR, Degree A				
						ENGINE OVERHAUL KIT	KIT DE REVISIÓN DEL M	KIT DE REVISION MOTEI	002K
					KIT DE REVISÃO DO MO	MOTORÜBERHOLUNGSS	KIT REVISIONE MOTORE	MOTORREVISIONSSÆT	
3		71100808		1	KIT DE REVISÃO DO MOTOR, Degree B				
						ENGINE OVERHAUL KIT	KIT DE REVISIÓN DEL M	KIT DE REVISION MOTEI	002K
					KIT DE REVISÃO DO MO	MOTORÜBERHOLUNGSS	KIT REVISIONE MOTORE	MOTORREVISIONSSÆT	
3		71100809		1	KIT DE REVISÃO DO MOTOR, Degree C				
						ENGINE OVERHAUL KIT	KIT DE REVISIÓN DEL M	KIT DE REVISION MOTEI	002K
					KIT DE REVISÃO DO MO	MOTORÜBERHOLUNGSS	KIT REVISIONE MOTORE	MOTORREVISIONSSÆT	
3		71100810		1	KIT DE REVISÃO DO MOTOR, Degree D				
						ENGINE OVERHAUL KIT	KIT DE REVISIÓN DEL M	KIT DE REVISION MOTEI	002K
					KIT DE REVISÃO DO MO	MOTORÜBERHOLUNGSS	KIT REVISIONE MOTORE	MOTORREVISIONSSÆT	
4		75310987		6	KIT DE REVISÃO DO MOTOR				
						ENGINE OVERHAUL KIT	KIT DE REVISIÓN DEL M	KIT DE REVISION MOTEI	002K
					KIT DE REVISÃO DO MO	MOTORÜBERHOLUNGSS	KIT REVISIONE MOTORE	MOTORREVISIONSSÆT	
5		75208115		6	ANEL	RING	ANILLO	ANNEAU	045A
					ANEL	RING	ANELLO	RING	
6		71100827		2	JUNTA, Degree A	GASKET	JUNTA	JOINT	123G
					JUNTA	DICHTUNG	GUARNIZIONE	PAKNING	
6		75208203		2	ANEL DE PRESSÃO, Degree B, C, D				
						SNAP RING	ANILLO DE RESORTE	ANNEAU D'ARRET	054A
					ANEL	SPRENGRING	ANELLO ELASTICO	LÅSERING	
7		75208087		6	BUCHA	BUSHING	CASQUILLO	BAGUE	095B
					CASQUILHO	BUCHSE	BOCCOLA	BØSNING	
8		75208204		6	HASTE DE CONEXÃO	CONNECTING ROD	BIELA	BIELLE	051B
					BIELA	PLEUELSTANGE	BIELLA	PLEJLSTANG	
9		75312106		12	PARAFUSO	SCREW	TORNILLO	VIS	040V
					PARAFUSO	SCHRAUBE	VITE	SKRUE	
10		75208088		12	JOGO SEMI-BRONZ MANC	FIX, STD			
						SET OF CONN ROD BRG	JUEGO RODAM. BRGS (S	JEU PALIERS PRINC. (ST	315S
					CONJ CHUMAC. BIELA (S	SATZ PLEUELLAGER (ST	KIT CUSCIN. BIELLA (ST	PLEJLLEJESÆT, STD.	
10		75206861		12	SEMI-BRONZINA, 0,25MM	BEARING HALF	SEMICOJINETE	DEMI-COUSSINET	103S
					MEIO ROLAMENTO	LAGERHALBSCHALE	SEMICUSCINETTO	LEJEPANDE	
10		75206862		12	SEMI-BRONZINA, 0,50MM	BEARING HALF	SEMICOJINETE	DEMI-COUSSINET	103S
					MEIO ROLAMENTO	LAGERHALBSCHALE	SEMICUSCINETTO	LEJEPANDE	
10		75206863		12	SEMI-BRONZINA, 0,75MM	BEARING HALF	SEMICOJINETE	DEMI-COUSSINET	103S
					MEIO ROLAMENTO	LAGERHALBSCHALE	SEMICUSCINETTO	LEJEPANDE	
10		75206864		12	SEMI-BRONZINA, 1,00MM	BEARING HALF	SEMICOJINETE	DEMI-COUSSINET	103S
					MEIO ROLAMENTO	LAGERHALBSCHALE	SEMICUSCINETTO	LEJEPANDE	
11		75208206		12	PORCA	NUT	TUERCA	ECROU	010D
					PORCA	MUTTER	DADO	MØTRIK	
12		75286633		*	CALÇO DE AFINAÇÃO, 0,010MM				
						SHIM	SUPLEMENTO	CALE	198S
					CALÇO DE AFINAÇÃO	AUSGLEICHSSCHEIBE	SPESSORE	MELLEMLÆG	

02-15	10A	p2	12/10

PISTÕES E BIELAS
CONNECTING RODS AND PISTONS
EMBOLOS Y BIELAS
CONNECTING RODS AND PISTONS

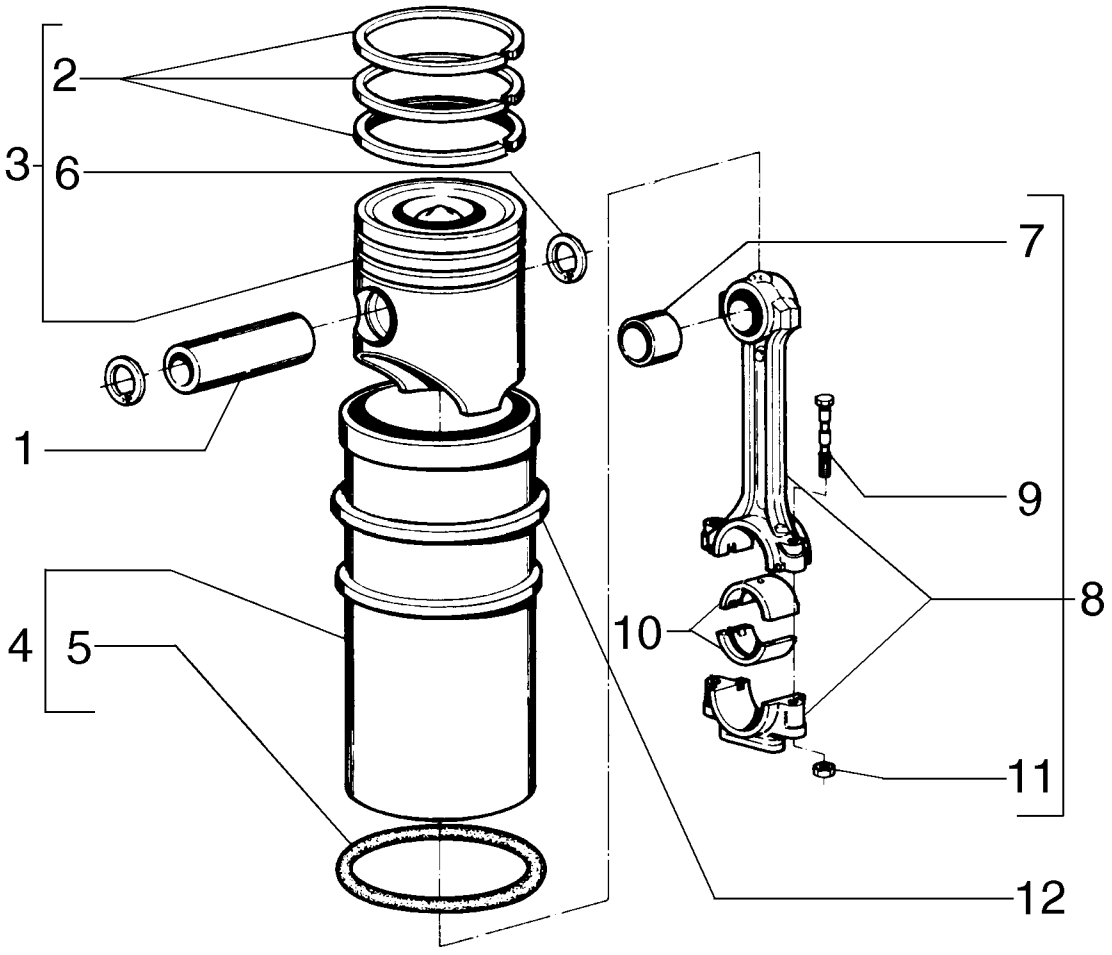

CONNECTING RODS AND PISTONS
CONNECTING RODS AND PISTONS
CONNECTING RODS AND PISTONS
CONNECTING RODS AND PISTONS

R	N	P.N.	MOD	Q	Denominação Denominação	Description Bezeichnung	Denominacion Descrizione	Description Beskrivelse	L.C.
12		**75286634**		*	CALÇO DE AFINAÇÃO, 0,015MM				
						SHIM	SUPLEMENTO	CALE	198S
					CALÇO DE AFINAÇÃO	AUSGLEICHSSCHEIBE	SPESSORE	MELLEMLÆG	
12		**75286635**		*	CALÇO DE AFINAÇÃO, 0,020MM				
						SHIM	SUPLEMENTO	CALE	198S
					CALÇO DE AFINAÇÃO	AUSGLEICHSSCHEIBE	SPESSORE	MELLEMLÆG	

02-15	11	p1	12/10

COMANDO DO DISTRIBUIDOR
CAMSHAFT DRIVE
CAMSHAFT DRIVE
CAMSHAFT DRIVE

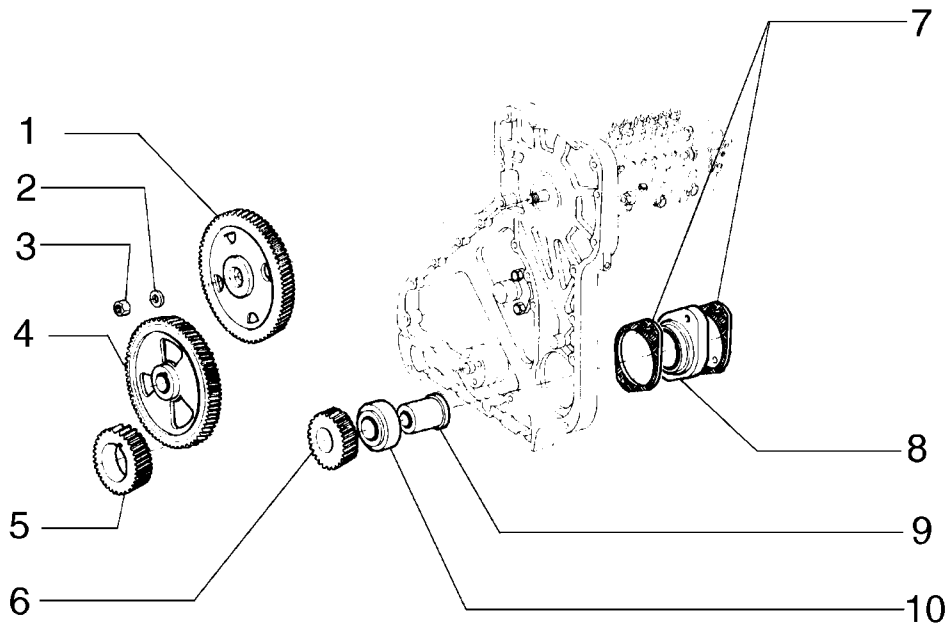

CAMSHAFT DRIVE
CAMSHAFT DRIVE
CAMSHAFT DRIVE
CAMSHAFT DRIVE

R	N	P.N.	MOD	Q	Denominação Denominação	Description Bezeichnung	Denominacion Descrizione	Description Beskrivelse	L.C.
1		**75289673**		1	ENGRENAGEM ENGRENAGEM	GEAR ZAHNRAD	ENGRANAJE INGRANAGGIO	PIGNON TANDHJUL	050I
2		**10517171**		1	TRAVA DA ARRUELA ANILHA DE RETENÇÃO	LOCK WASHER SICHERUNGSSCHEIBE	ARANDELA DE BLOQUE RONDELLA DI SICUREZ	RONDELLE FREIN LÅSESKIVE	132R
3		**75204494**		1	PORCA PORCA	NUT MUTTER	TUERCA DADO	ECROU MØTRIK	010D
4		**75286636**		1	ENGRENAGEM ENGRENAGEM	GEAR ZAHNRAD	ENGRANAJE INGRANAGGIO	PIGNON TANDHJUL	050I
5		**75208352**		1	ENGRENAGEM ENGRENAGEM	GEAR ZAHNRAD	ENGRANAJE INGRANAGGIO	PIGNON TANDHJUL	050I
6		**75208353**		1	ENGRENAGEM ENGRENAGEM	GEAR ZAHNRAD	ENGRANAJE INGRANAGGIO	PIGNON TANDHJUL	050I
7		**75285532**		2	JUNTA JUNTA	GASKET DICHTUNG	JUNTA GUARNIZIONE	JOINT PAKNING	123G
8		**75208360**		1	ESPAÇADOR ESPAÇADOR	SPACER DISTANZSTÜCK	SEPARADOR DISTANZIALE	ENTRETOISE AFSTANDSSTYKKE	075D
9		**75208355**		1	EIXO VEIO	SHAFT WELLE	EJE ALBERO	ARBRE AKSEL	016A
10		**75208354**		1	ROLAMENTO ROLAMENTO	BEARING LAGER	COJINETE CUSCINETTO	ROULEMENT LEJE	0600

02-15	11A	p1	12/10

COMANDO DO DISTRIBUIDOR - TIER II
CAMSHAFT DRIVE - TIER II
MANDO DE DISTRIBUICION - TIER II
CAMSHAFT DRIVE - TIER II

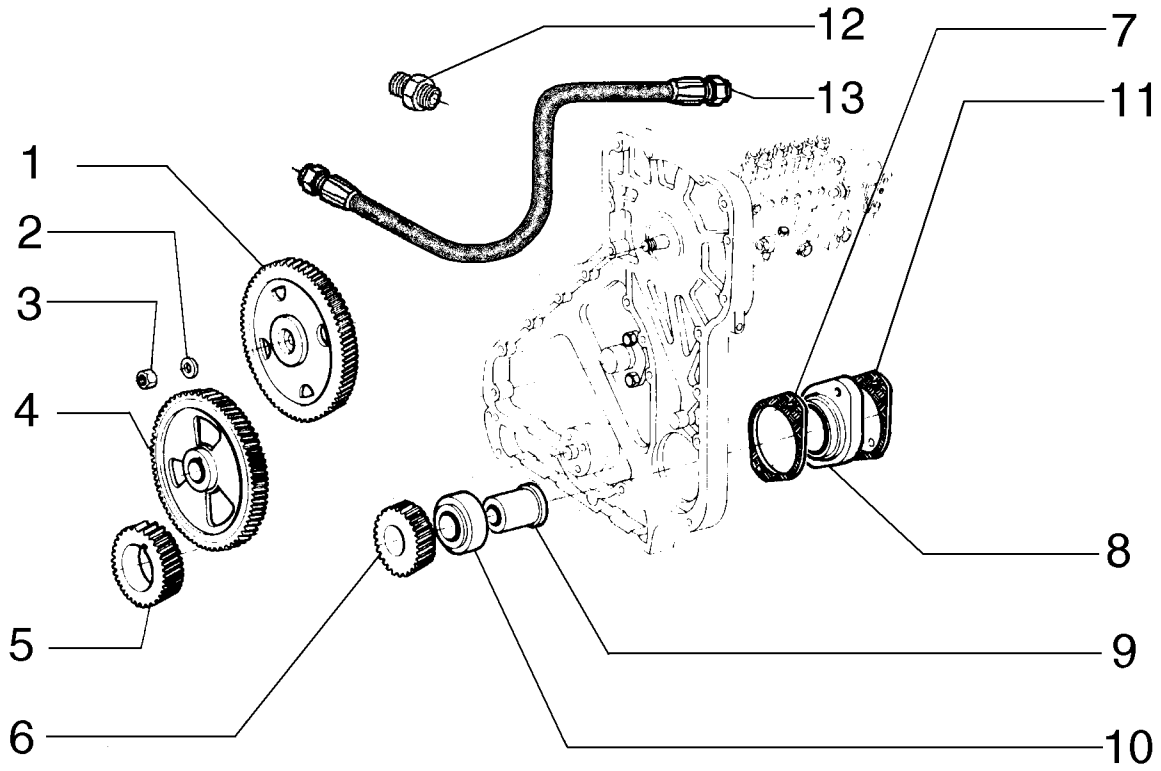

CAMSHAFT DRIVE - TIER II
CAMSHAFT DRIVE - TIER II
CAMSHAFT DRIVE - TIER II
CAMSHAFT DRIVE - TIER II

R	N	P.N.	MOD	Q	Denominação Denominação	Description Bezeichnung	Denominacion Descrizione	Description Beskrivelse	L.C.
1		75208348		1	ENGRENAGEM ENGRENAGEM	GEAR ZAHNRAD	ENGRANAJE INGRANAGGIO	PIGNON TANDHJUL	050I
2		10517171		1	TRAVA DA ARRUELA ANILHA DE RETENÇÃO	LOCK WASHER SICHERUNGSSCHEIBE	ARANDELA DE BLOQUE RONDELLA DI SICUREZ	RONDELLE FREIN LÅSESKIVE	132R
3		75204494		1	PORCA PORCA	NUT MUTTER	TUERCA DADO	ECROU MØTRIK	010D
4		75286636		1	ENGRENAGEM ENGRENAGEM	GEAR ZAHNRAD	ENGRANAJE INGRANAGGIO	PIGNON TANDHJUL	050I
5		75208352		1	ENGRENAGEM ENGRENAGEM	GEAR ZAHNRAD	ENGRANAJE INGRANAGGIO	PIGNON TANDHJUL	050I
6		71100787		1	ENGRENAGEM ENGRENAGEM	GEAR ZAHNRAD	ENGRANAJE INGRANAGGIO	PIGNON TANDHJUL	050I
7		75285744		2	JUNTA JUNTA	GASKET DICHTUNG	JUNTA GUARNIZIONE	JOINT PAKNING	123G
8		71100784		1	ESPAÇADOR ESPAÇADOR	SPACER DISTANZSTÜCK	SEPARADOR DISTANZIALE	ENTRETOISE AFSTANDSSTYKKE	075D
9		71100786		1	EIXO VEIO	SHAFT WELLE	EJE ALBERO	ARBRE AKSEL	016A
10		71100785		1	CONJUNTO DO ROLAMENTO CHUMACEIRA	BEARING ASSY LAGERBAURUPPE	CONJUNTO DE COJINET COMPLESSIVO CUSCINI	ROULEMENT LEJESAMLING	341C
11		71100827		1	JUNTA JUNTA	GASKET DICHTUNG	JUNTA GUARNIZIONE	JOINT PAKNING	123G
12		71100790		1	CONEXÃO CONECTOR	FITTING ARMATUR	ACOPLAMIENTO RACCORDO	RACCORD FITTING	3300
13		71100789		1	MANGUEIRA MANGUEIRA	HOSE SCHLAUCH	TUBO TUBO FLESSIBILE	FLEXIBLE SLANGE	030M

02-15	12	p1	12/10

DISTRIBUIÇÃO
VALVE GEAR
VALVE GEAR
VALVE GEAR

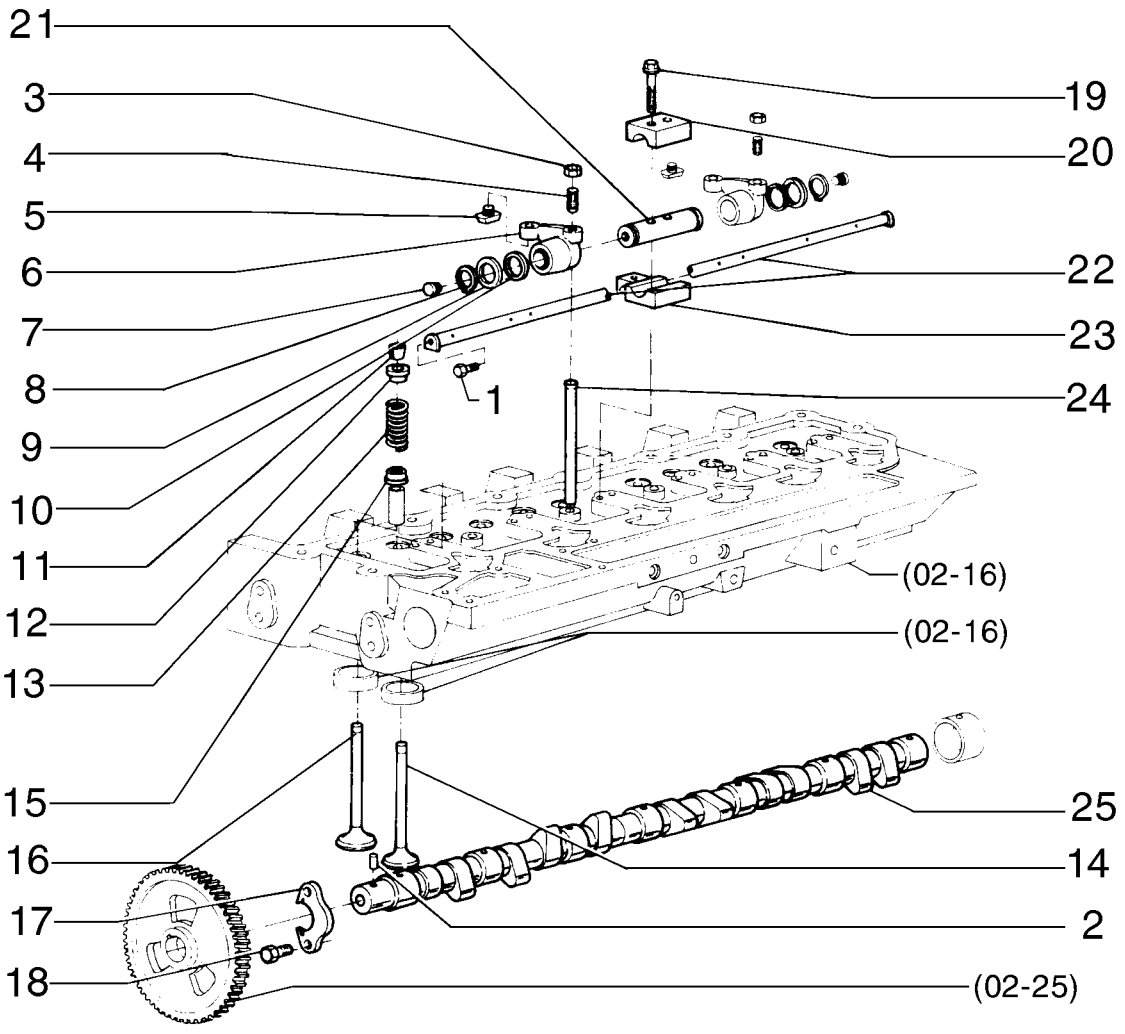

VALVE GEAR
VALVE GEAR
VALVE GEAR
VALVE GEAR

R	N	P.N.	MOD	Q	Denominação Denominação	Description Bezeichnung	Denominacion Descrizione	Description Beskrivelse	L.C.
1		75286107		2	PARAFUSO PARAFUSO	SCREW SCHRAUBE	TORNILLO VITE	VIS SKRUE	040V
2		75287957		1	CHAVE CHAVETA PARALELA	KEY FEDERKEIL	LLAVE CHIAVE	CLE KILE	060L
3		75288673		1	PORCA PORCA	NUT MUTTER	TUERCA DADO	ECROU MØTRIK	010D
4		75289666		1	PRISIONEIRO PINO ROSCADO	STUD GEWINDEBOLZEN	PRISIONERO PRIGIONIERO	GOUJON STØTTEBOLT	210P
5		75208227		1	PASTILHA ESPAÇADOR	PAD UNTERLAGE	PASTILLA CUSCINO; TAMPONE	COUSSIN BREMSEKLODS	060T
6		75208223		12	PARAFUSO DE REGULAGEM PARAFUSO DE AJUSTE	ADJUSTMENT SCREW EINSTELLSCHRAUBE	TORNILLO DE REGLAJE VITE DI REGOLAZIONE	VIS DE REGLAGE JUSTERINGSSKRUE	051V
7		75289667		2	REBITE REBITE	RIVET NIET	REMACHE RIVETTO	RIVET NITTE	055R
8		75206820		12	ANEL DE PRESSÃO ANEL	SNAP RING SPRENGRING	ANILLO DE RESORTE ANELLO ELASTICO	ANNEAU D'ARRET LÅSERING	054A
9		75208228		12	ARRUELA PLANA ANILHA	WASHER UNTERLEGSCHEIBE	ARANDELA RONDELLA	RONDELLE FLADSKIVE	131R
10		75208229		12	ARRUELA PLANA ANILHA	WASHER UNTERLEGSCHEIBE	ARANDELA RONDELLA	RONDELLE FLADSKIVE	131R
11		75208232		6	TRAVA CÔNICA TROÇO DO BALANCEIR(	ROCKER ARM COTTER KIPPHEBELSTIFT	ALETA DE BALANCÍN COPPIGLIA BILANCIERE	GOUPILLE BRAS CULBU HALVKILE TIL VENTILLØ	100S
12		75208233		12	COPO COPO	CUP TASSE	TAZA SCODELLINO	CUVETTE LEJESKÅL	060S
13		75208234		6	MOLA MOLA	SPRING FEDER	RESORTE MOLLA	RESSORT FJEDER	100M
14		75208238		6	VÁLVULA DE ESCAPE VÁLVULA DE ESCAPE	STD ENGINE EXHAUST \ STANDARD-MOTORAUS	VALV. ESCAPE MOTOR I VALV. SCARICO MOTOR	SOUP. ECHAPPEMENT M UDSTØDNINGSVENTIL,	112V
15		75286697		6	COPO RETENTOR COPO DE RETENÇÃO	RETAINER CUP HALTEKAPPE	COPA DE RETENCIÓN SCODELLINO DI RITEGN	COUPELLE DE RETENUI TALLERKENFORMET BA	061S
15		75208235		6	COPO COPO	CUP TASSE	TAZA SCODELLINO	CUVETTE LEJESKÅL	060S
16		75208239		6	VÁLVULA HIDRÁULICA VÁLVULA HIDRÁULICA	HYDRAULIC VALVE HYDRAULIKVENTIL	VÁLVULA HIDRÁULICA DISTRIBUTORE IDRAULI	SOUPAPE HYDRAULIQU HYDRAULIKVENTIL	010V
17		75287959		1	SUPORTE SUPORTE	SUPPORT STÜTZE	SOPORTE SUPPORTO	SUPPORT BESLAG	300S
18		75286076		2	PARAFUSO PARAFUSO	SCREW SCHRAUBE	TORNILLO VITE	VIS SKRUE	040V
19		75208244		12	PARAFUSO PARAFUSO	SCREW SCHRAUBE	TORNILLO VITE	VIS SKRUE	040V
20		75208245		6	SUPORTE SUPORTE	SUPPORT STÜTZE	SOPORTE SUPPORTO	SUPPORT BESLAG	300S
21		75208231		6	EIXO VEIO	SHAFT WELLE	EJE ALBERO	ARBRE AKSEL	016A
22		75208246		1	TUBO RÍGIDO TUBO RÍGIDO	RIGID TUBE ROHR	TUBO RÍGIDO TUBO RIGIDO	TUYAU RIGIDE STIFT RØR	193T
23		75208247		6	SUPORTE SUPORTE	SUPPORT STÜTZE	SOPORTE SUPPORTO	SUPPORT BESLAG	300S

02-15	12	p2	12/10

DISTRIBUIÇÃO
VALVE GEAR
VALVE GEAR
VALVE GEAR

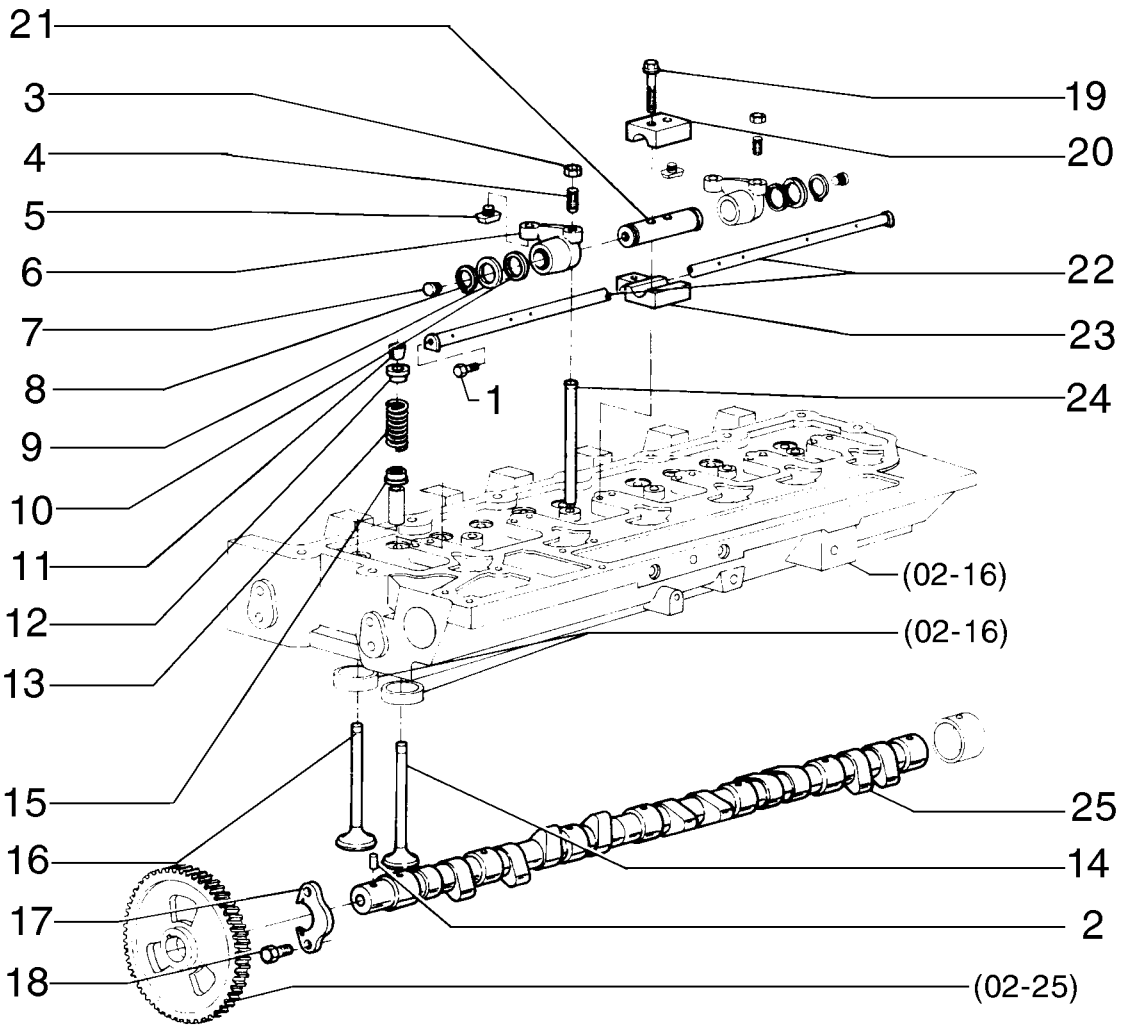

VALVE GEAR
VALVE GEAR
VALVE GEAR
VALVE GEAR

R	N	P.N.	MOD	Q	Denominação Denominação	Description Bezeichnung	Denominacion Descrizione	Description Beskrivelse	L.C.
24		**75208249**		12	HASTE DE IMPULSO HASTE DE IMPULSO	PUSH ROD STÖSSELSTANGE	VÁSTAGO DE EMPUJE ASTA DI SPINTA	TIGE DE POUSSEE SKUBBESTANG	P307
25		**75288271**		1	EIXO EXCÊNTRICO ÁRVORE DE CAMES	CAMSHAFT NOCKENWELLE	ÁRBOL DE LEVAS ALBERO A CAMME	ARBRE A CAMES KNASTAKSEL	017A

02-15	12A	p1	12/10

DISTRIBUIÇÃO - TIER II
VALVE GEAR - TIER II
ARBOL DE LEVAS - TIER II
VALVE GEAR - TIER II

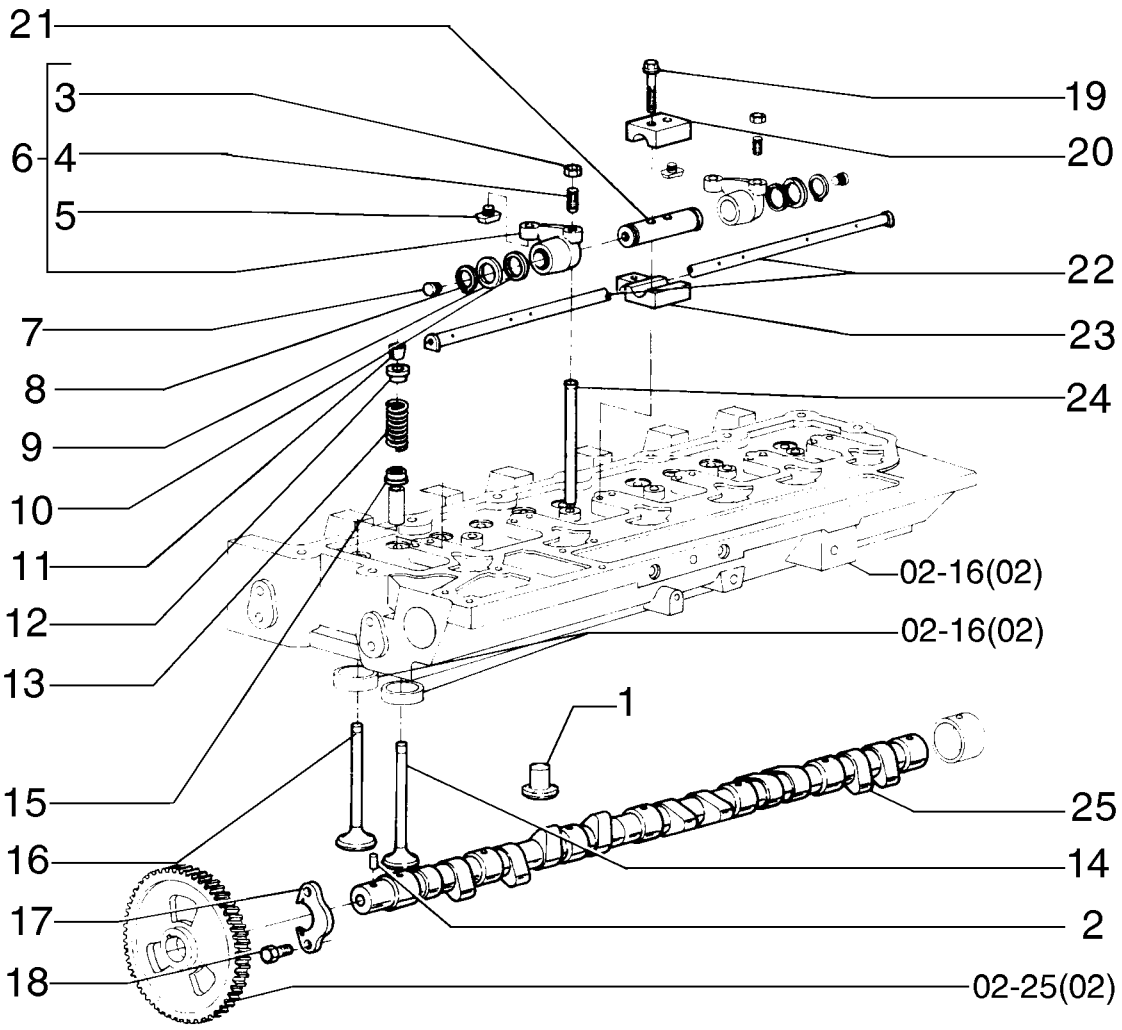

VALVE GEAR - TIER II
VALVE GEAR - TIER II
VALVE GEAR - TIER II
VALVE GEAR - TIER II

R	N	P.N.	MOD	Q	Denominação Denominação	Description Bezeichnung	Denominacion Descrizione	Description Beskrivelse	L.C.
1		75288297		12	HASTE HASTE	ROD STANGE	VARILLA ASTA	TIGE STANG	090A
2		75287957		1	CHAVE CHAVETA PARALELA	KEY FEDERKEIL	LLAVE CHIAVE	CLE KILE	060L
3		75288673		1	PORCA PORCA	NUT MUTTER	TUERCA DADO	ECROU MØTRIK	010D
4		75289666		1	PRISIONEIRO PINO ROSCADO	STUD GEWINDEBOLZEN	PRISIONERO PRIGIONIERO	GOUJON STØTTEBOLT	210P
5		75208227		1	PASTILHA ESPAÇADOR	PAD UNTERLAGE	PASTILLA CUSCINO; TAMPONE	COUSSIN BREMSEKLODS	060T
6		75208223		12	PARAFUSO DE REGULAGEM PARAFUSO DE AJUSTE	ADJUSTMENT SCREW EINSTELLSCHRAUBE	TORNILLO DE REGLAJE VITE DI REGOLAZIONE	VIS DE REGLAGE JUSTERINGSSKRUE	051V
7		75289667		2	REBITE REBITE	RIVET NIET	REMACHE RIVETTO	RIVET NITTE	055R
8		75206820		12	ANEL DE PRESSÃO ANEL	SNAP RING SPRENGRING	ANILLO DE RESORTE ANELLO ELASTICO	ANNEAU D'ARRET LÅSERING	054A
9		75208228		12	ARRUELA PLANA ANILHA	WASHER UNTERLEGSCHEIBE	ARANDELA RONDELLA	RONDELLE FLADSKIVE	131R
10		75208229		12	ARRUELA PLANA ANILHA	WASHER UNTERLEGSCHEIBE	ARANDELA RONDELLA	RONDELLE FLADSKIVE	131R
11		75208232		12	TRAVA CÔNICA TROÇO DO BALANCEIR(	ROCKER ARM COTTER KIPPHEBELSTIFT	ALETA DE BALANCÍN COPPIGLIA BILANCIERE	GOUPILLE BRAS CULBU HALVKILE TIL VENTILLØ	100S
12		75208233		12	COPO COPO	CUP TASSE	TAZA SCODELLINO	CUVETTE LEJESKÅL	060S
13		75208234		6	MOLA MOLA	SPRING FEDER	RESORTE MOLLA	RESSORT FJEDER	100M
13		75286710		6	MOLA MOLA	SPRING FEDER	RESORTE MOLLA	RESSORT FJEDER	100M
14		75286740		6	VÁLVULA DE ESCAPE VÁLVULA DE ESCAPE	STD ENGINE EXHAUST \ STANDARD-MOTORAUS	VALV. ESCAPE MOTOR I VALV. SCARICO MOTOR	SOUP. ECHAPPEMENT M UDSTØDNINGSVENTIL,	112V
15		75286697		12	COPO RETENTOR COPO DE RETENÇÃO	RETAINER CUP HALTEKAPPE	COPA DE RETENCIÓN SCODELLINO DI RITEGN	COUPELLE DE RETENUI TALLERKENFORMET BÆ	061S
16		75312135		6	VÁLVULA DE ADMISSÃO VÁLVULA DE ADMISSÃO	STD ENGINE INLET VAL\ STANDARD-MOTOREINL	VALV. ADM. DE MOTOR VALV. ASPIR. MOTORE S	SOUP. ADMISSION MOT INDSUGNINGSVENTIL, S	111V
17		75287959		1	SUPORTE SUPORTE	SUPPORT STÜTZE	SOPORTE SUPPORTO	SUPPORT BESLAG	300S
18		75286076		2	PARAFUSO PARAFUSO	SCREW SCHRAUBE	TORNILLO VITE	VIS SKRUE	040V
19		75208244		12	PARAFUSO PARAFUSO	SCREW SCHRAUBE	TORNILLO VITE	VIS SKRUE	040V
20		75208245		6	SUPORTE SUPORTE	SUPPORT STÜTZE	SOPORTE SUPPORTO	SUPPORT BESLAG	300S
21		75208231		6	EIXO VEIO	SHAFT WELLE	EJE ALBERO	ARBRE AKSEL	016A
22		75208246		1	TUBO RÍGIDO TUBO RÍGIDO	RIGID TUBE ROHR	TUBO RÍGIDO TUBO RIGIDO	TUYAU RIGIDE STIFT RØR	193T
23		75208247		6	SUPORTE SUPORTE	SUPPORT STÜTZE	SOPORTE SUPPORTO	SUPPORT BESLAG	300S

02-15	12A	p2	12/10

DISTRIBUIÇÃO - TIER II
VALVE GEAR - TIER II
ARBOL DE LEVAS - TIER II
VALVE GEAR - TIER II

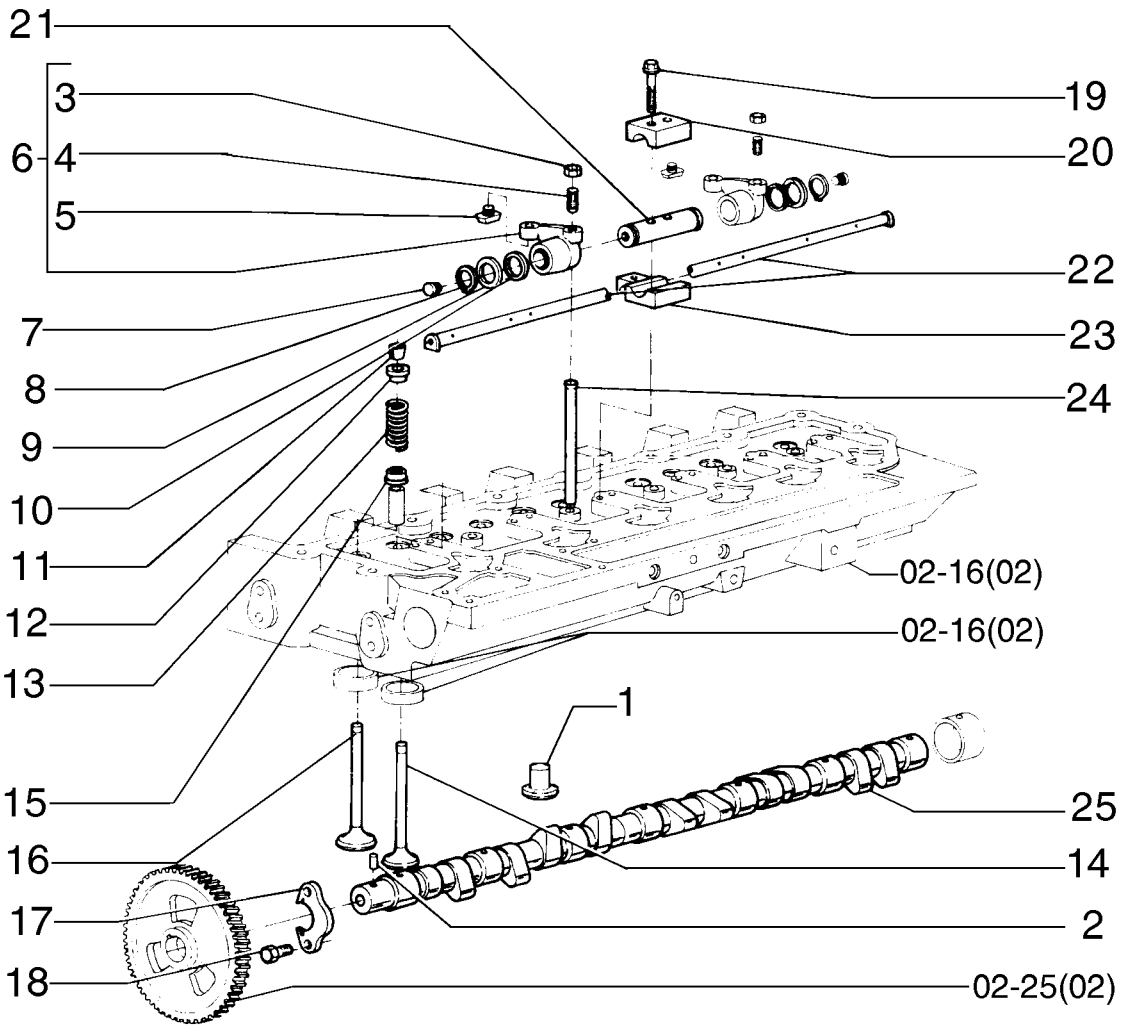

VALVE GEAR - TIER II
VALVE GEAR - TIER II
VALVE GEAR - TIER II
VALVE GEAR - TIER II

R	N	P.N.	MOD	Q	Denominação Denominação	Description Bezeichnung	Denominacion Descrizione	Description Beskrivelse	L.C.
24		**75208249**		12	HASTE DE IMPULSO HASTE DE IMPULSO	PUSH ROD STÖSSELSTANGE	VÁSTAGO DE EMPUJE ASTA DI SPINTA	TIGE DE POUSSEE SKUBBESTANG	P307
25		**75288271**		1	EIXO EXCÊNTRICO ÁRVORE DE CAMES	CAMSHAFT NOCKENWELLE	ÁRBOL DE LEVAS ALBERO A CAMME	ARBRE A CAMES KNASTAKSEL	017A

02-15	13	p1	12/10

TURBO COMPRESSOR
TURBO CHARGER
TURBO CHARGER
TURBO CHARGER

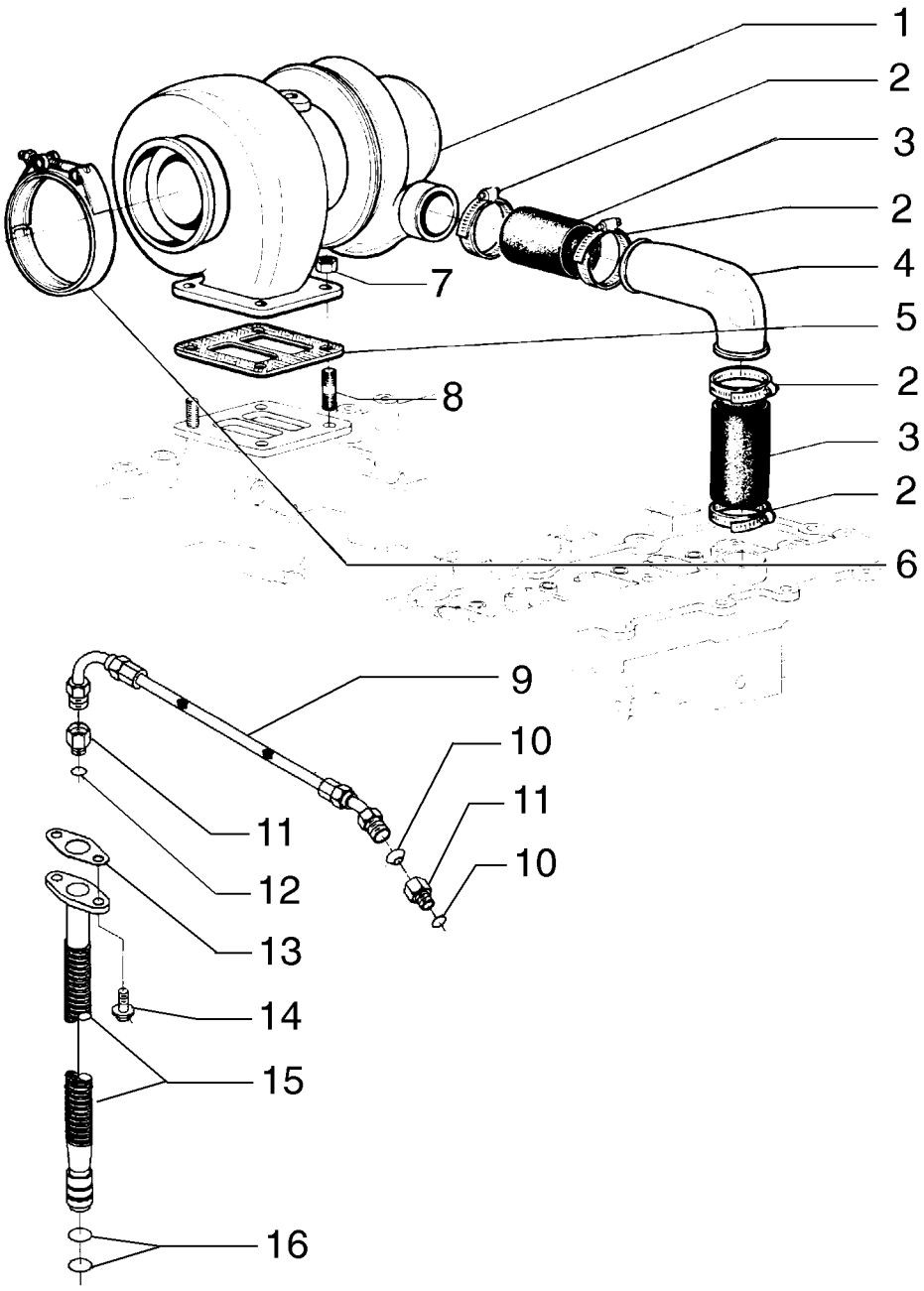

TURBO CHARGER
TURBO CHARGER
TURBO CHARGER
TURBO CHARGER

R	N	P.N.	MOD	Q	Denominação Denominação	Description Bezeichnung	Denominacion Descrizione	Description Beskrivelse	L.C.
1		75289655		1	TURBO-COMPRESSOR TURBOCOMPRESSOR	TURBOCHARGER TURBOLADER	TURBOCOMPRESOR TURBOCOMPRESSORE	TURBOCOMPRESSEUR TURBOLADER	210T
2		75288653		4	BRAÇADEIRA BRAÇADEIRA	CLAMP KLEMME	ABRAZADERA MORSETTO	COLLIER SPÆNDEBÅND	120M
3		75286428		2	MANGUEIRA, Assy MANGUEIRA	HOSE SCHLAUCH	TUBO TUBO FLESSIBILE	FLEXIBLE SLANGE	030M
4		75289654		1	TUBO RÍGIDO TUBO RÍGIDO	RIGID TUBE ROHR	TUBO RÍGIDO TUBO RIGIDO	TUYAU RIGIDE STIFT RØR	193T
5		75206879		1	JUNTA JUNTA	GASKET DICHTUNG	JUNTA GUARNIZIONE	JOINT PAKNING	123G
6		75208324		1	BRAÇADEIRA BRAÇADEIRA	CLAMP KLEMME	ABRAZADERA MORSETTO	COLLIER SPÆNDEBÅND	120M
7		75286638		4	PORCA PORCA	NUT MUTTER	TUERCA DADO	ECROU MØTRIK	010D
8		75286637		4	PRISIONEIRO PINO ROSCADO	STUD GEWINDEBOLZEN	PRISIONERO PRIGIONIERO	GOUJON STØTTEBOLT	210P
9		75289695		1	MANGUEIRA, Assy MANGUEIRA	HOSE SCHLAUCH	TUBO TUBO FLESSIBILE	FLEXIBLE SLANGE	030M
10		75288056		2	ARRUELA PLANA ANILHA	WASHER UNTERLEGSCHEIBE	ARANDELA RONDELLA	RONDELLE FLADSKIVE	131R
11		75289694		1	CONECTOR HIDRÁUL CONECTOR HID.	HYD CONNECTOR HYDR STECKVERBINDE	CONECTOR HIDRÁULIC CONNETTORE IDRAULIC	CONNECTEUR HYDRAU HYDRAULIKSTIK	020R
12		75286174		1	O-RING O-RING	O-RING O-RING	JUNTA TÓRICA ANELLO TOROIDALE	JOINT TORIQUE O-RING	055A
13		75289693		1	JUNTA JUNTA	GASKET DICHTUNG	JUNTA GUARNIZIONE	JOINT PAKNING	123G
14		75208153		2	PARAFUSO PARAFUSO	SCREW SCHRAUBE	TORNILLO VITE	VIS SKRUE	040V
15		75289697		1	TUBO RÍGIDO TUBO RÍGIDO	RIGID TUBE ROHR	TUBO RÍGIDO TUBO RIGIDO	TUYAU RIGIDE STIFT RØR	193T
16		75289696		2	O-RING O-RING	O-RING O-RING	JUNTA TÓRICA ANELLO TOROIDALE	JOINT TORIQUE O-RING	055A

02-15	13A	p1	12/10

TURBO COMPRESSOR - TIER II
TURBO CHARGER - TIER II
TURBO ALIMENTADOR - MONTAJE - TIER II
TURBO CHARGER - TIER II

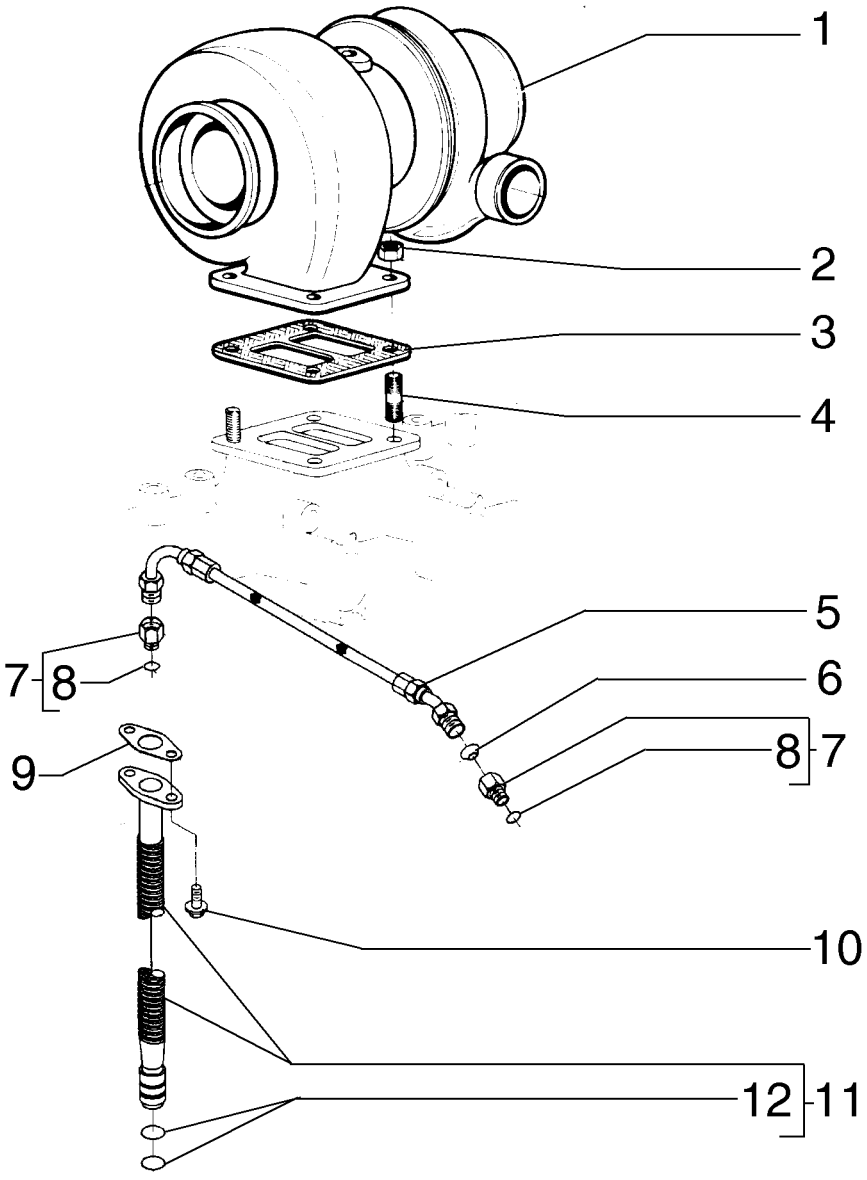

TURBO CHARGER - TIER II
TURBO CHARGER - TIER II
TURBO CHARGER - TIER II
TURBO CHARGER - TIER II

R	N	P.N.	MOD	Q	Denominação Denominação	Description Bezeichnung	Denominacion Descrizione	Description Beskrivelse	L.C.
1		75288652		1	TURBO-COMPRESSOR TURBOCOMPRESSOR	TURBOCHARGER TURBOLADER	TURBOCOMPRESOR TURBOCOMPRESSORE	TURBOCOMPRESSEUR TURBOLADER	210T
2		75286638		4	PORCA PORCA	NUT MUTTER	TUERCA DADO	ECROU MØTRIK	010D
3		75206879		1	JUNTA JUNTA	GASKET DICHTUNG	JUNTA GUARNIZIONE	JOINT PAKNING	123G
4		75286637		4	PRISIONEIRO PINO ROSCADO	STUD GEWINDEBOLZEN	PRISIONERO PRIGIONIERO	GOUJON STØTTEBOLT	210P
5		71100820		1	MANGUEIRA MANGUEIRA	HOSE SCHLAUCH	TUBO TUBO FLESSIBILE	FLEXIBLE SLANGE	030M
6		75288056		2	ARRUELA PLANA ANILHA	WASHER UNTERLEGSCHEIBE	ARANDELA RONDELLA	RONDELLE FLADSKIVE	131R
7		75286539		2	CONECTOR HIDRÁUL CONECTOR HID.	HYD CONNECTOR HYDR STECKVERBINDE	CONECTOR HIDRÁULIC CONNETTORE IDRAULIC	CONNECTEUR HYDRAU HYDRAULIKSTIK	020R
8		75286174		1	O-RING O-RING	O-RING O-RING	JUNTA TÓRICA ANELLO TOROIDALE	JOINT TORIQUE O-RING	055A
9		75312737		1	JUNTA JUNTA	GASKET DICHTUNG	JUNTA GUARNIZIONE	JOINT PAKNING	123G
10		75208153		2	PARAFUSO PARAFUSO	SCREW SCHRAUBE	TORNILLO VITE	VIS SKRUE	040V
11		75289697		1	TUBO RÍGIDO TUBO RÍGIDO	RIGID TUBE ROHR	TUBO RÍGIDO TUBO RIGIDO	TUYAU RIGIDE STIFT RØR	193T
12		75289696		2	O-RING O-RING	O-RING O-RING	JUNTA TÓRICA ANELLO TOROIDALE	JOINT TORIQUE O-RING	055A

02-15	14	p1	12/10

RESPIRO DO MOTOR
BREATHER ENGINE
BREATHER ENGINE
BREATHER ENGINE

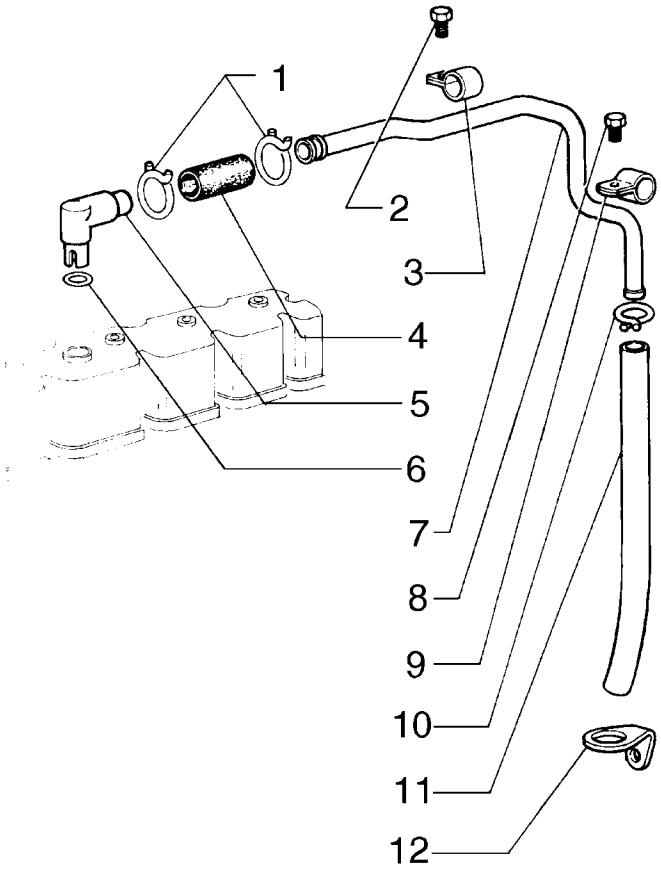

BREATHER ENGINE
BREATHER ENGINE
BREATHER ENGINE
BREATHER ENGINE

R	N	P.N.	MOD	Q	Denominação Denominação	Description Bezeichnung	Denominacion Descrizione	Description Beskrivelse	L.C.
1		75208299		2	BRAÇADEIRA BRAÇADEIRA	CLAMP KLEMME	ABRAZADERA MORSETTO	COLLIER SPÆNDEBÅND	120M
2		75208307		1	PARAFUSO PARAFUSO	SCREW SCHRAUBE	TORNILLO VITE	VIS SKRUE	040V
3		75208308		1	BRAÇADEIRA BRAÇADEIRA	CLAMP KLEMME	ABRAZADERA MORSETTO	COLLIER SPÆNDEBÅND	120M
4		75289668		1	MANGUEIRA MANGUEIRA	HOSE SCHLAUCH	TUBO TUBO FLESSIBILE	FLEXIBLE SLANGE	030M
5		75208292		1	CONECTOR HIDRÁUL CONECTOR HID.	HYD CONNECTOR HYDR STECKVERBINDE	CONECTOR HIDRÁULIC CONNETTORE IDRAULI	CONNECTEUR HYDRAU HYDRAULIKSTIK	020R
6		75206808		1	O-RING O-RING	O-RING O-RING	JUNTA TÓRICA ANELLO TOROIDALE	JOINT TORIQUE O-RING	055A
7		75208301		1	TUBO TUBO	TUBE ROHR	TUBO TUBO	TUBE RØR	195T
8		75208347		1	PARAFUSO PARAFUSO	SCREW SCHRAUBE	TORNILLO VITE	VIS SKRUE	040V
9		75206809		1	BRAÇADEIRA BRAÇADEIRA	CLAMP KLEMME	ABRAZADERA MORSETTO	COLLIER SPÆNDEBÅND	120M
10		75208304		1	BRAÇADEIRA BRAÇADEIRA	CLAMP KLEMME	ABRAZADERA MORSETTO	COLLIER SPÆNDEBÅND	120M
11		75206812		1	TUBO FLEXÍVEL MANGUEIRA FLEXÍVEL	FLEXIBLE HOSE BIEGSAMER SCHLAUCH	TUBO FLEXIBLE TUBO FLESSIBILE	TUYAU FLEXIBLE FLEKSIBEL SLANGE	192T
12		75208306		1	BRAÇADEIRA BRAÇADEIRA	CLAMP KLEMME	ABRAZADERA MORSETTO	COLLIER SPÆNDEBÅND	120M

02-15	14A	p1	12/10

RESPIRO DO MOTOR - TIER II
BREATHER ENGINE - TIER II
RESPIRADERO DEL MOTOR - TIER II
BREATHER ENGINE - TIER II

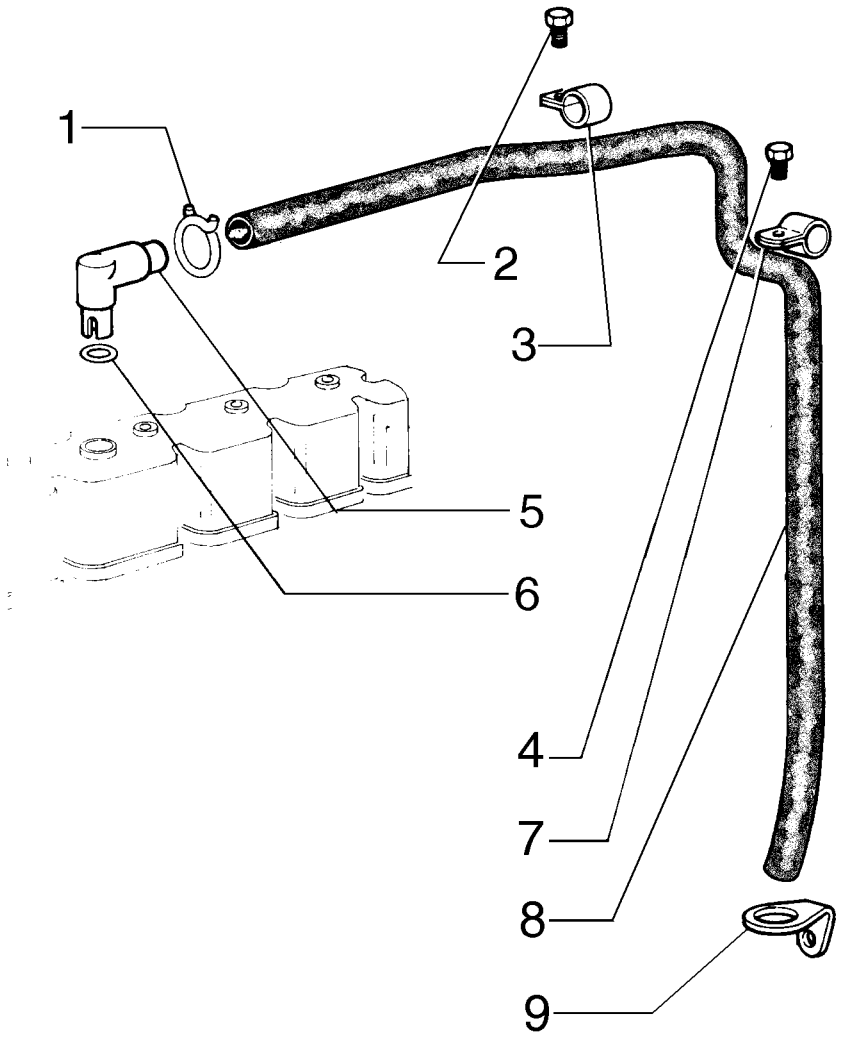

BREATHER ENGINE - TIER II
BREATHER ENGINE - TIER II
BREATHER ENGINE - TIER II
BREATHER ENGINE - TIER II

R	N	P.N.	MOD	Q	Denominação Denominação	Description Bezeichnung	Denominacion Descrizione	Description Beskrivelse	L.C.
1		71100781		1	BRACADEIRA BRACADEIRA	CLAMP SCHELLE	COLLAR MORSETTO	COLLIER CLAMP	1640
2		75208307		1	PARAFUSO PARAFUSO	SCREW SCHRAUBE	TORNILLO VITE	VIS SKRUE	040V
3		71100782		1	BRACADEIRA BRACADEIRA	CLAMP SCHELLE	COLLAR MORSETTO	COLLIER CLAMP	1640
4		75208347		1	PARAFUSO PARAFUSO	SCREW SCHRAUBE	TORNILLO VITE	VIS SKRUE	040V
5		75208292		1	CONECTOR HIDRÁUL CONECTOR HID.	HYD CONNECTOR HYDR STECKVERBINDE	CONECTOR HIDRÁULIC CONNETTORE IDRAULI	CONNECTEUR HYDRAU HYDRAULIKSTIK	020R
6		75312173		1	O-RING O-RING	O-RING O-RING	JUNTA TÓRICA ANELLO TOROIDALE	JOINT TORIQUE O-RING	055A
7		75206809		1	BRAÇADEIRA BRAÇADEIRA	CLAMP KLEMME	ABRAZADERA MORSETTO	COLLIER SPÆNDEBÅND	120M
8		71100783		1	MANGUEIRA MANGUEIRA	HOSE SCHLAUCH	TUBO TUBO FLESSIBILE	FLEXIBLE SLANGE	030M
9		75289648		1	SUPORTE SUPORTE	BRACKET HALTERUNG	SOPORTE STAFFA	SUPPORT BESLAG	225S

02-15	15	p1	12/10

COLETOR DE ESCAPE
INTAKE AND EXAUST MANIFOLDS
INTAKE AND EXAUST MANIFOLDS
INTAKE AND EXAUST MANIFOLDS

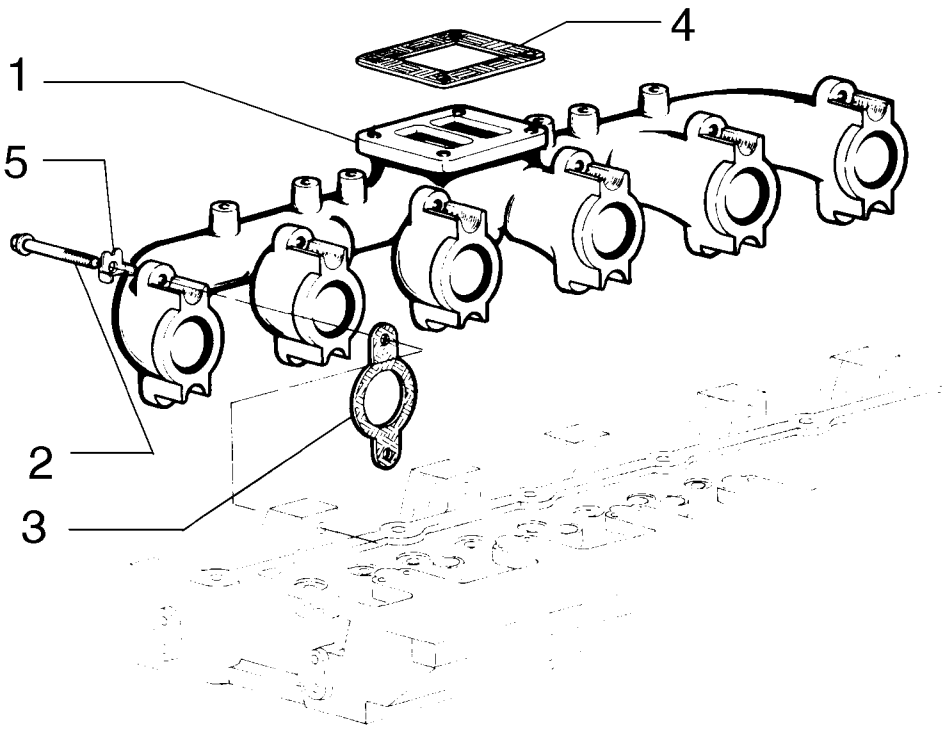

INTAKE AND EXAUST MANIFOLDS
INTAKE AND EXAUST MANIFOLDS
INTAKE AND EXAUST MANIFOLDS
INTAKE AND EXAUST MANIFOLDS

R	N	P.N.	MOD	Q	Denominação Denominação	Description Bezeichnung	Denominacion Descrizione	Description Beskrivelse	L.C.
1		75206828		1	COLETOR DE EXAUSTÃO COLECTOR DE ESCAPE	EXHAUST MANIFOLD AUSPUFFKRÜMMER	COLECTOR DE ESCAPE COLLETTORE DI SCARI(	COLLECTEUR D'ECHAPI UDSTØDNINGSMANIFOL	230C
2		75288654		12	PARAFUSO PARAFUSO	SCREW SCHRAUBE	TORNILLO VITE	VIS SKRUE	040V
3		75208288		6	JUNTA JUNTA	GASKET DICHTUNG	JUNTA GUARNIZIONE	JOINT PAKNING	123G
4		75206879		1	JUNTA JUNTA	GASKET DICHTUNG	JUNTA GUARNIZIONE	JOINT PAKNING	123G
5		75286617		12	PLACA DE TRAVAMENTO CHAPA DE SEGURANÇA	LOCKING PLATE SICHERUNGSPLATTE	PLACA DE BLOQUEO PIASTRA DI BLOCCAGGI	PLAQUE DE SURETE LÅSEPLADE	113P

02-15	15A	p1	12/10

COLETOR DE ESCAPE - TIER II
INTAKE AND EXAUST MANIFOLDS - TIER II
COLECTOR DE ESCAPE - TIER II
INTAKE AND EXAUST MANIFOLDS - TIER II

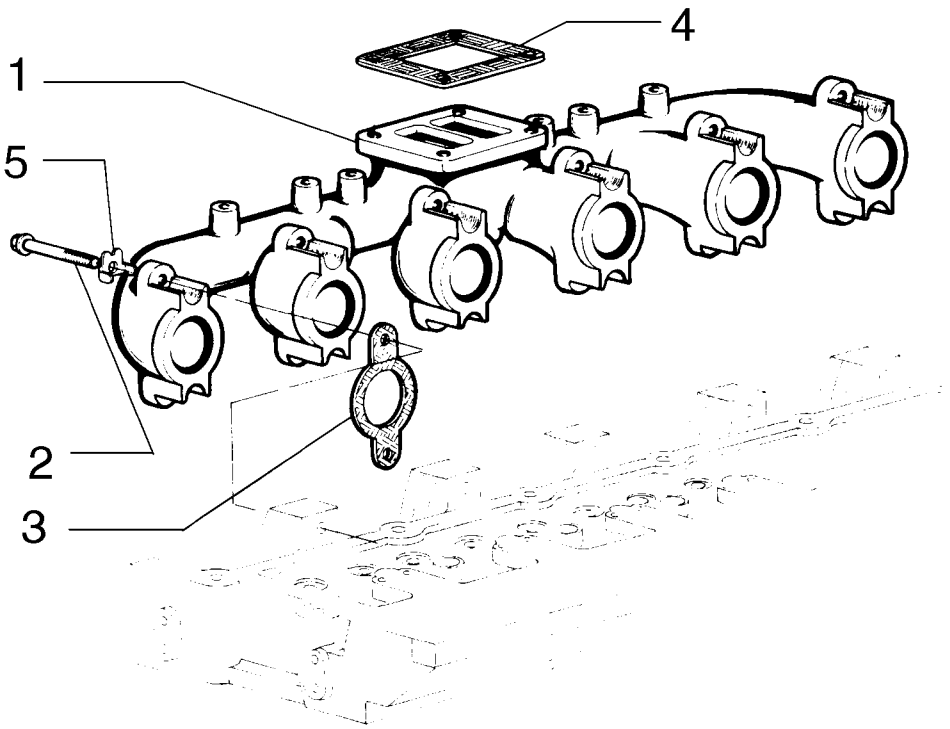

INTAKE AND EXAUST MANIFOLDS - TIER II
INTAKE AND EXAUST MANIFOLDS - TIER II
INTAKE AND EXAUST MANIFOLDS - TIER II
INTAKE AND EXAUST MANIFOLDS - TIER II

R	N	P.N.	MOD	Q	Denominação Denominação	Description Bezeichnung	Denominacion Descrizione	Description Beskrivelse	L.C.
1		75208286		1	COLETOR DE EXAUSTÃO COLECTOR DE ESCAPE	EXHAUST MANIFOLD AUSPUFFKRÜMMER	COLECTOR DE ESCAPE COLLETTORE DI SCARI(	COLLECTEUR D'ECHAPI UDSTØDNINGSMANIFOL	230C
2		75288654		12	PARAFUSO PARAFUSO	SCREW SCHRAUBE	TORNILLO VITE	VIS SKRUE	040V
3		75208288		6	JUNTA JUNTA	GASKET DICHTUNG	JUNTA GUARNIZIONE	JOINT PAKNING	123G
4		75206879		1	JUNTA JUNTA	GASKET DICHTUNG	JUNTA GUARNIZIONE	JOINT PAKNING	123G
5		75286617		12	PLACA DE TRAVAMENTO CHAPA DE SEGURANÇA	LOCKING PLATE SICHERUNGSPLATTE	PLACA DE BLOQUEO PIASTRA DI BLOCCAGG	PLAQUE DE SURETE LÅSEPLADE	113P

02-15	16	p1	12/10

BOMBA DE ÓLEO DO MOTOR
OIL PUMP ENGINE
OIL PUMP ENGINE
OIL PUMP ENGINE

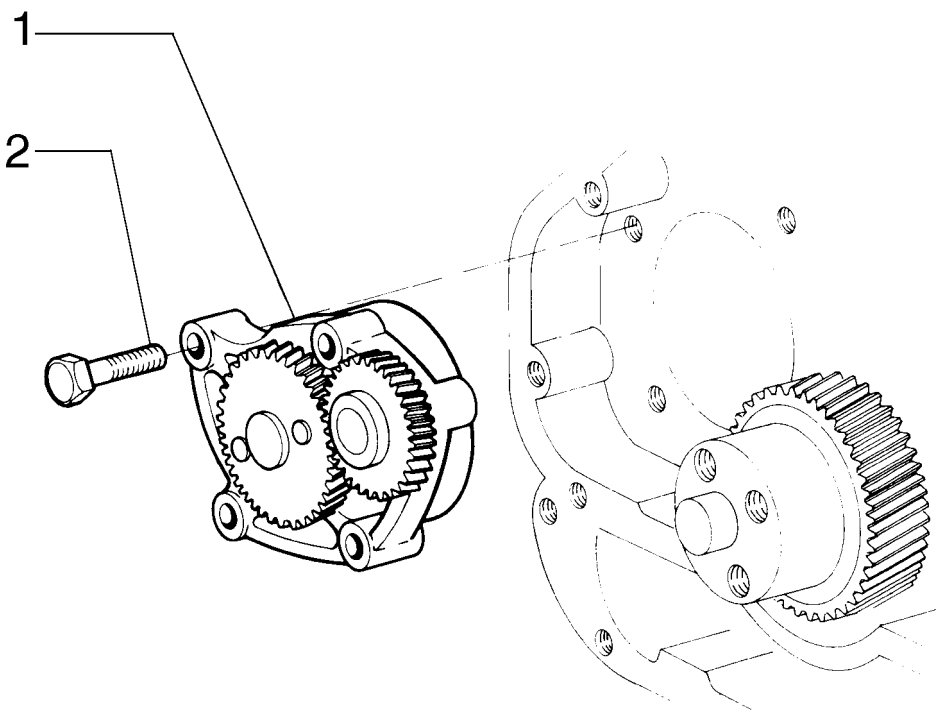

OIL PUMP ENGINE
OIL PUMP ENGINE
OIL PUMP ENGINE
OIL PUMP ENGINE

R	N	P.N.	MOD	Q	Denominação Denominação	Description Bezeichnung	Denominacion Descrizione	Description Beskrivelse	L.C.
1		**75286160**		1	BOMBA DE ÓLEO DO MOTOR				
						ENGINE OIL PUMP	BOMBA DE ACEITE DE M	POMPE A HUILE MOTEU	153P
					BOMBA DE ÓLEO DO MC	MOTORÖLPUMPE	POMPA OLIO MOTORE	MOTOROLIEPUMPE	
2		**75208384**		4	PARAFUSO	SCREW	TORNILLO	VIS	040V
					PARAFUSO	SCHRAUBE	VITE	SKRUE	

02-15	16A	p1	12/10

BOMBA DE ÓLEO DO MOTOR - TIER II
OIL PUMP ENGINE - TIER II
BOMBA DE ACEITE DEL MOTOR - TIER II
OIL PUMP ENGINE - TIER II

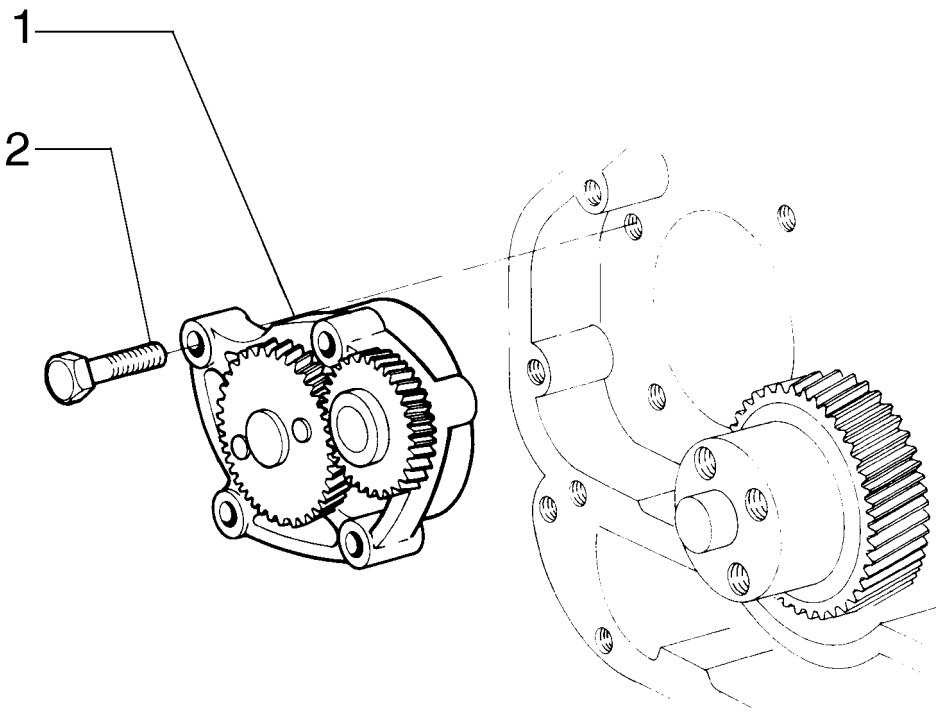

OIL PUMP ENGINE - TIER II
OIL PUMP ENGINE - TIER II
OIL PUMP ENGINE - TIER II
OIL PUMP ENGINE - TIER II

R	N	P.N.	MOD	Q	Denominação Denominação	Description Bezeichnung	Denominacion Descrizione	Description Beskrivelse	L.C.
1		75288655		1	BOMBA DE ÓLEO DO MOTOR	ENGINE OIL PUMP	BOMBA DE ACEITE DE M	POMPE A HUILE MOTEU	153P
					BOMBA DE ÓLEO DO MC	MOTORÖLPUMPE	POMPA OLIO MOTORE	MOTOROLIEPUMPE	
2		75208384		4	PARAFUSO	SCREW	TORNILLO	VIS	040V
					PARAFUSO	SCHRAUBE	VITE	SKRUE	

02-15	17	p1	12/10

FILTRO DE ÓLEO E TROCADOR DE CALOR DO MOTOR
OIL FILTER & HEAT EXCHANGER ENGINE
OIL FILTER & HEAT EXCHANGER ENGINE
OIL FILTER & HEAT EXCHANGER ENGINE

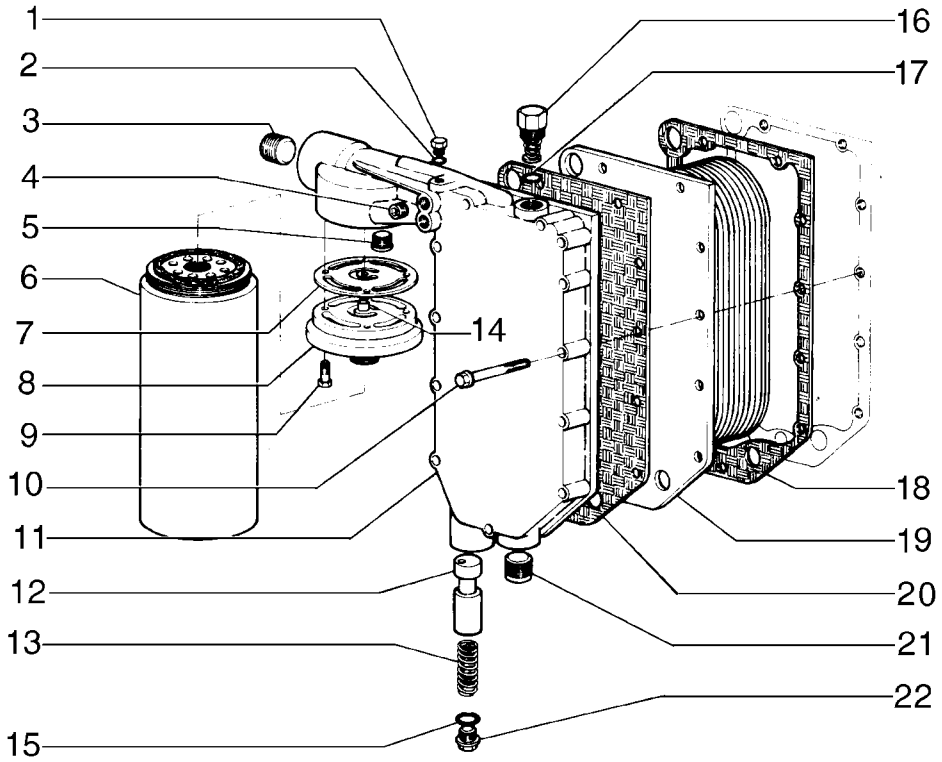

OIL FILTER & HEAT EXCHANGER ENGINE
OIL FILTER & HEAT EXCHANGER ENGINE
OIL FILTER & HEAT EXCHANGER ENGINE
OIL FILTER & HEAT EXCHANGER ENGINE

R	N	P.N.	MOD	Q	Denominação Denominação	Description Bezeichnung	Denominacion Descrizione	Description Beskrivelse	L.C.
1		75286167		1	BUJÃO TAMPÃO	PLUG STOPFEN	TAPÓN TAPPO	BOUCHON PROP	050T
2		75286174		1	O-RING O-RING	O-RING O-RING	JUNTA TÓRICA ANELLO TOROIDALE	JOINT TORIQUE O-RING	055A
3		75208320		1	BUJÃO TAMPÃO	PLUG STOPFEN	TAPÓN TAPPO	BOUCHON PROP	050T
4		75208135		1	BUJÃO TAMPÃO	PLUG STOPFEN	TAPÓN TAPPO	BOUCHON PROP	050T
5		75289656		1	VÁLVULA HIDRÁULICA VÁLVULA HIDRÁULICA	HYDRAULIC VALVE HYDRAULIKVENTIL	VÁLVULA HIDRÁULICA DISTRIBUTORE IDRAULI	SOUPAPE HYDRAULIQU HYDRAULIKVENTIL	010V
6		71101955		1	FILTRO FILTRO	FILTER FILTER	FILTRO FILTRO	FILTRE FILTER	065F
7		75288666		1	JUNTA JUNTA	GASKET DICHTUNG	JUNTA GUARNIZIONE	JOINT PAKNING	123G
8		75286000		1	CABEÇA DO FILTRO CABEÇA DO FILTRO	FILTER HEAD FILTERKOPF	CABEZA DE FILTRO TESTA DEL FILTRO	TETE DE FILTRE FILTERHOVED	A007
9		75208174		4	PARAFUSO PARAFUSO	BOLT SCHRAUBE	PERNO BULLONE	VIS BOLT	140B
10		75286164		11	PARAFUSO PARAFUSO	SCREW SCHRAUBE	TORNILLO VITE	VIS SKRUE	040V
11		75289657		1	COBERTURA COBERTURA	COVER ABDECKUNG	CUBIERTA COPERCHIO	COUVERCLE DÆKSEL	265C
12		75286168		1	BOMBA DE ÓLEO DO MOTOR BOMBA DE ÓLEO DO MC	ENGINE OIL PUMP MOTORÖLPUMPE	BOMBA DE ACEITE DE M POMPA OLIO MOTORE	POMPE A HUILE MOTEU MOTOROLIEPUMPE	153P
13		75208316		1	MOLA MOLA	SPRING FEDER	RESORTE MOLLA	RESSORT FJEDER	100M
14		75286165		1	ARRUELA PLANA ANILHA	WASHER UNTERLEGSCHEIBE	ARANDELA RONDELLA	RONDELLE FLADSKIVE	131R
15		75289658		1	O-RING O-RING	O-RING O-RING	JUNTA TÓRICA ANELLO TOROIDALE	JOINT TORIQUE O-RING	055A
16		75289659		1	VÁLVULA HIDRÁULICA VÁLVULA HIDRÁULICA	HYDRAULIC VALVE HYDRAULIKVENTIL	VÁLVULA HIDRÁULICA DISTRIBUTORE IDRAULI	SOUPAPE HYDRAULIQU HYDRAULIKVENTIL	010V
17		75286171		1	O-RING O-RING	O-RING O-RING	JUNTA TÓRICA ANELLO TOROIDALE	JOINT TORIQUE O-RING	055A
18		75285211		1	JUNTA JUNTA	GASKET DICHTUNG	JUNTA GUARNIZIONE	JOINT PAKNING	123G
19		75208310		1	CORPO CORPO	BODY KAROSSERIE	CUERPO CORPO	CORPS HUS	300C
20		75286162		1	JUNTA JUNTA	GASKET DICHTUNG	JUNTA GUARNIZIONE	JOINT PAKNING	123G
21		75208320		1	BUJÃO TAMPÃO	PLUG STOPFEN	TAPÓN TAPPO	BOUCHON PROP	050T
22		75289660		1	BUJÃO TAMPÃO	PLUG STOPFEN	TAPÓN TAPPO	BOUCHON PROP	050T

02-15	17A	p1	12/10

FILTRO DE ÓLEO E TROCADOR DE CALOR DO MOTOR - TIER II
OIL FILTER & HEAT EXCHANGER ENGINE - TIER II
FILTRO Y ENFRIADOR DE ACEITE - TIER II
OIL FILTER & HEAT EXCHANGER ENGINE - TIER II

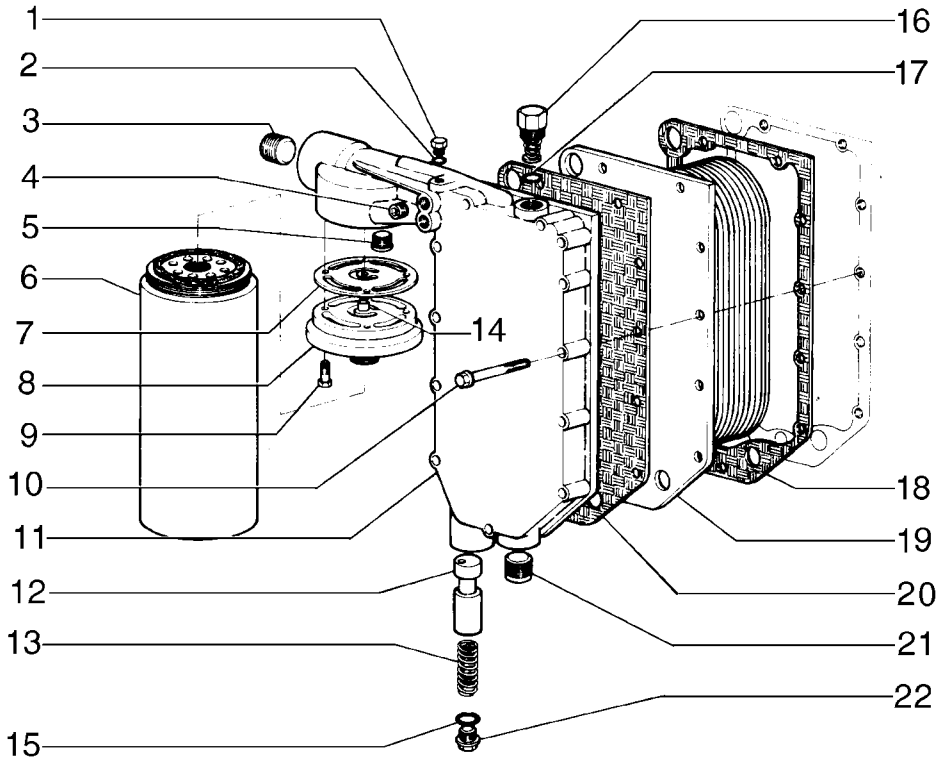

OIL FILTER & HEAT EXCHANGER ENGINE - TIER II
OIL FILTER & HEAT EXCHANGER ENGINE - TIER II
OIL FILTER & HEAT EXCHANGER ENGINE - TIER II
OIL FILTER & HEAT EXCHANGER ENGINE - TIER II

R	N	P.N.	MOD	Q	Denominação Denominação	Description Bezeichnung	Denominacion Descrizione	Description Beskrivelse	L.C.
1		75286167		1	BUJÃO TAMPÃO	PLUG STOPFEN	TAPÓN TAPPO	BOUCHON PROP	050T
2		75286174		1	O-RING O-RING	O-RING O-RING	JUNTA TÓRICA ANELLO TOROIDALE	JOINT TORIQUE O-RING	055A
3		75208142		1	BUJÃO TAMPÃO	PLUG STOPFEN	TAPÓN TAPPO	BOUCHON PROP	050T
4		75208135		1	BUJÃO TAMPÃO	PLUG STOPFEN	TAPÓN TAPPO	BOUCHON PROP	050T
5		75289656		1	VÁLVULA HIDRÁULICA VÁLVULA HIDRÁULICA	HYDRAULIC VALVE HYDRAULIKVENTIL	VÁLVULA HIDRÁULICA DISTRIBUTORE IDRAULI	SOUPAPE HYDRAULIQU HYDRAULIKVENTIL	010V
6		71101955		1	FILTRO FILTRO	FILTER FILTER	FILTRO FILTRO	FILTRE FILTER	065F
7		75288666		1	JUNTA JUNTA	GASKET DICHTUNG	JUNTA GUARNIZIONE	JOINT PAKNING	123G
8		75286000		1	CABEÇA DO FILTRO CABEÇA DO FILTRO	FILTER HEAD FILTERKOPF	CABEZA DE FILTRO TESTA DEL FILTRO	TETE DE FILTRE FILTERHOVED	A007
9		75208174		4	PARAFUSO PARAFUSO	BOLT SCHRAUBE	PERNO BULLONE	VIS BOLT	140B
10		75286164		11	PARAFUSO PARAFUSO	SCREW SCHRAUBE	TORNILLO VITE	VIS SKRUE	040V
11		75289657		1	COBERTURA COBERTURA	COVER ABDECKUNG	CUBIERTA COPERCHIO	COUVERCLE DÆKSEL	265C
12		75286168		1	BOMBA DE ÓLEO DO MOTOR BOMBA DE ÓLEO DO MC	ENGINE OIL PUMP MOTORÖLPUMPE	BOMBA DE ACEITE DE M POMPA OLIO MOTORE	POMPE A HUILE MOTEU MOTOROLIEPUMPE	153P
13		75208316		1	MOLA MOLA	SPRING FEDER	RESORTE MOLLA	RESSORT FJEDER	100M
14		75286165		1	ARRUELA PLANA ANILHA	WASHER UNTERLEGSCHEIBE	ARANDELA RONDELLA	RONDELLE FLADSKIVE	131R
15		75289658		1	O-RING O-RING	O-RING O-RING	JUNTA TÓRICA ANELLO TOROIDALE	JOINT TORIQUE O-RING	055A
16		71100828		1	TERMOSTATO TERMÓSTATO	THERMOSTAT THERMOSTAT	TERMOSTATO TERMOSTATO	THERMOSTAT TERMOSTAT	096T
17		75286171		1	O-RING O-RING	O-RING O-RING	JUNTA TÓRICA ANELLO TOROIDALE	JOINT TORIQUE O-RING	055A
18		75285211		1	JUNTA JUNTA	GASKET DICHTUNG	JUNTA GUARNIZIONE	JOINT PAKNING	123G
19		75208310		1	CORPO CORPO	BODY KAROSSERIE	CUERPO CORPO	CORPS HUS	300C
20		75286162		1	JUNTA JUNTA	GASKET DICHTUNG	JUNTA GUARNIZIONE	JOINT PAKNING	123G
21		75286173		1	BUJÃO TAMPÃO	PLUG STOPFEN	TAPÓN TAPPO	BOUCHON PROP	050T
22		75312114		1	BUJÃO TAMPÃO	PLUG STOPFEN	TAPÓN TAPPO	BOUCHON PROP	050T

02-15	18	p1	12/10

FILTRO DE ÁGUA E TERMOSTATO
WATER FILTER AND THERMOSTAT
FILTRO DE AGUA Y TERMOSTATO
WATER FILTER AND THERMOSTAT

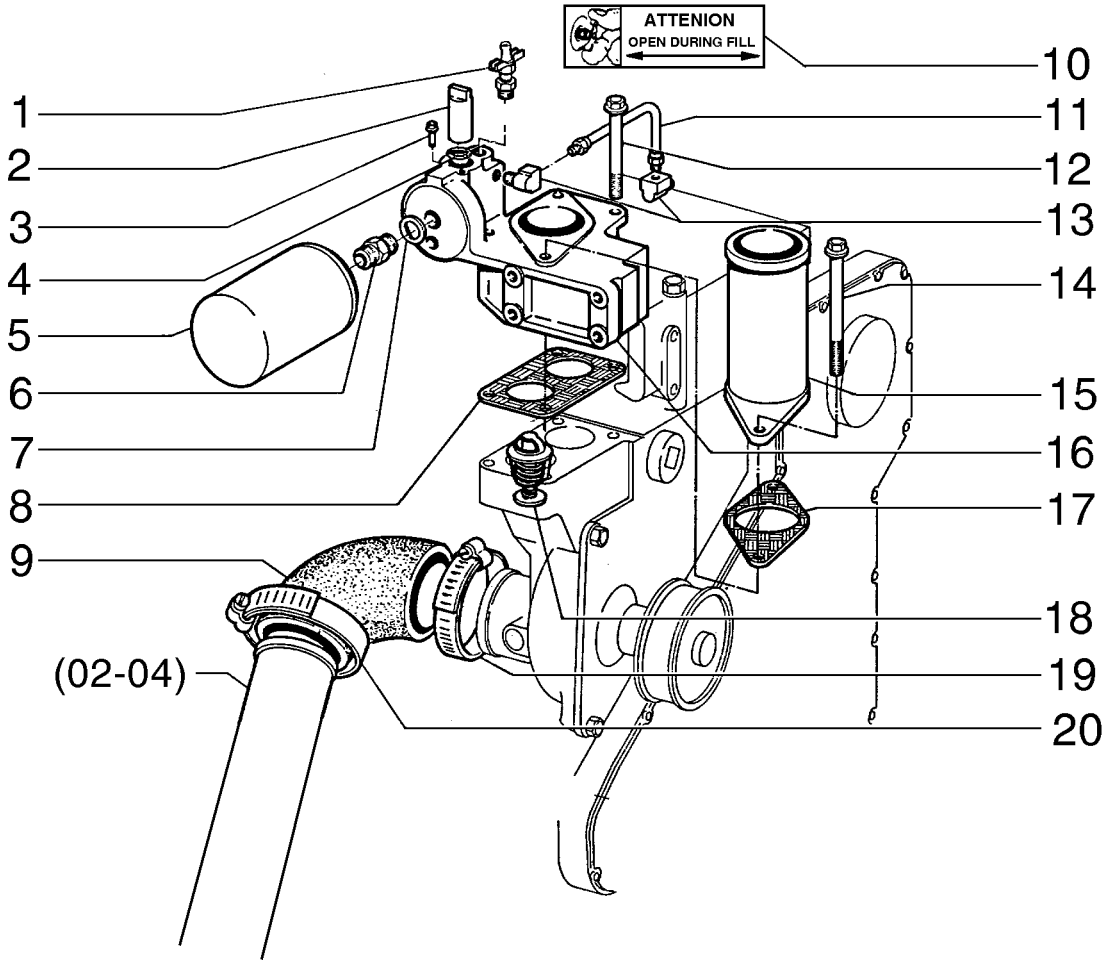

WATER FILTER AND THERMOSTAT
WATER FILTER AND THERMOSTAT
WATER FILTER AND THERMOSTAT
WATER FILTER AND THERMOSTAT

R	N	P.N.	MOD	Q	Denominação Denominação	Description Bezeichnung	Denominacion Descrizione	Description Beskrivelse	L.C.
1		E159175		1	BUJÃO DE DRENO BUJÃO DE DESCARGA	DRAIN PLUG ABLASSSCHRAUBE	TAPÓN DE VACIADO TAPPO DI SCARICO	BOUCHON DE VIDANGE AFTAPNINGSPROP	056T
2		75204980		1	PINO PERNO	PIN PIN	PASADOR PERNO	BROCHE STIFT	080P
3		75204981		1	PARAFUSO PARAFUSO	SCREW SCHRAUBE	TORNILLO VITE	VIS SKRUE	040V
4		75286180		1	O-RING O-RING	O-RING O-RING	JUNTA TÓRICA ANELLO TOROIDALE	JOINT TORIQUE O-RING	055A
5		71101957		1	FILTRO FILTRO	FILTER FILTER	FILTRO FILTRO	FILTRE FILTER	065F
6		75204983		1	CONECTOR HIDRÁUL CONECTOR HID.	HYD CONNECTOR HYDR STECKVERBINDE	CONECTOR HIDRÁULIC CONNETTORE IDRAULIC	CONNECTEUR HYDRAU HYDRAULIKSTIK	020R
7		75204984		1	ARRUELA PLANA ANILHA	WASHER UNTERLEGSCHEIBE	ARANDELA RONDELLA	RONDELLE FLADSKIVE	131R
8		75204985		1	JUNTA JUNTA	GASKET DICHTUNG	JUNTA GUARNIZIONE	JOINT PAKNING	123G
9		75208331		1	MANGUEIRA MANGUEIRA	HOSE SCHLAUCH	TUBO TUBO FLESSIBILE	FLEXIBLE SLANGE	030M
10		75311730		1	ADESIVO DÍSTICO	DECAL AUFKLEBER	CALCOMANÍA DECALCOMANIA	AUTOCOLLANT TRANSFER	012D
11		75204986		1	TUBO RÍGIDO TUBO RÍGIDO	RIGID TUBE ROHR	TUBO RÍGIDO TUBO RIGIDO	TUYAU RIGIDE STIFT RØR	193T
12		75208926		2	PARAFUSO PARAFUSO	SCREW SCHRAUBE	TORNILLO VITE	VIS SKRUE	040V
13		75286175		2	COTOVELO COTOVELO	ELBOW KNIESTÜCK	CODO GOMITO	COUDE VINKELRØR	085G
14		75208328		2	PARAFUSO PARAFUSO	SCREW SCHRAUBE	TORNILLO VITE	VIS SKRUE	040V
16		75204988		1	ESTOJO CAIXA	CASE GEHÄUSE	ESTUCHE CASSA; SCATOLA	CARTER KASSE	101A
17		75208330		1	JUNTA JUNTA	GASKET DICHTUNG	JUNTA GUARNIZIONE	JOINT PAKNING	123G
18		75208341		2	TERMOSTATO TERMÓSTATO	THERMOSTAT THERMOSTAT	TERMOSTATO TERMOSTATO	THERMOSTAT TERMOSTAT	096T
19		75288661		1	BRAÇADEIRA BRAÇADEIRA	CLAMP KLEMME	ABRAZADERA MORSETTO	COLLIER SPÆNDEBÅND	120M
20		70921913		1	GRAMPO DA MANGUEIRA FIXADOR DE MANGUEIR	HOSE CLIP SCHLAUCHKLEMME	ABRAZADERA DE MANG FERMO DEL TUBO FLES	COLLIER POUR FLEXIBL SLANGEKLEMME	180C

02-15	18A	p1	12/10

FILTRO DE ÁGUA E TUBULAÇÕES - TIER II
WATER FILTER AND THERMOSTAT - TIER II
FILTRO DE AGUA Y TERMOSTATO - TIER II
WATER FILTER AND THERMOSTAT - TIER II

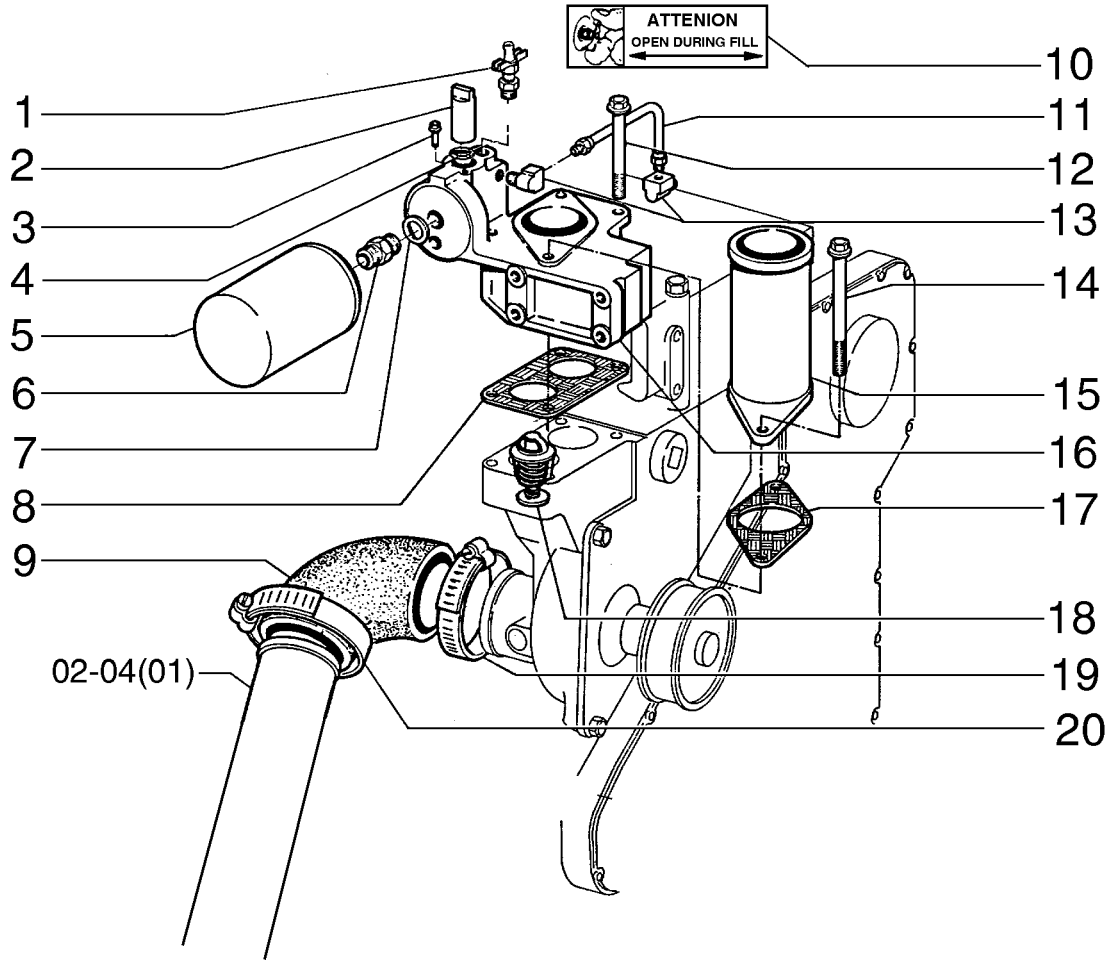

WATER FILTER AND THERMOSTAT - TIER II
WATER FILTER AND THERMOSTAT - TIER II
WATER FILTER AND THERMOSTAT - TIER II
WATER FILTER AND THERMOSTAT - TIER II

R	N	P.N.	MOD	Q	Denominação Denominação	Description Bezeichnung	Denominacion Descrizione	Description Beskrivelse	L.C.
1		71100822		1	BUJÃO DRENAGEM/ABAS	TEC DRAINCOCK/TAP SUPPL	GRIFO	ROBINET	150R
					BUJÃO DRENAGEM/ABA	ABLASSHAHN/ZULAUF	RUBINETTO	HANE	
2		75204980		1	PINO	PIN	PASADOR	BROCHE	080P
					PERNO	PIN	PERNO	STIFT	
3		75204981		1	PARAFUSO	SCREW	TORNILLO	VIS	040V
					PARAFUSO	SCHRAUBE	VITE	SKRUE	
4		75286180		1	O-RING	O-RING	JUNTA TÓRICA	JOINT TORIQUE	055A
					O-RING	O-RING	ANELLO TOROIDALE	O-RING	
5		71101957		1	FILTRO	FILTER	FILTRO	FILTRE	065F
					FILTRO	FILTER	FILTRO	FILTER	
6		75204983		1	CONECTOR HIDRÁUL	HYD CONNECTOR	CONECTOR HIDRÁULIC	CONNECTEUR HYDRAU	020R
					CONECTOR HID.	HYDR STECKVERBINDE	CONNETTORE IDRAULIC	HYDRAULIKSTIK	
7		75204984		1	ARRUELA PLANA	WASHER	ARANDELA	RONDELLE	131R
					ANILHA	UNTERLEGSCHEIBE	RONDELLA	FLADSKIVE	
8		75204985		1	JUNTA	GASKET	JUNTA	JOINT	123G
					JUNTA	DICHTUNG	GUARNIZIONE	PAKNING	
9		75208331		1	MANGUEIRA	HOSE	TUBO	FLEXIBLE	030M
					MANGUEIRA	SCHLAUCH	TUBO FLESSIBILE	SLANGE	
10		75311730		1	ADESIVO	DECAL	CALCOMANÍA	AUTOCOLLANT	012D
					DÍSTICO	AUFKLEBER	DECALCOMANIA	TRANSFER	
11		71100823		1	TUBO	TUBE	TUBO	TUBE	195T
					TUBO	ROHR	TUBO	RØR	
12		75208926		2	PARAFUSO	SCREW	TORNILLO	VIS	040V
					PARAFUSO	SCHRAUBE	VITE	SKRUE	
13		75286175		2	COTOVELO	ELBOW	CODO	COUDE	085G
					COTOVELO	KNIESTÜCK	GOMITO	VINKELRØR	
14		75208328		2	PARAFUSO	SCREW	TORNILLO	VIS	040V
					PARAFUSO	SCHRAUBE	VITE	SKRUE	
15		71100824		1	FLANGE	FLANGE	BRIDA	BRIDE	070F
					FLANGE	FLANSCH	FLANGIA	FLANGE	
16		75204988		1	ESTOJO	CASE	ESTUCHE	CARTER	101A
					CAIXA	GEHÄUSE	CASSA; SCATOLA	KASSE	
17		75208330		1	JUNTA	GASKET	JUNTA	JOINT	123G
					JUNTA	DICHTUNG	GUARNIZIONE	PAKNING	
18		75208341		2	TERMOSTATO	THERMOSTAT	TERMOSTATO	THERMOSTAT	096T
					TERMÓSTATO	THERMOSTAT	TERMOSTATO	TERMOSTAT	
19		75288661		1	BRAÇADEIRA	CLAMP	ABRAZADERA	COLLIER	120M
					BRAÇADEIRA	KLEMME	MORSETTO	SPÆNDEBÅND	
20		70921913		1	GRAMPO DA MANGUEIRA	HOSE CLIP	ABRAZADERA DE MANG	COLLIER POUR FLEXIBL	180C
					FIXADOR DE MANGUEIR	SCHLAUCHKLEMME	FERMO DEL TUBO FLES	SLANGEKLEMME	

02-15	19	p1	12/10

CONJUNTO BOMBA DE ÁGUA
WATER PUMP ASSY
WATER PUMP ASSY
WATER PUMP ASSY

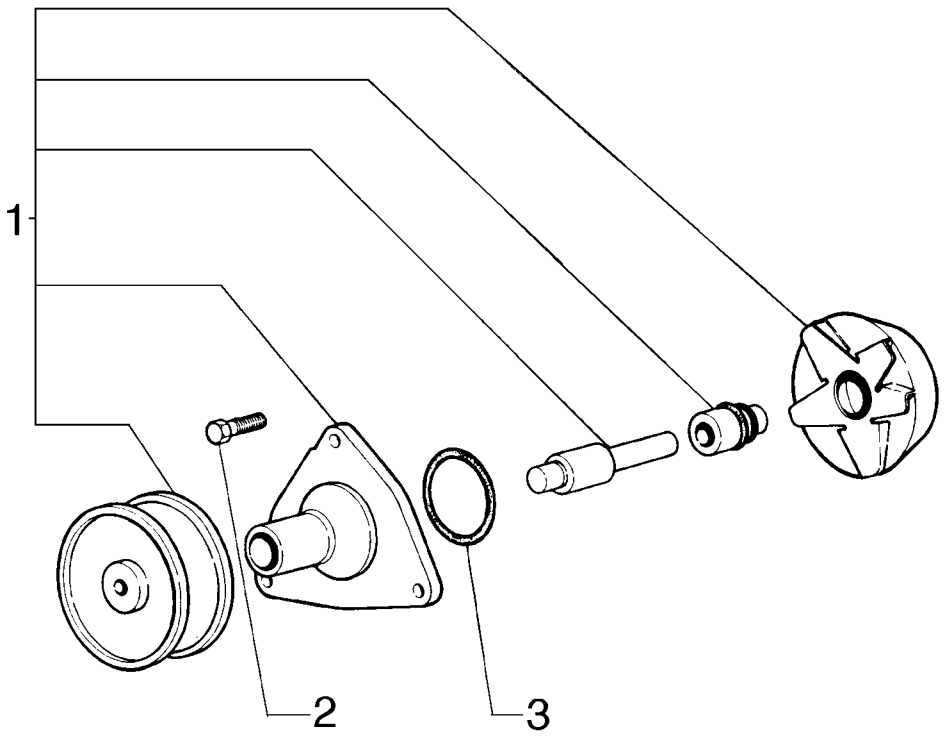

WATER PUMP ASSY
WATER PUMP ASSY
WATER PUMP ASSY
WATER PUMP ASSY

R	N	P.N.	MOD	Q	Denominação Denominação	Description Bezeichnung	Denominacion Descrizione	Description Beskrivelse	L.C.
1		**75289653**		1	BOMBA DE ÁGUA BOMBA DE ÁGUA	WATER PUMP WASSERPUMPE	BOMBA DE AGUA POMPA ACQUA	POMPE A EAU VANDPUMPE	152P
2		**75288656**		3	PARAFUSO PARAFUSO	SCREW SCHRAUBE	TORNILLO VITE	VIS SKRUE	040V
3		**75208389**		1	JUNTA JUNTA	GASKET DICHTUNG	JUNTA GUARNIZIONE	JOINT PAKNING	123G

02-15	19A	p1	12/10

CONJUNTO BOMBA DE ÁGUA - TIER II
WATER PUMP ASSY - TIER II
CONJUNTO DE LA BOMBA DE AGUA - TIER II
WATER PUMP ASSY - TIER II

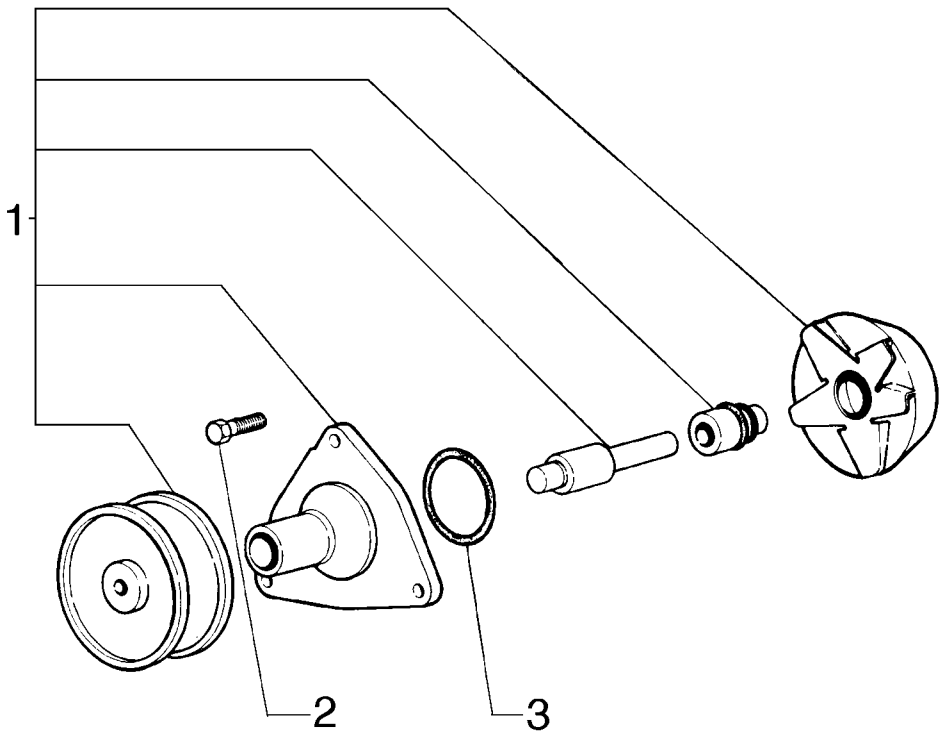

WATER PUMP ASSY - TIER II
WATER PUMP ASSY - TIER II
WATER PUMP ASSY - TIER II
WATER PUMP ASSY - TIER II

R	N	P.N.	MOD	Q	Denominação Denominação	Description Bezeichnung	Denominacion Descrizione	Description Beskrivelse	L.C.
1		75289653		1	BOMBA DE ÁGUA BOMBA DE ÁGUA	WATER PUMP WASSERPUMPE	BOMBA DE AGUA POMPA ACQUA	POMPE A EAU VANDPUMPE	152P
2		75312151		3	PARAFUSO PARAFUSO	SCREW SCHRAUBE	TORNILLO VITE	VIS SKRUE	040V
3		75208389		1	JUNTA JUNTA	GASKET DICHTUNG	JUNTA GUARNIZIONE	JOINT PAKNING	123G

02-15	20	p1	12/10

CORREIA DO MOTOR E ESTICADOR
ENGINE BELT AND STRETCHER
ENGINE BELT AND STRETCHER
ENGINE BELT AND STRETCHER

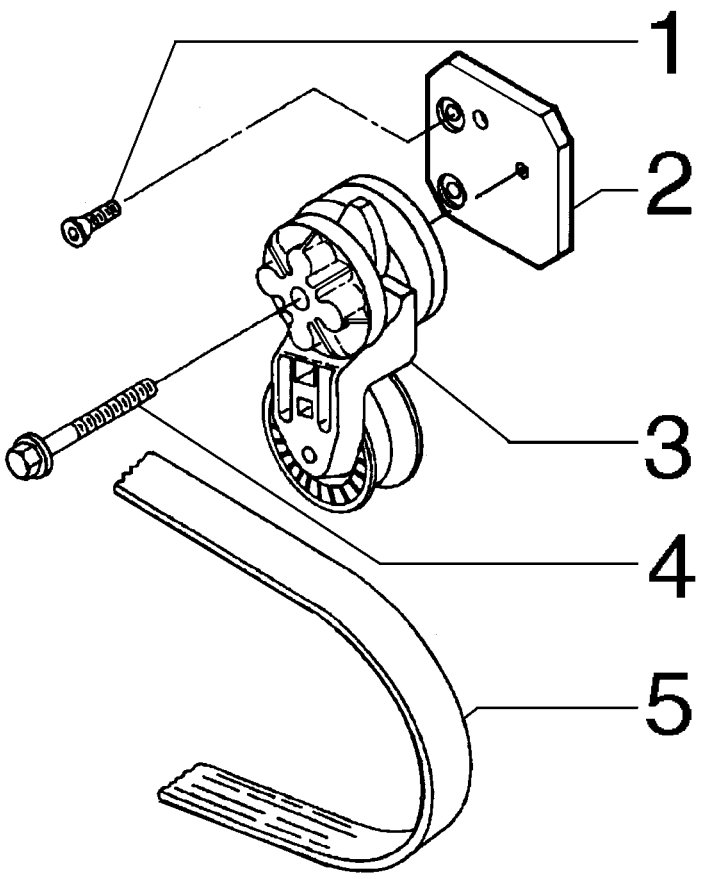

ENGINE BELT AND STRETCHER
ENGINE BELT AND STRETCHER
ENGINE BELT AND STRETCHER
ENGINE BELT AND STRETCHER

R	N	P.N.	MOD	Q	Denominação Denominação	Description Bezeichnung	Denominacion Descrizione	Description Beskrivelse	L.C.
1		75208256		2	PARAFUSO PARAFUSO	SCREW SCHRAUBE	TORNILLO VITE	VIS SKRUE	040V
2		75286313		1	SUPORTE SUPORTE	SUPPORT STÜTZE	SOPORTE SUPPORTO	SUPPORT BESLAG	300S
3		75286312		1	TENSOR DE CORREIA TENSOR DE CORREIA	BELT TENSIONER GURTSTRAFFER	TENSOR DE CORREA TENDICINGHIA	TENDEUR DE COURROI REMSTRAMMER	087T
4		75288336		1	PARAFUSO PARAFUSO	SCREW SCHRAUBE	TORNILLO VITE	VIS SKRUE	040V
5		75206859		1	CORREIA DE TRANSMISS CORREIA DE TRANSMIS	BELT, TRANSMISSION ANTRIEBS RIEMEN	CORREA DE TRANSMIS CINGHIA DI TRASMISSI	COURROIE DE TRANSM BELT, TRANSMISSION	173C
5	1	75286362		1	CORREIA DE TRANSMISS CORREIA DE TRANSMIS	BELT, TRANSMISSION ANTRIEBS RIEMEN	CORREA DE TRANSMIS CINGHIA DI TRASMISSI	COURROIE DE TRANSM BELT, TRANSMISSION	173C

(1) PARA MÁQUINAS COM AR CONDICIONADO

02-15	20A	p1	12/10

CORREIA DO MOTOR E ESTICADOR - TIER II
ENGINE BELT AND STRETCHER - TIER II
CORREA DEL MOTOR Y ESTICADOR - TIER II
ENGINE BELT AND STRETCHER - TIER II

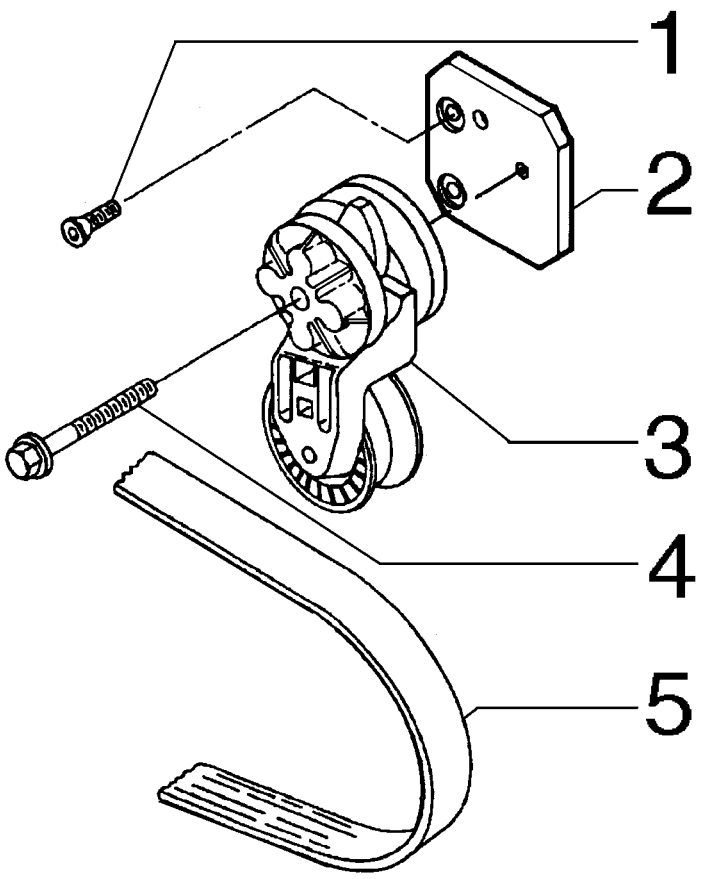

ENGINE BELT AND STRETCHER - TIER II
ENGINE BELT AND STRETCHER - TIER II
ENGINE BELT AND STRETCHER - TIER II
ENGINE BELT AND STRETCHER - TIER II

R	N	P.N.	MOD	Q	Denominação Denominação	Description Bezeichnung	Denominacion Descrizione	Description Beskrivelse	L.C.
1		**75208256**		2	PARAFUSO PARAFUSO	SCREW SCHRAUBE	TORNILLO VITE	VIS SKRUE	040V
2		**75286313**		1	SUPORTE SUPORTE	SUPPORT STÜTZE	SOPORTE SUPPORTO	SUPPORT BESLAG	300S
3		**75286312**		1	TENSOR DE CORREIA TENSOR DE CORREIA	BELT TENSIONER GURTSTRAFFER	TENSOR DE CORREA TENDICINGHIA	TENDEUR DE COURROI REMSTRAMMER	087T
4		**75288336**		1	PARAFUSO PARAFUSO	SCREW SCHRAUBE	TORNILLO VITE	VIS SKRUE	040V
5		**75206859**		1	CORREIA DE TRANSMISS CORREIA DE TRANSMIS	BELT, TRANSMISSION ANTRIEBS RIEMEN	CORREA DE TRANSMIS CINGHIA DI TRASMISSI	COURROIE DE TRANSM BELT, TRANSMISSION	173C
5	1	**75286362**		1	CORREIA DE TRANSMISS CORREIA DE TRANSMIS	BELT, TRANSMISSION ANTRIEBS RIEMEN	CORREA DE TRANSMIS CINGHIA DI TRASMISSI	COURROIE DE TRANSM BELT, TRANSMISSION	173C

(1) PARA MÁQUINAS COM AR CONDICIONADO

02-15	21	p1	12/10

RADIADOR DE AR
AFTER COOLER
ENFRIADOR DE AIRE
AFTER COOLER

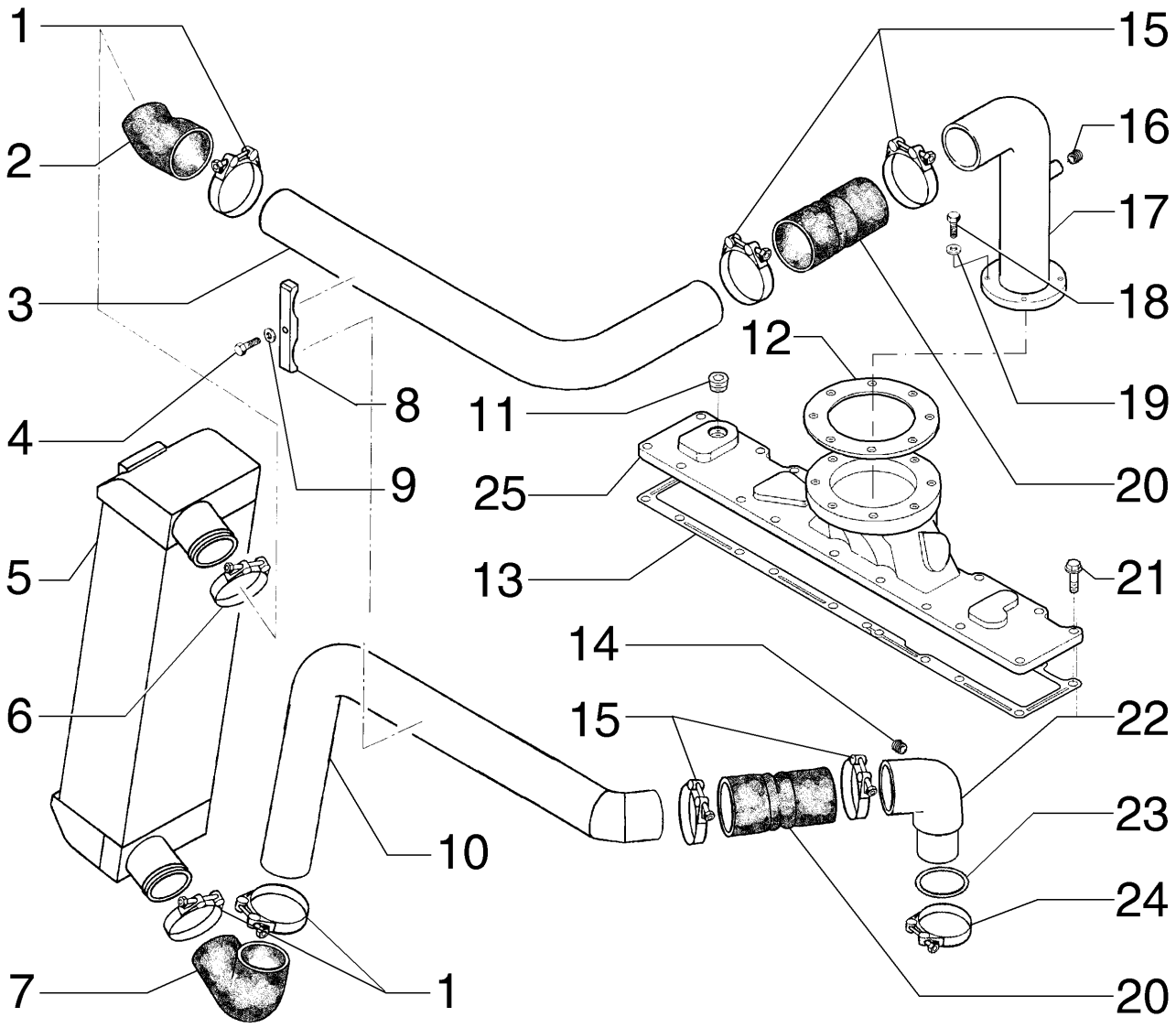

AFTER COOLER
AFTER COOLER
AFTER COOLER
AFTER COOLER

R	N	P.N.	MOD	Q	Denominação Denominação	Description Bezeichnung	Denominacion Descrizione	Description Beskrivelse	L.C.
1		L115549		3	BRAÇADEIRA	CLAMP	ABRAZADERA	COLLIER	120M
					BRAÇADEIRA	KLEMME	MORSETTO	SPÆNDEBÅND	
2		75322711		1	MANGUEIRA	HOSE	TUBO	FLEXIBLE	030M
					MANGUEIRA	SCHLAUCH	TUBO FLESSIBILE	SLANGE	
3		75324737		1	TUBO	PIPE	TUBO	TUYAU	200T
					TUBO DE ENCHIMENTO	ROHR	TUBO	PÅFYLDNINGSSTUDS	
4		16046131		1	PARAFUSO, Hex, M8 x 100, 10.9				
						BOLT	PERNO	VIS	140B
					PARAFUSO	SCHRAUBE	BULLONE	BOLT	
5		73164347		1	CONJ RADIADOR	COOLER ASSY.	CONJUNTO DEL REFRIC	ENSEMBLE REFROIDISS	P495
					CONJUNTO DO REFRIGI	KÜHLERBAUGRUPPE	COMPLESSIVO RADIATC	KØLERENHED	
6		L116820		1	BRACADEIRA	CLAMP	COLLAR	COLLIER	1640
					BRACADEIRA	SCHELLE	MORSETTO	CLAMP	
7		75324809		1	MANGUEIRA	HOSE	TUBO	FLEXIBLE	030M
					MANGUEIRA	SCHLAUCH	TUBO FLESSIBILE	SLANGE	
8		75324869		1	BRAÇADEIRA	CLAMP	ABRAZADERA	COLLIER	120M
					BRAÇADEIRA	KLEMME	MORSETTO	SPÆNDEBÅND	
9		12646721		1	ARRUELA PLANA, M8 x 20 x 2				
						WASHER	ARANDELA	RONDELLE	131R
					ANILHA	UNTERLEGSCHEIBE	RONDELLA	FLADSKIVE	
10		75324768		1	TUBO	PIPE	TUBO	TUYAU	200T
					TUBO DE ENCHIMENTO	ROHR	TUBO	PÅFYLDNINGSSTUDS	
11		75208117		1	BUJÃO	PLUG	TAPÓN	BOUCHON	050T
					TAMPÃO	STOPFEN	TAPPO	PROP	
12		71100804		1	JUNTA	GASKET	JUNTA	JOINT	123G
					JUNTA	DICHTUNG	GUARNIZIONE	PAKNING	
13		75208129		1	JUNTA	GASKET	JUNTA	JOINT	123G
					JUNTA	DICHTUNG	GUARNIZIONE	PAKNING	
14		75310640		1	BUJÃO	PLUG	TAPÓN	BOUCHON	050T
					TAMPÃO	STOPFEN	TAPPO	PROP	
15		75260117		4	COLAR	COLLAR	COLLAR	COLLIER	031F
					ANEL	RINGE	COLLARE	SLANGEBÅND	
16		70901651		1	BUJÃO	PLUG	TAPÓN	BOUCHON	050T
					TAMPÃO	STOPFEN	TAPPO	PROP	
17		75324758		1	COTOVELO	ELBOW	CODO	COUDE	P549
					COTOVELO	ROHRKNIE	GOMITO	ELBOW	
18		16043931		4	PARAFUSO, Hex, M8 x 35, 10.9				
						BOLT	PERNO	VIS	140B
					PARAFUSO	SCHRAUBE	BULLONE	BOLT	
19		14496531		4	ARRUELA PLANA, M8 x 17 x 1.6				
						WASHER	ARANDELA	RONDELLE	131R
					ANILHA	UNTERLEGSCHEIBE	RONDELLA	FLADSKIVE	
20		75260116		2	MANGUEIRA	HOSE	TUBO	FLEXIBLE	030M
					MANGUEIRA	SCHLAUCH	TUBO FLESSIBILE	SLANGE	
21		75286181		18	PARAFUSO	SCREW	TORNILLO	VIS	040V
					PARAFUSO	SCHRAUBE	VITE	SKRUE	
22		71100801		1	TUBO	TUBE	TUBO	TUBE	195T
					TUBO	ROHR	TUBO	RØR	

02-15	21	p2	12/10

RADIADOR DE AR
AFTER COOLER
ENFRIADOR DE AIRE
AFTER COOLER

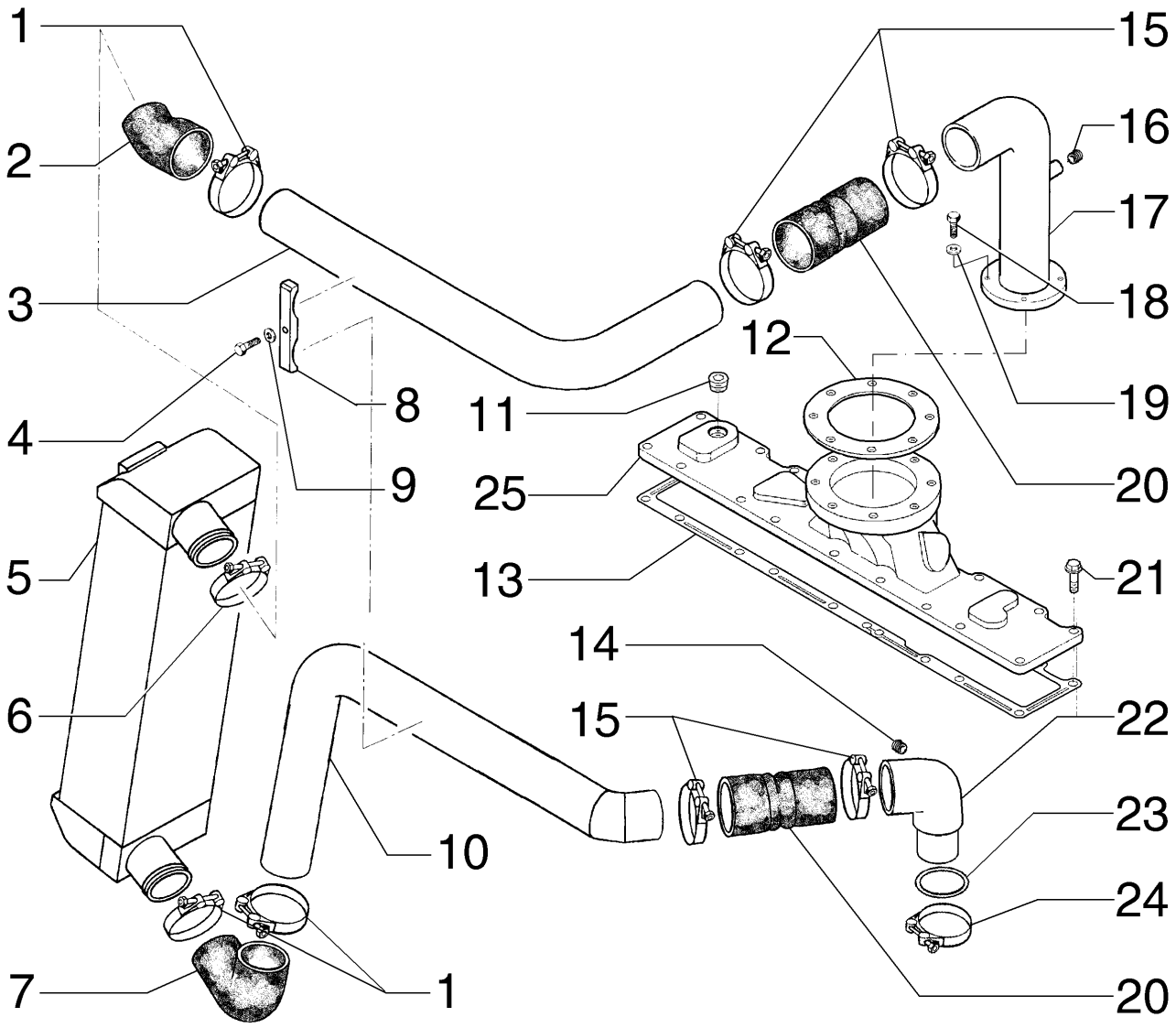

AFTER COOLER
AFTER COOLER
AFTER COOLER
AFTER COOLER

R	N	P.N.	MOD	Q	Denominação Denominação	Description Bezeichnung	Denominacion Descrizione	Description Beskrivelse	L.C.
23		**71100803**		1	O-RING O-RING	O-RING O-RING	JUNTA TÓRICA ANELLO TOROIDALE	JOINT TORIQUE O-RING	055A
24		**71100802**		1	BRACADEIRA BRACADEIRA	CLAMP SCHELLE	COLLAR MORSETTO	COLLIER CLAMP	1640
25		**71100805**		1	COBERTURA COBERTURA	COVER ABDECKUNG	CUBIERTA COPERCHIO	COUVERCLE DÆKSEL	265C

SECTION INDEX
Sistema de Combustível

03-01	01	LINHA DE COMBUSTÍVEL
03-02	01	RESERVATÓRIO DE COMBUSTÍVEL
03-03	01	RESERVATÓRIO DE COMBUSTÍVEL
03-04	01	CONTROLE DO ACELERADOR
03-05	01	CONTROLE DO ACELERADOR
03-05	02	CONTROLE DO ACELERADOR
03-06	01	BOMBA INJETORA DE COMBUSTÍVEL
03-06	02	BOMBA INJETORA DE COMBUSTÍVEL
03-06	03	TUBULAÇÃO DE INJEÇÃO DE COMBUSTÍVEL
03-06	04	SISTEMA DE INJEÇÃO DE COMBUSTÍVEL
03-06	05	SISTEMA DE INJEÇÃO DE COMBUSTÍVEL
03-06	06	BOMBA DE TRANSFERÊNCIA
03-06	07	ACIONAMNETO DA BOMBA INJETORA
03-06	08	ESTRANGULADOR ELÉTRICO
03-06	09	FILTRO DE COMBUSTÍVEL
03-06	10	PORTA BICO IONJETOR
03-06	11	FILTRO SEPARADOR DE ÁGUA
03-07	01	BOMBA INJETORA DE COMBUSTÍVEL
03-07	01A	BOMBA INJETORA DE COMBUSTÍVEL - TIERII
03-07	02	TUBULAÇÃO DE INJEÇÃO DE COMBUSTÍVEL
03-07	02A	TUBULAÇÃO DE INJEÇÃO DE COMBUSTÍVEL - TIERII
03-07	03	ESTRANGULADOR ELÉTRICO
03-07	03A	ESTRANGULADOR ELÉTRICO - TIERII
03-07	04	SISTEMA DE INJEÇÃO DE COMBUSTÍVEL
03-07	04A	SISTEMA DE INJEÇÃO DE COMBUSTÍVEL - TIERII
03-07	05	SISTEMA DE INJEÇÃO DE COMBUSTÍVEL - TIERII
03-07	06	BOMBA DE TRANSFERÊNCIA
03-07	06A	BOMBA DE TRANSFERÊNCIA - TIERII
03-07	07	FILTRO DE COMBUSTÍVEL
03-07	07A	FILTRO DE COMBUSTÍVEL - TIERII
03-07	08	BOMBA INJETORA DE COMBUSTÍVEL
03-07	09	BOMBA INJETORA DE COMBUSTÍVEL
03-07	10	PORTA BICO INJETOR
03-07	10A	PORTA BICO INJETOR - TIERII
03-07	11	PORTA BICO INJETOR
03-08	01	SISTEMA DE PARTIDA A FRIO

03-01	01	p1	12/10

LINHA DE COMBUSTÍVEL
FUEL LINES
FUEL LINES
FUEL LINES

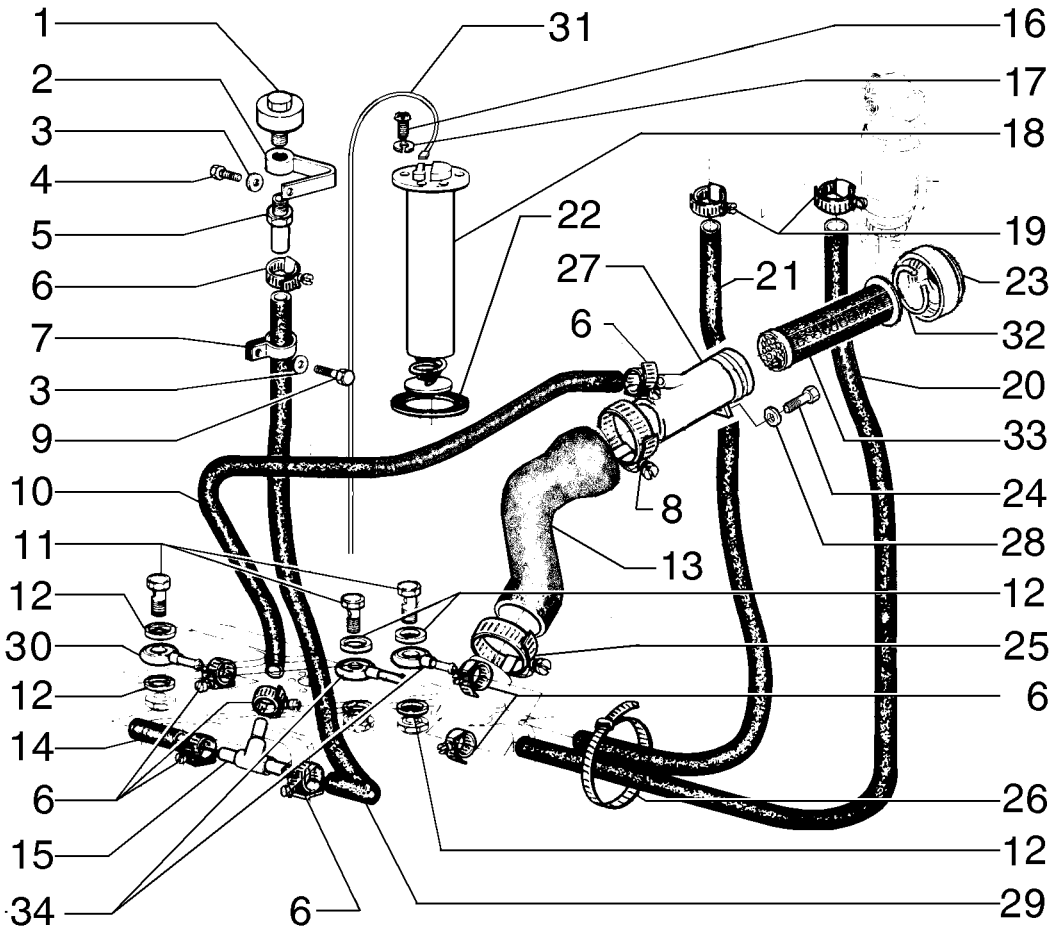

FUEL LINES
FUEL LINES
FUEL LINES
FUEL LINES

R	N	P.N.	MOD	Q	Denominação Denominação	Description Bezeichnung	Denominacion Descrizione	Description Beskrivelse	L.C.
1		70050748		1	RESPIRO	BREATHER	RESPIRADERO	RENIFLARD	145S
					RESPIRADOURO	ENTLÜFTER	SFIATO	UDLUFTNINGSSKRUE	
2		73153453		1	SUPORTE	SUPPORT	SOPORTE	SUPPORT	300S
					SUPORTE	STÜTZE	SUPPORTO	BESLAG	
3		70677006		2	ARRUELA PLANA	WASHER	ARANDELA	RONDELLE	131R
					ANILHA	UNTERLEGSCHEIBE	RONDELLA	FLADSKIVE	
4		11106231		1	PARAFUSO, Hex, M10 x 25, 10.9, Full Thd				
						SCREW	TORNILLO	VIS	040V
					PARAFUSO	SCHRAUBE	VITE	SKRUE	
5		73153451		1	TUBO RÍGIDO	RIGID TUBE	TUBO RÍGIDO	TUYAU RIGIDE	193T
					TUBO RÍGIDO	ROHR	TUBO RIGIDO	STIFT RØR	
6		70921910		6	BRAÇADEIRA	CLAMP	ABRAZADERA	COLLIER	120M
					BRAÇADEIRA	KLEMME	MORSETTO	SPÆNDEBÅND	
7		70926049		1	BLOCO DE LIGAÇÃO	CONNECTING BLOCK	BLOQUE DE CONEXIÓN	BLOC DE JONCTION	119M
					BLOCO DE LIGAÇÃO	KLEMMENLEISTE	RACCORDO IDRAULICO	KLEMRÆKKE	
8		70930425		2	BRAÇADEIRA	CLAMP	ABRAZADERA	COLLIER	120M
					BRAÇADEIRA	KLEMME	MORSETTO	SPÆNDEBÅND	
9		11103031		3	PARAFUSO, Hex, M10 x 18, 10.9, Full Thd				
						BOLT	PERNO	VIS	140B
					PARAFUSO	SCHRAUBE	BULLONE	BOLT	
10		73162469		1	MANGUEIRA	HOSE	TUBO	FLEXIBLE	030M
					MANGUEIRA	SCHLAUCH	TUBO FLESSIBILE	SLANGE	
11		10184317		3	PARAFUSO DE BANJO, M14 x 1.5 x 27				
						BANJO BOLT	PERNO BANJO	VIS BANJO	090B
					PARAFUSO DE LIGAÇÃC	HOHLSCHRAUBE	BULLONE MASCHIO	BANJOBOLT	
12		87537674		6	ANEL VEDADOR	SEALRING	RETÉN	BAGUE D'ETANCHEITE	Z125
					ANEL VEDADOR	DICHTRING	ANELLO DI TENUTA	PAKNINGSRING	
13		75321358		1	MANGUEIRA	HOSE	TUBO	FLEXIBLE	030M
					MANGUEIRA	SCHLAUCH	TUBO FLESSIBILE	SLANGE	
14		73153814		1	MANGUEIRA	HOSE	TUBO	FLEXIBLE	030M
					MANGUEIRA	SCHLAUCH	TUBO FLESSIBILE	SLANGE	
15		73153450		1	CONECTOR HIDRÁUL	HYD CONNECTOR	CONECTOR HIDRÁULIC(	CONNECTEUR HYDRAU	020R
					CONECTOR HID.	HYDR STECKVERBINDE	CONNETTORE IDRAULIC	HYDRAULIKSTIK	
16		13274211		5	PARAFUSO, Cross Pan Hd, M5 x 16				
						SCREW	TORNILLO	VIS	040V
					PARAFUSO	SCHRAUBE	VITE	SKRUE	
17		11195479		5	TRAVA DA ARRUELA	LOCK WASHER	ARANDELA DE BLOQUE(	RONDELLE FREIN	132R
					ANILHA DE RETENÇÃO	SICHERUNGSSCHEIBE	RONDELLA DI SICUREZ/	LÅSESKIVE	
18		87567917		1	FLUTUADOR	FLOAT	FLOTADOR	FLOTTEUR	020G
					FLUTUADOR	SCHWIMMER	GALLEGGIANTE	SVØMMER	
19		79084753		4	GRAMPO DA MANGUEIRA, M10-18				
						HOSE CLIP	ABRAZADERA DE MANG	COLLIER POUR FLEXIBL	180C
					FIXADOR DE MANGUEIF	SCHLAUCHKLEMME	FERMO DEL TUBO FLES	SLANGEKLEMME	
20		75248976		1	MANGUEIRA	HOSE	TUBO	FLEXIBLE	030M
					MANGUEIRA	SCHLAUCH	TUBO FLESSIBILE	SLANGE	
21		87361282		1	CONJ. MANGUEIRA	HOSE ASSY.	CONJUNTO DE TUBOS	ENSEMBLE DE FLEXIBLE	P457
					CONJUNTO DE MANGUE	SCHLAUCHBAUGRUPPE	COMPLESS. TUBO FLES	SLANGEENHED	
22		75288871		1	JUNTA	GASKET	JUNTA	JOINT	123G
					JUNTA	DICHTUNG	GUARNIZIONE	PAKNING	

03-01	01	p2	12/10

LINHA DE COMBUSTÍVEL
FUEL LINES
FUEL LINES
FUEL LINES

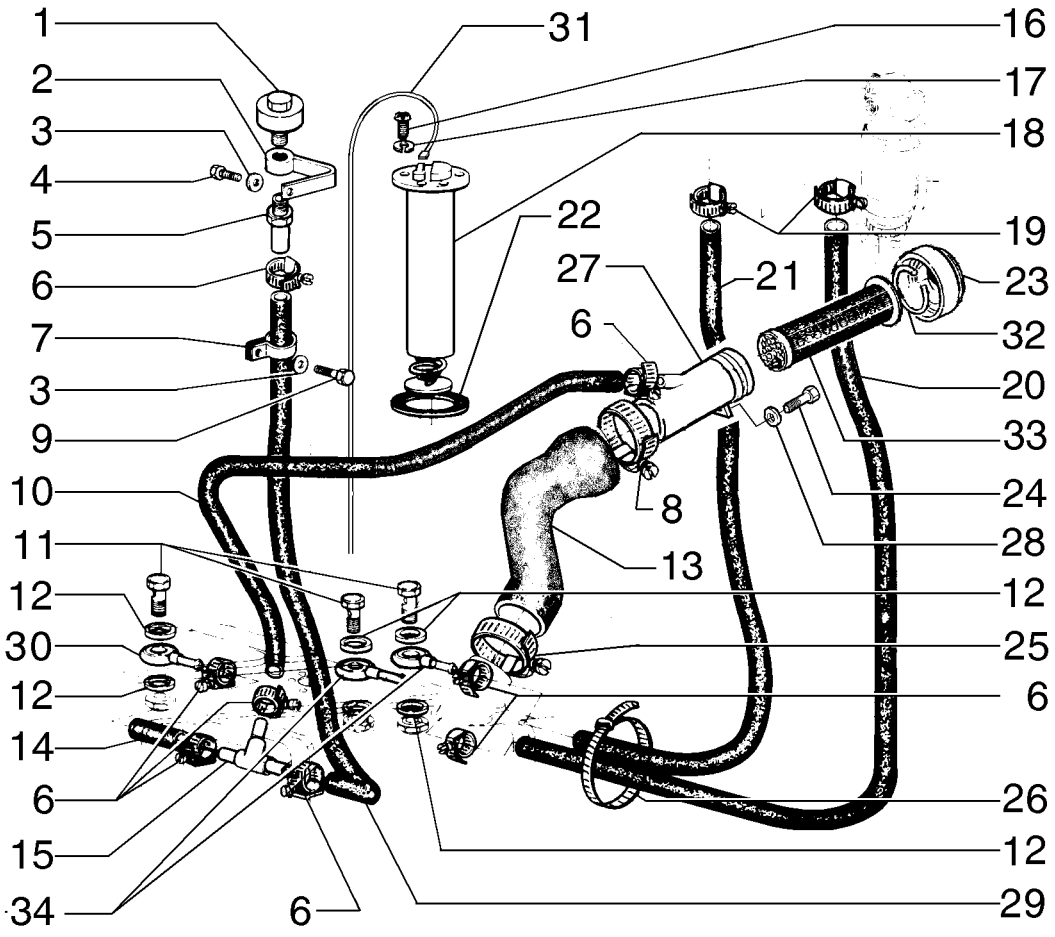

FUEL LINES
FUEL LINES
FUEL LINES
FUEL LINES

R	N	P.N.	MOD	Q	Denominação Denominação	Description Bezeichnung	Denominacion Descrizione	Description Beskrivelse	L.C.
23		87362264		1	COBERTURA COBERTURA	COVER ABDECKUNG	CUBIERTA COPERCHIO	COUVERCLE DÆKSEL	265C
24		11106431		2	PARAFUSO, Hex, M10 x 30, 10.9, Full Thd PARAFUSO	BOLT SCHRAUBE	PERNO BULLONE	VIS BOLT	140B
25		70922200		4	BRAÇADEIRA BRAÇADEIRA	CLAMP KLEMME	ABRAZADERA MORSETTO	COLLIER SPÆNDEBÅND	120M
26		75201642		2	BRAÇADEIRA BRAÇADEIRA	CLAMP KLEMME	ABRAZADERA MORSETTO	COLLIER SPÆNDEBÅND	120M
27		75325670		1	TUBO CONJUNTO TUBO CONJUNTO	TUBE ASSY. ROHRLEITUNG	TUBO (CONJUNTO) TUBO, COMPLESSIVO	TUYAUTERIE TUBE ASSY.	P465
28		10516879		2	ARRUELA PLANA ANILHA	WASHER UNTERLEGSCHEIBE	ARANDELA RONDELLA	RONDELLE FLADSKIVE	131R
29		73153454		1	MANGUEIRA MANGUEIRA	HOSE SCHLAUCH	TUBO TUBO FLESSIBILE	FLEXIBLE SLANGE	030M
30		75252238		1	CONECTOR HIDRÁUL CONECTOR HID.	HYD CONNECTOR HYDR STECKVERBINDE	CONECTOR HIDRÁULIC CONNETTORE IDRAULIC	CONNECTEUR HYDRAU HYDRAULIKSTIK	020R
31		75253139		1	CABO ELÉTRICO CABO ELÉCTRICO	ELECTRIC CABLE ELEKTROKABEL	CABLE ELÉCTRICO CAVO ELETTRICO	CABLE ELECTRIQUE EL-KABEL	111C
32		4971843		1	ANEL ELÁSTICO ANEL DE RETENÇÃO	CIRCLIP SICHERUNGSRING	ARANDELA DE RETENCI ANELLO ELASTICO	CIRCLIP LÅSERING	056A
33		75325672		1	FILTRO TELA FILTRO TELA	FILTER SCREEN FILTERSIEB	PANTALLA DE FILTRO FILTRO A RETE	TAMIS-FILTRE FILTERSI	7440
34		12174590		1	GRAMPO DA MANGUEIRA FIXADOR DE MANGUEIR	HOSE CLIP SCHLAUCHKLEMME	ABRAZADERA DE MANG FERMO DEL TUBO FLES	COLLIER POUR FLEXIBL SLANGEKLEMME	180C

03-02	01	p1	12/10

RESERVATÓRIO DE COMBUSTÍVEL
FUEL TANK
DEPOSITO DE COMBUSTIBLE
FUEL TANK

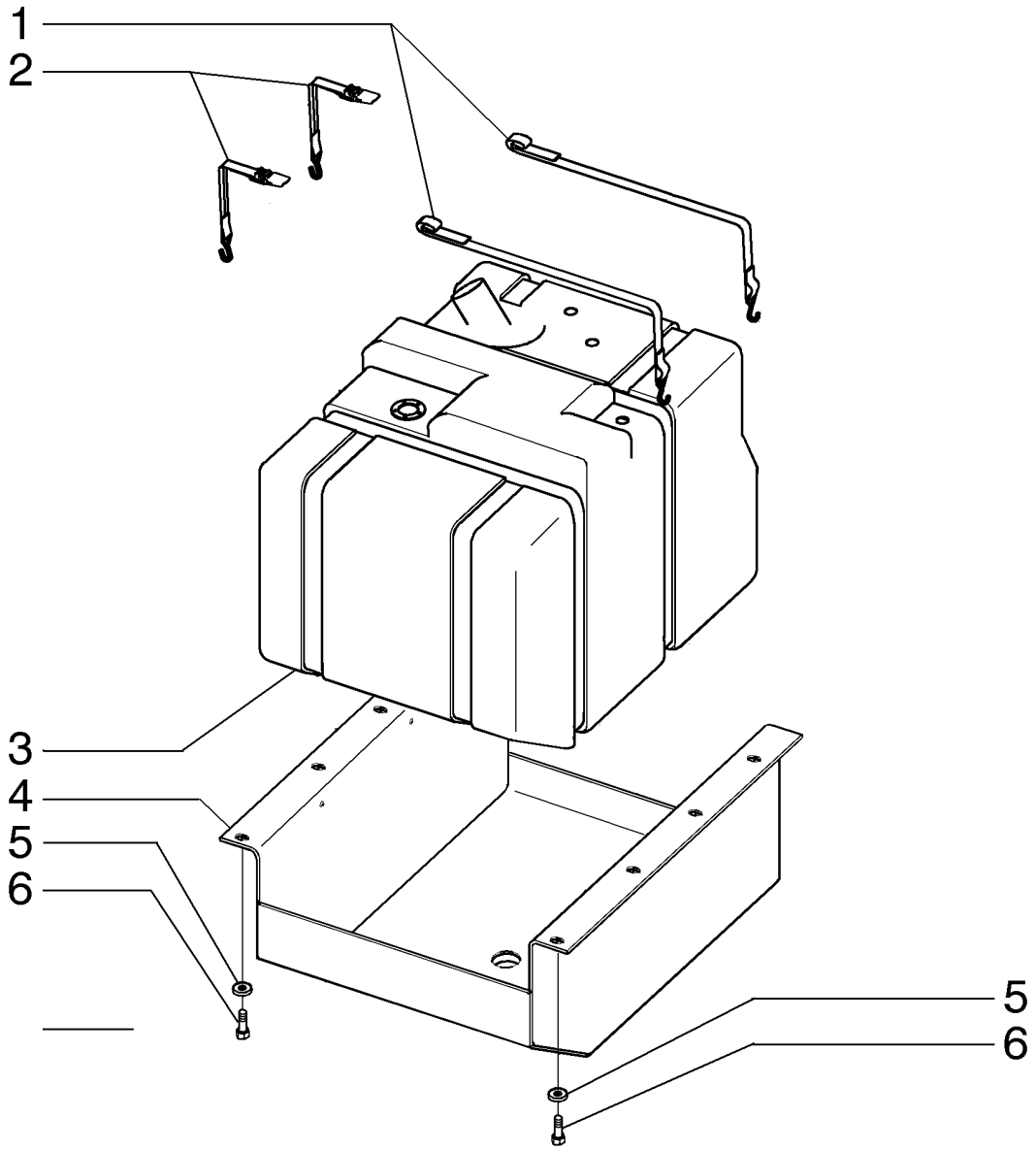

FUEL TANK
FUEL TANK
FUEL TANK
FUEL TANK

R	N	P.N.	MOD	Q	Denominação Denominação	Description Bezeichnung	Denominacion Descrizione	Description Beskrivelse	L.C.
1		{84275608}		2					
2		366905A1		2	CORREIA DE FIXAÇÃO CORREIA DE FIXAÇÃO	SECURING STRAP SICHERUNGSBAND	BANDA DE SEGURIDAD FASCETTA DI FISSAGGI	SANGLE DE FIXATION FASTSPÆNDINGSSTRO	172C
3		75249917		1	TANQUE DE COMBUSTÍVEL DEPÓSITO DE COMBUS	FUEL TANK KRAFTSTOFFTANK	DEPÓSITO DE COMBUS SERBATOIO CARBURAN	RESERVOIR DE CARBUI BRÆNDSTOFTANK	108S
4		84319542		1	SUPORTE SUPORTE	SUPPORT STÜTZE	SOPORTE SUPPORTO	SUPPORT BESLAG	300S
5		70930850		8	ARRUELA PLANA ANILHA	WASHER UNTERLEGSCHEIBE	ARANDELA RONDELLA	RONDELLE FLADSKIVE	131R
6		86637974		8	PARAFUSO, Hex, M12 x 1.25 x 25, 8.8, Full Thd PARAFUSO	BOLT SCHRAUBE	PERNO BULLONE	VIS BOLT	140B

03-03	01	p1	12/10

RESERVATÓRIO DE COMBUSTÍVEL
FUEL TANK
FUEL TANK
FUEL TANK

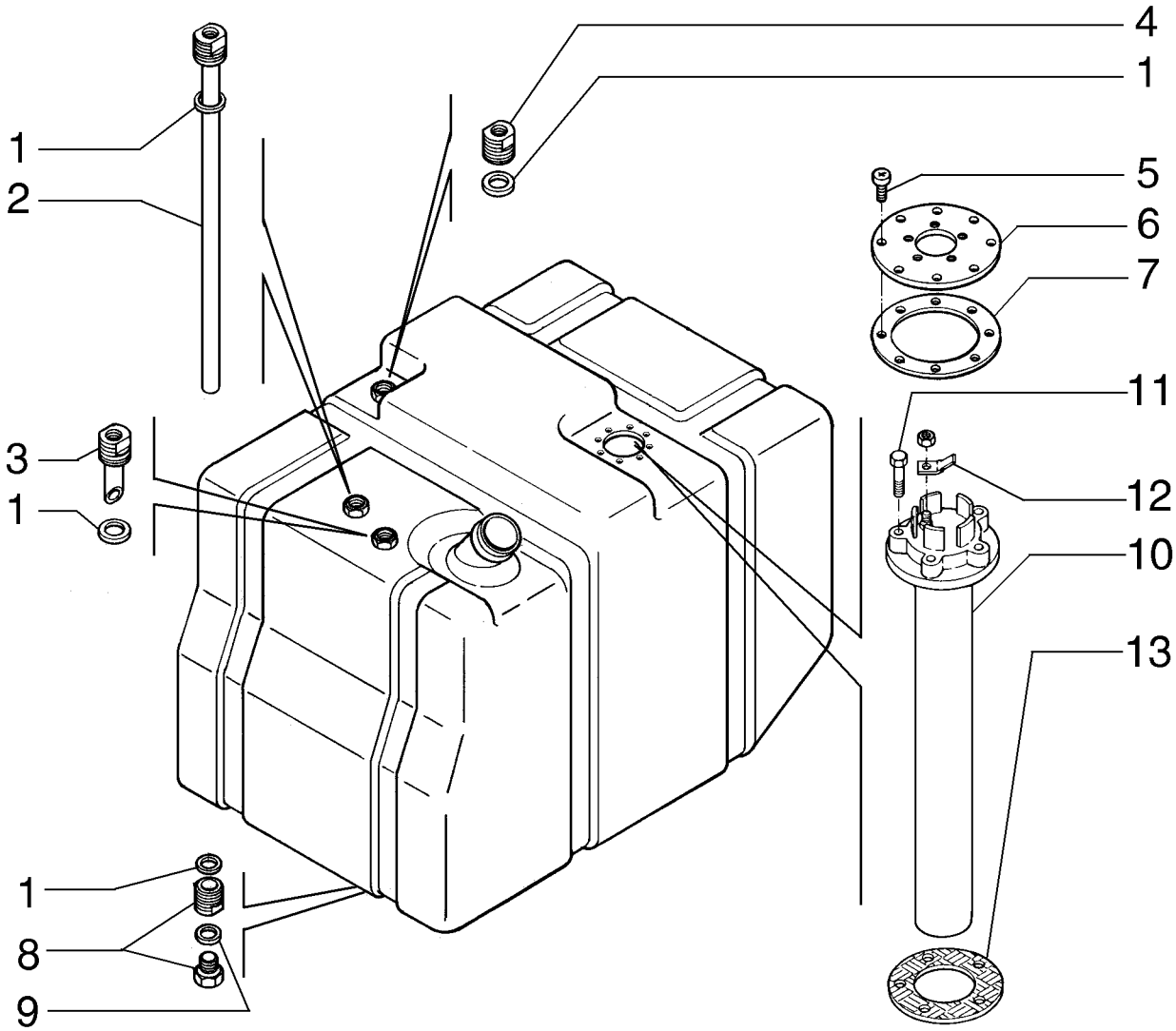

FUEL TANK
FUEL TANK
FUEL TANK
FUEL TANK

R	N	P.N.	MOD	Q	Denominação Denominação	Description Bezeichnung	Denominacion Descrizione	Description Beskrivelse	L.C.
1		71103256		4	ANEL VEDADOR ANEL VEDADOR	SEALRING DICHTRING	RETÉN ANELLO DI TENUTA	BAGUE D'ETANCHEITE PAKNINGSRING	Z125
2		71102740		1	TUBO TUBO	TUBE ROHR	TUBO TUBO	TUBE RØR	195T
3		71103257		1	TUBO TUBO	TUBE ROHR	TUBO TUBO	TUBE RØR	195T
4		71103258		1	BOCAL TUBO CONECTOR DE TUBOS	PIPE FITTING ROHRVERSCHRAUBUN(	ACOPLAMIENTO DE TUE RACCORDO TUBAZIONE	RACCORD DE TUYAUTE PASRØR	P190
5		71102221		8	PARAFUSO PARAFUSO	SCREW SCHRAUBE	TORNILLO VITE	VIS SKRUE	040V
6		71102223		1	FLANGE FLANGE	FLANGE FLANSCH	BRIDA FLANGIA	BRIDE FLANGE	070F
7		71102222		1	JUNTA JUNTA	GASKET DICHTUNG	JUNTA GUARNIZIONE	JOINT PAKNING	123G
8		71103259		1	BOCAL TUBO CONECTOR DE TUBOS	PIPE FITTING ROHRVERSCHRAUBUN(	ACOPLAMIENTO DE TUE RACCORDO TUBAZIONE	RACCORD DE TUYAUTE PASRØR	P190
9		71103260		1	ANEL VEDADOR ANEL VEDADOR	SEALRING DICHTRING	RETÉN ANELLO DI TENUTA	BAGUE D'ETANCHEITE PAKNINGSRING	Z125
10		87567917		1	FLUTUADOR FLUTUADOR	FLOAT SCHWIMMER	FLOTADOR GALLEGGIANTE	FLOTTEUR SVØMMER	020G
11		814-5030		5	PARAFUSO, Hex, M5 x 30, 8.8 PARAFUSO	BOLT SCHRAUBE	PERNO BULLONE	VIS BOLT	140B
12		A187990		1	CONECTOR DO TERMINAL CONECTOR TERMINAL	TERMINAL CONNECTOR KLEMMENSTECKVERBIN	CONECTOR DE TERMIN. CONNETTORE	BORNE TERMINALSTIK	9060
13		75288871		1	JUNTA JUNTA	GASKET DICHTUNG	JUNTA GUARNIZIONE	JOINT PAKNING	123G

03-04	01	p1	12/10

CONTROLE DO ACELERADOR
THROTTLE CONTROL LINKAGE
THROTTLE CONTROL LINKAGE
THROTTLE CONTROL LINKAGE

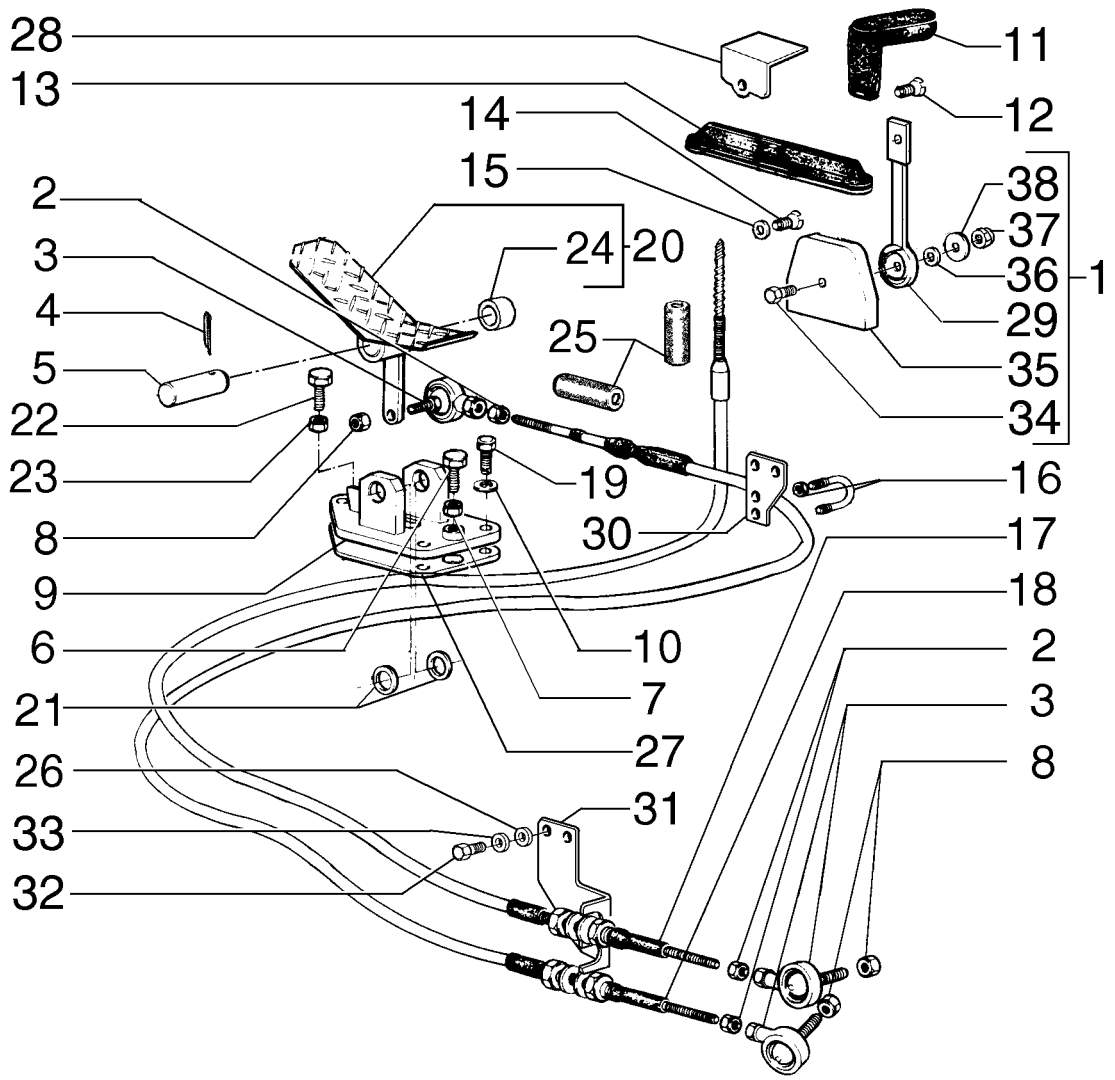

THROTTLE CONTROL LINKAGE
THROTTLE CONTROL LINKAGE
THROTTLE CONTROL LINKAGE
THROTTLE CONTROL LINKAGE

R	N	P.N.	MOD	Q	Denominação Denominação	Description Bezeichnung	Denominacion Descrizione	Description Beskrivelse	L.C.
1		75264203		1	ALAVANCA ALAVANCA	LEVER HEBEL	PALANCA LEVA	LEVIER ARM	045L
2		70911040		3	PORCA PORCA	NUT MUTTER	TUERCA DADO	ECROU MØTRIK	010D
3		70686384		3	JUNTA ESFÉRICA RÓTULA	BALL JOINT KUGELGELENK	RÓTULA GIUNTO SFERICO	JOINT A ROTULE KUGLELED	070G
4		70904002		1	CONTRA PINO, 1/8" x 2" TROÇO DE ABRIR	COTTER PIN SPLINT	PASADOR COPPIGLIA	GOUPILLE FENDUE SPLITBOLT	270C
5		73162359		1	EIXO VEIO	SHAFT WELLE	EJE ALBERO	ARBRE AKSEL	016A
6		11112431		1	PARAFUSO, Hex, M12 x 30, 10.9, Full Thd PARAFUSO	BOLT SCHRAUBE	PERNO BULLONE	VIS BOLT	140B
7		11702921		1	PORCA, M12, Cl 10 PORCA	NUT MUTTER	TUERCA DADO	ECROU MØTRIK	010D
8		70916590		3	PORCA PORCA	NUT MUTTER	TUERCA DADO	ECROU MØTRIK	010D
9		75249975		1	SUPORTE SUPORTE	SUPPORT STÜTZE	SOPORTE SUPPORTO	SUPPORT BESLAG	300S
10		14496431		3	ARRUELA PLANA, M6.4 x 12.5 x 1.6 Thk ANILHA	WASHER UNTERLEGSCHEIBE	ARANDELA RONDELLA	RONDELLE FLADSKIVE	131R
11		82002692		1	MAÇANETA BOTÃO	KNOB RUNDGRIFF	MANDO MANOPOLA	BOUTON GREB	150P
12		13275811		1	PARAFUSO, Cross Pan Hd, M6 x 8 PARAFUSO	SCREW SCHRAUBE	TORNILLO VITE	VIS SKRUE	040V
13		85803380		1	CAPA COBERTURA DE PROTE	BOOT MANSCHETTE	FUNDA PARAPOLVERE	SOUFFLET MANCHET	330C
14		10384511		4	PARAFUSO PARAFUSO	SCREW SCHRAUBE	TORNILLO VITE	VIS SKRUE	040V
15		70928190		4	ARRUELA PLANA ANILHA	WASHER UNTERLEGSCHEIBE	ARANDELA RONDELLA	RONDELLE FLADSKIVE	131R
16		75244191		1	BRAÇADEIRA BRAÇADEIRA	CLAMP KLEMME	ABRAZADERA MORSETTO	COLLIER SPÆNDEBÅND	120M
17		75251274		1	COMANDO DO ACELERADOR COMANDO DE ACELERA	THROTTLE CONTROL DROSSELKLAPPENZUG	CONTROL DE REGULAD COMANDO ACCELERAT	COMMANDE D'ACCELER GASREGULERINGSKABE	197C
18		75251275		1	COMANDO DO ACELERADOR COMANDO DE ACELERA	THROTTLE CONTROL DROSSELKLAPPENZUG	CONTROL DE REGULAD COMANDO ACCELERAT	COMMANDE D'ACCELER GASREGULERINGSKABE	197C
19		10903031		3	PARAFUSO, Hex, M6 x 35, 10.9 PARAFUSO	BOLT SCHRAUBE	PERNO BULLONE	VIS BOLT	140B
20		75256465		1	PEDAL PEDAL	PEDAL PEDAL	PEDAL PEDALE	PEDALE PEDAL	060P
21		73121925		2	ARRUELA PLANA ANILHA	WASHER UNTERLEGSCHEIBE	ARANDELA RONDELLA	RONDELLE FLADSKIVE	131R

03-04	01	p2	12/10

CONTROLE DO ACELERADOR
THROTTLE CONTROL LINKAGE
THROTTLE CONTROL LINKAGE
THROTTLE CONTROL LINKAGE

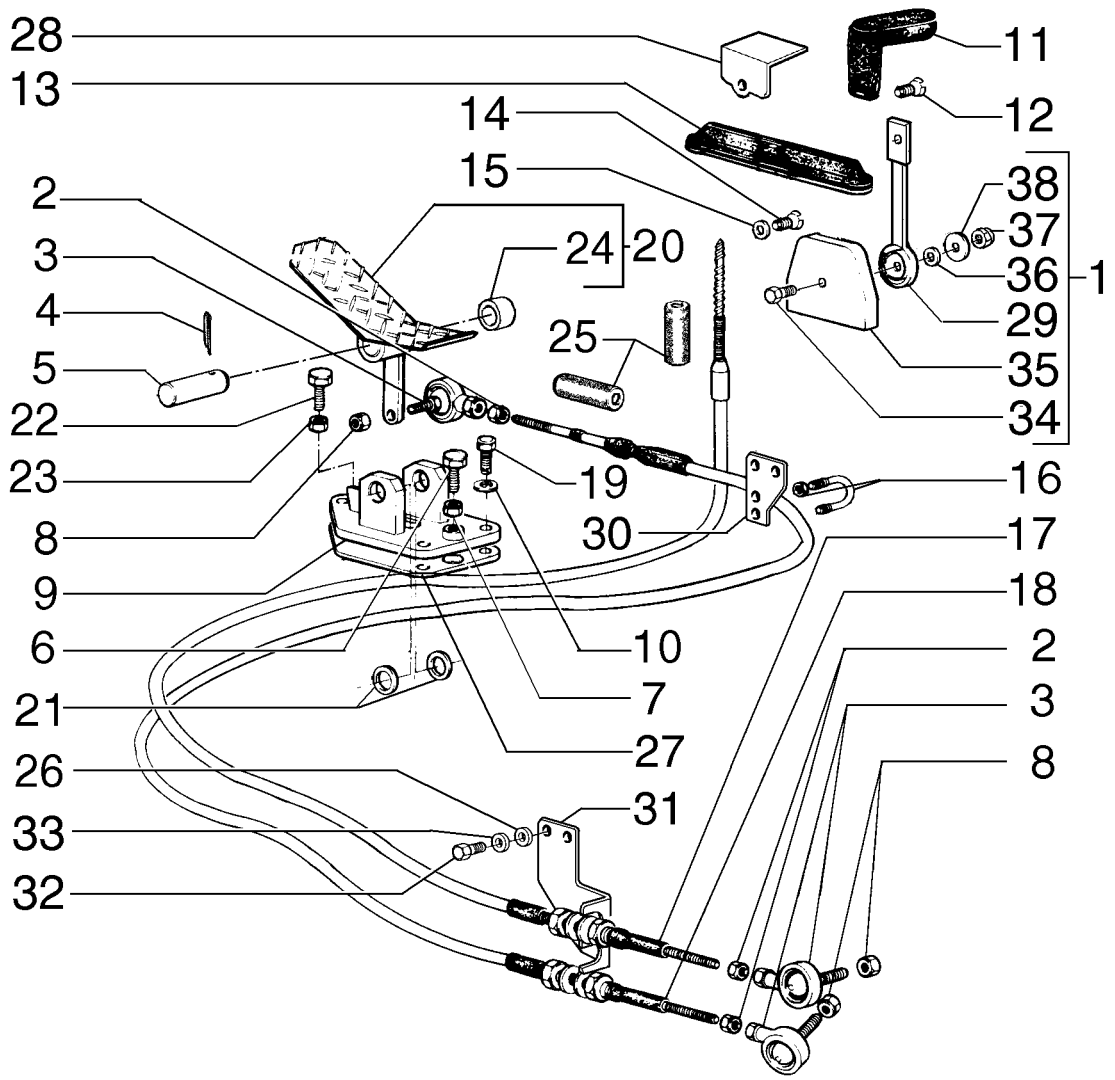

THROTTLE CONTROL LINKAGE
THROTTLE CONTROL LINKAGE
THROTTLE CONTROL LINKAGE
THROTTLE CONTROL LINKAGE

R	N	P.N.	MOD	Q	Denominação Denominação	Description Bezeichnung	Denominacion Descrizione	Description Beskrivelse	L.C.
22		16043831		1	PARAFUSO, Hex, M8 x 30, 10.9				
						BOLT	PERNO	VIS	140B
					PARAFUSO	SCHRAUBE	BULLONE	BOLT	
23		16100821		1	PORCA, M8, Cl 10	NUT	TUERCA	ECROU	010D
					PORCA	MUTTER	DADO	MØTRIK	
24		73125852		2	ROLAMENTO DE AGULHAS				
						NEEDLE BEARING	COJINETE DE AGUJAS	ROULEMENT A AIGUILLE	344C
					ROLAMENTO DE AGULH	NADELLAGER	CUSCINETTO AD AGHI	NÅLELEJE	
25		73160779		2	LUVA	SLEEVE	MANGUITO	CHEMISE	145B
					MANGA	BUCHSE	MANICOTTO	BØSNING	
26		12638501		4	ARRUELA PLANA, M8 x 15 x 1.5				
						WASHER	ARANDELA	RONDELLE	131R
					ANILHA	UNTERLEGSCHEIBE	RONDELLA	FLADSKIVE	
27		75321578		1	COBERTURA BORRACHA	PEDAL			
						RUBBER PEDAL PAD	PASTILLA DE PEDAL DE	PATIN DE PEDALE CAOU	292C
					BORRACHA COBERTUR	GUMMIPEDALAUFLAGE	RIVESTIMENTO PEDALE	GUMMIPEDALBELÆGNI	
28		75323478		1	PLACA	PLATE	PLACA	PLAQUE	105P
					CHAPA	PLATTE	PIASTRA	PLADE	
29		75264204		1	ALAVANCA	LEVER	PALANCA	LEVIER	045L
					ALAVANCA	HEBEL	LEVA	ARM	
30		75326910		1	SUPORTE	SUPPORT	SOPORTE	SUPPORT	300S
					SUPORTE	STÜTZE	SUPPORTO	BESLAG	
31		75326938		1	SUPORTE	SUPPORT	SOPORTE	SUPPORT	300S
					SUPORTE	STÜTZE	SUPPORTO	BESLAG	
32		16043831		4	PARAFUSO, Hex, M8 x 30, 10.9				
						BOLT	PERNO	VIS	140B
					PARAFUSO	SCHRAUBE	BULLONE	BOLT	
33		10516671		4	TRAVA DA ARRUELA	LOCK WASHER	ARANDELA DE BLOQUE	RONDELLE FREIN	132R
					ANILHA DE RETENÇÃO	SICHERUNGSSCHEIBE	RONDELLA DI SICUREZ	LÅSESKIVE	
34		10902631		1	PARAFUSO, Hex, M6 x 25, 10.9				
						BOLT	PERNO	VIS	140B
					PARAFUSO	SCHRAUBE	BULLONE	BOLT	
35		75264205		1	SUPORTE	SUPPORT	SOPORTE	SUPPORT	300S
					SUPORTE	STÜTZE	SUPPORTO	BESLAG	
36		12601570		1	ARRUELA PLANA	WASHER	ARANDELA	RONDELLE	131R
					ANILHA	UNTERLEGSCHEIBE	RONDELLA	FLADSKIVE	
37		12575421		1	PORCA	NUT	TUERCA	ECROU	010D
					PORCA	MUTTER	DADO	MØTRIK	
38		75264206		1	COBERTURA	COVER	CUBIERTA	COUVERCLE	265C
					COBERTURA	ABDECKUNG	COPERCHIO	DÆKSEL	

03-05	01	p1	12/10

CONTROLE DO ACELERADOR
THROTTLE CONTROL LINKAGE
THROTTLE CONTROL LINKAGE
THROTTLE CONTROL LINKAGE

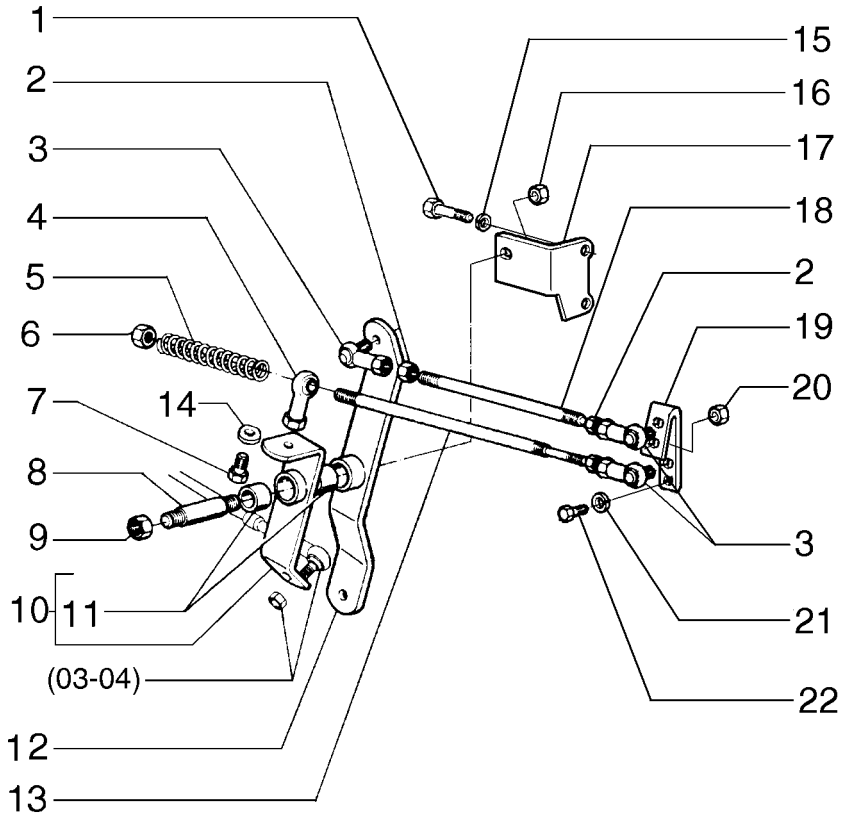

THROTTLE CONTROL LINKAGE
THROTTLE CONTROL LINKAGE
THROTTLE CONTROL LINKAGE
THROTTLE CONTROL LINKAGE

R	N	P.N.	MOD	Q	Denominação Denominação	Description Bezeichnung	Denominacion Descrizione	Description Beskrivelse	L.C.
1		11106431		2	PARAFUSO, Hex, M10 x 30, 10.9, Full Thd				
						BOLT	PERNO	VIS	140B
					PARAFUSO	SCHRAUBE	BULLONE	BOLT	
2		70911040		3	PORCA	NUT	TUERCA	ECROU	010D
					PORCA	MUTTER	DADO	MØTRIK	
3		70686384		3	JUNTA ESFÉRICA	BALL JOINT	RÓTULA	JOINT A ROTULE	070G
					RÓTULA	KUGELGELENK	GIUNTO SFERICO	KUGLELED	
4		70638732		1	TIRANTE	TIE-ROD	TIRANTE	TIRANT	142T
					TIRANTE	SPURSTANGE	TIRANTE	TRÆKSTANG	
5		75254139		2	MOLA	SPRING	RESORTE	RESSORT	100M
					MOLA	FEDER	MOLLA	FJEDER	
6		70915972		2	PORCA	NUT	TUERCA	ECROU	010D
					PORCA	MUTTER	DADO	MØTRIK	
7		70927353		1	PARAFUSO	SCREW	TORNILLO	VIS	040V
					PARAFUSO	SCHRAUBE	VITE	SKRUE	
8		75222095		1	EIXO	SHAFT	EJE	ARBRE	016A
					VEIO	WELLE	ALBERO	AKSEL	
9		70911028		1	PORCA	NUT	TUERCA	ECROU	010D
					PORCA	MUTTER	DADO	MØTRIK	
10		75262125		1	ALAVANCA	LEVER	PALANCA	LEVIER	045L
					ALAVANCA	HEBEL	LEVA	ARM	
11		73125849		1	ROLAMENTO DE AGULHAS				
						NEEDLE BEARING	COJINETE DE AGUJAS	ROULEMENT A AIGUILLE	344C
					ROLAMENTO DE AGULH	NADELLAGER	CUSCINETTO AD AGHI	NÅLELEJE	
12		73157022		1	ALAVANCA	LEVER	PALANCA	LEVIER	045L
					ALAVANCA	HEBEL	LEVA	ARM	
13		87351329		1	TIRANTE	TIE-ROD	TIRANTE	TIRANT	142T
					TIRANTE	SPURSTANGE	TIRANTE	TRÆKSTANG	
14		70904208		1	TRAVA DA ARRUELA	LOCK WASHER	ARANDELA DE BLOQUE	RONDELLE FREIN	132R
					ANILHA DE RETENÇÃO	SICHERUNGSSCHEIBE	RONDELLA DI SICUREZ	LÅSESKIVE	
15		10516871		2	ARRUELA PLANA	WASHER	ARANDELA	RONDELLE	131R
					ANILHA	UNTERLEGSCHEIBE	RONDELLA	FLADSKIVE	
16		70918309		1	PORCA	NUT	TUERCA	ECROU	010D
					PORCA	MUTTER	DADO	MØTRIK	
17		75320167		1	SUPORTE	SUPPORT	SOPORTE	SUPPORT	300S
					SUPORTE	STÜTZE	SUPPORTO	BESLAG	
18		87351327		1	TIRANTE	TIE-ROD	TIRANTE	TIRANT	142T
					TIRANTE	SPURSTANGE	TIRANTE	TRÆKSTANG	
19		73163925		1	ALAVANCA	LEVER	PALANCA	LEVIER	045L
					ALAVANCA	HEBEL	LEVA	ARM	
20		70916590		3	PORCA	NUT	TUERCA	ECROU	010D
					PORCA	MUTTER	DADO	MØTRIK	
21		10516479		2	TRAVA DA ARRUELA	LOCK WASHER	ARANDELA DE BLOQUE	RONDELLE FREIN	132R
					ANILHA DE RETENÇÃO	SICHERUNGSSCHEIBE	RONDELLA DI SICUREZ	LÅSESKIVE	
22		10902331		2	PARAFUSO, Hex, M6 x 18, 10.9, Full Thd				
						BOLT	PERNO	VIS	140B
					PARAFUSO	SCHRAUBE	BULLONE	BOLT	

03-05	02	p1	12/10

CONTROLE DO ACELERADOR
THROTTLE CONTROL LINKAGE
THROTTLE CONTROL LINKAGE
THROTTLE CONTROL LINKAGE

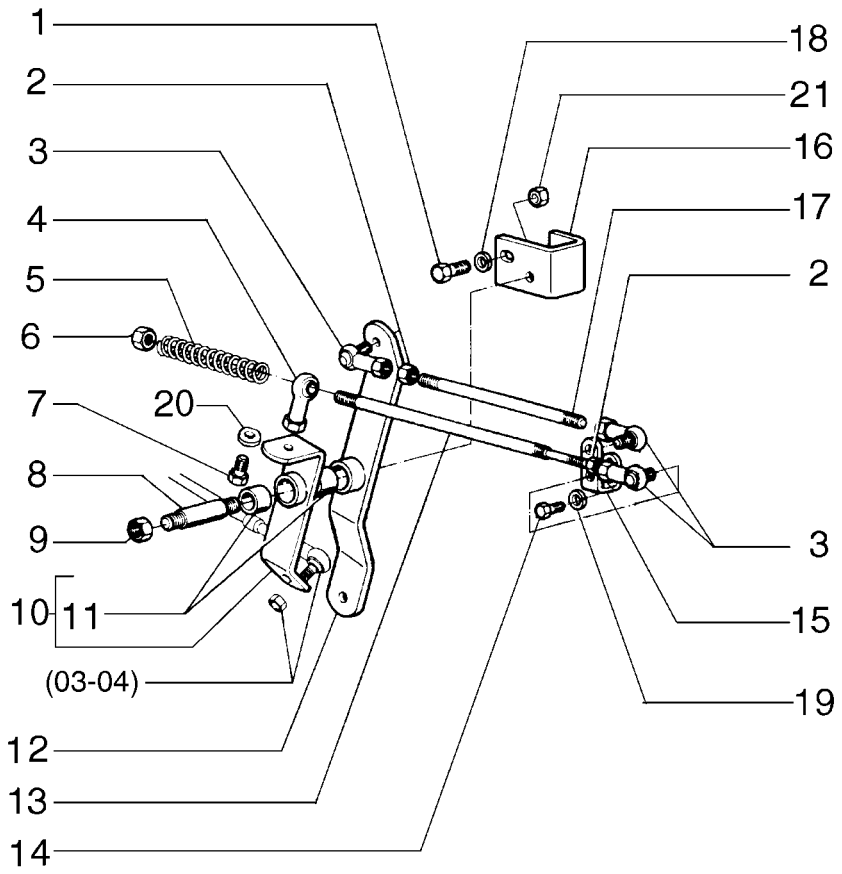

THROTTLE CONTROL LINKAGE
THROTTLE CONTROL LINKAGE
THROTTLE CONTROL LINKAGE
THROTTLE CONTROL LINKAGE

R	N	P.N.	MOD	Q	Denominação Denominação	Description Bezeichnung	Denominacion Descrizione	Description Beskrivelse	L.C.
1		**11106431**		1	PARAFUSO, Hex, M10 x 30, 10.9, Full Thd				
						BOLT	PERNO	VIS	140B
					PARAFUSO	SCHRAUBE	BULLONE	BOLT	
2		**70911040**		3	PORCA	NUT	TUERCA	ECROU	010D
					PORCA	MUTTER	DADO	MØTRIK	
3		**70686384**		3	JUNTA ESFÉRICA	BALL JOINT	RÓTULA	JOINT A ROTULE	070G
					RÓTULA	KUGELGELENK	GIUNTO SFERICO	KUGLELED	
4		**70638732**		1	TIRANTE	TIE-ROD	TIRANTE	TIRANT	142T
					TIRANTE	SPURSTANGE	TIRANTE	TRÆKSTANG	
5		**75254139**		2	MOLA	SPRING	RESORTE	RESSORT	100M
					MOLA	FEDER	MOLLA	FJEDER	
6		**70915972**		2	PORCA	NUT	TUERCA	ECROU	010D
					PORCA	MUTTER	DADO	MØTRIK	
7		**70927353**		1	PARAFUSO	SCREW	TORNILLO	VIS	040V
					PARAFUSO	SCHRAUBE	VITE	SKRUE	
8		**75222095**		1	EIXO	SHAFT	EJE	ARBRE	016A
					VEIO	WELLE	ALBERO	AKSEL	
9		**70918309**		1	PORCA	NUT	TUERCA	ECROU	010D
					PORCA	MUTTER	DADO	MØTRIK	
11		**73125849**		4	ROLAMENTO DE AGULHAS				
						NEEDLE BEARING	COJINETE DE AGUJAS	ROULEMENT A AIGUILLE	344C
					ROLAMENTO DE AGULH	NADELLAGER	CUSCINETTO AD AGHI	NÅLELEJE	
12		**73157022**		1	ALAVANCA	LEVER	PALANCA	LEVIER	045L
					ALAVANCA	HEBEL	LEVA	ARM	
13		**73157027**		1	TIRANTE	TIE-ROD	TIRANTE	TIRANT	142T
					TIRANTE	SPURSTANGE	TIRANTE	TRÆKSTANG	
14		**10902331**		2	PARAFUSO, Hex, M6 x 18, 10.9, Full Thd				
						BOLT	PERNO	VIS	140B
					PARAFUSO	SCHRAUBE	BULLONE	BOLT	
15		**75325560**		1	ALAVANCA	LEVER	PALANCA	LEVIER	045L
					ALAVANCA	HEBEL	LEVA	ARM	
16		**73157026**		1	PLACA	PLATE	PLACA	PLAQUE	105P
					CHAPA	PLATTE	PIASTRA	PLADE	
17		**75221308**		1	TIRANTE	TIE-ROD	TIRANTE	TIRANT	142T
					TIRANTE	SPURSTANGE	TIRANTE	TRÆKSTANG	
18		**10516873**		1	TRAVA DA ARRUELA	LOCK WASHER	ARANDELA DE BLOQUE	RONDELLE FREIN	132R
					ANILHA DE RETENÇÃO	SICHERUNGSSCHEIBE	RONDELLA DI SICUREZ	LÅSESKIVE	
19		**10516479**		2	TRAVA DA ARRUELA	LOCK WASHER	ARANDELA DE BLOQUE	RONDELLE FREIN	132R
					ANILHA DE RETENÇÃO	SICHERUNGSSCHEIBE	RONDELLA DI SICUREZ	LÅSESKIVE	
20		**70904208**		1	TRAVA DA ARRUELA	LOCK WASHER	ARANDELA DE BLOQUE	RONDELLE FREIN	132R
					ANILHA DE RETENÇÃO	SICHERUNGSSCHEIBE	RONDELLA DI SICUREZ	LÅSESKIVE	
21		**70911028**		1	PORCA	NUT	TUERCA	ECROU	010D
					PORCA	MUTTER	DADO	MØTRIK	

03-06	01	p1	12/10

BOMBA INJETORA DE COMBUSTÍVEL
FUEL INJECTION PUMP
FUEL INJECTION PUMP
FUEL INJECTION PUMP

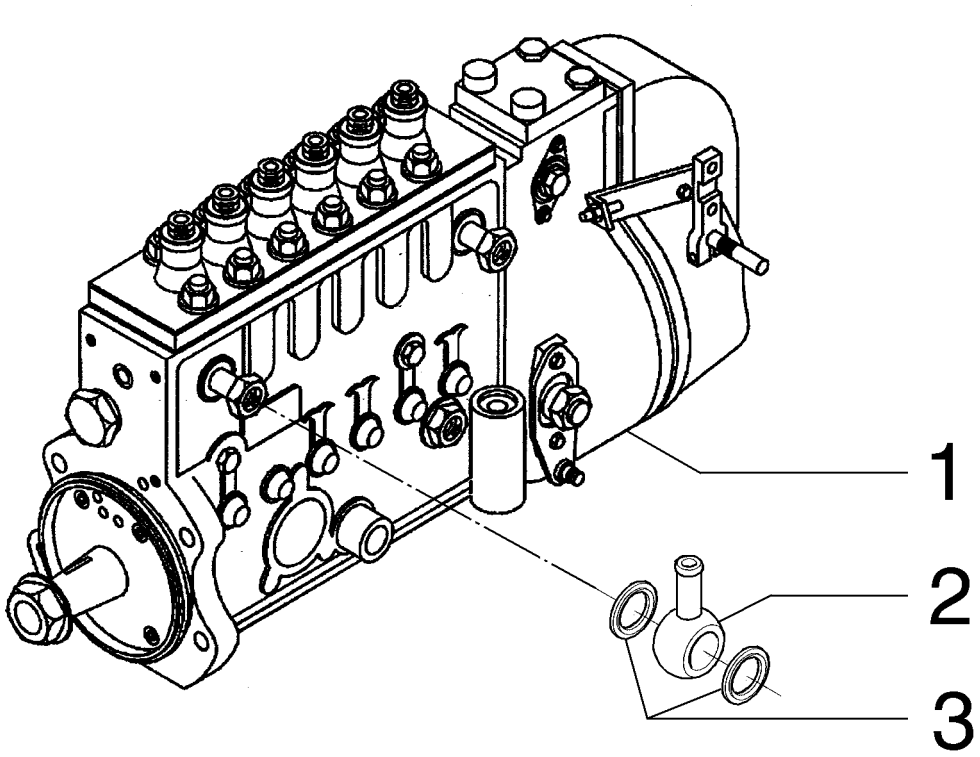

FUEL INJECTION PUMP
FUEL INJECTION PUMP
FUEL INJECTION PUMP
FUEL INJECTION PUMP

R	N	P.N.	MOD	Q	Denominação Denominação	Description Bezeichnung	Denominacion Descrizione	Description Beskrivelse	L.C.
1		**71100592**		1	BOMBA DE COMBUSTÍVEL BOMBA DE COMBUSTÍVI	FUEL PUMP KRAFTSTOFFPUMPE	BOMBA DE COMBUSTIBI POMPA CARBURANTE	POMPE A CARBURANT BRÆNDSTOFPUMPE	154P
2		**75288050**		1	CONECTOR HIDRÁUL CONECTOR HID.	HYD CONNECTOR HYDR STECKVERBINDE	CONECTOR HIDRÁULIC CONNETTORE IDRAULI	CONNECTEUR HYDRAU HYDRAULIKSTIK	020R
3		**75286331**		2	O-RING O-RING	O-RING O-RING	JUNTA TÓRICA ANELLO TOROIDALE	JOINT TORIQUE O-RING	055A

03-06	02	p1	12/10

BOMBA INJETORA DE COMBUSTÍVEL
FUEL INJECTION PUMP
ACCIONAMIENTO DE LA BOMBA INYECTORA
FUEL INJECTION PUMP

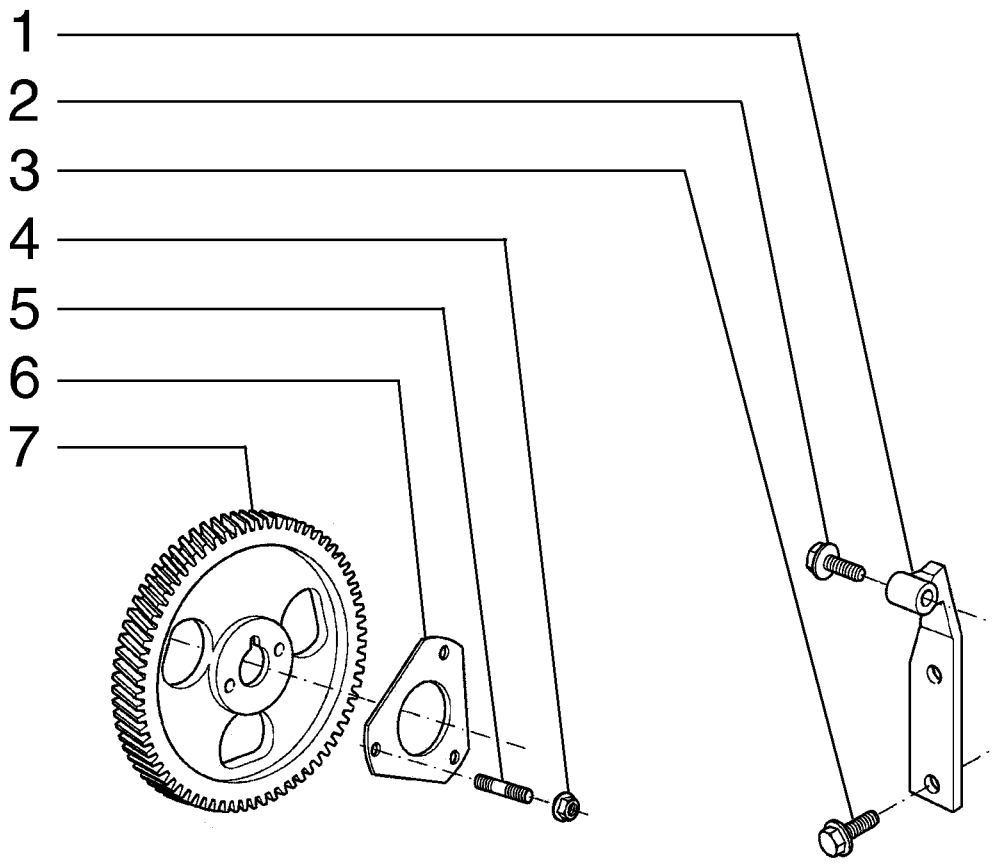

FUEL INJECTION PUMP
FUEL INJECTION PUMP
FUEL INJECTION PUMP
FUEL INJECTION PUMP

R	N	P.N.	MOD	Q	Denominação Denominação	Description Bezeichnung	Denominacion Descrizione	Description Beskrivelse	L.C.
1		**71100947**		1	SUPORTE SUPORTE	SUPPORT STÜTZE	SOPORTE SUPPORTO	SUPPORT BESLAG	300S
2		**75208153**		1	PARAFUSO PARAFUSO	SCREW SCHRAUBE	TORNILLO VITE	VIS SKRUE	040V
3		**75208953**		2	PARAFUSO PARAFUSO	SCREW SCHRAUBE	TORNILLO VITE	VIS SKRUE	040V
4		**75310642**		3	PORCA PORCA	NUT MUTTER	TUERCA DADO	ECROU MØTRIK	010D
5		**71100946**		3	PRISIONEIRO PINO ROSCADO	STUD GEWINDEBOLZEN	PRISIONERO PRIGIONIERO	GOUJON STØTTEBOLT	210P
6		**71100948**		1	JUNTA JUNTA	GASKET DICHTUNG	JUNTA GUARNIZIONE	JOINT PAKNING	123G
7		**71100949**		1	ENGRENAGEM ENGRENAGEM	GEAR ZAHNRAD	ENGRANAJE INGRANAGGIO	PIGNON TANDHJUL	050I

Para Motor Tier II

845B

03-06	03	p1	12/10

TUBULAÇÃO DE INJEÇÃO DE COMBUSTÍVEL
FUEL INJECTION PIPING
FUEL INJECTION PIPING
FUEL INJECTION PIPING

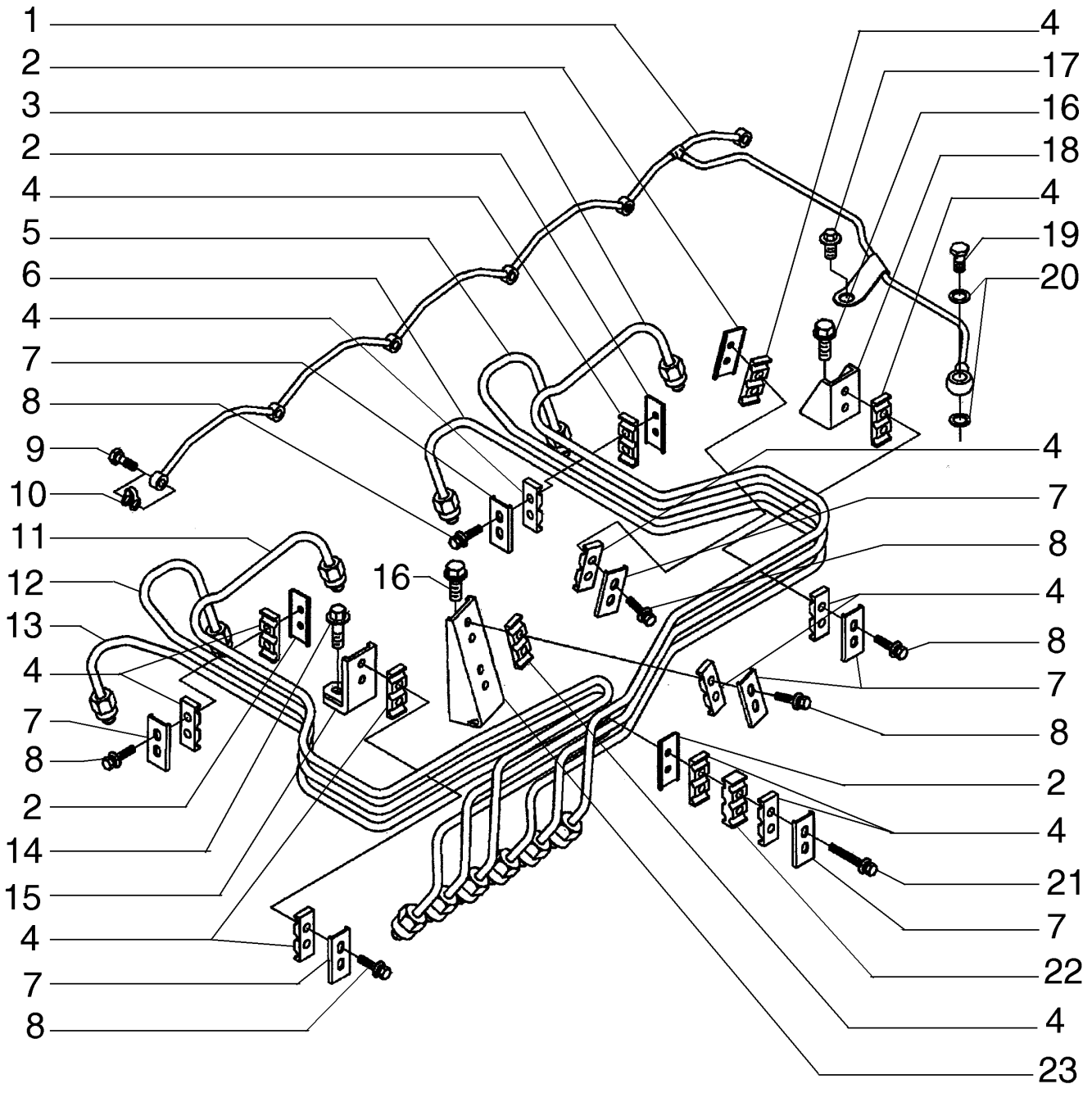

FUEL INJECTION PIPING
FUEL INJECTION PIPING
FUEL INJECTION PIPING
FUEL INJECTION PIPING

R	N	P.N.	MOD	Q	Denominação Denominação	Description Bezeichnung	Denominacion Descrizione	Description Beskrivelse	L.C.
1		**75288052**		1	TUBO RÍGIDO TUBO RÍGIDO	RIGID TUBE ROHR	TUBO RÍGIDO TUBO RIGIDO	TUYAU RIGIDE STIFT RØR	193T
2		**75288042**		4	BRAÇADEIRA BRAÇADEIRA	CLAMP KLEMME	ABRAZADERA MORSETTO	COLLIER SPÆNDEBÅND	120M
3		**71100606**		1	TUBO FLEXÍVEL MANGUEIRA FLEXÍVEL	FLEXIBLE HOSE BIEGSAMER SCHLAUCH	TUBO FLEXIBLE TUBO FLESSIBILE	TUYAU FLEXIBLE FLEKSIBEL SLANGE	192T
4		**75288041**		14	BRAÇADEIRA BRAÇADEIRA	CLAMP KLEMME	ABRAZADERA MORSETTO	COLLIER SPÆNDEBÅND	120M
5		**71100605**		1	TUBO FLEXÍVEL MANGUEIRA FLEXÍVEL	FLEXIBLE HOSE BIEGSAMER SCHLAUCH	TUBO FLEXIBLE TUBO FLESSIBILE	TUYAU FLEXIBLE FLEKSIBEL SLANGE	192T
6		**71100604**		1	TUBO FLEXÍVEL MANGUEIRA FLEXÍVEL	FLEXIBLE HOSE BIEGSAMER SCHLAUCH	TUBO FLEXIBLE TUBO FLESSIBILE	TUYAU FLEXIBLE FLEKSIBEL SLANGE	192T
7		**75312944**		7	SUPORTE SUPORTE	BRACKET HALTERUNG	SOPORTE STAFFA	SUPPORT BESLAG	225S
8		**75289685**		12	PARAFUSO PARAFUSO	SCREW SCHRAUBE	TORNILLO VITE	VIS SKRUE	040V
9		**75208950**		6	PARAFUSO PARAFUSO	SCREW SCHRAUBE	TORNILLO VITE	VIS SKRUE	040V
10		**75208924**		6	GRAMPO FIXADOR	CLIP KLAMMER	ABRAZADERA FERMO	COLLIER KLIPS	045F
11		**71100603**		1	TUBO FLEXÍVEL MANGUEIRA FLEXÍVEL	FLEXIBLE HOSE BIEGSAMER SCHLAUCH	TUBO FLEXIBLE TUBO FLESSIBILE	TUYAU FLEXIBLE FLEKSIBEL SLANGE	192T
12		**71100602**		1	TUBO FLEXÍVEL MANGUEIRA FLEXÍVEL	FLEXIBLE HOSE BIEGSAMER SCHLAUCH	TUBO FLEXIBLE TUBO FLESSIBILE	TUYAU FLEXIBLE FLEKSIBEL SLANGE	192T
13		**71100601**		1	TUBO FLEXÍVEL MANGUEIRA FLEXÍVEL	FLEXIBLE HOSE BIEGSAMER SCHLAUCH	TUBO FLEXIBLE TUBO FLESSIBILE	TUYAU FLEXIBLE FLEKSIBEL SLANGE	192T
14		**75208953**		1	PARAFUSO PARAFUSO	SCREW SCHRAUBE	TORNILLO VITE	VIS SKRUE	040V
15		**75286631**		1	SUPORTE SUPORTE	SUPPORT STÜTZE	SOPORTE SUPPORTO	SUPPORT BESLAG	300S
16		**71100598**		2	PARAFUSO PARAFUSO	SCREW SCHRAUBE	TORNILLO VITE	VIS SKRUE	040V
17		**75312700**		1	PARAFUSO PARAFUSO	SCREW SCHRAUBE	TORNILLO VITE	VIS SKRUE	040V
19		**75288053**		1	PARAFUSO PARAFUSO	SCREW SCHRAUBE	TORNILLO VITE	VIS SKRUE	040V
20		**75288051**		2	ARRUELA PLANA ANILHA	WASHER UNTERLEGSCHEIBE	ARANDELA RONDELLA	RONDELLE FLADSKIVE	131R
21		**75312190**		2	PARAFUSO PARAFUSO	SCREW SCHRAUBE	TORNILLO VITE	VIS SKRUE	040V
22		**75289686**		1	BRAÇADEIRA BRAÇADEIRA	CLAMP KLEMME	ABRAZADERA MORSETTO	COLLIER SPÆNDEBÅND	120M
23		**{71100600}**		1					

SISTEMA DE INJEÇÃO DE COMBUSTÍVEL
FUEL INJECTION SYSTEM
FUEL INJECTION SYSTEM
FUEL INJECTION SYSTEM

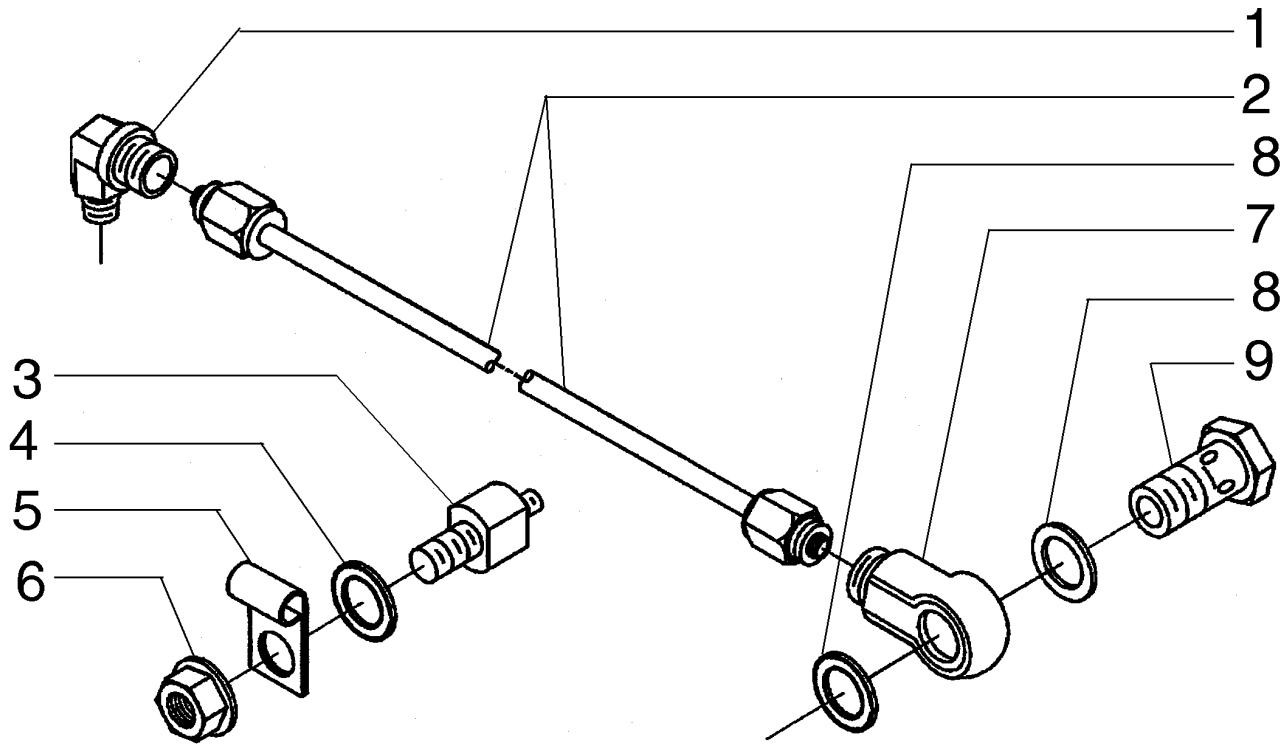

FUEL INJECTION SYSTEM
FUEL INJECTION SYSTEM
FUEL INJECTION SYSTEM
FUEL INJECTION SYSTEM

R	N	P.N.	MOD	Q	Denominação Denominação	Description Bezeichnung	Denominacion Descrizione	Description Beskrivelse	L.C.
1		**75312967**		1	CONECTOR HIDRÁUL CONECTOR HID.	HYD CONNECTOR HYDR STECKVERBINDE	CONECTOR HIDRÁULIC CONNETTORE IDRAULI	CONNECTEUR HYDRAU HYDRAULIKSTIK	020R
2		**75311643**		1	TUBO RÍGIDO TUBO RÍGIDO	RIGID TUBE ROHR	TUBO RÍGIDO TUBO RIGIDO	TUYAU RIGIDE STIFT RØR	193T
3		**71100585**		1	PARAFUSO PARAFUSO	SCREW SCHRAUBE	TORNILLO VITE	VIS SKRUE	040V
4		**71100586**		1	ARRUELA PLANA ANILHA	WASHER UNTERLEGSCHEIBE	ARANDELA RONDELLA	RONDELLE FLADSKIVE	131R
5		**71100584**		1	SUPORTE SUPORTE	BRACKET HALTERUNG	SOPORTE STAFFA	SUPPORT BESLAG	225S
6		**75310642**		1	PORCA PORCA	NUT MUTTER	TUERCA DADO	ECROU MØTRIK	010D
7		**75310645**		1	CONECTOR HIDRÁUL CONECTOR HID.	HYD CONNECTOR HYDR STECKVERBINDE	CONECTOR HIDRÁULIC CONNETTORE IDRAULI	CONNECTEUR HYDRAU HYDRAULIKSTIK	020R
8		**75312175**		2	JUNTA JUNTA	GASKET DICHTUNG	JUNTA GUARNIZIONE	JOINT PAKNING	123G
9		**75286123**		1	PARAFUSO DE BANJO PARAFUSO DE LIGAÇÃC	BANJO BOLT HOHLSCHRAUBE	PERNO BANJO BULLONE MASCHIO	VIS BANJO BANJOBOLT	090B

03-06	05	p1	12/10

SISTEMA DE INJEÇÃO DE COMBUSTÍVEL
FUEL INJECTION SYSTEM
FUEL INJECTION SYSTEM
FUEL INJECTION SYSTEM

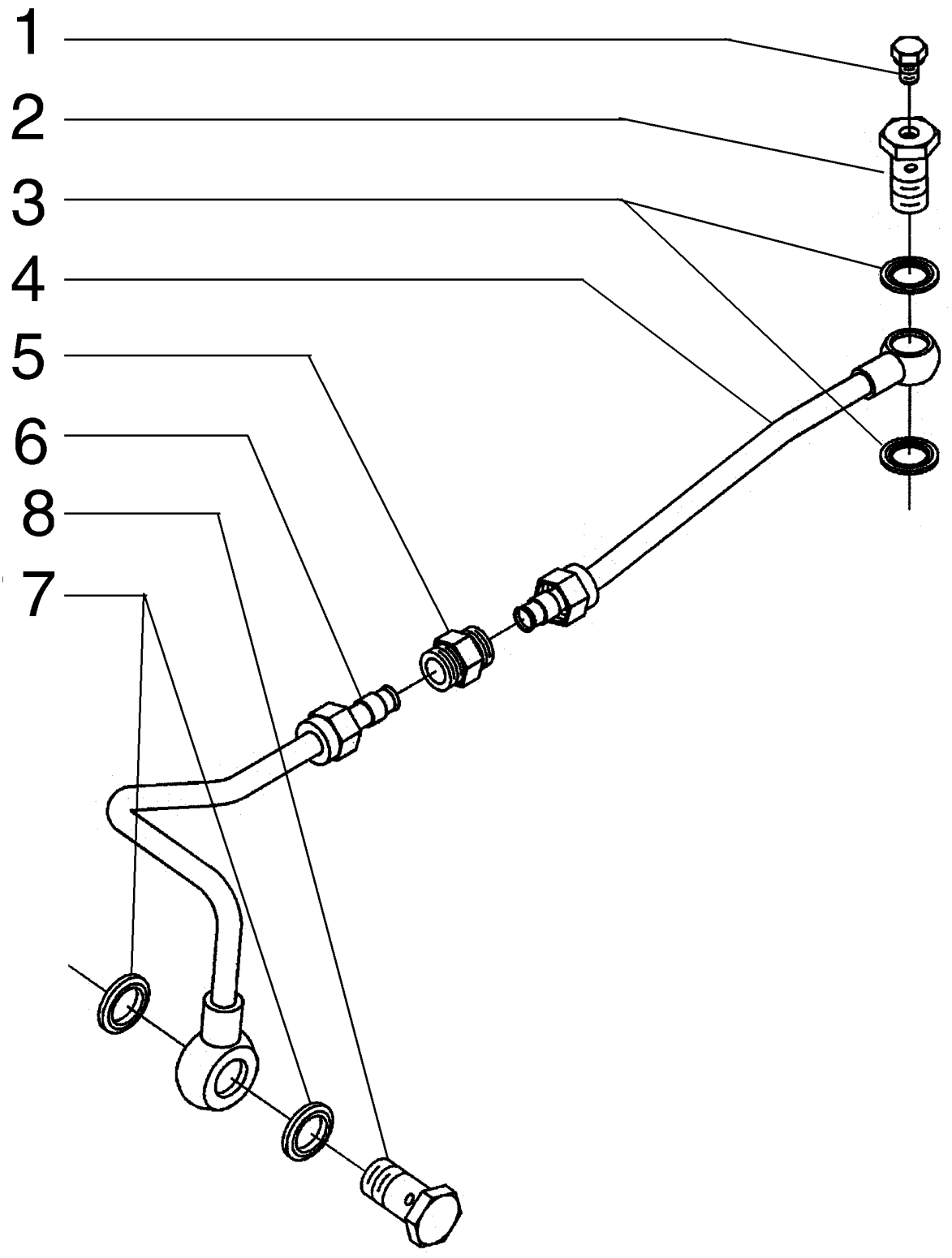

FUEL INJECTION SYSTEM
FUEL INJECTION SYSTEM
FUEL INJECTION SYSTEM
FUEL INJECTION SYSTEM

R	N	P.N.	MOD	Q	Denominação Denominação	Description Bezeichnung	Denominacion Descrizione	Description Beskrivelse	L.C.
1		71100590		1	PARAFUSO PARAFUSO	SCREW SCHRAUBE	TORNILLO VITE	VIS SKRUE	040V
2		75286082		1	CONECTOR HIDRÁUL CONECTOR HID.	HYD CONNECTOR HYDR STECKVERBINDE	CONECTOR HIDRÁULIC CONNETTORE IDRAULI	CONNECTEUR HYDRAU HYDRAULIKSTIK	020R
3		75312175		2	JUNTA JUNTA	GASKET DICHTUNG	JUNTA GUARNIZIONE	JOINT PAKNING	123G
4		71100588		1	TUBO FLEXÍVEL MANGUEIRA FLEXÍVEL	FLEXIBLE HOSE BIEGSAMER SCHLAUCH	TUBO FLEXIBLE TUBO FLESSIBILE	TUYAU FLEXIBLE FLEKSIBEL SLANGE	192T
5		71100589		1	CONECTOR HIDRÁUL CONECTOR HID.	HYD CONNECTOR HYDR STECKVERBINDE	CONECTOR HIDRÁULIC CONNETTORE IDRAULI	CONNECTEUR HYDRAU HYDRAULIKSTIK	020R
6		71100587		1	TUBO FLEXÍVEL MANGUEIRA FLEXÍVEL	FLEXIBLE HOSE BIEGSAMER SCHLAUCH	TUBO FLEXIBLE TUBO FLESSIBILE	TUYAU FLEXIBLE FLEKSIBEL SLANGE	192T
7		75312184		2	ARRUELA PLANA ANILHA	WASHER UNTERLEGSCHEIBE	ARANDELA RONDELLA	RONDELLE FLADSKIVE	131R
8		75208935		1	PARAFUSO DE BANJO PARAFUSO DE LIGAÇÃC	BANJO BOLT HOHLSCHRAUBE	PERNO BANJO BULLONE MASCHIO	VIS BANJO BANJOBOLT	090B

03-06	06	p1	12/10

BOMBA DE TRANSFERÊNCIA
TRANSFER PUMP
TRANSFER PUMP
TRANSFER PUMP

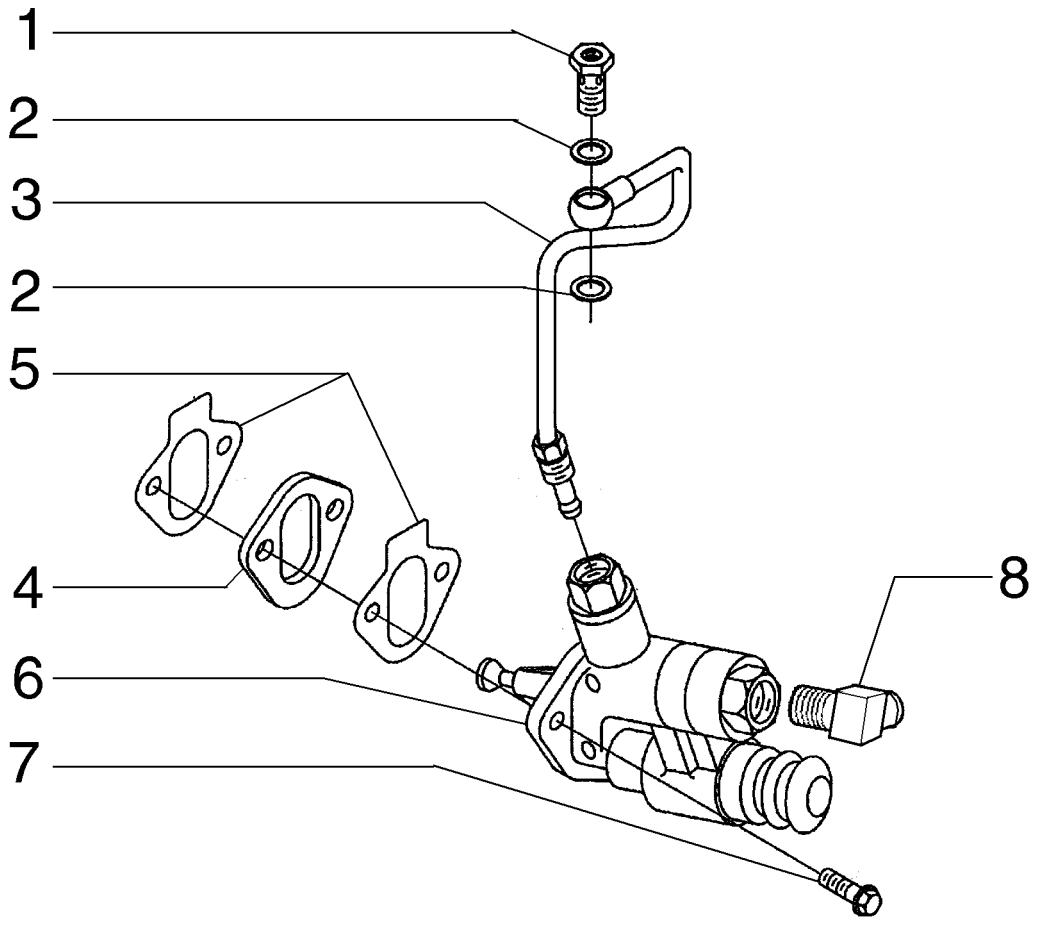

TRANSFER PUMP
TRANSFER PUMP
TRANSFER PUMP
TRANSFER PUMP

R	N	P.N.	MOD	Q	Denominação Denominação	Description Bezeichnung	Denominacion Descrizione	Description Beskrivelse	L.C.
1		75288005		1	CONECTOR HIDRÁUL CONECTOR HID.	HYD CONNECTOR HYDR STECKVERBINDE	CONECTOR HIDRÁULIC CONNETTORE IDRAULIC	CONNECTEUR HYDRAU HYDRAULIKSTIK	020R
2		75312175		2	JUNTA JUNTA	GASKET DICHTUNG	JUNTA GUARNIZIONE	JOINT PAKNING	123G
3		71100596		1	TUBO RÍGIDO TUBO RÍGIDO	RIGID TUBE ROHR	TUBO RÍGIDO TUBO RIGIDO	TUYAU RIGIDE STIFT RØR	193T
4		75288004		1	ESPAÇADOR ESPAÇADOR	SPACER DISTANZSTÜCK	SEPARADOR DISTANZIALE	ENTRETOISE AFSTANDSSTYKKE	075D
5		75285747		2	JUNTA JUNTA	GASKET DICHTUNG	JUNTA GUARNIZIONE	JOINT PAKNING	123G
6		71100597		1	BOMBA DE COMBUSTÍVEL BOMBA DE COMBUSTÍVI	FUEL PUMP KRAFTSTOFFPUMPE	BOMBA DE COMBUSTIBI POMPA CARBURANTE	POMPE A CARBURANT BRÆNDSTOFPUMPE	154P
7		75208953		2	PARAFUSO PARAFUSO	SCREW SCHRAUBE	TORNILLO VITE	VIS SKRUE	040V
8		217-132		1	COTOVELO, 90º, 3/8" Hose x 1/4" NPTF Beaded COTOVELO	ELBOW KNIESTÜCK	CODO GOMITO	COUDE VINKELRØR	085G

03-06	07	p1	12/10

ACIONAMNETO DA BOMBA INJETORA
INJECTION PUMP DRIVE
INJECTION PUMP DRIVE
INJECTION PUMP DRIVE

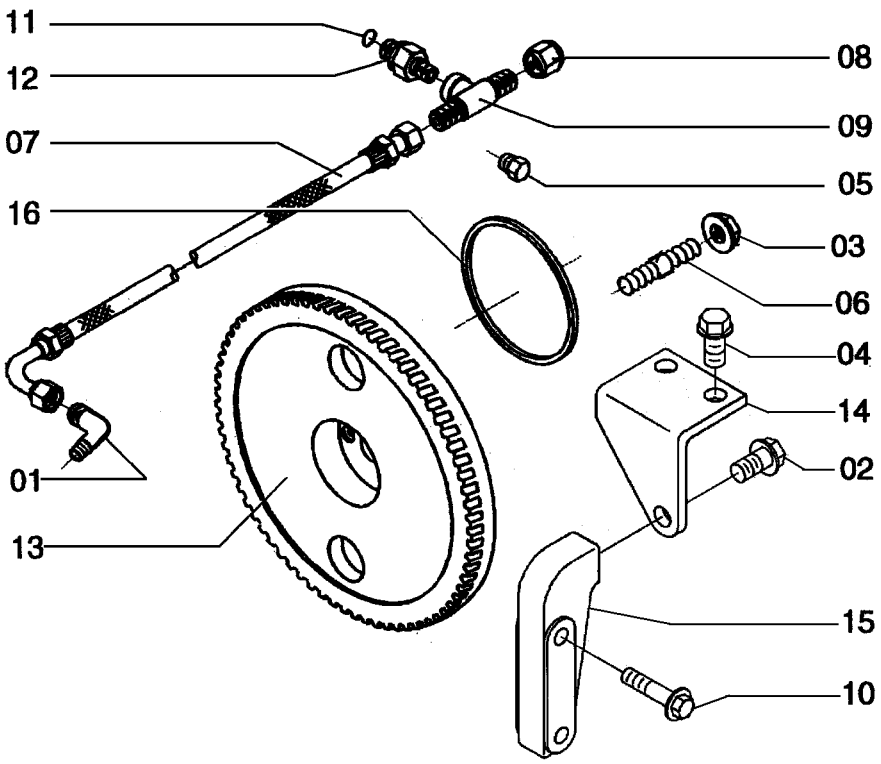

INJECTION PUMP DRIVE
INJECTION PUMP DRIVE
INJECTION PUMP DRIVE
INJECTION PUMP DRIVE

R	N	P.N.	MOD	Q	Denominação Denominação	Description Bezeichnung	Denominacion Descrizione	Description Beskrivelse	L.C.
1		**75286141**		1	COTOVELO COTOVELO	ELBOW KNIESTÜCK	CODO GOMITO	COUDE VINKELRØR	085G
2		**75204973**		1	PARAFUSO PARAFUSO	SCREW SCHRAUBE	TORNILLO VITE	VIS SKRUE	040V
3		**75208933**		4	PORCA PORCA	NUT MUTTER	TUERCA DADO	ECROU MØTRIK	010D
4		**71100593**		2	PARAFUSO PARAFUSO	SCREW SCHRAUBE	TORNILLO VITE	VIS SKRUE	040V
5		**75208135**		1	BUJÃO TAMPÃO	PLUG STOPFEN	TAPÓN TAPPO	BOUCHON PROP	050T
6		**75208935**		1	PARAFUSO DE BANJO PARAFUSO DE LIGAÇÃC	BANJO BOLT HOHLSCHRAUBE	PERNO BANJO BULLONE MASCHIO	VIS BANJO BANJOBOLT	090B
7		**75310644**		1	TUBO FLEXÍVEL, Assy MANGUEIRA FLEXÍVEL	FLEXIBLE HOSE BIEGSAMER SCHLAUCH	TUBO FLEXIBLE TUBO FLESSIBILE	TUYAU FLEXIBLE FLEKSIBEL SLANGE	192T
8		**75312079**		1	BUJÃO TAMPÃO	PLUG STOPFEN	TAPÓN TAPPO	BOUCHON PROP	050T
9		**75212931**		1	CONEXÃO CONECTOR	FITTING ARMATUR	ACOPLAMIENTO RACCORDO	RACCORD FITTING	3300
10		**75287935**		2	PARAFUSO PARAFUSO	SCREW SCHRAUBE	TORNILLO VITE	VIS SKRUE	040V
11		**75311127**		1	JUNTA JUNTA	GASKET DICHTUNG	JUNTA GUARNIZIONE	JOINT PAKNING	123G
12		**75312929**		1	CONECTOR HIDRÁUL CONECTOR HID.	HYD CONNECTOR HYDR STECKVERBINDE	CONECTOR HIDRÁULIC CONNETTORE IDRAULIC	CONNECTEUR HYDRAU HYDRAULIKSTIK	020R
13		**75311644**		1	ENGRENAGEM ENGRENAGEM	GEAR ZAHNRAD	ENGRANAJE INGRANAGGIO	PIGNON TANDHJUL	050I
14		**{71100594}**		1					
15		**{71100595}**		1					
16		**75311645**		1	JUNTA JUNTA	GASKET DICHTUNG	JUNTA GUARNIZIONE	JOINT PAKNING	123G

03-06	08	p1	12/10

ESTRANGULADOR ELÉTRICO
FUEL CUT SOLENOID
FUEL CUT SOLENOID
FUEL CUT SOLENOID

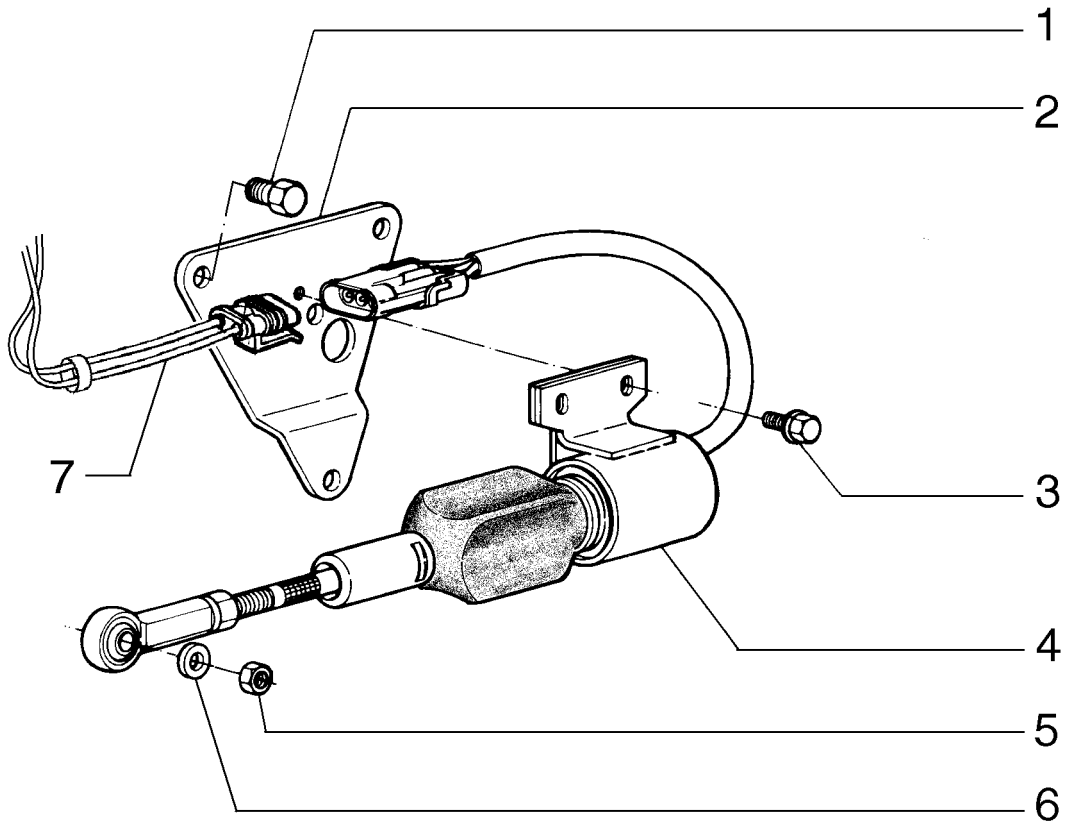

FUEL CUT SOLENOID
FUEL CUT SOLENOID
FUEL CUT SOLENOID
FUEL CUT SOLENOID

R	N	P.N.	MOD	Q	Denominação Denominação	Description Bezeichnung	Denominacion Descrizione	Description Beskrivelse	L.C.
1		75288854		2	PARAFUSO PARAFUSO	SCREW SCHRAUBE	TORNILLO VITE	VIS SKRUE	040V
2		75288855		1	SUPORTE SUPORTE	SUPPORT STÜTZE	SOPORTE SUPPORTO	SUPPORT BESLAG	300S
3		75208172		2	PARAFUSO PARAFUSO	SCREW SCHRAUBE	TORNILLO VITE	VIS SKRUE	040V
4		75288856		1	SOLENOIDE SOLENÓIDE	SOLENOID MAGNETSCHALTER	SOLENOIDE SOLENOIDE	SOLENOIDE MAGNETVENTIL	168S
5		75288857		1	PORCA PORCA	NUT MUTTER	TUERCA DADO	ECROU MØTRIK	010D
6		75288858		1	ARRUELA PLANA ANILHA	WASHER UNTERLEGSCHEIBE	ARANDELA RONDELLA	RONDELLE FLADSKIVE	131R
7		75325459		1	CHICOTE CABLAGEM	HARNESS KABELBAUM	MAZO DE CABLES CABLAGGIO	FAISCEAU LEDNINGSNET	4160

03-06	09	p1	12/10

FILTRO DE COMBUSTÍVEL
FUEL FILTER
FUEL FILTER
FUEL FILTER

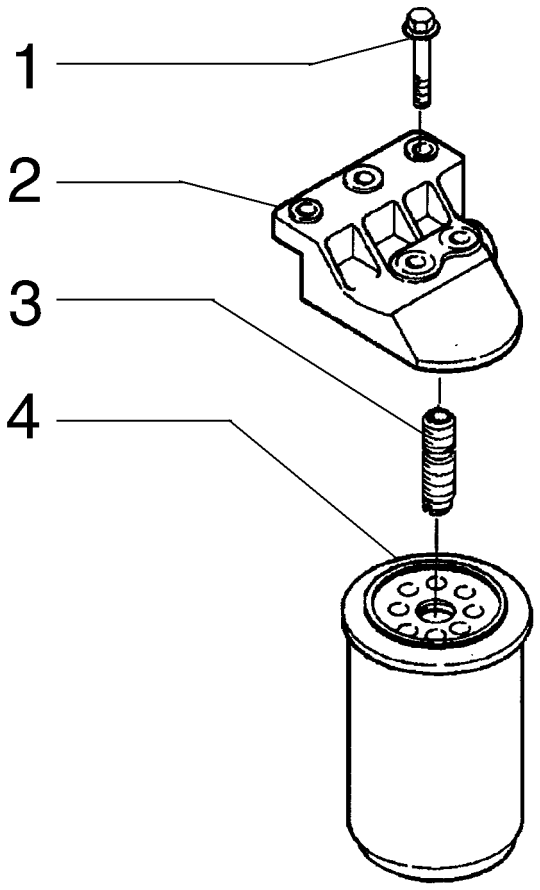

FUEL FILTER
FUEL FILTER
FUEL FILTER
FUEL FILTER

R	N	P.N.	MOD	Q	Denominação Denominação	Description Bezeichnung	Denominacion Descrizione	Description Beskrivelse	L.C.
1		**75287935**		2	PARAFUSO PARAFUSO	SCREW SCHRAUBE	TORNILLO VITE	VIS SKRUE	040V
2		**75312985**		1	COBERTURA COBERTURA	COVER ABDECKUNG	CUBIERTA COPERCHIO	COUVERCLE DÆKSEL	265C
3		**71100372**		1	CONECTOR HIDRÁUL CONECTOR HID.	HYD CONNECTOR HYDR STECKVERBINDE	CONECTOR HIDRÁULIC CONNETTORE IDRAULI	CONNECTEUR HYDRAU HYDRAULIKSTIK	020R
4		**75312983**		1	ELEMENTO ELEMENTO	ELEMENT ELEMENT	ELEMENTO ELEMENTO	ELEMENT ELEMENT	020E

03-06	10	p1	12/10

PORTA BICO IONJETOR
NOZZLE HOLDER
NOZZLE HOLDER
NOZZLE HOLDER

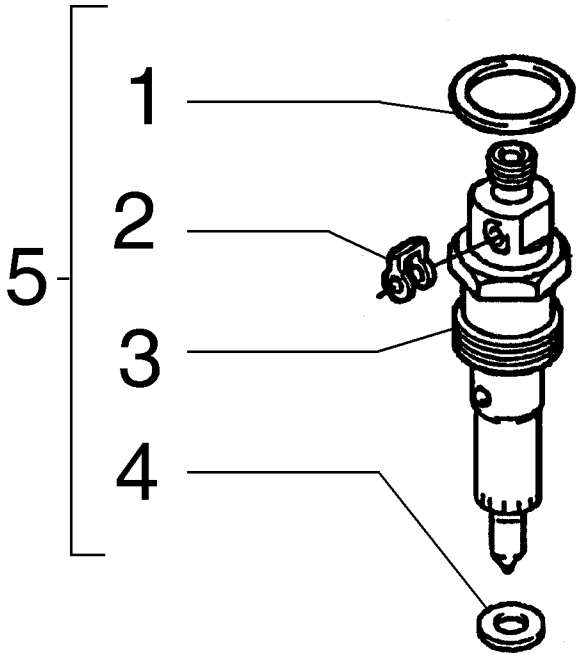

NOZZLE HOLDER
NOZZLE HOLDER
NOZZLE HOLDER
NOZZLE HOLDER

R	N	P.N.	MOD	Q	Denominação Denominação	Description Bezeichnung	Denominacion Descrizione	Description Beskrivelse	L.C.
1		75288112		1	O-RING O-RING	O-RING O-RING	JUNTA TÓRICA ANELLO TOROIDALE	JOINT TORIQUE O-RING	055A
2		75208924		1	GRAMPO FIXADOR	CLIP KLAMMER	ABRAZADERA FERMO	COLLIER KLIPS	045F
3		75312733		1	INJETOR INJECTOR	NOZZLE DÜSE	BOQUILLA UGELLO	GICLEUR DYSE	148P
4		75208928		1	ARRUELA PLANA ANILHA	WASHER UNTERLEGSCHEIBE	ARANDELA RONDELLA	RONDELLE FLADSKIVE	131R
5		76192552		6	INJETOR SIST COMBUSTÍVEL, Assy INJECTOR SISTEMA CO	FUEL SYSTEM INJECTO KRAFTSTOFFEINSPRITZ	INYECTOR DE SIST. COI INIETT. SISTEMA CARBU	INJECTEUR DE CARBUR BRÆNDSTOFPUMPE	089I

03-06	11	p1	12/10

FILTRO SEPARADOR DE ÁGUA
WATER SEPATOR FILTER
WATER SEPATOR FILTER
WATER SEPATOR FILTER

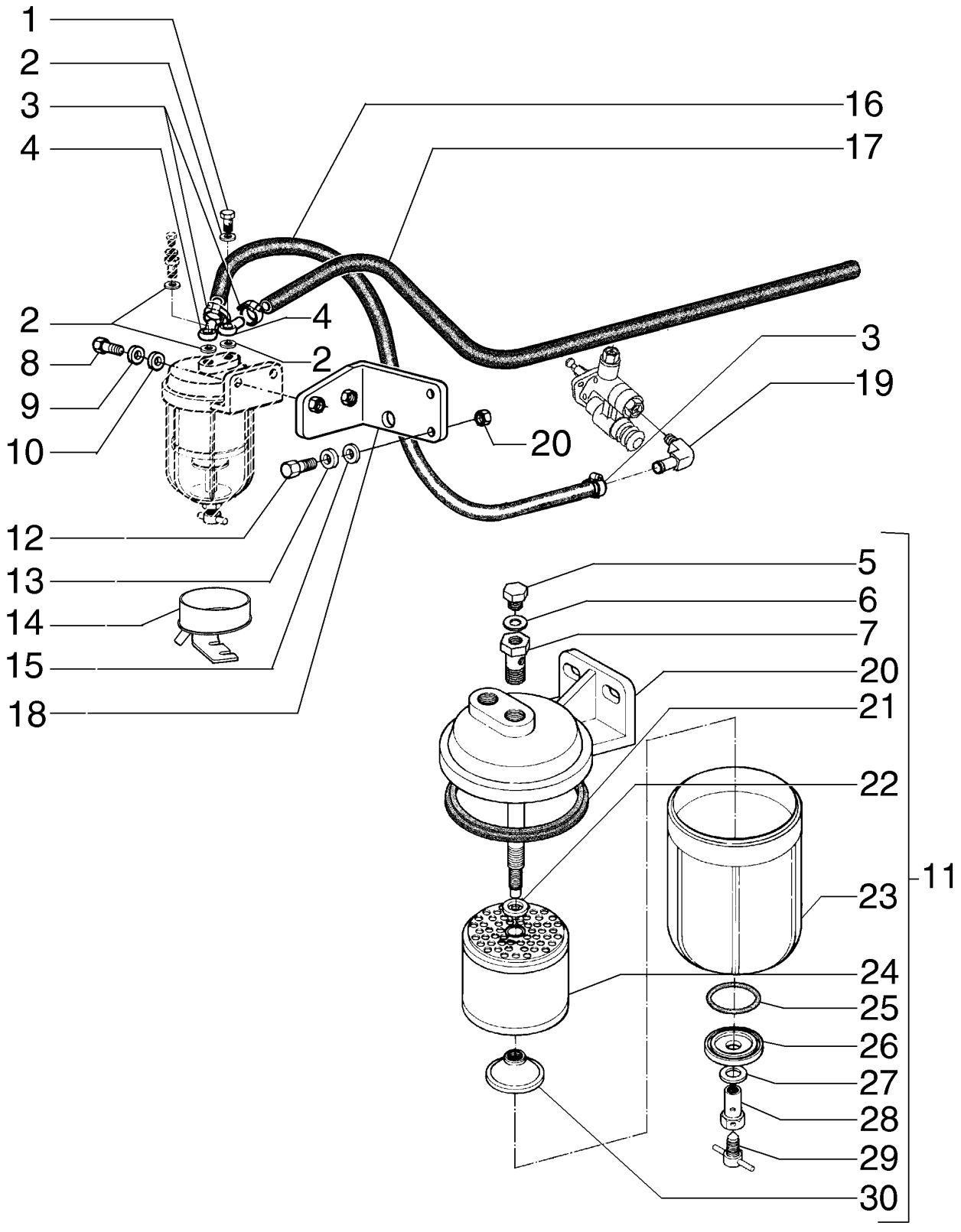

WATER SEPATOR FILTER
WATER SEPATOR FILTER
WATER SEPATOR FILTER
WATER SEPATOR FILTER

R	N	P.N.	MOD	Q	Denominação Denominação	Description Bezeichnung	Denominacion Descrizione	Description Beskrivelse	L.C.
1		75252397		1	CONECTOR HIDRÁUL CONECTOR HID.	HYD CONNECTOR HYDR STECKVERBINDE	CONECTOR HIDRÁULIC CONNETTORE IDRAULIC	CONNECTEUR HYDRAU HYDRAULIKSTIK	020R
2		70929292		1	ARRUELA PLANA ANILHA	WASHER UNTERLEGSCHEIBE	ARANDELA RONDELLA	RONDELLE FLADSKIVE	131R
3		12179490		3	GRAMPO DA MANGUEIRA FIXADOR DE MANGUEIR	HOSE CLIP SCHLAUCHKLEMME	ABRAZADERA DE MANG FERMO DEL TUBO FLES	COLLIER POUR FLEXIBL SLANGEKLEMME	180C
4		79010214		2	CONECTOR HIDRÁUL CONECTOR HID.	HYD CONNECTOR HYDR STECKVERBINDE	CONECTOR HIDRÁULIC CONNETTORE IDRAULIC	CONNECTEUR HYDRAU HYDRAULIKSTIK	020R
5		75288852		1	BUJÃO TAMPÃO	PLUG STOPFEN	TAPÓN TAPPO	BOUCHON PROP	050T
6		75288851		1	VEDAÇÃO VEDANTE	SEAL DICHTUNG	ANILLO DE CIERRE GUARNIZIONE; TENUTA	JOINT PAKNING	132A
7		75288850		1	CONECTOR HIDRÁUL CONECTOR HID.	HYD CONNECTOR HYDR STECKVERBINDE	CONECTOR HIDRÁULIC CONNETTORE IDRAULIC	CONNECTEUR HYDRAU HYDRAULIKSTIK	020R
8		16043831		2	PARAFUSO, Hex, M8 x 30, 10.9 PARAFUSO	BOLT SCHRAUBE	PERNO BULLONE	VIS BOLT	140B
9		10516671		2	TRAVA DA ARRUELA ANILHA DE RETENÇÃO	LOCK WASHER SICHERUNGSSCHEIBE	ARANDELA DE BLOQUE RONDELLA DI SICUREZ	RONDELLE FREIN LÅSESKIVE	132R
10		12645031		2	ARRUELA PLANA, M8.45 x 21 x 3 Thk, HT ANILHA	WASHER UNTERLEGSCHEIBE	ARANDELA RONDELLA	RONDELLE FLADSKIVE	131R
11		75327650		1	FILTRO DE COMBUSTÍVEL, Water Sepator FILTRO DE COMBUSTÍVI	FUEL FILTER KRAFTSTOFFFILTER	FILTRO DE COMBUSTIBI FILTRO CARBURANTE	FILTRE A CARBURANT BRÆNDSTOFFILTER	064F
12		11113231		2	PARAFUSO, Hex, M12 x 50, 10.9 PARAFUSO	SCREW SCHRAUBE	TORNILLO VITE	VIS SKRUE	040V
13		10517071		2	TRAVA DA ARRUELA, M12 ANILHA DE RETENÇÃO	LOCK WASHER SICHERUNGSSCHEIBE	ARANDELA DE BLOQUE RONDELLA DI SICUREZ	RONDELLE FREIN LÅSESKIVE	132R
14		75327617		1	RESERVATÓRIO DEPÓSITO	RESERVOIR BEHÄLTER	DEPÓSITO SERBATOIO	RESERVOIR BEHOLDER	7050
15		10520001		2	ARRUELA PLANA, M12 x 22 x 3 ANILHA	WASHER UNTERLEGSCHEIBE	ARANDELA RONDELLA	RONDELLE FLADSKIVE	131R
16		75327634		1	MANGUEIRA MANGUEIRA	HOSE SCHLAUCH	TUBO TUBO FLESSIBILE	FLEXIBLE SLANGE	030M
17		75327661		1	MANGUEIRA MANGUEIRA	HOSE SCHLAUCH	TUBO TUBO FLESSIBILE	FLEXIBLE SLANGE	030M
18		75327607		1	SUPORTE SUPORTE	SUPPORT STÜTZE	SOPORTE SUPPORTO	SUPPORT BESLAG	300S
19		75289705		1	CONECTOR HIDRÁUL CONECTOR HID.	HYD CONNECTOR HYDR STECKVERBINDE	CONECTOR HIDRÁULIC CONNETTORE IDRAULIC	CONNECTEUR HYDRAU HYDRAULIKSTIK	020R
20		75288849		1	SUPORTE SUPORTE	SUPPORT STÜTZE	SOPORTE SUPPORTO	SUPPORT BESLAG	300S
21		75288848		1	VEDAÇÃO VEDANTE	SEAL DICHTUNG	ANILLO DE CIERRE GUARNIZIONE; TENUTA	JOINT PAKNING	132A
22		75288847		1	ARRUELA PLANA ANILHA	WASHER UNTERLEGSCHEIBE	ARANDELA RONDELLA	RONDELLE FLADSKIVE	131R

03-06	11	p2	12/10

FILTRO SEPARADOR DE ÁGUA
WATER SEPATOR FILTER
WATER SEPATOR FILTER
WATER SEPATOR FILTER

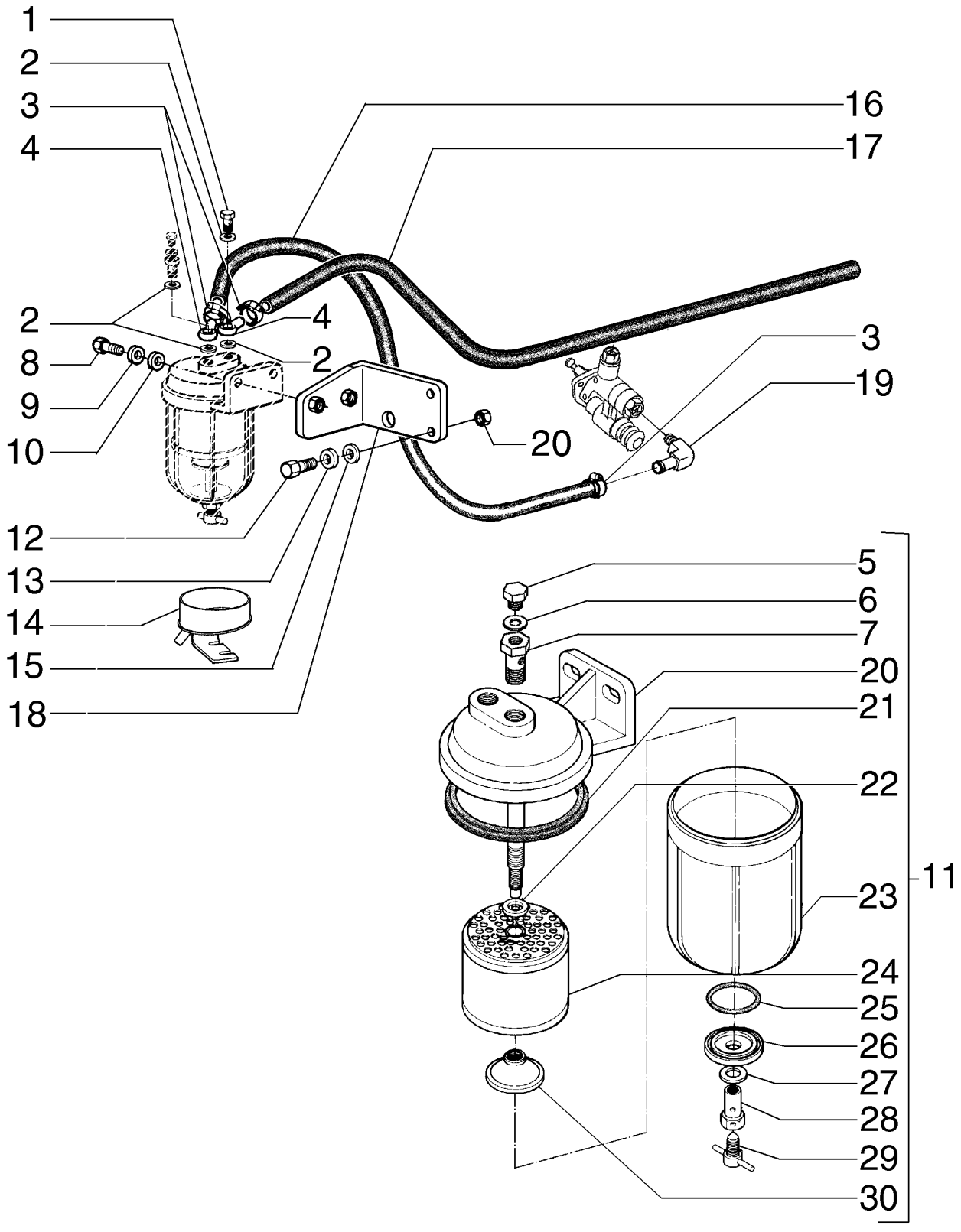

WATER SEPATOR FILTER
WATER SEPATOR FILTER
WATER SEPATOR FILTER
WATER SEPATOR FILTER

R	N	P.N.	MOD	Q	Denominação Denominação	Description Bezeichnung	Denominacion Descrizione	Description Beskrivelse	L.C.
23		**75288844**		1	CORPO CORPO	BODY KAROSSERIE	CUERPO CORPO	CORPS HUS	300C
24		**75327640**		1	FILTRO DE COMBUSTÍVEL FILTRO DE COMBUSTÍVI	FUEL FILTER KRAFTSTOFFFILTER	FILTRO DE COMBUSTIBI FILTRO CARBURANTE	FILTRE A CARBURANT BRÆNDSTOFFILTER	064F
25		**75288841**		1	O-RING O-RING	O-RING O-RING	JUNTA TÓRICA ANELLO TOROIDALE	JOINT TORIQUE O-RING	055A
26		**75288842**		1	ASSENTO ASSENTO	SEAT SITZ	ASIENTO SEDILE	SIEGE SÆDE	7480
27		**75288840**		1	ARRUELA PLANA ANILHA	WASHER UNTERLEGSCHEIBE	ARANDELA RONDELLA	RONDELLE FLADSKIVE	131R
28		**75288839**		1	CONECTOR HIDRÁUL CONECTOR HID.	HYD CONNECTOR HYDR STECKVERBINDE	CONECTOR HIDRÁULIC CONNETTORE IDRAULIC	CONNECTEUR HYDRAU HYDRAULIKSTIK	020R
29		**75288838**		1	BUJÃO DRENAGEM/ABAS BUJÃO DRENAGEM/ABA	TEC DRAINCOCK/TAP SUPPL ABLASSHAHN/ZULAUF	GRIFO RUBINETTO	ROBINET HANE	150R
30		**75288843**		1	PORCA PORCA	NUT MUTTER	TUERCA DADO	ECROU MØTRIK	010D

03-07	01	p1	12/10

BOMBA INJETORA DE COMBUSTÍVEL
FUEL INJECTION PUMP
FUEL INJECTION PUMP
FUEL INJECTION PUMP

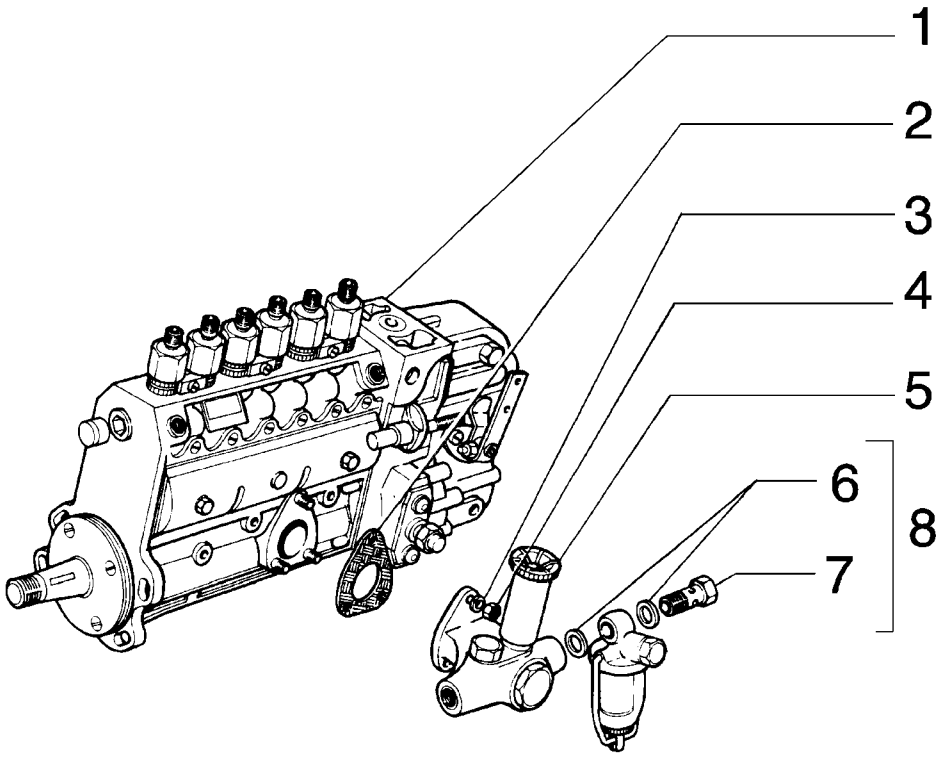

FUEL INJECTION PUMP
FUEL INJECTION PUMP
FUEL INJECTION PUMP
FUEL INJECTION PUMP

R	N	P.N.	MOD	Q	Denominação Denominação	Description Bezeichnung	Denominacion Descrizione	Description Beskrivelse	L.C.
1		75289706		1	BOMBA INJEÇÃO COMBUSTÍVEL BOMBA INJECÇÃO COM	FUEL INJECTION PUMP KRAFTSTOFFEINPRITZF	BOMBA DE INY. DE COM POMPA INIEZ. CARBURA	POMPE INJECT. CARBUI INDSPRØJTNINGSPUMP	158P
2		75208368		1	JUNTA JUNTA	GASKET DICHTUNG	JUNTA GUARNIZIONE	JOINT PAKNING	123G
3		{75208369}		3					
4		{75208370}		3					
5		75208371		1	BOMBA DE COMBUSTÍVEL BOMBA DE COMBUSTÍVI	FUEL PUMP KRAFTSTOFFPUMPE	BOMBA DE COMBUSTIBI POMPA CARBURANTE	POMPE A CARBURANT BRÆNDSTOFPUMPE	154P
6		746152		1	JUNTA JUNTA	GASKET DICHTUNG	JUNTA GUARNIZIONE	JOINT PAKNING	123G
7		705737		1	PARAFUSO DE BANJO PARAFUSO DE LIGAÇÃC	BANJO BOLT HOHLSCHRAUBE	PERNO BANJO BULLONE MASCHIO	VIS BANJO BANJOBOLT	090B
8		73153815		1	FILTRO FILTRO	FILTER FILTER	FILTRO FILTRO	FILTRE FILTER	065F

03-07	01A	p1	12/10

BOMBA INJETORA DE COMBUSTÍVEL - TIERII
FUEL INJECTION PUMP - TIERII
BOMBA INYECTORA DE COMBUSTIBLE - TIERII
FUEL INJECTION PUMP - TIERII

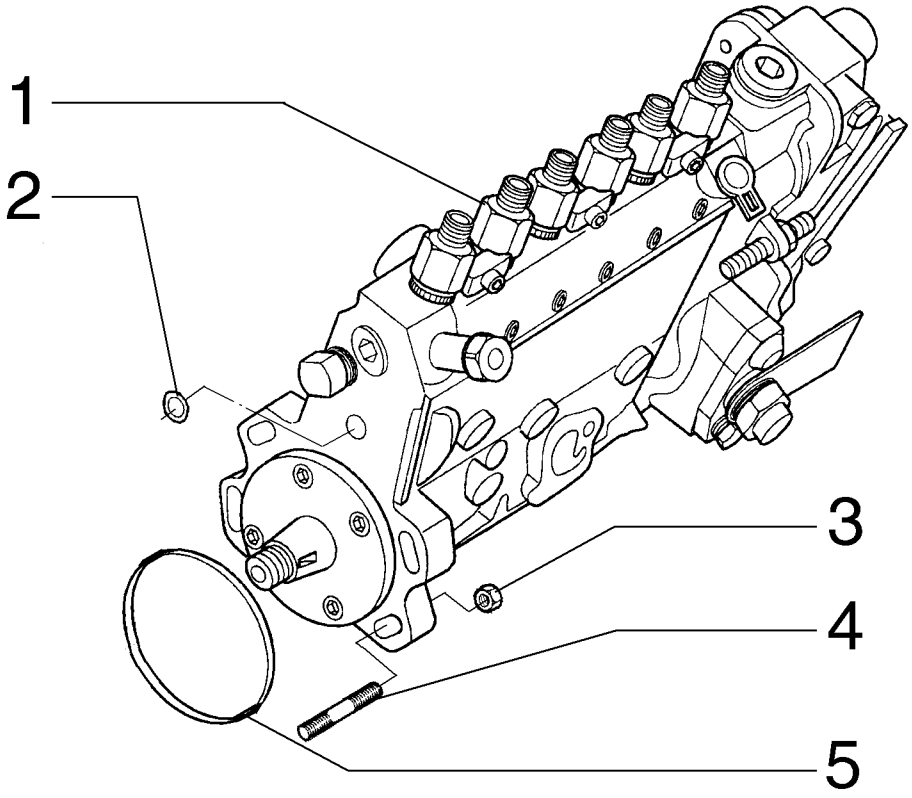

FUEL INJECTION PUMP - TIERII
FUEL INJECTION PUMP - TIERII
FUEL INJECTION PUMP - TIERII
FUEL INJECTION PUMP - TIERII

R	N	P.N.	MOD	Q	Denominação Denominação	Description Bezeichnung	Denominacion Descrizione	Description Beskrivelse	L.C.
1		71100797		1	BOMBA INJEÇÃO COMBUSTÍVEL				
						FUEL INJECTION PUMP	BOMBA DE INY. DE COM	POMPE INJECT. CARBUI	158P
					BOMBA INJECÇÃO COM	KRAFTSTOFFEINPRITZF	POMPA INIEZ. CARBURA	INDSPRØJTNINGSPUMP	
2		75286021		1	JUNTA	GASKET	JUNTA	JOINT	123G
					JUNTA	DICHTUNG	GUARNIZIONE	PAKNING	
3		75208933		4	PORCA	NUT	TUERCA	ECROU	010D
					PORCA	MUTTER	DADO	MØTRIK	
4		71100798		4	PRISIONEIRO	STUD	PRISIONERO	GOUJON	210P
					PINO ROSCADO	GEWINDEBOLZEN	PRIGIONIERO	STØTTEBOLT	
5		75311645		1	JUNTA	GASKET	JUNTA	JOINT	123G
					JUNTA	DICHTUNG	GUARNIZIONE	PAKNING	

03-07	02	p1	12/10

TUBULAÇÃO DE INJEÇÃO DE COMBUSTÍVEL
FUEL INJECTION PIPING
FUEL INJECTION PIPING
FUEL INJECTION PIPING

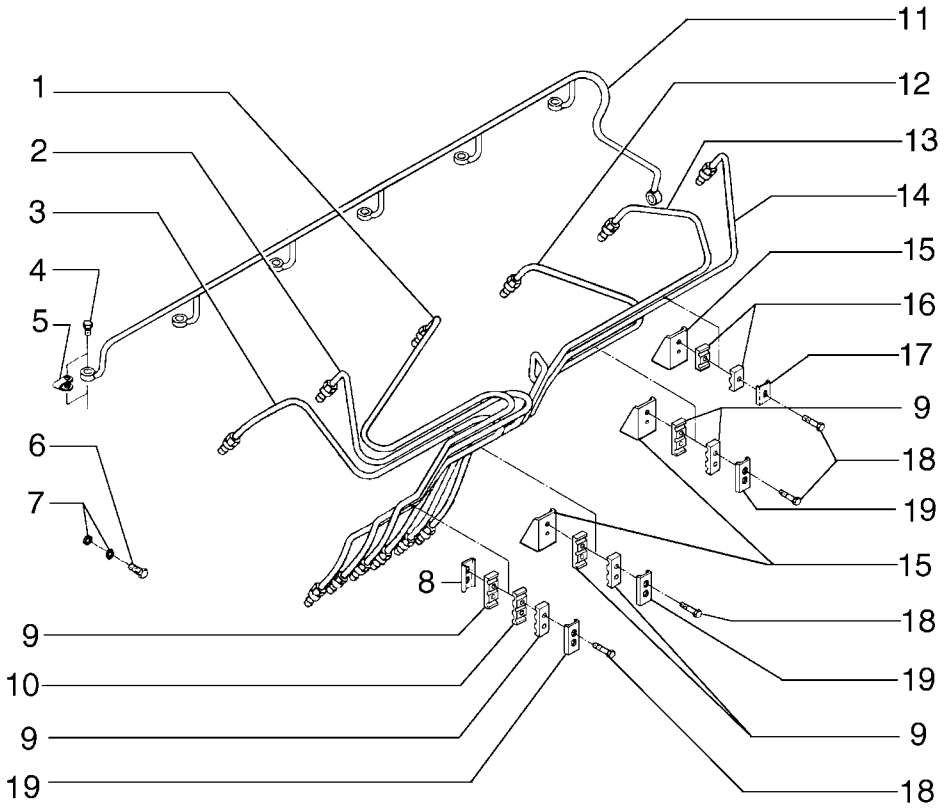

FUEL INJECTION PIPING
FUEL INJECTION PIPING
FUEL INJECTION PIPING
FUEL INJECTION PIPING

R	N	P.N.	MOD	Q	Denominação Denominação	Description Bezeichnung	Denominacion Descrizione	Description Beskrivelse	L.C.
1		75289682		1	TUBO RÍGIDO TUBO RÍGIDO	RIGID TUBE ROHR	TUBO RÍGIDO TUBO RIGIDO	TUYAU RIGIDE STIFT RØR	193T
2		75289684		1	TUBO RÍGIDO TUBO RÍGIDO	RIGID TUBE ROHR	TUBO RÍGIDO TUBO RIGIDO	TUYAU RIGIDE STIFT RØR	193T
3		75289683		1	TUBO RÍGIDO TUBO RÍGIDO	RIGID TUBE ROHR	TUBO RÍGIDO TUBO RIGIDO	TUYAU RIGIDE STIFT RØR	193T
4		75208950		6	PARAFUSO PARAFUSO	SCREW SCHRAUBE	TORNILLO VITE	VIS SKRUE	040V
5		75208924		6	GRAMPO FIXADOR	CLIP KLAMMER	ABRAZADERA FERMO	COLLIER KLIPS	045F
6		75288053		1	PARAFUSO PARAFUSO	SCREW SCHRAUBE	TORNILLO VITE	VIS SKRUE	040V
7		75288051		2	ARRUELA PLANA ANILHA	WASHER UNTERLEGSCHEIBE	ARANDELA RONDELLA	RONDELLE FLADSKIVE	131R
8		75288042		1	BRAÇADEIRA BRAÇADEIRA	CLAMP KLEMME	ABRAZADERA MORSETTO	COLLIER SPÆNDEBÅND	120M
9		75288041		6	BRAÇADEIRA BRAÇADEIRA	CLAMP KLEMME	ABRAZADERA MORSETTO	COLLIER SPÆNDEBÅND	120M
10		75289686		1	BRAÇADEIRA BRAÇADEIRA	CLAMP KLEMME	ABRAZADERA MORSETTO	COLLIER SPÆNDEBÅND	120M
11		75286118		1	TUBO RÍGIDO TUBO RÍGIDO	RIGID TUBE ROHR	TUBO RÍGIDO TUBO RIGIDO	TUYAU RIGIDE STIFT RØR	193T
12		75289687		1	TUBO RÍGIDO TUBO RÍGIDO	RIGID TUBE ROHR	TUBO RÍGIDO TUBO RIGIDO	TUYAU RIGIDE STIFT RØR	193T
13		75289688		1	TUBO RÍGIDO TUBO RÍGIDO	RIGID TUBE ROHR	TUBO RÍGIDO TUBO RIGIDO	TUYAU RIGIDE STIFT RØR	193T
14		75289689		1	TUBO RÍGIDO TUBO RÍGIDO	RIGID TUBE ROHR	TUBO RÍGIDO TUBO RIGIDO	TUYAU RIGIDE STIFT RØR	193T
15		75286631		3	SUPORTE SUPORTE	SUPPORT STÜTZE	SOPORTE SUPPORTO	SUPPORT BESLAG	300S
16		75288049		2	BRAÇADEIRA BRAÇADEIRA	CLAMP KLEMME	ABRAZADERA MORSETTO	COLLIER SPÆNDEBÅND	120M
17		75288046		1	BRAÇADEIRA BRAÇADEIRA	CLAMP KLEMME	ABRAZADERA MORSETTO	COLLIER SPÆNDEBÅND	120M
18		75289685		5	PARAFUSO PARAFUSO	SCREW SCHRAUBE	TORNILLO VITE	VIS SKRUE	040V
19		75208947		3	SUPORTE SUPORTE	BRACKET HALTERUNG	SOPORTE STAFFA	SUPPORT BESLAG	225S

03-07	02A	p1	12/10

TUBULAÇÃO DE INJEÇÃO DE COMBUSTÍVEL - TIERII
FUEL INJECTION PIPING - TIERII
TUBERIA DE COMBUSTIBLE DEL MOTOR - TIERII
FUEL INJECTION PIPING - TIERII

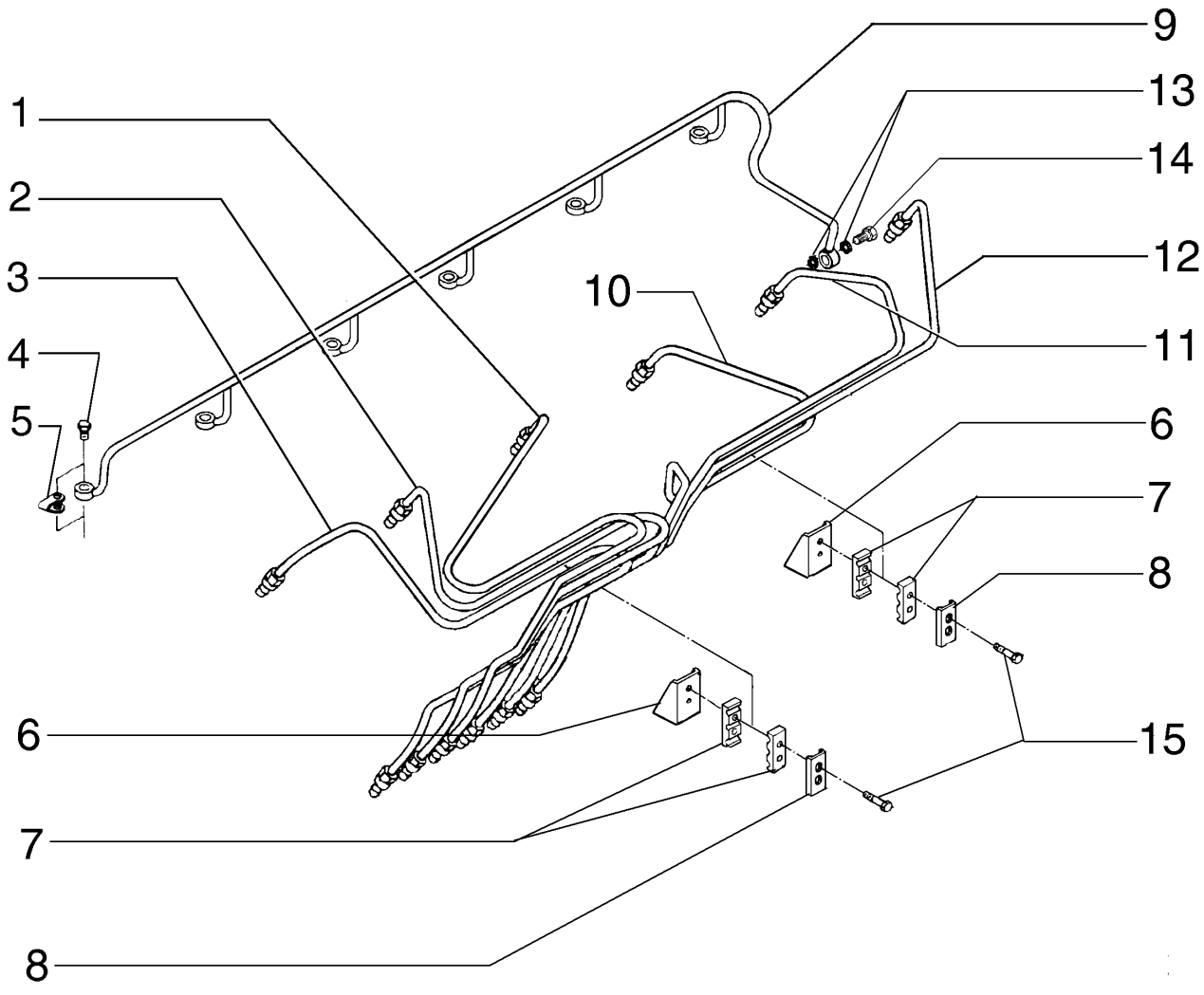

FUEL INJECTION PIPING - TIERII
FUEL INJECTION PIPING - TIERII
FUEL INJECTION PIPING - TIERII
FUEL INJECTION PIPING - TIERII

R	N	P.N.	MOD	Q	Denominação Denominação	Description Bezeichnung	Denominacion Descrizione	Description Beskrivelse	L.C.
1		71100840		1	TUBO TUBO	TUBE ROHR	TUBO TUBO	TUBE RØR	195T
2		71100839		1	TUBO TUBO	TUBE ROHR	TUBO TUBO	TUBE RØR	195T
3		71100838		1	TUBO TUBO	TUBE ROHR	TUBO TUBO	TUBE RØR	195T
4		75312189		6	PARAFUSO PARAFUSO	SCREW SCHRAUBE	TORNILLO VITE	VIS SKRUE	040V
5		75208924		6	GRAMPO FIXADOR	CLIP KLAMMER	ABRAZADERA FERMO	COLLIER KLIPS	045F
6		75286631		2	SUPORTE SUPORTE	SUPPORT STÜTZE	SOPORTE SUPPORTO	SUPPORT BESLAG	300S
7		75288041		4	BRAÇADEIRA BRAÇADEIRA	CLAMP KLEMME	ABRAZADERA MORSETTO	COLLIER SPÆNDEBÅND	120M
8		75312944		1	SUPORTE SUPORTE	BRACKET HALTERUNG	SOPORTE STAFFA	SUPPORT BESLAG	225S
9		75286118		1	TUBO RÍGIDO TUBO RÍGIDO	RIGID TUBE ROHR	TUBO RÍGIDO TUBO RIGIDO	TUYAU RIGIDE STIFT RØR	193T
10		71100841		1	TUBO TUBO	TUBE ROHR	TUBO TUBO	TUBE RØR	195T
11		71100842		1	TUBO TUBO	TUBE ROHR	TUBO TUBO	TUBE RØR	195T
12		71100843		1	TUBO TUBO	TUBE ROHR	TUBO TUBO	TUBE RØR	195T
13		75288051		1	ARRUELA PLANA ANILHA	WASHER UNTERLEGSCHEIBE	ARANDELA RONDELLA	RONDELLE FLADSKIVE	131R
14		75288053		1	PARAFUSO PARAFUSO	SCREW SCHRAUBE	TORNILLO VITE	VIS SKRUE	040V
15		75289685		4	PARAFUSO PARAFUSO	SCREW SCHRAUBE	TORNILLO VITE	VIS SKRUE	040V

03-07	03	p1	12/10

ESTRANGULADOR ELÉTRICO
FUEL CUT SOLENOID
FUEL CUT SOLENOID
FUEL CUT SOLENOID

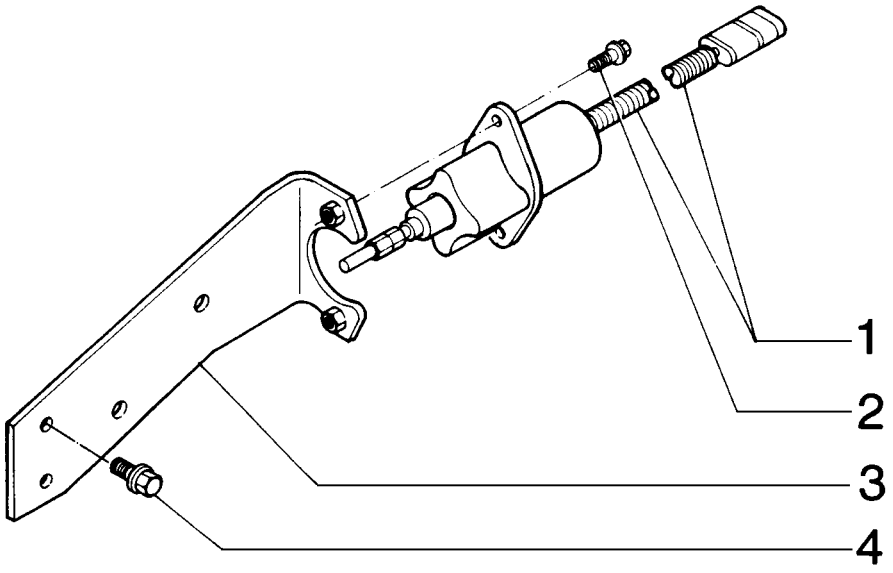

FUEL CUT SOLENOID
FUEL CUT SOLENOID
FUEL CUT SOLENOID
FUEL CUT SOLENOID

R	N	P.N.	MOD	Q	Denominação Denominação	Description Bezeichnung	Denominacion Descrizione	Description Beskrivelse	L.C.
1		**75288788**		1	SOLENOIDE SOLENÓIDE	SOLENOID MAGNETSCHALTER	SOLENOIDE SOLENOIDE	SOLENOIDE MAGNETVENTIL	168S
2		**75286074**		2	PARAFUSO PARAFUSO	SCREW SCHRAUBE	TORNILLO VITE	VIS SKRUE	040V
3		**75288787**		1	SUPORTE SUPORTE	SUPPORT STÜTZE	SOPORTE SUPPORTO	SUPPORT BESLAG	300S
4		**75204973**		2	PARAFUSO PARAFUSO	SCREW SCHRAUBE	TORNILLO VITE	VIS SKRUE	040V

03-07	03A	p1	12/10

ESTRANGULADOR ELÉTRICO - TIERII
FUEL CUT SOLENOID - TIERII
SOLENOID DE CORTE DE COMBUSTIBLE - TIERII
FUEL CUT SOLENOID - TIERII

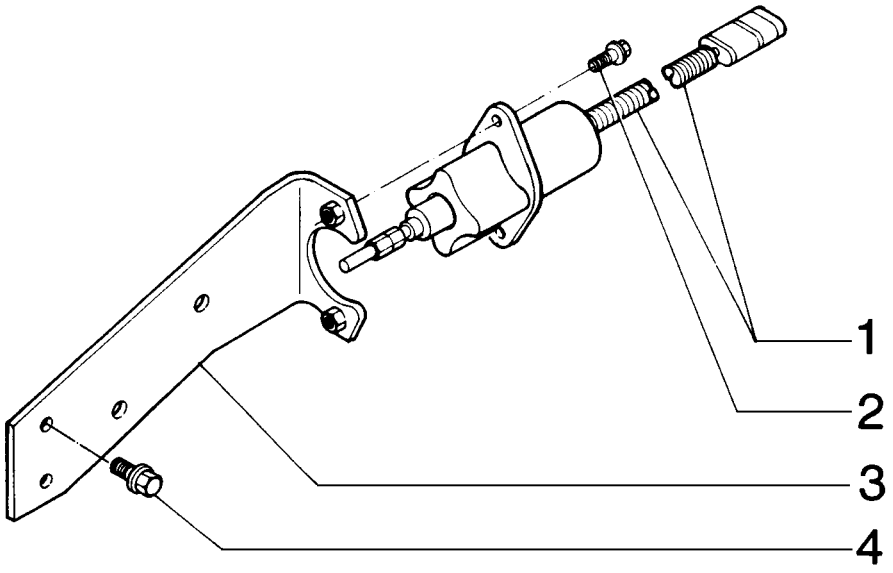

FUEL CUT SOLENOID - TIERII
FUEL CUT SOLENOID - TIERII
FUEL CUT SOLENOID - TIERII
FUEL CUT SOLENOID - TIERII

R	N	P.N.	MOD	Q	Denominação Denominação	Description Bezeichnung	Denominacion Descrizione	Description Beskrivelse	L.C.
1		75289701		1	SUPORTE SUPORTE	SUPPORT STÜTZE	SOPORTE SUPPORTO	SUPPORT BESLAG	300S
2		75289702		1	ALAVANCA ALAVANCA	LEVER HEBEL	PALANCA LEVA	LEVIER ARM	045L
3		75289700		1	PINO PERNO	PIN PIN	PASADOR PERNO	BROCHE STIFT	080P
4		75286626		1	ARRUELA PLANA ANILHA	WASHER UNTERLEGSCHEIBE	ARANDELA RONDELLA	RONDELLE FLADSKIVE	131R
5		75289698		1	PORCA PORCA	NUT MUTTER	TUERCA DADO	ECROU MØTRIK	010D
6		75289699		1	SOLENOIDE SOLENÓIDE	SOLENOID MAGNETSCHALTER	SOLENOIDE SOLENOIDE	SOLENOIDE MAGNETVENTIL	168S
7		75208168		4	PARAFUSO PARAFUSO	SCREW SCHRAUBE	TORNILLO VITE	VIS SKRUE	040V

SISTEMA DE INJEÇÃO DE COMBUSTÍVEL
FUEL INJECTION SYSTEM
FUEL INJECTION SYSTEM
FUEL INJECTION SYSTEM

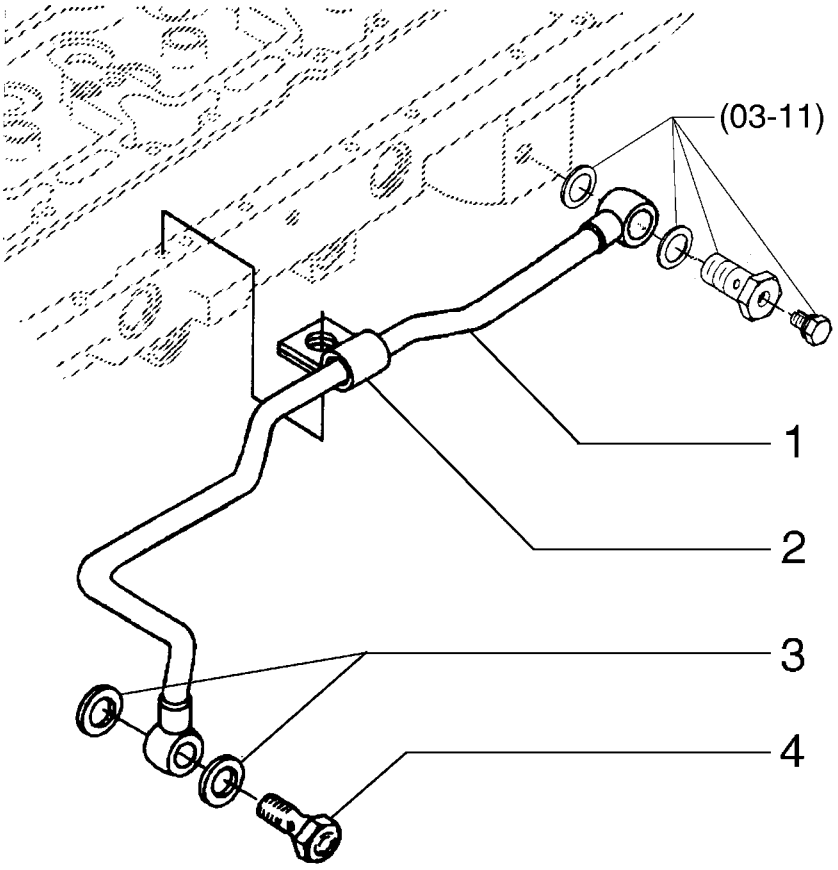

FUEL INJECTION SYSTEM
FUEL INJECTION SYSTEM
FUEL INJECTION SYSTEM
FUEL INJECTION SYSTEM

R	N	P.N.	MOD	Q	Denominação Denominação	Description Bezeichnung	Denominacion Descrizione	Description Beskrivelse	L.C.
1		**75289691**		1	TUBO RÍGIDO TUBO RÍGIDO	RIGID TUBE ROHR	TUBO RÍGIDO TUBO RIGIDO	TUYAU RIGIDE STIFT RØR	193T
2		**75208949**		1	BRAÇADEIRA BRAÇADEIRA	CLAMP KLEMME	ABRAZADERA MORSETTO	COLLIER SPÆNDEBÅND	120M
3		**75286331**		2	O-RING O-RING	O-RING O-RING	JUNTA TÓRICA ANELLO TOROIDALE	JOINT TORIQUE O-RING	055A
4		**75208935**		1	PARAFUSO DE BANJO PARAFUSO DE LIGAÇÃC	BANJO BOLT HOHLSCHRAUBE	PERNO BANJO BULLONE MASCHIO	VIS BANJO BANJOBOLT	090B

SISTEMA DE INJEÇÃO DE COMBUSTÍVEL - TIERII
FUEL INJECTION SYSTEM - TIERII
SISTEMA DE INYECCION DE COMBUSTIBLE - TIERII
FUEL INJECTION SYSTEM - TIERII

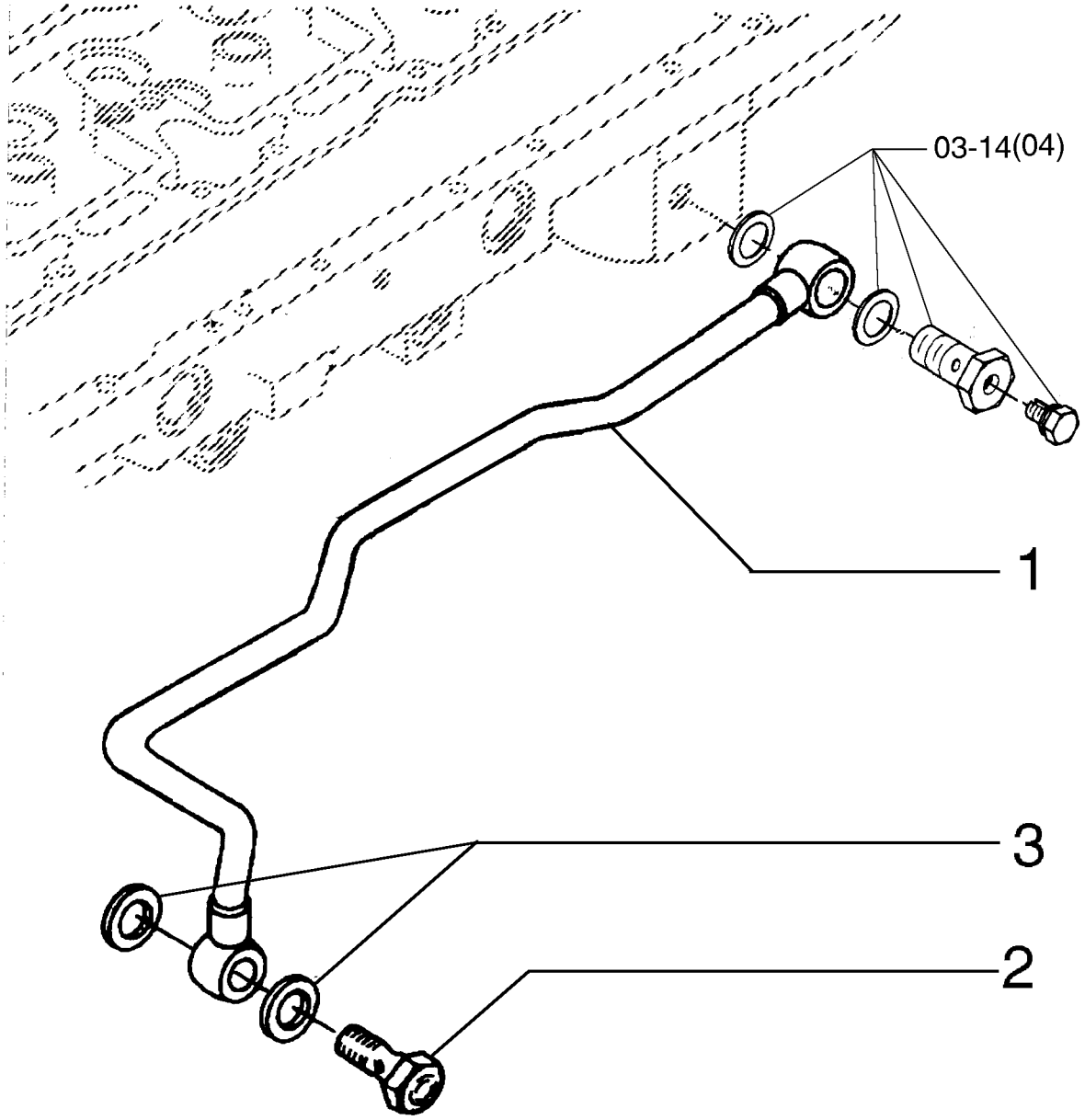

FUEL INJECTION SYSTEM - TIERII
FUEL INJECTION SYSTEM - TIERII
FUEL INJECTION SYSTEM - TIERII
FUEL INJECTION SYSTEM - TIERII

R	N	P.N.	MOD	Q	Denominação Denominação	Description Bezeichnung	Denominacion Descrizione	Description Beskrivelse	L.C.
1		71100795		1	TUBO TUBO	TUBE ROHR	TUBO TUBO	TUBE RØR	195T
2		75208935		1	PARAFUSO DE BANJO PARAFUSO DE LIGAÇÃC	BANJO BOLT HOHLSCHRAUBE	PERNO BANJO BULLONE MASCHIO	VIS BANJO BANJOBOLT	090B
3		71100794		1	ARRUELA PLANA ANILHA	WASHER UNTERLEGSCHEIBE	ARANDELA RONDELLA	RONDELLE FLADSKIVE	131R

SISTEMA DE INJEÇÃO DE COMBUSTÍVEL - TIERII
FUEL INJECTION SYSTEM - TIERII
SISTEMA DE INYECCION DE COMBUSTIBLE - TIERII
FUEL INJECTION SYSTEM - TIERII

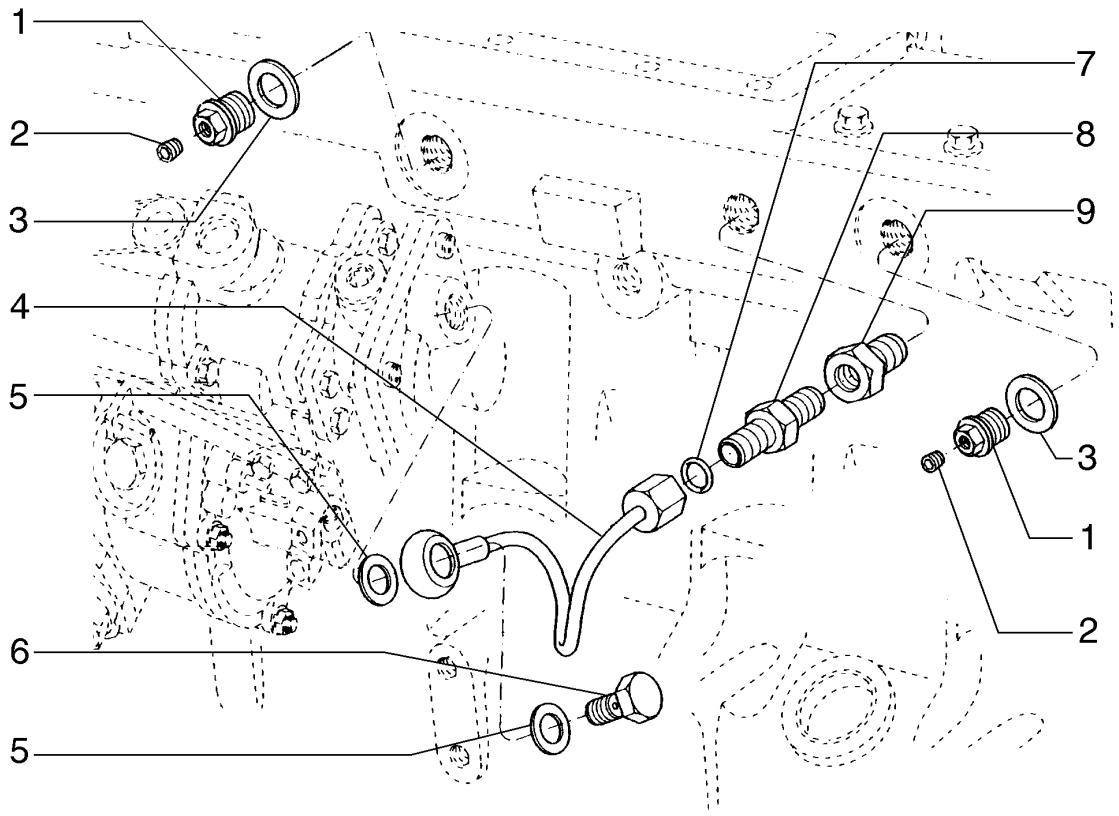

FUEL INJECTION SYSTEM - TIERII
FUEL INJECTION SYSTEM - TIERII
FUEL INJECTION SYSTEM - TIERII
FUEL INJECTION SYSTEM - TIERII

R	N	P.N.	MOD	Q	Denominação Denominação	Description Bezeichnung	Denominacion Descrizione	Description Beskrivelse	L.C.
1		75310643		2	CONECTOR HIDRÁUL CONECTOR HID.	HYD CONNECTOR HYDR STECKVERBINDE	CONECTOR HIDRÁULIC CONNETTORE IDRAULI	CONNECTEUR HYDRAU HYDRAULIKSTIK	020R
2		75310640		2	BUJÃO TAMPÃO	PLUG STOPFEN	TAPÓN TAPPO	BOUCHON PROP	050T
3		75208158		2	JUNTA JUNTA	GASKET DICHTUNG	JUNTA GUARNIZIONE	JOINT PAKNING	123G
4		71100792		1	MANGUEIRA MANGUEIRA	HOSE SCHLAUCH	TUBO TUBO FLESSIBILE	FLEXIBLE SLANGE	030M
5		71100793		2	ARRUELA PLANA ANILHA	WASHER UNTERLEGSCHEIBE	ARANDELA RONDELLA	RONDELLE FLADSKIVE	131R
6		75286123		1	PARAFUSO DE BANJO PARAFUSO DE LIGAÇÃC	BANJO BOLT HOHLSCHRAUBE	PERNO BANJO BULLONE MASCHIO	VIS BANJO BANJOBOLT	090B
7		71100791		1	O-RING O-RING	O-RING O-RING	JUNTA TÓRICA ANELLO TOROIDALE	JOINT TORIQUE O-RING	055A
8		75310655		1	CONECTOR HIDRÁUL CONECTOR HID.	HYD CONNECTOR HYDR STECKVERBINDE	CONECTOR HIDRÁULIC CONNETTORE IDRAULI	CONNECTEUR HYDRAU HYDRAULIKSTIK	020R
9		75204982		1	CONECTOR HIDRÁUL CONECTOR HID.	HYD CONNECTOR HYDR STECKVERBINDE	CONECTOR HIDRÁULIC CONNETTORE IDRAULI	CONNECTEUR HYDRAU HYDRAULIKSTIK	020R

03-07	06	p1	12/10

BOMBA DE TRANSFERÊNCIA
TRANSFER PUMP
TRANSFER PUMP
TRANSFER PUMP

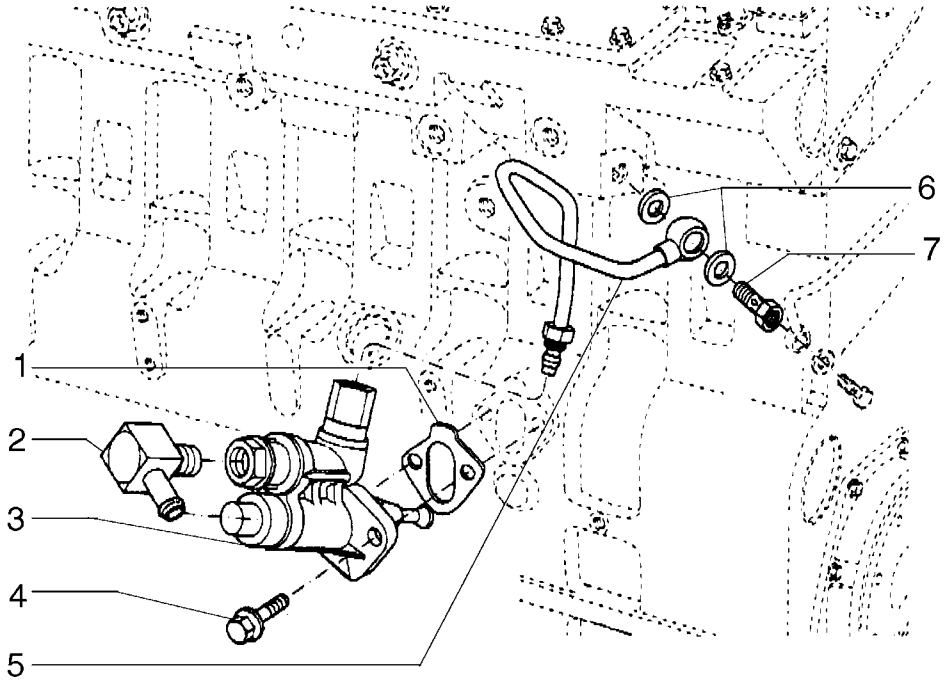

TRANSFER PUMP
TRANSFER PUMP
TRANSFER PUMP
TRANSFER PUMP

R	N	P.N.	MOD	Q	Denominação Denominação	Description Bezeichnung	Denominacion Descrizione	Description Beskrivelse	L.C.
1		75285747		1	JUNTA JUNTA	GASKET DICHTUNG	JUNTA GUARNIZIONE	JOINT PAKNING	123G
2		75289705		1	CONECTOR HIDRÁUL CONECTOR HID.	HYD CONNECTOR HYDR STECKVERBINDE	CONECTOR HIDRÁULIC CONNETTORE IDRAULIC	CONNECTEUR HYDRAU HYDRAULIKSTIK	020R
3		75289704		1	BOMBA DE COMBUSTÍVEL BOMBA DE COMBUSTÍVI	FUEL PUMP KRAFTSTOFFPUMPE	BOMBA DE COMBUSTIBI POMPA CARBURANTE	POMPE A CARBURANT BRÆNDSTOFPUMPE	154P
4		75208153		2	PARAFUSO PARAFUSO	SCREW SCHRAUBE	TORNILLO VITE	VIS SKRUE	040V
5		75289703		1	TUBO RÍGIDO TUBO RÍGIDO	RIGID TUBE ROHR	TUBO RÍGIDO TUBO RIGIDO	TUYAU RIGIDE STIFT RØR	193T
6		75208952		2	VEDAÇÃO DA ARRUELA ANILHA DE VEDAÇÃO	SEALING WASHER DICHTSCHEIBE	ARANDELA HERMÉTICA ROSETTA DI TENUTA	RONDELLE D'ETANCHEI TÆTNINGSSKIVE	133R
7		75288005		1	CONECTOR HIDRÁUL CONECTOR HID.	HYD CONNECTOR HYDR STECKVERBINDE	CONECTOR HIDRÁULIC CONNETTORE IDRAULIC	CONNECTEUR HYDRAU HYDRAULIKSTIK	020R

03-07	06A	p1	12/10

BOMBA DE TRANSFERÊNCIA - TIERII
TRANSFER PUMP - TIERII
BOMBA ALIMENTADORA - TIERII
TRANSFER PUMP - TIERII

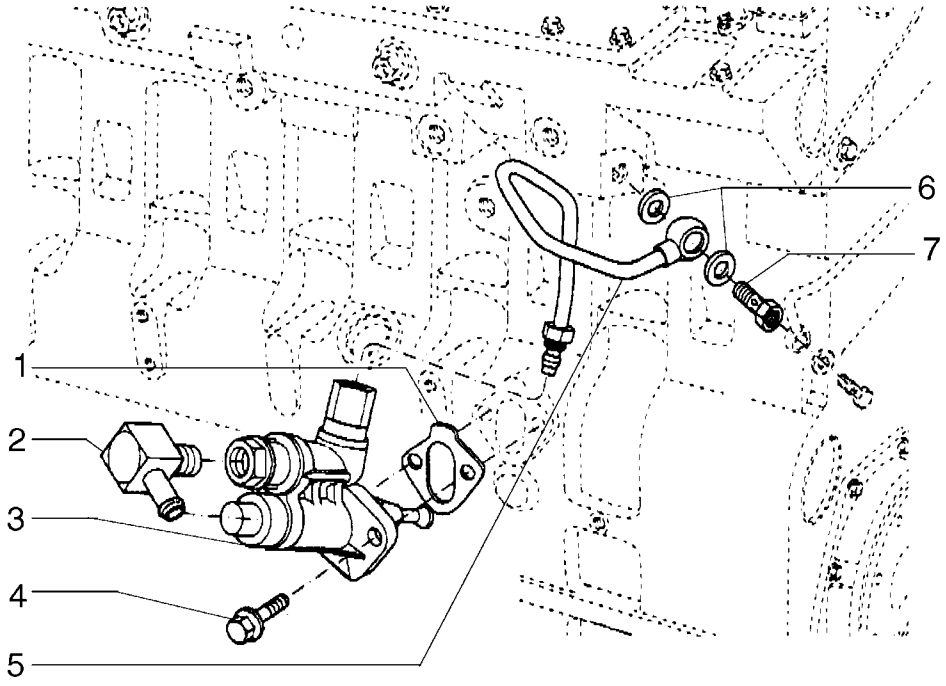

TRANSFER PUMP - TIERII
TRANSFER PUMP - TIERII
TRANSFER PUMP - TIERII
TRANSFER PUMP - TIERII

R	N	P.N.	MOD	Q	Denominação Denominação	Description Bezeichnung	Denominacion Descrizione	Description Beskrivelse	L.C.
1		75285747		1	JUNTA JUNTA	GASKET DICHTUNG	JUNTA GUARNIZIONE	JOINT PAKNING	123G
2		71100799		1	CONEXÃO CONECTOR	FITTING ARMATUR	ACOPLAMIENTO RACCORDO	RACCORD FITTING	3300
3		75289704		1	BOMBA DE COMBUSTÍVEL BOMBA DE COMBUSTÍVI	FUEL PUMP KRAFTSTOFFPUMPE	BOMBA DE COMBUSTIBI POMPA CARBURANTE	POMPE A CARBURANT BRÆNDSTOFPUMPE	154P
4		75208153		2	PARAFUSO PARAFUSO	SCREW SCHRAUBE	TORNILLO VITE	VIS SKRUE	040V
5		75289703		1	TUBO RÍGIDO TUBO RÍGIDO	RIGID TUBE ROHR	TUBO RÍGIDO TUBO RIGIDO	TUYAU RIGIDE STIFT RØR	193T
6		71100793		2	ARRUELA PLANA ANILHA	WASHER UNTERLEGSCHEIBE	ARANDELA RONDELLA	RONDELLE FLADSKIVE	131R
7		75288005		1	CONECTOR HIDRÁUL CONECTOR HID.	HYD CONNECTOR HYDR STECKVERBINDE	CONECTOR HIDRÁULIC CONNETTORE IDRAULIC	CONNECTEUR HYDRAU HYDRAULIKSTIK	020R

03-07	07	p1	12/10

FILTRO DE COMBUSTÍVEL
FUEL FILTER
FUEL FILTER
FUEL FILTER

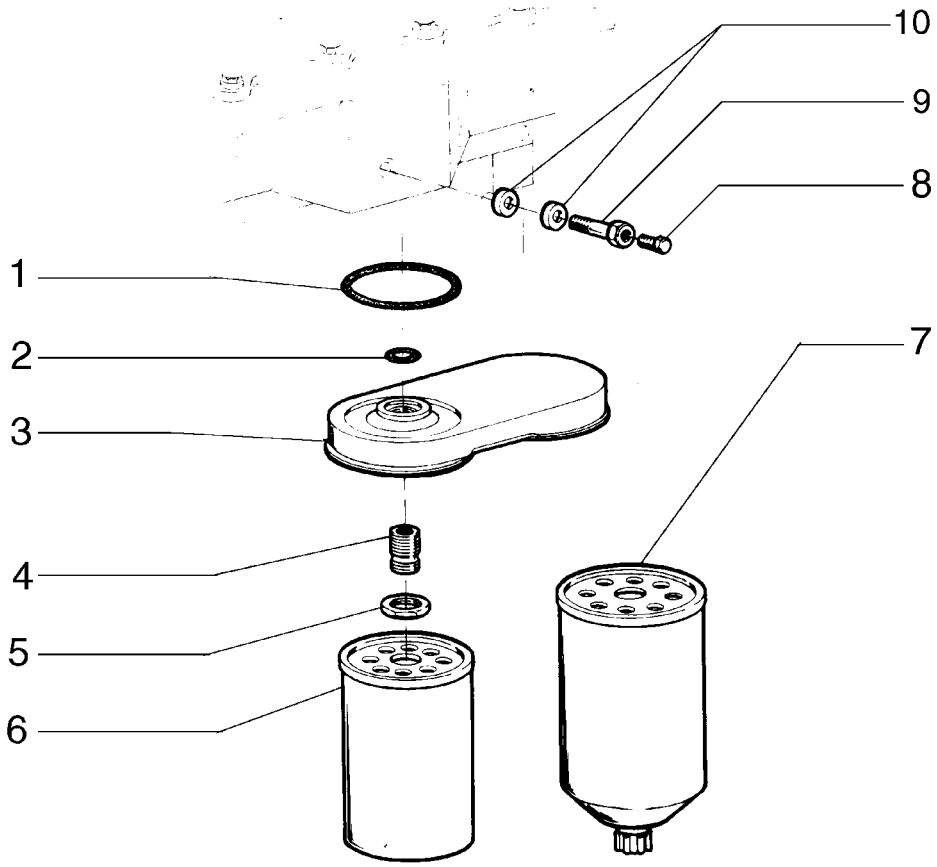

FUEL FILTER
FUEL FILTER
FUEL FILTER
FUEL FILTER

R	N	P.N.	MOD	Q	Denominação Denominação	Description Bezeichnung	Denominacion Descrizione	Description Beskrivelse	L.C.
1		**75208267**		1	JUNTA JUNTA	GASKET DICHTUNG	JUNTA GUARNIZIONE	JOINT PAKNING	123G
2		**75286620**		1	JUNTA JUNTA	GASKET DICHTUNG	JUNTA GUARNIZIONE	JOINT PAKNING	123G
3		**75206825**		1	COBERTURA COBERTURA	COVER ABDECKUNG	CUBIERTA COPERCHIO	COUVERCLE DÆKSEL	265C
4		**75208270**		1	ADAPTADOR ADAPTADOR	ADAPTER ADAPTER	ADAPTADOR ADATTATORE	ADAPTATEUR ADAPTER	001A
5		**75208271**		1	PORCA PORCA	NUT MUTTER	TUERCA DADO	ECROU MØTRIK	010D
6		**71101915**		1	FILTRO FILTRO	FILTER FILTER	FILTRO FILTRO	FILTRE FILTER	065F
7		**71101919**		1	FILTRO FILTRO	FILTER FILTER	FILTRO FILTRO	FILTRE FILTER	065F
8		**75286673**		1	PARAFUSO PARAFUSO	SCREW SCHRAUBE	TORNILLO VITE	VIS SKRUE	040V
9		**75286082**		1	CONECTOR HIDRÁUL CONECTOR HID.	HYD CONNECTOR HYDR STECKVERBINDE	CONECTOR HIDRÁULIC CONNETTORE IDRAULIC	CONNECTEUR HYDRAU HYDRAULIKSTIK	020R
10		**75208952**		2	VEDAÇÃO DA ARRUELA ANILHA DE VEDAÇÃO	SEALING WASHER DICHTSCHEIBE	ARANDELA HERMÉTICA ROSETTA DI TENUTA	RONDELLE D'ETANCHEI TÆTNINGSSKIVE	133R

03-07	07A	p1	12/10

FILTRO DE COMBUSTÍVEL - TIERII
FUEL FILTER - TIERII
FILTRO DE COMBUSTIBLE - TIERII
FUEL FILTER - TIERII

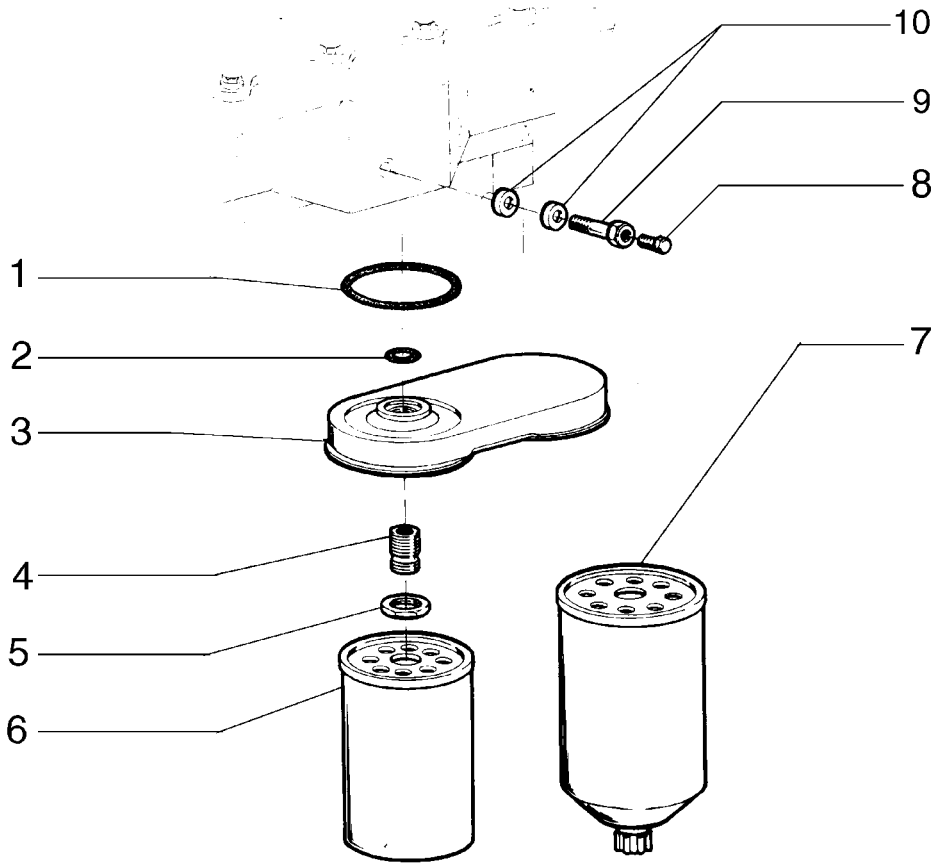

FUEL FILTER - TIERII
FUEL FILTER - TIERII
FUEL FILTER - TIERII
FUEL FILTER - TIERII

R	N	P.N.	MOD	Q	Denominação Denominação	Description Bezeichnung	Denominacion Descrizione	Description Beskrivelse	L.C.
1		75208267		1	JUNTA JUNTA	GASKET DICHTUNG	JUNTA GUARNIZIONE	JOINT PAKNING	123G
2		75286620		1	JUNTA JUNTA	GASKET DICHTUNG	JUNTA GUARNIZIONE	JOINT PAKNING	123G
3		75206825		1	COBERTURA COBERTURA	COVER ABDECKUNG	CUBIERTA COPERCHIO	COUVERCLE DÆKSEL	265C
4		75208270		1	ADAPTADOR ADAPTADOR	ADAPTER ADAPTER	ADAPTADOR ADATTATORE	ADAPTATEUR ADAPTER	001A
5		75208271		1	PORCA PORCA	NUT MUTTER	TUERCA DADO	ECROU MØTRIK	010D
6		71101915		1	FILTRO FILTRO	FILTER FILTER	FILTRO FILTRO	FILTRE FILTER	065F
7		71101919		1	FILTRO FILTRO	FILTER FILTER	FILTRO FILTRO	FILTRE FILTER	065F
8		75286673		1	PARAFUSO PARAFUSO	SCREW SCHRAUBE	TORNILLO VITE	VIS SKRUE	040V
9		75286082		1	CONECTOR HIDRÁUL CONECTOR HID.	HYD CONNECTOR HYDR STECKVERBINDE	CONECTOR HIDRÁULIC CONNETTORE IDRAULIC	CONNECTEUR HYDRAU HYDRAULIKSTIK	020R
10		75208952		2	VEDAÇÃO DA ARRUELA ANILHA DE VEDAÇÃO	SEALING WASHER DICHTSCHEIBE	ARANDELA HERMÉTICA ROSETTA DI TENUTA	RONDELLE D'ETANCHEI TÆTNINGSSKIVE	133R

03-07	08	p1	12/10

BOMBA INJETORA DE COMBUSTÍVEL
FUEL INJECTION PUMP
FUEL INJECTION PUMP
FUEL INJECTION PUMP

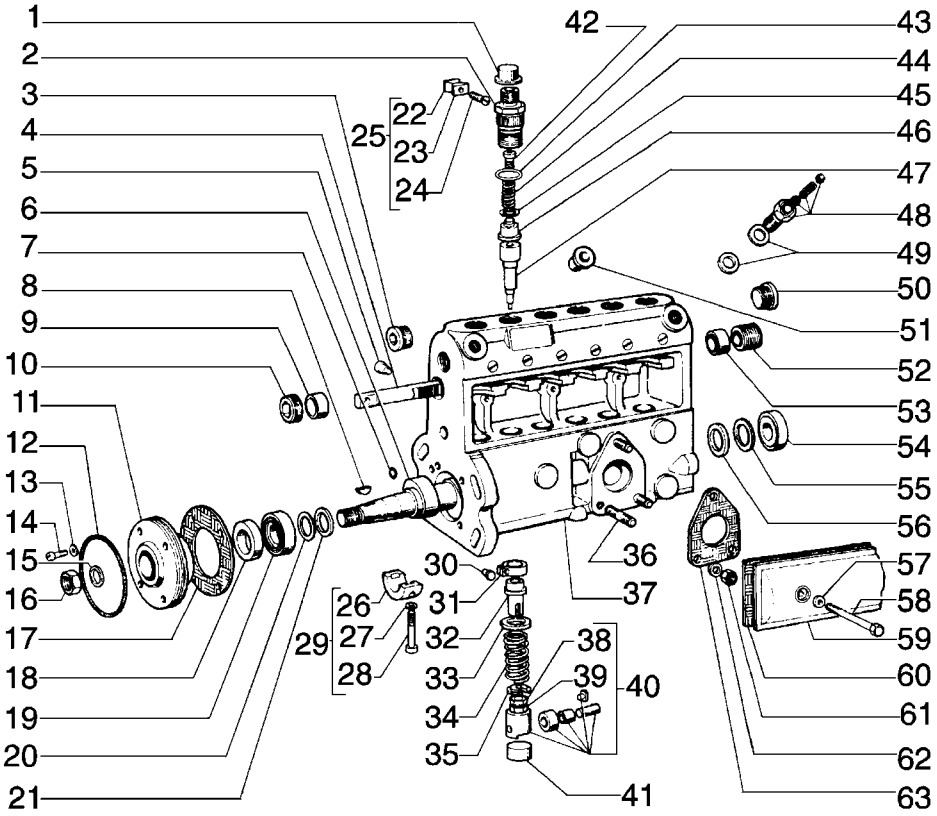

FUEL INJECTION PUMP
FUEL INJECTION PUMP
FUEL INJECTION PUMP
FUEL INJECTION PUMP

R	N	P.N.	MOD	Q	Denominação Denominação	Description Bezeichnung	Denominacion Descrizione	Description Beskrivelse	L.C.
1		**75204423**		6	TAMPA TAMPÃO	CAP KAPPE	TAPÓN TAPPO	CAPUCHON TANKDÆKSEL	052T
2		**75207959**		6	CONECTOR HIDRÁUL CONECTOR HID.	HYD CONNECTOR HYDR STECKVERBINDE	CONECTOR HIDRÁULIC CONNETTORE IDRAULI	CONNECTEUR HYDRAU HYDRAULIKSTIK	020R
3		**75204112**		1	BUJÃO TAMPÃO	PLUG STOPFEN	TAPÓN TAPPO	BOUCHON PROP	050T
4		**75204118**		1	HASTE DE REGULAGEM TIRANTE DE AFINAÇÃO	ADJUSTMENT ROD EINSTELLSTANGE	VARILLA DE REGLAJE ASTA DI REGOLAZIONE	TIGE DE REGLAGE JUSTERINGSSTANG	088A
5		**75204108**		1	PARAFUSO PARAFUSO	SCREW SCHRAUBE	TORNILLO VITE	VIS SKRUE	040V
6		**75207964**		1	EIXO EXCÊNTRICO ÁRVORE DE CAMES	CAMSHAFT NOCKENWELLE	ÁRBOL DE LEVAS ALBERO A CAMME	ARBRE A CAMES KNASTAKSEL	017A
7		**75207970**		1	O-RING O-RING	O-RING O-RING	JUNTA TÓRICA ANELLO TOROIDALE	JOINT TORIQUE O-RING	055A
8		**{75285207}**		1					
9		**75204095**		1	ANEL ANEL	RING RING	ANILLO ANELLO	ANNEAU RING	045A
10		**75204103**		1	BUCHA CASQUILHO	BUSHING BUCHSE	CASQUILLO BOCCOLA	BAGUE BØSNING	095B
11		**75207965**		1	COBERTURA COBERTURA	COVER ABDECKUNG	CUBIERTA COPERCHIO	COUVERCLE DÆKSEL	265C
12		**75207969**		1	O-RING O-RING	O-RING O-RING	JUNTA TÓRICA ANELLO TOROIDALE	JOINT TORIQUE O-RING	055A
13		**75204409**		4	TRAVA DA ARRUELA ANILHA DE RETENÇÃO	LOCK WASHER SICHERUNGSSCHEIBE	ARANDELA DE BLOQUE RONDELLA DI SICUREZ	RONDELLE FREIN LÅSESKIVE	132R
14		**9923751**		4	PARAFUSO PARAFUSO	SCREW SCHRAUBE	TORNILLO VITE	VIS SKRUE	040V
15		**10517171**		1	TRAVA DA ARRUELA ANILHA DE RETENÇÃO	LOCK WASHER SICHERUNGSSCHEIBE	ARANDELA DE BLOQUE RONDELLA DI SICUREZ	RONDELLE FREIN LÅSESKIVE	132R
16		**75204494**		1	PORCA PORCA	NUT MUTTER	TUERCA DADO	ECROU MØTRIK	010D
17		**75204419**		1	JUNTA, Assy JUNTA	GASKET DICHTUNG	JUNTA GUARNIZIONE	JOINT PAKNING	123G
18		**75204493**		1	JUNTA JUNTA	GASKET DICHTUNG	JUNTA GUARNIZIONE	JOINT PAKNING	123G
19		**75204491**		1	CONJUNTO DO ROLAMENTO CHUMACEIRA	BEARING ASSY LAGERBAURUPPE	CONJUNTO DE COJINET COMPLESSIVO CUSCIN	ROULEMENT LEJESAMLING	341C
20		**75204401**		AR	ARRUELA PLANA, 0.10mm ANILHA	WASHER UNTERLEGSCHEIBE	ARANDELA RONDELLA	RONDELLE FLADSKIVE	131R
20		**75204402**		AR	ARRUELA PLANA, 0.12mm ANILHA	WASHER UNTERLEGSCHEIBE	ARANDELA RONDELLA	RONDELLE FLADSKIVE	131R
20		**75204403**		AR	ARRUELA PLANA, 0.14mm ANILHA	WASHER UNTERLEGSCHEIBE	ARANDELA RONDELLA	RONDELLE FLADSKIVE	131R
20		**75204404**		AR	ARRUELA PLANA, 0.16mm ANILHA	WASHER UNTERLEGSCHEIBE	ARANDELA RONDELLA	RONDELLE FLADSKIVE	131R
20		**75204405**		AR	CALÇO DE AFINAÇÃO CALÇO DE AFINAÇÃO	SHIM AUSGLEICHSSCHEIBE	SUPLEMENTO SPESSORE	CALE MELLEMLÆG	198S

03-07	08	p2	12/10

BOMBA INJETORA DE COMBUSTÍVEL
FUEL INJECTION PUMP
FUEL INJECTION PUMP
FUEL INJECTION PUMP

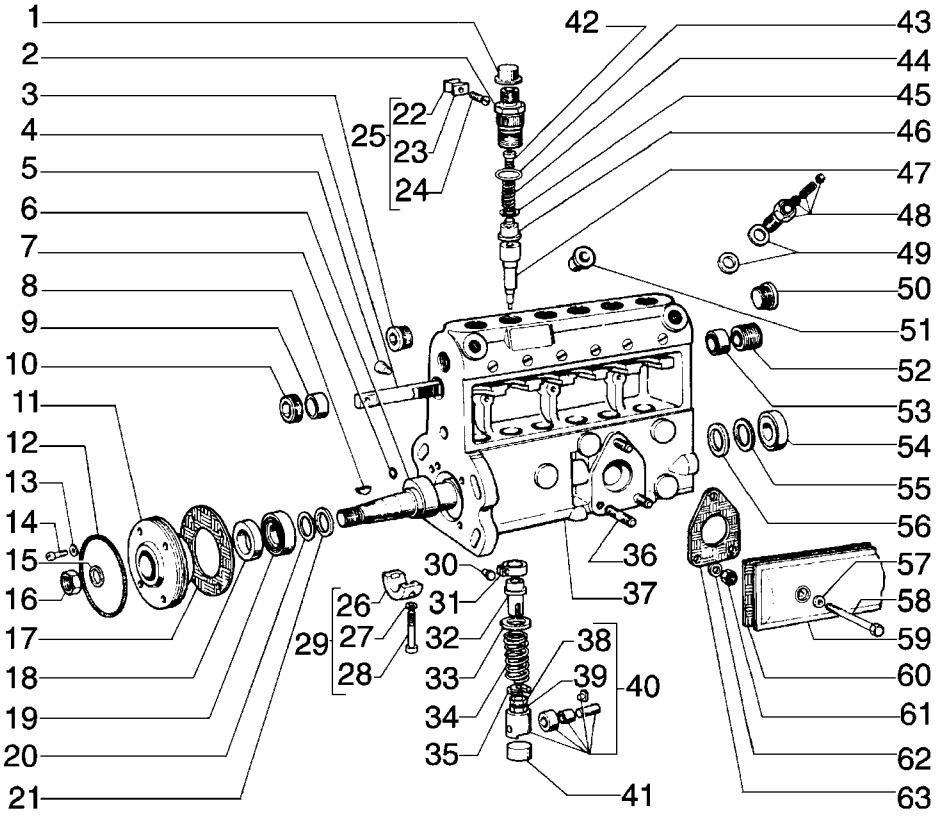

FUEL INJECTION PUMP
FUEL INJECTION PUMP
FUEL INJECTION PUMP
FUEL INJECTION PUMP

R	N	P.N.	MOD	Q	Denominação Denominação	Description Bezeichnung	Denominacion Descrizione	Description Beskrivelse	L.C.
20		**75204406**		AR	CALÇO DE AFINAÇÃO CALÇO DE AFINAÇÃO	SHIM AUSGLEICHSSCHEIBE	SUPLEMENTO SPESSORE	CALE MELLEMLÆG	198S
20		**75204407**		AR	CALÇO DE AFINAÇÃO CALÇO DE AFINAÇÃO	SHIM AUSGLEICHSSCHEIBE	SUPLEMENTO SPESSORE	CALE MELLEMLÆG	198S
21		**75204400**		1	ANEL ANEL	RING RING	ANILLO ANELLO	ANNEAU RING	045A
22		**75204417**		3	BRAÇADEIRA BRAÇADEIRA	CLAMP KLEMME	ABRAZADERA MORSETTO	COLLIER SPÆNDEBÅND	120M
23		**75204416**		3	BRAÇADEIRA BRAÇADEIRA	CLAMP KLEMME	ABRAZADERA MORSETTO	COLLIER SPÆNDEBÅND	120M
24		**75204418**		3	PARAFUSO PARAFUSO	SCREW SCHRAUBE	TORNILLO VITE	VIS SKRUE	040V
25		**75204131**		3	BRAÇADEIRA BRAÇADEIRA	CLAMP KLEMME	ABRAZADERA MORSETTO	COLLIER SPÆNDEBÅND	120M
26		**75204410**		1	SEMI-BRONZINA MEIO ROLAMENTO	BEARING HALF LAGERHALBSCHALE	SEMICOJINETE SEMICUSCINETTO	DEMI-COUSSINET LEJEPANDE	103S
27		**75204412**		1	JUNTA JUNTA	GASKET DICHTUNG	JUNTA GUARNIZIONE	JOINT PAKNING	123G
28		**75204411**		1	PARAFUSO PARAFUSO	SCREW SCHRAUBE	TORNILLO VITE	VIS SKRUE	040V
29		**75204132**		1	SEMI-BRONZINA MEIO ROLAMENTO	BEARING HALF LAGERHALBSCHALE	SEMICOJINETE SEMICUSCINETTO	DEMI-COUSSINET LEJEPANDE	103S
30		**75204109**		6	PARAFUSO PARAFUSO	SCREW SCHRAUBE	TORNILLO VITE	VIS SKRUE	040V
31		**75204120**		AR	SETOR DENTADO SECTOR DENTADO	TOOTHED SECTOR ZAHNBOGEN	SECTOR DENTADO SETTORE DENTATO	SECTEUR DENTE TANDSEGMENT	135S
31		**75204397**		AR	SETOR DENTADO SECTOR DENTADO	TOOTHED SECTOR ZAHNBOGEN	SECTOR DENTADO SETTORE DENTATO	SECTEUR DENTE TANDSEGMENT	135S
32		**75204097**		6	LUVA MANGA	SLEEVE BUCHSE	MANGUITO MANICOTTO	CHEMISE TRYKLEJE, KOBLING	031M
33		**75204083**		6	SEDE/ALOJAMENTO SUPORTE	SEAT/SLOT SITZ/SCHLITZ	ASIENTO/RANURA SEDE/ASOLA	SIEGE/FENTE SÆDE	069S
34		**75207960**		6	MOLA MOLA	SPRING FEDER	RESORTE MOLLA	RESSORT FJEDER	100M
35		**75207963**		6	ARRUELA PLANA ANILHA	WASHER UNTERLEGSCHEIBE	ARANDELA RONDELLA	RONDELLE FLADSKIVE	131R
36		**74060151**		3	PRISIONEIRO PINO ROSCADO	STUD GEWINDEBOLZEN	PRISIONERO PRIGIONIERO	GOUJON STØTTEBOLT	210P
37		**75207955**		1	ESTOJO CAIXA	CASE GEHÄUSE	ESTUCHE CASSA; SCATOLA	CARTER KASSE	101A
38		**75204110**		6	PARAFUSO PARAFUSO	SCREW SCHRAUBE	TORNILLO VITE	VIS SKRUE	040V
39		**75207962**		6	PORCA PORCA	NUT MUTTER	TUERCA DADO	ECROU MØTRIK	010D
40		**75207961**		6	PLATINADO IMPULSOR	TAPPET STÖSSEL	LEVA PUNTERIA	POUSSOIR DE SOUPAPE VENTILLØFTER	240P
41		**75204298**		6	TAMPA TAMPÃO	CAP KAPPE	TAPÓN TAPPO	CAPUCHON TANKDÆKSEL	052T

03-07	08	p3	12/10

BOMBA INJETORA DE COMBUSTÍVEL
FUEL INJECTION PUMP
FUEL INJECTION PUMP
FUEL INJECTION PUMP

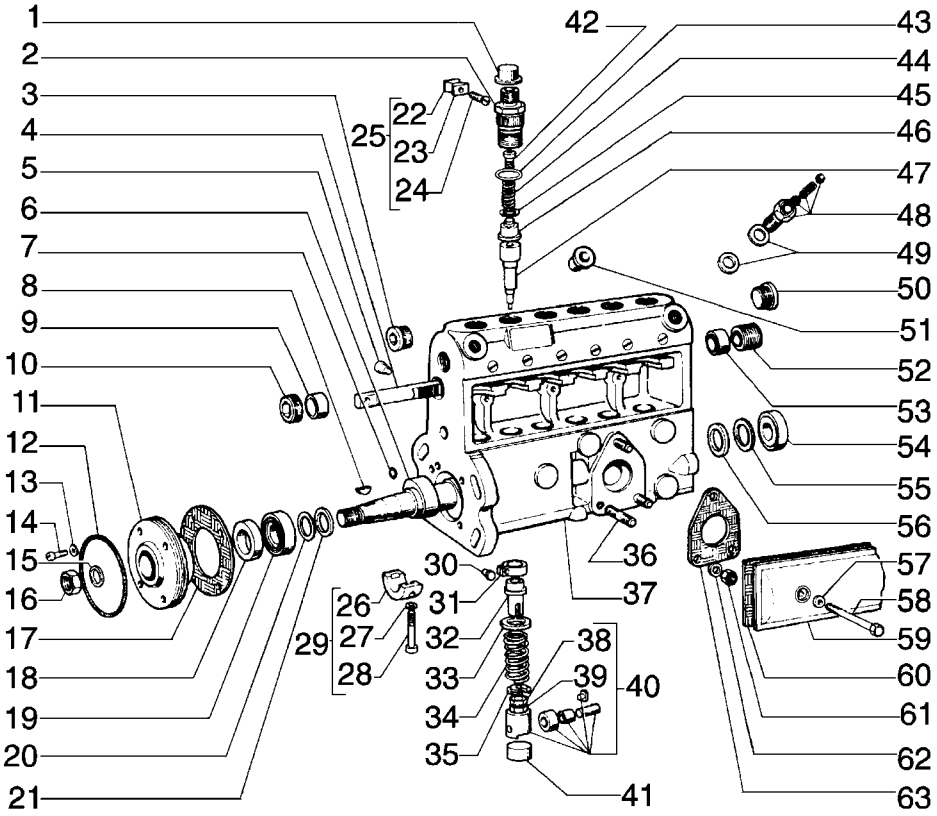

FUEL INJECTION PUMP
FUEL INJECTION PUMP
FUEL INJECTION PUMP
FUEL INJECTION PUMP

R	N	P.N.	MOD	Q	Denominação Denominação	Description Bezeichnung	Denominacion Descrizione	Description Beskrivelse	L.C.
42		**75207971**		6	VÁLVULA HIDRÁULICA VÁLVULA HIDRÁULICA	HYDRAULIC VALVE HYDRAULIKVENTIL	VÁLVULA HIDRÁULICA DISTRIBUTORE IDRAULI	SOUPAPE HYDRAULIQU HYDRAULIKVENTIL	010V
43		**75285206**		6	O-RING O-RING	O-RING O-RING	JUNTA TÓRICA ANELLO TOROIDALE	JOINT TORIQUE O-RING	055A
44		**75204113**		6	MOLA MOLA	SPRING FEDER	RESORTE MOLLA	RESSORT FJEDER	100M
45		**75204396**		6	ARRUELA PLANA ANILHA	WASHER UNTERLEGSCHEIBE	ARANDELA RONDELLA	RONDELLE FLADSKIVE	131R
46		**75285205**		6	VÁLVULA HIDRÁULICA VÁLVULA HIDRÁULICA	HYDRAULIC VALVE HYDRAULIKVENTIL	VÁLVULA HIDRÁULICA DISTRIBUTORE IDRAULI	SOUPAPE HYDRAULIQU HYDRAULIKVENTIL	010V
47		**75207956**		6	ÊMBOLO ÊMBOLO	PLUNGER PLUNGER	ÉMBOLO PISTONCINO; STANTUFI	PLONGEUR STEMPEL	130P
48		**75207968**		1	VÁLVULA HIDRÁULICA VÁLVULA HIDRÁULICA	HYDRAULIC VALVE HYDRAULIKVENTIL	VÁLVULA HIDRÁULICA DISTRIBUTORE IDRAULI	SOUPAPE HYDRAULIQU HYDRAULIKVENTIL	010V
49		**79038472**		2	JUNTA JUNTA	GASKET DICHTUNG	JUNTA GUARNIZIONE	JOINT PAKNING	123G
50		**75207830**		1	BUJÃO TAMPÃO	PLUG STOPFEN	TAPÓN TAPPO	BOUCHON PROP	050T
51		**75204422**		1	TAMPA TAMPÃO	CAP KAPPE	TAPÓN TAPPO	CAPUCHON TANKDÆKSEL	052T
52		**75204103**		1	BUCHA CASQUILHO	BUSHING BUCHSE	CASQUILLO BOCCOLA	BAGUE BØSNING	095B
53		**75204095**		1	ANEL ANEL	RING RING	ANILLO ANELLO	ANNEAU RING	045A
54		**75204492**		1	CONJUNTO DO ROLAMENTO CHUMACEIRA	BEARING ASSY LAGERBAURUPPE	CONJUNTO DE COJINET COMPLESSIVO CUSCINI	ROULEMENT LEJESAMLING	341C
55		**75204076**		AR	ARRUELA PLANA, 0.10mm ANILHA	WASHER UNTERLEGSCHEIBE	ARANDELA RONDELLA	RONDELLE FLADSKIVE	131R
55		**75204077**		AR	ARRUELA PLANA, 0.12mm ANILHA	WASHER UNTERLEGSCHEIBE	ARANDELA RONDELLA	RONDELLE FLADSKIVE	131R
55		**75204078**		AR	ARRUELA PLANA, 0.14mm ANILHA	WASHER UNTERLEGSCHEIBE	ARANDELA RONDELLA	RONDELLE FLADSKIVE	131R
55		**75204079**		AR	ARRUELA PLANA, 0.16mm ANILHA	WASHER UNTERLEGSCHEIBE	ARANDELA RONDELLA	RONDELLE FLADSKIVE	131R
55		**75204080**		AR	ARRUELA PLANA, 0.18mm ANILHA	WASHER UNTERLEGSCHEIBE	ARANDELA RONDELLA	RONDELLE FLADSKIVE	131R
55		**75204074**		AR	ARRUELA PLANA, 0.30mm ANILHA	WASHER UNTERLEGSCHEIBE	ARANDELA RONDELLA	RONDELLE FLADSKIVE	131R
55		**75204081**		AR	ARRUELA PLANA, 0.50mm ANILHA	WASHER UNTERLEGSCHEIBE	ARANDELA RONDELLA	RONDELLE FLADSKIVE	131R
55		**75204082**		AR	ARRUELA PLANA, 1.00mm ANILHA	WASHER UNTERLEGSCHEIBE	ARANDELA RONDELLA	RONDELLE FLADSKIVE	131R
56		**75204399**		1	ANEL ANEL	RING RING	ANILLO ANELLO	ANNEAU RING	045A
57		**75207835**		2	JUNTA JUNTA	GASKET DICHTUNG	JUNTA GUARNIZIONE	JOINT PAKNING	123G
58		**75207834**		2	PARAFUSO PARAFUSO	SCREW SCHRAUBE	TORNILLO VITE	VIS SKRUE	040V

03-07	08	p4	12/10

BOMBA INJETORA DE COMBUSTÍVEL
FUEL INJECTION PUMP
FUEL INJECTION PUMP
FUEL INJECTION PUMP

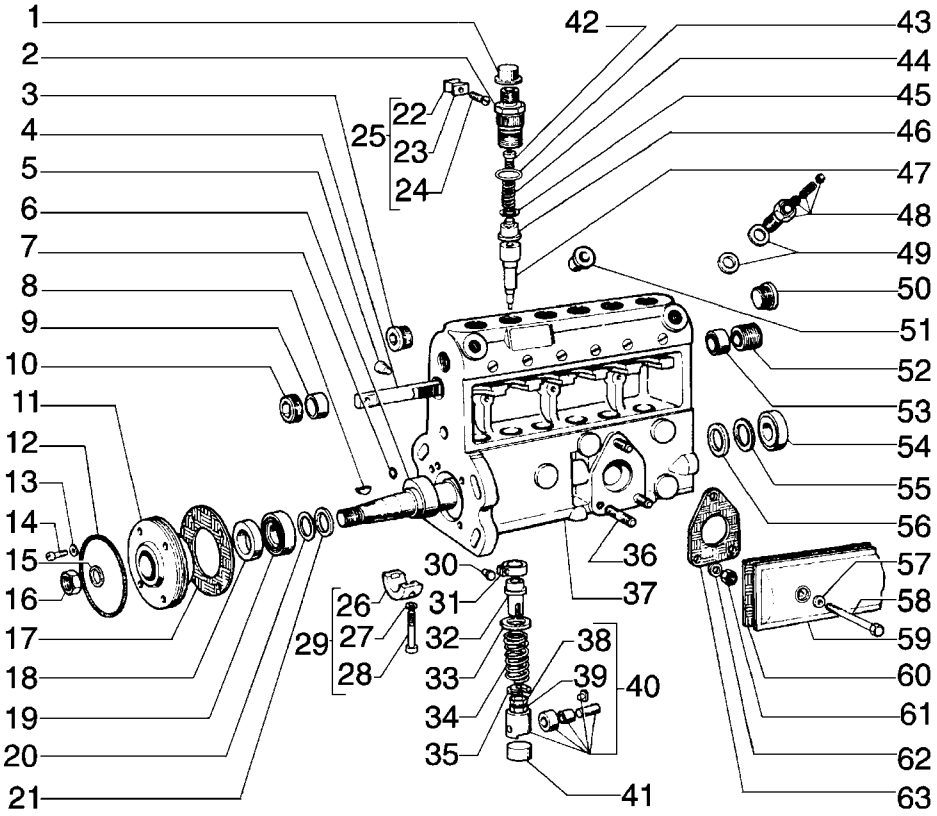

FUEL INJECTION PUMP
FUEL INJECTION PUMP
FUEL INJECTION PUMP
FUEL INJECTION PUMP

R	N	P.N.	MOD	Q	Denominação Denominação	Description Bezeichnung	Denominacion Descrizione	Description Beskrivelse	L.C.
59		**75207967**		1	COBERTURA COBERTURA	COVER ABDECKUNG	CUBIERTA COPERCHIO	COUVERCLE DÆKSEL	265C
60		**75204100**		1	JUNTA JUNTA	GASKET DICHTUNG	JUNTA GUARNIZIONE	JOINT PAKNING	123G
61		**15896211**		3	PORCA, M6, Cl 8 PORCA	NUT MUTTER	TUERCA DADO	ECROU MØTRIK	010D
62		**10516470**		3	TRAVA DA ARRUELA ANILHA DE RETENÇÃO	LOCK WASHER SICHERUNGSSCHEIBE	ARANDELA DE BLOQUE RONDELLA DI SICUREZ	RONDELLE FREIN LÅSESKIVE	132R
63		**74060150**		1	JUNTA JUNTA	GASKET DICHTUNG	JUNTA GUARNIZIONE	JOINT PAKNING	123G
64	1	**75204133**		1	KIT KIT	KIT SATZ	KIT KIT	KIT SÆT	305C

(1) INCLUÍDOS ITENS 13, 14, 45 E 57

03-07	09	p1	12/10

BOMBA INJETORA DE COMBUSTÍVEL
FUEL INJECTION PUMP
FUEL INJECTION PUMP
FUEL INJECTION PUMP

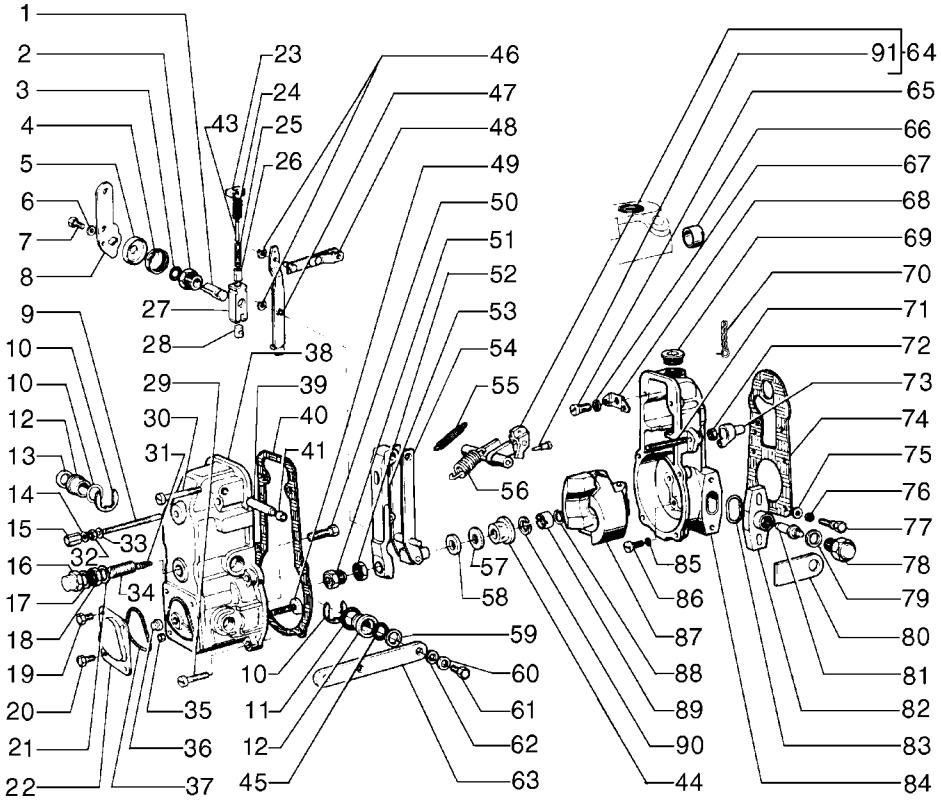

FUEL INJECTION PUMP
FUEL INJECTION PUMP
FUEL INJECTION PUMP
FUEL INJECTION PUMP

R	N	P.N.	MOD	Q	Denominação Denominação	Description Bezeichnung	Denominacion Descrizione	Description Beskrivelse	L.C.
1		75204506		1	PINO PERNO	PIN PIN	PASADOR PERNO	BROCHE STIFT	080P
2		75204503		1	CONEXÃO CONECTOR	FITTING ARMATUR	ACOPLAMIENTO RACCORDO	RACCORD FITTING	3300
3		75204135		1	O-RING O-RING	O-RING O-RING	JUNTA TÓRICA ANELLO TOROIDALE	JOINT TORIQUE O-RING	055A
4		75204509		1	MOLA MOLA	SPRING FEDER	RESORTE MOLLA	RESSORT FJEDER	100M
5		75204504		1	RETENTOR RETENTOR	RETAINER HALTERUNG	RETENEDOR FERMO	DISPOSITIF DE RETENU HOLDER	109R
6		10516470		1	TRAVA DA ARRUELA ANILHA DE RETENÇÃO	LOCK WASHER SICHERUNGSSCHEIBE	ARANDELA DE BLOQUE RONDELLA DI SICUREZ	RONDELLE FREIN LÅSESKIVE	132R
7		9007836		1	PARAFUSO PARAFUSO	SCREW SCHRAUBE	TORNILLO VITE	VIS SKRUE	040V
8		75204167		1	ALAVANCA ALAVANCA	LEVER HEBEL	PALANCA LEVA	LEVIER ARM	045L
9		75205247		1	PRISIONEIRO PINO ROSCADO	STUD GEWINDEBOLZEN	PRISIONERO PRIGIONIERO	GOUJON STØTTEBOLT	210P
10		75205259		2	ANEL-TRAVA ANEL DE SEGURANÇA	LOCKING RING SICHERUNGSRING	ANILLO DE BLOQUEO ANELLO DI BLOCCAGGI	BAGUE DE BLOCAGE LÅSESKIVE	051A
11		75204370		2	JUNTA JUNTA	GASKET DICHTUNG	JUNTA GUARNIZIONE	JOINT PAKNING	123G
12		75204143		2	BUCHA CASQUILHO	BUSHING BUCHSE	CASQUILLO BOCCOLA	BAGUE BØSNING	095B
13		75204144		1	TAMPA TAMPÃO	CAP KAPPE	TAPÓN TAPPO	CAPUCHON TANKDÆKSEL	052T
14		75204364		1	ARRUELA PLANA ANILHA	WASHER UNTERLEGSCHEIBE	ARANDELA RONDELLA	RONDELLE FLADSKIVE	131R
15		75205244		1	PORCA PORCA	NUT MUTTER	TUERCA DADO	ECROU MØTRIK	010D
16		75205245		1	PORCA PORCA	NUT MUTTER	TUERCA DADO	ECROU MØTRIK	010D
17		75204956		1	ANEL ANEL	RING RING	ANILLO ANELLO	ANNEAU RING	045A
18		75205242		1	PORCA PORCA	NUT MUTTER	TUERCA DADO	ECROU MØTRIK	010D
19		75204376		2	PARAFUSO PARAFUSO	SCREW SCHRAUBE	TORNILLO VITE	VIS SKRUE	040V
20		75204375		2	PARAFUSO PARAFUSO	SCREW SCHRAUBE	TORNILLO VITE	VIS SKRUE	040V
21		75204956		1	ANEL ANEL	RING RING	ANILLO ANELLO	ANNEAU RING	045A
22		75207995		1	COBERTURA COBERTURA	COVER ABDECKUNG	CUBIERTA COPERCHIO	COUVERCLE DÆKSEL	265C
23		75204510		1	SUPORTE SUPORTE	BRACKET HALTERUNG	SOPORTE STAFFA	SUPPORT BESLAG	225S
24		75204511		1	MOLA MOLA	SPRING FEDER	RESORTE MOLLA	RESSORT FJEDER	100M

03-07	09	p2	12/10

BOMBA INJETORA DE COMBUSTÍVEL
FUEL INJECTION PUMP
FUEL INJECTION PUMP
FUEL INJECTION PUMP

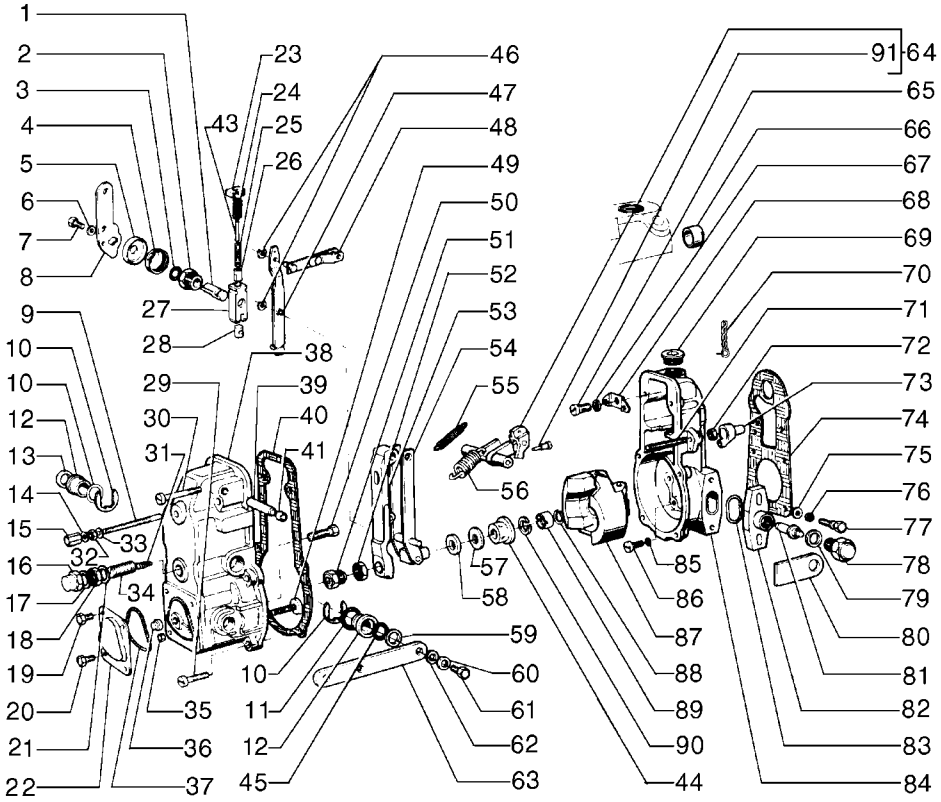

FUEL INJECTION PUMP
FUEL INJECTION PUMP
FUEL INJECTION PUMP
FUEL INJECTION PUMP

R	N	P.N.	MOD	Q	Denominação Denominação	Description Bezeichnung	Denominacion Descrizione	Description Beskrivelse	L.C.
25		**75204505**		1	MOLA MOLA	SPRING FEDER	RESORTE MOLLA	RESSORT FJEDER	100M
26		**75204507**		1	BUJÃO TAMPÃO	PLUG STOPFEN	TAPÓN TAPPO	BOUCHON PROP	050T
27		**75207987**		1	GARFO GARFO	YOKE GABEL	ARTICULACIÓN FORCELLA	CHAPE GAFFEL	085F
28		**75204159**		1	PATIM PATIM	SLIDING PAD GLEITSTÜCK	PASTILLA DESLIZANTE PIASTRA DI SCORRIMEI	PATIN DE GLISSEMENT GLIDESTYKKE	045P
29		**75207993**		4	PARAFUSO PARAFUSO	SCREW SCHRAUBE	TORNILLO VITE	VIS SKRUE	040V
30		**75205256**		2	PARAFUSO PARAFUSO	SCREW SCHRAUBE	TORNILLO VITE	VIS SKRUE	040V
31		**75204160**		1	MOLA MOLA	SPRING FEDER	RESORTE MOLLA	RESSORT FJEDER	100M
32		**75205258**		1	PORCA PORCA	NUT MUTTER	TUERCA DADO	ECROU MØTRIK	010D
33		**75204364**		1	ARRUELA PLANA ANILHA	WASHER UNTERLEGSCHEIBE	ARANDELA RONDELLA	RONDELLE FLADSKIVE	131R
34		**75205248**		1	PRISIONEIRO PINO ROSCADO	STUD GEWINDEBOLZEN	PRISIONERO PRIGIONIERO	GOUJON STØTTEBOLT	210P
35		**15896211**		1	PORCA, M6, Cl 8 PORCA	NUT MUTTER	TUERCA DADO	ECROU MØTRIK	010D
36		**75207976**		1	PORCA PORCA	NUT MUTTER	TUERCA DADO	ECROU MØTRIK	010D
37		**75207994**		1	O-RING O-RING	O-RING O-RING	JUNTA TÓRICA ANELLO TOROIDALE	JOINT TORIQUE O-RING	055A
38		**75207974**		1	COBERTURA COBERTURA	COVER ABDECKUNG	CUBIERTA COPERCHIO	COUVERCLE DÆKSEL	265C
39		**75204157**		1	EIXO VEIO	SHAFT WELLE	EJE ALBERO	ARBRE AKSEL	016A
40		**75204379**		1	JUNTA JUNTA	GASKET DICHTUNG	JUNTA GUARNIZIONE	JOINT PAKNING	123G
41		**75204145**		1	TAMPA TAMPÃO	CAP KAPPE	TAPÓN TAPPO	CAPUCHON TANKDÆKSEL	052T
42		**75204165**		2	VEDAÇÃO VEDANTE	SEAL DICHTUNG	ANILLO DE CIERRE GUARNIZIONE; TENUTA	JOINT PAKNING	132A
43		**75204502**		1	MOLA MOLA	SPRING FEDER	RESORTE MOLLA	RESSORT FJEDER	100M
44		**75207984**		1	O-RING O-RING	O-RING O-RING	JUNTA TÓRICA ANELLO TOROIDALE	JOINT TORIQUE O-RING	055A
45		**79046274**		1	JUNTA JUNTA	GASKET DICHTUNG	JUNTA GUARNIZIONE	JOINT PAKNING	123G
46		**75204367**		2	ANEL ANEL	RING RING	ANILLO ANELLO	ANNEAU RING	045A
47		**75204150**		1	ALAVANCA ALAVANCA	LEVER HEBEL	PALANCA LEVA	LEVIER ARM	045L
48		**75204151**		1	SUPORTE SUPORTE	SUPPORT STÜTZE	SOPORTE SUPPORTO	SUPPORT BESLAG	300S

03-07	09	p3	12/10

BOMBA INJETORA DE COMBUSTÍVEL
FUEL INJECTION PUMP
FUEL INJECTION PUMP
FUEL INJECTION PUMP

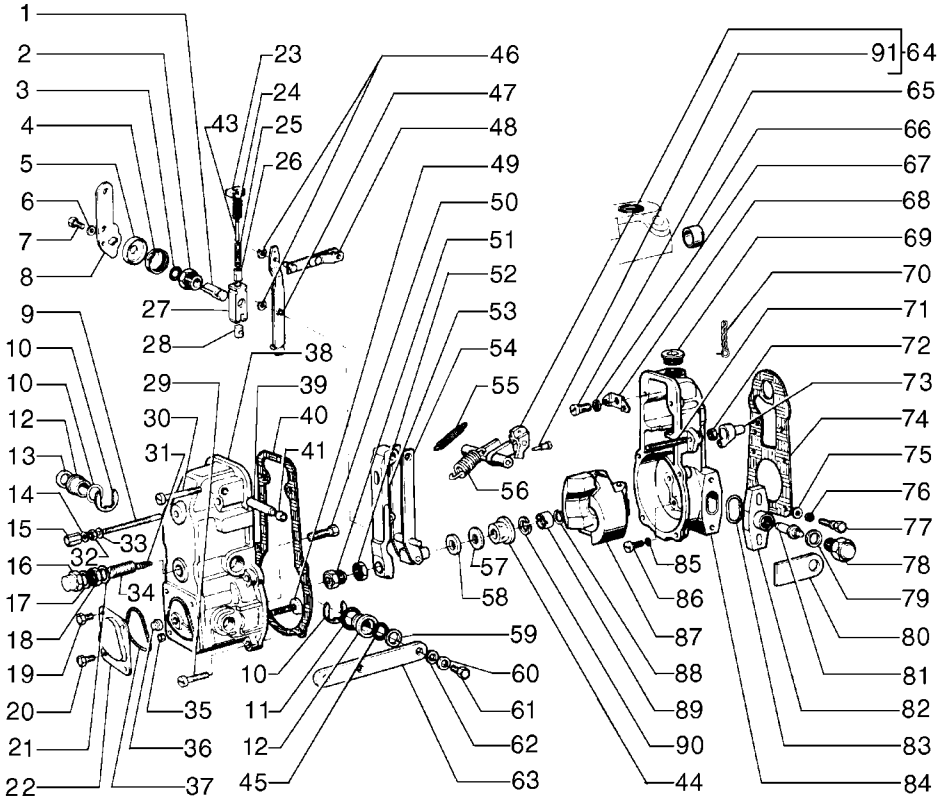

FUEL INJECTION PUMP
FUEL INJECTION PUMP
FUEL INJECTION PUMP
FUEL INJECTION PUMP

R	N	P.N.	MOD	Q	Denominação Denominação	Description Bezeichnung	Denominacion Descrizione	Description Beskrivelse	L.C.
49		75205249		1	PARAFUSO	SCREW	TORNILLO	VIS	040V
					PARAFUSO	SCHRAUBE	VITE	SKRUE	
50		75207975		1	PARAFUSO	SCREW	TORNILLO	VIS	040V
					PARAFUSO	SCHRAUBE	VITE	SKRUE	
51		75207978		1	RETENTOR	RETAINER	RETENEDOR	DISPOSITIF DE RETENU	109R
					RETENTOR	HALTERUNG	FERMO	HOLDER	
52		75207979		1	PORCA	NUT	TUERCA	ECROU	010D
					PORCA	MUTTER	DADO	MØTRIK	
53		75207977		1	ALAVANCA	LEVER	PALANCA	LEVIER	045L
					ALAVANCA	HEBEL	LEVA	ARM	
54		75207980		1	ALAVANCA	LEVER	PALANCA	LEVIER	045L
					ALAVANCA	HEBEL	LEVA	ARM	
55		75207992		1	MOLA	SPRING	RESORTE	RESSORT	100M
					MOLA	FEDER	MOLLA	FJEDER	
56		75207985		1	MOLA	SPRING	RESORTE	RESSORT	100M
					MOLA	FEDER	MOLLA	FJEDER	
57		75207982		1	CONJUNTO DO ROLAMENTO				
						BEARING ASSY	CONJUNTO DE COJINET	ROULEMENT	341C
					CHUMACEIRA	LAGERBAURUPPE	COMPLESSIVO CUSCINI	LEJESAMLING	
58		75207983		1	LUVA	SLEEVE	MANGUITO	CHEMISE	031M
					MANGA	BUCHSE	MANICOTTO	TRYKLEJE, KOBLING	
59		75205292		AR	CALÇO DE AFINAÇÃO, 0.50mm				
						SHIM	SUPLEMENTO	CALE	198S
					CALÇO DE AFINAÇÃO	AUSGLEICHSSCHEIBE	SPESSORE	MELLEMLÆG	
59		79046272		AR	ARRUELA PLANA, 1.00mm	WASHER	ARANDELA	RONDELLE	131R
					ANILHA	UNTERLEGSCHEIBE	RONDELLA	FLADSKIVE	
60		10516470		1	TRAVA DA ARRUELA	LOCK WASHER	ARANDELA DE BLOQUE	RONDELLE FREIN	132R
					ANILHA DE RETENÇÃO	SICHERUNGSSCHEIBE	RONDELLA DI SICUREZ	LÅSESKIVE	
61		9007836		1	PARAFUSO	SCREW	TORNILLO	VIS	040V
					PARAFUSO	SCHRAUBE	VITE	SKRUE	
62		14496401		1	ARRUELA PLANA, M6.4 x 12 x 1.6 Thk				
						WASHER	ARANDELA	RONDELLE	131R
					ANILHA	UNTERLEGSCHEIBE	RONDELLA	FLADSKIVE	
63		75207986		1	ALAVANCA	LEVER	PALANCA	LEVIER	045L
					ALAVANCA	HEBEL	LEVA	ARM	
64		75204233		1	ALAVANCA	LEVER	PALANCA	LEVIER	045L
					ALAVANCA	HEBEL	LEVA	ARM	
65		10379011		1	PARAFUSO	SCREW	TORNILLO	VIS	040V
					PARAFUSO	SCHRAUBE	VITE	SKRUE	
66		75204126		1	TAMPA	CAP	TAPÓN	CAPUCHON	052T
					TAMPÃO	KAPPE	TAPPO	TANKDÆKSEL	
67		10516671		1	TRAVA DA ARRUELA	LOCK WASHER	ARANDELA DE BLOQUE	RONDELLE FREIN	132R
					ANILHA DE RETENÇÃO	SICHERUNGSSCHEIBE	RONDELLA DI SICUREZ	LÅSESKIVE	
68		75204230		1	PLACA	PLATE	PLACA	PLAQUE	105P
					CHAPA	PLATTE	PIASTRA	PLADE	
69		75205252		1	BUJÃO	PLUG	TAPÓN	BOUCHON	050T
					TAMPÃO	STOPFEN	TAPPO	PROP	
70		75204166		2	ARAME	WIRE	ALAMBRE	FIL D'ACIER	061F
					FIO DE AÇO	KABEL	FILO	STÅLTRÅD	

03-07	09	p4	12/10

BOMBA INJETORA DE COMBUSTÍVEL
FUEL INJECTION PUMP
FUEL INJECTION PUMP
FUEL INJECTION PUMP

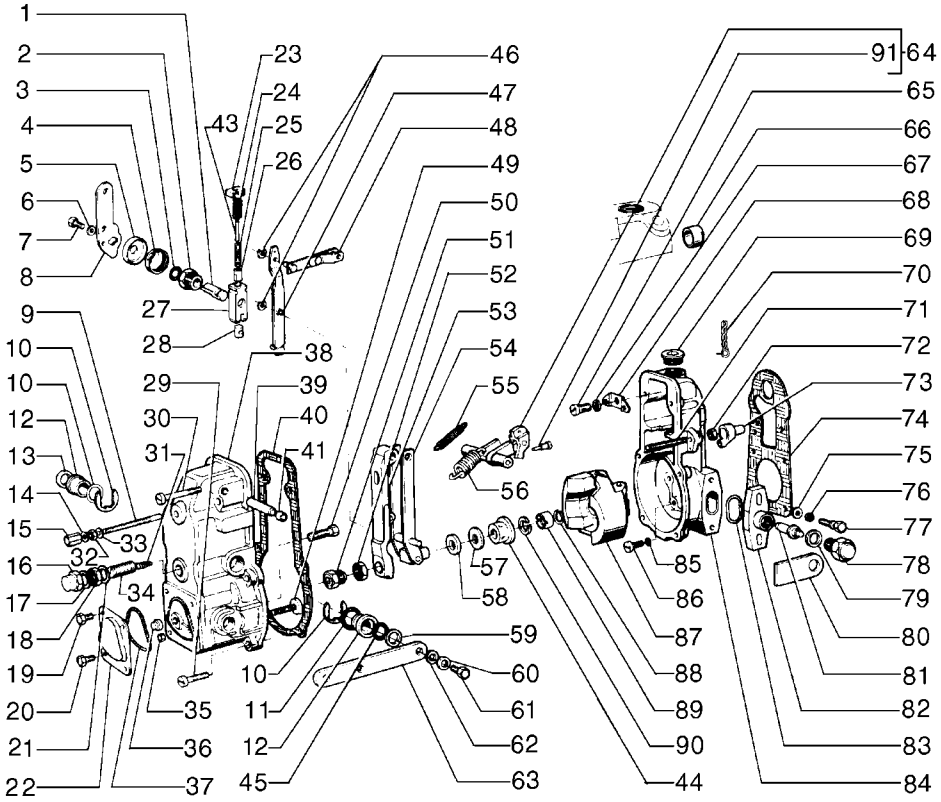

FUEL INJECTION PUMP
FUEL INJECTION PUMP
FUEL INJECTION PUMP
FUEL INJECTION PUMP

R	N	P.N.	MOD	Q	Denominação Denominação	Description Bezeichnung	Denominacion Descrizione	Description Beskrivelse	L.C.
71		**75205293**		1	PRISIONEIRO PINO ROSCADO	STUD GEWINDEBOLZEN	PRISIONERO PRIGIONIERO	GOUJON STØTTEBOLT	210P
72		**15896211**		1	PORCA, M6, Cl 8 PORCA	NUT MUTTER	TUERCA DADO	ECROU MØTRIK	010D
73		**75204368**		1	COBERTURA COBERTURA	COVER ABDECKUNG	CUBIERTA COPERCHIO	COUVERCLE DÆKSEL	265C
74		**75204147**		1	JUNTA JUNTA	GASKET DICHTUNG	JUNTA GUARNIZIONE	JOINT PAKNING	123G
75		**75207999**		2	ARRUELA PLANA ANILHA	WASHER UNTERLEGSCHEIBE	ARANDELA RONDELLA	RONDELLE FLADSKIVE	131R
76		**10516671**		2	TRAVA DA ARRUELA ANILHA DE RETENÇÃO	LOCK WASHER SICHERUNGSSCHEIBE	ARANDELA DE BLOQUE RONDELLA DI SICUREZ	RONDELLE FREIN LÅSESKIVE	132R
77		**75207998**		2	ARRUELA PLANA ANILHA	WASHER UNTERLEGSCHEIBE	ARANDELA RONDELLA	RONDELLE FLADSKIVE	131R
78		**75207989**		1	PORCA PORCA	NUT MUTTER	TUERCA DADO	ECROU MØTRIK	010D
79		**79046212**		1	ANEL VEDADOR ANEL VEDADOR	SEALRING DICHTRING	RETÉN ANELLO DI TENUTA	BAGUE D'ETANCHEITE PAKNINGSRING	Z125
80		**75207990**		1	PLACA DE TRAVAMENTO CHAPA DE SEGURANÇA	LOCKING PLATE SICHERUNGSPLATTE	PLACA DE BLOQUEO PIASTRA DI BLOCCAGG	PLAQUE DE SURETE LÅSEPLADE	113P
81		**75207991**		1	PINO PERNO	PIN PIN	PASADOR PERNO	BROCHE STIFT	080P
82		**75207996**		AR	FLANGE FLANGE	FLANGE FLANSCH	BRIDA FLANGIA	BRIDE FLANGE	070F
82		**75207997**		AR	FLANGE FLANGE	FLANGE FLANSCH	BRIDA FLANGIA	BRIDE FLANGE	070F
83		**75285002**		1	O-RING O-RING	O-RING O-RING	JUNTA TÓRICA ANELLO TOROIDALE	JOINT TORIQUE O-RING	055A
84		**75207972**		1	ESTOJO CAIXA	CASE GEHÄUSE	ESTUCHE CASSA; SCATOLA	CARTER KASSE	101A
85		**10516470**		6	TRAVA DA ARRUELA ANILHA DE RETENÇÃO	LOCK WASHER SICHERUNGSSCHEIBE	ARANDELA DE BLOQUE RONDELLA DI SICUREZ	RONDELLE FREIN LÅSESKIVE	132R
86		**9923751**		6	PARAFUSO PARAFUSO	SCREW SCHRAUBE	TORNILLO VITE	VIS SKRUE	040V
87		**75207988**		1	PESO BALASTRO	WEIGHT GEWICHT	LASTRE PESO; ZAVORRA	POIDS FRONTVÆGT	010Z
88		**75205241**		1	ARRUELA PLANA ANILHA	WASHER UNTERLEGSCHEIBE	ARANDELA RONDELLA	RONDELLE FLADSKIVE	131R
89		**75205246**		1	PORCA PORCA	NUT MUTTER	TUERCA DADO	ECROU MØTRIK	010D
90		**75207981**		1	ANEL ANEL	RING RING	ANILLO ANELLO	ANNEAU RING	045A
91		**75205250**		1	PARAFUSO DE REGULAGEM PARAFUSO DE AJUSTE	ADJUSTMENT SCREW EINSTELLSCHRAUBE	TORNILLO DE REGLAJE VITE DI REGOLAZIONE	VIS DE REGLAGE JUSTERINGSSKRUE	051V
92	1	**75285003**		1	KIT KIT	KIT SATZ	KIT KIT	KIT SÆT	305C

(1) INCLUÍDOS 11, 20, 21, 37, 40, 42, 60, 62, 70, 85

03-07	10	p1	12/10

PORTA BICO INJETOR
NOZZLE HOLDER
NOZZLE HOLDER
NOZZLE HOLDER

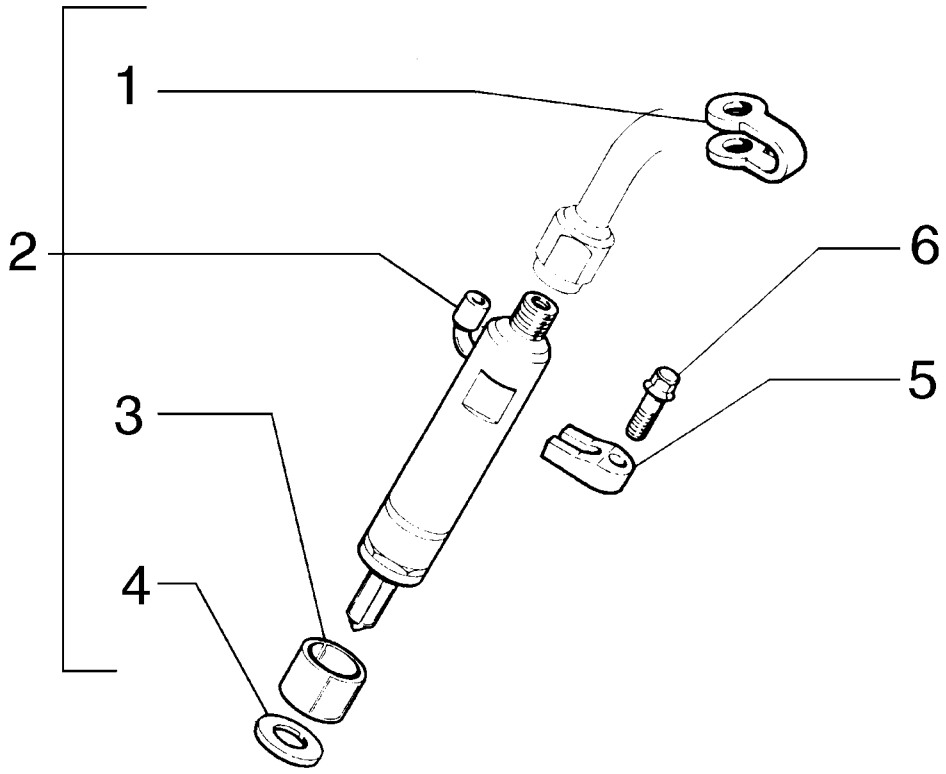

NOZZLE HOLDER
NOZZLE HOLDER
NOZZLE HOLDER
NOZZLE HOLDER

R	N	P.N.	MOD	Q	Denominação Denominação	Description Bezeichnung	Denominacion Descrizione	Description Beskrivelse	L.C.
1		75208924		6	GRAMPO FIXADOR	CLIP KLAMMER	ABRAZADERA FERMO	COLLIER KLIPS	045F
2		75208927		6	INJETOR SIST COMBUSTÍVEL INJECTOR SISTEMA COI	FUEL SYSTEM INJECTO KRAFTSTOFFEINSPRITZ	INYECTOR DE SIST. COI INIETT. SISTEMA CARBU	INJECTEUR DE CARBUR BRÆNDSTOFPUMPE	089I
3		75208929		6	LUVA MANGA	SLEEVE BUCHSE	MANGUITO MANICOTTO	CHEMISE TRYKLEJE, KOBLING	031M
4		75208928		6	ARRUELA PLANA ANILHA	WASHER UNTERLEGSCHEIBE	ARANDELA RONDELLA	RONDELLE FLADSKIVE	131R
5		75208930		6	SUPORTE SUPORTE	SUPPORT STÜTZE	SOPORTE SUPPORTO	SUPPORT BESLAG	300S
6		75208926		6	PARAFUSO PARAFUSO	SCREW SCHRAUBE	TORNILLO VITE	VIS SKRUE	040V

03-07	10A	p1	12/10

PORTA BICO INJETOR - TIERII
NOZZLE HOLDER - TIERII
INYECTOR DE COMBUSTIBLE - TIERII
NOZZLE HOLDER - TIERII

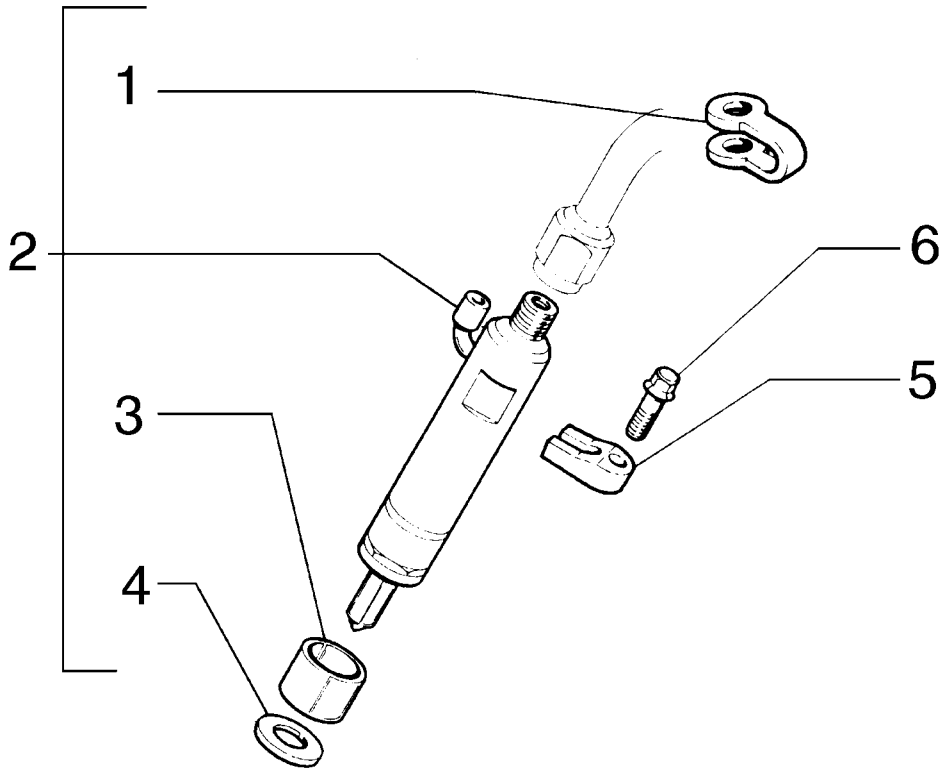

NOZZLE HOLDER - TIERII
NOZZLE HOLDER - TIERII
NOZZLE HOLDER - TIERII
NOZZLE HOLDER - TIERII

R	N	P.N.	MOD	Q	Denominação Denominação	Description Bezeichnung	Denominacion Descrizione	Description Beskrivelse	L.C.
1		75208924		6	GRAMPO FIXADOR	CLIP KLAMMER	ABRAZADERA FERMO	COLLIER KLIPS	045F
2		71100811		6	INJETOR INJECTOR	NOZZLE DÜSE	BOQUILLA UGELLO	GICLEUR DYSE	148P
3		75208929		6	LUVA MANGA	SLEEVE BUCHSE	MANGUITO MANICOTTO	CHEMISE TRYKLEJE, KOBLING	031M
4		75208928		6	ARRUELA PLANA ANILHA	WASHER UNTERLEGSCHEIBE	ARANDELA RONDELLA	RONDELLE FLADSKIVE	131R
5		75208930		6	SUPORTE SUPORTE	SUPPORT STÜTZE	SOPORTE SUPPORTO	SUPPORT BESLAG	300S
6		75208926		6	PARAFUSO PARAFUSO	SCREW SCHRAUBE	TORNILLO VITE	VIS SKRUE	040V

03-07	11	p1	12/10

PORTA BICO INJETOR
NOZZLE HOLDER
NOZZLE HOLDER
NOZZLE HOLDER

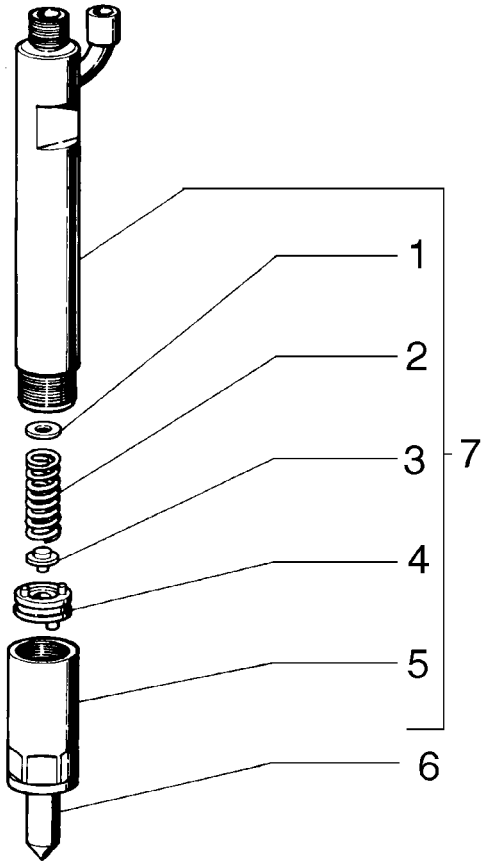

NOZZLE HOLDER
NOZZLE HOLDER
NOZZLE HOLDER
NOZZLE HOLDER

R	N	P.N.	MOD	Q	Denominação Denominação	Description Bezeichnung	Denominacion Descrizione	Description Beskrivelse	L.C.
1		75207849		AR	CALÇO DE AFINAÇÃO, 1.00mm Thk				
						SHIM	SUPLEMENTO	CALE	198S
					CALÇO DE AFINAÇÃO	AUSGLEICHSSCHEIBE	SPESSORE	MELLEMLÆG	
1		75207850		AR	CALÇO DE AFINAÇÃO, 1.04mm Thk				
						SHIM	SUPLEMENTO	CALE	198S
					CALÇO DE AFINAÇÃO	AUSGLEICHSSCHEIBE	SPESSORE	MELLEMLÆG	
1		75207851		AR	CALÇO DE AFINAÇÃO, 1.08mm Thk				
						SHIM	SUPLEMENTO	CALE	198S
					CALÇO DE AFINAÇÃO	AUSGLEICHSSCHEIBE	SPESSORE	MELLEMLÆG	
1		75207852		AR	CALÇO DE AFINAÇÃO, 1.10mm Thk				
						SHIM	SUPLEMENTO	CALE	198S
					CALÇO DE AFINAÇÃO	AUSGLEICHSSCHEIBE	SPESSORE	MELLEMLÆG	
1		75207853		AR	CALÇO DE AFINAÇÃO, 1.14mm Thk				
						SHIM	SUPLEMENTO	CALE	198S
					CALÇO DE AFINAÇÃO	AUSGLEICHSSCHEIBE	SPESSORE	MELLEMLÆG	
1		75207854		AR	CALÇO DE AFINAÇÃO, 1.18mm Thk				
						SHIM	SUPLEMENTO	CALE	198S
					CALÇO DE AFINAÇÃO	AUSGLEICHSSCHEIBE	SPESSORE	MELLEMLÆG	
1		75207855		AR	CALÇO DE AFINAÇÃO, 1.20mm Thk				
						SHIM	SUPLEMENTO	CALE	198S
					CALÇO DE AFINAÇÃO	AUSGLEICHSSCHEIBE	SPESSORE	MELLEMLÆG	
1		75207856		AR	CALÇO DE AFINAÇÃO, 1.24mm Thk				
						SHIM	SUPLEMENTO	CALE	198S
					CALÇO DE AFINAÇÃO	AUSGLEICHSSCHEIBE	SPESSORE	MELLEMLÆG	
1		75207857		AR	CALÇO DE AFINAÇÃO, 1.28mm Thk				
						SHIM	SUPLEMENTO	CALE	198S
					CALÇO DE AFINAÇÃO	AUSGLEICHSSCHEIBE	SPESSORE	MELLEMLÆG	
1		75207858		AR	CALÇO DE AFINAÇÃO, 1.30mm Thk				
						SHIM	SUPLEMENTO	CALE	198S
					CALÇO DE AFINAÇÃO	AUSGLEICHSSCHEIBE	SPESSORE	MELLEMLÆG	
1		75207859		AR	CALÇO DE AFINAÇÃO, 1.34mm Thk				
						SHIM	SUPLEMENTO	CALE	198S
					CALÇO DE AFINAÇÃO	AUSGLEICHSSCHEIBE	SPESSORE	MELLEMLÆG	
1		75207860		AR	CALÇO DE AFINAÇÃO, 1.38mm Thk				
						SHIM	SUPLEMENTO	CALE	198S
					CALÇO DE AFINAÇÃO	AUSGLEICHSSCHEIBE	SPESSORE	MELLEMLÆG	
1		75207861		AR	CALÇO DE AFINAÇÃO, 1.40mm Thk				
						SHIM	SUPLEMENTO	CALE	198S
					CALÇO DE AFINAÇÃO	AUSGLEICHSSCHEIBE	SPESSORE	MELLEMLÆG	
1		75207862		AR	CALÇO DE AFINAÇÃO, 1.44mm Thk				
						SHIM	SUPLEMENTO	CALE	198S
					CALÇO DE AFINAÇÃO	AUSGLEICHSSCHEIBE	SPESSORE	MELLEMLÆG	
1		75207863		AR	CALÇO DE AFINAÇÃO, 1.48mm Thk				
						SHIM	SUPLEMENTO	CALE	198S
					CALÇO DE AFINAÇÃO	AUSGLEICHSSCHEIBE	SPESSORE	MELLEMLÆG	
1		75207864		AR	CALÇO DE AFINAÇÃO, 1.50mm Thk				
						SHIM	SUPLEMENTO	CALE	198S
					CALÇO DE AFINAÇÃO	AUSGLEICHSSCHEIBE	SPESSORE	MELLEMLÆG	

03-07	11	p2	12/10

PORTA BICO INJETOR
NOZZLE HOLDER
NOZZLE HOLDER
NOZZLE HOLDER

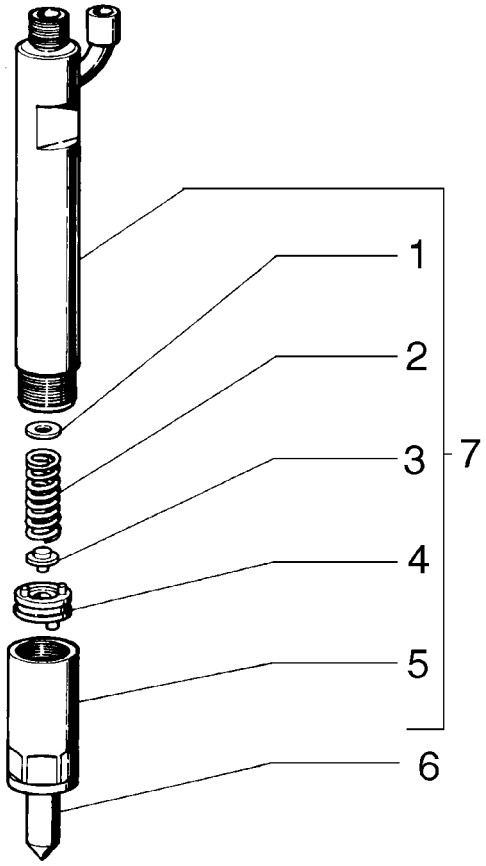

NOZZLE HOLDER
NOZZLE HOLDER
NOZZLE HOLDER
NOZZLE HOLDER

R	N	P.N.	MOD	Q	Denominação Denominação	Description Bezeichnung	Denominacion Descrizione	Description Beskrivelse	L.C.
1		75207865		AR	CALÇO DE AFINAÇÃO, 1.54mm Thk				
						SHIM	SUPLEMENTO	CALE	198S
					CALÇO DE AFINAÇÃO	AUSGLEICHSSCHEIBE	SPESSORE	MELLEMLÆG	
1		75207866		AR	CALÇO DE AFINAÇÃO, 1.58mm Thk				
						SHIM	SUPLEMENTO	CALE	198S
					CALÇO DE AFINAÇÃO	AUSGLEICHSSCHEIBE	SPESSORE	MELLEMLÆG	
1		75207867		AR	CALÇO DE AFINAÇÃO, 1.60mm Thk				
						SHIM	SUPLEMENTO	CALE	198S
					CALÇO DE AFINAÇÃO	AUSGLEICHSSCHEIBE	SPESSORE	MELLEMLÆG	
1		75207868		AR	CALÇO DE AFINAÇÃO, 1.64mm Thk				
						SHIM	SUPLEMENTO	CALE	198S
					CALÇO DE AFINAÇÃO	AUSGLEICHSSCHEIBE	SPESSORE	MELLEMLÆG	
1		75207869		AR	CALÇO DE AFINAÇÃO, 1.68mm Thk				
						SHIM	SUPLEMENTO	CALE	198S
					CALÇO DE AFINAÇÃO	AUSGLEICHSSCHEIBE	SPESSORE	MELLEMLÆG	
1		75207870		AR	CALÇO DE AFINAÇÃO, 1.70mm Thk				
						SHIM	SUPLEMENTO	CALE	198S
					CALÇO DE AFINAÇÃO	AUSGLEICHSSCHEIBE	SPESSORE	MELLEMLÆG	
1		75207871		AR	CALÇO DE AFINAÇÃO, 1.74mm Thk				
						SHIM	SUPLEMENTO	CALE	198S
					CALÇO DE AFINAÇÃO	AUSGLEICHSSCHEIBE	SPESSORE	MELLEMLÆG	
1		75207872		AR	CALÇO DE AFINAÇÃO, 1.78mm Thk				
						SHIM	SUPLEMENTO	CALE	198S
					CALÇO DE AFINAÇÃO	AUSGLEICHSSCHEIBE	SPESSORE	MELLEMLÆG	
1		75207873		AR	CALÇO DE AFINAÇÃO, 1.80mm Thk				
						SHIM	SUPLEMENTO	CALE	198S
					CALÇO DE AFINAÇÃO	AUSGLEICHSSCHEIBE	SPESSORE	MELLEMLÆG	
1		75207874		AR	CALÇO DE AFINAÇÃO, 1.84mm Thk				
						SHIM	SUPLEMENTO	CALE	198S
					CALÇO DE AFINAÇÃO	AUSGLEICHSSCHEIBE	SPESSORE	MELLEMLÆG	
1		75207875		AR	CALÇO DE AFINAÇÃO, 1.88mm Thk				
						SHIM	SUPLEMENTO	CALE	198S
					CALÇO DE AFINAÇÃO	AUSGLEICHSSCHEIBE	SPESSORE	MELLEMLÆG	
1		75207876		AR	CALÇO DE AFINAÇÃO, 1.90mm Thk				
						SHIM	SUPLEMENTO	CALE	198S
					CALÇO DE AFINAÇÃO	AUSGLEICHSSCHEIBE	SPESSORE	MELLEMLÆG	
1		75207877		AR	CALÇO DE AFINAÇÃO, 1.94mm Thk				
						SHIM	SUPLEMENTO	CALE	198S
					CALÇO DE AFINAÇÃO	AUSGLEICHSSCHEIBE	SPESSORE	MELLEMLÆG	
1		75207878		AR	CALÇO DE AFINAÇÃO, 1.98mm Thk				
						SHIM	SUPLEMENTO	CALE	198S
					CALÇO DE AFINAÇÃO	AUSGLEICHSSCHEIBE	SPESSORE	MELLEMLÆG	
2		75207879		6	MOLA	SPRING	RESORTE	RESSORT	100M
					MOLA	FEDER	MOLLA	FJEDER	
3		75207880		6	HASTE	ROD	VARILLA	TIGE	090A
					HASTE	STANGE	ASTA	STANG	
4		75207881		6	ESPAÇADOR	SPACER	SEPARADOR	ENTRETOISE	075D
					ESPAÇADOR	DISTANZSTÜCK	DISTANZIALE	AFSTANDSSTYKKE	

03-07	11	p3	12/10

PORTA BICO INJETOR
NOZZLE HOLDER
NOZZLE HOLDER
NOZZLE HOLDER

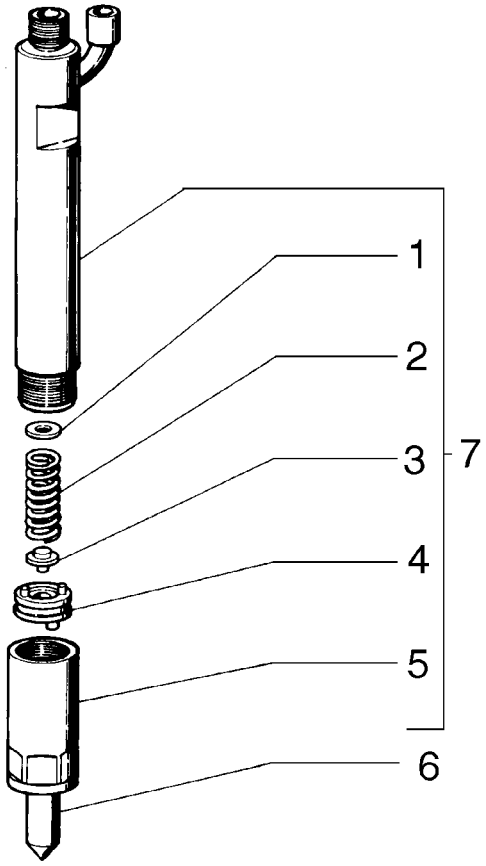

NOZZLE HOLDER
NOZZLE HOLDER
NOZZLE HOLDER
NOZZLE HOLDER

R	N	P.N.	MOD	Q	Denominação Denominação	Description Bezeichnung	Denominacion Descrizione	Description Beskrivelse	L.C.
5		**75207882**		6	PORCA PORCA	NUT MUTTER	TUERCA DADO	ECROU MØTRIK	010D
6		**75207848**		6	INJETOR INJECTOR	NOZZLE DÜSE	BOQUILLA UGELLO	GICLEUR DYSE	148P
7		**75285213**		6	PORTA-INJETOR PORTA-INJECTOR	INJECTOR NOZZLE HOL EINSPRITZDÜSENHALTE	PORTAINYECTOR PORTAINIETTORI	PORTE-INJECTEUR BRÆNDSTOFDYSEHOLI	195P

03-08	01	p1	12/10

SISTEMA DE PARTIDA A FRIO
COLD WEATHER STARTING SYSTEM
COLD WEATHER STARTING SYSTEM
COLD WEATHER STARTING SYSTEM

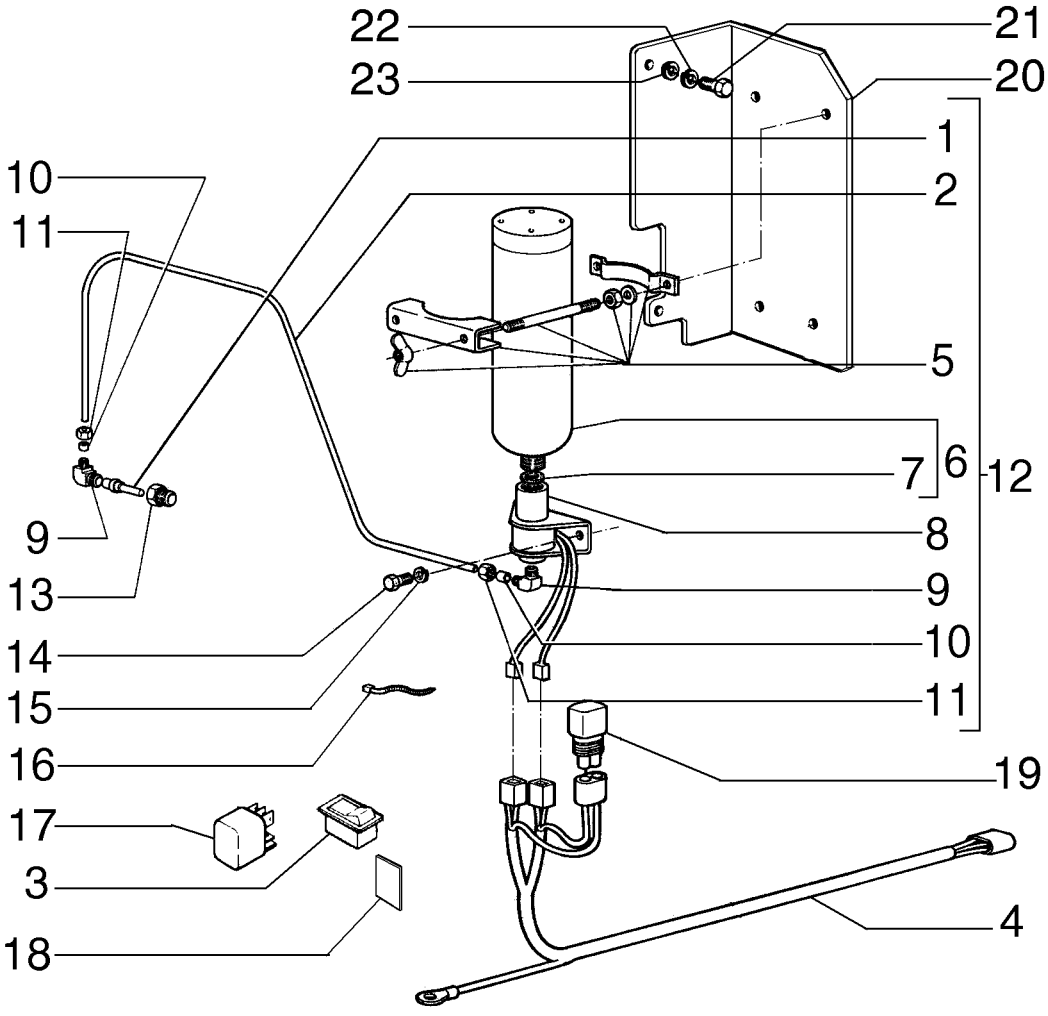

COLD WEATHER STARTING SYSTEM
COLD WEATHER STARTING SYSTEM
COLD WEATHER STARTING SYSTEM
COLD WEATHER STARTING SYSTEM

R	N	P.N.	MOD	Q	Denominação Denominação	Description Bezeichnung	Denominacion Descrizione	Description Beskrivelse	L.C.
1		73146645		1	INJETOR INJECTOR	NOZZLE DÜSE	BOQUILLA UGELLO	GICLEUR DYSE	148P
2		73110484		1	TUBO FLEXÍVEL MANGUEIRA FLEXÍVEL	FLEXIBLE HOSE BIEGSAMER SCHLAUCH	TUBO FLEXIBLE TUBO FLESSIBILE	TUYAU FLEXIBLE FLEKSIBEL SLANGE	192T
3		75251055		1	INTERRUPTOR INTERRUPTOR	SWITCH SCHALTER	INTERRUPTOR INTERRUTTORE	CONTACTEUR KONTAKT	075I
4		75322603		1	CABO ELÉTRICO CABO ELÉCTRICO	ELECTRIC CABLE ELEKTROKABEL	CABLE ELÉCTRICO CAVO ELETTRICO	CABLE ELECTRIQUE EL-KABEL	111C
5		70669359		1	SUPORTE SUPORTE	BRACKET HALTERUNG	SOPORTE STAFFA	SUPPORT BESLAG	225S
6		73132158		1	CILINDRO CILINDRO	CYLINDER ZYLINDER	CILINDRO CILINDRO	VERIN CYLINDER	164C
7		73070169		1	JUNTA JUNTA	GASKET DICHTUNG	JUNTA GUARNIZIONE	JOINT PAKNING	123G
8		73121001		1	VÁLVULA HIDRÁULICA VÁLVULA HIDRÁULICA	HYDRAULIC VALVE HYDRAULIKVENTIL	VÁLVULA HIDRÁULICA DISTRIBUTORE IDRAULI	SOUPAPE HYDRAULIQU HYDRAULIKVENTIL	010V
9		73052086		2	COTOVELO COTOVELO	ELBOW KNIESTÜCK	CODO GOMITO	COUDE VINKELRØR	085G
10		70911841		2	ADAPTADOR CÔNICO VIROLA CÓNICA	CONE TYPE FERRULE KONISCHE KLEMMHÜLS	VIROLA CÓNICA GHIERA CONICA	COLLIER DE TYPE CONI KONISK RØRRING	014O
11		70912589		2	PORCA PORCA	NUT MUTTER	TUERCA DADO	ECROU MØTRIK	010D
12		75252437		1	KIT KIT	KIT SATZ	KIT KIT	KIT SÆT	305C
13		70901834		1	BUCHA CASQUILHO	BUSHING BUCHSE	CASQUILLO BOCCOLA	BAGUE BØSNING	095B
14		10902221		2	PARAFUSO, Hex, M6 x 16, 8.8 PARAFUSO	SCREW SCHRAUBE	TORNILLO VITE	VIS SKRUE	040V
15		10516471		2	TRAVA DA ARRUELA ANILHA DE RETENÇÃO	LOCK WASHER SICHERUNGSSCHEIBE	ARANDELA DE BLOQUE RONDELLA DI SICUREZ	RONDELLE FREIN LÅSESKIVE	132R
16		70196765		*	RETENTOR DO CABO CABO RETENTOR	CABLE RETAINER KABELSCHELLE	ALOJAMIENTO DE CABL FERMO CAVO	RETENEUR DE CABLE KABELHOLDER	P738
17		75251103		1	RELÉ RELÉ	RELAY RELAIS	RELÉ RELÈ	RELAIS RELÆ	011R
18		74029499		1	ADESIVO DÍSTICO	DECAL AUFKLEBER	CALCOMANÍA DECALCOMANIA	AUTOCOLLANT TRANSFER	012D
19		75322270		1	CONECTOR ELÉTR CONECTOR ELÉC.	ELEC CONNECTOR ELEKTR STECKVERBIND	CONECTOR ELÉCTRICC CONNETTORE ELETTRI	CONNECTEUR ELECTRI EL-STIK	235C
20		75325391		1	SUPORTE SUPORTE	SUPPORT STÜTZE	SOPORTE SUPPORTO	SUPPORT BESLAG	300S
21		16043431		2	PARAFUSO, Hex, M8 x 20, 10.9 PARAFUSO	BOLT SCHRAUBE	PERNO BULLONE	VIS BOLT	140B
22		10516671		2	TRAVA DA ARRUELA ANILHA DE RETENÇÃO	LOCK WASHER SICHERUNGSSCHEIBE	ARANDELA DE BLOQUE RONDELLA DI SICUREZ	RONDELLE FREIN LÅSESKIVE	132R
23		12646721		2	ARRUELA PLANA, M8 x 20 x 2 ANILHA	WASHER UNTERLEGSCHEIBE	ARANDELA RONDELLA	RONDELLE FLADSKIVE	131R

SECTION INDEX
Sistema Elétrico

04-01	01	MOTOR DE PARTIDA
04-01	02	MOTOR DE PARTIDA
04-02	01	ALTERNADOR E SUPORTES 80A
04-02	02	ALTERNADOR E SUPORTES 80A
04-03	01	CONJUNTO ALTERNADOR 80A
04-03	02	CONJUNTO MOTOR DE PARTIDA
04-03	02A	CONJUNTO MOTOR DE PARTIDA
04-04	01	BATERIA E CABOS
04-05	01	CABOS ELÉTRICOS, SISTEMA ELÉTRICO
04-06	01	SISTEMA ELÉTRICO, CHASSI TRASEIRO
04-07	01	SISTEMA ELÉTRICO, CHASSI TRASEIRO
04-08	01	SISTEMA ELÉTRICO, CHASSI TRASEIRO
04-09	01	SISTEMA ELÉTRICO, CHASSI TRASEIRO
04-10	01	SISTEMA ELÉTRICO, CHASSI DIANTEIRO
04-11	01	SISTEMA ELÉTRICO, PISO - (TRANSMISSÃO DIRETA)
04-11	02	SISTEMA ELÉTRICO, PISO - (CONVERSOR DE TORQUE)
04-12	01	SISTEMA ELÉTRICO, MOTOR FPT
04-13	01	SISTEMA ELÉTRICO, MOTOR FPT
04-17	01	SISTEMA ELÉTRICO, CONSOLE LATERAL
04-18	01	SISTEMA ELÉTRICO
04-19	01	CABO ELÉTRICO DA TRANSMISSÃO
04-21	01	SISTEMA ELÉTRICO, CONSOLE LATERAL
04-22	01	SISTEMA ELÉTRICO, CONSOLE LATERAL - FUSÍVEIS
04-23	01	SISTEMA ELÉTRICO, CONSOLE LATERAL
04-24	01	PAINEL DE INSTRUMENTO, STD - (CONVERSOR DE TORQUE)
04-24	02	PAINEL DE INSTRUMENTO, STD - (TRANSMISSÃO DIRETA)
04-25	01	PAINEL DE INSTRUMENTO, OPCIONAIS
04-26	01	PAINEL DE INSTRUMENTO, CONSOLE FRONTAL
04-27	01	PAINEL DE INSTRUMENTO, CONSOLE FRONTAL
04-28	01	PAINEL DE INSTRUMENTO, CONSOLE FRONTAL
04-29	01	CONVERSOR DE VOLTAGEM 24V/12V
04-30	01	SISTEMA ELÉTRICO DO AR CONDICIONADO

04-01	01	p1	12/10

MOTOR DE PARTIDA
STARTER
STARTER
STARTER

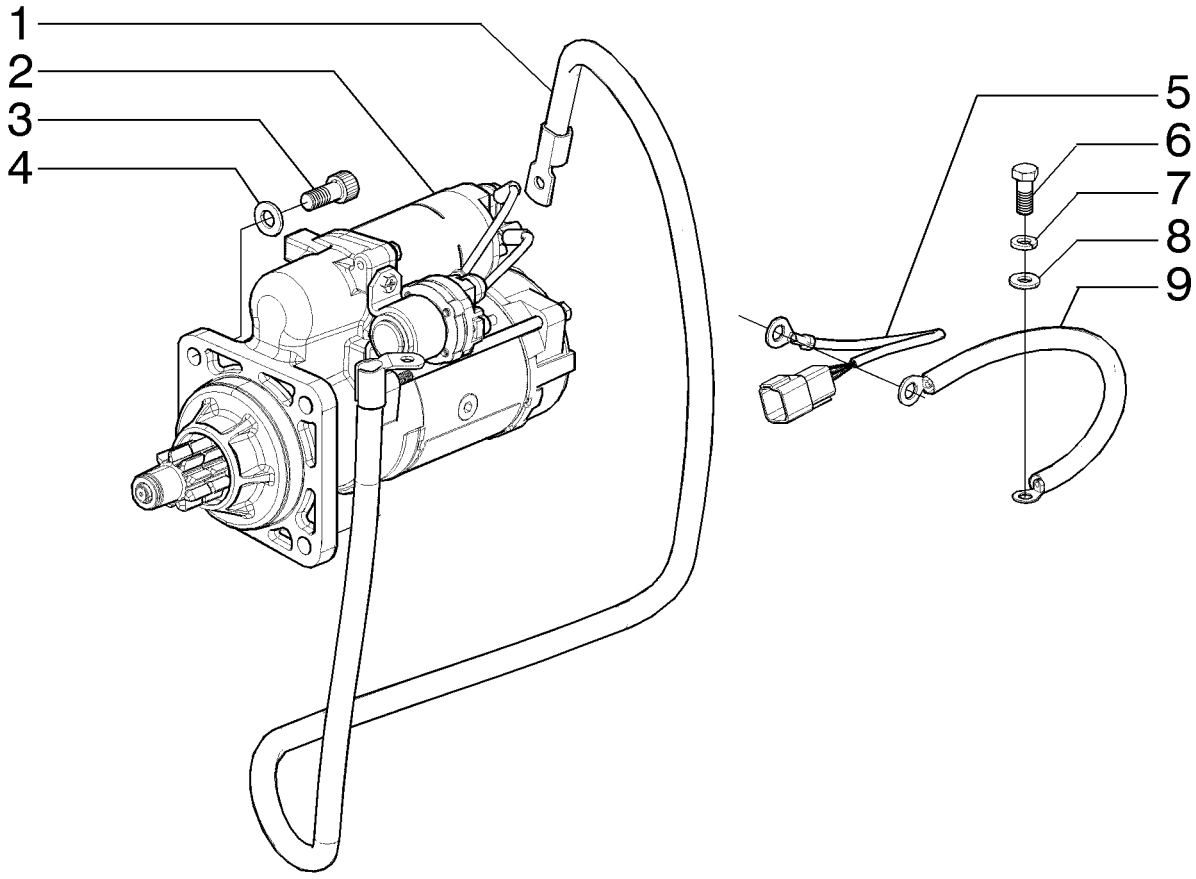

STARTER
STARTER
STARTER
STARTER

R	N	P.N.	MOD	Q	Denominação Denominação	Description Bezeichnung	Denominacion Descrizione	Description Beskrivelse	L.C.
1		{84294513}		1					
2		87739573		1	MOTOR DE PARTIDA MOTOR DE ARRANQUE	STARTER MOTOR ANLASSERMOTOR	MOTOR DE ARRANQUE MOTORINO DI AVVIAME	DEMARREUR STARTMOTOR	133M
3		14420131		3	PARAFUSO, Hex Soc Hd, M10 x 25, 10.9 PARAFUSO	SCREW SCHRAUBE	TORNILLO VITE	VIS SKRUE	040V
4		86624173		3	ARRUELA PLANA, 1 3/32" x 1 1/2" x .060" ANILHA	WASHER UNTERLEGSCHEIBE	ARANDELA RONDELLA	RONDELLE FLADSKIVE	131R
5		{84349232}		1					
6		86625001		1	PARAFUSO, Hex, M8 x 22, 8.8, Full Thd PARAFUSO	BOLT SCHRAUBE	PERNO BULLONE	VIS BOLT	140B
7		10516671		1	TRAVA DA ARRUELA ANILHA DE RETENÇÃO	LOCK WASHER SICHERUNGSSCHEIBE	ARANDELA DE BLOQUE RONDELLA DI SICUREZ	RONDELLE FREIN LÅSESKIVE	132R
8		14496531		1	ARRUELA PLANA, M8 x 17 x 1.6 ANILHA	WASHER UNTERLEGSCHEIBE	ARANDELA RONDELLA	RONDELLE FLADSKIVE	131R
9		73152169		1	COMANDO FLEXÍVEL COMANDO FLEXÍVEL	FLEXIBLE CONTROL ZUG	CONTROL FLEXIBLE COMANDO FLESSIBILE	TIRETTE DE COMMANDI BOWDEN-KONTROL	195C

04-01	02	p1	12/10

MOTOR DE PARTIDA
STARTER
STARTER
STARTER

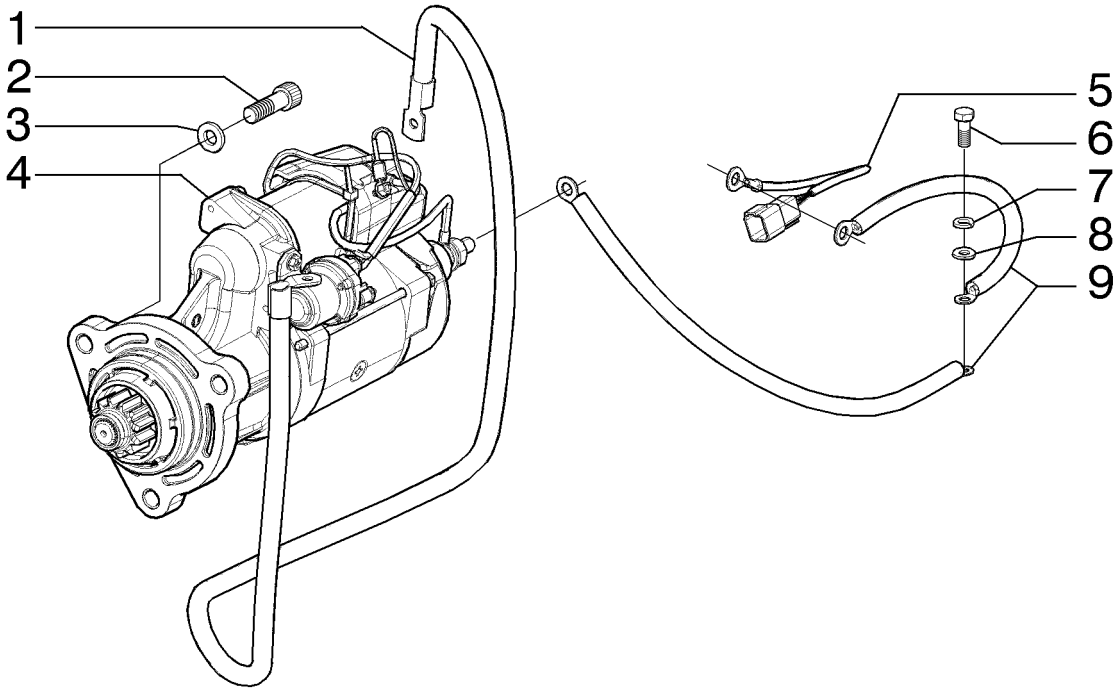

STARTER
STARTER
STARTER
STARTER

R	N	P.N.	MOD	Q	Denominação Denominação	Description Bezeichnung	Denominacion Descrizione	Description Beskrivelse	L.C.
1		{84294513}		1					
2		14422231		3	PARAFUSO, Hex Soc Hd, M12 x 40, 10.9				
						SCREW	TORNILLO	VIS	040V
					PARAFUSO	SCHRAUBE	VITE	SKRUE	
3		10520001		3	ARRUELA PLANA, M12 x 22 x 3				
						WASHER	ARANDELA	RONDELLE	131R
					ANILHA	UNTERLEGSCHEIBE	RONDELLA	FLADSKIVE	
4		75264239		1	MOTOR DE PARTIDA	STARTER MOTOR	MOTOR DE ARRANQUE	DEMARREUR	133M
					MOTOR DE ARRANQUE	ANLASSERMOTOR	MOTORINO DI AVVIAME	STARTMOTOR	
5		{84349232}		1					
6		86625001		1	PARAFUSO, Hex, M8 x 22, 8.8, Full Thd				
						BOLT	PERNO	VIS	140B
					PARAFUSO	SCHRAUBE	BULLONE	BOLT	
7		10516671		1	TRAVA DA ARRUELA	LOCK WASHER	ARANDELA DE BLOQUE	RONDELLE FREIN	132R
					ANILHA DE RETENÇÃO	SICHERUNGSSCHEIBE	RONDELLA DI SICUREZ	LÅSESKIVE	
8		14496531		1	ARRUELA PLANA, M8 x 17 x 1.6				
						WASHER	ARANDELA	RONDELLE	131R
					ANILHA	UNTERLEGSCHEIBE	RONDELLA	FLADSKIVE	
9		73152169		2	COMANDO FLEXÍVEL	FLEXIBLE CONTROL	CONTROL FLEXIBLE	TIRETTE DE COMMANDI	195C
					COMANDO FLEXÍVEL	ZUG	COMANDO FLESSIBILE	BOWDEN-KONTROL	

04-02	01	p1	12/10

ALTERNADOR E SUPORTES 80A
ALTERNATOR AND SUPPORTS 80A
ALTERNATOR AND SUPPORTS 80A
ALTERNATOR AND SUPPORTS 80A

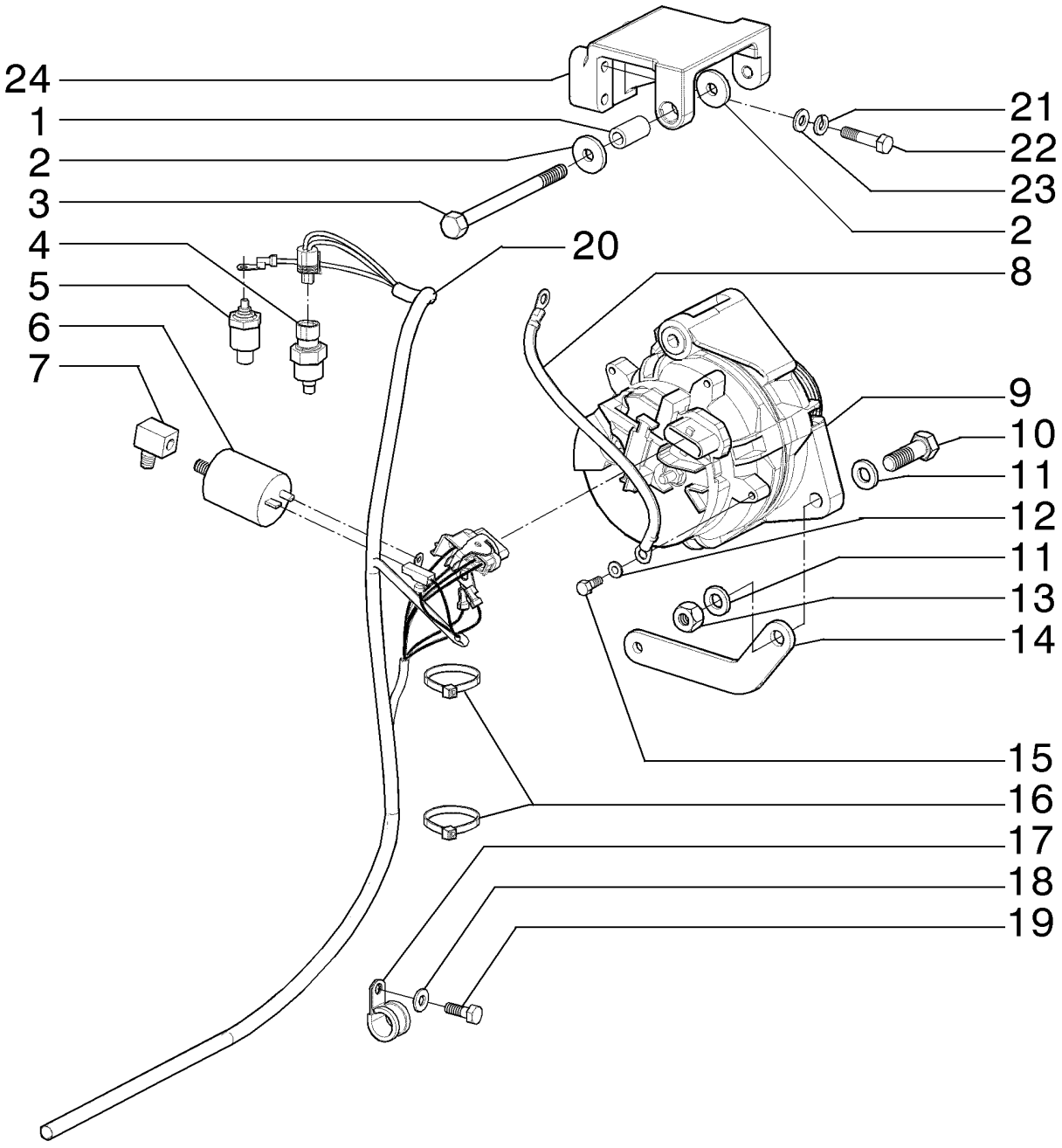

ALTERNATOR AND SUPPORTS 80A
ALTERNATOR AND SUPPORTS 80A
ALTERNATOR AND SUPPORTS 80A
ALTERNATOR AND SUPPORTS 80A

R	N	P.N.	MOD	Q	Denominação Denominação	Description Bezeichnung	Denominacion Descrizione	Description Beskrivelse	L.C.
1		130245A1		1	ESPACADOR	SPACER	ESPACIADOR	ENTRETOISE	8090
					ESPACADOR	ABSTANDSSTUECK	DISTANZIALE	SPACER	
2		86624186		2	ARRUELA PLANA, 13/32" x 1 1/8" x .134"				
						WASHER	ARANDELA	RONDELLE	131R
					ANILHA	UNTERLEGSCHEIBE	RONDELLA	FLADSKIVE	
3		86508621		1	PARAFUSO, Hex, M10 x 130, 10.9				
						BOLT	PERNO	VIS	140B
					PARAFUSO	SCHRAUBE	BULLONE	BOLT	
4		321446A1		1	TRANSMISSOR	SENDER UNIT	UNIDAD EMISORA	ENS. TRANSMETTEUR	160T
					TRANSMISSOR	SIGNALGEBER	TRASMETTITORE	SENDER	
5		1983238C1		1	EMISSOR DE TEMPERATURA				
						TEMPERATURE SENDEF	EMISOR DE TEMPERATU	TRANSMETTEUR TEMPE	Z366
					SENSOR DE TEMPERAT	TEMPERATURGEBER	TRASMETT. TEMPERATI	TEMPERATURSENDER	
6		84268384		1	SENSOR	SENSOR	SENSOR	CAPTEUR	608S
					SENSOR	SENSOR	SENSORE	FØLER	
7		70907059		1	CONECTOR HIDRÁUL	HYD CONNECTOR	CONECTOR HIDRÁULIC(	CONNECTEUR HYDRAU	020R
					CONECTOR HID.	HYDR STECKVERBINDE	CONNETTORE IDRAULIC	HYDRAULIKSTIK	
8		73126797		1	CABO ELÉTRICO	ELECTRIC CABLE	CABLE ELÉCTRICO	CABLE ELECTRIQUE	111C
					CABO ELÉCTRICO	ELEKTROKABEL	CAVO ELETTRICO	EL-KABEL	
9		75261185		1	ALTERNADOR	ALTERNATOR	ALTERNADOR	ALTERNATEUR	025A
					ALTERNADOR	LICHTMASCHINE	ALTERNATORE	GENERATOR	
10		11112831		1	PARAFUSO, Hex, M12 x 40, 10.9, Full Thd				
						BOLT	PERNO	VIS	140B
					PARAFUSO	SCHRAUBE	BULLONE	BOLT	
11		10520001		2	ARRUELA PLANA, M12 x 22 x 3				
						WASHER	ARANDELA	RONDELLE	131R
					ANILHA	UNTERLEGSCHEIBE	RONDELLA	FLADSKIVE	
12		10615479		1	TRAVA DA ARRUELA, Ext Tooth, M6, Serr				
						LOCK WASHER	ARANDELA DE BLOQUE(	RONDELLE FREIN	132R
					ANILHA DE RETENÇÃO	SICHERUNGSSCHEIBE	RONDELLA DI SICUREZ/	LÅSESKIVE	
13		10719321		1	PORCA, M12 x 1.75, Cl 10	NUT	TUERCA	ECROU	010D
					PORCA	MUTTER	DADO	MØTRIK	
14		75262804		1	PLACA	PLATE	PLACA	PLAQUE	105P
					CHAPA	PLATTE	PIASTRA	PLADE	
15		86508568		1	PARAFUSO, Hex, M6 x 16, Cl 8.8, Full Thd				
						SCREW	TORNILLO	VIS	040V
					PARAFUSO	SCHRAUBE	VITE	SKRUE	
16		75201642		2	BRAÇADEIRA	CLAMP	ABRAZADERA	COLLIER	120M
					BRAÇADEIRA	KLEMME	MORSETTO	SPÆNDEBÅND	
17		10450690		2	BRAÇADEIRA	CLAMP	ABRAZADERA	COLLIER	120M
					BRAÇADEIRA	KLEMME	MORSETTO	SPÆNDEBÅND	
18		14496531		2	ARRUELA PLANA, M8 x 17 x 1.6				
						WASHER	ARANDELA	RONDELLE	131R
					ANILHA	UNTERLEGSCHEIBE	RONDELLA	FLADSKIVE	
19		86625001		2	PARAFUSO, Hex, M8 x 22, 8.8, Full Thd				
						BOLT	PERNO	VIS	140B
					PARAFUSO	SCHRAUBE	BULLONE	BOLT	
20		84214842		1	CHICOTE	HARNESS	MAZO DE CABLES	FAISCEAU	4160
					CABLAGEM	KABELBAUM	CABLAGGIO	LEDNINGSNET	

04-02	01	p2	12/10

ALTERNADOR E SUPORTES 80A
ALTERNATOR AND SUPPORTS 80A
ALTERNATOR AND SUPPORTS 80A
ALTERNATOR AND SUPPORTS 80A

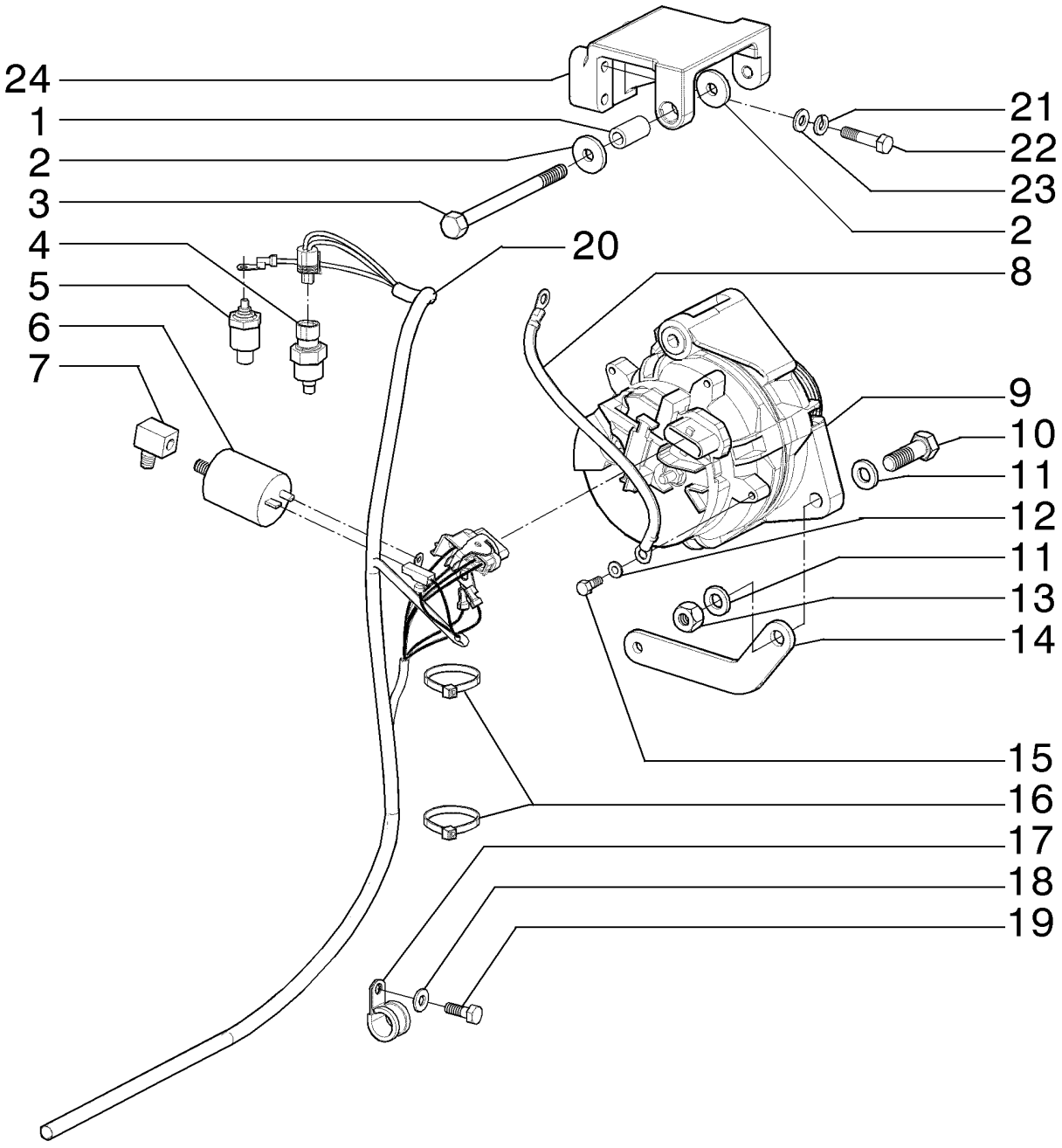

ALTERNATOR AND SUPPORTS 80A
ALTERNATOR AND SUPPORTS 80A
ALTERNATOR AND SUPPORTS 80A
ALTERNATOR AND SUPPORTS 80A

R	N	P.N.	MOD	Q	Denominação Denominação	Description Bezeichnung	Denominacion Descrizione	Description Beskrivelse	L.C.
21		827-10130		4	PARAFUSO, Hex, M10 x 130, 10.9				
						BOLT	PERNO	VIS	140B
					PARAFUSO	SCHRAUBE	BULLONE	BOLT	
22		14306431		4	PARAFUSO, Hex Soc Hd, M8 x 25, 10.9				
						SCREW	TORNILLO	VIS	040V
					PARAFUSO	SCHRAUBE	VITE	SKRUE	
23		10730301		4	ARRUELA PLANA	WASHER	ARANDELA	RONDELLE	131R
					ANILHA	UNTERLEGSCHEIBE	RONDELLA	FLADSKIVE	
24		75324861		1	SUPORTE	SUPPORT	SOPORTE	SUPPORT	300S
					SUPORTE	STÜTZE	SUPPORTO	BESLAG	

04-02	02	p1	12/10

ALTERNADOR E SUPORTES 80A
ALTERNATOR AND SUPPORTS 80A
ALTERNATOR AND SUPPORTS 80A
ALTERNATOR AND SUPPORTS 80A

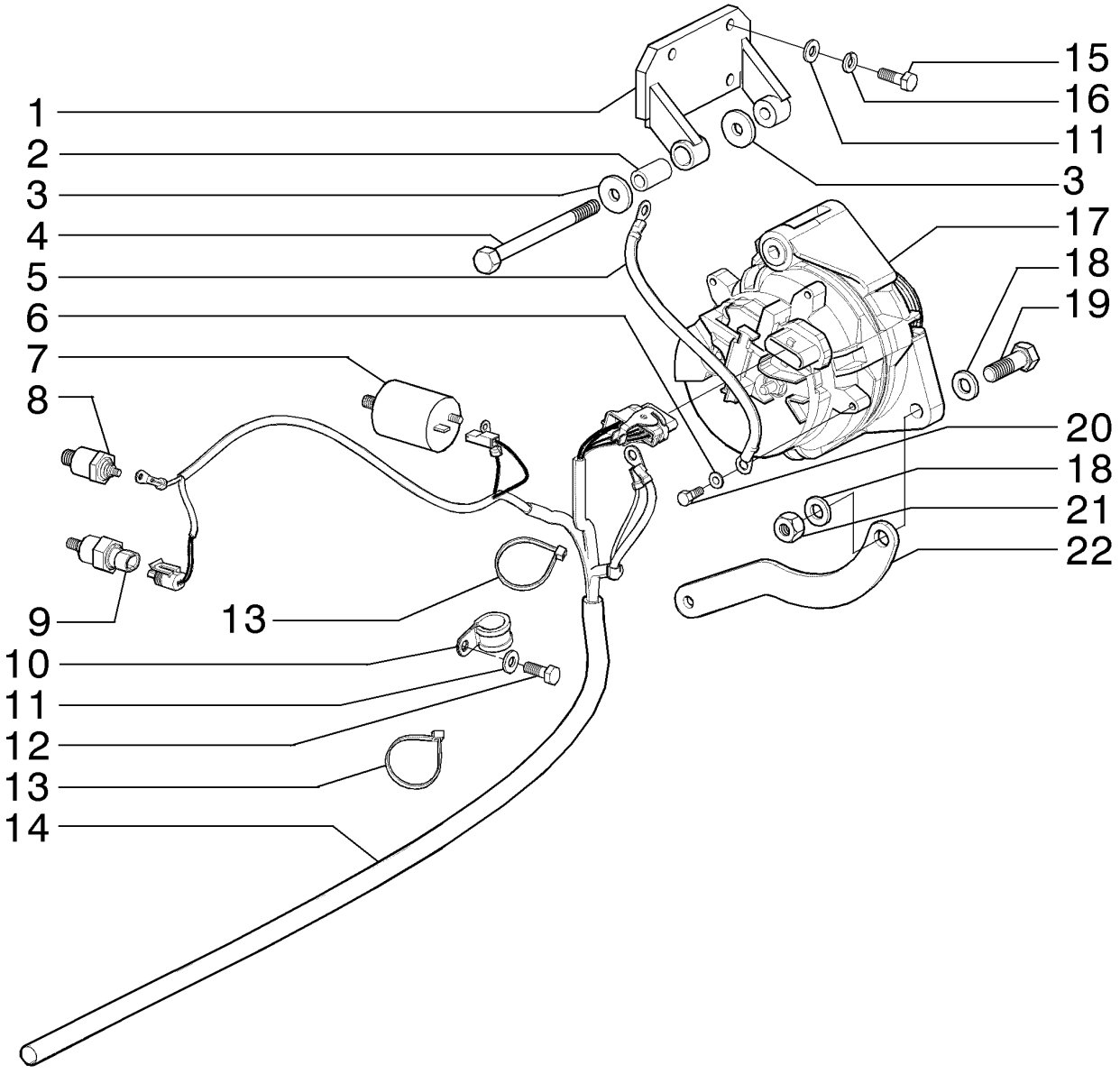

ALTERNATOR AND SUPPORTS 80A
ALTERNATOR AND SUPPORTS 80A
ALTERNATOR AND SUPPORTS 80A
ALTERNATOR AND SUPPORTS 80A

R	N	P.N.	MOD	Q	Denominação Denominação	Description Bezeichnung	Denominacion Descrizione	Description Beskrivelse	L.C.
1		75325619		1	SUPORTE	BRACKET	SOPORTE	SUPPORT	225S
					SUPORTE	HALTERUNG	STAFFA	BESLAG	
2		130245A1		1	ESPACADOR	SPACER	ESPACIADOR	ENTRETOISE	8090
					ESPACADOR	ABSTANDSSTUECK	DISTANZIALE	SPACER	
3		86624186		2	ARRUELA PLANA, 13/32" x 1 1/8" x .134"				
						WASHER	ARANDELA	RONDELLE	131R
					ANILHA	UNTERLEGSCHEIBE	RONDELLA	FLADSKIVE	
4		86508621		1	PARAFUSO, Hex, M10 x 130, 10.9				
						BOLT	PERNO	VIS	140B
					PARAFUSO	SCHRAUBE	BULLONE	BOLT	
5		73126797		1	CABO ELÉTRICO	ELECTRIC CABLE	CABLE ELÉCTRICO	CABLE ELECTRIQUE	111C
					CABO ELÉCTRICO	ELEKTROKABEL	CAVO ELETTRICO	EL-KABEL	
6		10615479		1	TRAVA DA ARRUELA, Ext Tooth, M6, Serr				
						LOCK WASHER	ARANDELA DE BLOQUE(	RONDELLE FREIN	132R
					ANILHA DE RETENÇÃO	SICHERUNGSSCHEIBE	RONDELLA DI SICUREZ	LÅSESKIVE	
7		84268384		1	SENSOR	SENSOR	SENSOR	CAPTEUR	608S
					SENSOR	SENSOR	SENSORE	FØLER	
8		1983238C1		1	EMISSOR DE TEMPERATURA				
						TEMPERATURE SENDEF	EMISOR DE TEMPERATU	TRANSMETTEUR TEMPE	Z366
					SENSOR DE TEMPERAT	TEMPERATURGEBER	TRASMETT. TEMPERATU	TEMPERATURSENDER	
9		321446A1		1	TRANSMISSOR	SENDER UNIT	UNIDAD EMISORA	ENS. TRANSMETTEUR	160T
					TRANSMISSOR	SIGNALGEBER	TRASMETTITORE	SENDER	
10		10450690		1	BRAÇADEIRA	CLAMP	ABRAZADERA	COLLIER	120M
					BRAÇADEIRA	KLEMME	MORSETTO	SPÆNDEBÅND	
11		14496531		6	ARRUELA PLANA, M8 x 17 x 1.6				
						WASHER	ARANDELA	RONDELLE	131R
					ANILHA	UNTERLEGSCHEIBE	RONDELLA	FLADSKIVE	
12		86625001		2	PARAFUSO, Hex, M8 x 22, 8.8, Full Thd				
						BOLT	PERNO	VIS	140B
					PARAFUSO	SCHRAUBE	BULLONE	BOLT	
13		75201642		2	BRAÇADEIRA	CLAMP	ABRAZADERA	COLLIER	120M
					BRAÇADEIRA	KLEMME	MORSETTO	SPÆNDEBÅND	
14		84214842		1	CHICOTE	HARNESS	MAZO DE CABLES	FAISCEAU	4160
					CABLAGEM	KABELBAUM	CABLAGGIO	LEDNINGSNET	
15		16043631		4	PARAFUSO, Hex, M8 x 25, 10.9				
						BOLT	PERNO	VIS	140B
					PARAFUSO	SCHRAUBE	BULLONE	BOLT	
16		10516671		4	TRAVA DA ARRUELA	LOCK WASHER	ARANDELA DE BLOQUE(	RONDELLE FREIN	132R
					ANILHA DE RETENÇÃO	SICHERUNGSSCHEIBE	RONDELLA DI SICUREZ	LÅSESKIVE	
17		75261185		1	ALTERNADOR	ALTERNATOR	ALTERNADOR	ALTERNATEUR	025A
					ALTERNADOR	LICHTMASCHINE	ALTERNATORE	GENERATOR	
18		10520001		2	ARRUELA PLANA, M12 x 22 x 3				
						WASHER	ARANDELA	RONDELLE	131R
					ANILHA	UNTERLEGSCHEIBE	RONDELLA	FLADSKIVE	
19		11112831		1	PARAFUSO, Hex, M12 x 40, 10.9, Full Thd				
						BOLT	PERNO	VIS	140B
					PARAFUSO	SCHRAUBE	BULLONE	BOLT	

04-02	02	p2	12/10

ALTERNADOR E SUPORTES 80A
ALTERNATOR AND SUPPORTS 80A
ALTERNATOR AND SUPPORTS 80A
ALTERNATOR AND SUPPORTS 80A

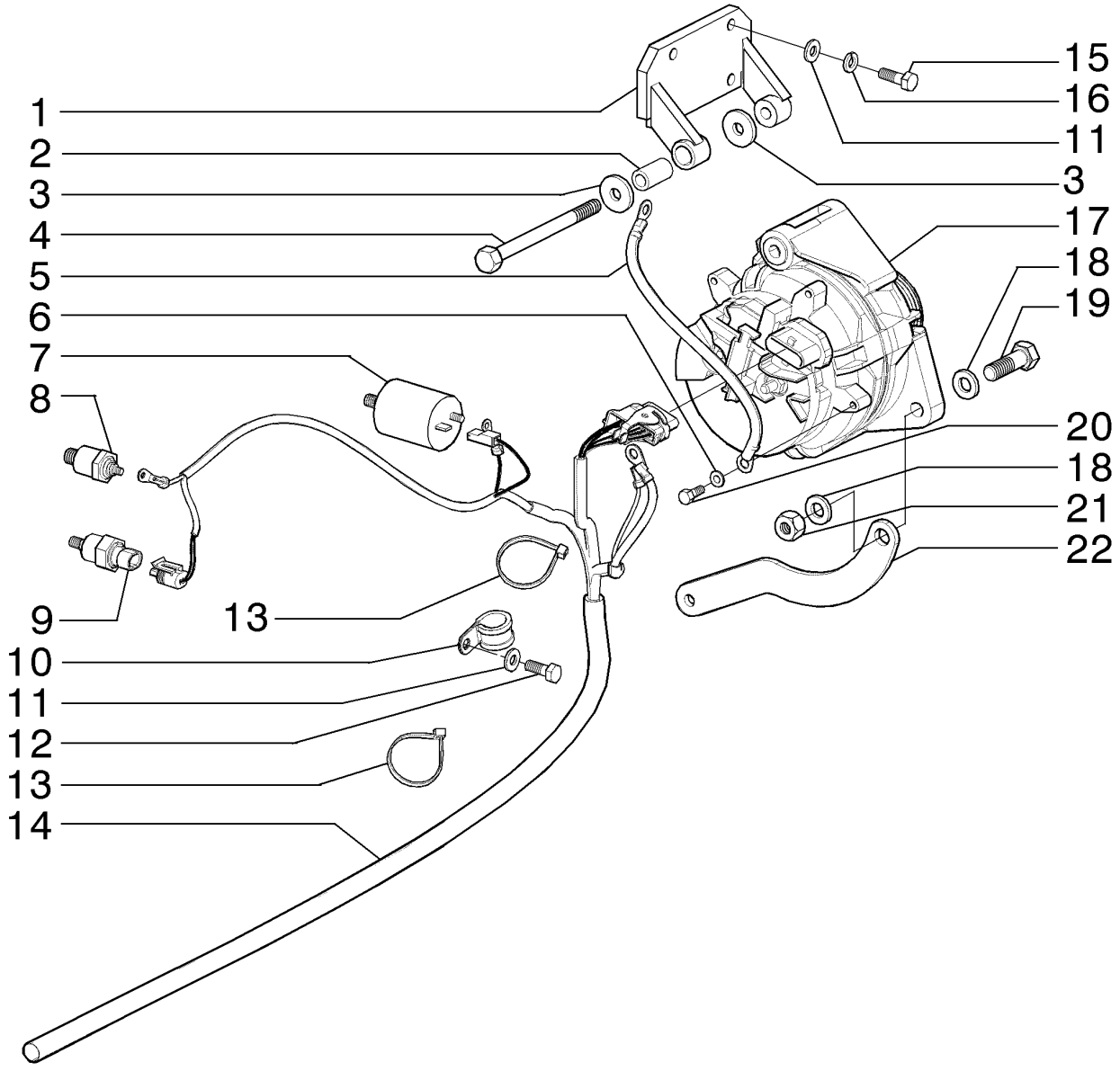

ALTERNATOR AND SUPPORTS 80A
ALTERNATOR AND SUPPORTS 80A
ALTERNATOR AND SUPPORTS 80A
ALTERNATOR AND SUPPORTS 80A

R	N	P.N.	MOD	Q	Denominação Denominação	Description Bezeichnung	Denominacion Descrizione	Description Beskrivelse	L.C.
20		**86508568**		1	PARAFUSO, Hex, M6 x 16, Cl 8.8, Full Thd				
						SCREW	TORNILLO	VIS	040V
					PARAFUSO	SCHRAUBE	VITE	SKRUE	
21		**10719321**		1	PORCA, M12 x 1.75, Cl 10	NUT	TUERCA	ECROU	010D
					PORCA	MUTTER	DADO	MØTRIK	
22		**75324722**		1	PLACA	PLATE	PLACA	PLAQUE	105P
					CHAPA	PLATTE	PIASTRA	PLADE	

04-03	01	p1	12/10

CONJUNTO ALTERNADOR 80A
ALTERNATOR ASSEMBLY 80A
ALTERNATOR ASSEMBLY 80A
ALTERNATOR ASSEMBLY 80A

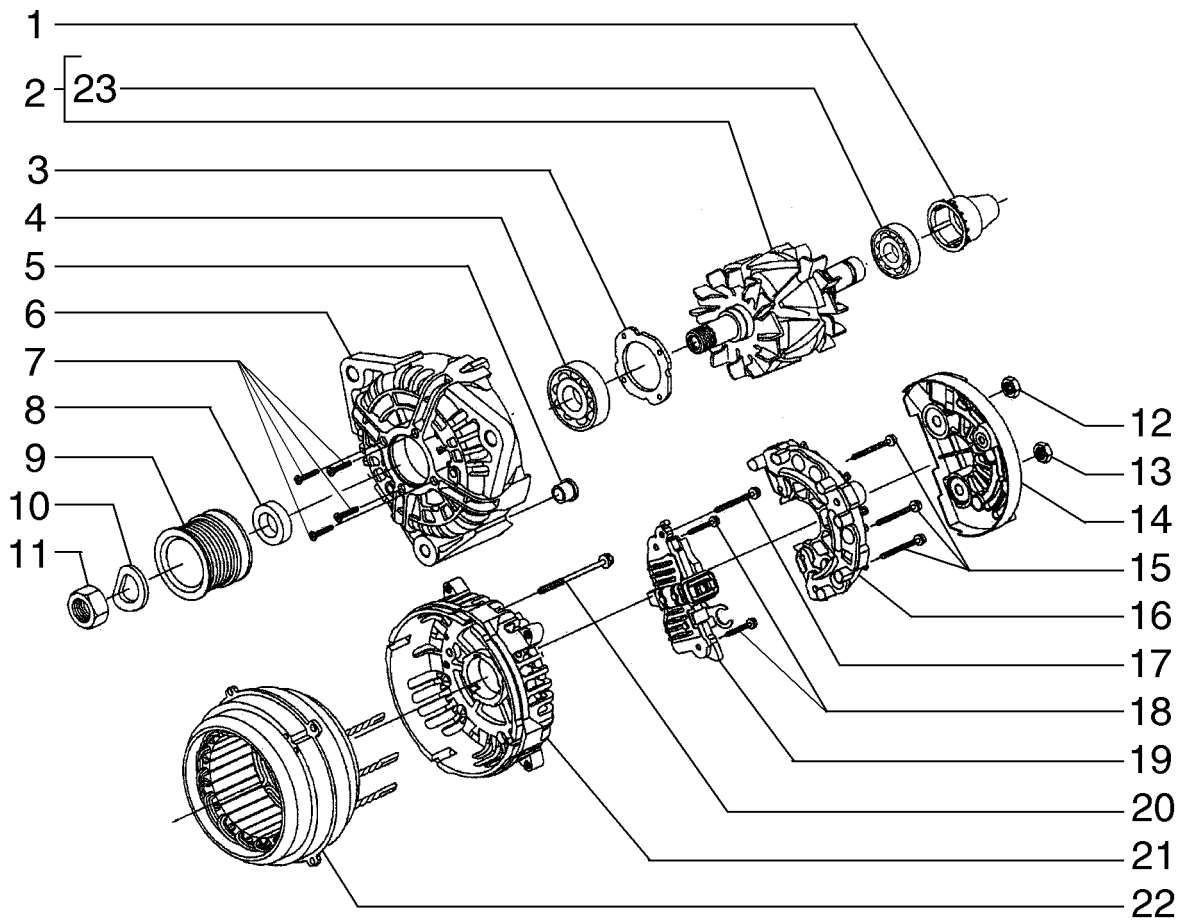

ALTERNATOR ASSEMBLY 80A
ALTERNATOR ASSEMBLY 80A
ALTERNATOR ASSEMBLY 80A
ALTERNATOR ASSEMBLY 80A

R	N	P.N.	MOD	Q	Denominação Denominação	Description Bezeichnung	Denominacion Descrizione	Description Beskrivelse	L.C.
1		71101872		1	COBERTURA COBERTURA	COVER ABDECKUNG	CUBIERTA COPERCHIO	COUVERCLE DÆKSEL	265C
2		71101873		1	ROTOR ROTOR	ROTOR ROTOR	ROTOR ROTORE	ROTOR ROTOR	145R
3		87458812		1	PLACA CHAPA	PLATE PLATTE	PLACA PIASTRA	PLAQUE PLADE	105P
4		87458811		1	ROLAMENTO ROLAMENTO	BEARING LAGER	COJINETE CUSCINETTO	ROULEMENT LEJE	0600
5		71101874		1	BUCHA CASQUILHO	BUSHING BUCHSE	CASQUILLO BOCCOLA	BAGUE BØSNING	095B
6		71101875		1	SUPORTE SUPORTE	SUPPORT STÜTZE	SOPORTE SUPPORTO	SUPPORT BESLAG	300S
7		87458813		4	PARAFUSO PARAFUSO	SCREW SCHRAUBE	TORNILLO VITE	VIS SKRUE	040V
8		87458814		1	ESPAÇADOR ESPAÇADOR	SPACER DISTANZSTÜCK	SEPARADOR DISTANZIALE	ENTRETOISE AFSTANDSSTYKKE	075D
9		71101876		1	POLIA POLIA	PULLEY RIEMENSCHEIBE	POLEA PULEGGIA	POULIE REMSKIVE	230P
10		71101877		1	ARRUELA PLANA ANILHA	WASHER UNTERLEGSCHEIBE	ARANDELA RONDELLA	RONDELLE FLADSKIVE	131R
11		71101878		1	PORCA PORCA	NUT MUTTER	TUERCA DADO	ECROU MØTRIK	010D
12		87458827		1	PORCA PORCA	NUT MUTTER	TUERCA DADO	ECROU MØTRIK	010D
13		87458826		1	PORCA PORCA	NUT MUTTER	TUERCA DADO	ECROU MØTRIK	010D
14		71101879		1	PROTEÇÃO PROTECÇÃO	GUARD SCHUTZABDECKUNG	DEFENSA PROTEZIONE	PROTECTION BESKYTTELSESSKÆRM	070R
15		87458821		3	PARAFUSO PARAFUSO	SCREW SCHRAUBE	TORNILLO VITE	VIS SKRUE	040V
16		71101880		1	RETIFICADOR RECTIFICADOR	RECTIFIER GLEICHRICHTER	RECTIFICADOR RADDRIZZATORE	REDRESSEUR ENSRETTER	032R
17		87458824		1	PARAFUSO PARAFUSO	SCREW SCHRAUBE	TORNILLO VITE	VIS SKRUE	040V
18		87458823		2	PARAFUSO PARAFUSO	SCREW SCHRAUBE	TORNILLO VITE	VIS SKRUE	040V
19		71101881		4	REGULADOR REGULADOR	REGULATOR REGLER	REGULADOR REGOLATORE	REGULATEUR REGULATOR	6795
20		87458828		1	PARAFUSO PARAFUSO	SCREW SCHRAUBE	TORNILLO VITE	VIS SKRUE	040V
21		71101882		1	SUPORTE SUPORTE	SUPPORT STÜTZE	SOPORTE SUPPORTO	SUPPORT BESLAG	300S
22		71101883		1	ESTATOR ALTERNADOR ESTATOR	ALTERNATOR STATOR LICHTMASCHINENSTAT	ESTATOR DE ALTERNAI STATORE ALTERNATOR	STATOR D'ALTERNATEU GENERATOR	271S
23		87458832		1	ROLAMENTO ROLAMENTO	BEARING LAGER	COJINETE CUSCINETTO	ROULEMENT LEJE	0600

04-03	02	p1	12/10

CONJUNTO MOTOR DE PARTIDA
STARTER ASSEMBLY
STARTER ASSEMBLY
STARTER ASSEMBLY

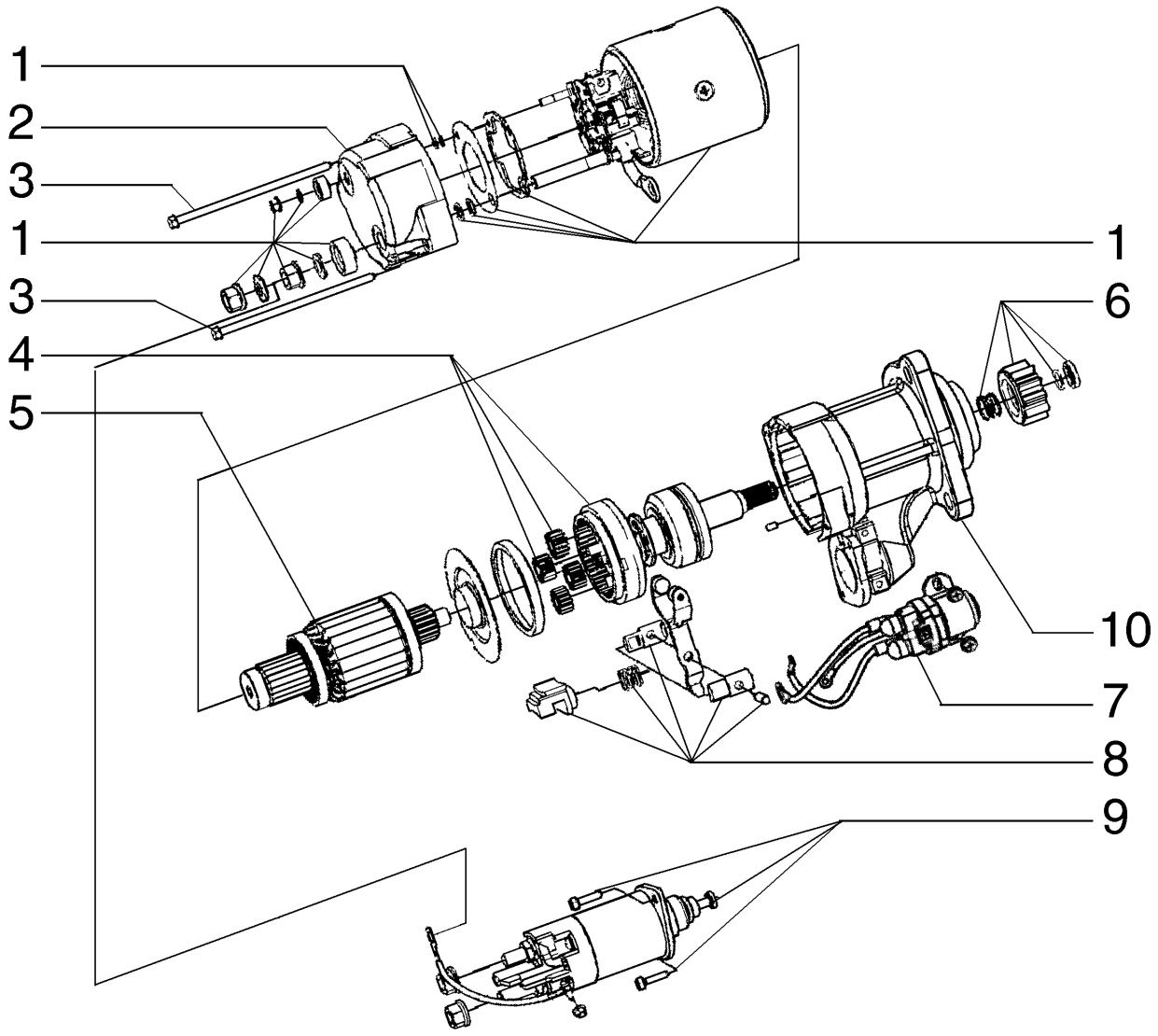

STARTER ASSEMBLY
STARTER ASSEMBLY
STARTER ASSEMBLY
STARTER ASSEMBLY

R	N	P.N.	MOD	Q	Denominação Denominação	Description Bezeichnung	Denominacion Descrizione	Description Beskrivelse	L.C.
		87739573		1	MOTOR DE PARTIDA MOTOR DE ARRANQUE	STARTER MOTOR ANLASSERMOTOR	MOTOR DE ARRANQUE MOTORINO DI AVVIAME	DEMARREUR STARTMOTOR	133M
1		**84143861**		1	CARCAÇA MOTOR CARCAÇA MOTOR	MOTOR HOUSING MOTORGEHÄUSE	ALOJAMIENTO DEL MOT ALLOGGIAMENTO MOTC	CARTER DU MOTEUR MOTORHUS	P650
2		**84143848**		1	CONJUNTO DO ROLAMENTO CHUMACEIRA	BEARING ASSY LAGERBAURUPPE	CONJUNTO DE COJINET COMPLESSIVO CUSCINI	ROULEMENT LEJESAMLING	341C
3		**84143863**		1	JOGO JOGO	KIT PACKUNG	JEUGO KIT	POCHETTE KIT	4830
4		**84143846**		1	EIXO PORTA-SATÉLITE VEIO PORTA SATÉLITES	PLANETARY CARRIER S PLANETENRADWELLE	EJE PORTASATÉLITE ALBERO PORTASATELLI	ARBRE PORTE-PLANET/ PLANETHJULSAKSEL	029A
5		**84143860**		1	ARMADURA INDUZIDO	ARMATURE ANKER	INDUCIDO INDOTTO	INDUIT DYNAMOANKER	040I
6		**84143838**		1	JOGO JOGO	KIT PACKUNG	JEUGO KIT	POCHETTE KIT	4830
7		**84143847**		4	RELÉ RELÉ	RELAY RELAIS	RELÉ RELÈ	RELAIS RELÆ	011R
8		**84143835**		1	JOGO JOGO	KIT PACKUNG	JEUGO KIT	POCHETTE KIT	4830
9		**84143842**		1	SOLENOIDE SOLENÓIDE	SOLENOID MAGNETSCHALTER	SOLENOIDE SOLENOIDE	SOLENOIDE MAGNETVENTIL	168S
10		**84143859**		1	CONJUNTO DO ROLAMENTO CHUMACEIRA	BEARING ASSY LAGERBAURUPPE	CONJUNTO DE COJINET COMPLESSIVO CUSCINI	ROULEMENT LEJESAMLING	341C

04-03	02A	p1	12/10

CONJUNTO MOTOR DE PARTIDA
STARTER ASSEMBLY
STARTER ASSEMBLY
STARTER ASSEMBLY

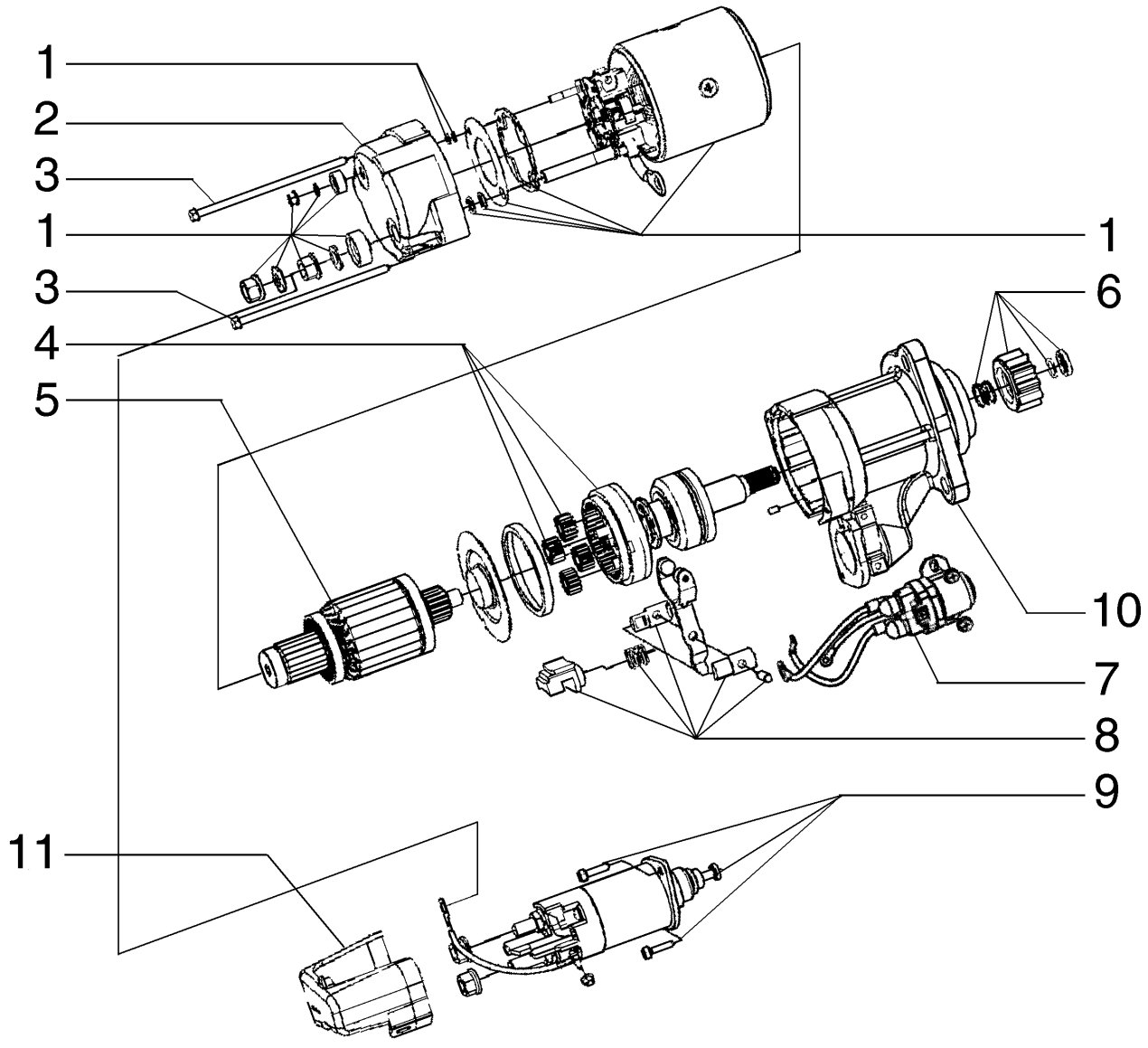

STARTER ASSEMBLY
STARTER ASSEMBLY
STARTER ASSEMBLY
STARTER ASSEMBLY

R	N	P.N.	MOD	Q	Denominação Denominação	Description Bezeichnung	Denominacion Descrizione	Description Beskrivelse	L.C.
		75264239		1	MOTOR DE PARTIDA MOTOR DE ARRANQUE	STARTER MOTOR ANLASSERMOTOR	MOTOR DE ARRANQUE MOTORINO DI AVVIAME	DEMARREUR STARTMOTOR	133M
1		**71102741**		1	ALOJAMENTO ALOJAMENTO	HOUSING GEHÄUSE	ALOJAMIENTO ALLOGGIAMENTO	CARTER HUS	014V
2		**71102554**		1	COBERTURA COBERTURA	COVER ABDECKUNG	CUBIERTA COPERCHIO	COUVERCLE DÆKSEL	265C
3		**71102557**		1	TIRANTE TIRANTE	TIE-ROD SPURSTANGE	TIRANTE TIRANTE	TIRANT TRÆKSTANG	142T
4		**71102553**		1	IMPULSOR CONJUNTO IMPULSOR CONJUNTO	DRIVE ASSY. ANTRIEB (KPLT.)	APARATO MOTRIZ COMANDO,COMPLESSI\	COMMANDE ENTR. ASS DRIVE ASSY.	P595
5		**71102744**		1	ARMADURA INDUZIDO	ARMATURE ANKER	INDUCIDO INDOTTO	INDUIT DYNAMOANKER	040I
6		**71102551**		1	KIT DE REVISÃO DO MOTOR KIT DE REVISÃO DO MO	ENGINE OVERHAUL KIT MOTORÜBERHOLUNGSS	KIT DE REVISIÓN DEL M KIT REVISIONE MOTORE	KIT DE REVISION MOTE MOTORREVISIONSSÆT	002K
7		**71102742**		4	RELÉ RELÉ	RELAY RELAIS	RELÉ RELÈ	RELAIS RELÆ	011R
8		**71102549**		1	KIT DE REVISÃO DO MOTOR KIT DE REVISÃO DO MO	ENGINE OVERHAUL KIT MOTORÜBERHOLUNGSS	KIT DE REVISIÓN DEL M KIT REVISIONE MOTORE	KIT DE REVISION MOTE MOTORREVISIONSSÆT	002K
9		**71102552**		1	SOLENOIDE SOLENÓIDE	SOLENOID MAGNETSCHALTER	SOLENOIDE SOLENOIDE	SOLENOIDE MAGNETVENTIL	168S
10		**71102743**		1	FIXADOR SUPORTE	HOLDER HALTER	SOPORTE SUPPORTO	SUPPORT HOLDER	174S
11		**71102745**		1	COBERTURA COBERTURA	COVER ABDECKUNG	CUBIERTA COPERCHIO	COUVERCLE DÆKSEL	265C

04-04	01	p1	12/10

BATERIA E CABOS
BATTERY AND HARNESS
BATTERY AND HARNESS
BATTERY AND HARNESS

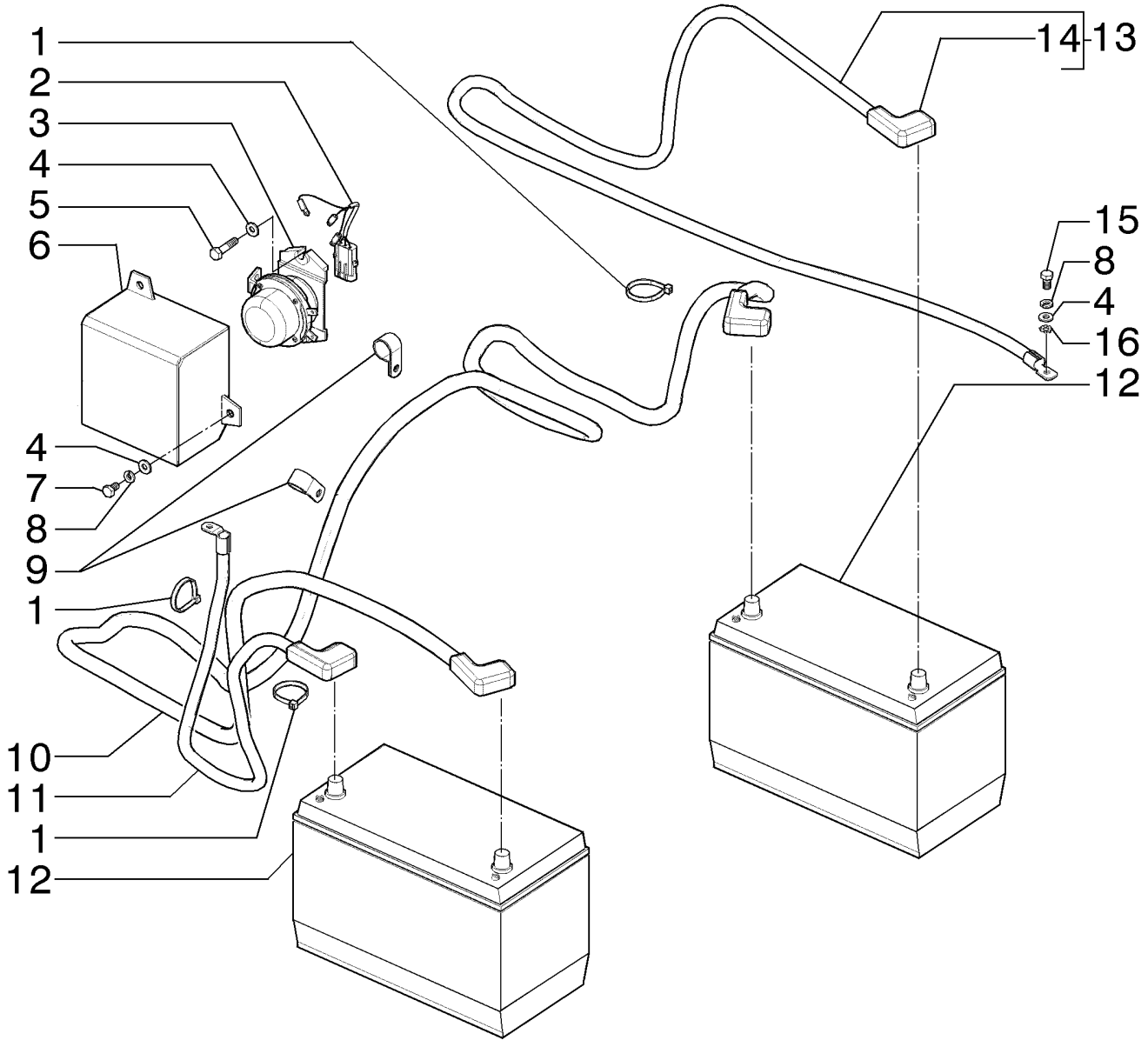

BATTERY AND HARNESS
BATTERY AND HARNESS
BATTERY AND HARNESS
BATTERY AND HARNESS

R	N	P.N.	MOD	Q	Denominação Denominação	Description Bezeichnung	Denominacion Descrizione	Description Beskrivelse	L.C.
1		75201642		3	BRAÇADEIRA	CLAMP	ABRAZADERA	COLLIER	120M
					BRAÇADEIRA	KLEMME	MORSETTO	SPÆNDEBÅND	
2		84294471		1	CABO	CABLE	CABLE	CABLE	650C
					CABO	KABEL	CAVO	KABEL	
3		71449161		1	RELÉ	RELAY	RELÉ	RELAIS	011R
					RELÉ	RELAIS	RELÈ	RELÆ	
4		14496531		5	ARRUELA PLANA, M8 x 17 x 1.6				
						WASHER	ARANDELA	RONDELLE	131R
					ANILHA	UNTERLEGSCHEIBE	RONDELLA	FLADSKIVE	
5		16043931		2	PARAFUSO, Hex, M8 x 35, 10.9				
						BOLT	PERNO	VIS	140B
					PARAFUSO	SCHRAUBE	BULLONE	BOLT	
6		{84235111}		1					
7		16043031		2	PARAFUSO, Hex, M8 x 12, 10.9, Full Thd				
						BOLT	PERNO	VIS	140B
					PARAFUSO	SCHRAUBE	BULLONE	BOLT	
8		10516671		3	TRAVA DA ARRUELA	LOCK WASHER	ARANDELA DE BLOQUE	RONDELLE FREIN	132R
					ANILHA DE RETENÇÃO	SICHERUNGSSCHEIBE	RONDELLA DI SICUREZ	LÅSESKIVE	
9		515-23254		2	BRAÇADEIRA, 1", Insul, 3/8" Bolt				
						CLAMP	ABRAZADERA	COLLIER	120M
					BRAÇADEIRA	KLEMME	MORSETTO	SPÆNDEBÅND	
10		75324401		1	CABO ELÉTRICO	ELECTRIC CABLE	CABLE ELÉCTRICO	CABLE ELECTRIQUE	111C
					CABO ELÉCTRICO	ELEKTROKABEL	CAVO ELETTRICO	EL-KABEL	
11		{84294510}		1					
12		75327665		2	BATERIA	BATTERY	BATERIA	BATTERIE	0560
					BATERIA	BATTERIE	BATTERIA	BATTERI	
13		84294472		1	CHICOTE, 1010 CCA	HARNESS	MAZO DE CABLES	FAISCEAU	4160
					CABLAGEM	KABELBAUM	CABLAGGIO	LEDNINGSNET	
14		8321668		4	CAPA	BOOT	FUNDA	SOUFFLET	330C
					COBERTURA DE PROTE	MANSCHETTE	PARAPOLVERE	MANCHET	
15		614-8016		1	PARAFUSO, Hex, M8 x 16, 8.8				
						BOLT	PERNO	VIS	140B
					PARAFUSO	SCHRAUBE	BULLONE	BOLT	
16		86632601		1	TRAVA DA ARRUELA, Ext Tooth, M8				
						LOCK WASHER	ARANDELA DE BLOQUE	RONDELLE FREIN	132R
					ANILHA DE RETENÇÃO	SICHERUNGSSCHEIBE	RONDELLA DI SICUREZ	LÅSESKIVE	

04-05	01	p1	12/10

CABOS ELÉTRICOS, SISTEMA ELÉTRICO
HARNESS, ELECTRICAL SYSTEM
HARNESS, ELECTRICAL SYSTEM
HARNESS, ELECTRICAL SYSTEM

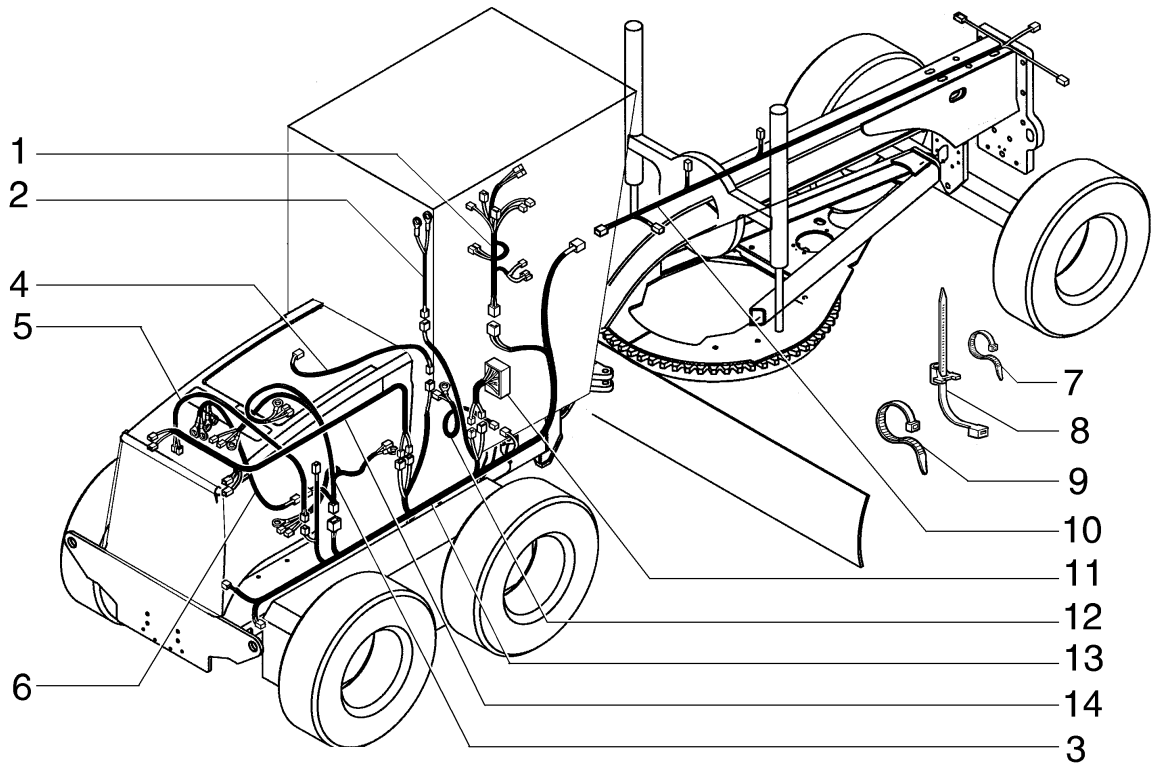

HARNESS, ELECTRICAL SYSTEM
HARNESS, ELECTRICAL SYSTEM
HARNESS, ELECTRICAL SYSTEM
HARNESS, ELECTRICAL SYSTEM

R	N	P.N.	MOD	Q	Denominação Denominação	Description Bezeichnung	Denominacion Descrizione	Description Beskrivelse	L.C.
1		84161623		1	CHICOTE, Steering column CABLAGEM	HARNESS KABELBAUM	MAZO DE CABLES CABLAGGIO	FAISCEAU LEDNINGSNET	4160
2		84294471		1	CABO, Parking brake CABO	CABLE KABEL	CABLE CAVO	CABLE KABEL	650C
3		84230659		1	CHICOTE, Engine CABLAGEM	HARNESS KABELBAUM	MAZO DE CABLES CABLAGGIO	FAISCEAU LEDNINGSNET	4160
4		84271101		1	CHICOTE, A/C compressor CABLAGEM	HARNESS KABELBAUM	MAZO DE CABLES CABLAGGIO	FAISCEAU LEDNINGSNET	4160
5		{84271095}		1	A/C pressurestat				
6	1	84180530		1	CHICOTE, Transmission CABLAGEM	HARNESS KABELBAUM	MAZO DE CABLES CABLAGGIO	FAISCEAU LEDNINGSNET	4160
6	2	84162625		1	INSTRUÇÃO, Transmission INSTRUÇÃO	INSTRUCTION ANLEITUNG	INSTRUCCIÓN ISTRUZIONI	INSTRUCTION INSTRUKTION	Z571
7		75201641		AR	BRAÇADEIRA BRAÇADEIRA	CLAMP KLEMME	ABRAZADERA MORSETTO	COLLIER SPÆNDEBÅND	120M
8		75284071		AR	BRAÇADEIRA BRAÇADEIRA	CLAMP KLEMME	ABRAZADERA MORSETTO	COLLIER SPÆNDEBÅND	120M
9		75201642		AR	BRAÇADEIRA BRAÇADEIRA	CLAMP KLEMME	ABRAZADERA MORSETTO	COLLIER SPÆNDEBÅND	120M
10		87651022		1	CABO ELÉTRICO, Front frame CABO ELÉCTRICO	ELECTRIC CABLE ELEKTROKABEL	CABLE ELÉCTRICO CAVO ELETTRICO	CABLE ELECTRIQUE EL-KABEL	111C
11	1	84152986		1	CHICOTE, Console CABLAGEM	WIRE HARNESS KABELBAUM	GRUPO DE CABLES CABLAGGIO	FAISCEAU ELECTRIQUE KABELNET	070I
11	2	84161624		1	CHICOTE, Console CABLAGEM	HARNESS KABELBAUM	MAZO DE CABLES CABLAGGIO	FAISCEAU LEDNINGSNET	4160
12		75253139		1	CABO ELÉTRICO, Fuel tank CABO ELÉCTRICO	ELECTRIC CABLE ELEKTROKABEL	CABLE ELÉCTRICO CAVO ELETTRICO	CABLE ELECTRIQUE EL-KABEL	111C
13		84161625		1	CHICOTE, Main CABLAGEM	HARNESS KABELBAUM	MAZO DE CABLES CABLAGGIO	FAISCEAU LEDNINGSNET	4160
14		75320284		1	CHICOTE, Rear lights CABLAGEM	HARNESS KABELBAUM	MAZO DE CABLES CABLAGGIO	FAISCEAU LEDNINGSNET	4160

(1) Para Conversor de Torque
(2) Para

04-06	01	p1	12/10

SISTEMA ELÉTRICO, CHASSI TRASEIRO
ELECTRICAL SYSTEM, REAR FRAME
SISTEMA ELECTRICO, BASTIDOR TRASERO
ELECTRICAL SYSTEM, REAR FRAME

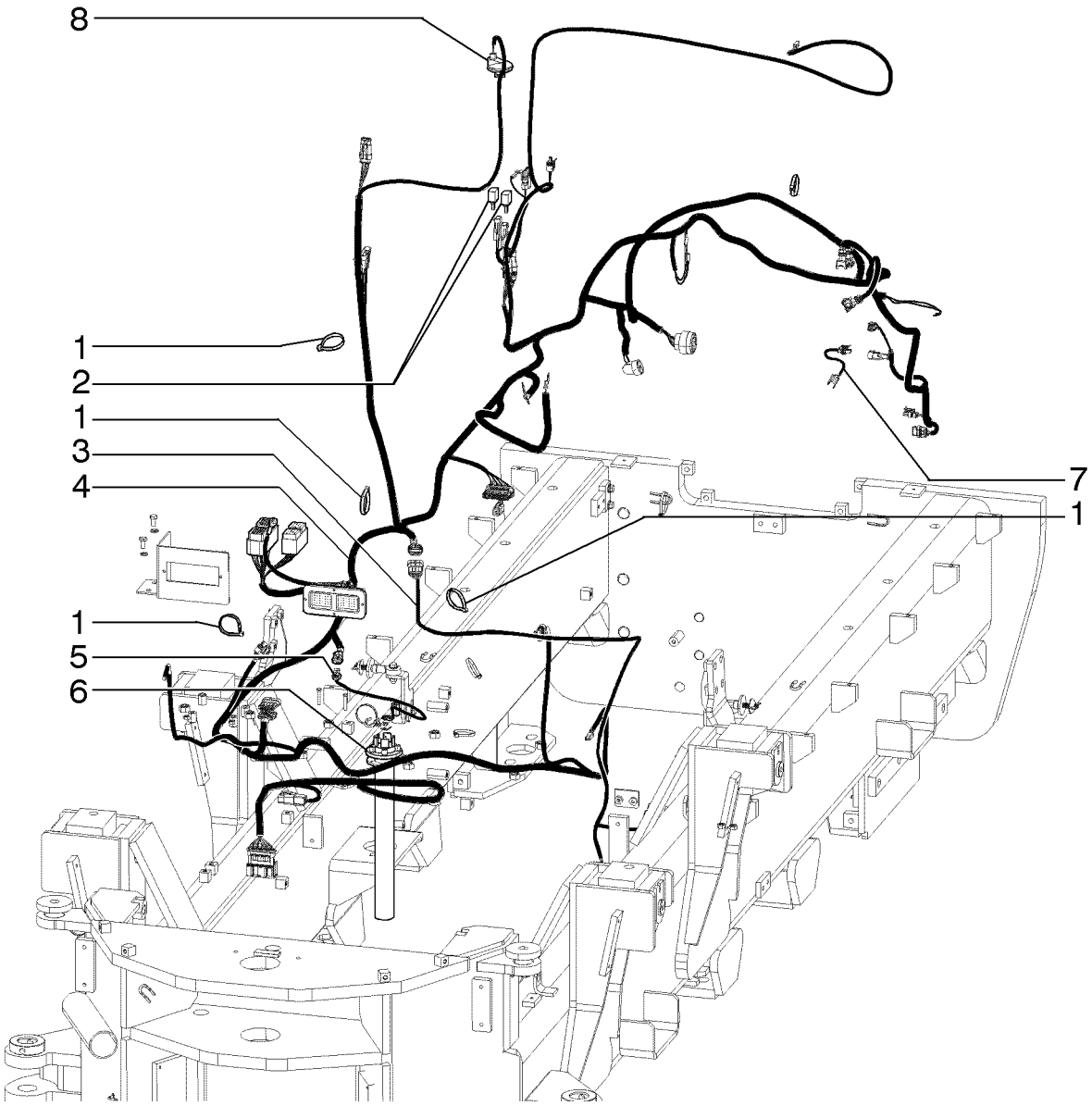

ELECTRICAL SYSTEM, REAR FRAME
ELECTRICAL SYSTEM, REAR FRAME
ELECTRICAL SYSTEM, REAR FRAME
ELECTRICAL SYSTEM, REAR FRAME

R	N	P.N.	MOD	Q	Denominação Denominação	Description Bezeichnung	Denominacion Descrizione	Description Beskrivelse	L.C.
1		75201642		18	BRAÇADEIRA BRAÇADEIRA	CLAMP KLEMME	ABRAZADERA MORSETTO	COLLIER SPÆNDEBÅND	120M
2		75283949		2	ELEMENTO DE DIODO, 24V ELEMENTO DE DÍODO	DIODE ELEMENT DIODENELEMENT	ELEMENTO DE DIODO ELEMENTO DIODO	ELEMENT DE DIODE DIODEELEMENT	Z628
3		{84294520}		1					
4		84180530		1	CHICOTE, FUHK CABLAGEM	HARNESS KABELBAUM	MAZO DE CABLES CABLAGGIO	FAISCEAU LEDNINGSNET	4160
4		84161625		1	CHICOTE, ZF CABLAGEM	HARNESS KABELBAUM	MAZO DE CABLES CABLAGGIO	FAISCEAU LEDNINGSNET	4160
5		75253139		1	CABO ELÉTRICO CABO ELÉCTRICO	ELECTRIC CABLE ELEKTROKABEL	CABLE ELÉCTRICO CAVO ELETTRICO	CABLE ELECTRIQUE EL-KABEL	111C
6		87567917		1	FLUTUADOR FLUTUADOR	FLOAT SCHWIMMER	FLOTADOR GALLEGGIANTE	FLOTTEUR SVØMMER	020G
7		75282435		1	CHICOTE, ZF CABLAGEM	WIRE HARNESS KABELBAUM	GRUPO DE CABLES CABLAGGIO	FAISCEAU ELECTRIQUE KABELNET	070I
8		{2426862}		1					

04-07	01	p1	12/10

SISTEMA ELÉTRICO, CHASSI TRASEIRO
ELECTRICAL SYSTEM, REAR FRAME
SISTEMA ELECTRICO, BASTIDOR TRASERO
ELECTRICAL SYSTEM, REAR FRAME

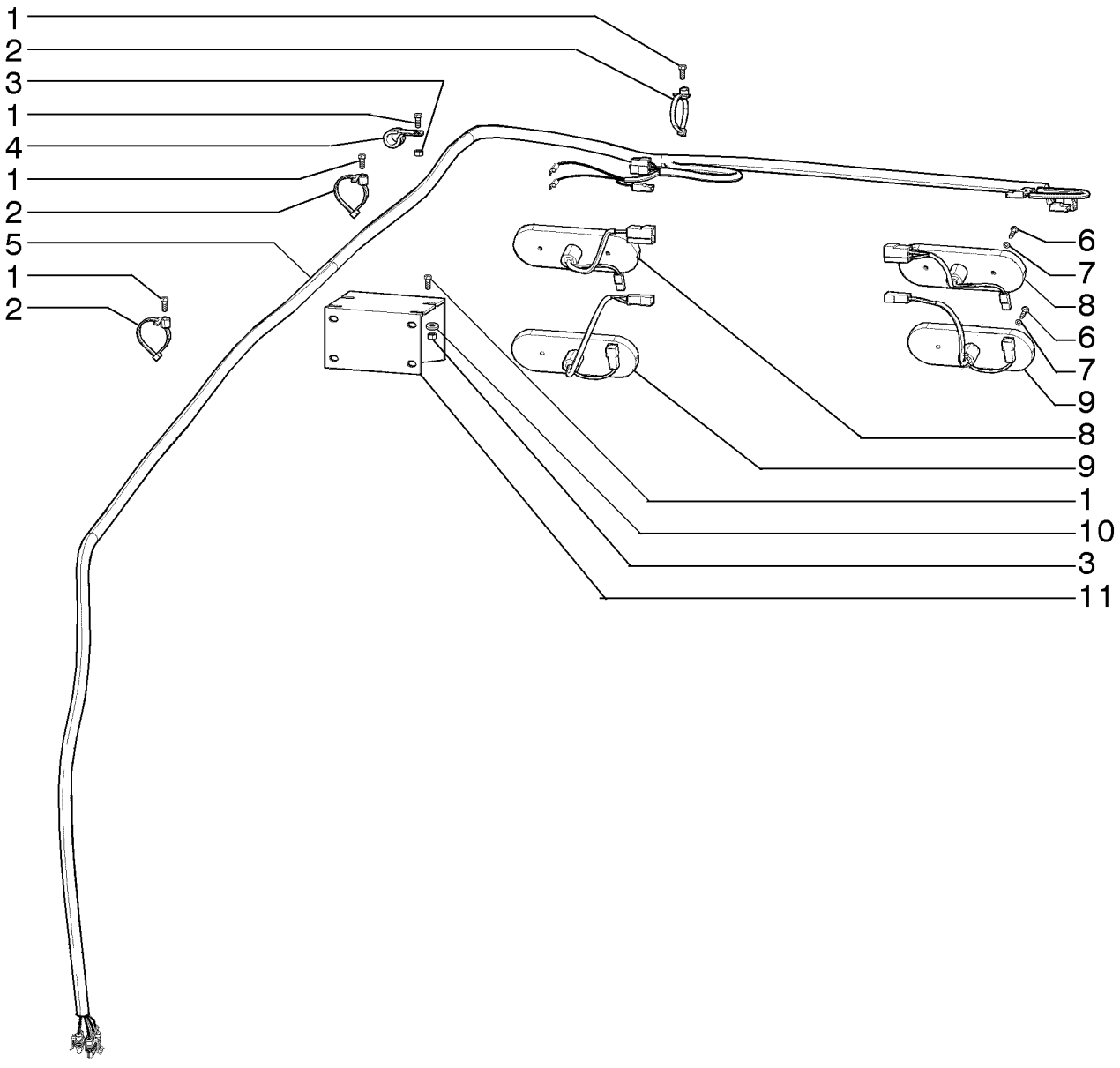

ELECTRICAL SYSTEM, REAR FRAME
ELECTRICAL SYSTEM, REAR FRAME
ELECTRICAL SYSTEM, REAR FRAME
ELECTRICAL SYSTEM, REAR FRAME

R	N	P.N.	MOD	Q	Denominação Denominação	Description Bezeichnung	Denominacion Descrizione	Description Beskrivelse	L.C.
1		**10977731**		11	PARAFUSO, Hex, M5 x 14, 10.9, Full Thd				
						BOLT	PERNO	VIS	140B
					PARAFUSO	SCHRAUBE	BULLONE	BOLT	
2		**75284071**		11	BRAÇADEIRA	CLAMP	ABRAZADERA	COLLIER	120M
					BRAÇADEIRA	KLEMME	MORSETTO	SPÆNDEBÅND	
3		**86500688**		4	PORCA, M6 x 1, Cl 10	NUT	TUERCA	ECROU	010D
					PORCA	MUTTER	DADO	MØTRIK	
4		**70927310**		1	BRAÇADEIRA	CLAMP	ABRAZADERA	COLLIER	120M
					BRAÇADEIRA	KLEMME	MORSETTO	SPÆNDEBÅND	
5		**75320284**		1	CHICOTE	HARNESS	MAZO DE CABLES	FAISCEAU	4160
					CABLAGEM	KABELBAUM	CABLAGGIO	LEDNINGSNET	
6		**13272217**		8	PARAFUSO, Cross Pan Hd, M4 x 16				
						SCREW	TORNILLO	VIS	040V
					PARAFUSO	SCHRAUBE	VITE	SKRUE	
7		**14497731**		8	ARRUELA PLANA	WASHER	ARANDELA	RONDELLE	131R
					ANILHA	UNTERLEGSCHEIBE	RONDELLA	FLADSKIVE	
8		**75325967**		2	FAROL CONJUNTO	LIGHT ASSY.	FARO (CONJ)	FEU (ASSEMBLE)	P478
					FAROL CONJUNTO	LAMPE (KPLT.)	LUCE, COMPLESSIVO	LIGHT ASSY.	
9		**75325965**		2	FAROL CONJUNTO	LIGHT ASSY.	FARO (CONJ)	FEU (ASSEMBLE)	P478
					FAROL CONJUNTO	LAMPE (KPLT.)	LUCE, COMPLESSIVO	LIGHT ASSY.	
10		**12639701**		4	ARRUELA PLANA, M6 x 11 x 1				
						WASHER	ARANDELA	RONDELLE	131R
					ANILHA	UNTERLEGSCHEIBE	RONDELLA	FLADSKIVE	
11		**73131968**		1	ALARME DE MARCHA À RÉ				
						BACKUP ALARM	ALARMA AUXILIAR	ALARME DE RECUL	C004
					ALARME DE MARCHA-A	RÜCKWÄRTSFAHRTALA	ALLARME, RETROMARC	BACKUP ALARM	

04-08	01	p1	12/10

SISTEMA ELÉTRICO, CHASSI TRASEIRO
ELECTRICAL SYSTEM, REAR FRAME
SISTEMA ELECTRICO, BASTIDOR TRASERO
ELECTRICAL SYSTEM, REAR FRAME

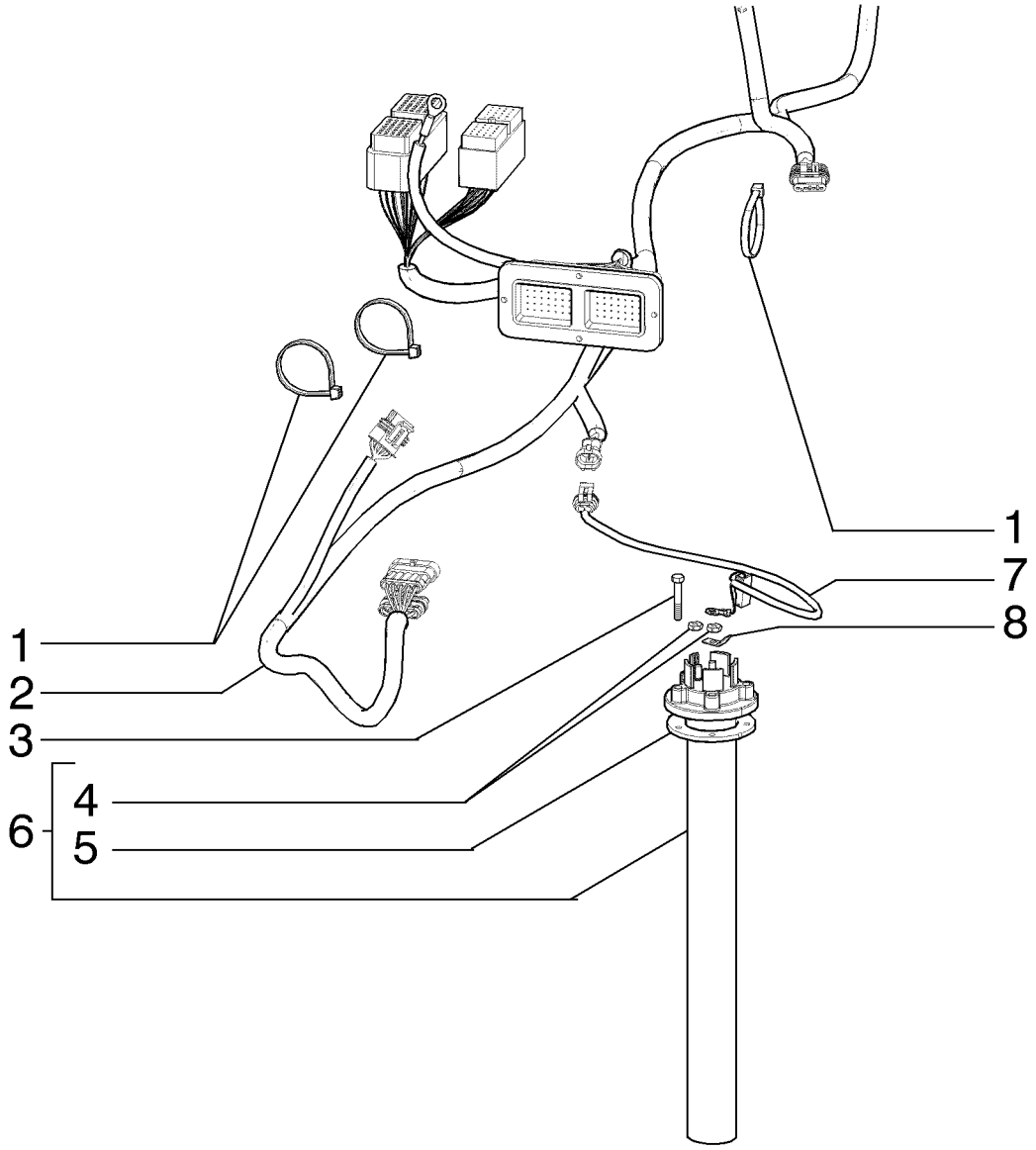

ELECTRICAL SYSTEM, REAR FRAME
ELECTRICAL SYSTEM, REAR FRAME
ELECTRICAL SYSTEM, REAR FRAME
ELECTRICAL SYSTEM, REAR FRAME

R	N	P.N.	MOD	Q	Denominação Denominação	Description Bezeichnung	Denominacion Descrizione	Description Beskrivelse	L.C.
1		75201642		10	BRAÇADEIRA BRAÇADEIRA	CLAMP KLEMME	ABRAZADERA MORSETTO	COLLIER SPÆNDEBÅND	120M
2		84180530		1	CHICOTE, FUHK CABLAGEM	HARNESS KABELBAUM	MAZO DE CABLES CABLAGGIO	FAISCEAU LEDNINGSNET	4160
2		84161625		1	CHICOTE, ZF CABLAGEM	HARNESS KABELBAUM	MAZO DE CABLES CABLAGGIO	FAISCEAU LEDNINGSNET	4160
3		86508566		5	PARAFUSO, Hex, M5 x 30, 8.8 PARAFUSO	BOLT SCHRAUBE	PERNO BULLONE	VIS BOLT	140B
4		225-14210		2	PORCA, #10-32 PORCA	NUT MUTTER	TUERCA DADO	ECROU MØTRIK	010D
5		328870A1		1	TRANSMISSOR TRANSMISSOR	SENDER UNIT SIGNALGEBER	UNIDAD EMISORA TRASMETTITORE	ENS. TRANSMETTEUR SENDER	160T
6		87567917		1	FLUTUADOR FLUTUADOR	FLOAT SCHWIMMER	FLOTADOR GALLEGGIANTE	FLOTTEUR SVØMMER	020G
7		75253139		1	CABO ELÉTRICO CABO ELÉCTRICO	ELECTRIC CABLE ELEKTROKABEL	CABLE ELÉCTRICO CAVO ELETTRICO	CABLE ELECTRIQUE EL-KABEL	111C
8		A187990		1	CONECTOR DO TERMINAL CONECTOR TERMINAL	TERMINAL CONNECTOR KLEMMENSTECKVERBIN	CONECTOR DE TERMIN. CONNETTORE	BORNE TERMINALSTIK	9060

04-09	01	p1	12/10

SISTEMA ELÉTRICO, CHASSI TRASEIRO
ELECTRICAL SYSTEM, REAR FRAME
SISTEMA ELECTRICO, BASTIDOR TRASERO
ELECTRICAL SYSTEM, REAR FRAME

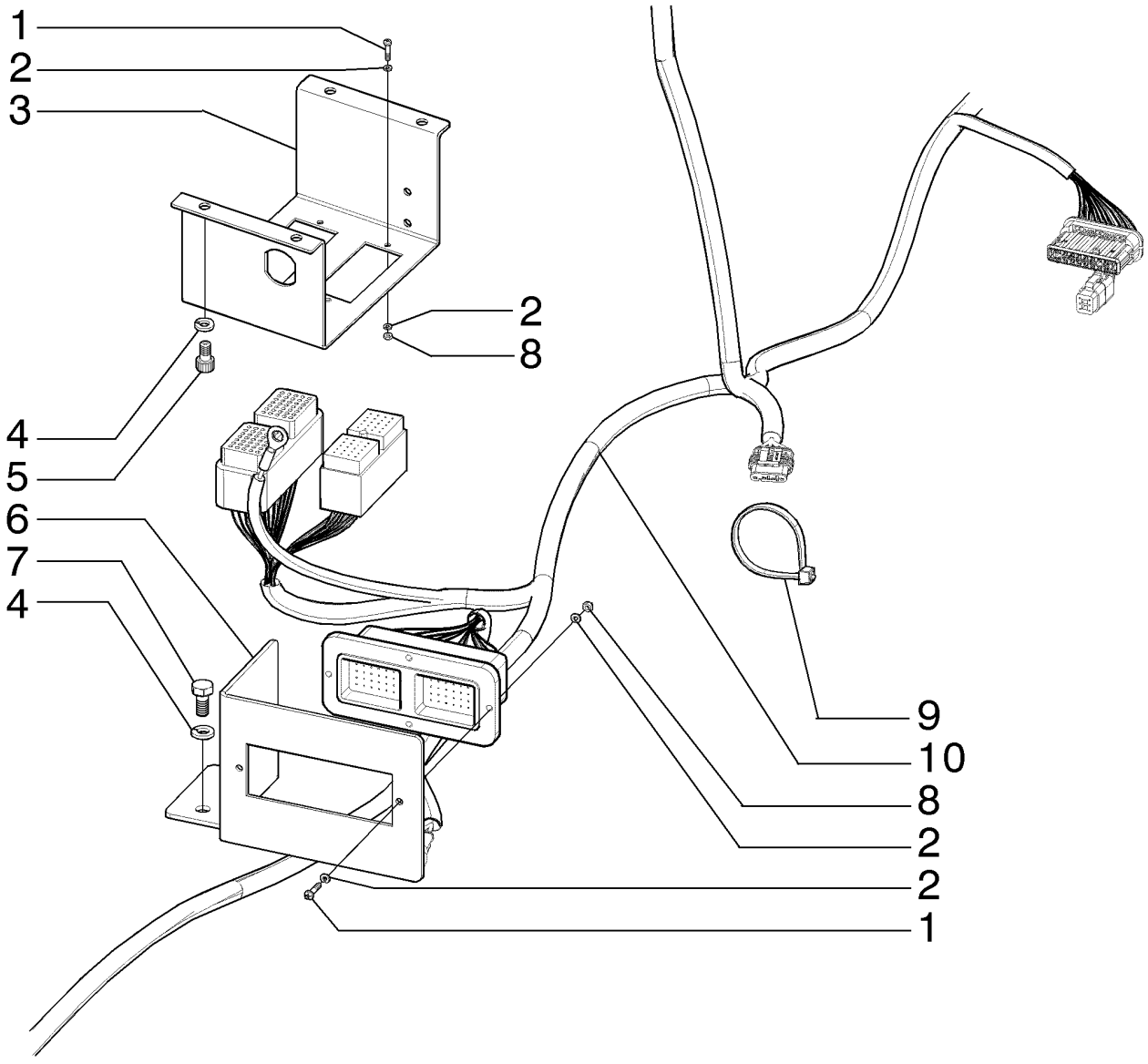

ELECTRICAL SYSTEM, REAR FRAME
ELECTRICAL SYSTEM, REAR FRAME
ELECTRICAL SYSTEM, REAR FRAME
ELECTRICAL SYSTEM, REAR FRAME

R	N	P.N.	MOD	Q	Denominação Denominação	Description Bezeichnung	Denominacion Descrizione	Description Beskrivelse	L.C.
1		87619755		4	PARAFUSO PARAFUSO	SCREW SCHRAUBE	TORNILLO VITE	VIS SKRUE	040V
2		86509827		12	TRAVA DA ARRUELA, M3 ANILHA DE RETENÇÃO	LOCK WASHER SICHERUNGSSCHEIBE	ARANDELA DE BLOQUE RONDELLA DI SICUREZ	RONDELLE FREIN LÅSESKIVE	132R
3		{84223800}		1					
4		10516671		6	TRAVA DA ARRUELA ANILHA DE RETENÇÃO	LOCK WASHER SICHERUNGSSCHEIBE	ARANDELA DE BLOQUE RONDELLA DI SICUREZ	RONDELLE FREIN LÅSESKIVE	132R
5		14306231		4	PARAFUSO, Hex Soc Hd, M8 x 16, 10.9 PARAFUSO	SCREW SCHRAUBE	TORNILLO VITE	VIS SKRUE	040V
6		84323803		1	SUPORTE SUPORTE	SUPPORT STÜTZE	SOPORTE SUPPORTO	SUPPORT BESLAG	300S
7		120103		2	PARAFUSO, Hex, M8 x 16, 8.8 PARAFUSO	BOLT SCHRAUBE	PERNO BULLONE	VIS BOLT	140B
8		86508812		6	PORCA, M3, Cl 8 PORCA	NUT MUTTER	TUERCA DADO	ECROU MØTRIK	010D
9		75201642		10	BRAÇADEIRA BRAÇADEIRA	CLAMP KLEMME	ABRAZADERA MORSETTO	COLLIER SPÆNDEBÅND	120M
10		84180530		1	CHICOTE, FUHK CABLAGEM	HARNESS KABELBAUM	MAZO DE CABLES CABLAGGIO	FAISCEAU LEDNINGSNET	4160
10		84161625		1	CHICOTE, ZF CABLAGEM	HARNESS KABELBAUM	MAZO DE CABLES CABLAGGIO	FAISCEAU LEDNINGSNET	4160

04-10	01	p1	12/10

SISTEMA ELÉTRICO, CHASSI DIANTEIRO
ELECTRICAL SYSTEM, FRONT FRAME
SISTEMA ELECTRICO, BASTIDOR DELANTERO
ELECTRICAL SYSTEM, FRONT FRAME

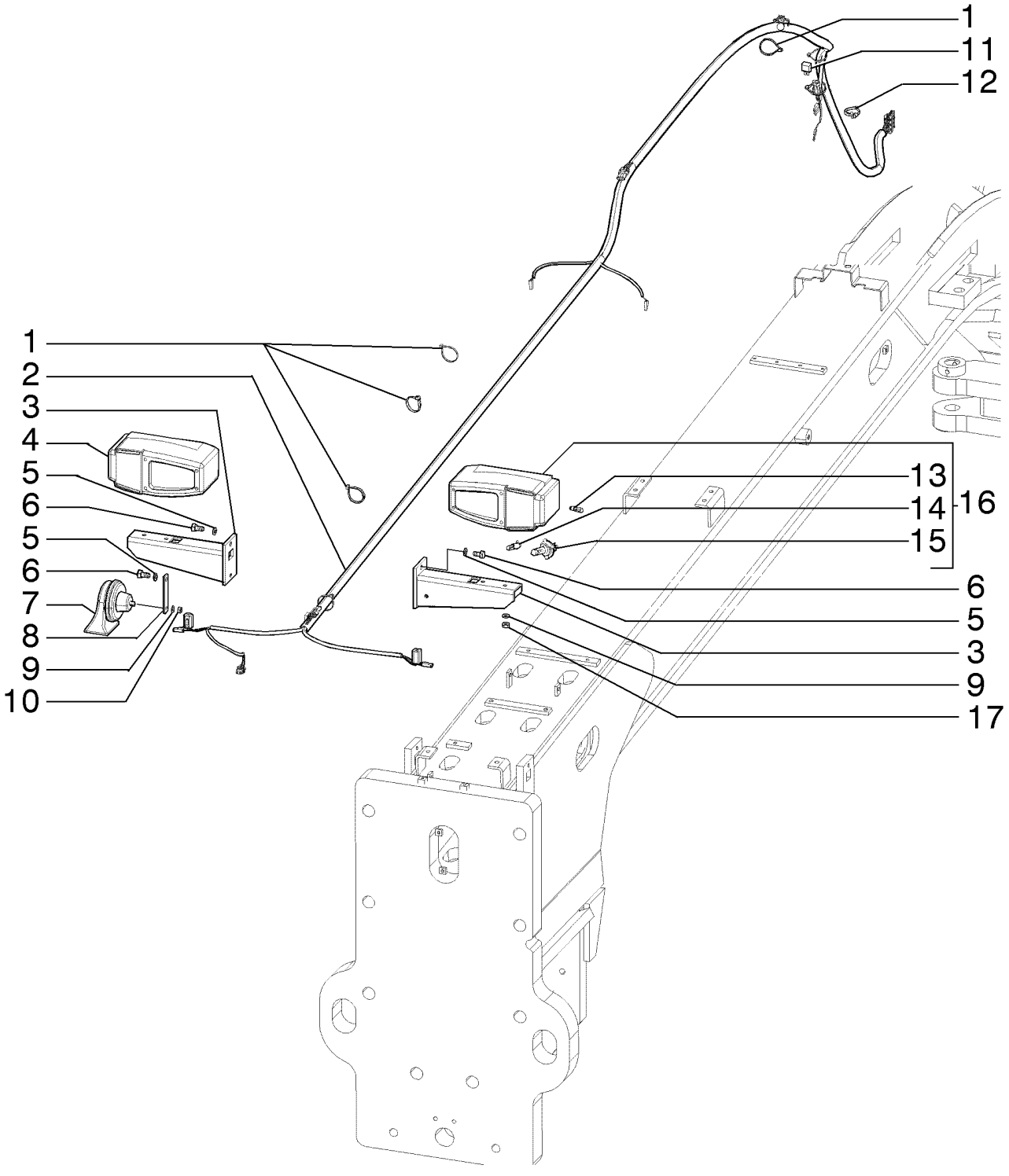

ELECTRICAL SYSTEM, FRONT FRAME
ELECTRICAL SYSTEM, FRONT FRAME
ELECTRICAL SYSTEM, FRONT FRAME
ELECTRICAL SYSTEM, FRONT FRAME

R	N	P.N.	MOD	Q	Denominação Denominação	Description Bezeichnung	Denominacion Descrizione	Description Beskrivelse	L.C.
1		75201641		8	BRAÇADEIRA BRAÇADEIRA	CLAMP KLEMME	ABRAZADERA MORSETTO	COLLIER SPÆNDEBÅND	120M
2		75325317		1	CHICOTE CABLAGEM	HARNESS KABELBAUM	MAZO DE CABLES CABLAGGIO	FAISCEAU LEDNINGSNET	4160
3		75267254		2	SUPORTE SUPORTE	SUPPORT STÜTZE	SOPORTE SUPPORTO	SUPPORT BESLAG	300S
4		75249995		1	FAROL, RH FAROL	HEADLAMP FRONTSCHEINWERFER	FARO FARO	FEU HOVEDLAMPE	220P
5		140028		4	TRAVA DA ARRUELA, M10 ANILHA DE RETENÇÃO	LOCK WASHER SICHERUNGSSCHEIBE	ARANDELA DE BLOQUE RONDELLA DI SICUREZ	RONDELLE FREIN LÅSESKIVE	132R
6		11106031		4	PARAFUSO, Hex, M10 x 20, 10.9, Full Thd PARAFUSO	SCREW SCHRAUBE	TORNILLO VITE	VIS SKRUE	040V
7		87724783		1	BUZINA BUZINA	HORN HUPE	BOCINA AVVISATORE ACUSTICC	AVERTISSEUR SONORE HORN	105A
8		84152294		1	SUPORTE SUPORTE	SUPPORT STÜTZE	SOPORTE SUPPORTO	SUPPORT BESLAG	300S
9		14496531		5	ARRUELA PLANA, M8 x 17 x 1.6 ANILHA	WASHER UNTERLEGSCHEIBE	ARANDELA RONDELLA	RONDELLE FLADSKIVE	131R
10		16100821		1	PORCA, M8, Cl 10 PORCA	NUT MUTTER	TUERCA DADO	ECROU MØTRIK	010D
11		75322270		1	CONECTOR ELÉTR CONECTOR ELÉC.	ELEC CONNECTOR ELEKTR STECKVERBIND	CONECTOR ELÉCTRICC CONNETTORE ELETTRI	CONNECTEUR ELECTRI EL-STIK	235C
12		75284071		1	BRAÇADEIRA BRAÇADEIRA	CLAMP KLEMME	ABRAZADERA MORSETTO	COLLIER SPÆNDEBÅND	120M
13		79051018		1	LÂMPADA LÂMPADA	BULB GLÜHLAMPE	BOMBILLA LAMPADINA	AMPOULE PÆRE	030L
14		14142490		1	LÂMPADA LÂMPADA	BULB GLÜHLAMPE	BOMBILLA LAMPADINA	AMPOULE PÆRE	030L
15		14152190		1	LÂMPADA LÂMPADA	BULB GLÜHLAMPE	BOMBILLA LAMPADINA	AMPOULE PÆRE	030L
16		75249994		1	FAROL, LH FAROL	HEADLAMP FRONTSCHEINWERFER	FARO FARO	FEU HOVEDLAMPE	220P
17		16104121		4	CONTRA PORCA, M8 x 1.25, Cl 10 CONTRAPORCA	LOCK NUT SICHERUNGSMUTTER	TUERCA DE BLOQUEO DADO DI BLOCCAGGIO	CONTRE-ECROU LÅSEMØTRIK	P263

04-11	01	p1	12/10

SISTEMA ELÉTRICO, PISO - (TRANSMISSÃO DIRETA)
ELECTRICAL SYSTEM, FLOOR - (DIRECT DRIVE)
SISTEMA ELECTRICO, PISO - (TRANSMISION DIRECTA)
ELECTRICAL SYSTEM, FLOOR - (DIRECT DRIVE)

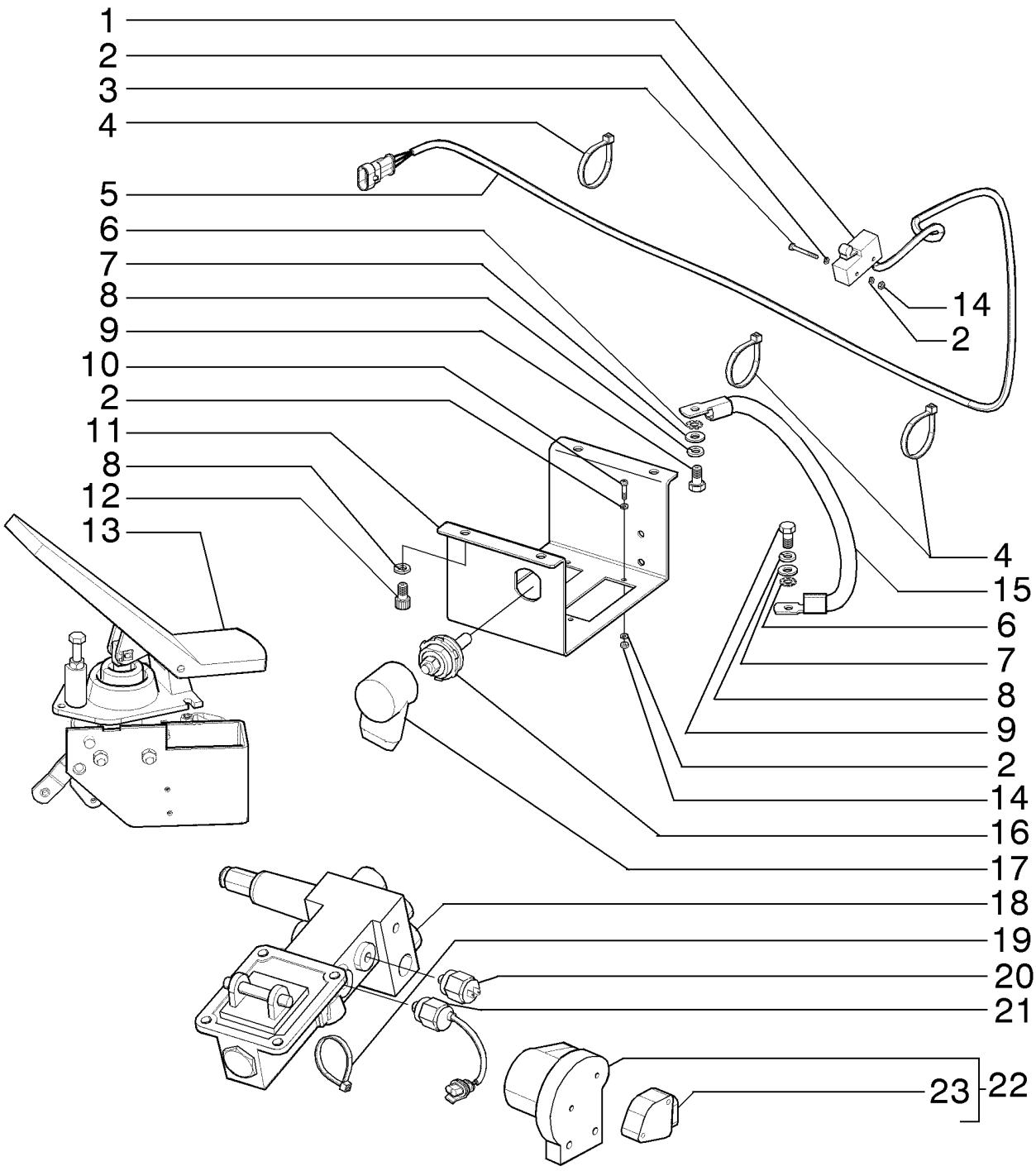

ELECTRICAL SYSTEM, FLOOR - (DIRECT DRIVE)
ELECTRICAL SYSTEM, FLOOR - (DIRECT DRIVE)
ELECTRICAL SYSTEM, FLOOR - (DIRECT DRIVE)
ELECTRICAL SYSTEM, FLOOR - (DIRECT DRIVE)

R	N	P.N.	MOD	Q	Denominação Denominação	Description Bezeichnung	Denominacion Descrizione	Description Beskrivelse	L.C.
1		76021318		1	INTERRUPTOR	SWITCH	INTERRUPTOR	CONTACTEUR	075I
					INTERRUPTOR	SCHALTER	INTERRUTTORE	KONTAKT	
2		86509827		12	TRAVA DA ARRUELA, M3	LOCK WASHER	ARANDELA DE BLOQUE(	RONDELLE FREIN	132R
					ANILHA DE RETENÇÃO	SICHERUNGSSCHEIBE	RONDELLA DI SICUREZ/	LÅSESKIVE	
3		86511818		2	PARAFUSO, Cross Pan Hd, M3 x 30				
						SCREW	TORNILLO	VIS	040V
					PARAFUSO	SCHRAUBE	VITE	SKRUE	
4		75201641		4	BRAÇADEIRA	CLAMP	ABRAZADERA	COLLIER	120M
					BRAÇADEIRA	KLEMME	MORSETTO	SPÆNDEBÅND	
5		84236952		1	CHICOTE	HARNESS	MAZO DE CABLES	FAISCEAU	4160
					CABLAGEM	KABELBAUM	CABLAGGIO	LEDNINGSNET	
6		86632601		2	TRAVA DA ARRUELA, Ext Tooth, M8				
						LOCK WASHER	ARANDELA DE BLOQUE(	RONDELLE FREIN	132R
					ANILHA DE RETENÇÃO	SICHERUNGSSCHEIBE	RONDELLA DI SICUREZ/	LÅSESKIVE	
7		14496531		2	ARRUELA PLANA, M8 x 17 x 1.6				
						WASHER	ARANDELA	RONDELLE	131R
					ANILHA	UNTERLEGSCHEIBE	RONDELLA	FLADSKIVE	
8		10516671		6	TRAVA DA ARRUELA	LOCK WASHER	ARANDELA DE BLOQUE(	RONDELLE FREIN	132R
					ANILHA DE RETENÇÃO	SICHERUNGSSCHEIBE	RONDELLA DI SICUREZ/	LÅSESKIVE	
9		614-8016		2	PARAFUSO, Hex, M8 x 16, 8.8				
						BOLT	PERNO	VIS	140B
					PARAFUSO	SCHRAUBE	BULLONE	BOLT	
10		87619755		4	PARAFUSO	SCREW	TORNILLO	VIS	040V
					PARAFUSO	SCHRAUBE	VITE	SKRUE	
11		{84223800}		1					
12		14306221		4	PARAFUSO, Hex Soc Hd, M8 x 16, 8.8				
						SCREW	TORNILLO	VIS	040V
					PARAFUSO	SCHRAUBE	VITE	SKRUE	
13		75262889		1	PEDAL	PEDAL	PEDAL	PEDALE	060P
					PEDAL	PEDAL	PEDALE	PEDAL	
14		86508812		2	PORCA, M3, Cl 8	NUT	TUERCA	ECROU	010D
					PORCA	MUTTER	DADO	MØTRIK	
15		84294514		1	CHICOTE	HARNESS	MAZO DE CABLES	FAISCEAU	4160
					CABLAGEM	KABELBAUM	CABLAGGIO	LEDNINGSNET	
16		319055A1		1	BLOCO DE JUNÇÃO	JUNCTION BLOCK	BLOQUE DE CONEXIÓN	BLOC DE JONCTION	Z398
					BLOCO DE DERIVAÇÃO	ANSCHLUSSBLOCK	BASETTA DI GIUNZIONE	FORBINDELSESBLOK	
17		357906A1		1	COIFA	BOOT	PROTECTOR	MANCHETTE	0860
					COIFA	MANSCHETTE/TUELLE	CUFFIA	BOOT	
18		87673477		1	VÁLVULA DE FREIO	BRAKE VALVE	VÁLVULA DE FRENO	SOUPAPE DE FREIN	017V
					VÁLVULA DE TRAVÃO	BREMSVENTIL	VALVOLA DI COMANDO	BREMSEVENTIL	
19		75201642		6	BRAÇADEIRA	CLAMP	ABRAZADERA	COLLIER	120M
					BRAÇADEIRA	KLEMME	MORSETTO	SPÆNDEBÅND	
20		84228807		1	SENSOR	SENSOR	SENSOR	CAPTEUR	608S
					SENSOR	SENSOR	SENSORE	FØLER	
21		75254572		1	INTERRUPTOR	SWITCH	INTERRUPTOR	CONTACTEUR	075I
					INTERRUPTOR	SCHALTER	INTERRUTTORE	KONTAKT	
22		73162489		1	SENSOR, Assy	SENSOR	SENSOR	CAPTEUR	608S
					SENSOR	SENSOR	SENSORE	FØLER	

04-11	01	p2	12/10

SISTEMA ELÉTRICO, PISO - (TRANSMISSÃO DIRETA)
ELECTRICAL SYSTEM, FLOOR - (DIRECT DRIVE)
SISTEMA ELECTRICO, PISO - (TRANSMISION DIRECTA)
ELECTRICAL SYSTEM, FLOOR - (DIRECT DRIVE)

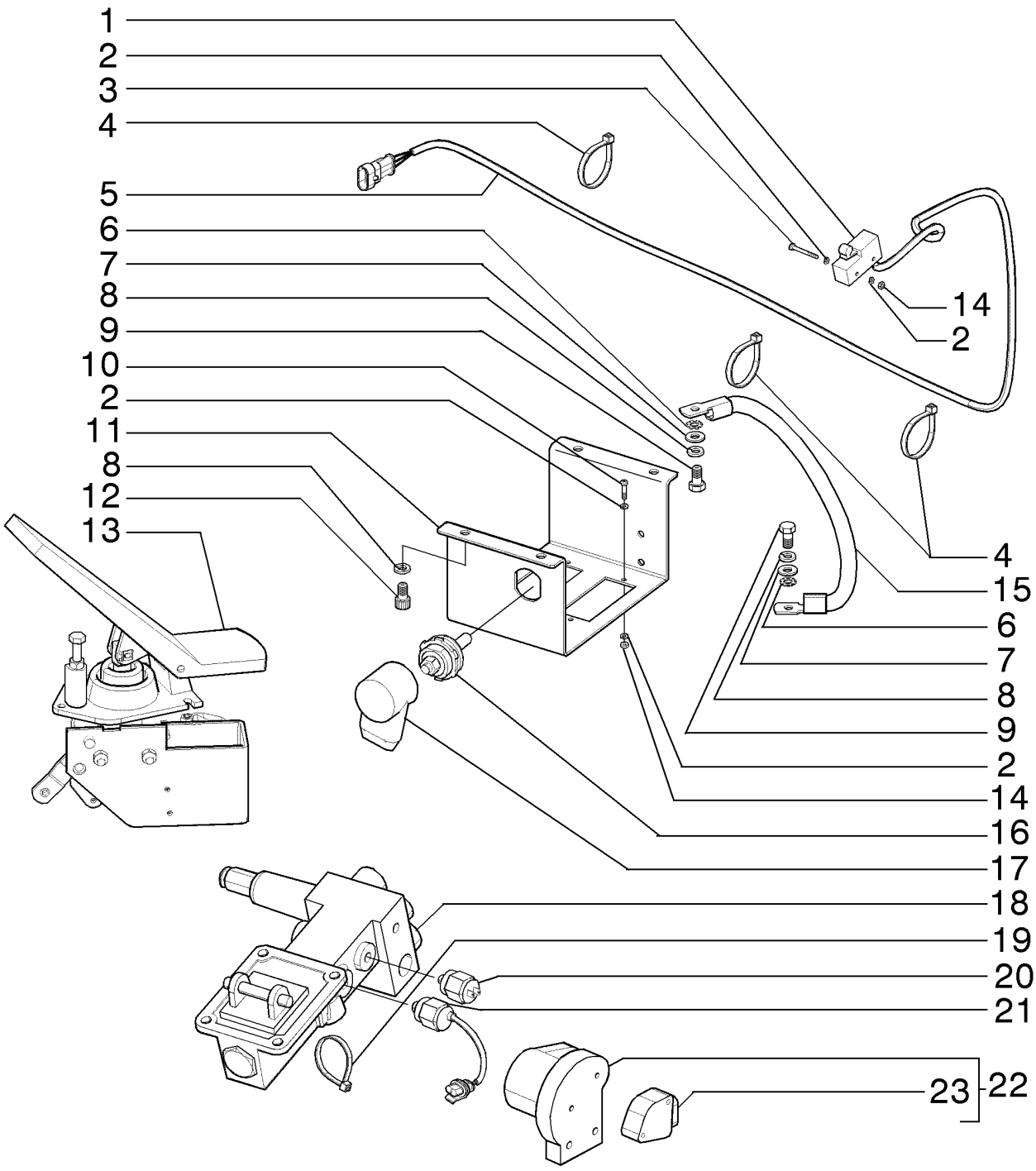

ELECTRICAL SYSTEM, FLOOR - (DIRECT DRIVE)
ELECTRICAL SYSTEM, FLOOR - (DIRECT DRIVE)
ELECTRICAL SYSTEM, FLOOR - (DIRECT DRIVE)
ELECTRICAL SYSTEM, FLOOR - (DIRECT DRIVE)

R	N	P.N.	MOD	Q	Denominação Denominação	Description Bezeichnung	Denominacion Descrizione	Description Beskrivelse	L.C.
23		**75327133**		1	SENSOR, Kit SENSOR	SENSOR SENSOR	SENSOR SENSORE	CAPTEUR FØLER	608S

04-11	02	p1	12/10

SISTEMA ELÉTRICO, PISO - (CONVERSOR DE TORQUE)
ELECTRICAL SYSTEM, FLOOR - (TORQUE CONVERTER)
SISTEMA ELECTRICO, PISO - (CONVERTIDOR DE PAR)
ELECTRICAL SYSTEM, FLOOR - (TORQUE CONVERTER)

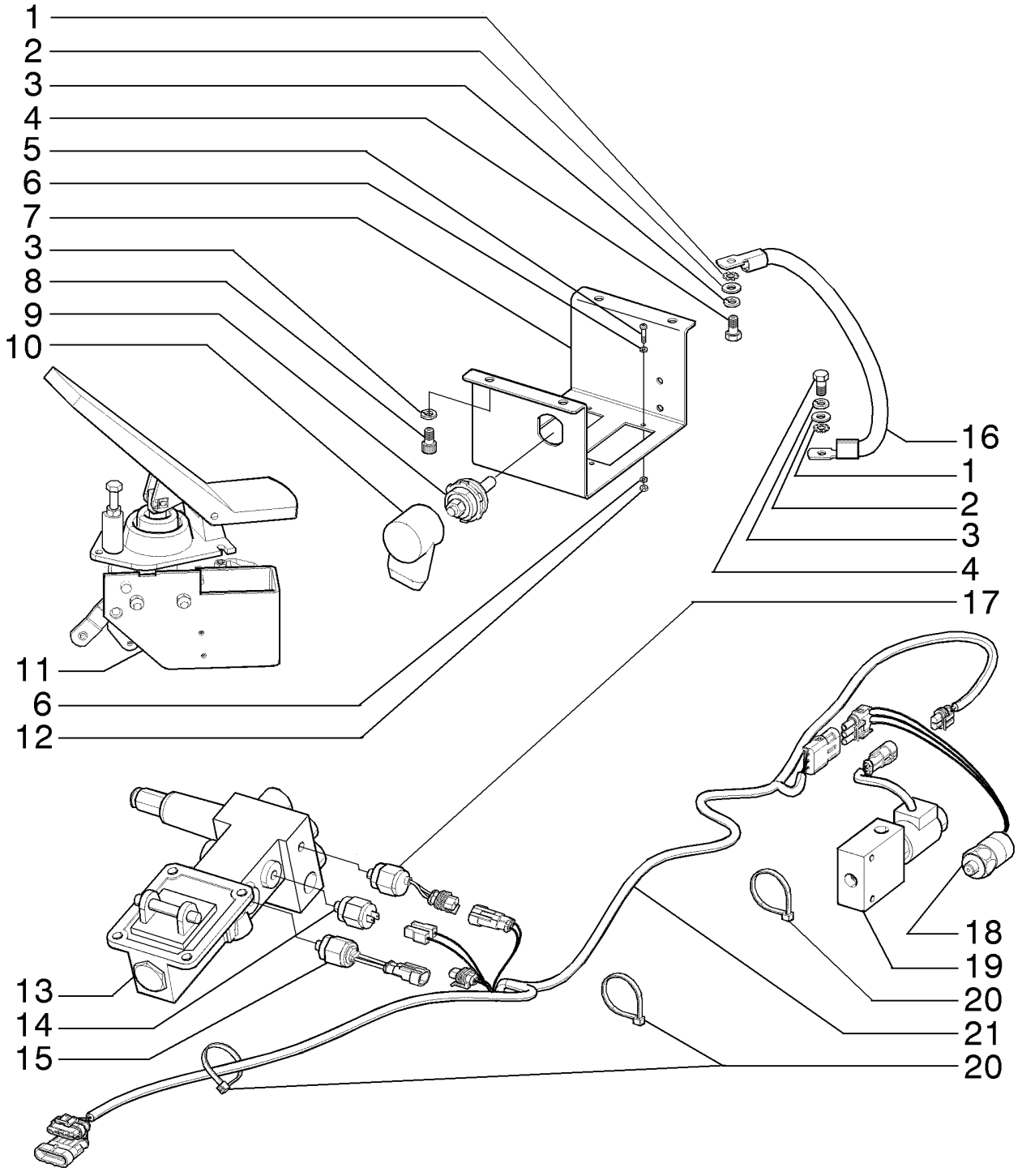

ELECTRICAL SYSTEM, FLOOR - (TORQUE CONVERTER)
ELECTRICAL SYSTEM, FLOOR - (TORQUE CONVERTER)
ELECTRICAL SYSTEM, FLOOR - (TORQUE CONVERTER)
ELECTRICAL SYSTEM, FLOOR - (TORQUE CONVERTER)

R	N	P.N.	MOD	Q	Denominação Denominação	Description Bezeichnung	Denominacion Descrizione	Description Beskrivelse	L.C.
1		86632601		2	TRAVA DA ARRUELA, Ext Tooth, M8				
						LOCK WASHER	ARANDELA DE BLOQUE(	RONDELLE FREIN	132R
					ANILHA DE RETENÇÃO	SICHERUNGSSCHEIBE	RONDELLA DI SICUREZ/	LÅSESKIVE	
2		14496531		2	ARRUELA PLANA, M8 x 17 x 1.6				
						WASHER	ARANDELA	RONDELLE	131R
					ANILHA	UNTERLEGSCHEIBE	RONDELLA	FLADSKIVE	
3		10516671		6	TRAVA DA ARRUELA	LOCK WASHER	ARANDELA DE BLOQUE(	RONDELLE FREIN	132R
					ANILHA DE RETENÇÃO	SICHERUNGSSCHEIBE	RONDELLA DI SICUREZ/	LÅSESKIVE	
4		614-8016		2	PARAFUSO, Hex, M8 x 16, 8.8				
						BOLT	PERNO	VIS	140B
					PARAFUSO	SCHRAUBE	BULLONE	BOLT	
5		87619755		4	PARAFUSO	SCREW	TORNILLO	VIS	040V
					PARAFUSO	SCHRAUBE	VITE	SKRUE	
6		86509827		8	TRAVA DA ARRUELA, M3	LOCK WASHER	ARANDELA DE BLOQUE(	RONDELLE FREIN	132R
					ANILHA DE RETENÇÃO	SICHERUNGSSCHEIBE	RONDELLA DI SICUREZ/	LÅSESKIVE	
7		{84223800}		1					
8		14306231		4	PARAFUSO, Hex Soc Hd, M8 x 16, 10.9				
						SCREW	TORNILLO	VIS	040V
					PARAFUSO	SCHRAUBE	VITE	SKRUE	
9		319055A1		1	BLOCO DE JUNÇÃO	JUNCTION BLOCK	BLOQUE DE CONEXIÓN	BLOC DE JONCTION	Z398
					BLOCO DE DERIVAÇÃO	ANSCHLUSSBLOCK	BASETTA DI GIUNZIONE	FORBINDELSESBLOK	
10		357906A1		1	COIFA	BOOT	PROTECTOR	MANCHETTE	0860
					COIFA	MANSCHETTE/TUELLE	CUFFIA	BOOT	
11		75262889		1	PEDAL	PEDAL	PEDAL	PEDALE	060P
					PEDAL	PEDAL	PEDALE	PEDAL	
12		86508812		4	PORCA, M3, Cl 8	NUT	TUERCA	ECROU	010D
					PORCA	MUTTER	DADO	MØTRIK	
13		87673477		1	VÁLVULA DE FREIO	BRAKE VALVE	VÁLVULA DE FRENO	SOUPAPE DE FREIN	017V
					VÁLVULA DE TRAVÃO	BREMSVENTIL	VALVOLA DI COMANDO	BREMSEVENTIL	
14		84228807		1	SENSOR	SENSOR	SENSOR	CAPTEUR	608S
					SENSOR	SENSOR	SENSORE	FØLER	
15		75254572		1	INTERRUPTOR	SWITCH	INTERRUPTOR	CONTACTEUR	075I
					INTERRUPTOR	SCHALTER	INTERRUTTORE	KONTAKT	
16		84294514		1	CHICOTE	HARNESS	MAZO DE CABLES	FAISCEAU	4160
					CABLAGEM	KABELBAUM	CABLAGGIO	LEDNINGSNET	
17		75254593		1	INTERRUPTOR DE PRESSÃO				
						PRESSURE SWITCH	INTERRUPTOR DE PRES	PRESSOSTAT	079I
					INTERRUPTOR DE PRES	DRUCKSCHALTER	PRESSOSTATO	KONTAKT, TRYK	
18		87683323		1	INTERRUPTOR	SWITCH	INTERRUPTOR	CONTACTEUR	075I
					INTERRUPTOR	SCHALTER	INTERRUTTORE	KONTAKT	
19		87747168		1	VÁLVULA	VALVE	VÁLVULA	SOUPAPE	9620
					VÁLVULA	VENTIL	VALVOLA	VENTIL	
20		75201642		6	BRAÇADEIRA	CLAMP	ABRAZADERA	COLLIER	120M
					BRAÇADEIRA	KLEMME	MORSETTO	SPÆNDEBÅND	
21		84228807		1	SENSOR	SENSOR	SENSOR	CAPTEUR	608S
					SENSOR	SENSOR	SENSORE	FØLER	

04-12	01	p1	12/10

SISTEMA ELÉTRICO, MOTOR FPT
ELECTRICAL SYSTEM, FPT ENGINE
SISTEMA ELECTRICO, MOTOR FPT
ELECTRICAL SYSTEM, FPT ENGINE

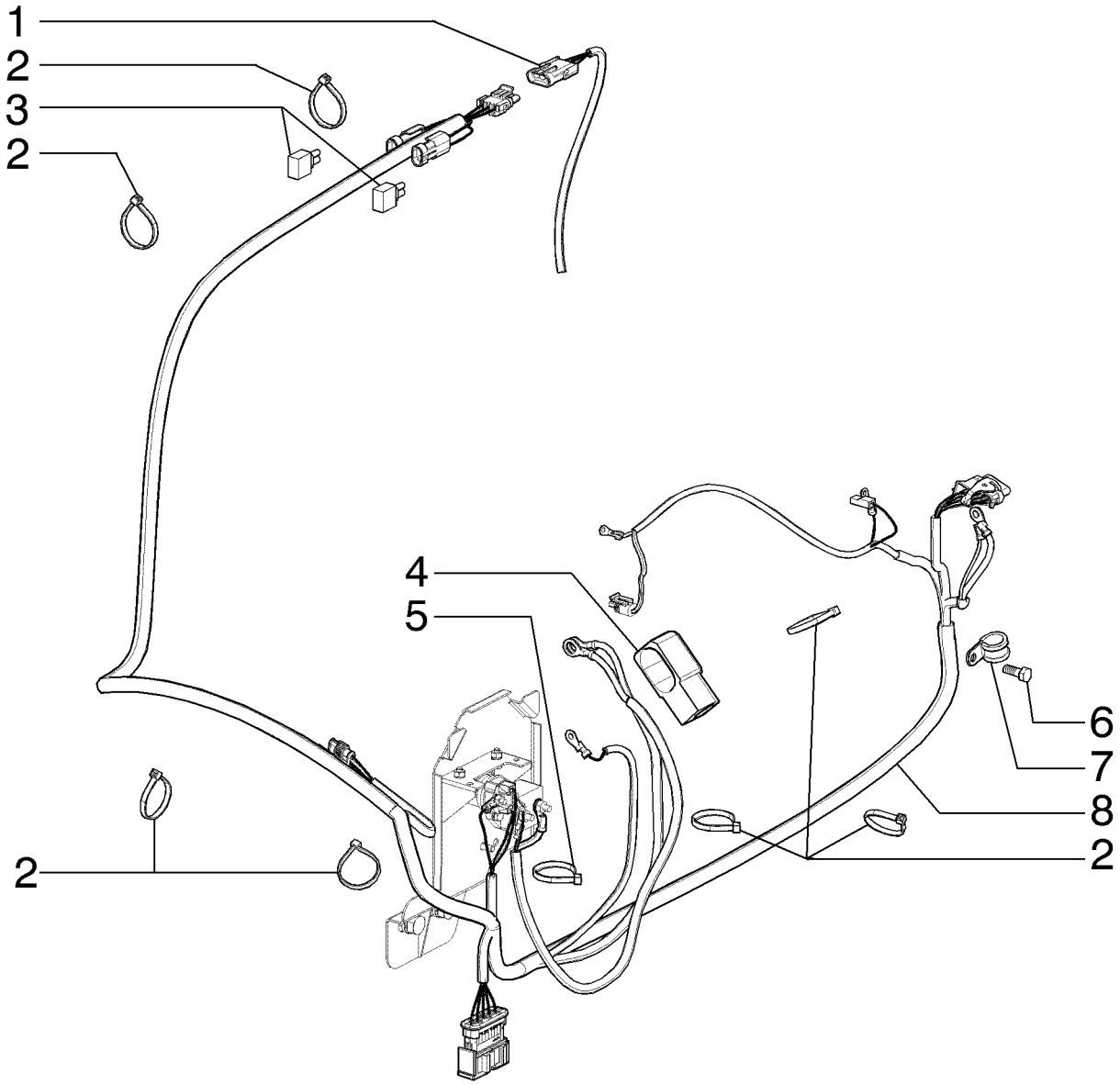

ELECTRICAL SYSTEM, FPT ENGINE
ELECTRICAL SYSTEM, FPT ENGINE
ELECTRICAL SYSTEM, FPT ENGINE
ELECTRICAL SYSTEM, FPT ENGINE

R	N	P.N.	MOD	Q	Denominação Denominação	Description Bezeichnung	Denominacion Descrizione	Description Beskrivelse	L.C.
1		75254073		1	VÁLVULA DO SOLENOIDE VÁLVULA DE SOLENÓID	SOLENOID VALVE MAGNETVENTIL	VÁLVULA DE SOLENOID VALVOLA A SOLENOIDE	ELECTROVANNE MAGNETVENTIL	Z337
2		75201642		11	BRAÇADEIRA BRAÇADEIRA	CLAMP KLEMME	ABRAZADERA MORSETTO	COLLIER SPÆNDEBÅND	120M
3		75283949		2	ELEMENTO DE DIODO ELEMENTO DE DÍODO	DIODE ELEMENT DIODENELEMENT	ELEMENTO DE DIODO ELEMENTO DIODO	ELEMENT DE DIODE DIODEELEMENT	Z628
4		70076572		1	CAPA COBERTURA DE PROTE	BOOT MANSCHETTE	FUNDA PARAPOLVERE	SOUFFLET MANCHET	330C
5		75201641		1	BRAÇADEIRA BRAÇADEIRA	CLAMP KLEMME	ABRAZADERA MORSETTO	COLLIER SPÆNDEBÅND	120M
6		86625001		2	PARAFUSO, Hex, M8 x 22, 8.8, Full Thd PARAFUSO	BOLT SCHRAUBE	PERNO BULLONE	VIS BOLT	140B
7		10450690		1	BRAÇADEIRA BRAÇADEIRA	CLAMP KLEMME	ABRAZADERA MORSETTO	COLLIER SPÆNDEBÅND	120M
8		84214842		1	CHICOTE CABLAGEM	HARNESS KABELBAUM	MAZO DE CABLES CABLAGGIO	FAISCEAU LEDNINGSNET	4160

04-13	01	p1	12/10

SISTEMA ELÉTRICO, MOTOR FPT
ELECTRICAL SYSTEM, FPT ENGINE
SISTEMA ELECTRICO, MOTOR FPT
ELECTRICAL SYSTEM, FPT ENGINE

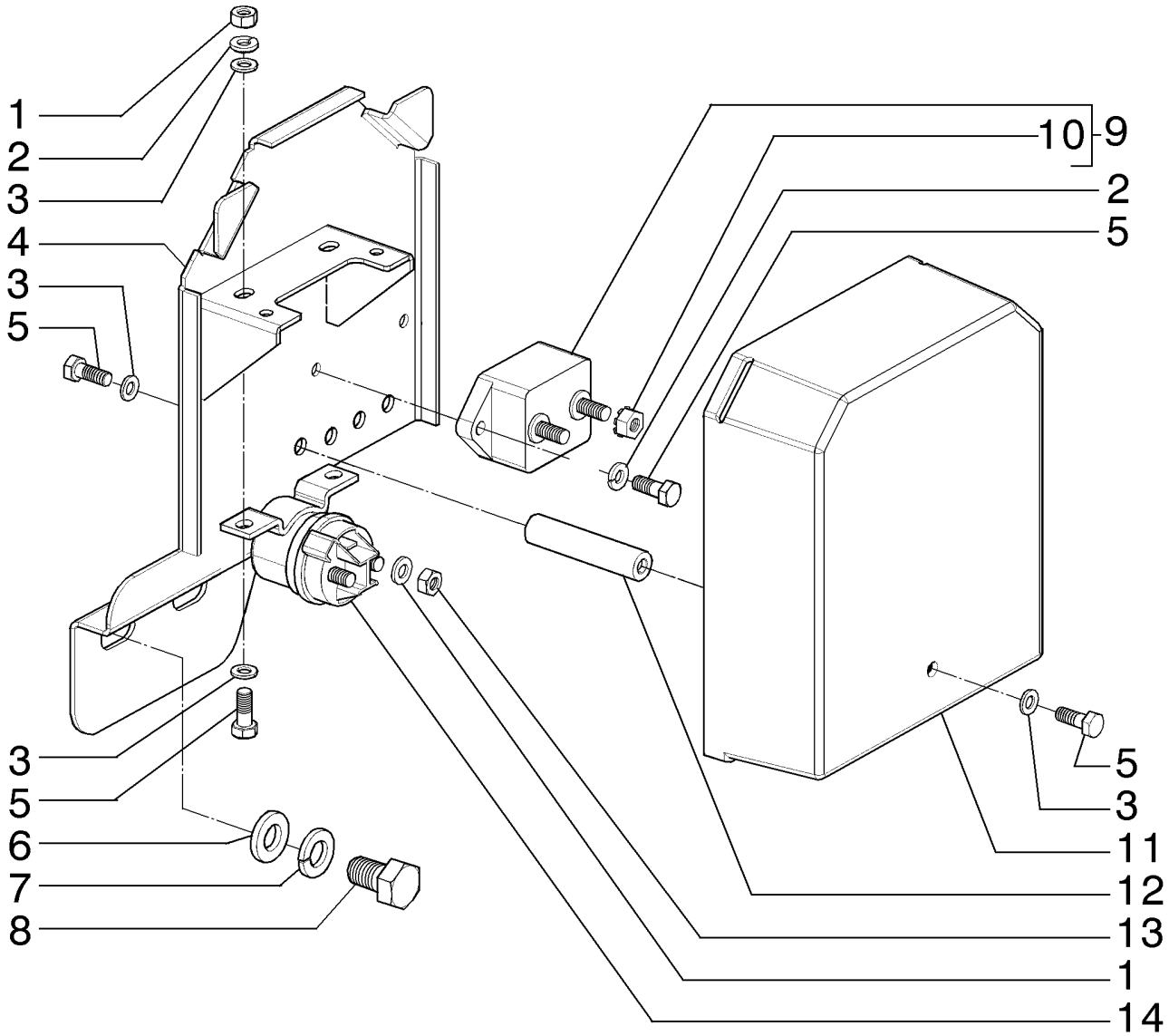

ELECTRICAL SYSTEM, FPT ENGINE
ELECTRICAL SYSTEM, FPT ENGINE
ELECTRICAL SYSTEM, FPT ENGINE
ELECTRICAL SYSTEM, FPT ENGINE

R	N	P.N.	MOD	Q	Denominação Denominação	Description Bezeichnung	Denominacion Descrizione	Description Beskrivelse	L.C.
1		86500688		4	PORCA, M6 x 1, Cl 10	NUT	TUERCA	ECROU	010D
					PORCA	MUTTER	DADO	MØTRIK	
2		86517328		4	TRAVA DA ARRUELA, M6	LOCK WASHER	ARANDELA DE BLOQUE	RONDELLE FREIN	132R
					ANILHA DE RETENÇÃO	SICHERUNGSSCHEIBE	RONDELLA DI SICUREZ	LÅSESKIVE	
3		12639701		6	ARRUELA PLANA, M6 x 11 x 1				
						WASHER	ARANDELA	RONDELLE	131R
					ANILHA	UNTERLEGSCHEIBE	RONDELLA	FLADSKIVE	
4		{84325225}		1					
5		86508568		6	PARAFUSO, Hex, M6 x 16, Cl 8.8, Full Thd				
						SCREW	TORNILLO	VIS	040V
					PARAFUSO	SCHRAUBE	VITE	SKRUE	
6		10520001		2	ARRUELA PLANA, M12 x 22 x 3				
						WASHER	ARANDELA	RONDELLE	131R
					ANILHA	UNTERLEGSCHEIBE	RONDELLA	FLADSKIVE	
7		412123		2	TRAVA DA ARRUELA, M12 x 21 x 2.6 Thk				
						LOCK WASHER	ARANDELA DE BLOQUE	RONDELLE FREIN	132R
					ANILHA DE RETENÇÃO	SICHERUNGSSCHEIBE	RONDELLA DI SICUREZ	LÅSESKIVE	
8		11112131		2	PARAFUSO, Hex, M12 x 20, 10.9, Full Thd				
						BOLT	PERNO	VIS	140B
					PARAFUSO	SCHRAUBE	BULLONE	BOLT	
9		87315269		1	DISJUNTOR	BREAKER	INTERRUPTOR	RUPTEUR	1050
					DISJUNTOR	TRENNSCHALTER	RUTTORE	AFBRYDER	
10		193-1001		2	PORCA, Keps, w/LW, 1/4"-28				
						NUT	TUERCA	ECROU	010D
					PORCA	MUTTER	DADO	MØTRIK	
11		L114612		1	TAMPA	COVER	TAPA	COUVERCLE	2250
					TAMPA	DECKEL	COPERCHIO	COVER	
12		75262806		1	PRISIONEIRO	STUD	PRISIONERO	GOUJON	210P
					PINO ROSCADO	GEWINDEBOLZEN	PRIGIONIERO	STØTTEBOLT	
13		86500688		2	PORCA, M6 x 1, Cl 10	NUT	TUERCA	ECROU	010D
					PORCA	MUTTER	DADO	MØTRIK	
14		120398A1		1	RELE	RELAY	RELE	RELAIS	7025
					RELE	RELAIS	REL	RELAY	

04-17	01	p1	12/10

SISTEMA ELÉTRICO, CONSOLE LATERAL
ELECTRICAL SYSTEM, LATERAL CONSOLE
SISTEMA ELECTRICO, CONSOLA LATERAL
ELECTRICAL SYSTEM, LATERAL CONSOLE

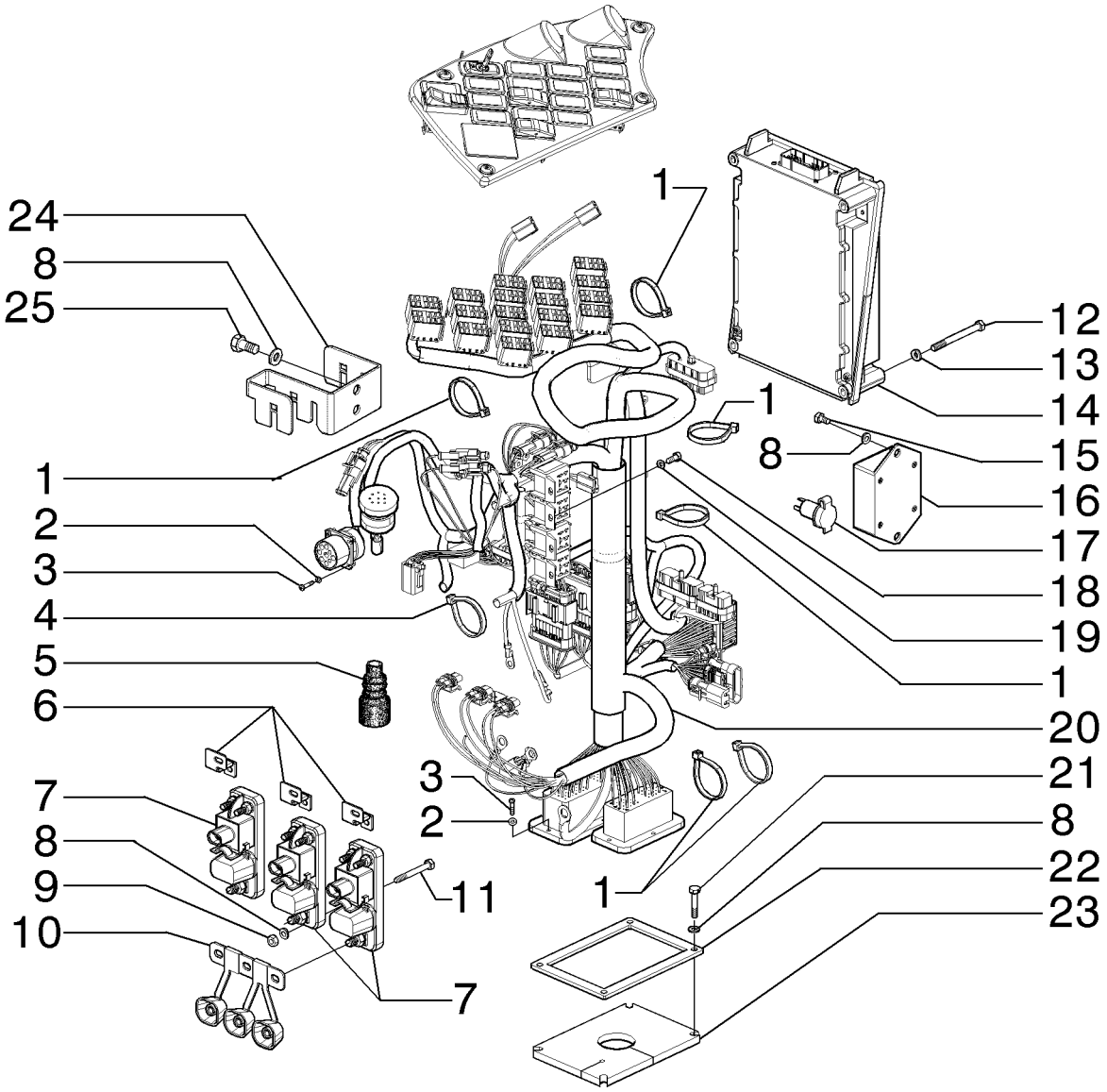

ELECTRICAL SYSTEM, LATERAL CONSOLE
ELECTRICAL SYSTEM, LATERAL CONSOLE
ELECTRICAL SYSTEM, LATERAL CONSOLE
ELECTRICAL SYSTEM, LATERAL CONSOLE

R	N	P.N.	MOD	Q	Denominação Denominação	Description Bezeichnung	Denominacion Descrizione	Description Beskrivelse	L.C.
1		75201642		8	BRAÇADEIRA BRAÇADEIRA	CLAMP KLEMME	ABRAZADERA MORSETTO	COLLIER SPÆNDEBÅND	120M
2		86509827		12	TRAVA DA ARRUELA, M3 ANILHA DE RETENÇÃO	LOCK WASHER SICHERUNGSSCHEIBE	ARANDELA DE BLOQUE RONDELLA DI SICUREZ	RONDELLE FREIN LÅSESKIVE	132R
3		87619755		12	PARAFUSO PARAFUSO	SCREW SCHRAUBE	TORNILLO VITE	VIS SKRUE	040V
4		75201641		4	BRAÇADEIRA BRAÇADEIRA	CLAMP KLEMME	ABRAZADERA MORSETTO	COLLIER SPÆNDEBÅND	120M
5		73153774		1	FOLE FOLE	BELLOWS FALTENBALG	FUELLE SOFFIETTI	SOUFFLET BLÆSEBÆLG	169S
6		87318620		3	BARRA BARRA	BAR BAR	BARRA BARRA	BARRE BJÆLKE	530B
7		87315250		3	MÓDULO MÓDULO	MODULE MODUL	MÓDULO MODULO	MODULE MODUL	T102
8		12639701		15	ARRUELA PLANA, M6 x 11 x 1 ANILHA	WASHER UNTERLEGSCHEIBE	ARANDELA RONDELLA	RONDELLE FLADSKIVE	131R
9		86500688		6	PORCA, M6 x 1, Cl 10 PORCA	NUT MUTTER	TUERCA DADO	ECROU MØTRIK	010D
10		{84318340}		1					
11		814-6050		3	PARAFUSO, Hex, M6 x 50, 8.8 PARAFUSO	BOLT SCHRAUBE	PERNO BULLONE	VIS BOLT	140B
12		86508569		4	PARAFUSO, Hex, M6 x 70, 8.8 PARAFUSO	SCREW SCHRAUBE	TORNILLO VITE	VIS SKRUE	040V
13		86517328		4	TRAVA DA ARRUELA, M6 ANILHA DE RETENÇÃO	LOCK WASHER SICHERUNGSSCHEIBE	ARANDELA DE BLOQUE RONDELLA DI SICUREZ	RONDELLE FREIN LÅSESKIVE	132R
14		87657163		1	COMANDO CONTROLO	CONTROL BEDIENELEMENT	CONTROL COMANDO	COMMANDE KONTROL	189C
15		378056		2	PARAFUSO, Hex, M6 x 10, 8.8, Full Thd PARAFUSO	BOLT SCHRAUBE	PERNO BULLONE	VIS BOLT	140B
16		73162492		1	COMANDO CONTROLO	CONTROL BEDIENELEMENT	CONTROL COMANDO	COMMANDE KONTROL	189C
17		79090991		1	TOMADA ELÉTRICA TOMADA DE CORRENTE	POWER SOCKET STECKDOSE	ZÓCALO DE CORRIENTE PRESA DI CORRENTE	PRISE DE COURANT STRØMUDTAG	205P
18		10977731		4	PARAFUSO, Hex, M5 x 14, 10.9, Full Thd PARAFUSO	BOLT SCHRAUBE	PERNO BULLONE	VIS BOLT	140B
19		86625261		4	ARRUELA PLANA, M5 x 10 x 1 ANILHA	WASHER UNTERLEGSCHEIBE	ARANDELA RONDELLA	RONDELLE FLADSKIVE	131R
20	1	84152986		1	CHICOTE, FUHK CABLAGEM	WIRE HARNESS KABELBAUM	GRUPO DE CABLES CABLAGGIO	FAISCEAU ELECTRIQUE KABELNET	070I

(1) Tork Converter

04-17	01	p2	12/10

SISTEMA ELÉTRICO, CONSOLE LATERAL
ELECTRICAL SYSTEM, LATERAL CONSOLE
SISTEMA ELECTRICO, CONSOLA LATERAL
ELECTRICAL SYSTEM, LATERAL CONSOLE

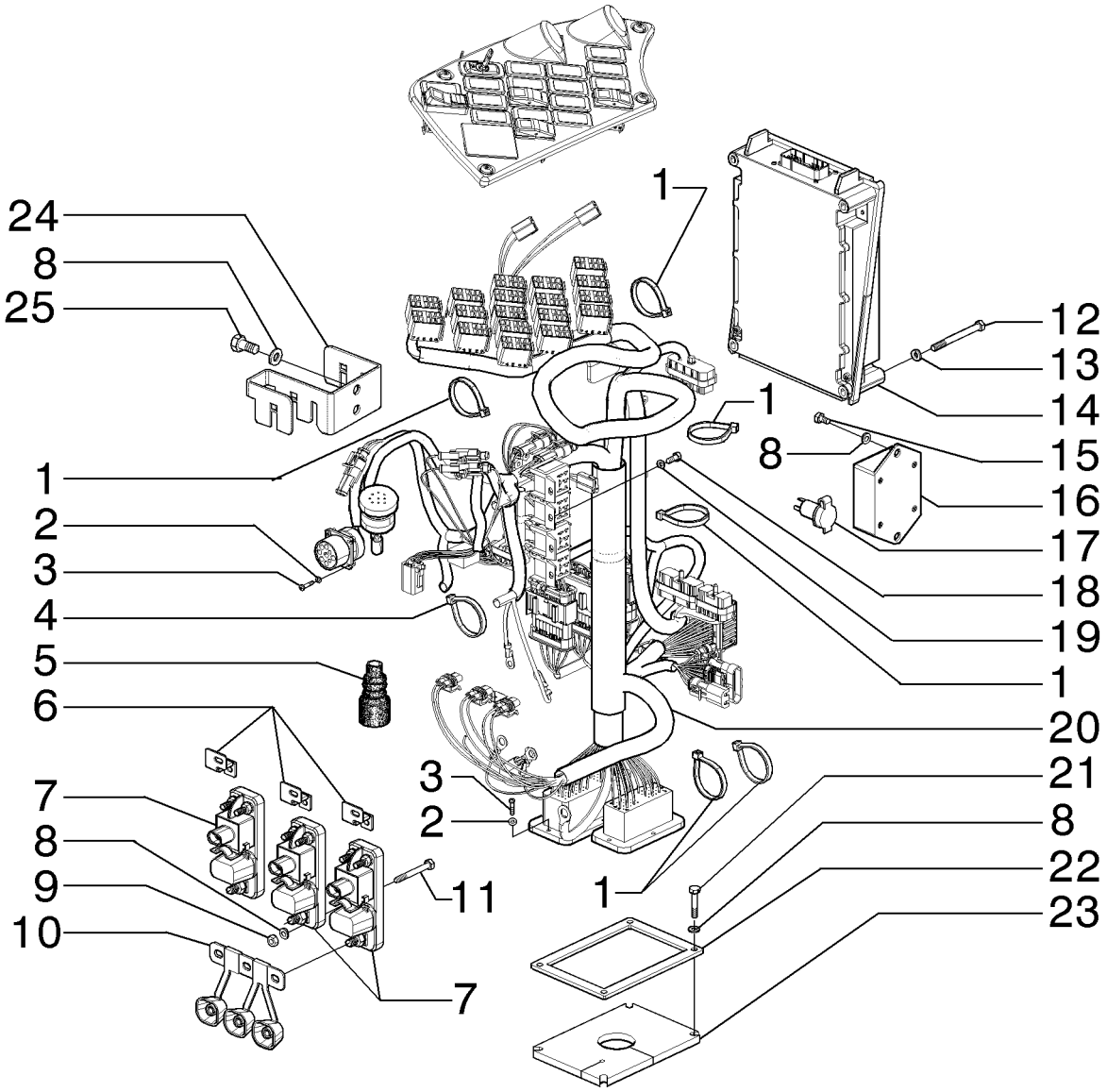

ELECTRICAL SYSTEM, LATERAL CONSOLE
ELECTRICAL SYSTEM, LATERAL CONSOLE
ELECTRICAL SYSTEM, LATERAL CONSOLE
ELECTRICAL SYSTEM, LATERAL CONSOLE

R	N	P.N.	MOD	Q	Denominação Denominação	Description Bezeichnung	Denominacion Descrizione	Description Beskrivelse	L.C.
20	1	**84161624**		1	CHICOTE, ZF CABLAGEM	HARNESS KABELBAUM	MAZO DE CABLES CABLAGGIO	FAISCEAU LEDNINGSNET	4160
21		**86508617**		4	PARAFUSO, Hex, M6 x 30, 10.9 PARAFUSO	BOLT SCHRAUBE	PERNO BULLONE	VIS BOLT	140B
22		**84261439**		1	MOLDURA MOLDURA	MOLDING ZIERLEISTE	MOLDURA MODANATURA	MOULURE STØBNING	090M
23		**84261434**		1	JUNTA JUNTA	GASKET DICHTUNG	JUNTA GUARNIZIONE	JOINT PAKNING	123G
24		**{84330354}**		1					
25		**10902131**		2	PARAFUSO, Hex, M6 x 14, 10.9, Full Thd PARAFUSO	BOLT SCHRAUBE	PERNO BULLONE	VIS BOLT	140B

(1) Direct Drive

SISTEMA ELÉTRICO
ELECTRICAL SYSTEM
SISTEMA ELECTRICO
ELECTRICAL SYSTEM

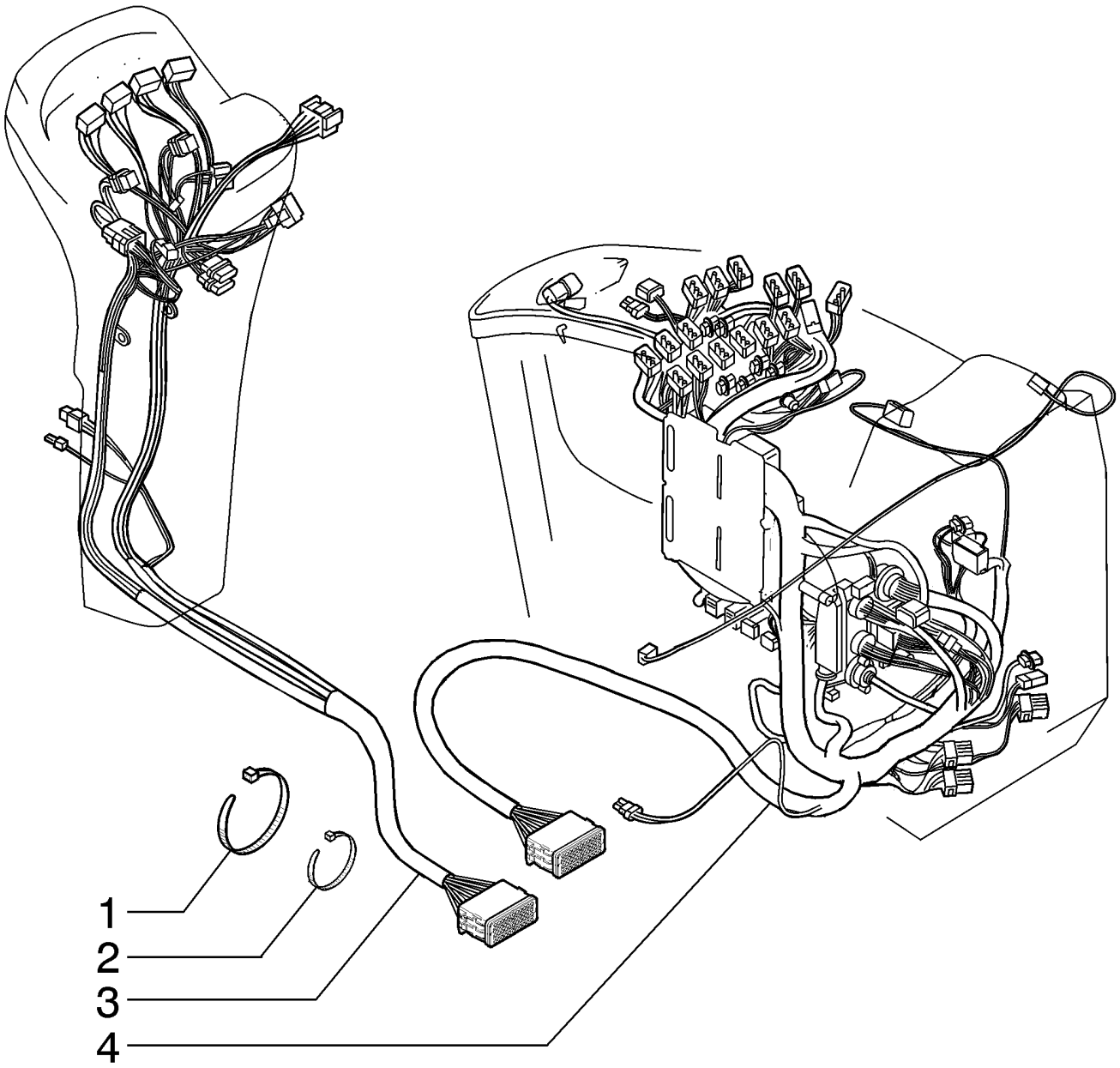

ELECTRICAL SYSTEM
ELECTRICAL SYSTEM
ELECTRICAL SYSTEM
ELECTRICAL SYSTEM

R	N	P.N.	MOD	Q	Denominação Denominação	Description Bezeichnung	Denominacion Descrizione	Description Beskrivelse	L.C.
1		**75201642**		15	BRAÇADEIRA BRAÇADEIRA	CLAMP KLEMME	ABRAZADERA MORSETTO	COLLIER SPÆNDEBÅND	120M
2		**75201641**		15	BRAÇADEIRA BRAÇADEIRA	CLAMP KLEMME	ABRAZADERA MORSETTO	COLLIER SPÆNDEBÅND	120M
3		**84161623**		1	CHICOTE CABLAGEM	HARNESS KABELBAUM	MAZO DE CABLES CABLAGGIO	FAISCEAU LEDNINGSNET	4160
4	1	**84152986**		1	CHICOTE, FUHK CABLAGEM	WIRE HARNESS KABELBAUM	GRUPO DE CABLES CABLAGGIO	FAISCEAU ELECTRIQUE KABELNET	070I
4	2	**84161624**		1	CHICOTE, ZF CABLAGEM	HARNESS KABELBAUM	MAZO DE CABLES CABLAGGIO	FAISCEAU LEDNINGSNET	4160

(1) Tork Converter
(2) Direct Drive

04-19	01	p1	12/10

CABO ELÉTRICO DA TRANSMISSÃO
TRANSMISSION HARNESS
TRANSMISSION HARNESS
TRANSMISSION HARNESS

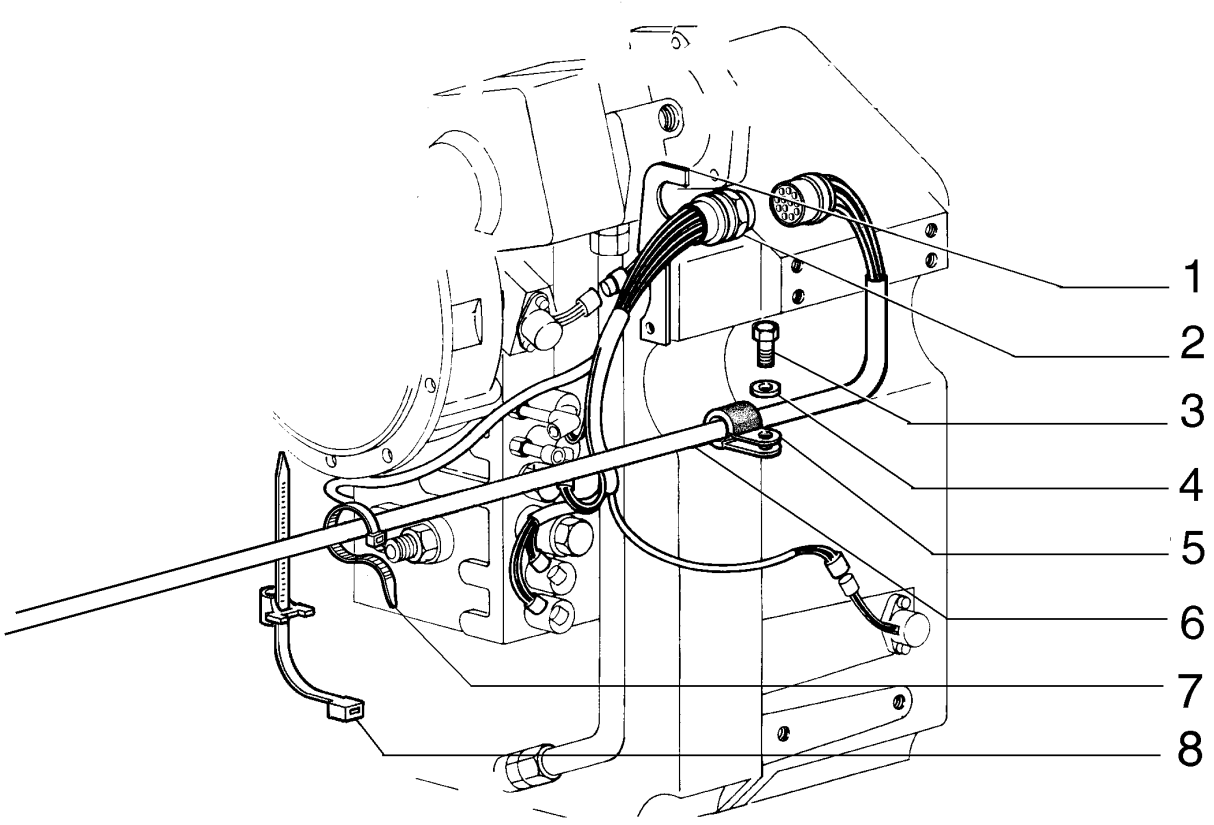

TRANSMISSION HARNESS
TRANSMISSION HARNESS
TRANSMISSION HARNESS
TRANSMISSION HARNESS

R	N	P.N.	MOD	Q	Denominação Denominação	Description Bezeichnung	Denominacion Descrizione	Description Beskrivelse	L.C.
1		75287758		1	SUPORTE SUPORTE	SUPPORT STÜTZE	SOPORTE SUPPORTO	SUPPORT BESLAG	300S
2		75312856		1	CABO CONJUNTO CABO CONJUNTO	CABLE ASSY. KABEL (KPLT.)	CABLE (CONJUNTO) CAVO, COMPLESSIVO	CABLE (ASSEMBLE) CABLE ASSY.	P494
3		16043231		1	PARAFUSO, Hex, M8 x 16, 10.9 PARAFUSO	BOLT SCHRAUBE	PERNO BULLONE	VIS BOLT	140B
4		14496531		1	ARRUELA PLANA, M8 x 17 x 1.6 ANILHA	WASHER UNTERLEGSCHEIBE	ARANDELA RONDELLA	RONDELLE FLADSKIVE	131R
5		70925621		1	COLAR ANEL	COLLAR RINGE	COLLAR COLLARE	COLLIER SLANGEBÅND	031F
6		84180530		1	CHICOTE CABLAGEM	HARNESS KABELBAUM	MAZO DE CABLES CABLAGGIO	FAISCEAU LEDNINGSNET	4160
7		75201641		4	BRAÇADEIRA BRAÇADEIRA	CLAMP KLEMME	ABRAZADERA MORSETTO	COLLIER SPÆNDEBÅND	120M
8		75284071		5	BRAÇADEIRA BRAÇADEIRA	CLAMP KLEMME	ABRAZADERA MORSETTO	COLLIER SPÆNDEBÅND	120M

04-21	01	p1	12/10

SISTEMA ELÉTRICO, CONSOLE LATERAL
ELECTRICAL SYSTEM, LATERAL CONSOLE
SISTEMA ELECTRICO, CONSOLA LATERAL
ELECTRICAL SYSTEM, LATERAL CONSOLE

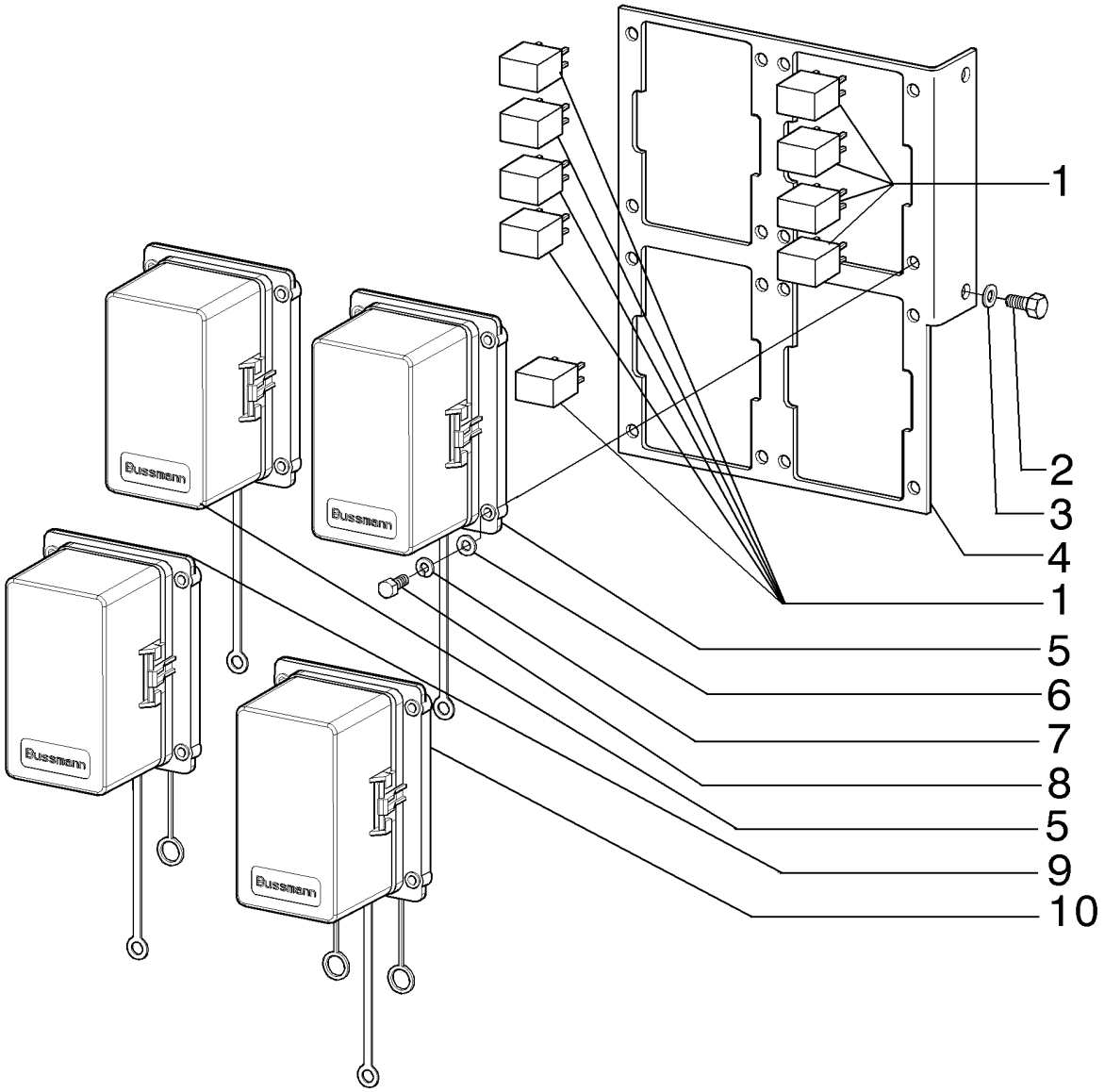

ELECTRICAL SYSTEM, LATERAL CONSOLE
ELECTRICAL SYSTEM, LATERAL CONSOLE
ELECTRICAL SYSTEM, LATERAL CONSOLE
ELECTRICAL SYSTEM, LATERAL CONSOLE

R	N	P.N.	MOD	Q	Denominação Denominação	Description Bezeichnung	Denominacion Descrizione	Description Beskrivelse	L.C.
1		**87312626**		9	RELÉ	RELAY	RELÉ	RELAIS	011R
					RELÉ	RELAIS	RELÈ	RELÆ	
2		**10902131**		2	PARAFUSO, Hex, M6 x 14, 10.9, Full Thd				
						BOLT	PERNO	VIS	140B
					PARAFUSO	SCHRAUBE	BULLONE	BOLT	
3		**12639701**		2	ARRUELA PLANA, M6 x 11 x 1				
						WASHER	ARANDELA	RONDELLE	131R
					ANILHA	UNTERLEGSCHEIBE	RONDELLA	FLADSKIVE	
4		**84195359**		1	SUPORTE	SUPPORT	SOPORTE	SUPPORT	300S
					SUPORTE	STÜTZE	SUPPORTO	BESLAG	
5		**87312843**		2	CAIXA DE FUSÍVEL	FUSE BOX	CAJA DE FUSIBLES	BOITE A FUSIBLES	037S
					CAIXA DE FUSÍVEIS	SICHERUNGSKASTEN	SCATOLA FUSIBILI	SIKRINGSBOKS	
6		**86625261**		16	ARRUELA PLANA, M5 x 10 x 1				
						WASHER	ARANDELA	RONDELLE	131R
					ANILHA	UNTERLEGSCHEIBE	RONDELLA	FLADSKIVE	
7		**86509828**		16	TRAVA DA ARRUELA, M5	LOCK WASHER	ARANDELA DE BLOQUE	RONDELLE FREIN	132R
					ANILHA DE RETENÇÃO	SICHERUNGSSCHEIBE	RONDELLA DI SICUREZ	LÅSESKIVE	
8		**10977731**		16	PARAFUSO, Hex, M5 x 14, 10.9, Full Thd				
						BOLT	PERNO	VIS	140B
					PARAFUSO	SCHRAUBE	BULLONE	BOLT	
9		**87315249**		1	CAIXA DE FUSÍVEL	FUSE BOX	CAJA DE FUSIBLES	BOITE A FUSIBLES	037S
					CAIXA DE FUSÍVEIS	SICHERUNGSKASTEN	SCATOLA FUSIBILI	SIKRINGSBOKS	
10		**87315248**		1	RELÉ	RELAY	RELÉ	RELAIS	011R
					RELÉ	RELAIS	RELÈ	RELÆ	

04-22	01	p1	12/10

SISTEMA ELÉTRICO, CONSOLE LATERAL - FUSÍVEIS
ELECTRICAL SYSTEM, LATERAL CONSOLE - FUSES
SISTEMA ELECTRICO, CONSOLA LATERAL - FUSIBLES
ELECTRICAL SYSTEM, LATERAL CONSOLE - FUSES

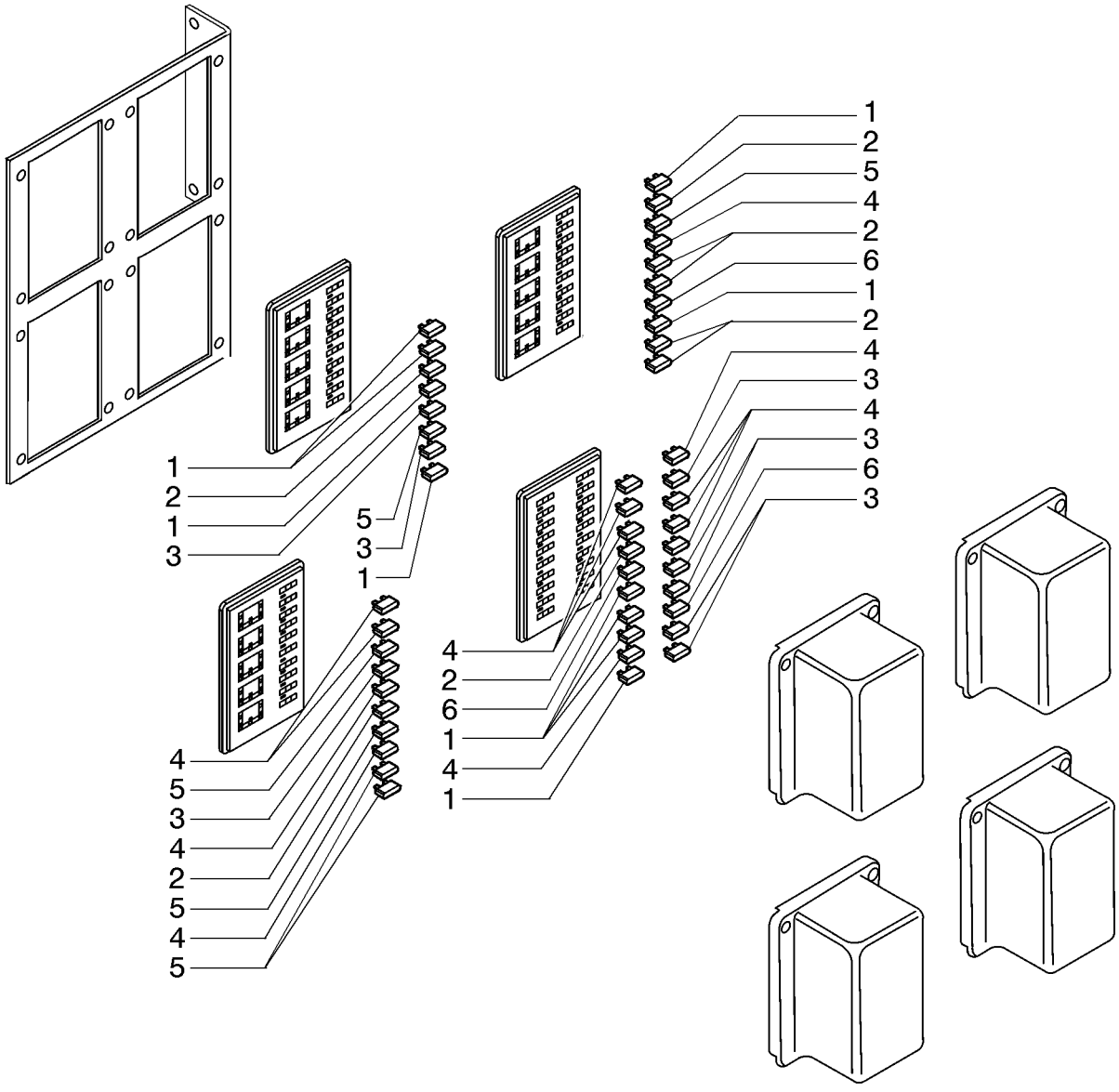

ELECTRICAL SYSTEM, LATERAL CONSOLE - FUSES
ELECTRICAL SYSTEM, LATERAL CONSOLE - FUSES
ELECTRICAL SYSTEM, LATERAL CONSOLE - FUSES
ELECTRICAL SYSTEM, LATERAL CONSOLE - FUSES

R	N	P.N.	MOD	Q	Denominação Denominação	Description Bezeichnung	Denominacion Descrizione	Description Beskrivelse	L.C.
1		121412A1		7	FUSÍVEL, 10 Amp, Mini FUSÍVEL	FUSE SICHERUNG	FUSIBLE FUSIBILE	FUSIBLE SIKRING	110F
2		121850A1		5	FUSIVEL, 3 Amp, Mini FUSIVEL	FUSE SICHERUNG	FUSIBLE FUSIBILE	FUSIBLE FUSE	3660
3		121410A1		6	FUSÍVEL, 5 Amp, Mini FUSÍVEL	FUSE SICHERUNG	FUSIBLE FUSIBILE	FUSIBLE SIKRING	110F
4		121411A1		8	FUSIVEL, 7.5 Amp, Mini FUSIVEL	FUSE SICHERUNG	FUSIBLE FUSIBILE	FUSIBLE FUSE	3660
5		121414A1		5	FUSÍVEL, 20 Amp, Mini FUSÍVEL	FUSE SICHERUNG	FUSIBLE FUSIBILE	FUSIBLE SIKRING	110F
6		121413A1		3	FUSÍVEL, 15 Amp, Mini FUSÍVEL	FUSE SICHERUNG	FUSIBLE FUSIBILE	FUSIBLE SIKRING	110F

04-23	01	p1	12/10

SISTEMA ELÉTRICO, CONSOLE LATERAL
ELECTRICAL SYSTEM, LATERAL CONSOLE
SISTEMA ELECTRICO, CONSOLA LATERAL
ELECTRICAL SYSTEM, LATERAL CONSOLE

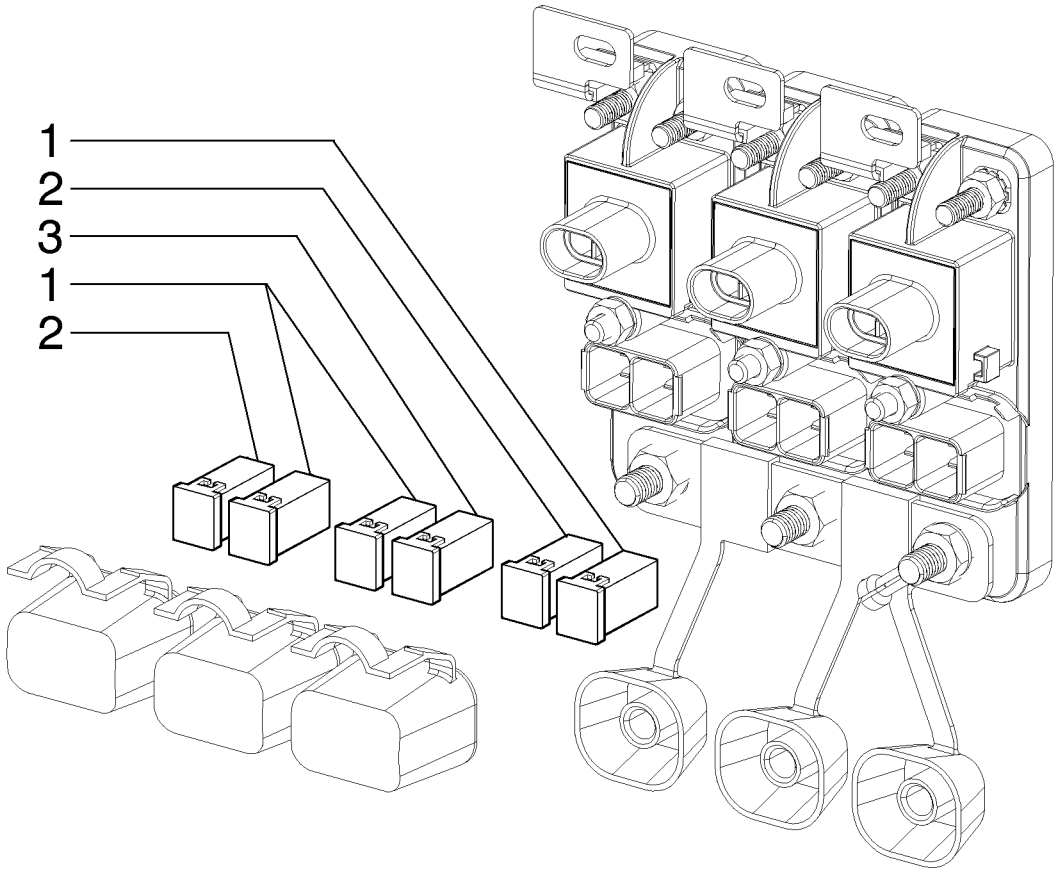

ELECTRICAL SYSTEM, LATERAL CONSOLE
ELECTRICAL SYSTEM, LATERAL CONSOLE
ELECTRICAL SYSTEM, LATERAL CONSOLE
ELECTRICAL SYSTEM, LATERAL CONSOLE

R	N	P.N.	MOD	Q	Denominação Denominação	Description Bezeichnung	Denominacion Descrizione	Description Beskrivelse	L.C.
1		87327335		3	FUSÍVEL, 20A FUSÍVEL	FUSE SICHERUNG	FUSIBLE FUSIBILE	FUSIBLE SIKRING	110F
2		87327346		2	FUSÍVEL, 40A FUSÍVEL	FUSE SICHERUNG	FUSIBLE FUSIBILE	FUSIBLE SIKRING	110F
3		87327342		1	FUSÍVEL, 30A FUSÍVEL	FUSE SICHERUNG	FUSIBLE FUSIBILE	FUSIBLE SIKRING	110F

04-24	01	p1	12/10

PAINEL DE INSTRUMENTO, STD - (CONVERSOR DE TORQUE)
INSTRUMENT PANEL, STD - (TORQUE CONVERTER)
TABLIERO, STD - (CONVERTIDOR DE PAR)
INSTRUMENT PANEL, STD - (TORQUE CONVERTER)

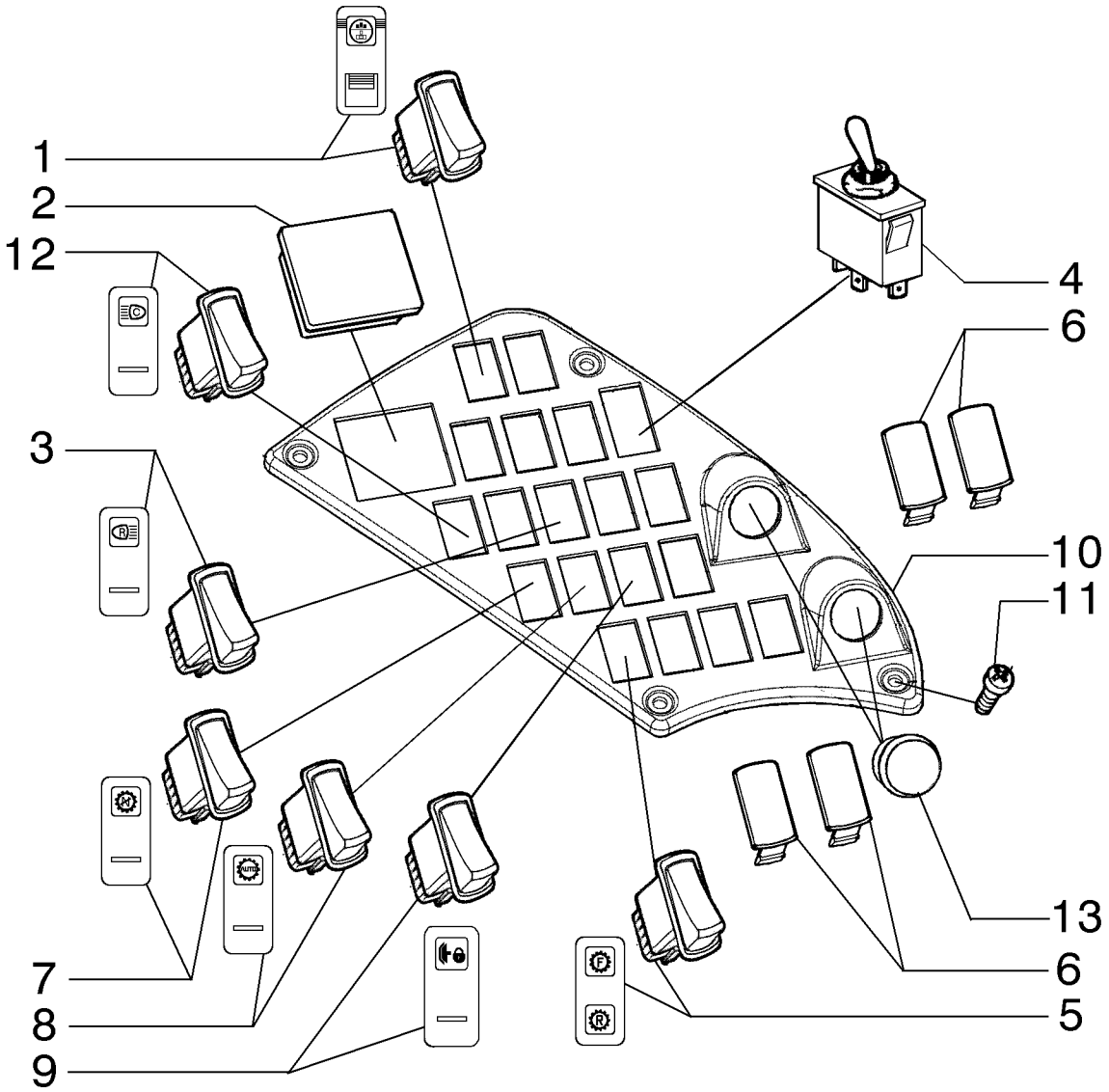

INSTRUMENT PANEL, STD - (TORQUE CONVERTER)
INSTRUMENT PANEL, STD - (TORQUE CONVERTER)
INSTRUMENT PANEL, STD - (TORQUE CONVERTER)
INSTRUMENT PANEL, STD - (TORQUE CONVERTER)

R	N	P.N.	MOD	Q	Denominação Denominação	Description Bezeichnung	Denominacion Descrizione	Description Beskrivelse	L.C.
1		84143593		1	INTERRUPTOR INTERRUPTOR	SWITCH SCHALTER	INTERRUPTOR INTERRUTTORE	CONTACTEUR KONTAKT	075I
2		84129148		1	COBERTURA COBERTURA	COVER ABDECKUNG	CUBIERTA COPERCHIO	COUVERCLE DÆKSEL	265C
3		84143589		1	INTERRUPTOR INTERRUPTOR	SWITCH SCHALTER	INTERRUPTOR INTERRUTTORE	CONTACTEUR KONTAKT	075I
4		87620692		1	INTERRUPTOR INTERRUPTOR	SWITCH SCHALTER	INTERRUPTOR INTERRUTTORE	CONTACTEUR KONTAKT	075I
5		84143632		1	INTERRUPTOR INTERRUPTOR	SWITCH SCHALTER	INTERRUPTOR INTERRUTTORE	CONTACTEUR KONTAKT	075I
6		126844A1		AR	BUJÃO TAMPÃO	PLUG STOPFEN	TAPÓN TAPPO	BOUCHON PROP	050T
7		84143636		1	INTERRUPTOR INTERRUPTOR	SWITCH SCHALTER	INTERRUPTOR INTERRUTTORE	CONTACTEUR KONTAKT	075I
8		84143640		1	INTERRUPTOR INTERRUPTOR	SWITCH SCHALTER	INTERRUPTOR INTERRUTTORE	CONTACTEUR KONTAKT	075I
9		84143642		1	INTERRUPTOR INTERMITENTE CONJUNTO DE INTERRU	SWITCH ASSY SCHALTERBAUGRUPPE	CONJUNTO DE INTERRU COMPLESSIVO INTERRU	ENSEMBLE COMMUTATI KONTAKT, KPL.	067I
10		84129137		1	PAINEL PAINEL	PANEL PLATTE	PANEL PANNELLO	PANNEAU PANEL	025P
11		13275917		4	PARAFUSO PARAFUSO	SCREW SCHRAUBE	TORNILLO VITE	VIS SKRUE	040V
12		84143588		1	INTERRUPTOR INTERRUPTOR	SWITCH SCHALTER	INTERRUPTOR INTERRUTTORE	CONTACTEUR KONTAKT	075I
13		14507887		2	BUJÃO TAMPÃO	PLUG STOPFEN	TAPÓN TAPPO	BOUCHON PROP	050T

04-24	02	p1	12/10

PAINEL DE INSTRUMENTO, STD - (TRANSMISSÃO DIRETA)
INSTRUMENT PANEL, STD - (DIRECT DRIVE)
TABLIERO, STD - (TRANSMISION DIRECTA)
INSTRUMENT PANEL, STD - (DIRECT DRIVE)

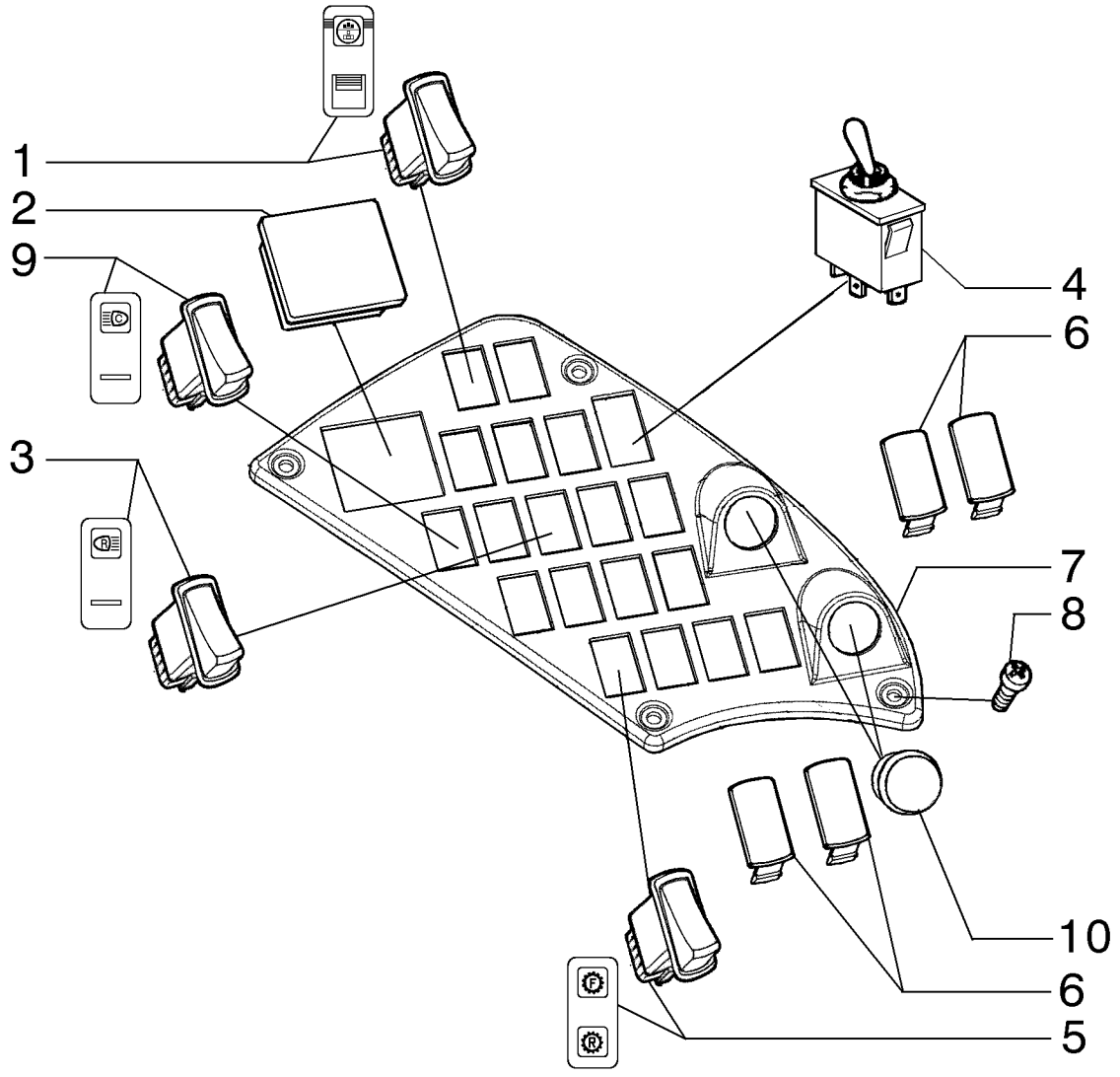

INSTRUMENT PANEL, STD - (DIRECT DRIVE)
INSTRUMENT PANEL, STD - (DIRECT DRIVE)
INSTRUMENT PANEL, STD - (DIRECT DRIVE)
INSTRUMENT PANEL, STD - (DIRECT DRIVE)

R	N	P.N.	MOD	Q	Denominação Denominação	Description Bezeichnung	Denominacion Descrizione	Description Beskrivelse	L.C.
1		84143593		1	INTERRUPTOR, Saddle Lock				
						SWITCH	INTERRUPTOR	CONTACTEUR	075I
					INTERRUPTOR	SCHALTER	INTERRUTTORE	KONTAKT	
2		84129148		1	COBERTURA	COVER	CUBIERTA	COUVERCLE	265C
					COBERTURA	ABDECKUNG	COPERCHIO	DÆKSEL	
3		84143589		1	INTERRUPTOR, Cab Lights	SWITCH	INTERRUPTOR	CONTACTEUR	075I
					INTERRUPTOR	SCHALTER	INTERRUTTORE	KONTAKT	
4		87620692		1	INTERRUPTOR, Front Wiper				
						SWITCH	INTERRUPTOR	CONTACTEUR	075I
					INTERRUPTOR	SCHALTER	INTERRUTTORE	KONTAKT	
5		84143627		1	INTERRUPTOR, Come-Home				
						SWITCH	INTERRUPTOR	CONTACTEUR	075I
					INTERRUPTOR	SCHALTER	INTERRUTTORE	KONTAKT	
6		126844A1		AR	BUJÃO	PLUG	TAPÓN	BOUCHON	050T
					TAMPÃO	STOPFEN	TAPPO	PROP	
7		84129137		1	PAINEL	PANEL	PANEL	PANNEAU	025P
					PAINEL	PLATTE	PANNELLO	PANEL	
8		13275917		4	PARAFUSO	SCREW	TORNILLO	VIS	040V
					PARAFUSO	SCHRAUBE	VITE	SKRUE	
9		84143588		1	INTERRUPTOR, Rear Lights				
						SWITCH	INTERRUPTOR	CONTACTEUR	075I
					INTERRUPTOR	SCHALTER	INTERRUTTORE	KONTAKT	
10		14507887		1	BUJÃO	PLUG	TAPÓN	BOUCHON	050T
					TAMPÃO	STOPFEN	TAPPO	PROP	

04-25	01	p1	12/10

PAINEL DE INSTRUMENTO, OPCIONAIS
INSTRUMENT PANEL, OPTIONALS
TABLIERO, OPCIONALES
INSTRUMENT PANEL, OPTIONALS

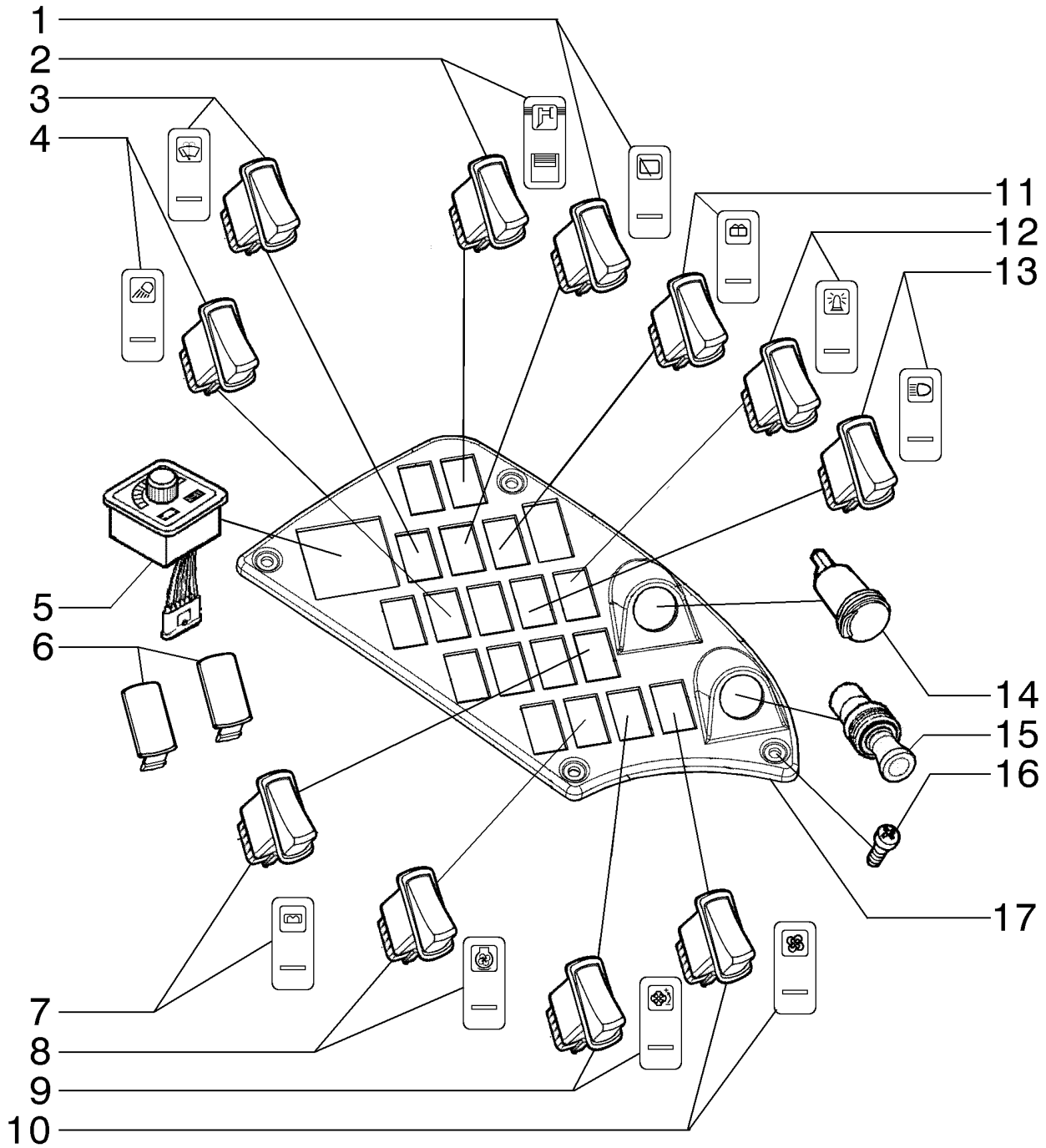

INSTRUMENT PANEL, OPTIONALS
INSTRUMENT PANEL, OPTIONALS
INSTRUMENT PANEL, OPTIONALS
INSTRUMENT PANEL, OPTIONALS

R	N	P.N.	MOD	Q	Denominação Denominação	Description Bezeichnung	Denominacion Descrizione	Description Beskrivelse	L.C.
1		84143614		1	INTERRUPTOR	SWITCH	INTERRUPTOR	CONTACTEUR	075I
					INTERRUPTOR	SCHALTER	INTERRUTTORE	KONTAKT	
2		84143595		1	INTERRUPTOR	SWITCH	INTERRUPTOR	CONTACTEUR	075I
					INTERRUPTOR	SCHALTER	INTERRUTTORE	KONTAKT	
3		84143618		1	INTERRUPTOR	SWITCH	INTERRUPTOR	CONTACTEUR	075I
					INTERRUPTOR	SCHALTER	INTERRUTTORE	KONTAKT	
4		84143585		1	INTERRUPTOR	SWITCH	INTERRUPTOR	CONTACTEUR	075I
					INTERRUPTOR	SCHALTER	INTERRUTTORE	KONTAKT	
5		87708719		1	INTERRUPTOR	SWITCH	INTERRUPTOR	CONTACTEUR	075I
					INTERRUPTOR	SCHALTER	INTERRUTTORE	KONTAKT	
6		126844A1		AR	BUJÃO	PLUG	TAPÓN	BOUCHON	050T
					TAMPÃO	STOPFEN	TAPPO	PROP	
7		84156379		1	INTERRUPTOR INTERMITENTE				
						SWITCH ASSY	CONJUNTO DE INTERRU	ENSEMBLE COMMUTATI	067I
					CONJUNTO DE INTERRU	SCHALTERBAUGRUPPE	COMPLESSIVO INTERRU	KONTAKT, KPL.	
8		84143592		1	INTERRUPTOR INTERMITENTE				
						SWITCH ASSY	CONJUNTO DE INTERRU	ENSEMBLE COMMUTATI	067I
					CONJUNTO DE INTERRU	SCHALTERBAUGRUPPE	COMPLESSIVO INTERRU	KONTAKT, KPL.	
9		84143606		1	INTERRUPTOR	SWITCH	INTERRUPTOR	CONTACTEUR	075I
					INTERRUPTOR	SCHALTER	INTERRUTTORE	KONTAKT	
10		84143620		1	INTERRUPTOR INTERMITENTE				
						SWITCH ASSY	CONJUNTO DE INTERRU	ENSEMBLE COMMUTATI	067I
					CONJUNTO DE INTERRU	SCHALTERBAUGRUPPE	COMPLESSIVO INTERRU	KONTAKT, KPL.	
11		84143617		1	INTERRUPTOR	SWITCH	INTERRUPTOR	CONTACTEUR	075I
					INTERRUPTOR	SCHALTER	INTERRUTTORE	KONTAKT	
12		84143612		1	INTERRUPTOR	SWITCH	INTERRUPTOR	CONTACTEUR	075I
					INTERRUPTOR	SCHALTER	INTERRUTTORE	KONTAKT	
13		84143590		1	INTERRUPTOR	SWITCH	INTERRUPTOR	CONTACTEUR	075I
					INTERRUPTOR	SCHALTER	INTERRUTTORE	KONTAKT	
14		84318351		1	ESCAPE	OUTLET	SALIDA	SORTIE	P284
					ESCAPE	AUSLASS	USCITA	UDLØB	
15		84318349		1	ACENDEDOR DE CIGARROS				
						CIGARETTE LIGHTER	ENCENDEDOR DE CIGA	ALLUME-CIGARE	005A
					ISQUEIRO	ZIGARETTENANZÜNDEF	ACCENDISIGARI	CIGARETTÆNDER	
16		13301717		4	PARAFUSO, Phil Flat Hd, M6 x 25, 5.8				
						SCREW	TORNILLO	VIS	040V
					PARAFUSO	SCHRAUBE	VITE	SKRUE	
17		84129137		1	PAINEL	PANEL	PANEL	PANNEAU	025P
					PAINEL	PLATTE	PANNELLO	PANEL	

04-26	01	p1	12/10

PAINEL DE INSTRUMENTO, CONSOLE FRONTAL
INSTRUMENT PANEL, FRONT CONSOLES
TABLIERO, CONSOLAS DELANTERO
INSTRUMENT PANEL, FRONT CONSOLES

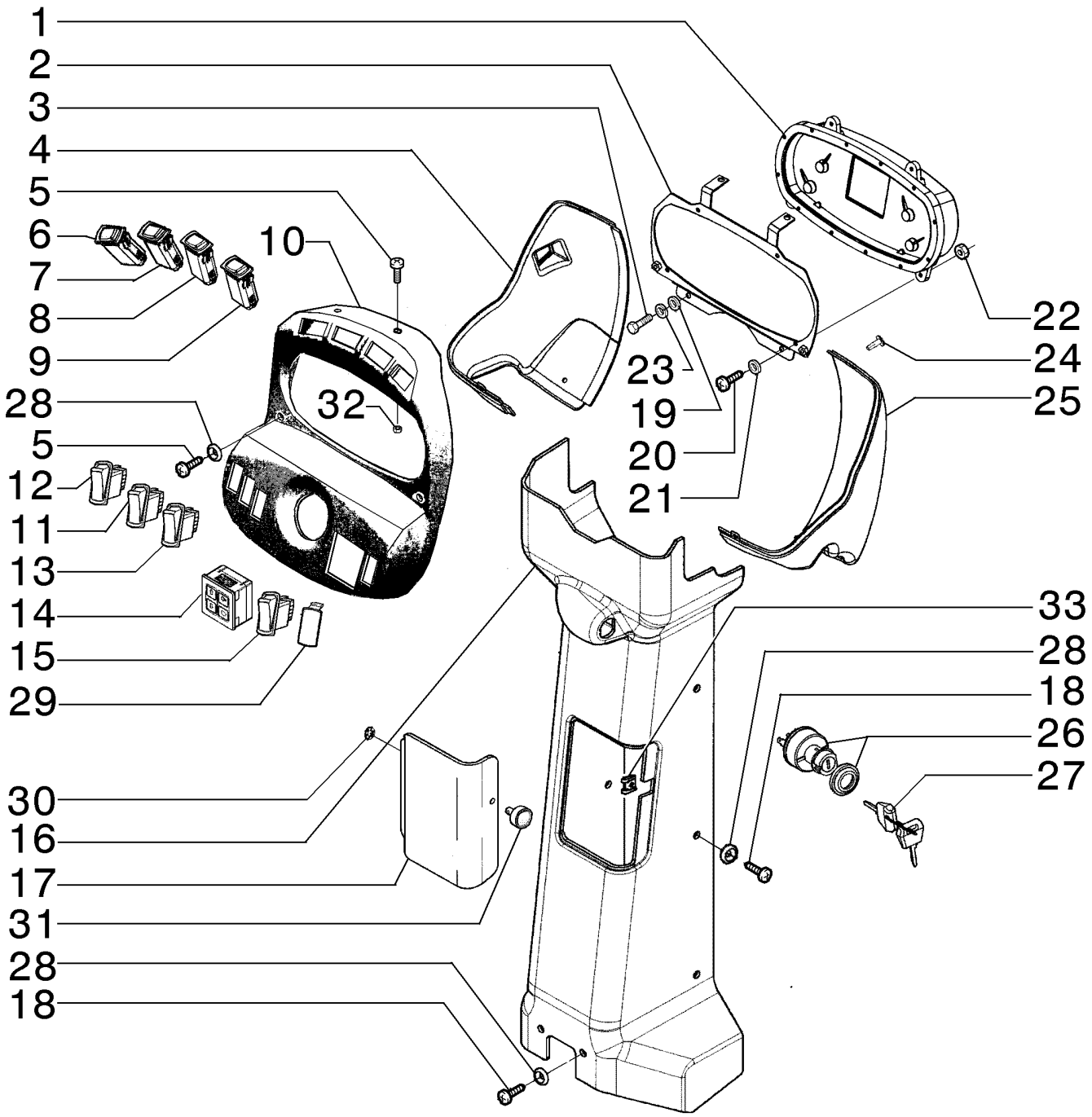

INSTRUMENT PANEL, FRONT CONSOLES
INSTRUMENT PANEL, FRONT CONSOLES
INSTRUMENT PANEL, FRONT CONSOLES
INSTRUMENT PANEL, FRONT CONSOLES

R	N	P.N.	MOD	Q	Denominação Denominação	Description Bezeichnung	Denominacion Descrizione	Description Beskrivelse	L.C.
1		84141605		1	PAINEL DE INSTRUMENTOS				
						INSTRUMENT PANEL	PANEL DE INSTRUMENT	TABLEAU DE BORD	141P
					PAINEL DE INSTRUMEN	INSTRUMENTENTAFEL	QUADRO STRUMENTI	INSTRUMENTPANEL	
2		84192789		1	SUPORTE	SUPPORT	SOPORTE	SUPPORT	300S
					SUPORTE	STÜTZE	SUPPORTO	BESLAG	
3		10902331		6	PARAFUSO, Hex, M6 x 18, 10.9, Full Thd				
						BOLT	PERNO	VIS	140B
					PARAFUSO	SCHRAUBE	BULLONE	BOLT	
4		84182199		1	COBERTURA, LH	COVER	CUBIERTA	COUVERCLE	265C
					COBERTURA	ABDECKUNG	COPERCHIO	DÆKSEL	
5		13301717			PARAFUSO, Phil Flat Hd, M6 x 25, 5.8				
						SCREW	TORNILLO	VIS	040V
					PARAFUSO	SCHRAUBE	VITE	SKRUE	
6		84143596		1	INTERRUPTOR, Optional	SWITCH	INTERRUPTOR	CONTACTEUR	075I
					INTERRUPTOR	SCHALTER	INTERRUTTORE	KONTAKT	
7		84143604		1	INTERRUPTOR, Optional	SWITCH	INTERRUPTOR	CONTACTEUR	075I
					INTERRUPTOR	SCHALTER	INTERRUTTORE	KONTAKT	
8		84143591		1	INTERRUPTOR, Optional	SWITCH	INTERRUPTOR	CONTACTEUR	075I
					INTERRUPTOR	SCHALTER	INTERRUTTORE	KONTAKT	
9		84143598		1	INTERRUPTOR, Optional	SWITCH	INTERRUPTOR	CONTACTEUR	075I
					INTERRUPTOR	SCHALTER	INTERRUTTORE	KONTAKT	
10		84182232			PAINEL	PANEL	PANEL	PANNEAU	025P
					PAINEL	PLATTE	PANNELLO	PANEL	
11		84143629		1	INTERRUPTOR, Optional	SWITCH	INTERRUPTOR	CONTACTEUR	075I
					INTERRUPTOR	SCHALTER	INTERRUTTORE	KONTAKT	
12		84143600		1	INTERRUPTOR, Optional	SWITCH	INTERRUPTOR	CONTACTEUR	075I
					INTERRUPTOR	SCHALTER	INTERRUTTORE	KONTAKT	
13		84143587		1	INTERRUPTOR, Optional	SWITCH	INTERRUPTOR	CONTACTEUR	075I
					INTERRUPTOR	SCHALTER	INTERRUTTORE	KONTAKT	
14		87372804		1	CAIXA	BOX	CAJA	BOITIER	035S
					CAIXA	KASTEN; OFF KASTENAI	CASSA; SCATOLA	KASSE	
15		84143632		1	INTERRUPTOR, Optional	SWITCH	INTERRUPTOR	CONTACTEUR	075I
					INTERRUPTOR	SCHALTER	INTERRUTTORE	KONTAKT	
16		84305465		1	COBERTURA	COVER	CUBIERTA	COUVERCLE	265C
					COBERTURA	ABDECKUNG	COPERCHIO	DÆKSEL	
17		84182210		1	PORTA	DOOR	PUERTA	PORTE	180P
					PORTA	TÜR	SPORTELLO	DØR	
18		{13313214}		8					
19		12646601		2	ARRUELA PLANA, M6 x 15 x 1.5				
						WASHER	ARANDELA	RONDELLE	131R
					ANILHA	UNTERLEGSCHEIBE	RONDELLA	FLADSKIVE	
20		13272217		4	PARAFUSO, Cross Pan Hd, M4 x 16				
						SCREW	TORNILLO	VIS	040V
					PARAFUSO	SCHRAUBE	VITE	SKRUE	
21		9824840		4	ARRUELA PLANA, M4.3 x 9 x 0.8				
						WASHER	ARANDELA	RONDELLE	131R
					ANILHA	UNTERLEGSCHEIBE	RONDELLA	FLADSKIVE	

04-26	01	p2	12/10

PAINEL DE INSTRUMENTO, CONSOLE FRONTAL
INSTRUMENT PANEL, FRONT CONSOLES
TABLIERO, CONSOLAS DELANTERO
INSTRUMENT PANEL, FRONT CONSOLES

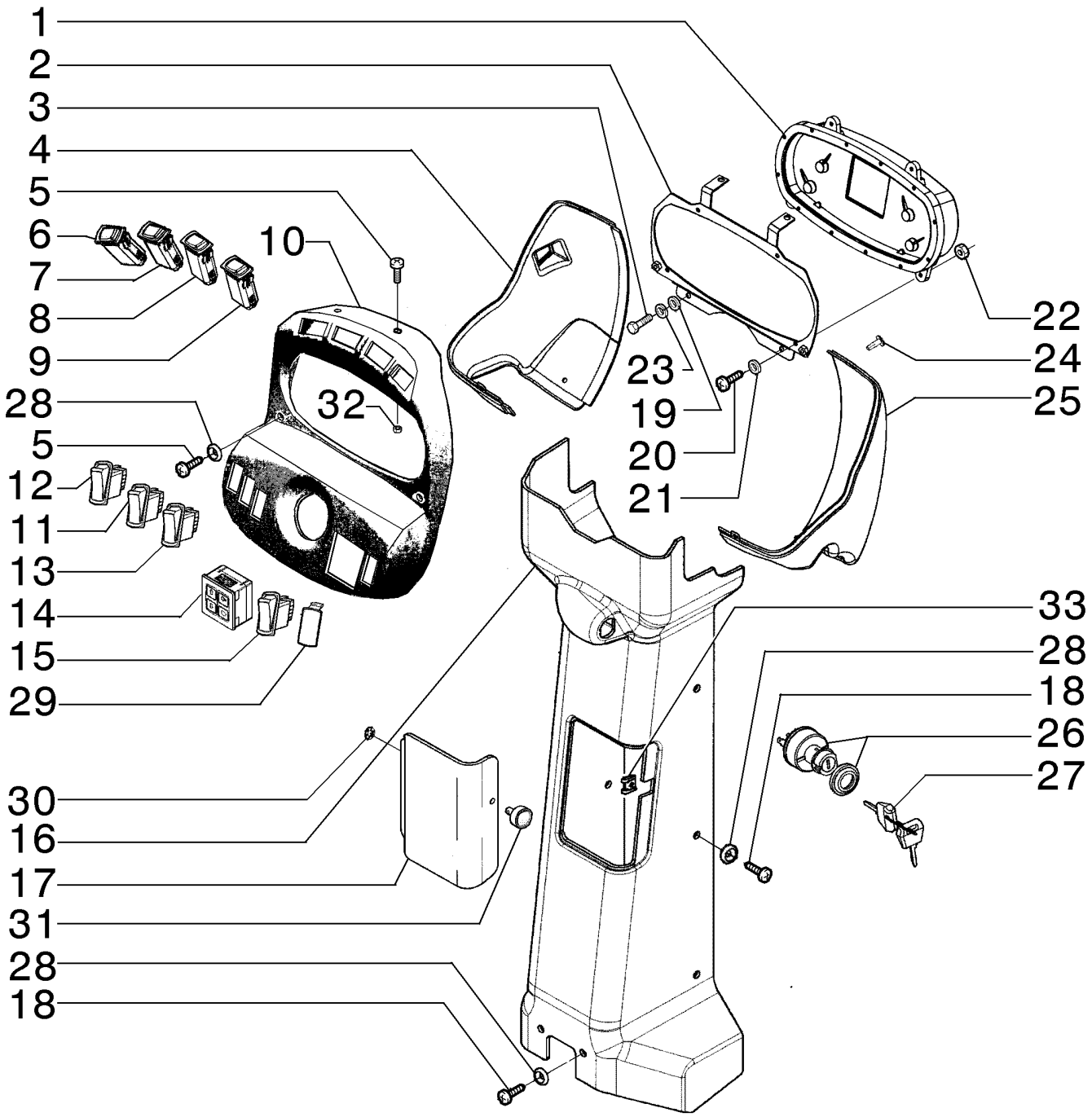

INSTRUMENT PANEL, FRONT CONSOLES
INSTRUMENT PANEL, FRONT CONSOLES
INSTRUMENT PANEL, FRONT CONSOLES
INSTRUMENT PANEL, FRONT CONSOLES

R	N	P.N.	MOD	Q	Denominação Denominação	Description Bezeichnung	Denominacion Descrizione	Description Beskrivelse	L.C.
22		**832-10404**		4	CONTRA PORCA, M4 x .7, Cl 8				
						LOCK NUT	TUERCA DE BLOQUEO	CONTRE-ECROU	P263
					CONTRAPORCA	SICHERUNGSMUTTER	DADO DI BLOCCAGGIO	LÅSEMØTRIK	
23		**86517328**		2	TRAVA DA ARRUELA, M6	LOCK WASHER	ARANDELA DE BLOQUE	RONDELLE FREIN	132R
					ANILHA DE RETENÇÃO	SICHERUNGSSCHEIBE	RONDELLA DI SICUREZ	LÅSESKIVE	
24		**239105A1**		8	PARAFUSO, Cross Pan Hd, M6 x 20				
						SCREW	TORNILLO	VIS	040V
					PARAFUSO	SCHRAUBE	VITE	SKRUE	
25		**84182200**		1	COBERTURA	COVER	CUBIERTA	COUVERCLE	265C
					COBERTURA	ABDECKUNG	COPERCHIO	DÆKSEL	
26		**75325352**		1	INTERRUPTOR	SWITCH	INTERRUPTOR	CONTACTEUR	075I
					INTERRUPTOR	SCHALTER	INTERRUTTORE	KONTAKT	
27		**75267445**		1	CHAVE DE PARTIDA	IGNITION KEY	LLAVE DE CONTACTO	CLE DE CONTACT	149C
					CHAVE DE IGNIÇÃO	ZÜNDSCHLÜSSEL	CHIAVE DI AVVIAMENTO	TÆNDINGSNØGLE	
28		**85801991**		12	ARRUELA PLANA	WASHER	ARANDELA	RONDELLE	131R
					ANILHA	UNTERLEGSCHEIBE	RONDELLA	FLADSKIVE	
29		**126844A1**		7	BUJÃO	PLUG	TAPÓN	BOUCHON	050T
					TAMPÃO	STOPFEN	TAPPO	PROP	
30		**76303319**		1	ARRUELA PLANA	WASHER	ARANDELA	RONDELLE	131R
					ANILHA	UNTERLEGSCHEIBE	RONDELLA	FLADSKIVE	
31		**76303321**		1	PINO	PIN	PASADOR	BROCHE	080P
					PERNO	PIN	PERNO	STIFT	
32		**833-40306**		2	PORCA, M6, U	NUT	TUERCA	ECROU	010D
					PORCA	MUTTER	DADO	MØTRIK	
33		**76303320**		1	GRAMPO	CLIP	ABRAZADERA	COLLIER	045F
					FIXADOR	KLAMMER	FERMO	KLIPS	

04-27	01	p1	12/10

PAINEL DE INSTRUMENTO, CONSOLE FRONTAL
INSTRUMENT PANEL, FRONT CONSOLES
TABLIERO, CONSOLAS DELANTERO
INSTRUMENT PANEL, FRONT CONSOLES

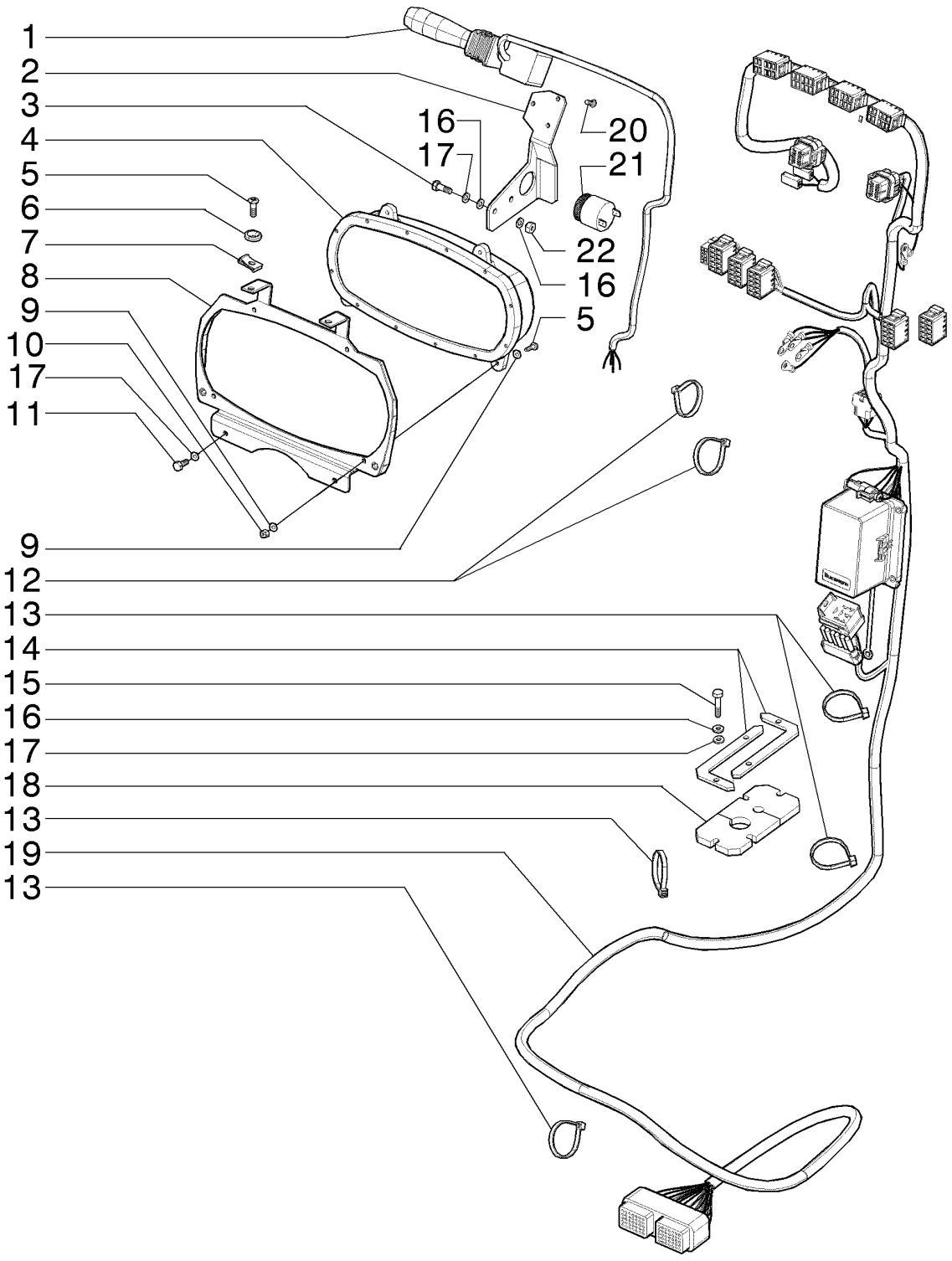

INSTRUMENT PANEL, FRONT CONSOLES
INSTRUMENT PANEL, FRONT CONSOLES
INSTRUMENT PANEL, FRONT CONSOLES
INSTRUMENT PANEL, FRONT CONSOLES

R	N	P.N.	MOD	Q	Denominação Denominação	Description Bezeichnung	Denominacion Descrizione	Description Beskrivelse	L.C.
1		73163234		1	INTERRUPTOR INTERRUPTOR	SWITCH SCHALTER	INTERRUPTOR INTERRUTTORE	CONTACTEUR KONTAKT	075I
2		84192468		1	SUPORTE SUPORTE	SUPPORT STÜTZE	SOPORTE SUPPORTO	SUPPORT BESLAG	300S
3		10902131		2	PARAFUSO, Hex, M6 x 14, 10.9, Full Thd PARAFUSO	BOLT SCHRAUBE	PERNO BULLONE	VIS BOLT	140B
4		84141605		1	PAINEL DE INSTRUMENTOS PAINEL DE INSTRUMEN	INSTRUMENT PANEL INSTRUMENTENTAFEL	PANEL DE INSTRUMENT QUADRO STRUMENTI	TABLEAU DE BORD INSTRUMENTPANEL	141P
5		13313217		6	PARAFUSO, Cross Oval Hd, M6 x 20 PARAFUSO	SCREW SCHRAUBE	TORNILLO VITE	VIS SKRUE	040V
6		85801991		6	ARRUELA PLANA ANILHA	WASHER UNTERLEGSCHEIBE	ARANDELA RONDELLA	RONDELLE FLADSKIVE	131R
7		833-40306		6	PORCA, M6, U PORCA	NUT MUTTER	TUERCA DADO	ECROU MØTRIK	010D
8		84192789		1	SUPORTE SUPORTE	SUPPORT STÜTZE	SOPORTE SUPPORTO	SUPPORT BESLAG	300S
9		9824840		8	ARRUELA PLANA, M4.3 x 9 x 0.8 ANILHA	WASHER UNTERLEGSCHEIBE	ARANDELA RONDELLA	RONDELLE FLADSKIVE	131R
10		86625075		4	CONTRA PORCA, M4 x .7, Cl 8 CONTRAPORCA	LOCK NUT SICHERUNGSMUTTER	TUERCA DE BLOQUEO DADO DI BLOCCAGGIO	CONTRE-ECROU LÅSEMØTRIK	P263
11		10902131		6	PARAFUSO, Hex, M6 x 14, 10.9, Full Thd PARAFUSO	BOLT SCHRAUBE	PERNO BULLONE	VIS BOLT	140B
12		75201641		4	BRAÇADEIRA BRAÇADEIRA	CLAMP KLEMME	ABRAZADERA MORSETTO	COLLIER SPÆNDEBÅND	120M
13		75201642		5	BRAÇADEIRA BRAÇADEIRA	CLAMP KLEMME	ABRAZADERA MORSETTO	COLLIER SPÆNDEBÅND	120M
14		84259103		2	CHAPA CHAPA DE AÇO	STEEL PLATE STAHLPLATTE	PLACA DE ACERO PIASTRA D'ACCIAIO	PLAQUE D'ACIER STÅLPLADE	015L
15		86508617		4	PARAFUSO, Hex, M6 x 30, 10.9 PARAFUSO	BOLT SCHRAUBE	PERNO BULLONE	VIS BOLT	140B
16		86517328		6	TRAVA DA ARRUELA, M6 ANILHA DE RETENÇÃO	LOCK WASHER SICHERUNGSSCHEIBE	ARANDELA DE BLOQUE RONDELLA DI SICUREZ	RONDELLE FREIN LÅSESKIVE	132R
17		12639701		6	ARRUELA PLANA, M6 x 11 x 1 ANILHA	WASHER UNTERLEGSCHEIBE	ARANDELA RONDELLA	RONDELLE FLADSKIVE	131R
18		84259096		1	VEDAÇÃO DE BORRACHA JUNTAS	RUBBER SEAL GUMMIDICHTUNG	JUNTA DE GOMA GUARNIZIONE DI GOMM	JOINT EN CAOUTCHOU GUMMITÆTNING	122G
19		84161623		1	CHICOTE CABLAGEM	HARNESS KABELBAUM	MAZO DE CABLES CABLAGGIO	FAISCEAU LEDNINGSNET	4160
20		15644101		3	PARAFUSO, Cross Pan Hd, M4.2 x 16 PARAFUSO	SELF-TAP SCREW SELBSTSCHN SCHRAUE	TORNILLO AUTORROSC VITE AUTOFILETTANTE	VIS AUTOTARAUDEUSE SELVLÅSENDE BOLT	062V

04-27	01	p2	12/10

PAINEL DE INSTRUMENTO, CONSOLE FRONTAL
INSTRUMENT PANEL, FRONT CONSOLES
TABLIERO, CONSOLAS DELANTERO
INSTRUMENT PANEL, FRONT CONSOLES

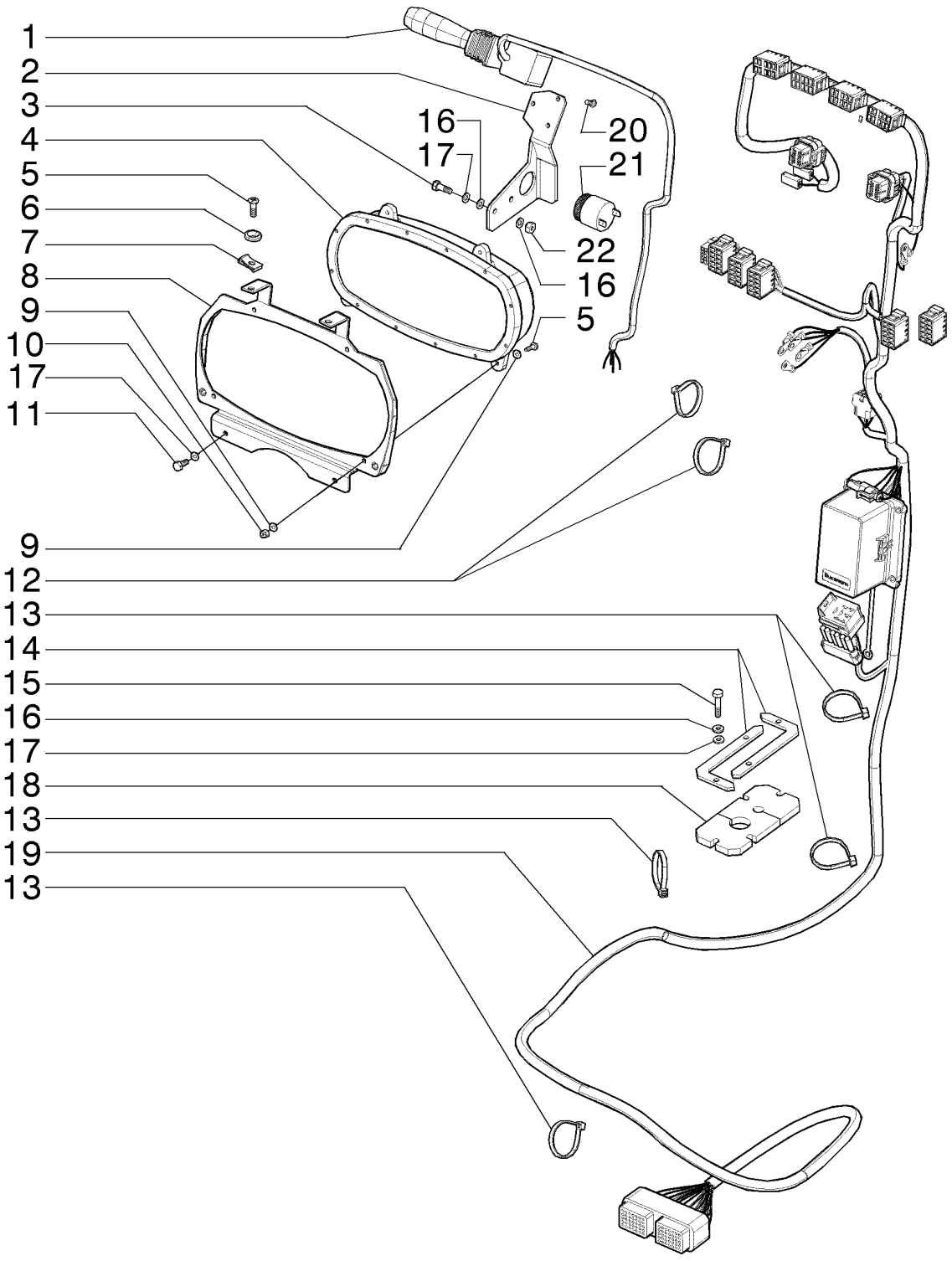

INSTRUMENT PANEL, FRONT CONSOLES
INSTRUMENT PANEL, FRONT CONSOLES
INSTRUMENT PANEL, FRONT CONSOLES
INSTRUMENT PANEL, FRONT CONSOLES

R	N	P.N.	MOD	Q	Denominação Denominação	Description Bezeichnung	Denominacion Descrizione	Description Beskrivelse	L.C.
21		**75241340**		1	BUZINA BUZINA	HORN HUPE	BOCINA AVVISATORE ACUSTICC	AVERTISSEUR SONORE HORN	105A
22		**{86639324}**		2					

04-28	01	p1	12/10

PAINEL DE INSTRUMENTO, CONSOLE FRONTAL
INSTRUMENT PANEL, FRONT CONSOLES
TABLIERO, CONSOLAS DELANTERO
INSTRUMENT PANEL, FRONT CONSOLES

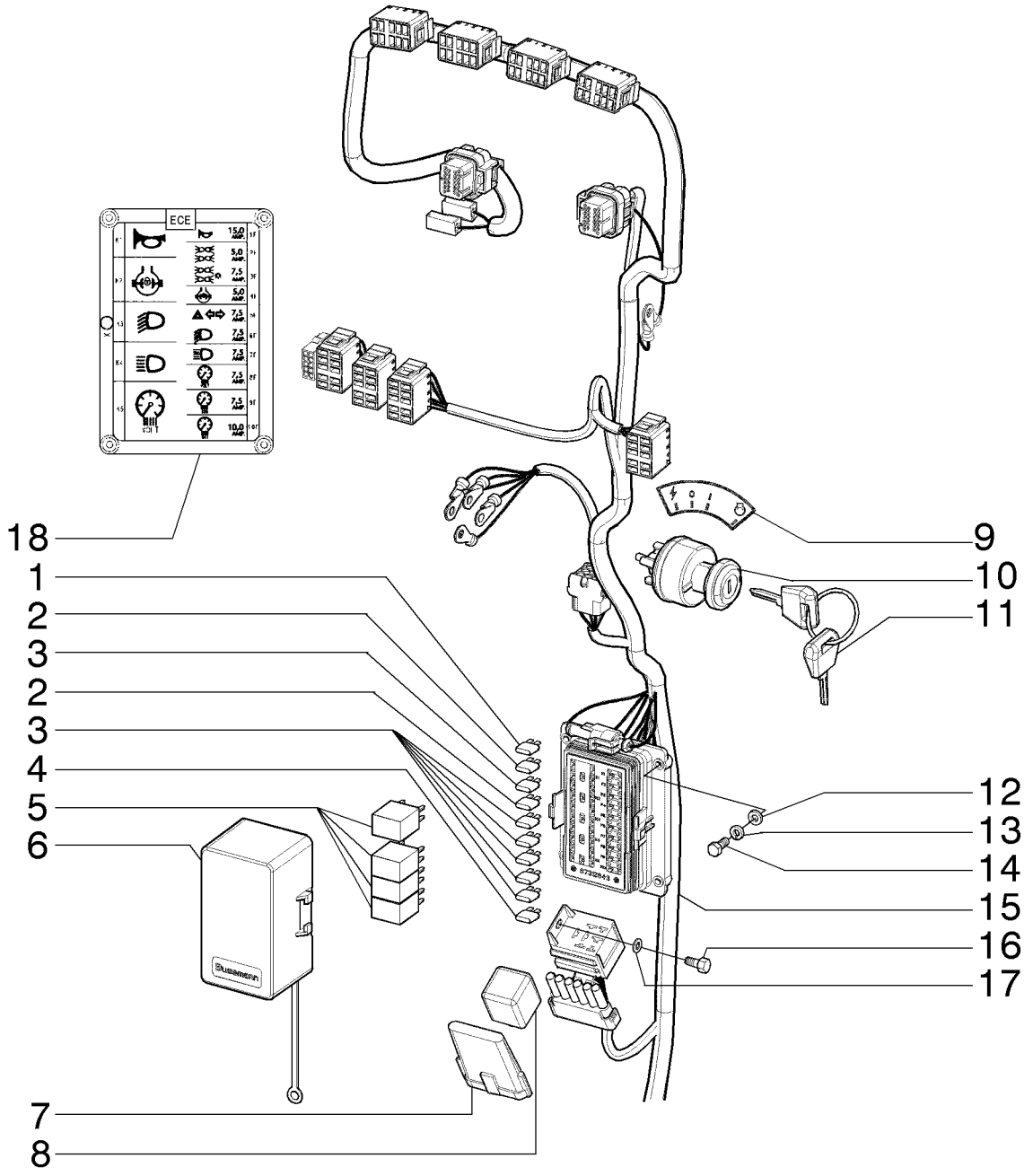

INSTRUMENT PANEL, FRONT CONSOLES
INSTRUMENT PANEL, FRONT CONSOLES
INSTRUMENT PANEL, FRONT CONSOLES
INSTRUMENT PANEL, FRONT CONSOLES

R	N	P.N.	MOD	Q	Denominação Denominação	Description Bezeichnung	Denominacion Descrizione	Description Beskrivelse	L.C.
1		121413A1		1	FUSÍVEL, 15 Amp, Mini FUSÍVEL	FUSE SICHERUNG	FUSIBLE FUSIBILE	FUSIBLE SIKRING	110F
2		121410A1		2	FUSÍVEL, 5 Amp, Mini FUSÍVEL	FUSE SICHERUNG	FUSIBLE FUSIBILE	FUSIBLE SIKRING	110F
3		121411A1		6	FUSIVEL, 7.5 Amp, Mini FUSIVEL	FUSE SICHERUNG	FUSIBLE FUSIBILE	FUSIBLE FUSE	3660
4		121412A1		1	FUSÍVEL, 10 Amp, Mini, LH FUSÍVEL	FUSE SICHERUNG	FUSIBLE FUSIBILE	FUSIBLE SIKRING	110F
5		87312626		4	RELÉ RELÉ	RELAY RELAIS	RELÉ RELÈ	RELAIS RELÆ	011R
6		87312843		1	CAIXA DE FUSÍVEL, Optional CAIXA DE FUSÍVEIS	FUSE BOX SICHERUNGSKASTEN	CAJA DE FUSIBLES SCATOLA FUSIBILI	BOITE A FUSIBLES SIKRINGSBOKS	037S
7		A187813		1	DIODO, Optional DIODO	DIODE DIODE	DIODO DIODO	DIODE DIODE	P027
8		84255021		1	LÂMPADA INTERMITENTE, Optional UNIDADE DE PISCAS	FLASHER UNIT BLINKEREINHEIT	UNIDAD INTERMITENTE UNITÀ LAMPEGGIATORE	CENTRALE CLIGNOTAN BLINKLAMPE	035L
9		75324996		1	ADESIVO, Optional DÍSTICO	DECAL AUFKLEBER	CALCOMANÍA DECALCOMANIA	AUTOCOLLANT TRANSFER	012D
10		75325352		1	INTERRUPTOR INTERRUPTOR	SWITCH SCHALTER	INTERRUPTOR INTERRUTTORE	CONTACTEUR KONTAKT	075I
11		1964831C2		1	JOGO 2 CHAVES, Optional JOGO 2 CHAVES	SET OF 2 KEYS SATZ 2 SCHLÜSSEL	JUEGO DE 2 LLAVES KIT DI 2 CHIAVI	JEU DE 2 CLES SKRUENØGLESÆT	Z524
12		86625261		4	ARRUELA PLANA, M5 x 10 x 1, Optional ANILHA	WASHER UNTERLEGSCHEIBE	ARANDELA RONDELLA	RONDELLE FLADSKIVE	131R
13		86509828		4	TRAVA DA ARRUELA, M5, Optional ANILHA DE RETENÇÃO	LOCK WASHER SICHERUNGSSCHEIBE	ARANDELA DE BLOQUE RONDELLA DI SICUREZ	RONDELLE FREIN LÅSESKIVE	132R
14		10977731		4	PARAFUSO, Hex, M5 x 14, 10.9, Full Thd PARAFUSO	BOLT SCHRAUBE	PERNO BULLONE	VIS BOLT	140B
15		84161623		1	CHICOTE, Optional CABLAGEM	HARNESS KABELBAUM	MAZO DE CABLES CABLAGGIO	FAISCEAU LEDNINGSNET	4160
16		10902131		1	PARAFUSO, Hex, M6 x 14, 10.9, Full Thd PARAFUSO	BOLT SCHRAUBE	PERNO BULLONE	VIS BOLT	140B
17		12639701		1	ARRUELA PLANA, M6 x 11 x 1 ANILHA	WASHER UNTERLEGSCHEIBE	ARANDELA RONDELLA	RONDELLE FLADSKIVE	131R
18		84296875		1	ADESIVO DÍSTICO	DECAL AUFKLEBER	CALCOMANÍA DECALCOMANIA	AUTOCOLLANT TRANSFER	012D

04-29	01	p1	12/10

CONVERSOR DE VOLTAGEM 24V/12V
VOLTAGE CONVERTER 24V/12V
CONVERTIDOR DE TENSION 24V/12V
VOLTAGE CONVERTER 24V/12V

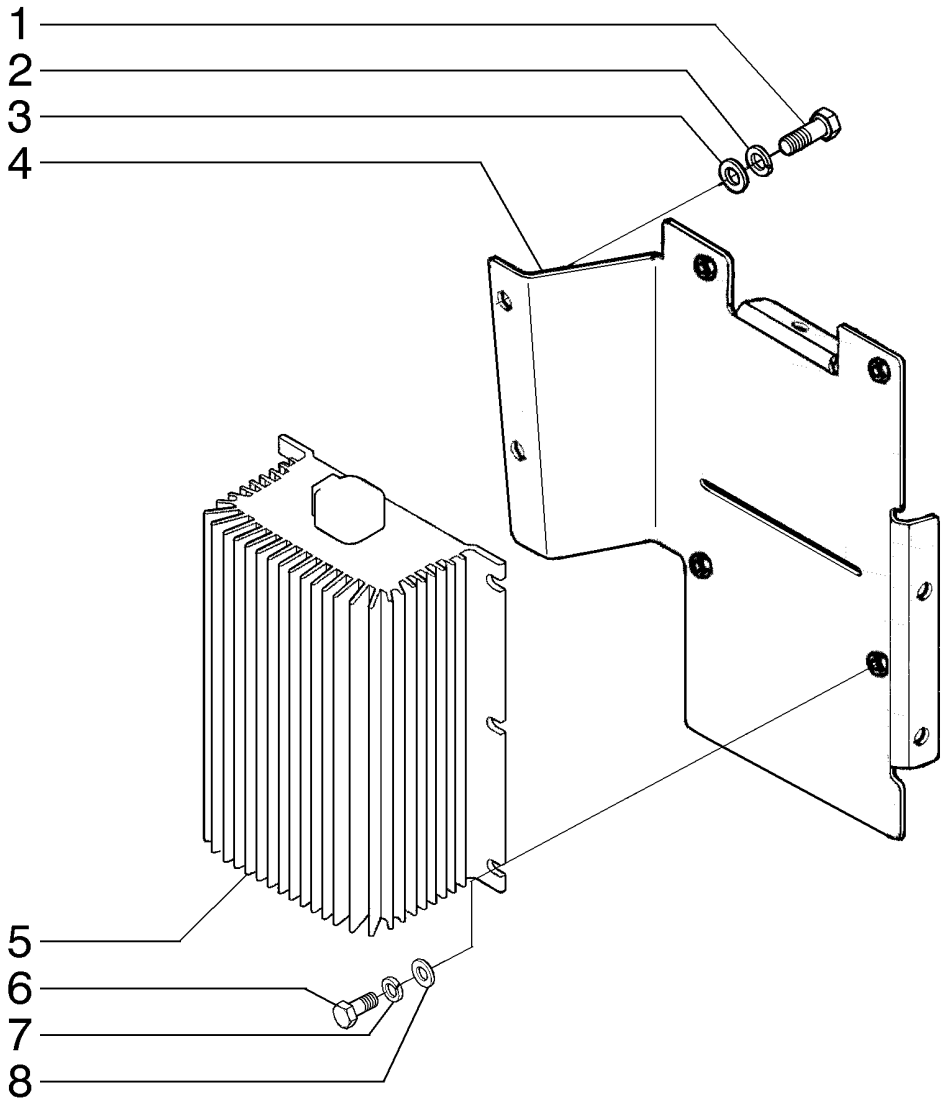

VOLTAGE CONVERTER 24V/12V
VOLTAGE CONVERTER 24V/12V
VOLTAGE CONVERTER 24V/12V
VOLTAGE CONVERTER 24V/12V

R	N	P.N.	MOD	Q	Denominação Denominação	Description Bezeichnung	Denominacion Descrizione	Description Beskrivelse	L.C.
1		378056		4	PARAFUSO, Hex, M6 x 10, 8.8, Full Thd				
						BOLT	PERNO	VIS	140B
					PARAFUSO	SCHRAUBE	BULLONE	BOLT	
2		86517328		4	TRAVA DA ARRUELA, M6	LOCK WASHER	ARANDELA DE BLOQUE	RONDELLE FREIN	132R
					ANILHA DE RETENÇÃO	SICHERUNGSSCHEIBE	RONDELLA DI SICUREZ	LÅSESKIVE	
3		12639701		4	ARRUELA PLANA, M6 x 11 x 1				
						WASHER	ARANDELA	RONDELLE	131R
					ANILHA	UNTERLEGSCHEIBE	RONDELLA	FLADSKIVE	
4		{84323804}		1	LH				
5		87318825		1	CONVERSOR	CONVERTER	CONVERTIDOR	CONVERTISSEUR	2070
					CONVERSOR	WANDLER	CONVERTITORE	OMSKIFTER	
6		10977531		4	PARAFUSO, Hex, M5 x 10, 10.9, Full Thd, Optional				
						BOLT	PERNO	VIS	140B
					PARAFUSO	SCHRAUBE	BULLONE	BOLT	
7		10519301		4	ARRUELA PLANA, M5 x 9.55 x 1, Optional				
						WASHER	ARANDELA	RONDELLE	131R
					ANILHA	UNTERLEGSCHEIBE	RONDELLA	FLADSKIVE	
8		892-11005		4	TRAVA DA ARRUELA, M5, Optional				
						LOCK WASHER	ARANDELA DE BLOQUE	RONDELLE FREIN	132R
					ANILHA DE RETENÇÃO	SICHERUNGSSCHEIBE	RONDELLA DI SICUREZ	LÅSESKIVE	

04-30	01	p1	12/10

SISTEMA ELÉTRICO DO AR CONDICIONADO
AIR CONDITIONER ELECTRICAL SYSTEM
AIR CONDITIONER ELECTRICAL SYSTEM
AIR CONDITIONER ELECTRICAL SYSTEM

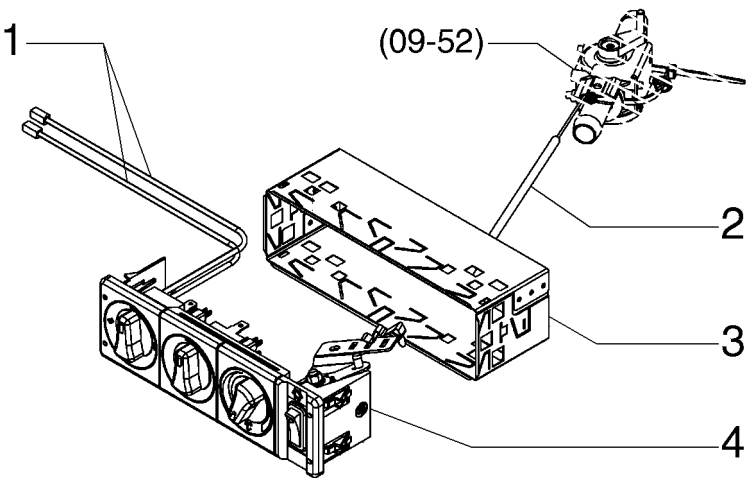

AIR CONDITIONER ELECTRICAL SYSTEM
AIR CONDITIONER ELECTRICAL SYSTEM
AIR CONDITIONER ELECTRICAL SYSTEM
AIR CONDITIONER ELECTRICAL SYSTEM

R	N	P.N.	MOD	Q	Denominação Denominação	Description Bezeichnung	Denominacion Descrizione	Description Beskrivelse	L.C.
1		{84336219}		1					
2		{84336218}		1					
3		{84336216}		1					
4		84333325		1	PAINEL DE CONTROLE PAINEL DE CONTROLO	CONTROL PANEL BEDIENKONSOLE	PANEL DE CONTROL PANNELLO DI CONTROL	PANNEAU DE COMMANI KONTROLPANEL	P792

SECTION INDEX

Direção

05-01	01	CONSOLE DO OPERADOR - SISTEMA HIDRÁULICO DA DIREÇÃO
05-02	01	CONSOLE DO OPERADOR - ABRAÇADEIRAS
05-03	01	CONSOLE DO OPERADOR
05-04	01	CONSOLE DO OPERADOR
05-05	01	CONSOLE DO OPERADOR
05-06	01	CONSOLE DO OPERADOR
05-07	01	CONSOLE DO OPERADOR

05-01	01	p1	12/10

CONSOLE DO OPERADOR - SISTEMA HIDRÁULICO DA DIREÇÃO
OPERATOR'S CONSOLE - STEERING HYDRAULIC SYSTEM
CONSOLA DEL OPERADOR - SISTEMA HIDRAULICO DE LA DIRECCION
OPERATOR'S CONSOLE - STEERING HYDRAULIC SYSTEM

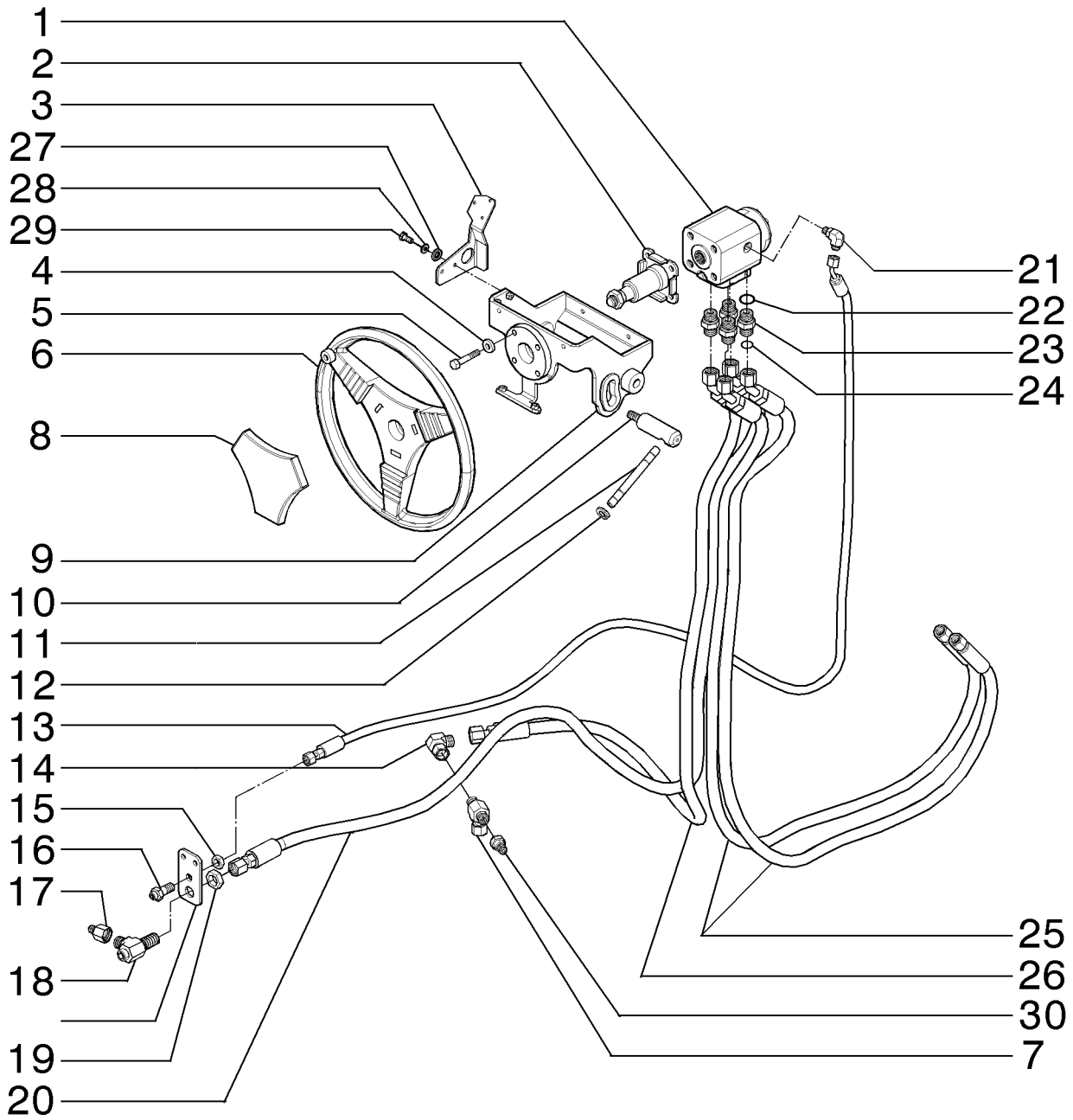

OPERATOR'S CONSOLE - STEERING HYDRAULIC SYSTEM
OPERATOR'S CONSOLE - STEERING HYDRAULIC SYSTEM
OPERATOR'S CONSOLE - STEERING HYDRAULIC SYSTEM
OPERATOR'S CONSOLE - STEERING HYDRAULIC SYSTEM

R	N	P.N.	MOD	Q	Denominação Denominação	Description Bezeichnung	Denominacion Descrizione	Description Beskrivelse	L.C.
1		75257538		1	VÁLVULA HIDRÁULICA	HYDRAULIC VALVE	VÁLVULA HIDRÁULICA	SOUPAPE HYDRAULIQU	010V
					VÁLVULA HIDRÁULICA	HYDRAULIKVENTIL	DISTRIBUTORE IDRAULI	HYDRAULIKVENTIL	
2		75280694		1	COLUNA DE DIREÇÃO	STEERING COLUMN	COLUMNA DE DIRECCIÓ	COLONNE DE DIRECTIO	103P
					COLUNA DE DIRECÇÃO	LENKSÄULE	PIANTONE DELLO STER	RATSTAMME	
3		84192468		1	SUPORTE	SUPPORT	SOPORTE	SUPPORT	300S
					SUPORTE	STÜTZE	SUPPORTO	BESLAG	
4		70677006		4	ARRUELA PLANA	WASHER	ARANDELA	RONDELLE	131R
					ANILHA	UNTERLEGSCHEIBE	RONDELLA	FLADSKIVE	
5		70920995		4	PARAFUSO	SCREW	TORNILLO	VIS	040V
					PARAFUSO	SCHRAUBE	VITE	SKRUE	
6		87357502		1	VOLANTE DE DIRECAO	WHEEL (STEERING)	VOLANTE DIRECCION	VOLANT-DE-DIRECTION	P409
					VOLANTE DE DIRECAO	LENKRAD	RUOTE DI STERZO	WHEEL (STEERING)	
7		701-434		1	T, 11/16"-16 ORFS x 11/16"-16 Fem Sw Br				
						TEE	RACOR EN T	RACCORD EN T	9020
					TÊ	T-STÜCK	PEZZO A T	T-STYKKE	
8		75254509		1	COBERTURA	COVER	CUBIERTA	COUVERCLE	265C
					COBERTURA	ABDECKUNG	COPERCHIO	DÆKSEL	
9		84191864		1	SUPORTE	SUPPORT	SOPORTE	SUPPORT	300S
					SUPORTE	STÜTZE	SUPPORTO	BESLAG	
10		84192561		1	EIXO	AXLE	EJE	ESSIEU	087A
					EIXO	ACHSE	ASSALE	AKSEL	
11		73121497		1	EIXO	SHAFT	EJE	ARBRE	016A
					VEIO	WELLE	ALBERO	AKSEL	
12		70935211		2	ANEL	RING	ANILLO	ANNEAU	045A
					ANEL	RING	ANELLO	RING	
13		84200170		1	CONJ. MANGUEIRA	HOSE ASSY.	CONJUNTO DE TUBOS	ENSEMBLE DE FLEXIBLE	P457
					CONJUNTO DE MANGUE	SCHLAUCHBAUGRUPPE	COMPLESS. TUBO FLES	SLANGEENHED	
14		701-319		1	COTOVELO, 90º, 11/16"-16 ORFS x 11/16"-16 Fem Sw				
						ELBOW	CODO	COUDE	085G
					COTOVELO	KNIESTÜCK	GOMITO	VINKELRØR	
15		218-1254		1	CONTRA PORCA, Blkhd, 9/16"-18				
						LOCK NUT	TUERCA DE BLOQUEO	CONTRE-ECROU	P263
					CONTRAPORCA	SICHERUNGSMUTTER	DADO DI BLOCCAGGIO	LÅSEMØTRIK	
16		201-108		1	CONECTOR HIDRÁUL, 9/16"-18, Blkhd, ORFS				
						HYD CONNECTOR	CONECTOR HIDRÁULIC	CONNECTEUR HYDRAU	020R
					CONECTOR HID.	HYDR STECKVERBINDE	CONNETTORE IDRAULIC	HYDRAULIKSTIK	
17		87634022		1	CONECTOR HIDRÁUL	HYD CONNECTOR	CONECTOR HIDRÁULIC	CONNECTEUR HYDRAU	020R
					CONECTOR HID.	HYDR STECKVERBINDE	CONNETTORE IDRAULIC	HYDRAULIKSTIK	
18		701-423		1	T, 13/16"-16 ORFS, Blkd Run				
						TEE	RACOR EN T	RACCORD EN T	9020
					TÊ	T-STÜCK	PEZZO A T	T-STYKKE	
19		201-903		1	CONTRA PORCA, Blkhd, 13/16"-16				
						LOCK NUT	TUERCA DE BLOQUEO	CONTRE-ECROU	P263
					CONTRAPORCA	SICHERUNGSMUTTER	DADO DI BLOCCAGGIO	LÅSEMØTRIK	
20		84194124		1	CONJ. MANGUEIRA	HOSE ASSY.	CONJUNTO DE TUBOS	ENSEMBLE DE FLEXIBLE	P457
					CONJUNTO DE MANGUE	SCHLAUCHBAUGRUPPE	COMPLESS. TUBO FLES	SLANGEENHED	
21		201-303		1	COTOVELO, 90º, 9/16"-18 x 7/16"-20 Adj, ORFS				
						ELBOW	CODO	COUDE	085G
					COTOVELO	KNIESTÜCK	GOMITO	VINKELRØR	

05-01	01	p2	12/10

CONSOLE DO OPERADOR - SISTEMA HIDRÁULICO DA DIREÇÃO
OPERATOR'S CONSOLE - STEERING HYDRAULIC SYSTEM
CONSOLA DEL OPERADOR - SISTEMA HIDRAULICO DE LA DIRECCION
OPERATOR'S CONSOLE - STEERING HYDRAULIC SYSTEM

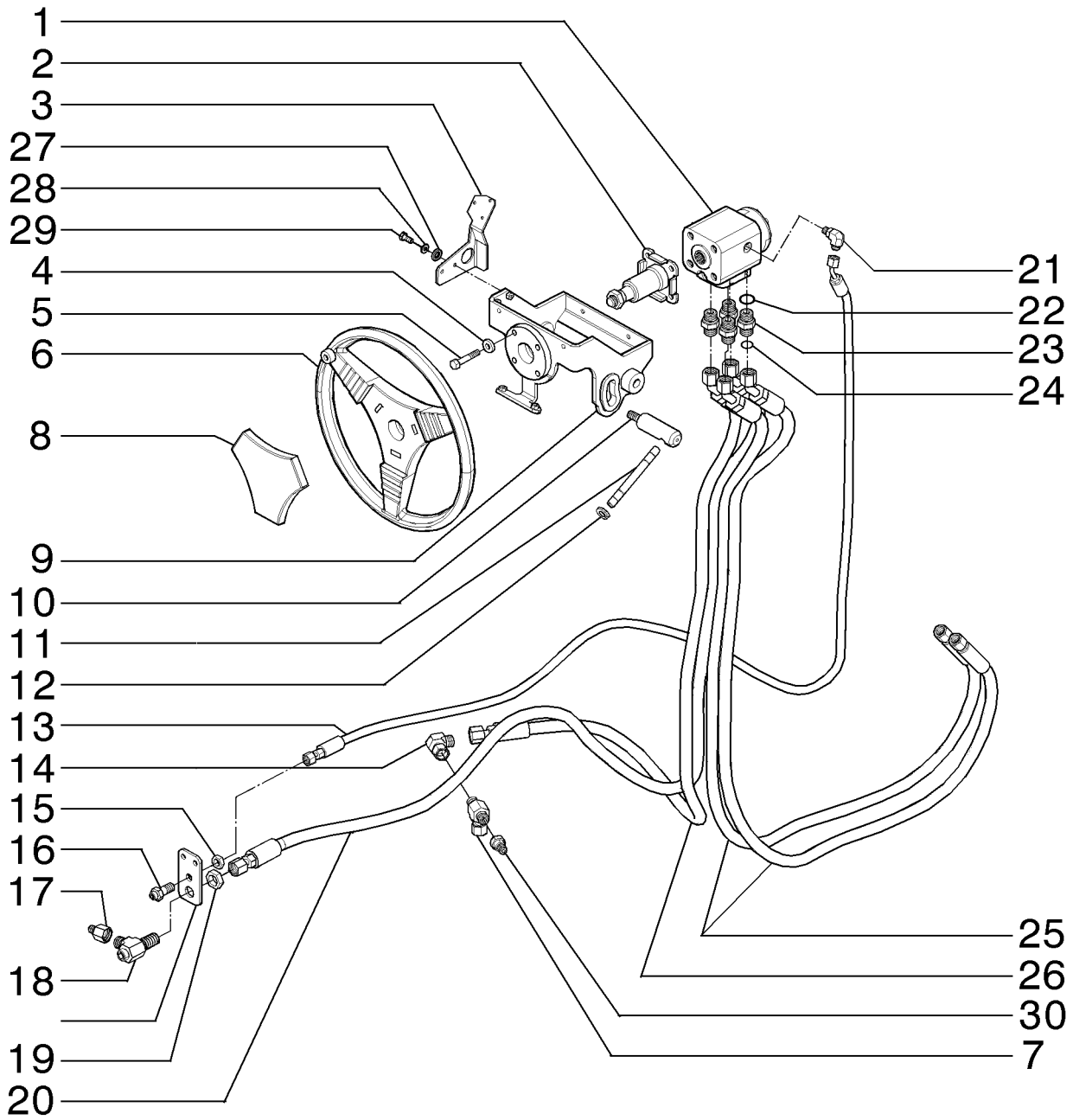

OPERATOR'S CONSOLE - STEERING HYDRAULIC SYSTEM
OPERATOR'S CONSOLE - STEERING HYDRAULIC SYSTEM
OPERATOR'S CONSOLE - STEERING HYDRAULIC SYSTEM
OPERATOR'S CONSOLE - STEERING HYDRAULIC SYSTEM

R	N	P.N.	MOD	Q	Denominação Denominação	Description Bezeichnung	Denominacion Descrizione	Description Beskrivelse	L.C.
22		70935176		4	O-RING, 8-1, Cl 8, .644" ID x .087" Thk				
						O-RING	JUNTA TÓRICA	JOINT TORIQUE	055A
					O-RING	O-RING	ANELLO TOROIDALE	O-RING	
23		76021263		4	CONECTOR HIDRÁUL	HYD CONNECTOR	CONECTOR HIDRÁULIC	CONNECTEUR HYDRAU	020R
					CONECTOR HID.	HYDR STECKVERBINDE	CONNETTORE IDRAULIC	HYDRAULIKSTIK	
24		70923841		4	O-RING, M12.42 ID x 1.78 Thk				
						O-RING	JUNTA TÓRICA	JOINT TORIQUE	055A
					O-RING	O-RING	ANELLO TOROIDALE	O-RING	
25		84245402		2	CONJ. MANGUEIRA	HOSE ASSY.	CONJUNTO DE TUBOS	ENSEMBLE DE FLEXIBLE	P457
					CONJUNTO DE MANGUE	SCHLAUCHBAUGRUPPE	COMPLESS. TUBO FLES	SLANGEENHED	
26		84200769		1	CONJ. MANGUEIRA	HOSE ASSY.	CONJUNTO DE TUBOS	ENSEMBLE DE FLEXIBLE	P457
					CONJUNTO DE MANGUE	SCHLAUCHBAUGRUPPE	COMPLESS. TUBO FLES	SLANGEENHED	
27		12646601		2	ARRUELA PLANA, M6 x 15 x 1.5				
						WASHER	ARANDELA	RONDELLE	131R
					ANILHA	UNTERLEGSCHEIBE	RONDELLA	FLADSKIVE	
28		86517328		2	TRAVA DA ARRUELA, M6	LOCK WASHER	ARANDELA DE BLOQUE	RONDELLE FREIN	132R
					ANILHA DE RETENÇÃO	SICHERUNGSSCHEIBE	RONDELLA DI SICUREZ	LÅSESKIVE	
29		10902331		2	PARAFUSO, Hex, M6 x 18, 10.9, Full Thd				
						BOLT	PERNO	VIS	140B
					PARAFUSO	SCHRAUBE	BULLONE	BOLT	
30		201-145		1	REDUTOR, 9/16"-18 Male x 11/16"-16 Fem, ORFS				
						REDUCER	REDUCTOR	REDUCTEUR	056R
					REDUTOR	REDUZIERSTÜCK	RIDUTTORE	REDUKTION	
31		701-434		1	T, 11/16"-16 ORFS x 11/16"-16 Fem Sw Br				
						TEE	RACOR EN T	RACCORD EN T	9020
					TÊ	T-STÜCK	PEZZO A T	T-STYKKE	

05-02	01	p1	12/10

CONSOLE DO OPERADOR - ABRAÇADEIRAS
OPERATOR'S CONSOLE - CLAMPS
CONSOLA DEL OPERADOR - ABRAZADERAS
OPERATOR'S CONSOLE - CLAMPS

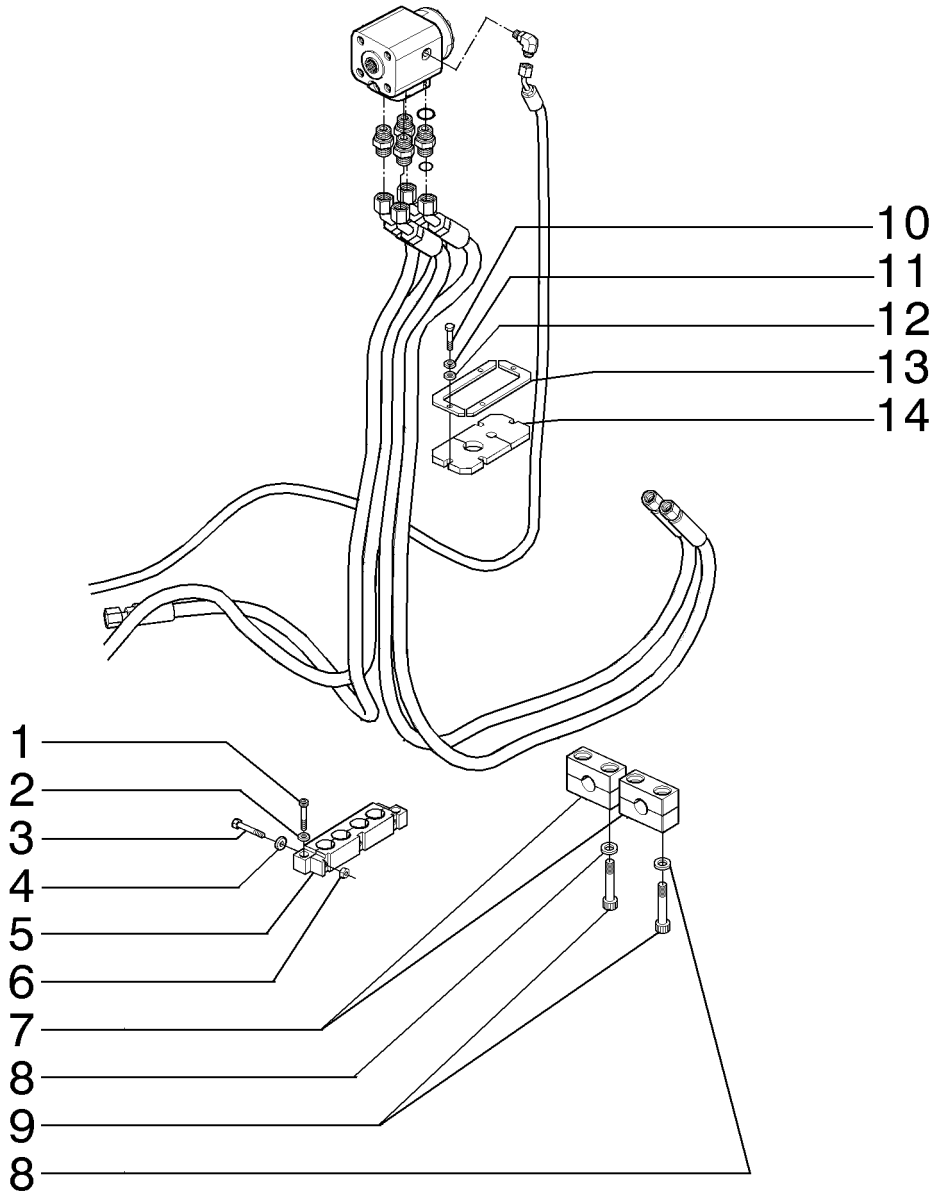

OPERATOR'S CONSOLE - CLAMPS
OPERATOR'S CONSOLE - CLAMPS
OPERATOR'S CONSOLE - CLAMPS
OPERATOR'S CONSOLE - CLAMPS

R	N	P.N.	MOD	Q	Denominação Denominação	Description Bezeichnung	Denominacion Descrizione	Description Beskrivelse	L.C.
1		120162		2	PARAFUSO, Hex Soc Hd, M6 x 35, 8.8				
						SCREW	TORNILLO	VIS	040V
					PARAFUSO	SCHRAUBE	VITE	SKRUE	
2		12639701		2	ARRUELA PLANA, M6 x 11 x 1				
						WASHER	ARANDELA	RONDELLE	131R
					ANILHA	UNTERLEGSCHEIBE	RONDELLA	FLADSKIVE	
3		10903231		3	PARAFUSO, Hex, M6 x 40, 10.9				
						BOLT	PERNO	VIS	140B
					PARAFUSO	SCHRAUBE	BULLONE	BOLT	
4		14496431		3	ARRUELA PLANA, M6.4 x 12.5 x 1.6 Thk				
						WASHER	ARANDELA	RONDELLE	131R
					ANILHA	UNTERLEGSCHEIBE	RONDELLA	FLADSKIVE	
5		84178151		1	BRAÇADEIRA	CLAMP	ABRAZADERA	COLLIER	120M
					BRAÇADEIRA	KLEMME	MORSETTO	SPÆNDEBÅND	
6		86639234		3	PORCA	NUT	TUERCA	ECROU	010D
					PORCA	MUTTER	DADO	MØTRIK	
7		8501052		2	BRAÇADEIRA ESPECIAL	SPECIAL CLAMP	ABRAZADERA ESPECIAL	COLLIER SPECIAL	Z359
					ABRAÇADEIRA ESPECIA	SPEZIALSCHELLE	MORSETTO SPECIALE	SPECIALKLEMME	
8		10730301		2	ARRUELA PLANA	WASHER	ARANDELA	RONDELLE	131R
					ANILHA	UNTERLEGSCHEIBE	RONDELLA	FLADSKIVE	
9		14420620		2	PARAFUSO	SCREW	TORNILLO	VIS	040V
					PARAFUSO	SCHRAUBE	VITE	SKRUE	
10		86508617		4	PARAFUSO, Hex, M6 x 30, 10.9				
						BOLT	PERNO	VIS	140B
					PARAFUSO	SCHRAUBE	BULLONE	BOLT	
11		86517328		4	TRAVA DA ARRUELA, M6	LOCK WASHER	ARANDELA DE BLOQUE	RONDELLE FREIN	132R
					ANILHA DE RETENÇÃO	SICHERUNGSSCHEIBE	RONDELLA DI SICUREZ	LÅSESKIVE	
12		12646601		4	ARRUELA PLANA, M6 x 15 x 1.5				
						WASHER	ARANDELA	RONDELLE	131R
					ANILHA	UNTERLEGSCHEIBE	RONDELLA	FLADSKIVE	
13		84259103		2	CHAPA	STEEL PLATE	PLACA DE ACERO	PLAQUE D'ACIER	015L
					CHAPA DE AÇO	STAHLPLATTE	PIASTRA D'ACCIAIO	STÅLPLADE	
14		84259096		1	VEDAÇÃO DE BORRACHA	RUBBER SEAL	JUNTA DE GOMA	JOINT EN CAOUTCHOU	122G
					JUNTAS	GUMMIDICHTUNG	GUARNIZIONE DI GOMM	GUMMITÆTNING	

05-03	01	p1	12/10

CONSOLE DO OPERADOR
OPERATOR'S CONSOLE
CONSOLA DEL OPERADOR
OPERATOR'S CONSOLE

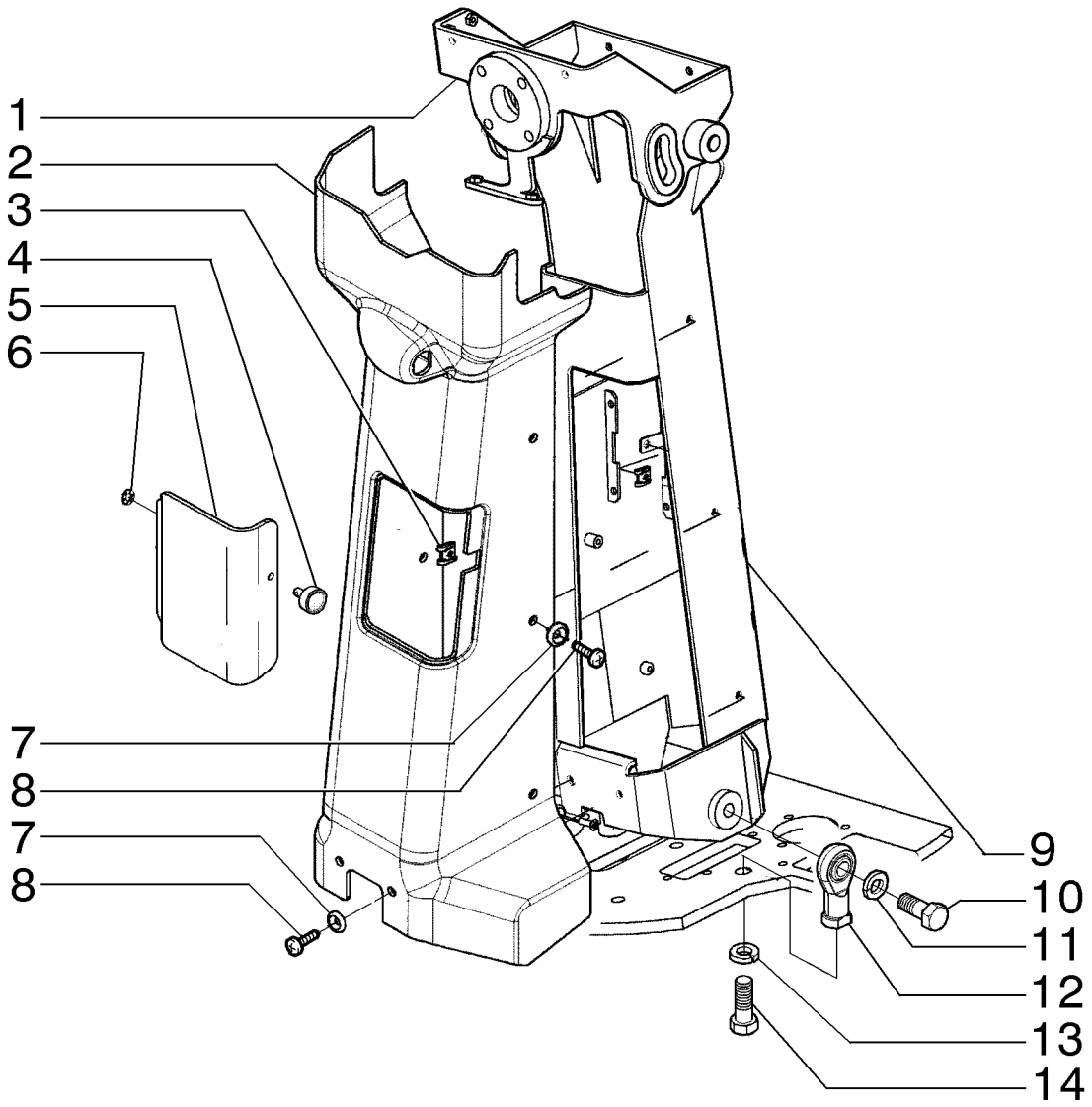

OPERATOR'S CONSOLE
OPERATOR'S CONSOLE
OPERATOR'S CONSOLE
OPERATOR'S CONSOLE

R	N	P.N.	MOD	Q	Denominação Denominação	Description Bezeichnung	Denominacion Descrizione	Description Beskrivelse	L.C.
1		{84191431}		1					
2		84305465		1	COBERTURA COBERTURA	COVER ABDECKUNG	CUBIERTA COPERCHIO	COUVERCLE DÆKSEL	265C
3		76303320		1	GRAMPO FIXADOR	CLIP KLAMMER	ABRAZADERA FERMO	COLLIER KLIPS	045F
4		76303321		1	PINO PERNO	PIN PIN	PASADOR PERNO	BROCHE STIFT	080P
5		84182210		1	PORTA PORTA	DOOR TÜR	PUERTA SPORTELLO	PORTE DØR	180P
6		76303319		1	ARRUELA PLANA ANILHA	WASHER UNTERLEGSCHEIBE	ARANDELA RONDELLA	RONDELLE FLADSKIVE	131R
7		85801991		8	ARRUELA PLANA ANILHA	WASHER UNTERLEGSCHEIBE	ARANDELA RONDELLA	RONDELLE FLADSKIVE	131R
8		{13313214}		8					
9		84190945		1	COLUNA DE DIREÇÃO COLUNA DE DIRECÇÃO	STEERING COLUMN LENKSÄULE	COLUMNA DE DIRECCIÓ PIANTONE DELLO STER	COLONNE DE DIRECTIO RATSTAMME	103P
10		88062		2	PARAFUSO, Hex, 5/8"-11 x 1 1/2", G5, Full Thd PARAFUSO	BOLT SCHRAUBE	PERNO BULLONE	VIS BOLT	140B
11		86729275		2	TRAVA DA ARRUELA, 5/8" ANILHA DE RETENÇÃO	LOCK WASHER SICHERUNGSSCHEIBE	ARANDELA DE BLOQUE RONDELLA DI SICUREZ	RONDELLE FREIN LÅSESKIVE	132R
12		73125851		2	CONJUNTO DO ROLAMENTO CHUMACEIRA	BEARING ASSY LAGERBAURUPPE	CONJUNTO DE COJINET COMPLESSIVO CUSCINI	ROULEMENT LEJESAMLING	341C
13		70912942		2	TRAVA DA ARRUELA ANILHA DE RETENÇÃO	LOCK WASHER SICHERUNGSSCHEIBE	ARANDELA DE BLOQUE RONDELLA DI SICUREZ	RONDELLE FREIN LÅSESKIVE	132R
14		84238732		2	PARAFUSO PARAFUSO	SCREW SCHRAUBE	TORNILLO VITE	VIS SKRUE	040V

05-04	01	p1	12/10

CONSOLE DO OPERADOR
OPERATOR'S CONSOLE
CONSOLA DEL OPERADOR
OPERATOR'S CONSOLE

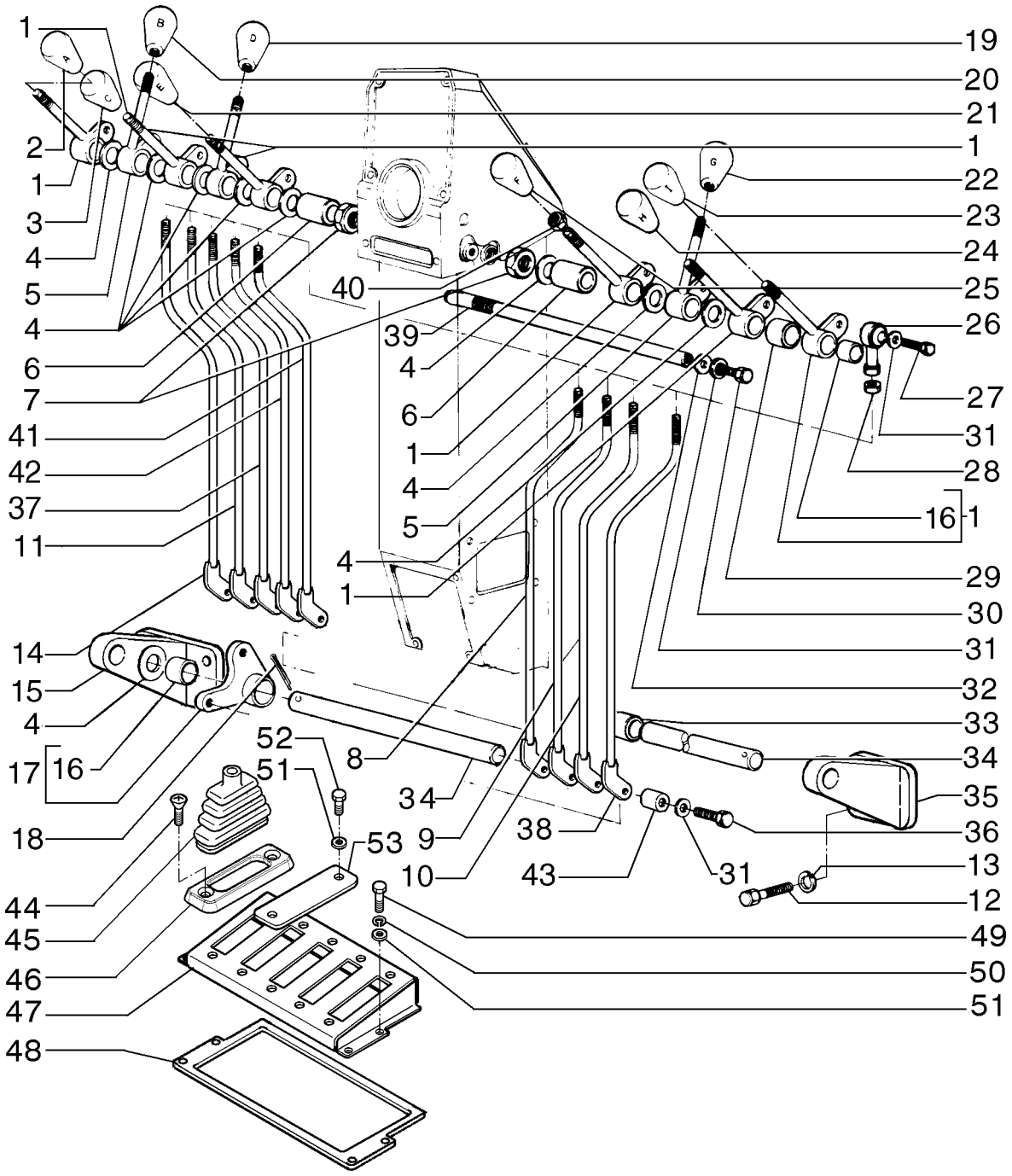

OPERATOR'S CONSOLE
OPERATOR'S CONSOLE
OPERATOR'S CONSOLE
OPERATOR'S CONSOLE

R	N	P.N.	MOD	Q	Denominação Denominação	Description Bezeichnung	Denominacion Descrizione	Description Beskrivelse	L.C.
1		87368130		6	ALAVANCA, Control ALAVANCA	LEVER HEBEL	PALANCA LEVA	LEVIER ARM	045L
2		84188369	a	1	MAÇANETA BOTÃO	KNOB RUNDGRIFF	MANDO MANOPOLA	BOUTON GREB	150P
3		84188367	a	1	MAÇANETA BOTÃO	KNOB RUNDGRIFF	MANDO MANOPOLA	BOUTON GREB	150P
4		73121925		AR	ARRUELA PLANA ANILHA	WASHER UNTERLEGSCHEIBE	ARANDELA RONDELLA	RONDELLE FLADSKIVE	131R
5		87368139		3	ALAVANCA, Control ALAVANCA	LEVER HEBEL	PALANCA LEVA	LEVIER ARM	045L
6		73162476		2	ESPAÇADOR ESPAÇADOR	SPACER DISTANZSTÜCK	SEPARADOR DISTANZIALE	ENTRETOISE AFSTANDSSTYKKE	075D
7		70911037		2	PORCA PORCA	NUT MUTTER	TUERCA DADO	ECROU MØTRIK	010D
8		84312093		1	HASTE HASTE	ROD STANGE	VARILLA ASTA	TIGE STANG	090A
9		84312094		1	HASTE HASTE	ROD STANGE	VARILLA ASTA	TIGE STANG	090A
10		84312095		1	HASTE HASTE	ROD STANGE	VARILLA ASTA	TIGE STANG	090A
11		84312078		1	HASTE HASTE	ROD STANGE	VARILLA ASTA	TIGE STANG	090A
12		11106431		6	PARAFUSO, Hex, M10 x 30, 10.9, Full Thd PARAFUSO	BOLT SCHRAUBE	PERNO BULLONE	VIS BOLT	140B
13		10516871		4	ARRUELA PLANA ANILHA	WASHER UNTERLEGSCHEIBE	ARANDELA RONDELLA	RONDELLE FLADSKIVE	131R
14		84312067		1	HASTE HASTE	ROD STANGE	VARILLA ASTA	TIGE STANG	090A
15		75284300		1	SUPORTE SUPORTE	BRACKET HALTERUNG	SOPORTE STAFFA	SUPPORT BESLAG	225S
16		73125852		36	ROLAMENTO DE AGULHAS ROLAMENTO DE AGULH	NEEDLE BEARING NADELLAGER	COJINETE DE AGUJAS CUSCINETTO AD AGHI	ROULEMENT A AIGUILLE NÅLELEJE	344C
17		84312061		9	SUPORTE SUPORTE	SUPPORT STÜTZE	SOPORTE SUPPORTO	SUPPORT BESLAG	300S
18		70904002		2	CONTRA PINO, 1/8" x 2" TROÇO DE ABRIR	COTTER PIN SPLINT	PASADOR COPPIGLIA	GOUPILLE FENDUE SPLITBOLT	270C
19		84188366		1	MAÇANETA BOTÃO	KNOB RUNDGRIFF	MANDO MANOPOLA	BOUTON GREB	150P
20		84188368		1	MAÇANETA BOTÃO	KNOB RUNDGRIFF	MANDO MANOPOLA	BOUTON GREB	150P
21		84188365		1	MAÇANETA BOTÃO	KNOB RUNDGRIFF	MANDO MANOPOLA	BOUTON GREB	150P
22		84188371		1	MAÇANETA BOTÃO	KNOB RUNDGRIFF	MANDO MANOPOLA	BOUTON GREB	150P
23		84188374		1	MAÇANETA BOTÃO	KNOB RUNDGRIFF	MANDO MANOPOLA	BOUTON GREB	150P

(a) ASN N9AF00702

05-04	01	p2	12/10

CONSOLE DO OPERADOR
OPERATOR'S CONSOLE
CONSOLA DEL OPERADOR
OPERATOR'S CONSOLE

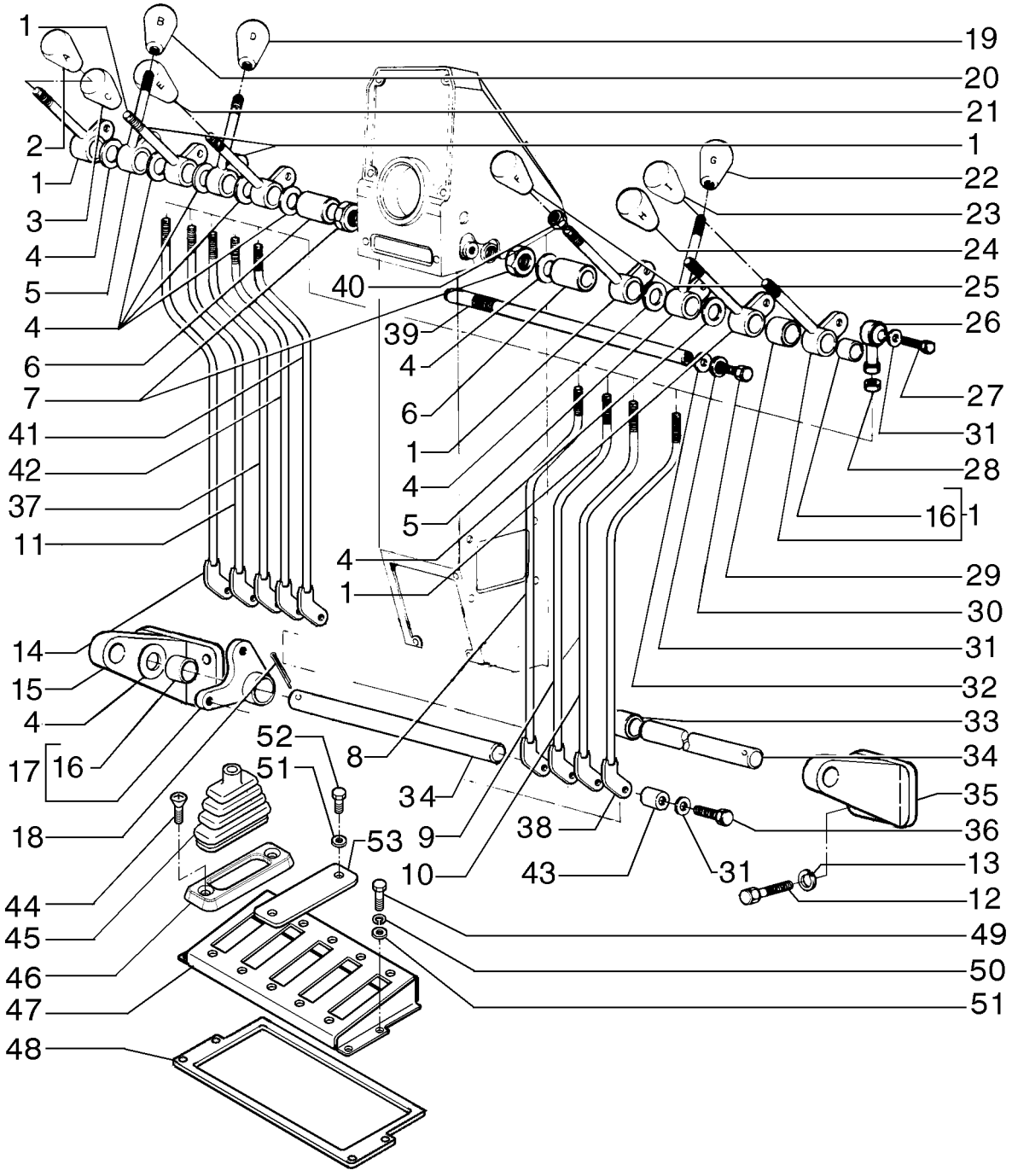

OPERATOR'S CONSOLE
OPERATOR'S CONSOLE
OPERATOR'S CONSOLE
OPERATOR'S CONSOLE

R	N	P.N.	MOD	Q	Denominação Denominação	Description Bezeichnung	Denominacion Descrizione	Description Beskrivelse	L.C.
24		84188372		1	MAÇANETA BOTÃO	KNOB RUNDGRIFF	MANDO MANOPOLA	BOUTON GREB	150P
25		84188370		1	MAÇANETA BOTÃO	KNOB RUNDGRIFF	MANDO MANOPOLA	BOUTON GREB	150P
26		70617932		9	CABEÇA ARTICULADA CABEÇA DE ARTICULAÇ	TRACK ROD END SPURSTANGENKOPF	CABEZA DE ARTICULAC ESTREMITÀ BARRA ACC	EXTREMITE BARRE ACC LEDHOVED	110T
27		70927212		9	PARAFUSO PARAFUSO	SCREW SCHRAUBE	TORNILLO VITE	VIS SKRUE	040V
28		70911048		9	PORCA PORCA	NUT MUTTER	TUERCA DADO	ECROU MØTRIK	010D
29		75251032		1	ESPAÇADOR ESPAÇADOR	SPACER DISTANZSTÜCK	SEPARADOR DISTANZIALE	ENTRETOISE AFSTANDSSTYKKE	075D
30		70922763		2	PARAFUSO PARAFUSO	SCREW SCHRAUBE	TORNILLO VITE	VIS SKRUE	040V
31		70929156		33	ARRUELA PLANA ANILHA	WASHER UNTERLEGSCHEIBE	ARANDELA RONDELLA	RONDELLE FLADSKIVE	131R
32		70925311		2	ARRUELA PLANA ANILHA	WASHER UNTERLEGSCHEIBE	ARANDELA RONDELLA	RONDELLE FLADSKIVE	131R
33		75251037		1	ESPAÇADOR ESPAÇADOR	SPACER DISTANZSTÜCK	SEPARADOR DISTANZIALE	ENTRETOISE AFSTANDSSTYKKE	075D
34		75251039		2	PINO PERNO	PIN PIN	PASADOR PERNO	BROCHE STIFT	080P
35		84312065		1	SUPORTE SUPORTE	SUPPORT STÜTZE	SOPORTE SUPPORTO	SUPPORT BESLAG	300S
36		70928798		18	PARAFUSO PARAFUSO	SCREW SCHRAUBE	TORNILLO VITE	VIS SKRUE	040V
37		84312081		1	HASTE HASTE	ROD STANGE	VARILLA ASTA	TIGE STANG	090A
38		84312096		1	HASTE HASTE	ROD STANGE	VARILLA ASTA	TIGE STANG	090A
39		75251033		2	EIXO VEIO	SHAFT WELLE	EJE ALBERO	ARBRE AKSEL	016A
40		70910510		9	PORCA PORCA	NUT MUTTER	TUERCA DADO	ECROU MØTRIK	010D
41		84312088		1	HASTE HASTE	ROD STANGE	VARILLA ASTA	TIGE STANG	090A
42		84312083		1	HASTE HASTE	ROD STANGE	VARILLA ASTA	TIGE STANG	090A
43		73153755		9	BUCHA CASQUILHO	BUSHING BUCHSE	CASQUILLO BOCCOLA	BAGUE BØSNING	095B
44		13313217		18	PARAFUSO, Cross Oval Hd, M6 x 20 PARAFUSO	SCREW SCHRAUBE	TORNILLO VITE	VIS SKRUE	040V
45		84185547		9	SUPORTE SUPORTE	SUPPORT STÜTZE	SOPORTE SUPPORTO	SUPPORT BESLAG	300S
46		84185301		9	TAMPA TAMPÃO	CAP KAPPE	TAPÓN TAPPO	CAPUCHON TANKDÆKSEL	052T
47		84184520		2	CONJUNTO DA TAMPA CONJUNTO DE COBERT	COVER ASSY ABDECKUNGSBAUGRUF	CONJUNTO DE FUNDAS COPERCHIO, COMPL	COUVERCLE DÆKSELENHED	P426

05-04	01	p3	12/10

CONSOLE DO OPERADOR
OPERATOR'S CONSOLE
CONSOLA DEL OPERADOR
OPERATOR'S CONSOLE

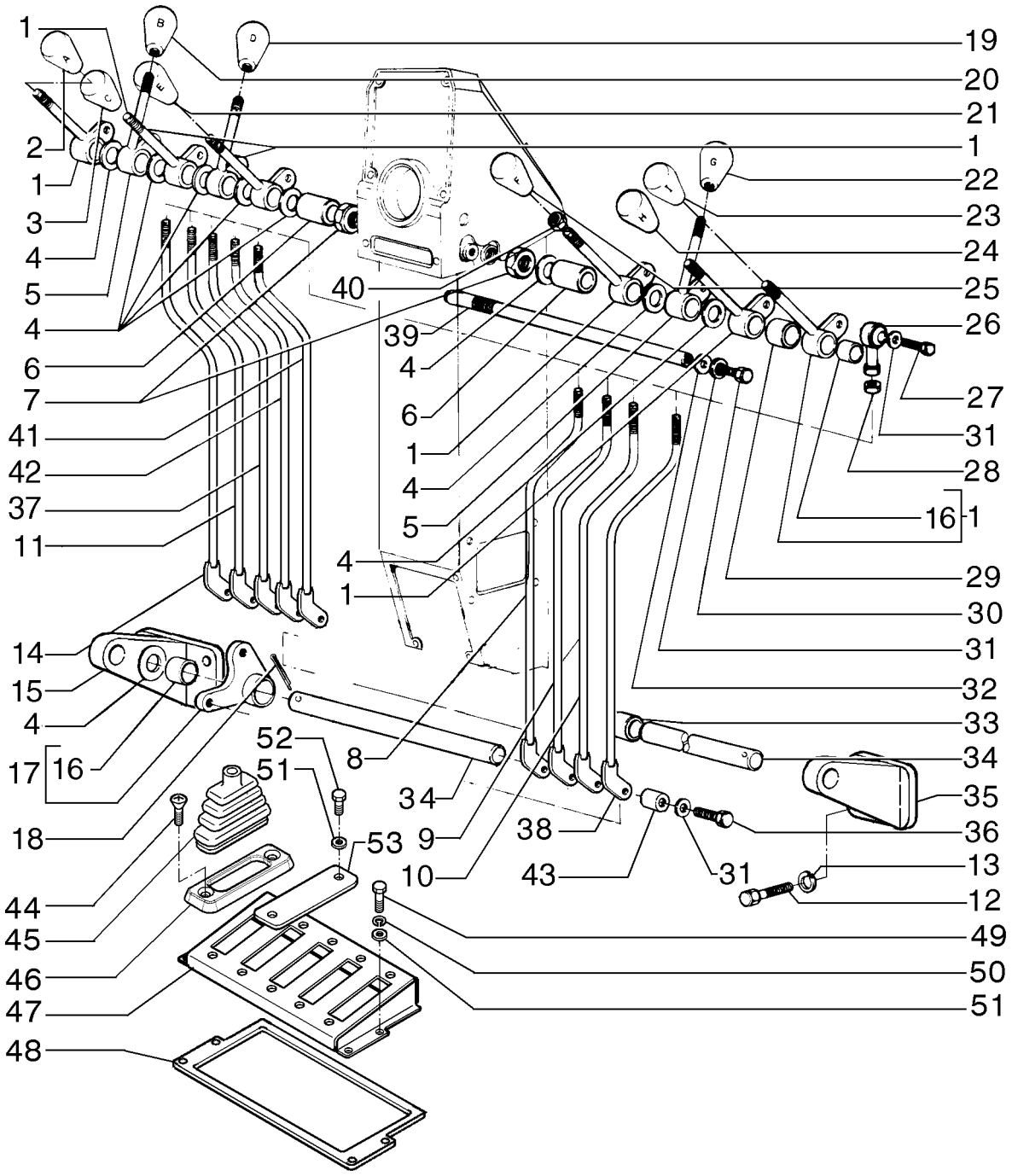

OPERATOR'S CONSOLE
OPERATOR'S CONSOLE
OPERATOR'S CONSOLE
OPERATOR'S CONSOLE

R	N	P.N.	MOD	Q	Denominação Denominação	Description Bezeichnung	Denominacion Descrizione	Description Beskrivelse	L.C.
48		**84195364**		2	GUARNIÇÃO GUARNIÇÃO	TRIM VERKLEIDUNG	GUARNICIÓN RIVESTIMENTO	GARNITURE INDTRÆK	C046
49		**10902831**		8	PARAFUSO, Hex, M6 x 30, 10.9 PARAFUSO	BOLT SCHRAUBE	PERNO BULLONE	VIS BOLT	140B
50		**10516471**		18	TRAVA DA ARRUELA ANILHA DE RETENÇÃO	LOCK WASHER SICHERUNGSSCHEIBE	ARANDELA DE BLOQUE RONDELLA DI SICUREZ	RONDELLE FREIN LÅSESKIVE	132R
51		**14496431**		20	ARRUELA PLANA, M6.4 x 12.5 x 1.6 Thk ANILHA	WASHER UNTERLEGSCHEIBE	ARANDELA RONDELLA	RONDELLE FLADSKIVE	131R
52		**10902131**		2	PARAFUSO, Hex, M6 x 14, 10.9, Full Thd PARAFUSO	BOLT SCHRAUBE	PERNO BULLONE	VIS BOLT	140B
53		**84201556**		1	CHAPA CHAPA DE AÇO	STEEL PLATE STAHLPLATTE	PLACA DE ACERO PIASTRA D'ACCIAIO	PLAQUE D'ACIER STÅLPLADE	015L

05-05	01	p1	12/10

CONSOLE DO OPERADOR
OPERATOR'S CONSOLE
CONSOLA DEL OPERADOR
OPERATOR'S CONSOLE

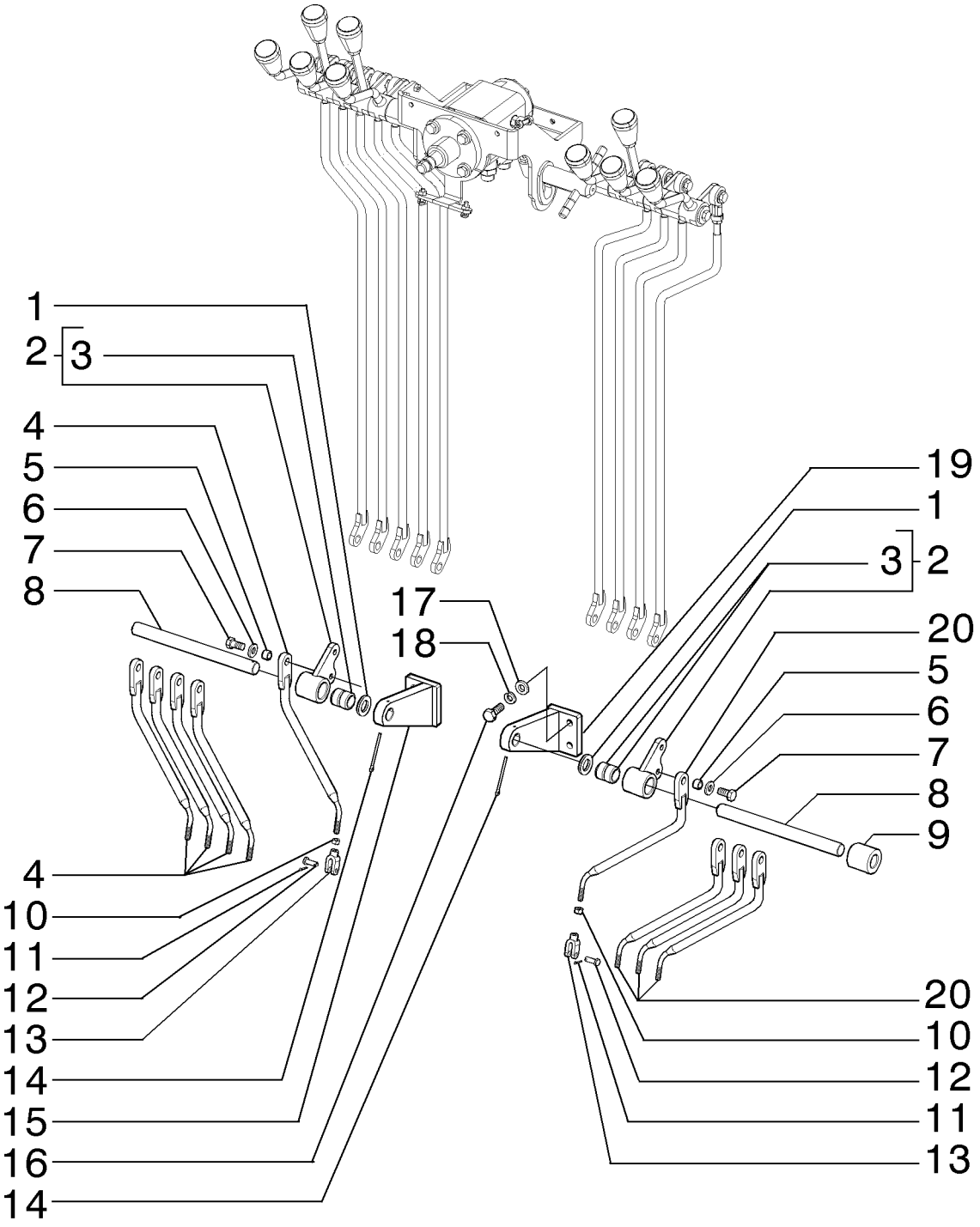

OPERATOR'S CONSOLE
OPERATOR'S CONSOLE
OPERATOR'S CONSOLE
OPERATOR'S CONSOLE

R	N	P.N.	MOD	Q	Denominação Denominação	Description Bezeichnung	Denominacion Descrizione	Description Beskrivelse	L.C.
1		**73121925**		13	ARRUELA PLANA	WASHER	ARANDELA	RONDELLE	131R
					ANILHA	UNTERLEGSCHEIBE	RONDELLA	FLADSKIVE	
2		**75284234**		9	ALAVANCA	LEVER	PALANCA	LEVIER	045L
					ALAVANCA	HEBEL	LEVA	ARM	
3		**73125852**		18	ROLAMENTO DE AGULHAS				
						NEEDLE BEARING	COJINETE DE AGUJAS	ROULEMENT A AIGUILLE	344C
					ROLAMENTO DE AGULH	NADELLAGER	CUSCINETTO AD AGHI	NÅLELEJE	
4		**84312105**		5	HASTE	ROD	VARILLA	TIGE	090A
					HASTE	STANGE	ASTA	STANG	
5		**73153755**		9	BUCHA	BUSHING	CASQUILLO	BAGUE	095B
					CASQUILHO	BUCHSE	BOCCOLA	BØSNING	
6		**70929156**		18	ARRUELA PLANA	WASHER	ARANDELA	RONDELLE	131R
					ANILHA	UNTERLEGSCHEIBE	RONDELLA	FLADSKIVE	
7		**70928798**		9	PARAFUSO	SCREW	TORNILLO	VIS	040V
					PARAFUSO	SCHRAUBE	VITE	SKRUE	
8		**75251039**		2	PINO	PIN	PASADOR	BROCHE	080P
					PERNO	PIN	PERNO	STIFT	
9		**75251037**		1	ESPAÇADOR	SPACER	SEPARADOR	ENTRETOISE	075D
					ESPAÇADOR	DISTANZSTÜCK	DISTANZIALE	AFSTANDSSTYKKE	
10		**70911040**		9	PORCA	NUT	TUERCA	ECROU	010D
					PORCA	MUTTER	DADO	MØTRIK	
11		**10734201**		9	CONTRA PINO, M2 x 12	COTTER PIN	PASADOR	GOUPILLE FENDUE	270C
					TROÇO DE ABRIR	SPLINT	COPPIGLIA	SPLITBOLT	
12		**70917644**		9	PINO	PIN	PASADOR	BROCHE	080P
					PERNO	PIN	PERNO	STIFT	
13		**75325685**		9	BRACADEIRA CONJUNTO	CLEVIS	ABRAZADERA	CHAPE	P472
					BRACADEIRA CONJUNT	GABEL	FORCELLA	CLEVIS	
14		**70904002**		2	CONTRA PINO, 1/8" x 2"	COTTER PIN	PASADOR	GOUPILLE FENDUE	270C
					TROÇO DE ABRIR	SPLINT	COPPIGLIA	SPLITBOLT	
15		**84312061**		1	SUPORTE, LH	SUPPORT	SOPORTE	SUPPORT	300S
					SUPORTE	STÜTZE	SUPPORTO	BESLAG	
16		**11106431**		4	PARAFUSO, Hex, M10 x 30, 10.9, Full Thd				
						BOLT	PERNO	VIS	140B
					PARAFUSO	SCHRAUBE	BULLONE	BOLT	
17		**14496621**		4	ARRUELA PLANA, M10 x 21 x 2				
						WASHER	ARANDELA	RONDELLE	131R
					ANILHA	UNTERLEGSCHEIBE	RONDELLA	FLADSKIVE	
18		**10516871**		4	ARRUELA PLANA	WASHER	ARANDELA	RONDELLE	131R
					ANILHA	UNTERLEGSCHEIBE	RONDELLA	FLADSKIVE	
19		**84312065**		1	SUPORTE, RH	SUPPORT	SOPORTE	SUPPORT	300S
					SUPORTE	STÜTZE	SUPPORTO	BESLAG	
20		**84312099**		4	HASTE	ROD	VARILLA	TIGE	090A
					HASTE	STANGE	ASTA	STANG	

05-06	01	p1	12/10

CONSOLE DO OPERADOR
OPERATOR'S CONSOLE
CONSOLA DEL OPERADOR
OPERATOR'S CONSOLE

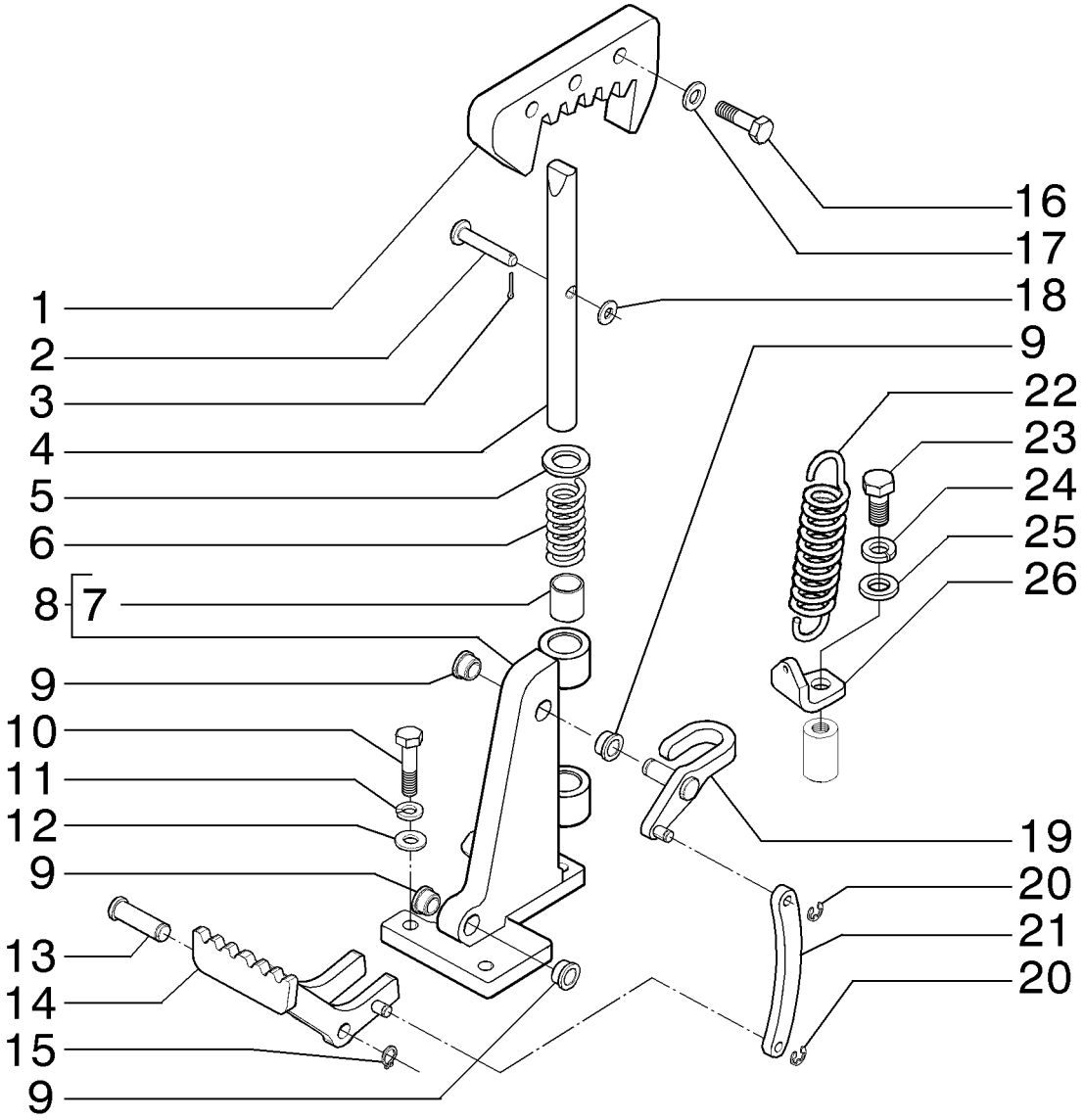

OPERATOR'S CONSOLE
OPERATOR'S CONSOLE
OPERATOR'S CONSOLE
OPERATOR'S CONSOLE

R	N	P.N.	MOD	Q	Denominação Denominação	Description Bezeichnung	Denominacion Descrizione	Description Beskrivelse	L.C.
1		{84385762}		1					
2		{84388693}		1					
3		10734201		1	CONTRA PINO, M2 x 12 TROÇO DE ABRIR	COTTER PIN SPLINT	PASADOR COPPIGLIA	GOUPILLE FENDUE SPLITBOLT	270C
4		{84389476}		1					
5		70915714		1	ARRUELA PLANA ANILHA	WASHER UNTERLEGSCHEIBE	ARANDELA RONDELLA	RONDELLE FLADSKIVE	131R
6		70622102		1	MOLA MOLA	SPRING FEDER	RESORTE MOLLA	RESSORT FJEDER	100M
7		73126188		2	BUCHA CASQUILHO	BUSHING BUCHSE	CASQUILLO BOCCOLA	BAGUE BØSNING	095B
8		{84389467}		1					
9		75235486		4	BUCHA CASQUILHO	BUSHING BUCHSE	CASQUILLO BOCCOLA	BAGUE BØSNING	095B
10		11107031		3	PARAFUSO, Hex, M10 x 45, 10.9 PARAFUSO	BOLT SCHRAUBE	PERNO BULLONE	VIS BOLT	140B
11		10516871		3	ARRUELA PLANA ANILHA	WASHER UNTERLEGSCHEIBE	ARANDELA RONDELLA	RONDELLE FLADSKIVE	131R
12		14496621		3	ARRUELA PLANA, M10 x 21 x 2 ANILHA	WASHER UNTERLEGSCHEIBE	ARANDELA RONDELLA	RONDELLE FLADSKIVE	131R
13		{84389495}		1					
14		{84389491}		1					
15		11066074		2	ANEL ELÁSTICO, M12 ANEL DE RETENÇÃO	CIRCLIP SICHERUNGSRING	ARANDELA DE RETENCI ANELLO ELASTICO	CIRCLIP LÅSERING	056A
16		627-10035		3	PARAFUSO, Hex, M10 x 35, 10.9, Full Thd PARAFUSO	BOLT SCHRAUBE	PERNO BULLONE	VIS BOLT	140B
17		895-11010		3	ARRUELA PLANA, M10 x 20 x 2 ANILHA	WASHER UNTERLEGSCHEIBE	ARANDELA RONDELLA	RONDELLE FLADSKIVE	131R
18		14496531		1	ARRUELA PLANA, M8 x 17 x 1.6 ANILHA	WASHER UNTERLEGSCHEIBE	ARANDELA RONDELLA	RONDELLE FLADSKIVE	131R
19		{84389482}		1					
20		11087971		2	ANEL ELÁSTICO, M8 ANEL DE RETENÇÃO	CIRCLIP SICHERUNGSRING	ARANDELA DE RETENCI ANELLO ELASTICO	CIRCLIP LÅSERING	056A
21		{84389472}		1					
22		75223546		1	MOLA MOLA	SPRING FEDER	RESORTE MOLLA	RESSORT FJEDER	100M

05-06	01	p2	12/10

CONSOLE DO OPERADOR
OPERATOR'S CONSOLE
CONSOLA DEL OPERADOR
OPERATOR'S CONSOLE

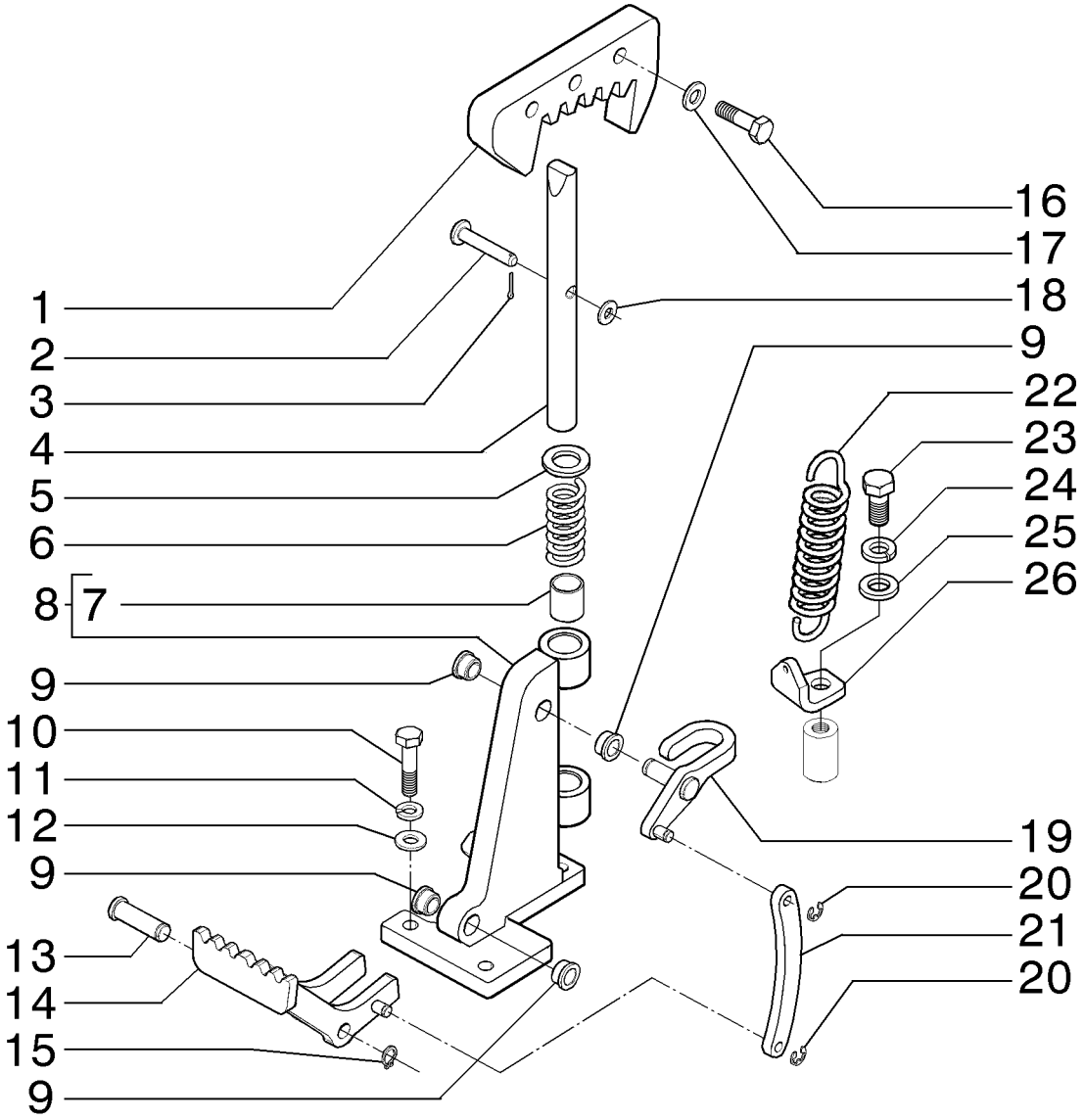

OPERATOR'S CONSOLE
OPERATOR'S CONSOLE
OPERATOR'S CONSOLE
OPERATOR'S CONSOLE

R	N	P.N.	MOD	Q	Denominação Denominação	Description Bezeichnung	Denominacion Descrizione	Description Beskrivelse	L.C.
23		**614-12025**		1	PARAFUSO, Hex, M12 x 25, 8.8				
						BOLT	PERNO	VIS	140B
					PARAFUSO	SCHRAUBE	BULLONE	BOLT	
24		**892-11012**		1	TRAVA DA ARRUELA, M12	LOCK WASHER	ARANDELA DE BLOQUE	RONDELLE FREIN	132R
					ANILHA DE RETENÇÃO	SICHERUNGSSCHEIBE	RONDELLA DI SICUREZ	LÅSESKIVE	
25		**896-11012**		1	ARRUELA PLANA, M13.5 x 24.5 x 3, HT				
						WASHER	ARANDELA	RONDELLE	131R
					ANILHA	UNTERLEGSCHEIBE	RONDELLA	FLADSKIVE	
26		**{84389474}**		1					

05-07	01	p1	12/10

CONSOLE DO OPERADOR
OPERATOR'S CONSOLE
CONSOLA DEL OPERADOR
OPERATOR'S CONSOLE

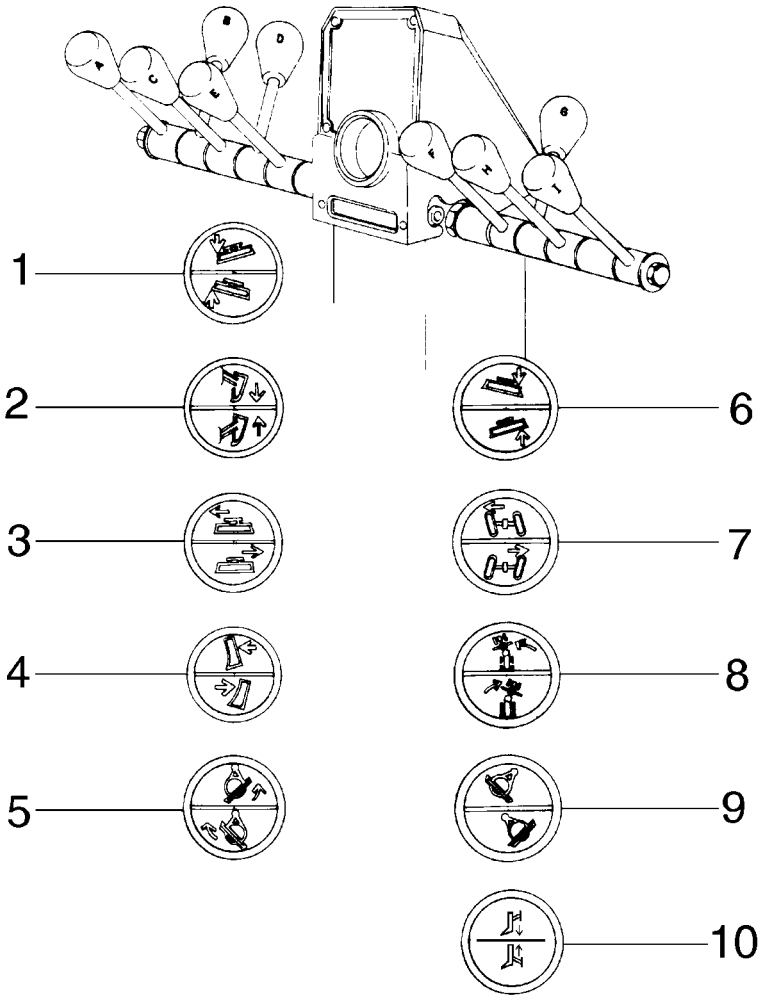

OPERATOR'S CONSOLE
OPERATOR'S CONSOLE
OPERATOR'S CONSOLE
OPERATOR'S CONSOLE

R	N	P.N.	MOD	Q	Denominação Denominação	Description Bezeichnung	Denominacion Descrizione	Description Beskrivelse	L.C.
1		84188369		1	MAÇANETA BOTÃO	KNOB RUNDGRIFF	MANDO MANOPOLA	BOUTON GREB	150P
2		84188368		1	MAÇANETA BOTÃO	KNOB RUNDGRIFF	MANDO MANOPOLA	BOUTON GREB	150P
3		84188367		1	MAÇANETA BOTÃO	KNOB RUNDGRIFF	MANDO MANOPOLA	BOUTON GREB	150P
4		84188366		1	MAÇANETA BOTÃO	KNOB RUNDGRIFF	MANDO MANOPOLA	BOUTON GREB	150P
5		84188365		1	MAÇANETA BOTÃO	KNOB RUNDGRIFF	MANDO MANOPOLA	BOUTON GREB	150P
6		84188374		1	MAÇANETA BOTÃO	KNOB RUNDGRIFF	MANDO MANOPOLA	BOUTON GREB	150P
7		84188372		1	MAÇANETA BOTÃO	KNOB RUNDGRIFF	MANDO MANOPOLA	BOUTON GREB	150P
8		84188371		1	MAÇANETA BOTÃO	KNOB RUNDGRIFF	MANDO MANOPOLA	BOUTON GREB	150P
9		84188370		1	MAÇANETA BOTÃO	KNOB RUNDGRIFF	MANDO MANOPOLA	BOUTON GREB	150P
10		84188373		1	MAÇANETA BOTÃO	KNOB RUNDGRIFF	MANDO MANOPOLA	BOUTON GREB	150P

SECTION INDEX
Trem de Potência

06-01	00	TRANSMISSÃO,SUPORTES - (CONVERSOR DE TORQUE)
06-01	01	TRANSMISSÃO COMPLETA - (CONVERSOR DE TORQUE)
06-01	02	TRANSMISSÃO, CONVERSOR DE TORQUE
06-01	03	TRANSMISSÃO, CARCAÇAS - (CONVERSOR DE TORQUE)
06-01	04	TRANSMISSÃO, 1O EIXO - (CONVERSOR DE TORQUE)
06-01	05	TRANSMISSÃO, 2O EIXO - (CONVERSOR DE TORQUE)
06-01	06	TRANSMISSÃO, 3O EIXO - (CONVERSOR DE TORQUE)
06-01	07	TRANSMISSÃO, 4O EIXO - (CONVERSOR DE TORQUE)
06-01	08	TRANSMISSÃO, EIXO A FRENTE - (CONVERSOR DE TORQUE)
06-01	09	TRANSMISSÃO, EIXO A RÉ - (CONVERSOR DE TORQUE)
06-01	10	TRANSMISSÃO, EIXO DE SAÍDA - (CONVERSOR DE TORQUE)
06-01	11	TRANSMISSÃO, TOMADA DE FORÇA - (CONVERSOR DE TORQUE)
06-01	12	TRANSMISSÃO, VÁLVULA DE CONTROLE - (CONVERSOR DE TORQUE)
06-01	13	TRANSMISSÃO, VÁLVULA DE CONTROLE - (CONVERSOR DE TORQUE)
06-01	14	TRANSMISSÃO, PLACAS DA VÁLVULA - (CONVERSOR DE TORQUE)
06-01	15	TRANSMISSÃO, TUBOS - (CONVERSOR DE TORQUE)
06-01	16	TRANSMISSÃO, REGULADOR DE PRESSÃO - (CONVERSOR DE TORQUE)
06-01	17	TRANSMISSÃO, BOMBA - (CONVERSOR DE TORQUE)
06-01	18	TRANSMISSÃO, SENSORES - (CONVERSOR DE TORQUE)
06-01	19	REFRIGERAÇÃO DO ÓLEO TRANSMISSÃO - (CONVERSOR DE TORQUE)
06-01	20	VARETA DE NÍVEL ÓLEO TRANSMISSÃO - (CONVERSOR DE TORQUE)
06-01	21	FILTRO DE ÓLEO TRANSMISSÃO - (CONVERSOR DE TORQUE)
06-01	22	CONTROLE DA TRANSMISSÃO - (CONVERSOR DE TORQUE)
06-02	01	TRANSMISSÃO COMPLETA
06-02	02	TRANSMISSÃO, TOMADA DE FORÇA
06-02	03	TRANSMISSÃO, EIXOS DE VELOCIDADES
06-02	04	TRANSMISSÃO, 1O EIXO
06-02	05	TRANSMISSÃO, 2O EIXO
06-02	06	TRANSMISSÃO, 3O EIXO
06-02	07	TRANSMISSÃO, 4O EIXO
06-02	08	TRANSMISSÃO, 5O EIXO
06-02	09	TRANSMISSÃO, 6O EIXO
06-02	10	TRANSMISSÃO, EIXO DE SAÍDA
06-02	11	TRANSMISSÃO, CARCAÇAS
06-02	12	TRANSMISSÃO, VÁLVULA
06-02	13	TRANSMISSÃO, VÁLVULA
06-02	14	TRANSMISSÃO, FLANGE
06-02	15	TRANSMISSÃO, BOMBA
06-02	16	REFRIGERAÇÃO DA TRANSMISSÃO
06-02	17	VARETA DE NÍVEL ÓLEO TRANSMISSÃO
06-02	18	FILTRO DE ÓLEO TRANSMISSÃO
06-02	19	FILTRO DE ÓLEO TRANSMISSÃO
06-02	20	CONTROLE DA TRANSMISSÃO
06-02	21	CONTROLE DA TRANSMISSÃO
06-02	22	CONTROLE DA TRANSMISSÃO
06-04	01	EIXO DIANTEIRO - MONTAGEM
06-05	01	EIXO DIANTEIRO - ARTICULAÇÃO DA DIREÇÃO - MONTAGEM
06-06	01	CUBO DA RODA DO EIXO DIANTEIRO
06-06	02	CUBO DA RODA DO EIXO DIANTEIRO
06-07	01	EIXO TRASEIRO
06-07	02	EIXO TRASEIRO
06-07	03	EIXO TRASEIRO
06-08	01	CARCAÇA DO EIXO TRASEIRO
06-08	02	CARCAÇA DO EIXO TRASEIRO
06-08	03	EIXO TRASEIRO - CARCAÇA

SECTION INDEX
Trem de Potência

06-09	01	EIXO TRASEIRO
06-09	02	EIXO TRASEIRO
06-09	03	EIXO TRASEIRO
06-10	01	EIXO TRASEIRO, CUBO DA RODA COMPLETO
06-10	02	CUBO DA RODA DO EIXO TRASEIRO
06-10	03	CUBO DA RODA DO EIXO TRASEIRO
06-11	01	DIFERENCIAL DO EIXO TRASEIRO
06-11	02	DIFERENCIAL DO EIXO TRASEIRO
06-12	01	EIXO TRASEIRO, TANDEM
06-12	02	EIXO TRASEIRO, TANDEM
06-12	03	EIXO TRASEIRO - TANDEM
06-13	01	AROS E PNEUS
06-13	02	AROS E PNEUS
06-13	03	AROS E PNEUS
06-13	04	AROS E PNEUS
06-14	01	AROS E PNEUS
06-14	02	AROS E PNEUS
06-14	03	AROS E PNEUS
06-14	04	AROS E PNEUS

06-01	00	p1	12/10

TRANSMISSÃO,SUPORTES - (CONVERSOR DE TORQUE)
TRANSMISSION, SUPPORTS - (TORQUE CONVERTER)
TRANSMISSION, SOPORTES - (CONVERTIDOR DE PAR)
TRANSMISSION, SUPPORTS - (TORQUE CONVERTER)

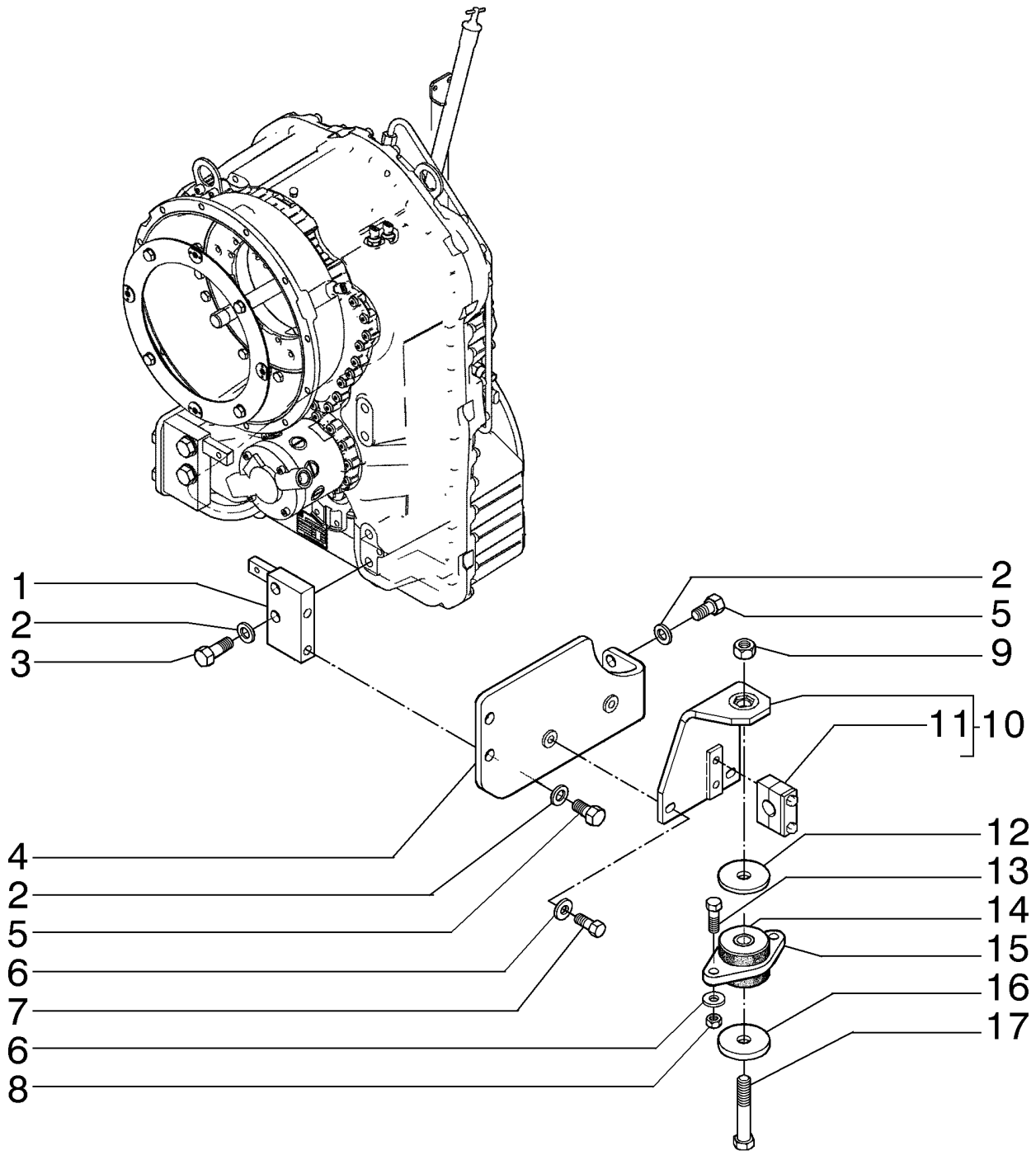

TRANSMISSION, SUPPORTS - (TORQUE CONVERTER)
TRANSMISSION, SUPPORTS - (TORQUE CONVERTER)
TRANSMISSION, SUPPORTS - (TORQUE CONVERTER)
TRANSMISSION, SUPPORTS - (TORQUE CONVERTER)

R	N	P.N.	MOD	Q	Denominação Denominação	Description Bezeichnung	Denominacion Descrizione	Description Beskrivelse	L.C.
1		87739035		1	SUPORTE, LH	SUPPORT	SOPORTE	SUPPORT	300S
					SUPORTE	STÜTZE	SUPPORTO	BESLAG	
1		87739036		1	SUPORTE, RH	SUPPORT	SOPORTE	SUPPORT	300S
					SUPORTE	STÜTZE	SUPPORTO	BESLAG	
2		14497131		12	ARRUELA PLANA, M21 x 37 x 3 Thk, HT				
						WASHER	ARANDELA	RONDELLE	131R
					ANILHA	UNTERLEGSCHEIBE	RONDELLA	FLADSKIVE	
3		11124831		4	PARAFUSO, Hex, M20 x 55, 10.9, Full Thd				
						BOLT	PERNO	VIS	140B
					PARAFUSO	SCHRAUBE	BULLONE	BOLT	
4		87739045		1	SUPORTE, LH	SUPPORT	SOPORTE	SUPPORT	300S
					SUPORTE	STÜTZE	SUPPORTO	BESLAG	
4		84311530		1	SUPORTE, RH	SUPPORT	SOPORTE	SUPPORT	300S
					SUPORTE	STÜTZE	SUPPORTO	BESLAG	
5		11124431		8	PARAFUSO, Hex, M20 x 40, 10.9				
						BOLT	PERNO	VIS	140B
					PARAFUSO	SCHRAUBE	BULLONE	BOLT	
6		70927275		8	ARRUELA PLANA	WASHER	ARANDELA	RONDELLE	131R
					ANILHA	UNTERLEGSCHEIBE	RONDELLA	FLADSKIVE	
7		627-16040		4	PARAFUSO, Hex, M16 x 40, 10.9				
						BOLT	PERNO	VIS	140B
					PARAFUSO	SCHRAUBE	BULLONE	BOLT	
8		12164121		4	PORCA, M16 x 1.5, Cl 10	NUT	TUERCA	ECROU	010D
					PORCA	MUTTER	DADO	MØTRIK	
9		12164427		2	PORCA, M22 x 1.5, Cl 10	NUT	TUERCA	ECROU	010D
					PORCA	MUTTER	DADO	MØTRIK	
10		87739073		1	SUPORTE, LH	SUPPORT	SOPORTE	SUPPORT	300S
					SUPORTE	STÜTZE	SUPPORTO	BESLAG	
10		87739075		1	SUPORTE, RH	SUPPORT	SOPORTE	SUPPORT	300S
					SUPORTE	STÜTZE	SUPPORTO	BESLAG	
11		75252041		1	BRAÇADEIRA	CLAMP	ABRAZADERA	COLLIER	120M
					BRAÇADEIRA	KLEMME	MORSETTO	SPÆNDEBÅND	
12		73163534		2	ARRUELA PLANA	WASHER	ARANDELA	RONDELLE	131R
					ANILHA	UNTERLEGSCHEIBE	RONDELLA	FLADSKIVE	
13		15840531		4	PARAFUSO, Hex, M16 x 1.5 x 50, 10.9, Full Thd				
						BOLT	PERNO	VIS	140B
					PARAFUSO	SCHRAUBE	BULLONE	BOLT	
14		73163867		2	PEÇAS DE MONTAGEM	MOUNTING PARTS	PIEZAS DE MONTAJE	PIECES DE FIXATION	P040
					PEÇAS DE MONTAGEM	BEFESTIGUNGSTEIL	COMPONENTI DI MONTA	OPHÆNGSDELE	
15		73163953		2	PLACA	PLATE	PLACA	PLAQUE	105P
					CHAPA	PLATTE	PIASTRA	PLADE	
16		73163954		2	ARRUELA PLANA	WASHER	ARANDELA	RONDELLE	131R
					ANILHA	UNTERLEGSCHEIBE	RONDELLA	FLADSKIVE	
17		15994031		2	PARAFUSO, Hex, M22 x 1.5 x 130, 10.9				
						BOLT	PERNO	VIS	140B
					PARAFUSO	SCHRAUBE	BULLONE	BOLT	

06-01	01	p1	12/10

TRANSMISSÃO COMPLETA - (CONVERSOR DE TORQUE)
TRANSMISSION ASSY - (TORQUE CONVERTER)
TRANSMISSION ASSY - (TORQUE CONVERTER)
TRANSMISSION ASSY - (TORQUE CONVERTER)

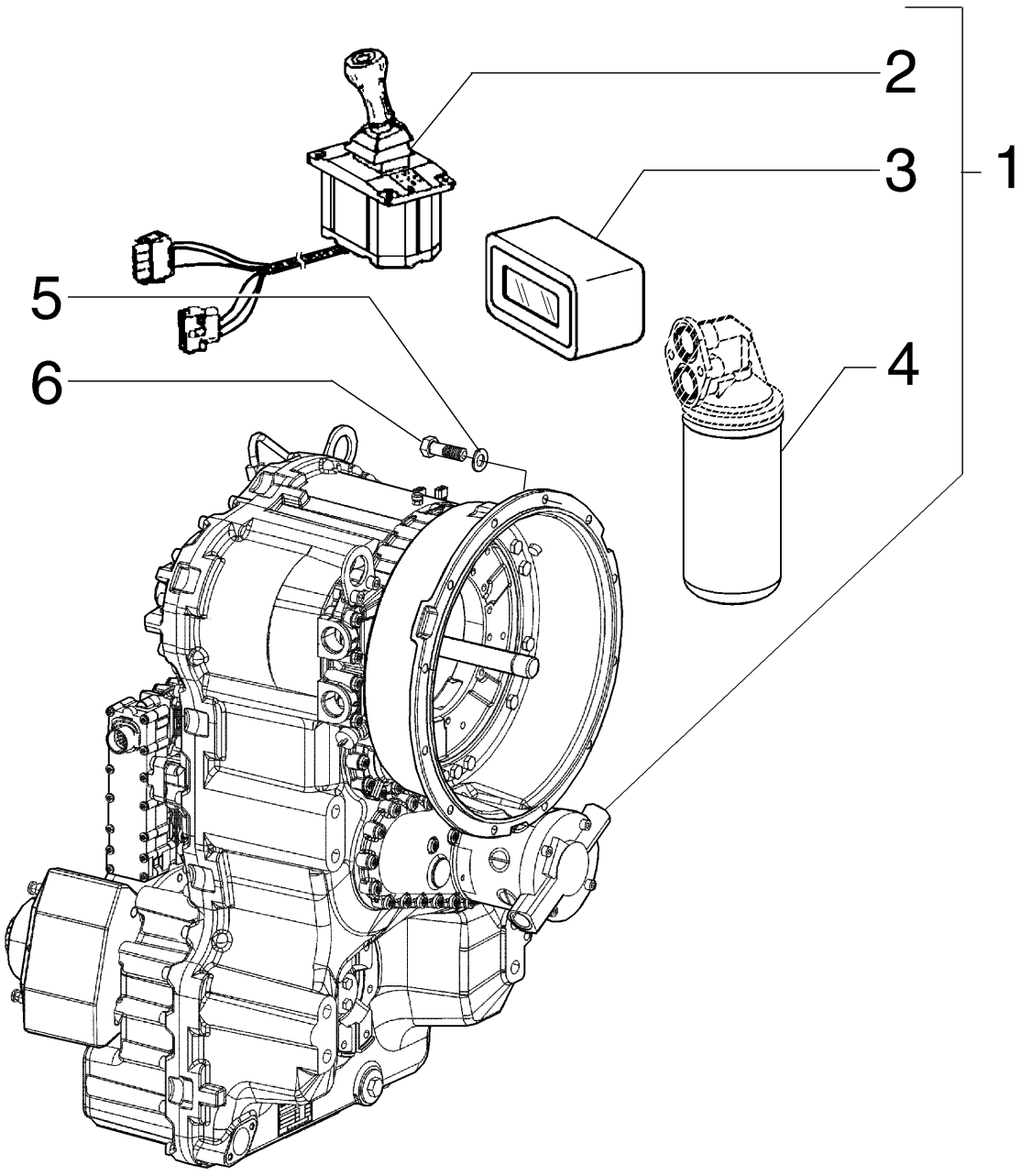

TRANSMISSION ASSY - (TORQUE CONVERTER)
TRANSMISSION ASSY - (TORQUE CONVERTER)
TRANSMISSION ASSY - (TORQUE CONVERTER)
TRANSMISSION ASSY - (TORQUE CONVERTER)

R	N	P.N.	MOD	Q	Denominação Denominação	Description Bezeichnung	Denominacion Descrizione	Description Beskrivelse	L.C.
1		84243274		1	TRANSMISSÃO TRANSMISSÃO	TRANSMISSION GETRIEBE	TRANSMISIÓN TRASMISSIONE; CAMBI(	TRANSMISSION TRANSMISSION	030C
2	1	8032400		1	INTERRUPTOR, Control INTERRUPTOR	SWITCH SCHALTER	INTERRUPTOR INTERRUTTORE	CONTACTEUR KONTAKT	075I
3	2	84122335		1	VISUALIZAÇÃO, Gear VISUALIZAÇÃO	DISPLAY ANZEIGE	VISUALIZACIÓN DISPLAY	ECRAN DISPLAY	A020
4	3	87519452		1	FILTRO DE ÓLEO HIDRÁULICO FILTRO DO ÓLEO HIDRÁ	HYDRAULIC OIL FILTER HYDRAULIKÖLFILTER	FILTRO DE ACEITE HIDF FILTRO OLIO IDRAULIC(	FILTRE A HUILE HYDR. HYDRAULIKOLIEFILTER	074F
5		70930370		12	ARRUELA PLANA ANILHA	WASHER UNTERLEGSCHEIBE	ARANDELA RONDELLA	RONDELLE FLADSKIVE	131R
6		11106631		12	PARAFUSO, Hex, M10 x 35, 10.9, Full Thd PARAFUSO	BOLT SCHRAUBE	PERNO BULLONE	VIS BOLT	140B

(1) Página 06-22
(2) Página 04-12
(3) Página 06-21

06-01	02	p1	12/10

TRANSMISSÃO, CONVERSOR DE TORQUE
TRANSMISSION, TORQUE CONVERTER
TRANSMISSION, TORQUE CONVERTER
TRANSMISSION, TORQUE CONVERTER

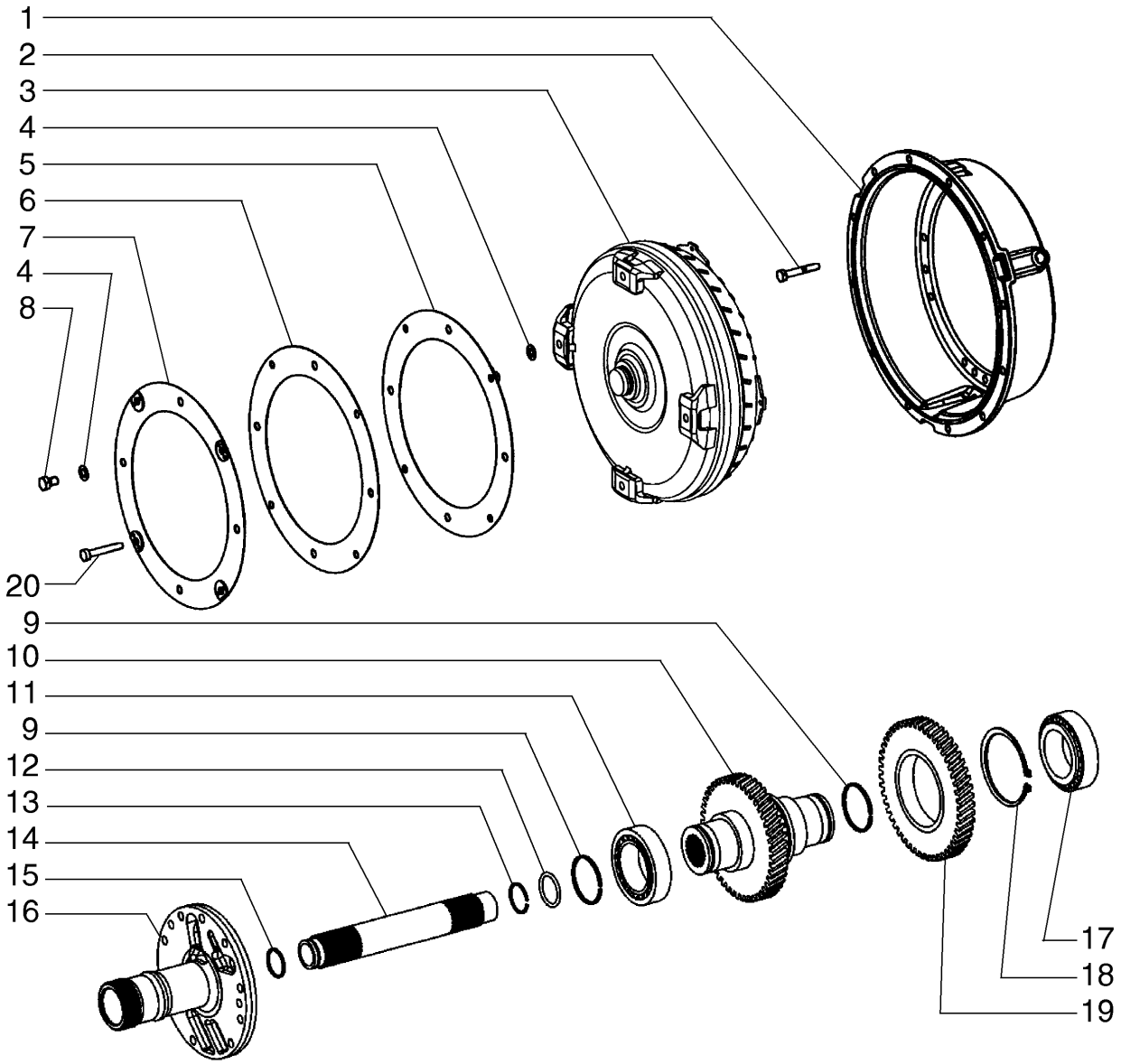

TRANSMISSION, TORQUE CONVERTER
TRANSMISSION, TORQUE CONVERTER
TRANSMISSION, TORQUE CONVERTER
TRANSMISSION, TORQUE CONVERTER

R	N	P.N.	MOD	Q	Denominação Denominação	Description Bezeichnung	Denominacion Descrizione	Description Beskrivelse	L.C.
1		87498519		1	ALOJAMENTO	HOUSING	ALOJAMIENTO	CARTER	014V
					ALOJAMENTO	GEHÄUSE	ALLOGGIAMENTO	HUS	
2		8603293		18	PARAFUSO	SCREW	TORNILLO	VIS	040V
					PARAFUSO	SCHRAUBE	VITE	SKRUE	
3		84122169		1	CONVERSOR DE TORQUES				
						TORQUE CONVERTER	CONVERTIDOR DE PAR	CONVERTISSEUR DE C(	259C
					CONVERSOR DE BINÁRI	DREHMOMENTWANDLE	CONVERTITORE DI COP	MOMENTCONVERTER	
4		{1493305}		8					
5		76081001		1	DIAFRAGMA	DIAPHRAGM	DIAFRAGMA	DIAPHRAGME	035D
					DIAFRAGMA	MEMBRAN	DIAFRAMMA	MEMBRAN	
6		87561066		1	PLACA	PLATE	PLACA	PLAQUE	105P
					CHAPA	PLATTE	PIASTRA	PLADE	
7		87561065		1	PLACA	PLATE	PLACA	PLAQUE	105P
					CHAPA	PLATTE	PIASTRA	PLADE	
8		8603294		4	PARAFUSO	SCREW	TORNILLO	VIS	040V
					PARAFUSO	SCHRAUBE	VITE	SKRUE	
9		8603302		2	ANEL DE PISTÃO	PISTON RING	ANILLO DE PISTÓN	SEGMENT DE PISTON	053A
					SEGMENTO	KOLBENRING	FASCIA ELASTICA PIST(	STEMPELRING	
10		84122170		1	EIXO	SHAFT	EJE	ARBRE	016A
					VEIO	WELLE	ALBERO	AKSEL	
11		8603301		1	ROLAMENTO DE ROLETES				
						ROLLER BEARING	COJINETE DE RODILLOS	ROULEMENT A ROULEA	346C
					ROLAMENTO DE ROLOS	ROLLENLAGER	CUSCINETTO A RULLINI	RULLELEJE	
12		8900125103		1	JUNTA	GASKET	JUNTA	JOINT	123G
					JUNTA	DICHTUNG	GUARNIZIONE	PAKNING	
13		8603298		1	ANEL DE PRESSÃO	SNAP RING	ANILLO DE RESORTE	ANNEAU D'ARRET	054A
					ANEL	SPRENGRING	ANELLO ELASTICO	LÅSERING	
14		8900124996		1	EIXO	SHAFT	EJE	ARBRE	016A
					VEIO	WELLE	ALBERO	AKSEL	
15		8900125104		1	ANEL	RING	ANILLO	ANNEAU	045A
					ANEL	RING	ANELLO	RING	
16		87712679		1	EIXO	SHAFT	EJE	ARBRE	016A
					VEIO	WELLE	ALBERO	AKSEL	
17		8603301		1	ROLAMENTO DE ROLETES				
						ROLLER BEARING	COJINETE DE RODILLOS	ROULEMENT A ROULEA	346C
					ROLAMENTO DE ROLOS	ROLLENLAGER	CUSCINETTO A RULLINI	RULLELEJE	
18		8603300		1	ANEL	RING	ANILLO	ANNEAU	045A
					ANEL	RING	ANELLO	RING	
19		6904276		1	ENGRENAGEM ACIONADA	DRIVEN GEAR	PIÑÓN CONDUCIDO	PIGNON MENE	051I
					ENGRENAGEM ACCION/	ANGETRIEBENES RAD	INGRANAGGIO CONDOT	DREVET TANDHJUL	
20		14420331		4	PARAFUSO, Hex Soc Hd, M10 x 35, 10.9				
						SCREW	TORNILLO	VIS	040V
					PARAFUSO	SCHRAUBE	VITE	SKRUE	

06-01	03	p1	12/10

TRANSMISSÃO, CARCAÇAS - (CONVERSOR DE TORQUE)
TRANSMISSION, HOUSINGS - (TORQUE CONVERTER)
TRANSMISSION, HOUSINGS - (TORQUE CONVERTER)
TRANSMISSION, HOUSINGS - (TORQUE CONVERTER)

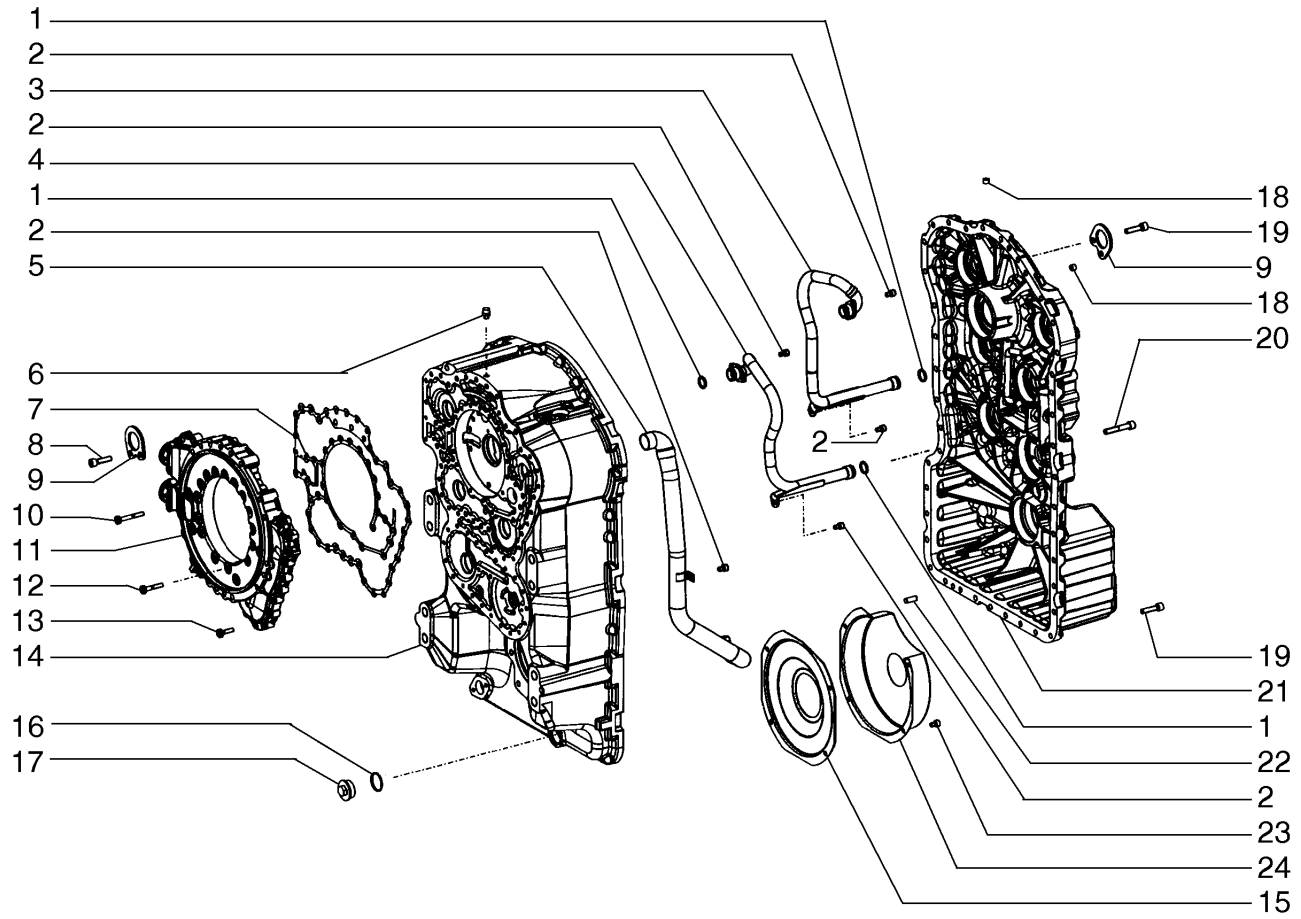

TRANSMISSION, HOUSINGS - (TORQUE CONVERTER)
TRANSMISSION, HOUSINGS - (TORQUE CONVERTER)
TRANSMISSION, HOUSINGS - (TORQUE CONVERTER)
TRANSMISSION, HOUSINGS - (TORQUE CONVERTER)

R	N	P.N.	MOD	Q	Denominação Denominação	Description Bezeichnung	Denominacion Descrizione	Description Beskrivelse	L.C.
1		8603725		4	ANEL ANEL	RING RING	ANILLO ANELLO	ANNEAU RING	045A
2		8603306		7	PARAFUSO PARAFUSO	SCREW SCHRAUBE	TORNILLO VITE	VIS SKRUE	040V
3		8605281		1	TUBO TUBO	TUBE ROHR	TUBO TUBO	TUBE RØR	195T
4		8605280		1	TUBO TUBO	TUBE ROHR	TUBO TUBO	TUBE RØR	195T
5		87715360		1	TUBO HIDRÁULICO TUBAGEM HIDRÁULICO	HYD. TUBE HYDRAULIKLEITUNG	TUBO HIDRÁULICO TUBO IDRAULICO	TUYAU HYDRAULIQUE HYD. RØR	190T
6		8603214		1	RESPIRO RESPIRADOURO	BREATHER ENTLÜFTER	RESPIRADERO SFIATO	RENIFLARD UDLUFTNINGSSKRUE	145S
7		8603309		1	JUNTA JUNTA	GASKET DICHTUNG	JUNTA GUARNIZIONE	JOINT PAKNING	123G
8		8603469		2	PARAFUSO PARAFUSO	SCREW SCHRAUBE	TORNILLO VITE	VIS SKRUE	040V
9		8603316		2	PLACA CHAPA	PLATE PLATTE	PLACA PIASTRA	PLAQUE PLADE	105P
10		1493425		4	PARAFUSO PARAFUSO	SCREW SCHRAUBE	TORNILLO VITE	VIS SKRUE	040V
11		87712648		1	ALOJAMENTO ALOJAMENTO	HOUSING GEHÄUSE	ALOJAMIENTO ALLOGGIAMENTO	CARTER HUS	014V
12		8603310		21	PARAFUSO PARAFUSO	SCREW SCHRAUBE	TORNILLO VITE	VIS SKRUE	040V
13		8603308		15	PARAFUSO PARAFUSO	SCREW SCHRAUBE	TORNILLO VITE	VIS SKRUE	040V
14		87712680		1	CAIXA DE TRANSMISSÃO CAIXA DE TRANSMISSÃ(	TRANSMISSION HOUSIN GETRIEBEGEHÄUSE	ALOJAMIENTO DE TRAN SCATOLA DEL CAMBIO	CARTER DE TRANSMIS BAGTØJSHUS	404S
15		8603305		1	PROTEÇÃO PROTECÇÃO	GUARD SCHUTZABDECKUNG	DEFENSA PROTEZIONE	PROTECTION BESKYTTELSESSKÆRM	070R
16		8603318		1	O-RING O-RING	O-RING O-RING	JUNTA TÓRICA ANELLO TOROIDALE	JOINT TORIQUE O-RING	055A
17		8603319		1	BUJÃO TAMPÃO	PLUG STOPFEN	TAPÓN TAPPO	BOUCHON PROP	050T
18		87715359		4	BUJÃO TAMPÃO	PLUG STOPFEN	TAPÓN TAPPO	BOUCHON PROP	050T
19		8603469		35	PARAFUSO PARAFUSO	SCREW SCHRAUBE	TORNILLO VITE	VIS SKRUE	040V
20		87715358		6	PARAFUSO PARAFUSO	SCREW SCHRAUBE	TORNILLO VITE	VIS SKRUE	040V
21		87715364		1	CAIXA DE TRANSMISSÃO CAIXA DE TRANSMISSÃ(	TRANSMISSION HOUSIN GETRIEBEGEHÄUSE	ALOJAMIENTO DE TRAN SCATOLA DEL CAMBIO	CARTER DE TRANSMIS BAGTØJSHUS	404S
22		1493416		2	PINO PERNO	PIN PIN	PASADOR PERNO	BROCHE STIFT	080P
23		8603306		4	PARAFUSO PARAFUSO	SCREW SCHRAUBE	TORNILLO VITE	VIS SKRUE	040V
24		8603304		1	ALOJAMENTO ALOJAMENTO	HOUSING GEHÄUSE	ALOJAMIENTO ALLOGGIAMENTO	CARTER HUS	014V

06-01	04	p1	12/10

TRANSMISSÃO, 1O EIXO - (CONVERSOR DE TORQUE)
TRANSMISSION, 1ST SHAFT - (TORQUE CONVERTER)
TRANSMISSION, 1ST SHAFT - (TORQUE CONVERTER)
TRANSMISSION, 1ST SHAFT - (TORQUE CONVERTER)

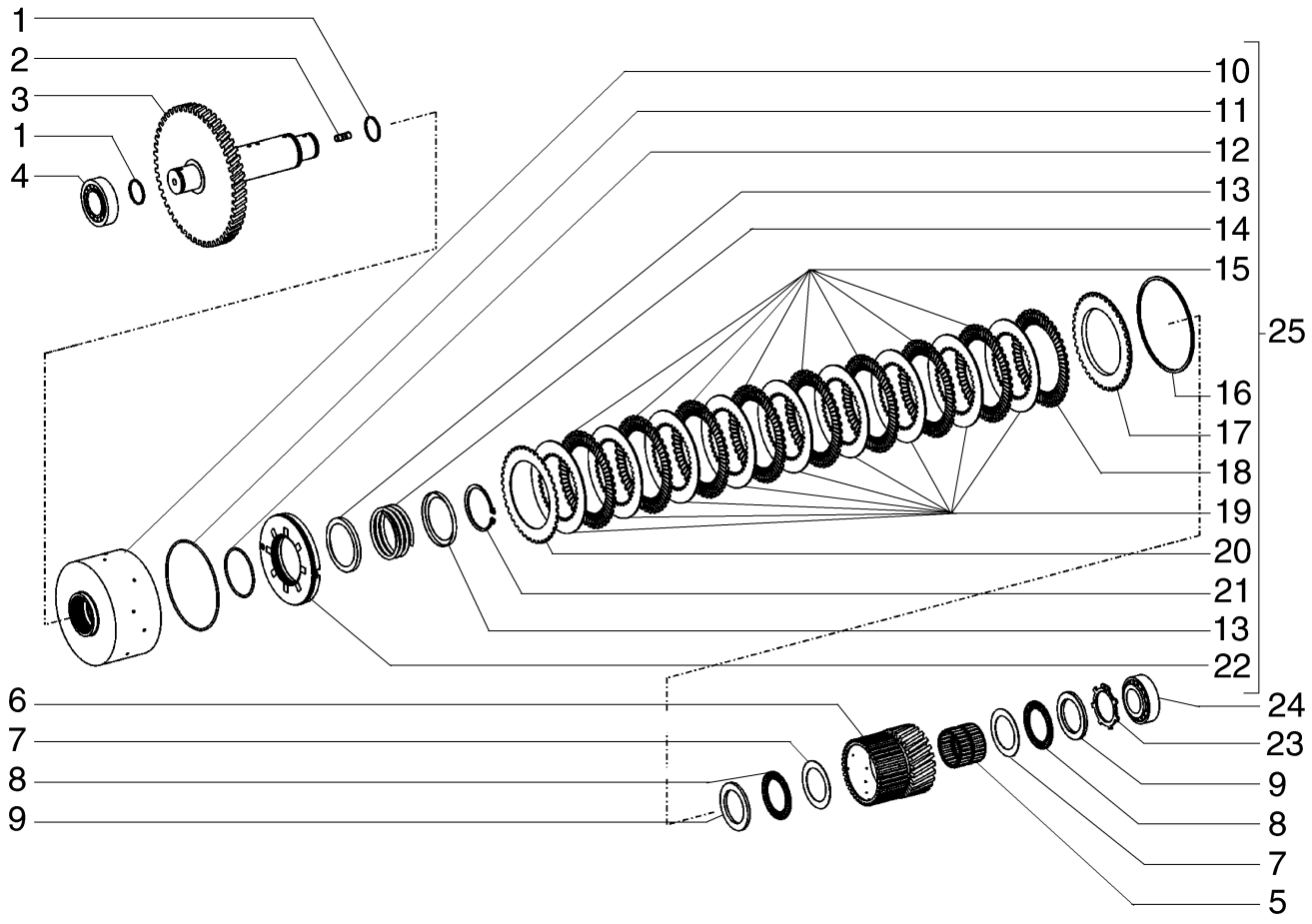

TRANSMISSION, 1ST SHAFT - (TORQUE CONVERTER)
TRANSMISSION, 1ST SHAFT - (TORQUE CONVERTER)
TRANSMISSION, 1ST SHAFT - (TORQUE CONVERTER)
TRANSMISSION, 1ST SHAFT - (TORQUE CONVERTER)

R	N	P.N.	MOD	Q	Denominação Denominação	Description Bezeichnung	Denominacion Descrizione	Description Beskrivelse	L.C.
1		8603436		2	ANEL DE PISTÃO SEGMENTO	PISTON RING KOLBENRING	ANILLO DE PISTÓN FASCIA ELASTICA PISTC	SEGMENT DE PISTON STEMPELRING	053A
2		8603407		1	PRISIONEIRO PINO ROSCADO	STUD GEWINDEBOLZEN	PRISIONERO PRIGIONIERO	GOUJON STØTTEBOLT	210P
3		6904283		1	EIXO VEIO	SHAFT WELLE	EJE ALBERO	ARBRE AKSEL	016A
4		8603435		1	ROLAMENTO DE ROLETES ROLAMENTO DE ROLOS	ROLLER BEARING ROLLENLAGER	COJINETE DE RODILLOS CUSCINETTO A RULLINI	ROULEMENT A ROULEA RULLELEJE	346C
5		8603643		1	ROLAMENTO DE AGULHAS ROLAMENTO DE AGULH	NEEDLE BEARING NADELLAGER	COJINETE DE AGUJAS CUSCINETTO AD AGHI	ROULEMENT A AIGUILLE NÅLELEJE	344C
6		6904285		1	ENGRENAGEM ENGRENAGEM	GEAR ZAHNRAD	ENGRANAJE INGRANAGGIO	PIGNON TANDHJUL	050I
7		8603432		2	ARRUELA PLANA ANILHA	WASHER UNTERLEGSCHEIBE	ARANDELA RONDELLA	RONDELLE FLADSKIVE	131R
8		8603431		2	CAIXA ROLAMENTO AGULHAS GAIOLA ROLAMENTO AC	NEEDLE BEARING CAGE NADELLAGERKÄFIG	JAULA DE COJIN. DE RC GABBIA CUSCINETTO AI	CAGE ROULEMENT AIGU NÅLELEJEHUS	Z225
9		8603430		2	DISCO DISCO	DISC SCHEIBE	DISCO DISCO	DISQUE NAV	060D
10		84141977		1	ENGATE ACOPLAMENTO	COUPLING KUPPLUNG	ACOPLAMIENTO GIUNTO	RACCORD KOBLING	Z321
11		8603410		1	O-RING O-RING	O-RING O-RING	JUNTA TÓRICA ANELLO TOROIDALE	JOINT TORIQUE O-RING	055A
12		8603409		1	O-RING O-RING	O-RING O-RING	JUNTA TÓRICA ANELLO TOROIDALE	JOINT TORIQUE O-RING	055A
13		331384A1		2	ANEL GUIA ANEL GUIA	GUIDE RING FÜHRUNGSRING	ANILLO DE GUÍA ANELLO GUIDA	BAGUE DE GUIDAGE STYRERING	P804
14		331385A1		1	MOLA DE COMPRESSÃO MOLA DE COMPRESSÃC	COMPRESSION SPRING DRUCKFEDER	RESORTE DE COMPRES MOLLA A COMPRESSIOI	RESSORT DE COMPRES TRYKFJEDER	Z641
15		8603412		8	DISCO DA EMBREAGEM DISCO DE EMBRAIAGEM	CLUTCH DISK KUPPLUNGSSCHEIBE	DISCO DE EMBRAGUE DISCO FRIZIONE	DISQUE D'EMBRAYAGE KOBLINGSSKIVE	P485
16		8603415		1	CALÇO DE AFINAÇÃO, 2.1mm CALÇO DE AFINAÇÃO	SHIM AUSGLEICHSSCHEIBE	SUPLEMENTO SPESSORE	CALE MELLEMLÆG	198S
16		8603416		1	CALÇO DE AFINAÇÃO, 2.25mm CALÇO DE AFINAÇÃO	SHIM AUSGLEICHSSCHEIBE	SUPLEMENTO SPESSORE	CALE MELLEMLÆG	198S
16		8603417		1	CALÇO DE AFINAÇÃO, 2.4mm CALÇO DE AFINAÇÃO	SHIM AUSGLEICHSSCHEIBE	SUPLEMENTO SPESSORE	CALE MELLEMLÆG	198S
16		8603418		1	CALÇO DE AFINAÇÃO, 2.55mm CALÇO DE AFINAÇÃO	SHIM AUSGLEICHSSCHEIBE	SUPLEMENTO SPESSORE	CALE MELLEMLÆG	198S
16		8603419		1	CALÇO DE AFINAÇÃO, 2.7mm CALÇO DE AFINAÇÃO	SHIM AUSGLEICHSSCHEIBE	SUPLEMENTO SPESSORE	CALE MELLEMLÆG	198S

06-01	04	p2	12/10

TRANSMISSÃO, 1O EIXO - (CONVERSOR DE TORQUE)
TRANSMISSION, 1ST SHAFT - (TORQUE CONVERTER)
TRANSMISSION, 1ST SHAFT - (TORQUE CONVERTER)
TRANSMISSION, 1ST SHAFT - (TORQUE CONVERTER)

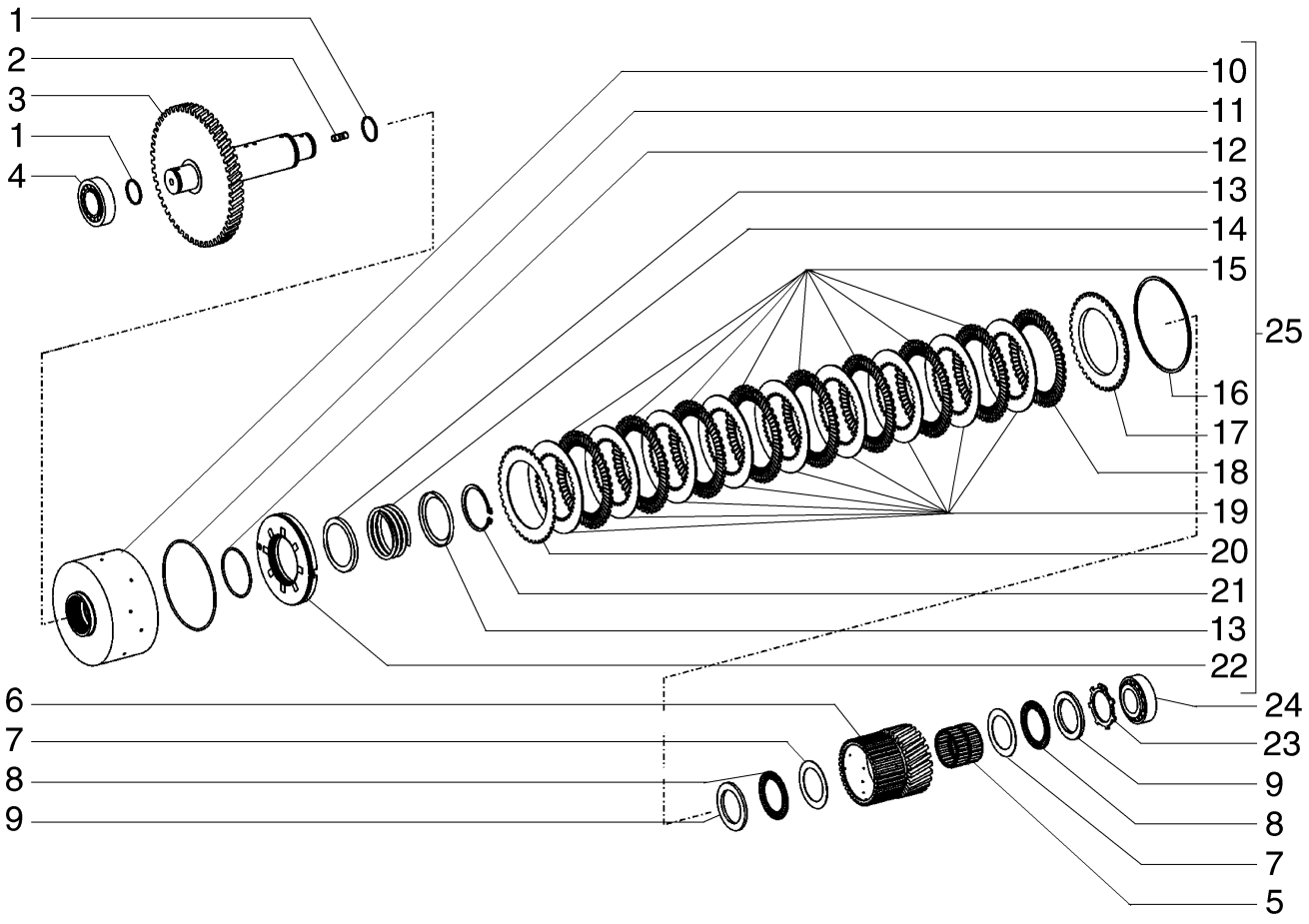

TRANSMISSION, 1ST SHAFT - (TORQUE CONVERTER)
TRANSMISSION, 1ST SHAFT - (TORQUE CONVERTER)
TRANSMISSION, 1ST SHAFT - (TORQUE CONVERTER)
TRANSMISSION, 1ST SHAFT - (TORQUE CONVERTER)

R	N	P.N.	MOD	Q	Denominação Denominação	Description Bezeichnung	Denominacion Descrizione	Description Beskrivelse	L.C.
16		8603420		1	CALÇO DE AFINAÇÃO, 2.85mm				
						SHIM	SUPLEMENTO	CALE	198S
					CALÇO DE AFINAÇÃO	AUSGLEICHSSCHEIBE	SPESSORE	MELLEMLÆG	
16		8603421		1	CALÇO DE AFINAÇÃO, 3.0mm				
						SHIM	SUPLEMENTO	CALE	198S
					CALÇO DE AFINAÇÃO	AUSGLEICHSSCHEIBE	SPESSORE	MELLEMLÆG	
16		8603422		1	CALÇO DE AFINAÇÃO, 3.15mm				
						SHIM	SUPLEMENTO	CALE	198S
					CALÇO DE AFINAÇÃO	AUSGLEICHSSCHEIBE	SPESSORE	MELLEMLÆG	
16		8603423		1	ANEL DE PRESSÃO, 3.3mr	SNAP RING	ANILLO DE RESORTE	ANNEAU D'ARRET	054A
					ANEL	SPRENGRING	ANELLO ELASTICO	LÅSERING	
16		8603424		1	ANEL DE PRESSÃO, 3.45mm				
						SNAP RING	ANILLO DE RESORTE	ANNEAU D'ARRET	054A
					ANEL	SPRENGRING	ANELLO ELASTICO	LÅSERING	
16		8603425		1	ANEL DE PRESSÃO, 3.6mr	SNAP RING	ANILLO DE RESORTE	ANNEAU D'ARRET	054A
					ANEL	SPRENGRING	ANELLO ELASTICO	LÅSERING	
16		8603426		1	CALÇO DE AFINAÇÃO, 3.75mm				
						SHIM	SUPLEMENTO	CALE	198S
					CALÇO DE AFINAÇÃO	AUSGLEICHSSCHEIBE	SPESSORE	MELLEMLÆG	
16		8603427		1	ANEL DE PRESSÃO, 3.9mr	SNAP RING	ANILLO DE RESORTE	ANNEAU D'ARRET	054A
					ANEL	SPRENGRING	ANELLO ELASTICO	LÅSERING	
16		8603428		1	CALÇO DE AFINAÇÃO, 4.05mm				
						SHIM	SUPLEMENTO	CALE	198S
					CALÇO DE AFINAÇÃO	AUSGLEICHSSCHEIBE	SPESSORE	MELLEMLÆG	
16		8603429		1	CALÇO DE AFINAÇÃO, 4.2mm				
						SHIM	SUPLEMENTO	CALE	198S
					CALÇO DE AFINAÇÃO	AUSGLEICHSSCHEIBE	SPESSORE	MELLEMLÆG	
17		8603414		1	CALÇO DE AFINAÇÃO	SHIM	SUPLEMENTO	CALE	198S
					CALÇO DE AFINAÇÃO	AUSGLEICHSSCHEIBE	SPESSORE	MELLEMLÆG	
18		8603411		1	DISCO DA EMBREAGEM	CLUTCH DISK	DISCO DE EMBRAGUE	DISQUE D'EMBRAYAGE	P485
					DISCO DE EMBRAIAGEM	KUPPLUNGSSCHEIBE	DISCO FRIZIONE	KOBLINGSSKIVE	
19		8603413		9	DISCO DA EMBREAGEM	CLUTCH DISK	DISCO DE EMBRAGUE	DISQUE D'EMBRAYAGE	P485
					DISCO DE EMBRAIAGEM	KUPPLUNGSSCHEIBE	DISCO FRIZIONE	KOBLINGSSKIVE	
20		8603411		1	DISCO DA EMBREAGEM	CLUTCH DISK	DISCO DE EMBRAGUE	DISQUE D'EMBRAYAGE	P485
					DISCO DE EMBRAIAGEM	KUPPLUNGSSCHEIBE	DISCO FRIZIONE	KOBLINGSSKIVE	
21		800-1170		1	ANEL DE PRESSÃO, M70, Ext				
						SNAP RING	ANILLO DE RESORTE	ANNEAU D'ARRET	054A
					ANEL	SPRENGRING	ANELLO ELASTICO	LÅSERING	
22		84141979		1	PISTÃO	PISTON	PISTÓN	PISTON	235S
					PISTÃO	KOLBEN	PISTONE	STEMPEL	
23		8603434		1	ANEL ELÁSTICO	CIRCLIP	ARANDELA DE RETENCI	CIRCLIP	056A
					ANEL DE RETENÇÃO	SICHERUNGSRING	ANELLO ELASTICO	LÅSERING	
24		8603435		1	ROLAMENTO DE ROLETES				
						ROLLER BEARING	COJINETE DE RODILLOS	ROULEMENT A ROULEA	346C
					ROLAMENTO DE ROLOS	ROLLENLAGER	CUSCINETTO A RULLINI	RULLELEJE	
25		87715361		1	ENGATE	COUPLING	ACOPLAMIENTO	RACCORD	Z321
					ACOPLAMENTO	KUPPLUNG	GIUNTO	KOBLING	

06-01	05	p1	12/10

TRANSMISSÃO, 2O EIXO - (CONVERSOR DE TORQUE)
TRANSMISSION, 2ND SHAFT - (TORQUE CONVERTER)
TRANSMISSION, 2ND SHAFT - (TORQUE CONVERTER)
TRANSMISSION, 2ND SHAFT - (TORQUE CONVERTER)

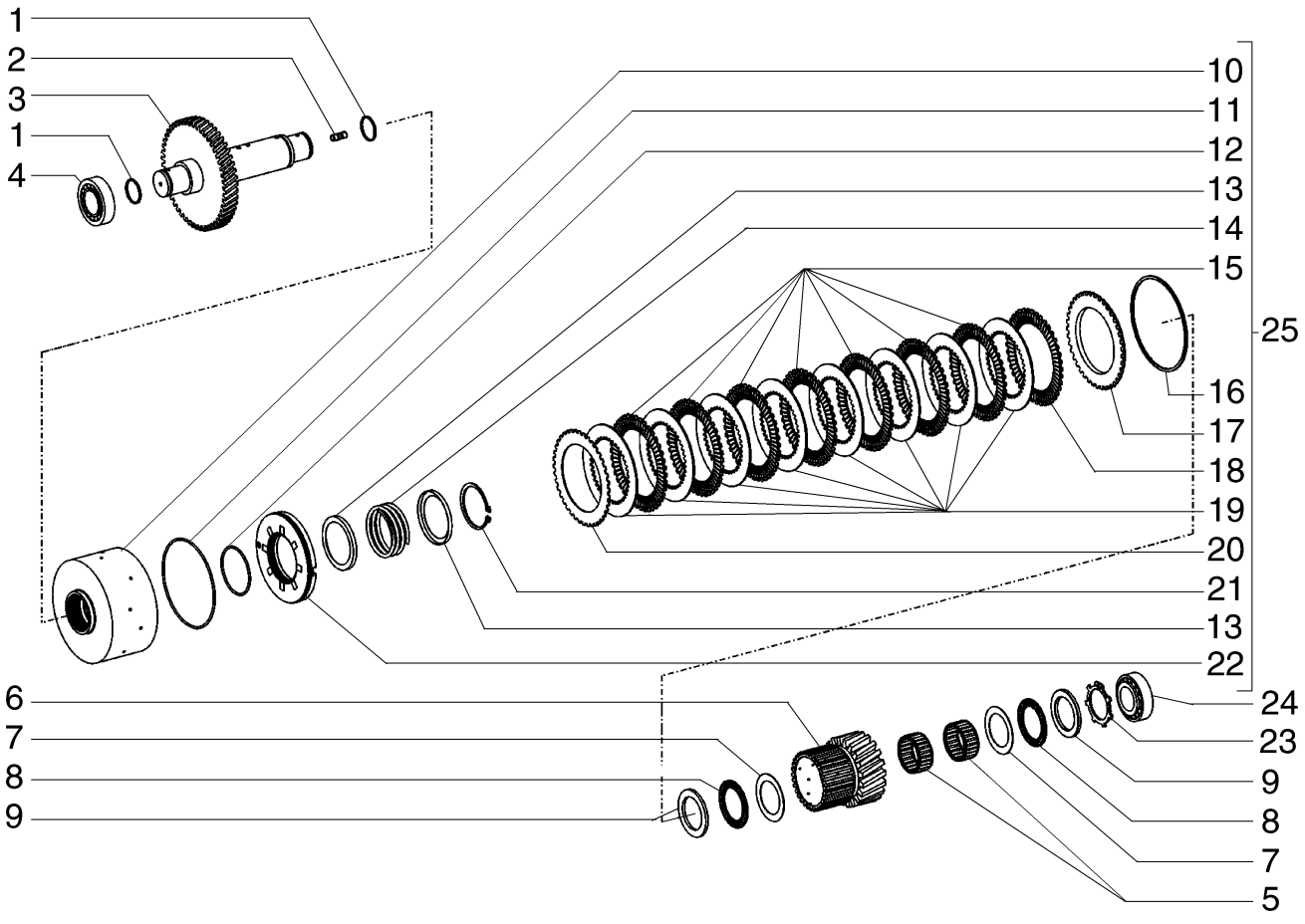

TRANSMISSION, 2ND SHAFT - (TORQUE CONVERTER)
TRANSMISSION, 2ND SHAFT - (TORQUE CONVERTER)
TRANSMISSION, 2ND SHAFT - (TORQUE CONVERTER)
TRANSMISSION, 2ND SHAFT - (TORQUE CONVERTER)

R	N	P.N.	MOD	Q	Denominação Denominação	Description Bezeichnung	Denominacion Descrizione	Description Beskrivelse	L.C.
1		8603436		2	ANEL DE PISTÃO	PISTON RING	ANILLO DE PISTÓN	SEGMENT DE PISTON	053A
					SEGMENTO	KOLBENRING	FASCIA ELASTICA PISTC	STEMPELRING	
2		8603407		1	PRISIONEIRO	STUD	PRISIONERO	GOUJON	210P
					PINO ROSCADO	GEWINDEBOLZEN	PRIGIONIERO	STØTTEBOLT	
3		8603437		1	EIXO	SHAFT	EJE	ARBRE	016A
					VEIO	WELLE	ALBERO	AKSEL	
4		8603435		1	ROLAMENTO DE ROLETES				
						ROLLER BEARING	COJINETE DE RODILLOS	ROULEMENT A ROULEA	346C
					ROLAMENTO DE ROLOS	ROLLENLAGER	CUSCINETTO A RULLINI	RULLELEJE	
5		8603441		2	CAIXA ROLAMENTO AGULHAS				
						NEEDLE BEARING CAGE	JAULA DE COJIN. DE RC	CAGE ROULEMENT AIGU	Z225
					GAIOLA ROLAMENTO AC	NADELLAGERKÄFIG	GABBIA CUSCINETTO AI	NÅLELEJEHUS	
6		6904286		1	ENGRENAGEM	GEAR	ENGRANAJE	PIGNON	050I
					ENGRENAGEM	ZAHNRAD	INGRANAGGIO	TANDHJUL	
7		8603440		2	ARRUELA PLANA	WASHER	ARANDELA	RONDELLE	131R
					ANILHA	UNTERLEGSCHEIBE	RONDELLA	FLADSKIVE	
8		8603439		2	CAIXA ROLAMENTO AGULHAS				
						NEEDLE BEARING CAGE	JAULA DE COJIN. DE RC	CAGE ROULEMENT AIGU	Z225
					GAIOLA ROLAMENTO AC	NADELLAGERKÄFIG	GABBIA CUSCINETTO AI	NÅLELEJEHUS	
9		8603438		2	DISCO	DISC	DISCO	DISQUE	060D
					DISCO	SCHEIBE	DISCO	NAV	
10		87712651		1	ENGATE	COUPLING	ACOPLAMIENTO	RACCORD	Z321
					ACOPLAMENTO	KUPPLUNG	GIUNTO	KOBLING	
11		8479611		1	O-RING	O-RING	JUNTA TÓRICA	JOINT TORIQUE	055A
					O-RING	O-RING	ANELLO TOROIDALE	O-RING	
12		331418A1		1	ANEL O	O-RING	ANILLO/ARO CAUCHO	JOINT TORIQUE	7176
					ANEL O	O-RING	ANELLO TOROIDALE	O-RING	
13		106876A1		2	ANEL VEDADOR	SEALRING	RETÉN	BAGUE D'ETANCHEITE	Z125
					ANEL VEDADOR	DICHTRING	ANELLO DI TENUTA	PAKNINGSRING	
14		E135131		1	MOLA	SPRING	MUELLE	RESSORT	8315
					MOLA	FEDER	MOLLA	SPRING	
15		331421A1		7	DISCO DA EMBREAGEM	CLUTCH DISK	DISCO DE EMBRAGUE	DISQUE D'EMBRAYAGE	P485
					DISCO DE EMBRAIAGEM	KUPPLUNGSSCHEIBE	DISCO FRIZIONE	KOBLINGSSKIVE	
16		185446A1		1	ANEL TRAVA, 2.1mm	RING SNAP	ANILLO DE CIERRE	ANNEAU-D'ARRET	P345
					ANEL TRAVA	SICHERUNGSRING	ANELLO ELASTICO	RING SNAP	
16		185439A1		1	ANEL TRAVA, 2.25mm	RING SNAP	ANILLO DE CIERRE	ANNEAU-D'ARRET	P345
					ANEL TRAVA	SICHERUNGSRING	ANELLO ELASTICO	RING SNAP	
16		185442A1		1	ANEL TRAVA, 2.4mm	RING SNAP	ANILLO DE CIERRE	ANNEAU-D'ARRET	P345
					ANEL TRAVA	SICHERUNGSRING	ANELLO ELASTICO	RING SNAP	
16		331424A1		1	CALÇO DE AFINAÇÃO, 2.55mm				
						SHIM	SUPLEMENTO	CALE	198S
					CALÇO DE AFINAÇÃO	AUSGLEICHSSCHEIBE	SPESSORE	MELLEMLÆG	
16		331425A1		2	CALÇO DE AFINAÇÃO, 2.7mm				
						SHIM	SUPLEMENTO	CALE	198S
					CALÇO DE AFINAÇÃO	AUSGLEICHSSCHEIBE	SPESSORE	MELLEMLÆG	
16		331426A1		1	CALÇO DE AFINAÇÃO, 2.85mm				
						SHIM	SUPLEMENTO	CALE	198S
					CALÇO DE AFINAÇÃO	AUSGLEICHSSCHEIBE	SPESSORE	MELLEMLÆG	

06-01	05	p2	12/10

TRANSMISSÃO, 2O EIXO - (CONVERSOR DE TORQUE)
TRANSMISSION, 2ND SHAFT - (TORQUE CONVERTER)
TRANSMISSION, 2ND SHAFT - (TORQUE CONVERTER)
TRANSMISSION, 2ND SHAFT - (TORQUE CONVERTER)

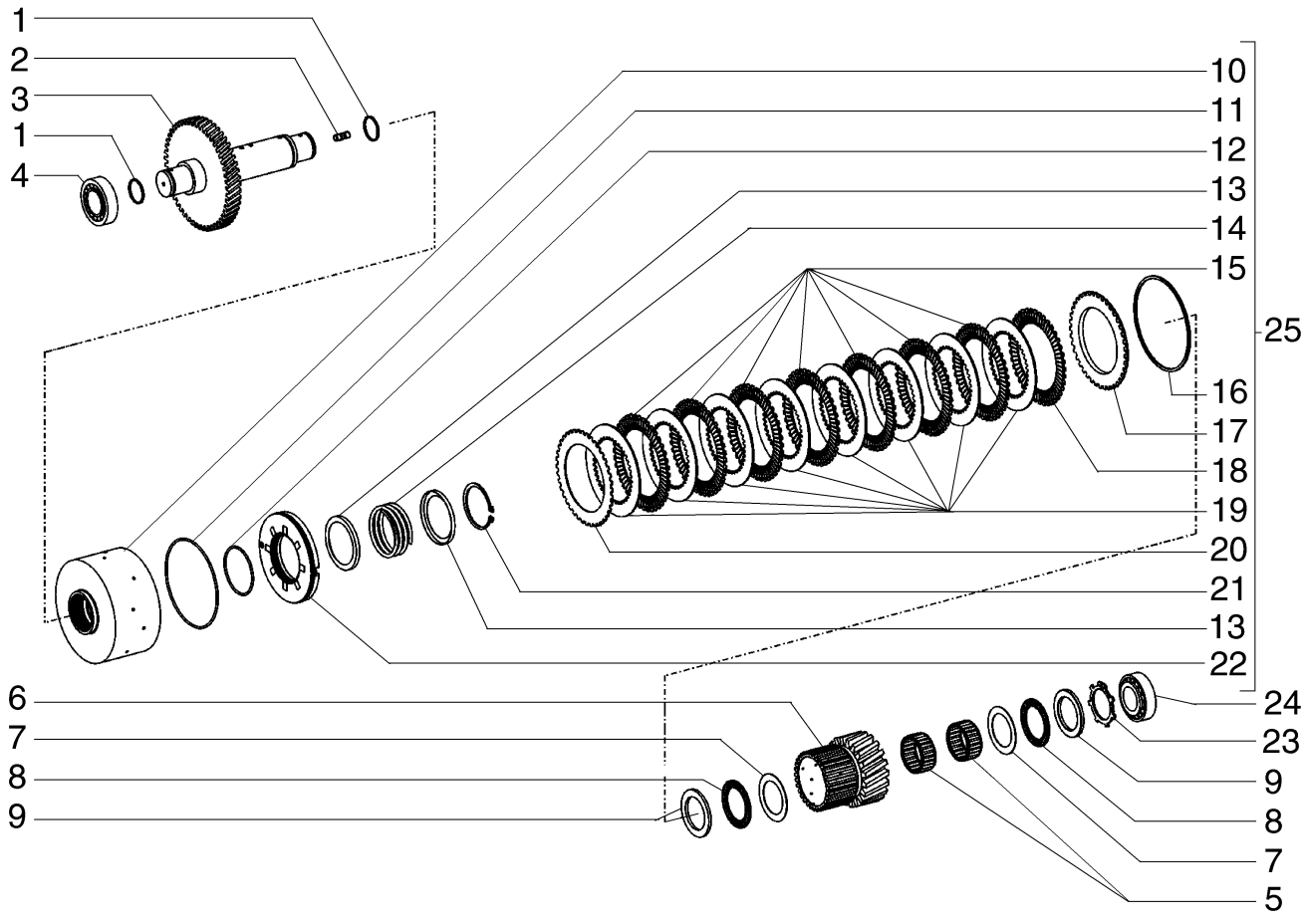

TRANSMISSION, 2ND SHAFT - (TORQUE CONVERTER)
TRANSMISSION, 2ND SHAFT - (TORQUE CONVERTER)
TRANSMISSION, 2ND SHAFT - (TORQUE CONVERTER)
TRANSMISSION, 2ND SHAFT - (TORQUE CONVERTER)

R	N	P.N.	MOD	Q	Denominação Denominação	Description Bezeichnung	Denominacion Descrizione	Description Beskrivelse	L.C.
16		331427A1		2	CALÇO DE AFINAÇÃO, 3.0mm				
						SHIM	SUPLEMENTO	CALE	198S
					CALÇO DE AFINAÇÃO	AUSGLEICHSSCHEIBE	SPESSORE	MELLEMLÆG	
16		331428A1		2	CALÇO DE AFINAÇÃO, 3.15mm				
						SHIM	SUPLEMENTO	CALE	198S
					CALÇO DE AFINAÇÃO	AUSGLEICHSSCHEIBE	SPESSORE	MELLEMLÆG	
16		331429A1		2	CALÇO DE AFINAÇÃO, 3.3mm				
						SHIM	SUPLEMENTO	CALE	198S
					CALÇO DE AFINAÇÃO	AUSGLEICHSSCHEIBE	SPESSORE	MELLEMLÆG	
16		331430A1		1	CALÇO DE AFINAÇÃO, 3.45mm				
						SHIM	SUPLEMENTO	CALE	198S
					CALÇO DE AFINAÇÃO	AUSGLEICHSSCHEIBE	SPESSORE	MELLEMLÆG	
16		331431A1		1	CALÇO DE AFINAÇÃO, 3.6mm				
						SHIM	SUPLEMENTO	CALE	198S
					CALÇO DE AFINAÇÃO	AUSGLEICHSSCHEIBE	SPESSORE	MELLEMLÆG	
16		331432A1		1	CALÇO DE AFINAÇÃO, 3.75mm				
						SHIM	SUPLEMENTO	CALE	198S
					CALÇO DE AFINAÇÃO	AUSGLEICHSSCHEIBE	SPESSORE	MELLEMLÆG	
16		331433A1		2	CALÇO DE AFINAÇÃO, 3.9mm				
						SHIM	SUPLEMENTO	CALE	198S
					CALÇO DE AFINAÇÃO	AUSGLEICHSSCHEIBE	SPESSORE	MELLEMLÆG	
16		331434A1		1	ANEL TRAVA, 4.05mm	RING SNAP	ANILLO DE CIERRE	ANNEAU-D'ARRET	P345
					ANEL TRAVA	SICHERUNGSRING	ANELLO ELASTICO	RING SNAP	
16		331435A1		1	ANEL TRAVA, 4.2mm	RING SNAP	ANILLO DE CIERRE	ANNEAU-D'ARRET	P345
					ANEL TRAVA	SICHERUNGSRING	ANELLO ELASTICO	RING SNAP	
17		331423A1		1	DISCO	DISC	DISCO	DISQUE	2700
					DISCO	SCHEIBE	DISCO	DISC	
18		331420A1		1	DISCO DA EMBREAGEM	CLUTCH DISK	DISCO DE EMBRAGUE	DISQUE D'EMBRAYAGE	P485
					DISCO DE EMBRAIAGEM	KUPPLUNGSSCHEIBE	DISCO FRIZIONE	KOBLINGSSKIVE	
19		331422A1		8	DISCO DA EMBREAGEM	CLUTCH DISK	DISCO DE EMBRAGUE	DISQUE D'EMBRAYAGE	P485
					DISCO DE EMBRAIAGEM	KUPPLUNGSSCHEIBE	DISCO FRIZIONE	KOBLINGSSKIVE	
20		331420A1		1	DISCO DA EMBREAGEM	CLUTCH DISK	DISCO DE EMBRAGUE	DISQUE D'EMBRAYAGE	P485
					DISCO DE EMBRAIAGEM	KUPPLUNGSSCHEIBE	DISCO FRIZIONE	KOBLINGSSKIVE	
21		933944R1		1	ARO DE SEGURANCA	CIRCLIP	ARO SEGURO	CIRCLIP	P019
					ARO DE SEGURANCA	SICHERUNGSRING	ANELLO ELASTICO	CIRCLIP	
22		331417A1		1	PISTÃO DO MACACO	JACK PISTON	PISTÓN DEL GATO	PISTON DE BEQUILLE	Z586
					PISTÃO DO MACACO	WAGENHEBERKOLBEN	PISTONE MARTINETTO	DONKRAFT, STEMPEL	
23		8603442		1	RETENTOR	RETAINER	RETENEDOR	DISPOSITIF DE RETENU	109R
					RETENTOR	HALTERUNG	FERMO	HOLDER	
24		8603435		2	ROLAMENTO DE ROLETES				
						ROLLER BEARING	COJINETE DE RODILLOS	ROULEMENT A ROULEA	346C
					ROLAMENTO DE ROLOS	ROLLENLAGER	CUSCINETTO A RULLINI	RULLELEJE	
25		87560263		1	EMBREAGEM	CLUTCH	EMBRAGUE	EMBRAYAGE	095F
					EMBRAIAGEM	KUPPLUNG	FRIZIONE	KOBLING	

06-01	06	p1	12/10

TRANSMISSÃO, 3O EIXO - (CONVERSOR DE TORQUE)
TRANSMISSION, 3RD SHAFT - (TORQUE CONVERTER)
TRANSMISSION, 3RD SHAFT - (TORQUE CONVERTER)
TRANSMISSION, 3RD SHAFT - (TORQUE CONVERTER)

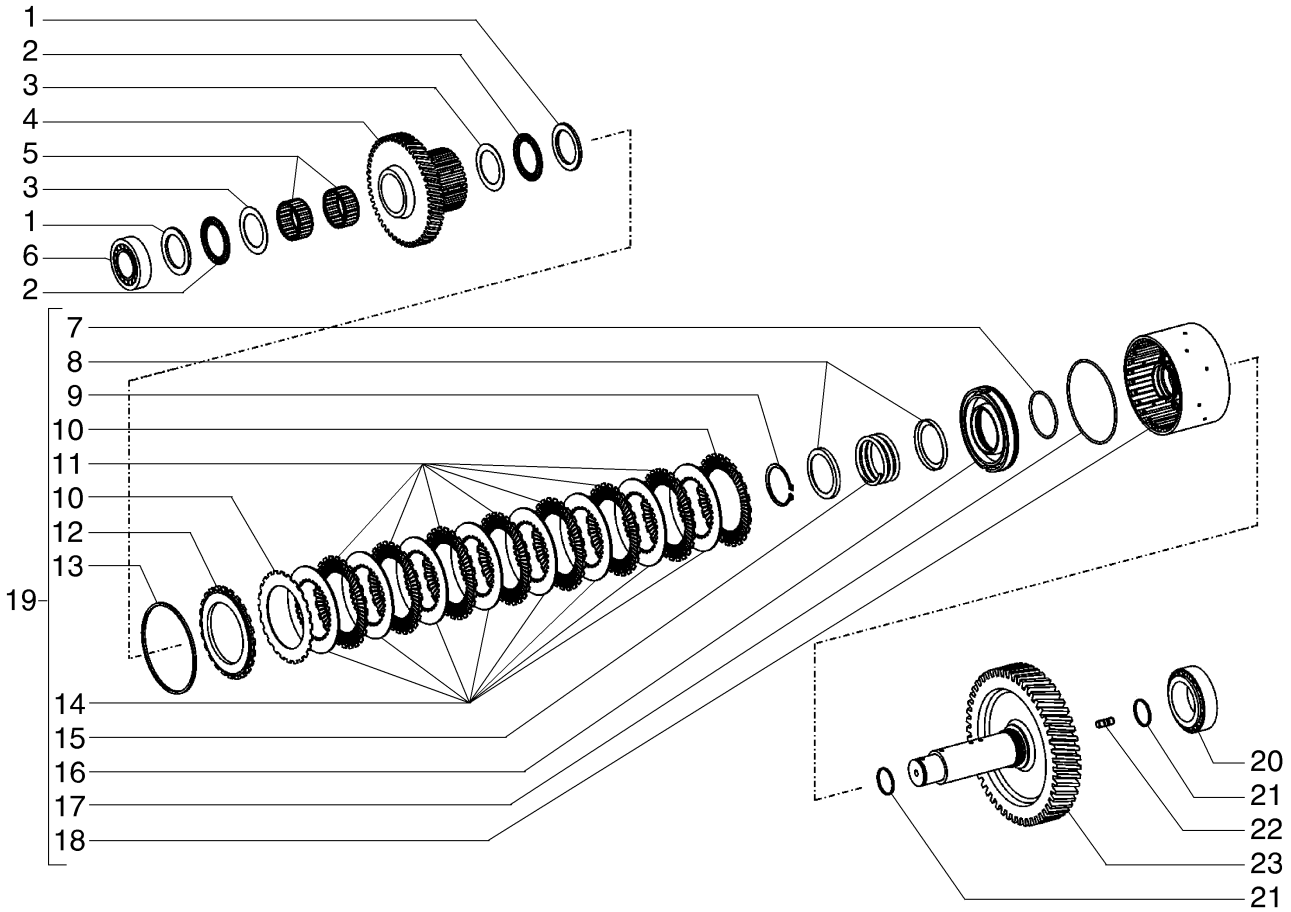

TRANSMISSION, 3RD SHAFT - (TORQUE CONVERTER)
TRANSMISSION, 3RD SHAFT - (TORQUE CONVERTER)
TRANSMISSION, 3RD SHAFT - (TORQUE CONVERTER)
TRANSMISSION, 3RD SHAFT - (TORQUE CONVERTER)

R	N	P.N.	MOD	Q	Denominação Denominação	Description Bezeichnung	Denominacion Descrizione	Description Beskrivelse	L.C.
1		8603438		2	DISCO	DISC	DISCO	DISQUE	060D
					DISCO	SCHEIBE	DISCO	NAV	
2		8603439		2	CAIXA ROLAMENTO AGULHAS				
						NEEDLE BEARING CAGE	JAULA DE COJIN. DE RC	CAGE ROULEMENT AIGU	Z225
					GAIOLA ROLAMENTO AC	NADELLAGERKÄFIG	GABBIA CUSCINETTO AI	NÅLELEJEHUS	
3		8603440		2	ARRUELA PLANA	WASHER	ARANDELA	RONDELLE	131R
					ANILHA	UNTERLEGSCHEIBE	RONDELLA	FLADSKIVE	
4		8603444		1	ENGRENAGEM INTERMEDIÁRIA				
						IDLER GEAR	PIÑÓN LOCO	PIGNON INTERMEDIAIRI	053I
					ENGRENAGEM INTERME	ZWISCHENRAD	INGRANAGGIO DI RINVI	MELLEMHJUL	
5		8603441		2	CAIXA ROLAMENTO AGULHAS				
						NEEDLE BEARING CAGE	JAULA DE COJIN. DE RC	CAGE ROULEMENT AIGU	Z225
					GAIOLA ROLAMENTO AC	NADELLAGERKÄFIG	GABBIA CUSCINETTO AI	NÅLELEJEHUS	
6		8603435		1	ROLAMENTO DE ROLETES				
						ROLLER BEARING	COJINETE DE RODILLOS	ROULEMENT A ROULEA	346C
					ROLAMENTO DE ROLOS	ROLLENLAGER	CUSCINETTO A RULLINI	RULLELEJE	
7		331417A1		1	PISTÃO DO MACACO	JACK PISTON	PISTÓN DEL GATO	PISTON DE BEQUILLE	Z586
					PISTÃO DO MACACO	WAGENHEBERKOLBEN	PISTONE MARTINETTO	DONKRAFT, STEMPEL	
8		106876A1		2	ANEL VEDADOR	SEALRING	RETÉN	BAGUE D'ETANCHEITE	Z125
					ANEL VEDADOR	DICHTRING	ANELLO DI TENUTA	PAKNINGSRING	
9		933944R1		1	ARO DE SEGURANCA	CIRCLIP	ARO SEGURO	CIRCLIP	P019
					ARO DE SEGURANCA	SICHERUNGSRING	ANELLO ELASTICO	CIRCLIP	
10		331420A1		2	DISCO DA EMBREAGEM	CLUTCH DISK	DISCO DE EMBRAGUE	DISQUE D'EMBRAYAGE	P485
					DISCO DE EMBRAIAGEM	KUPPLUNGSSCHEIBE	DISCO FRIZIONE	KOBLINGSSKIVE	
11		331421A1		7	DISCO DA EMBREAGEM	CLUTCH DISK	DISCO DE EMBRAGUE	DISQUE D'EMBRAYAGE	P485
					DISCO DE EMBRAIAGEM	KUPPLUNGSSCHEIBE	DISCO FRIZIONE	KOBLINGSSKIVE	
12		331423A1		1	DISCO	DISC	DISCO	DISQUE	2700
					DISCO	SCHEIBE	DISCO	DISC	
13		185446A1		1	ANEL TRAVA, 2.1mm	RING SNAP	ANILLO DE CIERRE	ANNEAU-D'ARRET	P345
					ANEL TRAVA	SICHERUNGSRING	ANELLO ELASTICO	RING SNAP	
13		185439A1		1	ANEL TRAVA, 2.25mm	RING SNAP	ANILLO DE CIERRE	ANNEAU-D'ARRET	P345
					ANEL TRAVA	SICHERUNGSRING	ANELLO ELASTICO	RING SNAP	
13		185442A1		1	ANEL TRAVA, 2.4mm	RING SNAP	ANILLO DE CIERRE	ANNEAU-D'ARRET	P345
					ANEL TRAVA	SICHERUNGSRING	ANELLO ELASTICO	RING SNAP	
13		331424A1		1	CALÇO DE AFINAÇÃO, 2.55mm				
						SHIM	SUPLEMENTO	CALE	198S
					CALÇO DE AFINAÇÃO	AUSGLEICHSSCHEIBE	SPESSORE	MELLEMLÆG	
13		331425A1		1	CALÇO DE AFINAÇÃO, 2.7mm				
						SHIM	SUPLEMENTO	CALE	198S
					CALÇO DE AFINAÇÃO	AUSGLEICHSSCHEIBE	SPESSORE	MELLEMLÆG	
13		331426A1		1	CALÇO DE AFINAÇÃO, 2.85mm				
						SHIM	SUPLEMENTO	CALE	198S
					CALÇO DE AFINAÇÃO	AUSGLEICHSSCHEIBE	SPESSORE	MELLEMLÆG	
13		331427A1		1	CALÇO DE AFINAÇÃO, 3.0mm				
						SHIM	SUPLEMENTO	CALE	198S
					CALÇO DE AFINAÇÃO	AUSGLEICHSSCHEIBE	SPESSORE	MELLEMLÆG	
13		331428A1		1	CALÇO DE AFINAÇÃO, 3.15mm				
						SHIM	SUPLEMENTO	CALE	198S
					CALÇO DE AFINAÇÃO	AUSGLEICHSSCHEIBE	SPESSORE	MELLEMLÆG	

06-01	06	p2	12/10

TRANSMISSÃO, 3O EIXO - (CONVERSOR DE TORQUE)
TRANSMISSION, 3RD SHAFT - (TORQUE CONVERTER)
TRANSMISSION, 3RD SHAFT - (TORQUE CONVERTER)
TRANSMISSION, 3RD SHAFT - (TORQUE CONVERTER)

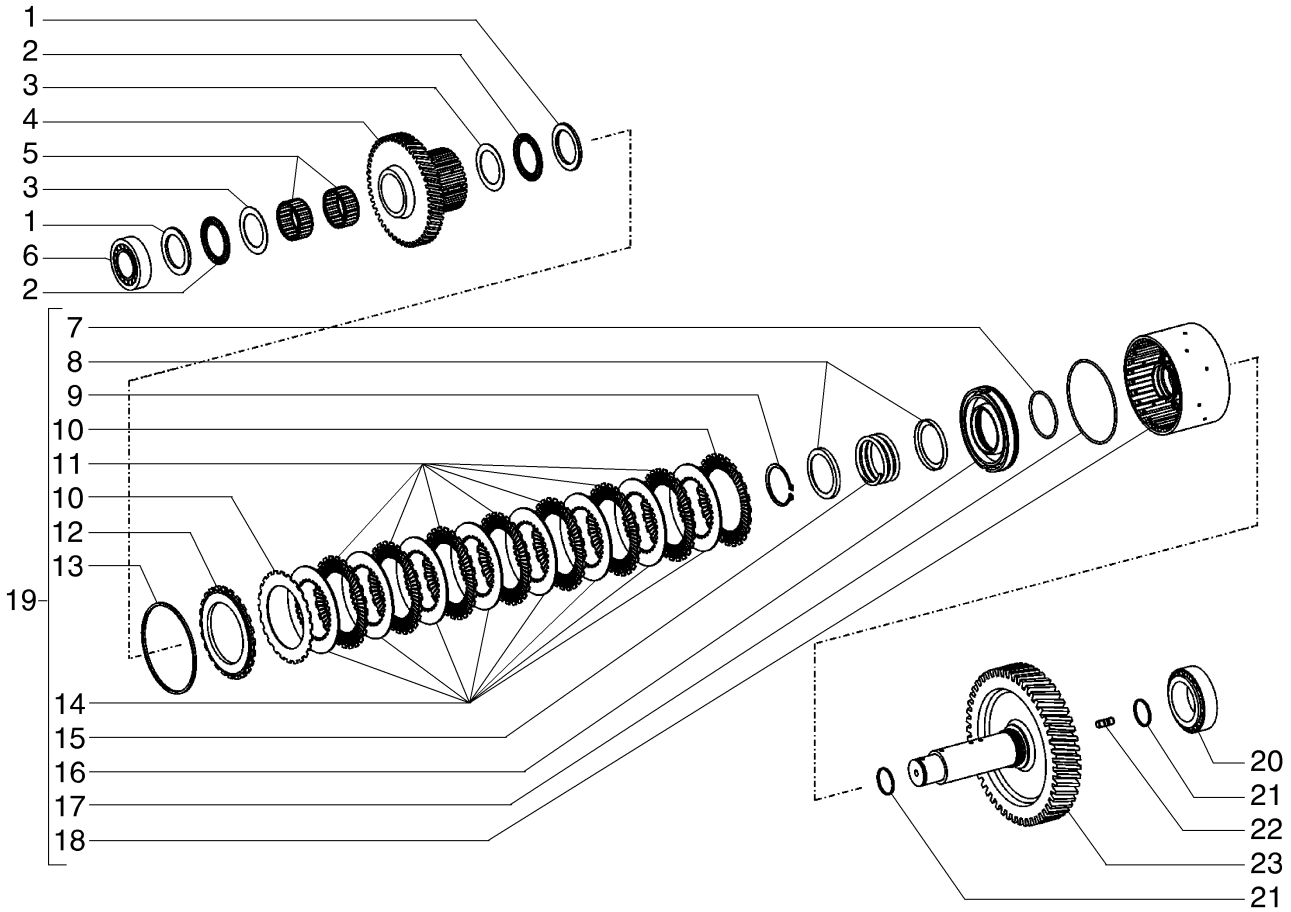

TRANSMISSION, 3RD SHAFT - (TORQUE CONVERTER)
TRANSMISSION, 3RD SHAFT - (TORQUE CONVERTER)
TRANSMISSION, 3RD SHAFT - (TORQUE CONVERTER)
TRANSMISSION, 3RD SHAFT - (TORQUE CONVERTER)

R	N	P.N.	MOD	Q	Denominação Denominação	Description Bezeichnung	Denominacion Descrizione	Description Beskrivelse	L.C.
13		331429A1		1	CALÇO DE AFINAÇÃO, 3.3mm				
						SHIM	SUPLEMENTO	CALE	198S
					CALÇO DE AFINAÇÃO	AUSGLEICHSSCHEIBE	SPESSORE	MELLEMLÆG	
13		331430A1		1	CALÇO DE AFINAÇÃO, 3.45mm				
						SHIM	SUPLEMENTO	CALE	198S
					CALÇO DE AFINAÇÃO	AUSGLEICHSSCHEIBE	SPESSORE	MELLEMLÆG	
13		331431A1		1	CALÇO DE AFINAÇÃO, 3.6mm				
						SHIM	SUPLEMENTO	CALE	198S
					CALÇO DE AFINAÇÃO	AUSGLEICHSSCHEIBE	SPESSORE	MELLEMLÆG	
13		331432A1		1	CALÇO DE AFINAÇÃO, 3.75mm				
						SHIM	SUPLEMENTO	CALE	198S
					CALÇO DE AFINAÇÃO	AUSGLEICHSSCHEIBE	SPESSORE	MELLEMLÆG	
13		331433A1		1	CALÇO DE AFINAÇÃO, 3.9mm				
						SHIM	SUPLEMENTO	CALE	198S
					CALÇO DE AFINAÇÃO	AUSGLEICHSSCHEIBE	SPESSORE	MELLEMLÆG	
13		331434A1		1	ANEL TRAVA, 4.05mm	RING SNAP	ANILLO DE CIERRE	ANNEAU-D'ARRET	P345
					ANEL TRAVA	SICHERUNGSRING	ANELLO ELASTICO	RING SNAP	
13		331435A1		1	ANEL TRAVA, 4.2mm	RING SNAP	ANILLO DE CIERRE	ANNEAU-D'ARRET	P345
					ANEL TRAVA	SICHERUNGSRING	ANELLO ELASTICO	RING SNAP	
14		331422A1		8	DISCO DA EMBREAGEM	CLUTCH DISK	DISCO DE EMBRAGUE	DISQUE D'EMBRAYAGE	P485
					DISCO DE EMBRAIAGEM	KUPPLUNGSSCHEIBE	DISCO FRIZIONE	KOBLINGSSKIVE	
15		E135131		1	MOLA	SPRING	MUELLE	RESSORT	8315
					MOLA	FEDER	MOLLA	SPRING	
16		331417A1		1	PISTÃO DO MACACO	JACK PISTON	PISTÓN DEL GATO	PISTON DE BEQUILLE	Z586
					PISTÃO DO MACACO	WAGENHEBERKOLBEN	PISTONE MARTINETTO	DONKRAFT, STEMPEL	
17		8479611		1	O-RING	O-RING	JUNTA TÓRICA	JOINT TORIQUE	055A
					O-RING	O-RING	ANELLO TOROIDALE	O-RING	
18		87712651		1	ENGATE	COUPLING	ACOPLAMIENTO	RACCORD	Z321
					ACOPLAMENTO	KUPPLUNG	GIUNTO	KOBLING	
19		87560263		1	EMBREAGEM	CLUTCH	EMBRAGUE	EMBRAYAGE	095F
					EMBRAIAGEM	KUPPLUNG	FRIZIONE	KOBLING	
20		8603301		1	ROLAMENTO DE ROLETES				
						ROLLER BEARING	COJINETE DE RODILLOS	ROULEMENT A ROULEA	346C
					ROLAMENTO DE ROLOS	ROLLENLAGER	CUSCINETTO A RULLINI	RULLELEJE	
21		8603436		2	ANEL DE PISTÃO	PISTON RING	ANILLO DE PISTÓN	SEGMENT DE PISTON	053A
					SEGMENTO	KOLBENRING	FASCIA ELASTICA PISTC	STEMPELRING	
22		8603407		1	PRISIONEIRO	STUD	PRISIONERO	GOUJON	210P
					PINO ROSCADO	GEWINDEBOLZEN	PRIGIONIERO	STØTTEBOLT	
23		84122171		1	EIXO	SHAFT	EJE	ARBRE	016A
					VEIO	WELLE	ALBERO	AKSEL	

06-01	07	p1	12/10

TRANSMISSÃO, 4O EIXO - (CONVERSOR DE TORQUE)
TRANSMISSION, 4TH SHAFT - (TORQUE CONVERTER)
TRANSMISSION, 4TH SHAFT - (TORQUE CONVERTER)
TRANSMISSION, 4TH SHAFT - (TORQUE CONVERTER)

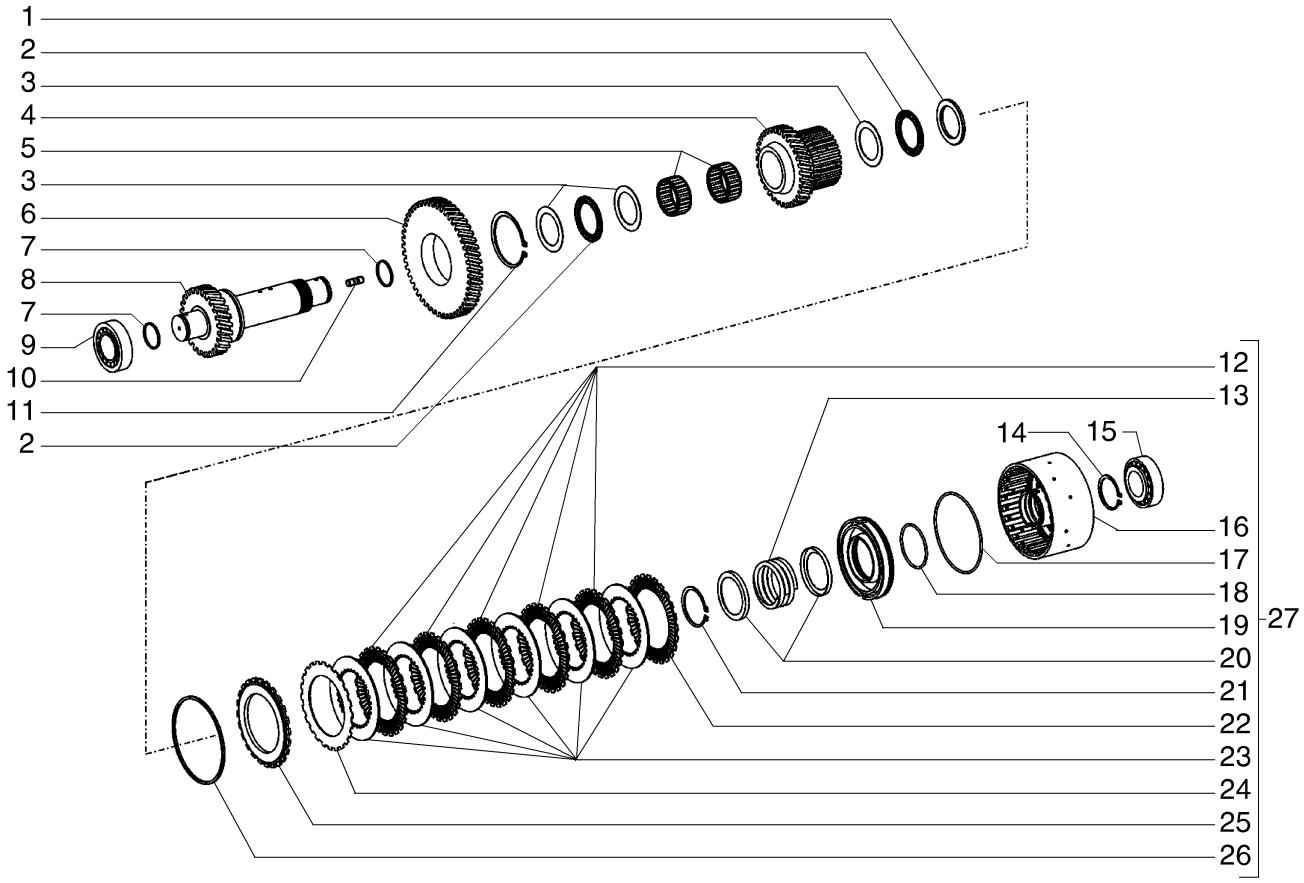

TRANSMISSION, 4TH SHAFT - (TORQUE CONVERTER)
TRANSMISSION, 4TH SHAFT - (TORQUE CONVERTER)
TRANSMISSION, 4TH SHAFT - (TORQUE CONVERTER)
TRANSMISSION, 4TH SHAFT - (TORQUE CONVERTER)

R	N	P.N.	MOD	Q	Denominação Denominação	Description Bezeichnung	Denominacion Descrizione	Description Beskrivelse	L.C.
1		8603438		1	DISCO	DISC	DISCO	DISQUE	060D
					DISCO	SCHEIBE	DISCO	NAV	
2		8603439		2	CAIXA ROLAMENTO AGULHAS				
						NEEDLE BEARING CAGE	JAULA DE COJIN. DE RC	CAGE ROULEMENT AIGU	Z225
					GAIOLA ROLAMENTO AC	NADELLAGERKÄFIG	GABBIA CUSCINETTO AI	NÅLELEJEHUS	
3		8603440		3	ARRUELA PLANA	WASHER	ARANDELA	RONDELLE	131R
					ANILHA	UNTERLEGSCHEIBE	RONDELLA	FLADSKIVE	
4		6904289		1	ENGRENAGEM	GEAR	ENGRANAJE	PIGNON	050I
					ENGRENAGEM	ZAHNRAD	INGRANAGGIO	TANDHJUL	
5		8603441		2	CAIXA ROLAMENTO AGULHAS				
						NEEDLE BEARING CAGE	JAULA DE COJIN. DE RC	CAGE ROULEMENT AIGU	Z225
					GAIOLA ROLAMENTO AC	NADELLAGERKÄFIG	GABBIA CUSCINETTO AI	NÅLELEJEHUS	
6		8603446		1	ENGRENAGEM	GEAR	ENGRANAJE	PIGNON	050I
					ENGRENAGEM	ZAHNRAD	INGRANAGGIO	TANDHJUL	
7		8603436		2	ANEL DE PISTÃO	PISTON RING	ANILLO DE PISTÓN	SEGMENT DE PISTON	053A
					SEGMENTO	KOLBENRING	FASCIA ELASTICA PISTC	STEMPELRING	
8		6904288		1	EIXO	SHAFT	EJE	ARBRE	016A
					VEIO	WELLE	ALBERO	AKSEL	
9		8603435		1	ROLAMENTO DE ROLETES				
						ROLLER BEARING	COJINETE DE RODILLOS	ROULEMENT A ROULEA	346C
					ROLAMENTO DE ROLOS	ROLLENLAGER	CUSCINETTO A RULLINI	RULLELEJE	
10		8603407		1	PRISIONEIRO	STUD	PRISIONERO	GOUJON	210P
					PINO ROSCADO	GEWINDEBOLZEN	PRIGIONIERO	STØTTEBOLT	
11		P0236317R		1	ANEL DE PRESSÃO	SNAP RING	ANILLO DE RESORTE	ANNEAU D'ARRET	054A
					ANEL	SPRENGRING	ANELLO ELASTICO	LÅSERING	
12		331421A1		5	DISCO DA EMBREAGEM	CLUTCH DISK	DISCO DE EMBRAGUE	DISQUE D'EMBRAYAGE	P485
					DISCO DE EMBRAIAGEM	KUPPLUNGSSCHEIBE	DISCO FRIZIONE	KOBLINGSSKIVE	
13		E135131		1	MOLA	SPRING	MUELLE	RESSORT	8315
					MOLA	FEDER	MOLLA	SPRING	
14		8603209		1	ANEL DE PRESSÃO	SNAP RING	ANILLO DE RESORTE	ANNEAU D'ARRET	054A
					ANEL	SPRENGRING	ANELLO ELASTICO	LÅSERING	
15		8603435		1	ROLAMENTO DE ROLETES				
						ROLLER BEARING	COJINETE DE RODILLOS	ROULEMENT A ROULEA	346C
					ROLAMENTO DE ROLOS	ROLLENLAGER	CUSCINETTO A RULLINI	RULLELEJE	
16		84141981		1	ENGATE	COUPLING	ACOPLAMIENTO	RACCORD	Z321
					ACOPLAMENTO	KUPPLUNG	GIUNTO	KOBLING	
17		75311796		1	O-RING	O-RING	JUNTA TÓRICA	JOINT TORIQUE	055A
					O-RING	O-RING	ANELLO TOROIDALE	O-RING	
18		331418A1		1	ANEL O	O-RING	ANILLO/ARO CAUCHO	JOINT TORIQUE	7176
					ANEL O	O-RING	ANELLO TOROIDALE	O-RING	
19		331417A1		1	PISTÃO DO MACACO	JACK PISTON	PISTÓN DEL GATO	PISTON DE BEQUILLE	Z586
					PISTÃO DO MACACO	WAGENHEBERKOLBEN	PISTONE MARTINETTO	DONKRAFT, STEMPEL	
20		106876A1		2	ANEL VEDADOR	SEALRING	RETÉN	BAGUE D'ETANCHEITE	Z125
					ANEL VEDADOR	DICHTRING	ANELLO DI TENUTA	PAKNINGSRING	
21		933944R1		1	ARO DE SEGURANCA	CIRCLIP	ARO SEGURO	CIRCLIP	P019
					ARO DE SEGURANCA	SICHERUNGSRING	ANELLO ELASTICO	CIRCLIP	
22		331420A1		1	DISCO DA EMBREAGEM	CLUTCH DISK	DISCO DE EMBRAGUE	DISQUE D'EMBRAYAGE	P485
					DISCO DE EMBRAIAGEM	KUPPLUNGSSCHEIBE	DISCO FRIZIONE	KOBLINGSSKIVE	

06-01	07	p2	12/10

TRANSMISSÃO, 4O EIXO - (CONVERSOR DE TORQUE)
TRANSMISSION, 4TH SHAFT - (TORQUE CONVERTER)
TRANSMISSION, 4TH SHAFT - (TORQUE CONVERTER)
TRANSMISSION, 4TH SHAFT - (TORQUE CONVERTER)

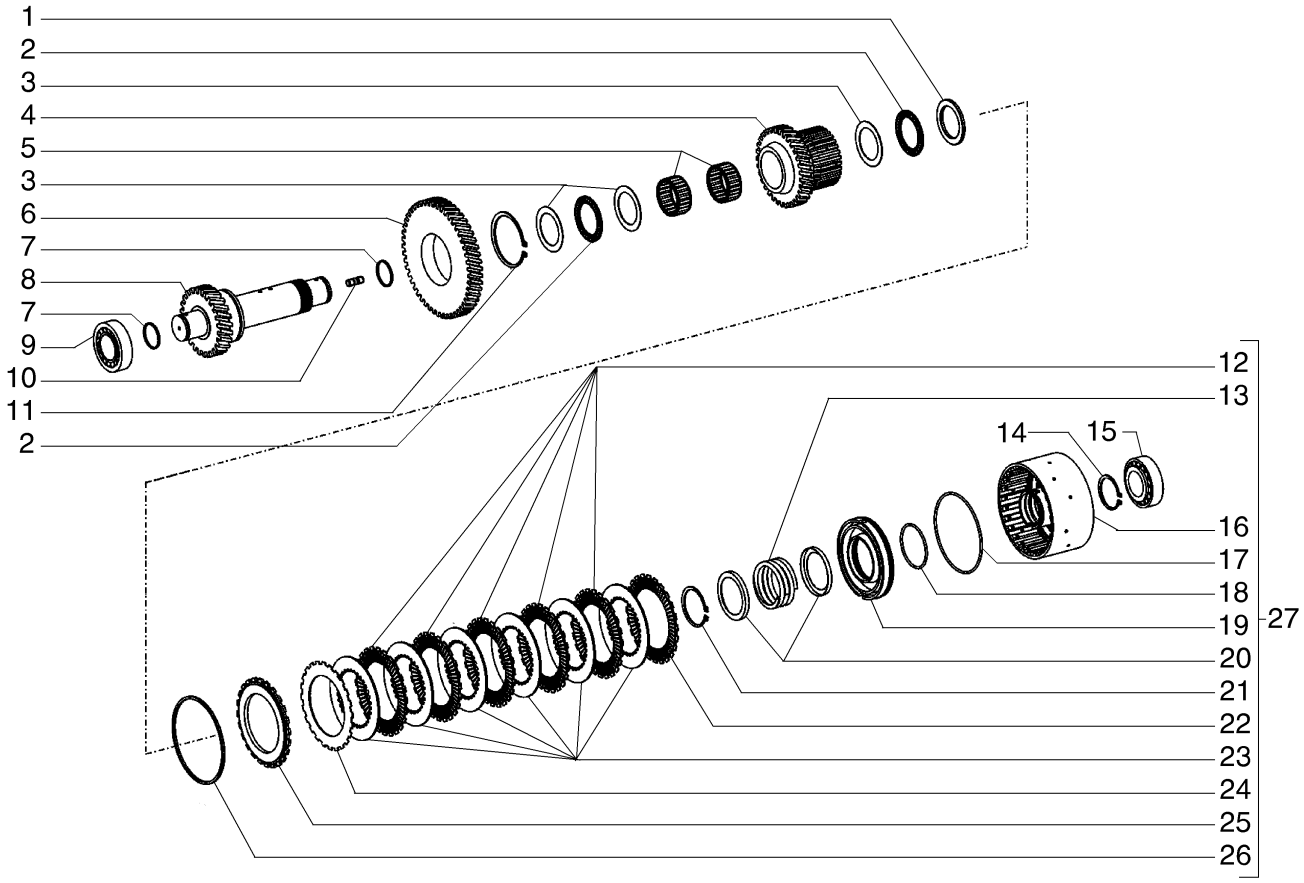

TRANSMISSION, 4TH SHAFT - (TORQUE CONVERTER)
TRANSMISSION, 4TH SHAFT - (TORQUE CONVERTER)
TRANSMISSION, 4TH SHAFT - (TORQUE CONVERTER)
TRANSMISSION, 4TH SHAFT - (TORQUE CONVERTER)

R	N	P.N.	MOD	Q	Denominação Denominação	Description Bezeichnung	Denominacion Descrizione	Description Beskrivelse	L.C.
23		331422A1		6	DISCO DA EMBREAGEM DISCO DE EMBRAIAGEM	CLUTCH DISK KUPPLUNGSSCHEIBE	DISCO DE EMBRAGUE DISCO FRIZIONE	DISQUE D'EMBRAYAGE KOBLINGSSKIVE	P485
24		331420A1		1	DISCO DA EMBREAGEM DISCO DE EMBRAIAGEM	CLUTCH DISK KUPPLUNGSSCHEIBE	DISCO DE EMBRAGUE DISCO FRIZIONE	DISQUE D'EMBRAYAGE KOBLINGSSKIVE	P485
25		331423A1		1	DISCO DISCO	DISC SCHEIBE	DISCO DISCO	DISQUE DISC	2700
26		185446A1		1	ANEL TRAVA, 2.1mm ANEL TRAVA	RING SNAP SICHERUNGSRING	ANILLO DE CIERRE ANELLO ELASTICO	ANNEAU-D'ARRET RING SNAP	P345
26		185439A1		1	ANEL TRAVA, 2.25mm ANEL TRAVA	RING SNAP SICHERUNGSRING	ANILLO DE CIERRE ANELLO ELASTICO	ANNEAU-D'ARRET RING SNAP	P345
26		185442A1		1	ANEL TRAVA, 2.4mm ANEL TRAVA	RING SNAP SICHERUNGSRING	ANILLO DE CIERRE ANELLO ELASTICO	ANNEAU-D'ARRET RING SNAP	P345
26		331424A1		1	CALÇO DE AFINAÇÃO, 2.55mm CALÇO DE AFINAÇÃO	SHIM AUSGLEICHSSCHEIBE	SUPLEMENTO SPESSORE	CALE MELLEMLÆG	198S
26		331425A1		1	CALÇO DE AFINAÇÃO, 2.7mm CALÇO DE AFINAÇÃO	SHIM AUSGLEICHSSCHEIBE	SUPLEMENTO SPESSORE	CALE MELLEMLÆG	198S
26		331426A1		1	CALÇO DE AFINAÇÃO, 2.85mm CALÇO DE AFINAÇÃO	SHIM AUSGLEICHSSCHEIBE	SUPLEMENTO SPESSORE	CALE MELLEMLÆG	198S
26		331427A1		1	CALÇO DE AFINAÇÃO, 3.0mm CALÇO DE AFINAÇÃO	SHIM AUSGLEICHSSCHEIBE	SUPLEMENTO SPESSORE	CALE MELLEMLÆG	198S
26		331428A1		1	CALÇO DE AFINAÇÃO, 3.15mm CALÇO DE AFINAÇÃO	SHIM AUSGLEICHSSCHEIBE	SUPLEMENTO SPESSORE	CALE MELLEMLÆG	198S
26		331429A1		1	CALÇO DE AFINAÇÃO, 3.3mm CALÇO DE AFINAÇÃO	SHIM AUSGLEICHSSCHEIBE	SUPLEMENTO SPESSORE	CALE MELLEMLÆG	198S
26		331430A1		1	CALÇO DE AFINAÇÃO, 3.45mm CALÇO DE AFINAÇÃO	SHIM AUSGLEICHSSCHEIBE	SUPLEMENTO SPESSORE	CALE MELLEMLÆG	198S
26		331430A1		1	CALÇO DE AFINAÇÃO, 3.6mm CALÇO DE AFINAÇÃO	SHIM AUSGLEICHSSCHEIBE	SUPLEMENTO SPESSORE	CALE MELLEMLÆG	198S
26		331431A1		1	CALÇO DE AFINAÇÃO, 3.75mm CALÇO DE AFINAÇÃO	SHIM AUSGLEICHSSCHEIBE	SUPLEMENTO SPESSORE	CALE MELLEMLÆG	198S
26		331432A1		1	CALÇO DE AFINAÇÃO, 3.9mm CALÇO DE AFINAÇÃO	SHIM AUSGLEICHSSCHEIBE	SUPLEMENTO SPESSORE	CALE MELLEMLÆG	198S
26		331433A1		1	CALÇO DE AFINAÇÃO, 4.05mm CALÇO DE AFINAÇÃO	SHIM AUSGLEICHSSCHEIBE	SUPLEMENTO SPESSORE	CALE MELLEMLÆG	198S
27		87715369		1	ANEL DE ACOPLAMENTO ANEL DE LIGAÇÃO	COUPLING RING KUPPLUNGSRING	ANILLO DE ACOPLAMIEN ANELLO DI UNIONE	BAGUE D'ACCOUPLEME KOBLINGSSKIVE	059A

06-01	08	p1	12/10

TRANSMISSÃO, EIXO A FRENTE - (CONVERSOR DE TORQUE)
TRANSMISSION, FORWARD SHAFT - (TORQUE CONVERTER)
TRANSMISSION, FORWARD SHAFT - (TORQUE CONVERTER)
TRANSMISSION, FORWARD SHAFT - (TORQUE CONVERTER)

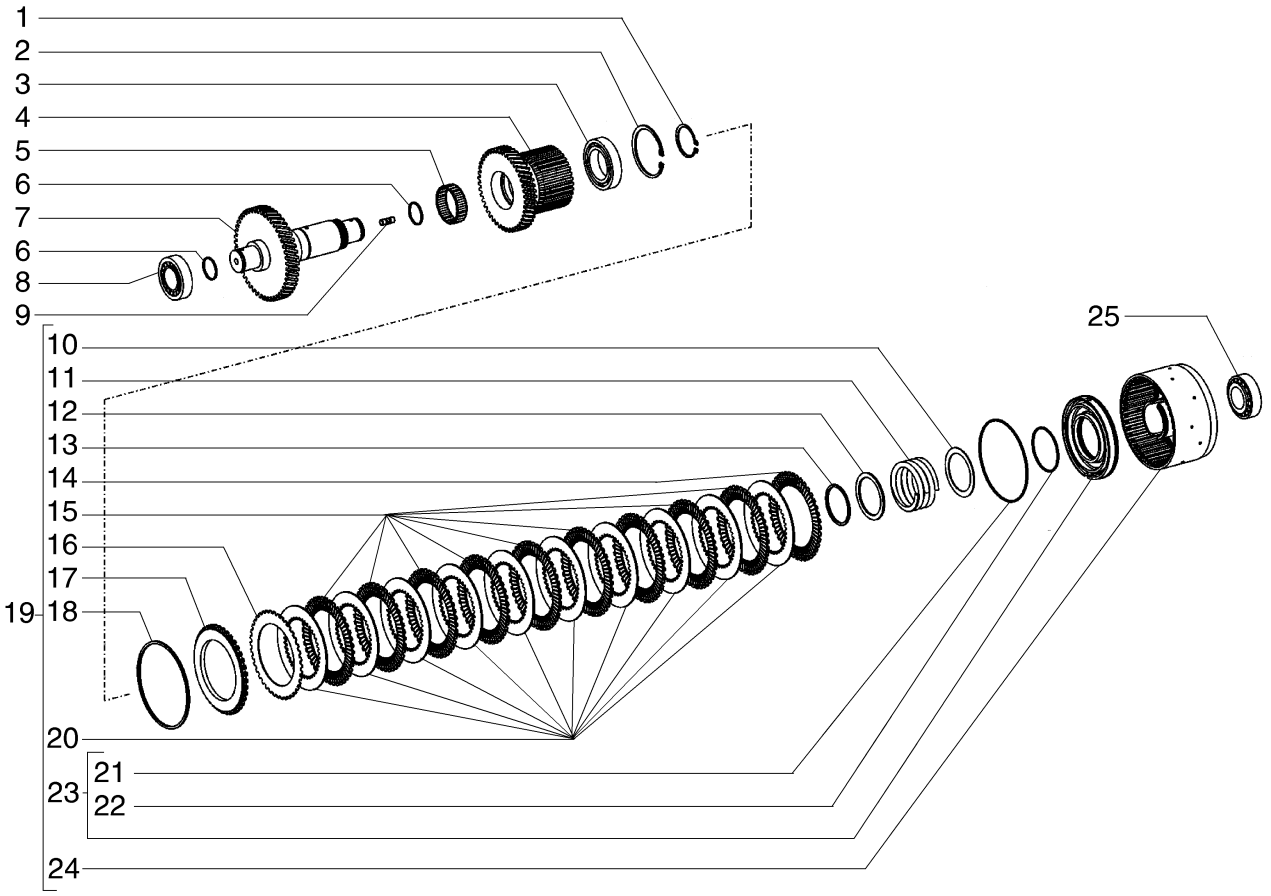

TRANSMISSION, FORWARD SHAFT - (TORQUE CONVERTER)
TRANSMISSION, FORWARD SHAFT - (TORQUE CONVERTER)
TRANSMISSION, FORWARD SHAFT - (TORQUE CONVERTER)
TRANSMISSION, FORWARD SHAFT - (TORQUE CONVERTER)

R	N	P.N.	MOD	Q	Denominação Denominação	Description Bezeichnung	Denominacion Descrizione	Description Beskrivelse	L.C.
1		8603452		1	ANEL ELÁSTICO	CIRCLIP	ARANDELA DE RETENCI	CIRCLIP	056A
					ANEL DE RETENÇÃO	SICHERUNGSRING	ANELLO ELASTICO	LÅSERING	
2		800-2190		1	ANEL DE PRESSÃO, M90, Int				
						SNAP RING	ANILLO DE RESORTE	ANNEAU D'ARRET	054A
					ANEL	SPRENGRING	ANELLO ELASTICO	LÅSERING	
3		8604716		1	ROLAMENTO ESFÉRICO	BALL BEARING	RODAMIENTO DE BOLAS	ROULEMENT A BILLES	343C
					ROLAMENTO DE ESFER	KUGELLAGER	CUSCINETTO A SFERE	KUGLELEJE	
4		8603449		1	ENGRENAGEM INTERMEDIÁRIA				
						IDLER GEAR	PIÑÓN LOCO	PIGNON INTERMEDIAIRI	053I
					ENGRENAGEM INTERMÉ	ZWISCHENRAD	INGRANAGGIO DI RINVI(	MELLEMHJUL	
5		8603450		1	CAIXA ROLAMENTO AGULHAS				
						NEEDLE BEARING CAGE	JAULA DE COJIN. DE RC	CAGE ROULEMENT AIGU	Z225
					GAIOLA ROLAMENTO AC	NADELLAGERKÄFIG	GABBIA CUSCINETTO AI	NÅLELEJEHUS	
6		8603436		2	ANEL DE PISTÃO	PISTON RING	ANILLO DE PISTÓN	SEGMENT DE PISTON	053A
					SEGMENTO	KOLBENRING	FASCIA ELASTICA PISTC	STEMPELRING	
7		8603448		1	EIXO	SHAFT	EJE	ARBRE	016A
					VEIO	WELLE	ALBERO	AKSEL	
8		8603435		1	ROLAMENTO DE ROLETES				
						ROLLER BEARING	COJINETE DE RODILLOS	ROULEMENT A ROULEA	346C
					ROLAMENTO DE ROLOS	ROLLENLAGER	CUSCINETTO A RULLINI	RULLELEJE	
9		8603407		1	PRISIONEIRO	STUD	PRISIONERO	GOUJON	210P
					PINO ROSCADO	GEWINDEBOLZEN	PRIGIONIERO	STØTTEBOLT	
10		8603453		1	ARRUELA PLANA	WASHER	ARANDELA	RONDELLE	131R
					ANILHA	UNTERLEGSCHEIBE	RONDELLA	FLADSKIVE	
11		8603454		1	MOLA	SPRING	RESORTE	RESSORT	100M
					MOLA	FEDER	MOLLA	FJEDER	
12		84141982		1	SUPORTE	SUPPORT	SOPORTE	SUPPORT	300S
					SUPORTE	STÜTZE	SUPPORTO	BESLAG	
13		84141985		1	ANEL	RING	ANILLO	ANNEAU	045A
					ANEL	RING	ANELLO	RING	
14		8603411		1	DISCO DA EMBREAGEM	CLUTCH DISK	DISCO DE EMBRAGUE	DISQUE D'EMBRAYAGE	P485
					DISCO DE EMBRAIAGEM	KUPPLUNGSSCHEIBE	DISCO FRIZIONE	KOBLINGSSKIVE	
15		8603412		9	DISCO DA EMBREAGEM	CLUTCH DISK	DISCO DE EMBRAGUE	DISQUE D'EMBRAYAGE	P485
					DISCO DE EMBRAIAGEM	KUPPLUNGSSCHEIBE	DISCO FRIZIONE	KOBLINGSSKIVE	
16		8603411		1	DISCO DA EMBREAGEM	CLUTCH DISK	DISCO DE EMBRAGUE	DISQUE D'EMBRAYAGE	P485
					DISCO DE EMBRAIAGEM	KUPPLUNGSSCHEIBE	DISCO FRIZIONE	KOBLINGSSKIVE	
17		8603414		1	CALÇO DE AFINAÇÃO	SHIM	SUPLEMENTO	CALE	198S
					CALÇO DE AFINAÇÃO	AUSGLEICHSSCHEIBE	SPESSORE	MELLEMLÆG	
18		8603415		1	CALÇO DE AFINAÇÃO, 2.1mm				
						SHIM	SUPLEMENTO	CALE	198S
					CALÇO DE AFINAÇÃO	AUSGLEICHSSCHEIBE	SPESSORE	MELLEMLÆG	
18		8603416		1	CALÇO DE AFINAÇÃO, 2.25mm				
						SHIM	SUPLEMENTO	CALE	198S
					CALÇO DE AFINAÇÃO	AUSGLEICHSSCHEIBE	SPESSORE	MELLEMLÆG	
18		8603417		1	CALÇO DE AFINAÇÃO, 2.4mm				
						SHIM	SUPLEMENTO	CALE	198S
					CALÇO DE AFINAÇÃO	AUSGLEICHSSCHEIBE	SPESSORE	MELLEMLÆG	

06-01	08	p2	12/10

TRANSMISSÃO, EIXO A FRENTE - (CONVERSOR DE TORQUE)
TRANSMISSION, FORWARD SHAFT - (TORQUE CONVERTER)
TRANSMISSION, FORWARD SHAFT - (TORQUE CONVERTER)
TRANSMISSION, FORWARD SHAFT - (TORQUE CONVERTER)

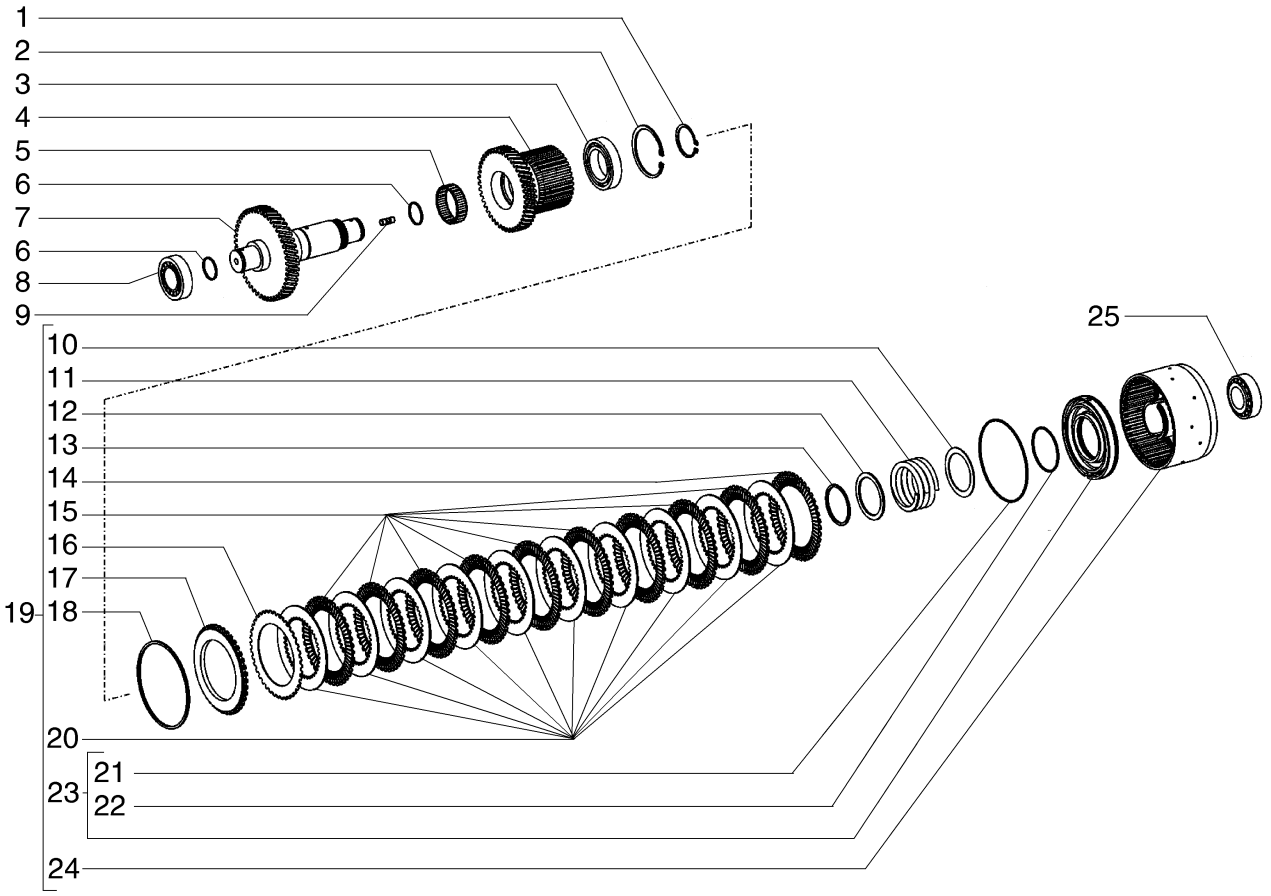

TRANSMISSION, FORWARD SHAFT - (TORQUE CONVERTER)
TRANSMISSION, FORWARD SHAFT - (TORQUE CONVERTER)
TRANSMISSION, FORWARD SHAFT - (TORQUE CONVERTER)
TRANSMISSION, FORWARD SHAFT - (TORQUE CONVERTER)

R	N	P.N.	MOD	Q	Denominação Denominação	Description Bezeichnung	Denominacion Descrizione	Description Beskrivelse	L.C.
18		8603418		1	CALÇO DE AFINAÇÃO, 2.55mm				
						SHIM	SUPLEMENTO	CALE	198S
					CALÇO DE AFINAÇÃO	AUSGLEICHSSCHEIBE	SPESSORE	MELLEMLÆG	
18		8603419		1	CALÇO DE AFINAÇÃO, 2.7mm				
						SHIM	SUPLEMENTO	CALE	198S
					CALÇO DE AFINAÇÃO	AUSGLEICHSSCHEIBE	SPESSORE	MELLEMLÆG	
18		8603420		1	CALÇO DE AFINAÇÃO, 2.85mm				
						SHIM	SUPLEMENTO	CALE	198S
					CALÇO DE AFINAÇÃO	AUSGLEICHSSCHEIBE	SPESSORE	MELLEMLÆG	
18		8603421		1	CALÇO DE AFINAÇÃO, 3.0mm				
						SHIM	SUPLEMENTO	CALE	198S
					CALÇO DE AFINAÇÃO	AUSGLEICHSSCHEIBE	SPESSORE	MELLEMLÆG	
18		8603422		1	CALÇO DE AFINAÇÃO, 3.15mm				
						SHIM	SUPLEMENTO	CALE	198S
					CALÇO DE AFINAÇÃO	AUSGLEICHSSCHEIBE	SPESSORE	MELLEMLÆG	
18		8603423		1	ANEL DE PRESSÃO, 3.3mr	SNAP RING	ANILLO DE RESORTE	ANNEAU D'ARRET	054A
					ANEL	SPRENGRING	ANELLO ELASTICO	LÅSERING	
18		8603424		1	ANEL DE PRESSÃO, 3.45mm				
						SNAP RING	ANILLO DE RESORTE	ANNEAU D'ARRET	054A
					ANEL	SPRENGRING	ANELLO ELASTICO	LÅSERING	
18		8603425		1	ANEL DE PRESSÃO, 3.6mr	SNAP RING	ANILLO DE RESORTE	ANNEAU D'ARRET	054A
					ANEL	SPRENGRING	ANELLO ELASTICO	LÅSERING	
18		8603426		1	CALÇO DE AFINAÇÃO, 3.75mm				
						SHIM	SUPLEMENTO	CALE	198S
					CALÇO DE AFINAÇÃO	AUSGLEICHSSCHEIBE	SPESSORE	MELLEMLÆG	
18		8603427		1	ANEL DE PRESSÃO, 3.9mr	SNAP RING	ANILLO DE RESORTE	ANNEAU D'ARRET	054A
					ANEL	SPRENGRING	ANELLO ELASTICO	LÅSERING	
18		8603428		1	CALÇO DE AFINAÇÃO, 4.05mm				
						SHIM	SUPLEMENTO	CALE	198S
					CALÇO DE AFINAÇÃO	AUSGLEICHSSCHEIBE	SPESSORE	MELLEMLÆG	
18		8603429		1	CALÇO DE AFINAÇÃO, 4.2mm				
						SHIM	SUPLEMENTO	CALE	198S
					CALÇO DE AFINAÇÃO	AUSGLEICHSSCHEIBE	SPESSORE	MELLEMLÆG	
19		87715371		1	ENGATE	COUPLING	ACOPLAMIENTO	RACCORD	Z321
					ACOPLAMENTO	KUPPLUNG	GIUNTO	KOBLING	
20		8603413		10	DISCO DA EMBREAGEM	CLUTCH DISK	DISCO DE EMBRAGUE	DISQUE D'EMBRAYAGE	P485
					DISCO DE EMBRAIAGEM	KUPPLUNGSSCHEIBE	DISCO FRIZIONE	KOBLINGSSKIVE	
21		8603410		1	O-RING	O-RING	JUNTA TÓRICA	JOINT TORIQUE	055A
					O-RING	O-RING	ANELLO TOROIDALE	O-RING	
22		8603409		1	O-RING	O-RING	JUNTA TÓRICA	JOINT TORIQUE	055A
					O-RING	O-RING	ANELLO TOROIDALE	O-RING	
23		8603408		1	ÊMBOLO	PLUNGER	ÉMBOLO	PLONGEUR	130P
					ÊMBOLO	PLUNGER	PISTONCINO; STANTUFI	STEMPEL	
24		84141988		1	ENGATE	COUPLING	ACOPLAMIENTO	RACCORD	Z321
					ACOPLAMENTO	KUPPLUNG	GIUNTO	KOBLING	
25		8603411		1	DISCO DA EMBREAGEM	CLUTCH DISK	DISCO DE EMBRAGUE	DISQUE D'EMBRAYAGE	P485
					DISCO DE EMBRAIAGEM	KUPPLUNGSSCHEIBE	DISCO FRIZIONE	KOBLINGSSKIVE	

06-01	09	p1	12/10

TRANSMISSÃO, EIXO A RÉ - (CONVERSOR DE TORQUE)
TRANSMISSION, BACK SHAFT - (TORQUE CONVERTER)
TRANSMISSION, BACK SHAFT - (TORQUE CONVERTER)
TRANSMISSION, BACK SHAFT - (TORQUE CONVERTER)

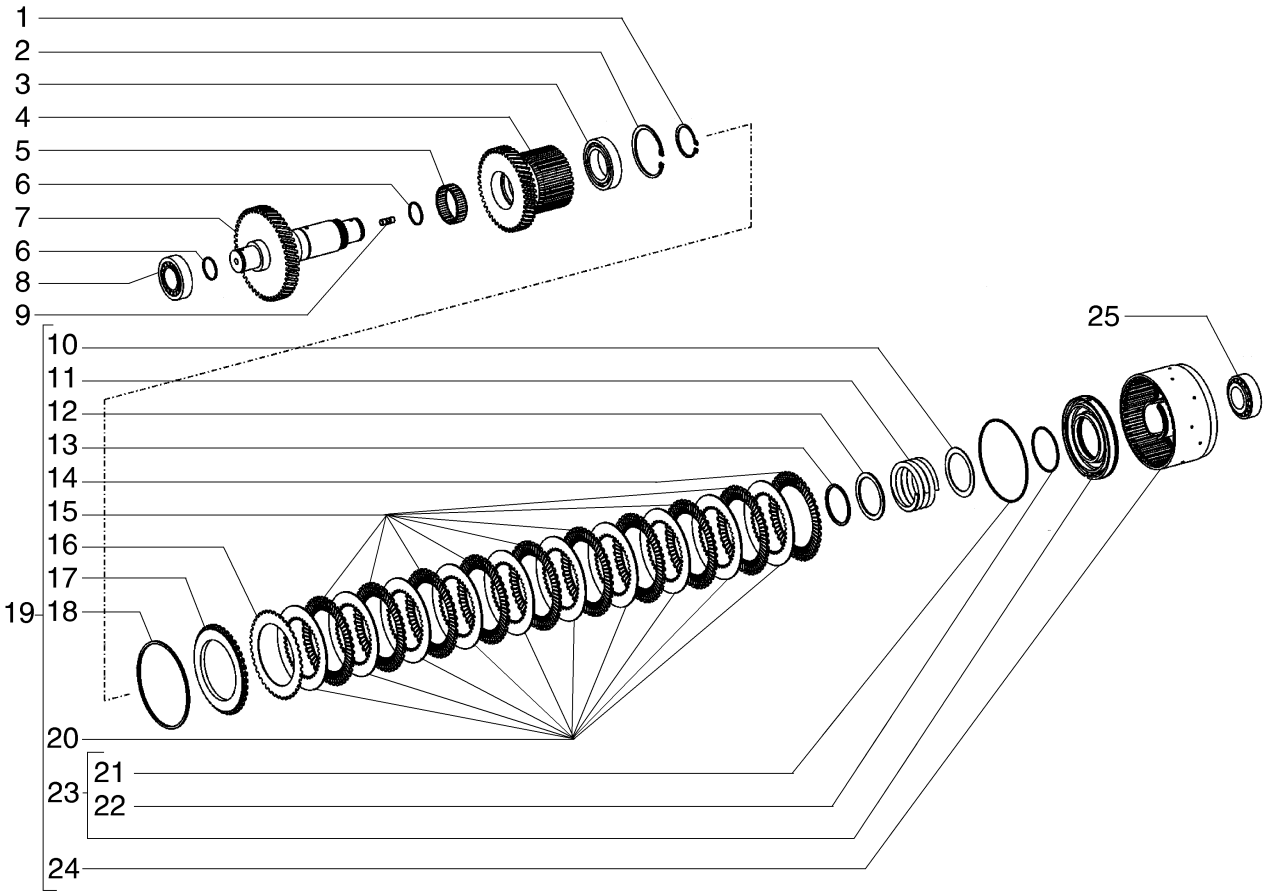

TRANSMISSION, BACK SHAFT - (TORQUE CONVERTER)
TRANSMISSION, BACK SHAFT - (TORQUE CONVERTER)
TRANSMISSION, BACK SHAFT - (TORQUE CONVERTER)
TRANSMISSION, BACK SHAFT - (TORQUE CONVERTER)

R	N	P.N.	MOD	Q	Denominação Denominação	Description Bezeichnung	Denominacion Descrizione	Description Beskrivelse	L.C.
1		8603452		1	ANEL ELÁSTICO	CIRCLIP	ARANDELA DE RETENCI	CIRCLIP	056A
					ANEL DE RETENÇÃO	SICHERUNGSRING	ANELLO ELASTICO	LÅSERING	
2		800-2190		1	ANEL DE PRESSÃO, M90, Int				
						SNAP RING	ANILLO DE RESORTE	ANNEAU D'ARRET	054A
					ANEL	SPRENGRING	ANELLO ELASTICO	LÅSERING	
3		8604716		1	ROLAMENTO ESFÉRICO	BALL BEARING	RODAMIENTO DE BOLAS	ROULEMENT A BILLES	343C
					ROLAMENTO DE ESFER	KUGELLAGER	CUSCINETTO A SFERE	KUGLELEJE	
4		8603449		1	ENGRENAGEM INTERMEDIÁRIA				
						IDLER GEAR	PIÑÓN LOCO	PIGNON INTERMEDIAIRI	053I
					ENGRENAGEM INTERMÉ	ZWISCHENRAD	INGRANAGGIO DI RINVI(	MELLEMHJUL	
5		8603450		1	CAIXA ROLAMENTO AGULHAS				
						NEEDLE BEARING CAGE	JAULA DE COJIN. DE RC	CAGE ROULEMENT AIGU	Z225
					GAIOLA ROLAMENTO AC	NADELLAGERKÄFIG	GABBIA CUSCINETTO AI	NÅLELEJEHUS	
6		8603436		2	ANEL DE PISTÃO	PISTON RING	ANILLO DE PISTÓN	SEGMENT DE PISTON	053A
					SEGMENTO	KOLBENRING	FASCIA ELASTICA PISTC	STEMPELRING	
7		8603457		1	EIXO	SHAFT	EJE	ARBRE	016A
					VEIO	WELLE	ALBERO	AKSEL	
8		8603435		1	ROLAMENTO DE ROLETES				
						ROLLER BEARING	COJINETE DE RODILLOS	ROULEMENT A ROULEA	346C
					ROLAMENTO DE ROLOS	ROLLENLAGER	CUSCINETTO A RULLINI	RULLELEJE	
9		8603407		1	PRISIONEIRO	STUD	PRISIONERO	GOUJON	210P
					PINO ROSCADO	GEWINDEBOLZEN	PRIGIONIERO	STØTTEBOLT	
10		8603453		1	ARRUELA PLANA	WASHER	ARANDELA	RONDELLE	131R
					ANILHA	UNTERLEGSCHEIBE	RONDELLA	FLADSKIVE	
11		8603454		1	MOLA	SPRING	RESORTE	RESSORT	100M
					MOLA	FEDER	MOLLA	FJEDER	
12		84141982		1	SUPORTE	SUPPORT	SOPORTE	SUPPORT	300S
					SUPORTE	STÜTZE	SUPPORTO	BESLAG	
13		84141985		1	ANEL	RING	ANILLO	ANNEAU	045A
					ANEL	RING	ANELLO	RING	
14		8603411		1	DISCO DA EMBREAGEM	CLUTCH DISK	DISCO DE EMBRAGUE	DISQUE D'EMBRAYAGE	P485
					DISCO DE EMBRAIAGEM	KUPPLUNGSSCHEIBE	DISCO FRIZIONE	KOBLINGSSKIVE	
15		8603412		9	DISCO DA EMBREAGEM	CLUTCH DISK	DISCO DE EMBRAGUE	DISQUE D'EMBRAYAGE	P485
					DISCO DE EMBRAIAGEM	KUPPLUNGSSCHEIBE	DISCO FRIZIONE	KOBLINGSSKIVE	
16		8603411		1	DISCO DA EMBREAGEM	CLUTCH DISK	DISCO DE EMBRAGUE	DISQUE D'EMBRAYAGE	P485
					DISCO DE EMBRAIAGEM	KUPPLUNGSSCHEIBE	DISCO FRIZIONE	KOBLINGSSKIVE	
17		8603414		1	CALÇO DE AFINAÇÃO	SHIM	SUPLEMENTO	CALE	198S
					CALÇO DE AFINAÇÃO	AUSGLEICHSSCHEIBE	SPESSORE	MELLEMLÆG	
18		8603415		1	CALÇO DE AFINAÇÃO, 2.1mm				
						SHIM	SUPLEMENTO	CALE	198S
					CALÇO DE AFINAÇÃO	AUSGLEICHSSCHEIBE	SPESSORE	MELLEMLÆG	
18		8603416		1	CALÇO DE AFINAÇÃO, 2.25mm				
						SHIM	SUPLEMENTO	CALE	198S
					CALÇO DE AFINAÇÃO	AUSGLEICHSSCHEIBE	SPESSORE	MELLEMLÆG	
18		8603417		1	CALÇO DE AFINAÇÃO, 2.4mm				
						SHIM	SUPLEMENTO	CALE	198S
					CALÇO DE AFINAÇÃO	AUSGLEICHSSCHEIBE	SPESSORE	MELLEMLÆG	

06-01	09	p2	12/10

TRANSMISSÃO, EIXO A RÉ - (CONVERSOR DE TORQUE)
TRANSMISSION, BACK SHAFT - (TORQUE CONVERTER)
TRANSMISSION, BACK SHAFT - (TORQUE CONVERTER)
TRANSMISSION, BACK SHAFT - (TORQUE CONVERTER)

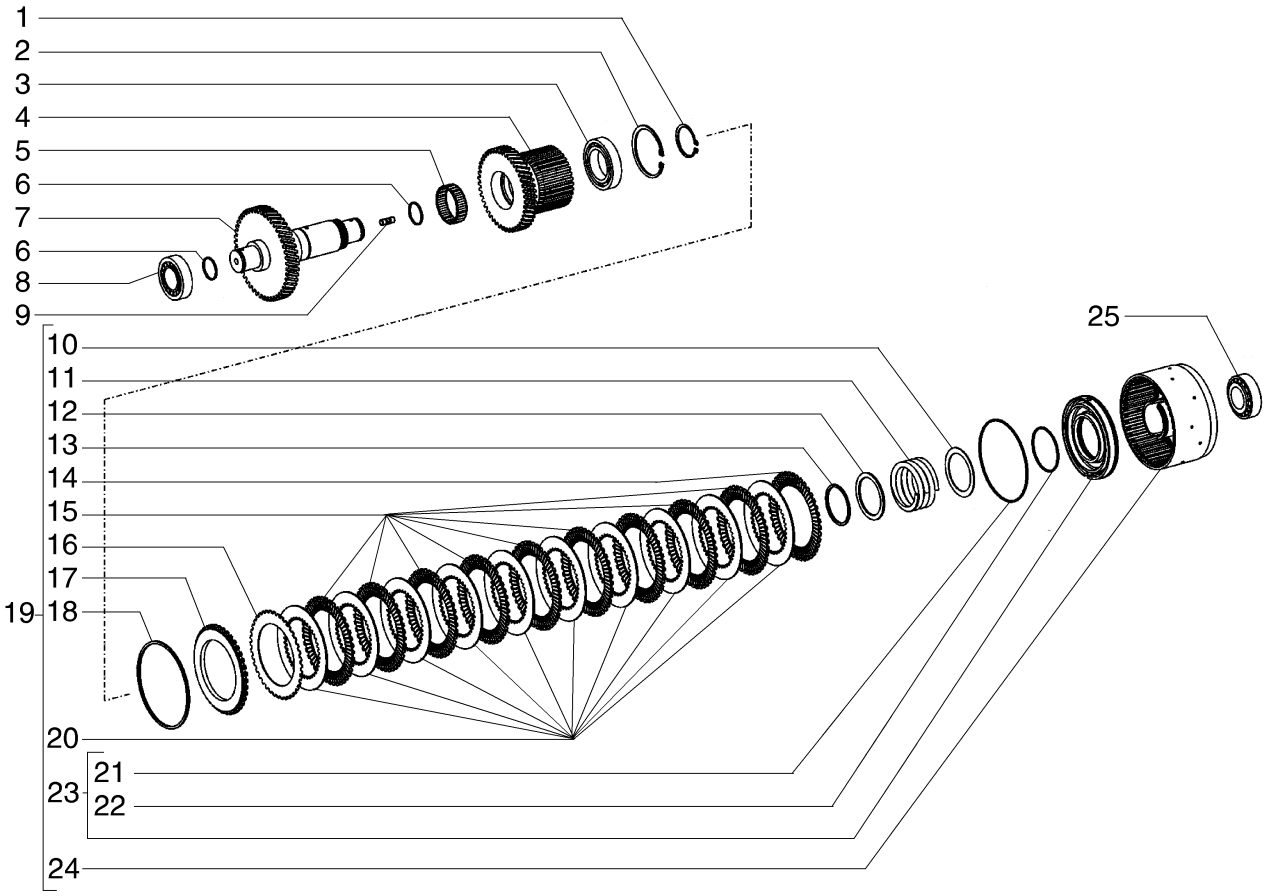

TRANSMISSION, BACK SHAFT - (TORQUE CONVERTER)
TRANSMISSION, BACK SHAFT - (TORQUE CONVERTER)
TRANSMISSION, BACK SHAFT - (TORQUE CONVERTER)
TRANSMISSION, BACK SHAFT - (TORQUE CONVERTER)

R	N	P.N.	MOD	Q	Denominação Denominação	Description Bezeichnung	Denominacion Descrizione	Description Beskrivelse	L.C.
18		8603418		1	CALÇO DE AFINAÇÃO, 2.55mm				
						SHIM	SUPLEMENTO	CALE	198S
					CALÇO DE AFINAÇÃO	AUSGLEICHSSCHEIBE	SPESSORE	MELLEMLÆG	
18		8603419		1	CALÇO DE AFINAÇÃO, 2.7mm				
						SHIM	SUPLEMENTO	CALE	198S
					CALÇO DE AFINAÇÃO	AUSGLEICHSSCHEIBE	SPESSORE	MELLEMLÆG	
18		8603420		1	CALÇO DE AFINAÇÃO, 2.85mm				
						SHIM	SUPLEMENTO	CALE	198S
					CALÇO DE AFINAÇÃO	AUSGLEICHSSCHEIBE	SPESSORE	MELLEMLÆG	
18		8603421		1	CALÇO DE AFINAÇÃO, 3.0mm				
						SHIM	SUPLEMENTO	CALE	198S
					CALÇO DE AFINAÇÃO	AUSGLEICHSSCHEIBE	SPESSORE	MELLEMLÆG	
18		8603422		1	CALÇO DE AFINAÇÃO, 3.15mm				
						SHIM	SUPLEMENTO	CALE	198S
					CALÇO DE AFINAÇÃO	AUSGLEICHSSCHEIBE	SPESSORE	MELLEMLÆG	
18		8603423		1	ANEL DE PRESSÃO, 3.3mr	SNAP RING	ANILLO DE RESORTE	ANNEAU D'ARRET	054A
					ANEL	SPRENGRING	ANELLO ELASTICO	LÅSERING	
18		8603424		1	ANEL DE PRESSÃO, 3.45mm				
						SNAP RING	ANILLO DE RESORTE	ANNEAU D'ARRET	054A
					ANEL	SPRENGRING	ANELLO ELASTICO	LÅSERING	
18		8603425		1	ANEL DE PRESSÃO, 3.6mr	SNAP RING	ANILLO DE RESORTE	ANNEAU D'ARRET	054A
					ANEL	SPRENGRING	ANELLO ELASTICO	LÅSERING	
18		8603426		1	CALÇO DE AFINAÇÃO, 3.75mm				
						SHIM	SUPLEMENTO	CALE	198S
					CALÇO DE AFINAÇÃO	AUSGLEICHSSCHEIBE	SPESSORE	MELLEMLÆG	
18		8603427		1	ANEL DE PRESSÃO, 3.9mr	SNAP RING	ANILLO DE RESORTE	ANNEAU D'ARRET	054A
					ANEL	SPRENGRING	ANELLO ELASTICO	LÅSERING	
18		8603428		1	CALÇO DE AFINAÇÃO, 4.05mm				
						SHIM	SUPLEMENTO	CALE	198S
					CALÇO DE AFINAÇÃO	AUSGLEICHSSCHEIBE	SPESSORE	MELLEMLÆG	
18		8603429		1	CALÇO DE AFINAÇÃO, 4.2mm				
						SHIM	SUPLEMENTO	CALE	198S
					CALÇO DE AFINAÇÃO	AUSGLEICHSSCHEIBE	SPESSORE	MELLEMLÆG	
19		87715371		1	ENGATE	COUPLING	ACOPLAMIENTO	RACCORD	Z321
					ACOPLAMENTO	KUPPLUNG	GIUNTO	KOBLING	
20		8603413		10	DISCO DA EMBREAGEM	CLUTCH DISK	DISCO DE EMBRAGUE	DISQUE D'EMBRAYAGE	P485
					DISCO DE EMBRAIAGEM	KUPPLUNGSSCHEIBE	DISCO FRIZIONE	KOBLINGSSKIVE	
21		8603410		1	O-RING	O-RING	JUNTA TÓRICA	JOINT TORIQUE	055A
					O-RING	O-RING	ANELLO TOROIDALE	O-RING	
22		8603409		1	O-RING	O-RING	JUNTA TÓRICA	JOINT TORIQUE	055A
					O-RING	O-RING	ANELLO TOROIDALE	O-RING	
23		8603408		1	ÊMBOLO	PLUNGER	ÉMBOLO	PLONGEUR	130P
					ÊMBOLO	PLUNGER	PISTONCINO; STANTUFI	STEMPEL	
24		84141988		1	ENGATE	COUPLING	ACOPLAMIENTO	RACCORD	Z321
					ACOPLAMENTO	KUPPLUNG	GIUNTO	KOBLING	
25		8603435		1	ROLAMENTO DE ROLETES				
						ROLLER BEARING	COJINETE DE RODILLOS	ROULEMENT A ROULEA	346C
					ROLAMENTO DE ROLOS	ROLLENLAGER	CUSCINETTO A RULLINI	RULLELEJE	

06-01	10	p1	12/10

TRANSMISSÃO, EIXO DE SAÍDA - (CONVERSOR DE TORQUE)
TRANSMISSION, OUTPUT SHAFT - (TORQUE CONVERTER)
TRANSMISSION, OUTPUT SHAFT - (TORQUE CONVERTER)
TRANSMISSION, OUTPUT SHAFT - (TORQUE CONVERTER)

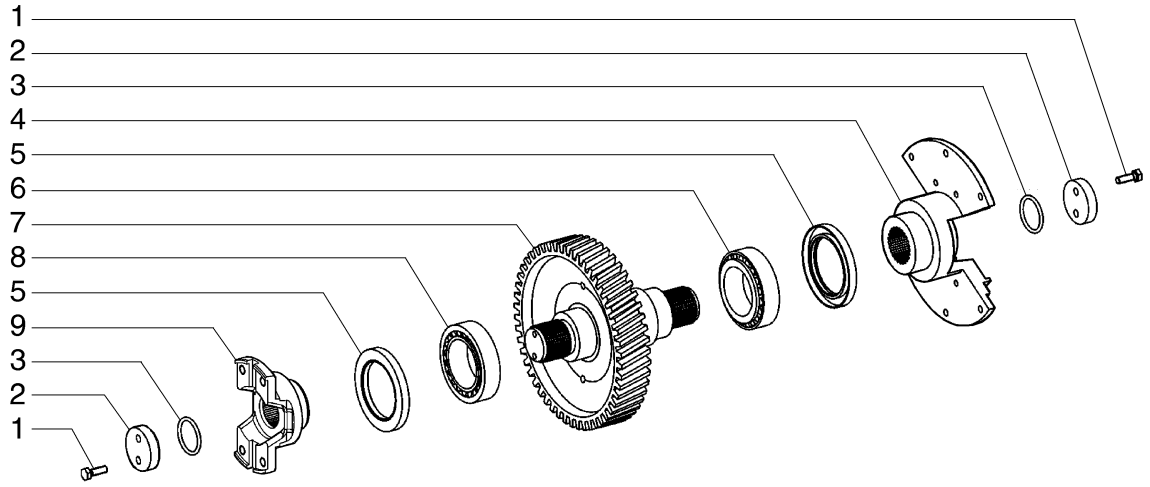

TRANSMISSION, OUTPUT SHAFT - (TORQUE CONVERTER)
TRANSMISSION, OUTPUT SHAFT - (TORQUE CONVERTER)
TRANSMISSION, OUTPUT SHAFT - (TORQUE CONVERTER)
TRANSMISSION, OUTPUT SHAFT - (TORQUE CONVERTER)

R	N	P.N.	MOD	Q	Denominação Denominação	Description Bezeichnung	Denominacion Descrizione	Description Beskrivelse	L.C.
1		8603325		4	PARAFUSO PARAFUSO	SCREW SCHRAUBE	TORNILLO VITE	VIS SKRUE	040V
2		8603220		2	ARRUELA PLANA ANILHA	WASHER UNTERLEGSCHEIBE	ARANDELA RONDELLA	RONDELLE FLADSKIVE	131R
3		8603219		2	O-RING O-RING	O-RING O-RING	JUNTA TÓRICA ANELLO TOROIDALE	JOINT TORIQUE O-RING	055A
4		1493498		1	FLANGE FLANGE	FLANGE FLANSCH	BRIDA FLANGIA	BRIDE FLANGE	070F
5		8603223		2	VEDAÇÃO VEDANTE	SEAL DICHTUNG	ANILLO DE CIERRE GUARNIZIONE; TENUTA	JOINT PAKNING	132A
6		8603301		1	ROLAMENTO DE ROLETES ROLAMENTO DE ROLOS	ROLLER BEARING ROLLENLAGER	COJINETE DE RODILLOS CUSCINETTO A RULLINI	ROULEMENT A ROULEA RULLELEJE	346C
7		87715375		1	EIXO VEIO	SHAFT WELLE	EJE ALBERO	ARBRE AKSEL	016A
8		8603301		1	ROLAMENTO DE ROLETES ROLAMENTO DE ROLOS	ROLLER BEARING ROLLENLAGER	COJINETE DE RODILLOS CUSCINETTO A RULLINI	ROULEMENT A ROULEA RULLELEJE	346C
9		6904294		1	FLANGE FLANGE	FLANGE FLANSCH	BRIDA FLANGIA	BRIDE FLANGE	070F

06-01	11	p1	12/10

TRANSMISSÃO, TOMADA DE FORÇA - (CONVERSOR DE TORQUE)
TRANSMISSION, PTO - (TORQUE CONVERTER)
TRANSMISSION, PTO - (TORQUE CONVERTER)
TRANSMISSION, PTO - (TORQUE CONVERTER)

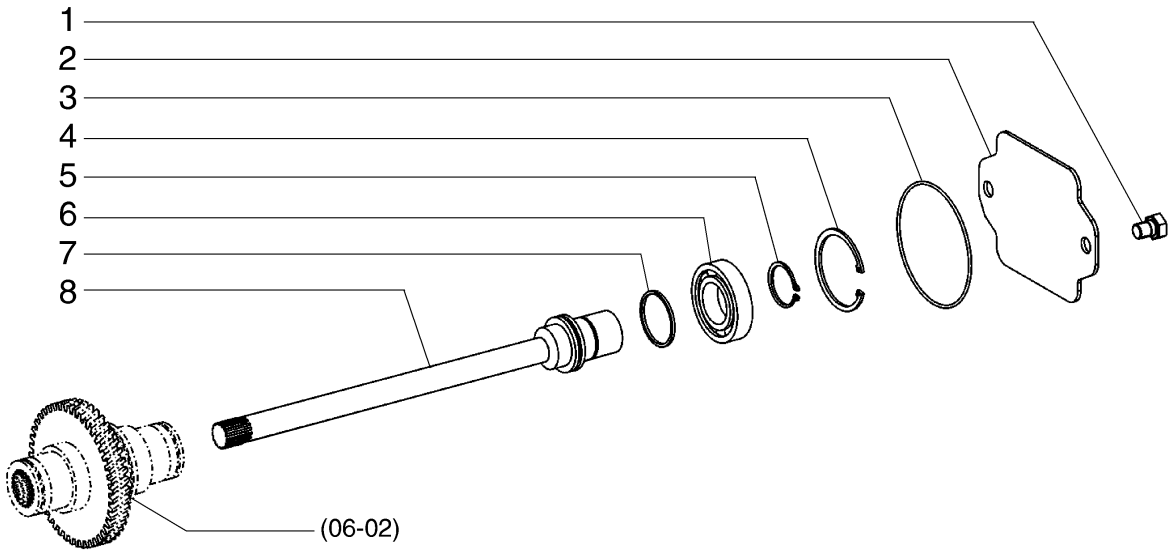

TRANSMISSION, PTO - (TORQUE CONVERTER)
TRANSMISSION, PTO - (TORQUE CONVERTER)
TRANSMISSION, PTO - (TORQUE CONVERTER)
TRANSMISSION, PTO - (TORQUE CONVERTER)

R	N	P.N.	MOD	Q	Denominação Denominação	Description Bezeichnung	Denominacion Descrizione	Description Beskrivelse	L.C.
1		8603274		2	PARAFUSO PARAFUSO	SCREW SCHRAUBE	TORNILLO VITE	VIS SKRUE	040V
2		8603656		1	PLACA DE COBERTURA CHAPA PEQUENA	COVER PLATE ABDECKPLATTE	PLACA DE CUBIERTA PIASTRA DI COPERTUR/	COUVERCLE DÆKPLADE	110P
3		8603527		1	O-RING O-RING	O-RING O-RING	JUNTA TÓRICA ANELLO TOROIDALE	JOINT TORIQUE O-RING	055A
4		8603354		1	ANEL ELÁSTICO ANEL DE RETENÇÃO	CIRCLIP SICHERUNGSRING	ARANDELA DE RETENCI ANELLO ELASTICO	CIRCLIP LÅSERING	056A
5		800-5145		1	ANEL DE PRESSÃO, M45, Ext, 2.5mm ANEL	SNAP RING SPRENGRING	ANILLO DE RESORTE ANELLO ELASTICO	ANNEAU D'ARRET LÅSERING	054A
5		8900125285		1	TRAVA DA ARRUELA, 2.45mm ANILHA DE RETENÇÃO	LOCK WASHER SICHERUNGSSCHEIBE	ARANDELA DE BLOQUE RONDELLA DI SICUREZ/	RONDELLE FREIN LÅSESKIVE	132R
5		8900125286		1	TRAVA DA ARRUELA, 2.4mm ANILHA DE RETENÇÃO	LOCK WASHER SICHERUNGSSCHEIBE	ARANDELA DE BLOQUE RONDELLA DI SICUREZ/	RONDELLE FREIN LÅSESKIVE	132R
5		8900125287		1	TRAVA DA ARRUELA, 2.35mm ANILHA DE RETENÇÃO	LOCK WASHER SICHERUNGSSCHEIBE	ARANDELA DE BLOQUE RONDELLA DI SICUREZ/	RONDELLE FREIN LÅSESKIVE	132R
5		8900125288		1	TRAVA DA ARRUELA, 2.3mm ANILHA DE RETENÇÃO	LOCK WASHER SICHERUNGSSCHEIBE	ARANDELA DE BLOQUE RONDELLA DI SICUREZ/	RONDELLE FREIN LÅSESKIVE	132R
5		8900125289		1	TRAVA DA ARRUELA, 2.25mm ANILHA DE RETENÇÃO	LOCK WASHER SICHERUNGSSCHEIBE	ARANDELA DE BLOQUE RONDELLA DI SICUREZ/	RONDELLE FREIN LÅSESKIVE	132R
5		8900125290		1	TRAVA DA ARRUELA, 2.2mm ANILHA DE RETENÇÃO	LOCK WASHER SICHERUNGSSCHEIBE	ARANDELA DE BLOQUE RONDELLA DI SICUREZ/	RONDELLE FREIN LÅSESKIVE	132R
6		8900125282		1	CONJUNTO DO ROLAMENTO CHUMACEIRA	BEARING ASSY LAGERBAURUPPE	CONJUNTO DE COJINET COMPLESSIVO CUSCINI	ROULEMENT LEJESAMLING	341C
7		8603302		1	ANEL DE PISTÃO SEGMENTO	PISTON RING KOLBENRING	ANILLO DE PISTÓN FASCIA ELASTICA PIST(	SEGMENT DE PISTON STEMPELRING	053A
8		84122172		1	EIXO VEIO	SHAFT WELLE	EJE ALBERO	ARBRE AKSEL	016A

06-01	12	p1	12/10

TRANSMISSÃO, VÁLVULA DE CONTROLE - (CONVERSOR DE TORQUE)
TRANSMISSION, CONTROL VALVE - (TORQUE CONVERTER)
TRANSMISSION, CONTROL VALVE - (TORQUE CONVERTER)
TRANSMISSION, CONTROL VALVE - (TORQUE CONVERTER)

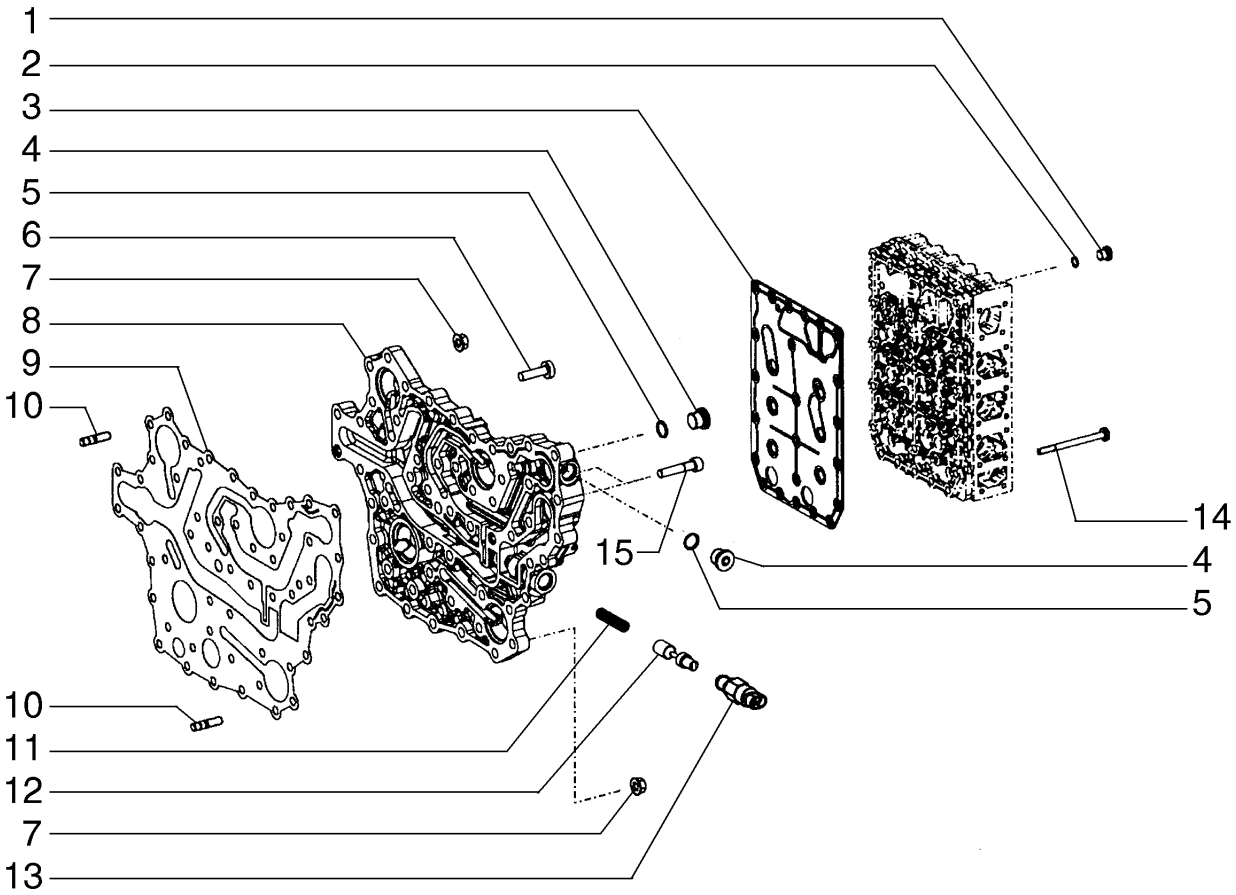

TRANSMISSION, CONTROL VALVE - (TORQUE CONVERTER)
TRANSMISSION, CONTROL VALVE - (TORQUE CONVERTER)
TRANSMISSION, CONTROL VALVE - (TORQUE CONVERTER)
TRANSMISSION, CONTROL VALVE - (TORQUE CONVERTER)

R	N	P.N.	MOD	Q	Denominação Denominação	Description Bezeichnung	Denominacion Descrizione	Description Beskrivelse	L.C.
1		8603366		8	BUJÃO TAMPÃO	PLUG STOPFEN	TAPÓN TAPPO	BOUCHON PROP	050T
2		8603215		8	O-RING O-RING	O-RING O-RING	JUNTA TÓRICA ANELLO TOROIDALE	JOINT TORIQUE O-RING	055A
3		87712665		1	PLACA CHAPA	PLATE PLATTE	PLACA PIASTRA	PLAQUE PLADE	105P
4		8603357		2	BUJÃO TAMPÃO	PLUG STOPFEN	TAPÓN TAPPO	BOUCHON PROP	050T
5		8603358		2	O-RING O-RING	O-RING O-RING	JUNTA TÓRICA ANELLO TOROIDALE	JOINT TORIQUE O-RING	055A
6		8603308		37	PARAFUSO PARAFUSO	SCREW SCHRAUBE	TORNILLO VITE	VIS SKRUE	040V
7		8603315		14	PORCA PORCA	NUT MUTTER	TUERCA DADO	ECROU MØTRIK	010D
8		8603185		1	COLETOR COLECTOR	MANIFOLD VERTEILER	COLECTOR COLLETTORE	COLLECTEUR MANIFOLD	198C
9		8603184		13	JUNTA JUNTA	GASKET DICHTUNG	JUNTA GUARNIZIONE	JOINT PAKNING	123G
10		8604714		14	PRISIONEIRO PINO ROSCADO	STUD GEWINDEBOLZEN	PRISIONERO PRIGIONIERO	GOUJON STØTTEBOLT	210P
11		8603534		1	MOLA MOLA	SPRING FEDER	RESORTE MOLLA	RESSORT FJEDER	100M
12		8603533		1	PISTÃO PISTÃO	PISTON KOLBEN	PISTÓN PISTONE	PISTON STEMPEL	235S
13		8603537		1	INTERRUPTOR, Filter Restriction INTERRUPTOR	SWITCH SCHALTER	INTERRUPTOR INTERRUTTORE	CONTACTEUR KONTAKT	075I
14		8603182		23	PARAFUSO PARAFUSO	SCREW SCHRAUBE	TORNILLO VITE	VIS SKRUE	040V
15		84122334		2	PARAFUSO PARAFUSO	SCREW SCHRAUBE	TORNILLO VITE	VIS SKRUE	040V

06-01	13	p1	12/10

TRANSMISSÃO, VÁLVULA DE CONTROLE - (CONVERSOR DE TORQUE)
TRANSMISSION, CONTROL VALVE - (TORQUE CONVERTER)
TRANSMISSION, CONTROL VALVE - (TORQUE CONVERTER)
TRANSMISSION, CONTROL VALVE - (TORQUE CONVERTER)

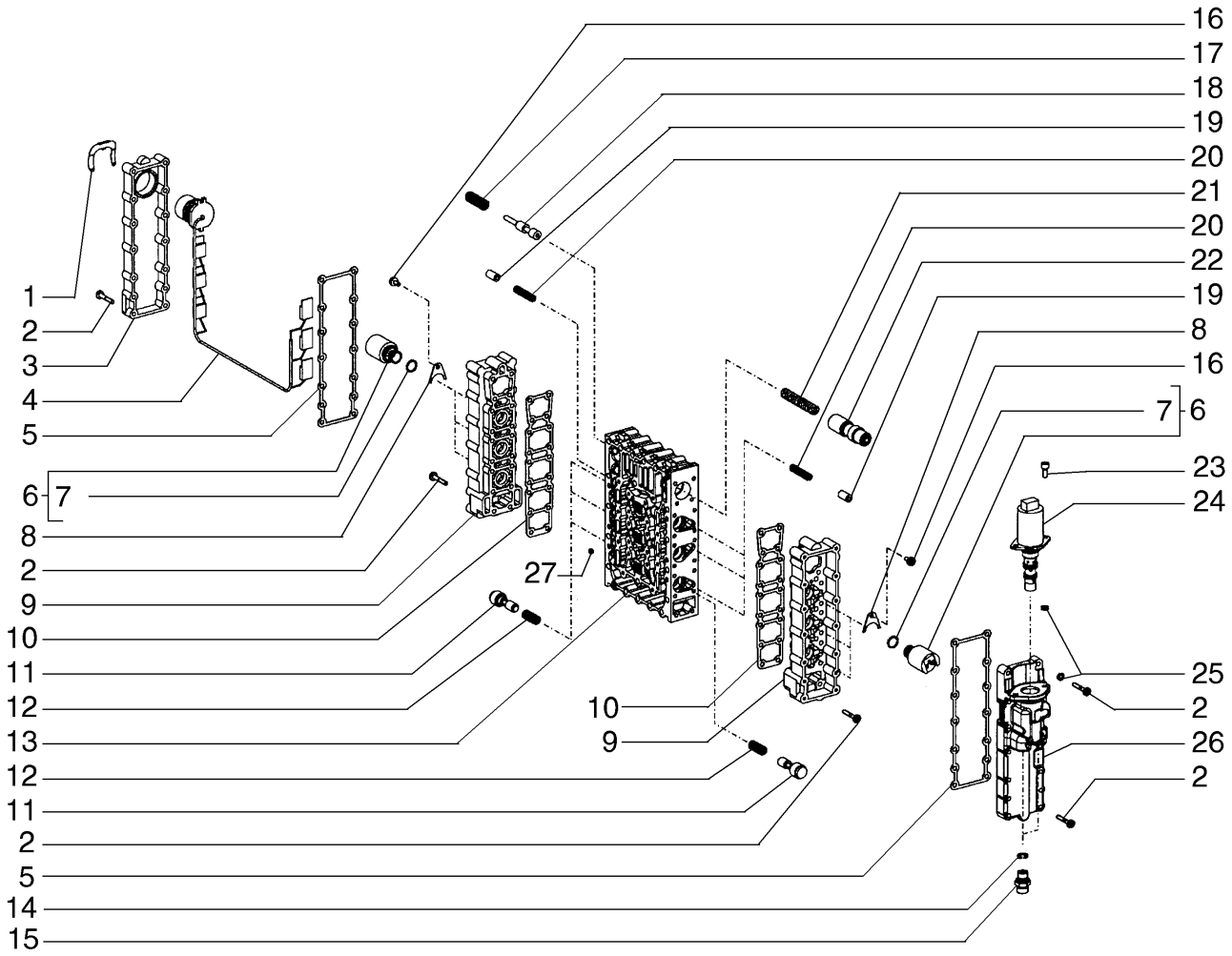

TRANSMISSION, CONTROL VALVE - (TORQUE CONVERTER)
TRANSMISSION, CONTROL VALVE - (TORQUE CONVERTER)
TRANSMISSION, CONTROL VALVE - (TORQUE CONVERTER)
TRANSMISSION, CONTROL VALVE - (TORQUE CONVERTER)

R	N	P.N.	MOD	Q	Denominação Denominação	Description Bezeichnung	Denominacion Descrizione	Description Beskrivelse	L.C.
1		8603362		1	BRAÇADEIRA BRAÇADEIRA	CLAMP KLEMME	ABRAZADERA MORSETTO	COLLIER SPÆNDEBÅND	120M
2		8603377		64	PARAFUSO PARAFUSO	SCREW SCHRAUBE	TORNILLO VITE	VIS SKRUE	040V
3		8603361		1	COBERTURA COBERTURA	COVER ABDECKUNG	CUBIERTA COPERCHIO	COUVERCLE DÆKSEL	265C
4		8603625		1	CHICOTE CABLAGEM	WIRE HARNESS KABELBAUM	GRUPO DE CABLES CABLAGGIO	FAISCEAU ELECTRIQUE KABELNET	070I
5		87453965		2	JUNTA JUNTA	GASKET DICHTUNG	JUNTA GUARNIZIONE	JOINT PAKNING	123G
6		8603624		2	SISTEMA DE REGULAGEM SISTEMA DE REGULAÇÃ	REGULATING SYSTEM REGELSYSTEM	SISTEMA DE REGULACI SISTEMA DI REGOLAZIC	DISPOSITIF DE REGLAG REGULERINGSANORDN	072D
7		8603538		2	O-RING O-RING	O-RING O-RING	JUNTA TÓRICA ANELLO TOROIDALE	JOINT TORIQUE O-RING	055A
8		8603218		3	PLACA CHAPA	PLATE PLATTE	PLACA PIASTRA	PLAQUE PLADE	105P
9		8603376		2	ALOJAMENTO ALOJAMENTO	HOUSING GEHÄUSE	ALOJAMIENTO ALLOGGIAMENTO	CARTER HUS	014V
10		8603786		2	JUNTA JUNTA	GASKET DICHTUNG	JUNTA GUARNIZIONE	JOINT PAKNING	123G
11		8603368		6	ÊMBOLO ÊMBOLO	PLUNGER PLUNGER	ÉMBOLO PISTONCINO; STANTUFI	PLONGEUR STEMPEL	130P
12		8603369		6	MOLA MOLA	SPRING FEDER	RESORTE MOLLA	RESSORT FJEDER	100M
13		84122174		1	BLOCO BLOCO	BLOCK BLOCK	BLOQUE BLOCCO	BLOC MOTORBLOK	074B
14		3140892R1		2	ANEL O ANEL O	O-RING O-RING	ANILLO/ARO CAUCHO ANELLO TOROIDALE	JOINT TORIQUE O-RING	7176
15		71448925		2	CONECTOR HIDRÁUL CONECTOR HID.	HYD CONNECTOR HYDR STECKVERBINDE	CONECTOR HIDRÁULIC CONNETTORE IDRAULIC	CONNECTEUR HYDRAU HYDRAULIKSTIK	020R
16		8603359		3	PARAFUSO PARAFUSO	SCREW SCHRAUBE	TORNILLO VITE	VIS SKRUE	040V
17		8603374		1	MOLA MOLA	SPRING FEDER	RESORTE MOLLA	RESSORT FJEDER	100M
18		8603372		1	PISTÃO PISTÃO	PISTON KOLBEN	PISTÓN PISTONE	PISTON STEMPEL	235S
19		8603370		6	PISTÃO PISTÃO	PISTON KOLBEN	PISTÓN PISTONE	PISTON STEMPEL	235S
20		8603371		6	MOLA MOLA	SPRING FEDER	RESORTE MOLLA	RESSORT FJEDER	100M
22		8603623		1	ÊMBOLO ÊMBOLO	PLUNGER PLUNGER	ÉMBOLO PISTONCINO; STANTUFI	PLONGEUR STEMPEL	130P
23		199064A1		2	PARAFUSO PARAFUSO	SCREW SCHRAUBE	TORNILLO VITE	VIS SCREW	7450
24		84122177		1	REGULADOR REGULADOR	REGULATOR REGLER	REGULADOR REGOLATORE	REGULATEUR REGULATOR	6795
25		84122176		1	ANEL ANEL	RING RING	ANILLO ANELLO	ANNEAU RING	045A

06-01	13	p2	12/10

TRANSMISSÃO, VÁLVULA DE CONTROLE - (CONVERSOR DE TORQUE)
TRANSMISSION, CONTROL VALVE - (TORQUE CONVERTER)
TRANSMISSION, CONTROL VALVE - (TORQUE CONVERTER)
TRANSMISSION, CONTROL VALVE - (TORQUE CONVERTER)

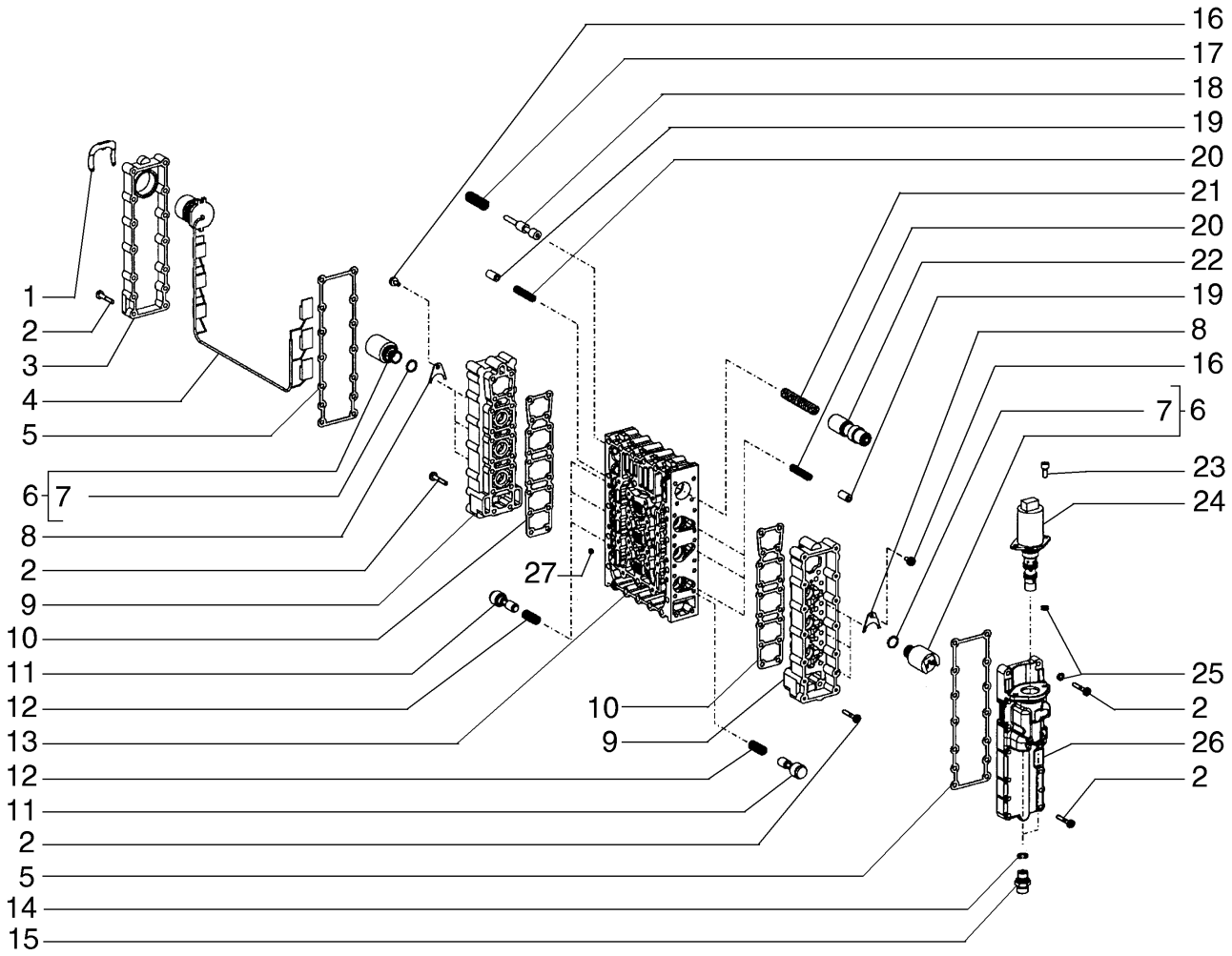

TRANSMISSION, CONTROL VALVE - (TORQUE CONVERTER)
TRANSMISSION, CONTROL VALVE - (TORQUE CONVERTER)
TRANSMISSION, CONTROL VALVE - (TORQUE CONVERTER)
TRANSMISSION, CONTROL VALVE - (TORQUE CONVERTER)

R	N	P.N.	MOD	Q	Denominação Denominação	Description Bezeichnung	Denominacion Descrizione	Description Beskrivelse	L.C.
26		**84122175**		1	ALOJAMENTO ALOJAMENTO	HOUSING GEHÄUSE	ALOJAMIENTO ALLOGGIAMENTO	CARTER HUS	014V
27		**8603367**		6	ORIFÍCIO ORIFÍCIO	ORIFICE BLENDE	ORIFICIO ORIFIZIO	ORIFICE PROP	056O

TRANSMISSÃO, PLACAS DA VÁLVULA - (CONVERSOR DE TORQUE)
TRANSMISSION, VALVE PLATES - (TORQUE CONVERTER)
TRANSMISSION, VALVE PLATES - (TORQUE CONVERTER)
TRANSMISSION, VALVE PLATES - (TORQUE CONVERTER)

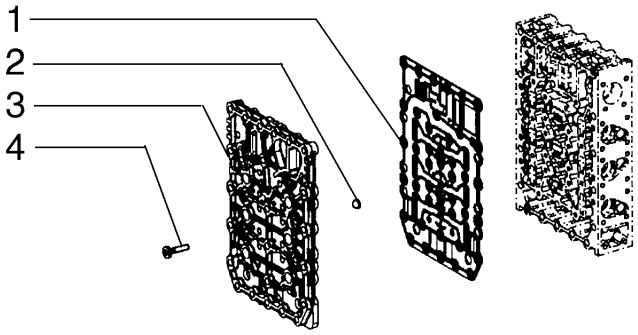

TRANSMISSION, VALVE PLATES - (TORQUE CONVERTER)
TRANSMISSION, VALVE PLATES - (TORQUE CONVERTER)
TRANSMISSION, VALVE PLATES - (TORQUE CONVERTER)
TRANSMISSION, VALVE PLATES - (TORQUE CONVERTER)

R	N	P.N.	MOD	Q	Denominação Denominação	Description Bezeichnung	Denominacion Descrizione	Description Beskrivelse	L.C.
1		87712667		1	PLACA CHAPA	PLATE PLATTE	PLACA PIASTRA	PLAQUE PLADE	105P
2		8603363		6	TELA FILTRO ; PROTECÇÃO	SCREEN GITTER; ABSCHIRMUNG	PANTALLA FILTRO; SCHERMO	TAMIS SKÆRM	047S
3		8603628		1	PLACA CHAPA	PLATE PLATTE	PLACA PIASTRA	PLAQUE PLADE	105P
4		8603183		18	PARAFUSO PARAFUSO	SCREW SCHRAUBE	TORNILLO VITE	VIS SKRUE	040V

06-01	15	p1	12/10

TRANSMISSÃO, TUBOS - (CONVERSOR DE TORQUE)
TRANSMISSION, TUBES - (TORQUE CONVERTER)
TRANSMISSION, TUBES - (TORQUE CONVERTER)
TRANSMISSION, TUBES - (TORQUE CONVERTER)

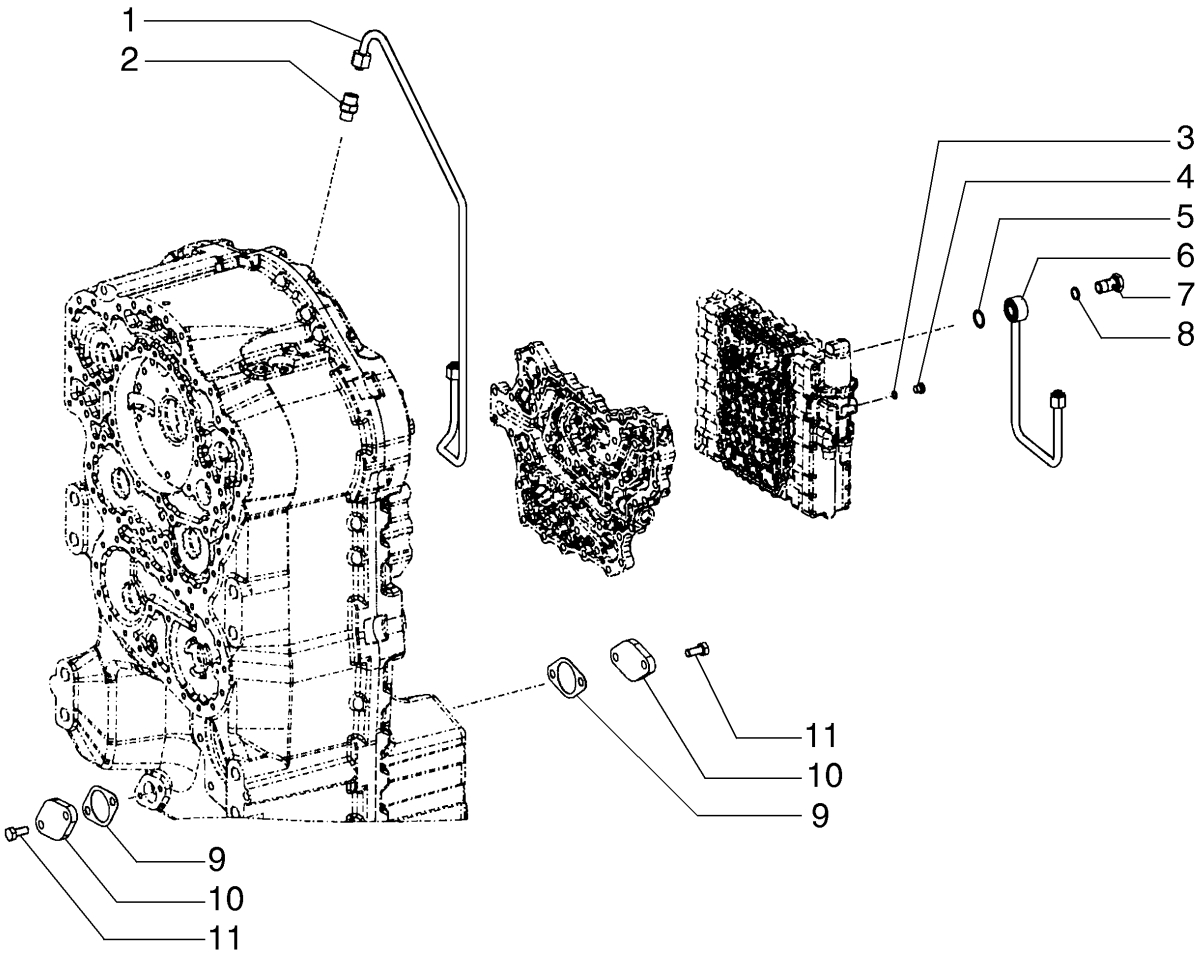

TRANSMISSION, TUBES - (TORQUE CONVERTER)
TRANSMISSION, TUBES - (TORQUE CONVERTER)
TRANSMISSION, TUBES - (TORQUE CONVERTER)
TRANSMISSION, TUBES - (TORQUE CONVERTER)

R	N	P.N.	MOD	Q	Denominação Denominação	Description Bezeichnung	Denominacion Descrizione	Description Beskrivelse	L.C.
1		84122332		1	TUBO TUBO DE ENCHIMENTO	PIPE ROHR	TUBO TUBO	TUYAU PÅFYLDNINGSSTUDS	200T
2		8900130615		1	PARAFUSO DE BANJO PARAFUSO DE LIGAÇÃC	BANJO BOLT HOHLSCHRAUBE	PERNO BANJO BULLONE MASCHIO	VIS BANJO BANJOBOLT	090B
3		8603215		1	O-RING O-RING	O-RING O-RING	JUNTA TÓRICA ANELLO TOROIDALE	JOINT TORIQUE O-RING	055A
4		8603366		1	BUJÃO TAMPÃO	PLUG STOPFEN	TAPÓN TAPPO	BOUCHON PROP	050T
5		79107817		1	O-RING O-RING	O-RING O-RING	JUNTA TÓRICA ANELLO TOROIDALE	JOINT TORIQUE O-RING	055A
6		84122178		1	TUBO TUBO DE ENCHIMENTO	PIPE ROHR	TUBO TUBO	TUYAU PÅFYLDNINGSSTUDS	200T
7		335622A1		1	CONEXÃO CONECTOR	FITTING ARMATUR	ACOPLAMIENTO RACCORDO	RACCORD FITTING	3300
8		79107818		1	JUNTA JUNTA	GASKET DICHTUNG	JUNTA GUARNIZIONE	JOINT PAKNING	123G
9		8603281		2	JUNTA JUNTA	GASKET DICHTUNG	JUNTA GUARNIZIONE	JOINT PAKNING	123G
10		8603217		4	COBERTURA COBERTURA	COVER ABDECKUNG	CUBIERTA COPERCHIO	COUVERCLE DÆKSEL	265C
11		8603396		2	PARAFUSO PARAFUSO	SCREW SCHRAUBE	TORNILLO VITE	VIS SKRUE	040V

06-01	16	p1	12/10

TRANSMISSÃO, REGULADOR DE PRESSÃO - (CONVERSOR DE TORQUE)
TRANSMISSION, PRESSURE REGULATOR - (TORQUE CONVERTER)
TRANSMISSION, PRESSURE REGULATOR - (TORQUE CONVERTER)
TRANSMISSION, PRESSURE REGULATOR - (TORQUE CONVERTER)

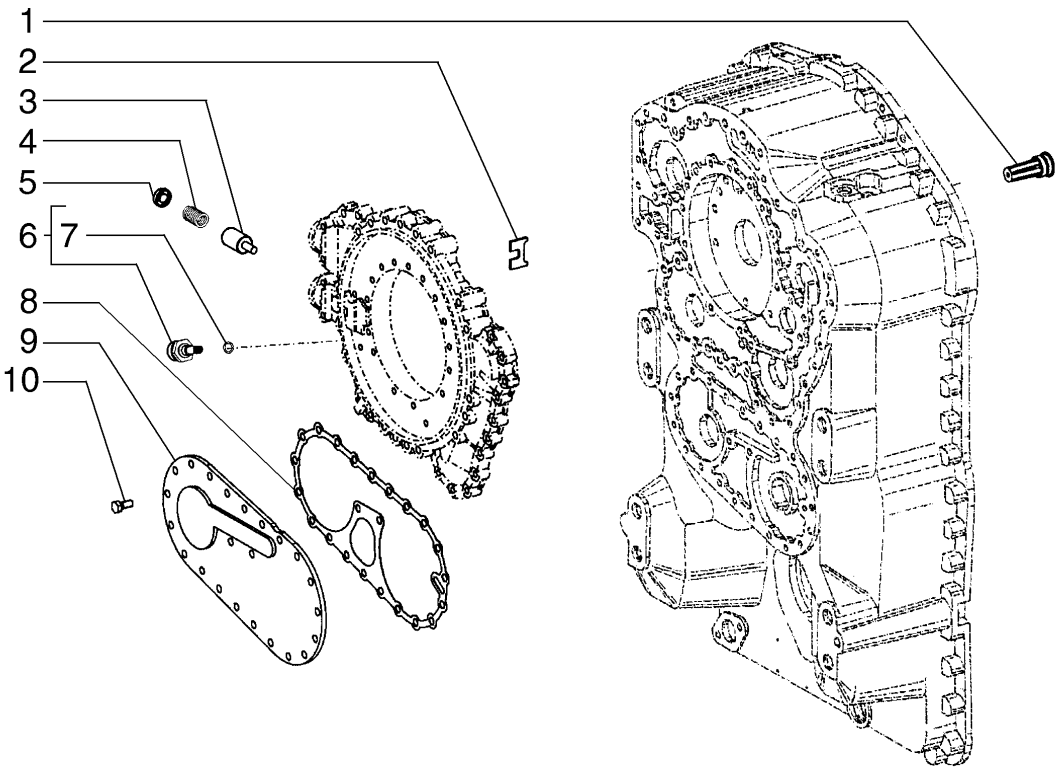

TRANSMISSION, PRESSURE REGULATOR - (TORQUE CONVERTER)
TRANSMISSION, PRESSURE REGULATOR - (TORQUE CONVERTER)
TRANSMISSION, PRESSURE REGULATOR - (TORQUE CONVERTER)
TRANSMISSION, PRESSURE REGULATOR - (TORQUE CONVERTER)

R	N	P.N.	MOD	Q	Denominação Denominação	Description Bezeichnung	Denominacion Descrizione	Description Beskrivelse	L.C.
1		8603378		1	VÁLVULA HIDRÁULICA VÁLVULA HIDRÁULICA	HYDRAULIC VALVE HYDRAULIKVENTIL	VÁLVULA HIDRÁULICA DISTRIBUTORE IDRAULI	SOUPAPE HYDRAULIQU HYDRAULIKVENTIL	010V
2		8603381		1	PLACA CHAPA	PLATE PLATTE	PLACA PIASTRA	PLAQUE PLADE	105P
3		8603382		1	PISTÃO PISTÃO	PISTON KOLBEN	PISTÓN PISTONE	PISTON STEMPEL	235S
4		8603383		1	MOLA MOLA	SPRING FEDER	RESORTE MOLLA	RESSORT FJEDER	100M
5		8603380		1	ASSENTO MOLA SEDE DE MOLA	SPRING SEAT FEDERSITZ	ASIENTO DE RESORTE SEDE DELLA MOLLA	SIEGE DE RESSORT FJEDERSÆDE	P659
6		84122333		1	SENSOR, Temperature SENSOR	SENSOR SENSOR	SENSOR SENSORE	CAPTEUR FØLER	608S
7		8603402		1	O-RING O-RING	O-RING O-RING	JUNTA TÓRICA ANELLO TOROIDALE	JOINT TORIQUE O-RING	055A
8		8603395		1	JUNTA JUNTA	GASKET DICHTUNG	JUNTA GUARNIZIONE	JOINT PAKNING	123G
9		8603393		1	COBERTURA COBERTURA	COVER ABDECKUNG	CUBIERTA COPERCHIO	COUVERCLE DÆKSEL	265C
10		8603396		21	PARAFUSO PARAFUSO	SCREW SCHRAUBE	TORNILLO VITE	VIS SKRUE	040V

06-01	17	p1	12/10

TRANSMISSÃO, BOMBA - (CONVERSOR DE TORQUE)
TRANSMISSION, PUMP - (TORQUE CONVERTER)
TRANSMISSION, PUMP - (TORQUE CONVERTER)
TRANSMISSION, PUMP - (TORQUE CONVERTER)

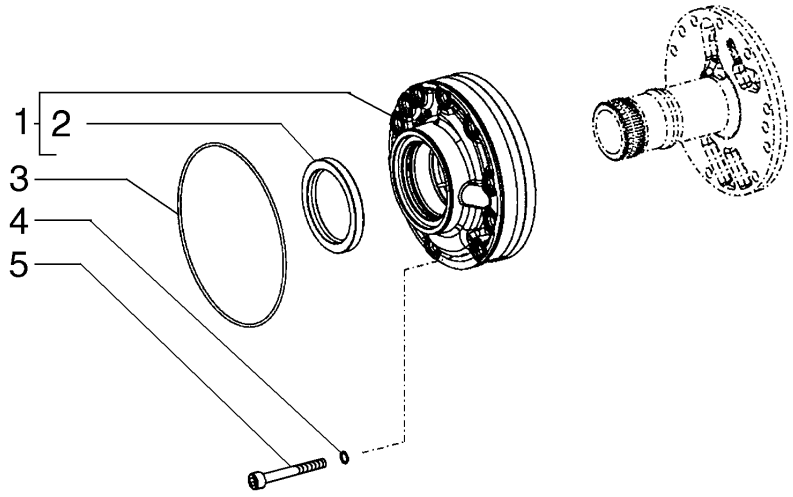

TRANSMISSION, PUMP - (TORQUE CONVERTER)
TRANSMISSION, PUMP - (TORQUE CONVERTER)
TRANSMISSION, PUMP - (TORQUE CONVERTER)
TRANSMISSION, PUMP - (TORQUE CONVERTER)

R	N	P.N.	MOD	Q	Denominação Denominação	Description Bezeichnung	Denominacion Descrizione	Description Beskrivelse	L.C.
1		87711551		1	BOMBA HIDRÁULICA BOMBA HIDRÁULICA	HYDRAULIC PUMP HYDRAULIKPUMPE	BOMBA HIDRÁULICO POMPA IDRAULICA	POMPE HYDRAULIQUE HYDRAULIKPUMPE	155P
2		8603391		1	VEDAÇÃO DO EIXO VEDADOR EIXO	SHAFT SEAL WELLENDICHTUNG	JUNTA DE EJE GUARNIZIONE DELL'ALE	JOINT D'ARBRE AKSELSTÆTNINGSRING	Z102
3		87712668		1	O-RING O-RING	O-RING O-RING	JUNTA TÓRICA ANELLO TOROIDALE	JOINT TORIQUE O-RING	055A
4		8603385		10	O-RING O-RING	O-RING O-RING	JUNTA TÓRICA ANELLO TOROIDALE	JOINT TORIQUE O-RING	055A
5		8603384		10	PARAFUSO PARAFUSO	SCREW SCHRAUBE	TORNILLO VITE	VIS SKRUE	040V

06-01	18	p1	12/10

TRANSMISSÃO, SENSORES - (CONVERSOR DE TORQUE)
TRANSMISSION, SENSORS - (TORQUE CONVERTER)
TRANSMISSION, SENSORS - (TORQUE CONVERTER)
TRANSMISSION, SENSORS - (TORQUE CONVERTER)

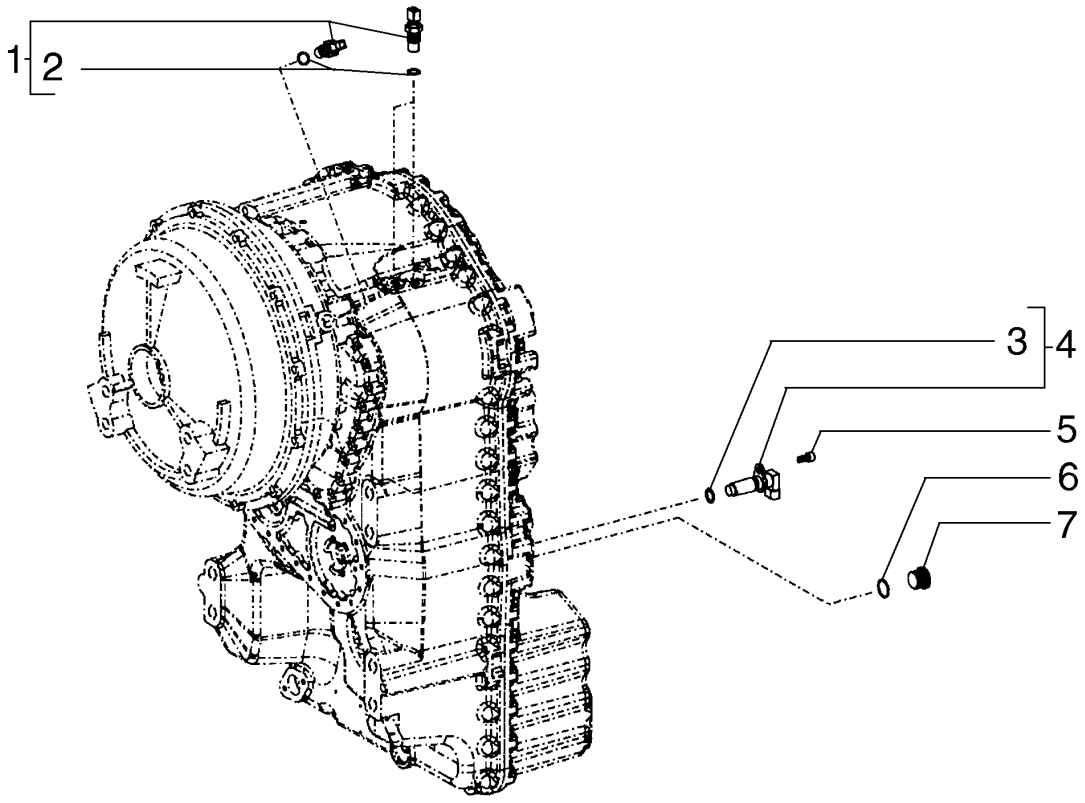

TRANSMISSION, SENSORS - (TORQUE CONVERTER)
TRANSMISSION, SENSORS - (TORQUE CONVERTER)
TRANSMISSION, SENSORS - (TORQUE CONVERTER)
TRANSMISSION, SENSORS - (TORQUE CONVERTER)

R	N	P.N.	MOD	Q	Denominação Denominação	Description Bezeichnung	Denominacion Descrizione	Description Beskrivelse	L.C.
1		8603397		3	SENSOR, Speed SENSOR	SENSOR SENSOR	SENSOR SENSORE	CAPTEUR FØLER	608S
2		87453989		3	O-RING O-RING	O-RING O-RING	JUNTA TÓRICA ANELLO TOROIDALE	JOINT TORIQUE O-RING	055A
3		8603629		1	O-RING O-RING	O-RING O-RING	JUNTA TÓRICA ANELLO TOROIDALE	JOINT TORIQUE O-RING	055A
4		8603398		1	SENSOR, Speed SENSOR	SENSOR SENSOR	SENSOR SENSORE	CAPTEUR FØLER	608S
5		8603399		1	PARAFUSO PARAFUSO	SCREW SCHRAUBE	TORNILLO VITE	VIS SKRUE	040V
6		8603401		1	O-RING O-RING	O-RING O-RING	JUNTA TÓRICA ANELLO TOROIDALE	JOINT TORIQUE O-RING	055A
7		8603400		1	BUJÃO TAMPÃO	PLUG STOPFEN	TAPÓN TAPPO	BOUCHON PROP	050T

06-01	19	p1	12/10

REFRIGERAÇÃO DO ÓLEO TRANSMISSÃO - (CONVERSOR DE TORQUE)
TRANSMISSION OIL COOLER - (TORQUE CONVERTER)
TRANSMISSION OIL COOLER - (TORQUE CONVERTER)
TRANSMISSION OIL COOLER - (TORQUE CONVERTER)

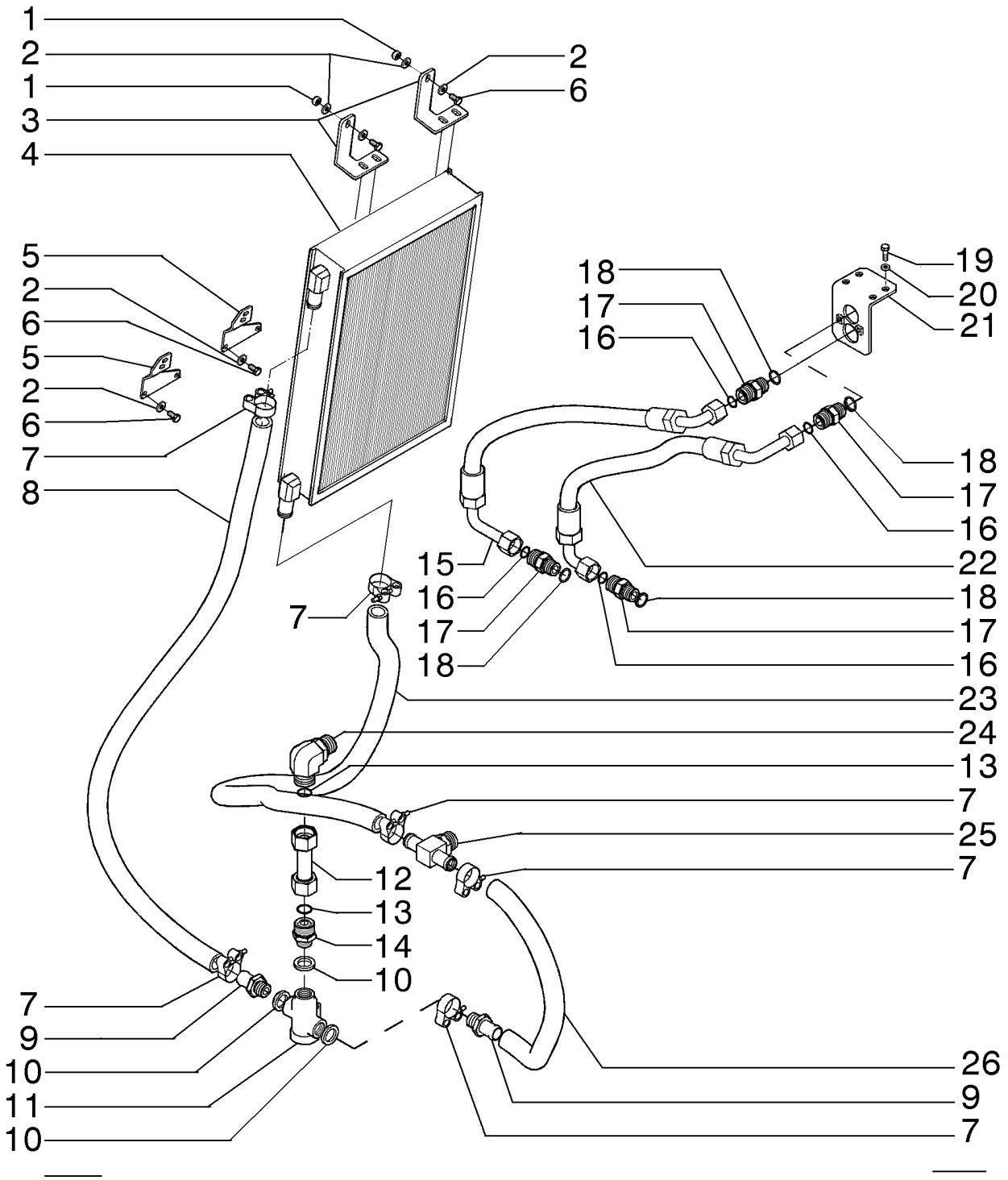

TRANSMISSION OIL COOLER - (TORQUE CONVERTER)
TRANSMISSION OIL COOLER - (TORQUE CONVERTER)
TRANSMISSION OIL COOLER - (TORQUE CONVERTER)
TRANSMISSION OIL COOLER - (TORQUE CONVERTER)

R	N	P.N.	MOD	Q	Denominação Denominação	Description Bezeichnung	Denominacion Descrizione	Description Beskrivelse	L.C.
1		16102321		2	PORCA, Thin, M8 x 1.25, Cl 05				
						NUT	TUERCA	ECROU	010D
					PORCA	MUTTER	DADO	MØTRIK	
2		12646721		8	ARRUELA PLANA, M8 x 20 x 2				
						WASHER	ARANDELA	RONDELLE	131R
					ANILHA	UNTERLEGSCHEIBE	RONDELLA	FLADSKIVE	
3		{84306988}		2					
4		401430A1		1	RADIADOR DE OLEO	COOLER, OIL	REFRIGERADOR DE ACI	RADIATEUR D'HUILE	Z229
					RADIADOR DE OLEO	OELKUEHLER	SCAMBIATORE CAL OLI(	COOLER, OIL	
5		84238421		2	SUPORTE	SUPPORT	SOPORTE	SUPPORT	300S
					SUPORTE	STÜTZE	SUPPORTO	BESLAG	
6		16043331		6	PARAFUSO, Hex, M8 x 18, 10.9, Full Thd				
						BOLT	PERNO	VIS	140B
					PARAFUSO	SCHRAUBE	BULLONE	BOLT	
7		87372829		6	BRAÇADEIRA	CLAMP	ABRAZADERA	COLLIER	120M
					BRAÇADEIRA	KLEMME	MORSETTO	SPÆNDEBÅND	
8		{84287780}		1					
9		{84269082}		2					
10		73136636		3	ARRUELA PLANA	WASHER	ARANDELA	RONDELLE	131R
					ANILHA	UNTERLEGSCHEIBE	RONDELLA	FLADSKIVE	
11		4133510		1	TERMOSTATO	THERMOSTAT	TERMOSTATO	THERMOSTAT	096T
					TERMÓSTATO	THERMOSTAT	TERMOSTATO	TERMOSTAT	
12		87751830		1	TUBO, Upper	TUBE	TUBO	TUBE	195T
					TUBO	ROHR	TUBO	RØR	
13		9824050		2	O-RING, -021, 90 Duro, .926" ID x .070" Thk				
						O-RING	JUNTA TÓRICA	JOINT TORIQUE	055A
					O-RING	O-RING	ANELLO TOROIDALE	O-RING	
14		87734594		1	CONEXÃO	FITTING	ACOPLAMIENTO	RACCORD	3300
					CONECTOR	ARMATUR	RACCORDO	FITTING	
15		87739470		1	MANGUEIRA	HOSE	TUBO	FLEXIBLE	030M
					MANGUEIRA	SCHLAUCH	TUBO FLESSIBILE	SLANGE	
16		238-6018		4	O-RING, -018, 90 Duro, .739" ID x .070" Thk				
						O-RING	JUNTA TÓRICA	JOINT TORIQUE	055A
					O-RING	O-RING	ANELLO TOROIDALE	O-RING	
17		75283938		4	CONEXÃO	FITTING	ACOPLAMIENTO	RACCORD	3300
					CONECTOR	ARMATUR	RACCORDO	FITTING	
18		14457680		4	O-RING, -118, 70 Duro, .862" ID x .103" Thk				
						O-RING	JUNTA TÓRICA	JOINT TORIQUE	055A
					O-RING	O-RING	ANELLO TOROIDALE	O-RING	
19		627-8025		4	PARAFUSO, Hex, M8 x 25, 10.9				
						BOLT	PERNO	VIS	140B
					PARAFUSO	SCHRAUBE	BULLONE	BOLT	
20		10516671		6	TRAVA DA ARRUELA	LOCK WASHER	ARANDELA DE BLOQUE(	RONDELLE FREIN	132R
					ANILHA DE RETENÇÃO	SICHERUNGSSCHEIBE	RONDELLA DI SICUREZ/	LÅSESKIVE	
21		87739038		1	SUPORTE	SUPPORT	SOPORTE	SUPPORT	300S
					SUPORTE	STÜTZE	SUPPORTO	BESLAG	

06-01	19	p2	12/10

REFRIGERAÇÃO DO ÓLEO TRANSMISSÃO - (CONVERSOR DE TORQUE)
TRANSMISSION OIL COOLER - (TORQUE CONVERTER)
TRANSMISSION OIL COOLER - (TORQUE CONVERTER)
TRANSMISSION OIL COOLER - (TORQUE CONVERTER)

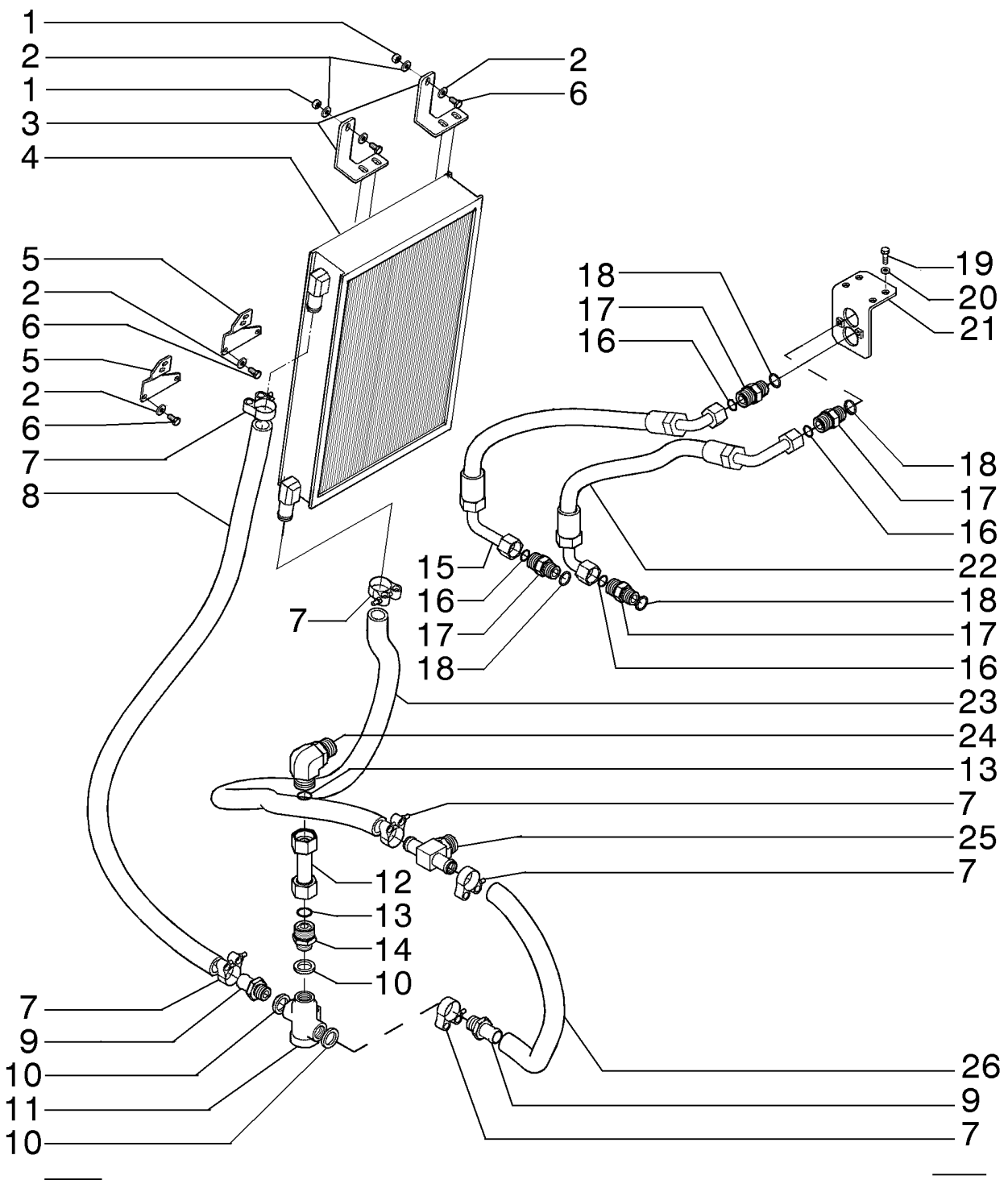

TRANSMISSION OIL COOLER - (TORQUE CONVERTER)
TRANSMISSION OIL COOLER - (TORQUE CONVERTER)
TRANSMISSION OIL COOLER - (TORQUE CONVERTER)
TRANSMISSION OIL COOLER - (TORQUE CONVERTER)

R	N	P.N.	MOD	Q	Denominação Denominação	Description Bezeichnung	Denominacion Descrizione	Description Beskrivelse	L.C.
22		87739470		1	MANGUEIRA MANGUEIRA	HOSE SCHLAUCH	TUBO TUBO FLESSIBILE	FLEXIBLE SLANGE	030M
23		{84287781}		1					
24		76022765		1	COTOVELO COTOVELO	ELBOW KNIESTÜCK	CODO GOMITO	COUDE VINKELRØR	085G
25		{84269532}		1					
26		{84287779}		1					

06-01	20	p1	12/10

VARETA DE NÍVEL ÓLEO TRANSMISSÃO - (CONVERSOR DE TORQUE)
TRANSMISSION OIL DIPSTICK - (TORQUE CONVERTER)
VARILLA DEL NIVEL DE ACEITE DE LA TRANSMISION - (CONVERTIDOR DE PAR)
TRANSMISSION OIL DIPSTICK - (TORQUE CONVERTER)

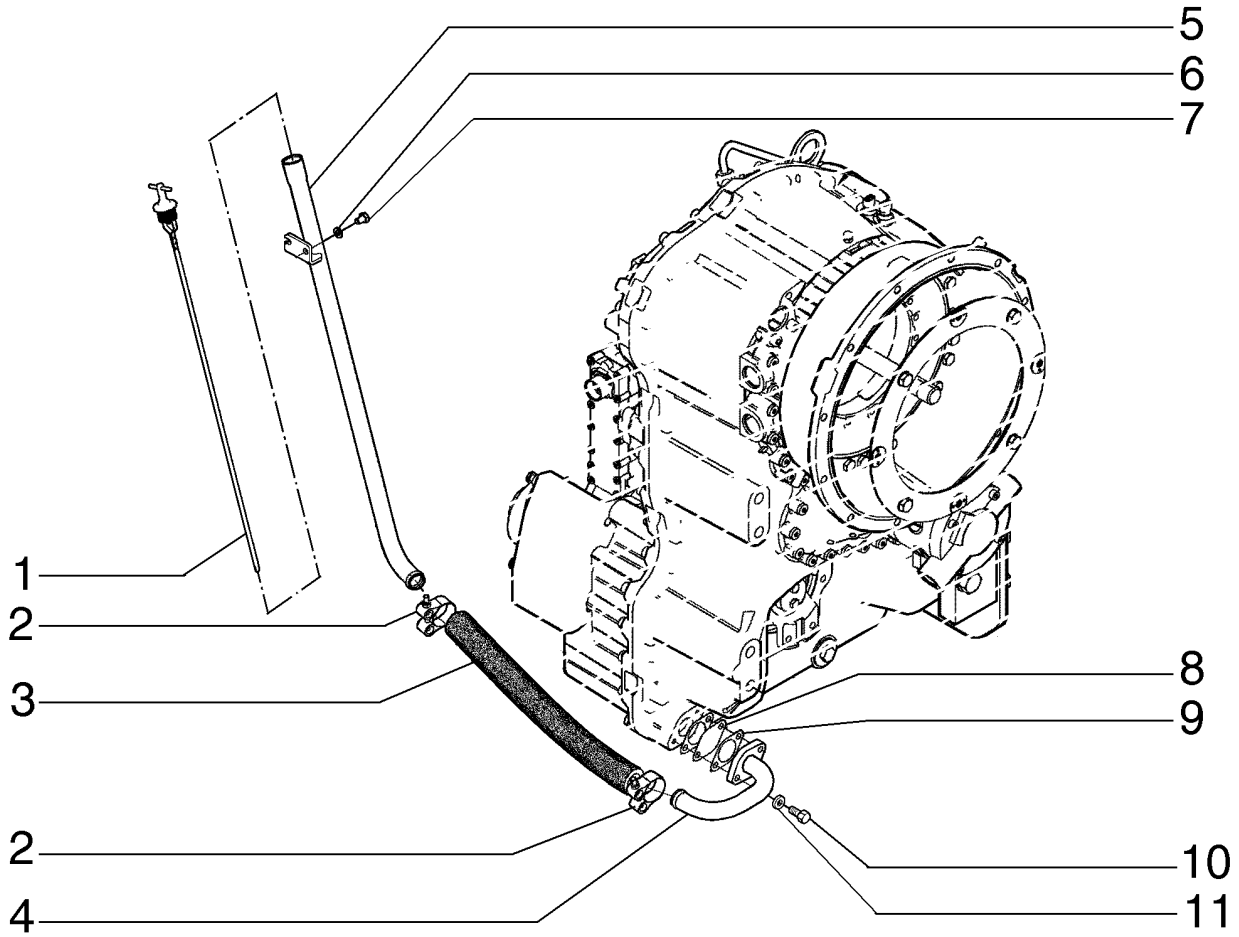

TRANSMISSION OIL DIPSTICK - (TORQUE CONVERTER)
TRANSMISSION OIL DIPSTICK - (TORQUE CONVERTER)
TRANSMISSION OIL DIPSTICK - (TORQUE CONVERTER)
TRANSMISSION OIL DIPSTICK - (TORQUE CONVERTER)

R	N	P.N.	MOD	Q	Denominação Denominação	Description Bezeichnung	Denominacion Descrizione	Description Beskrivelse	L.C.
1		87742441		1	HASTE DE NÍVEL VARETA DE NÍVEL	DIPSTICK MESSSTAB	VARILLA DE NIVEL ASTINA DI LIVELLO	JAUGE DE NIVEAU MÅLEPIND	091A
2		87372829		2	BRAÇADEIRA BRAÇADEIRA	CLAMP KLEMME	ABRAZADERA MORSETTO	COLLIER SPÆNDEBÅND	120M
3		84306349		1	CONJ. MANGUEIRA CONJUNTO DE MANGUE	HOSE ASSY. SCHLAUCHBAUGRUPPE	CONJUNTO DE TUBOS COMPLESS. TUBO FLES	ENSEMBLE DE FLEXIBLE SLANGEENHED	P457
4		{84305299}		1					
5		{84290002}		1					
6		10516671		2	TRAVA DA ARRUELA ANILHA DE RETENÇÃO	LOCK WASHER SICHERUNGSSCHEIBE	ARANDELA DE BLOQUE RONDELLA DI SICUREZ	RONDELLE FREIN LÅSESKIVE	132R
7		16043031		2	PARAFUSO, Hex, M8 x 12, 10.9, Full Thd PARAFUSO	BOLT SCHRAUBE	PERNO BULLONE	VIS BOLT	140B
8		E135229		1	FILTRO TELA FILTRO TELA	FILTER SCREEN FILTERSIEB	PANTALLA DE FILTRO FILTRO A RETE	TAMIS-FILTRE FILTERSI	7440
9		8603281		2	JUNTA JUNTA	GASKET DICHTUNG	JUNTA GUARNIZIONE	JOINT PAKNING	123G
10		627-8025		2	PARAFUSO, Hex, M8 x 25, 10.9 PARAFUSO	BOLT SCHRAUBE	PERNO BULLONE	VIS BOLT	140B
11		12645031		2	ARRUELA PLANA, M8.45 x 21 x 3 Thk, HT ANILHA	WASHER UNTERLEGSCHEIBE	ARANDELA RONDELLA	RONDELLE FLADSKIVE	131R

06-01	21	p1	12/10

FILTRO DE ÓLEO TRANSMISSÃO - (CONVERSOR DE TORQUE)
TRANSMISSION FILTER LINES - (TORQUE CONVERTER)
TRANSMISSION FILTER LINES - (TORQUE CONVERTER)
TRANSMISSION FILTER LINES - (TORQUE CONVERTER)

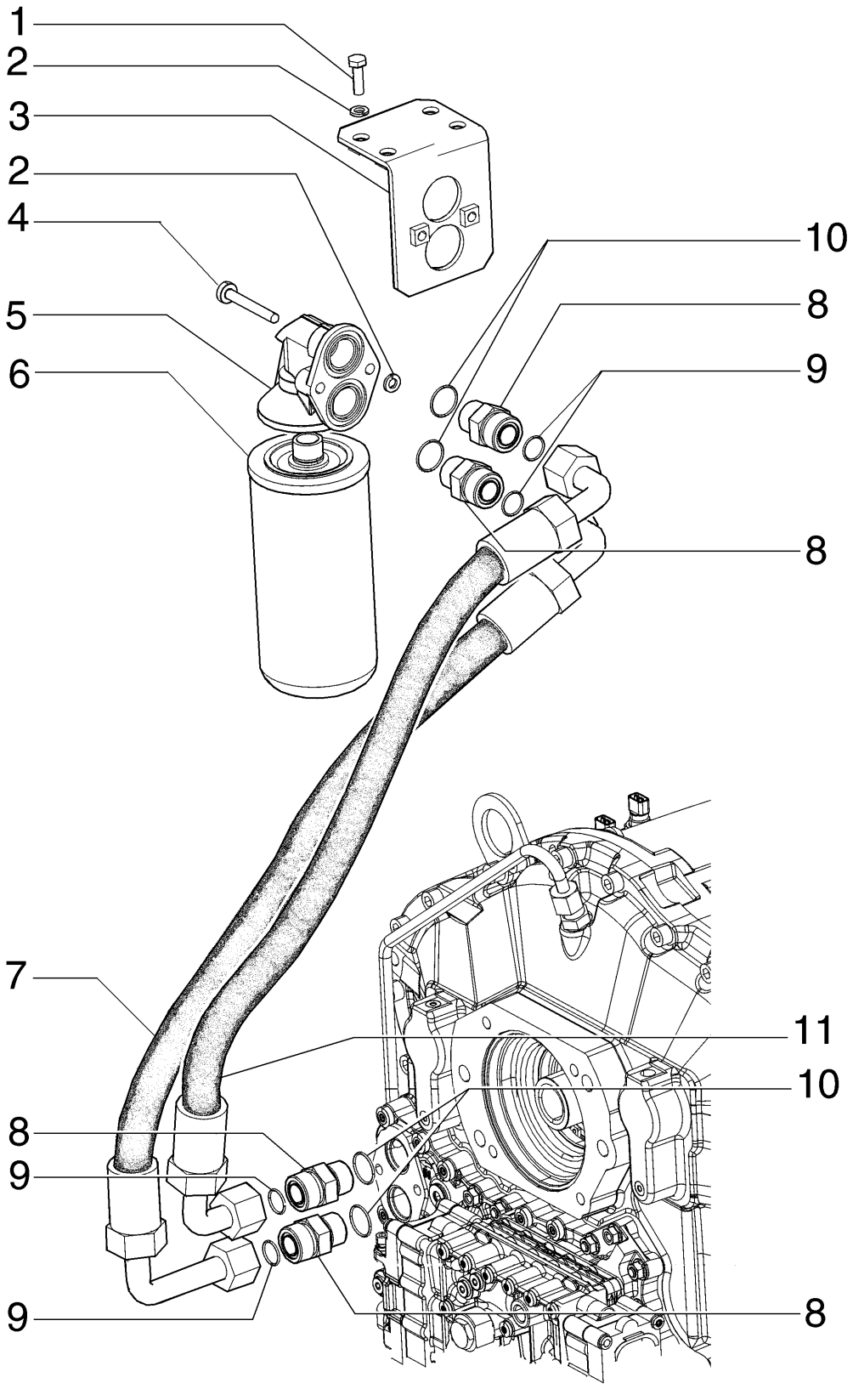

TRANSMISSION FILTER LINES - (TORQUE CONVERTER)
TRANSMISSION FILTER LINES - (TORQUE CONVERTER)
TRANSMISSION FILTER LINES - (TORQUE CONVERTER)
TRANSMISSION FILTER LINES - (TORQUE CONVERTER)

R	N	P.N.	MOD	Q	Denominação Denominação	Description Bezeichnung	Denominacion Descrizione	Description Beskrivelse	L.C.
1		627-8025		4	PARAFUSO, Hex, M8 x 25, 10.9				
						BOLT	PERNO	VIS	140B
					PARAFUSO	SCHRAUBE	BULLONE	BOLT	
2		10516671		6	TRAVA DA ARRUELA	LOCK WASHER	ARANDELA DE BLOQUE	RONDELLE FREIN	132R
					ANILHA DE RETENÇÃO	SICHERUNGSSCHEIBE	RONDELLA DI SICUREZ	LÅSESKIVE	
3		87739038		1	SUPORTE	SUPPORT	SOPORTE	SUPPORT	300S
					SUPORTE	STÜTZE	SUPPORTO	BESLAG	
4		84122334		2	PARAFUSO	SCREW	TORNILLO	VIS	040V
					PARAFUSO	SCHRAUBE	VITE	SKRUE	
5		76081102		1	SUPORTE	SUPPORT	SOPORTE	SUPPORT	300S
					SUPORTE	STÜTZE	SUPPORTO	BESLAG	
6		87519452		1	FILTRO DE ÓLEO HIDRÁULICO				
						HYDRAULIC OIL FILTER	FILTRO DE ACEITE HIDF	FILTRE A HUILE HYDR.	074F
					FILTRO DO ÓLEO HIDRÁ	HYDRAULIKÖLFILTER	FILTRO OLIO IDRAULIC	HYDRAULIKOLIEFILTER	
7		87739470		1	MANGUEIRA	HOSE	TUBO	FLEXIBLE	030M
					MANGUEIRA	SCHLAUCH	TUBO FLESSIBILE	SLANGE	
8		75283938		4	CONEXÃO	FITTING	ACOPLAMIENTO	RACCORD	3300
					CONECTOR	ARMATUR	RACCORDO	FITTING	
9		238-6018		4	O-RING, -018, 90 Duro, .739" ID x .070" Thk				
						O-RING	JUNTA TÓRICA	JOINT TORIQUE	055A
					O-RING	O-RING	ANELLO TOROIDALE	O-RING	
10		14457680		4	O-RING, -118, 70 Duro, .862" ID x .103" Thk				
						O-RING	JUNTA TÓRICA	JOINT TORIQUE	055A
					O-RING	O-RING	ANELLO TOROIDALE	O-RING	
11		87739471		1	MANGUEIRA	HOSE	TUBO	FLEXIBLE	030M
					MANGUEIRA	SCHLAUCH	TUBO FLESSIBILE	SLANGE	

06-01	22	p1	12/10

CONTROLE DA TRANSMISSÃO - (CONVERSOR DE TORQUE)
TRANSMISSION CONTROL - (TORQUE CONVERTER)
TRANSMISSION CONTROL - (TORQUE CONVERTER)
TRANSMISSION CONTROL - (TORQUE CONVERTER)

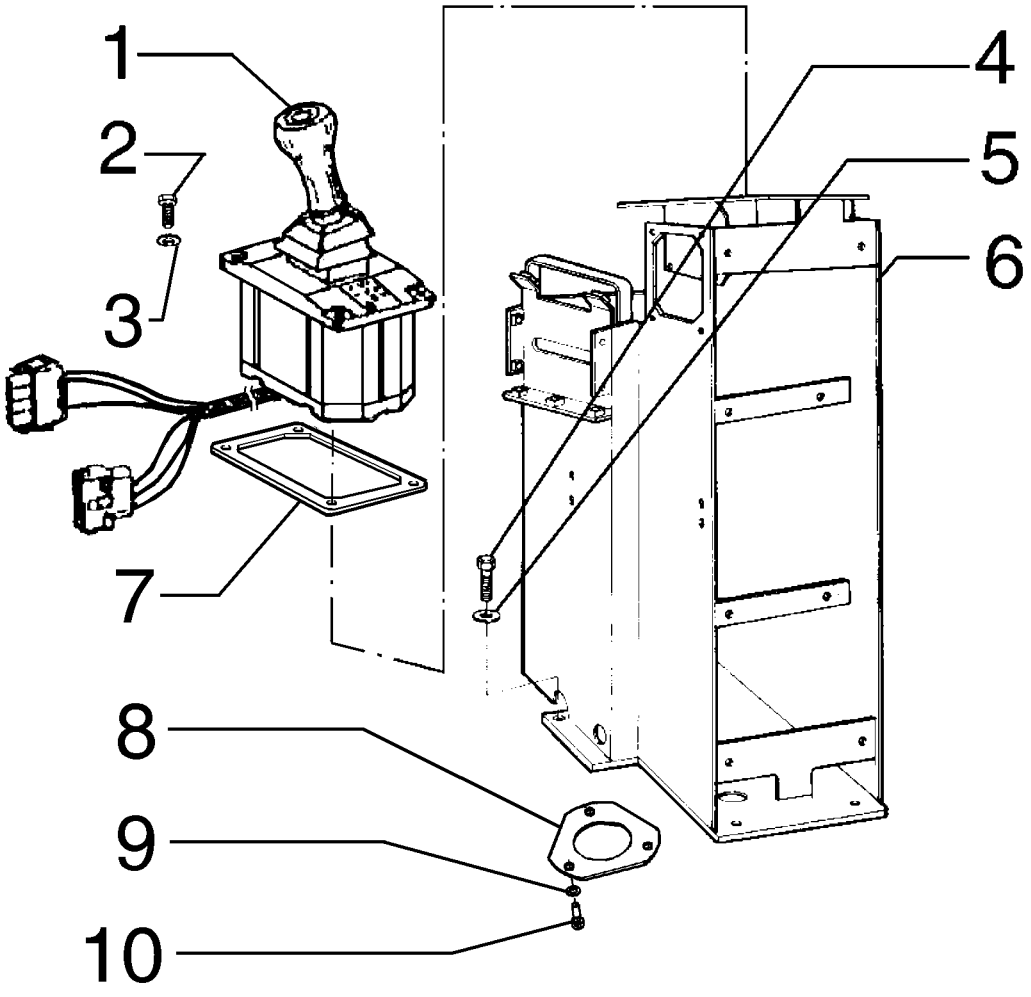

TRANSMISSION CONTROL - (TORQUE CONVERTER)
TRANSMISSION CONTROL - (TORQUE CONVERTER)
TRANSMISSION CONTROL - (TORQUE CONVERTER)
TRANSMISSION CONTROL - (TORQUE CONVERTER)

R	N	P.N.	MOD	Q	Denominação Denominação	Description Bezeichnung	Denominacion Descrizione	Description Beskrivelse	L.C.
1		8032400		1	INTERRUPTOR INTERRUPTOR	SWITCH SCHALTER	INTERRUPTOR INTERRUTTORE	CONTACTEUR KONTAKT	075I
2		10979421		4	PARAFUSO, Hex, M6 x 10, 8.8, Full Thd				
						BOLT	PERNO	VIS	140B
					PARAFUSO	SCHRAUBE	BULLONE	BOLT	
3		14496321		4	ARRUELA PLANA	WASHER	ARANDELA	RONDELLE	131R
					ANILHA	UNTERLEGSCHEIBE	RONDELLA	FLADSKIVE	
4		11113231		4	PARAFUSO, Hex, M12 x 50, 10.9				
						SCREW	TORNILLO	VIS	040V
					PARAFUSO	SCHRAUBE	VITE	SKRUE	
5		14496731		4	ARRUELA PLANA, M12 x 24 x 2.5 Thk				
						WASHER	ARANDELA	RONDELLE	131R
					ANILHA	UNTERLEGSCHEIBE	RONDELLA	FLADSKIVE	
6		87737623		1	CONSOLE	CONSOLE	CONSOLA	CONSOLE	080M
					CONSOLA	KONSOLE	CONSOLE	KONSOL	
7		87737470		1	PLACA	PLATE	PLACA	PLAQUE	105P
					CHAPA	PLATTE	PIASTRA	PLADE	
8		87738701		1	PLACA	PLATE	PLACA	PLAQUE	105P
					CHAPA	PLATTE	PIASTRA	PLADE	
9		864-5016		3	PARAFUSO, Hex Soc Hd, M5 x 16, 8.8				
						SCREW	TORNILLO	VIS	040V
					PARAFUSO	SCHRAUBE	VITE	SKRUE	
10		11195471		3	TRAVA DA ARRUELA	LOCK WASHER	ARANDELA DE BLOQUE	RONDELLE FREIN	132R
					ANILHA DE RETENÇÃO	SICHERUNGSSCHEIBE	RONDELLA DI SICUREZ	LÅSESKIVE	

06-02	01	p1	12/10

TRANSMISSÃO COMPLETA
TRANSMISSION ASSY
TRANSMISSION ASSY
TRANSMISSION ASSY

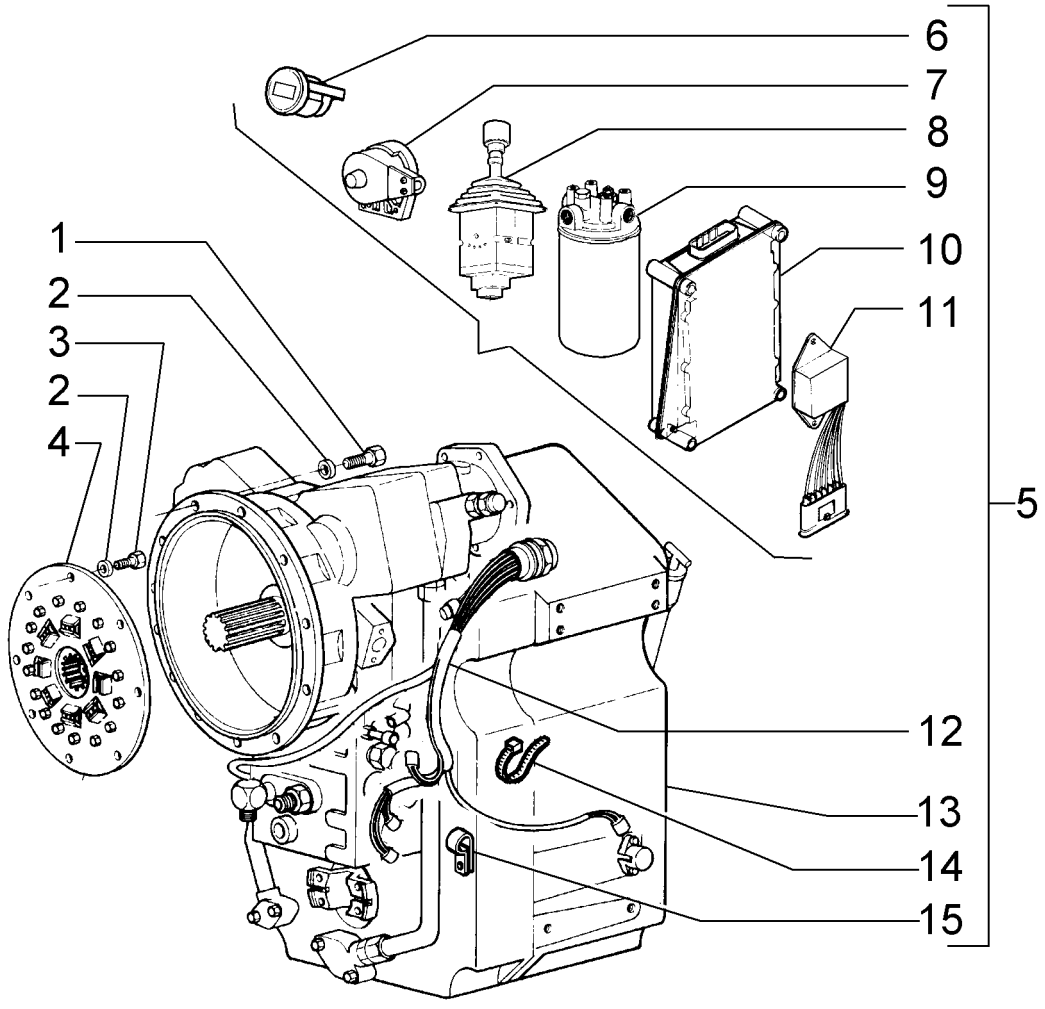

TRANSMISSION ASSY
TRANSMISSION ASSY
TRANSMISSION ASSY
TRANSMISSION ASSY

R	N	P.N.	MOD	Q	Denominação Denominação	Description Bezeichnung	Denominacion Descrizione	Description Beskrivelse	L.C.
1		**11106631**		12	PARAFUSO, Hex, M10 x 35, 10.9, Full Thd				
						BOLT	PERNO	VIS	140B
					PARAFUSO	SCHRAUBE	BULLONE	BOLT	
2		**70930370**		20	ARRUELA PLANA	WASHER	ARANDELA	RONDELLE	131R
					ANILHA	UNTERLEGSCHEIBE	RONDELLA	FLADSKIVE	
3		**70922262**		8	PARAFUSO	SCREW	TORNILLO	VIS	040V
					PARAFUSO	SCHRAUBE	VITE	SKRUE	
4		**75249578**		1	AMORTECEDOR DE VIBRAÇÃO				
						DAMPER	AMORTIGUADOR	AMORTISSEUR	164S
					AMORTECEDOR	DÄMPFER	AMMORTIZZATORE	SVINGNINGSDÆMPER	
5		**73162533**		1	TRANSMISSÃO	TRANSMISSION	TRANSMISIÓN	TRANSMISSION	030C
					TRANSMISSÃO	GETRIEBE	TRASMISSIONE; CAMBI(	TRANSMISSION	
6	1	**73162493**		1	INDICADOR, Gear	INDICATOR	INDICADOR	INDICATEUR	087S
					INDICADOR	ANZEIGE	INDICATORE	INDIKATOR	
7	2	**73162489**		1	SENSOR	SENSOR	SENSOR	CAPTEUR	608S
					SENSOR	SENSOR	SENSORE	FØLER	
8	3	**73162490**		1	ALAVANCA	LEVER	PALANCA	LEVIER	045L
					ALAVANCA	HEBEL	LEVA	ARM	
9	4	**73161226**		1	FILTRO	FILTER	FILTRO	FILTRE	065F
					FILTRO	FILTER	FILTRO	FILTER	
10	5	**75253869**		1	BLOCO DE LIGAÇÃO	LINK BLOCK	BLOQUE DE ESLABONES	COULISSEAU	075G
					PEÇA DE LIGAÇÃO	VERBINDUNGSBLOCK	GLIFO	KULISSEKLODS	
11	5	**73162492**		1	COMANDO	CONTROL	CONTROL	COMMANDE	189C
					CONTROLO	BEDIENELEMENT	COMANDO	KONTROL	
12	6	**75312856**		1	CABO CONJUNTO	CABLE ASSY.	CABLE (CONJUNTO)	CABLE (ASSEMBLE)	P494
					CABO CONJUNTO	KABEL (KPLT.)	CAVO, COMPLESSIVO	CABLE ASSY.	
13		**75312851**		1	CAIXA DE MUDANÇA	GEARBOX	CAJA DE TRANSMISIÓN	BOITE DE VITESSES	530S
					CAIXA DE VELOCIDADES	GETRIEBE	SCATOLA INGRANAGGI	GEARKASSE	
14		**75312858**		6	TIRA	STRAP	BANDA	BRIDE	532B
					BANDA	BAND	FASCETTA	STROP	
15		**75312857**		1	TIRA	STRAP	BANDA	BRIDE	532B
					BANDA	BAND	FASCETTA	STROP	

(1) Página 04-12
(2) Página 06-23
(3) Página 06-24
(4) Página 06-21
(5) Página 04-13
(6) Página 04-06

06-02	02	p1	12/10

TRANSMISSÃO, TOMADA DE FORÇA
TRANSMISSION, PTO
TRANSMISSION, PTO
TRANSMISSION, PTO

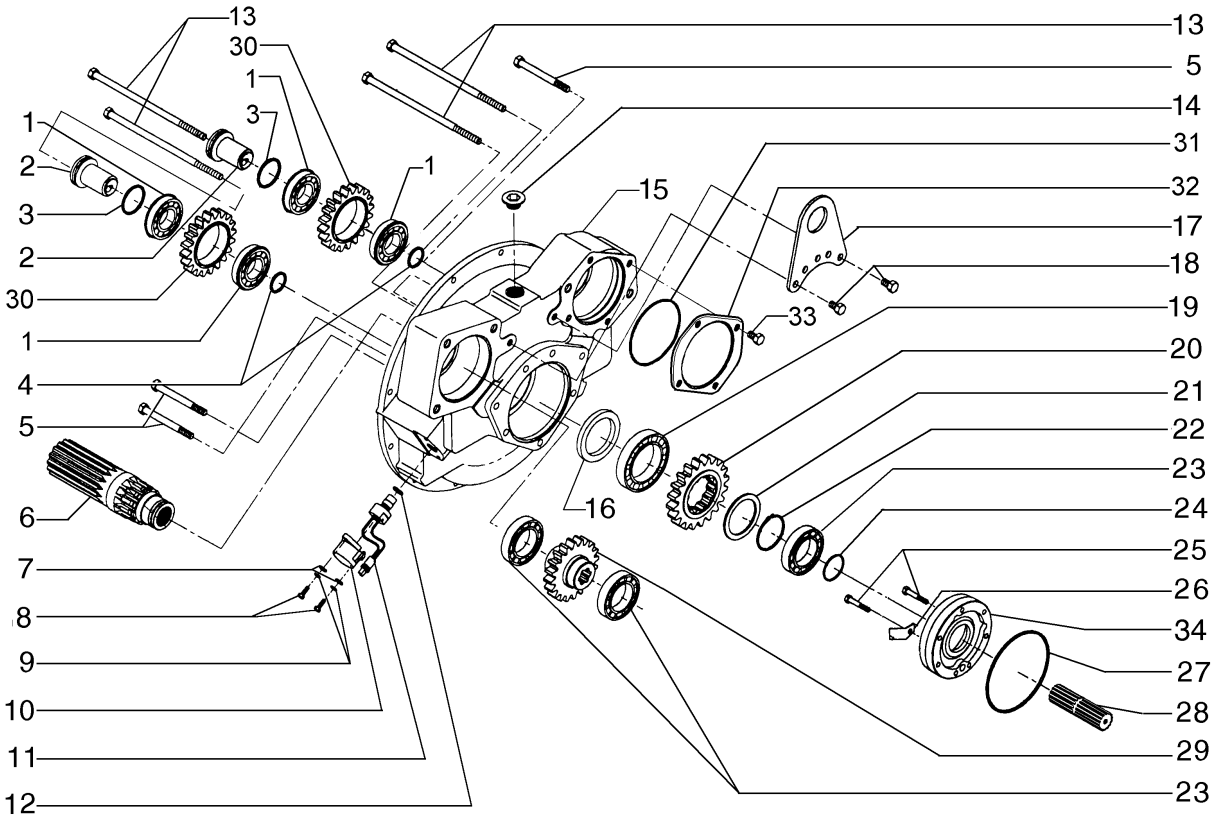

TRANSMISSION, PTO
TRANSMISSION, PTO
TRANSMISSION, PTO
TRANSMISSION, PTO

R	N	P.N.	MOD	Q	Denominação Denominação	Description Bezeichnung	Denominacion Descrizione	Description Beskrivelse	L.C.
1		75312842		2	ROLAMENTO ROLAMENTO	BEARING LAGER	COJINETE CUSCINETTO	ROULEMENT LEJE	0600
2		75289379		2	EIXO VEIO	SHAFT WELLE	EJE ALBERO	ARBRE AKSEL	016A
3		75288494		2	O-RING O-RING	O-RING O-RING	JUNTA TÓRICA ANELLO TOROIDALE	JOINT TORIQUE O-RING	055A
4		75288493		2	O-RING O-RING	O-RING O-RING	JUNTA TÓRICA ANELLO TOROIDALE	JOINT TORIQUE O-RING	055A
5		75312845		3	PARAFUSO PARAFUSO	SCREW SCHRAUBE	TORNILLO VITE	VIS SKRUE	040V
6		75289383		1	EIXO VEIO	SHAFT WELLE	EJE ALBERO	ARBRE AKSEL	016A
7		75289387		2	ARRUELA PLANA ANILHA	WASHER UNTERLEGSCHEIBE	ARANDELA RONDELLA	RONDELLE FLADSKIVE	131R
8		75312825		2	PARAFUSO PARAFUSO	BOLT SCHRAUBE	PERNO BULLONE	VIS BOLT	140B
9		75289386		2	ARRUELA PLANA ANILHA	WASHER UNTERLEGSCHEIBE	ARANDELA RONDELLA	RONDELLE FLADSKIVE	131R
10		75288496		1	COBERTURA COBERTURA	COVER ABDECKUNG	CUBIERTA COPERCHIO	COUVERCLE DÆKSEL	265C
11		75289384		1	SENSOR SENSOR	SENSOR SENSOR	SENSOR SENSORE	CAPTEUR FØLER	608S
12		75288425		1	O-RING O-RING	O-RING O-RING	JUNTA TÓRICA ANELLO TOROIDALE	JOINT TORIQUE O-RING	055A
13		75312844		4	PARAFUSO PARAFUSO	SCREW SCHRAUBE	TORNILLO VITE	VIS SKRUE	040V
14		75289388		1	BUJÃO TAMPÃO	PLUG STOPFEN	TAPÓN TAPPO	BOUCHON PROP	050T
15		75289378		1	ESTOJO CAIXA	CASE GEHÄUSE	ESTUCHE CASSA; SCATOLA	CARTER KASSE	101A
16		75287702		1	VEDAÇÃO DE BORRACHA JUNTAS	RUBBER SEAL GUMMIDICHTUNG	JUNTA DE GOMA GUARNIZIONE DI GOMM	JOINT EN CAOUTCHOU GUMMITÆTNING	122G
17		75289392		1	MANILHA PEGA	HANDLE GRIFF	MANECILLA MANIGLIA	POIGNEE HÅNDTAG	020M
18		75312846		2	PARAFUSO PARAFUSO	SCREW SCHRAUBE	TORNILLO VITE	VIS SKRUE	040V
19		75288479		1	CONJUNTO DO ROLAMENTO CHUMACEIRA	BEARING ASSY LAGERBAURUPPE	CONJUNTO DE COJINET COMPLESSIVO CUSCINI	ROULEMENT LEJESAMLING	341C
20		75289382		1	ENGRENAGEM ENGRENAGEM	GEAR ZAHNRAD	ENGRANAJE INGRANAGGIO	PIGNON TANDHJUL	050I
21		75288476		1	ANEL ANEL	RING RING	ANILLO ANELLO	ANNEAU RING	045A
22		75288477		1	ANEL DE PRESSÃO ANEL	SNAP RING SPRENGRING	ANILLO DE RESORTE ANELLO ELASTICO	ANNEAU D'ARRET LÅSERING	054A
23		75288480		3	ROLAMENTO ESFÉRICO ROLAMENTO DE ESFER	BALL BEARING KUGELLAGER	RODAMIENTO DE BOLA CUSCINETTO A SFERE	ROULEMENT A BILLES KUGLELEJE	343C
24		75288424		1	JUNTA JUNTA	GASKET DICHTUNG	JUNTA GUARNIZIONE	JOINT PAKNING	123G

06-02	02	p2	12/10

TRANSMISSÃO, TOMADA DE FORÇA
TRANSMISSION, PTO
TRANSMISSION, PTO
TRANSMISSION, PTO

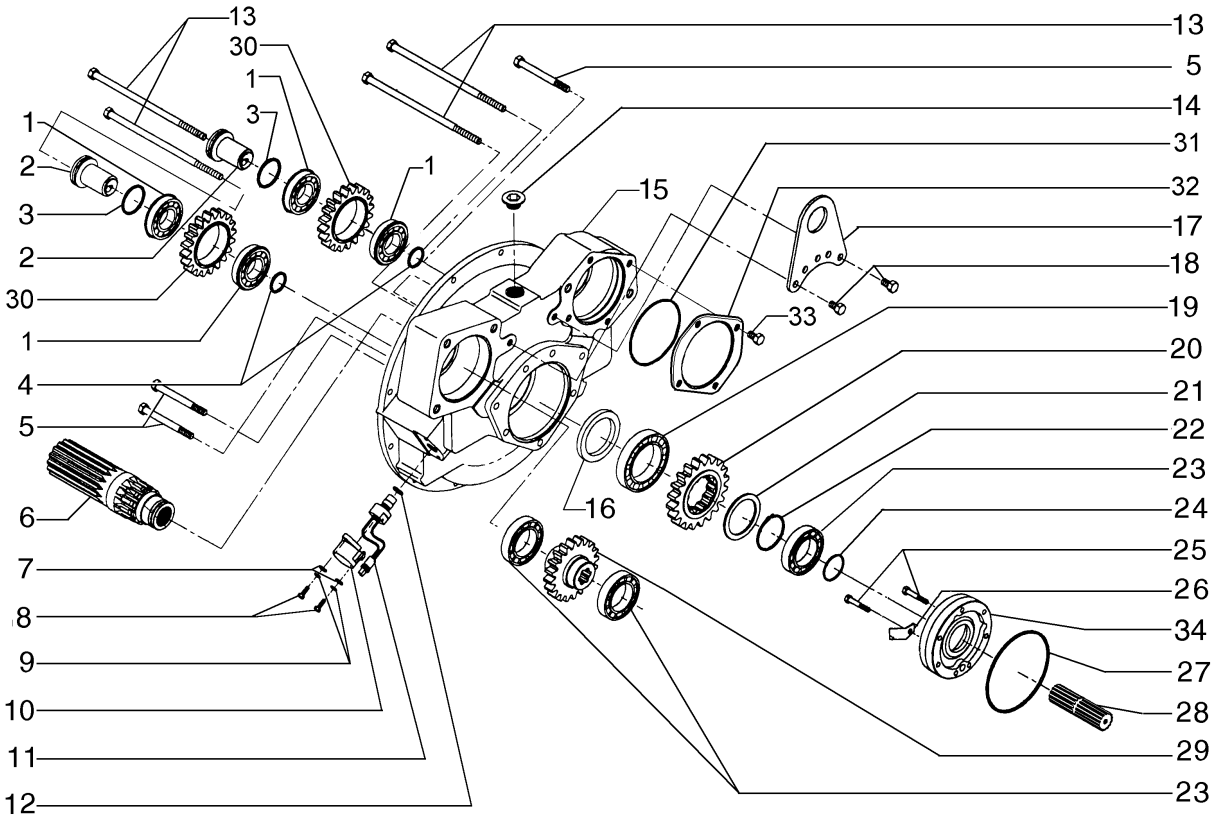

TRANSMISSION, PTO
TRANSMISSION, PTO
TRANSMISSION, PTO
TRANSMISSION, PTO

R	N	P.N.	MOD	Q	Denominação Denominação	Description Bezeichnung	Denominacion Descrizione	Description Beskrivelse	L.C.
25		**75289391**		7	PARAFUSO PARAFUSO	SCREW SCHRAUBE	TORNILLO VITE	VIS SKRUE	040V
26		**75289395**		1	DEFLETOR DEFLECTOR	DEFLECTOR ABWEISER	DEFLECTOR DEFLETTORE	DEFLECTEUR AFLEDEPLADE	020D
27		**75287701**		1	O-RING O-RING	O-RING O-RING	JUNTA TÓRICA ANELLO TOROIDALE	JOINT TORIQUE O-RING	055A
28		**75289394**		1	EIXO VEIO	SHAFT WELLE	EJE ALBERO	ARBRE AKSEL	016A
29		**75289380**		1	ENGRENAGEM ENGRENAGEM	GEAR ZAHNRAD	ENGRANAJE INGRANAGGIO	PIGNON TANDHJUL	050I
30		**75289381**		2	ENGRENAGEM ENGRENAGEM	GEAR ZAHNRAD	ENGRANAJE INGRANAGGIO	PIGNON TANDHJUL	050I
31		**75288503**		1	O-RING O-RING	O-RING O-RING	JUNTA TÓRICA ANELLO TOROIDALE	JOINT TORIQUE O-RING	055A
32		**75289377**		1	COBERTURA COBERTURA	COVER ABDECKUNG	CUBIERTA COPERCHIO	COUVERCLE DÆKSEL	265C
33		**75312855**		1	PARAFUSO PARAFUSO	SCREW SCHRAUBE	TORNILLO VITE	VIS SKRUE	040V
34		**75288484**		1	SUPORTE SUPORTE	SUPPORT STÜTZE	SOPORTE SUPPORTO	SUPPORT BESLAG	300S

TRANSMISSÃO, EIXOS DE VELOCIDADES
TRANSMISSION, SPEED SHAFTS
TRANSMISSION, SPEED SHAFTS
TRANSMISSION, SPEED SHAFTS

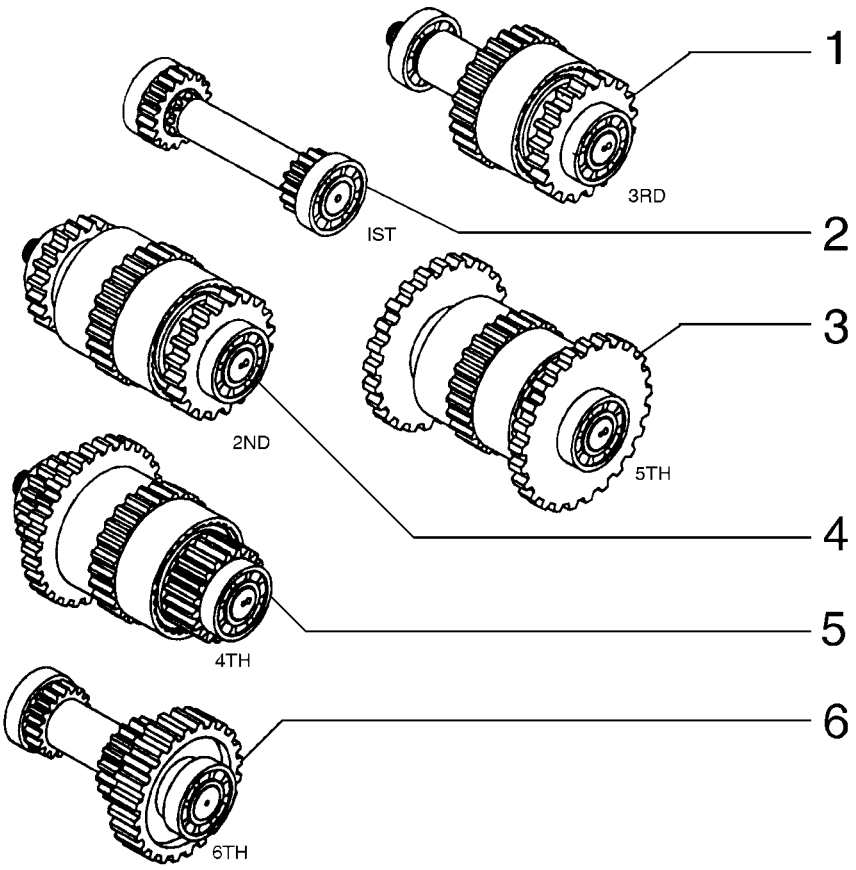

TRANSMISSION, SPEED SHAFTS
TRANSMISSION, SPEED SHAFTS
TRANSMISSION, SPEED SHAFTS
TRANSMISSION, SPEED SHAFTS

R	N	P.N.	MOD	Q	Denominação Denominação	Description Bezeichnung	Denominacion Descrizione	Description Beskrivelse	L.C.
1	1	**75289404**		1	EIXO VEIO	SHAFT WELLE	EJE ALBERO	ARBRE AKSEL	016A
2	2	**75289396**		1	EIXO VEIO	SHAFT WELLE	EJE ALBERO	ARBRE AKSEL	016A
3	3	**75289400**		1	EIXO VEIO	SHAFT WELLE	EJE ALBERO	ARBRE AKSEL	016A
4	4	**75289407**		1	EIXO VEIO	SHAFT WELLE	EJE ALBERO	ARBRE AKSEL	016A
5	5	**75289412**		1	EIXO VEIO	SHAFT WELLE	EJE ALBERO	ARBRE AKSEL	016A
6	6	**75289414**		1	EIXO VEIO	SHAFT WELLE	EJE ALBERO	ARBRE AKSEL	016A

(1) Página 06-06
(2) Página 06-04
(3) Página 06-08
(4) Página 06-05
(5) Página 06-07
(6) Página 06-09

06-02	04	p1	12/10

TRANSMISSÃO, 1O EIXO
TRANSMISSION, 1ST SHAFT
TRANSMISSION, 1ST SHAFT
TRANSMISSION, 1ST SHAFT

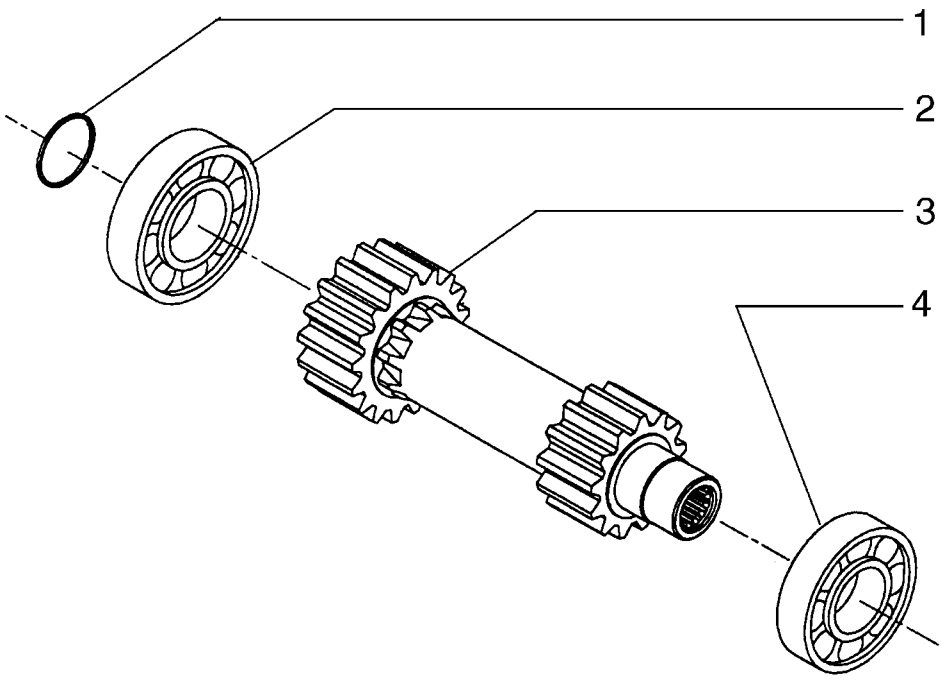

TRANSMISSION, 1ST SHAFT
TRANSMISSION, 1ST SHAFT
TRANSMISSION, 1ST SHAFT
TRANSMISSION, 1ST SHAFT

R	N	P.N.	MOD	Q	Denominação Denominação	Description Bezeichnung	Denominacion Descrizione	Description Beskrivelse	L.C.
1		75288424		1	JUNTA JUNTA	GASKET DICHTUNG	JUNTA GUARNIZIONE	JOINT PAKNING	123G
2		75289399		1	CONJUNTO DO ROLAMENTO CHUMACEIRA	BEARING ASSY LAGERBAURUPPE	CONJUNTO DE COJINET COMPLESSIVO CUSCINI	ROULEMENT LEJESAMLING	341C
3		75289398		1	EIXO VEIO	SHAFT WELLE	EJE ALBERO	ARBRE AKSEL	016A
4		75288486		1	CONJUNTO DO ROLAMENTO CHUMACEIRA	BEARING ASSY LAGERBAURUPPE	CONJUNTO DE COJINET COMPLESSIVO CUSCINI	ROULEMENT LEJESAMLING	341C

06-02	05	p1	12/10

TRANSMISSÃO, 2O EIXO
TRANSMISSION, 2ND SHAFT
TRANSMISSION, 2ND SHAFT
TRANSMISSION, 2ND SHAFT

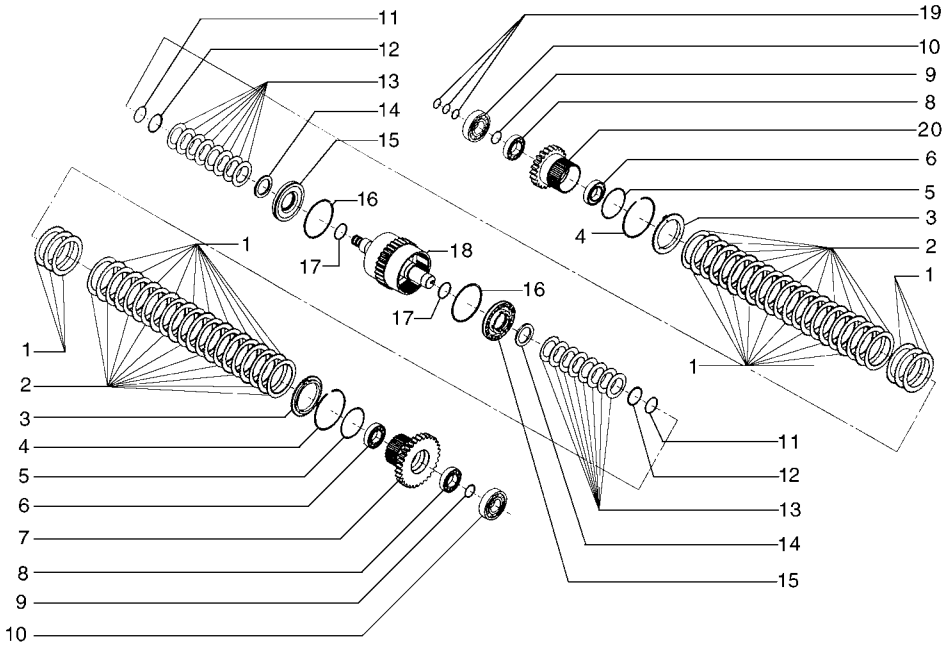

TRANSMISSION, 2ND SHAFT
TRANSMISSION, 2ND SHAFT
TRANSMISSION, 2ND SHAFT
TRANSMISSION, 2ND SHAFT

R	N	P.N.	MOD	Q	Denominação Denominação	Description Bezeichnung	Denominacion Descrizione	Description Beskrivelse	L.C.
1		75287708		20	DISCO	DISC	DISCO	DISQUE	060D
					DISCO	SCHEIBE	DISCO	NAV	
2		75287707		2	PLACA	PLATE	PLACA	PLAQUE	105P
					CHAPA	PLATTE	PIASTRA	PLADE	
3		75288490		2	ANEL DE PRESSÃO	SNAP RING	ANILLO DE RESORTE	ANNEAU D'ARRET	054A
					ANEL	SPRENGRING	ANELLO ELASTICO	LÅSERING	
4		75287755		2	O-RING	O-RING	JUNTA TÓRICA	JOINT TORIQUE	055A
					O-RING	O-RING	ANELLO TOROIDALE	O-RING	
5		75288885		2	CONJUNTO DO ROLAMENTO				
						BEARING ASSY	CONJUNTO DE COJINET	ROULEMENT	341C
					CHUMACEIRA	LAGERBAURUPPE	COMPLESSIVO CUSCINI	LEJESAMLING	
6		75287722		1	ENGRENAGEM	GEAR	ENGRANAJE	PIGNON	050I
					ENGRENAGEM	ZAHNRAD	INGRANAGGIO	TANDHJUL	
7		75287715		2	CONJUNTO DO ROLAMENTO				
						BEARING ASSY	CONJUNTO DE COJINET	ROULEMENT	341C
					CHUMACEIRA	LAGERBAURUPPE	COMPLESSIVO CUSCINI	LEJESAMLING	
8		75288894		2	ANEL DE PRESSÃO	SNAP RING	ANILLO DE RESORTE	ANNEAU D'ARRET	054A
					ANEL	SPRENGRING	ANELLO ELASTICO	LÅSERING	
9		75312847		20	DISCO CONDUZ EMBREAGEM				
						CLUTCH PLATE	PLACA DE EMBRAGUE.	DISQUE D'EMBRAYAGE	062D
					DISCO DE EMBRAIAGEM	KUPPLUNGSSCHEIBE	DISCO FRIZIONE	KOBLINGSNAV	
10		75288486		2	CONJUNTO DO ROLAMENTO				
						BEARING ASSY	CONJUNTO DE COJINET	ROULEMENT	341C
					CHUMACEIRA	LAGERBAURUPPE	COMPLESSIVO CUSCINI	LEJESAMLING	
11		75287751		2	ANEL-TRAVA	LOCKING RING	ANILLO DE BLOQUEO	BAGUE DE BLOCAGE	051A
					ANEL DE SEGURANÇA	SICHERUNGSRING	ANELLO DI BLOCCAGGI	LÅSESKIVE	
12		75289402		2	ANEL DE PRESSÃO	SNAP RING	ANILLO DE RESORTE	ANNEAU D'ARRET	054A
					ANEL	SPRENGRING	ANELLO ELASTICO	LÅSERING	
13		75287753		12	MOLA	SPRING	RESORTE	RESSORT	100M
					MOLA	FEDER	MOLLA	FJEDER	
14		75287752		2	ANEL	RING	ANILLO	ANNEAU	045A
					ANEL	RING	ANELLO	RING	
15		75287712		2	ÊMBOLO	PLUNGER	ÉMBOLO	PLONGEUR	130P
					ÊMBOLO	PLUNGER	PISTONCINO; STANTUFI	STEMPEL	
16		75288896		2	VEDAÇÃO DE BORRACHA	RUBBER SEAL	JUNTA DE GOMA	JOINT EN CAOUTCHOU	122G
					JUNTAS	GUMMIDICHTUNG	GUARNIZIONE DI GOMM	GUMMITÆTNING	
17		75287711		2	O-RING	O-RING	JUNTA TÓRICA	JOINT TORIQUE	055A
					O-RING	O-RING	ANELLO TOROIDALE	O-RING	
18		75289401		1	EIXO	SHAFT	EJE	ARBRE	016A
					VEIO	WELLE	ALBERO	AKSEL	
19		75287720		3	O-RING	O-RING	JUNTA TÓRICA	JOINT TORIQUE	055A
					O-RING	O-RING	ANELLO TOROIDALE	O-RING	
20		75289403		1	ENGRENAGEM	GEAR	ENGRANAJE	PIGNON	050I
					ENGRENAGEM	ZAHNRAD	INGRANAGGIO	TANDHJUL	

06-02	06	p1	12/10

TRANSMISSÃO, 3O EIXO
TRANSMISSION, 3RD SHAFT
TRANSMISSION, 3RD SHAFT
TRANSMISSION, 3RD SHAFT

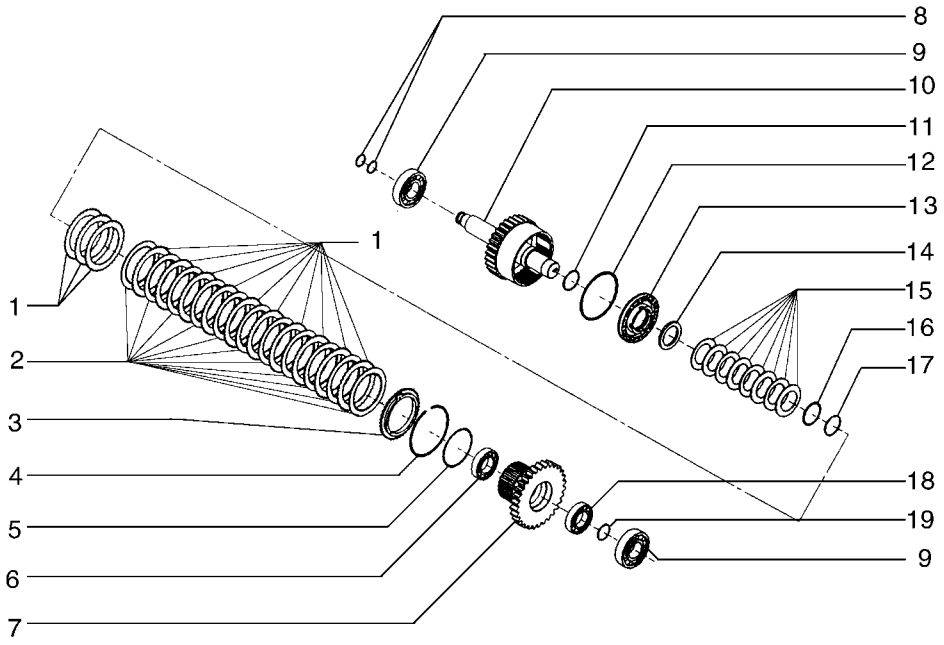

TRANSMISSION, 3RD SHAFT
TRANSMISSION, 3RD SHAFT
TRANSMISSION, 3RD SHAFT
TRANSMISSION, 3RD SHAFT

R	N	P.N.	MOD	Q	Denominação Denominação	Description Bezeichnung	Denominacion Descrizione	Description Beskrivelse	L.C.
1		75287708		10	DISCO	DISC	DISCO	DISQUE	060D
					DISCO	SCHEIBE	DISCO	NAV	
2		75287707		1	PLACA	PLATE	PLACA	PLAQUE	105P
					CHAPA	PLATTE	PIASTRA	PLADE	
3		75288490		1	ANEL DE PRESSÃO	SNAP RING	ANILLO DE RESORTE	ANNEAU D'ARRET	054A
					ANEL	SPRENGRING	ANELLO ELASTICO	LÅSERING	
4		75287755		1	O-RING	O-RING	JUNTA TÓRICA	JOINT TORIQUE	055A
					O-RING	O-RING	ANELLO TOROIDALE	O-RING	
5		75288885		1	CONJUNTO DO ROLAMENTO				
						BEARING ASSY	CONJUNTO DE COJINET	ROULEMENT	341C
					CHUMACEIRA	LAGERBAURUPPE	COMPLESSIVO CUSCINI	LEJESAMLING	
6		75289406		1	ENGRENAGEM	GEAR	ENGRANAJE	PIGNON	050I
					ENGRENAGEM	ZAHNRAD	INGRANAGGIO	TANDHJUL	
7		75287715		1	CONJUNTO DO ROLAMENTO				
						BEARING ASSY	CONJUNTO DE COJINET	ROULEMENT	341C
					CHUMACEIRA	LAGERBAURUPPE	COMPLESSIVO CUSCINI	LEJESAMLING	
8		75312847		10	DISCO CONDUZ EMBREAGEM				
						CLUTCH PLATE	PLACA DE EMBRAGUE.	DISQUE D'EMBRAYAGE	062D
					DISCO DE EMBRAIAGEM	KUPPLUNGSSCHEIBE	DISCO FRIZIONE	KOBLINGSNAV	
9		75288894		1	ANEL DE PRESSÃO	SNAP RING	ANILLO DE RESORTE	ANNEAU D'ARRET	054A
					ANEL	SPRENGRING	ANELLO ELASTICO	LÅSERING	
10		75288486		2	CONJUNTO DO ROLAMENTO				
						BEARING ASSY	CONJUNTO DE COJINET	ROULEMENT	341C
					CHUMACEIRA	LAGERBAURUPPE	COMPLESSIVO CUSCINI	LEJESAMLING	
11		75287720		2	O-RING	O-RING	JUNTA TÓRICA	JOINT TORIQUE	055A
					O-RING	O-RING	ANELLO TOROIDALE	O-RING	
12		75289405		1	EIXO	SHAFT	EJE	ARBRE	016A
					VEIO	WELLE	ALBERO	AKSEL	
13		75287711		1	O-RING	O-RING	JUNTA TÓRICA	JOINT TORIQUE	055A
					O-RING	O-RING	ANELLO TOROIDALE	O-RING	
14		75288896		1	VEDAÇÃO DE BORRACHA	RUBBER SEAL	JUNTA DE GOMA	JOINT EN CAOUTCHOU(	122G
					JUNTAS	GUMMIDICHTUNG	GUARNIZIONE DI GOMM	GUMMITÆTNING	
15		75287712		1	ÊMBOLO	PLUNGER	ÉMBOLO	PLONGEUR	130P
					ÊMBOLO	PLUNGER	PISTONCINO; STANTUFI	STEMPEL	
16		75287752		1	ANEL	RING	ANILLO	ANNEAU	045A
					ANEL	RING	ANELLO	RING	
17		75287753		6	MOLA	SPRING	RESORTE	RESSORT	100M
					MOLA	FEDER	MOLLA	FJEDER	
18		75289402		1	ANEL DE PRESSÃO	SNAP RING	ANILLO DE RESORTE	ANNEAU D'ARRET	054A
					ANEL	SPRENGRING	ANELLO ELASTICO	LÅSERING	
19		75287751		1	ANEL-TRAVA	LOCKING RING	ANILLO DE BLOQUEO	BAGUE DE BLOCAGE	051A
					ANEL DE SEGURANÇA	SICHERUNGSRING	ANELLO DI BLOCCAGGI(	LÅSESKIVE	

06-02	07	p1	12/10

TRANSMISSÃO, 4O EIXO
TRANSMISSION, 4TH SHAFT
TRANSMISSION, 4TH SHAFT
TRANSMISSION, 4TH SHAFT

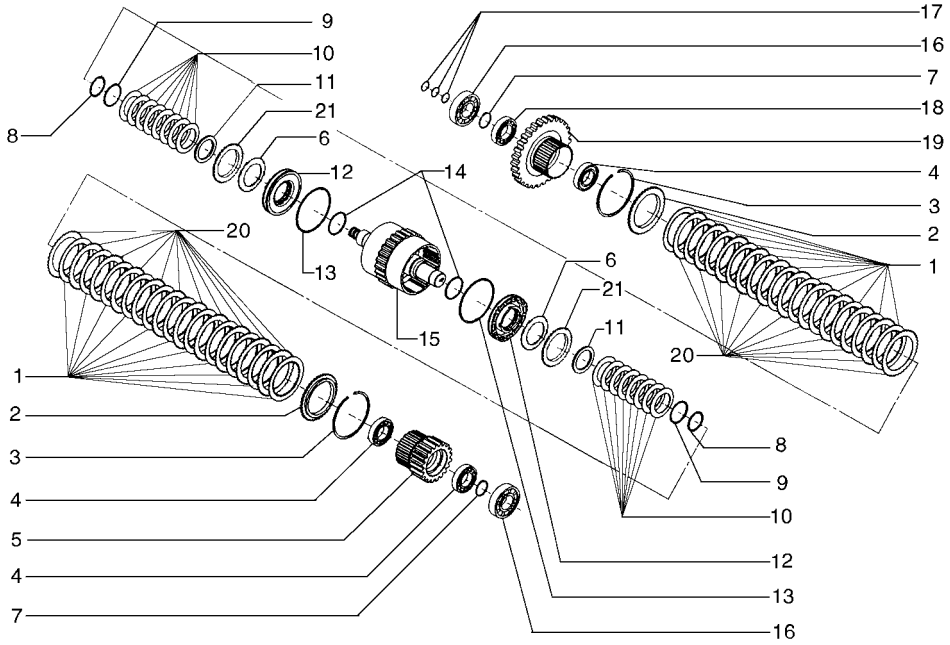

TRANSMISSION, 4TH SHAFT
TRANSMISSION, 4TH SHAFT
TRANSMISSION, 4TH SHAFT
TRANSMISSION, 4TH SHAFT

R	N	P.N.	MOD	Q	Denominação Denominação	Description Bezeichnung	Denominacion Descrizione	Description Beskrivelse	L.C.
1		75312848		20	PLACA PRESSÃO EMBREAGEM				
						CLUTCH PRESSURE PL/	PLACA PRESIÓN DE EMI	PLAQUE DE PRESSION I	065D
					DISCO PRESSÃO EMBR/	KUPPLUNGSDRUCKPLA	PIATTO SPINGIDISCO FI	TRYKPLADE, KOBLING	
2		75287707		2	PLACA	PLATE	PLACA	PLAQUE	105P
					CHAPA	PLATTE	PIASTRA	PLADE	
3		75288490		2	ANEL DE PRESSÃO	SNAP RING	ANILLO DE RESORTE	ANNEAU D'ARRET	054A
					ANEL	SPRENGRING	ANELLO ELASTICO	LÅSERING	
4		75288885		1	CONJUNTO DO ROLAMENTO				
						BEARING ASSY	CONJUNTO DE COJINET	ROULEMENT	341C
					CHUMACEIRA	LAGERBAURUPPE	COMPLESSIVO CUSCINI	LEJESAMLING	
5		75289410		1	ENGRENAGEM	GEAR	ENGRANAJE	PIGNON	050I
					ENGRENAGEM	ZAHNRAD	INGRANAGGIO	TANDHJUL	
6		75289411		2	CONJUNTO DO ROLAMENTO				
						BEARING ASSY	CONJUNTO DE COJINET	ROULEMENT	341C
					CHUMACEIRA	LAGERBAURUPPE	COMPLESSIVO CUSCINI	LEJESAMLING	
7		75288896		2	VEDAÇÃO DE BORRACHA	RUBBER SEAL	JUNTA DE GOMA	JOINT EN CAOUTCHOU(	122G
					JUNTAS	GUMMIDICHTUNG	GUARNIZIONE DI GOMM	GUMMITÆTNING	
8		75288491		1	CONJUNTO DO ROLAMENTO				
						BEARING ASSY	CONJUNTO DE COJINET	ROULEMENT	341C
					CHUMACEIRA	LAGERBAURUPPE	COMPLESSIVO CUSCINI	LEJESAMLING	
9		75312847		20	DISCO CONDUZ EMBREAGEM				
						CLUTCH PLATE	PLACA DE EMBRAGUE.	DISQUE D'EMBRAYAGE	062D
					DISCO DE EMBRAIAGEM	KUPPLUNGSSCHEIBE	DISCO FRIZIONE	KOBLINGSNAV	
10		75287751		2	ANEL-TRAVA	LOCKING RING	ANILLO DE BLOQUEO	BAGUE DE BLOCAGE	051A
					ANEL DE SEGURANÇA	SICHERUNGSRING	ANELLO DI BLOCCAGGI(	LÅSESKIVE	
11		75289402		2	ANEL DE PRESSÃO	SNAP RING	ANILLO DE RESORTE	ANNEAU D'ARRET	054A
					ANEL	SPRENGRING	ANELLO ELASTICO	LÅSERING	
12		75287753		12	MOLA	SPRING	RESORTE	RESSORT	100M
					MOLA	FEDER	MOLLA	FJEDER	
13		75287752		2	ANEL	RING	ANILLO	ANNEAU	045A
					ANEL	RING	ANELLO	RING	
14		75287712		2	ÊMBOLO	PLUNGER	ÉMBOLO	PLONGEUR	130P
					ÊMBOLO	PLUNGER	PISTONCINO; STANTUFI	STEMPEL	
15		75288896		2	VEDAÇÃO DE BORRACHA	RUBBER SEAL	JUNTA DE GOMA	JOINT EN CAOUTCHOU(	122G
					JUNTAS	GUMMIDICHTUNG	GUARNIZIONE DI GOMM	GUMMITÆTNING	
16		75287711		2	O-RING	O-RING	JUNTA TÓRICA	JOINT TORIQUE	055A
					O-RING	O-RING	ANELLO TOROIDALE	O-RING	
17		75289408		1	EIXO	SHAFT	EJE	ARBRE	016A
					VEIO	WELLE	ALBERO	AKSEL	
18		75287720		3	O-RING	O-RING	JUNTA TÓRICA	JOINT TORIQUE	055A
					O-RING	O-RING	ANELLO TOROIDALE	O-RING	
19		75288486		1	CONJUNTO DO ROLAMENTO				
						BEARING ASSY	CONJUNTO DE COJINET	ROULEMENT	341C
					CHUMACEIRA	LAGERBAURUPPE	COMPLESSIVO CUSCINI	LEJESAMLING	
20		75287715		1	CONJUNTO DO ROLAMENTO				
						BEARING ASSY	CONJUNTO DE COJINET	ROULEMENT	341C
					CHUMACEIRA	LAGERBAURUPPE	COMPLESSIVO CUSCINI	LEJESAMLING	
21		75289409		1	ENGRENAGEM	GEAR	ENGRANAJE	PIGNON	050I
					ENGRENAGEM	ZAHNRAD	INGRANAGGIO	TANDHJUL	

06-02	08	p1	12/10

TRANSMISSÃO, 5O EIXO
TRANSMISSION, 5TH SHAFT
TRANSMISSION, 5TH SHAFT
TRANSMISSION, 5TH SHAFT

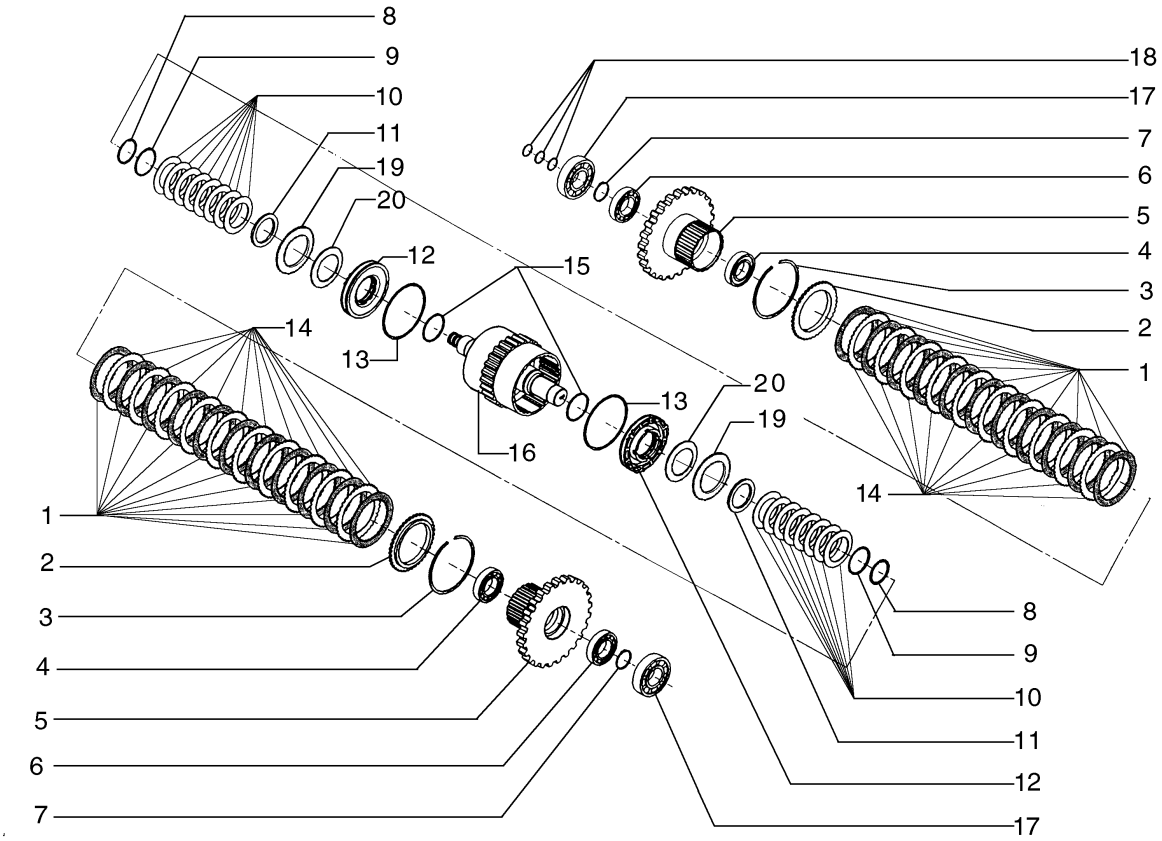

TRANSMISSION, 5TH SHAFT
TRANSMISSION, 5TH SHAFT
TRANSMISSION, 5TH SHAFT
TRANSMISSION, 5TH SHAFT

R	N	P.N.	MOD	Q	Denominação Denominação	Description Bezeichnung	Denominacion Descrizione	Description Beskrivelse	L.C.
1		75289505		22	DISCO DISCO	DISC SCHEIBE	DISCO DISCO	DISQUE NAV	060D
2		75289506		2	PLACA CHAPA	PLATE PLATTE	PLACA PIASTRA	PLAQUE PLADE	105P
3		75289489		2	ANEL DE PRESSÃO ANEL	SNAP RING SPRENGRING	ANILLO DE RESORTE ANELLO ELASTICO	ANNEAU D'ARRET LÅSERING	054A
4		75289514		2	CONJUNTO DO ROLAMENTO CHUMACEIRA	BEARING ASSY LAGERBAURUPPE	CONJUNTO DE COJINET COMPLESSIVO CUSCINI	ROULEMENT LEJESAMLING	341C
5		75289513		2	ENGRENAGEM ENGRENAGEM	GEAR ZAHNRAD	ENGRANAJE INGRANAGGIO	PIGNON TANDHJUL	050I
6		75289509		2	CONJUNTO DO ROLAMENTO CHUMACEIRA	BEARING ASSY LAGERBAURUPPE	CONJUNTO DE COJINET COMPLESSIVO CUSCINI	ROULEMENT LEJESAMLING	341C
7		75288882		2	ANEL DE PRESSÃO ANEL	SNAP RING SPRENGRING	ANILLO DE RESORTE ANELLO ELASTICO	ANNEAU D'ARRET LÅSERING	054A
8		75289502		2	ANEL DE PRESSÃO ANEL	SNAP RING SPRENGRING	ANILLO DE RESORTE ANELLO ELASTICO	ANNEAU D'ARRET LÅSERING	054A
9		75289503		2	ANEL DE PRESSÃO ANEL	SNAP RING SPRENGRING	ANILLO DE RESORTE ANELLO ELASTICO	ANNEAU D'ARRET LÅSERING	054A
10		75289501		16	MOLA MOLA	SPRING FEDER	RESORTE MOLLA	RESSORT FJEDER	100M
11		75289500		2	ANEL ANEL	RING RING	ANILLO ANELLO	ANNEAU RING	045A
12		75289499		2	ÊMBOLO ÊMBOLO	PLUNGER PLUNGER	ÉMBOLO PISTONCINO; STANTUFI	PLONGEUR STEMPEL	130P
13		75289498		2	VEDAÇÃO DE BORRACHA JUNTAS	RUBBER SEAL GUMMIDICHTUNG	JUNTA DE GOMA GUARNIZIONE DI GOMM	JOINT EN CAOUTCHOU GUMMITÆTNING	122G
14		75312815		20	DISCO DISCO	DISC SCHEIBE	DISCO DISCO	DISQUE NAV	060D
15		75288879		2	O-RING O-RING	O-RING O-RING	JUNTA TÓRICA ANELLO TOROIDALE	JOINT TORIQUE O-RING	055A
16		75289496		1	EIXO VEIO	SHAFT WELLE	EJE ALBERO	ARBRE AKSEL	016A
17		75289785		2	CONJUNTO DO ROLAMENTO CHUMACEIRA	BEARING ASSY LAGERBAURUPPE	CONJUNTO DE COJINET COMPLESSIVO CUSCINI	ROULEMENT LEJESAMLING	341C
18		75287720		3	O-RING O-RING	O-RING O-RING	JUNTA TÓRICA ANELLO TOROIDALE	JOINT TORIQUE O-RING	055A
19		75289510		2	MOLA MOLA	SPRING FEDER	RESORTE MOLLA	RESSORT FJEDER	100M
20		75289511		2	MOLA MOLA	SPRING FEDER	RESORTE MOLLA	RESSORT FJEDER	100M

06-02	09	p1	12/10

TRANSMISSÃO, 6O EIXO
TRANSMISSION, 6TH SHAFT
TRANSMISSION, 6TH SHAFT
TRANSMISSION, 6TH SHAFT

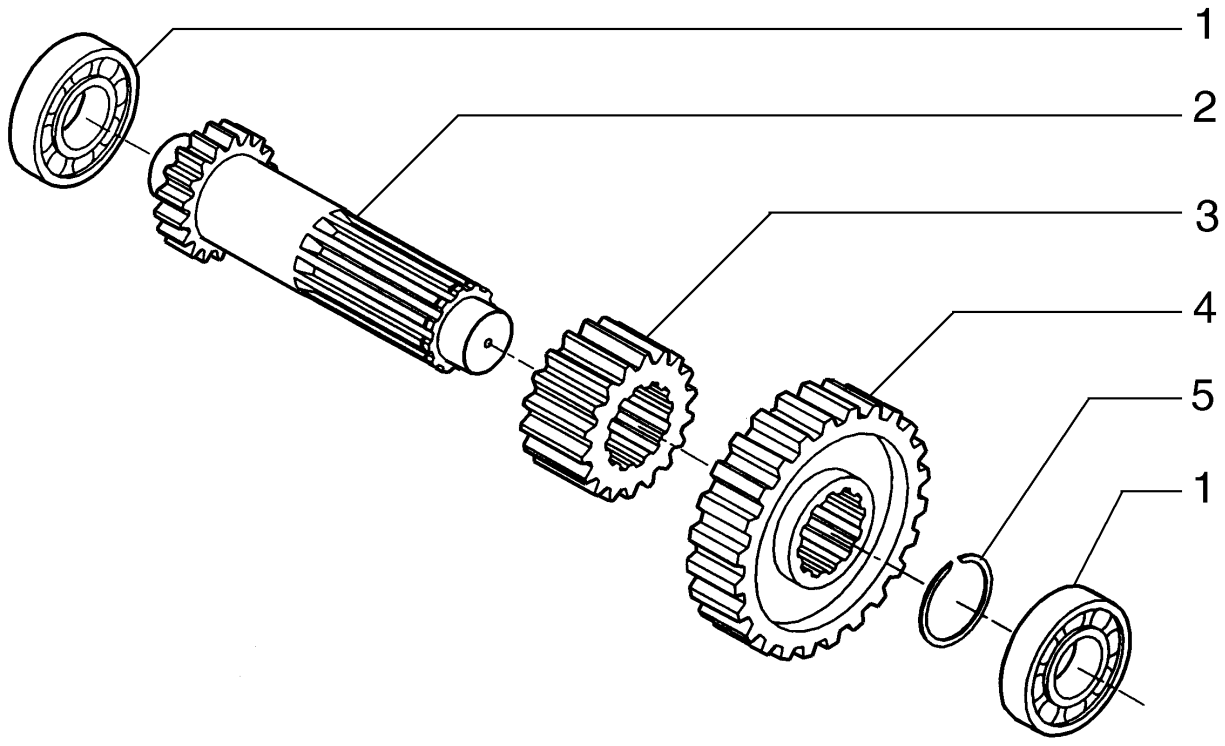

TRANSMISSION, 6TH SHAFT
TRANSMISSION, 6TH SHAFT
TRANSMISSION, 6TH SHAFT
TRANSMISSION, 6TH SHAFT

R	N	P.N.	MOD	Q	Denominação Denominação	Description Bezeichnung	Denominacion Descrizione	Description Beskrivelse	L.C.
1		**75288486**		1	CONJUNTO DO ROLAMENTO				
						BEARING ASSY	CONJUNTO DE COJINET	ROULEMENT	341C
					CHUMACEIRA	LAGERBAURUPPE	COMPLESSIVO CUSCINI	LEJESAMLING	
2		**75289415**		1	EIXO	SHAFT	EJE	ARBRE	016A
					VEIO	WELLE	ALBERO	AKSEL	
3		**75288491**		1	CONJUNTO DO ROLAMENTO				
						BEARING ASSY	CONJUNTO DE COJINET	ROULEMENT	341C
					CHUMACEIRA	LAGERBAURUPPE	COMPLESSIVO CUSCINI	LEJESAMLING	

06-02	10	p1	12/10

TRANSMISSÃO, EIXO DE SAÍDA
TRANSMISSION, OUTPUT SHAFT
TRANSMISSION, OUTPUT SHAFT
TRANSMISSION, OUTPUT SHAFT

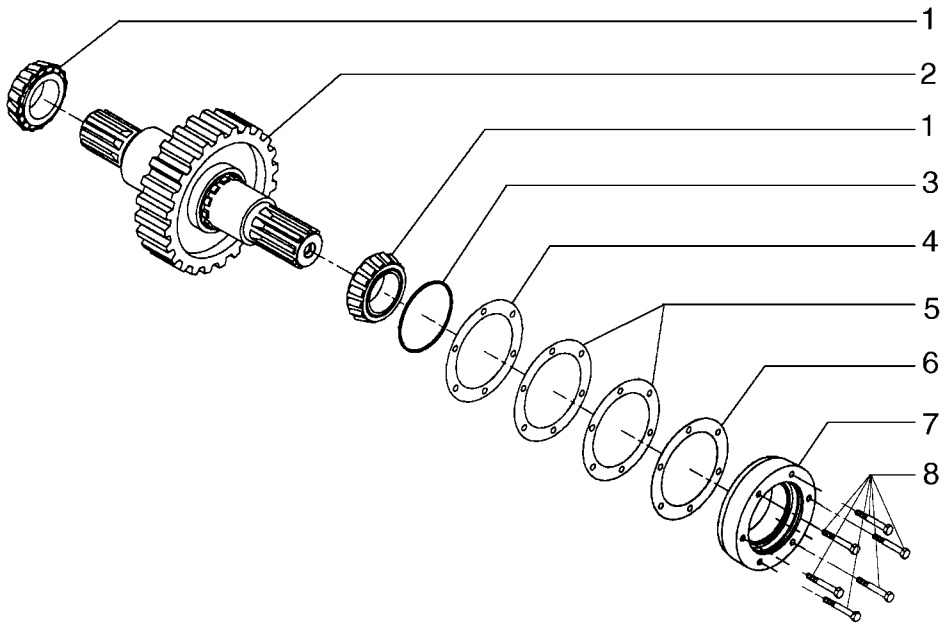

TRANSMISSION, OUTPUT SHAFT
TRANSMISSION, OUTPUT SHAFT
TRANSMISSION, OUTPUT SHAFT
TRANSMISSION, OUTPUT SHAFT

R	N	P.N.	MOD	Q	Denominação Denominação	Description Bezeichnung	Denominacion Descrizione	Description Beskrivelse	L.C.
1		75288492		2	CONJUNTO DO ROLAMENTO				
						BEARING ASSY	CONJUNTO DE COJINET	ROULEMENT	341C
					CHUMACEIRA	LAGERBAURUPPE	COMPLESSIVO CUSCINI	LEJESAMLING	
2		75289416		1	EIXO	SHAFT	EJE	ARBRE	016A
					VEIO	WELLE	ALBERO	AKSEL	
3		75288458		1	O-RING	O-RING	JUNTA TÓRICA	JOINT TORIQUE	055A
					O-RING	O-RING	ANELLO TOROIDALE	O-RING	
4		75288450		3	CALÇO DE AFINAÇÃO	SHIM	SUPLEMENTO	CALE	198S
					CALÇO DE AFINAÇÃO	AUSGLEICHSSCHEIBE	SPESSORE	MELLEMLÆG	
5		75287716		3	CALÇO DE AFINAÇÃO	SHIM	SUPLEMENTO	CALE	198S
					CALÇO DE AFINAÇÃO	AUSGLEICHSSCHEIBE	SPESSORE	MELLEMLÆG	
6		75287717		3	CALÇO DE AFINAÇÃO	SHIM	SUPLEMENTO	CALE	198S
					CALÇO DE AFINAÇÃO	AUSGLEICHSSCHEIBE	SPESSORE	MELLEMLÆG	
7		75289418		1	SUPORTE	SUPPORT	SOPORTE	SUPPORT	300S
					SUPORTE	STÜTZE	SUPPORTO	BESLAG	
8		75312850		6	PARAFUSO	BOLT	PERNO	VIS	140B
					PARAFUSO	SCHRAUBE	BULLONE	BOLT	

06-02	11	p1	12/10

TRANSMISSÃO, CARCAÇAS
TRANSMISSION, CASES
TRANSMISSION, CASES
TRANSMISSION, CASES

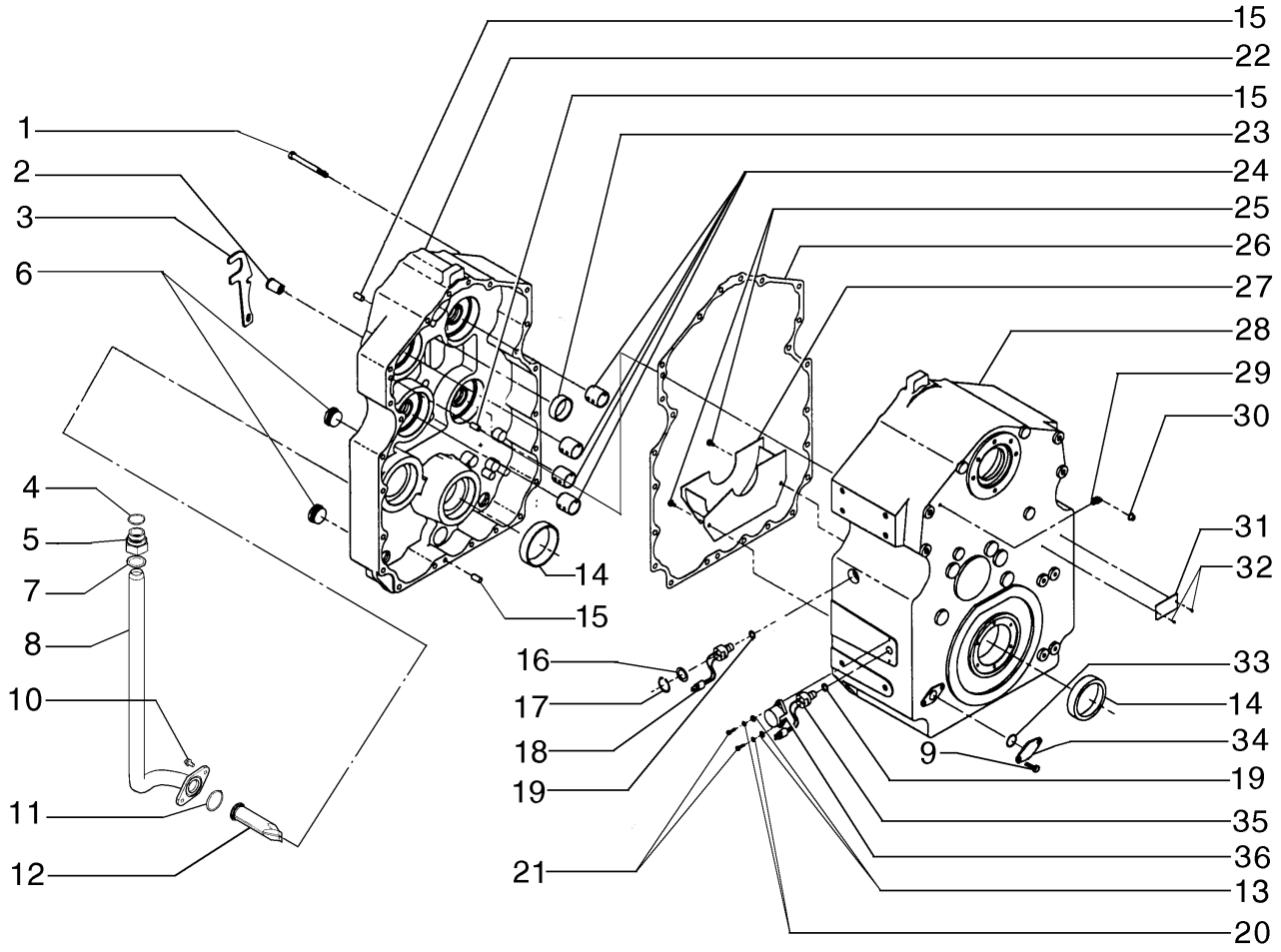

TRANSMISSION, CASES
TRANSMISSION, CASES
TRANSMISSION, CASES
TRANSMISSION, CASES

R	N	P.N.	MOD	Q	Denominação Denominação	Description Bezeichnung	Denominacion Descrizione	Description Beskrivelse	L.C.
1		75312822		18	PARAFUSO	BOLT	PERNO	VIS	140B
					PARAFUSO	SCHRAUBE	BULLONE	BOLT	
2		71103166		1	O-RING	O-RING	JUNTA TÓRICA	JOINT TORIQUE	055A
					O-RING	O-RING	ANELLO TOROIDALE	O-RING	
3		71103164		1	CONECTOR HIDRÁUL	HYD CONNECTOR	CONECTOR HIDRÁULIC	CONNECTEUR HYDRAU	020R
					CONECTOR HID.	HYDR STECKVERBINDE	CONNETTORE IDRAULIC	HYDRAULIKSTIK	
4		71103167		1	VALV EXAUSTÃO EXTR GRANDE				
						OVERSIZE EXHAUST VA	VÁLV. ESCAPE EXTRAGI	SOUP. ECHAPPEMENT S	158G
					VÁLVULA ESCAPE SOBF	ÜBERMASS-AUSLASSVE	VALVOLA SCARICO SOV	UDSTØDNINGSVENTIL, (	
5		71102876		1	TUBO RÍGIDO	RIGID TUBE	TUBO RÍGIDO	TUYAU RIGIDE	193T
					TUBO RÍGIDO	ROHR	TUBO RIGIDO	STIFT RØR	
6		71103165		6	PARAFUSO	SCREW	TORNILLO	VIS	040V
					PARAFUSO	SCHRAUBE	VITE	SKRUE	
7		75288494		1	O-RING	O-RING	JUNTA TÓRICA	JOINT TORIQUE	055A
					O-RING	O-RING	ANELLO TOROIDALE	O-RING	
8		71103163		1	FILTRO	FILTER	FILTRO	FILTRE	065F
					FILTRO	FILTER	FILTRO	FILTER	
9		75289419		1	ESTOJO	CASE	ESTUCHE	CARTER	101A
					CAIXA	GEHÄUSE	CASSA; SCATOLA	KASSE	
10		75288425		1	O-RING	O-RING	JUNTA TÓRICA	JOINT TORIQUE	055A
					O-RING	O-RING	ANELLO TOROIDALE	O-RING	
11		75289425		1	SENSOR	SENSOR	SENSOR	CAPTEUR	608S
					SENSOR	SENSOR	SENSORE	FØLER	
12		75289423		3	PINO	PIN	PASADOR	BROCHE	080P
					PERNO	PIN	PERNO	STIFT	
13		75288512		2	CONJUNTO DO ROLAMENTO				
						BEARING ASSY	CONJUNTO DE COJINET	ROULEMENT	341C
					CHUMACEIRA	LAGERBAURUPPE	COMPLESSIVO CUSCINI	LEJESAMLING	
14		75289431		1	ANEL DE PRESSÃO	SNAP RING	ANILLO DE RESORTE	ANNEAU D'ARRET	054A
					ANEL	SPRENGRING	ANELLO ELASTICO	LÅSERING	
15		75289435		1	ANEL	RING	ANILLO	ANNEAU	045A
					ANEL	RING	ANELLO	RING	
16		75289425		1	SENSOR	SENSOR	SENSOR	CAPTEUR	608S
					SENSOR	SENSOR	SENSORE	FØLER	
17		75288425		1	O-RING	O-RING	JUNTA TÓRICA	JOINT TORIQUE	055A
					O-RING	O-RING	ANELLO TOROIDALE	O-RING	
18		75288496		1	COBERTURA	COVER	CUBIERTA	COUVERCLE	265C
					COBERTURA	ABDECKUNG	COPERCHIO	DÆKSEL	
19		75289387		2	ARRUELA PLANA	WASHER	ARANDELA	RONDELLE	131R
					ANILHA	UNTERLEGSCHEIBE	RONDELLA	FLADSKIVE	
20		75289386		2	ARRUELA PLANA	WASHER	ARANDELA	RONDELLE	131R
					ANILHA	UNTERLEGSCHEIBE	RONDELLA	FLADSKIVE	
21		75312825		2	PARAFUSO	BOLT	PERNO	VIS	140B
					PARAFUSO	SCHRAUBE	BULLONE	BOLT	
22		75287758		1	SUPORTE	SUPPORT	SOPORTE	SUPPORT	300S
					SUPORTE	STÜTZE	SUPPORTO	BESLAG	
23		75288513		1	VÁLVULA HIDRÁULICA	HYDRAULIC VALVE	VÁLVULA HIDRÁULICA	SOUPAPE HYDRAULIQU	010V
					VÁLVULA HIDRÁULICA	HYDRAULIKVENTIL	DISTRIBUTORE IDRAULI	HYDRAULIKVENTIL	

06-02	11	p2	12/10

TRANSMISSÃO, CARCAÇAS
TRANSMISSION, CASES
TRANSMISSION, CASES
TRANSMISSION, CASES

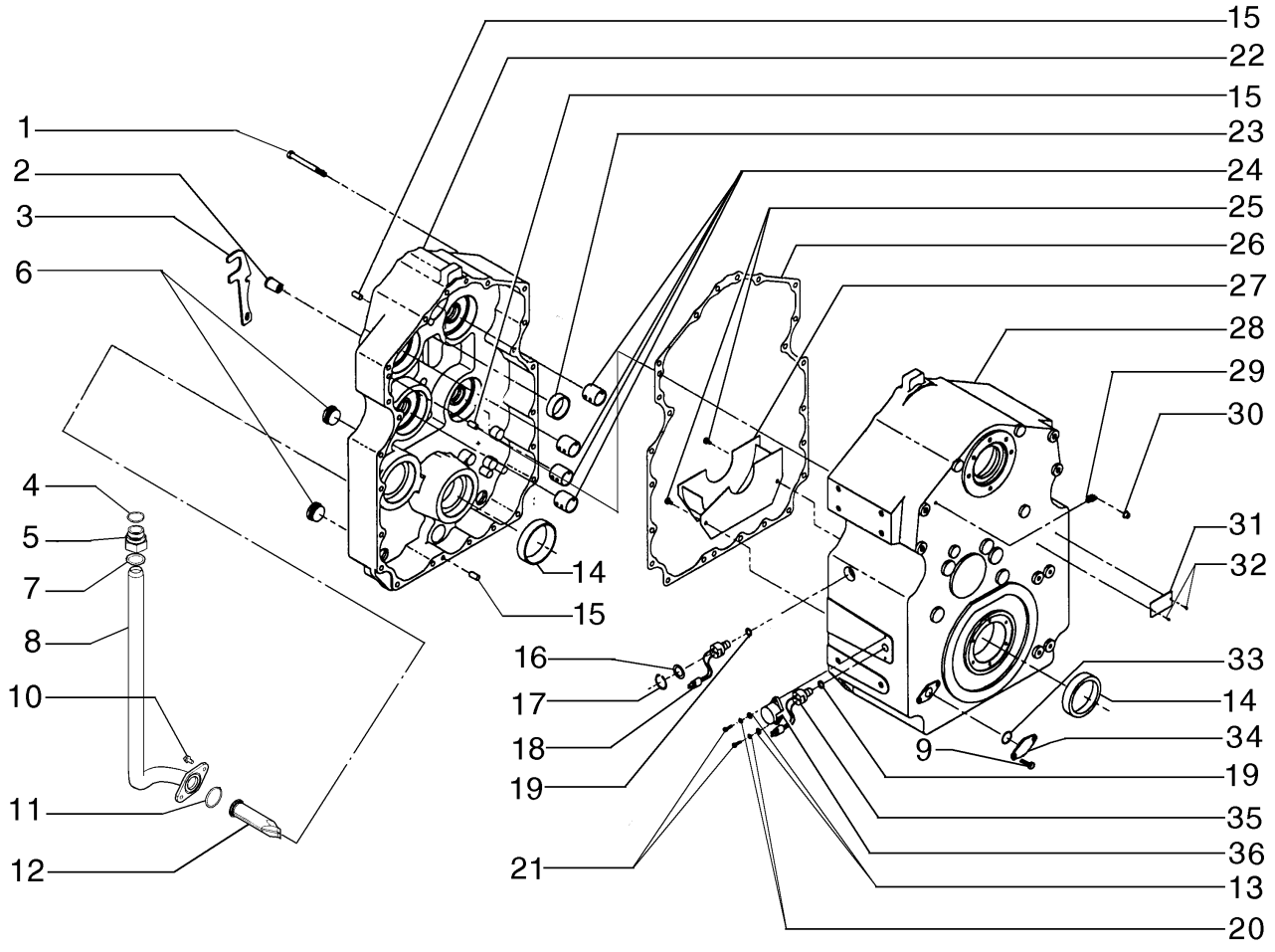

TRANSMISSION, CASES
TRANSMISSION, CASES
TRANSMISSION, CASES
TRANSMISSION, CASES

R	N	P.N.	MOD	Q	Denominação Denominação	Description Bezeichnung	Denominacion Descrizione	Description Beskrivelse	L.C.
24		**75289420**		1	ESTOJO CAIXA	CASE GEHÄUSE	ESTUCHE CASSA; SCATOLA	CARTER KASSE	101A
25		**75288511**		4	BUCHA CASQUILHO	BUSHING BUCHSE	CASQUILLO BOCCOLA	BAGUE BØSNING	095B
26		**75289426**		1	BUCHA CASQUILHO	BUSHING BUCHSE	CASQUILLO BOCCOLA	BAGUE BØSNING	095B
27		**75289055**		1	JUNTA JUNTA	GASKET DICHTUNG	JUNTA GUARNIZIONE	JOINT PAKNING	123G
28		**75289428**		2	PARAFUSO PARAFUSO	SCREW SCHRAUBE	TORNILLO VITE	VIS SKRUE	040V
29		**75289427**		1	DEFLETOR DEFLECTOR	DEFLECTOR ABWEISER	DEFLECTOR DEFLETTORE	DEFLECTEUR AFLEDEPLADE	020D
30		**75289523**		1	CONECTOR HIDRÁUL CONECTOR HID.	HYD CONNECTOR HYDR STECKVERBINDE	CONECTOR HIDRÁULIC CONNETTORE IDRAULIC	CONNECTEUR HYDRAU HYDRAULIKSTIK	020R
31		**75289442**		1	BUJÃO TAMPÃO	PLUG STOPFEN	TAPÓN TAPPO	BOUCHON PROP	050T
32		**75289469**		1	PLACA DE COBERTURA CHAPA PEQUENA	COVER PLATE ABDECKPLATTE	PLACA DE CUBIERTA PIASTRA DI COPERTUR	COUVERCLE DÆKPLADE	110P
33		**75289470**		2	PARAFUSO PARAFUSO	SCREW SCHRAUBE	TORNILLO VITE	VIS SKRUE	040V
34		**75288891**		1	VALV EXAUSTÃO EXTR GRANDE VÁLVULA ESCAPE SOBF	OVERSIZE EXHAUST VA ÜBERMASS-AUSLASSVE	VÁLV. ESCAPE EXTRAGI VALVOLA SCARICO SOV	SOUP. ECHAPPEMENT S UDSTØDNINGSVENTIL,	158G
35		**75289434**		1	CONECTOR HIDRÁUL CONECTOR HID.	HYD CONNECTOR HYDR STECKVERBINDE	CONECTOR HIDRÁULIC CONNETTORE IDRAULIC	CONNECTEUR HYDRAU HYDRAULIKSTIK	020R
36		**75289429**		2	BUJÃO TAMPÃO	PLUG STOPFEN	TAPÓN TAPPO	BOUCHON PROP	050T

06-02	12	p1	12/10

TRANSMISSÃO, VÁLVULA
TRANSMISSION, VALVE
TRANSMISSION, VALVE
TRANSMISSION, VALVE

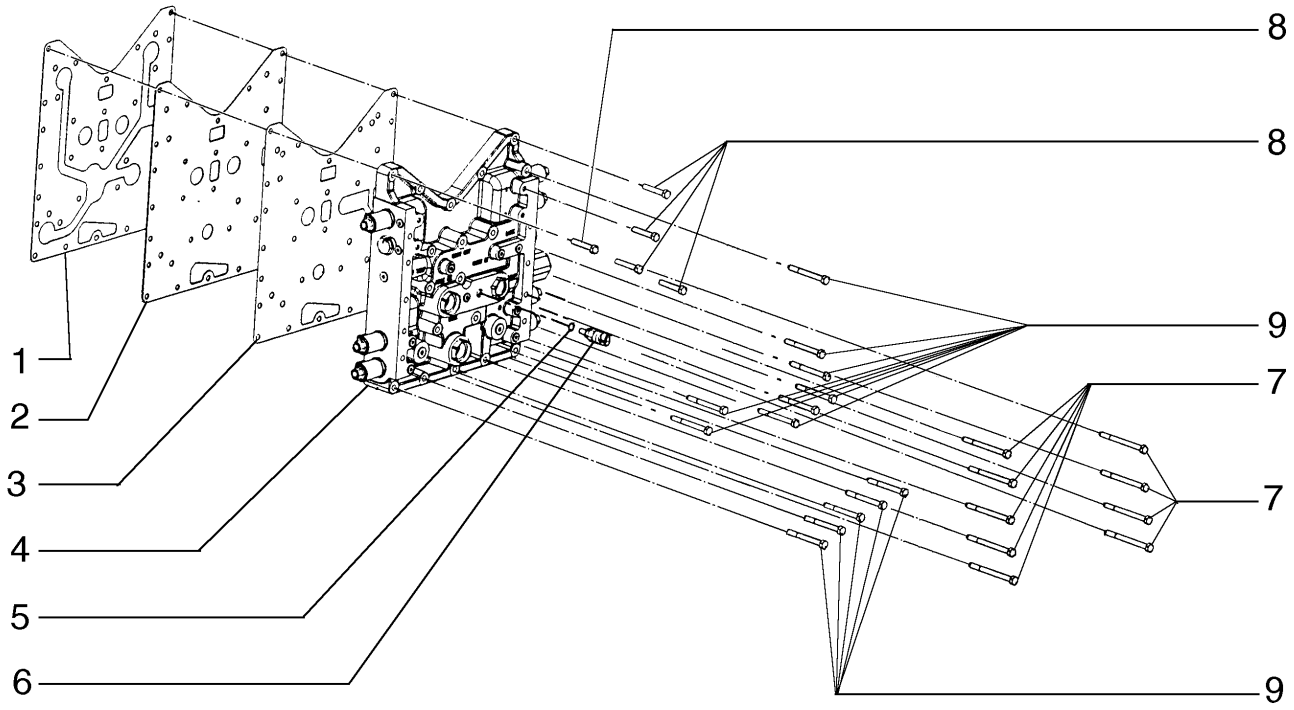

TRANSMISSION, VALVE
TRANSMISSION, VALVE
TRANSMISSION, VALVE
TRANSMISSION, VALVE

R	N	P.N.	MOD	Q	Denominação Denominação	Description Bezeichnung	Denominacion Descrizione	Description Beskrivelse	L.C.
1		75289463		1	JUNTA JUNTA	GASKET DICHTUNG	JUNTA GUARNIZIONE	JOINT PAKNING	123G
2		75312843		1	PLACA CHAPA	PLATE PLATTE	PLACA PIASTRA	PLAQUE PLADE	105P
3		75288889		1	JUNTA JUNTA	GASKET DICHTUNG	JUNTA GUARNIZIONE	JOINT PAKNING	123G
4		75289432		1	VÁLVULA HIDRÁULICA VÁLVULA HIDRÁULICA	HYDRAULIC VALVE HYDRAULIKVENTIL	VÁLVULA HIDRÁULICA DISTRIBUTORE IDRAULI	SOUPAPE HYDRAULIQU HYDRAULIKVENTIL	010V
5		75288434		1	O-RING O-RING	O-RING O-RING	JUNTA TÓRICA ANELLO TOROIDALE	JOINT TORIQUE O-RING	055A
6		75288433		1	SENSOR SENSOR	SENSOR SENSOR	SENSOR SENSORE	CAPTEUR FØLER	608S
7		75312835		9	PARAFUSO PARAFUSO	BOLT SCHRAUBE	PERNO BULLONE	VIS BOLT	140B
8		75312833		5	PARAFUSO PARAFUSO	BOLT SCHRAUBE	PERNO BULLONE	VIS BOLT	140B
9		75312834		13	PARAFUSO PARAFUSO	BOLT SCHRAUBE	PERNO BULLONE	VIS BOLT	140B

06-02	13	p1	12/10

TRANSMISSÃO, VÁLVULA
TRANSMISSION, VALVE
TRANSMISSION, VALVE
TRANSMISSION, VALVE

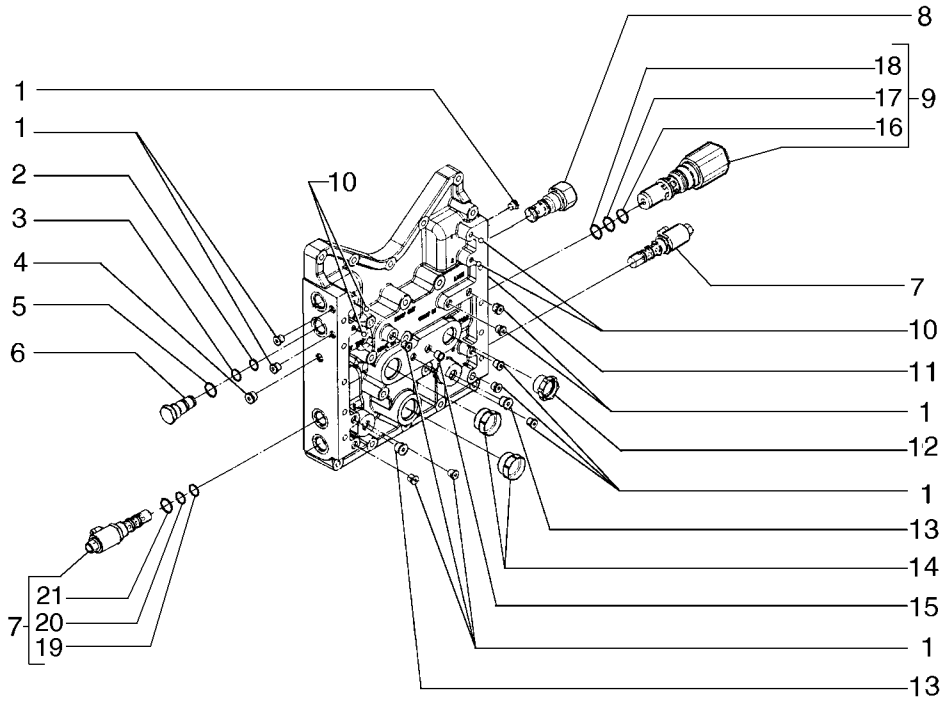

TRANSMISSION, VALVE
TRANSMISSION, VALVE
TRANSMISSION, VALVE
TRANSMISSION, VALVE

R	N	P.N.	MOD	Q	Denominação Denominação	Description Bezeichnung	Denominacion Descrizione	Description Beskrivelse	L.C.
1		75312829		12	PARAFUSO PARAFUSO	BOLT SCHRAUBE	PERNO BULLONE	VIS BOLT	140B
2		75288439		1	VALV EXAUSTÃO EXTR GRANDE VÁLVULA ESCAPE SOBF	OVERSIZE EXHAUST VA ÜBERMASS-AUSLASSVE	VÁLV. ESCAPE EXTRAGI VALVOLA SCARICO SOV	SOUP. ECHAPPEMENT S UDSTØDNINGSVENTIL,	158G
3		75288438		1	O-RING O-RING	O-RING O-RING	JUNTA TÓRICA ANELLO TOROIDALE	JOINT TORIQUE O-RING	055A
4		75312828		1	BUJÃO TAMPÃO	PLUG STOPFEN	TAPÓN TAPPO	BOUCHON PROP	050T
5		75288437		1	O-RING O-RING	O-RING O-RING	JUNTA TÓRICA ANELLO TOROIDALE	JOINT TORIQUE O-RING	055A
6		75288436		1	CONECTOR HIDRÁUL CONECTOR HID.	HYD CONNECTOR HYDR STECKVERBINDE	CONECTOR HIDRÁULIC CONNETTORE IDRAULIC	CONNECTEUR HYDRAU HYDRAULIKSTIK	020R
7		75289439		7	VÁLVULA HIDRÁULICA VÁLVULA HIDRÁULICA	HYDRAULIC VALVE HYDRAULIKVENTIL	VÁLVULA HIDRÁULICA DISTRIBUTORE IDRAULI	SOUPAPE HYDRAULIQU HYDRAULIKVENTIL	010V
8		75288428		1	VÁLVULA HIDRÁULICA VÁLVULA HIDRÁULICA	HYDRAULIC VALVE HYDRAULIKVENTIL	VÁLVULA HIDRÁULICA DISTRIBUTORE IDRAULI	SOUPAPE HYDRAULIQU HYDRAULIKVENTIL	010V
9		75312824		1	VÁLVULA HIDRÁULICA VÁLVULA HIDRÁULICA	HYDRAULIC VALVE HYDRAULIKVENTIL	VÁLVULA HIDRÁULICA DISTRIBUTORE IDRAULI	SOUPAPE HYDRAULIQU HYDRAULIKVENTIL	010V
10		75288435		4	ESFERA ESFERA	BALL KUGEL	BOLA SFERA	BILLE KUGLE	140S
11		75289462		1	ESTOJO CAIXA	CASE GEHÄUSE	ESTUCHE CASSA; SCATOLA	CARTER KASSE	101A
12		75289440		1	BLOCO BLOCO	BLOCK BLOCK	BLOQUE BLOCCO	BLOC MOTORBLOK	074B
13		75312830		2	BUJÃO TAMPÃO	PLUG STOPFEN	TAPÓN TAPPO	BOUCHON PROP	050T
14		75289441		2	BLOCO BLOCO	BLOCK BLOCK	BLOQUE BLOCCO	BLOC MOTORBLOK	074B
15		75289443		1	VÁLVULA HIDRÁULICA VÁLVULA HIDRÁULICA	HYDRAULIC VALVE HYDRAULIKVENTIL	VÁLVULA HIDRÁULICA DISTRIBUTORE IDRAULI	SOUPAPE HYDRAULIQU HYDRAULIKVENTIL	010V
16		75312849		1	O-RING O-RING	O-RING O-RING	JUNTA TÓRICA ANELLO TOROIDALE	JOINT TORIQUE O-RING	055A
17		75289455		1	O-RING O-RING	O-RING O-RING	JUNTA TÓRICA ANELLO TOROIDALE	JOINT TORIQUE O-RING	055A
18		75289454		1	O-RING O-RING	O-RING O-RING	JUNTA TÓRICA ANELLO TOROIDALE	JOINT TORIQUE O-RING	055A
19		75288439		1	VALV EXAUSTÃO EXTR GRANDE VÁLVULA ESCAPE SOBF	OVERSIZE EXHAUST VA ÜBERMASS-AUSLASSVE	VÁLV. ESCAPE EXTRAGI VALVOLA SCARICO SOV	SOUP. ECHAPPEMENT S UDSTØDNINGSVENTIL,	158G
20		75288437		1	O-RING O-RING	O-RING O-RING	JUNTA TÓRICA ANELLO TOROIDALE	JOINT TORIQUE O-RING	055A
21		75289439		1	VÁLVULA HIDRÁULICA VÁLVULA HIDRÁULICA	HYDRAULIC VALVE HYDRAULIKVENTIL	VÁLVULA HIDRÁULICA DISTRIBUTORE IDRAULI	SOUPAPE HYDRAULIQU HYDRAULIKVENTIL	010V

06-02	14	p1	12/10

TRANSMISSÃO, FLANGE
TRANSMISSION, YOKE
TRANSMISSION, YOKE
TRANSMISSION, YOKE

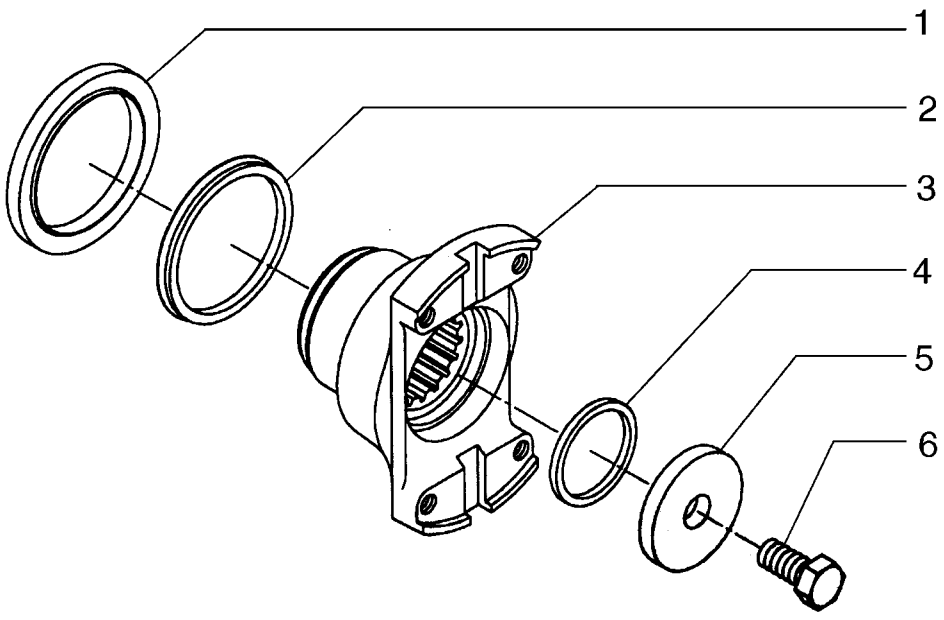

TRANSMISSION, YOKE
TRANSMISSION, YOKE
TRANSMISSION, YOKE
TRANSMISSION, YOKE

R	N	P.N.	MOD	Q	Denominação Denominação	Description Bezeichnung	Denominacion Descrizione	Description Beskrivelse	L.C.
1		75288881		1	JUNTA JUNTA	GASKET DICHTUNG	JUNTA GUARNIZIONE	JOINT PAKNING	123G
2		75288502		1	JUNTA JUNTA	GASKET DICHTUNG	JUNTA GUARNIZIONE	JOINT PAKNING	123G
3		75289465		1	FLANGE FLANGE	FLANGE FLANSCH	BRIDA FLANGIA	BRIDE FLANGE	070F
4		75287719		1	O-RING O-RING	O-RING O-RING	JUNTA TÓRICA ANELLO TOROIDALE	JOINT TORIQUE O-RING	055A
5		75288900		1	ARRUELA PLANA ANILHA	WASHER UNTERLEGSCHEIBE	ARANDELA RONDELLA	RONDELLE FLADSKIVE	131R
6		75312836		1	PARAFUSO PARAFUSO	BOLT SCHRAUBE	PERNO BULLONE	VIS BOLT	140B

06-02	15	p1	12/10

TRANSMISSÃO, BOMBA
TRANSMISSION, PUMP
TRANSMISSION, PUMP
TRANSMISSION, PUMP

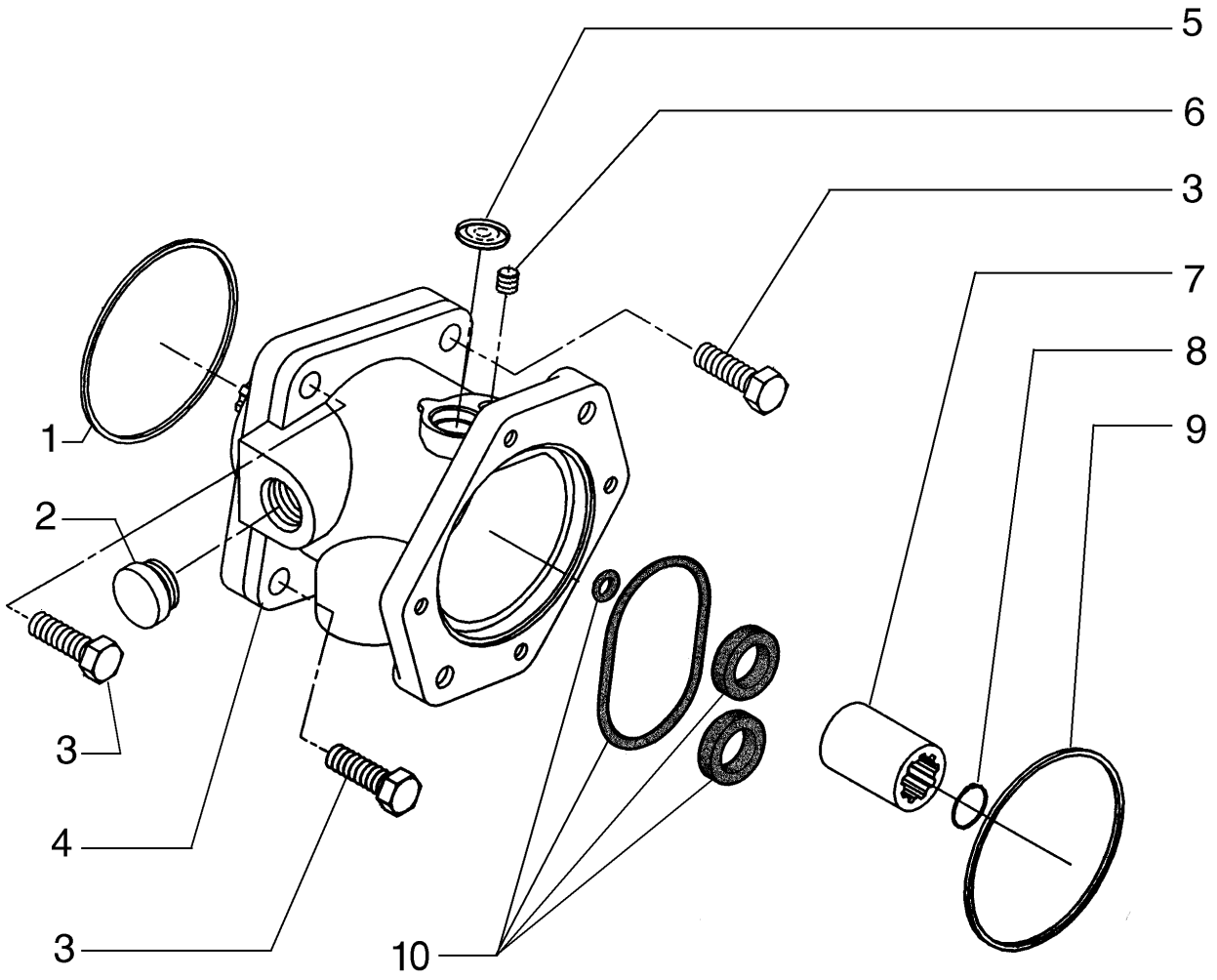

TRANSMISSION, PUMP
TRANSMISSION, PUMP
TRANSMISSION, PUMP
TRANSMISSION, PUMP

R	N	P.N.	MOD	Q	Denominação Denominação	Description Bezeichnung	Denominacion Descrizione	Description Beskrivelse	L.C.
1		75288503		1	O-RING O-RING	O-RING O-RING	JUNTA TÓRICA ANELLO TOROIDALE	JOINT TORIQUE O-RING	055A
2		75289441		1	BLOCO BLOCO	BLOCK BLOCK	BLOQUE BLOCCO	BLOC MOTORBLOK	074B
3		75312841		3	PARAFUSO PARAFUSO	BOLT SCHRAUBE	PERNO BULLONE	VIS BOLT	140B
4		75287756		1	BOMBA DE ÓLEO DO MOTOR BOMBA DE ÓLEO DO MC	ENGINE OIL PUMP MOTORÖLPUMPE	BOMBA DE ACEITE DE M POMPA OLIO MOTORE	POMPE A HUILE MOTEU MOTOROLIEPUMPE	153P
5		75289476		1	BLOCO BLOCO	BLOCK BLOCK	BLOQUE BLOCCO	BLOC MOTORBLOK	074B
6		75289475		1	PARAFUSO PARAFUSO	SCREW SCHRAUBE	TORNILLO VITE	VIS SKRUE	040V
7		75288517		1	LUVA MANGA	SLEEVE BUCHSE	MANGUITO MANICOTTO	CHEMISE TRYKLEJE, KOBLING	031M
8		75289478		1	ANEL DE PRESSÃO ANEL	SNAP RING SPRENGRING	ANILLO DE RESORTE ANELLO ELASTICO	ANNEAU D'ARRET LÅSERING	054A
9		75288503		1	O-RING O-RING	O-RING O-RING	JUNTA TÓRICA ANELLO TOROIDALE	JOINT TORIQUE O-RING	055A
10		75313862		1	KIT DE REPARO KIT DE REPARAÇÃO	REPAIR KIT REPARATURSATZ	KIT DE REPARACIÓN KIT DI RIPARAZIONE	KIT DE REPARATION REPARATIONSSÆT	003K

06-02	16	p1	12/10

REFRIGERAÇÃO DA TRANSMISSÃO
TRANSMISSION OIL COOLER
ARREFECIMIENTO DEL ACEITE DE LA TRASMISION
TRANSMISSION OIL COOLER

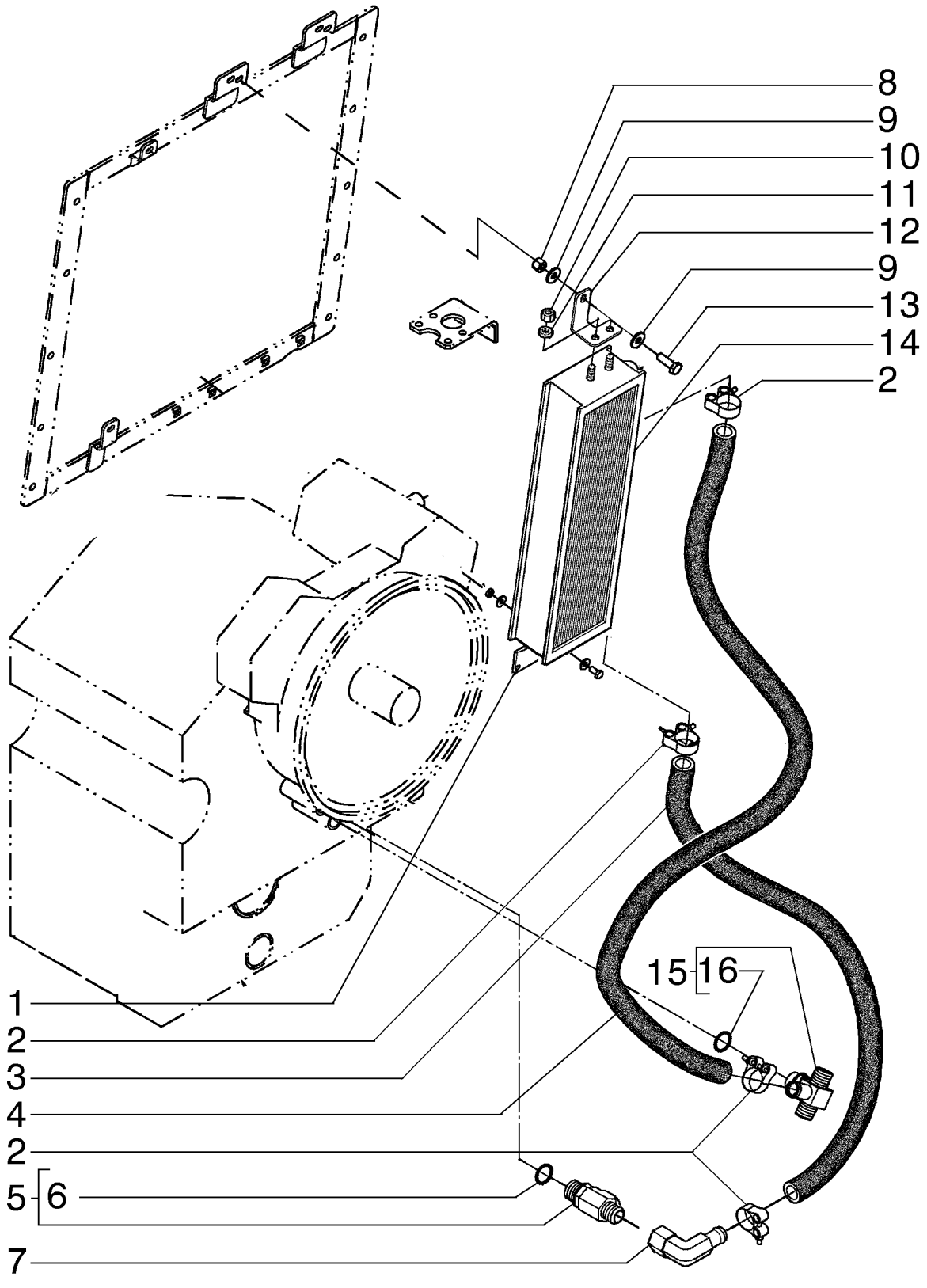

TRANSMISSION OIL COOLER
TRANSMISSION OIL COOLER
TRANSMISSION OIL COOLER
TRANSMISSION OIL COOLER

R	N	P.N.	MOD	Q	Denominação Denominação	Description Bezeichnung	Denominacion Descrizione	Description Beskrivelse	L.C.
1		**84238421**		1	SUPORTE	SUPPORT	SOPORTE	SUPPORT	300S
					SUPORTE	STÜTZE	SUPPORTO	BESLAG	
2		**87372829**		4	BRAÇADEIRA	CLAMP	ABRAZADERA	COLLIER	120M
					BRAÇADEIRA	KLEMME	MORSETTO	SPÆNDEBÅND	
3		**87376427**		1	MANGUEIRA	HOSE	TUBO	FLEXIBLE	030M
					MANGUEIRA	SCHLAUCH	TUBO FLESSIBILE	SLANGE	
4		**84251849**		1	MANGUEIRA	HOSE	TUBO	FLEXIBLE	030M
					MANGUEIRA	SCHLAUCH	TUBO FLESSIBILE	SLANGE	
5		**70922739**		1	CONECTOR HIDRÁUL	HYD CONNECTOR	CONECTOR HIDRÁULIC(	CONNECTEUR HYDRAU	020R
					CONECTOR HID.	HYDR STECKVERBINDE	CONNETTORE IDRAULIC	HYDRAULIKSTIK	
6		**70921206**		1	O-RING, 12-1, 90 Duro, .924 ID x .116" Thk				
						O-RING	JUNTA TÓRICA	JOINT TORIQUE	055A
					O-RING	O-RING	ANELLO TOROIDALE	O-RING	
7		**{84241233}**		1					
8		**829-4408**		2	PORCA, Thin, M8 x 1.25, Cl 05				
						NUT	TUERCA	ECROU	010D
					PORCA	MUTTER	DADO	MØTRIK	
9		**12646721**		4	ARRUELA PLANA, M8 x 20 x 2				
						WASHER	ARANDELA	RONDELLE	131R
					ANILHA	UNTERLEGSCHEIBE	RONDELLA	FLADSKIVE	
10		**16102321**		4	PORCA, Thin, M8 x 1.25, Cl 05				
						NUT	TUERCA	ECROU	010D
					PORCA	MUTTER	DADO	MØTRIK	
11		**10730301**		4	ARRUELA PLANA	WASHER	ARANDELA	RONDELLE	131R
					ANILHA	UNTERLEGSCHEIBE	RONDELLA	FLADSKIVE	
12		**84238420**		1	SUPORTE	SUPPORT	SOPORTE	SUPPORT	300S
					SUPORTE	STÜTZE	SUPPORTO	BESLAG	
13		**16043331**		3	PARAFUSO, Hex, M8 x 18, 10.9, Full Thd				
						BOLT	PERNO	VIS	140B
					PARAFUSO	SCHRAUBE	BULLONE	BOLT	
14		**87382507**		1	RESFRIADOR DO ÓLEO	OIL COOLER	REFRIGERADOR DE ACI	REFROIDISSEUR D'HUIL	026R
					REFRIGERADOR DO ÓLI	ÖLKÜHLER	RADIATORE OLIO	OLIEKØLER	
15		**{84241230}**		1					
16		**237-6016**		1	O-RING, 16-1, 90 Duro, 1.171" ID x .118" Thk				
						O-RING	JUNTA TÓRICA	JOINT TORIQUE	055A
					O-RING	O-RING	ANELLO TOROIDALE	O-RING	

06-02	17	p1	12/10

VARETA DE NÍVEL ÓLEO TRANSMISSÃO
TRANSMISSION OIL DIPSTICK
TRANSMISSION OIL DIPSTICK
TRANSMISSION OIL DIPSTICK

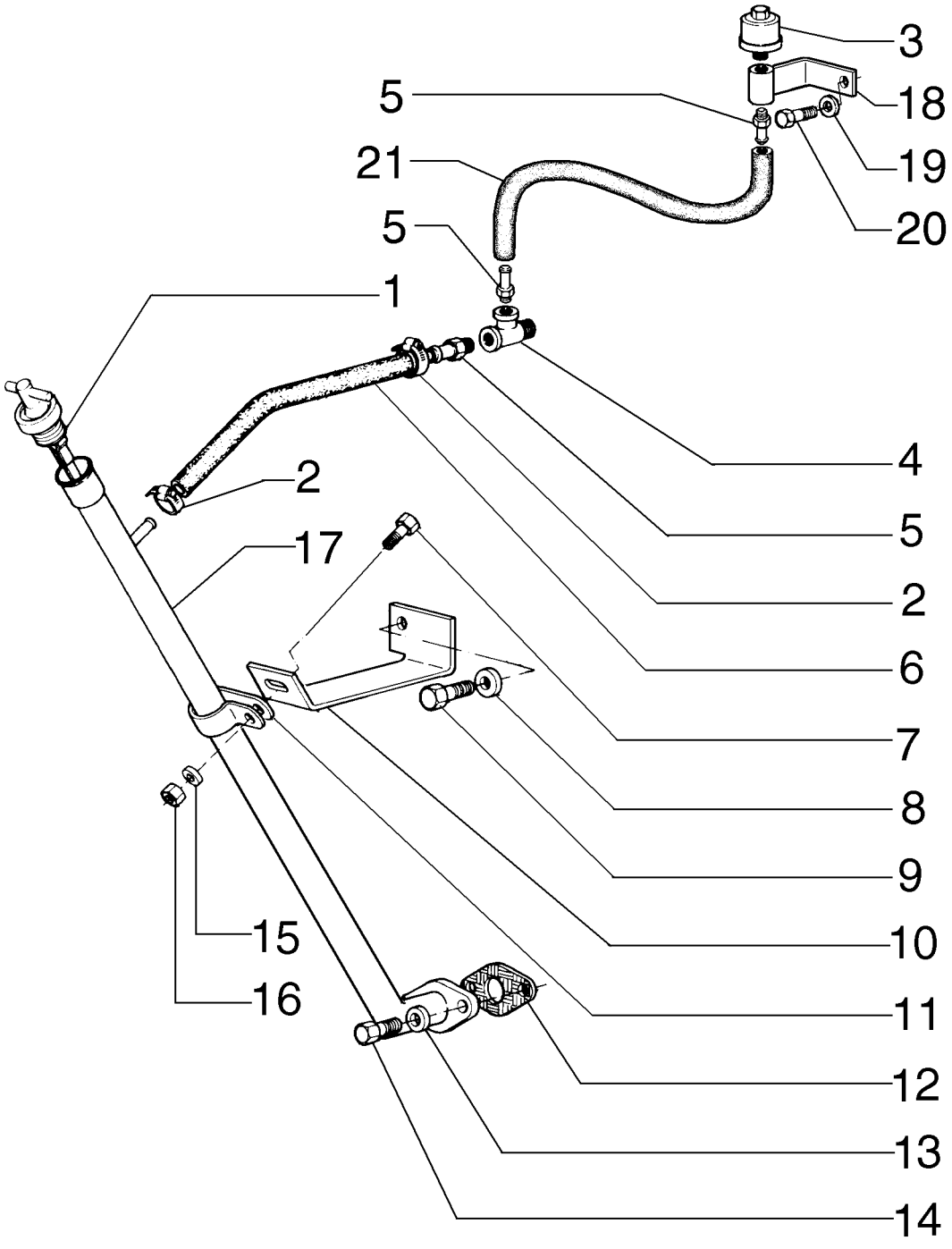

TRANSMISSION OIL DIPSTICK
TRANSMISSION OIL DIPSTICK
TRANSMISSION OIL DIPSTICK
TRANSMISSION OIL DIPSTICK

R	N	P.N.	MOD	Q	Denominação Denominação	Description Bezeichnung	Denominacion Descrizione	Description Beskrivelse	L.C.
1		87528243		1	HASTE DE NÍVEL	DIPSTICK	VARILLA DE NIVEL	JAUGE DE NIVEAU	091A
					VARETA DE NÍVEL	MESSSTAB	ASTINA DI LIVELLO	MÅLEPIND	
2		79084753		2	GRAMPO DA MANGUEIRA, M10-18				
						HOSE CLIP	ABRAZADERA DE MANG	COLLIER POUR FLEXIBL	180C
					FIXADOR DE MANGUEIF	SCHLAUCHKLEMME	FERMO DEL TUBO FLES	SLANGEKLEMME	
3		70050748		1	RESPIRO	BREATHER	RESPIRADERO	RENIFLARD	145S
					RESPIRADOURO	ENTLÜFTER	SFIATO	UDLUFTNINGSSKRUE	
4		75249415		1	CONECTOR HIDRÁUL	HYD CONNECTOR	CONECTOR HIDRÁULIC	CONNECTEUR HYDRAU	020R
					CONECTOR HID.	HYDR STECKVERBINDE	CONNETTORE IDRAULIC	HYDRAULIKSTIK	
5		70925957		1	CONECTOR HIDRÁUL	HYD CONNECTOR	CONECTOR HIDRÁULIC	CONNECTEUR HYDRAU	020R
					CONECTOR HID.	HYDR STECKVERBINDE	CONNETTORE IDRAULIC	HYDRAULIKSTIK	
6		75256544		1	MANGUEIRA	HOSE	TUBO	FLEXIBLE	030M
					MANGUEIRA	SCHLAUCH	TUBO FLESSIBILE	SLANGE	
7		11112231		1	PARAFUSO, Hex, M12 x 25, 10.9, Full Thd				
						BOLT	PERNO	VIS	140B
					PARAFUSO	SCHRAUBE	BULLONE	BOLT	
8		12646921		1	ARRUELA PLANA, M12 x 28 x 3				
						WASHER	ARANDELA	RONDELLE	131R
					ANILHA	UNTERLEGSCHEIBE	RONDELLA	FLADSKIVE	
9		11118731		1	PARAFUSO, Hex, M16 x 45, 10.9				
						BOLT	PERNO	VIS	140B
					PARAFUSO	SCHRAUBE	BULLONE	BOLT	
10		75256540		1	SUPORTE	SUPPORT	SOPORTE	SUPPORT	300S
					SUPORTE	STÜTZE	SUPPORTO	BESLAG	
11		70929806		1	COLAR	COLLAR	COLLAR	COLLIER	031F
					ANEL	RINGE	COLLARE	SLANGEBÅND	
12		75248283		1	JUNTA	GASKET	JUNTA	JOINT	123G
					JUNTA	DICHTUNG	GUARNIZIONE	PAKNING	
13		12645031		2	ARRUELA PLANA, M8.45 x 21 x 3 Thk, HT				
						WASHER	ARANDELA	RONDELLE	131R
					ANILHA	UNTERLEGSCHEIBE	RONDELLA	FLADSKIVE	
14		16043431		2	PARAFUSO, Hex, M8 x 20, 10.9				
						BOLT	PERNO	VIS	140B
					PARAFUSO	SCHRAUBE	BULLONE	BOLT	
15		10517073		1	TRAVA DA ARRUELA	LOCK WASHER	ARANDELA DE BLOQUE	RONDELLE FREIN	132R
					ANILHA DE RETENÇÃO	SICHERUNGSSCHEIBE	RONDELLA DI SICUREZ	LÅSESKIVE	
16		11702921		1	PORCA, M12, Cl 10	NUT	TUERCA	ECROU	010D
					PORCA	MUTTER	DADO	MØTRIK	
17		75256535		1	TUBO RÍGIDO	RIGID TUBE	TUBO RÍGIDO	TUYAU RIGIDE	193T
					TUBO RÍGIDO	ROHR	TUBO RIGIDO	STIFT RØR	
18		73153453		1	SUPORTE	SUPPORT	SOPORTE	SUPPORT	300S
					SUPORTE	STÜTZE	SUPPORTO	BESLAG	
19		12646721		1	ARRUELA PLANA, M8 x 20 x 2				
						WASHER	ARANDELA	RONDELLE	131R
					ANILHA	UNTERLEGSCHEIBE	RONDELLA	FLADSKIVE	
20		16043231		1	PARAFUSO, Hex, M8 x 16, 10.9				
						BOLT	PERNO	VIS	140B
					PARAFUSO	SCHRAUBE	BULLONE	BOLT	

06-02	17	p2	12/10

VARETA DE NÍVEL ÓLEO TRANSMISSÃO
TRANSMISSION OIL DIPSTICK
TRANSMISSION OIL DIPSTICK
TRANSMISSION OIL DIPSTICK

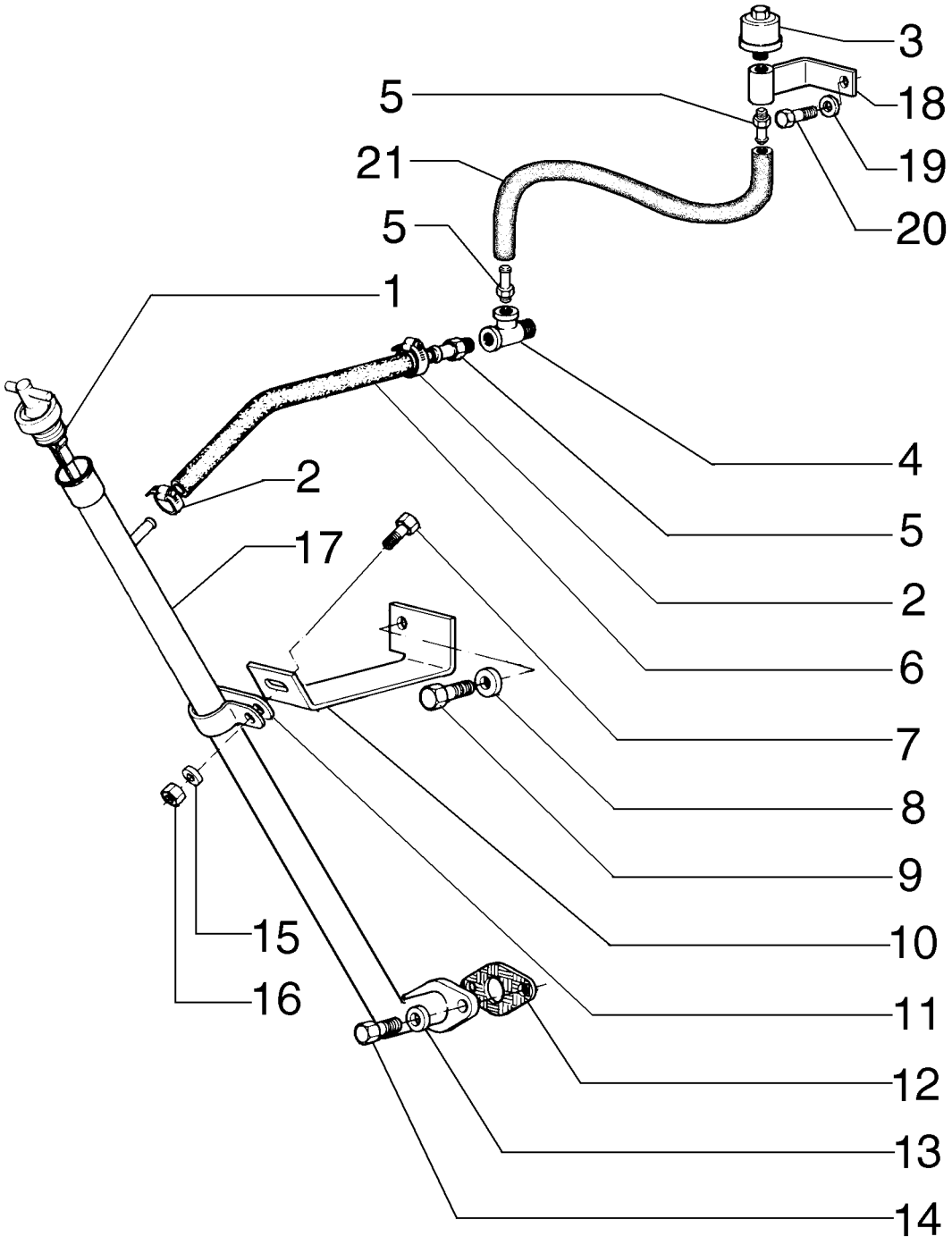

TRANSMISSION OIL DIPSTICK
TRANSMISSION OIL DIPSTICK
TRANSMISSION OIL DIPSTICK
TRANSMISSION OIL DIPSTICK

R	N	P.N.	MOD	Q	Denominação Denominação	Description Bezeichnung	Denominacion Descrizione	Description Beskrivelse	L.C.
21		**84123163**		1	MANGUEIRA MANGUEIRA	HOSE SCHLAUCH	TUBO TUBO FLESSIBILE	FLEXIBLE SLANGE	030M

06-02	18	p1	12/10

FILTRO DE ÓLEO TRANSMISSÃO
TRANSMISSION FILTER LINES
TRANSMISSION FILTER LINES
TRANSMISSION FILTER LINES

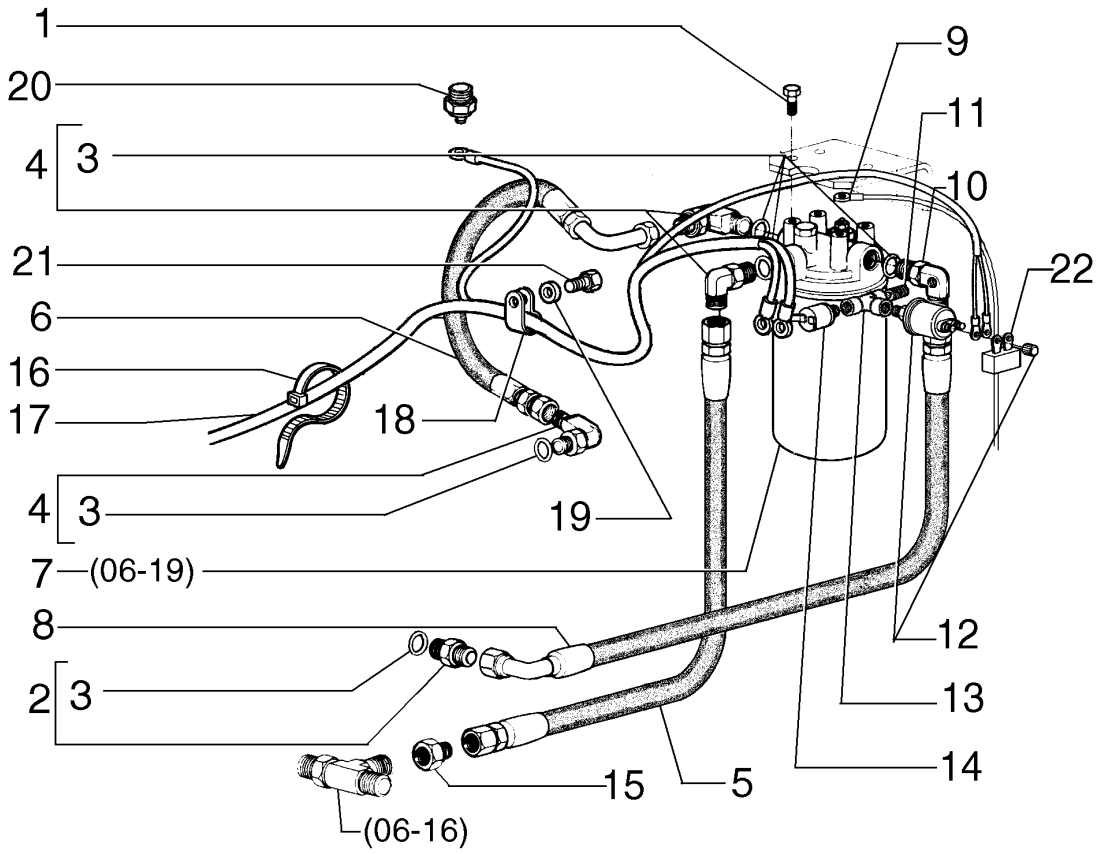

TRANSMISSION FILTER LINES
TRANSMISSION FILTER LINES
TRANSMISSION FILTER LINES
TRANSMISSION FILTER LINES

R	N	P.N.	MOD	Q	Denominação Denominação	Description Bezeichnung	Denominacion Descrizione	Description Beskrivelse	L.C.
1		11106031		4	PARAFUSO, Hex, M10 x 20, 10.9, Full Thd				
						SCREW	TORNILLO	VIS	040V
					PARAFUSO	SCHRAUBE	VITE	SKRUE	
2		218-5050		1	CONECTOR HIDRÁUL, 1 5/16"-12, 37º x 1 1/16"-12, O-Ring				
						HYD CONNECTOR	CONECTOR HIDRÁULIC(	CONNECTEUR HYDRAU	020R
					CONECTOR HID.	HYDR STECKVERBINDE	CONNETTORE IDRAULIC	HYDRAULIKSTIK	
3		70921206		5	O-RING, 12-1, 90 Duro, .924 ID x .116" Thk				
						O-RING	JUNTA TÓRICA	JOINT TORIQUE	055A
					O-RING	O-RING	ANELLO TOROIDALE	O-RING	
4		218-5124		3	COTOVELO, 90º, 1 5/16"-12, 37º x 1 1/16"-12, O-Ring				
						ELBOW	CODO	COUDE	085G
					COTOVELO	KNIESTÜCK	GOMITO	VINKELRØR	
5		73162141		1	MANGUEIRA	HOSE	TUBO	FLEXIBLE	030M
					MANGUEIRA	SCHLAUCH	TUBO FLESSIBILE	SLANGE	
6		73162142		1	TUBO FLEXÍVEL	FLEXIBLE HOSE	TUBO FLEXIBLE	TUYAU FLEXIBLE	192T
					MANGUEIRA FLEXÍVEL	BIEGSAMER SCHLAUCH	TUBO FLESSIBILE	FLEKSIBEL SLANGE	
7		73161226		1	FILTRO	FILTER	FILTRO	FILTRE	065F
					FILTRO	FILTER	FILTRO	FILTER	
8		73162142		1	TUBO FLEXÍVEL	FLEXIBLE HOSE	TUBO FLEXIBLE	TUYAU FLEXIBLE	192T
					MANGUEIRA FLEXÍVEL	BIEGSAMER SCHLAUCH	TUBO FLESSIBILE	FLEKSIBEL SLANGE	
9		75253138		1	CABO ELÉTRICO	ELECTRIC CABLE	CABLE ELÉCTRICO	CABLE ELECTRIQUE	111C
					CABO ELÉCTRICO	ELEKTROKABEL	CAVO ELETTRICO	EL-KABEL	
10		75255651		1	COTOVELO	ELBOW	CODO	COUDE	085G
					COTOVELO	KNIESTÜCK	GOMITO	VINKELRØR	
11		70926031		1	CONECTOR HIDRÁUL	HYD CONNECTOR	CONECTOR HIDRÁULIC(	CONNECTEUR HYDRAU	020R
					CONECTOR HID.	HYDR STECKVERBINDE	CONNETTORE IDRAULIC	HYDRAULIKSTIK	
12		75259844		1	SENSOR, Transmission pressure				
						SENSOR	SENSOR	CAPTEUR	608S
					SENSOR	SENSOR	SENSORE	FØLER	
13		70901702		1	CONEXÃO DE 3 VIAS	3 WAY CONNECTION	CONEXIÓN DE 3 VÍAS	CONNEXION 3 VOIES	016R
					LIGAÇÃO DE 3 VIAS	3-WEGE-VERTEILERSTÜ	RACCORDO A 3 VIE	TRE-VEJS FORSKRUNIN	
14		73139080		1	INTERRUPTOR DE PRESSÃO, Transmission				
						PRESSURE SWITCH	INTERRUPTOR DE PRES	PRESSOSTAT	079I
					INTERRUPTOR DE PRES	DRUCKSCHALTER	PRESSOSTATO	KONTAKT, TRYK	
15		75238305		1	CONECTOR HIDRÁUL	HYD CONNECTOR	CONECTOR HIDRÁULIC(	CONNECTEUR HYDRAU	020R
					CONECTOR HID.	HYDR STECKVERBINDE	CONNETTORE IDRAULIC	HYDRAULIKSTIK	
16		75201641		10	BRAÇADEIRA	CLAMP	ABRAZADERA	COLLIER	120M
					BRAÇADEIRA	KLEMME	MORSETTO	SPÆNDEBÅND	
17		{84214841}		1					
18		70927155		1	GRAMPO	CLIP	ABRAZADERA	COLLIER	045F
					FIXADOR	KLAMMER	FERMO	KLIPS	
19		70930370		1	ARRUELA PLANA	WASHER	ARANDELA	RONDELLE	131R
					ANILHA	UNTERLEGSCHEIBE	RONDELLA	FLADSKIVE	
20		1983238C1		1	EMISSOR DE TEMPERATURA				
						TEMPERATURE SENDEF	EMISOR DE TEMPERATU	TRANSMETTEUR TEMPE	Z366
					SENSOR DE TEMPERAT	TEMPERATURGEBER	TRASMETT. TEMPERATI	TEMPERATURSENDER	

06-02	18	p2	12/10

FILTRO DE ÓLEO TRANSMISSÃO
TRANSMISSION FILTER LINES
TRANSMISSION FILTER LINES
TRANSMISSION FILTER LINES

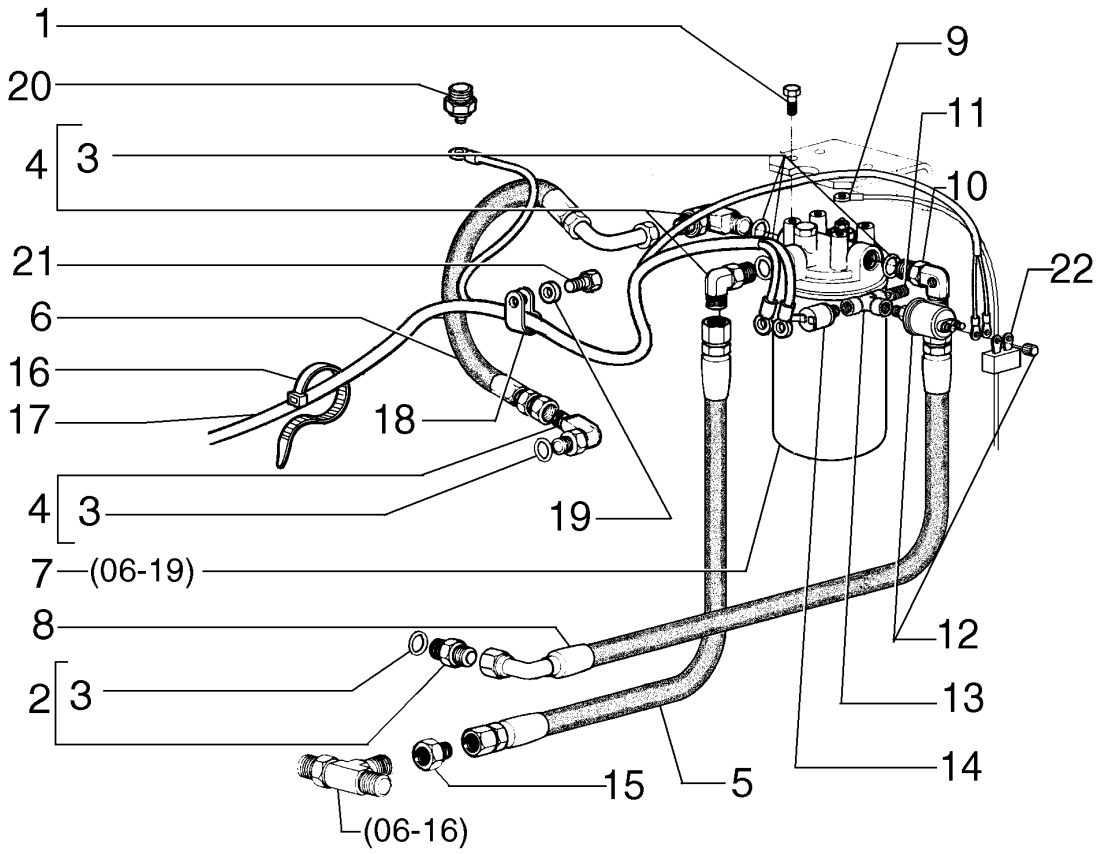

TRANSMISSION FILTER LINES
TRANSMISSION FILTER LINES
TRANSMISSION FILTER LINES
TRANSMISSION FILTER LINES

R	N	P.N.	MOD	Q	Denominação Denominação	Description Bezeichnung	Denominacion Descrizione	Description Beskrivelse	L.C.
21		**11106631**		1	PARAFUSO, Hex, M10 x 35, 10.9, Full Thd				
					BOLT	PERNO	VIS		140B
					PARAFUSO	SCHRAUBE	BULLONE	BOLT	
22		**75323377**		1	RESISTOR	RESISTOR	RESISTENCIA	RESISTANCE	040R
					RESISTÊNCIA	WIDERSTAND	RESISTORE	MODSTAND	

06-02	19	p1	12/10

FILTRO DE ÓLEO TRANSMISSÃO
TRANSMISSION OIL FILTER
TRANSMISSION OIL FILTER
TRANSMISSION OIL FILTER

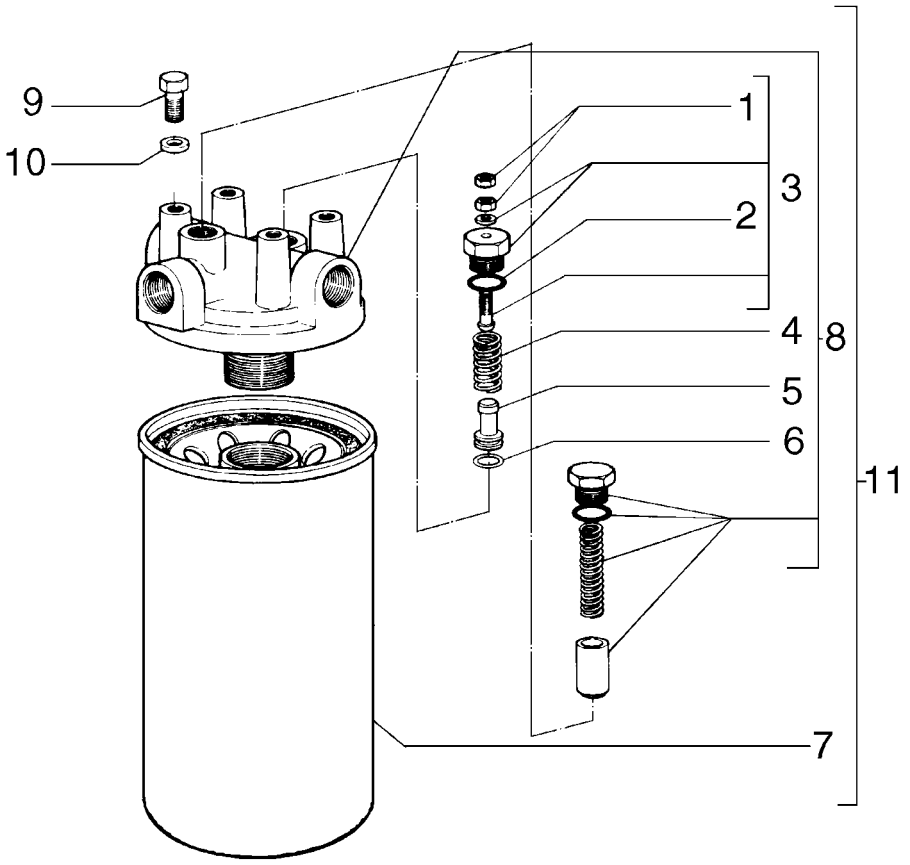

TRANSMISSION OIL FILTER
TRANSMISSION OIL FILTER
TRANSMISSION OIL FILTER
TRANSMISSION OIL FILTER

R	N	P.N.	MOD	Q	Denominação Denominação	Description Bezeichnung	Denominacion Descrizione	Description Beskrivelse	L.C.
		73161226		1	FILTRO FILTRO	FILTER FILTER	FILTRO FILTRO	FILTRE FILTER	065F
1		**75285548**		2	PORCA PORCA	NUT MUTTER	TUERCA DADO	ECROU MØTRIK	010D
2		**70935176**		1	O-RING, 8-1, CI 8, .644" ID x .087" Thk O-RING	O-RING	JUNTA TÓRICA	JOINT TORIQUE	055A
					O-RING	O-RING	ANELLO TOROIDALE	O-RING	
3		**75285549**		1	VÁLVULA HIDRÁULICA VÁLVULA HIDRÁULICA	HYDRAULIC VALVE HYDRAULIKVENTIL	VÁLVULA HIDRÁULICA DISTRIBUTORE IDRAULI	SOUPAPE HYDRAULIQU HYDRAULIKVENTIL	010V
4		**75285550**		1	MOLA MOLA	SPRING FEDER	RESORTE MOLLA	RESSORT FJEDER	100M
5		**75285551**		1	PISTÃO PISTÃO	PISTON KOLBEN	PISTÓN PISTONE	PISTON STEMPEL	235S
6		**70923548**		1	O-RING, -111, 70 Duro, .424" ID x .103" Thk O-RING	O-RING	JUNTA TÓRICA	JOINT TORIQUE	055A
					O-RING	O-RING	ANELLO TOROIDALE	O-RING	
7		**73162722**		1	FILTRO FILTRO	FILTER FILTER	FILTRO FILTRO	FILTRE FILTER	065F
8		**75289106**		1	COBERTURA COBERTURA	COVER ABDECKUNG	CUBIERTA COPERCHIO	COUVERCLE DÆKSEL	265C
9		**70926149**		4	PARAFUSO PARAFUSO	SCREW SCHRAUBE	TORNILLO VITE	VIS SKRUE	040V
10		**76022735**		4	ARRUELA PLANA ANILHA	WASHER UNTERLEGSCHEIBE	ARANDELA RONDELLA	RONDELLE FLADSKIVE	131R
11		**73161226**		1	FILTRO FILTRO	FILTER FILTER	FILTRO FILTRO	FILTRE FILTER	065F

06-02	20	p1	12/10

CONTROLE DA TRANSMISSÃO
TRANSMISSION CONTROL
COMANDO DE LA TRANSMISSION
TRANSMISSION CONTROL

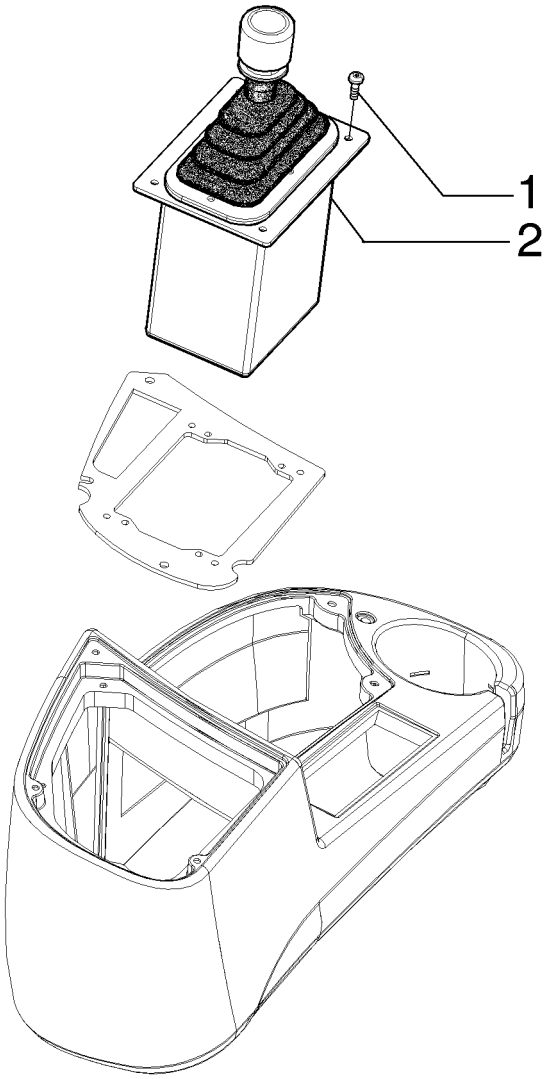

TRANSMISSION CONTROL
TRANSMISSION CONTROL
TRANSMISSION CONTROL
TRANSMISSION CONTROL

R	N	P.N.	MOD	Q	Denominação Denominação	Description Bezeichnung	Denominacion Descrizione	Description Beskrivelse	L.C.
1		**540-711**		4	PARAFUSO, Cross Pan Hd, M6 x 30				
						SCREW	TORNILLO	VIS	040V
					PARAFUSO	SCHRAUBE	VITE	SKRUE	
2		**73162490**		1	ALAVANCA	LEVER	PALANCA	LEVIER	045L
					ALAVANCA	HEBEL	LEVA	ARM	

06-02	21	p1	12/10

CONTROLE DA TRANSMISSÃO
TRANSMISSION CONTROL
TRANSMISSION CONTROL
TRANSMISSION CONTROL

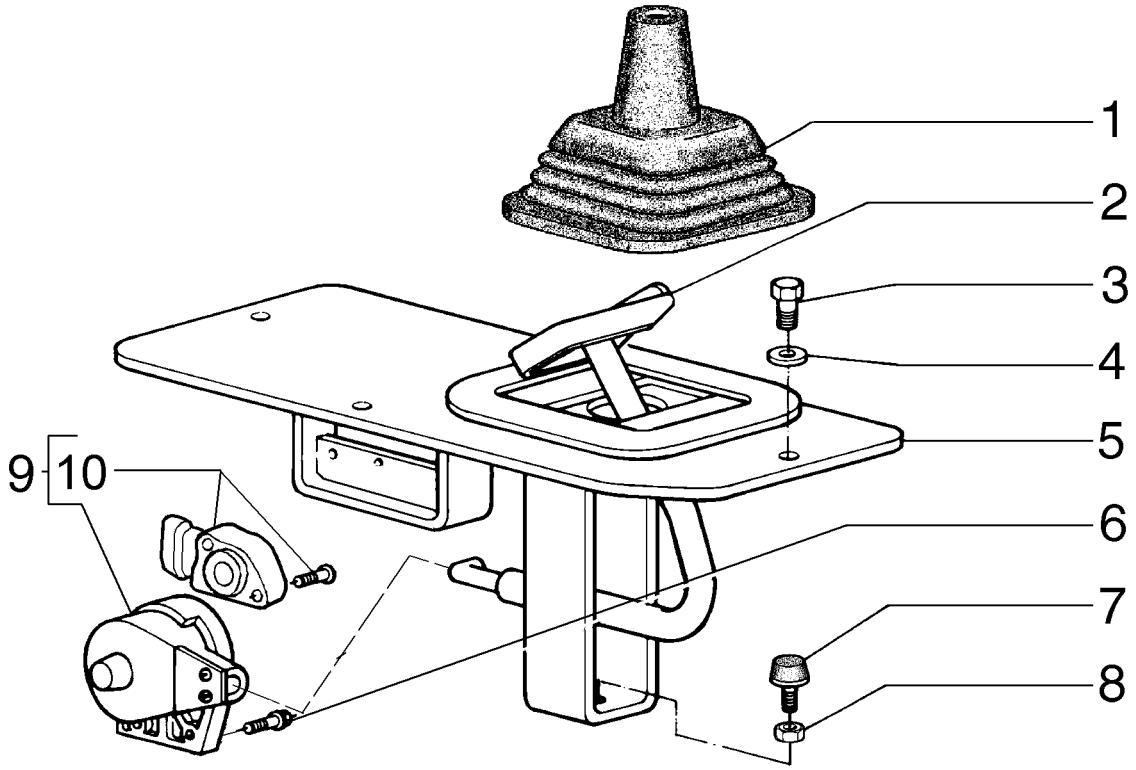

TRANSMISSION CONTROL
TRANSMISSION CONTROL
TRANSMISSION CONTROL
TRANSMISSION CONTROL

R	N	P.N.	MOD	Q	Denominação Denominação	Description Bezeichnung	Denominacion Descrizione	Description Beskrivelse	L.C.
1		**75214658**		1	CAPA COBERTURA DE PROTE	BOOT MANSCHETTE	FUNDA PARAPOLVERE	SOUFFLET MANCHET	330C
2		**75324599**		1	PEDAL PEDAL	PEDAL PEDAL	PEDAL PEDALE	PEDALE PEDAL	060P
3		**16043431**		4	PARAFUSO, Hex, M8 x 20, 10.9 PARAFUSO	BOLT SCHRAUBE	PERNO BULLONE	VIS BOLT	140B
4		**10519621**		4	ARRUELA PLANA, M8 x 17 x 2 ANILHA	WASHER UNTERLEGSCHEIBE	ARANDELA RONDELLA	RONDELLE FLADSKIVE	131R
5		**75249798**		1	COBERTURA COBERTURA	COVER ABDECKUNG	CUBIERTA COPERCHIO	COUVERCLE DÆKSEL	265C
6		**10902431**		2	PARAFUSO, Hex, M6 x 20, 10.9 PARAFUSO	BOLT SCHRAUBE	PERNO BULLONE	VIS BOLT	140B
7		**79037282**		1	PASTILHA ESPAÇADOR	PAD UNTERLAGE	PASTILLA CUSCINO; TAMPONE	COUSSIN BREMSEKLODS	060T
8		**12164721**		1	PORCA, M10 x 1.25, Cl 10 PORCA	NUT MUTTER	TUERCA DADO	ECROU MØTRIK	010D
9		**73162489**		1	SENSOR SENSOR	SENSOR SENSOR	SENSOR SENSORE	CAPTEUR FØLER	608S
10		**75327133**		1	SENSOR, KIT SENSOR	SENSOR SENSOR	SENSOR SENSORE	CAPTEUR FØLER	608S

06-02	22	p1	12/10

CONTROLE DA TRANSMISSÃO
TRANSMISSION CONTROL
TRANSMISSION CONTROL
TRANSMISSION CONTROL

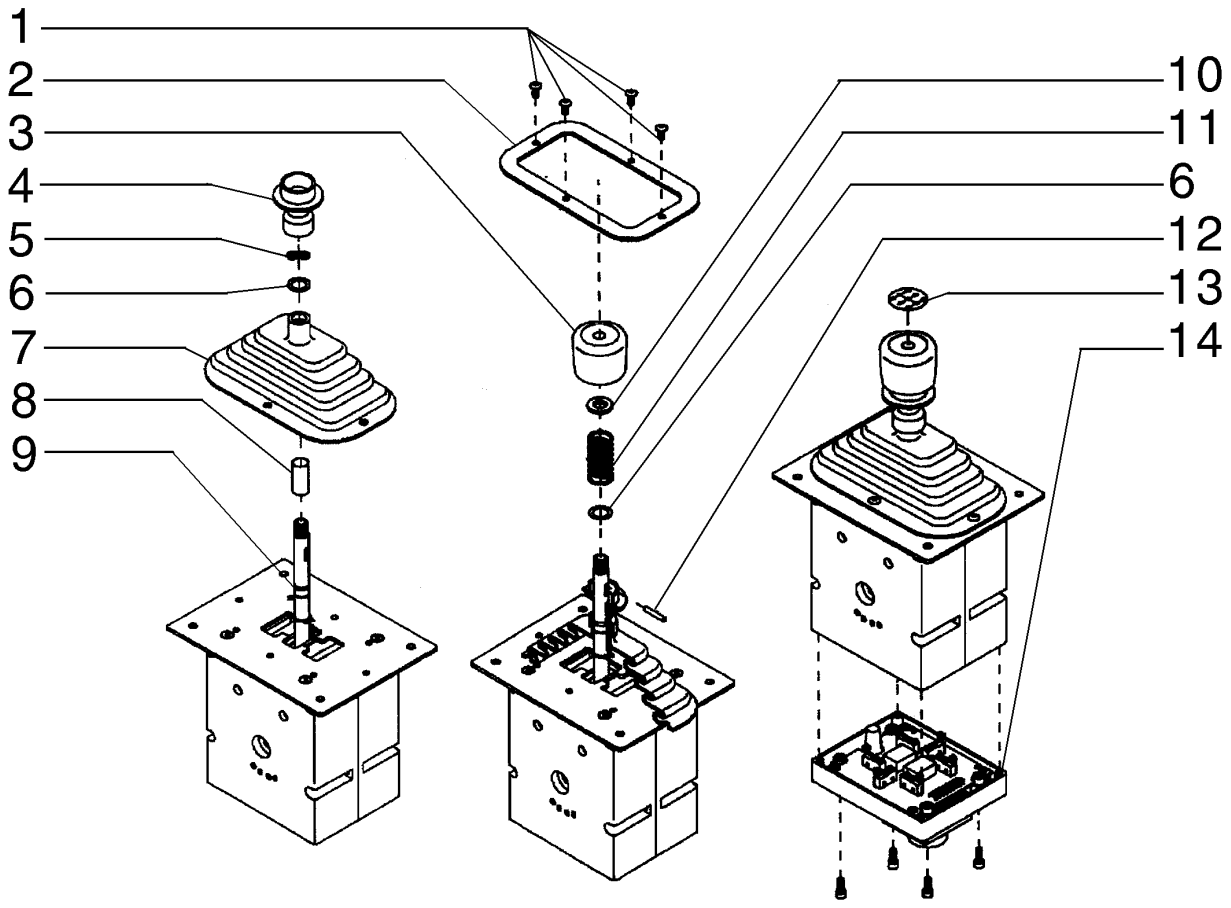

TRANSMISSION CONTROL
TRANSMISSION CONTROL
TRANSMISSION CONTROL
TRANSMISSION CONTROL

R	N	P.N.	MOD	Q	Denominação Denominação	Description Bezeichnung	Denominacion Descrizione	Description Beskrivelse	L.C.
1		71101742		4	PARAFUSO PARAFUSO	SCREW SCHRAUBE	TORNILLO VITE	VIS SKRUE	040V
2		71101743		1	AMOSTRA (PLACA) CHAPA DE ORNAMEMTC	BEZEL DECKRING	MARCO MOSTRINA	ENCADREMENT ORNAMENTRING	0680
3		71101055		1	EMPUNHADURA GARRA	HANDLE GRIP HANDGRIFF	PERILLA IMPUGNATURA	POIGNEE DE MAINTIEN HÅNDGREB	025I
4		71101744		1	TRAVA FECHADURA	LOCK SCHLOSS	CERRADURA BLOCCO	SERRURE LÅS	120S
5		71101745		1	ARRUELA PLANA ANILHA	WASHER UNTERLEGSCHEIBE	ARANDELA RONDELLA	RONDELLE FLADSKIVE	131R
6		71101746		2	ARRUELA PLANA ANILHA	WASHER UNTERLEGSCHEIBE	ARANDELA RONDELLA	RONDELLE FLADSKIVE	131R
7		71101747		1	CAPA COBERTURA DE PROTE	BOOT MANSCHETTE	FUNDA PARAPOLVERE	SOUFFLET MANCHET	330C
8		71101748		1	LUVA MANGA	SLEEVE BUCHSE	MANGUITO MANICOTTO	CHEMISE TRYKLEJE, KOBLING	031M
9		71101749		1	O-RING O-RING	O-RING O-RING	JUNTA TÓRICA ANELLO TOROIDALE	JOINT TORIQUE O-RING	055A
10		75313238		1	ANEL ANEL	RING RING	ANILLO ANELLO	ANNEAU RING	045A
11		75313239		1	MOLA MOLA	SPRING FEDER	RESORTE MOLLA	RESSORT FJEDER	100M
12		71101750		1	PINO PERNO	PIN PIN	PASADOR PERNO	BROCHE STIFT	080P
13		71101056		1	ADESIVO DÍSTICO	DECAL AUFKLEBER	CALCOMANÍA DECALCOMANIA	AUTOCOLLANT TRANSFER	012D
14		75310459		1	PLACA DE COBERTURA CHAPA PEQUENA	COVER PLATE ABDECKPLATTE	PLACA DE CUBIERTA PIASTRA DI COPERTUR/	COUVERCLE DÆKPLADE	110P

06-04	01	p1	12/10

EIXO DIANTEIRO - MONTAGEM
FRONT AXLE - ASSEMBLY
EJE DELANTERO - MONTAJE
ESSIEU AVANT - MONTAGE

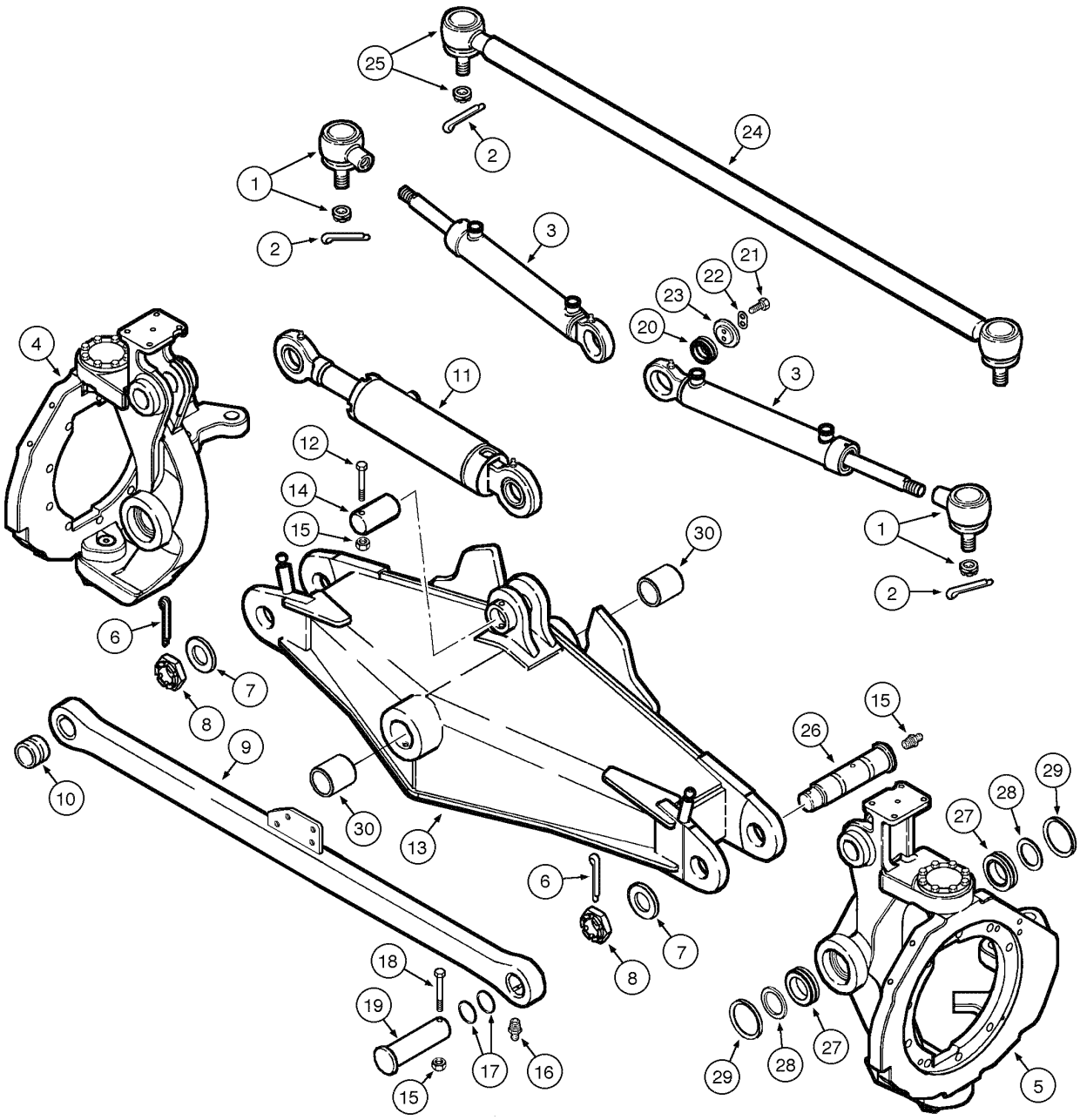

FRONT AXLE - ASSEMBLY
FRONT AXLE - ASSEMBLY
FRONT AXLE - ASSEMBLY
FRONT AXLE - ASSEMBLY

R	N	P.N.	MOD	Q	Denominação Denominação	Description Bezeichnung	Denominacion Descrizione	Description Beskrivelse	L.C.
1		1925104		2	JUNTA ESFÉRICA RÓTULA	BALL JOINT KUGELGELENK	RÓTULA GIUNTO SFERICO	JOINT A ROTULE KUGLELED	070G
2		70904002		4	CONTRA PINO, 1/8" x 2" TROÇO DE ABRIR	COTTER PIN SPLINT	PASADOR COPPIGLIA	GOUPILLE FENDUE SPLITBOLT	270C
3		87632370		2	CILINDRO, steering CILINDRO	CYLINDER ZYLINDER	CILINDRO CILINDRO	VERIN CYLINDER	164C
4		REF		1	INSTRUÇÃO, KNUCKLE Assy INSTRUÇÃO	INSTRUCTION ANLEITUNG	INSTRUCCIÓN ISTRUZIONI	INSTRUCTION INSTRUKTION	Z571
5		REF		1	INSTRUÇÃO, KNUCKLE Assy INSTRUÇÃO	INSTRUCTION ANLEITUNG	INSTRUCCIÓN ISTRUZIONI	INSTRUCTION INSTRUKTION	Z571
6		300600		2	CONTRA PINO TROÇO DE ABRIR	COTTER PIN SPLINT	PASADOR COPPIGLIA	GOUPILLE FENDUE SPLITBOLT	270C
7		87668013		2	ARRUELA PLANA ANILHA	WASHER UNTERLEGSCHEIBE	ARANDELA RONDELLA	RONDELLE FLADSKIVE	131R
8		87668014		2	PORCA PORCA	NUT MUTTER	TUERCA DADO	ECROU MØTRIK	010D
9		87665299		1	BARRA BARRA	BAR BAR	BARRA BARRA	BARRE BJÆLKE	530B
10		87647431		2	BUCHA CASQUILHO	BUSHING BUCHSE	CASQUILLO BOCCOLA	BAGUE BØSNING	095B
11		87632360		1	CILINDRO, tilt CILINDRO	CYLINDER ZYLINDER	CILINDRO CILINDRO	VERIN CYLINDER	164C
12		120073		1	PARAFUSO, Hex, M10 x 80, 8.8 PARAFUSO	BOLT SCHRAUBE	PERNO BULLONE	VIS BOLT	140B
13		87626468		1	EIXO DIANTEIRO, front EIXO DIANTEIRO	FRONT AXLE VORDERACHSE	EJE DELANTERO ASSALE ANTERIORE	ESSIEU AVANT FORAKSEL	085A
14		87647426		1	PINO PERNO	PIN PIN	PASADOR PERNO	BROCHE STIFT	080P
15		100016		3	PORCA, M10, Cl 8 PORCA	NUT MUTTER	TUERCA DADO	ECROU MØTRIK	010D
16		13407211		4	GRAXEIRA, M10 x 1 COPO DE LUBRIFICAÇÃ	LUBE NIPPLE SCHMIERNIPPEL	BOQUILLA DE LUBRICA(INGRASSATORE	GRAISSEUR SMØRENIPPEL	060I
17		2978906		4	KIT DE VEDAÇÃO KIT DE VEDANTE	SEAL KIT DICHTUNGSSATZ	KIT DE JUNTAS KIT GUARNIZIONI	KIT DE JOINTS PAKNINGSSÆT	630S
18		120074		2	PARAFUSO, Hex, M10 x 90, 8.8 PARAFUSO	BOLT SCHRAUBE	PERNO BULLONE	VIS BOLT	140B
19		87647423		2	PINO PERNO	PIN PIN	PASADOR PERNO	BROCHE STIFT	080P
20		87663316		2	JUNTA ESFÉRICA RÓTULA	BALL JOINT KUGELGELENK	RÓTULA GIUNTO SFERICO	JOINT A ROTULE KUGLELED	070G
21		120104		4	PARAFUSO, Hex, M8 x 20, 8.8 PARAFUSO	SCREW SCHRAUBE	TORNILLO VITE	VIS SKRUE	040V
22		87647430		2	PLACA DE COBERTURA CHAPA PEQUENA	COVER PLATE ABDECKPLATTE	PLACA DE CUBIERTA PIASTRA DI COPERTUR/	COUVERCLE DÆKPLADE	110P

06-04	01	p2	12/10

EIXO DIANTEIRO - MONTAGEM
FRONT AXLE - ASSEMBLY
EJE DELANTERO - MONTAJE
ESSIEU AVANT - MONTAGE

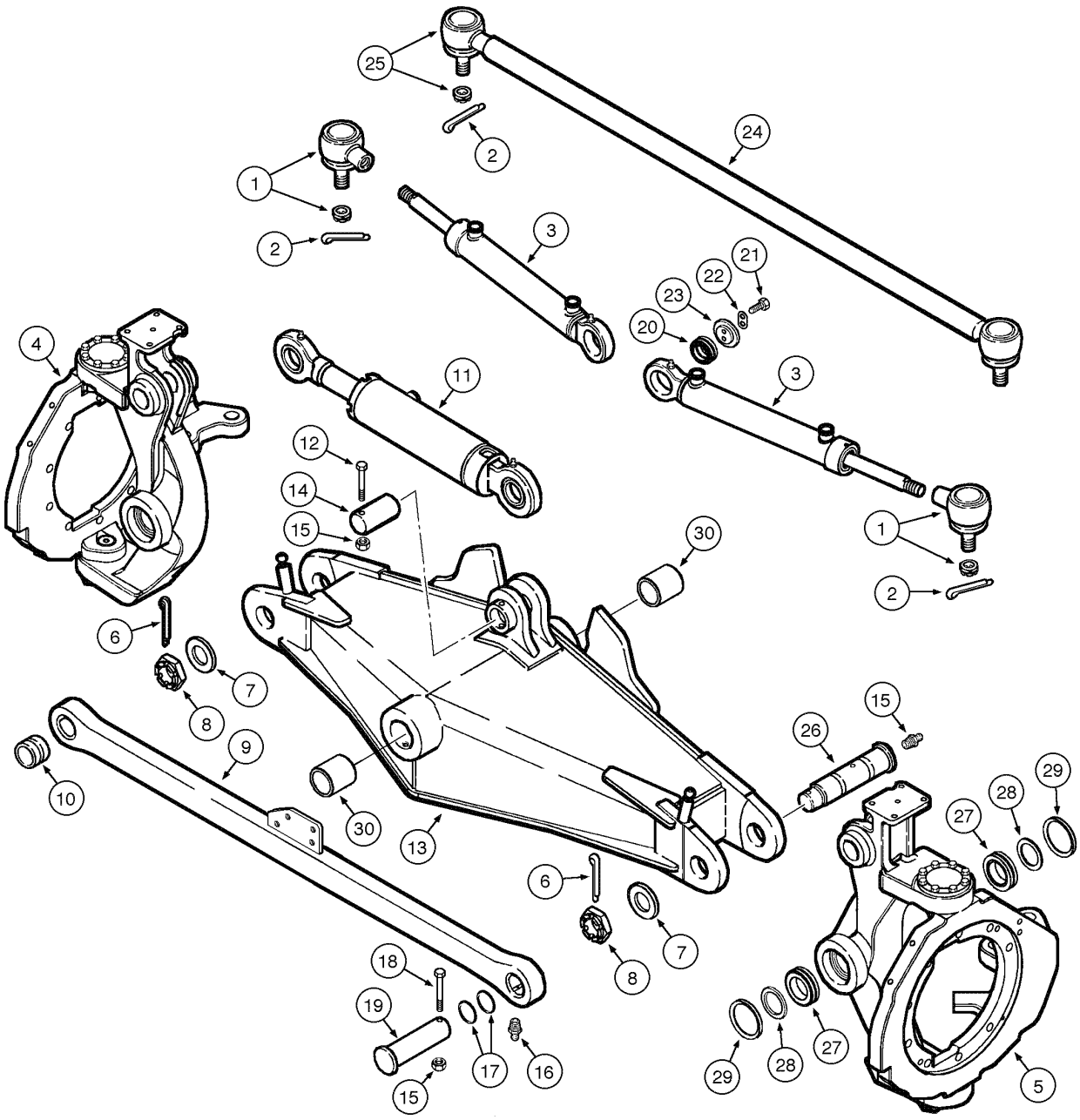

FRONT AXLE - ASSEMBLY
FRONT AXLE - ASSEMBLY
FRONT AXLE - ASSEMBLY
FRONT AXLE - ASSEMBLY

R	N	P.N.	MOD	Q	Denominação Denominação	Description Bezeichnung	Denominacion Descrizione	Description Beskrivelse	L.C.
23		**87647429**		2	DISCO DISCO	DISC SCHEIBE	DISCO DISCO	DISQUE NAV	060D
24		**1925105**		1	BARRA DE DIREÇÃO LONGIT., Assy TIRANTE LONGITUDINAI	STEERING TIE-ROD LENKSPURSTANGE	TIRANTE DE DIRECCIÓN TIRANTE STERZO	TIRANT DE DIRECTION STYRESTANG	144T
25		**8408386**		1	JUNTA ESFÉRICA RÓTULA	BALL JOINT KUGELGELENK	RÓTULA GIUNTO SFERICO	JOINT A ROTULE KUGLELED	070G
26		**87447422**		2	PINO PERNO	PIN PIN	PASADOR PERNO	BROCHE STIFT	080P
27		**87663318**		4	CONJUNTO DO ROLAMENTO CHUMACEIRA	BEARING ASSY LAGERBAURUPPE	CONJUNTO DE COJINET COMPLESSIVO CUSCINI	ROULEMENT LEJESAMLING	341C
28		**87663319**		4	ARRUELA PLANA ANILHA	WASHER UNTERLEGSCHEIBE	ARANDELA RONDELLA	RONDELLE FLADSKIVE	131R
29		**87648785**		4	ANEL DE BORRACHA ANEL DE BORRACHA	RUBBER RING GUMMIRING	ANILLO DE GOMA ANELLO DI GOMMA	BAGUE EN CAOUTCHOU GUMMISKIVE	048A
30		**84167878**		2	ESCOVA DE BRONZE CASQUILHO DE BRONZE	BRONZE BUSHING BRONZEBUCHSE	CASQUILLO DE BRONCE BOCCOLA IN BRONZO	BAGUE EN BRONZE BRONCEBØSNING	Z347

06-05	01	p1	12/10

EIXO DIANTEIRO - ARTICULAÇÃO DA DIREÇÃO - MONTAGEM
FRONT AXLE - SIDE STEERING KNUCKLE - ASSEMBLY
EJE DELANTERO - MUÑÓN IZQUIERDO DE LA DIRECCIÓN - MONTAJE
ESSIEU AVANT - ARTICULATION GAUCHE DE LA DIRECTION - MONTAGE

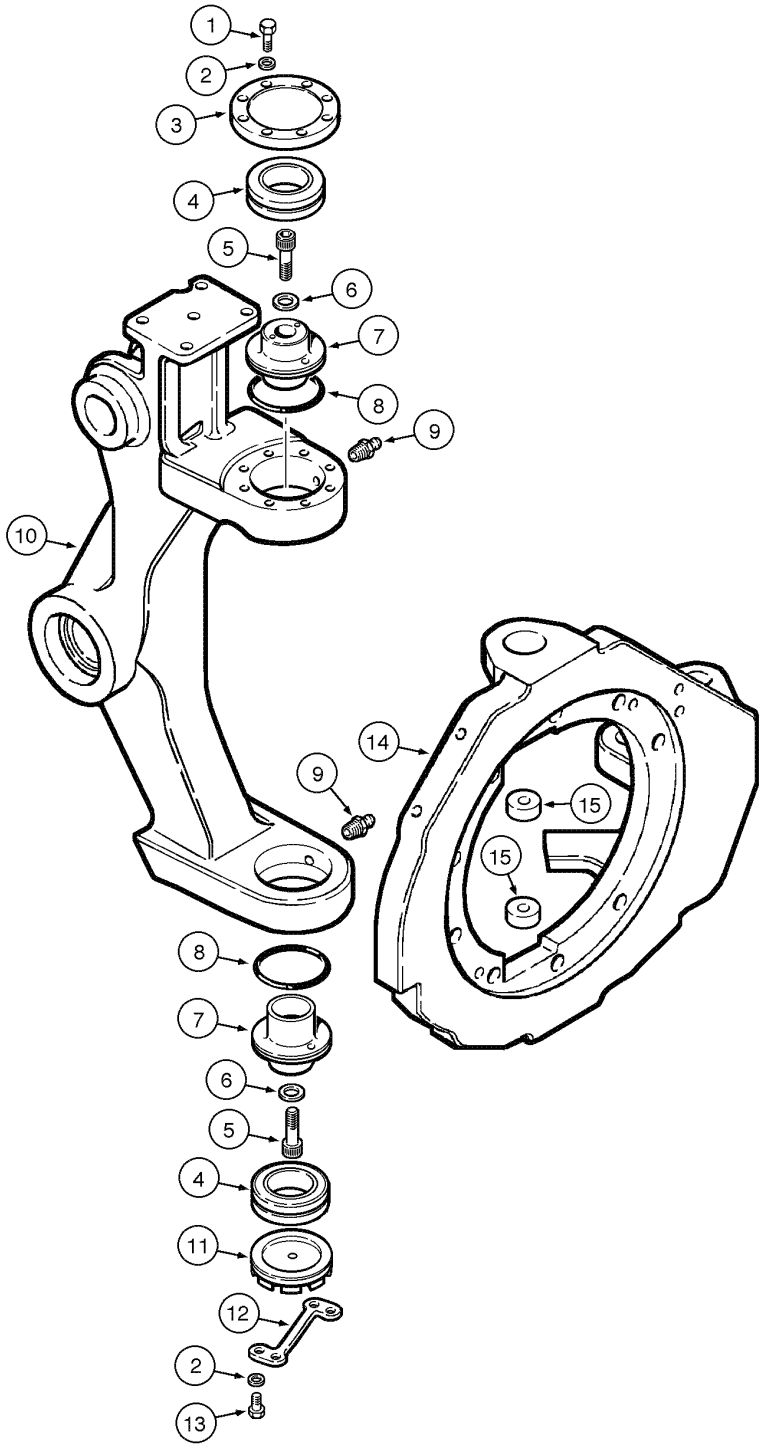

FRONT AXLE - SIDE STEERING KNUCKLE - ASSEMBLY
FRONT AXLE - SIDE STEERING KNUCKLE - ASSEMBLY
FRONT AXLE - SIDE STEERING KNUCKLE - ASSEMBLY
FRONT AXLE - SIDE STEERING KNUCKLE - ASSEMBLY

R	N	P.N.	MOD	Q	Denominação Denominação	Description Bezeichnung	Denominacion Descrizione	Description Beskrivelse	L.C.
1		43127		8	PARAFUSO, Hex, M8 x 25, 8.8				
						BOLT	PERNO	VIS	140B
					PARAFUSO	SCHRAUBE	BULLONE	BOLT	
2		83990583		10	TRAVA DA ARRUELA, M8	LOCK WASHER	ARANDELA DE BLOQUE(	RONDELLE FREIN	132R
					ANILHA DE RETENÇÃO	SICHERUNGSSCHEIBE	RONDELLA DI SICUREZ/	LÅSESKIVE	
3		87647428		1	COBERTURA	COVER	CUBIERTA	COUVERCLE	265C
					COBERTURA	ABDECKUNG	COPERCHIO	DÆKSEL	
4		87663317		2	CONJUNTO DO ROLAMENTO				
						BEARING ASSY	CONJUNTO DE COJINET	ROULEMENT	341C
					CHUMACEIRA	LAGERBAURUPPE	COMPLESSIVO CUSCINI	LEJESAMLING	
5		14422221		2	PARAFUSO, Hex Soc Hd, M12 x 40, 8.8				
						SCREW	TORNILLO	VIS	040V
					PARAFUSO	SCHRAUBE	VITE	SKRUE	
6		412123		2	TRAVA DA ARRUELA, M12 x 21 x 2.6 Thk				
						LOCK WASHER	ARANDELA DE BLOQUE(	RONDELLE FREIN	132R
					ANILHA DE RETENÇÃO	SICHERUNGSSCHEIBE	RONDELLA DI SICUREZ/	LÅSESKIVE	
7		87647425		2	PINO	PIN	PASADOR	BROCHE	080P
					PERNO	PIN	PERNO	STIFT	
8		1960253		2	ANEL	RING	ANILLO	ANNEAU	045A
					ANEL	RING	ANELLO	RING	
9		13407211		2	GRAXEIRA, M10 x 1	LUBE NIPPLE	BOQUILLA DE LUBRICA(	GRAISSEUR	060I
					COPO DE LUBRIFICAÇÃ	SCHMIERNIPPEL	INGRASSATORE	SMØRENIPPEL	
10		87667877		1	GARFO, LH	FORK	HORQUILLA	FOURCHE	125F
					FORQUILHA	GABEL	FORCA; FORCELLA	GAFFEL	
11		87647427		1	PINO	PIN	PASADOR	BROCHE	080P
					PERNO	PIN	PERNO	STIFT	
10		87667882		1	GARFO, RH	FORK	HORQUILLA	FOURCHE	125F
					FORQUILHA	GABEL	FORCA; FORCELLA	GAFFEL	
12		87647424		1	PLACA DE COBERTURA	COVER PLATE	PLACA DE CUBIERTA	COUVERCLE	110P
					CHAPA PEQUENA	ABDECKPLATTE	PIASTRA DI COPERTUR/	DÆKPLADE	
13		120103		2	PARAFUSO, Hex, M8 x 16, 8.8				
						BOLT	PERNO	VIS	140B
					PARAFUSO	SCHRAUBE	BULLONE	BOLT	
15		87648784		2	BUCHA	BUSHING	CASQUILLO	BAGUE	095B
					CASQUILHO	BUCHSE	BOCCOLA	BØSNING	
14		87667887		1	FLANGE, LH	FLANGE	BRIDA	BRIDE	070F
					FLANGE	FLANSCH	FLANGIA	FLANGE	
14		87667892		1	FLANGE, RH	FLANGE	BRIDA	BRIDE	070F
					FLANGE	FLANSCH	FLANGIA	FLANGE	

06-06	01	p1	12/10

CUBO DA RODA DO EIXO DIANTEIRO
FRONT AXLE WHEEL HUB
FRONT AXLE WHEEL HUB
FRONT AXLE WHEEL HUB

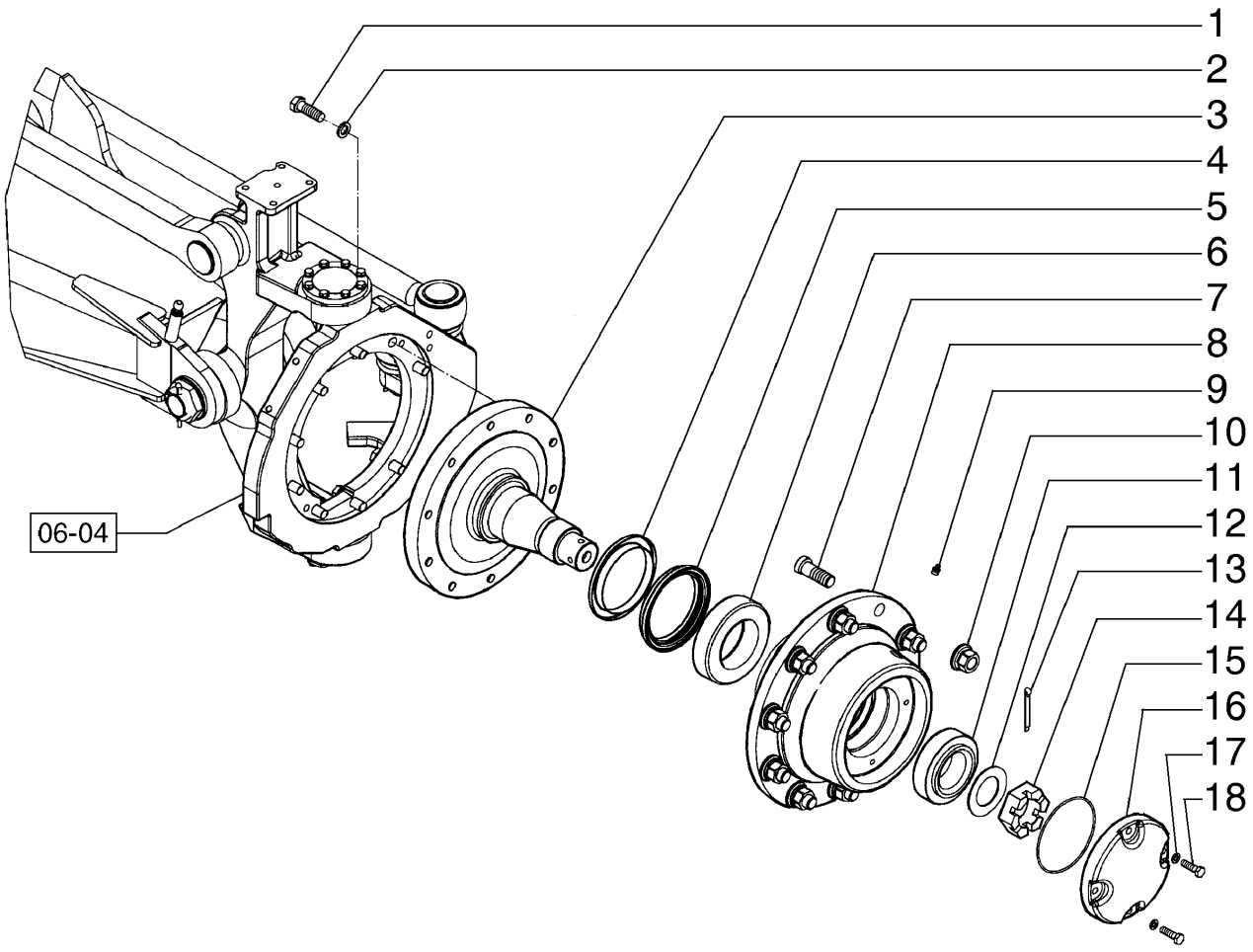

FRONT AXLE WHEEL HUB
FRONT AXLE WHEEL HUB
FRONT AXLE WHEEL HUB
FRONT AXLE WHEEL HUB

R	N	P.N.	MOD	Q	Denominação Denominação	Description Bezeichnung	Denominacion Descrizione	Description Beskrivelse	L.C.
1		412398		18	PARAFUSO, Hex, M16 x 50, 10.9				
						BOLT	PERNO	VIS	140B
					PARAFUSO	SCHRAUBE	BULLONE	BOLT	
2		87016618		18	TRAVA DA ARRUELA, M16	LOCK WASHER	ARANDELA DE BLOQUE	RONDELLE FREIN	132R
					ANILHA DE RETENÇÃO	SICHERUNGSSCHEIBE	RONDELLA DI SICUREZ	LÅSESKIVE	
3		87647436		2	EIXO DIANTEIRO	FRONT AXLE	EJE DELANTERO	ESSIEU AVANT	085A
					EIXO DIANTEIRO	VORDERACHSE	ASSALE ANTERIORE	FORAKSEL	
4		75325357		2	ANEL	RING	ANILLO	ANNEAU	045A
					ANEL	RING	ANELLO	RING	
5		75325358		2	VEDAÇÃO DO EIXO	SHAFT SEAL	JUNTA DE EJE	JOINT D'ARBRE	Z102
					VEDADOR EIXO	WELLENDICHTUNG	GUARNIZIONE DELL'ALE	AKSELSTÆTNINGSRING	
6		73124684		2	ROLAMENTO ROLETE CÔNICO				
						TAPERED ROLLER BEAF	COJINETE RODILLO CÓI	ROULEMENT ROUL. COI	241P
					ROLAMENTO ROLOS CÓ	KEGELROLLENLAGER	CUSCINETTO RULLINI C	KONISK RULLELEJE	
7		87625354		20	PARAFUSO	SCREW	TORNILLO	VIS	040V
					PARAFUSO	SCHRAUBE	VITE	SKRUE	
8		87671571		2	RODA VEICULAR, Wheel	WHEEL	RUEDA	ROUE	160R
					RODA	RAD	RUOTA	HJUL	
9		13407211		2	GRAXEIRA, M10 x 1	LUBE NIPPLE	BOQUILLA DE LUBRICAC	GRAISSEUR	060I
					COPO DE LUBRIFICAÇÃ	SCHMIERNIPPEL	INGRASSATORE	SMØRENIPPEL	
10		75250656		20	PORCA	NUT	TUERCA	ECROU	010D
					PORCA	MUTTER	DADO	MØTRIK	
11		70684817		2	ROLAMENTO ROLETE CÔNICO				
						TAPERED ROLLER BEAF	COJINETE RODILLO CÓI	ROULEMENT ROUL. COI	241P
					ROLAMENTO ROLOS CÓ	KEGELROLLENLAGER	CUSCINETTO RULLINI C	KONISK RULLELEJE	
12		70932867		2	ARRUELA PLANA	WASHER	ARANDELA	RONDELLE	131R
					ANILHA	UNTERLEGSCHEIBE	RONDELLA	FLADSKIVE	
13		70929956		2	CONTRA PINO	COTTER PIN	PASADOR	GOUPILLE FENDUE	270C
					TROÇO DE ABRIR	SPLINT	COPPIGLIA	SPLITBOLT	
14		70922271		2	PORCA	NUT	TUERCA	ECROU	010D
					PORCA	MUTTER	DADO	MØTRIK	
15		70923824		2	O-RING, -252, 70 Duro, 5.234" ID x .139" Thk				
						O-RING	JUNTA TÓRICA	JOINT TORIQUE	055A
					O-RING	O-RING	ANELLO TOROIDALE	O-RING	
16		75266851		2	COBERTURA	COVER	CUBIERTA	COUVERCLE	265C
					COBERTURA	ABDECKUNG	COPERCHIO	DÆKSEL	
17		70910287		8	TRAVA DA ARRUELA	LOCK WASHER	ARANDELA DE BLOQUE	RONDELLE FREIN	132R
					ANILHA DE RETENÇÃO	SICHERUNGSSCHEIBE	RONDELLA DI SICUREZ	LÅSESKIVE	
18		11106631		8	PARAFUSO, Hex, M10 x 35, 10.9, Full Thd				
						BOLT	PERNO	VIS	140B
					PARAFUSO	SCHRAUBE	BULLONE	BOLT	

06-06	02	p1	12/10

CUBO DA RODA DO EIXO DIANTEIRO
FRONT AXLE WHEEL HUB
FRONT AXLE WHEEL HUB
FRONT AXLE WHEEL HUB

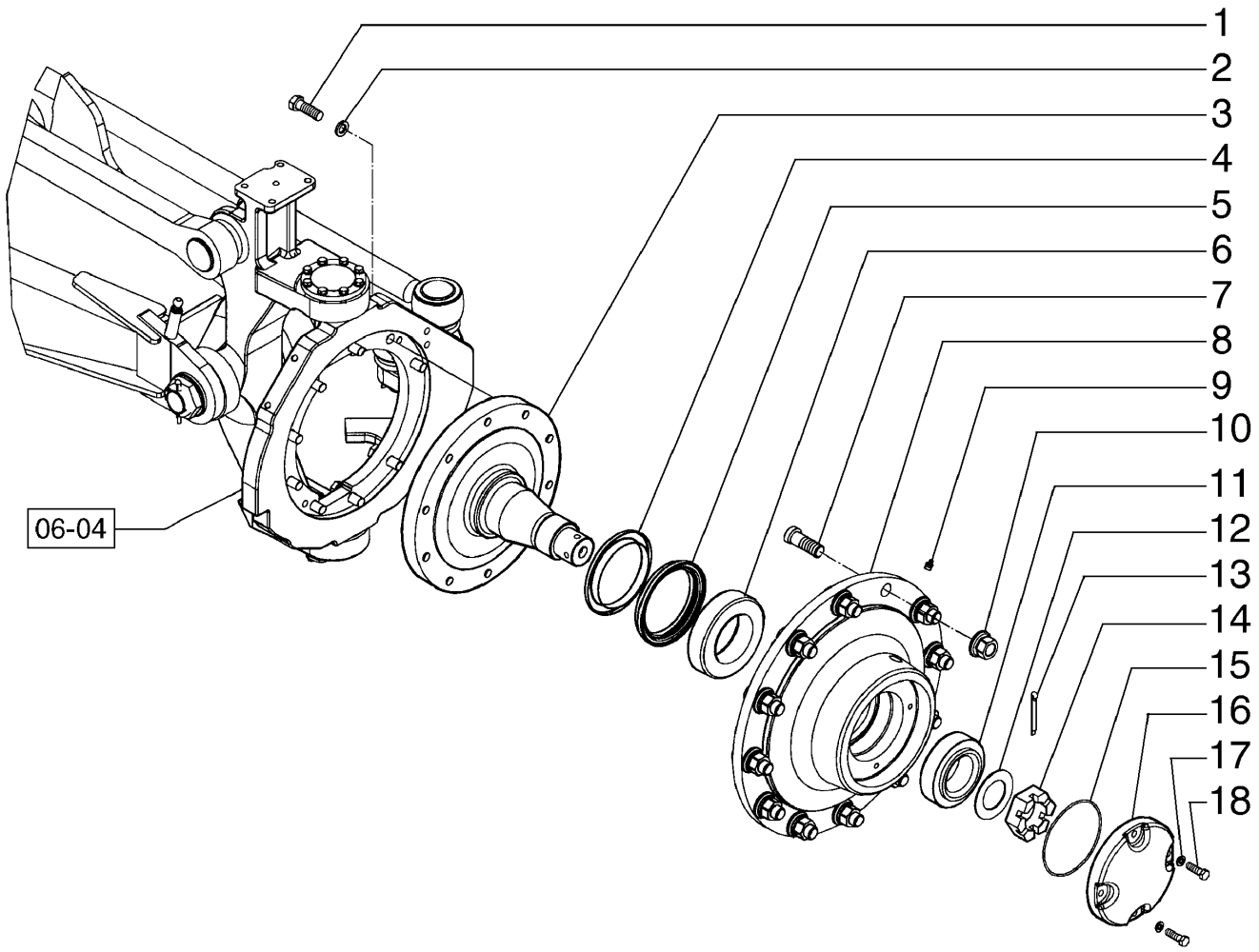

FRONT AXLE WHEEL HUB
FRONT AXLE WHEEL HUB
FRONT AXLE WHEEL HUB
FRONT AXLE WHEEL HUB

R	N	P.N.	MOD	Q	Denominação Denominação	Description Bezeichnung	Denominacion Descrizione	Description Beskrivelse	L.C.
1		412398		18	PARAFUSO, Hex, M16 x 50, 10.9				
						BOLT	PERNO	VIS	140B
					PARAFUSO	SCHRAUBE	BULLONE	BOLT	
2		87016618		18	TRAVA DA ARRUELA, M16	LOCK WASHER	ARANDELA DE BLOQUE	RONDELLE FREIN	132R
					ANILHA DE RETENÇÃO	SICHERUNGSSCHEIBE	RONDELLA DI SICUREZ	LÅSESKIVE	
3		87647436		2	EIXO DIANTEIRO	FRONT AXLE	EJE DELANTERO	ESSIEU AVANT	085A
					EIXO DIANTEIRO	VORDERACHSE	ASSALE ANTERIORE	FORAKSEL	
4		75325357		2	ANEL	RING	ANILLO	ANNEAU	045A
					ANEL	RING	ANELLO	RING	
5		75325358		2	VEDAÇÃO DO EIXO	SHAFT SEAL	JUNTA DE EJE	JOINT D'ARBRE	Z102
					VEDADOR EIXO	WELLENDICHTUNG	GUARNIZIONE DELL'ALE	AKSELSTÆTNINGSRING	
6		73124684		2	ROLAMENTO ROLETE CÔNICO				
						TAPERED ROLLER BEAF	COJINETE RODILLO CÓI	ROULEMENT ROUL. COI	241P
					ROLAMENTO ROLOS CÓ	KEGELROLLENLAGER	CUSCINETTO RULLINI C	KONISK RULLELEJE	
7		87625354		24	PARAFUSO	SCREW	TORNILLO	VIS	040V
					PARAFUSO	SCHRAUBE	VITE	SKRUE	
8		87647441		2	RODA VEICULAR	WHEEL	RUEDA	ROUE	160R
					RODA	RAD	RUOTA	HJUL	
9		13407211		2	GRAXEIRA, M10 x 1	LUBE NIPPLE	BOQUILLA DE LUBRICA	GRAISSEUR	060I
					COPO DE LUBRIFICAÇÃ	SCHMIERNIPPEL	INGRASSATORE	SMØRENIPPEL	
10		75250656		24	PORCA	NUT	TUERCA	ECROU	010D
					PORCA	MUTTER	DADO	MØTRIK	
11		7068817		2	CONJUNTO DO ROLAMENTO				
						BEARING ASSY	CONJUNTO DE COJINET	ROULEMENT	341C
					CHUMACEIRA	LAGERBAURUPPE	COMPLESSIVO CUSCINI	LEJESAMLING	
12		70932867		2	ARRUELA PLANA	WASHER	ARANDELA	RONDELLE	131R
					ANILHA	UNTERLEGSCHEIBE	RONDELLA	FLADSKIVE	
13		70929956		2	CONTRA PINO	COTTER PIN	PASADOR	GOUPILLE FENDUE	270C
					TROÇO DE ABRIR	SPLINT	COPPIGLIA	SPLITBOLT	
14		70922271		2	PORCA	NUT	TUERCA	ECROU	010D
					PORCA	MUTTER	DADO	MØTRIK	
15		70923824		2	O-RING, -252, 70 Duro, 5.234" ID x .139" Thk				
						O-RING	JUNTA TÓRICA	JOINT TORIQUE	055A
					O-RING	O-RING	ANELLO TOROIDALE	O-RING	
16		75266851		2	COBERTURA	COVER	CUBIERTA	COUVERCLE	265C
					COBERTURA	ABDECKUNG	COPERCHIO	DÆKSEL	
17		70910287		8	TRAVA DA ARRUELA	LOCK WASHER	ARANDELA DE BLOQUE	RONDELLE FREIN	132R
					ANILHA DE RETENÇÃO	SICHERUNGSSCHEIBE	RONDELLA DI SICUREZ	LÅSESKIVE	
18		11106631		8	PARAFUSO, Hex, M10 x 35, 10.9, Full Thd				
						BOLT	PERNO	VIS	140B
					PARAFUSO	SCHRAUBE	BULLONE	BOLT	

06-07	01	p1	12/10

EIXO TRASEIRO
REAR AXLE
REAR AXLE
REAR AXLE

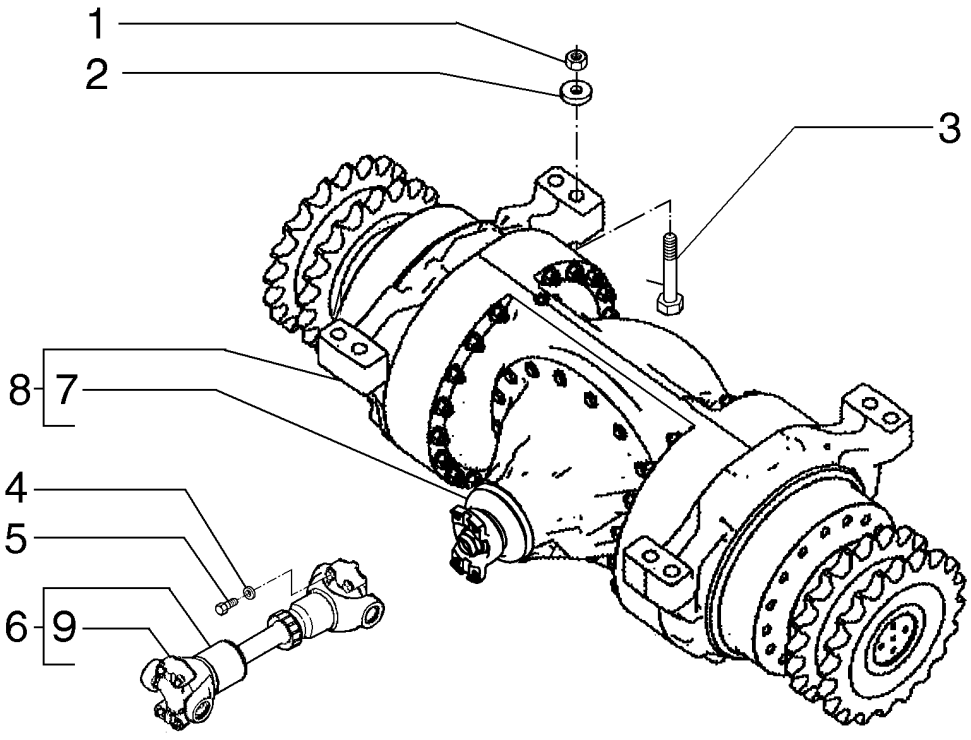

REAR AXLE
REAR AXLE
REAR AXLE
REAR AXLE

R	N	P.N.	MOD	Q	Denominação Denominação	Description Bezeichnung	Denominacion Descrizione	Description Beskrivelse	L.C.
1		12575321		8	CONTRA PORCA, M24 x 2, Cl 10 CONTRAPORCA	LOCK NUT SICHERUNGSMUTTER	TUERCA DE BLOQUEO DADO DI BLOCCAGGIO	CONTRE-ECROU LÅSEMØTRIK	P263
2		14497331		8	ARRUELA PLANA ANILHA	WASHER UNTERLEGSCHEIBE	ARANDELA RONDELLA	RONDELLE FLADSKIVE	131R
3		15997931		8	PARAFUSO PARAFUSO	BOLT SCHRAUBE	PERNO BULLONE	VIS BOLT	140B
4		70912441		8	ARRUELA PLANA ANILHA	WASHER UNTERLEGSCHEIBE	ARANDELA RONDELLA	RONDELLE FLADSKIVE	131R
5		8067		8	PARAFUSO PARAFUSO	SCREW SCHRAUBE	TORNILLO VITE	VIS SKRUE	040V
6		75250895		1	EIXO DE TRANSMISSÃO VEIO DE TRANSMISSÃO	PROPELLER SHAFT ANTRIEBSWELLE	ÁRBOL PORTAAHÉLICE ALBERO DI TRASMISSIC	ARBRE DE TRANSMISSI KARDANAKSEL	023A
7	1	75289087		1	DIFERENCIAL DIFERENCIAL	DIFFERENTIAL DIFFERENTIAL	DIFERENCIAL DIFFERENZIALE	DIFFERENTIEL DIFFERENTIALE	040D
8		87674782		1	EIXO COMPLETO EIXO CENTRAL	CENTER AXLE ACHSMITTELSTÜCK	EJE CENTRAL ASSALE CENTRALE	ESSIEU CENTRAL MIDTERAKSEL	Z162
9		75288824		2	CRUZETA CRUZETA	SPIDER ZAPFENKREUZ	CRUCETA CROCIERA	CROISILLON KRYDS	320C

(1) Página 06-30

06-07	02	p1	12/10

EIXO TRASEIRO
REAR AXLE
REAR AXLE
REAR AXLE

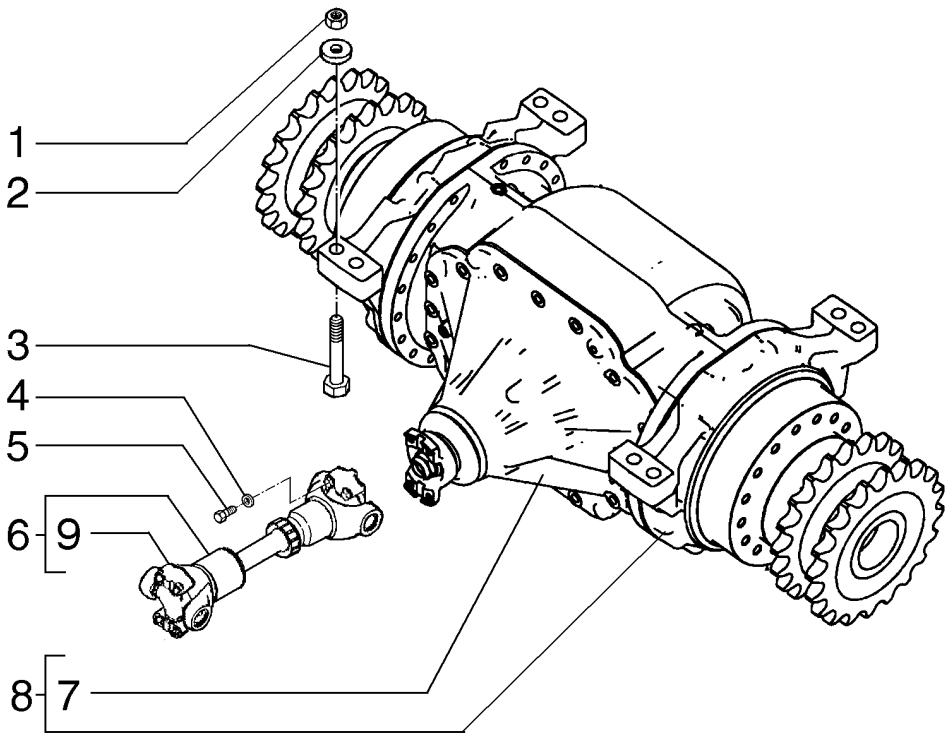

REAR AXLE
REAR AXLE
REAR AXLE
REAR AXLE

R	N	P.N.	MOD	Q	Denominação Denominação	Description Bezeichnung	Denominacion Descrizione	Description Beskrivelse	L.C.
1		12575321		8	CONTRA PORCA, M24 x 2, Cl 10				
						LOCK NUT	TUERCA DE BLOQUEO	CONTRE-ECROU	P263
					CONTRAPORCA	SICHERUNGSMUTTER	DADO DI BLOCCAGGIO	LÅSEMØTRIK	
2		14497331		8	ARRUELA PLANA	WASHER	ARANDELA	RONDELLE	131R
					ANILHA	UNTERLEGSCHEIBE	RONDELLA	FLADSKIVE	
3		15997731		8	PARAFUSO, Hex, M24 x 2 x 110, 10.9				
						BOLT	PERNO	VIS	140B
					PARAFUSO	SCHRAUBE	BULLONE	BOLT	
4		70912441		8	ARRUELA PLANA	WASHER	ARANDELA	RONDELLE	131R
					ANILHA	UNTERLEGSCHEIBE	RONDELLA	FLADSKIVE	
5		8067		8	PARAFUSO	SCREW	TORNILLO	VIS	040V
					PARAFUSO	SCHRAUBE	VITE	SKRUE	
6		87633266		1	JUNTA UNIVERSAL	UNIVERSAL JOINT	JUNTA UNIVERSAL	JOINT UNIVERSEL	067G
					JUNTA UNIVERSAL	UNIVERSALGELENK	GIUNTO UNIVERSALE	UNIVERSALLED	
7		71103579		1	CONJ DIFERENCIAL	DIFFERENTIAL ASSY	CONJUNTO DIFERENCIA	ENS. DIFFERENTIEL	Z353
					CONJUNTO DE DIFEREN	DIFFERENTIALBAUGRUI	COMPLESSIVO DIFFERE	DIFFERENTIALE KPL	
8		87674785		1	EIXO	AXLE	EJE	ESSIEU	087A
					EIXO	ACHSE	ASSALE	AKSEL	
9		75310994		1	CRUZETA	SPIDER	CRUCETA	CROISILLON	320C
					CRUZETA	ZAPFENKREUZ	CROCIERA	KRYDS	

06-07	03	p1	12/10

EIXO TRASEIRO
REAR AXLE
REAR AXLE
REAR AXLE

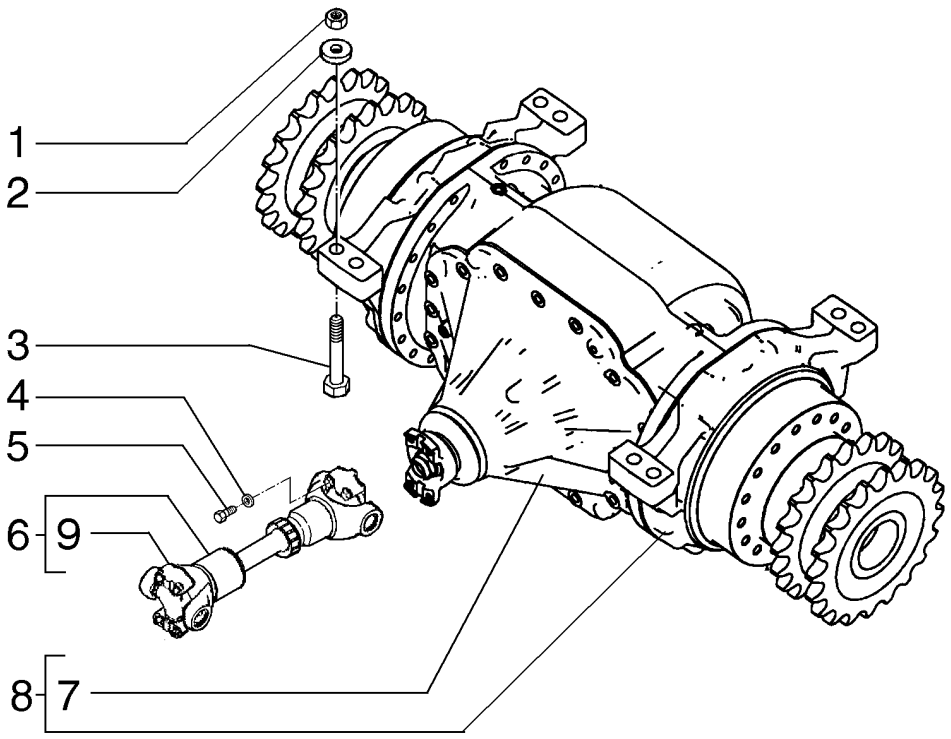

REAR AXLE
REAR AXLE
REAR AXLE
REAR AXLE

R	N	P.N.	MOD	Q	Denominação Denominação	Description Bezeichnung	Denominacion Descrizione	Description Beskrivelse	L.C.
1		12575321		8	CONTRA PORCA, M24 x 2, Cl 10				
						LOCK NUT	TUERCA DE BLOQUEO	CONTRE-ECROU	P263
					CONTRAPORCA	SICHERUNGSMUTTER	DADO DI BLOCCAGGIO	LÅSEMØTRIK	
2		14497331		8	ARRUELA PLANA	WASHER	ARANDELA	RONDELLE	131R
					ANILHA	UNTERLEGSCHEIBE	RONDELLA	FLADSKIVE	
3		15997731		8	PARAFUSO, Hex, M24 x 2 x 110, 10.9				
						BOLT	PERNO	VIS	140B
					PARAFUSO	SCHRAUBE	BULLONE	BOLT	
4		70912441		8	ARRUELA PLANA	WASHER	ARANDELA	RONDELLE	131R
					ANILHA	UNTERLEGSCHEIBE	RONDELLA	FLADSKIVE	
5		8067		8	PARAFUSO	SCREW	TORNILLO	VIS	040V
					PARAFUSO	SCHRAUBE	VITE	SKRUE	
6		87633266		1	JUNTA UNIVERSAL	UNIVERSAL JOINT	JUNTA UNIVERSAL	JOINT UNIVERSEL	067G
					JUNTA UNIVERSAL	UNIVERSALGELENK	GIUNTO UNIVERSALE	UNIVERSALLED	
7		71103579		1	CONJ DIFERENCIAL	DIFFERENTIAL ASSY	CONJUNTO DIFERENCIA	ENS. DIFFERENTIEL	Z353
					CONJUNTO DE DIFEREN	DIFFERENTIALBAUGRUI	COMPLESSIVO DIFFERE	DIFFERENTIALE KPL	
8		87674788		1	EIXO COMPLETO	CENTER AXLE	EJE CENTRAL	ESSIEU CENTRAL	Z162
					EIXO CENTRAL	ACHSMITTELSTÜCK	ASSALE CENTRALE	MIDTERAKSEL	
9		75310994		2	CRUZETA	SPIDER	CRUCETA	CROISILLON	320C
					CRUZETA	ZAPFENKREUZ	CROCIERA	KRYDS	

06-08	01	p1	12/10

CARCAÇA DO EIXO TRASEIRO
REAR AXLE HOUSING
REAR AXLE HOUSING
REAR AXLE HOUSING

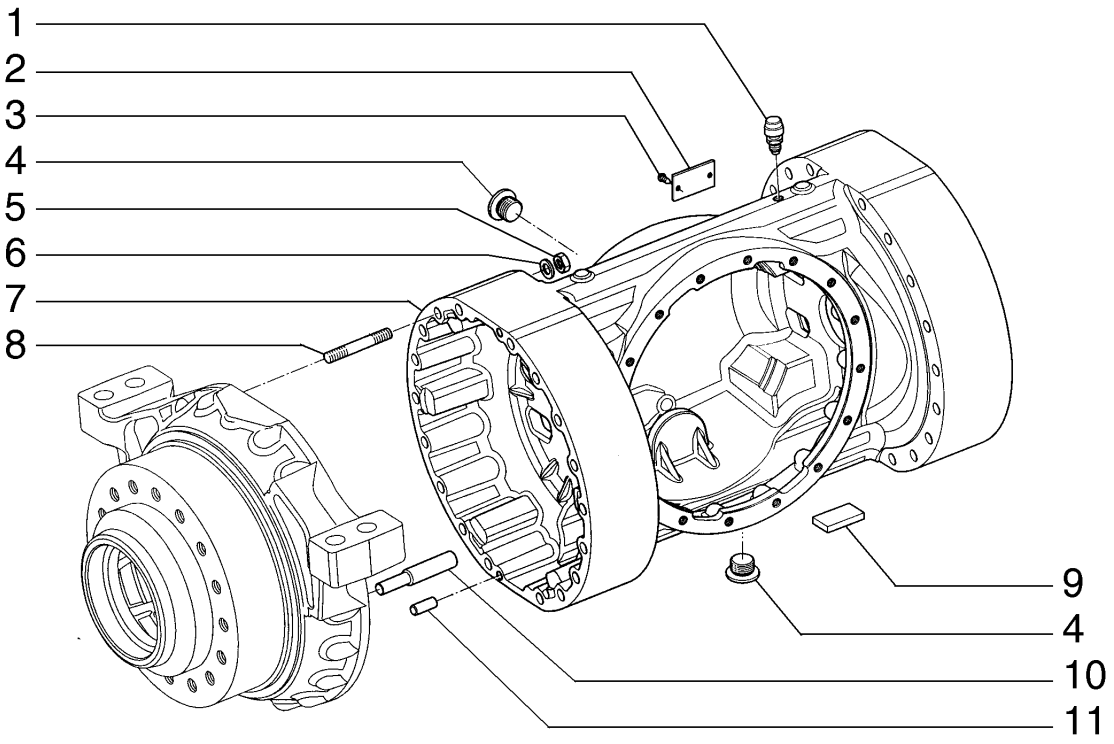

REAR AXLE HOUSING
REAR AXLE HOUSING
REAR AXLE HOUSING
REAR AXLE HOUSING

R	N	P.N.	MOD	Q	Denominação Denominação	Description Bezeichnung	Denominacion Descrizione	Description Beskrivelse	L.C.
1		71103537		1	RESPIRO RESPIRADOURO	BREATHER ENTLÜFTER	RESPIRADERO SFIATO	RENIFLARD UDLUFTNINGSSKRUE	145S
2		71103730		1	PLAQUETA DE IDENTIFICAÇÃO PLAQUETA DE IDENTIFI	NAMEPLATE TYPENSCHILD	PLACA DE INFORMACIÓ TARGHETTA	PLAQUE SIGNALETIQUE FABRIKSSKILT	C024
3		13683902		2	REBITE REBITE	RIVET NIET	REMACHE RIVETTO	RIVET NITTE	055R
4		10119040		2	BUJÃO, M27 x 2 x 20, Brass TAMPÃO	PLUG STOPFEN	TAPÓN TAPPO	BOUCHON PROP	050T
5		75289016		36	PORCA PORCA	NUT MUTTER	TUERCA DADO	ECROU MØTRIK	010D
6		75289017		36	ARRUELA PLANA ANILHA	WASHER UNTERLEGSCHEIBE	ARANDELA RONDELLA	RONDELLE FLADSKIVE	131R
7		87635878		1	ALOJAMENTO DO EIXO ALOJAMENTO DO EIXO	AXLE HOUSING ACHSGEHÄUSE	ALOJAMIENTO DE EJE ALLOGGIAMENTO ASSA	CARTER D'ESSIEU AKSELHUS	Z161
8		87642872		36	PRISIONEIRO PINO ROSCADO	STUD GEWINDEBOLZEN	PRISIONERO PRIGIONIERO	GOUJON STØTTEBOLT	210P
9		71103538		4	PLACA DE COBERTURA CHAPA PEQUENA	COVER PLATE ABDECKPLATTE	PLACA DE CUBIERTA PIASTRA DI COPERTUR	COUVERCLE DÆKPLADE	110P
10		71103643		6	PINO PERNO	PIN PIN	PASADOR PERNO	BROCHE STIFT	080P
11		71103541		4	GUIA PERNO-GUIA	DOWEL PASSSTIFT	BULÓN PERNO	GOUJON DYVEL	090G

06-08	02	p1	12/10

CARCAÇA DO EIXO TRASEIRO
REAR AXLE HOUSING
REAR AXLE HOUSING
REAR AXLE HOUSING

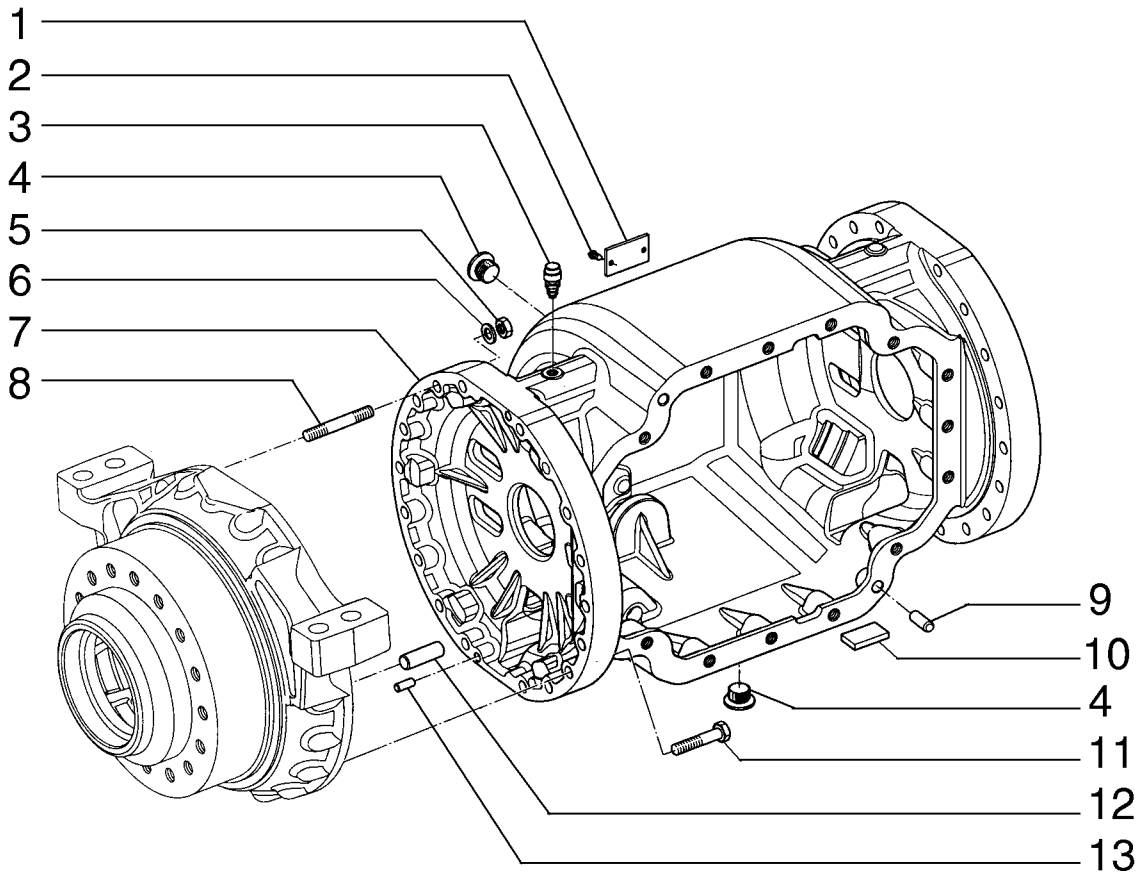

REAR AXLE HOUSING
REAR AXLE HOUSING
REAR AXLE HOUSING
REAR AXLE HOUSING

R	N	P.N.	MOD	Q	Denominação Denominação	Description Bezeichnung	Denominacion Descrizione	Description Beskrivelse	L.C.
1		71103730		1	PLAQUETA DE IDENTIFICAÇÃO				
						NAMEPLATE	PLACA DE INFORMACIÓ	PLAQUE SIGNALETIQUE	C024
					PLAQUETA DE IDENTIFI	TYPENSCHILD	TARGHETTA	FABRIKSSKILT	
2		13683902		2	REBITE	RIVET	REMACHE	RIVET	055R
					REBITE	NIET	RIVETTO	NITTE	
3		71103537		1	RESPIRO	BREATHER	RESPIRADERO	RENIFLARD	145S
					RESPIRADOURO	ENTLÜFTER	SFIATO	UDLUFTNINGSSKRUE	
4		10119040		2	BUJÃO, M27 x 2 x 20, Brass				
						PLUG	TAPÓN	BOUCHON	050T
					TAMPÃO	STOPFEN	TAPPO	PROP	
5		75289016		16	PORCA	NUT	TUERCA	ECROU	010D
					PORCA	MUTTER	DADO	MØTRIK	
6		75289017		16	ARRUELA PLANA	WASHER	ARANDELA	RONDELLE	131R
					ANILHA	UNTERLEGSCHEIBE	RONDELLA	FLADSKIVE	
7		87638641		1	ALOJAMENTO DO EIXO	AXLE HOUSING	ALOJAMIENTO DE EJE	CARTER D'ESSIEU	Z161
					ALOJAMENTO DO EIXO	ACHSGEHÄUSE	ALLOGGIAMENTO ASSA	AKSELHUS	
8		71103536		16	PRISIONEIRO	STUD	PRISIONERO	GOUJON	210P
					PINO ROSCADO	GEWINDEBOLZEN	PRIGIONIERO	STØTTEBOLT	
9		71103542		2	GUIA	DOWEL	BULÓN	GOUJON	090G
					PERNO-GUIA	PASSSTIFT	PERNO	DYVEL	
10		71103538		4	PLACA DE COBERTURA	COVER PLATE	PLACA DE CUBIERTA	COUVERCLE	110P
					CHAPA PEQUENA	ABDECKPLATTE	PIASTRA DI COPERTUR	DÆKPLADE	
11		71103543		20	PARAFUSO	SCREW	TORNILLO	VIS	040V
					PARAFUSO	SCHRAUBE	VITE	SKRUE	
12		71103539		6	GUIA	DOWEL	BULÓN	GOUJON	090G
					PERNO-GUIA	PASSSTIFT	PERNO	DYVEL	
13		71103541		4	GUIA	DOWEL	BULÓN	GOUJON	090G
					PERNO-GUIA	PASSSTIFT	PERNO	DYVEL	

06-08	03	p1	12/10

EIXO TRASEIRO - CARCAÇA
REAR AXLE HOUSING
EJE TRASERO - CARCASA
ESSIEU ARRIÈRE - CARCASSE

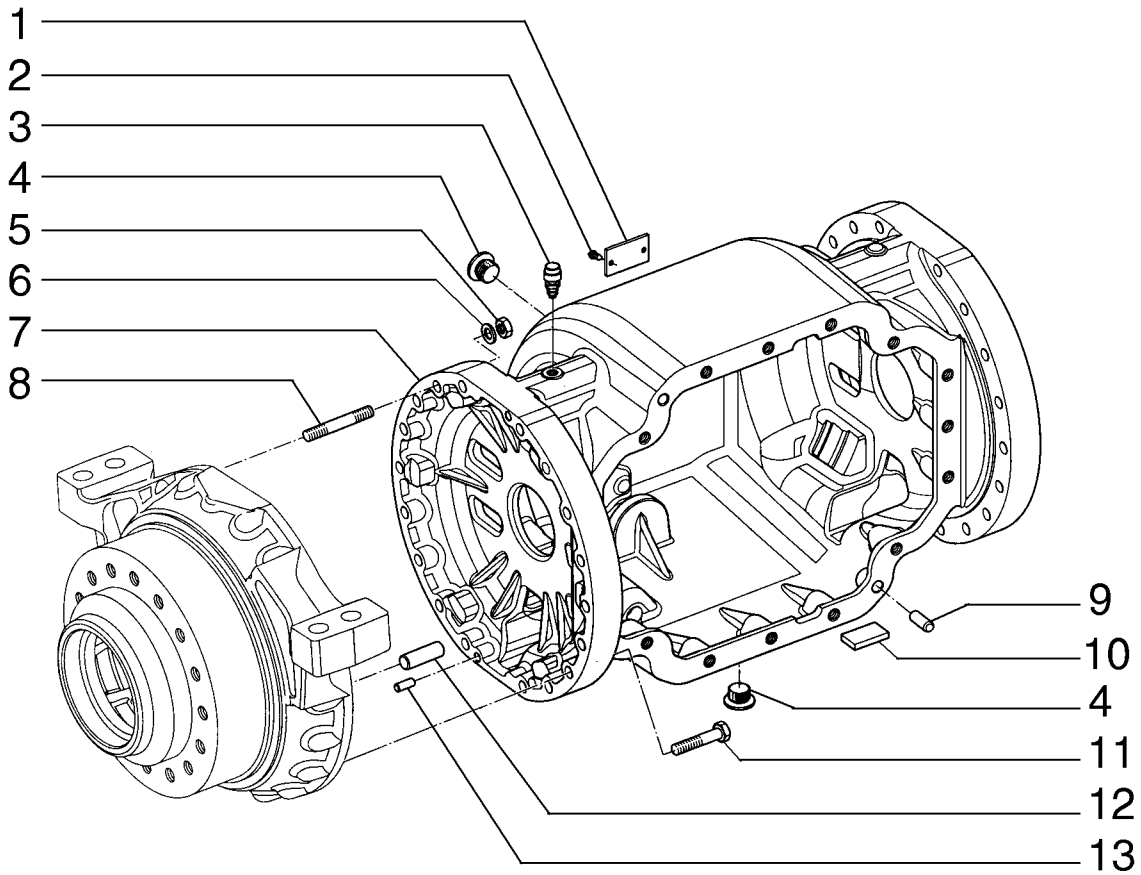

REAR AXLE HOUSING
REAR AXLE HOUSING
REAR AXLE HOUSING
REAR AXLE HOUSING

R	N	P.N.	MOD	Q	Denominação Denominação	Description Bezeichnung	Denominacion Descrizione	Description Beskrivelse	L.C.
1		71103730		1	PLAQUETA DE IDENTIFICAÇÃO				
						NAMEPLATE	PLACA DE INFORMACIÓ	PLAQUE SIGNALETIQUE	C024
					PLAQUETA DE IDENTIFI	TYPENSCHILD	TARGHETTA	FABRIKSSKILT	
2		13683902		2	REBITE	RIVET	REMACHE	RIVET	055R
					REBITE	NIET	RIVETTO	NITTE	
3		71103537		1	RESPIRO	BREATHER	RESPIRADERO	RENIFLARD	145S
					RESPIRADOURO	ENTLÜFTER	SFIATO	UDLUFTNINGSSKRUE	
4		10119040		2	BUJÃO, M27 x 2 x 20, Brass				
						PLUG	TAPÓN	BOUCHON	050T
					TAMPÃO	STOPFEN	TAPPO	PROP	
5		75289016		16	PORCA	NUT	TUERCA	ECROU	010D
					PORCA	MUTTER	DADO	MØTRIK	
6		75289017		16	ARRUELA PLANA	WASHER	ARANDELA	RONDELLE	131R
					ANILHA	UNTERLEGSCHEIBE	RONDELLA	FLADSKIVE	
7		87625374		1	ALOJAMENTO DO EIXO	AXLE HOUSING	ALOJAMIENTO DE EJE	CARTER D'ESSIEU	Z161
					ALOJAMENTO DO EIXO	ACHSGEHÄUSE	ALLOGGIAMENTO ASSA	AKSELHUS	
8		71103536		16	PRISIONEIRO	STUD	PRISIONERO	GOUJON	210P
					PINO ROSCADO	GEWINDEBOLZEN	PRIGIONIERO	STØTTEBOLT	
9		71103542		2	GUIA	DOWEL	BULÓN	GOUJON	090G
					PERNO-GUIA	PASSSTIFT	PERNO	DYVEL	
10		71103538		4	PLACA DE COBERTURA	COVER PLATE	PLACA DE CUBIERTA	COUVERCLE	110P
					CHAPA PEQUENA	ABDECKPLATTE	PIASTRA DI COPERTUR	DÆKPLADE	
11		71103543		20	PARAFUSO	SCREW	TORNILLO	VIS	040V
					PARAFUSO	SCHRAUBE	VITE	SKRUE	
12		71103540		6	GUIA	DOWEL	BULÓN	GOUJON	090G
					PERNO-GUIA	PASSSTIFT	PERNO	DYVEL	
13		71103541		4	GUIA	DOWEL	BULÓN	GOUJON	090G
					PERNO-GUIA	PASSSTIFT	PERNO	DYVEL	

06-09	01	p1	12/10

EIXO TRASEIRO
REAR AXLE
REAR AXLE
REAR AXLE

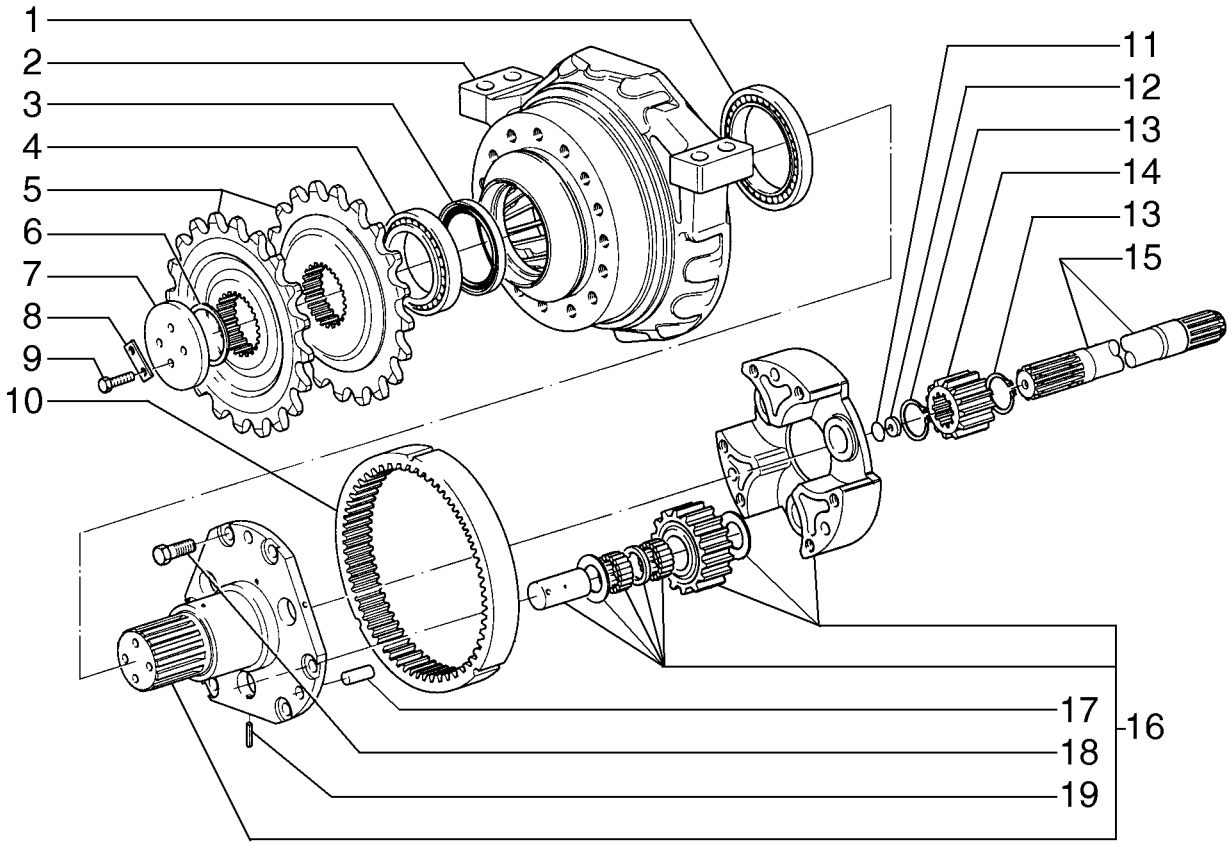

REAR AXLE
REAR AXLE
REAR AXLE
REAR AXLE

R	N	P.N.	MOD	Q	Denominação Denominação	Description Bezeichnung	Denominacion Descrizione	Description Beskrivelse	L.C.
1		76035007		2	CONJUNTO DO ROLAMENTO				
						BEARING ASSY	CONJUNTO DE COJINET	ROULEMENT	341C
					CHUMACEIRA	LAGERBAURUPPE	COMPLESSIVO CUSCINI	LEJESAMLING	
2		87635876		2	SUPORTE	SUPPORT	SOPORTE	SUPPORT	300S
					SUPORTE	STÜTZE	SUPPORTO	BESLAG	
3		75288833		2	JUNTA	GASKET	JUNTA	JOINT	123G
					JUNTA	DICHTUNG	GUARNIZIONE	PAKNING	
4		75289030		2	CONJUNTO DO ROLAMENTO				
						BEARING ASSY	CONJUNTO DE COJINET	ROULEMENT	341C
					CHUMACEIRA	LAGERBAURUPPE	COMPLESSIVO CUSCINI	LEJESAMLING	
5		87625339		4	ENGRENAGEM	GEAR	ENGRANAJE	PIGNON	050I
					ENGRENAGEM	ZAHNRAD	INGRANAGGIO	TANDHJUL	
6		75289031		1	CALÇO DE AFINAÇÃO, 3.4mm				
						SHIM	SUPLEMENTO	CALE	198S
					CALÇO DE AFINAÇÃO	AUSGLEICHSSCHEIBE	SPESSORE	MELLEMLÆG	
6		75289032		1	CALÇO DE AFINAÇÃO, 3.5mm				
						SHIM	SUPLEMENTO	CALE	198S
					CALÇO DE AFINAÇÃO	AUSGLEICHSSCHEIBE	SPESSORE	MELLEMLÆG	
6		75289033		1	CALÇO DE AFINAÇÃO, 3.6mm				
						SHIM	SUPLEMENTO	CALE	198S
					CALÇO DE AFINAÇÃO	AUSGLEICHSSCHEIBE	SPESSORE	MELLEMLÆG	
6		75289034		1	CALÇO DE AFINAÇÃO, 3.7mm				
						SHIM	SUPLEMENTO	CALE	198S
					CALÇO DE AFINAÇÃO	AUSGLEICHSSCHEIBE	SPESSORE	MELLEMLÆG	
6		75289035		1	CALÇO DE AFINAÇÃO, 3.8mm				
						SHIM	SUPLEMENTO	CALE	198S
					CALÇO DE AFINAÇÃO	AUSGLEICHSSCHEIBE	SPESSORE	MELLEMLÆG	
6		75289036		1	CALÇO DE AFINAÇÃO, 3.9mm				
						SHIM	SUPLEMENTO	CALE	198S
					CALÇO DE AFINAÇÃO	AUSGLEICHSSCHEIBE	SPESSORE	MELLEMLÆG	
6		75289037		1	CALÇO DE AFINAÇÃO, 4.0mm				
						SHIM	SUPLEMENTO	CALE	198S
					CALÇO DE AFINAÇÃO	AUSGLEICHSSCHEIBE	SPESSORE	MELLEMLÆG	
6		75289038		1	CALÇO DE AFINAÇÃO, 4.1mm				
						SHIM	SUPLEMENTO	CALE	198S
					CALÇO DE AFINAÇÃO	AUSGLEICHSSCHEIBE	SPESSORE	MELLEMLÆG	
6		75289039		1	CALÇO DE AFINAÇÃO, 4.2mm				
						SHIM	SUPLEMENTO	CALE	198S
					CALÇO DE AFINAÇÃO	AUSGLEICHSSCHEIBE	SPESSORE	MELLEMLÆG	
6		75289040		1	CALÇO DE AFINAÇÃO, 4.3mm				
						SHIM	SUPLEMENTO	CALE	198S
					CALÇO DE AFINAÇÃO	AUSGLEICHSSCHEIBE	SPESSORE	MELLEMLÆG	
6		75289041		1	CALÇO DE AFINAÇÃO, 4.4mm				
						SHIM	SUPLEMENTO	CALE	198S
					CALÇO DE AFINAÇÃO	AUSGLEICHSSCHEIBE	SPESSORE	MELLEMLÆG	
7		75289028		2	PLACA	PLATE	PLACA	PLAQUE	105P
					CHAPA	PLATTE	PIASTRA	PLADE	
8		75289027		4	PLACA	PLATE	PLACA	PLAQUE	105P
					CHAPA	PLATTE	PIASTRA	PLADE	

06-09	01	p2	12/10

EIXO TRASEIRO
REAR AXLE
REAR AXLE
REAR AXLE

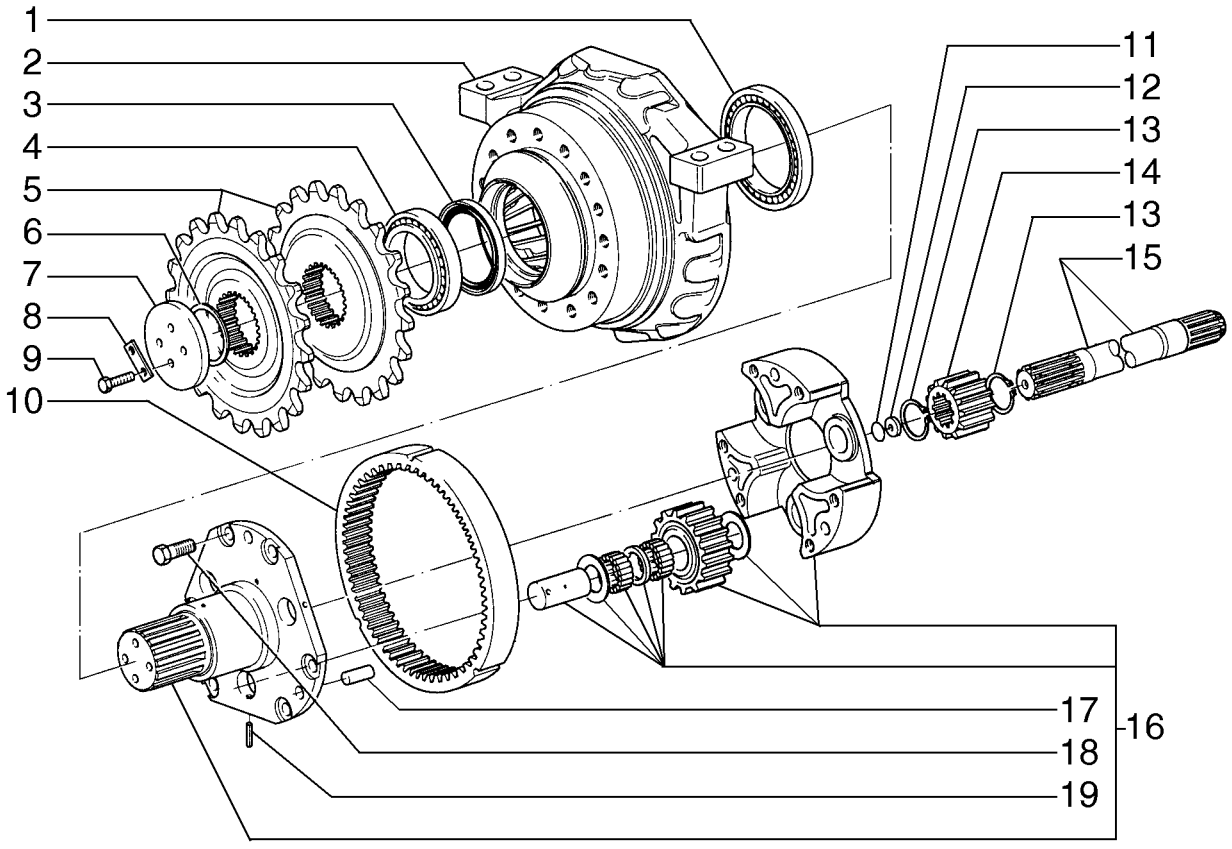

REAR AXLE
REAR AXLE
REAR AXLE
REAR AXLE

R	N	P.N.	MOD	Q	Denominação Denominação	Description Bezeichnung	Denominacion Descrizione	Description Beskrivelse	L.C.
9		**75289026**		8	PARAFUSO	SCREW	TORNILLO	VIS	040V
					PARAFUSO	SCHRAUBE	VITE	SKRUE	
10		**71103527**		2	COROA DENTADA	RING GEAR	CORONA DENTADA	COURONNE DENTEE	297C
					COROA DENTADA	ZAHNKRANZ	CORONA DENTATA	TANDKRANS	
11		**75289058**		1	CALÇO DE AFINAÇÃO, 0.1mm				
						SHIM	SUPLEMENTO	CALE	198S
					CALÇO DE AFINAÇÃO	AUSGLEICHSSCHEIBE	SPESSORE	MELLEMLÆG	
11		**75289059**		1	CALÇO DE AFINAÇÃO, 0.3mm				
						SHIM	SUPLEMENTO	CALE	198S
					CALÇO DE AFINAÇÃO	AUSGLEICHSSCHEIBE	SPESSORE	MELLEMLÆG	
11		**75289060**		1	CALÇO DE AFINAÇÃO, 0.5mm				
						SHIM	SUPLEMENTO	CALE	198S
					CALÇO DE AFINAÇÃO	AUSGLEICHSSCHEIBE	SPESSORE	MELLEMLÆG	
12		**79052629**		2	PLACA DE COBERTURA	COVER PLATE	PLACA DE CUBIERTA	COUVERCLE	110P
					CHAPA PEQUENA	ABDECKPLATTE	PIASTRA DI COPERTUR/	DÆKPLADE	
13		**11069576**		4	ANEL DE PRESSÃO, M55, Ext				
						SNAP RING	ANILLO DE RESORTE	ANNEAU D'ARRET	054A
					ANEL	SPRENGRING	ANELLO ELASTICO	LÅSERING	
14		**71103531**		2	ENGRENAGEM	GEAR	ENGRANAJE	PIGNON	050I
					ENGRENAGEM	ZAHNRAD	INGRANAGGIO	TANDHJUL	
15		**87637712**		2	EIXO, LH	AXLE	EJE	ESSIEU	087A
					EIXO	ACHSE	ASSALE	AKSEL	
16		**71103529**		2	SUPORTE, RH	SUPPORT	SOPORTE	SUPPORT	300S
					SUPORTE	STÜTZE	SUPPORTO	BESLAG	
17		**75289046**		6	PINO	PIN	PASADOR	BROCHE	080P
					PERNO	PIN	PERNO	STIFT	
18		**75289043**		12	PARAFUSO	SCREW	TORNILLO	VIS	040V
					PARAFUSO	SCHRAUBE	VITE	SKRUE	
19		**75289045**		6	PINO	PIN	PASADOR	BROCHE	080P
					PERNO	PIN	PERNO	STIFT	

06-09	02	p1	12/10

EIXO TRASEIRO
REAR AXLE
REAR AXLE
REAR AXLE

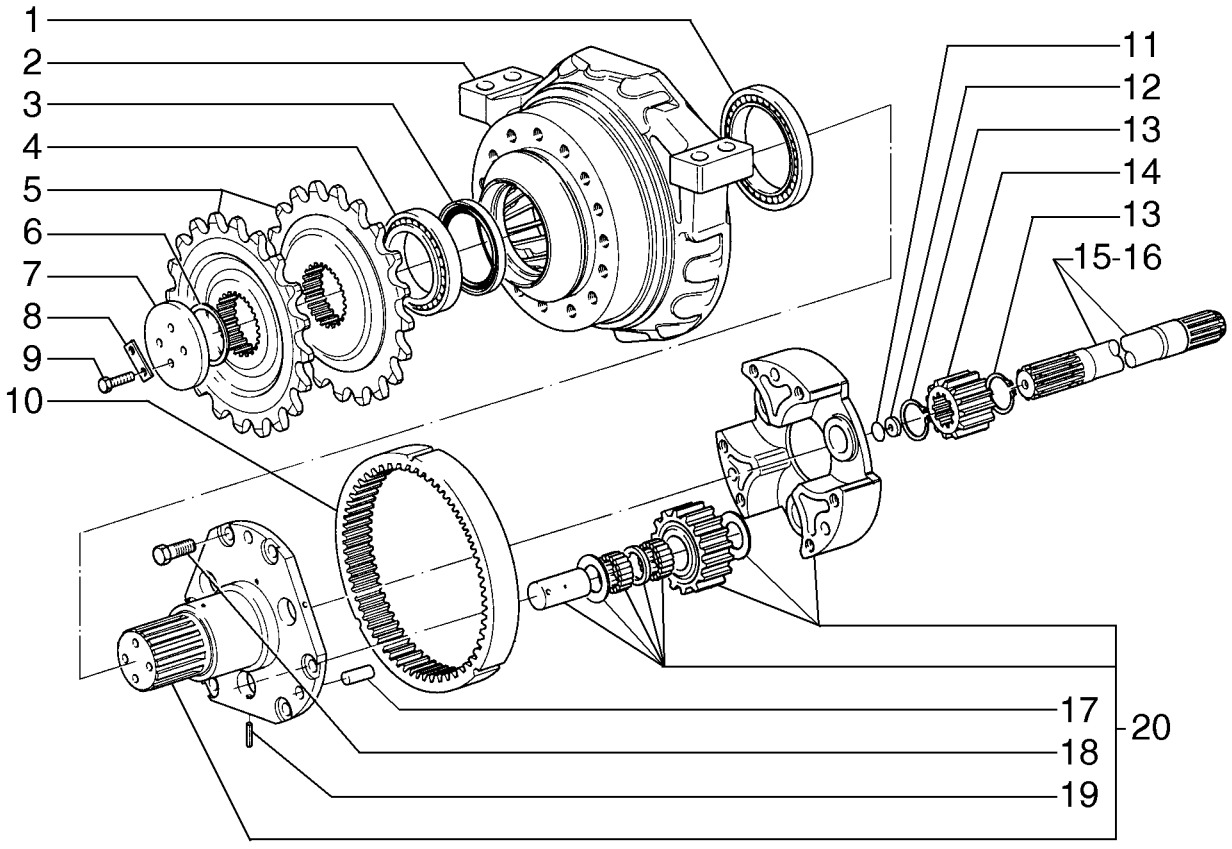

REAR AXLE
REAR AXLE
REAR AXLE
REAR AXLE

R	N	P.N.	MOD	Q	Denominação Denominação	Description Bezeichnung	Denominacion Descrizione	Description Beskrivelse	L.C.
1		76035007		2	CONJUNTO DO ROLAMENTO				
						BEARING ASSY	CONJUNTO DE COJINET	ROULEMENT	341C
					CHUMACEIRA	LAGERBAURUPPE	COMPLESSIVO CUSCINI	LEJESAMLING	
2		87644960		2	SUPORTE	SUPPORT	SOPORTE	SUPPORT	300S
					SUPORTE	STÜTZE	SUPPORTO	BESLAG	
3		75288833		2	JUNTA	GASKET	JUNTA	JOINT	123G
					JUNTA	DICHTUNG	GUARNIZIONE	PAKNING	
4		75289030		2	CONJUNTO DO ROLAMENTO				
						BEARING ASSY	CONJUNTO DE COJINET	ROULEMENT	341C
					CHUMACEIRA	LAGERBAURUPPE	COMPLESSIVO CUSCINI	LEJESAMLING	
5		87625339		4	ENGRENAGEM	GEAR	ENGRANAJE	PIGNON	050I
					ENGRENAGEM	ZAHNRAD	INGRANAGGIO	TANDHJUL	
6		75289031		1	CALÇO DE AFINAÇÃO, 3.4mm				
						SHIM	SUPLEMENTO	CALE	198S
					CALÇO DE AFINAÇÃO	AUSGLEICHSSCHEIBE	SPESSORE	MELLEMLÆG	
6		75289032		1	CALÇO DE AFINAÇÃO, 3.5mm				
						SHIM	SUPLEMENTO	CALE	198S
					CALÇO DE AFINAÇÃO	AUSGLEICHSSCHEIBE	SPESSORE	MELLEMLÆG	
6		75289033		1	CALÇO DE AFINAÇÃO, 3.6mm				
						SHIM	SUPLEMENTO	CALE	198S
					CALÇO DE AFINAÇÃO	AUSGLEICHSSCHEIBE	SPESSORE	MELLEMLÆG	
6		75289034		1	CALÇO DE AFINAÇÃO, 3.7mm				
						SHIM	SUPLEMENTO	CALE	198S
					CALÇO DE AFINAÇÃO	AUSGLEICHSSCHEIBE	SPESSORE	MELLEMLÆG	
6		75289035		1	CALÇO DE AFINAÇÃO, 3.8mm				
						SHIM	SUPLEMENTO	CALE	198S
					CALÇO DE AFINAÇÃO	AUSGLEICHSSCHEIBE	SPESSORE	MELLEMLÆG	
6		75289036		1	CALÇO DE AFINAÇÃO, 3.9mm				
						SHIM	SUPLEMENTO	CALE	198S
					CALÇO DE AFINAÇÃO	AUSGLEICHSSCHEIBE	SPESSORE	MELLEMLÆG	
6		75289037		1	CALÇO DE AFINAÇÃO, 4.0mm				
						SHIM	SUPLEMENTO	CALE	198S
					CALÇO DE AFINAÇÃO	AUSGLEICHSSCHEIBE	SPESSORE	MELLEMLÆG	
6		75289038		1	CALÇO DE AFINAÇÃO, 4.1mm				
						SHIM	SUPLEMENTO	CALE	198S
					CALÇO DE AFINAÇÃO	AUSGLEICHSSCHEIBE	SPESSORE	MELLEMLÆG	
6		75289039		1	CALÇO DE AFINAÇÃO, 4.2mm				
						SHIM	SUPLEMENTO	CALE	198S
					CALÇO DE AFINAÇÃO	AUSGLEICHSSCHEIBE	SPESSORE	MELLEMLÆG	
6		75289040		1	CALÇO DE AFINAÇÃO, 4.3mm				
						SHIM	SUPLEMENTO	CALE	198S
					CALÇO DE AFINAÇÃO	AUSGLEICHSSCHEIBE	SPESSORE	MELLEMLÆG	
6		75289041		1	CALÇO DE AFINAÇÃO, 4.4mm				
						SHIM	SUPLEMENTO	CALE	198S
					CALÇO DE AFINAÇÃO	AUSGLEICHSSCHEIBE	SPESSORE	MELLEMLÆG	
7		75289028		2	PLACA	PLATE	PLACA	PLAQUE	105P
					CHAPA	PLATTE	PIASTRA	PLADE	
8		75289027		4	PLACA	PLATE	PLACA	PLAQUE	105P
					CHAPA	PLATTE	PIASTRA	PLADE	

06-09	02	p2	12/10

EIXO TRASEIRO
REAR AXLE
REAR AXLE
REAR AXLE

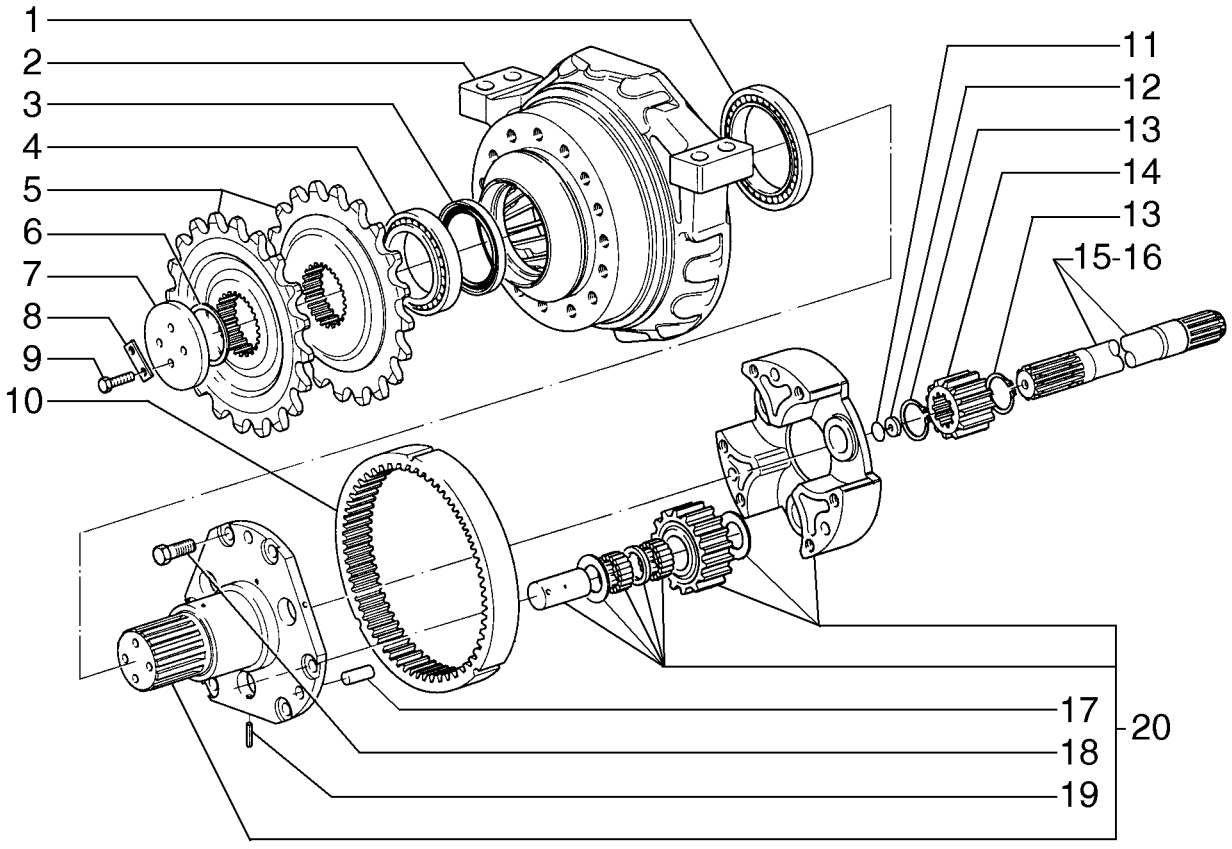

REAR AXLE
REAR AXLE
REAR AXLE
REAR AXLE

R	N	P.N.	MOD	Q	Denominação Denominação	Description Bezeichnung	Denominacion Descrizione	Description Beskrivelse	L.C.
9		**75289026**		8	PARAFUSO	SCREW	TORNILLO	VIS	040V
					PARAFUSO	SCHRAUBE	VITE	SKRUE	
10		**71103527**		2	COROA DENTADA	RING GEAR	CORONA DENTADA	COURONNE DENTEE	297C
					COROA DENTADA	ZAHNKRANZ	CORONA DENTATA	TANDKRANS	
11		**75289058**		1	CALÇO DE AFINAÇÃO, 0.1mm				
						SHIM	SUPLEMENTO	CALE	198S
					CALÇO DE AFINAÇÃO	AUSGLEICHSSCHEIBE	SPESSORE	MELLEMLÆG	
11		**75289059**		1	CALÇO DE AFINAÇÃO, 0.3mm				
						SHIM	SUPLEMENTO	CALE	198S
					CALÇO DE AFINAÇÃO	AUSGLEICHSSCHEIBE	SPESSORE	MELLEMLÆG	
11		**75289060**		1	CALÇO DE AFINAÇÃO, 0.5mm				
						SHIM	SUPLEMENTO	CALE	198S
					CALÇO DE AFINAÇÃO	AUSGLEICHSSCHEIBE	SPESSORE	MELLEMLÆG	
12		**79052626**		2	PLACA	PLATE	PLACA	PLAQUE	105P
					CHAPA	PLATTE	PIASTRA	PLADE	
13		**11069576**		4	ANEL DE PRESSÃO, M55, Ext				
						SNAP RING	ANILLO DE RESORTE	ANNEAU D'ARRET	054A
					ANEL	SPRENGRING	ANELLO ELASTICO	LÅSERING	
14		**71103531**		2	ENGRENAGEM	GEAR	ENGRANAJE	PIGNON	050I
					ENGRENAGEM	ZAHNRAD	INGRANAGGIO	TANDHJUL	
15		**71103532**		1	SEMI-EIXO, LH	HALF SHAFT	SEMIEJE	DEMI-ARBRE	092S
					SEMI-EIXO	HALBWELLE	SEMIASSE	BAGAKSEL	
16		**71103534**		1	SEMI-EIXO, RH	HALF SHAFT	SEMIEJE	DEMI-ARBRE	092S
					SEMI-EIXO	HALBWELLE	SEMIASSE	BAGAKSEL	
17		**75289046**		6	PINO	PIN	PASADOR	BROCHE	080P
					PERNO	PIN	PERNO	STIFT	
18		**75289043**		12	PARAFUSO	SCREW	TORNILLO	VIS	040V
					PARAFUSO	SCHRAUBE	VITE	SKRUE	
19		**75289045**		6	PINO	PIN	PASADOR	BROCHE	080P
					PERNO	PIN	PERNO	STIFT	
20		**71103529**		2	SUPORTE	SUPPORT	SOPORTE	SUPPORT	300S
					SUPORTE	STÜTZE	SUPPORTO	BESLAG	

06-09	03	p1	12/10

EIXO TRASEIRO
REAR AXLE
EJE TRASERO
ESSIEU ARRIÈRE

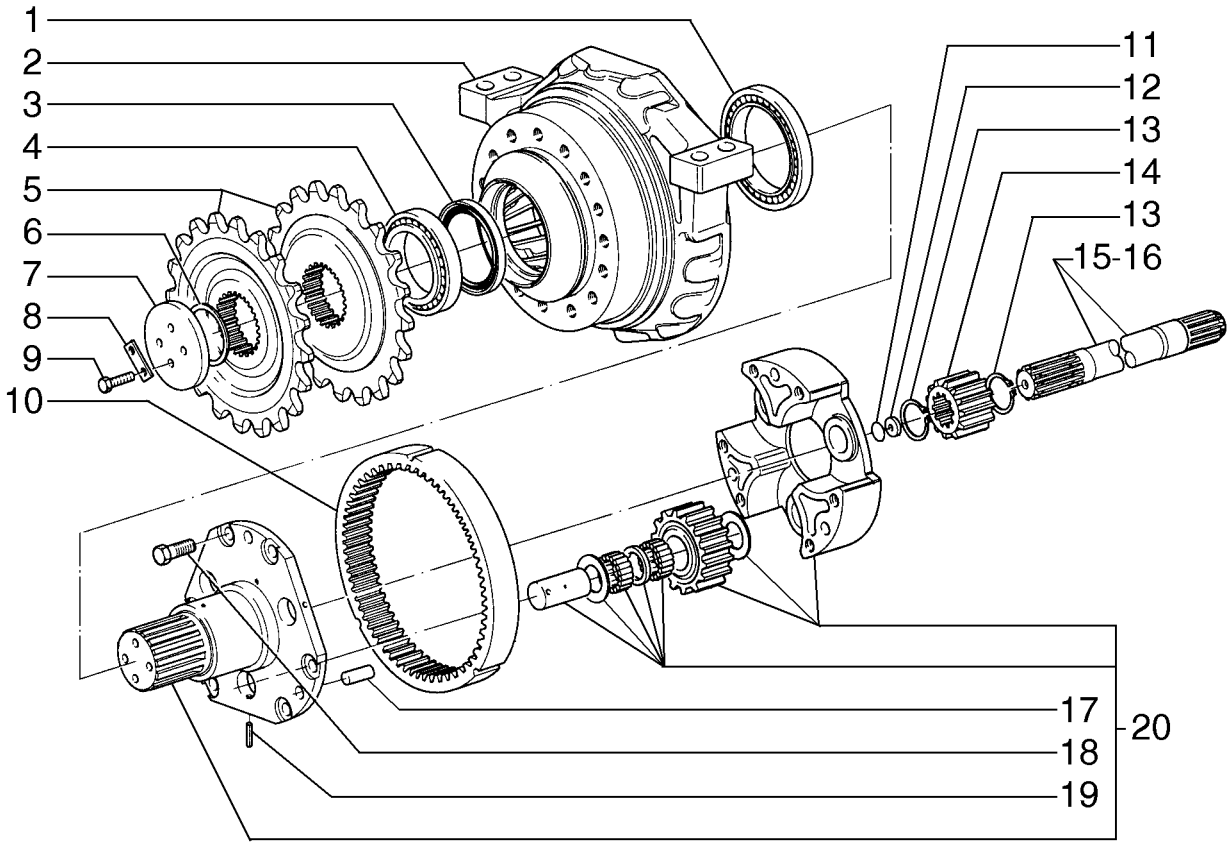

REAR AXLE
REAR AXLE
REAR AXLE
REAR AXLE

R	N	P.N.	MOD	Q	Denominação Denominação	Description Bezeichnung	Denominacion Descrizione	Description Beskrivelse	L.C.
1		76035007		2	CONJUNTO DO ROLAMENTO				
						BEARING ASSY	CONJUNTO DE COJINET	ROULEMENT	341C
					CHUMACEIRA	LAGERBAURUPPE	COMPLESSIVO CUSCINI	LEJESAMLING	
2		87625376		2	SUPORTE	SUPPORT	SOPORTE	SUPPORT	300S
					SUPORTE	STÜTZE	SUPPORTO	BESLAG	
3		75288833		2	JUNTA	GASKET	JUNTA	JOINT	123G
					JUNTA	DICHTUNG	GUARNIZIONE	PAKNING	
4		75289030		2	CONJUNTO DO ROLAMENTO				
						BEARING ASSY	CONJUNTO DE COJINET	ROULEMENT	341C
					CHUMACEIRA	LAGERBAURUPPE	COMPLESSIVO CUSCINI	LEJESAMLING	
5		87625339		4	ENGRENAGEM	GEAR	ENGRANAJE	PIGNON	050I
					ENGRENAGEM	ZAHNRAD	INGRANAGGIO	TANDHJUL	
6		75289031		1	CALÇO DE AFINAÇÃO, 3.4mm				
						SHIM	SUPLEMENTO	CALE	198S
					CALÇO DE AFINAÇÃO	AUSGLEICHSSCHEIBE	SPESSORE	MELLEMLÆG	
6		75289032		1	CALÇO DE AFINAÇÃO, 3.5mm				
						SHIM	SUPLEMENTO	CALE	198S
					CALÇO DE AFINAÇÃO	AUSGLEICHSSCHEIBE	SPESSORE	MELLEMLÆG	
6		75289033		1	CALÇO DE AFINAÇÃO, 3.6mm				
						SHIM	SUPLEMENTO	CALE	198S
					CALÇO DE AFINAÇÃO	AUSGLEICHSSCHEIBE	SPESSORE	MELLEMLÆG	
6		75289034		1	CALÇO DE AFINAÇÃO, 3.7mm				
						SHIM	SUPLEMENTO	CALE	198S
					CALÇO DE AFINAÇÃO	AUSGLEICHSSCHEIBE	SPESSORE	MELLEMLÆG	
6		75289035		1	CALÇO DE AFINAÇÃO, 3.8mm				
						SHIM	SUPLEMENTO	CALE	198S
					CALÇO DE AFINAÇÃO	AUSGLEICHSSCHEIBE	SPESSORE	MELLEMLÆG	
6		75289036		1	CALÇO DE AFINAÇÃO, 3.9mm				
						SHIM	SUPLEMENTO	CALE	198S
					CALÇO DE AFINAÇÃO	AUSGLEICHSSCHEIBE	SPESSORE	MELLEMLÆG	
6		75289037		1	CALÇO DE AFINAÇÃO, 4.0mm				
						SHIM	SUPLEMENTO	CALE	198S
					CALÇO DE AFINAÇÃO	AUSGLEICHSSCHEIBE	SPESSORE	MELLEMLÆG	
6		75289038		1	CALÇO DE AFINAÇÃO, 4.1mm				
						SHIM	SUPLEMENTO	CALE	198S
					CALÇO DE AFINAÇÃO	AUSGLEICHSSCHEIBE	SPESSORE	MELLEMLÆG	
6		75289039		1	CALÇO DE AFINAÇÃO, 4.2mm				
						SHIM	SUPLEMENTO	CALE	198S
					CALÇO DE AFINAÇÃO	AUSGLEICHSSCHEIBE	SPESSORE	MELLEMLÆG	
6		75289040		1	CALÇO DE AFINAÇÃO, 4.3mm				
						SHIM	SUPLEMENTO	CALE	198S
					CALÇO DE AFINAÇÃO	AUSGLEICHSSCHEIBE	SPESSORE	MELLEMLÆG	
6		75289041		1	CALÇO DE AFINAÇÃO, 4.4mm				
						SHIM	SUPLEMENTO	CALE	198S
					CALÇO DE AFINAÇÃO	AUSGLEICHSSCHEIBE	SPESSORE	MELLEMLÆG	
7		75289028		2	PLACA	PLATE	PLACA	PLAQUE	105P
					CHAPA	PLATTE	PIASTRA	PLADE	
8		75289027		4	PLACA	PLATE	PLACA	PLAQUE	105P
					CHAPA	PLATTE	PIASTRA	PLADE	

06-09	03	p2	12/10

EIXO TRASEIRO
REAR AXLE
EJE TRASERO
ESSIEU ARRIÈRE

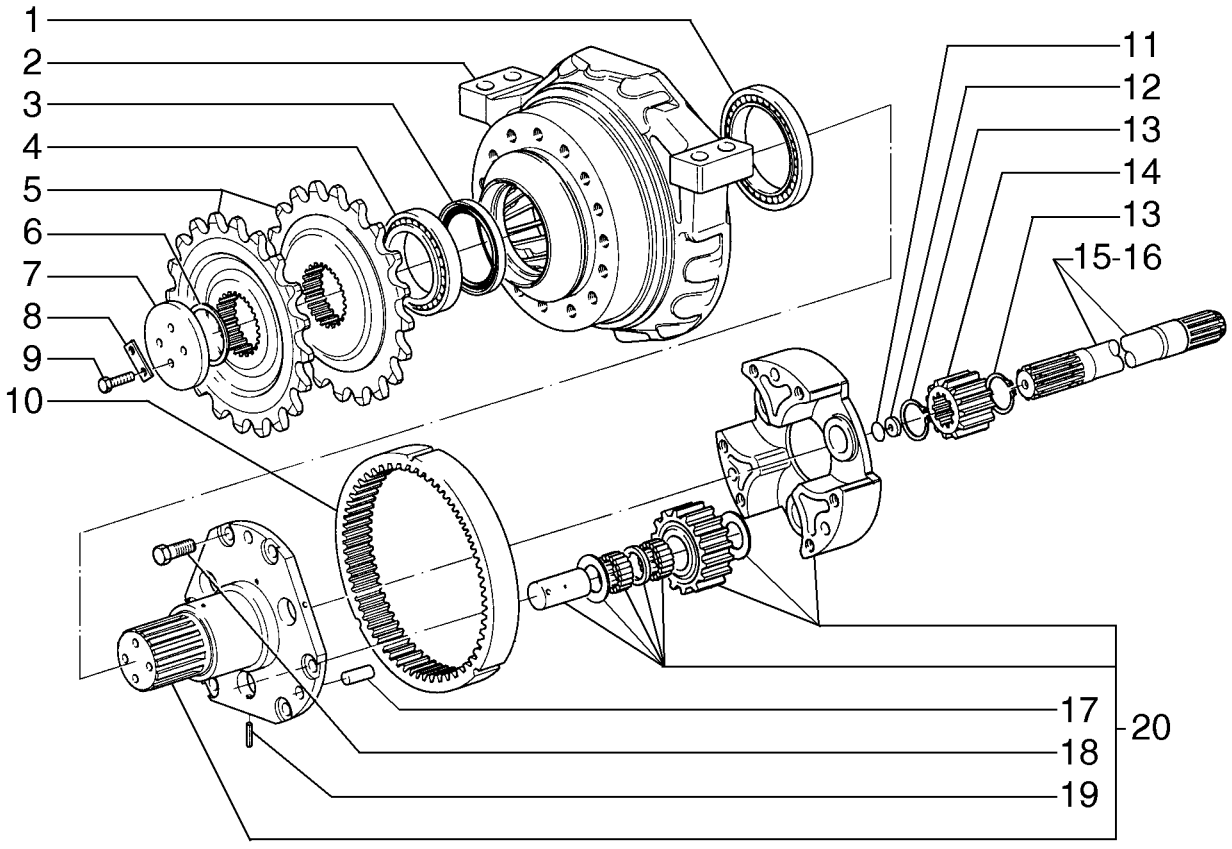

REAR AXLE
REAR AXLE
REAR AXLE
REAR AXLE

R	N	P.N.	MOD	Q	Denominação Denominação	Description Bezeichnung	Denominacion Descrizione	Description Beskrivelse	L.C.
9		**75289026**		8	PARAFUSO	SCREW	TORNILLO	VIS	040V
					PARAFUSO	SCHRAUBE	VITE	SKRUE	
10		**71103528**		2	COROA DENTADA	RING GEAR	CORONA DENTADA	COURONNE DENTEE	297C
					COROA DENTADA	ZAHNKRANZ	CORONA DENTATA	TANDKRANS	
11		**75289058**		1	CALÇO DE AFINAÇÃO, 0.1mm				
						SHIM	SUPLEMENTO	CALE	198S
					CALÇO DE AFINAÇÃO	AUSGLEICHSSCHEIBE	SPESSORE	MELLEMLÆG	
11		**75289059**		1	CALÇO DE AFINAÇÃO, 0.3mm				
						SHIM	SUPLEMENTO	CALE	198S
					CALÇO DE AFINAÇÃO	AUSGLEICHSSCHEIBE	SPESSORE	MELLEMLÆG	
11		**75289060**		1	CALÇO DE AFINAÇÃO, 0.5mm				
						SHIM	SUPLEMENTO	CALE	198S
					CALÇO DE AFINAÇÃO	AUSGLEICHSSCHEIBE	SPESSORE	MELLEMLÆG	
12		**79052629**		2	PLACA DE COBERTURA	COVER PLATE	PLACA DE CUBIERTA	COUVERCLE	110P
					CHAPA PEQUENA	ABDECKPLATTE	PIASTRA DI COPERTUR/	DÆKPLADE	
13		**11069576**		4	ANEL DE PRESSÃO, M55, Ext				
						SNAP RING	ANILLO DE RESORTE	ANNEAU D'ARRET	054A
					ANEL	SPRENGRING	ANELLO ELASTICO	LÅSERING	
14		**79071417**		2	ENGRENAGEM	GEAR	ENGRANAJE	PIGNON	050I
					ENGRENAGEM	ZAHNRAD	INGRANAGGIO	TANDHJUL	
15		**71103533**		1	SEMI-EIXO, LH	HALF SHAFT	SEMIEJE	DEMI-ARBRE	092S
					SEMI-EIXO	HALBWELLE	SEMIASSE	BAGAKSEL	
16		**71103535**		1	SEMI-EIXO, RH	HALF SHAFT	SEMIEJE	DEMI-ARBRE	092S
					SEMI-EIXO	HALBWELLE	SEMIASSE	BAGAKSEL	
17		**75289046**		6	PINO	PIN	PASADOR	BROCHE	080P
					PERNO	PIN	PERNO	STIFT	
18		**75289043**		12	PARAFUSO	SCREW	TORNILLO	VIS	040V
					PARAFUSO	SCHRAUBE	VITE	SKRUE	
19		**75289045**		6	PINO	PIN	PASADOR	BROCHE	080P
					PERNO	PIN	PERNO	STIFT	
20		**71103530**		2	SUPORTE	SUPPORT	SOPORTE	SUPPORT	300S
					SUPORTE	STÜTZE	SUPPORTO	BESLAG	

06-10	01	p1	12/10

EIXO TRASEIRO, CUBO DA RODA COMPLETO
REAR AXLE, WHEEL HUB ASSY
REAR AXLE, WHEEL HUB ASSY
REAR AXLE, WHEEL HUB ASSY

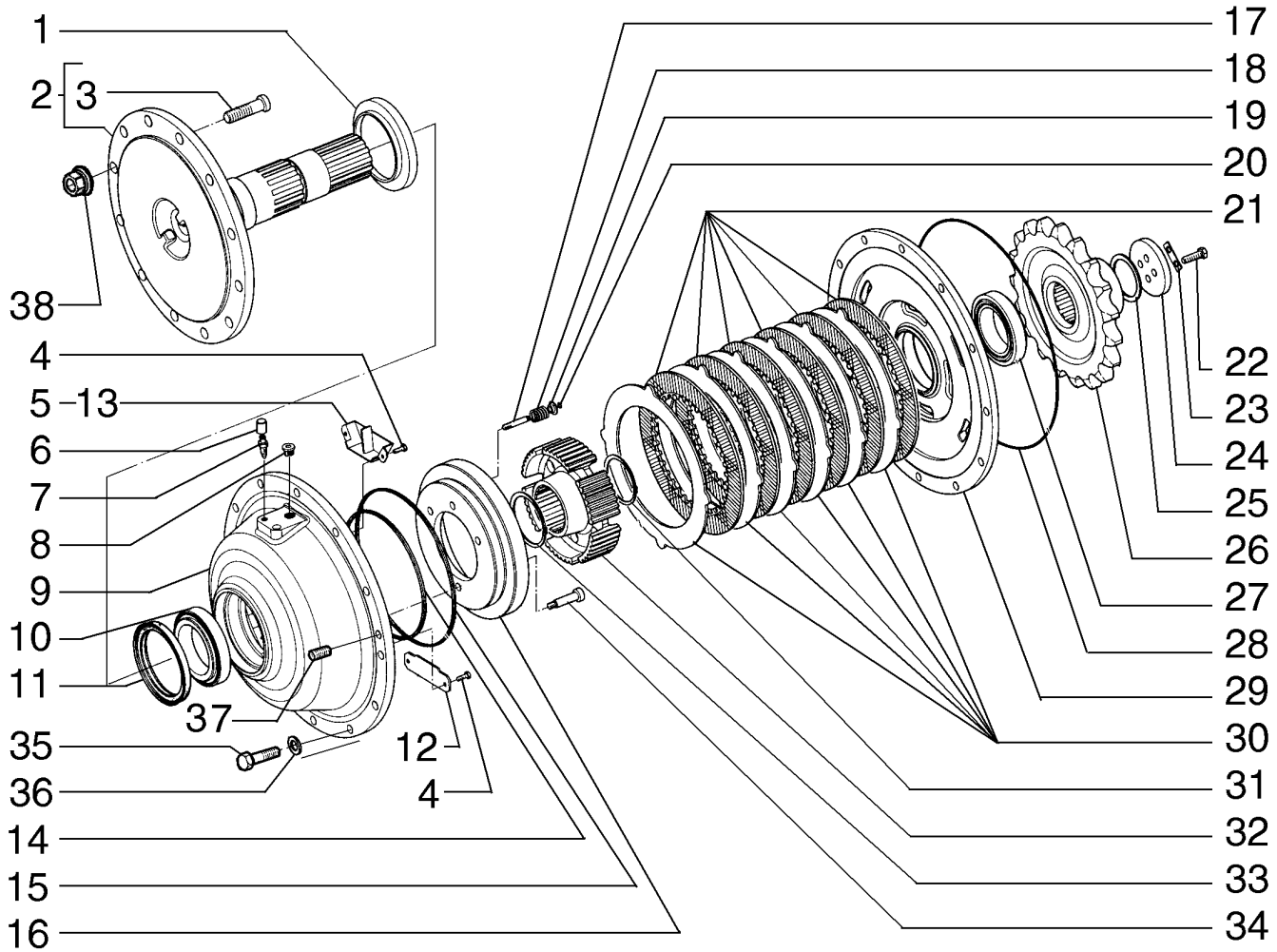

REAR AXLE, WHEEL HUB ASSY
REAR AXLE, WHEEL HUB ASSY
REAR AXLE, WHEEL HUB ASSY
REAR AXLE, WHEEL HUB ASSY

R	N	P.N.	MOD	Q	Denominação Denominação	Description Bezeichnung	Denominacion Descrizione	Description Beskrivelse	L.C.
		87674754		1	REDUÇÃO, Front RH REDUÇÃO	REDUCTION REDUZIERUNG	REDUCCIÓN RIDUZIONE	REDUCTION REDUKTION	N44R
		87674751		1	REDUÇÃO, Rear RH REDUÇÃO	REDUCTION REDUZIERUNG	REDUCCIÓN RIDUZIONE	REDUCTION REDUKTION	N44R
		84165899		1	REDUÇÃO, Front LH REDUÇÃO	REDUCTION REDUZIERUNG	REDUCCIÓN RIDUZIONE	REDUCTION REDUKTION	N44R
		84165902		1	REDUÇÃO, Rear LH REDUÇÃO	REDUCTION REDUZIERUNG	REDUCCIÓN RIDUZIONE	REDUCTION REDUKTION	N44R
1		**87625368**		1	VEDAÇÃO DE BORRACHA JUNTAS	RUBBER SEAL GUMMIDICHTUNG	JUNTA DE GOMA GUARNIZIONE DI GOMM	JOINT EN CAOUTCHOU GUMMITÆTNING	122G
2		**71103642**		1	KIT KIT	KIT SATZ	KIT KIT	KIT SÆT	305C
3		**87625350**		10	PRISIONEIRO PINO ROSCADO	STUD GEWINDEBOLZEN	PRISIONERO PRIGIONIERO	GOUJON STØTTEBOLT	210P
4		**71103522**		4	PARAFUSO PARAFUSO	SCREW SCHRAUBE	TORNILLO VITE	VIS SKRUE	040V
5		**71103526**		1	DEFLETOR, Front DEFLECTOR	DEFLECTOR ABWEISER	DEFLECTOR DEFLETTORE	DEFLECTEUR AFLEDEPLADE	020D
6		**{87625371}**		1					
7		**75287555**		1	RESPIRO RESPIRADOURO	BREATHER ENTLÜFTER	RESPIRADERO SFIATO	RENIFLARD UDLUFTNINGSSKRUE	145S
8		**87625369**		1	BUJÃO TAMPÃO	PLUG STOPFEN	TAPÓN TAPPO	BOUCHON PROP	050T
9		**87625372**		1	ALOJAMENTO ALOJAMENTO	HOUSING GEHÄUSE	ALOJAMIENTO ALLOGGIAMENTO	CARTER HUS	014V
10		**87625366**		1	CONJUNTO DO ROLAMENTO CHUMACEIRA	BEARING ASSY LAGERBAURUPPE	CONJUNTO DE COJINET COMPLESSIVO CUSCINI	ROULEMENT LEJESAMLING	341C
11		**87625367**		1	VEDAÇÃO DE BORRACHA JUNTAS	RUBBER SEAL GUMMIDICHTUNG	JUNTA DE GOMA GUARNIZIONE DI GOMM	JOINT EN CAOUTCHOU GUMMITÆTNING	122G
12		**71103521**		1	TRINCO LINGUETA	PAWL SPERRKLINKE	TRINQUETE NOTTOLINO D'ARRESTO	CLIQUET PAL	050N
13		**71103520**		1	DEFLETOR, Rear DEFLECTOR	DEFLECTOR ABWEISER	DEFLECTOR DEFLETTORE	DEFLECTEUR AFLEDEPLADE	020D
14		**87625355**		1	O-RING O-RING	O-RING O-RING	JUNTA TÓRICA ANELLO TOROIDALE	JOINT TORIQUE O-RING	055A
15		**87625357**		1	O-RING O-RING	O-RING O-RING	JUNTA TÓRICA ANELLO TOROIDALE	JOINT TORIQUE O-RING	055A
16		**71103509**		1	PISTÃO PISTÃO	PISTON KOLBEN	PISTÓN PISTONE	PISTON STEMPEL	235S
17		**71103524**		3	PINO PERNO	PIN PIN	PASADOR PERNO	BROCHE STIFT	080P
18		**71103525**		3	MOLA MOLA	SPRING FEDER	RESORTE MOLLA	RESSORT FJEDER	100M
19		**87625362**		3	COPO RETENTOR COPO DE RETENÇÃO	RETAINER CUP HALTEKAPPE	COPA DE RETENCIÓN SCODELLINO DI RITEGN	COUPELLE DE RETENUI TALLERKENFORMET BÆ	061S
20		**87625364**		3	ANEL DE PRESSÃO ANEL	SNAP RING SPRENGRING	ANILLO DE RESORTE ANELLO ELASTICO	ANNEAU D'ARRET LÅSERING	054A

EIXO TRASEIRO, CUBO DA RODA COMPLETO
REAR AXLE, WHEEL HUB ASSY
REAR AXLE, WHEEL HUB ASSY
REAR AXLE, WHEEL HUB ASSY

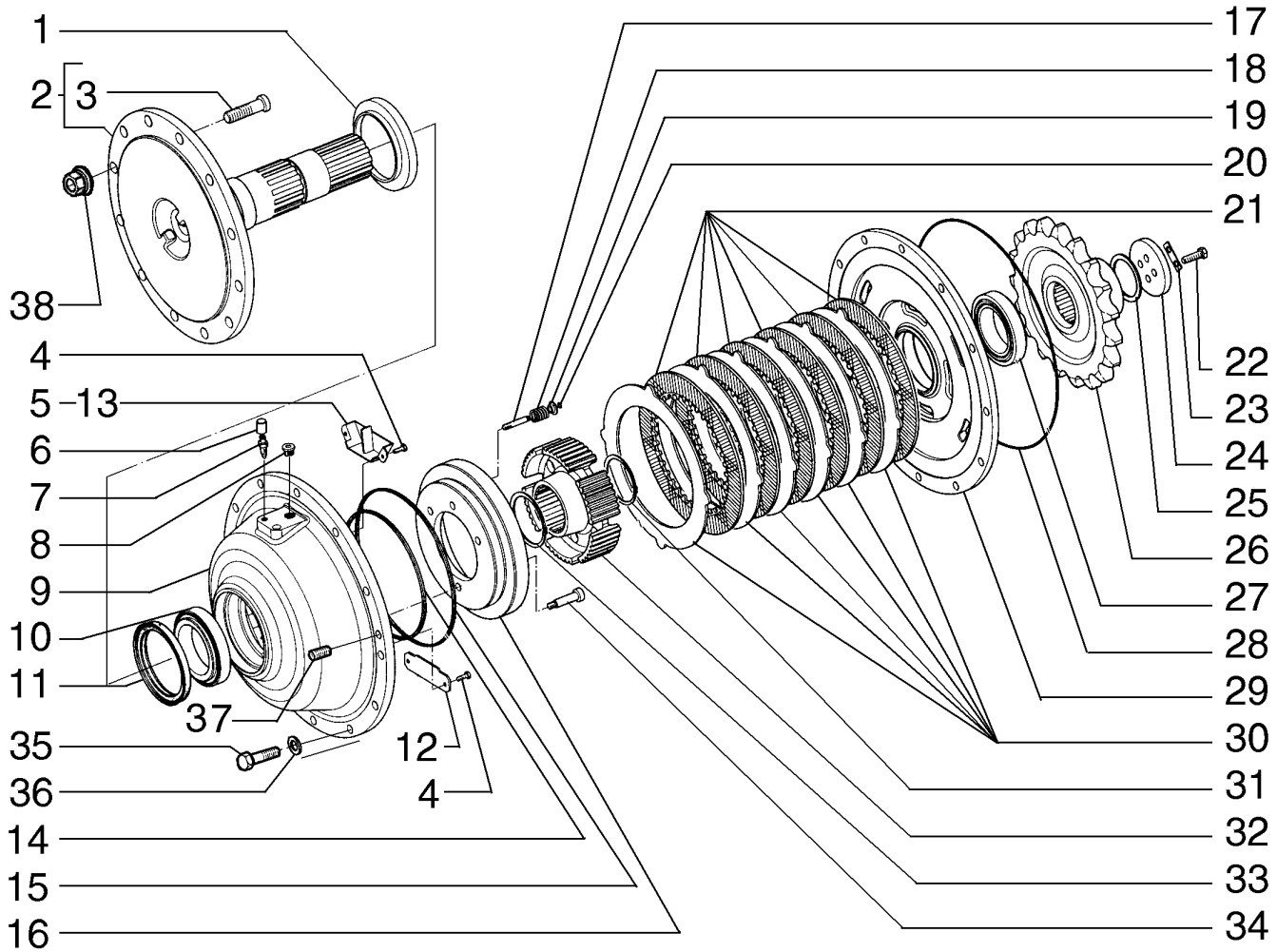

REAR AXLE, WHEEL HUB ASSY
REAR AXLE, WHEEL HUB ASSY
REAR AXLE, WHEEL HUB ASSY
REAR AXLE, WHEEL HUB ASSY

R	N	P.N.	MOD	Q	Denominação Denominação	Description Bezeichnung	Denominacion Descrizione	Description Beskrivelse	L.C.
21		87625345		5	DISCO DE FREIO DISCO DE TRAVÃO	BRAKE DISC BREMSSCHEIBE	DISCO DE FRENO DISCO FRENO	DISQUE DE FREIN BREMSESKIVE	064D
22		15540631		4	PARAFUSO, Hex, M12 x 1.25 x 40, 10.9, Full Thd PARAFUSO	SCREW SCHRAUBE	TORNILLO VITE	VIS SKRUE	040V
23		87625342		2	PLACA DE COBERTURA CHAPA PEQUENA	COVER PLATE ABDECKPLATTE	PLACA DE CUBIERTA PIASTRA DI COPERTUR/	COUVERCLE DÆKPLADE	110P
24		87625341		1	ARRUELA PLANA ANILHA	WASHER UNTERLEGSCHEIBE	ARANDELA RONDELLA	RONDELLE FLADSKIVE	131R
25		87625361		1	DISCO, 3.4mm DISCO	DISC SCHEIBE	DISCO DISCO	DISQUE NAV	060D
25		71103510		1	CALÇO DE AFINAÇÃO, 3.5mm Thk CALÇO DE AFINAÇÃO	SHIM AUSGLEICHSSCHEIBE	SUPLEMENTO SPESSORE	CALE MELLEMLÆG	198S
25		71103511		1	CALÇO DE AFINAÇÃO, 3.6mm Thk CALÇO DE AFINAÇÃO	SHIM AUSGLEICHSSCHEIBE	SUPLEMENTO SPESSORE	CALE MELLEMLÆG	198S
25		71103512		1	CALÇO DE AFINAÇÃO, 3.7mm Thk CALÇO DE AFINAÇÃO	SHIM AUSGLEICHSSCHEIBE	SUPLEMENTO SPESSORE	CALE MELLEMLÆG	198S
25		71103515		1	CALÇO DE AFINAÇÃO, 3.8mm Thk CALÇO DE AFINAÇÃO	SHIM AUSGLEICHSSCHEIBE	SUPLEMENTO SPESSORE	CALE MELLEMLÆG	198S
25		71103513		1	CALÇO DE AFINAÇÃO, 3.9mm Thk CALÇO DE AFINAÇÃO	SHIM AUSGLEICHSSCHEIBE	SUPLEMENTO SPESSORE	CALE MELLEMLÆG	198S
25		71103514		1	CALÇO DE AFINAÇÃO, 4.0mm Thk CALÇO DE AFINAÇÃO	SHIM AUSGLEICHSSCHEIBE	SUPLEMENTO SPESSORE	CALE MELLEMLÆG	198S
25		71103516		1	CALÇO DE AFINAÇÃO, 4.1mm Thk CALÇO DE AFINAÇÃO	SHIM AUSGLEICHSSCHEIBE	SUPLEMENTO SPESSORE	CALE MELLEMLÆG	198S
25		71103517		1	CALÇO DE AFINAÇÃO, 4.2mm Thk CALÇO DE AFINAÇÃO	SHIM AUSGLEICHSSCHEIBE	SUPLEMENTO SPESSORE	CALE MELLEMLÆG	198S
25		71103518		1	CALÇO DE AFINAÇÃO, 4.3mm Thk CALÇO DE AFINAÇÃO	SHIM AUSGLEICHSSCHEIBE	SUPLEMENTO SPESSORE	CALE MELLEMLÆG	198S
25		71103519		1	CALÇO DE AFINAÇÃO, 4.4mm Thk CALÇO DE AFINAÇÃO	SHIM AUSGLEICHSSCHEIBE	SUPLEMENTO SPESSORE	CALE MELLEMLÆG	198S
26		87625340		1	RODA DENTADA RODA DENTADA	SPROCKET KETTENRAD	PIÑÓN RUOTA DENTATA; PIGN(	PIGNON GEARHJUL	164R
27		87625365		1	CONJUNTO DO ROLAMENTO CHUMACEIRA	BEARING ASSY LAGERBAURUPPE	CONJUNTO DE COJINET COMPLESSIVO CUSCINI	ROULEMENT LEJESAMLING	341C
28		87625356		1	O-RING O-RING	O-RING O-RING	JUNTA TÓRICA ANELLO TOROIDALE	JOINT TORIQUE O-RING	055A

EIXO TRASEIRO, CUBO DA RODA COMPLETO
REAR AXLE, WHEEL HUB ASSY
REAR AXLE, WHEEL HUB ASSY
REAR AXLE, WHEEL HUB ASSY

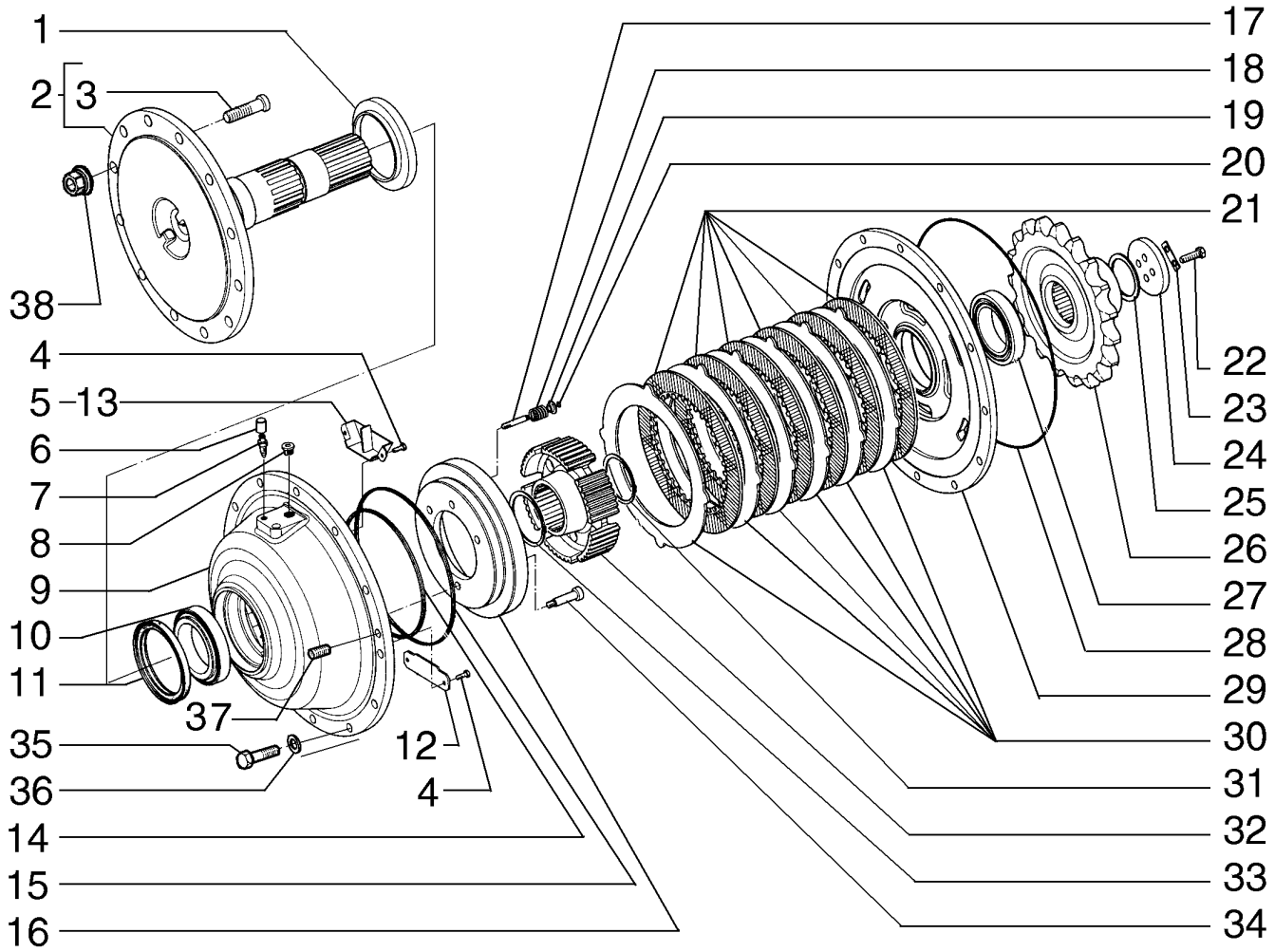

REAR AXLE, WHEEL HUB ASSY
REAR AXLE, WHEEL HUB ASSY
REAR AXLE, WHEEL HUB ASSY
REAR AXLE, WHEEL HUB ASSY

R	N	P.N.	MOD	Q	Denominação Denominação	Description Bezeichnung	Denominacion Descrizione	Description Beskrivelse	L.C.
29		**87625344**		1	SUPORTE SUPORTE	SUPPORT STÜTZE	SOPORTE SUPPORTO	SUPPORT BESLAG	300S
30		**87625346**		5	DISCO DE FREIO DISCO DE TRAVÃO	BRAKE DISC BREMSSCHEIBE	DISCO DE FRENO DISCO FRENO	DISQUE DE FREIN BREMSESKIVE	064D
31		**87625358**		1	ANEL DE PRESSÃO ANEL	SNAP RING SPRENGRING	ANILLO DE RESORTE ANELLO ELASTICO	ANNEAU D'ARRET LÅSERING	054A
32		**87625348**		1	ENGRENAGEM ENGRENAGEM	GEAR ZAHNRAD	ENGRANAJE INGRANAGGIO	PIGNON TANDHJUL	050I
33		**87625359**		1	ANEL DE PRESSÃO ANEL	SNAP RING SPRENGRING	ANILLO DE RESORTE ANELLO ELASTICO	ANNEAU D'ARRET LÅSERING	054A
34		**71103523**		1	PARAFUSO PARAFUSO	SCREW SCHRAUBE	TORNILLO VITE	VIS SKRUE	040V
35		**87389395**		12	PARAFUSO PARAFUSO	SCREW SCHRAUBE	TORNILLO VITE	VIS SKRUE	040V
36		**10517173**		12	ARRUELA PLANA ANILHA	WASHER UNTERLEGSCHEIBE	ARANDELA RONDELLA	RONDELLE FLADSKIVE	131R
37		**84169743**		2	BUJÃO TAMPÃO	PLUG STOPFEN	TAPÓN TAPPO	BOUCHON PROP	050T
38		**75250656**		10	PORCA PORCA	NUT MUTTER	TUERCA DADO	ECROU MØTRIK	010D

06-10	02	p1	12/10

CUBO DA RODA DO EIXO TRASEIRO
REAR AXLE WHEEL HUB
REAR AXLE WHEEL HUB
REAR AXLE WHEEL HUB

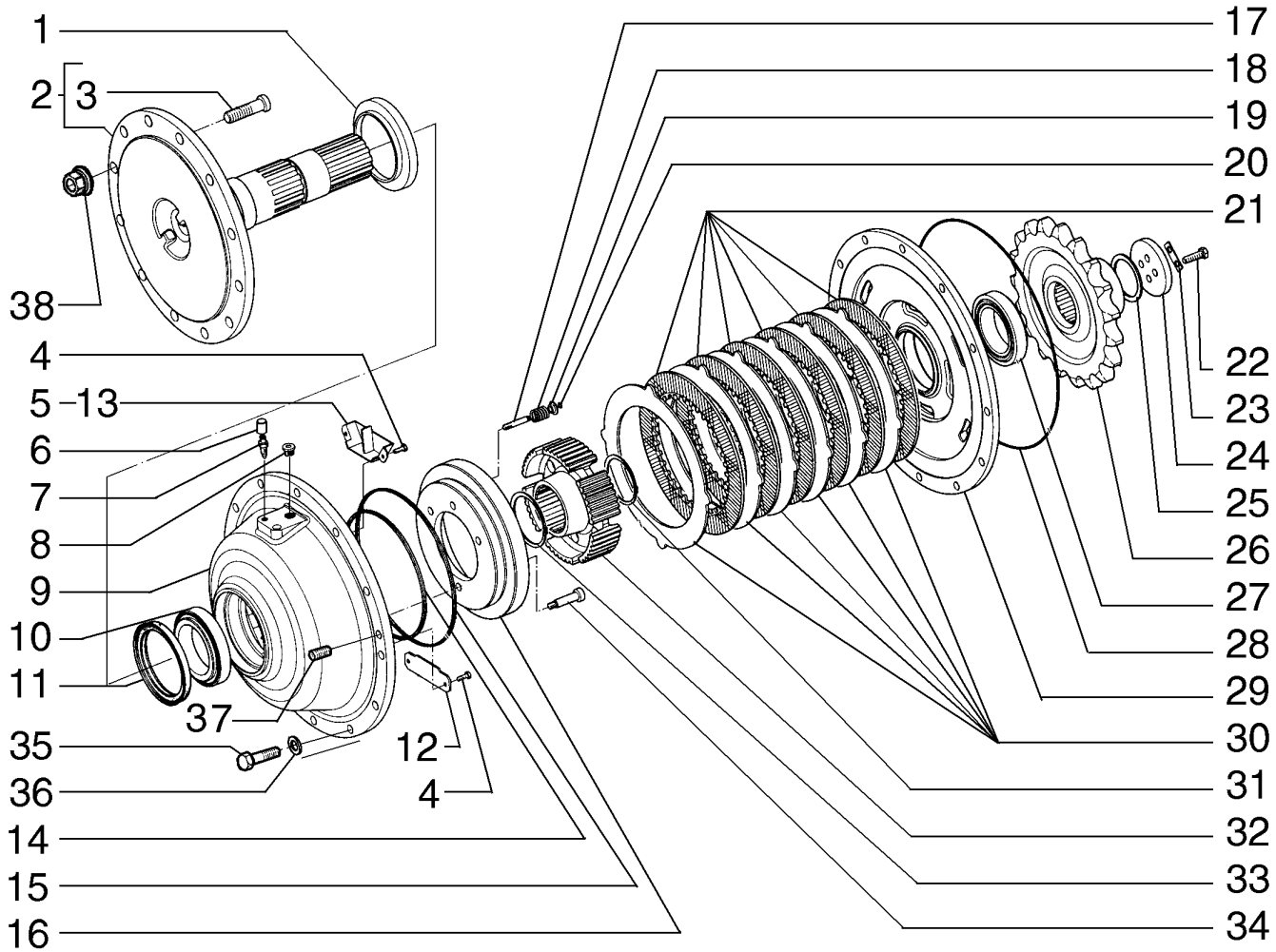

REAR AXLE WHEEL HUB
REAR AXLE WHEEL HUB
REAR AXLE WHEEL HUB
REAR AXLE WHEEL HUB

R	N	P.N.	MOD	Q	Denominação Denominação	Description Bezeichnung	Denominacion Descrizione	Description Beskrivelse	L.C.
		84165906		1	REDUÇÃO, Front LH REDUÇÃO	REDUCTION REDUZIERUNG	REDUCCIÓN RIDUZIONE	REDUCTION REDUKTION	N44R
		84165910		1	REDUÇÃO, Rear LH REDUÇÃO	REDUCTION REDUZIERUNG	REDUCCIÓN RIDUZIONE	REDUCTION REDUKTION	N44R
		87674739		1	CUBO, Front RH CUBO	HUB NABE	CUBO MOZZO	MOYEU NAV	135M
		87674742		1	CUBO, Rear RH CUBO	HUB NABE	CUBO MOZZO	MOYEU NAV	135M
1		**87625368**		1	VEDAÇÃO DE BORRACHA JUNTAS	RUBBER SEAL GUMMIDICHTUNG	JUNTA DE GOMA GUARNIZIONE DI GOMM	JOINT EN CAOUTCHOU GUMMITÆTNING	122G
2		**84265260**		1	EIXO EIXO	AXLE ACHSE	EJE ASSALE	ESSIEU AKSEL	087A
3		**87625354**		10	PARAFUSO PARAFUSO	SCREW SCHRAUBE	TORNILLO VITE	VIS SKRUE	040V
4		**71103522**		4	PARAFUSO PARAFUSO	SCREW SCHRAUBE	TORNILLO VITE	VIS SKRUE	040V
5		**71103526**		1	DEFLETOR, Front DEFLECTOR	DEFLECTOR ABWEISER	DEFLECTOR DEFLETTORE	DEFLECTEUR AFLEDEPLADE	020D
6		**75287559**		1	BUJÃO TAMPÃO	PLUG STOPFEN	TAPÓN TAPPO	BOUCHON PROP	050T
7		**75287555**		1	RESPIRO RESPIRADOURO	BREATHER ENTLÜFTER	RESPIRADERO SFIATO	RENIFLARD UDLUFTNINGSSKRUE	145S
8		**87625369**		1	BUJÃO TAMPÃO	PLUG STOPFEN	TAPÓN TAPPO	BOUCHON PROP	050T
9		**87625372**		1	ALOJAMENTO ALOJAMENTO	HOUSING GEHÄUSE	ALOJAMIENTO ALLOGGIAMENTO	CARTER HUS	014V
10		**87625366**		1	CONJUNTO DO ROLAMENTO CHUMACEIRA	BEARING ASSY LAGERBAURUPPE	CONJUNTO DE COJINET COMPLESSIVO CUSCINI	ROULEMENT LEJESAMLING	341C
11		**87625367**		1	VEDAÇÃO DE BORRACHA JUNTAS	RUBBER SEAL GUMMIDICHTUNG	JUNTA DE GOMA GUARNIZIONE DI GOMM	JOINT EN CAOUTCHOU GUMMITÆTNING	122G
12		**71103521**		1	TRINCO LINGUETA	PAWL SPERRKLINKE	TRINQUETE NOTTOLINO D'ARRESTO	CLIQUET PAL	050N
13		**71103520**		1	DEFLETOR, Rear DEFLECTOR	DEFLECTOR ABWEISER	DEFLECTOR DEFLETTORE	DEFLECTEUR AFLEDEPLADE	020D
14		**87625355**		1	O-RING O-RING	O-RING O-RING	JUNTA TÓRICA ANELLO TOROIDALE	JOINT TORIQUE O-RING	055A
15		**87625357**		1	O-RING O-RING	O-RING O-RING	JUNTA TÓRICA ANELLO TOROIDALE	JOINT TORIQUE O-RING	055A
16		**71103509**		1	PISTÃO PISTÃO	PISTON KOLBEN	PISTÓN PISTONE	PISTON STEMPEL	235S
17		**71103524**		3	PINO PERNO	PIN PIN	PASADOR PERNO	BROCHE STIFT	080P
18		**71103525**		3	MOLA MOLA	SPRING FEDER	RESORTE MOLLA	RESSORT FJEDER	100M
19		**87625362**		3	COPO RETENTOR COPO DE RETENÇÃO	RETAINER CUP HALTEKAPPE	COPA DE RETENCIÓN SCODELLINO DI RITEGN	COUPELLE DE RETENUI TALLERKENFORMET BÆ	061S
20		**87625364**		3	ANEL DE PRESSÃO ANEL	SNAP RING SPRENGRING	ANILLO DE RESORTE ANELLO ELASTICO	ANNEAU D'ARRET LÅSERING	054A

CUBO DA RODA DO EIXO TRASEIRO
REAR AXLE WHEEL HUB
REAR AXLE WHEEL HUB
REAR AXLE WHEEL HUB

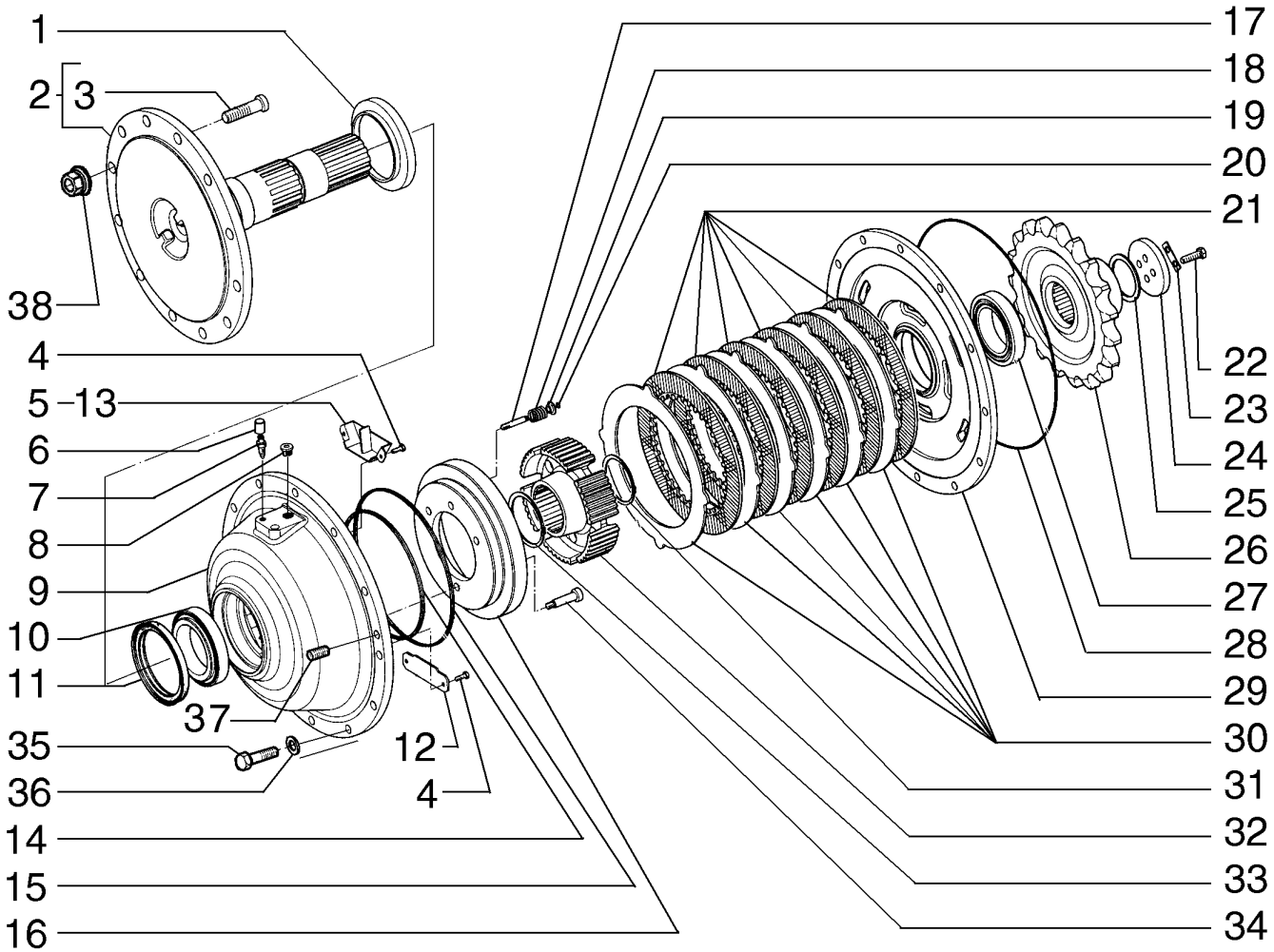

REAR AXLE WHEEL HUB
REAR AXLE WHEEL HUB
REAR AXLE WHEEL HUB
REAR AXLE WHEEL HUB

R	N	P.N.	MOD	Q	Denominação Denominação	Description Bezeichnung	Denominacion Descrizione	Description Beskrivelse	L.C.
21		**87625345**		5	DISCO DE FREIO DISCO DE TRAVÃO	BRAKE DISC BREMSSCHEIBE	DISCO DE FRENO DISCO FRENO	DISQUE DE FREIN BREMSESKIVE	064D
22		**75289026**		4	PARAFUSO PARAFUSO	SCREW SCHRAUBE	TORNILLO VITE	VIS SKRUE	040V
23		**87625342**		2	PLACA DE COBERTURA CHAPA PEQUENA	COVER PLATE ABDECKPLATTE	PLACA DE CUBIERTA PIASTRA DI COPERTUR/	COUVERCLE DÆKPLADE	110P
24		**87625341**		1	ARRUELA PLANA ANILHA	WASHER UNTERLEGSCHEIBE	ARANDELA RONDELLA	RONDELLE FLADSKIVE	131R
25		**87625361**		1	DISCO, 3.4mm DISCO	DISC SCHEIBE	DISCO DISCO	DISQUE NAV	060D
25		**71103510**		1	CALÇO DE AFINAÇÃO, 3.5mm Thk CALÇO DE AFINAÇÃO	SHIM AUSGLEICHSSCHEIBE	SUPLEMENTO SPESSORE	CALE MELLEMLÆG	198S
25		**71103511**		1	CALÇO DE AFINAÇÃO, 3.6mm Thk CALÇO DE AFINAÇÃO	SHIM AUSGLEICHSSCHEIBE	SUPLEMENTO SPESSORE	CALE MELLEMLÆG	198S
25		**71103512**		1	CALÇO DE AFINAÇÃO, 3.7mm Thk CALÇO DE AFINAÇÃO	SHIM AUSGLEICHSSCHEIBE	SUPLEMENTO SPESSORE	CALE MELLEMLÆG	198S
25		**71103515**		1	CALÇO DE AFINAÇÃO, 3.8mm Thk CALÇO DE AFINAÇÃO	SHIM AUSGLEICHSSCHEIBE	SUPLEMENTO SPESSORE	CALE MELLEMLÆG	198S
25		**71103513**		1	CALÇO DE AFINAÇÃO, 3.9mm Thk CALÇO DE AFINAÇÃO	SHIM AUSGLEICHSSCHEIBE	SUPLEMENTO SPESSORE	CALE MELLEMLÆG	198S
25		**71103514**		1	CALÇO DE AFINAÇÃO, 4.0mm Thk CALÇO DE AFINAÇÃO	SHIM AUSGLEICHSSCHEIBE	SUPLEMENTO SPESSORE	CALE MELLEMLÆG	198S
25		**71103516**		1	CALÇO DE AFINAÇÃO, 4.1mm Thk CALÇO DE AFINAÇÃO	SHIM AUSGLEICHSSCHEIBE	SUPLEMENTO SPESSORE	CALE MELLEMLÆG	198S
25		**71103517**		1	CALÇO DE AFINAÇÃO, 4.2mm Thk CALÇO DE AFINAÇÃO	SHIM AUSGLEICHSSCHEIBE	SUPLEMENTO SPESSORE	CALE MELLEMLÆG	198S
25		**71103518**		1	CALÇO DE AFINAÇÃO, 4.3mm Thk CALÇO DE AFINAÇÃO	SHIM AUSGLEICHSSCHEIBE	SUPLEMENTO SPESSORE	CALE MELLEMLÆG	198S
25		**71103519**		1	CALÇO DE AFINAÇÃO, 4.4mm Thk CALÇO DE AFINAÇÃO	SHIM AUSGLEICHSSCHEIBE	SUPLEMENTO SPESSORE	CALE MELLEMLÆG	198S
26		**87636720**		1	RODA DENTADA RODA DENTADA	SPROCKET KETTENRAD	PIÑÓN RUOTA DENTATA; PIGN(	PIGNON GEARHJUL	164R
27		**87625365**		1	CONJUNTO DO ROLAMENTO CHUMACEIRA	BEARING ASSY LAGERBAURUPPE	CONJUNTO DE COJINET COMPLESSIVO CUSCINI	ROULEMENT LEJESAMLING	341C
28		**87625356**		1	O-RING O-RING	O-RING O-RING	JUNTA TÓRICA ANELLO TOROIDALE	JOINT TORIQUE O-RING	055A
29		**87625344**		1	SUPORTE SUPORTE	SUPPORT STÜTZE	SOPORTE SUPPORTO	SUPPORT BESLAG	300S

06-10	02	p3	12/10

CUBO DA RODA DO EIXO TRASEIRO
REAR AXLE WHEEL HUB
REAR AXLE WHEEL HUB
REAR AXLE WHEEL HUB

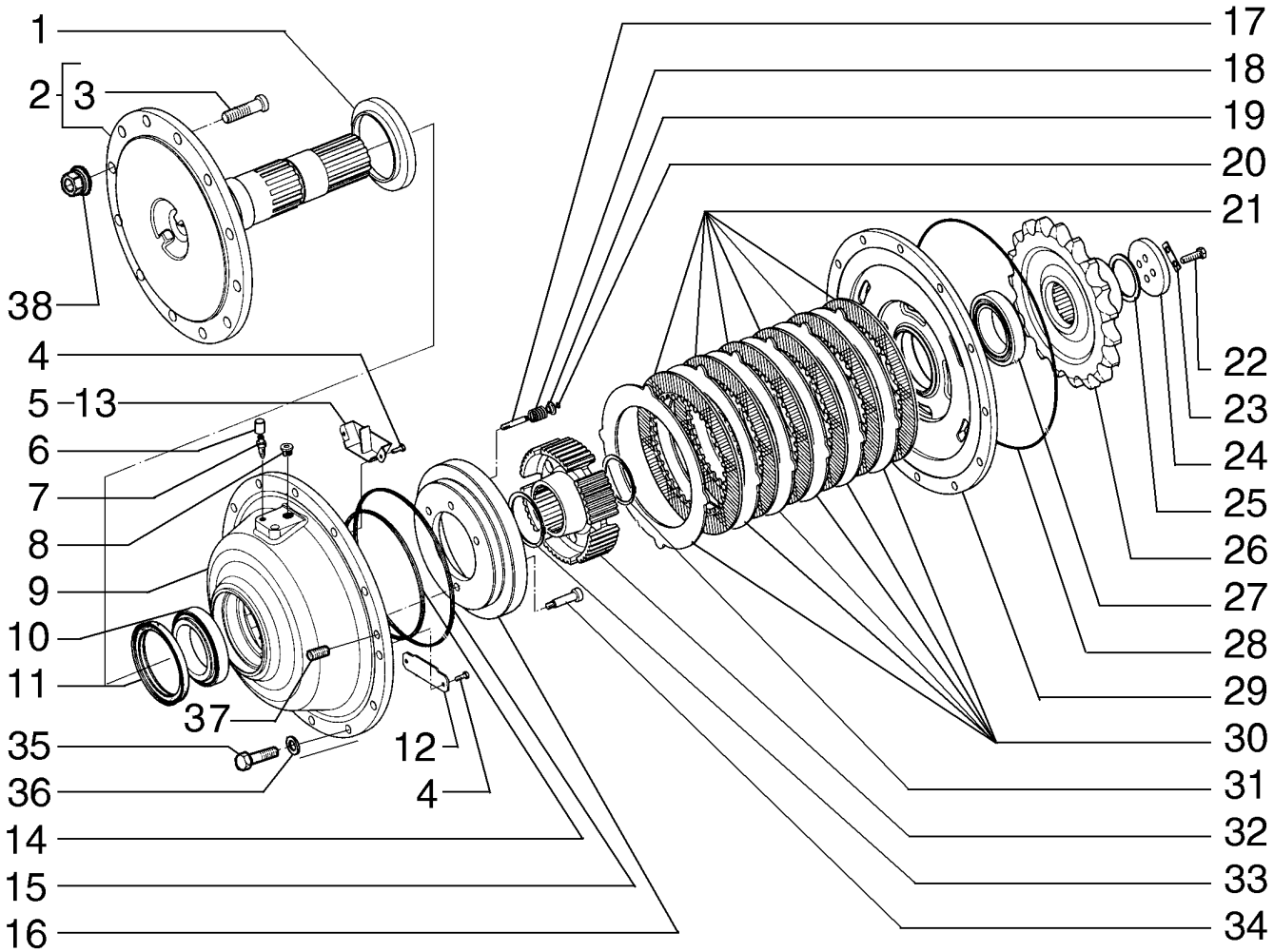

REAR AXLE WHEEL HUB
REAR AXLE WHEEL HUB
REAR AXLE WHEEL HUB
REAR AXLE WHEEL HUB

R	N	P.N.	MOD	Q	Denominação Denominação	Description Bezeichnung	Denominacion Descrizione	Description Beskrivelse	L.C.
30		**87625346**		5	DISCO DE FREIO DISCO DE TRAVÃO	BRAKE DISC BREMSSCHEIBE	DISCO DE FRENO DISCO FRENO	DISQUE DE FREIN BREMSESKIVE	064D
31		**87625358**		1	ANEL DE PRESSÃO ANEL	SNAP RING SPRENGRING	ANILLO DE RESORTE ANELLO ELASTICO	ANNEAU D'ARRET LÅSERING	054A
32		**87625348**		1	ENGRENAGEM ENGRENAGEM	GEAR ZAHNRAD	ENGRANAJE INGRANAGGIO	PIGNON TANDHJUL	050I
33		**87625359**		1	ANEL DE PRESSÃO ANEL	SNAP RING SPRENGRING	ANILLO DE RESORTE ANELLO ELASTICO	ANNEAU D'ARRET LÅSERING	054A
34		**71103523**		1	PARAFUSO PARAFUSO	SCREW SCHRAUBE	TORNILLO VITE	VIS SKRUE	040V
35		**87389395**		12	PARAFUSO PARAFUSO	SCREW SCHRAUBE	TORNILLO VITE	VIS SKRUE	040V
36		**10517173**		12	ARRUELA PLANA ANILHA	WASHER UNTERLEGSCHEIBE	ARANDELA RONDELLA	RONDELLE FLADSKIVE	131R
37		**84169743**		2	BUJÃO TAMPÃO	PLUG STOPFEN	TAPÓN TAPPO	BOUCHON PROP	050T
38		**75250656**		10	PORCA PORCA	NUT MUTTER	TUERCA DADO	ECROU MØTRIK	010D

06-10	03	p1	12/10

CUBO DA RODA DO EIXO TRASEIRO
REAR AXLE WHEEL HUB
EJE TRASERO
ESSIEU ARRIÈRE

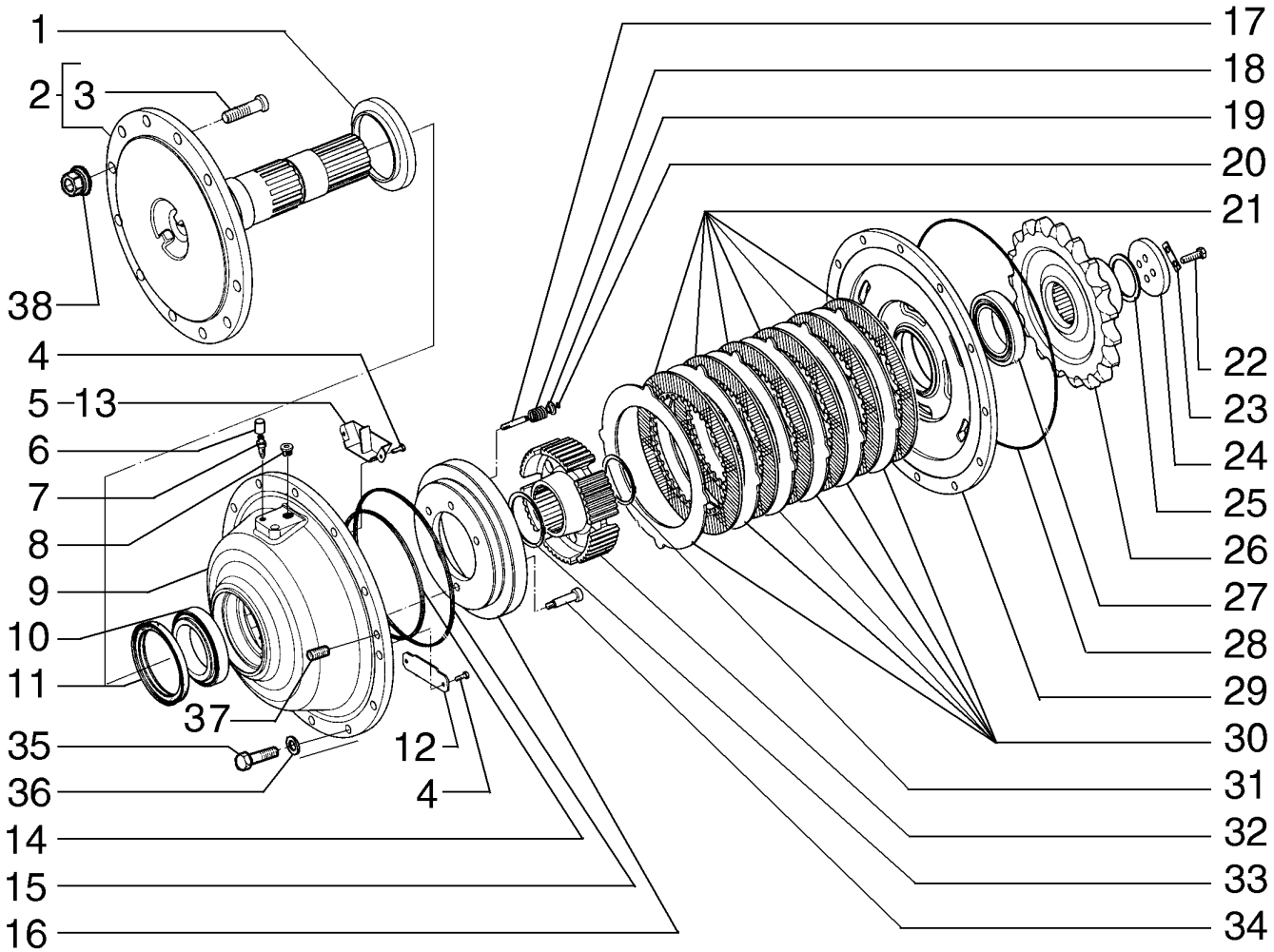

REAR AXLE WHEEL HUB
REAR AXLE WHEEL HUB
REAR AXLE WHEEL HUB
REAR AXLE WHEEL HUB

R	N	P.N.	MOD	Q	Denominação Denominação	Description Bezeichnung	Denominacion Descrizione	Description Beskrivelse	L.C.
		84165924		1	REDUÇÃO, Front LH REDUÇÃO	REDUCTION REDUZIERUNG	REDUCCIÓN RIDUZIONE	REDUCTION REDUKTION	N44R
		84165931		1	REDUÇÃO, Rear LH REDUÇÃO	REDUCTION REDUZIERUNG	REDUCCIÓN RIDUZIONE	REDUCTION REDUKTION	N44R
		87674745		1	REDUÇÃO, Front RH REDUÇÃO	REDUCTION REDUZIERUNG	REDUCCIÓN RIDUZIONE	REDUCTION REDUKTION	N44R
		87674748		1	REDUÇÃO, Rear RH REDUÇÃO	REDUCTION REDUZIERUNG	REDUCCIÓN RIDUZIONE	REDUCTION REDUKTION	N44R
1		**87625368**		1	VEDAÇÃO DE BORRACHA JUNTAS	RUBBER SEAL GUMMIDICHTUNG	JUNTA DE GOMA GUARNIZIONE DI GOMM	JOINT EN CAOUTCHOU GUMMITÆTNING	122G
2		**84293412**		1	EIXO EIXO	AXLE ACHSE	EJE ASSALE	ESSIEU AKSEL	087A
3		**87625354**		12	PARAFUSO PARAFUSO	SCREW SCHRAUBE	TORNILLO VITE	VIS SKRUE	040V
4		**71103522**		4	PARAFUSO PARAFUSO	SCREW SCHRAUBE	TORNILLO VITE	VIS SKRUE	040V
5		**71103526**		1	DEFLETOR, Front DEFLECTOR	DEFLECTOR ABWEISER	DEFLECTOR DEFLETTORE	DEFLECTEUR AFLEDEPLADE	020D
6		**76034972**		1	COBERTURA COBERTURA	COVER ABDECKUNG	CUBIERTA COPERCHIO	COUVERCLE DÆKSEL	265C
7		**75287555**		1	RESPIRO RESPIRADOURO	BREATHER ENTLÜFTER	RESPIRADERO SFIATO	RENIFLARD UDLUFTNINGSSKRUE	145S
8		**75287559**		1	BUJÃO TAMPÃO	PLUG STOPFEN	TAPÓN TAPPO	BOUCHON PROP	050T
9		**87625372**		1	ALOJAMENTO ALOJAMENTO	HOUSING GEHÄUSE	ALOJAMIENTO ALLOGGIAMENTO	CARTER HUS	014V
10		**87625366**		1	CONJUNTO DO ROLAMENTO CHUMACEIRA	BEARING ASSY LAGERBAURUPPE	CONJUNTO DE COJINET COMPLESSIVO CUSCINI	ROULEMENT LEJESAMLING	341C
11		**87625367**		1	VEDAÇÃO DE BORRACHA JUNTAS	RUBBER SEAL GUMMIDICHTUNG	JUNTA DE GOMA GUARNIZIONE DI GOMM	JOINT EN CAOUTCHOU GUMMITÆTNING	122G
12		**71103521**		1	TRINCO LINGUETA	PAWL SPERRKLINKE	TRINQUETE NOTTOLINO D'ARRESTO	CLIQUET PAL	050N
13		**71103520**		1	DEFLETOR, Rear DEFLECTOR	DEFLECTOR ABWEISER	DEFLECTOR DEFLETTORE	DEFLECTEUR AFLEDEPLADE	020D
14		**87625355**		1	O-RING O-RING	O-RING O-RING	JUNTA TÓRICA ANELLO TOROIDALE	JOINT TORIQUE O-RING	055A
15		**87625357**		1	O-RING O-RING	O-RING O-RING	JUNTA TÓRICA ANELLO TOROIDALE	JOINT TORIQUE O-RING	055A
16		**87625347**		1	PISTÃO PISTÃO	PISTON KOLBEN	PISTÓN PISTONE	PISTON STEMPEL	235S
17		**71103524**		3	PINO PERNO	PIN PIN	PASADOR PERNO	BROCHE STIFT	080P
18		**71103525**		3	MOLA MOLA	SPRING FEDER	RESORTE MOLLA	RESSORT FJEDER	100M
19		**87625362**		3	COPO RETENTOR COPO DE RETENÇÃO	RETAINER CUP HALTEKAPPE	COPA DE RETENCIÓN SCODELLINO DI RITEGN	COUPELLE DE RETENUI TALLERKENFORMET BÆ	061S
20		**87625364**		3	ANEL DE PRESSÃO ANEL	SNAP RING SPRENGRING	ANILLO DE RESORTE ANELLO ELASTICO	ANNEAU D'ARRET LÅSERING	054A

CUBO DA RODA DO EIXO TRASEIRO
REAR AXLE WHEEL HUB
EJE TRASERO
ESSIEU ARRIÈRE

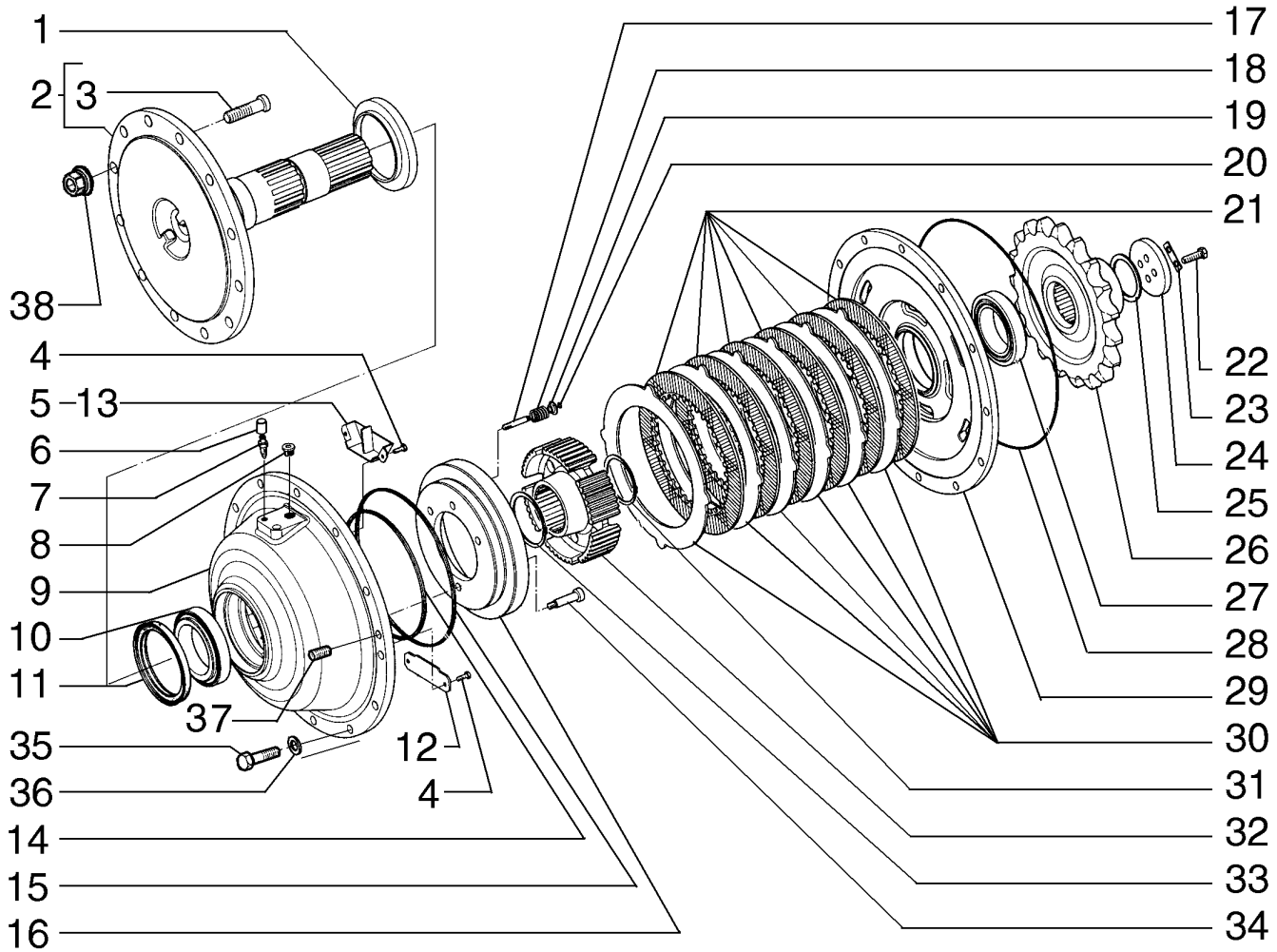

REAR AXLE WHEEL HUB
REAR AXLE WHEEL HUB
REAR AXLE WHEEL HUB
REAR AXLE WHEEL HUB

R	N	P.N.	MOD	Q	Denominação Denominação	Description Bezeichnung	Denominacion Descrizione	Description Beskrivelse	L.C.
21		87625345		6	DISCO DE FREIO DISCO DE TRAVÃO	BRAKE DISC BREMSSCHEIBE	DISCO DE FRENO DISCO FRENO	DISQUE DE FREIN BREMSESKIVE	064D
22		15540631		4	PARAFUSO, Hex, M12 x 1.25 x 40, 10.9, Full Thd PARAFUSO	SCREW SCHRAUBE	TORNILLO VITE	VIS SKRUE	040V
23		87625342		2	PLACA DE COBERTURA CHAPA PEQUENA	COVER PLATE ABDECKPLATTE	PLACA DE CUBIERTA PIASTRA DI COPERTUR/	COUVERCLE DÆKPLADE	110P
24		87625341		1	ARRUELA PLANA ANILHA	WASHER UNTERLEGSCHEIBE	ARANDELA RONDELLA	RONDELLE FLADSKIVE	131R
25		75289029		1	CALÇO DE AFINAÇÃO, 3.4mm CALÇO DE AFINAÇÃO	SHIM AUSGLEICHSSCHEIBE	SUPLEMENTO SPESSORE	CALE MELLEMLÆG	198S
25		71103510		1	CALÇO DE AFINAÇÃO, 3.5mm Thk CALÇO DE AFINAÇÃO	SHIM AUSGLEICHSSCHEIBE	SUPLEMENTO SPESSORE	CALE MELLEMLÆG	198S
25		71103511		1	CALÇO DE AFINAÇÃO, 3.6mm Thk CALÇO DE AFINAÇÃO	SHIM AUSGLEICHSSCHEIBE	SUPLEMENTO SPESSORE	CALE MELLEMLÆG	198S
25		71103512		1	CALÇO DE AFINAÇÃO, 3.7mm Thk CALÇO DE AFINAÇÃO	SHIM AUSGLEICHSSCHEIBE	SUPLEMENTO SPESSORE	CALE MELLEMLÆG	198S
25		71103515		1	CALÇO DE AFINAÇÃO, 3.8mm Thk CALÇO DE AFINAÇÃO	SHIM AUSGLEICHSSCHEIBE	SUPLEMENTO SPESSORE	CALE MELLEMLÆG	198S
25		71103513		1	CALÇO DE AFINAÇÃO, 3.9mm Thk CALÇO DE AFINAÇÃO	SHIM AUSGLEICHSSCHEIBE	SUPLEMENTO SPESSORE	CALE MELLEMLÆG	198S
25		71103514		1	CALÇO DE AFINAÇÃO, 4.0mm Thk CALÇO DE AFINAÇÃO	SHIM AUSGLEICHSSCHEIBE	SUPLEMENTO SPESSORE	CALE MELLEMLÆG	198S
25		71103516		1	CALÇO DE AFINAÇÃO, 4.1mm Thk CALÇO DE AFINAÇÃO	SHIM AUSGLEICHSSCHEIBE	SUPLEMENTO SPESSORE	CALE MELLEMLÆG	198S
25		71103517		1	CALÇO DE AFINAÇÃO, 4.2mm Thk CALÇO DE AFINAÇÃO	SHIM AUSGLEICHSSCHEIBE	SUPLEMENTO SPESSORE	CALE MELLEMLÆG	198S
25		71103518		1	CALÇO DE AFINAÇÃO, 4.3mm Thk CALÇO DE AFINAÇÃO	SHIM AUSGLEICHSSCHEIBE	SUPLEMENTO SPESSORE	CALE MELLEMLÆG	198S
25		71103519		1	CALÇO DE AFINAÇÃO, 4.4mm Thk CALÇO DE AFINAÇÃO	SHIM AUSGLEICHSSCHEIBE	SUPLEMENTO SPESSORE	CALE MELLEMLÆG	198S
26		87635870		1	RODA DENTADA RODA DENTADA	SPROCKET KETTENRAD	PIÑÓN RUOTA DENTATA; PIGN(	PIGNON GEARHJUL	164R
27		87625365		1	CONJUNTO DO ROLAMENTO CHUMACEIRA	BEARING ASSY LAGERBAURUPPE	CONJUNTO DE COJINET COMPLESSIVO CUSCINI	ROULEMENT LEJESAMLING	341C
28		87625356		1	O-RING O-RING	O-RING O-RING	JUNTA TÓRICA ANELLO TOROIDALE	JOINT TORIQUE O-RING	055A

06-10	03	p3	12/10

CUBO DA RODA DO EIXO TRASEIRO
REAR AXLE WHEEL HUB
EJE TRASERO
ESSIEU ARRIÈRE

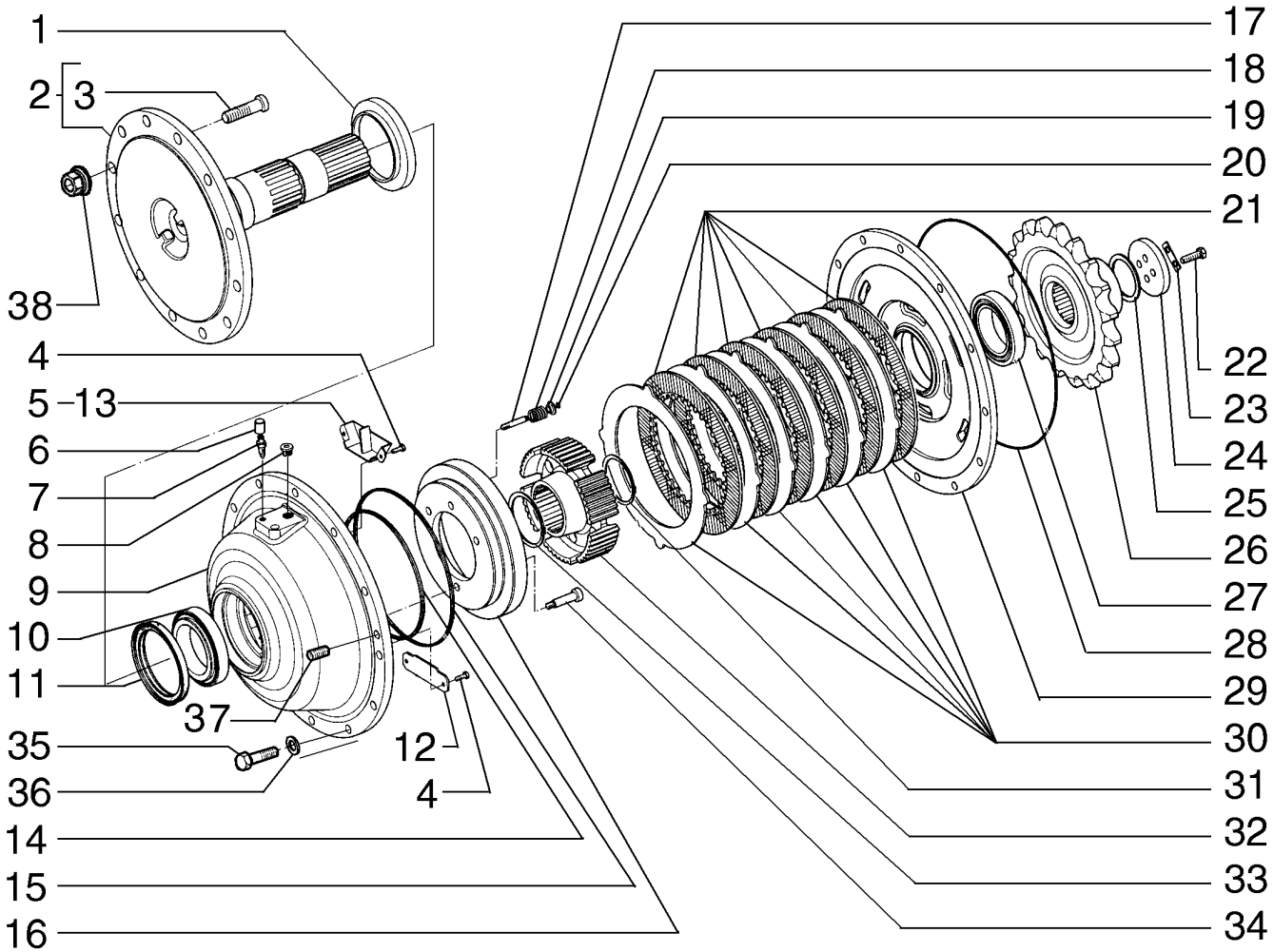

REAR AXLE WHEEL HUB
REAR AXLE WHEEL HUB
REAR AXLE WHEEL HUB
REAR AXLE WHEEL HUB

R	N	P.N.	MOD	Q	Denominação Denominação	Description Bezeichnung	Denominacion Descrizione	Description Beskrivelse	L.C.
29		**87625344**		1	SUPORTE SUPORTE	SUPPORT STÜTZE	SOPORTE SUPPORTO	SUPPORT BESLAG	300S
30		**87625346**		6	DISCO DE FREIO DISCO DE TRAVÃO	BRAKE DISC BREMSSCHEIBE	DISCO DE FRENO DISCO FRENO	DISQUE DE FREIN BREMSESKIVE	064D
31		**87625358**		1	ANEL DE PRESSÃO ANEL	SNAP RING SPRENGRING	ANILLO DE RESORTE ANELLO ELASTICO	ANNEAU D'ARRET LÅSERING	054A
32		**87625348**		1	ENGRENAGEM ENGRENAGEM	GEAR ZAHNRAD	ENGRANAJE INGRANAGGIO	PIGNON TANDHJUL	050I
33		**87625359**		1	ANEL DE PRESSÃO ANEL	SNAP RING SPRENGRING	ANILLO DE RESORTE ANELLO ELASTICO	ANNEAU D'ARRET LÅSERING	054A
34		**71103523**		1	PARAFUSO PARAFUSO	SCREW SCHRAUBE	TORNILLO VITE	VIS SKRUE	040V
35		**15977531**		12	PARAFUSO, Hex, M14 x 1.5 x 60, 10.9 PARAFUSO	BOLT SCHRAUBE	PERNO BULLONE	VIS BOLT	140B
36		**10517173**		12	ARRUELA PLANA ANILHA	WASHER UNTERLEGSCHEIBE	ARANDELA RONDELLA	RONDELLE FLADSKIVE	131R
37		**84169743**		2	BUJÃO TAMPÃO	PLUG STOPFEN	TAPÓN TAPPO	BOUCHON PROP	050T
38		**75250656**		12	PORCA PORCA	NUT MUTTER	TUERCA DADO	ECROU MØTRIK	010D

06-11	01	p1	12/10

DIFERENCIAL DO EIXO TRASEIRO
REAR AXLE DIFERENTIAL
REAR AXLE DIFERENTIAL
REAR AXLE DIFERENTIAL

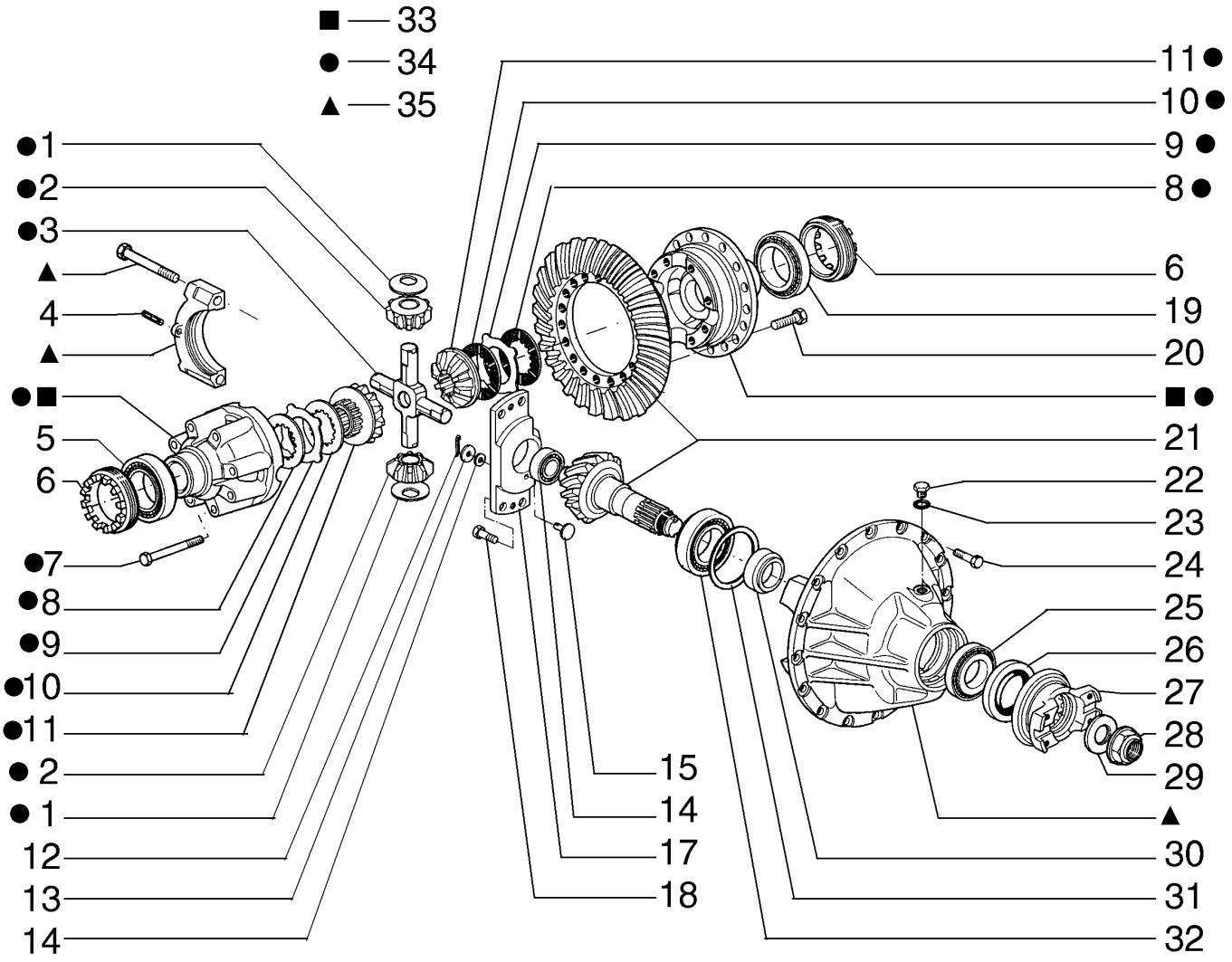

REAR AXLE DIFERENTIAL
REAR AXLE DIFERENTIAL
REAR AXLE DIFERENTIAL
REAR AXLE DIFERENTIAL

R	N	P.N.	MOD	Q	Denominação Denominação	Description Bezeichnung	Denominacion Descrizione	Description Beskrivelse	L.C.
		75289087		1	DIFERENCIAL, Assy	DIFFERENTIAL	DIFERENCIAL	DIFFERENTIEL	040D
					DIFERENCIAL	DIFFERENTIAL	DIFFERENZIALE	DIFFERENTIALE	
1		**87638370**		4	CONJUNTO DO ROLAMENTO				
						BEARING ASSY	CONJUNTO DE COJINET	ROULEMENT	341C
					CHUMACEIRA	LAGERBAURUPPE	COMPLESSIVO CUSCINI	LEJESAMLING	
2		**79047219**		4	PINHÃO DA RODA GUIA	IDLER PINION	PIÑÓN DE TENSOR	PIGNON DE RENVOI	020S
					PINHÃO INTERMÉDIO	ZWISCHENZAHNRAD	PIGNONE FOLLE	PLANETHJUL	
3		**87638368**		1	CRUZETA	CROSS	CRUZ	CROIX	2390
					CRUZETA	KREUZ; KREUZ	TRAVERSA	TVÆRFORSKRUNING	
4		**14607270**		2	PINO DE FIXAÇÃO, M8 x 40, Slotted				
						LOCK PIN	PASADOR DE BLOQUEO	GOUPILLE DE BLOCAGE	081P
					PERNO DE FIXAÇÃO	VERRIEGELUNGSSTIFT	PERNO DI BLOCCAGGIC	LÅSETAP	
5		**79042277**		1	CONJUNTO DO ROLAMENTO				
						BEARING ASSY	CONJUNTO DE COJINET	ROULEMENT	341C
					CHUMACEIRA	LAGERBAURUPPE	COMPLESSIVO CUSCINI	LEJESAMLING	
6		**79047214**		2	PORCA DE VEDAÇÃO	RING NUT	TUERCA DE ANILLA	ECROU A ŒIL	050G
					PORCA COM OLHAL	RINGMUTTER	GHIERA	GEVINDRING	
7		**75287521**		8	PARAFUSO	SCREW	TORNILLO	VIS	040V
					PARAFUSO	SCHRAUBE	VITE	SKRUE	
8		**87637717**		6	DISCO	DISC	DISCO	DISQUE	060D
					DISCO	SCHEIBE	DISCO	NAV	
9		**87637716**		8	DISCO, 2.00mm	DISC	DISCO	DISQUE	060D
					DISCO	SCHEIBE	DISCO	NAV	
9		**75289079**		8	DISCO DE FREIO, 2.10mm	BRAKE DISC	DISCO DE FRENO	DISQUE DE FREIN	064D
					DISCO DE TRAVÃO	BREMSSCHEIBE	DISCO FRENO	BREMSESKIVE	
9		**75289080**		8	DISCO DE FREIO, 2.20mm	BRAKE DISC	DISCO DE FRENO	DISQUE DE FREIN	064D
					DISCO DE TRAVÃO	BREMSSCHEIBE	DISCO FRENO	BREMSESKIVE	
9		**75289081**		8	DISCO DE FREIO, 2.30mm	BRAKE DISC	DISCO DE FRENO	DISQUE DE FREIN	064D
					DISCO DE TRAVÃO	BREMSSCHEIBE	DISCO FRENO	BREMSESKIVE	
10		**79077090**		2	DISCO CONDUZ EMBREAGEM				
						CLUTCH PLATE	PLACA DE EMBRAGUE.	DISQUE D'EMBRAYAGE	062D
					DISCO DE EMBRAIAGEM	KUPPLUNGSSCHEIBE	DISCO FRIZIONE	KOBLINGSNAV	
11		**87638369**		2	ENGRENAGEM	GEAR	ENGRANAJE	PIGNON	050I
					ENGRENAGEM	ZAHNRAD	INGRANAGGIO	TANDHJUL	
12		**10796400**		1	CONTRA PINO	COTTER PIN	PASADOR	GOUPILLE FENDUE	270C
					TROÇO DE ABRIR	SPLINT	COPPIGLIA	SPLITBOLT	
13		**79047640**		1	ARRUELA PLANA	WASHER	ARANDELA	RONDELLE	131R
					ANILHA	UNTERLEGSCHEIBE	RONDELLA	FLADSKIVE	
14		**75289082**		1	ARRUELA PLANA	WASHER	ARANDELA	RONDELLE	131R
					ANILHA	UNTERLEGSCHEIBE	RONDELLA	FLADSKIVE	
15		**75289076**		1	PINO	PIN	PASADOR	BROCHE	080P
					PERNO	PIN	PERNO	STIFT	
16		**75289075**		1	CONJUNTO DO ROLAMENTO				
						BEARING ASSY	CONJUNTO DE COJINET	ROULEMENT	341C
					CHUMACEIRA	LAGERBAURUPPE	COMPLESSIVO CUSCINI	LEJESAMLING	
17		**87638371**		1	PLACA DE COBERTURA	COVER PLATE	PLACA DE CUBIERTA	COUVERCLE	110P
					CHAPA PEQUENA	ABDECKPLATTE	PIASTRA DI COPERTURA	DÆKPLADE	
18		**87637713**		4	PARAFUSO	SCREW	TORNILLO	VIS	040V
					PARAFUSO	SCHRAUBE	VITE	SKRUE	

06-11	01	p2	12/10

DIFERENCIAL DO EIXO TRASEIRO
REAR AXLE DIFERENTIAL
REAR AXLE DIFERENTIAL
REAR AXLE DIFERENTIAL

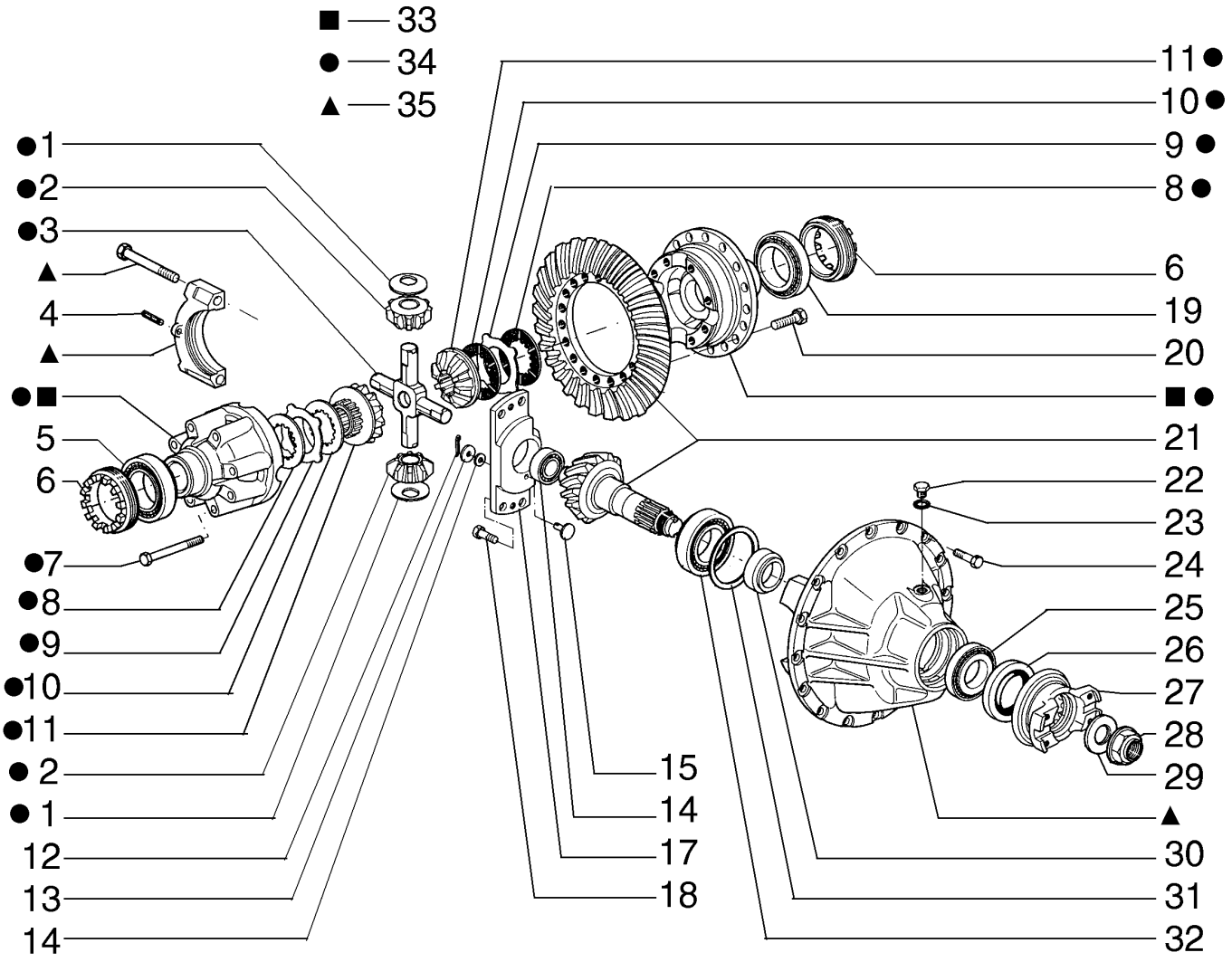

REAR AXLE DIFERENTIAL
REAR AXLE DIFERENTIAL
REAR AXLE DIFERENTIAL
REAR AXLE DIFERENTIAL

R	N	P.N.	MOD	Q	Denominação Denominação	Description Bezeichnung	Denominacion Descrizione	Description Beskrivelse	L.C.
19		75289083		1	CONJUNTO DO ROLAMENTO				
						BEARING ASSY	CONJUNTO DE COJINET	ROULEMENT	341C
					CHUMACEIRA	LAGERBAURUPPE	COMPLESSIVO CUSCINI	LEJESAMLING	
20		87637713		18	PARAFUSO	SCREW	TORNILLO	VIS	040V
					PARAFUSO	SCHRAUBE	VITE	SKRUE	
21		75289084		1	COROA CÔNICA	BEVEL GEAR	PIÑÓN CÓNICO	PIGNON CONIQUE	285C
					TRANSMISSÃO CÓNICA	KEGELRAD	INGRANAGGIO CONICO	KONISK TANDHJUL	
22		71103665		1	BUJÃO	PLUG	TAPÓN	BOUCHON	050T
					TAMPÃO	STOPFEN	TAPPO	PROP	
23		71103664		1	VEDAÇÃO DE BORRACHA	RUBBER SEAL	JUNTA DE GOMA	JOINT EN CAOUTCHOU(	122G
					JUNTAS	GUMMIDICHTUNG	GUARNIZIONE DI GOMM	GUMMITÆTNING	
24		{87668002}		16					
25		75287565		1	ROLAMENTO	BEARING	COJINETE	ROULEMENT	0600
					ROLAMENTO	LAGER	CUSCINETTO	LEJE	
26		79102659		1	VEDAÇÃO DO EIXO	SHAFT SEAL	JUNTA DE EJE	JOINT D'ARBRE	Z102
					VEDADOR EIXO	WELLENDICHTUNG	GUARNIZIONE DELL'ALE	AKSELSTÆTNINGSRING	
27		75289077		1	FLANGE	FLANGE	BRIDA	BRIDE	070F
					FLANGE	FLANSCH	FLANGIA	FLANGE	
28		87638636		1	PORCA	NUT	TUERCA	ECROU	010D
					PORCA	MUTTER	DADO	MØTRIK	
29		87638638		1	ARRUELA PLANA	WASHER	ARANDELA	RONDELLE	131R
					ANILHA	UNTERLEGSCHEIBE	RONDELLA	FLADSKIVE	
30		71103644		1	ESPAÇADOR, 21.500mm Thk				
						SPACER	SEPARADOR	ENTRETOISE	075D
					ESPAÇADOR	DISTANZSTÜCK	DISTANZIALE	AFSTANDSSTYKKE	
30		71103645		1	ESPAÇADOR, 21.600mm Thk				
						SPACER	SEPARADOR	ENTRETOISE	075D
					ESPAÇADOR	DISTANZSTÜCK	DISTANZIALE	AFSTANDSSTYKKE	
30		71103646		1	ESPAÇADOR, 21.700mm Thk				
						SPACER	SEPARADOR	ENTRETOISE	075D
					ESPAÇADOR	DISTANZSTÜCK	DISTANZIALE	AFSTANDSSTYKKE	
30		71103647		1	ESPAÇADOR, 21.725mm Thk				
						SPACER	SEPARADOR	ENTRETOISE	075D
					ESPAÇADOR	DISTANZSTÜCK	DISTANZIALE	AFSTANDSSTYKKE	
30		71103648		1	ESPAÇADOR, 21.750mm Thk				
						SPACER	SEPARADOR	ENTRETOISE	075D
					ESPAÇADOR	DISTANZSTÜCK	DISTANZIALE	AFSTANDSSTYKKE	
30		71103649		1	ESPAÇADOR, 21.775mm Thk				
						SPACER	SEPARADOR	ENTRETOISE	075D
					ESPAÇADOR	DISTANZSTÜCK	DISTANZIALE	AFSTANDSSTYKKE	
30		71103650		1	ESPAÇADOR, 21.800mm Thk				
						SPACER	SEPARADOR	ENTRETOISE	075D
					ESPAÇADOR	DISTANZSTÜCK	DISTANZIALE	AFSTANDSSTYKKE	
30		71103651		1	ESPAÇADOR, 21.825mm Thk				
						SPACER	SEPARADOR	ENTRETOISE	075D
					ESPAÇADOR	DISTANZSTÜCK	DISTANZIALE	AFSTANDSSTYKKE	

DIFERENCIAL DO EIXO TRASEIRO
REAR AXLE DIFERENTIAL
REAR AXLE DIFERENTIAL
REAR AXLE DIFERENTIAL

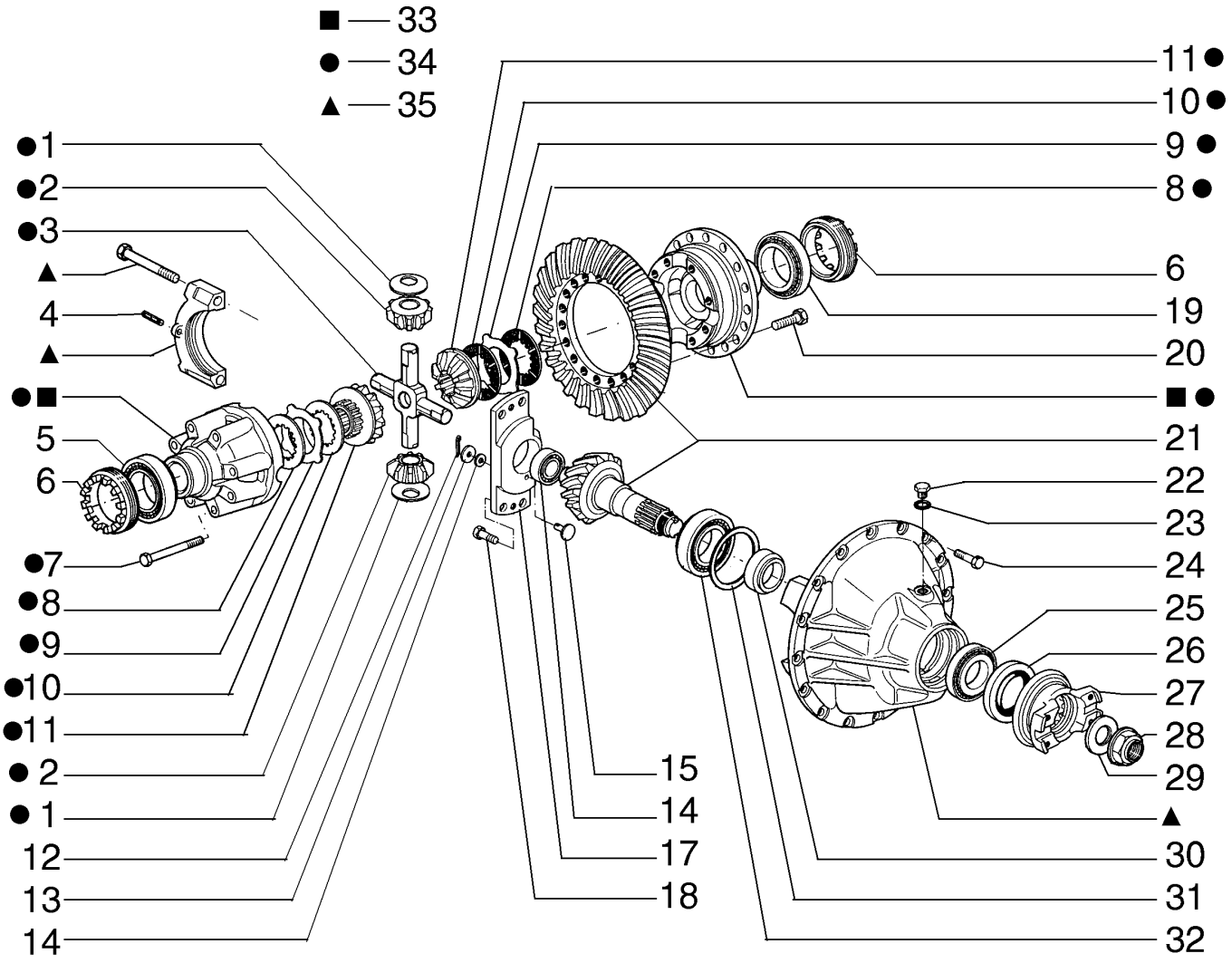

REAR AXLE DIFERENTIAL
REAR AXLE DIFERENTIAL
REAR AXLE DIFERENTIAL
REAR AXLE DIFERENTIAL

R	N	P.N.	MOD	Q	Denominação Denominação	Description Bezeichnung	Denominacion Descrizione	Description Beskrivelse	L.C.
30		**71103652**		1	ESPAÇADOR, 21.850mm Thk				
						SPACER	SEPARADOR	ENTRETOISE	075D
					ESPAÇADOR	DISTANZSTÜCK	DISTANZIALE	AFSTANDSSTYKKE	
30		**71103653**		1	ESPAÇADOR, 21.875mm Thk				
						SPACER	SEPARADOR	ENTRETOISE	075D
					ESPAÇADOR	DISTANZSTÜCK	DISTANZIALE	AFSTANDSSTYKKE	
30		**71103654**		1	ESPAÇADOR, 21.900mm Thk				
						SPACER	SEPARADOR	ENTRETOISE	075D
					ESPAÇADOR	DISTANZSTÜCK	DISTANZIALE	AFSTANDSSTYKKE	
30		**71103655**		1	ESPAÇADOR, 21.925mm Thk				
						SPACER	SEPARADOR	ENTRETOISE	075D
					ESPAÇADOR	DISTANZSTÜCK	DISTANZIALE	AFSTANDSSTYKKE	
30		**71103656**		1	ESPAÇADOR, 21.950mm Thk				
						SPACER	SEPARADOR	ENTRETOISE	075D
					ESPAÇADOR	DISTANZSTÜCK	DISTANZIALE	AFSTANDSSTYKKE	
30		**71103657**		1	ESPAÇADOR, 21.975mm Thk				
						SPACER	SEPARADOR	ENTRETOISE	075D
					ESPAÇADOR	DISTANZSTÜCK	DISTANZIALE	AFSTANDSSTYKKE	
30		**71103658**		1	ESPAÇADOR, 22.000mm Thk				
						SPACER	SEPARADOR	ENTRETOISE	075D
					ESPAÇADOR	DISTANZSTÜCK	DISTANZIALE	AFSTANDSSTYKKE	
30		**71103659**		1	ESPAÇADOR, 22.025mm Thk				
						SPACER	SEPARADOR	ENTRETOISE	075D
					ESPAÇADOR	DISTANZSTÜCK	DISTANZIALE	AFSTANDSSTYKKE	
30		**71103660**		1	ESPAÇADOR, 22.050mm Thk				
						SPACER	SEPARADOR	ENTRETOISE	075D
					ESPAÇADOR	DISTANZSTÜCK	DISTANZIALE	AFSTANDSSTYKKE	
30		**71103661**		1	ESPAÇADOR, 22.100mm Thk				
						SPACER	SEPARADOR	ENTRETOISE	075D
					ESPAÇADOR	DISTANZSTÜCK	DISTANZIALE	AFSTANDSSTYKKE	
30		**71103662**		1	ESPAÇADOR, 22.200mm Thk				
						SPACER	SEPARADOR	ENTRETOISE	075D
					ESPAÇADOR	DISTANZSTÜCK	DISTANZIALE	AFSTANDSSTYKKE	
30		**71103663**		1	ESPAÇADOR, 22.300mm Thk				
						SPACER	SEPARADOR	ENTRETOISE	075D
					ESPAÇADOR	DISTANZSTÜCK	DISTANZIALE	AFSTANDSSTYKKE	
31		**79047413**		AR	CALÇO DE AFINAÇÃO, 3.50mm Thk				
						SHIM	SUPLEMENTO	CALE	198S
					CALÇO DE AFINAÇÃO	AUSGLEICHSSCHEIBE	SPESSORE	MELLEMLÆG	
31		**79047414**		AR	CALÇO DE AFINAÇÃO, 3.60mm Thk				
						SHIM	SUPLEMENTO	CALE	198S
					CALÇO DE AFINAÇÃO	AUSGLEICHSSCHEIBE	SPESSORE	MELLEMLÆG	
31		**79047415**		AR	CALÇO DE AFINAÇÃO, 3.70mm Thk				
						SHIM	SUPLEMENTO	CALE	198S
					CALÇO DE AFINAÇÃO	AUSGLEICHSSCHEIBE	SPESSORE	MELLEMLÆG	
31		**79047416**		AR	CALÇO DE AFINAÇÃO, 3.80mm Thk				
						SHIM	SUPLEMENTO	CALE	198S
					CALÇO DE AFINAÇÃO	AUSGLEICHSSCHEIBE	SPESSORE	MELLEMLÆG	

DIFERENCIAL DO EIXO TRASEIRO
REAR AXLE DIFERENTIAL
REAR AXLE DIFERENTIAL
REAR AXLE DIFERENTIAL

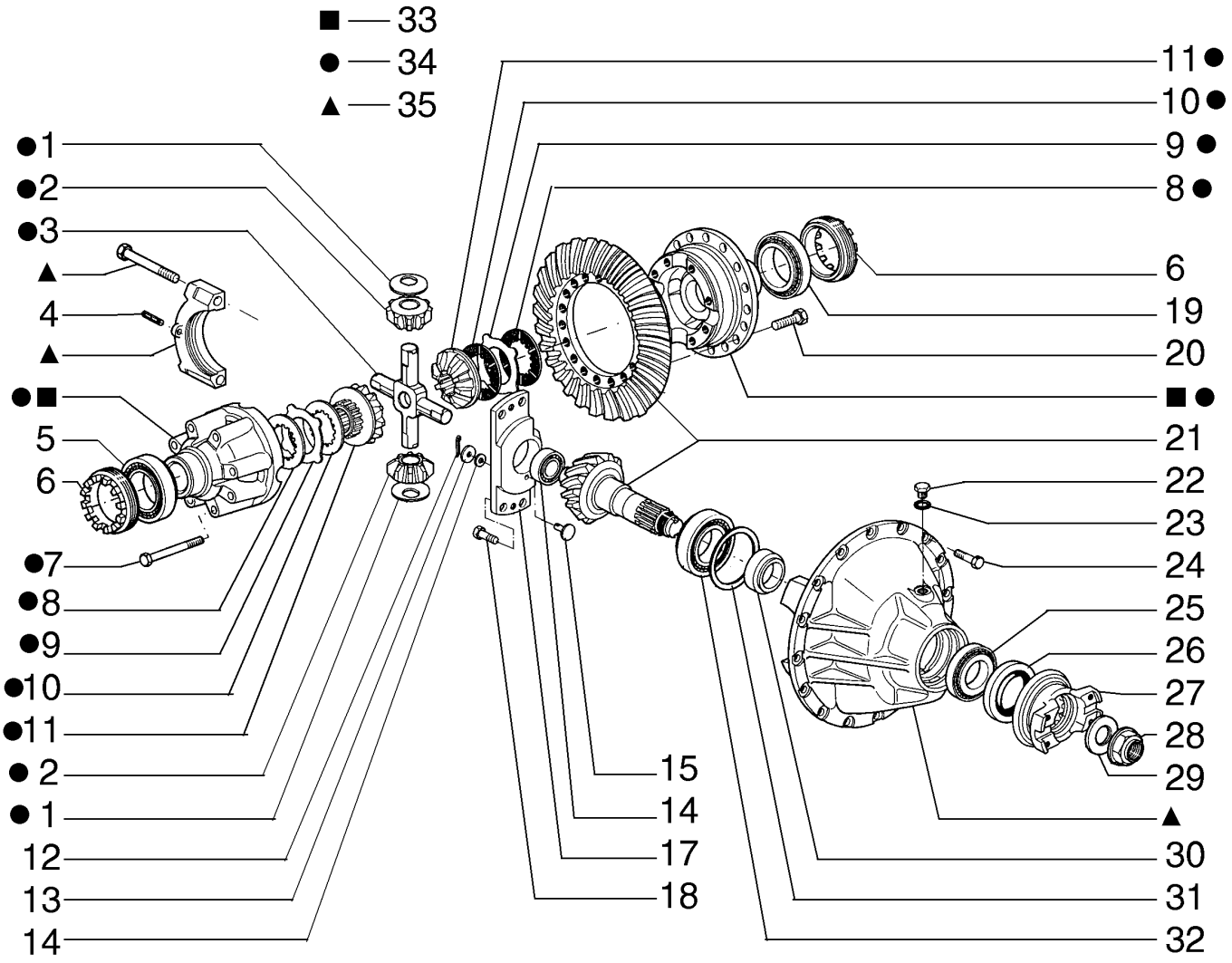

REAR AXLE DIFERENTIAL
REAR AXLE DIFERENTIAL
REAR AXLE DIFERENTIAL
REAR AXLE DIFERENTIAL

R	N	P.N.	MOD	Q	Denominação Denominação	Description Bezeichnung	Denominacion Descrizione	Description Beskrivelse	L.C.
31		**79047417**		AR	CALÇO DE AFINAÇÃO, 3.90mm Thk				
						SHIM	SUPLEMENTO	CALE	198S
					CALÇO DE AFINAÇÃO	AUSGLEICHSSCHEIBE	SPESSORE	MELLEMLÆG	
31		**79053331**		AR	CALÇO DE AFINAÇÃO, 4.00mm Thk				
						SHIM	SUPLEMENTO	CALE	198S
					CALÇO DE AFINAÇÃO	AUSGLEICHSSCHEIBE	SPESSORE	MELLEMLÆG	
31		**79053332**		AR	CALÇO DE AFINAÇÃO, 4.10mm Thk				
						SHIM	SUPLEMENTO	CALE	198S
					CALÇO DE AFINAÇÃO	AUSGLEICHSSCHEIBE	SPESSORE	MELLEMLÆG	
31		**79053333**		AR	CALÇO DE AFINAÇÃO, 4.20mm Thk				
						SHIM	SUPLEMENTO	CALE	198S
					CALÇO DE AFINAÇÃO	AUSGLEICHSSCHEIBE	SPESSORE	MELLEMLÆG	
31		**79053334**		AR	CALÇO DE AFINAÇÃO, 4.30mm Thk				
						SHIM	SUPLEMENTO	CALE	198S
					CALÇO DE AFINAÇÃO	AUSGLEICHSSCHEIBE	SPESSORE	MELLEMLÆG	
31		**79053335**		AR	CALÇO DE AFINAÇÃO, 4.40mm Thk				
						SHIM	SUPLEMENTO	CALE	198S
					CALÇO DE AFINAÇÃO	AUSGLEICHSSCHEIBE	SPESSORE	MELLEMLÆG	
31		**79053336**		AR	CALÇO DE AFINAÇÃO, 4.50mm Thk				
						SHIM	SUPLEMENTO	CALE	198S
					CALÇO DE AFINAÇÃO	AUSGLEICHSSCHEIBE	SPESSORE	MELLEMLÆG	
32		**87638373**		1	JUNTA	GASKET	JUNTA	JOINT	123G
					JUNTA	DICHTUNG	GUARNIZIONE	PAKNING	
33		**75289085**		1	ESTOJO	CASE	ESTUCHE	CARTER	101A
					CAIXA	GEHÄUSE	CASSA; SCATOLA	KASSE	
34		**71100414**		1	DIFERENCIAL	DIFFERENTIAL	DIFERENCIAL	DIFFERENTIEL	040D
					DIFERENCIAL	DIFFERENTIAL	DIFFERENZIALE	DIFFERENTIALE	
35		**87636717**		1	SUPORTE	SUPPORT	SOPORTE	SUPPORT	300S
					SUPORTE	STÜTZE	SUPPORTO	BESLAG	

DIFERENCIAL DO EIXO TRASEIRO
REAR AXLE DIFERENTIAL
REAR AXLE DIFERENTIAL
REAR AXLE DIFERENTIAL

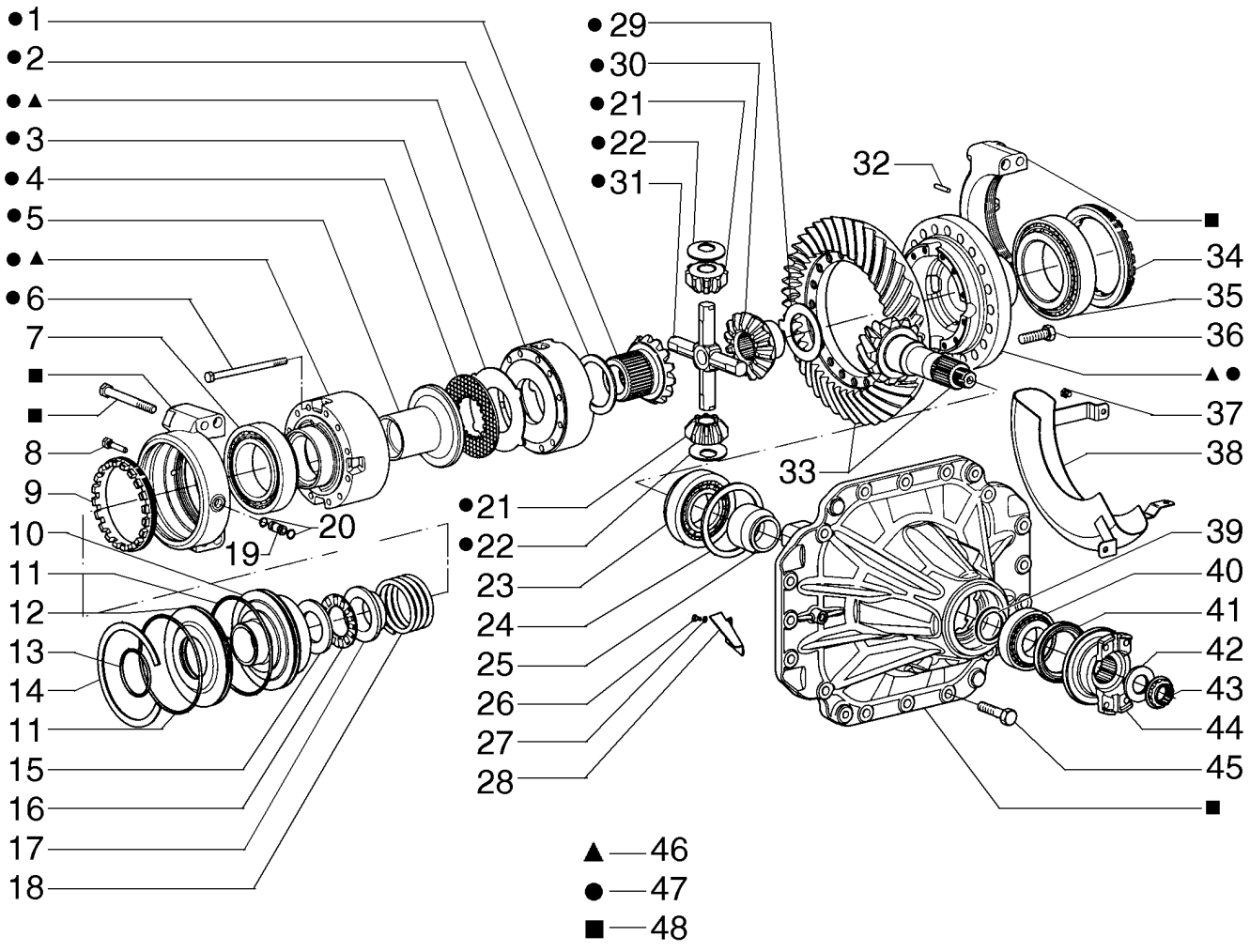

REAR AXLE DIFERENTIAL
REAR AXLE DIFERENTIAL
REAR AXLE DIFERENTIAL
REAR AXLE DIFERENTIAL

R	N	P.N.	MOD	Q	Denominação Denominação	Description Bezeichnung	Denominacion Descrizione	Description Beskrivelse	L.C.
		71103579		1	CONJ DIFERENCIAL CONJUNTO DE DIFEREN	DIFFERENTIAL ASSY DIFFERENTIALBAUGRUI	CONJUNTO DIFERENCIA COMPLESSIVO DIFFERE	ENS. DIFFERENTIEL DIFFERENTIALE KPL	Z353
1		**71103573**		1	ENGRENAGEM ENGRENAGEM	GEAR ZAHNRAD	ENGRANAJE INGRANAGGIO	PIGNON TANDHJUL	050I
2		**71103554**		1	ANEL ANEL	RING RING	ANILLO ANELLO	ANNEAU RING	045A
3		**71103555**		7	DISCO, 3.5mm DISCO	DISC SCHEIBE	DISCO DISCO	DISQUE NAV	060D
4		**71103556**		6	DISCO DISCO	DISC SCHEIBE	DISCO DISCO	DISQUE NAV	060D
5		**71103557**		1	PISTÃO PISTÃO	PISTON KOLBEN	PISTÓN PISTONE	PISTON STEMPEL	235S
6		**71103558**		12	PARAFUSO PARAFUSO	SCREW SCHRAUBE	TORNILLO VITE	VIS SKRUE	040V
7		**71103560**		1	CONJUNTO DO ROLAMENTO CHUMACEIRA	BEARING ASSY LAGERBAURUPPE	CONJUNTO DE COJINET COMPLESSIVO CUSCINI	ROULEMENT LEJESAMLING	341C
8		**71103731**		1	PARAFUSO PARAFUSO	SCREW SCHRAUBE	TORNILLO VITE	VIS SKRUE	040V
9		**71103562**		1	PORCA PORCA	NUT MUTTER	TUERCA DADO	ECROU MØTRIK	010D
10		**71103568**		2	PISTÃO PISTÃO	PISTON KOLBEN	PISTÓN PISTONE	PISTON STEMPEL	235S
11		**71103569**		2	O-RING O-RING	O-RING O-RING	JUNTA TÓRICA ANELLO TOROIDALE	JOINT TORIQUE O-RING	055A
12		**71103570**		1	PLACA DE COBERTURA CHAPA PEQUENA	COVER PLATE ABDECKPLATTE	PLACA DE CUBIERTA PIASTRA DI COPERTUR	COUVERCLE DÆKPLADE	110P
13		**71103571**		1	O-RING O-RING	O-RING O-RING	JUNTA TÓRICA ANELLO TOROIDALE	JOINT TORIQUE O-RING	055A
14		**71103732**		1	ANEL ANEL	RING RING	ANILLO ANELLO	ANNEAU RING	045A
15		**71103567**		1	ARRUELA PLANA ANILHA	WASHER UNTERLEGSCHEIBE	ARANDELA RONDELLA	RONDELLE FLADSKIVE	131R
16		**71103566**		1	CONJUNTO DO ROLAMENTO CHUMACEIRA	BEARING ASSY LAGERBAURUPPE	CONJUNTO DE COJINET COMPLESSIVO CUSCINI	ROULEMENT LEJESAMLING	341C
17		**71103565**		1	BUCHA CASQUILHO	BUSHING BUCHSE	CASQUILLO BOCCOLA	BAGUE BØSNING	095B
18		**71103561**		1	MOLA MOLA	SPRING FEDER	RESORTE MOLLA	RESSORT FJEDER	100M
19		**71103564**		1	PINO PERNO	PIN PIN	PASADOR PERNO	BROCHE STIFT	080P
20		**71103563**		2	VEDAÇÃO DE BORRACHA JUNTAS	RUBBER SEAL GUMMIDICHTUNG	JUNTA DE GOMA GUARNIZIONE DI GOMM	JOINT EN CAOUTCHOU GUMMITÆTNING	122G
21		**79048409**		4	PINHÃO DA RODA GUIA PINHÃO INTERMÉDIO	IDLER PINION ZWISCHENZAHNRAD	PIÑÓN DE TENSOR PIGNONE FOLLE	PIGNON DE RENVOI PLANETHJUL	020S
22		**71103553**		4	ARRUELA PLANA ANILHA	WASHER UNTERLEGSCHEIBE	ARANDELA RONDELLA	RONDELLE FLADSKIVE	131R

DIFERENCIAL DO EIXO TRASEIRO
REAR AXLE DIFERENTIAL
REAR AXLE DIFERENTIAL
REAR AXLE DIFERENTIAL

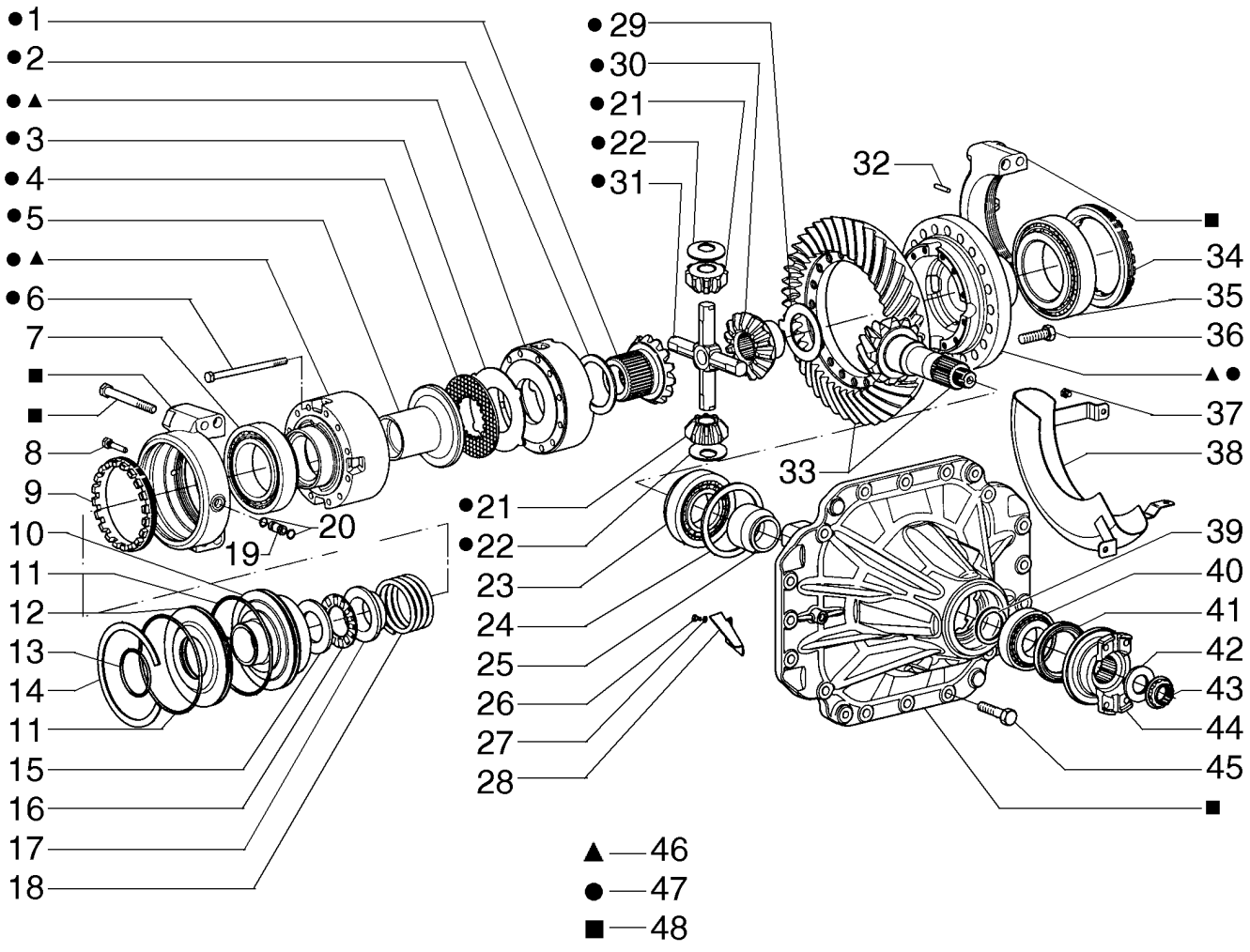

REAR AXLE DIFERENTIAL
REAR AXLE DIFERENTIAL
REAR AXLE DIFERENTIAL
REAR AXLE DIFERENTIAL

R	N	P.N.	MOD	Q	Denominação Denominação	Description Bezeichnung	Denominacion Descrizione	Description Beskrivelse	L.C.
23		**79071443**		1	CONJUNTO DO ROLAMENTO				
						BEARING ASSY	CONJUNTO DE COJINET	ROULEMENT	341C
					CHUMACEIRA	LAGERBAURUPPE	COMPLESSIVO CUSCINI	LEJESAMLING	
24		**79071447**		AR	CALÇO DE AFINAÇÃO, 3.50mm Thk				
						SHIM	SUPLEMENTO	CALE	198S
					CALÇO DE AFINAÇÃO	AUSGLEICHSSCHEIBE	SPESSORE	MELLEMLÆG	
24		**79071448**		AR	CALÇO DE AFINAÇÃO, 3.60mm Thk				
						SHIM	SUPLEMENTO	CALE	198S
					CALÇO DE AFINAÇÃO	AUSGLEICHSSCHEIBE	SPESSORE	MELLEMLÆG	
24		**79071449**		AR	CALÇO DE AFINAÇÃO, 3.70mm Thk				
						SHIM	SUPLEMENTO	CALE	198S
					CALÇO DE AFINAÇÃO	AUSGLEICHSSCHEIBE	SPESSORE	MELLEMLÆG	
24		**79071450**		AR	CALÇO DE AFINAÇÃO, 3.80mm Thk				
						SHIM	SUPLEMENTO	CALE	198S
					CALÇO DE AFINAÇÃO	AUSGLEICHSSCHEIBE	SPESSORE	MELLEMLÆG	
24		**79071451**		AR	CALÇO DE AFINAÇÃO, 3.90mm Thk				
						SHIM	SUPLEMENTO	CALE	198S
					CALÇO DE AFINAÇÃO	AUSGLEICHSSCHEIBE	SPESSORE	MELLEMLÆG	
24		**79071452**		AR	CALÇO DE AFINAÇÃO, 4.00mm Thk				
						SHIM	SUPLEMENTO	CALE	198S
					CALÇO DE AFINAÇÃO	AUSGLEICHSSCHEIBE	SPESSORE	MELLEMLÆG	
24		**79071453**		AR	CALÇO DE AFINAÇÃO, 4.10mm Thk				
						SHIM	SUPLEMENTO	CALE	198S
					CALÇO DE AFINAÇÃO	AUSGLEICHSSCHEIBE	SPESSORE	MELLEMLÆG	
24		**79071454**		AR	CALÇO DE AFINAÇÃO, 4.20mm Thk				
						SHIM	SUPLEMENTO	CALE	198S
					CALÇO DE AFINAÇÃO	AUSGLEICHSSCHEIBE	SPESSORE	MELLEMLÆG	
24		**79071455**		AR	CALÇO DE AFINAÇÃO, 4.30mm Thk				
						SHIM	SUPLEMENTO	CALE	198S
					CALÇO DE AFINAÇÃO	AUSGLEICHSSCHEIBE	SPESSORE	MELLEMLÆG	
24		**79071456**		AR	CALÇO DE AFINAÇÃO, 4.40mm Thk				
						SHIM	SUPLEMENTO	CALE	198S
					CALÇO DE AFINAÇÃO	AUSGLEICHSSCHEIBE	SPESSORE	MELLEMLÆG	
24		**79071457**		AR	CALÇO DE AFINAÇÃO, 4.50mm Thk				
						SHIM	SUPLEMENTO	CALE	198S
					CALÇO DE AFINAÇÃO	AUSGLEICHSSCHEIBE	SPESSORE	MELLEMLÆG	
25		**79071445**		1	ESPAÇADOR	SPACER	SEPARADOR	ENTRETOISE	075D
					ESPAÇADOR	DISTANZSTÜCK	DISTANZIALE	AFSTANDSSTYKKE	
26		**71103522**		1	PARAFUSO	SCREW	TORNILLO	VIS	040V
					PARAFUSO	SCHRAUBE	VITE	SKRUE	
27		**71103572**		2	ARRUELA PLANA	WASHER	ARANDELA	RONDELLE	131R
					ANILHA	UNTERLEGSCHEIBE	RONDELLA	FLADSKIVE	
28		**71103574**		1	DEFLETOR	DEFLECTOR	DEFLECTOR	DEFLECTEUR	020D
					DEFLECTOR	ABWEISER	DEFLETTORE	AFLEDEPLADE	
29		**71103550**		1	ARRUELA PLANA	WASHER	ARANDELA	RONDELLE	131R
					ANILHA	UNTERLEGSCHEIBE	RONDELLA	FLADSKIVE	
30		**71103551**		1	PINHÃO DA RODA GUIA	IDLER PINION	PIÑÓN DE TENSOR	PIGNON DE RENVOI	020S
					PINHÃO INTERMÉDIO	ZWISCHENZAHNRAD	PIGNONE FOLLE	PLANETHJUL	

DIFERENCIAL DO EIXO TRASEIRO
REAR AXLE DIFERENTIAL
REAR AXLE DIFERENTIAL
REAR AXLE DIFERENTIAL

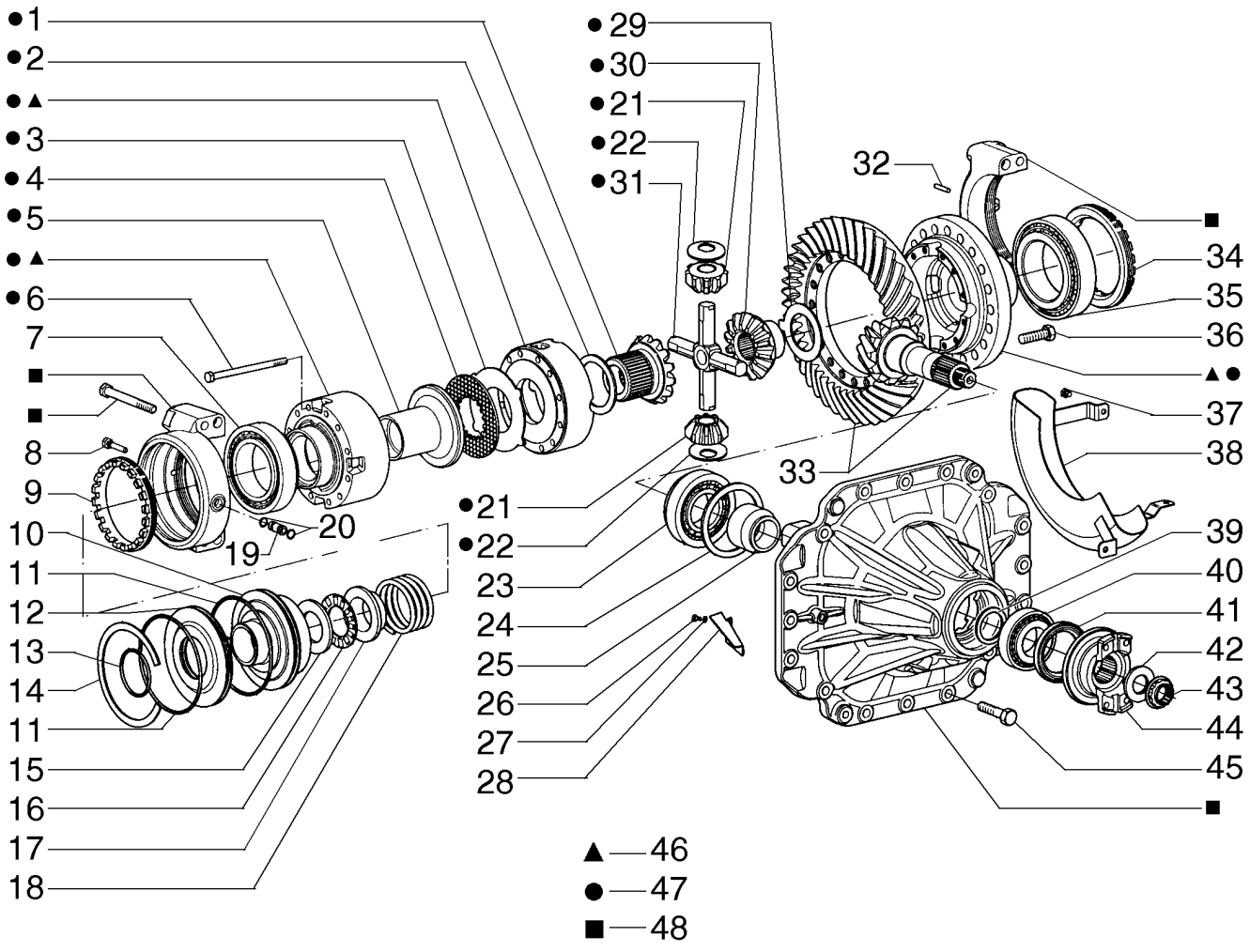

REAR AXLE DIFERENTIAL
REAR AXLE DIFERENTIAL
REAR AXLE DIFERENTIAL
REAR AXLE DIFERENTIAL

R	N	P.N.	MOD	Q	Denominação Denominação	Description Bezeichnung	Denominacion Descrizione	Description Beskrivelse	L.C.
31		**71103552**		1	CRUZETA CRUZETA	CROSS KREUZ; KREUZ	CRUZ TRAVERSA	CROIX TVÆRFORSKRUNING	2390
32		**71103545**		1	CONJUNTO DO ROLAMENTO CHUMACEIRA	BEARING ASSY LAGERBAURUPPE	CONJUNTO DE COJINET COMPLESSIVO CUSCINI	ROULEMENT LEJESAMLING	341C
33		**71103549**		1	COROA CÔNICA TRANSMISSÃO CÓNICA	BEVEL GEAR KEGELRAD	PIÑÓN CÓNICO INGRANAGGIO CONICO	PIGNON CONIQUE KONISK TANDHJUL	285C
34		**71103544**		1	PORCA PORCA	NUT MUTTER	TUERCA DADO	ECROU MØTRIK	010D
35		**71103545**		1	CONJUNTO DO ROLAMENTO CHUMACEIRA	BEARING ASSY LAGERBAURUPPE	CONJUNTO DE COJINET COMPLESSIVO CUSCINI	ROULEMENT LEJESAMLING	341C
36		**71103546**		20	PARAFUSO PARAFUSO	SCREW SCHRAUBE	TORNILLO VITE	VIS SKRUE	040V
37		**71103547**		3	PARAFUSO PARAFUSO	SCREW SCHRAUBE	TORNILLO VITE	VIS SKRUE	040V
38		**71103548**		1	DEFLETOR DEFLECTOR	DEFLECTOR ABWEISER	DEFLECTOR DEFLETTORE	DEFLECTEUR AFLEDEPLADE	020D
39		**79042295**		AR	CALÇO DE AFINAÇÃO, 1.100mm Thk CALÇO DE AFINAÇÃO	SHIM AUSGLEICHSSCHEIBE	SUPLEMENTO SPESSORE	CALE MELLEMLÆG	198S
39		**79042296**		AR	CALÇO DE AFINAÇÃO, 1.125mm Thk CALÇO DE AFINAÇÃO	SHIM AUSGLEICHSSCHEIBE	SUPLEMENTO SPESSORE	CALE MELLEMLÆG	198S
39		**79042297**		AR	CALÇO DE AFINAÇÃO, 1.150mm Thk CALÇO DE AFINAÇÃO	SHIM AUSGLEICHSSCHEIBE	SUPLEMENTO SPESSORE	CALE MELLEMLÆG	198S
39		**79042298**		AR	CALÇO DE AFINAÇÃO, 1.175mm Thk CALÇO DE AFINAÇÃO	SHIM AUSGLEICHSSCHEIBE	SUPLEMENTO SPESSORE	CALE MELLEMLÆG	198S
39		**79042299**		AR	CALÇO DE AFINAÇÃO, 1.200mm Thk CALÇO DE AFINAÇÃO	SHIM AUSGLEICHSSCHEIBE	SUPLEMENTO SPESSORE	CALE MELLEMLÆG	198S
39		**79042300**		AR	CALÇO DE AFINAÇÃO, 1.225mm Thk CALÇO DE AFINAÇÃO	SHIM AUSGLEICHSSCHEIBE	SUPLEMENTO SPESSORE	CALE MELLEMLÆG	198S
39		**79042301**		AR	CALÇO DE AFINAÇÃO, 1.250mm Thk CALÇO DE AFINAÇÃO	SHIM AUSGLEICHSSCHEIBE	SUPLEMENTO SPESSORE	CALE MELLEMLÆG	198S
39		**79042302**		AR	CALÇO DE AFINAÇÃO, 1.275mm Thk CALÇO DE AFINAÇÃO	SHIM AUSGLEICHSSCHEIBE	SUPLEMENTO SPESSORE	CALE MELLEMLÆG	198S
39		**79042303**		AR	CALÇO DE AFINAÇÃO, 1.300mm Thk CALÇO DE AFINAÇÃO	SHIM AUSGLEICHSSCHEIBE	SUPLEMENTO SPESSORE	CALE MELLEMLÆG	198S
39		**79042304**		AR	CALÇO DE AFINAÇÃO, 1.325mm Thk CALÇO DE AFINAÇÃO	SHIM AUSGLEICHSSCHEIBE	SUPLEMENTO SPESSORE	CALE MELLEMLÆG	198S

DIFERENCIAL DO EIXO TRASEIRO
REAR AXLE DIFERENTIAL
REAR AXLE DIFERENTIAL
REAR AXLE DIFERENTIAL

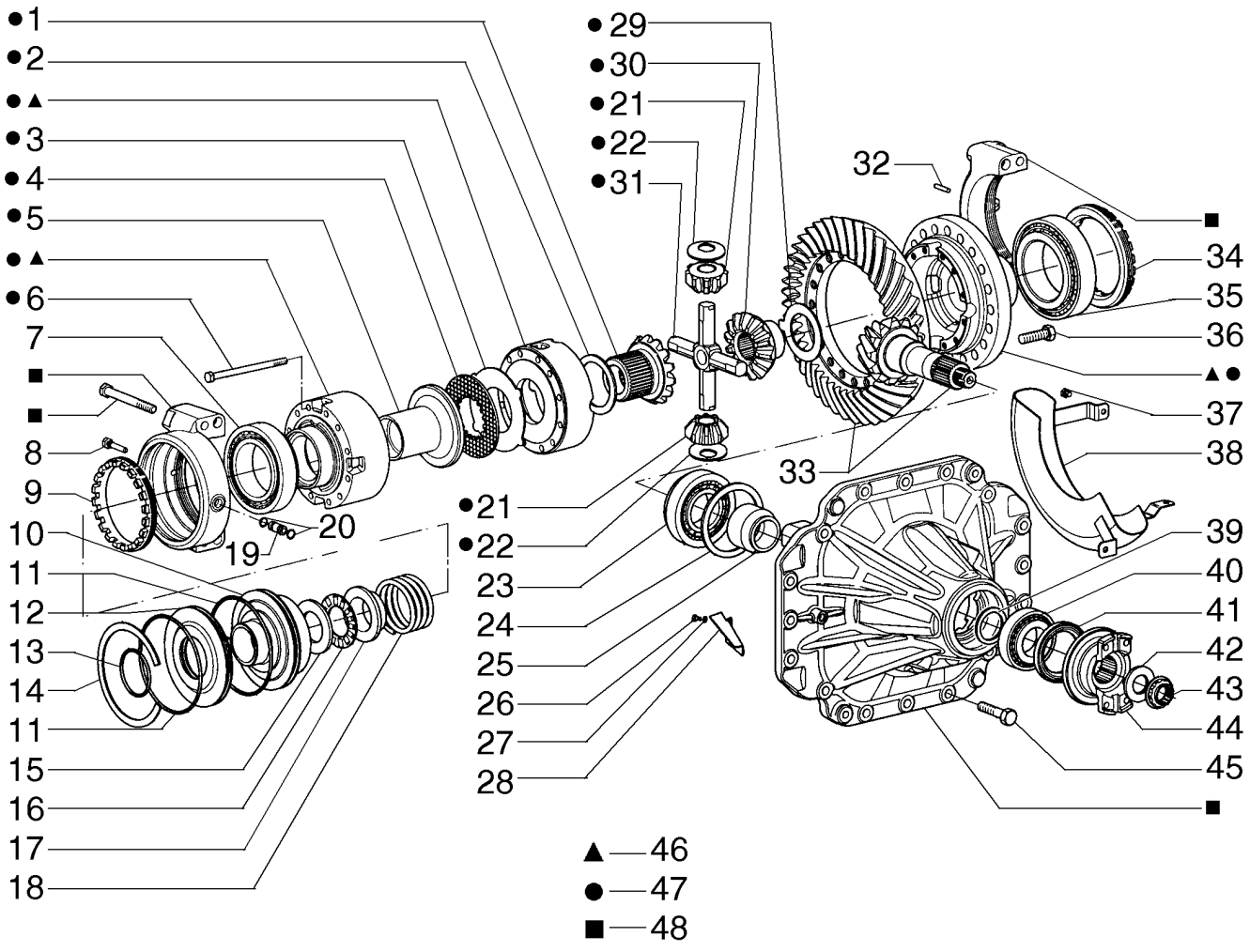

REAR AXLE DIFERENTIAL
REAR AXLE DIFERENTIAL
REAR AXLE DIFERENTIAL
REAR AXLE DIFERENTIAL

R	N	P.N.	MOD	Q	Denominação Denominação	Description Bezeichnung	Denominacion Descrizione	Description Beskrivelse	L.C.
39		**79042305**		AR	CALÇO DE AFINAÇÃO, 1.350mm Thk				
						SHIM	SUPLEMENTO	CALE	198S
					CALÇO DE AFINAÇÃO	AUSGLEICHSSCHEIBE	SPESSORE	MELLEMLÆG	
39		**79042306**		AR	CALÇO DE AFINAÇÃO, 1.375mm Thk				
						SHIM	SUPLEMENTO	CALE	198S
					CALÇO DE AFINAÇÃO	AUSGLEICHSSCHEIBE	SPESSORE	MELLEMLÆG	
39		**79042307**		AR	CALÇO DE AFINAÇÃO, 1.400mm Thk				
						SHIM	SUPLEMENTO	CALE	198S
					CALÇO DE AFINAÇÃO	AUSGLEICHSSCHEIBE	SPESSORE	MELLEMLÆG	
39		**79042308**		AR	CALÇO DE AFINAÇÃO, 1.425mm Thk				
						SHIM	SUPLEMENTO	CALE	198S
					CALÇO DE AFINAÇÃO	AUSGLEICHSSCHEIBE	SPESSORE	MELLEMLÆG	
39		**79042309**		AR	CALÇO DE AFINAÇÃO, 1.450mm Thk				
						SHIM	SUPLEMENTO	CALE	198S
					CALÇO DE AFINAÇÃO	AUSGLEICHSSCHEIBE	SPESSORE	MELLEMLÆG	
39		**79042310**		AR	CALÇO DE AFINAÇÃO, 1.475mm Thk				
						SHIM	SUPLEMENTO	CALE	198S
					CALÇO DE AFINAÇÃO	AUSGLEICHSSCHEIBE	SPESSORE	MELLEMLÆG	
39		**79042311**		AR	CALÇO DE AFINAÇÃO, 1.500mm Thk				
						SHIM	SUPLEMENTO	CALE	198S
					CALÇO DE AFINAÇÃO	AUSGLEICHSSCHEIBE	SPESSORE	MELLEMLÆG	
40		**71103575**		1	CONJUNTO DO ROLAMENTO				
						BEARING ASSY	CONJUNTO DE COJINET	ROULEMENT	341C
					CHUMACEIRA	LAGERBAURUPPE	COMPLESSIVO CUSCINI	LEJESAMLING	
41		**79102659**		1	VEDAÇÃO DO EIXO	SHAFT SEAL	JUNTA DE EJE	JOINT D'ARBRE	Z102
					VEDADOR EIXO	WELLENDICHTUNG	GUARNIZIONE DELL'ALE	AKSELSTÆTNINGSRING	
42		**87638638**		1	ARRUELA PLANA	WASHER	ARANDELA	RONDELLE	131R
					ANILHA	UNTERLEGSCHEIBE	RONDELLA	FLADSKIVE	
43		**87638636**		1	PORCA	NUT	TUERCA	ECROU	010D
					PORCA	MUTTER	DADO	MØTRIK	
44		**79102665**		1	FLANGE	FLANGE	BRIDA	BRIDE	070F
					FLANGE	FLANSCH	FLANGIA	FLANGE	
45		**71103576**		16	PARAFUSO	SCREW	TORNILLO	VIS	040V
					PARAFUSO	SCHRAUBE	VITE	SKRUE	
46		**71103577**		1	ALOJAMENTO	HOUSING	ALOJAMIENTO	CARTER	014V
					ALOJAMENTO	GEHÄUSE	ALLOGGIAMENTO	HUS	
47		**71103578**		1	ALOJAMENTO	HOUSING	ALOJAMIENTO	CARTER	014V
					ALOJAMENTO	GEHÄUSE	ALLOGGIAMENTO	HUS	
48		**87625379**		1	SUPORTE	SUPPORT	SOPORTE	SUPPORT	300S
					SUPORTE	STÜTZE	SUPPORTO	BESLAG	

06-12	01	p1	12/10

EIXO TRASEIRO, TANDEM
REAR AXLE, TANDEM
REAR AXLE, TANDEM
REAR AXLE, TANDEM

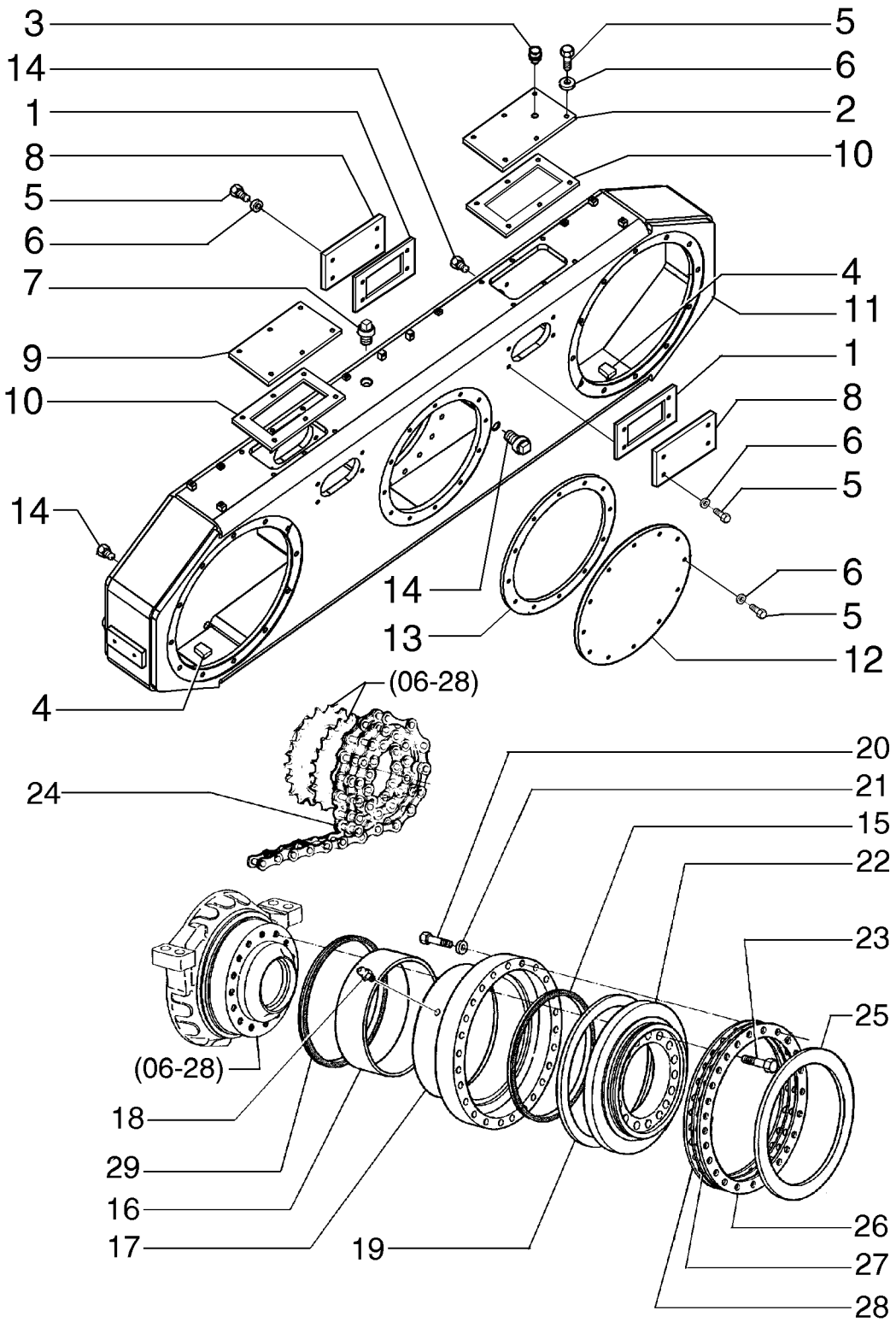

REAR AXLE, TANDEM
REAR AXLE, TANDEM
REAR AXLE, TANDEM
REAR AXLE, TANDEM

R	N	P.N.	MOD	Q	Denominação Denominação	Description Bezeichnung	Denominacion Descrizione	Description Beskrivelse	L.C.
1		75257147		4	JUNTA JUNTA	GASKET DICHTUNG	JUNTA GUARNIZIONE	JOINT PAKNING	123G
2		87491449		1	CONJUNTO DA TAMPA CONJUNTO DE COBERT	COVER ASSY ABDECKUNGSBAUGRUF	CONJUNTO DE FUNDAS COPERCHIO, COMPL	COUVERCLE DÆKSELENHED	P426
3		{84385694}		1					
4		87476417		2	BLOCO BLOCO	BLOCK BLOCK	BLOQUE BLOCCO	BLOC MOTORBLOK	074B
5		11106231		40	PARAFUSO, Hex, M10 x 25, 10.9, Full Thd PARAFUSO	SCREW SCHRAUBE	TORNILLO VITE	VIS SKRUE	040V
6		10516871		40	ARRUELA PLANA ANILHA	WASHER UNTERLEGSCHEIBE	ARANDELA RONDELLA	RONDELLE FLADSKIVE	131R
7		70912768		1	BUJÃO TAMPÃO	PLUG STOPFEN	TAPÓN TAPPO	BOUCHON PROP	050T
8		75266712		3	PLACA DE COBERTURA CHAPA PEQUENA	COVER PLATE ABDECKPLATTE	PLACA DE CUBIERTA PIASTRA DI COPERTUR/	COUVERCLE DÆKPLADE	110P
9		87677039		2	COBERTURA COBERTURA	COVER ABDECKUNG	CUBIERTA COPERCHIO	COUVERCLE DÆKSEL	265C
10		87625332		2	JUNTA JUNTA	GASKET DICHTUNG	JUNTA GUARNIZIONE	JOINT PAKNING	123G
11		87665239		1	CAIXA CAIXA	BOX KASTEN; OFF KASTENAI	CAJA CASSA; SCATOLA	BOITIER KASSE	035S
12		75266741		1	COBERTURA COBERTURA	COVER ABDECKUNG	CUBIERTA COPERCHIO	COUVERCLE DÆKSEL	265C
13		73161784		1	JUNTA JUNTA	GASKET DICHTUNG	JUNTA GUARNIZIONE	JOINT PAKNING	123G
14		70920416		3	BUJÃO TAMPÃO	PLUG STOPFEN	TAPÓN TAPPO	BOUCHON PROP	050T
15		75326525		4	VEDAÇÃO VEDANTE	SEAL DICHTUNG	ANILLO DE CIERRE GUARNIZIONE; TENUTA	JOINT PAKNING	132A
16		75246450		2	BUCHA CASQUILHO	BUSHING BUCHSE	CASQUILLO BOCCOLA	BAGUE BØSNING	095B
17		75266759		2	FLANGE FLANGE	FLANGE FLANSCH	BRIDA FLANGIA	BRIDE FLANGE	070F
18		80710		4	GRAXEIRA, 1/8"-27 x .66 lg COPO DE LUBRIFICAÇÃ	LUBE NIPPLE SCHMIERNIPPEL	BOQUILLA DE LUBRICA(INGRASSATORE	GRAISSEUR SMØRENIPPEL	060I
19		75253782		2	ANEL ANEL	RING RING	ANILLO ANELLO	ANNEAU RING	045A
20		15981231		48	PARAFUSO, Hex, M16 x 1.5 x 65, 10.9 PARAFUSO	BOLT SCHRAUBE	PERNO BULLONE	VIS BOLT	140B
21		10517273		48	ARRUELA PLANA ANILHA	WASHER UNTERLEGSCHEIBE	ARANDELA RONDELLA	RONDELLE FLADSKIVE	131R
22		75258149		2	COBERTURA COBERTURA	COVER ABDECKUNG	CUBIERTA COPERCHIO	COUVERCLE DÆKSEL	265C
23		15988531		48	PARAFUSO PARAFUSO	BOLT SCHRAUBE	PERNO BULLONE	VIS BOLT	140B

06-12	01	p2	12/10

EIXO TRASEIRO, TANDEM
REAR AXLE, TANDEM
REAR AXLE, TANDEM
REAR AXLE, TANDEM

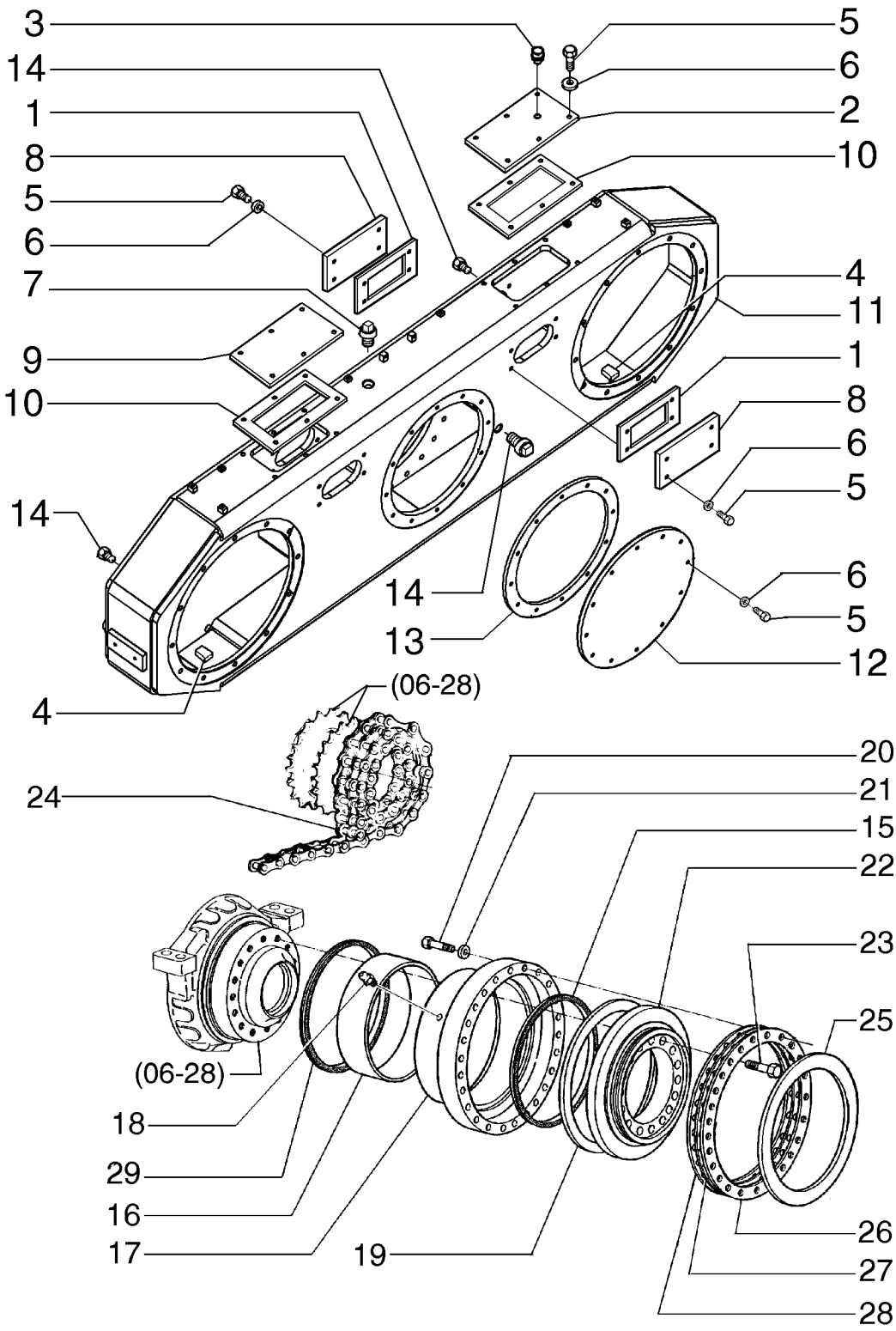

REAR AXLE, TANDEM
REAR AXLE, TANDEM
REAR AXLE, TANDEM
REAR AXLE, TANDEM

R	N	P.N.	MOD	Q	Denominação Denominação	Description Bezeichnung	Denominacion Descrizione	Description Beskrivelse	L.C.
24		**87667591**		2	CORRENTE CORRENTE	CHAIN KETTE	CADENA CATENA	CHAINE KÆDE	095C
25		**73155650**		2	ANEL ANEL	RING RING	ANILLO ANELLO	ANNEAU RING	045A
26		**75325418**		14	CALÇO DE AFINAÇÃO CALÇO DE AFINAÇÃO	SHIM AUSGLEICHSSCHEIBE	SUPLEMENTO SPESSORE	CALE MELLEMLÆG	198S
27		**75325420**		4	CALÇO DE AFINAÇÃO CALÇO DE AFINAÇÃO	SHIM AUSGLEICHSSCHEIBE	SUPLEMENTO SPESSORE	CALE MELLEMLÆG	198S
28		**75325419**		4	CALÇO DE AFINAÇÃO CALÇO DE AFINAÇÃO	SHIM AUSGLEICHSSCHEIBE	SUPLEMENTO SPESSORE	CALE MELLEMLÆG	198S
29		**{84379010}**		2					

06-12	02	p1	12/10

EIXO TRASEIRO, TANDEM
REAR AXLE, TANDEM
REAR AXLE, TANDEM
REAR AXLE, TANDEM

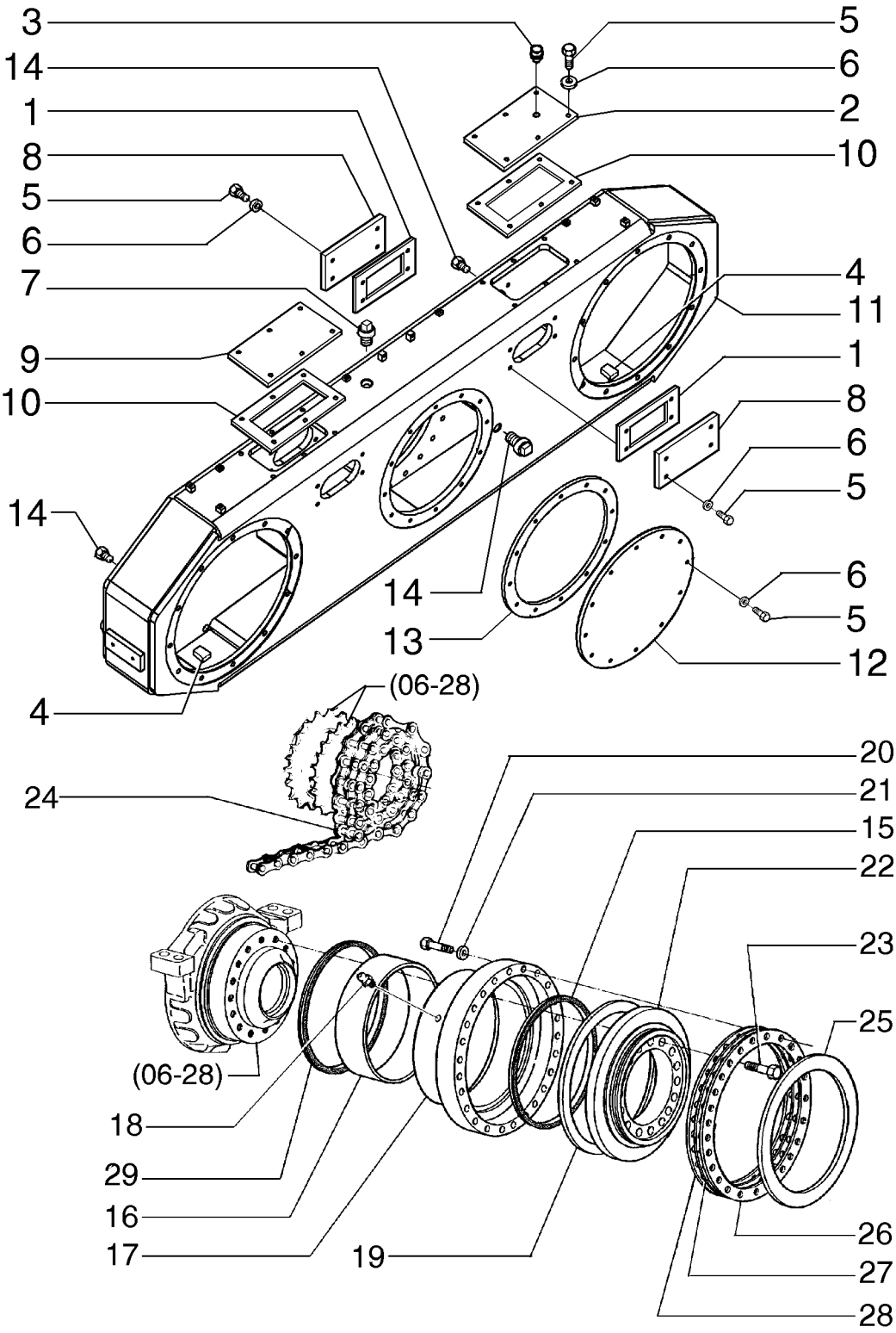

REAR AXLE, TANDEM
REAR AXLE, TANDEM
REAR AXLE, TANDEM
REAR AXLE, TANDEM

R	N	P.N.	MOD	Q	Denominação Denominação	Description Bezeichnung	Denominacion Descrizione	Description Beskrivelse	L.C.
1		75257147		4	JUNTA JUNTA	GASKET DICHTUNG	JUNTA GUARNIZIONE	JOINT PAKNING	123G
2		87491449		1	CONJUNTO DA TAMPA CONJUNTO DE COBERT	COVER ASSY ABDECKUNGSBAUGRUF	CONJUNTO DE FUNDAS COPERCHIO, COMPL	COUVERCLE DÆKSELENHED	P426
3		{84385694}		1					
4		87476417		2	BLOCO BLOCO	BLOCK BLOCK	BLOQUE BLOCCO	BLOC MOTORBLOK	074B
5		11106231		40	PARAFUSO, Hex, M10 x 25, 10.9, Full Thd PARAFUSO	SCREW SCHRAUBE	TORNILLO VITE	VIS SKRUE	040V
6		10516871		40	ARRUELA PLANA ANILHA	WASHER UNTERLEGSCHEIBE	ARANDELA RONDELLA	RONDELLE FLADSKIVE	131R
7		70912768		1	BUJÃO TAMPÃO	PLUG STOPFEN	TAPÓN TAPPO	BOUCHON PROP	050T
8		75266712		3	PLACA DE COBERTURA CHAPA PEQUENA	COVER PLATE ABDECKPLATTE	PLACA DE CUBIERTA PIASTRA DI COPERTUR/	COUVERCLE DÆKPLADE	110P
9		87677039		2	COBERTURA COBERTURA	COVER ABDECKUNG	CUBIERTA COPERCHIO	COUVERCLE DÆKSEL	265C
10		87625332		2	JUNTA JUNTA	GASKET DICHTUNG	JUNTA GUARNIZIONE	JOINT PAKNING	123G
11		{87665244}		1					
12		75266741		1	COBERTURA COBERTURA	COVER ABDECKUNG	CUBIERTA COPERCHIO	COUVERCLE DÆKSEL	265C
13		73161784		1	JUNTA JUNTA	GASKET DICHTUNG	JUNTA GUARNIZIONE	JOINT PAKNING	123G
14		70912725		4	BUJÃO TAMPÃO	PLUG STOPFEN	TAPÓN TAPPO	BOUCHON PROP	050T
15		75326525		4	VEDAÇÃO VEDANTE	SEAL DICHTUNG	ANILLO DE CIERRE GUARNIZIONE; TENUTA	JOINT PAKNING	132A
16		75246450		2	BUCHA CASQUILHO	BUSHING BUCHSE	CASQUILLO BOCCOLA	BAGUE BØSNING	095B
17		75266759		2	FLANGE FLANGE	FLANGE FLANSCH	BRIDA FLANGIA	BRIDE FLANGE	070F
18		80710		4	GRAXEIRA, 1/8"-27 x .66 lg COPO DE LUBRIFICAÇÃ	LUBE NIPPLE SCHMIERNIPPEL	BOQUILLA DE LUBRICA(INGRASSATORE	GRAISSEUR SMØRENIPPEL	060I
19		75253782		2	ANEL ANEL	RING RING	ANILLO ANELLO	ANNEAU RING	045A
20		15981231		48	PARAFUSO, Hex, M16 x 1.5 x 65, 10.9 PARAFUSO	BOLT SCHRAUBE	PERNO BULLONE	VIS BOLT	140B
21		10517273		48	ARRUELA PLANA ANILHA	WASHER UNTERLEGSCHEIBE	ARANDELA RONDELLA	RONDELLE FLADSKIVE	131R
22		75258149		2	COBERTURA COBERTURA	COVER ABDECKUNG	CUBIERTA COPERCHIO	COUVERCLE DÆKSEL	265C
23		73161800		48	PARAFUSO PARAFUSO	SCREW SCHRAUBE	TORNILLO VITE	VIS SKRUE	040V

06-12	02	p2	12/10

EIXO TRASEIRO, TANDEM
REAR AXLE, TANDEM
REAR AXLE, TANDEM
REAR AXLE, TANDEM

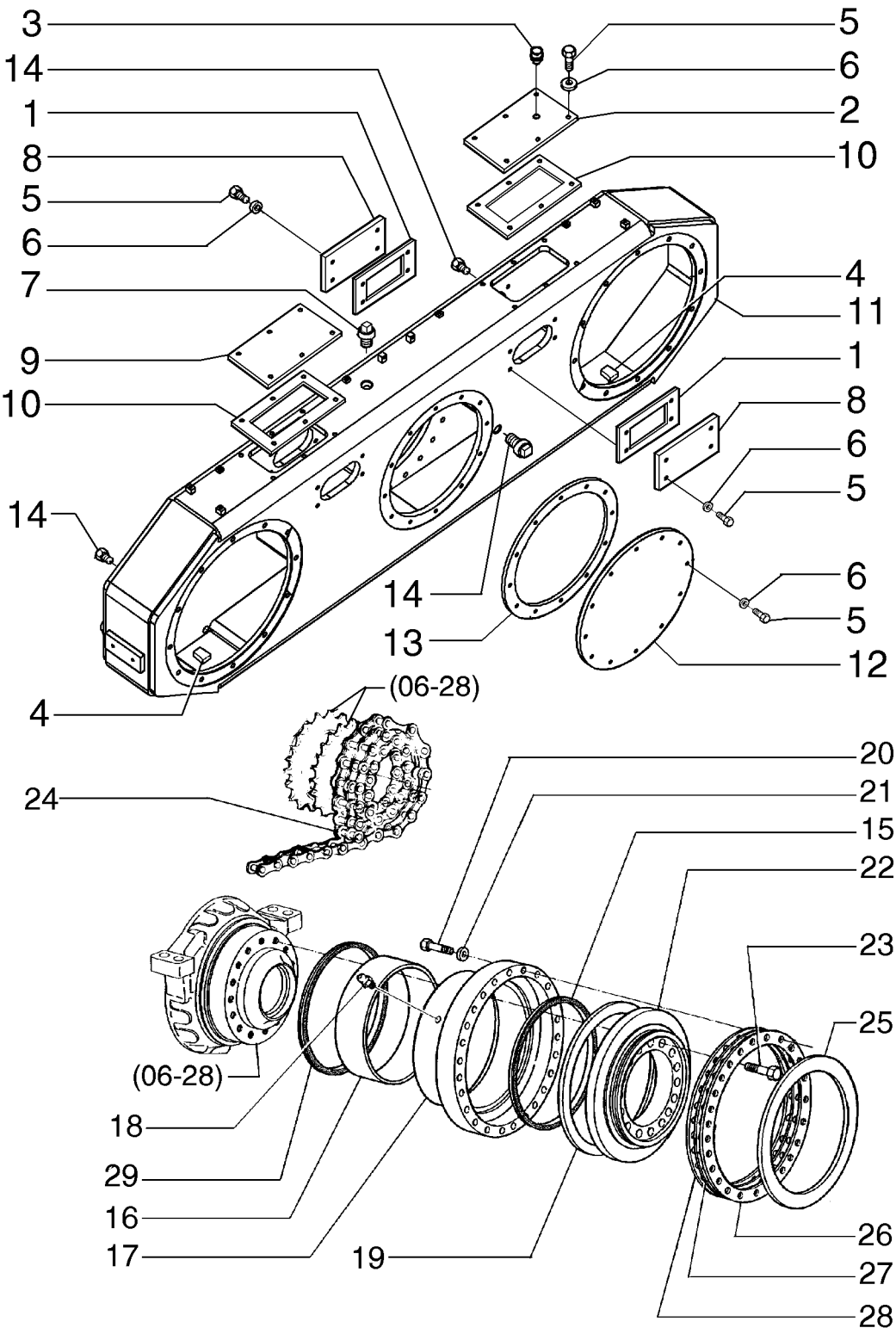

REAR AXLE, TANDEM
REAR AXLE, TANDEM
REAR AXLE, TANDEM
REAR AXLE, TANDEM

R	N	P.N.	MOD	Q	Denominação Denominação	Description Bezeichnung	Denominacion Descrizione	Description Beskrivelse	L.C.
24		**87667592**		4	CORRENTE CORRENTE	CHAIN KETTE	CADENA CATENA	CHAINE KÆDE	095C
25		**73155650**		2	ANEL ANEL	RING RING	ANILLO ANELLO	ANNEAU RING	045A
26		**75325418**		6	CALÇO DE AFINAÇÃO, 0,45mm CALÇO DE AFINAÇÃO	SHIM AUSGLEICHSSCHEIBE	SUPLEMENTO SPESSORE	CALE MELLEMLÆG	198S
27		**75325420**		10	CALÇO DE AFINAÇÃO, 0,15mm CALÇO DE AFINAÇÃO	SHIM AUSGLEICHSSCHEIBE	SUPLEMENTO SPESSORE	CALE MELLEMLÆG	198S
28		**75325419**		6	CALÇO DE AFINAÇÃO, 0,18mm CALÇO DE AFINAÇÃO	SHIM AUSGLEICHSSCHEIBE	SUPLEMENTO SPESSORE	CALE MELLEMLÆG	198S
29		**{84379010}**		2					

06-12	03	p1	12/10

EIXO TRASEIRO - TANDEM
REAR AXLE - TANDEM
EJE TRASERO - TANDEM
ESSIEU ARRIÈRE - TANDEM

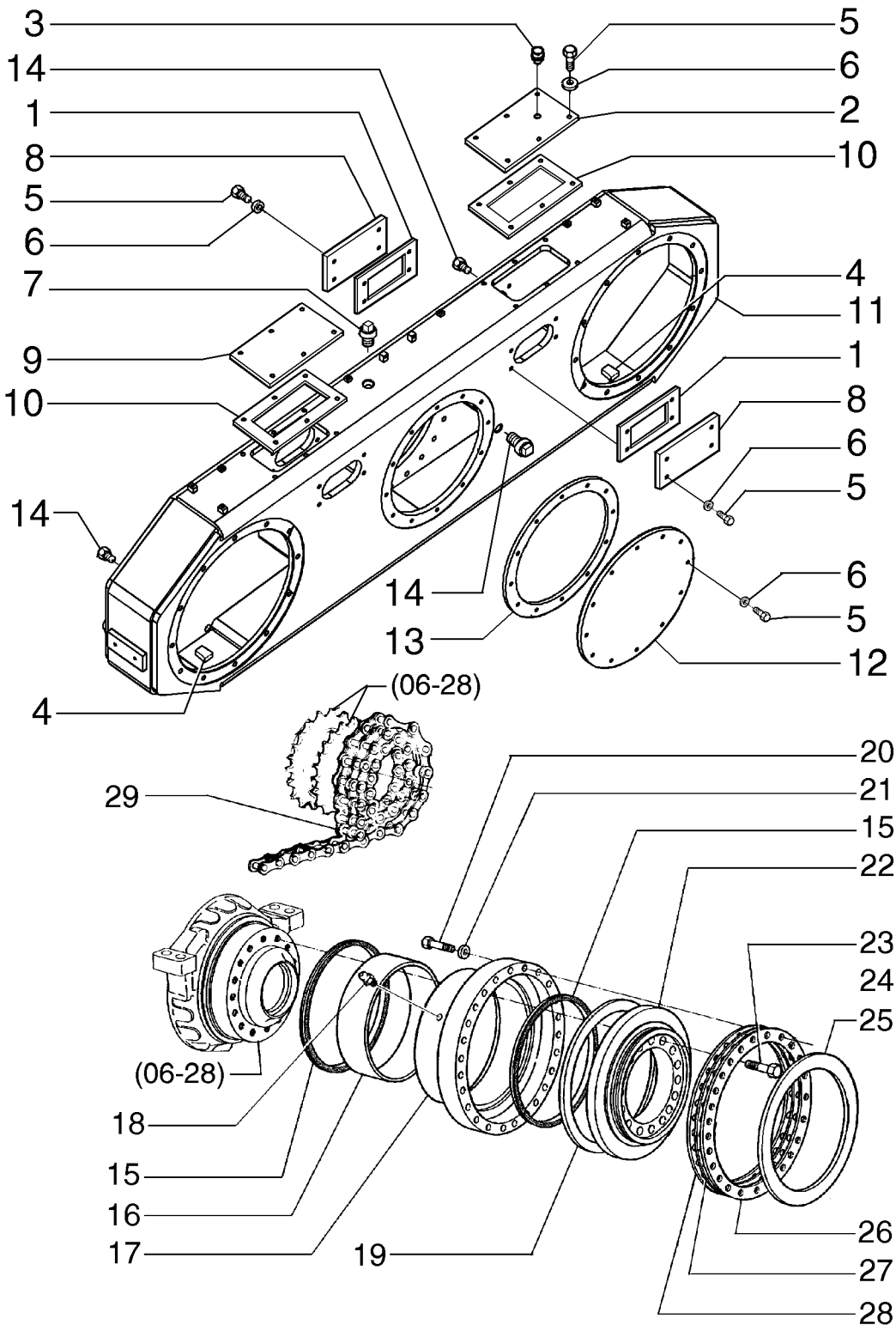

REAR AXLE - TANDEM
REAR AXLE - TANDEM
REAR AXLE - TANDEM
REAR AXLE - TANDEM

R	N	P.N.	MOD	Q	Denominação Denominação	Description Bezeichnung	Denominacion Descrizione	Description Beskrivelse	L.C.
1		75257147		4	JUNTA JUNTA	GASKET DICHTUNG	JUNTA GUARNIZIONE	JOINT PAKNING	123G
2		87491449		1	CONJUNTO DA TAMPA CONJUNTO DE COBERT	COVER ASSY ABDECKUNGSBAUGRUF	CONJUNTO DE FUNDAS COPERCHIO, COMPL	COUVERCLE DÆKSELENHED	P426
3		{84385694}		1					
4		87476417		2	BLOCO BLOCO	BLOCK BLOCK	BLOQUE BLOCCO	BLOC MOTORBLOK	074B
5		11106231		40	PARAFUSO, Hex, M10 x 25, 10.9, Full Thd PARAFUSO	SCREW SCHRAUBE	TORNILLO VITE	VIS SKRUE	040V
6		10516871		40	ARRUELA PLANA ANILHA	WASHER UNTERLEGSCHEIBE	ARANDELA RONDELLA	RONDELLE FLADSKIVE	131R
7		70912768		1	BUJÃO TAMPÃO	PLUG STOPFEN	TAPÓN TAPPO	BOUCHON PROP	050T
8		75266712		4	PLACA DE COBERTURA CHAPA PEQUENA	COVER PLATE ABDECKPLATTE	PLACA DE CUBIERTA PIASTRA DI COPERTUR/	COUVERCLE DÆKPLADE	110P
9		87677039		1	COBERTURA COBERTURA	COVER ABDECKUNG	CUBIERTA COPERCHIO	COUVERCLE DÆKSEL	265C
10		87625332		2	JUNTA JUNTA	GASKET DICHTUNG	JUNTA GUARNIZIONE	JOINT PAKNING	123G
11		87665991		1	REDUT FINAL CAIXA DE REDUÇÃO FIN	FINAL REDUCTION GEAI ENDUNTERSETZUNGSG	CAJA TRANSM. RED. FIN SCATOLA INGR. RID. FIN	RED. FINAL BTE VITESS GEARKASSE, SLUTDREV	066R
12		75266741		1	COBERTURA COBERTURA	COVER ABDECKUNG	CUBIERTA COPERCHIO	COUVERCLE DÆKSEL	265C
13		73161784		1	JUNTA JUNTA	GASKET DICHTUNG	JUNTA GUARNIZIONE	JOINT PAKNING	123G
14		70920416		3	BUJÃO TAMPÃO	PLUG STOPFEN	TAPÓN TAPPO	BOUCHON PROP	050T
15		87625377		4	VEDAÇÃO DE BORRACHA JUNTAS	RUBBER SEAL GUMMIDICHTUNG	JUNTA DE GOMA GUARNIZIONE DI GOMM	JOINT EN CAOUTCHOU(GUMMITÆTNING	122G
16		87625378		2	BUCHA CASQUILHO	BUSHING BUCHSE	CASQUILLO BOCCOLA	BAGUE BØSNING	095B
17		87679234		2	CUBO CUBO	HUB NABE	CUBO MOZZO	MOYEU NAV	135M
18		80710		4	GRAXEIRA, 1/8"-27 x .66 lg COPO DE LUBRIFICAÇÃ	LUBE NIPPLE SCHMIERNIPPEL	BOQUILLA DE LUBRICA(INGRASSATORE	GRAISSEUR SMØRENIPPEL	060I
19		87625386		2	ARRUELA PLANA ANILHA	WASHER UNTERLEGSCHEIBE	ARANDELA RONDELLA	RONDELLE FLADSKIVE	131R
20		15981231		48	PARAFUSO, Hex, M16 x 1.5 x 65, 10.9 PARAFUSO	BOLT SCHRAUBE	PERNO BULLONE	VIS BOLT	140B
21		10517273		48	ARRUELA PLANA ANILHA	WASHER UNTERLEGSCHEIBE	ARANDELA RONDELLA	RONDELLE FLADSKIVE	131R
22		87625394		2	FLANGE FLANGE	FLANGE FLANSCH	BRIDA FLANGIA	BRIDE FLANGE	070F
23		15988531		48	PARAFUSO PARAFUSO	BOLT SCHRAUBE	PERNO BULLONE	VIS BOLT	140B

06-12	03	p2	12/10

EIXO TRASEIRO - TANDEM
REAR AXLE - TANDEM
EJE TRASERO - TANDEM
ESSIEU ARRIÈRE - TANDEM

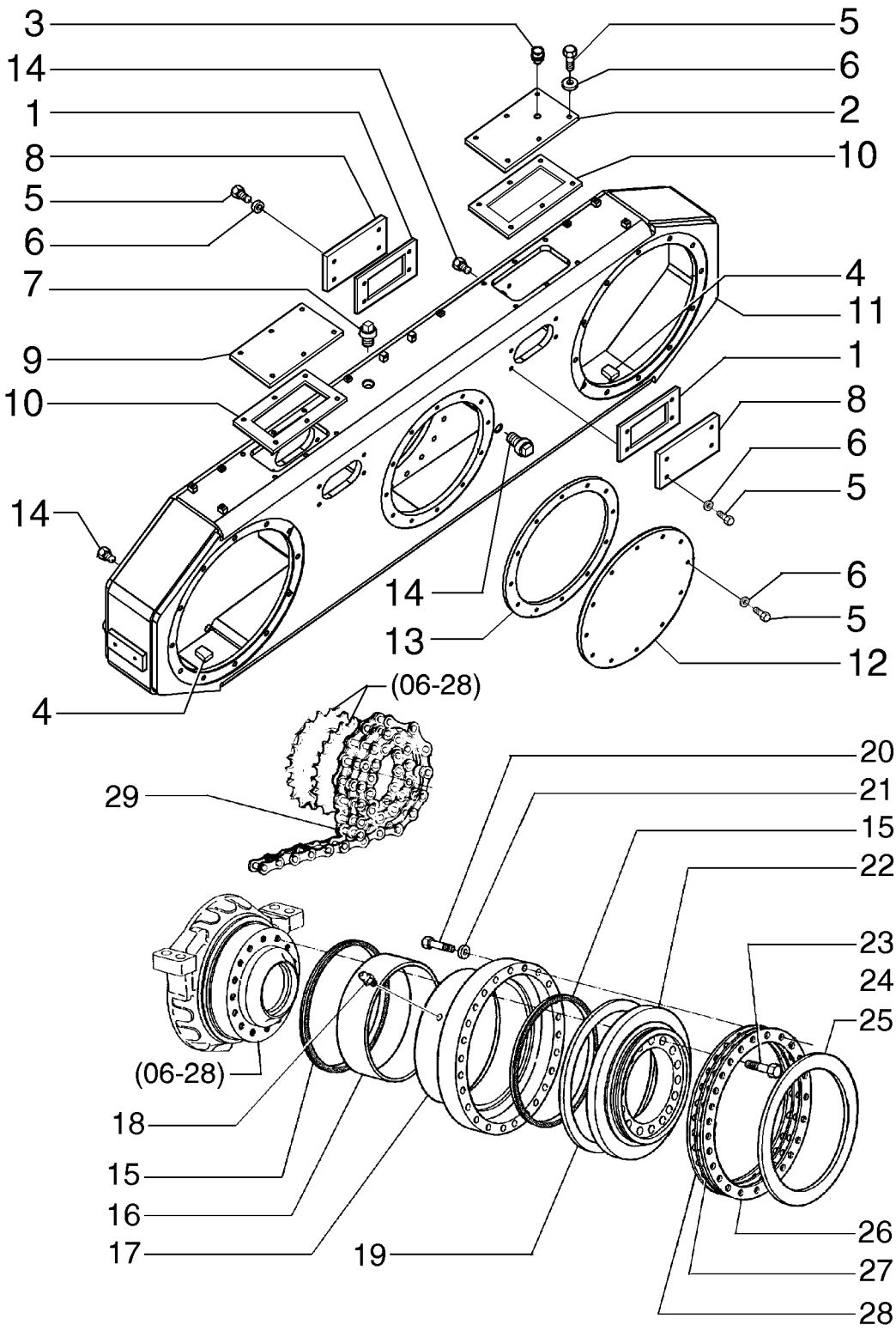

REAR AXLE - TANDEM
REAR AXLE - TANDEM
REAR AXLE - TANDEM
REAR AXLE - TANDEM

R	N	P.N.	MOD	Q	Denominação Denominação	Description Bezeichnung	Denominacion Descrizione	Description Beskrivelse	L.C.
24		**87667593**		4	CORRENTE CORRENTE	CHAIN KETTE	CADENA CATENA	CHAINE KÆDE	095C
25		**87625385**		2	CALÇO DE AFINAÇÃO CALÇO DE AFINAÇÃO	SHIM AUSGLEICHSSCHEIBE	SUPLEMENTO SPESSORE	CALE MELLEMLÆG	198S
26		**87625384**		14	CALÇO DE AFINAÇÃO CALÇO DE AFINAÇÃO	SHIM AUSGLEICHSSCHEIBE	SUPLEMENTO SPESSORE	CALE MELLEMLÆG	198S
27		**87662905**		4	CALÇO DE AFINAÇÃO CALÇO DE AFINAÇÃO	SHIM AUSGLEICHSSCHEIBE	SUPLEMENTO SPESSORE	CALE MELLEMLÆG	198S
28		**87625383**		4	CALÇO DE AFINAÇÃO CALÇO DE AFINAÇÃO	SHIM AUSGLEICHSSCHEIBE	SUPLEMENTO SPESSORE	CALE MELLEMLÆG	198S

AROS E PNEUS
WHEELS AND TIRES
AROS Y NEUMATICOS
WHEELS AND TIRES

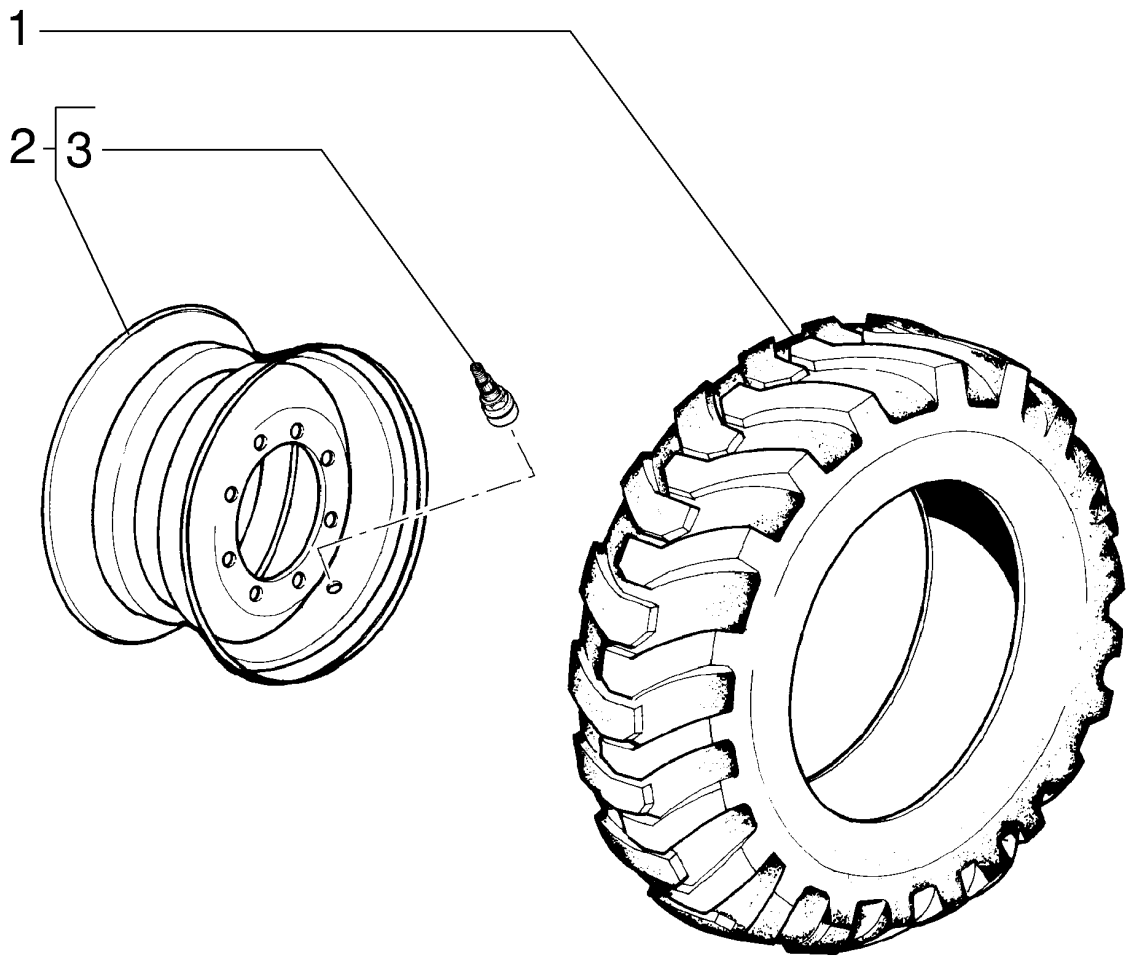

WHEELS AND TIRES
WHEELS AND TIRES
WHEELS AND TIRES
WHEELS AND TIRES

R	N	P.N.	MOD	Q	Denominação Denominação	Description Bezeichnung	Denominacion Descrizione	Description Beskrivelse	L.C.
1	1	71101293		6	PNEU, 14x24 PNEU	TYRE/TIRE REIFEN	NEUMÁTICO PNEUMATICO	PNEUMATIQUE DÆK	269C
1	2	71101307		6	PNEU, 17,5x25 PNEU	TYRE/TIRE REIFEN	NEUMÁTICO PNEUMATICO	PNEUMATIQUE DÆK	269C
2		87606326		6	ARO, 9" JANTE	RIM FELGE	LLANTA CERCHIONE	JANTE FÆLG	135C
2		87677496		6	ARO, 13" JANTE	RIM FELGE	LLANTA CERCHIONE	JANTE FÆLG	135C
3		70096481		1	VÁLVULA PNEUMÁTICA VÁLVULA DE CÂMARA D	PNEUMATIC VALVE PNEUMATIKVENTIL	VÁLVULA NEUMÁTICA VALVOLA PNEUMATICA	SOUPAPE PNEUMATIQU LUFTVENTIL	149R

(1) Aro 9 polegadas
(2) Aro 13 polegadas

06-13	02	p1	12/10

AROS E PNEUS
WHEELS AND TIRES
AROS Y NEUMATICOS
WHEELS AND TIRES

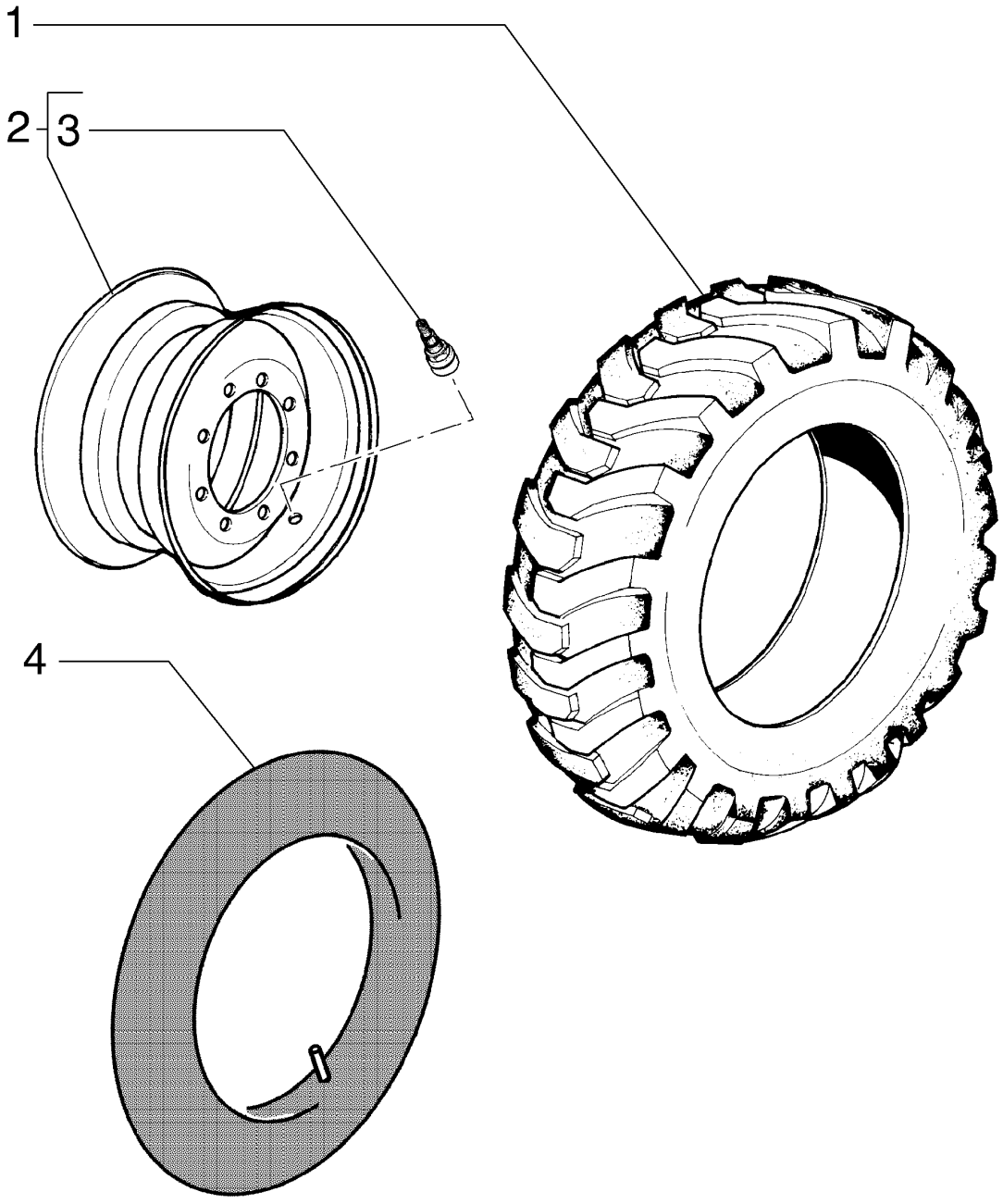

WHEELS AND TIRES
WHEELS AND TIRES
WHEELS AND TIRES
WHEELS AND TIRES

R	N	P.N.	MOD	Q	Denominação Denominação	Description Bezeichnung	Denominacion Descrizione	Description Beskrivelse	L.C.
1		71101292		6	PNEU, 14x24 PNEU	TYRE/TIRE REIFEN	NEUMÁTICO PNEUMATICO	PNEUMATIQUE DÆK	269C
2		87606326		6	ARO, 9" JANTE	RIM FELGE	LLANTA CERCHIONE	JANTE FÆLG	135C
3		70096481		6	VÁLVULA PNEUMÁTICA VÁLVULA DE CÂMARA D	PNEUMATIC VALVE PNEUMATIKVENTIL	VÁLVULA NEUMÁTICA VALVOLA PNEUMATICA	SOUPAPE PNEUMATIQU LUFTVENTIL	149R
4		70051729		1	CAMARA DE AR CAMARA DE AR	AIR TUBE LUFTSCHLAUCH	CAMARA-DE-AIRE INTERNO TUBO	CHAMBRE-A-AIR AIR TUBE	Z271

06-13	03	p1	12/10

AROS E PNEUS
WHEELS AND TIRES
AROS Y NEUMATICOS
WHEELS AND TIRES

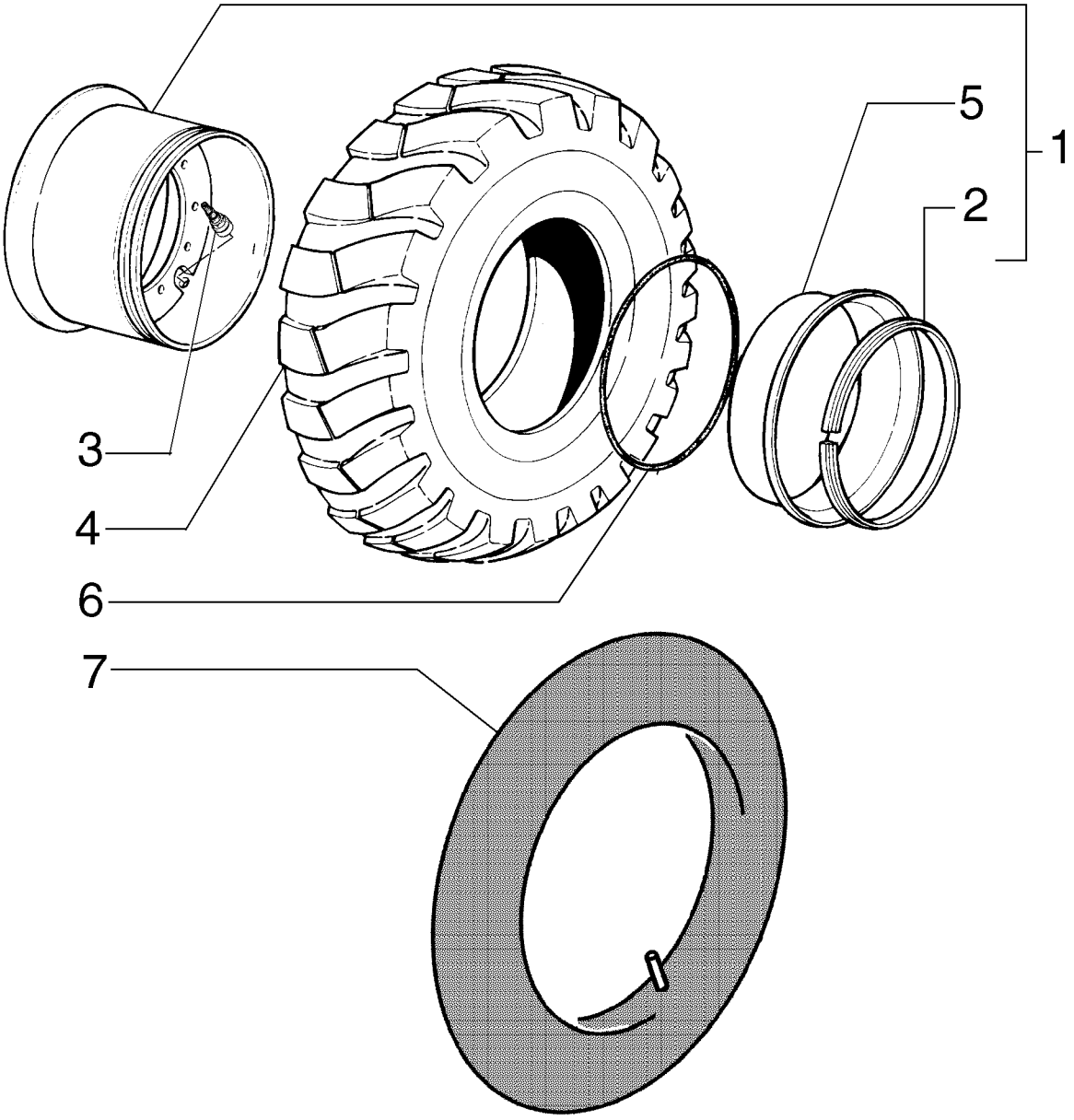

WHEELS AND TIRES
WHEELS AND TIRES
WHEELS AND TIRES
WHEELS AND TIRES

R	N	P.N.	MOD	Q	Denominação Denominação	Description Bezeichnung	Denominacion Descrizione	Description Beskrivelse	L.C.
1		87606337		6	ARO, 10" JANTE	RIM FELGE	LLANTA CERCHIONE	JANTE FÆLG	135C
2		87607172		1	ANEL DE PRESSÃO ANEL	SNAP RING SPRENGRING	ANILLO DE RESORTE ANELLO ELASTICO	ANNEAU D'ARRET LÅSERING	054A
3		70096481		6	VÁLVULA PNEUMÁTICA VÁLVULA DE CÂMARA D	PNEUMATIC VALVE PNEUMATIKVENTIL	VÁLVULA NEUMÁTICA VALVOLA PNEUMATICA	SOUPAPE PNEUMATIQU LUFTVENTIL	149R
4		71101292		6	PNEU, 14x24 PNEU	TYRE/TIRE REIFEN	NEUMÁTICO PNEUMATICO	PNEUMATIQUE DÆK	269C
4	1	71103481		6	PNEU, 14x24 PNEU	TYRE/TIRE REIFEN	NEUMÁTICO PNEUMATICO	PNEUMATIQUE DÆK	269C
5		87607169		1	ANEL ANEL	RING RING	ANILLO ANELLO	ANNEAU RING	045A
6		73024120		6	O-RING O-RING	O-RING O-RING	JUNTA TÓRICA ANELLO TOROIDALE	JOINT TORIQUE O-RING	055A
7		70051729		6	CAMARA DE AR CAMARA DE AR	AIR TUBE LUFTSCHLAUCH	CAMARA-DE-AIRE INTERNO TUBO	CHAMBRE-A-AIR AIR TUBE	Z271

(1) Com Câmara

06-13	04	p1	12/10

AROS E PNEUS
WHEELS AND TIRES
AROS Y NEUMATICOS
WHEELS AND TIRES

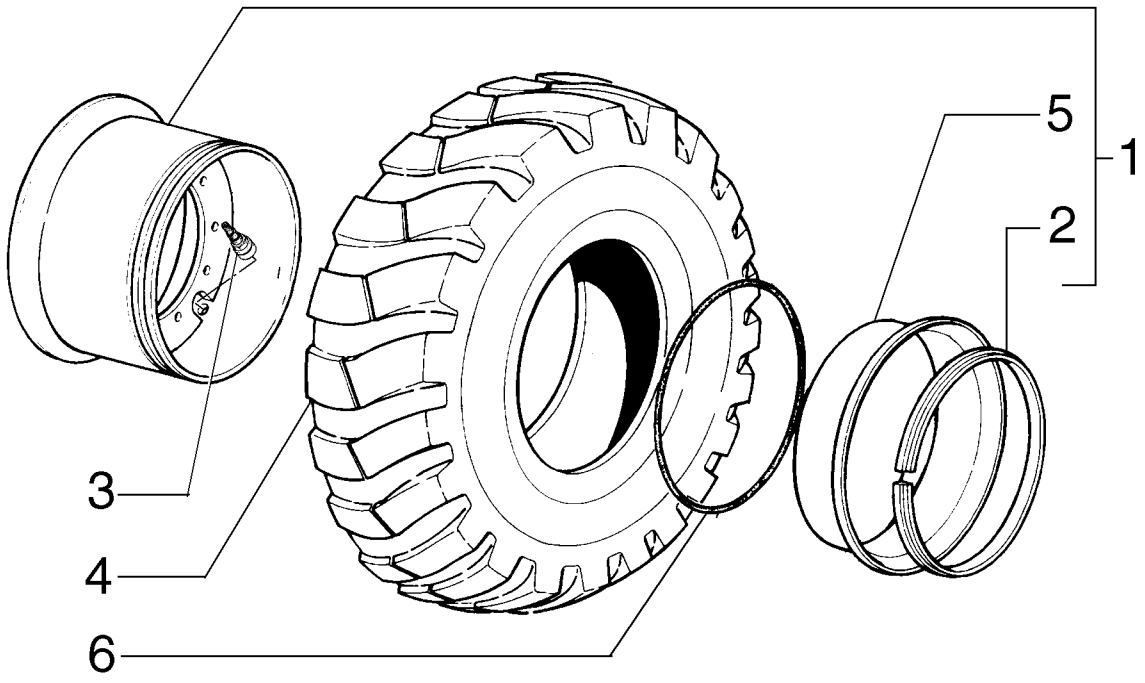

WHEELS AND TIRES
WHEELS AND TIRES
WHEELS AND TIRES
WHEELS AND TIRES

R	N	P.N.	MOD	Q	Denominação Denominação	Description Bezeichnung	Denominacion Descrizione	Description Beskrivelse	L.C.
1		87677500		6	ARO, 14" JANTE	RIM FELGE	LLANTA CERCHIONE	JANTE FÆLG	135C
2		87606313		1	ANEL DE PRESSÃO ANEL	SNAP RING SPRENGRING	ANILLO DE RESORTE ANELLO ELASTICO	ANNEAU D'ARRET LÅSERING	054A
3		70096481		6	VÁLVULA PNEUMÁTICA VÁLVULA DE CÂMARA D	PNEUMATIC VALVE PNEUMATIKVENTIL	VÁLVULA NEUMÁTICA VALVOLA PNEUMATICA	SOUPAPE PNEUMATIQU LUFTVENTIL	149R
4		71101293		6	PNEU, 17,5x25 PNEU	TYRE/TIRE REIFEN	NEUMÁTICO PNEUMATICO	PNEUMATIQUE DÆK	269C
5		87606309		1	ANEL ANEL	RING RING	ANILLO ANELLO	ANNEAU RING	045A
6		73038765		6	O-RING O-RING	O-RING O-RING	JUNTA TÓRICA ANELLO TOROIDALE	JOINT TORIQUE O-RING	055A

06-14	01	p1	12/10

AROS E PNEUS
WHEELS AND TIRES
AROS Y NEUMATICOS
WHEELS AND TIRES

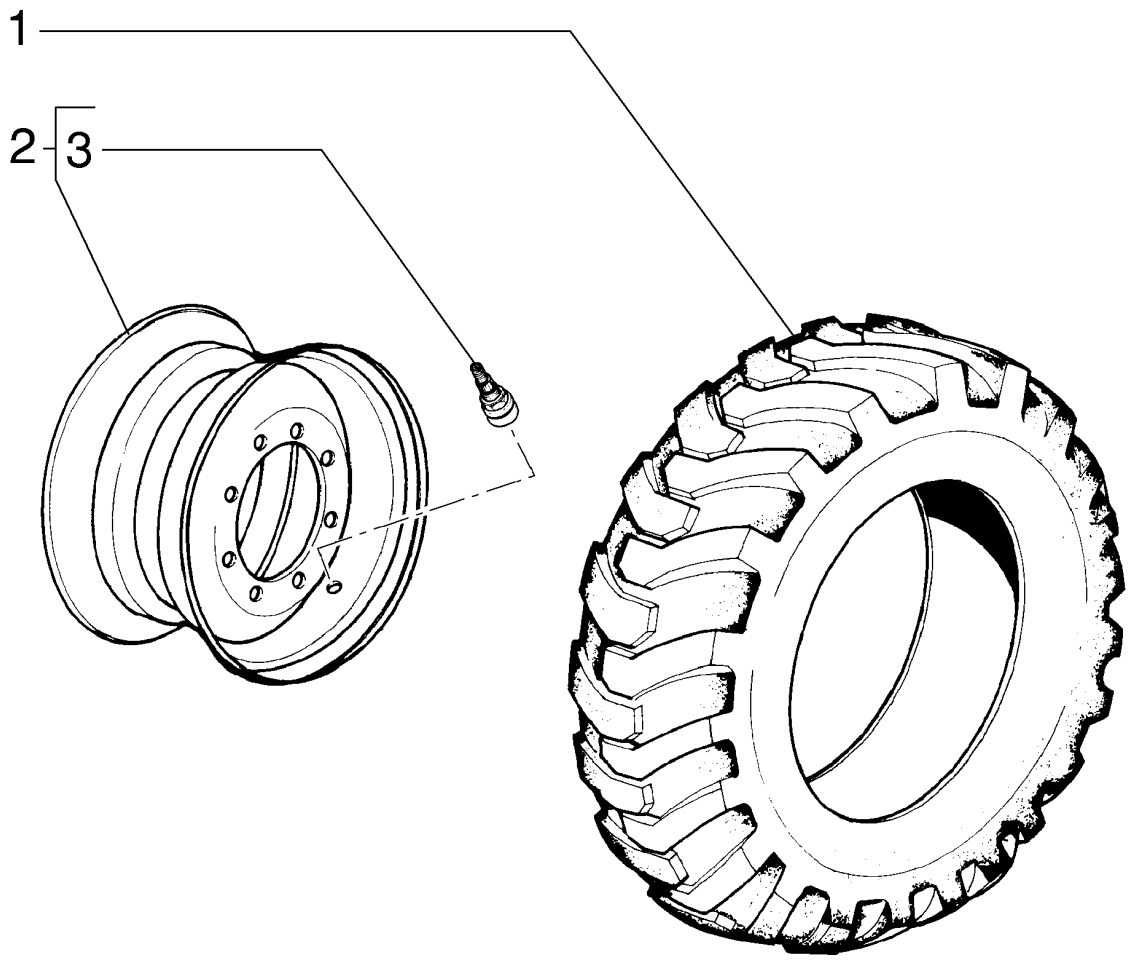

WHEELS AND TIRES
WHEELS AND TIRES
WHEELS AND TIRES
WHEELS AND TIRES

R	N	P.N.	MOD	Q	Denominação Denominação	Description Bezeichnung	Denominacion Descrizione	Description Beskrivelse	L.C.
1	1	70097579		6	PNEU, 14x24 PNEU	TYRE/TIRE REIFEN	NEUMÁTICO PNEUMATICO	PNEUMATIQUE DÆK	269C
1	2	8320758		6	PNEU, 17,5x25 PNEU	TYRE/TIRE REIFEN	NEUMÁTICO PNEUMATICO	PNEUMATIQUE DÆK	269C
2		87606326		6	ARO, 9" JANTE	RIM FELGE	LLANTA CERCHIONE	JANTE FÆLG	135C
2		87677496		6	ARO, 13" JANTE	RIM FELGE	LLANTA CERCHIONE	JANTE FÆLG	135C
3		70096481		1	VÁLVULA PNEUMÁTICA VÁLVULA DE CÂMARA D	PNEUMATIC VALVE PNEUMATIKVENTIL	VÁLVULA NEUMÁTICA VALVOLA PNEUMATICA	SOUPAPE PNEUMATIQU LUFTVENTIL	149R

(1) Aro 9 polegadas
(2) Aro 13 polegadas

AROS E PNEUS
WHEELS AND TIRES
AROS Y NEUMATICOS
WHEELS AND TIRES

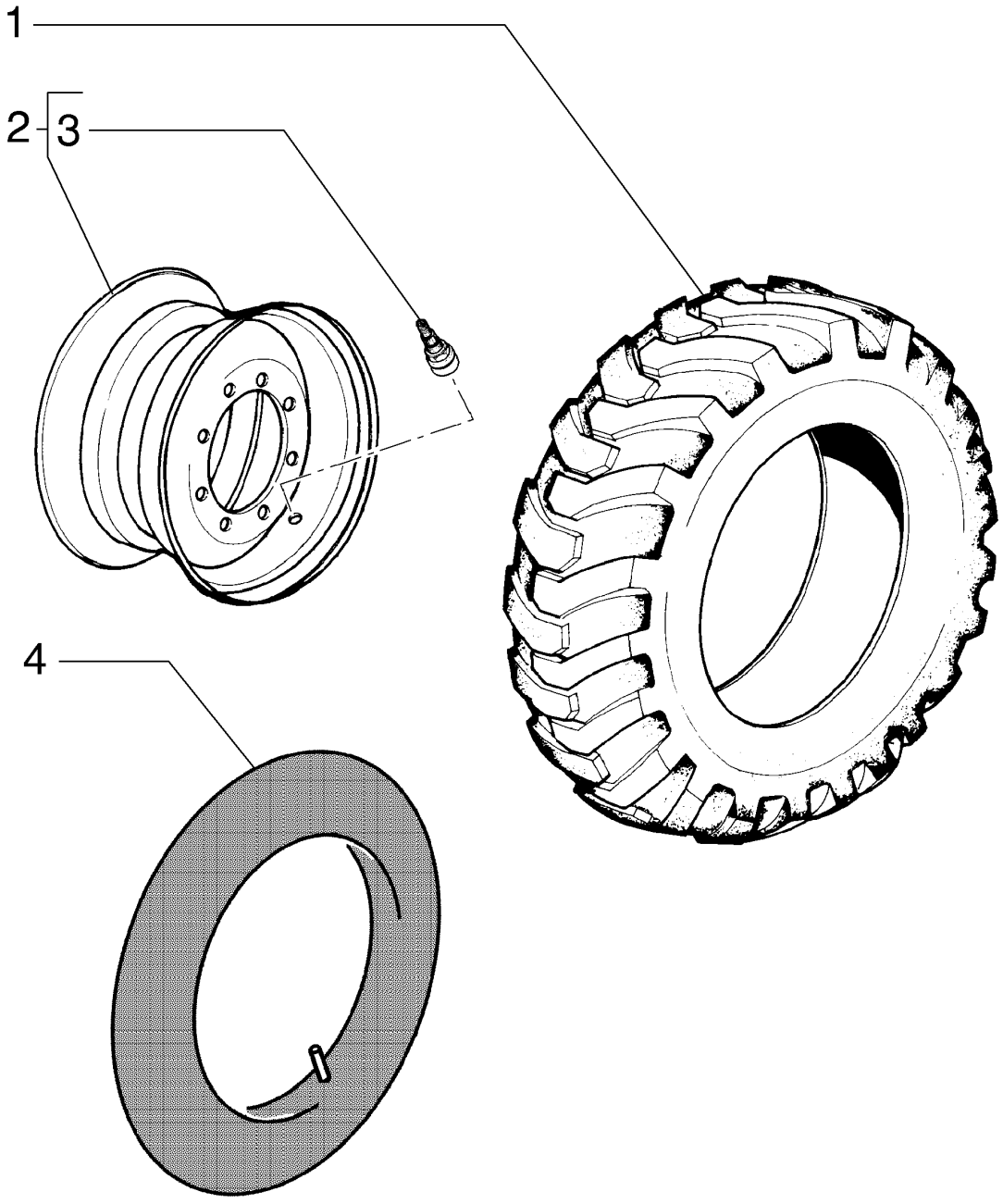

WHEELS AND TIRES
WHEELS AND TIRES
WHEELS AND TIRES
WHEELS AND TIRES

R	N	P.N.	MOD	Q	Denominação Denominação	Description Bezeichnung	Denominacion Descrizione	Description Beskrivelse	L.C.
1		75218366		6	PNEU, 14x24 PNEU	TYRE/TIRE REIFEN	NEUMÁTICO PNEUMATICO	PNEUMATIQUE DÆK	269C
2		87606326		6	ARO, 9" JANTE	RIM FELGE	LLANTA CERCHIONE	JANTE FÆLG	135C
3		70096481		6	VÁLVULA PNEUMÁTICA VÁLVULA DE CÂMARA D	PNEUMATIC VALVE PNEUMATIKVENTIL	VÁLVULA NEUMÁTICA VALVOLA PNEUMATICA	SOUPAPE PNEUMATIQU LUFTVENTIL	149R
4		70051729		1	CAMARA DE AR CAMARA DE AR	AIR TUBE LUFTSCHLAUCH	CAMARA-DE-AIRE INTERNO TUBO	CHAMBRE-A-AIR AIR TUBE	Z271

06-14	03	p1	12/10

AROS E PNEUS
WHEELS AND TIRES
AROS Y NEUMATICOS
WHEELS AND TIRES

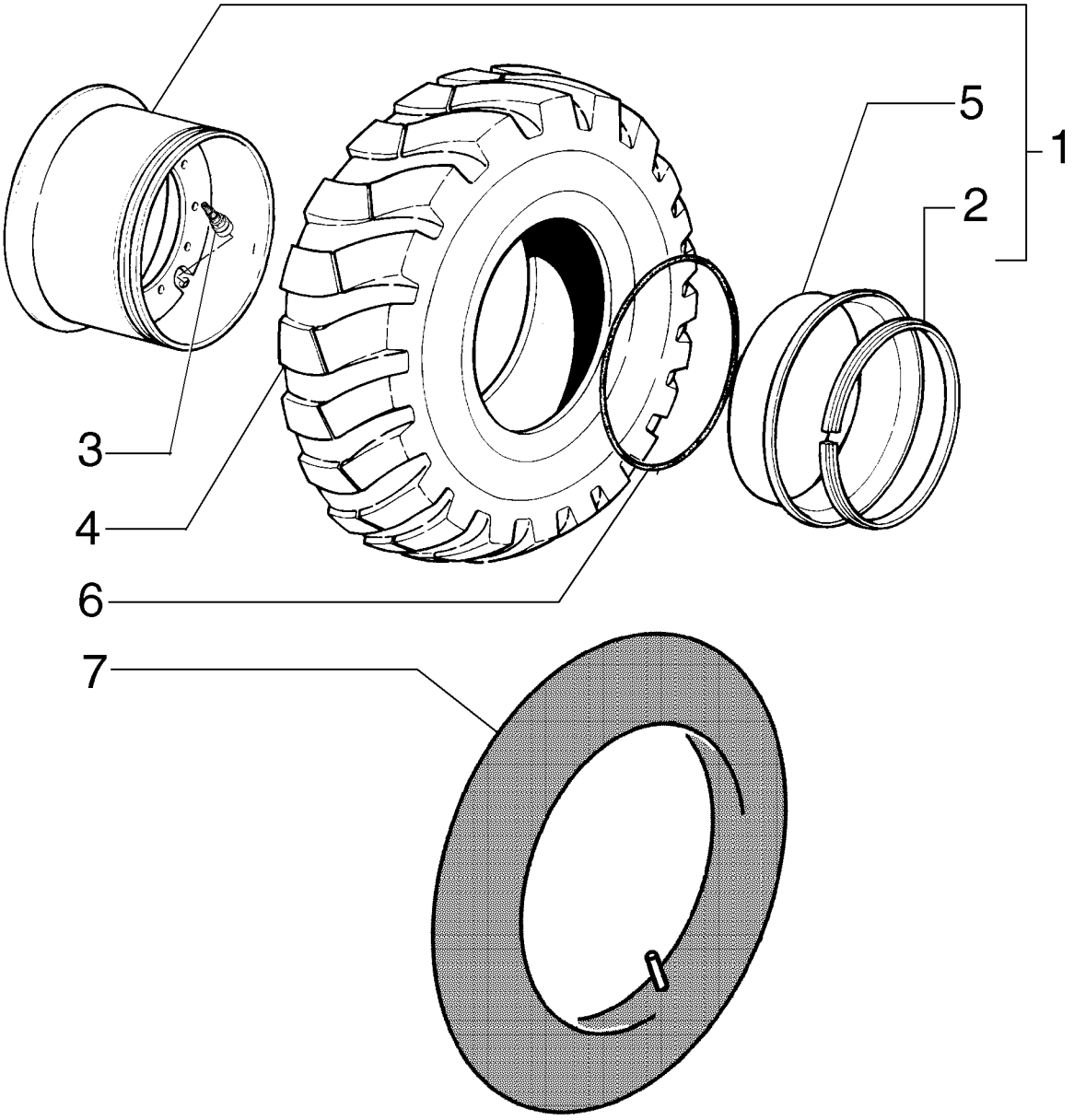

WHEELS AND TIRES
WHEELS AND TIRES
WHEELS AND TIRES
WHEELS AND TIRES

R	N	P.N.	MOD	Q	Denominação Denominação	Description Bezeichnung	Denominacion Descrizione	Description Beskrivelse	L.C.
1		87606337		6	ARO, 10" JANTE	RIM FELGE	LLANTA CERCHIONE	JANTE FÆLG	135C
2		87607172		1	ANEL DE PRESSÃO ANEL	SNAP RING SPRENGRING	ANILLO DE RESORTE ANELLO ELASTICO	ANNEAU D'ARRET LÅSERING	054A
3		70096481		6	VÁLVULA PNEUMÁTICA VÁLVULA DE CÂMARA D	PNEUMATIC VALVE PNEUMATIKVENTIL	VÁLVULA NEUMÁTICA VALVOLA PNEUMATICA	SOUPAPE PNEUMATIQU LUFTVENTIL	149R
4		70097579		6	PNEU, 14x24 PNEU	TYRE/TIRE REIFEN	NEUMÁTICO PNEUMATICO	PNEUMATIQUE DÆK	269C
4	1	75218366		6	PNEU, 14x24 PNEU	TYRE/TIRE REIFEN	NEUMÁTICO PNEUMATICO	PNEUMATIQUE DÆK	269C
5		87607169		1	ANEL ANEL	RING RING	ANILLO ANELLO	ANNEAU RING	045A
6		73024120		6	O-RING O-RING	O-RING O-RING	JUNTA TÓRICA ANELLO TOROIDALE	JOINT TORIQUE O-RING	055A
7		70051729		6	CAMARA DE AR CAMARA DE AR	AIR TUBE LUFTSCHLAUCH	CAMARA-DE-AIRE INTERNO TUBO	CHAMBRE-A-AIR AIR TUBE	Z271

(1) Com Câmara

06-14	04	p1	12/10

AROS E PNEUS
WHEELS AND TIRES
AROS Y NEUMATICOS
WHEELS AND TIRES

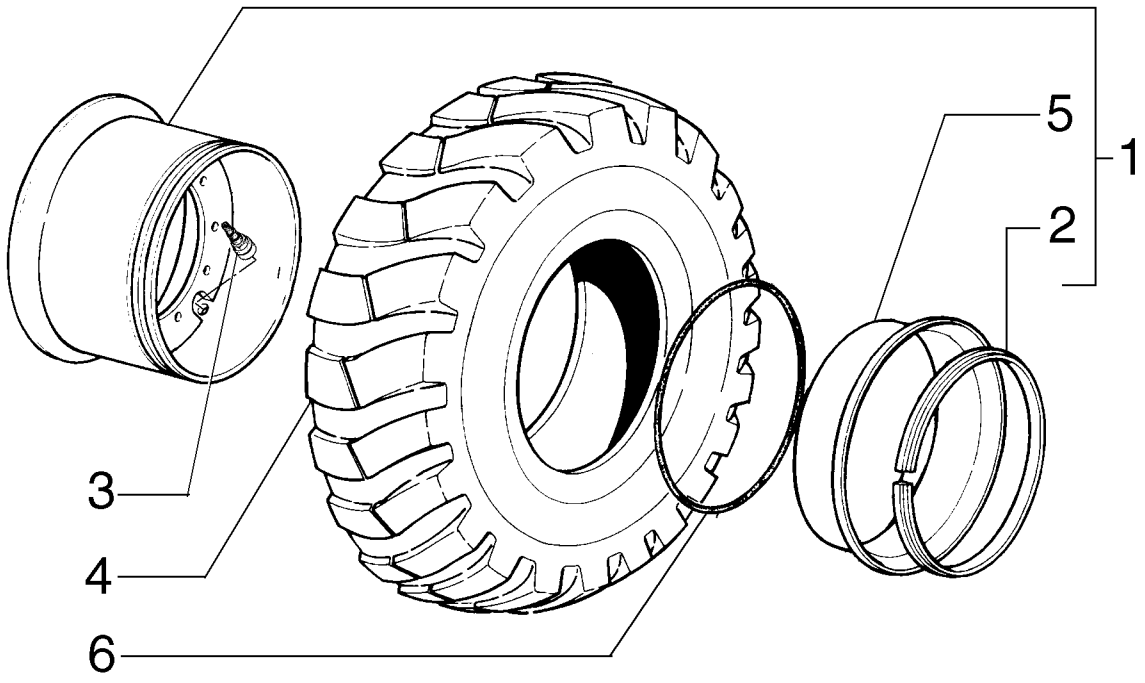

WHEELS AND TIRES
WHEELS AND TIRES
WHEELS AND TIRES
WHEELS AND TIRES

R	N	P.N.	MOD	Q	Denominação Denominação	Description Bezeichnung	Denominacion Descrizione	Description Beskrivelse	L.C.
1		87677500		6	ARO, 14" JANTE	RIM FELGE	LLANTA CERCHIONE	JANTE FÆLG	135C
2		87606313		1	ANEL DE PRESSÃO ANEL	SNAP RING SPRENGRING	ANILLO DE RESORTE ANELLO ELASTICO	ANNEAU D'ARRET LÅSERING	054A
3		70096481		6	VÁLVULA PNEUMÁTICA VÁLVULA DE CÂMARA D	PNEUMATIC VALVE PNEUMATIKVENTIL	VÁLVULA NEUMÁTICA VALVOLA PNEUMATICA	SOUPAPE PNEUMATIQU LUFTVENTIL	149R
4		8320758		6	PNEU, 17,5x25 PNEU	TYRE/TIRE REIFEN	NEUMÁTICO PNEUMATICO	PNEUMATIQUE DÆK	269C
5		87606309		1	ANEL ANEL	RING RING	ANILLO ANELLO	ANNEAU RING	045A
6		73038765		6	O-RING O-RING	O-RING O-RING	JUNTA TÓRICA ANELLO TOROIDALE	JOINT TORIQUE O-RING	055A

SECTION INDEX

Freios

07-01	01	FREIO DE ESTACIONAMENTO - (CONVERSOR DE TORQUE)
07-01	02	FREIO DE ESTACIONAMENTO - (TRANSMISSÃO DIRETA)
07-02	01	FREIO DE ESTACIONAMENTO - (TRANSMISSÃO DIRETA)
07-03	01	FREIO DE ESTACIONAMENTO
07-04	01	ALAVANCA DE CONTROLE DO FREIO DE ESTACIONAMENTO
07-05	01	FREIO DE ESTACIONAMENTO - (CONVERSOR DE TORQUE)
07-05	02	FREIO DE ESTACIONAMENTO - (TRANSMISSÃO DIRETA)
07-06	01	FREIO DE SERVIÇO - SISTEMA HIDRÁULICO
07-07	01	CONTROLE DO FREIO, PEDAL
07-08	01	SISTEMA HIDRÁULICO DO FREIO
07-09	01	SISTEMA HIDRÁULICO DO FREIO
07-09	02	SISTEMA HIDRÁULICO DO FREIO
07-09	03	SISTEMA HIDRÁULICO DO FREIO
07-10	01	FREIO - SISTEMA HIDRÁULICO DA DIREÇÃO
07-11	01	FREIO - SISTEMA HIDRÁULICO DA DIREÇÃO
07-12	01	BOMBA HIDRÁULICA - DIREÇÃO E FREIO
07-12	02	BOMBA HIDRÁULICA - DIREÇÃO E FREIO

07-01	01	p1	12/10

FREIO DE ESTACIONAMENTO - (CONVERSOR DE TORQUE)
PARKING BRAKE - (TORQUE CONVERTER)
PARKING BRAKE - (TORQUE CONVERTER)
PARKING BRAKE - (TORQUE CONVERTER)

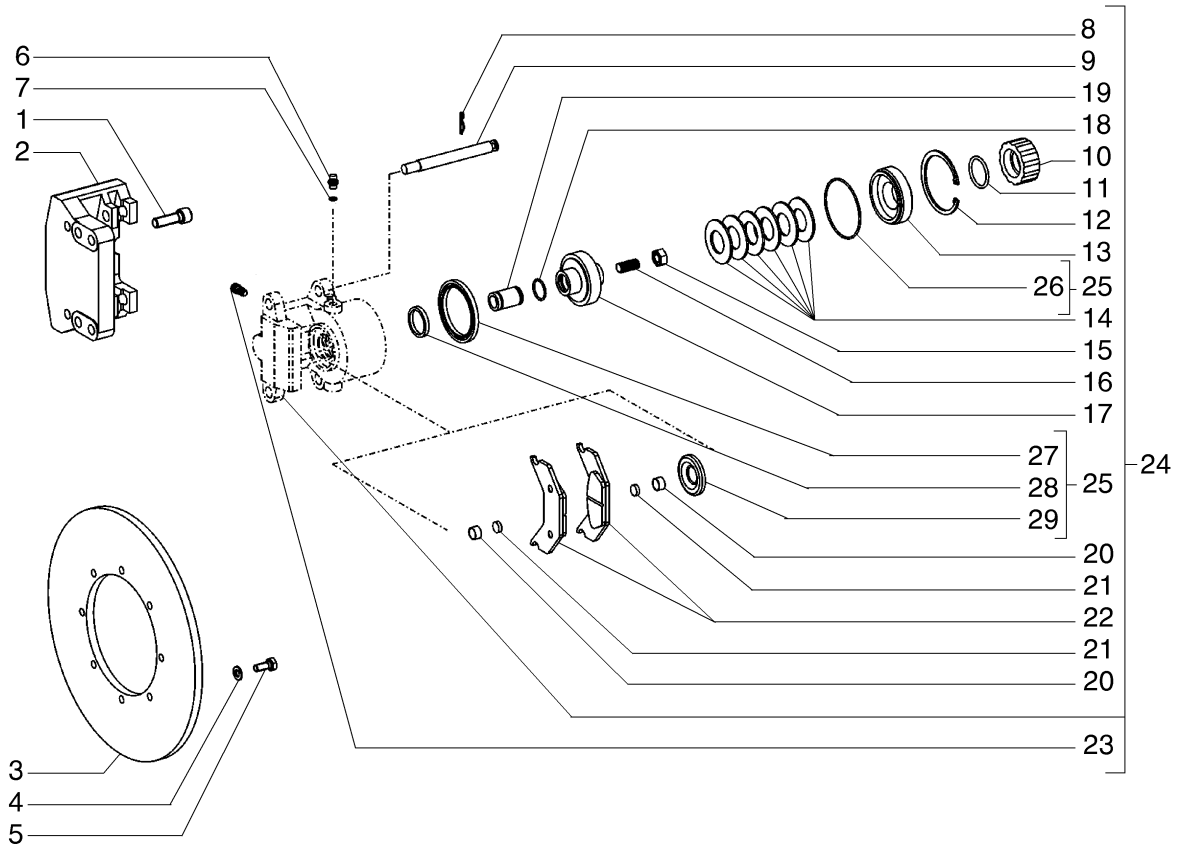

PARKING BRAKE - (TORQUE CONVERTER)
PARKING BRAKE - (TORQUE CONVERTER)
PARKING BRAKE - (TORQUE CONVERTER)
PARKING BRAKE - (TORQUE CONVERTER)

R	N	P.N.	MOD	Q	Denominação Denominação	Description Bezeichnung	Denominacion Descrizione	Description Beskrivelse	L.C.
1		8603652		4	PRISIONEIRO PINO ROSCADO	STUD GEWINDEBOLZEN	PRISIONERO PRIGIONIERO	GOUJON STØTTEBOLT	210P
2		8603330		1	PLACA CHAPA	PLATE PLATTE	PLACA PIASTRA	PLAQUE PLADE	105P
3		8603328		1	DISCO DE FREIO DISCO DE TRAVÃO	BRAKE DISC BREMSSCHEIBE	DISCO DE FRENO DISCO FRENO	DISQUE DE FREIN BREMSESKIVE	064D
4		14499521		6	ARRUELA PLANA ANILHA	WASHER UNTERLEGSCHEIBE	ARANDELA RONDELLA	RONDELLE FLADSKIVE	131R
5		11106231		6	PARAFUSO, Hex, M10 x 25, 10.9, Full Thd PARAFUSO	SCREW SCHRAUBE	TORNILLO VITE	VIS SKRUE	040V
6		700-171		1	CONECTOR HIDRÁUL, 9/16"-18 ORFS x M10 x 1 ORB CONECTOR HID.	HYD CONNECTOR HYDR STECKVERBINDE	CONECTOR HIDRÁULIC CONNETTORE IDRAULIC	CONNECTEUR HYDRAU HYDRAULIKSTIK	020R
7		14437585		1	O-RING, 8MM ID x 1.5 Thk O-RING	O-RING O-RING	JUNTA TÓRICA ANELLO TOROIDALE	JOINT TORIQUE O-RING	055A
8		8603541		2	PINO PERNO	PIN PIN	PASADOR PERNO	BROCHE STIFT	080P
9		8603540		2	PINO PERNO	PIN PIN	PASADOR PERNO	BROCHE STIFT	080P
10		87715376		1	PARAFUSO PARAFUSO	SCREW SCHRAUBE	TORNILLO VITE	VIS SKRUE	040V
11		8603347		1	O-RING O-RING	O-RING O-RING	JUNTA TÓRICA ANELLO TOROIDALE	JOINT TORIQUE O-RING	055A
12		8603345		1	ANEL ANEL	RING RING	ANILLO ANELLO	ANNEAU RING	045A
13		8603333		1	ANEL DE PRESSÃO CHAPA DE PRESSÃO	PRESSURE RING DRUCKRING	ANILLO DE PRESIÓN ANELLO DI PRESSIONE	ANNEAU DE PRESSION TRYKSKIVE	052A
14		8603341		6	ARRUELA ARRUELA	WASHER UNTERLEGSCHEIBE	ARANDELA RONDELLA	RONDELLE WASHER	9720
15		8603350		1	PORCA PORCA	NUT MUTTER	TUERCA DADO	ECROU MØTRIK	010D
16		8603349		1	PARAFUSO DE AJUSTE PARAFUSO DE FIXAÇÃC	SET SCREW STELLSCHRAUBE	TORNILLO DE AJUSTE VITE DI FERMO	VIS DE REGLAGE SÆTSKRUE	P327
17		8603332		1	PISTÃO PISTÃO	PISTON KOLBEN	PISTÓN PISTONE	PISTON STEMPEL	235S
18		8603343		1	O-RING O-RING	O-RING O-RING	JUNTA TÓRICA ANELLO TOROIDALE	JOINT TORIQUE O-RING	055A
19		8603334		1	PINO PERNO	PIN PIN	PASADOR PERNO	BROCHE STIFT	080P
20		8603337		2	ANEL ANEL	RING RING	ANILLO ANELLO	ANNEAU RING	045A
21		8603336		2	IMÃ ÍMAN	MAGNET MAGNET	IMÁN MAGNETE	AIMANT MAGNET	012M
22		87715377		1	JOGO JOGO	KIT PACKUNG	JEUGO KIT	POCHETTE KIT	4830
23		76081056		1	RESPIRO RESPIRADOURO	BREATHER ENTLÜFTER	RESPIRADERO SFIATO	RENIFLARD UDLUFTNINGSSKRUE	145S

FREIO DE ESTACIONAMENTO - (CONVERSOR DE TORQUE)
PARKING BRAKE - (TORQUE CONVERTER)
PARKING BRAKE - (TORQUE CONVERTER)
PARKING BRAKE - (TORQUE CONVERTER)

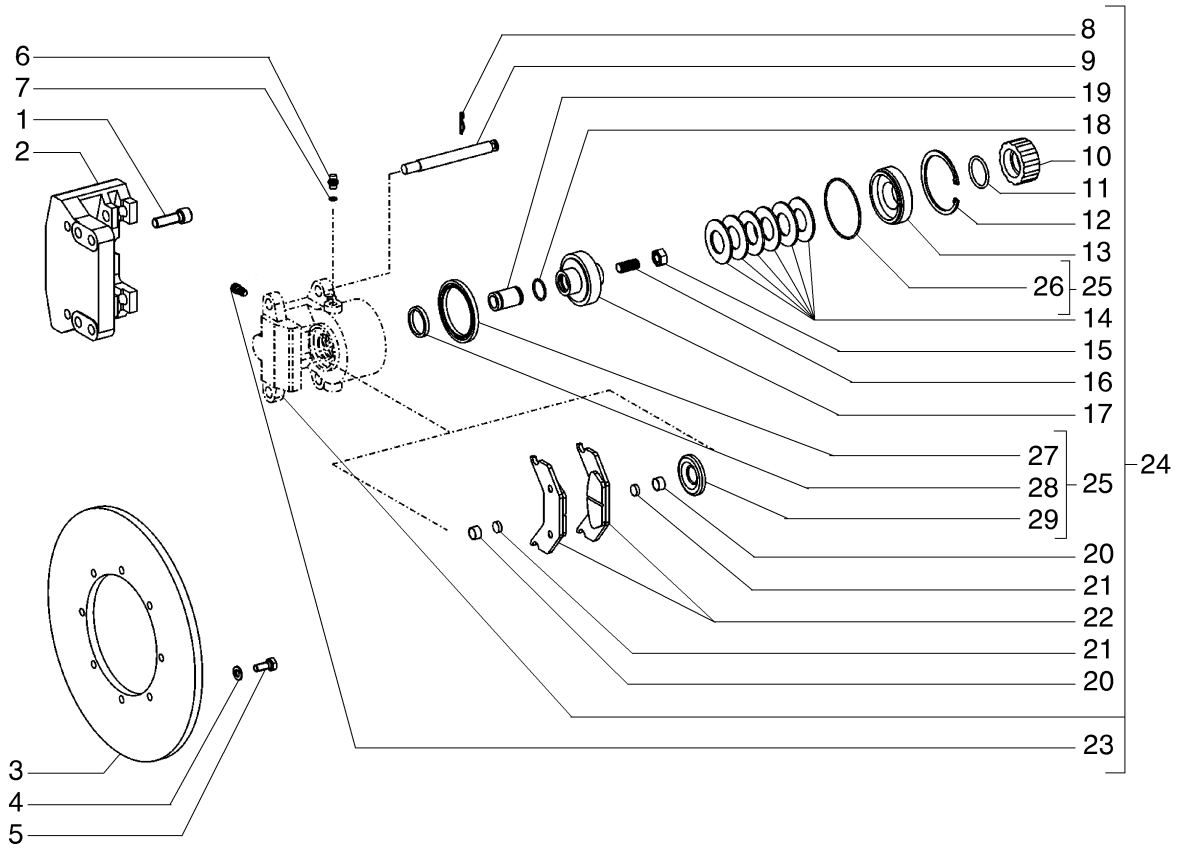

PARKING BRAKE - (TORQUE CONVERTER)
PARKING BRAKE - (TORQUE CONVERTER)
PARKING BRAKE - (TORQUE CONVERTER)
PARKING BRAKE - (TORQUE CONVERTER)

R	N	P.N.	MOD	Q	Denominação Denominação	Description Bezeichnung	Denominacion Descrizione	Description Beskrivelse	L.C.
24		**8603478**		1	CONJUNTO DE FREIO CONJUNTO DO TRAVÃC	BRAKE ASSY. BREMSENBAUGRUPPE	CONJUNTO DE FRENO COMPLESSIVO FRENO	ENSEMBLE DE FREIN BREMSEENHED	P832
25		**87439453**		1	KIT DE VEDAÇÃO KIT DE VEDANTE	SEAL KIT DICHTUNGSSATZ	KIT DE JUNTAS KIT GUARNIZIONI	KIT DE JOINTS PAKNINGSSÆT	630S
26		**8603344**		1	O-RING O-RING	O-RING O-RING	JUNTA TÓRICA ANELLO TOROIDALE	JOINT TORIQUE O-RING	055A
27		**8603340**		1	O-RING O-RING	O-RING O-RING	JUNTA TÓRICA ANELLO TOROIDALE	JOINT TORIQUE O-RING	055A
28		**8603339**		1	ANEL ANEL	RING RING	ANILLO ANELLO	ANNEAU RING	045A
29		**8603338**		1	GUARDA PO GUARDA PO	DUST CAP STAUBKAPPE	GUARDA-POLVO PARAPOLVERE	CACHE-POUSSIERE DUST CAP	Z420

07-01	02	p1	12/10

FREIO DE ESTACIONAMENTO - (TRANSMISSÃO DIRETA)
PARKING BRAKE - (DIRECT DRIVE)
PARKING BRAKE - (DIRECT DRIVE)
PARKING BRAKE - (DIRECT DRIVE)

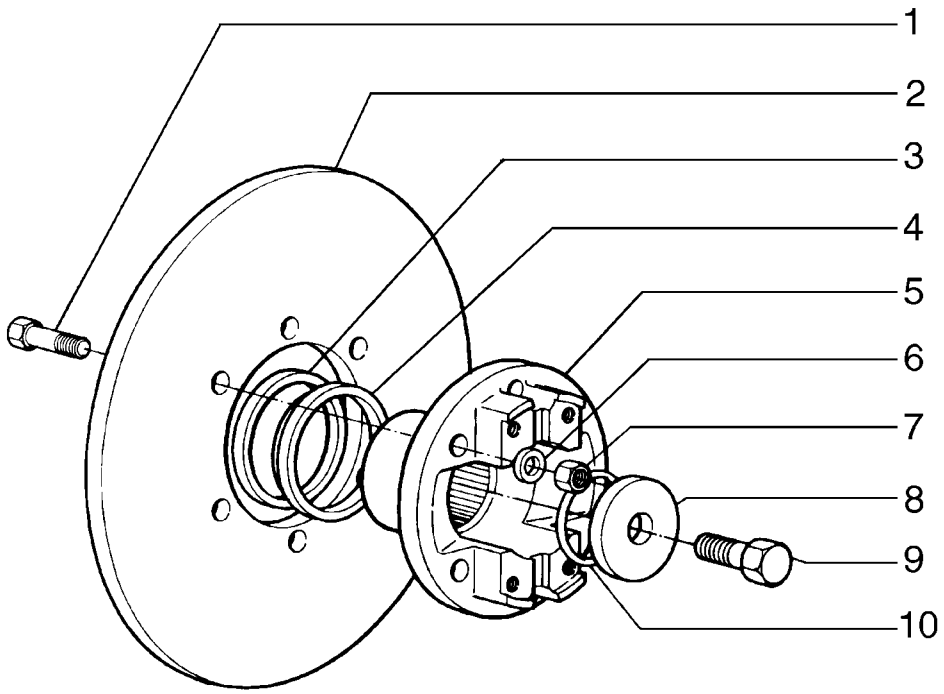

PARKING BRAKE - (DIRECT DRIVE)
PARKING BRAKE - (DIRECT DRIVE)
PARKING BRAKE - (DIRECT DRIVE)
PARKING BRAKE - (DIRECT DRIVE)

R	N	P.N.	MOD	Q	Denominação Denominação	Description Bezeichnung	Denominacion Descrizione	Description Beskrivelse	L.C.
1		75289480		6	PARAFUSO PARAFUSO	SCREW SCHRAUBE	TORNILLO VITE	VIS SKRUE	040V
2		75288514		1	DISCO DISCO	DISC SCHEIBE	DISCO DISCO	DISQUE NAV	060D
3		75288881		1	JUNTA JUNTA	GASKET DICHTUNG	JUNTA GUARNIZIONE	JOINT PAKNING	123G
4		75288502		1	JUNTA JUNTA	GASKET DICHTUNG	JUNTA GUARNIZIONE	JOINT PAKNING	123G
5		75289479		1	FLANGE FLANGE	FLANGE FLANSCH	BRIDA FLANGIA	BRIDE FLANGE	070F
6		75312838		6	ARRUELA PLANA ANILHA	WASHER UNTERLEGSCHEIBE	ARANDELA RONDELLA	RONDELLE FLADSKIVE	131R
7		75312837		6	PORCA PORCA	NUT MUTTER	TUERCA DADO	ECROU MØTRIK	010D
8		75288900		1	ARRUELA PLANA ANILHA	WASHER UNTERLEGSCHEIBE	ARANDELA RONDELLA	RONDELLE FLADSKIVE	131R
9		75312836		1	PARAFUSO PARAFUSO	BOLT SCHRAUBE	PERNO BULLONE	VIS BOLT	140B
10		75287719		1	O-RING O-RING	O-RING O-RING	JUNTA TÓRICA ANELLO TOROIDALE	JOINT TORIQUE O-RING	055A

07-02	01	p1	12/10

FREIO DE ESTACIONAMENTO - (TRANSMISSÃO DIRETA)
PARKING BRAKE- (DIRECT DRIVE)
PARKING BRAKE- (DIRECT DRIVE)
PARKING BRAKE- (DIRECT DRIVE)

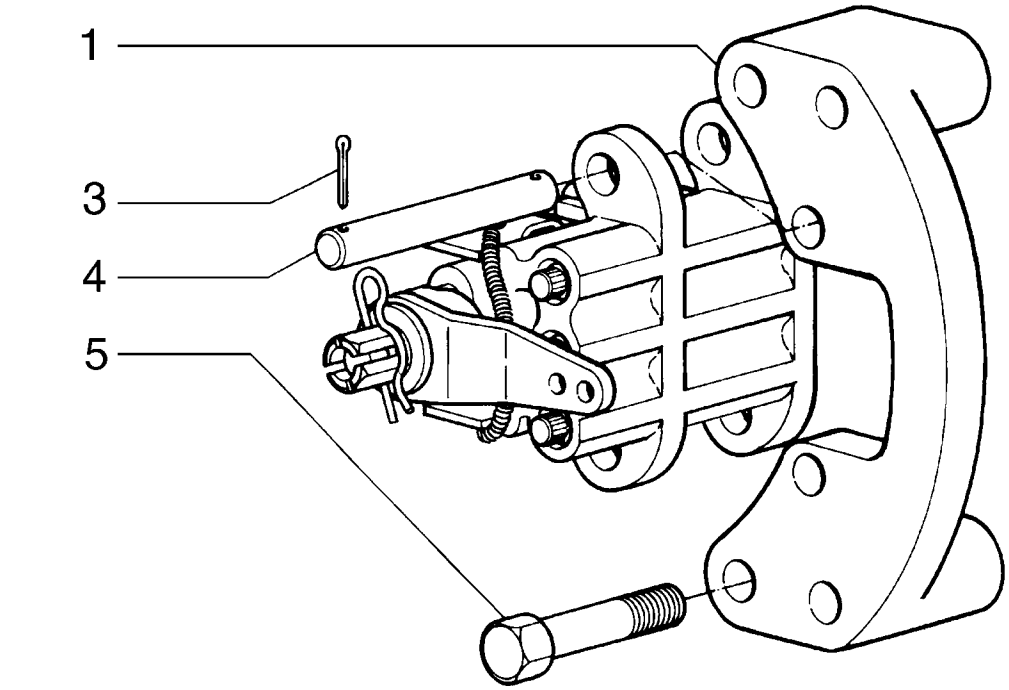

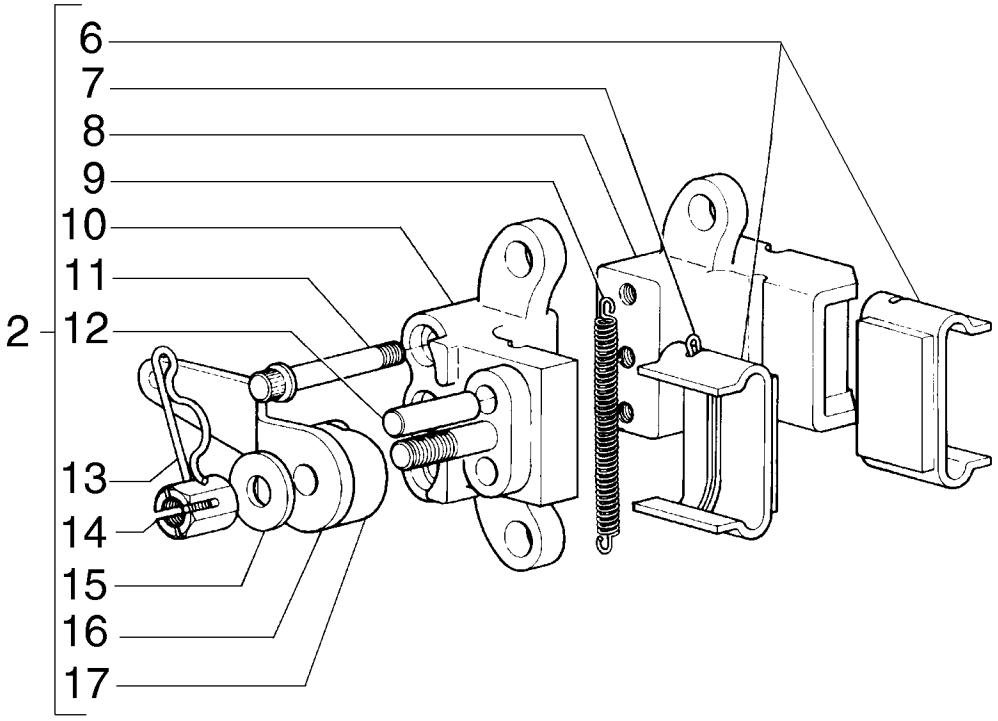

PARKING BRAKE- (DIRECT DRIVE)
PARKING BRAKE- (DIRECT DRIVE)
PARKING BRAKE- (DIRECT DRIVE)
PARKING BRAKE- (DIRECT DRIVE)

R	N	P.N.	MOD	Q	Denominação Denominação	Description Bezeichnung	Denominacion Descrizione	Description Beskrivelse	L.C.
1		75288445		1	SUPORTE SUPORTE	SUPPORT STÜTZE	SOPORTE SUPPORTO	SUPPORT BESLAG	300S
2		75288515		1	FREIO TRAVÃO	BRAKE BREMSE	FRENO FRENO	FREIN BREMSE	092F
3		75289474		4	PINO PERNO	PIN PIN	PASADOR PERNO	BROCHE STIFT	080P
4		75289473		2	PINO PERNO	PIN PIN	PASADOR PERNO	BROCHE STIFT	080P
5		75289472		6	PARAFUSO PARAFUSO	SCREW SCHRAUBE	TORNILLO VITE	VIS SKRUE	040V
6		75288446		2	PASTILHA DE FREIO CALÇO DO TRAVÃO	BRAKE PAD BREMSBELAG	PASTILLA DE FRENO PASTIGLIA FRENI	PLAQUETTE DE FREIN BREMSEKLODS	042P
7		75289532		4	PINO PERNO	PIN PIN	PASADOR PERNO	BROCHE STIFT	080P
8		75289529		1	SUPORTE SUPORTE	SUPPORT STÜTZE	SOPORTE SUPPORTO	SUPPORT BESLAG	300S
9		75289531		2	MOLA MOLA	SPRING FEDER	RESORTE MOLLA	RESSORT FJEDER	100M
10		75289528		1	SUPORTE SUPORTE	SUPPORT STÜTZE	SOPORTE SUPPORTO	SUPPORT BESLAG	300S
11		75289530		3	PARAFUSO PARAFUSO	SCREW SCHRAUBE	TORNILLO VITE	VIS SKRUE	040V
12		75289533		2	PINO PERNO	PIN PIN	PASADOR PERNO	BROCHE STIFT	080P
13		75289537		1	PINO PERNO	PIN PIN	PASADOR PERNO	BROCHE STIFT	080P
14		75289536		1	PORCA PORCA	NUT MUTTER	TUERCA DADO	ECROU MØTRIK	010D
15		75289535		1	ARRUELA PLANA ANILHA	WASHER UNTERLEGSCHEIBE	ARANDELA RONDELLA	RONDELLE FLADSKIVE	131R
16		75289538		1	ALAVANCA ALAVANCA	LEVER HEBEL	PALANCA LEVA	LEVIER ARM	045L
17		75289527		1	EIXO VEIO	SHAFT WELLE	EJE ALBERO	ARBRE AKSEL	016A

07-03	01	p1	12/10

FREIO DE ESTACIONAMENTO
PARKING BRAKE
FRENO DE ESTACIONAMIENTO
PARKING BRAKE

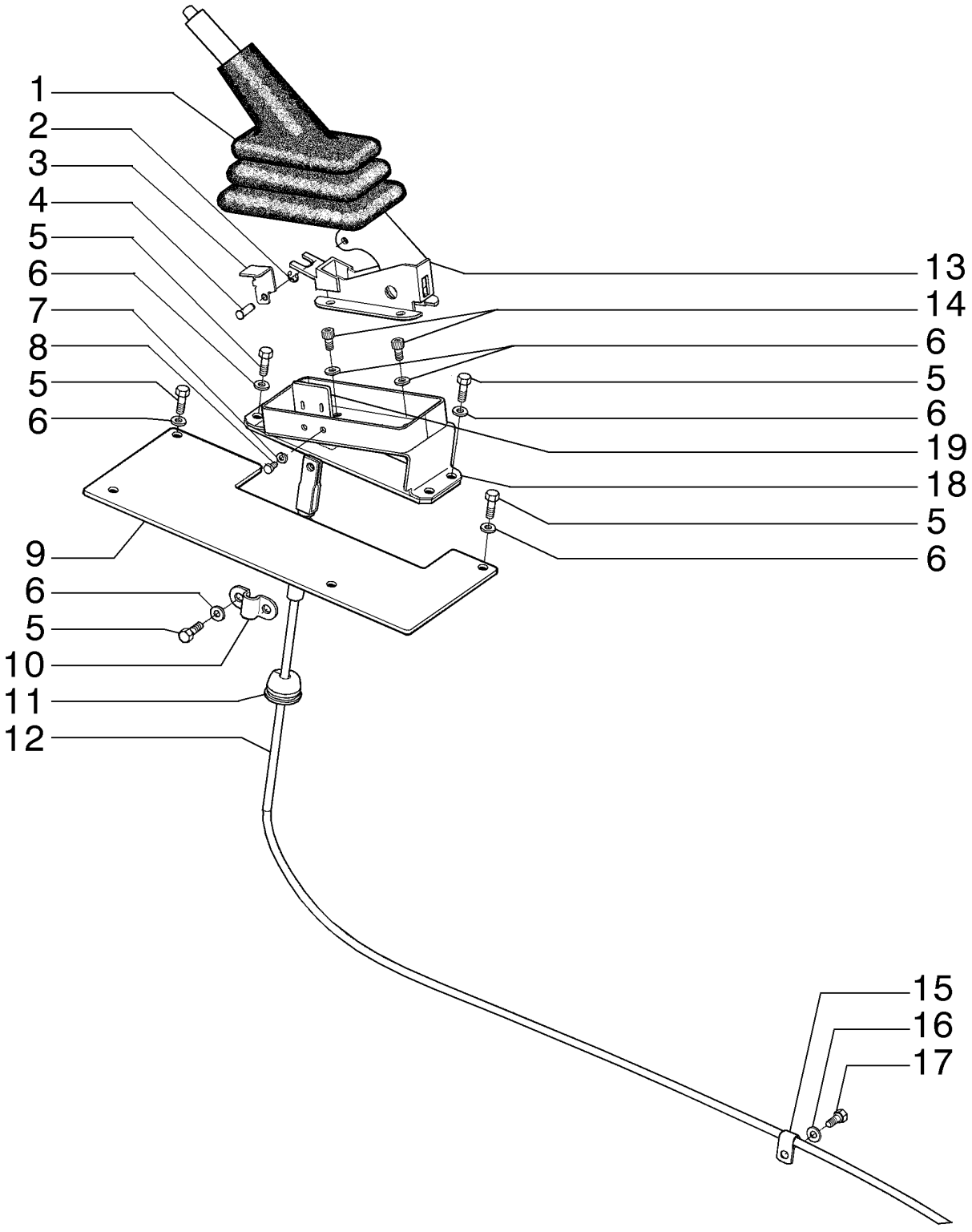

PARKING BRAKE
PARKING BRAKE
PARKING BRAKE
PARKING BRAKE

R	N	P.N.	MOD	Q	Denominação Denominação	Description Bezeichnung	Denominacion Descrizione	Description Beskrivelse	L.C.
1		5106733		1	CAPA COBERTURA DE PROTE	BOOT MANSCHETTE	FUNDA PARAPOLVERE	SOUFFLET MANCHET	330C
2		11087971		1	ANEL ELÁSTICO, M8 ANEL DE RETENÇÃO	CIRCLIP SICHERUNGSRING	ARANDELA DE RETENCI ANELLO ELASTICO	CIRCLIP LÅSERING	056A
3		84323805		1	CHAPA CHAPA DE AÇO	STEEL PLATE STAHLPLATTE	PLACA DE ACERO PIASTRA D'ACCIAIO	PLAQUE D'ACIER STÅLPLADE	015L
4		{84323715}		1					
5		16043631		10	PARAFUSO, Hex, M8 x 25, 10.9 PARAFUSO	BOLT SCHRAUBE	PERNO BULLONE	VIS BOLT	140B
6		10730301		14	ARRUELA PLANA ANILHA	WASHER UNTERLEGSCHEIBE	ARANDELA RONDELLA	RONDELLE FLADSKIVE	131R
7		10516471		2	TRAVA DA ARRUELA ANILHA DE RETENÇÃO	LOCK WASHER SICHERUNGSSCHEIBE	ARANDELA DE BLOQUE RONDELLA DI SICUREZ	RONDELLE FREIN LÅSESKIVE	132R
8		614-6012		2	PARAFUSO, Hex, M6 x 12, 8.8 PARAFUSO	BOLT SCHRAUBE	PERNO BULLONE	VIS BOLT	140B
9		84323810		1	CONJUNTO DA TAMPA CONJUNTO DE COBERT	COVER ASSY ABDECKUNGSBAUGRUF	CONJUNTO DE FUNDAS COPERCHIO, COMPL	COUVERCLE DÆKSELENHED	P426
10		71004339		1	COLAR DE FIXAÇÃO ANEL DE FIXAÇÃO	RETAINER COLLAR HALTERING	COLLAR DE RETENCIÓN COLLARE DI FISSAGGIO	COLLIER DE RETENUE RING, SPÆNDE	230S
11		198824C1		1	PASSA FIL PASSA FIL	GROMMET TUELLE	ARANDELA AISLANTE ANELLO DI TENUTA	PASSE-FIL GROMMET	4020
12		{84330195}		1					
13		85827832		1	ALAVANCA ALAVANCA	LEVER HEBEL	PALANCA LEVA	LEVIER ARM	045L
14		14306231		4	PARAFUSO, Hex Soc Hd, M8 x 16, 10.9 PARAFUSO	SCREW SCHRAUBE	TORNILLO VITE	VIS SKRUE	040V
15		70639314		1	ESPAÇADOR ESPAÇADOR	SPACER DISTANZSTÜCK	SEPARADOR DISTANZIALE	ENTRETOISE AFSTANDSSTYKKE	075D
16		14496531		1	ARRUELA PLANA, M8 x 17 x 1.6 ANILHA	WASHER UNTERLEGSCHEIBE	ARANDELA RONDELLA	RONDELLE FLADSKIVE	131R
17		16043431		1	PARAFUSO, Hex, M8 x 20, 10.9 PARAFUSO	BOLT SCHRAUBE	PERNO BULLONE	VIS BOLT	140B
18		{84323794}		1					
19		84323801		1	SUPORTE SUPORTE	SUPPORT STÜTZE	SOPORTE SUPPORTO	SUPPORT BESLAG	300S

07-04	01	p1	12/10

ALAVANCA DE CONTROLE DO FREIO DE ESTACIONAMENTO
PARKING BRAKE CONTROL LEVER
PARKING BRAKE CONTROL LEVER
PARKING BRAKE CONTROL LEVER

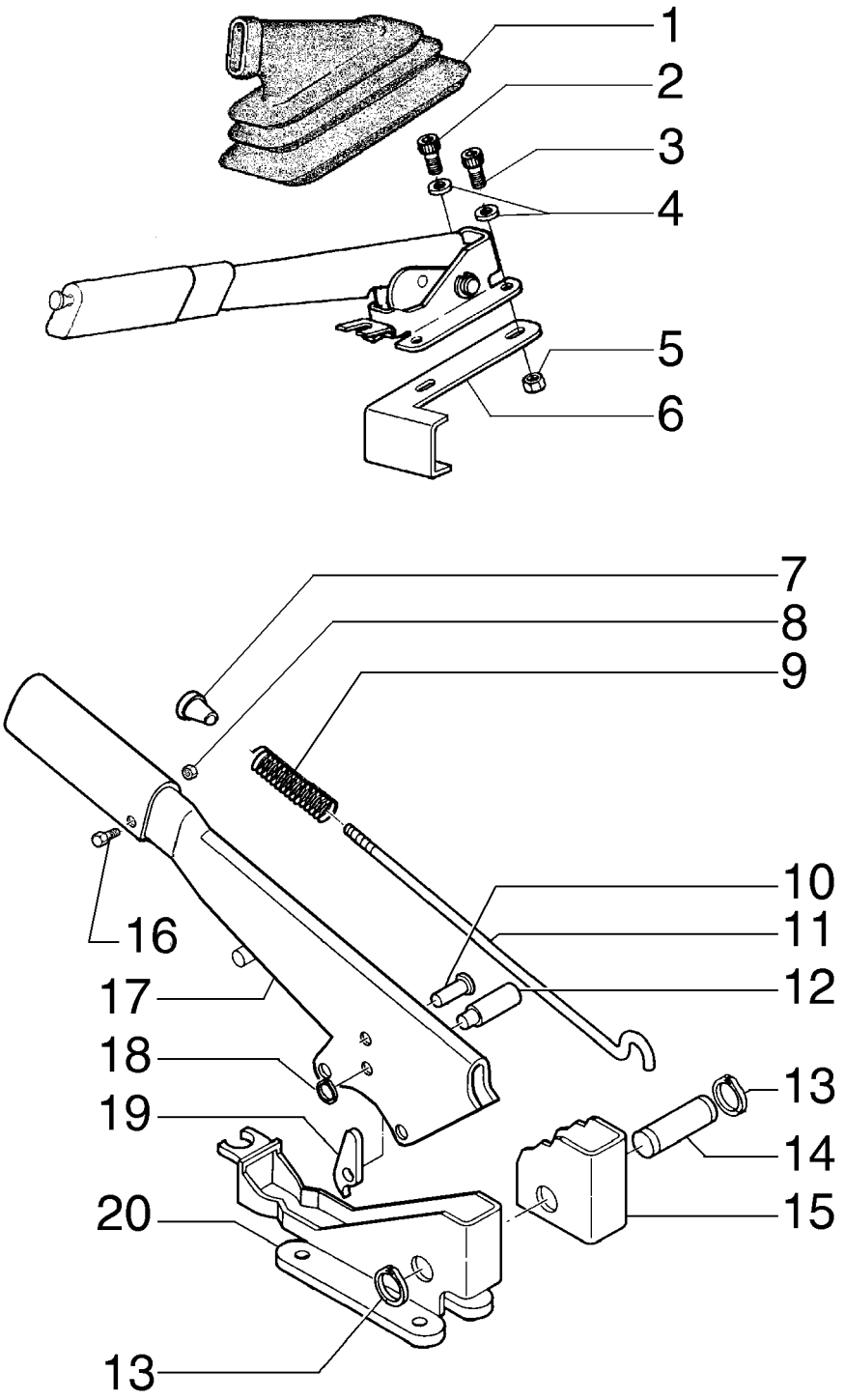

PARKING BRAKE CONTROL LEVER
PARKING BRAKE CONTROL LEVER
PARKING BRAKE CONTROL LEVER
PARKING BRAKE CONTROL LEVER

R	N	P.N.	MOD	Q	Denominação Denominação	Description Bezeichnung	Denominacion Descrizione	Description Beskrivelse	L.C.
1		5106733		1	CAPA	BOOT	FUNDA	SOUFFLET	330C
					COBERTURA DE PROTE	MANSCHETTE	PARAPOLVERE	MANCHET	
2		14306231		2	PARAFUSO, Hex Soc Hd, M8 x 16, 10.9				
						SCREW	TORNILLO	VIS	040V
					PARAFUSO	SCHRAUBE	VITE	SKRUE	
3		14306531		4	PARAFUSO, Hex Soc Hd, M8 x 30, 10.9				
						SCREW	TORNILLO	VIS	040V
					PARAFUSO	SCHRAUBE	VITE	SKRUE	
4		10730301		4	ARRUELA PLANA	WASHER	ARANDELA	RONDELLE	131R
					ANILHA	UNTERLEGSCHEIBE	RONDELLA	FLADSKIVE	
5		16100821		4	PORCA, M8, Cl 10	NUT	TUERCA	ECROU	010D
					PORCA	MUTTER	DADO	MØTRIK	
6		87584592		1	PLACA	PLATE	PLACA	PLAQUE	105P
					CHAPA	PLATTE	PIASTRA	PLADE	
		85827832		1	ALAVANCA, Assy	LEVER	PALANCA	LEVIER	045L
					ALAVANCA	HEBEL	LEVA	ARM	
7		4985122		1	BOTÃO	BUTTON	BOTÓN	BOUTON	120B
					BOTÃO	TASTE	PULSANTE	KNAP	
8		10794012		1	PORCA	NUT	TUERCA	ECROU	010D
					PORCA	MUTTER	DADO	MØTRIK	
9		5105729		1	MOLA	SPRING	RESORTE	RESSORT	100M
					MOLA	FEDER	MOLLA	FJEDER	
10		4988275		1	PINO	PIN	PASADOR	BROCHE	080P
					PERNO	PIN	PERNO	STIFT	
11		85827833		1	HASTE DE NÍVEL	DIPSTICK	VARILLA DE NIVEL	JAUGE DE NIVEAU	091A
					VARETA DE NÍVEL	MESSSTAB	ASTINA DI LIVELLO	MÅLEPIND	
12		5131437		1	PINO	PIN	PASADOR	BROCHE	080P
					PERNO	PIN	PERNO	STIFT	
13		13400776		2	ANEL-TRAVA	LOCKING RING	ANILLO DE BLOQUEO	BAGUE DE BLOCAGE	051A
					ANEL DE SEGURANÇA	SICHERUNGSRING	ANELLO DI BLOCCAGGI(	LÅSESKIVE	
14		4985127		1	REBITE	RIVET	REMACHE	RIVET	055R
					REBITE	NIET	RIVETTO	NITTE	
15		5110153		1	CATRACA	RATCHET	TRINQUETE	ROCHET	083A
					ROQUETE	RATSCHE	NOTTOLINO DI ARREST(	SKRALDE	
16		13272319		1	PARAFUSO	SCREW	TORNILLO	VIS	040V
					PARAFUSO	SCHRAUBE	VITE	SKRUE	
17		85827834		1	ALAVANCA	LEVER	PALANCA	LEVIER	045L
					ALAVANCA	HEBEL	LEVA	ARM	
18		11065476		1	ANEL DE PRESSÃO, M6, Ext				
						SNAP RING	ANILLO DE RESORTE	ANNEAU D'ARRET	054A
					ANEL	SPRENGRING	ANELLO ELASTICO	LÅSERING	
19		5110155		1	TRINCO	PAWL	TRINQUETE	CLIQUET	050N
					LINGUETA	SPERRKLINKE	NOTTOLINO D'ARRESTC	PAL	
20		85805441		1	SUPORTE	SUPPORT	SOPORTE	SUPPORT	300S
					SUPORTE	STÜTZE	SUPPORTO	BESLAG	

07-05	01	p1	12/10

FREIO DE ESTACIONAMENTO - (CONVERSOR DE TORQUE)
PARKING BRAKE - (TORQUE CONVERTER)
FRENO DE EMERGENCIA - (CONVERTIDOR DE PAR)
PARKING BRAKE - (TORQUE CONVERTER)

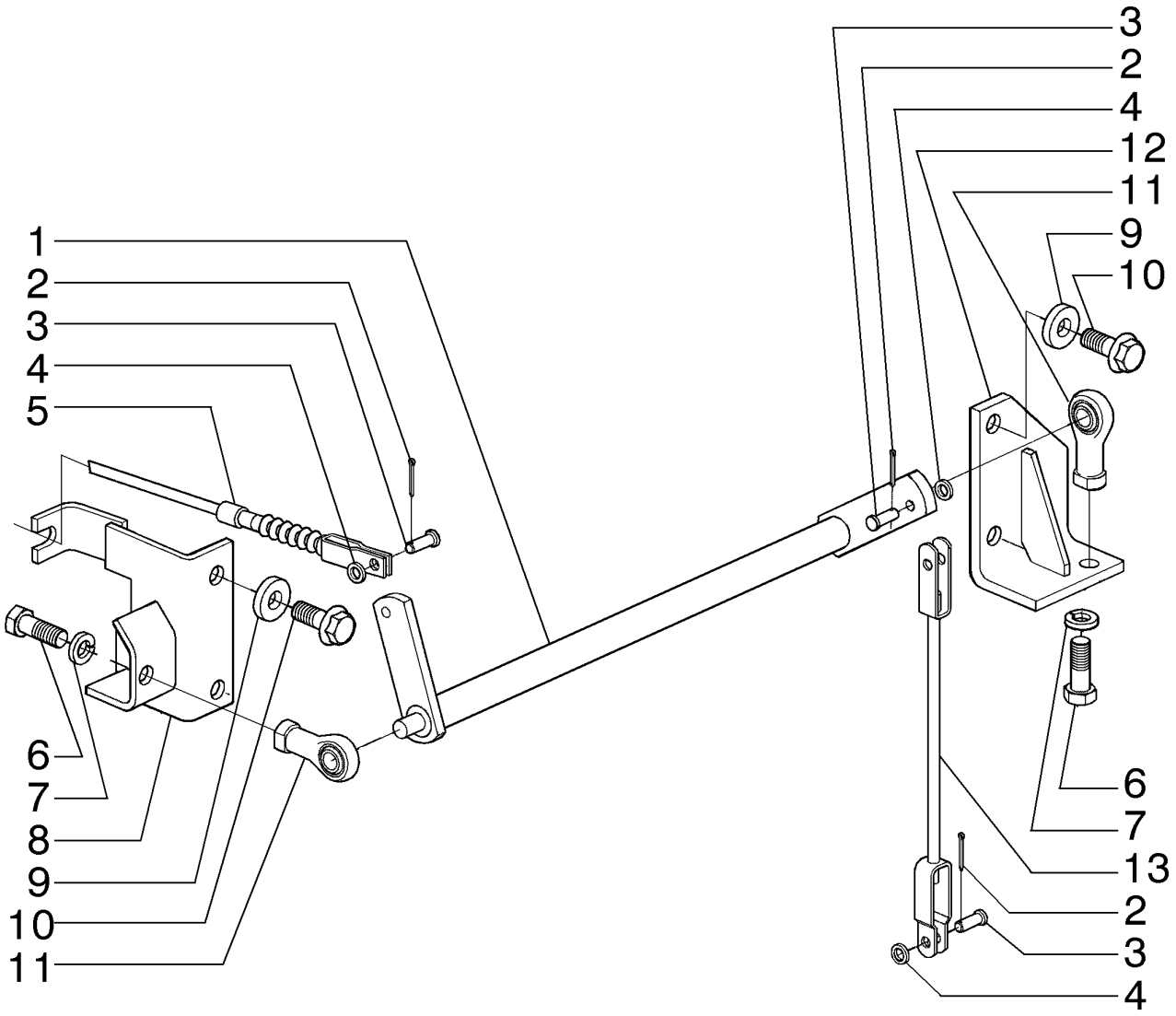

PARKING BRAKE - (TORQUE CONVERTER)
PARKING BRAKE - (TORQUE CONVERTER)
PARKING BRAKE - (TORQUE CONVERTER)
PARKING BRAKE - (TORQUE CONVERTER)

R	N	P.N.	MOD	Q	Denominação Denominação	Description Bezeichnung	Denominacion Descrizione	Description Beskrivelse	L.C.
1		73161216		1	ALAVANCA ALAVANCA	LEVER HEBEL	PALANCA LEVA	LEVIER ARM	045L
2		70918448		3	CONTRA PINO, 3/32" x 1" TROÇO DE ABRIR	COTTER PIN SPLINT	PASADOR COPPIGLIA	GOUPILLE FENDUE SPLITBOLT	270C
3		70917646		3	PINO PERNO	PIN PIN	PASADOR PERNO	BROCHE STIFT	080P
4		70930370		3	ARRUELA PLANA ANILHA	WASHER UNTERLEGSCHEIBE	ARANDELA RONDELLA	RONDELLE FLADSKIVE	131R
5		{84330195}		1					
6		84238732		2	PARAFUSO PARAFUSO	SCREW SCHRAUBE	TORNILLO VITE	VIS SKRUE	040V
7		70912942		2	TRAVA DA ARRUELA ANILHA DE RETENÇÃO	LOCK WASHER SICHERUNGSSCHEIBE	ARANDELA DE BLOQUE RONDELLA DI SICUREZ	RONDELLE FREIN LÅSESKIVE	132R
8		73161222		1	SUPORTE SUPORTE	SUPPORT STÜTZE	SOPORTE SUPPORTO	SUPPORT BESLAG	300S
9		70677010		4	ARRUELA PLANA ANILHA	WASHER UNTERLEGSCHEIBE	ARANDELA RONDELLA	RONDELLE FLADSKIVE	131R
10		87495304		4	PARAFUSO PARAFUSO	BOLT SCHRAUBE	PERNO BULLONE	VIS BOLT	140B
11		73125851		2	CONJUNTO DO ROLAMENTO CHUMACEIRA	BEARING ASSY LAGERBAURUPPE	CONJUNTO DE COJINET COMPLESSIVO CUSCINI	ROULEMENT LEJESAMLING	341C
12		73161219		1	SUPORTE SUPORTE	SUPPORT STÜTZE	SOPORTE SUPPORTO	SUPPORT BESLAG	300S
13		73161180			TIRANTE TIRANTE	TIE-ROD SPURSTANGE	TIRANTE TIRANTE	TIRANT TRÆKSTANG	142T

07-05	02	p1	12/10

FREIO DE ESTACIONAMENTO - (TRANSMISSÃO DIRETA)
PARKING BRAKE - (DIRECT DRIVE)
FRENO DE EMERGENCIA - (TRANSMSION DIRECTA)
PARKING BRAKE - (DIRECT DRIVE)

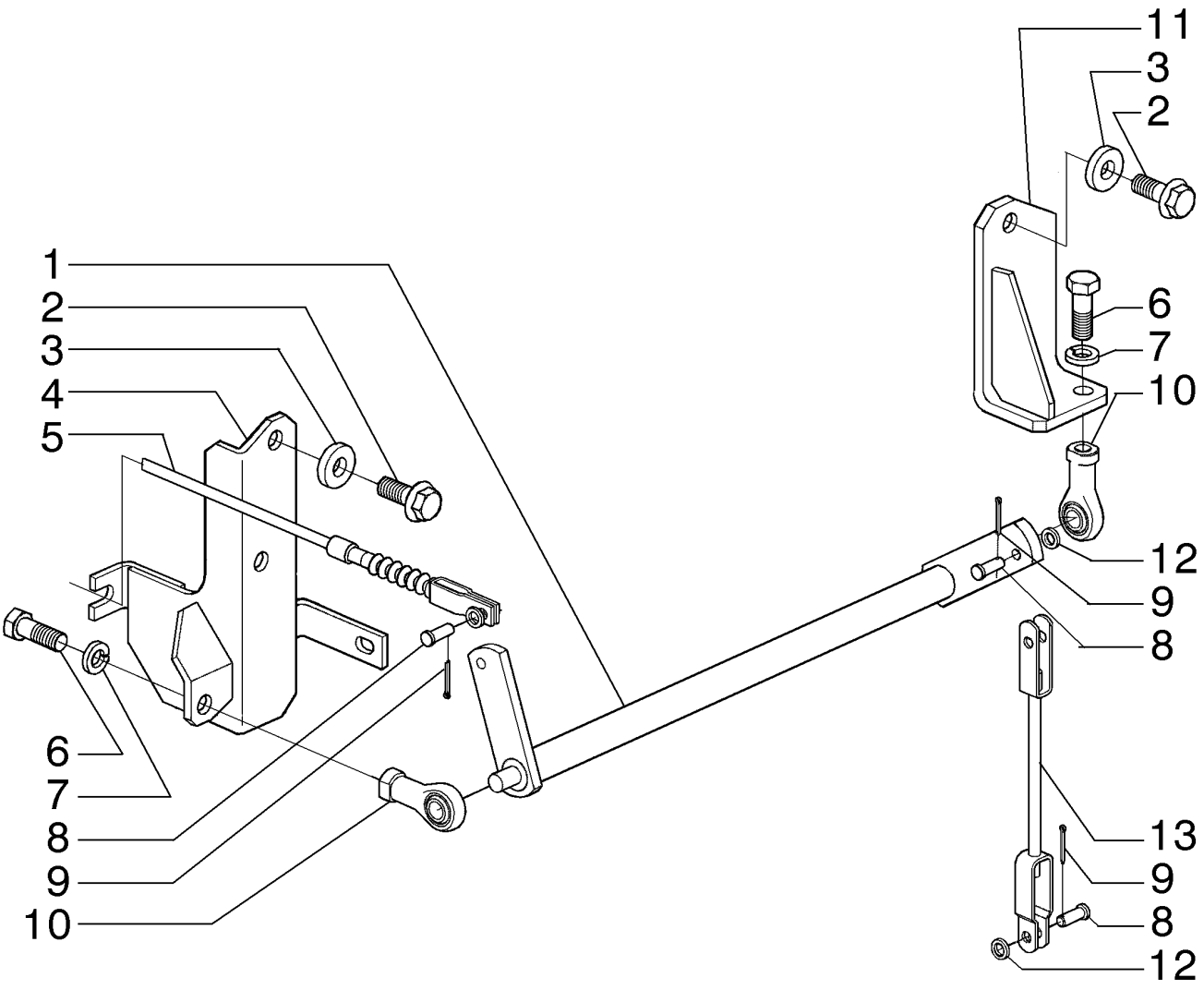

PARKING BRAKE - (DIRECT DRIVE)
PARKING BRAKE - (DIRECT DRIVE)
PARKING BRAKE - (DIRECT DRIVE)
PARKING BRAKE - (DIRECT DRIVE)

R	N	P.N.	MOD	Q	Denominação Denominação	Description Bezeichnung	Denominacion Descrizione	Description Beskrivelse	L.C.
1		73161760		1	ALAVANCA ALAVANCA	LEVER HEBEL	PALANCA LEVA	LEVIER ARM	045L
2		87495304		4	PARAFUSO PARAFUSO	BOLT SCHRAUBE	PERNO BULLONE	VIS BOLT	140B
3		70677010		4	ARRUELA PLANA ANILHA	WASHER UNTERLEGSCHEIBE	ARANDELA RONDELLA	RONDELLE FLADSKIVE	131R
4		73161763		1	SUPORTE SUPORTE	SUPPORT STÜTZE	SOPORTE SUPPORTO	SUPPORT BESLAG	300S
5		{84330195}		1					
6		84238732		2	PARAFUSO PARAFUSO	SCREW SCHRAUBE	TORNILLO VITE	VIS SKRUE	040V
7		70912942		2	TRAVA DA ARRUELA ANILHA DE RETENÇÃO	LOCK WASHER SICHERUNGSSCHEIBE	ARANDELA DE BLOQUE RONDELLA DI SICUREZ	RONDELLE FREIN LÅSESKIVE	132R
8		70917646		3	PINO PERNO	PIN PIN	PASADOR PERNO	BROCHE STIFT	080P
9		70918448		3	CONTRA PINO, 3/32" x 1" TROÇO DE ABRIR	COTTER PIN SPLINT	PASADOR COPPIGLIA	GOUPILLE FENDUE SPLITBOLT	270C
10		73125851		2	CONJUNTO DO ROLAMENTO BEARING ASSY CHUMACEIRA	LAGERBAURUPPE	CONJUNTO DE COJINET COMPLESSIVO CUSCINI	ROULEMENT LEJESAMLING	341C
11		73161768		1	SUPORTE SUPORTE	SUPPORT STÜTZE	SOPORTE SUPPORTO	SUPPORT BESLAG	300S
12		70930370		3	ARRUELA PLANA ANILHA	WASHER UNTERLEGSCHEIBE	ARANDELA RONDELLA	RONDELLE FLADSKIVE	131R
13		73161771		1	TIRANTE TIRANTE	TIE-ROD SPURSTANGE	TIRANTE TIRANTE	TIRANT TRÆKSTANG	142T

07-06	01	p1	12/10

FREIO DE SERVIÇO - SISTEMA HIDRÁULICO
SERVICE BRAKE - HYDRAULIC SYSTEM
FRENO DE SERVICO - SISTEMA HIDRÁULICO
SERVICE BRAKE - HYDRAULIC SYSTEM

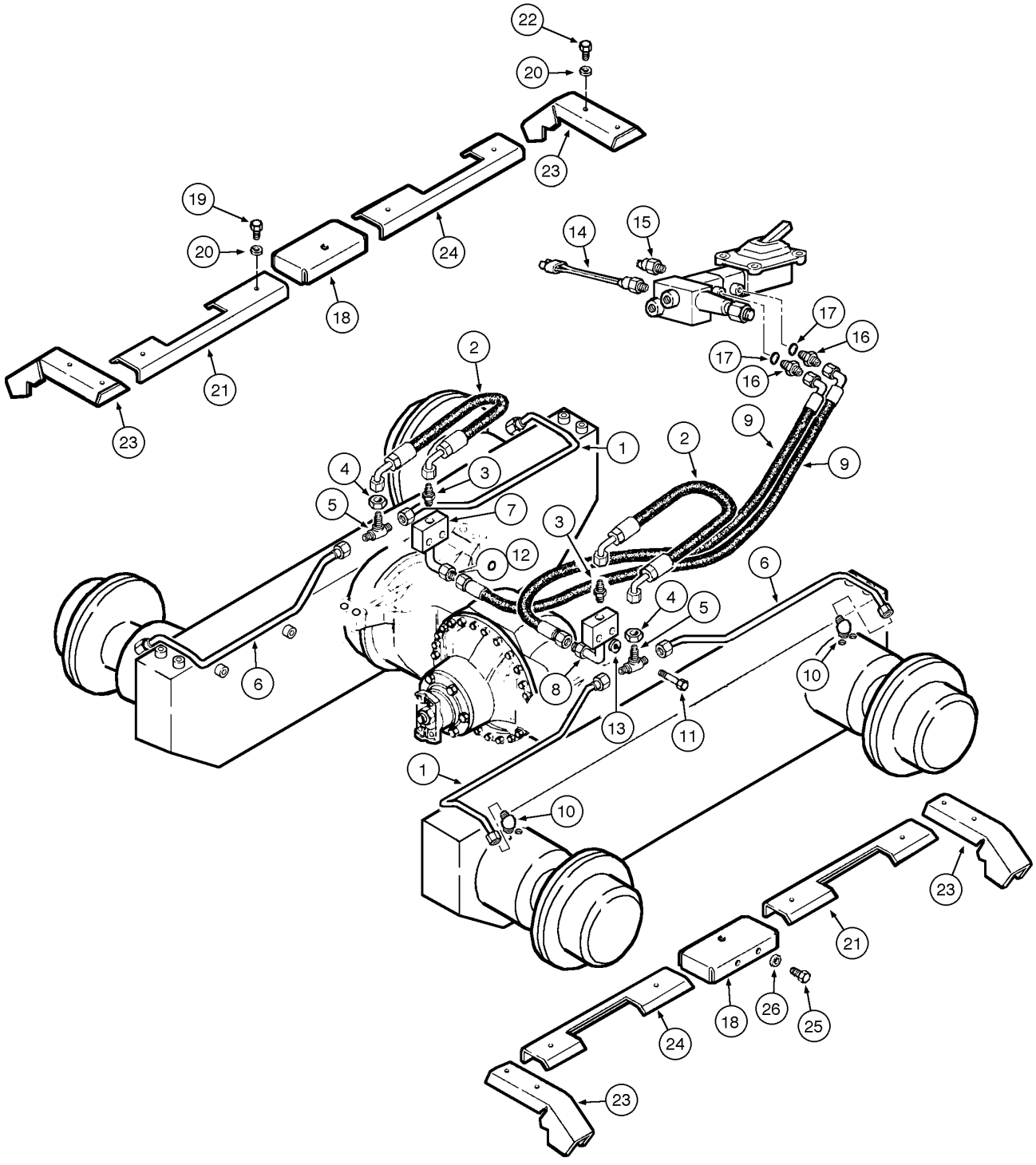

SERVICE BRAKE - HYDRAULIC SYSTEM
SERVICE BRAKE - HYDRAULIC SYSTEM
SERVICE BRAKE - HYDRAULIC SYSTEM
SERVICE BRAKE - HYDRAULIC SYSTEM

R	N	P.N.	MOD	Q	Denominação Denominação	Description Bezeichnung	Denominacion Descrizione	Description Beskrivelse	L.C.
1		87625397		2	TUBO RÍGIDO TUBO RÍGIDO	RIGID TUBE ROHR	TUBO RÍGIDO TUBO RIGIDO	TUYAU RIGIDE STIFT RØR	193T
2		87649111		2	TUBO FLEXÍVEL MANGUEIRA FLEXÍVEL	FLEXIBLE HOSE BIEGSAMER SCHLAUCH	TUBO FLEXIBLE TUBO FLESSIBILE	TUYAU FLEXIBLE FLEKSIBEL SLANGE	192T
3		86579671		2	CONECTOR HIDRÁUL, 11/16"-16 ORFS x M14 x 1.5 ORB				
						HYD CONNECTOR	CONECTOR HIDRÁULIC(	CONNECTEUR HYDRAU	020R
					CONECTOR HID.	HYDR STECKVERBINDE	CONNETTORE IDRAULIC	HYDRAULIKSTIK	
4		87010704		2	CONTRA PORCA, 11/16"-16, Blkhd				
						LOCK NUT	TUERCA DE BLOQUEO	CONTRE-ECROU	P263
					CONTRAPORCA	SICHERUNGSMUTTER	DADO DI BLOCCAGGIO	LÅSEMØTRIK	
5		87306678		2	T, 11/16"-16 ORFS, Blkhd Br				
						TEE	RACOR EN T	RACCORD EN T	9020
					TÊ	T-STÜCK	PEZZO A T	T-STYKKE	
6		87625399		2	TUBO RÍGIDO TUBO RÍGIDO	RIGID TUBE ROHR	TUBO RÍGIDO TUBO RIGIDO	TUYAU RIGIDE STIFT RØR	193T
7		87648700		1	BLOCO BLOCO	BLOCK BLOCK	BLOQUE BLOCCO	BLOC MOTORBLOK	074B
8		87648632		1	TUBO RÍGIDO TUBO RÍGIDO	RIGID TUBE ROHR	TUBO RÍGIDO TUBO RIGIDO	TUYAU RIGIDE STIFT RØR	193T
9		75241267		2	TUBO FLEXÍVEL MANGUEIRA FLEXÍVEL	FLEXIBLE HOSE BIEGSAMER SCHLAUCH	TUBO FLEXIBLE TUBO FLESSIBILE	TUYAU FLEXIBLE FLEKSIBEL SLANGE	192T
10		87562344		4	COTOVELO COTOVELO	ELBOW KNIESTÜCK	CODO GOMITO	COUDE VINKELRØR	085G
11		86624978		4	PARAFUSO, Hex, M10 x 35, 10.9, Full Thd				
						BOLT	PERNO	VIS	140B
					PARAFUSO	SCHRAUBE	BULLONE	BOLT	
12		70923841		2	O-RING, M12.42 ID x 1.78 Thk				
						O-RING	JUNTA TÓRICA	JOINT TORIQUE	055A
					O-RING	O-RING	ANELLO TOROIDALE	O-RING	
13		10516871		4	ARRUELA PLANA ANILHA	WASHER UNTERLEGSCHEIBE	ARANDELA RONDELLA	RONDELLE FLADSKIVE	131R
14		75254572		1	INTERRUPTOR INTERRUPTOR	SWITCH SCHALTER	INTERRUPTOR INTERRUTTORE	CONTACTEUR KONTAKT	075I
15		70094334		1	INTERRUPTOR INTERRUPTOR	SWITCH SCHALTER	INTERRUPTOR INTERRUTTORE	CONTACTEUR KONTAKT	075I
15		84228807	a	1	SENSOR SENSOR	SENSOR SENSOR	SENSOR SENSORE	CAPTEUR FØLER	608S
16		75239803		2	GRAXEIRA, Includes item 17				
						LUBE NIPPLE	BOQUILLA DE LUBRICA(	GRAISSEUR	060I
					COPO DE LUBRIFICAÇÃ	SCHMIERNIPPEL	INGRASSATORE	SMØRENIPPEL	
17		14437785		2	O-RING, 11.3MM ID x 2.4 Thk				
						O-RING	JUNTA TÓRICA	JOINT TORIQUE	055A
					O-RING	O-RING	ANELLO TOROIDALE	O-RING	
18		87632236		2	PLACA CHAPA	PLATE PLATTE	PLACA PIASTRA	PLAQUE PLADE	105P
19		16043031		16	PARAFUSO, Hex, M8 x 12, 10.9, Full Thd				
						BOLT	PERNO	VIS	140B
					PARAFUSO	SCHRAUBE	BULLONE	BOLT	

(a) ASN N9AF03732

FREIO DE SERVIÇO - SISTEMA HIDRÁULICO
SERVICE BRAKE - HYDRAULIC SYSTEM
FRENO DE SERVICO - SISTEMA HIDRÁULICO
SERVICE BRAKE - HYDRAULIC SYSTEM

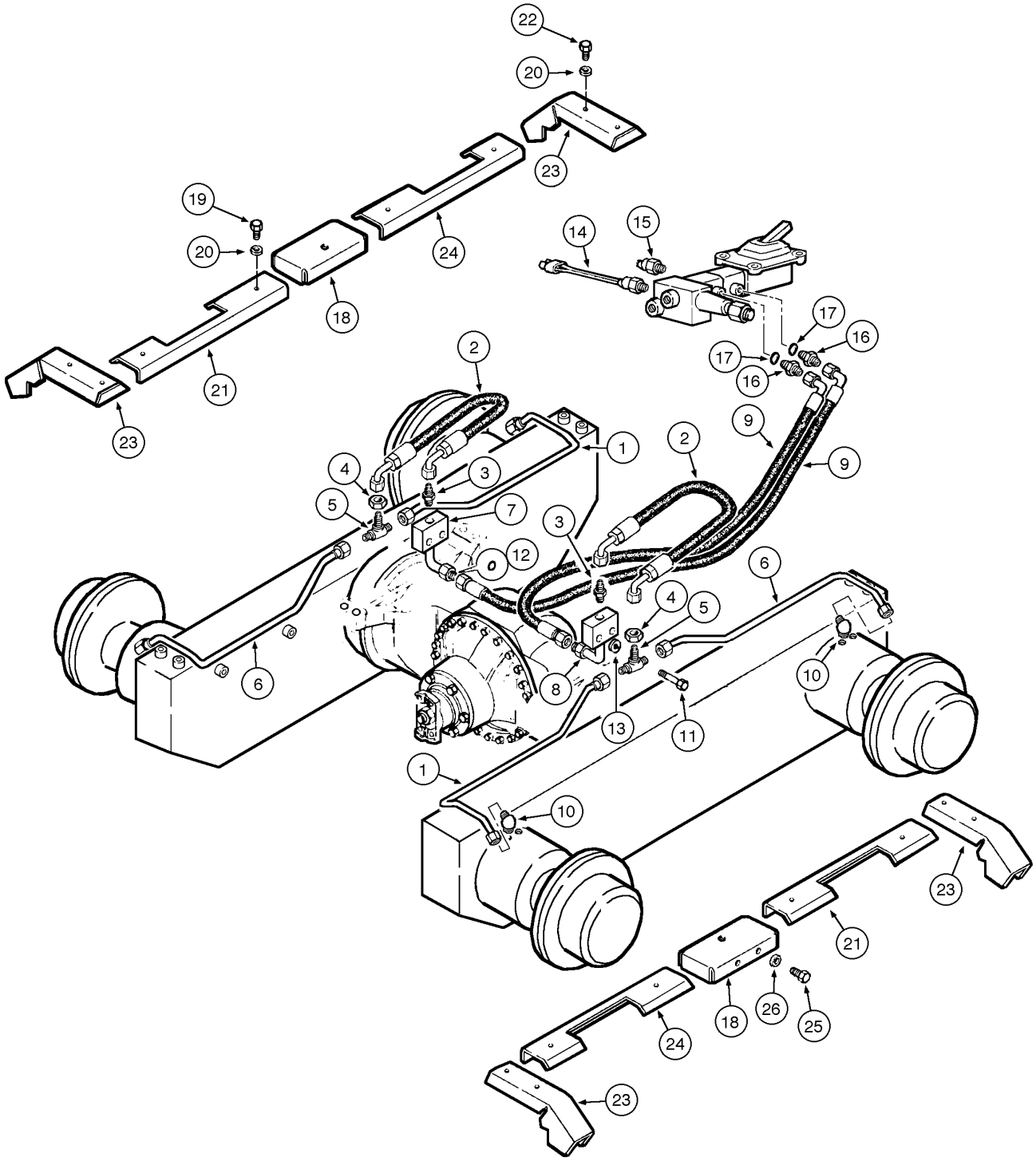

SERVICE BRAKE - HYDRAULIC SYSTEM
SERVICE BRAKE - HYDRAULIC SYSTEM
SERVICE BRAKE - HYDRAULIC SYSTEM
SERVICE BRAKE - HYDRAULIC SYSTEM

R	N	P.N.	MOD	Q	Denominação Denominação	Description Bezeichnung	Denominacion Descrizione	Description Beskrivelse	L.C.
20		**10519621**		16	ARRUELA PLANA, M8 x 17 x 2				
						WASHER	ARANDELA	RONDELLE	131R
					ANILHA	UNTERLEGSCHEIBE	RONDELLA	FLADSKIVE	
21		**87632231**		2	PLACA	PLATE	PLACA	PLAQUE	105P
					CHAPA	PLATTE	PIASTRA	PLADE	
22		**16043231**		8	PARAFUSO, Hex, M8 x 16, 10.9				
						BOLT	PERNO	VIS	140B
					PARAFUSO	SCHRAUBE	BULLONE	BOLT	
23		**87625404**		4	PROTEÇÃO	PROTECTION	PROTECCIÓN	PROTECTION	Z329
					FORRO	SCHUTZ	PROTEZIONE	BESKYTTELSE	
24		**87631036**		2	PLACA	PLATE	PLACA	PLAQUE	105P
					CHAPA	PLATTE	PIASTRA	PLADE	
25		**11106231**		4	PARAFUSO, Hex, M10 x 25, 10.9, Full Thd				
						SCREW	TORNILLO	VIS	040V
					PARAFUSO	SCHRAUBE	VITE	SKRUE	
26		**10516871**		4	ARRUELA PLANA	WASHER	ARANDELA	RONDELLE	131R
					ANILHA	UNTERLEGSCHEIBE	RONDELLA	FLADSKIVE	

07-07	01	p1	12/10

CONTROLE DO FREIO, PEDAL
BRAKE CONTROL, PEDAL
BRAKE CONTROL, PEDAL
BRAKE CONTROL, PEDAL

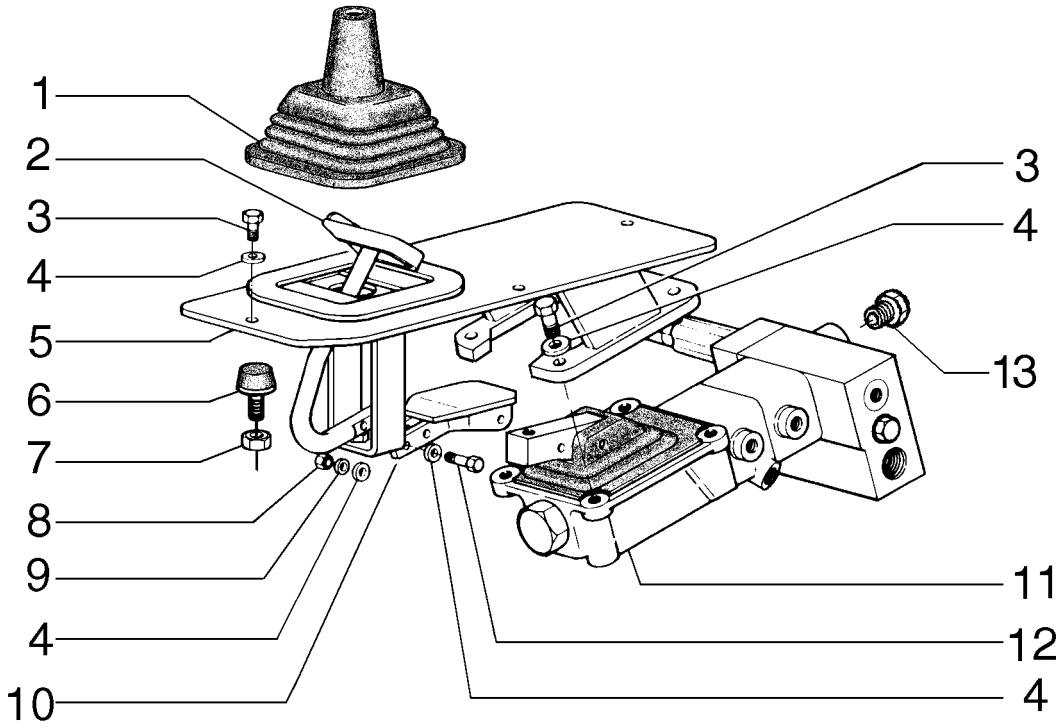

BRAKE CONTROL, PEDAL
BRAKE CONTROL, PEDAL
BRAKE CONTROL, PEDAL
BRAKE CONTROL, PEDAL

R	N	P.N.	MOD	Q	Denominação Denominação	Description Bezeichnung	Denominacion Descrizione	Description Beskrivelse	L.C.
1		**75214658**		1	CAPA	BOOT	FUNDA	SOUFFLET	330C
					COBERTURA DE PROTE	MANSCHETTE	PARAPOLVERE	MANCHET	
2		**75324598**		1	PEDAL	PEDAL	PEDAL	PEDALE	060P
					PEDAL	PEDAL	PEDALE	PEDAL	
3		**43235**		4	PARAFUSO, Hex, M8 x 30, 10.9				
						BOLT	PERNO	VIS	140B
					PARAFUSO	SCHRAUBE	BULLONE	BOLT	
4		**14496507**		12	ARRUELA PLANA	WASHER	ARANDELA	RONDELLE	131R
					ANILHA	UNTERLEGSCHEIBE	RONDELLA	FLADSKIVE	
5		**{84333118}**		1					
6		**79037282**		1	PASTILHA	PAD	PASTILLA	COUSSIN	060T
					ESPAÇADOR	UNTERLAGE	CUSCINO; TAMPONE	BREMSEKLODS	
7		**10791021**		1	PORCA, Thin, M10 x 1.25, Cl 05				
						NUT	TUERCA	ECROU	010D
					PORCA	MUTTER	DADO	MØTRIK	
8		**43362**		2	PORCA, M8, Cl 10	NUT	TUERCA	ECROU	010D
					PORCA	MUTTER	DADO	MØTRIK	
9		**10516679**		2	TRAVA DA ARRUELA	LOCK WASHER	ARANDELA DE BLOQUE	RONDELLE FREIN	132R
					ANILHA DE RETENÇÃO	SICHERUNGSSCHEIBE	RONDELLA DI SICUREZ	LÅSESKIVE	
10		**87671866**		1	SUPORTE	SUPPORT	SOPORTE	SUPPORT	300S
					SUPORTE	STÜTZE	SUPPORTO	BESLAG	
11	1	**87471428**		1	SERVOFREIO	BRAKE SERVO	SERVOFRENO	SERVOFREIN	125S
					SERVOFREIO	BREMSKRAFTVERSTÄR	SERVOFRENO	BREMSEFORSTÆRKER	
12		**827-8045**		2	PARAFUSO, Hex, M8 x 45, 10.9				
						BOLT	PERNO	VIS	140B
					PARAFUSO	SCHRAUBE	BULLONE	BOLT	
13		**10119440**		1	BUJÃO, M18 x 1.5 x 16, Brass				
						PLUG	TAPÓN	BOUCHON	050T
					TAMPÃO	STOPFEN	TAPPO	PROP	

(1) Página 07-10

07-08	01	p1	12/10

SISTEMA HIDRÁULICO DO FREIO
BRAKE HYDRAULIC SYSTEM
SISTEMA HIDRAULICO DEL FRENO
BRAKE HYDRAULIC SYSTEM

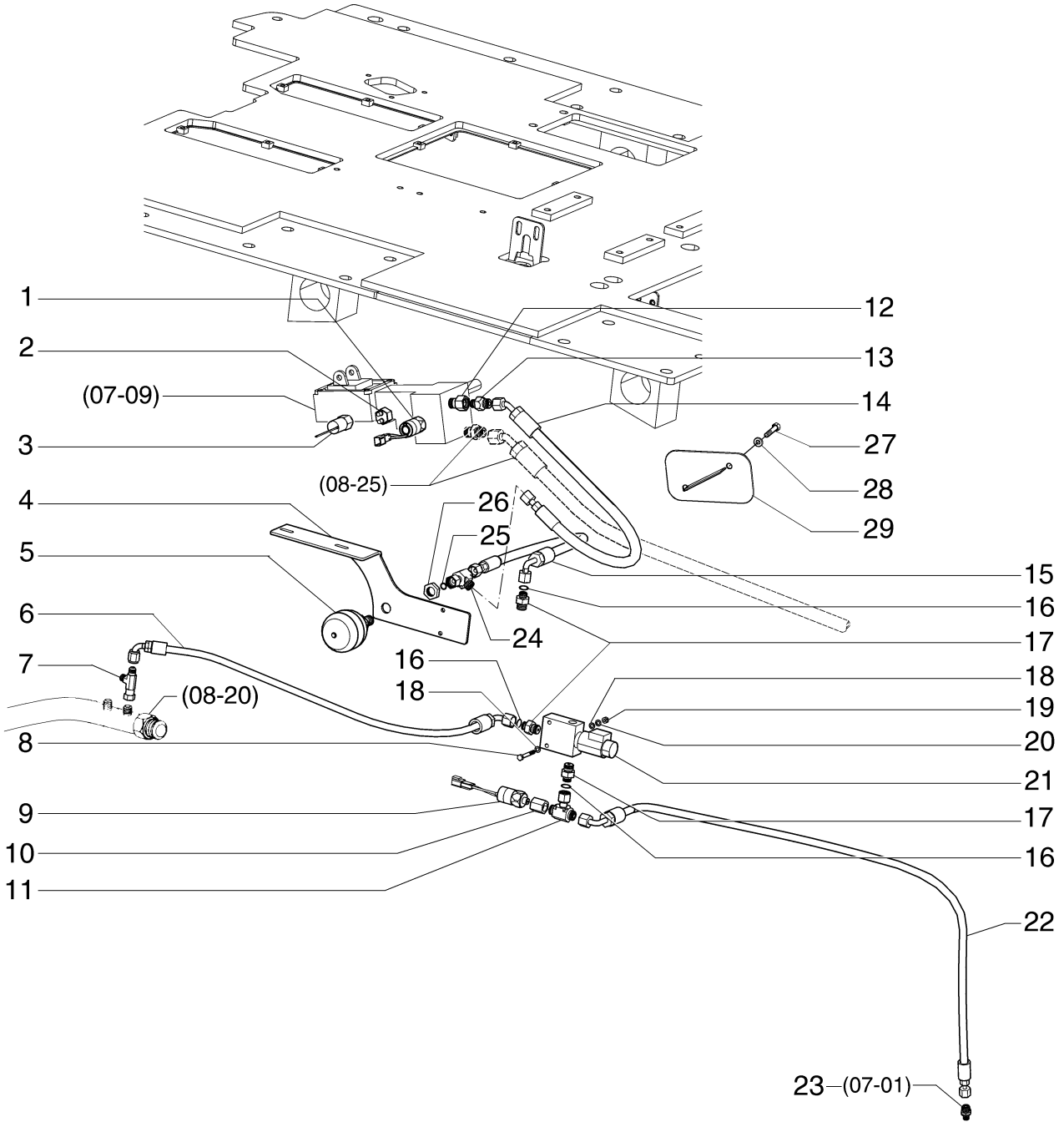

BRAKE HYDRAULIC SYSTEM
BRAKE HYDRAULIC SYSTEM
BRAKE HYDRAULIC SYSTEM
BRAKE HYDRAULIC SYSTEM

R	N	P.N.	MOD	Q	Denominação Denominação	Description Bezeichnung	Denominacion Descrizione	Description Beskrivelse	L.C.
1		75254572		1	INTERRUPTOR, Low Pressure				
						SWITCH	INTERRUPTOR	CONTACTEUR	075I
					INTERRUPTOR	SCHALTER	INTERRUTTORE	KONTAKT	
2		84228807		1	SENSOR, Pressure Light	SENSOR	SENSOR	CAPTEUR	608S
					SENSOR	SENSOR	SENSORE	FØLER	
3		75254593		1	INTERRUPTOR DE PRESSÃO				
						PRESSURE SWITCH	INTERRUPTOR DE PRES	PRESSOSTAT	079I
					INTERRUPTOR DE PRES	DRUCKSCHALTER	PRESSOSTATO	KONTAKT, TRYK	
4		{84372731}		1					
5		8500209		1	ACUMULADOR	ACCUMULATOR	ACUMULADOR	ACCUMULATEUR	037A
					ACUMULADOR	DRUCKSPEICHER	ACCUMULATORE	AKKUMULATOR	
6		87747965		1	MANGUEIRA	HOSE	TUBO	FLEXIBLE	030M
					MANGUEIRA	SCHLAUCH	TUBO FLESSIBILE	SLANGE	
7		218-5222		1	T, 37º, 9/16"-18, x 9/16"-18, Fem Sw Run				
						TEE	RACOR EN T	RACCORD EN T	9020
					TÊ	T-STÜCK	PEZZO A T	T-STYKKE	
8		84068386		2	PARAFUSO	BOLT	PERNO	VIS	140B
					PARAFUSO	SCHRAUBE	BULLONE	BOLT	
9		87683323		1	INTERRUPTOR, Brake	SWITCH	INTERRUPTOR	CONTACTEUR	075I
					INTERRUPTOR	SCHALTER	INTERRUTTORE	KONTAKT	
10		75320586		1	CONEXÃO	FITTING	ACOPLAMIENTO	RACCORD	3300
					CONECTOR	ARMATUR	RACCORDO	FITTING	
11		701-421		1	T, 9/16"-18 ORFS x 9/16"-18 Fem Sw Run				
						TEE	RACOR EN T	RACCORD EN T	9020
					TÊ	T-STÜCK	PEZZO A T	T-STYKKE	
12		87747961		1	CONEXÃO	FITTING	ACOPLAMIENTO	RACCORD	3300
					CONECTOR	ARMATUR	RACCORDO	FITTING	
13		391859A1		1	VALVULA CHECAGEM	VALVE, CHECK	VALVULA ANTIRRETORN	SOUPAPE ANTI RETOUR	P140
					VALVULA CHECAGEM	RUECKSCHLAGVENTIL	VALVOLA, DI RITEGNO	VALVE, CHECK	
14		87747963		1	MANGUEIRA	HOSE	TUBO	FLEXIBLE	030M
					MANGUEIRA	SCHLAUCH	TUBO FLESSIBILE	SLANGE	
15		87747964		1	MANGUEIRA	HOSE	TUBO	FLEXIBLE	030M
					MANGUEIRA	SCHLAUCH	TUBO FLESSIBILE	SLANGE	
16		238-6011		3	O-RING, -011, 90 Duro, .301" ID x .070" Thk				
						O-RING	JUNTA TÓRICA	JOINT TORIQUE	055A
					O-RING	O-RING	ANELLO TOROIDALE	O-RING	
17		87747968		2	CONEXÃO	FITTING	ACOPLAMIENTO	RACCORD	3300
					CONECTOR	ARMATUR	RACCORDO	FITTING	
18		12639701		4	ARRUELA PLANA, M6 x 11 x 1				
						WASHER	ARANDELA	RONDELLE	131R
					ANILHA	UNTERLEGSCHEIBE	RONDELLA	FLADSKIVE	
19		15896221		2	PORCA, M6, Cl 10	NUT	TUERCA	ECROU	010D
					PORCA	MUTTER	DADO	MØTRIK	
20		10516471		2	TRAVA DA ARRUELA	LOCK WASHER	ARANDELA DE BLOQUE	RONDELLE FREIN	132R
					ANILHA DE RETENÇÃO	SICHERUNGSSCHEIBE	RONDELLA DI SICUREZ	LÅSESKIVE	
21		87747168		1	VÁLVULA	VALVE	VÁLVULA	SOUPAPE	9620
					VÁLVULA	VENTIL	VALVOLA	VENTIL	

07-08	01	p2	12/10

SISTEMA HIDRÁULICO DO FREIO
BRAKE HYDRAULIC SYSTEM
SISTEMA HIDRAULICO DEL FRENO
BRAKE HYDRAULIC SYSTEM

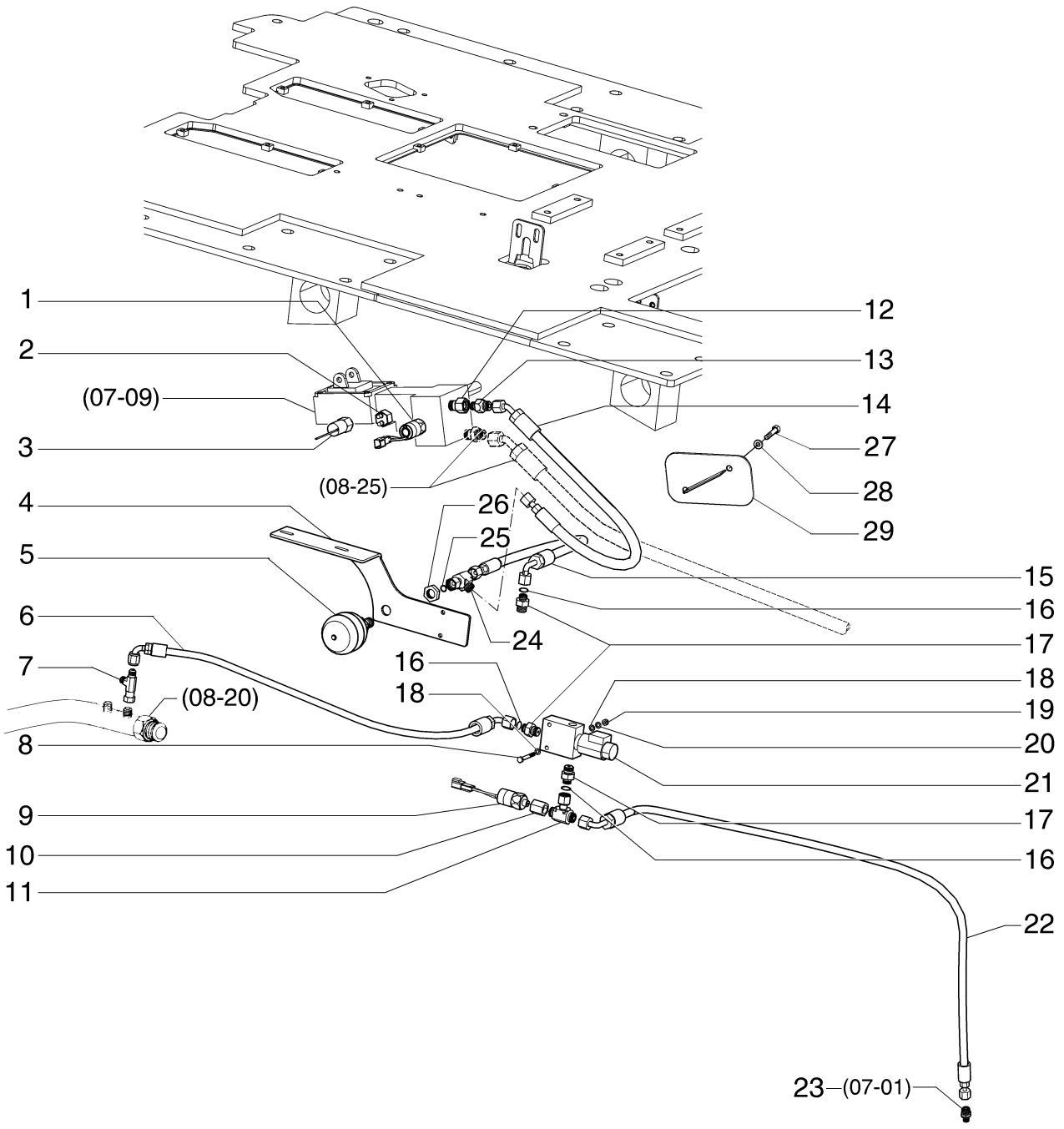

BRAKE HYDRAULIC SYSTEM
BRAKE HYDRAULIC SYSTEM
BRAKE HYDRAULIC SYSTEM
BRAKE HYDRAULIC SYSTEM

R	N	P.N.	MOD	Q	Denominação Denominação	Description Bezeichnung	Denominacion Descrizione	Description Beskrivelse	L.C.
22		**87747966**		1	MANGUEIRA	HOSE	TUBO	FLEXIBLE	030M
					MANGUEIRA	SCHLAUCH	TUBO FLESSIBILE	SLANGE	
23		**700-171**		1	CONECTOR HIDRÁUL, 9/16"-18 ORFS x M10 x 1 ORB				
						HYD CONNECTOR	CONECTOR HIDRÁULIC(	CONNECTEUR HYDRAU	020R
					CONECTOR HID.	HYDR STECKVERBINDE	CONNETTORE IDRAULIC	HYDRAULIKSTIK	
24		**701-422**		1	T, 11/16"-16 ORFS x 11/16"-16 Fem Sw Run				
						TEE	RACOR EN T	RACCORD EN T	9020
					TÊ	T-STÜCK	PEZZO A T	T-STYKKE	
25		**238-6012**		1	O-RING, -012, 90 Duro, .364" ID x .070" Thk				
						O-RING	JUNTA TÓRICA	JOINT TORIQUE	055A
					O-RING	O-RING	ANELLO TOROIDALE	O-RING	
26		**701-909**		1	CONTRA PORCA, 11/16"-16, Blkhd				
						LOCK NUT	TUERCA DE BLOQUEO	CONTRE-ECROU	P263
					CONTRAPORCA	SICHERUNGSMUTTER	DADO DI BLOCCAGGIO	LÅSEMØTRIK	
27		**16044131**		2	PARAFUSO, Hex, M8 x 45, 10.9				
						SCREW	TORNILLO	VIS	040V
					PARAFUSO	SCHRAUBE	VITE	SKRUE	
28		**10730301**		2	ARRUELA PLANA	WASHER	ARANDELA	RONDELLE	131R
					ANILHA	UNTERLEGSCHEIBE	RONDELLA	FLADSKIVE	
29		**87735179**		1	COBERTURA	COVER	CUBIERTA	COUVERCLE	265C
					COBERTURA	ABDECKUNG	COPERCHIO	DÆKSEL	

07-09	01	p1	12/10

SISTEMA HIDRÁULICO DO FREIO
BRAKE HYDRAULIC SYSTEM
SISTEMA HIDRAULICO DEL FRENO
BRAKE HYDRAULIC SYSTEM

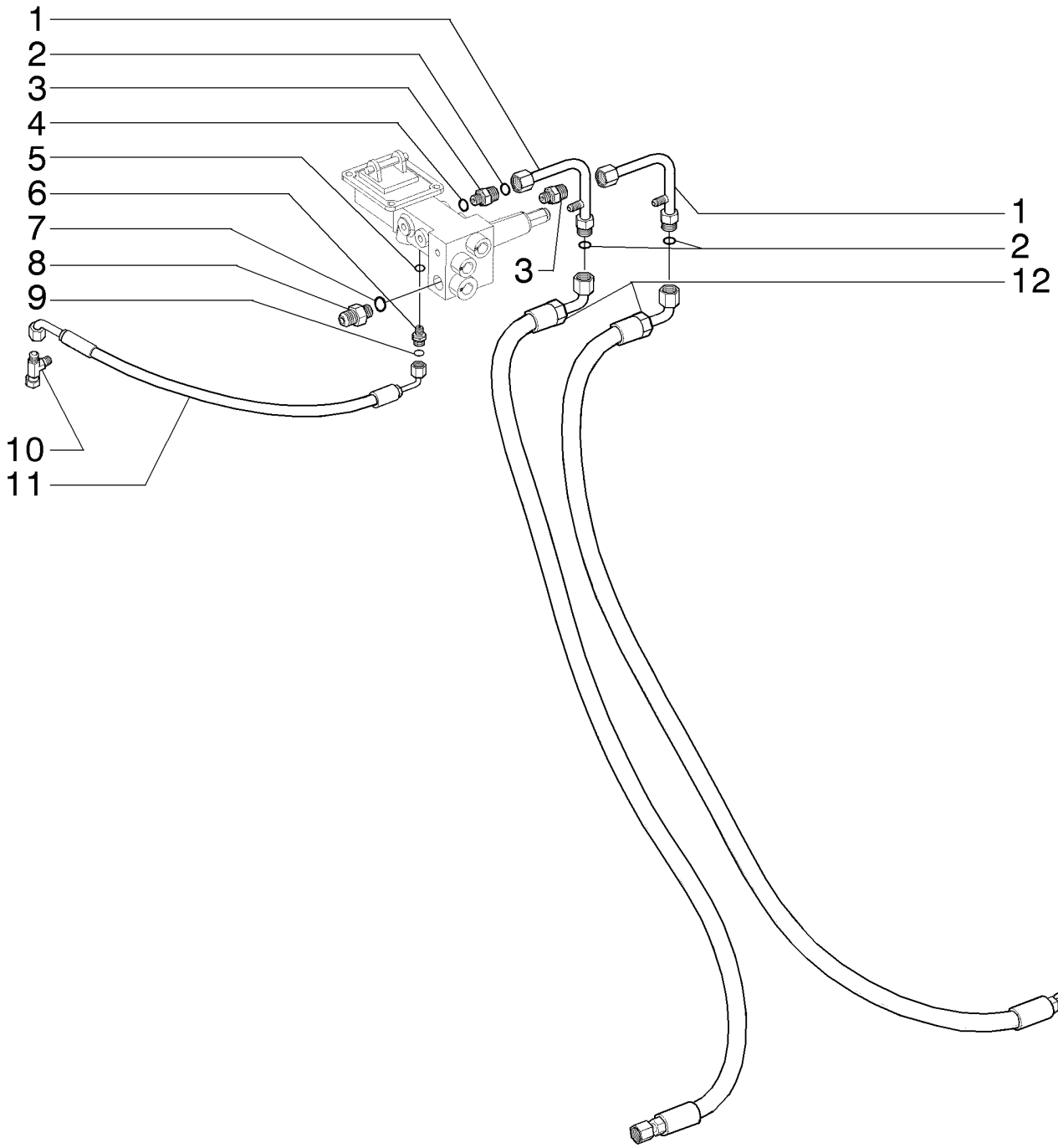

BRAKE HYDRAULIC SYSTEM
BRAKE HYDRAULIC SYSTEM
BRAKE HYDRAULIC SYSTEM
BRAKE HYDRAULIC SYSTEM

R	N	P.N.	MOD	Q	Denominação Denominação	Description Bezeichnung	Denominacion Descrizione	Description Beskrivelse	L.C.
1		75327338		2	TUBO CONJUNTO TUBO CONJUNTO	TUBE ASSY. ROHRLEITUNG	TUBO (CONJUNTO) TUBO, COMPLESSIVO	TUYAUTERIE TUBE ASSY.	P465
2		70923841		4	O-RING, M12.42 ID x 1.78 Thk O-RING	O-RING O-RING	JUNTA TÓRICA ANELLO TOROIDALE	JOINT TORIQUE O-RING	055A
3		75239803		2	GRAXEIRA COPO DE LUBRIFICAÇÃ	LUBE NIPPLE SCHMIERNIPPEL	BOQUILLA DE LUBRICA(INGRASSATORE	GRAISSEUR SMØRENIPPEL	060I
4		14437785		2	O-RING, 11.3MM ID x 2.4 Thk O-RING	O-RING O-RING	JUNTA TÓRICA ANELLO TOROIDALE	JOINT TORIQUE O-RING	055A
5		637-62081		1	O-RING, CI 6, 8.1MM ID x 1.6 Thk O-RING	O-RING O-RING	JUNTA TÓRICA ANELLO TOROIDALE	JOINT TORIQUE O-RING	055A
6		700-171		1	CONECTOR HIDRÁUL, 9/16"-18 ORFS x M10 x 1 ORB CONECTOR HID.	HYD CONNECTOR HYDR STECKVERBINDE	CONECTOR HIDRÁULIC(CONNETTORE IDRAULIC	CONNECTEUR HYDRAU HYDRAULIKSTIK	020R
7		637-63173		1	O-RING, CI 5, 17.3MM ID x 2.2 Thk O-RING	O-RING O-RING	JUNTA TÓRICA ANELLO TOROIDALE	JOINT TORIQUE O-RING	055A
8		75257337		1	CONECTOR HIDRÁUL CONECTOR HID.	HYD CONNECTOR HYDR STECKVERBINDE	CONECTOR HIDRÁULIC(CONNETTORE IDRAULIC	CONNECTEUR HYDRAU HYDRAULIKSTIK	020R
9		9825770		1	O-RING, -011, 90 Duro, .301" ID x .070" Thk O-RING	O-RING O-RING	JUNTA TÓRICA ANELLO TOROIDALE	JOINT TORIQUE O-RING	055A
10		218-5222		1	T, 37º, 9/16"-18, x 9/16"-18, Fem Sw Run TÊ	TEE T-STÜCK	RACOR EN T PEZZO A T	RACCORD EN T T-STYKKE	9020
11		87747965		1	MANGUEIRA MANGUEIRA	HOSE SCHLAUCH	TUBO TUBO FLESSIBILE	FLEXIBLE SLANGE	030M
12		75241267		2	TUBO FLEXÍVEL MANGUEIRA FLEXÍVEL	FLEXIBLE HOSE BIEGSAMER SCHLAUCH	TUBO FLEXIBLE TUBO FLESSIBILE	TUYAU FLEXIBLE FLEKSIBEL SLANGE	192T

07-09	02	p1	12/10

SISTEMA HIDRÁULICO DO FREIO
BRAKE HYDRAULIC SYSTEM
SISTEMA HIDRAULICO DEL FRENO
BRAKE HYDRAULIC SYSTEM

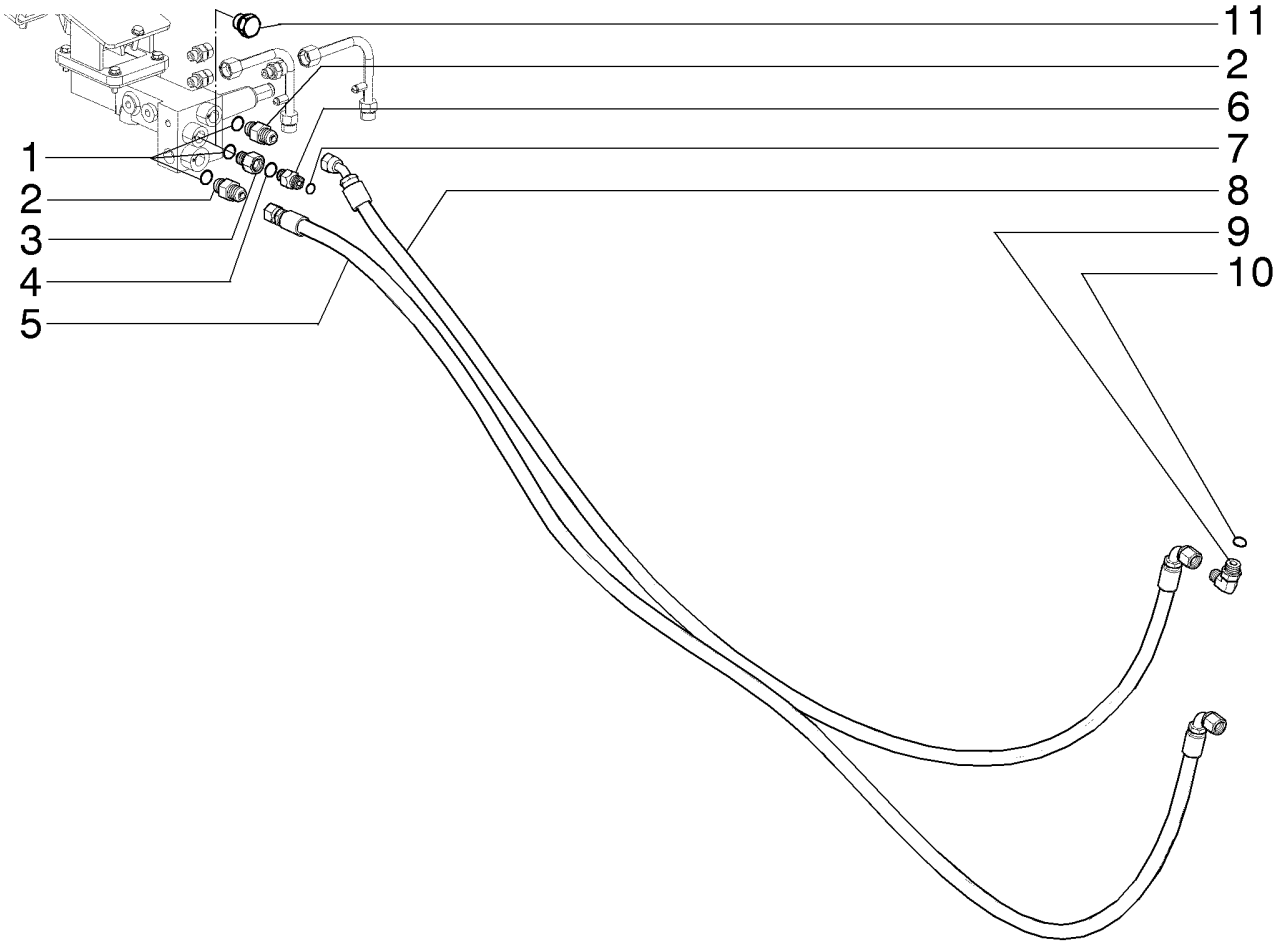

BRAKE HYDRAULIC SYSTEM
BRAKE HYDRAULIC SYSTEM
BRAKE HYDRAULIC SYSTEM
BRAKE HYDRAULIC SYSTEM

R	N	P.N.	MOD	Q	Denominação Denominação	Description Bezeichnung	Denominacion Descrizione	Description Beskrivelse	L.C.
1		86598101		3	O-RING, CI 6, 15.3MM ID x 2.2 Thk				
						O-RING	JUNTA TÓRICA	JOINT TORIQUE	055A
					O-RING	O-RING	ANELLO TOROIDALE	O-RING	
2		75257336		2	CONECTOR HIDRÁUL	HYD CONNECTOR	CONECTOR HIDRÁULIC(	CONNECTEUR HYDRAU	020R
					CONECTOR HID.	HYDR STECKVERBINDE	CONNETTORE IDRAULIC	HYDRAULIKSTIK	
3		87747961		1	CONEXÃO	FITTING	ACOPLAMIENTO	RACCORD	3300
					CONECTOR	ARMATUR	RACCORDO	FITTING	
4		637-63113		1	O-RING, CI 6, 11.3MM ID x 2.2 Thk				
						O-RING	JUNTA TÓRICA	JOINT TORIQUE	055A
					O-RING	O-RING	ANELLO TOROIDALE	O-RING	
5		75257241		1	TUBO FLEXÍVEL	FLEXIBLE HOSE	TUBO FLEXIBLE	TUYAU FLEXIBLE	192T
					MANGUEIRA FLEXÍVEL	BIEGSAMER SCHLAUCH	TUBO FLESSIBILE	FLEKSIBEL SLANGE	
6		391859A1		1	VALVULA CHECAGEM	VALVE, CHECK	VALVULA ANTIRRETORN	SOUPAPE ANTI RETOUR	P140
					VALVULA CHECAGEM	RUECKSCHLAGVENTIL	VALVOLA, DI RITEGNO	VALVE, CHECK	
7		238-6012		1	O-RING, -012, 90 Duro, .364" ID x .070" Thk				
						O-RING	JUNTA TÓRICA	JOINT TORIQUE	055A
					O-RING	O-RING	ANELLO TOROIDALE	O-RING	
8		75257245		1	TUBO FLEXÍVEL	FLEXIBLE HOSE	TUBO FLEXIBLE	TUYAU FLEXIBLE	192T
					MANGUEIRA FLEXÍVEL	BIEGSAMER SCHLAUCH	TUBO FLESSIBILE	FLEKSIBEL SLANGE	
9		218-5106		1	COTOVELO, 90º, 3/4"-16, 37º x 3/4"-16, O-Ring				
						ELBOW	CODO	COUDE	085G
					COTOVELO	KNIESTÜCK	GOMITO	VINKELRØR	
10		237-6008		1	O-RING, 8-1, 90 Duro, .644" ID x .087" Thk				
						O-RING	JUNTA TÓRICA	JOINT TORIQUE	055A
					O-RING	O-RING	ANELLO TOROIDALE	O-RING	
11		87030025		1	BUJÃO, Hex, M18 x 1.5 ORB				
						PLUG	TAPÓN	BOUCHON	050T
					TAMPÃO	STOPFEN	TAPPO	PROP	

07-09	03	p1	12/10

SISTEMA HIDRÁULICO DO FREIO
BRAKE HYDRAULIC SYSTEM
SISTEMA HIDRAULICO DEL FRENO
BRAKE HYDRAULIC SYSTEM

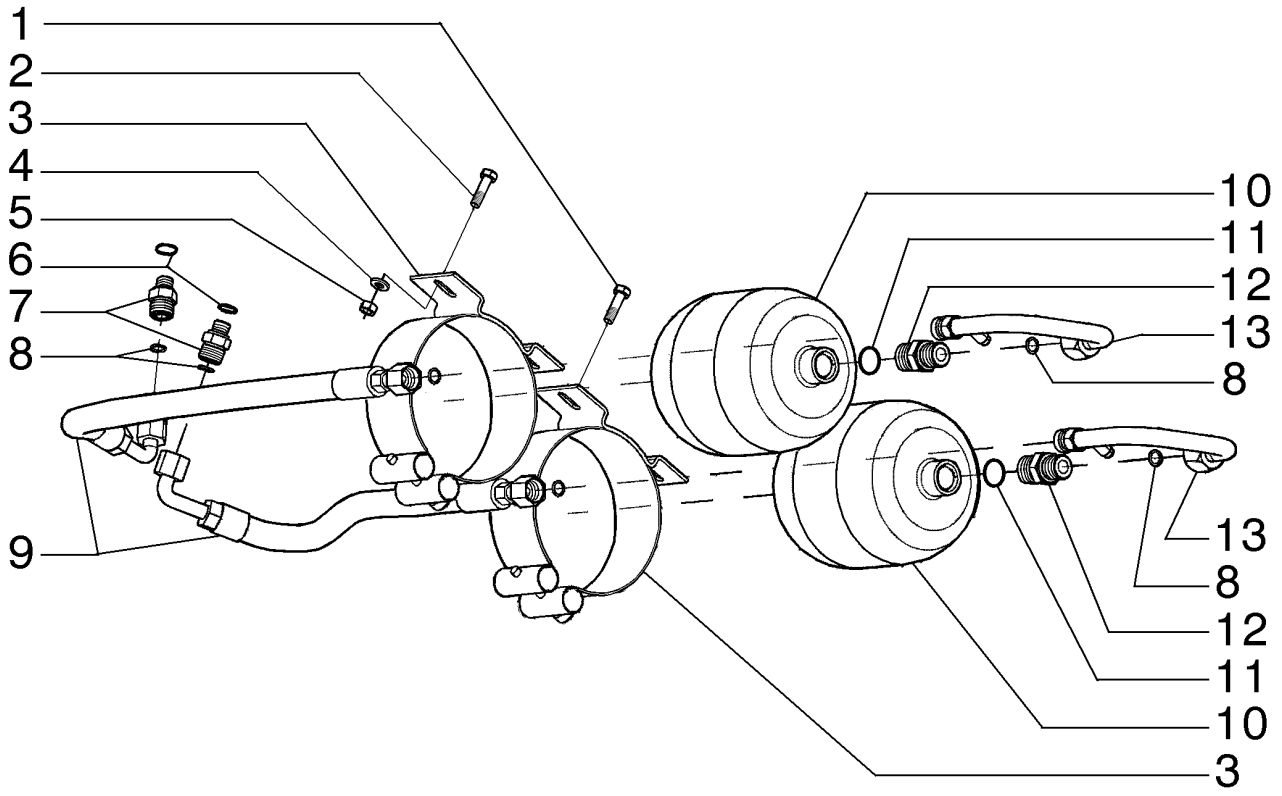

BRAKE HYDRAULIC SYSTEM
BRAKE HYDRAULIC SYSTEM
BRAKE HYDRAULIC SYSTEM
BRAKE HYDRAULIC SYSTEM

R	N	P.N.	MOD	Q	Denominação Denominação	Description Bezeichnung	Denominacion Descrizione	Description Beskrivelse	L.C.
1		16043931		2	PARAFUSO, Hex, M8 x 35, 10.9				
						BOLT	PERNO	VIS	140B
					PARAFUSO	SCHRAUBE	BULLONE	BOLT	
2		43235		2	PARAFUSO, Hex, M8 x 30, 10.9				
						BOLT	PERNO	VIS	140B
					PARAFUSO	SCHRAUBE	BULLONE	BOLT	
3		76028577		2	COLAR	COLLAR	COLLAR	COLLIER	031F
					ANEL	RINGE	COLLARE	SLANGEBÅND	
4		10519621		4	ARRUELA PLANA, M8 x 17 x 2				
						WASHER	ARANDELA	RONDELLE	131R
					ANILHA	UNTERLEGSCHEIBE	RONDELLA	FLADSKIVE	
5		43362		4	PORCA, M8, Cl 10	NUT	TUERCA	ECROU	010D
					PORCA	MUTTER	DADO	MØTRIK	
6		14438085		2	O-RING, 19.3MM ID x 2.4 Thk				
						O-RING	JUNTA TÓRICA	JOINT TORIQUE	055A
					O-RING	O-RING	ANELLO TOROIDALE	O-RING	
7		75239803		2	GRAXEIRA	LUBE NIPPLE	BOQUILLA DE LUBRICAC	GRAISSEUR	060I
					COPO DE LUBRIFICAÇÃ	SCHMIERNIPPEL	INGRASSATORE	SMØRENIPPEL	
8		70923841		6	O-RING, M12.42 ID x 1.78 Thk				
						O-RING	JUNTA TÓRICA	JOINT TORIQUE	055A
					O-RING	O-RING	ANELLO TOROIDALE	O-RING	
9		75252441		2	TUBO FLEXÍVEL	FLEXIBLE HOSE	TUBO FLEXIBLE	TUYAU FLEXIBLE	192T
					MANGUEIRA FLEXÍVEL	BIEGSAMER SCHLAUCH	TUBO FLESSIBILE	FLEKSIBEL SLANGE	
10		76028575		2	ACUMULADOR	ACCUMULATOR	ACUMULADOR	ACCUMULATEUR	037A
					ACUMULADOR	DRUCKSPEICHER	ACCUMULATORE	AKKUMULATOR	
11		14437785		2	O-RING, 11.3MM ID x 2.4 Thk				
						O-RING	JUNTA TÓRICA	JOINT TORIQUE	055A
					O-RING	O-RING	ANELLO TOROIDALE	O-RING	
12		75254105		2	CONECTOR HIDRÁUL	HYD CONNECTOR	CONECTOR HIDRÁULIC	CONNECTEUR HYDRAU	020R
					CONECTOR HID.	HYDR STECKVERBINDE	CONNETTORE IDRAULIC	HYDRAULIKSTIK	
13		75253784		2	TUBO RÍGIDO	RIGID TUBE	TUBO RÍGIDO	TUYAU RIGIDE	193T
					TUBO RÍGIDO	ROHR	TUBO RIGIDO	STIFT RØR	

07-10	01	p1	12/10

FREIO - SISTEMA HIDRÁULICO DA DIREÇÃO
BRAKE - STEERING HYDRAULIC SYSTEM
FRENO - SISTEMA HIDRAULICO DE LA DIRECCION
BRAKE - STEERING HYDRAULIC SYSTEM

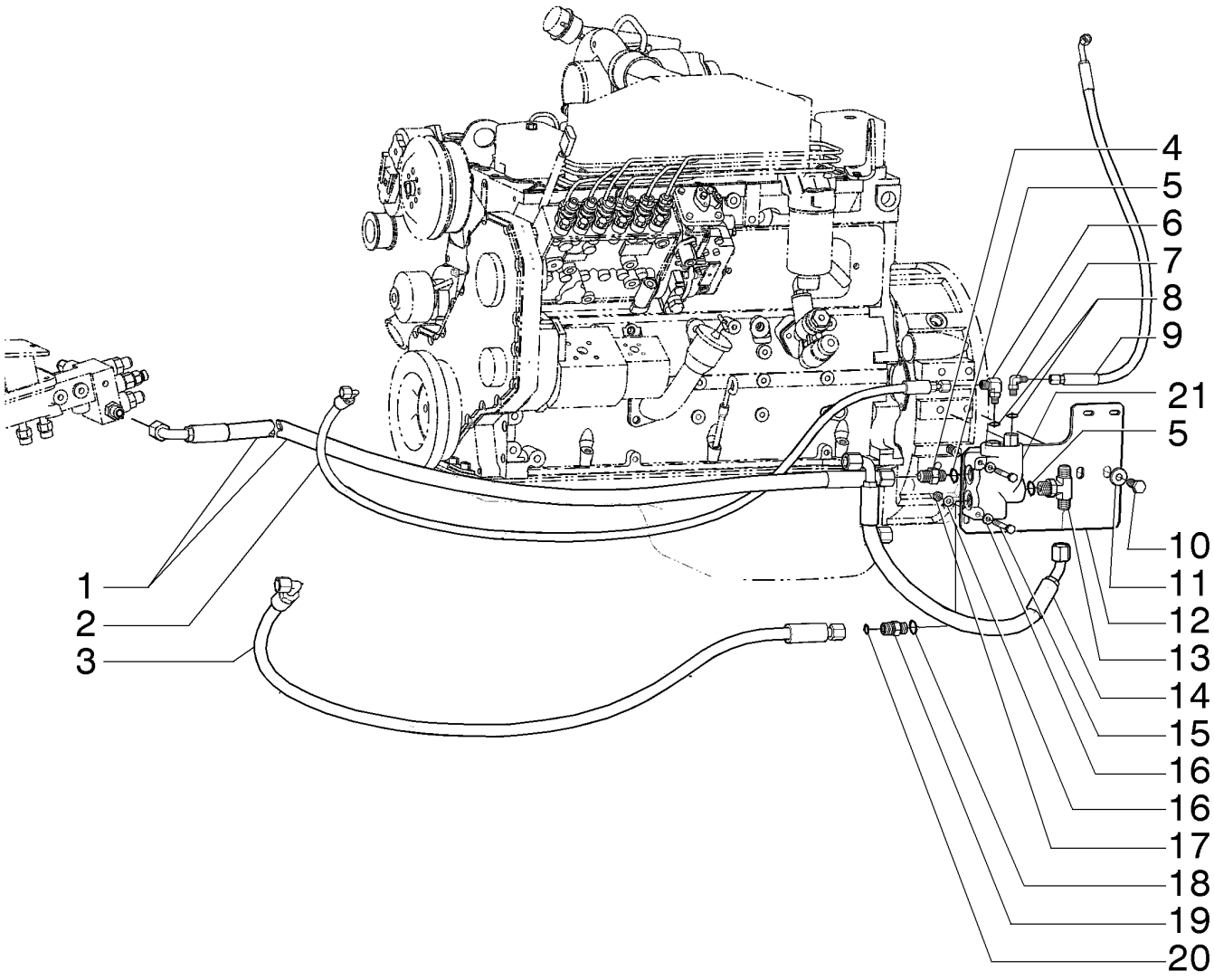

BRAKE - STEERING HYDRAULIC SYSTEM
BRAKE - STEERING HYDRAULIC SYSTEM
BRAKE - STEERING HYDRAULIC SYSTEM
BRAKE - STEERING HYDRAULIC SYSTEM

R	N	P.N.	MOD	Q	Denominação Denominação	Description Bezeichnung	Denominacion Descrizione	Description Beskrivelse	L.C.
1		75257244		1	TUBO FLEXÍVEL	FLEXIBLE HOSE	TUBO FLEXIBLE	TUYAU FLEXIBLE	192T
					MANGUEIRA FLEXÍVEL	BIEGSAMER SCHLAUCH	TUBO FLESSIBILE	FLEKSIBEL SLANGE	
2		84201849		1	CONJ. MANGUEIRA	HOSE ASSY.	CONJUNTO DE TUBOS	ENSEMBLE DE FLEXIBLE	P457
					CONJUNTO DE MANGUE	SCHLAUCHBAUGRUPPE	COMPLESS. TUBO FLES	SLANGEENHED	
3		84201830		1	CONJ. MANGUEIRA	HOSE ASSY.	CONJUNTO DE TUBOS	ENSEMBLE DE FLEXIBLE	P457
					CONJUNTO DE MANGUE	SCHLAUCHBAUGRUPPE	COMPLESS. TUBO FLES	SLANGEENHED	
4		218-5062		1	CONECTOR HIDRÁUL, 7/8"-14, 37º x 7/8"-14, O-Ring				
						HYD CONNECTOR	CONECTOR HIDRÁULIC	CONNECTEUR HYDRAU	020R
					CONECTOR HID.	HYDR STECKVERBINDE	CONNETTORE IDRAULIC	HYDRAULIKSTIK	
5		237-6010		2	O-RING, 10-1, 90 Duro, .755" ID x .097" Thk				
						O-RING	JUNTA TÓRICA	JOINT TORIQUE	055A
					O-RING	O-RING	ANELLO TOROIDALE	O-RING	
6		87681199		1	CONECTOR HIDRÁUL	HYD CONNECTOR	CONECTOR HIDRÁULIC	CONNECTEUR HYDRAU	020R
					CONECTOR HID.	HYDR STECKVERBINDE	CONNETTORE IDRAULIC	HYDRAULIKSTIK	
7		218-5103		1	COTOVELO, 90º, 7/16"-20, 37º x 7/16"-20, O-Ring				
						ELBOW	CODO	COUDE	085G
					COTOVELO	KNIESTÜCK	GOMITO	VINKELRØR	
8		237-6004		2	O-RING, 4-1, 90 Duro, .351" ID x .072" Thk				
						O-RING	JUNTA TÓRICA	JOINT TORIQUE	055A
					O-RING	O-RING	ANELLO TOROIDALE	O-RING	
9		75257346		1	TUBO FLEXÍVEL	FLEXIBLE HOSE	TUBO FLEXIBLE	TUYAU FLEXIBLE	192T
					MANGUEIRA FLEXÍVEL	BIEGSAMER SCHLAUCH	TUBO FLESSIBILE	FLEKSIBEL SLANGE	
10		70921175		2	PARAFUSO	SCREW	TORNILLO	VIS	040V
					PARAFUSO	SCHRAUBE	VITE	SKRUE	
11		12646921		2	ARRUELA PLANA, M12 x 28 x 3				
						WASHER	ARANDELA	RONDELLE	131R
					ANILHA	UNTERLEGSCHEIBE	RONDELLA	FLADSKIVE	
12		75257158		1	SUPORTE	BRACKET	SOPORTE	SUPPORT	225S
					SUPORTE	HALTERUNG	STAFFA	BESLAG	
13		218-5184		1	T, 7/8"-14, 37º x 7/8"-14, O-Ring Br				
						TEE	RACOR EN T	RACCORD EN T	9020
					TÊ	T-STÜCK	PEZZO A T	T-STYKKE	
14		75257243		1	TUBO FLEXÍVEL	FLEXIBLE HOSE	TUBO FLEXIBLE	TUYAU FLEXIBLE	192T
					MANGUEIRA FLEXÍVEL	BIEGSAMER SCHLAUCH	TUBO FLESSIBILE	FLEKSIBEL SLANGE	
15		86639211		2	PARAFUSO, Hex, M8 x 65, 10.9				
						BOLT	PERNO	VIS	140B
					PARAFUSO	SCHRAUBE	BULLONE	BOLT	
16		10519621		4	ARRUELA PLANA, M8 x 17 x 2				
						WASHER	ARANDELA	RONDELLE	131R
					ANILHA	UNTERLEGSCHEIBE	RONDELLA	FLADSKIVE	
17		43362		2	PORCA, M8, Cl 10	NUT	TUERCA	ECROU	010D
					PORCA	MUTTER	DADO	MØTRIK	
18		128825		1	O-RING, 8-1, 90 Duro, .644" ID x .087" Thk				
						O-RING	JUNTA TÓRICA	JOINT TORIQUE	055A
					O-RING	O-RING	ANELLO TOROIDALE	O-RING	
19		9992305		1	CONECTOR HIDRÁUL, 13/16"-16 ORFS x 3/4"-16 ORB				
						HYD CONNECTOR	CONECTOR HIDRÁULIC	CONNECTEUR HYDRAU	020R
					CONECTOR HID.	HYDR STECKVERBINDE	CONNETTORE IDRAULIC	HYDRAULIKSTIK	

07-10	01	p2	12/10

FREIO - SISTEMA HIDRÁULICO DA DIREÇÃO
BRAKE - STEERING HYDRAULIC SYSTEM
FRENO - SISTEMA HIDRAULICO DE LA DIRECCION
BRAKE - STEERING HYDRAULIC SYSTEM

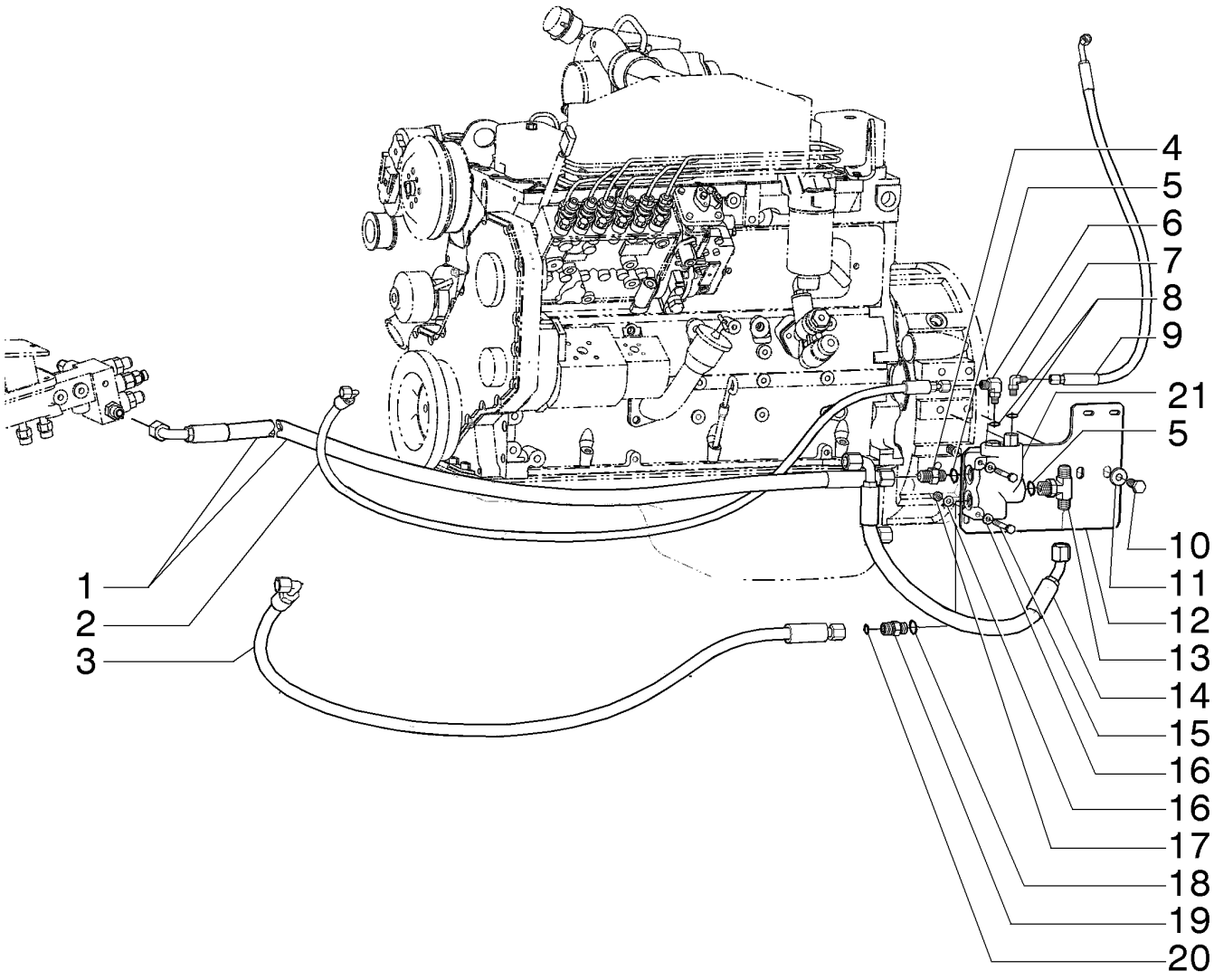

BRAKE - STEERING HYDRAULIC SYSTEM
BRAKE - STEERING HYDRAULIC SYSTEM
BRAKE - STEERING HYDRAULIC SYSTEM
BRAKE - STEERING HYDRAULIC SYSTEM

R	N	P.N.	MOD	Q	Denominação Denominação	Description Bezeichnung	Denominacion Descrizione	Description Beskrivelse	L.C.
20		**9992298**		1	O-RING, -014, 90 Duro, .489" ID x .070" Thk				
					O-RING	O-RING	JUNTA TÓRICA	JOINT TORIQUE	055A
					O-RING	O-RING	ANELLO TOROIDALE	O-RING	
21		**73163844**		1	VÁLVULA HIDRÁULICA	HYDRAULIC VALVE	VÁLVULA HIDRÁULICA	SOUPAPE HYDRAULIQU	010V
					VÁLVULA HIDRÁULICA	HYDRAULIKVENTIL	DISTRIBUTORE IDRAULI	HYDRAULIKVENTIL	

07-11	01	p1	12/10

FREIO - SISTEMA HIDRÁULICO DA DIREÇÃO
BRAKE - STEERING HYDRAULIC SYSTEM
FRENO - SISTEMA HIDRAULICO DE LA DIRECCION
BRAKE - STEERING HYDRAULIC SYSTEM

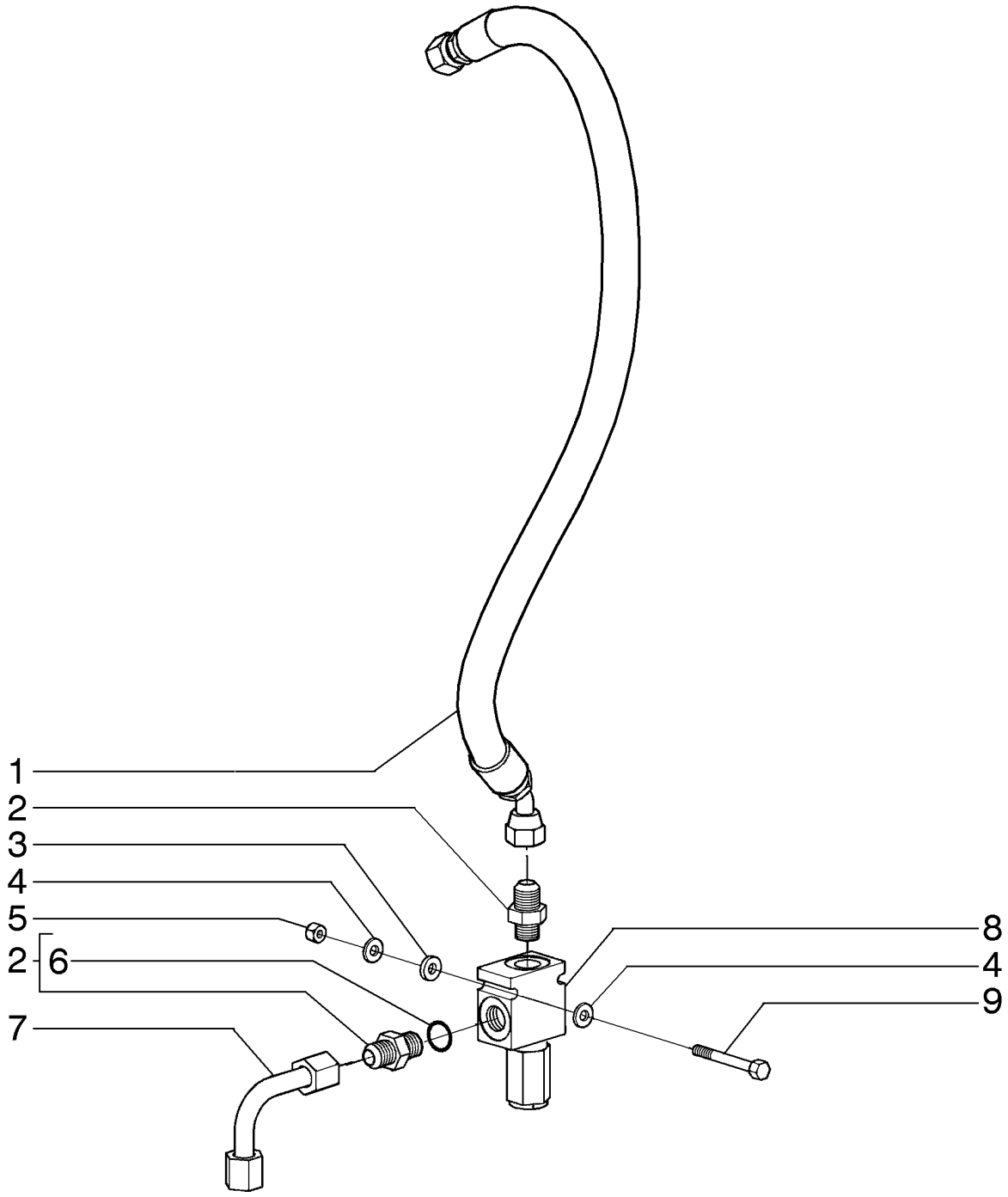

BRAKE - STEERING HYDRAULIC SYSTEM
BRAKE - STEERING HYDRAULIC SYSTEM
BRAKE - STEERING HYDRAULIC SYSTEM
BRAKE - STEERING HYDRAULIC SYSTEM

R	N	P.N.	MOD	Q	Denominação Denominação	Description Bezeichnung	Denominacion Descrizione	Description Beskrivelse	L.C.
1		75237612		1	TUBO FLEXÍVEL MANGUEIRA FLEXÍVEL	FLEXIBLE HOSE BIEGSAMER SCHLAUCH	TUBO FLEXIBLE TUBO FLESSIBILE	TUYAU FLEXIBLE FLEKSIBEL SLANGE	192T
2		70921409		2	CONECTOR HIDRÁUL CONECTOR HID.	HYD CONNECTOR HYDR STECKVERBINDE	CONECTOR HIDRÁULIC CONNETTORE IDRAULI	CONNECTEUR HYDRAU HYDRAULIKSTIK	020R
3		70677004		2	ARRUELA PLANA ANILHA	WASHER UNTERLEGSCHEIBE	ARANDELA RONDELLA	RONDELLE FLADSKIVE	131R
4		70928190		4	ARRUELA PLANA ANILHA	WASHER UNTERLEGSCHEIBE	ARANDELA RONDELLA	RONDELLE FLADSKIVE	131R
5		70920329		2	PORCA PORCA	NUT MUTTER	TUERCA DADO	ECROU MØTRIK	010D
6		70921349		2	O-RING, 8-1, 90 Duro, .644" ID x .087" Thk O-RING	O-RING O-RING	JUNTA TÓRICA ANELLO TOROIDALE	JOINT TORIQUE O-RING	055A
7		75255618		1	TUBO TUBO	TUBE ROHR	TUBO TUBO	TUBE RØR	195T
8		75257335		1	VÁLVULA ALÍVIO DA PRESSÃO VÁLVULA DE ALÍVIO PRE	PRESSURE RELIEF VAL DRUCKENTLASTUNGSV	VÁLV. ALIVIO DE PRESI VALV. LIMITATRICE PRE	CLAPET DECHARGE PRI SIKKERHEDSVENTIL	007V
9		70934150		2	PARAFUSO PARAFUSO	SCREW SCHRAUBE	TORNILLO VITE	VIS SKRUE	040V

07-12	01	p1	12/10

BOMBA HIDRÁULICA - DIREÇÃO E FREIO
HYDRAULIC PUMP - STEERING AND BRAKE
BOMBA HIDRAULICA - DIRECCION Y FRENO
HYDRAULIC PUMP - STEERING AND BRAKE

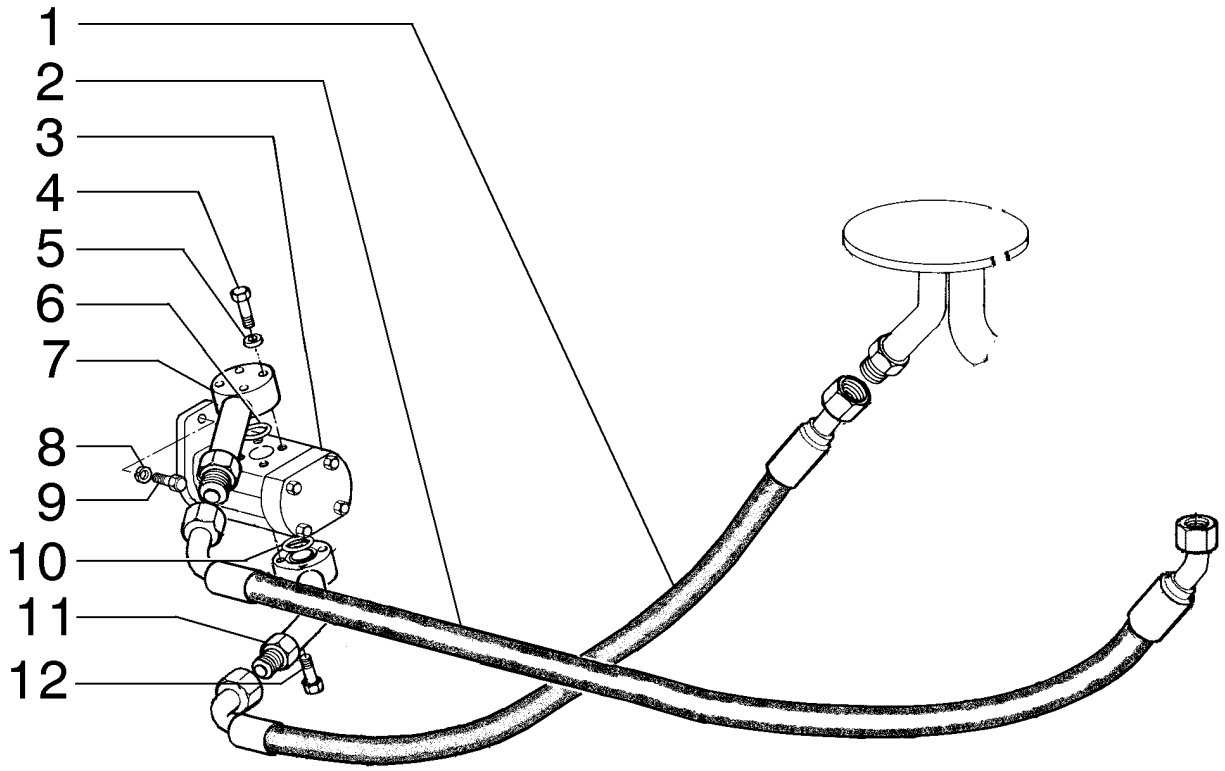

HYDRAULIC PUMP - STEERING AND BRAKE
HYDRAULIC PUMP - STEERING AND BRAKE
HYDRAULIC PUMP - STEERING AND BRAKE
HYDRAULIC PUMP - STEERING AND BRAKE

R	N	P.N.	MOD	Q	Denominação Denominação	Description Bezeichnung	Denominacion Descrizione	Description Beskrivelse	L.C.
1		87490151		1	CONJ. MANGUEIRA	HOSE ASSY.	CONJUNTO DE TUBOS	ENSEMBLE DE FLEXIBLE	P457
					CONJUNTO DE MANGUE	SCHLAUCHBAUGRUPPE	COMPLESS. TUBO FLES	SLANGEENHED	
2		75257243		1	TUBO FLEXÍVEL	FLEXIBLE HOSE	TUBO FLEXIBLE	TUYAU FLEXIBLE	192T
					MANGUEIRA FLEXÍVEL	BIEGSAMER SCHLAUCH	TUBO FLESSIBILE	FLEKSIBEL SLANGE	
3		87635874		1	BOMBA HIDRÁULICA	HYDRAULIC PUMP	BOMBA HIDRÁULICO	POMPE HYDRAULIQUE	155P
					BOMBA HIDRÁULICA	HYDRAULIKPUMPE	POMPA IDRAULICA	HYDRAULIKPUMPE	
4		10903221		3	PARAFUSO, Hex, M6 x 40, 8.8				
						BOLT	PERNO	VIS	140B
					PARAFUSO	SCHRAUBE	BULLONE	BOLT	
5		14496401		6	ARRUELA PLANA, M6.4 x 12 x 1.6 Thk				
						WASHER	ARANDELA	RONDELLE	131R
					ANILHA	UNTERLEGSCHEIBE	RONDELLA	FLADSKIVE	
6		14457280		1	O-RING, -114, 70 Duro, .612" ID x .103" Thk				
						O-RING	JUNTA TÓRICA	JOINT TORIQUE	055A
					O-RING	O-RING	ANELLO TOROIDALE	O-RING	
7		75252536		1	FLANGE	FLANGE	BRIDA	BRIDE	070F
					FLANGE	FLANSCH	FLANGIA	FLANGE	
8		10517071		2	TRAVA DA ARRUELA, M12	LOCK WASHER	ARANDELA DE BLOQUE	RONDELLE FREIN	132R
					ANILHA DE RETENÇÃO	SICHERUNGSSCHEIBE	RONDELLA DI SICUREZ	LÅSESKIVE	
9		11113731		2	PARAFUSO, Hex, M12 x 75, 10.9				
						BOLT	PERNO	VIS	140B
					PARAFUSO	SCHRAUBE	BULLONE	BOLT	
10		14457680		1	O-RING, -118, 70 Duro, .862" ID x .103" Thk				
						O-RING	JUNTA TÓRICA	JOINT TORIQUE	055A
					O-RING	O-RING	ANELLO TOROIDALE	O-RING	
11		75252527		1	FLANGE	FLANGE	BRIDA	BRIDE	070F
					FLANGE	FLANSCH	FLANGIA	FLANGE	
12		10903431		3	PARAFUSO, Hex, M6 x 45, 10.9				
						BOLT	PERNO	VIS	140B
					PARAFUSO	SCHRAUBE	BULLONE	BOLT	

07-12	02	p1	12/10

BOMBA HIDRÁULICA - DIREÇÃO E FREIO
HYDRAULIC PUMP - STEERING AND BRAKE
BOMBA HIDRAULICA - DIRECCION Y FRENO
HYDRAULIC PUMP - STEERING AND BRAKE

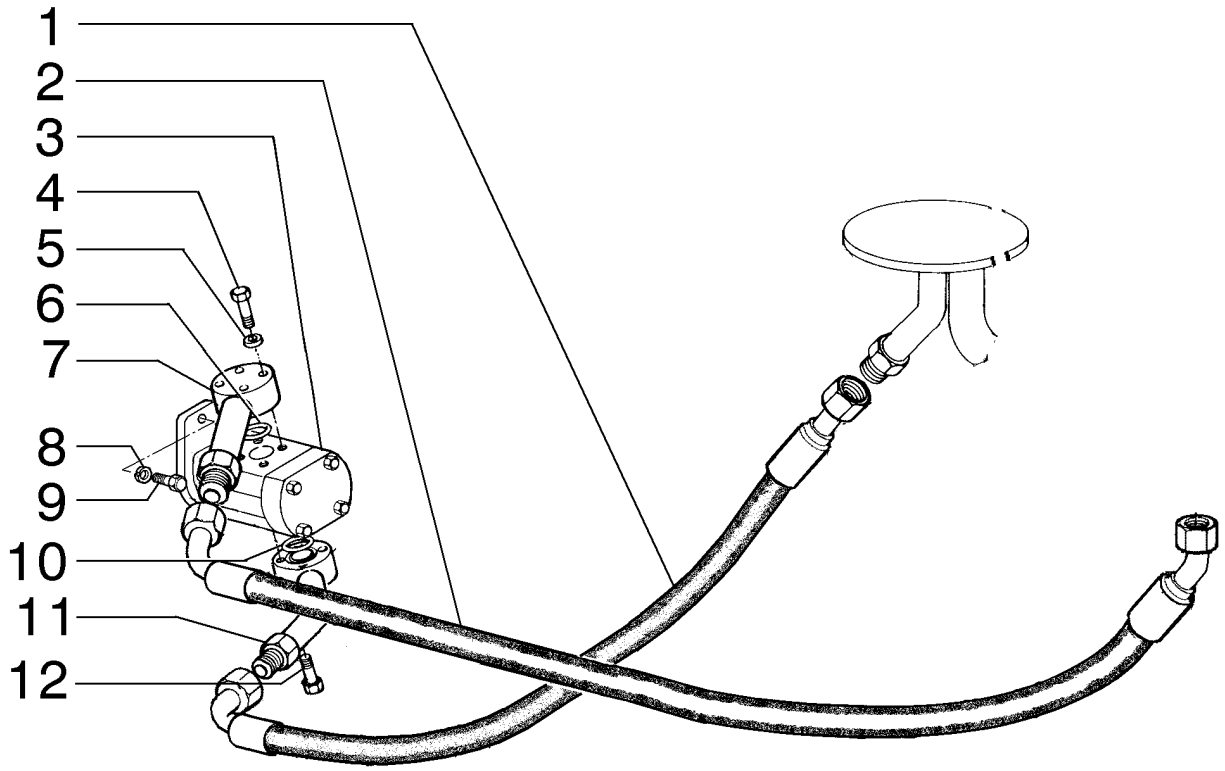

HYDRAULIC PUMP - STEERING AND BRAKE
HYDRAULIC PUMP - STEERING AND BRAKE
HYDRAULIC PUMP - STEERING AND BRAKE
HYDRAULIC PUMP - STEERING AND BRAKE

R	N	P.N.	MOD	Q	Denominação Denominação	Description Bezeichnung	Denominacion Descrizione	Description Beskrivelse	L.C.
1		87490151		1	CONJ. MANGUEIRA CONJUNTO DE MANGUE	HOSE ASSY. SCHLAUCHBAUGRUPPE	CONJUNTO DE TUBOS COMPLESS. TUBO FLES	ENSEMBLE DE FLEXIBLE SLANGEENHED	P457
2		75257243		3	TUBO FLEXÍVEL MANGUEIRA FLEXÍVEL	FLEXIBLE HOSE BIEGSAMER SCHLAUCH	TUBO FLEXIBLE TUBO FLESSIBILE	TUYAU FLEXIBLE FLEKSIBEL SLANGE	192T
3		87635874		1	BOMBA HIDRÁULICA BOMBA HIDRÁULICA	HYDRAULIC PUMP HYDRAULIKPUMPE	BOMBA HIDRÁULICO POMPA IDRAULICA	POMPE HYDRAULIQUE HYDRAULIKPUMPE	155P
4		10903221		3	PARAFUSO, Hex, M6 x 40, 8.8 PARAFUSO	BOLT SCHRAUBE	PERNO BULLONE	VIS BOLT	140B
5		14496401		9	ARRUELA PLANA, M6.4 x 12 x 1.6 Thk ANILHA	WASHER UNTERLEGSCHEIBE	ARANDELA RONDELLA	RONDELLE FLADSKIVE	131R
6		14457280		1	O-RING, -114, 70 Duro, .612" ID x .103" Thk O-RING	O-RING O-RING	JUNTA TÓRICA ANELLO TOROIDALE	JOINT TORIQUE O-RING	055A
7		{84147074}		1					
8		10517071		3	TRAVA DA ARRUELA, M12 ANILHA DE RETENÇÃO	LOCK WASHER SICHERUNGSSCHEIBE	ARANDELA DE BLOQUE RONDELLA DI SICUREZ	RONDELLE FREIN LÅSESKIVE	132R
9		11113731		1	PARAFUSO, Hex, M12 x 75, 10.9 PARAFUSO	BOLT SCHRAUBE	PERNO BULLONE	VIS BOLT	140B
10		14457680		2	O-RING, -118, 70 Duro, .862" ID x .103" Thk O-RING	O-RING O-RING	JUNTA TÓRICA ANELLO TOROIDALE	JOINT TORIQUE O-RING	055A
11		{84147072}		2					
12		10903431		1	PARAFUSO, Hex, M6 x 45, 10.9 PARAFUSO	BOLT SCHRAUBE	PERNO BULLONE	VIS BOLT	140B

SECTION INDEX
Sistema Hidráulico

08-01	01	CONJUNTO RESERVATÓRIO HIDRÁULICO
08-01	02	RESERVATÓRIO E SUPORTES
08-02	01	RESERVATÓRIO HIDRÁULICO, FILTROS
08-03	01	SISTEMA HIDRÁULICO TRASEIRO - (TRANSMISSÃO DIRETA)
08-03	02	SISTEMA HIDRÁULICO TRASEIRO - (CONVERSOR DE TORQUE)
08-03	03	SISTEMA HIDRÁULICO TRASEIRO - (CONVERSOR DE TORQUE)
08-03	04	SISTEMA HIDRÁULICO TRASEIRO - (TRANSMISSÃO DIRETA)
08-03	05	SISTEMA HIDRÁULICO TRASEIRO - (TRENSMISSÃO DIRETA)
08-04	01	SISTEMA HIDRÁULICO TRASEIRO
08-05	01	SISTEMA HIDRÁULICO TRASEIRO
08-06	01	DESLOCAMENTO LATERAL DA LÂMINA
08-07	01	DESLOCAMENTO LATERAL DA LÂMINA
08-08	01	DESLOCAMENTO LATERAL DO CÍRCULO
08-09	01	INCLINAÇÃO DA LÂMINA
08-10	01	TRAVAMENTO DA SELA E TUBULAÇÃO
08-11	01	TRAVAMENTO DA SELA E TUBULAÇÃO
08-12	01	LEVANTAMENTO DA LÂMINA
08-13	01	LEVANTAMNENTO DA LÂMINA
08-14	01	GIRA CÍRCULO
08-15	01	TUBULAÇÃO DO ESCARIFICADOR
08-16	01	TUBULAÇÃO DO ESCARIFICADOR
08-17	01	CONTROLE FLUTUAÇÃO DA LÂMINA FRONTAL
08-18	01	TUBULAÇÃO INCLINAÇÃO DA RODA DIANTEIRA
08-19	01	TUBULAÇÃO DA ARTICULAÇÃO
08-21	01	TUBULAÇÃO DO RIPPER
08-22	01	TUBULAÇÃO DO ESCARIFICADOR E RIPPER
08-23	01	TUBULAÇÃO DO CILINDRO DOS RIPPER
08-24	01	SISTEMA HIDRÁULICO DA DIREÇÃO
08-25	01	BLOQUEIO HIDRÁULICO DO DIFERENCIAL
08-26	01	ACUMULUDOR HIDRÁULICO DESLOCAMENTO LÂMINA
08-27	01	ACUMULUDOR HIDRÁULICO LEVANTAMENTO LÂMINA
08-28	01	FLUTUAÇÃO DA LÂMINA CENTRAL
08-29	01	VÁVULA DE ALÍVIO
08-30	01	VÁVULA PRIORITÁRIA
08-31	01	VÁLVULA SOLENÓIDE
08-32	01	PAINEL DE TOMADA DE PRESSÃO
08-33	01	VÁLVULA SOLENÓIDE
08-34	01	VÁLVULA SOLENÓIDE
08-35	01	VÁLVULA SOLENÓIDE
08-36	01	VÁLVULA SOLENÓIDE
08-37	01	VÁVULA DE BLOQUEIO
08-38	01	VÁVULA SOLENÓIDE
08-39	01	VÁVULA DE RETENÇÃO
08-40	01	VÁVULA DE BLOQUEIO
08-41	01	CONJUNTO DA BOMBA PRINCIPAL
08-42	01	BOMBA PRINCIPAL, CORPO
08-43	01	BOMBA PRINCIPAL, TAMBOR
08-44	01	CONJUNTO DA VÁLVULA
08-45	01	CONJUNTO DA VÁLVULA DISTRIBUIDORA E SUPORTE
08-45	02	CONJUNTO DA VÁLVULA DISTRIBUIDORA
08-46	01	VÁLVULA DE ENTRADA
08-47	01	VÁLVULA, LEVANTAMENTO LÂMINA ESQUERDO/DIREITO
08-48	01	VÁLVULA, ESCARIFICADOR/RIPPER
08-49	01	VÁLVULA, DESLOCAMENTO LÂMINA
08-50	01	VÁLVULA, INCLINAÇÃO LÂMINA/RODAS

SECTION INDEX
Sistema Hidráulico

08-51	01	VÁLVULA, ARTICULAÇÃO
08-52	01	VÁLVULA, DESLOCAMENTO LATERAL CÍRCULO
08-53	01	VÁLVULA, DESLOCAMENTO LATERAL CÍRCULO
08-54	01	VÁLVULA DE SAÍDA
08-55	01	CILINDRO DE INCLINAÇÃO DA RODA DIANTEIRA
08-56	01	CILINDRO DE LEVANTAMENTO DA LÂMINA
08-57	01	CILINDRO DE INCLINAÇÃO DA LÂMINA
08-58	01	CILINDRO DE TRAVAMENTO DA SELA
08-59	01	CILINDRO DE DESLOCAMENTO DO CÍRCULO
08-60	01	CILINDRO DE DESLOCAMENTO DA LÂMINA
08-61	01	CILINDRO DE ARTICULAÇÃO
08-62	01	CILINDRO DO RIPPER
08-63	01	CILINDRO DO ESCARIFICADOR
08-64	01	CILINDRO DENTRAVAMENTO DA SELA
08-65	01	MOTOR HIDRÁULICO DO VENTILADOR
08-66	01	MOTOR HIDRÁULICO DO REDUTOR

08-01	01	p1	12/10

CONJUNTO RESERVATÓRIO HIDRÁULICO
HYDRAULIC TANK ASSY
HYDRAULIC TANK ASSY
HYDRAULIC TANK ASSY

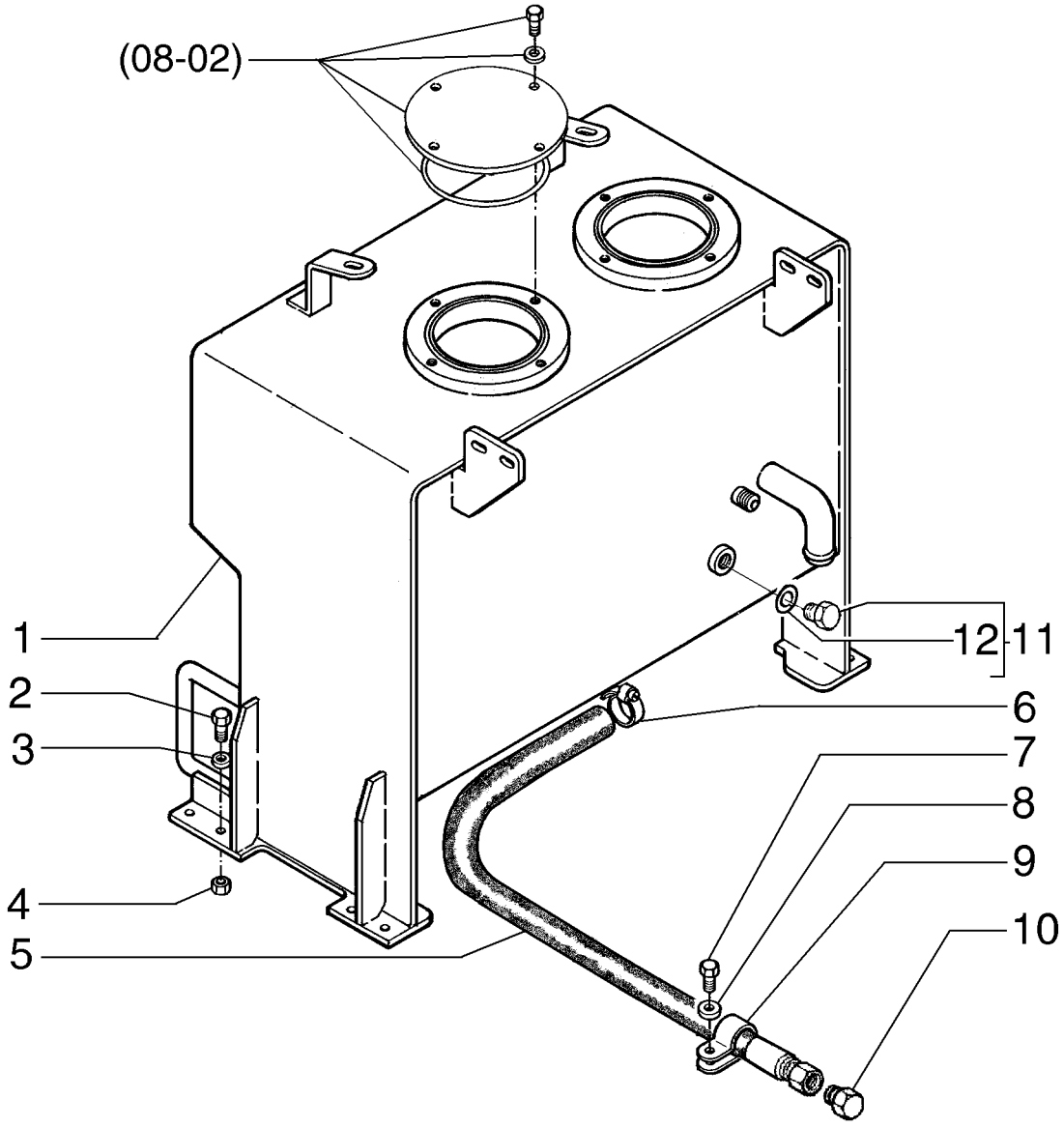

HYDRAULIC TANK ASSY
HYDRAULIC TANK ASSY
HYDRAULIC TANK ASSY
HYDRAULIC TANK ASSY

R	N	P.N.	MOD	Q	Denominação Denominação	Description Bezeichnung	Denominacion Descrizione	Description Beskrivelse	L.C.
1		75324860		1	RESERVATORIO OLEO HI	TANK, HYDRAULIC OIL	DESPOSITO ACEITE	RESERVOIR HUILE HYD	Z263
					RESERVATORIO OLEO H	BEHAELTER HYD OEL	SERBATOIO, OLIO	TANK, HYDRAULIC OIL	
2		15540431		8	PARAFUSO, Hex, M12 x 1.25 x 30, 10.9, Full Thd				
						BOLT	PERNO	VIS	140B
					PARAFUSO	SCHRAUBE	BULLONE	BOLT	
3		70928460		8	ARRUELA PLANA	WASHER	ARANDELA	RONDELLE	131R
					ANILHA	UNTERLEGSCHEIBE	RONDELLA	FLADSKIVE	
4		16105011		4	CONTRA PORCA	LOCK NUT	TUERCA DE BLOQUEO	CONTRE-ECROU	P263
					CONTRAPORCA	SICHERUNGSMUTTER	DADO DI BLOCCAGGIO	LÅSEMØTRIK	
5		75325498		1	MANGUEIRA	HOSE	TUBO	FLEXIBLE	030M
					MANGUEIRA	SCHLAUCH	TUBO FLESSIBILE	SLANGE	
6		87372829		1	BRAÇADEIRA	CLAMP	ABRAZADERA	COLLIER	120M
					BRAÇADEIRA	KLEMME	MORSETTO	SPÆNDEBÅND	
7		16043231		1	PARAFUSO, Hex, M8 x 16, 10.9				
						BOLT	PERNO	VIS	140B
					PARAFUSO	SCHRAUBE	BULLONE	BOLT	
8		10730301		1	ARRUELA PLANA	WASHER	ARANDELA	RONDELLE	131R
					ANILHA	UNTERLEGSCHEIBE	RONDELLA	FLADSKIVE	
9		515-23381		1	BRAÇADEIRA, 1 1/2", Insul, 3/8" Bolt				
						CLAMP	ABRAZADERA	COLLIER	120M
					BRAÇADEIRA	KLEMME	MORSETTO	SPÆNDEBÅND	
10		79054457		1	BUJÃO	PLUG	TAPÓN	BOUCHON	050T
					TAMPÃO	STOPFEN	TAPPO	PROP	
11		70921216		8	BUJÃO	PLUG	TAPÓN	BOUCHON	050T
					TAMPÃO	STOPFEN	TAPPO	PROP	
12		70926538		1	O-RING, 16-1, CI 8, 1.171" ID x .116" Thk				
						O-RING	JUNTA TÓRICA	JOINT TORIQUE	055A
					O-RING	O-RING	ANELLO TOROIDALE	O-RING	

08-01	02	p1	12/10

RESERVATÓRIO E SUPORTES
TANK AND SUPPORTS
DEPOSITO Y SOPORTES
TANK AND SUPPORTS

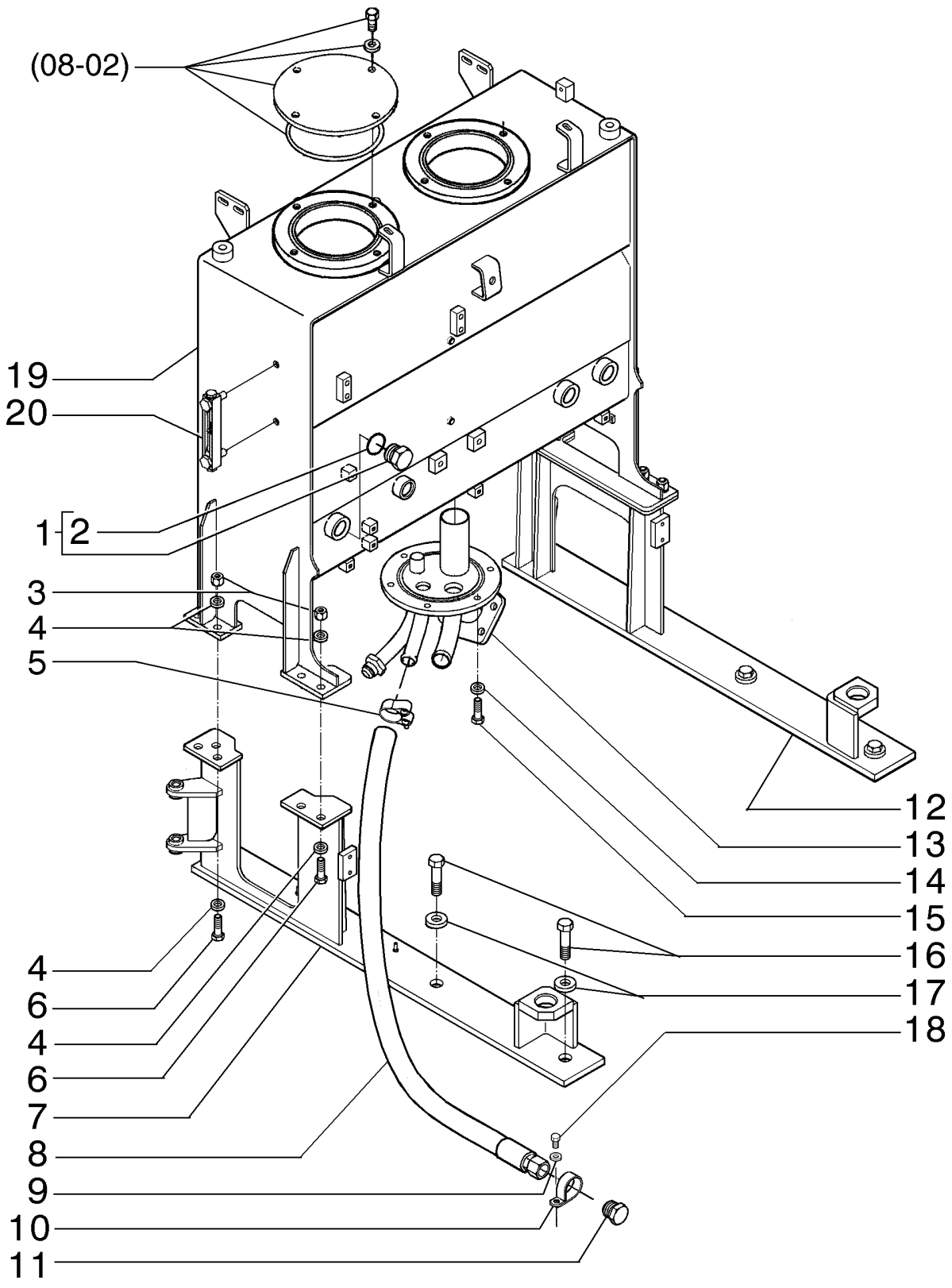

TANK AND SUPPORTS
TANK AND SUPPORTS
TANK AND SUPPORTS
TANK AND SUPPORTS

R	N	P.N.	MOD	Q	Denominação Denominação	Description Bezeichnung	Denominacion Descrizione	Description Beskrivelse	L.C.
1		70921216		2	BUJÃO	PLUG	TAPÓN	BOUCHON	050T
					TAMPÃO	STOPFEN	TAPPO	PROP	
2		70926538		2	O-RING, 16-1, Cl 8, 1.171" ID x .116" Thk				
						O-RING	JUNTA TÓRICA	JOINT TORIQUE	055A
					O-RING	O-RING	ANELLO TOROIDALE	O-RING	
3		16105011		8	CONTRA PORCA	LOCK NUT	TUERCA DE BLOQUEO	CONTRE-ECROU	P263
					CONTRAPORCA	SICHERUNGSMUTTER	DADO DI BLOCCAGGIO	LÅSEMØTRIK	
4		10520001		16	ARRUELA PLANA, M12 x 22 x 3				
						WASHER	ARANDELA	RONDELLE	131R
					ANILHA	UNTERLEGSCHEIBE	RONDELLA	FLADSKIVE	
5		214-2114		1	BRAÇADEIRA, 1.40"-1.56", T-Bolt				
						CLAMP	ABRAZADERA	COLLIER	120M
					BRAÇADEIRA	KLEMME	MORSETTO	SPÆNDEBÅND	
6		15540631		8	PARAFUSO, Hex, M12 x 1.25 x 40, 10.9, Full Thd				
						SCREW	TORNILLO	VIS	040V
					PARAFUSO	SCHRAUBE	VITE	SKRUE	
7		84168341		1	SUPORTE, LH	SUPPORT	SOPORTE	SUPPORT	300S
					SUPORTE	STÜTZE	SUPPORTO	BESLAG	
8		75325498		1	MANGUEIRA	HOSE	TUBO	FLEXIBLE	030M
					MANGUEIRA	SCHLAUCH	TUBO FLESSIBILE	SLANGE	
9		10730301		1	ARRUELA PLANA	WASHER	ARANDELA	RONDELLE	131R
					ANILHA	UNTERLEGSCHEIBE	RONDELLA	FLADSKIVE	
10		515-23381		1	BRAÇADEIRA, 1 1/2", Insul, 3/8" Bolt				
						CLAMP	ABRAZADERA	COLLIER	120M
					BRAÇADEIRA	KLEMME	MORSETTO	SPÆNDEBÅND	
11		79054457		1	BUJÃO	PLUG	TAPÓN	BOUCHON	050T
					TAMPÃO	STOPFEN	TAPPO	PROP	
12		84168336		1	SUPORTE, RH	SUPPORT	SOPORTE	SUPPORT	300S
					SUPORTE	STÜTZE	SUPPORTO	BESLAG	
13		{84280988}		1					
14		14496621		16	ARRUELA PLANA, M10 x 21 x 2				
						WASHER	ARANDELA	RONDELLE	131R
					ANILHA	UNTERLEGSCHEIBE	RONDELLA	FLADSKIVE	
15		11106231		14	PARAFUSO, Hex, M10 x 25, 10.9, Full Thd				
						SCREW	TORNILLO	VIS	040V
					PARAFUSO	SCHRAUBE	VITE	SKRUE	
16		15981231		6	PARAFUSO, Hex, M16 x 1.5 x 65, 10.9				
						BOLT	PERNO	VIS	140B
					PARAFUSO	SCHRAUBE	BULLONE	BOLT	
17		70677010		6	ARRUELA PLANA	WASHER	ARANDELA	RONDELLE	131R
					ANILHA	UNTERLEGSCHEIBE	RONDELLA	FLADSKIVE	
18		16043231		1	PARAFUSO, Hex, M8 x 16, 10.9				
						BOLT	PERNO	VIS	140B
					PARAFUSO	SCHRAUBE	BULLONE	BOLT	
19		84149453		1	RESERVATÓRIO DE ÓLEO HIDR				
						HYDRAULIC OIL RESER	DEP. ACEITE HIDRÁULIC	RESERVOIR D'HUILE HY	113S
					RESERVATÓRIO DE ÓLE	HYDRAULIKÖLBEHÄLTE	SERBATOIO OLIO IDRAU	HYDRAULIKOLIETANK	

08-01	02	p2	12/10

RESERVATÓRIO E SUPORTES
TANK AND SUPPORTS
DEPOSITO Y SOPORTES
TANK AND SUPPORTS

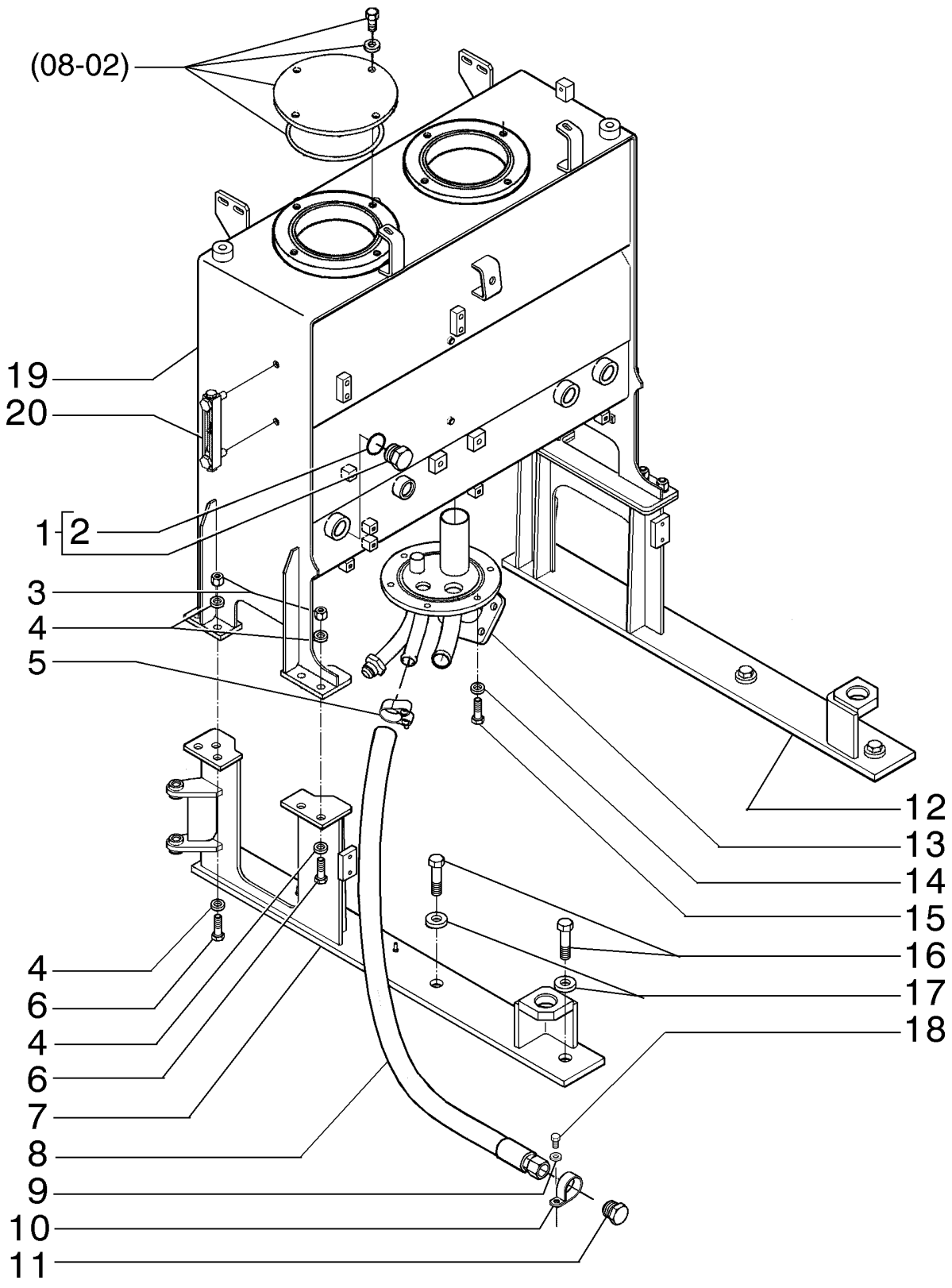

TANK AND SUPPORTS
TANK AND SUPPORTS
TANK AND SUPPORTS
TANK AND SUPPORTS

R	N	P.N.	MOD	Q	Denominação Denominação	Description Bezeichnung	Denominacion Descrizione	Description Beskrivelse	L.C.
20		**226456A1**		1	MEDIDOR DE NÍVEL INDICADOR DE NÍVEL	LEVEL GAUGE FÜLLSTANDSANZEIGE	INDICADOR DE NIVEL INDICATORE DI LIVELLC	JAUGE DE NIVEAU NIVEAUMÅLER	031I

08-02	01	p1	12/10

RESERVATÓRIO HIDRÁULICO, FILTROS
HYDRAULIC TANK, FILTERS
HYDRAULIC TANK, FILTERS
HYDRAULIC TANK, FILTERS

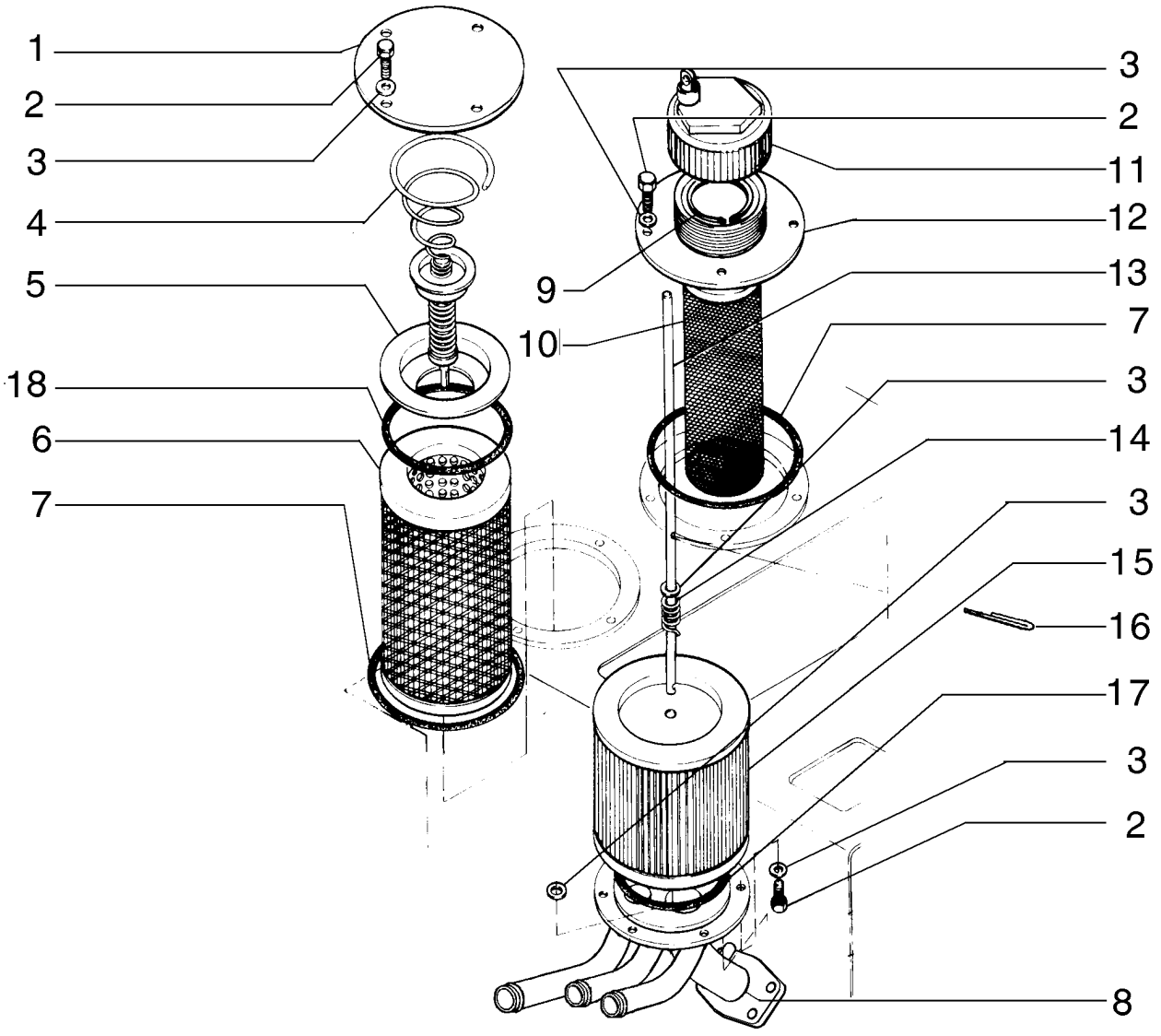

HYDRAULIC TANK, FILTERS
HYDRAULIC TANK, FILTERS
HYDRAULIC TANK, FILTERS
HYDRAULIC TANK, FILTERS

R	N	P.N.	MOD	Q	Denominação Denominação	Description Bezeichnung	Denominacion Descrizione	Description Beskrivelse	L.C.
1		75250792		1	COBERTURA COBERTURA	COVER ABDECKUNG	CUBIERTA COPERCHIO	COUVERCLE DÆKSEL	265C
2		11106231		14	PARAFUSO, Hex, M10 x 25, 10.9, Full Thd PARAFUSO	SCREW SCHRAUBE	TORNILLO VITE	VIS SKRUE	040V
3		14496621		16	ARRUELA PLANA, M10 x 21 x 2 ANILHA	WASHER UNTERLEGSCHEIBE	ARANDELA RONDELLA	RONDELLE FLADSKIVE	131R
4		73045861		1	VÁLVULA HIDRÁULICA VÁLVULA HIDRÁULICA	HYDRAULIC VALVE HYDRAULIKVENTIL	VÁLVULA HIDRÁULICA DISTRIBUTORE IDRAULI	SOUPAPE HYDRAULIQU HYDRAULIKVENTIL	010V
5		73053604		1	COBERTURA COBERTURA	COVER ABDECKUNG	CUBIERTA COPERCHIO	COUVERCLE DÆKSEL	265C
6		73125853		1	FILTRO DE ÓLEO HIDRÁULICO FILTRO DO ÓLEO HIDRÁ	HYDRAULIC OIL FILTER HYDRAULIKÖLFILTER	FILTRO DE ACEITE HIDF FILTRO OLIO IDRAULIC(	FILTRE A HUILE HYDR. HYDRAULIKOLIEFILTER	074F
7		14467980		2	O-RING, -261, 70 Duro, 6.734" ID x .139" Thk O-RING	O-RING O-RING	JUNTA TÓRICA ANELLO TOROIDALE	JOINT TORIQUE O-RING	055A
8		{84280988}		1					
9		4971843		1	ANEL ELÁSTICO ANEL DE RETENÇÃO	CIRCLIP SICHERUNGSRING	ARANDELA DE RETENCI ANELLO ELASTICO	CIRCLIP LÅSERING	056A
10		79107317		1	FILTRO DE COMBUSTÍVEL FILTRO DE COMBUSTÍVI	FUEL FILTER KRAFTSTOFFFILTER	FILTRO DE COMBUSTIBI FILTRO CARBURANTE	FILTRE A CARBURANT BRÆNDSTOFFILTER	064F
11		79104494		1	TAMPA TAMPÃO	CAP KAPPE	TAPÓN TAPPO	CAPUCHON TANKDÆKSEL	052T
12		75250791		1	PLACA CHAPA	PLATE PLATTE	PLACA PIASTRA	PLAQUE PLADE	105P
13		75261197		1	TIRANTE TIRANTE	TIE-ROD SPURSTANGE	TIRANTE TIRANTE	TIRANT TRÆKSTANG	142T
14		73066048		1	MOLA MOLA	SPRING FEDER	RESORTE MOLLA	RESSORT FJEDER	100M
15		87626518		1	FILTRO FILTRO	FILTER FILTER	FILTRO FILTRO	FILTRE FILTER	065F
16		70900802		2	CONTRA PINO, 3/32" x 1" TROÇO DE ABRIR	COTTER PIN SPLINT	PASADOR COPPIGLIA	GOUPILLE FENDUE SPLITBOLT	270C
17		70923594		1	O-RING O-RING	O-RING O-RING	JUNTA TÓRICA ANELLO TOROIDALE	JOINT TORIQUE O-RING	055A
18		70924146		1	O-RING O-RING	O-RING O-RING	JUNTA TÓRICA ANELLO TOROIDALE	JOINT TORIQUE O-RING	055A
19		87668005		1	FLANGE FLANGE	FLANGE FLANSCH	BRIDA FLANGIA	BRIDE FLANGE	070F
20		4971843		1	ANEL ELÁSTICO ANEL DE RETENÇÃO	CIRCLIP SICHERUNGSRING	ARANDELA DE RETENCI ANELLO ELASTICO	CIRCLIP LÅSERING	056A
21		79107317		1	FILTRO DE COMBUSTÍVEL FILTRO DE COMBUSTÍVI	FUEL FILTER KRAFTSTOFFFILTER	FILTRO DE COMBUSTIBI FILTRO CARBURANTE	FILTRE A CARBURANT BRÆNDSTOFFILTER	064F
22		75261113		2	CORPO CORPO	BODY KAROSSERIE	CUERPO CORPO	CORPS HUS	300C

08-02	01	p2	12/10

RESERVATÓRIO HIDRÁULICO, FILTROS
HYDRAULIC TANK, FILTERS
HYDRAULIC TANK, FILTERS
HYDRAULIC TANK, FILTERS

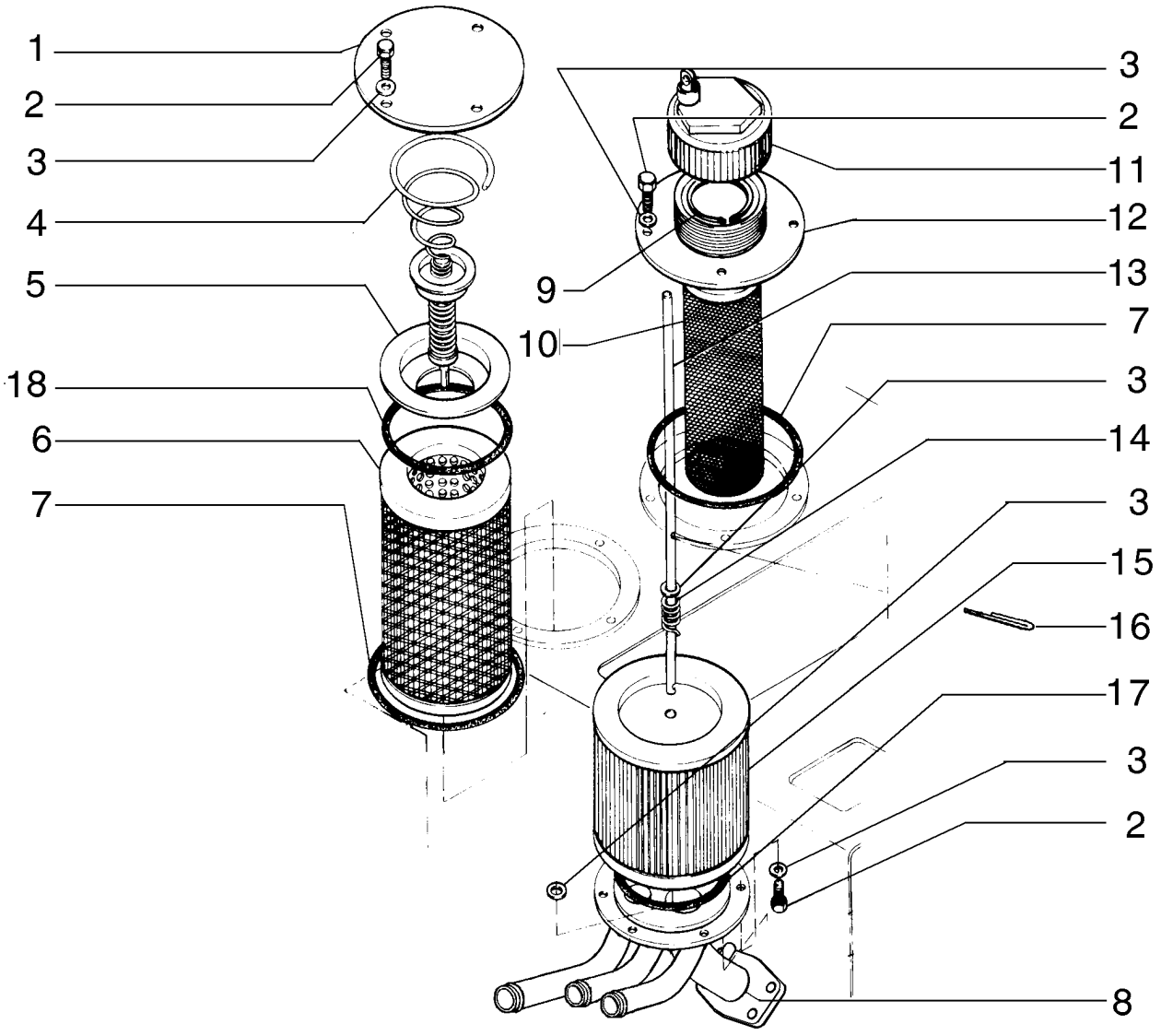

HYDRAULIC TANK, FILTERS
HYDRAULIC TANK, FILTERS
HYDRAULIC TANK, FILTERS
HYDRAULIC TANK, FILTERS

R	N	P.N.	MOD	Q	Denominação Denominação	Description Bezeichnung	Denominacion Descrizione	Description Beskrivelse	L.C.
23		**75261114**		1	PARAFUSO PARAFUSO	SCREW SCHRAUBE	TORNILLO VITE	VIS SKRUE	040V

08-03	01	p1	12/10

SISTEMA HIDRÁULICO TRASEIRO - (TRANSMISSÃO DIRETA)
REAR HYDRAULIC SYSTEM - (DIRECT DRIVE)
REAR HYDRAULIC SYSTEM - (DIRECT DRIVE)
REAR HYDRAULIC SYSTEM - (DIRECT DRIVE)

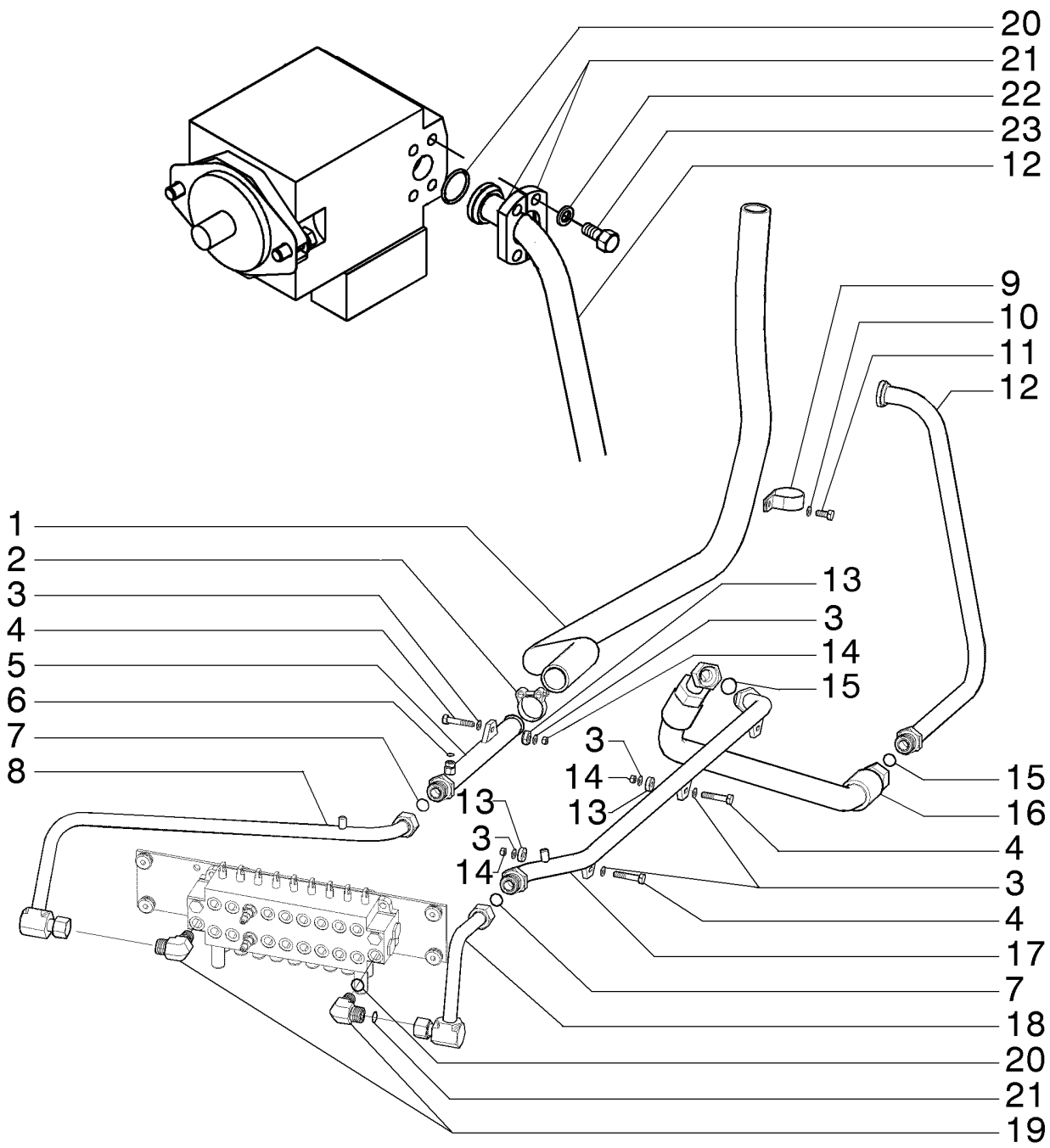

REAR HYDRAULIC SYSTEM - (DIRECT DRIVE)
REAR HYDRAULIC SYSTEM - (DIRECT DRIVE)
REAR HYDRAULIC SYSTEM - (DIRECT DRIVE)
REAR HYDRAULIC SYSTEM - (DIRECT DRIVE)

R	N	P.N.	MOD	Q	Denominação Denominação	Description Bezeichnung	Denominacion Descrizione	Description Beskrivelse	L.C.
1		75324450		1	MANGUEIRA MANGUEIRA	HOSE SCHLAUCH	TUBO TUBO FLESSIBILE	FLEXIBLE SLANGE	030M
2		214-2130		2	BRAÇADEIRA, #30, 1.81"-2.06", T-Bolt BRAÇADEIRA	CLAMP KLEMME	ABRAZADERA MORSETTO	COLLIER SPÆNDEBÅND	120M
3		10730301		8	ARRUELA PLANA ANILHA	WASHER UNTERLEGSCHEIBE	ARANDELA RONDELLA	RONDELLE FLADSKIVE	131R
4		11107331		4	PARAFUSO, Hex, M10 x 55, 10.9 PARAFUSO	BOLT SCHRAUBE	PERNO BULLONE	VIS BOLT	140B
5		84199644		1	TUBO RÍGIDO TUBO RÍGIDO	RIGID TUBE ROHR	TUBO RÍGIDO TUBO RIGIDO	TUYAU RIGIDE STIFT RØR	193T
6		238-6012		1	O-RING, -012, 90 Duro, .364" ID x .070" Thk O-RING	O-RING O-RING	JUNTA TÓRICA ANELLO TOROIDALE	JOINT TORIQUE O-RING	055A
7		238-6021		2	O-RING, -021, 90 Duro, .926" ID x .070" Thk O-RING	O-RING O-RING	JUNTA TÓRICA ANELLO TOROIDALE	JOINT TORIQUE O-RING	055A
8		84199678		1	TUBO RÍGIDO TUBO RÍGIDO	RIGID TUBE ROHR	TUBO RÍGIDO TUBO RIGIDO	TUYAU RIGIDE STIFT RØR	193T
9		70928439		1	BRAÇADEIRA BRAÇADEIRA	CLAMP KLEMME	ABRAZADERA MORSETTO	COLLIER SPÆNDEBÅND	120M
10		70915815		1	ARRUELA PLANA ANILHA	WASHER UNTERLEGSCHEIBE	ARANDELA RONDELLA	RONDELLE FLADSKIVE	131R
11		70922262		1	PARAFUSO PARAFUSO	SCREW SCHRAUBE	TORNILLO VITE	VIS SKRUE	040V
12	1	87657086		1	TUBO RÍGIDO TUBO RÍGIDO	RIGID TUBE ROHR	TUBO RÍGIDO TUBO RIGIDO	TUYAU RIGIDE STIFT RØR	193T
12	2	87657871		1	TUBO RÍGIDO TUBO RÍGIDO	RIGID TUBE ROHR	TUBO RÍGIDO TUBO RIGIDO	TUYAU RIGIDE STIFT RØR	193T
13		79089658		4	PASTILHA ESPAÇADOR	PAD UNTERLAGE	PASTILLA CUSCINO; TAMPONE	COUSSIN BREMSEKLODS	060T
14		16100821		4	PORCA, M8, Cl 10 PORCA	NUT MUTTER	TUERCA DADO	ECROU MØTRIK	010D
15		238-6025		2	O-RING, -025, 90 Duro, 1.176" ID x .070" Thk O-RING	O-RING O-RING	JUNTA TÓRICA ANELLO TOROIDALE	JOINT TORIQUE O-RING	055A
16		87657591		1	TUBO FLEXÍVEL MANGUEIRA FLEXÍVEL	FLEXIBLE HOSE BIEGSAMER SCHLAUCH	TUBO FLEXIBLE TUBO FLESSIBILE	TUYAU FLEXIBLE FLEKSIBEL SLANGE	192T
17		84199629		1	TUBO RÍGIDO TUBO RÍGIDO	RIGID TUBE ROHR	TUBO RÍGIDO TUBO RIGIDO	TUYAU RIGIDE STIFT RØR	193T
18		87656163		1	TUBO RÍGIDO TUBO RÍGIDO	RIGID TUBE ROHR	TUBO RÍGIDO TUBO RIGIDO	TUYAU RIGIDE STIFT RØR	193T
19		87656136		2	CONECTOR HIDRÁUL CONECTOR HID.	HYD CONNECTOR HYDR STECKVERBINDE	CONECTOR HIDRÁULIC CONNETTORE IDRAULI	CONNECTEUR HYDRAU HYDRAULIKSTIK	020R
20		70923664		1	JUNTA JUNTA	GASKET DICHTUNG	JUNTA GUARNIZIONE	JOINT PAKNING	123G

(1) Para Classe 140/170
(2) Para Classe 885

08-03	01	p2	12/10

SISTEMA HIDRÁULICO TRASEIRO - (TRANSMISSÃO DIRETA)
REAR HYDRAULIC SYSTEM - (DIRECT DRIVE)
REAR HYDRAULIC SYSTEM - (DIRECT DRIVE)
REAR HYDRAULIC SYSTEM - (DIRECT DRIVE)

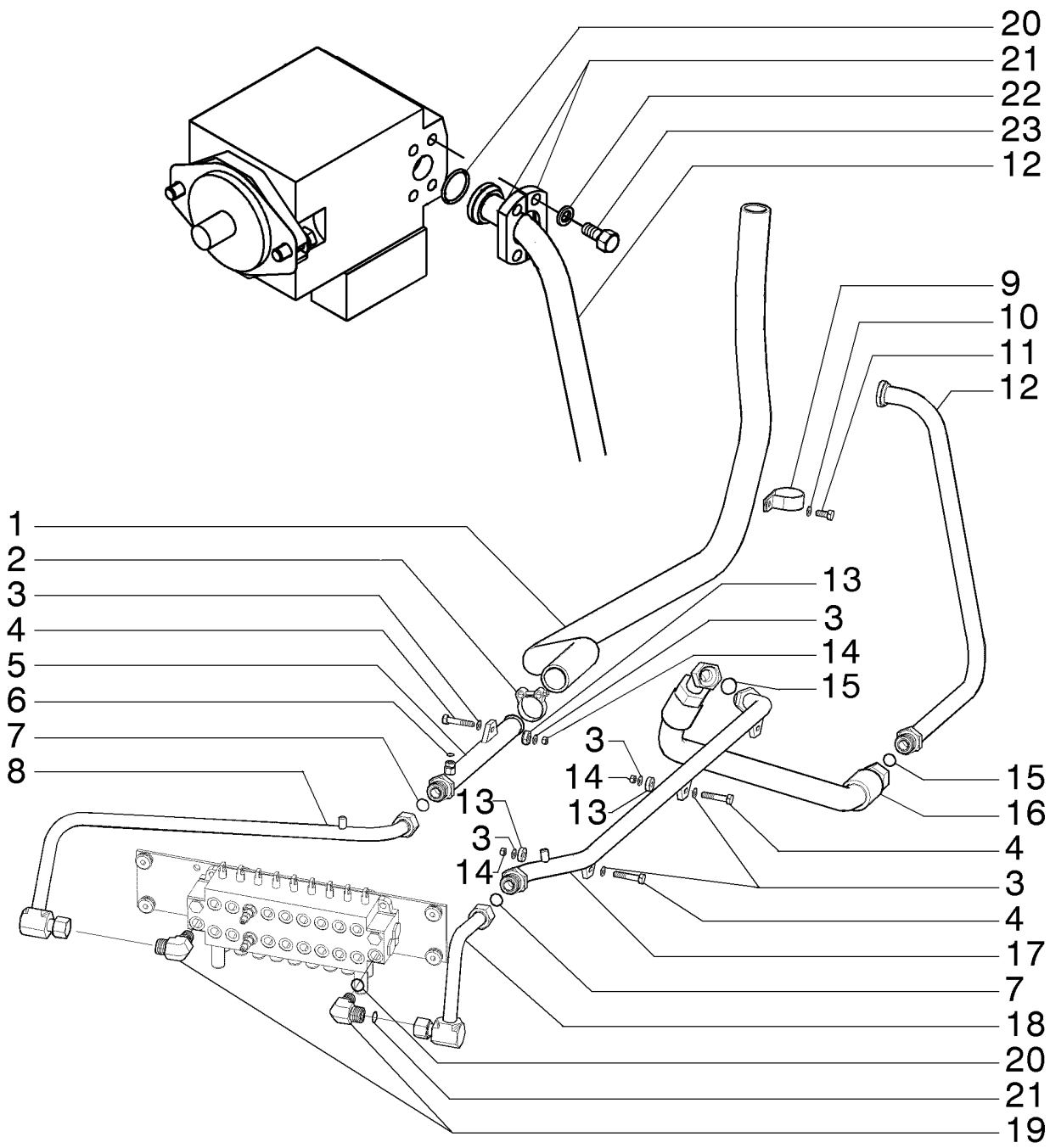

REAR HYDRAULIC SYSTEM - (DIRECT DRIVE)
REAR HYDRAULIC SYSTEM - (DIRECT DRIVE)
REAR HYDRAULIC SYSTEM - (DIRECT DRIVE)
REAR HYDRAULIC SYSTEM - (DIRECT DRIVE)

R	N	P.N.	MOD	Q	Denominação Denominação	Description Bezeichnung	Denominacion Descrizione	Description Beskrivelse	L.C.
21		**75253408**		2	FLANGE FLANGE	FLANGE FLANSCH	BRIDA FLANGIA	BRIDE FLANGE	070F
22		**10517173**		4	ARRUELA PLANA ANILHA	WASHER UNTERLEGSCHEIBE	ARANDELA RONDELLA	RONDELLE FLADSKIVE	131R
23		**11115531**		4	PARAFUSO, Hex, M14 x 30, 10.9, Full Thd PARAFUSO	BOLT SCHRAUBE	PERNO BULLONE	VIS BOLT	140B

08-03	02	p1	12/10

SISTEMA HIDRÁULICO TRASEIRO - (CONVERSOR DE TORQUE)
REAR HYDRAULIC SYSTEM - (TORQUE CONVERTER)
REAR HYDRAULIC SYSTEM - (TORQUE CONVERTER)
REAR HYDRAULIC SYSTEM - (TORQUE CONVERTER)

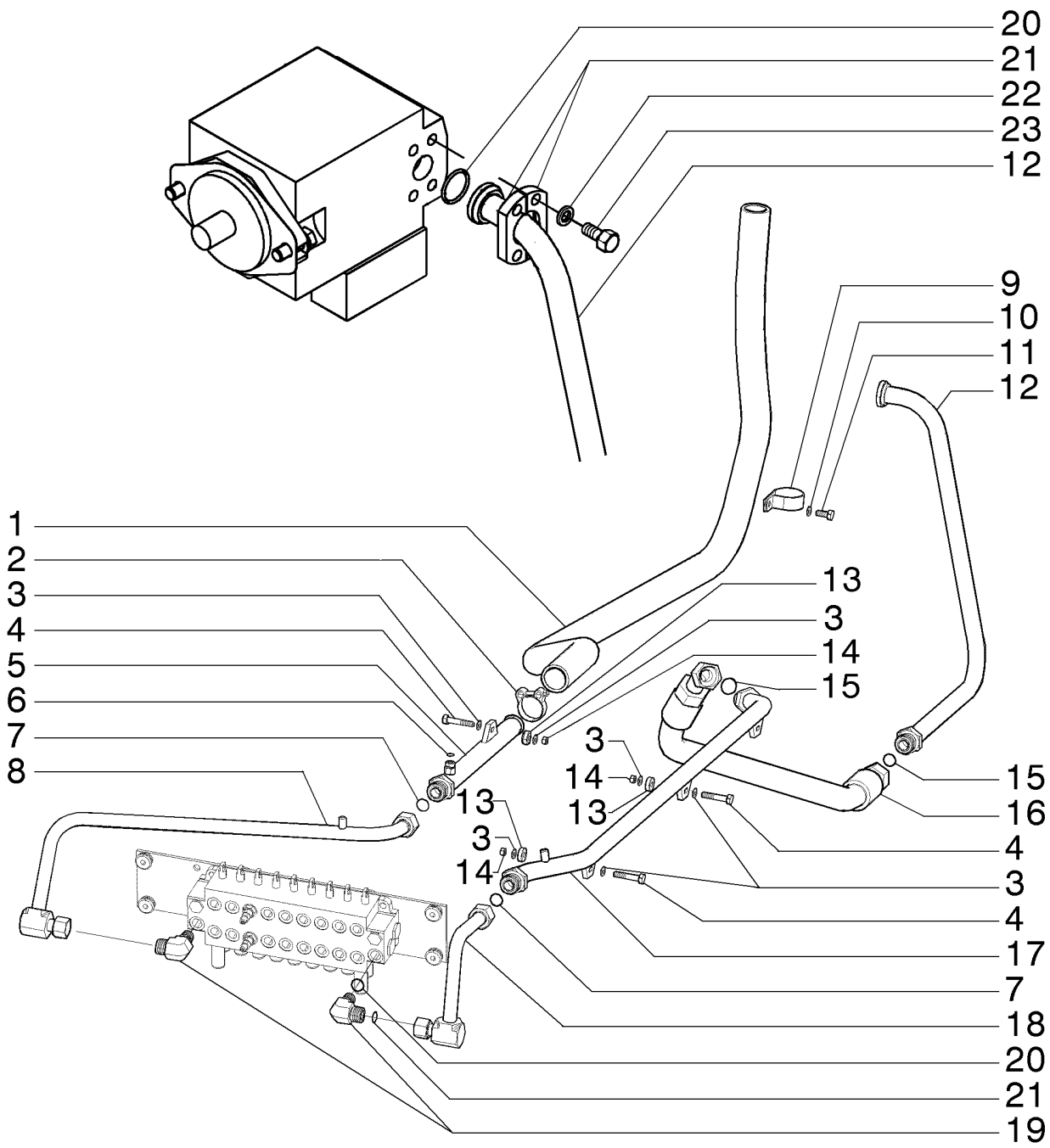

REAR HYDRAULIC SYSTEM - (TORQUE CONVERTER)
REAR HYDRAULIC SYSTEM - (TORQUE CONVERTER)
REAR HYDRAULIC SYSTEM - (TORQUE CONVERTER)
REAR HYDRAULIC SYSTEM - (TORQUE CONVERTER)

R	N	P.N.	MOD	Q	Denominação Denominação	Description Bezeichnung	Denominacion Descrizione	Description Beskrivelse	L.C.
1		75324450		1	MANGUEIRA MANGUEIRA	HOSE SCHLAUCH	TUBO TUBO FLESSIBILE	FLEXIBLE SLANGE	030M
2		214-2130		2	BRAÇADEIRA, #30, 1.81"-2.06", T-Bolt BRAÇADEIRA	CLAMP KLEMME	ABRAZADERA MORSETTO	COLLIER SPÆNDEBÅND	120M
3		10730301		8	ARRUELA PLANA ANILHA	WASHER UNTERLEGSCHEIBE	ARANDELA RONDELLA	RONDELLE FLADSKIVE	131R
4		11107331		4	PARAFUSO, Hex, M10 x 55, 10.9 PARAFUSO	BOLT SCHRAUBE	PERNO BULLONE	VIS BOLT	140B
5		84199644		1	TUBO RÍGIDO TUBO RÍGIDO	RIGID TUBE ROHR	TUBO RÍGIDO TUBO RIGIDO	TUYAU RIGIDE STIFT RØR	193T
6		238-6012		1	O-RING, -012, 90 Duro, .364" ID x .070" Thk O-RING	O-RING O-RING	JUNTA TÓRICA ANELLO TOROIDALE	JOINT TORIQUE O-RING	055A
7		238-6021		2	O-RING, -021, 90 Duro, .926" ID x .070" Thk O-RING	O-RING O-RING	JUNTA TÓRICA ANELLO TOROIDALE	JOINT TORIQUE O-RING	055A
8		84199678		1	TUBO RÍGIDO TUBO RÍGIDO	RIGID TUBE ROHR	TUBO RÍGIDO TUBO RIGIDO	TUYAU RIGIDE STIFT RØR	193T
9		70928439		1	BRAÇADEIRA BRAÇADEIRA	CLAMP KLEMME	ABRAZADERA MORSETTO	COLLIER SPÆNDEBÅND	120M
10		70915815		1	ARRUELA PLANA ANILHA	WASHER UNTERLEGSCHEIBE	ARANDELA RONDELLA	RONDELLE FLADSKIVE	131R
11		70922262		1	PARAFUSO PARAFUSO	SCREW SCHRAUBE	TORNILLO VITE	VIS SKRUE	040V
12		84201889		1	TUBO RÍGIDO TUBO RÍGIDO	RIGID TUBE ROHR	TUBO RÍGIDO TUBO RIGIDO	TUYAU RIGIDE STIFT RØR	193T
13		79089658		4	PASTILHA ESPAÇADOR	PAD UNTERLAGE	PASTILLA CUSCINO; TAMPONE	COUSSIN BREMSEKLODS	060T
14		16100821		4	PORCA, M8, Cl 10 PORCA	NUT MUTTER	TUERCA DADO	ECROU MØTRIK	010D
15		238-6025		2	O-RING, -025, 90 Duro, 1.176" ID x .070" Thk O-RING	O-RING O-RING	JUNTA TÓRICA ANELLO TOROIDALE	JOINT TORIQUE O-RING	055A
16		87657591		1	TUBO FLEXÍVEL MANGUEIRA FLEXÍVEL	FLEXIBLE HOSE BIEGSAMER SCHLAUCH	TUBO FLEXIBLE TUBO FLESSIBILE	TUYAU FLEXIBLE FLEKSIBEL SLANGE	192T
17		84199629		1	TUBO RÍGIDO TUBO RÍGIDO	RIGID TUBE ROHR	TUBO RÍGIDO TUBO RIGIDO	TUYAU RIGIDE STIFT RØR	193T
18		87656163		1	TUBO RÍGIDO TUBO RÍGIDO	RIGID TUBE ROHR	TUBO RÍGIDO TUBO RIGIDO	TUYAU RIGIDE STIFT RØR	193T
19		87656136		2	CONECTOR HIDRÁUL CONECTOR HID.	HYD CONNECTOR HYDR STECKVERBINDE	CONECTOR HIDRÁULIC CONNETTORE IDRAULIC	CONNECTEUR HYDRAU HYDRAULIKSTIK	020R
20		70923664		1	JUNTA JUNTA	GASKET DICHTUNG	JUNTA GUARNIZIONE	JOINT PAKNING	123G
21		75253408		2	FLANGE FLANGE	FLANGE FLANSCH	BRIDA FLANGIA	BRIDE FLANGE	070F
22		10517173		4	ARRUELA PLANA ANILHA	WASHER UNTERLEGSCHEIBE	ARANDELA RONDELLA	RONDELLE FLADSKIVE	131R

08-03	02	p2	12/10

SISTEMA HIDRÁULICO TRASEIRO - (CONVERSOR DE TORQUE)
REAR HYDRAULIC SYSTEM - (TORQUE CONVERTER)
REAR HYDRAULIC SYSTEM - (TORQUE CONVERTER)
REAR HYDRAULIC SYSTEM - (TORQUE CONVERTER)

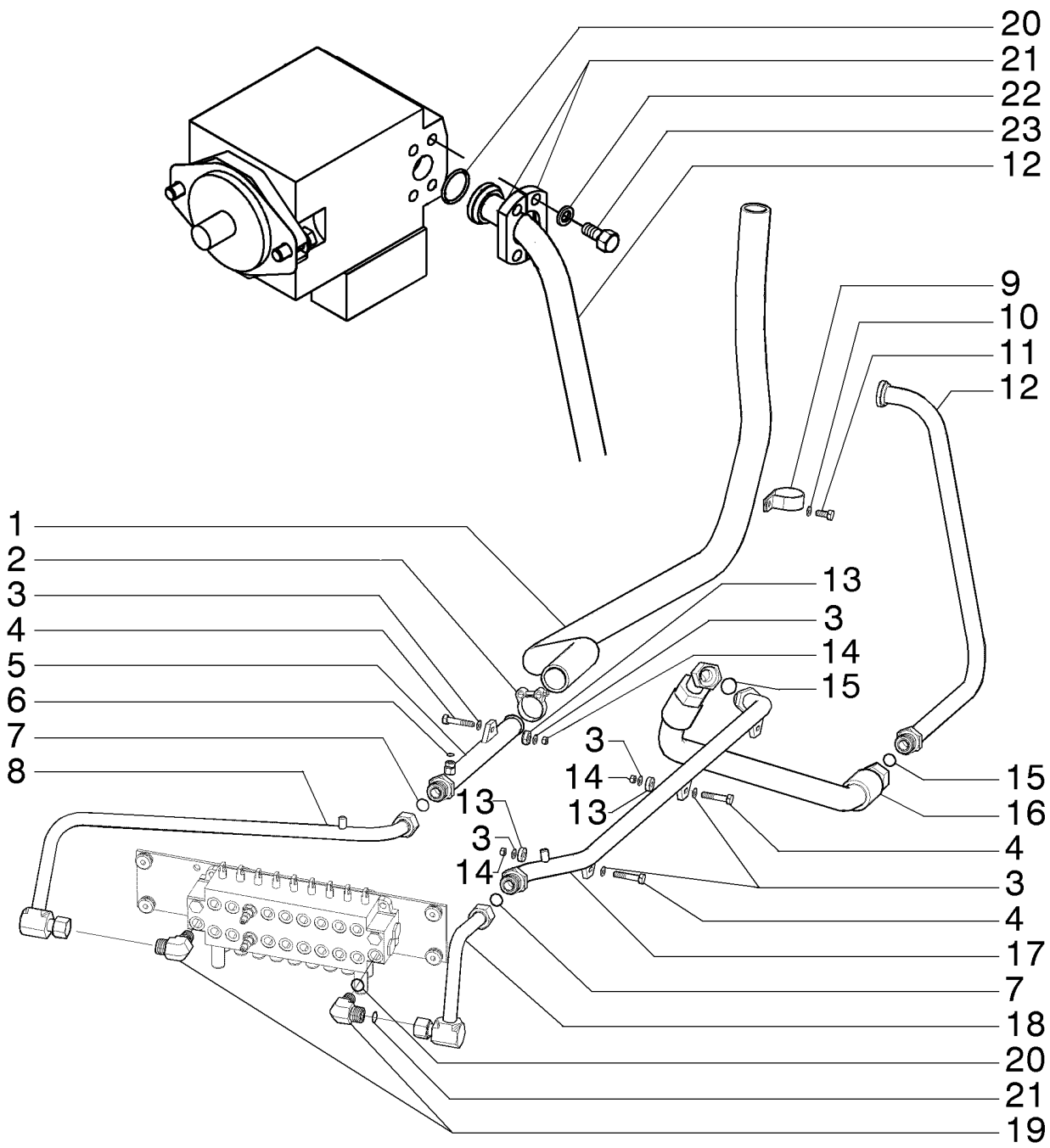

REAR HYDRAULIC SYSTEM - (TORQUE CONVERTER)
REAR HYDRAULIC SYSTEM - (TORQUE CONVERTER)
REAR HYDRAULIC SYSTEM - (TORQUE CONVERTER)
REAR HYDRAULIC SYSTEM - (TORQUE CONVERTER)

R	N	P.N.	MOD	Q	Denominação Denominação	Description Bezeichnung	Denominacion Descrizione	Description Beskrivelse	L.C.
23		11115531		4	PARAFUSO, Hex, M14 x 30, 10.9, Full Thd				
						BOLT	PERNO	VIS	140B
					PARAFUSO	SCHRAUBE	BULLONE	BOLT	

08-03	03	p1	12/10

SISTEMA HIDRÁULICO TRASEIRO - (CONVERSOR DE TORQUE)
REAR HYDRAULIC SYSTEM - (TORQUE CONVERTER)
SISTEMA HIDRAULICO TRASERO - (CONVERTIDOR DE PAR)
REAR HYDRAULIC SYSTEM - (TORQUE CONVERTER)

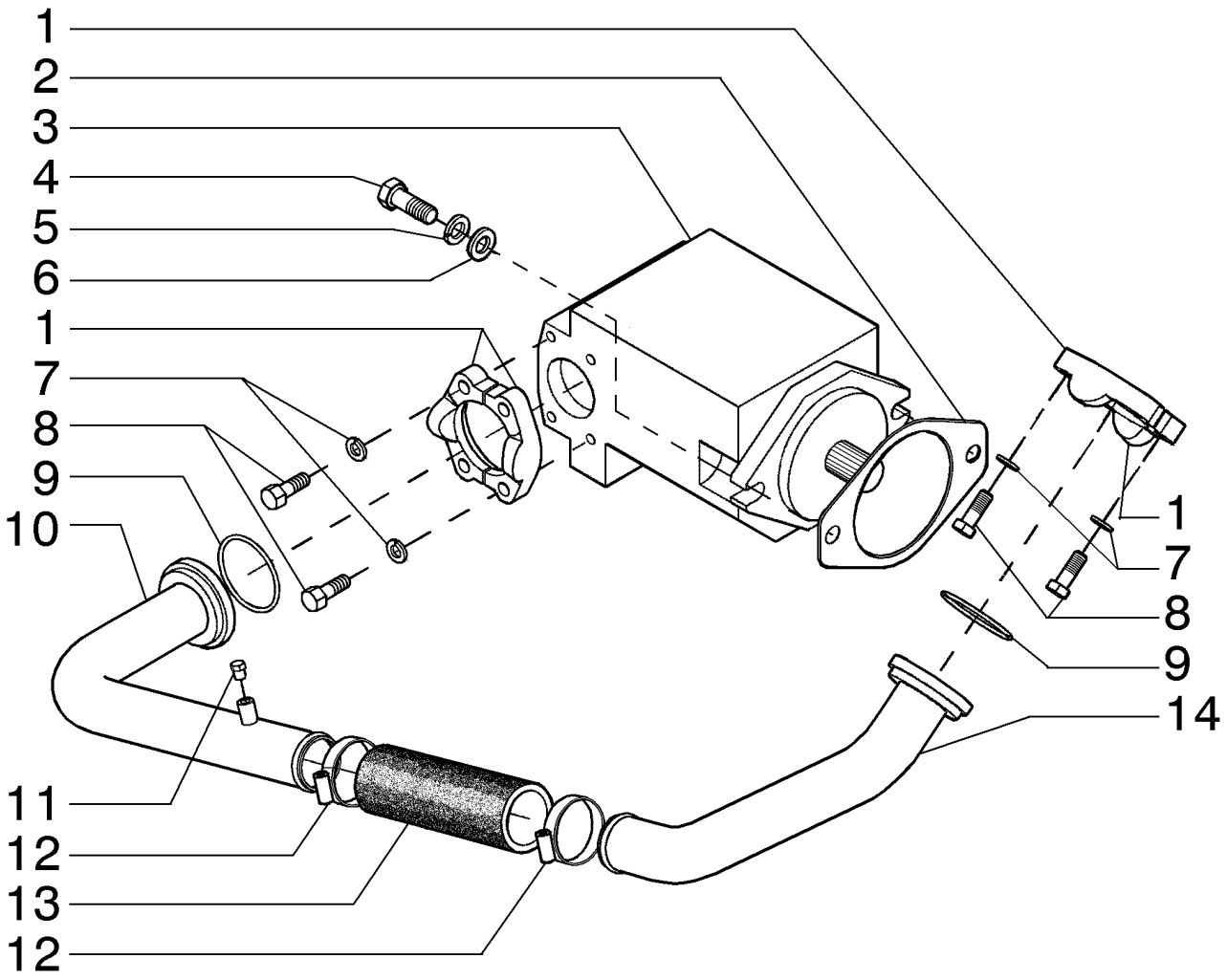

REAR HYDRAULIC SYSTEM - (TORQUE CONVERTER)
REAR HYDRAULIC SYSTEM - (TORQUE CONVERTER)
REAR HYDRAULIC SYSTEM - (TORQUE CONVERTER)
REAR HYDRAULIC SYSTEM - (TORQUE CONVERTER)

R	N	P.N.	MOD	Q	Denominação Denominação	Description Bezeichnung	Denominacion Descrizione	Description Beskrivelse	L.C.
1		70921599		4	CONECTOR HIDRÁUL CONECTOR HID.	HYD CONNECTOR HYDR STECKVERBINDE	CONECTOR HIDRÁULIC CONNETTORE IDRAULIC	CONNECTEUR HYDRAU HYDRAULIKSTIK	020R
2		73151829		1	JUNTA JUNTA	GASKET DICHTUNG	JUNTA GUARNIZIONE	JOINT PAKNING	123G
3		75323556		1	BOMBA HIDRÁULICA BOMBA HIDRÁULICA	HYDRAULIC PUMP HYDRAULIKPUMPE	BOMBA HIDRÁULICO POMPA IDRAULICA	POMPE HYDRAULIQUE HYDRAULIKPUMPE	155P
4		11118731		2	PARAFUSO, Hex, M16 x 45, 10.9 PARAFUSO	BOLT SCHRAUBE	PERNO BULLONE	VIS BOLT	140B
5		87016618		2	TRAVA DA ARRUELA, M16 ANILHA DE RETENÇÃO	LOCK WASHER SICHERUNGSSCHEIBE	ARANDELA DE BLOQUE RONDELLA DI SICUREZ	RONDELLE FREIN LÅSESKIVE	132R
6		14496931		2	ARRUELA PLANA, M16 x 30 x 3 ANILHA	WASHER UNTERLEGSCHEIBE	ARANDELA RONDELLA	RONDELLE FLADSKIVE	131R
7		10517073		8	TRAVA DA ARRUELA ANILHA DE RETENÇÃO	LOCK WASHER SICHERUNGSSCHEIBE	ARANDELA DE BLOQUE RONDELLA DI SICUREZ	RONDELLE FREIN LÅSESKIVE	132R
8		11112631		8	PARAFUSO, Hex, M12 x 35, 10.9 PARAFUSO	SCREW SCHRAUBE	TORNILLO VITE	VIS SKRUE	040V
9		9843376		2	O-RING, -232, 90 Duro, 2.734" ID x .139" Thk O-RING	O-RING O-RING	JUNTA TÓRICA ANELLO TOROIDALE	JOINT TORIQUE O-RING	055A
10		{84271150}		1					
11		217-402		1	BUJÃO, Hex Hd, 1/8"-27 NPTF TAMPÃO	PLUG STOPFEN	TAPÓN TAPPO	BOUCHON PROP	050T
12		79083847		2	BRAÇADEIRA MANGUEIRA, M50-70 ABRAÇAD. DA MANGUEI	HOSE CLAMP SCHLAUCHSCHELLE	ABRAZADERA DE MANG FASCETTA STRINGITUB	COLLIER POUR FLEXIBL SLANGEKLEMME	P729
13		75236034		1	MANGUEIRA MANGUEIRA	HOSE SCHLAUCH	TUBO TUBO FLESSIBILE	FLEXIBLE SLANGE	030M
14		{84271147}		1					

08-03	04	p1	12/10

SISTEMA HIDRÁULICO TRASEIRO - (TRANSMISSÃO DIRETA)
REAR HYDRAULIC SYSTEM - (DIRECT DRIVE)
SISTEMA HIDRAULICO TRASERO - (TRANSMISION DIRECTA)
REAR HYDRAULIC SYSTEM - (DIRECT DRIVE)

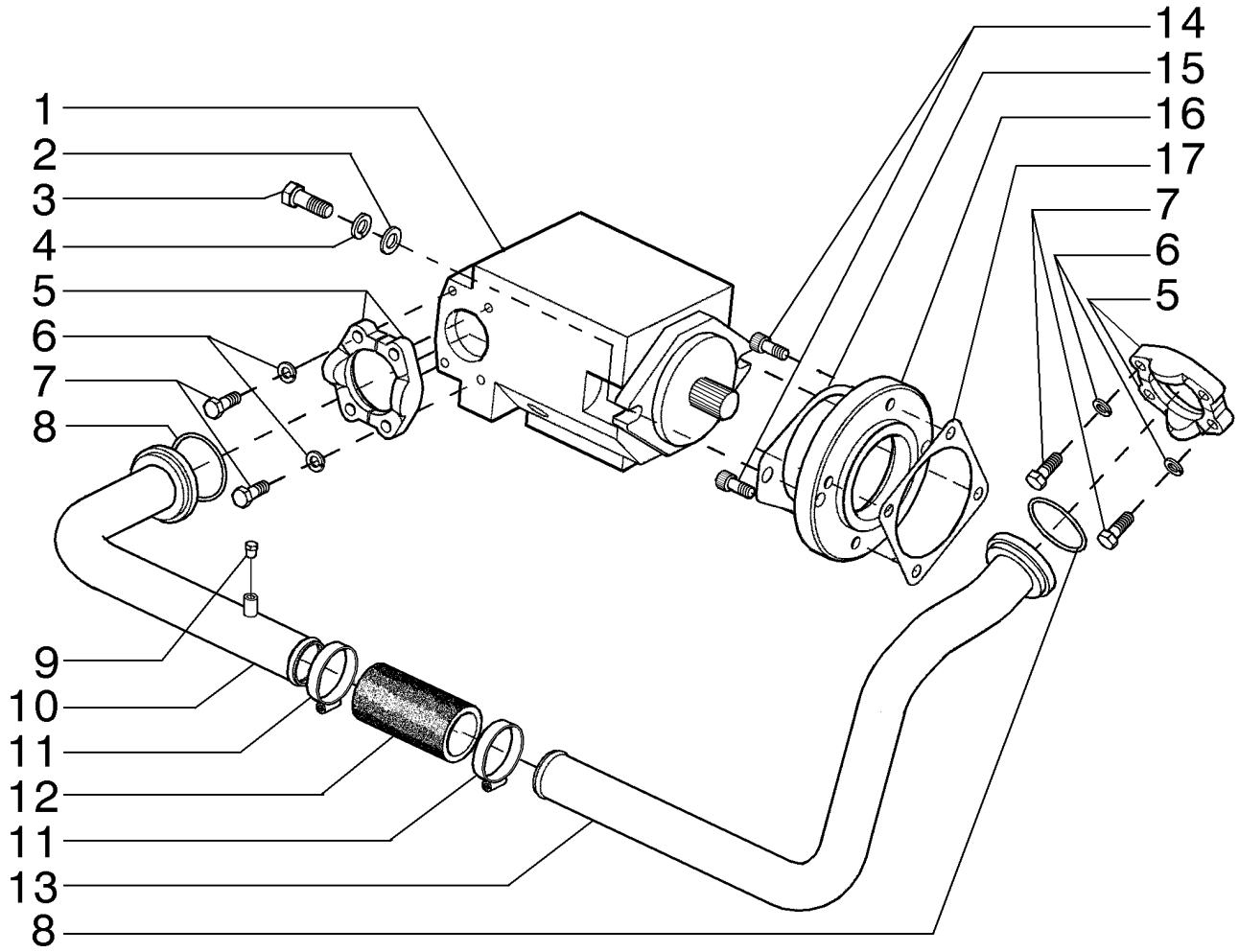

REAR HYDRAULIC SYSTEM - (DIRECT DRIVE)
REAR HYDRAULIC SYSTEM - (DIRECT DRIVE)
REAR HYDRAULIC SYSTEM - (DIRECT DRIVE)
REAR HYDRAULIC SYSTEM - (DIRECT DRIVE)

R	N	P.N.	MOD	Q	Denominação Denominação	Description Bezeichnung	Denominacion Descrizione	Description Beskrivelse	L.C.
1		75323556		1	BOMBA HIDRÁULICA	HYDRAULIC PUMP	BOMBA HIDRÁULICO	POMPE HYDRAULIQUE	155P
					BOMBA HIDRÁULICA	HYDRAULIKPUMPE	POMPA IDRAULICA	HYDRAULIKPUMPE	
2		87016618		2	TRAVA DA ARRUELA, M16	LOCK WASHER	ARANDELA DE BLOQUE	RONDELLE FREIN	132R
					ANILHA DE RETENÇÃO	SICHERUNGSSCHEIBE	RONDELLA DI SICUREZ	LÅSESKIVE	
3		11118731		2	PARAFUSO, Hex, M16 x 45, 10.9				
						BOLT	PERNO	VIS	140B
					PARAFUSO	SCHRAUBE	BULLONE	BOLT	
4		14496931		2	ARRUELA PLANA, M16 x 30 x 3				
						WASHER	ARANDELA	RONDELLE	131R
					ANILHA	UNTERLEGSCHEIBE	RONDELLA	FLADSKIVE	
5		70921599		4	CONECTOR HIDRÁUL	HYD CONNECTOR	CONECTOR HIDRÁULIC	CONNECTEUR HYDRAU	020R
					CONECTOR HID.	HYDR STECKVERBINDE	CONNETTORE IDRAULIC	HYDRAULIKSTIK	
6		10517073		8	TRAVA DA ARRUELA	LOCK WASHER	ARANDELA DE BLOQUE	RONDELLE FREIN	132R
					ANILHA DE RETENÇÃO	SICHERUNGSSCHEIBE	RONDELLA DI SICUREZ	LÅSESKIVE	
7		11112631		8	PARAFUSO, Hex, M12 x 35, 10.9				
						SCREW	TORNILLO	VIS	040V
					PARAFUSO	SCHRAUBE	VITE	SKRUE	
8		9843376		2	O-RING, -232, 90 Duro, 2.734" ID x .139" Thk				
						O-RING	JUNTA TÓRICA	JOINT TORIQUE	055A
					O-RING	O-RING	ANELLO TOROIDALE	O-RING	
9		217-402		1	BUJÃO, Hex Hd, 1/8"-27 NPTF				
						PLUG	TAPÓN	BOUCHON	050T
					TAMPÃO	STOPFEN	TAPPO	PROP	
10		{84271150}		1					
11		79083847		2	BRAÇADEIRA MANGUEIRA, M50-70				
						HOSE CLAMP	ABRAZADERA DE MANG	COLLIER POUR FLEXIBL	P729
					ABRAÇAD. DA MANGUEI	SCHLAUCHSCHELLE	FASCETTA STRINGITUB	SLANGEKLEMME	
12		73107726		1	TUBO FLEXÍVEL	FLEXIBLE HOSE	TUBO FLEXIBLE	TUYAU FLEXIBLE	192T
					MANGUEIRA FLEXÍVEL	BIEGSAMER SCHLAUCH	TUBO FLESSIBILE	FLEKSIBEL SLANGE	
13		84291240		1	TUBO HIDRÁULICO	HYD. TUBE	TUBO HIDRÁULICO	TUYAU HYDRAULIQUE	190T
					TUBAGEM HIDRÁULICO	HYDRAULIKLEITUNG	TUBO IDRAULICO	HYD. RØR	
14		14422020		4	PARAFUSO, Hex Soc Hd, M12 x 30, 8.8				
						SCREW	TORNILLO	VIS	040V
					PARAFUSO	SCHRAUBE	VITE	SKRUE	
15		73151829		1	JUNTA	GASKET	JUNTA	JOINT	123G
					JUNTA	DICHTUNG	GUARNIZIONE	PAKNING	
16		75253330		1	ESPAÇADOR	SPACER	SEPARADOR	ENTRETOISE	075D
					ESPAÇADOR	DISTANZSTÜCK	DISTANZIALE	AFSTANDSSTYKKE	
17		70188771		1	JUNTA	GASKET	JUNTA	JOINT	123G
					JUNTA	DICHTUNG	GUARNIZIONE	PAKNING	

08-03	05	p1	12/10

SISTEMA HIDRÁULICO TRASEIRO - (TRENSMISSÃO DIRETA)
REAR HYDRAULIC SYSTEM - (DIRECT DRIVE)
SISTEMA HIDRAULICO TRASERO - (TRANSMISION DIRECTA)
REAR HYDRAULIC SYSTEM - (DIRECT DRIVE)

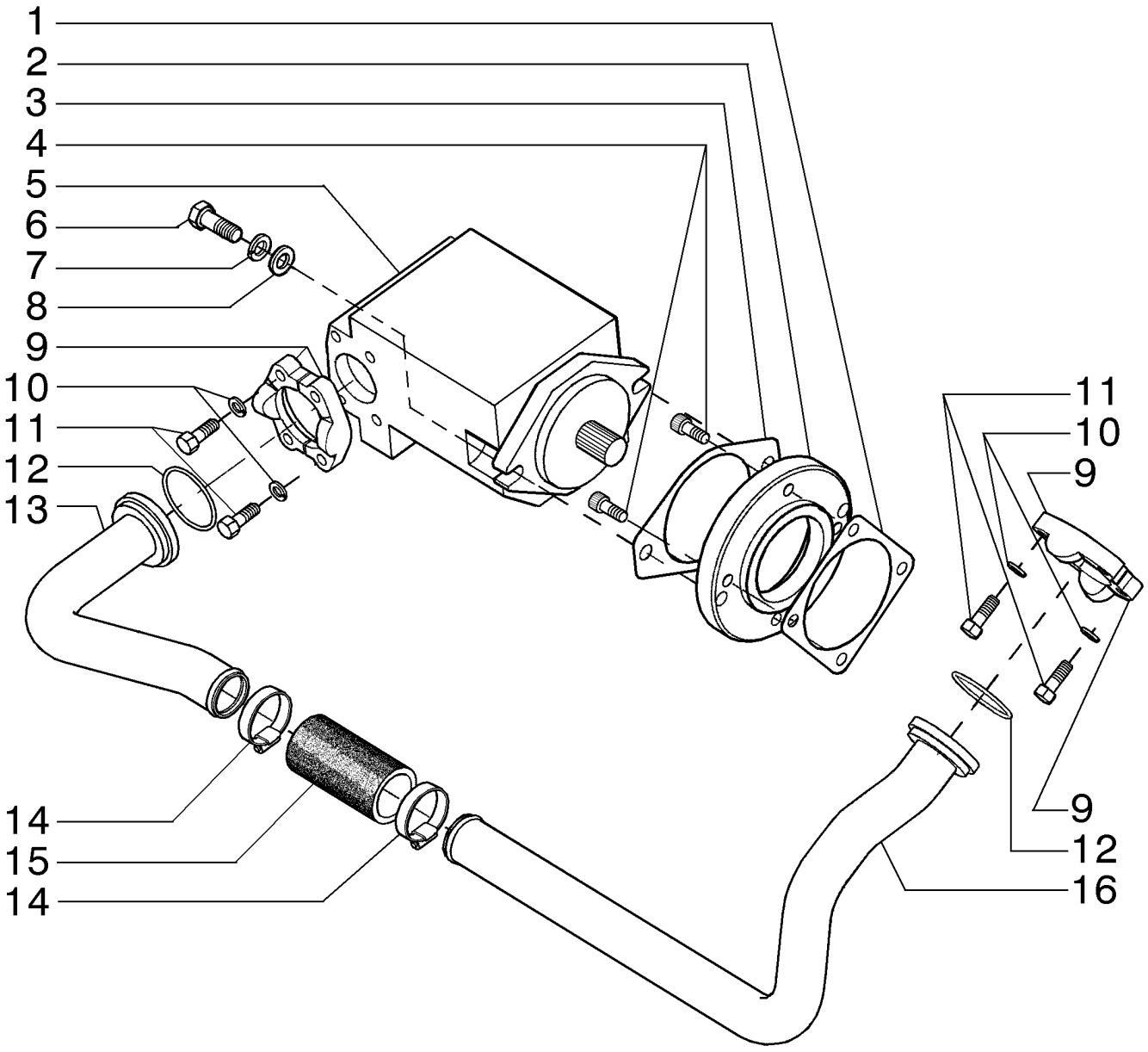

REAR HYDRAULIC SYSTEM - (DIRECT DRIVE)
REAR HYDRAULIC SYSTEM - (DIRECT DRIVE)
REAR HYDRAULIC SYSTEM - (DIRECT DRIVE)
REAR HYDRAULIC SYSTEM - (DIRECT DRIVE)

R	N	P.N.	MOD	Q	Denominação Denominação	Description Bezeichnung	Denominacion Descrizione	Description Beskrivelse	L.C.
1		70188771		1	JUNTA JUNTA	GASKET DICHTUNG	JUNTA GUARNIZIONE	JOINT PAKNING	123G
2		75253330		1	ESPAÇADOR ESPAÇADOR	SPACER DISTANZSTÜCK	SEPARADOR DISTANZIALE	ENTRETOISE AFSTANDSSTYKKE	075D
3		73151829		1	JUNTA JUNTA	GASKET DICHTUNG	JUNTA GUARNIZIONE	JOINT PAKNING	123G
4		14422020		4	PARAFUSO, Hex Soc Hd, M12 x 30, 8.8 PARAFUSO	SCREW SCHRAUBE	TORNILLO VITE	VIS SKRUE	040V
5		75323556		1	BOMBA HIDRÁULICA BOMBA HIDRÁULICA	HYDRAULIC PUMP HYDRAULIKPUMPE	BOMBA HIDRÁULICO POMPA IDRAULICA	POMPE HYDRAULIQUE HYDRAULIKPUMPE	155P
6		11118731		2	PARAFUSO, Hex, M16 x 45, 10.9 PARAFUSO	BOLT SCHRAUBE	PERNO BULLONE	VIS BOLT	140B
7		87016618		2	TRAVA DA ARRUELA, M16 ANILHA DE RETENÇÃO	LOCK WASHER SICHERUNGSSCHEIBE	ARANDELA DE BLOQUE RONDELLA DI SICUREZ	RONDELLE FREIN LÅSESKIVE	132R
8		14496931		2	ARRUELA PLANA, M16 x 30 x 3 ANILHA	WASHER UNTERLEGSCHEIBE	ARANDELA RONDELLA	RONDELLE FLADSKIVE	131R
9		70921599		4	CONECTOR HIDRÁUL CONECTOR HID.	HYD CONNECTOR HYDR STECKVERBINDE	CONECTOR HIDRÁULIC CONNETTORE IDRAULIC	CONNECTEUR HYDRAU HYDRAULIKSTIK	020R
10		10517073		8	TRAVA DA ARRUELA ANILHA DE RETENÇÃO	LOCK WASHER SICHERUNGSSCHEIBE	ARANDELA DE BLOQUE RONDELLA DI SICUREZ	RONDELLE FREIN LÅSESKIVE	132R
11		11112631		8	PARAFUSO, Hex, M12 x 35, 10.9 PARAFUSO	SCREW SCHRAUBE	TORNILLO VITE	VIS SKRUE	040V
12		9843376		2	O-RING, -232, 90 Duro, 2.734" ID x .139" Thk O-RING	O-RING O-RING	JUNTA TÓRICA ANELLO TOROIDALE	JOINT TORIQUE O-RING	055A
13		84291236		1	TUBO HIDRÁULICO TUBAGEM HIDRÁULICO	HYD. TUBE HYDRAULIKLEITUNG	TUBO HIDRÁULICO TUBO IDRAULICO	TUYAU HYDRAULIQUE HYD. RØR	190T
14		79083847		2	BRAÇADEIRA MANGUEIRA, M50-70 ABRAÇAD. DA MANGUEI	HOSE CLAMP SCHLAUCHSCHELLE	ABRAZADERA DE MANG FASCETTA STRINGITUB	COLLIER POUR FLEXIBL SLANGEKLEMME	P729
15		73107726		1	TUBO FLEXÍVEL MANGUEIRA FLEXÍVEL	FLEXIBLE HOSE BIEGSAMER SCHLAUCH	TUBO FLEXIBLE TUBO FLESSIBILE	TUYAU FLEXIBLE FLEKSIBEL SLANGE	192T
16		{84291238}		1					

08-04	01	p1	12/10

SISTEMA HIDRÁULICO TRASEIRO
REAR HYDRAULIC SYSTEM
REAR HYDRAULIC SYSTEM
REAR HYDRAULIC SYSTEM

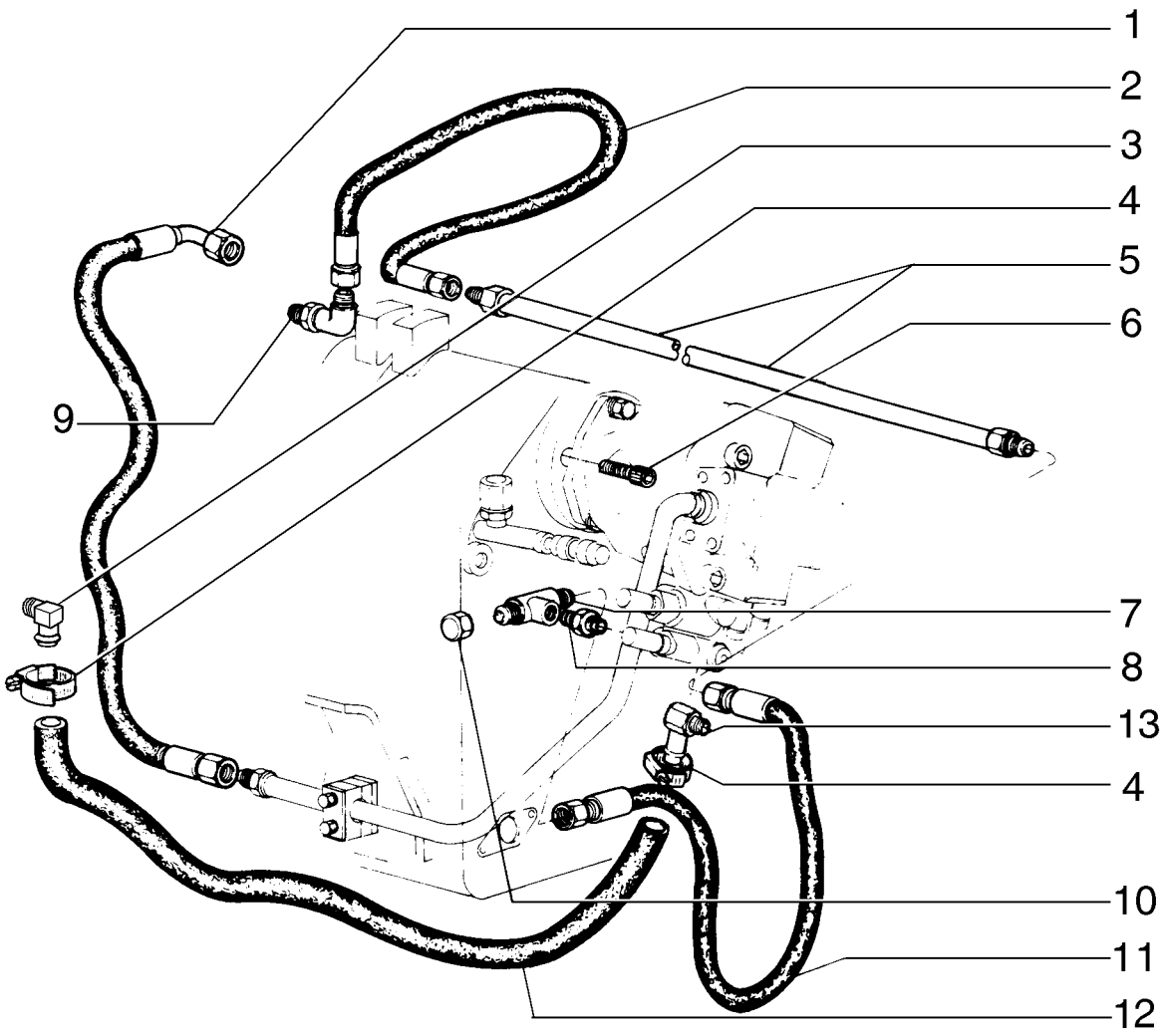

REAR HYDRAULIC SYSTEM
REAR HYDRAULIC SYSTEM
REAR HYDRAULIC SYSTEM
REAR HYDRAULIC SYSTEM

R	N	P.N.	MOD	Q	Denominação Denominação	Description Bezeichnung	Denominacion Descrizione	Description Beskrivelse	L.C.
1		75251171		1	TUBO FLEXÍVEL MANGUEIRA FLEXÍVEL	FLEXIBLE HOSE BIEGSAMER SCHLAUCH	TUBO FLEXIBLE TUBO FLESSIBILE	TUYAU FLEXIBLE FLEKSIBEL SLANGE	192T
2		75251178		1	TUBO FLEXÍVEL MANGUEIRA FLEXÍVEL	FLEXIBLE HOSE BIEGSAMER SCHLAUCH	TUBO FLEXIBLE TUBO FLESSIBILE	TUYAU FLEXIBLE FLEKSIBEL SLANGE	192T
3		70928888		1	COTOVELO COTOVELO	ELBOW KNIESTÜCK	CODO GOMITO	COUDE VINKELRØR	085G
4		70925756		2	BRAÇADEIRA BRAÇADEIRA	CLAMP KLEMME	ABRAZADERA MORSETTO	COLLIER SPÆNDEBÅND	120M
5		75248896		1	TUBO RÍGIDO TUBO RÍGIDO	RIGID TUBE ROHR	TUBO RÍGIDO TUBO RIGIDO	TUYAU RIGIDE STIFT RØR	193T
6		14422020		4	PARAFUSO, Hex Soc Hd, M12 x 30, 8.8 PARAFUSO	SCREW SCHRAUBE	TORNILLO VITE	VIS SKRUE	040V
7		70921014		3	CONEXÃO DE 3 VIAS LIGAÇÃO DE 3 VIAS	3 WAY CONNECTION 3-WEGE-VERTEILERSTÜ	CONEXIÓN DE 3 VÍAS RACCORDO A 3 VIE	CONNEXION 3 VOIES TRE-VEJS FORSKRUNIN	016R
8		75325195		1	CONECTOR HIDRÁUL CONECTOR HID.	HYD CONNECTOR HYDR STECKVERBINDE	CONECTOR HIDRÁULIC CONNETTORE IDRAULIC	CONNECTEUR HYDRAU HYDRAULIKSTIK	020R
9		70922523		2	COTOVELO COTOVELO	ELBOW KNIESTÜCK	CODO GOMITO	COUDE VINKELRØR	085G
10		70919552		1	TAMPA TAMPÃO	CAP KAPPE	TAPÓN TAPPO	CAPUCHON TANKDÆKSEL	052T
11		75251156		1	TUBO FLEXÍVEL MANGUEIRA FLEXÍVEL	FLEXIBLE HOSE BIEGSAMER SCHLAUCH	TUBO FLEXIBLE TUBO FLESSIBILE	TUYAU FLEXIBLE FLEKSIBEL SLANGE	192T
12		324530A1		1	CONJ. MANGUEIRA CONJUNTO DE MANGUE	HOSE ASSY. SCHLAUCHBAUGRUPPE	CONJUNTO DE TUBOS COMPLESS. TUBO FLES	ENSEMBLE DE FLEXIBLE SLANGEENHED	P457
13		372029A2		1	COTOVELO COTOVELO	ELBOW ROHRKNIE	CODO GOMITO	COUDE ELBOW	P549

08-05	01	p1	12/10

SISTEMA HIDRÁULICO TRASEIRO
REAR HYDRAULIC SYSTEM
REAR HYDRAULIC SYSTEM
REAR HYDRAULIC SYSTEM

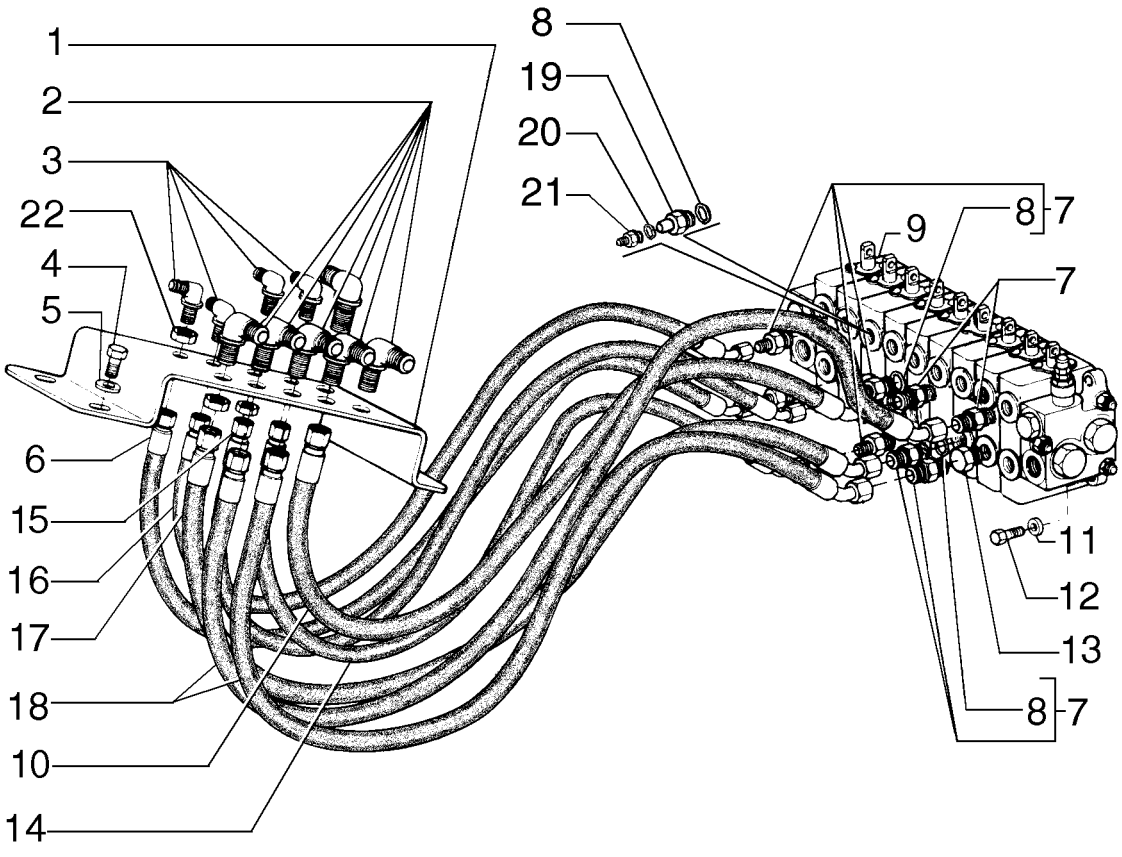

REAR HYDRAULIC SYSTEM
REAR HYDRAULIC SYSTEM
REAR HYDRAULIC SYSTEM
REAR HYDRAULIC SYSTEM

R	N	P.N.	MOD	Q	Denominação Denominação	Description Bezeichnung	Denominacion Descrizione	Description Beskrivelse	L.C.
1		75280667		1	PLACA CHAPA	PLATE PLATTE	PLACA PIASTRA	PLAQUE PLADE	105P
2		70927163		6	CONECTOR HIDRÁUL CONECTOR HID.	HYD CONNECTOR HYDR STECKVERBINDE	CONECTOR HIDRÁULIC CONNETTORE IDRAULIC	CONNECTEUR HYDRAU HYDRAULIKSTIK	020R
3		70928378		4	COTOVELO COTOVELO	ELBOW KNIESTÜCK	CODO GOMITO	COUDE VINKELRØR	085G
4		16043231		4	PARAFUSO, Hex, M8 x 16, 10.9 PARAFUSO	BOLT SCHRAUBE	PERNO BULLONE	VIS BOLT	140B
5		10730301		4	ARRUELA PLANA ANILHA	WASHER UNTERLEGSCHEIBE	ARANDELA RONDELLA	RONDELLE FLADSKIVE	131R
6		75251188		1	TUBO FLEXÍVEL MANGUEIRA FLEXÍVEL	FLEXIBLE HOSE BIEGSAMER SCHLAUCH	TUBO FLEXIBLE TUBO FLESSIBILE	TUYAU FLEXIBLE FLEKSIBEL SLANGE	192T
7		70922457		3	CONECTOR HIDRÁUL CONECTOR HID.	HYD CONNECTOR HYDR STECKVERBINDE	CONECTOR HIDRÁULIC CONNETTORE IDRAULIC	CONNECTEUR HYDRAU HYDRAULIKSTIK	020R
8		70921885		7	O-RING, 6-1, 90 Duro, .468" ID x .078" Thk O-RING	O-RING O-RING	JUNTA TÓRICA ANELLO TOROIDALE	JOINT TORIQUE O-RING	055A
9	1	73162923		1	VÁLVULA CONTROLE VÁLVULA DE CONTROL(	CONTROL VALVE STEUERVENTIL	VÁLVULA DE CONTROL DISTRIBUTORE IDRAULI	DISTRIBUTEUR STYREVENTIL	083D
10		75251191		1	TUBO FLEXÍVEL MANGUEIRA FLEXÍVEL	FLEXIBLE HOSE BIEGSAMER SCHLAUCH	TUBO FLEXIBLE TUBO FLESSIBILE	TUYAU FLEXIBLE FLEKSIBEL SLANGE	192T
11		70630753		4	ARRUELA PLANA ANILHA	WASHER UNTERLEGSCHEIBE	ARANDELA RONDELLA	RONDELLE FLADSKIVE	131R
12		70921565		4	PARAFUSO PARAFUSO	SCREW SCHRAUBE	TORNILLO VITE	VIS SKRUE	040V
13		70922577		1	BUJÃO TAMPÃO	PLUG STOPFEN	TAPÓN TAPPO	BOUCHON PROP	050T
14		75252832		1	TUBO FLEXÍVEL MANGUEIRA FLEXÍVEL	FLEXIBLE HOSE BIEGSAMER SCHLAUCH	TUBO FLEXIBLE TUBO FLESSIBILE	TUYAU FLEXIBLE FLEKSIBEL SLANGE	192T
15		75251190		1	TUBO FLEXÍVEL MANGUEIRA FLEXÍVEL	FLEXIBLE HOSE BIEGSAMER SCHLAUCH	TUBO FLEXIBLE TUBO FLESSIBILE	TUYAU FLEXIBLE FLEKSIBEL SLANGE	192T
16		75251192		1	TUBO FLEXÍVEL MANGUEIRA FLEXÍVEL	FLEXIBLE HOSE BIEGSAMER SCHLAUCH	TUBO FLEXIBLE TUBO FLESSIBILE	TUYAU FLEXIBLE FLEKSIBEL SLANGE	192T
17		75251194		1	TUBO FLEXÍVEL MANGUEIRA FLEXÍVEL	FLEXIBLE HOSE BIEGSAMER SCHLAUCH	TUBO FLEXIBLE TUBO FLESSIBILE	TUYAU FLEXIBLE FLEKSIBEL SLANGE	192T
18		75252425		1	TUBO FLEXÍVEL MANGUEIRA FLEXÍVEL	FLEXIBLE HOSE BIEGSAMER SCHLAUCH	TUBO FLEXIBLE TUBO FLESSIBILE	TUYAU FLEXIBLE FLEKSIBEL SLANGE	192T
19		75325758		2	ORIFÍCIO ORIFÍCIO	ORIFICE BLENDE	ORIFICIO ORIFIZIO	ORIFICE PROP	056O
20		70923845		2	O-RING O-RING	O-RING O-RING	JUNTA TÓRICA ANELLO TOROIDALE	JOINT TORIQUE O-RING	055A
21		70925656		2	CONECTOR HIDRÁUL CONECTOR HID.	HYD CONNECTOR HYDR STECKVERBINDE	CONECTOR HIDRÁULIC CONNETTORE IDRAULIC	CONNECTEUR HYDRAU HYDRAULIKSTIK	020R
22		218-1254		2	CONTRA PORCA, Blkhd, 9/16"-18 CONTRAPORCA	LOCK NUT SICHERUNGSMUTTER	TUERCA DE BLOQUEO DADO DI BLOCCAGGIO	CONTRE-ECROU LÅSEMØTRIK	P263

(1) Página 08-45

08-06	01	p1	12/10

DESLOCAMENTO LATERAL DA LÂMINA
MOLDBOARD HYDRAULIC SYSTEM
MOLDBOARD HYDRAULIC SYSTEM
MOLDBOARD HYDRAULIC SYSTEM

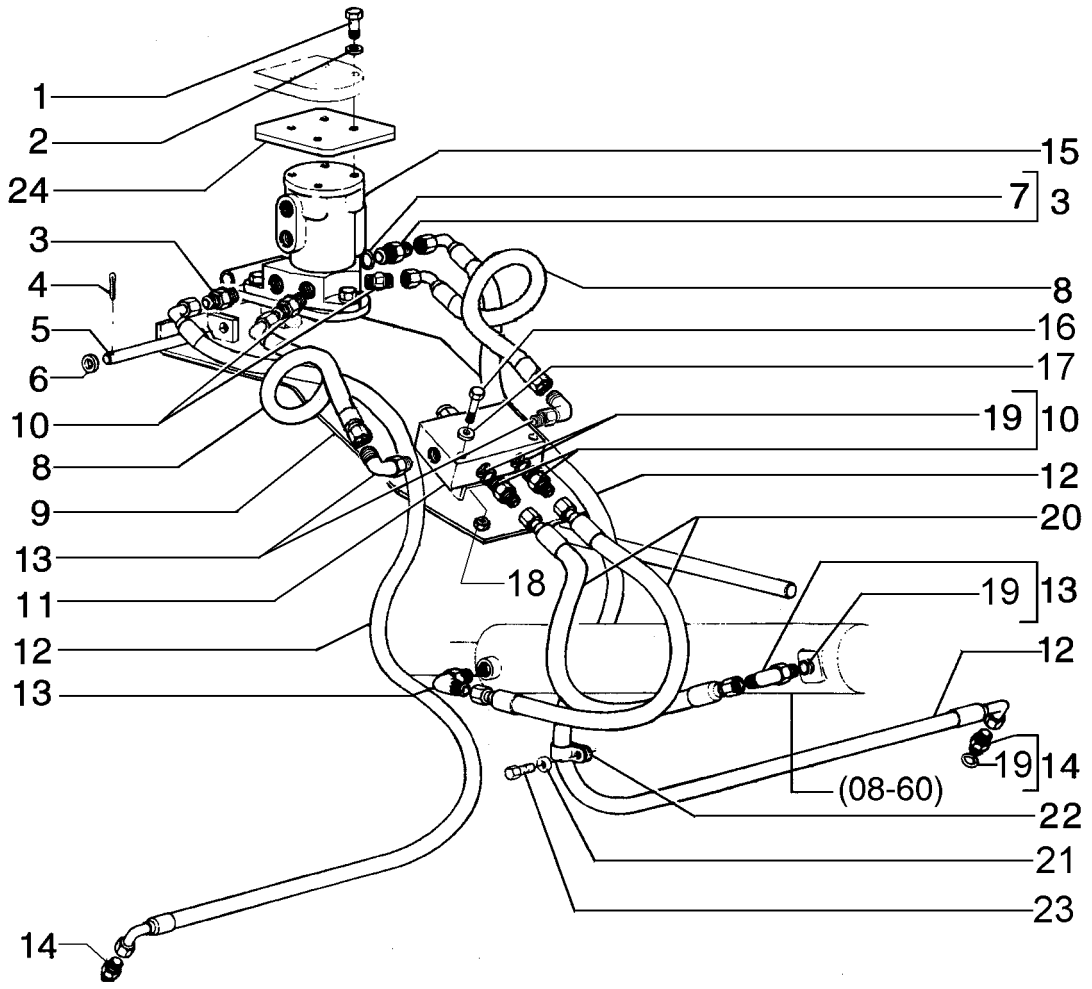

MOLDBOARD HYDRAULIC SYSTEM
MOLDBOARD HYDRAULIC SYSTEM
MOLDBOARD HYDRAULIC SYSTEM
MOLDBOARD HYDRAULIC SYSTEM

R	N	P.N.	MOD	Q	Denominação Denominação	Description Bezeichnung	Denominacion Descrizione	Description Beskrivelse	L.C.
1		280589		4	PARAFUSO, Hex, 3/8"-16 x 1 3/4", G8				
						BOLT	PERNO	VIS	140B
					PARAFUSO	SCHRAUBE	BULLONE	BOLT	
2		70912441		4	ARRUELA PLANA	WASHER	ARANDELA	RONDELLE	131R
					ANILHA	UNTERLEGSCHEIBE	RONDELLA	FLADSKIVE	
3		70923717		2	CONECTOR HIDRÁUL	HYD CONNECTOR	CONECTOR HIDRÁULIC(	CONNECTEUR HYDRAU	020R
					CONECTOR HID.	HYDR STECKVERBINDE	CONNETTORE IDRAULIC	HYDRAULIKSTIK	
4		70900942		1	CONTRA PINO	COTTER PIN	PASADOR	GOUPILLE FENDUE	270C
					TROÇO DE ABRIR	SPLINT	COPPIGLIA	SPLITBOLT	
5		70658592		1	PINO	PIN	PASADOR	BROCHE	080P
					PERNO	PIN	PERNO	STIFT	
6		70911115		1	ARRUELA PLANA	WASHER	ARANDELA	RONDELLE	131R
					ANILHA	UNTERLEGSCHEIBE	RONDELLA	FLADSKIVE	
7		70921205		2	O-RING, 10-1, 90 Duro, .755" ID x .097" Thk				
						O-RING	JUNTA TÓRICA	JOINT TORIQUE	055A
					O-RING	O-RING	ANELLO TOROIDALE	O-RING	
8		75320161		2	TUBO FLEXÍVEL	FLEXIBLE HOSE	TUBO FLEXIBLE	TUYAU FLEXIBLE	192T
					MANGUEIRA FLEXÍVEL	BIEGSAMER SCHLAUCH	TUBO FLESSIBILE	FLEKSIBEL SLANGE	
9		{84337761}		1					
10		70922457		2	CONECTOR HIDRÁUL	HYD CONNECTOR	CONECTOR HIDRÁULIC(	CONNECTEUR HYDRAU	020R
					CONECTOR HID.	HYDR STECKVERBINDE	CONNETTORE IDRAULIC	HYDRAULIKSTIK	
11	1	84207595		1	VÁLVULA COMPENSAÇÃO	BALANCE VALVE	VÁLVULA DE COMPENS/	VALVE DE COMPENSATI	P697
					VÁLVULA COMPENSAÇÃ	AUSGLEICHSVENTIL	VALVOLA DI BILANCIAMI	BALANCEVENTIL	
12		75255794		2	MANGUEIRA HIDRÁULICA	HYDRAULIC HOSE	TUBO HIDRÁULICO	FLEXIBLE HYDRAULIQUI	A058
					MANGUEIRA HIDRÁULIC	HYDRAULIKSCHLAUCH	TUBO FLESSIBILE IDRAU	SLANGE, HYDRAULIK	
13		70923905		2	COTOVELO	ELBOW	CODO	COUDE	085G
					COTOVELO	KNIESTÜCK	GOMITO	VINKELRØR	
14		70921409		2	CONECTOR HIDRÁUL	HYD CONNECTOR	CONECTOR HIDRÁULIC(	CONNECTEUR HYDRAU	020R
					CONECTOR HID.	HYDR STECKVERBINDE	CONNETTORE IDRAULIC	HYDRAULIKSTIK	
15	2	{84337784}		1					
16		11107331		4	PARAFUSO, Hex, M10 x 55, 10.9				
						BOLT	PERNO	VIS	140B
					PARAFUSO	SCHRAUBE	BULLONE	BOLT	
17		70630753		4	ARRUELA PLANA	WASHER	ARANDELA	RONDELLE	131R
					ANILHA	UNTERLEGSCHEIBE	RONDELLA	FLADSKIVE	
18		11701721		1	PORCA, M10, Cl 10	NUT	TUERCA	ECROU	010D
					PORCA	MUTTER	DADO	MØTRIK	
19		70921349		2	O-RING, 8-1, 90 Duro, .644" ID x .087" Thk				
						O-RING	JUNTA TÓRICA	JOINT TORIQUE	055A
					O-RING	O-RING	ANELLO TOROIDALE	O-RING	
20		75255800		2	MANGUEIRA HIDRÁULICA	HYDRAULIC HOSE	TUBO HIDRÁULICO	FLEXIBLE HYDRAULIQUI	A058
					MANGUEIRA HIDRÁULIC	HYDRAULIKSCHLAUCH	TUBO FLESSIBILE IDRAU	SLANGE, HYDRAULIK	
21		70677004		1	ARRUELA PLANA	WASHER	ARANDELA	RONDELLE	131R
					ANILHA	UNTERLEGSCHEIBE	RONDELLA	FLADSKIVE	

(1) Página 08-37
(2) Página 08-44

08-06	01	p2	12/10

DESLOCAMENTO LATERAL DA LÂMINA
MOLDBOARD HYDRAULIC SYSTEM
MOLDBOARD HYDRAULIC SYSTEM
MOLDBOARD HYDRAULIC SYSTEM

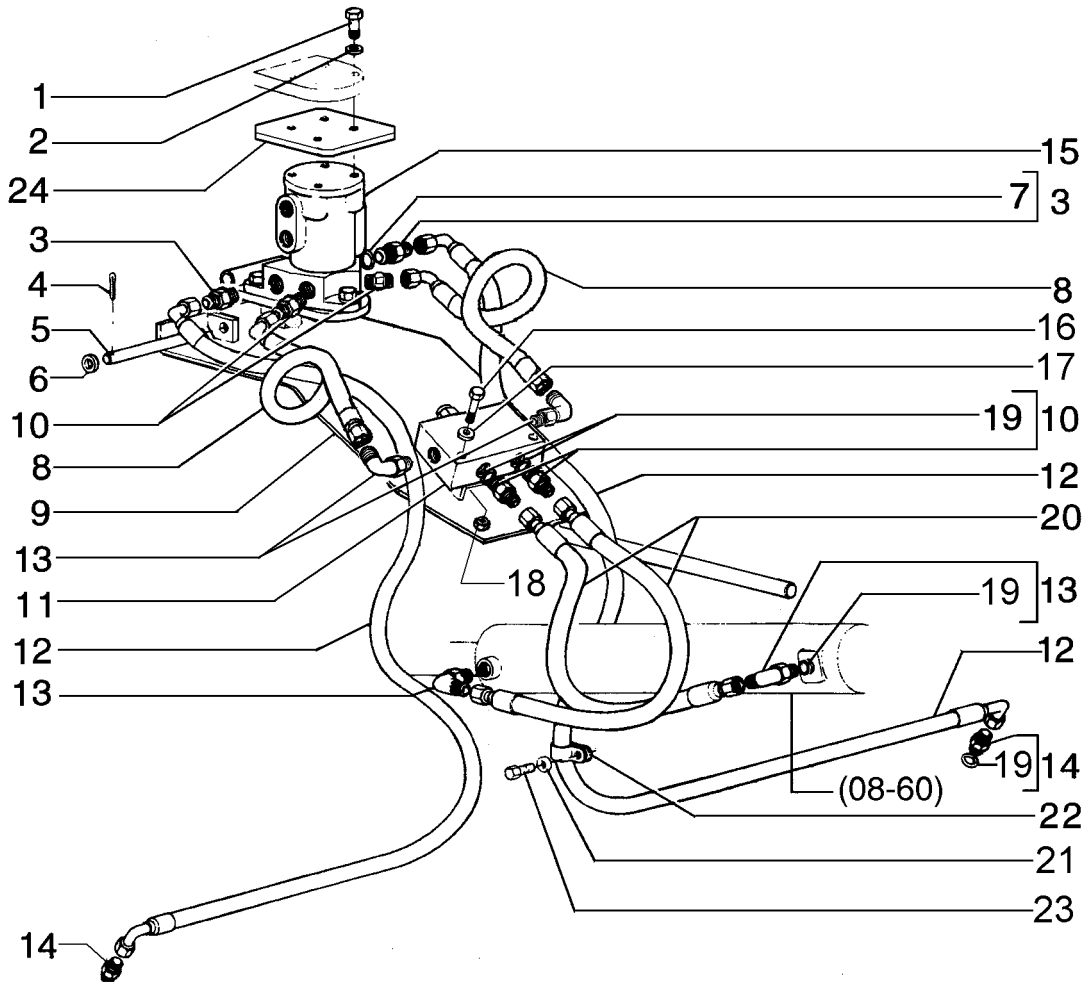

MOLDBOARD HYDRAULIC SYSTEM
MOLDBOARD HYDRAULIC SYSTEM
MOLDBOARD HYDRAULIC SYSTEM
MOLDBOARD HYDRAULIC SYSTEM

R	N	P.N.	MOD	Q	Denominação Denominação	Description Bezeichnung	Denominacion Descrizione	Description Beskrivelse	L.C.
22		**70929344**		2	BRAÇADEIRA BRAÇADEIRA	CLAMP KLEMME	ABRAZADERA MORSETTO	COLLIER SPÆNDEBÅND	120M
23		**70927541**		2	PARAFUSO PARAFUSO	SCREW SCHRAUBE	TORNILLO VITE	VIS SKRUE	040V
24		**{84214486}**		1					

08-07	01	p1	12/10

DESLOCAMENTO LATERAL DA LÂMINA
MOLDBOARD HYDRAULIC SYSTEM
MOLDBOARD HYDRAULIC SYSTEM
MOLDBOARD HYDRAULIC SYSTEM

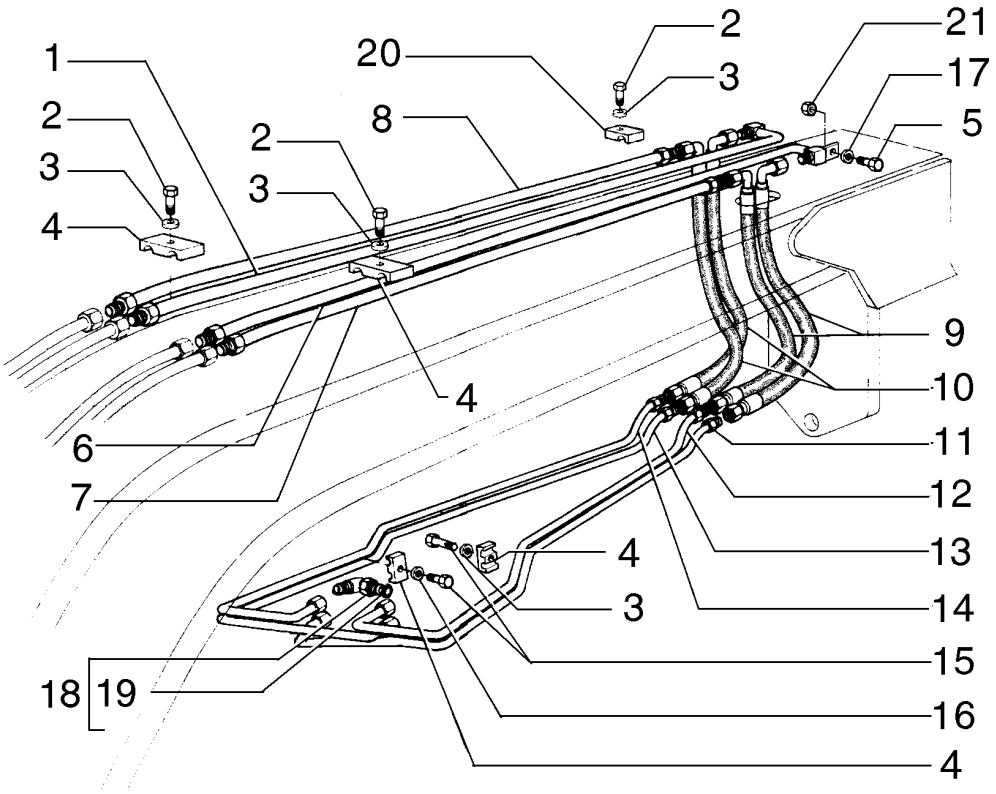

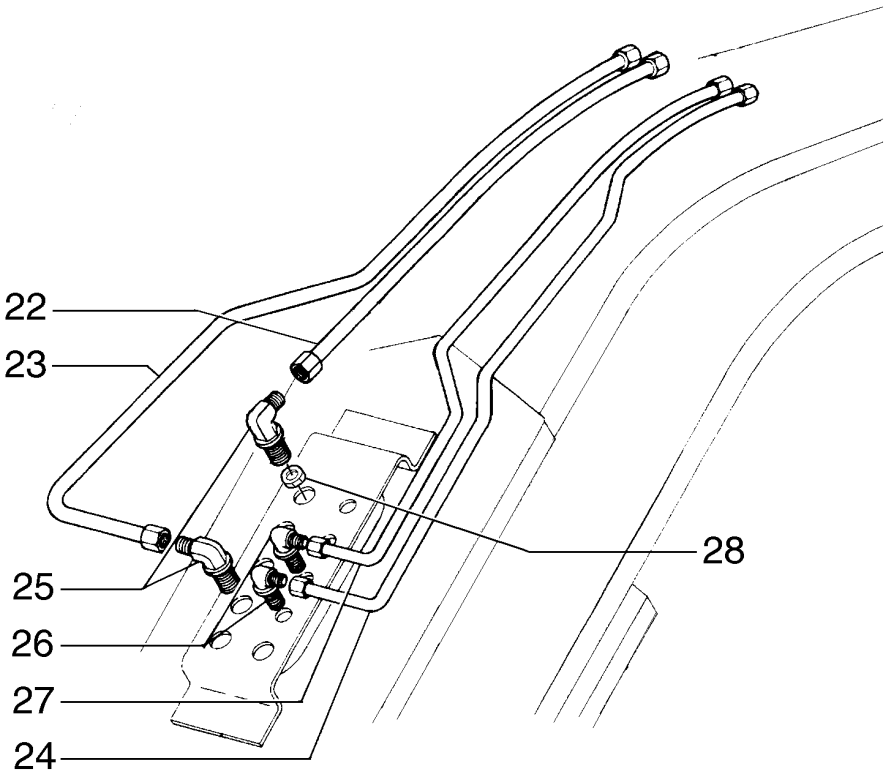

MOLDBOARD HYDRAULIC SYSTEM
MOLDBOARD HYDRAULIC SYSTEM
MOLDBOARD HYDRAULIC SYSTEM
MOLDBOARD HYDRAULIC SYSTEM

R	N	P.N.	MOD	Q	Denominação Denominação	Description Bezeichnung	Denominacion Descrizione	Description Beskrivelse	L.C.
1		75248894		1	TUBO RÍGIDO	RIGID TUBE	TUBO RÍGIDO	TUYAU RIGIDE	193T
					TUBO RÍGIDO	ROHR	TUBO RIGIDO	STIFT RØR	
2		16054631		8	PARAFUSO, Hex, M8 x 40, 10.9, Full Thd				
						BOLT	PERNO	VIS	140B
					PARAFUSO	SCHRAUBE	BULLONE	BOLT	
3		10730301		8	ARRUELA PLANA	WASHER	ARANDELA	RONDELLE	131R
					ANILHA	UNTERLEGSCHEIBE	RONDELLA	FLADSKIVE	
4		70623355		14	COLAR	COLLAR	COLLAR	COLLIER	031F
					ANEL	RINGE	COLLARE	SLANGEBÅND	
5		16043431		2	PARAFUSO, Hex, M8 x 20, 10.9				
						BOLT	PERNO	VIS	140B
					PARAFUSO	SCHRAUBE	BULLONE	BOLT	
6		75248903		1	TUBO RÍGIDO	RIGID TUBE	TUBO RÍGIDO	TUYAU RIGIDE	193T
					TUBO RÍGIDO	ROHR	TUBO RIGIDO	STIFT RØR	
7		75248900		1	TUBO RÍGIDO	RIGID TUBE	TUBO RÍGIDO	TUYAU RIGIDE	193T
					TUBO RÍGIDO	ROHR	TUBO RIGIDO	STIFT RØR	
8		75248883		1	TUBO RÍGIDO	RIGID TUBE	TUBO RÍGIDO	TUYAU RIGIDE	193T
					TUBO RÍGIDO	ROHR	TUBO RIGIDO	STIFT RØR	
9		75255792		2	MANGUEIRA HIDRÁULICA	HYDRAULIC HOSE	TUBO HIDRÁULICO	FLEXIBLE HYDRAULIQUI	A058
					MANGUEIRA HIDRÁULIC	HYDRAULIKSCHLAUCH	TUBO FLESSIBILE IDRAU	SLANGE, HYDRAULIK	
10		75255797		2	MANGUEIRA HIDRÁULICA	HYDRAULIC HOSE	TUBO HIDRÁULICO	FLEXIBLE HYDRAULIQUI	A058
					MANGUEIRA HIDRÁULIC	HYDRAULIKSCHLAUCH	TUBO FLESSIBILE IDRAU	SLANGE, HYDRAULIK	
11		75252263		1	TUBO RÍGIDO	RIGID TUBE	TUBO RÍGIDO	TUYAU RIGIDE	193T
					TUBO RÍGIDO	ROHR	TUBO RIGIDO	STIFT RØR	
12		75252264		1	TUBO RÍGIDO	RIGID TUBE	TUBO RÍGIDO	TUYAU RIGIDE	193T
					TUBO RÍGIDO	ROHR	TUBO RIGIDO	STIFT RØR	
13		75252255		1	TUBO RÍGIDO	RIGID TUBE	TUBO RÍGIDO	TUYAU RIGIDE	193T
					TUBO RÍGIDO	ROHR	TUBO RIGIDO	STIFT RØR	
14		75252254		1	TUBO RÍGIDO	RIGID TUBE	TUBO RÍGIDO	TUYAU RIGIDE	193T
					TUBO RÍGIDO	ROHR	TUBO RIGIDO	STIFT RØR	
15		11106431		8	PARAFUSO, Hex, M10 x 30, 10.9, Full Thd				
						BOLT	PERNO	VIS	140B
					PARAFUSO	SCHRAUBE	BULLONE	BOLT	
16		10516871		8	ARRUELA PLANA	WASHER	ARANDELA	RONDELLE	131R
					ANILHA	UNTERLEGSCHEIBE	RONDELLA	FLADSKIVE	
17		12646721		3	ARRUELA PLANA, M8 x 20 x 2				
						WASHER	ARANDELA	RONDELLE	131R
					ANILHA	UNTERLEGSCHEIBE	RONDELLA	FLADSKIVE	
18		70924786		4	COTOVELO	ELBOW	CODO	COUDE	085G
					COTOVELO	KNIESTÜCK	GOMITO	VINKELRØR	
19		70921205		4	O-RING, 10-1, 90 Duro, .755" ID x .097" Thk				
						O-RING	JUNTA TÓRICA	JOINT TORIQUE	055A
					O-RING	O-RING	ANELLO TOROIDALE	O-RING	
20		75249311		2	BRAÇADEIRA	CLAMP	ABRAZADERA	COLLIER	120M
					BRAÇADEIRA	KLEMME	MORSETTO	SPÆNDEBÅND	
21		11701721		3	PORCA, M10, Cl 10	NUT	TUERCA	ECROU	010D
					PORCA	MUTTER	DADO	MØTRIK	
22		75253436		1	TUBO RÍGIDO	RIGID TUBE	TUBO RÍGIDO	TUYAU RIGIDE	193T
					TUBO RÍGIDO	ROHR	TUBO RIGIDO	STIFT RØR	

08-07	01	p2	12/10

DESLOCAMENTO LATERAL DA LÂMINA
MOLDBOARD HYDRAULIC SYSTEM
MOLDBOARD HYDRAULIC SYSTEM
MOLDBOARD HYDRAULIC SYSTEM

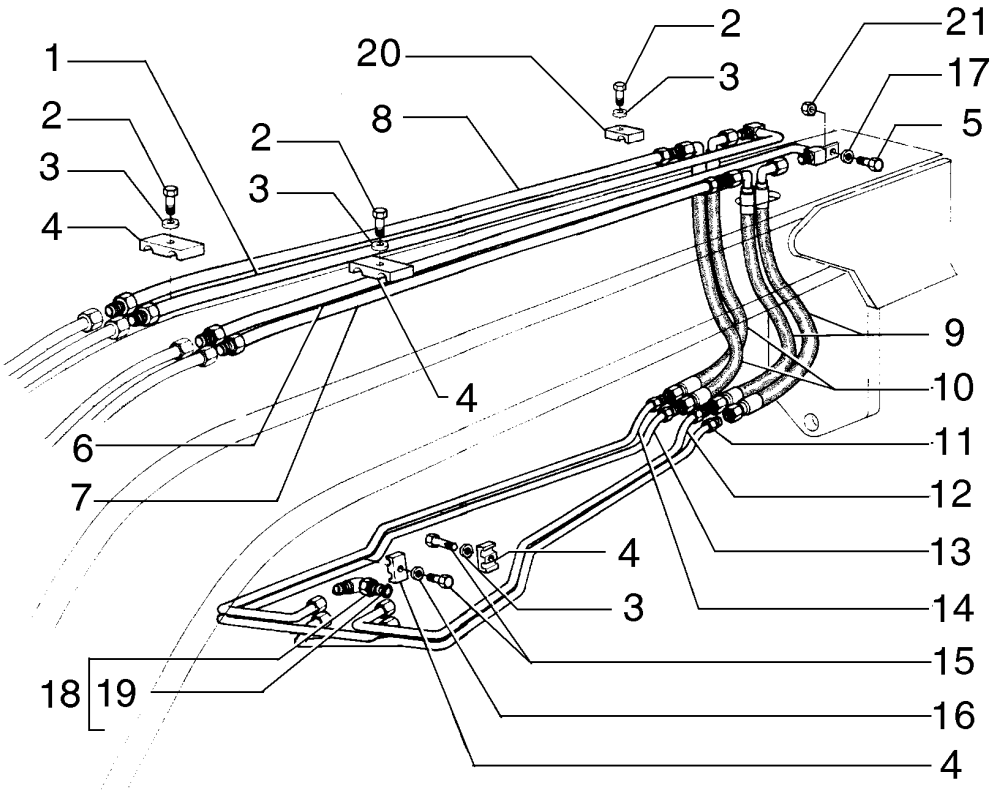

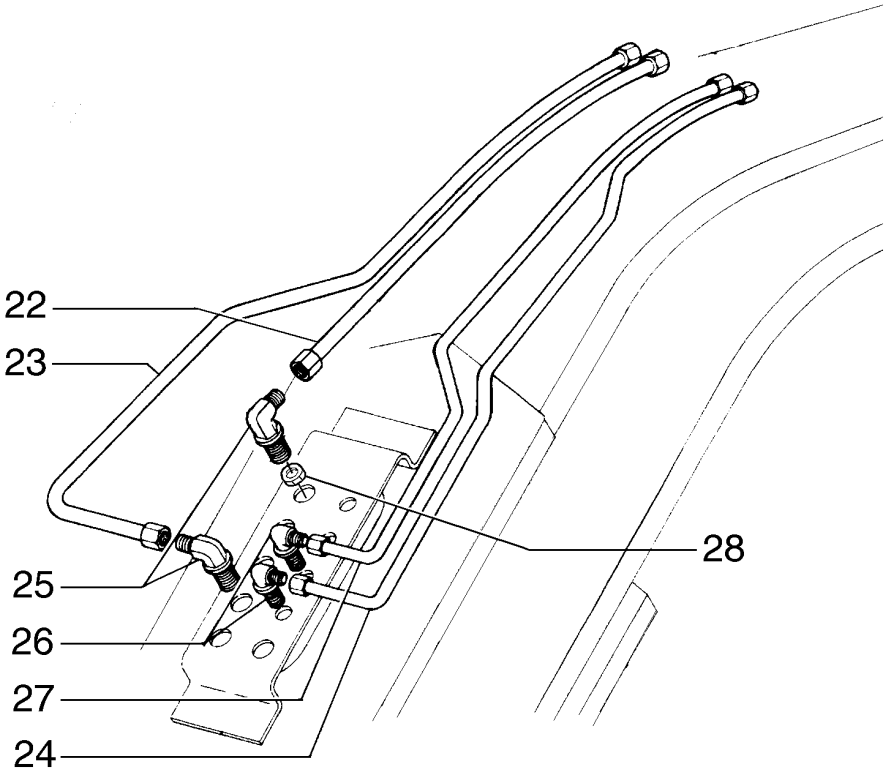

MOLDBOARD HYDRAULIC SYSTEM
MOLDBOARD HYDRAULIC SYSTEM
MOLDBOARD HYDRAULIC SYSTEM
MOLDBOARD HYDRAULIC SYSTEM

R	N	P.N.	MOD	Q	Denominação Denominação	Description Bezeichnung	Denominacion Descrizione	Description Beskrivelse	L.C.
23		**75253435**		1	TUBO RÍGIDO TUBO RÍGIDO	RIGID TUBE ROHR	TUBO RÍGIDO TUBO RIGIDO	TUYAU RIGIDE STIFT RØR	193T
24		**75253434**		1	TUBO RÍGIDO TUBO RÍGIDO	RIGID TUBE ROHR	TUBO RÍGIDO TUBO RIGIDO	TUYAU RIGIDE STIFT RØR	193T
25		**70927163**		2	CONECTOR HIDRÁUL CONECTOR HID.	HYD CONNECTOR HYDR STECKVERBINDE	CONECTOR HIDRÁULIC CONNETTORE IDRAULI	CONNECTEUR HYDRAU HYDRAULIKSTIK	020R
26		**70928378**		2	COTOVELO COTOVELO	ELBOW KNIESTÜCK	CODO GOMITO	COUDE VINKELRØR	085G
27		**75253433**		1	TUBO RÍGIDO TUBO RÍGIDO	RIGID TUBE ROHR	TUBO RÍGIDO TUBO RIGIDO	TUYAU RIGIDE STIFT RØR	193T
28		**218-1254**		2	CONTRA PORCA, Blkhd, 9/16"-18 CONTRAPORCA	LOCK NUT SICHERUNGSMUTTER	TUERCA DE BLOQUEO DADO DI BLOCCAGGIO	CONTRE-ECROU LÅSEMØTRIK	P263

08-08	01	p1	12/10

DESLOCAMENTO LATERAL DO CÍRCULO
CIRCLE SHIFT HYDRAULIC SYSTEM
CIRCLE SHIFT HYDRAULIC SYSTEM
CIRCLE SHIFT HYDRAULIC SYSTEM

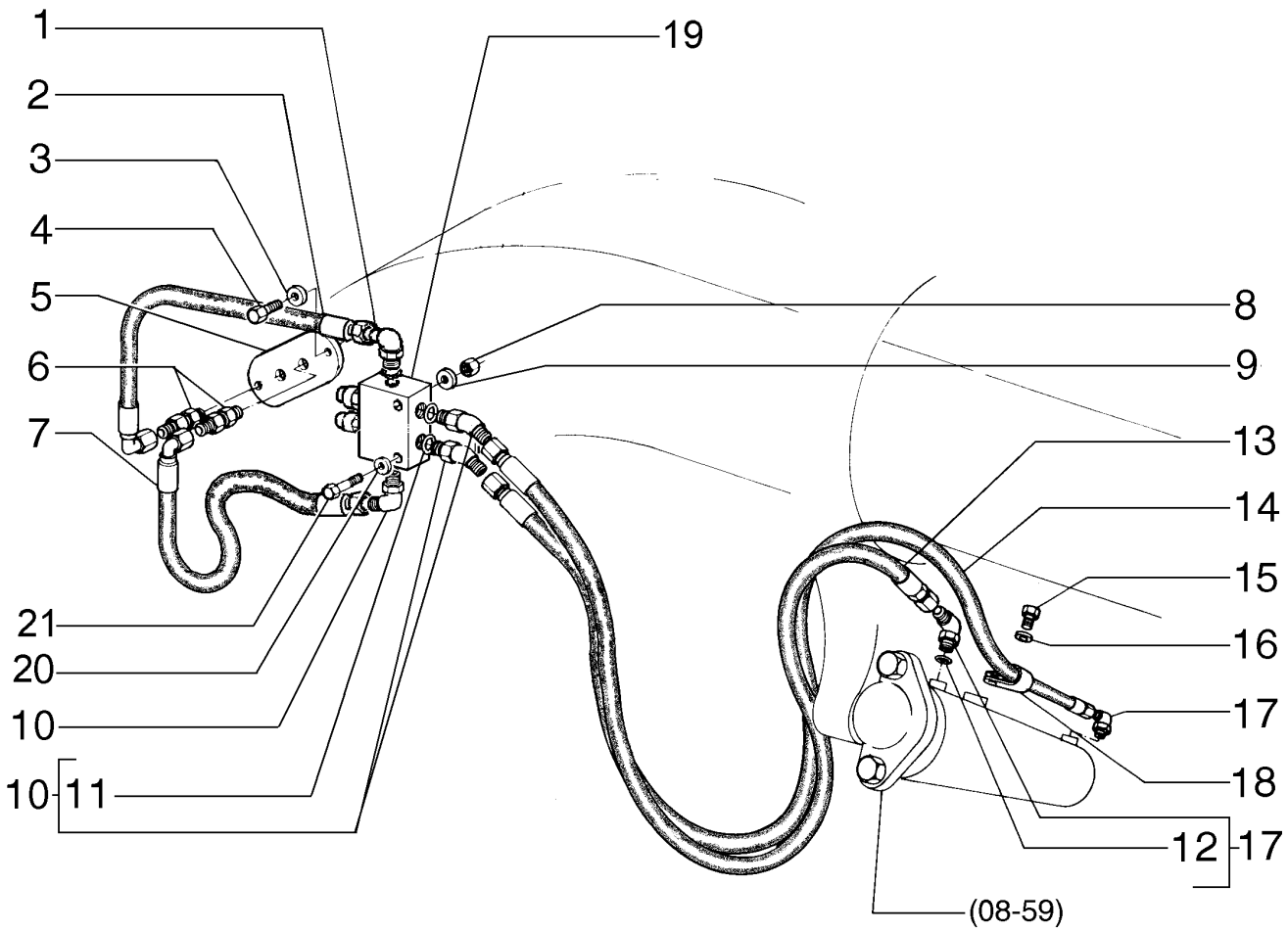

CIRCLE SHIFT HYDRAULIC SYSTEM
CIRCLE SHIFT HYDRAULIC SYSTEM
CIRCLE SHIFT HYDRAULIC SYSTEM
CIRCLE SHIFT HYDRAULIC SYSTEM

R	N	P.N.	MOD	Q	Denominação Denominação	Description Bezeichnung	Denominacion Descrizione	Description Beskrivelse	L.C.
1		**218-5106**		1	COTOVELO, 90º, 3/4"-16, 37º x 3/4"-16, O-Ring				
						ELBOW	CODO	COUDE	085G
					COTOVELO	KNIESTÜCK	GOMITO	VINKELRØR	
2		**75252544**		1	TUBO FLEXÍVEL	FLEXIBLE HOSE	TUBO FLEXIBLE	TUYAU FLEXIBLE	192T
					MANGUEIRA FLEXÍVEL	BIEGSAMER SCHLAUCH	TUBO FLESSIBILE	FLEKSIBEL SLANGE	
3		**10730301**		2	ARRUELA PLANA	WASHER	ARANDELA	RONDELLE	131R
					ANILHA	UNTERLEGSCHEIBE	RONDELLA	FLADSKIVE	
4		**16043231**		2	PARAFUSO, Hex, M8 x 16, 10.9				
						BOLT	PERNO	VIS	140B
					PARAFUSO	SCHRAUBE	BULLONE	BOLT	
5		**75267102**		1	COBERTURA	COVER	CUBIERTA	COUVERCLE	265C
					COBERTURA	ABDECKUNG	COPERCHIO	DÆKSEL	
6		**70927261**		2	CONECTOR HIDRÁUL	HYD CONNECTOR	CONECTOR HIDRÁULIC(	CONNECTEUR HYDRAU	020R
					CONECTOR HID.	HYDR STECKVERBINDE	CONNETTORE IDRAULIC(	HYDRAULIKSTIK	
7		**75237612**		1	TUBO FLEXÍVEL	FLEXIBLE HOSE	TUBO FLEXIBLE	TUYAU FLEXIBLE	192T
					MANGUEIRA FLEXÍVEL	BIEGSAMER SCHLAUCH	TUBO FLESSIBILE	FLEKSIBEL SLANGE	
8		**16100821**		4	PORCA, M8, Cl 10	NUT	TUERCA	ECROU	010D
					PORCA	MUTTER	DADO	MØTRIK	
9		**10730301**		4	ARRUELA PLANA	WASHER	ARANDELA	RONDELLE	131R
					ANILHA	UNTERLEGSCHEIBE	RONDELLA	FLADSKIVE	
10		**70922507**		3	COTOVELO	ELBOW	CODO	COUDE	085G
					COTOVELO	KNIESTÜCK	GOMITO	VINKELRØR	
11		**70921349**		6	O-RING, 8-1, 90 Duro, .644" ID x .087" Thk				
						O-RING	JUNTA TÓRICA	JOINT TORIQUE	055A
					O-RING	O-RING	ANELLO TOROIDALE	O-RING	
12		**70921349**		1	O-RING, 8-1, 90 Duro, .644" ID x .087" Thk				
						O-RING	JUNTA TÓRICA	JOINT TORIQUE	055A
					O-RING	O-RING	ANELLO TOROIDALE	O-RING	
13		**75322766**		1	TUBO FLEXÍVEL	FLEXIBLE HOSE	TUBO FLEXIBLE	TUYAU FLEXIBLE	192T
					MANGUEIRA FLEXÍVEL	BIEGSAMER SCHLAUCH	TUBO FLESSIBILE	FLEKSIBEL SLANGE	
14		**75321941**		1	TUBO FLEXÍVEL	FLEXIBLE HOSE	TUBO FLEXIBLE	TUYAU FLEXIBLE	192T
					MANGUEIRA FLEXÍVEL	BIEGSAMER SCHLAUCH	TUBO FLESSIBILE	FLEKSIBEL SLANGE	
15		**70922763**		1	PARAFUSO	SCREW	TORNILLO	VIS	040V
					PARAFUSO	SCHRAUBE	VITE	SKRUE	
16		**70929156**		1	ARRUELA PLANA	WASHER	ARANDELA	RONDELLE	131R
					ANILHA	UNTERLEGSCHEIBE	RONDELLA	FLADSKIVE	
17		**218-5106**		3	COTOVELO, 90º, 3/4"-16, 37º x 3/4"-16, O-Ring				
						ELBOW	CODO	COUDE	085G
					COTOVELO	KNIESTÜCK	GOMITO	VINKELRØR	
18		**70928010**		1	BRAÇADEIRA	CLAMP	ABRAZADERA	COLLIER	120M
					BRAÇADEIRA	KLEMME	MORSETTO	SPÆNDEBÅND	
19	1	**75325021**		1	VÁLVULA	VALVE	VÁLVULA	SOUPAPE	9620
					VÁLVULA	VENTIL	VALVOLA	VENTIL	
20		**70630753**		2	ARRUELA PLANA	WASHER	ARANDELA	RONDELLE	131R
					ANILHA	UNTERLEGSCHEIBE	RONDELLA	FLADSKIVE	
21		**16043831**		2	PARAFUSO, Hex, M8 x 30, 10.9				
						BOLT	PERNO	VIS	140B
					PARAFUSO	SCHRAUBE	BULLONE	BOLT	

(1) Página 08-37

08-09	01	p1	12/10

INCLINAÇÃO DA LÂMINA
MOLBOARD HYDRAULIC SYSTEM
MOLBOARD HYDRAULIC SYSTEM
MOLBOARD HYDRAULIC SYSTEM

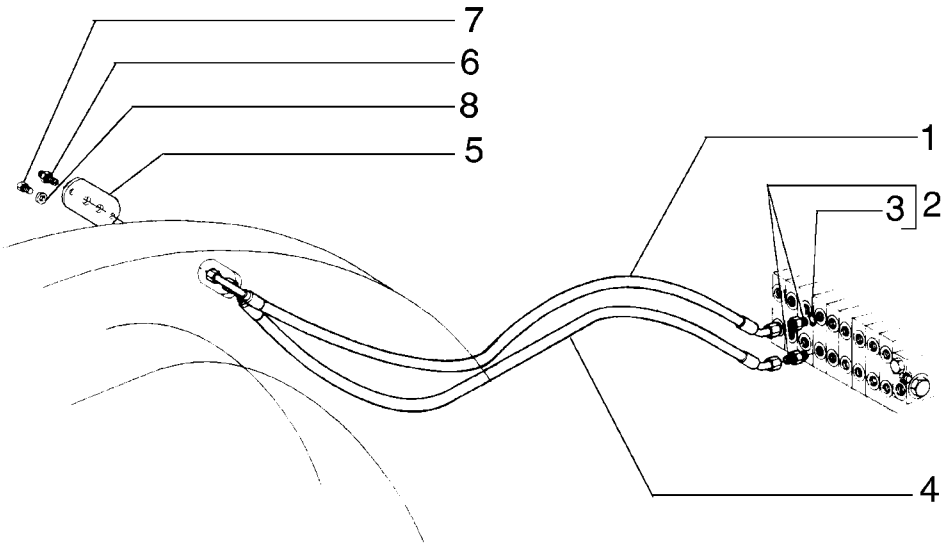

MOLBOARD HYDRAULIC SYSTEM
MOLBOARD HYDRAULIC SYSTEM
MOLBOARD HYDRAULIC SYSTEM
MOLBOARD HYDRAULIC SYSTEM

R	N	P.N.	MOD	Q	Denominação Denominação	Description Bezeichnung	Denominacion Descrizione	Description Beskrivelse	L.C.
1		75251187		1	TUBO FLEXÍVEL MANGUEIRA FLEXÍVEL	FLEXIBLE HOSE BIEGSAMER SCHLAUCH	TUBO FLEXIBLE TUBO FLESSIBILE	TUYAU FLEXIBLE FLEKSIBEL SLANGE	192T
2		70921409		2	CONECTOR HIDRÁUL CONECTOR HID.	HYD CONNECTOR HYDR STECKVERBINDE	CONECTOR HIDRÁULIC CONNETTORE IDRAULI(	CONNECTEUR HYDRAU HYDRAULIKSTIK	020R
3		70921885		2	O-RING, 6-1, 90 Duro, .468" ID x .078" Thk O-RING	O-RING O-RING	JUNTA TÓRICA ANELLO TOROIDALE	JOINT TORIQUE O-RING	055A
4		75251186		1	TUBO FLEXÍVEL MANGUEIRA FLEXÍVEL	FLEXIBLE HOSE BIEGSAMER SCHLAUCH	TUBO FLEXIBLE TUBO FLESSIBILE	TUYAU FLEXIBLE FLEKSIBEL SLANGE	192T
5		75267102		1	COBERTURA COBERTURA	COVER ABDECKUNG	CUBIERTA COPERCHIO	COUVERCLE DÆKSEL	265C
6		70927261		2	CONECTOR HIDRÁUL CONECTOR HID.	HYD CONNECTOR HYDR STECKVERBINDE	CONECTOR HIDRÁULIC CONNETTORE IDRAULI(	CONNECTEUR HYDRAU HYDRAULIKSTIK	020R
7		16043231		2	PARAFUSO, Hex, M8 x 16, 10.9 PARAFUSO	BOLT SCHRAUBE	PERNO BULLONE	VIS BOLT	140B
8		10730301		2	ARRUELA PLANA ANILHA	WASHER UNTERLEGSCHEIBE	ARANDELA RONDELLA	RONDELLE FLADSKIVE	131R

08-10	01	p1	12/10

TRAVAMENTO DA SELA E TUBULAÇÃO
SADDLE LOCK PIN CYLINDER AND PIPING
SADDLE LOCK PIN CYLINDER AND PIPING
SADDLE LOCK PIN CYLINDER AND PIPING

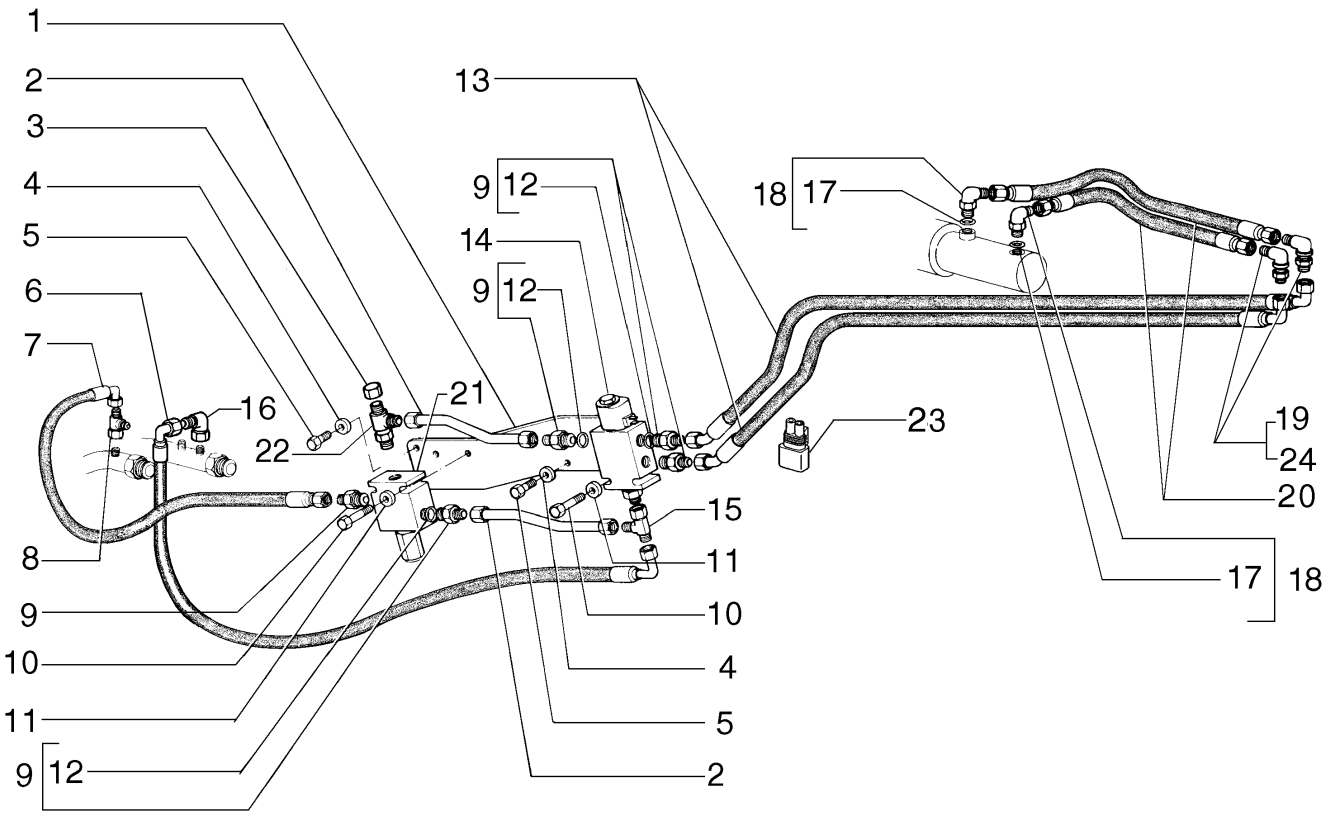

SADDLE LOCK PIN CYLINDER AND PIPING
SADDLE LOCK PIN CYLINDER AND PIPING
SADDLE LOCK PIN CYLINDER AND PIPING
SADDLE LOCK PIN CYLINDER AND PIPING

R	N	P.N.	MOD	Q	Denominação Denominação	Description Bezeichnung	Denominacion Descrizione	Description Beskrivelse	L.C.
1		75280725		1	SUPORTE SUPORTE	SUPPORT STÜTZE	SOPORTE SUPPORTO	SUPPORT BESLAG	300S
2		75260090		2	CONECTOR HIDRÁUL CONECTOR HID.	HYD CONNECTOR HYDR STECKVERBINDE	CONECTOR HIDRÁULIC CONNETTORE IDRAULIC	CONNECTEUR HYDRAU HYDRAULIKSTIK	020R
3		{75322410}		1					
4		10730301		2	ARRUELA PLANA ANILHA	WASHER UNTERLEGSCHEIBE	ARANDELA RONDELLA	RONDELLE FLADSKIVE	131R
5		16043231		2	PARAFUSO, Hex, M8 x 16, 10.9 PARAFUSO	BOLT SCHRAUBE	PERNO BULLONE	VIS BOLT	140B
6		75252434		1	TUBO FLEXÍVEL MANGUEIRA FLEXÍVEL	FLEXIBLE HOSE BIEGSAMER SCHLAUCH	TUBO FLEXIBLE TUBO FLESSIBILE	TUYAU FLEXIBLE FLEKSIBEL SLANGE	192T
7		75252433		1	TUBO FLEXÍVEL MANGUEIRA FLEXÍVEL	FLEXIBLE HOSE BIEGSAMER SCHLAUCH	TUBO FLEXIBLE TUBO FLESSIBILE	TUYAU FLEXIBLE FLEKSIBEL SLANGE	192T
8		70921297		2	CONEXÃO DE 3 VIAS LIGAÇÃO DE 3 VIAS	3 WAY CONNECTION 3-WEGE-VERTEILERSTÜ	CONEXIÓN DE 3 VÍAS RACCORDO A 3 VIE	CONNEXION 3 VOIES TRE-VEJS FORSKRUNIN	016R
9		70922522		4	CONECTOR HIDRÁUL CONECTOR HID.	HYD CONNECTOR HYDR STECKVERBINDE	CONECTOR HIDRÁULIC CONNETTORE IDRAULIC	CONNECTEUR HYDRAU HYDRAULIKSTIK	020R
10		70930238		2	PARAFUSO PARAFUSO	SCREW SCHRAUBE	TORNILLO VITE	VIS SKRUE	040V
11		70928190		2	ARRUELA PLANA ANILHA	WASHER UNTERLEGSCHEIBE	ARANDELA RONDELLA	RONDELLE FLADSKIVE	131R
12		70921885		4	O-RING, 6-1, 90 Duro, .468" ID x .078" Thk O-RING	O-RING O-RING	JUNTA TÓRICA ANELLO TOROIDALE	JOINT TORIQUE O-RING	055A
13		75252380		2	TUBO FLEXÍVEL MANGUEIRA FLEXÍVEL	FLEXIBLE HOSE BIEGSAMER SCHLAUCH	TUBO FLEXIBLE TUBO FLESSIBILE	TUYAU FLEXIBLE FLEKSIBEL SLANGE	192T
14	1	73124881		1	VÁLVULA HIDRÁULICA VÁLVULA HIDRÁULICA	HYDRAULIC VALVE HYDRAULIKVENTIL	VÁLVULA HIDRÁULICA DISTRIBUTORE IDRAULI	SOUPAPE HYDRAULIQU HYDRAULIKVENTIL	010V
15		70921297		1	CONEXÃO DE 3 VIAS LIGAÇÃO DE 3 VIAS	3 WAY CONNECTION 3-WEGE-VERTEILERSTÜ	CONEXIÓN DE 3 VÍAS RACCORDO A 3 VIE	CONNEXION 3 VOIES TRE-VEJS FORSKRUNIN	016R
16		70921013		1	COTOVELO COTOVELO	ELBOW KNIESTÜCK	CODO GOMITO	COUDE VINKELRØR	085G
17		70921349		2	O-RING, 8-1, 90 Duro, .644" ID x .087" Thk O-RING	O-RING O-RING	JUNTA TÓRICA ANELLO TOROIDALE	JOINT TORIQUE O-RING	055A
18		70923905		2	COTOVELO COTOVELO	ELBOW KNIESTÜCK	CODO GOMITO	COUDE VINKELRØR	085G
19		70928378		2	COTOVELO COTOVELO	ELBOW KNIESTÜCK	CODO GOMITO	COUDE VINKELRØR	085G
20		70659547		2	MANGUEIRA HIDRÁULICA MANGUEIRA HIDRÁULIC	HYDRAULIC HOSE HYDRAULIKSCHLAUCH	TUBO HIDRÁULICO TUBO FLESSIBILE IDRAU	FLEXIBLE HYDRAULIQU SLANGE, HYDRAULIK	A058
21	2	87521643		1	VÁLVULA VÁLVULA	VALVE VENTIL	VÁLVULA VALVOLA	SOUPAPE VENTIL	9620
22		87533513		1	CONEXÃO CONECTOR	FITTING ARMATUR	ACOPLAMIENTO RACCORDO	RACCORD FITTING	3300

(1) Página 08-31
(2) Página 08-38

08-10	01	p2	12/10

TRAVAMENTO DA SELA E TUBULAÇÃO
SADDLE LOCK PIN CYLINDER AND PIPING
SADDLE LOCK PIN CYLINDER AND PIPING
SADDLE LOCK PIN CYLINDER AND PIPING

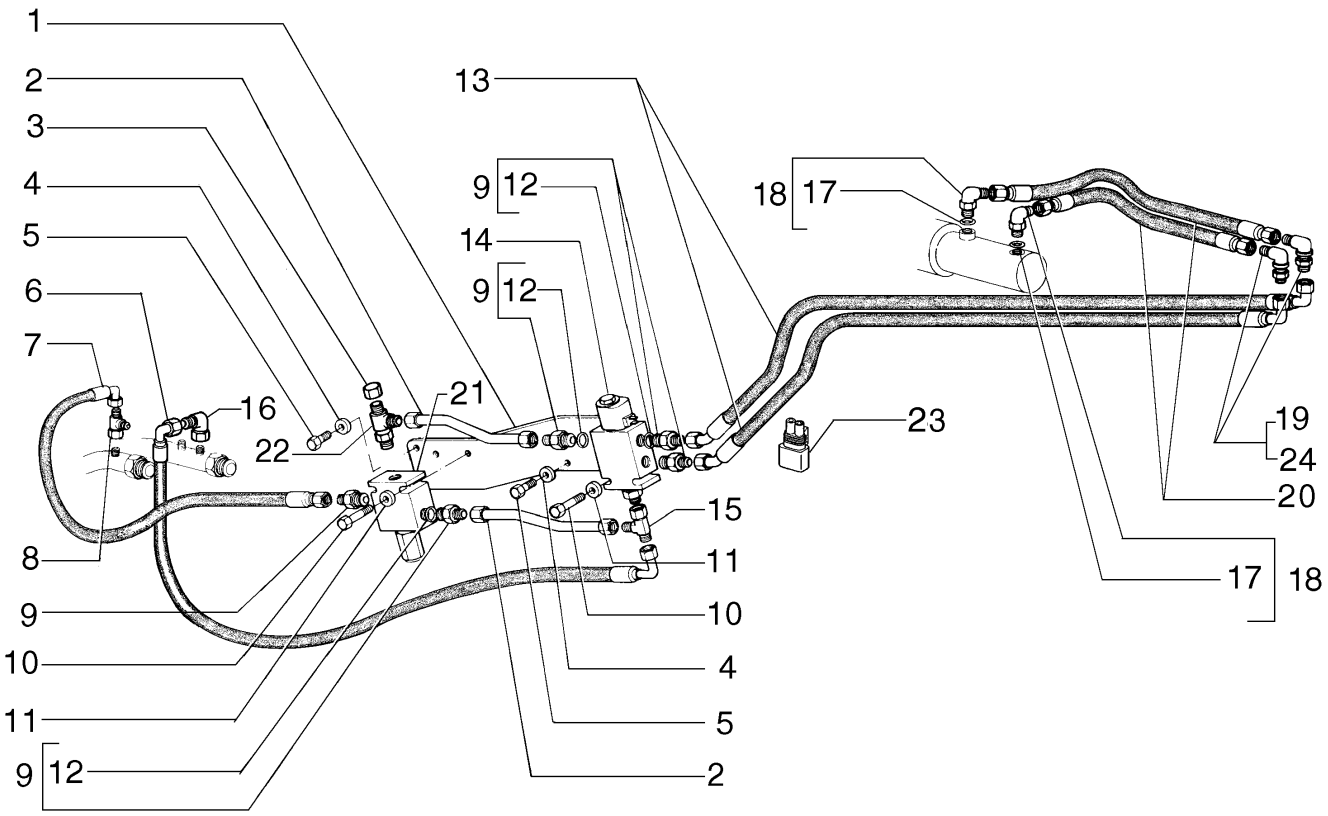

SADDLE LOCK PIN CYLINDER AND PIPING
SADDLE LOCK PIN CYLINDER AND PIPING
SADDLE LOCK PIN CYLINDER AND PIPING
SADDLE LOCK PIN CYLINDER AND PIPING

R	N	P.N.	MOD	Q	Denominação Denominação	Description Bezeichnung	Denominacion Descrizione	Description Beskrivelse	L.C.
23		**75322270**		1	CONECTOR ELÉTR CONECTOR ELÉC.	ELEC CONNECTOR ELEKTR STECKVERBIND	CONECTOR ELÉCTRICC CONNETTORE ELETTRI(	CONNECTEUR ELECTRI EL-STIK	235C
24		**218-1254**		2	CONTRA PORCA, Blkhd, 9/16"-18 LOCK NUT CONTRAPORCA	 TUERCA DE BLOQUEO SICHERUNGSMUTTER	 TUERCA DE BLOQUEO DADO DI BLOCCAGGIO	 CONTRE-ECROU LÅSEMØTRIK	 P263

08-11	01	p1	12/10

TRAVAMENTO DA SELA E TUBULAÇÃO
SADDLE LOCK PIN CYLINDER AND PIPING
SADDLE LOCK PIN CYLINDER AND PIPING
SADDLE LOCK PIN CYLINDER AND PIPING

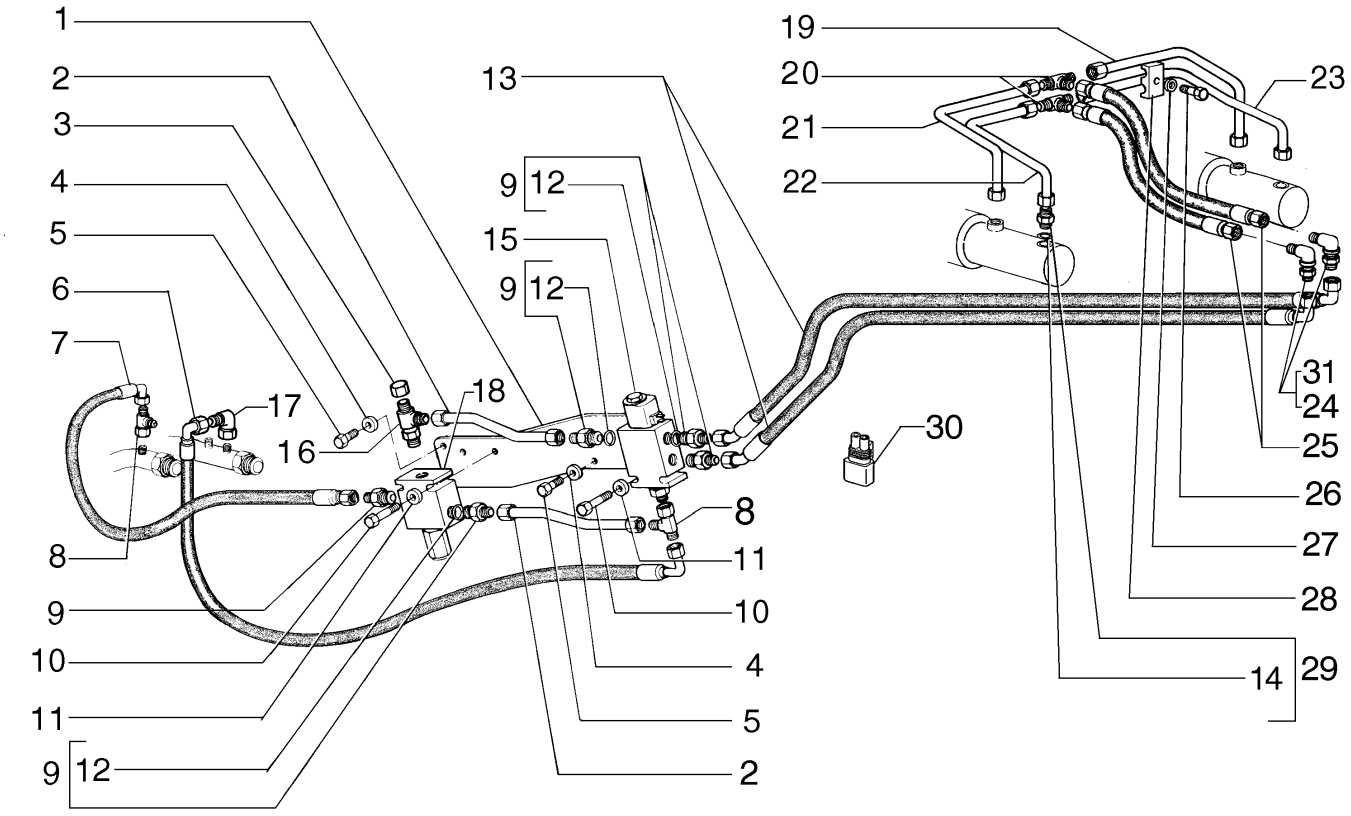

SADDLE LOCK PIN CYLINDER AND PIPING
SADDLE LOCK PIN CYLINDER AND PIPING
SADDLE LOCK PIN CYLINDER AND PIPING
SADDLE LOCK PIN CYLINDER AND PIPING

R	N	P.N.	MOD	Q	Denominação Denominação	Description Bezeichnung	Denominacion Descrizione	Description Beskrivelse	L.C.
1		75280725		1	SUPORTE SUPORTE	SUPPORT STÜTZE	SOPORTE SUPPORTO	SUPPORT BESLAG	300S
2		75260090		2	CONECTOR HIDRÁUL CONECTOR HID.	HYD CONNECTOR HYDR STECKVERBINDE	CONECTOR HIDRÁULIC CONNETTORE IDRAULIC	CONNECTEUR HYDRAU HYDRAULIKSTIK	020R
3		{75322410}		1					
4		10730301		2	ARRUELA PLANA ANILHA	WASHER UNTERLEGSCHEIBE	ARANDELA RONDELLA	RONDELLE FLADSKIVE	131R
5		16043231		2	PARAFUSO, Hex, M8 x 16, 10.9 PARAFUSO	BOLT SCHRAUBE	PERNO BULLONE	VIS BOLT	140B
6		75252434		1	TUBO FLEXÍVEL MANGUEIRA FLEXÍVEL	FLEXIBLE HOSE BIEGSAMER SCHLAUCH	TUBO FLEXIBLE TUBO FLESSIBILE	TUYAU FLEXIBLE FLEKSIBEL SLANGE	192T
7		75252433		1	TUBO FLEXÍVEL MANGUEIRA FLEXÍVEL	FLEXIBLE HOSE BIEGSAMER SCHLAUCH	TUBO FLEXIBLE TUBO FLESSIBILE	TUYAU FLEXIBLE FLEKSIBEL SLANGE	192T
8		70921297		2	CONEXÃO DE 3 VIAS LIGAÇÃO DE 3 VIAS	3 WAY CONNECTION 3-WEGE-VERTEILERSTÜ	CONEXIÓN DE 3 VÍAS RACCORDO A 3 VIE	CONNEXION 3 VOIES TRE-VEJS FORSKRUNIN	016R
9		70922522		4	CONECTOR HIDRÁUL CONECTOR HID.	HYD CONNECTOR HYDR STECKVERBINDE	CONECTOR HIDRÁULIC CONNETTORE IDRAULIC	CONNECTEUR HYDRAU HYDRAULIKSTIK	020R
10		70930238		2	PARAFUSO PARAFUSO	SCREW SCHRAUBE	TORNILLO VITE	VIS SKRUE	040V
11		70928190		2	ARRUELA PLANA ANILHA	WASHER UNTERLEGSCHEIBE	ARANDELA RONDELLA	RONDELLE FLADSKIVE	131R
12		70921885		4	O-RING, 6-1, 90 Duro, .468" ID x .078" Thk O-RING	O-RING O-RING	JUNTA TÓRICA ANELLO TOROIDALE	JOINT TORIQUE O-RING	055A
13		75252380		2	TUBO FLEXÍVEL MANGUEIRA FLEXÍVEL	FLEXIBLE HOSE BIEGSAMER SCHLAUCH	TUBO FLEXIBLE TUBO FLESSIBILE	TUYAU FLEXIBLE FLEKSIBEL SLANGE	192T
14		70921349		4	O-RING, 8-1, 90 Duro, .644" ID x .087" Thk O-RING	O-RING O-RING	JUNTA TÓRICA ANELLO TOROIDALE	JOINT TORIQUE O-RING	055A
15	1	73124881		1	VÁLVULA HIDRÁULICA VÁLVULA HIDRÁULICA	HYDRAULIC VALVE HYDRAULIKVENTIL	VÁLVULA HIDRÁULICA DISTRIBUTORE IDRAULI	SOUPAPE HYDRAULIQU HYDRAULIKVENTIL	010V
16		87533513		1	CONEXÃO CONECTOR	FITTING ARMATUR	ACOPLAMIENTO RACCORDO	RACCORD FITTING	3300
17		70921013		1	COTOVELO COTOVELO	ELBOW KNIESTÜCK	CODO GOMITO	COUDE VINKELRØR	085G
18	2	87521643		1	VÁLVULA VÁLVULA	VALVE VENTIL	VÁLVULA VALVOLA	SOUPAPE VENTIL	9620
19		73127114		1	TUBO RÍGIDO TUBO RÍGIDO	RIGID TUBE ROHR	TUBO RÍGIDO TUBO RIGIDO	TUYAU RIGIDE STIFT RØR	193T
20		70919087		2	CONEXÃO DE 3 VIAS LIGAÇÃO DE 3 VIAS	3 WAY CONNECTION 3-WEGE-VERTEILERSTÜ	CONEXIÓN DE 3 VÍAS RACCORDO A 3 VIE	CONNEXION 3 VOIES TRE-VEJS FORSKRUNIN	016R
21		73127111		1	TUBO RÍGIDO TUBO RÍGIDO	RIGID TUBE ROHR	TUBO RÍGIDO TUBO RIGIDO	TUYAU RIGIDE STIFT RØR	193T
22		73127112		1	TUBO RÍGIDO TUBO RÍGIDO	RIGID TUBE ROHR	TUBO RÍGIDO TUBO RIGIDO	TUYAU RIGIDE STIFT RØR	193T

(1) Página 08-31
(2) Página 08-38

08-11	01	p2	12/10

TRAVAMENTO DA SELA E TUBULAÇÃO
SADDLE LOCK PIN CYLINDER AND PIPING
SADDLE LOCK PIN CYLINDER AND PIPING
SADDLE LOCK PIN CYLINDER AND PIPING

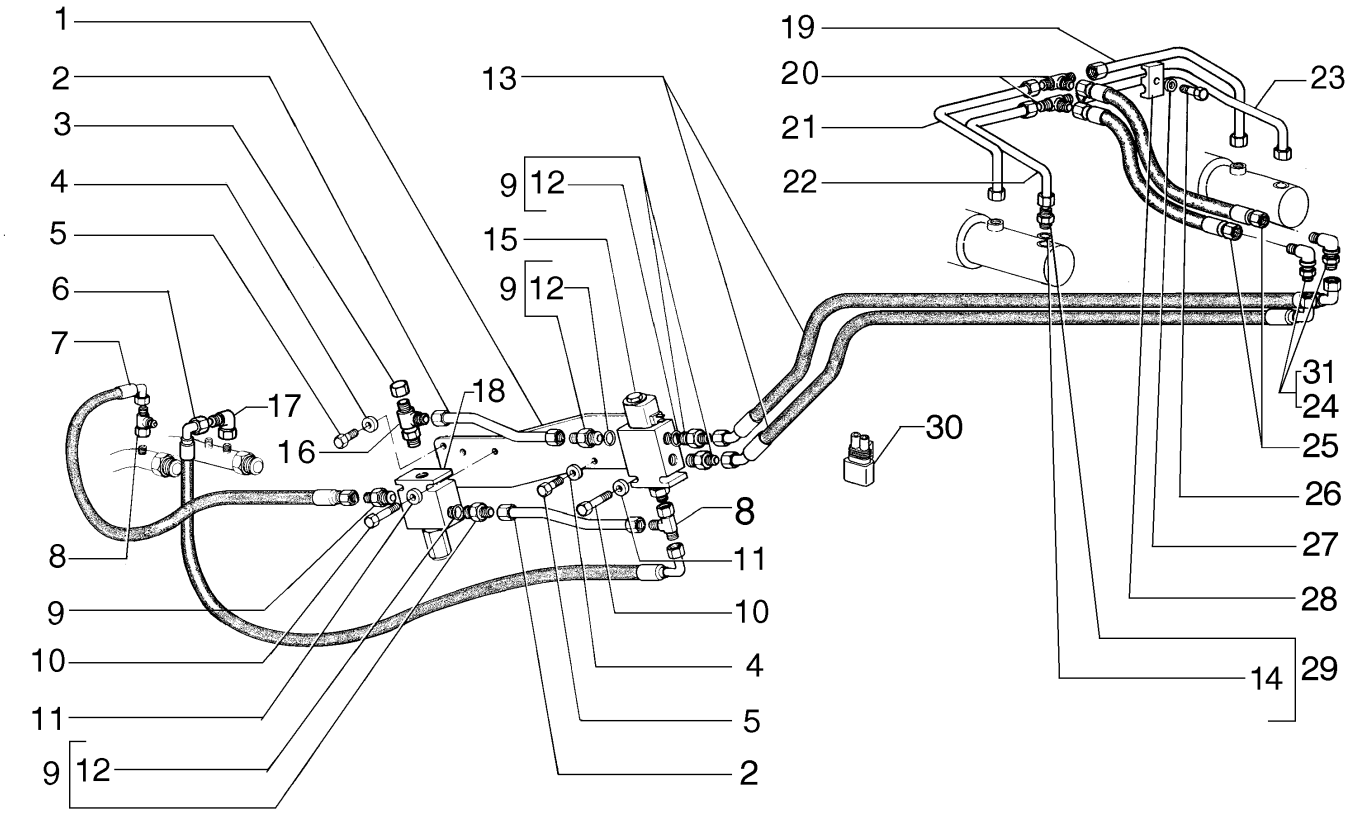

SADDLE LOCK PIN CYLINDER AND PIPING
SADDLE LOCK PIN CYLINDER AND PIPING
SADDLE LOCK PIN CYLINDER AND PIPING
SADDLE LOCK PIN CYLINDER AND PIPING

R	N	P.N.	MOD	Q	Denominação Denominação	Description Bezeichnung	Denominacion Descrizione	Description Beskrivelse	L.C.
23		73127113		1	TUBO RÍGIDO TUBO RÍGIDO	RIGID TUBE ROHR	TUBO RÍGIDO TUBO RIGIDO	TUYAU RIGIDE STIFT RØR	193T
24		218-693		2	COTOVELO, 90º Blkhd, 9/16"-18, 37º x 9/16"-18, 37º COTOVELO	ELBOW KNIESTÜCK	CODO GOMITO	COUDE VINKELRØR	085G
25		70659547		2	MANGUEIRA HIDRÁULICA MANGUEIRA HIDRÁULIC	HYDRAULIC HOSE HYDRAULIKSCHLAUCH	TUBO HIDRÁULICO TUBO FLESSIBILE IDRAU	FLEXIBLE HYDRAULIQUI SLANGE, HYDRAULIK	A058
26		70927361		2	PARAFUSO PARAFUSO	SCREW SCHRAUBE	TORNILLO VITE	VIS SKRUE	040V
27		70910287		2	TRAVA DA ARRUELA ANILHA DE RETENÇÃO	LOCK WASHER SICHERUNGSSCHEIBE	ARANDELA DE BLOQUE RONDELLA DI SICUREZ	RONDELLE FREIN LÅSESKIVE	132R
28		70695523		2	BRAÇADEIRA BRAÇADEIRA	CLAMP KLEMME	ABRAZADERA MORSETTO	COLLIER SPÆNDEBÅND	120M
29		70922457		4	CONECTOR HIDRÁUL CONECTOR HID.	HYD CONNECTOR HYDR STECKVERBINDE	CONECTOR HIDRÁULIC CONNETTORE IDRAULI	CONNECTEUR HYDRAU HYDRAULIKSTIK	020R
30		75322270		1	CONECTOR ELÉTR CONECTOR ELÉC.	ELEC CONNECTOR ELEKTR STECKVERBIND	CONECTOR ELÉCTRICC CONNETTORE ELETTRI	CONNECTEUR ELECTRI EL-STIK	235C
31		218-1254		2	CONTRA PORCA, Blkhd, 9/16"-18 CONTRAPORCA	LOCK NUT SICHERUNGSMUTTER	TUERCA DE BLOQUEO DADO DI BLOCCAGGIO	CONTRE-ECROU LÅSEMØTRIK	P263

08-12	01	p1	12/10

LEVANTAMENTO DA LÂMINA
MOLDBOARD LIFT PIPING
MOLDBOARD LIFT PIPING
MOLDBOARD LIFT PIPING

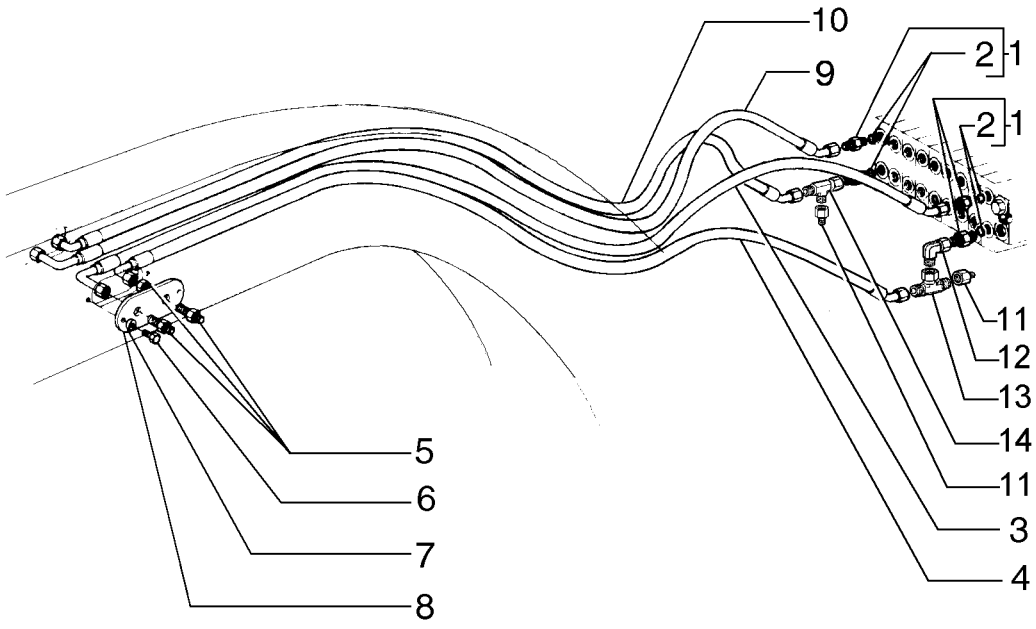

MOLDBOARD LIFT PIPING
MOLDBOARD LIFT PIPING
MOLDBOARD LIFT PIPING
MOLDBOARD LIFT PIPING

R	N	P.N.	MOD	Q	Denominação Denominação	Description Bezeichnung	Denominacion Descrizione	Description Beskrivelse	L.C.
1		70921409		4	CONECTOR HIDRÁUL CONECTOR HID.	HYD CONNECTOR HYDR STECKVERBINDE	CONECTOR HIDRÁULIC CONNETTORE IDRAULIC	CONNECTEUR HYDRAU HYDRAULIKSTIK	020R
2		70921885		4	O-RING, 6-1, 90 Duro, .468" ID x .078" Thk O-RING	O-RING O-RING	JUNTA TÓRICA ANELLO TOROIDALE	JOINT TORIQUE O-RING	055A
3		75251170		1	TUBO FLEXÍVEL MANGUEIRA FLEXÍVEL	FLEXIBLE HOSE BIEGSAMER SCHLAUCH	TUBO FLEXIBLE TUBO FLESSIBILE	TUYAU FLEXIBLE FLEKSIBEL SLANGE	192T
4		75251169		1	TUBO FLEXÍVEL MANGUEIRA FLEXÍVEL	FLEXIBLE HOSE BIEGSAMER SCHLAUCH	TUBO FLEXIBLE TUBO FLESSIBILE	TUYAU FLEXIBLE FLEKSIBEL SLANGE	192T
5		70927261		4	CONECTOR HIDRÁUL CONECTOR HID.	HYD CONNECTOR HYDR STECKVERBINDE	CONECTOR HIDRÁULIC CONNETTORE IDRAULIC	CONNECTEUR HYDRAU HYDRAULIKSTIK	020R
6		16043231		4	PARAFUSO, Hex, M8 x 16, 10.9 PARAFUSO	BOLT SCHRAUBE	PERNO BULLONE	VIS BOLT	140B
7		10730301		4	ARRUELA PLANA ANILHA	WASHER UNTERLEGSCHEIBE	ARANDELA RONDELLA	RONDELLE FLADSKIVE	131R
8		75267102		2	COBERTURA COBERTURA	COVER ABDECKUNG	CUBIERTA COPERCHIO	COUVERCLE DÆKSEL	265C
9		75252827		1	TUBO FLEXÍVEL MANGUEIRA FLEXÍVEL	FLEXIBLE HOSE BIEGSAMER SCHLAUCH	TUBO FLEXIBLE TUBO FLESSIBILE	TUYAU FLEXIBLE FLEKSIBEL SLANGE	192T
10		75252826		1	TUBO FLEXÍVEL MANGUEIRA FLEXÍVEL	FLEXIBLE HOSE BIEGSAMER SCHLAUCH	TUBO FLEXIBLE TUBO FLESSIBILE	TUYAU FLEXIBLE FLEKSIBEL SLANGE	192T
11		70923102		2	REDUTOR REDUTOR	REDUCER REDUZIERSTÜCK	REDUCTOR RIDUTTORE	REDUCTEUR REDUKTION	056R
12		70921279		1	COTOVELO COTOVELO	ELBOW KNIESTÜCK	CODO GOMITO	COUDE VINKELRØR	085G
13		70921276		1	CONECTOR HIDRÁUL CONECTOR HID.	HYD CONNECTOR HYDR STECKVERBINDE	CONECTOR HIDRÁULIC CONNETTORE IDRAULIC	CONNECTEUR HYDRAU HYDRAULIKSTIK	020R
14		70921298		1	CONEXÃO DE 3 VIAS LIGAÇÃO DE 3 VIAS	3 WAY CONNECTION 3-WEGE-VERTEILERSTÜ	CONEXIÓN DE 3 VÍAS RACCORDO A 3 VIE	CONNEXION 3 VOIES TRE-VEJS FORSKRUNIN	016R

08-13	01	p1	12/10

LEVANTAMNENTO DA LÂMINA
MOLDBOARD LIFT PIPING
MOLDBOARD LIFT PIPING
MOLDBOARD LIFT PIPING

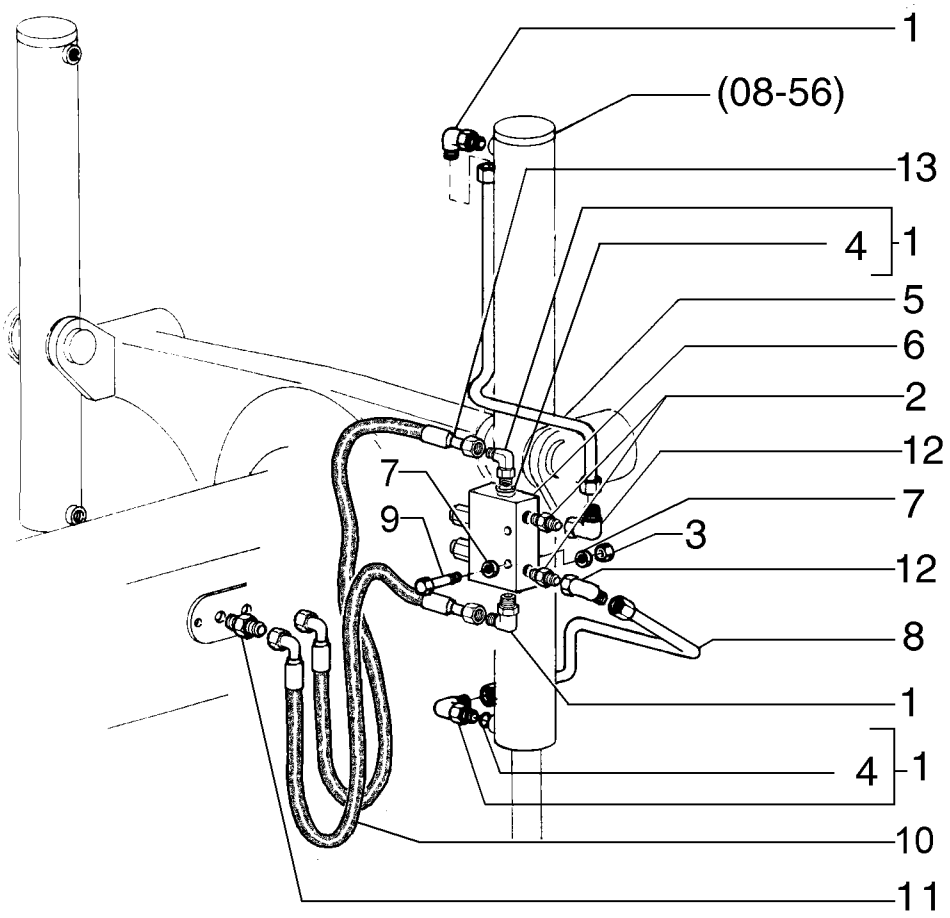

MOLDBOARD LIFT PIPING
MOLDBOARD LIFT PIPING
MOLDBOARD LIFT PIPING
MOLDBOARD LIFT PIPING

R	N	P.N.	MOD	Q	Denominação Denominação	Description Bezeichnung	Denominacion Descrizione	Description Beskrivelse	L.C.
1		218-5106		4	COTOVELO, 90º, 3/4"-16, 37º x 3/4"-16, O-Ring				
						ELBOW	CODO	COUDE	085G
					COTOVELO	KNIESTÜCK	GOMITO	VINKELRØR	
2		70921409		2	CONECTOR HIDRÁUL	HYD CONNECTOR	CONECTOR HIDRÁULIC	CONNECTEUR HYDRAU	020R
					CONECTOR HID.	HYDR STECKVERBINDE	CONNETTORE IDRAULIC	HYDRAULIKSTIK	
3		70900367		2	PORCA	NUT	TUERCA	ECROU	010D
					PORCA	MUTTER	DADO	MØTRIK	
4		70921349		10	O-RING, 8-1, 90 Duro, .644" ID x .087" Thk				
						O-RING	JUNTA TÓRICA	JOINT TORIQUE	055A
					O-RING	O-RING	ANELLO TOROIDALE	O-RING	
5		75254144		1	TUBO RÍGIDO	RIGID TUBE	TUBO RÍGIDO	TUYAU RIGIDE	193T
					TUBO RÍGIDO	ROHR	TUBO RIGIDO	STIFT RØR	
5		75254140		1	TUBO RÍGIDO	RIGID TUBE	TUBO RÍGIDO	TUYAU RIGIDE	193T
					TUBO RÍGIDO	ROHR	TUBO RIGIDO	STIFT RØR	
6	1	75325021		2	VÁLVULA	VALVE	VÁLVULA	SOUPAPE	9620
					VÁLVULA	VENTIL	VALVOLA	VENTIL	
7		70630753		4	ARRUELA PLANA	WASHER	ARANDELA	RONDELLE	131R
					ANILHA	UNTERLEGSCHEIBE	RONDELLA	FLADSKIVE	
8		75254146		1	TUBO RÍGIDO	RIGID TUBE	TUBO RÍGIDO	TUYAU RIGIDE	193T
					TUBO RÍGIDO	ROHR	TUBO RIGIDO	STIFT RØR	
8		75254142		1	TUBO RÍGIDO	RIGID TUBE	TUBO RÍGIDO	TUYAU RIGIDE	193T
					TUBO RÍGIDO	ROHR	TUBO RIGIDO	STIFT RØR	
9		11107331		4	PARAFUSO, Hex, M10 x 55, 10.9				
						BOLT	PERNO	VIS	140B
					PARAFUSO	SCHRAUBE	BULLONE	BOLT	
10		75325864		2	MANGUEIRA	HOSE	TUBO	FLEXIBLE	030M
					MANGUEIRA	SCHLAUCH	TUBO FLESSIBILE	SLANGE	
11		70927261		4	CONECTOR HIDRÁUL	HYD CONNECTOR	CONECTOR HIDRÁULIC	CONNECTEUR HYDRAU	020R
					CONECTOR HID.	HYDR STECKVERBINDE	CONNETTORE IDRAULIC	HYDRAULIKSTIK	
12		70921279		4	COTOVELO	ELBOW	CODO	COUDE	085G
					COTOVELO	KNIESTÜCK	GOMITO	VINKELRØR	
13		75325863		2	TUBO FLEXÍVEL	FLEXIBLE HOSE	TUBO FLEXIBLE	TUYAU FLEXIBLE	192T
					MANGUEIRA FLEXÍVEL	BIEGSAMER SCHLAUCH	TUBO FLESSIBILE	FLEKSIBEL SLANGE	

(1) Página 08-37

08-14	01	p1	12/10

GIRA CÍRCULO
CIRCLE TURN HYDRAULIC SYSTEM
CIRCLE TURN HYDRAULIC SYSTEM
CIRCLE TURN HYDRAULIC SYSTEM

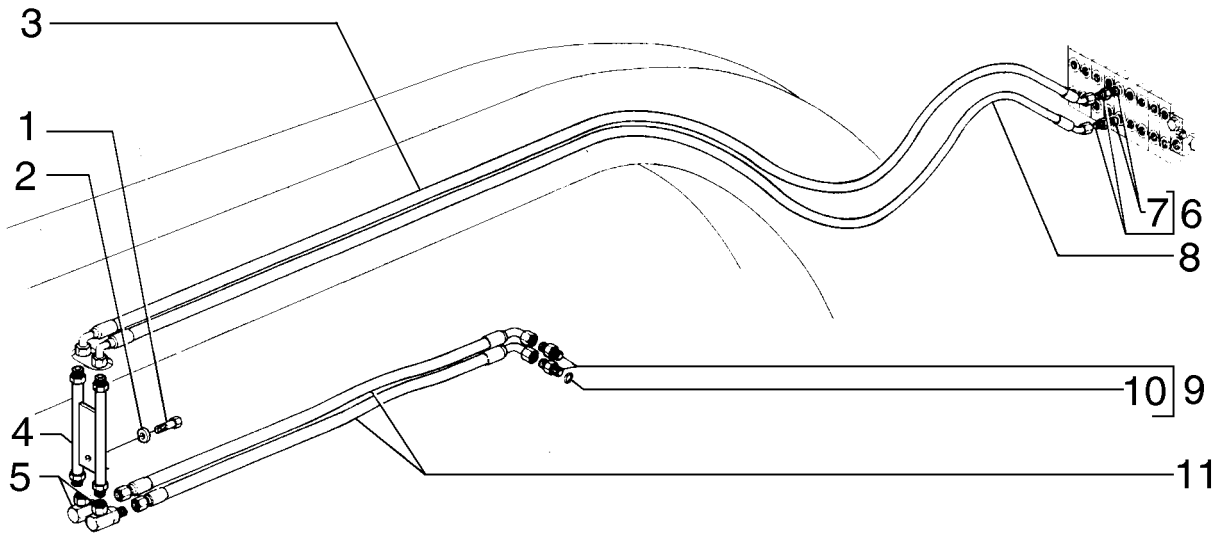

CIRCLE TURN HYDRAULIC SYSTEM
CIRCLE TURN HYDRAULIC SYSTEM
CIRCLE TURN HYDRAULIC SYSTEM
CIRCLE TURN HYDRAULIC SYSTEM

R	N	P.N.	MOD	Q	Denominação Denominação	Description Bezeichnung	Denominacion Descrizione	Description Beskrivelse	L.C.
1		15540331		1	PARAFUSO, Hex, M12 x 1.25 x 25, 10.9, Full Thd				
						BOLT	PERNO	VIS	140B
					PARAFUSO	SCHRAUBE	BULLONE	BOLT	
2		10517071		1	TRAVA DA ARRUELA, M12	LOCK WASHER	ARANDELA DE BLOQUE	RONDELLE FREIN	132R
					ANILHA DE RETENÇÃO	SICHERUNGSSCHEIBE	RONDELLA DI SICUREZ	LÅSESKIVE	
3		75251164		2	TUBO FLEXÍVEL	FLEXIBLE HOSE	TUBO FLEXIBLE	TUYAU FLEXIBLE	192T
					MANGUEIRA FLEXÍVEL	BIEGSAMER SCHLAUCH	TUBO FLESSIBILE	FLEKSIBEL SLANGE	
4		84220684		2	TUBO HIDRÁULICO	HYD. TUBE	TUBO HIDRÁULICO	TUYAU HYDRAULIQUE	190T
					TUBAGEM HIDRÁULICO	HYDRAULIKLEITUNG	TUBO IDRAULICO	HYD. RØR	
5		84180859		2	CONEXÃO	FITTING	ACOPLAMIENTO	RACCORD	3300
					CONECTOR	ARMATUR	RACCORDO	FITTING	
6		70921409		2	CONECTOR HIDRÁUL	HYD CONNECTOR	CONECTOR HIDRÁULIC	CONNECTEUR HYDRAU	020R
					CONECTOR HID.	HYDR STECKVERBINDE	CONNETTORE IDRAULIC	HYDRAULIKSTIK	
7		70921885		2	O-RING, 6-1, 90 Duro, .468" ID x .078" Thk				
						O-RING	JUNTA TÓRICA	JOINT TORIQUE	055A
					O-RING	O-RING	ANELLO TOROIDALE	O-RING	
8		75251163		1	TUBO FLEXÍVEL	FLEXIBLE HOSE	TUBO FLEXIBLE	TUYAU FLEXIBLE	192T
					MANGUEIRA FLEXÍVEL	BIEGSAMER SCHLAUCH	TUBO FLESSIBILE	FLEKSIBEL SLANGE	
9		70921326		2	CONECTOR HIDRÁUL	HYD CONNECTOR	CONECTOR HIDRÁULIC	CONNECTEUR HYDRAU	020R
					CONECTOR HID.	HYDR STECKVERBINDE	CONNETTORE IDRAULIC	HYDRAULIKSTIK	
10		70921205		2	O-RING, 10-1, 90 Duro, .755" ID x .097" Thk				
						O-RING	JUNTA TÓRICA	JOINT TORIQUE	055A
					O-RING	O-RING	ANELLO TOROIDALE	O-RING	
11		75255791		2	MANGUEIRA	HOSE	TUBO	FLEXIBLE	030M
					MANGUEIRA	SCHLAUCH	TUBO FLESSIBILE	SLANGE	

08-15	01	p1	12/10

TUBULAÇÃO DO ESCARIFICADOR
SCARIFIER PIPING
SCARIFIER PIPING
SCARIFIER PIPING

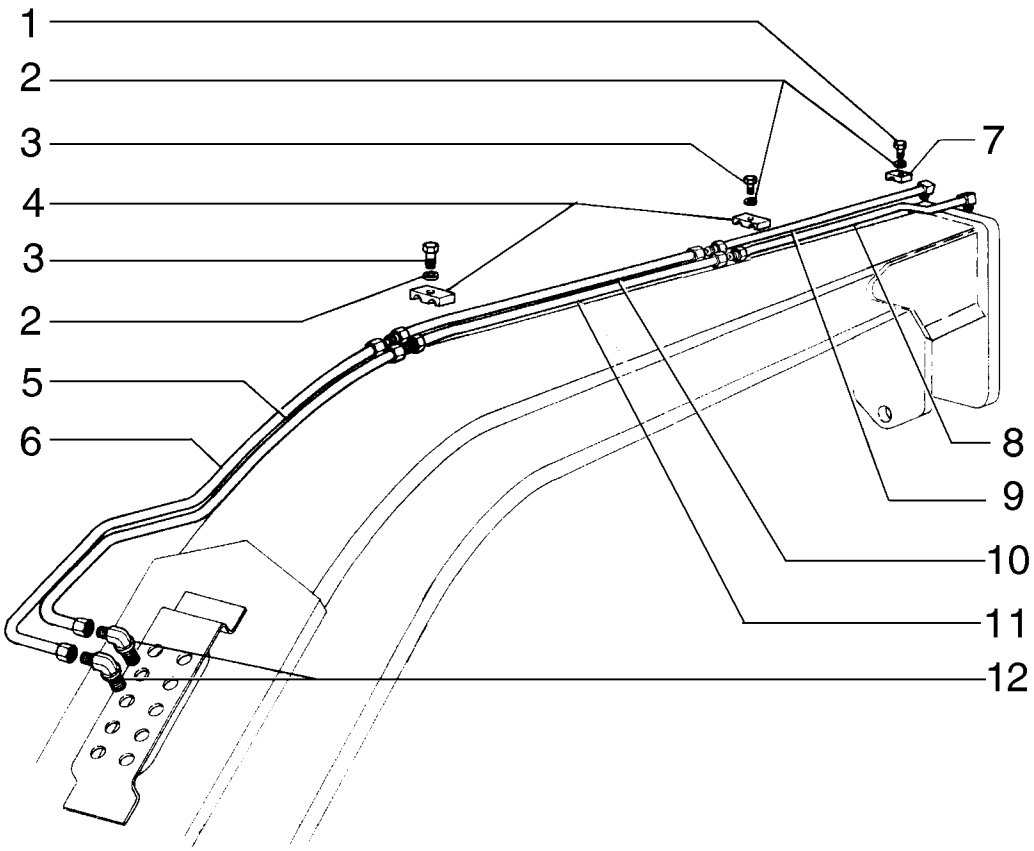

SCARIFIER PIPING
SCARIFIER PIPING
SCARIFIER PIPING
SCARIFIER PIPING

R	N	P.N.	MOD	Q	Denominação Denominação	Description Bezeichnung	Denominacion Descrizione	Description Beskrivelse	L.C.
1		16044331		2	PARAFUSO, Hex, M8 x 55, 10.9				
						BOLT	PERNO	VIS	140B
					PARAFUSO	SCHRAUBE	BULLONE	BOLT	
2		70677006		4	ARRUELA PLANA	WASHER	ARANDELA	RONDELLE	131R
					ANILHA	UNTERLEGSCHEIBE	RONDELLA	FLADSKIVE	
3		70921076		2	PARAFUSO, 3/8"-16 x 1 1/4"				
						SCREW	TORNILLO	VIS	040V
					PARAFUSO	SCHRAUBE	VITE	SKRUE	
4		70623355		2	COLAR	COLLAR	COLLAR	COLLIER	031F
					ANEL	RINGE	COLLARE	SLANGEBÅND	
5		75253438		1	TUBO RÍGIDO	RIGID TUBE	TUBO RÍGIDO	TUYAU RIGIDE	193T
					TUBO RÍGIDO	ROHR	TUBO RIGIDO	STIFT RØR	
6		75253437		1	TUBO RÍGIDO	RIGID TUBE	TUBO RÍGIDO	TUYAU RIGIDE	193T
					TUBO RÍGIDO	ROHR	TUBO RIGIDO	STIFT RØR	
7		73127629		2	BRAÇADEIRA	CLAMP	ABRAZADERA	COLLIER	120M
					BRAÇADEIRA	KLEMME	MORSETTO	SPÆNDEBÅND	
8		75253733		1	TUBO RÍGIDO	RIGID TUBE	TUBO RÍGIDO	TUYAU RIGIDE	193T
					TUBO RÍGIDO	ROHR	TUBO RIGIDO	STIFT RØR	
9		75253734		1	TUBO	TUBE	TUBO	TUBE	195T
					TUBO	ROHR	TUBO	RØR	
10		75248890		1	TUBO RÍGIDO	RIGID TUBE	TUBO RÍGIDO	TUYAU RIGIDE	193T
					TUBO RÍGIDO	ROHR	TUBO RIGIDO	STIFT RØR	
11		75248886		1	TUBO RÍGIDO	RIGID TUBE	TUBO RÍGIDO	TUYAU RIGIDE	193T
					TUBO RÍGIDO	ROHR	TUBO RIGIDO	STIFT RØR	
12		70927163		2	CONECTOR HIDRÁUL	HYD CONNECTOR	CONECTOR HIDRÁULIC	CONNECTEUR HYDRAU	020R
					CONECTOR HID.	HYDR STECKVERBINDE	CONNETTORE IDRAULIC	HYDRAULIKSTIK	

08-16	01	p1	12/10

TUBULAÇÃO DO ESCARIFICADOR
SCARIFIER PIPING
SCARIFIER PIPING
SCARIFIER PIPING

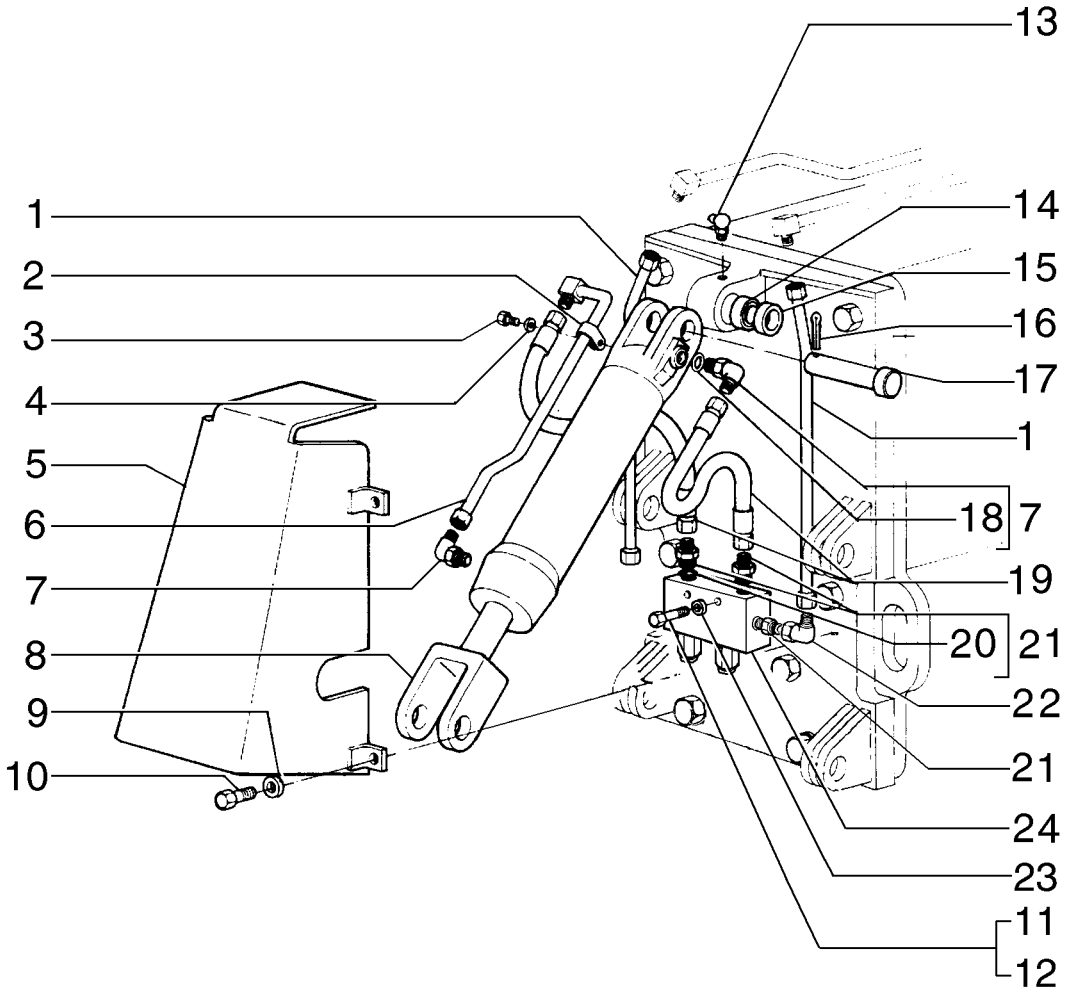

SCARIFIER PIPING
SCARIFIER PIPING
SCARIFIER PIPING
SCARIFIER PIPING

R	N	P.N.	MOD	Q	Denominação Denominação	Description Bezeichnung	Denominacion Descrizione	Description Beskrivelse	L.C.
1		75320120		1	TUBO RÍGIDO	RIGID TUBE	TUBO RÍGIDO	TUYAU RIGIDE	193T
					TUBO RÍGIDO	ROHR	TUBO RIGIDO	STIFT RØR	
2		70927155		1	GRAMPO	CLIP	ABRAZADERA	COLLIER	045F
					FIXADOR	KLAMMER	FERMO	KLIPS	
3		16042931		1	PARAFUSO, Hex, M8 x 10, 10.9, Full Thd				
						SCREW	TORNILLO	VIS	040V
					PARAFUSO	SCHRAUBE	VITE	SKRUE	
4		10730301		1	ARRUELA PLANA	WASHER	ARANDELA	RONDELLE	131R
					ANILHA	UNTERLEGSCHEIBE	RONDELLA	FLADSKIVE	
5		87375127		1	PROTEÇÃO	GUARD	DEFENSA	PROTECTION	070R
					PROTECÇÃO	SCHUTZABDECKUNG	PROTEZIONE	BESKYTTELSESSKÆRM	
6		75252454		1	TUBO RÍGIDO	RIGID TUBE	TUBO RÍGIDO	TUYAU RIGIDE	193T
					TUBO RÍGIDO	ROHR	TUBO RIGIDO	STIFT RØR	
7		218-5106		2	COTOVELO, 90º, 3/4"-16, 37º x 3/4"-16, O-Ring				
						ELBOW	CODO	COUDE	085G
					COTOVELO	KNIESTÜCK	GOMITO	VINKELRØR	
8	1	75266894		1	CILINDRO	CYLINDER	CILINDRO	VERIN	164C
					CILINDRO	ZYLINDER	CILINDRO	CYLINDER	
9		70677012		4	ARRUELA PLANA	WASHER	ARANDELA	RONDELLE	131R
					ANILHA	UNTERLEGSCHEIBE	RONDELLA	FLADSKIVE	
10		70922475		4	PARAFUSO	SCREW	TORNILLO	VIS	040V
					PARAFUSO	SCHRAUBE	VITE	SKRUE	
11		11701721		2	PORCA, M10, Cl 10	NUT	TUERCA	ECROU	010D
					PORCA	MUTTER	DADO	MØTRIK	
12		11107331		4	PARAFUSO, Hex, M10 x 55, 10.9				
						BOLT	PERNO	VIS	140B
					PARAFUSO	SCHRAUBE	BULLONE	BOLT	
13		70915276		1	GRAXEIRA	LUBE NIPPLE	BOQUILLA DE LUBRICAC	GRAISSEUR	060I
					COPO DE LUBRIFICAÇÃ	SCHMIERNIPPEL	INGRASSATORE	SMØRENIPPEL	
14		70928851		1	CONJUNTO DO ROLAMENTO				
						BEARING ASSY	CONJUNTO DE COJINET	ROULEMENT	341C
					CHUMACEIRA	LAGERBAURUPPE	COMPLESSIVO CUSCINI	LEJESAMLING	
15		70689717		1	ESPAÇADOR	SPACER	SEPARADOR	ENTRETOISE	075D
					ESPAÇADOR	DISTANZSTÜCK	DISTANZIALE	AFSTANDSSTYKKE	
16		70911279		2	CONTRA PINO	COTTER PIN	PASADOR	GOUPILLE FENDUE	270C
					TROÇO DE ABRIR	SPLINT	COPPIGLIA	SPLITBOLT	
17		70689718		2	PINO	PIN	PASADOR	BROCHE	080P
					PERNO	PIN	PERNO	STIFT	
18		70921349		2	O-RING, 8-1, 90 Duro, .644" ID x .087" Thk				
						O-RING	JUNTA TÓRICA	JOINT TORIQUE	055A
					O-RING	O-RING	ANELLO TOROIDALE	O-RING	
19		75251172		2	TUBO FLEXÍVEL	FLEXIBLE HOSE	TUBO FLEXIBLE	TUYAU FLEXIBLE	192T
					MANGUEIRA FLEXÍVEL	BIEGSAMER SCHLAUCH	TUBO FLESSIBILE	FLEKSIBEL SLANGE	
20		70921349		2	O-RING, 8-1, 90 Duro, .644" ID x .087" Thk				
						O-RING	JUNTA TÓRICA	JOINT TORIQUE	055A
					O-RING	O-RING	ANELLO TOROIDALE	O-RING	
21		70922457		2	CONECTOR HIDRÁUL	HYD CONNECTOR	CONECTOR HIDRÁULIC	CONNECTEUR HYDRAU	020R
					CONECTOR HID.	HYDR STECKVERBINDE	CONNETTORE IDRAULI	HYDRAULIKSTIK	

(1) Página 08-63

08-16	01	p2	12/10

TUBULAÇÃO DO ESCARIFICADOR
SCARIFIER PIPING
SCARIFIER PIPING
SCARIFIER PIPING

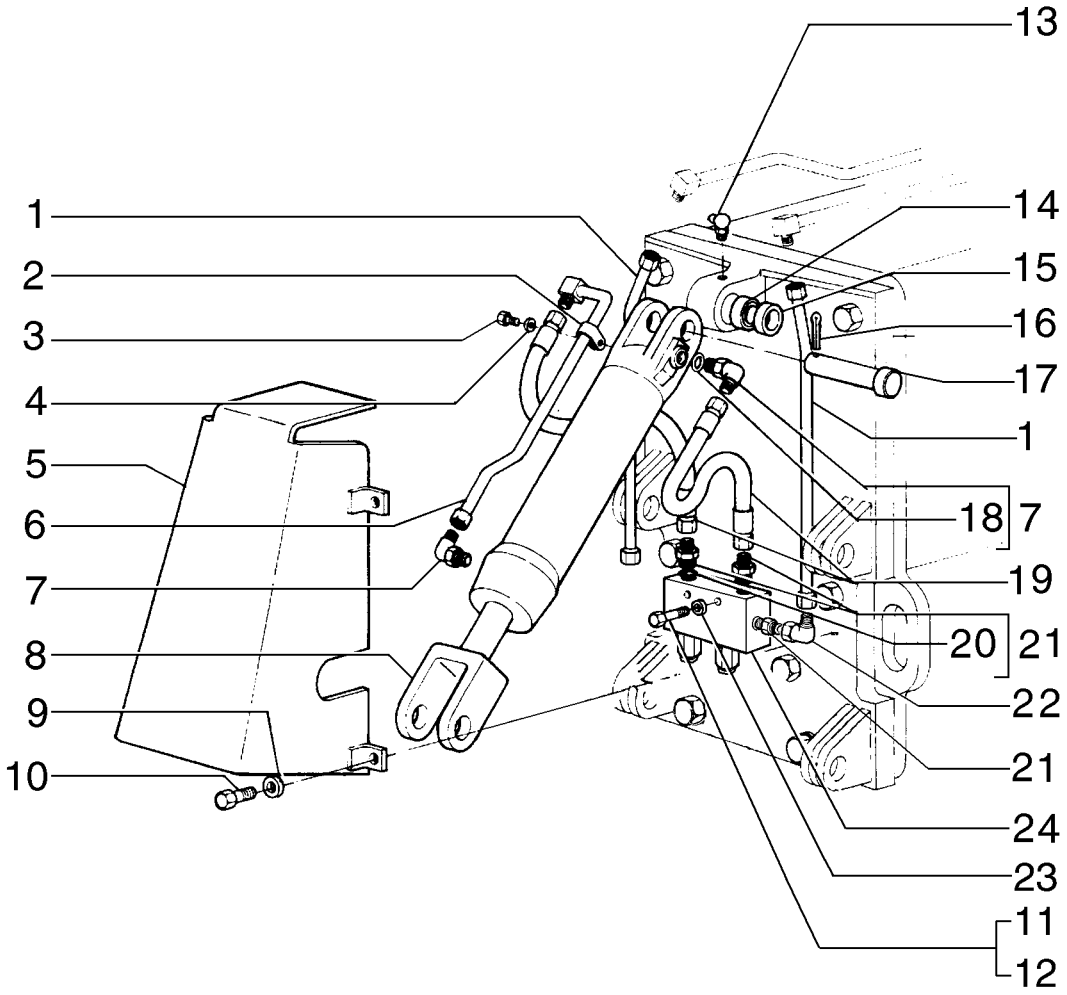

SCARIFIER PIPING
SCARIFIER PIPING
SCARIFIER PIPING
SCARIFIER PIPING

R	N	P.N.	MOD	Q	Denominação Denominação	Description Bezeichnung	Denominacion Descrizione	Description Beskrivelse	L.C.
22		**218-5106**		2	COTOVELO, 90º, 3/4"-16, 37º x 3/4"-16, O-Ring				
					ELBOW	CODO	COUDE		085G
					COTOVELO	KNIESTÜCK	GOMITO	VINKELRØR	
23		**70630753**		2	ARRUELA PLANA	WASHER	ARANDELA	RONDELLE	131R
					ANILHA	UNTERLEGSCHEIBE	RONDELLA	FLADSKIVE	
24	1	**75325021**		1	VÁLVULA	VALVE	VÁLVULA	SOUPAPE	9620
					VÁLVULA	VENTIL	VALVOLA	VENTIL	

(1) Página 08-37

08-17	01	p1	12/10

CONTROLE FLUTUAÇÃO DA LÂMINA FRONTAL
DOZER BLADE FLOAT CONTROL
DOZER BLADE FLOAT CONTROL
DOZER BLADE FLOAT CONTROL

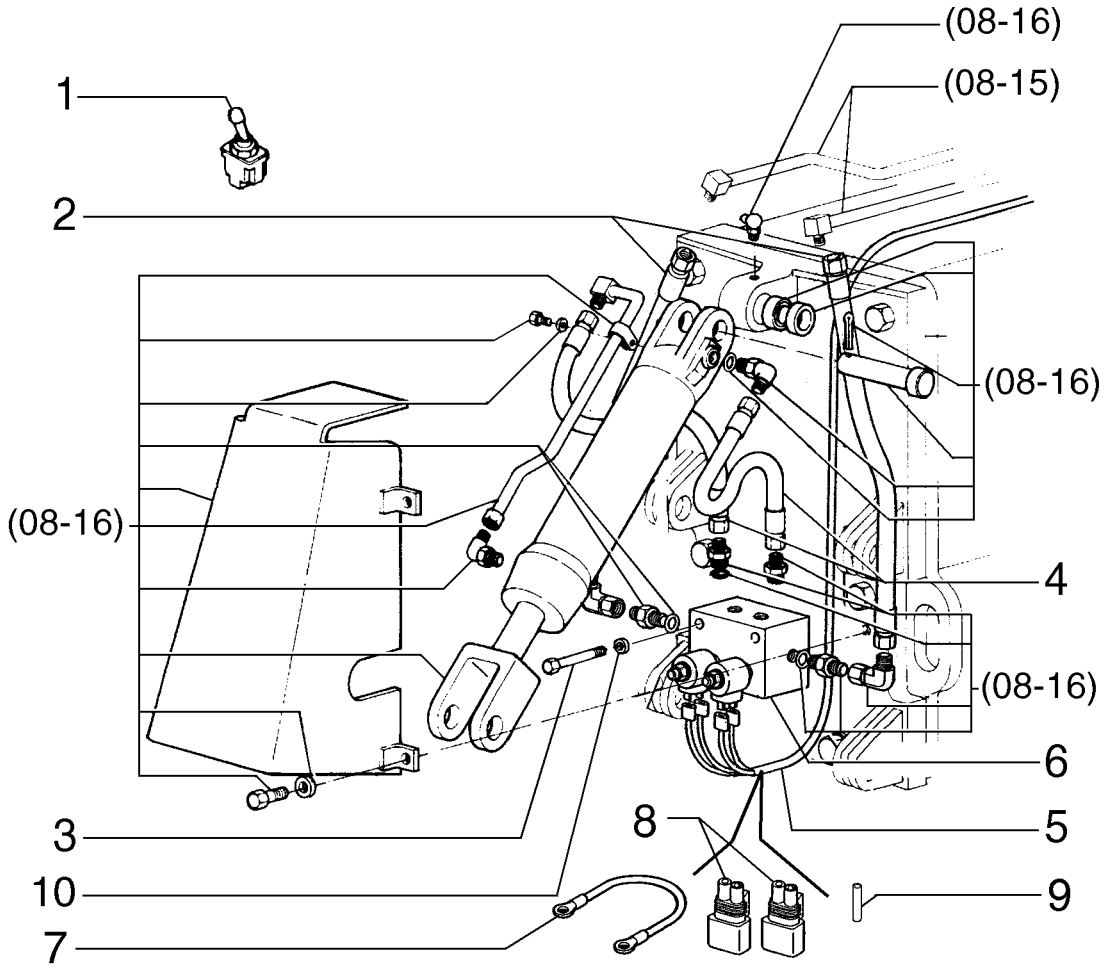

DOZER BLADE FLOAT CONTROL
DOZER BLADE FLOAT CONTROL
DOZER BLADE FLOAT CONTROL
DOZER BLADE FLOAT CONTROL

R	N	P.N.	MOD	Q	Denominação Denominação	Description Bezeichnung	Denominacion Descrizione	Description Beskrivelse	L.C.
1		73125891		1	INTERRUPTOR INTERRUPTOR	SWITCH SCHALTER	INTERRUPTOR INTERRUTTORE	CONTACTEUR KONTAKT	075I
2		75254162		2	TUBO FLEXÍVEL MANGUEIRA FLEXÍVEL	FLEXIBLE HOSE BIEGSAMER SCHLAUCH	TUBO FLEXIBLE TUBO FLESSIBILE	TUYAU FLEXIBLE FLEKSIBEL SLANGE	192T
3		16045021		2	PARAFUSO, Hex, M8 x 90, 8.8 PARAFUSO	BOLT SCHRAUBE	PERNO BULLONE	VIS BOLT	140B
4		75254161		2	TUBO FLEXÍVEL MANGUEIRA FLEXÍVEL	FLEXIBLE HOSE BIEGSAMER SCHLAUCH	TUBO FLEXIBLE TUBO FLESSIBILE	TUYAU FLEXIBLE FLEKSIBEL SLANGE	192T
5		75322559		1	CHICOTE CABLAGEM	HARNESS KABELBAUM	MAZO DE CABLES CABLAGGIO	FAISCEAU LEDNINGSNET	4160
6	1	84238181		1	VÁLVULA HIDRÁULICA VÁLVULA HIDRÁULICA	HYDRAULIC VALVE HYDRAULIKVENTIL	VÁLVULA HIDRÁULICA DISTRIBUTORE IDRAULI	SOUPAPE HYDRAULIQU HYDRAULIKVENTIL	010V
7		75322592		1	CABO ELÉTRICO CABO ELÉCTRICO	ELECTRIC CABLE ELEKTROKABEL	CABLE ELÉCTRICO CAVO ELETTRICO	CABLE ELECTRIQUE EL-KABEL	111C
8		75322270		2	CONECTOR ELÉTR CONECTOR ELÉC.	ELEC CONNECTOR ELEKTR STECKVERBIND	CONECTOR ELÉCTRICC CONNETTORE ELETTRI(	CONNECTEUR ELECTRI EL-STIK	235C
9		19109687		1	ISOLANTE ISOLADOR	INSULATOR ISOLATOR	AISLADOR ISOLATORE	ISOLANT ISOLATOR	085I
10		70630753		2	ARRUELA PLANA ANILHA	WASHER UNTERLEGSCHEIBE	ARANDELA RONDELLA	RONDELLE FLADSKIVE	131R

(1) Página 08-34

08-18	01	p1	12/10

TUBULAÇÃO INCLINAÇÃO DA RODA DIANTEIRA
FRONT WHEEL LEAN PIPING
FRONT WHEEL LEAN PIPING
FRONT WHEEL LEAN PIPING

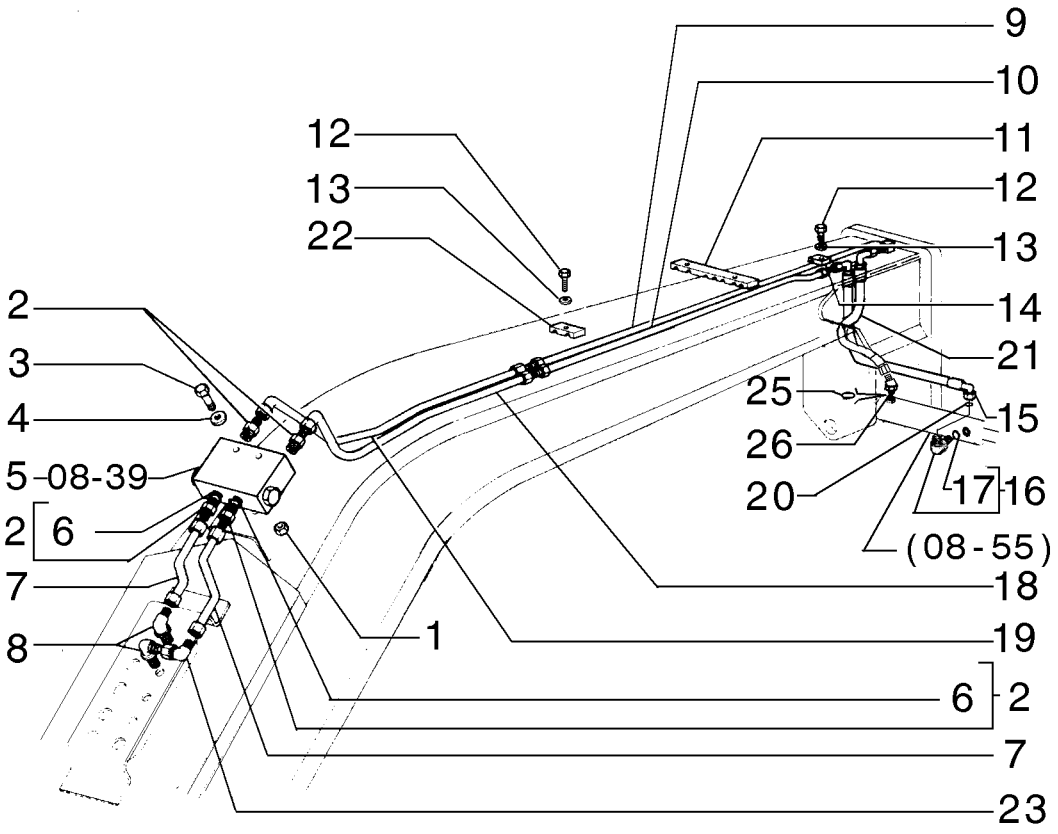

FRONT WHEEL LEAN PIPING
FRONT WHEEL LEAN PIPING
FRONT WHEEL LEAN PIPING
FRONT WHEEL LEAN PIPING

R	N	P.N.	MOD	Q	Denominação Denominação	Description Bezeichnung	Denominacion Descrizione	Description Beskrivelse	L.C.
1		70920329		2	PORCA	NUT	TUERCA	ECROU	010D
					PORCA	MUTTER	DADO	MØTRIK	
2		70922457		4	CONECTOR HIDRÁUL	HYD CONNECTOR	CONECTOR HIDRÁULIC(	CONNECTEUR HYDRAU	020R
					CONECTOR HID.	HYDR STECKVERBINDE	CONNETTORE IDRAULI(	HYDRAULIKSTIK	
3		70930238		2	PARAFUSO	SCREW	TORNILLO	VIS	040V
					PARAFUSO	SCHRAUBE	VITE	SKRUE	
4		70900816		4	ARRUELA PLANA	WASHER	ARANDELA	RONDELLE	131R
					ANILHA	UNTERLEGSCHEIBE	RONDELLA	FLADSKIVE	
5	1	75252292		1	VÁLVULA HIDRÁULICA	HYDRAULIC VALVE	VÁLVULA HIDRÁULICA	SOUPAPE HYDRAULIQU	010V
					VÁLVULA HIDRÁULICA	HYDRAULIKVENTIL	DISTRIBUTORE IDRAULI	HYDRAULIKVENTIL	
6		70921885		4	O-RING, 6-1, 90 Duro, .468" ID x .078" Thk				
						O-RING	JUNTA TÓRICA	JOINT TORIQUE	055A
					O-RING	O-RING	ANELLO TOROIDALE	O-RING	
7		75248917		2	TUBO RÍGIDO	RIGID TUBE	TUBO RÍGIDO	TUYAU RIGIDE	193T
					TUBO RÍGIDO	ROHR	TUBO RIGIDO	STIFT RØR	
8		70928378		2	COTOVELO	ELBOW	CODO	COUDE	085G
					COTOVELO	KNIESTÜCK	GOMITO	VINKELRØR	
9		75248925		1	TUBO RÍGIDO	RIGID TUBE	TUBO RÍGIDO	TUYAU RIGIDE	193T
					TUBO RÍGIDO	ROHR	TUBO RIGIDO	STIFT RØR	
10		75248921		1	TUBO RÍGIDO	RIGID TUBE	TUBO RÍGIDO	TUYAU RIGIDE	193T
					TUBO RÍGIDO	ROHR	TUBO RIGIDO	STIFT RØR	
11		75250315		1	BRAÇADEIRA	CLAMP	ABRAZADERA	COLLIER	120M
					BRAÇADEIRA	KLEMME	MORSETTO	SPÆNDEBÅND	
12		16044331		1	PARAFUSO, Hex, M8 x 55, 10.9				
						BOLT	PERNO	VIS	140B
					PARAFUSO	SCHRAUBE	BULLONE	BOLT	
13		10730301		1	ARRUELA PLANA	WASHER	ARANDELA	RONDELLE	131R
					ANILHA	UNTERLEGSCHEIBE	RONDELLA	FLADSKIVE	
14		73127629		1	BRAÇADEIRA	CLAMP	ABRAZADERA	COLLIER	120M
					BRAÇADEIRA	KLEMME	MORSETTO	SPÆNDEBÅND	
15		87712860		1	TUBO FLEXÍVEL	FLEXIBLE HOSE	TUBO FLEXIBLE	TUYAU FLEXIBLE	192T
					MANGUEIRA FLEXÍVEL	BIEGSAMER SCHLAUCH	TUBO FLESSIBILE	FLEKSIBEL SLANGE	
16		700-326		2	COTOVELO, 90º, 13/16"-18 ORFS x M22 x 1.5 ORB				
						ELBOW	CODO	COUDE	085G
					COTOVELO	KNIESTÜCK	GOMITO	VINKELRØR	
17		238-6014		2	O-RING, -014, 90 Duro, .489" ID x .070" Thk				
						O-RING	JUNTA TÓRICA	JOINT TORIQUE	055A
					O-RING	O-RING	ANELLO TOROIDALE	O-RING	
18		75248994		1	TUBO RÍGIDO	RIGID TUBE	TUBO RÍGIDO	TUYAU RIGIDE	193T
					TUBO RÍGIDO	ROHR	TUBO RIGIDO	STIFT RØR	
19		75248924		1	TUBO RÍGIDO	RIGID TUBE	TUBO RÍGIDO	TUYAU RIGIDE	193T
					TUBO RÍGIDO	ROHR	TUBO RIGIDO	STIFT RØR	
20		637-63153		1	O-RING, CI 6, 15.3MM ID x 2.2 Thk				
						O-RING	JUNTA TÓRICA	JOINT TORIQUE	055A
					O-RING	O-RING	ANELLO TOROIDALE	O-RING	
21		75255793		1	MANGUEIRA	HOSE	TUBO	FLEXIBLE	030M
					MANGUEIRA	SCHLAUCH	TUBO FLESSIBILE	SLANGE	

(1) Página 08-39

08-18	01	p2	12/10

TUBULAÇÃO INCLINAÇÃO DA RODA DIANTEIRA
FRONT WHEEL LEAN PIPING
FRONT WHEEL LEAN PIPING
FRONT WHEEL LEAN PIPING

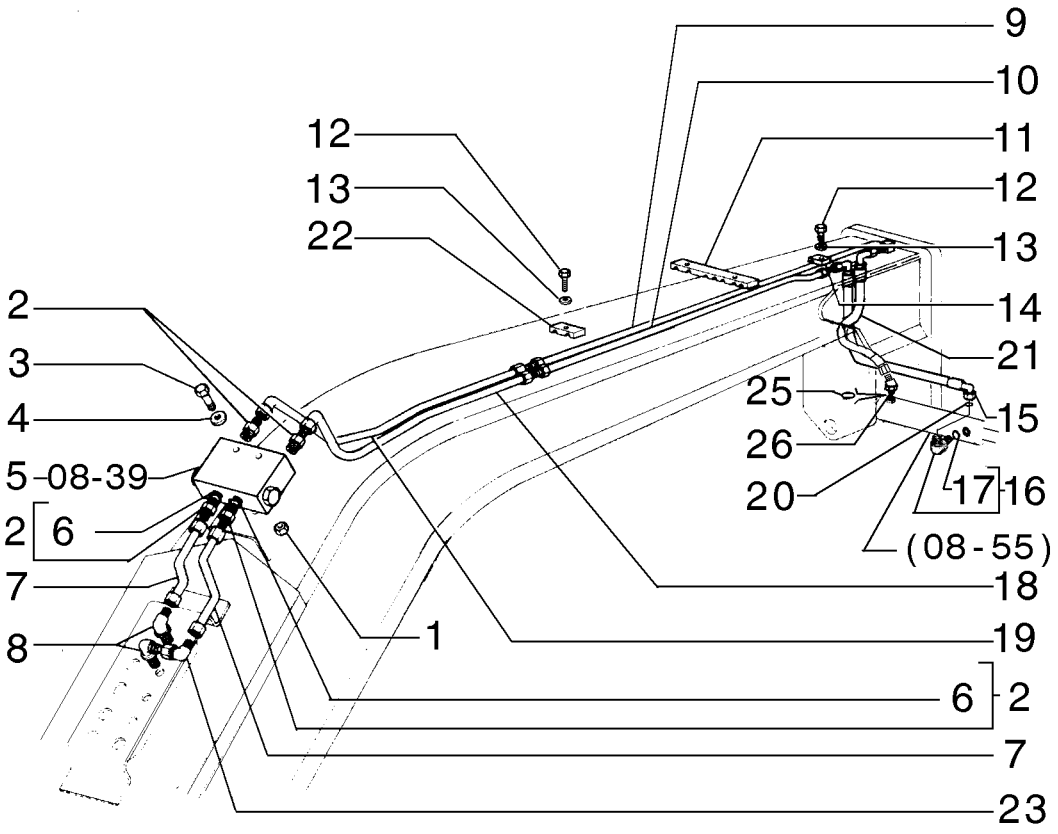

FRONT WHEEL LEAN PIPING
FRONT WHEEL LEAN PIPING
FRONT WHEEL LEAN PIPING
FRONT WHEEL LEAN PIPING

R	N	P.N.	MOD	Q	Denominação Denominação	Description Bezeichnung	Denominacion Descrizione	Description Beskrivelse	L.C.
22		**70695523**		1	BRAÇADEIRA BRAÇADEIRA	CLAMP KLEMME	ABRAZADERA MORSETTO	COLLIER SPÆNDEBÅND	120M
23		**70921013**		1	COTOVELO COTOVELO	ELBOW KNIESTÜCK	CODO GOMITO	COUDE VINKELRØR	085G
24		**218-1254**		2	CONTRA PORCA, Blkhd, 9/16"-18 CONTRAPORCA	LOCK NUT SICHERUNGSMUTTER	TUERCA DE BLOQUEO DADO DI BLOCCAGGIO	CONTRE-ECROU LÅSEMØTRIK	P263
25		**86639044**		2	O-RING, Cl 6, 19.3MM ID x 2.2 Thk O-RING	O-RING O-RING	JUNTA TÓRICA ANELLO TOROIDALE	JOINT TORIQUE O-RING	055A
26		**87674065**		1	CONEXÃO CONECTOR	FITTING ARMATUR	ACOPLAMIENTO RACCORDO	RACCORD FITTING	3300

08-19	01	p1	12/10

TUBULAÇÃO DA ARTICULAÇÃO
ARTICULATION HYDRAULIC SYSTEM
ARTICULATION HYDRAULIC SYSTEM
ARTICULATION HYDRAULIC SYSTEM

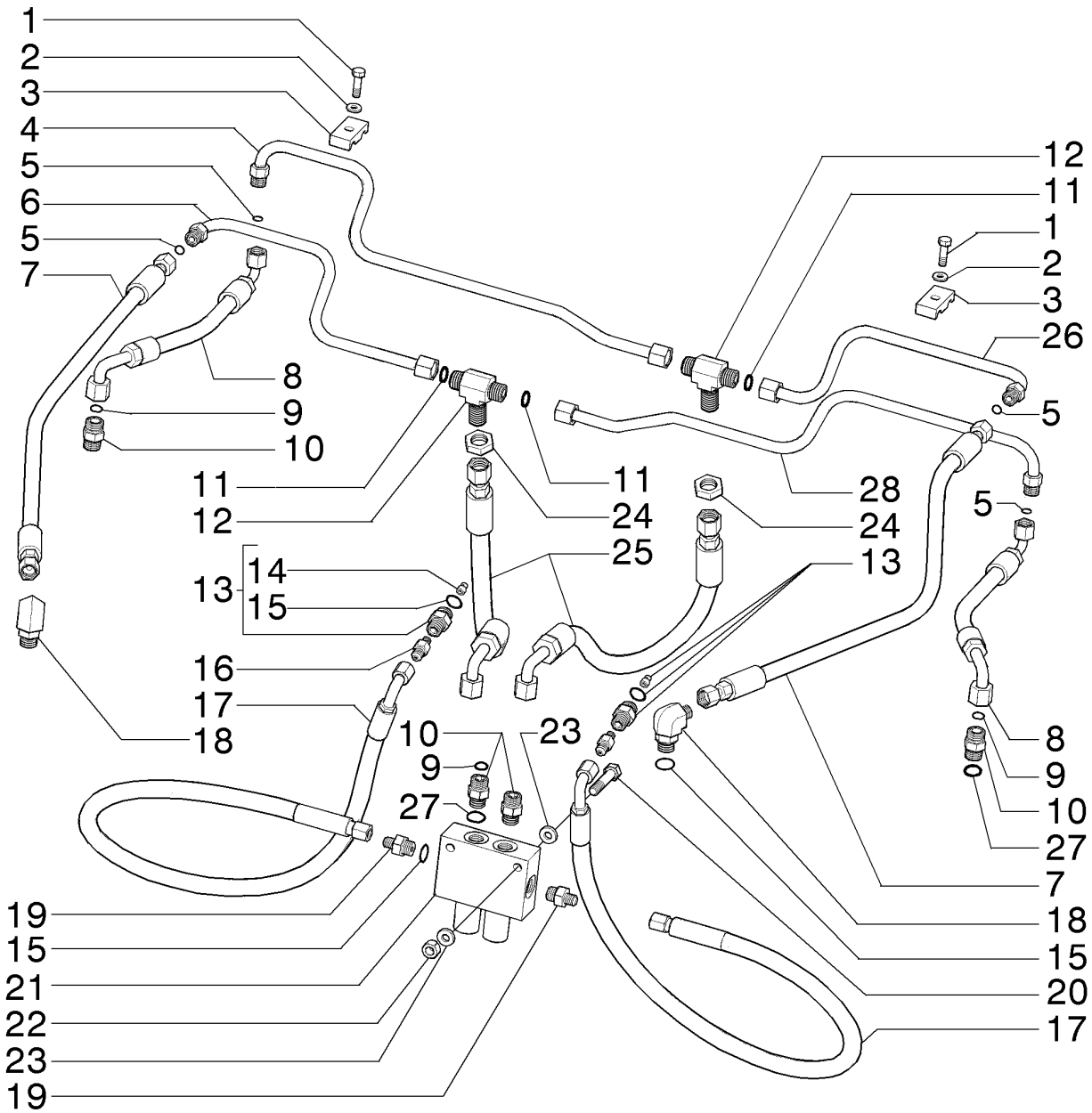

ARTICULATION HYDRAULIC SYSTEM
ARTICULATION HYDRAULIC SYSTEM
ARTICULATION HYDRAULIC SYSTEM
ARTICULATION HYDRAULIC SYSTEM

R	N	P.N.	MOD	Q	Denominação Denominação	Description Bezeichnung	Denominacion Descrizione	Description Beskrivelse	L.C.
1		16043831		1	PARAFUSO, Hex, M8 x 30, 10.9				
						BOLT	PERNO	VIS	140B
					PARAFUSO	SCHRAUBE	BULLONE	BOLT	
2		10730301		2	ARRUELA PLANA	WASHER	ARANDELA	RONDELLE	131R
					ANILHA	UNTERLEGSCHEIBE	RONDELLA	FLADSKIVE	
3		70623355		2	COLAR	COLLAR	COLLAR	COLLIER	031F
					ANEL	RINGE	COLLARE	SLANGEBÅND	
4		84195162		1	TUBO RÍGIDO	RIGID TUBE	TUBO RÍGIDO	TUYAU RIGIDE	193T
					TUBO RÍGIDO	ROHR	TUBO RIGIDO	STIFT RØR	
5		238-6012		4	O-RING, -012, 90 Duro, .364" ID x .070" Thk				
						O-RING	JUNTA TÓRICA	JOINT TORIQUE	055A
					O-RING	O-RING	ANELLO TOROIDALE	O-RING	
6		84195160		1	TUBO RÍGIDO	RIGID TUBE	TUBO RÍGIDO	TUYAU RIGIDE	193T
					TUBO RÍGIDO	ROHR	TUBO RIGIDO	STIFT RØR	
7		84194649		2	CONJ. MANGUEIRA	HOSE ASSY.	CONJUNTO DE TUBOS	ENSEMBLE DE FLEXIBLE	P457
					CONJUNTO DE MANGUE	SCHLAUCHBAUGRUPPE	COMPLESS. TUBO FLES	SLANGEENHED	
8		84194648		2	CONJ. MANGUEIRA	HOSE ASSY.	CONJUNTO DE TUBOS	ENSEMBLE DE FLEXIBLE	P457
					CONJUNTO DE MANGUE	SCHLAUCHBAUGRUPPE	COMPLESS. TUBO FLES	SLANGEENHED	
9		9992298		2	O-RING, -014, 90 Duro, .489" ID x .070" Thk				
						O-RING	JUNTA TÓRICA	JOINT TORIQUE	055A
					O-RING	O-RING	ANELLO TOROIDALE	O-RING	
10		9992305		4	CONECTOR HIDRÁUL, 13/16"-16 ORFS x 3/4"-16 ORB				
						HYD CONNECTOR	CONECTOR HIDRÁULIC	CONNECTEUR HYDRAU	020R
					CONECTOR HID.	HYDR STECKVERBINDE	CONNETTORE IDRAULIC	HYDRAULIKSTIK	
11		{9992898}		4					
12		86639082		2	T, 13/16"-16 ORFS, Blkhd Br				
						TEE	RACOR EN T	RACCORD EN T	9020
					TÊ	T-STÜCK	PEZZO A T	T-STYKKE	
13		75325758		2	ORIFÍCIO	ORIFICE	ORIFICIO	ORIFICE	056O
					ORIFÍCIO	BLENDE	ORIFIZIO	PROP	
14		{75325705}		2					
15		70921349		6	O-RING, 8-1, 90 Duro, .644" ID x .087" Thk				
						O-RING	JUNTA TÓRICA	JOINT TORIQUE	055A
					O-RING	O-RING	ANELLO TOROIDALE	O-RING	
16		70925656		2	CONECTOR HIDRÁUL	HYD CONNECTOR	CONECTOR HIDRÁULIC	CONNECTEUR HYDRAU	020R
					CONECTOR HID.	HYDR STECKVERBINDE	CONNETTORE IDRAULIC	HYDRAULIKSTIK	
17		75320494		2	TUBO FLEXÍVEL	FLEXIBLE HOSE	TUBO FLEXIBLE	TUYAU FLEXIBLE	192T
					MANGUEIRA FLEXÍVEL	BIEGSAMER SCHLAUCH	TUBO FLESSIBILE	FLEKSIBEL SLANGE	
18		201-345		2	COTOVELO, 90º, 11/16"-16 x 3/4"-16, Adj, ORFS				
						ELBOW	CODO	COUDE	085G
					COTOVELO	KNIESTÜCK	GOMITO	VINKELRØR	
19		70922457		2	CONECTOR HIDRÁUL	HYD CONNECTOR	CONECTOR HIDRÁULIC	CONNECTEUR HYDRAU	020R
					CONECTOR HID.	HYDR STECKVERBINDE	CONNETTORE IDRAULIC	HYDRAULIKSTIK	
20		11107331		2	PARAFUSO, Hex, M10 x 55, 10.9				
						BOLT	PERNO	VIS	140B
					PARAFUSO	SCHRAUBE	BULLONE	BOLT	

08-19	01	p2	12/10

TUBULAÇÃO DA ARTICULAÇÃO
ARTICULATION HYDRAULIC SYSTEM
ARTICULATION HYDRAULIC SYSTEM
ARTICULATION HYDRAULIC SYSTEM

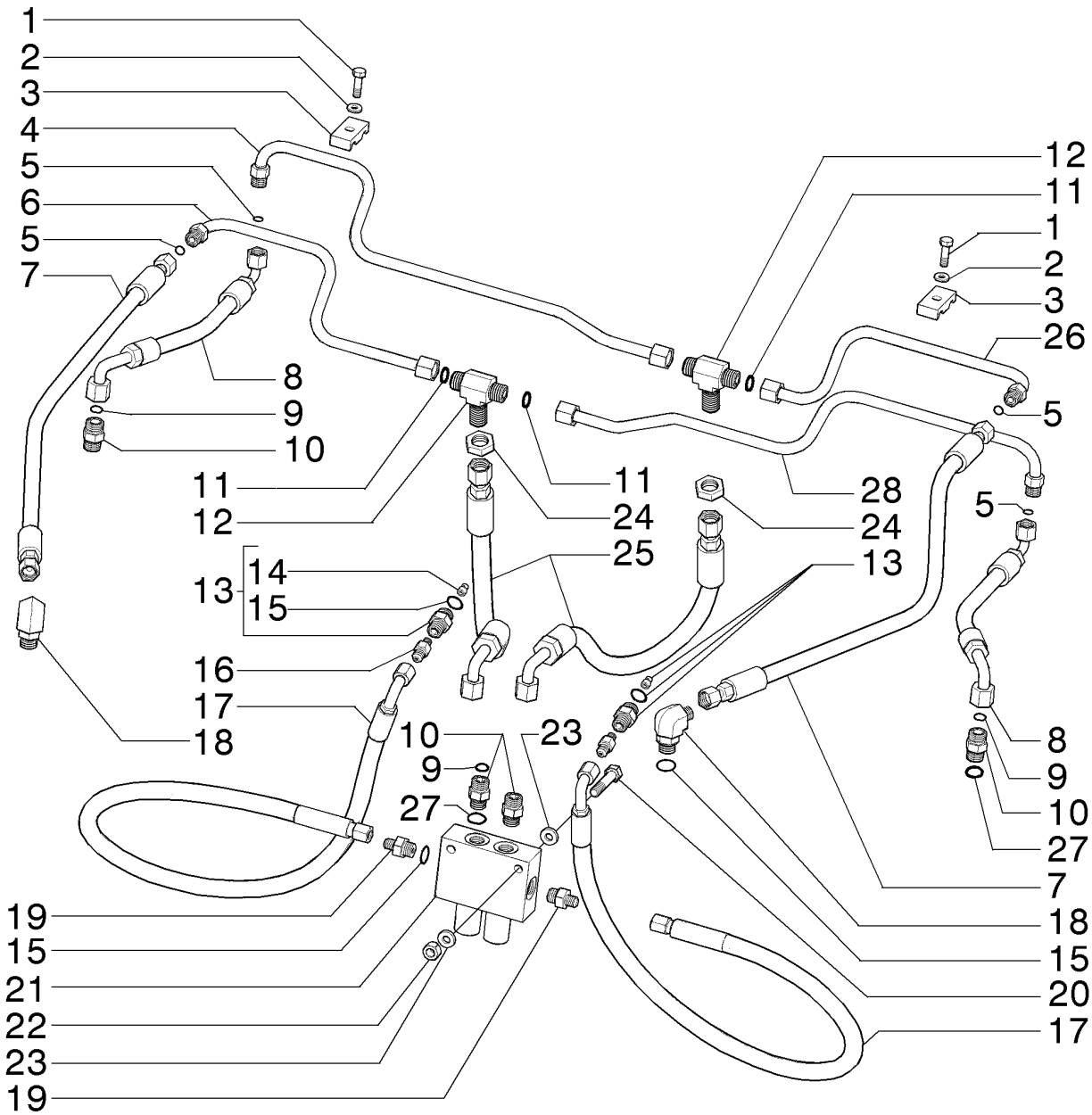

ARTICULATION HYDRAULIC SYSTEM
ARTICULATION HYDRAULIC SYSTEM
ARTICULATION HYDRAULIC SYSTEM
ARTICULATION HYDRAULIC SYSTEM

R	N	P.N.	MOD	Q	Denominação Denominação	Description Bezeichnung	Denominacion Descrizione	Description Beskrivelse	L.C.
21		84207595		1	VÁLVULA COMPENSAÇÃO VÁLVULA COMPENSAÇÃ	BALANCE VALVE AUSGLEICHSVENTIL	VÁLVULA DE COMPENS. VALVOLA DI BILANCIAMI	VALVE DE COMPENSATI BALANCEVENTIL	P697
22		11701721		2	PORCA, M10, Cl 10 PORCA	NUT MUTTER	TUERCA DADO	ECROU MØTRIK	010D
23		70630753		4	ARRUELA PLANA ANILHA	WASHER UNTERLEGSCHEIBE	ARANDELA RONDELLA	RONDELLE FLADSKIVE	131R
24		86639083		2	CONTRA PORCA, 13/16"-16, ORFS Blkhd CONTRAPORCA	LOCK NUT SICHERUNGSMUTTER	TUERCA DE BLOQUEO DADO DI BLOCCAGGIO	CONTRE-ECROU LÅSEMØTRIK	P263
25		84194647		2	CONJ. MANGUEIRA CONJUNTO DE MANGUE	HOSE ASSY. SCHLAUCHBAUGRUPPE	CONJUNTO DE TUBOS COMPLESS. TUBO FLES	ENSEMBLE DE FLEXIBLE SLANGEENHED	P457
26		84195164		1	TUBO HIDRÁULICO TUBAGEM HIDRÁULICO	HYD. TUBE HYDRAULIKLEITUNG	TUBO HIDRÁULICO TUBO IDRAULICO	TUYAU HYDRAULIQUE HYD. RØR	190T
27		128825		4	O-RING, 8-1, 90 Duro, .644" ID x .087" Thk O-RING	O-RING O-RING	JUNTA TÓRICA ANELLO TOROIDALE	JOINT TORIQUE O-RING	055A
28		84195158		1	TUBO RÍGIDO TUBO RÍGIDO	RIGID TUBE ROHR	TUBO RÍGIDO TUBO RIGIDO	TUYAU RIGIDE STIFT RØR	193T

08-21	01	p1	12/10

TUBULAÇÃO DO RIPPER
RIPPER HYDRAULIC SYSTEM
RIPPER HYDRAULIC SYSTEM
RIPPER HYDRAULIC SYSTEM

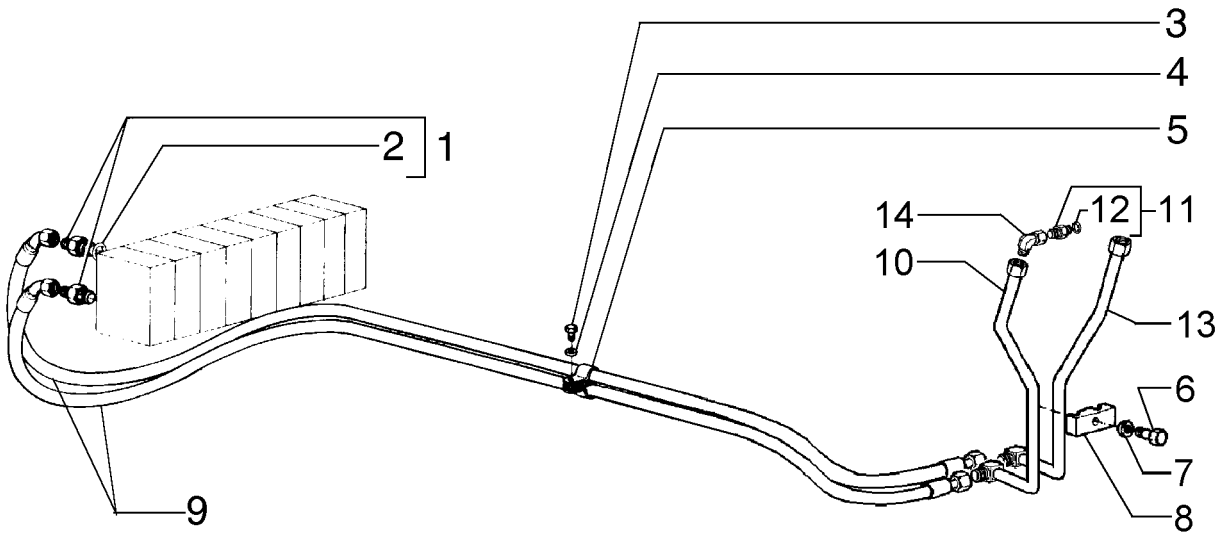

RIPPER HYDRAULIC SYSTEM
RIPPER HYDRAULIC SYSTEM
RIPPER HYDRAULIC SYSTEM
RIPPER HYDRAULIC SYSTEM

R	N	P.N.	MOD	Q	Denominação Denominação	Description Bezeichnung	Denominacion Descrizione	Description Beskrivelse	L.C.
1		70922457		2	CONECTOR HIDRÁUL CONECTOR HID.	HYD CONNECTOR HYDR STECKVERBINDE	CONECTOR HIDRÁULIC CONNETTORE IDRAULIC	CONNECTEUR HYDRAU HYDRAULIKSTIK	020R
2		70921885		2	O-RING, 6-1, 90 Duro, .468" ID x .078" Thk				
					O-RING	O-RING	JUNTA TÓRICA	JOINT TORIQUE	055A
					O-RING	O-RING	ANELLO TOROIDALE	O-RING	
3		70927400		1	PARAFUSO PARAFUSO	SCREW SCHRAUBE	TORNILLO VITE	VIS SKRUE	040V
4		70915815		1	ARRUELA PLANA ANILHA	WASHER UNTERLEGSCHEIBE	ARANDELA RONDELLA	RONDELLE FLADSKIVE	131R
5		70929872		1	BRAÇADEIRA BRAÇADEIRA	CLAMP KLEMME	ABRAZADERA MORSETTO	COLLIER SPÆNDEBÅND	120M
6		11106831		1	PARAFUSO, Hex, M10 x 40, 10.9, Full Thd				
					BOLT	BOLT	PERNO	VIS	140B
					PARAFUSO	SCHRAUBE	BULLONE	BOLT	
7		12638601		1	ARRUELA PLANA, M10 x 18 x 2				
					WASHER	WASHER	ARANDELA	RONDELLE	131R
					ANILHA	UNTERLEGSCHEIBE	RONDELLA	FLADSKIVE	
8		70623355		1	COLAR ANEL	COLLAR RINGE	COLLAR COLLARE	COLLIER SLANGEBÅND	031F
9		75253148		2	TUBO FLEXÍVEL MANGUEIRA FLEXÍVEL	FLEXIBLE HOSE BIEGSAMER SCHLAUCH	TUBO FLEXIBLE TUBO FLESSIBILE	TUYAU FLEXIBLE FLEKSIBEL SLANGE	192T
10		87544631		1	TUBO TUBO	TUBE ROHR	TUBO TUBO	TUBE RØR	195T
11		70921409		1	CONECTOR HIDRÁUL CONECTOR HID.	HYD CONNECTOR HYDR STECKVERBINDE	CONECTOR HIDRÁULIC CONNETTORE IDRAULIC	CONNECTEUR HYDRAU HYDRAULIKSTIK	020R
12		70921349		1	O-RING, 8-1, 90 Duro, .644" ID x .087" Thk				
					O-RING	O-RING	JUNTA TÓRICA	JOINT TORIQUE	055A
					O-RING	O-RING	ANELLO TOROIDALE	O-RING	
13		87544632		1	TUBO TUBO	TUBE ROHR	TUBO TUBO	TUBE RØR	195T
14		70921279		2	COTOVELO COTOVELO	ELBOW KNIESTÜCK	CODO GOMITO	COUDE VINKELRØR	085G

08-22	01	p1	12/10

TUBULAÇÃO DO ESCARIFICADOR E RIPPER
SCARIFIER AND RIPPER PIPING
SCARIFIER AND RIPPER PIPING
SCARIFIER AND RIPPER PIPING

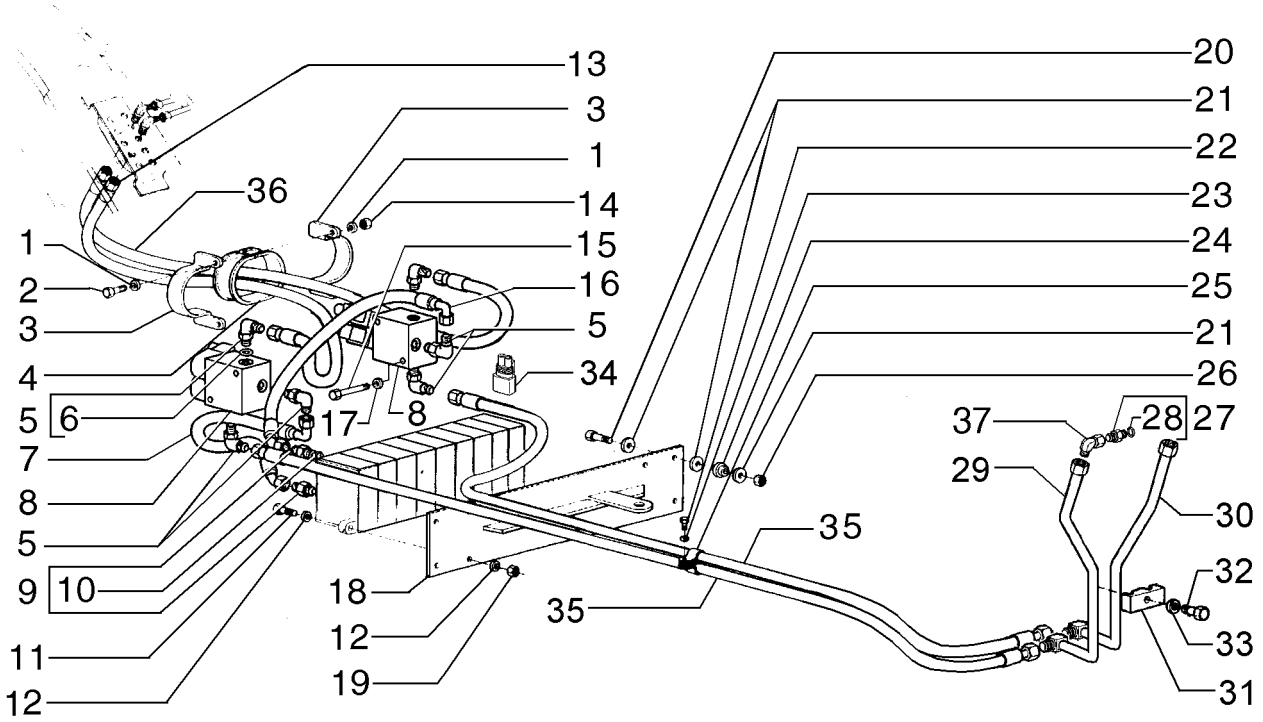

SCARIFIER AND RIPPER PIPING
SCARIFIER AND RIPPER PIPING
SCARIFIER AND RIPPER PIPING
SCARIFIER AND RIPPER PIPING

R	N	P.N.	MOD	Q	Denominação Denominação	Description Bezeichnung	Denominacion Descrizione	Description Beskrivelse	L.C.
1		10519621		4	ARRUELA PLANA, M8 x 17 x 2				
						WASHER	ARANDELA	RONDELLE	131R
					ANILHA	UNTERLEGSCHEIBE	RONDELLA	FLADSKIVE	
2		16044031		2	PARAFUSO, Hex, M8 x 40, 10.9				
						BOLT	PERNO	VIS	140B
					PARAFUSO	SCHRAUBE	BULLONE	BOLT	
3		75250315		2	BRAÇADEIRA	CLAMP	ABRAZADERA	COLLIER	120M
					BRAÇADEIRA	KLEMME	MORSETTO	SPÆNDEBÅND	
4		75252375		1	PROTEÇÃO	GUARD	DEFENSA	PROTECTION	070R
					PROTECÇÃO	SCHUTZABDECKUNG	PROTEZIONE	BESKYTTELSESSKÆRM	
5		70922523		6	COTOVELO	ELBOW	CODO	COUDE	085G
					COTOVELO	KNIESTÜCK	GOMITO	VINKELRØR	
6		70921885		2	O-RING, 6-1, 90 Duro, .468" ID x .078" Thk				
						O-RING	JUNTA TÓRICA	JOINT TORIQUE	055A
					O-RING	O-RING	ANELLO TOROIDALE	O-RING	
7		75251175		1	TUBO FLEXÍVEL	FLEXIBLE HOSE	TUBO FLEXIBLE	TUYAU FLEXIBLE	192T
					MANGUEIRA FLEXÍVEL	BIEGSAMER SCHLAUCH	TUBO FLESSIBILE	FLEKSIBEL SLANGE	
8	1	75255849		2	VÁLVULA HIDRÁULICA	HYDRAULIC VALVE	VÁLVULA HIDRÁULICA	SOUPAPE HYDRAULIQU	010V
					VÁLVULA HIDRÁULICA	HYDRAULIKVENTIL	DISTRIBUTORE IDRAULI	HYDRAULIKVENTIL	
9		70922522		2	CONECTOR HIDRÁUL	HYD CONNECTOR	CONECTOR HIDRÁULIC	CONNECTEUR HYDRAU	020R
					CONECTOR HID.	HYDR STECKVERBINDE	CONNETTORE IDRAULIC	HYDRAULIKSTIK	
10		70921885		1	O-RING, 6-1, 90 Duro, .468" ID x .078" Thk				
						O-RING	JUNTA TÓRICA	JOINT TORIQUE	055A
					O-RING	O-RING	ANELLO TOROIDALE	O-RING	
11		70921565		4	PARAFUSO	SCREW	TORNILLO	VIS	040V
					PARAFUSO	SCHRAUBE	VITE	SKRUE	
12		70630753		8	ARRUELA PLANA	WASHER	ARANDELA	RONDELLE	131R
					ANILHA	UNTERLEGSCHEIBE	RONDELLA	FLADSKIVE	
13		75252830		1	TUBO FLEXÍVEL	FLEXIBLE HOSE	TUBO FLEXIBLE	TUYAU FLEXIBLE	192T
					MANGUEIRA FLEXÍVEL	BIEGSAMER SCHLAUCH	TUBO FLESSIBILE	FLEKSIBEL SLANGE	
14		14094910		2	PORCA	NUT	TUERCA	ECROU	010D
					PORCA	MUTTER	DADO	MØTRIK	
15		14309271		4	PARAFUSO	SCREW	TORNILLO	VIS	040V
					PARAFUSO	SCHRAUBE	VITE	SKRUE	
16		75251176		1	TUBO FLEXÍVEL	FLEXIBLE HOSE	TUBO FLEXIBLE	TUYAU FLEXIBLE	192T
					MANGUEIRA FLEXÍVEL	BIEGSAMER SCHLAUCH	TUBO FLESSIBILE	FLEKSIBEL SLANGE	
17		10519401		4	ARRUELA PLANA, M6 x 11.95 x 1.6				
						WASHER	ARANDELA	RONDELLE	131R
					ANILHA	UNTERLEGSCHEIBE	RONDELLA	FLADSKIVE	
18		73162730		1	PLACA	PLATE	PLACA	PLAQUE	105P
					CHAPA	PLATTE	PIASTRA	PLADE	
19		70911026		4	PORCA	NUT	TUERCA	ECROU	010D
					PORCA	MUTTER	DADO	MØTRIK	
20		11107031		4	PARAFUSO, Hex, M10 x 45, 10.9				
						BOLT	PERNO	VIS	140B
					PARAFUSO	SCHRAUBE	BULLONE	BOLT	

(1) Página 08-33

08-22	01	p2	12/10

TUBULAÇÃO DO ESCARIFICADOR E RIPPER
SCARIFIER AND RIPPER PIPING
SCARIFIER AND RIPPER PIPING
SCARIFIER AND RIPPER PIPING

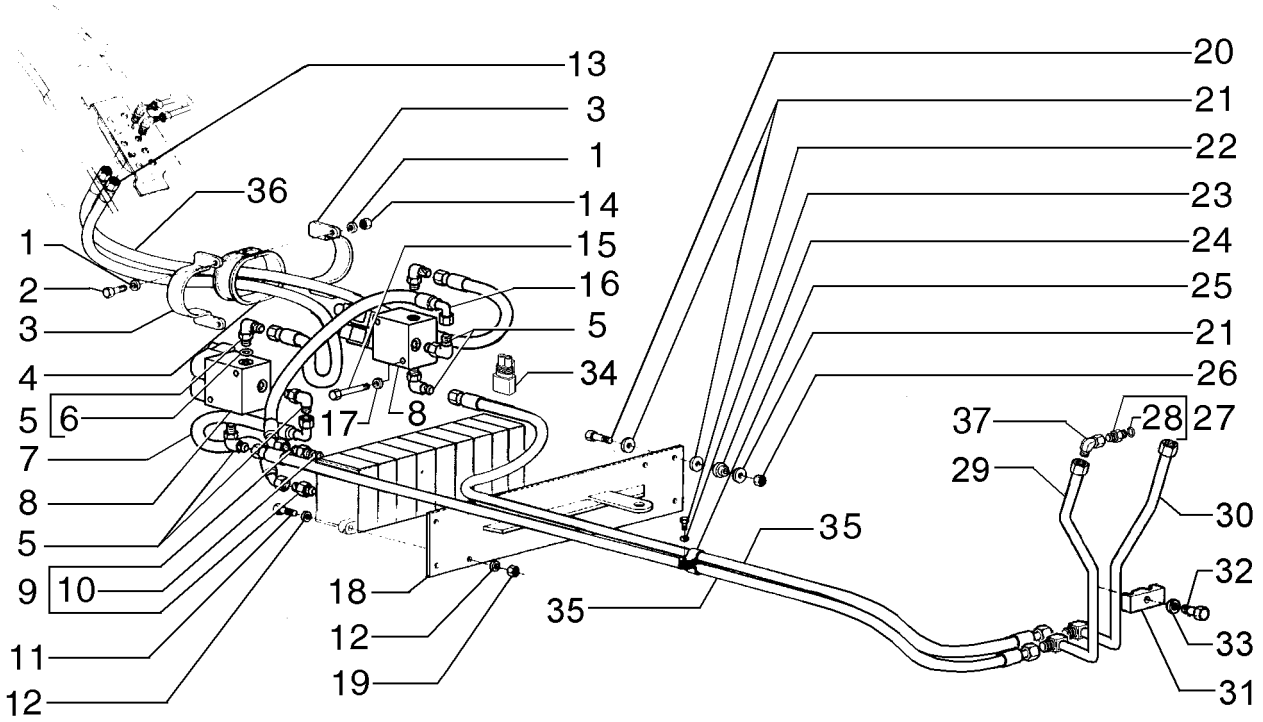

SCARIFIER AND RIPPER PIPING
SCARIFIER AND RIPPER PIPING
SCARIFIER AND RIPPER PIPING
SCARIFIER AND RIPPER PIPING

R	N	P.N.	MOD	Q	Denominação Denominação	Description Bezeichnung	Denominacion Descrizione	Description Beskrivelse	L.C.
21		12644321		9	ARRUELA PLANA, M10 x 35 x 3				
						WASHER	ARANDELA	RONDELLE	131R
					ANILHA	UNTERLEGSCHEIBE	RONDELLA	FLADSKIVE	
22		70927400		1	PARAFUSO	SCREW	TORNILLO	VIS	040V
					PARAFUSO	SCHRAUBE	VITE	SKRUE	
23		70915815		1	ARRUELA PLANA	WASHER	ARANDELA	RONDELLE	131R
					ANILHA	UNTERLEGSCHEIBE	RONDELLA	FLADSKIVE	
24		75249628		4	ARRUELA PLANA	WASHER	ARANDELA	RONDELLE	131R
					ANILHA	UNTERLEGSCHEIBE	RONDELLA	FLADSKIVE	
25		70929872		1	BRAÇADEIRA	CLAMP	ABRAZADERA	COLLIER	120M
					BRAÇADEIRA	KLEMME	MORSETTO	SPÆNDEBÅND	
26		11701721		3	PORCA, M10, Cl 10	NUT	TUERCA	ECROU	010D
					PORCA	MUTTER	DADO	MØTRIK	
27		70921409		2	CONECTOR HIDRÁUL	HYD CONNECTOR	CONECTOR HIDRÁULIC(	CONNECTEUR HYDRAU	020R
					CONECTOR HID.	HYDR STECKVERBINDE	CONNETTORE IDRAULIC	HYDRAULIKSTIK	
28		70921349		1	O-RING, 8-1, 90 Duro, .644" ID x .087" Thk				
						O-RING	JUNTA TÓRICA	JOINT TORIQUE	055A
					O-RING	O-RING	ANELLO TOROIDALE	O-RING	
29		87544631		1	TUBO	TUBE	TUBO	TUBE	195T
					TUBO	ROHR	TUBO	RØR	
30		87544632		1	TUBO	TUBE	TUBO	TUBE	195T
					TUBO	ROHR	TUBO	RØR	
31		70623355		1	COLAR	COLLAR	COLLAR	COLLIER	031F
					ANEL	RINGE	COLLARE	SLANGEBÅND	
32		11106831		1	PARAFUSO, Hex, M10 x 40, 10.9, Full Thd				
						BOLT	PERNO	VIS	140B
					PARAFUSO	SCHRAUBE	BULLONE	BOLT	
33		12638601		1	ARRUELA PLANA, M10 x 18 x 2				
						WASHER	ARANDELA	RONDELLE	131R
					ANILHA	UNTERLEGSCHEIBE	RONDELLA	FLADSKIVE	
34		75322270		2	CONECTOR ELÉTR	ELEC CONNECTOR	CONECTOR ELÉCTRICC	CONNECTEUR ELECTRI	235C
					CONECTOR ELÉC.	ELEKTR STECKVERBIND	CONNETTORE ELETTRI(	EL-STIK	
35		75253148		1	TUBO FLEXÍVEL	FLEXIBLE HOSE	TUBO FLEXIBLE	TUYAU FLEXIBLE	192T
					MANGUEIRA FLEXÍVEL	BIEGSAMER SCHLAUCH	TUBO FLESSIBILE	FLEKSIBEL SLANGE	
36		75251177		1	TUBO FLEXÍVEL	FLEXIBLE HOSE	TUBO FLEXIBLE	TUYAU FLEXIBLE	192T
					MANGUEIRA FLEXÍVEL	BIEGSAMER SCHLAUCH	TUBO FLESSIBILE	FLEKSIBEL SLANGE	
37		218-5106		2	COTOVELO, 90º, 3/4"-16, 37º x 3/4"-16, O-Ring				
						ELBOW	CODO	COUDE	085G
					COTOVELO	KNIESTÜCK	GOMITO	VINKELRØR	

08-23	01	p1	12/10

TUBULAÇÃO DO CILINDRO DOS RIPPER
RIPPER CYLINDER PIPING
RIPPER CYLINDER PIPING
RIPPER CYLINDER PIPING

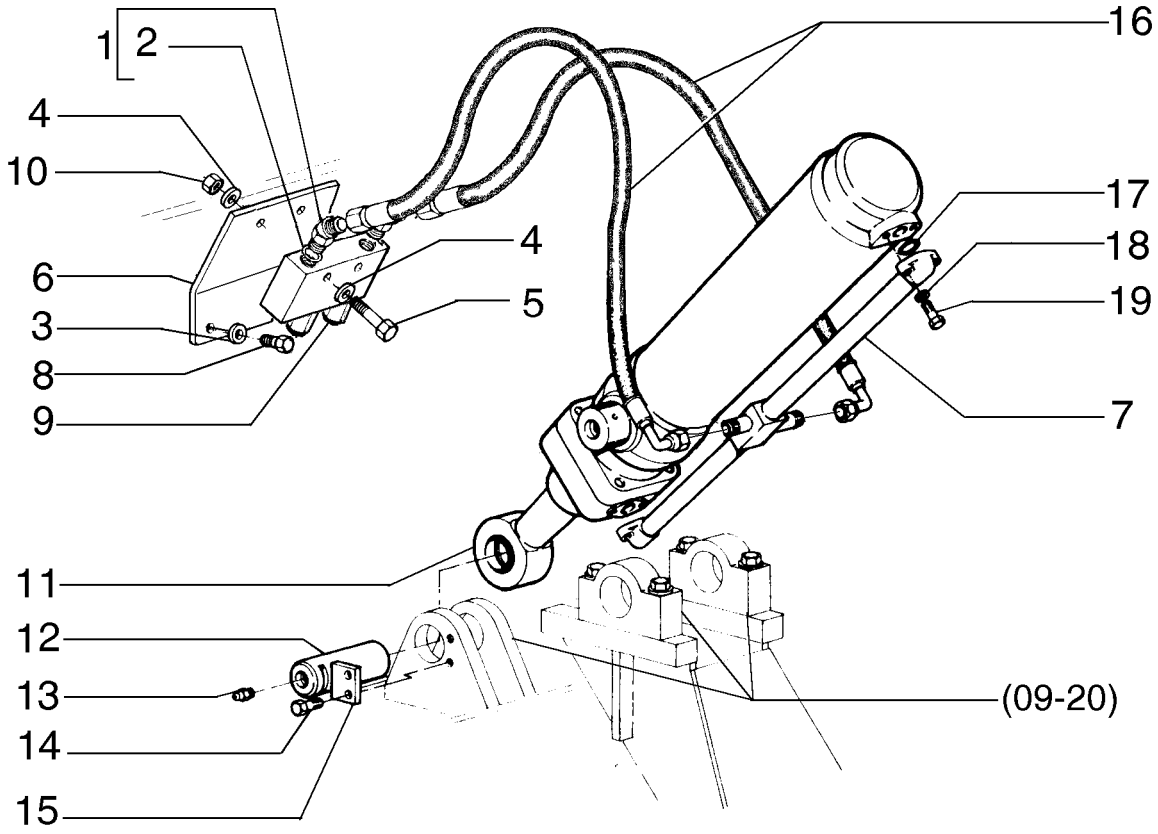

RIPPER CYLINDER PIPING
RIPPER CYLINDER PIPING
RIPPER CYLINDER PIPING
RIPPER CYLINDER PIPING

R	N	P.N.	MOD	Q	Denominação Denominação	Description Bezeichnung	Denominacion Descrizione	Description Beskrivelse	L.C.
1		**70922507**		2	COTOVELO	ELBOW	CODO	COUDE	085G
					COTOVELO	KNIESTÜCK	GOMITO	VINKELRØR	
2		**70921349**		2	O-RING, 8-1, 90 Duro, .644" ID x .087" Thk				
						O-RING	JUNTA TÓRICA	JOINT TORIQUE	055A
					O-RING	O-RING	ANELLO TOROIDALE	O-RING	
3		**10730301**		4	ARRUELA PLANA	WASHER	ARANDELA	RONDELLE	131R
					ANILHA	UNTERLEGSCHEIBE	RONDELLA	FLADSKIVE	
4		**70630753**		4	ARRUELA PLANA	WASHER	ARANDELA	RONDELLE	131R
					ANILHA	UNTERLEGSCHEIBE	RONDELLA	FLADSKIVE	
5		**11107331**		2	PARAFUSO, Hex, M10 x 55, 10.9				
						BOLT	PERNO	VIS	140B
					PARAFUSO	SCHRAUBE	BULLONE	BOLT	
6		**75252422**		1	PLACA	PLATE	PLACA	PLAQUE	105P
					CHAPA	PLATTE	PIASTRA	PLADE	
7		**75251728**		1	COLETOR	MANIFOLD	COLECTOR	COLLECTEUR	198C
					COLECTOR	VERTEILER	COLLETTORE	MANIFOLD	
8		**16043231**		2	PARAFUSO, Hex, M8 x 16, 10.9				
						BOLT	PERNO	VIS	140B
					PARAFUSO	SCHRAUBE	BULLONE	BOLT	
9	1	**75325021**		1	VÁLVULA	VALVE	VÁLVULA	SOUPAPE	9620
					VÁLVULA	VENTIL	VALVOLA	VENTIL	
10		**11701721**		2	PORCA, M10, Cl 10	NUT	TUERCA	ECROU	010D
					PORCA	MUTTER	DADO	MØTRIK	
11	2	**75267110**		1	CILINDRO	CYLINDER	CILINDRO	VERIN	164C
					CILINDRO	ZYLINDER	CILINDRO	CYLINDER	
12		**76002504**		1	PINO	PIN	PASADOR	BROCHE	080P
					PERNO	PIN	PERNO	STIFT	
13		**13407211**		1	GRAXEIRA, M10 x 1	LUBE NIPPLE	BOQUILLA DE LUBRICAC	GRAISSEUR	060I
					COPO DE LUBRIFICAÇÃ	SCHMIERNIPPEL	INGRASSATORE	SMØRENIPPEL	
14		**15540431**		2	PARAFUSO, Hex, M12 x 1.25 x 30, 10.9, Full Thd				
						BOLT	PERNO	VIS	140B
					PARAFUSO	SCHRAUBE	BULLONE	BOLT	
15		**8270126**		1	PLACA	PLATE	PLACA	PLAQUE	105P
					CHAPA	PLATTE	PIASTRA	PLADE	
16		**73127637**		2	TUBO FLEXÍVEL	FLEXIBLE HOSE	TUBO FLEXIBLE	TUYAU FLEXIBLE	192T
					MANGUEIRA FLEXÍVEL	BIEGSAMER SCHLAUCH	TUBO FLESSIBILE	FLEKSIBEL SLANGE	
17		**14463280**		2	O-RING, -214, 70 Duro, .984" ID x .139" Thk				
						O-RING	JUNTA TÓRICA	JOINT TORIQUE	055A
					O-RING	O-RING	ANELLO TOROIDALE	O-RING	
18		**10571971**		4	TRAVA DA ARRUELA	LOCK WASHER	ARANDELA DE BLOQUE	RONDELLE FREIN	132R
					ANILHA DE RETENÇÃO	SICHERUNGSSCHEIBE	RONDELLA DI SICUREZ	LÅSESKIVE	
19		**15540931**		4	PARAFUSO, Hex, M12 x 1.25 x 55, 10.9				
						SCREW	TORNILLO	VIS	040V
					PARAFUSO	SCHRAUBE	VITE	SKRUE	

(1) Página 08-37
(2) Página 08-62

08-24	01	p1	12/10

SISTEMA HIDRÁULICO DA DIREÇÃO
STEERING HYDRAULIC SYSTEM
STEERING HYDRAULIC SYSTEM
STEERING HYDRAULIC SYSTEM

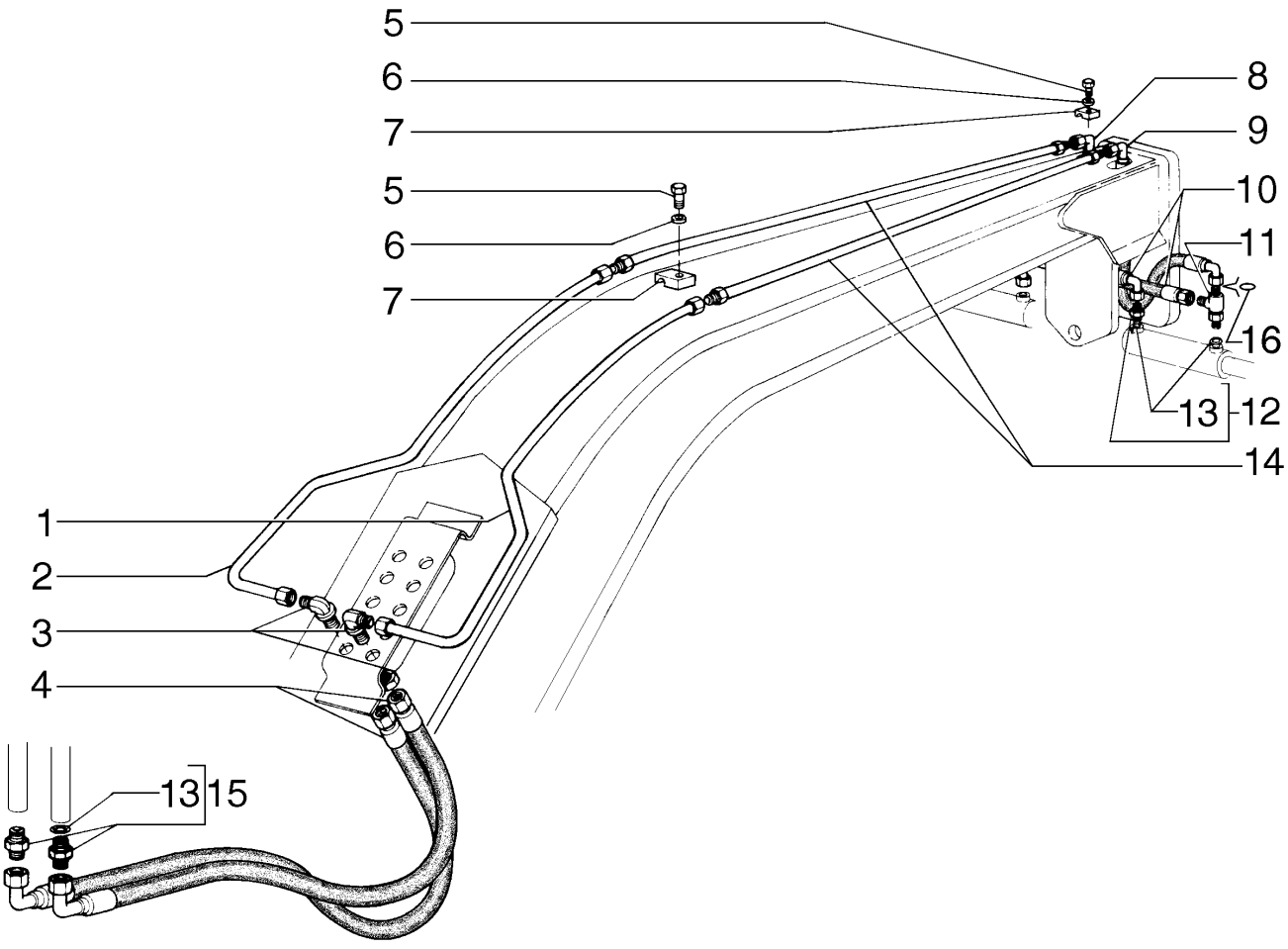

STEERING HYDRAULIC SYSTEM
STEERING HYDRAULIC SYSTEM
STEERING HYDRAULIC SYSTEM
STEERING HYDRAULIC SYSTEM

R	N	P.N.	MOD	Q	Denominação Denominação	Description Bezeichnung	Denominacion Descrizione	Description Beskrivelse	L.C.
1		75253440		1	TUBO RÍGIDO	RIGID TUBE	TUBO RÍGIDO	TUYAU RIGIDE	193T
					TUBO RÍGIDO	ROHR	TUBO RIGIDO	STIFT RØR	
2		75253439		1	TUBO RÍGIDO	RIGID TUBE	TUBO RÍGIDO	TUYAU RIGIDE	193T
					TUBO RÍGIDO	ROHR	TUBO RIGIDO	STIFT RØR	
3		70927163		2	CONECTOR HIDRÁUL	HYD CONNECTOR	CONECTOR HIDRÁULIC(	CONNECTEUR HYDRAU	020R
					CONECTOR HID.	HYDR STECKVERBINDE	CONNETTORE IDRAULIC	HYDRAULIKSTIK	
4		75252380		2	TUBO FLEXÍVEL	FLEXIBLE HOSE	TUBO FLEXIBLE	TUYAU FLEXIBLE	192T
					MANGUEIRA FLEXÍVEL	BIEGSAMER SCHLAUCH	TUBO FLESSIBILE	FLEKSIBEL SLANGE	
5		16043631		6	PARAFUSO, Hex, M8 x 25, 10.9				
						BOLT	PERNO	VIS	140B
					PARAFUSO	SCHRAUBE	BULLONE	BOLT	
6		10730301		6	ARRUELA PLANA	WASHER	ARANDELA	RONDELLE	131R
					ANILHA	UNTERLEGSCHEIBE	RONDELLA	FLADSKIVE	
7		73127629		6	BRAÇADEIRA	CLAMP	ABRAZADERA	COLLIER	120M
					BRAÇADEIRA	KLEMME	MORSETTO	SPÆNDEBÅND	
8		87712858		1	TUBO FLEXÍVEL	FLEXIBLE HOSE	TUBO FLEXIBLE	TUYAU FLEXIBLE	192T
					MANGUEIRA FLEXÍVEL	BIEGSAMER SCHLAUCH	TUBO FLESSIBILE	FLEKSIBEL SLANGE	
9		87712859		1	TUBO FLEXÍVEL	FLEXIBLE HOSE	TUBO FLEXIBLE	TUYAU FLEXIBLE	192T
					MANGUEIRA FLEXÍVEL	BIEGSAMER SCHLAUCH	TUBO FLESSIBILE	FLEKSIBEL SLANGE	
10		87674793		2	TUBO FLEXÍVEL	FLEXIBLE HOSE	TUBO FLEXIBLE	TUYAU FLEXIBLE	192T
					MANGUEIRA FLEXÍVEL	BIEGSAMER SCHLAUCH	TUBO FLESSIBILE	FLEKSIBEL SLANGE	
11		70919087		2	CONEXÃO DE 3 VIAS	3 WAY CONNECTION	CONEXIÓN DE 3 VÍAS	CONNEXION 3 VOIES	016R
					LIGAÇÃO DE 3 VIAS	3-WEGE-VERTEILERSTÜ	RACCORDO A 3 VIE	TRE-VEJS FORSKRUNIN	
12		86579678		2	CONECTOR HIDRÁUL, 13/16"-16 ORFS x M22 x 1.5 ORB				
						HYD CONNECTOR	CONECTOR HIDRÁULIC(	CONNECTEUR HYDRAU	020R
					CONECTOR HID.	HYDR STECKVERBINDE	CONNETTORE IDRAULIC	HYDRAULIKSTIK	
13		86598102		4	O-RING, Cl 6, 19.3MM ID x 2.2 Thk				
						O-RING	JUNTA TÓRICA	JOINT TORIQUE	055A
					O-RING	O-RING	ANELLO TOROIDALE	O-RING	
14		75253450		1	TUBO RÍGIDO	RIGID TUBE	TUBO RÍGIDO	TUYAU RIGIDE	193T
					TUBO RÍGIDO	ROHR	TUBO RIGIDO	STIFT RØR	
15		70921409		2	CONECTOR HIDRÁUL	HYD CONNECTOR	CONECTOR HIDRÁULIC(	CONNECTEUR HYDRAU	020R
					CONECTOR HID.	HYDR STECKVERBINDE	CONNETTORE IDRAULIC	HYDRAULIKSTIK	
16		999298		6	VESTUÁRIO, CAMISETA	CLOTHING, T-SHIRT	ROPA, CAMISETA MANG	VETEMENTS - T-SHIRT	011M
					VESTUÁRIO, T-SHIRT	BEKL - T-SHIRT	ABBIGLIAMENTO, MAGL	TØJ, T-SHIRT	

08-25	01	p1	12/10

BLOQUEIO HIDRÁULICO DO DIFERENCIAL
DIFERENTIAL HYDRAULIC BLOCK
DIFERENTIAL HYDRAULIC BLOCK
DIFERENTIAL HYDRAULIC BLOCK

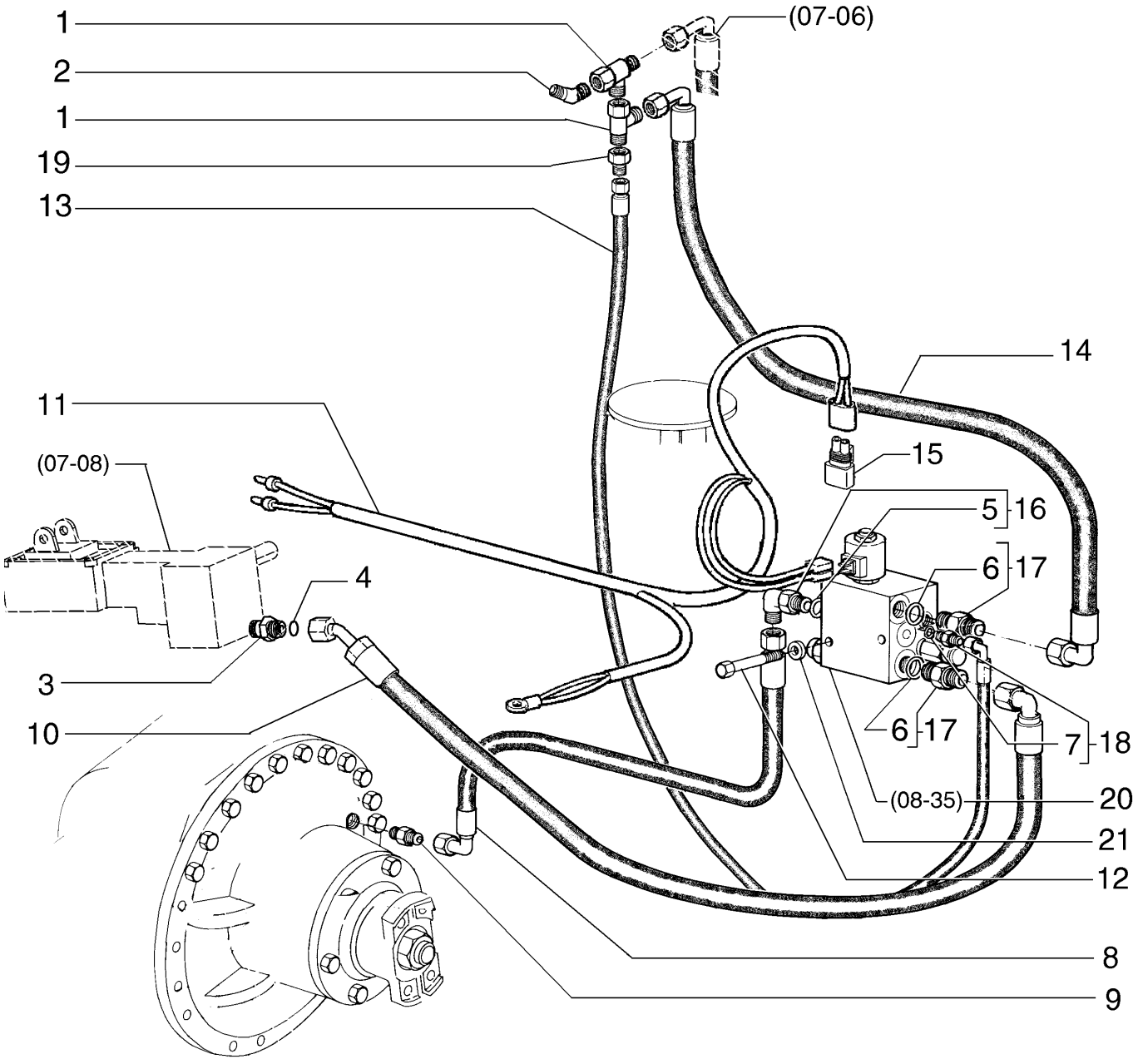

DIFERENTIAL HYDRAULIC BLOCK
DIFERENTIAL HYDRAULIC BLOCK
DIFERENTIAL HYDRAULIC BLOCK
DIFERENTIAL HYDRAULIC BLOCK

R	N	P.N.	MOD	Q	Denominação Denominação	Description Bezeichnung	Denominacion Descrizione	Description Beskrivelse	L.C.
1		70921298		2	CONEXÃO DE 3 VIAS LIGAÇÃO DE 3 VIAS	3 WAY CONNECTION 3-WEGE-VERTEILERSTÜ	CONEXIÓN DE 3 VÍAS RACCORDO A 3 VIE	CONNEXION 3 VOIES TRE-VEJS FORSKRUNIN	016R
2		70922507		1	COTOVELO COTOVELO	ELBOW KNIESTÜCK	CODO GOMITO	COUDE VINKELRØR	085G
3		700-102		1	CONECTOR HIDRÁUL, 13/16"-16 ORFS x M18 x 1.5 ORB CONECTOR HID.	HYD CONNECTOR HYDR STECKVERBINDE	CONECTOR HIDRÁULIC CONNETTORE IDRAULIC	CONNECTEUR HYDRAU HYDRAULIKSTIK	020R
4		9992069		1	O-RING, -016, 90 Duro, .614" ID x .070" Thk O-RING	O-RING O-RING	JUNTA TÓRICA ANELLO TOROIDALE	JOINT TORIQUE O-RING	055A
5		70921349		1	O-RING, 8-1, 90 Duro, .644" ID x .087" Thk O-RING	O-RING O-RING	JUNTA TÓRICA ANELLO TOROIDALE	JOINT TORIQUE O-RING	055A
6		70921206		1	O-RING, 12-1, 90 Duro, .924 ID x .116" Thk O-RING	O-RING O-RING	JUNTA TÓRICA ANELLO TOROIDALE	JOINT TORIQUE O-RING	055A
7		70921883		1	O-RING, 4-1, 90 Duro, .351" ID x .072" Thk O-RING	O-RING O-RING	JUNTA TÓRICA ANELLO TOROIDALE	JOINT TORIQUE O-RING	055A
8		75324751		1	MANGUEIRA MANGUEIRA	HOSE SCHLAUCH	TUBO TUBO FLESSIBILE	FLEXIBLE SLANGE	030M
9		79104773		1	CONECTOR HIDRÁUL CONECTOR HID.	HYD CONNECTOR HYDR STECKVERBINDE	CONECTOR HIDRÁULIC CONNETTORE IDRAULIC	CONNECTEUR HYDRAU HYDRAULIKSTIK	020R
10		87752987		1	MANGUEIRA MANGUEIRA	HOSE SCHLAUCH	TUBO TUBO FLESSIBILE	FLEXIBLE SLANGE	030M
11		84271100		1	CHICOTE CABLAGEM	HARNESS KABELBAUM	MAZO DE CABLES CABLAGGIO	FAISCEAU LEDNINGSNET	4160
12		16045021		2	PARAFUSO, Hex, M8 x 90, 8.8 PARAFUSO	BOLT SCHRAUBE	PERNO BULLONE	VIS BOLT	140B
13		{84124714}		1					
14		75324755		1	MANGUEIRA MANGUEIRA	HOSE SCHLAUCH	TUBO TUBO FLESSIBILE	FLEXIBLE SLANGE	030M
15		75322270		1	CONECTOR ELÉTR CONECTOR ELÉC.	ELEC CONNECTOR ELEKTR STECKVERBIND	CONECTOR ELÉCTRICC CONNETTORE ELETTRI	CONNECTEUR ELECTRI EL-STIK	235C
16		218-5106		1	COTOVELO, 90º, 3/4"-16, 37º x 3/4"-16, O-Ring COTOVELO	ELBOW KNIESTÜCK	CODO GOMITO	COUDE VINKELRØR	085G
17		70923717		2	CONECTOR HIDRÁUL CONECTOR HID.	HYD CONNECTOR HYDR STECKVERBINDE	CONECTOR HIDRÁULIC CONNETTORE IDRAULIC	CONNECTEUR HYDRAU HYDRAULIKSTIK	020R
18		70923163		1	CONECTOR HIDRÁUL CONECTOR HID.	HYD CONNECTOR HYDR STECKVERBINDE	CONECTOR HIDRÁULIC CONNETTORE IDRAULIC	CONNECTEUR HYDRAU HYDRAULIKSTIK	020R
19		70923102		1	REDUTOR REDUTOR	REDUCER REDUZIERSTÜCK	REDUCTOR RIDUTTORE	REDUCTEUR REDUKTION	056R
20	1	87471441		1	VÁLVULA VÁLVULA	VALVE VENTIL	VÁLVULA VALVOLA	SOUPAPE VENTIL	9620

(1) Página 08-35

08-25	01	p2	12/10

BLOQUEIO HIDRÁULICO DO DIFERENCIAL
DIFERENTIAL HYDRAULIC BLOCK
DIFERENTIAL HYDRAULIC BLOCK
DIFERENTIAL HYDRAULIC BLOCK

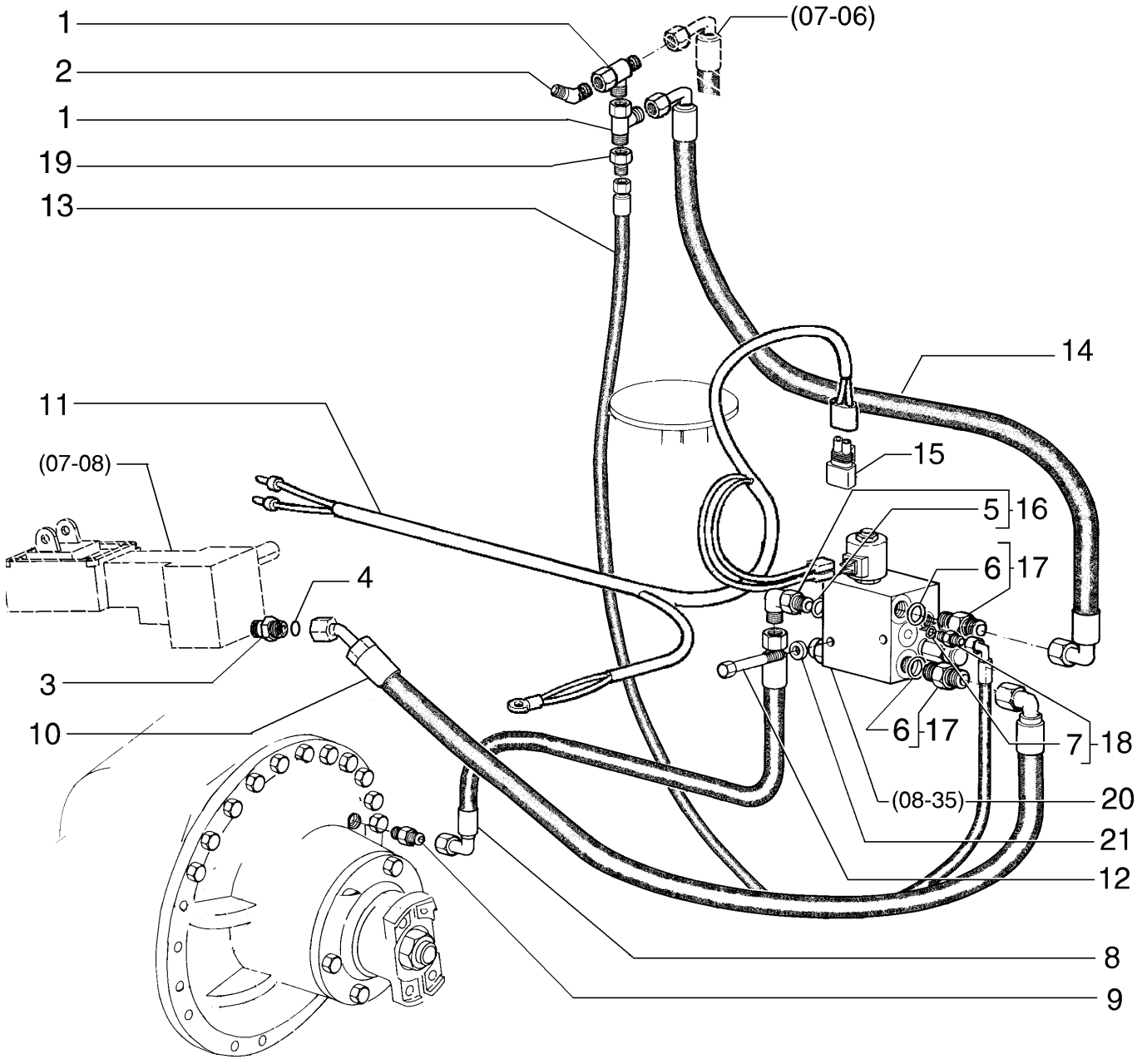

DIFERENTIAL HYDRAULIC BLOCK
DIFERENTIAL HYDRAULIC BLOCK
DIFERENTIAL HYDRAULIC BLOCK
DIFERENTIAL HYDRAULIC BLOCK

R	N	P.N.	MOD	Q	Denominação Denominação	Description Bezeichnung	Denominacion Descrizione	Description Beskrivelse	L.C.
21		10519621		2	ARRUELA PLANA, M8 x 17 x 2				
						WASHER	ARANDELA	RONDELLE	131R
					ANILHA	UNTERLEGSCHEIBE	RONDELLA	FLADSKIVE	

08-26	01	p1	12/10

ACUMULUDOR HIDRÁULICO DESLOCAMENTO LÂMINA
MOLDBOARD SHIFT HYDRAULIC ACCUMULATOR
MOLDBOARD SHIFT HYDRAULIC ACCUMULATOR
MOLDBOARD SHIFT HYDRAULIC ACCUMULATOR

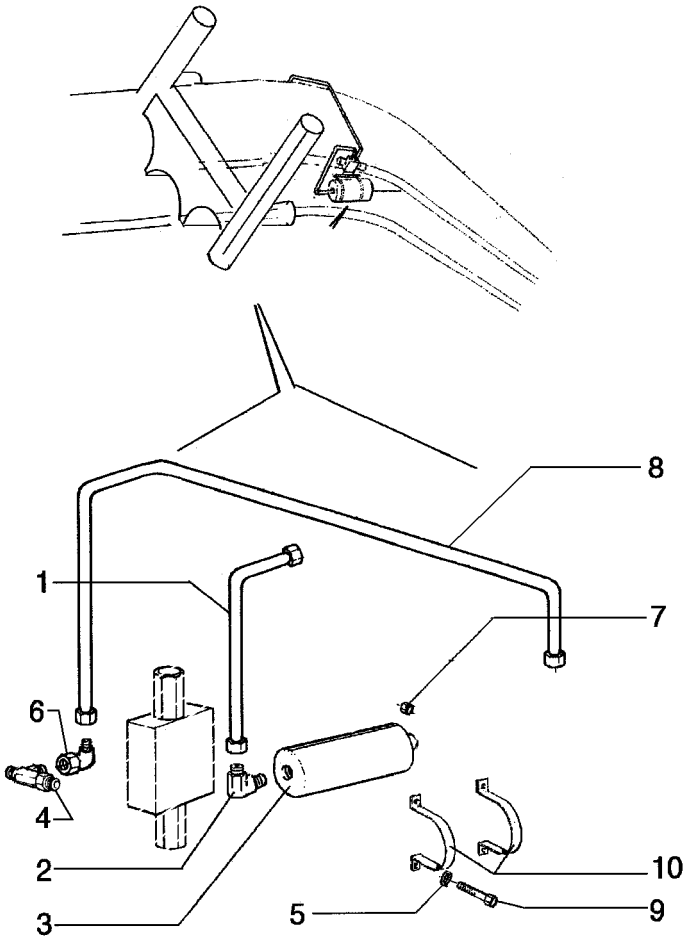

MOLDBOARD SHIFT HYDRAULIC ACCUMULATOR
MOLDBOARD SHIFT HYDRAULIC ACCUMULATOR
MOLDBOARD SHIFT HYDRAULIC ACCUMULATOR
MOLDBOARD SHIFT HYDRAULIC ACCUMULATOR

R	N	P.N.	MOD	Q	Denominação Denominação	Description Bezeichnung	Denominacion Descrizione	Description Beskrivelse	L.C.
1		75255616		1	TUBO RÍGIDO TUBO RÍGIDO	RIGID TUBE ROHR	TUBO RÍGIDO TUBO RIGIDO	TUYAU RIGIDE STIFT RØR	193T
2		218-5106		1	COTOVELO, 90º, 3/4"-16, 37º x 3/4"-16, O-Ring COTOVELO	ELBOW KNIESTÜCK	CODO GOMITO	COUDE VINKELRØR	085G
3		73160860		1	ACUMULADOR ACUMULADOR	ACCUMULATOR DRUCKSPEICHER	ACUMULADOR ACCUMULATORE	ACCUMULATEUR AKKUMULATOR	037A
4		70922792		2	CONEXÃO DE 3 VIAS LIGAÇÃO DE 3 VIAS	3 WAY CONNECTION 3-WEGE-VERTEILERSTÜ	CONEXIÓN DE 3 VÍAS RACCORDO A 3 VIE	CONNEXION 3 VOIES TRE-VEJS FORSKRUNIN	016R
5		10516871		6	ARRUELA PLANA ANILHA	WASHER UNTERLEGSCHEIBE	ARANDELA RONDELLA	RONDELLE FLADSKIVE	131R
6		70921279		2	COTOVELO COTOVELO	ELBOW KNIESTÜCK	CODO GOMITO	COUDE VINKELRØR	085G
7		15500121		6	PORCA PORCA	NUT MUTTER	TUERCA DADO	ECROU MØTRIK	010D
8		75255614		1	TERMÔMETRO TERMÓMETRO	THERMOMETER THERMOMETER	TERMÓMETRO TERMOMETRO	THERMOMETRE TERMOMETER	095T
9		11106431		6	PARAFUSO, Hex, M10 x 30, 10.9, Full Thd PARAFUSO	BOLT SCHRAUBE	PERNO BULLONE	VIS BOLT	140B
10		73160848		2	BRAÇADEIRA BRAÇADEIRA	CLAMP KLEMME	ABRAZADERA MORSETTO	COLLIER SPÆNDEBÅND	120M

08-27	01	p1	12/10

ACUMULUDOR HIDRÁULICO LEVANTAMENTO LÂMINA
MOLDBOARD LIFT HYDRAULIC ACCUMULATOR
MOLDBOARD LIFT HYDRAULIC ACCUMULATOR
MOLDBOARD LIFT HYDRAULIC ACCUMULATOR

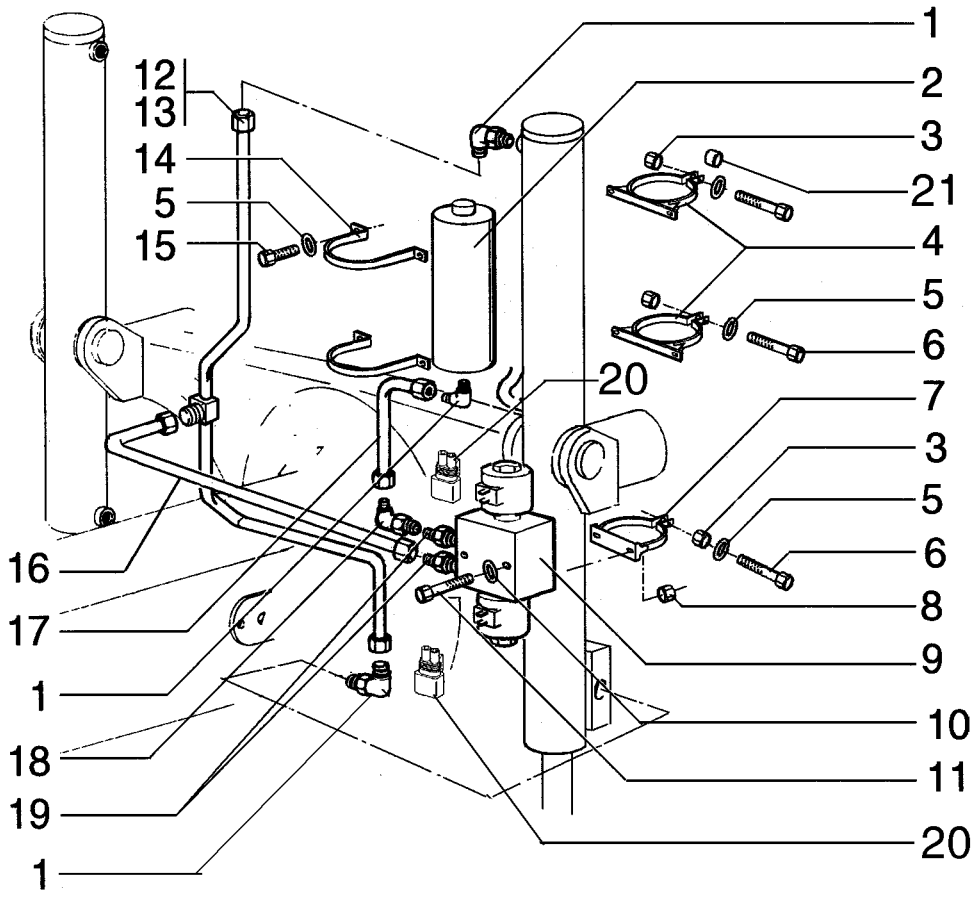

MOLDBOARD LIFT HYDRAULIC ACCUMULATOR
MOLDBOARD LIFT HYDRAULIC ACCUMULATOR
MOLDBOARD LIFT HYDRAULIC ACCUMULATOR
MOLDBOARD LIFT HYDRAULIC ACCUMULATOR

R	N	P.N.	MOD	Q	Denominação Denominação	Description Bezeichnung	Denominacion Descrizione	Description Beskrivelse	L.C.
1		218-5106		3	COTOVELO, 90º, 3/4"-16, 37º x 3/4"-16, O-Ring				
						ELBOW	CODO	COUDE	085G
					COTOVELO	KNIESTÜCK	GOMITO	VINKELRØR	
2		75256029		2	ACUMULADOR	ACCUMULATOR	ACUMULADOR	ACCUMULATEUR	037A
					ACUMULADOR	DRUCKSPEICHER	ACCUMULATORE	AKKUMULATOR	
3		15500121		6	PORCA	NUT	TUERCA	ECROU	010D
					PORCA	MUTTER	DADO	MØTRIK	
4		75255630		4	BRAÇADEIRA	CLAMP	ABRAZADERA	COLLIER	120M
					BRAÇADEIRA	KLEMME	MORSETTO	SPÆNDEBÅND	
5		10516871		10	ARRUELA PLANA	WASHER	ARANDELA	RONDELLE	131R
					ANILHA	UNTERLEGSCHEIBE	RONDELLA	FLADSKIVE	
6		11106431		6	PARAFUSO, Hex, M10 x 30, 10.9, Full Thd				
						BOLT	PERNO	VIS	140B
					PARAFUSO	SCHRAUBE	BULLONE	BOLT	
7		75255628		2	BRAÇADEIRA	CLAMP	ABRAZADERA	COLLIER	120M
					BRAÇADEIRA	KLEMME	MORSETTO	SPÆNDEBÅND	
8		70920329		4	PORCA	NUT	TUERCA	ECROU	010D
					PORCA	MUTTER	DADO	MØTRIK	
9	1	73160850		2	VÁLVULA HIDRÁULICA	HYDRAULIC VALVE	VÁLVULA HIDRÁULICA	SOUPAPE HYDRAULIQU	010V
					VÁLVULA HIDRÁULICA	HYDRAULIKVENTIL	DISTRIBUTORE IDRAULI	HYDRAULIKVENTIL	
10		70677004		4	ARRUELA PLANA	WASHER	ARANDELA	RONDELLE	131R
					ANILHA	UNTERLEGSCHEIBE	RONDELLA	FLADSKIVE	
11		70934150		4	PARAFUSO	SCREW	TORNILLO	VIS	040V
					PARAFUSO	SCHRAUBE	VITE	SKRUE	
12		75255625		1	TUBO	TUBE	TUBO	TUBE	195T
					TUBO	ROHR	TUBO	RØR	
13		75255622		1	TUBO	TUBE	TUBO	TUBE	195T
					TUBO	ROHR	TUBO	RØR	
14		73160848		4	BRAÇADEIRA	CLAMP	ABRAZADERA	COLLIER	120M
					BRAÇADEIRA	KLEMME	MORSETTO	SPÆNDEBÅND	
15		11106031		8	PARAFUSO, Hex, M10 x 20, 10.9, Full Thd				
						SCREW	TORNILLO	VIS	040V
					PARAFUSO	SCHRAUBE	VITE	SKRUE	
16		75255618		2	TUBO	TUBE	TUBO	TUBE	195T
					TUBO	ROHR	TUBO	RØR	
17		75255620		2	TUBO	TUBE	TUBO	TUBE	195T
					TUBO	ROHR	TUBO	RØR	
18		70921279		2	COTOVELO	ELBOW	CODO	COUDE	085G
					COTOVELO	KNIESTÜCK	GOMITO	VINKELRØR	
19		70921409		4	CONECTOR HIDRÁUL	HYD CONNECTOR	CONECTOR HIDRÁULIC	CONNECTEUR HYDRAU	020R
					CONECTOR HID.	HYDR STECKVERBINDE	CONNETTORE IDRAULI	HYDRAULIKSTIK	
20		75322270		4	CONECTOR ELÉTR	ELEC CONNECTOR	CONECTOR ELÉCTRICC	CONNECTEUR ELECTRI	235C
					CONECTOR ELÉC.	ELEKTR STECKVERBIND	CONNETTORE ELETTRI	EL-STIK	
21		75240843		4	ESPAÇADOR	SPACER	SEPARADOR	ENTRETOISE	075D
					ESPAÇADOR	DISTANZSTÜCK	DISTANZIALE	AFSTANDSSTYKKE	

(1) Página 08-36

08-28	01	p1	12/10

FLUTUAÇÃO DA LÂMINA CENTRAL
CENTER MOLDBOARD FLOAT
CENTER MOLDBOARD FLOAT
CENTER MOLDBOARD FLOAT

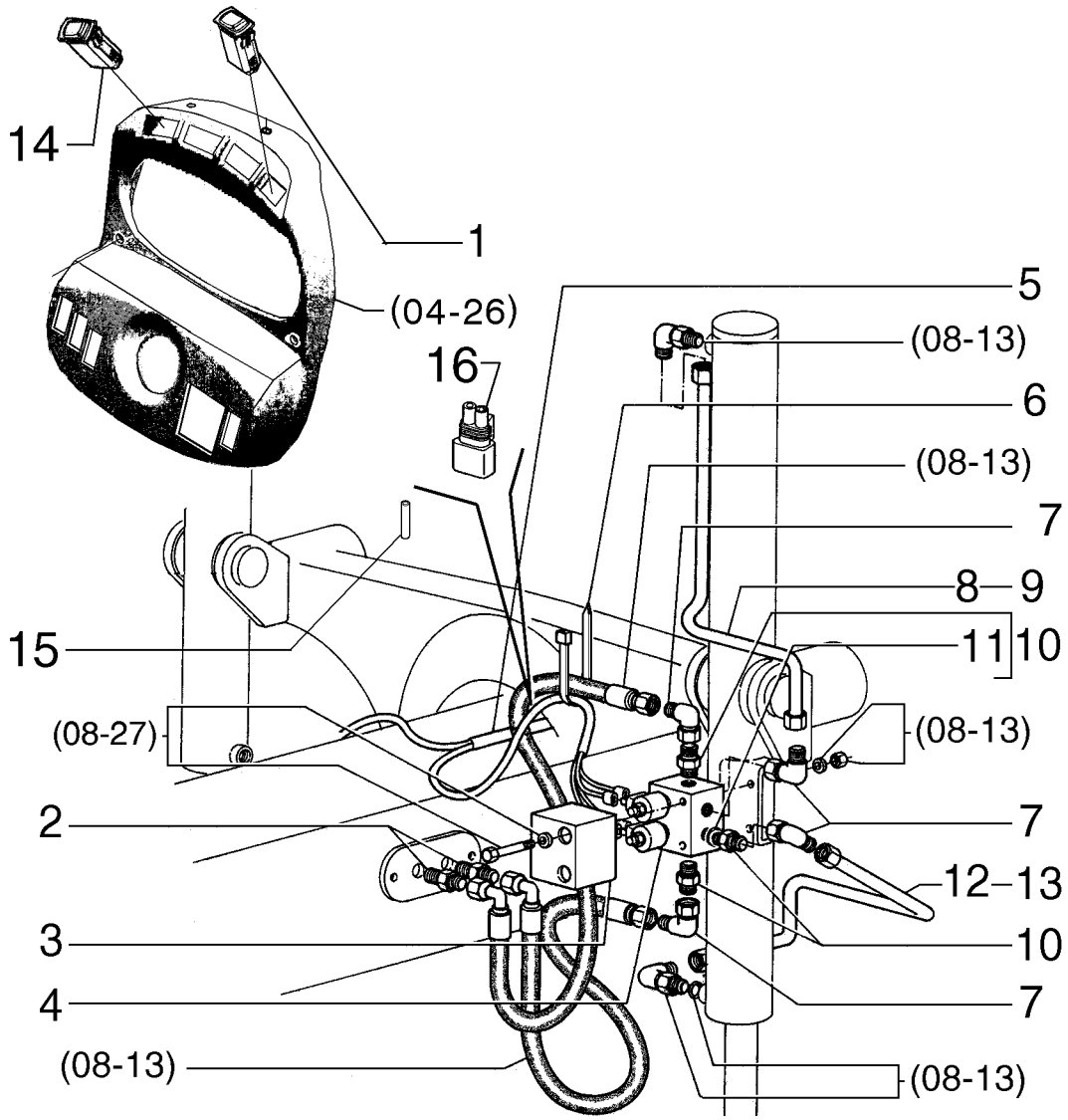

CENTER MOLDBOARD FLOAT
CENTER MOLDBOARD FLOAT
CENTER MOLDBOARD FLOAT
CENTER MOLDBOARD FLOAT

R	N	P.N.	MOD	Q	Denominação Denominação	Description Bezeichnung	Denominacion Descrizione	Description Beskrivelse	L.C.
1		84143598		2	INTERRUPTOR INTERRUPTOR	SWITCH SCHALTER	INTERRUPTOR INTERRUTTORE	CONTACTEUR KONTAKT	075I
2		70927261		4	CONECTOR HIDRÁUL CONECTOR HID.	HYD CONNECTOR HYDR STECKVERBINDE	CONECTOR HIDRÁULIC CONNETTORE IDRAULIC	CONNECTEUR HYDRAU HYDRAULIKSTIK	020R
3		75325426		2	PROTEÇÃO PROTECÇÃO	GUARD SCHUTZABDECKUNG	DEFENSA PROTEZIONE	PROTECTION BESKYTTELSESSKÆRM	070R
4		84238181		2	VÁLVULA HIDRÁULICA VÁLVULA HIDRÁULICA	HYDRAULIC VALVE HYDRAULIKVENTIL	VÁLVULA HIDRÁULICA DISTRIBUTORE IDRAULI	SOUPAPE HYDRAULIQU HYDRAULIKVENTIL	010V
5		84318298		1	CHICOTE CABLAGEM	HARNESS KABELBAUM	MAZO DE CABLES CABLAGGIO	FAISCEAU LEDNINGSNET	4160
6		70929402		10	BRAÇADEIRA BRAÇADEIRA	CLAMP KLEMME	ABRAZADERA MORSETTO	COLLIER SPÆNDEBÅND	120M
7		70921279		8	COTOVELO COTOVELO	ELBOW KNIESTÜCK	CODO GOMITO	COUDE VINKELRØR	085G
8		75254140		1	TUBO RÍGIDO TUBO RÍGIDO	RIGID TUBE ROHR	TUBO RÍGIDO TUBO RIGIDO	TUYAU RIGIDE STIFT RØR	193T
9		75254144		1	TUBO RÍGIDO TUBO RÍGIDO	RIGID TUBE ROHR	TUBO RÍGIDO TUBO RIGIDO	TUYAU RIGIDE STIFT RØR	193T
10		70921409		8	CONECTOR HIDRÁUL CONECTOR HID.	HYD CONNECTOR HYDR STECKVERBINDE	CONECTOR HIDRÁULIC CONNETTORE IDRAULIC	CONNECTEUR HYDRAU HYDRAULIKSTIK	020R
11		70921349		8	O-RING, 8-1, 90 Duro, .644" ID x .087" Thk O-RING	O-RING O-RING	JUNTA TÓRICA ANELLO TOROIDALE	JOINT TORIQUE O-RING	055A
12		75254142		1	TUBO RÍGIDO TUBO RÍGIDO	RIGID TUBE ROHR	TUBO RÍGIDO TUBO RIGIDO	TUYAU RIGIDE STIFT RØR	193T
13		75254146		1	TUBO RÍGIDO TUBO RÍGIDO	RIGID TUBE ROHR	TUBO RÍGIDO TUBO RIGIDO	TUYAU RIGIDE STIFT RØR	193T
14		84143596		1	INTERRUPTOR INTERRUPTOR	SWITCH SCHALTER	INTERRUPTOR INTERRUTTORE	CONTACTEUR KONTAKT	075I
15		19109687		1	ISOLANTE ISOLADOR	INSULATOR ISOLATOR	AISLADOR ISOLATORE	ISOLANT ISOLATOR	085I
16		75322270		4	CONECTOR ELÉTR CONECTOR ELÉC.	ELEC CONNECTOR ELEKTR STECKVERBIND	CONECTOR ELÉCTRICC CONNETTORE ELETTRI	CONNECTEUR ELECTRI EL-STIK	235C

08-29	01	p1	12/10

VÁVULA DE ALÍVIO
RELIEF VALVE
RELIEF VALVE
RELIEF VALVE

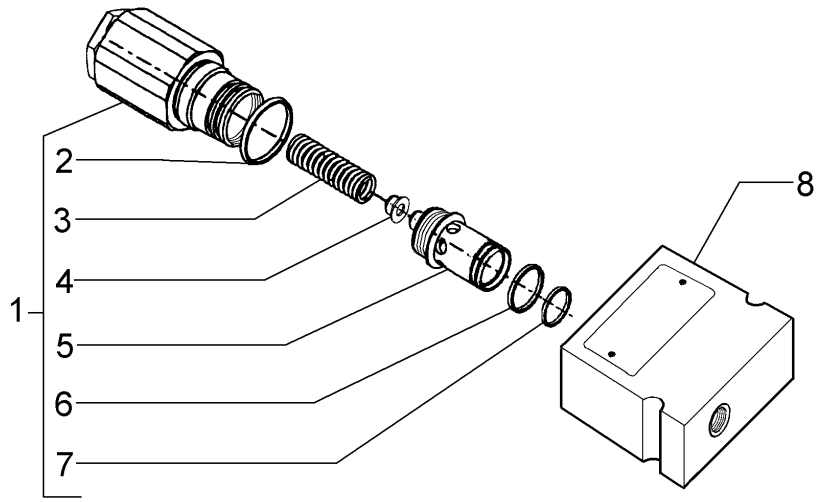

RELIEF VALVE
RELIEF VALVE
RELIEF VALVE
RELIEF VALVE

R	N	P.N.	MOD	Q	Denominação Denominação	Description Bezeichnung	Denominacion Descrizione	Description Beskrivelse	L.C.
		75257335		1	VÁLVULA ALÍVIO DA PRESSÃO				
						PRESSURE RELIEF VAL'	VÁLV. ALIVIO DE PRESI(	CLAPET DECHARGE PRI	007V
					VÁLVULA DE ALÍVIO PRE	DRUCKENTLASTUNGSV	VALV. LIMITATRICE PRE	SIKKERHEDSVENTIL	
1		**75313231**		1	VÁLVULA HIDRÁULICA	HYDRAULIC VALVE	VÁLVULA HIDRÁULICA	SOUPAPE HYDRAULIQU	010V
					VÁLVULA HIDRÁULICA	HYDRAULIKVENTIL	DISTRIBUTORE IDRAULI	HYDRAULIKVENTIL	
2		**75313235**		1	O-RING	O-RING	JUNTA TÓRICA	JOINT TORIQUE	055A
					O-RING	O-RING	ANELLO TOROIDALE	O-RING	
3		**75313232**		1	MOLA	SPRING	RESORTE	RESSORT	100M
					MOLA	FEDER	MOLLA	FJEDER	
4		**75313233**		1	PLACA	PLATE	PLACA	PLAQUE	105P
					CHAPA	PLATTE	PIASTRA	PLADE	
5		**75313234**		1	CONECTOR HIDRÁUL	HYD CONNECTOR	CONECTOR HIDRÁULIC(	CONNECTEUR HYDRAU	020R
					CONECTOR HID.	HYDR STECKVERBINDE	CONNETTORE IDRAULI(	HYDRAULIKSTIK	
6		**75313236**		4	O-RING	O-RING	JUNTA TÓRICA	JOINT TORIQUE	055A
					O-RING	O-RING	ANELLO TOROIDALE	O-RING	
7		**75313238**		1	ANEL	RING	ANILLO	ANNEAU	045A
					ANEL	RING	ANELLO	RING	
8		**75313237**		1	BLOCO	BLOCK	BLOQUE	BLOC	074B
					BLOCO	BLOCK	BLOCCO	MOTORBLOK	

08-30	01	p1	12/10

VÁVULA PRIORITÁRIA
PRIORITY VALVE
PRIORITY VALVE
PRIORITY VALVE

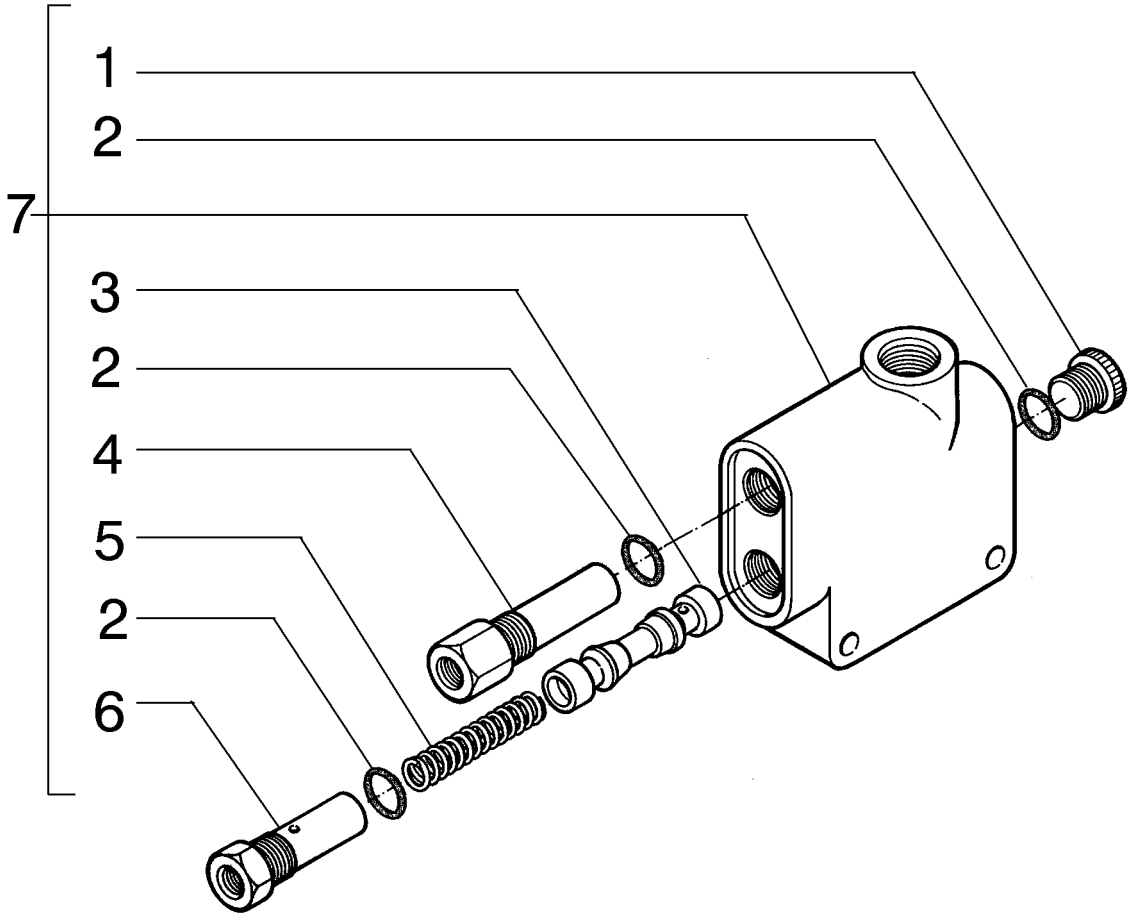

PRIORITY VALVE
PRIORITY VALVE
PRIORITY VALVE
PRIORITY VALVE

R	N	P.N.	MOD	Q	Denominação Denominação	Description Bezeichnung	Denominacion Descrizione	Description Beskrivelse	L.C.
		73163844		1	VÁLVULA HIDRÁULICA VÁLVULA HIDRÁULICA	HYDRAULIC VALVE HYDRAULIKVENTIL	VÁLVULA HIDRÁULICA DISTRIBUTORE IDRAULI	SOUPAPE HYDRAULIQU HYDRAULIKVENTIL	010V
1		**71100209**		1	BUJÃO, Hex Soc, 3/4"-16 ORB TAMPÃO	PLUG STOPFEN	TAPÓN TAPPO	BOUCHON PROP	050T
2		**71100210**		3	O-RING O-RING	O-RING O-RING	JUNTA TÓRICA ANELLO TOROIDALE	JOINT TORIQUE O-RING	055A
3		**71100211**		1	ÊMBOLO ÊMBOLO	PLUNGER PLUNGER	ÉMBOLO PISTONCINO; STANTUFI	PLONGEUR STEMPEL	130P
4		**71100212**		1	VÁLVULA HIDRÁULICA VÁLVULA HIDRÁULICA	HYDRAULIC VALVE HYDRAULIKVENTIL	VÁLVULA HIDRÁULICA DISTRIBUTORE IDRAULI	SOUPAPE HYDRAULIQU HYDRAULIKVENTIL	010V
5		**71100213**		1	MOLA MOLA	SPRING FEDER	RESORTE MOLLA	RESSORT FJEDER	100M
6		**71100214**		1	BUJÃO TAMPÃO	PLUG STOPFEN	TAPÓN TAPPO	BOUCHON PROP	050T
7		**73163844**		1	VÁLVULA HIDRÁULICA VÁLVULA HIDRÁULICA	HYDRAULIC VALVE HYDRAULIKVENTIL	VÁLVULA HIDRÁULICA DISTRIBUTORE IDRAULI	SOUPAPE HYDRAULIQU HYDRAULIKVENTIL	010V

08-31	01	p1	12/10

VÁLVULA SOLENÓIDE
SOLENOID VALVE
SOLENOID VALVE
SOLENOID VALVE

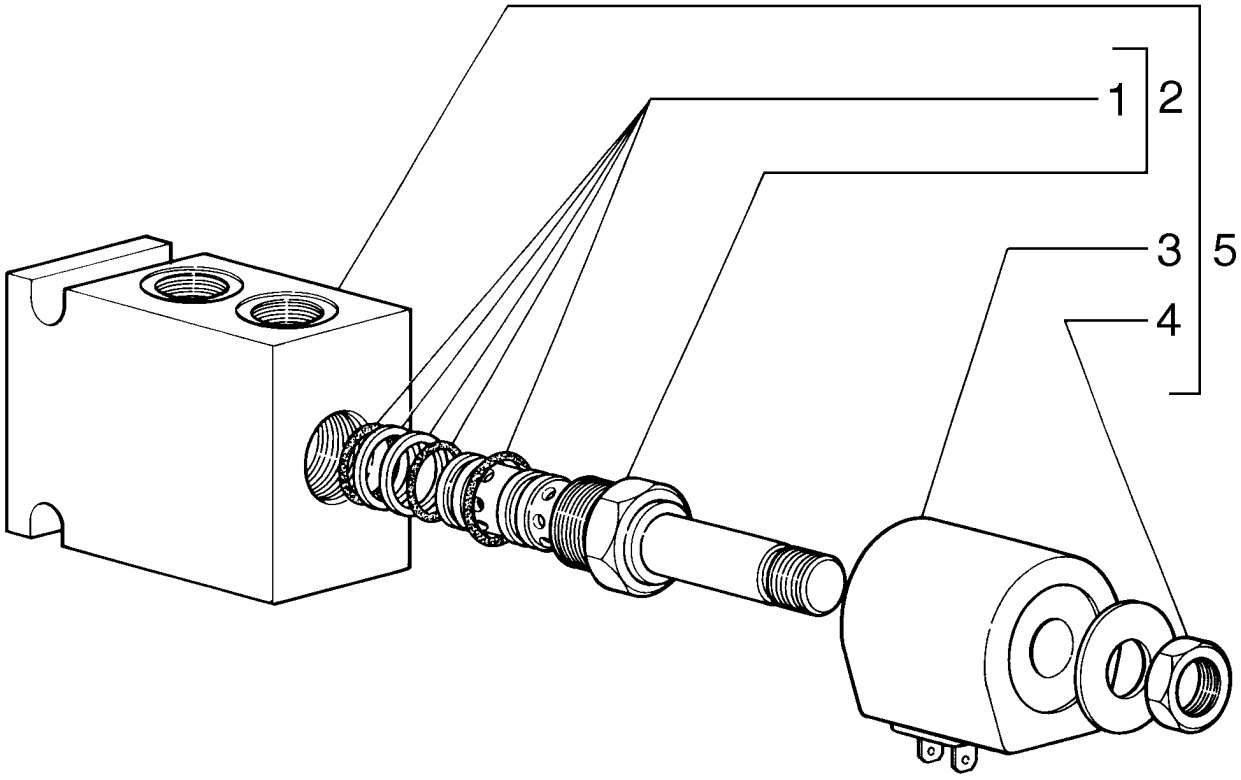

SOLENOID VALVE
SOLENOID VALVE
SOLENOID VALVE
SOLENOID VALVE

R	N	P.N.	MOD	Q	Denominação Denominação	Description Bezeichnung	Denominacion Descrizione	Description Beskrivelse	L.C.
1		**73122994**		1	KIT DE VEDAÇÃO KIT DE VEDANTE	SEAL KIT DICHTUNGSSATZ	KIT DE JUNTAS KIT GUARNIZIONI	KIT DE JOINTS PAKNINGSSÆT	630S
2		**73128150**		1	VÁLVULA DO SOLENOIDE VÁLVULA DE SOLENÓID	SOLENOID VALVE MAGNETVENTIL	VÁLVULA DE SOLENOID VALVOLA A SOLENOIDE	ELECTROVANNE MAGNETVENTIL	Z337
3		**73159102**		1	BOBINA BOBINA	COIL SPULE	BOBINA BOBINA	BOBINE SPOLE	083B
4		**73113425**		1	PORCA PORCA	NUT MUTTER	TUERCA DADO	ECROU MØTRIK	010D
5		**73124881**		1	VÁLVULA HIDRÁULICA VÁLVULA HIDRÁULICA	HYDRAULIC VALVE HYDRAULIKVENTIL	VÁLVULA HIDRÁULICA DISTRIBUTORE IDRAULI	SOUPAPE HYDRAULIQU HYDRAULIKVENTIL	010V

08-32	01	p1	12/10

PAINEL DE TOMADA DE PRESSÃO
DIAGNOSTIC TEST PANEL
DIAGNOSTIC TEST PANEL
DIAGNOSTIC TEST PANEL

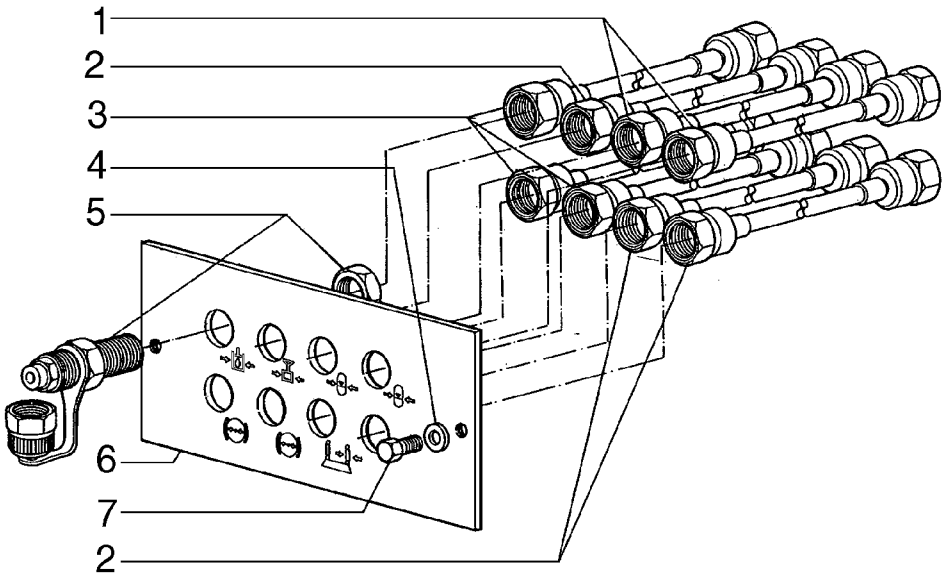

DIAGNOSTIC TEST PANEL
DIAGNOSTIC TEST PANEL
DIAGNOSTIC TEST PANEL
DIAGNOSTIC TEST PANEL

R	N	P.N.	MOD	Q	Denominação Denominação	Description Bezeichnung	Denominacion Descrizione	Description Beskrivelse	L.C.
1		**75253954**		2	MANGUEIRA	HOSE	TUBO	FLEXIBLE	030M
					MANGUEIRA	SCHLAUCH	TUBO FLESSIBILE	SLANGE	
2		**75253955**		3	MANGUEIRA	HOSE	TUBO	FLEXIBLE	030M
					MANGUEIRA	SCHLAUCH	TUBO FLESSIBILE	SLANGE	
3		**75253743**		3	MANGUEIRA	HOSE	TUBO	FLEXIBLE	030M
					MANGUEIRA	SCHLAUCH	TUBO FLESSIBILE	SLANGE	
4		**14496401**		2	ARRUELA PLANA, M6.4 x 12 x 1.6 Thk				
						WASHER	ARANDELA	RONDELLE	131R
					ANILHA	UNTERLEGSCHEIBE	RONDELLA	FLADSKIVE	
5		**75253744**		8	CONECTOR HIDRÁUL	HYD CONNECTOR	CONECTOR HIDRÁULIC(	CONNECTEUR HYDRAU	020R
					CONECTOR HID.	HYDR STECKVERBINDE	CONNETTORE IDRAULI(	HYDRAULIKSTIK	
6		**75253745**		1	PLACA	PLATE	PLACA	PLAQUE	105P
					CHAPA	PLATTE	PIASTRA	PLADE	
7		**10902131**		2	PARAFUSO, Hex, M6 x 14, 10.9, Full Thd				
						BOLT	PERNO	VIS	140B
					PARAFUSO	SCHRAUBE	BULLONE	BOLT	

08-33	01	p1	12/10

VÁLVULA SOLENÓIDE
SOLENOID VALVE
SOLENOID VALVE
SOLENOID VALVE

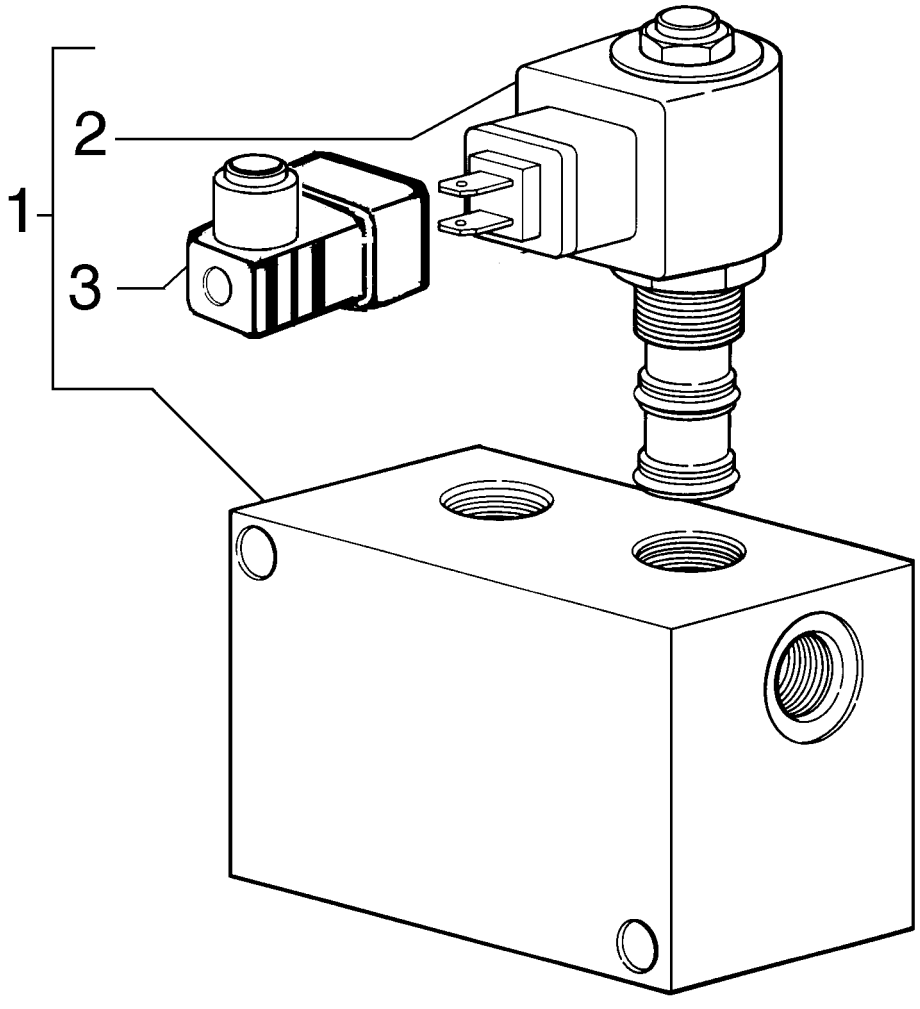

SOLENOID VALVE
SOLENOID VALVE
SOLENOID VALVE
SOLENOID VALVE

R	N	P.N.	MOD	Q	Denominação Denominação	Description Bezeichnung	Denominacion Descrizione	Description Beskrivelse	L.C.
1		75255849		1	VÁLVULA HIDRÁULICA VÁLVULA HIDRÁULICA	HYDRAULIC VALVE HYDRAULIKVENTIL	VÁLVULA HIDRÁULICA DISTRIBUTORE IDRAULI	SOUPAPE HYDRAULIQU HYDRAULIKVENTIL	010V
2		75311259		2	SOLENOIDE SOLENÓIDE	SOLENOID MAGNETSCHALTER	SOLENOIDE SOLENOIDE	SOLENOIDE MAGNETVENTIL	168S
3		75313638		2	CONECTOR ELETRICO CONECTOR ELETRICO	CONNECTION,ELECTRIC SCHUETZ	CONTACTOR CONNETTORE	CONTACTEUR CONNECTION,ELECTRIC	Z332

08-34	01	p1	12/10

VÁLVULA SOLENÓIDE
SOLENOID VALVE
SOLENOID VALVE
SOLENOID VALVE

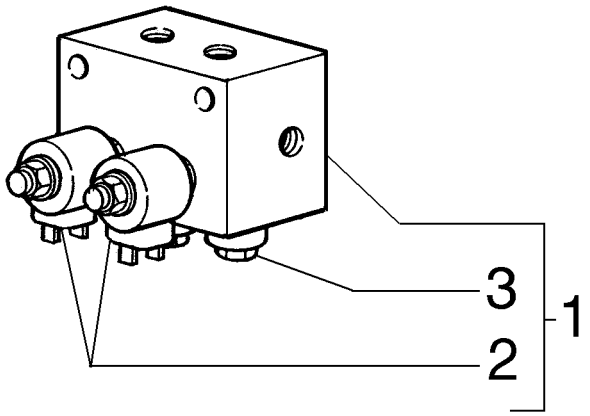

SOLENOID VALVE
SOLENOID VALVE
SOLENOID VALVE
SOLENOID VALVE

R	N	P.N.	MOD	Q	Denominação Denominação	Description Bezeichnung	Denominacion Descrizione	Description Beskrivelse	L.C.
1		75325442		1	VÁLVULA DE FLUTUAÇÃO VÁLVULA DE FLUTUAÇÃ	FLOAT VALVE SCHWIMMERVENTIL	VÁLVULA DE FLOTADOR VALVOLA A GALLEGGIAI	ROBINET A FLOTTEUR FLYDEVENTIL	075F
2		75325444		2	VÁLVULA DO SOLENOIDE VÁLVULA DE SOLENÓID	SOLENOID VALVE MAGNETVENTIL	VÁLVULA DE SOLENOID VALVOLA A SOLENOIDE	ELECTROVANNE MAGNETVENTIL	Z337
3		71101766		2	CARTUCHO CARTUCHO	CARTRIDGE PATRONE	CARTUCHO CARTUCCIA	CARTOUCHE INDSATS	P016

08-35	01	p1	12/10

VÁLVULA SOLENÓIDE
SOLENOID VALVE
SOLENOID VALVE
SOLENOID VALVE

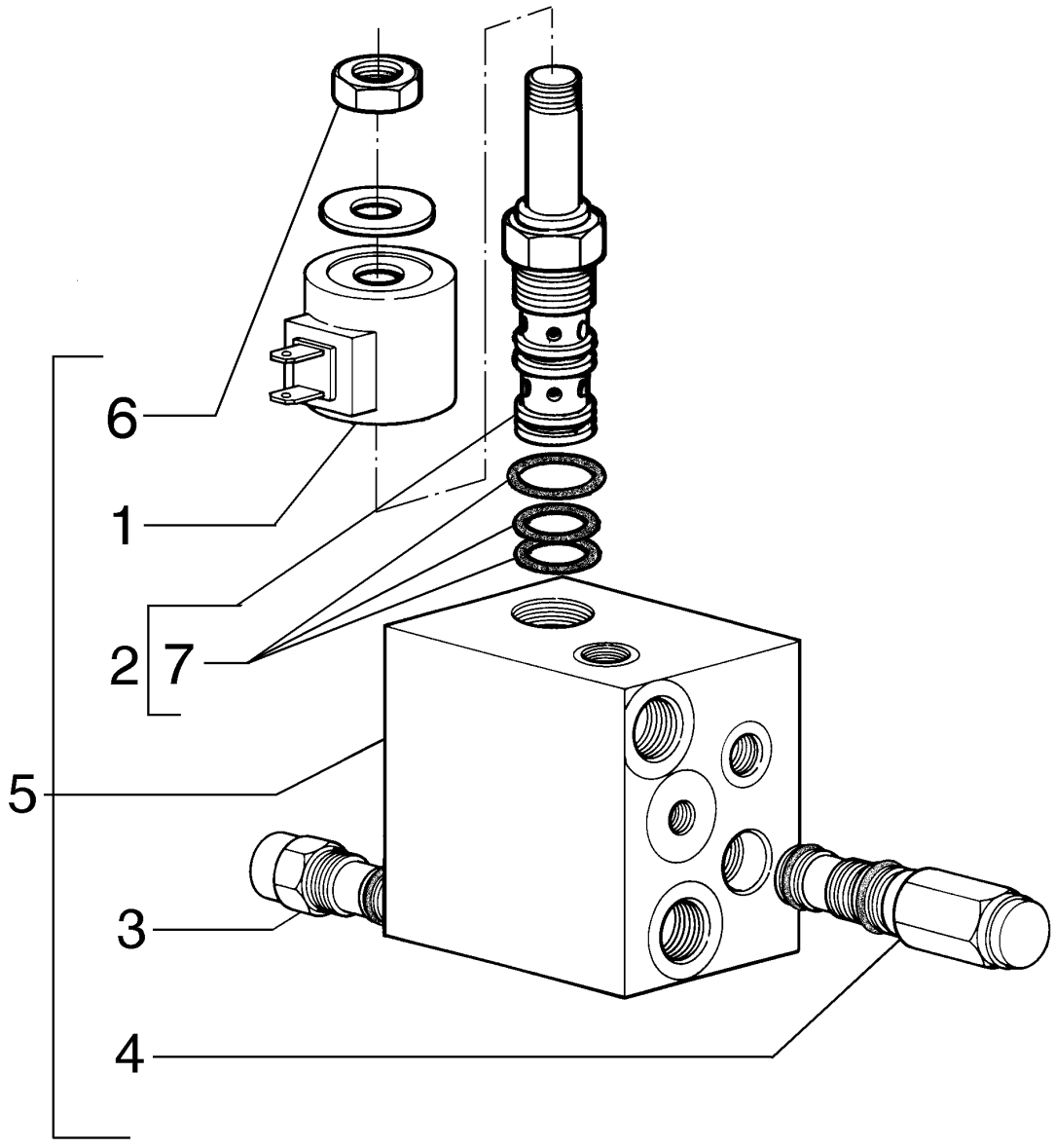

SOLENOID VALVE
SOLENOID VALVE
SOLENOID VALVE
SOLENOID VALVE

R	N	P.N.	MOD	Q	Denominação Denominação	Description Bezeichnung	Denominacion Descrizione	Description Beskrivelse	L.C.
1		**73159156**		1	BOBINA BOBINA	COIL SPULE	BOBINA BOBINA	BOBINE SPOLE	083B
2		**73128150**		1	VÁLVULA DO SOLENOIDE VÁLVULA DE SOLENÓID	SOLENOID VALVE MAGNETVENTIL	VÁLVULA DE SOLENOID VALVOLA A SOLENOIDE	ELECTROVANNE MAGNETVENTIL	Z337
3		**73161794**		1	VÁLVULA HIDRÁULICA, Priority VÁLVULA HIDRÁULICA	HYDRAULIC VALVE HYDRAULIKVENTIL	VÁLVULA HIDRÁULICA DISTRIBUTORE IDRAULI	SOUPAPE HYDRAULIQU HYDRAULIKVENTIL	010V
4		**73169796**		1	VÁLVULA, Relief VÁLVULA	VALVE VENTIL	VÁLVULA VALVOLA	SOUPAPE VENTIL	9620
5		**87471441**		1	VÁLVULA, Solenoid VÁLVULA	VALVE VENTIL	VÁLVULA VALVOLA	SOUPAPE VENTIL	9620
6		**73113425**		1	PORCA PORCA	NUT MUTTER	TUERCA DADO	ECROU MØTRIK	010D
7		**73122994**		1	KIT DE VEDAÇÃO KIT DE VEDANTE	SEAL KIT DICHTUNGSSATZ	KIT DE JUNTAS KIT GUARNIZIONI	KIT DE JOINTS PAKNINGSSÆT	630S

08-36	01	p1	12/10

VÁLVULA SOLENÓIDE
SOLENOID VALVE
SOLENOID VALVE
SOLENOID VALVE

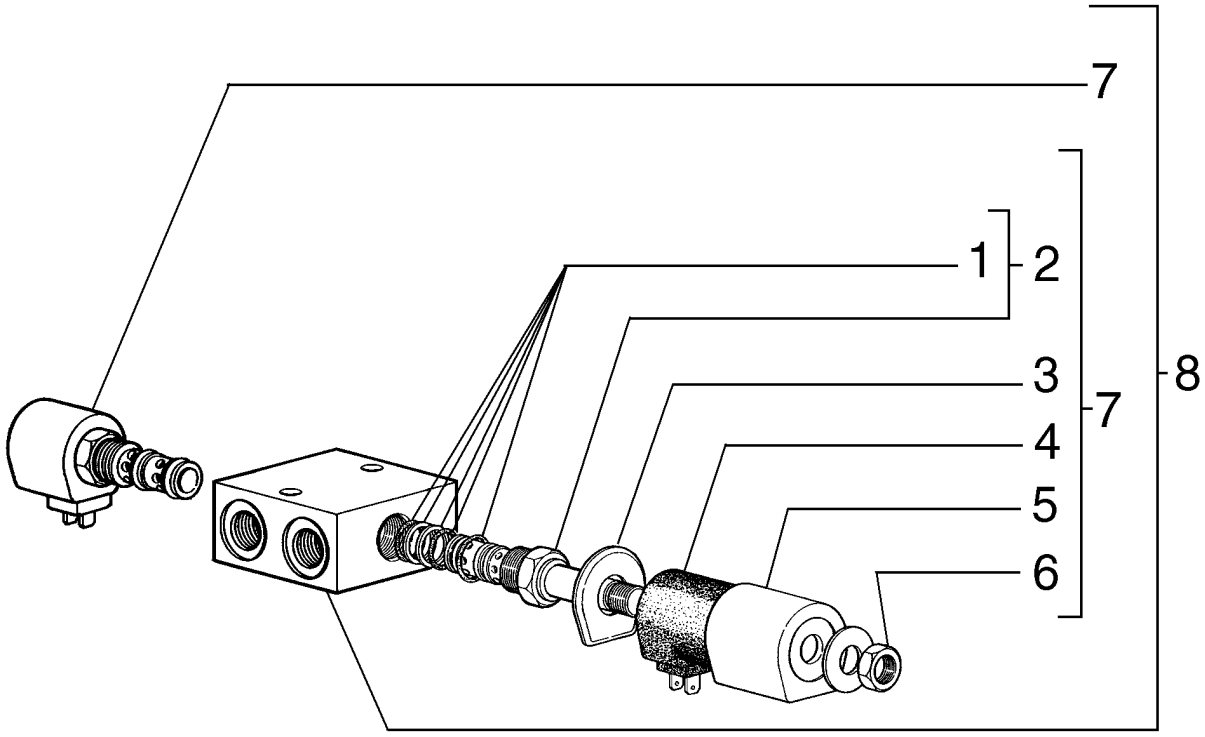

SOLENOID VALVE
SOLENOID VALVE
SOLENOID VALVE
SOLENOID VALVE

R	N	P.N.	MOD	Q	Denominação Denominação	Description Bezeichnung	Denominacion Descrizione	Description Beskrivelse	L.C.
1		75286423		1	KIT KIT	KIT SATZ	KIT KIT	KIT SÆT	305C
2		73133624		2	VÁLVULA HIDRÁULICA VÁLVULA HIDRÁULICA	HYDRAULIC VALVE HYDRAULIKVENTIL	VÁLVULA HIDRÁULICA DISTRIBUTORE IDRAULI	SOUPAPE HYDRAULIQU HYDRAULIKVENTIL	010V
3		73128151		2	ARRUELA PLANA ANILHA	WASHER UNTERLEGSCHEIBE	ARANDELA RONDELLA	RONDELLE FLADSKIVE	131R
4		73128152		1	BOBINA BOBINA	COIL SPULE	BOBINA BOBINA	BOBINE SPOLE	083B
5		73128153		1	ALOJAMENTO ALOJAMENTO	HOUSING GEHÄUSE	ALOJAMIENTO ALLOGGIAMENTO	CARTER HUS	014V
6		73113425		1	PORCA PORCA	NUT MUTTER	TUERCA DADO	ECROU MØTRIK	010D
7		73132976		1	VÁLVULA HIDRÁULICA VÁLVULA HIDRÁULICA	HYDRAULIC VALVE HYDRAULIKVENTIL	VÁLVULA HIDRÁULICA DISTRIBUTORE IDRAULI	SOUPAPE HYDRAULIQU HYDRAULIKVENTIL	010V
8		73160850		1	VÁLVULA HIDRÁULICA VÁLVULA HIDRÁULICA	HYDRAULIC VALVE HYDRAULIKVENTIL	VÁLVULA HIDRÁULICA DISTRIBUTORE IDRAULI	SOUPAPE HYDRAULIQU HYDRAULIKVENTIL	010V

08-37	01	p1	12/10

VÁVULA DE BLOQUEIO
LOCK VALVE
LOCK VALVE
LOCK VALVE

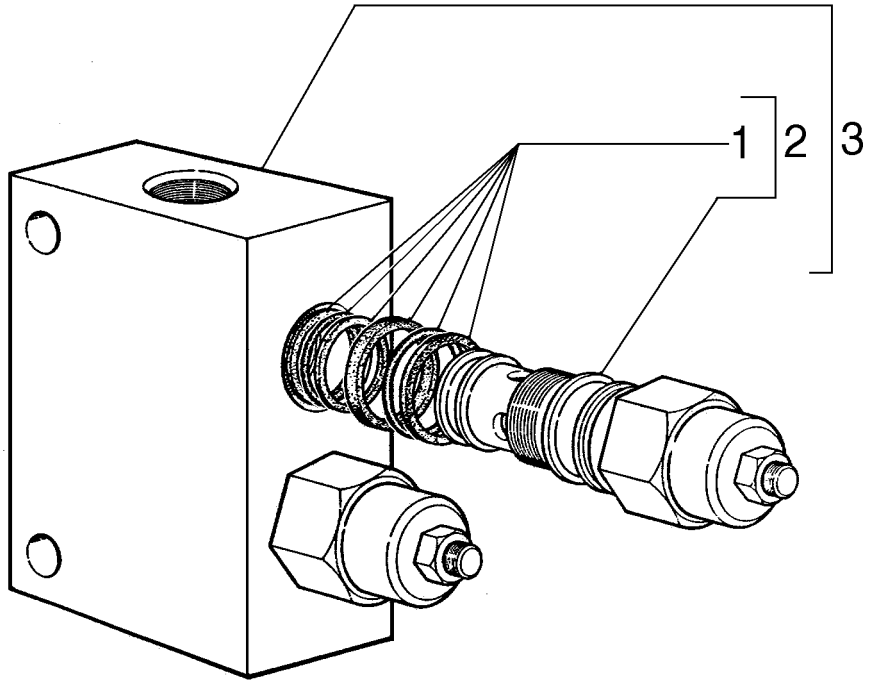

LOCK VALVE
LOCK VALVE
LOCK VALVE
LOCK VALVE

R	N	P.N.	MOD	Q	Denominação Denominação	Description Bezeichnung	Denominacion Descrizione	Description Beskrivelse	L.C.
1		**75260894**		2	KIT KIT	KIT SATZ	KIT KIT	KIT SÆT	305C
2		**75260667**		2	VÁLVULA VÁLVULA	VALVE VENTIL	VÁLVULA VALVOLA	SOUPAPE VENTIL	9620
3		**75325021**		1	VÁLVULA VÁLVULA	VALVE VENTIL	VÁLVULA VALVOLA	SOUPAPE VENTIL	9620

08-38	01	p1	12/10

VÁVULA SOLENÓIDE
SOLENOID VALVE
SOLENOID VALVE
SOLENOID VALVE

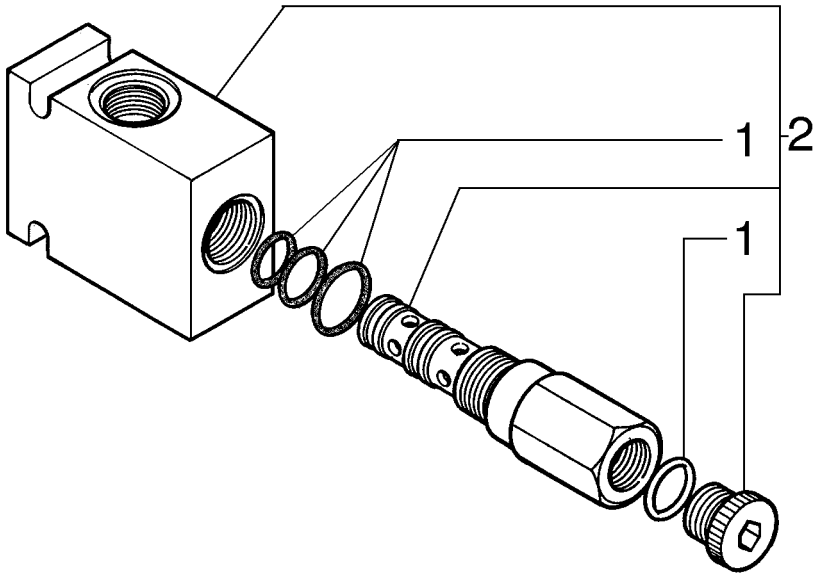

SOLENOID VALVE
SOLENOID VALVE
SOLENOID VALVE
SOLENOID VALVE

R	N	P.N.	MOD	Q	Denominação Denominação	Description Bezeichnung	Denominacion Descrizione	Description Beskrivelse	L.C.
1		75310456		1	KIT DE VEDAÇÃO KIT DE VEDANTE	SEAL KIT DICHTUNGSSATZ	KIT DE JUNTAS KIT GUARNIZIONI	KIT DE JOINTS PAKNINGSSÆT	630S
2		75323837		1	VÁLVULA HIDRÁULICA VÁLVULA HIDRÁULICA	HYDRAULIC VALVE HYDRAULIKVENTIL	VÁLVULA HIDRÁULICA DISTRIBUTORE IDRAULI	SOUPAPE HYDRAULIQU HYDRAULIKVENTIL	010V

08-39	01	p1	12/10

VÁVULA DE RETENÇÃO
RETAINER VALVE
RETAINER VALVE
RETAINER VALVE

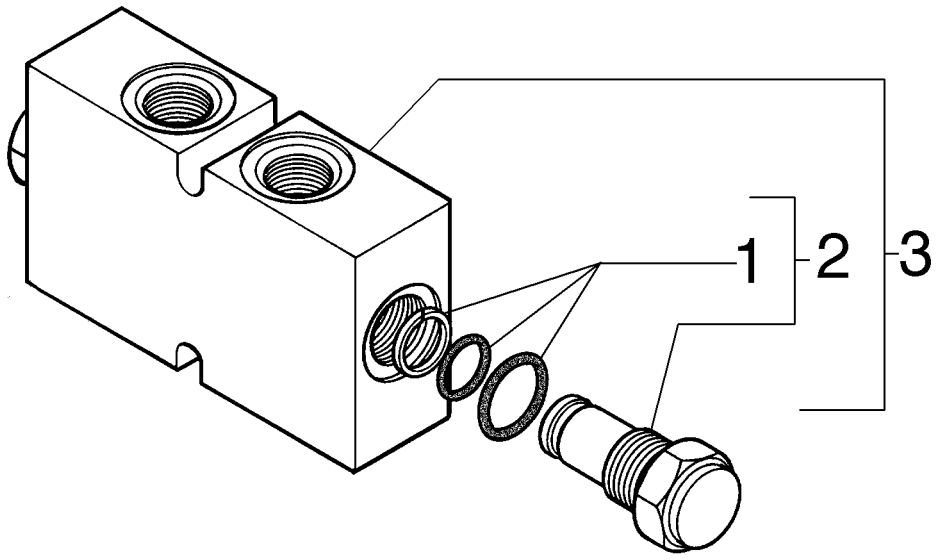

RETAINER VALVE
RETAINER VALVE
RETAINER VALVE
RETAINER VALVE

R	N	P.N.	MOD	Q	Denominação Denominação	Description Bezeichnung	Denominacion Descrizione	Description Beskrivelse	L.C.
1		75289866		2	KIT DE VEDAÇÃO KIT DE VEDANTE	SEAL KIT DICHTUNGSSATZ	KIT DE JUNTAS KIT GUARNIZIONI	KIT DE JOINTS PAKNINGSSÆT	630S
2		75310457		2	VÁLVULA VÁLVULA	VALVE VENTIL	VÁLVULA VALVOLA	SOUPAPE VENTIL	9620
3		75252292		1	VÁLVULA HIDRÁULICA VÁLVULA HIDRÁULICA	HYDRAULIC VALVE HYDRAULIKVENTIL	VÁLVULA HIDRÁULICA DISTRIBUTORE IDRAULI	SOUPAPE HYDRAULIQU HYDRAULIKVENTIL	010V

08-40	01	p1	12/10

VÁVULA DE BLOQUEIO
LOCK VALVE
LOCK VALVE
LOCK VALVE

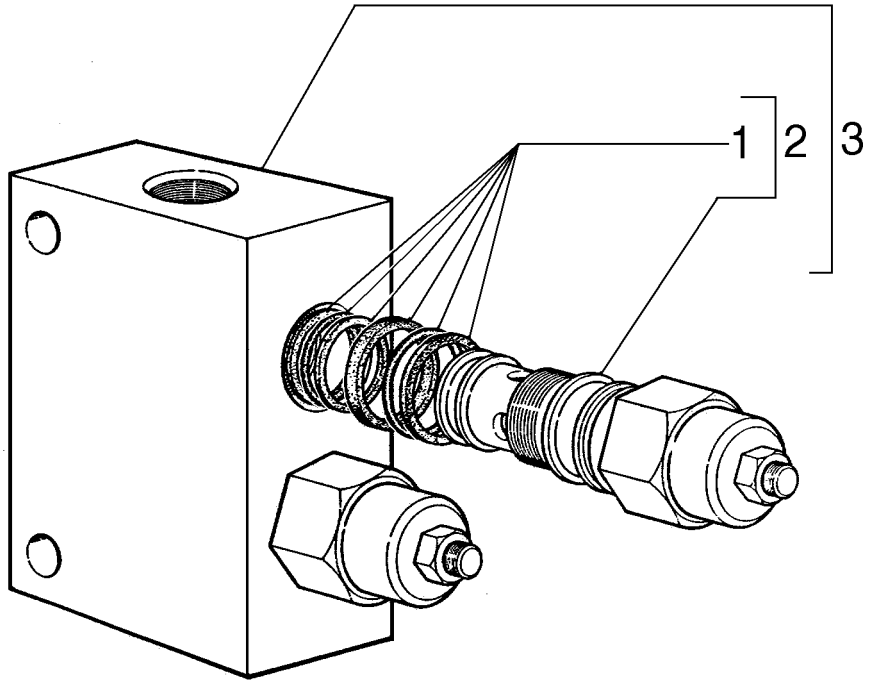

LOCK VALVE
LOCK VALVE
LOCK VALVE
LOCK VALVE

R	N	P.N.	MOD	Q	Denominação Denominação	Description Bezeichnung	Denominacion Descrizione	Description Beskrivelse	L.C.
1		**75260894**		1	KIT KIT	KIT SATZ	KIT KIT	KIT SÆT	305C
2		**75260667**		2	VÁLVULA VÁLVULA	VALVE VENTIL	VÁLVULA VALVOLA	SOUPAPE VENTIL	9620
3		**75325021**		1	VÁLVULA VÁLVULA	VALVE VENTIL	VÁLVULA VALVOLA	SOUPAPE VENTIL	9620

08-41	01	p1	12/10

CONJUNTO DA BOMBA PRINCIPAL
MAIN PUMP ASSY
MAIN PUMP ASSY
MAIN PUMP ASSY

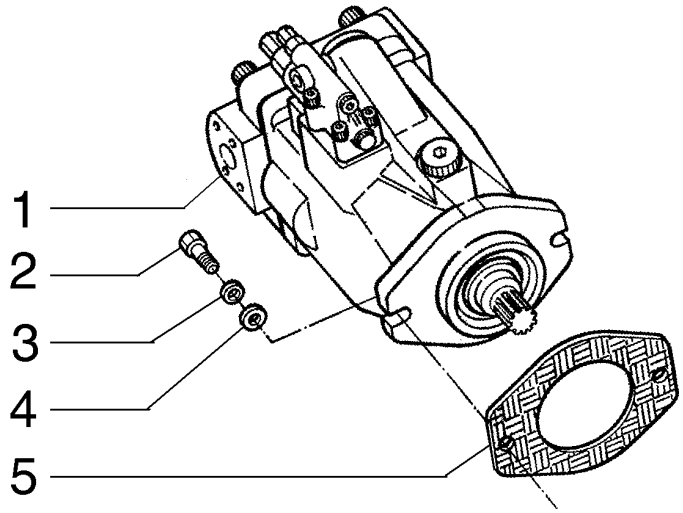

MAIN PUMP ASSY
MAIN PUMP ASSY
MAIN PUMP ASSY
MAIN PUMP ASSY

R	N	P.N.	MOD	Q	Denominação Denominação	Description Bezeichnung	Denominacion Descrizione	Description Beskrivelse	L.C.
1		**75323556**		1	BOMBA HIDRÁULICA BOMBA HIDRÁULICA	HYDRAULIC PUMP HYDRAULIKPUMPE	BOMBA HIDRÁULICO POMPA IDRAULICA	POMPE HYDRAULIQUE HYDRAULIKPUMPE	155P
2		**11118731**		2	PARAFUSO, Hex, M16 x 45, 10.9 PARAFUSO	BOLT SCHRAUBE	PERNO BULLONE	VIS BOLT	140B
3		**87016618**		2	TRAVA DA ARRUELA, M16 ANILHA DE RETENÇÃO	LOCK WASHER SICHERUNGSSCHEIBE	ARANDELA DE BLOQUE RONDELLA DI SICUREZ	RONDELLE FREIN LÅSESKIVE	132R
4		**14496931**		2	ARRUELA PLANA, M16 x 30 x 3 ANILHA	WASHER UNTERLEGSCHEIBE	ARANDELA RONDELLA	RONDELLE FLADSKIVE	131R
5		**73151829**		2	JUNTA JUNTA	GASKET DICHTUNG	JUNTA GUARNIZIONE	JOINT PAKNING	123G

08-42	01	p1	12/10

BOMBA PRINCIPAL, CORPO
MAIN PUMP, BODY
MAIN PUMP, BODY
MAIN PUMP, BODY

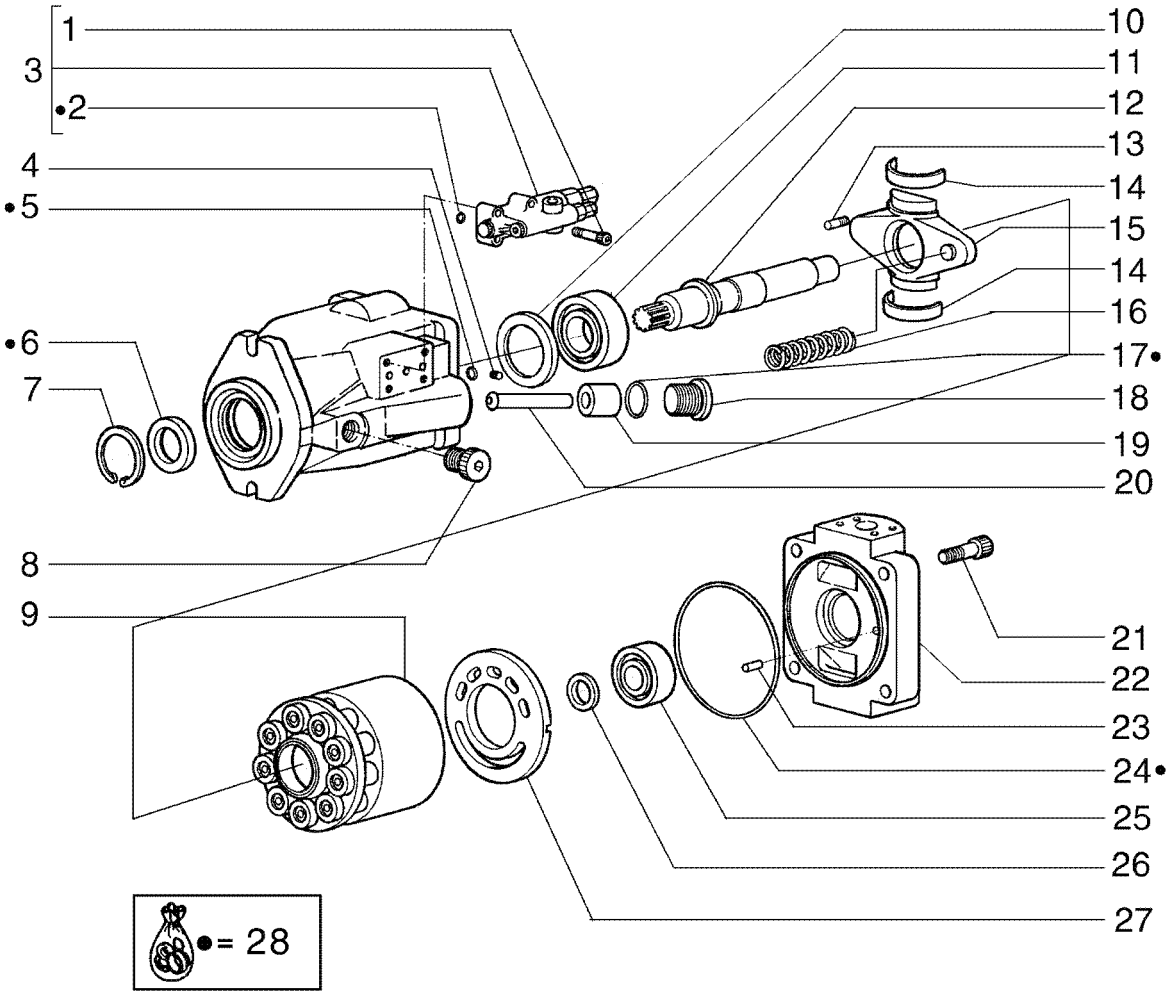

MAIN PUMP, BODY
MAIN PUMP, BODY
MAIN PUMP, BODY
MAIN PUMP, BODY

R	N	P.N.	MOD	Q	Denominação Denominação	Description Bezeichnung	Denominacion Descrizione	Description Beskrivelse	L.C.
1		412596A1		4	PARAFUSO	SCREW	TORNILLO	VIS	040V
					PARAFUSO	SCHRAUBE	VITE	SKRUE	
2		75312558		3	O-RING	O-RING	JUNTA TÓRICA	JOINT TORIQUE	055A
					O-RING	O-RING	ANELLO TOROIDALE	O-RING	
3		412570A1		1	VÁLVULA PILOTO	PILOT VALVE	VÁLVULA DE PILOTO	CLAPET DE PILOTAGE	6180
					VÁLVULA PILOTO	VORSTEUERVENTIL	VALVOLA PILOTA	STYREVENTIL	
4		75312531		3	BUJÃO	PLUG	TAPÓN	BOUCHON	050T
					TAMPÃO	STOPFEN	TAPPO	PROP	
5		412586A1		2	ANEL O	O-RING	ANILLO/ARO CAUCHO	JOINT TORIQUE	7176
					ANEL O	O-RING	ANELLO TOROIDALE	O-RING	
6		75312525		1	VEDAÇÃO DE BORRACHA	RUBBER SEAL	JUNTA DE GOMA	JOINT EN CAOUTCHOU(	122G
					JUNTAS	GUMMIDICHTUNG	GUARNIZIONE DI GOMM	GUMMITÆTNING	
7		75312524		1	ANEL DE PRESSÃO	SNAP RING	ANILLO DE RESORTE	ANNEAU D'ARRET	054A
					ANEL	SPRENGRING	ANELLO ELASTICO	LÅSERING	
8		412595A1		1	PARAFUSO	SCREW	TORNILLO	VIS	7450
					PARAFUSO	SCHRAUBE	VITE	SCREW	
9		71100540		1	TAMBOR	DRUM	TAMBOR	TAMBOUR	020T
					TAMBOR	TROMMEL	TAMBURO	TROMLE	
10		412579A1		1	ANEL	RING	ANILLO	ANNEAU	045A
					ANEL	RING	ANELLO	RING	
11		75312533		1	CONJUNTO DO ROLAMENTO				
						BEARING ASSY	CONJUNTO DE COJINET	ROULEMENT	341C
					CHUMACEIRA	LAGERBAURUPPE	COMPLESSIVO CUSCINI	LEJESAMLING	
12		412575A1		1	EIXO	SHAFT	ARBOL	ARBRE	7590
					EIXO	WELLE	ALBERO	SHAFT	
13		412592A1		2	ORIFICIO	ORIFICE	RESTRICTOR	RESTRICTION	Z184
					ORIFICIO	BLENDE	APERTURA	ORIFICE	
14		412582A1		2	CONCHA	SHELL	ARMAZÓN	COQUE	7710
					CONCHA	SHELL	GUSCIO	SKAL	
15		412574A1		1	PLACA	PLATE	PLACA	PLAQUE	6360
					PLACA	PLATTE	PIASTRA	PLATE	
16		412577A1		1	MOLA	SPRING	MUELLE	RESSORT	8315
					MOLA	FEDER	MOLLA	SPRING	
17		412585A1		1	ANEL O	O-RING	ANILLO/ARO CAUCHO	JOINT TORIQUE	7176
					ANEL O	O-RING	ANELLO TOROIDALE	O-RING	
18		412576A1		1	BUJAO	PLUG	TAPON	BOUCHON	6400
					BUJAO	STOPFEN	TAPPO	PLUG	
19		412571A1		1	PISTAO	PISTON	PISTON	PISTON	6270
					PISTAO	KOLBEN	PISTONE	PISTON	
20		412572A1		1	HASTE	ROD	VARILLA	TRINGLE	7250
					HASTE	STANGE	ASTA	ROD	
21		75312519		4	PARAFUSO	SCREW	TORNILLO	VIS	040V
					PARAFUSO	SCHRAUBE	VITE	SKRUE	
22		412573A1		1	PLACA	PLATE	PLACA	PLAQUE	6360
					PLACA	PLATTE	PIASTRA	PLATE	
23		412593A1		1	PINO	PIN	BOTADOR	BROCHE	6200
					PINO	STIFT	SPINA	PIN	
24		412584A1		1	ANEL O	O-RING	ANILLO/ARO CAUCHO	JOINT TORIQUE	7176
					ANEL O	O-RING	ANELLO TOROIDALE	O-RING	

08-42	01	p2	12/10

BOMBA PRINCIPAL, CORPO
MAIN PUMP, BODY
MAIN PUMP, BODY
MAIN PUMP, BODY

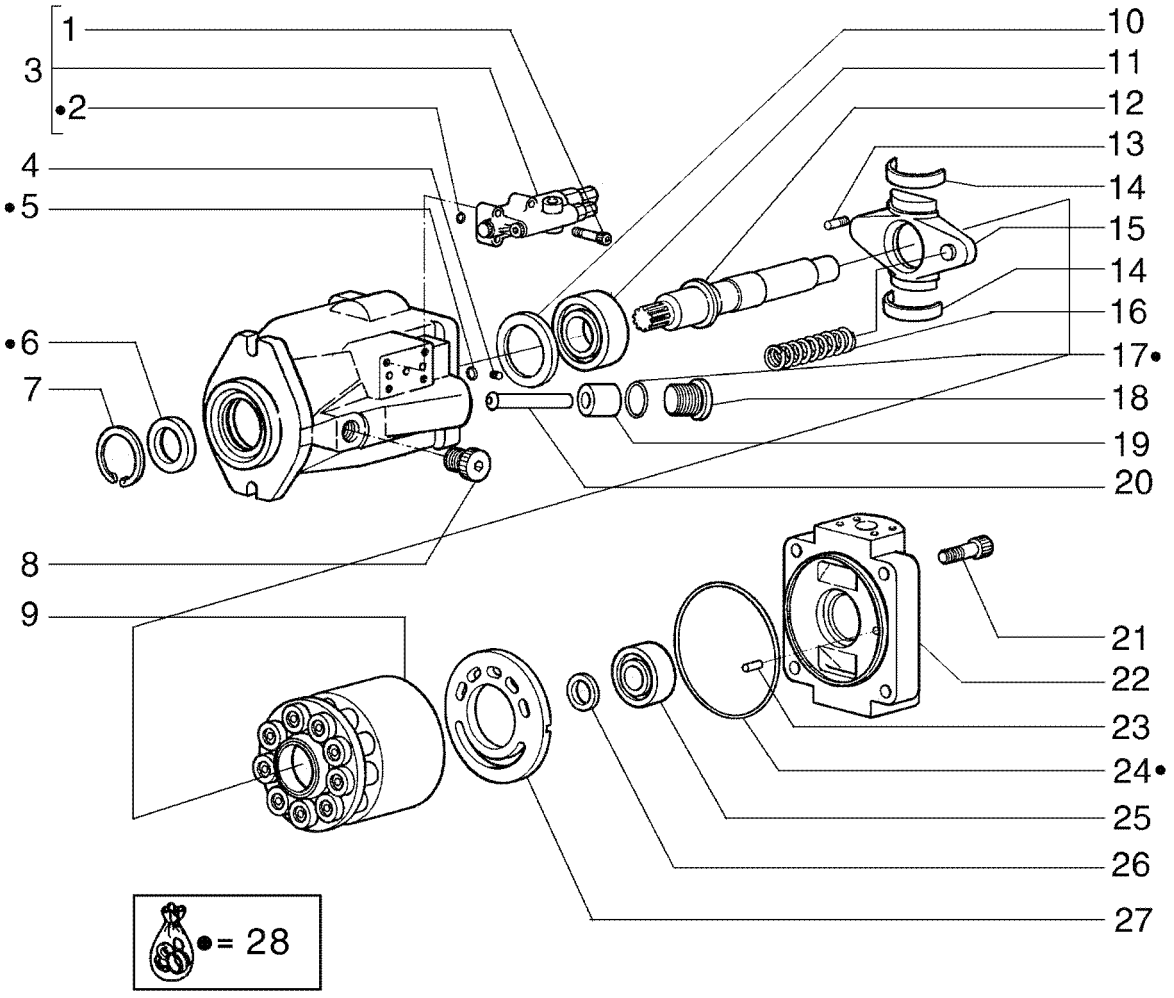

MAIN PUMP, BODY
MAIN PUMP, BODY
MAIN PUMP, BODY
MAIN PUMP, BODY

R	N	P.N.	MOD	Q	Denominação Denominação	Description Bezeichnung	Denominacion Descrizione	Description Beskrivelse	L.C.
25		**75312536**		1	CONJUNTO DO ROLAMENTO				
						BEARING ASSY	CONJUNTO DE COJINET	ROULEMENT	341C
					CHUMACEIRA	LAGERBAURUPPE	COMPLESSIVO CUSCINI	LEJESAMLING	
26		**75312528**		1	DISCO	DISC	DISCO	DISQUE	060D
					DISCO	SCHEIBE	DISCO	NAV	
27		**412599A1**		1	PLACA	PLATE	PLACA	PLAQUE	6360
					PLACA	PLATTE	PIASTRA	PLATE	
28		**71100481**		1	KIT DE VEDAÇÃO	SEAL KIT	KIT DE JUNTAS	KIT DE JOINTS	630S
					KIT DE VEDANTE	DICHTUNGSSATZ	KIT GUARNIZIONI	PAKNINGSSÆT	

08-43	01	p1	12/10

BOMBA PRINCIPAL, TAMBOR
MAIN PUMP, DRUM
MAIN PUMP, DRUM
MAIN PUMP, DRUM

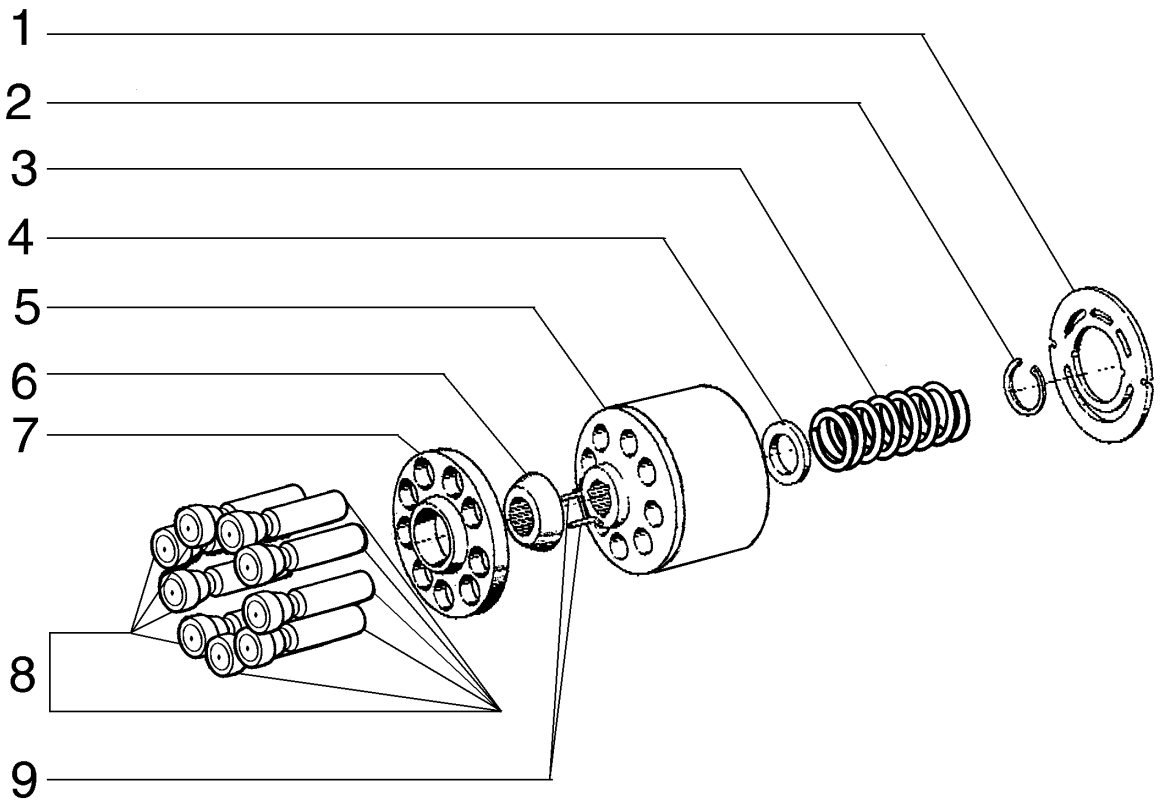

MAIN PUMP, DRUM
MAIN PUMP, DRUM
MAIN PUMP, DRUM
MAIN PUMP, DRUM

R	N	P.N.	MOD	Q	Denominação Denominação	Description Bezeichnung	Denominacion Descrizione	Description Beskrivelse	L.C.
1		416599A1		1	PLACA CHAPA	PLATE PLATTE	PLACA PIASTRA	PLAQUE PLADE	105P
2		75312547		1	ANEL DE PRESSÃO ANEL	SNAP RING SPRENGRING	ANILLO DE RESORTE ANELLO ELASTICO	ANNEAU D'ARRET LÅSERING	054A
3		75312549		1	MOLA MOLA	SPRING FEDER	RESORTE MOLLA	RESSORT FJEDER	100M
4		75312550		1	COPO COPO	CUP TASSE	TAZA SCODELLINO	CUVETTE LEJESKÅL	060S
5		412603A1		1	CILINDRO CILINDRO	CYLINDER ZYLINDER	CILINDRO CILINDRO	CYLINDRE CYLINDER	2480
6		75312552		1	ANEL ANEL	RING RING	ANILLO ANELLO	ANNEAU RING	045A
7		75312554		1	ANEL ANEL	RING RING	ANILLO ANELLO	ANNEAU RING	045A
8		75312553		9	ÊMBOLO ÊMBOLO	PLUNGER PLUNGER	ÉMBOLO PISTONCINO; STANTUFI	PLONGEUR STEMPEL	130P
9		412607A1		3	PINO PINO	PIN STIFT	BOTADOR SPINA	BROCHE PIN	6200

08-44	01	p1	12/10

CONJUNTO DA VÁLVULA
VALVE ASSY
VALVE ASSY
VALVE ASSY

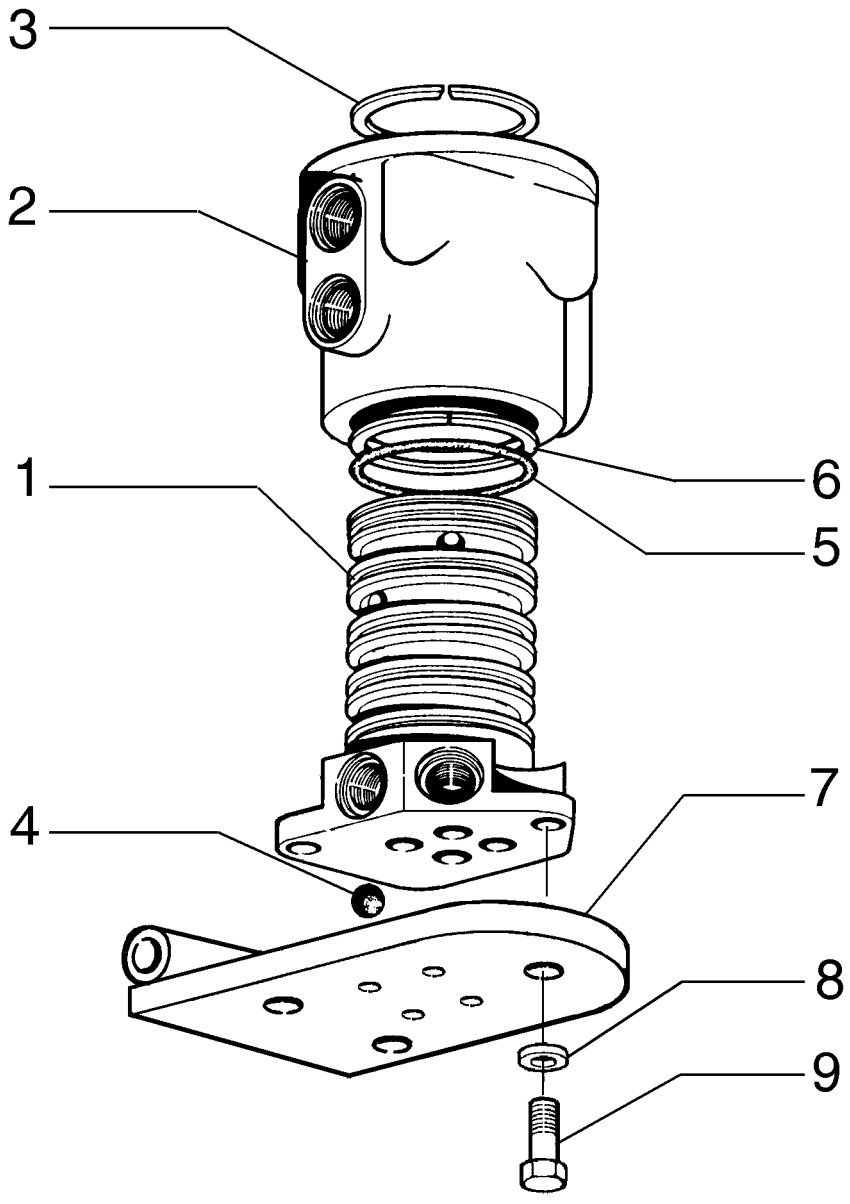

VALVE ASSY
VALVE ASSY
VALVE ASSY
VALVE ASSY

R	N	P.N.	MOD	Q	Denominação Denominação	Description Bezeichnung	Denominacion Descrizione	Description Beskrivelse	L.C.
		75267309		1	DISTRIBUIDOR DO ROTOR DISTRIBUIDOR ROTATIV	ROTOR DISTRIBUTOR DREHSCHIEBER	DISTRIBUIDOR DE ROTO DISTRIBUTORE ROTORI	DISTRIBUTEUR ROTOR ROTORFORDELER	081D
1		**73127351**		1	EIXO VEIO	SHAFT WELLE	EJE ALBERO	ARBRE AKSEL	016A
2		**70658265**		1	ALOJAMENTO ALOJAMENTO	HOUSING GEHÄUSE	ALOJAMIENTO ALLOGGIAMENTO	CARTER HUS	014V
3		**70050292**		1	ANEL ANEL	RING RING	ANILLO ANELLO	ANNEAU RING	045A
4		**70905362**		4	ESFERA ESFERA	BALL KUGEL	BOLA SFERA	BILLE KUGLE	140S
5		**70925257**		5	O-RING, -226, 90 Duro, 1.984" ID x .139" Thk O-RING	O-RING O-RING	JUNTA TÓRICA ANELLO TOROIDALE	JOINT TORIQUE O-RING	055A
6		**70926622**		8	ANEL ANEL	RING RING	ANILLO ANELLO	ANNEAU RING	045A
7		**75267594**		1	COBERTURA COBERTURA	COVER ABDECKUNG	CUBIERTA COPERCHIO	COUVERCLE DÆKSEL	265C
8		**70910287**		4	TRAVA DA ARRUELA ANILHA DE RETENÇÃO	LOCK WASHER SICHERUNGSSCHEIBE	ARANDELA DE BLOQUE RONDELLA DI SICUREZ	RONDELLE FREIN LÅSESKIVE	132R
9		**70922763**		4	PARAFUSO PARAFUSO	SCREW SCHRAUBE	TORNILLO VITE	VIS SKRUE	040V

08-45	01	p1	12/10

CONJUNTO DA VÁLVULA DISTRIBUIDORA E SUPORTE
VALVE ASSY AND SUPPORT
VALVE ASSY AND SUPPORT
VALVE ASSY AND SUPPORT

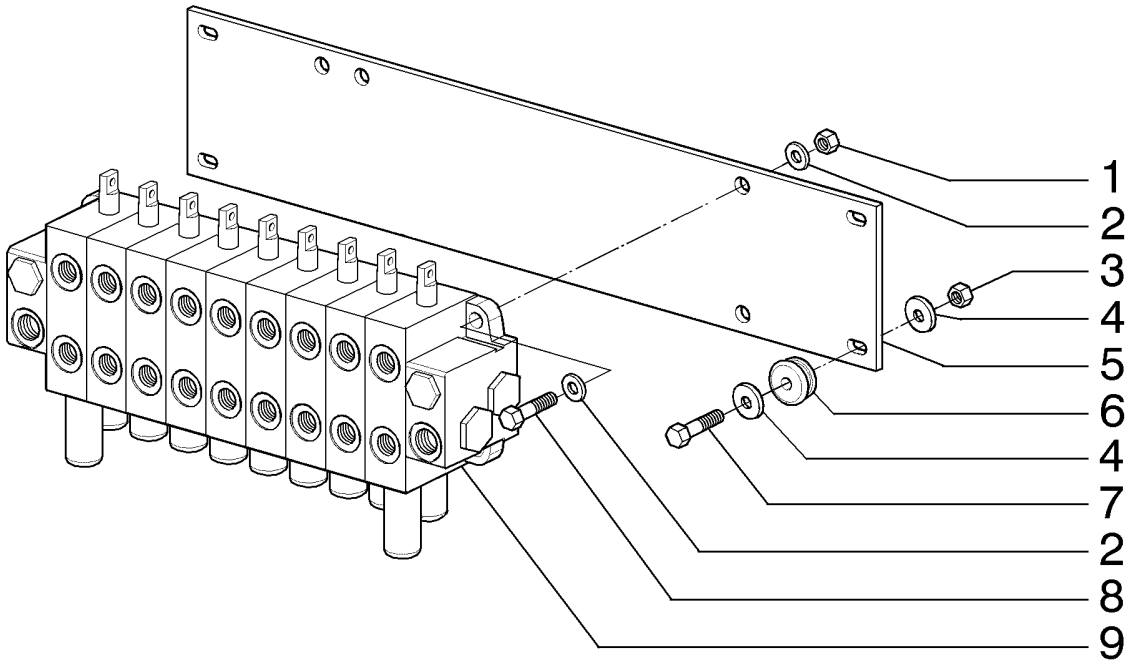

VALVE ASSY AND SUPPORT
VALVE ASSY AND SUPPORT
VALVE ASSY AND SUPPORT
VALVE ASSY AND SUPPORT

R	N	P.N.	MOD	Q	Denominação Denominação	Description Bezeichnung	Denominacion Descrizione	Description Beskrivelse	L.C.
1		**70911026**		4	PORCA, Outlet	NUT	TUERCA	ECROU	010D
					PORCA	MUTTER	DADO	MØTRIK	
2		**70630753**		8	ARRUELA PLANA, Moldboard lift				
						WASHER	ARANDELA	RONDELLE	131R
					ANILHA	UNTERLEGSCHEIBE	RONDELLA	FLADSKIVE	
3		**11701721**		4	PORCA, M10, Cl 10, Wheel lean				
						NUT	TUERCA	ECROU	010D
					PORCA	MUTTER	DADO	MØTRIK	
4		**12644321**		8	ARRUELA PLANA, M10 x 35 x 3, Articulation				
						WASHER	ARANDELA	RONDELLE	131R
					ANILHA	UNTERLEGSCHEIBE	RONDELLA	FLADSKIVE	
5		**73162730**		1	PLACA, Circle shift	PLATE	PLACA	PLAQUE	105P
					CHAPA	PLATTE	PIASTRA	PLADE	
6		**75249628**		4	ARRUELA PLANA, Circle turn				
						WASHER	ARANDELA	RONDELLE	131R
					ANILHA	UNTERLEGSCHEIBE	RONDELLA	FLADSKIVE	
7		**11107031**		4	PARAFUSO, Hex, M10 x 45, 10.9, Moldboard shift				
						BOLT	PERNO	VIS	140B
					PARAFUSO	SCHRAUBE	BULLONE	BOLT	
8		**70921565**		4	PARAFUSO, Scarifier/ripper	SCREW	TORNILLO	VIS	040V
					PARAFUSO	SCHRAUBE	VITE	SKRUE	
9		**{84212195}**		1	Inlet				

08-45	02	p1	12/10

CONJUNTO DA VÁLVULA DISTRIBUIDORA
VALVE ASSY
VALVE ASSY
VALVE ASSY

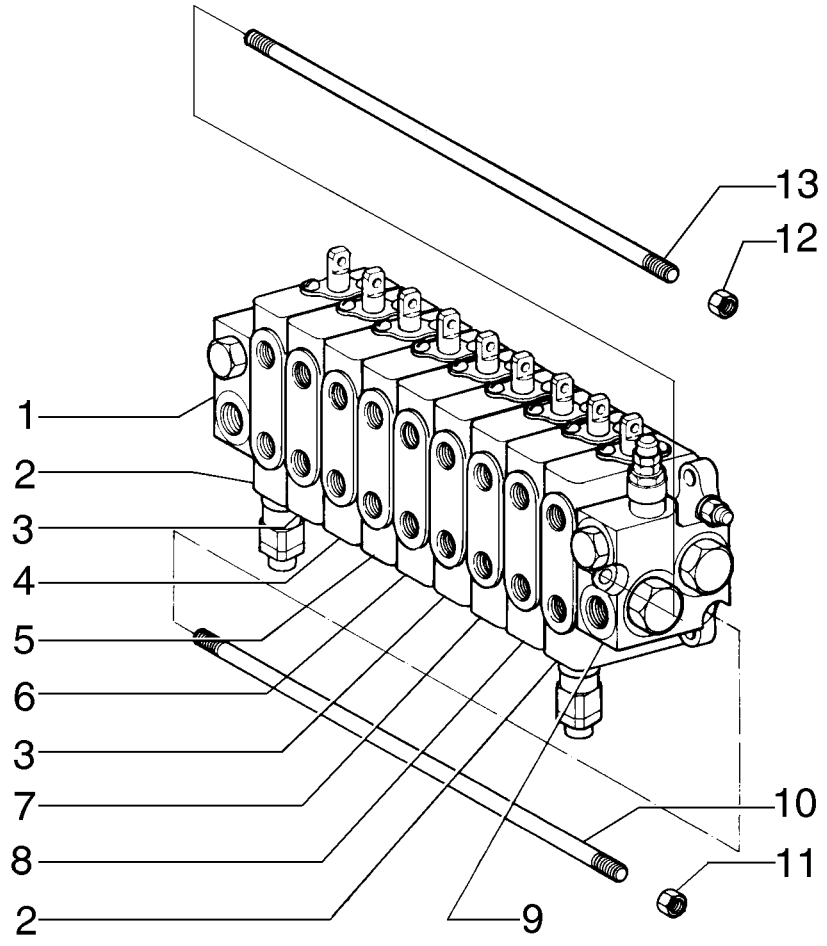

VALVE ASSY
VALVE ASSY
VALVE ASSY
VALVE ASSY

R	N	P.N.	MOD	Q	Denominação Denominação	Description Bezeichnung	Denominacion Descrizione	Description Beskrivelse	L.C.
		{84212195}		1	Distribuiter				
1	1	**75289561**		1	VÁLVULA HIDRÁULICA, Outlet				
					VÁLVULA HIDRÁULICA	HYDRAULIC VALVE HYDRAULIKVENTIL	VÁLVULA HIDRÁULICA DISTRIBUTORE IDRAULI	SOUPAPE HYDRAULIQU HYDRAULIKVENTIL	010V
2	2	**{84355256}**		2	Moldboard lift				
3	3	**75289557**		1	VÁLVULA HIDRÁULICA, Wheel lean				
					VÁLVULA HIDRÁULICA	HYDRAULIC VALVE HYDRAULIKVENTIL	VÁLVULA HIDRÁULICA DISTRIBUTORE IDRAULI	SOUPAPE HYDRAULIQU HYDRAULIKVENTIL	010V
4	4	**75289560**		1	VÁLVULA HIDRÁULICA, Articulation				
					VÁLVULA HIDRÁULICA	HYDRAULIC VALVE HYDRAULIKVENTIL	VÁLVULA HIDRÁULICA DISTRIBUTORE IDRAULI	SOUPAPE HYDRAULIQU HYDRAULIKVENTIL	010V
5	5	**75289559**		2	VÁLVULA HIDRÁULICA, Circle shift				
					VÁLVULA HIDRÁULICA	HYDRAULIC VALVE HYDRAULIKVENTIL	VÁLVULA HIDRÁULICA DISTRIBUTORE IDRAULI	SOUPAPE HYDRAULIQU HYDRAULIKVENTIL	010V
6	6	**75289558**		1	VÁLVULA HIDRÁULICA, Circle turn				
					VÁLVULA HIDRÁULICA	HYDRAULIC VALVE HYDRAULIKVENTIL	VÁLVULA HIDRÁULICA DISTRIBUTORE IDRAULI	SOUPAPE HYDRAULIQU HYDRAULIKVENTIL	010V
7	7	**75289556**		1	VÁLVULA HIDRÁULICA, Moldboard shift				
					VÁLVULA HIDRÁULICA	HYDRAULIC VALVE HYDRAULIKVENTIL	VÁLVULA HIDRÁULICA DISTRIBUTORE IDRAULI	SOUPAPE HYDRAULIQU HYDRAULIKVENTIL	010V
8	8	**75289555**		1	VÁLVULA HIDRÁULICA, Scarifier/ripper				
					VÁLVULA HIDRÁULICA	HYDRAULIC VALVE HYDRAULIKVENTIL	VÁLVULA HIDRÁULICA DISTRIBUTORE IDRAULI	SOUPAPE HYDRAULIQU HYDRAULIKVENTIL	010V
9	9	**{84355264}**		1	Inlet				
10		**75289562**		2	TIRANTE TIRANTE	TIE-ROD SPURSTANGE	TIRANTE TIRANTE	TIRANT TRÆKSTANG	142T
11		**75289563**		4	PORCA PORCA	NUT MUTTER	TUERCA DADO	ECROU MØTRIK	010D
12		**71103140**		2	PORCA PORCA	NUT MUTTER	TUERCA DADO	ECROU MØTRIK	010D
13		**71103139**		1	TIRANTE TIRANTE	TIE-ROD SPURSTANGE	TIRANTE TIRANTE	TIRANT TRÆKSTANG	142T

(1) Página 08-54
(2) Página 08-47
(3) Página 08-50
(4) Página 08-52
(5) Página 08-53
(6) Página 08-51
(7) Página 08-49
(8) Página 08-48
(9) Página 08-46

08-46	01	p1	12/10

VÁLVULA DE ENTRADA
INLET VALVE
INLET VALVE
INLET VALVE

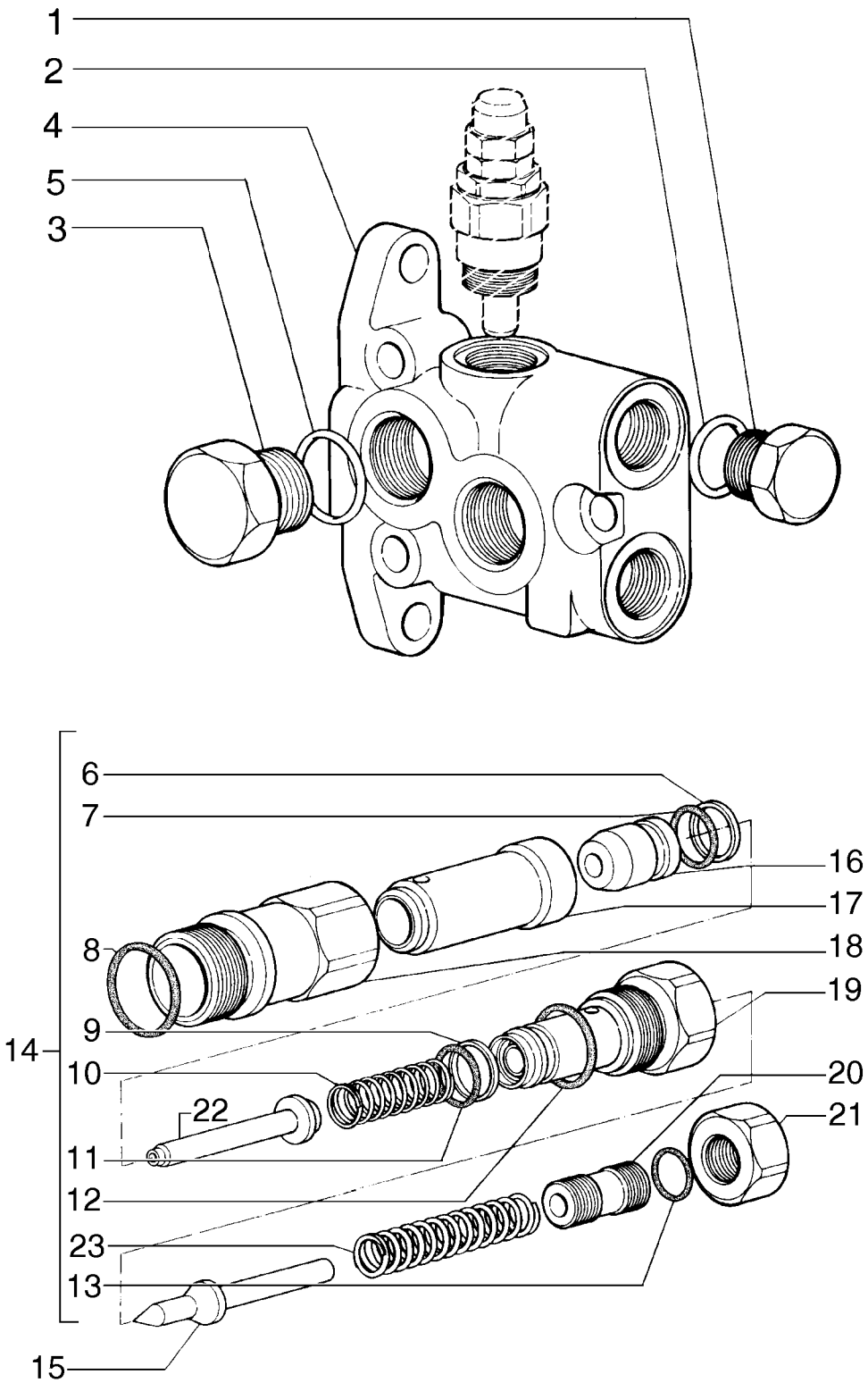

INLET VALVE
INLET VALVE
INLET VALVE
INLET VALVE

R	N	P.N.	MOD	Q	Denominação Denominação	Description Bezeichnung	Denominacion Descrizione	Description Beskrivelse	L.C.
1		**{84355280}**		1					
2		**75289607**		1	O-RING O-RING	O-RING O-RING	JUNTA TÓRICA ANELLO TOROIDALE	JOINT TORIQUE O-RING	055A
3		**{84355282}**		2					
4		**75289610**		1	VÁLVULA HIDRÁULICA VÁLVULA HIDRÁULICA	HYDRAULIC VALVE HYDRAULIKVENTIL	VÁLVULA HIDRÁULICA DISTRIBUTORE IDRAULI	SOUPAPE HYDRAULIQU HYDRAULIKVENTIL	010V
5		**75289606**		2	JUNTA JUNTA	GASKET DICHTUNG	JUNTA GUARNIZIONE	JOINT PAKNING	123G
		{84355259}		1	Includes Items 6-23				
6		**75289629**		1	ANEL ANEL	RING RING	ANILLO ANELLO	ANNEAU RING	045A
7		**75289628**		1	O-RING O-RING	O-RING O-RING	JUNTA TÓRICA ANELLO TOROIDALE	JOINT TORIQUE O-RING	055A
8		**75289587**		1	O-RING O-RING	O-RING O-RING	JUNTA TÓRICA ANELLO TOROIDALE	JOINT TORIQUE O-RING	055A
9		**75289626**		1	ANEL ANEL	RING RING	ANILLO ANELLO	ANNEAU RING	045A
10		**75289627**		1	MOLA MOLA	SPRING FEDER	RESORTE MOLLA	RESSORT FJEDER	100M
11		**75289613**		1	O-RING O-RING	O-RING O-RING	JUNTA TÓRICA ANELLO TOROIDALE	JOINT TORIQUE O-RING	055A
12		**75289636**		1	O-RING O-RING	O-RING O-RING	JUNTA TÓRICA ANELLO TOROIDALE	JOINT TORIQUE O-RING	055A
13		**75289593**		1	O-RING O-RING	O-RING O-RING	JUNTA TÓRICA ANELLO TOROIDALE	JOINT TORIQUE O-RING	055A
14		**75289639**		1	KIT KIT	KIT SATZ	KIT KIT	KIT SÆT	305C
15		**75289635**		1	ÊMBOLO ÊMBOLO	PLUNGER PLUNGER	ÉMBOLO PISTONCINO; STANTUFI	PLONGEUR STEMPEL	130P
16		**75289630**		1	ÊMBOLO ÊMBOLO	PLUNGER PLUNGER	ÉMBOLO PISTONCINO; STANTUFI	PLONGEUR STEMPEL	130P
17		**75289631**		1	HASTE HASTE	ROD STANGE	VARILLA ASTA	TIGE STANG	090A
18		**75289633**		1	ESTOJO CAIXA	CASE GEHÄUSE	ESTUCHE CASSA; SCATOLA	CARTER KASSE	101A
19		**75289637**		1	PORCA PORCA	NUT MUTTER	TUERCA DADO	ECROU MØTRIK	010D
20		**75289638**		1	PARAFUSO PARAFUSO	SCREW SCHRAUBE	TORNILLO VITE	VIS SKRUE	040V
21		**75289595**		1	PORCA PORCA	NUT MUTTER	TUERCA DADO	ECROU MØTRIK	010D
22		**75289632**		1	ÊMBOLO ÊMBOLO	PLUNGER PLUNGER	ÉMBOLO PISTONCINO; STANTUFI	PLONGEUR STEMPEL	130P
23		**75289634**		1	MOLA MOLA	SPRING FEDER	RESORTE MOLLA	RESSORT FJEDER	100M

08-47	01	p1	12/10

VÁLVULA, LEVANTAMENTO LÂMINA ESQUERDO/DIREITO
VALVE, MOLDBOARD LIFT LEFT/RIGHT
VALVE, MOLDBOARD LIFT LEFT/RIGHT
VALVE, MOLDBOARD LIFT LEFT/RIGHT

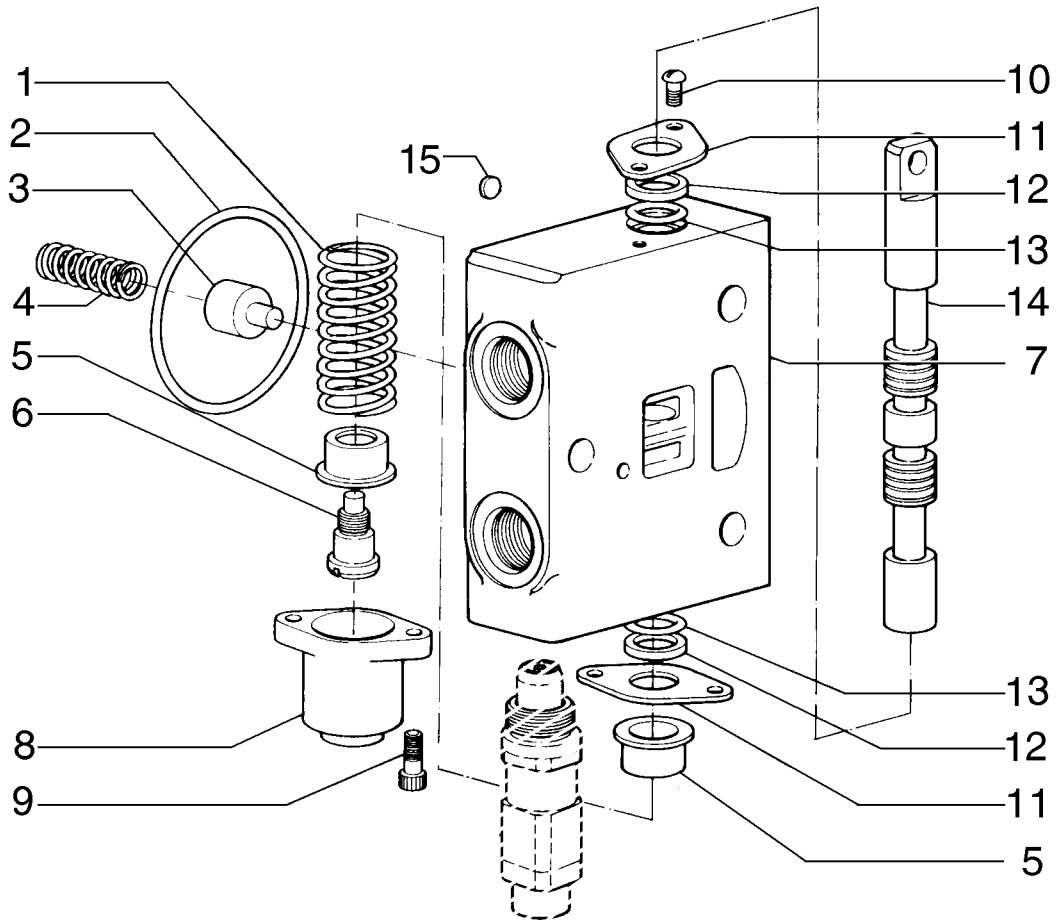

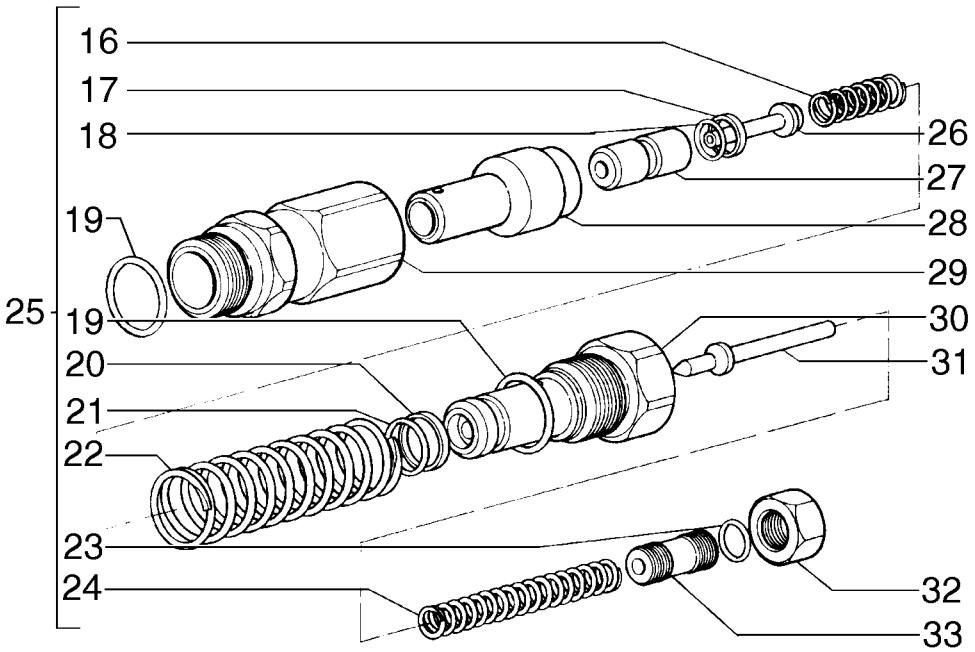

VALVE, MOLDBOARD LIFT LEFT/RIGHT
VALVE, MOLDBOARD LIFT LEFT/RIGHT
VALVE, MOLDBOARD LIFT LEFT/RIGHT
VALVE, MOLDBOARD LIFT LEFT/RIGHT

R	N	P.N.	MOD	Q	Denominação Denominação	Description Bezeichnung	Denominacion Descrizione	Description Beskrivelse	L.C.
1		75289576		1	MOLA MOLA	SPRING FEDER	RESORTE MOLLA	RESSORT FJEDER	100M
2		{84355276}		1					
3		75289566		1	CARRETO CARRETO	SPOOL KOLBENSCHIEBER	BOBINA STELO	TIROIR SPOLE	134P
4		75289565		1	MOLA MOLA	SPRING FEDER	RESORTE MOLLA	RESSORT FJEDER	100M
5		9968481		2	ASSENTO ASSENTO	SEAT SITZ	ASIENTO SEDILE	SIEGE SÆDE	7480
6		9968483		1	PARAFUSO PARAFUSO	SCREW SCHRAUBE	TORNILLO VITE	VIS SKRUE	040V
7		75289585		1	ESTOJO CAIXA	CASE GEHÄUSE	ESTUCHE CASSA; SCATOLA	CARTER KASSE	101A
8		75289575		1	COBERTURA COBERTURA	COVER ABDECKUNG	CUBIERTA COPERCHIO	COUVERCLE DÆKSEL	265C
9		75289578		2	PARAFUSO PARAFUSO	SCREW SCHRAUBE	TORNILLO VITE	VIS SKRUE	040V
10		{84355265}		2					
11		75289569		2	COBERTURA COBERTURA	COVER ABDECKUNG	CUBIERTA COPERCHIO	COUVERCLE DÆKSEL	265C
12		75289570		2	JUNTA JUNTA	GASKET DICHTUNG	JUNTA GUARNIZIONE	JOINT PAKNING	123G
13		75289571		2	ANEL O ANEL O	O-RING O-RING	ANILLO/ARO CAUCHO ANELLO TOROIDALE	JOINT TORIQUE O-RING	7176
14		{84355271}		1					
15		75312804		1	DISCO DISCO	DISC SCHEIBE	DISCO DISCO	DISQUE NAV	060D
		75289586		1	VÁLVULA HIDRÁULICA, Assy VÁLVULA HIDRÁULICA	HYDRAULIC VALVE HYDRAULIKVENTIL	VÁLVULA HIDRÁULICA DISTRIBUTORE IDRAULI	SOUPAPE HYDRAULIQU HYDRAULIKVENTIL	010V
16		75289601		1	MOLA MOLA	SPRING FEDER	RESORTE MOLLA	RESSORT FJEDER	100M
17		75289590		1	ANEL ANEL	RING RING	ANILLO ANELLO	ANNEAU RING	045A
18		75289588		1	O-RING O-RING	O-RING O-RING	JUNTA TÓRICA ANELLO TOROIDALE	JOINT TORIQUE O-RING	055A
19		75289587		2	O-RING O-RING	O-RING O-RING	JUNTA TÓRICA ANELLO TOROIDALE	JOINT TORIQUE O-RING	055A
20		75289602		1	ANEL ANEL	RING RING	ANILLO ANELLO	ANNEAU RING	045A
21		75289589		1	O-RING O-RING	O-RING O-RING	JUNTA TÓRICA ANELLO TOROIDALE	JOINT TORIQUE O-RING	055A
22		75289603		1	MOLA MOLA	SPRING FEDER	RESORTE MOLLA	RESSORT FJEDER	100M
23		75289593		1	O-RING O-RING	O-RING O-RING	JUNTA TÓRICA ANELLO TOROIDALE	JOINT TORIQUE O-RING	055A

08-47	01	p2	12/10

VÁLVULA, LEVANTAMENTO LÂMINA ESQUERDO/DIREITO
VALVE, MOLDBOARD LIFT LEFT/RIGHT
VALVE, MOLDBOARD LIFT LEFT/RIGHT
VALVE, MOLDBOARD LIFT LEFT/RIGHT

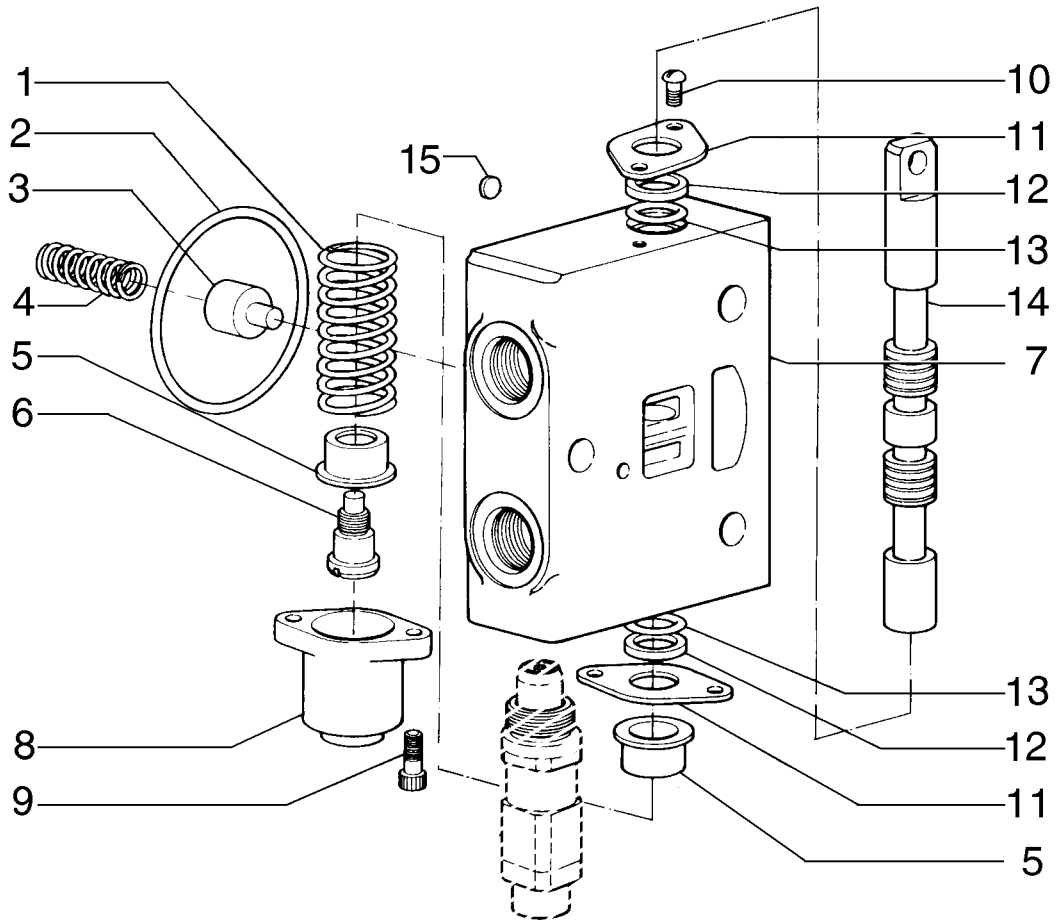

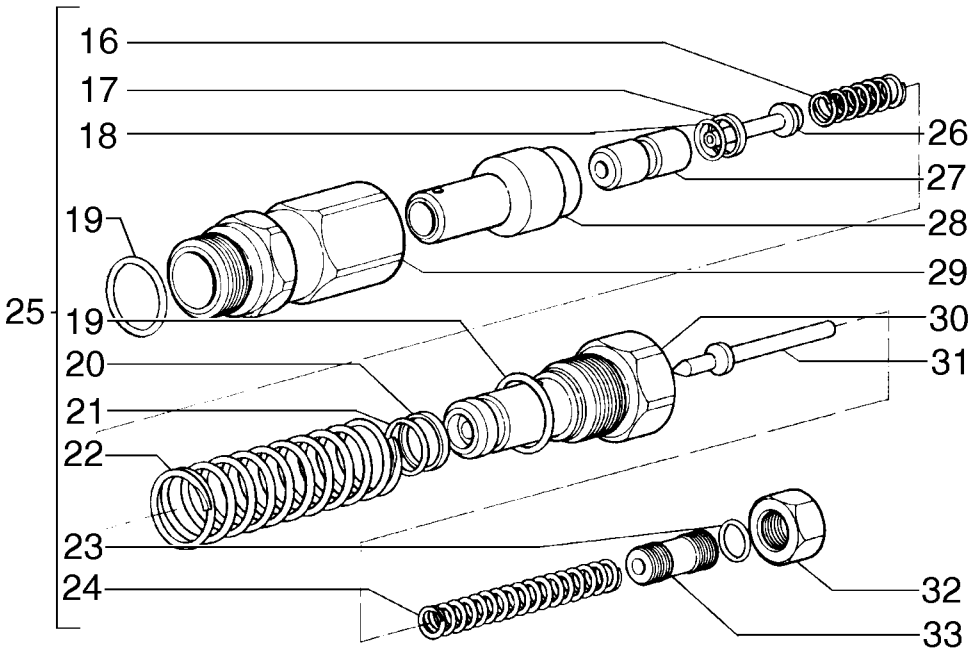

VALVE, MOLDBOARD LIFT LEFT/RIGHT
VALVE, MOLDBOARD LIFT LEFT/RIGHT
VALVE, MOLDBOARD LIFT LEFT/RIGHT
VALVE, MOLDBOARD LIFT LEFT/RIGHT

R	N	P.N.	MOD	Q	Denominação Denominação	Description Bezeichnung	Denominacion Descrizione	Description Beskrivelse	L.C.
24		**75289591**		1	MOLA MOLA	SPRING FEDER	RESORTE MOLLA	RESSORT FJEDER	100M
25		**75289604**		1	KIT KIT	KIT SATZ	KIT KIT	KIT SÆT	305C
26		**75289599**		1	ÊMBOLO ÊMBOLO	PLUNGER PLUNGER	ÉMBOLO PISTONCINO; STANTUFI	PLONGEUR STEMPEL	130P
27		**75289600**		1	ÊMBOLO ÊMBOLO	PLUNGER PLUNGER	ÉMBOLO PISTONCINO; STANTUFI	PLONGEUR STEMPEL	130P
28		**75289598**		1	ÊMBOLO ÊMBOLO	PLUNGER PLUNGER	ÉMBOLO PISTONCINO; STANTUFI	PLONGEUR STEMPEL	130P
29		**75289597**		1	PORCA PORCA	NUT MUTTER	TUERCA DADO	ECROU MØTRIK	010D
30		**75289596**		1	PORCA PORCA	NUT MUTTER	TUERCA DADO	ECROU MØTRIK	010D
31		**75289592**		1	ÊMBOLO ÊMBOLO	PLUNGER PLUNGER	ÉMBOLO PISTONCINO; STANTUFI	PLONGEUR STEMPEL	130P
32		**75289595**		1	PORCA PORCA	NUT MUTTER	TUERCA DADO	ECROU MØTRIK	010D
33		**75289594**		1	BUJÃO TAMPÃO	PLUG STOPFEN	TAPÓN TAPPO	BOUCHON PROP	050T

08-48	01	p1	12/10

VÁLVULA, ESCARIFICADOR/RIPPER
VALVE, SCARIFIER/RIPPER
VALVE, SCARIFIER/RIPPER
VALVE, SCARIFIER/RIPPER

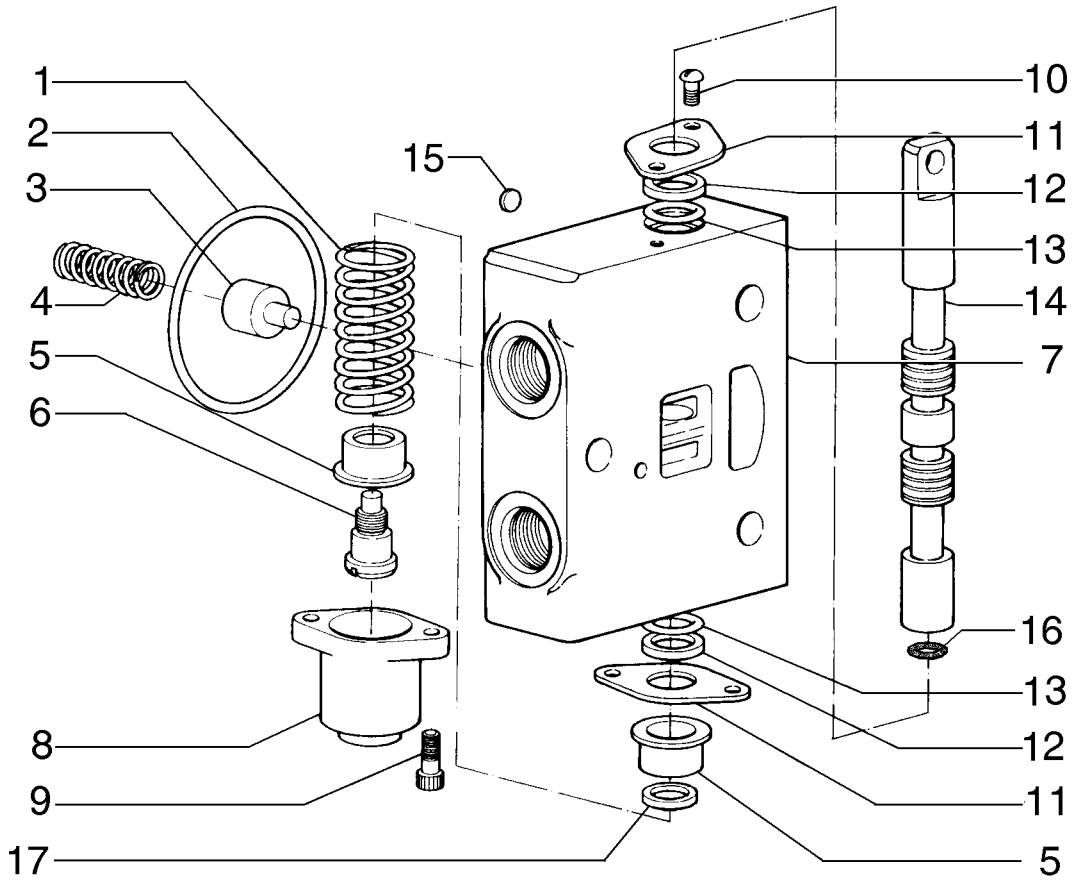

VALVE, SCARIFIER/RIPPER
VALVE, SCARIFIER/RIPPER
VALVE, SCARIFIER/RIPPER
VALVE, SCARIFIER/RIPPER

R	N	P.N.	MOD	Q	Denominação Denominação	Description Bezeichnung	Denominacion Descrizione	Description Beskrivelse	L.C.
1		75289576		1	MOLA MOLA	SPRING FEDER	RESORTE MOLLA	RESSORT FJEDER	100M
2		{84355276}		1					
3		75289566		1	CARRETO CARRETO	SPOOL KOLBENSCHIEBER	BOBINA STELO	TIROIR SPOLE	134P
4		75289565		1	MOLA MOLA	SPRING FEDER	RESORTE MOLLA	RESSORT FJEDER	100M
5		75289573		2	COPO COPO	CUP TASSE	TAZA SCODELLINO	CUVETTE LEJESKÅL	060S
6		75289574		1	PARAFUSO PARAFUSO	SCREW SCHRAUBE	TORNILLO VITE	VIS SKRUE	040V
7		75289567		1	ESTOJO CAIXA	CASE GEHÄUSE	ESTUCHE CASSA; SCATOLA	CARTER KASSE	101A
8		75289575		1	COBERTURA COBERTURA	COVER ABDECKUNG	CUBIERTA COPERCHIO	COUVERCLE DÆKSEL	265C
9		75289578		2	PARAFUSO PARAFUSO	SCREW SCHRAUBE	TORNILLO VITE	VIS SKRUE	040V
10		{84355265}		2					
11		75289569		2	COBERTURA COBERTURA	COVER ABDECKUNG	CUBIERTA COPERCHIO	COUVERCLE DÆKSEL	265C
12		75289570		2	JUNTA JUNTA	GASKET DICHTUNG	JUNTA GUARNIZIONE	JOINT PAKNING	123G
13		75289571		2	ANEL O ANEL O	O-RING O-RING	ANILLO/ARO CAUCHO ANELLO TOROIDALE	JOINT TORIQUE O-RING	7176
14		{84355267}		1					
15		75312804		1	DISCO DISCO	DISC SCHEIBE	DISCO DISCO	DISQUE NAV	060D
16		75289572		1	O-RING O-RING	O-RING O-RING	JUNTA TÓRICA ANELLO TOROIDALE	JOINT TORIQUE O-RING	055A
17		75289577		1	ANEL ANEL	RING RING	ANILLO ANELLO	ANNEAU RING	045A

08-49	01	p1	12/10

VÁLVULA, DESLOCAMENTO LÂMINA
VALVE, MOLDBOARD SHIFT
VALVE, MOLDBOARD SHIFT
VALVE, MOLDBOARD SHIFT

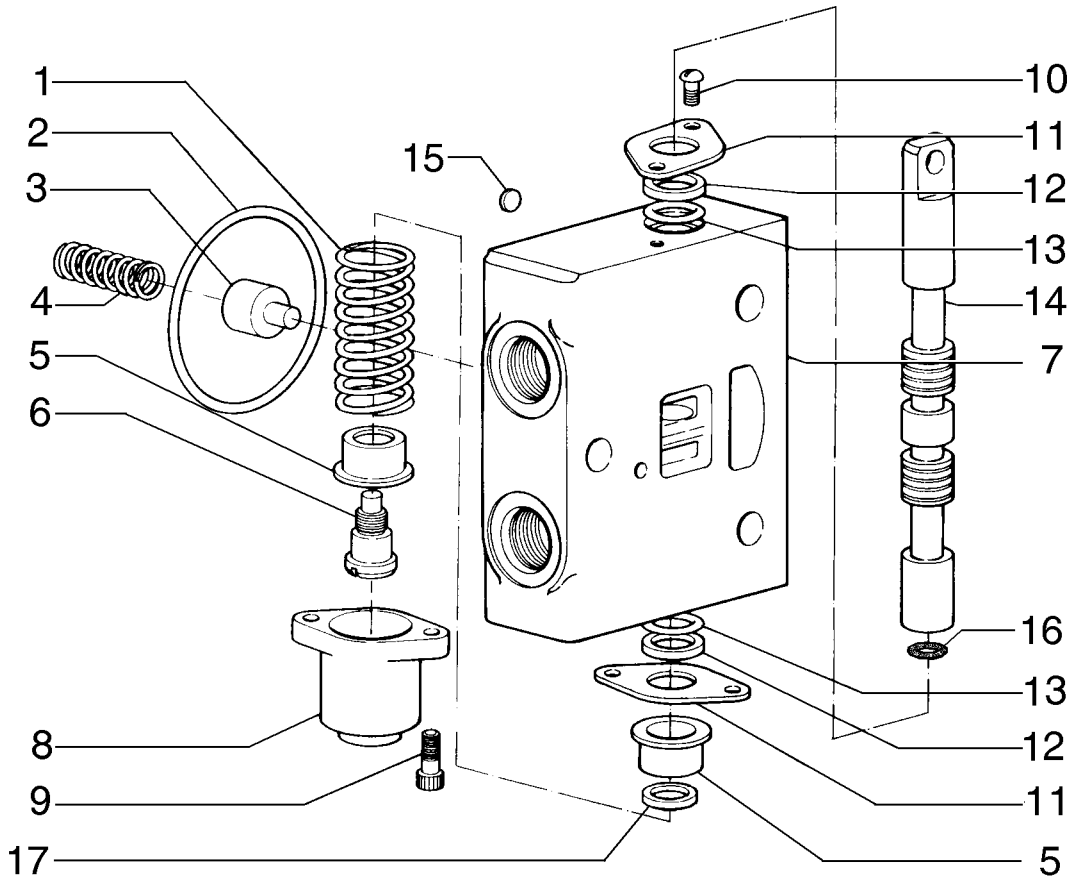

VALVE, MOLDBOARD SHIFT
VALVE, MOLDBOARD SHIFT
VALVE, MOLDBOARD SHIFT
VALVE, MOLDBOARD SHIFT

R	N	P.N.	MOD	Q	Denominação Denominação	Description Bezeichnung	Denominacion Descrizione	Description Beskrivelse	L.C.
1		75289576		1	MOLA MOLA	SPRING FEDER	RESORTE MOLLA	RESSORT FJEDER	100M
2		{84355276}		1					
3		75289566		1	CARRETO CARRETO	SPOOL KOLBENSCHIEBER	BOBINA STELO	TIROIR SPOLE	134P
4		75289565		1	MOLA MOLA	SPRING FEDER	RESORTE MOLLA	RESSORT FJEDER	100M
5		75289573		2	COPO COPO	CUP TASSE	TAZA SCODELLINO	CUVETTE LEJESKÅL	060S
6		75289574		1	PARAFUSO PARAFUSO	SCREW SCHRAUBE	TORNILLO VITE	VIS SKRUE	040V
7		75289567		1	ESTOJO CAIXA	CASE GEHÄUSE	ESTUCHE CASSA; SCATOLA	CARTER KASSE	101A
8		75289575		1	COBERTURA COBERTURA	COVER ABDECKUNG	CUBIERTA COPERCHIO	COUVERCLE DÆKSEL	265C
9		75289578		2	PARAFUSO PARAFUSO	SCREW SCHRAUBE	TORNILLO VITE	VIS SKRUE	040V
10		{84355265}		2					
11		75289569		2	COBERTURA COBERTURA	COVER ABDECKUNG	CUBIERTA COPERCHIO	COUVERCLE DÆKSEL	265C
12		75289570		2	JUNTA JUNTA	GASKET DICHTUNG	JUNTA GUARNIZIONE	JOINT PAKNING	123G
13		75289571		2	ANEL O ANEL O	O-RING O-RING	ANILLO/ARO CAUCHO ANELLO TOROIDALE	JOINT TORIQUE O-RING	7176
14		75289579		1	HASTE HASTE	ROD STANGE	VARILLA ASTA	TIGE STANG	090A
15		75312804		1	DISCO DISCO	DISC SCHEIBE	DISCO DISCO	DISQUE NAV	060D
16		75289572		1	O-RING O-RING	O-RING O-RING	JUNTA TÓRICA ANELLO TOROIDALE	JOINT TORIQUE O-RING	055A
17		75289577		1	ANEL ANEL	RING RING	ANILLO ANELLO	ANNEAU RING	045A

08-50	01	p1	12/10

VÁLVULA, INCLINAÇÃO LÂMINA/RODAS
VALVE, PITCH/WHEEL LEAN
VALVE, PITCH/WHEEL LEAN
VALVE, PITCH/WHEEL LEAN

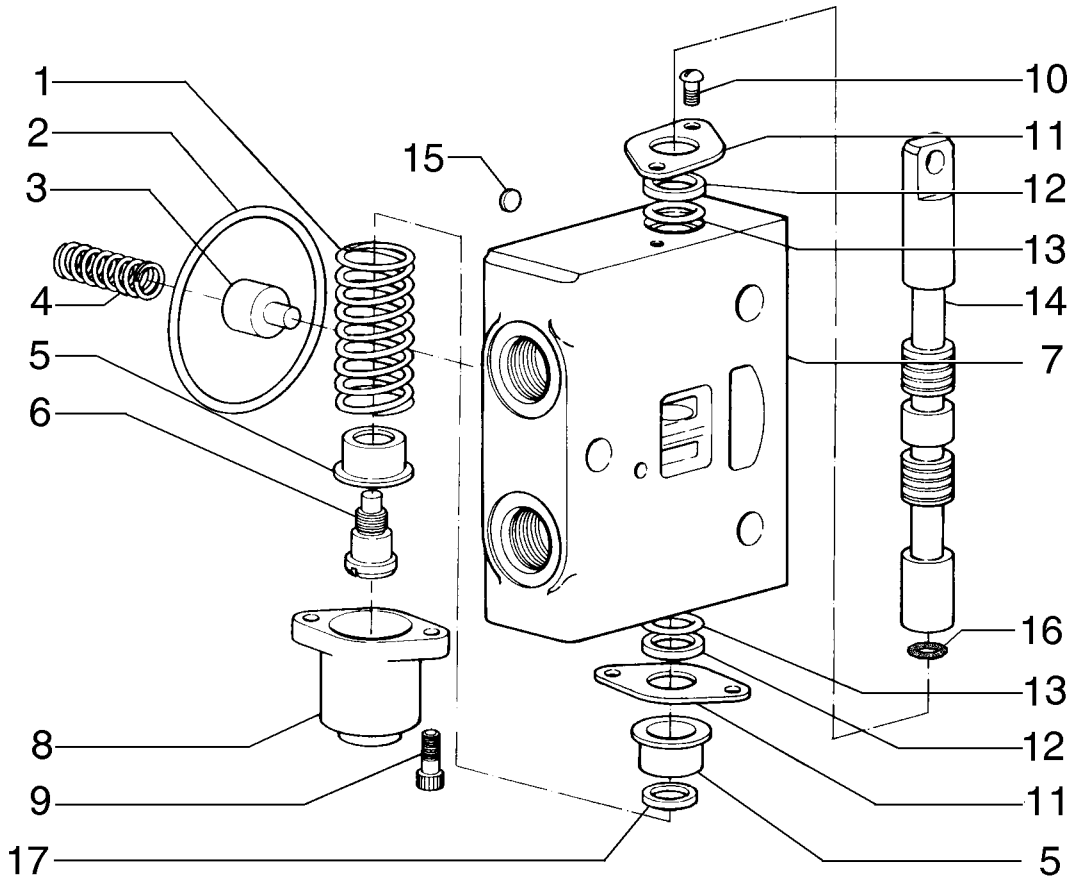

VALVE, PITCH/WHEEL LEAN
VALVE, PITCH/WHEEL LEAN
VALVE, PITCH/WHEEL LEAN
VALVE, PITCH/WHEEL LEAN

R	N	P.N.	MOD	Q	Denominação Denominação	Description Bezeichnung	Denominacion Descrizione	Description Beskrivelse	L.C.
1		75289576		1	MOLA MOLA	SPRING FEDER	RESORTE MOLLA	RESSORT FJEDER	100M
2		{84355276}		1					
3		75289566		1	CARRETO CARRETO	SPOOL KOLBENSCHIEBER	BOBINA STELO	TIROIR SPOLE	134P
4		75289565		1	MOLA MOLA	SPRING FEDER	RESORTE MOLLA	RESSORT FJEDER	100M
5		75289573		2	COPO COPO	CUP TASSE	TAZA SCODELLINO	CUVETTE LEJESKÅL	060S
6		75289574		1	PARAFUSO PARAFUSO	SCREW SCHRAUBE	TORNILLO VITE	VIS SKRUE	040V
7		75289567		1	ESTOJO CAIXA	CASE GEHÄUSE	ESTUCHE CASSA; SCATOLA	CARTER KASSE	101A
8		75289575		1	COBERTURA COBERTURA	COVER ABDECKUNG	CUBIERTA COPERCHIO	COUVERCLE DÆKSEL	265C
9		75289578		2	PARAFUSO PARAFUSO	SCREW SCHRAUBE	TORNILLO VITE	VIS SKRUE	040V
10		{84355265}		2					
11		75289569		2	COBERTURA COBERTURA	COVER ABDECKUNG	CUBIERTA COPERCHIO	COUVERCLE DÆKSEL	265C
12		75289570		2	JUNTA JUNTA	GASKET DICHTUNG	JUNTA GUARNIZIONE	JOINT PAKNING	123G
13		75289571		2	ANEL O ANEL O	O-RING O-RING	ANILLO/ARO CAUCHO ANELLO TOROIDALE	JOINT TORIQUE O-RING	7176
14		75289580		1	HASTE HASTE	ROD STANGE	VARILLA ASTA	TIGE STANG	090A
15		75312804		1	DISCO DISCO	DISC SCHEIBE	DISCO DISCO	DISQUE NAV	060D
16		75289572		1	O-RING O-RING	O-RING O-RING	JUNTA TÓRICA ANELLO TOROIDALE	JOINT TORIQUE O-RING	055A
17		75289577		1	ANEL ANEL	RING RING	ANILLO ANELLO	ANNEAU RING	045A

08-51	01	p1	12/10

VÁLVULA, ARTICULAÇÃO
VALVE, ARTICULATION
VALVE, ARTICULATION
VALVE, ARTICULATION

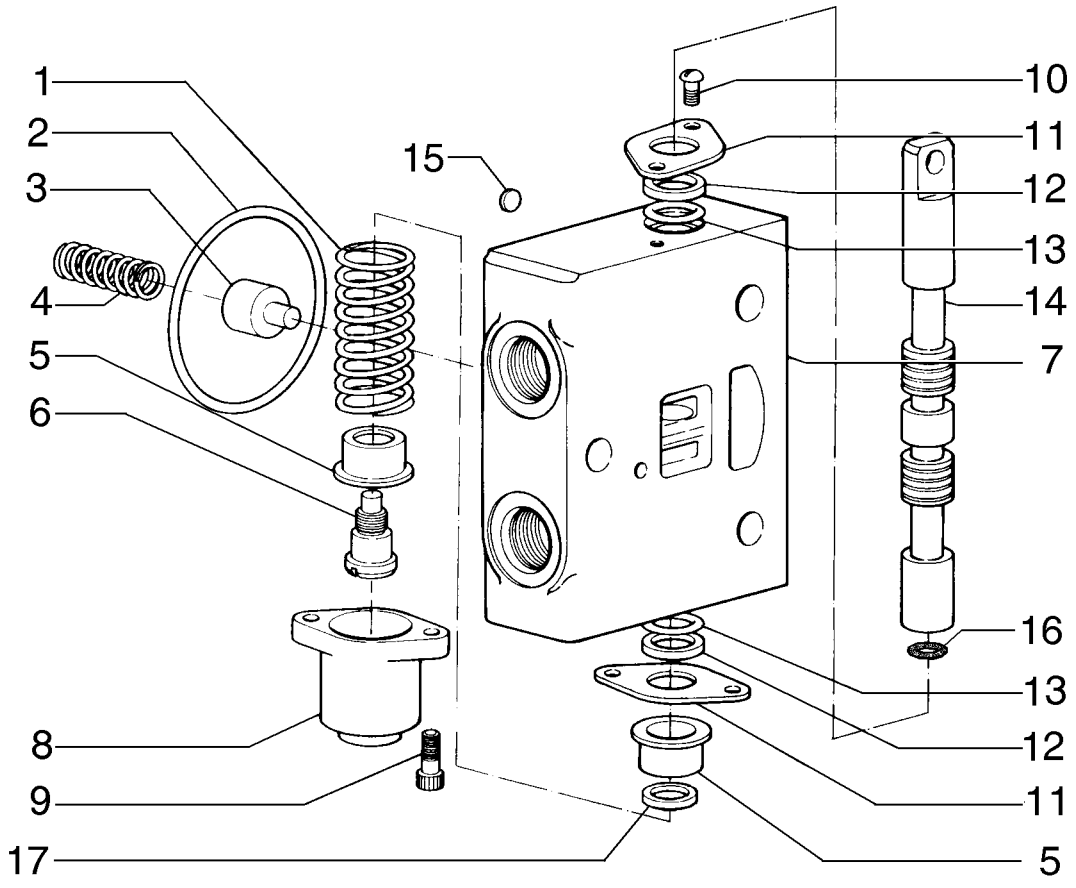

VALVE, ARTICULATION
VALVE, ARTICULATION
VALVE, ARTICULATION
VALVE, ARTICULATION

R	N	P.N.	MOD	Q	Denominação Denominação	Description Bezeichnung	Denominacion Descrizione	Description Beskrivelse	L.C.
1		**75289581**		1	MOLA MOLA	SPRING FEDER	RESORTE MOLLA	RESSORT FJEDER	100M
2		**{84355276}**		1					
3		**75289566**		1	CARRETO CARRETO	SPOOL KOLBENSCHIEBER	BOBINA STELO	TIROIR SPOLE	134P
4		**75289565**		1	MOLA MOLA	SPRING FEDER	RESORTE MOLLA	RESSORT FJEDER	100M
5		**75289573**		2	COPO COPO	CUP TASSE	TAZA SCODELLINO	CUVETTE LEJESKÅL	060S
6		**75289574**		1	PARAFUSO PARAFUSO	SCREW SCHRAUBE	TORNILLO VITE	VIS SKRUE	040V
7		**75289567**		1	ESTOJO CAIXA	CASE GEHÄUSE	ESTUCHE CASSA; SCATOLA	CARTER KASSE	101A
8		**75289575**		1	COBERTURA COBERTURA	COVER ABDECKUNG	CUBIERTA COPERCHIO	COUVERCLE DÆKSEL	265C
9		**75289578**		2	PARAFUSO PARAFUSO	SCREW SCHRAUBE	TORNILLO VITE	VIS SKRUE	040V
10		**{84355265}**		2					
11		**75289569**		2	COBERTURA COBERTURA	COVER ABDECKUNG	CUBIERTA COPERCHIO	COUVERCLE DÆKSEL	265C
12		**75289570**		2	JUNTA JUNTA	GASKET DICHTUNG	JUNTA GUARNIZIONE	JOINT PAKNING	123G
13		**75289571**		2	ANEL O ANEL O	O-RING O-RING	ANILLO/ARO CAUCHO ANELLO TOROIDALE	JOINT TORIQUE O-RING	7176
14		**75289582**		1	HASTE HASTE	ROD STANGE	VARILLA ASTA	TIGE STANG	090A
15		**75312804**		1	DISCO DISCO	DISC SCHEIBE	DISCO DISCO	DISQUE NAV	060D
16		**75289572**		1	O-RING O-RING	O-RING O-RING	JUNTA TÓRICA ANELLO TOROIDALE	JOINT TORIQUE O-RING	055A
17		**75289577**		1	ANEL ANEL	RING RING	ANILLO ANELLO	ANNEAU RING	045A

08-52	01	p1	12/10

VÁLVULA, DESLOCAMENTO LATERAL CÍRCULO
VALVE, CIRCLE SHIFT
VALVE, CIRCLE SHIFT
VALVE, CIRCLE SHIFT

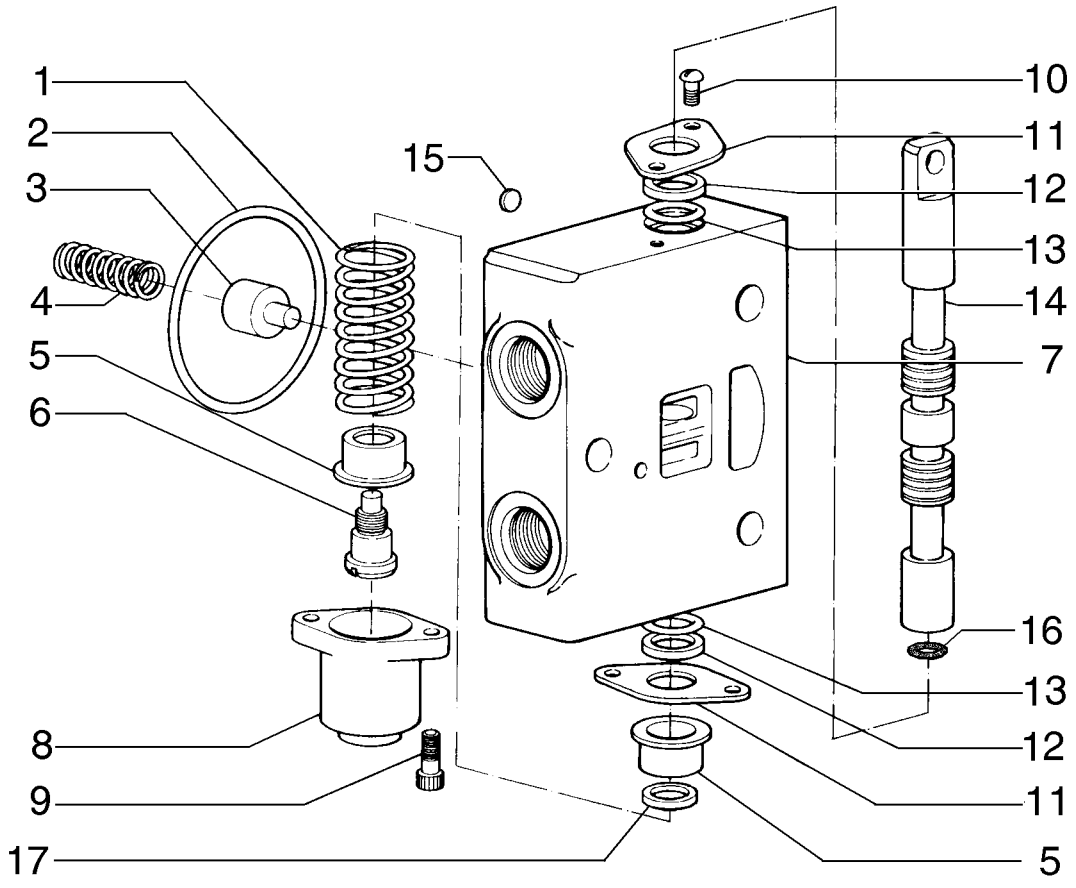

VALVE, CIRCLE SHIFT
VALVE, CIRCLE SHIFT
VALVE, CIRCLE SHIFT
VALVE, CIRCLE SHIFT

R	N	P.N.	MOD	Q	Denominação Denominação	Description Bezeichnung	Denominacion Descrizione	Description Beskrivelse	L.C.
1		**75289576**		1	MOLA MOLA	SPRING FEDER	RESORTE MOLLA	RESSORT FJEDER	100M
2		**{84355276}**		1					
3		**75289566**		1	CARRETO CARRETO	SPOOL KOLBENSCHIEBER	BOBINA STELO	TIROIR SPOLE	134P
4		**75289565**		1	MOLA MOLA	SPRING FEDER	RESORTE MOLLA	RESSORT FJEDER	100M
5		**75289573**		2	COPO COPO	CUP TASSE	TAZA SCODELLINO	CUVETTE LEJESKÅL	060S
6		**75289574**		1	PARAFUSO PARAFUSO	SCREW SCHRAUBE	TORNILLO VITE	VIS SKRUE	040V
7		**75289567**		1	ESTOJO CAIXA	CASE GEHÄUSE	ESTUCHE CASSA; SCATOLA	CARTER KASSE	101A
8		**75289575**		1	COBERTURA COBERTURA	COVER ABDECKUNG	CUBIERTA COPERCHIO	COUVERCLE DÆKSEL	265C
9		**75289578**		2	PARAFUSO PARAFUSO	SCREW SCHRAUBE	TORNILLO VITE	VIS SKRUE	040V
10		**{84355265}**		2					
11		**75289569**		2	COBERTURA COBERTURA	COVER ABDECKUNG	CUBIERTA COPERCHIO	COUVERCLE DÆKSEL	265C
12		**75289570**		2	JUNTA JUNTA	GASKET DICHTUNG	JUNTA GUARNIZIONE	JOINT PAKNING	123G
13		**75289571**		2	ANEL O ANEL O	O-RING O-RING	ANILLO/ARO CAUCHO ANELLO TOROIDALE	JOINT TORIQUE O-RING	7176
14		**75289584**		1	HASTE HASTE	ROD STANGE	VARILLA ASTA	TIGE STANG	090A
15		**75312804**		1	DISCO DISCO	DISC SCHEIBE	DISCO DISCO	DISQUE NAV	060D
16		**75289572**		1	O-RING O-RING	O-RING O-RING	JUNTA TÓRICA ANELLO TOROIDALE	JOINT TORIQUE O-RING	055A
17		**75289577**		1	ANEL ANEL	RING RING	ANILLO ANELLO	ANNEAU RING	045A

08-53	01	p1	12/10

VÁLVULA, DESLOCAMENTO LATERAL CÍRCULO
VALVE, CIRCLE SHIFT
VALVE, CIRCLE SHIFT
VALVE, CIRCLE SHIFT

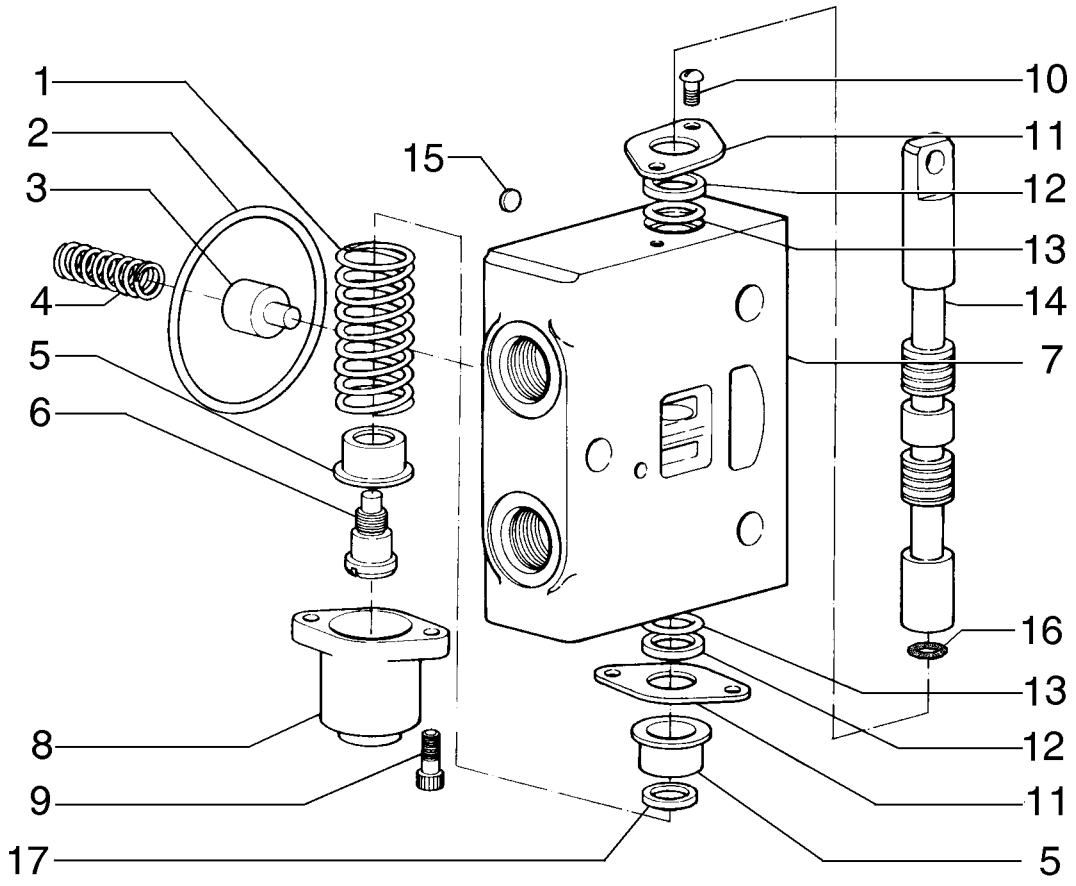

VALVE, CIRCLE SHIFT
VALVE, CIRCLE SHIFT
VALVE, CIRCLE SHIFT
VALVE, CIRCLE SHIFT

R	N	P.N.	MOD	Q	Denominação Denominação	Description Bezeichnung	Denominacion Descrizione	Description Beskrivelse	L.C.
1		**75289576**		1	MOLA MOLA	SPRING FEDER	RESORTE MOLLA	RESSORT FJEDER	100M
2		**{84355276}**		1					
3		**75289566**		1	CARRETO CARRETO	SPOOL KOLBENSCHIEBER	BOBINA STELO	TIROIR SPOLE	134P
4		**75289565**		1	MOLA MOLA	SPRING FEDER	RESORTE MOLLA	RESSORT FJEDER	100M
5		**75289573**		2	COPO COPO	CUP TASSE	TAZA SCODELLINO	CUVETTE LEJESKÅL	060S
6		**75289574**		1	PARAFUSO PARAFUSO	SCREW SCHRAUBE	TORNILLO VITE	VIS SKRUE	040V
7		**75289567**		1	ESTOJO CAIXA	CASE GEHÄUSE	ESTUCHE CASSA; SCATOLA	CARTER KASSE	101A
8		**75289575**		1	COBERTURA COBERTURA	COVER ABDECKUNG	CUBIERTA COPERCHIO	COUVERCLE DÆKSEL	265C
9		**75289578**		2	PARAFUSO PARAFUSO	SCREW SCHRAUBE	TORNILLO VITE	VIS SKRUE	040V
10		**{84355265}**		2					
11		**75289569**		2	COBERTURA COBERTURA	COVER ABDECKUNG	CUBIERTA COPERCHIO	COUVERCLE DÆKSEL	265C
12		**75289570**		2	JUNTA JUNTA	GASKET DICHTUNG	JUNTA GUARNIZIONE	JOINT PAKNING	123G
13		**75289571**		2	ANEL O ANEL O	O-RING O-RING	ANILLO/ARO CAUCHO ANELLO TOROIDALE	JOINT TORIQUE O-RING	7176
14		**75289583**		1	HASTE HASTE	ROD STANGE	VARILLA ASTA	TIGE STANG	090A
15		**75312804**		1	DISCO DISCO	DISC SCHEIBE	DISCO DISCO	DISQUE NAV	060D
16		**75289572**		1	O-RING O-RING	O-RING O-RING	JUNTA TÓRICA ANELLO TOROIDALE	JOINT TORIQUE O-RING	055A
17		**75289577**		1	ANEL ANEL	RING RING	ANILLO ANELLO	ANNEAU RING	045A

08-54	01	p1	12/10

VÁLVULA DE SAÍDA
OUTLET VALVE
OUTLET VALVE
OUTLET VALVE

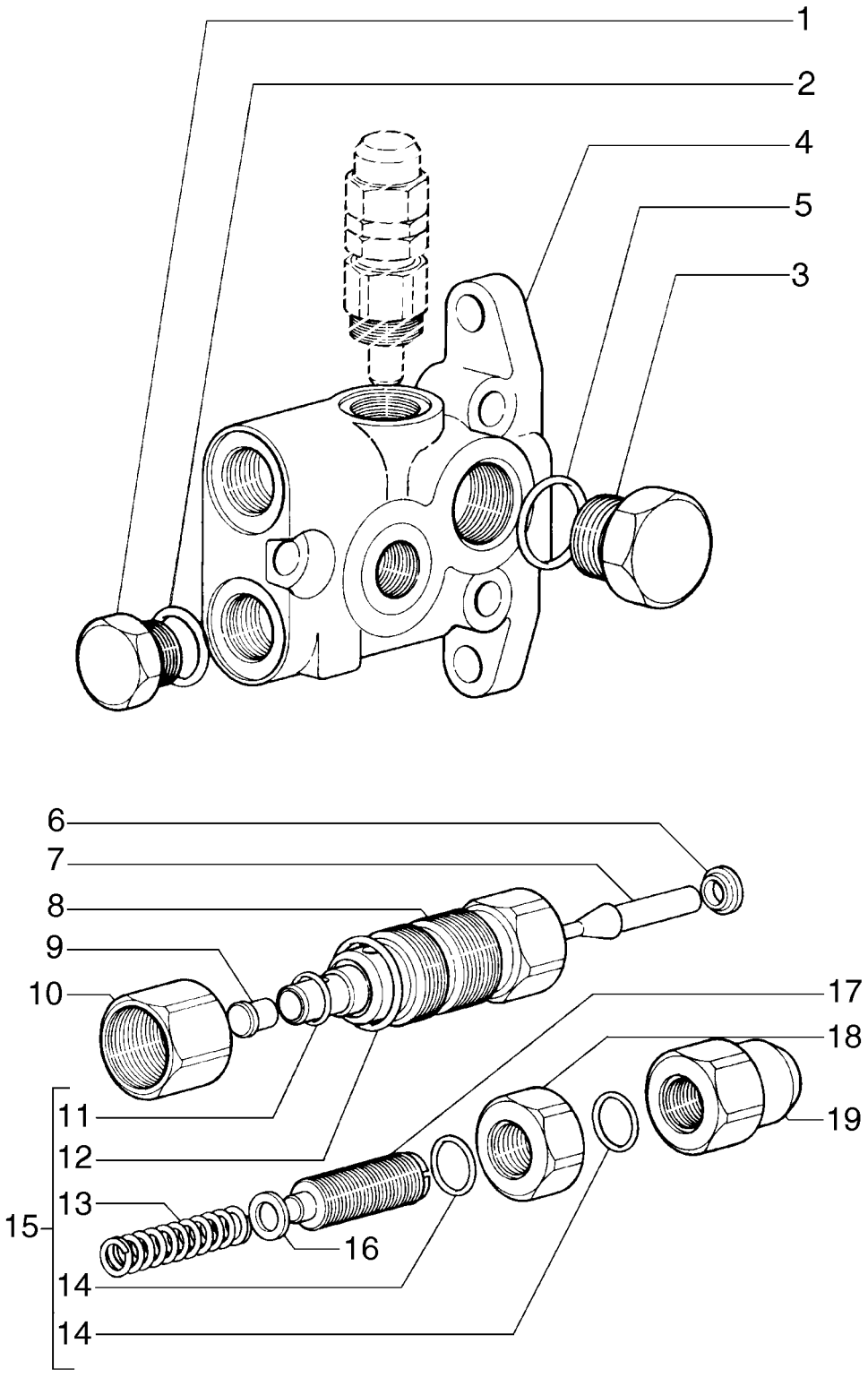

OUTLET VALVE
OUTLET VALVE
OUTLET VALVE
OUTLET VALVE

R	N	P.N.	MOD	Q	Denominação Denominação	Description Bezeichnung	Denominacion Descrizione	Description Beskrivelse	L.C.
1		**{84355280}**		1					
2		**75289607**		1	O-RING O-RING	O-RING O-RING	JUNTA TÓRICA ANELLO TOROIDALE	JOINT TORIQUE O-RING	055A
3		**{84355282}**		1					
4		**75289612**		1	VÁLVULA HIDRÁULICA VÁLVULA HIDRÁULICA	HYDRAULIC VALVE HYDRAULIKVENTIL	VÁLVULA HIDRÁULICA DISTRIBUTORE IDRAULI	SOUPAPE HYDRAULIQU HYDRAULIKVENTIL	010V
5		**75289607**		1	O-RING O-RING	O-RING O-RING	JUNTA TÓRICA ANELLO TOROIDALE	JOINT TORIQUE O-RING	055A
		{84355263}		1	Inclue items 6-19				
6		**75289614**		1	ANEL ANEL	RING RING	ANILLO ANELLO	ANNEAU RING	045A
7		**75289623**		1	ÊMBOLO ÊMBOLO	PLUNGER PLUNGER	ÉMBOLO PISTONCINO; STANTUFI	PLONGEUR STEMPEL	130P
8		**75289617**		1	ESTOJO CAIXA	CASE GEHÄUSE	ESTUCHE CASSA; SCATOLA	CARTER KASSE	101A
9		**75289624**		1	ÊMBOLO ÊMBOLO	PLUNGER PLUNGER	ÉMBOLO PISTONCINO; STANTUFI	PLONGEUR STEMPEL	130P
10		**75289616**		1	PORCA PORCA	NUT MUTTER	TUERCA DADO	ECROU MØTRIK	010D
11		**75289613**		1	O-RING O-RING	O-RING O-RING	JUNTA TÓRICA ANELLO TOROIDALE	JOINT TORIQUE O-RING	055A
12		**75289587**		1	O-RING O-RING	O-RING O-RING	JUNTA TÓRICA ANELLO TOROIDALE	JOINT TORIQUE O-RING	055A
13		**75289615**		1	MOLA MOLA	SPRING FEDER	RESORTE MOLLA	RESSORT FJEDER	100M
14		**75289621**		2	O-RING O-RING	O-RING O-RING	JUNTA TÓRICA ANELLO TOROIDALE	JOINT TORIQUE O-RING	055A
15		**75289625**		1	KIT KIT	KIT SATZ	KIT KIT	KIT SÆT	305C
16		**75289618**		1	ANEL ANEL	RING RING	ANILLO ANELLO	ANNEAU RING	045A
17		**75289620**		1	PARAFUSO PARAFUSO	SCREW SCHRAUBE	TORNILLO VITE	VIS SKRUE	040V
18		**75289622**		1	PORCA PORCA	NUT MUTTER	TUERCA DADO	ECROU MØTRIK	010D
19		**75289619**		1	PORCA PORCA	NUT MUTTER	TUERCA DADO	ECROU MØTRIK	010D

08-55	01	p1	12/10

CILINDRO DE INCLINAÇÃO DA RODA DIANTEIRA
FRONT WHEEL LEAN CYLINDER
FRONT WHEEL LEAN CYLINDER
FRONT WHEEL LEAN CYLINDER

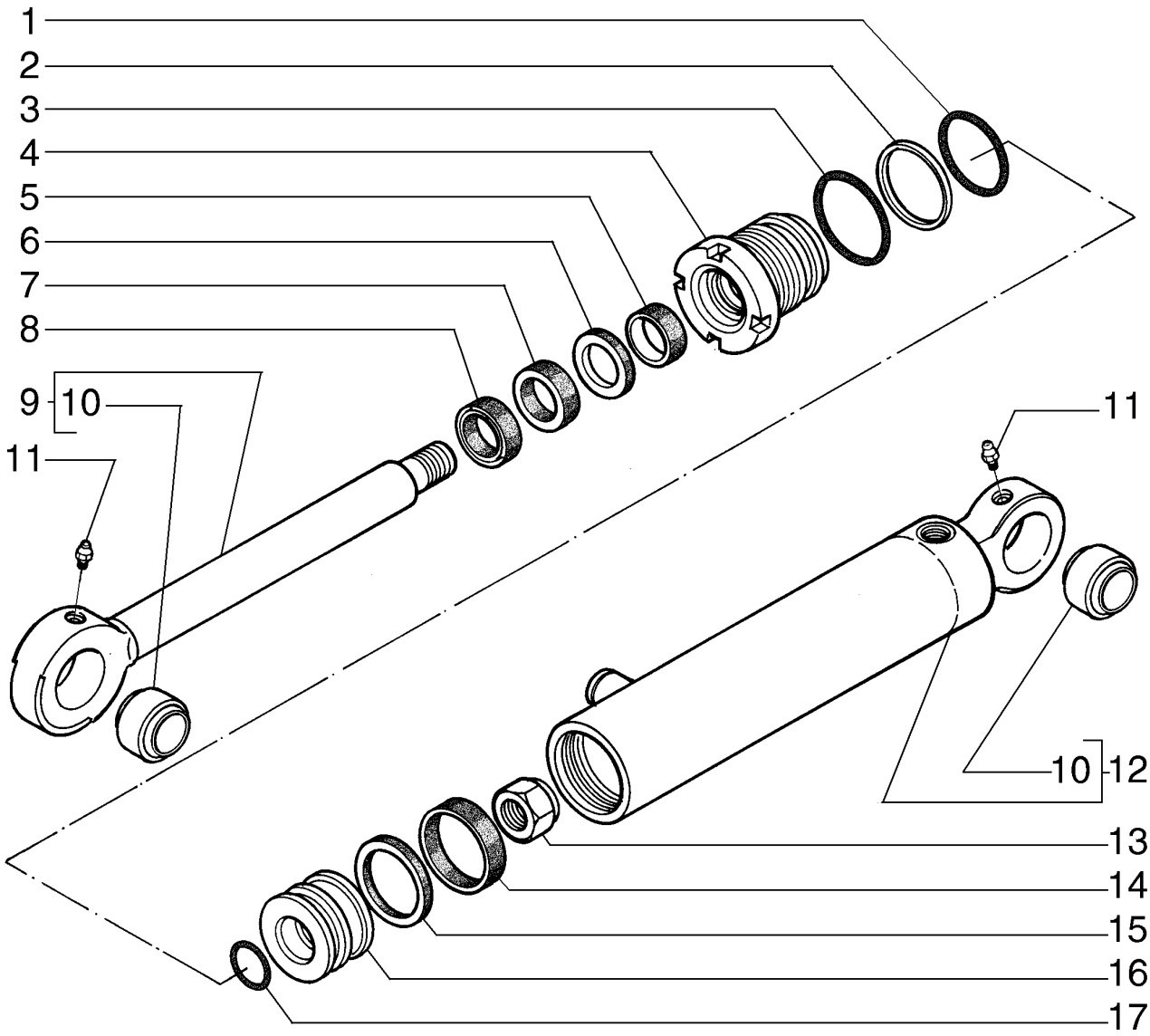

FRONT WHEEL LEAN CYLINDER
FRONT WHEEL LEAN CYLINDER
FRONT WHEEL LEAN CYLINDER
FRONT WHEEL LEAN CYLINDER

R	N	P.N.	MOD	Q	Denominação Denominação	Description Bezeichnung	Denominacion Descrizione	Description Beskrivelse	L.C.
		87632360		1	CILINDRO CILINDRO	CYLINDER ZYLINDER	CILINDRO CILINDRO	VERIN CYLINDER	164C
1		**75313196**		1	O-RING O-RING	O-RING O-RING	JUNTA TÓRICA ANELLO TOROIDALE	JOINT TORIQUE O-RING	055A
2		**75313195**		1	O-RING O-RING	O-RING O-RING	JUNTA TÓRICA ANELLO TOROIDALE	JOINT TORIQUE O-RING	055A
3		**75313194**		1	O-RING O-RING	O-RING O-RING	JUNTA TÓRICA ANELLO TOROIDALE	JOINT TORIQUE O-RING	055A
4		**71103585**		1	COBERTURA COBERTURA	COVER ABDECKUNG	CUBIERTA COPERCHIO	COUVERCLE DÆKSEL	265C
5		**71103583**		1	VEDAÇÃO DE BORRACHA JUNTAS	RUBBER SEAL GUMMIDICHTUNG	JUNTA DE GOMA GUARNIZIONE DI GOMM	JOINT EN CAOUTCHOU(GUMMITÆTNING	122G
6		**75313181**		1	O-RING O-RING	O-RING O-RING	JUNTA TÓRICA ANELLO TOROIDALE	JOINT TORIQUE O-RING	055A
7		**75313179**		1	O-RING O-RING	O-RING O-RING	JUNTA TÓRICA ANELLO TOROIDALE	JOINT TORIQUE O-RING	055A
8		**75313178**		1	O-RING O-RING	O-RING O-RING	JUNTA TÓRICA ANELLO TOROIDALE	JOINT TORIQUE O-RING	055A
9		**71103586**		1	HASTE HASTE	ROD STANGE	VARILLA ASTA	TIGE STANG	090A
10		**71103630**		2	BUCHA CASQUILHO	BUSHING BUCHSE	CASQUILLO BOCCOLA	BAGUE BØSNING	095B
11		**75313447**		2	GRAXEIRA COPO DE LUBRIFICAÇÃ	LUBE NIPPLE SCHMIERNIPPEL	BOQUILLA DE LUBRICA(INGRASSATORE	GRAISSEUR SMØRENIPPEL	060I
12		**71103580**		1	CAMISA CILINDRO DO MOTOR CAMISA DE CILINDRO	ENGINE CYLINDER LINE ZYLINDERLAUFBUCHSE	FORRO INT. DE CIL. MO CANNA DEL CILINDRO M	CHEMISE DE CYLINDRE CYLINDERFORING	035C
13		**75313187**		1	PORCA PORCA	NUT MUTTER	TUERCA DADO	ECROU MØTRIK	010D
14		**71103587**		1	ANEL ANEL	RING RING	ANILLO ANELLO	ANNEAU RING	045A
15		**71103588**		1	VEDAÇÃO DE BORRACHA JUNTAS	RUBBER SEAL GUMMIDICHTUNG	JUNTA DE GOMA GUARNIZIONE DI GOMM	JOINT EN CAOUTCHOU(GUMMITÆTNING	122G
16		**71103581**		1	ÊMBOLO ÊMBOLO	PLUNGER PLUNGER	ÉMBOLO PISTONCINO; STANTUFI	PLONGEUR STEMPEL	130P
17		**71103582**		1	ANEL DE BORRACHA ANEL DE BORRACHA	RUBBER RING GUMMIRING	ANILLO DE GOMA ANELLO DI GOMMA	BAGUE EN CAOUTCHOU GUMMISKIVE	048A

08-56	01	p1	12/10

CILINDRO DE LEVANTAMENTO DA LÂMINA
MOLDBOARD LIFT CYLINDER
MOLDBOARD LIFT CYLINDER
MOLDBOARD LIFT CYLINDER

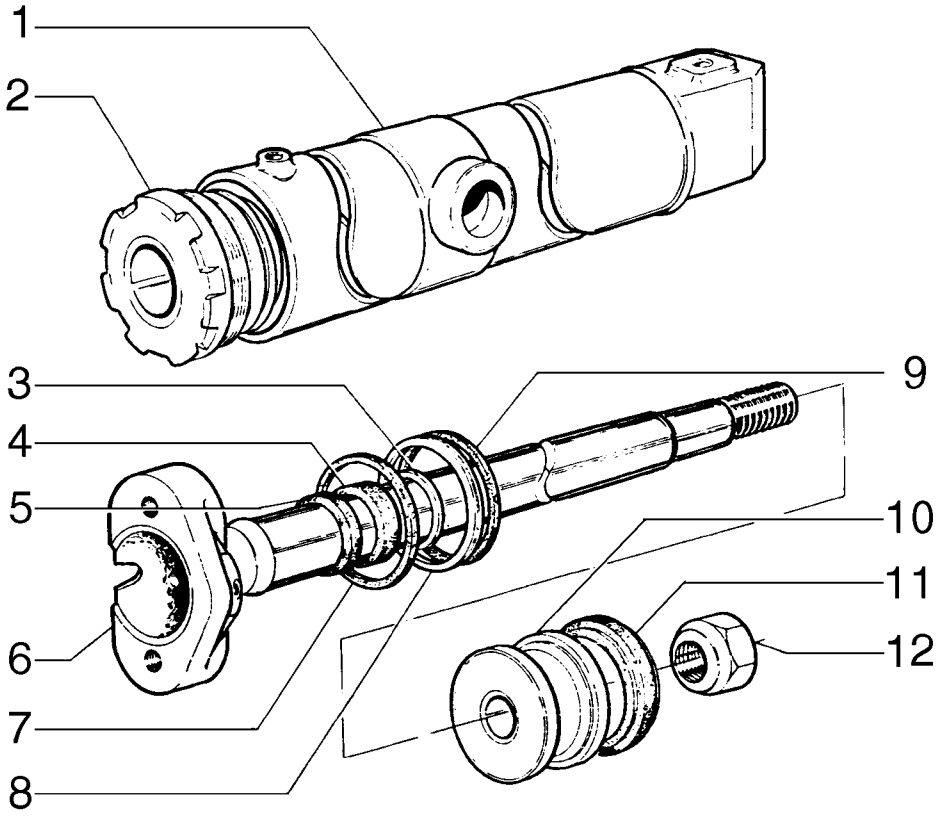

MOLDBOARD LIFT CYLINDER
MOLDBOARD LIFT CYLINDER
MOLDBOARD LIFT CYLINDER
MOLDBOARD LIFT CYLINDER

R	N	P.N.	MOD	Q	Denominação Denominação	Description Bezeichnung	Denominacion Descrizione	Description Beskrivelse	L.C.
		75267027		1	CILINDRO, LH	CYLINDER	CILINDRO	VERIN	164C
					CILINDRO	ZYLINDER	CILINDRO	CYLINDER	
		75267021		1	CILINDRO, RH	CYLINDER	CILINDRO	VERIN	164C
					CILINDRO	ZYLINDER	CILINDRO	CYLINDER	
1		**75253166**		1	CAMISA CILINDRO DO MOTOR, RH				
						ENGINE CYLINDER LINE	FORRO INT. DE CIL. MO	CHEMISE DE CYLINDRE	035C
					CAMISA DE CILINDRO	ZYLINDERLAUFBUCHSE	CANNA DEL CILINDRO M	CYLINDERFORING	
1		**75253167**		1	CAMISA CILINDRO DO MOTOR, LH				
						ENGINE CYLINDER LINE	FORRO INT. DE CIL. MO	CHEMISE DE CYLINDRE	035C
					CAMISA DE CILINDRO	ZYLINDERLAUFBUCHSE	CANNA DEL CILINDRO M	CYLINDERFORING	
2		**75220792**		1	FLANGE	FLANGE	BRIDA	BRIDE	070F
					FLANGE	FLANSCH	FLANGIA	FLANGE	
3		**79021959**		1	ARRUELA PLANA	WASHER	ARANDELA	RONDELLE	131R
					ANILHA	UNTERLEGSCHEIBE	RONDELLA	FLADSKIVE	
4		**79065563**		1	JUNTA	GASKET	JUNTA	JOINT	123G
					JUNTA	DICHTUNG	GUARNIZIONE	PAKNING	
5		**79021957**		1	REVESTIMENTO DO FREIO				
						BRAKE LINING	FORRO DEL FRENO	GARNITURE DE FREIN	120G
					REVESTIMENTO DE TRA	BREMSBELAG	GUARNIZIONE FRENI	BREMSEBELÆGNING	
6		**75251460**		1	HASTE	ROD	VARILLA	TIGE	090A
					HASTE	STANGE	ASTA	STANG	
7		**14465780**		1	O-RING, -239, 70 Duro, 3.609" ID x .139" Thk				
						O-RING	JUNTA TÓRICA	JOINT TORIQUE	055A
					O-RING	O-RING	ANELLO TOROIDALE	O-RING	
8		**8297075**		1	ANEL	RING	ANILLO	ANNEAU	045A
					ANEL	RING	ANELLO	RING	
9		**14465480**		1	O-RING, -236, 70 Duro, 3.234" ID x .139" Thk				
						O-RING	JUNTA TÓRICA	JOINT TORIQUE	055A
					O-RING	O-RING	ANELLO TOROIDALE	O-RING	
10		**79038228**		1	PISTÃO	PISTON	PISTÓN	PISTON	235S
					PISTÃO	KOLBEN	PISTONE	STEMPEL	
11		**8291561**		1	REVESTIMENTO DO FREIO				
						BRAKE LINING	FORRO DEL FRENO	GARNITURE DE FREIN	120G
					REVESTIMENTO DE TRA	BREMSBELAG	GUARNIZIONE FRENI	BREMSEBELÆGNING	
12		**8298615**		1	PORCA	NUT	TUERCA	ECROU	010D
					PORCA	MUTTER	DADO	MØTRIK	
13	1	**84217287**		1	JOGO, Repair	KIT	JEUGO	POCHETTE	4830
					JOGO	PACKUNG	KIT	KIT	

(1) Inclui Itens 3, 4, 5, 7, 8, 9, 11

08-57	01	p1	12/10

CILINDRO DE INCLINAÇÃO DA LÂMINA
MOLDBOARD PITCH CYLINDER
MOLDBOARD PITCH CYLINDER
MOLDBOARD PITCH CYLINDER

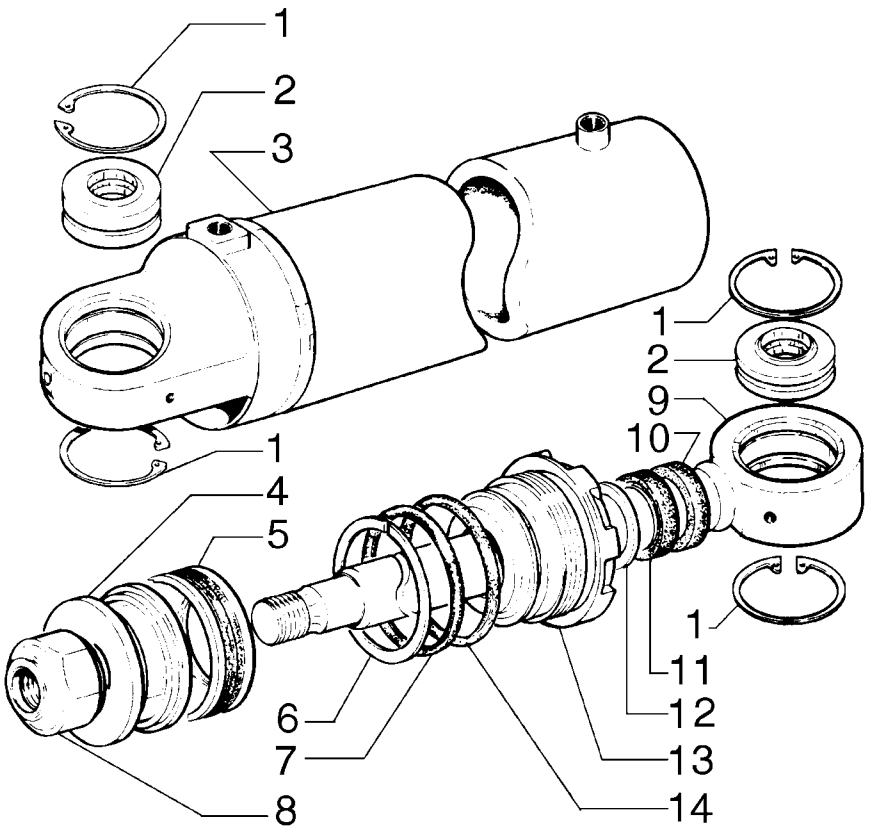

MOLDBOARD PITCH CYLINDER
MOLDBOARD PITCH CYLINDER
MOLDBOARD PITCH CYLINDER
MOLDBOARD PITCH CYLINDER

R	N	P.N.	MOD	Q	Denominação Denominação	Description Bezeichnung	Denominacion Descrizione	Description Beskrivelse	L.C.
		75267319		1	CILINDRO CILINDRO	CYLINDER ZYLINDER	CILINDRO CILINDRO	VERIN CYLINDER	164C
1		**11061076**		4	ANEL DE PRESSÃO, M62, Int	SNAP RING	ANILLO DE RESORTE	ANNEAU D'ARRET	054A
					ANEL	SPRENGRING	ANELLO ELASTICO	LÅSERING	
2		**70928851**		2	CONJUNTO DO ROLAMENTO	BEARING ASSY	CONJUNTO DE COJINET	ROULEMENT	341C
					CHUMACEIRA	LAGERBAURUPPE	COMPLESSIVO CUSCINI	LEJESAMLING	
3		**75250032**		1	CILINDRO CILINDRO	CYLINDER ZYLINDER	CILINDRO CILINDRO	VERIN CYLINDER	164C
4		**79038730**		1	PISTÃO PISTÃO	PISTON KOLBEN	PISTÓN PISTONE	PISTON STEMPEL	235S
5		**8291506**		1	ANEL VEDADOR ANEL VEDADOR	SEALRING DICHTRING	RETÉN ANELLO DI TENUTA	BAGUE D'ETANCHEITE PAKNINGSRING	Z125
6		**14465180**		1	O-RING, -233, 70 Duro, 2.859" ID x .139" Thk	O-RING	JUNTA TÓRICA	JOINT TORIQUE	055A
					O-RING	O-RING	ANELLO TOROIDALE	O-RING	
7		**8297295**		1	ANEL ANEL	RING RING	ANILLO ANELLO	ANNEAU RING	045A
8		**8281325**		1	PORCA PORCA	NUT MUTTER	TUERCA DADO	ECROU MØTRIK	010D
9		**75250035**		1	HASTE HASTE	ROD STANGE	VARILLA ASTA	TIGE STANG	090A
10		**8288822**		1	JUNTA JUNTA	GASKET DICHTUNG	JUNTA GUARNIZIONE	JOINT PAKNING	123G
11		**8297294**		1	JUNTA JUNTA	GASKET DICHTUNG	JUNTA GUARNIZIONE	JOINT PAKNING	123G
12		**8297296**		1	ANEL ANEL	RING RING	ANILLO ANELLO	ANNEAU RING	045A
13		**75220934**		1	PLACA DE FUNDO CHAPA DE FUNDO	BASE PLATE GRUNDPLATTE	PLACA DE BASE PIASTRA DI BASE	PLAQUE D'APPUI ENDEPLADE	080F
14		**14465480**		1	O-RING, -236, 70 Duro, 3.234" ID x .139" Thk	O-RING	JUNTA TÓRICA	JOINT TORIQUE	055A
					O-RING	O-RING	ANELLO TOROIDALE	O-RING	
15		**75288870**		1	KIT DE VEDAÇÃO, Repair KIT DE VEDANTE	SEAL KIT DICHTUNGSSATZ	KIT DE JUNTAS KIT GUARNIZIONI	KIT DE JOINTS PAKNINGSSÆT	630S

08-58	01	p1	12/10

CILINDRO DE TRAVAMENTO DA SELA
SADDLE LOCK PIN CYLINDER
SADDLE LOCK PIN CYLINDER
SADDLE LOCK PIN CYLINDER

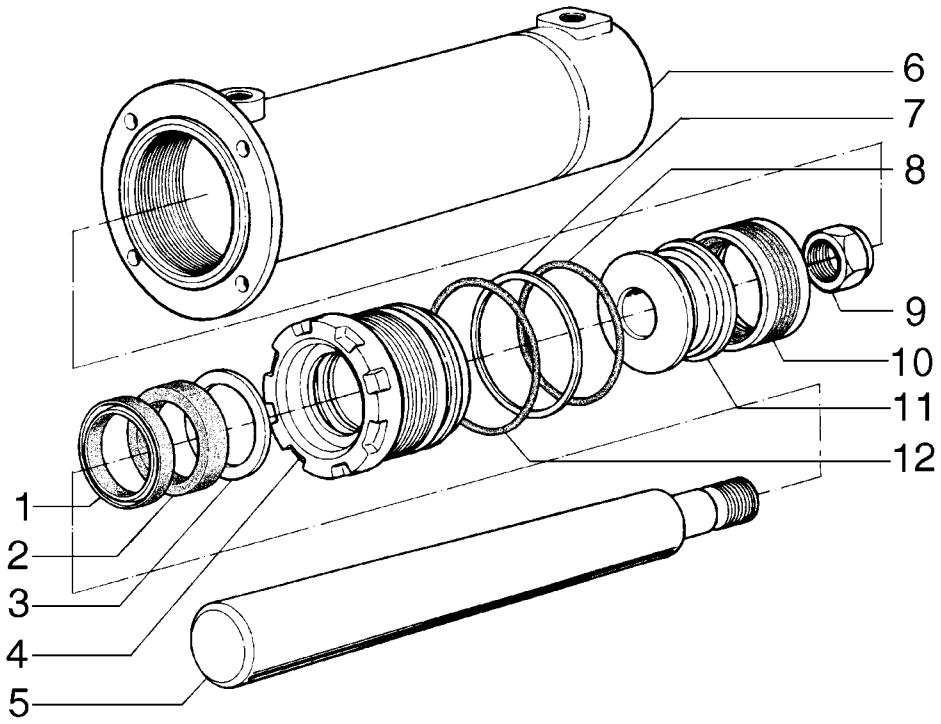

SADDLE LOCK PIN CYLINDER
SADDLE LOCK PIN CYLINDER
SADDLE LOCK PIN CYLINDER
SADDLE LOCK PIN CYLINDER

R	N	P.N.	MOD	Q	Denominação Denominação	Description Bezeichnung	Denominacion Descrizione	Description Beskrivelse	L.C.
		75267018		1	CILINDRO	CYLINDER	CILINDRO	VERIN	164C
					CILINDRO	ZYLINDER	CILINDRO	CYLINDER	
1		**8288832**		1	O-RING	O-RING	JUNTA TÓRICA	JOINT TORIQUE	055A
					O-RING	O-RING	ANELLO TOROIDALE	O-RING	
2		**8297073**		1	REVESTIMENTO DO FREIO				
						BRAKE LINING	FORRO DEL FRENO	GARNITURE DE FREIN	120G
					REVESTIMENTO DE TRA	BREMSBELAG	GUARNIZIONE FRENI	BREMSEBELÆGNING	
3		**8297074**		1	ANEL	RING	ANILLO	ANNEAU	045A
					ANEL	RING	ANELLO	RING	
4		**75218748**		1	PLACA DE FUNDO	BASE PLATE	PLACA DE BASE	PLAQUE D'APPUI	080F
					CHAPA DE FUNDO	GRUNDPLATTE	PIASTRA DI BASE	ENDEPLADE	
5		**75250239**		1	HASTE	ROD	VARILLA	TIGE	090A
					HASTE	STANGE	ASTA	STANG	
6		**75250241**		1	CILINDRO	CYLINDER	CILINDRO	VERIN	164C
					CILINDRO	ZYLINDER	CILINDRO	CYLINDER	
7		**8297295**		1	ANEL	RING	ANILLO	ANNEAU	045A
					ANEL	RING	ANELLO	RING	
8		**14465180**		1	O-RING, -233, 70 Duro, 2.859" ID x .139" Thk				
						O-RING	JUNTA TÓRICA	JOINT TORIQUE	055A
					O-RING	O-RING	ANELLO TOROIDALE	O-RING	
9		**8281325**		1	PORCA	NUT	TUERCA	ECROU	010D
					PORCA	MUTTER	DADO	MØTRIK	
10		**8291506**		1	ANEL VEDADOR	SEALRING	RETÉN	BAGUE D'ETANCHEITE	Z125
					ANEL VEDADOR	DICHTRING	ANELLO DI TENUTA	PAKNINGSRING	
11		**79038730**		1	PISTÃO	PISTON	PISTÓN	PISTON	235S
					PISTÃO	KOLBEN	PISTONE	STEMPEL	
12		**14465480**		1	O-RING, -236, 70 Duro, 3.234" ID x .139" Thk				
						O-RING	JUNTA TÓRICA	JOINT TORIQUE	055A
					O-RING	O-RING	ANELLO TOROIDALE	O-RING	
13		**75288869**		1	KIT DE VEDAÇÃO, Repair	SEAL KIT	KIT DE JUNTAS	KIT DE JOINTS	630S
					KIT DE VEDANTE	DICHTUNGSSATZ	KIT GUARNIZIONI	PAKNINGSSÆT	

08-59	01	p1	12/10

CILINDRO DE DESLOCAMENTO DO CÍRCULO
CIRCLE SHIFT CYLINDER
CIRCLE SHIFT CYLINDER
CIRCLE SHIFT CYLINDER

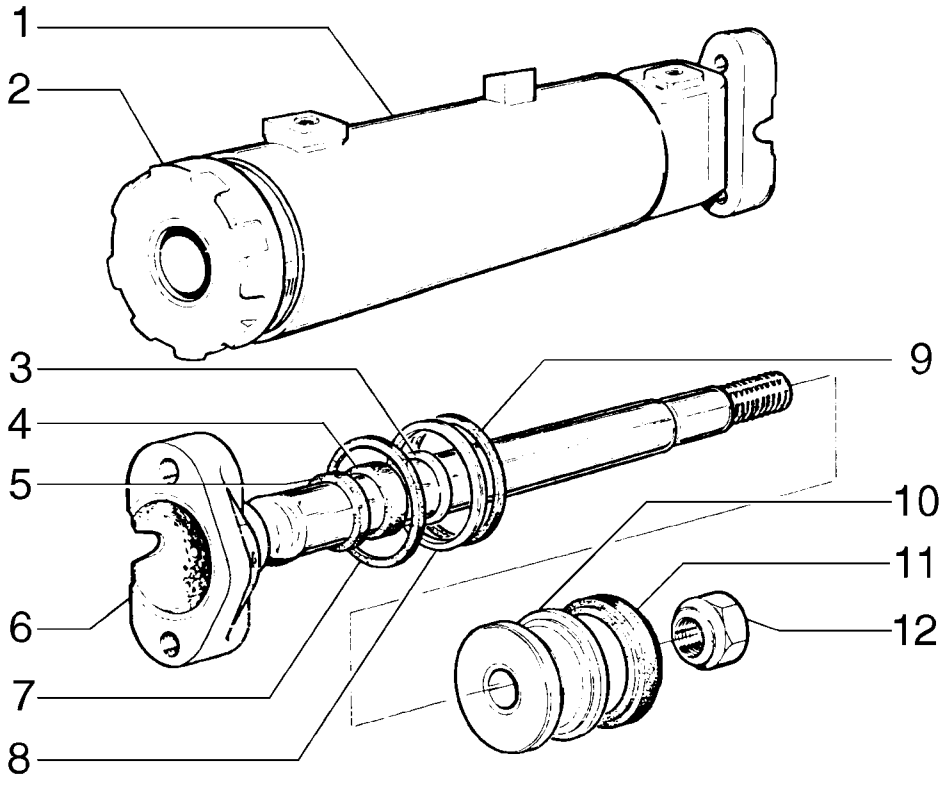

CIRCLE SHIFT CYLINDER
CIRCLE SHIFT CYLINDER
CIRCLE SHIFT CYLINDER
CIRCLE SHIFT CYLINDER

R	N	P.N.	MOD	Q	Denominação Denominação	Description Bezeichnung	Denominacion Descrizione	Description Beskrivelse	L.C.
		75267003		1	CILINDRO CILINDRO	CYLINDER ZYLINDER	CILINDRO CILINDRO	VERIN CYLINDER	164C
1		**75220713**		1	CAMISA CILINDRO DO MOTOR				
						ENGINE CYLINDER LINE	FORRO INT. DE CIL. MO	CHEMISE DE CYLINDRE	035C
					CAMISA DE CILINDRO	ZYLINDERLAUFBUCHSE	CANNA DEL CILINDRO M	CYLINDERFORING	
2		**75220924**		1	PLACA DE FUNDO CHAPA DE FUNDO	BASE PLATE GRUNDPLATTE	PLACA DE BASE PIASTRA DI BASE	PLAQUE D'APPUI ENDEPLADE	080F
3		**8297074**		1	ANEL ANEL	RING RING	ANILLO ANELLO	ANNEAU RING	045A
4		**8297073**		1	REVESTIMENTO DO FREIO				
						BRAKE LINING	FORRO DEL FRENO	GARNITURE DE FREIN	120G
					REVESTIMENTO DE TRA	BREMSBELAG	GUARNIZIONE FRENI	BREMSEBELÆGNING	
5		**8288832**		1	O-RING O-RING	O-RING O-RING	JUNTA TÓRICA ANELLO TOROIDALE	JOINT TORIQUE O-RING	055A
6		**75220710**		1	HASTE HASTE	ROD STANGE	VARILLA ASTA	TIGE STANG	090A
7		**14465780**		1	O-RING, -239, 70 Duro, 3.609" ID x .139" Thk				
						O-RING	JUNTA TÓRICA	JOINT TORIQUE	055A
					O-RING	O-RING	ANELLO TOROIDALE	O-RING	
8		**8297075**		1	ANEL ANEL	RING RING	ANILLO ANELLO	ANNEAU RING	045A
9		**14465480**		1	O-RING, -236, 70 Duro, 3.234" ID x .139" Thk				
						O-RING	JUNTA TÓRICA	JOINT TORIQUE	055A
					O-RING	O-RING	ANELLO TOROIDALE	O-RING	
10		**79038228**		1	PISTÃO PISTÃO	PISTON KOLBEN	PISTÓN PISTONE	PISTON STEMPEL	235S
11		**8291561**		1	REVESTIMENTO DO FREIO				
						BRAKE LINING	FORRO DEL FRENO	GARNITURE DE FREIN	120G
					REVESTIMENTO DE TRA	BREMSBELAG	GUARNIZIONE FRENI	BREMSEBELÆGNING	
12		**8298615**		1	PORCA PORCA	NUT MUTTER	TUERCA DADO	ECROU MØTRIK	010D
13		**75220700**		1	KIT, Repair KIT	KIT SATZ	KIT KIT	KIT SÆT	305C

08-60	01	p1	12/10

CILINDRO DE DESLOCAMENTO DA LÂMINA
MOLDBOARD SIDE SHIFT CYLINDER
MOLDBOARD SIDE SHIFT CYLINDER
MOLDBOARD SIDE SHIFT CYLINDER

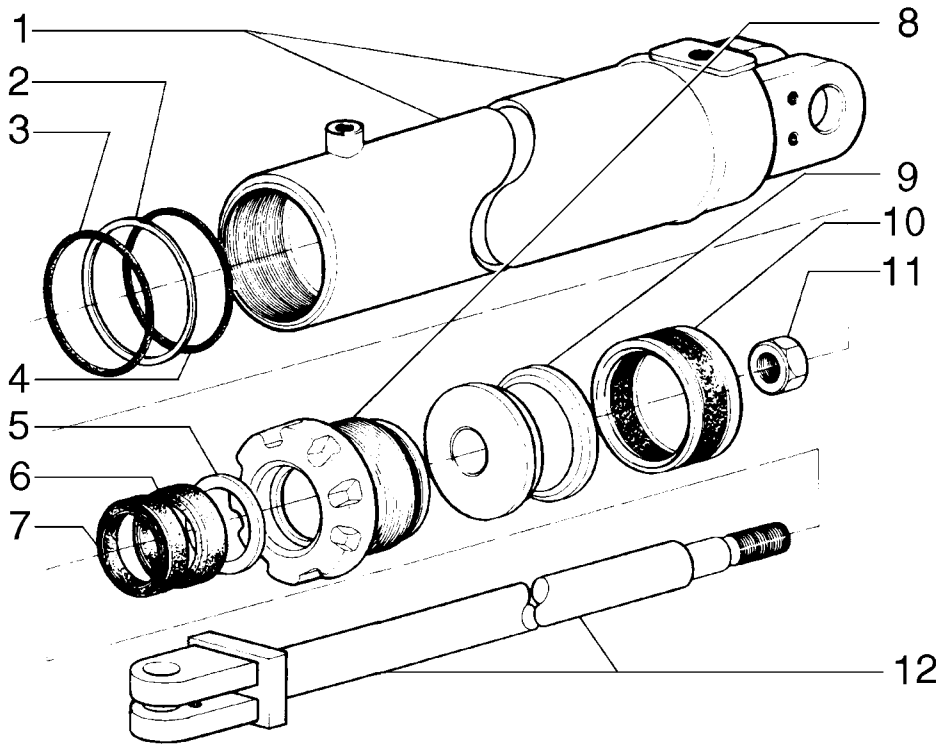

MOLDBOARD SIDE SHIFT CYLINDER
MOLDBOARD SIDE SHIFT CYLINDER
MOLDBOARD SIDE SHIFT CYLINDER
MOLDBOARD SIDE SHIFT CYLINDER

R	N	P.N.	MOD	Q	Denominação Denominação	Description Bezeichnung	Denominacion Descrizione	Description Beskrivelse	L.C.
		75267316		1	CILINDRO CILINDRO	CYLINDER ZYLINDER	CILINDRO CILINDRO	VERIN CYLINDER	164C
1		**75250023**		1	CILINDRO CILINDRO	CYLINDER ZYLINDER	CILINDRO CILINDRO	VERIN CYLINDER	164C
2		**8297295**		1	ANEL ANEL	RING RING	ANILLO ANELLO	ANNEAU RING	045A
3		**14465480**		1	O-RING, -236, 70 Duro, 3.234" ID x .139" Thk O-RING	O-RING	JUNTA TÓRICA	JOINT TORIQUE	055A
4		**14465180**		1	O-RING, -233, 70 Duro, 2.859" ID x .139" Thk O-RING	O-RING	JUNTA TÓRICA	JOINT TORIQUE	055A
5		**8297074**		1	ANEL ANEL	RING RING	ANILLO ANELLO	ANNEAU RING	045A
6		**8297073**		1	REVESTIMENTO DO FREIO REVESTIMENTO DE TRA	BRAKE LINING BREMSBELAG	FORRO DEL FRENO GUARNIZIONE FRENI	GARNITURE DE FREIN BREMSEBELÆGNING	120G
7		**8288832**		1	O-RING O-RING	O-RING O-RING	JUNTA TÓRICA ANELLO TOROIDALE	JOINT TORIQUE O-RING	055A
8		**75218748**		1	PLACA DE FUNDO CHAPA DE FUNDO	BASE PLATE GRUNDPLATTE	PLACA DE BASE PIASTRA DI BASE	PLAQUE D'APPUI ENDEPLADE	080F
9		**79038730**		1	PISTÃO PISTÃO	PISTON KOLBEN	PISTÓN PISTONE	PISTON STEMPEL	235S
10		**8291506**		1	ANEL VEDADOR ANEL VEDADOR	SEALRING DICHTRING	RETÉN ANELLO DI TENUTA	BAGUE D'ETANCHEITE PAKNINGSRING	Z125
11		**8281325**		1	PORCA PORCA	NUT MUTTER	TUERCA DADO	ECROU MØTRIK	010D
12		**75250021**		1	HASTE HASTE	ROD STANGE	VARILLA ASTA	TIGE STANG	090A
13		**75288868**		1	KIT DE VEDAÇÃO, Repair KIT DE VEDANTE	SEAL KIT DICHTUNGSSATZ	KIT DE JUNTAS KIT GUARNIZIONI	KIT DE JOINTS PAKNINGSSÆT	630S

08-61	01	p1	12/10

CILINDRO DE ARTICULAÇÃO
ARTICULATION CYLINDER
ARTICULATION CYLINDER
ARTICULATION CYLINDER

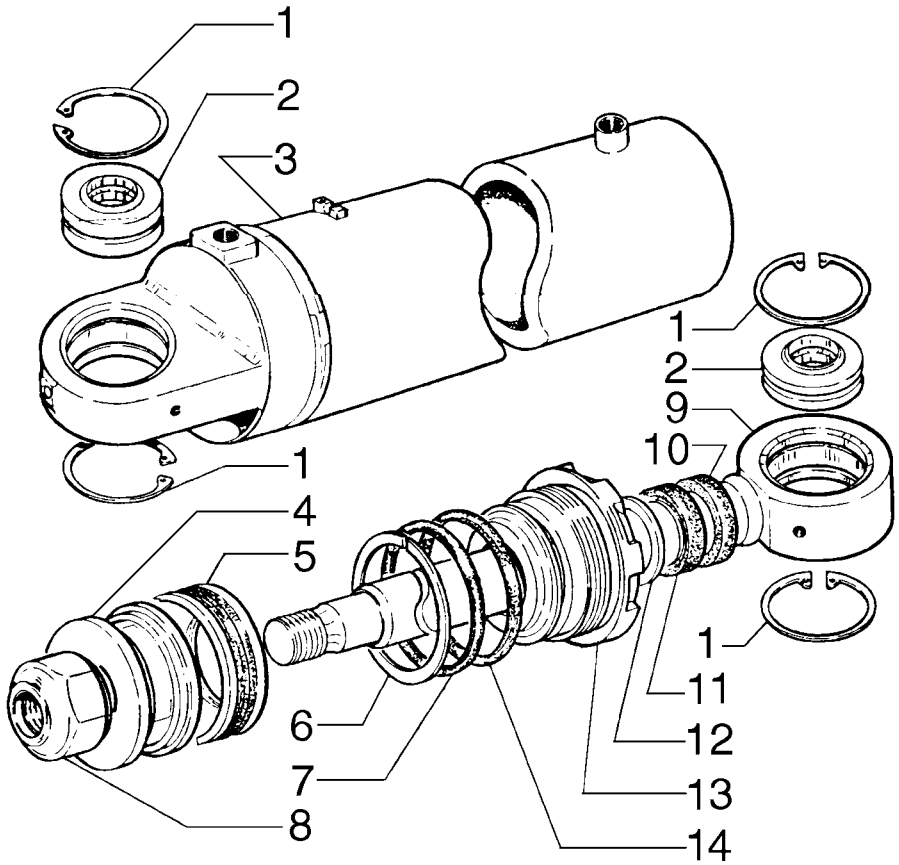

ARTICULATION CYLINDER
ARTICULATION CYLINDER
ARTICULATION CYLINDER
ARTICULATION CYLINDER

R	N	P.N.	MOD	Q	Denominação Denominação	Description Bezeichnung	Denominacion Descrizione	Description Beskrivelse	L.C.
		75267304		1	CILINDRO, RH	CYLINDER	CILINDRO	VERIN	164C
					CILINDRO	ZYLINDER	CILINDRO	CYLINDER	
		75267307		1	CILINDRO, LH	CYLINDER	CILINDRO	VERIN	164C
					CILINDRO	ZYLINDER	CILINDRO	CYLINDER	
1		**11061076**		8	ANEL DE PRESSÃO, M62, Int				
						SNAP RING	ANILLO DE RESORTE	ANNEAU D'ARRET	054A
					ANEL	SPRENGRING	ANELLO ELASTICO	LÅSERING	
2		**70928851**		4	CONJUNTO DO ROLAMENTO				
						BEARING ASSY	CONJUNTO DE COJINET	ROULEMENT	341C
					CHUMACEIRA	LAGERBAURUPPE	COMPLESSIVO CUSCINI	LEJESAMLING	
3		**75213542**		1	CAMISA CILINDRO DO MOTOR, RH				
						ENGINE CYLINDER LINE	FORRO INT. DE CIL. MO	CHEMISE DE CYLINDRE	035C
					CAMISA DE CILINDRO	ZYLINDERLAUFBUCHSE	CANNA DEL CILINDRO M	CYLINDERFORING	
3		**75213543**		1	CAMISA CILINDRO DO MOTOR, LH				
						ENGINE CYLINDER LINE	FORRO INT. DE CIL. MO	CHEMISE DE CYLINDRE	035C
					CAMISA DE CILINDRO	ZYLINDERLAUFBUCHSE	CANNA DEL CILINDRO M	CYLINDERFORING	
4		**79038730**		2	PISTÃO	PISTON	PISTÓN	PISTON	235S
					PISTÃO	KOLBEN	PISTONE	STEMPEL	
5		**8291506**		2	ANEL VEDADOR	SEALRING	RETÉN	BAGUE D'ETANCHEITE	Z125
					ANEL VEDADOR	DICHTRING	ANELLO DI TENUTA	PAKNINGSRING	
6		**8297295**		2	ANEL	RING	ANILLO	ANNEAU	045A
					ANEL	RING	ANELLO	RING	
7		**14465180**		2	O-RING, -233, 70 Duro, 2.859" ID x .139" Thk				
						O-RING	JUNTA TÓRICA	JOINT TORIQUE	055A
					O-RING	O-RING	ANELLO TOROIDALE	O-RING	
8		**8281325**		2	PORCA	NUT	TUERCA	ECROU	010D
					PORCA	MUTTER	DADO	MØTRIK	
9		**75213768**		2	HASTE	ROD	VARILLA	TIGE	090A
					HASTE	STANGE	ASTA	STANG	
10		**8288822**		2	JUNTA	GASKET	JUNTA	JOINT	123G
					JUNTA	DICHTUNG	GUARNIZIONE	PAKNING	
11		**8297294**		2	JUNTA	GASKET	JUNTA	JOINT	123G
					JUNTA	DICHTUNG	GUARNIZIONE	PAKNING	
12		**8297296**		2	ANEL	RING	ANILLO	ANNEAU	045A
					ANEL	RING	ANELLO	RING	
13		**75220934**		2	PLACA DE FUNDO	BASE PLATE	PLACA DE BASE	PLAQUE D'APPUI	080F
					CHAPA DE FUNDO	GRUNDPLATTE	PIASTRA DI BASE	ENDEPLADE	
14		**14465480**		2	O-RING, -236, 70 Duro, 3.234" ID x .139" Thk				
						O-RING	JUNTA TÓRICA	JOINT TORIQUE	055A
					O-RING	O-RING	ANELLO TOROIDALE	O-RING	
15		**75209587**		1	KIT, Repair	KIT	KIT	KIT	305C
					KIT	SATZ	KIT	SÆT	

08-62	01	p1	12/10

CILINDRO DO RIPPER
RIPPER LIFT CYLINDER
RIPPER LIFT CYLINDER
RIPPER LIFT CYLINDER

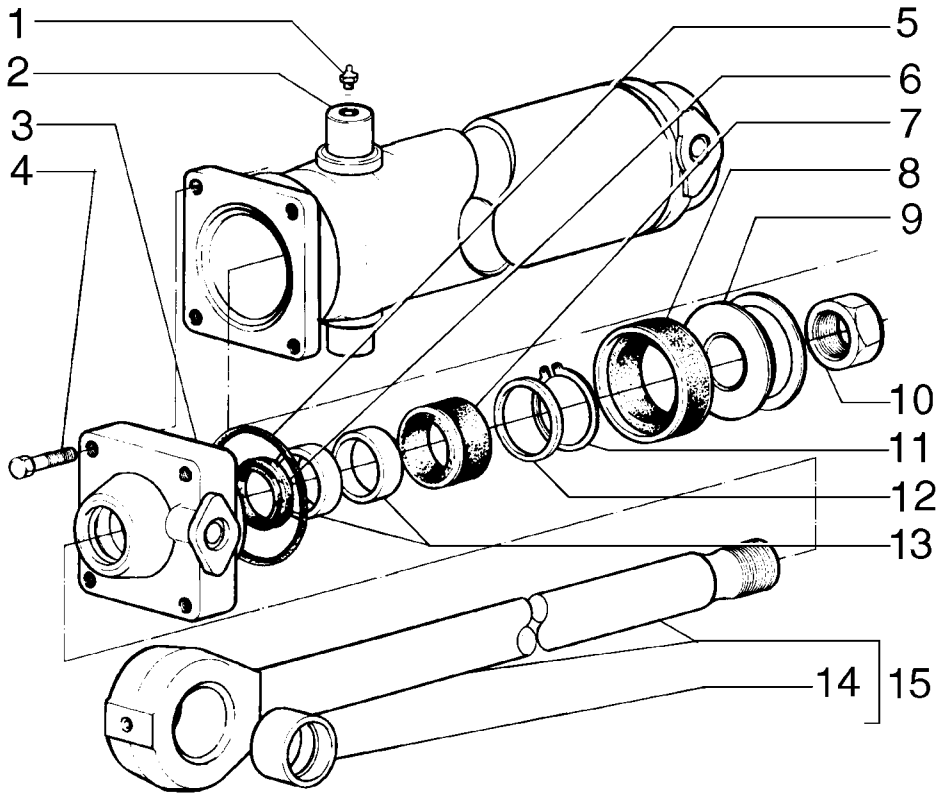

RIPPER LIFT CYLINDER
RIPPER LIFT CYLINDER
RIPPER LIFT CYLINDER
RIPPER LIFT CYLINDER

R	N	P.N.	MOD	Q	Denominação Denominação	Description Bezeichnung	Denominacion Descrizione	Description Beskrivelse	L.C.
		75267110		1	CILINDRO CILINDRO	CYLINDER ZYLINDER	CILINDRO CILINDRO	VERIN CYLINDER	164C
1		**13407211**		2	GRAXEIRA, M10 x 1 COPO DE LUBRIFICAÇÃ	LUBE NIPPLE SCHMIERNIPPEL	BOQUILLA DE LUBRICA(INGRASSATORE	GRAISSEUR SMØRENIPPEL	060I
2		**75251724**		1	CORPO DO CILINDRO CORPO DE CILINDRO	BARREL ZYLINDERROHR	CILINDRO CANNA DEL CILINDRO	CYLINDRE CYLINDER	301C
3		**8288335**		1	PLACA CHAPA	PLATE PLATTE	PLACA PIASTRA	PLAQUE PLADE	105P
4		**14258530**		4	PARAFUSO PARAFUSO	SCREW SCHRAUBE	TORNILLO VITE	VIS SKRUE	040V
5		**14466480**		1	O-RING, -246, 70 Duro, 4.484" ID x .139" Thk O-RING	O-RING	JUNTA TÓRICA	JOINT TORIQUE	055A
					O-RING	O-RING	ANELLO TOROIDALE	O-RING	
6		**8288748**		1	ANEL ANEL	RING RING	ANILLO ANELLO	ANNEAU RING	045A
7		**8284381**		1	ANEL VEDADOR ANEL VEDADOR	SEALRING DICHTRING	RETÉN ANELLO DI TENUTA	BAGUE D'ETANCHEITE PAKNINGSRING	Z125
8		**8291504**		1	JUNTA JUNTA	GASKET DICHTUNG	JUNTA GUARNIZIONE	JOINT PAKNING	123G
9		**8290223**		1	PISTÃO PISTÃO	PISTON KOLBEN	PISTÓN PISTONE	PISTON STEMPEL	235S
10		**8299528**		1	PORCA PORCA	NUT MUTTER	TUERCA DADO	ECROU MØTRIK	010D
11		**11061675**		1	ANEL-TRAVA ANEL DE SEGURANÇA	LOCKING RING SICHERUNGSRING	ANILLO DE BLOQUEO ANELLO DI BLOCCAGGI(	BAGUE DE BLOCAGE LÅSESKIVE	051A
12		**8288726**		1	ESPAÇADOR ESPAÇADOR	SPACER DISTANZSTÜCK	SEPARADOR DISTANZIALE	ENTRETOISE AFSTANDSSTYKKE	075D
13		**8288749**		2	ANEL GUIA ANEL GUIA	GUIDE RING FÜHRUNGSRING	ANILLO DE GUÍA ANELLO GUIDA	BAGUE DE GUIDAGE STYRERING	P804
14		**8286948**		1	BUCHA CASQUILHO	BUSHING BUCHSE	CASQUILLO BOCCOLA	BAGUE BØSNING	095B
15		**75251727**		1	HASTE HASTE	ROD STANGE	VARILLA ASTA	TIGE STANG	090A
16		**75288901**		1	KIT DE VEDAÇÃO, Repair KIT DE VEDANTE	SEAL KIT DICHTUNGSSATZ	KIT DE JUNTAS KIT GUARNIZIONI	KIT DE JOINTS PAKNINGSSÆT	630S

08-63	01	p1	12/10

CILINDRO DO ESCARIFICADOR
SCARIFIER LIFT CYLINDER
SCARIFIER LIFT CYLINDER
SCARIFIER LIFT CYLINDER

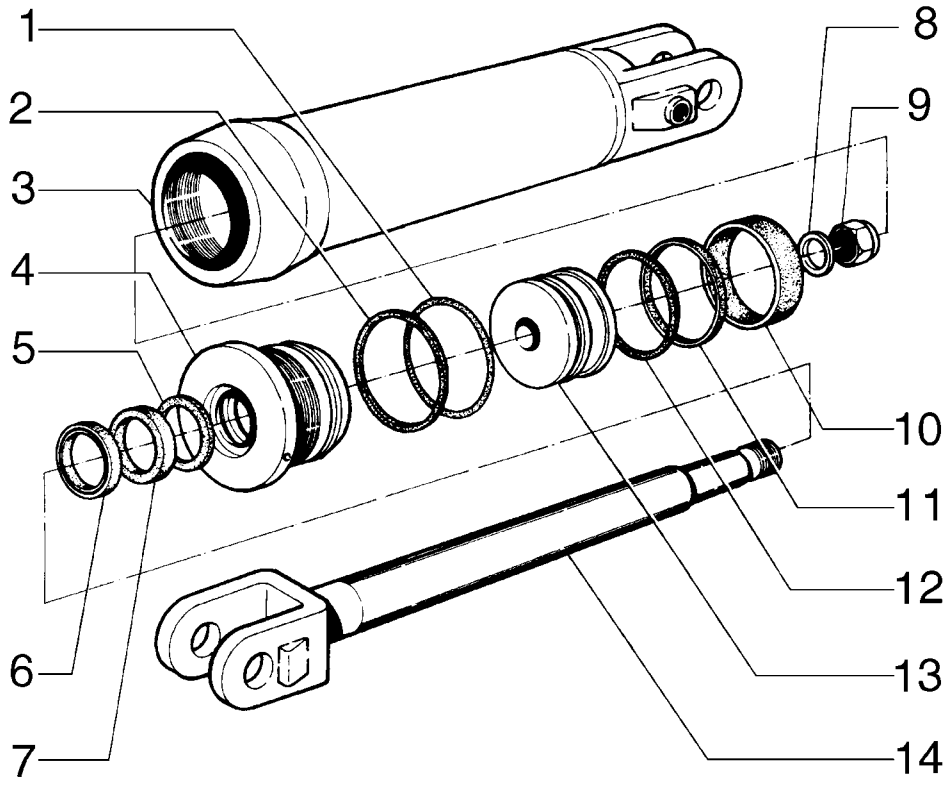

SCARIFIER LIFT CYLINDER
SCARIFIER LIFT CYLINDER
SCARIFIER LIFT CYLINDER
SCARIFIER LIFT CYLINDER

R	N	P.N.	MOD	Q	Denominação Denominação	Description Bezeichnung	Denominacion Descrizione	Description Beskrivelse	L.C.
		75266894		1	CILINDRO	CYLINDER	CILINDRO	VERIN	164C
					CILINDRO	ZYLINDER	CILINDRO	CYLINDER	
1		**70927242**		1	O-RING, -240, 90 Duro, 3.734" ID x .139" Thk				
						O-RING	JUNTA TÓRICA	JOINT TORIQUE	055A
					O-RING	O-RING	ANELLO TOROIDALE	O-RING	
2		**70926629**		1	ANEL	RING	ANILLO	ANNEAU	045A
					ANEL	RING	ANELLO	RING	
3		**73067551**		1	CILINDRO	CYLINDER	CILINDRO	VERIN	164C
					CILINDRO	ZYLINDER	CILINDRO	CYLINDER	
4		**73067593**		1	PISTÃO COM CABEÇA ARTICULADA				
						Swivel Head Piston	PISTÓN DE CABEZA OS(	PISTON DE TETE PIVOT.	119T
					PISTÃO COM CABEÇA A	SCHWENKKOPFKOLBEN	PISTONE CON TESTA A	STEMPEL MED DREJEH(	
5		**73067518**		1	ANEL	RING	ANILLO	ANNEAU	045A
					ANEL	RING	ANELLO	RING	
6		**73053637**		1	ANEL RASPADOR DE LAMA				
						MUDSCRAPER RING	ANILLO RASC. DE FANG	RACLEUR DE BOUE	042A
					ANEL RASPADOR	SCHMUTZABSTREIFERF	ANELLO RASCHIAFANG(	SKRABERING	
7		**73067915**		1	VEDAÇÃO	SEAL	ANILLO DE CIERRE	JOINT	132A
					VEDANTE	DICHTUNG	GUARNIZIONE; TENUTA	PAKNING	
8		**73055413**		1	ESPAÇADOR	SPACER	SEPARADOR	ENTRETOISE	075D
					ESPAÇADOR	DISTANZSTÜCK	DISTANZIALE	AFSTANDSSTYKKE	
9		**73073210**		1	CONTRA PORCA	LOCK NUT	TUERCA DE BLOQUEO	CONTRE-ECROU	P263
					CONTRAPORCA	SICHERUNGSMUTTER	DADO DI BLOCCAGGIO	LÅSEMØTRIK	
10		**73055430**		1	ANEL-TRAVA	LOCKING RING	ANILLO DE BLOQUEO	BAGUE DE BLOCAGE	051A
					ANEL DE SEGURANÇA	SICHERUNGSRING	ANELLO DI BLOCCAGGI(	LÅSESKIVE	
11		**73055431**		1	ANEL-TRAVA	LOCKING RING	ANILLO DE BLOQUEO	BAGUE DE BLOCAGE	051A
					ANEL DE SEGURANÇA	SICHERUNGSRING	ANELLO DI BLOCCAGGI(	LÅSESKIVE	
12		**70927343**		1	ANEL-TRAVA	LOCKING RING	ANILLO DE BLOQUEO	BAGUE DE BLOCAGE	051A
					ANEL DE SEGURANÇA	SICHERUNGSRING	ANELLO DI BLOCCAGGI(	LÅSESKIVE	
13		**73067547**		1	PISTÃO	PISTON	PISTÓN	PISTON	235S
					PISTÃO	KOLBEN	PISTONE	STEMPEL	
14		**73067546**		1	PISTÃO	PISTON	PISTÓN	PISTON	235S
					PISTÃO	KOLBEN	PISTONE	STEMPEL	
15		**73159181**		1	KIT, Repair	KIT	KIT	KIT	305C
					KIT	SATZ	KIT	SÆT	

08-64	01	p1	12/10

CILINDRO DENTRAVAMENTO DA SELA
SADDLE LOCK PIN CYLINDER
SADDLE LOCK PIN CYLINDER
SADDLE LOCK PIN CYLINDER

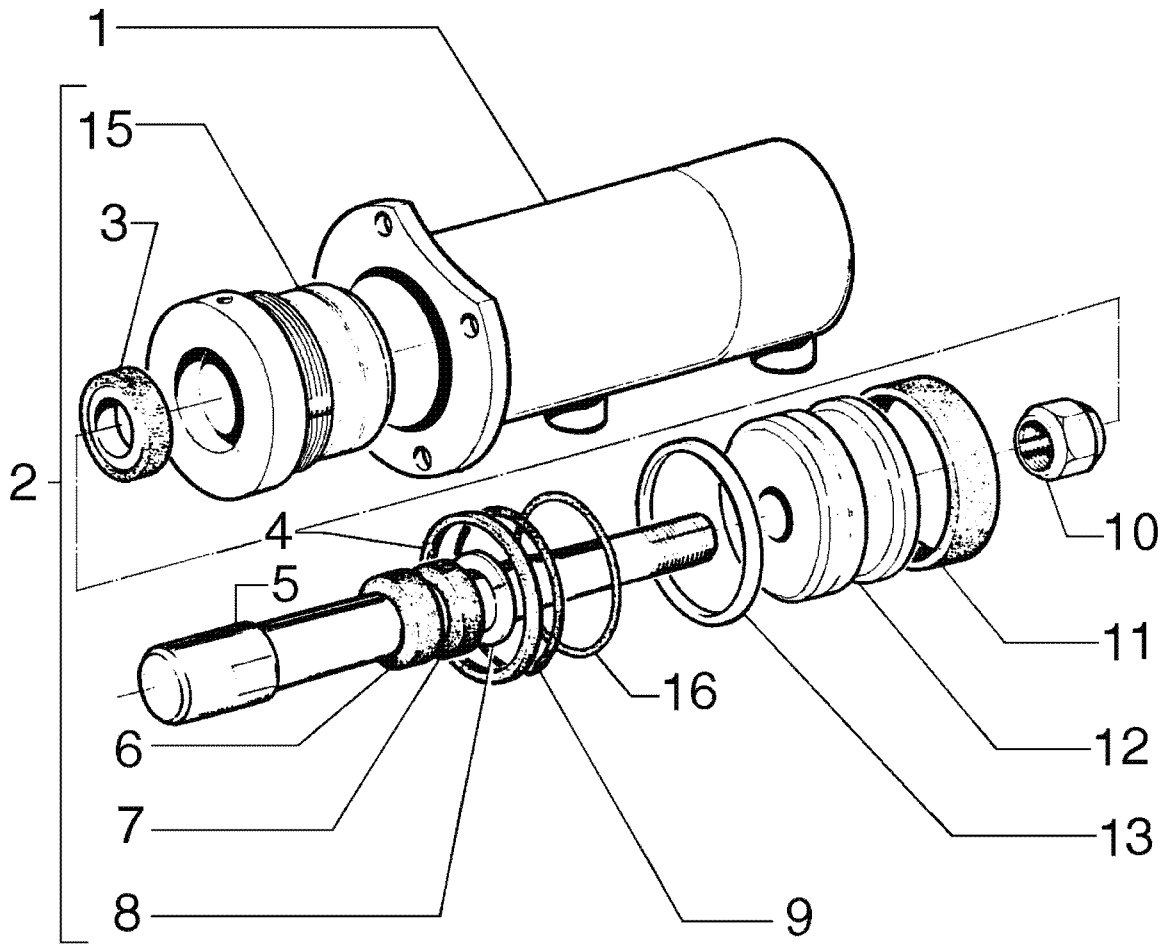

= 14

SADDLE LOCK PIN CYLINDER
SADDLE LOCK PIN CYLINDER
SADDLE LOCK PIN CYLINDER
SADDLE LOCK PIN CYLINDER

R	N	P.N.	MOD	Q	Denominação Denominação	Description Bezeichnung	Denominacion Descrizione	Description Beskrivelse	L.C.
		75266967		1	CILINDRO, RH CILINDRO	CYLINDER ZYLINDER	CILINDRO CILINDRO	VERIN CYLINDER	164C
		75266957		1	CILINDRO, LH CILINDRO	CYLINDER ZYLINDER	CILINDRO CILINDRO	VERIN CYLINDER	164C
1		**73124573**		1	CILINDRO, RH CILINDRO	CYLINDER ZYLINDER	CILINDRO CILINDRO	VERIN CYLINDER	164C
1		**73124577**		1	CILINDRO, LH CILINDRO	CYLINDER ZYLINDER	CILINDRO CILINDRO	VERIN CYLINDER	164C
2		**73065286**		1	PISTÃO COM CABEÇA ARTICULADA PISTÃO COM CABEÇA A	Swivel Head Piston SCHWENKKOPFKOLBEN	PISTÓN DE CABEZA OS(PISTONE CON TESTA A	PISTON DE TETE PIVOT. STEMPEL MED DREJEH(	119T
3		**73055116**		1	ANEL DE BORRACHA ANEL DE BORRACHA	RUBBER RING GUMMIRING	ANILLO DE GOMA ANELLO DI GOMMA	BAGUE EN CAOUTCHOU GUMMISKIVE	048A
4		**73063363**		1	ANEL ANEL	RING RING	ANILLO ANELLO	ANNEAU RING	045A
5		**73124571**		1	HASTE HASTE	ROD STANGE	VARILLA ASTA	TIGE STANG	090A
6		**73070372**		1	VEDAÇÃO VEDANTE	SEAL DICHTUNG	ANILLO DE CIERRE GUARNIZIONE; TENUTA	JOINT PAKNING	132A
7		**73063066**		1	BUCHA CASQUILHO	BUSHING BUCHSE	CASQUILLO BOCCOLA	BAGUE BØSNING	095B
8		**70927699**		1	ANEL-TRAVA ANEL DE SEGURANÇA	LOCKING RING SICHERUNGSRING	ANILLO DE BLOQUEO ANELLO DI BLOCCAGGI(	BAGUE DE BLOCAGE LÅSESKIVE	051A
9		**70924158**		1	O-RING, -228, 90 Duro, 2.234" ID x .139" Thk O-RING	O-RING O-RING	JUNTA TÓRICA ANELLO TOROIDALE	JOINT TORIQUE O-RING	055A
10		**73073273**		1	CONTRA PORCA CONTRAPORCA	LOCK NUT SICHERUNGSMUTTER	TUERCA DE BLOQUEO DADO DI BLOCCAGGIO	CONTRE-ECROU LÅSEMØTRIK	P263
11		**73058667**		1	ANEL ANEL	RING RING	ANILLO ANELLO	ANNEAU RING	045A
12		**73058668**		1	PISTÃO PISTÃO	PISTON KOLBEN	PISTÓN PISTONE	PISTON STEMPEL	235S
13		**73058666**		1	ANEL ANEL	RING RING	ANILLO ANELLO	ANNEAU RING	045A
14		**73064517**		1	KIT, Repair KIT	KIT SATZ	KIT KIT	KIT SÆT	305C
15		**73065285**		1	PLACA DE FUNDO CHAPA DE FUNDO	BASE PLATE GRUNDPLATTE	PLACA DE BASE PIASTRA DI BASE	PLAQUE D'APPUI ENDEPLADE	080F
16		**70928874**		1	ANEL ANEL	RING RING	ANILLO ANELLO	ANNEAU RING	045A

08-65	01	p1	12/10

MOTOR HIDRÁULICO DO VENTILADOR
FAN HYDRAULIC MOTOR
FAN HYDRAULIC MOTOR
FAN HYDRAULIC MOTOR

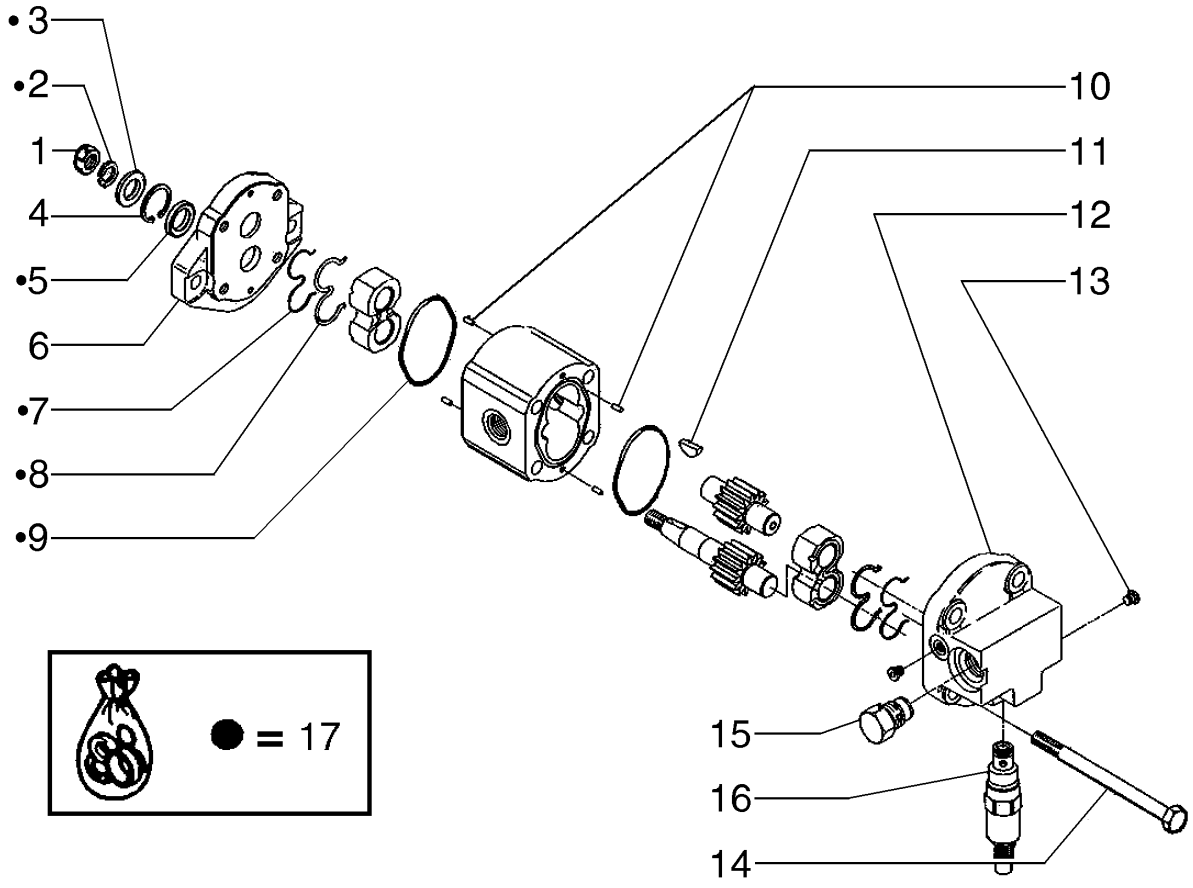

FAN HYDRAULIC MOTOR
FAN HYDRAULIC MOTOR
FAN HYDRAULIC MOTOR
FAN HYDRAULIC MOTOR

R	N	P.N.	MOD	Q	Denominação Denominação	Description Bezeichnung	Denominacion Descrizione	Description Beskrivelse	L.C.
		73162805		1	MOTOR HIDRÁULICO MOTOR HIDRÁULICO	HYDRAULIC MOTOR HYDRAULIKMOTOR	MOTOR HIDRÁULICO MOTORE IDRAULICO	MOTEUR HYDRAULIQUE HYDRAULIKMOTOR	900M
1		**71100417**		1	PORCA PORCA	NUT MUTTER	TUERCA DADO	ECROU MØTRIK	010D
2		**71100418**		1	ARRUELA PLANA ANILHA	WASHER UNTERLEGSCHEIBE	ARANDELA RONDELLA	RONDELLE FLADSKIVE	131R
3		**71100419**		1	ARRUELA PLANA ANILHA	WASHER UNTERLEGSCHEIBE	ARANDELA RONDELLA	RONDELLE FLADSKIVE	131R
4		**71100420**		1	ANEL DE PRESSÃO ANEL	SNAP RING SPRENGRING	ANILLO DE RESORTE ANELLO ELASTICO	ANNEAU D'ARRET LÅSERING	054A
5		**71100421**		1	VEDAÇÃO VEDANTE	SEAL DICHTUNG	ANILLO DE CIERRE GUARNIZIONE; TENUTA	JOINT PAKNING	132A
6		**71100422**		1	FLANGE FLANGE	FLANGE FLANSCH	BRIDA FLANGIA	BRIDE FLANGE	070F
7		**75289997**		2	JUNTA JUNTA	GASKET DICHTUNG	JUNTA GUARNIZIONE	JOINT PAKNING	123G
8		**75289998**		2	JUNTA JUNTA	GASKET DICHTUNG	JUNTA GUARNIZIONE	JOINT PAKNING	123G
9		**75289994**		2	O-RING O-RING	O-RING O-RING	JUNTA TÓRICA ANELLO TOROIDALE	JOINT TORIQUE O-RING	055A
10		**75289983**		4	GUIA PERNO-GUIA	DOWEL PASSSTIFT	BULÓN PERNO	GOUJON DYVEL	090G
11		**71100425**		1	CHAVE MEIA LUA CHAVETA MEIA LUA	WOODRUFF KEY FEDERKEIL	CHAVETA MEDIA-LUNA LINGUETTA AMERICANA	CLAVETTE SPECIALE SKIVEFEDER	P412
12		**71100426**		1	CONJUNTO DA TAMPA CONJUNTO DE COBERT	COVER ASSY ABDECKUNGSBAUGRUF	CONJUNTO DE FUNDAS COPERCHIO, COMPL	COUVERCLE DÆKSELENHED	P426
13		**71100427**		2	BUJÃO TAMPÃO	PLUG STOPFEN	TAPÓN TAPPO	BOUCHON PROP	050T
14		**71100428**		4	PARAFUSO PARAFUSO	SCREW SCHRAUBE	TORNILLO VITE	VIS SKRUE	040V
15		**71100429**		1	VÁLVULA VÁLVULA	VALVE VENTIL	VÁLVULA VALVOLA	SOUPAPE VENTIL	9620
16		**71100430**		1	VÁLVULA VÁLVULA	VALVE VENTIL	VÁLVULA VALVOLA	SOUPAPE VENTIL	9620
17		**71100423**		1	KIT, Sealing KIT	KIT SATZ	KIT KIT	KIT SÆT	305C

08-66	01	p1	12/10

MOTOR HIDRÁULICO DO REDUTOR
REDUCTION GEAR HYDRAULIC MOTOR
REDUCTION GEAR HYDRAULIC MOTOR
REDUCTION GEAR HYDRAULIC MOTOR

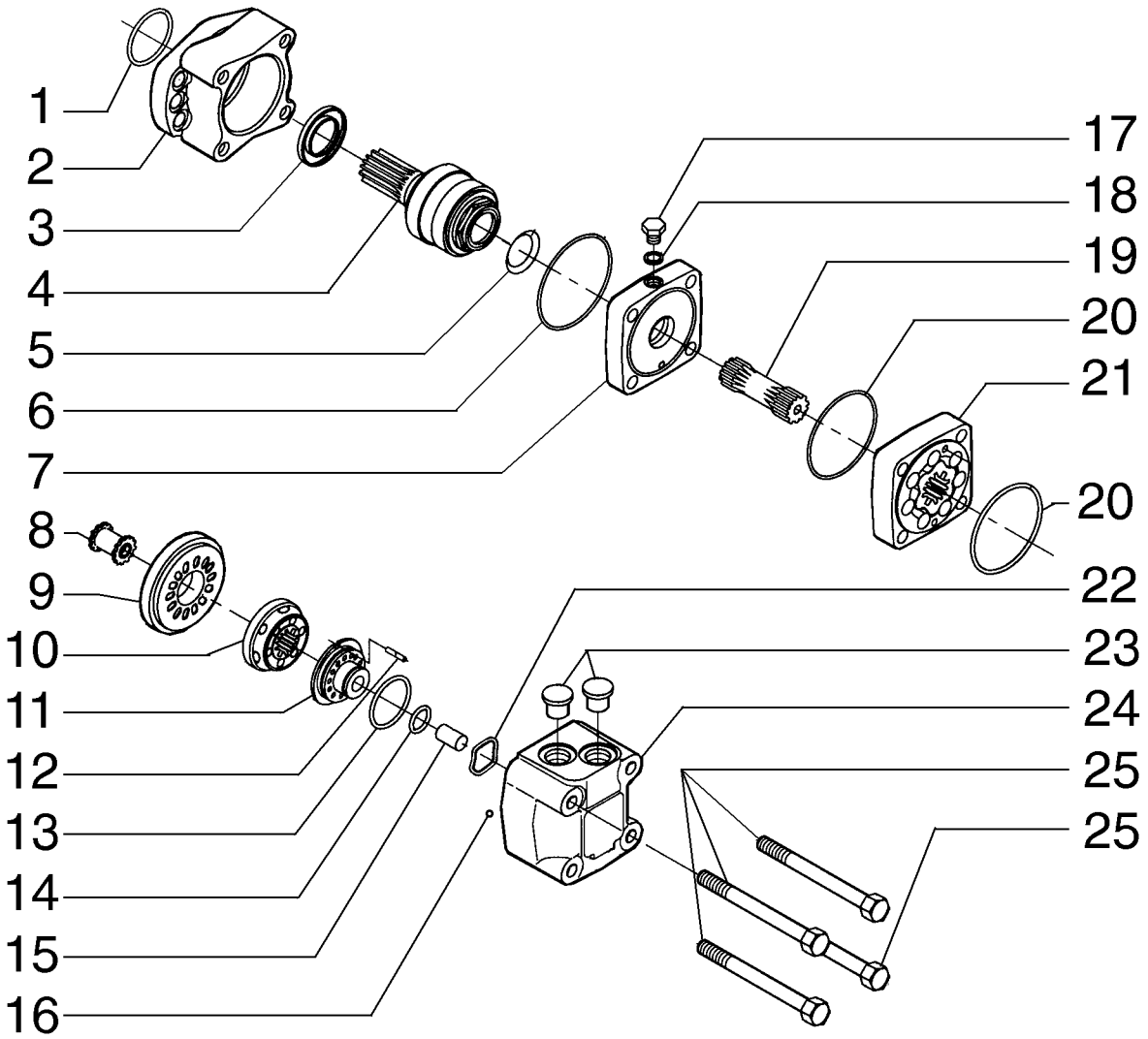

REDUCTION GEAR HYDRAULIC MOTOR
REDUCTION GEAR HYDRAULIC MOTOR
REDUCTION GEAR HYDRAULIC MOTOR
REDUCTION GEAR HYDRAULIC MOTOR

R	N	P.N.	MOD	Q	Denominação Denominação	Description Bezeichnung	Denominacion Descrizione	Description Beskrivelse	L.C.
		87389986		1	MOTOR HIDRÁULICO MOTOR HIDRÁULICO	HYDRAULIC MOTOR HYDRAULIKMOTOR	MOTOR HIDRÁULICO MOTORE IDRAULICO	MOTEUR HYDRAULIQUE HYDRAULIKMOTOR	900M
1		**V39454**		1	VEDADOR DE RETENCAO VEDADOR DE RETENCA	SEAL DICHTRING	SELLO/RETEN GUARNIZIONE TENUTA	JOINT-D'ETANCHEITE SEAL	7460
2		**71103069**		1	ALOJAMENTO ALOJAMENTO	HOUSING GEHÄUSE	ALOJAMIENTO ALLOGGIAMENTO	CARTER HUS	014V
3		**V39323**		1	VEDADOR DE RETENCAO VEDADOR DE RETENCA	SEAL DICHTRING	SELLO/RETEN GUARNIZIONE TENUTA	JOINT-D'ETANCHEITE SEAL	7460
4		**71103070**		1	EIXO VEIO	SHAFT WELLE	EJE ALBERO	ARBRE AKSEL	016A
5		**E37935**		1	ARRUELA ARRUELA	WASHER UNTERLEGSCHEIBE	ARANDELA RONDELLA	RONDELLE WASHER	9720
6		**V39325**		1	ANEL O ANEL O	O-RING O-RING	ANILLO/ARO CAUCHO ANELLO TOROIDALE	JOINT TORIQUE O-RING	7176
7		**71103071**		1	PLACA DE COBERTURA CHAPA PEQUENA	COVER PLATE ABDECKPLATTE	PLACA DE CUBIERTA PIASTRA DI COPERTUR/	COUVERCLE DÆKPLADE	110P
8		**E37944**		1	EIXO EIXO	SHAFT WELLE	ARBOL ALBERO	ARBRE SHAFT	7590
9		**71103072**		1	PLACA DE COBERTURA CHAPA PEQUENA	COVER PLATE ABDECKPLATTE	PLACA DE CUBIERTA PIASTRA DI COPERTUR/	COUVERCLE DÆKPLADE	110P
10		**E37946**		1	PLACA PLACA	PLATE PLATTE	PLACA PIASTRA	PLAQUE PLATE	6360
11		**71103073**		1	PLACA DE COBERTURA CHAPA PEQUENA	COVER PLATE ABDECKPLATTE	PLACA DE CUBIERTA PIASTRA DI COPERTUR/	COUVERCLE DÆKPLADE	110P
12		**71103074**		1	PINO PERNO	PIN PIN	PASADOR PERNO	BROCHE STIFT	080P
13		**E37949**		1	ANEL O ANEL O	O-RING O-RING	ANILLO/ARO CAUCHO ANELLO TOROIDALE	JOINT TORIQUE O-RING	7176
14		**E37950**		1	ANEL O ANEL O	O-RING O-RING	ANILLO/ARO CAUCHO ANELLO TOROIDALE	JOINT TORIQUE O-RING	7176
15		**E37951**		1	EIXO EIXO	SHAFT WELLE	ARBOL ALBERO	ARBRE SHAFT	7590
16		**N14222**		2	ESFERA ESFERA	BALL KUGEL	BOLA SFERA	BILLE KUGLE	0460
17		**71103075**		1	BUJÃO TAMPÃO	PLUG STOPFEN	TAPÓN TAPPO	BOUCHON PROP	050T
18		**71103076**		1	VEDAÇÃO DE BORRACHA JUNTAS	RUBBER SEAL GUMMIDICHTUNG	JUNTA DE GOMA GUARNIZIONE DI GOMM	JOINT EN CAOUTCHOU GUMMITÆTNING	122G
19		**71103077**		1	EIXO VEIO	SHAFT WELLE	EJE ALBERO	ARBRE AKSEL	016A
20		**E37940**		2	JOGO DE RODAS JOGO DE RODAS	WHEEL SET RADSATZ	JUEGO DE RUEDAS KIT RUOTE	TRAIN DE ROUES HJULSÆT	Z683
21		**71103078**		1	ROTOR ROTOR	ROTOR ROTOR	ROTOR ROTORE	ROTOR ROTOR	145R
22		**71103079**		1	O-RING O-RING	O-RING O-RING	JUNTA TÓRICA ANELLO TOROIDALE	JOINT TORIQUE O-RING	055A
23		**71103080**		2	BUJÃO TAMPÃO	PLUG STOPFEN	TAPÓN TAPPO	BOUCHON PROP	050T

08-66	01	p2	12/10

MOTOR HIDRÁULICO DO REDUTOR
REDUCTION GEAR HYDRAULIC MOTOR
REDUCTION GEAR HYDRAULIC MOTOR
REDUCTION GEAR HYDRAULIC MOTOR

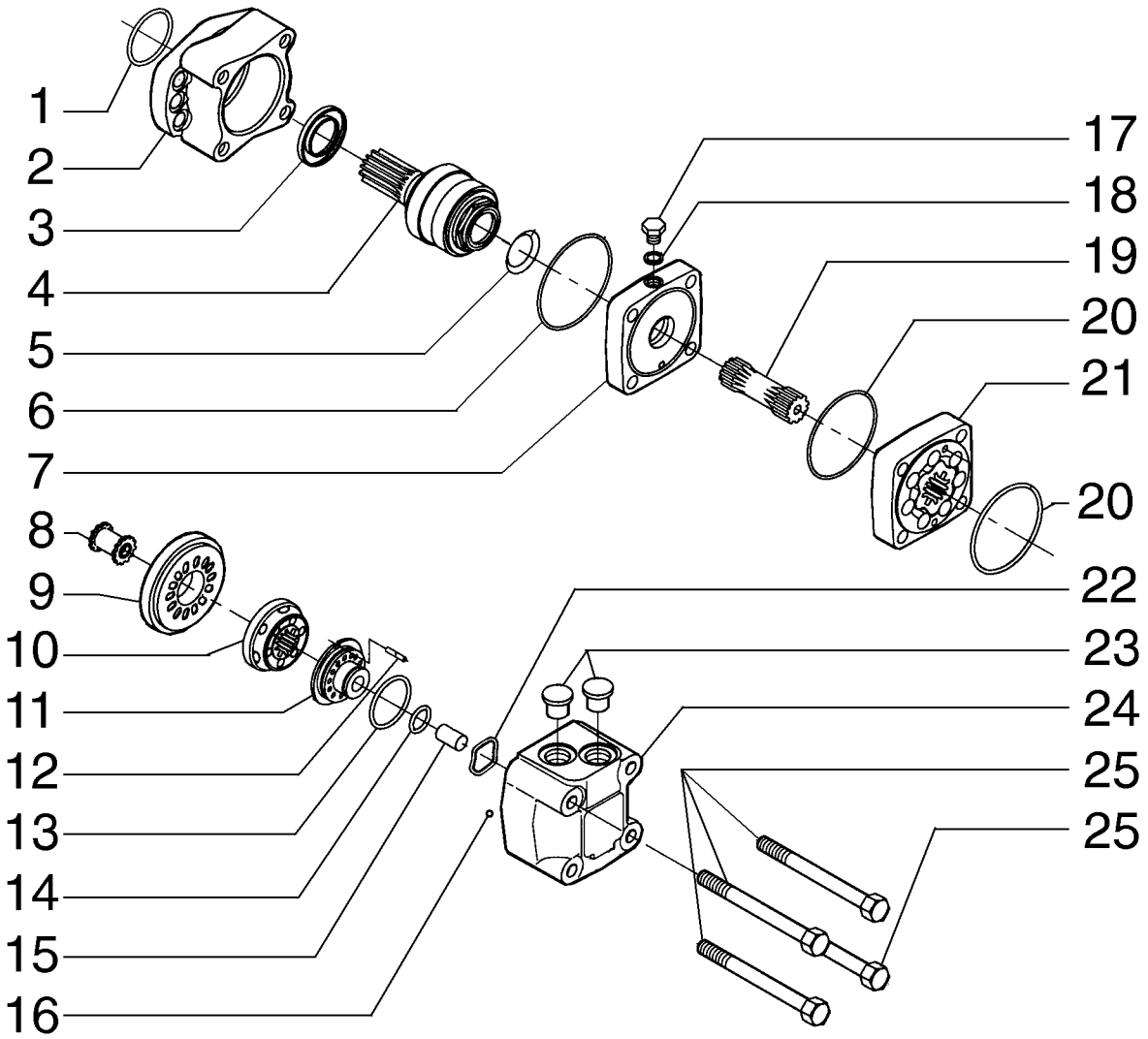

REDUCTION GEAR HYDRAULIC MOTOR
REDUCTION GEAR HYDRAULIC MOTOR
REDUCTION GEAR HYDRAULIC MOTOR
REDUCTION GEAR HYDRAULIC MOTOR

R	N	P.N.	MOD	Q	Denominação Denominação	Description Bezeichnung	Denominacion Descrizione	Description Beskrivelse	L.C.
24		**71103081**		1	ALOJAMENTO ALOJAMENTO	HOUSING GEHÄUSE	ALOJAMIENTO ALLOGGIAMENTO	CARTER HUS	014V
25		**71103082**		4	PARAFUSO PARAFUSO	SCREW SCHRAUBE	TORNILLO VITE	VIS SKRUE	040V

SECTION INDEX

Chassi

09-09	01	CHASSI DIANTEIRO
09-15	01	LÂMINA (12 PÉS) - CONJUNTO
09-16	01	LÂMINA (13 PÉS) - CONJUNTO
09-17	02	LÂMINA (14 PÉS) - CONJUNTO
09-51	01	AR CONDICIONADO - CIRCUÍTO E MONTAGEM

09-09	01	p1	12/10

CHASSI DIANTEIRO
FRONT CHASSIS
CHASIS DELANTERO
FRONT CHASSIS

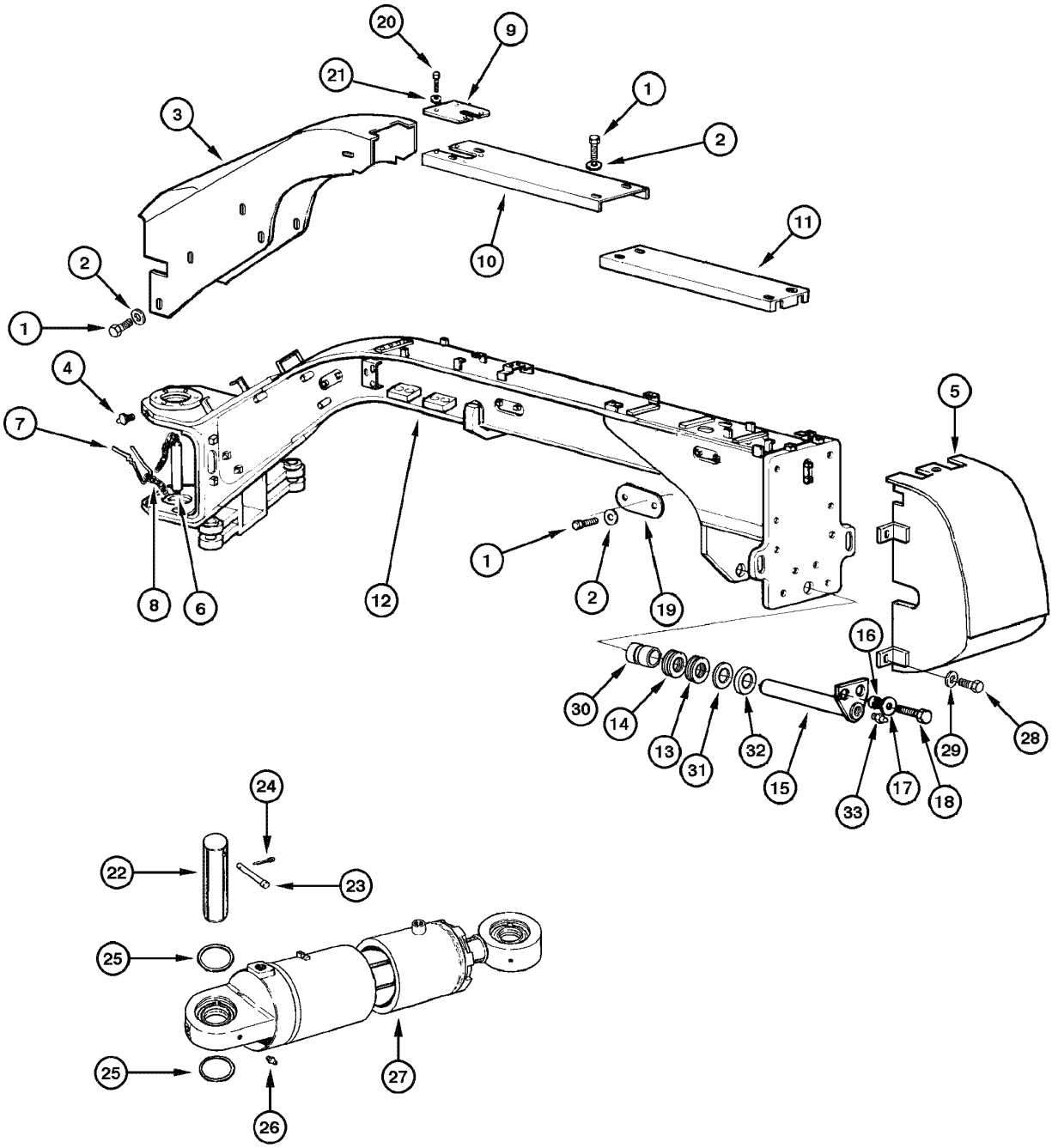

FRONT CHASSIS
FRONT CHASSIS
FRONT CHASSIS
FRONT CHASSIS

R	N	P.N.	MOD	Q	Denominação Denominação	Description Bezeichnung	Denominacion Descrizione	Description Beskrivelse	L.C.
1		16043231		26	PARAFUSO, Hex, M8 x 16, 10.9				
						BOLT	PERNO	VIS	140B
					PARAFUSO	SCHRAUBE	BULLONE	BOLT	
2		10519621		26	ARRUELA PLANA, M8 x 17 x 2				
						WASHER	ARANDELA	RONDELLE	131R
					ANILHA	UNTERLEGSCHEIBE	RONDELLA	FLADSKIVE	
3		{84335359}		1					
4		13407811		2	GRAXEIRA	LUBE NIPPLE	BOQUILLA DE LUBRICA(	GRAISSEUR	060I
					COPO DE LUBRIFICAÇÃ	SCHMIERNIPPEL	INGRASSATORE	SMØRENIPPEL	
5		{87375124}		1	Front				
6		75281140		2	PINO, Includes items 7, 8	PIN	PASADOR	BROCHE	080P
					PERNO	PIN	PERNO	STIFT	
7		8268534		2	PINO ELÁSTICO	ROLL PIN	BULÓN DE GIRO	GOUPILLE ELASTIQUE	200S
					TROÇO	SPANNSTIFT	SPINA ELASTICA	SPLIT	
8		4955502		2	CORRENTE	CHAIN	CADENA	CHAINE	095C
					CORRENTE	KETTE	CATENA	KÆDE	
9		{84335356}		1					
10		{84335358}		1					
11		{84335357}		1					
12	1	{84239698}		1					
13		73135173		AR	ARRUELA PLANA	WASHER	ARANDELA	RONDELLE	131R
					ANILHA	UNTERLEGSCHEIBE	RONDELLA	FLADSKIVE	
12	2	{84239696}		1					
12	3	{84239695}		1					
14		73135174		AR	ARRUELA PLANA	WASHER	ARANDELA	RONDELLE	131R
					ANILHA	UNTERLEGSCHEIBE	RONDELLA	FLADSKIVE	
15		75255725		1	EIXO	SHAFT	EJE	ARBRE	016A
					VEIO	WELLE	ALBERO	AKSEL	
16		73153515		2	ESPAÇADOR	SPACER	SEPARADOR	ENTRETOISE	075D
					ESPAÇADOR	DISTANZSTÜCK	DISTANZIALE	AFSTANDSSTYKKE	
17		70930850		2	ARRUELA PLANA	WASHER	ARANDELA	RONDELLE	131R
					ANILHA	UNTERLEGSCHEIBE	RONDELLA	FLADSKIVE	
18		11113231		2	PARAFUSO, Hex, M12 x 50, 10.9				
						SCREW	TORNILLO	VIS	040V
					PARAFUSO	SCHRAUBE	VITE	SKRUE	
19		75267293		3	COBERTURA	COVER	CUBIERTA	COUVERCLE	265C
					COBERTURA	ABDECKUNG	COPERCHIO	DÆKSEL	

(1) Para Classe 845
(2) Para Classe 865
(3) Para Classe 885

09-09	01	p2	12/10

CHASSI DIANTEIRO
FRONT CHASSIS
CHASIS DELANTERO
FRONT CHASSIS

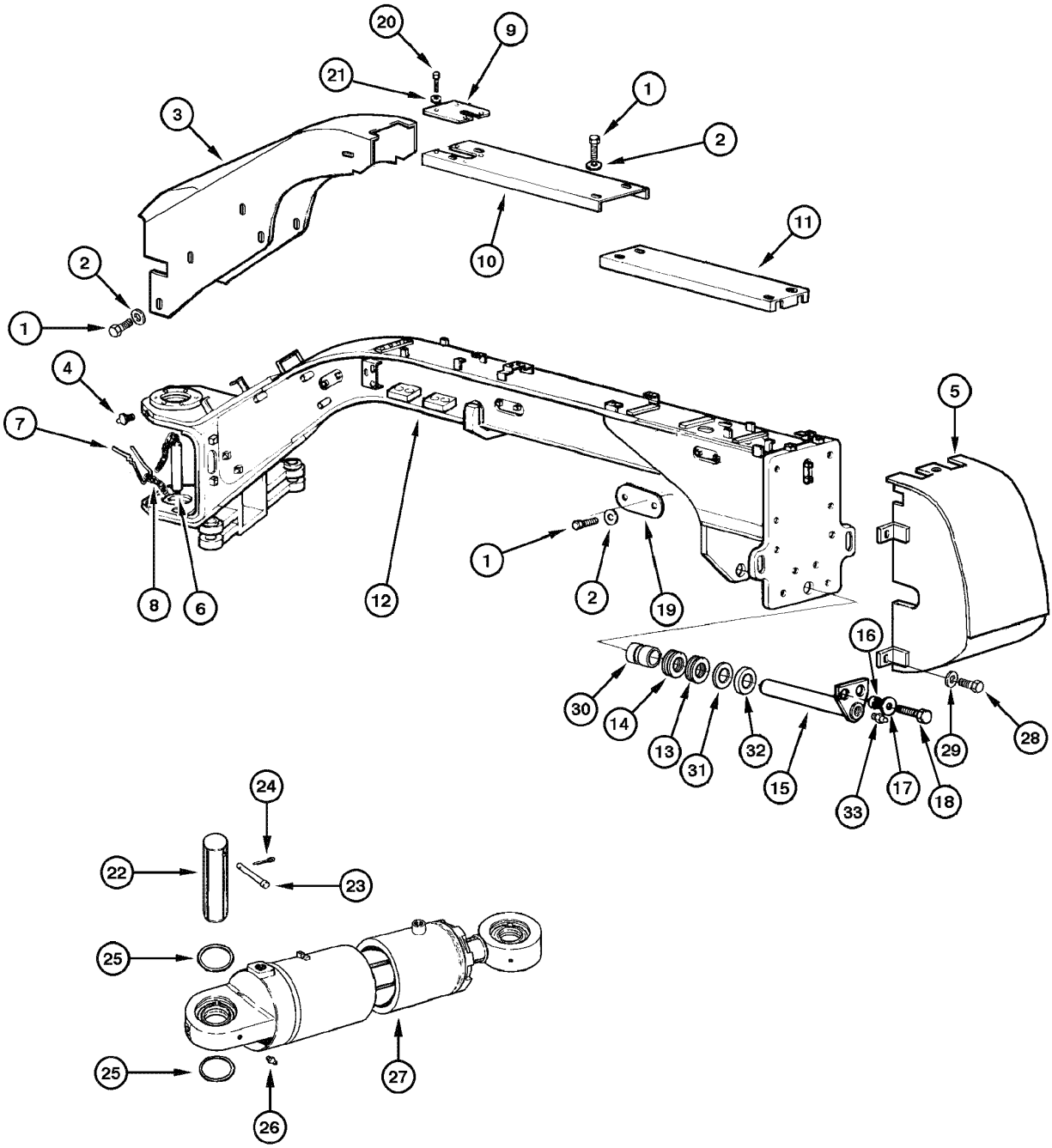

FRONT CHASSIS
FRONT CHASSIS
FRONT CHASSIS
FRONT CHASSIS

R	N	P.N.	MOD	Q	Denominação Denominação	Description Bezeichnung	Denominacion Descrizione	Description Beskrivelse	L.C.
20		**10902131**		4	PARAFUSO, Hex, M6 x 14, 10.9, Full Thd				
						BOLT	PERNO	VIS	140B
					PARAFUSO	SCHRAUBE	BULLONE	BOLT	
21		**12644421**		4	ARRUELA PLANA, M6 x 15 x 1				
						WASHER	ARANDELA	RONDELLE	131R
					ANILHA	UNTERLEGSCHEIBE	RONDELLA	FLADSKIVE	
22		**75213765**		4	PINO	PIN	PASADOR	BROCHE	080P
					PERNO	PIN	PERNO	STIFT	
23		**75213766**		4	PINO	PIN	PASADOR	BROCHE	080P
					PERNO	PIN	PERNO	STIFT	
24		**70900805**		4	CONTRA PINO, 1/8" x 3/4"	COTTER PIN	PASADOR	GOUPILLE FENDUE	270C
					TROÇO DE ABRIR	SPLINT	COPPIGLIA	SPLITBOLT	
25		**75213767**		AR	CALÇO DE AFINAÇÃO	SHIM	SUPLEMENTO	CALE	198S
					CALÇO DE AFINAÇÃO	AUSGLEICHSSCHEIBE	SPESSORE	MELLEMLÆG	
26		**70914465**		4	GRAXEIRA	LUBE NIPPLE	BOQUILLA DE LUBRICAC	GRAISSEUR	060I
					COPO DE LUBRIFICAÇÃ	SCHMIERNIPPEL	INGRASSATORE	SMØRENIPPEL	
27		**75267304**		1	CILINDRO, RH	CYLINDER	CILINDRO	VERIN	164C
					CILINDRO	ZYLINDER	CILINDRO	CYLINDER	
27		**75267307**		1	CILINDRO, LH	CYLINDER	CILINDRO	VERIN	164C
					CILINDRO	ZYLINDER	CILINDRO	CYLINDER	
28		**70922475**		4	PARAFUSO	SCREW	TORNILLO	VIS	040V
					PARAFUSO	SCHRAUBE	VITE	SKRUE	
29		**70677012**		4	ARRUELA PLANA	WASHER	ARANDELA	RONDELLE	131R
					ANILHA	UNTERLEGSCHEIBE	RONDELLA	FLADSKIVE	
30		**84167878**		1	ESCOVA DE BRONZE	BRONZE BUSHING	CASQUILLO DE BRONCE	BAGUE EN BRONZE	Z347
					CASQUILHO DE BRONZE	BRONZEBUCHSE	BOCCOLA IN BRONZO	BRONCEBØSNING	
31		**75327405**		1	CALÇO DE AFINAÇÃO	SHIM	SUPLEMENTO	CALE	198S
					CALÇO DE AFINAÇÃO	AUSGLEICHSSCHEIBE	SPESSORE	MELLEMLÆG	
32		**87714254**		1	CALÇO DE AFINAÇÃO	SHIM	SUPLEMENTO	CALE	198S
					CALÇO DE AFINAÇÃO	AUSGLEICHSSCHEIBE	SPESSORE	MELLEMLÆG	
33		**13407211**		1	GRAXEIRA, M10 x 1	LUBE NIPPLE	BOQUILLA DE LUBRICAC	GRAISSEUR	060I
					COPO DE LUBRIFICAÇÃ	SCHMIERNIPPEL	INGRASSATORE	SMØRENIPPEL	

09-15	01	p1	12/10

LÂMINA (12 PÉS) - CONJUNTO
BLADE (12 FEET) - ASSEMBLY
LÁMINA (12 PIES) - CONJUNTO
BLADE (12 FEET) - ASSEMBLY

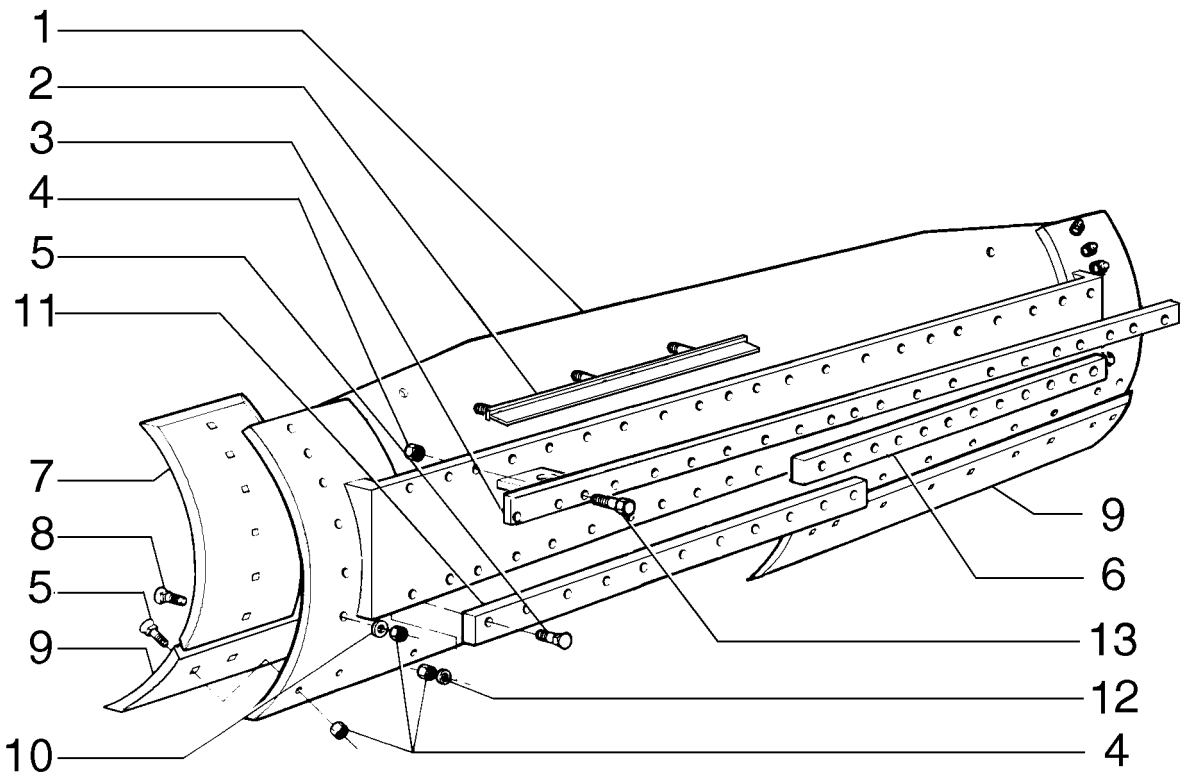

BLADE (12 FEET) - ASSEMBLY
BLADE (12 FEET) - ASSEMBLY
BLADE (12 FEET) - ASSEMBLY
BLADE (12 FEET) - ASSEMBLY

R	N	P.N.	MOD	Q	Denominação Denominação	Description Bezeichnung	Denominacion Descrizione	Description Beskrivelse	L.C.
		87671864		1	SUPORTE DO ARADO, 12ft Assy, Includes items 1 - 13				
						MOLDBOARD	VERTEDERA	VERSOIR	5600
					ARADO PRINCIPAL	STREICHBLECH	VERSOIO	FORMBRÆT	
1		**87573639**		1	LÂMINA, 12ft	BLADE	CUCHILLA	LAME	0700
					LÂMINA	KLINGE	LAMA	KNIV	
2		**87671831**		1	HASTE	ROD	VARILLA	TIGE	090A
					HASTE	STANGE	ASTA	STANG	
3		**75266820**		1	BARRA, Upper	BAR	BARRA	BARRE	530B
					BARRA	BAR	BARRA	BJÆLKE	
4		**70911029**		70	PORCA	NUT	TUERCA	ECROU	010D
					PORCA	MUTTER	DADO	MØTRIK	
5		**70617127**		38	PARAFUSO DE ARADO, 5/8"-11 x 2 1/4"				
						PLOW BOLT	PERNO DE ARADO	BOULON DE CHARRUE	P128
					PARAF CARR CABEÇA F	PFLUGSCHRAUBE	BULLONE SCANALATO	PLOVRIGEL	
6		**75266801**		1	BARRA, Lower	BAR	BARRA	BARRE	530B
					BARRA	BAR	BARRA	BJÆLKE	
7		**75266798**		2	LÂMINA	BLADE	CUCHILLA	LAME	0700
					LÂMINA	KLINGE	LAMA	KNIV	
8		**70931930**		12	PARAFUSO	BOLT	PERNO	VIS	140B
					PARAFUSO	SCHRAUBE	BULLONE	BOLT	
9		**75266776**		2	SUPORTE DO ARADO	MOLDBOARD	VERTEDERA	VERSOIR	5600
					ARADO PRINCIPAL	STREICHBLECH	VERSOIO	FORMBRÆT	
10		**70912942**		12	TRAVA DA ARRUELA	LOCK WASHER	ARANDELA DE BLOQUE	RONDELLE FREIN	132R
					ANILHA DE RETENÇÃO	SICHERUNGSSCHEIBE	RONDELLA DI SICUREZ	LÅSESKIVE	
11		**75266804**		1	BARRA	BAR	BARRA	BARRE	530B
					BARRA	BAR	BARRA	BJÆLKE	
12		**70927381**		20	ARRUELA PLANA	WASHER	ARANDELA	RONDELLE	131R
					ANILHA	UNTERLEGSCHEIBE	RONDELLA	FLADSKIVE	
13		**70921174**		17	PARAFUSO	SCREW	TORNILLO	VIS	040V
					PARAFUSO	SCHRAUBE	VITE	SKRUE	

09-16	01	p1	12/10

LÂMINA (13 PÉS) - CONJUNTO
BLADE (13 FEET) - ASSEMBLY
LÁMINA (13 PIES) - CONJUNTO
BLADE (13 FEET) - ASSEMBLY

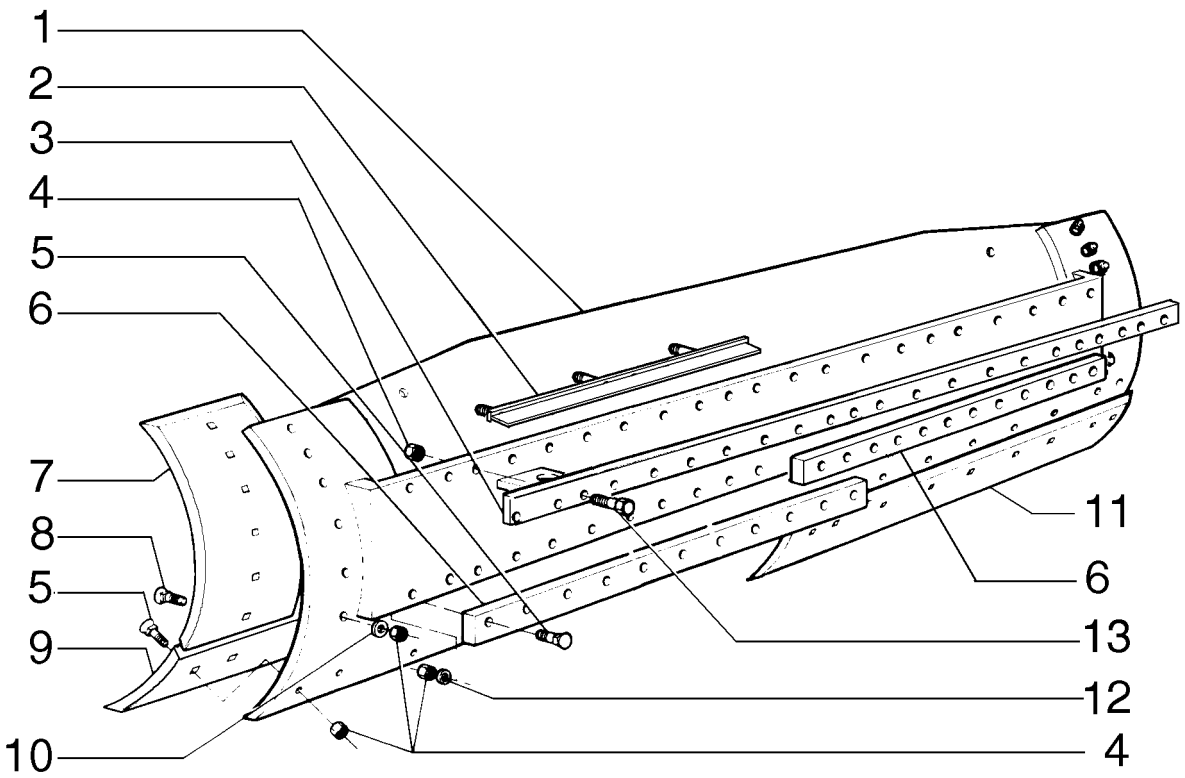

BLADE (13 FEET) - ASSEMBLY
BLADE (13 FEET) - ASSEMBLY
BLADE (13 FEET) - ASSEMBLY
BLADE (13 FEET) - ASSEMBLY

R	N	P.N.	MOD	Q	Denominação Denominação	Description Bezeichnung	Denominacion Descrizione	Description Beskrivelse	L.C.
		87671851		1	SUPORTE DO ARADO, 13ft Assy, Includes items 1 - 13				
						MOLDBOARD	VERTEDERA	VERSOIR	5600
					ARADO PRINCIPAL	STREICHBLECH	VERSOIO	FORMBRÆT	
1		**87572345**		1	LÂMINA, 13ft	BLADE	CUCHILLA	LAME	0700
					LÂMINA	KLINGE	LAMA	KNIV	
2		**87671831**		1	HASTE	ROD	VARILLA	TIGE	090A
					HASTE	STANGE	ASTA	STANG	
3		**75266817**		1	BARRA, Upper	BAR	BARRA	BARRE	530B
					BARRA	BAR	BARRA	BJÆLKE	
4		**70911029**		56	PORCA	NUT	TUERCA	ECROU	010D
					PORCA	MUTTER	DADO	MØTRIK	
5		**70617127**		22	PARAFUSO DE ARADO, 5/8"-11 x 2 1/4"				
						PLOW BOLT	PERNO DE ARADO	BOULON DE CHARRUE	P128
					PARAF CARR CABEÇA F	PFLUGSCHRAUBE	BULLONE SCANALATO	PLOVRIGEL	
6		**75266787**		2	BARRA, Lower	BAR	BARRA	BARRE	530B
					BARRA	BAR	BARRA	BJÆLKE	
7		**75266798**		2	LÂMINA	BLADE	CUCHILLA	LAME	0700
					LÂMINA	KLINGE	LAMA	KNIV	
8		**70931930**		12	PARAFUSO	BOLT	PERNO	VIS	140B
					PARAFUSO	SCHRAUBE	BULLONE	BOLT	
9		**75266783**		1	SUPORTE DO ARADO	MOLDBOARD	VERTEDERA	VERSOIR	5600
					ARADO PRINCIPAL	STREICHBLECH	VERSOIO	FORMBRÆT	
10		**70912942**		12	TRAVA DA ARRUELA	LOCK WASHER	ARANDELA DE BLOQUE	RONDELLE FREIN	132R
					ANILHA DE RETENÇÃO	SICHERUNGSSCHEIBE	RONDELLA DI SICUREZ	LÅSESKIVE	
11		**75266776**		1	SUPORTE DO ARADO	MOLDBOARD	VERTEDERA	VERSOIR	5600
					ARADO PRINCIPAL	STREICHBLECH	VERSOIO	FORMBRÆT	
12		**70927381**		22	ARRUELA PLANA	WASHER	ARANDELA	RONDELLE	131R
					ANILHA	UNTERLEGSCHEIBE	RONDELLA	FLADSKIVE	
13		**70921174**		19	PARAFUSO	SCREW	TORNILLO	VIS	040V
					PARAFUSO	SCHRAUBE	VITE	SKRUE	

09-17	02	p1	12/10

LÂMINA (14 PÉS) - CONJUNTO
BLADE (14 FEET) - ASSEMBLY
LÁMINA (14 PIES) - CONJUNTO
BLADE (14 FEET) - ASSEMBLY

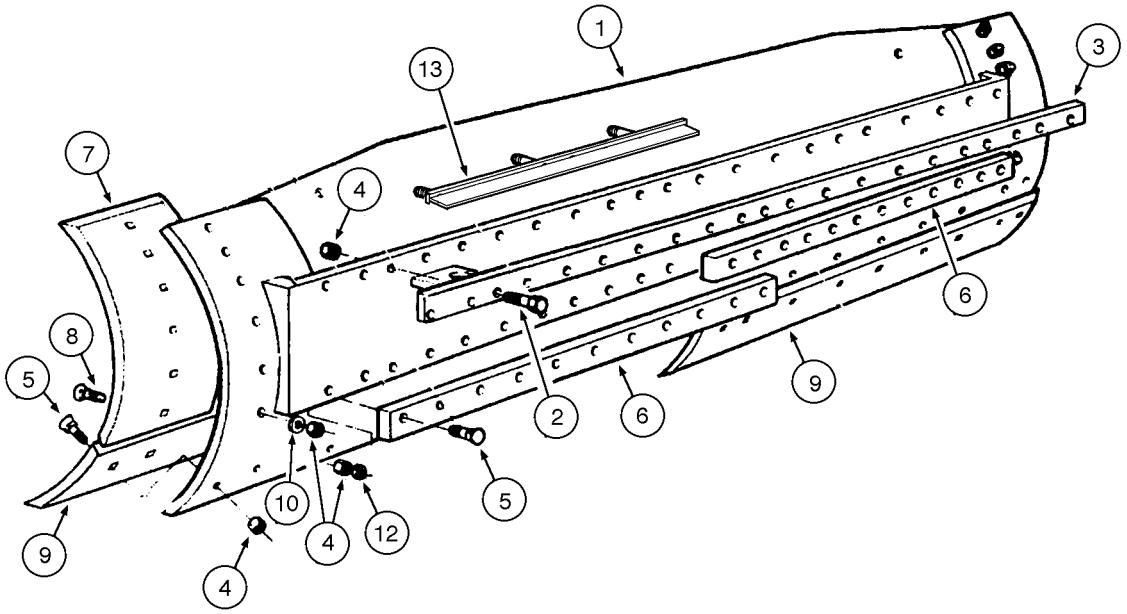

BLADE (14 FEET) - ASSEMBLY
BLADE (14 FEET) - ASSEMBLY
BLADE (14 FEET) - ASSEMBLY
BLADE (14 FEET) - ASSEMBLY

R	N	P.N.	MOD	Q	Denominação Denominação	Description Bezeichnung	Denominacion Descrizione	Description Beskrivelse	L.C.
		87671830		1	SUPORTE DO ARADO, (14ft) Assy, Includes items 1 - 13				
						MOLDBOARD	VERTEDERA	VERSOIR	5600
					ARADO PRINCIPAL	STREICHBLECH	VERSOIO	FORMBRÆT	
1		**87566613**		1	LÂMINA, (14ft)	BLADE	CUCHILLA	LAME	0700
					LÂMINA	KLINGE	LAMA	KNIV	
2		**70921174**		22	PARAFUSO	SCREW	TORNILLO	VIS	040V
					PARAFUSO	SCHRAUBE	VITE	SKRUE	
3		**75266817**		1	BARRA, Upper	BAR	BARRA	BARRE	530B
					BARRA	BAR	BARRA	BJÆLKE	
4		**70911029**		74	PORCA	NUT	TUERCA	ECROU	010D
					PORCA	MUTTER	DADO	MØTRIK	
5		**70617127**		40	PARAFUSO DE ARADO, 5/8"-11 x 2 1/4"				
						PLOW BOLT	PERNO DE ARADO	BOULON DE CHARRUE	P128
					PARAF CARR CABEÇA F	PFLUGSCHRAUBE	BULLONE SCANALATO	PLOVRIGEL	
6		**75266787**		2	BARRA, Lower	BAR	BARRA	BARRE	530B
					BARRA	BAR	BARRA	BJÆLKE	
7		**75266798**		2	LÂMINA	BLADE	CUCHILLA	LAME	0700
					LÂMINA	KLINGE	LAMA	KNIV	
8		**70931930**		12	PARAFUSO	BOLT	PERNO	VIS	140B
					PARAFUSO	SCHRAUBE	BULLONE	BOLT	
9		**75266783**		2	SUPORTE DO ARADO	MOLDBOARD	VERTEDERA	VERSOIR	5600
					ARADO PRINCIPAL	STREICHBLECH	VERSOIO	FORMBRÆT	
10		**70912942**		12	TRAVA DA ARRUELA	LOCK WASHER	ARANDELA DE BLOQUE	RONDELLE FREIN	132R
					ANILHA DE RETENÇÃO	SICHERUNGSSCHEIBE	RONDELLA DI SICUREZ	LÅSESKIVE	
12		**70927381**		20	ARRUELA PLANA	WASHER	ARANDELA	RONDELLE	131R
					ANILHA	UNTERLEGSCHEIBE	RONDELLA	FLADSKIVE	
13		**87671631**		1	CABINE	CAB	CABINA	CABINE	008C
					CABINA	KABINE	CABINA	KABINE	

09-51	01	p1	12/10

AR CONDICIONADO - CIRCUÍTO E MONTAGEM
AIR CONDITIONING - CIRCUIT AND ASSEMBLY
AIRE ACONDICIONADO - CIRCUITO Y MONTAJE
CLIMATISEUR- CIRCUIT ET MONTAGE

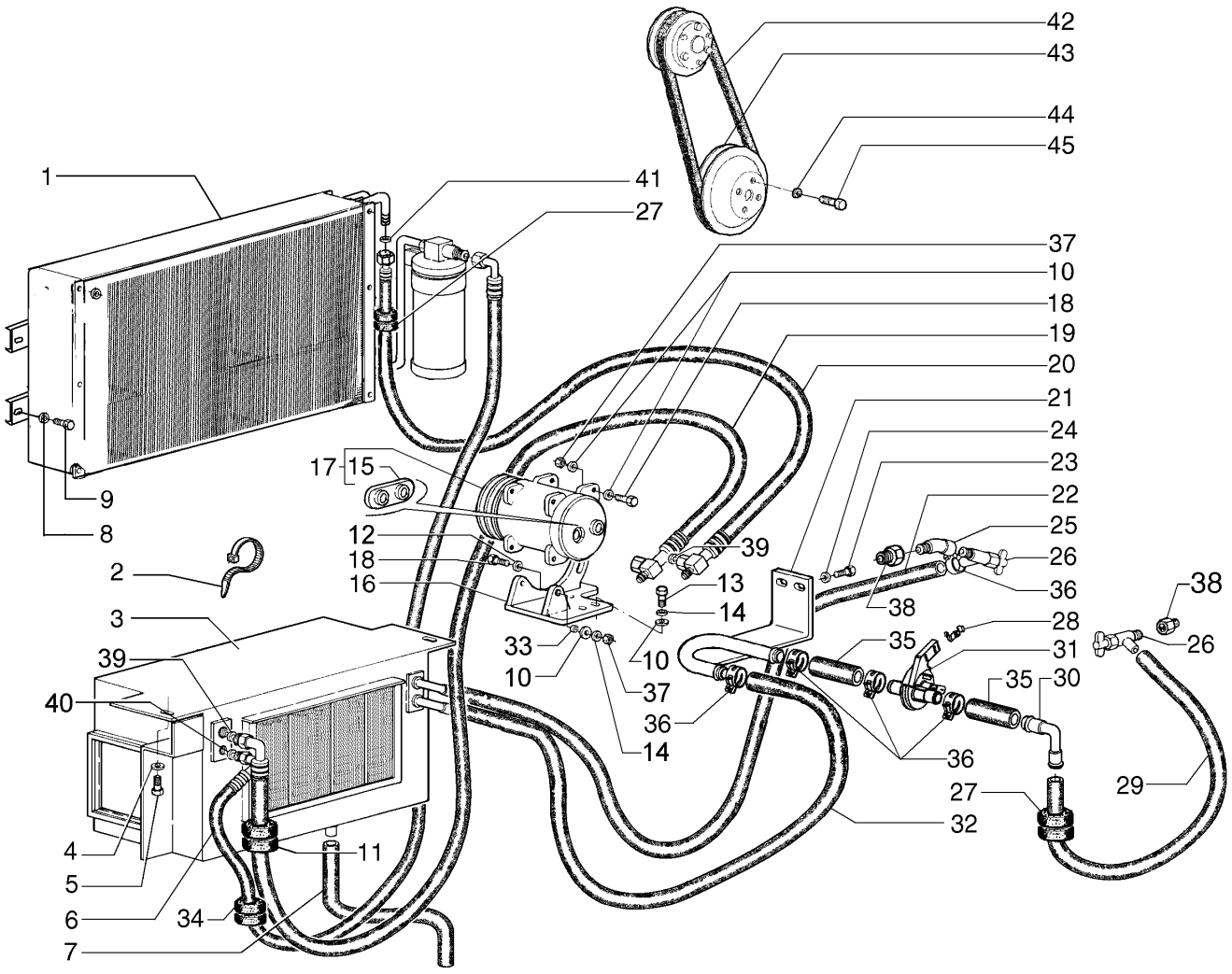

AIR CONDITIONING - CIRCUIT AND ASSEMBLY
AIR CONDITIONING - CIRCUIT AND ASSEMBLY
AIR CONDITIONING - CIRCUIT AND ASSEMBLY
AIR CONDITIONING - CIRCUIT AND ASSEMBLY

R	N	P.N.	MOD	Q	Denominação Denominação	Description Bezeichnung	Denominacion Descrizione	Description Beskrivelse	L.C.
1	1	87642958	a	1	CONDENSADOR CONDENSADOR	CONDENSER KONDENSATOR	CONDENSADOR CONDENSATORE	CONDENSATEUR KONDENSATOR	220C
2		75201642		20	BRAÇADEIRA BRAÇADEIRA	CLAMP KLEMME	ABRAZADERA MORSETTO	COLLIER SPÆNDEBÅND	120M
3		75327119		1	EVAPORADOR, Assy EVAPORADOR	EVAPORATOR VERDAMPFER	EVAPORADOR EVAPORATORE	EVAPORATEUR FORDAMPER	064E
4		14496531		2	ARRUELA PLANA, M8 x 17 x 1.6 ANILHA	WASHER UNTERLEGSCHEIBE	ARANDELA RONDELLA	RONDELLE FLADSKIVE	131R
5		16043431		2	PARAFUSO, Hex, M8 x 20, 10.9 PARAFUSO	BOLT SCHRAUBE	PERNO BULLONE	VIS BOLT	140B
6		75326214		1	TUBO FLEXÍVEL MANGUEIRA FLEXÍVEL	FLEXIBLE HOSE BIEGSAMER SCHLAUCH	TUBO FLEXIBLE TUBO FLESSIBILE	TUYAU FLEXIBLE FLEKSIBEL SLANGE	192T
7		75255010		1	MANGUEIRA MANGUEIRA	HOSE SCHLAUCH	TUBO TUBO FLESSIBILE	FLEXIBLE SLANGE	030M
8		10615479		8	TRAVA DA ARRUELA, Ext Tooth, M6, Serr ANILHA DE RETENÇÃO	LOCK WASHER SICHERUNGSSCHEIBE	ARANDELA DE BLOQUE RONDELLA DI SICUREZ	RONDELLE FREIN LÅSESKIVE	132R
9		86977726		8	PARAFUSO, Hex, M6 x 12, 8.8 PARAFUSO	SCREW SCHRAUBE	TORNILLO VITE	VIS SKRUE	040V
10		14496621		9	ARRUELA PLANA, M10 x 21 x 2 ANILHA	WASHER UNTERLEGSCHEIBE	ARANDELA RONDELLA	RONDELLE FLADSKIVE	131R
11		75321550		1	ISOLANTE ISOLADOR	INSULATOR ISOLATOR	AISLADOR ISOLATORE	ISOLANT ISOLATOR	085I
12		11107231		1	PARAFUSO, Hex, M10 x 50, 10.9 PARAFUSO	BOLT SCHRAUBE	PERNO BULLONE	VIS BOLT	140B
13		14420131		3	PARAFUSO, Hex Soc Hd, M10 x 25, 10.9 PARAFUSO	SCREW SCHRAUBE	TORNILLO VITE	VIS SKRUE	040V
14		10516871		4	ARRUELA PLANA ANILHA	WASHER UNTERLEGSCHEIBE	ARANDELA RONDELLA	RONDELLE FLADSKIVE	131R
15		87363102		1	CONECTOR HIDRÁUL CONECTOR HID.	HYD CONNECTOR HYDR STECKVERBINDE	CONECTOR HIDRÁULIC CONNETTORE IDRAULI	CONNECTEUR HYDRAU HYDRAULIKSTIK	020R
16		75323675		1	SUPORTE SUPORTE	SUPPORT STÜTZE	SOPORTE SUPPORTO	SUPPORT BESLAG	300S
17		87522165		1	COMPRESSOR DE AR, A/C Assy COMPRESSOR DE AR	AIR COMPRESSOR LUFTKOMPRESSOR	COMPRESOR DE AIRE COMPRESSORE ARIA	COMPRESSEUR D'AIR LUFTKOMPRESSOR	216C
18		11107031		4	PARAFUSO, Hex, M10 x 45, 10.9 PARAFUSO	BOLT SCHRAUBE	PERNO BULLONE	VIS BOLT	140B
19		75325531		1	CONJ. MANGUEIRA CONJUNTO DE MANGUE	HOSE ASSY. SCHLAUCHBAUGRUPPE	CONJUNTO DE TUBOS COMPLESS. TUBO FLES	ENSEMBLE DE FLEXIBLE SLANGEENHED	P457

(1) Page 09-96
(a) ASN N8AF03659

A Partir do Chassi N8AF03663

885B 845B 865B

09-51	01	p2	12/10

AR CONDICIONADO - CIRCUÍTO E MONTAGEM
AIR CONDITIONING - CIRCUIT AND ASSEMBLY
AIRE ACONDICIONADO - CIRCUITO Y MONTAJE
CLIMATISEUR- CIRCUIT ET MONTAGE

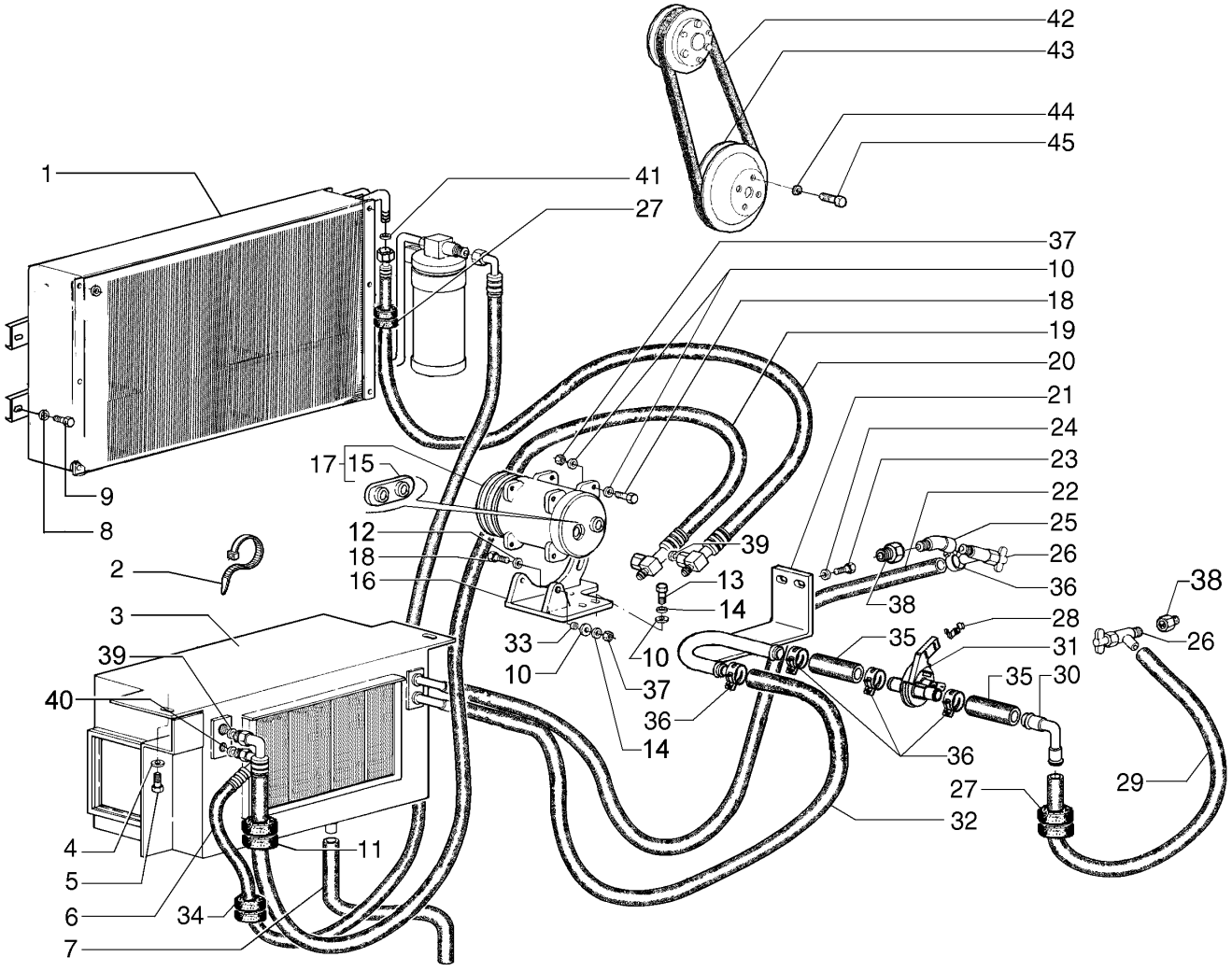

AIR CONDITIONING - CIRCUIT AND ASSEMBLY
AIR CONDITIONING - CIRCUIT AND ASSEMBLY
AIR CONDITIONING - CIRCUIT AND ASSEMBLY
AIR CONDITIONING - CIRCUIT AND ASSEMBLY

R	N	P.N.	MOD	Q	Denominação Denominação	Description Bezeichnung	Denominacion Descrizione	Description Beskrivelse	L.C.
20		**75325530**		1	CONJ. MANGUEIRA	HOSE ASSY.	CONJUNTO DE TUBOS	ENSEMBLE DE FLEXIBLE	P457
					CONJUNTO DE MANGUE	SCHLAUCHBAUGRUPPE	COMPLESS. TUBO FLES	SLANGEENHED	
21		**75321436**		1	TUBO	TUBE	TUBO	TUBE	195T
					TUBO	ROHR	TUBO	RØR	
22		**87610203**		1	MANGUEIRA DO AQUECEDOR				
						HEATER HOSE	TUBO DE CALENTADOR	FLEXIBLE DE CHAUFFA(	A057
					MANGUEIRA DO AQUEC	HEIZUNGSSCHLAUCH	TUBO FLESS. RISCALDA	SLANGE, VARMEAPPAR/	
23		**11107231**		2	PARAFUSO, Hex, M10 x 50, 10.9				
						BOLT	PERNO	VIS	140B
					PARAFUSO	SCHRAUBE	BULLONE	BOLT	
24		**12642021**		2	ARRUELA PLANA	WASHER	ARANDELA	RONDELLE	131R
					ANILHA	UNTERLEGSCHEIBE	RONDELLA	FLADSKIVE	
25		**70910149**		1	COTOVELO	ELBOW	CODO	COUDE	085G
					COTOVELO	KNIESTÜCK	GOMITO	VINKELRØR	
26		**301803R1**		2	VÁLVULA DE PARADA	SHUT-OFF VALVE	VÁLVULA DE CIERRE	VANNE D'ARRET	P337
					VÁLVULA DE CORTE	ABSPERRVENTIL	VALVOLA DI ARRESTO	AFSPÆRRINGSVENTIL	
27		**73150779**		2	ISOLANTE	INSULATOR	AISLADOR	ISOLANT	085I
					ISOLADOR	ISOLATOR	ISOLATORE	ISOLATOR	
28		**1954626C1**		1	BRACADEIRA	CLAMP	COLLAR	COLLIER	1640
					BRACADEIRA	SCHELLE	MORSETTO	CLAMP	
29		**87574040**		1	CONJ. MANGUEIRA	HOSE ASSY.	CONJUNTO DE TUBOS	ENSEMBLE DE FLEXIBLE	P457
					CONJUNTO DE MANGUE	SCHLAUCHBAUGRUPPE	COMPLESS. TUBO FLES	SLANGEENHED	
30		**75322881**		1	TUBO	TUBE	TUBO	TUBE	195T
					TUBO	ROHR	TUBO	RØR	
31		**1331087C1**		1	SEÇÃO DA VÁLVULA	VALVE SECTION	SECCIÓN DE VÁLVULA	SECTION DE VALVE	025V
					SECÇÃO DE VÁLVULA	VENTILSEGMENT	SEZIONE VALVOLA	VENTILAFSNIT	
32		**75320965**		1	MANGUEIRA	HOSE	TUBO	FLEXIBLE	030M
					MANGUEIRA	SCHLAUCH	TUBO FLESSIBILE	SLANGE	
33		**79114762**		1	BUCHA	BUSHING	CASQUILLO	BAGUE	095B
					CASQUILHO	BUCHSE	BOCCOLA	BØSNING	
34		**75321576**		2	ISOLANTE	INSULATOR	AISLADOR	ISOLANT	085I
					ISOLADOR	ISOLATOR	ISOLATORE	ISOLATOR	
35		**75321442**		2	MANGUEIRA	HOSE	TUBO	FLEXIBLE	030M
					MANGUEIRA	SCHLAUCH	TUBO FLESSIBILE	SLANGE	
36		**1954736C1**		8	BRAÇADEIRA MANGUEIRA, #24				
						HOSE CLAMP	ABRAZADERA DE MANG	COLLIER POUR FLEXIBL	P729
					ABRAÇAD. DA MANGUEI	SCHLAUCHSCHELLE	FASCETTA STRINGITUB	SLANGEKLEMME	
37		**12577221**		3	CONTRA PORCA, M10 x 1.5, Cl 10				
						LOCK NUT	TUERCA DE BLOQUEO	CONTRE-ECROU	P263
					CONTRAPORCA	SICHERUNGSMUTTER	DADO DI BLOCCAGGIO	LÅSEMØTRIK	
38		**70901835**		1	BUCHA	BUSHING	CASQUILLO	BAGUE	095B
					CASQUILHO	BUCHSE	BOCCOLA	BØSNING	
39		**75258841**		2	O-RING	O-RING	JUNTA TÓRICA	JOINT TORIQUE	055A
					O-RING	O-RING	ANELLO TOROIDALE	O-RING	
40		**75258843**		1	O-RING	O-RING	JUNTA TÓRICA	JOINT TORIQUE	055A
					O-RING	O-RING	ANELLO TOROIDALE	O-RING	
41		**75258841**		1	O-RING	O-RING	JUNTA TÓRICA	JOINT TORIQUE	055A
					O-RING	O-RING	ANELLO TOROIDALE	O-RING	

A Partir do Chassi N8AF03663

885B 845B 865B

09-51	01	p3	12/10

AR CONDICIONADO - CIRCUÍTO E MONTAGEM
AIR CONDITIONING - CIRCUIT AND ASSEMBLY
AIRE ACONDICIONADO - CIRCUITO Y MONTAJE
CLIMATISEUR- CIRCUIT ET MONTAGE

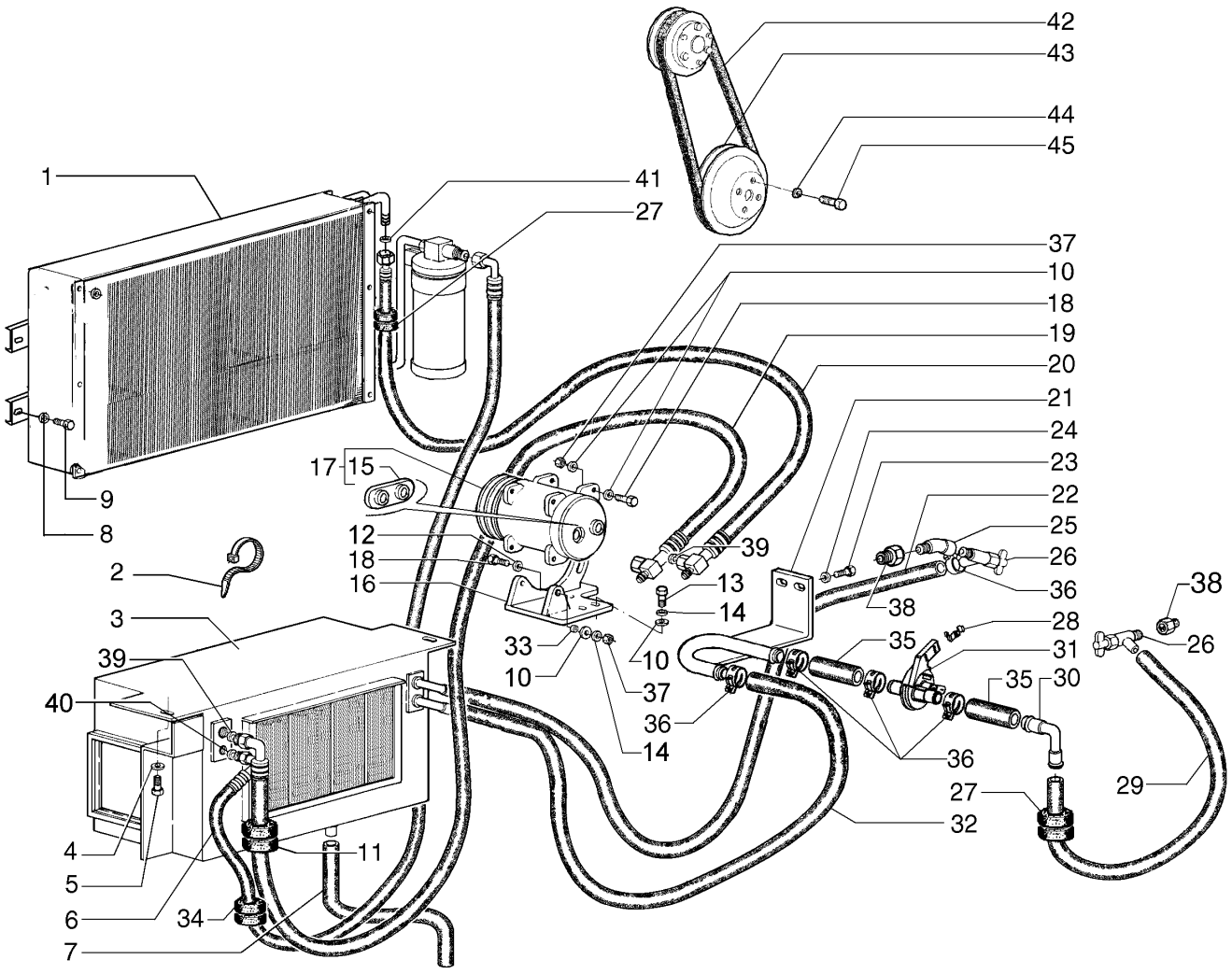

AIR CONDITIONING - CIRCUIT AND ASSEMBLY
AIR CONDITIONING - CIRCUIT AND ASSEMBLY
AIR CONDITIONING - CIRCUIT AND ASSEMBLY
AIR CONDITIONING - CIRCUIT AND ASSEMBLY

R	N	P.N.	MOD	Q	Denominação Denominação	Description Bezeichnung	Denominacion Descrizione	Description Beskrivelse	L.C.
42		**75327255**		1	CORREIA	BELT	CORREA	COURROIE	174C
					CORREIA	RIEMEN	CINGHIA	REM	
43		**75286359**		1	POLIA	PULLEY	POLEA	POULIE	230P
					POLIA	RIEMENSCHEIBE	PULEGGIA	REMSKIVE	
44		**12638601**		4	ARRUELA PLANA, M10 x 18 x 2				
						WASHER	ARANDELA	RONDELLE	131R
					ANILHA	UNTERLEGSCHEIBE	RONDELLA	FLADSKIVE	
45		**75206638**		4	PARAFUSO, M10 x 1.50 x 25				
						SCREW	TORNILLO	VIS	040V
					PARAFUSO	SCHRAUBE	VITE	SKRUE	

SECTION INDEX
Chassi/Acessórios

09-01	01	BARRA DE TRAÇÃO E CÍRCULO
09-02	01	REDUTOR DO CÍRCULO
09-03	01	SELA E CILINDRO DE ACIONAMENTO
09-04	01	SELA E CILINDRO DE ACIONAMENTO
09-05	01	CHASSI TRASEIRO
09-05	02	PROTEÇÃO DOS CARDANS - (CONVERSOR DE TORQUE)
09-05	03	PROTEÇÃO DOS CARDANS - (CONVERSOR DE TORQUE)
09-06	01	PISO E RETENTORES
09-07	01	CONJUNTO ESCADA ESQUERDA
09-08	01	CONJUNTO ESCADA DIREITA
09-10	01	JUNTA DA ARTICULAÇÃO
09-11	01	CILINDRO DE ARTICULAÇÃO
09-12	01	GANCHO DE TRAÇÃO
09-13	01	SUPORTE ESQUERDO DA BATERIA
09-14	01	SUPORTE DIREITO DA BATERIA
09-18	01	EXTENSÃO ESQUERDA E DIREITA DA LÂMINA
09-19	01	REFORÇO DA LÂMINA
09-20	01	DESLOCAMENTO DA LÂMINA
09-21	01	SISTEMA DE INCLINAÇÃO DA LÂMINA
09-22	01	LÂMINA FRONTAL E FACAS
09-23	01	ESCARIFICADOR E SUPORTE
09-24	01	RIPPER E BARRA DE FERRAMENTAS
09-24	02	RIPPER E BARRA DE FERRAMENTAS
09-25	01	PLACA DE EMPUXO
09-26	01	CONTRAPESO FRONTAL
09-27	01	CAIXA DE FERRAMENTAS
09-28	01	EXTINTOR DE INCÊNDIO
09-30	01	CAPUZ DO MOTOR E GRADE
09-31	01	CAPUZ DO MOTOR - AMORTECEDOR E ALÇA
09-32	01	CONSOLE LATERAL DIREITO
09-33	01	CONSOLE LATERAL DIREITO
09-34	01	PROTEÇÃO E TAMPA
09-36	01	CABINE
09-37	01	TAMPA DE INSPEÇÃO
09-38	01	CABINE, VIDROS
09-39	01	CABINE, JANELA
09-40	01	CABINE, PORTA LADO DIREITO - LADO ESQUERDO
09-40	02	CABINE PERFIL BAIXO, PORTA LADO DIREITO - LADO ESQUERDO
09-41	01	CABINE, FECHADURA DA PORTA
09-42	01	CABINE, PLACA TRASEIRA
09-43	01	CABINE, REVESTIMENTOS
09-43	02	CABINE PERFIL BAIXO, REVESTIMENTOS
09-44	01	CABINE, REVESTIMENTO DO TETO
09-45	01	CABINE, CONDUTO DE AR CENTRAL
09-46	01	CABINE, ESPELHO RETROVISOR
09-47	01	CABINE, LIMPA PÁRA-BRISA DIANTEIRO
09-47	02	CABINE, LIMPA PÁRA-BRISA TRASEIRO - OPCIONAL
09-47	03	CABINE, LIMPA PÁRA-BRISA INFERIOR VIDRO FIXO - OPCIONAL
09-47	04	CABINE, LIMPA PÁRA-BRISA VIDRO INFERIOR - OPCIONAL
09-48	01	CABINE, LUZ DO TETO E ALTO-FALANTE
09-49	01	CABINE, SISTEMA ELÉTRICO
09-49	02	CABINE, RESERVATÓRIO DE ÁGUA
09-50	01	CABINE, DUTOS DO AR CONDICIONADO
09-52	01	CABINE, CAIXA EVAPORADORA
09-54	01	DECALQUES

SECTION INDEX
Chassi/Acessórios

09-54	02	DECALQUES

09-01	01	p1	12/10

BARRA DE TRAÇÃO E CÍRCULO
MOLDBOARD DRAWBAR AND CICLE
MOLDBOARD DRAWBAR AND CICLE
MOLDBOARD DRAWBAR AND CICLE

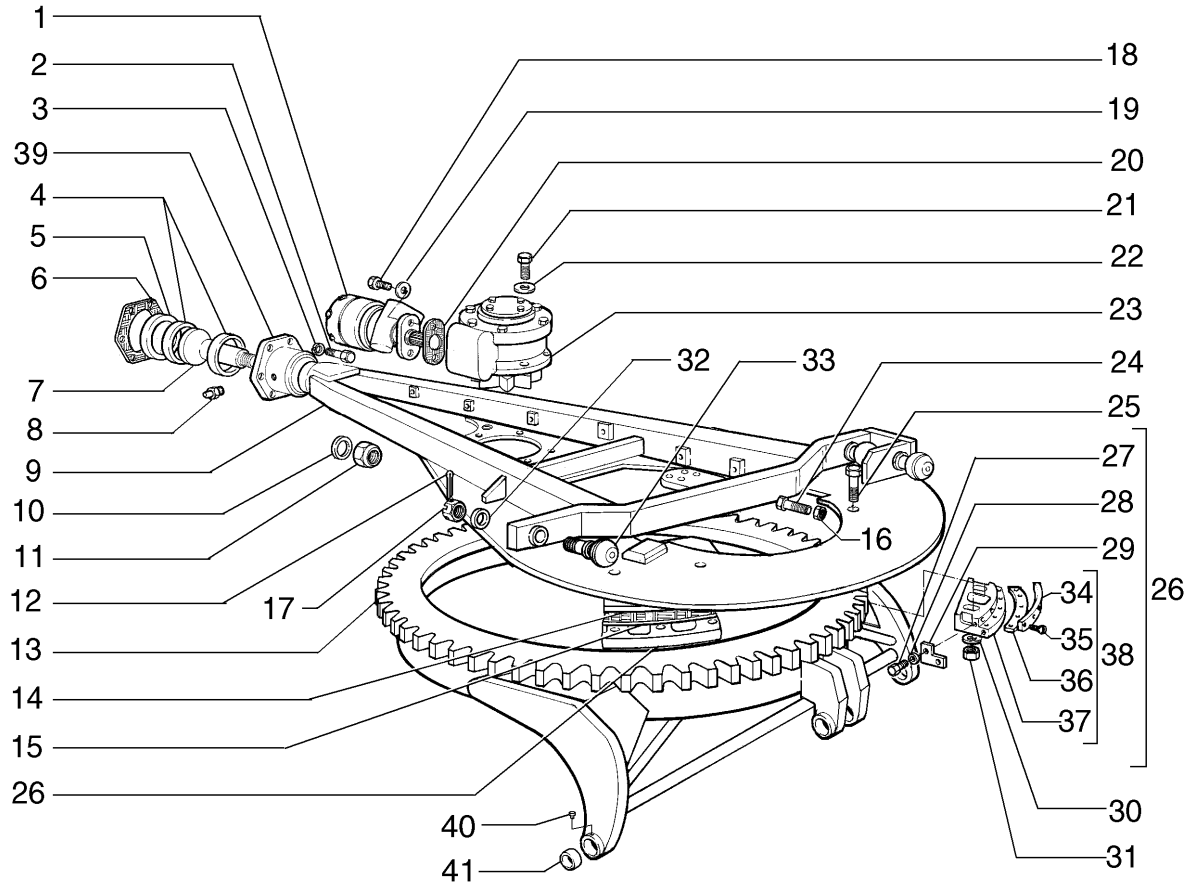

MOLDBOARD DRAWBAR AND CICLE
MOLDBOARD DRAWBAR AND CICLE
MOLDBOARD DRAWBAR AND CICLE
MOLDBOARD DRAWBAR AND CICLE

R	N	P.N.	MOD	Q	Denominação Denominação	Description Bezeichnung	Denominacion Descrizione	Description Beskrivelse	L.C.
1	1	87389985		1	MOTOR HIDRÁULICO	HYDRAULIC MOTOR	MOTOR HIDRÁULICO	MOTEUR HYDRAULIQUE	900M
					MOTOR HIDRÁULICO	HYDRAULIKMOTOR	MOTORE IDRAULICO	HYDRAULIKMOTOR	
2		15835231		8	PARAFUSO, Hex, M16 x 1.5 x 70, 10.9				
						SCREW	TORNILLO	VIS	040V
					PARAFUSO	SCHRAUBE	VITE	SKRUE	
3		10517271		8	TRAVA DA ARRUELA	LOCK WASHER	ARANDELA DE BLOQUE	RONDELLE FREIN	132R
					ANILHA DE RETENÇÃO	SICHERUNGSSCHEIBE	RONDELLA DI SICUREZ	LÅSESKIVE	
4		73130017		2	BUCHA	BUSHING	CASQUILLO	BAGUE	095B
					CASQUILHO	BUCHSE	BOCCOLA	BØSNING	
5		73125534		1	ESPAÇADOR	SPACER	SEPARADOR	ENTRETOISE	075D
					ESPAÇADOR	DISTANZSTÜCK	DISTANZIALE	AFSTANDSSTYKKE	
6		70673457		20	CALÇO DE AFINAÇÃO	SHIM	SUPLEMENTO	CALE	198S
					CALÇO DE AFINAÇÃO	AUSGLEICHSSCHEIBE	SPESSORE	MELLEMLÆG	
7		73125531		1	BARRA DE TRAÇÃO	DRAWBAR	BARRA DE ENGANCHE	BARRE D'ATTELAGE	013B
					BARRA DE TRACÇÃO	ZUGSTANGE	BARRA DI TRAINO	TRÆKBOM	
8		70912497		1	CONECTOR HIDRÁUL	HYD CONNECTOR	CONECTOR HIDRÁULIC	CONNECTEUR HYDRAU	020R
					CONECTOR HID.	HYDR STECKVERBINDE	CONNETTORE IDRAULIC	HYDRAULIKSTIK	
9		75266633		1	BARRA DE TRAÇÃO	DRAWBAR	BARRA DE ENGANCHE	BARRE D'ATTELAGE	013B
					BARRA DE TRACÇÃO	ZUGSTANGE	BARRA DI TRAINO	TRÆKBOM	
10		70927662		1	ARRUELA PLANA	WASHER	ARANDELA	RONDELLE	131R
					ANILHA	UNTERLEGSCHEIBE	RONDELLA	FLADSKIVE	
11		70921374		1	CONTRA PORCA	LOCK NUT	TUERCA DE BLOQUEO	CONTRE-ECROU	P263
					CONTRAPORCA	SICHERUNGSMUTTER	DADO DI BLOCCAGGIO	LÅSEMØTRIK	
12		70900808		3	CONTRA PINO, 1/8" x 1 1/2"				
						COTTER PIN	PASADOR	GOUPILLE FENDUE	270C
					TROÇO DE ABRIR	SPLINT	COPPIGLIA	SPLITBOLT	
13		75267121		1	ROLAMENTO PORTA-LÂMINAS				
						CIRCLE-CUTTER BLOCK	BLOQUE CORTADOR EN	CERCLE PORTE-LAME	174R
					BLOCO CORTADOR CIR	RUNDMESSERSATZ	DISPOS. TAGLIO CIRCO	KNIVHOLDERLEJE	
14		73125482		4	PLACA	PLATE	PLACA	PLAQUE	105P
					CHAPA	PLATTE	PIASTRA	PLADE	
15		73125483		40	CALÇO DE AFINAÇÃO, .031" Thk				
						SHIM	SUPLEMENTO	CALE	198S
					CALÇO DE AFINAÇÃO	AUSGLEICHSSCHEIBE	SPESSORE	MELLEMLÆG	
16		70901421		8	PORCA	NUT	TUERCA	ECROU	010D
					PORCA	MUTTER	DADO	MØTRIK	
17		75326480		3	PORCA	NUT	TUERCA	ECROU	010D
					PORCA	MUTTER	DADO	MØTRIK	
18		70922065		2	PARAFUSO	SCREW	TORNILLO	VIS	040V
					PARAFUSO	SCHRAUBE	VITE	SKRUE	
19		70928460		2	ARRUELA PLANA	WASHER	ARANDELA	RONDELLE	131R
					ANILHA	UNTERLEGSCHEIBE	RONDELLA	FLADSKIVE	
20		70651322		1	JUNTA	GASKET	JUNTA	JOINT	123G
					JUNTA	DICHTUNG	GUARNIZIONE	PAKNING	
21		15984131		6	PARAFUSO, Hex, M18 x 1.5 x 45, 10.9, Full Thd				
						BOLT	PERNO	VIS	140B
					PARAFUSO	SCHRAUBE	BULLONE	BOLT	

(1) Página 08-69

09-01	01	p2	12/10

BARRA DE TRAÇÃO E CÍRCULO
MOLDBOARD DRAWBAR AND CICLE
MOLDBOARD DRAWBAR AND CICLE
MOLDBOARD DRAWBAR AND CICLE

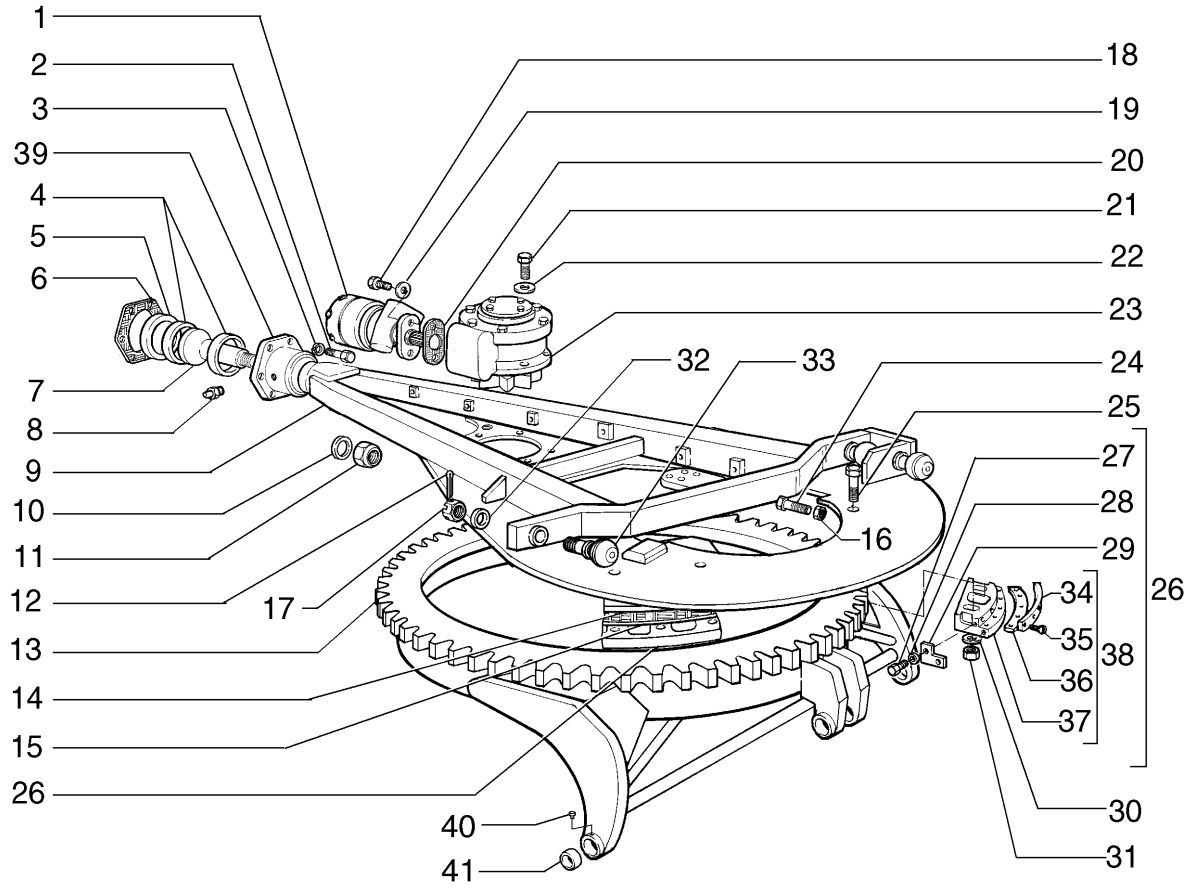

MOLDBOARD DRAWBAR AND CICLE
MOLDBOARD DRAWBAR AND CICLE
MOLDBOARD DRAWBAR AND CICLE
MOLDBOARD DRAWBAR AND CICLE

R	N	P.N.	MOD	Q	Denominação Denominação	Description Bezeichnung	Denominacion Descrizione	Description Beskrivelse	L.C.
22		**70927382**		6	ARRUELA PLANA ANILHA	WASHER UNTERLEGSCHEIBE	ARANDELA RONDELLA	RONDELLE FLADSKIVE	131R
23	1	**75267470**		1	CAIXA CAIXA	BOX KASTEN; OFF KASTENAI	CAJA CASSA; SCATOLA	BOITIER KASSE	035S
24		**73125522**		8	PARAFUSO PARAFUSO	SCREW SCHRAUBE	TORNILLO VITE	VIS SKRUE	040V
25		**70929092**		8	PARAFUSO PARAFUSO	SCREW SCHRAUBE	TORNILLO VITE	VIS SKRUE	040V
26		**87618963**		4	GUIA GUIA	GUIDE FÜHRUNG	GUÍA GUIDA	GUIDE STYR	145G
27		**15970531**		16	PARAFUSO, Hex, M10 x 1.25 x 20, 10.9, Full Thd PARAFUSO	BOLT SCHRAUBE	PERNO BULLONE	VIS BOLT	140B
28		**70930370**		16	ARRUELA PLANA ANILHA	WASHER UNTERLEGSCHEIBE	ARANDELA RONDELLA	RONDELLE FLADSKIVE	131R
29		**87616832**		4	PLACA, RH CHAPA	PLATE PLATTE	PLACA PIASTRA	PLAQUE PLADE	105P
29		**87616831**		4	PLACA, LH CHAPA	PLATE PLATTE	PLACA PIASTRA	PLAQUE PLADE	105P
30		**70929704**		8	ARRUELA PLANA ANILHA	WASHER UNTERLEGSCHEIBE	ARANDELA RONDELLA	RONDELLE FLADSKIVE	131R
31		**70053994**		8	PORCA PORCA	NUT MUTTER	TUERCA DADO	ECROU MØTRIK	010D
32		**75326490**		3	ARRUELA PLANA ANILHA	WASHER UNTERLEGSCHEIBE	ARANDELA RONDELLA	RONDELLE FLADSKIVE	131R
33		**75326511**		3	ESFERA ESFERA	BALL KUGEL	BOLA SFERA	BILLE KUGLE	140S
34		**84165763**		4	PLACA CHAPA	PLATE PLATTE	PLACA PIASTRA	PLAQUE PLADE	105P
35		**73126330**		40	PARAFUSO PARAFUSO	SCREW SCHRAUBE	TORNILLO VITE	VIS SKRUE	040V
36		**84165760**		4	PLACA CHAPA	PLATE PLATTE	PLACA PIASTRA	PLAQUE PLADE	105P
37		**75267160**		4	GUIA GUIA	GUIDE FÜHRUNG	GUÍA GUIDA	GUIDE STYR	145G
38		**75270574**		4	GUIA GUIA	GUIDE FÜHRUNG	GUÍA GUIDA	GUIDE STYR	145G
39		**75267107**		1	SUPORTE SUPORTE	SUPPORT STÜTZE	SOPORTE SUPPORTO	SUPPORT BESLAG	300S
40		**70919134**		2	BUJÃO TAMPÃO	PLUG STOPFEN	TAPÓN TAPPO	BOUCHON PROP	050T
41		**75327347**		2	BUCHA CASQUILHO	BUSHING BUCHSE	CASQUILLO BOCCOLA	BAGUE BØSNING	095B

(1) Página 09-02

09-02	01	p1	12/10

REDUTOR DO CÍRCULO
CIRCLE REDUCTION GEAR
CIRCLE REDUCTION GEAR
CIRCLE REDUCTION GEAR

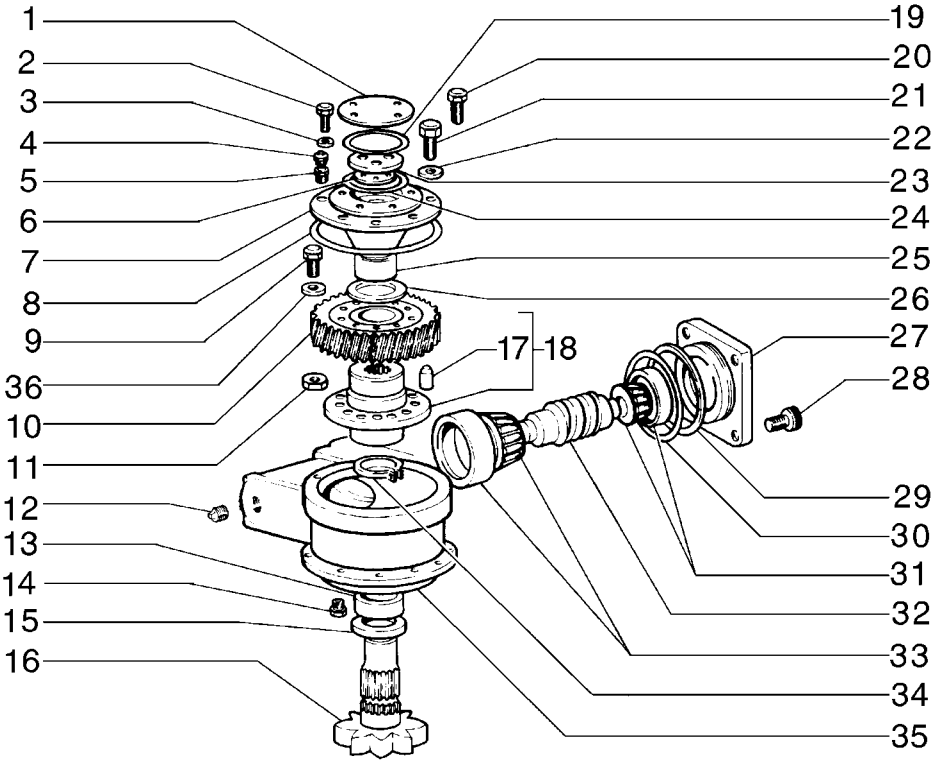

CIRCLE REDUCTION GEAR
CIRCLE REDUCTION GEAR
CIRCLE REDUCTION GEAR
CIRCLE REDUCTION GEAR

R	N	P.N.	MOD	Q	Denominação Denominação	Description Bezeichnung	Denominacion Descrizione	Description Beskrivelse	L.C.
1		75267126		1	COBERTURA	COVER	CUBIERTA	COUVERCLE	265C
					COBERTURA	ABDECKUNG	COPERCHIO	DÆKSEL	
2		70921076		3	PARAFUSO, 3/8"-16 x 1 1/4"				
						SCREW	TORNILLO	VIS	040V
					PARAFUSO	SCHRAUBE	VITE	SKRUE	
3		70929156		3	ARRUELA PLANA	WASHER	ARANDELA	RONDELLE	131R
					ANILHA	UNTERLEGSCHEIBE	RONDELLA	FLADSKIVE	
4		70916619		1	CONECTOR HIDRÁUL	HYD CONNECTOR	CONECTOR HIDRÁULIC(	CONNECTEUR HYDRAU	020R
					CONECTOR HID.	HYDR STECKVERBINDE	CONNETTORE IDRAULI(	HYDRAULIKSTIK	
5		70901838		1	CONECTOR HIDRÁUL	HYD CONNECTOR	CONECTOR HIDRÁULIC(	CONNECTEUR HYDRAU	020R
					CONECTOR HID.	HYDR STECKVERBINDE	CONNETTORE IDRAULI(	HYDRAULIKSTIK	
6		73125521		2	CALÇO DE AFINAÇÃO, .003" Thk				
						SHIM	SUPLEMENTO	CALE	198S
					CALÇO DE AFINAÇÃO	AUSGLEICHSSCHEIBE	SPESSORE	MELLEMLÆG	
6		73125520		2	CALÇO DE AFINAÇÃO, .005" Thk				
						SHIM	SUPLEMENTO	CALE	198S
					CALÇO DE AFINAÇÃO	AUSGLEICHSSCHEIBE	SPESSORE	MELLEMLÆG	
6		73125519		3	CALÇO DE AFINAÇÃO, .010" Thk				
						SHIM	SUPLEMENTO	CALE	198S
					CALÇO DE AFINAÇÃO	AUSGLEICHSSCHEIBE	SPESSORE	MELLEMLÆG	
7		75267133		1	COBERTURA	COVER	CUBIERTA	COUVERCLE	265C
					COBERTURA	ABDECKUNG	COPERCHIO	DÆKSEL	
8		14468881		1	O-RING	O-RING	JUNTA TÓRICA	JOINT TORIQUE	055A
					O-RING	O-RING	ANELLO TOROIDALE	O-RING	
9		70922744		10	PARAFUSO	SCREW	TORNILLO	VIS	040V
					PARAFUSO	SCHRAUBE	VITE	SKRUE	
10		75258894		1	ENGRENAGEM	GEAR	ENGRANAJE	PIGNON	050I
					ENGRENAGEM	ZAHNRAD	INGRANAGGIO	TANDHJUL	
11		70911030		10	PORCA	NUT	TUERCA	ECROU	010D
					PORCA	MUTTER	DADO	MØTRIK	
12		70901652		1	BUJÃO	PLUG	TAPÓN	BOUCHON	050T
					TAMPÃO	STOPFEN	TAPPO	PROP	
13		73130969		1	BUCHA	BUSHING	CASQUILLO	BAGUE	095B
					CASQUILHO	BUCHSE	BOCCOLA	BØSNING	
14		70920416		1	BUJÃO	PLUG	TAPÓN	BOUCHON	050T
					TAMPÃO	STOPFEN	TAPPO	PROP	
15		70634037		1	VEDAÇÃO	SEAL	ANILLO DE CIERRE	JOINT	132A
					VEDANTE	DICHTUNG	GUARNIZIONE; TENUTA	PAKNING	
16		73125501		1	EIXO	SHAFT	EJE	ARBRE	016A
					VEIO	WELLE	ALBERO	AKSEL	
17		73129961		1	GUIA	DOWEL	BULÓN	GOUJON	090G
					PERNO-GUIA	PASSSTIFT	PERNO	DYVEL	
18		73130013		1	CUBO	HUB	CUBO	MOYEU	135M
					CUBO	NABE	MOZZO	NAV	
19		70923817		1	O-RING	O-RING	JUNTA TÓRICA	JOINT TORIQUE	055A
					O-RING	O-RING	ANELLO TOROIDALE	O-RING	
20		70922300		4	PARAFUSO	SCREW	TORNILLO	VIS	040V
					PARAFUSO	SCHRAUBE	VITE	SKRUE	

09-02	01	p2	12/10

REDUTOR DO CÍRCULO
CIRCLE REDUCTION GEAR
CIRCLE REDUCTION GEAR
CIRCLE REDUCTION GEAR

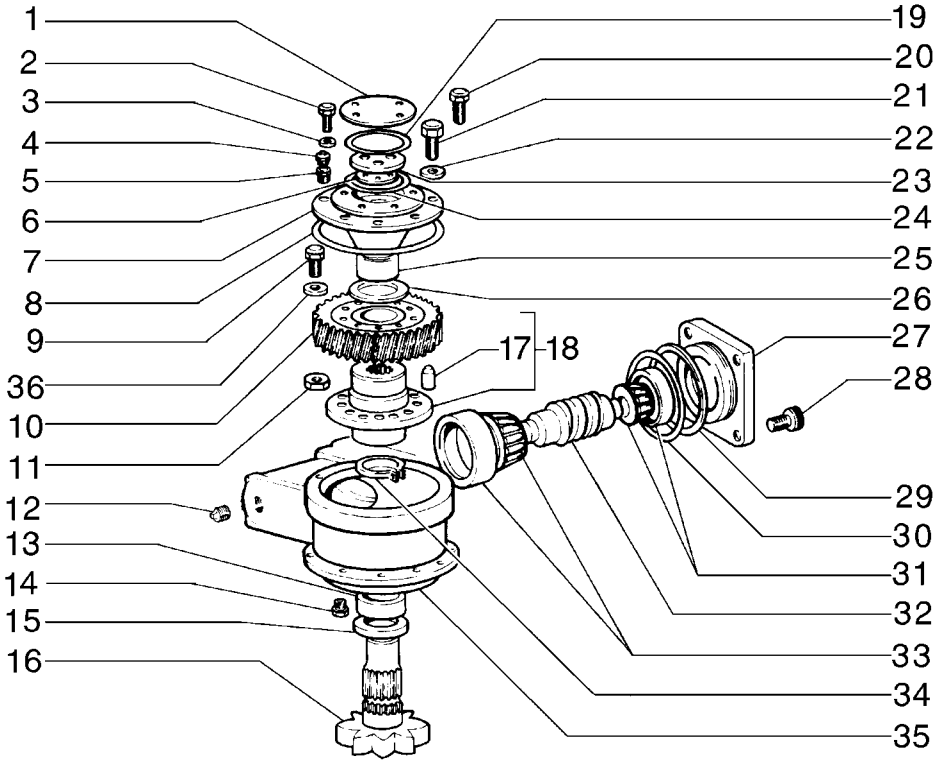

CIRCLE REDUCTION GEAR
CIRCLE REDUCTION GEAR
CIRCLE REDUCTION GEAR
CIRCLE REDUCTION GEAR

R	N	P.N.	MOD	Q	Denominação Denominação	Description Bezeichnung	Denominacion Descrizione	Description Beskrivelse	L.C.
21		70920574		6	PARAFUSO PARAFUSO	SCREW SCHRAUBE	TORNILLO VITE	VIS SKRUE	040V
22		70912441		6	ARRUELA PLANA ANILHA	WASHER UNTERLEGSCHEIBE	ARANDELA RONDELLA	RONDELLE FLADSKIVE	131R
23		73125500		1	COBERTURA COBERTURA	COVER ABDECKUNG	CUBIERTA COPERCHIO	COUVERCLE DÆKSEL	265C
24		73125494		1	ANEL ANEL	RING RING	ANILLO ANELLO	ANNEAU RING	045A
25		73160841		1	BUCHA CASQUILHO	BUSHING BUCHSE	CASQUILLO BOCCOLA	BAGUE BØSNING	095B
26		73125494		2	ANEL ANEL	RING RING	ANILLO ANELLO	ANNEAU RING	045A
27		75267138		4	PLACA CHAPA	PLATE PLATTE	PLACA PIASTRA	PLAQUE PLADE	105P
28		70922065		4	PARAFUSO PARAFUSO	SCREW SCHRAUBE	TORNILLO VITE	VIS SKRUE	040V
29		75240816		3	CALÇO DE AFINAÇÃO, 0.15mm Thk CALÇO DE AFINAÇÃO	SHIM AUSGLEICHSSCHEIBE	SUPLEMENTO SPESSORE	CALE MELLEMLÆG	198S
29		75240817		3	CALÇO DE AFINAÇÃO, 0.20mm Thk CALÇO DE AFINAÇÃO	SHIM AUSGLEICHSSCHEIBE	SUPLEMENTO SPESSORE	CALE MELLEMLÆG	198S
29		75240818		3	CALÇO DE AFINAÇÃO, 0.25mm Thk CALÇO DE AFINAÇÃO	SHIM AUSGLEICHSSCHEIBE	SUPLEMENTO SPESSORE	CALE MELLEMLÆG	198S
30		70923590		1	O-RING O-RING	O-RING O-RING	JUNTA TÓRICA ANELLO TOROIDALE	JOINT TORIQUE O-RING	055A
31		73124983		1	ROLAMENTO ROLETE CÔNICO ROLAMENTO ROLOS CÓ	TAPERED ROLLER BEAF KEGELROLLENLAGER	COJINETE RODILLO CÓI CUSCINETTO RULLINI C	ROULEMENT ROUL. COI KONISK RULLELEJE	241P
32		75215793		1	EIXO C/PARAFUSO SEM FIM VEIO COM SEM-FIM	SHAFT W/WORM SCREV WELLE M SCHNECKENG	EJE CON TORNILLO SIN VITE SENZA FINE ALBEF	ARBRE A VIS SANS FIN AKSEL MED SNEKKE	024A
33		73124983		1	ROLAMENTO ROLETE CÔNICO ROLAMENTO ROLOS CÓ	TAPERED ROLLER BEAF KEGELROLLENLAGER	COJINETE RODILLO CÓI CUSCINETTO RULLINI C	ROULEMENT ROUL. COI KONISK RULLELEJE	241P
34		70622212		1	ANEL DE PRESSÃO ANEL	SNAP RING SPRENGRING	ANILLO DE RESORTE ANELLO ELASTICO	ANNEAU D'ARRET LÅSERING	054A
35		75267144		1	ALOJAMENTO ALOJAMENTO	HOUSING GEHÄUSE	ALOJAMIENTO ALLOGGIAMENTO	CARTER HUS	014V
36		70928914		10	TRAVA DA ARRUELA ANILHA DE RETENÇÃO	LOCK WASHER SICHERUNGSSCHEIBE	ARANDELA DE BLOQUE RONDELLA DI SICUREZ	RONDELLE FREIN LÅSESKIVE	132R

09-03	01	p1	12/10

SELA E CILINDRO DE ACIONAMENTO
SADDLE AND CYLINDER
SADDLE AND CYLINDER
SADDLE AND CYLINDER

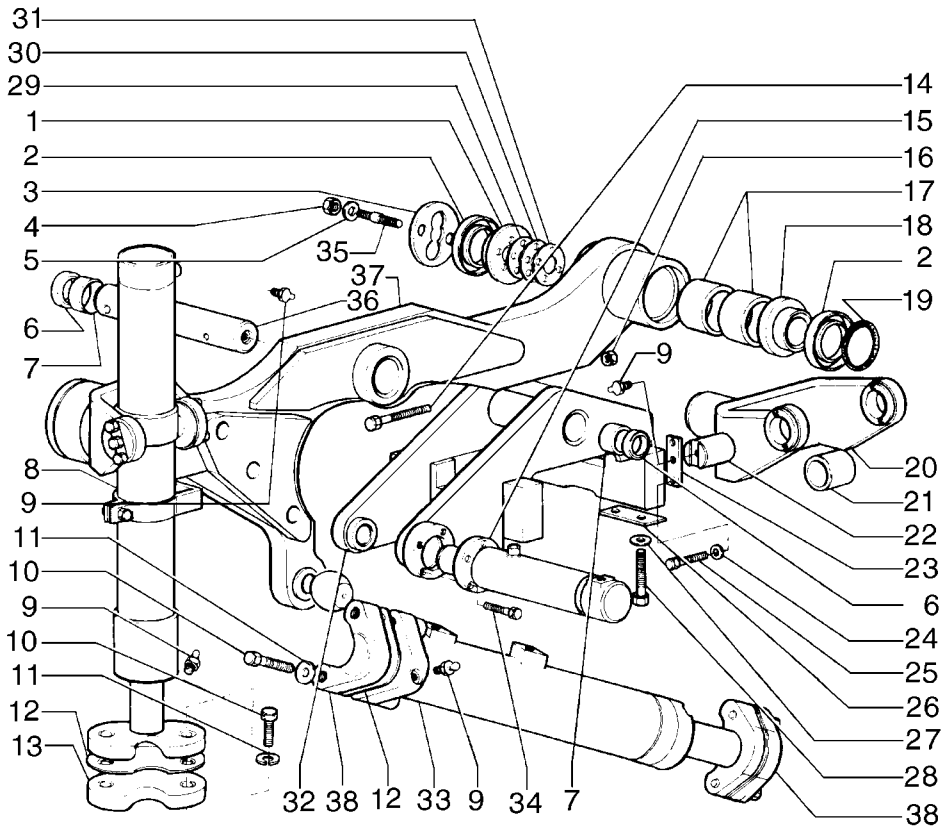

SADDLE AND CYLINDER
SADDLE AND CYLINDER
SADDLE AND CYLINDER
SADDLE AND CYLINDER

R	N	P.N.	MOD	Q	Denominação Denominação	Description Bezeichnung	Denominacion Descrizione	Description Beskrivelse	L.C.
1		**75267015**		2	PLACA CHAPA	PLATE PLATTE	PLACA PIASTRA	PLAQUE PLADE	105P
2		**8291995**		4	JUNTA JUNTA	GASKET DICHTUNG	JUNTA GUARNIZIONE	JOINT PAKNING	123G
3		**75248669**		2	COBERTURA COBERTURA	COVER ABDECKUNG	CUBIERTA COPERCHIO	COUVERCLE DÆKSEL	265C
4		**70915972**		8	PORCA PORCA	NUT MUTTER	TUERCA DADO	ECROU MØTRIK	010D
5		**70931523**		8	ARRUELA PLANA ANILHA	WASHER UNTERLEGSCHEIBE	ARANDELA RONDELLA	RONDELLE FLADSKIVE	131R
6		**8291846**		2	VEDAÇÃO VEDANTE	SEAL DICHTUNG	ANILLO DE CIERRE GUARNIZIONE; TENUTA	JOINT PAKNING	132A
7		**79106797**		2	BUCHA CASQUILHO	BUSHING BUCHSE	CASQUILLO BOCCOLA	BAGUE BØSNING	095B
8	1	**75267021**		1	CILINDRO, RH CILINDRO	CYLINDER ZYLINDER	CILINDRO CILINDRO	VERIN CYLINDER	164C
8	2	**75267027**		1	CILINDRO, LH CILINDRO	CYLINDER ZYLINDER	CILINDRO CILINDRO	VERIN CYLINDER	164C
9		**70914465**		7	GRAXEIRA COPO DE LUBRIFICAÇÃ	LUBE NIPPLE SCHMIERNIPPEL	BOQUILLA DE LUBRICA(INGRASSATORE	GRAISSEUR SMØRENIPPEL	060I
10		**70923137**		8	PARAFUSO PARAFUSO	SCREW SCHRAUBE	TORNILLO VITE	VIS SKRUE	040V
11		**70914726**		8	TRAVA DA ARRUELA ANILHA DE RETENÇÃO	LOCK WASHER SICHERUNGSSCHEIBE	ARANDELA DE BLOQUE(RONDELLA DI SICUREZ	RONDELLE FREIN LÅSESKIVE	132R
12		**70620920**		32	CALÇO DE AFINAÇÃO, .015" Thk SHIM CALÇO DE AFINAÇÃO	SUPLEMENTO AUSGLEICHSSCHEIBE	SUPLEMENTO SPESSORE	CALE MELLEMLÆG	198S
13		**75267023**		2	PROTETOR PROTECTOR	ARRESTER ARRESTER	PROTECTOR PARASCINTILLE	DISPOSITIF D'ARRET STOPANORDNING; UDS	0320
14		**11114631**		1	PARAFUSO, Hex, M12 x 120, 10.9 BOLT PARAFUSO	PERNO SCHRAUBE	VIS BULLONE	VIS BOLT	140B
15	3	**75267018**		1	CILINDRO CILINDRO	CYLINDER ZYLINDER	CILINDRO CILINDRO	VERIN CYLINDER	164C
16		**10719321**		1	PORCA, M12 x 1.75, Cl 10 PORCA	NUT MUTTER	TUERCA DADO	ECROU MØTRIK	010D
17		**79106797**		4	BUCHA CASQUILHO	BUSHING BUCHSE	CASQUILLO BOCCOLA	BAGUE BØSNING	095B
18		**75248663**		2	ANEL ANEL	RING RING	ANILLO ANELLO	ANNEAU RING	045A
19		**70924686**		2	O-RING O-RING	O-RING O-RING	JUNTA TÓRICA ANELLO TOROIDALE	JOINT TORIQUE O-RING	055A
20		**75267009**		2	GARFO FORQUILHA	FORK GABEL	HORQUILLA FORCA; FORCELLA	FOURCHE GAFFEL	125F
21		**75327135**		4	BUCHA CASQUILHO	BUSHING BUCHSE	CASQUILLO BOCCOLA	BAGUE BØSNING	095B

(1) Página 08-56
(2) Página 08-56
(3) Página 08-58

09-03	01	p2	12/10

SELA E CILINDRO DE ACIONAMENTO
SADDLE AND CYLINDER
SADDLE AND CYLINDER
SADDLE AND CYLINDER

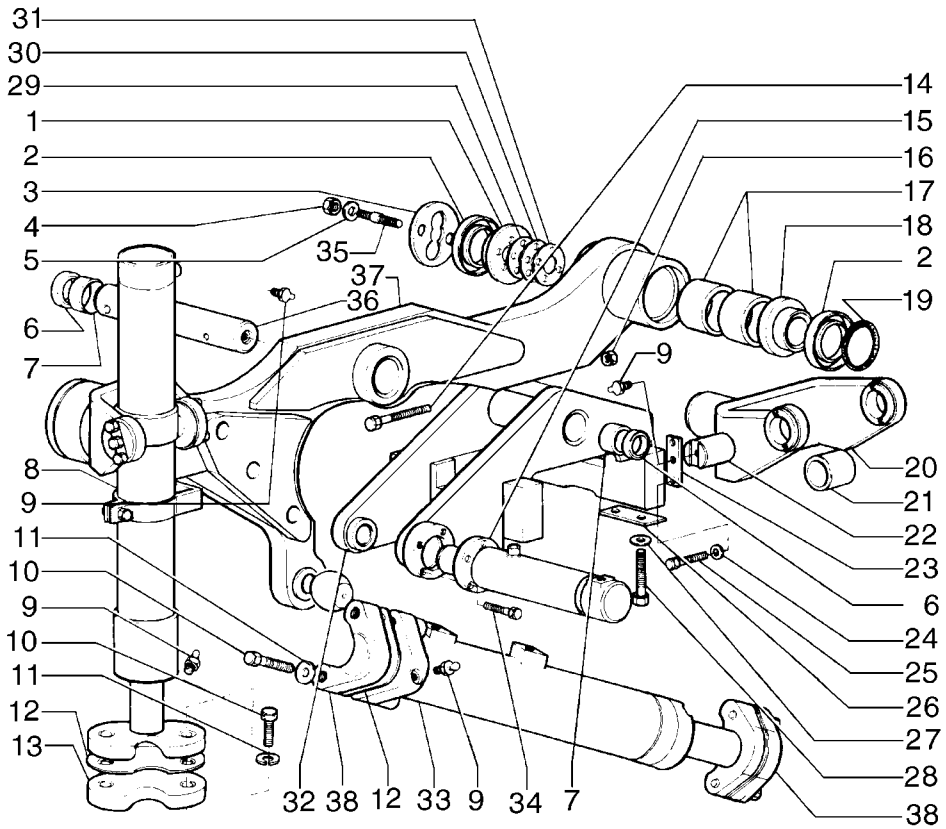

SADDLE AND CYLINDER
SADDLE AND CYLINDER
SADDLE AND CYLINDER
SADDLE AND CYLINDER

R	N	P.N.	MOD	Q	Denominação Denominação	Description Bezeichnung	Denominacion Descrizione	Description Beskrivelse	L.C.
22		**87359686**		4	PINO	PIN	PASADOR	BROCHE	080P
					PERNO	PIN	PERNO	STIFT	
23		**87359665**		4	PLACA	PLATE	PLACA	PLAQUE	105P
					CHAPA	PLATTE	PIASTRA	PLADE	
24		**70910287**		12	TRAVA DA ARRUELA	LOCK WASHER	ARANDELA DE BLOQUE(	RONDELLE FREIN	132R
					ANILHA DE RETENÇÃO	SICHERUNGSSCHEIBE	RONDELLA DI SICUREZ	LÅSESKIVE	
25		**70923276**		12	PARAFUSO	SCREW	TORNILLO	VIS	040V
					PARAFUSO	SCHRAUBE	VITE	SKRUE	
26		**75256896**		AR	CALÇO DE AFINAÇÃO	SHIM	SUPLEMENTO	CALE	198S
					CALÇO DE AFINAÇÃO	AUSGLEICHSSCHEIBE	SPESSORE	MELLEMLÆG	
26		**73130333**		2	CALÇO DE AFINAÇÃO, .06" Thk				
						SHIM	SUPLEMENTO	CALE	198S
					CALÇO DE AFINAÇÃO	AUSGLEICHSSCHEIBE	SPESSORE	MELLEMLÆG	
27		**70928452**		8	ARRUELA PLANA	WASHER	ARANDELA	RONDELLE	131R
					ANILHA	UNTERLEGSCHEIBE	RONDELLA	FLADSKIVE	
28		**11398137**		8	PARAFUSO, Hex, M24 x 2 x 80, 10.9				
						BOLT	PERNO	VIS	140B
					PARAFUSO	SCHRAUBE	BULLONE	BOLT	
29		**75248665**		6	CALÇO DE AFINAÇÃO	SHIM	SUPLEMENTO	CALE	198S
					CALÇO DE AFINAÇÃO	AUSGLEICHSSCHEIBE	SPESSORE	MELLEMLÆG	
30		**75248666**		10	CALÇO DE AFINAÇÃO	SHIM	SUPLEMENTO	CALE	198S
					CALÇO DE AFINAÇÃO	AUSGLEICHSSCHEIBE	SPESSORE	MELLEMLÆG	
31		**75248667**		12	CALÇO DE AFINAÇÃO	SHIM	SUPLEMENTO	CALE	198S
					CALÇO DE AFINAÇÃO	AUSGLEICHSSCHEIBE	SPESSORE	MELLEMLÆG	
32		**75266988**		1	SUPORTE	SUPPORT	SOPORTE	SUPPORT	300S
					SUPORTE	STÜTZE	SUPPORTO	BESLAG	
33	1	**75267003**		1	CILINDRO	CYLINDER	CILINDRO	VERIN	164C
					CILINDRO	ZYLINDER	CILINDRO	CYLINDER	
34		**11106631**		4	PARAFUSO, Hex, M10 x 35, 10.9, Full Thd				
						BOLT	PERNO	VIS	140B
					PARAFUSO	SCHRAUBE	BULLONE	BOLT	
35		**75245603**		8	PRISIONEIRO	STUD	PRISIONERO	GOUJON	210P
					PINO ROSCADO	GEWINDEBOLZEN	PRIGIONIERO	STØTTEBOLT	
36		**73162636**		1	PINO	PIN	PASADOR	BROCHE	080P
					PERNO	PIN	PERNO	STIFT	
37		**75266998**		1	SUPORTE	SUPPORT	SOPORTE	SUPPORT	300S
					SUPORTE	STÜTZE	SUPPORTO	BESLAG	
38		**75267465**		2	SUPORTE	BRACKET	SOPORTE	SUPPORT	225S
					SUPORTE	HALTERUNG	STAFFA	BESLAG	

(1) Página 08-59

09-04	01	p1	12/10

SELA E CILINDRO DE ACIONAMENTO
SADDLE AND CYLINDER
SADDLE AND CYLINDER
SADDLE AND CYLINDER

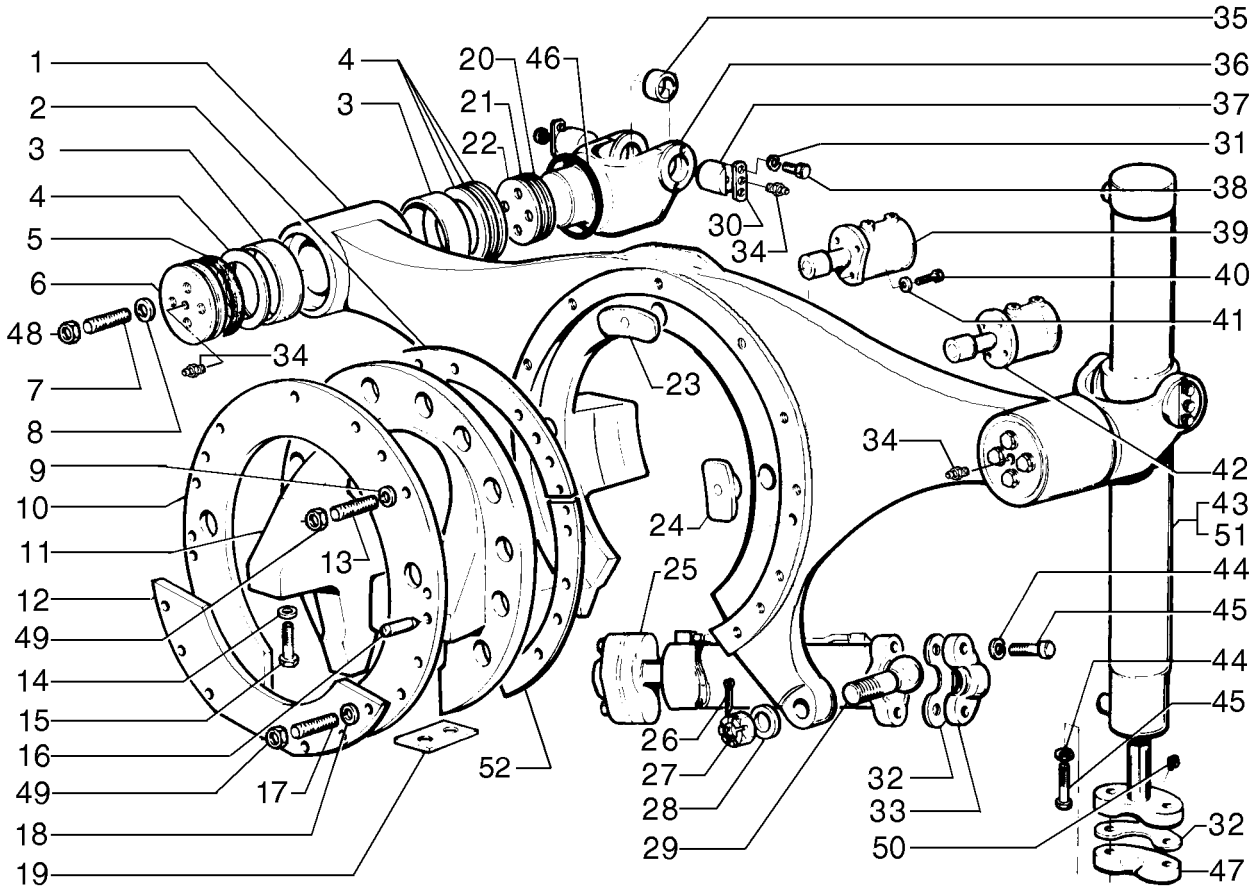

SADDLE AND CYLINDER
SADDLE AND CYLINDER
SADDLE AND CYLINDER
SADDLE AND CYLINDER

R	N	P.N.	MOD	Q	Denominação Denominação	Description Bezeichnung	Denominacion Descrizione	Description Beskrivelse	L.C.
1		75267030		1	SUPORTE	SUPPORT	SOPORTE	SUPPORT	300S
					SUPORTE	STÜTZE	SUPPORTO	BESLAG	
2		73131791		12	CALÇO DE AFINAÇÃO, .020" Thk				
						SHIM	SUPLEMENTO	CALE	198S
					CALÇO DE AFINAÇÃO	AUSGLEICHSSCHEIBE	SPESSORE	MELLEMLÆG	
3		79106797		4	BUCHA	BUSHING	CASQUILLO	BAGUE	095B
					CASQUILHO	BUCHSE	BOCCOLA	BØSNING	
4		75248669		4	COBERTURA	COVER	CUBIERTA	COUVERCLE	265C
					COBERTURA	ABDECKUNG	COPERCHIO	DÆKSEL	
5		8291995		4	JUNTA	GASKET	JUNTA	JOINT	123G
					JUNTA	DICHTUNG	GUARNIZIONE	PAKNING	
6		75267015		2	PLACA	PLATE	PLACA	PLAQUE	105P
					CHAPA	PLATTE	PIASTRA	PLADE	
7		75245603		8	PRISIONEIRO	STUD	PRISIONERO	GOUJON	210P
					PINO ROSCADO	GEWINDEBOLZEN	PRIGIONIERO	STØTTEBOLT	
8		70931523		8	ARRUELA PLANA	WASHER	ARANDELA	RONDELLE	131R
					ANILHA	UNTERLEGSCHEIBE	RONDELLA	FLADSKIVE	
9		70927275		17	ARRUELA PLANA	WASHER	ARANDELA	RONDELLE	131R
					ANILHA	UNTERLEGSCHEIBE	RONDELLA	FLADSKIVE	
10		75267032		1	ANEL	RING	ANILLO	ANNEAU	045A
					ANEL	RING	ANELLO	RING	
11		75266931		1	SUPORTE	SUPPORT	SOPORTE	SUPPORT	300S
					SUPORTE	STÜTZE	SUPPORTO	BESLAG	
12		75266942		1	PLACA	PLATE	PLACA	PLAQUE	105P
					CHAPA	PLATTE	PIASTRA	PLADE	
13		87651573		11	PRISIONEIRO	STUD	PRISIONERO	GOUJON	210P
					PINO ROSCADO	GEWINDEBOLZEN	PRIGIONIERO	STØTTEBOLT	
14		70928452		8	ARRUELA PLANA	WASHER	ARANDELA	RONDELLE	131R
					ANILHA	UNTERLEGSCHEIBE	RONDELLA	FLADSKIVE	
15		70925431		8	PARAFUSO	SCREW	TORNILLO	VIS	040V
					PARAFUSO	SCHRAUBE	VITE	SKRUE	
16		70910179		2	PINO	PIN	PASADOR	BROCHE	080P
					PERNO	PIN	PERNO	STIFT	
17		87651574		6	PRISIONEIRO	STUD	PRISIONERO	GOUJON	210P
					PINO ROSCADO	GEWINDEBOLZEN	PRIGIONIERO	STØTTEBOLT	
18		70912942		6	TRAVA DA ARRUELA	LOCK WASHER	ARANDELA DE BLOQUE	RONDELLE FREIN	132R
					ANILHA DE RETENÇÃO	SICHERUNGSSCHEIBE	RONDELLA DI SICUREZ	LÅSESKIVE	
19		73130333		2	CALÇO DE AFINAÇÃO, .06" Thk				
						SHIM	SUPLEMENTO	CALE	198S
					CALÇO DE AFINAÇÃO	AUSGLEICHSSCHEIBE	SPESSORE	MELLEMLÆG	
20		75248665		6	CALÇO DE AFINAÇÃO	SHIM	SUPLEMENTO	CALE	198S
					CALÇO DE AFINAÇÃO	AUSGLEICHSSCHEIBE	SPESSORE	MELLEMLÆG	
21		75248666		10	CALÇO DE AFINAÇÃO	SHIM	SUPLEMENTO	CALE	198S
					CALÇO DE AFINAÇÃO	AUSGLEICHSSCHEIBE	SPESSORE	MELLEMLÆG	
22		75248667		4	CALÇO DE AFINAÇÃO	SHIM	SUPLEMENTO	CALE	198S
					CALÇO DE AFINAÇÃO	AUSGLEICHSSCHEIBE	SPESSORE	MELLEMLÆG	
23		73124551		1	BUCHA	BUSHING	CASQUILLO	BAGUE	095B
					CASQUILHO	BUCHSE	BOCCOLA	BØSNING	

09-04	01	p2	12/10

SELA E CILINDRO DE ACIONAMENTO
SADDLE AND CYLINDER
SADDLE AND CYLINDER
SADDLE AND CYLINDER

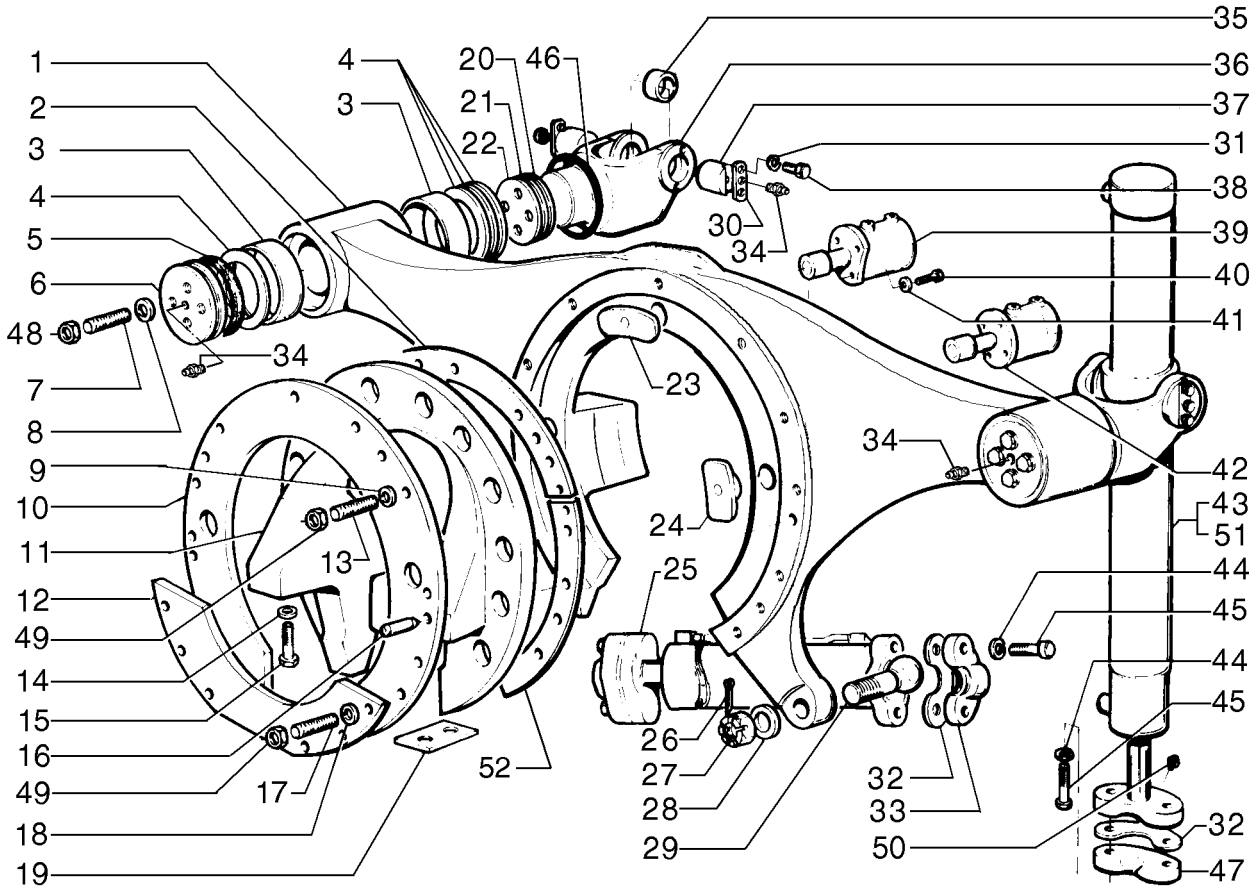

SADDLE AND CYLINDER
SADDLE AND CYLINDER
SADDLE AND CYLINDER
SADDLE AND CYLINDER

R	N	P.N.	MOD	Q	Denominação Denominação	Description Bezeichnung	Denominacion Descrizione	Description Beskrivelse	L.C.
24		**73124552**		2	BUCHA	BUSHING	CASQUILLO	BAGUE	095B
					CASQUILHO	BUCHSE	BOCCOLA	BØSNING	
25	1	**75267003**		1	CILINDRO	CYLINDER	CILINDRO	VERIN	164C
					CILINDRO	ZYLINDER	CILINDRO	CYLINDER	
26		**70900808**		1	CONTRA PINO, 1/8" x 1 1/2"				
						COTTER PIN	PASADOR	GOUPILLE FENDUE	270C
					TROÇO DE ABRIR	SPLINT	COPPIGLIA	SPLITBOLT	
27		**75326480**		1	PORCA	NUT	TUERCA	ECROU	010D
					PORCA	MUTTER	DADO	MØTRIK	
28		**75326490**		1	ARRUELA PLANA	WASHER	ARANDELA	RONDELLE	131R
					ANILHA	UNTERLEGSCHEIBE	RONDELLA	FLADSKIVE	
29		**75326511**		1	ESFERA	BALL	BOLA	BILLE	140S
					ESFERA	KUGEL	SFERA	KUGLE	
30		**87359665**		4	PLACA	PLATE	PLACA	PLAQUE	105P
					CHAPA	PLATTE	PIASTRA	PLADE	
31		**12626231**		12	ARRUELA PLANA, M10.2 x 25 x 3 Thk, HT				
						WASHER	ARANDELA	RONDELLE	131R
					ANILHA	UNTERLEGSCHEIBE	RONDELLA	FLADSKIVE	
32		**70620920**		32	CALÇO DE AFINAÇÃO, .015" Thk				
						SHIM	SUPLEMENTO	CALE	198S
					CALÇO DE AFINAÇÃO	AUSGLEICHSSCHEIBE	SPESSORE	MELLEMLÆG	
33		**75267465**		4	SUPORTE	BRACKET	SOPORTE	SUPPORT	225S
					SUPORTE	HALTERUNG	STAFFA	BESLAG	
34		**70914465**		6	GRAXEIRA	LUBE NIPPLE	BOQUILLA DE LUBRICAC	GRAISSEUR	060I
					COPO DE LUBRIFICAÇÃ	SCHMIERNIPPEL	INGRASSATORE	SMØRENIPPEL	
35		**75327135**		4	BUCHA	BUSHING	CASQUILLO	BAGUE	095B
					CASQUILHO	BUCHSE	BOCCOLA	BØSNING	
36		**75248662**		2	GARFO	YOKE	ARTICULACIÓN	CHAPE	085F
					GARFO	GABEL	FORCELLA	GAFFEL	
37		**87359686**		4	PINO	PIN	PASADOR	BROCHE	080P
					PERNO	PIN	PERNO	STIFT	
38		**70923276**		12	PARAFUSO	SCREW	TORNILLO	VIS	040V
					PARAFUSO	SCHRAUBE	VITE	SKRUE	
39	2	**75266957**		1	CILINDRO, LH	CYLINDER	CILINDRO	VERIN	164C
					CILINDRO	ZYLINDER	CILINDRO	CYLINDER	
40		**70920583**		8	PARAFUSO, 1/2"-13 x 1 1/2"				
						SCREW	TORNILLO	VIS	040V
					PARAFUSO	SCHRAUBE	VITE	SKRUE	
41		**70912441**		8	ARRUELA PLANA	WASHER	ARANDELA	RONDELLE	131R
					ANILHA	UNTERLEGSCHEIBE	RONDELLA	FLADSKIVE	
42	3	**75266967**		1	CILINDRO, RH	CYLINDER	CILINDRO	VERIN	164C
					CILINDRO	ZYLINDER	CILINDRO	CYLINDER	
43	4	**75267021**		2	CILINDRO, RH	CYLINDER	CILINDRO	VERIN	164C
					CILINDRO	ZYLINDER	CILINDRO	CYLINDER	

(1) Página 08-59
(2) Página 08-64
(3) Página 08-64
(4) Página 08-56

09-04	01	p3	12/10

SELA E CILINDRO DE ACIONAMENTO
SADDLE AND CYLINDER
SADDLE AND CYLINDER
SADDLE AND CYLINDER

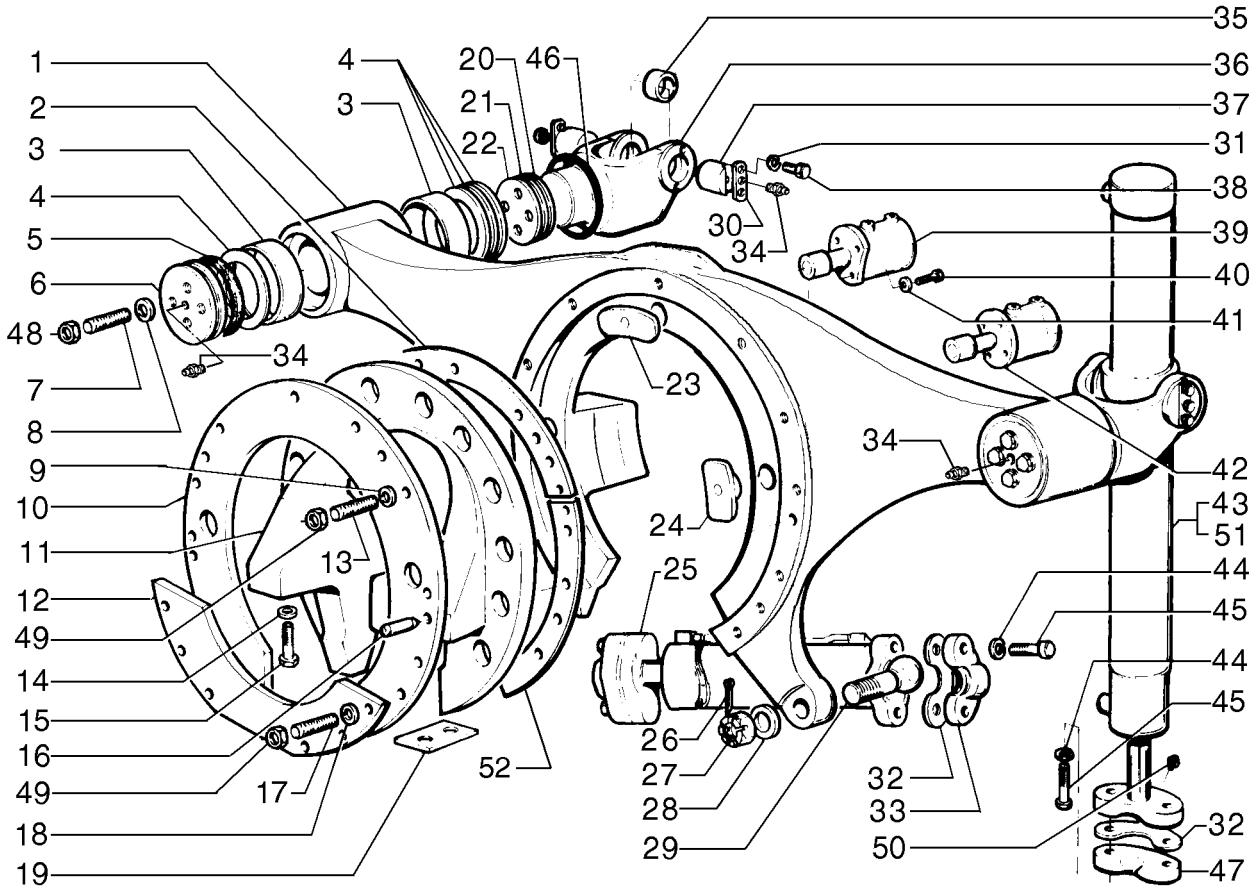

SADDLE AND CYLINDER
SADDLE AND CYLINDER
SADDLE AND CYLINDER
SADDLE AND CYLINDER

R	N	P.N.	MOD	Q	Denominação Denominação	Description Bezeichnung	Denominacion Descrizione	Description Beskrivelse	L.C.
44		**70914726**		8	TRAVA DA ARRUELA ANILHA DE RETENÇÃO	LOCK WASHER SICHERUNGSSCHEIBE	ARANDELA DE BLOQUE RONDELLA DI SICUREZ	RONDELLE FREIN LÅSESKIVE	132R
45		**70923137**		8	PARAFUSO PARAFUSO	SCREW SCHRAUBE	TORNILLO VITE	VIS SKRUE	040V
46		**75248663**		2	ANEL ANEL	RING RING	ANILLO ANELLO	ANNEAU RING	045A
47		**75267023**		2	PROTETOR PROTECTOR	ARRESTER ARRESTER	PROTECTOR PARASCINTILLE	DISPOSITIF D'ARRET STOPANORDNING; UDS	0320
48		**70915972**		8	PORCA PORCA	NUT MUTTER	TUERCA DADO	ECROU MØTRIK	010D
49		**70915256**		17	PORCA PORCA	NUT MUTTER	TUERCA DADO	ECROU MØTRIK	010D
50		**13407811**		5	GRAXEIRA COPO DE LUBRIFICAÇÃ	LUBE NIPPLE SCHMIERNIPPEL	BOQUILLA DE LUBRICA INGRASSATORE	GRAISSEUR SMØRENIPPEL	060I
51	1	**75267027**		1	CILINDRO, LH CILINDRO	CYLINDER ZYLINDER	CILINDRO CILINDRO	VERIN CYLINDER	164C
52		**75324158**		3	CALÇO DE AFINAÇÃO CALÇO DE AFINAÇÃO	SHIM AUSGLEICHSSCHEIBE	SUPLEMENTO SPESSORE	CALE MELLEMLÆG	198S

(1) Página 08-56

09-05	01	p1	12/10

CHASSI TRASEIRO
REAR MAIN FRAME
BASTIDOR TRASERO
REAR MAIN FRAME

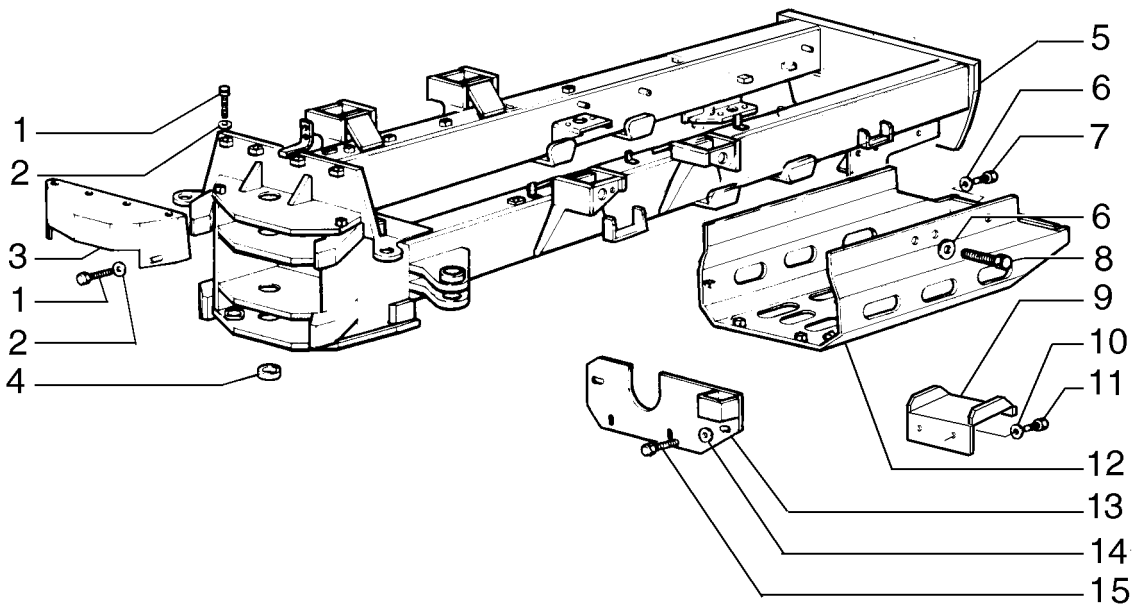

REAR MAIN FRAME
REAR MAIN FRAME
REAR MAIN FRAME
REAR MAIN FRAME

R	N	P.N.	MOD	Q	Denominação Denominação	Description Bezeichnung	Denominacion Descrizione	Description Beskrivelse	L.C.
1		**16043231**		6	PARAFUSO, Hex, M8 x 16, 10.9				
						BOLT	PERNO	VIS	140B
					PARAFUSO	SCHRAUBE	BULLONE	BOLT	
2		**10730301**		6	ARRUELA PLANA	WASHER	ARANDELA	RONDELLE	131R
					ANILHA	UNTERLEGSCHEIBE	RONDELLA	FLADSKIVE	
3		**75267259**		1	PROTEÇÃO	GUARD	DEFENSA	PROTECTION	070R
					PROTECÇÃO	SCHUTZABDECKUNG	PROTEZIONE	BESKYTTELSESSKÆRM	
4		**75213759**		3	BUCHA	BUSHING	CASQUILLO	BAGUE	095B
					CASQUILHO	BUCHSE	BOCCOLA	BØSNING	
5	1	**84292626**		1	ESTRUTURA	FRAME	BASTIDOR	CHASSIS	077T
					ESTRUTURA	RAHMEN	TELAIO	FRAME	
5	2	**84292628**		1	ESTRUTURA	FRAME	BASTIDOR	CHASSIS	077T
					ESTRUTURA	RAHMEN	TELAIO	FRAME	
5	3	**84292632**		1	ESTRUTURA	FRAME	BASTIDOR	CHASSIS	077T
					ESTRUTURA	RAHMEN	TELAIO	FRAME	
6		**10520001**		12	ARRUELA PLANA, M12 x 22 x 3				
						WASHER	ARANDELA	RONDELLE	131R
					ANILHA	UNTERLEGSCHEIBE	RONDELLA	FLADSKIVE	
7		**11113031**		4	PARAFUSO, Hex, M12 x 45, 10.9, Full Thd				
						BOLT	PERNO	VIS	140B
					PARAFUSO	SCHRAUBE	BULLONE	BOLT	
8		**11112631**		6	PARAFUSO, Hex, M12 x 35, 10.9				
						SCREW	TORNILLO	VIS	040V
					PARAFUSO	SCHRAUBE	VITE	SKRUE	
9		**75269885**		2	ESCADA	LADDER	ESCALERA	ECHELLE	033S
					ESCADA	LEITER	SCALA	STIGE	
10		**10516871**		4	ARRUELA PLANA	WASHER	ARANDELA	RONDELLE	131R
					ANILHA	UNTERLEGSCHEIBE	RONDELLA	FLADSKIVE	
11		**11106031**		8	PARAFUSO, Hex, M10 x 20, 10.9, Full Thd				
						SCREW	TORNILLO	VIS	040V
					PARAFUSO	SCHRAUBE	VITE	SKRUE	
12		**87753000**		1	PROTEÇÃO	PROTECTION	PROTECCIÓN	PROTECTION	Z329
					FORRO	SCHUTZ	PROTEZIONE	BESKYTTELSE	
13		**84130445**		1	PLACA	PLATE	PLACA	PLAQUE	105P
					CHAPA	PLATTE	PIASTRA	PLADE	
14		**14496621**		4	ARRUELA PLANA, M10 x 21 x 2				
						WASHER	ARANDELA	RONDELLE	131R
					ANILHA	UNTERLEGSCHEIBE	RONDELLA	FLADSKIVE	
15		**11106431**		4	PARAFUSO, Hex, M10 x 30, 10.9, Full Thd				
						BOLT	PERNO	VIS	140B
					PARAFUSO	SCHRAUBE	BULLONE	BOLT	

(1) Para Classe 845
(2) Para Classe 865
(3) Para Classe 885

09-05	02	p1	12/10

PROTEÇÃO DOS CARDANS - (CONVERSOR DE TORQUE)
PROPELLER SHAFTS GUARD - (TORK CONVERTER)
PROTECIONES DEL CARDANS - (CONVERTIDOR DE PAR)
PROPELLER SHAFTS GUARD - (TORK CONVERTER)

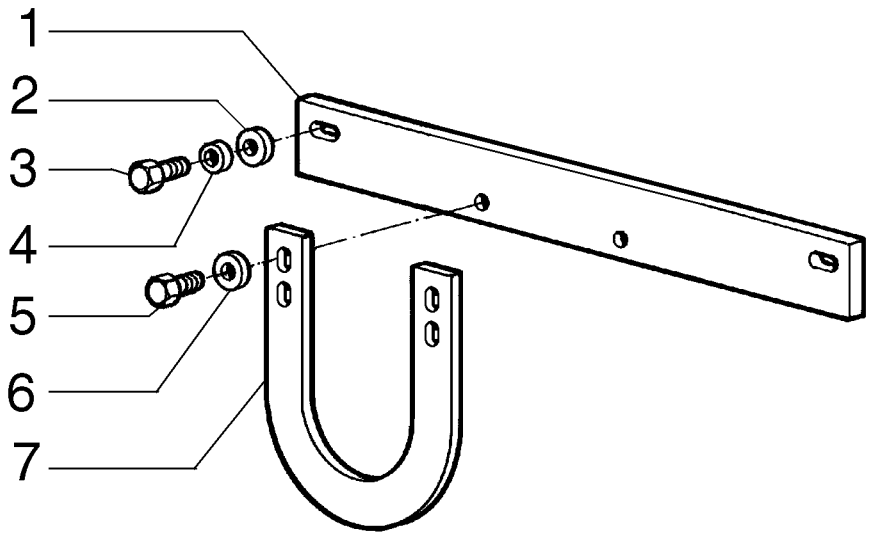

PROPELLER SHAFTS GUARD - (TORK CONVERTER)
PROPELLER SHAFTS GUARD - (TORK CONVERTER)
PROPELLER SHAFTS GUARD - (TORK CONVERTER)
PROPELLER SHAFTS GUARD - (TORK CONVERTER)

R	N	P.N.	MOD	Q	Denominação Denominação	Description Bezeichnung	Denominacion Descrizione	Description Beskrivelse	L.C.
1		87739040		1	PLACA CHAPA	PLATE PLATTE	PLACA PIASTRA	PLAQUE PLADE	105P
2		12648521		2	ARRUELA PLANA, M12 x 28 x 4 ANILHA	WASHER UNTERLEGSCHEIBE	ARANDELA RONDELLA	RONDELLE FLADSKIVE	131R
3		11112831		2	PARAFUSO, Hex, M12 x 40, 10.9, Full Thd PARAFUSO	BOLT SCHRAUBE	PERNO BULLONE	VIS BOLT	140B
4		10517073		2	TRAVA DA ARRUELA ANILHA DE RETENÇÃO	LOCK WASHER SICHERUNGSSCHEIBE	ARANDELA DE BLOQUE RONDELLA DI SICUREZ	RONDELLE FREIN LÅSESKIVE	132R
5		11106631		2	PARAFUSO, Hex, M10 x 35, 10.9, Full Thd PARAFUSO	BOLT SCHRAUBE	PERNO BULLONE	VIS BOLT	140B
6		14496621		6	ARRUELA PLANA, M10 x 21 x 2 ANILHA	WASHER UNTERLEGSCHEIBE	ARANDELA RONDELLA	RONDELLE FLADSKIVE	131R
7		87739033		1	MANILHA PEGA	HANDLE GRIFF	MANECILLA MANIGLIA	POIGNEE HÅNDTAG	020M

09-05	03	p1	12/10

PROTEÇÃO DOS CARDANS - (CONVERSOR DE TORQUE)
PROPELLER SHAFTS GUARD - (DIRECT DRIVE)
PROTECIONES DEL CARDANS - (TRANSMISION DIRECT)
PROPELLER SHAFTS GUARD - (DIRECT DRIVE)

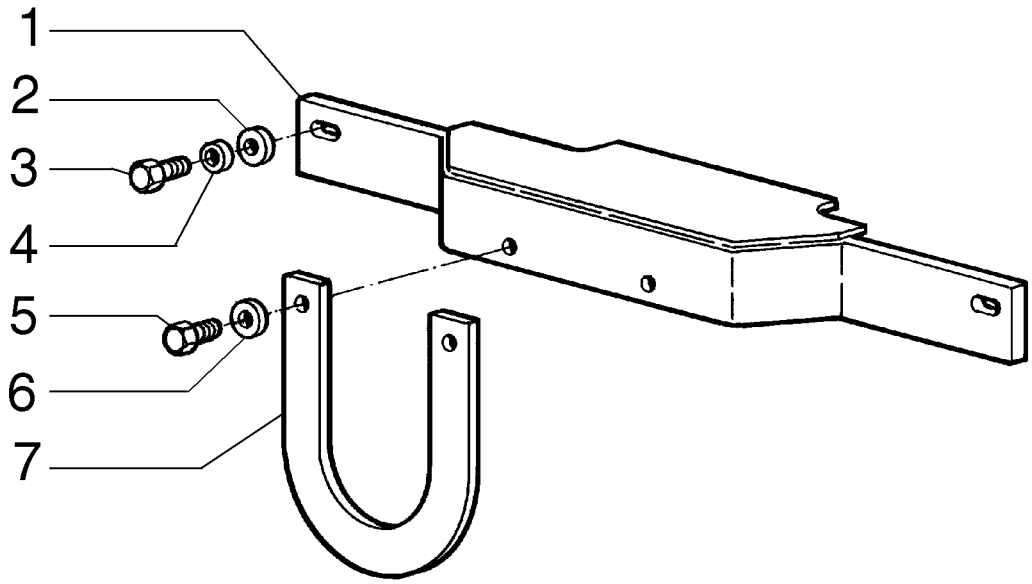

PROPELLER SHAFTS GUARD - (DIRECT DRIVE)
PROPELLER SHAFTS GUARD - (DIRECT DRIVE)
PROPELLER SHAFTS GUARD - (DIRECT DRIVE)
PROPELLER SHAFTS GUARD - (DIRECT DRIVE)

R	N	P.N.	MOD	Q	Denominação Denominação	Description Bezeichnung	Denominacion Descrizione	Description Beskrivelse	L.C.
1		{75267268}		1					
2		12648521		2	ARRUELA PLANA, M12 x 28 x 4				
						WASHER	ARANDELA	RONDELLE	131R
					ANILHA	UNTERLEGSCHEIBE	RONDELLA	FLADSKIVE	
3		11112831		2	PARAFUSO, Hex, M12 x 40, 10.9, Full Thd				
						BOLT	PERNO	VIS	140B
					PARAFUSO	SCHRAUBE	BULLONE	BOLT	
4		10517073		2	TRAVA DA ARRUELA	LOCK WASHER	ARANDELA DE BLOQUE(	RONDELLE FREIN	132R
					ANILHA DE RETENÇÃO	SICHERUNGSSCHEIBE	RONDELLA DI SICUREZ	LÅSESKIVE	
5		11106631		2	PARAFUSO, Hex, M10 x 35, 10.9, Full Thd				
						BOLT	PERNO	VIS	140B
					PARAFUSO	SCHRAUBE	BULLONE	BOLT	
6		14496621		6	ARRUELA PLANA, M10 x 21 x 2				
						WASHER	ARANDELA	RONDELLE	131R
					ANILHA	UNTERLEGSCHEIBE	RONDELLA	FLADSKIVE	
7		75254126		1	MANILHA	HANDLE	MANECILLA	POIGNEE	020M
					PEGA	GRIFF	MANIGLIA	HÅNDTAG	

09-06	01	p1	12/10

PISO E RETENTORES
FLOOR AND INSULATING
PISO Y AISLANTE
FLOOR AND INSULATING

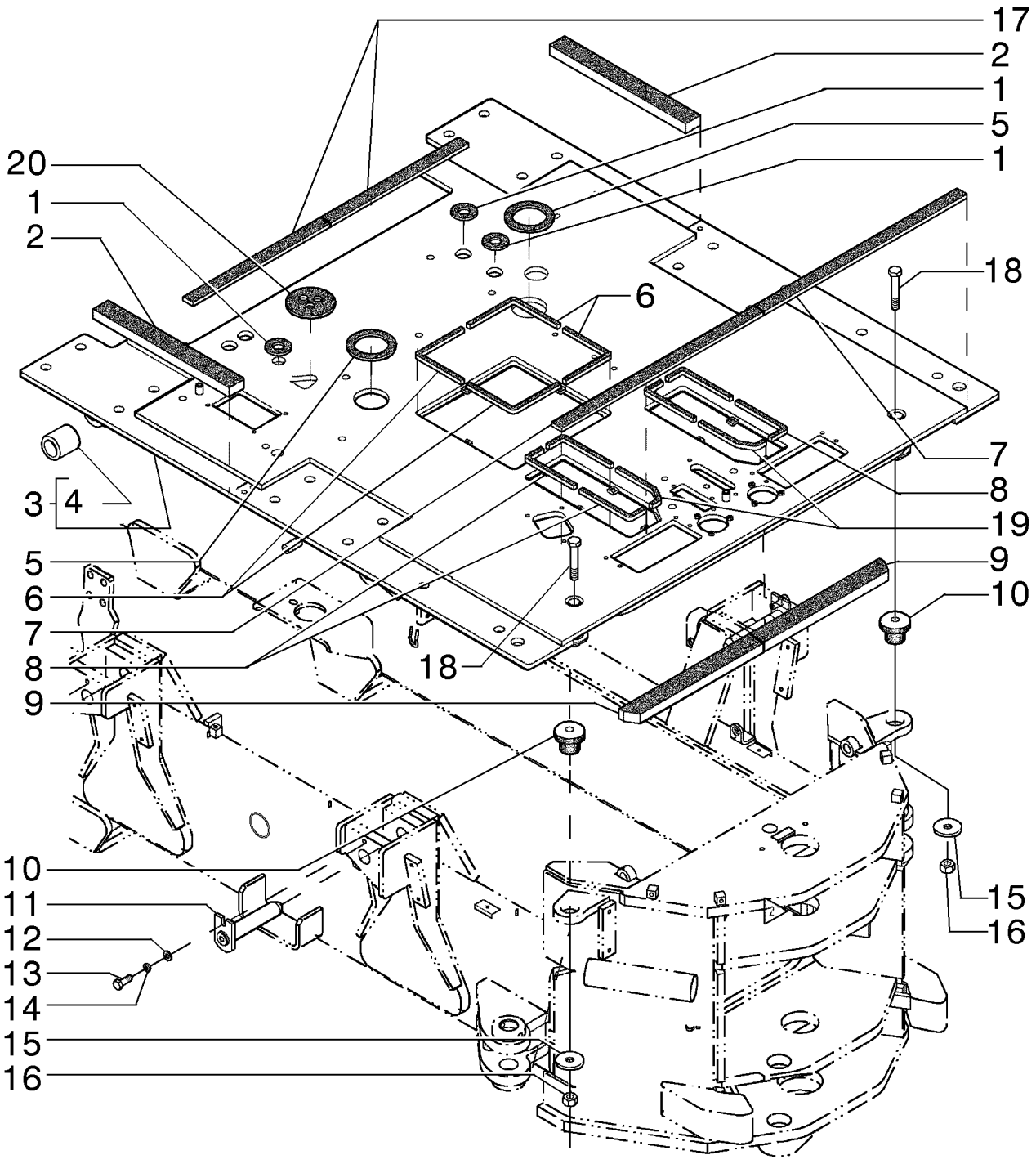

FLOOR AND INSULATING
FLOOR AND INSULATING
FLOOR AND INSULATING
FLOOR AND INSULATING

R	N	P.N.	MOD	Q	Denominação Denominação	Description Bezeichnung	Denominacion Descrizione	Description Beskrivelse	L.C.
1		84129150		3	ANEL	RING	ANILLO	ANNEAU	045A
					ANEL	RING	ANELLO	RING	
2		84326509		2	ESPUMA ISOLANTE	FOAM INSULATION	ESPUMA AISLANTE	MOUSSE ISOLANTE	051S
					ISOLAMENTO DE ESPUM	SCHAUMSTOFFISOLIER	ISOLANTE IN SCHIUMA	SKUM ISOLERING	
3		84279676		1	PISO	FLOOR	PISO	PLANCHER	050P
					CHÃO	BODEN	PAVIMENTO	GULV	
4		70684837		4	BUCHA	BUSHING	CASQUILLO	BAGUE	095B
					CASQUILHO	BUCHSE	BOCCOLA	BØSNING	
5		{84129149}		3					
6		75323210		4	JUNTA	GASKET	JUNTA	JOINT	123G
					JUNTA	DICHTUNG	GUARNIZIONE	PAKNING	
7		84326508		2	ESPUMA ISOLANTE	FOAM INSULATION	ESPUMA AISLANTE	MOUSSE ISOLANTE	051S
					ISOLAMENTO DE ESPUM	SCHAUMSTOFFISOLIER	ISOLANTE IN SCHIUMA	SKUM ISOLERING	
8		75323216		6	JUNTA	GASKET	JUNTA	JOINT	123G
					JUNTA	DICHTUNG	GUARNIZIONE	PAKNING	
9		84326510		2	ESPUMA ISOLANTE	FOAM INSULATION	ESPUMA AISLANTE	MOUSSE ISOLANTE	051S
					ISOLAMENTO DE ESPUM	SCHAUMSTOFFISOLIER	ISOLANTE IN SCHIUMA	SKUM ISOLERING	
10		76022229		2	BLOCO ISOLANTE	INSULATOR BLOCK	BLOQUE DE AISLADOR	BLOC ISOLANT	061T
					BLOCO ISOLADOR	ISOLIERSTÜCK	BLOCCO ISOLANTE	ISOLATORBLOK	
11		75248739		4	PINO	PIN	PASADOR	BROCHE	080P
					PERNO	PIN	PERNO	STIFT	
12		14496621		4	ARRUELA PLANA, M10 x 21 x 2				
						WASHER	ARANDELA	RONDELLE	131R
					ANILHA	UNTERLEGSCHEIBE	RONDELLA	FLADSKIVE	
13		11112631		4	PARAFUSO, Hex, M12 x 35, 10.9				
						SCREW	TORNILLO	VIS	040V
					PARAFUSO	SCHRAUBE	VITE	SKRUE	
14		10516871		4	ARRUELA PLANA	WASHER	ARANDELA	RONDELLE	131R
					ANILHA	UNTERLEGSCHEIBE	RONDELLA	FLADSKIVE	
15		75254313		2	ARRUELA PLANA	WASHER	ARANDELA	RONDELLE	131R
					ANILHA	UNTERLEGSCHEIBE	RONDELLA	FLADSKIVE	
16		12574921		2	CONTRA PORCA, M16 x 1.5, Cl 10				
						LOCK NUT	TUERCA DE BLOQUEO	CONTRE-ECROU	P263
					CONTRAPORCA	SICHERUNGSMUTTER	DADO DI BLOCCAGGIO	LÅSEMØTRIK	
17		84326486		2	ESPUMA ISOLANTE	FOAM INSULATION	ESPUMA AISLANTE	MOUSSE ISOLANTE	051S
					ISOLAMENTO DE ESPUM	SCHAUMSTOFFISOLIER	ISOLANTE IN SCHIUMA	SKUM ISOLERING	
18		15981531		2	PARAFUSO, Hex, M16 x 1.5 x 90, 10.9				
						BOLT	PERNO	VIS	140B
					PARAFUSO	SCHRAUBE	BULLONE	BOLT	
19		75323214		2	JUNTA	GASKET	JUNTA	JOINT	123G
					JUNTA	DICHTUNG	GUARNIZIONE	PAKNING	
20		{84376558}		1					

09-07	01	p1	12/10

CONJUNTO ESCADA ESQUERDA
LH LADDER ASSY
CONJUNTO ESCALERA IZQUIERDA
LH LADDER ASSY

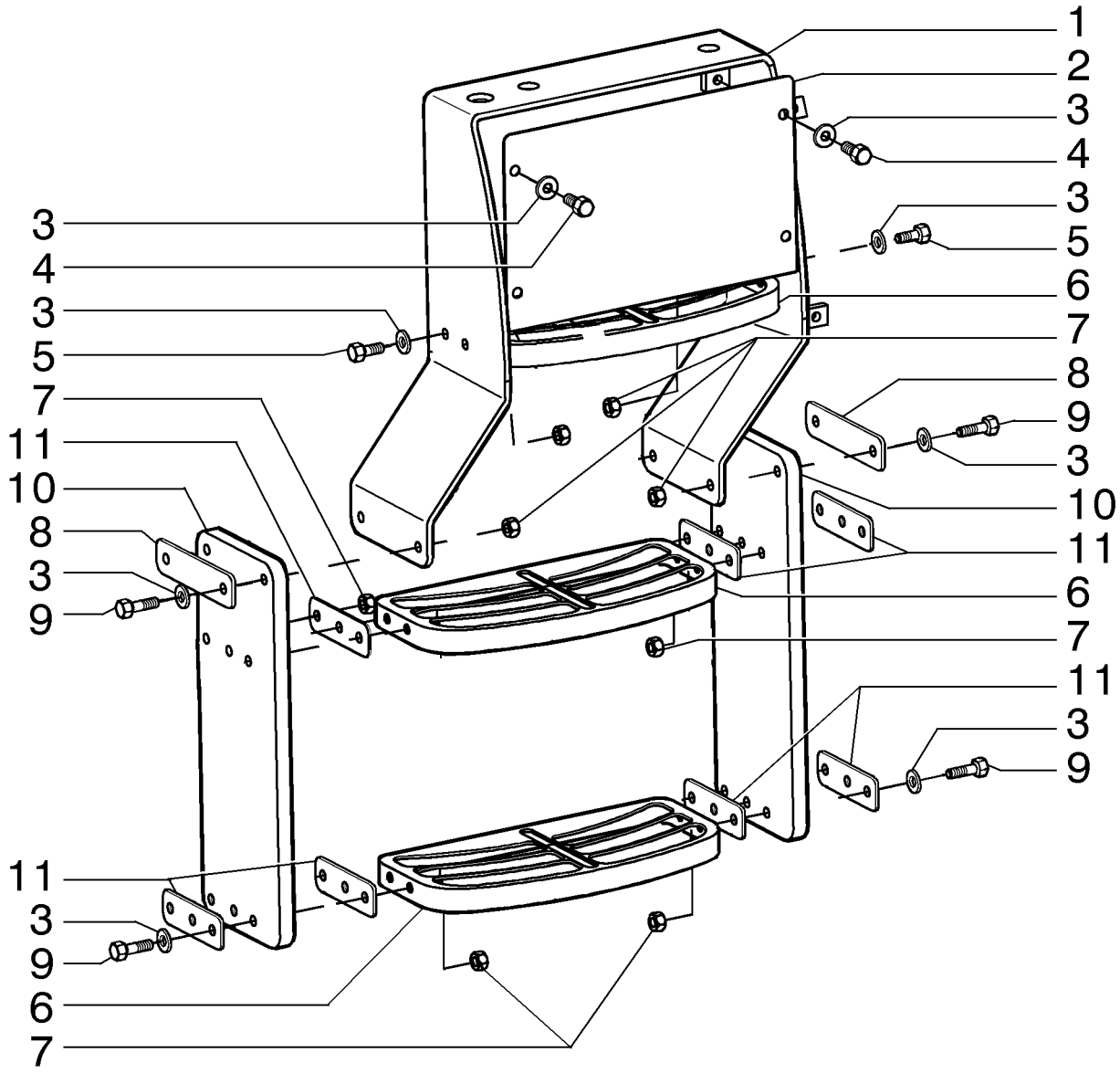

LH LADDER ASSY
LH LADDER ASSY
LH LADDER ASSY
LH LADDER ASSY

R	N	P.N.	MOD	Q	Denominação Denominação	Description Bezeichnung	Denominacion Descrizione	Description Beskrivelse	L.C.
1		**84155965**		1	ESCADA	LADDER	ESCALERA	ECHELLE	033S
					ESCADA	LEITER	SCALA	STIGE	
2		**84155959**		1	PLACA	PLATE	PLACA	PLAQUE	105P
					CHAPA	PLATTE	PIASTRA	PLADE	
3		**12646821**		24	ARRUELA PLANA, M10 x 25 x 2				
						WASHER	ARANDELA	RONDELLE	131R
					ANILHA	UNTERLEGSCHEIBE	RONDELLA	FLADSKIVE	
4		**10979321**		4	PARAFUSO, Hex, M10 x 14, 8.8, Full Thd				
						BOLT	PERNO	VIS	140B
					PARAFUSO	SCHRAUBE	BULLONE	BOLT	
5		**11106121**		4	PARAFUSO, Hex, M10 x 22, 8.8, Full Thd				
						BOLT	PERNO	VIS	140B
					PARAFUSO	SCHRAUBE	BULLONE	BOLT	
6		**87434475**		3	ESTRIBO	STEP	PELDAÑO	MARCHE-PIED	116M
					DEGRAU	SCHRITT	GRADINO	TRINPLADE	
7		**11701721**		20	PORCA, M10, Cl 10	NUT	TUERCA	ECROU	010D
					PORCA	MUTTER	DADO	MØTRIK	
8		**84153143**		2	PLACA	PLATE	PLACA	PLAQUE	105P
					CHAPA	PLATTE	PIASTRA	PLADE	
9		**11106631**		16	PARAFUSO, Hex, M10 x 35, 10.9, Full Thd				
						BOLT	PERNO	VIS	140B
					PARAFUSO	SCHRAUBE	BULLONE	BOLT	
10		**84152365**		2	CINTA DE BORRACHA	RUBBER BAND	CINTA DE GOMA	BANDE EN CAOUTCHOU	021N
					CINTA DE BORRACHA	GUMMIBAND	NASTRO DI GOMMA	GUMMIBÅND	
11		**84153139**		8	PLACA	PLATE	PLACA	PLAQUE	105P
					CHAPA	PLATTE	PIASTRA	PLADE	

09-08	01	p1	12/10

CONJUNTO ESCADA DIREITA
RH LADDER ASSY
CONJUNTO ESCALERA DERECHA
RH LADDER ASSY

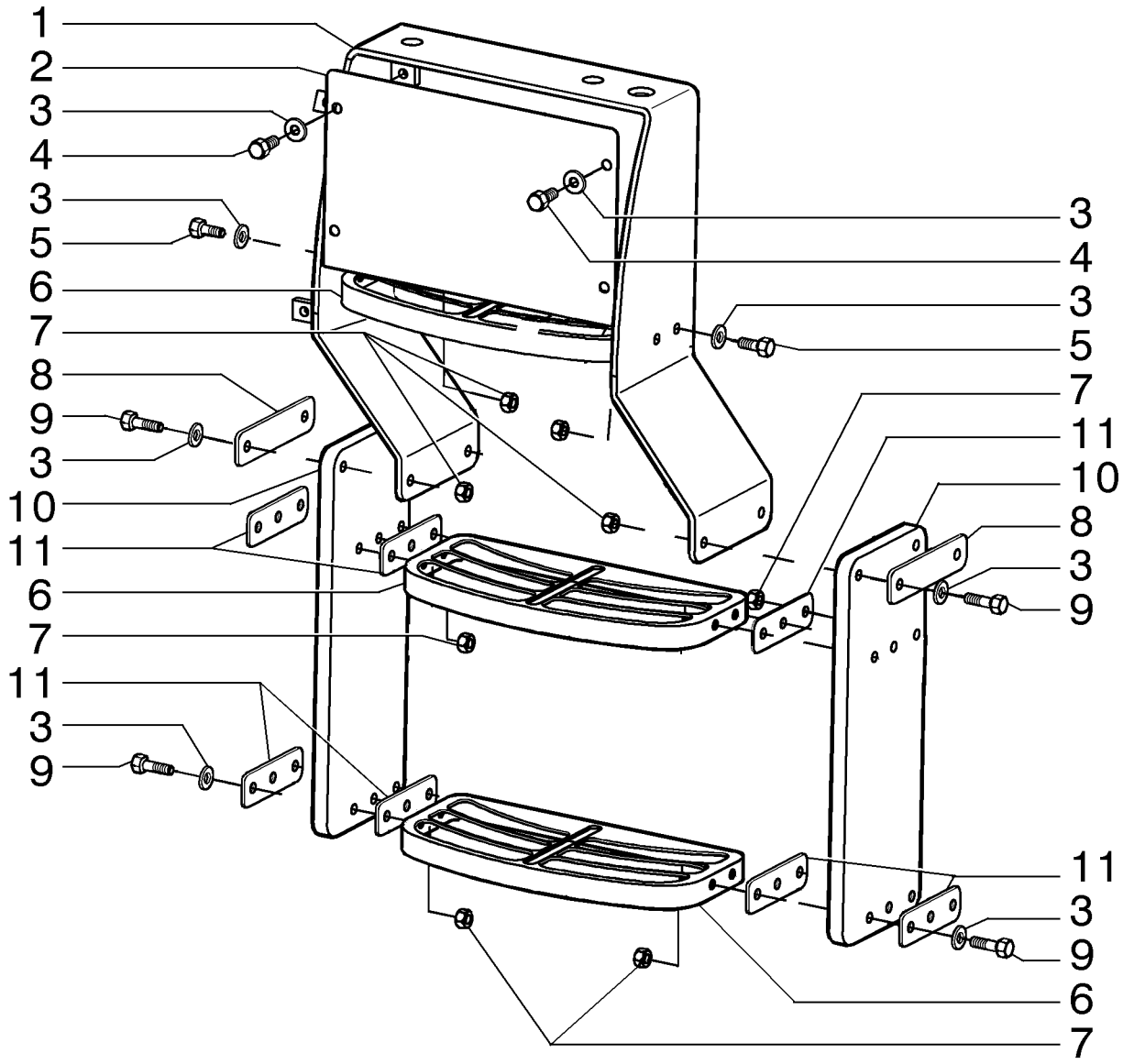

RH LADDER ASSY
RH LADDER ASSY
RH LADDER ASSY
RH LADDER ASSY

R	N	P.N.	MOD	Q	Denominação Denominação	Description Bezeichnung	Denominacion Descrizione	Description Beskrivelse	L.C.
1		**84155977**		1	ESCADA	LADDER	ESCALERA	ECHELLE	033S
					ESCADA	LEITER	SCALA	STIGE	
2		**84155959**		1	PLACA	PLATE	PLACA	PLAQUE	105P
					CHAPA	PLATTE	PIASTRA	PLADE	
3		**12646821**		24	ARRUELA PLANA, M10 x 25 x 2				
						WASHER	ARANDELA	RONDELLE	131R
					ANILHA	UNTERLEGSCHEIBE	RONDELLA	FLADSKIVE	
4		**10979321**		4	PARAFUSO, Hex, M10 x 14, 8.8, Full Thd				
						BOLT	PERNO	VIS	140B
					PARAFUSO	SCHRAUBE	BULLONE	BOLT	
5		**11106121**		4	PARAFUSO, Hex, M10 x 22, 8.8, Full Thd				
						BOLT	PERNO	VIS	140B
					PARAFUSO	SCHRAUBE	BULLONE	BOLT	
6		**87434475**		3	ESTRIBO	STEP	PELDAÑO	MARCHE-PIED	116M
					DEGRAU	SCHRITT	GRADINO	TRINPLADE	
7		**11701721**		20	PORCA, M10, Cl 10	NUT	TUERCA	ECROU	010D
					PORCA	MUTTER	DADO	MØTRIK	
8		**84153143**		2	PLACA	PLATE	PLACA	PLAQUE	105P
					CHAPA	PLATTE	PIASTRA	PLADE	
9		**11106631**		16	PARAFUSO, Hex, M10 x 35, 10.9, Full Thd				
						BOLT	PERNO	VIS	140B
					PARAFUSO	SCHRAUBE	BULLONE	BOLT	
10		**84152365**		2	CINTA DE BORRACHA	RUBBER BAND	CINTA DE GOMA	BANDE EN CAOUTCHOU	021N
					CINTA DE BORRACHA	GUMMIBAND	NASTRO DI GOMMA	GUMMIBÅND	
11		**84153139**		8	PLACA	PLATE	PLACA	PLAQUE	105P
					CHAPA	PLATTE	PIASTRA	PLADE	

09-10	01	p1	12/10

JUNTA DA ARTICULAÇÃO
ARTICULATION JOINT
ARTICULATION JOINT
ARTICULATION JOINT

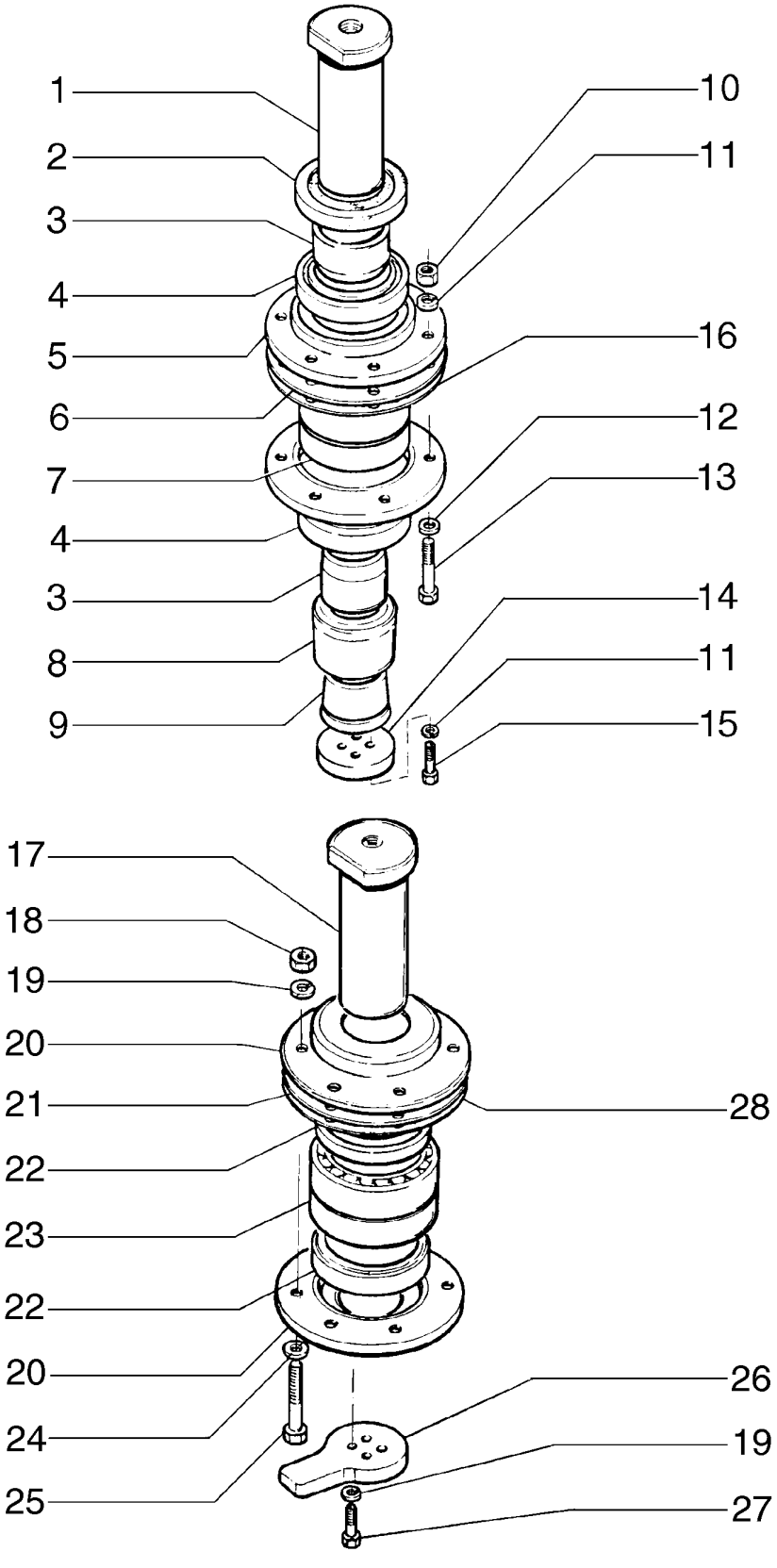

ARTICULATION JOINT
ARTICULATION JOINT
ARTICULATION JOINT
ARTICULATION JOINT

R	N	P.N.	MOD	Q	Denominação Denominação	Description Bezeichnung	Denominacion Descrizione	Description Beskrivelse	L.C.
1		75213817		1	PINO	PIN	PASADOR	BROCHE	080P
					PERNO	PIN	PERNO	STIFT	
2		75213776		1	ANEL	RING	ANILLO	ANNEAU	045A
					ANEL	RING	ANELLO	RING	
3		75213769		2	BUCHA	BUSHING	CASQUILLO	BAGUE	095B
					CASQUILHO	BUCHSE	BOCCOLA	BØSNING	
4		75213760		2	VEDAÇÃO	SEAL	ANILLO DE CIERRE	JOINT	132A
					VEDANTE	DICHTUNG	GUARNIZIONE; TENUTA	PAKNING	
5		75213782		2	FLANGE	FLANGE	BRIDA	BRIDE	070F
					FLANGE	FLANSCH	FLANGIA	FLANGE	
6		75214968		AR	CALÇO DE AFINAÇÃO, 0.4mm Thk				
						SHIM	SUPLEMENTO	CALE	198S
					CALÇO DE AFINAÇÃO	AUSGLEICHSSCHEIBE	SPESSORE	MELLEMLÆG	
7		73069310		1	CONJUNTO DO ROLAMENTO				
						BEARING ASSY	CONJUNTO DE COJINET	ROULEMENT	341C
					CHUMACEIRA	LAGERBAURUPPE	COMPLESSIVO CUSCINI	LEJESAMLING	
8		73074360		1	ANEL	RING	ANILLO	ANNEAU	045A
					ANEL	RING	ANELLO	RING	
9		73074359		1	CORTE DE TECIDO	WEDGE	CUÑA	CALE	9730
					CORTE DE TECIDO	KEIL	CUNEO	KILE	
10		70911028		6	PORCA	NUT	TUERCA	ECROU	010D
					PORCA	MUTTER	DADO	MØTRIK	
11		70912441		10	ARRUELA PLANA	WASHER	ARANDELA	RONDELLE	131R
					ANILHA	UNTERLEGSCHEIBE	RONDELLA	FLADSKIVE	
12		70928188		6	ARRUELA PLANA	WASHER	ARANDELA	RONDELLE	131R
					ANILHA	UNTERLEGSCHEIBE	RONDELLA	FLADSKIVE	
13		70921567		6	PARAFUSO	SCREW	TORNILLO	VIS	040V
					PARAFUSO	SCHRAUBE	VITE	SKRUE	
14		73072895		1	PLACA	PLATE	PLACA	PLAQUE	105P
					CHAPA	PLATTE	PIASTRA	PLADE	
15		70920585		4	PARAFUSO	SCREW	TORNILLO	VIS	040V
					PARAFUSO	SCHRAUBE	VITE	SKRUE	
16		75237664		AR	CALÇO DE AFINAÇÃO, 0.15mm Thk				
						SHIM	SUPLEMENTO	CALE	198S
					CALÇO DE AFINAÇÃO	AUSGLEICHSSCHEIBE	SPESSORE	MELLEMLÆG	
17		75213817		1	PINO	PIN	PASADOR	BROCHE	080P
					PERNO	PIN	PERNO	STIFT	
18		70911028		6	PORCA	NUT	TUERCA	ECROU	010D
					PORCA	MUTTER	DADO	MØTRIK	
19		70912441		10	ARRUELA PLANA	WASHER	ARANDELA	RONDELLE	131R
					ANILHA	UNTERLEGSCHEIBE	RONDELLA	FLADSKIVE	
20		75213783		2	FLANGE	FLANGE	BRIDA	BRIDE	070F
					FLANGE	FLANSCH	FLANGIA	FLANGE	
21		75214969		AR	CALÇO DE AFINAÇÃO, 0.4mm Thk				
						SHIM	SUPLEMENTO	CALE	198S
					CALÇO DE AFINAÇÃO	AUSGLEICHSSCHEIBE	SPESSORE	MELLEMLÆG	
22		75213761		2	VEDAÇÃO	SEAL	ANILLO DE CIERRE	JOINT	132A
					VEDANTE	DICHTUNG	GUARNIZIONE; TENUTA	PAKNING	

09-10	01	p2	12/10

JUNTA DA ARTICULAÇÃO
ARTICULATION JOINT
ARTICULATION JOINT
ARTICULATION JOINT

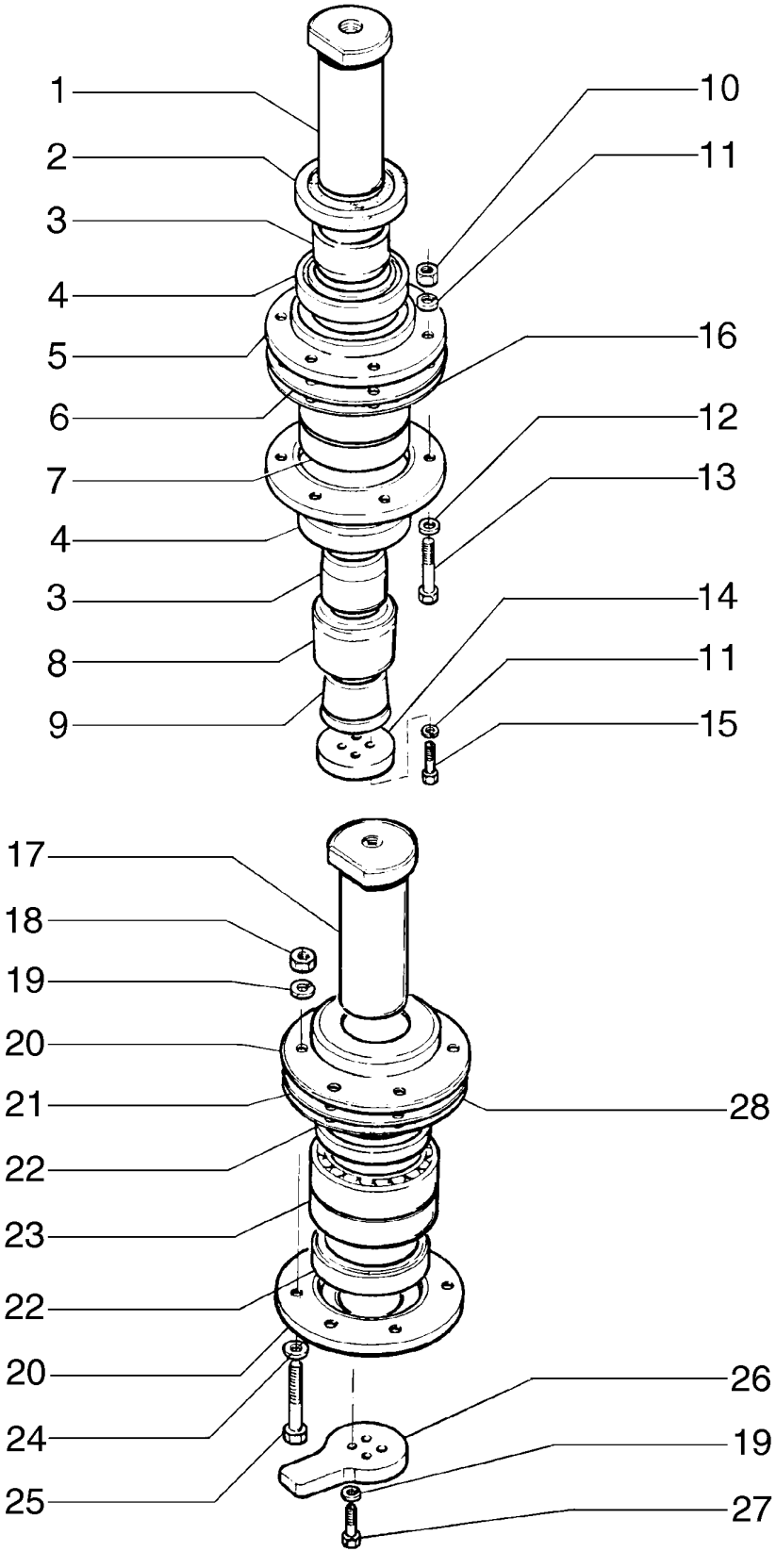

ARTICULATION JOINT
ARTICULATION JOINT
ARTICULATION JOINT
ARTICULATION JOINT

R	N	P.N.	MOD	Q	Denominação Denominação	Description Bezeichnung	Denominacion Descrizione	Description Beskrivelse	L.C.
23		**73069310**		1	CONJUNTO DO ROLAMENTO				
						BEARING ASSY	CONJUNTO DE COJINET	ROULEMENT	341C
					CHUMACEIRA	LAGERBAURUPPE	COMPLESSIVO CUSCINI	LEJESAMLING	
24		**70928188**		6	ARRUELA PLANA	WASHER	ARANDELA	RONDELLE	131R
					ANILHA	UNTERLEGSCHEIBE	RONDELLA	FLADSKIVE	
25		**70921567**		6	PARAFUSO	SCREW	TORNILLO	VIS	040V
					PARAFUSO	SCHRAUBE	VITE	SKRUE	
26		**73074170**		1	PLACA	PLATE	PLACA	PLAQUE	105P
					CHAPA	PLATTE	PIASTRA	PLADE	
27		**70920585**		4	PARAFUSO	SCREW	TORNILLO	VIS	040V
					PARAFUSO	SCHRAUBE	VITE	SKRUE	
28		**75237665**		AR	CALÇO DE AFINAÇÃO, 0.15mm Thk				
						SHIM	SUPLEMENTO	CALE	198S
					CALÇO DE AFINAÇÃO	AUSGLEICHSSCHEIBE	SPESSORE	MELLEMLÆG	

09-11	01	p1	12/10

CILINDRO DE ARTICULAÇÃO
ARTICULATION CYLINDER
ARTICULATION CYLINDER
ARTICULATION CYLINDER

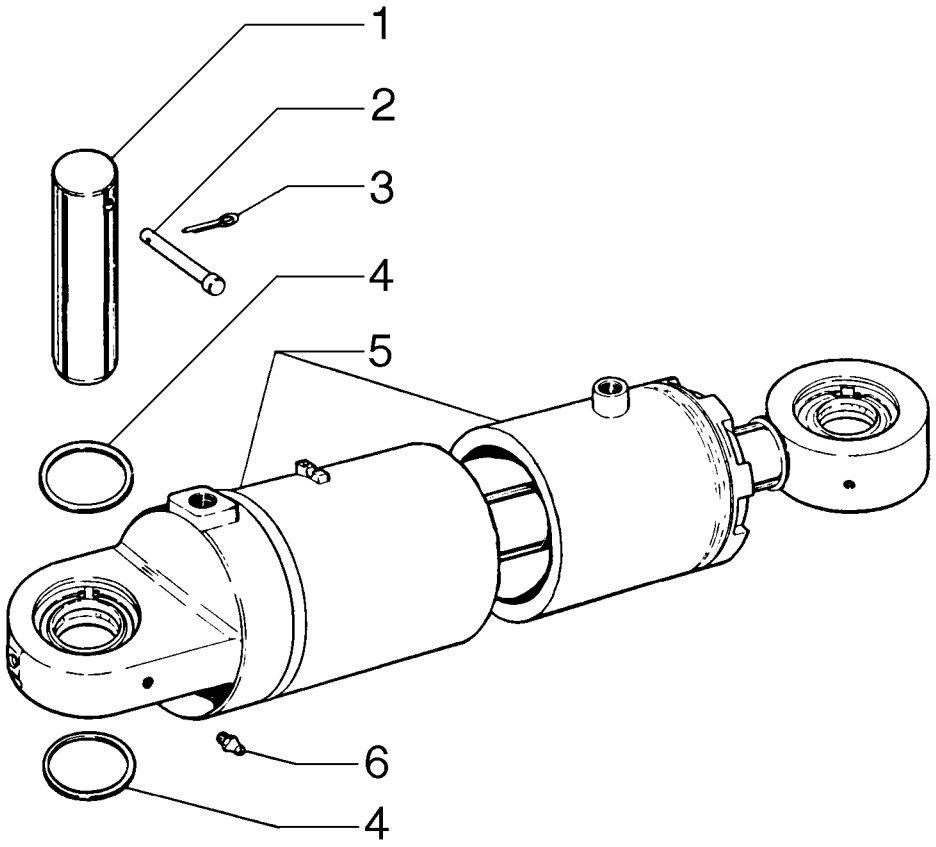

ARTICULATION CYLINDER
ARTICULATION CYLINDER
ARTICULATION CYLINDER
ARTICULATION CYLINDER

R	N	P.N.	MOD	Q	Denominação Denominação	Description Bezeichnung	Denominacion Descrizione	Description Beskrivelse	L.C.
1		**{84240703}**		4					
2		**75213766**		4	PINO PERNO	PIN PIN	PASADOR PERNO	BROCHE STIFT	080P
3		**70900805**		4	CONTRA PINO, 1/8" x 3/4" TROÇO DE ABRIR	COTTER PIN SPLINT	PASADOR COPPIGLIA	GOUPILLE FENDUE SPLITBOLT	270C
4		**75213767**		AR	CALÇO DE AFINAÇÃO CALÇO DE AFINAÇÃO	SHIM AUSGLEICHSSCHEIBE	SUPLEMENTO SPESSORE	CALE MELLEMLÆG	198S
5	1	**75267304**		1	CILINDRO, RH CILINDRO	CYLINDER ZYLINDER	CILINDRO CILINDRO	VERIN CYLINDER	164C
5	1	**75267307**		1	CILINDRO, LH CILINDRO	CYLINDER ZYLINDER	CILINDRO CILINDRO	VERIN CYLINDER	164C
6		**70914465**		4	GRAXEIRA COPO DE LUBRIFICAÇÃ	LUBE NIPPLE SCHMIERNIPPEL	BOQUILLA DE LUBRICA(INGRASSATORE	GRAISSEUR SMØRENIPPEL	060I

(1) Página 08-61

09-12	01	p1	12/10

GANCHO DE TRAÇÃO
TOW HOOK
TOW HOOK
TOW HOOK

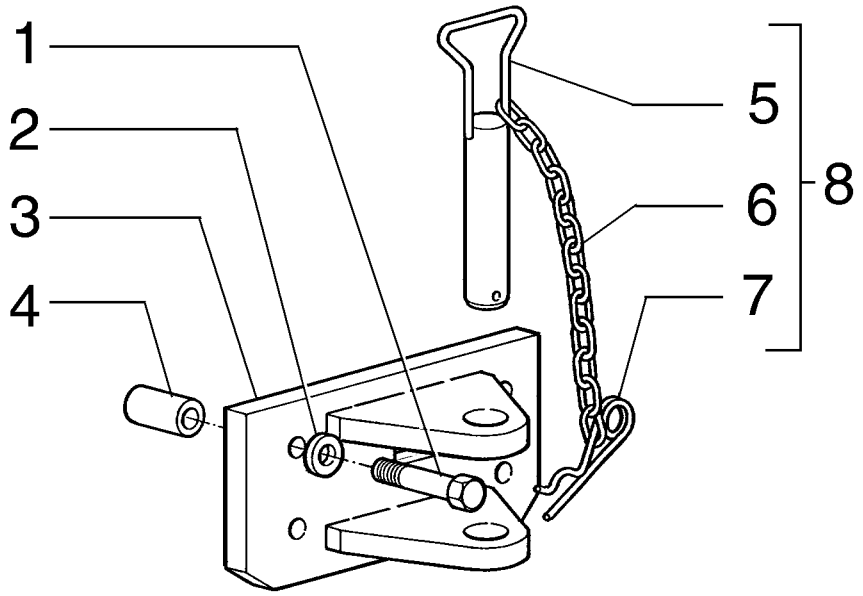

TOW HOOK
TOW HOOK
TOW HOOK
TOW HOOK

R	N	P.N.	MOD	Q	Denominação Denominação	Description Bezeichnung	Denominacion Descrizione	Description Beskrivelse	L.C.
1		15990131		4	PARAFUSO, Hex, M20 x 1.5 x 150, 10.9				
						BOLT	PERNO	VIS	140B
					PARAFUSO	SCHRAUBE	BULLONE	BOLT	
2		14497131		4	ARRUELA PLANA, M21 x 37 x 3 Thk, HT				
						WASHER	ARANDELA	RONDELLE	131R
					ANILHA	UNTERLEGSCHEIBE	RONDELLA	FLADSKIVE	
3		75267322		1	GANCHO	HOOK	GANCHO	CROCHET	030G
					GANCHO	HAKEN	GANCIO	KROG	
4		87574342		4	BUCHA	BUSHING	CASQUILLO	BAGUE	095B
					CASQUILHO	BUCHSE	BOCCOLA	BØSNING	
5		79079310		1	PINO	PIN	PASADOR	BROCHE	080P
					PERNO	PIN	PERNO	STIFT	
6		79095552		1	CORRENTE	CHAIN	CADENA	CHAINE	095C
					CORRENTE	KETTE	CATENA	KÆDE	
7		79079314		1	PINO DE FIXAÇÃO, M6 x 140				
						LOCK PIN	PASADOR DE BLOQUEO	GOUPILLE DE BLOCAGE	081P
					PERNO DE FIXAÇÃO	VERRIEGELUNGSSTIFT	PERNO DI BLOCCAGGIC	LÅSETAP	
8		75239719		1	PINO	PIN	PASADOR	BROCHE	080P
					PERNO	PIN	PERNO	STIFT	

09-13	01	p1	12/10

SUPORTE ESQUERDO DA BATERIA
BATTERY LEFT SUPPORT
BATTERY LEFT SUPPORT
BATTERY LEFT SUPPORT

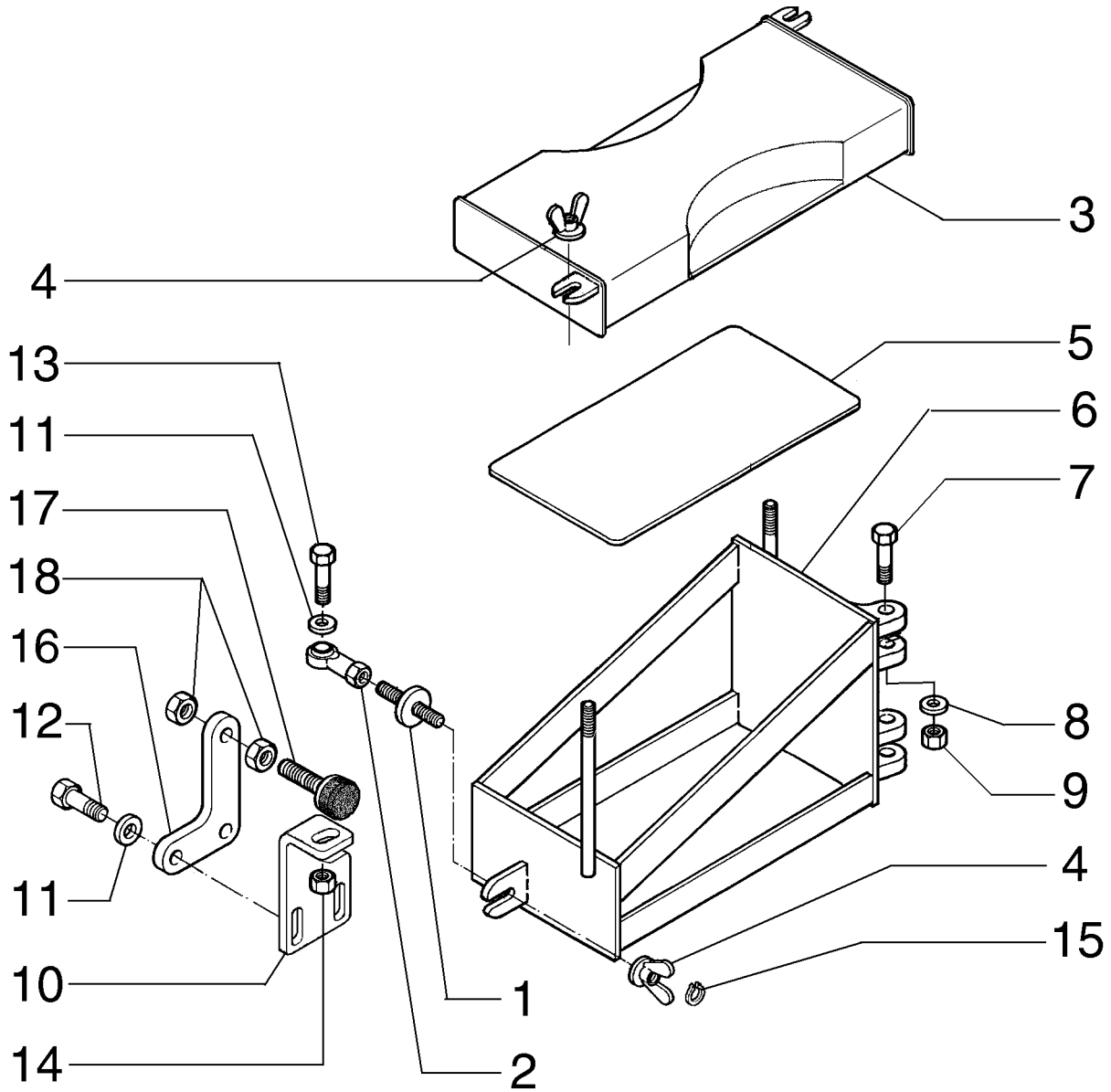

BATTERY LEFT SUPPORT
BATTERY LEFT SUPPORT
BATTERY LEFT SUPPORT
BATTERY LEFT SUPPORT

R	N	P.N.	MOD	Q	Denominação Denominação	Description Bezeichnung	Denominacion Descrizione	Description Beskrivelse	L.C.
1		75324262		1	PARAFUSO PARAFUSO	BOLT SCHRAUBE	PERNO BULLONE	VIS BOLT	140B
2		70617932		1	CABEÇA ARTICULADA CABEÇA DE ARTICULAÇ	TRACK ROD END SPURSTANGENKOPF	CABEZA DE ARTICULAC ESTREMITÀ BARRA ACC	EXTREMITE BARRE ACC LEDHOVED	110T
3		75326442		1	COBERTURA COBERTURA	COVER ABDECKUNG	COBERTURA COPERTURA	COUVERTURE COVER	271C
4		73125821		3	PORCA BORBOLETA PORCA DE ORELHAS	WING NUT FLÜGELMUTTER	TUERCA DE MARIPOSA DADO AD ALETTE	ECROU A OREILLES VINGEMØTRIK	021G
5		75249924		1	PLACA CHAPA	PLATE PLATTE	PLACA PIASTRA	PLAQUE PLADE	105P
6		75324207		1	SUPORTE SUPORTE	SUPPORT STÜTZE	SOPORTE SUPPORTO	SUPPORT BESLAG	300S
7		15541231		4	PARAFUSO, Hex, M12 x 1.25 x 70, 10.9 PARAFUSO	BOLT SCHRAUBE	PERNO BULLONE	VIS BOLT	140B
8		12646921		4	ARRUELA PLANA, M12 x 28 x 3 ANILHA	WASHER UNTERLEGSCHEIBE	ARANDELA RONDELLA	RONDELLE FLADSKIVE	131R
9		16105011		4	CONTRA PORCA CONTRAPORCA	LOCK NUT SICHERUNGSMUTTER	TUERCA DE BLOQUEO DADO DI BLOCCAGGIO	CONTRE-ECROU LÅSEMØTRIK	P263
10		75324253		1	SUPORTE SUPORTE	SUPPORT STÜTZE	SOPORTE SUPPORTO	SUPPORT BESLAG	300S
11		10519601		2	ARRUELA PLANA, M8 x 17 x 2 ANILHA	WASHER UNTERLEGSCHEIBE	ARANDELA RONDELLA	RONDELLE FLADSKIVE	131R
12		16043631		2	PARAFUSO, Hex, M8 x 25, 10.9 PARAFUSO	BOLT SCHRAUBE	PERNO BULLONE	VIS BOLT	140B
13		16044131		1	PARAFUSO, Hex, M8 x 45, 10.9 PARAFUSO	SCREW SCHRAUBE	TORNILLO VITE	VIS SKRUE	040V
14		16104111		1	CONTRA PORCA, M8 x 1.25, Cl 8 CONTRAPORCA	LOCK NUT SICHERUNGSMUTTER	TUERCA DE BLOQUEO DADO DI BLOCCAGGIO	CONTRE-ECROU LÅSEMØTRIK	P263
15		11065476		1	ANEL DE PRESSÃO, M6, Ext ANEL	SNAP RING SPRENGRING	ANILLO DE RESORTE ANELLO ELASTICO	ANNEAU D'ARRET LÅSERING	054A
16		87701915		1	SUPORTE SUPORTE	BRACKET HALTERUNG	SOPORTE STAFFA	SUPPORT BESLAG	225S
17		79037282		1	PASTILHA ESPAÇADOR	PAD UNTERLAGE	PASTILLA CUSCINO; TAMPONE	COUSSIN BREMSEKLODS	060T
18		10791021		2	PORCA, Thin, M10 x 1.25, Cl 05 PORCA	NUT MUTTER	TUERCA DADO	ECROU MØTRIK	010D

09-14	01	p1	12/10

SUPORTE DIREITO DA BATERIA
BATTERY RIGHT SUPPORT
BATTERY RIGHT SUPPORT
BATTERY RIGHT SUPPORT

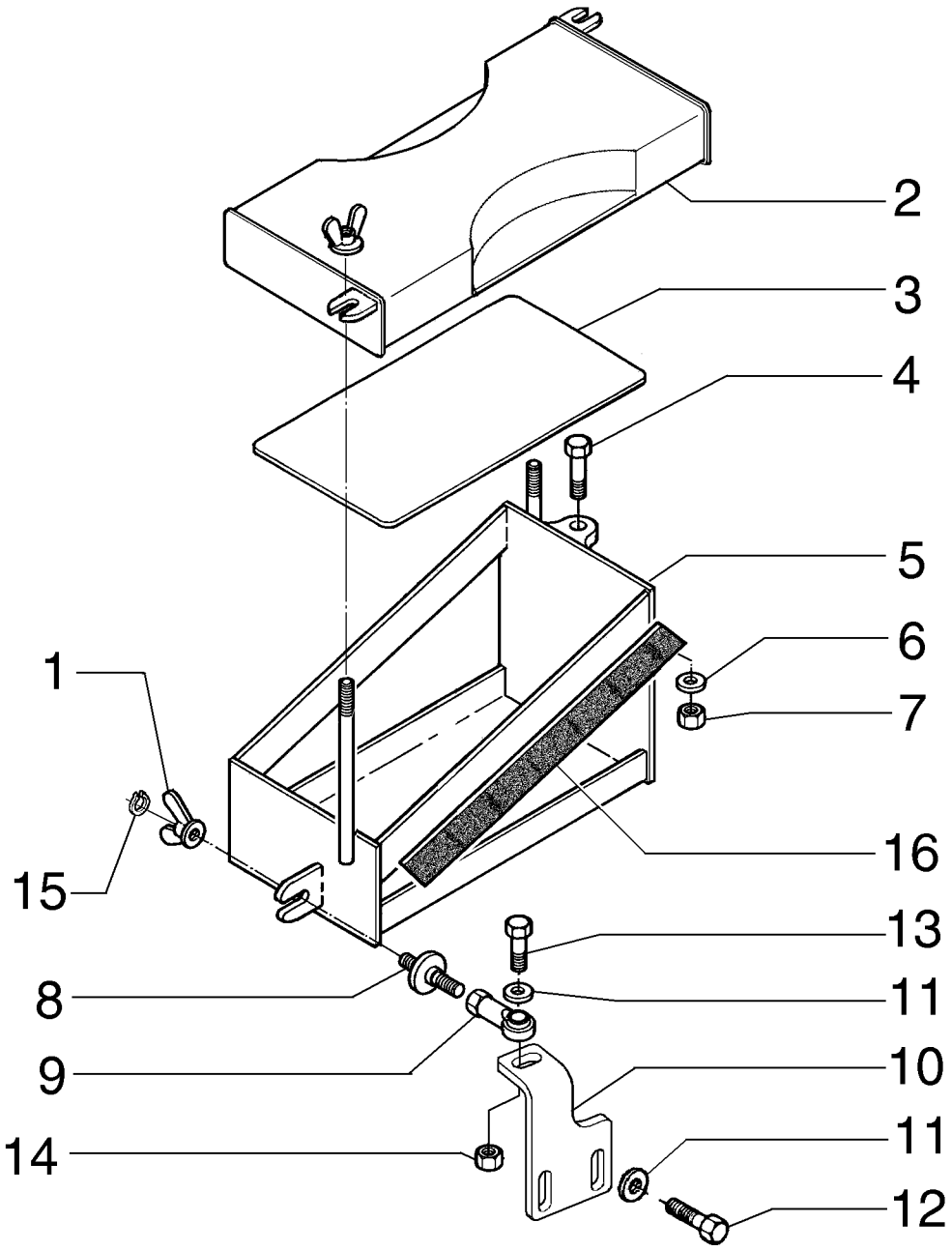

BATTERY RIGHT SUPPORT
BATTERY RIGHT SUPPORT
BATTERY RIGHT SUPPORT
BATTERY RIGHT SUPPORT

R	N	P.N.	MOD	Q	Denominação Denominação	Description Bezeichnung	Denominacion Descrizione	Description Beskrivelse	L.C.
1		73125821		3	PORCA BORBOLETA PORCA DE ORELHAS	WING NUT FLÜGELMUTTER	TUERCA DE MARIPOSA DADO AD ALETTE	ECROU A OREILLES VINGEMØTRIK	021G
2		75326442		1	COBERTURA COBERTURA	COVER ABDECKUNG	COBERTURA COPERTURA	COUVERTURE COVER	271C
3		75249924		1	PLACA CHAPA	PLATE PLATTE	PLACA PIASTRA	PLAQUE PLADE	105P
4		15541231		2	PARAFUSO, Hex, M12 x 1.25 x 70, 10.9 PARAFUSO	BOLT SCHRAUBE	PERNO BULLONE	VIS BOLT	140B
5		75324318		1	SUPORTE SUPORTE	SUPPORT STÜTZE	SOPORTE SUPPORTO	SUPPORT BESLAG	300S
6		12646921		2	ARRUELA PLANA, M12 x 28 x 3 ANILHA	WASHER UNTERLEGSCHEIBE	ARANDELA RONDELLA	RONDELLE FLADSKIVE	131R
7		16105011		2	CONTRA PORCA CONTRAPORCA	LOCK NUT SICHERUNGSMUTTER	TUERCA DE BLOQUEO DADO DI BLOCCAGGIO	CONTRE-ECROU LÅSEMØTRIK	P263
8		75324262		1	PARAFUSO PARAFUSO	BOLT SCHRAUBE	PERNO BULLONE	VIS BOLT	140B
9		70617932		1	CABEÇA ARTICULADA CABEÇA DE ARTICULAÇ	TRACK ROD END SPURSTANGENKOPF	CABEZA DE ARTICULAC ESTREMITÀ BARRA ACC	EXTREMITE BARRE ACC LEDHOVED	110T
10		75324372		1	SUPORTE SUPORTE	SUPPORT STÜTZE	SOPORTE SUPPORTO	SUPPORT BESLAG	300S
11		10519601		3	ARRUELA PLANA, M8 x 17 x 2 ANILHA	WASHER UNTERLEGSCHEIBE	ARANDELA RONDELLA	RONDELLE FLADSKIVE	131R
12		16043631		2	PARAFUSO, Hex, M8 x 25, 10.9 PARAFUSO	BOLT SCHRAUBE	PERNO BULLONE	VIS BOLT	140B
13		16044131		1	PARAFUSO, Hex, M8 x 45, 10.9 PARAFUSO	SCREW SCHRAUBE	TORNILLO VITE	VIS SKRUE	040V
14		16104111		1	CONTRA PORCA, M8 x 1.25, Cl 8 CONTRAPORCA	LOCK NUT SICHERUNGSMUTTER	TUERCA DE BLOQUEO DADO DI BLOCCAGGIO	CONTRE-ECROU LÅSEMØTRIK	P263
15		11065476		1	ANEL DE PRESSÃO, M6, Ext ANEL	SNAP RING SPRENGRING	ANILLO DE RESORTE ANELLO ELASTICO	ANNEAU D'ARRET LÅSERING	054A
16		75325871		1	VEDAÇÃO DE BORRACHA JUNTAS	RUBBER SEAL GUMMIDICHTUNG	JUNTA DE GOMA GUARNIZIONE DI GOMM	JOINT EN CAOUTCHOU GUMMITÆTNING	122G

09-18	01	p1	12/10

EXTENSÃO ESQUERDA E DIREITA DA LÂMINA
MOLDBOARD LEFT AND RIGHT EXTENSION
MOLDBOARD LEFT AND RIGHT EXTENSION
MOLDBOARD LEFT AND RIGHT EXTENSION

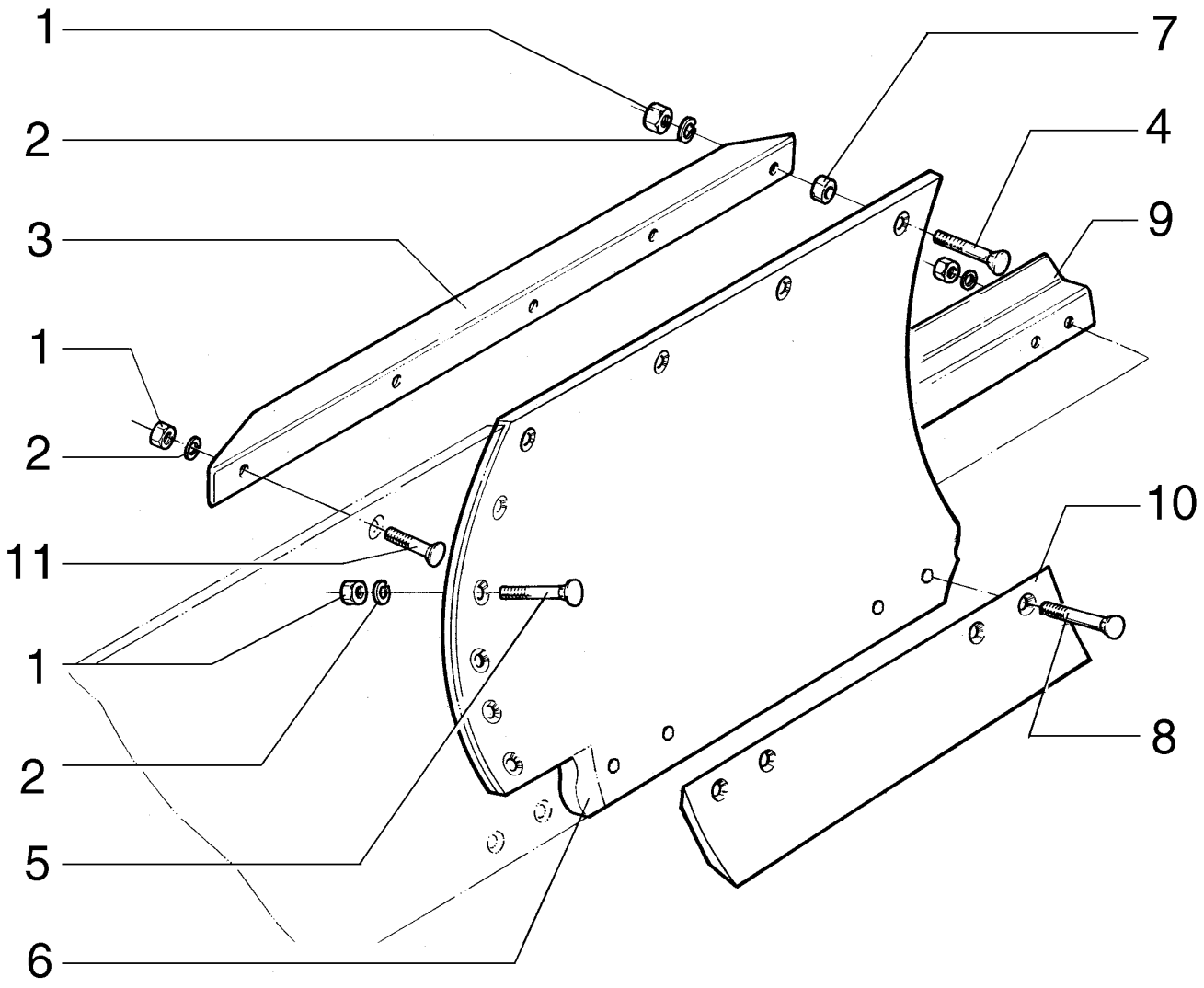

MOLDBOARD LEFT AND RIGHT EXTENSION
MOLDBOARD LEFT AND RIGHT EXTENSION
MOLDBOARD LEFT AND RIGHT EXTENSION
MOLDBOARD LEFT AND RIGHT EXTENSION

R	N	P.N.	MOD	Q	Denominação Denominação	Description Bezeichnung	Denominacion Descrizione	Description Beskrivelse	L.C.
1		**70911029**		17	PORCA PORCA	NUT MUTTER	TUERCA DADO	ECROU MØTRIK	010D
2		**70912942**		17	TRAVA DA ARRUELA ANILHA DE RETENÇÃO	LOCK WASHER SICHERUNGSSCHEIBE	ARANDELA DE BLOQUE RONDELLA DI SICUREZ	RONDELLE FREIN LÅSESKIVE	132R
3		**87374710**		1	SUPORTE, RH SUPORTE	SUPPORT STÜTZE	SOPORTE SUPPORTO	SUPPORT BESLAG	300S
3		**75266892**		1	SUPORTE, LH SUPORTE	SUPPORT STÜTZE	SOPORTE SUPPORTO	SUPPORT BESLAG	300S
4		**70932589**		4	PARAFUSO PARAFUSO	SCREW SCHRAUBE	TORNILLO VITE	VIS SKRUE	040V
5		**70931930**		5	PARAFUSO PARAFUSO	BOLT SCHRAUBE	PERNO BULLONE	VIS BOLT	140B
6		**75267140**		1	LÂMINA, RH LÂMINA	BLADE KLINGE	CUCHILLA LAMA	LAME KNIV	0700
6		**75267131**		1	LÂMINA, LH LÂMINA	BLADE KLINGE	CUCHILLA LAMA	LAME KNIV	0700
7		**70602449**		4	ESPAÇADOR ESPAÇADOR	SPACER DISTANZSTÜCK	SEPARADOR DISTANZIALE	ENTRETOISE AFSTANDSSTYKKE	075D
8		**70932590**		7	PARAFUSO PARAFUSO	BOLT SCHRAUBE	PERNO BULLONE	VIS BOLT	140B
9		**75267472**		1	GUIA, RH GUIA	GUIDE FÜHRUNG	GUÍA GUIDA	GUIDE STYR	145G
9		**75267475**		1	GUIA, LH GUIA	GUIDE FÜHRUNG	GUÍA GUIDA	GUIDE STYR	145G
10		**87375065**		1	FACA LÂMINA	KNIFE MESSER	CUCHILLA COLTELLO	COUTEAU KNIV	710C
11		**70921597**		1	PARAFUSO PARAFUSO	SCREW SCHRAUBE	TORNILLO VITE	VIS SKRUE	040V

09-19	01	p1	12/10

REFORÇO DA LÂMINA
MOLDBOARD REINFORCEMENT
MOLDBOARD REINFORCEMENT
MOLDBOARD REINFORCEMENT

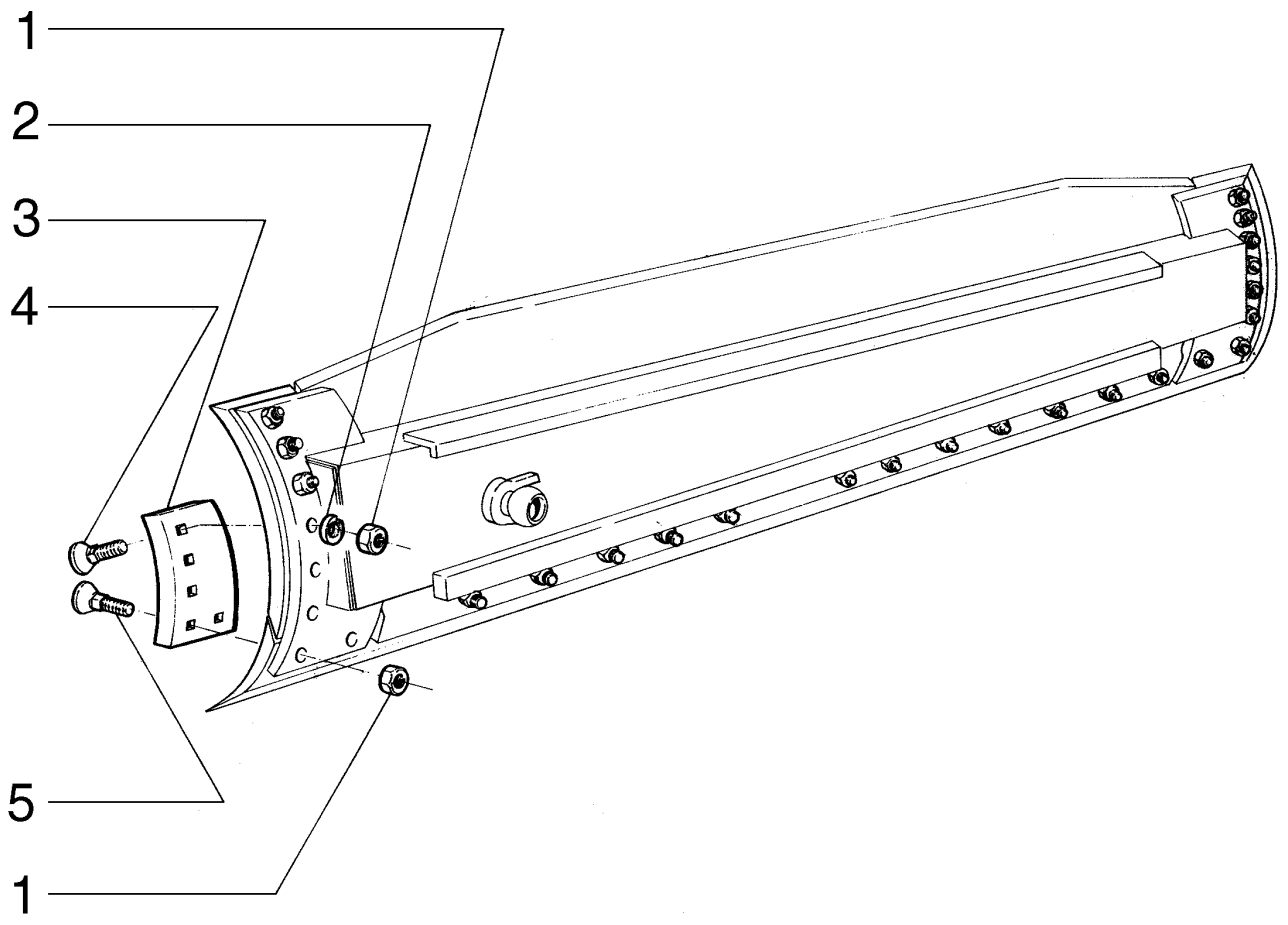

MOLDBOARD REINFORCEMENT
MOLDBOARD REINFORCEMENT
MOLDBOARD REINFORCEMENT
MOLDBOARD REINFORCEMENT

R	N	P.N.	MOD	Q	Denominação Denominação	Description Bezeichnung	Denominacion Descrizione	Description Beskrivelse	L.C.
1		70911029		10	PORCA PORCA	NUT MUTTER	TUERCA DADO	ECROU MØTRIK	010D
2		70912942		6	TRAVA DA ARRUELA ANILHA DE RETENÇÃO	LOCK WASHER SICHERUNGSSCHEIBE	ARANDELA DE BLOQUE RONDELLA DI SICUREZ	RONDELLE FREIN LÅSESKIVE	132R
3		75266956		1	REFORÇO, LH REFORÇO	REINFORCEMENT VERSTÄRKUNG	REFUERZO RINFORZO	RENFORT FORSTÆRKNING	060R
3		75266964		1	REFORÇO, RH REFORÇO	REINFORCEMENT VERSTÄRKUNG	REFUERZO RINFORZO	RENFORT FORSTÆRKNING	060R
4		70932589		6	PARAFUSO PARAFUSO	SCREW SCHRAUBE	TORNILLO VITE	VIS SKRUE	040V
5		70931936		4	PARAFUSO PARAFUSO	BOLT SCHRAUBE	PERNO BULLONE	VIS BOLT	140B

09-20	01	p1	12/10

DESLOCAMENTO DA LÂMINA
MOLDBOARD SIDE SHIFT
MOLDBOARD SIDE SHIFT
MOLDBOARD SIDE SHIFT

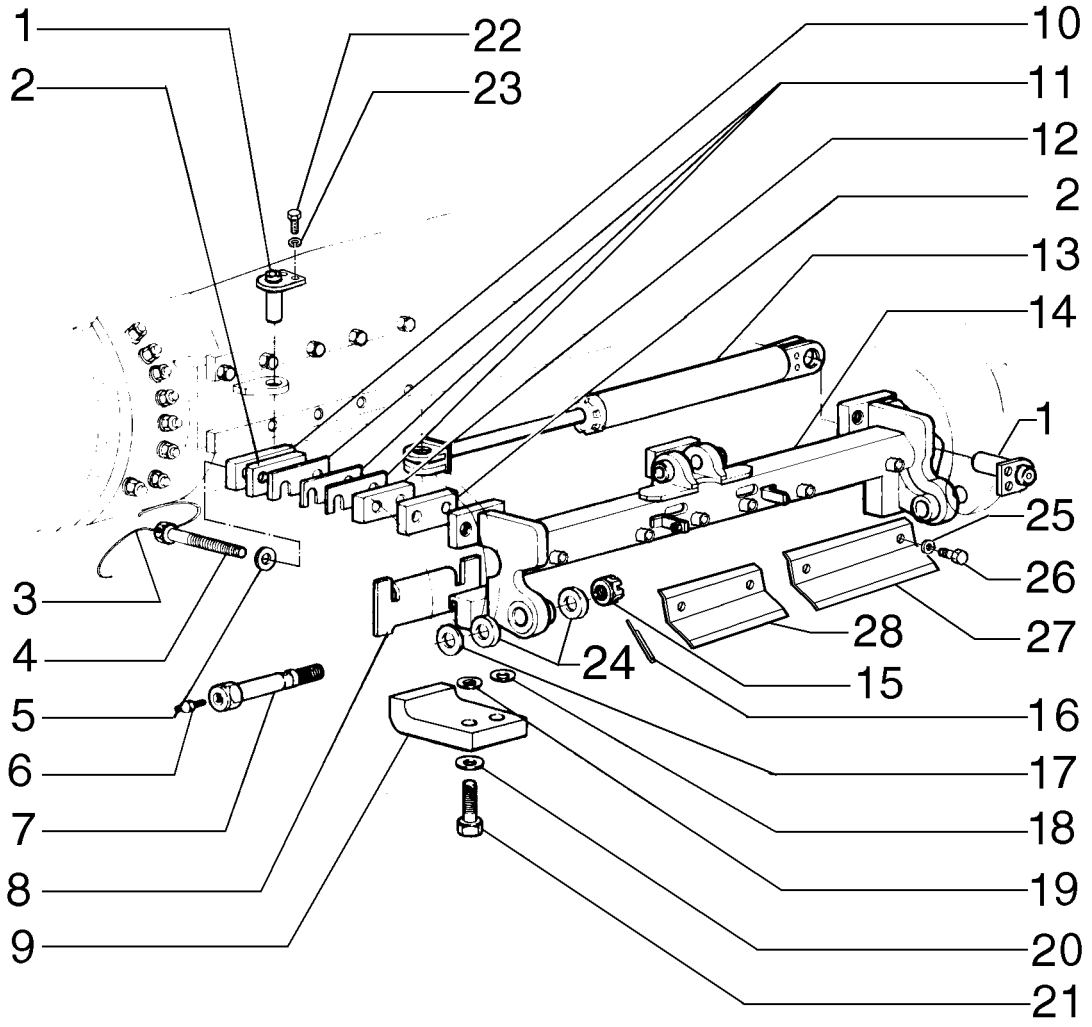

MOLDBOARD SIDE SHIFT
MOLDBOARD SIDE SHIFT
MOLDBOARD SIDE SHIFT
MOLDBOARD SIDE SHIFT

R	N	P.N.	MOD	Q	Denominação Denominação	Description Bezeichnung	Denominacion Descrizione	Description Beskrivelse	L.C.
1		75252844		2	GUIA	DOWEL	BULÓN	GOUJON	090G
					PERNO-GUIA	PASSSTIFT	PERNO	DYVEL	
2		75248810		6	PLACA	PLATE	PLACA	PLAQUE	105P
					CHAPA	PLATTE	PIASTRA	PLADE	
3		75241062		3	ARAME	WIRE	ALAMBRE	FIL D'ACIER	061F
					FIO DE AÇO	KABEL	FILO	STÅLTRÅD	
4		75250078		6	PARAFUSO	SCREW	TORNILLO	VIS	040V
					PARAFUSO	SCHRAUBE	VITE	SKRUE	
5		14497331		6	ARRUELA PLANA	WASHER	ARANDELA	RONDELLE	131R
					ANILHA	UNTERLEGSCHEIBE	RONDELLA	FLADSKIVE	
6		70914465		2	GRAXEIRA	LUBE NIPPLE	BOQUILLA DE LUBRICAC	GRAISSEUR	060I
					COPO DE LUBRIFICAÇÃ	SCHMIERNIPPEL	INGRASSATORE	SMØRENIPPEL	
7		75322606		2	PARAFUSO	SCREW	TORNILLO	VIS	040V
					PARAFUSO	SCHRAUBE	VITE	SKRUE	
8		75248807		2	PLACA	PLATE	PLACA	PLAQUE	105P
					CHAPA	PLATTE	PIASTRA	PLADE	
9		75243732		2	SUPORTE	SUPPORT	SOPORTE	SUPPORT	300S
					SUPORTE	STÜTZE	SUPPORTO	BESLAG	
10		75248811		3	PLACA	PLATE	PLACA	PLAQUE	105P
					CHAPA	PLATTE	PIASTRA	PLADE	
11		75248809		21	CALÇO DE AFINAÇÃO, 0.8mm Thk				
						SHIM	SUPLEMENTO	CALE	198S
					CALÇO DE AFINAÇÃO	AUSGLEICHSSCHEIBE	SPESSORE	MELLEMLÆG	
12		75248808		3	ESPAÇADOR	SPACER	SEPARADOR	ENTRETOISE	075D
					ESPAÇADOR	DISTANZSTÜCK	DISTANZIALE	AFSTANDSSTYKKE	
13	1	75267316		1	CILINDRO	CYLINDER	CILINDRO	VERIN	164C
					CILINDRO	ZYLINDER	CILINDRO	CYLINDER	
14		87655323		1	SUPORTE	SUPPORT	SOPORTE	SUPPORT	300S
					SUPORTE	STÜTZE	SUPPORTO	BESLAG	
15		70060670		2	PORCA	NUT	TUERCA	ECROU	010D
					PORCA	MUTTER	DADO	MØTRIK	
16		70901348		2	CONTRA PINO	COTTER PIN	PASADOR	GOUPILLE FENDUE	270C
					TROÇO DE ABRIR	SPLINT	COPPIGLIA	SPLITBOLT	
17		70634237		AR	ARRUELA PLANA	WASHER	ARANDELA	RONDELLE	131R
					ANILHA	UNTERLEGSCHEIBE	RONDELLA	FLADSKIVE	
18		70915978		20	ARRUELA PLANA	WASHER	ARANDELA	RONDELLE	131R
					ANILHA	UNTERLEGSCHEIBE	RONDELLA	FLADSKIVE	
19		70928189		4	ARRUELA PLANA	WASHER	ARANDELA	RONDELLE	131R
					ANILHA	UNTERLEGSCHEIBE	RONDELLA	FLADSKIVE	
20		70928452		4	ARRUELA PLANA	WASHER	ARANDELA	RONDELLE	131R
					ANILHA	UNTERLEGSCHEIBE	RONDELLA	FLADSKIVE	
21		11398137		4	PARAFUSO, Hex, M24 x 2 x 80, 10.9				
						BOLT	PERNO	VIS	140B
					PARAFUSO	SCHRAUBE	BULLONE	BOLT	
22		11106121		4	PARAFUSO, Hex, M10 x 22, 8.8, Full Thd				
						BOLT	PERNO	VIS	140B
					PARAFUSO	SCHRAUBE	BULLONE	BOLT	

(1) Página 08-60

09-20	01	p2	12/10

DESLOCAMENTO DA LÂMINA
MOLDBOARD SIDE SHIFT
MOLDBOARD SIDE SHIFT
MOLDBOARD SIDE SHIFT

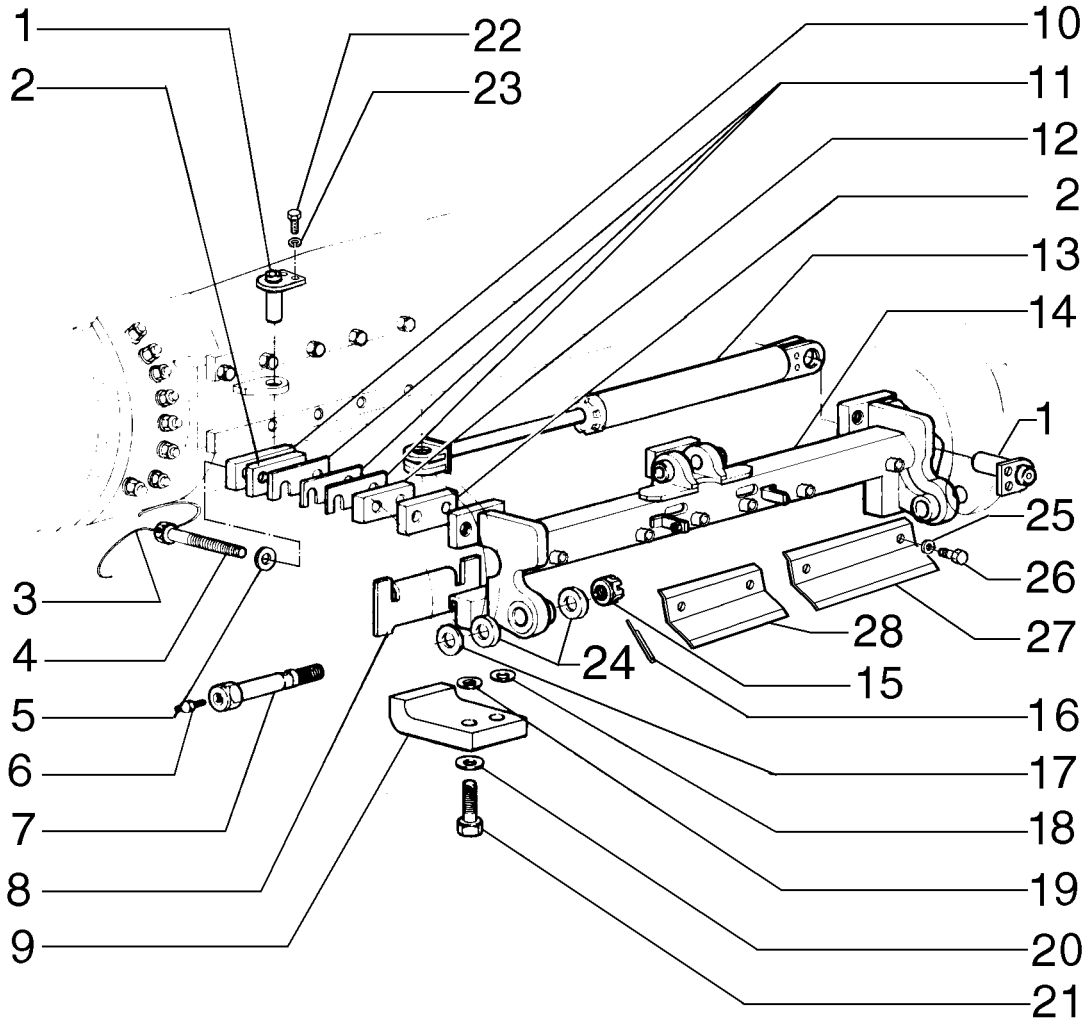

MOLDBOARD SIDE SHIFT
MOLDBOARD SIDE SHIFT
MOLDBOARD SIDE SHIFT
MOLDBOARD SIDE SHIFT

R	N	P.N.	MOD	Q	Denominação Denominação	Description Bezeichnung	Denominacion Descrizione	Description Beskrivelse	L.C.
23		**10516871**		4	ARRUELA PLANA ANILHA	WASHER UNTERLEGSCHEIBE	ARANDELA RONDELLA	RONDELLE FLADSKIVE	131R
24		**8288832**		4	O-RING O-RING	O-RING O-RING	JUNTA TÓRICA ANELLO TOROIDALE	JOINT TORIQUE O-RING	055A
25		**12648521**		6	ARRUELA PLANA, M12 x 28 x 4 ANILHA	WASHER UNTERLEGSCHEIBE	ARANDELA RONDELLA	RONDELLE FLADSKIVE	131R
26		**11112131**		6	PARAFUSO, Hex, M12 x 20, 10.9, Full Thd PARAFUSO	BOLT SCHRAUBE	PERNO BULLONE	VIS BOLT	140B
27		**75267167**		2	PLACA CHAPA	PLATE PLATTE	PLACA PIASTRA	PLAQUE PLADE	105P
28		**75267176**		1	PLACA CHAPA	PLATE PLATTE	PLACA PIASTRA	PLAQUE PLADE	105P

09-21	01	p1	12/10

SISTEMA DE INCLINAÇÃO DA LÂMINA
MOLDBOARD LEAN SYSTEM
MOLDBOARD LEAN SYSTEM
MOLDBOARD LEAN SYSTEM

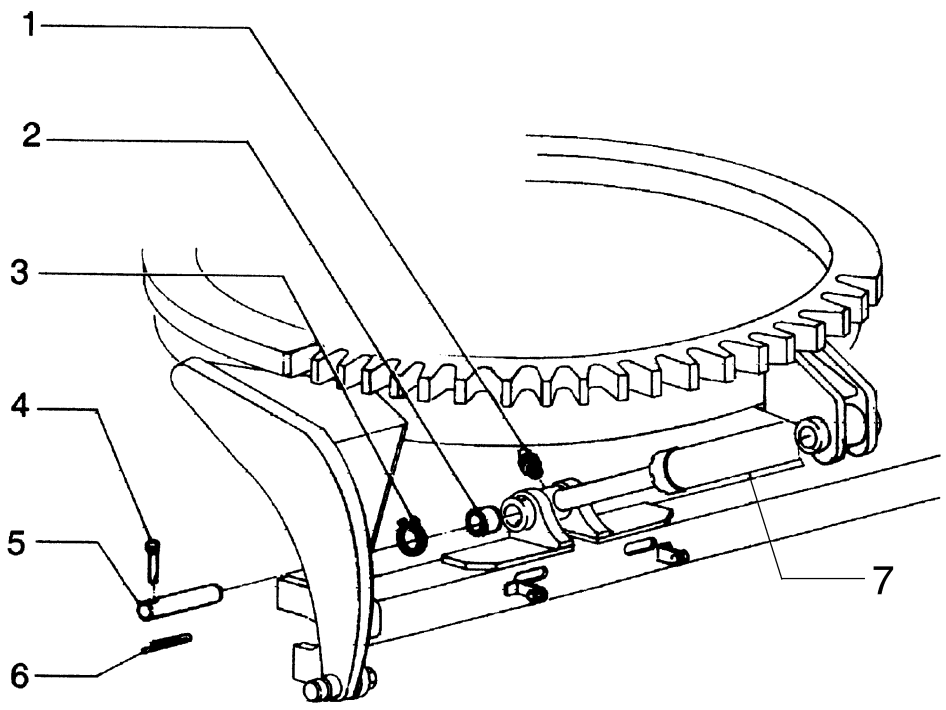

MOLDBOARD LEAN SYSTEM
MOLDBOARD LEAN SYSTEM
MOLDBOARD LEAN SYSTEM
MOLDBOARD LEAN SYSTEM

R	N	P.N.	MOD	Q	Denominação Denominação	Description Bezeichnung	Denominacion Descrizione	Description Beskrivelse	L.C.
1		70914465		2	GRAXEIRA COPO DE LUBRIFICAÇÃ	LUBE NIPPLE SCHMIERNIPPEL	BOQUILLA DE LUBRICA(INGRASSATORE	GRAISSEUR SMØRENIPPEL	060I
2		70928851		2	CONJUNTO DO ROLAMENTO CHUMACEIRA	BEARING ASSY LAGERBAURUPPE	CONJUNTO DE COJINET COMPLESSIVO CUSCINI	ROULEMENT LEJESAMLING	341C
3		11061076		4	ANEL DE PRESSÃO, M62, Int ANEL	SNAP RING SPRENGRING	ANILLO DE RESORTE ANELLO ELASTICO	ANNEAU D'ARRET LÅSERING	054A
4		75213766		2	PINO PERNO	PIN PIN	PASADOR PERNO	BROCHE STIFT	080P
5		{84240703}		2					
6		70900805		2	CONTRA PINO, 1/8" x 3/4" TROÇO DE ABRIR	COTTER PIN SPLINT	PASADOR COPPIGLIA	GOUPILLE FENDUE SPLITBOLT	270C
7	1	75267319		1	CILINDRO CILINDRO	CYLINDER ZYLINDER	CILINDRO CILINDRO	VERIN CYLINDER	164C

(1) Página 08-57

09-22	01	p1	12/10

LÂMINA FRONTAL E FACAS
DOZER BLADE AND SKID PLATES
DOZER BLADE AND SKID PLATES
DOZER BLADE AND SKID PLATES

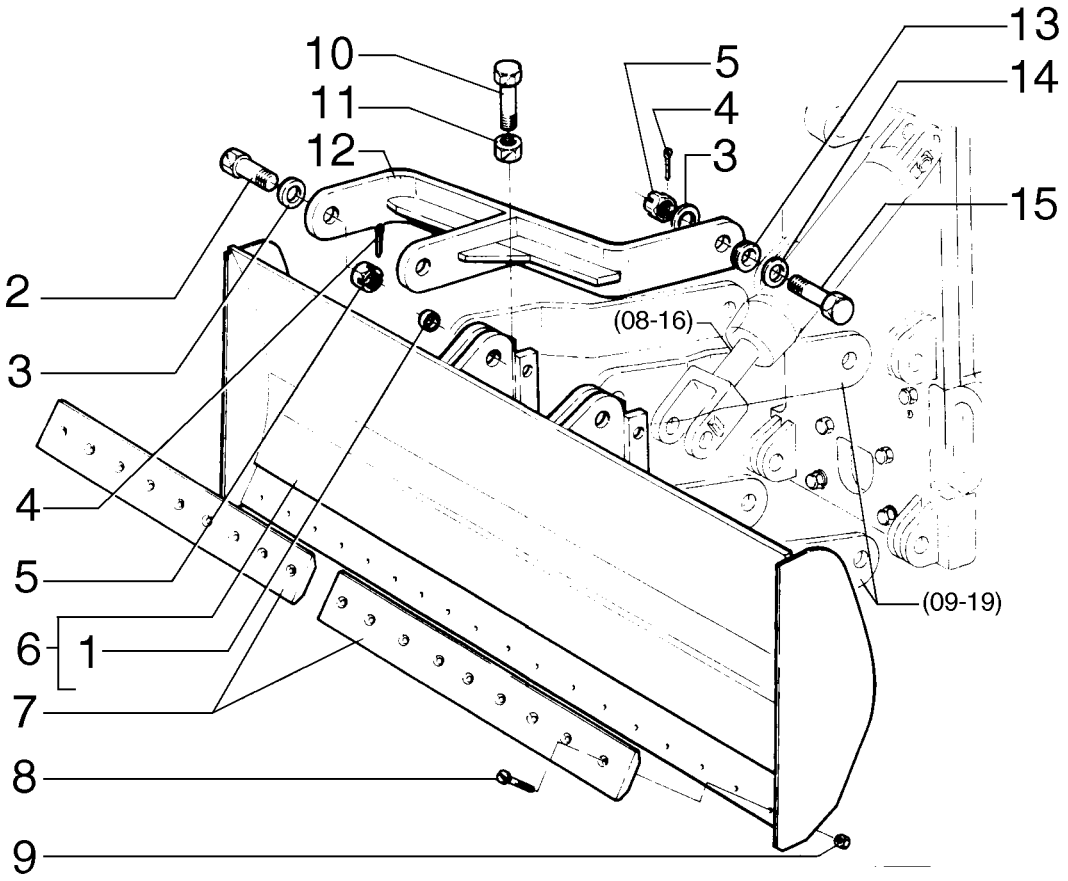

DOZER BLADE AND SKID PLATES
DOZER BLADE AND SKID PLATES
DOZER BLADE AND SKID PLATES
DOZER BLADE AND SKID PLATES

R	N	P.N.	MOD	Q	Denominação Denominação	Description Bezeichnung	Denominacion Descrizione	Description Beskrivelse	L.C.
1		73126245		20	BUCHA CASQUILHO	BUSHING BUCHSE	CASQUILLO BOCCOLA	BAGUE BØSNING	095B
2		70082174		2	PARAFUSO PARAFUSO	SCREW SCHRAUBE	TORNILLO VITE	VIS SKRUE	040V
3		70912299		10	ARRUELA PLANA ANILHA	WASHER UNTERLEGSCHEIBE	ARANDELA RONDELLA	RONDELLE FLADSKIVE	131R
4		70901345		6	CONTRA PINO, 1/4" x 2 1/2" TROÇO DE ABRIR	COTTER PIN SPLINT	PASADOR COPPIGLIA	GOUPILLE FENDUE SPLITBOLT	270C
5		70911061		6	PORCA PORCA	NUT MUTTER	TUERCA DADO	ECROU MØTRIK	010D
6		75266934		1	LÂMINA LÂMINA	BLADE KLINGE	CUCHILLA LAMA	LAME KNIV	0700
7		75266945		2	BORDA CORTANTE EXTREMIDADE DE COR	CUTTING EDGE SCHNEIDKANTE	BORDE DE CORTE BORDO TAGLIENTE	BORD TRANCHANT SKÆREKANT	018T
8		73132919		18	PARAFUSO PARAFUSO	SCREW SCHRAUBE	TORNILLO VITE	VIS SKRUE	040V
9		12164321		18	PORCA, M20 x 1.5, Cl 10 PORCA	NUT MUTTER	TUERCA DADO	ECROU MØTRIK	010D
10		70933227		2	PARAFUSO PARAFUSO	SCREW SCHRAUBE	TORNILLO VITE	VIS SKRUE	040V
11		70917793		2	PORCA PORCA	NUT MUTTER	TUERCA DADO	ECROU MØTRIK	010D
12		75266951		2	BRAÇO BRAÇO	ARM ARM	BRAZO BRACCIO	BRAS ARM	130B
13		70601966		2	ESPAÇADOR ESPAÇADOR	SPACER DISTANZSTÜCK	SEPARADOR DISTANZIALE	ENTRETOISE AFSTANDSSTYKKE	075D
14		70054889		2	ARRUELA PLANA ANILHA	WASHER UNTERLEGSCHEIBE	ARANDELA RONDELLA	RONDELLE FLADSKIVE	131R
15		70683837		4	PARAFUSO PARAFUSO	SCREW SCHRAUBE	TORNILLO VITE	VIS SKRUE	040V

09-23	01	p1	12/10

ESCARIFICADOR E SUPORTE
SCARIFIER AND SUPPORT
SCARIFIER AND SUPPORT
SCARIFIER AND SUPPORT

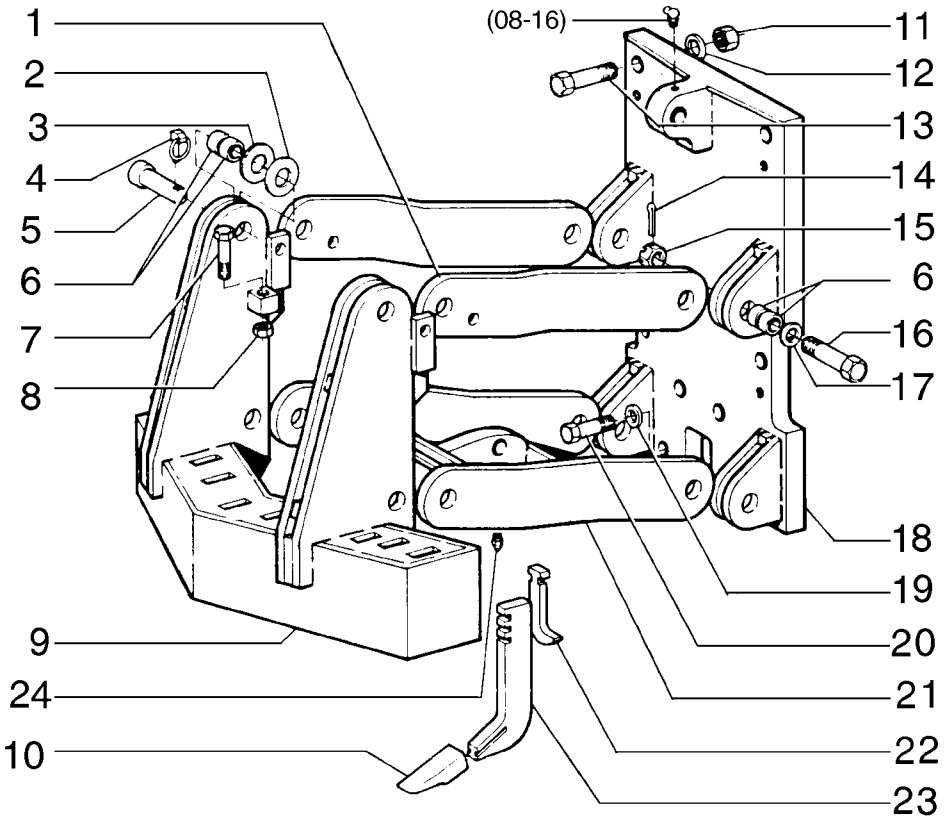

SCARIFIER AND SUPPORT
SCARIFIER AND SUPPORT
SCARIFIER AND SUPPORT
SCARIFIER AND SUPPORT

R	N	P.N.	MOD	Q	Denominação Denominação	Description Bezeichnung	Denominacion Descrizione	Description Beskrivelse	L.C.
1		75266928		2	BRAÇO	ARM	BRAZO	BRAS	130B
					BRAÇO	ARM	BRACCIO	ARM	
2		73127763		18	ARRUELA PLANA	WASHER	ARANDELA	RONDELLE	131R
					ANILHA	UNTERLEGSCHEIBE	RONDELLA	FLADSKIVE	
3		73127764		16	TRAVA DA ARRUELA	LOCK WASHER	ARANDELA DE BLOQUE(	RONDELLE FREIN	132R
					ANILHA DE RETENÇÃO	SICHERUNGSSCHEIBE	RONDELLA DI SICUREZ	LÅSESKIVE	
4		75246114		4	PINO	PIN	PASADOR	BROCHE	080P
					PERNO	PIN	PERNO	STIFT	
5		73132780		4	PINO	PIN	PASADOR	BROCHE	080P
					PERNO	PIN	PERNO	STIFT	
6		73126245		24	BUCHA	BUSHING	CASQUILLO	BAGUE	095B
					CASQUILHO	BUCHSE	BOCCOLA	BØSNING	
7		70933227		2	PARAFUSO	SCREW	TORNILLO	VIS	040V
					PARAFUSO	SCHRAUBE	VITE	SKRUE	
8		70917793		2	PORCA	NUT	TUERCA	ECROU	010D
					PORCA	MUTTER	DADO	MØTRIK	
9		75266927		1	SUPORTE	SUPPORT	SOPORTE	SUPPORT	300S
					SUPORTE	STÜTZE	SUPPORTO	BESLAG	
10		75267179		5	DENTE	TEETH	DIENTES	DENTS	P370
					DENTE	ZAHN	DENTE	TÆNDER	
11		70927619		6	PORCA	NUT	TUERCA	ECROU	010D
					PORCA	MUTTER	DADO	MØTRIK	
12		70929276		6	ARRUELA PLANA	WASHER	ARANDELA	RONDELLE	131R
					ANILHA	UNTERLEGSCHEIBE	RONDELLA	FLADSKIVE	
13		70925427		6	PARAFUSO	SCREW	TORNILLO	VIS	040V
					PARAFUSO	SCHRAUBE	VITE	SKRUE	
14		70901345		4	CONTRA PINO, 1/4" x 2 1/2"				
						COTTER PIN	PASADOR	GOUPILLE FENDUE	270C
					TROÇO DE ABRIR	SPLINT	COPPIGLIA	SPLITBOLT	
15		70911061		4	PORCA	NUT	TUERCA	ECROU	010D
					PORCA	MUTTER	DADO	MØTRIK	
16		70683837		4	PARAFUSO	SCREW	TORNILLO	VIS	040V
					PARAFUSO	SCHRAUBE	VITE	SKRUE	
17		70912299		4	ARRUELA PLANA	WASHER	ARANDELA	RONDELLE	131R
					ANILHA	UNTERLEGSCHEIBE	RONDELLA	FLADSKIVE	
18		75267116		1	SUPORTE	SUPPORT	SOPORTE	SUPPORT	300S
					SUPORTE	STÜTZE	SUPPORTO	BESLAG	
19		70678072		2	ARRUELA PLANA	WASHER	ARANDELA	RONDELLE	131R
					ANILHA	UNTERLEGSCHEIBE	RONDELLA	FLADSKIVE	
20		70926785		2	PARAFUSO	SCREW	TORNILLO	VIS	040V
					PARAFUSO	SCHRAUBE	VITE	SKRUE	
21		75266903		1	BRAÇO	ARM	BRAZO	BRAS	130B
					BRAÇO	ARM	BRACCIO	ARM	
22		73125907		5	CHAVE	KEY	LLAVE	CLE	060L
					CHAVETA PARALELA	FEDERKEIL	CHIAVE	KILE	
23		75267178		5	HASTE	ROD	VARILLA	TIGE	090A
					HASTE	STANGE	ASTA	STANG	

09-24	01	p1	12/10

RIPPER E BARRA DE FERRAMENTAS
RIPPER TOOL BAR AND LINKAGE
RIPPER TOOL BAR AND LINKAGE
RIPPER TOOL BAR AND LINKAGE

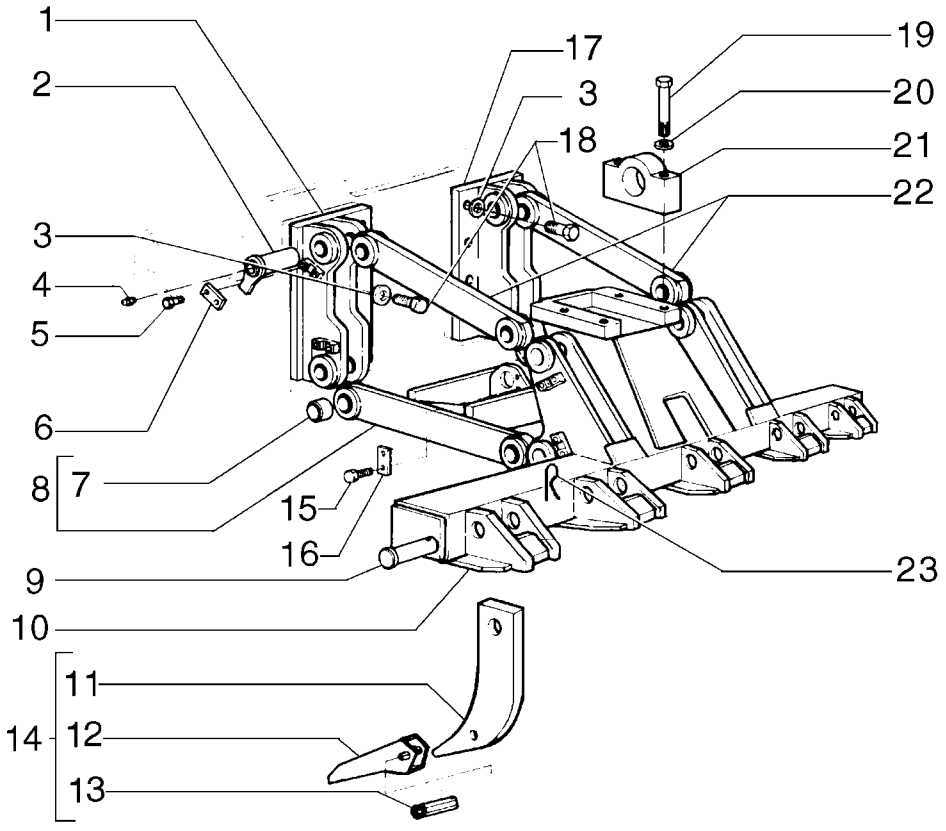

RIPPER TOOL BAR AND LINKAGE
RIPPER TOOL BAR AND LINKAGE
RIPPER TOOL BAR AND LINKAGE
RIPPER TOOL BAR AND LINKAGE

R	N	P.N.	MOD	Q	Denominação Denominação	Description Bezeichnung	Denominacion Descrizione	Description Beskrivelse	L.C.
		{75267068}		1	Assy				
1		**75267056**		1	SUPORTE	SUPPORT	SOPORTE	SUPPORT	300S
					SUPORTE	STÜTZE	SUPPORTO	BESLAG	
2		**75216516**		8	PINO	PIN	PASADOR	BROCHE	080P
					PERNO	PIN	PERNO	STIFT	
3		**70928370**		12	ARRUELA PLANA	WASHER	ARANDELA	RONDELLE	131R
					ANILHA	UNTERLEGSCHEIBE	RONDELLA	FLADSKIVE	
4		**13407211**		9	GRAXEIRA, M10 x 1	LUBE NIPPLE	BOQUILLA DE LUBRICAC	GRAISSEUR	060I
					COPO DE LUBRIFICAÇÃ	SCHMIERNIPPEL	INGRASSATORE	SMØRENIPPEL	
5		**15540331**		16	PARAFUSO, Hex, M12 x 1.25 x 25, 10.9, Full Thd				
						BOLT	PERNO	VIS	140B
					PARAFUSO	SCHRAUBE	BULLONE	BOLT	
6		**75216512**		8	TRAVA	LOCK	CERRADURA	SERRURE	120S
					FECHADURA	SCHLOSS	BLOCCO	LÅS	
7		**75216487**		16	BUCHA	BUSHING	CASQUILLO	BAGUE	095B
					CASQUILHO	BUCHSE	BOCCOLA	BØSNING	
8		**75266993**		1	SUPORTE	SUPPORT	SOPORTE	SUPPORT	300S
					SUPORTE	STÜTZE	SUPPORTO	BESLAG	
9		**73162855**		5	PINO	PIN	PASADOR	BROCHE	080P
					PERNO	PIN	PERNO	STIFT	
10		**75267062**		1	BRAÇO DE SUPORTE	SUPPORTING ARM	BRAZO DE SOPORTE	BRAS DE SUPPORT	131B
					BRAÇO DE SUPORTE	STÜTZARM	BRACCIO DI SUPPORTO	STØTTEARM	
11		**75251676**		5	HASTE	SHANK	VÁSTAGO	ETANCON	024G
					HASTE	SCHAFT	GAMBO	FÆSTE	
12		**75251673**		5	DENTE PARA ESCARIFICADOR				
						RIPPER TOOTH	DIENTE DE ESCARIFICA	DENT DE SCARIFICATEU	093D
					DENTE DE ESCARIFICAI	REISSZAHN	DENTI ARATRO DISSOD	OPSPRÆTTERSTANG	
13		**75251674**		5	PINO ELÁSTICO	ROLL PIN	BULÓN DE GIRO	GOUPILLE ELASTIQUE	200S
					TROÇO	SPANNSTIFT	SPINA ELASTICA	SPLIT	
14		**87363631**		5	PONTA DENTE ESCARIFIC.				
						Use code 242P, which is F	VÁST. ESCARIFIC. DE PI	PORTE-POINTE SCARIFI	C028
					PONTA DENTE ESCARIF	CD 242P BEN, = R-Z-HAL	Cod.242P,GAM.AR.DISS.	KNIVTANDSSKAFT	
15		**14254231**		2	PARAFUSO	SCREW	TORNILLO	VIS	040V
					PARAFUSO	SCHRAUBE	VITE	SKRUE	
16		**8270126**		2	PLACA	PLATE	PLACA	PLAQUE	105P
					CHAPA	PLATTE	PIASTRA	PLADE	
17		**75267011**		1	SUPORTE	SUPPORT	SOPORTE	SUPPORT	300S
					SUPORTE	STÜTZE	SUPPORTO	BESLAG	
18		**15997231**		12	PARAFUSO, Hex, M24 x 2 x 65, 10.9, Full Thd				
						BOLT	PERNO	VIS	140B
					PARAFUSO	SCHRAUBE	BULLONE	BOLT	
19		**15861731**		4	PARAFUSO, Hex, M24 x 2 x 130, 10.9				
						BOLT	PERNO	VIS	140B
					PARAFUSO	SCHRAUBE	BULLONE	BOLT	
20		**10517679**		4	ARRUELA PLANA	WASHER	ARANDELA	RONDELLE	131R
					ANILHA	UNTERLEGSCHEIBE	RONDELLA	FLADSKIVE	
21		**75267089**		2	SUPORTE	SUPPORT	SOPORTE	SUPPORT	300S
					SUPORTE	STÜTZE	SUPPORTO	BESLAG	

09-24	01	p2	12/10

RIPPER E BARRA DE FERRAMENTAS
RIPPER TOOL BAR AND LINKAGE
RIPPER TOOL BAR AND LINKAGE
RIPPER TOOL BAR AND LINKAGE

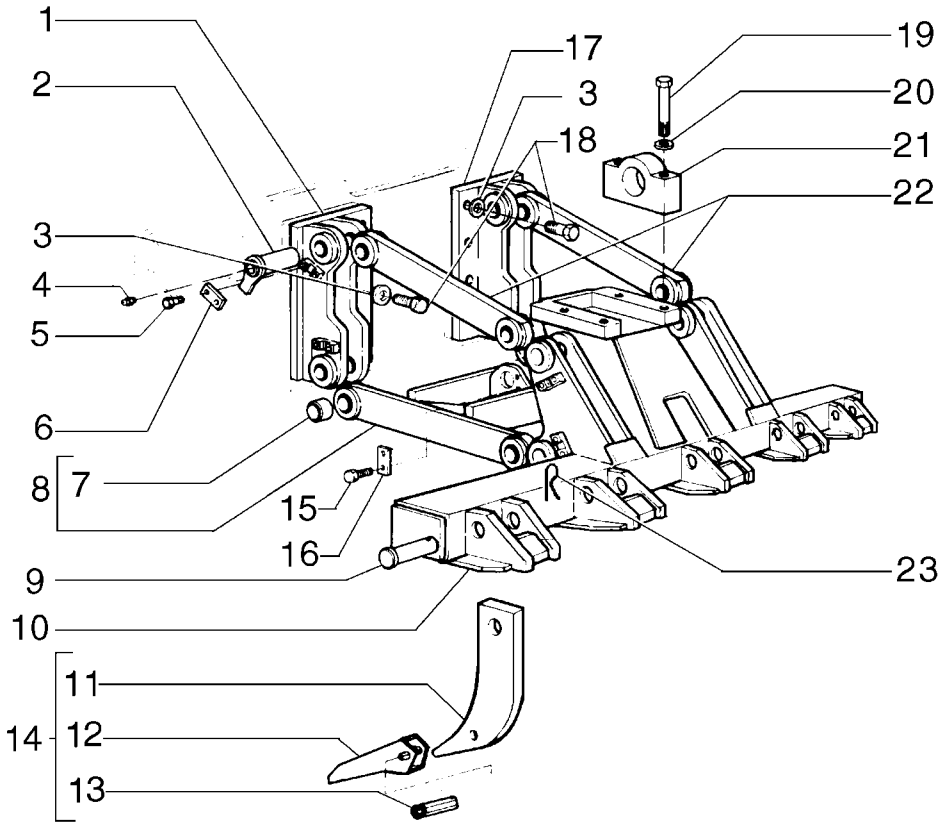

RIPPER TOOL BAR AND LINKAGE
RIPPER TOOL BAR AND LINKAGE
RIPPER TOOL BAR AND LINKAGE
RIPPER TOOL BAR AND LINKAGE

R	N	P.N.	MOD	Q	Denominação Denominação	Description Bezeichnung	Denominacion Descrizione	Description Beskrivelse	L.C.
22		**75266981**		2	BRAÇO BRAÇO	ARM ARM	BRAZO BRACCIO	BRAS ARM	130B
23		**8287007**		5	PINO DE FIXAÇÃO PERNO DE FIXAÇÃO	LOCK PIN VERRIEGELUNGSSTIFT	PASADOR DE BLOQUEO PERNO DI BLOCCAGGIC	GOUPILLE DE BLOCAGE LÅSETAP	081P

09-24	02	p1	12/10

RIPPER E BARRA DE FERRAMENTAS
RIPPER TOOL BAR AND LINKAGE
RIPPER TOOL BAR AND LINKAGE
RIPPER TOOL BAR AND LINKAGE

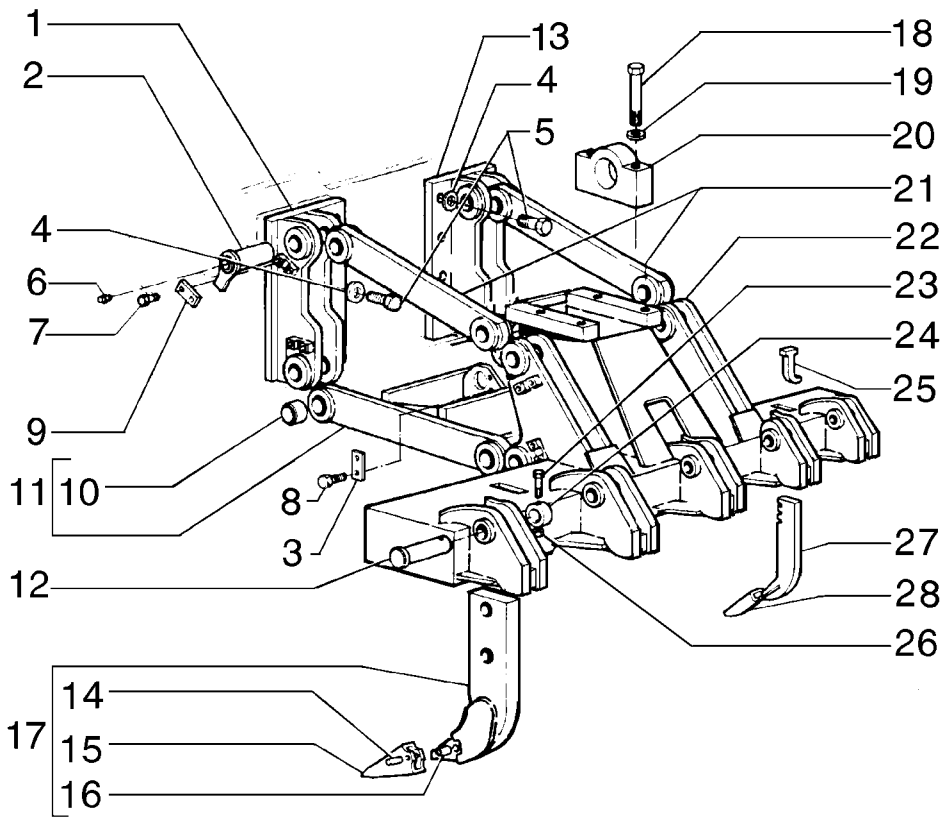

RIPPER TOOL BAR AND LINKAGE
RIPPER TOOL BAR AND LINKAGE
RIPPER TOOL BAR AND LINKAGE
RIPPER TOOL BAR AND LINKAGE

R	N	P.N.	MOD	Q	Denominação Denominação	Description Bezeichnung	Denominacion Descrizione	Description Beskrivelse	L.C.
1		75267056		1	SUPORTE	SUPPORT	SOPORTE	SUPPORT	300S
					SUPORTE	STÜTZE	SUPPORTO	BESLAG	
2		75216516		8	PINO	PIN	PASADOR	BROCHE	080P
					PERNO	PIN	PERNO	STIFT	
3		8270126		2	PLACA	PLATE	PLACA	PLAQUE	105P
					CHAPA	PLATTE	PIASTRA	PLADE	
4		70928370		12	ARRUELA PLANA	WASHER	ARANDELA	RONDELLE	131R
					ANILHA	UNTERLEGSCHEIBE	RONDELLA	FLADSKIVE	
5		15997231		12	PARAFUSO, Hex, M24 x 2 x 65, 10.9, Full Thd				
						BOLT	PERNO	VIS	140B
					PARAFUSO	SCHRAUBE	BULLONE	BOLT	
6		13407211		9	GRAXEIRA, M10 x 1	LUBE NIPPLE	BOQUILLA DE LUBRICAC	GRAISSEUR	060I
					COPO DE LUBRIFICAÇÃ	SCHMIERNIPPEL	INGRASSATORE	SMØRENIPPEL	
7		15540331		16	PARAFUSO, Hex, M12 x 1.25 x 25, 10.9, Full Thd				
						BOLT	PERNO	VIS	140B
					PARAFUSO	SCHRAUBE	BULLONE	BOLT	
8		14254231		2	PARAFUSO	SCREW	TORNILLO	VIS	040V
					PARAFUSO	SCHRAUBE	VITE	SKRUE	
9		75216512		8	TRAVA	LOCK	CERRADURA	SERRURE	120S
					FECHADURA	SCHLOSS	BLOCCO	LÅS	
10		75216487		16	BUCHA	BUSHING	CASQUILLO	BAGUE	095B
					CASQUILHO	BUCHSE	BOCCOLA	BØSNING	
11		75266993		1	SUPORTE	SUPPORT	SOPORTE	SUPPORT	300S
					SUPORTE	STÜTZE	SUPPORTO	BESLAG	
12		75216513		3	PINO	PIN	PASADOR	BROCHE	080P
					PERNO	PIN	PERNO	STIFT	
13		75267011		1	SUPORTE	SUPPORT	SOPORTE	SUPPORT	300S
					SUPORTE	STÜTZE	SUPPORTO	BESLAG	
14		8282870		5	LUVA	SLEEVE	MANGUITO	CHEMISE	031M
					MANGA	BUCHSE	MANICOTTO	TRYKLEJE, KOBLING	
15		75268444		5	DENTE	TEETH	DIENTES	DENTS	P370
					DENTE	ZAHN	DENTE	TÆNDER	
16		75325762		5	LUVA	SLEEVE	MANGUITO	CHEMISE	145B
					MANGA	BUCHSE	MANICOTTO	BØSNING	
17		75267170		5	DENTE PARA ESCARIFICADOR				
						RIPPER TOOTH	DIENTE DE ESCARIFICA	DENT DE SCARIFICATEU	093D
					DENTE DE ESCARIFICAI	REISSZAHN	DENTI ARATRO DISSOD	OPSPRÆTTERSTANG	
18		15861731		4	PARAFUSO, Hex, M24 x 2 x 130, 10.9				
						BOLT	PERNO	VIS	140B
					PARAFUSO	SCHRAUBE	BULLONE	BOLT	
19		10517679		4	ARRUELA PLANA	WASHER	ARANDELA	RONDELLE	131R
					ANILHA	UNTERLEGSCHEIBE	RONDELLA	FLADSKIVE	
20		75266854		2	PLACA	PLATE	PLACA	PLAQUE	105P
					CHAPA	PLATTE	PIASTRA	PLADE	
21		75266981		2	BRAÇO	ARM	BRAZO	BRAS	130B
					BRAÇO	ARM	BRACCIO	ARM	
22		{75268390}		1					

09-24	02	p2	12/10

RIPPER E BARRA DE FERRAMENTAS
RIPPER TOOL BAR AND LINKAGE
RIPPER TOOL BAR AND LINKAGE
RIPPER TOOL BAR AND LINKAGE

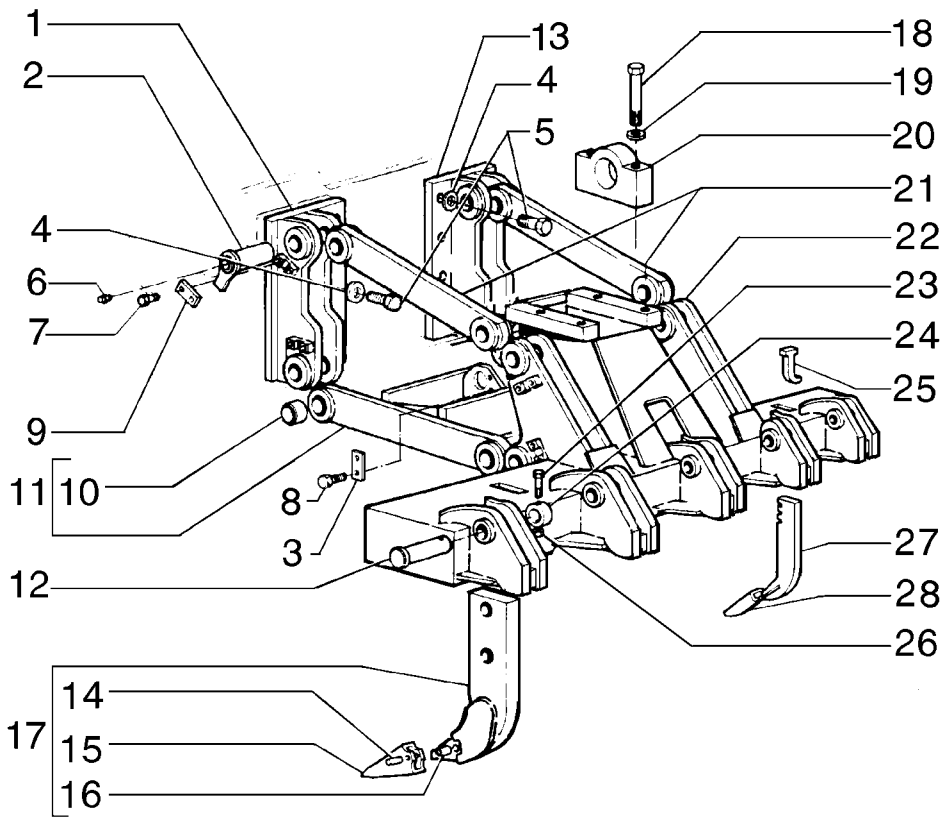

RIPPER TOOL BAR AND LINKAGE
RIPPER TOOL BAR AND LINKAGE
RIPPER TOOL BAR AND LINKAGE
RIPPER TOOL BAR AND LINKAGE

R	N	P.N.	MOD	Q	Denominação Denominação	Description Bezeichnung	Denominacion Descrizione	Description Beskrivelse	L.C.
23		**11113631**		3	PARAFUSO, Hex, M12 x 70, 10.9				
						BOLT	PERNO	VIS	140B
					PARAFUSO	SCHRAUBE	BULLONE	BOLT	
24		**75216511**		3	ESPAÇADOR	SPACER	SEPARADOR	ENTRETOISE	075D
					ESPAÇADOR	DISTANZSTÜCK	DISTANZIALE	AFSTANDSSTYKKE	
25		**73125907**		5	CHAVE	KEY	LLAVE	CLE	060L
					CHAVETA PARALELA	FEDERKEIL	CHIAVE	KILE	
26		**10719321**		6	PORCA, M12 x 1.75, Cl 10	NUT	TUERCA	ECROU	010D
					PORCA	MUTTER	DADO	MØTRIK	
27		**{75267173}**		5					
28		**75267179**		5	DENTE	TEETH	DIENTES	DENTS	P370
					DENTE	ZAHN	DENTE	TÆNDER	

09-25	01	p1	12/10

PLACA DE EMPUXO
PUSH PLATE
PUSH PLATE
PUSH PLATE

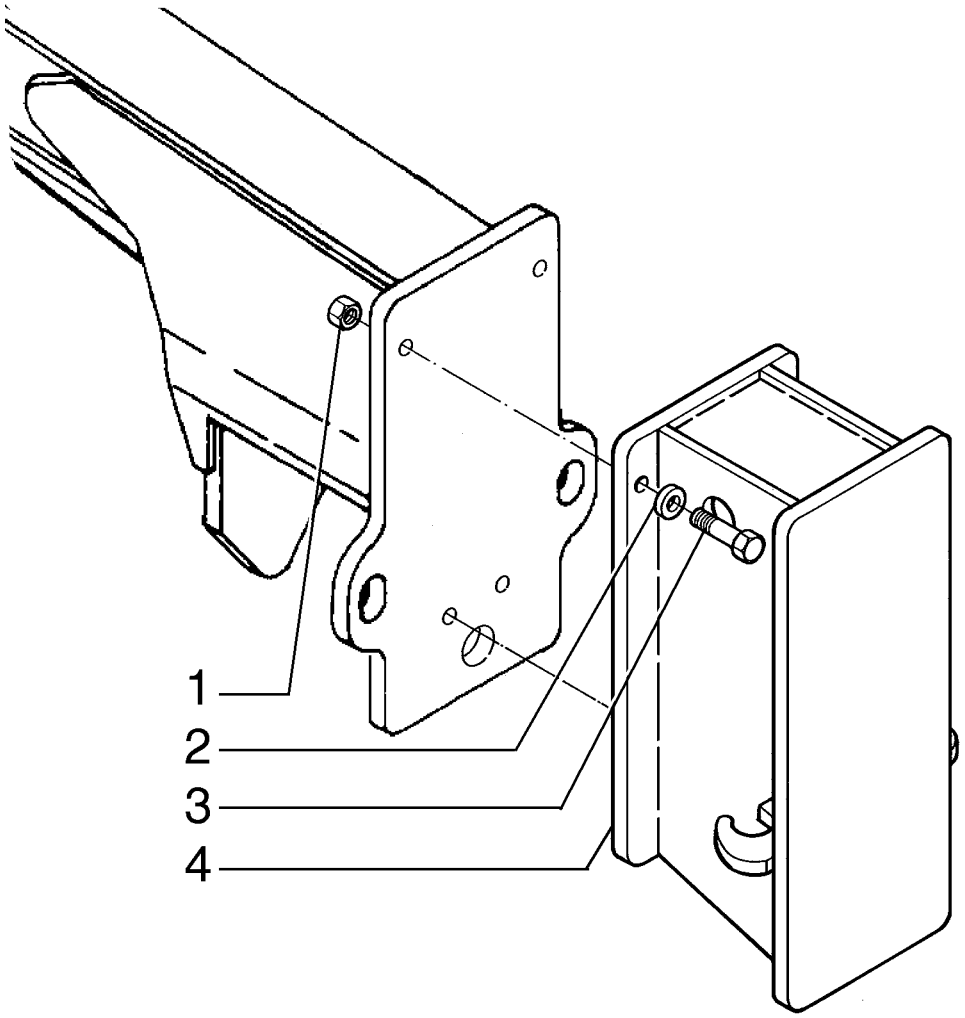

PUSH PLATE
PUSH PLATE
PUSH PLATE
PUSH PLATE

R	N	P.N.	MOD	Q	Denominação Denominação	Description Bezeichnung	Denominacion Descrizione	Description Beskrivelse	L.C.
1		**70927619**		4	PORCA PORCA	NUT MUTTER	TUERCA DADO	ECROU MØTRIK	010D
2		**70929276**		4	ARRUELA PLANA ANILHA	WASHER UNTERLEGSCHEIBE	ARANDELA RONDELLA	RONDELLE FLADSKIVE	131R
3		**70933242**		4	PARAFUSO PARAFUSO	BOLT SCHRAUBE	PERNO BULLONE	VIS BOLT	140B
4		**75267380**		1	ENGATE PARA REBOQUE GANCHO DE REBOQUE	TOW HOOK ABSCHLEPPHAKEN	ENGANCHE DE TIRO GANCIO DI TRAINO	CROCHET DE REMORQI BUGSERKROG	032G

09-26	01	p1	12/10

CONTRAPESO FRONTAL
FRONT COUNTERWEIGHT
FRONT COUNTERWEIGHT
FRONT COUNTERWEIGHT

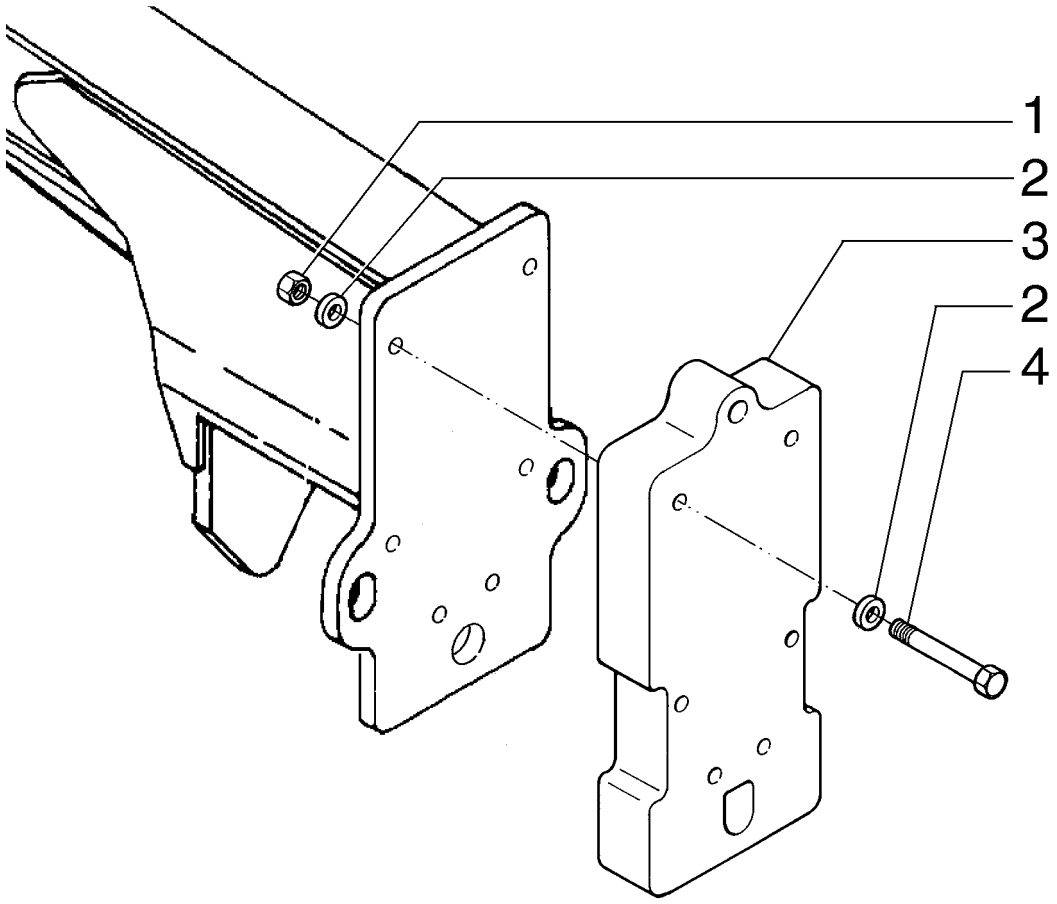

FRONT COUNTERWEIGHT
FRONT COUNTERWEIGHT
FRONT COUNTERWEIGHT
FRONT COUNTERWEIGHT

R	N	P.N.	MOD	Q	Denominação Denominação	Description Bezeichnung	Denominacion Descrizione	Description Beskrivelse	L.C.
1		**70927619**		6	PORCA PORCA	NUT MUTTER	TUERCA DADO	ECROU MØTRIK	010D
2		**70929276**		12	ARRUELA PLANA ANILHA	WASHER UNTERLEGSCHEIBE	ARANDELA RONDELLA	RONDELLE FLADSKIVE	131R
3		**75267084**		1	CONTRAPESO CONTRAPESO	COUNTERWEIGHT GEGENGEWICHT	CONTRAPESO CONTRAPPESO	CONTREPOIDS KONTRAVÆGT	222C
4		**70928400**		6	PARAFUSO PARAFUSO	SCREW SCHRAUBE	TORNILLO VITE	VIS SKRUE	040V

09-27	01	p1	12/10

CAIXA DE FERRAMENTAS
TOOLS BOX
TOOLS BOX
TOOLS BOX

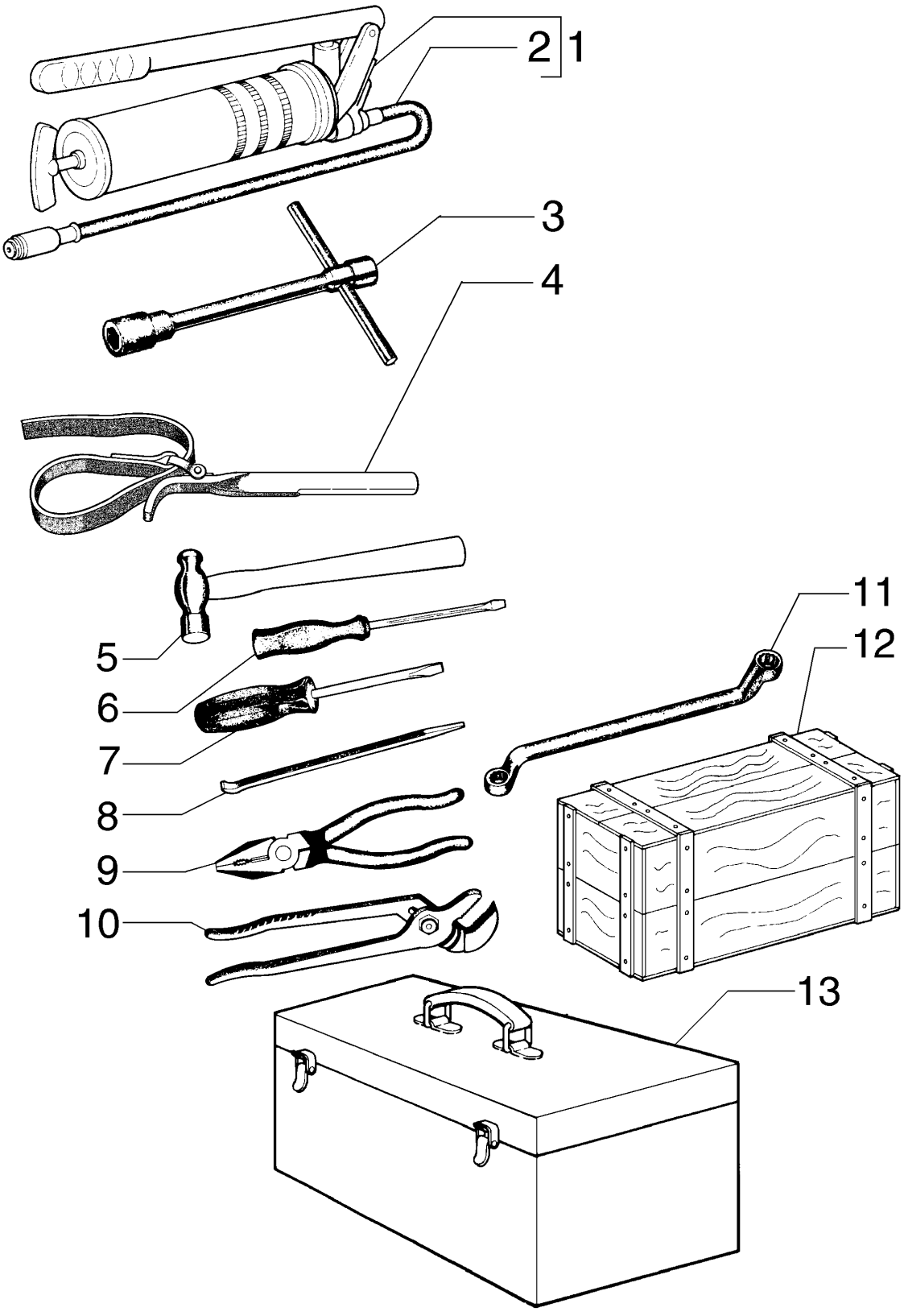

TOOLS BOX
TOOLS BOX
TOOLS BOX
TOOLS BOX

R	N	P.N.	MOD	Q	Denominação Denominação	Description Bezeichnung	Denominacion Descrizione	Description Beskrivelse	L.C.
1		**75210969**		1	BOMBA HIDRÁULICA	HYDRAULIC PUMP	BOMBA HIDRÁULICO	POMPE HYDRAULIQUE	155P
					BOMBA HIDRÁULICA	HYDRAULIKPUMPE	POMPA IDRAULICA	HYDRAULIKPUMPE	
2		**75210985**		1	MANGUEIRA	HOSE	TUBO	FLEXIBLE	030M
					MANGUEIRA	SCHLAUCH	TUBO FLESSIBILE	SLANGE	
3		**75254250**		1	CHAVE	KEY, LOCK	LLAVE	CLEE DE SECURITEE	150C
					CHAVE	SCHLUESSEL	CHIAVE	KEY, LOCK	
4		**75254794**		1	CHAVE	KEY, LOCK	LLAVE	CLEE DE SECURITEE	150C
					CHAVE	SCHLUESSEL	CHIAVE	KEY, LOCK	
5		**75215548**		1	MARTELO	HAMMER	MARTILLO	MARTEAU	051M
					MARTELO	HAMMER	MARTELLO	HAMMER	
6		**75215543**		1	CHAVE DE FENDA	SCREWDRIVER	DESTORNILLADOR	TOURNEVIS	010C
					CHAVE DE PARAFUSOS	SCHRAUBENDREHER	CACCIAVITE	SKRUETRÆKKER	
6		**75215542**		1	CHAVE DE FENDA	SCREWDRIVER	DESTORNILLADOR	TOURNEVIS	010C
					CHAVE DE PARAFUSOS	SCHRAUBENDREHER	CACCIAVITE	SKRUETRÆKKER	
7		**75215544**		1	CHAVE	KEY, LOCK	LLAVE	CLEE DE SECURITEE	150C
					CHAVE	SCHLUESSEL	CHIAVE	KEY, LOCK	
8		**75215547**		1	ALAVANCA	LEVER	PALANCA	LEVIER	045L
					ALAVANCA	HEBEL	LEVA	ARM	
9		**75215545**		1	ALICATE	PLIERS	PINZAS	PINCES	125P
					ALICATE	ZANGE	PINZE	TANG	
10		**75215546**		1	ALICATE	PLIERS	PINZAS	PINCES	125P
					ALICATE	ZANGE	PINZE	TANG	
11		**75215549**		1	JOGO DE FERRAMENTAS, Key mm				
						TOOL KIT	KIT DE HERRAMIENTAS	KIT OUTILLAGE	Z656
					KIT DE FERRAMENTAS	WERKZEUGSATZ	KIT ATTREZZI	VÆRKTØJSREDSKAB	
11		**75215558**		1	JOGO DE FERRAMENTAS, Key inch				
						TOOL KIT	KIT DE HERRAMIENTAS	KIT OUTILLAGE	Z656
					KIT DE FERRAMENTAS	WERKZEUGSATZ	KIT ATTREZZI	VÆRKTØJSREDSKAB	
12		**75201087**		1	CAIXA DE FERRAMENTAS	TOOL BOX	CAJA DE HERRAMIENTA	BOITE A OUTILS	087C
					CAIXA DE FERRAMENTA	WERKZEUGKASTEN	CASSETTA ATTREZZI	VÆRKTØJSKASSE	
13		**75215541**		1	CAIXA DE FERRAMENTAS	TOOL BOX	CAJA DE HERRAMIENTA	BOITE A OUTILS	087C
					CAIXA DE FERRAMENTA	WERKZEUGKASTEN	CASSETTA ATTREZZI	VÆRKTØJSKASSE	

09-28	01	p1	12/10

EXTINTOR DE INCÊNDIO
FIRE EXTINGUISHER
FIRE EXTINGUISHER
FIRE EXTINGUISHER

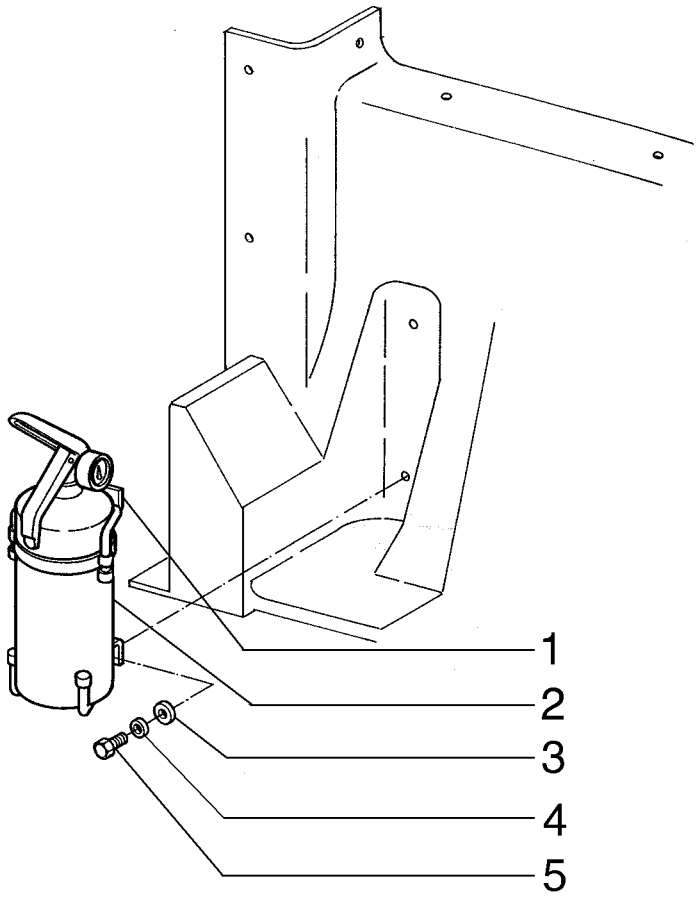

FIRE EXTINGUISHER
FIRE EXTINGUISHER
FIRE EXTINGUISHER
FIRE EXTINGUISHER

R	N	P.N.	MOD	Q	Denominação Denominação	Description Bezeichnung	Denominacion Descrizione	Description Beskrivelse	L.C.
1		**75245053**		1	SUPORTE SUPORTE	BRACKET HALTERUNG	SOPORTE STAFFA	SUPPORT BESLAG	225S
2		**75245052**		1	EXTINTOR DE INCÊNDIO EXTINTOR DE INCÊNDIC	FIRE EXTINGUISHER FEUERLÖSCHER	EXTINTOR ESTINTORE	EXTINCTEUR ILDSLUKKER	055E
3		**12644421**		2	ARRUELA PLANA, M6 x 15 x 1 ANILHA	WASHER UNTERLEGSCHEIBE	ARANDELA RONDELLA	RONDELLE FLADSKIVE	131R
4		**10516471**		2	TRAVA DA ARRUELA ANILHA DE RETENÇÃO	LOCK WASHER SICHERUNGSSCHEIBE	ARANDELA DE BLOQUE RONDELLA DI SICUREZ	RONDELLE FREIN LÅSESKIVE	132R
5		**16043631**		4	PARAFUSO, Hex, M8 x 25, 10.9 PARAFUSO	BOLT SCHRAUBE	PERNO BULLONE	VIS BOLT	140B

09-30	01	p1	12/10

CAPUZ DO MOTOR E GRADE
ENGINE HOOD AND GRILLE
CAPÓ DEL MOTOR Y REJILLA
ENGINE HOOD AND GRILLE

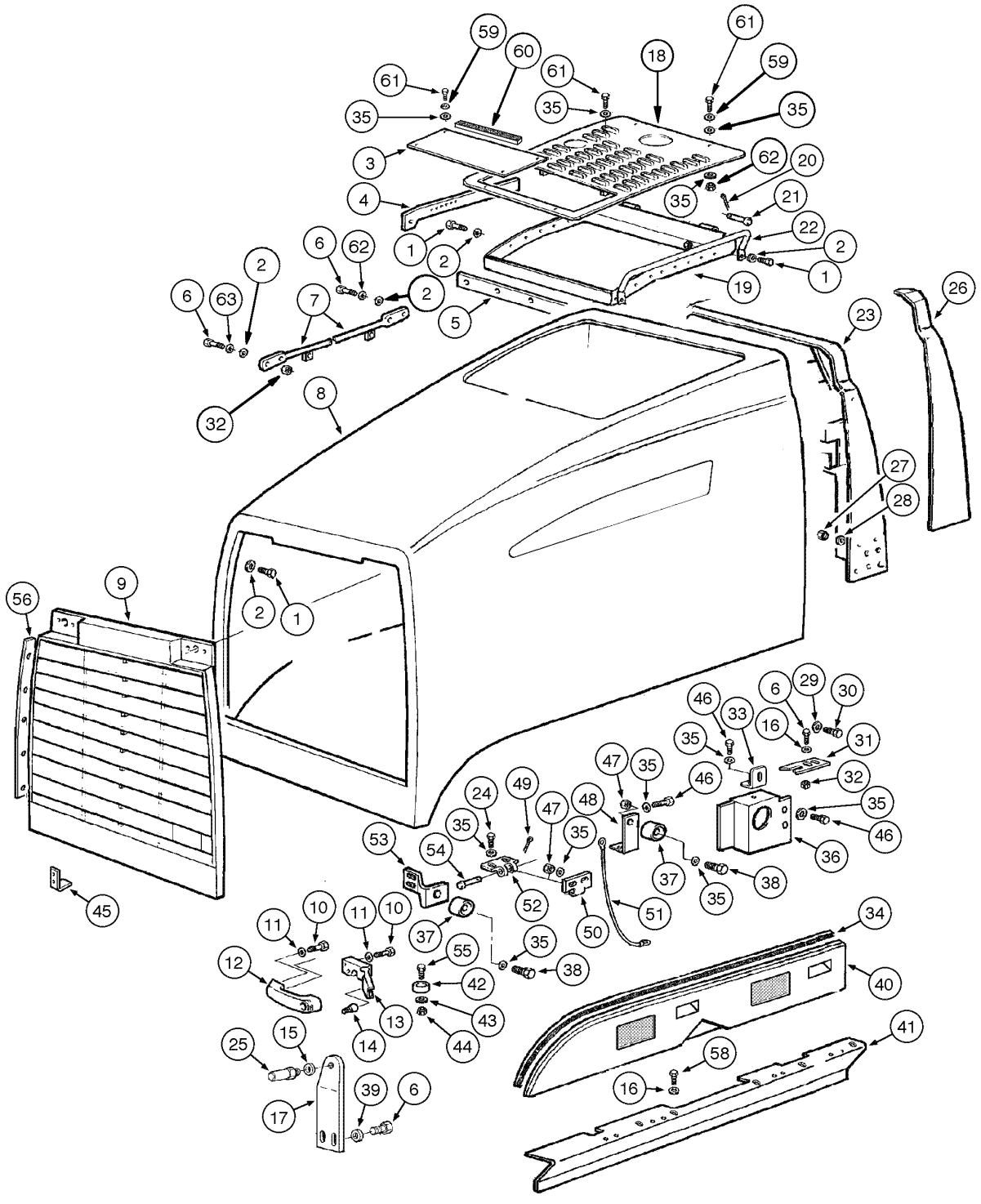

ENGINE HOOD AND GRILLE
ENGINE HOOD AND GRILLE
ENGINE HOOD AND GRILLE
ENGINE HOOD AND GRILLE

R	N	P.N.	MOD	Q	Denominação Denominação	Description Bezeichnung	Denominacion Descrizione	Description Beskrivelse	L.C.
1		11106431		16	PARAFUSO, Hex, M10 x 30, 10.9, Full Thd				
						BOLT	PERNO	VIS	140B
					PARAFUSO	SCHRAUBE	BULLONE	BOLT	
2		12638621		16	ARRUELA PLANA	WASHER	ARANDELA	RONDELLE	131R
					ANILHA	UNTERLEGSCHEIBE	RONDELLA	FLADSKIVE	
3		75323454		1	PLACA	PLATE	PLACA	PLAQUE	105P
					CHAPA	PLATTE	PIASTRA	PLADE	
4		75323169		1	PLACA, RH	PLATE	PLACA	PLAQUE	105P
					CHAPA	PLATTE	PIASTRA	PLADE	
4		75323213		1	PLACA, LH	PLATE	PLACA	PLAQUE	105P
					CHAPA	PLATTE	PIASTRA	PLADE	
5		75321593		1	SUPORTE	BRACKET	SOPORTE	SUPPORT	225S
					SUPORTE	HALTERUNG	STAFFA	BESLAG	
6		11106431		11	PARAFUSO, Hex, M10 x 30, 10.9, Full Thd				
						BOLT	PERNO	VIS	140B
					PARAFUSO	SCHRAUBE	BULLONE	BOLT	
7		75323252		2	HASTE	ROD	VARILLA	TIGE	090A
					HASTE	STANGE	ASTA	STANG	
8		87572769		1	CAPÔ	HOOD	CUBIERTA	CAPOT	4360
					COBERTURA	HAUBE	COFANO	HJELMPLADE	
9		87582470		1	GRELHA	GRILLE	REJILLA	CALANDRE	101G
					GRELHA	GRILL	GRIGLIA	GITTER	
10		10902631		3	PARAFUSO, Hex, M6 x 25, 10.9				
						BOLT	PERNO	VIS	140B
					PARAFUSO	SCHRAUBE	BULLONE	BOLT	
11		12639701		3	ARRUELA PLANA, M6 x 11 x 1				
						WASHER	ARANDELA	RONDELLE	131R
					ANILHA	UNTERLEGSCHEIBE	RONDELLA	FLADSKIVE	
12		60-7083T1		1	MANILHA	HANDLE	MANECILLA	POIGNEE	020M
					PEGA	GRIFF	MANIGLIA	HÅNDTAG	
13		366176A2		1	TRINCO	LATCH	CERROJO	LOQUET	5020
					TRINCO	RIEGEL	DISPOSITIVO CHIUSURA	LATCH	
14		314610A1		1	BOTÃO	BUTTON	BOTÓN	BOUTON	120B
					BOTÃO	TASTE	PULSANTE	KNAP	
15		70904208		2	TRAVA DA ARRUELA	LOCK WASHER	ARANDELA DE BLOQUEO	RONDELLE FREIN	132R
					ANILHA DE RETENÇÃO	SICHERUNGSSCHEIBE	RONDELLA DI SICUREZZ	LÅSESKIVE	
16		70925927		1	ARRUELA PLANA	WASHER	ARANDELA	RONDELLE	131R
					ANILHA	UNTERLEGSCHEIBE	RONDELLA	FLADSKIVE	
17		75324367		1	PLACA	PLATE	PLACA	PLAQUE	105P
					CHAPA	PLATTE	PIASTRA	PLADE	
18		75323190		1	CAPÔ DO MOTOR	ENGINE HOOD	CUBIERTA DEL MOTOR	CAPOT MOTEUR	A008
					CAPOT DO MOTOR	MOTORHAUBE	COFANO MOTORE	MOTORHJELM	
19		75323166		1	SUPORTE	BRACKET	SOPORTE	SUPPORT	225S
					SUPORTE	HALTERUNG	STAFFA	BESLAG	
20		70900805		2	CONTRA PINO, 1/8" x 3/4"	COTTER PIN	PASADOR	GOUPILLE FENDUE	270C
					TROÇO DE ABRIR	SPLINT	COPPIGLIA	SPLITBOLT	
21		75320970		2	PINO	PIN	PASADOR	BROCHE	080P
					PERNO	PIN	PERNO	STIFT	

09-30	01	p2	12/10

CAPUZ DO MOTOR E GRADE
ENGINE HOOD AND GRILLE
CAPÓ DEL MOTOR Y REJILLA
ENGINE HOOD AND GRILLE

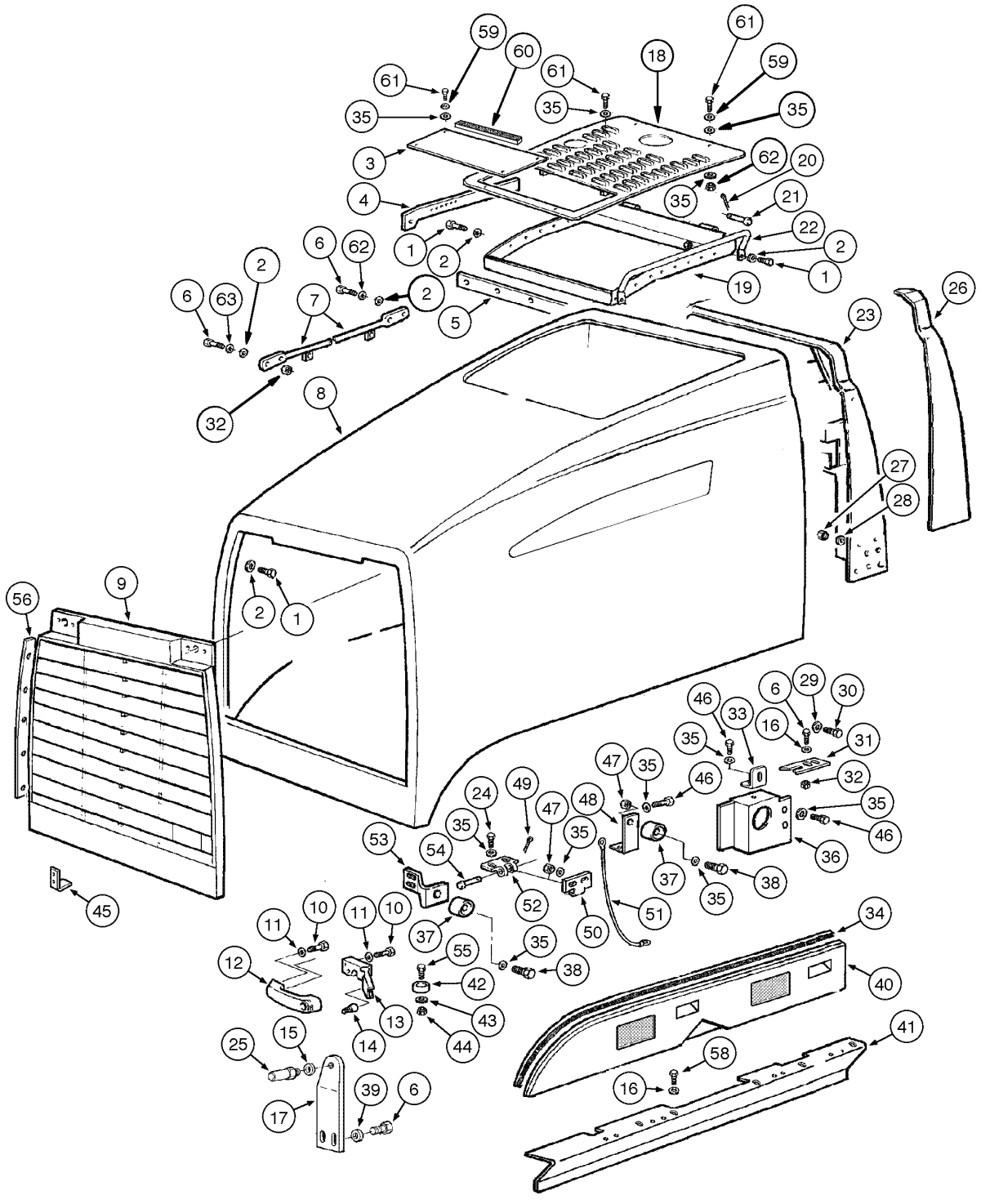

ENGINE HOOD AND GRILLE
ENGINE HOOD AND GRILLE
ENGINE HOOD AND GRILLE
ENGINE HOOD AND GRILLE

R	N	P.N.	MOD	Q	Denominação Denominação	Description Bezeichnung	Denominacion Descrizione	Description Beskrivelse	L.C.
22		**75323352**		2	CORRIMÃO, Hood	HANDRAIL	PASAMANO	MAIN COURANTE	015M
					CORRIMÃO	HANDLAUF	CORRIMANO	GELÆNDER	
23		**75323240**		1	SUPORTE	BRACKET	SOPORTE	SUPPORT	225S
					SUPORTE	HALTERUNG	STAFFA	BESLAG	
24		**14306331**		8	PARAFUSO, Hex Soc Hd, M8 x 20, 10.9				
						SCREW	TORNILLO	VIS	040V
					PARAFUSO	SCHRAUBE	VITE	SKRUE	
25		**87665328**		2	PINO	PIN	PASADOR	BROCHE	080P
					PERNO	PIN	PERNO	STIFT	
26		**75323469**		1	HASTE, RH	SHANK	VÁSTAGO	ETANCON	024G
					HASTE	SCHAFT	GAMBO	FÆSTE	
26		**75323481**		1	HASTE, LH	SHANK	VÁSTAGO	ETANCON	024G
					HASTE	SCHAFT	GAMBO	FÆSTE	
27		**11701731**		6	PORCA, M10, Cl 12	NUT	TUERCA	ECROU	010D
					PORCA	MUTTER	DADO	MØTRIK	
28		**12638601**		6	ARRUELA PLANA, M10 x 18 x 2				
						WASHER	ARANDELA	RONDELLE	131R
					ANILHA	UNTERLEGSCHEIBE	RONDELLA	FLADSKIVE	
29		**14496731**		8	ARRUELA PLANA, M12 x 24 x 2.5 Thk				
						WASHER	ARANDELA	RONDELLE	131R
					ANILHA	UNTERLEGSCHEIBE	RONDELLA	FLADSKIVE	
30		**11112431**		8	PARAFUSO, Hex, M12 x 30, 10.9, Full Thd				
						BOLT	PERNO	VIS	140B
					PARAFUSO	SCHRAUBE	BULLONE	BOLT	
31	1	**REF**		2	INSTRUÇÃO, GUIDE	INSTRUCTION	INSTRUCCIÓN	INSTRUCTION	Z571
					INSTRUÇÃO	ANLEITUNG	ISTRUZIONI	INSTRUKTION	
32		**11701731**		16	PORCA, M10, Cl 12	NUT	TUERCA	ECROU	010D
					PORCA	MUTTER	DADO	MØTRIK	
33		**75321532**		2	PLACA	PLATE	PLACA	PLAQUE	105P
					CHAPA	PLATTE	PIASTRA	PLADE	
34		**75324198**		2	VEDAÇÃO	SEAL	ANILLO DE CIERRE	JOINT	132A
					VEDANTE	DICHTUNG	GUARNIZIONE; TENUTA	PAKNING	
35		**12646721**		80	ARRUELA PLANA, M8 x 20 x 2				
						WASHER	ARANDELA	RONDELLE	131R
					ANILHA	UNTERLEGSCHEIBE	RONDELLA	FLADSKIVE	
36		**75267325**		1	PLACA, RH	PLATE	PLACA	PLAQUE	105P
					CHAPA	PLATTE	PIASTRA	PLADE	
36		**75266862**		1	PLACA, LH	PLATE	PLACA	PLAQUE	105P
					CHAPA	PLATTE	PIASTRA	PLADE	
37		**75324245**		4	COXIM	CUSHION	COJÍN	COUSSIN	2460
					COXIM	KISSEN	CUSCINO	PUDE	
38		**16043431**		6	PARAFUSO, Hex, M8 x 20, 10.9				
						BOLT	PERNO	VIS	140B
					PARAFUSO	SCHRAUBE	BULLONE	BOLT	
39		**12638601**		2	ARRUELA PLANA, M10 x 18 x 2				
						WASHER	ARANDELA	RONDELLE	131R
					ANILHA	UNTERLEGSCHEIBE	RONDELLA	FLADSKIVE	

(1) Página 09-042

09-30	01	p3	12/10

CAPUZ DO MOTOR E GRADE
ENGINE HOOD AND GRILLE
CAPÓ DEL MOTOR Y REJILLA
ENGINE HOOD AND GRILLE

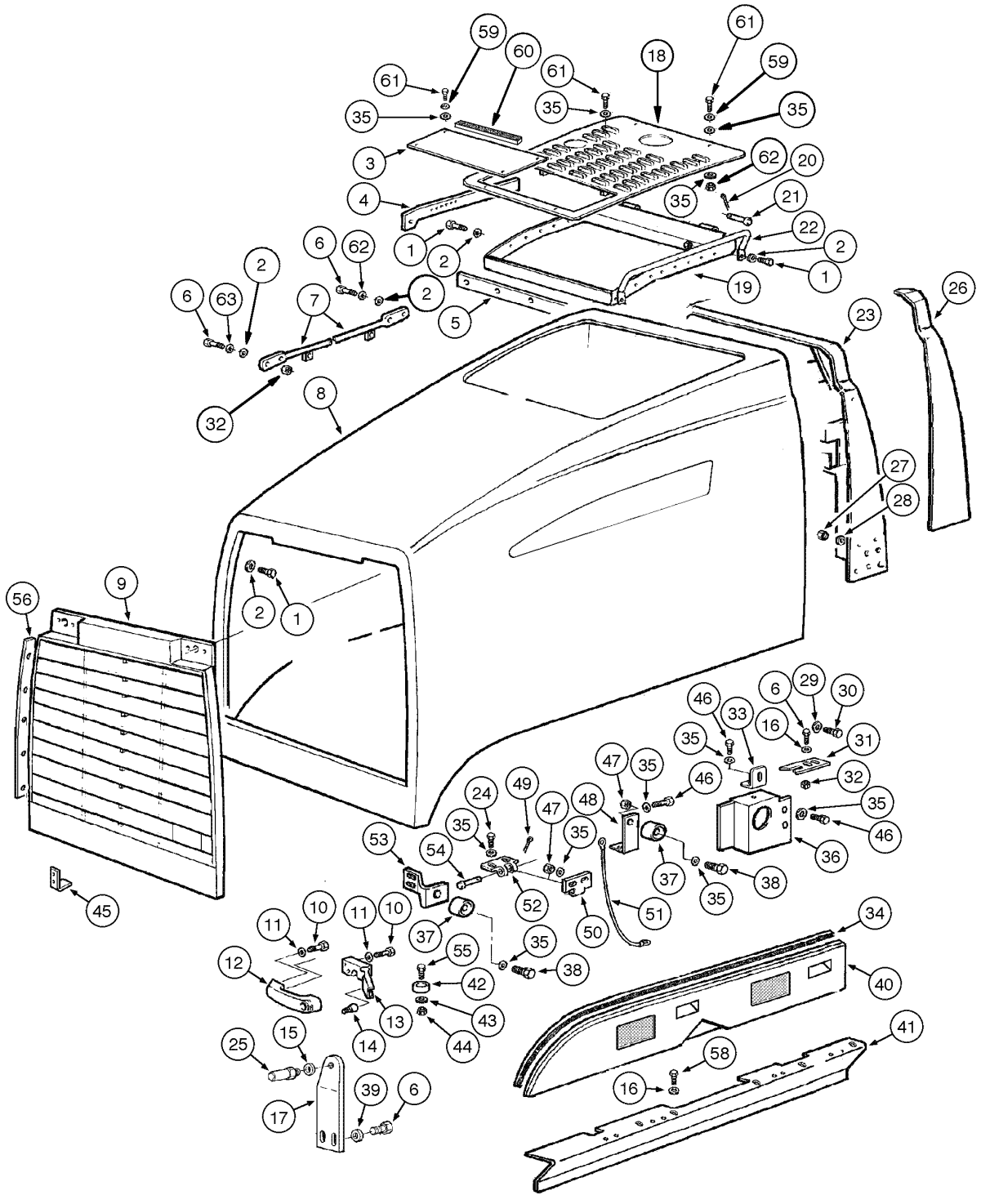

ENGINE HOOD AND GRILLE
ENGINE HOOD AND GRILLE
ENGINE HOOD AND GRILLE
ENGINE HOOD AND GRILLE

R	N	P.N.	MOD	Q	Denominação Denominação	Description Bezeichnung	Denominacion Descrizione	Description Beskrivelse	L.C.
40		**84301104**		1	COBERTURA, RH	COVER	COBERTURA	COUVERTURE	271C
					COBERTURA	ABDECKUNG	COPERTURA	COVER	
40		**87353663**		1	PAINEL LATERAL, LH	SIDE PANEL	PANEL LATERAL	PANNEAU LATERAL	052F
					PAINEL LATERAL	SEITENTEIL	PANNELLO LATERALE	SIDEPANEL	
41		**75267278**		1	SUPORTE, RH	SUPPORT	SOPORTE	SUPPORT	300S
					SUPORTE	STÜTZE	SUPPORTO	BESLAG	
41		**75267275**		1	SUPORTE, LH	SUPPORT	SOPORTE	SUPPORT	300S
					SUPORTE	STÜTZE	SUPPORTO	BESLAG	
42		**73066804**		2	PASTILHA	PAD	PASTILLA	COUSSIN	060T
					ESPAÇADOR	UNTERLAGE	CUSCINO; TAMPONE	BREMSEKLODS	
43		**12639701**		5	ARRUELA PLANA, M6 x 11 x 1				
						WASHER	ARANDELA	RONDELLE	131R
					ANILHA	UNTERLEGSCHEIBE	RONDELLA	FLADSKIVE	
44		**15896221**		2	PORCA, M6, Cl 10	NUT	TUERCA	ECROU	010D
					PORCA	MUTTER	DADO	MØTRIK	
45		**{84300941}**		2					
46		**16043231**		42	PARAFUSO, Hex, M8 x 16, 10.9				
						BOLT	PERNO	VIS	140B
					PARAFUSO	SCHRAUBE	BULLONE	BOLT	
47		**16100821**		32	PORCA, M8, Cl 10	NUT	TUERCA	ECROU	010D
					PORCA	MUTTER	DADO	MØTRIK	
48		**75325345**		2	SUPORTE	SUPPORT	SOPORTE	SUPPORT	300S
					SUPORTE	STÜTZE	SUPPORTO	BESLAG	
49		**10734201**		8	CONTRA PINO, M2 x 12	COTTER PIN	PASADOR	GOUPILLE FENDUE	270C
					TROÇO DE ABRIR	SPLINT	COPPIGLIA	SPLITBOLT	
50		**75325241**		8	DOBRADIÇA	HINGE	BISAGRA	CHARNIERE	140C
					DOBRADIÇA	SCHARNIER	CERNIERA	HÆNGSEL	
51		**75261093**		2	CABO FLEXÍVEL	FLEXIBLE CABLE	CABLE FLEXIBLE	CABLE FLEXIBLE	073F
					CABO FLEXÍVEL	SEILZUG	CAVO FLESSIBILE	FLEKSIBELT KABEL	
52		**75325240**		8	DOBRADIÇA	HINGE	BISAGRA	CHARNIERE	140C
					DOBRADIÇA	SCHARNIER	CERNIERA	HÆNGSEL	
53		**75325347**		1	SUPORTE, RH	SUPPORT	SOPORTE	SUPPORT	300S
					SUPORTE	STÜTZE	SUPPORTO	BESLAG	
53		**75325346**		1	SUPORTE, LH	SUPPORT	SOPORTE	SUPPORT	300S
					SUPORTE	STÜTZE	SUPPORTO	BESLAG	
54		**75258700**		8	PINO	PIN	PASADOR	BROCHE	080P
					PERNO	PIN	PERNO	STIFT	
55		**10902431**		2	PARAFUSO, Hex, M6 x 20, 10.9				
						BOLT	PERNO	VIS	140B
					PARAFUSO	SCHRAUBE	BULLONE	BOLT	
56		**75323724**		1	PLACA, RH	PLATE	PLACA	PLAQUE	105P
					CHAPA	PLATTE	PIASTRA	PLADE	
56		**75323725**		1	PLACA, LH	PLATE	PLACA	PLAQUE	105P
					CHAPA	PLATTE	PIASTRA	PLADE	
57	1	**75324455**		1	TUBO	TUBE	TUBO	TUBE	195T
					TUBO	ROHR	TUBO	RØR	

(1) Jogo inclui itens 4, 5, 8, 9, 19, 22, 56

09-30	01	p4	12/10

CAPUZ DO MOTOR E GRADE
ENGINE HOOD AND GRILLE
CAPÓ DEL MOTOR Y REJILLA
ENGINE HOOD AND GRILLE

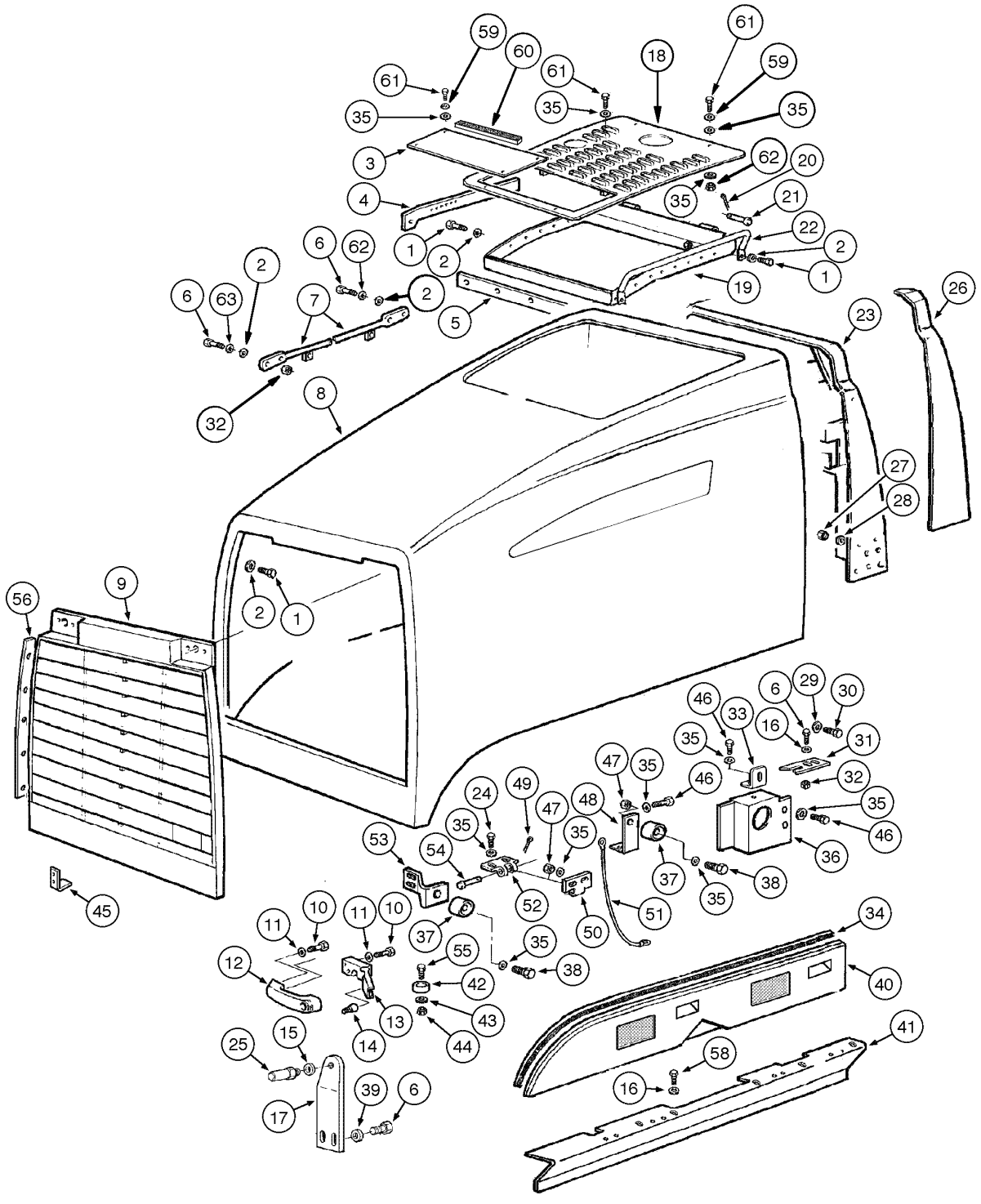

ENGINE HOOD AND GRILLE
ENGINE HOOD AND GRILLE
ENGINE HOOD AND GRILLE
ENGINE HOOD AND GRILLE

R	N	P.N.	MOD	Q	Denominação Denominação	Description Bezeichnung	Denominacion Descrizione	Description Beskrivelse	L.C.
58		**10979321**		24	PARAFUSO, Hex, M10 x 14, 8.8, Full Thd				
						BOLT	PERNO	VIS	140B
					PARAFUSO	SCHRAUBE	BULLONE	BOLT	
59		**10516671**		24	TRAVA DA ARRUELA	LOCK WASHER	ARANDELA DE BLOQUE(	RONDELLE FREIN	132R
					ANILHA DE RETENÇÃO	SICHERUNGSSCHEIBE	RONDELLA DI SICUREZ	LÅSESKIVE	
60		**75323212**		2	JUNTA	GASKET	JUNTA	JOINT	123G
					JUNTA	DICHTUNG	GUARNIZIONE	PAKNING	
61		**16043631**		8	PARAFUSO, Hex, M8 x 25, 10.9				
						BOLT	PERNO	VIS	140B
					PARAFUSO	SCHRAUBE	BULLONE	BOLT	
62		**16100821**		4	PORCA, M8, Cl 10	NUT	TUERCA	ECROU	010D
					PORCA	MUTTER	DADO	MØTRIK	
63		**10516871**		16	ARRUELA PLANA	WASHER	ARANDELA	RONDELLE	131R
					ANILHA	UNTERLEGSCHEIBE	RONDELLA	FLADSKIVE	

09-31	01	p1	12/10

CAPUZ DO MOTOR - AMORTECEDOR E ALÇA
ENGINE HOOD - DAMPER AND BRACKET
CAPÓ DEL MOTOR - AMORTIGUADOR Y ALZA
ENGINE HOOD - DAMPER AND BRACKET

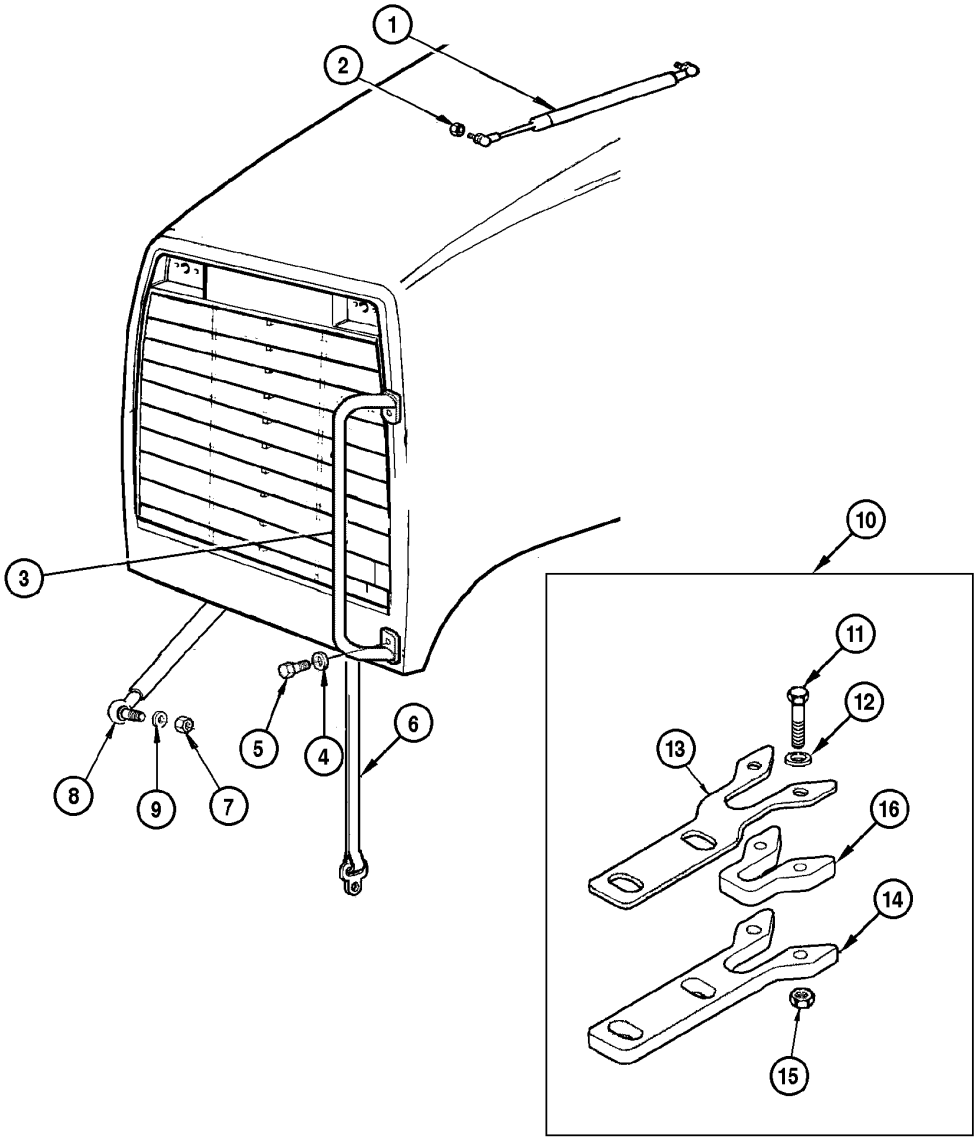

ENGINE HOOD - DAMPER AND BRACKET
ENGINE HOOD - DAMPER AND BRACKET
ENGINE HOOD - DAMPER AND BRACKET
ENGINE HOOD - DAMPER AND BRACKET

R	N	P.N.	MOD	Q	Denominação Denominação	Description Bezeichnung	Denominacion Descrizione	Description Beskrivelse	L.C.
1		87559372		2	AMORTECEDOR	SHOCK ABSORBER	AMORTIGUADOR	AMORTISSEUR	036A
					AMORTECEDOR	STOSSDÄMPFER	AMMORTIZZATORE	STØDDÆMPER	
2		11701731		2	PORCA, M10, Cl 12	NUT	TUERCA	ECROU	010D
					PORCA	MUTTER	DADO	MØTRIK	
3		75324442		2	MANILHA	HANDLE	MANECILLA	POIGNEE	020M
					PEGA	GRIFF	MANIGLIA	HÅNDTAG	
4		12638621		4	ARRUELA PLANA	WASHER	ARANDELA	RONDELLE	131R
					ANILHA	UNTERLEGSCHEIBE	RONDELLA	FLADSKIVE	
5		11106231		4	PARAFUSO, Hex, M10 x 25, 10.9, Full Thd				
						SCREW	TORNILLO	VIS	040V
					PARAFUSO	SCHRAUBE	VITE	SKRUE	
6		75261919		1	TIRA	STRAP	BANDA	BRIDE	532B
					BANDA	BAND	FASCETTA	STROP	
7		16102321		1	PORCA, Thin, M8 x 1.25, Cl 05				
						NUT	TUERCA	ECROU	010D
					PORCA	MUTTER	DADO	MØTRIK	
8		398767A1		1	MOLA	SPRING	RESORTE	RESSORT	100M
					MOLA	FEDER	MOLLA	FJEDER	
9		10216671		2	ARRUELA PLANA	WASHER	ARANDELA	RONDELLE	131R
					ANILHA	UNTERLEGSCHEIBE	RONDELLA	FLADSKIVE	
10		75324868		1	GUIA, Includes items 11 - 16				
						GUIDE	GUÍA	GUIDE	145G
					GUIA	FÜHRUNG	GUIDA	STYR	
11		10903031		2	PARAFUSO, Hex, M6 x 35, 10.9				
						BOLT	PERNO	VIS	140B
					PARAFUSO	SCHRAUBE	BULLONE	BOLT	
12		10519401		4	ARRUELA PLANA, M6 x 11.95 x 1.6				
						WASHER	ARANDELA	RONDELLE	131R
					ANILHA	UNTERLEGSCHEIBE	RONDELLA	FLADSKIVE	
13		75324866		1	GUIA	GUIDE	GUÍA	GUIDE	Z514
					GUIA	FÜHRUNG	GUIDA	STYR	
14		75324865		1	GUIA	GUIDE	GUÍA	GUIDE	Z514
					GUIA	FÜHRUNG	GUIDA	STYR	
15		12574221		2	CONTRA PORCA, M6 x 1, Cl 10				
						LOCK NUT	TUERCA DE BLOQUEO	CONTRE-ECROU	P263
					CONTRAPORCA	SICHERUNGSMUTTER	DADO DI BLOCCAGGIO	LÅSEMØTRIK	
16		75324867		1	GUIA	GUIDE	GUÍA	GUIDE	Z514
					GUIA	FÜHRUNG	GUIDA	STYR	

09-32	01	p1	12/10

CONSOLE LATERAL DIREITO
RH LATERAL CONSOLE
CONSOLA LATERAL DERECHA
RH LATERAL CONSOLE

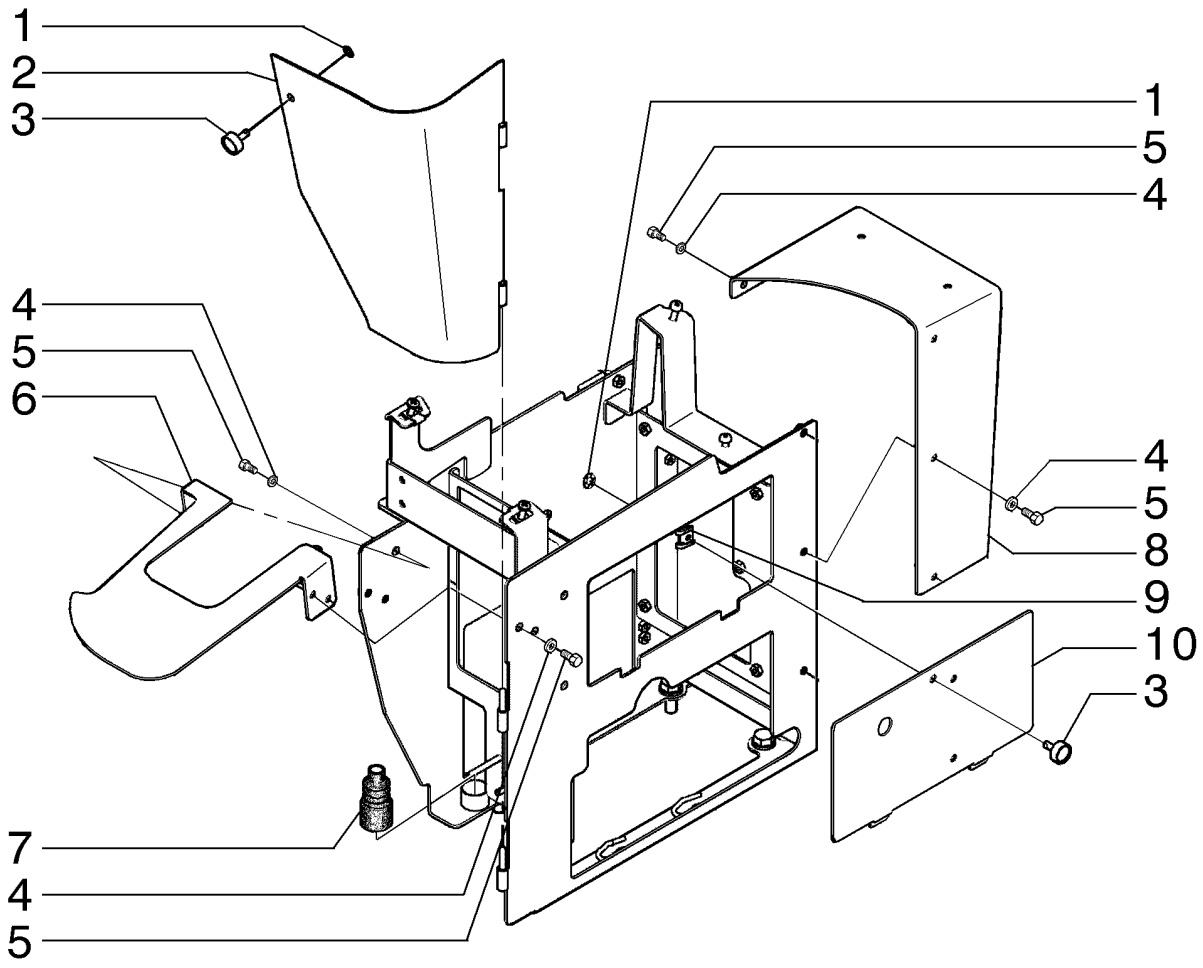

RH LATERAL CONSOLE
RH LATERAL CONSOLE
RH LATERAL CONSOLE
RH LATERAL CONSOLE

R	N	P.N.	MOD	Q	Denominação Denominação	Description Bezeichnung	Denominacion Descrizione	Description Beskrivelse	L.C.
1		84193901		1	CONSOLE CONSOLA	CONSOLE KONSOLE	CONSOLA CONSOLE	CONSOLE KONSOL	080M
2		76303319		2	ARRUELA PLANA ANILHA	WASHER UNTERLEGSCHEIBE	ARANDELA RONDELLA	RONDELLE FLADSKIVE	131R
3		84323798		1	COBERTURA COBERTURA	COVER ABDECKUNG	CUBIERTA COPERCHIO	COUVERCLE DÆKSEL	265C
4		76303321		2	PINO PERNO	PIN PIN	PASADOR PERNO	BROCHE STIFT	080P
5		12639701		8	ARRUELA PLANA, M6 x 11 x 1 ANILHA	WASHER UNTERLEGSCHEIBE	ARANDELA RONDELLA	RONDELLE FLADSKIVE	131R
6		10902131		8	PARAFUSO, Hex, M6 x 14, 10.9, Full Thd PARAFUSO	BOLT SCHRAUBE	PERNO BULLONE	VIS BOLT	140B
7		84195353		1	SUPORTE SUPORTE	SUPPORT STÜTZE	SOPORTE SUPPORTO	SUPPORT BESLAG	300S
8		73153774		1	FOLE FOLE	BELLOWS FALTENBALG	FUELLE SOFFIETTI	SOUFFLET BLÆSEBÆLG	169S
9		84195355		1	SUPORTE SUPORTE	SUPPORT STÜTZE	SOPORTE SUPPORTO	SUPPORT BESLAG	300S
10		76303320		1	GRAMPO FIXADOR	CLIP KLAMMER	ABRAZADERA FERMO	COLLIER KLIPS	045F
11		84330352		1	COBERTURA COBERTURA	COVER ABDECKUNG	CUBIERTA COPERCHIO	COUVERCLE DÆKSEL	265C

09-33	01	p1	12/10

CONSOLE LATERAL DIREITO
RH LATERAL CONSOLE
CONSOLA LATERAL DERECHA
RH LATERAL CONSOLE

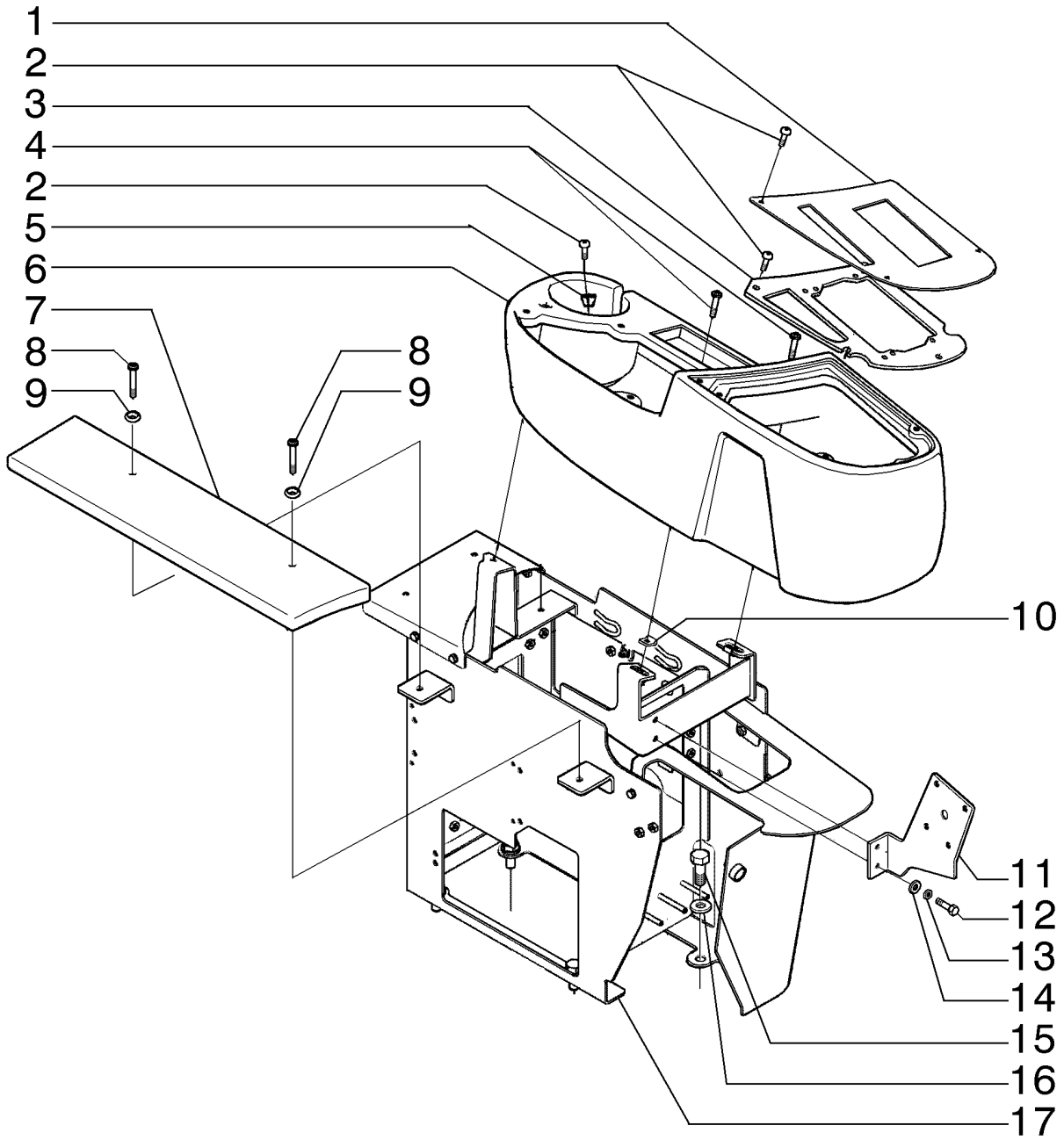

RH LATERAL CONSOLE
RH LATERAL CONSOLE
RH LATERAL CONSOLE
RH LATERAL CONSOLE

R	N	P.N.	MOD	Q	Denominação Denominação	Description Bezeichnung	Denominacion Descrizione	Description Beskrivelse	L.C.
1		84178163		1	CHAPA	STEEL PLATE	PLACA DE ACERO	PLAQUE D'ACIER	015L
					CHAPA DE AÇO	STAHLPLATTE	PIASTRA D'ACCIAIO	STÅLPLADE	
2		239105A1		8	PARAFUSO, Cross Pan Hd, M6 x 20				
						SCREW	TORNILLO	VIS	040V
					PARAFUSO	SCHRAUBE	VITE	SKRUE	
3		84178164		1	CHAPA	STEEL PLATE	PLACA DE ACERO	PLAQUE D'ACIER	015L
					CHAPA DE AÇO	STAHLPLATTE	PIASTRA D'ACCIAIO	STÅLPLADE	
4		540-711		2	PARAFUSO, Cross Pan Hd, M6 x 30				
						SCREW	TORNILLO	VIS	040V
					PARAFUSO	SCHRAUBE	VITE	SKRUE	
5		304061A1		4	PARA-CHOQUE	BUMPER	PARACHOQUE	PARE-CHOCS	1120
					PARA-CHOQUE	PUFFER	PARAURTI	BUMPER	
6		84129151		1	CONSOLE	CONSOLE	CONSOLA	CONSOLE	080M
					CONSOLA	KONSOLE	CONSOLE	KONSOL	
7		84216851		1	PAINEL	PANEL	PANEL	PANNEAU	025P
					PAINEL	PLATTE	PANNELLO	PANEL	
8		13277117		2	PARAFUSO	SCREW	TORNILLO	VIS	040V
					PARAFUSO	SCHRAUBE	VITE	SKRUE	
9		85801991		2	ARRUELA PLANA	WASHER	ARANDELA	RONDELLE	131R
					ANILHA	UNTERLEGSCHEIBE	RONDELLA	FLADSKIVE	
10		833-40306		2	PORCA, M6, U	NUT	TUERCA	ECROU	010D
					PORCA	MUTTER	DADO	MØTRIK	
11		84198997		1	SUPORTE	SUPPORT	SOPORTE	SUPPORT	300S
					SUPORTE	STÜTZE	SUPPORTO	BESLAG	
12		10902331		2	PARAFUSO, Hex, M6 x 18, 10.9, Full Thd				
						BOLT	PERNO	VIS	140B
					PARAFUSO	SCHRAUBE	BULLONE	BOLT	
13		892-11006		2	TRAVA DA ARRUELA, M6	LOCK WASHER	ARANDELA DE BLOQUE	RONDELLE FREIN	132R
					ANILHA DE RETENÇÃO	SICHERUNGSSCHEIBE	RONDELLA DI SICUREZ	LÅSESKIVE	
14		14496431		2	ARRUELA PLANA, M6.4 x 12.5 x 1.6 Thk				
						WASHER	ARANDELA	RONDELLE	131R
					ANILHA	UNTERLEGSCHEIBE	RONDELLA	FLADSKIVE	
15		11112431		4	PARAFUSO, Hex, M12 x 30, 10.9, Full Thd				
						BOLT	PERNO	VIS	140B
					PARAFUSO	SCHRAUBE	BULLONE	BOLT	
16		10520021		4	ARRUELA PLANA, M12 x 22 x 3				
						WASHER	ARANDELA	RONDELLE	131R
					ANILHA	UNTERLEGSCHEIBE	RONDELLA	FLADSKIVE	
17		84193901		1	CONSOLE, Assy	CONSOLE	CONSOLA	CONSOLE	080M
					CONSOLA	KONSOLE	CONSOLE	KONSOL	

09-34	01	p1	12/10

PROTEÇÃO E TAMPA
SHIELD AND COVER
PROTECCION Y TAPA
SHIELD AND COVER

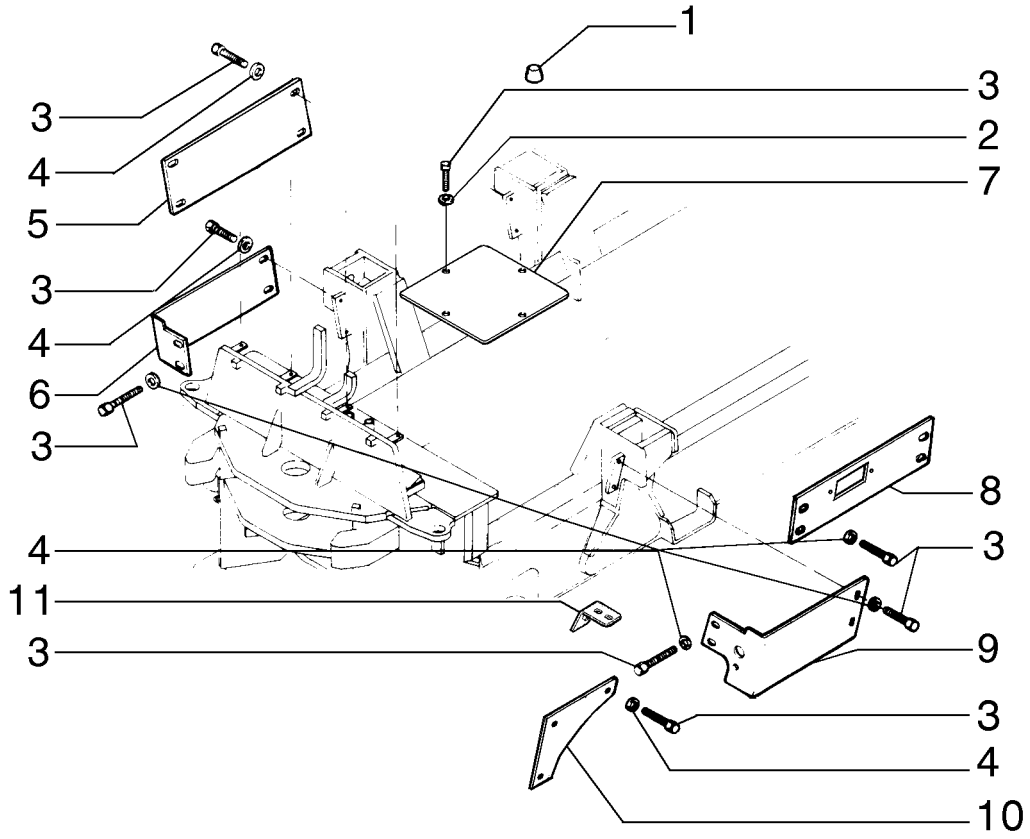

SHIELD AND COVER
SHIELD AND COVER
SHIELD AND COVER
SHIELD AND COVER

R	N	P.N.	MOD	Q	Denominação Denominação	Description Bezeichnung	Denominacion Descrizione	Description Beskrivelse	L.C.
1		75320611		1	TAMPA TAMPÃO	CAP KAPPE	TAPÓN TAPPO	CAPUCHON TANKDÆKSEL	052T
2		10730301		4	ARRUELA PLANA ANILHA	WASHER UNTERLEGSCHEIBE	ARANDELA RONDELLA	RONDELLE FLADSKIVE	131R
3		16043231		20	PARAFUSO, Hex, M8 x 16, 10.9 PARAFUSO	BOLT SCHRAUBE	PERNO BULLONE	VIS BOLT	140B
4		12646721		16	ARRUELA PLANA, M8 x 20 x 2 ANILHA	WASHER UNTERLEGSCHEIBE	ARANDELA RONDELLA	RONDELLE FLADSKIVE	131R
5		84195372		1	COBERTURA, RH COBERTURA	COVER ABDECKUNG	CUBIERTA COPERCHIO	COUVERCLE DÆKSEL	265C
6		84195376		1	COBERTURA, RH COBERTURA	COVER ABDECKUNG	CUBIERTA COPERCHIO	COUVERCLE DÆKSEL	265C
7		84182226		1	COBERTURA COBERTURA	COVER ABDECKUNG	CUBIERTA COPERCHIO	COUVERCLE DÆKSEL	265C
8		84195368		1	COBERTURA, LH COBERTURA	COVER ABDECKUNG	CUBIERTA COPERCHIO	COUVERCLE DÆKSEL	265C
9		84195380		1	COBERTURA, LH COBERTURA	COVER ABDECKUNG	CUBIERTA COPERCHIO	COUVERCLE DÆKSEL	265C
10		87351145		1	PLACA, LH CHAPA	PLATE PLATTE	PLACA PIASTRA	PLAQUE PLADE	105P
10		87351162		1	PLACA, RH CHAPA	PLATE PLATTE	PLACA PIASTRA	PLAQUE PLADE	105P
11		{87350352}		2					

09-36	01	p1	12/10

CABINE
CAB
CABINA
CAB

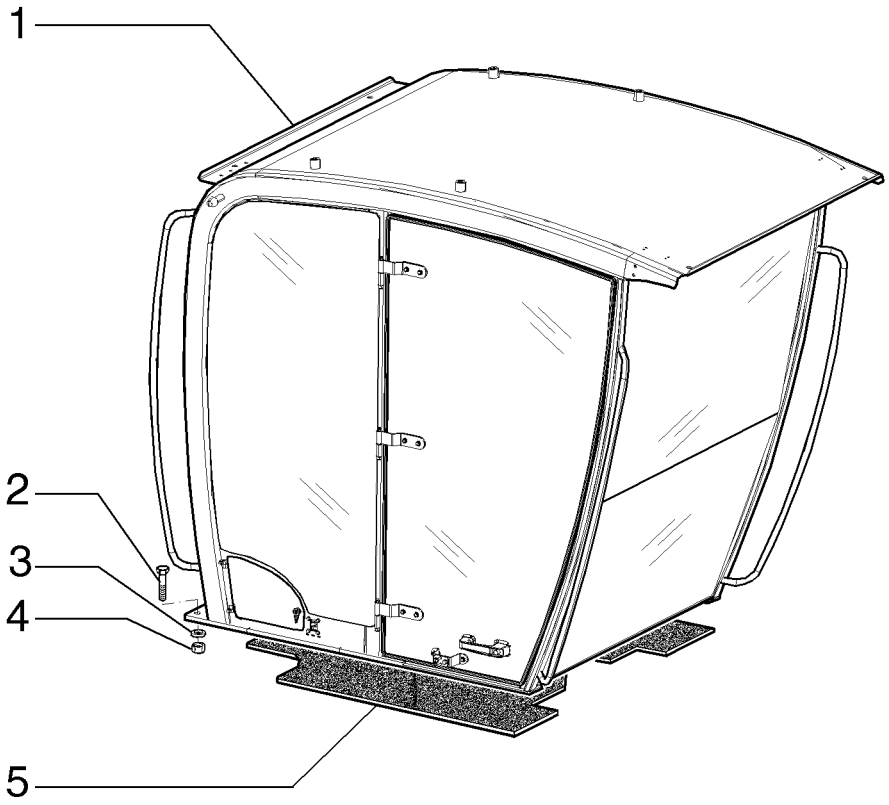

CAB
CAB
CAB
CAB

R	N	P.N.	MOD	Q	Denominação Denominação	Description Bezeichnung	Denominacion Descrizione	Description Beskrivelse	L.C.
1		**84326498**		1	CABINE, High Profile CABINA	CAB KABINE	CABINA CABINA	CABINE KABINE	008C
1		**84326500**		1	CABINE, Low Profile CABINA	CAB KABINE	CABINA CABINA	CABINE KABINE	008C
1		**84326504**		1	CABINE, High Profile w/ Window CABINA	CAB KABINE	CABINA CABINA	CABINE KABINE	008C
1		**84326506**		1	CABINE, Low Profile w/ Window CABINA	CAB KABINE	CABINA CABINA	CABINE KABINE	008C
1		**84326502**		1	CABINE, Open CABINA	CAB KABINE	CABINA CABINA	CABINE KABINE	008C
2		**15224031**		16	PARAFUSO PARAFUSO	SCREW SCHRAUBE	TORNILLO VITE	VIS SKRUE	040V
2		**{11125331}**		4					
3		**79032222**		14	ARRUELA PLANA, M21 x 40 x 8 Thk, HT ANILHA	WASHER UNTERLEGSCHEIBE	ARANDELA RONDELLA	RONDELLE FLADSKIVE	131R
3		**14497131**		4	ARRUELA PLANA, M21 x 37 x 3 Thk, HT ANILHA	WASHER UNTERLEGSCHEIBE	ARANDELA RONDELLA	RONDELLE FLADSKIVE	131R
4		**84010564**		18	PORCA PORCA	NUT MUTTER	TUERCA DADO	ECROU MØTRIK	010D
5		**84318943**		1	TAPETE DO PISO TAPETE DE CHÃO	FLOOR MAT BODENMATTE	ALFOMBRA TAPPETINO	TAPIS DE SOL GULVMÅTTE	Z068

09-37	01	p1	12/10

TAMPA DE INSPEÇÃO
INSPECTION COVER
TAPA
INSPECTION COVER

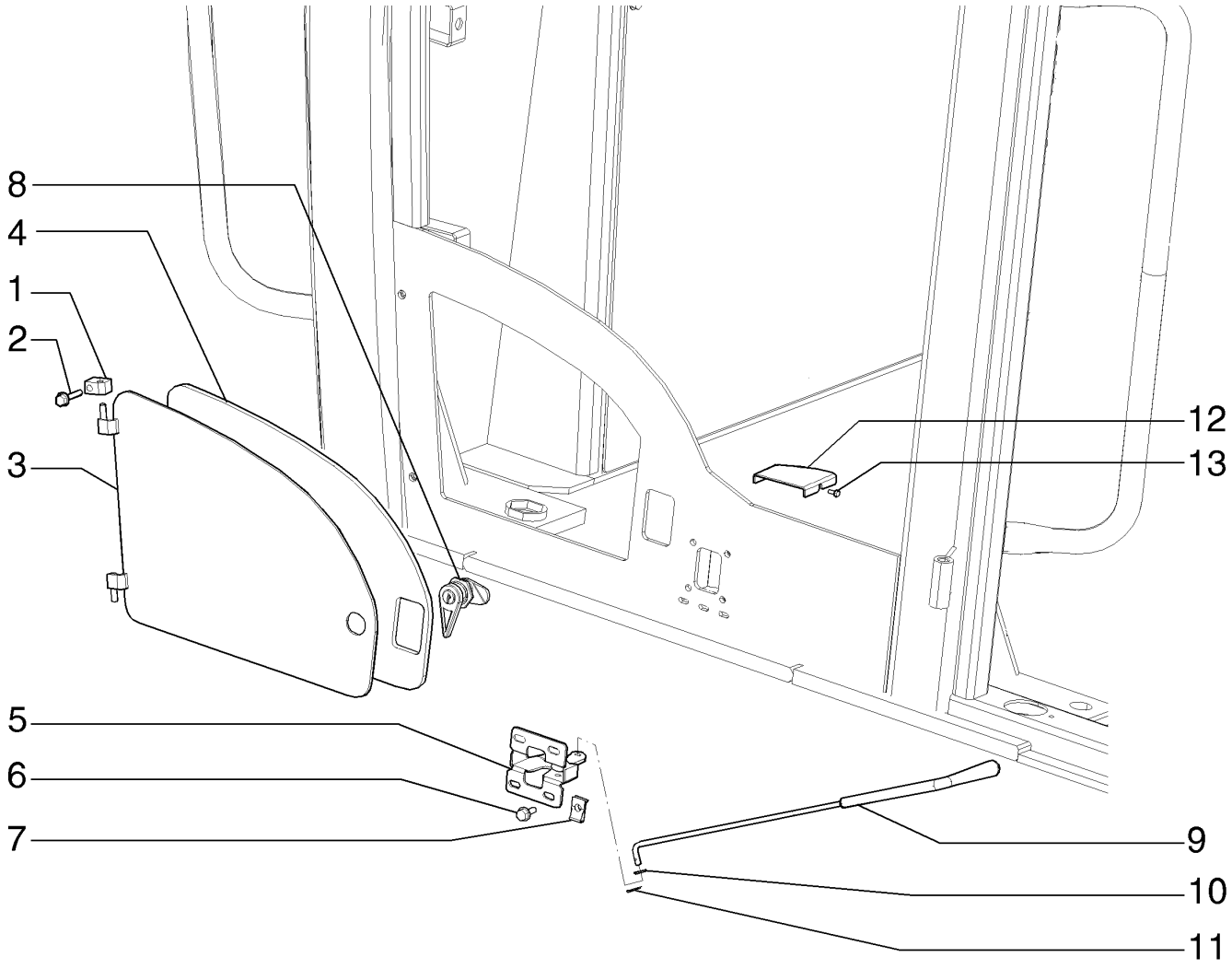

INSPECTION COVER
INSPECTION COVER
INSPECTION COVER
INSPECTION COVER

R	N	P.N.	MOD	Q	Denominação Denominação	Description Bezeichnung	Denominacion Descrizione	Description Beskrivelse	L.C.
1		87753541		2	BLOCO	BLOCK	BLOQUE	BLOC	074B
					BLOCO	BLOCK	BLOCCO	MOTORBLOK	
2		86511839		2	PARAFUSO, Hex Flg, M6 x 30, 8.8				
						BOLT	PERNO	VIS	140B
					PARAFUSO	SCHRAUBE	BULLONE	BOLT	
3		87753485		1	COBERTURA, LH	COVER	CUBIERTA	COUVERCLE	265C
					COBERTURA	ABDECKUNG	COPERCHIO	DÆKSEL	
3		87753475		1	COBERTURA, RH	COVER	CUBIERTA	COUVERCLE	265C
					COBERTURA	ABDECKUNG	COPERCHIO	DÆKSEL	
4		84198993		1	GUARNIÇÃO, LH	TRIM	GUARNICIÓN	GARNITURE	C046
					GUARNIÇÃO	VERKLEIDUNG	RIVESTIMENTO	INDTRÆK	
4		84198992		1	GUARNIÇÃO, RH	TRIM	GUARNICIÓN	GARNITURE	C046
					GUARNIÇÃO	VERKLEIDUNG	RIVESTIMENTO	INDTRÆK	
5		4227178		1	TRAVA	LOCK	CERRADURA	SERRURE	120S
					FECHADURA	SCHLOSS	BLOCCO	LÅS	
6		9804255		4	PARAFUSO, Hex Flg, M6 x 16, 8.8				
						BOLT	PERNO	VIS	140B
					PARAFUSO	SCHRAUBE	BULLONE	BOLT	
7		86625073		4	PORCA, M6, U	NUT	TUERCA	ECROU	010D
					PORCA	MUTTER	DADO	MØTRIK	
8		255065A1		1	TRINCO	LATCH	CERROJO	LOQUET	5020
					TRINCO	RIEGEL	DISPOSITIVO CHIUSURA	LATCH	
9		87753508		1	TIRANTE, LH	TIE-ROD	TIRANTE	TIRANT	142T
					TIRANTE	SPURSTANGE	TIRANTE	TRÆKSTANG	
9		87753505		1	TIRANTE, RH	TIE-ROD	TIRANTE	TIRANT	142T
					TIRANTE	SPURSTANGE	TIRANTE	TRÆKSTANG	
10		12639701		1	ARRUELA PLANA, M6 x 11 x 1				
						WASHER	ARANDELA	RONDELLE	131R
					ANILHA	UNTERLEGSCHEIBE	RONDELLA	FLADSKIVE	
11		86639114		1	CONTRA PINO, M1.6 x 10	COTTER PIN	PASADOR	GOUPILLE FENDUE	270C
					TROÇO DE ABRIR	SPLINT	COPPIGLIA	SPLITBOLT	
12		84198985		1	COBERTURA, RH	COVER	CUBIERTA	COUVERCLE	265C
					COBERTURA	ABDECKUNG	COPERCHIO	DÆKSEL	
12		84198987		1	COBERTURA, LH	COVER	CUBIERTA	COUVERCLE	265C
					COBERTURA	ABDECKUNG	COPERCHIO	DÆKSEL	
13		86639263		4	PARAFUSO, Hex Wash Hd, M5 x 12				
						SCREW	TORNILLO	VIS	040V
					PARAFUSO	SCHRAUBE	VITE	SKRUE	

09-38	01	p1	12/10

CABINE, VIDROS
CAB, GLASSES
CABINA, CRISTAIS
CAB, GLASSES

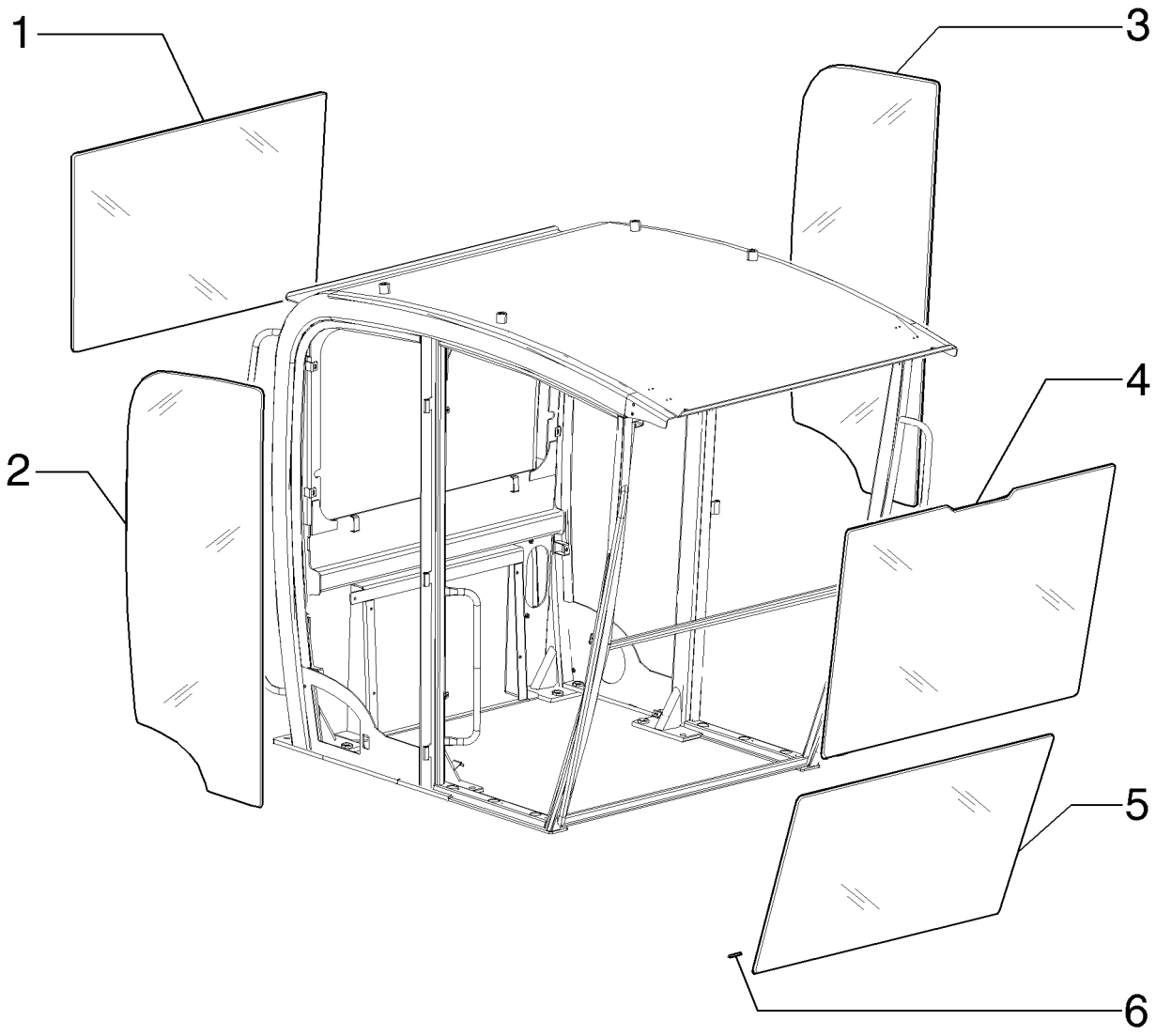

CAB, GLASSES
CAB, GLASSES
CAB, GLASSES
CAB, GLASSES

R	N	P.N.	MOD	Q	Denominação Denominação	Description Bezeichnung	Denominacion Descrizione	Description Beskrivelse	L.C.
1		84305468		1	VIDRO VIDRO	GLASS GLAS	VIDRIO CRISTALLO	VITRE GLAS	038V
1		{84326497}		1	Low Profile				
1		{84186079}		1	Low Profile w/ Defrost				
1		{87753544}		1	W/ Defrost				
2		87753545		1	VIDRO VIDRO	GLASS GLAS	VIDRIO CRISTALLO	VITRE GLAS	038V
2		{84186080}		1	Low Profile				
3		87753546		1	VIDRO VIDRO	GLASS GLAS	VIDRIO CRISTALLO	VITRE GLAS	038V
3		{84186081}		1	Low Profile				
4		87753542		1	VIDRO VIDRO	GLASS GLAS	VIDRIO CRISTALLO	VITRE GLAS	038V
4		{84186078}		1	Low Profile				
5		87753543		1	VIDRO VIDRO	GLASS GLAS	VIDRIO CRISTALLO	VITRE GLAS	038V
6		87753555		60	ESPUMA ISOLANTE ISOLAMENTO DE ESPUM	FOAM INSULATION SCHAUMSTOFFISOLIER	ESPUMA AISLANTE ISOLANTE IN SCHIUMA	MOUSSE ISOLANTE SKUM ISOLERING	051S

09-39	01	p1	12/10

CABINE, JANELA
CAB, WINDOW
CABINA, VENTANA
CAB, WINDOW

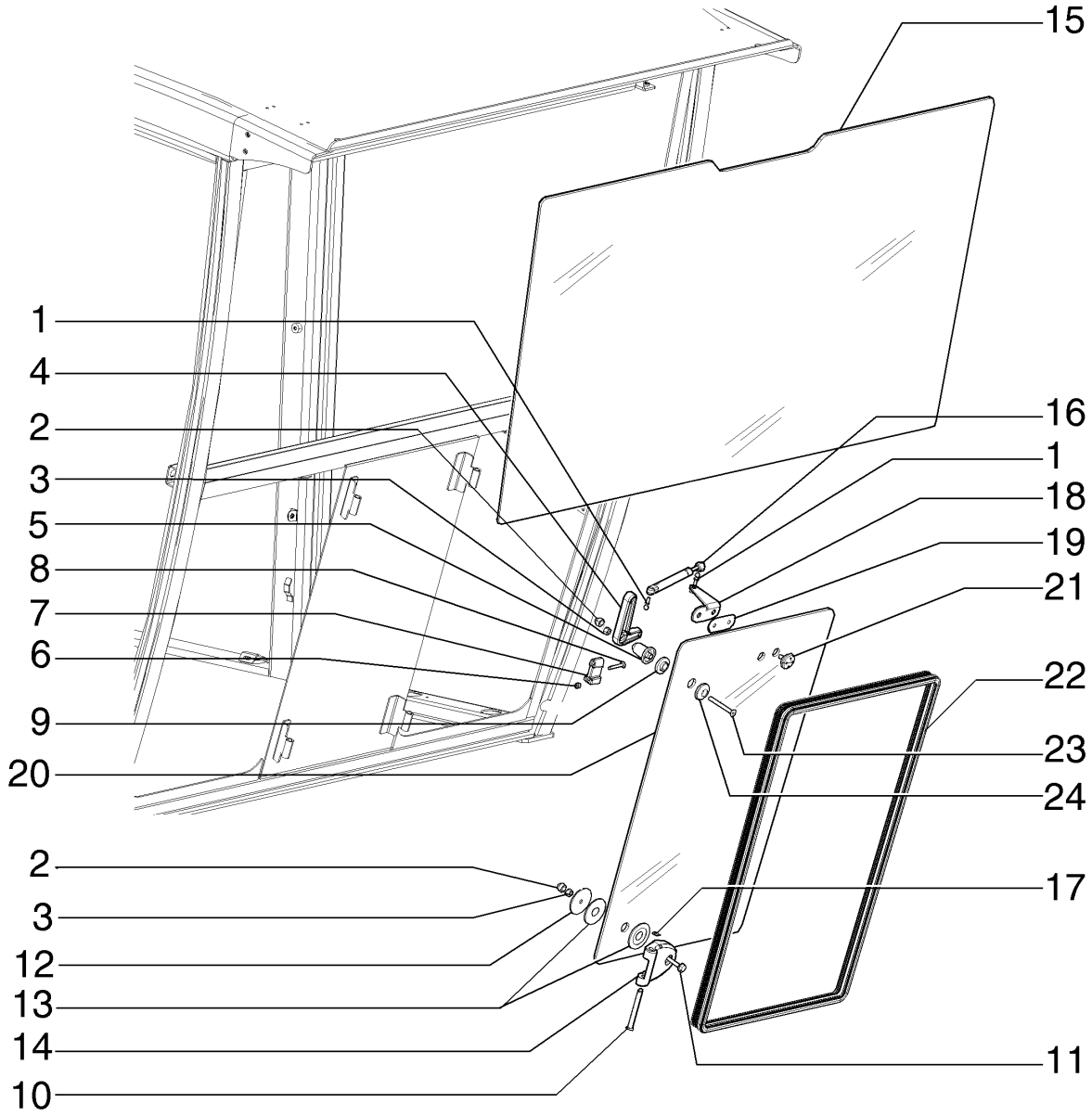

CAB, WINDOW
CAB, WINDOW
CAB, WINDOW
CAB, WINDOW

R	N	P.N.	MOD	Q	Denominação Denominação	Description Bezeichnung	Denominacion Descrizione	Description Beskrivelse	L.C.
1		K303756		1	JUNTA ESFÉRICA	BALL JOINT	RÓTULA	JOINT A ROTULE	070G
					RÓTULA	KUGELGELENK	GIUNTO SFERICO	KUGLELED	
2		84318947		1	COBERTURA	COVER	CUBIERTA	COUVERCLE	265C
					COBERTURA	ABDECKUNG	COPERCHIO	DÆKSEL	
3		393393		1	PORCA	NUT	TUERCA	ECROU	010D
					PORCA	MUTTER	DADO	MØTRIK	
4		84306587		1	MAÇANETA DA PORTA	DOOR HANDLE	EMPUÑADURA DE PUEF	POIGNEE DE PORTE	A051
					PEGA DA PORTA	TÜRGRIFF	MANIGLIA DELLA PORTA	DØRHÅNDTAG	
5		84306588		1	ESPAÇADOR	SPACER	SEPARADOR	ENTRETOISE	075D
					ESPAÇADOR	DISTANZSTÜCK	DISTANZIALE	AFSTANDSSTYKKE	
6		393392		2	CONTRA PORCA, M6 x 1, Cl 8				
						LOCK NUT	TUERCA DE BLOQUEO	CONTRE-ECROU	P263
					CONTRAPORCA	SICHERUNGSMUTTER	DADO DI BLOCCAGGIO	LÅSEMØTRIK	
7		84306591			TRAVA	LOCK	CERRADURA	SERRURE	120S
					FECHADURA	SCHLOSS	BLOCCO	LÅS	
8		86511833		2	PARAFUSO, Cross Pan Hd, M6 x 40				
						SCREW	TORNILLO	VIS	040V
					PARAFUSO	SCHRAUBE	VITE	SKRUE	
9		84306589			GUARNIÇÃO	TRIM	GUARNICIÓN	GARNITURE	C046
					GUARNIÇÃO	VERKLEIDUNG	RIVESTIMENTO	INDTRÆK	
10		178819A3		2	PINO	PIN	PASADOR	BROCHE	080P
					PERNO	PIN	PERNO	STIFT	
11		86511842		2	PARAFUSO, Hex Flg, M8 x 40, 8.8				
						BOLT	PERNO	VIS	140B
					PARAFUSO	SCHRAUBE	BULLONE	BOLT	
12		376332A1		2	ARRUELA	WASHER	ARANDELA	RONDELLE	9720
					ARRUELA	UNTERLEGSCHEIBE	RONDELLA	WASHER	
13		376336A1		4	ARRUELA DE BORRACHA	RUBBER WASHER	ARANDELA DE GOMA	RONDELLE EN CAOUTC	Z363
					ANILHA DE BORRACHA	GUMMIUNTERLEGSCHE	RONDELLA IN GOMMA	GUMMISKIVE	
14		304921A1		2	DOBRADIÇA	HINGE	BISAGRA	CHARNIERE	140C
					DOBRADIÇA	SCHARNIER	CERNIERA	HÆNGSEL	
15		{84186078}		1	Low Profile				
15		87753542		1	VIDRO	GLASS	VIDRIO	VITRE	038V
					VIDRO	GLAS	CRISTALLO	GLAS	
16		252550A2		1	COMPASSO	GAS STRUT	COLUMNA DE GAS	BEQUILLE A GAZ	Z331
					CILINDRO DE GÁS	GASDRUCKFEDER	AMMORTIZZATORE A G/	CYLINDER, GASSTØDD/	
17		86979020		2	ANEL ELÁSTICO, M9	CIRCLIP	ARANDELA DE RETENCI	CIRCLIP	056A
					ANEL DE RETENÇÃO	SICHERUNGSRING	ANELLO ELASTICO	LÅSERING	
18		256809A2		1	SUPORTE	SUPPORT	SOPORTE	SUPPORT	300S
					SUPORTE	STÜTZE	SUPPORTO	BESLAG	
19		222787A2		1	PASTILHA	PAD	PASTILLA	COUSSIN	060T
					ESPAÇADOR	UNTERLAGE	CUSCINO; TAMPONE	BREMSEKLODS	
20		87753548		1	VIDRO, RH	GLASS	VIDRIO	VITRE	038V
					VIDRO	GLAS	CRISTALLO	GLAS	
20		87753547		1	VIDRO, LH	GLASS	VIDRIO	VITRE	038V
					VIDRO	GLAS	CRISTALLO	GLAS	
21		198916A2		2	PARAFUSO	SCREW	TORNILLO	VIS	040V
					PARAFUSO	SCHRAUBE	VITE	SKRUE	

09-39	01	p2	12/10

CABINE, JANELA
CAB, WINDOW
CABINA, VENTANA
CAB, WINDOW

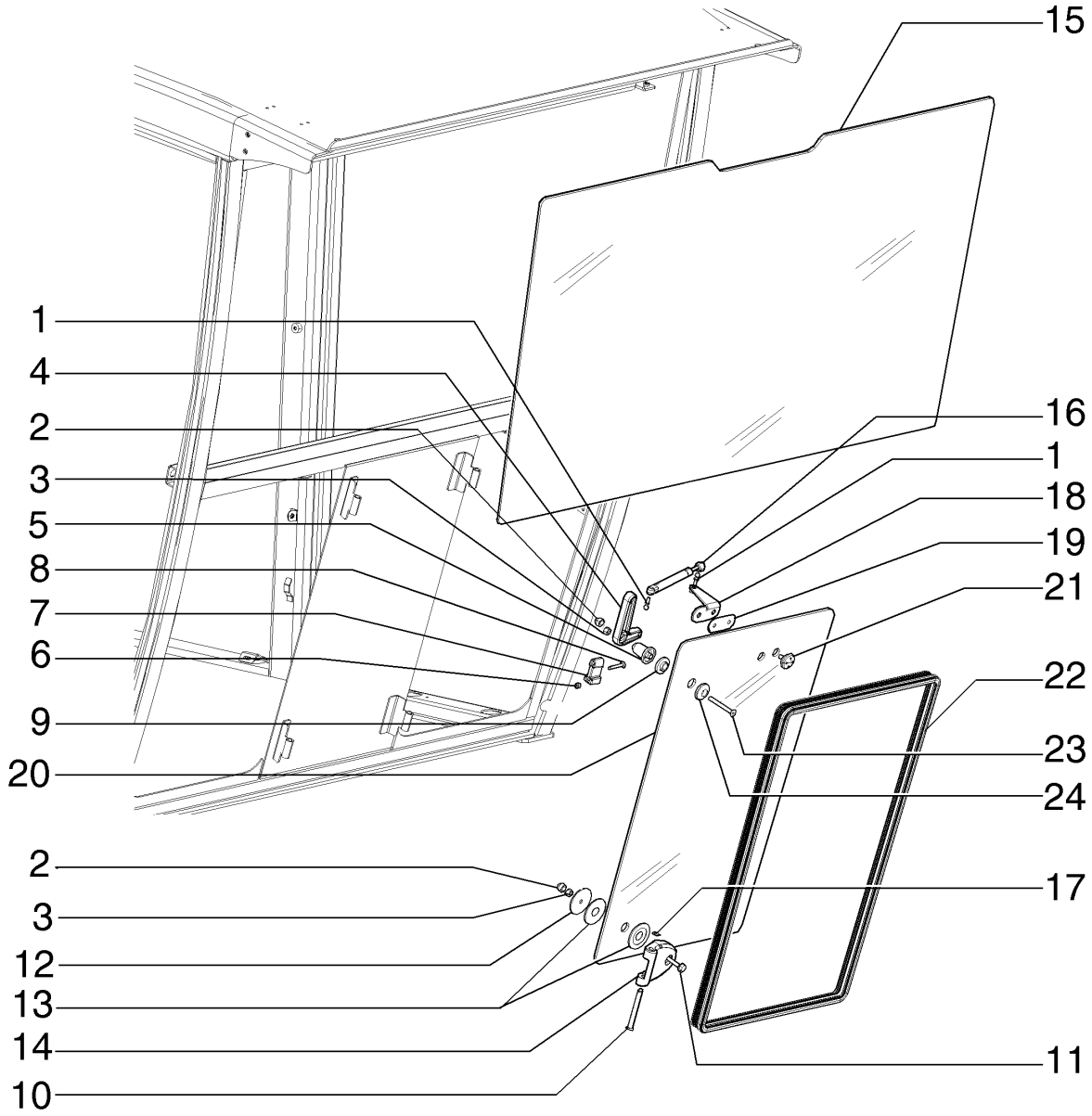

CAB, WINDOW
CAB, WINDOW
CAB, WINDOW
CAB, WINDOW

R	N	P.N.	MOD	Q	Denominação Denominação	Description Bezeichnung	Denominacion Descrizione	Description Beskrivelse	L.C.
22		**{84186083}**		1	RH				
22		**{84186082}**		1	LH				
23		**87015627**		1	PARAFUSO PARAFUSO	SCREW SCHRAUBE	TORNILLO VITE	VIS SKRUE	040V
24		**84306590**		1	COBERTURA COBERTURA	COVER ABDECKUNG	CUBIERTA COPERCHIO	COUVERCLE DÆKSEL	265C
25		**87753555**		48	ESPUMA ISOLANTE ISOLAMENTO DE ESPUI	FOAM INSULATION SCHAUMSTOFFISOLIER	ESPUMA AISLANTE ISOLANTE IN SCHIUMA	MOUSSE ISOLANTE SKUM ISOLERING	051S

09-40	01	p1	12/10

CABINE, PORTA LADO DIREITO - LADO ESQUERDO
CAB, DOOR RH - LH
CABINA, PUERTA LADO DERECHO - LADO IZQUIERDO
CAB, DOOR RH - LH

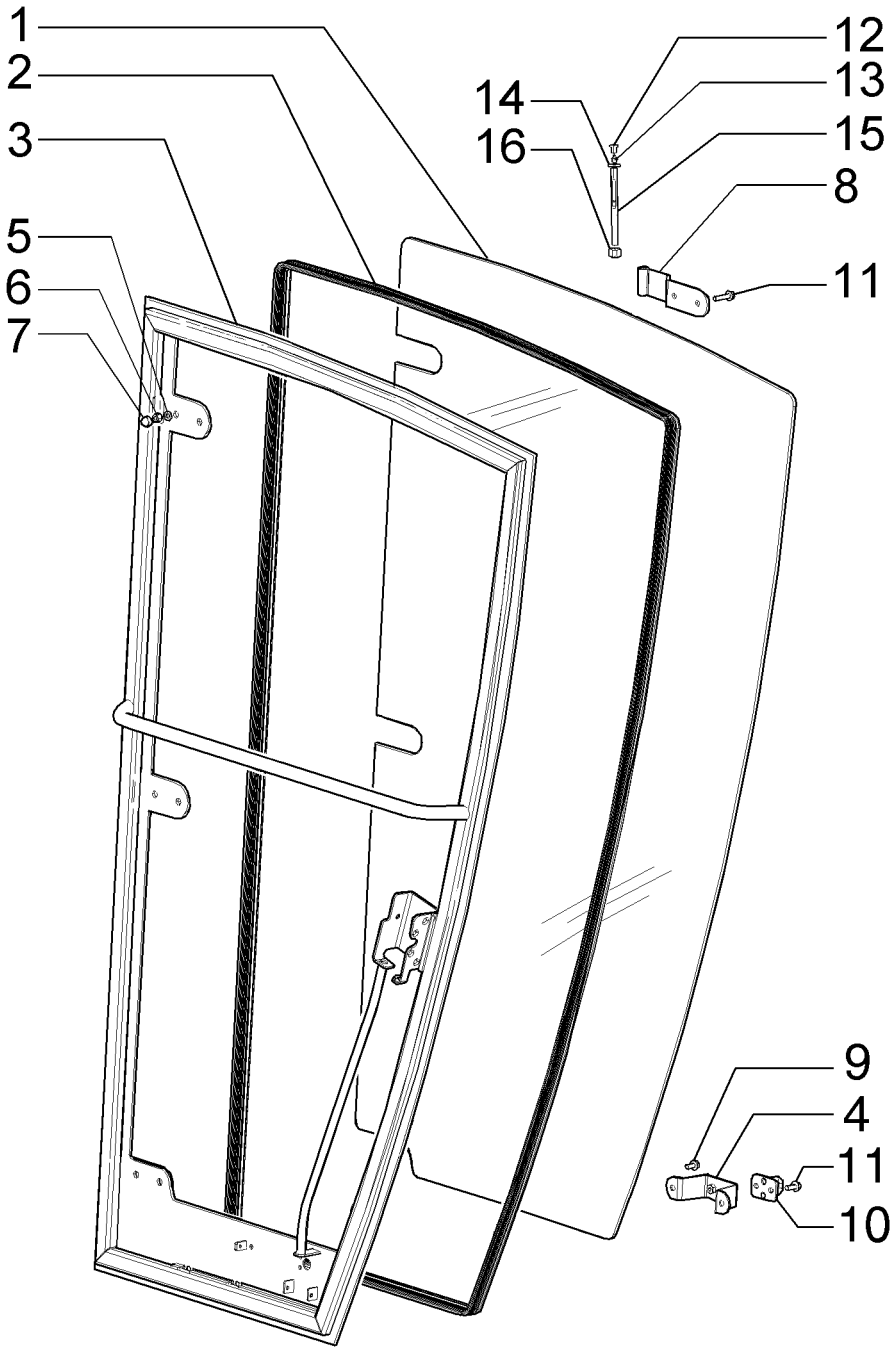

CAB, DOOR RH - LH
CAB, DOOR RH - LH
CAB, DOOR RH - LH
CAB, DOOR RH - LH

R	N	P.N.	MOD	Q	Denominação Denominação	Description Bezeichnung	Denominacion Descrizione	Description Beskrivelse	L.C.
		{84406938}		1	LH				
		{84406937}		1	RH				
1		**{84406911}**		1	RH				
1		**{84406912}**		1	LH				
2		**84306593**		1	GUARNIÇÃO, RH GUARNIÇÃO	TRIM VERKLEIDUNG	GUARNICIÓN RIVESTIMENTO	GARNITURE INDTRÆK	C046
2		**84306592**		1	GUARNIÇÃO, LH GUARNIÇÃO	TRIM VERKLEIDUNG	GUARNICIÓN RIVESTIMENTO	GARNITURE INDTRÆK	C046
3		**{84406924}**		1	RH				
3		**{84406934}**		1	LH				
4		**{84406920}**		1					
5		**84318947**		6	COBERTURA COBERTURA	COVER ABDECKUNG	CUBIERTA COPERCHIO	COUVERCLE DÆKSEL	265C
6		**393393**		6	PORCA PORCA	NUT MUTTER	TUERCA DADO	ECROU MØTRIK	010D
7		**83931520**		6	ARRUELA PLANA, M8 x 17 x 2 Thk ANILHA	WASHER UNTERLEGSCHEIBE	ARANDELA RONDELLA	RONDELLE FLADSKIVE	131R
8		**{84406915}**		3					
9		**844-8016**		8	PARAFUSO, Hex Flg, M8 x 16, 8.8 PARAFUSO	BOLT SCHRAUBE	PERNO BULLONE	VIS BOLT	140B
10		**87753498**		1	TRAVA FECHADURA	LOCK SCHLOSS	CERRADURA BLOCCO	SERRURE LÅS	120S
11		**9804258**		8	PARAFUSO, Hex Flg, M8 x 20, 8.8 PARAFUSO	BOLT SCHRAUBE	PERNO BULLONE	VIS BOLT	140B
12		**87522522**		3	TAMPA TAMPÃO	CAP KAPPE	TAPÓN TAPPO	CAPUCHON TANKDÆKSEL	052T
13		**87588865**		3	CONEXÃO CONECTOR	FITTING ARMATUR	ACOPLAMIENTO RACCORDO	RACCORD FITTING	3300
14		**86511323**		3	ARRUELA PLANA, M10 x 20 x 2 ANILHA	WASHER UNTERLEGSCHEIBE	ARANDELA RONDELLA	RONDELLE FLADSKIVE	131R
15		**3805129**		3	PINO PERNO	PIN PIN	PASADOR PERNO	BROCHE STIFT	080P
16		**12577211**		3	CONTRA PORCA, M10 x 1.5, Cl 8 CONTRAPORCA	LOCK NUT SICHERUNGSMUTTER	TUERCA DE BLOQUEO DADO DI BLOCCAGGIO	CONTRE-ECROU LÅSEMØTRIK	P263

09-40	02	p1	12/10

CABINE PERFIL BAIXO, PORTA LADO DIREITO - LADO ESQUERDO
CAB LOW PROFILE, DOOR RH - LH
CABINA PERFIL BAJO, PUERTA LADO DERECHO - LADO IZQUIERDO
CAB LOW PROFILE, DOOR RH - LH

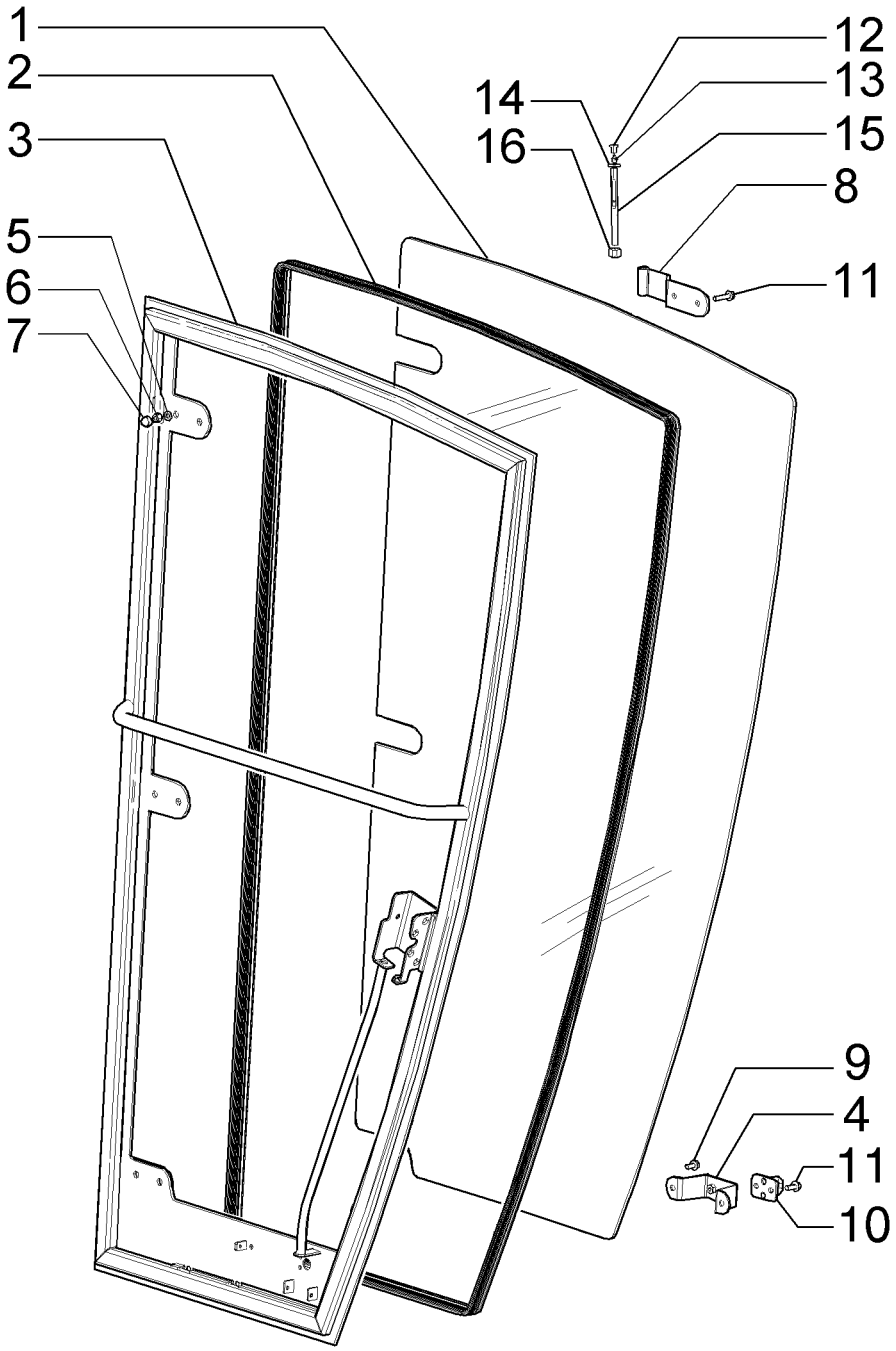

CAB LOW PROFILE, DOOR RH - LH
CAB LOW PROFILE, DOOR RH - LH
CAB LOW PROFILE, DOOR RH - LH
CAB LOW PROFILE, DOOR RH - LH

R	N	P.N.	MOD	Q	Denominação Denominação	Description Bezeichnung	Denominacion Descrizione	Description Beskrivelse	L.C.
		{84409558}		1	RH				
		{84409559}		1	LH				
1		**{84409552}**		1	RH				
1		**{84409553}**		1	LH				
2		**{84306595}**		1	RH				
2		**{84306596}**		1	LH				
3		**{84409554}**		1	RH				
3		**{84409561}**		1	LH				
4		**{84406920}**		1					
5		**84318947**		6	COBERTURA COBERTURA	COVER ABDECKUNG	CUBIERTA COPERCHIO	COUVERCLE DÆKSEL	265C
6		**393393**		6	PORCA PORCA	NUT MUTTER	TUERCA DADO	ECROU MØTRIK	010D
7		**83931520**		6	ARRUELA PLANA, M8 x 17 x 2 Thk ANILHA	WASHER UNTERLEGSCHEIBE	ARANDELA RONDELLA	RONDELLE FLADSKIVE	131R
8		**{84406915}**		3					
9		**844-8016**		2	PARAFUSO, Hex Flg, M8 x 16, 8.8 PARAFUSO	BOLT SCHRAUBE	PERNO BULLONE	VIS BOLT	140B
11		**9804258**		8	PARAFUSO, Hex Flg, M8 x 20, 8.8 PARAFUSO	BOLT SCHRAUBE	PERNO BULLONE	VIS BOLT	140B
12		**87522522**		3	TAMPA TAMPÃO	CAP KAPPE	TAPÓN TAPPO	CAPUCHON TANKDÆKSEL	052T
13		**87588865**		3	CONEXÃO CONECTOR	FITTING ARMATUR	ACOPLAMIENTO RACCORDO	RACCORD FITTING	3300
14		**86511323**		3	ARRUELA PLANA, M10 x 20 x 2 ANILHA	WASHER UNTERLEGSCHEIBE	ARANDELA RONDELLA	RONDELLE FLADSKIVE	131R
15		**3805129**		3	PINO PERNO	PIN PIN	PASADOR PERNO	BROCHE STIFT	080P
16		**12577211**		3	CONTRA PORCA, M10 x 1.5, Cl 8 CONTRAPORCA	LOCK NUT SICHERUNGSMUTTER	TUERCA DE BLOQUEO DADO DI BLOCCAGGIO	CONTRE-ECROU LÅSEMØTRIK	P263

09-41	01	p1	12/10

CABINE, FECHADURA DA PORTA
CAB, LOCK DOOR
CABINA, CERRADURA DA PORTA
CAB, LOCK DOOR

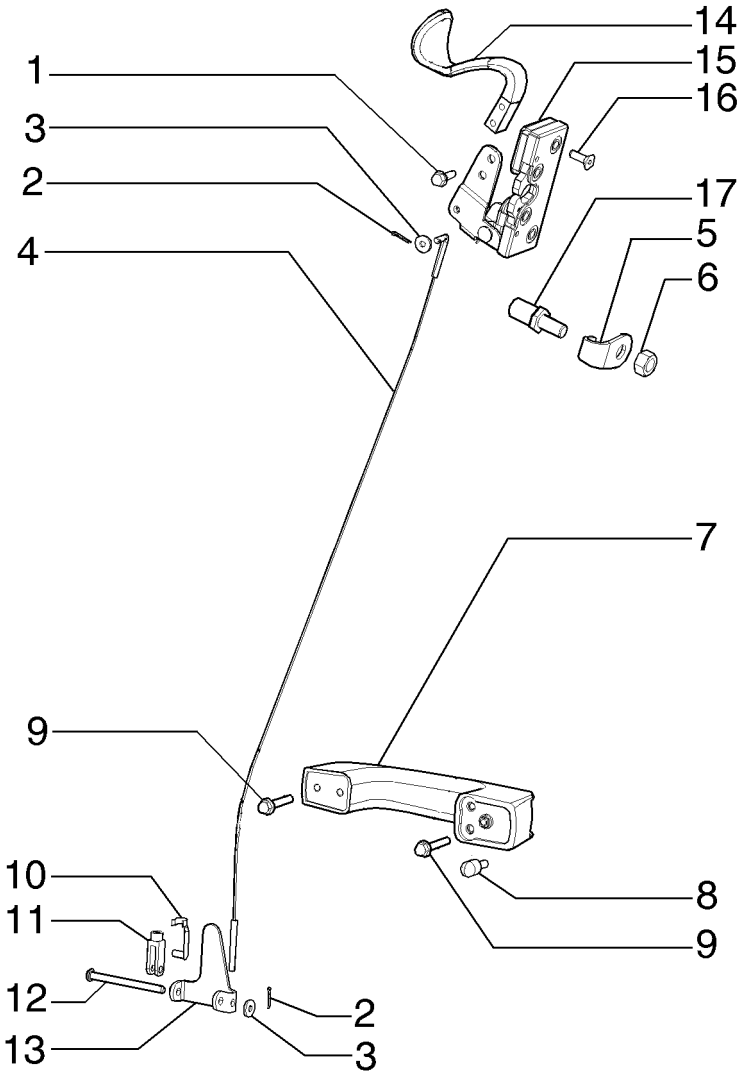

CAB, LOCK DOOR
CAB, LOCK DOOR
CAB, LOCK DOOR
CAB, LOCK DOOR

R	N	P.N.	MOD	Q	Denominação Denominação	Description Bezeichnung	Denominacion Descrizione	Description Beskrivelse	L.C.
1		86624115		2	PARAFUSO, Hex Wash Hd, 1/4" x 3/4"				
						SELF-TAP SCREW	TORNILLO AUTORROSC	VIS AUTOTARAUDEUSE	062V
					PARAFUSO	SELBSTSCHN SCHRAUE	VITE AUTOFILETTANTE	SELVLÅSENDE BOLT	
2		86639114		3	CONTRA PINO, M1.6 x 10	COTTER PIN	PASADOR	GOUPILLE FENDUE	270C
					TROÇO DE ABRIR	SPLINT	COPPIGLIA	SPLITBOLT	
3		12638101		3	ARRUELA PLANA, M5 x 14 x 1				
						WASHER	ARANDELA	RONDELLE	131R
					ANILHA	UNTERLEGSCHEIBE	RONDELLA	FLADSKIVE	
4		84305459		1	CABO	CABLE	CABLE	CABLE	650C
					CABO	KABEL	CAVO	KABEL	
5		84305457		1	PARADA	STOP	TOPE	BUTEE	080A
					BATENTE	STOP	ARRESTO; FERMO	STOP	
6		84182244		1	PINO DE FIXAÇÃO	LOCK PIN	PASADOR DE BLOQUEO	GOUPILLE DE BLOCAGE	081P
					PERNO DE FIXAÇÃO	VERRIEGELUNGSSTIFT	PERNO DI BLOCCAGGIC	LÅSETAP	
7		60-7083T1		1	MANILHA	HANDLE	MANECILLA	POIGNEE	020M
					PEGA	GRIFF	MANIGLIA	HÅNDTAG	
8		314610A1		1	BOTÃO	BUTTON	BOTÓN	BOUTON	120B
					BOTÃO	TASTE	PULSANTE	KNAP	
9		844-6016		3	PARAFUSO, Hex Flg, M6 x 16, 8.8				
						BOLT	PERNO	VIS	140B
					PARAFUSO	SCHRAUBE	BULLONE	BOLT	
10		1999650C1		1	PINO DE GARFO	CLEVIS PIN	EJE CON CABEZA	AXE DE CHAPE	P694
					PINO DE FORQUILHA	GABELBOLZEN	PERNO A TESTA PIANA	GAFFELBOLT	
11		713-125		1	GARFO AJUSTÁVEL	ADJUSTABLE CLEVIS	MOSQUETÓN AJUSTABL	CHAPE DE REGLAGE	1680
					FORQUILHA AJUSTÁVEL	EINSTELLBARER SCHÄK	FORCELLA ATTACCO RE	JUSTERBAR GAFFEL	
12		275353A1		1	PINO ESFÉRICO	BALL PIN	GORRÓN ESFÉRICO	QUEUE A ROTULE	090P
					CAVILHA DE RÓTULA	KUGELZAPFEN	PERNO SFERICO	KUGLETAP	
13		84305467		1	ALAVANCA	LEVER	PALANCA	LEVIER	045L
					ALAVANCA	HEBEL	LEVA	ARM	
14		321023A4		1	MANILHA	HANDLE	MANECILLA	POIGNEE	020M
					PEGA	GRIFF	MANIGLIA	HÅNDTAG	
15		321013A1		1	TRAVA	LOCK	CERRADURA	SERRURE	120S
					FECHADURA	SCHLOSS	BLOCCO	LÅS	
16		461-42512		4	PARAFUSO, Hex Soc Flat Hd, 1/4"-20 x 3/4"				
						SCREW	TORNILLO	VIS	040V
					PARAFUSO	SCHRAUBE	VITE	SKRUE	
17		337475		1	PORCA, M12, Cl 10	NUT	TUERCA	ECROU	010D
					PORCA	MUTTER	DADO	MØTRIK	

09-42	01	p1	12/10

CABINE, PLACA TRASEIRA
CAB, REAR PLATE
CABINA, PLACA TRASERA
CAB, REAR PLATE

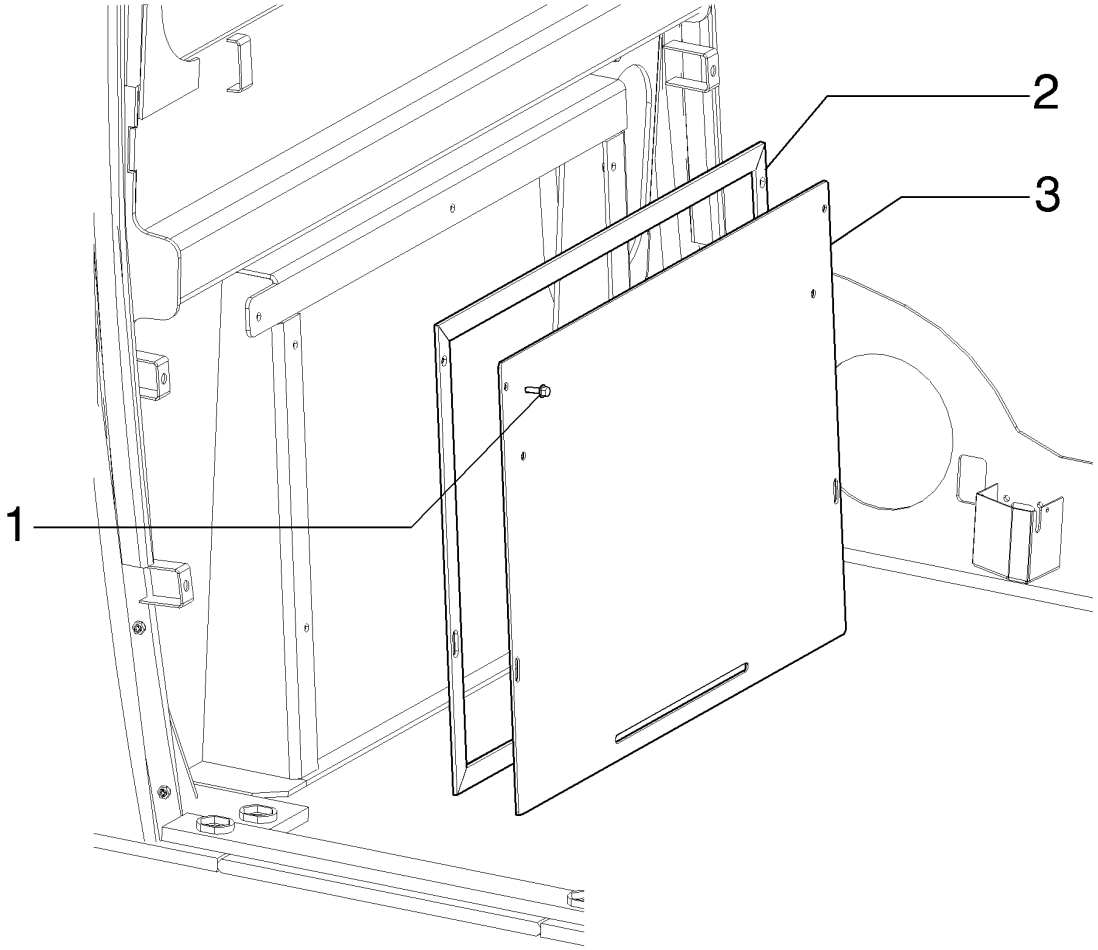

CAB, REAR PLATE
CAB, REAR PLATE
CAB, REAR PLATE
CAB, REAR PLATE

R	N	P.N.	MOD	Q	Denominação Denominação	Description Bezeichnung	Denominacion Descrizione	Description Beskrivelse	L.C.
1		9804256		4	PARAFUSO, Hex Flg, M6 x 20, 8.8 PARAFUSO	BOLT SCHRAUBE	PERNO BULLONE	VIS BOLT	140B
2		87753470		1	COBERTURA COBERTURA	COVER ABDECKUNG	CUBIERTA COPERCHIO	COUVERCLE DÆKSEL	265C
3		87753435		1	GUARNIÇÃO GUARNIÇÃO	TRIM VERKLEIDUNG	GUARNICIÓN RIVESTIMENTO	GARNITURE INDTRÆK	C046

09-43	01	p1	12/10

CABINE, REVESTIMENTOS
CAB, COVERINGS
CABINA, RIVESTIMIENTO
CAB, COVERINGS

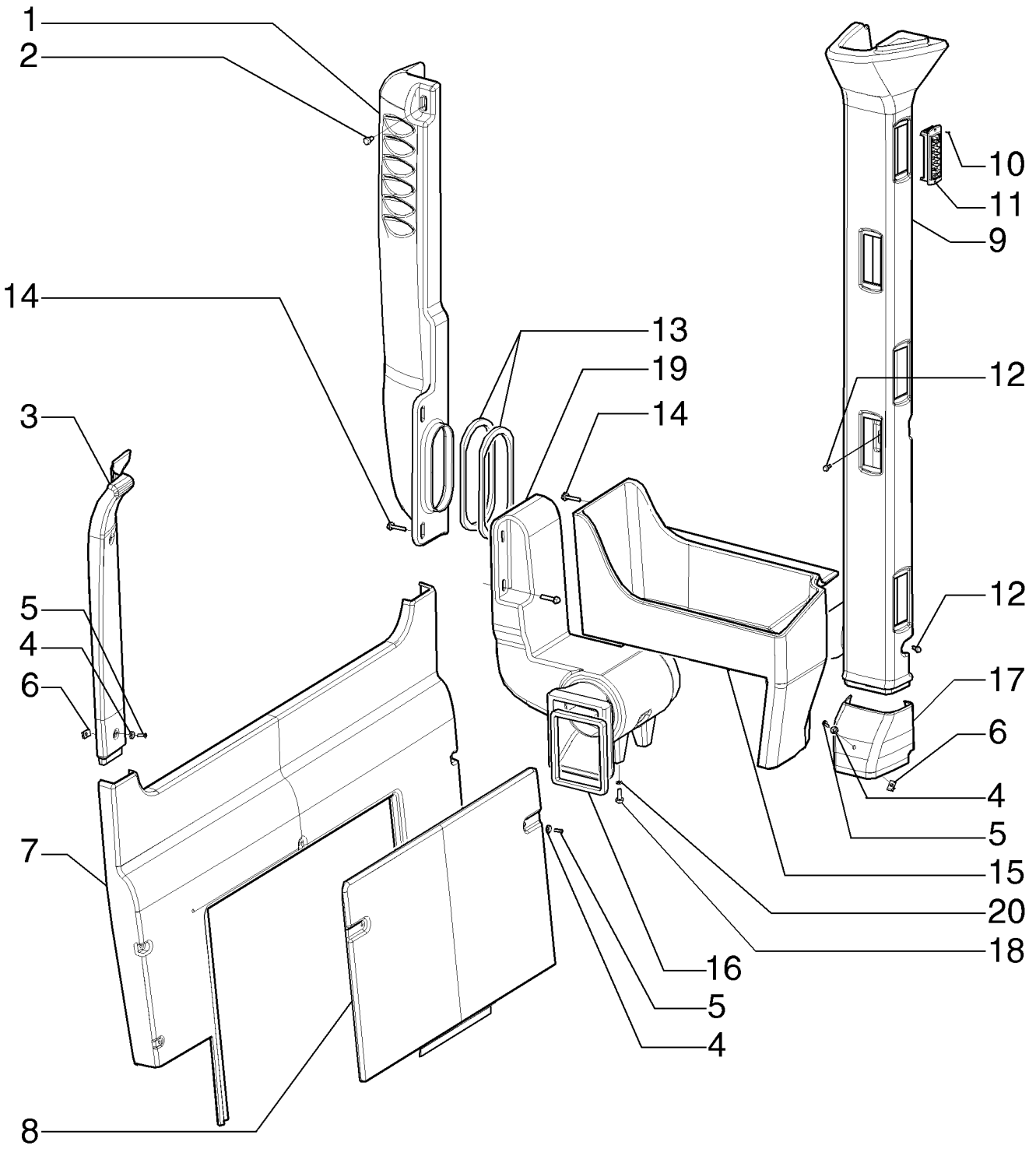

CAB, COVERINGS
CAB, COVERINGS
CAB, COVERINGS
CAB, COVERINGS

R	N	P.N.	MOD	Q	Denominação Denominação	Description Bezeichnung	Denominacion Descrizione	Description Beskrivelse	L.C.
1		{84129135}		1					
2		9804258		1	PARAFUSO, Hex Flg, M8 x 20, 8.8				
						BOLT	PERNO	VIS	140B
					PARAFUSO	SCHRAUBE	BULLONE	BOLT	
3		84129144		1	COBERTURA, RH	COVER	CUBIERTA	COUVERCLE	265C
					COBERTURA	ABDECKUNG	COPERCHIO	DÆKSEL	
3		84129145		1	COBERTURA, LH	COVER	CUBIERTA	COUVERCLE	265C
					COBERTURA	ABDECKUNG	COPERCHIO	DÆKSEL	
4		85801991		13	ARRUELA PLANA	WASHER	ARANDELA	RONDELLE	131R
					ANILHA	UNTERLEGSCHEIBE	RONDELLA	FLADSKIVE	
5		13313217		13	PARAFUSO, Cross Oval Hd, M6 x 20				
						SCREW	TORNILLO	VIS	040V
					PARAFUSO	SCHRAUBE	VITE	SKRUE	
6		833-40306		1	PORCA, M6, U	NUT	TUERCA	ECROU	010D
					PORCA	MUTTER	DADO	MØTRIK	
7		84129146		1	PAINEL	PANEL	PANEL	PANNEAU	025P
					PAINEL	PLATTE	PANNELLO	PANEL	
8		84129147		1	COBERTURA	COVER	CUBIERTA	COUVERCLE	265C
					COBERTURA	ABDECKUNG	COPERCHIO	DÆKSEL	
9		84129142		1	DUTO DE AR, RH	AIR DUCT	CONDUCTO DE AIRE	CONDUITE D'AIR	224C
					CONDUTA DE AR	LUFTKANAL	CONDOTTO ARIA	LUFTKANAL	
9		84129143		1	DUTO DE AR, LH	AIR DUCT	CONDUCTO DE AIRE	CONDUITE D'AIR	224C
					CONDUTA DE AR	LUFTKANAL	CONDOTTO ARIA	LUFTKANAL	
10		86502975		24	PARAFUSO, Cross Flat Hd, #6 x 3/8"				
						SELF-TAP SCREW	TORNILLO AUTORROSC	VIS AUTOTARAUDEUSE	062V
					PARAFUSO	SELBSTSCHN SCHRAUE	VITE AUTOFILETTANTE	SELVLÅSENDE BOLT	
11		84159954		12	ESCAPE	OUTLET	SALIDA	SORTIE	P284
					ESCAPE	AUSLASS	USCITA	UDLØB	
12		86050272		6	PARAFUSO, Hex Flg, M6 x 12, 8.8				
						BOLT	PERNO	VIS	140B
					PARAFUSO	SCHRAUBE	BULLONE	BOLT	
13		84182246		2	JUNTA PLÁSTICA	PLASTIC GASKET	JUNTA DE PLÁSTICO	PATE A JOINT	P715
					JUNTA PLÁSTICA	KUNSTSTOFFDICHTUNG	GUARNIZIONE DI PLAST	PLASTIKPAKNING	
14		86511842		4	PARAFUSO, Hex Flg, M8 x 40, 8.8				
						BOLT	PERNO	VIS	140B
					PARAFUSO	SCHRAUBE	BULLONE	BOLT	
15		84211978		1	CONSOLE	CONSOLE	CONSOLA	CONSOLE	080M
					CONSOLA	KONSOLE	CONSOLE	KONSOL	
16		84198991		1	GUARNIÇÃO	TRIM	GUARNICIÓN	GARNITURE	C046
					GUARNIÇÃO	VERKLEIDUNG	RIVESTIMENTO	INDTRÆK	
17		84178157		1	COBERTURA, LH	COVER	CUBIERTA	COUVERCLE	265C
					COBERTURA	ABDECKUNG	COPERCHIO	DÆKSEL	
17		84178156		1	COBERTURA, RH	COVER	CUBIERTA	COUVERCLE	265C
					COBERTURA	ABDECKUNG	COPERCHIO	DÆKSEL	
18		9671714		2	PARAFUSO, Hex Flg, M8 x 25, 8.8				
						BOLT	PERNO	VIS	140B
					PARAFUSO	SCHRAUBE	BULLONE	BOLT	

09-43	01	p2	12/10

CABINE, REVESTIMENTOS
CAB, COVERINGS
CABINA, RIVESTIMIENTO
CAB, COVERINGS

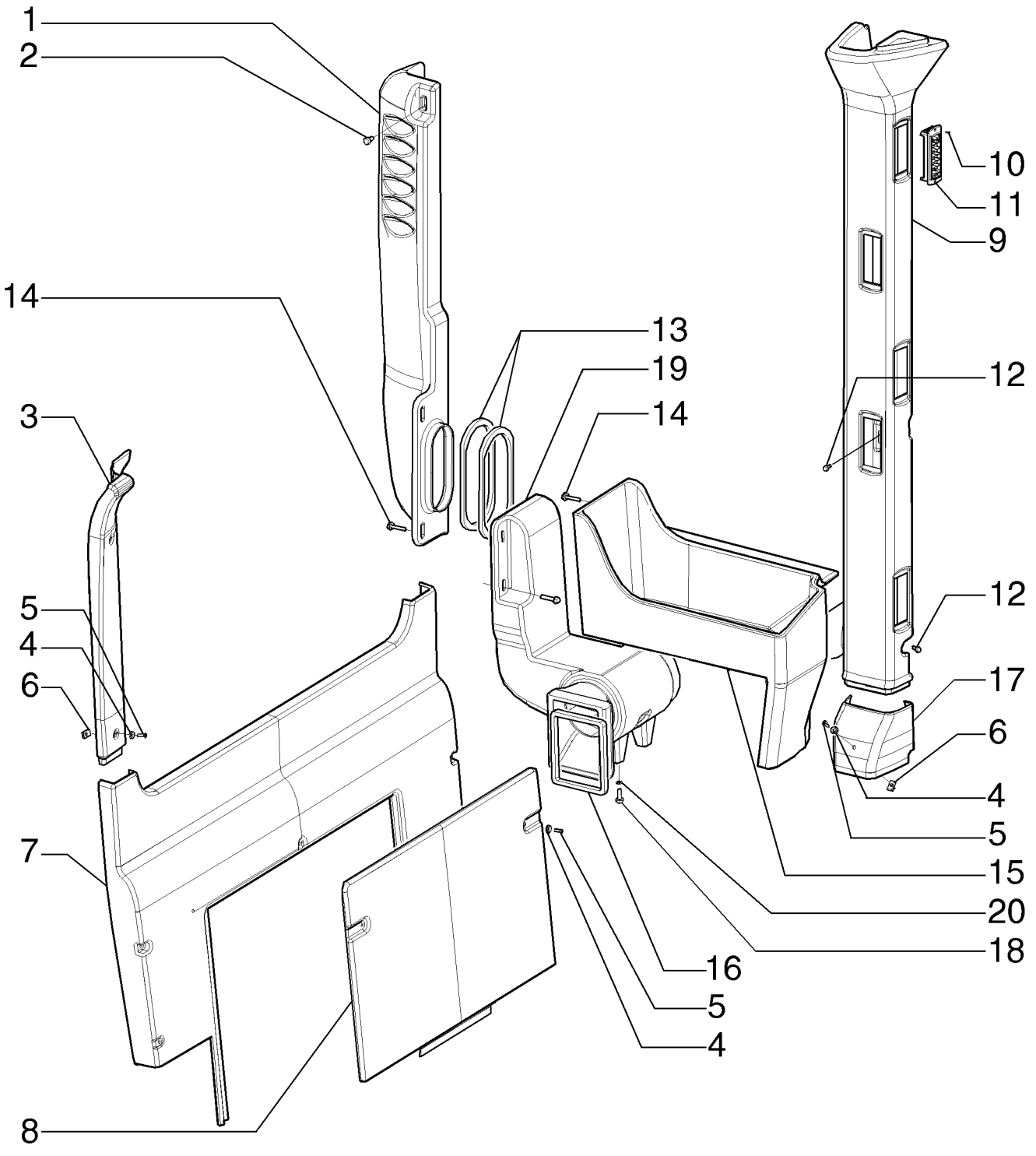

CAB, COVERINGS
CAB, COVERINGS
CAB, COVERINGS
CAB, COVERINGS

R	N	P.N.	MOD	Q	Denominação Denominação	Description Bezeichnung	Denominacion Descrizione	Description Beskrivelse	L.C.
19		**{84129134}**		1					
20		**83990583**		2	TRAVA DA ARRUELA, M8 ANILHA DE RETENÇÃO	LOCK WASHER SICHERUNGSSCHEIBE	ARANDELA DE BLOQUE RONDELLA DI SICUREZ	RONDELLE FREIN LÅSESKIVE	132R

09-43	02	p1	12/10

CABINE PERFIL BAIXO, REVESTIMENTOS
CAB LOW PROFILE, COVERINGS
CABINA PERFIL BAJO, RIVESTIMIENTO
CAB LOW PROFILE, COVERINGS

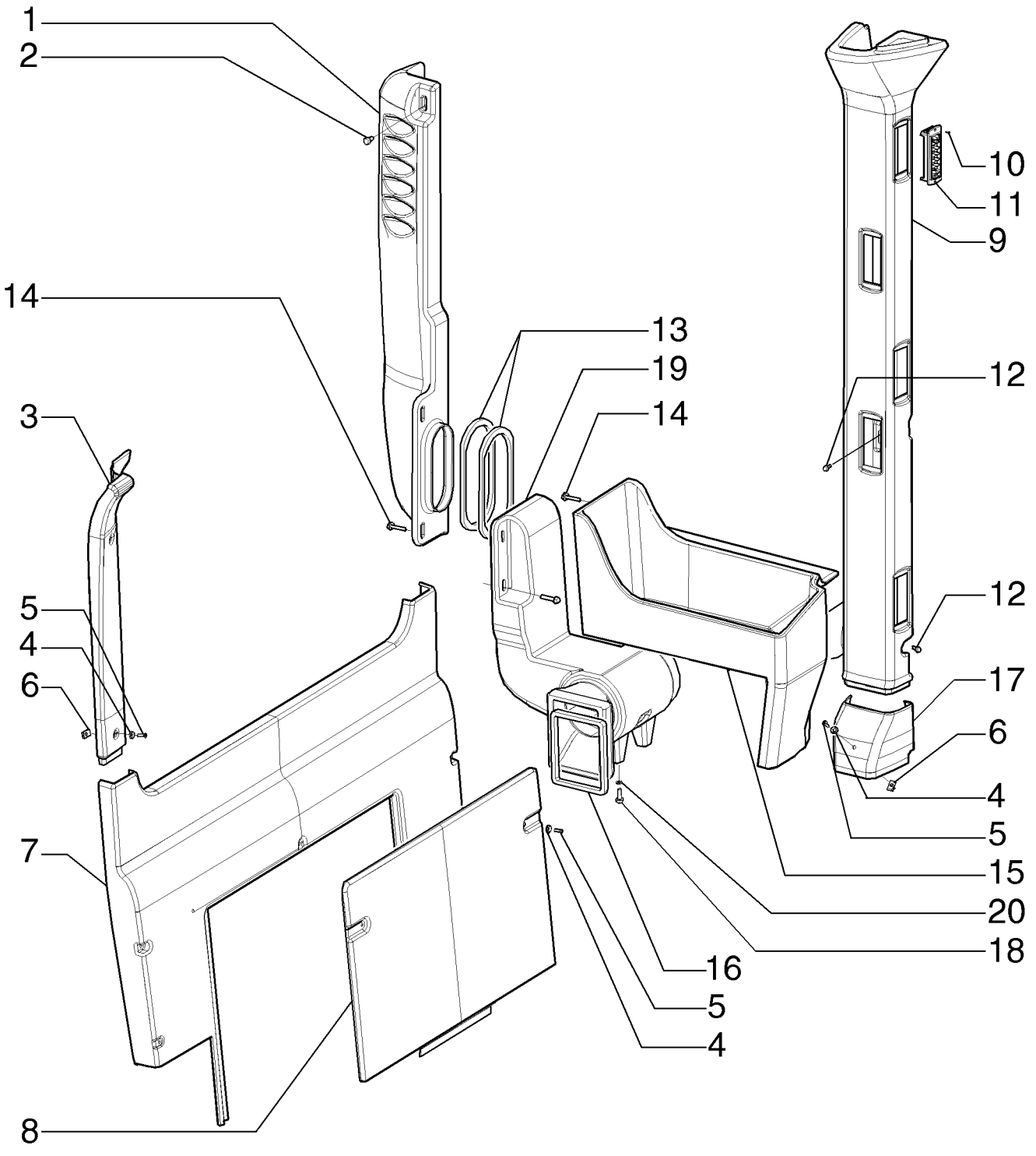

CAB LOW PROFILE, COVERINGS
CAB LOW PROFILE, COVERINGS
CAB LOW PROFILE, COVERINGS
CAB LOW PROFILE, COVERINGS

R	N	P.N.	MOD	Q	Denominação Denominação	Description Bezeichnung	Denominacion Descrizione	Description Beskrivelse	L.C.
1		{84129135}		1					
2		9804258		1	PARAFUSO, Hex Flg, M8 x 20, 8.8				
						BOLT	PERNO	VIS	140B
					PARAFUSO	SCHRAUBE	BULLONE	BOLT	
3		84182243		1	COBERTURA, LH	COVER	CUBIERTA	COUVERCLE	265C
					COBERTURA	ABDECKUNG	COPERCHIO	DÆKSEL	
3		84182242		1	COBERTURA, RH	COVER	CUBIERTA	COUVERCLE	265C
					COBERTURA	ABDECKUNG	COPERCHIO	DÆKSEL	
4		85801991		13	ARRUELA PLANA	WASHER	ARANDELA	RONDELLE	131R
					ANILHA	UNTERLEGSCHEIBE	RONDELLA	FLADSKIVE	
5		13313217		13	PARAFUSO, Cross Oval Hd, M6 x 20				
						SCREW	TORNILLO	VIS	040V
					PARAFUSO	SCHRAUBE	VITE	SKRUE	
6		833-40306		1	PORCA, M6, U	NUT	TUERCA	ECROU	010D
					PORCA	MUTTER	DADO	MØTRIK	
7		84129146		1	PAINEL	PANEL	PANEL	PANNEAU	025P
					PAINEL	PLATTE	PANNELLO	PANEL	
8		84129147		1	COBERTURA	COVER	CUBIERTA	COUVERCLE	265C
					COBERTURA	ABDECKUNG	COPERCHIO	DÆKSEL	
9		84182240		1	DUTO DE AR, RH	AIR DUCT	CONDUCTO DE AIRE	CONDUITE D'AIR	224C
					CONDUTA DE AR	LUFTKANAL	CONDOTTO ARIA	LUFTKANAL	
9		84182241		1	POSTE, LH	POST	POSTE	COLONNE	6480
					POSTE	SÄULE	MONTANTE	STOLPE	
10		86502975		24	PARAFUSO, Cross Flat Hd, #6 x 3/8"				
						SELF-TAP SCREW	TORNILLO AUTORROSC	VIS AUTOTARAUDEUSE	062V
					PARAFUSO	SELBSTSCHN SCHRAUE	VITE AUTOFILETTANTE	SELVLÅSENDE BOLT	
11		84159954		12	ESCAPE	OUTLET	SALIDA	SORTIE	P284
					ESCAPE	AUSLASS	USCITA	UDLØB	
12		86050272		6	PARAFUSO, Hex Flg, M6 x 12, 8.8				
						BOLT	PERNO	VIS	140B
					PARAFUSO	SCHRAUBE	BULLONE	BOLT	
13		84182246		2	JUNTA PLÁSTICA	PLASTIC GASKET	JUNTA DE PLÁSTICO	PATE A JOINT	P715
					JUNTA PLÁSTICA	KUNSTSTOFFDICHTUNG	GUARNIZIONE DI PLAST	PLASTIKPAKNING	
14		86511842		4	PARAFUSO, Hex Flg, M8 x 40, 8.8				
						BOLT	PERNO	VIS	140B
					PARAFUSO	SCHRAUBE	BULLONE	BOLT	
15		84211978		1	CONSOLE	CONSOLE	CONSOLA	CONSOLE	080M
					CONSOLA	KONSOLE	CONSOLE	KONSOL	
16		84198991		1	GUARNIÇÃO	TRIM	GUARNICIÓN	GARNITURE	C046
					GUARNIÇÃO	VERKLEIDUNG	RIVESTIMENTO	INDTRÆK	
17		84178156		1	COBERTURA, RH	COVER	CUBIERTA	COUVERCLE	265C
					COBERTURA	ABDECKUNG	COPERCHIO	DÆKSEL	
17		84178157		1	COBERTURA, LH	COVER	CUBIERTA	COUVERCLE	265C
					COBERTURA	ABDECKUNG	COPERCHIO	DÆKSEL	
18		9671714		2	PARAFUSO, Hex Flg, M8 x 25, 8.8				
						BOLT	PERNO	VIS	140B
					PARAFUSO	SCHRAUBE	BULLONE	BOLT	

09-43	02	p2	12/10

CABINE PERFIL BAIXO, REVESTIMENTOS
CAB LOW PROFILE, COVERINGS
CABINA PERFIL BAJO, RIVESTIMIENTO
CAB LOW PROFILE, COVERINGS

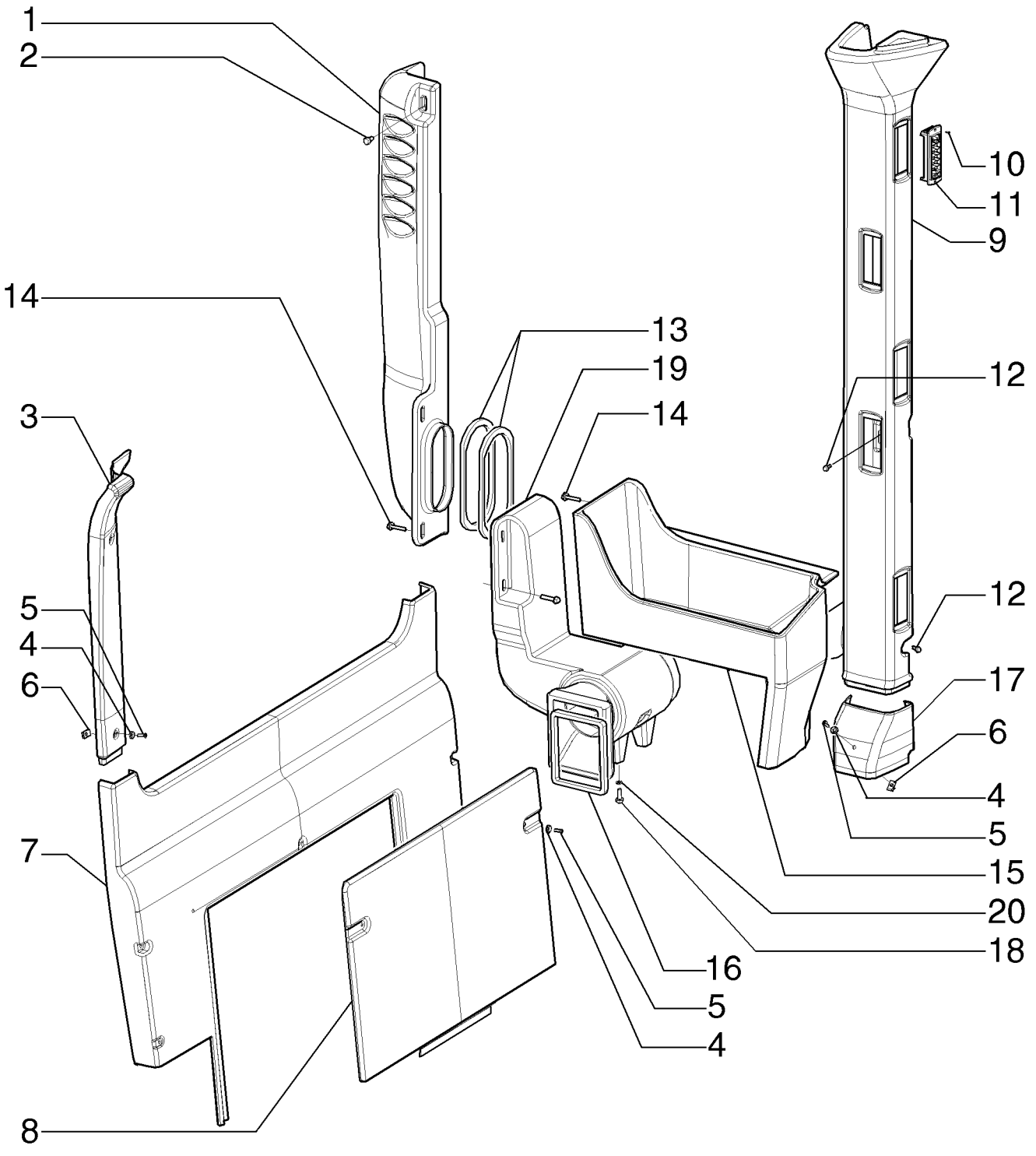

CAB LOW PROFILE, COVERINGS
CAB LOW PROFILE, COVERINGS
CAB LOW PROFILE, COVERINGS
CAB LOW PROFILE, COVERINGS

R	N	P.N.	MOD	Q	Denominação Denominação	Description Bezeichnung	Denominacion Descrizione	Description Beskrivelse	L.C.
19		**{84129134}**		1					
20		**83990583**		2	TRAVA DA ARRUELA, M8 ANILHA DE RETENÇÃO	LOCK WASHER SICHERUNGSSCHEIBE	ARANDELA DE BLOQUE RONDELLA DI SICUREZ	RONDELLE FREIN LÅSESKIVE	132R

09-44	01	p1	12/10

CABINE, REVESTIMENTO DO TETO
CAB, ROOF COVERINGS
CABINA, RIVESTIMIENTO DEL TECHO
CAB, ROOF COVERINGS

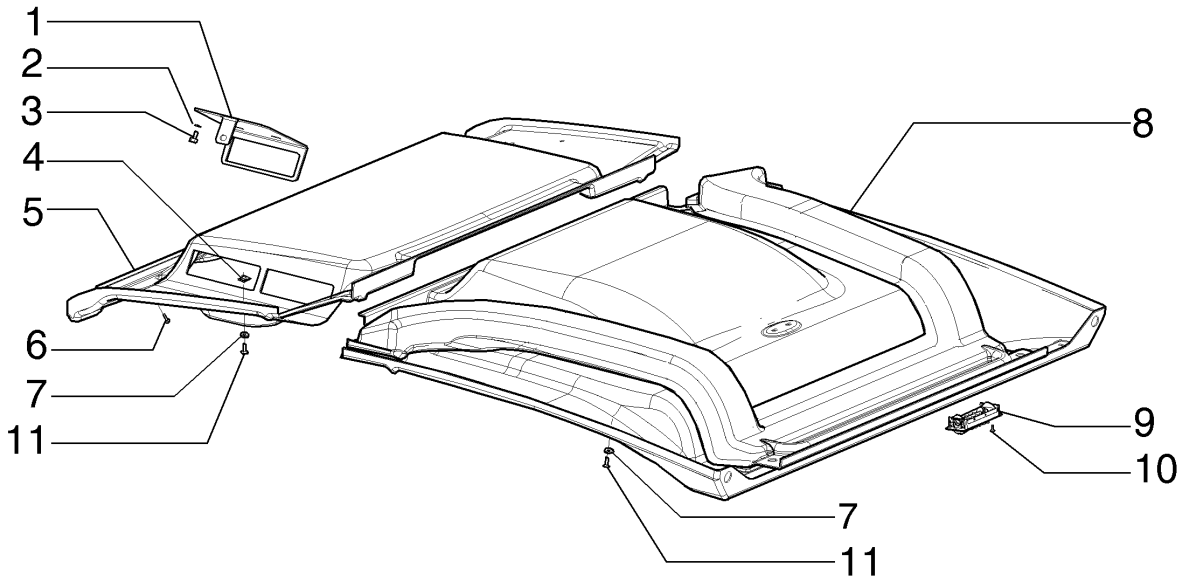

CAB, ROOF COVERINGS
CAB, ROOF COVERINGS
CAB, ROOF COVERINGS
CAB, ROOF COVERINGS

R	N	P.N.	MOD	Q	Denominação Denominação	Description Bezeichnung	Denominacion Descrizione	Description Beskrivelse	L.C.
1		84197662		1	SUPORTE SUPORTE	SUPPORT STÜTZE	SOPORTE SUPPORTO	SUPPORT BESLAG	300S
2		83990583		2	TRAVA DA ARRUELA, M8 ANILHA DE RETENÇÃO	LOCK WASHER SICHERUNGSSCHEIBE	ARANDELA DE BLOQUE RONDELLA DI SICUREZ	RONDELLE FREIN LÅSESKIVE	132R
3		86511841		2	PARAFUSO, Hex Flg, M8 x 16, 8.8 PARAFUSO	BOLT SCHRAUBE	PERNO BULLONE	VIS BOLT	140B
4		833-40306		1	PORCA, M6, U PORCA	NUT MUTTER	TUERCA DADO	ECROU MØTRIK	010D
5		84129141		1	COBERTURA COBERTURA	COVER ABDECKUNG	CUBIERTA COPERCHIO	COUVERCLE DÆKSEL	265C
5		84323979		1	COBERTURA, Open Cab COBERTURA	COVER ABDECKUNG	COBERTURA COPERTURA	COUVERTURE COVER	271C
6		87036224		8	PARAFUSO PARAFUSO	SCREW SCHRAUBE	TORNILLO VITE	VIS SKRUE	040V
7		85801991			ARRUELA PLANA ANILHA	WASHER UNTERLEGSCHEIBE	ARANDELA RONDELLA	RONDELLE FLADSKIVE	131R
8		84129140		1	COBERTURA COBERTURA	COVER ABDECKUNG	CUBIERTA COPERCHIO	COUVERCLE DÆKSEL	265C
8		84323977		1	COBERTURA, Open Cab COBERTURA	COVER ABDECKUNG	COBERTURA COPERTURA	COUVERTURE COVER	271C
9		84159954			ESCAPE ESCAPE	OUTLET AUSLASS	SALIDA USCITA	SORTIE UDLØB	P284
10		86502975			PARAFUSO, Cross Flat Hd, #6 x 3/8" PARAFUSO	SELF-TAP SCREW SELBSTSCHN SCHRAUE	TORNILLO AUTORROSC VITE AUTOFILETTANTE	VIS AUTOTARAUDEUSE SELVLÅSENDE BOLT	062V
11		13313217			PARAFUSO, Cross Oval Hd, M6 x 20 PARAFUSO	SCREW SCHRAUBE	TORNILLO VITE	VIS SKRUE	040V

09-45	01	p1	12/10

CABINE, CONDUTO DE AR CENTRAL
CAB, CENTRAL AIR DUCT
CABINA, CONDUCTO DE AIRE CENTRAL
CAB, CENTRAL AIR DUCT

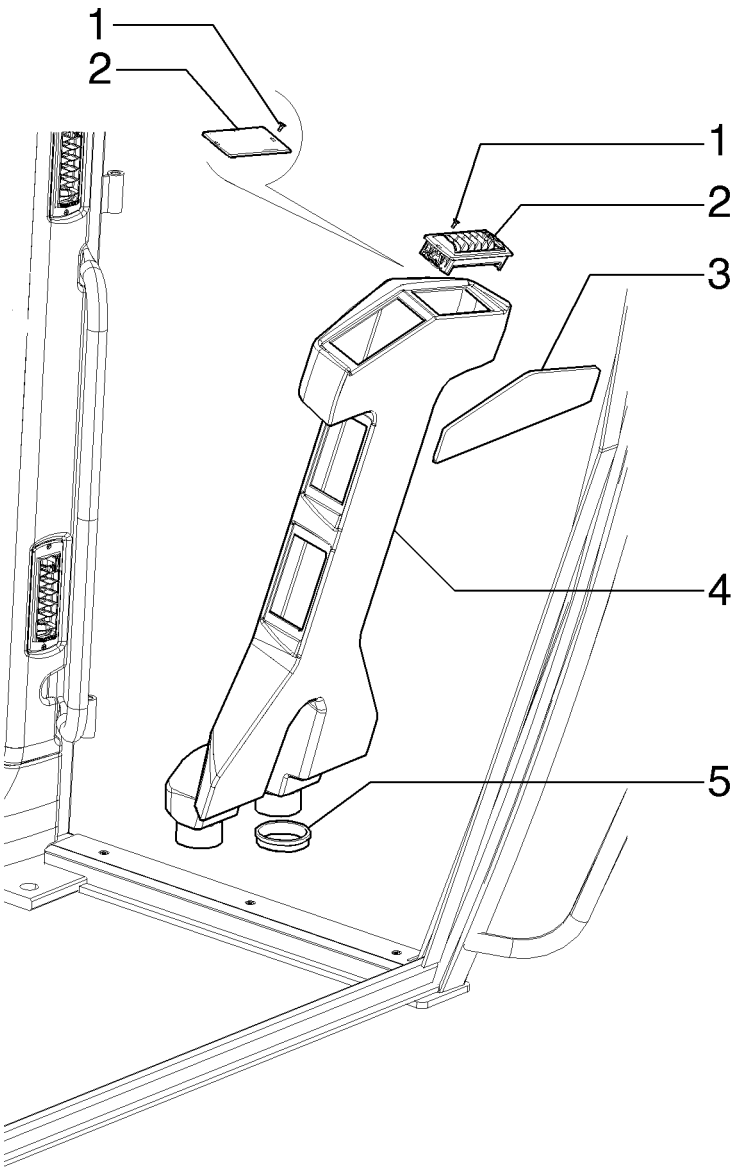

CAB, CENTRAL AIR DUCT
CAB, CENTRAL AIR DUCT
CAB, CENTRAL AIR DUCT
CAB, CENTRAL AIR DUCT

R	N	P.N.	MOD	Q	Denominação Denominação	Description Bezeichnung	Denominacion Descrizione	Description Beskrivelse	L.C.
1		**86502975**		12	PARAFUSO, Cross Flat Hd, #6 x 3/8"				
						SELF-TAP SCREW	TORNILLO AUTORROSC	VIS AUTOTARAUDEUSE	062V
					PARAFUSO	SELBSTSCHN SCHRAUE	VITE AUTOFILETTANTE	SELVLÅSENDE BOLT	
2		**84159954**		6	ESCAPE	OUTLET	SALIDA	SORTIE	P284
					ESCAPE	AUSLASS	USCITA	UDLØB	
2		**{84374847}**		6	Only Open Cab				
3		**84198990**		1	ESPAÇADOR	SPACER	SEPARADOR	ENTRETOISE	075D
					ESPAÇADOR	DISTANZSTÜCK	DISTANZIALE	AFSTANDSSTYKKE	
4		**84182194**		1	DUTO DE AR	AIR DUCT	CONDUCTO DE AIRE	CONDUITE D'AIR	224C
					CONDUTA DE AR	LUFTKANAL	CONDOTTO ARIA	LUFTKANAL	
5		**84178155**		2	ANEL VEDADOR	SEALRING	RETÉN	BAGUE D'ETANCHEITE	Z125
					ANEL VEDADOR	DICHTRING	ANELLO DI TENUTA	PAKNINGSRING	

09-46	01	p1	12/10

CABINE, ESPELHO RETROVISOR
CAB, REAR-VIEW MIRROR
CABINA, ESPEJO RETROVISOR
CAB, REAR-VIEW MIRROR

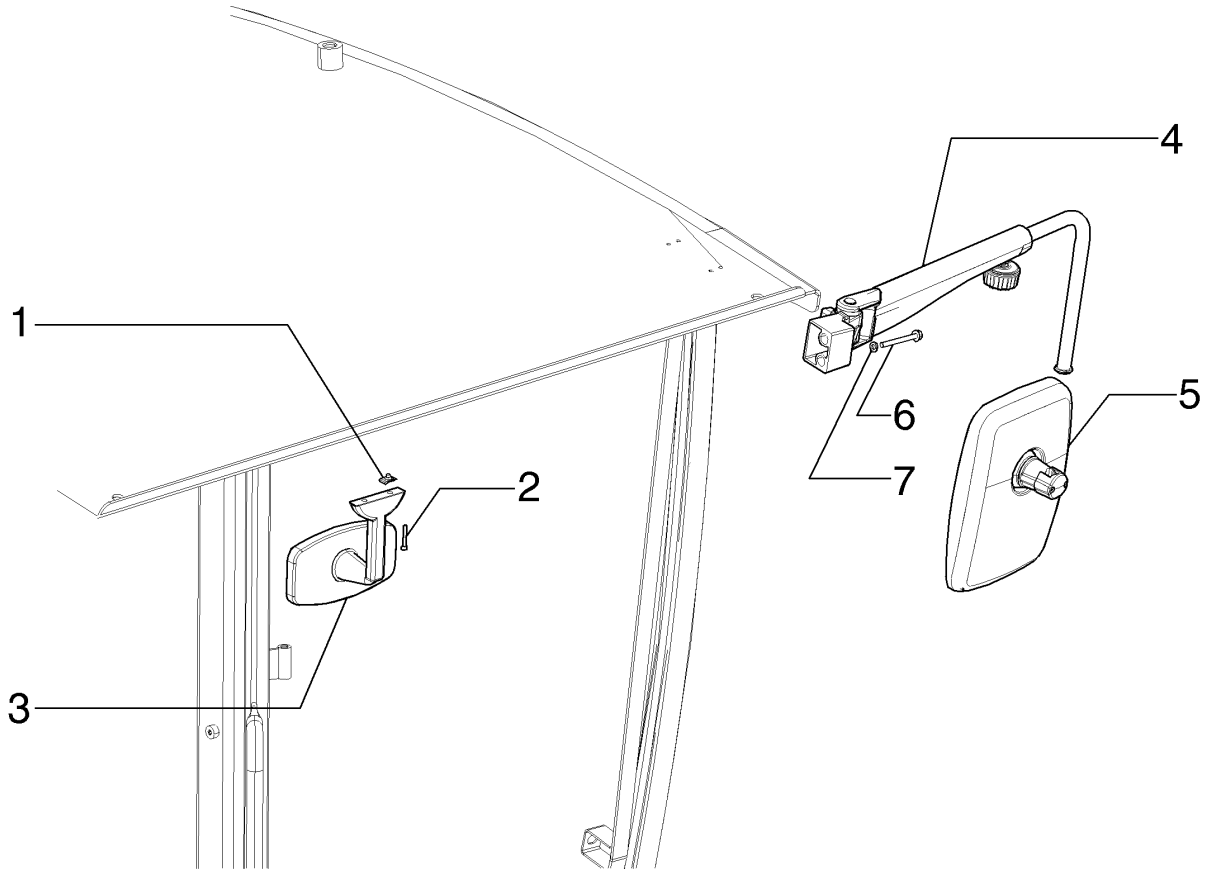

CAB, REAR-VIEW MIRROR
CAB, REAR-VIEW MIRROR
CAB, REAR-VIEW MIRROR
CAB, REAR-VIEW MIRROR

R	N	P.N.	MOD	Q	Denominação Denominação	Description Bezeichnung	Denominacion Descrizione	Description Beskrivelse	L.C.
1		833-40305		2	PORCA, M5, U PORCA	NUT MUTTER	TUERCA DADO	ECROU MØTRIK	010D
2		14358721		2	PARAFUSO, Hex Soc Hd, M5 x 35, 8.8 PARAFUSO	SCREW SCHRAUBE	TORNILLO VITE	VIS SKRUE	040V
3		87406924		1	ESPELHO RETROVISOR ESPELHO RETROVISOR	REAR VIEW MIRROR RÜCKSPIEGEL	ESPEJO RETROVISOR SPECCHIETTO RETROV	RETROVISEUR ARRIERE BAKSPEJL	185S
4		87363070		1	BRAÇO BRAÇO	ARM ARM	BRAZO BRACCIO	BRAS ARM	130B
4		87363073		1	BRAÇO BRAÇO	ARM ARM	BRAZO BRACCIO	BRAS ARM	130B
5		87350494		2	ESPELHO CONJUNTO ESPELHO CONJUNTO	MIRROR ASSY. SPIEGEL (KPLT.)	ESPEJO (CONJUNTO) GRUPPO SPECCHIETTO	RETROVISEUR ASSEMB MIRROR ASSY.	P607
6		87656138		2	PARAFUSO PARAFUSO	BOLT SCHRAUBE	PERNO BULLONE	VIS BOLT	140B
7		83990583		2	TRAVA DA ARRUELA, M8 ANILHA DE RETENÇÃO	LOCK WASHER SICHERUNGSSCHEIBE	ARANDELA DE BLOQUE RONDELLA DI SICUREZ	RONDELLE FREIN LÅSESKIVE	132R

09-47	01	p1	12/10

CABINE, LIMPA PÁRA-BRISA DIANTEIRO
CAB, FRONT WINDSHIELD WIPER
CABINA, LIMPIA-PARABRISAS DELANTERO
CAB, FRONT WINDSHIELD WIPER

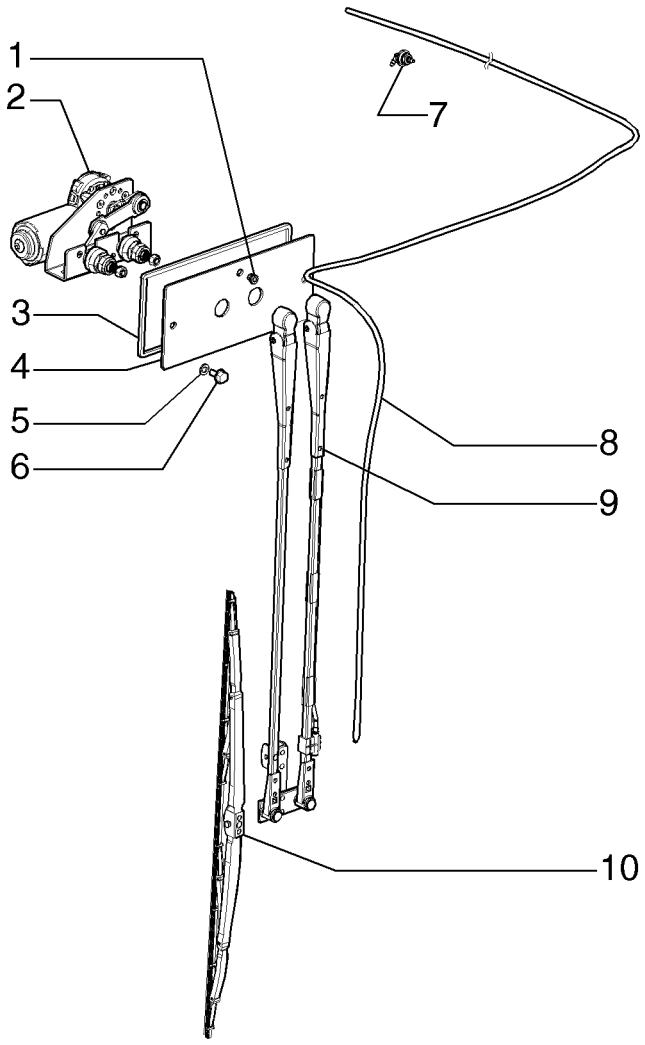

CAB, FRONT WINDSHIELD WIPER
CAB, FRONT WINDSHIELD WIPER
CAB, FRONT WINDSHIELD WIPER
CAB, FRONT WINDSHIELD WIPER

R	N	P.N.	MOD	Q	Denominação Denominação	Description Bezeichnung	Denominacion Descrizione	Description Beskrivelse	L.C.
1		84326492		1	BUJÃO TAMPÃO	PLUG STOPFEN	TAPÓN TAPPO	BOUCHON PROP	050T
2		{84322804}		1					
3		{84310905}		1					
4		{84323985}		1					
5		83990583		2	TRAVA DA ARRUELA, M8 ANILHA DE RETENÇÃO	LOCK WASHER SICHERUNGSSCHEIBE	ARANDELA DE BLOQUE RONDELLA DI SICUREZ	RONDELLE FREIN LÅSESKIVE	132R
6		86511841		2	PARAFUSO, Hex Flg, M8 x 16, 8.8 PARAFUSO	BOLT SCHRAUBE	PERNO BULLONE	VIS BOLT	140B
7		{84326943}		1					
8		84326488		1	MANGUEIRA MANGUEIRA	HOSE SCHLAUCH	TUBO TUBO FLESSIBILE	FLEXIBLE SLANGE	030M
9		{84322805}		1					
9		{84323981}		1	Low Profile				
10		{84322707}		1					
10		{84323982}		1	Low Profile				

09-47	02	p1	12/10

CABINE, LIMPA PÁRA-BRISA TRASEIRO - OPCIONAL
CAB, REAR WIPER - OPTIONAL
CABINA, LIMPIA-PARABRISAS TRASERO - OPCIONAL
CAB, REAR WIPER - OPTIONAL

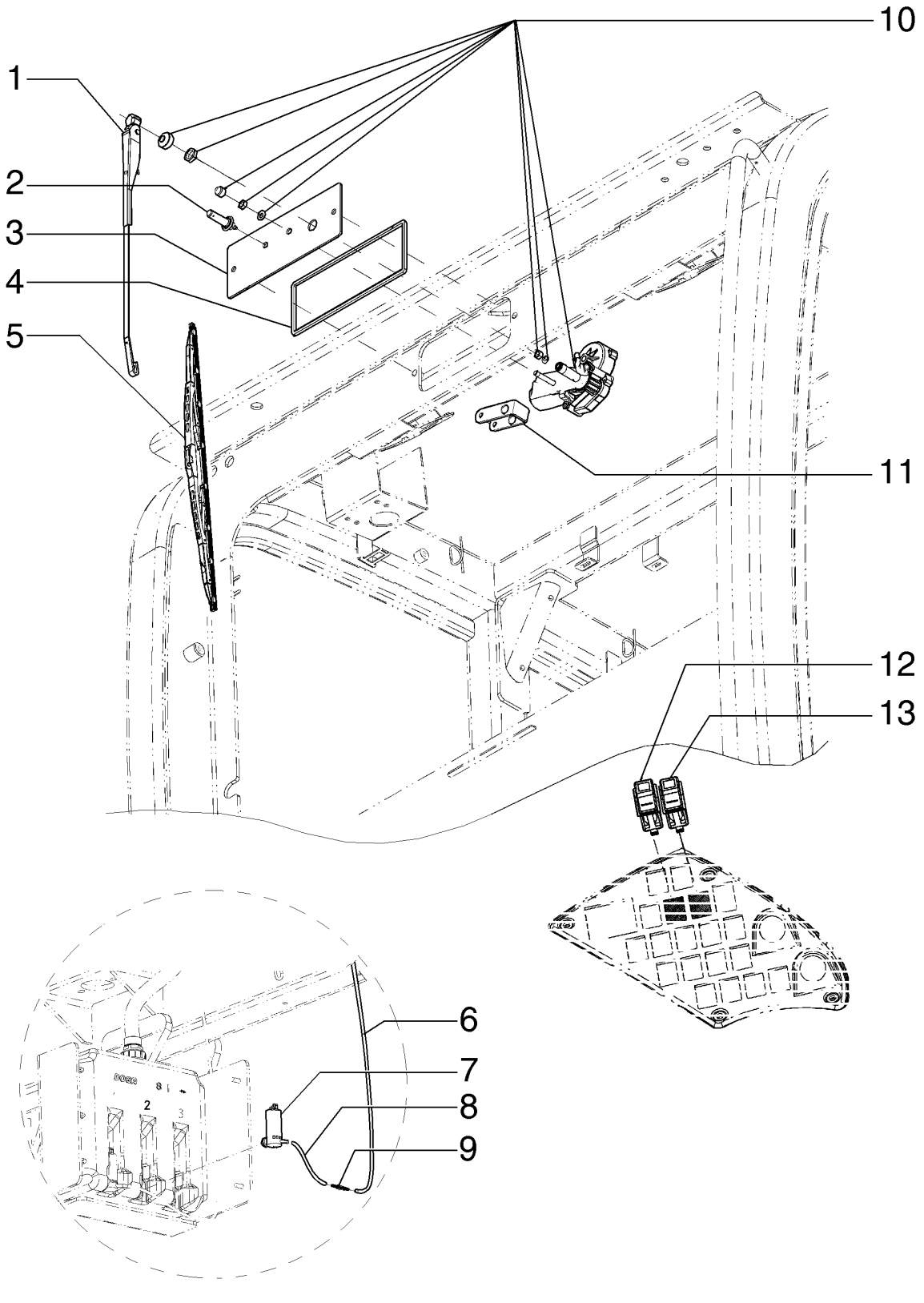

CAB, REAR WIPER - OPTIONAL
CAB, REAR WIPER - OPTIONAL
CAB, REAR WIPER - OPTIONAL
CAB, REAR WIPER - OPTIONAL

R	N	P.N.	MOD	Q	Denominação Denominação	Description Bezeichnung	Denominacion Descrizione	Description Beskrivelse	L.C.
1		{84322803}		1					
1		{84323983}		1	Low Profile				
2		82030999		1	JATO PULVERIZADOR	JET DÜSE	BOQUILLA UGELLO	GICLEUR JET	4740
3		84318941		1	SUPORTE SUPORTE	SUPPORT STÜTZE	SOPORTE SUPPORTO	SUPPORT BESLAG	300S
4		84318933		1	GUARNIÇÃO GUARNIÇÃO	TRIM VERKLEIDUNG	GUARNICIÓN RIVESTIMENTO	GARNITURE INDTRÆK	C046
5		{84322799}		1					
5		{84323984}		1	Low Profile				
6		84326487		1	MANGUEIRA MANGUEIRA	HOSE SCHLAUCH	TUBO TUBO FLESSIBILE	FLEXIBLE SLANGE	030M
7		{84318939}		1					
8		84326489		1	MANGUEIRA MANGUEIRA	HOSE SCHLAUCH	TUBO TUBO FLESSIBILE	FLEXIBLE SLANGE	030M
9		{84326495}		1					
10		{84322808}		1					
11		84330389		1	ESPAÇADOR ESPAÇADOR	SPACER DISTANZSTÜCK	SEPARADOR DISTANZIALE	ENTRETOISE AFSTANDSSTYKKE	075D
12		84143617		1	INTERRUPTOR INTERRUPTOR	SWITCH SCHALTER	INTERRUPTOR INTERRUTTORE	CONTACTEUR KONTAKT	075I
13		84143614		1	INTERRUPTOR INTERRUPTOR	SWITCH SCHALTER	INTERRUPTOR INTERRUTTORE	CONTACTEUR KONTAKT	075I

09-47	03	p1	12/10

CABINE, LIMPA PÁRA-BRISA INFERIOR VIDRO FIXO - OPCIONAL
CAB, FIXED GLASS LOWER WIPER - OPTIONAL
CABINA, LIMPIA-PARABRISAS INFERIOR VIDRIO FIJO - OPCIONAL
CAB, FIXED GLASS LOWER WIPER - OPTIONAL

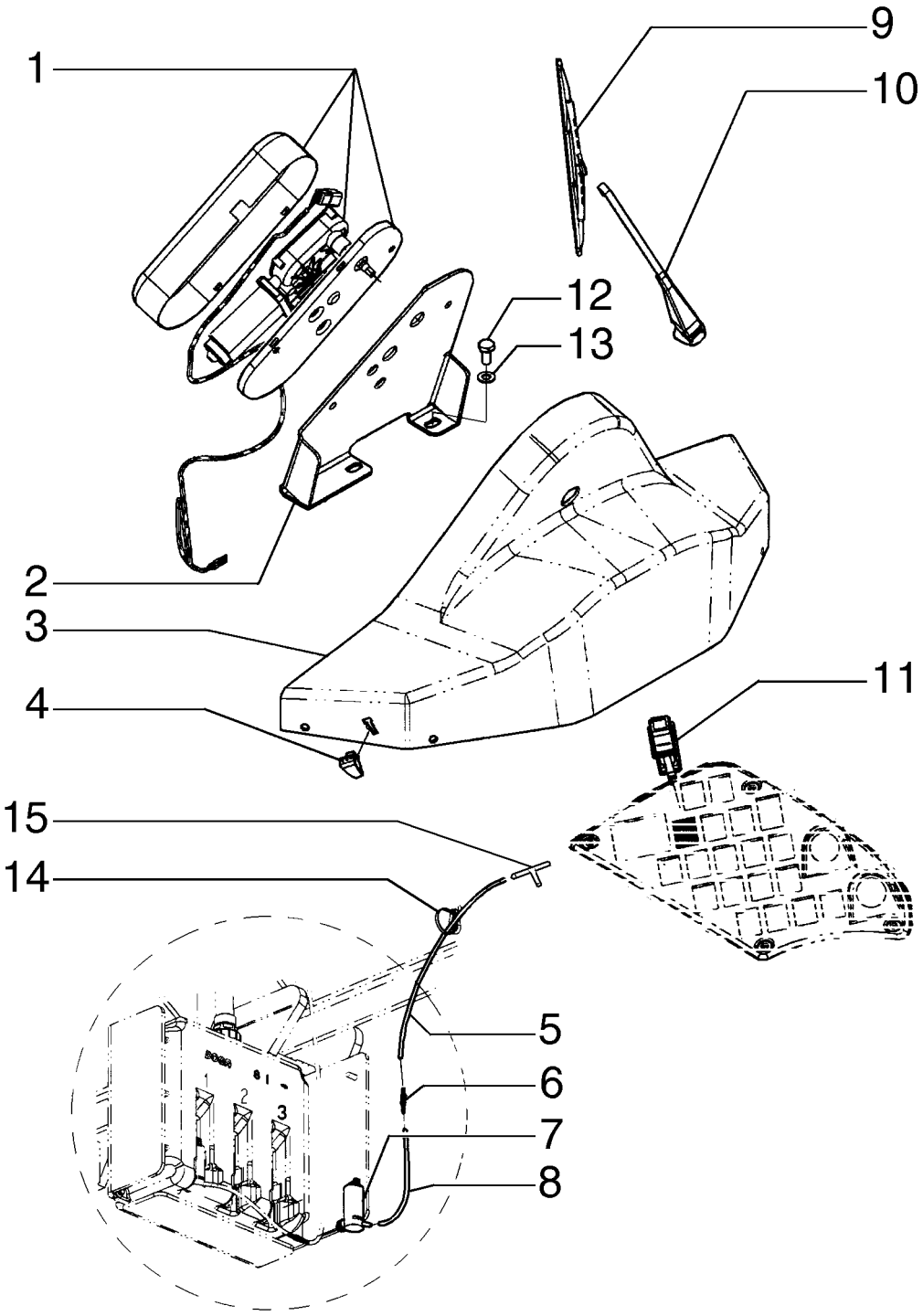

CAB, FIXED GLASS LOWER WIPER - OPTIONAL
CAB, FIXED GLASS LOWER WIPER - OPTIONAL
CAB, FIXED GLASS LOWER WIPER - OPTIONAL
CAB, FIXED GLASS LOWER WIPER - OPTIONAL

R	N	P.N.	MOD	Q	Denominação Denominação	Description Bezeichnung	Denominacion Descrizione	Description Beskrivelse	L.C.
1		{84318927}		1					
2		84215673		1	SUPORTE SUPORTE	SUPPORT STÜTZE	SOPORTE SUPPORTO	SUPPORT BESLAG	300S
3		{84318532}		1					
4		75254110		2	INJETOR INJECTOR	NOZZLE DÜSE	BOQUILLA UGELLO	GICLEUR DYSE	148P
5		84326491		1	MANGUEIRA MANGUEIRA	HOSE SCHLAUCH	TUBO TUBO FLESSIBILE	FLEXIBLE SLANGE	030M
6		{84326495}		1					
7		{84318939}		1					
8		84326489		3	MANGUEIRA MANGUEIRA	HOSE SCHLAUCH	TUBO TUBO FLESSIBILE	FLEXIBLE SLANGE	030M
9		{84318929}		1					
10		{84318928}		1					
11		84143618		1	INTERRUPTOR INTERRUPTOR	SWITCH SCHALTER	INTERRUPTOR INTERRUTTORE	CONTACTEUR KONTAKT	075I
12		11106021		2	PARAFUSO, Hex, M10 x 20, 8.8, Full Thd PARAFUSO	BOLT SCHRAUBE	PERNO BULLONE	VIS BOLT	140B
13		86511323		2	ARRUELA PLANA, M10 x 20 x 2 ANILHA	WASHER UNTERLEGSCHEIBE	ARANDELA RONDELLA	RONDELLE FLADSKIVE	131R
14		75201642		4	BRAÇADEIRA BRAÇADEIRA	CLAMP KLEMME	ABRAZADERA MORSETTO	COLLIER SPÆNDEBÅND	120M
15		{84326496}		1					

09-47	04	p1	12/10

CABINE, LIMPA PÁRA-BRISA VIDRO INFERIOR - OPCIONAL
CAB, WINDOW LOWER WIPER - OPTIONAL
CABINA, LIMPIA-PARABRISAS VIDRIO INFERIOR - OPCIONAL
CAB, WINDOW LOWER WIPER - OPTIONAL

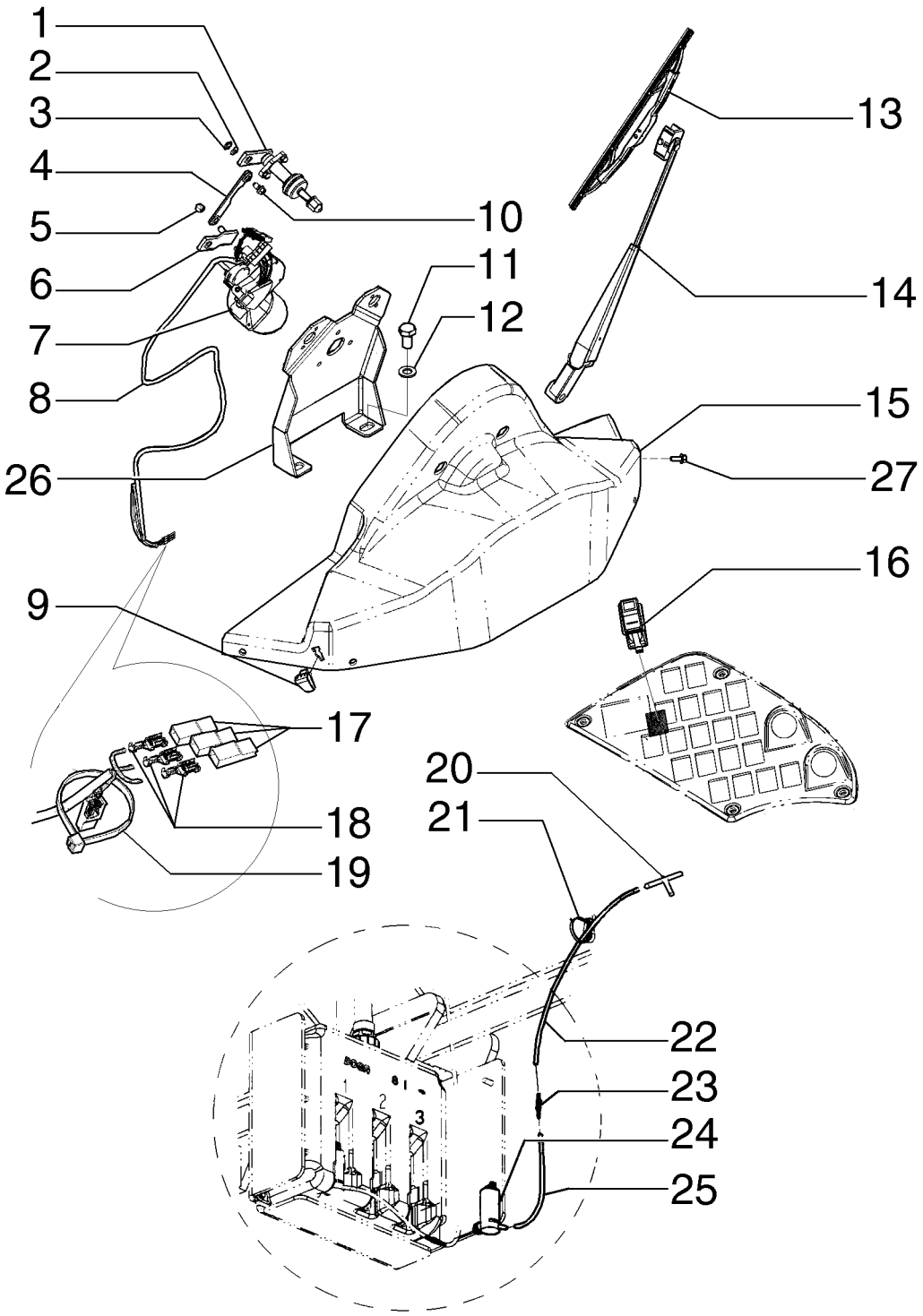

CAB, WINDOW LOWER WIPER - OPTIONAL
CAB, WINDOW LOWER WIPER - OPTIONAL
CAB, WINDOW LOWER WIPER - OPTIONAL
CAB, WINDOW LOWER WIPER - OPTIONAL

R	N	P.N.	MOD	Q	Denominação Denominação	Description Bezeichnung	Denominacion Descrizione	Description Beskrivelse	L.C.
1		75289097		2	EIXO VEIO	SHAFT WELLE	EJE ALBERO	ARBRE AKSEL	016A
2		75289102		3	ARRUELA PLANA ANILHA	WASHER UNTERLEGSCHEIBE	ARANDELA RONDELLA	RONDELLE FLADSKIVE	131R
3		75289101		3	GRAMPO FIXADOR	CLIP KLAMMER	ABRAZADERA FERMO	COLLIER KLIPS	045F
4		75289098		2	ELO DE LIGAÇÃO LIGADOR	CONNECTING LINK VERBINDUNGSGLIED	ESLABÓN DE CONEXIÓN TIRANTE DI COLLEGAMI	MAILLON DE RACCORD SAMLELED	540M
5		75289100		1	PORCA PORCA	NUT MUTTER	TUERCA DADO	ECROU MØTRIK	010D
6		75289099		1	BRAÇO BRAÇO	ARM ARM	BRAZO BRACCIO	BRAS ARM	130B
7		75289094		1	MOTOR DO LIMPADOR MOTOR LIMPA PÁRA-BR	WIPER MOTOR WISCHERMOTOR	MOTOR DE LIMPIAPARA MOTORINO TERGICRIST	MOTEUR D'ESSUIE-GLA VISKERMOTOR	093T
8		84271164		1	CHICOTE CABLAGEM	HARNESS KABELBAUM	MAZO DE CABLES CABLAGGIO	FAISCEAU LEDNINGSNET	4160
9		75254110		2	INJETOR INJECTOR	NOZZLE DÜSE	BOQUILLA UGELLO	GICLEUR DYSE	148P
10		75289103		4	PARAFUSO PARAFUSO	SCREW SCHRAUBE	TORNILLO VITE	VIS SKRUE	040V
11		11106021		2	PARAFUSO, Hex, M10 x 20, 8.8, Full Thd PARAFUSO	BOLT SCHRAUBE	PERNO BULLONE	VIS BOLT	140B
12		86511323		2	ARRUELA PLANA, M10 x 20 x 2 ANILHA	WASHER UNTERLEGSCHEIBE	ARANDELA RONDELLA	RONDELLE FLADSKIVE	131R
13		84118932			PALHETA LIMPADOR ESCOVA LIMPA PÁRA-BI	WIPER BLADE WISCHERBLATT	RASQUETA LIMPIAPARA SPAZZOLA TERGICRIST.	LAME D'ESSUIE-GLACE VISKERBLAD	175S
14		84118931		2	BRAÇO BRAÇO	ARM ARM	BRAZO BRACCIO	BRAS ARM	130B
15		84215057		1	COBERTURA COBERTURA	COVER ABDECKUNG	COBERTURA COPERTURA	COUVERTURE COVER	271C
16		84143618		1	INTERRUPTOR INTERRUPTOR	SWITCH SCHALTER	INTERRUPTOR INTERRUTTORE	CONTACTEUR KONTAKT	075I
17		12336787		4	BLOCO DE LIGAÇÃO BLOCO DE LIGAÇÃO	CONNECTING BLOCK KLEMMENLEISTE	BLOQUE DE CONEXIÓN RACCORDO IDRAULICO	BLOC DE JONCTION KLEMRÆKKE	119M
18		12336444		4	TERMINAL TERMINAL DE CABO	CABLE TERMINAL KABELKLEMME	TERMINAL DEL CABLE TERMINALE DEL CAVO	BORNE DE CABLE KABELSKO	060C
19		75201641		1	BRAÇADEIRA BRAÇADEIRA	CLAMP KLEMME	ABRAZADERA MORSETTO	COLLIER SPÆNDEBÅND	120M
20		{84326496}		1					
21		75201642		4	BRAÇADEIRA BRAÇADEIRA	CLAMP KLEMME	ABRAZADERA MORSETTO	COLLIER SPÆNDEBÅND	120M
22		84326491		1	MANGUEIRA MANGUEIRA	HOSE SCHLAUCH	TUBO TUBO FLESSIBILE	FLEXIBLE SLANGE	030M
23		{84326495}		1					

09-47	04	p2	12/10

CABINE, LIMPA PÁRA-BRISA VIDRO INFERIOR - OPCIONAL
CAB, WINDOW LOWER WIPER - OPTIONAL
CABINA, LIMPIA-PARABRISAS VIDRIO INFERIOR - OPCIONAL
CAB, WINDOW LOWER WIPER - OPTIONAL

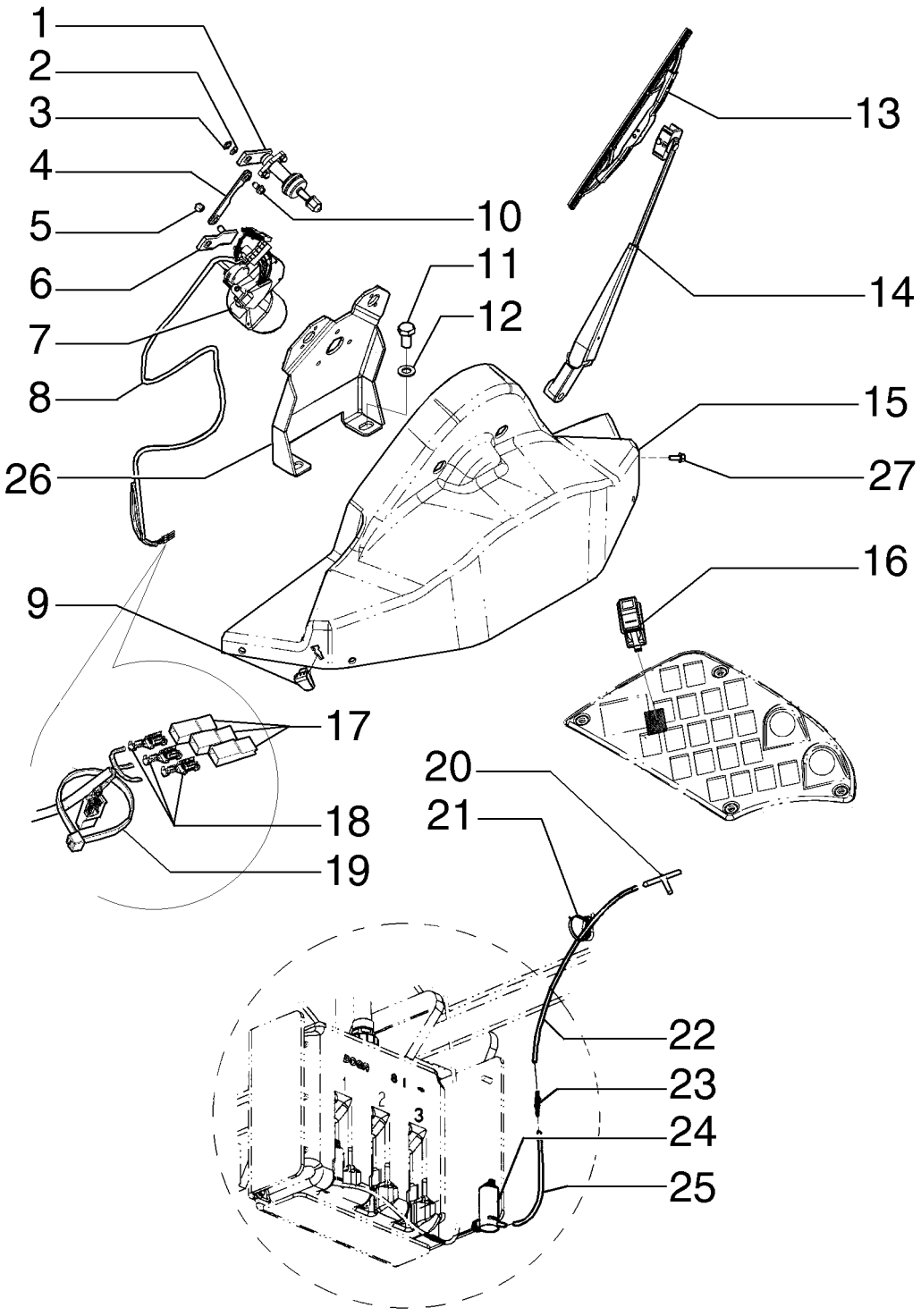

CAB, WINDOW LOWER WIPER - OPTIONAL
CAB, WINDOW LOWER WIPER - OPTIONAL
CAB, WINDOW LOWER WIPER - OPTIONAL
CAB, WINDOW LOWER WIPER - OPTIONAL

R	N	P.N.	MOD	Q	Denominação Denominação	Description Bezeichnung	Denominacion Descrizione	Description Beskrivelse	L.C.
24		**{84318939}**		1					
25		**84326489**		3	MANGUEIRA MANGUEIRA	HOSE SCHLAUCH	TUBO TUBO FLESSIBILE	FLEXIBLE SLANGE	030M
26		**{84310903}**		1					
27		**9804258**		4	PARAFUSO, Hex Flg, M8 x 20, 8.8 PARAFUSO	BOLT SCHRAUBE	PERNO BULLONE	VIS BOLT	140B

09-48	01	p1	12/10

CABINE, LUZ DO TETO E ALTO-FALANTE
CAB, DOME LIGHT AND SPEAKER
CABINA, LUZ DE TECHO Y ALTAVOZ
CAB, DOME LIGHT AND SPEAKER

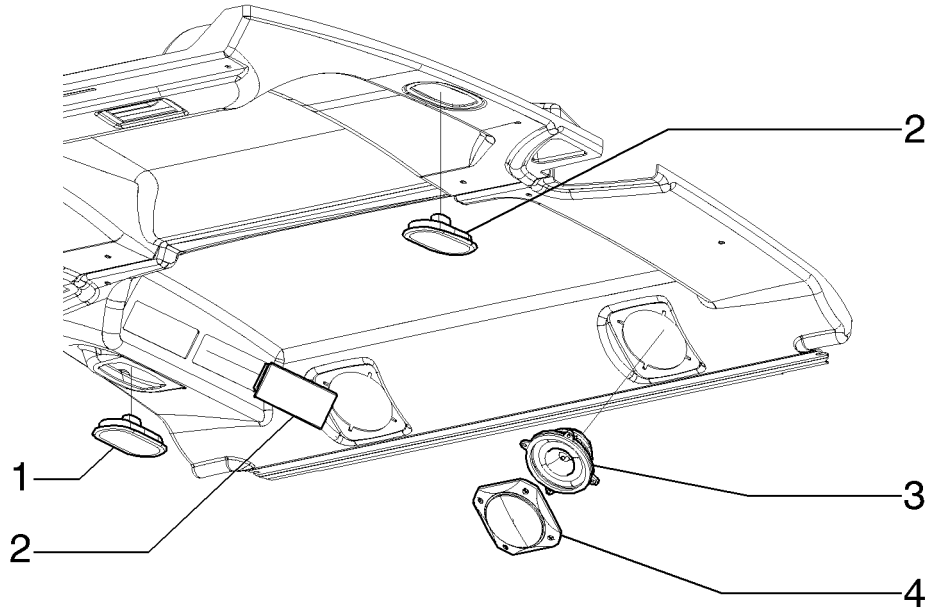

CAB, DOME LIGHT AND SPEAKER
CAB, DOME LIGHT AND SPEAKER
CAB, DOME LIGHT AND SPEAKER
CAB, DOME LIGHT AND SPEAKER

R	N	P.N.	MOD	Q	Denominação Denominação	Description Bezeichnung	Denominacion Descrizione	Description Beskrivelse	L.C.
1		{87632710}		2					
2		82037617		2	PLACA CHAPA	PLATE PLATTE	PLACA PIASTRA	PLAQUE PLADE	105P
3		{76085244}		2					
4		{76085236}		2					

09-49	01	p1	12/10

CABINE, SISTEMA ELÉTRICO
CAB, ELECTRICAL SYSTEM
CABINA, SISTEMA ELECTRICO
CAB, ELECTRICAL SYSTEM

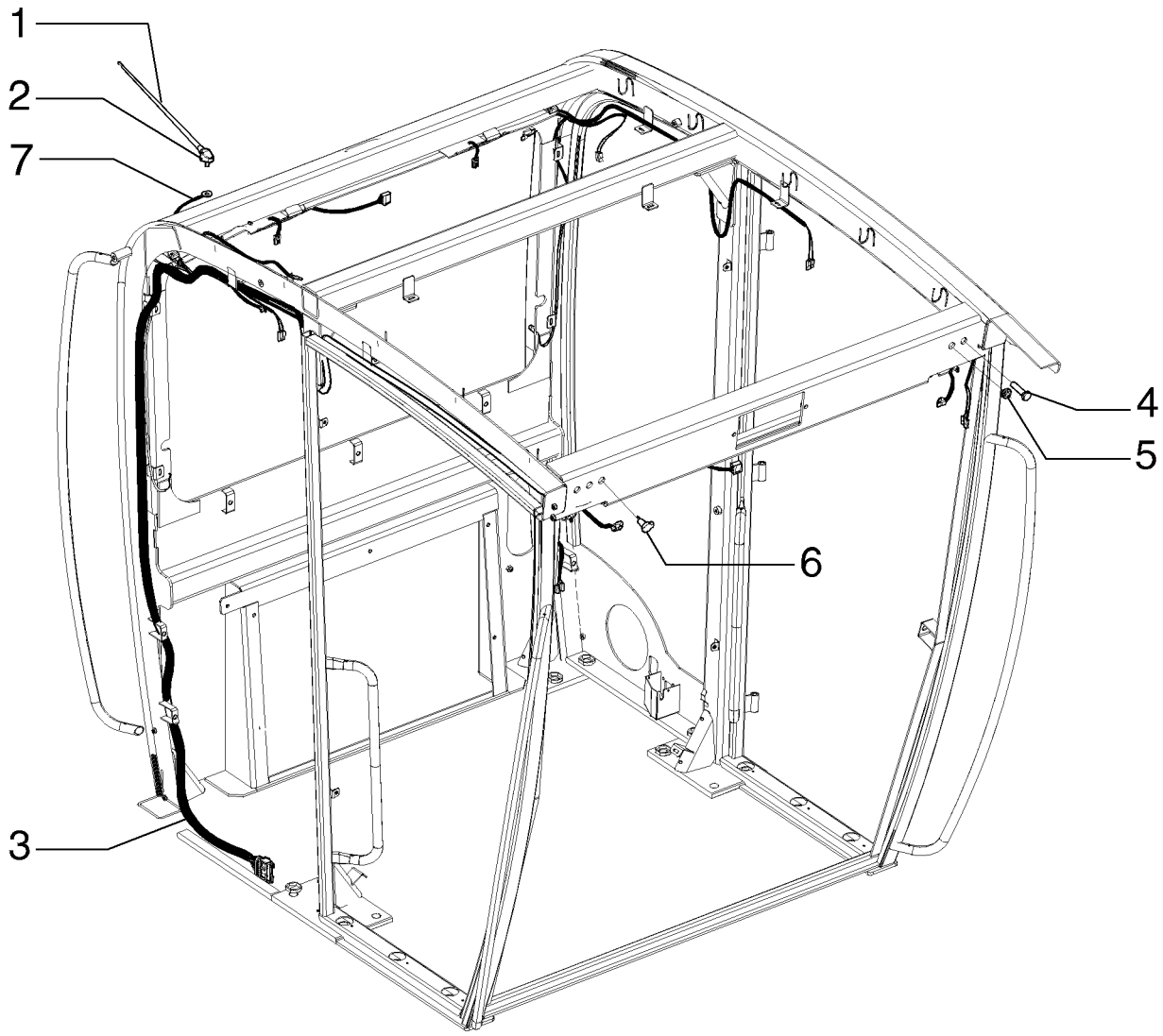

CAB, ELECTRICAL SYSTEM
CAB, ELECTRICAL SYSTEM
CAB, ELECTRICAL SYSTEM
CAB, ELECTRICAL SYSTEM

R	N	P.N.	MOD	Q	Denominação Denominação	Description Bezeichnung	Denominacion Descrizione	Description Beskrivelse	L.C.
1		2479980		1	ANTENA ANTENA	ANTENNA ANTENNE	ANTENA ANTENNA	ANTENNE ANTENNE	064A
2		{87743954}		1					
3		84245401		1	CHICOTE CABLAGEM	HARNESS KABELBAUM	MAZO DE CABLES CABLAGGIO	FAISCEAU LEDNINGSNET	4160
4		84331298		4	COBERTURA COBERTURA	COVER ABDECKUNG	CUBIERTA COPERCHIO	COUVERCLE DÆKSEL	265C
5		{70921299}		5					
6		79090991		1	TOMADA ELÉTRICA TOMADA DE CORRENTE	POWER SOCKET STECKDOSE	ZÓCALO DE CORRIENTE PRESA DI CORRENTE	PRISE DE COURANT STRØMUDTAG	205P
7		{84245544}		1					

09-49	02	p1	12/10

CABINE, RESERVATÓRIO DE ÁGUA
CAB, WATER RESERVOIR
CABINA, DEPOSITO DE AGUA
CAB, WATER RESERVOIR

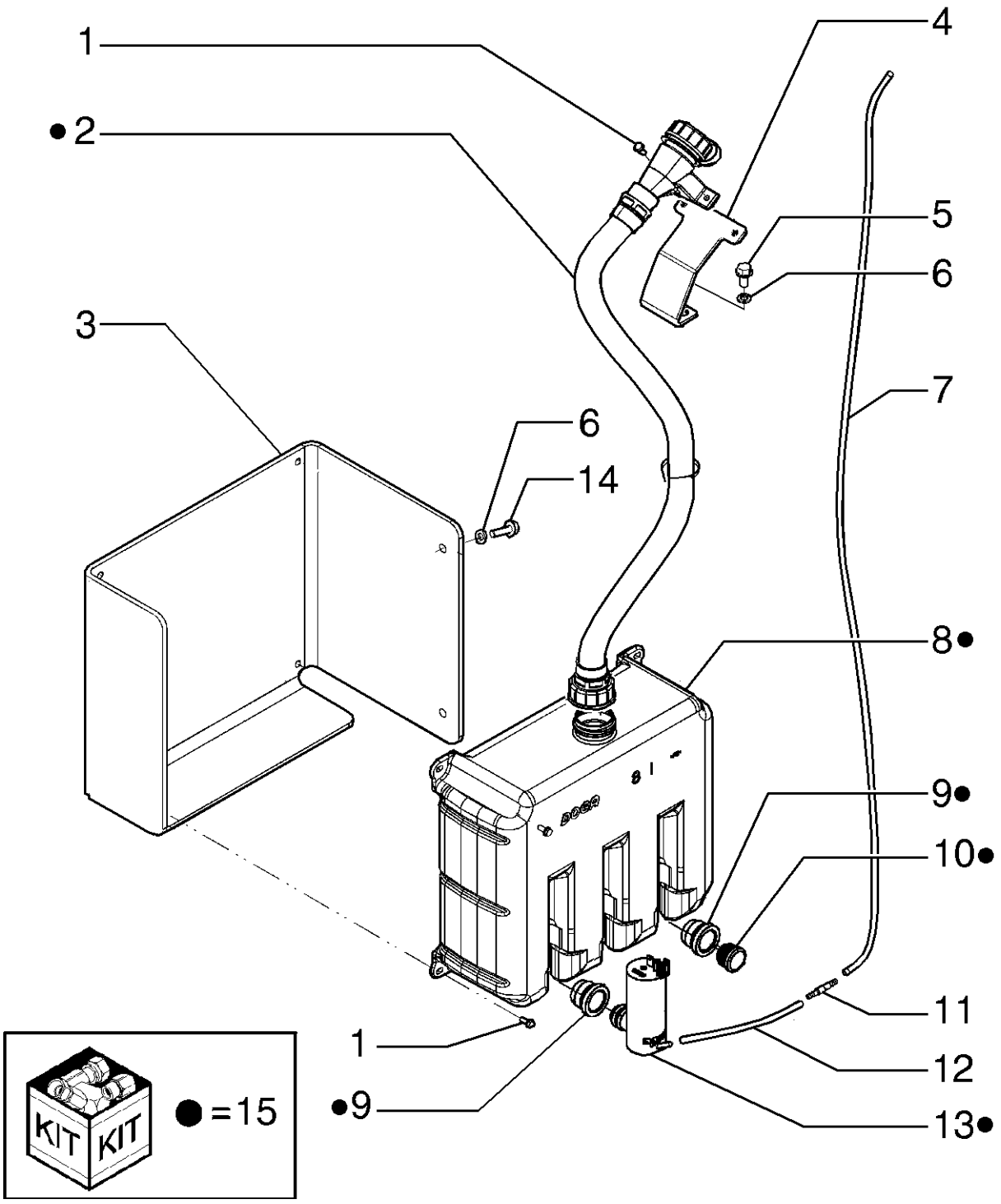

CAB, WATER RESERVOIR
CAB, WATER RESERVOIR
CAB, WATER RESERVOIR
CAB, WATER RESERVOIR

R	N	P.N.	MOD	Q	Denominação Denominação	Description Bezeichnung	Denominacion Descrizione	Description Beskrivelse	L.C.
1		86639263		6	PARAFUSO, Hex Wash Hd, M5 x 12				
						SCREW	TORNILLO	VIS	040V
					PARAFUSO	SCHRAUBE	VITE	SKRUE	
2		{84318940}		1					
3		84198952		1	SUPORTE	SUPPORT	SOPORTE	SUPPORT	300S
					SUPORTE	STÜTZE	SUPPORTO	BESLAG	
4		84198954		1	SUPORTE	SUPPORT	SOPORTE	SUPPORT	300S
					SUPORTE	STÜTZE	SUPPORTO	BESLAG	
5		86511841		2	PARAFUSO, Hex Flg, M8 x 16, 8.8				
						BOLT	PERNO	VIS	140B
					PARAFUSO	SCHRAUBE	BULLONE	BOLT	
6		83990583		4	TRAVA DA ARRUELA, M8	LOCK WASHER	ARANDELA DE BLOQUE	RONDELLE FREIN	132R
					ANILHA DE RETENÇÃO	SICHERUNGSSCHEIBE	RONDELLA DI SICUREZ	LÅSESKIVE	
7		84326487		1	MANGUEIRA	HOSE	TUBO	FLEXIBLE	030M
					MANGUEIRA	SCHLAUCH	TUBO FLESSIBILE	SLANGE	
8		{84318936}		1					
9		{84318937}		3					
10		{84318938}		2					
11		{84326495}		1					
12		84326489		1	MANGUEIRA	HOSE	TUBO	FLEXIBLE	030M
					MANGUEIRA	SCHLAUCH	TUBO FLESSIBILE	SLANGE	
13		{84318939}		1					
14		9671714		2	PARAFUSO, Hex Flg, M8 x 25, 8.8				
						BOLT	PERNO	VIS	140B
					PARAFUSO	SCHRAUBE	BULLONE	BOLT	
15		{84318935}		1					

09-50	01	p1	12/10

CABINE, DUTOS DO AR CONDICIONADO
CAB, AIR CONDITIONER DUCTS
CABINA, DUCTOS DEL AIRE ACONDICIONADO
CAB, AIR CONDITIONER DUCTS

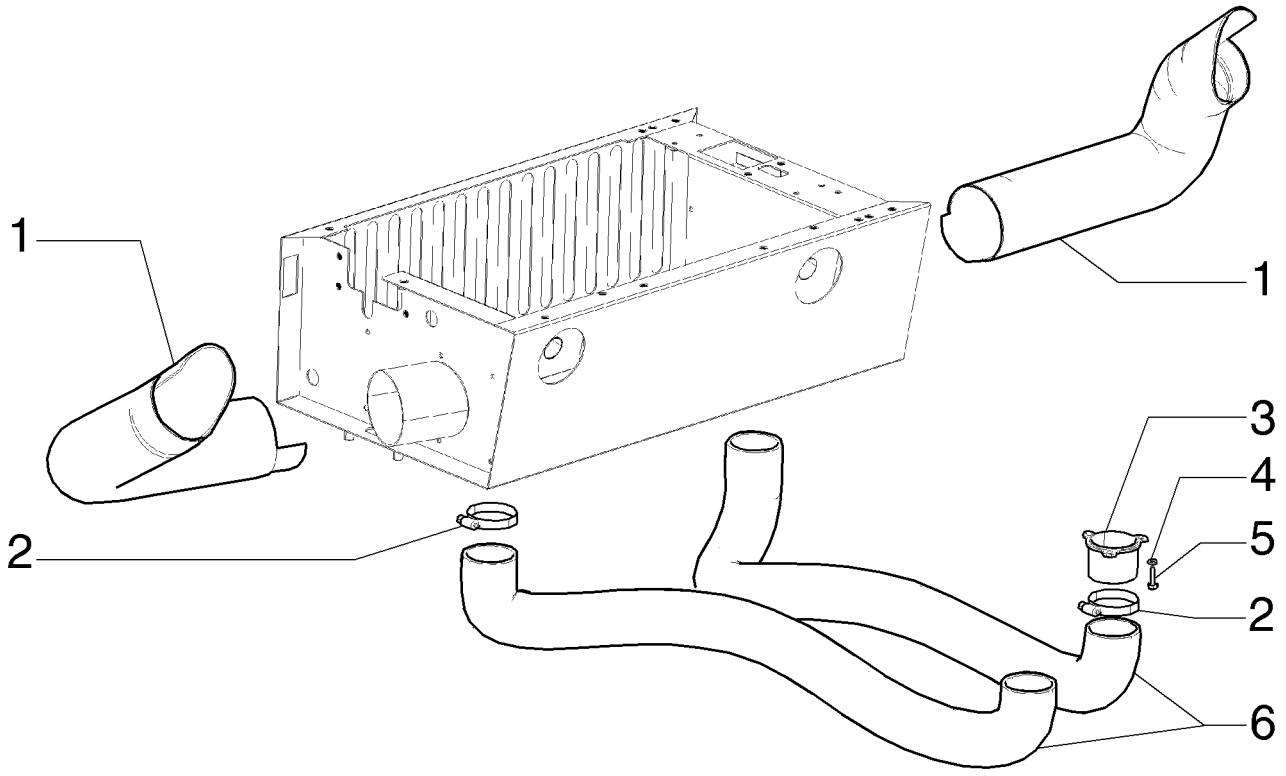

CAB, AIR CONDITIONER DUCTS
CAB, AIR CONDITIONER DUCTS
CAB, AIR CONDITIONER DUCTS
CAB, AIR CONDITIONER DUCTS

R	N	P.N.	MOD	Q	Denominação Denominação	Description Bezeichnung	Denominacion Descrizione	Description Beskrivelse	L.C.
1		{84304856}		2					
2		86625032		4	BRAÇADEIRA MANGUEIRA, #48, 2.56/3.50 Type F Worm				
						HOSE CLAMP	ABRAZADERA DE MANG	COLLIER POUR FLEXIBL	P729
					ABRAÇAD. DA MANGUEI	SCHLAUCHSCHELLE	FASCETTA STRINGITUB	SLANGEKLEMME	
3		{84310907}		2					
4		86517328		6	TRAVA DA ARRUELA, M6	LOCK WASHER	ARANDELA DE BLOQUE	RONDELLE FREIN	132R
					ANILHA DE RETENÇÃO	SICHERUNGSSCHEIBE	RONDELLA DI SICUREZ	LÅSESKIVE	
5		10902631		6	PARAFUSO, Hex, M6 x 25, 10.9				
						BOLT	PERNO	VIS	140B
					PARAFUSO	SCHRAUBE	BULLONE	BOLT	
6		{84304854}		2					

09-52	01	p1	12/10

CABINE, CAIXA EVAPORADORA
CAB, EVAPORATOR BOX
CAB, EVAPORATOR BOX
CAB, EVAPORATOR BOX

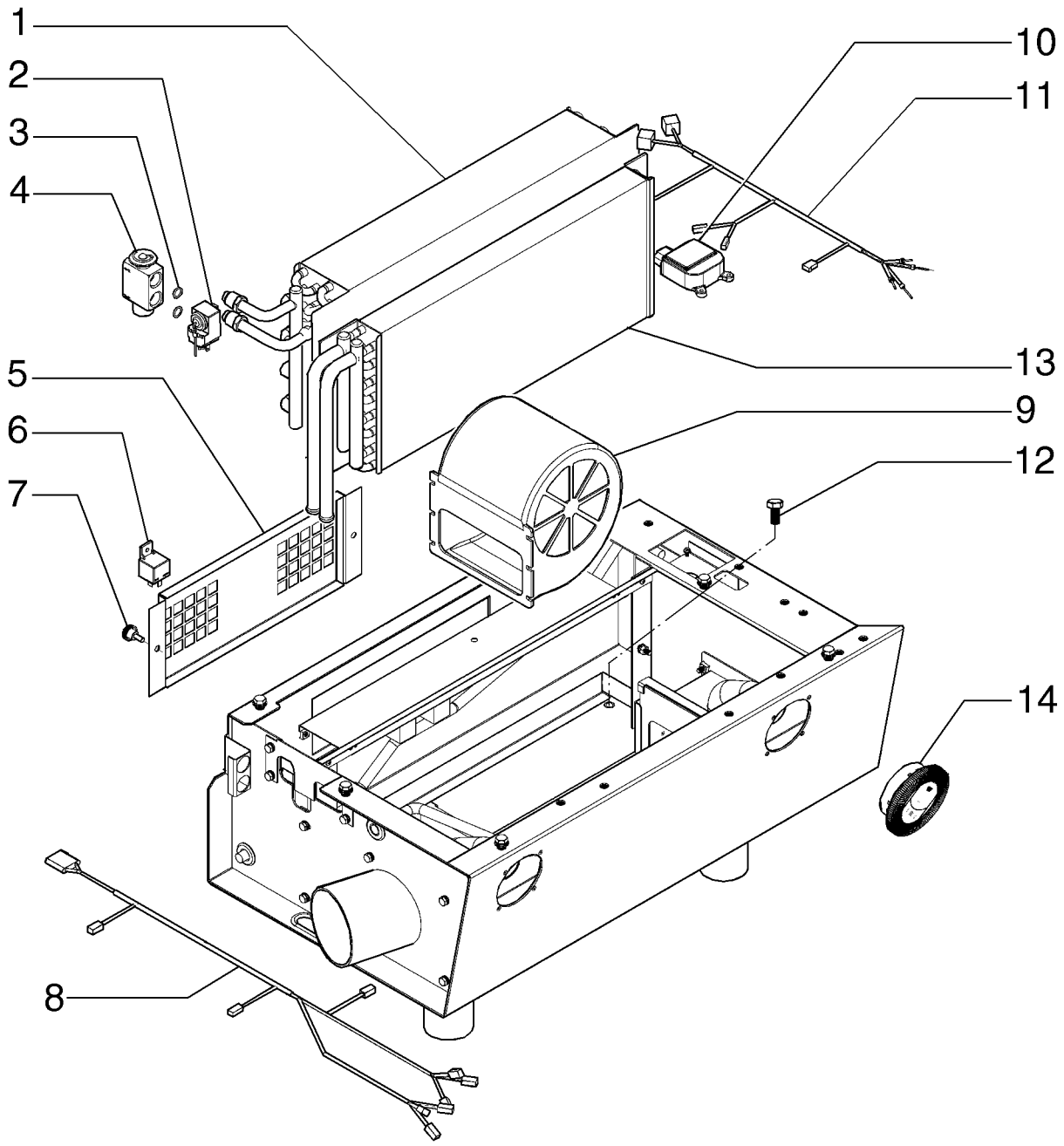

CAB, EVAPORATOR BOX
CAB, EVAPORATOR BOX
CAB, EVAPORATOR BOX
CAB, EVAPORATOR BOX

R	N	P.N.	MOD	Q	Denominação Denominação	Description Bezeichnung	Denominacion Descrizione	Description Beskrivelse	L.C.
1		{84347982}		1					
2		{84347981}		1					
3		{84315516}		2					
4		75252027		1	VÁLVULA HIDRÁULICA VÁLVULA HIDRÁULICA	HYDRAULIC VALVE HYDRAULIKVENTIL	VÁLVULA HIDRÁULICA DISTRIBUTORE IDRAULI	SOUPAPE HYDRAULIQU HYDRAULIKVENTIL	010V
5		{84347979}		1					
6		{84347977}		2					
7		{84347972}		4					
8		{84347975}		1					
9		{84347968}		2					
10		{84347937}		1					
11		{84347978}		1					
12		87010705		6	PARAFUSO, Hex Flg, M12 x 35, 10.9 PARAFUSO	BOLT SCHRAUBE	PERNO BULLONE	VIS BOLT	140B
13		{84347970}		1					
14		{84347971}		2					

09-54	01	p1	12/10

DECALQUES
DECALS
CALCOMANIAS
DÉCALQUES



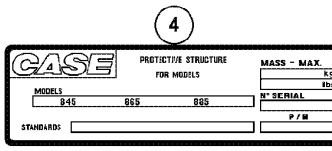



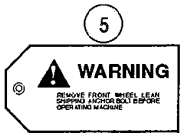

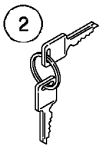







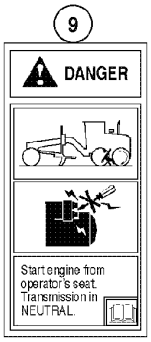

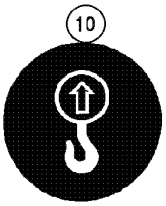

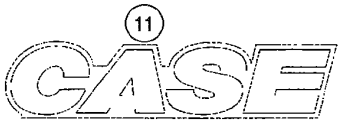

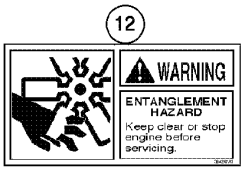



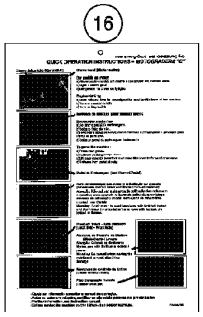

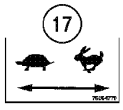

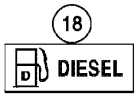

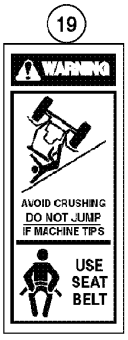

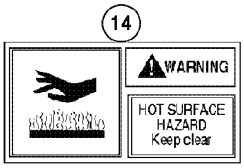

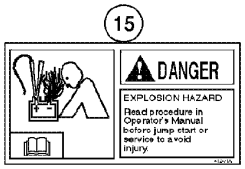

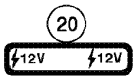

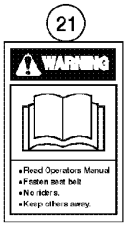

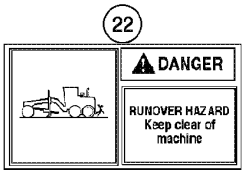

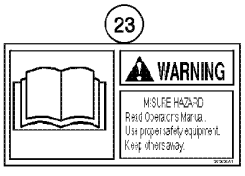

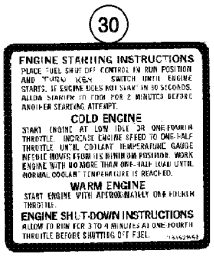









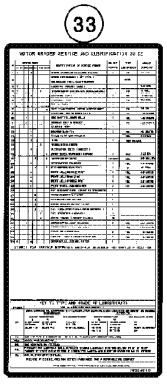



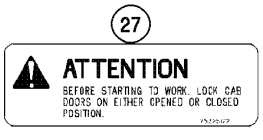

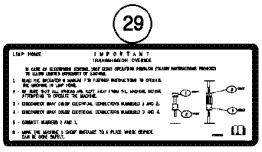

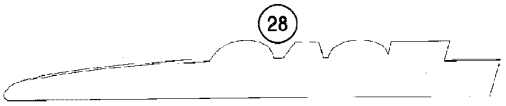

DECALQUES
DECALS
DECALS
DECALS

R	N	P.N.	MOD	Q	Denominação Denominação	Description Bezeichnung	Denominacion Descrizione	Description Beskrivelse	L.C.
1	1	84322994		1	ADESIVO DÍSTICO	DECAL AUFKLEBER	CALCOMANÍA DECALCOMANIA	AUTOCOLLANT TRANSFER	012D
1	2	84322996		1	ADESIVO DÍSTICO	DECAL AUFKLEBER	CALCOMANÍA DECALCOMANIA	AUTOCOLLANT TRANSFER	012D
1	3	84322997		1	ADESIVO DÍSTICO	DECAL AUFKLEBER	CALCOMANÍA DECALCOMANIA	AUTOCOLLANT TRANSFER	012D
2		1964831C2		1	JOGO 2 CHAVES JOGO 2 CHAVES	SET OF 2 KEYS SATZ 2 SCHLÜSSEL	JUEGO DE 2 LLAVES KIT DI 2 CHIAVI	JEU DE 2 CLES SKRUENØGLESÆT	Z524
3		73109097		1	ETIQUETA, Cooling system ETIQUETA	TAG ETIKETT	ETIQUETA TARGHETTA	ETIQUETTE ETIKET	8925
4		75261196		1	VEDAÇÃO DE BORRACHA JUNTAS	RUBBER SEAL GUMMIDICHTUNG	JUNTA DE GOMA GUARNIZIONE DI GOMM	JOINT EN CAOUTCHOU(GUMMITÆTNING	122G
4		75325091		1	PLACA CHAPA	PLATE PLATTE	PLACA PIASTRA	PLAQUE PLADE	105P
5		73108814		1	ETIQUETA, Fix. frant axle ETIQUETA	TAG ETIKETT	ETIQUETA TARGHETTA	ETIQUETTE ETIKET	8925
6		75259377		2	ADESIVO, Frame lock DÍSTICO	DECAL AUFKLEBER	CALCOMANÍA DECALCOMANIA	AUTOCOLLANT TRANSFER	012D
7		323694A1		2	DECALCOMANIA, Crush hazard DECALCOMANIA	DECAL ABZIEHBILD	CALCOMANIA AUTOADESIVO	DECALCOMANIE DECAL	P903
8		283609A1		2	DECALCOMANIA, Pich point DECALCOMANIA	DECAL ABZIEHBILD	CALCOMANIA AUTOADESIVO	DECALCOMANIE DECAL	P903
9		75259368		1	ADESIVO, Danger starting DÍSTICO	DECAL AUFKLEBER	CALCOMANÍA DECALCOMANIA	AUTOCOLLANT TRANSFER	012D
10		73163135		1	ADESIVO, Lifting point DÍSTICO	DECAL AUFKLEBER	CALCOMANÍA DECALCOMANIA	AUTOCOLLANT TRANSFER	012D
11		75320235		1	SÍMBOLO EMBLEMA	EMBLEM ZEICHEN	EMBLEMA STEMMA	SYMBOLE SYMBOL	157S
12		332512A1		2	DECALCOMANIA, Rotating fan DECALCOMANIA	DECAL ABZIEHBILD	CALCOMANIA AUTOADESIVO	DECALCOMANIE DECAL	P903
13		388112A1		1	DECALCOMANIA, Belt entanglement (LH) DECALCOMANIA	DECAL ABZIEHBILD	CALCOMANIA AUTOADESIVO	DECALCOMANIE DECAL	P903
13		388112A1		1	DECALCOMANIA, Belt entanglement (RH) DECALCOMANIA	DECAL ABZIEHBILD	CALCOMANIA AUTOADESIVO	DECALCOMANIE DECAL	P903
14		75259376		2	ADESIVO, Hot Surface DÍSTICO	DECAL AUFKLEBER	CALCOMANÍA DECALCOMANIA	AUTOCOLLANT TRANSFER	012D
15		412471A1		1	DECALCOMANIA, Explosion danger DECALCOMANIA	DECAL ABZIEHBILD	CALCOMANIA AUTOADESIVO	DECALCOMANIE DECAL	P903

(1) Para Classe 845
(2) Para Classe 865
(3) Para Classe 885

DECALQUES
DECALS
CALCOMANIAS
DÉCALQUES



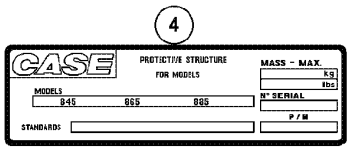



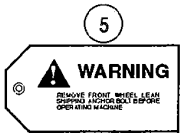

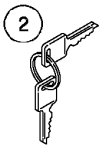







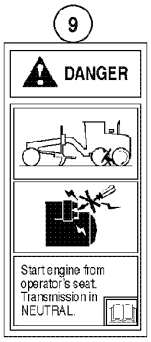

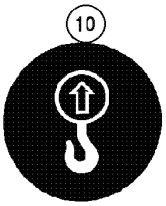

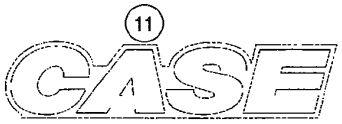

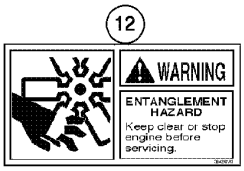



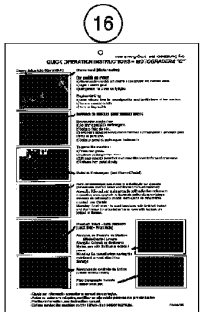

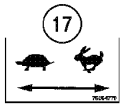

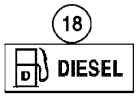

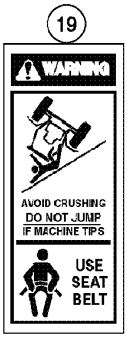

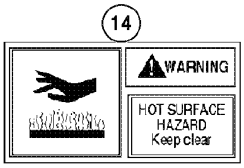

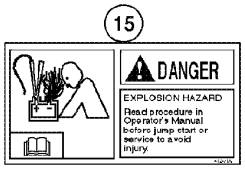

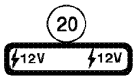

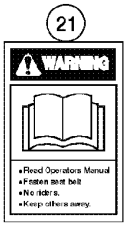

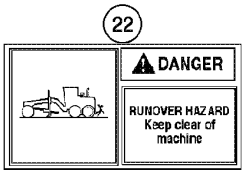

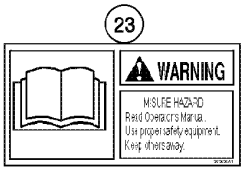

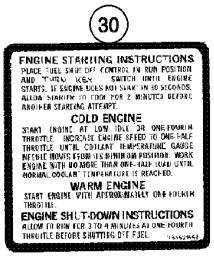





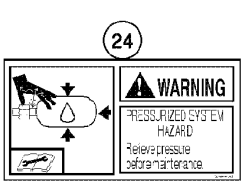



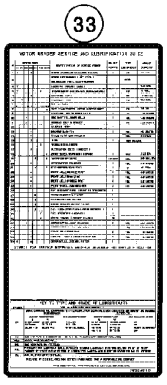



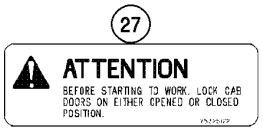

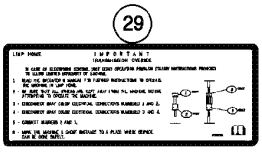

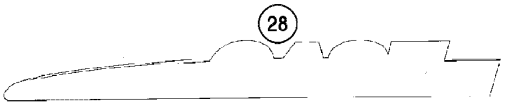

DECALQUES
DECALS
DECALS
DECALS

R	N	P.N.	MOD	Q	Denominação Denominação	Description Bezeichnung	Denominacion Descrizione	Description Beskrivelse	L.C.
16		**75324164**		1	ADESIVO, Operation instructions				
						DECAL	CALCOMANÍA	AUTOCOLLANT	012D
					DÍSTICO	AUFKLEBER	DECALCOMANIA	TRANSFER	
17		**75254779**		1	ADESIVO, Acelerator control				
						DECAL	CALCOMANÍA	AUTOCOLLANT	012D
					DÍSTICO	AUFKLEBER	DECALCOMANIA	TRANSFER	
18		**73163151**		1	ADESIVO, Diesel	DECAL	CALCOMANÍA	AUTOCOLLANT	012D
					DÍSTICO	AUFKLEBER	DECALCOMANIA	TRANSFER	
19		**75325049**		1	ADESIVO, Do not jump	DECAL	CALCOMANÍA	AUTOCOLLANT	012D
					DÍSTICO	AUFKLEBER	DECALCOMANIA	TRANSFER	
20		**335889A1**		1	DECALCOMANIA, Pressurized system				
						DECAL	CALCOMANIA	DECALCOMANIE	P903
					DECALCOMANIA	ABZIEHBILD	AUTOADESIVO	DECAL	
21		**75325028**		1	ADESIVO, General operation				
						DECAL	CALCOMANÍA	AUTOCOLLANT	012D
					DÍSTICO	AUFKLEBER	DECALCOMANIA	TRANSFER	
22		**75259367**		1	ADESIVO, Runover hazard	DECAL	CALCOMANÍA	AUTOCOLLANT	012D
					DÍSTICO	AUFKLEBER	DECALCOMANIA	TRANSFER	
23		**75325007**		1	ADESIVO, Misuse hazard	DECAL	CALCOMANÍA	AUTOCOLLANT	012D
					DÍSTICO	AUFKLEBER	DECALCOMANIA	TRANSFER	
24		**75325025**		2	ADESIVO, Hydraulic accumulator				
						DECAL	CALCOMANÍA	AUTOCOLLANT	012D
					DÍSTICO	AUFKLEBER	DECALCOMANIA	TRANSFER	
25		**329044A1**		1	ADESIVO DE ADVERTÊNCIA, Pressurized hot fluid				
						WARNING DECAL	RÓTULO DE ADVERTEN	AUTOCOLLANT AVERTIS	A040
					DÍSTICO DE AVISO	AUFKLEBER WARNUNG	DECALCOMANIA AVVER	MÆRKAT, ADVARSEL	
26		**75325777**		2	ADESIVO, Do not step	DECAL	CALCOMANÍA	AUTOCOLLANT	012D
					DÍSTICO	AUFKLEBER	DECALCOMANIA	TRANSFER	
27		**75325122**		1	ADESIVO, Locked door	DECAL	CALCOMANÍA	AUTOCOLLANT	012D
					DÍSTICO	AUFKLEBER	DECALCOMANIA	TRANSFER	
28		**75320376**		1	SÍMBOLO, RH	EMBLEM	EMBLEMA	SYMBOLE	157S
					EMBLEMA	ZEICHEN	STEMMA	SYMBOL	
28		**75320236**		1	ADESIVO, LH	DECAL	CALCOMANÍA	AUTOCOLLANT	012D
					DÍSTICO	AUFKLEBER	DECALCOMANIA	TRANSFER	
28		**75320377**		1	ADESIVO, RH	DECAL	CALCOMANÍA	AUTOCOLLANT	012D
					DÍSTICO	AUFKLEBER	DECALCOMANIA	TRANSFER	
28		**75320378**		1	ADESIVO, LH	DECAL	CALCOMANÍA	AUTOCOLLANT	012D
					DÍSTICO	AUFKLEBER	DECALCOMANIA	TRANSFER	
29		**75325126**		1	ADESIVO, Transmission overide				
						DECAL	CALCOMANÍA	AUTOCOLLANT	012D
					DÍSTICO	AUFKLEBER	DECALCOMANIA	TRANSFER	
30		**75325000**		1	ADESIVO, Engine instructions				
						DECAL	CALCOMANÍA	AUTOCOLLANT	012D
					DÍSTICO	AUFKLEBER	DECALCOMANIA	TRANSFER	
31		**75325115**		1	ADESIVO, Master switch	DECAL	CALCOMANÍA	AUTOCOLLANT	012D
					DÍSTICO	AUFKLEBER	DECALCOMANIA	TRANSFER	
32		**75324121**		1	ADESIVO, Warning	DECAL	CALCOMANÍA	AUTOCOLLANT	012D
					DÍSTICO	AUFKLEBER	DECALCOMANIA	TRANSFER	

DECALQUES
DECALS
CALCOMANIAS
DÉCALQUES



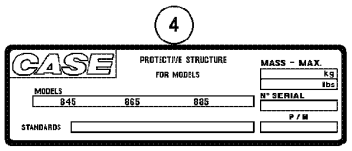



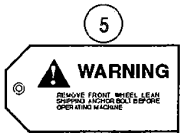

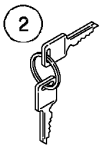







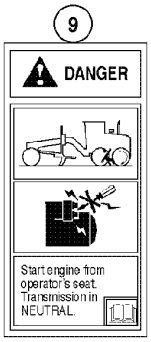

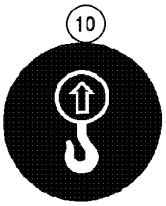

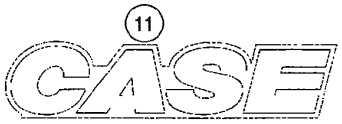

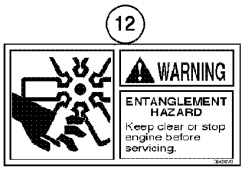



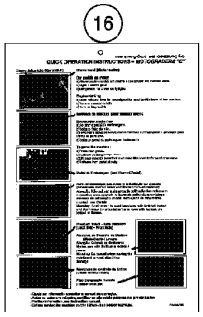

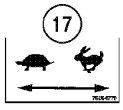

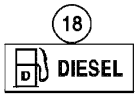

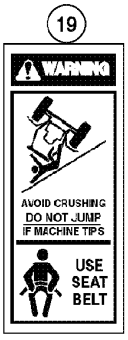

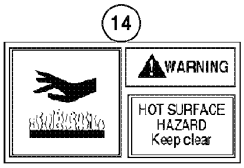

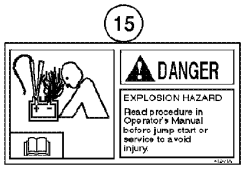

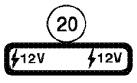

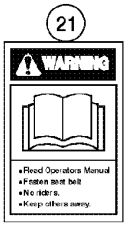

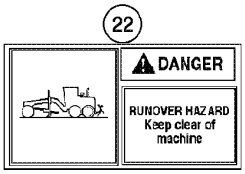

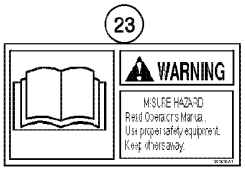

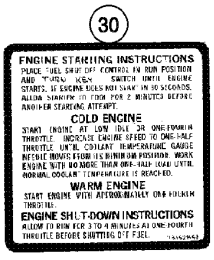





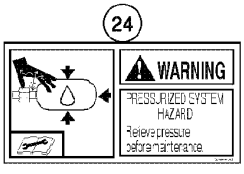



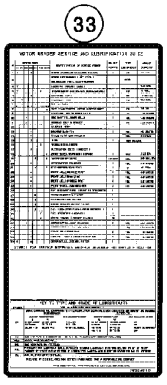



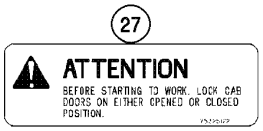

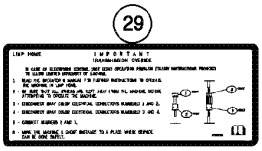

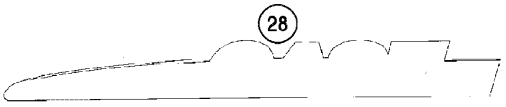

DECALQUES
DECALS
DECALS
DECALS

R	N	P.N.	MOD	Q	Denominação Denominação	Description Bezeichnung	Denominacion Descrizione	Description Beskrivelse	L.C.
33		**87674752**		1	ADESIVO, 845 L. S. T3 DÍSTICO	DECAL AUFKLEBER	CALCOMANÍA DECALCOMANIA	AUTOCOLLANT TRANSFER	012D
33		**{87684056}**		1	845 Diff. lock T3				
33		**87684656**		1	ADESIVO, 865 T3 DÍSTICO	DECAL AUFKLEBER	CALCOMANÍA DECALCOMANIA	AUTOCOLLANT TRANSFER	012D
33		**87704371**		1	ADESIVO, 885 T3 DÍSTICO	DECAL AUFKLEBER	CALCOMANÍA DECALCOMANIA	AUTOCOLLANT TRANSFER	012D

09-54	02	p1	12/10

DECALQUES
DECALS
CALCOMANIAS
DÉCALQUES

1

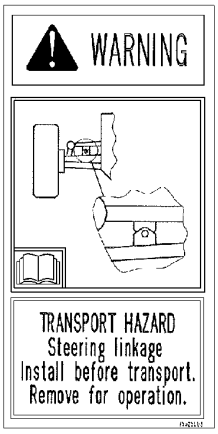

3

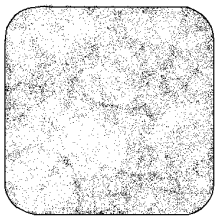

2

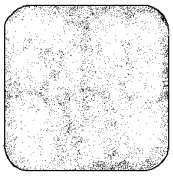

4

DOUBLE COATED ADHESIVE TAPE
FITA ADESIVA DUPLA FACE

5

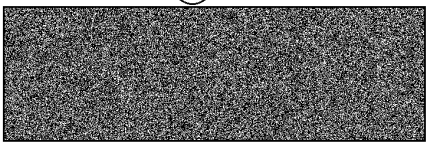

DECALQUES
DECALS
DECALS
DECALS

R	N	P.N.	MOD	Q	Denominação Denominação	Description Bezeichnung	Denominacion Descrizione	Description Beskrivelse	L.C.
1		75325003		1	ADESIVO, Wheel lean lock DÍSTICO	DECAL AUFKLEBER	CALCOMANÍA DECALCOMANIA	AUTOCOLLANT TRANSFER	012D
2		75322353		2	BARRA ANTIDESGASTE BANDA DE DESGASTE	WEAR STRIP VERSCHLEISSSTREIFEN	BANDA DE DESGASTE GUARNIZIONE ANTIUSU	BANDE D'USURE SLIDLISTE	106P
3		73116394		1	FAIXA ANTI-DERRAPANTE FITA ANTI-DESLIZAMEN	ANTI-SKID STRIP GLEITSCHUTZSTREIFEN	BANDA ANTIDESLIZAMIE NASTRO ANTISDRUCCI(	BANDE ANTI-DERAPANT SKRIDSIKKER STRIMME	407S
4		75325895		1	PLAQUETA PLACA IDENTIFICADOR/	DATA PLAQUE DATENSCHILD	PLACA DE DATOS TARGHETTA DATI	PLAQUE D'IDENTIFICATI DATASKILT	065T
5		{84319013}		1					
6	1	{87370688}		1	Electrical				
7	2	{75260956}		1	865 AWD				
8	3	{75260957}		1	885 AWD				
9	4	{87719090}		1	865 AWD T3				
10	5	{87719092}		1	885 AWD T3				
11	6	{84314708}		1					
12	7	75260929		1	KIT DE REVISÃO DO MOTOR KIT DE REVISÃO DO MO	ENGINE OVERHAUL KIT MOTORÜBERHOLUNGSS	KIT DE REVISIÓN DEL M KIT REVISIONE MOTORE	KIT DE REVISION MOTE MOTORREVISIONSSÆT	002K
13	8	{84407748}		1					
14	9	75326395		1	ADESIVO DÍSTICO	DECAL AUFKLEBER	CALCOMANÍA DECALCOMANIA	AUTOCOLLANT TRANSFER	012D

(1) Não ilustrado
(2) Não ilustrado
(3) Não ilustrado
(4) Não ilustrado
(5) Não ilustrado
(6) Não ilustrado
(7) Não ilustrado
(8) Não ilustrado
(9) Não ilustrado

Number	Figure	Sequence	Ref.
{11125331}	09-36	01	2
{13313214}	04-26	01	18
	05-03	01	8
{1493305}	06-01	02	4
{2426862}	04-06	01	8
{70921299}	09-49	01	5
{71100594}	03-06	07	14
{71100595}	03-06	07	15
{71100600}	03-06	03	23
{71100611}	02-14	05	6
{71100615}	02-14	19	1
{71100616}	02-14	20	2
{71100618}	02-14	20	1
{71100620}	02-14	21	4
{71100621}	02-14	21	3
{71100623}	02-14	21	8
{71100624}	02-14	21	9
{71100625}	02-14	21	5
{71100627}	02-14	22	1
{71100642}	02-14	10	12
{75208369}	03-07	01	3
{75208370}	03-07	01	4
{75260956}	09-54	02	7
{75260957}	09-54	02	8
{75267068}	09-24	01	
{75267173}	09-24	02	27
{75267268}	09-05	03	1
{75268390}	09-24	02	22
{75285207}	03-07	08	8
{75311050}	02-14	06	3
{75312704}	02-14	16	6
{75322410}	08-10	01	3
	08-11	01	3
{75325705}	08-19	01	14
{76085236}	09-48	01	4
{76085244}	09-48	01	3
{84124714}	08-25	01	13
{84129134}	09-43	01	19
	09-43	02	19
{84129135}	09-43	01	1
	09-43	02	1
{84129149}	09-06	01	5
{84147072}	07-12	02	11
{84147074}	07-12	02	7
{84186078}	09-38	01	4
	09-39	01	15
{84186079}	09-38	01	1
{84186080}	09-38	01	2
{84186081}	09-38	01	3
{84186082}	09-39	01	22
{84186083}	09-39	01	22
{84191431}	05-03	01	1
{84212195}	08-45	01	9
	08-45	02	
{84214486}	08-06	01	24
{84214841}	06-02	18	17
{84223800}	04-09	01	3
	04-11	01	11
	04-11	02	7
{84234092}	02-03	02	12
{84235111}	04-04	01	6
{84239695}	09-09	01	12
{84239696}	09-09	01	12
{84239698}	09-09	01	12
{84240703}	09-11	01	1
	09-21	01	5
{84241230}	06-02	16	15
{84241233}	06-02	16	7
{84245544}	09-49	01	7
{84256229}	02-08	01	15
{84256232}	02-08	01	5
{84259086}	02-03	01	28
{84269082}	06-01	19	9
{84269532}	06-01	19	25
{84271095}	04-05	01	5
{84271147}	08-03	03	14
{84271150}	08-03	03	10
	08-03	04	10
{84273223}	02-05	01	7
{84273708}	02-07	01	10
{84274315}	02-09	01	3
{84275608}	03-02	01	1
{84280988}	08-01	02	13
	08-02	01	8
{84287779}	06-01	19	26
{84287780}	06-01	19	8
{84287781}	06-01	19	23
{84290002}	06-01	20	5
{84291238}	08-03	05	16
{84294510}	04-04	01	11
{84294513}	04-01	01	1
	04-01	02	1
{84294520}	04-06	01	3
{84300941}	09-30	01	45
{84304854}	09-50	01	6
{84304856}	09-50	01	1
{84305299}	06-01	20	4
{84306595}	09-40	02	2
{84306596}	09-40	02	2
{84306988}	06-01	19	3
{84310903}	09-47	04	26
{84310905}	09-47	01	3
{84310907}	09-50	01	3
{84314708}	09-54	02	11
{84315516}	09-52	01	3
{84318340}	04-17	01	10
{84318532}	09-47	03	3
{84318927}	09-47	03	1
{84318928}	09-47	03	10
{84318929}	09-47	03	9
{84318935}	09-49	02	15
{84318936}	09-49	02	8
{84318937}	09-49	02	9
{84318938}	09-49	02	10
{84318939}	09-47	02	7
	09-47	03	7
	09-47	04	24
	09-49	02	13
{84318940}	09-49	02	2
{84319013}	09-54	02	5
{84322707}	09-47	01	10
{84322799}	09-47	02	5
{84322803}	09-47	02	1
{84322804}	09-47	01	2
{84322805}	09-47	01	9
{84322808}	09-47	02	10
{84323715}	07-03	01	4
{84323794}	07-03	01	18
{84323804}	04-29	01	4
{84323981}	09-47	01	9
{84323982}	09-47	01	10
{84323983}	09-47	02	1
{84323984}	09-47	02	5
{84323985}	09-47	01	4
{84325225}	04-13	01	4
{84326495}	09-47	02	9
	09-47	03	6
	09-47	04	23
	09-49	02	11
{84326496}	09-47	03	15
	09-47	04	20
{84326497}	09-38	01	1
{84326943}	09-47	01	7
{84330195}	07-03	01	12
	07-05	01	5
	07-05	02	5
{84330354}	04-17	01	24
{84333118}	07-07	01	5
{84335356}	09-09	01	9
{84335357}	09-09	01	11
{84335358}	09-09	01	10
{84335359}	09-09	01	3
{84336216}	04-30	01	3
{84336218}	04-30	01	2
{84336219}	04-30	01	1
{84337761}	08-06	01	9
{84337784}	08-06	01	15
{84347937}	09-52	01	10
{84347968}	09-52	01	9
{84347970}	09-52	01	13
{84347971}	09-52	01	14
{84347972}	09-52	01	7
{84347975}	09-52	01	8
{84347977}	09-52	01	6
{84347978}	09-52	01	11
{84347979}	09-52	01	5
{84347981}	09-52	01	2
{84347982}	09-52	01	1

Number	Figure	Sequence	Ref.	Number	Figure	Sequence	Ref.
{84349232}	04-01	01	5	10119040	06-08	01	4
	04-01	02	5		06-08	02	4
{84355256}	08-45	02	2		06-08	03	4
{84355259}	08-46	01		10119440	07-07	01	13
{84355263}	08-54	01		10184317	03-01	01	11
{84355264}	08-45	02	9	10216671	09-31	01	9
{84355265}	08-47	01	10	10259960	02-14	09	9
	08-48	01	10		02-15	06	11
	08-49	01	10		02-15	06A	11
	08-50	01	10	10379011	03-07	09	65
	08-51	01	10	10384511	03-04	01	14
	08-52	01	10	10450690	04-02	01	17
	08-53	01	10		04-02	02	10
{84355267}	08-48	01	14		04-12	01	7
{84355271}	08-47	01	14	10516470	03-07	08	62
{84355276}	08-47	01	2		03-07	09	6
	08-48	01	2		03-07	09	60
	08-49	01	2		03-07	09	85
	08-50	01	2	10516471	03-08	01	15
	08-51	01	2		05-04	01	50
	08-52	01	2		07-03	01	7
	08-53	01	2		07-08	01	20
{84355280}	08-46	01	1		09-28	01	4
	08-54	01	1	10516479	03-05	01	21
{84355282}	08-46	01	3		03-05	02	19
	08-54	01	3	10516671	02-03	01	9
{84372731}	07-08	01	4		02-08	01	9
{84374847}	09-45	01	2		03-04	01	33
{84376558}	09-06	01	20		03-06	11	9
{84379010}	06-12	01	29		03-07	09	67
	06-12	02	29		03-07	09	76
{84385694}	06-12	01	3		03-08	01	22
	06-12	02	3		04-01	01	7
	06-12	03	3		04-01	02	7
{84385762}	05-06	01	1		04-02	02	16
{84388693}	05-06	01	2		04-04	01	8
{84389467}	05-06	01	8		04-09	01	4
{84389472}	05-06	01	21		04-11	01	8
{84389474}	05-06	01	26		04-11	02	3
{84389476}	05-06	01	4		06-01	19	20
{84389482}	05-06	01	19		06-01	20	6
{84389491}	05-06	01	14		06-01	21	2
{84389495}	05-06	01	13		09-30	01	59
{84406911}	09-40	01	1	10516679	07-07	01	9
{84406912}	09-40	01	1	10516871	03-05	01	15
{84406915}	09-40	01	8		05-04	01	13
	09-40	02	8		05-05	01	18
{84406920}	09-40	01	4		05-06	01	11
	09-40	02	4		06-12	01	6
{84406924}	09-40	01	3		06-12	02	6
{84406934}	09-40	01	3		06-12	03	6
{84406937}	09-40	01			07-06	01	13
{84406938}	09-40	01			07-06	01	26
{84407748}	09-54	02	13		08-07	01	16
{84409552}	09-40	02	1		08-26	01	5
{84409553}	09-40	02	1		08-27	01	5
{84409554}	09-40	02	3		09-05	01	10
{84409558}	09-40	02			09-06	01	14
{84409559}	09-40	02			09-20	01	23
{84409561}	09-40	02	3		09-30	01	63
{86639324}	04-27	01	22		09-51	01	14
{87350352}	09-34	01	11	10516873	02-11	01	9
{87370688}	09-54	02	6		02-11	02	9
{87375124}	09-09	01	5		02-13	02	6
{87527985}	02-15	01A	1		03-05	02	18
{87625371}	06-10	01	6	10516879	02-03	01	24
{87632710}	09-48	01	1		03-01	01	28
{87665244}	06-12	02	11	10517071	02-01	01	1
{87668002}	06-11	01	24		03-06	11	13
{87684056}	09-54	01	33		07-12	01	8
{87719090}	09-54	02	9		07-12	02	8
{87719092}	09-54	02	10		08-14	01	2
{87743954}	09-49	01	2	10517073	06-02	17	15
{87753544}	09-38	01	1		08-03	03	7
{9992898}	08-19	01	11		08-03	04	6
1	02-15	09A	10		08-03	05	10
	02-15	09A	3		09-05	02	4
	02-15	09A	4		09-05	03	4
	02-15	09A	5	10517171	02-15	11	2
	02-15	09A	6		02-15	11A	2
	02-15	09A	7		03-07	08	15
	02-15	09A	8	10517173	06-10	01	36
	02-15	09A	9		06-10	02	36
100016	06-04	01	15		06-10	03	36

Number	Figure	Sequence	Ref.	Number	Figure	Sequence	Ref.
10517173	08-03	01	22	10902221	03-08	01	14
	08-03	02	22	10902331	03-05	01	22
10517271	02-02	01	15		03-05	02	14
	09-01	01	3		04-26	01	3
10517273	06-12	01	21		05-01	01	29
	06-12	02	21		09-33	01	12
	06-12	03	21	10902431	06-02	21	6
10517679	09-24	01	20		09-30	01	55
	09-24	02	19	10902631	03-04	01	34
10519301	04-29	01	7		09-30	01	10
10519401	08-22	01	17		09-50	01	5
	09-31	01	12	10902831	05-04	01	49
10519601	09-13	01	11	10903031	03-04	01	19
	09-14	01	11		09-31	01	11
10519621	06-02	21	4	10903221	07-12	01	4
	07-06	01	20		07-12	02	4
	07-09	03	4	10903231	05-02	01	3
	07-10	01	16	10903431	07-12	01	12
	08-22	01	1		07-12	02	12
	08-25	01	21	10977531	04-29	01	6
	09-09	01	2	10977731	04-07	01	1
10520001	03-06	11	15		04-17	01	18
	04-01	02	3		04-21	01	8
	04-02	01	11		04-28	01	14
	04-02	02	18	10979321	09-07	01	4
	04-13	01	6		09-08	01	4
	08-01	02	4		09-30	01	58
	09-05	01	6	10979421	06-01	22	2
10520021	09-33	01	16	11061076	08-57	01	1
10571971	08-23	01	18		08-61	01	1
10615479	04-02	01	12		09-21	01	3
	04-02	02	6	11061675	08-62	01	11
	09-51	01	8	11065476	07-04	01	18
106876A1	06-01	05	13		09-13	01	15
	06-01	06	8		09-14	01	15
	06-01	07	20	11066074	05-06	01	15
10719321	04-02	01	13	11069576	06-09	01	13
	04-02	02	21		06-09	02	13
	09-03	01	16		06-09	03	13
	09-24	02	26	11087971	05-06	01	20
10730301	02-06	01	18		07-03	01	2
	02-07	01	4	11103031	03-01	01	9
	04-02	01	23	11106021	09-47	03	12
	05-02	01	8		09-47	04	11
	06-02	16	11	11106031	02-03	02	7
	07-03	01	6		02-13	02	12
	07-04	01	4		04-10	01	6
	07-08	01	28		06-02	18	1
	08-01	01	8		08-27	01	15
	08-01	02	9		09-05	01	11
	08-03	01	3	11106121	09-07	01	5
	08-03	02	3		09-08	01	5
	08-05	01	5		09-20	01	22
	08-07	01	3	11106131	02-04	01	1
	08-08	01	3	11106231	02-02	01	29
	08-08	01	9		03-01	01	4
	08-09	01	8		06-12	01	5
	08-10	01	4		06-12	02	5
	08-11	01	4		06-12	03	5
	08-12	01	7		07-01	01	5
	08-16	01	4		07-06	01	25
	08-18	01	13		08-01	02	15
	08-19	01	2		08-02	01	2
	08-23	01	3		09-31	01	5
	08-24	01	6	11106431	02-01	01	15
	09-05	01	2		02-11	01	8
	09-34	01	2		02-11	02	8
10734201	05-05	01	11		02-13	01	3
	05-06	01	3		02-13	02	3
	09-30	01	49		03-01	01	24
10791021	07-07	01	7		03-05	01	1
	09-13	01	18		03-05	02	1
10794012	07-04	01	8		05-04	01	12
10796400	06-11	01	12		05-05	01	16
10902131	04-17	01	25		08-07	01	15
	04-21	01	2		08-26	01	9
	04-27	01	11		08-27	01	6
	04-27	01	3		09-05	01	15
	04-28	01	16		09-30	01	1
	05-04	01	52		09-30	01	6
	08-32	01	7	11106631	02-04	01	13
	09-09	01	20		02-13	01	6
	09-32	01	6		02-13	02	5
10902221	02-03	02	2		06-01	01	6

Number	Figure	Sequence	Ref.	Number	Figure	Sequence	Ref.
11106631	06-02	01	1	120103	06-05	01	13
	06-02	18	21	120104	06-04	01	21
	06-06	01	18	120162	05-02	01	1
	06-06	02	18	120398A1	04-13	01	14
	09-03	01	34	121410A1	04-22	01	3
	09-05	02	5		04-28	01	2
	09-05	03	5	121411A1	04-22	01	4
	09-07	01	9		04-28	01	3
	09-08	01	9	121412A1	04-22	01	1
11106831	08-21	01	6		04-28	01	4
	08-22	01	32	121413A1	04-22	01	6
11107031	05-06	01	10		04-28	01	1
	08-22	01	20	121414A1	04-22	01	5
	08-45	01	7	12164121	02-01	01	24
	09-51	01	18		06-01	00	8
11107231	09-51	01	12	12164321	09-22	01	9
	09-51	01	23	12164427	02-01	01	12
11107331	08-03	01	4		06-01	00	9
	08-03	02	4	12164721	06-02	21	8
	08-06	01	16	12174590	03-01	01	34
	08-13	01	9	12179490	02-03	02	1
	08-16	01	12		03-06	11	3
	08-19	01	20	121850A1	04-22	01	2
	08-23	01	5	12336444	09-47	04	18
11107431	02-03	01	32	12336787	09-47	04	17
11107631	02-03	01	20	12574221	09-31	01	15
11112131	04-13	01	8	12574921	09-06	01	16
	09-20	01	26	12575321	06-07	01	1
11112231	06-02	17	7		06-07	02	1
11112431	03-04	01	6		06-07	03	1
	09-30	01	30	12575421	03-04	01	37
	09-33	01	15	12577211	09-40	01	16
11112631	02-01	01	2		09-40	02	16
	08-03	03	8	12577221	02-03	01	23
	08-03	04	7		02-04	01	5
	08-03	05	11		09-51	01	37
	09-05	01	8	12601570	03-04	01	36
	09-06	01	13	12626231	09-04	01	31
11112831	04-02	01	10	12638101	09-41	01	3
	04-02	02	19	12638501	03-04	01	26
	09-05	02	3	12638601	08-21	01	7
	09-05	03	3		08-22	01	33
11113031	09-05	01	7		09-30	01	28
11113231	03-06	11	12		09-30	01	39
	06-01	22	4		09-51	01	44
	09-09	01	18	12638621	09-30	01	2
11113631	09-24	02	23		09-31	01	4
11113731	07-12	01	9	12639701	02-03	02	3
	07-12	02	9		04-07	01	10
11114631	09-03	01	14		04-13	01	3
11115531	08-03	01	23		04-17	01	8
	08-03	02	23		04-21	01	3
11118731	06-02	17	9		04-27	01	17
	08-03	03	4		04-28	01	17
	08-03	04	3		04-29	01	3
	08-03	05	6		05-02	01	2
	08-41	01	2		07-08	01	18
11124431	02-01	01	13		09-30	01	11
	06-01	00	5		09-30	01	43
11124831	02-01	01	11		09-32	01	5
	06-01	00	3		09-37	01	10
11195471	06-01	22	10	12642021	09-51	01	24
11195479	03-01	01	17	12644321	02-01	01	25
11398137	09-03	01	28		08-22	01	21
	09-20	01	21		08-45	01	4
11701721	02-01	01	20	12644421	09-09	01	21
	08-06	01	18		09-28	01	3
	08-07	01	21	12645031	02-02	01	30
	08-16	01	11		02-03	01	18
	08-19	01	22		03-06	11	10
	08-22	01	26		06-01	20	11
	08-23	01	10		06-02	17	13
	08-45	01	3	12646601	04-26	01	19
	09-07	01	7		05-01	01	27
	09-08	01	7		05-02	01	12
11701731	09-30	01	27	12646721	02-02	01	2
	09-30	01	32		02-03	01	3
	09-31	01	2		02-06	01	3
11702921	02-02	01	5		02-07	01	2
	03-04	01	7		02-15	21	9
	06-02	17	16		03-08	01	23
120073	06-04	01	12		06-01	19	2
120074	06-04	01	18		06-02	16	9
120103	04-09	01	7		06-02	17	19

Number	Figure	Sequence	Ref.	Number	Figure	Sequence	Ref.
12646721	08-07	01	17	14422221	06-05	01	5
	09-30	01	35	14422231	04-01	02	2
	09-34	01	4	14437585	07-01	01	7
12646821	02-02	01	28	14437785	02-07	01	8
	02-03	01	21		02-08	01	3
	02-04	01	2		07-06	01	17
	02-11	01	13		07-09	01	4
	02-11	02	13		07-09	03	11
	02-13	01	4	14438085	07-09	03	6
	02-13	02	2	14438185	02-07	01	12
	09-07	01	3	14457280	07-12	01	6
	09-08	01	3		07-12	02	6
12646921	06-02	17	8	14457680	06-01	19	18
	07-10	01	11		06-01	21	10
	09-13	01	8		07-12	01	10
	09-14	01	6		07-12	02	10
12648521	09-05	02	2	14457981	02-07	01	14
	09-05	03	2		02-09	01	2
	09-20	01	25	14463280	08-23	01	17
126844A1	04-24	01	6	14465180	08-57	01	6
	04-24	02	6		08-58	01	8
	04-25	01	6		08-60	01	4
	04-26	01	29		08-61	01	7
128825	07-10	01	18	14465480	08-56	01	9
	08-19	01	27		08-57	01	14
130245A1	04-02	01	1		08-58	01	12
	04-02	02	2		08-59	01	9
13272217	04-07	01	6		08-60	01	3
	04-26	01	20		08-61	01	14
13272319	07-04	01	16	14465780	08-56	01	7
13274211	03-01	01	16		08-59	01	7
13275811	03-04	01	12	14466480	08-62	01	5
13275917	04-24	01	11	14467980	08-02	01	7
	04-24	02	8	14468881	09-02	01	8
13277117	09-33	01	8	14496321	06-01	22	3
13301717	04-25	01	16	14496401	03-07	09	62
	04-26	01	5		07-12	01	5
1331087C1	09-51	01	31		07-12	02	5
13313217	04-27	01	5		08-32	01	4
	05-04	01	44	14496431	03-04	01	10
	09-43	01	5		05-02	01	4
	09-43	02	5		05-04	01	51
	09-44	01	11		09-33	01	14
13400776	07-04	01	13	14496507	07-07	01	4
13407211	06-04	01	16	14496531	02-08	01	10
	06-05	01	9		02-15	21	19
	06-06	01	9		04-01	01	8
	06-06	02	9		04-01	02	8
	08-23	01	13		04-02	01	18
	08-62	01	1		04-02	02	11
	09-09	01	33		04-04	01	4
	09-24	01	4		04-10	01	9
	09-24	02	6		04-11	01	7
13407811	09-04	01	50		04-11	02	2
	09-09	01	4		04-19	01	4
13683902	06-08	01	3		05-06	01	18
	06-08	02	2		07-03	01	16
	06-08	03	2		09-51	01	4
140028	02-03	02	6	14496621	05-05	01	17
	02-04	01	14		05-06	01	12
	04-10	01	5		08-01	02	14
14094910	08-22	01	14		08-02	01	3
14142490	04-10	01	14		09-05	01	14
14152190	04-10	01	15		09-05	02	6
14254231	09-24	01	15		09-05	03	6
	09-24	02	8		09-06	01	12
14258530	08-62	01	4		09-51	01	10
14306221	04-11	01	12	14496731	06-01	22	5
14306231	04-09	01	5		09-30	01	29
	04-11	02	8	14496931	08-03	03	6
	07-03	01	14		08-03	04	4
	07-04	01	2		08-03	05	8
14306331	09-30	01	24		08-41	01	4
14306431	04-02	01	22	14497131	02-01	01	9
14306531	07-04	01	3		06-01	00	2
14309271	08-22	01	15		09-12	01	2
14358721	09-46	01	2		09-36	01	3
14420131	04-01	01	3	14497331	06-07	01	2
	09-51	01	13		06-07	02	2
14420331	06-01	02	20		06-07	03	2
14420620	05-02	01	9		09-20	01	5
14422020	08-03	04	14	14497731	04-07	01	7
	08-03	05	4	14499521	07-01	01	4
	08-04	01	6	14507887	04-24	01	13

Number	Figure	Sequence	Ref.	Number	Figure	Sequence	Ref.
14507887	04-24	02	10	16043631	04-02	02	15
14607270	06-11	01	4		07-03	01	5
1493416	06-01	03	22		08-24	01	5
1493425	06-01	03	10		09-13	01	12
1493498	06-01	10	4		09-14	01	12
15224031	09-36	01	2		09-28	01	5
15500121	08-26	01	7		09-30	01	61
	08-27	01	3	16043831	03-04	01	22
15540331	08-14	01	1		03-04	01	32
	09-24	01	5		03-06	11	8
	09-24	02	7		08-08	01	21
15540431	08-01	01	2		08-19	01	1
	08-23	01	14	16043931	02-03	01	14
15540631	06-10	01	22		02-15	21	18
	06-10	03	22		04-04	01	5
	08-01	02	6		07-09	03	1
15540931	08-23	01	19	16044031	08-22	01	2
15541231	09-13	01	7	16044131	07-08	01	27
	09-14	01	4		09-13	01	13
15644101	04-27	01	20		09-14	01	13
15835231	09-01	01	2	16044331	02-11	01	5
15840531	02-01	01	21		02-11	02	5
	06-01	00	13		08-15	01	1
15846437	02-01	01	17		08-18	01	12
15861731	09-24	01	19	16045021	08-17	01	3
	09-24	02	18		08-25	01	12
15896211	03-07	08	61	16046131	02-15	21	4
	03-07	09	35	16054631	08-07	01	2
	03-07	09	72	16100811	02-02	01	21
15896221	07-08	01	19	16100821	02-11	01	4
	09-30	01	44		02-11	02	4
15970531	09-01	01	27		03-04	01	23
15977531	06-10	03	35		04-10	01	10
15981231	02-02	01	16		07-04	01	5
	06-12	01	20		08-03	01	14
	06-12	02	20		08-03	02	14
	06-12	03	20		08-08	01	8
	08-01	02	16		09-30	01	47
15981531	09-06	01	18		09-30	01	62
15984131	09-01	01	21	16102321	02-06	01	17
15988531	06-12	01	23		02-07	01	3
	06-12	03	23		06-01	19	1
15990131	09-12	01	1		06-02	16	10
15994031	02-01	01	4		09-31	01	7
	06-01	00	17	16104111	09-13	01	14
15997231	09-24	01	18		09-14	01	14
	09-24	02	5	16104121	02-03	01	15
15997731	06-07	02	3		04-10	01	17
	06-07	03	3	16105011	08-01	01	4
15997931	06-07	01	3		08-01	02	3
16042931	08-16	01	3		09-13	01	9
16043031	04-04	01	7		09-14	01	7
	06-01	20	7	167266	02-05	01	2
	07-06	01	19	167268	02-06	01	6
16043231	04-19	01	3	178819A3	09-39	01	10
	06-02	17	20	185439A1	06-01	05	16
	07-06	01	22		06-01	06	13
	08-01	01	7		06-01	07	26
	08-01	02	18	185442A1	06-01	05	16
	08-05	01	4		06-01	06	13
	08-08	01	4		06-01	07	26
	08-09	01	7	185446A1	06-01	05	16
	08-10	01	5		06-01	06	13
	08-11	01	5		06-01	07	26
	08-12	01	6	19109687	08-17	01	9
	08-23	01	8		08-28	01	15
	09-05	01	1	1925104	06-04	01	1
	09-09	01	1	1925105	06-04	01	24
	09-30	01	46	193-1001	04-13	01	10
	09-34	01	3	1954626C1	09-51	01	28
16043331	02-02	01	31	1954736C1	09-51	01	36
	02-03	01	10	1960253	06-05	01	8
	06-01	19	6	1964831C2	04-28	01	11
	06-02	16	13		09-54	01	2
16043431	02-02	01	1	1983238C1	04-02	01	5
	02-03	01	16		04-02	02	8
	03-08	01	21		06-02	18	20
	06-02	17	14	198824C1	07-03	01	11
	06-02	21	3	198916A2	09-39	01	21
	07-03	01	17	199064A1	06-01	13	23
	08-07	01	5	1999650C1	09-41	01	10
	09-30	01	38	201-108	05-01	01	16
	09-51	01	5	201-145	05-01	01	30
16043631	02-03	01	2	201-303	05-01	01	21

Number	Figure	Sequence	Ref.	Number	Figure	Sequence	Ref.
201-345	08-19	01	18	324530A1	08-04	01	12
201-903	05-01	01	19	328870A1	04-08	01	5
214-1416	02-03	02	8	329044A1	09-54	01	25
214-1436	02-03	01	5	331384A1	06-01	04	13
214-2114	08-01	02	5	331385A1	06-01	04	14
214-2130	08-03	01	2	331417A1	06-01	05	22
	08-03	02	2		06-01	06	16
217-132	03-06	06	8		06-01	06	7
217-402	02-05	01	9		06-01	07	19
	08-03	03	11	331418A1	06-01	05	12
	08-03	04	9		06-01	07	18
217-405	02-07	01	20	331420A1	06-01	05	18
218-1254	05-01	01	15		06-01	05	20
	08-05	01	22		06-01	06	10
	08-07	01	28		06-01	07	22
	08-10	01	24		06-01	07	24
	08-11	01	31	331421A1	06-01	05	15
	08-18	01	24		06-01	06	11
218-5050	06-02	18	2		06-01	07	12
218-5062	07-10	01	4	331422A1	06-01	05	19
218-5103	07-10	01	7		06-01	06	14
218-5106	07-09	02	9		06-01	07	23
	08-08	01	1	331423A1	06-01	05	17
	08-08	01	17		06-01	06	12
	08-13	01	1		06-01	07	25
	08-16	01	22	331424A1	06-01	05	16
	08-16	01	7		06-01	06	13
	08-22	01	37		06-01	07	26
	08-25	01	16	331425A1	06-01	05	16
	08-26	01	2		06-01	06	13
	08-27	01	1		06-01	07	26
218-5124	06-02	18	4	331426A1	06-01	05	16
218-5184	07-10	01	13		06-01	06	13
218-5222	07-08	01	7		06-01	07	26
	07-09	01	10	331427A1	06-01	05	16
218-693	08-11	01	24		06-01	06	13
222787A2	09-39	01	19		06-01	07	26
225-14210	04-08	01	4	331428A1	06-01	05	16
226456A1	08-01	02	20		06-01	06	13
232-2448	02-04	01	9		06-01	07	26
237-6004	07-10	01	8	331429A1	06-01	05	16
237-6008	07-09	02	10		06-01	06	13
237-6010	07-10	01	5		06-01	07	26
237-6016	02-06	01	12	331430A1	06-01	05	16
	02-07	01	18		06-01	06	13
	06-02	16	16		06-01	07	26
238-6011	07-08	01	16		06-01	07	26
238-6012	07-08	01	25	331431A1	06-01	05	16
	07-09	02	7		06-01	06	13
	08-03	01	6		06-01	07	26
	08-03	02	6	331432A1	06-01	05	16
	08-19	01	5		06-01	06	13
238-6014	08-18	01	17		06-01	07	26
238-6018	06-01	19	16	331433A1	06-01	05	16
	06-01	21	9		06-01	06	13
238-6021	08-03	01	7		06-01	07	26
	08-03	02	7	331434A1	06-01	05	16
238-6025	08-03	01	15		06-01	06	13
	08-03	02	15	331435A1	06-01	05	16
239105A1	04-26	01	24		06-01	06	13
	09-33	01	2	332512A1	09-54	01	12
2479980	09-49	01	1	335622A1	06-01	15	7
252550A2	09-39	01	16	335889A1	09-54	01	20
255065A1	09-37	01	8	337475	09-41	01	17
256809A2	09-39	01	18	353036A1	02-05	01	5
275353A1	09-41	01	12		02-06	01	9
280589	08-06	01	1		02-07	01	6
283609A1	09-54	01	8		02-09	01	5
2978906	06-04	01	17	357906A1	04-11	01	17
300600	06-04	01	6		04-11	02	10
301803R1	09-51	01	26	361187A1	02-01	01	22
304061A1	09-33	01	5	366176A2	09-30	01	13
304921A1	09-39	01	14	366905A1	03-02	01	2
3140892R1	06-01	13	14	372029A2	08-04	01	13
314610A1	09-30	01	14	376332A1	09-39	01	12
	09-41	01	8	376336A1	09-39	01	13
319055A1	04-11	01	16	378056	04-17	01	15
	04-11	02	9		04-29	01	1
321013A1	09-41	01	15	378970	02-06	01	5
321023A4	09-41	01	14	3805129	09-40	01	15
321446A1	04-02	01	4		09-40	02	15
	04-02	02	9	388112A1	09-54	01	13
322896	02-05	01	1		09-54	01	13
323694A1	09-54	01	7	391859A1	07-08	01	13

Number	Figure	Sequence	Ref.	Number	Figure	Sequence	Ref.
391859A1	07-09	02	6	6904285	06-01	04	6
393392	09-39	01	6	6904286	06-01	05	6
393393	09-39	01	3	6904288	06-01	07	8
	09-40	01	6	6904289	06-01	07	4
	09-40	02	6	6904294	06-01	10	9
398767A1	09-31	01	8	700-102	08-25	01	3
4	02-15	09A	11	700-171	07-01	01	6
401430A1	06-01	19	4		07-08	01	23
412123	04-13	01	7		07-09	01	6
	06-05	01	6	700-326	08-18	01	16
412398	06-06	01	1	70050292	08-44	01	3
	06-06	02	1	70050748	03-01	01	1
412471A1	09-54	01	15		06-02	17	3
412570A1	08-42	01	3	70051729	06-13	02	4
412571A1	08-42	01	19		06-13	03	7
412572A1	08-42	01	20		06-14	02	4
412573A1	08-42	01	22		06-14	03	7
412574A1	08-42	01	15	70053994	09-01	01	31
412575A1	08-42	01	12	70054889	09-22	01	14
412576A1	08-42	01	18	70060670	09-20	01	15
412577A1	08-42	01	16	70076572	04-12	01	4
412579A1	08-42	01	10	70079751	02-03	01	11
412582A1	08-42	01	14	70082174	09-22	01	2
412584A1	08-42	01	24	70094334	07-06	01	15
412585A1	08-42	01	17	70096481	06-13	01	3
412586A1	08-42	01	5		06-13	02	3
412592A1	08-42	01	13		06-13	03	3
412593A1	08-42	01	23		06-13	04	3
412595A1	08-42	01	8		06-14	01	3
412596A1	08-42	01	1		06-14	02	3
412599A1	08-42	01	27		06-14	03	3
412603A1	08-43	01	5		06-14	04	3
412607A1	08-43	01	9	70097579	06-14	01	1
4133510	06-01	19	11		06-14	03	4
416599A1	08-43	01	1	701-319	05-01	01	14
4227178	09-37	01	5	701-421	07-08	01	11
43127	06-05	01	1	701-422	07-08	01	24
43235	07-07	01	3	701-423	05-01	01	18
	07-09	03	2	701-434	05-01	01	31
43362	07-07	01	8		05-01	01	7
	07-09	03	5	701-909	07-08	01	26
	07-10	01	17	70188771	08-03	04	17
461-42512	09-41	01	16		08-03	05	1
4955502	09-09	01	8	70196765	03-08	01	16
496-21053	02-04	01	10	705737	03-07	01	7
4971843	03-01	01	32	70601966	09-22	01	13
	08-02	01	20	70602449	09-18	01	7
	08-02	01	9	70617127	09-15	01	5
4985122	07-04	01	7		09-16	01	5
4985127	07-04	01	14		09-17	02	5
4988275	07-04	01	10	70617932	05-04	01	26
5105729	07-04	01	9		09-13	01	2
5106733	07-03	01	1		09-14	01	9
	07-04	01	1	70620920	09-03	01	12
5110153	07-04	01	15		09-04	01	32
5110155	07-04	01	19	70622102	05-06	01	6
5131437	07-04	01	12	70622212	09-02	01	34
515-23254	04-04	01	9	70623355	08-07	01	4
515-23381	08-01	01	9		08-15	01	4
	08-01	02	10		08-19	01	3
5151033	02-05	01	10		08-21	01	8
540-711	06-02	20	1		08-22	01	31
	09-33	01	4	70630753	08-05	01	11
60-7083T1	09-30	01	12		08-06	01	17
	09-41	01	7		08-08	01	20
614-12025	05-06	01	23		08-13	01	7
614-6012	07-03	01	8		08-16	01	23
614-8016	04-04	01	15		08-17	01	10
	04-11	01	9		08-19	01	23
	04-11	02	4		08-22	01	12
614-8025	02-06	01	1		08-23	01	4
	02-07	01	16		08-45	01	2
627-10035	05-06	01	16	70634037	09-02	01	15
627-16040	02-01	01	10	70634237	09-20	01	17
	06-01	00	7	70638732	03-05	01	4
627-8025	06-01	19	19		03-05	02	4
	06-01	20	10	70639314	07-03	01	15
	06-01	21	1	70651322	09-01	01	20
637-62081	07-09	01	5	70658265	08-44	01	2
637-63113	07-09	02	4	70658592	08-06	01	5
637-63153	08-18	01	20	70659547	08-10	01	20
637-63173	07-09	01	7		08-11	01	25
6904276	06-01	02	19	70669359	03-08	01	5
6904283	06-01	04	3	70673457	09-01	01	6

Number	Figure	Sequence	Ref.	Number	Figure	Sequence	Ref.
70677004	07-11	01	3	70911279	08-16	01	16
	08-06	01	21	70911841	03-08	01	10
	08-27	01	10	70912299	09-22	01	3
70677006	02-13	02	13		09-23	01	17
	03-01	01	3	70912441	06-07	01	4
	05-01	01	4		06-07	02	4
	08-15	01	2		06-07	03	4
70677010	07-05	01	9		08-06	01	2
	07-05	02	3		09-02	01	22
	08-01	02	17		09-04	01	41
70677012	08-16	01	9		09-10	01	11
	09-09	01	29		09-10	01	19
70678072	09-23	01	19	70912497	09-01	01	8
70683837	09-22	01	15	70912589	03-08	01	11
	09-23	01	16	70912725	06-12	02	14
70684817	06-06	01	11	70912768	06-12	01	7
70684837	09-06	01	4		06-12	02	7
70686384	03-04	01	3		06-12	03	7
	03-05	01	3	70912942	05-03	01	13
	03-05	02	3		07-05	01	7
7068817	06-06	02	11		07-05	02	7
70689717	08-16	01	15		09-04	01	18
70689718	08-16	01	17		09-15	01	10
70695523	08-11	01	28		09-16	01	10
	08-18	01	22		09-17	02	10
70900367	08-13	01	3		09-18	01	2
70900802	08-02	01	16		09-19	01	2
70900805	09-09	01	24	70914465	09-03	01	9
	09-11	01	3		09-04	01	34
	09-21	01	6		09-09	01	26
	09-30	01	20		09-11	01	6
70900808	09-01	01	12		09-20	01	6
	09-04	01	26		09-21	01	1
70900816	08-18	01	4	70914726	09-03	01	11
70900942	08-06	01	4		09-04	01	44
70901345	09-22	01	4	70915256	09-04	01	49
	09-23	01	14	70915276	08-16	01	13
70901348	09-20	01	16	70915714	05-06	01	5
70901421	09-01	01	16	70915815	08-03	01	10
70901651	02-15	21	16		08-03	02	10
70901652	09-02	01	12		08-21	01	4
70901702	06-02	18	13		08-22	01	23
70901834	03-08	01	13	70915972	03-05	01	6
70901835	09-51	01	38		03-05	02	6
70901838	09-02	01	5		09-03	01	4
70904002	03-04	01	4		09-04	01	48
	05-04	01	18	70915978	09-20	01	18
	05-05	01	14	70916590	02-10	01	3
	06-04	01	2		03-04	01	8
70904208	03-05	01	14		03-05	01	20
	03-05	02	20	70916619	09-02	01	4
	09-30	01	15	70917644	05-05	01	12
70905362	08-44	01	4	70917646	07-05	01	3
70907059	04-02	01	7		07-05	02	8
70910149	09-51	01	25	70917793	09-22	01	11
70910179	09-04	01	16		09-23	01	8
70910287	02-04	01	7	70918309	03-05	01	16
	06-06	01	17		03-05	02	9
	06-06	02	17	70918448	07-05	01	2
	08-11	01	27		07-05	02	9
	08-44	01	8	70919062	02-10	01	5
	09-03	01	24	70919087	08-11	01	20
70910510	05-04	01	40		08-24	01	11
70911026	08-22	01	19	70919134	09-01	01	40
	08-45	01	1	70919135	02-07	01	23
70911028	03-05	01	9	70919552	08-04	01	10
	03-05	02	21	70920329	07-11	01	5
	09-10	01	10		08-18	01	1
	09-10	01	18		08-27	01	8
70911029	09-15	01	4	70920416	06-12	01	14
	09-16	01	4		06-12	03	14
	09-17	02	4		09-02	01	14
	09-18	01	1	70920574	09-02	01	21
	09-19	01	1	70920583	09-04	01	40
70911030	09-02	01	11	70920585	09-10	01	15
70911037	05-04	01	7		09-10	01	27
70911040	03-04	01	2	70920995	05-01	01	5
	03-05	01	2	70921013	08-10	01	16
	03-05	02	2		08-11	01	17
	05-05	01	10		08-18	01	23
70911048	05-04	01	28	70921014	08-04	01	7
70911061	09-22	01	5	70921076	08-15	01	3
	09-23	01	15		09-02	01	2
70911115	08-06	01	6	70921174	09-15	01	13

Number	Figure	Sequence	Ref.	Number	Figure	Sequence	Ref.
70921174	09-16	01	13	70922262	08-03	02	11
	09-17	02	2	70922271	06-06	01	14
70921175	07-10	01	10		06-06	02	14
70921205	08-06	01	7	70922300	09-02	01	20
	08-07	01	19	70922457	08-05	01	7
	08-14	01	10		08-06	01	10
70921206	06-02	16	6		08-11	01	29
	06-02	18	3		08-16	01	21
	08-25	01	6		08-18	01	2
70921216	02-06	01	13		08-19	01	19
	02-07	01	17		08-21	01	1
	08-01	01	11	70922475	08-16	01	10
	08-01	02	1		09-09	01	28
70921276	08-12	01	13	70922507	08-08	01	10
70921279	08-12	01	12		08-23	01	1
	08-13	01	12		08-25	01	2
	08-21	01	14	70922522	08-10	01	9
	08-26	01	6		08-11	01	9
	08-27	01	18		08-22	01	9
	08-28	01	7	70922523	08-04	01	9
70921297	08-10	01	15		08-22	01	5
	08-10	01	8	70922577	08-05	01	13
	08-11	01	8	70922739	06-02	16	5
70921298	08-12	01	14	70922744	09-02	01	9
	08-25	01	1	70922763	05-04	01	30
70921326	08-14	01	9		08-08	01	15
70921349	07-11	01	6		08-44	01	9
	08-06	01	19	70922792	08-26	01	4
	08-08	01	11	70923102	08-12	01	11
	08-08	01	12		08-25	01	19
	08-10	01	17	70923137	09-03	01	10
	08-11	01	14		09-04	01	45
	08-13	01	4	70923163	08-25	01	18
	08-16	01	18	70923276	09-03	01	25
	08-16	01	20		09-04	01	38
	08-19	01	15	70923548	06-02	19	6
	08-21	01	12	70923590	09-02	01	30
	08-22	01	28	70923594	08-02	01	17
	08-23	01	2	70923664	08-03	01	20
	08-25	01	5		08-03	02	20
	08-28	01	11	70923717	08-06	01	3
70921374	09-01	01	11		08-25	01	17
70921409	07-11	01	2	70923817	09-02	01	19
	08-06	01	14	70923824	06-06	01	15
	08-09	01	2		06-06	02	15
	08-12	01	1	70923841	05-01	01	24
	08-13	01	2		07-06	01	12
	08-14	01	6		07-09	01	2
	08-21	01	11		07-09	03	8
	08-22	01	27	70923845	08-05	01	20
	08-24	01	15	70923905	08-06	01	13
	08-27	01	19		08-10	01	18
	08-28	01	10	70924146	08-02	01	18
70921565	08-05	01	12	70924158	08-64	01	9
	08-22	01	11	70924686	09-03	01	19
	08-45	01	8	70924786	08-07	01	18
70921567	09-10	01	13	70925257	08-44	01	5
	09-10	01	25	70925263	02-11	02	12
70921597	09-18	01	11	70925311	05-04	01	32
70921599	08-03	03	1	70925427	09-23	01	13
	08-03	04	5	70925431	09-04	01	15
	08-03	05	9	70925621	04-19	01	5
70921883	08-25	01	7	70925656	08-05	01	21
70921885	02-07	01	19		08-19	01	16
	08-05	01	8	70925756	08-04	01	4
	08-09	01	3	70925927	09-30	01	16
	08-10	01	12	70925957	06-02	17	5
	08-11	01	12	70926031	06-02	18	11
	08-12	01	2	70926049	03-01	01	7
	08-14	01	7	70926149	06-02	19	9
	08-18	01	6	70926195	02-01	01	19
	08-21	01	2	70926538	02-06	01	14
	08-22	01	10		08-01	01	12
	08-22	01	6		08-01	02	2
70921910	03-01	01	6	70926622	08-44	01	6
70921913	02-03	01	27	70926629	08-63	01	2
	02-15	18	20	70926785	09-23	01	20
	02-15	18A	20	70927155	06-02	18	18
70922065	09-01	01	18		08-16	01	2
	09-02	01	28	70927163	08-05	01	2
70922198	02-03	01	33		08-07	01	25
70922200	03-01	01	25		08-15	01	12
70922262	06-02	01	3		08-24	01	3
	08-03	01	11	70927212	05-04	01	27

Number	Figure	Sequence	Ref.	Number	Figure	Sequence	Ref.
70927242	08-63	01	1	70930370	06-01	01	5
70927261	08-08	01	6		06-02	01	2
	08-09	01	6		06-02	18	19
	08-12	01	5		07-05	01	4
	08-13	01	11		07-05	02	12
	08-28	01	2		09-01	01	28
70927275	02-01	01	26	70930425	03-01	01	8
	06-01	00	6	70930850	03-02	01	5
	09-04	01	9		09-09	01	17
70927310	04-07	01	4	70931523	09-03	01	5
70927343	08-63	01	12		09-04	01	8
70927353	03-05	01	7	70931930	09-15	01	8
	03-05	02	7		09-16	01	8
70927361	08-11	01	26		09-17	02	8
70927381	09-15	01	12		09-18	01	5
	09-16	01	12	70931936	09-19	01	5
	09-17	02	12	70932589	09-18	01	4
70927382	09-01	01	22		09-19	01	4
70927400	02-04	01	8	70932590	09-18	01	8
	08-21	01	3	70932867	06-06	01	12
	08-22	01	22		06-06	02	12
70927541	08-06	01	23	70933227	09-22	01	10
70927605	02-03	02	17		09-23	01	7
70927619	09-23	01	11	70933242	09-25	01	3
	09-25	01	1	70934150	07-11	01	9
	09-26	01	1		08-27	01	11
70927662	09-01	01	10	70935176	05-01	01	22
70927699	08-64	01	8		06-02	19	2
70928010	08-08	01	18	70935211	05-01	01	12
70928188	09-10	01	12	71004339	07-03	01	10
	09-10	01	24	71100209	08-30	01	1
70928189	09-20	01	19	71100210	08-30	01	2
70928190	02-10	01	2	71100211	08-30	01	3
	03-04	01	15	71100212	08-30	01	4
	07-11	01	4	71100213	08-30	01	5
	08-10	01	11	71100214	08-30	01	6
	08-11	01	11	71100244	02-14	04	2
70928370	09-24	01	3	71100245	02-14	04	5
	09-24	02	4	71100372	03-06	09	3
70928378	08-05	01	3	71100414	06-11	01	34
	08-07	01	26	71100417	08-65	01	1
	08-10	01	19	71100418	08-65	01	2
	08-18	01	8	71100419	08-65	01	3
70928400	09-26	01	4	71100420	08-65	01	4
70928439	02-03	01	4	71100421	08-65	01	5
	08-03	01	9	71100422	08-65	01	6
	08-03	02	9	71100423	08-65	01	17
70928452	09-03	01	27	71100425	08-65	01	11
	09-04	01	14	71100426	08-65	01	12
	09-20	01	20	71100427	08-65	01	13
70928460	08-01	01	3	71100428	08-65	01	14
	09-01	01	19	71100429	08-65	01	15
70928798	05-04	01	36	71100430	08-65	01	16
	05-05	01	7	71100461	02-11	01	6
70928851	08-16	01	14		02-11	02	6
	08-57	01	2	71100481	08-42	01	28
	08-61	01	2	71100540	08-42	01	9
	09-21	01	2	71100582	02-14	08	4
70928874	08-64	01	16	71100583	02-14	30	2
70928888	08-04	01	3	71100584	03-06	04	5
70928914	09-02	01	36	71100585	03-06	04	3
70929092	09-01	01	25	71100586	03-06	04	4
70929156	05-04	01	31	71100587	03-06	05	6
	05-05	01	6	71100588	03-06	05	4
	08-08	01	16	71100589	03-06	05	5
	09-02	01	3	71100590	03-06	05	1
70929276	09-23	01	12	71100592	03-06	01	1
	09-25	01	2	71100593	03-06	07	4
	09-26	01	2	71100596	03-06	06	3
70929292	03-06	11	2	71100597	03-06	06	6
70929344	08-06	01	22	71100598	03-06	03	16
70929402	08-28	01	6	71100601	03-06	03	13
70929419	02-11	01	12	71100602	03-06	03	12
70929704	09-01	01	30	71100603	03-06	03	11
70929806	06-02	17	11	71100604	03-06	03	6
70929872	08-21	01	5	71100605	03-06	03	5
	08-22	01	25	71100606	03-06	03	3
70929956	06-06	01	13	71100608	02-14	07	2
	06-06	02	13	71100609	02-14	07	1
70930238	02-10	01	13	71100610	02-14	05	3
	08-10	01	10	71100614	02-14	03	6
	08-11	01	10	71100617	02-14	20	5
	08-18	01	3	71100619	02-14	25	2
70930370	02-04	01	6	71100622	02-14	21	6

Number	Figure	Sequence	Ref.	Number	Figure	Sequence	Ref.
71100626	02-14	21	10	71101873	04-03	01	2
71100628	02-14	22	6	71101874	04-03	01	5
71100653	02-11	01	7	71101875	04-03	01	6
	02-11	02	7	71101876	04-03	01	9
71100777	02-15	08A	2	71101877	04-03	01	10
71100778	02-15	08A	2	71101878	04-03	01	11
71100779	02-15	08A	2	71101879	04-03	01	14
71100781	02-15	14A	1	71101880	04-03	01	16
71100782	02-15	14A	3	71101881	04-03	01	19
71100783	02-15	14A	8	71101882	04-03	01	21
71100784	02-15	11A	8	71101883	04-03	01	22
71100785	02-15	11A	10	71101915	03-07	07	6
71100786	02-15	11A	9		03-07	07A	6
71100787	02-15	11A	6	71101919	03-07	07	7
71100789	02-15	11A	13		03-07	07A	7
71100790	02-15	11A	12	71101955	02-15	17	6
71100791	03-07	05	7		02-15	17A	6
71100792	03-07	05	4	71101957	02-15	18	5
71100793	03-07	05	5		02-15	18A	5
	03-07	06A	6	71102221	03-03	01	5
71100794	03-07	04A	3	71102222	03-03	01	7
71100795	03-07	04A	1	71102223	03-03	01	6
71100797	03-07	01A	1	71102549	04-03	02A	8
71100798	03-07	01A	4	71102551	04-03	02A	6
71100799	03-07	06A	2	71102552	04-03	02A	9
71100801	02-15	21	22	71102553	04-03	02A	4
71100802	02-15	21	24	71102554	04-03	02A	2
71100803	02-15	21	23	71102557	04-03	02A	3
71100804	02-15	21	12	71102740	03-03	01	2
71100805	02-15	21	25	71102741	04-03	02A	1
71100806	02-15	05A	4	71102742	04-03	02A	7
71100807	02-15	10A	3	71102743	04-03	02A	10
71100808	02-15	10A	3	71102744	04-03	02A	5
71100809	02-15	10A	3	71102745	04-03	02A	11
71100810	02-15	10A	3	71102876	06-02	11	5
71100811	03-07	10A	2	71102909	02-12	02	9
71100813	02-15	03A	9	71103069	08-66	01	2
71100819	02-15	07A	20	71103070	08-66	01	4
71100820	02-15	13A	5	71103071	08-66	01	7
71100822	02-15	18A	1	71103072	08-66	01	9
71100823	02-15	18A	11	71103073	08-66	01	11
71100824	02-15	18A	15	71103074	08-66	01	12
71100825	02-15	06A	3	71103075	08-66	01	17
71100827	02-15	10A	6	71103076	08-66	01	18
	02-15	11A	11	71103077	08-66	01	19
71100828	02-15	17A	16	71103078	08-66	01	21
71100830	02-12	01	6	71103079	08-66	01	22
71100832	02-11	01	18	71103080	08-66	01	23
71100833	02-11	01	17	71103081	08-66	01	24
71100834	02-11	01	16	71103082	08-66	01	25
71100835	02-11	01	14	71103139	08-45	02	13
71100836	02-11	01	15	71103140	08-45	02	12
71100838	03-07	02A	3	71103163	06-02	11	8
71100839	03-07	02A	2	71103164	06-02	11	3
71100840	03-07	02A	1	71103165	06-02	11	6
71100841	03-07	02A	10	71103166	06-02	11	2
71100842	03-07	02A	11	71103167	06-02	11	4
71100843	03-07	02A	12	71103256	03-03	01	1
71100929	02-14	05	4	71103257	03-03	01	3
71100946	03-06	02	5	71103258	03-03	01	4
71100947	03-06	02	1	71103259	03-03	01	8
71100948	03-06	02	6	71103260	03-03	01	9
71100949	03-06	02	7	71103481	06-13	03	4
71101055	06-02	22	3	71103509	06-10	01	16
71101056	06-02	22	13		06-10	02	16
71101292	06-13	02	1	71103510	06-10	01	25
	06-13	03	4		06-10	02	25
71101293	06-13	01	1		06-10	03	25
	06-13	04	4	71103511	06-10	01	25
71101307	06-13	01	1		06-10	02	25
71101367	02-14	11	2		06-10	03	25
71101368	02-14	11	13	71103512	06-10	01	25
71101547	02-12	02	6		06-10	02	25
71101742	06-02	22	1		06-10	03	25
71101743	06-02	22	2	71103513	06-10	01	25
71101744	06-02	22	4		06-10	02	25
71101745	06-02	22	5		06-10	03	25
71101746	06-02	22	6	71103514	06-10	01	25
71101747	06-02	22	7		06-10	02	25
71101748	06-02	22	8		06-10	03	25
71101749	06-02	22	9	71103515	06-10	01	25
71101750	06-02	22	12		06-10	02	25
71101766	08-34	01	3		06-10	03	25
71101872	04-03	01	1	71103516	06-10	01	25

Number	Figure	Sequence	Ref.	Number	Figure	Sequence	Ref.
71103516	06-10	02	25	71103566	06-11	02	16
	06-10	03	25	71103567	06-11	02	15
71103517	06-10	01	25	71103568	06-11	02	10
	06-10	02	25	71103569	06-11	02	11
	06-10	03	25	71103570	06-11	02	12
71103518	06-10	01	25	71103571	06-11	02	13
	06-10	02	25	71103572	06-11	02	27
	06-10	03	25	71103573	06-11	02	1
71103519	06-10	01	25	71103574	06-11	02	28
	06-10	02	25	71103575	06-11	02	40
	06-10	03	25	71103576	06-11	02	45
71103520	06-10	01	13	71103577	06-11	02	46
	06-10	02	13	71103578	06-11	02	47
	06-10	03	13	71103579	06-07	02	7
71103521	06-10	01	12		06-07	03	7
	06-10	02	12		06-11	02	
	06-10	03	12	71103580	08-55	01	12
71103522	06-10	01	4	71103581	08-55	01	16
	06-10	02	4	71103582	08-55	01	17
	06-10	03	4	71103583	08-55	01	5
	06-11	02	26	71103585	08-55	01	4
71103523	06-10	01	34	71103586	08-55	01	9
	06-10	02	34	71103587	08-55	01	14
	06-10	03	34	71103588	08-55	01	15
71103524	06-10	01	17	71103630	08-55	01	10
	06-10	02	17	71103642	06-10	01	2
	06-10	03	17	71103643	06-08	01	10
71103525	06-10	01	18	71103644	06-11	01	30
	06-10	02	18	71103645	06-11	01	30
	06-10	03	18	71103646	06-11	01	30
71103526	06-10	01	5	71103647	06-11	01	30
	06-10	02	5	71103648	06-11	01	30
	06-10	03	5	71103649	06-11	01	30
71103527	06-09	01	10	71103650	06-11	01	30
	06-09	02	10	71103651	06-11	01	30
71103528	06-09	03	10	71103652	06-11	01	30
71103529	06-09	01	16	71103653	06-11	01	30
	06-09	02	20	71103654	06-11	01	30
71103530	06-09	03	20	71103655	06-11	01	30
71103531	06-09	01	14	71103656	06-11	01	30
	06-09	02	14	71103657	06-11	01	30
71103532	06-09	02	15	71103658	06-11	01	30
71103533	06-09	03	15	71103659	06-11	01	30
71103534	06-09	02	16	71103660	06-11	01	30
71103535	06-09	03	16	71103661	06-11	01	30
71103536	06-08	02	8	71103662	06-11	01	30
	06-08	03	8	71103663	06-11	01	30
71103537	06-08	01	1	71103664	06-11	01	23
	06-08	02	3	71103665	06-11	01	22
	06-08	03	3	71103730	06-08	01	2
71103538	06-08	01	9		06-08	02	1
	06-08	02	10		06-08	03	1
	06-08	03	10	71103731	06-11	02	8
71103539	06-08	02	12	71103732	06-11	02	14
71103540	06-08	03	12	71104023	02-14	09	7
71103541	06-08	01	11	71104024	02-14	09	6
	06-08	02	13	71104025	02-14	09	10
	06-08	03	13	713-125	09-41	01	11
71103542	06-08	02	9	71448925	06-01	13	15
	06-08	03	9	71449161	04-04	01	3
71103543	06-08	02	11	73024120	06-13	03	6
	06-08	03	11		06-14	03	6
71103544	06-11	02	34	73031151	02-03	01	31
71103545	06-11	02	32	73038765	06-13	04	6
	06-11	02	35		06-14	04	6
71103546	06-11	02	36	73045861	08-02	01	4
71103547	06-11	02	37	73052086	03-08	01	9
71103548	06-11	02	38	73053604	08-02	01	5
71103549	06-11	02	33	73053637	08-63	01	6
71103550	06-11	02	29	73055116	08-64	01	3
71103551	06-11	02	30	73055413	08-63	01	8
71103552	06-11	02	31	73055430	08-63	01	10
71103553	06-11	02	22	73055431	08-63	01	11
71103554	06-11	02	2	73058666	08-64	01	13
71103555	06-11	02	3	73058667	08-64	01	11
71103556	06-11	02	4	73058668	08-64	01	12
71103557	06-11	02	5	73063066	08-64	01	7
71103558	06-11	02	6	73063363	08-64	01	4
71103560	06-11	02	7	73064517	08-64	01	14
71103561	06-11	02	18	73065285	08-64	01	15
71103562	06-11	02	9	73065286	08-64	01	2
71103563	06-11	02	20	73066048	08-02	01	14
71103564	06-11	02	19	73066804	09-30	01	42
71103565	06-11	02	17	73067518	08-63	01	5

Number	Figure	Sequence	Ref.	Number	Figure	Sequence	Ref.
73067546	08-63	01	14	73127637	08-23	01	16
73067547	08-63	01	13	73127763	09-23	01	2
73067551	08-63	01	3	73127764	09-23	01	3
73067593	08-63	01	4	73128150	08-31	01	2
73067915	08-63	01	7		08-35	01	2
73069310	09-10	01	23	73128151	08-36	01	3
	09-10	01	7	73128152	08-36	01	4
73070169	03-08	01	7	73128153	08-36	01	5
73070372	08-64	01	6	73129961	09-02	01	17
73072895	09-10	01	14	73130013	09-02	01	18
73073210	08-63	01	9	73130017	09-01	01	4
73073273	08-64	01	10	73130333	09-03	01	26
73074170	09-10	01	26		09-04	01	19
73074359	09-10	01	9	73130969	09-02	01	13
73074360	09-10	01	8	73131791	09-04	01	2
73107726	02-03	01	35	73131968	04-07	01	11
	08-03	04	12	73132158	03-08	01	6
	08-03	05	15	73132780	09-23	01	5
73108814	09-54	01	5	73132919	09-22	01	8
73109097	09-54	01	3	73132976	08-36	01	7
73110484	03-08	01	2	73133624	08-36	01	2
73113425	08-31	01	4	73135173	09-09	01	13
	08-35	01	6	73135174	09-09	01	14
	08-36	01	6	73136636	06-01	19	10
73116394	09-54	02	3	73139080	06-02	18	14
73121001	03-08	01	8	73146645	03-08	01	1
73121497	05-01	01	11	73150779	09-51	01	27
73121925	03-04	01	21	73151829	08-03	03	2
	05-04	01	4		08-03	04	15
	05-05	01	1		08-03	05	3
73122994	08-31	01	1		08-41	01	5
	08-35	01	7	73152169	04-01	01	9
73124551	09-04	01	23		04-01	02	9
73124552	09-04	01	24	73153450	03-01	01	15
73124571	08-64	01	5	73153451	03-01	01	5
73124573	08-64	01	1	73153453	03-01	01	2
73124577	08-64	01	1		06-02	17	18
73124684	06-06	01	6	73153454	03-01	01	29
	06-06	02	6	73153515	09-09	01	16
73124881	08-10	01	14	73153755	05-04	01	43
	08-11	01	15		05-05	01	5
	08-31	01	5	73153774	04-17	01	5
73124983	09-02	01	31		09-32	01	8
	09-02	01	33	73153814	03-01	01	14
73125482	09-01	01	14	73153815	03-07	01	8
73125483	09-01	01	15	73155650	06-12	01	25
73125494	09-02	01	24		06-12	02	25
	09-02	01	26	73157022	03-05	01	12
73125500	09-02	01	23		03-05	02	12
73125501	09-02	01	16	73157026	03-05	02	16
73125519	09-02	01	6	73157027	03-05	02	13
73125520	09-02	01	6	73159101	02-10	01	7
73125521	09-02	01	6	73159102	08-31	01	3
73125522	09-01	01	24	73159156	08-35	01	1
73125531	09-01	01	7	73159181	08-63	01	15
73125534	09-01	01	5	73160779	03-04	01	25
73125821	09-13	01	4	73160841	09-02	01	25
	09-14	01	1	73160848	08-26	01	10
73125849	03-05	01	11		08-27	01	14
	03-05	02	11	73160850	08-27	01	9
73125851	05-03	01	12		08-36	01	8
	07-05	01	11	73160860	08-26	01	3
	07-05	02	10	73161180	07-05	01	13
73125852	03-04	01	24	73161216	07-05	01	1
	05-04	01	16	73161219	07-05	01	12
	05-05	01	3	73161222	07-05	01	8
73125853	08-02	01	6	73161226	06-02	01	9
73125891	08-17	01	1		06-02	18	7
73125907	09-23	01	22		06-02	19	
	09-24	02	25		06-02	19	11
73126188	05-06	01	7	73161760	07-05	02	1
73126245	09-22	01	1	73161763	07-05	02	4
	09-23	01	6	73161768	07-05	02	11
73126330	09-01	01	35	73161771	07-05	02	13
73126797	04-02	01	8	73161784	06-12	01	13
	04-02	02	5		06-12	02	13
73127111	08-11	01	21		06-12	03	13
73127112	08-11	01	22	73161794	08-35	01	3
73127113	08-11	01	23	73161800	06-12	02	23
73127114	08-11	01	19	73162141	06-02	18	5
73127351	08-44	01	1	73162142	06-02	18	6
73127629	08-15	01	7		06-02	18	8
	08-18	01	14	73162359	03-04	01	5
	08-24	01	7	73162469	03-01	01	10

Number	Figure	Sequence	Ref.	Number	Figure	Sequence	Ref.
73162476	05-04	01	6	75201642	09-51	01	2
73162489	04-11	01	22	75204074	03-07	08	55
	06-02	01	7	75204076	03-07	08	55
	06-02	21	9	75204077	03-07	08	55
73162490	06-02	01	8	75204078	03-07	08	55
	06-02	20	2	75204079	03-07	08	55
73162492	04-17	01	16	75204080	03-07	08	55
	06-02	01	11	75204081	03-07	08	55
73162493	06-02	01	6	75204082	03-07	08	55
73162533	06-02	01	5	75204083	03-07	08	33
73162636	09-03	01	36	75204095	03-07	08	53
73162686	02-03	01	34		03-07	08	9
73162722	06-02	19	7	75204097	03-07	08	32
73162730	08-22	01	18	75204100	03-07	08	60
	08-45	01	5	75204103	03-07	08	10
73162805	02-04	01	4		03-07	08	52
	08-65	01		75204108	03-07	08	5
73162855	09-24	01	9	75204109	03-07	08	30
73162923	08-05	01	9	75204110	03-07	08	38
73163135	09-54	01	10	75204112	03-07	08	3
73163151	09-54	01	18	75204113	03-07	08	44
73163234	04-27	01	1	75204118	03-07	08	4
73163534	02-01	01	3	75204120	03-07	08	31
	06-01	00	12	75204126	03-07	09	66
73163844	07-10	01	21	75204131	03-07	08	25
	08-30	01		75204132	03-07	08	29
	08-30	01	7	75204133	03-07	08	64
73163866	02-01	01	18	75204135	03-07	09	3
73163867	06-01	00	14	75204143	03-07	09	12
73163921	02-01	01	16	75204144	03-07	09	13
73163925	03-05	01	19	75204145	03-07	09	41
73163934	02-01	01	8	75204147	03-07	09	74
73163939	02-03	01	36	75204150	03-07	09	47
73163940	02-03	01	37	75204151	03-07	09	48
73163953	02-01	01	5	75204157	03-07	09	39
	06-01	00	15	75204159	03-07	09	28
73163954	06-01	00	16	75204160	03-07	09	31
73164329	02-11	02	11	75204165	03-07	09	42
73164343	02-03	01	7	75204166	03-07	09	70
73164347	02-15	21	5	75204167	03-07	09	8
73164370	02-04	01	11	75204230	03-07	09	68
73164399	02-03	01	13	75204233	03-07	09	64
73164425	02-02	01	23	75204298	03-07	08	41
73164428	02-02	01	9	75204364	03-07	09	14
73164430	02-02	01	7		03-07	09	33
73164431	02-02	01	22	75204367	03-07	09	46
73164432	02-02	01	18	75204368	03-07	09	73
	02-03	01	26	75204370	03-07	09	11
73164453	02-13	01	1	75204375	03-07	09	20
	02-13	02	7	75204376	03-07	09	19
73169796	08-35	01	4	75204379	03-07	09	40
74029499	03-08	01	18	75204396	03-07	08	45
74060150	03-07	08	63	75204397	03-07	08	31
74060151	03-07	08	36	75204399	03-07	08	56
741569	02-02	01	3	75204400	03-07	08	21
746152	03-07	01	6	75204401	03-07	08	20
75201087	09-27	01	12	75204402	03-07	08	20
75201641	04-05	01	7	75204403	03-07	08	20
	04-10	01	1	75204404	03-07	08	20
	04-11	01	4	75204405	03-07	08	20
	04-12	01	5	75204406	03-07	08	20
	04-17	01	4	75204407	03-07	08	20
	04-18	01	2	75204409	03-07	08	13
	04-19	01	7	75204410	03-07	08	26
	04-27	01	12	75204411	03-07	08	28
	06-02	18	16	75204412	03-07	08	27
	09-47	04	19	75204416	03-07	08	23
75201642	02-03	02	16	75204417	03-07	08	22
	03-01	01	26	75204418	03-07	08	24
	04-02	01	16	75204419	03-07	08	17
	04-02	02	13	75204422	03-07	08	51
	04-04	01	1	75204423	03-07	08	1
	04-05	01	9	75204491	03-07	08	19
	04-06	01	1	75204492	03-07	08	54
	04-08	01	1	75204493	03-07	08	18
	04-09	01	9	75204494	02-15	11	3
	04-11	01	19		02-15	11A	3
	04-11	02	20		03-07	08	16
	04-12	01	2	75204502	03-07	09	43
	04-17	01	1	75204503	03-07	09	2
	04-18	01	1	75204504	03-07	09	5
	04-27	01	13	75204505	03-07	09	25
	09-47	03	14	75204506	03-07	09	1
	09-47	04	21	75204507	03-07	09	26

Number	Figure	Sequence	Ref.	Number	Figure	Sequence	Ref.
75204509	03-07	09	4	75207848	03-07	11	6
75204510	03-07	09	23	75207849	03-07	11	1
75204511	03-07	09	24	75207850	03-07	11	1
75204956	03-07	09	17	75207851	03-07	11	1
	03-07	09	21	75207852	03-07	11	1
75204971	02-15	09	7	75207853	03-07	11	1
75204973	02-14	15	2	75207854	03-07	11	1
	03-06	07	2	75207855	03-07	11	1
	03-07	03	4	75207856	03-07	11	1
75204980	02-15	18	2	75207857	03-07	11	1
	02-15	18A	2	75207858	03-07	11	1
75204981	02-15	18	3	75207859	03-07	11	1
	02-15	18A	3	75207860	03-07	11	1
75204982	03-07	05	9	75207861	03-07	11	1
75204983	02-15	18	6	75207862	03-07	11	1
	02-15	18A	6	75207863	03-07	11	1
75204984	02-15	18	7	75207864	03-07	11	1
	02-15	18A	7	75207865	03-07	11	1
75204985	02-15	18	8	75207866	03-07	11	1
	02-15	18A	8	75207867	03-07	11	1
75204986	02-15	18	11	75207868	03-07	11	1
75204988	02-15	18	16	75207869	03-07	11	1
	02-15	18A	16	75207870	03-07	11	1
75205241	03-07	09	88	75207871	03-07	11	1
75205242	03-07	09	18	75207872	03-07	11	1
75205244	03-07	09	15	75207873	03-07	11	1
75205245	03-07	09	16	75207874	03-07	11	1
75205246	03-07	09	89	75207875	03-07	11	1
75205247	03-07	09	9	75207876	03-07	11	1
75205248	03-07	09	34	75207877	03-07	11	1
75205249	03-07	09	49	75207878	03-07	11	1
75205250	03-07	09	91	75207879	03-07	11	2
75205252	03-07	09	69	75207880	03-07	11	3
75205256	03-07	09	30	75207881	03-07	11	4
75205258	03-07	09	32	75207882	03-07	11	5
75205259	03-07	09	10	75207955	03-07	08	37
75205292	03-07	09	59	75207956	03-07	08	47
75205293	03-07	09	71	75207959	03-07	08	2
75206638	02-14	29	9	75207960	03-07	08	34
	09-51	01	45	75207961	03-07	08	40
75206805	02-15	02A	5	75207962	03-07	08	39
75206808	02-15	14	6	75207963	03-07	08	35
75206809	02-15	14	9	75207964	03-07	08	6
	02-15	14A	7	75207965	03-07	08	11
75206811	02-15	03	7	75207967	03-07	08	59
75206812	02-15	14	11	75207968	03-07	08	48
75206813	02-15	07	3	75207969	03-07	08	12
	02-15	07A	3	75207970	03-07	08	7
75206819	02-15	09	6	75207971	03-07	08	42
75206820	02-15	12	8	75207972	03-07	09	84
	02-15	12A	8	75207974	03-07	09	38
75206821	02-15	10	6	75207975	03-07	09	50
75206825	03-07	07	3	75207976	03-07	09	36
	03-07	07A	3	75207977	03-07	09	53
75206828	02-15	15	1	75207978	03-07	09	51
75206832	02-14	22	5	75207979	03-07	09	52
75206836	02-15	06	24	75207980	03-07	09	54
75206837	02-15	06	8	75207981	03-07	09	90
	02-15	06A	8	75207982	03-07	09	57
75206842	02-14	11	6	75207983	03-07	09	58
	02-15	07	5	75207984	03-07	09	44
	02-15	07A	5	75207985	03-07	09	56
75206843	02-15	06	25	75207986	03-07	09	63
75206844	02-15	06	27	75207987	03-07	09	27
	02-15	06A	24	75207988	03-07	09	87
75206847	02-14	10	10	75207989	03-07	09	78
75206859	02-15	20	5	75207990	03-07	09	80
	02-15	20A	5	75207991	03-07	09	81
75206861	02-15	10	10	75207992	03-07	09	55
	02-15	10A	10	75207993	03-07	09	29
75206862	02-15	10	10	75207994	03-07	09	37
	02-15	10A	10	75207995	03-07	09	22
75206863	02-15	10	10	75207996	03-07	09	82
	02-15	10A	10	75207997	03-07	09	82
75206864	02-15	10	10	75207998	03-07	09	77
	02-15	10A	10	75207999	03-07	09	75
75206876	02-15	02	10	75208078	02-15	08	1
75206879	02-15	13	5	75208079	02-15	08	1
	02-15	13A	3	75208080	02-15	08	1
	02-15	15	4	75208081	02-15	08	1
	02-15	15A	4	75208087	02-15	10	7
75207830	03-07	08	50		02-15	10A	7
75207834	03-07	08	58	75208088	02-15	10	10
75207835	03-07	08	57		02-15	10A	10

Number	Figure	Sequence	Ref.	Number	Figure	Sequence	Ref.
75208110	02-15	07A	7	75208206	02-15	10A	11
75208115	02-15	10	5	75208211	02-15	02	9
	02-15	10A	5		02-15	02A	9
75208117	02-14	02	2	75208212	02-15	02	1
	02-14	03	4		02-15	02A	1
	02-14	06	4	75208214	02-15	03	3
	02-14	26	6		02-15	03A	3
	02-14	27	1	75208215	02-15	03	4
	02-15	02	7		02-15	03A	4
	02-15	02A	7	75208216	02-15	02	2
	02-15	21	11		02-15	02	8
75208120	02-14	02	6		02-15	02A	8
75208129	02-15	21	13		02-15	03	5
75208135	02-14	03	3		02-15	03A	5
	02-14	21	12	75208217	02-15	03	6
	02-14	24	7		02-15	03A	6
	02-15	17	4	75208218	02-15	02	4
	02-15	17A	4		02-15	02A	2
	03-06	07	5	75208223	02-15	12	6
75208139	02-15	02	3		02-15	12A	6
	02-15	02A	3	75208225	02-14	18	9
75208140	02-15	02	6	75208227	02-15	12	5
	02-15	02A	10		02-15	12A	5
75208142	02-15	02A	6	75208228	02-15	12	9
	02-15	17A	3		02-15	12A	9
75208150	02-15	06	2	75208229	02-15	12	10
	02-15	06A	2		02-15	12A	10
75208153	02-14	09	2	75208231	02-15	12	21
	02-14	20	3		02-15	12A	21
	02-14	26	1	75208232	02-15	12	11
	02-15	13	14		02-15	12A	11
	02-15	13A	10	75208233	02-15	12	12
	03-06	02	2		02-15	12A	12
	03-07	06	4	75208234	02-15	12	13
	03-07	06A	4		02-15	12A	13
75208158	02-14	09	5	75208235	02-15	12	15
	02-15	06	23	75208238	02-15	12	14
	02-15	06A	23	75208239	02-15	12	16
	03-07	05	3	75208244	02-15	12	19
75208163	02-14	10	5		02-15	12A	19
	02-15	06	15	75208245	02-15	12	20
	02-15	06A	15		02-15	12A	20
75208164	02-14	10	2	75208246	02-15	12	22
	02-15	06	16		02-15	12A	22
	02-15	06A	16	75208247	02-15	12	23
75208165	02-14	10	3		02-15	12A	23
	02-15	06	17	75208249	02-15	12	24
	02-15	06A	17		02-15	12A	24
75208166	02-14	10	4	75208250	02-14	29	5
	02-15	06	18	75208252	02-14	29	2
	02-15	06A	18	75208253	02-14	29	1
75208167	02-15	06	19	75208256	02-14	30	5
	02-15	06A	19		02-15	20	1
75208168	03-07	03A	7		02-15	20A	1
75208170	02-15	06	21	75208261	02-14	29	7
	02-15	06A	21	75208267	03-07	07	1
75208172	03-06	08	3		03-07	07A	1
75208174	02-15	06	26	75208270	03-07	07	4
	02-15	17	9		03-07	07A	4
	02-15	17A	9	75208271	03-07	07	5
75208177	02-15	06	10		03-07	07A	5
	02-15	06A	10	75208277	02-14	21	2
75208179	02-15	07	2	75208283	02-14	21	1
	02-15	07A	2	75208286	02-15	15A	1
75208183	02-15	07	6	75208288	02-15	15	3
	02-15	07A	6		02-15	15A	3
75208185	02-15	07	8	75208292	02-15	14	5
	02-15	07A	8		02-15	14A	5
75208188	02-14	08	2	75208294	02-14	02	17
	02-15	07	11		02-14	05	8
	02-15	07A	11	75208297	02-14	20	9
75208189	02-14	08	1	75208299	02-15	14	1
	02-15	07	12	75208301	02-15	14	7
	02-15	07A	12	75208304	02-15	14	10
75208190	02-15	07A	13	75208306	02-15	14	12
75208192	02-15	07	15	75208307	02-15	14	2
	02-15	07A	15		02-15	14A	2
75208202	02-15	10	1	75208308	02-15	14	3
	02-15	10A	1	75208310	02-15	17	19
75208203	02-15	10A	6		02-15	17A	19
75208204	02-15	10	8	75208316	02-15	17	13
	02-15	10A	8		02-15	17A	13
75208205	02-15	10	9	75208320	02-14	02	9
75208206	02-15	10	11		02-14	03	12

Number	Figure	Sequence	Ref.	Number	Figure	Sequence	Ref.
75208320	02-15	17	21	75208953	03-06	06	7
	02-15	17	3	75209587	08-61	01	15
75208324	02-13	02	9	75210969	09-27	01	1
	02-15	13	6	75210985	09-27	01	2
75208325	02-15	04	3	75212931	03-06	07	9
75208326	02-15	04	2	75213542	08-61	01	3
75208328	02-15	18	14	75213543	08-61	01	3
	02-15	18A	14	75213759	09-05	01	4
75208330	02-15	18	17	75213760	09-10	01	4
	02-15	18A	17	75213761	09-10	01	22
75208331	02-15	18	9	75213765	09-09	01	22
	02-15	18A	9	75213766	09-09	01	23
75208335	02-14	21	7		09-11	01	2
75208341	02-15	18	18		09-21	01	4
	02-15	18A	18	75213767	09-09	01	25
75208347	02-14	08	6		09-11	01	4
	02-15	14	8	75213768	08-61	01	9
	02-15	14A	4	75213769	09-10	01	3
75208348	02-15	11A	1	75213776	09-10	01	2
75208352	02-15	11	5	75213782	09-10	01	5
	02-15	11A	5	75213783	09-10	01	20
75208353	02-14	28	7	75213817	09-10	01	1
	02-15	11	6		09-10	01	17
75208354	02-14	28	6	75214658	06-02	21	1
	02-15	11	10		07-07	01	1
75208355	02-14	28	4	75214968	09-10	01	6
	02-15	11	9	75214969	09-10	01	21
75208356	02-14	13	3	75215541	09-27	01	13
75208357	02-14	28	8	75215542	09-27	01	6
75208360	02-15	11	8	75215543	09-27	01	6
75208361	02-15	08	1	75215544	09-27	01	7
75208362	02-15	09	1	75215545	09-27	01	9
75208363	02-15	09	2	75215546	09-27	01	10
75208365	02-15	09	4	75215547	09-27	01	8
75208368	03-07	01	2	75215548	09-27	01	5
75208371	03-07	01	5	75215549	09-27	01	11
75208372	02-14	08	5	75215558	09-27	01	11
	02-15	05	1	75215793	09-02	01	32
	02-15	05A	1	75216487	09-24	01	7
75208373	02-15	05	2		09-24	02	10
	02-15	05A	2	75216511	09-24	02	24
75208375	02-15	05	4	75216512	09-24	01	6
75208378	02-14	28	1		09-24	02	9
75208380	02-15	06	6	75216513	09-24	02	12
	02-15	06A	6	75216516	09-24	01	2
75208384	02-14	23	2		09-24	02	2
	02-15	16	2	75218366	06-14	02	1
	02-15	16A	2		06-14	03	4
75208389	02-15	19	3	75218567	02-15	04	1
	02-15	19A	3	75218748	08-58	01	4
75208924	03-06	03	10		08-60	01	8
	03-06	10	2	75220700	08-59	01	13
	03-07	02	5	75220710	08-59	01	6
	03-07	02A	5	75220713	08-59	01	1
	03-07	10	1	75220792	08-56	01	2
	03-07	10A	1	75220924	08-59	01	2
75208926	02-15	18	12	75220934	08-57	01	13
	02-15	18A	12		08-61	01	13
	03-07	10	6	75221308	03-05	02	17
	03-07	10A	6	75222095	03-05	01	8
75208927	03-07	10	2		03-05	02	8
75208928	03-06	10	4	75223546	05-06	01	22
	03-07	10	4	75223893	02-02	01	4
	03-07	10A	4	75223894	02-02	01	33
75208929	03-07	10	3	75235486	05-06	01	9
	03-07	10A	3	75236034	08-03	03	13
75208930	03-07	10	5	75237612	07-11	01	1
	03-07	10A	5		08-08	01	7
75208933	03-06	07	3	75237664	09-10	01	16
	03-07	01A	3	75237665	09-10	01	28
75208935	03-06	05	8	75238305	06-02	18	15
	03-06	07	6	75239719	09-12	01	8
	03-07	04	4	75239803	07-06	01	16
	03-07	04A	2		07-09	01	3
75208947	03-07	02	19		07-09	03	7
75208949	03-07	04	2	75240636	02-03	01	19
75208950	03-06	03	9	75240816	09-02	01	29
	03-07	02	4	75240817	09-02	01	29
75208952	03-07	06	6	75240818	09-02	01	29
	03-07	07	10	75240843	08-27	01	21
	03-07	07A	10	75241062	09-20	01	3
75208953	02-14	30	4	75241267	07-06	01	9
	03-06	02	3		07-09	01	12
	03-06	03	14	75241340	04-27	01	21

Number	Figure	Sequence	Ref.	Number	Figure	Sequence	Ref.
75243732	09-20	01	9	75251171	08-04	01	1
75244191	03-04	01	16	75251172	08-16	01	19
75245052	09-28	01	2	75251175	08-22	01	7
75245053	09-28	01	1	75251176	08-22	01	16
75245603	09-03	01	35	75251177	08-22	01	36
	09-04	01	7	75251178	08-04	01	2
75246114	09-23	01	4	75251186	08-09	01	4
75246450	06-12	01	16	75251187	08-09	01	1
	06-12	02	16	75251188	08-05	01	6
75248283	06-02	17	12	75251190	08-05	01	15
75248662	09-04	01	36	75251191	08-05	01	10
75248663	09-03	01	18	75251192	08-05	01	16
	09-04	01	46	75251194	08-05	01	17
75248665	09-03	01	29	75251274	03-04	01	17
	09-04	01	20	75251275	03-04	01	18
75248666	09-03	01	30	75251460	08-56	01	6
	09-04	01	21	75251673	09-24	01	12
75248667	09-03	01	31	75251674	09-24	01	13
	09-04	01	22	75251676	09-24	01	11
75248669	09-03	01	3	75251724	08-62	01	2
	09-04	01	4	75251727	08-62	01	15
75248729	02-12	01	1	75251728	08-23	01	7
75248730	02-12	01	10	75252027	09-52	01	4
75248739	09-06	01	11	75252041	06-01	00	11
75248807	09-20	01	8	75252238	03-01	01	30
75248808	09-20	01	12	75252254	08-07	01	14
75248809	09-20	01	11	75252255	08-07	01	13
75248810	09-20	01	2	75252263	08-07	01	11
75248811	09-20	01	10	75252264	08-07	01	12
75248883	08-07	01	8	75252292	08-18	01	5
75248886	08-15	01	11		08-39	01	3
75248890	08-15	01	10	75252375	08-22	01	4
75248894	08-07	01	1	75252380	08-10	01	13
75248896	08-04	01	5		08-11	01	13
75248900	08-07	01	7		08-24	01	4
75248903	08-07	01	6	75252397	03-06	11	1
75248917	08-18	01	7	75252422	08-23	01	6
75248921	08-18	01	10	75252425	08-05	01	18
75248924	08-18	01	19	75252433	08-10	01	7
75248925	08-18	01	9		08-11	01	7
75248976	03-01	01	20	75252434	08-10	01	6
75248994	08-18	01	18		08-11	01	6
75249311	08-07	01	20	75252437	03-08	01	12
75249415	06-02	17	4	75252441	07-09	03	9
75249578	06-02	01	4	75252454	08-16	01	6
75249628	08-22	01	24	75252527	07-12	01	11
	08-45	01	6	75252536	07-12	01	7
75249798	06-02	21	5	75252544	08-08	01	2
75249917	03-02	01	3	75252826	08-12	01	10
75249924	09-13	01	5	75252827	08-12	01	9
	09-14	01	3	75252830	08-22	01	13
75249975	03-04	01	9	75252832	08-05	01	14
75249994	04-10	01	16	75252844	09-20	01	1
75249995	04-10	01	4	75253138	06-02	18	9
75250021	08-60	01	12	75253139	03-01	01	31
75250023	08-60	01	1		04-05	01	12
75250032	08-57	01	3		04-06	01	5
75250035	08-57	01	9		04-08	01	7
75250078	09-20	01	4	75253148	08-21	01	9
75250239	08-58	01	5		08-22	01	35
75250241	08-58	01	6	75253166	08-56	01	1
75250315	08-18	01	11	75253167	08-56	01	1
	08-22	01	3	75253330	08-03	04	16
75250656	06-06	01	10		08-03	05	2
	06-06	02	10	75253408	08-03	01	21
	06-10	01	38		08-03	02	21
	06-10	02	38	75253433	08-07	01	27
	06-10	03	38	75253434	08-07	01	24
75250791	08-02	01	12	75253435	08-07	01	23
75250792	08-02	01	1	75253436	08-07	01	22
75250895	06-07	01	6	75253437	08-15	01	6
75251032	05-04	01	29	75253438	08-15	01	5
75251033	05-04	01	39	75253439	08-24	01	2
75251037	05-04	01	33	75253440	08-24	01	1
	05-05	01	9	75253450	08-24	01	14
75251039	05-04	01	34	75253733	08-15	01	8
	05-05	01	8	75253734	08-15	01	9
75251055	03-08	01	3	75253743	08-32	01	3
75251103	03-08	01	17	75253744	08-32	01	5
75251156	08-04	01	11	75253745	08-32	01	6
75251163	08-14	01	8	75253782	06-12	01	19
75251164	08-14	01	3		06-12	02	19
75251169	08-12	01	4	75253784	07-09	03	13
75251170	08-12	01	3	75253869	06-02	01	10

Number	Figure	Sequence	Ref.	Number	Figure	Sequence	Ref.
75253954	08-32	01	1	75259377	09-54	01	6
75253955	08-32	01	2	75259844	06-02	18	12
75254073	04-12	01	1	75260090	08-10	01	2
75254105	07-09	03	12		08-11	01	2
75254110	09-47	03	4	75260116	02-15	21	20
	09-47	04	9	75260117	02-15	21	15
75254126	09-05	03	7	75260330	02-13	02	10
75254139	03-05	01	5	75260375	02-02	01	20
	03-05	02	5	75260667	08-37	01	2
75254140	08-13	01	5		08-40	01	2
	08-28	01	8	75260894	08-37	01	1
75254142	08-13	01	8		08-40	01	1
	08-28	01	12	75260929	09-54	02	12
75254144	08-13	01	5	75260996	02-15	01A	1
	08-28	01	9	75261087	02-02	01	24
75254146	08-13	01	8	75261093	09-30	01	51
	08-28	01	13	75261113	08-02	01	22
75254161	08-17	01	4	75261114	08-02	01	23
75254162	08-17	01	2	75261185	04-02	01	9
75254250	09-27	01	3		04-02	02	17
75254313	02-02	01	13	75261196	09-54	01	4
	09-06	01	15	75261197	08-02	01	13
75254509	05-01	01	8	75261230	02-11	01	2
75254572	04-11	01	21	75261231	02-11	01	1
	04-11	02	15	75261233	02-11	02	2
	07-06	01	14	75261234	02-11	02	1
	07-08	01	1	75261235	02-11	02	23
75254593	04-11	02	17	75261236	02-11	01	23
	07-08	01	3	75261919	09-31	01	6
75254779	09-54	01	17	75262125	03-05	01	10
75254794	09-27	01	4	75262804	04-02	01	14
75255010	09-51	01	7	75262806	04-13	01	12
75255614	08-26	01	8	75262889	04-11	01	13
75255616	08-26	01	1		04-11	02	11
75255618	07-11	01	7	75264203	03-04	01	1
	08-27	01	16	75264204	03-04	01	29
75255620	08-27	01	17	75264205	03-04	01	35
75255622	08-27	01	13	75264206	03-04	01	38
75255625	08-27	01	12	75264239	04-01	02	4
75255628	08-27	01	7		04-03	02A	
75255630	08-27	01	4	75264626	02-11	01	
75255651	06-02	18	10	75264627	02-11	02	
75255725	09-09	01	15	75264652	02-12	01	2
75255791	08-14	01	11		02-12	02	11
75255792	08-07	01	9	75265312	02-11	01	3
75255793	08-18	01	21	75265313	02-11	02	3
75255794	08-06	01	12	75266633	09-01	01	9
75255797	08-07	01	10	75266712	06-12	01	8
75255800	08-06	01	20		06-12	02	8
75255849	08-22	01	8		06-12	03	8
	08-33	01	1	75266741	06-12	01	12
75256029	08-27	01	2		06-12	02	12
75256465	03-04	01	20		06-12	03	12
75256535	06-02	17	17	75266759	06-12	01	17
75256540	06-02	17	10		06-12	02	17
75256544	06-02	17	6	75266776	09-15	01	9
75256896	09-03	01	26		09-16	01	11
75257147	06-12	01	1	75266783	09-16	01	9
	06-12	02	1		09-17	02	9
	06-12	03	1	75266787	09-16	01	6
75257158	07-10	01	12		09-17	02	6
75257241	07-09	02	5	75266798	09-15	01	7
75257243	07-10	01	14		09-16	01	7
	07-12	01	2		09-17	02	7
	07-12	02	2	75266801	09-15	01	6
75257244	07-10	01	1	75266804	09-15	01	11
75257245	07-09	02	8	75266817	09-16	01	3
75257335	07-11	01	8		09-17	02	3
	08-29	01		75266820	09-15	01	3
75257336	07-09	02	2	75266851	06-06	01	16
75257337	07-09	01	8		06-06	02	16
75257346	07-10	01	9	75266854	09-24	02	20
75257538	05-01	01	1	75266862	09-30	01	36
75257785	02-03	01	30	75266892	09-18	01	3
75258149	06-12	01	22	75266894	08-16	01	8
	06-12	02	22		08-63	01	
75258700	09-30	01	54	75266903	09-23	01	21
75258841	09-51	01	39	75266927	09-23	01	9
	09-51	01	41	75266928	09-23	01	1
75258843	09-51	01	40	75266931	09-04	01	11
75258894	09-02	01	10	75266934	09-22	01	6
75259367	09-54	01	22	75266942	09-04	01	12
75259368	09-54	01	9	75266945	09-22	01	7
75259376	09-54	01	14	75266951	09-22	01	12

Number	Figure	Sequence	Ref.
75266956	09-19	01	3
75266957	08-64	01	
	09-04	01	39
75266964	09-19	01	3
75266967	08-64	01	
	09-04	01	42
75266981	09-24	01	22
	09-24	02	21
75266988	09-03	01	32
75266993	09-24	01	8
	09-24	02	11
75266998	09-03	01	37
75267003	08-59	01	
	09-03	01	33
	09-04	01	25
75267009	09-03	01	20
75267011	09-24	01	17
	09-24	02	13
75267015	09-03	01	1
	09-04	01	6
75267018	08-58	01	
	09-03	01	15
75267021	08-56	01	
	09-03	01	8
	09-04	01	43
75267023	09-03	01	13
	09-04	01	47
75267027	08-56	01	
	09-03	01	8
	09-04	01	51
75267030	09-04	01	1
75267032	09-04	01	10
75267056	09-24	01	1
	09-24	02	1
75267062	09-24	01	10
75267084	09-26	01	3
75267089	09-24	01	21
75267102	08-08	01	5
	08-09	01	5
	08-12	01	8
75267107	09-01	01	39
75267110	08-23	01	11
	08-62	01	
75267116	09-23	01	18
75267121	09-01	01	13
75267126	09-02	01	1
75267131	09-18	01	6
75267133	09-02	01	7
75267138	09-02	01	27
75267140	09-18	01	6
75267144	09-02	01	35
75267160	09-01	01	37
75267167	09-20	01	27
75267170	09-24	02	17
75267176	09-20	01	28
75267178	09-23	01	23
75267179	09-23	01	10
	09-24	02	28
75267254	04-10	01	3
75267259	09-05	01	3
75267275	09-30	01	41
75267278	09-30	01	41
75267293	09-09	01	19
75267304	08-61	01	
	09-09	01	27
	09-11	01	5
75267307	08-61	01	
	09-09	01	27
	09-11	01	5
75267309	08-44	01	
75267316	08-60	01	
	09-20	01	13
75267319	08-57	01	
	09-21	01	7
75267322	09-12	01	3
75267325	09-30	01	36
75267380	09-25	01	4
75267445	04-26	01	27
75267465	09-03	01	38
	09-04	01	33
75267470	09-01	01	23
75267472	09-18	01	9
75267475	09-18	01	9
75267594	08-44	01	7
75268444	09-24	02	15
75269885	09-05	01	9
75270574	09-01	01	38
75280667	08-05	01	1
75280694	05-01	01	2
75280725	08-10	01	1
	08-11	01	1
75281140	09-09	01	6
75282435	04-06	01	7
75283938	06-01	19	17
	06-01	21	8
75283949	02-10	01	9
	04-06	01	2
	04-12	01	3
75284071	04-05	01	8
	04-07	01	2
	04-10	01	12
	04-19	01	8
75284234	05-05	01	2
75284300	05-04	01	15
75285002	03-07	09	83
75285003	03-07	09	92
75285205	03-07	08	46
75285206	03-07	08	43
75285211	02-15	17	18
	02-15	17A	18
75285213	03-07	11	7
75285333	02-15	09	5
75285532	02-15	11	7
75285548	06-02	19	1
75285549	06-02	19	3
75285550	06-02	19	4
75285551	06-02	19	5
75285744	02-15	11A	7
75285747	03-06	06	5
	03-07	06	1
	03-07	06A	1
75286000	02-15	17	8
	02-15	17A	8
75286021	03-07	01A	2
75286073	02-15	07	18
	02-15	07A	18
75286074	02-14	06	1
	02-15	06	20
	02-15	06A	20
	02-15	07	16
	02-15	07A	16
	03-07	03	2
75286075	02-15	07	19
	02-15	07A	19
75286076	02-14	17	4
	02-15	12	18
	02-15	12A	18
75286078	02-15	06	22
	02-15	06A	22
75286082	03-06	05	2
	03-07	07	9
	03-07	07A	9
75286100	02-14	10	7
	02-15	06	13
	02-15	06A	13
75286101	02-15	06A	1
75286107	02-15	12	1
75286110	02-14	05	9
	02-15	06	4
	02-15	06A	4
75286111	02-14	02	18
	02-14	07	3
	02-15	05	5
	02-15	05A	5
75286118	03-07	02	11
	03-07	02A	9
75286123	03-06	04	9
	03-07	05	6
75286125	02-14	28	2
75286135	02-14	22	2
75286141	03-06	07	1
75286160	02-15	16	1
75286162	02-15	17	20
	02-15	17A	20
75286164	02-15	17	10
	02-15	17A	10
75286165	02-15	17	14
	02-15	17A	14

Number	Figure	Sequence	Ref.	Number	Figure	Sequence	Ref.
75286167	02-15	17	1	75287565	06-11	01	25
	02-15	17A	1	75287675	02-14	09	8
75286168	02-15	17	12		02-15	06	12
	02-15	17A	12		02-15	06A	12
75286171	02-15	17	17	75287676	02-14	09	4
	02-15	17A	17		02-15	06	9
75286173	02-15	17A	21		02-15	06A	9
75286174	02-15	13	12	75287701	06-02	02	27
	02-15	13A	8	75287702	06-02	02	16
	02-15	17	2	75287707	06-02	05	2
	02-15	17A	2		06-02	06	2
75286175	02-15	18	13		06-02	07	2
	02-15	18A	13	75287708	06-02	05	1
75286180	02-15	18	4		06-02	06	1
	02-15	18A	4	75287711	06-02	05	17
75286181	02-15	21	21		06-02	06	13
75286248	02-15	08A	2		06-02	07	16
75286312	02-15	20	3	75287712	06-02	05	15
	02-15	20A	3		06-02	06	15
75286313	02-15	20	2		06-02	07	14
	02-15	20A	2	75287715	06-02	05	7
75286331	03-06	01	3		06-02	06	7
	03-07	04	3		06-02	07	20
75286359	02-14	15	1	75287716	06-02	10	5
	02-14	29	8	75287717	06-02	10	6
	09-51	01	43	75287719	06-02	14	4
75286362	02-15	20	5		07-01	02	10
	02-15	20A	5	75287720	06-02	05	19
75286363	02-14	30	3		06-02	06	11
75286371	02-14	27	2		06-02	07	18
75286423	08-36	01	1		06-02	08	18
75286428	02-15	13	3	75287722	06-02	05	6
75286500	02-15	10	2	75287751	06-02	05	11
	02-15	10A	2		06-02	06	19
75286539	02-15	13A	7		06-02	07	10
75286617	02-15	15	5	75287752	06-02	05	14
	02-15	15A	5		06-02	06	16
75286620	03-07	07	2		06-02	07	13
	03-07	07A	2	75287753	06-02	05	13
75286626	03-07	03A	4		06-02	06	17
75286628	02-14	18	2		06-02	07	12
75286631	03-06	03	15	75287755	06-02	05	4
	03-07	02	15		06-02	06	4
	03-07	02A	6	75287756	06-02	15	4
75286632	02-15	02	5	75287758	04-19	01	1
75286633	02-15	10	12		06-02	11	22
	02-15	10A	12	75287865	02-14	19	2
75286634	02-15	10	12	75287869	02-14	08	3
	02-15	10A	12	75287874	02-14	26	2
75286635	02-15	10	12	75287877	02-14	26	3
	02-15	10A	12	75287880	02-14	25	1
75286636	02-15	11	4	75287881	02-14	26	9
	02-15	11A	4	75287882	02-14	26	5
75286637	02-14	19	7	75287883	02-14	02	7
	02-15	13	8		02-14	06	2
	02-15	13A	4		02-14	26	4
75286638	02-14	19	6	75287885	02-14	26	8
	02-15	13	7		02-14	27	4
	02-15	13A	2	75287892	02-14	27	3
75286647	02-15	08A	2	75287894	02-14	18	3
75286656	02-14	13	6	75287895	02-14	18	5
75286664	02-14	10	6	75287897	02-14	18	11
	02-15	06	14	75287898	02-14	18	7
	02-15	06A	14	75287899	02-14	18	8
75286665	02-15	07	13	75287901	02-14	18	1
75286673	03-07	07	8	75287902	02-14	18	10
	03-07	07A	8	75287903	02-14	16	1
75286697	02-15	12	15	75287905	02-14	16	2
	02-15	12A	15	75287906	02-14	16	3
75286698	02-15	03	8	75287908	02-14	16	5
	02-15	03A	1	75287911	02-14	16	3
75286699	02-15	03	1	75287912	02-14	16	3
	02-15	03A	8	75287913	02-14	16	3
75286706	02-15	03A	7	75287914	02-14	16	3
75286707	02-15	03A	11	75287919	02-14	02	4
75286710	02-15	12A	13	75287924	02-14	02	11
75286740	02-15	12A	14		02-15	03	2
75286993	02-15	10	4		02-15	03A	2
75287521	06-11	01	7	75287925	02-14	02	12
75287555	06-10	01	7	75287927	02-14	02	1
	06-10	02	7	75287928	02-14	02	19
	06-10	03	7	75287929	02-14	02	23
75287559	06-10	02	6	75287930	02-14	02	3
	06-10	03	8		02-14	20	11

Number	Figure	Sequence	Ref.	Number	Figure	Sequence	Ref.
75287930	02-15	02A	4	75288112	03-06	10	1
75287931	02-14	02	20	75288271	02-15	12	25
75287932	02-14	02	15		02-15	12A	25
75287933	02-14	30	6	75288297	02-14	17	6
75287935	02-14	24	1		02-15	12A	1
	03-06	07	10	75288301	02-14	12	5
	03-06	09	1	75288302	02-14	13	4
75287937	02-14	24	6	75288303	02-14	13	1
75287939	02-14	24	9	75288304	02-14	13	1
75287940	02-14	24	2	75288305	02-14	13	1
75287941	02-14	24	12	75288306	02-14	13	1
75287942	02-14	24	11	75288307	02-14	13	1
75287943	02-14	24	4	75288308	02-14	13	2
75287944	02-14	24	8	75288310	02-14	13	5
75287945	02-14	24	13	75288314	02-14	13	2
75287946	02-14	05	1	75288336	02-15	20	4
75287951	02-14	05	5		02-15	20A	4
75287954	02-14	14	2	75288389	02-12	01	3
75287955	02-14	14	1	75288390	02-12	01	4
75287957	02-14	17	2	75288395	02-11	02	14
	02-15	12	2	75288396	02-11	02	15
	02-15	12A	2	75288397	02-11	02	16
75287959	02-14	17	3	75288398	02-11	02	17
	02-15	12	17	75288399	02-11	02	18
	02-15	12A	17	75288400	02-11	02	19
75287960	02-14	09	7	75288401	02-11	02	20
75287961	02-15	07	14	75288402	02-11	02	21
	02-15	07A	14	75288403	02-11	02	22
75287963	02-14	09	10	75288406	02-11	02	24
	02-15	06A	26	75288407	02-11	02	25
75287965	02-14	09	1	75288424	06-02	02	24
75287966	02-14	04	4		06-02	04	1
75287967	02-14	04	1	75288425	06-02	02	12
75287968	02-14	04	3		06-02	11	10
75287974	02-14	19	3		06-02	11	17
75287975	02-14	19	4	75288428	06-02	13	8
75287983	02-14	11	1	75288433	06-02	12	6
	02-15	07	1	75288434	06-02	12	5
	02-15	07A	1	75288435	06-02	13	10
75287984	02-14	11	4	75288436	06-02	13	6
	02-15	07	4	75288437	06-02	13	20
	02-15	07A	4		06-02	13	5
75287998	02-14	18	6	75288438	06-02	13	3
75288004	03-06	06	4	75288439	06-02	13	19
75288005	03-06	06	1		06-02	13	2
	03-07	06	7	75288445	07-02	01	1
	03-07	06A	7	75288446	07-02	01	6
75288009	02-14	10	1	75288450	06-02	10	4
75288011	02-14	10	14	75288458	06-02	10	3
75288020	02-14	03	2	75288476	06-02	02	21
75288021	02-14	03	5	75288477	06-02	02	22
75288027	02-14	03	8	75288479	06-02	02	19
	02-14	03	9	75288480	06-02	02	23
75288028	02-14	03	13	75288484	06-02	02	34
75288029	02-14	03	14	75288486	06-02	04	4
75288030	02-14	03	21		06-02	05	10
75288033	02-14	03	16		06-02	06	10
75288034	02-14	03	17		06-02	07	19
75288035	02-14	03	18		06-02	09	1
75288036	02-14	03	19	75288490	06-02	05	3
75288037	02-14	03	20		06-02	06	3
75288041	03-06	03	4		06-02	07	3
	03-07	02	9	75288491	06-02	07	8
	03-07	02A	7		06-02	09	3
75288042	03-06	03	2	75288492	06-02	10	1
	03-07	02	8	75288493	06-02	02	4
75288046	03-07	02	17	75288494	06-02	02	3
75288049	03-07	02	16		06-02	11	7
75288050	03-06	01	2	75288496	06-02	02	10
75288051	03-06	03	20		06-02	11	18
	03-07	02	7	75288502	06-02	14	2
	03-07	02A	13		07-01	02	4
75288052	03-06	03	1	75288503	06-02	02	31
75288053	03-06	03	19		06-02	15	1
	03-07	02	6		06-02	15	9
	03-07	02A	14	75288511	06-02	11	25
75288055	02-14	20	7	75288512	06-02	11	13
75288056	02-14	20	4	75288513	06-02	11	23
	02-15	13	10	75288514	07-01	02	2
	02-15	13A	6	75288515	07-02	01	2
75288057	02-14	20	8	75288517	06-02	15	7
75288060	02-14	29	4	75288527	02-14	05	7
75288061	02-14	29	3	75288652	02-15	13A	1
75288062	02-14	29	6	75288653	02-15	13	2

Number	Figure	Sequence	Ref.	Number	Figure	Sequence	Ref.
75288654	02-15	15	2	75289032	06-09	03	6
	02-15	15A	2	75289033	06-09	01	6
75288655	02-15	16A	1		06-09	02	6
75288656	02-15	19	2		06-09	03	6
75288661	02-15	18	19	75289034	06-09	01	6
	02-15	18A	19		06-09	02	6
75288666	02-15	17	7		06-09	03	6
	02-15	17A	7	75289035	06-09	01	6
75288671	02-15	03A	10		06-09	02	6
75288673	02-14	18	4		06-09	03	6
	02-15	12	3	75289036	06-09	01	6
	02-15	12A	3		06-09	02	6
75288787	03-07	03	3		06-09	03	6
75288788	03-07	03	1	75289037	06-09	01	6
75288824	06-07	01	9		06-09	02	6
75288833	06-09	01	3		06-09	03	6
	06-09	02	3	75289038	06-09	01	6
	06-09	03	3		06-09	02	6
75288838	03-06	11	29		06-09	03	6
75288839	03-06	11	28	75289039	06-09	01	6
75288840	03-06	11	27		06-09	02	6
75288841	03-06	11	25		06-09	03	6
75288842	03-06	11	26	75289040	06-09	01	6
75288843	03-06	11	30		06-09	02	6
75288844	03-06	11	23		06-09	03	6
75288847	03-06	11	22	75289041	06-09	01	6
75288848	03-06	11	21		06-09	02	6
75288849	03-06	11	20		06-09	03	6
75288850	03-06	11	7	75289043	06-09	01	18
75288851	03-06	11	6		06-09	02	18
75288852	03-06	11	5		06-09	03	18
75288854	03-06	08	1	75289045	06-09	01	19
75288855	03-06	08	2		06-09	02	19
75288856	03-06	08	4		06-09	03	19
75288857	03-06	08	5	75289046	06-09	01	17
75288858	03-06	08	6		06-09	02	17
75288868	08-60	01	13		06-09	03	17
75288869	08-58	01	13	75289055	06-02	11	27
75288870	08-57	01	15	75289058	06-09	01	11
75288871	03-01	01	22		06-09	02	11
	03-03	01	13		06-09	03	11
75288879	06-02	08	15	75289059	06-09	01	11
75288881	06-02	14	1		06-09	02	11
	07-01	02	3		06-09	03	11
75288882	06-02	08	7	75289060	06-09	01	11
75288885	06-02	05	5		06-09	02	11
	06-02	06	5		06-09	03	11
	06-02	07	4	75289075	06-11	01	16
75288889	06-02	12	3	75289076	06-11	01	15
75288891	06-02	11	34	75289077	06-11	01	27
75288894	06-02	05	8	75289079	06-11	01	9
	06-02	06	9	75289080	06-11	01	9
75288896	06-02	05	16	75289081	06-11	01	9
	06-02	06	14	75289082	06-11	01	14
	06-02	07	15	75289083	06-11	01	19
	06-02	07	7	75289084	06-11	01	21
75288900	06-02	14	5	75289085	06-11	01	33
	07-01	02	8	75289087	06-07	01	7
75288901	08-62	01	16		06-11	01	
75289016	06-08	01	5	75289094	09-47	04	7
	06-08	02	5	75289097	09-47	04	1
	06-08	03	5	75289098	09-47	04	4
75289017	06-08	01	6	75289099	09-47	04	6
	06-08	02	6	75289100	09-47	04	5
	06-08	03	6	75289101	09-47	04	3
75289026	06-09	01	9	75289102	09-47	04	2
	06-09	02	9	75289103	09-47	04	10
	06-09	03	9	75289106	06-02	19	8
	06-10	02	22	75289377	06-02	02	32
75289027	06-09	01	8	75289378	06-02	02	15
	06-09	02	8	75289379	06-02	02	2
	06-09	03	8	75289380	06-02	02	29
75289028	06-09	01	7	75289381	06-02	02	30
	06-09	02	7	75289382	06-02	02	20
	06-09	03	7	75289383	06-02	02	6
75289029	06-10	03	25	75289384	06-02	02	11
75289030	06-09	01	4	75289386	06-02	02	9
	06-09	02	4		06-02	11	20
	06-09	03	4	75289387	06-02	02	7
75289031	06-09	01	6		06-02	11	19
	06-09	02	6	75289388	06-02	02	14
	06-09	03	6	75289391	06-02	02	25
75289032	06-09	01	6	75289392	06-02	02	17
	06-09	02	6	75289394	06-02	02	28

Number	Figure	Sequence	Ref.	Number	Figure	Sequence	Ref.
75289395	06-02	02	26	75289538	07-02	01	16
75289396	06-02	03	2	75289555	08-45	02	8
75289398	06-02	04	3	75289556	08-45	02	7
75289399	06-02	04	2	75289557	08-45	02	3
75289400	06-02	03	3	75289558	08-45	02	6
75289401	06-02	05	18	75289559	08-45	02	5
75289402	06-02	05	12	75289560	08-45	02	4
	06-02	06	18	75289561	08-45	02	1
	06-02	07	11	75289562	08-45	02	10
75289403	06-02	05	20	75289563	08-45	02	11
75289404	06-02	03	1	75289565	08-47	01	4
75289405	06-02	06	12		08-48	01	4
75289406	06-02	06	6		08-49	01	4
75289407	06-02	03	4		08-50	01	4
75289408	06-02	07	17		08-51	01	4
75289409	06-02	07	21		08-52	01	4
75289410	06-02	07	5		08-53	01	4
75289411	06-02	07	6	75289566	08-47	01	3
75289412	06-02	03	5		08-48	01	3
75289414	06-02	03	6		08-49	01	3
75289415	06-02	09	2		08-50	01	3
75289416	06-02	10	2		08-51	01	3
75289418	06-02	10	7		08-52	01	3
75289419	06-02	11	9		08-53	01	3
75289420	06-02	11	24	75289567	08-48	01	7
75289423	06-02	11	12		08-49	01	7
75289425	06-02	11	11		08-50	01	7
	06-02	11	16		08-51	01	7
75289426	06-02	11	26		08-52	01	7
75289427	06-02	11	29		08-53	01	7
75289428	06-02	11	28	75289569	08-47	01	11
75289429	06-02	11	36		08-48	01	11
75289431	06-02	11	14		08-49	01	11
75289432	06-02	12	4		08-50	01	11
75289434	06-02	11	35		08-51	01	11
75289435	06-02	11	15		08-52	01	11
75289439	06-02	13	21		08-53	01	11
	06-02	13	7	75289570	08-47	01	12
75289440	06-02	13	12		08-48	01	12
75289441	06-02	13	14		08-49	01	12
	06-02	15	2		08-50	01	12
75289442	06-02	11	31		08-51	01	12
75289443	06-02	13	15		08-52	01	12
75289454	06-02	13	18		08-53	01	12
75289455	06-02	13	17	75289571	08-47	01	13
75289462	06-02	13	11		08-48	01	13
75289463	06-02	12	1		08-49	01	13
75289465	06-02	14	3		08-50	01	13
75289469	06-02	11	32		08-51	01	13
75289470	06-02	11	33		08-52	01	13
75289472	07-02	01	5		08-53	01	13
75289473	07-02	01	4	75289572	08-48	01	16
75289474	07-02	01	3		08-49	01	16
75289475	06-02	15	6		08-50	01	16
75289476	06-02	15	5		08-51	01	16
75289478	06-02	15	8		08-52	01	16
75289479	07-01	02	5		08-53	01	16
75289480	07-01	02	1	75289573	08-48	01	5
75289489	06-02	08	3		08-49	01	5
75289496	06-02	08	16		08-50	01	5
75289498	06-02	08	13		08-51	01	5
75289499	06-02	08	12		08-52	01	5
75289500	06-02	08	11		08-53	01	5
75289501	06-02	08	10	75289574	08-48	01	6
75289502	06-02	08	8		08-49	01	6
75289503	06-02	08	9		08-50	01	6
75289505	06-02	08	1		08-51	01	6
75289506	06-02	08	2		08-52	01	6
75289509	06-02	08	6		08-53	01	6
75289510	06-02	08	19	75289575	08-47	01	8
75289511	06-02	08	20		08-48	01	8
75289513	06-02	08	5		08-49	01	8
75289514	06-02	08	4		08-50	01	8
75289523	06-02	11	30		08-51	01	8
75289527	07-02	01	17		08-52	01	8
75289528	07-02	01	10		08-53	01	8
75289529	07-02	01	8	75289576	08-47	01	1
75289530	07-02	01	11		08-48	01	1
75289531	07-02	01	9		08-49	01	1
75289532	07-02	01	7		08-50	01	1
75289533	07-02	01	12		08-52	01	1
75289535	07-02	01	15		08-53	01	1
75289536	07-02	01	14	75289577	08-48	01	17
75289537	07-02	01	13		08-49	01	17

Number	Figure	Sequence	Ref.	Number	Figure	Sequence	Ref.
75289577	08-50	01	17	75289655	02-15	13	1
	08-51	01	17	75289656	02-14	24	10
	08-52	01	17		02-15	17	5
	08-53	01	17		02-15	17A	5
75289578	08-47	01	9	75289657	02-15	17	11
	08-48	01	9		02-15	17A	11
	08-49	01	9	75289658	02-15	17	15
	08-50	01	9		02-15	17A	15
	08-51	01	9	75289659	02-15	17	16
	08-52	01	9	75289660	02-15	17	22
	08-53	01	9	75289665	02-15	05	6
75289579	08-49	01	14		02-15	05A	6
75289580	08-50	01	14	75289666	02-15	12	4
75289581	08-51	01	1		02-15	12A	4
75289582	08-51	01	14	75289667	02-15	12	7
75289583	08-53	01	14		02-15	12A	7
75289584	08-52	01	14	75289668	02-15	14	4
75289585	08-47	01	7	75289669	02-15	10	3
75289586	08-47	01		75289670	02-15	10	12
75289587	08-46	01	8	75289671	02-15	10	12
	08-47	01	19	75289672	02-15	03	9
	08-54	01	12	75289673	02-15	11	1
75289588	08-47	01	18	75289675	02-15	06	7
75289589	08-47	01	21		02-15	06A	7
75289590	08-47	01	17	75289676	02-15	06	28
75289591	08-47	01	24		02-15	06A	25
75289592	08-47	01	31	75289677	02-15	06	1
75289593	08-46	01	13	75289678	02-15	06	3
	08-47	01	23	75289679	02-15	06	5
75289594	08-47	01	33	75289680	02-15	07	9
75289595	08-46	01	21		02-15	07A	9
	08-47	01	32	75289681	02-15	07	10
75289596	08-47	01	30		02-15	07A	10
75289597	08-47	01	29	75289682	03-07	02	1
75289598	08-47	01	28	75289683	03-07	02	3
75289599	08-47	01	26	75289684	03-07	02	2
75289600	08-47	01	27	75289685	03-06	03	8
75289601	08-47	01	16		03-07	02	18
75289602	08-47	01	20		03-07	02A	15
75289603	08-47	01	22	75289686	03-06	03	22
75289604	08-47	01	25		03-07	02	10
75289606	08-46	01	5	75289687	03-07	02	12
75289607	08-46	01	2	75289688	03-07	02	13
	08-54	01	2	75289689	03-07	02	14
	08-54	01	5	75289691	03-07	04	1
75289610	08-46	01	4	75289693	02-15	13	13
75289612	08-54	01	4	75289694	02-15	13	11
75289613	08-46	01	11	75289695	02-15	13	9
	08-54	01	11	75289696	02-15	13	16
75289614	08-54	01	6		02-15	13A	12
75289615	08-54	01	13	75289697	02-15	13	15
75289616	08-54	01	10		02-15	13A	11
75289617	08-54	01	8	75289698	03-07	03A	5
75289618	08-54	01	16	75289699	03-07	03A	6
75289619	08-54	01	19	75289700	03-07	03A	3
75289620	08-54	01	17	75289701	03-07	03A	1
75289621	08-54	01	14	75289702	03-07	03A	2
75289622	08-54	01	18	75289703	03-07	06	5
75289623	08-54	01	7		03-07	06A	5
75289624	08-54	01	9	75289704	03-07	06	3
75289625	08-54	01	15		03-07	06A	3
75289626	08-46	01	9	75289705	03-06	11	19
75289627	08-46	01	10		03-07	06	2
75289628	08-46	01	7	75289706	03-07	01	1
75289629	08-46	01	6	75289785	06-02	08	17
75289630	08-46	01	16	75289866	08-39	01	1
75289631	08-46	01	17	75289983	08-65	01	10
75289632	08-46	01	22	75289994	08-65	01	9
75289633	08-46	01	18	75289997	08-65	01	7
75289634	08-46	01	23	75289998	08-65	01	8
75289635	08-46	01	15	75310456	08-38	01	1
75289636	08-46	01	12	75310457	08-39	01	2
75289637	08-46	01	19	75310459	06-02	22	14
75289638	08-46	01	20	75310521	02-14	28	5
75289639	08-46	01	14	75310640	02-15	21	14
75289647	02-15	09	3		03-07	05	2
75289648	02-14	11	12	75310642	03-06	02	4
	02-15	14A	9		03-06	04	6
75289649	02-15	07	7	75310643	03-07	05	1
75289650	02-15	07	17	75310644	03-06	07	7
	02-15	07A	17	75310645	03-06	04	7
75289653	02-15	19	1	75310655	03-07	05	8
	02-15	19A	1	75310729	02-14	30	1
75289654	02-15	13	4	75310987	02-15	10A	4

Number	Figure	Sequence	Ref.	Number	Figure	Sequence	Ref.
75310988	02-15	08A	1	75312709	02-14	17	1
75310989	02-15	08A	1	75312710	02-14	17	5
75310990	02-15	08A	1	75312733	03-06	10	3
75310991	02-15	08A	1	75312736	02-14	06	5
75310992	02-15	08A	1	75312737	02-15	13A	9
75310994	06-07	02	9	75312738	02-14	20	10
	06-07	03	9	75312739	02-14	20	6
75311059	02-14	13	2	75312745	02-14	23	1
75311062	02-14	13	2	75312746	02-14	24	3
75311065	02-14	13	2	75312747	02-14	24	5
75311068	02-14	13	2	75312748	02-14	26	10
75311071	02-14	13	2	75312749	02-14	26	7
75311074	02-14	05	2	75312751	02-14	25	3
75311127	03-06	07	11	75312804	08-47	01	15
75311139	02-14	16	8		08-48	01	15
75311172	02-14	16	6		08-49	01	15
75311184	02-14	03	10		08-50	01	15
75311185	02-14	03	11		08-51	01	15
75311187	02-14	03	15		08-52	01	15
75311223	02-14	22	4		08-53	01	15
75311259	08-33	01	2	75312815	06-02	08	14
75311631	02-14	03	7	75312822	06-02	11	1
75311636	02-14	05	10	75312824	06-02	13	9
75311637	02-14	16	5	75312825	06-02	02	8
75311638	02-14	16	7		06-02	11	21
75311639	02-14	28	3	75312828	06-02	13	4
75311643	03-06	04	2	75312829	06-02	13	1
75311644	03-06	07	13	75312830	06-02	13	13
75311645	03-06	07	16	75312833	06-02	12	8
	03-07	01A	5	75312834	06-02	12	9
75311730	02-14	21	11	75312835	06-02	12	7
	02-15	18	10	75312836	06-02	14	6
	02-15	18A	10		07-01	02	9
75311796	06-01	07	17	75312837	07-01	02	7
75312079	03-06	07	8	75312838	07-01	02	6
75312106	02-15	10A	9	75312841	06-02	15	3
75312114	02-15	17A	22	75312842	06-02	02	1
75312122	02-14	11	14	75312843	06-02	12	2
75312133	02-14	02	5	75312844	06-02	02	13
75312135	02-15	12A	16	75312845	06-02	02	5
75312136	02-15	03A	12	75312846	06-02	02	18
75312151	02-15	19A	2	75312847	06-02	05	9
75312172	02-14	22	3		06-02	06	8
75312173	02-15	14A	6		06-02	07	9
75312175	03-06	04	8	75312848	06-02	07	1
	03-06	05	3	75312849	06-02	13	16
	03-06	06	2	75312850	06-02	10	8
75312184	03-06	05	7	75312851	06-02	01	13
75312189	03-07	02A	4	75312855	06-02	02	33
75312190	03-06	03	21	75312856	04-19	01	2
75312519	08-42	01	21		06-02	01	12
75312524	08-42	01	7	75312857	06-02	01	15
75312525	08-42	01	6	75312858	06-02	01	14
75312528	08-42	01	26	75312872	02-12	02	1
75312531	08-42	01	4	75312873	02-12	02	10
75312533	08-42	01	11	75312876	02-11	01	19
75312536	08-42	01	25	75312877	02-12	01	8
75312547	08-43	01	2	75312878	02-12	02	8
75312549	08-43	01	3	75312879	02-12	01	7
75312550	08-43	01	4		02-12	02	7
75312552	08-43	01	6	75312890	02-11	01	22
75312553	08-43	01	8	75312891	02-11	01	21
75312554	08-43	01	7	75312892	02-11	01	20
75312558	08-42	01	2	75312893	02-11	01	24
75312613	02-14	26	11	75312898	02-11	01	25
	02-14	29	10	75312899	02-12	01	5
75312687	02-14	02	21		02-12	02	5
75312688	02-14	02	22	75312922	02-14	02	8
75312689	02-14	02	10	75312924	02-14	02	13
75312690	02-14	02	14	75312929	03-06	07	12
75312692	02-14	02	16	75312944	03-06	03	7
75312693	02-14	02	8		03-07	02A	8
75312694	02-14	02	8	75312967	03-06	04	1
75312696	02-14	03	1	75312983	03-06	09	4
75312697	02-14	09	6	75312985	03-06	09	2
75312699	02-14	10	8	75313125	02-14	19	5
75312700	02-14	10	13	75313178	08-55	01	8
	03-06	03	17	75313179	08-55	01	7
75312703	02-14	10	9	75313181	08-55	01	6
	02-15	06A	5	75313187	08-55	01	13
75312705	02-14	16	6	75313194	08-55	01	3
75312706	02-14	16	4	75313195	08-55	01	2
75312707	02-14	16	4	75313196	08-55	01	1
75312708	02-14	16	4	75313220	02-12	02	3

Number	Figure	Sequence	Ref.	Number	Figure	Sequence	Ref.
75313221	02-12	02	4	75323556	08-41	01	1
75313223	02-12	02	2	75323675	09-51	01	16
75313227	02-12	01	9	75323724	09-30	01	56
75313231	08-29	01	1	75323725	09-30	01	56
75313232	08-29	01	3	75323837	08-38	01	2
75313233	08-29	01	4	75323883	02-13	01	2
75313234	08-29	01	5	75323928	02-13	01	5
75313235	08-29	01	2	75324072	02-13	01	9
75313236	08-29	01	6	75324121	09-54	01	32
75313237	08-29	01	8	75324158	09-04	01	52
75313238	06-02	22	10	75324164	09-54	01	16
	08-29	01	7	75324198	09-30	01	34
75313239	06-02	22	11	75324207	09-13	01	6
75313447	08-55	01	11	75324245	09-30	01	37
75313634	02-15	05	3	75324253	09-13	01	10
	02-15	05A	3	75324262	09-13	01	1
75313638	08-33	01	3		09-14	01	8
75313862	06-02	15	10	75324318	09-14	01	5
75320120	08-16	01	1	75324367	09-30	01	17
75320161	08-06	01	8	75324372	09-14	01	10
75320167	03-05	01	17	75324401	04-04	01	10
75320219	02-03	01	6	75324442	09-31	01	3
75320235	09-54	01	11	75324450	08-03	01	1
75320236	09-54	01	28		08-03	02	1
75320284	04-05	01	14	75324455	09-30	01	57
	04-07	01	5	75324491	02-11	01	11
75320376	09-54	01	28	75324598	07-07	01	2
75320377	09-54	01	28	75324599	06-02	21	2
75320378	09-54	01	28	75324648	02-13	02	11
75320494	08-19	01	17	75324694	02-03	01	25
75320586	07-08	01	10	75324722	04-02	02	22
75320611	09-34	01	1	75324737	02-15	21	3
75320808	02-03	01	31	75324751	08-25	01	8
75320965	09-51	01	32	75324755	08-25	01	14
75320970	09-30	01	21	75324758	02-15	21	17
75321358	03-01	01	13	75324768	02-15	21	10
75321436	09-51	01	21	75324809	02-15	21	7
75321442	09-51	01	35	75324815	02-01	01	14
75321532	09-30	01	33	75324846	02-03	01	1
75321550	09-51	01	11	75324849	02-03	01	29
75321576	09-51	01	34	75324860	08-01	01	1
75321578	03-04	01	27	75324861	04-02	01	24
75321593	09-30	01	5	75324865	09-31	01	14
75321941	08-08	01	14	75324866	09-31	01	13
75322270	02-09	01	7	75324867	09-31	01	16
	02-10	01	11	75324868	09-31	01	10
	03-08	01	19	75324869	02-15	21	8
	04-10	01	11	75324938	02-03	01	29
	08-10	01	23	75324996	04-28	01	9
	08-11	01	30	75325000	09-54	01	30
	08-17	01	8	75325003	09-54	02	1
	08-22	01	34	75325007	09-54	01	23
	08-25	01	15	75325021	08-08	01	19
	08-27	01	20		08-13	01	6
	08-28	01	16		08-16	01	24
75322353	09-54	02	2		08-23	01	9
75322559	08-17	01	5		08-37	01	3
75322592	08-17	01	7		08-40	01	3
75322603	03-08	01	4	75325025	09-54	01	24
75322606	09-20	01	7	75325028	09-54	01	21
75322711	02-15	21	2	75325032	02-05	01	8
75322766	08-08	01	13	75325049	09-54	01	19
75322881	09-51	01	30	75325091	09-54	01	4
75323166	09-30	01	19	75325115	09-54	01	31
75323169	09-30	01	4	75325122	09-54	01	27
75323190	09-30	01	18	75325126	09-54	01	29
75323210	09-06	01	6	75325177	02-13	02	1
75323212	09-30	01	60	75325181	02-03	02	11
75323213	09-30	01	4	75325195	08-04	01	8
75323214	09-06	01	19	75325236	02-02	01	12
75323216	09-06	01	8	75325240	09-30	01	52
75323240	09-30	01	23	75325241	09-30	01	50
75323252	09-30	01	7	75325317	04-10	01	2
75323352	09-30	01	22	75325345	09-30	01	48
75323377	06-02	18	22	75325346	09-30	01	53
75323452	02-13	01	7	75325347	09-30	01	53
	02-13	02	4	75325352	04-26	01	26
75323454	09-30	01	3		04-28	01	10
75323469	09-30	01	26	75325357	06-06	01	4
75323478	03-04	01	28		06-06	02	4
75323481	09-30	01	26	75325358	06-06	01	5
75323556	08-03	03	3		06-06	02	5
	08-03	04	1	75325390	02-02	01	25
	08-03	05	5	75325391	03-08	01	20

Number	Figure	Sequence	Ref.	Number	Figure	Sequence	Ref.
75325418	06-12	01	26	76081102	06-01	21	5
	06-12	02	26	76107131	02-14	11	15
75325419	06-12	01	28	76192552	03-06	10	5
	06-12	02	28	76303319	04-26	01	30
75325420	06-12	01	27		05-03	01	6
	06-12	02	27		09-32	01	2
75325426	08-28	01	3	76303320	04-26	01	33
75325442	08-34	01	1		05-03	01	3
75325444	08-34	01	2		09-32	01	10
75325459	03-06	08	7	76303321	04-26	01	31
75325498	08-01	01	5		05-03	01	4
	08-01	02	8		09-32	01	4
75325530	09-51	01	20	79010214	03-06	11	4
75325531	09-51	01	19	79021957	08-56	01	5
75325560	03-05	02	15	79021959	08-56	01	3
75325619	04-02	02	1	79032222	09-36	01	3
75325670	03-01	01	27	79037282	06-02	21	7
75325672	03-01	01	33		07-07	01	6
75325685	05-05	01	13		09-13	01	17
75325758	08-05	01	19	79038228	08-56	01	10
	08-19	01	13		08-59	01	10
75325762	09-24	02	16	79038472	03-07	08	49
75325777	09-54	01	26	79038730	08-57	01	4
75325863	08-13	01	13		08-58	01	11
75325864	08-13	01	10		08-60	01	9
75325871	09-14	01	16		08-61	01	4
75325890	02-02	01	27	79042277	06-11	01	5
75325895	09-54	02	4	79042295	06-11	02	39
75325965	04-07	01	9	79042296	06-11	02	39
75325967	04-07	01	8	79042297	06-11	02	39
75325998	02-02	01	19	79042298	06-11	02	39
75326214	09-51	01	6	79042299	06-11	02	39
75326395	09-54	02	14	79042300	06-11	02	39
75326442	09-13	01	3	79042301	06-11	02	39
	09-14	01	2	79042302	06-11	02	39
75326480	09-01	01	17	79042303	06-11	02	39
	09-04	01	27	79042304	06-11	02	39
75326490	09-01	01	32	79042305	06-11	02	39
	09-04	01	28	79042306	06-11	02	39
75326511	09-01	01	33	79042307	06-11	02	39
	09-04	01	29	79042308	06-11	02	39
75326525	06-12	01	15	79042309	06-11	02	39
	06-12	02	15	79042310	06-11	02	39
75326838	02-04	01	4	79042311	06-11	02	39
	02-08	01	2	79046212	03-07	09	79
75326910	03-04	01	30	79046272	03-07	09	59
75326938	03-04	01	31	79046274	03-07	09	45
75326973	02-07	01	24	79047214	06-11	01	6
75326990	02-07	01	11	79047219	06-11	01	2
75327119	09-51	01	3	79047413	06-11	01	31
75327133	04-11	01	23	79047414	06-11	01	31
	06-02	21	10	79047415	06-11	01	31
75327135	09-03	01	21	79047416	06-11	01	31
	09-04	01	35	79047417	06-11	01	31
75327255	09-51	01	42	79047640	06-11	01	13
75327338	07-09	01	1	79048409	06-11	02	21
75327347	09-01	01	41	79051018	04-10	01	13
75327405	09-09	01	31	79052626	06-09	02	12
75327607	03-06	11	18	79052629	06-09	01	12
75327617	03-06	11	14		06-09	03	12
75327634	03-06	11	16	79053331	06-11	01	31
75327640	03-06	11	24	79053332	06-11	01	31
75327650	03-06	11	11	79053333	06-11	01	31
75327661	03-06	11	17	79053334	06-11	01	31
75327665	04-04	01	12	79053335	06-11	01	31
75327777	02-06	01	8	79053336	06-11	01	31
	02-07	01	9	79054457	08-01	01	10
	02-08	01	6		08-01	02	11
75327779	02-05	01	4	79065563	08-56	01	4
76002504	08-23	01	12	79066938	02-07	01	7
76021263	05-01	01	23	79067025	02-07	01	13
76021318	04-11	01	1		02-09	01	1
76022229	02-02	01	14	79071417	06-09	03	14
	09-06	01	10	79071443	06-11	02	23
76022735	06-02	19	10	79071445	06-11	02	25
76022765	06-01	19	24	79071447	06-11	02	24
76028575	07-09	03	10	79071448	06-11	02	24
76028577	07-09	03	3	79071449	06-11	02	24
76034972	06-10	03	6	79071450	06-11	02	24
76035007	06-09	01	1	79071451	06-11	02	24
	06-09	02	1	79071452	06-11	02	24
	06-09	03	1	79071453	06-11	02	24
76081001	06-01	02	5	79071454	06-11	02	24
76081056	07-01	01	23	79071455	06-11	02	24

Number	Figure	Sequence	Ref.
79071456	06-11	02	24
79071457	06-11	02	24
79077090	06-11	01	10
79079310	09-12	01	5
79079314	09-12	01	7
79083847	08-03	03	12
	08-03	04	11
	08-03	05	14
79084753	03-01	01	19
	06-02	17	2
79089658	08-03	01	13
	08-03	02	13
79090991	04-17	01	17
	09-49	01	6
79095552	09-12	01	6
79102659	06-11	01	26
	06-11	02	41
79102665	06-11	02	44
79104494	08-02	01	11
79104773	08-25	01	9
79106797	09-03	01	17
	09-03	01	7
	09-04	01	3
79107317	08-02	01	10
	08-02	01	21
79107817	06-01	15	5
79107818	06-01	15	8
79114762	09-51	01	33
8	02-15	09A	1
	02-15	09A	2
800-1170	06-01	04	21
800-2190	06-01	08	2
	06-01	09	2
800-5145	06-01	11	5
8032400	06-01	01	2
	06-01	22	1
8067	06-07	01	5
	06-07	02	5
	06-07	03	5
80710	06-12	01	18
	06-12	02	18
	06-12	03	18
814-5030	03-03	01	11
814-6050	04-17	01	11
814-8140	02-08	01	8
82002692	03-04	01	11
82030999	09-47	02	2
82037617	09-48	01	2
8268534	09-09	01	7
827-10130	04-02	01	21
827-8045	07-07	01	12
8270126	08-23	01	15
	09-24	01	16
	09-24	02	3
8281325	08-57	01	8
	08-58	01	9
	08-60	01	11
	08-61	01	8
8282870	09-24	02	14
8284381	08-62	01	7
8286948	08-62	01	14
8287007	09-24	01	23
8288335	08-62	01	3
8288726	08-62	01	12
8288748	08-62	01	6
8288749	08-62	01	13
8288822	08-57	01	10
	08-61	01	10
8288832	08-58	01	1
	08-59	01	5
	08-60	01	7
	09-20	01	24
829-4408	06-02	16	8
8290223	08-62	01	9
8291504	08-62	01	8
8291506	08-57	01	5
	08-58	01	10
	08-60	01	10
	08-61	01	5
8291561	08-56	01	11
	08-59	01	11
8291846	09-03	01	6
8291995	09-03	01	2
	09-04	01	5
8297073	08-58	01	2
	08-59	01	4
	08-60	01	6
8297074	08-58	01	3
	08-59	01	3
	08-60	01	5
8297075	08-56	01	8
	08-59	01	8
8297294	08-57	01	11
	08-61	01	11
8297295	08-57	01	7
	08-58	01	7
	08-60	01	2
	08-61	01	6
8297296	08-57	01	12
	08-61	01	12
8298615	08-56	01	12
	08-59	01	12
8299528	08-62	01	10
832-10404	04-26	01	22
832-10408	02-06	01	4
	02-07	01	1
8320758	06-14	01	1
	06-14	04	4
8321668	04-04	01	14
833-40305	09-46	01	1
833-40306	04-26	01	32
	04-27	01	7
	09-33	01	10
	09-43	01	6
	09-43	02	6
	09-44	01	4
83931520	09-40	01	7
	09-40	02	7
83990583	06-05	01	2
	09-43	01	20
	09-43	02	20
	09-44	01	2
	09-46	01	7
	09-47	01	5
	09-49	02	6
84010564	09-36	01	4
84068386	07-08	01	8
8408386	06-04	01	25
84118931	09-47	04	14
84118932	09-47	04	13
84122169	06-01	02	3
84122170	06-01	02	10
84122171	06-01	06	23
84122172	06-01	11	8
84122174	06-01	13	13
84122175	06-01	13	26
84122176	06-01	13	25
84122177	06-01	13	24
84122178	06-01	15	6
84122332	06-01	15	1
84122333	06-01	16	6
84122334	06-01	12	15
	06-01	21	4
84122335	06-01	01	3
84123163	06-02	17	21
84129137	04-24	01	10
	04-24	02	7
	04-25	01	17
84129140	09-44	01	8
84129141	09-44	01	5
84129142	09-43	01	9
84129143	09-43	01	9
84129144	09-43	01	3
84129145	09-43	01	3
84129146	09-43	01	7
	09-43	02	7
84129147	09-43	01	8
	09-43	02	8
84129148	04-24	01	2
	04-24	02	2
84129150	09-06	01	1
84129151	09-33	01	6
84130445	09-05	01	13
84141605	04-26	01	1
	04-27	01	4
84141977	06-01	04	10
84141979	06-01	04	22
84141981	06-01	07	16

Number	Figure	Sequence	Ref.	Number	Figure	Sequence	Ref.
84141982	06-01	08	12	84162342	02-06	01	11
	06-01	09	12		02-07	01	21
84141985	06-01	08	13	84162625	04-05	01	6
	06-01	09	13	84165760	09-01	01	36
84141988	06-01	08	24	84165763	09-01	01	34
	06-01	09	24	84165899	06-10	01	
84143585	04-25	01	4	84165902	06-10	01	
84143587	04-26	01	13	84165906	06-10	02	
84143588	04-24	01	12	84165910	06-10	02	
	04-24	02	9	84165924	06-10	03	
84143589	04-24	01	3	84165931	06-10	03	
	04-24	02	3	84167878	06-04	01	30
84143590	04-25	01	13		09-09	01	30
84143591	04-26	01	8	84168336	08-01	02	12
84143592	02-08	01	18	84168341	08-01	02	7
	04-25	01	8	84169743	06-10	01	37
84143593	04-24	01	1		06-10	02	37
	04-24	02	1		06-10	03	37
84143595	04-25	01	2	84177808	02-04	01	3
84143596	04-26	01	6	84178151	05-02	01	5
	08-28	01	14	84178155	09-45	01	5
84143598	04-26	01	9	84178156	09-43	01	17
	08-28	01	1		09-43	02	17
84143600	04-26	01	12	84178157	09-43	01	17
84143604	04-26	01	7		09-43	02	17
84143606	04-25	01	9	84178163	09-33	01	1
84143612	04-25	01	12	84178164	09-33	01	3
84143614	04-25	01	1	84180530	04-05	01	6
	09-47	02	13		04-06	01	4
84143617	04-25	01	11		04-08	01	2
	09-47	02	12		04-09	01	10
84143618	04-25	01	3		04-19	01	6
	09-47	03	11	84180859	08-14	01	5
	09-47	04	16	84182194	09-45	01	4
84143620	04-25	01	10	84182199	04-26	01	4
84143627	04-24	02	5	84182200	04-26	01	25
84143629	04-26	01	11	84182210	04-26	01	17
84143632	04-24	01	5		05-03	01	5
	04-26	01	15	84182226	09-34	01	7
84143636	04-24	01	7	84182232	04-26	01	10
84143640	04-24	01	8	84182240	09-43	02	9
84143642	04-24	01	9	84182241	09-43	02	9
84143835	04-03	02	8	84182242	09-43	02	3
84143838	04-03	02	6	84182243	09-43	02	3
84143842	04-03	02	9	84182244	09-41	01	6
84143846	04-03	02	4	84182246	09-43	01	13
84143847	04-03	02	7		09-43	02	13
84143848	04-03	02	2	84184520	05-04	01	47
84143859	04-03	02	10	84185301	05-04	01	46
84143860	04-03	02	5	84185547	05-04	01	45
84143861	04-03	02	1	84188365	05-04	01	21
84143863	04-03	02	3		05-07	01	5
84149453	08-01	02	19	84188366	05-04	01	19
84152294	04-10	01	8		05-07	01	4
84152365	09-07	01	10	84188367	05-04	01	3
	09-08	01	10		05-07	01	3
84152986	04-05	01	11	84188368	05-04	01	20
	04-17	01	20		05-07	01	2
	04-18	01	4	84188369	05-04	01	2
84153139	09-07	01	11		05-07	01	1
	09-08	01	11	84188370	05-04	01	25
84153143	09-07	01	8		05-07	01	9
	09-08	01	8	84188371	05-04	01	22
84155959	09-07	01	2		05-07	01	8
	09-08	01	2	84188372	05-04	01	24
84155965	09-07	01	1		05-07	01	7
84155977	09-08	01	1	84188373	05-07	01	10
84156379	04-25	01	7	84188374	05-04	01	23
84159954	09-43	01	11		05-07	01	6
	09-43	02	11	84190945	05-03	01	9
	09-44	01	9	84191864	05-01	01	9
	09-45	01	2	84192468	04-27	01	2
84161623	04-05	01	1		05-01	01	3
	04-18	01	3	84192561	05-01	01	10
	04-27	01	19	84192789	04-26	01	2
	04-28	01	15		04-27	01	8
84161624	04-05	01	11	84193901	09-32	01	1
	04-17	01	20		09-33	01	17
	04-18	01	4	84194124	05-01	01	20
84161625	04-05	01	13	84194647	08-19	01	25
	04-06	01	4	84194648	08-19	01	8
	04-08	01	2	84194649	08-19	01	7
	04-09	01	10	84195158	08-19	01	28
84161991	02-03	01	17	84195160	08-19	01	6

Number	Figure	Sequence	Ref.	Number	Figure	Sequence	Ref.
84195162	08-19	01	4	84261959	02-02	01	10
84195164	08-19	01	26	84264947	02-02	01	8
84195353	09-32	01	7	84265260	06-10	02	2
84195355	09-32	01	9	84268384	04-02	01	6
84195359	04-21	01	4		04-02	02	7
84195364	05-04	01	48	84269083	02-06	01	15
84195368	09-34	01	8		02-07	01	22
84195372	09-34	01	5	84269127	02-03	02	9
84195376	09-34	01	6	84270344	02-06	01	2
84195380	09-34	01	9		02-07	01	15
84197662	09-44	01	1	84271100	08-25	01	11
84198952	09-49	02	3	84271101	04-05	01	4
84198954	09-49	02	4	84271164	09-47	04	8
84198985	09-37	01	12	84271611	02-09	01	6
84198987	09-37	01	12	84279676	09-06	01	3
84198990	09-45	01	3	84285151	02-03	01	12
84198991	09-43	01	16	84285152	02-03	01	8
	09-43	02	16	84286396	02-15	01	1
84198992	09-37	01	4	84286398	02-15	01	1
84198993	09-37	01	4	84286587	02-14	12	1
84198997	09-33	01	11	84291236	08-03	05	13
84199629	08-03	01	17	84291240	08-03	04	13
	08-03	02	17	84292626	09-05	01	5
84199644	08-03	01	5	84292628	09-05	01	5
	08-03	02	5	84292632	09-05	01	5
84199678	08-03	01	8	84293269	02-02	01	11
	08-03	02	8	84293337	02-02	01	32
84200170	05-01	01	13	84293412	06-10	03	2
84200769	05-01	01	26	84294471	04-04	01	2
84201556	05-04	01	53		04-05	01	2
84201830	07-10	01	3	84294472	04-04	01	13
84201849	07-10	01	2	84294514	04-11	01	15
84201889	08-03	02	12		04-11	02	16
84207595	08-06	01	11	84294641	02-03	02	14
	08-19	01	21	84296875	04-28	01	18
84211978	09-43	01	15	84301104	09-30	01	40
	09-43	02	15	84305269	02-02	01	17
84214842	04-02	01	20	84305457	09-41	01	5
	04-02	02	14	84305459	09-41	01	4
	04-12	01	8	84305465	04-26	01	16
84215057	09-47	04	15		05-03	01	2
84215673	09-47	03	2	84305467	09-41	01	13
84216851	09-33	01	7	84305468	09-38	01	1
84217287	08-56	01	13	84306349	06-01	20	3
84220684	08-14	01	4	84306587	09-39	01	4
84227067	02-03	02	4	84306588	09-39	01	5
84228807	04-11	01	20	84306589	09-39	01	9
	04-11	02	14	84306590	09-39	01	24
	04-11	02	21	84306591	09-39	01	7
	07-06	01	15	84306592	09-40	01	2
	07-08	01	2	84306593	09-40	01	2
84230659	04-05	01	3	84311530	06-01	00	4
84231915	02-02	01	6	84312061	05-04	01	17
84234792	02-03	02	5		05-05	01	15
84236952	04-11	01	5	84312065	05-04	01	35
84238181	08-17	01	6		05-05	01	19
	08-28	01	4	84312067	05-04	01	14
84238420	06-02	16	12	84312078	05-04	01	11
84238421	06-01	19	5	84312081	05-04	01	37
	06-02	16	1	84312083	05-04	01	42
84238732	05-03	01	14	84312088	05-04	01	41
	07-05	01	6	84312093	05-04	01	8
	07-05	02	6	84312094	05-04	01	9
84243274	06-01	01	1	84312095	05-04	01	10
84245401	09-49	01	3	84312096	05-04	01	38
84245402	05-01	01	25	84312099	05-05	01	20
84251849	06-02	16	4	84312105	05-05	01	4
84254526	02-03	02	19	84318298	08-28	01	5
84254549	02-03	02	13	84318349	04-25	01	15
84254550	02-03	02	18	84318351	04-25	01	14
84254551	02-03	02	10	84318933	09-47	02	4
84254552	02-03	02	15	84318941	09-47	02	3
84254908	02-08	01	17	84318943	09-36	01	5
84254909	02-08	01	7	84318947	09-39	01	2
84255021	04-28	01	8		09-40	01	5
84256881	02-08	01	12		09-40	02	5
84258421	02-06	01	7	84319542	03-02	01	4
84259087	02-03	01	22	84322994	09-54	01	1
84259096	04-27	01	18	84322996	09-54	01	1
	05-02	01	14	84322997	09-54	01	1
84259103	04-27	01	14	84323798	09-32	01	3
	05-02	01	13	84323801	07-03	01	19
84261434	04-17	01	23	84323803	04-09	01	6
84261439	04-17	01	22	84323805	07-03	01	3

Number	Figure	Sequence	Ref.	Number	Figure	Sequence	Ref.
84323810	07-03	01	9	8603318	06-01	03	16
84323977	09-44	01	8	8603319	06-01	03	17
84323979	09-44	01	5	8603325	06-01	10	1
84326486	09-06	01	17	8603328	07-01	01	3
84326487	09-47	02	6	8603330	07-01	01	2
	09-49	02	7	8603332	07-01	01	17
84326488	09-47	01	8	8603333	07-01	01	13
84326489	09-47	02	8	8603334	07-01	01	19
	09-47	03	8	8603336	07-01	01	21
	09-47	04	25	8603337	07-01	01	20
	09-49	02	12	8603338	07-01	01	29
84326491	09-47	03	5	8603339	07-01	01	28
	09-47	04	22	8603340	07-01	01	27
84326492	09-47	01	1	8603341	07-01	01	14
84326498	09-36	01	1	8603343	07-01	01	18
84326500	09-36	01	1	8603344	07-01	01	26
84326502	09-36	01	1	8603345	07-01	01	12
84326504	09-36	01	1	8603347	07-01	01	11
84326506	09-36	01	1	8603349	07-01	01	16
84326508	09-06	01	7	8603350	07-01	01	15
84326509	09-06	01	2	8603354	06-01	11	4
84326510	09-06	01	9	8603357	06-01	12	4
84330352	09-32	01	11	8603358	06-01	12	5
84330389	09-47	02	11	8603359	06-01	13	16
84331298	09-49	01	4	8603361	06-01	13	3
84333325	04-30	01	4	8603362	06-01	13	1
844-6016	09-41	01	9	8603363	06-01	14	2
844-8016	09-40	01	9	8603366	06-01	12	1
	09-40	02	9		06-01	15	4
8479611	06-01	05	11	8603367	06-01	13	27
	06-01	06	17	8603368	06-01	13	11
8500209	07-08	01	5	8603369	06-01	13	12
8500563	02-08	01	11	8603370	06-01	13	19
8501052	05-02	01	7	8603371	06-01	13	20
85801991	04-26	01	28	8603372	06-01	13	18
	04-27	01	6	8603374	06-01	13	17
	05-03	01	7	8603376	06-01	13	9
	09-33	01	9	8603377	06-01	13	2
	09-43	01	4	8603378	06-01	16	1
	09-43	02	4	8603380	06-01	16	5
	09-44	01	7	8603381	06-01	16	2
85803380	03-04	01	13	8603382	06-01	16	3
85805441	07-04	01	20	8603383	06-01	16	4
85827832	07-03	01	13	8603384	06-01	17	5
	07-04	01		8603385	06-01	17	4
85827833	07-04	01	11	8603391	06-01	17	2
85827834	07-04	01	17	8603393	06-01	16	9
8603182	06-01	12	14	8603395	06-01	16	8
8603183	06-01	14	4	8603396	06-01	15	11
8603184	06-01	12	9		06-01	16	10
8603185	06-01	12	8	8603397	06-01	18	1
8603209	06-01	07	14	8603398	06-01	18	4
8603214	06-01	03	6	8603399	06-01	18	5
8603215	06-01	12	2	8603400	06-01	18	7
	06-01	15	3	8603401	06-01	18	6
8603217	06-01	15	10	8603402	06-01	16	7
8603218	06-01	13	8	8603407	06-01	04	2
8603219	06-01	10	3		06-01	05	2
8603220	06-01	10	2		06-01	06	22
8603223	06-01	10	5		06-01	07	10
8603274	06-01	11	1		06-01	08	9
8603281	06-01	15	9		06-01	09	9
	06-01	20	9	8603408	06-01	08	23
8603293	06-01	02	2		06-01	09	23
8603294	06-01	02	8	8603409	06-01	04	12
8603298	06-01	02	13		06-01	08	22
8603300	06-01	02	18		06-01	09	22
8603301	06-01	02	11	8603410	06-01	04	11
	06-01	02	17		06-01	08	21
	06-01	06	20		06-01	09	21
	06-01	10	6	8603411	06-01	04	18
	06-01	10	8		06-01	04	20
8603302	06-01	02	9		06-01	08	14
	06-01	11	7		06-01	08	16
8603304	06-01	03	24		06-01	08	25
8603305	06-01	03	15		06-01	09	14
8603306	06-01	03	2		06-01	09	16
	06-01	03	23	8603412	06-01	04	15
8603308	06-01	03	13		06-01	08	15
	06-01	12	6		06-01	09	15
8603309	06-01	03	7	8603413	06-01	04	19
8603310	06-01	03	12		06-01	08	20
8603315	06-01	12	7		06-01	09	20
8603316	06-01	03	9	8603414	06-01	04	17

Number	Figure	Sequence	Ref.	Number	Figure	Sequence	Ref.
8603414	06-01	08	17	8603449	06-01	08	4
	06-01	09	17		06-01	09	4
8603415	06-01	04	16	8603450	06-01	08	5
	06-01	08	18		06-01	09	5
	06-01	09	18	8603452	06-01	08	1
8603416	06-01	04	16		06-01	09	1
	06-01	08	18	8603453	06-01	08	10
	06-01	09	18		06-01	09	10
8603417	06-01	04	16	8603454	06-01	08	11
	06-01	08	18		06-01	09	11
	06-01	09	18	8603457	06-01	09	7
8603418	06-01	04	16	8603469	06-01	03	19
	06-01	08	18		06-01	03	8
	06-01	09	18	8603478	07-01	01	24
8603419	06-01	04	16	8603527	06-01	11	3
	06-01	08	18	8603533	06-01	12	12
	06-01	09	18	8603534	06-01	12	11
8603420	06-01	04	16	8603537	06-01	12	13
	06-01	08	18	8603538	06-01	13	7
	06-01	09	18	8603540	07-01	01	9
8603421	06-01	04	16	8603541	07-01	01	8
	06-01	08	18	8603623	06-01	13	22
	06-01	09	18	8603624	06-01	13	6
8603422	06-01	04	16	8603625	06-01	13	4
	06-01	08	18	8603628	06-01	14	3
	06-01	09	18	8603629	06-01	18	3
8603423	06-01	04	16	8603643	06-01	04	5
	06-01	08	18	8603652	07-01	01	1
	06-01	09	18	8603656	06-01	11	2
8603424	06-01	04	16	8603725	06-01	03	1
	06-01	08	18	8603786	06-01	13	10
	06-01	09	18	8604714	06-01	12	10
8603425	06-01	04	16	8604716	06-01	08	3
	06-01	08	18		06-01	09	3
	06-01	09	18	86050272	09-43	01	12
8603426	06-01	04	16		09-43	02	12
	06-01	08	18	8605280	06-01	03	4
	06-01	09	18	8605281	06-01	03	3
8603427	06-01	04	16	864-5016	06-01	22	9
	06-01	08	18	86500688	04-07	01	3
	06-01	09	18		04-13	01	1
8603428	06-01	04	16		04-13	01	13
	06-01	08	18		04-17	01	9
	06-01	09	18	86502975	09-43	01	10
8603429	06-01	04	16		09-43	02	10
	06-01	08	18		09-44	01	10
	06-01	09	18		09-45	01	1
8603430	06-01	04	9	86508566	04-08	01	3
8603431	06-01	04	8	86508568	04-02	01	15
8603432	06-01	04	7		04-02	02	20
8603434	06-01	04	23		04-13	01	5
8603435	06-01	04	24	86508569	04-17	01	12
	06-01	04	4	86508617	04-17	01	21
	06-01	05	24		04-27	01	15
	06-01	05	4		05-02	01	10
	06-01	06	6	86508621	04-02	01	3
	06-01	07	15		04-02	02	4
	06-01	07	9	86508812	04-09	01	8
	06-01	08	8		04-11	01	14
	06-01	09	25		04-11	02	12
	06-01	09	8	86509827	04-09	01	2
8603436	06-01	04	1		04-11	01	2
	06-01	05	1		04-11	02	6
	06-01	06	21		04-17	01	2
	06-01	07	7	86509828	04-21	01	7
	06-01	08	6		04-28	01	13
	06-01	09	6	86511323	09-40	01	14
8603437	06-01	05	3		09-40	02	14
8603438	06-01	05	9		09-47	03	13
	06-01	06	1		09-47	04	12
	06-01	07	1	86511818	04-11	01	3
8603439	06-01	05	8	86511833	09-39	01	8
	06-01	06	2	86511839	09-37	01	2
	06-01	07	2	86511841	09-44	01	3
8603440	06-01	05	7		09-47	01	6
	06-01	06	3		09-49	02	5
	06-01	07	3	86511842	09-39	01	11
8603441	06-01	05	5		09-43	01	14
	06-01	06	5		09-43	02	14
	06-01	07	5	86517328	04-13	01	2
8603442	06-01	05	23		04-17	01	13
8603444	06-01	06	4		04-26	01	23
8603446	06-01	07	6		04-27	01	16
8603448	06-01	08	7		04-29	01	2

Number	Figure	Sequence	Ref.	Number	Figure	Sequence	Ref.
86517328	05-01	01	28	87363102	09-51	01	15
	05-02	01	11	87363631	09-24	01	14
	09-50	01	4	87364856	02-10	01	1
86579671	07-06	01	3	87365033	02-10	01	6
86579678	08-24	01	12	87365336	02-10	01	8
86579697	02-08	01	14	87368130	05-04	01	1
86598101	07-09	02	1	87368139	05-04	01	5
86598102	08-24	01	13	87368643	02-10	01	10
86598103	02-08	01	13	87368651	02-10	01	12
86624115	09-41	01	1	87372804	04-26	01	14
86624173	04-01	01	4	87372829	06-01	19	7
86624186	04-02	01	2		06-01	20	2
	04-02	02	3		06-02	16	2
86624978	07-06	01	11		08-01	01	6
86625001	04-01	01	6	87374710	09-18	01	3
	04-01	02	6	87375065	09-18	01	10
	04-02	01	19	87375127	08-16	01	5
	04-02	02	12	87376427	02-06	01	10
	04-12	01	6		06-02	16	3
86625032	09-50	01	2	87382507	02-06	01	16
86625073	09-37	01	7		02-07	01	5
86625075	04-27	01	10		06-02	16	14
86625261	04-17	01	19	87389395	06-10	01	35
	04-21	01	6		06-10	02	35
	04-28	01	12	87389985	09-01	01	1
86632601	04-04	01	16	87389986	08-66	01	
	04-11	01	6	87394149	02-05	01	3
	04-11	02	1	87406924	09-46	01	3
86637974	03-02	01	6	87434475	09-07	01	6
86639044	08-18	01	25		09-08	01	6
86639082	08-19	01	12	87439453	07-01	01	25
86639083	08-19	01	24	87447422	06-04	01	26
86639114	09-37	01	11	87453965	06-01	13	5
	09-41	01	2	87453989	06-01	18	2
86639211	07-10	01	15	87458811	04-03	01	4
86639234	05-02	01	6	87458812	04-03	01	3
86639263	09-37	01	13	87458813	04-03	01	7
	09-49	02	1	87458814	04-03	01	8
86729275	05-03	01	11	87458821	04-03	01	15
86900673	02-08	01	1	87458823	04-03	01	18
86977726	09-51	01	9	87458824	04-03	01	17
86979020	09-39	01	17	87458826	04-03	01	13
87010704	07-06	01	4	87458827	04-03	01	12
87010705	09-52	01	12	87458828	04-03	01	20
87015627	09-39	01	23	87458832	04-03	01	23
87016618	06-06	01	2	87471428	07-07	01	11
	06-06	02	2	87471441	08-25	01	20
	08-03	03	5		08-35	01	5
	08-03	04	2	87476417	06-12	01	4
	08-03	05	7		06-12	02	4
	08-41	01	3		06-12	03	4
87030025	07-09	02	11	87490151	07-12	01	1
87036224	09-44	01	6		07-12	02	1
87306678	07-06	01	5	87491449	06-12	01	2
87312626	04-21	01	1		06-12	02	2
	04-28	01	5		06-12	03	2
87312843	04-21	01	5	87495304	07-05	01	10
	04-28	01	6		07-05	02	2
87315248	04-21	01	10	87498519	06-01	02	1
87315249	04-21	01	9	87519452	06-01	01	4
87315250	04-17	01	7		06-01	21	6
87315269	04-13	01	9	87521643	08-10	01	21
87318620	04-17	01	6		08-11	01	18
87318825	04-29	01	5	87522165	09-51	01	17
87327335	04-23	01	1	87522522	09-40	01	12
87327342	04-23	01	3		09-40	02	12
87327346	04-23	01	2	87528243	06-02	17	1
87350049	02-08	01	18	87533513	08-10	01	22
87350494	09-46	01	5		08-11	01	16
87351145	09-34	01	10	87537674	03-01	01	12
87351162	09-34	01	10	87539879	02-02	01	26
87351327	03-05	01	18	87544631	08-21	01	10
87351329	03-05	01	13		08-22	01	29
87353663	09-30	01	40	87544632	08-21	01	13
87354991	02-04	01	12		08-22	01	30
87357502	05-01	01	6	87559372	09-31	01	1
87359665	09-03	01	23	87560263	06-01	05	25
	09-04	01	30		06-01	06	19
87359686	09-03	01	22	87561065	06-01	02	7
	09-04	01	37	87561066	06-01	02	6
87361282	03-01	01	21	87562344	07-06	01	10
87362264	03-01	01	23	87566613	09-17	02	1
87363070	09-46	01	4	87567917	03-01	01	18
87363073	09-46	01	4		03-03	01	10

Number	Figure	Sequence	Ref.	Number	Figure	Sequence	Ref.
87567917	04-06	01	6	87625362	06-10	01	19
	04-08	01	6		06-10	02	19
87572345	09-16	01	1		06-10	03	19
87572769	09-30	01	8	87625364	06-10	01	20
87573639	09-15	01	1		06-10	02	20
87574040	09-51	01	29		06-10	03	20
87574342	09-12	01	4	87625365	06-10	01	27
87582470	09-30	01	9		06-10	02	27
87584592	07-04	01	6		06-10	03	27
87588865	09-40	01	13	87625366	06-10	01	10
	09-40	02	13		06-10	02	10
87590147	02-14	11	9		06-10	03	10
87606309	06-13	04	5	87625367	06-10	01	11
	06-14	04	5		06-10	02	11
87606313	06-13	04	2		06-10	03	11
	06-14	04	2	87625368	06-10	01	1
87606326	06-13	01	2		06-10	02	1
	06-13	02	2		06-10	03	1
	06-14	01	2	87625369	06-10	01	8
	06-14	02	2		06-10	02	8
87606337	06-13	03	1	87625372	06-10	01	9
	06-14	03	1		06-10	02	9
87607169	06-13	03	5		06-10	03	9
	06-14	03	5	87625374	06-08	03	7
87607172	06-13	03	2	87625376	06-09	03	2
	06-14	03	2	87625377	06-12	03	15
87610203	09-51	01	22	87625378	06-12	03	16
87616831	09-01	01	29	87625379	06-11	02	48
87616832	09-01	01	29	87625383	06-12	03	28
87618963	09-01	01	26	87625384	06-12	03	26
87619755	04-09	01	1	87625385	06-12	03	25
	04-11	01	10	87625386	06-12	03	19
	04-11	02	5	87625394	06-12	03	22
	04-17	01	3	87625397	07-06	01	1
87620692	04-24	01	4	87625399	07-06	01	6
	04-24	02	4	87625404	07-06	01	23
87625332	06-12	01	10	87626468	06-04	01	13
	06-12	02	10	87626518	08-02	01	15
	06-12	03	10	87631036	07-06	01	24
87625339	06-09	01	5	87632231	07-06	01	21
	06-09	02	5	87632236	07-06	01	18
	06-09	03	5	87632360	06-04	01	11
87625340	06-10	01	26		08-55	01	
87625341	06-10	01	24	87632370	06-04	01	3
	06-10	02	24	87633266	06-07	02	6
	06-10	03	24		06-07	03	6
87625342	06-10	01	23	87634022	05-01	01	17
	06-10	02	23	87635870	06-10	03	26
	06-10	03	23	87635874	07-12	01	3
87625344	06-10	01	29		07-12	02	3
	06-10	02	29	87635876	06-09	01	2
	06-10	03	29	87635878	06-08	01	7
87625345	06-10	01	21	87636717	06-11	01	35
	06-10	02	21	87636720	06-10	02	26
	06-10	03	21	87637712	06-09	01	15
87625346	06-10	01	30	87637713	06-11	01	18
	06-10	02	30		06-11	01	20
	06-10	03	30	87637716	06-11	01	9
87625347	06-10	03	16	87637717	06-11	01	8
87625348	06-10	01	32	87638368	06-11	01	3
	06-10	02	32	87638369	06-11	01	11
	06-10	03	32	87638370	06-11	01	1
87625350	06-10	01	3	87638371	06-11	01	17
87625354	06-06	01	7	87638373	06-11	01	32
	06-06	02	7	87638636	06-11	01	28
	06-10	02	3		06-11	02	43
	06-10	03	3	87638638	06-11	01	29
87625355	06-10	01	14		06-11	02	42
	06-10	02	14	87638641	06-08	02	7
	06-10	03	14	87642872	06-08	01	8
87625356	06-10	01	28	87642958	09-51	01	1
	06-10	02	28	87644960	06-09	02	2
	06-10	03	28	87647423	06-04	01	19
87625357	06-10	01	15	87647424	06-05	01	12
	06-10	02	15	87647425	06-05	01	7
	06-10	03	15	87647426	06-04	01	14
87625358	06-10	01	31	87647427	06-05	01	11
	06-10	02	31	87647428	06-05	01	3
	06-10	03	31	87647429	06-04	01	23
87625359	06-10	01	33	87647430	06-04	01	22
	06-10	02	33	87647431	06-04	01	10
	06-10	03	33	87647436	06-06	01	3
87625361	06-10	01	25		06-06	02	3
	06-10	02	25	87647441	06-06	02	8

Number	Figure	Sequence	Ref.	Number	Figure	Sequence	Ref.
87648632	07-06	01	8	87712858	08-24	01	8
87648700	07-06	01	7	87712859	08-24	01	9
87648784	06-05	01	15	87712860	08-18	01	15
87648785	06-04	01	29	87714254	09-09	01	32
87649111	07-06	01	2	87715358	06-01	03	20
87651022	04-05	01	10	87715359	06-01	03	18
87651573	09-04	01	13	87715360	06-01	03	5
87651574	09-04	01	17	87715361	06-01	04	25
87655323	09-20	01	14	87715364	06-01	03	21
87656136	08-03	01	19	87715369	06-01	07	27
	08-03	02	19	87715371	06-01	08	19
87656138	09-46	01	6		06-01	09	19
87656163	08-03	01	18	87715375	06-01	10	7
	08-03	02	18	87715376	07-01	01	10
87657086	08-03	01	12	87715377	07-01	01	22
87657163	04-17	01	14	87724783	04-10	01	7
87657591	08-03	01	16	87734594	06-01	19	14
	08-03	02	16	87735179	07-08	01	29
87657871	08-03	01	12	87735180	02-14	01	1
87662905	06-12	03	27	87737470	06-01	22	7
87663316	06-04	01	20	87737623	06-01	22	6
87663317	06-05	01	4	87738701	06-01	22	8
87663318	06-04	01	27	87739033	09-05	02	7
87663319	06-04	01	28	87739035	02-01	01	23
87665239	06-12	01	11		06-01	00	1
87665299	06-04	01	9	87739036	02-01	01	23
87665328	09-30	01	25		06-01	00	1
87665991	06-12	03	11	87739038	06-01	19	21
87667591	06-12	01	24		06-01	21	3
87667592	06-12	02	24	87739040	09-05	02	1
87667593	06-12	03	24	87739042	02-01	01	7
87667877	06-05	01	10	87739045	02-01	01	7
87667882	06-05	01	10		06-01	00	4
87667887	06-05	01	14	87739073	02-01	01	6
87667892	06-05	01	14		06-01	00	10
87668005	08-02	01	19	87739075	02-01	01	6
87668013	06-04	01	7		06-01	00	10
87668014	06-04	01	8	87739470	06-01	19	15
87671571	06-06	01	8		06-01	19	22
87671631	09-17	02	13		06-01	21	7
87671830	09-17	02		87739471	06-01	21	11
87671831	09-15	01	2	87739573	04-01	01	2
	09-16	01	2		04-03	02	
87671851	09-16	01		87742441	06-01	20	1
87671864	09-15	01		87744565	02-05	01	6
87671866	07-07	01	10		02-09	01	4
87673477	04-11	01	18	87747168	04-11	02	19
	04-11	02	13		07-08	01	21
87674065	08-18	01	26	87747961	07-08	01	12
87674739	06-10	02			07-09	02	3
87674742	06-10	02		87747963	07-08	01	14
87674745	06-10	03		87747964	07-08	01	15
87674748	06-10	03		87747965	07-08	01	6
87674751	06-10	01			07-09	01	11
87674752	09-54	01	33	87747966	07-08	01	22
87674754	06-10	01		87747968	07-08	01	17
87674782	06-07	01	8	87751830	06-01	19	12
87674785	06-07	02	8	87752987	08-25	01	10
87674788	06-07	03	8	87753000	09-05	01	12
87674793	08-24	01	10	87753435	09-42	01	3
87677039	06-12	01	9	87753470	09-42	01	2
	06-12	02	9	87753475	09-37	01	3
	06-12	03	9	87753485	09-37	01	3
87677496	06-13	01	2	87753498	09-40	01	10
	06-14	01	2	87753505	09-37	01	9
87677500	06-13	04	1	87753508	09-37	01	9
	06-14	04	1	87753541	09-37	01	1
87679234	06-12	03	17	87753542	09-38	01	4
87681199	07-10	01	6		09-39	01	15
87683323	04-11	02	18	87753543	09-38	01	5
	07-08	01	9	87753545	09-38	01	2
87684656	09-54	01	33	87753546	09-38	01	3
87701915	09-13	01	16	87753547	09-39	01	20
87704371	09-54	01	33	87753548	09-39	01	20
87708719	04-25	01	5	87753555	09-38	01	6
87711551	06-01	17	1		09-39	01	25
87712648	06-01	03	11	88062	05-03	01	10
87712651	06-01	05	10	8900124996	06-01	02	14
	06-01	06	18	8900125103	06-01	02	12
87712665	06-01	12	3	8900125104	06-01	02	15
87712667	06-01	14	1	8900125282	06-01	11	6
87712668	06-01	17	3	8900125285	06-01	11	5
87712679	06-01	02	16	8900125286	06-01	11	5
87712680	06-01	03	14	8900125287	06-01	11	5

Number	Figure	Sequence	Ref.	Number	Figure	Sequence	Ref.
8900125288	06-01	11	5	V39454	08-66	1	1
8900125289	06-01	11	5				
8900125290	06-01	11	5				
8900130615	06-01	15	2				
892-11005	04-29	01	8				
892-11006	09-33	01	13				
892-11012	05-06	01	24				
895-11010	05-06	01	17				
896-11012	05-06	01	25				
9007836	03-07	09	61				
	03-07	09	7				
933944R1	06-01	05	21				
	06-01	06	9				
	06-01	07	21				
9671714	09-43	01	18				
	09-43	02	18				
	09-49	02	14				
9804255	09-37	01	6				
9804256	09-42	01	1				
9804258	09-40	01	11				
	09-40	02	11				
	09-43	01	2				
	09-43	02	2				
	09-47	04	27				
9824050	06-01	19	13				
9824840	04-26	01	21				
	04-27	01	9				
9825770	07-09	01	9				
9843376	08-03	03	9				
	08-03	04	8				
	08-03	05	12				
9923751	03-07	08	14				
	03-07	09	86				
9968481	08-47	01	5				
9968483	08-47	01	6				
9991976	02-08	01	16				
	02-08	01	4				
9992069	08-25	01	4				
9992298	07-10	01	20				
	08-19	01	9				
9992305	07-10	01	19				
	08-19	01	10				
999298	08-24	01	16				
A162896	02-13	01	8				
	02-13	02	8				
A187813	04-28	01	7				
A187990	03-03	01	12				
	04-08	01	8				
E135131	06-01	05	14				
	06-01	06	15				
	06-01	07	13				
E135229	06-01	20	8				
E159175	02-15	18	1				
E37935	08-66	01	5				
E37940	08-66	01	20				
E37944	08-66	01	8				
E37946	08-66	01	10				
E37949	08-66	01	13				
E37950	08-66	01	14				
E37951	08-66	01	15				
J900269	02-14	12	4				
J901395	02-14	12	3				
J905427	02-14	12	2				
J910248	02-14	11	7				
J912072	02-14	11	5				
J912473	02-14	11	8				
J921992	02-14	09	3				
J936895	02-14	11	10				
J937426	02-14	11	3				
J938159	02-14	11	11				
K303756	09-39	01	1				
L114612	04-13	01	11				
L115549	02-15	21	1				
L116820	02-15	21	6				
L127771	02-11	01	10				
L129159	02-11	02	10				
N14222	08-66	01	16				
NSS	02-14	10	11				
P0236317R	06-01	07	11				
REF	06-04	01	4				
	06-04	01	5				
	09-30	01	31				
V39323	08-66	01	3				
V39325	08-66	01	6				