RUTHZIL TRATOR COMERCIAL DE PEÇAS LTDA 11 97083-6812 ROLANDO

Simbolos e Notas
Symbols & Notes
Simbolos y Notas
Simboles et Notes

86 HD

MASSEY FERGUSON

MAIO 1988

▶	LADO DIREITO RIGHT HAND LADO DERECHO CÔTÉ DROIT
◀	LADO ESQUERDO LEFT HAND LADO IZQUIERDO CÔTÉ GAUCHE
▶◀	LARGURA WIDTH ANCHURA LARGEUR
◀▶	COMPRIMENTO LENGTH LARGURA LONGUEUR
▼ ▲	ESPESSURA THICKNESS ESPESURA EPAISSEUR
▲	SUPERIOR UPPER SUPERIOR SUPERIEUR
▼	INFERIOR LOWER INFERIOR INFERIEUR
∅	DIÂMETRO DIAMETER DIÁMETRO DIAMETRE
⟶	A PARTIR DA SÉRIE OU NÚMERO DO MOTOR FROM SERIAL OR ENGINE NUMBER A PARTIR DEL NUMERO DE SERIE O NUMERO DEL MOTOR A PARTIR DU NUMÉRO DE SERIE OU NUMÉRO DU MOTEUR
⟶|	ATÉ SÉRIE OU NÚMERO DO MOTOR UP TO SERIAL OR ENGINE NUMBER HASTA NUMERO DE SERIE O NUMERO DEL MOTOR JUSQU'AU NUMERO DE SERIE OU NUMERO DU MOTEUR
|⟷|	USADA ENTRE SÉRIES USED BETWEEN SERIALS USADA ENTRE SERIES UTILISÉE ENTRE LES SERIES
●○	CANCELA E SUBSTITUI CANCELS AND REPLACES ANULA Y SUSTITUYE ANNULE ET REMPLACE
👁	VIDE PÁGINA – NÚMERO DE REFERÊNCIA SEE PAGE – REFERENCE NUMBER VER PAGINA – NUMERO DE REFERENCIA VOIR PAGE – NUMÉRO DE REFERENCE
✎	PEDIR ORDER PEDIR COMMANDER
⅄	ALTERNATIVO ALTERNATIVE ALTERNATIVO ALTERNATIVE
BR	SOMENTE PARA O BRASIL OU TEXTO EM PORTUGUÊS FOR BRAZIL ONLY OR TEXT IN PORTUGUESE PARA EL BRASIL SOLAMENTE O TEXTO EN PORTUGUÉS SEULEMENT POUR LE BRESIL OU EN PORTUGAIS
2A	SOMENTE PARA REGIÃO DAS AMÉRICAS FOR AMERICAS REGION ONLY SOLAMENTE PARA LAS AMÉRICAS POUR AMERIQUE SEULEMENT
3A	SOMENTE PARA ASIA/ÁFRICA/AUSTRALÁSIA FOR ASIA/AFRICA/AUSTRALASIA ONLY SOLAMENTE PARA AFRICA/ASIA/AUSTRALASIA POUR ASIE/AFRIQUE/AUSTRALASIE SEULEMENT.

(RA)	SOMENTE PARA ARGENTINA FOR ARGENTINA ONLY SOLAMENTE PARA ARGENTINA SEULEMENT POUR ARGENTINE
(ZA)	SOMENTE PARA ÁFRICA DO SUL FOR SOUTH AFRICA ONLY SOLAMENTE PARA SUDÁFRICA SEULEMENT POUR AFRIQUE DU SUD
(M)	SOMENTE PARA MARROCOS OU TEXTO EM FRANCÊS POR MOROCCO ONLY OR TEXT IN FRENCH SOLAMENTE PARA MARRUECOS O TEXTO EN FRANCÉS SEULEMENT POUR MAROC OU TEXT EN FRANÇAIS
) (	SIM OU NÃO — NÃO PARA AMÉRICAS WITH OR NOT FOR — NOT FOR AMERICAS SIN O NO PARA — NO PARA AMERICAS SANS OU PAS POUR — PAS POUR AMERIQUES EX)(ZA)(
(VZ)	SOMENTE PARA VENEZUELA ONLY FOR VENEZUELA SOLAMENTE PARA VENEZUELA SEULEMENT POUR VENEZUELA
(CR)	SOMENTE PARA COSTA RICA ONLY FOR COSTA RICA SOLAMENTE PARA COSTA RICA SEULEMENT POUR COSTA RICA
(US)	SOMENTE PARA ESTADOS UNIDOS ONLY FOR UNITED STATES SOLAMENTE PARA ESTADOS UNIDOS SEULEMENT POUR ETATS-UNIS

SE NÃO DISPUSER DE UM SÍMBOLO CONVENIENTE, ADICIONA-SE UMA NOTA NA PARTE INFERIOR DA ÚLTIMA PÁGINA CAPÍTULO. A NOTA SERÁ INDICADA COLOCANDO-SE EM CARÁTER ALFABÉTICO ENTRE PARÊNTESES ( ) NA COLUNA "E" NA MESMA LINHA DA PEÇA EM QUESTÃO.

IF A SUITABLE SYMBOL IS NOT AVAILABLE A NOTE WILL BE USED AT THE FOOT OF THE LAST PAGE OF THE CHAPTER. THE NOTE WILL BE REFERRED TO BY INSERTING AN ALPHA CHARACTER IN COLUMN "E" AGAINST THE APPROPRIATE PARTS.

SI NO SE DISPONE DE UN SÍMBOLO CONVENIENTE, SE EMPLEARÁ UNA NOTA QUE SE COLOCARÁ EN LA PARTE INFERIOR DE LA ÚLTIMA PÁGINA DEL CAPÍTULO. LA NOTA SERÁ INDICADA COLOCANDO UN CARACTER ALFABETICO ENTRE PARÊNTESIS EN LA COLUMNA "E" Y EN LA MISMA LÍNEA DE LA PIEZA EN CUESTIÓN.

SI UN SYMBOLE CONVENABLE N'EST PAS DISPONIBLE, UNE NOTE SERA UTILISÉE EN BAS DE LA DERNIÈRE PAGE DU CHAPITRE. LA NOTE SERA REFÉRÉE EN METTANT UN CARACTÈRE ALPHABÉTIQUE ENTRE PARENTHÈSE DANS LA COLONNE "F" SUR LA LIGNE DE LA PIÈCE CONCERNÉE.

GRUPOS DE MONTAGEM
GROUP INDEX
GRUPOS DE MONTAJE
GROUPES DE MONTAGE

86

MF Massey Ferguson

MOTOR E ACESSORIOS
ENGINE AND ACCESSORIES
MOTOR Y ACCESORIOS
MOTEUR ET ACCESSOIRES

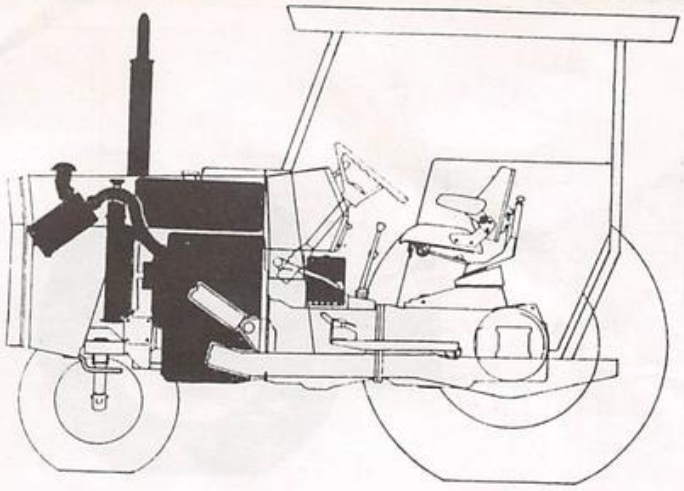

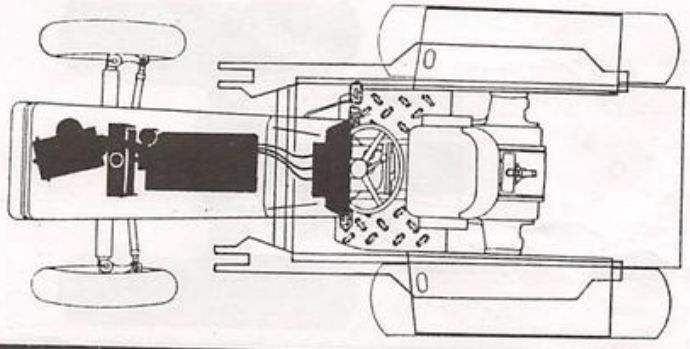

1. MOTOR E ACESSÓRIOS -A4.236	1. ENGINE AND ACCESSORIES -A4.236	1. MOTOR Y ACCESORIOS -A4.236	1. MOTEUR ET ACCESSOIRES -A4.236	PAG.
BLOCO DE CILINDROS.....	CYLINDER BLOCK.....	BLOQUE DE CILINDROS.....	BLOC CYLINDRES.....	3
CABEÇOTE.....	CYLINDER HEAD.....	CULATA.....	CULASSE.....	4
ÁRVORE DE MANIVELAS.....	CRANKSHAFT.....	CIGUEÑAL.....	VILEBREQUIN.....	8
TAMPA DO CABEÇOTE.....	CYLINDER HEAD COVER.....	TAPA DE VÁLVULAS.....	CACHE-CULBUTEURS.....	11
SISTEMA ADMISSÃO/ESCAPE AR..	AIR INDUCTION AND EXH.SYSTEM	SISTEMA ADMISIÓN/ESCAPE AIRE	SYST.D'ADMISSION/EXH.D'AIR..	12
DISTRIBUIÇÃO.....	TIMING GEAR.....	DISTRIBUCIÓN.....	DISTRIBUTION.....	15
CÁRTER DE ÓLEO LUBRIFICANTE.	LUBRICATING OIL SUMP.....	CARTER DE ACEITE LUBRICANTE.	CARTER À HUILE LUBRIFIANTE..	16
BALANC.DINÂMICO/BBA.ÓLEO LUB	BALANCER UNIT/LUBR.OIL PUMP.	COMPENSADOR/BBA.DE ACEITE...	ÉQUILIBREUR ET POMPE À HUILE	19
FILTRO DE ÓLEO LUBRIFICANTE.	LUBRICATING OIL FILTER.....	FILTRO DE ACEITE LUBRIC.....	FILTRE À HUILE LUBRIFIANTE..	20
BOMBA D'ÁGUA.....	WATER PUMP.....	BOMBA DE AGUA.....	POMPE À EAU.....	23
BBA.ALIMENTADORA COMBUSTÍVEL	FUEL OIL LIFT PUMP.....	BOMBA ALIMEN.COMBUSTIBLE....	POMPE D'ALIMENTATION.....	24
EQUIP.INJEÇÃO COMBUSTÍVEL...	FUEL INJECTION EQUIPMENT....	EQUIPO INYECCIÓN COMBUSTIBLE	SYSTÈME D'INJECTION.....	27
POSIÇÃO DO ALTERNADOR.....	ALTERNATOR POSITIONER.....	POSICIÓN DEL ALTERNADOR.....	POSITION DE L'ALTERNATEUR...	28
JOGO DE JUNTAS.....	JOINTS AND GASKET.....	JUEGO DE JUNTAS.....	JEU COMPLET DE JOINTS.....	31
INSTALAÇÃO DO MOTOR.....	ENGINE INSTALLATION.....	INSTALACIÓN DEL MOTOR.....	INSTALLATION DU MOTEUR.....	32
EQUIPAMENTO ELÉTRICO.....	ELECTRICAL EQUIPMENT.....	EQUIPO ELÉTRICO.....	ÉQUIPEMENT ÉLECTRIQUE.....	35
BATERIA.....	BATTERY.....	BATERÍA.....	BATTERIE.....	36
-Reversomática →265.....	-Reversomatic →265.....	-Reversomatica →265.....	-Reversomatique →265.....	39
RADIADOR.....	RADIATOR.....	RADIADOR.....	RADIATEUR.....	40
RESERVATÓRIO DE COMBUSTÍVEL.	FUEL TANK.....	TANQUE DE COMBUSTIBLE.....	RÉSERVOIR À COMBUSTIBLE.....	43
FILTRO DE COMBUST.E TUBOS...	FUEL FILTER AND PIPES.....	FILTRO DE COMBUST.Y CAÑERÍAS	FILTRE À COMBUSTIBLE/TUYAUT.	44
-Filtro e pré-filtro.....	-Filter and pre-filter.....	-Filtro y prefiltro.....	-Filtre et préfiltre.....	47
FILTRO DE AR.....	AIR FILTER.....	FILTRO DE AIRE.....	FILTRE À AIR.....	48
SISTEMA ESCAPE-VERTICAL.....	EXHAUST SYSTEM-VERTICAL.....	SISTEMA DE ESCAPE-VERTICAL..	SYSTÈME D'ÉCHAPPEMENT-VERTIC	55
CONTROLES DE ACELERAÇÃO.....	THROTTLE CONTROLS.....	CONTROLES DE ACELERACIÓN....	COMMANDES D'ACCÉLÉRATION....	
-Reversão mecânica.....	-Manual shuttle.....	-Reversión mecánica.....	-Reversión Mécanique.....	56
-Reversomática.....	-Reversomatic.....	-Reversomática.....	-Reversomatique.....	60
-Reversão Automática.....	-Automatic shuttle.....	-Reversión automática.....	-Reversion automatique.....	64
PAINEL DE INSTRUMENTOS.....	INSTRUMENT PANEL.....	TABLERO DE INSTRUMENTOS.....	TABLEAU DE BORD.....	67
MOTOR DE PARTIDA.....	STARTER MOTOR.....	MOTOR DE ARRANQUE.....	DÉMARREUR.....	
-Wapsa.....	-Wapsa.....	-Wapsa.....	-Wapsa.....	71
-Bosch.....	-Bosch.....	-Bosch.....	-Bosch.....	72
ALTERNADOR.....	ALTERNATOR.....	ALTERNADOR.....	ALTERNATEUR.....	
-Wapsa.....	-Wapsa.....	-Wapsa.....	-Wapsa.....	75
-Bosch.....	-Bosch.....	-Bosch.....	-Bosch.....	76

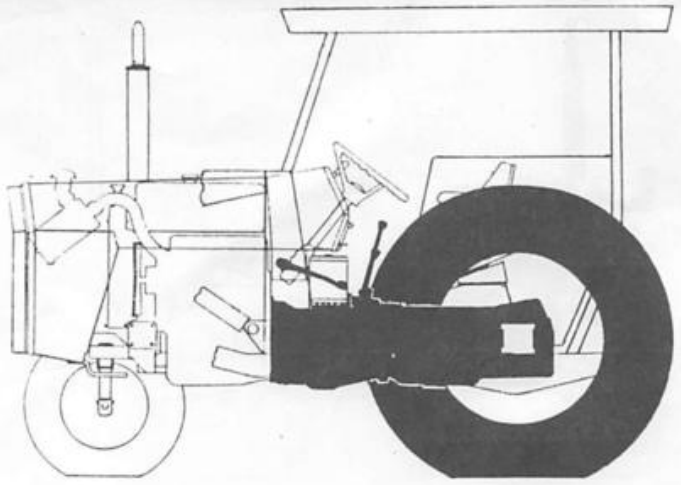

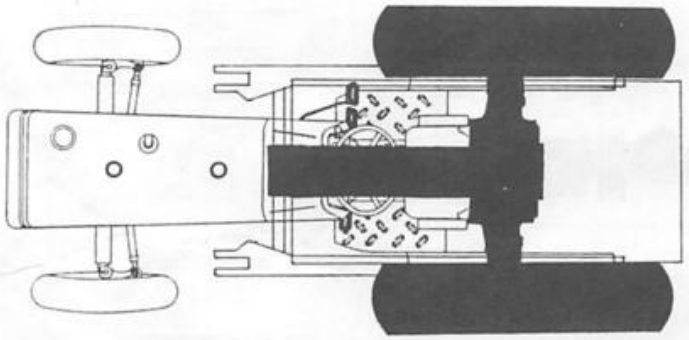

2. TRANSMISSÃO	2. TRANSMISSION	2. TRANSMISION	2. TRANSMISSIUN	PAG.
EMBREAGEM - REV.MECANICA....	CLUTCH - MANUAL SHUTTLE.....	EMBRAGUE - REV. MECANICA....	EMBRAYAGE - REV. MÉCANIQUE..	79
PEDAL EMBR.TIRANTES-REV.MEC.	CLTUCH PEDAL/LINK.-M.SHUTTLE	PEDAL EMB./MANDOS-REV.MEC...	COMMANDE D'EMBR.-REV.MÉC....	80
CONVERSOR DE TORQUE.....	TORQUE CONVERTER.....	CONVERTIDOR DE PAR MOTOR....	CONVERTISSEUR DE COUPLE.....	
-Reversomática.....	-Reversomatic.....	-Reversomática.....	-Reversomatique.....	83
-Transmissão automática.....	-Automatic transmission.....	-Transmisión automática.....	-Transmission automatique...	84
TRANSMISSÃO-REVERSÃO MECÂN..	TRANSMISSION-MANUAL SHUTTLE.	TRANSMISIÓN-REVERSIÓN MECÁN.	TRANSMISSION-REVER.MÉCANIQUE	
-Carcaça e eixos guias.....	-Housing and gearshift rails	-Caja y barras correderas...	-Carter et axes.....	87
-Trem de engrenagens.....	-Gear train.....	-Tren de engranajes.....	-Pignonnerie.....	88
TRANSMISSÃO-REVERSOMÁTICA...	TRANSMISSION-REVERSOMATIC...	TRANSMISIÓN-REVERSOMATICA...	TRANSMISSION-REVERSOMATIQUE.	
-Distribuidor de óleo.....	-Oil distributor.....	-Distribuidor de aceite.....	-Distributeur d'huile.....	91
-Carcaça e eixos guias.....	-Housing/gearshift rails....	-Caja y barras correderas...	-Carter et axes.....	92
-Trem de engrenagens.....	-Gear train.....	-Tren de engranajes.....	-Pignonnerie.....	95
TRANSMISSÃO-REDUTOR EPICICL.	TRANSMISSION-EPICYLIC UNIT..	TRANSMISIÓN-UNIDAD EPICICL..	TRANSMISSION-RÉDUCTEUR ÉPIC.	99
TRANSMISSÃO AUTOMÁTICA.....	AUTOMATIC TRANSMISSION.....	TRANSMISIÓN AUTOMÁTICA.....	TRANSMISSION AUTOMATIQUE....	
-Carcaça.....	-Housing.....	-Cárter.....	-Carter.....	100
-Garfos e eixos guias.....	-Forks/gearshift rails.....	-Horquillas/barras corred...	-Fourchettes et axes.....	103
-Árvore de entrada.....	-Input shaft.....	-Árbol de entrada.....	-Arbre d'entrée.....	104
-Árvore piloto.....	-Countershaft.....	-Árbol piloto.....	-Arbre de renvoi.....	107
-Embreagem.....	-Clutch.....	-Embrague.....	-Embrayage.....	108
-Válvula.....	-Valve.....	-Válvula.....	-Valve.....	112
ALAVANCAS DE COMANDO.....	SHIFT LEVERS.....	PALANCAS DE CAMBIO.....	LEVIERS DE COMMANDE.....	
-Reversão mecânica.....	-Manual shuttle.....	-Reversión mecánica.....	-Reversion mécanique.....	115
-Reversomática.....	-Reversomatic.....	-Reversomática.....	-Reversomatique.....	116
-Reversão automática.....	-Automatic shuttle.....	-Reversión automática.....	-Reversion automatique.....	120
RADIADOR DE ÓLEO-TUBOS/FILTR	OIL RADIATOR-PIPES/FILTER...	RADIADOR ACEITE/CAÑOS Y FILT	RADIATEUR D'HUILE-TUYAU/FILT	123
EIXO TRASEIRO-CARC.CENTRAL..	REAR AXLE-CENTRE HOUSING....	EJE TRASERO-CAJA CENTRAL....	ESSIEU ARRIÈRE-CARTER CENTR.	131
DIFERENCIAL EIXO TRASEIRO...	REAR AXLE DIFFERENTIAL.....	DIFERENCIAL DEL EJE TRASERO.	DIFFÉRENTIEL D'ESSIEU ARRIÈR	136
MECANISMO BLOQUEIO DIFERENC.	DIFFERENTIAL LOCK MECHANISM.	MECANISMO DE BLOQUEO DIFER..	MÉCANISME BLOCAGE DIFFÉRENT.	139
CARCAÇA DO EIXO TRASEIRO....	REAR AXLE HOUSING.....	CÁRTER DEL EJE TRASERO.....	TROMPETTES D'ESSIEU ARRIÈRE.	140
FREIO A DISCO-BANHO DE ÓLEO.	DISC BRAKE-OIL COOLED.....	FRENO DE DISCO-BAÑO ACEITE..	FREIN À DISQUE-BAIN D'HUILE.	144
PEDAL DO FREIO E TIRANTES...	BRAKE PEDAL AND LINKAGE.....	PEDAL DE FRENO/VARILLAJE....	PÉDALE DE FREIN/TRINGLERIE..	
-Reversão mecânica.....	-Manual shuttle.....	-Reversión mecánica.....	-Reversión mécanique.....	147
-Reversomática.....	-Reversomatic.....	-Reversomática.....	-Reversomatique.....	151
-Reversão automática.....	-Automatic shuttle.....	-Reversión automática.....	-Reversion automatique.....	152
RODAS TRASEIRAS.....	REAR WHEELS.....	RUEDAS TRASERAS.....	ROUES ARRIÈRE.....	155

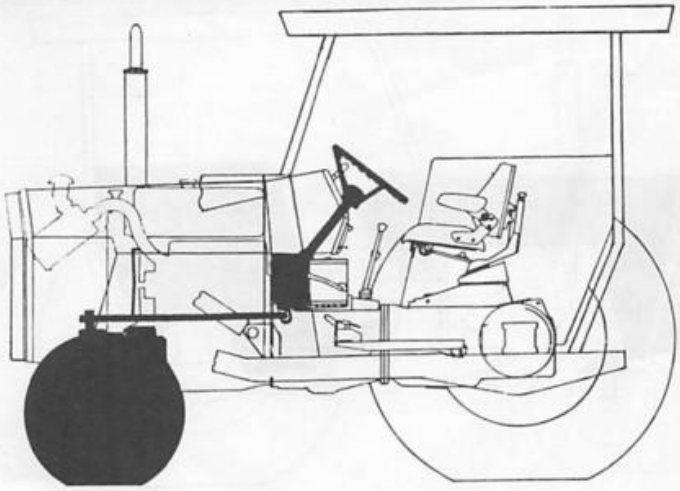

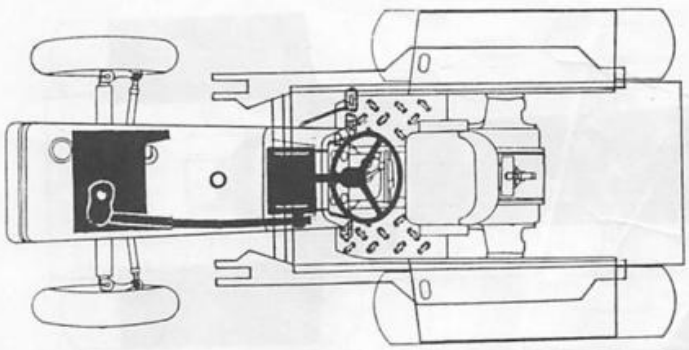

3. DIREÇÃO	3. STEERING	3. DIRECCION	3. DIRECTION	PAG.
RODAS DIANTEIRAS.....	FRONT WHEELS.....	RUEDAS DELANTERAS.....	ROUES AVANT.....	156
EIXO DIANTEIRO.....	FRONT AXLE.....	EJE DELANTERO.....	ESSIEU AVANT.....	159
CAIXA DA DIREÇÃO E BARRA....	STEERING GEAR AND LINKAGE...	CAJA DE LA DIRECCIÓN Y BARRA	BOÎTIER DE DIRECTION/BARRE..	160
SUPORTE DA DIREÇÃO.....	STEERING SUPPORT.....	SOPORTE DE LA DIRECCIÓN.....	SUPPORT DE DIRECTION.....	163
BARRAS DE LIGAÇÃO.....	TIE RODS.....	BARRAS DE ACOPLAMIENTO.....	BARRES D'ACCOUPLEMENT.....	167
EIXOS DA DIREÇÃO.....	STEERING SHAFTS.....	EJES DE LA DIRECCIÓN.....	ARBRES DE DIRECTION.....	168
SISTEMA HIDRAULICO DIREÇÃO..	STEERING HYDRAULIC SYSTEM...	SISTEMA HIDRÃULICO DIRECCIÓN	SYSTÈME HYDRAULIQUE DIRECT..	172
SISTEMA DIREÇÃO-HIDROSTATICA	STEERING SYSTEM-HYDROSTATIC.	SISTEMA DIRECCIÓN-HIDROSTÃT.	SYSTÈME DIRECTION-HYDROSTAT.	175
DIREÇÃO - HIDROSTÃTICA.....	STEERING UNIT - HYDROSTATIC.	DIRECCIÓN - HIDROSTÃTICA....	DIRECTION - HYDROSTATIQUE...	183
BOMBA HIDRÃULICA DIREÇÃO....	STEERING HYDRAULIC PUMP.....	BOMBA HIDRÃULICA DIRECCIÓN..	POMPE HYDRAULIQUE DIRECTION.	187
CILINDRO HIDRÃULICO DIREÇÃO.	STEERING CYLINDER.....	CILINDRO HIDRÃULICO DIREC...	VÉRIN HYDRAULIQUE DIRECTION.	191

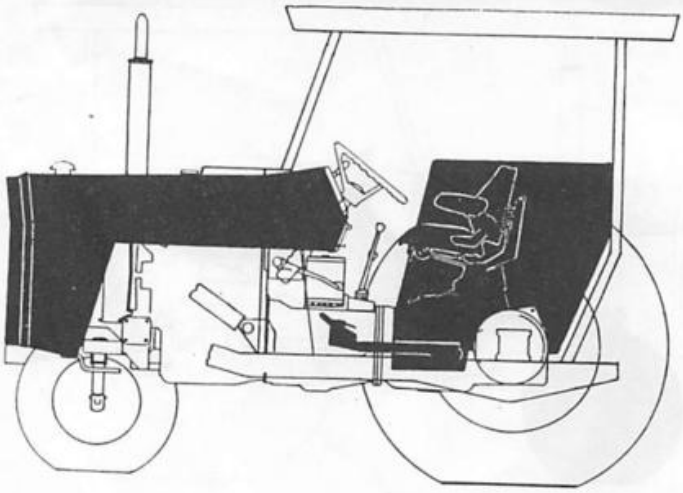

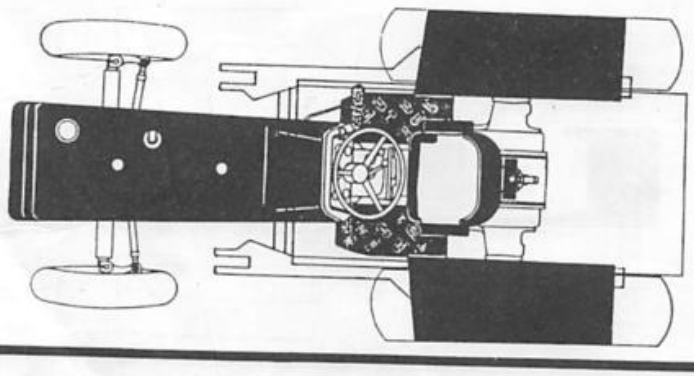

4. LATARIA	4. TRACTOR BODY	4. CARROCERIA	4. CARROSSERIE	PAG.
LATARIA.....	SHEET METAL.....	CARROCERÍA.....	CARROSSERIE.....	196
PÁRA-LAMAS.....	FENDERS.....	GUARDABARROS.....	AILES.....	200
SOLEIRAS.....	FOOTSTEPS.....	CHAPAS DE PISO.....	MARCHEPIEDS.....	
-Reversão mecânica.....	-Manual shuttle.....	-Reversión mecánica.....	-Reversion mécanique.....	203
-Reversomática.....	-Reversomatic.....	-Reversomática.....	-Reversomatique.....	204
-Reversão automática.....	-Automatic reversion.....	-Reversión automática.....	-Reversion automatique.....	207
ASSENTO.....	SEAT.....	ASIENTO.....	SIÈGE.....	208

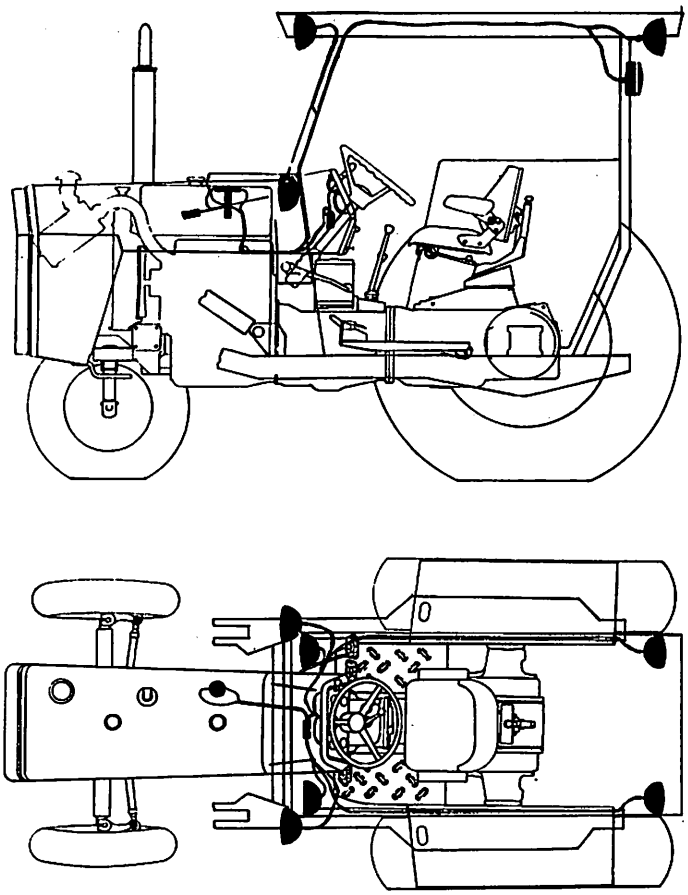

5. ILUMINAÇÃO	5. LIGHTING	5. ILUMINACIÓN	5. ECLAIRAGE	PAG.
SISTEMA DE ILUMINAÇÃO.....	LIGHTING SYSTEM.....	SISTEMA DE ILUMINACIÓN.....	SYSTÈME D'ÉCLAIRAGE.....	219

86

GRUPOS DE MONTAGEM
GROUP INDEX
GRUPOS DE MONTAJE
GROUPES DE MONTAGE

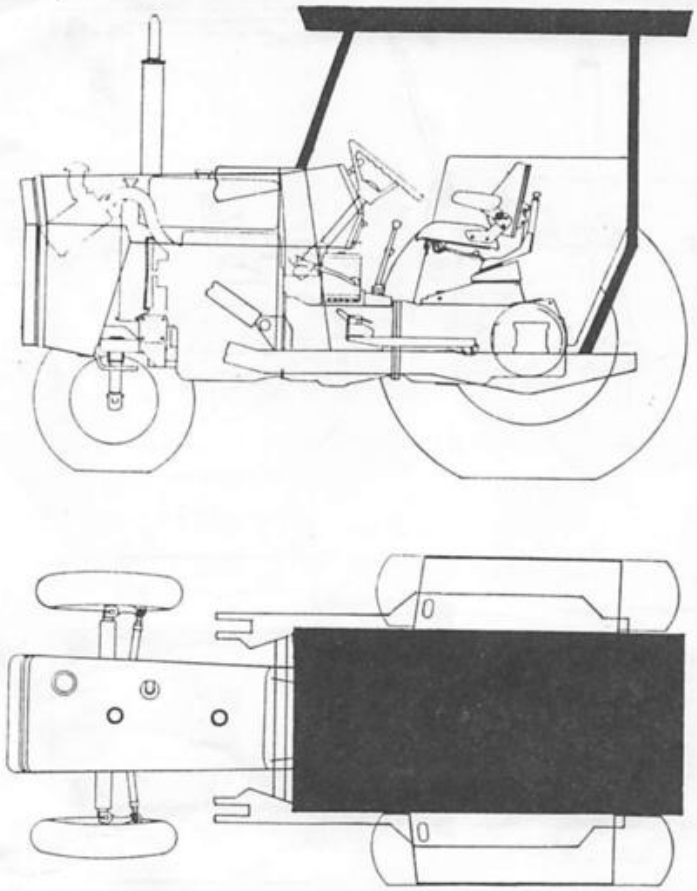

6. ACESSÓRIOS	6. ACESSORIES	6. ACCESORIOS	6. ACCESSOIRE	PAG.
TOLDO.....	CANOPY.....	TOLDO.....	PARE-SOLEIL.....	223

GRUPOS DE MONTAGEM
GROUP INDEX
GRUPOS DE MONTAJE
GROUPES DE MONTAGE

86

MF Massey Ferguson XIII

DIVERSOS
MISCELLANEOUS
DIVERSOS
DIVERS

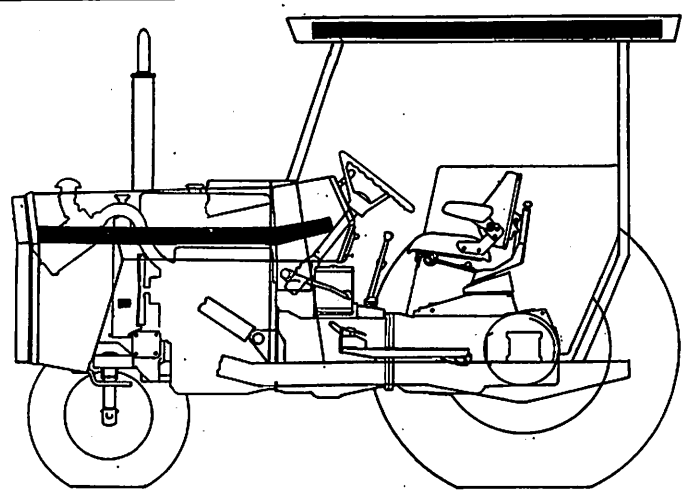

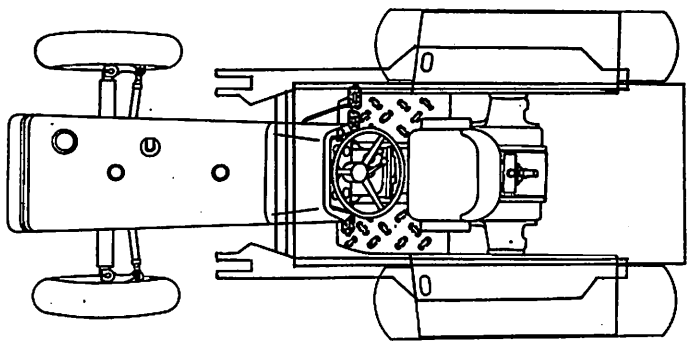

Z DIVERSOS	Z MISCELLANEOUS	Z DIVERSOS	Z DIVERS	PAG.
EMBLEMAS E DECALCOMANIAS....	EMBLEMS AND DECALS.....	EMBLEMAS Y CALCOMANÍAS.....	EMBLÈMES ET DÉCALCOMANIES...	224
TINTAS.....	PAINTS.....	PINTURAS.....	PEINTURES.....	227
ACESSÓRIOS.....	ACCESSORIES.....	ACCESORIOS.....	ACCESSOIRES.....	228

86

GRUPOS DE MONTAGEM
GROUP INDEX
GRUPOS DE MONTAJE
GROUPES DE MONTAGE

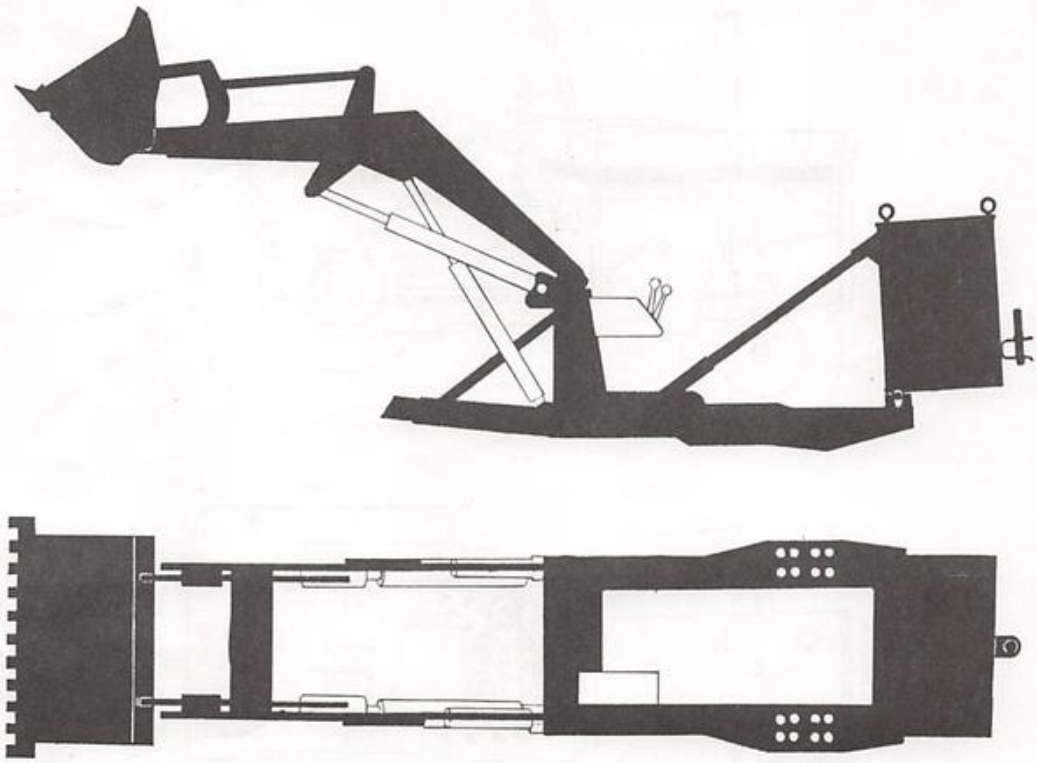

8. ESTRUTURA MECÂNICA	8. MECHANICAL STRUCTURE	8. ESTRUCTURA MECANICA	8. STRUCTURE MECANIQUE	PAG.
BRAÇOS DO CARREGADOR.....	LOADER ARMS.....	BRAZOS DE LA CARGADORA.....	BRAS DE CHARGEUR.....	231
CHASSIS.....	FRAMES.....	BASTIDORES.....	BÂTIS.....	232
CAÇAMBA.....	BUCKET.....	CUCHARÓN.....	GODET.....	263
CONTRAPESO TRASEIRO.....	REAR COUNTERWEIGHT.....	CONTRAPESO TRASERO.....	MASSE ARRIÈRE.....	264

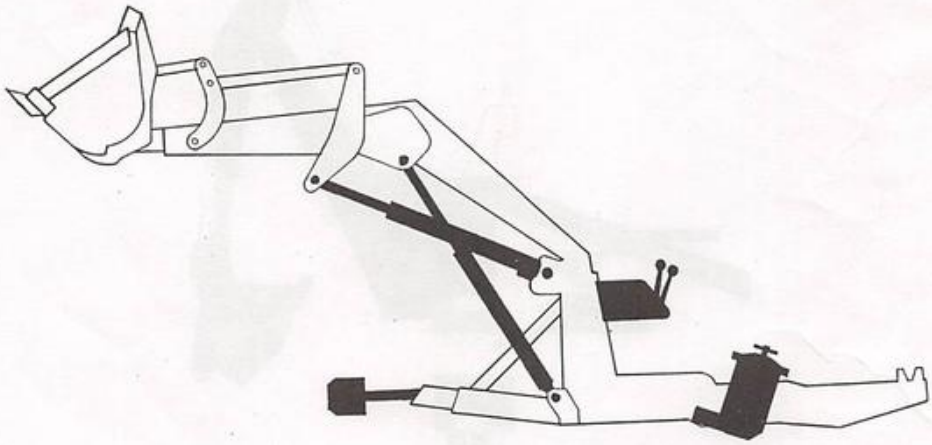

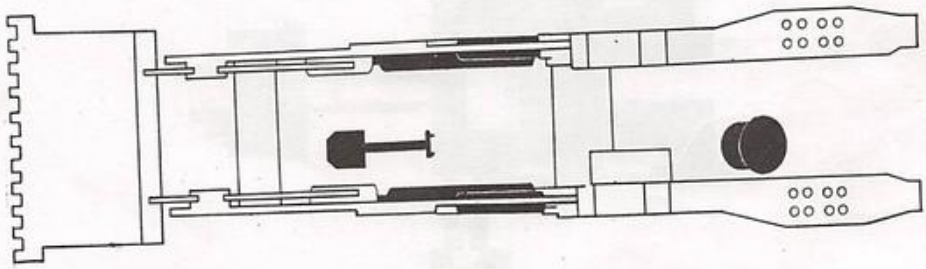

9. CIRCUITO HIDRÁULICO	9. HYDRAULIC CIRCUIT	9. CIRCUITO HIDRAULICO	9. CIRCUIT HYDRAULIQUE	PAG.
SISTEMA HIDRÁULICO.....	HYDRAULIC SYSTEM.....	SISTEMA HIDRÁULICO.....	SYSTÈME HYDRAULIQUE.....	235
BOMBA HIDRÁULICA - RACINE...	HYDRAULIC PUMP - RACINE.....	BOMBA HIDRAULICA - RACINE..	POMPE HYDRAULIQUE - RACINE..	239
VÁLVULA DE COMANDO.....	CONTROL VALVE.....	VÁLVULA CONTROL.....	VALVE DE COMMANDE.....	240
FILTRO DE ÓLEO.....	OIL FILTER.....	FILTRO DE ACEITE.....	FILTRE À HUILE.....	256
CILINDRO DO LEVANTE.....	LIFT CYLINDER.....	CILINDRO DE LEVANTE.....	VÉRIN DE RELEVAGE.....	
-Racine e Sima.....	-Racine and Sima.....	-Racine y Sima.....	-Racine et Sima.....	259
CILINDRO DA CAÇAMBA.....	BUCKET CYLINDER.....	CILINDRO DEL CUCHARÓN.....	VÉRIN DE GODET.....	
-Racine e Sima.....	-Racine and Sima.....	-Racine y Sima.....	-Racine et Sima.....	260
RADIADOR DE ÓLEO-HIDRÁULICO.	OIL RADIATOR HYDRAULIC.....	RADIADOR DE ACEITE-HIDRÁUL.	RADIATEUR D'HUILE-HYDRAULIQ.	267

86

GRUPOS DE MONTAGEM
GROUP INDEX
GRUPOS DE MONTAJE
GROUPES DE MONTAGE

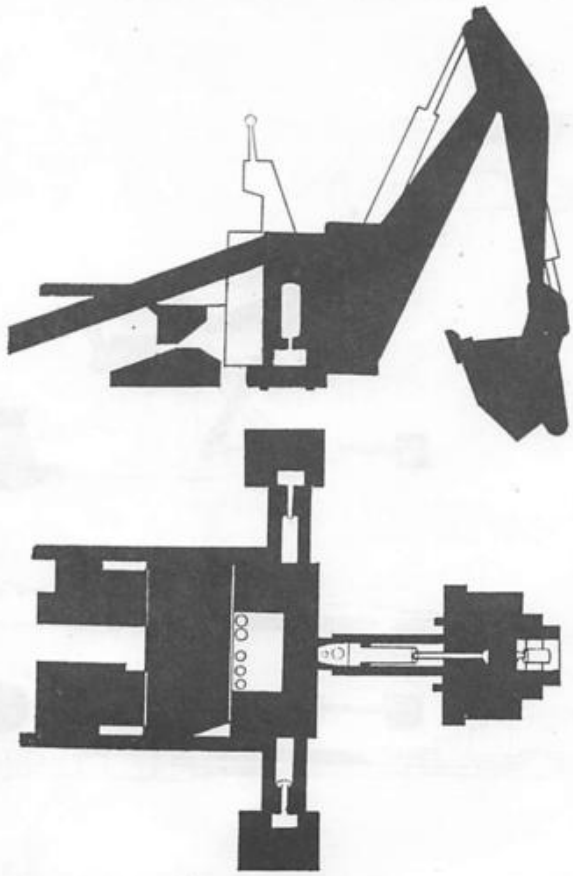

10. ESTRUTURA MECÂNICA	10. MECHANICAL STRUCTURE	10. ESTRUCTURA MECANICA	10. STRUCTURE MECANIQUE	PAG.
CHASSI PRINCIPAL.....	MAIN FRAME.....	BASTIDOR PRINCIPAL.....	BÂTI PRINCIPAL.....	268
PIVÔ.....	PIVOT POST.....	POSTE DF GIRO.....	PIVOT.....	271
ESTABILIZADOR.....	STABILISER.....	ESTABILIZADOR.....	STABILISATEUR.....	275
LANÇAS LEVANTE/PROFUNDIDADE.	BOOM AND DIPPERSTICK.....	AGUILÓN Y BRAZO DE ATAQUE..	FLÈCHE ET BRAS DE PELLE.....	276
PLATAFORMA.....	PLATFORM.....	PLATAFORMA.....	PLATE-FORME.....	280
CAÇAMBA.....	BUCKET.....	CUCHARÓN.....	GODET.....	303

GRUPOS DE MONTAGEM
GROUP INDEX
GRUPOS DE MONTAJE
GROUPES DE MONTAGE

86

MF Massey Ferguson XVII

CIRCUITO HIDRAULICO
HYDRAULIC CIRCUIT
CIRCUITO HIDRAULICO
CIRCUIT HYDRAULIQUE

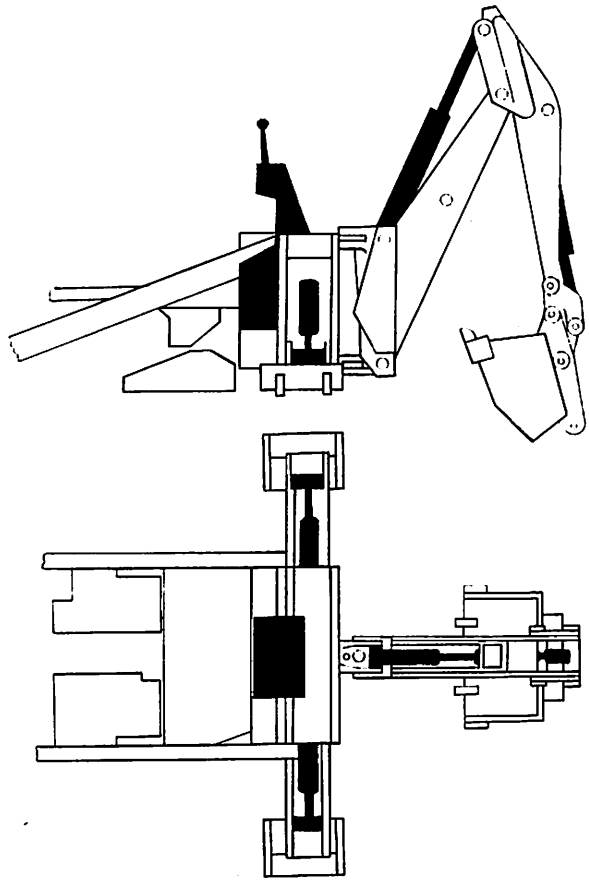

11. CIRCUITO HIDRÁULICO	11. HYDRAULIC CIRCUIT	11. CIRCUITO HIDRAULICO	11. CIRCUIT HYDRAULIQUE	PAG.
SISTEMA HIDRÃULICO CILINDROS	HYDRAULIC OF CYLINDERS.....	SISTEMA HIDR. CILINDROS.....	SYSTÈME HYDR. DES VÉRINS....	
-Levante-profund.-caçamba...	-Boom-dipperstick-bucket....	-Aguilón-brazo ataq.-cuchar.	-Flèche-bras-godet.....	283
-Estabilizador e giro.....	-Stabiliser and rotary.....	-Estabilizador y giratorio..	-Stabilisateur et rotatif...	284
SISTEMA HIDR.-VÃLVULA COMAND	HYDR.SYSTEM-CONTROL VALVE...	SISTEMA HIDR.-VÁLVULA MANDO.	SYSTÈME HYDR.-VALVE COMMANDE	287
VÃLVULA DE COMANDO-RACINE...	CONTROL VALVE-RACINE.....	VÁLVULA DE MANDO-RACINE.....	VALVE DE COMMANDE-RACINE....	291
CILINDRO ESTABILIZADOR - DHB	STABILISER CYLINDER - DHB...	CILINDRO ESTABILIZADOR - DHB	VÉRIN STABILISATEUR - DHB...	292
CILINDRO DO GIRO - DHB.....	ROTARY CYLINDER - DHB.....	CILINDRO ROTATORIO - DHB....	VÉRIN ROTATIF - DHB.....	295
CILINDRO LANÇA LEVANTE-RACIN	BOOM CYLINDER - RACINE.....	CILINDRO DEL AGUILÓN - RACIN	VÉRIN DE FLÈCHE - RACINE....	296
CIL.LANÇA PROFUND. - RACINE.	DIPPERSTICK CYL. - RACINE...	CIL.BRAZO ATAQUE - RACINE...	VÉRIN BRAS PELLE - RACINE...	299
CILINDRO CAÇAMBA - RACINE...	BUCKET CYLINDER - RACINE....	CILINDRO DEL CUCHARÓN-RACINE	VÉRIN DE GODET - RACINE.....	300

86

GRUPOS DE MONTAGEM
GROUP INDEX
GRUPOS DE MONTAJE
GROUPES DE MONTAGE

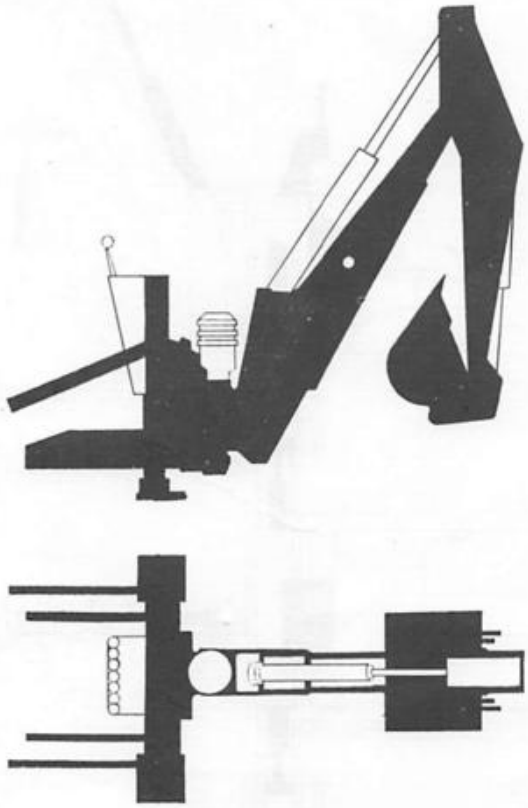

12. ESTRUTURA MECÂNICA	12. MECHANICAL STRUCTURE	12. ESTRUCTURA MECANICA	12. STRUCTURE MECANIQUE	PAG.
CHASSI	FRAME	BASTIDOR	BÂTI	304
PIVÔ GIRATÓRIO	PIVOT POST	POSTE DE GIRO	PIVOT	307
LANÇAS LEVANTE/PROFUNDIDADE	BOOM AND DIPPERSTICK	AGUILÓN Y BRAZO ATAQUE	FLÈCHE ET BRAS DE PELLE	308
PLATAFORMA	PLATFORM	PLATAFORMA	PLATE-FORME	311
CAÇAMBA	BUCKET	CUCHARÓN	GODET	339

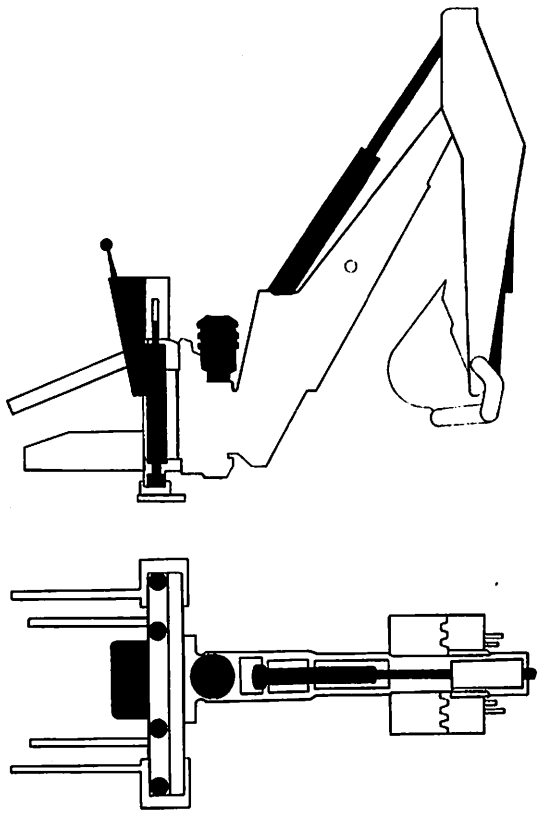

13.CIRCUITO HIDRÁULICO	13. HYDRAULIC CIRCUIT	13. CIRCUITO HIDRAULICO	13. CIRCUIT HYDRAULIQUE	PAG.
SISTEMA HIDR. CILINDROS.....	HYDR.SYSTEM OF CYLINDERS....	SISTEMA HIDR. LOS CILINDROS.	SYSTÈME HYDRAULIQUE VÉRINS..	
-Levante-profund.-caçamba...	-Boom-dipperstick-bucket....	-Aguilón-brazo ataque-cuchar	-Flèche-bras-godet.....	312
-Estabilizador-travamento...	-Stabiliser-clamping.....	-Estabilizador-abrazador....	-Stabilisateur-fermeture....	315
SIST.HIDR.-VÁLVULA COMANDO..	HYDR.SYSTEM-CONTROL VALVE...	SIST.HIDRÁULICO-VÁLVULA MAND	SYSTÈME HYDR.-VALVE COMMANDE	316
CILINDRO ATUADOR.....	ROTARY ACTUATOR.....	CILINDRO ROTATÓRIO.....	MOTEUR HYDRAULQUE.....	
-Cessna.....	-Cessna.....	-Cessna.....	-Cessna.....	319
-Dowty.....	-Dowty.....	-Dowty.....	-Dowty.....	323
VÁLVULA DE COMANDO - RACINE.	CONTROL VALVE - RACINE.....	VÁLVULA DE MANDO - RACINE...	VALVE DE COMMANDE - RACINE..	327
CILINDRO TRAVAMENTO - DHB...	CLAMPING CYLINDER - DHB.....	CILINDRO ABRAZADOR - DHB....	VÉRIN DE FERMETURE - DHB....	328
CILINDRO ESTABILIZADOR-RACIN	STABILISER CYLINDER - RACINE	CILINDRO ESTABILIZADOR-RACIN	VÉRIN STABILISATEUR - RACINE	331
CIL.LANÇA LEVANTE - RACINE..	BOOM CYLINDER - RACINE.....	CILINDRO AGUILÓN - RACINE...	VÉRIN DE FLÈCHE - RACINE....	332
CIL.LANÇA PROFUND. - RACINE.	DIPPERSTICK CYLINDER - RACIN	CILINDRO BRAZO ATAQUE-RACINE	VÉRIN BRAS DE PELLE-RACINE..	335
CILINDRO CAÇAMBA - RACINE...	BUCKET CYLINDER - RACINE....	CILINDRO CUCHARÓN - RACINE..	VÉRIN DE GODET - RACINE.....	336

Peça número	Pag.	Ref.
2 016 X	326	30
2 412 X	138	3
2 950 X	86	23
2 970 X	189	2
12 501 X	81	23
12 501 X	146	29
12 501 X	153	4
13 535 X	318	14
13 811 X	61	50
13 811 X	86	41
13 811 X	149	50
13 811 X	150	12
13 811 X	150	24
13 811 X	157	13
13 811 X	158	4
13 811 X	258	22
13 811 X	261	22
13 811 X	269	2
13 811 X	274	5
13 811 X	286	26
13 811 X	294	21
13 811 X	297	25
13 811 X	298	24
13 811 X	301	26
13 811 X	330	22
13 811 X	330	26
13 811 X	334	24
13 811 X	337	26
14 349 X	93	15
16 779 X	145	3
22 032 X	45	34
22 032 X	45	40
22 033 X	45	33
22 033 X	45	39
22 113 X	45	38
22 113 X	229	4
22 114 X	45	37
22 114 X	229	3
22 200 X	122	29
29 951 X	57	35
29 951 X	65	33
29 951 X	81	17
29 951 X	86	42
29 951 X	138	22
29 951 X	146	7
29 951 X	146	20
29 951 X	149	51
29 951 X	153	31
29 951 X	158	17
29 951 X	169	17
29 951 X	170	10
29 951 X	173	26
152 623 M1	94	31
152 623 M1	98	27
180 002 M1	86	15
180 002 M1	93	35
180 409 M1	98	18
180 415 M1	89	22
180 418 M1	86	25
180 419 M1	89	21
180 419 M1	94	44
180 433 M1	89	31
180 442 M3	86	28
180 444 M1	86	12
180 446 M1	86	26
180 446 M1	93	42
180 458 M1	89	37
180 474 M1	86	8
180 474 M1	101	7
180 474 M1	130	18
180 474 M1	134	18
180 482 M1	86	35
180 482 M1	93	27
180 579 M4	114	14
180 579 M4	117	14
180 581 M1	114	13
180 581 M1	117	13
180 583 M1	114	6
180 583 M1	117	6
180 583 M1	121	10
180 776 M1	34	11
180 801 M1	86	4
180 809 M2	153	26
180 812 M1	153	29
181 124 M1	78	19
181 142 M1	34	12
181 142 M1	93	30
181 217 M1	130	30
181 217 M1	134	30
181 218 M91	130	29
181 218 M91	134	29
181 237 M1	89	34
181 253 M1	137	18
181 408 M2	130	8
181 408 M2	134	8
181 958 M1	146	4
181 958 M1	150	29
182 725 M1	169	12
183 037 M1	89	39
183 039 M1	89	40
183 071 M1	86	5
183 505 M2	66	11
184 149 M3	57	3
184 149 M3	61	6
184 149 M3	65	3
184 150 M2	57	4
184 150 M2	61	7
184 150 M2	65	4
184 171 M1	62	53
184 171 M1	145	27
184 182 M3	138	20
184 196 M1	138	15
184 310 M1	145	26
184 441 M1	138	16
184 592 M1	81	15
184 592 M1	86	3
184 592 M1	153	2
184 592 M1	153	14
184 742 M1	138	14
184 789 M1	86	11
185 320 M1	61	30
185 320 M1	65	26
185 320 M1	218	11
185 320 M1	218	22
185 777 M1	137	20
185 777 M1	137	22
186 084 M92	150	16
186 087 M2	150	22
186 088 M1	150	18
186 091 M1	150	7
186 092 M1	150	5
186 093 M1	150	28
186 094 M1	150	32
186 100 M1	150	19
186 101 M1	150	23
186 102 M1	150	17
186 430 M1	150	33
186 436 M2	150	8
186 441 M2	57	31
186 441 M2	150	34
186 579 M1	89	46
186 581 M1	109	43
186 803 M1	82	25
187 661 M91	146	31
187 689 M1	137	32
187 886 M1	82	21
188 462 M91	41	12
188 909 M1	173	33
189 902 M1	86	37
191 221 M1	86	24
191 221 M1	93	34
191 250 M1	137	16
191 314 M1	33	11
191 855 M4	122	24
192 007 M1	114	5
192 007 M1	117	5
192 007 M1	121	9
192 122 M1	82	26
192 340 M1	218	5
193 334 M1	78	26
193 628 M92	82	1
195 234 M1	286	9
195 236 M1	317	11
195 242 M1	150	35
195 270 M1	81	7
195 270 M1	146	32
195 270 M1	150	14
195 270 M1	150	26
195 270 M1	153	33
195 348 M1	145	11
195 363 M1	89	16
195 363 M1	94	38
195 387 M1	93	23
195 387 M1	318	7
195 414 M1	62	59
195 414 M1	62	67
195 414 M1	158	36
195 468 M1	94	47
195 499 M1	89	27
195 500 M1	89	23
195 503 M1	89	3
195 507 M1	89	24
195 513 M1	130	26
195 556 M2	169	4
195 556 M2	170	4
195 561 M1	90	34
195 561 M1	98	31
195 561 M1	105	48
195 561 M1	109	46
195 561 M1	113	4
195 569 M1	130	3
195 569 M1	134	3
195 576 M1	122	26
195 663 M1	146	6
195 663 M1	150	31
195 910 M1	146	19
196 010 M1	57	19
196 010 M1	61	15
196 010 M1	65	19
196 079 M1	169	2
196 079 M1	169	7
196 079 M1	170	6
196 097 M1	137	15
196 465 M1	225	12
196 465 M1	262	9
196 465 M1	286	18
329 264 M91	245	3
338 600 X1	130	42
338 600 X1	130	46
338 600 X1	130	48
338 616 X1	125	36
338 855 X1	129	16
339 024 X1	206	20
339 024 X1	213	34
339 024 X1	217	26
339 025 X1	153	10

Peça número	Pag.	Ref.
339 025 X1	153	18
339 025 X1	206	13
339 038 X1	265	10
339 038 X1	269	12
339 038 X1	305	20
339 040 X1	314	19
339 054 X1	165	18
339 054 X1	217	19
339 075 X1	213	30
339 081 X1	101	4
339 081 X1	102	5
339 081 X1	105	2
339 081 X1	125	42
339 081 X1	126	36
339 102 X1	118	16
339 123 X1	105	7
339 123 X1	106	2
339 123 X1	109	2
339 123 X1	206	18
339 123 X1	209	12
339 123 X1	213	25
339 124 X1	126	14
339 124 X1	178	38
339 129 X1	105	7
339 139 X1	101	10
339 168 X1	209	17
339 168 X1	213	11
339 169 X1	209	28
339 169 X1	210	60
339 169 X1	213	16
339 169 X1	213	35
339 208 X1	33	19
339 229 X1	109	45
339 257 X1	153	20
339 257 X1	213	41
339 257 X1	217	18
339 299 X1	217	20
339 337 X1	209	24
339 357 X1	209	51
339 357 X1	210	68
339 357 X1	210	71
339 369 X1	33	22
339 374 X1	206	19
339 374 X1	209	11
339 374 X1	209	16
339 374 X1	209	23
339 374 X1	210	59
339 374 X1	213	10
339 374 X1	217	27
339 376 X1	125	41
339 376 X1	126	37
339 376 X1	153	9
339 376 X1	153	17
339 376 X1	185	51
339 376 X1	206	14
339 376 X1	209	49
339 376 X1	213	44
339 376 X1	217	21
339 379 X1	217	28
339 401 X1	101	8
339 401 X1	102	7
339 401 X1	102	16
339 401 X1	106	27
339 401 X1	121	13
339 451 X1	125	34
339 451 X1	126	30
339 451 X1	206	12
339 469 X1	146	28
339 541 X1	217	33
339 574 X1	269	25
339 584 X1	33	17
339 596 X1	289	68
339 616 X1	126	32
339 682 X1	53	4
339 795 X1	217	35
339 814 X1	153	8
339 834 X1	33	18
346 092 X1	274	12
346 092 X1	274	13
346 092 X1	277	21
346 092 X1	277	23
346 092 X1	305	15
346 092 X1	309	21
346 092 X1	309	23
352 438 X1	81	25
352 438 X1	153	30
352 983 X1	94	28
353 424 X1	262	6
353 424 X1	302	7
353 424 X1	302	22
353 424 X1	338	7
353 424 X1	338	22
353 426 X1	29	5
353 426 X1	33	13
353 426 X1	81	13
353 426 X1	130	44
353 426 X1	138	28
353 426 X1	145	25
353 426 X1	146	25
353 426 X1	150	11
353 426 X1	153	7
353 426 X1	210	79
353 426 X1	214	66
353 427 X1	158	14
353 427 X1	169	16
353 427 X1	262	4
353 427 X1	262	8
353 427 X1	302	8
353 427 X1	302	23
353 427 X1	338	8
353 427 X1	338	23
353 429 X1	161	32
353 429 X1	161	37
353 429 X1	166	11
353 429 X1	166	25
353 429 X1	302	19
353 429 X1	302	36
353 429 X1	338	19
353 429 X1	338	36
353 430 X1	29	11
353 430 X1	57	40
353 430 X1	61	10
353 430 X1	65	38
353 430 X1	78	10
353 430 X1	81	6
353 430 X1	114	4
353 430 X1	117	4
353 430 X1	117	12
353 430 X1	146	33
353 430 X1	150	15
353 430 X1	150	27
353 430 X1	153	34
353 430 X1	173	34
353 431 X1	29	8
353 431 X1	34	9
353 431 X1	57	6
353 431 X1	61	9
353 431 X1	61	42
353 431 X1	65	6
353 431 X1	66	42
353 431 X1	166	8
353 431 X1	173	4
353 431 X1	174	23
353 431 X	178	31
353 431 X1	181	27
353 431 X1	186	27
353 431 X1	202	9
353 431 X1	205	15
353 431 X1	206	9
353 431 X1	230	27
353 431 X1	234	24
353 431 X1	290	12
353 431 X1	313	15
353 431 X1	326	12
353 432 X1	29	4
353 432 X1	33	14
353 432 X1	37	7
353 432 X1	41	11
353 432 X1	81	12
353 432 X1	81	22
353 432 X1	114	20
353 432 X1	117	19
353 432 X1	133	49
353 432 X1	138	27
353 432 X1	146	24
353 432 X1	150	10
353 432 X1	153	6
353 432 X1	161	30
353 432 X1	162	9
353 432 X1	162	13
353 432 X1	165	11
353 432 X1	165	16
353 432 X1	165	20
353 432 X1	166	21
353 432 X1	174	13
353 432 X1	197	37
353 432 X1	197	47
353 432 X1	202	3
353 432 X1	202	12
353 432 X1	205	8
353 432 X1	206	3
353 432 X1	210	77
353 432 X1	210	80
353 432 X1	214	65
353 432 X1	245	24
353 433 X1	169	15
353 433 X1	170	12
353 433 X1	197	17
353 433 X1	265	16
353 433 X1	302	35
353 433 X1	322	47
353 433 X1	338	35
353 434 X1	29	10
353 434 X1	34	8
353 434 X1	45	18
353 434 X1	53	17
353 434 X1	53	23
353 434 X1	61	41
353 434 X1	66	41
353 434 X1	81	24
353 434 X1	86	20
353 434 X1	93	40
353 434 X1	98	4
353 434 X1	125	23
353 434 X1	145	18
353 434 X1	150	20
353 434 X1	161	24
353 434 X1	162	11
353 434 X1	165	13
353 434 X1	166	7
353 434 X1	173	5
353 434 X1	174	22
353 434 X1	174	44
353 434 X1	178	30
353 434 X1	186	3
353 434 X1	186	28

Peça número	Pag.	Ref.
353 434 X1	189	7
353 434 X1	197	33
353 434 X1	197	42
353 434 X1	202	7
353 434 X1	205	3
353 434 X1	205	14
353 434 X1	206	7
353 434 X1	221	58
353 434 X1	222	5
353 434 X1	229	15
353 434 X1	230	26
353 434 X1	234	9
353 434 X1	234	23
353 434 X1	241	11
353 434 X1	241	17
353 434 X1	269	28
353 434 X1	270	12
353 434 X1	270	27
353 434 X1	270	35
353 434 X1	277	28
353 434 X1	289	61
353 434 X1	290	11
353 434 X1	309	28
353 434 X1	313	14
353 434 X1	317	51
353 434 X1	326	11
353 435 X1	306	28
353 436 X1	122	9
353 436 X1	169	13
353 438 X1	145	7
353 438 X1	230	41
353 438 X1	245	10
353 439 X1	81	3
353 439 X1	173	22
353 439 X1	201	6
353 439 X1	214	68
353 439 X1	218	36
353 439 X1	218	45
353 439 X1	222	7
353 439 X1	222	11
353 439 X1	233	13
353 439 X1	286	12
353 439 X1	289	65
353 439 X1	305	5
353 439 X1	313	18
353 439 X1	317	19
353 439 X1	317	24
353 440 X1	233	9
353 440 X1	234	5
353 440 X1	265	7
353 440 X1	306	27
353 441 X1	34	2
353 441 X1	37	13
353 441 X1	38	11
353 441 X1	49	28
353 441 X1	57	12
353 441 X1	57	17
353 441 X1	57	48
353 441 X1	61	19
353 441 X1	61	32
353 441 X1	62	56
353 441 X1	65	12
353 441 X1	65	17
353 441 X1	82	6
353 441 X1	118	5
353 441 X1	122	3
353 441 X1	125	21
353 441 X1	174	34
353 441 X1	174	46
353 441 X1	178	15
353 441 X1	181	12
353 441 X1	190	44
353 441 X1	197	6
353 441 X1	198	52
353 441 X1	198	74
353 441 X1	218	26
353 441 X1	282	15
353 441 X1	286	16
353 441 X1	305	11
353 441 X1	305	42
353 441 X1	313	9
353 441 X1	314	12
353 445 X1	66	6
353 445 X1	218	8
353 445 X1	218	38
353 446 X1	33	5
353 446 X1	41	9
353 446 X1	49	35
353 446 X1	54	9
353 446 X1	57	43
353 446 X1	78	23
353 446 X1	122	32
353 446 X1	122	34
353 446 X1	122	36
353 446 X1	125	15
353 446 X1	126	15
353 446 X1	126	23
353 446 X1	130	15
353 446 X1	134	15
353 446 X1	146	13
353 446 X1	146	46
353 446 X1	153	24
353 446 X1	157	15
353 446 X1	165	7
353 446 X1	174	40
353 446 X1	178	37
353 446 X1	197	25
353 446 X1	197	45
353 446 X1	198	57
353 446 X1	201	14
353 446 X1	245	14
353 446 X1	266	3
353 446 X1	270	20
353 446 X1	277	12
353 446 X1	281	7
353 446 X1	286	31
353 446 X1	306	23
353 446 X1	309	12
353 446 X1	310	7
353 446 X1	317	14
353 501 X1	41	3
353 501 X1	61	33
353 501 X1	65	29
353 501 X1	190	43
353 501 X1	286	15
353 501 X1	313	10
353 502 X1	62	55
353 502 X1	234	19
353 502 X1	305	10
353 502 X1	314	11
353 506 X1	57	11
353 506 X1	61	18
353 506 X1	61	43
353 506 X1	65	11
353 506 X1	230	37
353 508 X1	174	33
353 508 X1	178	14
353 508 X1	181	11
353 516 X1	41	7
353 516 X1	49	31
353 516 X1	266	2
353 517 X1	41	8
353 517 X1	49	32
353 517 X1	66	36
353 517 X1	286	30
353 518 X1	122	33
353 518 X1	146	11
353 518 X1	153	21
353 518 X1	286	39
353 525 X1	33	4
353 529 X1	277	11
353 529 X1	309	11
353 536 X1	29	19
353 536 X1	317	49
353 537 X1	66	40
353 537 X1	125	24
353 537 X1	174	43
353 537 X1	222	4
353 537 X1	234	22
353 537 X1	317	50
353 540 X1	29	13
353 540 X1	277	27
353 540 X1	309	27
353 541 X1	57	5
353 541 X1	61	8
353 541 X1	61	40
353 541 X1	65	5
353 544 X1	178	29
353 544 X1	181	26
353 546 X1	166	6
353 548 X1	173	8
353 548 X1	174	21
353 548 X1	186	29
353 552 X1	230	32
353 552 X1	233	22
353 565 X1	29	2
353 565 X1	33	12
353 565 X1	130	47
353 593 X1	313	17
353 593 X1	317	18
353 595 X1	9	22
353 597 X1	233	12
353 597 X1	305	4
353 613 X1	302	34
353 613 X1	338	34
353 622 X1	169	14
353 622 X1	170	11
353 666 X1	38	12
353 666 X1	57	47
353 666 X1	82	5
353 666 X1	125	22
353 666 X1	174	45
353 666 X1	197	5
353 666 X1	198	50
353 666 X1	198	72
353 666 X1	221	52
353 667 X1	65	42
353 667 X1	118	4
353 676 X1	122	35
353 676 X1	130	16
353 676 X1	134	16
353 676 X1	197	23
353 676 X1	197	43
353 676 X1	198	56
353 676 X1	198	56
353 676 X1	237	71
353 676 X1	270	19
353 677 X1	165	6
353 677 X1	201	12
353 677 X1	317	13
353 679 X1	42	17
353 679 X1	49	8
353 679 X1	157	14
353 679 X1	197	11
353 679 X1	245	15
353 679 X1	270	30

Peça número	Pag.	Ref.
353 679 X1	289	62
353 679 X1	306	22
353 681 X1	197	27
353 685 X1	90	37
353 685 X1	125	13
353 685 X1	126	22
353 685 X1	174	38
353 688 X1	49	30
353 688 X1	178	36
353 688 X1	197	41
353 688 X1	221	61
353 688 X1	270	34
353 690 X1	53	25
353 690 X1	81	20
353 690 X1	86	9
353 690 X1	89	4
353 690 X1	89	32
353 690 X1	93	41
353 690 X1	162	10
353 690 X1	165	12
353 690 X1	197	32
353 690 X1	221	59
353 691 X1	53	21
353 691 X1	133	58
353 691 X1	161	25
353 691 X1	205	2
353 691 X1	270	13
353 693 X1	241	15
353 693 X1	241	19
353 693 X1	270	26
353 697 X1	41	10
353 697 X1	130	31
353 697 X1	134	31
353 698 X1	81	21
353 698 X1	165	10
353 698 X1	202	11
353 699 X1	37	6
353 699 X1	114	17
353 699 X1	117	17
353 699 X1	162	8
353 699 X1	197	46
353 699 X1	210	76
353 706 X1	166	20
353 710 X1	197	36
353 711 X1	33	9
353 711 X1	158	21
353 711 X1	162	12
353 714 X1	114	19
353 723 X1	130	36
353 723 X1	134	36
353 723 X1	201	5
353 723 X1	270	36
353 723 X1	289	64
353 725 X1	173	21
353 725 X1	177	57
353 725 X1	178	26
353 725 X1	181	23
353 725 X1	218	44
353 725 X1	222	6
353 725 X1	317	23
353 726 X1	197	18
353 733 X1	234	49
353 753 X1	57	29
353 753 X1	57	32
353 753 X1	173	18
353 753 X1	173	36
353 753 X1	234	50
353 756 X1	29	9
353 756 X1	29	20
353 756 X1	49	33
353 756 X1	53	16
353 756 X1	53	22
353 756 X1	58	55
353 756 X1	61	29
353 756 X1	65	27
353 756 X1	65	48
353 756 X1	89	33
353 756 X1	150	2
353 756 X1	202	8
353 756 X1	205	13
353 756 X1	206	8
353 756 X1	229	16
353 756 X1	270	11
353 756 X1	270	28
353 756 X1	286	37
353 757 X1	41	18
353 757 X1	133	50
353 757 X1	150	40
353 758 X1	201	7
353 758 X1	214	67
353 758 X1	218	21
353 758 X1	218	46
353 758 X1	222	8
353 758 X1	230	42
353 758 X1	238	3
353 758 X1	270	37
353 758 X1	301	25
353 758 X1	337	25
353 759 X1	173	12
353 759 X1	173	12
353 762 X1	265	6
353 768 X1	277	40
353 768 X1	309	40
353 772 X1	29	3
353 772 X1	210	78
353 772 X1	210	81
353 772 X1	214	64
353 775 X1	122	8
353 775 X1	174	15
353 776 X1	269	16
335 776 X1	305	24
353 794 X1	281	6
353 794 X1	310	6
353 810 X1	202	6
353 810 X1	205	11
353 810 X1	206	6
353 816 X1	205	12
353 816 X1	206	16
353 863 X1	218	25
353 888 X1	81	2
353 897 X1	90	16
353 918 X1	57	13
353 918 X1	61	20
353 918 X1	61	44
353 918 X1	62	57
353 918 X1	65	13
353 918 X1	122	4
353 918 X1	174	35
353 918 X1	178	16
353 918 X1	181	13
353 918 X1	230	39
353 935 X1	306	36
353 981 X1	61	4
353 984 X1	42	20
353 984 X1	122	16
353 989 X1	34	3
353 989 X1	49	27
353 989 X1	282	14
354 041 X1	57	9
354 041 X1	57	33
354 041 X1	61	13
354 041 X1	65	9
354 041 X1	90	36
354 048 X1	37	11
354 048 X1	78	8
354 048 X1	78	18
354 048 X1	209	42
354 048 X1	214	54
354 048 X1	253	20
354 048 X1	253	28
354 048 X1	286	35
354 048 X1	286	38
354 055 X1	57	41
354 055 X1	146	48
354 055 X1	150	36
354 055 X1	286	10
354 055 X1	317	12
354 059 X1	65	49
354 059 X1	81	9
354 059 X1	145	23
354 059 X1	146	15
354 059 X1	150	4
354 059 X1	153	36
354 059 X1	190	14
354 059 X1	193	6
354 068 X1	145	12
354 081 M1	86	6
354 081 M1	93	43
354 081 M1	101	3
354 105 X1	269	9
354 105 X1	269	14
354 105 X1	277	41
354 105 X1	277	47
354 105 X1	305	17
354 105 X1	305	22
354 105 X1	305	34
354 105 X1	309	41
354 105 X1	309	47
354 120 X1	66	7
354 120 X1	122	17
354 138 X1	202	15
354 167 X1	245	17
354 187 X1	90	35
354 264 X1	241	15
354 264 X1	269	27
354 265 X1	89	5
354 269 X1	90	15
354 272 X1	98	3
354 274 X1	29	17
354 274 X1	150	21
354 277 X1	130	11
354 277 X1	234	11
354 277 X1	238	2
354 277 X1	269	6
354 285 X1	265	15
354 290 X1	318	24
354 300 X1	302	18
354 300 X1	302	39
354 300 X1	338	18
354 300 X1	338	39
354 302 X1	262	3
354 302 X1	302	40
354 302 X1	338	40
354 345 X1	153	27
354 393 X1	313	17
354 404 X1	301	24
354 404 X1	337	24
354 415 X1	157	9
354 416 X1	130	24
354 441 X1	86	36
354 441 X1	93	28
354 465 X1	94	17
354 465 X1	190	20
354 465 X1	249	31
354 465 X1	326	31
354 472 X1	122	30
354 478 X1	90	17
354 478 X1	98	29
354 506 X1	29	15

Peça número	Pag.	Ref.
354 506 X1	29	16
354 511 X1	313	13
354 540 X1	45	17
354 573 X1	306	26
354 615 X1	182	38
354 615 X1	185	38
354 648 X1	286	11
354 651 X1	222	10
354 653 X1	318	45
354 657 X1	318	24
354 683 X1	321	46
354 706 X1	265	5
354 717 X1	234	4
354 747 X1	133	55
354 945 X1	94	21
355 125 X1	45	43
355 125 X1	61	36
355 125 X1	65	21
355 125 X1	190	41
355 125 X1	218	7
355 291 X1	322	16
355 342 X1	134	24
355 343 X1	305	8
355 465 X1	186	23
355 465 X1	189	5
355 528 X1	125	5
355 528 X1	126	5
355 564 X1	62	60
355 564 X1	118	6
355 564 X1	197	10
355 564 X1	198	75
355 564 X1	218	27
355 565 X1	49	9
355 565 X1	54	10
355 565 X1	122	37
355 565 X1	125	16
355 565 X1	126	24
355 565 X1	174	41
355 565 X1	201	15
355 566 X1	53	24
355 566 X1	241	18
355 566 X1	269	29
355 594 X1	229	14
355 594 X1	257	5
355 617 X1	37	5
355 617 X1	38	4
355 617 X1	41	4
355 617 X1	57	8
355 617 X1	61	12
355 617 X1	65	8
355 617 X1	122	2
355 617 X1	197	15
355 617 X1	198	51
355 617 X1	198	73
355 617 X1	221	55
355 617 X1	230	38
355 617 X1	234	20
355 617 X1	305	12
355 618 X1	146	12
355 618 X1	237	72
355 624 X1	233	10
355 631 X1	94	11
355 645 X1	166	22
355 791 X1	186	26
355 830 X1	173	11
355 830 X1	177	54
355 830 X1	178	18
355 830 X1	181	14
355 848 X1	90	30
355 863 X1	66	9
355 896 X1	138	12
355 905 X1	57	38
355 905 X1	65	36
355 914 X1	257	7
355 917 X1	169	11
355 917 X1	170	14
355 919 X1	94	27
356 032 X1	125	43
356 032 X1	126	39
356 040 X1	249	7
356 040 X1	290	3
356 040 X1	318	7
356 040 X1	326	3
356 081 X1	66	25
356 266 X1	173	13
356 266 X1	177	53
356 266 X1	178	17
356 266 X1	181	15
356 267 X1	122	7
356 267 X1	174	14
356 597 X1	286	47
356 614 X1	174	16
356 614 X1	285	8
356 614 X1	285	13
356 864 X1	266	10
356 864 X1	289	53
357 035 X1	270	3
357 515 X1	65	24
357 515 X1	146	44
357 631 X1	286	24
357 632 X1	138	20
357 633 X1	317	8
357 661 X1	150	6
357 783 X1	318	3
357 798 X1	318	3
357 798 X1	322	7
357 870 X1	234	8
357 872 X1	241	12
358 256 X1	270	25
358 647 X1	270	4
358 657 X1	42	7
358 657 X1	42	12
358 721 X91	234	28
358 724 X91	294	22
358 743 X91	178	32
358 743 X91	181	28
358 743 X91	285	19
358 762 X91	125	10
358 762 X91	125	25
358 762 X91	126	10
358 762 X91	178	40
358 762 X91	285	16
358 764 X91	234	2
358 764 X91	242	40
358 764 X91	290	6
358 766 X91	241	32
358 766 X91	249	2
358 782 X91	122	12
358 782 X91	125	28
358 782 X91	126	17
358 786 X91	237	63
358 786 X91	289	55
358 786 X91	317	39
358 890 X1	89	8
358 950 X1	138	11
359 002 X1	90	7
359 002 X1	90	29
359 002 X1	93	8
359 002 X1	98	32
359 002 X1	105	46
359 002 X1	113	28
359 002 X1	234	35
359 002 X1	241	3
359 002 X1	241	21
359 002 X1	241	35
359 002 X1	282	2
359 002 X1	282	6
359 002 X1	285	2
359 002 X1	313	2
359 002 X1	313	6
359 002 X1	314	2
359 002 X1	317	27
359 002 X1	317	30
359 002 X1	318	32
359 002 X1	326	20
359 008 X1	318	30
359 092 X1	274	8
359 092 X1	274	11
359 096 X1	274	4
359 134 X1	114	24
359 134 X1	117	16
359 291 X1	182	26
359 291 X1	185	26
359 305 X1	234	7
359 376 X1	198	68
359 444 X1	93	6
360 070 X1	90	38
360 070 X1	98	25
360 207 X1	94	12
360 876 X1	321	45
360 878 X1	290	23
360 878 X1	326	48
360 890 X1	326	35
360 943 X1	82	24
361 194 X1	285	14
361 203 X1	146	5
361 203 X1	150	30
361 316 X1	86	38
361 332 X1	146	40
361 332 X1	173	19
361 332 X1	173	37
361 563 X1	9	22
361 707 X1	234	43
361 785 X1	138	26
361 859 X1	158	13
362 355 X1	305	41
362 361 X1	37	14
362 361 X1	197	14
362 443 X1	53	15
362 443 X1	86	21
362 455 X1	145	16
362 463 X1	145	17
362 463 X1	289	60
362 479 X1	33	7
362 479 X1	93	21
362 479 X1	130	12
362 479 X1	134	12
362 479 X1	138	35
362 479 X1	165	15
362 479 X1	165	19
362 479 X1	174	12
362 600 X1	233	8
363 459 X1	145	22
363 549 X1	93	26
363 549 X1	98	28
363 621 X1	57	28
363 621 X1	78	20
363 621 X1	130	22
363 621 X1	134	22
363 621 X1	146	37
363 621 X1	153	25
363 621 X1	173	31
363 621 X1	234	45
363 621 X1	277	15
363 621 X1	281	8
363 621 X1	309	15

Peça número	Pag.	Ref.
363 621 X1	310	8
363 627 X1	81	4
363 627 X1	138	34
363 627 X1	214	69
363 627 X1	218	35
363 627 X1	233	14
363 627 X1	305	6
363 907 X1	285	7
364 047 X1	318	25
364 047 X1	321	47
364 101 X1	90	12
364 101 X1	98	34
364 101 X1	129	17
364 101 X1	182	47
364 101 X1	185	47
364 102 X1	90	11
364 102 X1	98	37
364 163 X1	57	42
364 163 X1	146	47
364 231 X1	270	15
364 574 X91	241	29
364 574 X91	249	3
364 574 X91	286	51
364 574 X91	317	31
364 639 X91	314	1
364 639 X91	317	26
364 639 X91	317	29
364 689 X1	109	22
364 777 X1	286	41
364 777 X1	317	42
364 784 X1	86	40
365 433 X1	318	28
365 572 X1	230	6
365 572 X1	230	12
365 572 X1	230	15
365 572 X1	230	20
365 572 X1	230	31
365 572 X1	233	16
365 572 X1	270	17
365 572 X1	274	5
365 572 X1	277	20
365 572 X1	277	31
365 572 X1	277	52
365 572 X1	306	3
365 572 X1	309	20
365 572 X1	309	31
365 572 X1	329	2
366 130 X1	318	35
366 195 X1	218	29
366 390 X1	270	9
366 701 X1	318	36
368 063 X1	218	9
368 123 X1	158	26
368 123 X1	158	29
368 123 X1	158	31
368 123 X1	170	13
368 230 X1	93	17
368 889 X1	269	24
368 897 X1	197	26
369 253 X1	269	23
371 512 X1	113	27
372 864 X91	90	40
375 090 X1	173	25
375 090 X1	177	56
375 090 X1	178	25
375 090 X1	181	22
375 090 X1	217	23
375 096 X1	230	9
375 096 X1	230	17
375 096 X1	230	23
375 096 X1	230	29
375 096 X1	233	18
375 096 X1	233	20
375 098 X1	218	47
375 098 X1	222	9
375 098 X1	286	13
375 107 X1	62	63
375 109 X1	57	52
375 109 X1	58	54
375 109 X1	65	46
375 111 X1	158	20
375 515 X1	57	24
375 515 X1	61	27
376 407 X1	138	17
376 407 X1	145	30
376 408 X1	150	38
376 448 X1	230	33
376 448 X1	233	23
376 716 X1	61	3
376 716 X1	122	15
376 716 X1	190	42
376 722 X1	234	12
376 783 X1	62	65
376 808 X1	277	18
376 808 X1	309	18
376 971 X1	234	21
377 184 X1	33	10
377 184 X1	202	2
377 184 X1	205	7
377 184 X1	206	2
377 217 X1	314	13
377 218 X1	314	15
377 424 X1	98	15
377 562 X1	33	8
377 562 X1	117	16
377 562 X1	134	38
377 562 X1	134	40
377 563 X1	81	11
377 563 X1	130	40
377 563 X1	134	40
377 563 X1	146	23
377 563 X1	205	16
377 565 X1	133	51
377 583 X1	158	32
377 590 X1	130	43
377 616 X1	130	4
377 616 X1	134	4
377 617 X1	130	2
377 617 X1	134	2
377 899 X1	169	3
377 899 X1	170	2
390 262 X1	221	53
390 734 X1	125	40
390 734 X1	126	38
390 734 X1	217	34
390 734 X1	221	62
390 734 X1	241	16
390 734 X1	286	34
390 972 X1	102	13
391 039 X1	209	27
391 039 X1	213	15
391 039 X1	217	8
391 056 X1	213	50
391 056 X1	217	7
391 129 X1	278	55
391 176 X1	213	48
391 188 X1	185	52
391 264 X1	105	21
391 288 X1	102	17
391 375 X1	105	43
391 375 X1	121	16
391 461 X1	270	18
391 472 X1	213	29
391 564 X1	213	23
391 838 X1	86	19
403 462 M1	138	21
415 592 M1	94	25
420 407 M1	61	52
420 407 M1	138	8
420 407 M1	286	7
487 077 M91	57	16
487 077 M91	61	22
487 077 M91	65	16
487 096 M1	57	25
487 096 M1	61	28
487 096 M1	65	25
487 096 M1	146	45
487 161 M93	37	1
487 161 M93	38	1
487 168 M1	66	19
487 168 M1	66	21
487 168 M1	66	32
487 387 M1	218	40
488 088 M91	34	10
488 253 M4	130	35
488 253 M4	134	35
488 254 M2	130	34
488 359 M1	218	37
488 362 M1	218	41
488 459 M1	114	23
488 798 M1	281	9
488 798 M1	310	9
488 859 M1	69	51
488 952 M4	33	16
488 988 M2	157	3
489 002 M1	61	38
489 039 M1	45	42
489 143 M91	122	18
489 170 M1	61	51
489 172 M1	157	12
489 190 M1	130	33
489 190 M1	134	33
489 267 M91	150	1
489 269 M1	233	24
489 270 M2	201	16
489 284 M1	265	19
489 306 M91	262	2
489 793 M91	153	19
489 796 M1	153	23
489 978 M1	234	47
489 992 M1	234	48
489 997 M92	234	46
490 001 M1	137	5
490 056 M91	61	49
490 075 M1	138	24
490 172 M1	66	24
490 172 M1	229	11
490 353 M91	42	15
490 445 M91	286	3
490 445 M91	317	4
490 598 M1	306	29
490 701 M1	117	3
490 703 M2	114	11
490 703 M2	117	11
490 742 M1	198	67
490 784 M92	154	1
490 802 M1	41	15
490 808 M1	130	5
490 808 M1	134	5
490 923 M2	201	17
506 293 M1	66	35
506 293 M1	218	10
514 958 M1	137	12
518 861 M91	137	17
520 700 M2	89	18
521 401 M1	137	32
522 259 M1	158	35
522 618 M91	93	13
522 652 M1	94	29

Peça número	Pag.	Ref.
522 656 M1	94	20
526 812 M1	94	2
530 718 M92	90	18
531 985 M1	122	28
532 186 M1	94	36
532 956 M1	137	30
534 093 M1	114	3
535 179 M1	93	33
535 534 M1	93	31
538 530 M1	93	16
538 785 M91	93	29
623 357 M11	130	10
623 357 M11	134	10
623 357 M11	138	4
645 695 M91	157	5
669 368 M1	218	12
673 294 M1	302	9
673 294 M1	302	25
673 294 M1	302	41
673 294 M1	338	9
673 294 M1	338	25
673 294 M1	338	41
674 474 M1	145	15
729 210 M1	274	7
731 352 M1	45	31
762 026 M1	93	25
762 026 M1	245	34
762 101 M1	89	7
763 786 M1	214	61
768 300 M1	114	25
768 300 M1	117	15
810 285 M92	265	18
810 285 M92	305	36
810 285 M92	310	10
810 825 M92	281	10
811 201 M91	269	20
811 201 M91	305	38
811 201 M91	306	35
823 260 M1	234	15
823 338 M1	234	25
823 338 M1	245	35
823 488 M1	277	17
823 488 M1	309	17
824 915 M1	237	57
824 996 M2	265	9
824 996 M2	269	11
824 996 M2	305	19
825 776 M1	137	27
826 760 M1	37	4
826 760 M1	38	5
826 760 M1	42	5
826 760 M1	42	10
827 211 M1	114	18
827 286 M1	45	3
827 287 M1	45	2
828 020 M1	86	10
828 089 M1	49	19
828 578 M1	173	17
828 724 M1	237	60
828 725 M1	237	59
829 185 M1	42	13
829 185 M1	49	34
829 185 M1	122	38
829 185 M1	125	14
829 185 M1	174	28
829 185 M1	174	39
829 185 M1	186	16
829 185 M1	197	12
829 185 M1	197	24
829 185 M1	197	44
829 185 M1	201	13
829 185 M1	234	44
829 185 M1	270	31
829 185 M1	289	63
829 185 M1	289	71
829 185 M1	317	15
829 258 M1	173	27
829 259 M1	173	29
829 741 M1	66	30
830 979 M92	98	21
831 452 M1	125	9
831 452 M1	126	8
831 452 M1	173	3
831 452 M1	173	7
831 452 M1	174	2
831 452 M1	174	50
831 452 M1	178	2
831 452 M1	178	22
831 452 M1	181	2
831 452 M1	181	19
831 485 M1	105	40
831 485 M1	137	29
831 497 M1	113	22
831 497 M1	125	11
831 497 M1	125	26
831 497 M1	125	29
831 497 M1	126	11
831 497 M1	126	18
831 497 M1	178	33
831 497 M1	178	41
831 497 M1	181	29
831 497 M1	245	33
831 497 M1	285	17
831 497 M1	285	20
831 497 M1	294	24
831 527 M1	114	7
831 527 M1	117	7
831 617 M1	286	43
831 617 M1	317	44
831 617 M1	318	34
831 962 M1	94	40
831 963 M1	94	35
832 098 M1	94	3
832 148 M1	93	22
832 159 M91	285	1
832 650 M1	89	41
832 813 M1	81	8
832 813 M1	146	14
832 813 M1	150	3
832 813 M1	153	35
832 882 M1	221	51
834 850 M1	89	6
835 007 M91	241	2
835 007 M91	241	34
835 013 M91	234	34
835 013 M91	282	5
835 013 M91	313	5
835 014 M91	237	64
835 014 M91	241	25
835 014 M91	286	44
835 014 M91	317	36
835 025 M1	234	3
835 025 M1	241	10
835 025 M1	242	41
835 025 M1	249	6
835 025 M1	249	18
835 025 M1	249	37
835 025 M1	249	47
835 025 M1	286	50
835 025 M1	290	5
835 025 M1	290	7
835 025 M1	290	9
835 025 M1	290	27
835 025 M1	317	27
835 025 M1	317	32
835 025 M1	317	48
835 025 M1	326	5
835 025 M1	326	9
835 025 M1	326	18
835 025 M1	326	22
835 026 M1	234	26
835 026 M1	241	26
835 026 M1	241	30
835 026 M1	241	33
835 026 M1	241	39
835 026 M1	245	36
835 026 M1	286	45
835 026 M1	289	56
835 026 M1	317	37
835 026 M1	317	40
835 057 M91	241	9
835 057 M91	286	49
835 057 M91	317	47
843 388 M3	285	9
844 240 M1	269	3
844 413 M1	285	18
844 419 M1	285	15
844 422 M1	90	22
844 422 M1	98	24
845 059 M1	269	17
845 059 M1	305	25
845 155 M1	313	11
845 156 M1	313	12
845 249 M92	265	3
845 262 M91	314	3
845 264 M91	314	6
845 266 M91	314	5
845 268 M91	314	7
845 276 M1	317	22
845 282 M1	313	19
845 283 M1	317	20
845 450 M91	241	5
845 451 M91	241	6
845 452 M91	241	7
845 453 M91	241	8
845 459 M91	286	40
845 459 M91	317	41
845 469 M1	281	3
845 469 M1	310	3
845 470 M2	281	4
845 470 M2	310	4
845 509 M1	234	6
846 485 M1	257	4
846 602 M1	302	5
846 602 M1	338	5
846 606 M1	302	6
846 606 M1	338	6
847 406 M1	158	19
847 417 M1	138	32
847 417 M1	154	3
851 258 M1	130	21
851 258 M1	134	21
851 258 M1	138	13
853 013 M91	241	20
862 589 M1	230	3
862 617 M91	230	21
862 620 M91	230	7
862 624 M1	230	8
862 624 M1	233	17
862 626 M92	230	10
862 627 M2	230	5
862 627 M2	230	11
862 627 M2	230	14
862 631 M91	230	13
862 637 M91	265	8
862 649 M1	265	4

Peça número	Pag.	Ref.
862 651 M91	265	17
862 653 M1	265	14
862 661 M1	230	30
862 663 M1	230	16
862 663 M1	230	28
862 665 M91	233	19
862 666 M1	230	22
862 672 M1	233	21
862 691 M1	230	19
862 696 M91	230	18
862 705 M91	230	4
862 738 M1	262	7
862 738 M1	302	21
862 738 M1	338	21
862 740 M1	262	5
862 740 M1	302	20
862 740 M1	338	20
862 857 M1	241	4
862 859 M91	234	29
862 861 M1	234	17
862 863 M1	234	18
862 892 M1	230	34
862 896 M1	230	40
862 897 M91	230	36
862 898 M1	230	35
862 967 M91	233	15
862 989 M91	230	24
862 991 M1	234	30
863 047 M1	234	42
863 130 M91	234	27
863 147 M1	230	2
863 149 M1	230	25
871 301 M2	306	24
871 302 M2	306	25
871 303 M1	306	30
871 304 M1	306	31
871 306 M1	314	18
871 309 M91	306	32
871 310 M95	306	1
871 315 M1	306	2
871 318 M1	306	5
871 318 M1	306	7
871 319 M1	306	8
871 320 M1	306	14
871 321 M1	306	11
871 322 M1	306	10
871 322 M1	306	10
871 323 M1	306	12
871 324 M1	306	9
871 325 M1	306	13
871 326 M92	306	6
871 328 M1	306	15
871 329 M1	306	21
871 330 M1	306	16
871 331 M1	306	20
871 332 M1	306	17
871 334 M1	306	19
871 352 M2	277	30
871 352 M2	309	30
871 353 M2	277	32
871 353 M2	309	32
871 380 M1	306	18
871 417 M1	305	31
871 453 M2	277	16
871 453 M2	309	16
871 454 M2	277	39
871 454 M2	309	39
871 455 M2	277	45
871 455 M2	309	45
871 456 M1	277	35
871 456 M1	309	35
871 458 M1	277	19
871 458 M1	309	19
871 459 M1	309	24
871 460 M1	277	34
871 460 M1	309	34
871 462 M91	305	33
871 466 M1	305	7
871 468 M92	306	34
871 472 M91	277	42
871 472 M91	309	42
871 513 M92	305	32
871 519 M2	305	3
871 592 M91	314	16
871 657 M92	309	5
871 660 M92	309	6
871 664 M1	277	13
871 664 M1	309	13
871 665 M1	277	10
871 665 M1	309	10
871 666 M1	277	9
871 666 M1	309	9
871 668 M91	282	3
871 668 M91	313	3
871 678 M1	313	8
871 705 M1	277	33
871 705 M1	277	38
871 705 M1	277	43
871 705 M1	302	4
871 705 M1	302	24
871 705 M1	302	32
871 705 M1	309	33
871 705 M1	309	38
871 705 M1	309	43
871 705 M1	338	4
871 705 M1	338	24
871 705 M1	338	32
871 710 M2	277	44
871 710 M2	309	44
871 722 M92	302	15
871 722 M92	338	15
871 729 M2	277	46
871 729 M2	309	46
871 847 M1	305	9
871 874 M1	302	16
871 874 M1	338	16
871 875 M1	302	17
871 875 M1	338	17
871 916 M91	302	31
871 916 M91	338	31
871 917 M91	302	33
871 917 M91	338	33
871 918 M1	302	38
871 918 M1	338	38
871 919 M1	302	37
871 919 M1	338	37
872 760 M96	309	1
872 765 M92	309	3
872 766 M92	309	4
872 768 M1	277	8
872 768 M1	309	8
872 834 M1	305	37
874 620 M1	277	2
874 620 M1	309	2
874 672 M1	306	33
874 792 M1	269	8
874 792 M1	305	16
874 908 M1	317	5
880 793 M1	62	54
880 833 M91	62	66
880 843 M2	62	61
880 844 M1	61	48
880 957 M1	89	19
880 959 M1	90	10
881 061 M91	122	21
881 156 M1	237	58
881 162 M2	138	32
881 162 M2	154	3
881 162 M2	157	10
881 384 M1	157	7
881 727 M1	173	32
881 728 M1	173	30
881 729 M1	173	35
882 260 M1	157	16
882 260 M1	158	7
882 261 M1	157	6
882 263 M1	157	8
882 282 M1	157	11
882 491 M2	138	8
882 554 M91	157	4
882 601 M1	138	25
882 602 M1	138	25
882 603 M1	138	25
882 604 M1	138	25
882 605 M1	138	25
882 606 M1	138	25
882 607 M1	138	25
882 608 M1	138	25
882 609 M1	138	25
882 868 M2	158	23
882 869 M2	158	23
884 341 M3	205	9
884 341 M3	206	15
885 531 M1	158	27
885 532 M1	158	24
885 533 M1	158	33
885 563 M1	41	13
886 089 M1	89	9
886 352 M1	130	27
886 353 M1	130	28
886 396 M1	78	12
886 719 M1	86	14
886 727 M2	78	25
887 892 M1	78	22
887 893 M1	78	17
887 894 M1	78	16
887 896 M1	78	2
887 897 M1	78	7
887 898 M1	78	3
887 902 M1	78	11
887 907 M1	78	14
887 910 M1	78	4
890 972 M91	45	30
891 497 M1	137	28
891 826 M1	78	5
891 827 M1	78	6
891 861 M1	201	10
891 861 M1	233	6
891 862 M1	201	11
891 862 M1	233	7
892 170 M1	137	32
892 171 M1	137	32
892 172 M1	137	32
892 173 M1	137	32
893 017 M2	138	31
893 418 M1	122	14
893 713 M1	57	44
893 713 M1	61	37
893 713 M1	65	39
894 302 M3	137	13
894 703 M2	86	22
894 756 M1	138	30
894 757 M1	138	7
894 758 M1	138	7
894 759 M1	138	7
894 763 M4	138	23

Peça número	Pag.	Ref.
894 769 M1	138	12
894 772 M1	138	19
894 778 M1	138	33
894 781 M1	138	21
894 825 M1	158	34
894 826 M1	158	34
894 867 M1	138	17
895 517 M1	61	46
895 747 M1	61	47
895 804 M1	237	66
897 003 M3	138	4
897 005 M1	138	11
897 065 M2	86	27
897 065 M2	93	37
897 148 M2	174	20
897 148 M2	186	24
897 159 M1	186	25
897 535 M1	62	64
897 726 M1	137	11
898 016 M3	158	18
898 017 M2	158	22
898 018 M2	158	23
898 019 M2	158	23
898 355 M92	169	8
898 355 M92	170	7
898 358 M1	169	10
898 363 M1	170	9
898 363 M1	173	28
898 643 M1	130	19
898 643 M1	134	19
898 712 M2	137	6
899 199 M1	137	23
899 745 M1	61	39
899 759 M2	61	45
906 807 M1	138	5
906 808 M1	138	9
906 811 M1	138	14
OX 4052	33	23
OX 4058	33	24
1000 251 M1	93	5
1001 465 M1	129	4
1001 489 M1	90	8
1001 489 M1	98	33
1001 489 M1	146	49
1004 633 M1	89	30
1007 240 M1	129	6
1021 287 M2	90	2
1021 790 M1	94	4
1021 792 M1	90	13
1023 028 M1	286	42
1023 028 M1	317	43
1031 689 M1	318	29
1031 690 M1	318	27
1031 691 M1	318	15
1031 693 M1	318	20
1031 698 M1	318	42
1031 707 M1	318	5
1031 709 M1	318	13
1031 714 M1	318	21
1087 266 M1	93	24
1087 267 M1	94	7
1087 267 M1	94	48
1087 268 M1	97	53
1087 269 M1	94	13
1094 155 M1	46	3
1094 155 M1	46	8
1440 101 X1	269	31
1440 702 X1	174	26
1440 702 X1	186	14
1440 859 X1	114	21
1440 859 X1	117	21
1440 993 X1	49	25
1440 993 X1	53	32
1441 118 X1	129	18
1441 344 X1	33	21
1441 368 X1	33	20
1441 461 X1	102	12
1441 512 X1	153	16
1441 635 X1	245	6
1441 643 X1	101	12
1442 008 X1	106	5
1442 008 X1	106	23
1442 512 X1	109	24
1444 817 X1	105	12
1447 048 M1	21	3
1455 568 M91	269	7
1455 568 M91	305	13
1456 569 M91	269	7
1456 569 M91	305	13
1455 571 M91	269	15
1455 571 M91	305	23
1455 573 M91	269	10
1455 573 M91	305	18
1455 579 M91	317	33
1455 583 M91	310	1
1455 584 M92	310	2
1455 586 M92	310	5
1455 588 M1	305	21
1455 589 M1	305	14
1455 590 M94	305	1
1456 319 M91	306	4
1456 353 M92	277	37
1456 353 M92	309	37
1456 354 M92	277	36
1456 354 M92	309	36
1456 387 M91	277	29
1456 387 M91	309	29
1456 825 M91	313	16
1456 827 M91	317	26
1456 845 M91	317	28
1456 868 M1	277	14
1456 868 M1	309	14
1456 906 M1	317	35
1456 928 M91	306	4
1457 418 M2	305	27
1457 419 M2	305	29
1457 421 M2	305	28
1457 422 M2	305	28
1457 424 M2	305	30
1457 425 M2	305	30
1457 433 M92	305	26
1458 039 M91	318	1
1458 039 M91	318	2
1458 754 M1	277	26
1458 754 M91	309	26
1458 757 M91	309	25
1471 298 M91	322	1
1471 640 M1	125	35
1471 640 M1	126	31
1471 828 M91	121	6
1471 830 M2	121	5
1471 832 M1	121	3
1472 144 M1	118	9
1472 148 M1	118	11
1472 153 M91	118	10
1472 155 M1	118	15
1472 156 M1	118	14
1472 158 M91	118	8
1472 188 M1	121	4
1476 094 X1	125	47
1476 094 X1	126	43
1476 094 X1	266	8
1480 547 M1	34	17
1480 869 M1	37	12
1481 151 M1	41	5
1481 323 M2	173	16
1481 324 M1	178	7
1481 324 M1	181	7
1481 338 M91	166	9
1481 534 M91	161	35
1481 570 M2	173	20
1481 604 M2	201	4
1481 604 M2	233	3
1481 618 M1	130	6
1481 618 M1	134	6
1481 654 M1	145	6
1481 783 M1	201	8
1481 783 M1	233	4
1482 056 M1	317	21
1482 129 M91	317	2
1482 137 M1	82	16
1482 137 M1	90	14
1482 137 M1	90	39
1482 670 M1	146	27
1482 676 M1	146	26
1482 677 M1	146	26
1482 841 M92	34	5
1482 841 M92	70	1
1484 052 M1	257	3
1484 054 M2	257	6
1484 073 M1	277	22
1484 073 M1	309	22
1484 416 M93	197	22
1484 457 M1	49	37
1484 499 M93	57	14
1484 499 M93	65	14
1484 512 M91	57	15
1484 512 M91	61	21
1484 512 M91	65	15
1484 748 M92	173	15
1484 958 M92	45	1
1488 561 M3	130	1
1660 192 M1	158	34
1661 065 M1	137	31
1663 178 M1	114	8
1663 178 M1	117	8
1664 255 M92	137	24
1664 511 M1	134	1
1665 962 M91	130	32
1665 962 M91	134	32
1676 664 M1	169	1
1676 664 M1	170	1
1676 665 M1	169	6
1676 666 M1	170	5
1678 565 M2	114	9
1678 565 M2	117	9
1680 189 M1	134	23
1684 022 M1	105	28
1684 022 M1	106	12
1684 285 M2	158	18
1685 031 M92	178	28
1685 031 M92	181	25
1685 031 M92	189	1
1685 067 M1	105	27
1685 067 M1	106	11
1685 071 M2	105	36
1686 041 M92	105	24
1686 042 M91	106	19
1686 043 M92	106	8
1686 085 M1	102	3
1686 281 M1	105	39
1686 282 M1	105	38
1686 283 M1	105	22
1686 284 M2	105	23
1686 287 M92	109	17
1686 289 M1	109	15

Peça número	Pag.	Ref.
1686 359 M1	109	30
1686 407 M1	110	52
1686 408 M1	101	11
1686 418 M91	125	31
1686 423 M91	126	27
1686 452 M1	125	32
1686 452 M1	126	28
1686 461 M1	189	4
1686 566 M91	189	30
1686 566 M91	189	36
1686 568 M1	189	3
1686 569 M1	109	48
1686 576 M91	113	2
1686 698 M1	125	38
1686 698 M1	126	34
1686 796 M1	105	33
1686 796 M1	106	17
1686 928 M91	113	18
1687 018 M1	178	27
1687 018 M1	181	24
1687 111 M1	85	2
1687 629 M91	126	12
1687 629 M91	129	12
1687 129 M91	178	39
1687 646 M91	125	44
1687 646 M91	126	40
1687 646 M91	129	1
1687 647 M1	129	5
1688 850 M91	113	34
1691 233 M1	102	14
1691 235 M3	105	42
1691 237 M1	106	26
1691 238 M1	106	25
1691 239 M1	106	24
1691 240 M1	106	24
1691 241 M1	106	24
1691 242 M2	105	41
1691 243 M2	105	41
1691 244 M2	105	41
1691 245 M1	106	22
1691 246 M1	105	32
1691 246 M1	106	16
1691 249 M1	105	26
1691 249 M1	106	21
1691 256 M1	106	10
1691 257 M1	106	7
1691 259 M1	106	6
1691 264 M1	105	3
1691 271 M1	105	6
1691 274 M2	105	14
1691 277 M1	109	1
1691 279 M93	109	12
1691 284 M3	109	16
1691 285 M92	109	14
1691 287 M91	109	18
1691 290 M1	105	16
1691 291 M92	109	9
1691 293 M1	109	11
1691 294 M93	109	38
1691 296 M1	109	40
1691 300 M1	109	19
1691 301 M2	109	8
1691 302 M2	109	23
1691 303 M2	109	36
1691 304 M1	109	32
1691 305 M2	109	34
1691 306 M1	109	35
1691 307 M2	109	25
1691 308 M2	109	21
1691 309 M2	109	37
1691 310 M1	109	42
1691 311 M1	109	42
1691 312 M1	109	42
1691 313 M91	109	44
1691 316 M1	105	34
1691 318 M1	110	53
1691 319 M1	110	55
1691 320 M1	110	56
1691 325 M1	101	9
1691 331 M3	102	19
1691 332 M2	102	9
1691 333 M1	102	6
1691 334 M1	102	8
1691 335 M1	102	15
1691 337 M2	102	11
1691 338 M2	102	21
1691 339 M1	102	20
1691 340 M1	102	10
1691 341 M2	102	2
1691 342 M1	101	5
1691 343 M1	105	18
1691 350 M1	113	20
1691 351 M1	113	26
1691 352 M2	113	25
1691 353 M2	113	23
1691 354 M1	113	24
1691 356 M92	109	47
1691 363 M91	105	44
1691 365 M1	105	47
1691 368 M1	105	11
1691 370 M1	109	5
1691 467 M1	85	1
1691 469 M1	85	3
1691 489 M2	121	1
1691 490 M1	121	14
1691 491 M1	121	12
1691 492 M1	121	11
1691 493 M1	121	8
1691 496 M1	121	7
1691 548 M1	134	25
1691 550 M1	134	27
1692 152 M1	109	31
1692 153 M1	109	28
1692 154 M1	109	27
1692 155 M1	109	26
1692 156 M1	109	26
1692 157 M1	109	29
1692 207 M91	101	1
1692 234 M92	109	20
1692 246 M92	105	19
1692 469 M91	105	4
1692 725 M91	105	8
1692 734 M1	121	15
1693 361 M1	109	3
1693 380 M1	102	4
1693 383 M1	102	18
1693 631 M1	106	3
1693 632 M1	101	2
1693 709 M91	129	13
1706 116 M1	198	71
1752 168 M1	122	25
1752 792 M1	305	35
1753 523 M1	318	25
1753 523 M1	321	47
1753 524 M3	318	8
1753 529 M1	318	4
1753 751 M1	78	13
1754 337 M1	94	50
1754 337 M1	190	28
1754 344 M1	94	8
1754 348 M1	90	5
1754 348 M1	113	29
1754 350 M2	90	3
1754 350 M2	113	31
1754 368 M1	90	4
1754 368 M1	113	30
1754 388 M1	94	52
1754 392 M1	90	19
1754 392 M1	98	26
1754 394 M1	94	5
1754 395 M1	94	33
1754 402 M1	94	34
1754 406 M1	94	30
1754 409 M1	94	6
1754 427 M2	82	3
1754 428 M1	82	4
1754 430 M1	82	10
1754 431 M1	82	11
1754 432 M1	82	9
1754 433 M1	82	14
1754 435 M1	82	17
1754 436 M1	82	18
1754 441 M1	82	19
1754 441 M1	82	27
1754 443 M92	82	8
1754 444 M1	82	12
1754 482 M1	97	55
1754 483 M1	97	56
1754 485 M2	97	57
1754 520 M91	94	19
1754 521 M1	94	18
1754 521 M1	98	36
1754 522 M1	94	22
1754 523 M1	94	10
1754 524 M3	94	15
1754 525 M1	94	16
1754 525 M1	98	35
1754 526 M1	94	14
1754 632 M1	93	18
1754 633 M1	93	19
1754 634 M1	93	20
1754 634 M1	98	22
1754 638 M1	90	23
1754 638 M1	98	23
1754 639 M1	94	49
1754 641 M1	94	51
1754 642 M1	94	26
1754 643 M1	94	46
1754 644 M1	97	54
1754 646 M1	94	41
1754 648 M1	93	36
1754 662 M91	93	14
1754 676 M91	82	13
1754 678 M92	82	7
1754 755 M2	90	31
1754 756 M1	90	32
1754 757 M1	90	28
1754 765 M1	90	9
1754 835 M1	90	27
1754 835 M1	98	30
1755 033 M1	94	42
1755 034 M91	93	32
1755 255 M1	94	45
1810 065 M92	321	48
1810 440 M92	246	56
1810 737 M91	325	59
1810 742 M91	322	51
1810 742 M91	325	58
1810 760 M91	189	35
1810 761 M91	113	33
1810 886 M91	113	37
1850 090 M92	137	19
1850 090 M92	137	21
1850 909 M91	137	14
1851 392 M91	138	22
1851 533 M91	137	7

Peça número	Pag.	Ref.
1852 607 M1	234	41
1852 607 M1	277	7
1852 607 M1	309	7
1852 779 M1	257	11
1852 797 M1	257	13
1852 798 M1	257	14
1852 800 M1	257	9
1852 801 M1	257	8
1852 802 M1	257	12
1852 803 M1	257	10
1852 914 M91	234	14
1853 148 M1	145	4
1860 761 M1	86	18
1860 764 M1	86	16
1860 765 M1	86	17
1860 773 M1	86	29
1860 774 M1	94	43
1860 775 M1	94	37
1860 838 M2	138	2
1860 838 M2	145	29
1860 881 M1	138	1
1860 881 M1	145	28
1860 884 M1	138	16
1860 884 M1	145	28
1860 931 M91	138	6
1860 954 M1	138	5
1860 956 M1	145	10
1860 959 M1	145	19
1860 960 M1	145	14
1860 961 M1	138	19
1860 963 M91	145	1
1860 964 M2	145	8
1860 965 M2	145	9
1860 970 M1	145	15
1861 665 M1	145	20
1861 666 M1	145	20
1861 676 M91	145	13
1862 868 M2	86	32
1864 763 M1	138	7
1864 764 M1	138	10
1864 852 M1	138	18
1864 869 M1	138	13
1865 002 M1	145	24
1865 003 M1	145	21
1865 014 M1	138	15
1866 531 M1	130	25
1866 538 M2	98	13
1866 542 M1	98	8
1866 542 M1	98	12
1866 543 M1	98	10
1866 545 M2	98	7
1866 545 M2	98	16
1866 552 M1	98	11
1866 553 M2	98	9
1866 557 M1	98	2
1867 423 M1	98	5
1867 424 M2	98	17
1867 425 M1	98	19
1867 426 M1	98	20
1868 535 M1	89	28
1869 490 M1	130	14
1869 490 M1	134	14
1869 491 M1	130	13
1869 491 M1	134	13
1870 859 M1	109	33
1871 925 M1	130	23
1874 771 M2	54	1
1875 570 M91	42	16
1876 208 M1	198	55
1876 210 M1	198	58
1876 211 M1	198	54
1876 307 M2	49	38
1876 507 M92	46	1
1876 671 M3	54	2
1877 607 M2	86	39
1877 958 M91	197	4
1884 497 M1	321	46
1884 508 M1	318	40
1884 509 M1	318	39
1884 510 M1	318	18
1884 925 M1	318	22
1884 948 M91	318	9
1885 030 M1	245	20
1885 534 M1	318	23
1885 537 M1	318	43
1885 537 M1	318	43
1886 565 M1	145	5
1886 567 M1	245	48
1886 567 M1	246	54
1886 569 M1	245	45
1886 569 M1	245	51
1886 570 M91	245	50
1886 574 M2	245	46
1886 575 M1	245	44
1886 576 M1	245	42
1886 577 M1	245	8
1886 579 M1	245	5
1886 580 M1	245	4
1886 581 M1	245	7
1886 583 M1	245	38
1886 584 M1	245	37
1886 586 M1	245	13
1886 591 M91	245	31
1886 592 M91	245	32
1886 593 M91	245	30
1886 599 M1	245	22
1886 600 M91	245	11
1886 603 M1	245	39
1887 107 M1	245	21
1887 108 M1	245	18
1887 393 M91	322	10
1887 534 M91	318	33
1887 599 M92	245	27
1887 857 M1	322	6
1887 858 M1	322	9
1887 860 M91	322	27
1887 871 M1	325	55
1887 877 M1	322	46
1887 878 M1	322	43
1887 879 M1	322	45
1887 880 M1	322	48
1888 007 M1	189	29
1888 302 M1	325	54
1888 303 M1	325	54
1888 434 M1	245	26
1888 677 M91	98	6
1888 855 M1	318	41
1888 856 M1	318	23
1888 857 M1	318	4
1888 858 M1	318	8
1888 859 M1	318	44
1889 528 M1	325	52
1889 529 M1	322	51
1891 794 M1	322	5
1891 809 M1	322	49
1892 836 M91	322	2
1896 287 M91	46	2
1897 394 M91	322	27
1897 394 M91	322	27
1897 399 M1	322	40
1897 400 M1	322	41
1897 401 M91	322	44
1897 402 M91	322	21
1897 403 M91	322	17
2700 273 M1	89	15
2700 273 M1	105	15
2700 274 M1	89	14
2710 005 M91	137	8
2710 008 M1	161	10
2710 115 M1	161	4
2710 145 M91	70	30
2710 184 M1	161	14
2710 185 M1	161	15
2710 227 M1	161	34
2710 227 M1	161	36
2710 227 M1	166	2
2710 227 M1	166	5
2710 227 M1	166	10
2710 340 M1	186	18
2710 383 M1	186	30
2710 391 M1	161	5
2710 392 M1	161	3
2710 395 M1	161	16
2710 396 M1	161	17
2710 397 M1	161	18
2710 404 M1	161	22
2710 405 M1	161	21
2710 406 M1	190	47
2710 407 M1	190	49
2710 426 M1	70	2
2710 429 M1	70	4
2710 435 M91	70	23
2710 437 M93	70	3
2710 445 M91	70	19
2710 449 M1	70	21
2710 450 M1	70	9
2710 452 M91	70	17
2710 488 M1	70	14
2710 489 M1	70	15
2710 490 M1	70	20
2710 491 M1	70	22
2710 492 M91	70	16
2710 520 M1	70	27
2710 618 M1	210	67
2710 620 M1	210	69
2710 623 M1	209	40
2710 624 M1	209	45
2710 624 M1	213	43
2710 625 M91	209	44
2710 641 M1	70	7
2710 684 M91	70	8
2710 686 M1	161	8
2710 694 M1	70	29
2710 698 M1	70	11
2710 803 M1	49	6
2710 803 M1	53	6
2710 804 M2	49	2
2710 804 M2	53	2
2710 805 M1	49	3
2710 805 M1	53	3
2710 822 M91	161	2
2710 823 M1	161	12
2710 824 M91	161	19
2710 825 M91	161	26
2710 827 M1	161	20
2710 828 M1	161	29
2710 828 M1	182	46
2710 828 M1	185	46
2710 829 M91	161	6
2710 830 M91	161	7
2710 831 M1	161	9
2710 832 M1	161	11
2710 833 M1	161	13
2710 880 M91	258	2
2710 881 M1	258	3
2710 882 M91	258	4

Peça número	Pag.	Ref.
2710 883 M1	258	5
2710 885 M1	258	11
2710 887 M1	258	15
2710 889 M91	258	23
2710 890 M91	261	2
2710 891 M1	261	5
2710 892 M91	261	4
2710 894 M1	261	6
2710 895 M1	261	11
2710 897 M1	261	15
2710 898 M1	261	21
2710 899 M91	261	23
2710 979 M91	186	5
2710 983 M1	329	3
2710 984 M1	186	4
2710 985 M1	186	7
2710 986 M1	186	8
2710 989 M1	186	12
2710 990 M1	186	2
2730 368 M1	190	13
2730 368 M1	193	5
2730 371 M1	190	12
2730 371 M1	193	4
2730 372 M1	190	11
2730 372 M1	193	3
2730 372 M1	194	3
2730 385 M1	190	15
2730 385 M1	193	16
2730 389 M1	186	22
2730 750 M91	290	29
2730 750 M91	326	52
2730 751 M91	290	2
2730 751 M91	326	2
2730 752 M1	290	28
2730 752 M1	326	51
2730 753 M91	290	8
2730 753 M91	326	3
2730 753 M91	326	17
2730 754 M91	249	5
2730 754 M91	249	46
2730 754 M91	290	4
2730 754 M91	326	4
2730 755 M91	290	13
2730 755 M91	326	36
2730 757 M91	326	14
2730 758 M91	326	15
2730 759 M1	326	16
2730 760 M91	238	4
2730 761 M91	93	7
2730 761 M91	318	31
2730 761 M91	326	19
2730 762 M91	249	17
2730 762 M91	249	36
2730 762 M91	290	26
2730 762 M91	326	21
2730 764 M1	326	23
2730 765 M91	290	18
2730 765 M91	326	43
2730 766 M1	249	13
2730 766 M1	249	27
2730 766 M1	290	19
2730 766 M1	326	24
2730 766 M1	326	44
2730 767 M1	249	12
2730 767 M1	290	20
2730 767 M1	326	25
2730 767 M1	326	45
2730 768 M1	249	15
2730 768 M1	290	22
2730 768 M1	326	34
2703 768 M1	326	47
2730 769 M1	326	26
2730 770 M91	290	14
2730 770 M91	326	37
2730 773 M1	326	29
2730 774 M92	249	22
2730 774 M92	249	41
2730 774 M92	290	16
2730 774 M92	326	39
2730 775 M91	249	21
2730 775 M91	290	15
2730 775 M91	326	38
2730 776 M91	326	41
2730 778 M1	249	19
2730 778 M1	249	38
2730 778 M1	290	25
2730 778 M1	326	49
2730 779 M1	249	20
2730 779 M1	249	39
2730 779 M1	290	24
2730 779 M1	326	50
2730 781 M1	249	14
2730 781 M1	290	21
2730 781 M1	326	46
2730 782 M1	290	17
2730 782 M1	326	42
2730 785 M91	326	40
2730 787 M91	73	7
2730 788 M1	73	9
2730 789 M1	73	2
2730 790 M1	73	29
2730 791 M91	73	25
2730 792 M91	73	20
2730 793 M91	73	28
2730 794 M1	73	32
2730 795 M91	73	33
2730 796 M91	73	14
2730 797 M91	73	23
2730 800 M91	330	23
2730 833 M1	190	48
2730 861 M91	73	12
2730 862 M92	77	2
2730 863 M1	77	3
2730 864 M1	77	4
2730 865 M1	77	5
2730 866 M1	77	6
2730 867 M91	77	10
2730 868 M1	77	14
2730 869 M1	77	15
2730 870 M1	77	18
2730 871 M1	77	19
2730 872 M1	77	21
2730 873 M1	77	20
2730 874 M1	77	22
2730 875 M2	74	4
2739 875 M2	77	11
2730 876 M91	77	12
2730 877 M91	77	23
2730 878 M1	77	13
2730 879 M1	77	17
2730 880 M1	77	16
2730 881 M92	77	7
2730 882 M2	74	6
2730 882 M2	77	8
2730 883 M1	77	26
2730 885 M91	77	24
2730 886 M91	77	25
2730 888 M91	326	13
2730 894 M91	77	9
2730 902 M91	190	2
2730 903 M1	49	4
2730 910 M91	161	27
2730 910 M91	182	44
2730 918 M1	49	5
2730 925 M91	209	45
2730 930 M1	326	10
2730 951 M91	193	7
2730 952 M1	193	13
2730 954 M91	190	50
2730 954 M91	193	17
2730 961 M1	49	18
2730 998 M91	70	5
2750 504 M3	270	2
2750 597 M93	270	5
2750 610 M2	270	7
2750 612 M1	269	5
2752 109 M1	269	4
2757 226 M91	94	24
2757 230 M91	94	32
2757 284 M1	90	33
2757 286 M1	85	6
2757 310 M1	93	3
2757 323 M92	90	24
2757 327 M92	93	2
2757 328 M1	94	9
2757 721 M1	269	21
2757 734 M1	274	3
2757 953 M1	274	10
2758 010 M91	269	22
2758 274 M91	274	1
2758 354 M91	274	6
2758 570 M91	274	2
2800 001 M91	57	7
2800 001 M91	61	11
2800 001 M91	65	7
2800 006 M1	57	10
2800 006 M1	61	17
2800 006 M1	65	10
2800 179 M92	197	20
2800 189 M2	54	8
2800 191 M1	54	7
2800 228 M95	42	1
2800 249 M1	41	2
2800 259 M2	197	13
2800 261 M1	237	51
2800 299 M91	57	2
2800 299 M91	61	5
2800 299 M91	65	2
2800 304 M1	41	14
2800 308 M91	38	2
2800 331 M1	38	3
2800 339 M91	38	8
2800 340 M92	38	7
2800 352 M91	57	30
2800 368 M92	161	1
2800 391 M92	41	6
2800 407 M92	198	61
2800 705 M92	198	53
2800 743 M92	197	29
2800 781 M91	137	2
2800 802 M93	162	5
2800 802 M93	197	31
2800 804 M91	138	9
2800 852 M1	42	14
2800 852 M1	45	35
2800 864 M91	146	10
2800 867 M2	146	35
2800 868 M92	81	5
2800 887 M1	146	3
2800 888 M91	146	21
2800 894 M1	146	22
2800 897 M2	81	1
2800 903 M91	146	17
2800 906 M1	86	13
2800 936 M1	49	29
2800 985 M1	41	17

Peça número	Pag.	Ref.
2800 986 M92	66	12
2801 027 M1	146	2
2801 027 M1	146	9
2801 039 M1	57	26
2801 054 M1	49	42
2801 057 M1	49	21
2801 060 M91	49	7
2801 069 M91	42	9
2801 075 M1	57	21
2801 075 M1	146	42
2801 084 M2	158	30
2801 086 M1	158	25
2801 086 M1	158	28
2801 087 M1	41	16
2801 090 M1	33	15
2801 090 M1	130	9
2801 090 M1	130	43
2801 090 M1	150	9
2801 090 M1	214	63
2801 096 M1	49	43
2801 096 M1	53	28
2801 096 M1	234	16
2801 101 M1	81	10
2801 102 M1	146	8
2801 103 M1	146	1
2801 108 M91	42	3
2801 109 M2	117	2
2801 113 M91	237	54
2801 113 M91	258	1
2801 115 M91	237	55
2801 115 M91	261	1
2801 130 M1	117	10
2801 154 M1	57	22
2801 154 M1	61	25
2801 154 M1	65	22
2801 154 M1	146	41
2801 171 M1	146	16
2801 171 M1	274	14
2801 172 M1	57	23
2801 172 M1	61	26
2801 172 M1	65	23
2801 172 M1	146	43
2801 189 M1	49	24
2801 211 M93	41	1
2801 226 M91	66	43
2801 226 M91	218	17
2801 261 M1	53	29
2801 323 M1	161	28
2801 323 M1	162	4
2801 323 M1	165	4
2801 334 M2	157	2
2801 348 M1	66	44
2801 348 M1	218	14
2801 349 M1	66	45
2801 349 M1	218	15
2801 350 M91	66	46
2801 350 M91	218	16
2801 362 M1	49	23
2801 366 M1	45	41
2801 383 M1	38	6
2801 418 M1	302	10
2801 418 M1	338	10
2801 419 M1	302	2
2801 419 M1	338	2
2801 421 M1	302	3
2801 421 M1	338	3
2801 437 M1	302	10
2801 437 M1	338	10
2801 449 M91	49	1
2801 593 M1	49	26
2801 611 M1	49	39
2801 611 M1	53	26
2801 689 M2	197	30
2801 731 M1	225	5
2801 773 M91	162	2
2801 777 M1	162	1
2801 797 M1	302	10
2801 797 M1	338	10
2801 813 M1	302	10
2801 813 M1	338	10
2801 819 M1	302	10
2801 819 M1	338	10
2801 859 M1	33	6
2802 036 M91	229	2
2802 089 M93	202	14
2802 090 M95	202	13
2802 114 M91	146	18
2802 116 M1	218	6
2802 135 M91	66	34
2802 173 M1	122	20
2802 192 M92	66	22
2802 221 M1	197	3
2802 224 M1	146	39
2802 251 M1	61	35
2802 251 M1	65	31
2802 253 M1	57	18
2802 253 M1	61	23
2802 253 M1	65	18
2802 367 M2	49	20
2802 367 M2	53	13
2802 508 M92	66	26
2802 589 M91	317	7
2802 592 M91	317	6
2802 599 M91	45	32
2802 605 M91	45	36
2802 609 M91	66	33
2802 650 M91	313	21
2802 650 M91	326	1
2802 651 M91	314	8
2802 652 M1	317	9
2802 657 M91	314	9
2802 658 M1	317	25
2802 659 M1	317	34
2802 660 M1	314	10
2802 662 M91	286	1
2802 662 M91	317	3
2802 663 M91	286	2
2802 663 M91	317	1
2802 716 M1	317	10
2802 734 M91	34	5
2802 734 M91	73	1
2802 767 M1	289	69
2802 836 M91	229	9
2802 862 M91	66	37
2802 931 M2	49	22
2833 960 M1	66	4
3000 147 X1	213	28
3000 261 X1	114	22
3000 261 X1	117	20
3001 717 X91	109	41
3002 007 X1	85	5
3005 133 X1	189	38
3006 780 X1	134	26
3007 020 X1	106	4
3007 020 X1	109	4
3008 179 X1	118	17
3008 252 X1	94	39
3009 279 X1	113	3
3009 289 X1	110	50
3009 363 X1	113	32
3009 531 X1	118	13
3009 850 X1	105	13
3009 850 X1	110	54
3009 851 X1	105	37
3009 852 X1	105	35
3009 853 X91	105	17
3009 853 X91	109	6
3009 854 X1	106	18
3009 883 X1	113	21
3033 849 M1	105	29
3033 849 M1	106	13
3033 851 M1	105	31
3033 851 M1	106	15
3145 063 M1	166	16
3145 063 M1	166	19
3145 063 M1	166	24
3145 095 M1	158	3
3145 098 M1	158	11
3145 099 M1	158	12
3145 222 M1	197	16
3145 222 M1	197	21
3145 261 M1	218	30
3145 284 M1	218	32
3145 366 M91	81	14
3145 369 M1	81	26
3145 369 M1	153	28
3145 402 M1	42	22
3145 403 M2	174	49
3145 409 M1	81	19
3145 414 M1	81	18
3145 424 M1	61	16
3145 426 M91	61	14
3145 529 M92	66	31
3145 804 M1	53	19
3145 812 M2	49	17
3145 818 M91	66	39
3145 868 M1	130	38
3145 868 M1	133	53
3145 868 M1	161	31
3145 869 M1	130	39
3145 869 M1	130	40
3145 869 M1	133	54
3145 869 M1	134	39
3145 925 M1	57	45
3145 925 M1	65	40
3145 926 M1	57	46
3145 926 M1	65	41
3145 958 M91	237	52
3145 958 M91	238	1
3145 977 M1	130	41
3145 977 M1	130	42
3145 977 M1	130	44
3145 977 M1	133	52
3145 977 M1	134	42
3145 977 M1	205	17
3145 994 M1	66	1
3146 008 M91	66	29
3146 052 M92	66	13
3146 053 M92	66	20
3146 057 M93	66	10
3146 091 M92	46	5
3146 113 M91	69	48
3146 143 M91	314	20
3146 143 M91	329	1
3146 144 M93	313	22
3146 144 M93	330	1
3146 145 M92	282	10
3146 145 M92	298	1
3146 145 M92	313	23
3146 145 M92	334	1
3146 166 M91	314	21
3146 166 M91	330	1
3146 167 M92	282	11
3146 167 M92	301	1
3146 167 M92	313	24
3146 167 M92	337	1

Peça número	Pag.	Ref.
3146 168 M91	173	9
3146 169 M91	173	10
3146 233 M92	29	1
3146 233 M92	34	13
3146 233 M92	77	1
3146 234 M1	34	1
3146 234 M1	77	27
3146 246 M91	317	16
3146 247 M91	317	17
3146 271 M1	69	50
3146 286 M1	69	49
3146 286 M1	198	62
3146 311 M1	218	19
3146 318 M92	34	4
3146 401 M1	198	65
3146 421 M93	198	60
3146 477 M92	137	1
3146 503 M91	157	17
3146 509 M1	138	36
3146 521 M2	218	4
3146 601 M1	57	27
3146 606 M92	162	7
3146 606 M92	197	35
3146 608 M93	162	6
3146 608 M93	197	34
3146 620 M92	29	1
3146 620 M92	34	13
3146 620 M92	74	1
3146 752 M1	225	7
3146 791 M1	221	60
3146 808 M1	221	56
3146 843 M1	57	37
3146 843 M1	65	35
3146 844 M1	130	9
3146 844 M1	130	45
3146 844 M1	134	9
3146 854 M91	29	12
3146 855 M91	57	50
3146 862 M92	57	34
3146 865 M1	57	49
3146 865 M1	65	43
3146 866 M1	65	45
3146 866 M91	57	51
3146 867 M1	58	53
3146 867 M1	65	47
3146 871 M2	57	39
3146 871 M2	65	37
3146 876 M93	66	28
3146 890 M92	174	10
3146 891 M91	174	6
3146 895 M2	125	19
3146 895 M2	174	32
3146 895 M2	178	10
3146 896 M1	174	31
3146 896 M1	178	12
3146 896 M1	181	9
3146 897 M1	125	18
3146 897 M1	126	21
3146 897 M1	174	30
3146 897 M1	178	13
3146 897 M1	181	10
3146 898 M1	165	17
3146 899 M1	165	14
3146 904 M91	174	51
3146 937 M92	174	52
3146 937 M92	178	20
3146 937 M92	181	17
3146 950 M1	198	64
3146 952 M91	234	37
3146 953 M91	234	33
3146 954 M91	234	36
3146 956 M91	234	32
3146 957 M92	282	1
3146 957 M92	313	1
3146 958 M91	314	4
3146 959 M91	314	14
3146 960 M91	313	4
3146 961 M91	313	7
3146 965 M91	317	45
3146 966 M91	317	38
3146 976 M93	198	60
3147 017 M1	58	56
3147 017 M1	65	50
3147 108 M93	158	15
3147 164 M1	158	16
3147 178 M1	78	9
3147 214 M91	57	1
3147 214 M91	61	1
3147 214 M91	65	1
3147 216 M1	61	2
3147 230 M91	330	4
3147 243 M1	297	24
3147 243 M1	298	23
3147 243 M1	330	25
3147 243 M1	334	23
3147 245 M1	258	7
3147 245 M1	261	7
3147 245 M1	330	14
3147 248 M1	297	16
3147 248 M1	330	24
3147 258 M91	301	2
3147 258 M91	337	2
3147 264 M1	301	22
3147 264 M1	337	22
3147 274 M91	301	23
3147 274 M91	337	23
3147 278 M1	301	5
3147 278 M1	337	5
3147 286 M91	298	4
3147 286 M91	334	4
3147 296 M91	298	2
3147 296 M91	334	2
3147 301 M1	330	3
3147 309 M1	330	6
3147 312 M91	330	4
3147 313 M1	261	3
3147 313 M1	330	5
3147 317 M1	258	6
3147 317 M1	330	13
3147 318 M1	258	21
3147 318 M1	330	21
3147 319 M1	330	15
3147 325 M1	258	12
3147 325 M1	330	12
3147 411 M91	237	55
3147 411 M91	261	1
3147 412 M91	237	54
3147 423 M91	66	16
3147 424 M91	66	15
3147 425 M1	66	17
3147 472 M91	161	33
3147 478 M91	66	47
3147 504 M1	138	2
3147 505 M1	138	1
3147 508 M1	146	36
3147 516 M1	66	18
3147 542 M1	45	27
3147 543 M1	45	28
3147 543 M1	46	11
3147 545 M1	45	29
3147 550 M1	45	44
3147 550 M1	46	10
3147 588 M1	226	2
3147 627 M93	234	10
3147 630 M91	234	1
3147 636 M91	146	30
3147 641 M92	146	34
3147 824 M91	78	21
3147 882 M1	49	36
3147 935 M1	37	10
3147 938 M1	57	20
3147 939 M1	146	38
3147 970 M91	166	23
3148 048 M1	114	2
3148 054 M1	114	10
3148 069 M1	53	18
3148 108 M1	42	6
3148 108 M1	42	11
3148 142 M91	61	24
3148 142 M91	65	20
3148 223 M1	282	17
3148 223 M1	313	20
3148 268 M1	158	2
3148 318 M91	174	48
3148 318 M91	193	1
3148 341 M1	198	66
3148 352 M1	197	2
3148 378 M1	197	28
3148 431 M1	169	9
3148 431 M1	170	8
3148 442 M1	158	8
3148 443 M1	158	9
3148 604 M1	305	40
3148 668 M1	125	17
3148 668 M1	126	19
3148 668 M1	174	37
3148 669 M1	174	3
3148 673 M1	125	8
3148 673 M1	126	7
3148 673 M1	174	7
3148 673 M1	178	8
3148 673 M1	181	8
3148 679 M91	174	18
3148 690 M91	313	16
3148 712 M1	61	34
3148 712 M1	65	30
3148 762 M91	173	1
3148 762 M91	174	19
3148 762 M91	186	1
3148 769 M91	174	8
3148 787 M2	173	24
3148 787 M2	177	55
3148 787 M2	178	24
3148 787 M2	181	21
3148 822 M92	66	14
3148 841 M91	178	9
3148 868 M1	289	67
3148 868 M1	317	46
3148 881 M92	197	19
3148 906 M91	205	1
3148 914 M91	202	4
3148 914 M91	205	5
3148 914 M91	206	4
3148 920 M91	202	5
3148 920 M91	205	6
3148 920 M91	206	5
3148 933 M91	150	25
3148 934 M91	150	13
3148 943 M1	37	3
3148 946 M91	234	38
3148 948 M91	234	39
3148 950 M91	234	40
3148 952 M91	234	41

Peça número	Pag.	Ref.
3148 979 M91	62	62
3148 982 M91	62	58
3148 998 M91	166	18
3149 034 M91	230	1
3149 037 M91	262	1
3149 072 M91	166	3
3149 073 M91	166	1
3149 075 M92	158	1
3149 076 M91	158	5
3149 077 M91	158	6
3149 084 M91	233	11
3149 088 M91	166	4
3149 093 M91	166	15
3149 097 M1	218	33
3149 101 M91	218	31
3149 102 M91	218	34
3149 103 M91	218	34
3149 104 M91	61	31
3149 104 M91	65	28
3149 118 M2	117	1
3149 136 M91	174	4
3149 138 M91	174	47
3149 140 M1	174	42
3149 143 M1	297	3
3149 143 M1	298	3
3149 143 M1	298	5
3149 143 M1	301	3
3149 143 M1	330	3
3149 143 M1	330	5
3149 143 M1	334	3
3149 143 M1	334	5
3149 143 M1	337	3
3149 166 M91	125	48
3149 166 M91	126	44
3149 166 M91	198	61
3149 170 M1	125	20
3149 170 M1	126	20
3149 170 M1	174	36
3149 171 M1	174	11
3149 238 M91	42	8
3149 251 M1	42	18
3149 252 M1	42	19
3149 281 M1	174	29
3149 281 M1	186	16
3149 282 M1	174	27
3149 282 M1	186	15
3149 300 M92	174	1
3149 300 M92	182	1
3149 301 M91	165	5
3149 352 M91	197	49
3149 357 M91	197	48
3149 512 M93	201	1
3149 513 M93	201	2
3149 516 M1	38	9
3149 517 M1	38	10
3149 521 M91	210	57
3149 542 M91	201	3
3149 550 M91	42	2
3149 596 M1	174	9
3149 607 M1	174	5
3149 607 M1	178	4
3149 607 M1	181	4
3149 632 M1	226	1
3149 635 M93	229	17
3149 636 M2	229	18
3149 664 M91	173	23
3149 664 M91	190	1
3149 706 M91	78	1
3149 712 M91	237	56
3149 726 M92	34	4
3149 746 M91	81	16
3149 803 M1	229	20
3149 804 M1	229	19
3149 880 M91	57	36
3149 880 M91	65	34
3149 887 M91	173	2
3149 887 M91	173	6
3149 887 M91	178	21
3149 887 M91	181	18
3149 887 M91	314	17
3149 888 M1	29	6
3149 916 M91	122	13
3149 934 M91	218	3
3149 948 M1	218	39
3149 949 M1	218	42
3149 954 M91	218	43
3149 958 M92	221	50
3149 963 M1	218	28
3149 971 M91	218	24
3149 983 M91	122	10
3149 996 M91	42	4
3175 201 M1	186	20
3175 219 M2	182	2
3175 219 M2	185	2
3175 220 M1	182	3
3175 220 M1	185	3
3175 221 M1	182	4
3175 221 M1	185	4
3175 222 M91	182	5
3175 222 M91	185	5
3175 223 M1	182	6
3175 223 M1	185	6
3175 225 M1	182	8
3175 225 M1	185	8
3175 226 M91	182	9
3175 226 M91	185	9
3175 227 M1	182	10
3175 227 M1	185	10
3175 228 M1	182	11
3175 228 M1	185	11
3175 229 M1	182	12
3175 229 M1	185	12
3175 230 M1	182	13
3175 230 M1	185	13
3175 231 M1	182	14
3175 231 M1	185	14
3175 233 M1	182	16
3175 233 M1	185	16
3175 234 M1	182	17
3175 234 M1	185	17
3175 235 M1	182	18
3175 235 M1	185	18
3175 237 M1	182	20
3175 237 M1	185	20
3175 238 M91	182	21
3175 239 M1	182	22
3175 239 M1	185	22
3175 240 M1	182	23
3175 240 M1	182	42
3175 240 M1	185	42
3175 241 M1	182	24
3175 241 M1	185	24
3175 243 M1	182	28
3175 243 M1	185	28
3175 244 M91	185	29
3175 245 M1	182	32
3175 245 M1	185	32
3175 246 M91	182	33
3175 246 M91	185	33
3175 247 M1	185	34
3175 248 M1	185	35
3175 249 M1	182	36
3175 249 M1	185	36
3175 250 M91	182	37
3175 250 M91	185	37
3175 252 M1	182	39
3175 253 M2	185	40
3175 254 M1	182	41
3175 254 M1	185	41
3175 255 M1	182	43
3175 256 M91	182	45
3175 258 M1	182	27
3175 258 M1	185	19
3175 258 M1	185	27
3175 308 M1	182	19
3175 309 M1	182	34
3175 310 M91	182	29
3175 311 M1	182	35
3175 363 M91	190	18
3175 366 M1	190	45
3175 367 M1	190	46
3175 370 M1	162	3
3175 370 M1	165	3
3175 371 M1	190	5
3175 374 M1	190	3
3175 375 M1	190	17
3175 376 M1	190	16
3175 397 M1	190	22
3175 398 M1	190	23
3175 399 M1	190	24
3175 400 M1	190	26
3175 402 M1	190	29
3175 403 M1	190	30
3175 404 M1	190	33
3175 405 M1	190	34
3175 406 M1	190	35
3175 407 M1	190	38
3175 408 M1	190	39
3175 409 M1	190	40
3175 412 M91	190	51
3175 458 M91	186	9
3175 461 M1	74	3
3175 469 M91	74	21
3175 470 M1	74	22
3175 472 M1	74	24
3175 473 M1	74	25
3175 474 M1	74	37
3175 475 M1	74	31
3175 476 M91	74	32
3175 477 M1	74	33
3175 478 M1	74	26
3175 480 M1	74	28
3175 481 M1	74	30
3175 482 M91	74	41
3175 504 M1	101	14
3175 504 M1	102	22
3175 504 M1	114	16
3175 504 M1	117	22
3175 504 M1	121	18
3175 504 M1	130	37
3175 504 M1	134	37
3175 508 M1	326	32
3175 509 M1	326	27
3175 510 M1	326	28
3175 517 M1	78	15
3175 543 M1	49	10
3175 543 M1	53	9
3175 550 M1	326	33
3175 556 M1	182	30
3175 556 M1	185	30

Peça número	Pag.	Ref.
3175 562 M91	174	25
3175 562 M91	186	13
3175 583 M91	49	12
3175 592 M91	210	75
3175 593 M91	209	6
3175 594 M91	209	7
3175 595 M1	209	8
3175 596 M1	209	9
3175 597 M91	209	19
3175 597 M91	213	7
3175 598 M91	209	20
3175 598 M91	213	6
3175 599 M91	209	21
3175 599 M91	213	9
3175 600 M91	209	22
3175 600 M91	213	8
3175 601 M91	209	31
3175 601 M91	213	20
3175 777 M1	293	3
3175 784 M1	293	8
3175 790 M1	293	10
3175 791 M1	293	9
3175 797 M1	293	18
3175 801 M1	293	19
3175 802 M1	293	27
3175 805 M1	293	26
3175 806 M1	293	25
3175 807 M1	293	24
3175 809 M1	293	23
3175 813 M1	293	28
3175 814 M1	293	29
3175 815 M1	293	30
3175 816 M1	293	35
3175 817 M1	293	34
3175 818 M1	293	39
3175 820 M91	293	2
3175 822 M91	293	4
3175 831 M1	294	4
3175 837 M1	294	10
3175 838 M1	294	9
3175 839 M1	294	8
3175 843 M1	294	13
3175 844 M1	294	19
3175 845 M1	294	18
3175 848 M1	294	20
3175 849 M91	294	2
3175 852 M91	294	3
3175 902 M91	209	32
3175 902 M91	213	19
3175 903 M91	209	33
3175 903 M91	213	18
3175 904 M91	209	34
3175 904 M91	213	22
3175 905 M1	210	53
3175 906 M91	210	55
3175 907 M91	210	56
3175 908 M91	210	62
3175 909 M1	210	70
3175 910 M91	210	72
3175 911 M91	210	73
3175 912 M1	210	65
3175 920 M91	74	42
3175 921 M1	186	19
3175 932 M1	182	7
3175 932 M1	185	7
3175 933 M91	182	25
3175 933 M91	185	25
3176 061 M91	73	3
3176 066 M91	74	2
3176 067 M91	74	5
3176 068 M1	74	7
3176 069 M1	74	16
3176 070 M1	74	15
3176 071 M1	74	27
3176 126 M1	73	31
3176 129 M91	225	1
3176 140 M1	210	54
3176 140 M1	210	74
3176 140 M1	213	39
3176 141 M1	209	52
3176 141 M1	213	40
3176 141 M1	217	15
3176 142 M1	217	30
3176 146 M1	297	28
3176 149 M91	70	10
3176 150 M1	70	13
3176 154 M91	294	23
3176 155 M91	293	40
3176 157 M1	290	10
3176 158 M1	290	10
3176 160 M91	301	28
3176 169 M91	337	28
3176 161 M91	298	26
3176 161 M91	334	26
3176 162 M91	330	28
3176 164 M1	214	62
3176 165 M91	213	4
3176 166 M91	213	5
3176 167 M91	186	11
3176 168 M91	213	24
3176 169 M1	213	26
3176 170 M91	213	27
3176 171 M1	213	31
3176 172 M91	213	32
3176 172 M91	217	10
3176 173 M91	213	33
3176 173 M91	217	9
3176 174 M1	213	36
3176 175 M1	213	37
3176 176 M1	214	59
3176 177 M1	214	60
3176 178 M1	213	38
3176 178 M1	217	14
3176 179 M91	214	58
3176 180 M91	214	57
3176 181 M1	214	55
3176 182 M1	214	56
3176 183 M91	213	42
3176 184 M91	213	46
3176 185 M91	213	47
3176 186 M1	213	52
3176 187 M1	213	51
3176 188 M1	213	49
3176 190 M1	209	48
3176 190 M1	213	45
3176 190 M1	217	22
3176 467 M91	185	48
3176 468 M91	185	21
3176 470 M1	185	43
3176 471 M91	185	49
3176 472 M1	185	50
3176 473 M1	194	4
3176 474 M1	194	5
3176 475 M1	194	11
3176 476 M1	194	14
3176 477 M91	194	15
3176 482 M1	182	40
3176 486 M91	49	12
3176 504 M1	214	53
3176 505 M1	209	26
3176 505 M1	213	14
3176 538 M1	185	39
3176 547 M1	182	15
3176 547 M1	185	15
3176 550 M1	185	23
3176 557 M91	185	44
3176 558 M91	185	45
3176 564 M91	249	23
3176 564 M91	249	42
3176 565 M91	249	9
3176 566 M91	249	10
3176 574 M91	249	40
3176 575 M91	249	8
3176 576 M1	249	25
3176 577 M1	249	44
3176 578 M1	249	35
3176 579 M1	249	30
3176 580 M1	249	32
3176 581 M1	249	34
3176 584 M1	249	53
3176 586 M1	249	33
3176 587 M1	249	29
3176 588 M91	249	48
3176 589 M91	249	49
3176 635 M1	253	2
3176 636 M1	253	3
3176 637 M1	253	4
3176 638 M91	253	5
3176 639 M91	253	6
3176 640 M91	253	7
3176 641 M91	253	8
3176 642 M1	253	9
3176 643 M1	253	10
3176 644 M1	253	11
3176 645 M91	253	12
3176 645 M91	254	25
3176 646 M1	253	13
3176 647 M1	253	14
3176 648 M1	253	15
3176 649 M1	253	16
3176 650 M91	253	17
3176 651 M1	253	18
3176 651 M1	253	26
3176 652 M1	253	19
3176 652 M1	253	27
3176 654 M1	253	21
3176 654 M1	253	29
3176 655 M1	253	22
3176 655 M1	253	30
3176 656 M91	253	23
3176 656 M91	254	2
3176 657 M1	253	24
3176 658 M91	253	25
3176 659 M91	253	31
3176 660 M91	253	32
3176 661 M91	253	33
3176 662 M91	253	34
3176 663 M1	253	35
3176 664 M1	254	3
3176 665 M1	254	4
3176 666 M1	254	5
3176 667 M1	254	6
3176 668 M1	254	7
3176 669 M1	254	8
3176 670 M1	254	9
3176 671 M1	254	10
3176 671 M1	254	28
3176 672 M1	254	11
3176 673 M1	254	12
3176 674 M1	254	13
3176 675 M1	254	14
3176 676 M1	254	16
3176 677 M1	254	17
3176 678 M91	254	18
3176 679 M91	254	19
3176 679 M91	254	34

Peça número	Pag.	Ref.
3176 680 M91	254	20
3176 680 M91	254	22
3176 680 M91	254	35
3176 680 M91	254	37
3176 681 M91	254	21
3176 682 M91	254	23
3176 682 M91	254	38
3176 683 M91	254	24
3176 683 M91	254	39
3176 684 M1	254	26
3176 685 M1	254	27
3176 687 M1	254	29
3176 688 M1	254	30
3176 689 M1	254	31
3176 690 M91	254	33
3176 693 M91	249	24
3176 693 M91	249	43
3176 694 M1	249	28
3176 698 M91	249	50
3176 699 M91	249	51
3176 700 M1	249	52
3176 721 M91	293	20
3176 838 M1	293	13
3176 839 M91	293	40
3176 883 M1	182	31
3176 883 M1	185	31
3176 886 M1	182	31
3188 958 M1	105	30
3225 356 M1	34	6
3225 356 M1	66	23
3225 356 M1	114	26
3225 356 M1	285	10
3225 750 M1	118	12
3316 334 M91	125	2
3316 334 M91	126	2
3319 026 M1	221	54
3388 958 M1	106	14
3408 013 M91	218	49
3408 026 M91	218	2
3408 027 M91	218	23
3408 030 M91	150	37
3408 079 M1	130	7
3408 080 M1	134	7
3408 091 M1	286	5
3408 100 M91	29	18
3408 102 M1	29	14
3408 103 M1	29	7
3408 217 M1	89	10
3408 350 M91	9	19
3408 355 M1	9	21
3408 357 M1	9	20
3408 361 M91	9	19
3408 373 M91	33	3
3408 374 M1	33	2
3408 413 M91	41	6
3408 414 M1	114	15
3408 474 M91	281	5
3408 480 M92	277	5
3408 482 M92	277	3
3408 484 M92	277	6
3408 486 M92	277	4
3408 490 M1	269	13
3408 494 M1	270	16
3408 497 M92	282	8
3408 497 M92	290	1
3408 498 M1	270	14
3408 505 M91	282	7
3408 550 M91	122	31
3408 552 M92	122	19
3408 570 M1	49	24
3408 578 M91	173	14
3408 578 M91	178	19
3408 578 M91	181	16
3408 768 M1	66	5
3408 773 M91	66	8
3408 773 M91	197	29
3408 798 M1	114	1
3408 808 M1	86	30
3408 809 M1	89	38
3408 811 M1	89	2
3408 812 M3	89	13
3408 813 M1	89	35
3408 814 M1	89	29
3408 815 M2	86	33
3408 819 M2	86	2
3408 853 M92	86	1
3408 925 M1	89	44
3408 926 M1	89	11
3408 928 M1	89	36
3408 930 M1	86	31
3408 931 M2	86	34
3408 932 M1	89	42
3408 933 M1	89	42
3408 934 M1	89	42
3408 935 M1	89	42
3408 936 M1	89	42
3408 974 M91	197	8
3408 983 M91	66	1
3408 984 M1	66	3
3408 997 M91	66	2
3409 001 M1	270	39
3409 016 M91	286	4
3409 022 M91	286	14
3409 050 M1	286	6
3409 052 M91	286	48
3409 054 M91	286	52
3409 056 M91	285	5
3409 058 M91	285	4
3409 060 M91	285	3
3409 062 M91	285	6
3409 064 M91	282	4
3409 065 M91	285	11
3409 067 M91	285	12
3409 069 M1	286	33
3409 070 M1	286	36
3409 071 M91	286	32
3409 074 M91	286	21
3409 082 M1	286	27
3409 083 M1	286	28
3409 084 M91	286	46
3409 085 M91	237	62
3409 085 M91	289	54
3409 086 M92	289	57
3409 092 M91	286	25
3409 104 M91	269	19
3409 112 M1	286	17
3409 115 M1	286	20
3409 116 M1	269	18
3409 116 M1	305	39
3409 117 M91	297	4
3409 118 M91	297	2
3409 119 M92	282	9
3409 119 M92	297	1
3409 121 M91	154	2
3409 133 M91	285	21
3409 133 M91	294	1
3409 134 M92	274	9
3409 134 M92	293	1
3409 139 M1	297	5
3409 144 M91	157	1
3409 158 M1	230	43
3409 158 M1	265	20
3409 158 M1	277	48
3409 158 M1	309	48
3409 161 M91	146	17
3409 164 M1	86	13
3409 165 M1	86	12
3409 168 M91	174	17
3409 170 M91	174	24
3409 180 M91	218	13
3409 182 M91	218	48
3409 197 M1	114	12
3409 212 M91	197	1
3409 234 M91	222	2
3409 235 M91	222	3
3409 238 M1	330	16
3409 324 M2	297	19
3409 324 M2	333	17
3409 325 M2	297	20
3409 325 M2	298	17
3409 325 M2	330	18
3409 325 M2	334	17
3409 326 M1	297	7
3409 326 M1	330	6
3409 327 M1	297	6
3409 327 M1	298	12
3409 327 M1	333	13
3409 327 M1	334	12
3409 328 M1	297	8
3409 328 M1	298	15
3409 328 M1	334	15
3409 333 M1	225	14
3409 333 M1	230	44
3409 333 M1	286	19
3409 337 M91	265	1
3409 346 M91	122	1
3409 347 M2	301	16
3409 347 M2	337	16
3409 348 M2	301	15
3409 348 M2	337	15
3409 349 M1	301	6
3409 349 M1	337	6
3409 385 M91	237	53
3409 385 M91	257	1
3409 387 M91	205	10
3409 389 M91	205	4
3409 397 M1	286	29
3409 399 M91	289	66
3409 400 M1	301	10
3409 400 M1	337	10
3409 401 M1	301	14
3409 401 M1	337	14
3409 407 M91	122	6
3409 409 M1	298	6
3409 409 M1	334	6
3409 411 M2	298	16
3409 411 M2	334	16
3409 425 M92	277	25
3409 427 M91	233	1
3409 441 M91	281	1
3409 442 M91	281	2
3409 447 M1	225	11
3409 536 M91	37	9
3409 537 M91	37	8
3409 541 M91	37	16
3409 625 M91	233	2
3409 633 M1	234	13
3409 634 M1	237	61
3409 637 M1	237	73
3409 639 M91	202	10
3409 643 M91	202	1
3409 646 M91	241	14
3409 652 M91	270	10
3409 712 M1	86	7
3409 712 M1	101	6
3409 712 M1	101	13

Peça número	Pag.	Ref.
3409 712 M1	130	17
3409 712 M1	134	17
3409 713 M1	145	15
3409 714 M1	297	27
3409 714 M1	298	25
3409 714 M1	330	27
3409 714 M1	334	25
3409 715 M1	301	27
3409 715 M1	337	27
3409 745 M1	165	14
3409 748 M1	121	17
3409 781 M91	241	24
3409 783 M91	241	23
3409 785 M91	241	31
3409 851 M91	178	1
3409 851 M91	181	1
3409 851 M91	185	1
3409 856 M91	121	2
3409 857 M91	178	34
3409 878 M91	153	32
3409 879 M1	153	11
3409 880 M1	153	5
3409 886 M91	206	11
3409 891 M91	153	1
3409 895 M1	206	10
3409 896 M91	206	1
3409 922 M91	178	6
3409 922 M91	181	6
3409 965 M91	65	44
3409 990 M91	125	7
3409 990 M91	126	6
3409 994 M91	178	3
3409 994 M91	181	3
3409 996 M91	125	6
3409 999 M92	165	8
3410 001 M1	85	4
3410 033 M91	153	13
3410 040 M1	134	41
3410 041 M91	65	22
3410 044 M91	241	36
3410 046 M91	241	37
3410 048 M91	241	22
3410 051 M91	178	35
3410 054 M1	125	39
3410 054 M1	126	35
3410 057 M91	178	5
3410 057 M91	181	5
3410 058 M91	125	27
3410 058 M91	126	25
3410 107 M1	138	18
3410 110 M91	118	1
3410 113 M92	218	1
3410 114 M92	118	7
3410 129 M91	9	19
3410 131 M91	66	31
3410 135 M91	221	57
3410 137 M1	118	3
3410 148 M1	118	2
3410 174 M1	89	12
3410 209 M91	241	36
3410 211 M91	241	37
3410 213 M91	241	24
3410 215 M91	241	23
3410 220 M91	241	14
3410 223 M91	241	28
3410 238 M1	229	10
3410 246 M91	241	38
3410 247 M1	125	33
3410 247 M1	126	29
3410 249 M91	241	13
3410 249 M91	253	1
3410 249 M91	254	1
3410 250 M1	89	43
3410 358 M91	37	2
3410 364 M91	81	5
3410 385 M1	229	21
3410 391 M1	158	10
3410 425 M91	241	27
3410 425 M91	266	11
3410 432 M1	89	20
3410 443 M91	153	3
3410 447 M91	153	12
3410 536 M1	138	37
3410 536 M1	154	4
3410 554 M1	82	29
3410 555 M1	82	28
3410 565 M1	269	26
3410 568 M91	269	19
3410 571 M1	153	15
3410 579 M91	125	3
3410 579 M91	126	3
3410 580 M91	125	4
3410 580 M91	126	4
3410 586 M91	125	49
3410 586 M91	126	45
3410 637 M1	125	37
3410 637 M1	126	33
3410 638 M91	218	23
3410 639 M91	34	15
3410 640 M91	34	14
3410 641 M1	89	42
3410 644 M1	89	45
3410 645 M1	89	26
3410 646 M1	89	25
3410 659 M91	125	30
3410 659 M91	126	26
3410 660 M1	125	46
3410 660 M1	126	42
3410 661 M1	125	45
3410 661 M1	126	41
3410 681 M1	34	16
3410 684 M1	206	17
3410 685 M91	34	10
3410 698 M92	125	1
3410 698 M92	126	1
3410 714 M91	197	4
3410 719 M1	145	27
3410 721 M91	178	23
3410 721 M91	181	20
3410 721 M91	194	1
3410 725 M91	153	22
3410 789 M1	66	38
3410 818 M1	81	16
3410 858 M91	157	17
3410 870 M91	66	26
3410 922 M91	262	1
3410 923 M1	262	2
3410 952 M92	138	29
3411 146 M1	274	3
3411 479 M1	274	10
3411 480 M1	274	7
3411 541 M91	37	15
3411 558 M2	66	27
3411 580 M91	197	7
3411 703 M91	269	1
3411 758 M1	133	56
3411 759 M1	133	57
3411 851 M91	270	21
3411 852 M1	270	23
3411 854 M1	270	24
3411 855 M1	270	22
3411 856 M91	270	14
3411 859 M1	277	50
3411 861 M1	277	49
3411 862 M1	282	13
3411 863 M91	282	12
3411 868 M1	269	32
3411 869 M91	270	29
3411 872 M1	270	7
3411 873 M91	270	5
3412 013 M91	54	6
3412 014 M1	286	8
3412 275 M91	118	18
3412 413 M1	270	6
3412 419 M91	197	22
3412 429 M1	266	5
3412 431 M91	266	9
3412 436 M1	53	27
3412 439 M1	266	13
3412 448 M1	302	3
3412 448 M1	338	3
3412 449 M1	302	2
3412 449 M1	338	2
3412 450 M91	269	30
3412 473 M1	53	20
3412 478 M1	198	69
3412 501 M91	197	1
3412 517 M91	197	8
3412 523 M92	165	9
3412 524 M91	165	8
3412 634 M1	302	10
3412 634 M1	338	10
3412 635 M91	126	13
3412 643 M91	237	69
3412 644 M1	138	31
3412 645 M91	181	30
3412 646 M1	289	58
3412 647 M1	289	59
3412 680 M1	302	10
3412 680 M1	338	10
3412 689 M91	126	9
3412 692 M91	126	16
3412 693 M1	270	38
3412 842 M91	69	54
3412 950 M91	126	19
3412 954 M1	289	70
3412 958 M1	121	19
3468 501 M1	165	1
3468 502 M1	165	2
3470 401 X1	270	8
3473 686 M91	189	13
3473 687 M1	189	6
3473 688 M1	189	8
3473 690 M1	189	33
3473 691 M1	189	32
3473 692 M1	189	31
3473 693 M1	189	34
3473 694 M91	189	24
3473 695 M1	189	26
3473 696 M1	189	27
3473 697 M1	189	28
3473 764 M1	129	9
3473 765 M1	129	2
3473 766 M1	129	11
3473 769 M1	129	3
3473 770 M1	129	8
3473 771 M1	129	10
3473 772 M1	129	7
3473 799 M91	189	16
3473 917 M91	113	12
3473 918 M91	113	11
3474 979 M1	113	7
3475 288 M1	113	8
3475 289 M1	113	16
3475 290 M1	113	15
3475 293 M1	113	10

Peça número	Pag.	Ref.
3476 496 M1	113	36
3500 047 M2	277	51
3510 491 M2	85	7
3583 341 M1	78	24
3585 050 M91	217	1
3585 052 M1	154	5
3585 084 M1	266	7
3585 084 M1	266	15
3585 206 M91	198	70
3585 315 M91	234	10
3585 320 M91	237	65
3585 320 M91	257	1
3585 321 M1	197	13
3585 322 M91	237	68
3585 323 M1	237	67
3585 323 M1	266	12
3585 324 M1	234	17
3585 377 M1	201	9
3585 377 M1	233	5
3585 386 M91	69	52
3585 390 M91	53	30
3585 392 M91	66	2
3585 398 M91	126	45
3585 427 M91	266	6
3585 432 M91	266	1
3585 518 M91	218	18
3585 580 M1	218	20
3585 581 M1	218	20
3585 602 M91	197	19
3585 631 M1	237	70
3585 892 M91	266	14
3585 903 M1	49	40
3585 916 M1	138	8
3585 952 M1	53	33
3585 952 M1	225	5
3587 128 M1	53	31
3587 225 M1	282	16
3587 525 M91	42	23
3587 588 M91	66	1
3587 711 M1	42	21
3587 725 M91	53	1
3587 731 M1	89	17
3587 762 M1	270	1
3587 841 M1	278	54
3587 844 M91	277	1
3587 845 M1	270	33
3587 846 M1	270	32
3587 848 M91	126	3
3587 849 M91	126	4
3587 902 M91	270	14
3587 912 M91	286	23
3587 914 M91	286	22
3588 880 M1	278	53
3589 139 M91	266	4
3589 327 M91	221	49
3589 357 M1	225	13
3589 359 M1	225	11
3589 362 M91	222	1
3589 363 M91	222	3
3589 364 M91	222	2
3589 366 M91	222	12
3589 372 M1	222	13
3603 045 M1	46	4
3603 045 M1	46	9
3603 110 M91	182	48
3603 139 M1	226	4
3603 195 M1	217	6
3603 196 M1	217	11
3603 197 M1	217	12
3603 198 M1	217	16
3603 200 M1	217	24
3603 201 M1	217	25
3603 204 M1	217	4
3603 205 M1	217	5
3603 206 M1	217	17
3603 239 M1	49	41
3603 240 M1	226	5
3603 241 M1	226	3
3603 297 M1	217	31
3603 298 M1	217	32
3603 329 M1	53	34
3603 336 M1	49	11
3603 337 M1	49	16
3603 338 M1	49	15
3603 344 M1	49	13
3603 344 M1	53	12
3603 345 M1	49	14
3603 346 M1	49	15
3603 346 M1	53	11
3603 413 M1	53	10
3603 414 M1	53	8
3603 415 M1	53	7
3603 416 M1	53	5
3603 433 M91	225	1
17411 036	302	30
17411 036	338	30
18248 015	302	1
18248 015	338	1
18248 016	302	1
18248 016	338	1
18248 017	302	1
18248 017	338	1
23308 492	229	1
23308 981	229	12
50468 101	302	1
50468 101	338	1
50468 102	302	1
50468 102	338	1
* 488 254 M2	134	34
* 846 618 M1	302	6
* 846 618 M1	338	6
* 898 020 M2	158	23
* 1031 685 M1	318	26
* 1031 686 M1	321	49
* 1482 675 M1	146	26
* 1886 566 M1	246	53
* 2710 398 M1	161	23
* 3009 287 X1	109	49
* 3176 691 M91	254	36
* 3412 837 M91	69	53

* ITENS FORA DE ORDEM
* ITEMS OUT OF ORDER
* ITENS FUERA DE ORDEN
* ITEMS EN DÉSORDRE

Peça número	Pag.	Ref.
71028	21	3
71046	21	1
72009	229	6
72013	25	1
73071	14	34
74055	34	1
74071	229	5
75026	5	38
77246	26	1
423614	2	0
423614	9	12
423615	2	0
423615	9	10
423617	30	14
423622	2	32
423651	46	2
423669	9	2
423669 A	9	2
423669 B	9	2
423669 C	9	2
423670	9	4
423670 A	9	4
423670 B	9	4
423670 C	9	4
423695	2	0
423695	2	1
424804	2	0
424804	9	5
424807	10	10
424808	9	3
424808 A	9	3
424819	18	28
424823	10	9
424827	2	0
424827	9	1
424828	2	22
424854	5	1
424857	22	25
LP 8677	33	1
0050345	14	12
0095315	26	25
0096214	17	10
0096215	17	11
0096232	26	23
0096236	18	34
0096237	18	36
0096238	5	34
0096238	14	24
0096239	14	44
0096241	17	9
0096433	5	41
0096434	5	30
0096434	22	24
0096437	45	12
0096439	5	31
0096439	13	5
0096439	14	14
0096439	18	40
0096439	22	23
0096441	18	39
0096633	18	19
0096634	10	23
0096834	82	23
0170040	22	8
0170151	10	13
0180637	26	15
0201396	2	30
0350005	18	33
0350009	2	24
0410236	9	20
0450035	14	10
0500006	22	9
0500012	9	13
0500012	14	2
0566003	45	20
0566003	45	23
0566004	45	5
0566004	45	18
0571346	42	6
0571346	42	9
0576002	17	7
0576002	22	18
0576002	26	5
0576002	45	16
0576007	22	13
0576051	5	37
0576051	13	9
0576051	13	19
0576052	10	30
0576052	22	22
0576054	10	25
0576065	54	5
0610012	18	32
0610844	14	4
0610879	18	18
0650203	5	26
0650204	13	10
0650507	10	11
0650563	2	3
0650563	5	3
0650577	2	4
0650582	2	8
0650588	2	11
0650618	2	5
0720579	10	29
0726260	26	17
0726504	10	22
0746019	14	36
0746052	17	18
0746053	14	37
0746211	2	26
0746211	14	18
0746211	14	23
0746211	14	23
0746252	14	28
0746254	26	9
0746255	5	14
0746255	5	33
0746255	14	17
0746453	5	22
0746454	13	6
0746610	21	5
0746854	9	22
0748505	14	30
0826212	22	16
0826212	25	3
0826222	2	0
0826222	45	14
0826403	13	8
0826403	13	17
0826408	34	7
0826412	54	3
0826467	5	36
0826481	2	0
0826481	2	31
0826526	13	18
0920002	10	4
0920003	2	27
0920003	17	12
0920003	25	4
0920003	26	3
0920005	54	4
0920005	90	6
0920006	10	24
0920009	22	11
0920052	10	5
0920052	17	19
0920053	5	15
0920053	5	35
0920053	14	19
0920053	17	6
0920053	18	5
0920053	18	37
0920053	22	17
0920053	26	4
0920053	26	10
0920053	45	15
0920054	5	23
0920054	5	32
0920054	5	42
0920054	13	7
0920054	14	32
0920054	18	41
0920054	22	21
0920054	45	13
0920055	21	6
0920058	22	12
0920127	45	26
0920127	229	7
0920154	13	11
0921062	9	21
0941082	14	13
2116078	26	8
2171225	18	13
2172513	10	3
2172513	18	12
2172530	2	28
2176534	14	42
2182122	9	22
2184435	17	8
2184546	18	38
2215574	26	2
2232151	14	31
2238153	14	33
2411151	14	38
2411152	14	25
2411152	14	43
2411157	5	27
2431131	18	4
2431154	5	28
2431154	22	36
2487004	17	3
2487854	14	40
2511425	10	18
2511425	10	20
2576675	18	10
2645601	26	19
2645666	26	19
2646690	26	20
2646842	26	20
4236129	30	1
2318A206	209	30
2318A206	213	21
2418M001	22	4
2431A051	18	5
31148711	9	16
31164581	18	11
31165461	18	26
31165531	18	25
31171353	14	5
31171681	9	14
31358393	2	2
31358394	2	2
31415321	14	1
31434163	10	27
31733121	14	7

Peça número	Pag.	Ref.
31743108	10	15
31744123	10	14
31744131	5	46
31744133	5	7
31745121	5	45
31745122	5	8
31785007	17	15
32161114	2	7
32161209	14	9
32162319	9	18
32166329	2	14
32166337	5	19
32166338	5	18
32166339	5	17
32181424	5	17
32181425	5	18
32181426	5	19
32184414	45	25
32184414	229	8
32413415	14	26
32416105	2	10
32417134	2	12
32452113	2	16
32455123	18	27
32526312	2	0
32526312	2	20
32762116	9	6
32811408	2	19
32811408	30	18
33112111	2	29
33115408	14	8
33117415	10	12
33123117	5	47
33125124	9	17
33125416	9	15
33137408	18	6
33142111	2	13
33153121	14	3
33153128	14	6
33153133	18	17
33154125	82	22
33154126	82	21
33221115	25	5
33221321	9	7
33221316	5	16
33261732	5	43
33261752	5	44
33415118	5	6
33418301	82	20
33423122	6	48
33424107	5	10
33451801	18	16
33533103	17	14
33533112	45	21
33533112	45	24
33811113	10	26
33811113	30	12
33817118	5	9
33817119	5	9
33825419	14	27
33825419	30	17
35511111	10	21
35587338	26	24
35731144	10	8
36177111	5	21
36212152	5	13
36237156	18	24
36277821	2	17
36475706	5	20
36813137	14	22
36813137	30	16
36814127	14	16
36814127	30	15
36815721	17	2
36815721	30	21
36817157	2	25
36817157	30	19
36832409	17	20
36832309	30	24
36833119	14	35
36851409	5	12
36851409	30	4
36853514	5	24
36853514	30	5
36856102	25	2
36856102	30	22
36862131	13	3
36862131	30	8
36862133	13	2
36862133	30	7
36862134	13	16
36862134	30	10
36862138	14	41
36862138	30	25
36862151	5	39
36862151	30	6
36862517	21	4
36862517	30	20
36866462	13	4
36866462	30	9
36866721	22	15
37171825	17	1
37521332	10	16
37556148	14	29
37711711	22	14
37714234	18	22
37735651	5	40
37738261	17	17
41115023	14	11
41115126	26	7
41151467	10	19
41151468	10	17
70050069	2	15
70050076	9	8
70050110	18	2
70050111	18	3
70050113	18	15
70100528	45	10
70150038	14	40
70170026	9	11
70180055	10	7
70230008	5	11
70250036	14	15
70300004	46	7
70330050	14	45
70430001	18	7
70440098	5	25
70490063	26	6
70490063	30	26
70490146	22	19
70490146	30	23
70490149	10	2
70490149	30	3
70490182	25	7
70490195	2	21
70490195	30	2
70500006	18	10
70540061	13	14
70540063	13	1
70576100	26	18
70590003	46	6
70600001	26	16
70620701	17	13
70620711	10	6
70650014	2	6
70670091	22	10
70730019	26	21
70730019	30	13
70730030	14	21
70730034	5	9
70730036	2	23
70740062	2	18
70750037	18	8
70750038	18	9
70750043	18	8
70750044	18	9
70760024	45	11
70800014	17	16
70800016	25	6
70820048	22	20
70820056	2	0
70820063	17	5
70860016	10	28
70910009	5	5
70910009A	5	5
70910009B	5	5
70910010	5	4
70910010A	5	4
70910010B	5	4
70920008	17	4
70920065	2	9
70920065	13	13
70920081	26	22
70920081	30	11
70920083	26	26
70991031	9	19
70991042	18	14
70991157	10	1
70991500	26	11
70991501	26	12
70991502	26	13
70991503	26	14
70991518	26	11
70991519	26	12
70991520	26	13
70991521	26	14
70991630	14	39
70991654	9	19
70991809	18	1
70991846	45	22
70991848	45	19
70991851	45	4
70991897	45	7
70992011	14	20
70992191	22	1
70997122	21	2
79950253	5	29
80650722	13	12
81400089	17	21

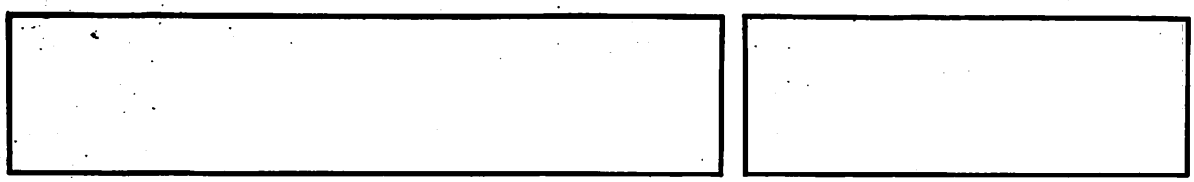

BLOCO DE CILINDROS	A4.236
CYLINDER BLOCK	A4.236
BLOQUE DE CILINDROS	A4.236
BLOC-CYLINDRES	A4.236

1		(A) →I236356N	1	BLOCO.....	BLOCK.....	BLOQUE.....	BLOC.....
1	423695	↦236357N	1	BLOCO.....	BLOCK.....	BLOQUE.....	BLOC.....
2	31358393	(B)	X	CAMISA.....	LINER.....	CAMISA.....	CHEMISE.....
2	31358394	1	4	CAMISA.....	LINER.....	CAMISA.....	CHEMISE.....
3	0650563	1	8	BUJÃO.....	PLUG.....	TAPÓN.....	BOUCHON.....
4	0650577	1	4	BUJÃO.....	PLUG.....	TAPÓN.....	BOUCHON.....
5	0650618	1	4	BUJÃO.....	PLUG.....	TAPÓN.....	BOUCHON.....
6	70650014	1	1	BUJÃO.....	PLUG.....	TAPÓN.....	BOUCHON.....
7	32161114	1	2	BUJÃO.....	PLUG.....	TAPÓN.....	BOUCHON.....
8	0650582	1	1	BUJÃO.....	PLUG.....	TAPÓN.....	BOUCHON.....
9	70920065	1	1	ARRUELA.....	WASHER.....	ARANDELA.....	RONDELLE.....
10	32416105	1	1	BUJÃO.....	PLUG.....	TAPÓN.....	BOUCHON.....
11	0650588	1	3	BUJÃO.....	PLUG.....	TAPÓN.....	BOUCHON.....
12	32417134	1	1	BUJÃO.....	PLUG.....	TAPÓN.....	BOUCHON.....
13	33142111	1	10	ANEL LOCALIZADOR	THIMBLE.....	MANGUITO.....	BAGUE.....
14	32166329	1	10	PARAFUSO.....	BOLT.....	TORNILLO.....	BOULON.....
15	70050069	1	1	BUCHA.....	BUSH.....	BUJE.....	BAGUE.....
16	32452113		1	PINO DE AJUSTE..	TIMING PIN.....	PERNO.....	BROCHE.....
17	36277821		1	PLACA.....	BRIDGE PIECE....	PUENTE.....	ENTRETOISE.....
18	70740062		2	PARAFUSO.....	BOLT.....	TORNILLO.....	VIS.....
19	32811408		2	JUNTA.....	JOINT.....	JUNTA.....	JOINT.....
20	32526312		2	PRISIONEIRO.....	STUD.....	ESPÁRRAGO.....	GOUJON.....
21	70490195		1	JUNTA.....	GASKET.....	JUNTA.....	JOINT.....
22	424828		1	ALOJAMENTO.....	HOUSING.....	CÁRTER.....	CARTER.....
23	70730036	22	1	RETENTOR.....	SEAL.....	RETÉN.....	BAGUE ÉTANCHÉITÉ
24	0350009	22	2	PINO GUIA.....	DOWEL.....	ESPIGA.....	PION.....
25	36817157	22	1	JUNTA.....	JOINT.....	JUNTA.....	JOINT.....
26	0746211	22	10	PARAFUSO.....	BOLT.....	TORNILLO.....	VIS.....
27	0920003	22	10	ARRUELA.....	WASHER.....	ARANDELA.....	RONDELLE.....
28	2172530	22	2	PARAFUSO.....	BOLT.....	TORNILLO.....	VIS.....
29	33112111	22	2	ARRUELA.....	WASHER.....	ARANDELA.....	RONDELLE.....
30	0201396		1	CONEXÃO.....	CONNECTION.....	CONEXIÓN.....	RACCORD.....
31	0826481		3	PRISIONEIRO.....	STUD.....	ESPÁRRAGO.....	GOUJON.....
32	423622		1	MOTOR PARCIAL...	SHORT ENGINE....	MOTOR PARCIAL...	MOTEUR PARTIEL..
-	423695	32	1	BLOCO.....	BLOCK.....	BLOQUE.....	BLOC.....
-	424827	32	1	ÁRVORE MANIVELAS	CRANKSHAFT ASSY.	CIGUEÑAL.....	VILEBREQUIN.....
-	423615	32	4	PISTÃO.....	PISTON.....	PISTÓN.....	PISTON.....
-	423614	32	4	JOGO DE ANÉIS...	RING KIT.....	JUEGO DE AROS...	JEU DE SEGMENTS.
-	424804	32	4	BIELA.....	CONNECTING ROD..	BIELA.....	BIELLE.....
-	0826222	32	4	PRISIONEIRO.....	STUD.....	ESPÁRRAGO.....	GOUJON.....
-	0826481	32	3	PRISIONEIRO.....	STUD.....	ESPÁRRAGO.....	GOUJON.....
-	32526312	32	2	PRISIONEIRO.....	STUD.....	ESPÁRRAGO.....	GOUJON.....
-	70820056	32	1	PRISIONEIRO.....	STUD.....	ESPÁRRAGO.....	GOUJON.....

(A) PARA REPOSIÇÃO DO BLOCO 423602, USE — 423695 (1)
TO REPLACE BLOCK 423602, USE — 32166337 (2)
PARA REEMPLAZAR EL BLOQUE 423602, USAR — 32166338 (12)
POUR REMPLACER LE BLOC 423602, UTILISER — 32166339 (8)

(B) CAMISA SEMI-ACABADA
HALF-FINISHED LINER
CAMISA SEMI-TERMINADA
CHEMISE SEMI-FINIE

BLOCO DE CILINDROS	A4.236
CYLINDER BLOCK	A4.236
BLOQUE DE CILINDROS	A4.236
BLOC-CYLINDRES	A4.236

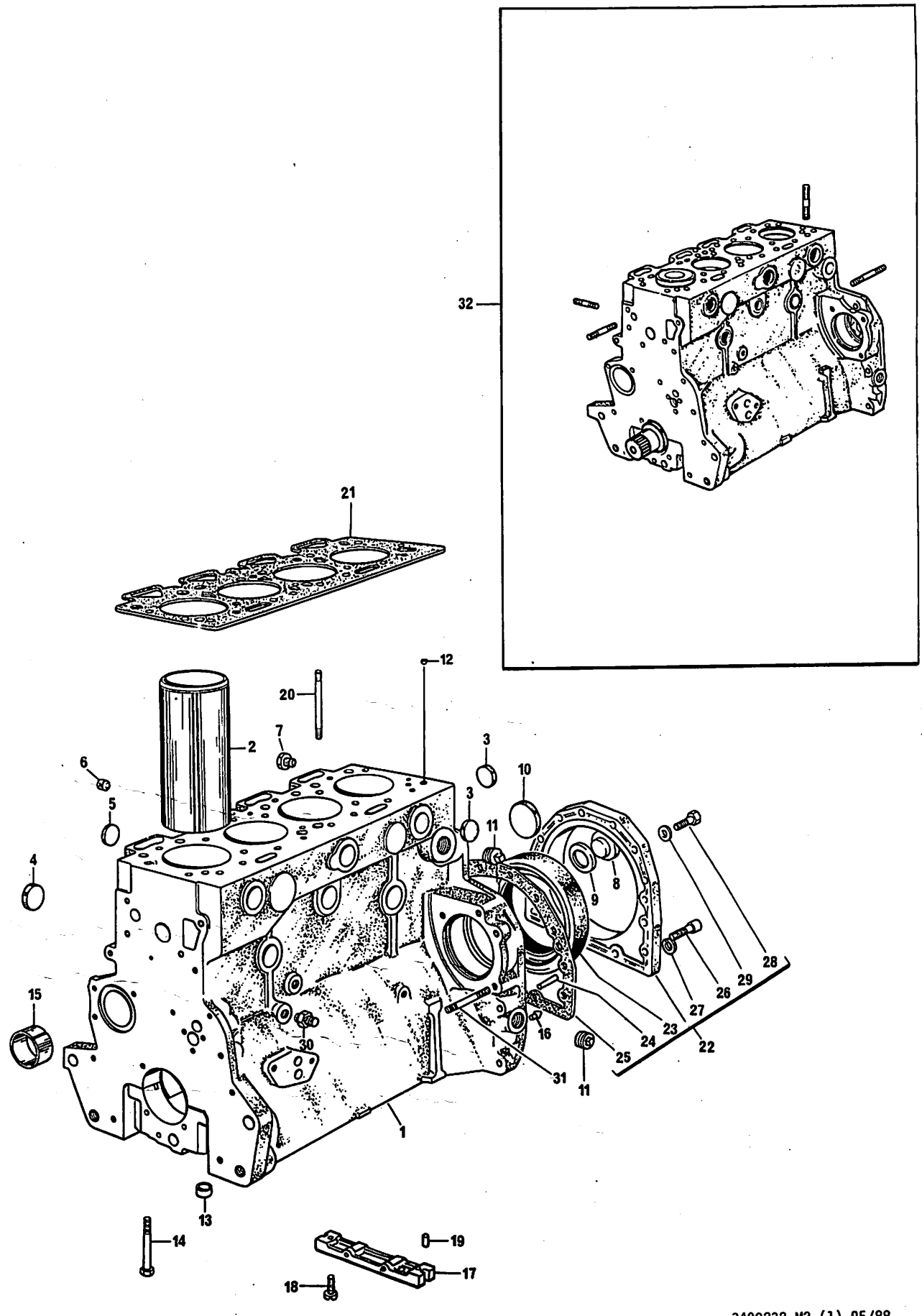

CABEÇOTE	A4.236
CYLINDER HEAD	A4.236
CULATA	A4.236
CULASSE	A4.236

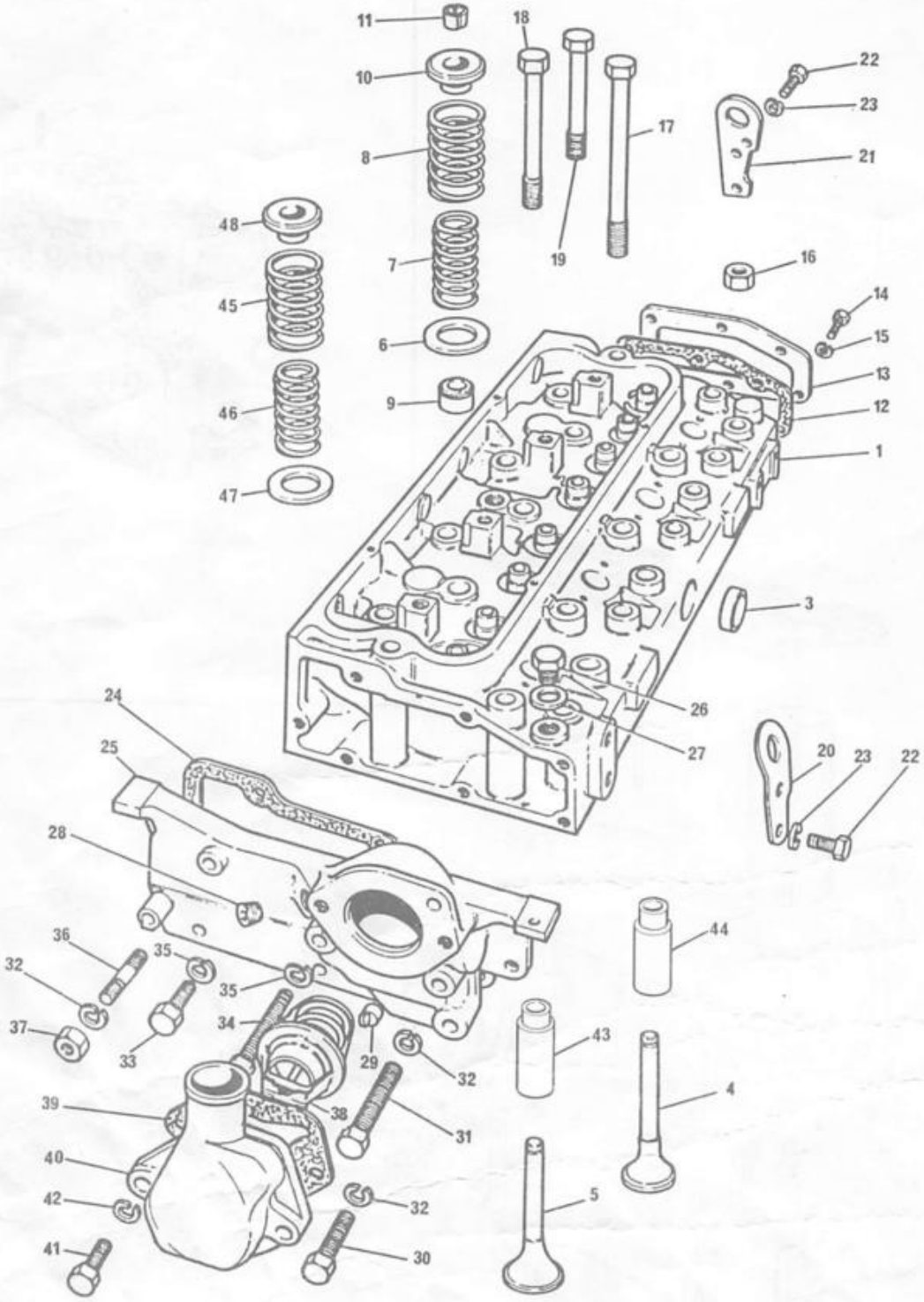

CABEÇOTE	A4.236
CYLINDER HEAD	A4.236
CULATA	A4.236
CULASSE	A4.236

1	424854			1	CABEÇOTE.....	CYLINDER HEAD...	CULATA.....	CULASSE.....
3	0650563	1		1	BUJÃO.....	PLUG.....	TAPÓN.....	BOUCHON.....
4	70910010	1		4	VÁLVULA ESCAPE..	EXHAUST VALVE...	VÁLVULA ESCAPE..	SOUPAPE ÉCHAPP..
4	70910010 A		(A) ⧗+.015"	X	VÁLVULA ESCAPE..	EXHAUST VALVE...	VÁLVULA ESCAPE..	SOUPAPE ÉCHAPP..
4	70910010 B		(A) ⧗+.030"	X	VÁLVULA ESCAPE..	EXHAUST VALVE...	VÁLVULA ESCAPE..	SOUPAPE ÉCHAPP..
5	70910009	1		4	VÁLVULA ADMISSÃO	INLET VALVE.....	VÁLVULA ADMISIÓN	SOUPAPE ADM.....
5	70910009 A		(A) ⧗+.015"	X	VÁLVULA ADMISSÃO	INLET VALVE.....	VÁLVULA ADMISIÓN	SOUPAPE ADM.....
5	70910009 B		(A) ⧗+.030"	X	VÁLVULA ADMISSÃO	INLET VALVE.....	VÁLVULA ADMISIÓN	SOUPAPE ADM.....
6	33415118	1		8	ARRUELA.....	WASHER.....	ARANDELA.....	RONDELLE.....
7	31744133	1		8	MOLA INTERNA....	INNER SPRING....	RESORTE INTERIOR	RESSORT INT.....
8	31745122	1		8	MOLA EXTERNA....	OUTER SPRING....	RESORTE EXTERIOR	RESSORT EXT.....
9	70730034	1		8	VEDADOR.....	SEAL.....	DEFLECTOR.....	DÉFLECTEUR.....
9	33817118		(A) ⧗+.015"	X	VEDADOR.....	SEAL.....	DEFLECTOR.....	DÉFLECTEUR.....
9	33817119		(A) ⧗+.030"	X	VEDADOR.....	SEAL.....	DEFLECTOR.....	DÉFLECTEUR.....
10	33424107	1		8	CAPA.....	CAP.....	CASQUILLO.....	CUVETTE.....
11	70230008	1		16	TRAVA.....	COTTER.....	SEGURO CÓNICO...	CLAVETTE.....
12	36851409	1		1	JUNTA.....	JOINT.....	JUNTA.....	JOINT.....
13	36212152	1		1	TAMPA.....	COVER.....	TAPA.....	COUVERCLE.....
14	0746255	1		6	PARAFUSO.....	BOLT.....	TORNILLO.....	VIS.....
15	0920053	1		6	ARRUELA.....	WASHER.....	ARANDELA.....	RONDELLE.....
16	33221316			2	PORCA.....	NUT.....	TUERCA.....	ÉCROU.....
17	32181424		→| 236356N	6	PARAFUSO.....	BOLT.....	TORNILLO.....	VIS.....
17	32166339		|→236357N	8	PARAFUSO.....	BOLT.....	TORNILLO.....	VIS.....
18	32181425		→| 236356N	12	PARAFUSO.....	BOLT.....	TORNILLO.....	VIS.....
18	32166338		|→236357N	12	PARAFUSO.....	BOLT.....	TORNILLO.....	VIS.....
19	32181426		→| 236356N	2	PARAFUSO.....	BOLT.....	TORNILLO.....	VIS.....
19	32166337		|→236357N	2	PARAFUSO.....	BOLT.....	TORNILLO.....	VIS.....
20	36475706			1	ALÇA.....	LIFTING PLATE...	PLACA.....	PLAQUE LEVAGE...
21	36177111			1	ALÇA.....	LIFTING PLATE...	PLACA.....	PLAQUE LEVAGE...
22	0746453			4	PARAFUSO.....	BOLT.....	TORNILLO.....	VIS.....
23	0920054			4	ARRUELA.....	WASHER.....	ARANDELA.....	RONDELLE.....
24	36853514			1	JUNTA.....	JOINT.....	JUNTA.....	JOINT.....
25	70440098			1	CARCAÇA.....	HOUSING.....	CÁRTER.....	CORPS THERMO....
26	0650203			1	BUJÃO.....	PLUG.....	TAPÓN.....	BOUCHON.....
27	2411157			1	ARRUELA.....	WASHER.....	ARANDELA.....	RONDELLE.....
28	2431154			1	BUJÃO.....	PLUG.....	TAPÓN.....	BOUCHON.....
29	79950253			1	VÁLVULA.....	VALVE.....	VÁLVULA.....	SOUPAPE.....
30	0096434			2	PARAFUSO.....	BOLT.....	TORNILLO.....	VIS.....
31	0096439			1	PARAFUSO.....	BOLT.....	TORNILLO.....	VIS.....
32	0920054			4	ARRUELA.....	WASHER.....	ARANDELA.....	RONDELLE.....
33	0746255			2	PARAFUSO.....	BOLT.....	TORNILLO.....	VIS.....
34	0096238			1	PARAFUSO.....	BOLT.....	TORNILLO.....	VIS.....
35	0920053			3	ARRUELA.....	WASHER.....	ARANDELA.....	RONDELLE.....
36	0826467			1	PRISIONEIRO.....	STUD.....	ESPÁRRAGO.....	GOUJON.....
37	0576051			1	PORCA.....	NUT.....	TUERCA.....	ÉCROU.....
38	75026			1	TERMOSTATO.....	THERMOSTAT.....	TERMOSTATO.....	THERMOSTAT.....
39	36862151			1	JUNTA.....	JOINT.....	JUNTA.....	JOINT.....
40	37735651			1	CONEXÃO.....	CONNECTION.....	CONEXIÓN.....	RACCORD.....
41	0096433			2	PARAFUSO.....	BOLT.....	TORNILLO.....	VIS.....
42	0920054			2	ARRUELA.....	WASHER.....	ARANDELA.....	RONDELLE.....
43	33261732	1		4	GUIA ADMISSÃO...	INLET GUIDE.....	GUÍA ADMISIÓN...	GUIDE.....
44	33261752	1		4	GUIA ESCAPE.....	EXHAUST GUIDE...	GUÍA ESCAPE.....	GUIDE.....

6

CABEÇOTE CYLINDER HEAD CULATA CULASSE	A4.236 A4.236 A4.236 A4.236

45	31744121	(A)	8	MOLA EXTERNA....	OUTER SPRING....	RESORTE EXTERIOR	RESSORT EXT.....
46	31744131	(A)	8	MOLA INTERNA....	INNER SPRING....	RESORTE INTERIOR	RESSORT INT.....
47	33123117	(A)	8	ARRUELA.....	WASHER.....	ARANDELA.....	RONDELLE.....
48	33423122	(A)	8	CAPA.....	CAP.....	CASQUILLO.....	CUVETTE.....

(A) USADO SOMENTE EM MOTORES COM CABEÇOTE SEM GUIAS DE VÁLVULAS SUBSTITUÍVEIS
USED ONLY FOR ENGINES WITH CYL.HEAD WITHOUT REMOVABLE VALVE GUIDES
USADO SOLAMENTE EN MOTORES CON CULATA SIN GUÍAS DE VÁLVULAS REEMPLAZABLES
UTILISÉ SEULEMENT POUR MOTEUR AVEC CULASSE SANS GUIDES DE VALVES REMPLAÇABLES

CABEÇOTE	A4.236
CYLINDER HEAD	A4.236
CULATA	A4.236
CULASSE	A4.236

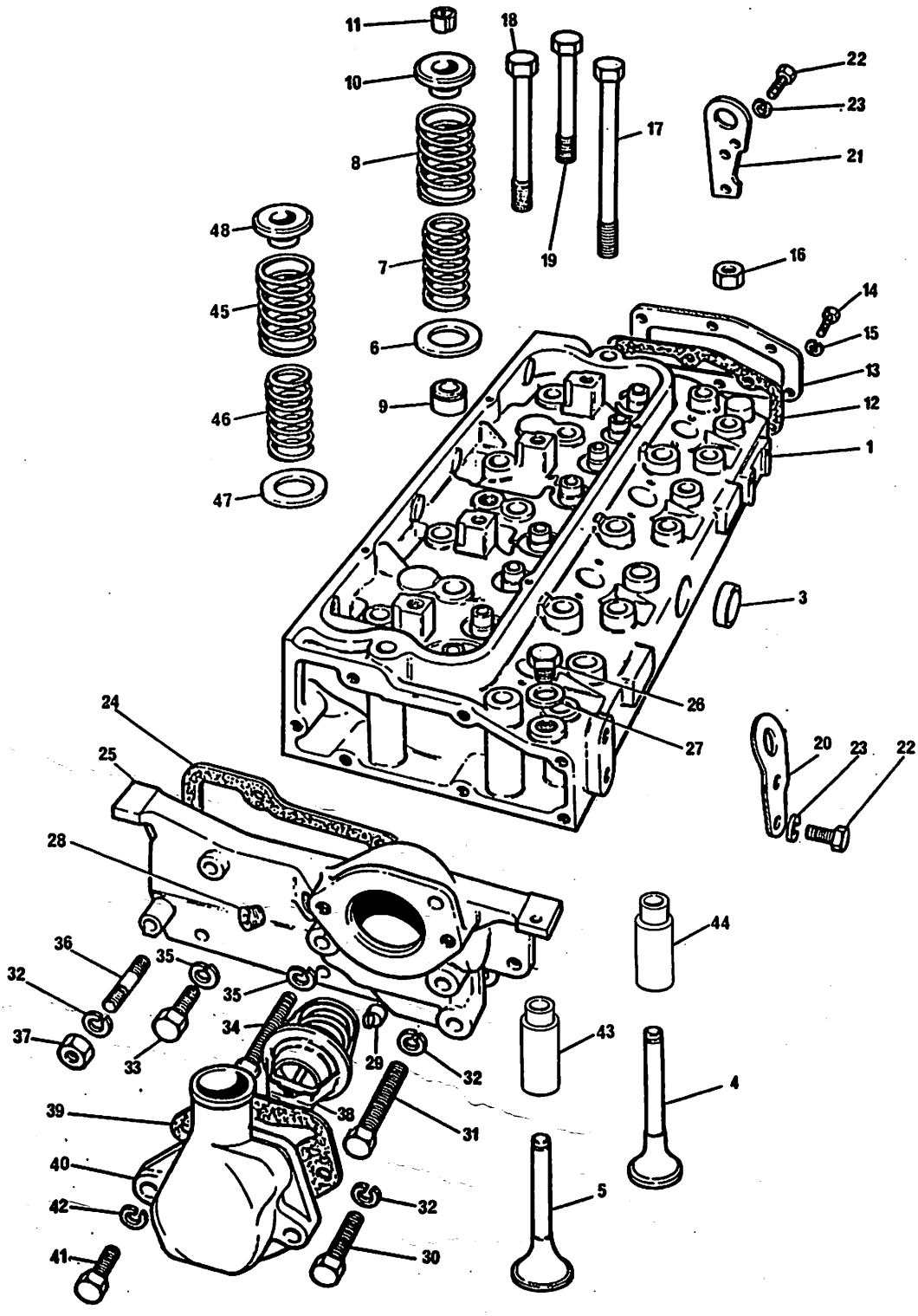

ÁRVORE DE MANIVELAS	A4.236
CRANKSHAFT	A4.236
CIGUEÑAL	A4.236
VILEBREQUIN	A4.236

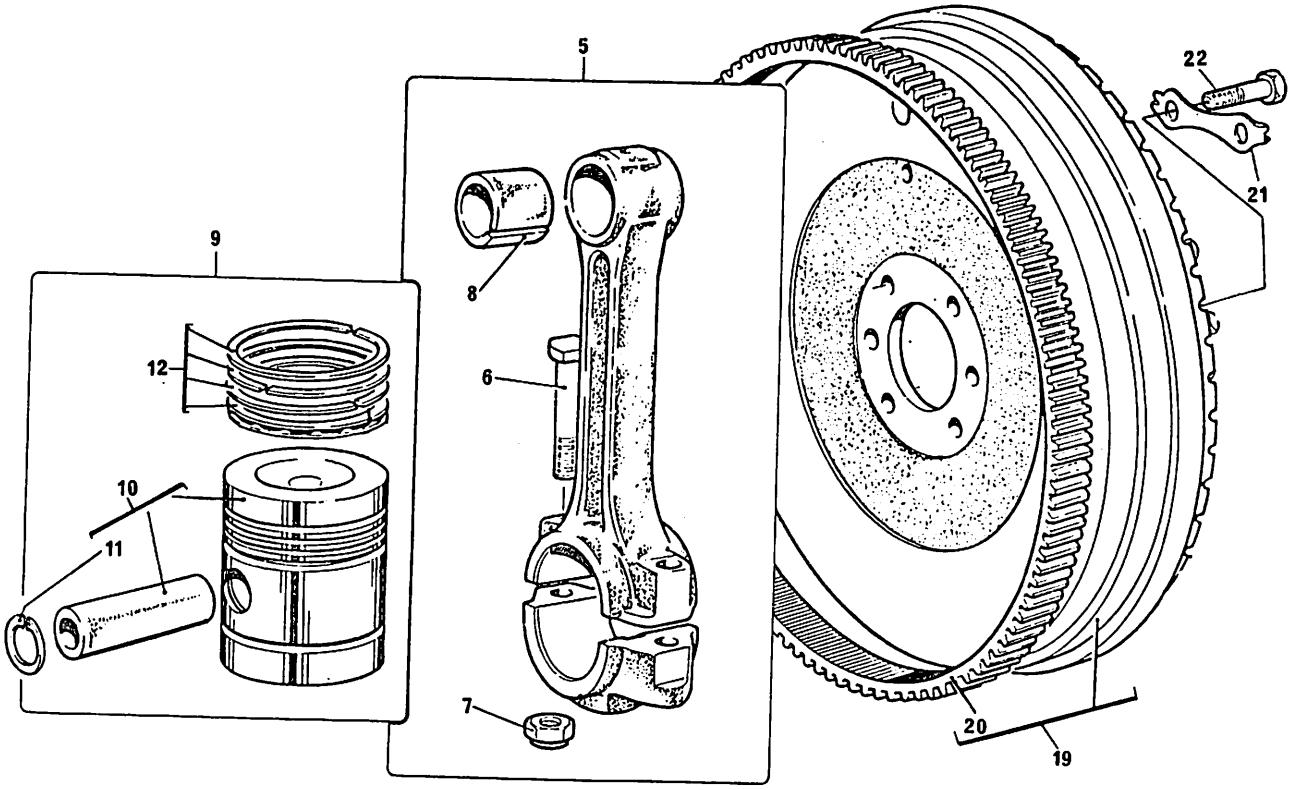

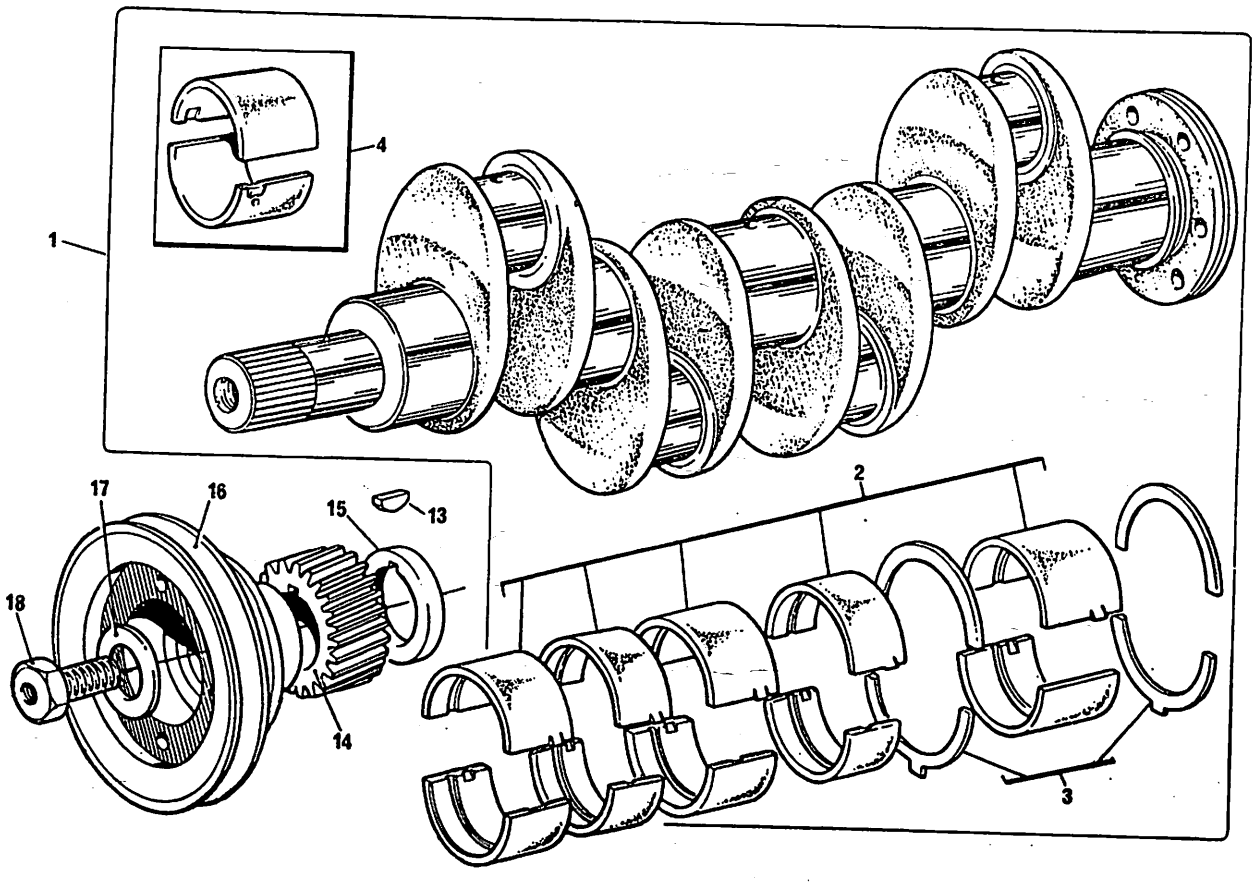

ÁRVORE DE MANIVELAS	A4.236
CRANKSHAFT	A4.236
CIGUEÑAL	A4.236
VILEBREQUIN	A4.236

1	424827			1	ÁRVORE MANIVELAS	CRANKSHAFT ASSY.	JUEGO CIGUEÑAL..	VILEBREQUIN.....
2	423669	1		1	JOGO CASQUILHOS.	BEARING KIT.....	JUEGO COJINETES.	JEU COUSSINETS..
2	423669 A		Σ+.010"	1	JOGO CASQUILHOS.	BEARING KIT.....	JUEGO COJINETES.	JEU COUSSINETS..
2	423669 B		Σ+.020"	1	JOGO CASQUILHOS.	BEARING KIT.....	JUEGO COJINETES.	JEU COUSSINETS..
2	423669 C		Σ+.030"	1	JOGO CASQUILHOS.	BEARING KIT.....	JUEGO COJINETES.	JEU COUSSINETS..
3	424808	1		1	JOGO ARRUELAS...	WASHER KIT.....	JUEGO ARANDELAS.	JEU DE RONDELLES
3	424808 A		Σ+.007"	1	JOGO ARRUELAS...	WASHER KIT.....	JUEGO ARANDELAS.	JEU DE RONDELLES
4	423670	1		1	JOGO CASQUILHOS.	BEARING KIT.....	JUEGO COJINETES.	JEU COUSSINETS..
4	423670 A		Σ+.010"	1	JOGO CASQUILHOS.	BEARING KIT.....	JUEGO COJINETES.	JEU COUSSINETS..
4	423670 B		Σ+.020"	1	JOGO CASQUILHOS.	BEARING KIT.....	JUEGO COJINETES.	JEU COUSSINETS..
4	423670 C		Σ+.030"	1	JOGO CASQUILHOS.	BEARING KIT.....	JUEGO COJINETES.	JEU COUSSINETS..
5	424804			4	BIELA.....	CONNECTING ROD..	BIELA.....	BIELLE.....
6	32762116	5		8	PARAFUSO.....	BOLT.....	TORNILLO.....	VIS.....
7	33221321	5		8	PORCA.....	NUT.....	TUERCA.....	ÉCROU.....
8	70050076	5		4	BUCHA.....	BUSH.....	BUJE.....	BAGUE.....
10	423615			4	PISTÃO.....	PISTON.....	PISTÓN.....	PISTON.....
11	70170026	10		8	ANEL TRAVA.....	CIRCLIP.....	ARO RETÉN.....	CIRCLIP.....
12	423614			4	JOGO DE ANÉIS...	RING KIT.....	JUEGO DE AROS...	JEU DE SEGMENTS.
13	0500012			1	CHAVETA.....	KEY.....	CHAVETA.....	CLAVETTE.....
14	31171681			1	ENGRENAGEM.....	GEAR.....	ENGRANAJE.....	PIGNON.....
15	33125416			1	ARRUELA.....	WASHER.....	ARANDELA.....	RONDELLE.....
16	31148711			1	POLIA.....	PULLEY.....	POLEA.....	POULIE.....
17	33125124			1	ARRUELA.....	WASHER.....	ARANDELA.....	RONDELLE.....
18	32162319			1	PARAFUSO.....	BOLT.....	TORNILLO.....	VIS.....
19	70991031		MEC. ⊣ 3408361 M91	1	VOLANTE.....	FLYWHEEL.....	VOLANTE.....	VOLANT.....
19	3408361 M91		MEC. ⊣ 70991031	1	VOLANTE.....	FLYWHEEL.....	VOLANTE.....	VOLANT.....
19	3408350 M91		(A) ⊣ 70991654	1	VOLANTE.....	FLYWHEEL.....	VOLANTE.....	VOLANT.....
19	70991654		(A) ⊣ 3408350 M91	1	VOLANTE.....	FLYWHEEL.....	VOLANTE.....	VOLANT.....
19	3410129 M91		(B)	1	VOLANTE.....	FLYWHEEL.....	VOLANTE.....	VOLANT.....
20	0410236	19	⊣ 3408357 M1	1	CREMALHEIRA.....	STARTER RING....	CORONA.....	COURONNE.....
20	3408357 M1	19	⊣ 0410236	1	CREMALHEIRA.....	STARTER RING....	CORONA.....	COURONNE.....
21	0921062		⊣ 3408355 M1	3	ARRUELA TRAVA...	TABWASHER.....	ARANDELA TRABA..	ARRÊTOIR.....
21	3408355 M1		⊣ 0921062	3	ARRUELA TRAVA...	TABWASHER.....	ARANDELA TRABA..	ARRÊTOIR.....
22	2182122		MEC. ⊣ 361563 X1	6	PARAFUSO.....	BOLT.....	TORNILLO.....	VIS.....
22	361563 X1		MEC. ⊣ 2182122	6	PARAFUSO.....	BOLT.....	TORNILLO.....	VIS.....
22	0746854		REV. ⊣ 353595 X1	6	PARAFUSO.....	BOLT.....	TORNILLO.....	VIS.....
22	353595 X1		REV. ⊣ 0746854	6	PARAFUSO.....	BOLT.....	TORNILLO.....	VIS.....

(A) PARA MF 86 REVERSOMÁTICA
FOR MF 86 REVERSOMATIC
PARA MF 86 REVERSOMÁTICA
POUR MF 86 REVERSOMATIQUE
→ 265

(B) PARA MF 86 TRANSMISSÃO AUTOMÁTICA
FOR MF 86 AUTOMATIC TRANSMISSION
PARA MF 86 TRANSMISIÓN AUTOMÁTICA
POUR MF 86 TRANSMISSION AUTOMATIQUE
→ 266

10

TAMPA DO CABEÇOTE	A4.236
CYLINDER HEAD COVER	A4.236
TAPA DE VÁLVULAS	A4.236
CACHE-CULBUTEURS	A4.236

1	70991157		1	TAMPA.....	COVER.....	TAPA.....	CACHE-CULBUTEURS
2	70490149		1	JUNTA.....	JOINT.....	JUNTA.....	JOINT.....
3	2172513		4	PARAFUSO.....	BOLT.....	TORNILLO.....	VIS.....
4	0920002		4	ARRUELA.....	WASHER.....	ARANDELA.....	RONDELLE.....
5	0920052		4	ARRUELA.....	WASHER.....	ARANDELA.....	RONDELLE.....
6	70620711		1	MANGUEIRA.....	HOSE.....	MANGUERA.....	DURITE.....
7	70180055		2	BRAÇADEIRA.....	CLAMP.....	ABRAZADERA.....	COLLIER.....
8	35731144		1	TUBO.....	PIPE.....	TUBO.....	TUYAUTERIE.....
9	424823		1	EIXO BALANCEIROS	ROCKERSHAFT ASSY	EJE BALANCINES..	RAMPE.....
10	424807	9	1	EIXO.....	SHAFT.....	EJE.....	ARBRE.....
11	0650507	10	2	BUJÃO.....	PLUG.....	TAPÓN.....	BOUCHON.....
12	33117415	9	2	ARRUELA.....	WASHER.....	ARANDELA.....	RONDELLE.....
13	0170151	9	2	ANEL TRAVA.....	CIRCLIP.....	ARO RETÉN.....	CIRCLIP.....
14	31744123	9	2	MOLA.....	SPRING.....	RESORTE.....	RESSORT.....
15	31743108	9	2	MOLA.....	SPRING.....	RESORTE.....	RESSORT.....
16	37521332	9	4	SUPORTE.....	BRACKET.....	SOPORTE.....	SUPPORT.....
17	41151468	9 ▶	4	BALANCEIRO.....	ROCKER LEVER....	BALANCÍN.....	LEVIER OSCILLANT
18	2511425	17	4	BUCHA.....	BUSH.....	BUJE.....	BAGUE.....
19	41151467	9 ◀	4	BALANCEIRO.....	ROCKER LEVER....	BALANCÍN.....	LEVIER OSCILLANT
20	2511425	19	4	BUCHA.....	BUSH.....	BUJE.....	BAGUE.....
21	35511111	9	1	TUBO.....	PIPE.....	CAÑO.....	TUYAUTERIE.....
22	0726504	9	1	PARAFUSO.....	BOLT.....	TORNILLO.....	VIS.....
23	0096634		4	PARAFUSO.....	BOLT.....	TORNILLO.....	VIS.....
24	0920006		4	ARRUELA.....	WASHER.....	ARANDELA.....	RONDELLE.....
25	0576054		4	PORCA.....	NUT.....	TUERCA.....	ÉCROU.....
26	33811113		1	ANEL "O".....	"O" RING.....	ARO SELLO.....	JOINT TORIQUE...
27	31434163		8	TUCHO.....	TAPPET.....	BOTADOR.....	POUSSOIR.....
28	70860016		8	VARETA.....	PUSHROD.....	VARILLA.....	TIGE.....
29	0720579		8	PARAFUSO.....	BOLT.....	TORNILLO.....	VIS.....
30	0576052		8	PORCA.....	NUT.....	TUERCA.....	ÉCROU.....

TAMPA DO CABEÇOTE	A4.236
CYLINDER HEAD COVER	A4.236
TAPA DE VÁLVULAS	A4.236
CACHE-CULBUTEURS	A4.236

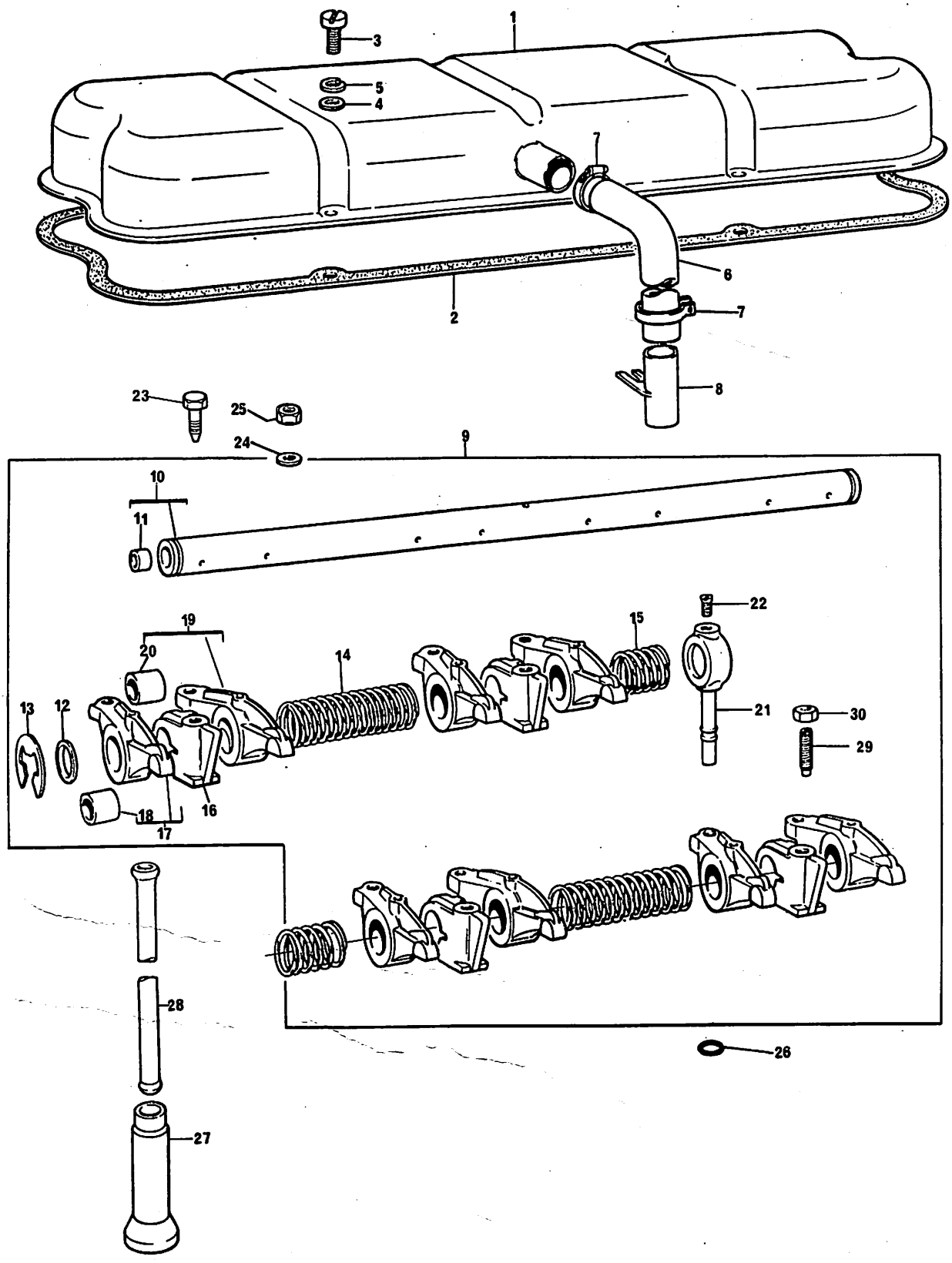

SISTEMA DE ADMISSÃO E ESCAPE DE AR	A4.236
AIR INDUCTION AND EXHAUST SYSTEM	A4.236
SISTEMA DE ADMISIÓN Y ESCAPE DE AIRE	A4.236
SYSTÈME D'ADMISSION ET EXHAUSTION D'AIR	A4.236

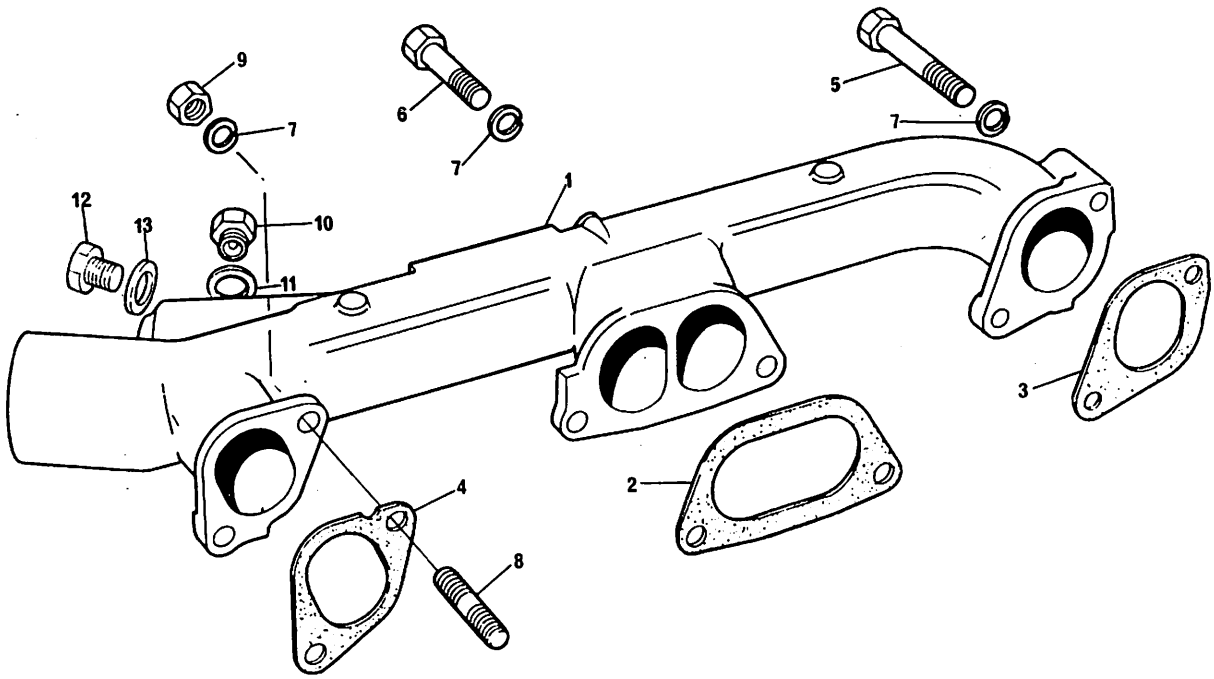

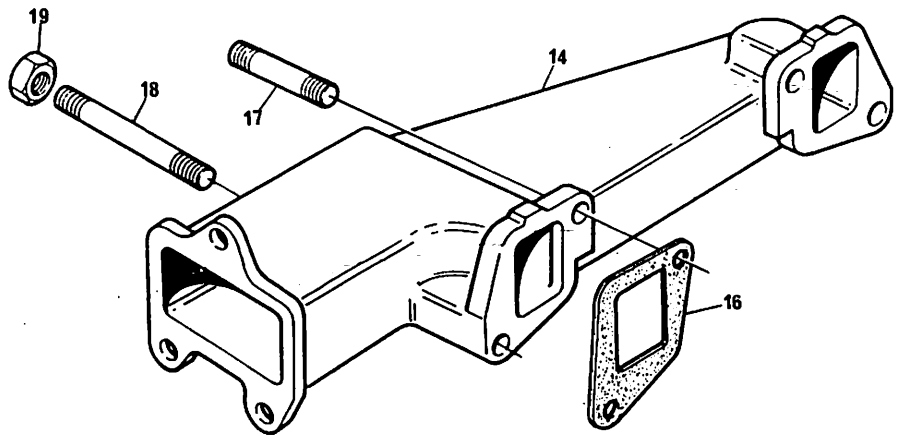

SISTEMA DE ADMISSÃO E ESCAPE DE AR AIR INDUCTION AND EXHAUST SYSTEM SISTEMA DE ADMISIÓN Y ESCAPE DE AIRE SYSTÈME D'ADMISSION ET EXHAUSTION D'AIR	A4.236 A4.236 A4.236 A4.236

1	70540063	1	COLETOR ADMISSÃO	MANIFOLD.....	MÚLTIPLE.....	COLLECTEUR.....
2	36862133	1	JUNTA.....	JOINT.....	JUNTA.....	JOINT.....
3	36862131	1	JUNTA.....	JOINT.....	JUNTA.....	JOINT.....
4	36866462	1	JUNTA.....	JOINT.....	JUNTA.....	JOINT.....
5	0096439	1	PARAFUSO LONGO..	LONG SCREW.....	TORNILLO LARGO..	VIS LONGUE.....
6	0746454	4	PARAFUSO.....	BOLT.....	TORNILLO.....	VIS.....
7	0920054	6	ARRUELA.....	WASHER.....	ARANDELA.....	RONDELLE.....
8	0826403	1	PRISIONEIRO.....	STUD.....	ESPÁRRAGO.....	GOUJON.....
9	0576051	1	PORCA.....	NUT.....	TUERCA.....	ÉCROU.....
10	0650204	1	BUJÃO.....	PLUG.....	TAPÓN.....	BOUCHON.....
11	0920154	1	ARRUELA.....	WASHER.....	ARANDELA.....	RONDELLE.....
12	80650722	1	BUJÃO.....	PLUG.....	TAPÓN.....	BOUCHON.....
13	70920065	1	ARRUELA.....	WASHER.....	ARANDELA.....	RONDELLE.....
14	70540061	1	COLETOR ESCAPE..	MANIFOLD.....	MÚLTIPLE.....	COLLECTEUR.....
16	36862134	2	JUNTA.....	JOINT.....	JUNTA.....	JOINT.....
17	0826403	3	PRISIONEIRO.....	STUD.....	ESPÁRRAGO.....	GOUJON.....
18	0826526	1	PRISIONEIRO.....	STUD.....	ESPÁRRAGO.....	GOUJON.....
19	0576051	4	PORCA.....	NUT.....	TUERCA.....	ÉCROU.....

14

DISTRIBUIÇÃO TIMING GEAR DISTRIBUCIÓN DISTRIBUTION	A4.236 A4.236 A4.236 A4.236

1	31415321		1	ÁRVORE COMANDO..	CAMSHAFT.....	ÁRBOL DE LEVAS..	ARBRE À CAMES...
2	0500012		1	CHAVETA.....	KEY.....	CHAVETA.....	CLAVETTE.....
3	33153121		1	ARRUELA.....	WASHER.....	ARANDELA.....	RONDELLE.....
4	0610844		1	PINO GUIA.....	DOWEL.....	ESPIGA.....	PION.....
5	31171353		1	ENGRENAGEM.....	GEAR.....	ENGRANAJE.....	PIGNON.....
6	33153128		1	ARRUELA.....	WASHER.....	ARANDELA.....	RONDELLE.....
7	31733121		1	ARRUELA.....	WASHER.....	ARANDELA.....	RONDELLE.....
8	33115408		1	CALÇO.....	SHIM.....	SUPLEMENTO.....	CALE.....
9	32161209		1	PARAFUSO.....	BOLT.....	TORNILLO.....	VIS.....
10	0450035		1	CUBO.....	HUB.....	CUBO.....	MOYEU.....
11	41115023		1	ENGRENAGEM.....	GEAR.....	ENGRANAJE.....	PIGNON.....
12	0050345	11	2	BUCHA.....	BUSH.....	BUJE.....	BAGUE.....
13	0941082		1	PLACA.....	PLATE.....	PLACA.....	PLAQUE.....
14	0096439		3	PARAFUSO.....	BOLT.....	TORNILLO.....	VIS.....
15	70250036		1	CAIXA DISTRIB...	HOUSING.....	CAJA.....	CARTER.....
16	36814127		1	JUNTA.....	JOINT.....	JUNTA.....	JOINT.....
17	0746255		2	PARAFUSO.....	BOLT.....	TORNILLO.....	VIS.....
18	0746211		7	PARAFUSO.....	BOLT.....	TORNILLO.....	VIS.....
19	0920053		23	ARRUELA.....	WASHER.....	ARANDELA.....	RONDELLE.....
20	70992011		1	TAMPA.....	COVER.....	TAPA.....	COUVERCLE.....
21	70730030	20	1	RETENTOR.....	SEAL.....	RETÉN.....	BAGUE ÉTANCHEITÉ
22	36813137		1	JUNTA.....	JOINT.....	JUNTA.....	JOINT.....
23	0746211		14	PARAFUSO.....	BOLT.....	TORNILLO.....	VIS.....
24	0096238		3	PARAFUSO.....	BOLT.....	TORNILLO.....	VIS.....
25	2411152		8	ARRUELA.....	WASHER.....	ARANDELA.....	RONDELLE.....
26	32413415		1	TAMPA.....	COVER.....	TAPA.....	COUVERCLE.....
27	33825419 ~~10499488~~		1	JUNTA.....	JOINT.....	JUNTA.....	JOINT.....
28	0746252		4	PARAFUSO.....	BOLT.....	TORNILLO.....	VIS.....
29	37556148		1	TAMPA.....	COVER.....	TAPA.....	COUVERCLE.....
30	0748505		1	PARAFUSO.....	BOLT.....	TORNILLO.....	VIS.....
31	2232151		2	PARAFUSO.....	BOLT.....	TORNILLO.....	VIS.....
32	0920054		3	ARRUELA.....	WASHER.....	ARANDELA.....	RONDELLE.....
33	2238153		3	PORCA.....	NUT.....	TUERCA.....	ÉCROU.....
34	73071		1	ACIONADOR ANG...	DRIVE ANGLE.....	TRACCIÓN.....	PRISE.....
35	36833119		1	JUNTA.....	JOINT.....	JUNTA.....	JOINT.....
36	0746019		1	PARAFUSO.....	BOLT.....	TORNILLO.....	VIS.....
37	0746053		1	PARAFUSO.....	BOLT.....	TORNILLO.....	VIS.....
38	2411151		2	ARRUELA.....	WASHER.....	ARANDELA.....	RONDELLE.....
39	70991630		1	BOCAL.....	FILLER ASSY.....	BOCA DE LLENADO.	REMPLISSEUR.....
40	2487854	39 (A)	1	TAMPA.....	FILLER CAP.....	TAPA.....	BOUCHON.....
40	70150038	39	1	TAMPA.....	FILLER CAP.....	TAPA.....	BOUCHON.....
41	36862138		1	JUNTA.....	JOINT.....	JUNTA.....	JOINT.....
42	2176534		2	PARAFUSO.....	BOLT.....	TORNILLO.....	VIS.....
43	2411152		2	ARRUELA.....	WASHER.....	ARANDELA.....	RONDELLE.....
44	0096239		1	PARAFUSO.....	BOLT.....	TORNILLO.....	VIS.....
45	70330050		1	ESPAÇADOR.....	SPACER.....	ESPACIADOR.....	ENTRETOISE.....

(A) USADO COM BOCAL ANTIGO
USED WITH OLD FILLER
USADO CON LA BOCA DE LLENADO ANTIGUA
UTILISÉ AVEC L'ANCIEN REMPLISSEUR

DISTRIBUIÇÃO	A4.236
TIMING GEAR	A4.236
DISTIBUCIÓN	A4.236
DISTRIBUTION	A4.236

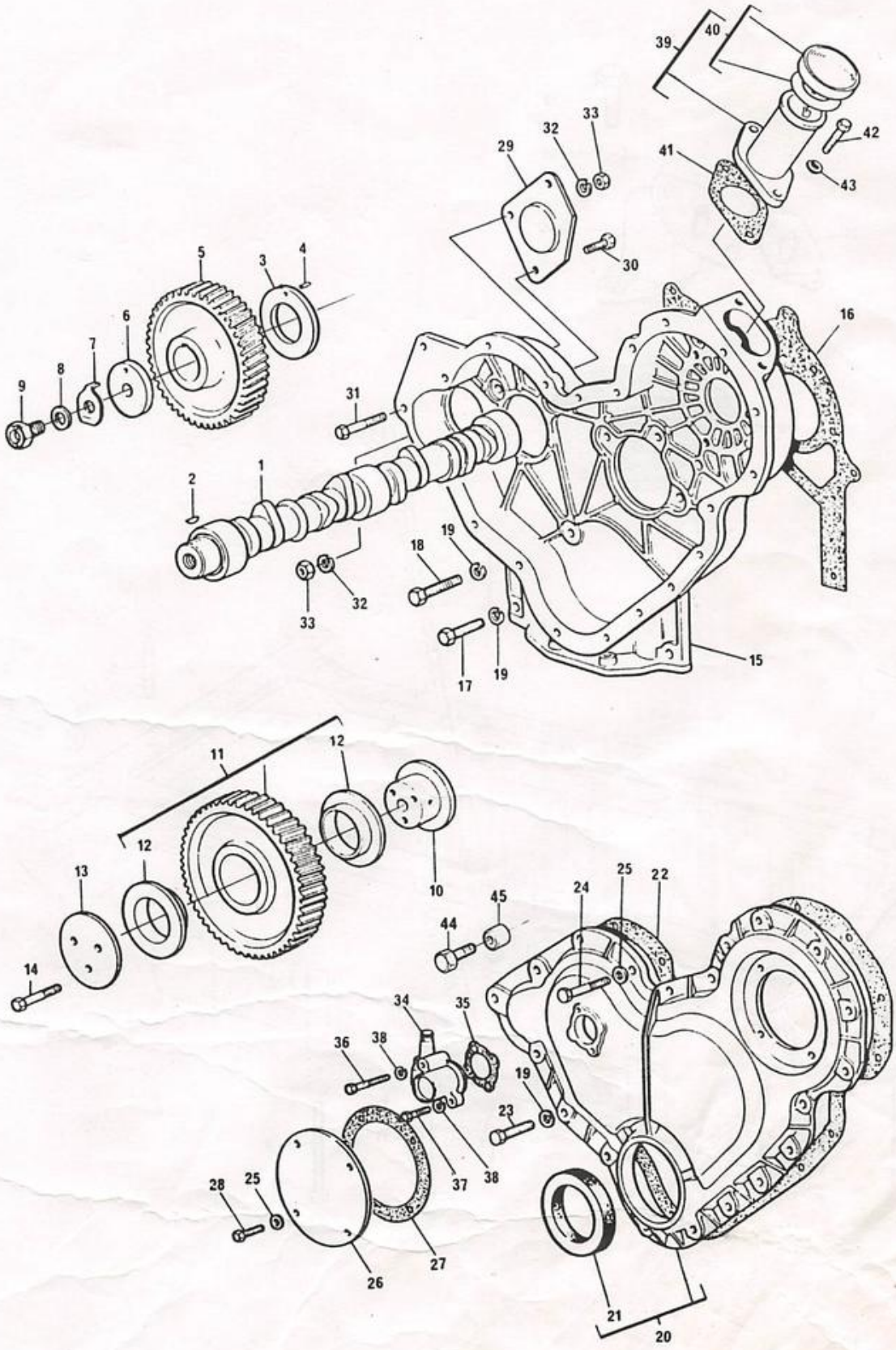

CÁRTER DE ÓLEO LUBRIFICANTE	A4.236
LUBRICATING OIL SUMP	A4.236
CÁRTER DE ACEITE LUBRICANTE	A4.236
CARTER À HUILE LUBRIFIANTE	A4.236

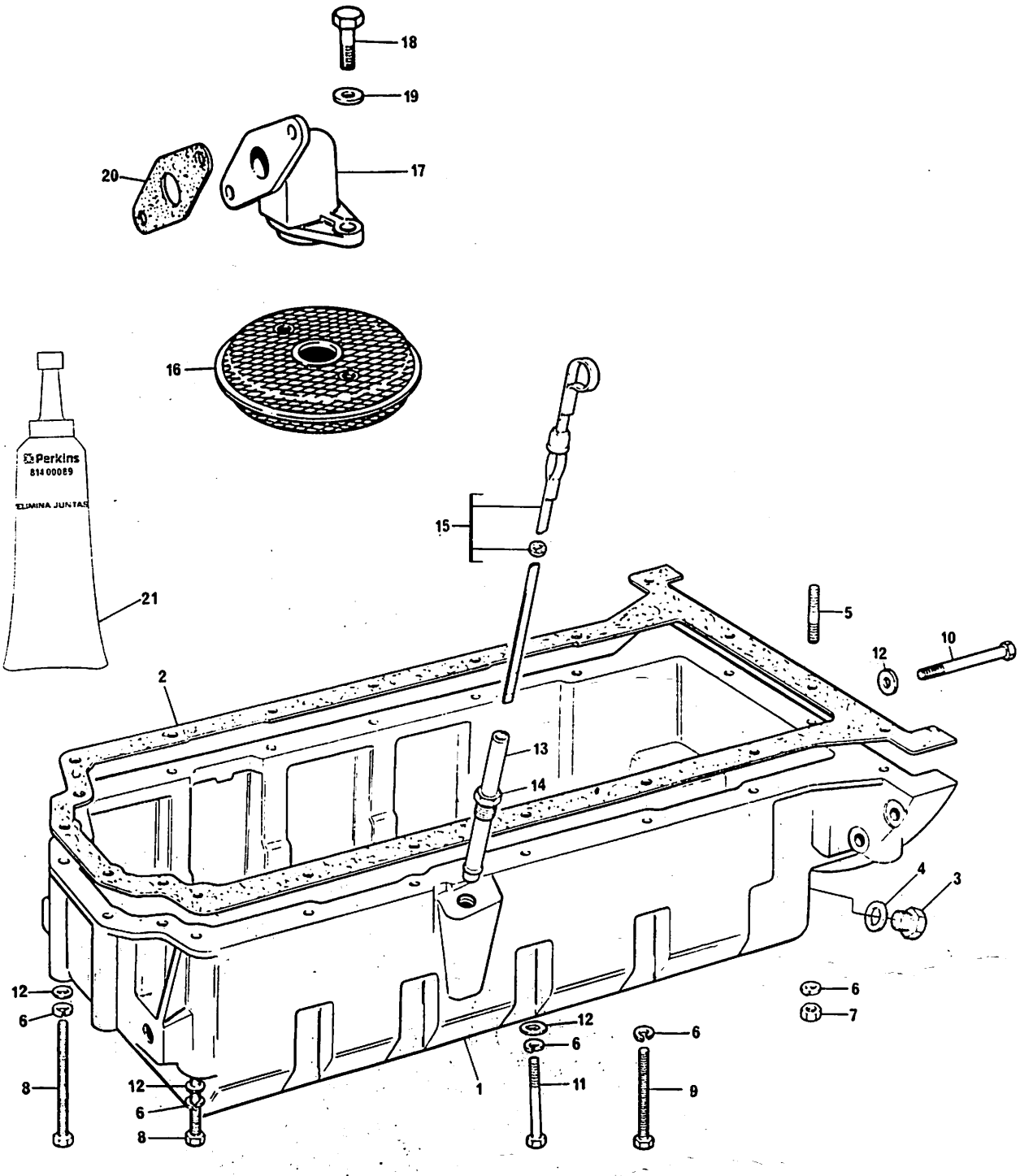

CÁRTER DE ÓLEO LUBRIFICANTE LUBRICATING OIL SUMP CÁRTER DE ACEITE LUBRICANTE CARTER À HUILE LUBRIFIANTE	A4.236 A4.236 A4.236 A4.236

1	37171825		1	CÁRTER.....	SUMP.....	CÁRTER.....	CARTER.....
2	36815721		1	JUNTA.....	JOINT.....	JUNTA.....	JOINT.....
3	2487004		1	BUJÃO.....	PLUG.....	TAPÓN.....	BOUCHON.....
4	70920008		1	ARRUELA.....	WASHER.....	ARANDELA.....	RONDELLE.....
5	70820063		2	PRISIONEIRO.....	STUD.....	ESPÁRRAGO.....	GOUJON.....
6	0920053		20	ARRUELA.....	WASHER.....	ARANDELA.....	RONDELLE.....
7	0576002		2	PORCA.....	NUT.....	TUERCA.....	ÉCROU.....
8	2184435	5/16 x 13,9cm RF	6	PARAFUSO.....	BOLT.....	TORNILLO.....	VIS.....
9	0096241		9	PARAFUSO.....	BOLT.....	TORNILLO.....	VIS.....
10	0096214		2	PARAFUSO.....	BOLT.....	TORNILLO.....	VIS.....
11	0096215		1	PARAFUSO.....	BOLT.....	TORNILLO.....	VIS.....
12	0920003		9	ARRUELA.....	WASHER.....	ARANDELA.....	RONDELLE.....
13	70620701		1	TUBO.....	TUBE.....	TUBO.....	TUBE.....
14	33533103		1	PORCA.....	NUT.....	TUERCA.....	ÉCROU.....
15	31785007		1	VARETA NÍVEL....	DIPSTICK.....	VARILLA.....	JAUGE.....
16	70800014		1	PENEIRA.....	STRAINER.....	COLADOR.....	CRÉPINE.....
17	37738261		1	CONEXÃO.....	CONNECTION.....	CONEXIÓN.....	RACCORD.....
18	0746052		2	PARAFUSO.....	BOLT.....	TORNILLO.....	BOULON.....
19	0920052		2	ARRUELA.....	WASHER.....	ARANDELA.....	RONDELLE.....
20	36832409		1	JUNTA.....	JOINT.....	JUNTA.....	JOINT.....
21	81400089		X	VEDANTE.....	SEALANT.....	SELLADOR.....	PATE ÉTANCHÉITÉ.

BALANCEADOR DINÂMICO E BOMBA DE ÓLEO LUBRIFICANTE	A4.236
BALANCER UNIT AND LUBRICATING OIL PUMP	A4.236
COMPENSADOR Y BOMBA DE ACEITE LUBRICANTE	A4.236
ÉQUILIBREUR ET POMPE À HUILE LUBRIFIANTE	A4.236

1	70991809			1	BALANCEADOR DIN.	BALANCER UNIT...	COMPENSADOR.....	ÉQUILIBREUR.....
2	70050110	1		2	BUCHA.....	BUSH.....	BUJE.....	BAGUE.....
3	70050111	1		2	BUCHA.....	BUSH.....	BUJE.....	BAGUE.....
4	2431131	1		2	BUJÃO.....	PLUG.....	TAPÓN.....	BOUCHON.....
5	2431A051	1		5	BUJÃO.....	PLUG.....	TAPÓN.....	BOUCHON.....
6	33137408	1		2	ANEL LOCALIZADOR	THIMBLE.....	GUÍA.....	BAGUE.....
7	70430001	1		2	CONTRAPESO.....	BALANCE WEIGHT..	CONTRAPESO.....	MASSE.....
8	70750037	1	→163387L	1	EIXO MOTOR.....	SHAFT.....	EJE.....	ARBRE.....
8	70750043	1	↦163388L	1	EIXO MOTOR.....	SHAFT.....	EJE.....	ARBRE.....
9	70750038	1	→163387L	1	EIXO MOVIDO.....	SHAFT.....	EJE.....	ARBRE.....
9	70750044	1	↦163388L	1	EIXO MOVIDO.....	SHAFT.....	EJE.....	ARBRE.....
10	70500006	1	→163387L	2	CHAVETA.....	KEY.....	CHAVETA.....	CLAVETTE.....
10	2576675	1	↦163388L	2	CHAVETA.....	KEY.....	CHAVETA.....	CLAVETTE.....
11	31164581	1		2	ENGRENAGEM.....	GEAR.....	ENGRANAJE.....	PIGNON.....
12	2172513	1		6	PARAFUSO.....	BOLT.....	TORNILLO.....	VIS.....
13	2171225	1		4	PARAFUSO.....	BOLT.....	TORNILLO.....	VIS.....
14	70991042	1		1	ENGRENAGEM.....	GEAR.....	ENGRANAJE.....	PIGNON.....
15	70050113	14		1	BUCHA.....	BUSH.....	BUJE.....	BAGUE.....
16	33451801	1		1	CUBO.....	HUB.....	CUBO.....	MOYEU.....
17	33153133	1		1	PLACA.....	PLATE.....	PLACA.....	PLAQUE.....
18	0610879	1		1	PINO GUIA.....	DOWEL.....	ESPIGA.....	PION.....
19	0096633	1		1	PARAFUSO.....	BOLT.....	TORNILLO.....	VIS.....
22	37714234	1		1	CORPO.....	BODY.....	CUERPO.....	CORPS.....
24	36237156	1		1	PLACA.....	PLATE.....	PLACA.....	PLAQUE.....
25	31165531	1		1	ENGRENAGEM.....	GEAR.....	ENGRANAJE.....	PIGNON.....
26	31165461	1		1	ENGRENAGEM.....	GEAR.....	ENGRANAJE.....	PIGNON.....
27	32455123	1		1	EIXO.....	SHAFT.....	EJE.....	ARBRE.....
28	424819	1		1	JOGO DE REPARO..	REPAIR KIT.....	JUEGO REPARACIÓN	JEU RÉPARATION..
29		28		1	ÊMBOLO.....	PLUNGER.....	ÊMBOLO.....	PISTON.....
30		28		1	MOLA.....	SPRING.....	RESORTE.....	RESSORT.....
31		28		1	CAPA.....	CAP.....	TAPA.....	CHAPEAU.....
32	0610012	28		1	CONTRAPINO.....	COTTER PIN.....	PASADOR DOBLE...	GOUPILLE.....
33	0350005	1		2	PINO GUIA.....	DOWEL.....	ESPIGA.....	PION.....
34	0096236	1		5	PARAFUSO.....	BOLT.....	TORNILLO.....	VIS.....
35	0920053	1		5	ARRUELA.....	WASHER.....	ARANDELA.....	RONDELLE.....
36	0096237			2	PARAFUSO.....	BOLT.....	TORNILLO.....	VIS.....
37	0920053			2	ARRUELA.....	WASHER.....	ARANDELA.....	RONDELLE.....
38	2184546			1	PARAFUSO.....	BOLT.....	TORNILLO.....	VIS.....
39	0096441			1	PARAFUSO.....	BOLT.....	TORNILLO.....	VIS.....
40	0096439			2	PARAFUSO.....	BOLT.....	TORNILLO.....	VIS.....
41	0920054			4	ARRUELA.....	WASHER.....	ARANDELA.....	RONDELLE.....

BALANCEADOR DINÂMICO E BOMBA DE ÓLEO LUBRIFICANTE	A4.236
BALANCER UNIT AND LUBRICATING OIL PUMP	A4.236
COMPENSADOR Y BOMBA DE ACEITE LUBRICANTE	A4.236
ÉQUILIBREUR ET POMPE À HUILE LUBRIFIANTE	A4.236

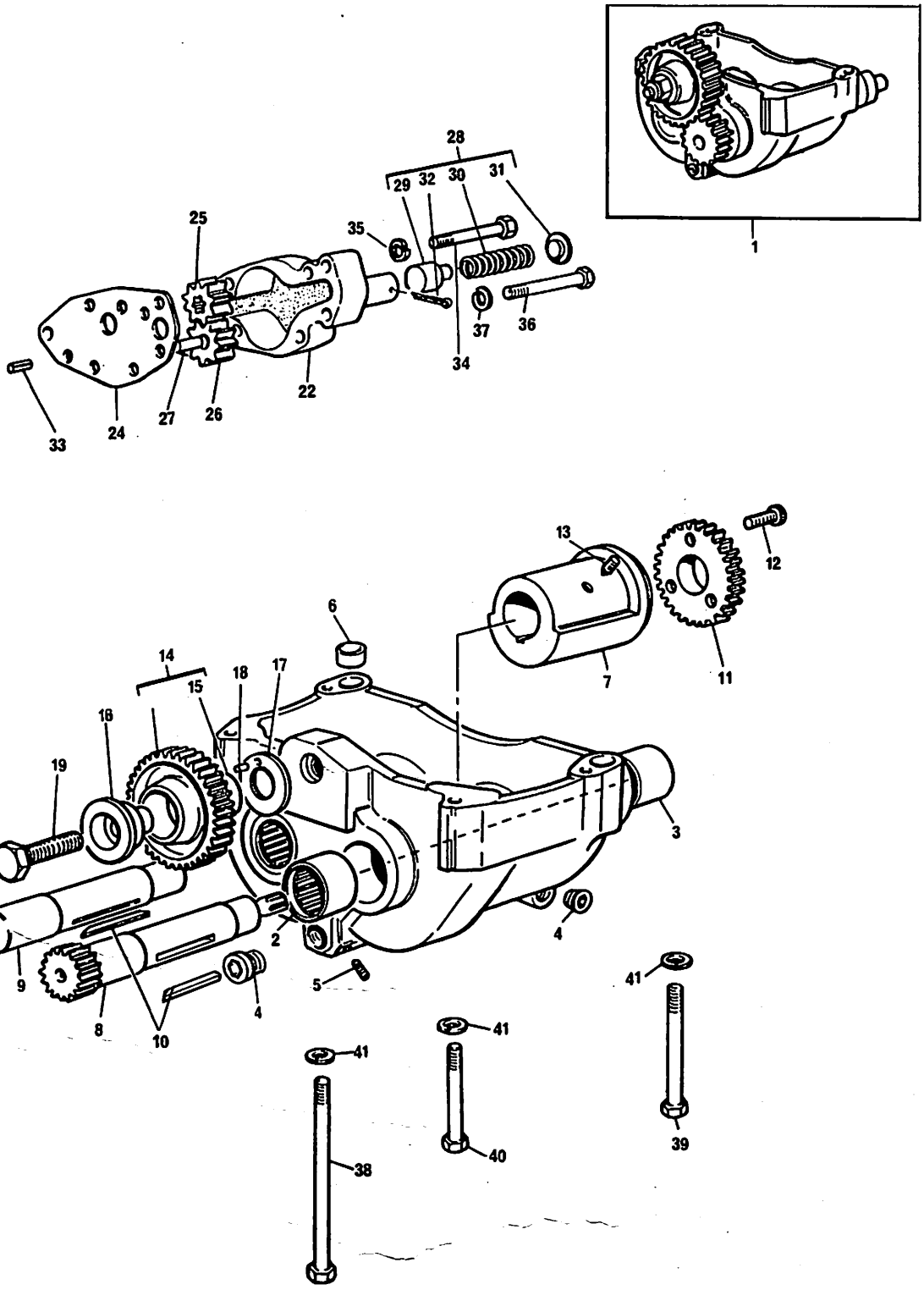

FILTRO DE ÓLEO LUBRIFICANTE	A4.236
LUBRICATING OIL FILTER	A4.236
FILTRO DE ACEITE LUBRICANTE	A4.236
FILTRE À HUILE LUBRIFIANTE	A4.236

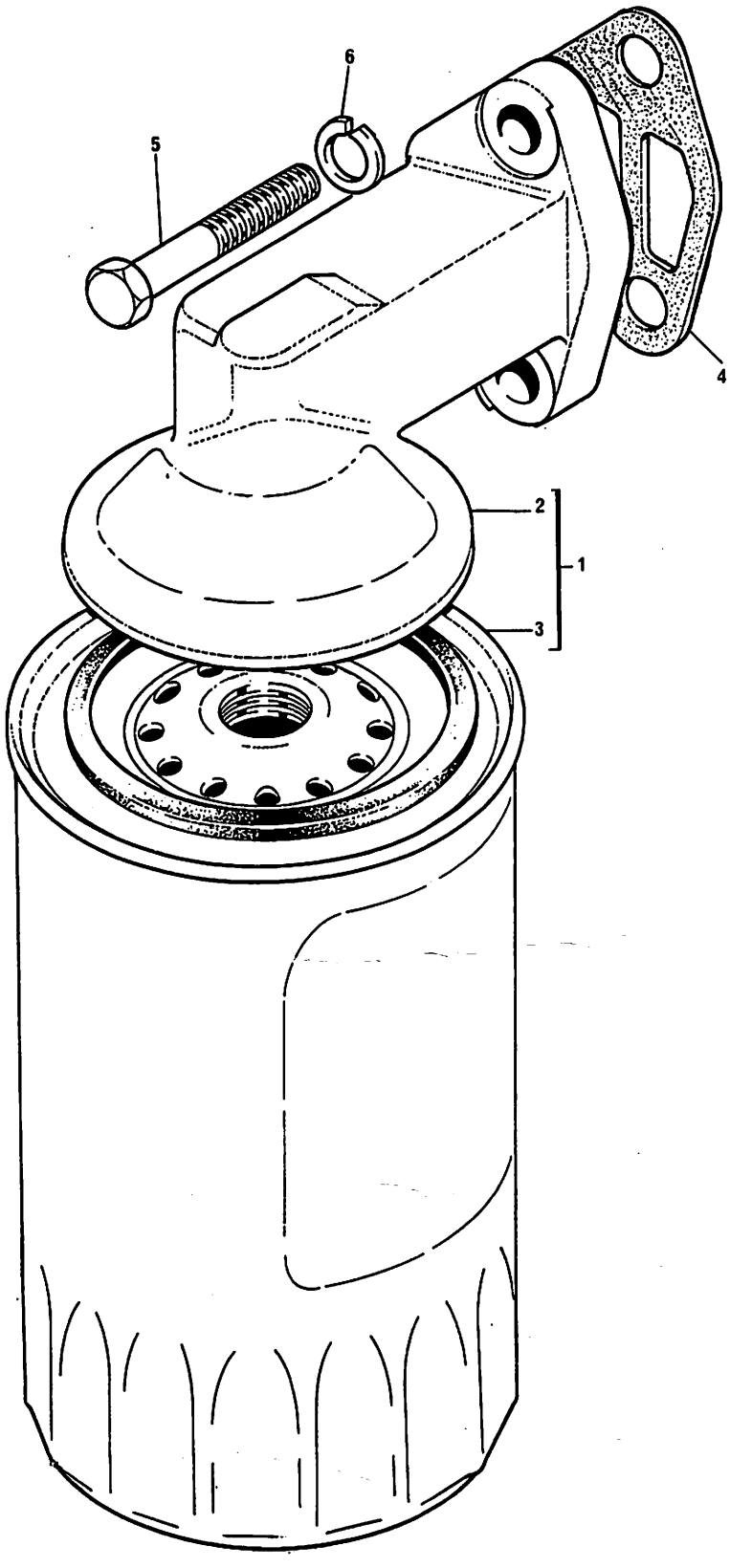

FILTRO DE ÓLEO LUBRIFICANTE LUBRICATING OIL FILTER FILTRO DE ACEITE LUBRICANTE FILTRE À HUILE LUBRIFIANTE	A4.236 A4.236 A4.236 A4.236

1	71046			1	FILTRO COMPLETO.	FILTER ASSY.....	FILTRO COMPLETO.	FILTRE COMPLET..
2	70997122	1		1	CABEÇOTE.....	FILTER HEAD.....	CABEZA DE FILTRO	TÊTE DE FILTRE..
3	71028	1	⇐1447048 M1	1	ELEMENTO.....	ELEMENT.....	ELEMENTO.....	ÉLÉMENT.....
3	1447048 M1	1	⇐71028	1	ELEMENTO.....	ELEMENT.....	ELEMENTO.....	ÉLÉMENT.....
4	36862517			1	JUNTA.....	JOINT.....	JUNTA.....	JOINT.....
5	0746610			2	PARAFUSO.....	BOLT.....	TORNILLO.....	VIS.....
6	0920055			2	ARRUELA.....	WASHER.....	ARANDELA.....	RONDELLE.....

BOMBA D'ÃGUA WATER PUMP BOMBA DE AGUA POMPE À EAU	A4.236 A4.236 A4.236 A4.236

1	70992191			1	BOMBA D'ÃGUA....	WATER PUMP.....	BOMBA DE AGUA...	POMPE À EAU.....
2		1	➡REF.1	1	CORPO.....	BODY.....	CUERPO.....	CORPS DE POMPE..
3		25		1	EIXO.....	SHAFT.....	EJE.....	ARBRE.....
4	2418M001	25	70730018	1	VEDADOR.....	SEAL.....	SELLO.....	GARNITURE.....
5		25		1	ROTOR.....	IMPELLER.....	TURBINA.....	TURBINE.....
6		25		2	ROLAMENTO.....	BEARING.....	COJINETE.....	ROULEMENT.....
7		25		1	ESPAÇADOR.....	SPACER.....	ESPACIADOR.....	ENTRETOISE.....
8	0170040	25		1	ANEL TRAVA.....	CIRCLIP.....	ARO RETÉN.....	CIRCLIP.....
9	0500006	25		1	CHAVETA.....	KEY.....	CHAVETA.....	CLAVETTE.....
10	70670091			1	POLIA.....	PULLEY.....	POLEA.....	POULIE.....
11	0920009			1	ARRUELA.....	WASHER.....	ARANDELA.....	RONDELLE.....
12	0920058			1	ARRUELA.....	WASHER.....	ARANDELA.....	RONDELLE.....
13	0576007			1	PORCA.....	NUT.....	TUERCA.....	ÉCROU.....
14	37711711			1	CORPO.....	BODY.....	CUERPO.....	CORPS.....
15	36866721	25		1	JUNTA.....	JOINT.....	JUNTA.....	JOINT.....
16	0826212			4	PRISIONEIRO.....	STUD.....	ESPÁRRAGO.....	GOUJON.....
17	0920053			4	ARRUELA.....	WASHER.....	ARANDELA.....	RONDELLE.....
18	0576002			4	PORCA.....	NUT.....	TUERCA.....	ÉCROU.....
19	70490146	25		1	JUNTA.....	JOINT.....	JUNTA.....	JOINT.....
20	70820048			1	PRISIONEIRO.....	STUD.....	ESPÁRRAGO.....	GOUJON.....
21	0920054			4	ARRUELA.....	WASHER.....	ARANDELA.....	RONDELLE.....
22	0576052			1	PORCA.....	NUT.....	TUERCA.....	ÉCROU.....
23	0096439			2	PARAFUSO.....	BOLT.....	TORNILLO.....	VIS.....
24	0096434			1	PARAFUSO.....	BOLT.....	TORNILLO.....	VIS.....
25	424857	1		X	JOGO REPARO.....	REPAIR KIT.....	JUEGO REPARACIÓN	JEU RÉPARATION..
26	2431154			1	BUJÃO.....	PLUG.....	TAPÓN.....	BOUCHON.....

BOMBA D'ÃGUA WATER PUMP BOMBA DE AGUA POMPE Ã EAU	A4.236 A4.236 A4.236 A4.236

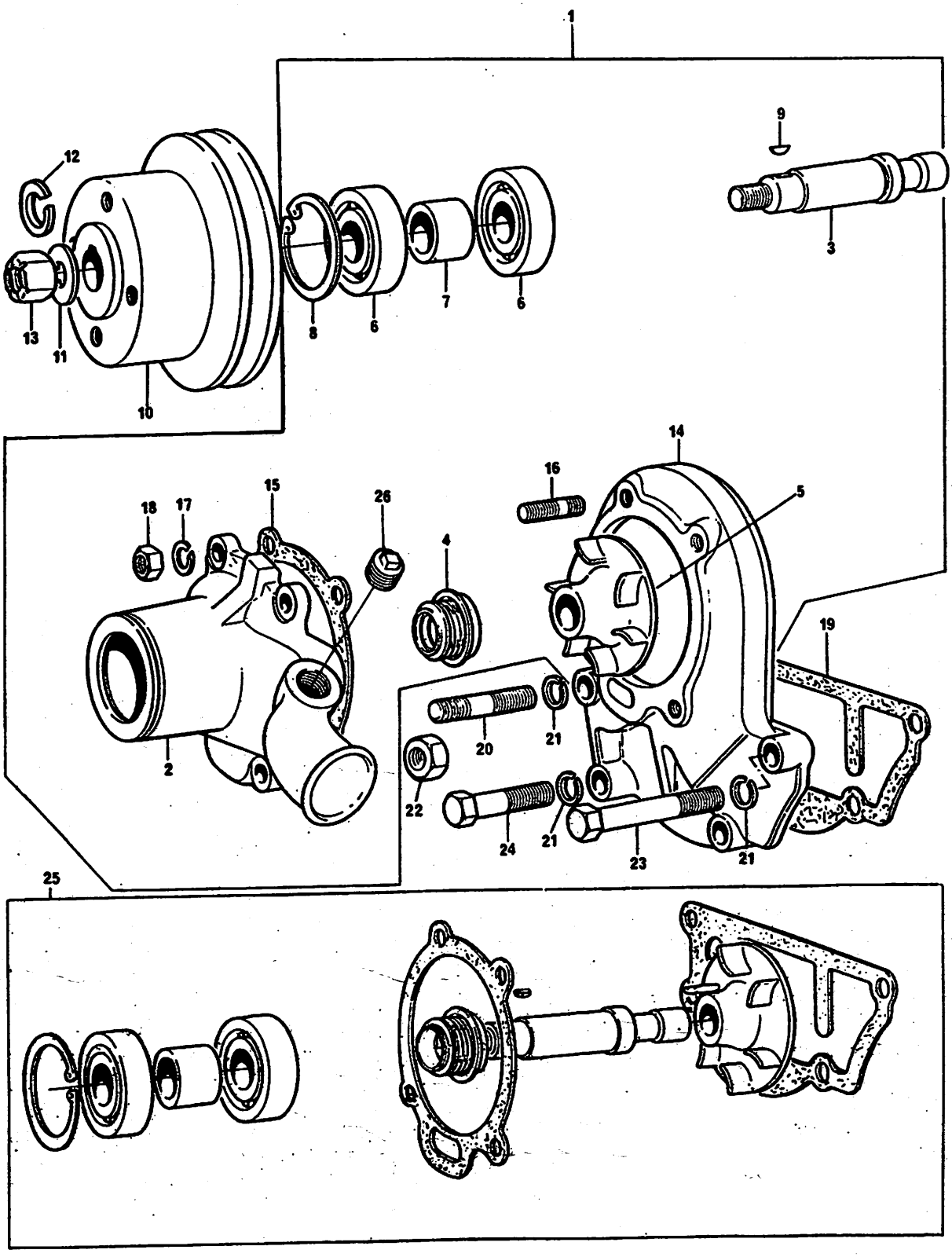

BOMBA ALIMENTADORA DE COMBUSTÍVEL	A4.236
FUEL OIL LIFT PUMP	A4.236
BOMBA DE ALIMENTACIÓN DE COMBUSTIBLE	A4.236
POMPE D'ALIMENTATION DE COMBUSTIBLE	A4.236

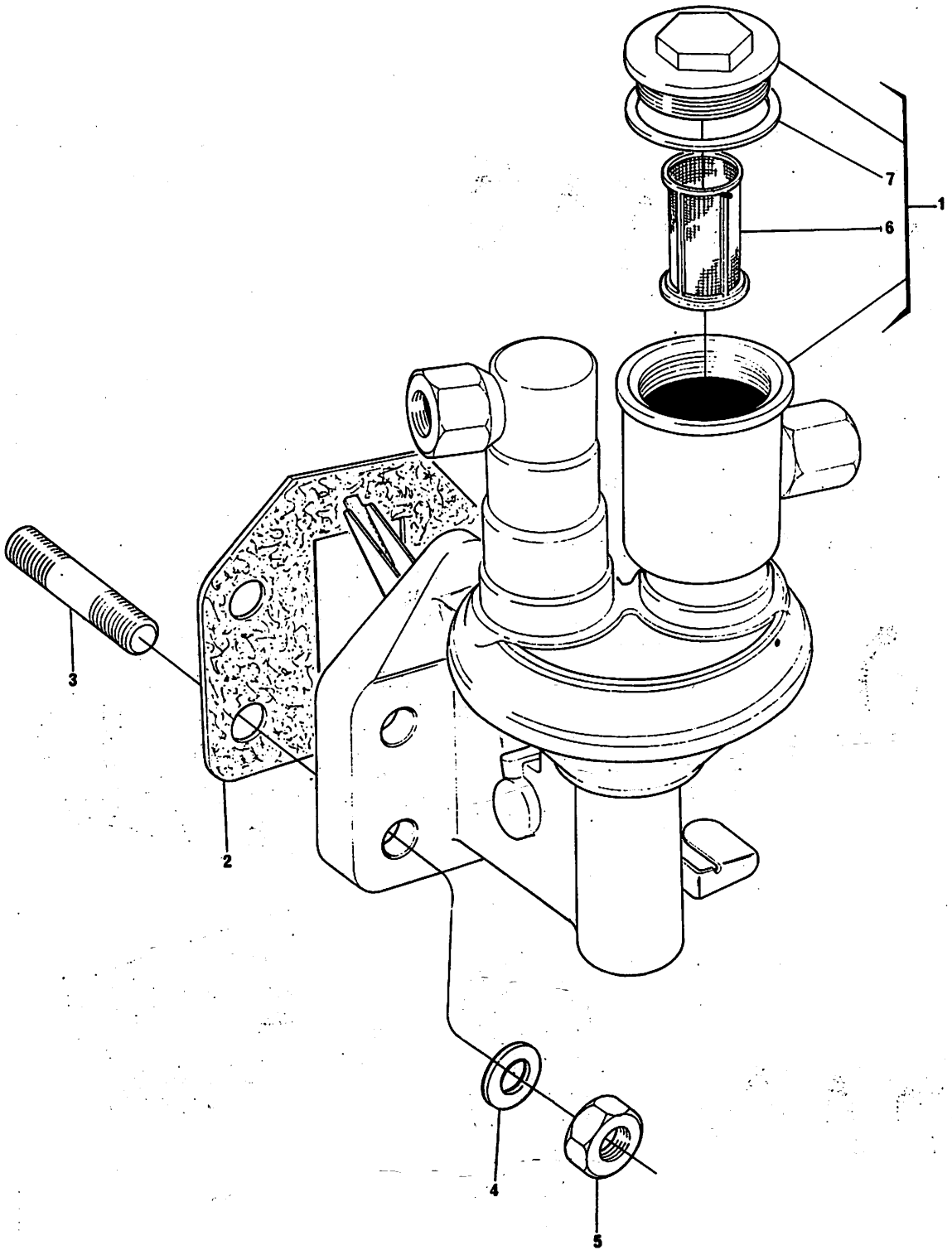

BOMBA ALIMENTADORA DE COMBUSTÍVEL FUEL OIL LIFT PUMP BOMBA DE ALIMENTACIÓN DE COMBUSTIBLE POMPE D'ALIMENTATION DE COMBUSTIBLE	A4.236 A4.236 A4.236 A4.236

1	72013		1	BOMBA.....	LIFT PUMP.....	BOMBA.....	POMPE.....
2	36856102		1	JUNTA.....	JOINT.....	JUNTA.....	JOINT.....
3	0826212		4	PRISIONEIRO.....	STUD.....	ESPÁRRAGO.....	GOUJON.....
4	0920003		4	ARRUELA.....	WASHER.....	ARANDELA.....	RONDELLE.....
5	33221115		4	PORCA.....	NUT.....	TUERCA.....	ÉCROU.....
6	70800016	1	1	PENEIRA.....	STRAINER.....	TAMIZ.....	TAMIS.....
7	70490182	1	1	JUNTA.....	JOINT.....	JUNTA.....	JOINT.....

EQUIPAMENTO DE INJEÇÃO DE COMBUSTÍVEL FUEL INJECTION EQUIPMENT EQUIPO DE INYECCIÓN DE COMBUSTIBLE SYSTÈME D'INJECTION DE COMBUSTIBLE	A4.236 A4.236 A4.236 A4.236

1	77246	(A)	1	BOMBA.....	PUMP.....	BOMBA.....	POMPE INJECTION.
2	2215574		3	PRISIONEIRO.....	STUD.....	ESPÁRRAGO.....	GOUJON.....
3	0920003		3	ARRUELA.....	WASHER.....	ARANDELA.....	RONDELLE.....
4	0920053		3	ARRUELA.....	WASHER.....	ARANDELA.....	RONDELLE.....
5	0576002		3	PORCA.....	NUT.....	TUERCA.....	ÉCROU.....
6	70490063		1	JUNTA.....	JOINT.....	JUNTA.....	JOINT.....
7	41115126		1	ENGRENAGEM.....	GEAR.....	ENGRANAJE.....	PIGNON.....
8	2116078	7	1	PINO LOCALIZADOR	DOWEL.....	ESPIGA.....	PION.....
9	0746254		3	PARAFUSO.....	BOLT.....	TORNILLO.....	VIS.....
10	0920053		3	ARRUELA.....	WASHER.....	ARANDELA.....	RONDELLE.....
11	70991518	→|179003L	1	TUBO CIL 1.....	PIPE CYL 1.....	CAÑO CIL 1.....	TUYAU CYL 1.....
11 *	70991500	179004L|←→| 307401	1	TUBO CIL 1.....	PIPE CYL 1.....	CAÑO CIL 1.....	TUYAU CYL 1.....
11 *	70992258	(B)	1	TUBO CIL 1.....	PIPE CYL 1.....	CAÑO CIL 1.....	TUYAU CYL 1.....
12	70991519	→|179003L	1	TUBO CIL 2.....	PIPE CYL 2.....	CAÑO CIL 2.....	TUYAU CYL 2.....
12 *	70991501	179004L |←→|307401	1	TUBO CIL 2.....	PIPE CYL 2.....	CAÑO CIL 2.....	TUYAU CYL 2.....
12 *	70992259	(B)	1	TUBO CIL 2.....	PIPE CYL 2.....	CAÑO CIL 2.....	TUYAU CYL 2.....
13	70991520	→|179003L	1	TUBO CIL 3.....	PIPE CYL 3.....	CAÑO CIL 3.....	TUYAU CYL 3.....
13 *	70991502	179004L |←→|307401	1	TUBO CIL 3.....	PIPE CYL 3.....	CAÑO CIL 3.....	TUYAU CYL 3.....
13 *	70992260	(B)	1	TUBO CIL 3.....	PIPE CYL 3.....	CAÑO CIL 3.....	TUYAU CYL 3.....
14	70991521	→|179003L	1	TUBO CIL 4.....	PIPE CYL 4.....	CAÑO CIL 4.....	TUYAU CYL 4.....
14 *	70991503	179004L |←→|307401	1	TUBO CIL 4.....	PIPE CYL 4.....	CAÑO CIL 4.....	TUYAU CYL 4.....
14 *	70992261	(B)	1	TUBO CIL 4.....	PIPE CYL 4.....	CAÑO CIL 4.....	TUYAU CYL 4.....
15	0180637		4	PRESILHA.....	PLATE.....	PLACA.....	PLAQUETTE.....
16	70600001		4	ALMOFADA.....	DAMPER.....	ANTIVIBRADOR....	AMORTISSEUR.....
17	0726260		2	PARAFUSO.....	BOLT.....	TORNILLO.....	VIS.....
18	70576100		2	PORCA.....	NUT.....	TUERCA.....	ÉCROU.....
19	2645601	→|179003L	4	BICO COM PORTA..	ATOMISER.....	INYECTOR.....	INJECTEUR.....
19	2645666	|→179004L	4	BICO COM PORTA..	ATOMISER.....	INYECTOR.....	INJECTEUR.....
20	2645690	19 →|179003L	4	BICO INJETOR....	NOZZLE.....	TOBERA.....	NEZ INJECTEUR...
20	2646842	19 |→179004L	4	BICO INJETOR....	NOZZLE.....	TOBERA.....	NEZ INJECTEUR...
21	70730019		4	VEDADOR.....	SHIELD.....	DEFENSA.....	JOINT.....
22	70920081		4	ARRUELA.....	WASHER.....	ARANDELA.....	RONDELLE.....
23	0096232		8	PARAFUSO.....	BOLT.....	TORNILLO.....	VIS.....
24	35587338		1	TUBO RETORNO....	LEAK-OFF PIPE...	CAÑO.....	TUYAUTERIE.....
25	0095315		4	PARAFUSO BANJO..	BANJO BOLT.....	TORNILLO BANJO..	VIS BANJO.....
26	70920083		8	ARRUELA.....	WASHER.....	ARANDELA.....	RONDELLE.....

(A) PARA MOTORES ATÉ SÉRIE 179003L, SOLICITE TAMBEM
FOR ENGINES UP TO SERIAL 179003L, ORDER ALSO
PARA MOTORES HASTA SERIE 179003L, PIDA TAMBIEN
POUR MOTEURS JUSQU'À LA SÉRIE 179003L, COMMANDEZ AUSSI

- 2645666 (4)
- 0096232 (8)
- 70991500 (1)
- 70991501 (1)
- 70991502 (1)
- 70991503 (1)

(B) USADO NAS SÉRIES 307402S, MAIS AS SÉRIES 307404S E 307407S EM DIANTE
USED ON SERIALS 307402S, PLUS SERIALS 307404 S AND FROM 307407S ON
USADO EN LAS SERIES 307402S, MÁS LAS SERIES 307404S Y 307407S EN ADELANTE
UTILISÉ DANS LES SÉRIES 307402S, PLUS LES SERIES 307404S ET 307407S SUIVANTES

EQUIPAMENTO DE INJEÇÃO DE COMBUSTÍVEL	A4.236
FUEL INJECTION EQUIPMENT	A4.236
EQUIPO DE INYECCIÓN DE COMBUSTIBLE	A4.236
SYSTÈME D'INJECTION DE COMBUSTIBLE	A4.236

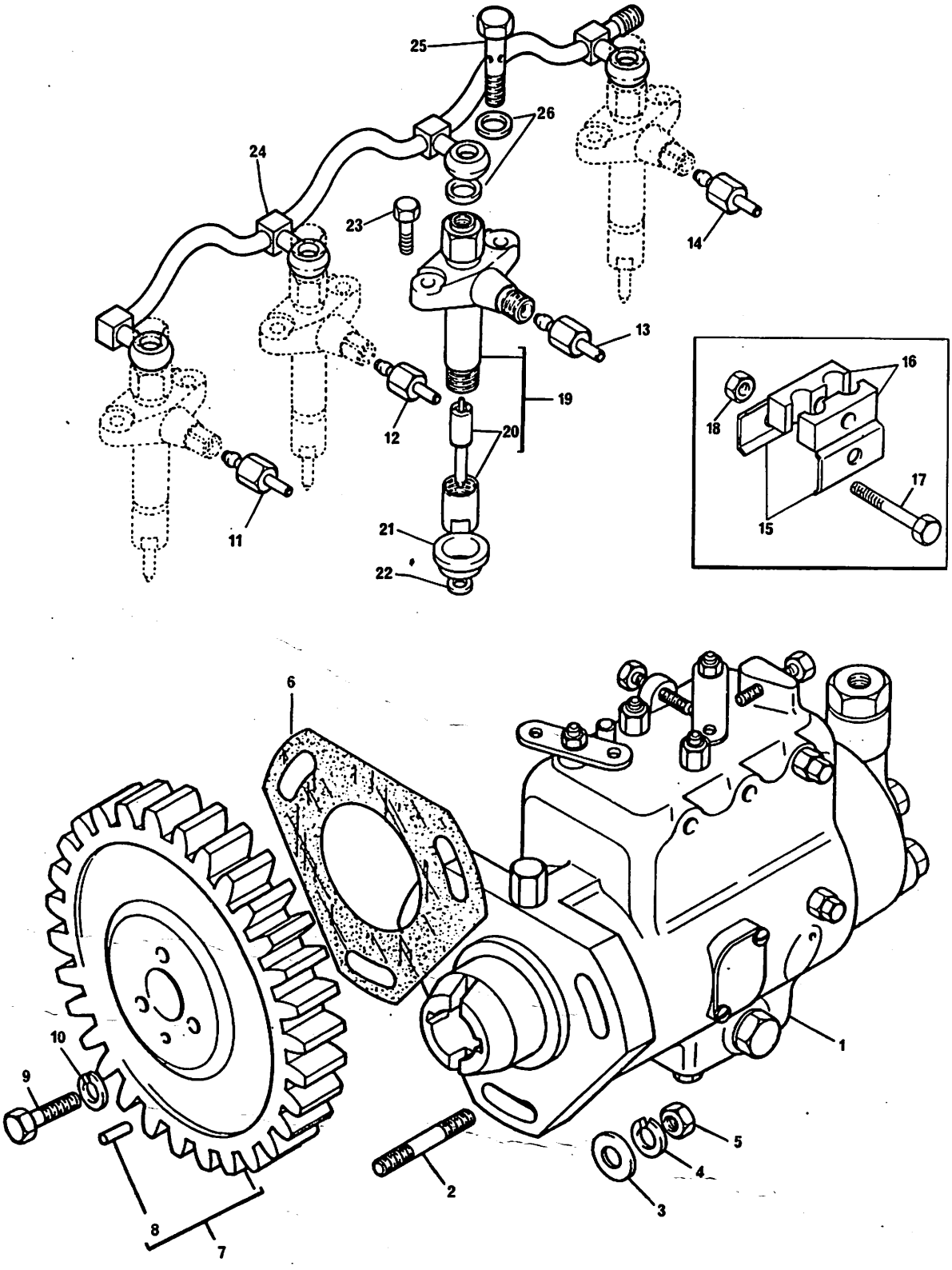

28

POSIÇÃO DO ALTERNADOR	A4.236
ALTERNATOR POSITIONER	A4.236
POSICIÓN DEL ALTERNADOR	A4.236
POSITION DE L'ALTERNATEUR	A4.236

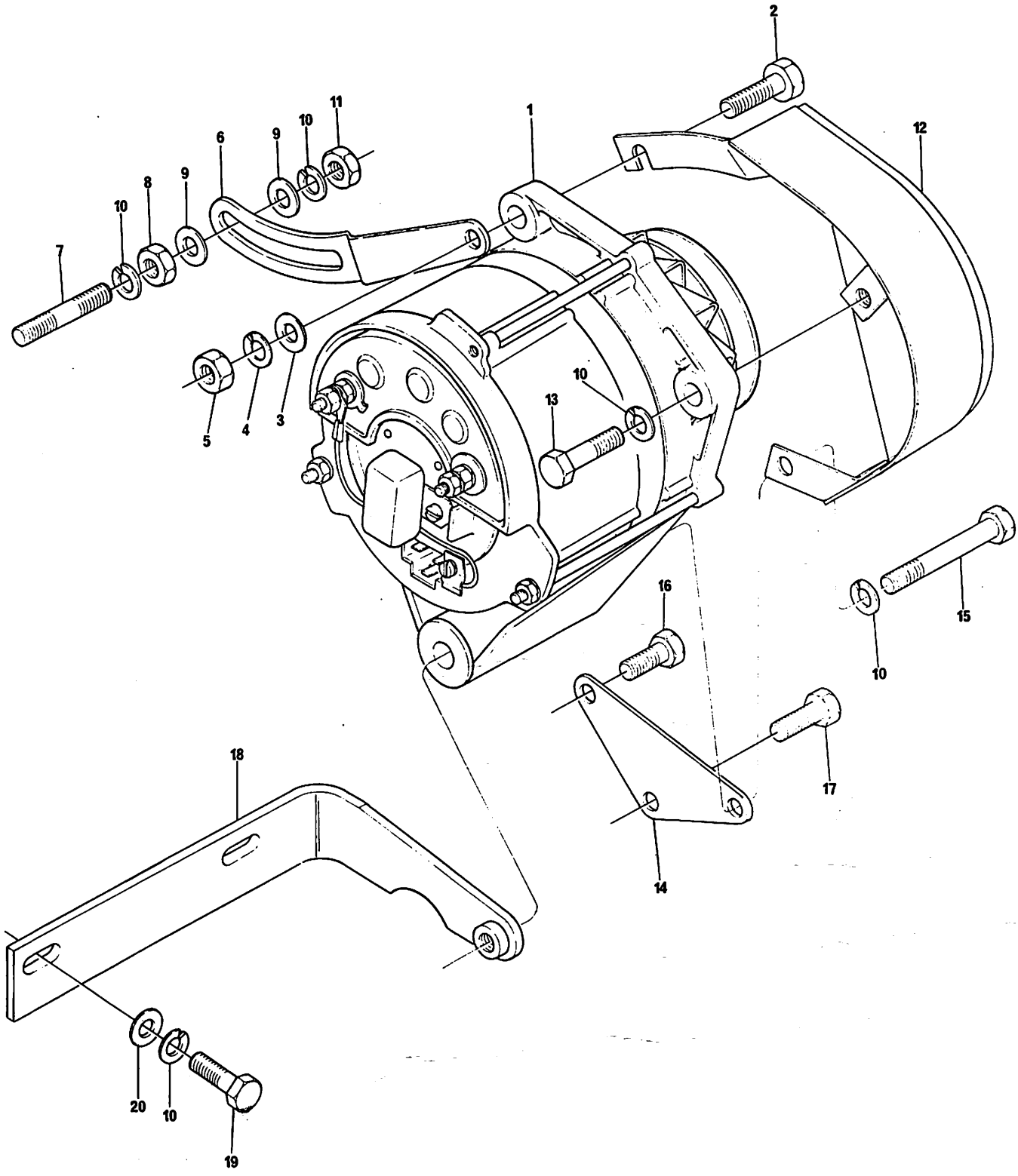

POSIÇÃO DO ALTERNADOR ALTERNATOR POSITIONER POSICIÓN DEL ALTERNADOR POSITION DE L'ALTERNATEUR	A4.236 A4.236 A4.236 A4.236

1	3146233 M92	⇔PÁG.77 ⇐3146620 M92	1	ALTERNADOR.....	ALTERNATOR.....	ALTERNADOR.....	ALTERNATEUR.....
1	3146620 M92	⇔PÁG.74 ⇐3146233 M91	1	ALTERNADOR.....	ALTERNATOR.....	ALTERNADOR.....	ALTERNATEUR.....
2	353565 X1		1	PARAFUSO.....	BOLT.....	TORNILLO.....	VIS.....
3	353772 X1		1	ARRUELA.....	WASHER.....	ARANDELA.....	RONDELLE.....
4	353432 X1		1	ARRUELA.....	WASHER.....	ARANDELA.....	RONDELLE.....
5	353426 X1		1	PORCA.....	NUT.....	TUERCA.....	ÉCROU.....
6	3149888 M1		1	BRAÇO.....	ARM.....	BRAZO.....	BRAS.....
7	3408103 M1		1	PRISIONEIRO.....	STUD.....	ESPÁRRAGO.....	GOUJON.....
8	353431 X1		1	PORCA.....	NUT.....	TUERCA.....	ÉCROU.....
9	353756 X1		2	ARRUELA.....	WASHER.....	ARANDELA.....	RONDELLE.....
10	353434 X1		6	ARRUELA.....	WASHER.....	ARANDELA.....	RONDELLE.....
11	353430 X1		1	PORCA.....	NUT.....	TUERCA.....	ÉCROU.....
12	3146854 M91		1	PROTETOR.....	PROTECTOR.....	PROTECTOR.....	PROTECTEUR.....
13	353540 X1		1	PARAFUSO.....	BOLT.....	TORNILLO.....	VIS.....
14	3408102 M1		1	SUPORTE.....	BRACKET.....	SOPORTE.....	SUPPORT.....
15	354506 X1		1	PARAFUSO.....	BOLT.....	TORNILLO.....	VIS.....
16	354506 X1		1	PARAFUSO.....	BOLT.....	TORNILLO.....	VIS.....
17	354274 X1		1	PARAFUSO.....	BOLT.....	TORNILLO.....	VIS.....
18	3408100 M91		1	SUPORTE.....	BRACKET.....	SOPORTE.....	SUPPORT.....
19	353536 X1		2	PARAFUSO.....	BOLT.....	TORNILLO.....	VIS.....
20	353756 X1		2	ARRUELA.....	WASHER.....	ARANDELA.....	RONDELLE.....

30

JOGO DE JUNTAS	A4.236
JOINTS AND GASKET	A4.236
JUEGO DE JUNTAS	A4.236
JEU COMPLET DE JOINTS	A4.236

1	4236129			1	JOGO DE JUNTAS..	SET OF JOINTS...	JUEGO DE JUNTAS.	JEU DE JOINTS...
2	70490195	1	⟲PÁG.2	1	JUNTA.....	JOINT.....	JUNTA.....	JOINT.....
3	70490149	1	⟲PÁG.10	1	JUNTA.....	JOINT.....	JUNTA.....	JOINT.....
4	36851409	1	⟲PÁG.4	1	JUNTA.....	JOINT.....	JUNTA.....	JOINT.....
5	36853514	1	⟲PÁG.4	1	JUNTA.....	JOINT.....	JUNTA.....	JOINT.....
6	36862151	1	⟲PÁG.4	1	JUNTA.....	JOINT.....	JUNTA.....	JOINT.....
7	36862133	1	⟲PÁG.13	1	JUNTA.....	JOINT.....	JUNTA.....	JOINT.....
8	36862131	1	⟲PÁG.13	1	JUNTA.....	JOINT.....	JUNTA.....	JOINT.....
9	36866462	1	⟲PÁG.13	1	JUNTA.....	JOINT.....	JUNTA.....	JOINT.....
10	36862134	1	⟲PÁG.13	2	JUNTA.....	JOINT.....	JUNTA.....	JOINT.....
11	70920081	1	⟲PÁG.26	4	ARRUELA.....	WASHER.....	ARANDELA.....	RONDELLE.....
12	33811113	1	⟲PÁG.10	1	ANEL VEDADOR....	SEALING RING....	ANILLO VEDACIÓN.	BAGUE ÉTANCHÉITÉ
13	70730019	1	⟲PÁG.26	4	VEDADOR DE PÓ...	DUST SHIELD.....	PROTECTOR.....	PROTECTEUR.....
14	423617			1	JOGO DE JUNTAS..	SET OF JOINTS...	JUEGO DE JOINTS.	JEU DE JOINTS...
15	36814127	14	⟲PÁG.14	1	JUNTA.....	JOINT.....	JUNTA.....	JOINT.....
16	36813137	14	⟲PÁG.14	1	JUNTA.....	JOINT.....	JUNTA.....	JOINT.....
17	33825419	14	⟲PÁG.14 70490275	1	JUNTA.....	JOINT.....	JUNTA.....	JOINT.....
18	32811408	14	⟲PÁG.2	2	JUNTA.....	JOINT.....	JUNTA.....	JOINT.....
19	36817157	14	⟲PÁG.2	1	JUNTA.....	JOINT.....	JUNTA.....	JOINT.....
20	36862517	14	⟲PÁG.21	1	JUNTA.....	JOINT.....	JUNTA.....	JOINT.....
21	36815721	14	⟲PÁG.2	1	JUNTA.....	JOINT.....	JUNTA.....	JOINT.....
22	36856102	14	⟲PÁG.25	1	JUNTA.....	JOINT.....	JUNTA.....	JOINT.....
23	70490146	14	⟲PÁG.22	1	JUNTA.....	JOINT.....	JUNTA.....	JOINT.....
24	36802409	14	⟲PÁG.17	1	JUNTA.....	JOINT.....	JUNTA.....	JOINT.....
25	36862138	14	⟲PÁG.14	1	JUNTA.....	JOINT.....	JUNTA.....	JOINT.....
26	70490063	14	⟲PÁG.26	1	JUNTA.....	JOINT.....	JUNTA.....	JOINT.....

JOGO DE JUNTAS	A4.236
JOINTS AND GASKET	A4.236
JUEGO DE JUNTAS	A4.236
JEU COMPLET DE JOINTS	A4.236

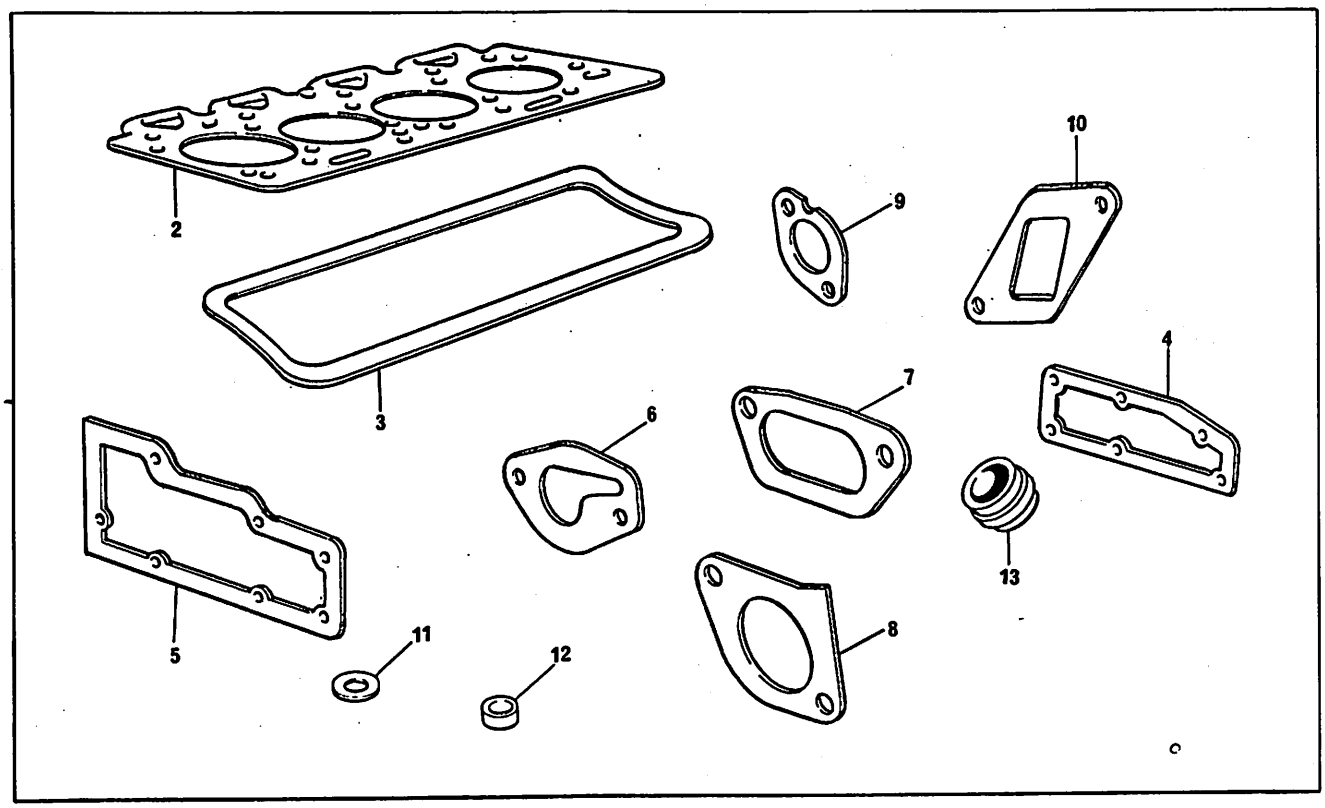

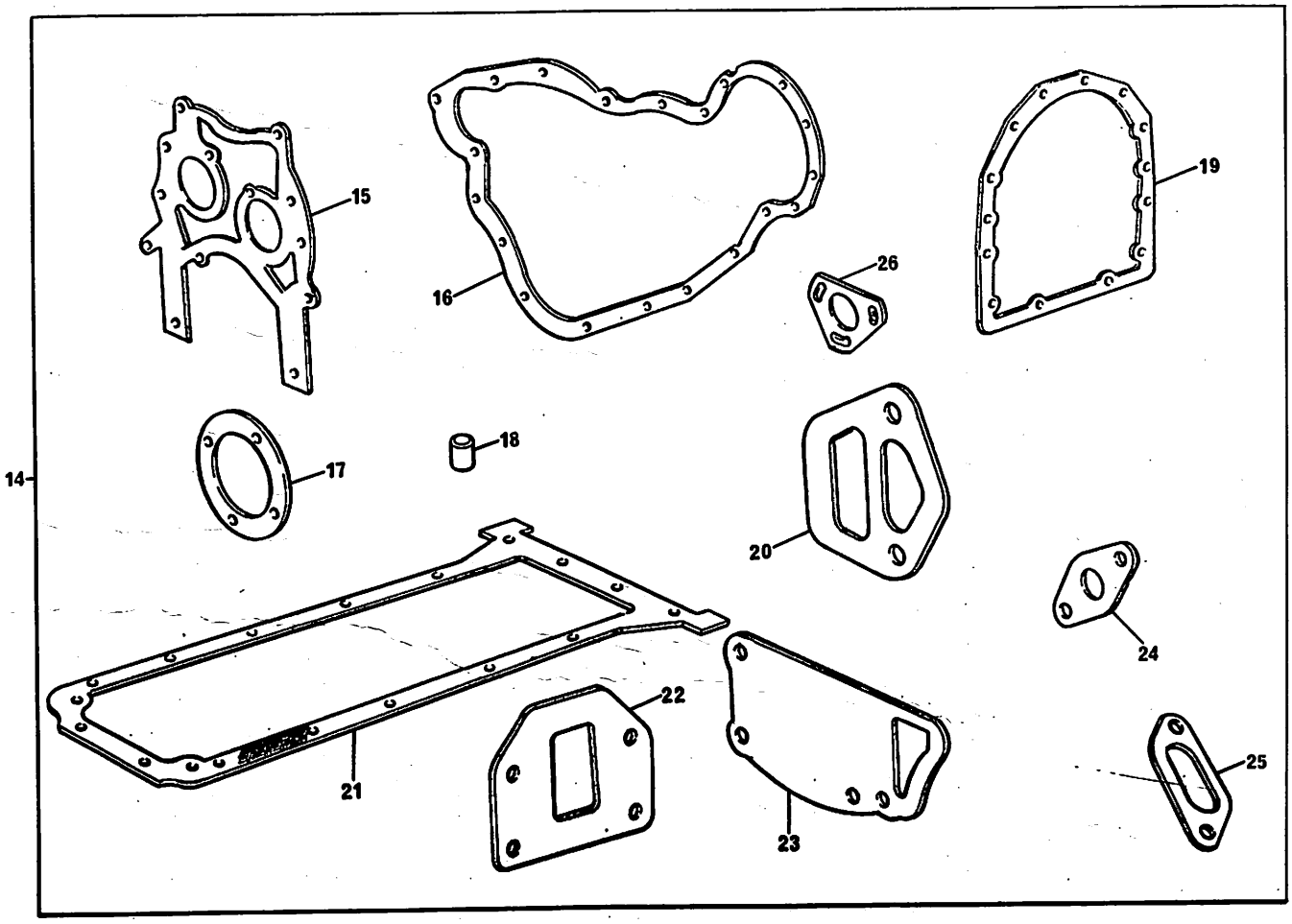

INSTALAÇÃO DO MOTOR ENGINE INSTALLATION INSTALACIÓN DEL MOTOR INSTALLATION DU MOTEUR	A4.236 A4.236 A4.236 A4.236

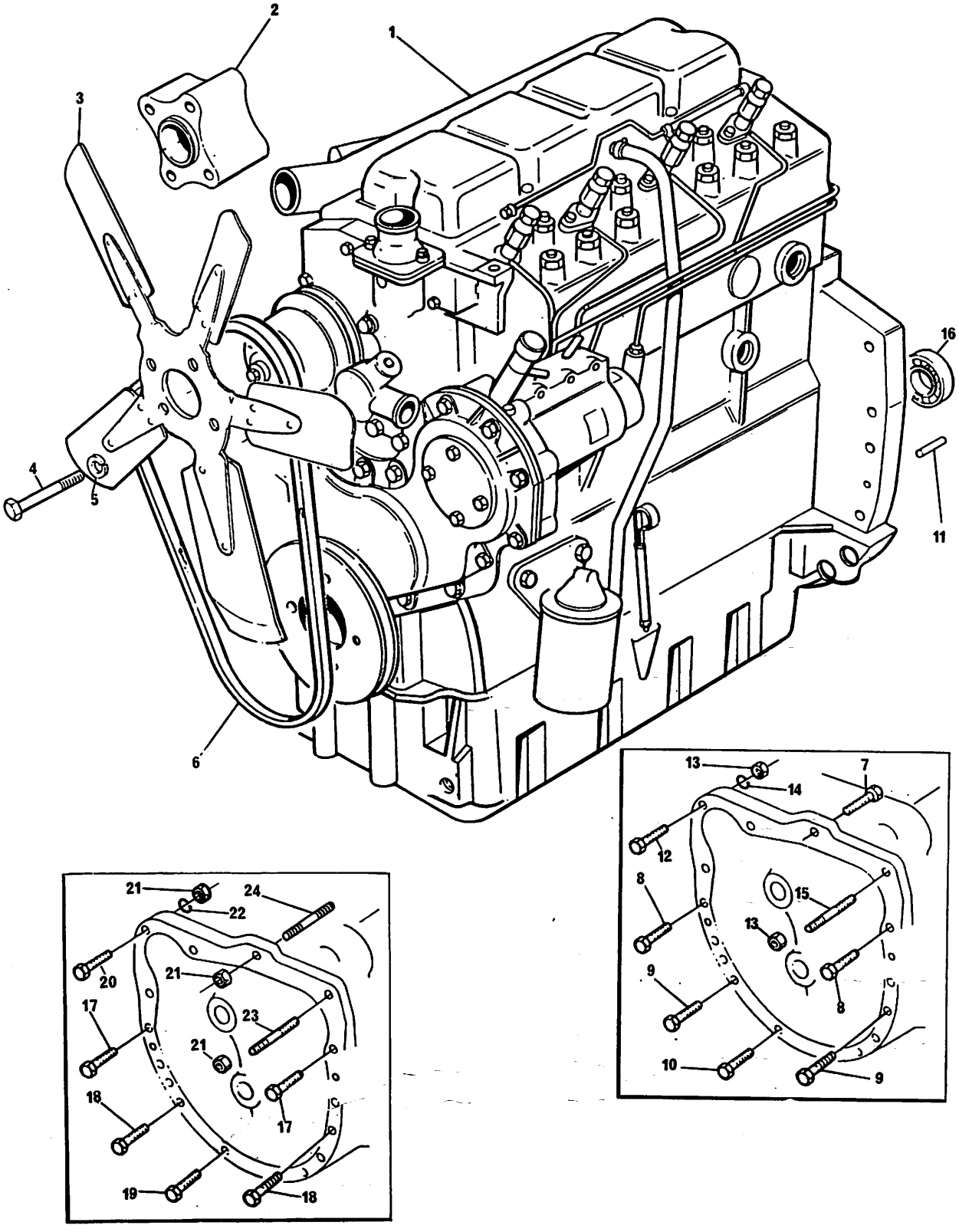

INSTALAÇÃO DO MOTOR ENGINE INSTALLATION INSTALACIÓN DEL MOTOR INSTALLATION DU MOTEUR	A4.236 A4.236 A4.236 A4.236

1	LP 8677		1	MOTOR.....	ENGINE.....	MOTOR.....	MOTEUR.....
2	3408374 M1		1	EXTENSÃO.....	EXTENSION.....	EXTENSIÓN.....	ENTRETOISE.....
3	3408373 M91		1	VENTILADOR 17"..	FAN.....	VENTILADOR.....	VENTILATEUR.....
4	353525 X1		4	PARAFUSO.....	BOLT.....	TORNILLO.....	VIS.....
5	353446 X1		4	ARRUELA.....	WASHER.....	ARANDELA.....	RONDELLE.....
6	2801859 M1		1	CORREIA.....	BELT.....	CORREA.....	COURROIE.....
7	362479 X1		1	PARAFUSO.....	BOLT.....	TORNILLO.....	VIS.....
8	377562 X1		5	PARAFUSO.....	BOLT.....	TORNILLO.....	VIS.....
9	353711 X1		4	PARAFUSO.....	BOLT.....	TORNILLO.....	VIS.....
10	377184 X1		2	PARAFUSO.....	BOLT.....	TORNILLO.....	VIS.....
11	191314 M1		2	PINO GUIA.....	DOWEL.....	ESPIGA.....	PION.....
12	353565 X1		1	PARAFUSO.....	BOLT.....	TORNILLO.....	VIS.....
13	353426 X1		2	PORCA.....	NUT.....	TUERCA.....	ÉCROU.....
14	353432 X1		1	ARRUELA.....	WASHER.....	ARANDELA.....	RONDELLE.....
15	2801090 M1		1	PRISIONEIRO.....	STUD.....	ESPÃRRAGO.....	GOUJON.....
16	488952 M4	MEC.	1	ROLAMENTO.....	BEARING.....	COJINETE.....	ROULEMENT.....
17	339584 X1	(A)	5	PARAFUSO.....	BOLT.....	TORNILLO.....	VIS.....
18	339834 X1	(A)	4	PARAFUSO.....	BOLT.....	TORNILLO.....	VIS.....
19	339208 X1	(A)	2	PARAFUSO.....	BOLT.....	TORNILLO.....	VIS.....
20	1441368 X1	(A)	1	PARAFUSO.....	BOLT.....	TORNILLO.....	VIS.....
21	1441344 X1	(A)	3	PORCA.....	NUT.....	TUERCA.....	ÉCROU.....
22	339369 X1	(A)	1	ARRUELA.....	WASHER.....	ARANDELA.....	RONDELLE.....
23	OX 4052	(A)	1	PRISIONEIRO.....	STUD.....	ESPÃRRAGO.....	GOUJON.....
24	OX 4058	(A)	1	PRISIONEIRO.....	STUD.....	ESPÃRRAGO.....	GOUJON.....

(A) USADO NO MF 86R A PARTIR DE DEZEMBRO DE 1987
USED ON MF 86R SINCE DECEMBER 1987
USADO EN EL MF 86R DESDE DICIEMBRE DE 1987
UTILISÉ DANS LE MF 86R À PARTIR DE DÉCEMBRE 1987

EQUIPAMENTO ELÉTRICO
ELECTRICAL EQUIPMENT
EQUIPO ELÉCTRICO
ÉQUIPEMENT ÉLECTRIQUE

1	74055	(A)	1	REGULADOR.....	CONTROL BOX.....	REGULADOR.....	BOÎTE COMMANDE..
1	3146234 M1	(B)	1	REGULADOR.....	CONTROL BOX.....	REGULADOR.....	BOÎTE COMMANDE..
2	353441 X1		2	ARRUELA.....	WASHER.....	ARANDELA.....	RONDELLE.....
3	353989 X1		2	PARAFUSO.....	BOLT.....	TORNILLO.....	VIS.....
4	3146318 M92		1	CHICOTE.....	HARNESS.....	MAZO DE CABLES..	FAISCEAU.....
4	3149726 M92	MF 86R→265	1	CHICOTE.....	HARNESS.....	MAZO DE CABLES..	FAISCEAU.....
5	2802734 M91	⊣ 1482841 M92 ⊲⊳ PÁG. 73	1	MOTOR DE PARTIDA	STARTER MOTOR...	MOTOR ARRANQUE..	DÉMARREUR.....
5	1482841 M92	⊣ 2802734 M91 ⊲⊳ PÁG. 70	1	MOTOR DE PARTIDA	STARTER MOTOR...	MOTOR ARRANQUE..	DÉMARREUR.....
6	3225356 M1		1	PRESILHA.....	STRAP.....	SUJETADOR.....	PATTE.....
7	0826408		3	PRISIONEIRO.....	STUD.....	ESPÁRRAGO.....	GOUJON.....
8	353434 X1		3	ARRUELA.....	WASHER.....	ARANDELA.....	RONDELLE.....
9	353431 X1		3	PORCA.....	NUT.....	TUERCA.....	ÉCROU.....
10	488088 M91		1	INTERRUPTOR.....	SWITCH.....	INTERRUPTOR.....	CONTACTEUR.....
10	3410685 M91	MF 86R⊢→266	2	INTERRUPTOR.....	SWITCH.....	INTERRUPTOR.....	CONTACTEUR.....
11	180776 M1		1	CAPA.....	COVER.....	TAPA.....	CHAPEAU.....
11	180776 M1	MF 86R⊢→266	2	CAPA.....	COVER.....	TAPA.....	CHAPEAU.....
12	181142 M1		1	ARRUELA.....	WASHER.....	ARANDELA.....	RONDELLE.....
12	181142 M1	MF 86R⊢→266	2	ARRUELA.....	WASHER.....	ARANDELA.....	RONDELLE.....
13	3146233 M92	⊣ 3146620 M92 ⊲⊳ PÁG. 77	1	ALTERNADOR.....	ALTERNATOR.....	ALTERNADOR.....	ALTERNATEUR.....
13	3146620 M92	⊣ 3146233 M91 ⊲⊳ PÁG. 74	1	ALTERNADOR.....	ALTERNATOR.....	ALTERNADOR.....	ALTERNATEUR.....
14	3410640 M91		1	CHICOTE.....	HARNESS.....	MAZO DE CABLES..	FAISCEAU.....
15	3410639 M91		1	CABO.....	CABLE.....	CABLE.....	CÂBLE.....
16	3410681 M1		1	EXTENSOR.....	EXTENSOR.....	EXTENSOR.....	EXTENSEUR.....
17	1480547 M1		2	LUVA.....	COUPLER.....	ACOPLADOR.....	MANCHON.....

(A) USADO SOMENTE COM ALTERNADOR WAPSA
USED WITH WAPSA ALTERNATOR ONLY
USADO SOLAMENTE CON ALTERNADOR WAPSA
UTILISÉ SEULEMENT AVEC ALTERNATEUR WAPSA

(B) USADO SOMENTE COM ALTERNADOR BOSCH
USED WITH BOSCH ALTERNATOR ONLY
USADO SOLAMENTE CON ALTERNADOR BOSCH
UTILISÉ SEULEMENT AVEC ALTERNATEUR BOSCH

EQUIPAMENTO ELÉTRICO
ELECTRICAL EQUIPMENT
EQUIPO ELÉCTRICO
ÉQUIPEMENT ÉLECTRIQUE

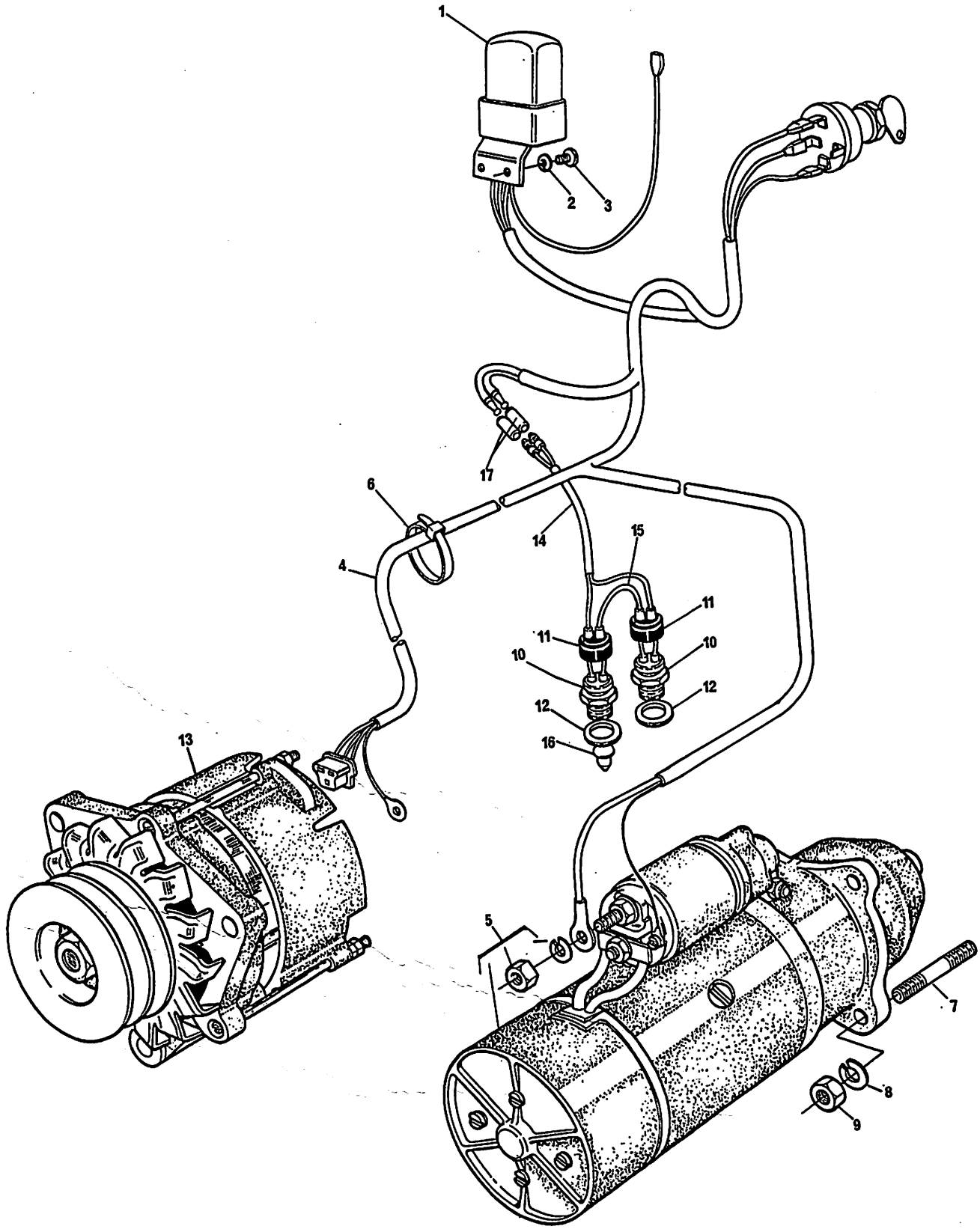

BATERÍA BATTERY BATERÍA BATTERIE	PARA REGIÕES DE CLIMA FRIO FOR COLD CLIMATE REGIONS PARA REGIONES DE CLIMA FRÍO POUR RÉGIONS DE CLIMAT FROID

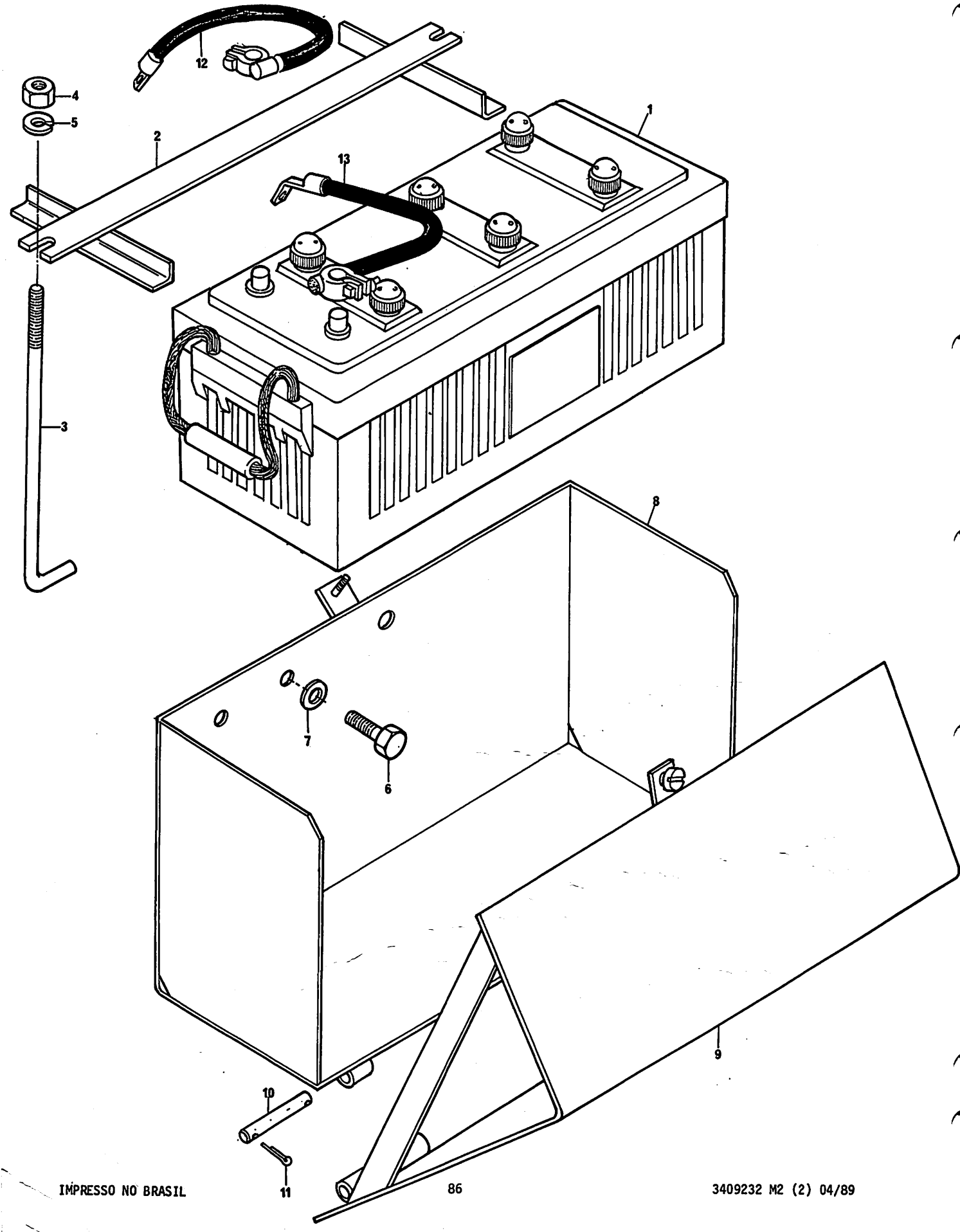

BATERÍA BATTERY BATERÍA BATTERIE	PARA REGIÕES DE CLIMA FRIO FOR COLD CLIMATE REGIONS PARA REGIONES DE CLIMA FRÍO POUR RÉGIONS DE CLIMAT FROID

1	* 3149962 M91	135 Ah	1	BATERÍA.....	BATTERY.....	BATERÍA.....	BATTERIE.....
2	* 3148937 M91		1	SUPORTE FIXADOR.	BRACKET.....	SOPORTE.....	SUPPORT.....
3	3148943 M1		2	TIRANTE.....	ROD.....	VARILLA.....	TRINGLE.....
4	825760 M1		2	PORCA.....	NUT.....	TUERCA.....	ÉCROU.....
5	355617 X1		2	ARRUELA.....	WASHER.....	ARANDELA.....	RONDELLE.....
6	353699 X1		4	PARAFUSO.....	BOLT.....	TORNILLO.....	VIS.....
7	353432 X1		4	ARRUELA.....	WASHER.....	ARANDELA.....	RONDELLE.....
8	* 3589392 M91		1	CAIXA BATERÍA...	BOX.....	CAJA.....	BOÎTE.....
9	* 3589393 M91		1	TAMPA.....	COVER.....	TAPA.....	COUVERCLE.....
10	3147935 M1		2	PINO PIVÔ.....	PIN.....	PERNO.....	AXE.....
11	354048 X1		4	CONTRAPINO.....	COTTER PIN.....	PASADOR DOBLE...	GOUPILLE.....
12	3411541 M91	+	1	CABO.....	CABLE.....	CABLE.....	CÂBLE.....
13	3409541 M91	-	1	CABO.....	CABLE.....	CABLE.....	CÂBLE.....

BATERIA
BATTERY
BATERÍA
BATTERIE

REVERSOMÁTICA
REVERSOMATIC
REVERSOMÁTICA
REVERSOMATIQUE
→ 265

1	487161 M93		1	BATERIA.....	BATTERY.....	BATERÍA.....	BATTERIE.....
2	2800308 M91		1	SUPORTE.....	BRACKET.....	SOPORTE.....	SUPPORT.....
3	2800331 M1		1	TIRANTE.....	ROD.....	VARILLA.....	TRINGLE.....
4	355617 X1		1	ARRUELA.....	WASHER.....	ARANDELA.....	RONDELLE.....
5	826760 M1		1	PORCA.....	NUT.....	TUERCA.....	ÉCROU.....
6	2801383 M1		1	CAPA.....	CAP.....	TAPA.....	CHAPEAU.....
7	2800340 M92		1	CABO POSITIVO...	POSITIVE CABLE..	CABLE POSITIVO..	CÂBLE POSITIF...
8	2800339 M91		1	CABO NEGATIVO...	NEGATIVE CABLE..	CABLE NEGATIVO..	CÂBLE NEGATIF...
9	3149516 M1	▶	1	SUPORTE.....	BRACKET.....	SOPORTE.....	SUPPORT.....
10	3149517 M1	◀	1	SUPORTE.....	BRACKET.....	SOPORTE.....	SUPPORT.....
11	353441 X1		2	ARRUELA.....	WASHER.....	ARANDELA.....	RONDELLE.....
12	353666 X1		2	PARAFUSO.....	BOLT.....	TORNILLO.....	VIS.....

BATERIA BATTERY BATERÍA BATTERIE	REVERSOMÁTICA REVERSOMATIC REVERSOMÁTICA REVERSOMATIQUE → 265

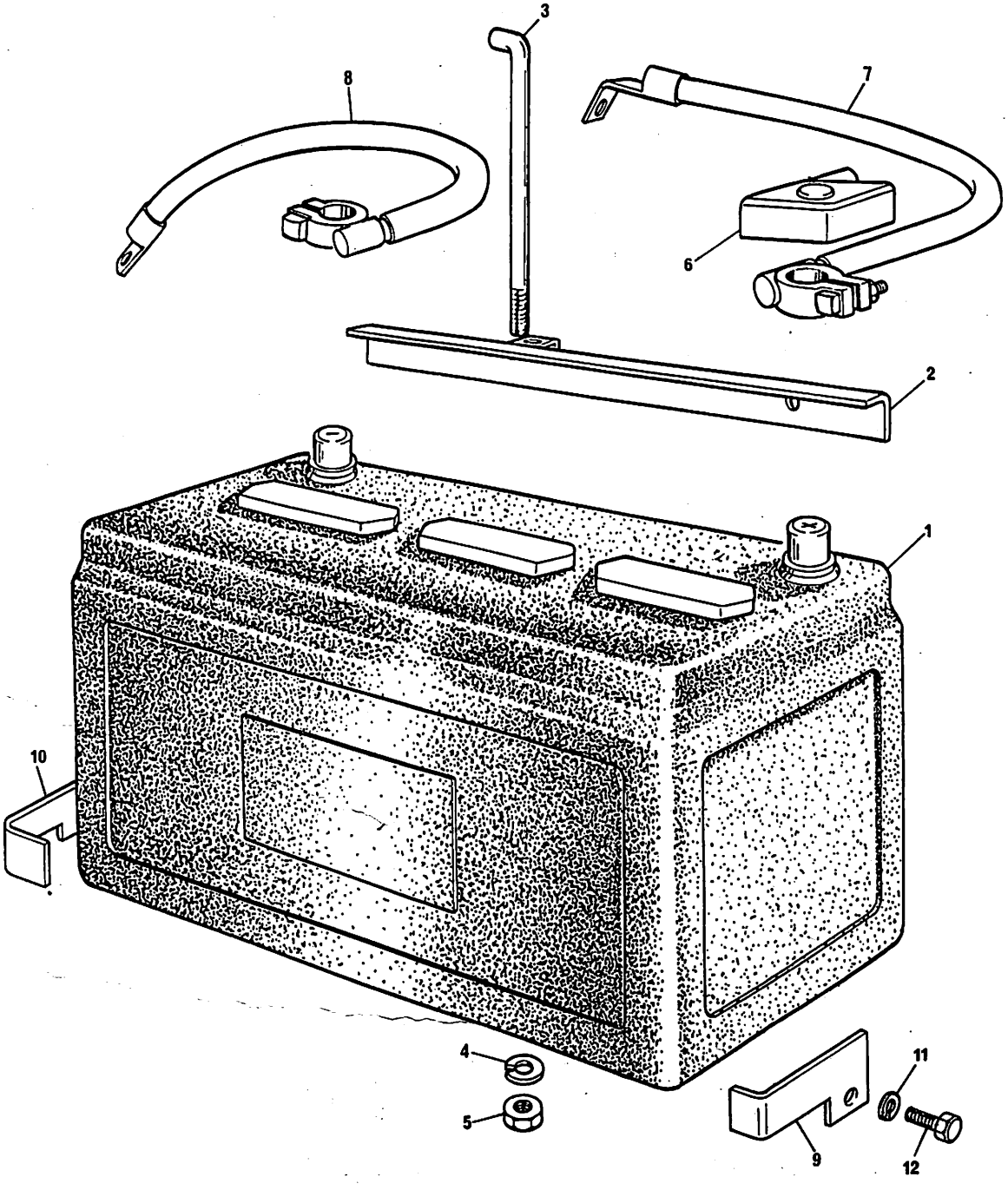

RADIADOR RADIATOR RADIADOR RADIATEUR	

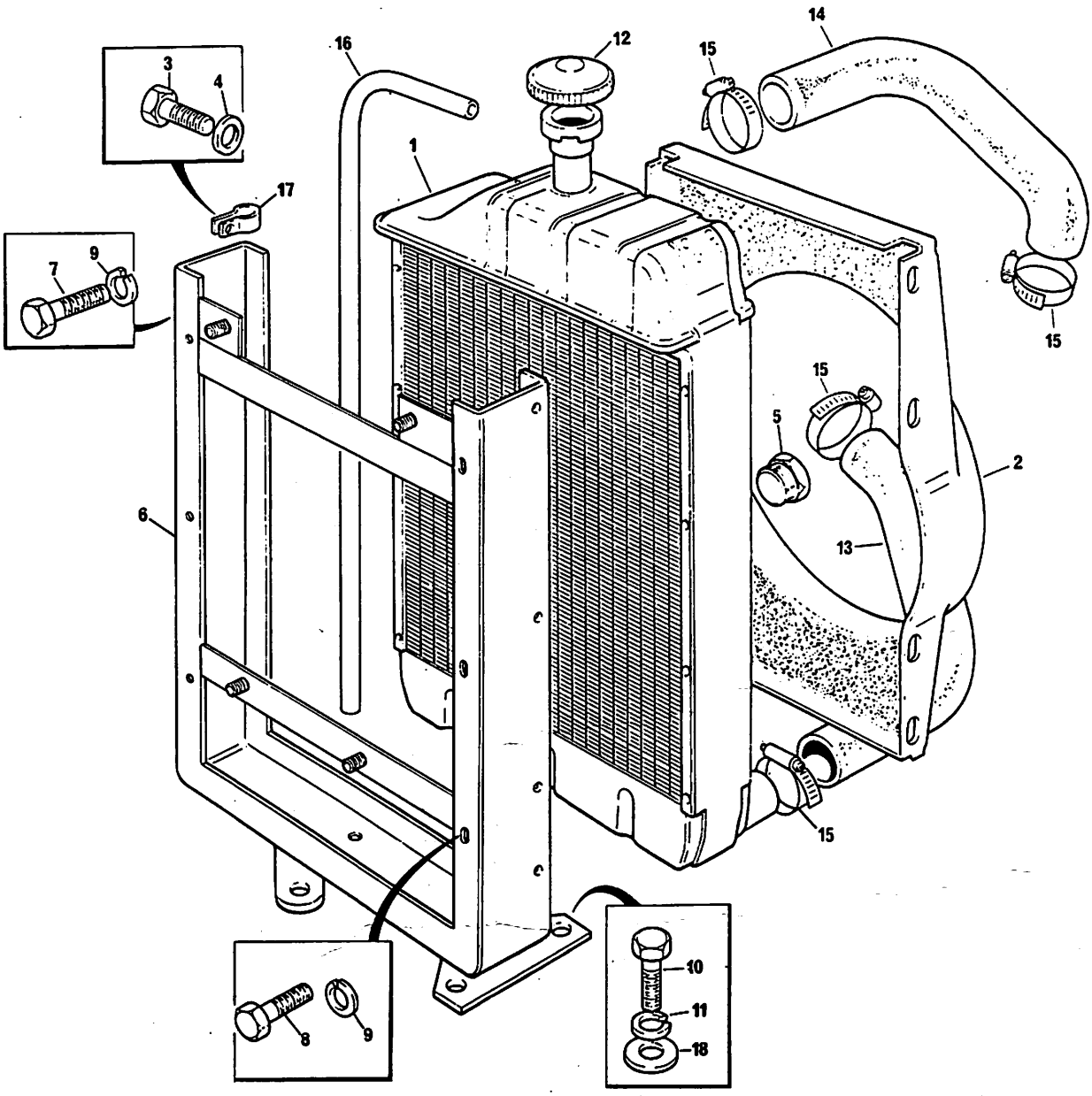

RADIADOR
RADIATOR
RADIADOR
.RADIATEUR

1	2801211 M93		1	RADIADOR.....	RADIADOR.....	RADIADOR.....	RADIATEUR.....
2	2800249 M1		1	DEFLETOR.....	DEFLECTOR.....	DEFLECTOR.....	DÉFLECTEUR.....
3	353501 X1		8	PARAFUSO.....	BOLT.....	TORNILLO.....	VIS.....
4	355617 X1		8	ARRUELA.....	WASHER.....	ARANDELA.....	RONDELLE.....
5	1481151 M1		1	BUJÃO.....	PLUG.....	TAPÓN.....	BOUCHON.....
6	2800391 M92	MF 86MS	1	ARMAÇÃO.....	FRAME.....	BASTIDOR.....	BÂTI.....
6	3408413 M91	MF 86R	1	ARMAÇÃO.....	FRAME.....	BASTIDOR.....	BÂTI.....
7	353516 X1		4	PARAFUSO.....	BOLT.....	TORNILLO.....	VIS.....
8	353517 X1	MF 86MS	1	PARAFUSO.....	BOLT.....	TORNILLO.....	VIS.....
8	353517 X1	MF 86R	2	PARAFUSO.....	BOLT.....	TORNILLO.....	VIS.....
9	353446 X1		6	ARRUELA.....	WASHER.....	ARANDELA.....	RONDELLE.....
10	353697 X1		4	PARAFUSO.....	BOLT.....	TORNILLO.....	VIS.....
11	353432 X1		3	ARRUELA.....	WASHER.....	ARANDELA.....	RONDELLE.....
12	188462 M91		1	TAMPA.....	CAP.....	TAPA.....	CHAPEAU.....
13	885563 M1		1	MANGUEIRA INF...	LOWER HOSE.....	MANGUERA INF....	DURITE INF.....
14	2800304 M1		1	MANGUEIRA SUP...	UPPER HOSE.....	MANGUERA SUP....	DURITE SUP.....
15	490802 M1		4	BRAÇADEIRA.....	CLAMP.....	ABRAZADERA.....	COLLIER.....
16	2801087 M1		1	TUBO.....	PIPE.....	CAÑO.....	TUYAUTERIE.....
17	2800985 M1		3	PRESILHA.....	CLIP.....	SUJETADOR.....	AGRAFE.....
18	353757 X1		4	ARRUELA.....	WASHER.....	ARANDELA.....	RONDELLE.....

42

RESERVATÓRIO DE COMBUSTÍVEL
FUEL TANK
TANQUE DE COMBUSTIBLE
RÉSERVOIR À COMBUSTIBLE

1	2800228 M95	2	RESERVATÓRIO....	TANK.....	TANQUE.....	RÉSERVOIR.....
2	3149550 M91	1	TAMPA.....	CAP.....	TAPA.....	CHAPEAU.....
3	2801108 M91	1	CINTA DIANTEIRA.	STRAP.....	TIRA.....	PATTE.....
4	3149996 M91	1	SUPORTE.....	BRACKET.....	SOPORTE.....	SUPPORT.....
5	826760 M1	2	PORCA.....	NUT.....	TUERCA.....	ÉCROU.....
6	3148108 M1	2	AMORTECEDOR.....	DAMPER.....	AMORTIGUADOR....	AMORTISSEUR.....
7	358657 X1	4	PORCA.....	NUT.....	TUERCA.....	ÉCROU.....
8	3149238 M91	1	SUPORTE.....	SUPPORT.....	SOPORTE.....	SUPPORT.....
9	2801069 M91	1	CINTA TRASEIRA..	STRAP.....	TIRA.....	PATTE.....
10	826760 M1	2	PORCA.....	NUT.....	TUERCA.....	ÉCROU.....
11	3148108 M1	2	AMORTECEDOR.....	DAMPER.....	AMORTIGUADOR....	AMORTISSEUR.....
12	358657 X1	2	PORCA.....	NUT.....	TUERCA.....	ÉCROU.....
13	829185 M1	2	ARRUELA.....	WASHER.....	ARANDELA.....	RONDELLE.....
14	2800852 M1	1	CONEXÃO.....	CONNECTION.....	CONEXIÓN.....	RACCORD.....
15	490353 M91	1	TORNEIRA.....	TAP.....	GRIFO.....	ROBINET.....
16	1875570 M91	1	SUPORTE.....	BRACKET.....	SOPORTE.....	SUPPORT.....
17	353679 X1	2	PARAFUSO.....	BOLT.....	TORNILLO.....	BOULON.....
18	3149251 M1	2	GUARNIÇÃO.....	PAD.....	ALMOHADILLA.....	PLAQUETTE.....
19	3149252 M1	2	GUARNIÇÃO.....	PAD.....	ALMOHADILLA.....	PLAQUETTE.....
20	353984 X1	5	PARAFUSO.....	BOLT.....	TORNILLO.....	BOULON.....
21	3587711 M1	5	ARRUELA.....	WASHER.....	ARANDELA.....	RONDELLE.....
22	3145402 M1	1	JUNTA.....	JOINT.....	JUNTA.....	JOINT.....
23	3587525 M91	1	BÓIA INDICADORA.	SENDER UNIT.....	BOYA INDICADORA.	FLOTTEUR.....

RESERVATÓRIO DE COMBUSTÍVEL
FUEL TANK
TANQUE DE COMBUSTIBLE
RÉSERVOIR À COMBUSTIBLE

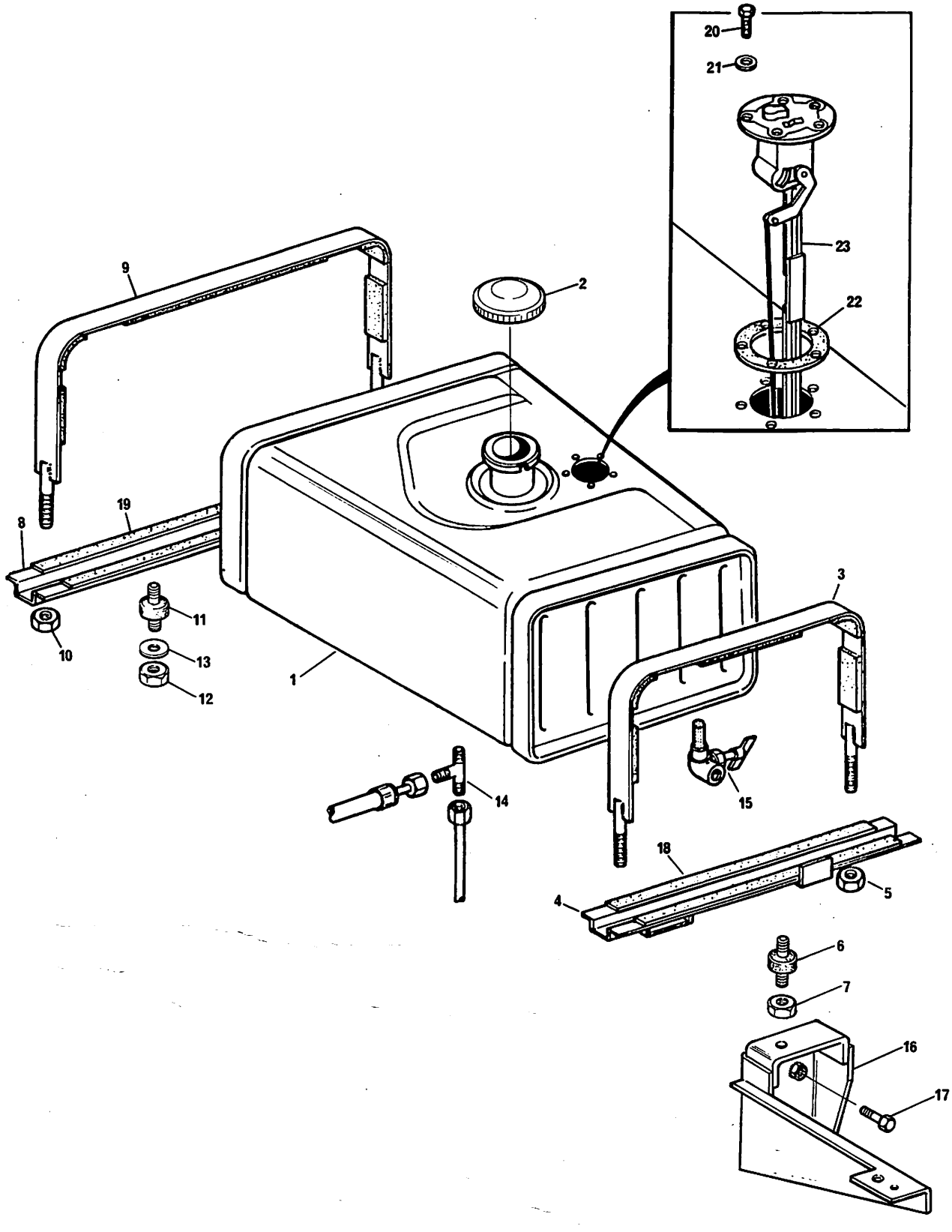

FILTRO DE COMBUSTÍVEL E TUBOS
FUEL FILTER AND PIPES
FILTRO DE COMBUSTIBLE Y CAÑERÍAS
FILTRE À COMBUSTIBLE ET TUYAUTERIES

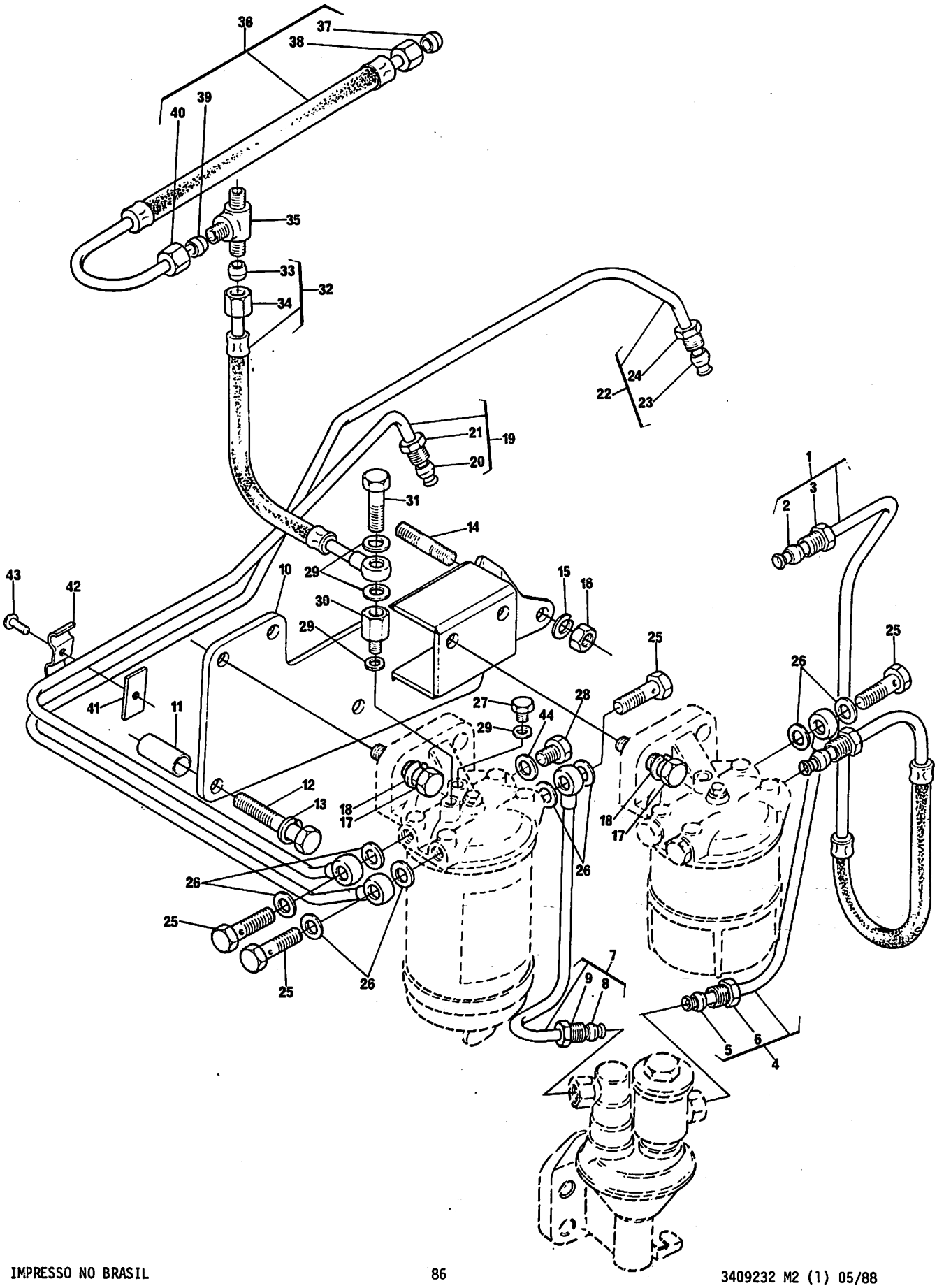

FILTRO DE COMBUSTÍVEL E TUBOS
FUEL FILTER AND PIPES
FILTRO DE COMBUSTIBLE Y CAÑERÍAS
FILTRE À COMBUSTIBLE ET TUYAUTERIES

1	1484958 M92		1	MANGUEIRA.....	HOSE.....	MANGUERA.....	DURITE.....
2	827287 M1	1	2	OLIVA.....	OLIVE.....	OLIVA.....	OLIVE.....
3	827286 M1	1	2	PORCA.....	NUT.....	TUERCA.....	ÉCROU.....
4	70991851		1	TUBO.....	PIPE.....	CAÑO.....	TUYAUTERIE.....
5	0566004	4	1	OLIVA.....	OLIVE.....	OLIVA.....	OLIVE.....
6	0571346	4	1	PORCA.....	NUT.....	TUERCA.....	ÉCROU.....
7	70991897		1	TUBO.....	PIPE.....	CAÑO.....	TUYAUTERIE.....
8	0566004	7	1	OLIVA.....	OLIVE.....	OLIVA.....	OLIVE.....
9	0571346	7	1	PORCA.....	NUT.....	TUERCA.....	ÉCROU.....
10	70100528		1	SUPORTE.....	BRACKET.....	SOPORTE.....	SUPPORT.....
11	70760024		2	ESPAÇADOR.....	SPACER.....	ESPACIADOR.....	ENTRETOISE.....
12	0096437		2	PARAFUSO.....	BOLT.....	TORNILLO.....	BOULON.....
13	0920054		2	ARRUELA.....	WASHER.....	ARANDELA.....	RONDELLE.....
14	0826222		1	PRISIONEIRO.....	STUD.....	ESPÁRRAGO.....	GOUJON.....
15	0920053		1	ARRUELA.....	WASHER.....	ARANDELA.....	RONDELLE.....
16	0576002		1	PORCA.....	NUT.....	TUERCA.....	ÉCROU.....
17	353540 X1		4	PARAFUSO.....	BOLT.....	TORNILLO.....	BOULON.....
18	353434 X1		4	ARRUELA.....	WASHER.....	ARANDELA.....	RONDELLE.....
19	70991848		1	TUBO.....	PIPE.....	CAÑO.....	TUYAUTERIE.....
20	0566003	19	1	OLIVA.....	OLIVE.....	OLIVA.....	OLIVE.....
21	33533112	19	1	PORCA.....	NUT.....	TUERCA.....	ÉCROU.....
22	70991846		1	TUBO.....	PIPE.....	CAÑO.....	TUYAUTERIE.....
23	0566003	22	1	OLIVA.....	OLIVE.....	OLIVA.....	OLIVE.....
24	33533112	22	1	PORCA.....	NUT.....	TUERCA.....	ÉCROU.....
25	32184414		4	PARAFUSO BANJO..	BANJO BOLT.....	TORNILLO BANJO..	VIS BANJO.....
26	0920127		8	ARRUELA.....	WASHER.....	ARANDELA.....	RONDELLE.....
27	3147542 M1		1	BUJÃO.....	PLUG.....	TAPÓN.....	BOUCHON.....
28	3147543 M1		1	BUJÃO.....	PLUG.....	TAPÓN.....	BOUCHON.....
29	3147545 M1		4	ARRUELA.....	WASHER.....	ARANDELA.....	RONDELLE.....
30	890972 M91		1	VÁLVULA.....	VALVE.....	VÁLVULA.....	VALVE.....
31	731352 M1		1	PARAFUSO.....	BOLT.....	TORNILLO.....	BOULON.....
32	2802599 M91		1	MANGUEIRA.....	HOSE.....	MANGUERA.....	DURITE.....
33	22033 X	32	1	OLIVA.....	OLIVE.....	OLIVA.....	OLIVE.....
34	22032 X	32	1	PORCA.....	NUT.....	TUERCA.....	ÉCROU.....
35	2800852 M1		1	CONEXÃO "T".....	"T" UNION.....	CONEXIÓN "T"....	RACCORD EN "T"..
36	2802605 M91		1	MANGUEIRA.....	HOSE.....	MANGUERA.....	DURITE.....
37	22114 X	36	1	OLIVA.....	OLIVE.....	OLIVA.....	OLIVE.....
38	22113 X	36	1	PORCA.....	NUT.....	TUERCA.....	ÉCROU.....
39	22033 X	36	1	OLIVA.....	OLIVE.....	OLIVA.....	OLIVE.....
40	22032 X	36	1	PORCA.....	NUT.....	TUERCA.....	ÉCROU.....
41	2801366 M1		1	SUPORTE.....	BRACKET.....	SOPORTE.....	SUPPORT.....
42	489039 M1		1	BRAÇADEIRA.....	CLAMP.....	ABRAZADERA.....	COLLIER.....
43	355125 X1		1	PARAFUSO.....	BOLT.....	TORNILLO.....	BOULON.....
44	3147550 M1		1	ARRUELA.....	WASHER.....	ARANDELA.....	RONDELLE.....

FILTRO DE COMBUSTÍVEL E TUBOS FUEL FILTER AND PIPES FILTRO DE COMBUSTIBLE Y CAÑERÍAS FILTRE À COMBUSTIBLE ET TUYAUTERIES	FILTRO E PRÉ-FILTRO FILTER AND PRE-FILTER FILTRO Y PREFILTRO FILTRE ET PRÉFILTRE

1	1876507 M92			1	FILTRO.....	FILTER.....	FILTRO.....	FILTRE.....
2	423651	1	⊣1896287 M91	1	ELEMENTO.....	ELEMENT.....	ELEMENTO.....	ÉLÉMENT.....
2	1896287 M91	1	⊣423651	1	ELEMENTO.....	ELEMENT.....	ELEMENTO.....	ÉLÉMENT.....
3	1094155 M1	1		1	ARRUELA.....	WASHER.....	ARANDELA.....	RONDELLE.....
4	3603045 M1	1		1	PARAFUSO.....	BOLT.....	TORNILLO.....	BOULON.....
5	3146091 M92			1	PRÉ-FILTRO.....	PRE-FILTER.....	PREFILTRO.....	PRÉFILTRE.....
6	70590003	5		2	JUNTA.....	JOINT.....	JUNTA.....	JOINT.....
7	70300004	5		1	VEDADOR.....	SEAL.....	RETÉN.....	BAGUE ÉTANCHÉITÉ
8	1094155 M1	5		1	ARRUELA.....	WASHER.....	ARANDELA.....	RONDELLE.....
9	3603045 M1	5		1	PARAFUSO.....	BOLT.....	TORNILLO.....	BOULON.....
10	3147550 M1	5		2	ARRUELA.....	WASHER.....	ARANDELA.....	RONDELLE.....
11	3147543 M1	5		2	BUJÃO.....	PLUG.....	TAPÓN.....	BOUCHON.....

FILTRO DE COMBUSTÍVEL E TUBOS
FUEL FILTER AND PIPES
FILTRO DE COMBUSTIBLE Y CAÑERÍAS
FILTRE À COMBUSTIBLE ET TUYAUTERIES

FILTRO E PRÉ-FILTRO
FILTER AND PRE-FILTER
FILTRO Y PREFILTRO
FILTRE ET PRÉFILTRE

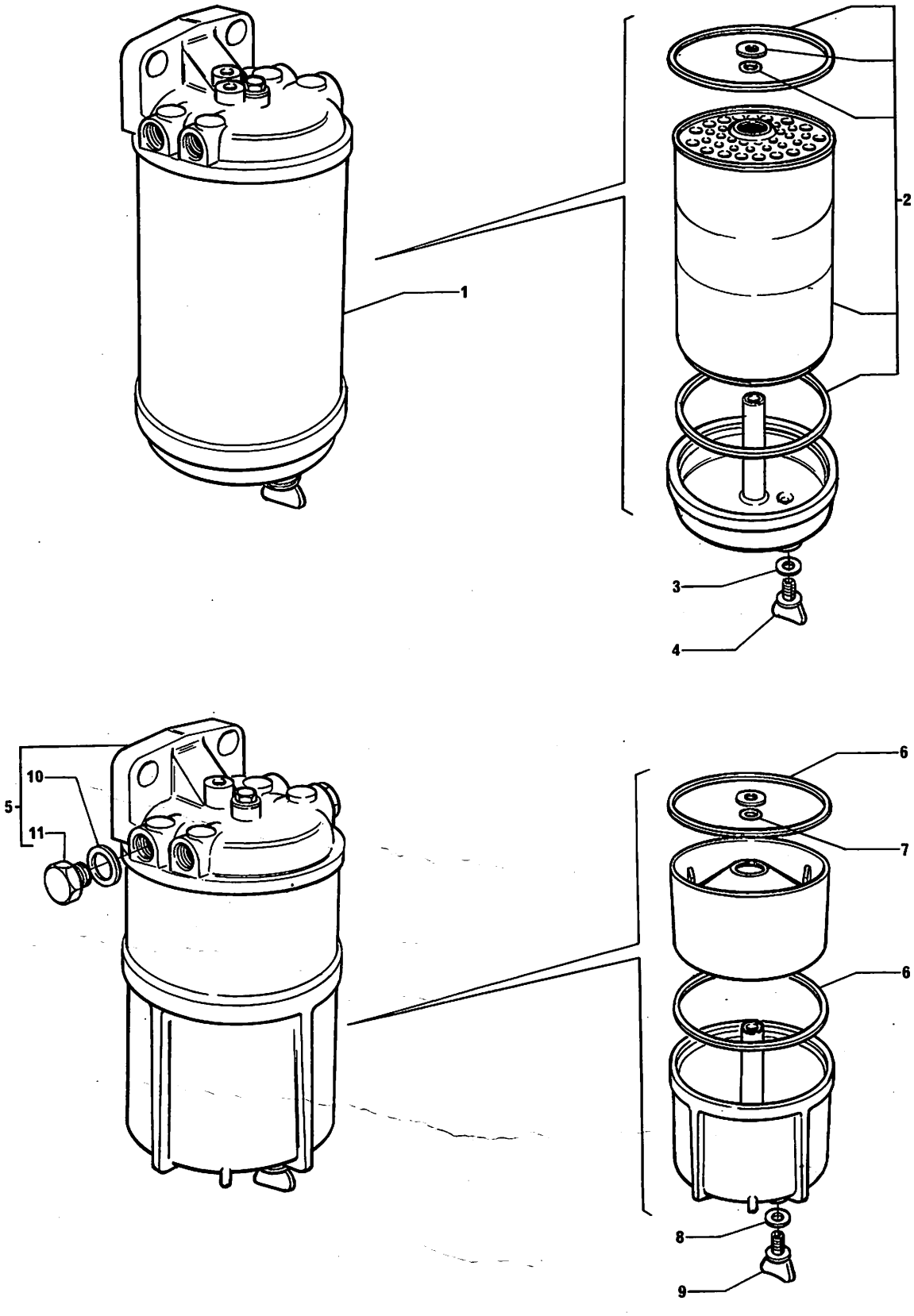

FILTRO DE AR
AIR FILTER
FILTRO DE AIRE
FILTRE Ã AIR

MF 86MS →51085
MF 86R →2392

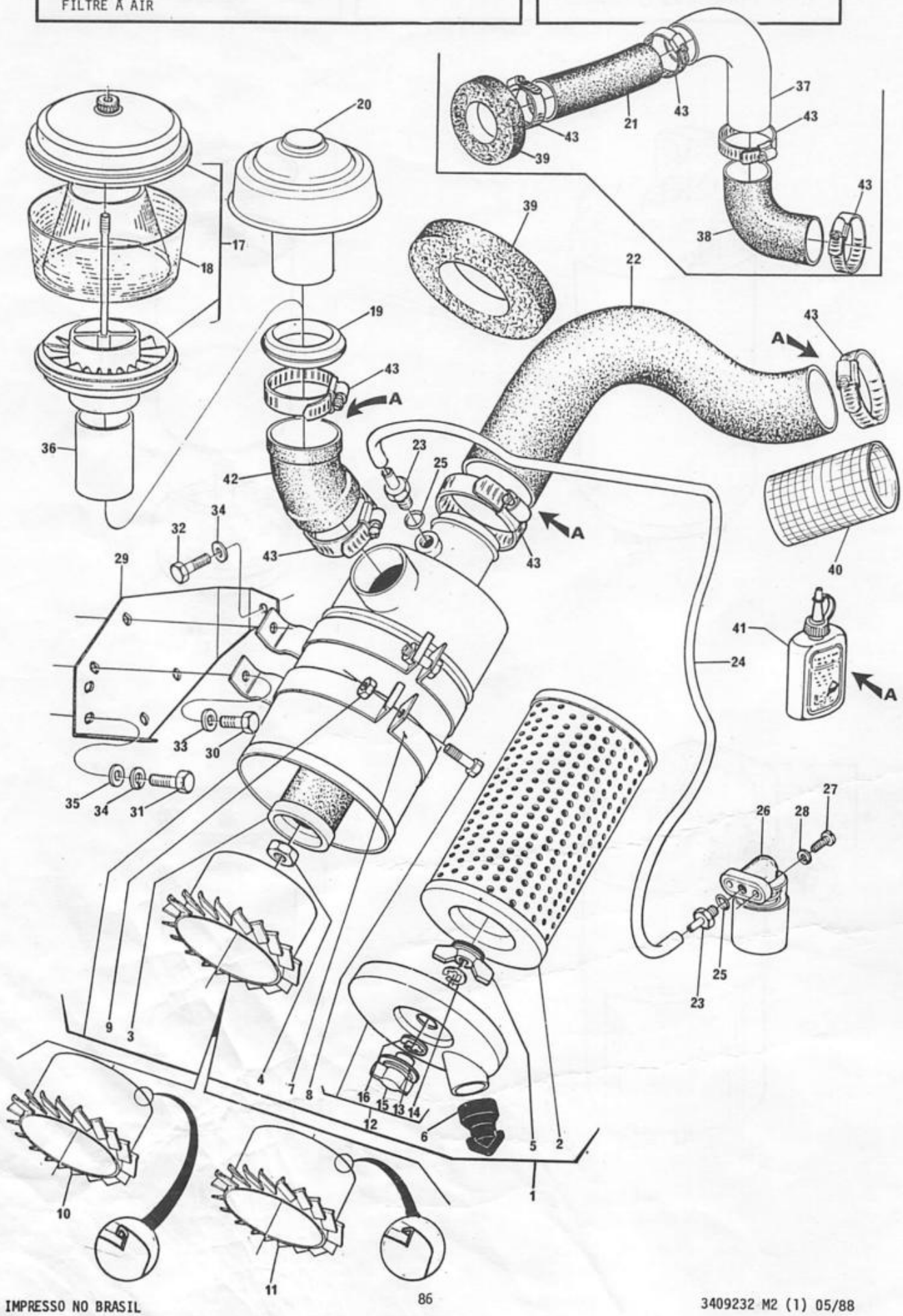

FILTRO DE AR
AIR FILTER
FILTRO DE AIRE
FILTRE À AIR

MF 86MS →51085
MF 86R →2392

1	2801449	M91			1	FILTRO DE AR....	AIR FILTER.....	FILTRO DE AIRE..	FILTRE À AIR....
2	2710804	M2	1		1	ELEMENTO.....	ELEMENT.....	ELEMENTO.....	ÉLÉMENT.....
3	2710805	M1	1		1	ELEMENTO.....	ELEMENT.....	ELEMENTO.....	ÉLÉMENT.....
4	2730903	M1	1		1	PORCA.....	NUT.....	TUERCA.....	ÉCROU.....
5	2730918	M1	1		1	PORCA BORBOLETA.	NUT.....	TUERCA.....	ÉCROU.....
6	2710803	M1	1		1	VÁLVULA.....	VALVE.....	VÁLVULA.....	VALVE.....
7	2801060	M91	1		2	BRAÇADEIRA.....	CLAMP.....	ABRAZADERA.....	COLLIER.....
8	353679	X1	1		2	PARAFUSO.....	BOLT.....	TORNILLO.....	BOULON.....
9	355565	X1	1		2	PORCA.....	NUT.....	TUERCA.....	ÉCROU.....
10	3175543	M1	1		1	CARCAÇA.....	HOUSING.....	CAJA.....	CARTER.....
11	3603336	M1	1		1	CARCAÇA.....	HOUSING.....	CAJA.....	CARTER.....
12	3176486	M91	1	(C)	1	TAMPA.....	COVER.....	TAPA.....	COUVERCLE.....
12	3175583	M91	1	(D)	1	TAMPA.....	COVER.....	TAPA.....	COUVERCLE.....
13	3603344	M1	12	(D)	2	ARRUELA.....	WASHER.....	ARANDELA.....	RONDELLE.....
14	3603345	M1	12	(D)	1	ANEL TRAVA.....	CIRCLIP.....	ARO RETÉN.....	CIRCLIP.....
15	3603338	M1	12	M6	1	PORCA BORBOLETA.	NUT.....	TUERCA.....	ÉCROU.....
15	3603346	M1	12	M8	1	PORCA BORBOLETA.	NUT.....	TUERCA.....	ÉCROU.....
16	3603337	M1	12	(C)	1	ANEL TRAVA.....	CIRCLIP.....	ARO RETÉN.....	CIRCLIP.....
17	3145812	M2			1	PRÉ-FILTRO.....	PRE-FILTER.....	PREFILTRO.....	PRÉFILTRE.....
18	2730961	M1	17		1	CARCAÇA PLÁSTICA	PLASTIC BOWL....	TAZA PLÁSTICA...	BOL PLASTIQUE...
19	828089	M1			1	VEDADOR.....	SEAL.....	RETÉN.....	BAGUE ÉTANCHÉITÉ
20	2802367	M2			1	TAMPA.....	COVER.....	TAPA.....	COUVERCLE.....
21	2801057	M1		(A)	1	MANGUEIRA.....	HOSE.....	MANGUERA.....	DURITE.....
22	2802931	M2		(B)	1	MANGUEIRA.....	HOSE.....	MANGUERA.....	DURITE.....
23	2801362	M1			2	CONEXÃO.....	CONNECTION.....	CONEXIÓN.....	RACCORD.....
24	2801189	M1		MS	1	MANGUEIRA.....	HOSE.....	MANGUERA.....	DURITE.....
24	3408570	M1		REV.	1	MANGUEIRA.....	HOSE.....	MANGUERA.....	DURITE.....
25	1440993	X1			2	JUNTA.....	JOINT.....	JUNTA.....	JOINT.....
26	2801593	M1			1	INDICADOR.....	INDICATOR.....	INDICADOR.....	INDICATEUR.....
27	353989	X1			2	PARAFUSO.....	BOLT.....	TORNILLO.....	BOULON.....
28	353441	X1			2	ARRUELA.....	WASHER.....	ARANDELA.....	RONDELLE.....
29	2800936	M1			1	SUPORTE.....	BRACKET.....	SOPORTE.....	SUPPORT.....
30	353688	X1			4	PARAFUSO.....	BOLT.....	TORNILLO.....	BOULON.....
31	353516	X1			2	PARAFUSO.....	BOLT.....	TORNILLO.....	BOULON.....
32	353517	X1			1	PARAFUSO.....	BOLT.....	TORNILLO.....	BOULON.....
33	353756	X1			4	ARRUELA.....	WASHER.....	ARANDELA.....	RONDELLE.....
34	829185	M1			3	ARRUELA.....	WASHER.....	ARANDELA.....	RONDELLE.....
35	353446	X1			2	ARRUELA.....	WASHER.....	ARANDELA.....	RONDELLE.....
36	3147882	M1			1	TUBO.....	PIPE.....	TUBO.....	TUBE.....
37	1484457	M1		(A)	1	TUBO.....	PIPE.....	TUBO.....	TUBE.....
38	1876307	M2		(A)	1	MANGUEIRA.....	HOSE.....	MANGUERA.....	DURITE.....
39	2801611	M1			1	VEDADOR.....	SEAL.....	RETÉN.....	BAGUE ÉTANCHÉITÉ
40	3585903	M1			1	PROTETOR.....	PROTECTOR.....	PROTECTOR.....	PROTECTEUR.....
41	3603239	M1			X	VEDANTE.....	SEALANT.....	SELLADOR.....	PÂTE ÉTANCHÉITÉ.
42	2801054	M1			1	MANGUEIRA.....	HOSE.....	MANGUERA.....	DURITE.....
43	2801096	M1			4/6	BRAÇADEIRA.....	CLAMP.....	ABRAZADERA.....	COLLIER.....

(A) USADO ATÉ A SÉRIE
USED UP TO SERIAL
USADO HASTA SERIE
UTILISÉ JUSQU'À SÉRIE

265 - MF 86REV
50199 - MF 86MS

50

FILTRO DE AR AIR FILTER FILTRO DE AIRE FILTRE À AIR	MF 86MS →I 51085 MF 86R →I 2392

(B) USADO A PARTIR DA SÉRIE
USED FROM SERIAL
USADO DESDE SERIE
UTILISÉ À PARTIR DE SÉRIE

266 - MF 86
50200 - MF 86MS

(C) USADO COM PORCA M6
USED WITH M6 NUT
USADO CON TUERCA M6
UTILISÉ AVEC ÉCROU M6

(D) USADO COM PORCA M8
USED WITH M8 NUT
USADO CON TUERCA M8
UTILISÉ AVEC ÉCROU M8

FILTRO DE AR
AIR FILTER
FILTRO DE AIRE
FILTRE Ã AIR

MF 86MS →| 51085
MF 86R →| 2392

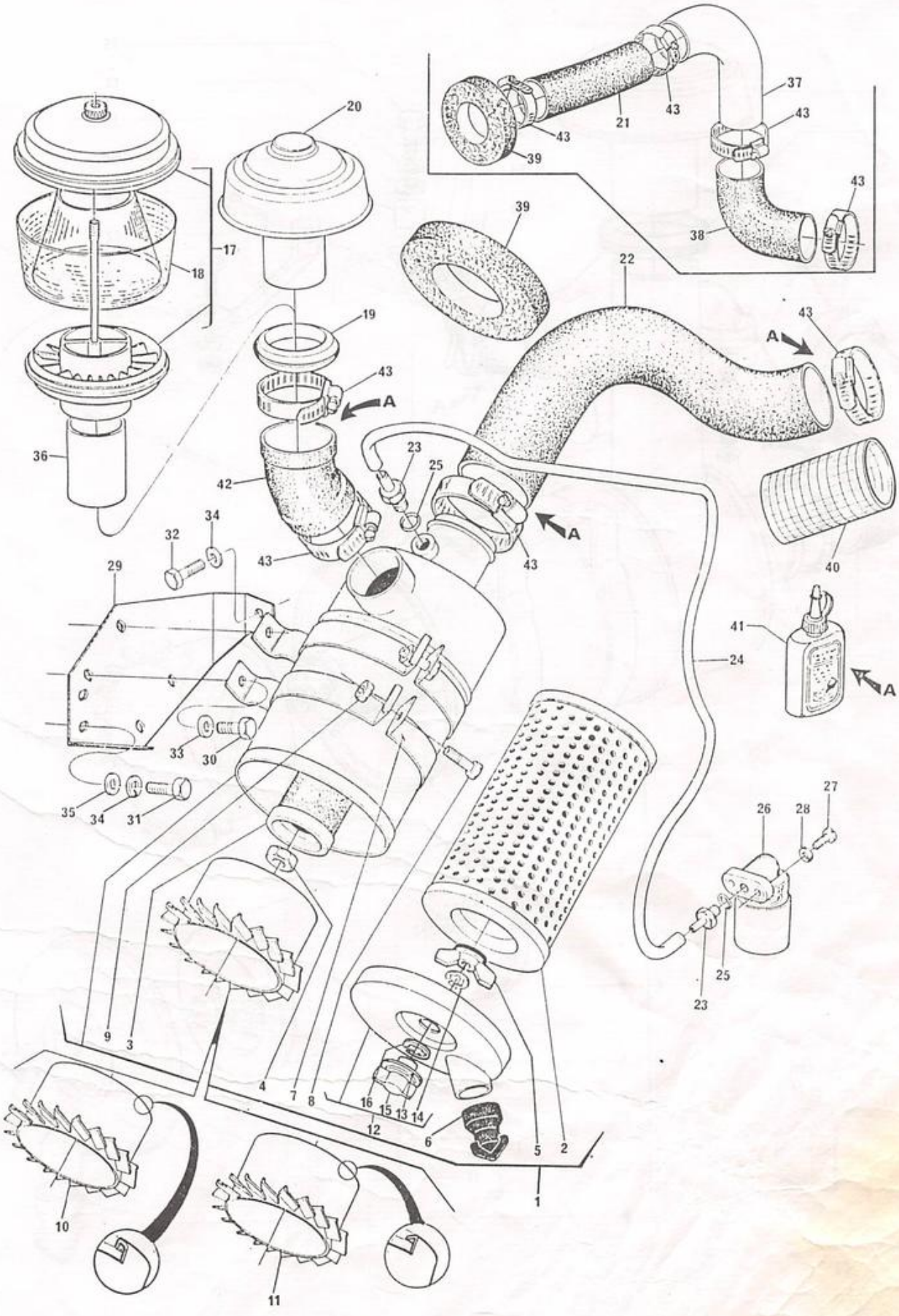

FILTRO DE AR
AIR FILTER
FILTRO DE AIRE
FILTRE À AIR

MF 86MS ↦51086
MF 86R ↦2393

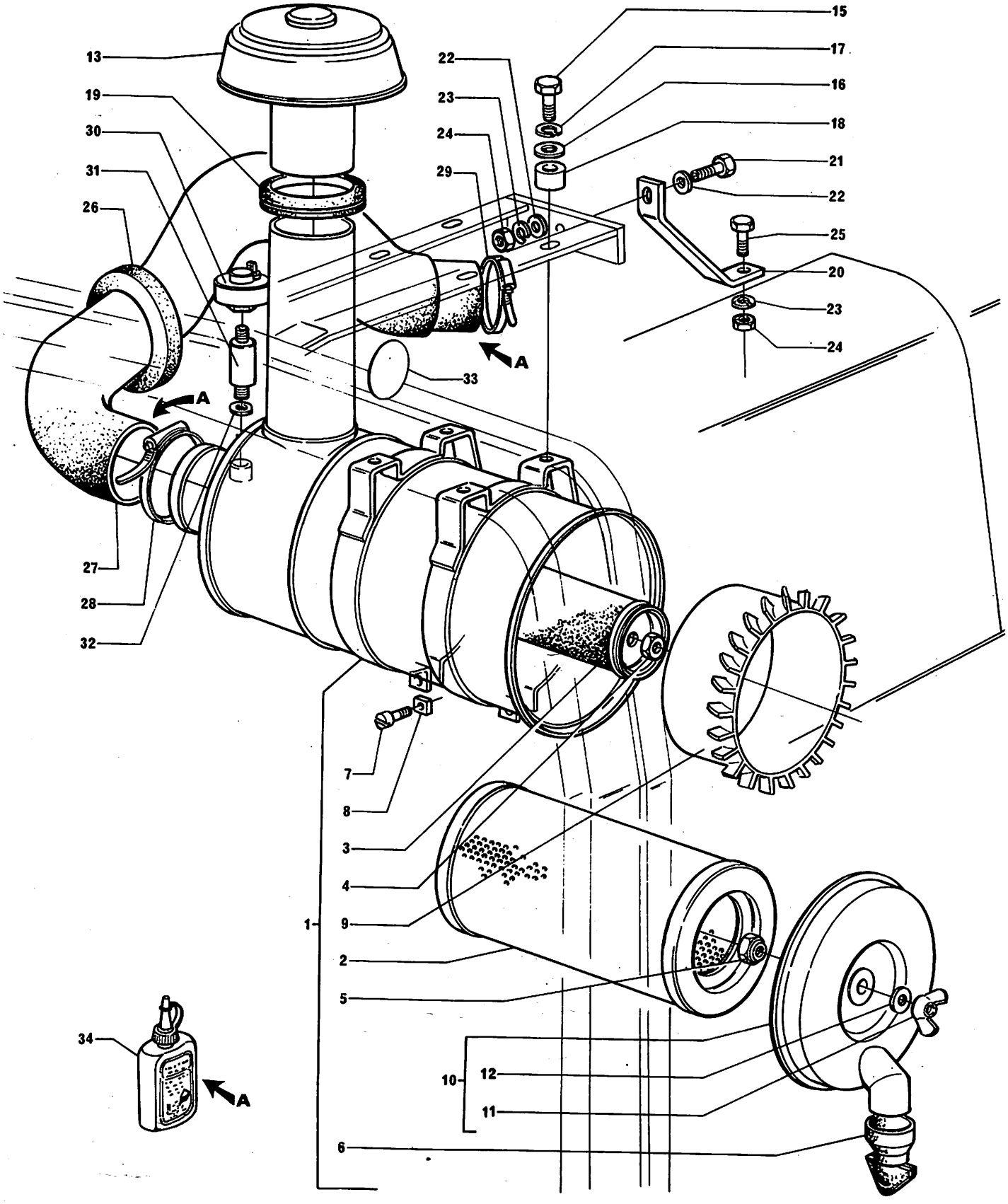

FILTRO DE AR
AIR FILTER
FILTRO DE AIRE
FILTRE Ã AIR

MF 86MS ⟼51086
MF 86R ⟼2393

1	*	3587725 M92		1	FILTRO DE AR....	AIR FILTER.....	FILTRO DE AIRE..	FILTRE DE AIRE..
2		2710804 M2	1	1	ELEMENTO.....	ELEMENT.....	ELEMENTO.....	ÉLÉMENT.....
3		2710805 M1	1	1	ELEMENTO.....	ELEMENT.....	ELEMENTO.....	ÉLÉMENT.....
4		339682 X1	1	1	PORCA.....	NUT.....	TUERCA.....	ÉCROU.....
5		3603416 M1	1	1	PORCA.....	NUT.....	TUERCA.....	ÉCROU.....
6		2710803 M1	1	1	VÁLVULA.....	VALVE.....	VALVE.....	VALVE.....
7		3603415 M1	1	2	PARAFUSO.....	BOLT.....	TORNILLO.....	VIS.....
8		3603414 M1	1	2	PORCA.....	NUT.....	TUERCA.....	ÉCROU.....
9		3175543 M1	1	1	CARCAÇA.....	HOUSING.....	CAJA.....	CARTER.....
10		3603413 M1	1	1	TAMPA.....	COVER.....	TAPA.....	COUVERCLE.....
11		3603346 M1	10	1	PORCA BORBOLETA.	NUT.....	TUERCA.....	ÉCROU.....
12		3603344 M1	10	1	ARRUELA.....	WASHER.....	ARANDELA.....	RONDELLE.....
13	*	3589572 M1		1	TAMPA.....	COVER.....	TAPA.....	COUVERCLE.....
15		362443 X1		4	PARAFUSO.....	BOLT.....	TORNILLO.....	VIS.....
16		353756 X1		4	ARRUELA.....	WASHER.....	ARANDELA.....	RONDELLE.....
17		353434 X1		4	ARRUELA.....	WASHER.....	ARANDELA.....	RONDELLE.....
18		3148069 M1		4	ESPAÇADOR.....	SPACER.....	ESPACIADOR.....	ENTRETOISE.....
19		3145804 M1		1	VEDADOR.....	SEAL.....	RETÉN.....	BAGUE ÉTANCHÉITÉ
20		3412473 M1		1	SUPORTE.....	BRACKET.....	SOPORTE.....	SUPPORT.....
21		353691 X1		1	PARAFUSO.....	BOLT.....	TORNILLO.....	VIS.....
22		353756 X1		2	ARRUELA.....	WASHER.....	ARANDELA.....	RONDELLE.....
23		353434 X1		2	ARRUELA.....	WASHER.....	ARANDELA.....	RONDELLE.....
24		355566 X1		2	PORCA.....	NUT.....	TUERCA.....	ÉCROU.....
25		353690 X1		1	PARAFUSO.....	BOLT.....	TORNILLO.....	VIS.....
26		2801611 M1		1	VEDADOR.....	SEAL.....	SELLO.....	JOINT.....
27		3412436 M1		1	MANGUEIRA.....	HOSE.....	MANGUERA.....	COLLIER.....
28		2801096 M1		1	BRAÇADEIRA.....	CLAMP.....	ABRAZADERA.....	COLLIER.....
29		2801261 M1		1	BRAÇADEIRA.....	CLAMP.....	ABRAZADERA.....	COLLIER.....
30	*	3587008 M91	1	1	INTERRUPTOR.....	SWITCH.....	INTERRUPTOR.....	INTERRUPTEUR....
31		3587128 M1	1	1	ADAPTADOR.....	ADAPTOR.....	ADAPTADOR.....	ADAPTATEUR.....
32		1440993 X1	1	2	JUNTA.....	JOINT.....	JUNTA.....	JOINT.....
33		3585952 M1		1	DECALCOMANIA....	DECAL.....	CALCOMANÍA.....	DÉCALCOMANIE....
34		3603329 M1		X	VEDANTE.....	SEALANT.....	SELLADOR.....	PATE ÉTANCHÉITÉ.

54

SISTEMA DE ESCAPE EXHAUST SYSTEM SISTEMA DE ESCAPE SYSTÈME D'ÉCHAPPEMENT	VERTICAL VERTICAL VERTICAL VERTICAL

1	1874771 M2	1	COTOVELO.....	ELBOW.....	CODO.....	COUDE.....
2	1876671 M3	1	JUNTA.....	JOINT.....	JUNTA.....	JOINT.....
3	0826412	3	PRISIONEIRO.....	STUD.....	ESPÁRRAGO.....	GOUJON.....
4	0920005	3	ARRUELA.....	WASHER.....	ARANDELA.....	RONDELLE.....
5	0576065	3	PORCA.....	NUT.....	TUERCA.....	ÉCROU.....
6	3412013 M91	1	SILENCIOSO.....	MUFFLER.....	SILENCIADOR.....	SILENCIEUX.....
7	2800191 M1	1	BRAÇADEIRA.....	CLAMP.....	ABRAZADERA.....	COLLIER.....
8	2800189 M2	1	PARAFUSO "U"....	"U" BOLT.....	TORNILLO "U"....	VIS "U".....
9	353446 X1	2	ARRUELA.....	WASHER.....	ARANDELA.....	RONDELLE.....
10	355565 X1	2	PORCA.....	NUT.....	TUERCA.....	ÉCROU.....

SISTEMA DE ESCAPE EXHAUST SYSTEM SISTEMA DE ESCAPE SYSTÈME D'ÉCHAPPEMENT	VERTICAL VERTICAL VERTICAL VERTICAL

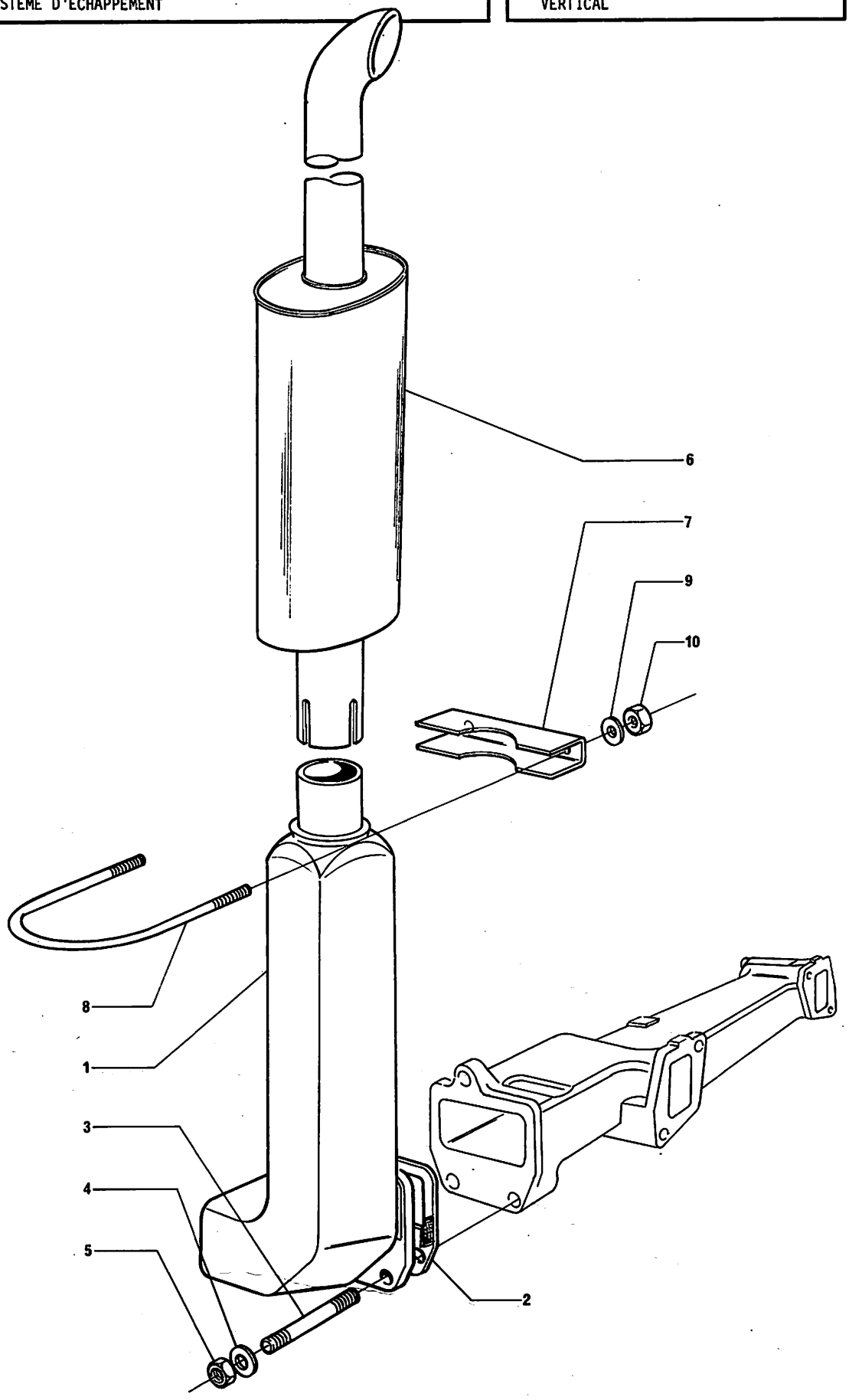

CONTROLES DE ACELERAÇÃO
THROTTLE CONTROLS
CONTROLES DE ACELERACIÓN
COMMANDES D'ACCÉLÉRATION

REVERSÃO MECÂNICA
MANUAL SHUTTLE
REVERSIÓN MECÁNICA
REVERSION MÉCANIQUE

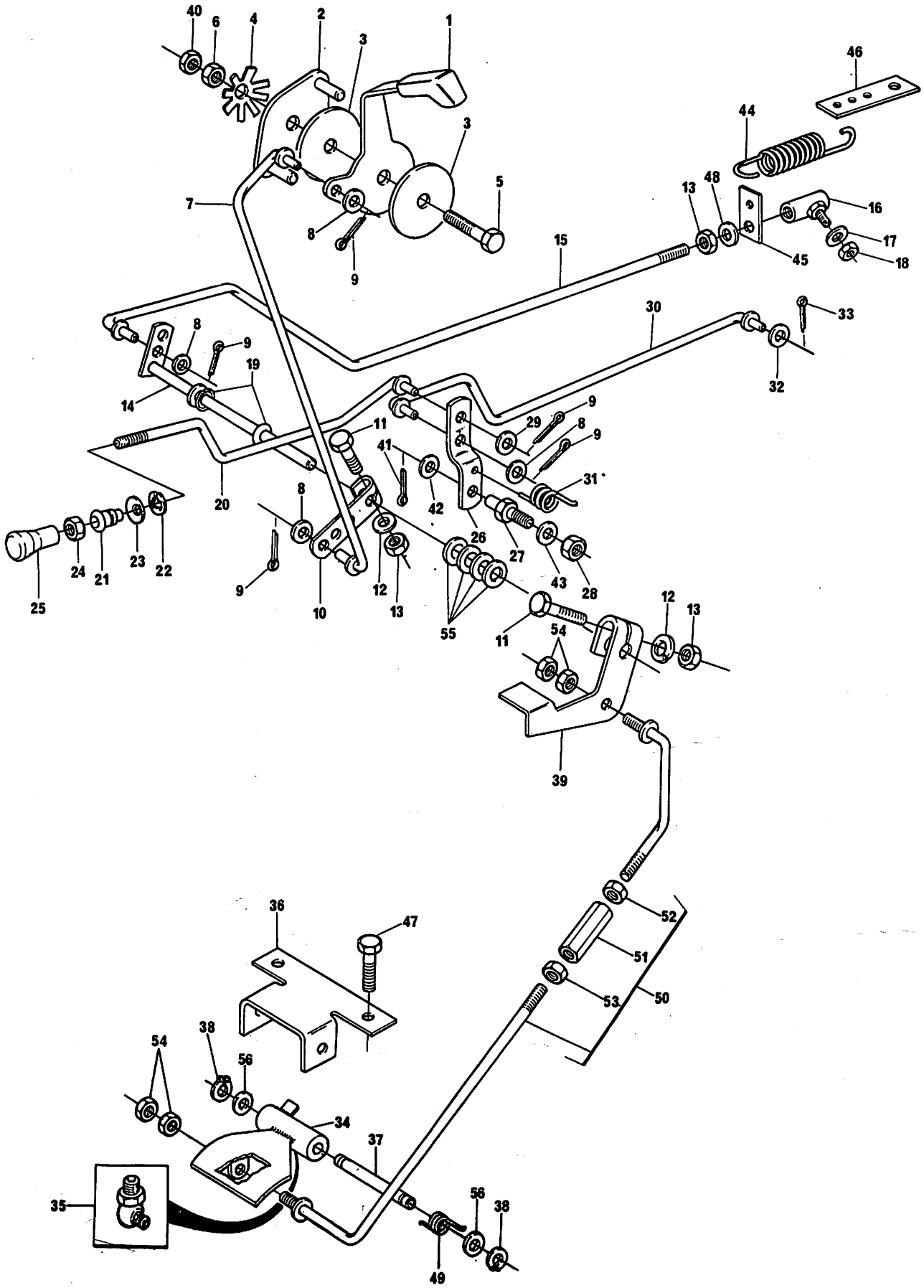

CONTROLES DE ACELERAÇÃO
THROTTLE CONTROLS
CONTROLES DE ACELERACIÓN
COMMANDES D'ACCÉLÉRATION

REVERSÃO MECÂNICA
MANUAL SHUTTLE
REVERSIÓN MECÁNICA
REVERSION MÉCANIQUE

1	3147214 M91	1	ALAVANCA.....	LEVER.....	PALANCA.....	LEVIER.....
2	2800299 M91	1	PLACA.....	PLATE.....	PLACA.....	PLAQUE.....
3	184149 M3	2	DISCO.....	DISC.....	DISCO.....	DISQUE.....
4	184150 M2	1	MOLA.....	SPRING.....	RESORTE.....	RESSORT.....
5	353541 X1	1	PARAFUSO.....	BOLT.....	TORNILLO.....	VIS.....
6	353431 X1	1	PORCA.....	NUT.....	TUERCA.....	ÉCROU.....
7	2800001 M91	1	TIRANTE.....	ROD.....	VARILLA.....	TIGE.....
8	355617 X1	4	ARRUELA.....	WASHER.....	ARANDELA.....	RONDELLE.....
9	354041 X1	5	CONTRAPINO.....	COTTER PIN.....	PASADOR DOBLE...	GOUPILLE.....
10	2800006 M1	1	ALAVANCA.....	LEVER.....	PALANCA.....	LEVIER.....
11	353506 X1	2	PARAFUSO.....	BOLT.....	TORNILLO.....	VIS.....
12	353441 X1	2	ARRUELA.....	WASHER.....	ARANDELA.....	RONDELLE.....
13	353918 X1	3	PORCA.....	NUT.....	TUERCA.....	ÉCROU.....
14	1484499 M93	1	EIXO.....	SHAFT.....	EJE.....	ARBRE.....
15	1484512 M91	1	TIRANTE.....	ROD.....	VARILLA.....	TIGE.....
16	487077 M91	1	JUNTA.....	JOINT.....	ROTULA.....	ARTICULATION....
17	353441 X1	1	ARRUELA.....	WASHER.....	ARANDELA.....	RONDELLE.....
18	2802253 M1	1	PORCA.....	NUT.....	TUERCA.....	ÉCROU.....
19	196010 M1	2	ARRUELA.....	WASHER.....	ARANDELA.....	RONDELLE.....
20	3147938 M1	1	TIRANTE.....	ROD.....	VARILLA.....	TIGE.....
21	2801075 M1	1	PASSA-FIO.....	GROMMET.....	PASACABLE.....	PASSE-FILS.....
22	2801154 M1	1	ANEL TRAVA.....	CIRCLIP.....	ARO RETÉN.....	CIRCLIP.....
23	2801172 M1	1	ARRUELA.....	WASHER.....	ARANDELA.....	RONDELLE.....
24	375515 X1	1	PORCA.....	NUT.....	TUERCA.....	ÉCROU.....
25	487096 M1	1	BOTÃO.....	KNOB.....	PERILLA.....	BOUTON.....
26	2801039 M1	1	ALAVANCA.....	LEVER.....	PALANCA.....	LEVIER.....
27	3146601 M1	1	PARAFUSO.....	BOLT.....	TORNILLO.....	VIS.....
28	363621 X1	1	PORCA.....	NUT.....	TUERCA.....	ÉCROU.....
29	353753 X1	1	ARRUELA.....	WASHER.....	ARANDELA.....	RONDELLE.....
30	2800352 M91	1	TIRANTE.....	ROD.....	VARILLA.....	TIGE.....
31	186441 M2	1	MOLA.....	SPRING.....	RESORTE.....	RESSORT.....
32	353753 X1	1	ARRUELA.....	WASHER.....	ARANDELA.....	RONDELLE.....
33	354041 X1	1	CONTRAPINO.....	COTTER PIN.....	PASADOR DOBLE...	GOUPILLE.....
34	3146862 M92	1	PEDAL.....	PEDAL.....	PEDAL.....	PÉDALE.....
35	29951 X	1	PINO GRAXEIRO...	GREASE NIPPLE...	NIPLE DE ENGRASE	GRAISSEUR.....
36	3149880 M91	1	SUPORTE.....	BRACKET.....	SOPORTE.....	SUPPORT.....
37	3146843 M1	1	PINO PIVÔ.....	PIN PIVOT.....	PASADOR.....	AXE.....
38	355905 X1	2	ANEL TRAVA.....	CIRCLIP.....	ARO RETÉN.....	CIRCLIP.....
39	3146871 M2	1	ALAVANCA.....	LEVER.....	PALANCA.....	LEVIER.....
40	353430 X1	1	PORCA.....	NUT.....	TUERCA.....	ÉCROU.....
41	354055 X1	1	CONTRAPINO.....	COTTER PIN.....	PASADOR DOBLE...	GOUPILLE.....
42	364163 X1	1	ARRUELA.....	WASHER.....	ARANDELA.....	RONDELLE.....
43	353446 X1	1	ARRUELA.....	WASHER.....	ARANDELA.....	RONDELLE.....
44	893713 M1	1	MOLA.....	SPRING.....	RESORTE.....	RESSORT.....
45	3145926 M1	1	SUPORTE.....	BRACKET.....	SOPORTE.....	SUPPORT.....
46	3146926 M1	1	SUPORTE.....	BRACKET.....	SOPORTE.....	SUPPORT.....
47	353666 X1	2	PARAFUSO.....	BOLT.....	TORNILLO.....	VIS.....
48	353441 X1	1	ARRUELA.....	WASHER.....	ARANDELA.....	RONDELLE.....
49	3146865 M1	1	MOLA.....	SPRING.....	RESORTE.....	RESSORT.....
50	3146855 M91 022375	1	TIRANTE COMPLETO	ROD ASSY.....	VARILLA.....	TIGE ENSEMBLE...
51	3146866 M91 50	1	CONECTOR.....	CONNECTOR.....	CONECTOR.....	COSSE.....
52	375109 X1 50	1	PORCA.....	NUT.....	TUERCA.....	ÉCROU.....

CONTROLES DE ACELERAÇÃO
THROTTLE CONTROLS
CONTROLES DE ACELERACIÓN
COMMANDES D'ACCÉLÉRATION

REVERSÃO MECÂNICA
MANUAL SHUTTLE
REVERSIÓN MECÁNICA
REVERSION MÉCANIQUE

53	3146867 M1	50	1	PORCA.....	NUT.....	TUERCA.....	ÉCROU.....
54	375109 X1		4	PORCA.....	NUT.....	TUERCA.....	ÉCROU.....
55	353756 X1		4	ARRUELA.....	WASHER.....	ARANDELA.....	RONDELLE.....
56	3147017 M1		2	ARRUELA.....	WASHER.....	ARANDELA.....	RONDELLE.....

CONTROLES DE ACELERAÇÃO THROTTLE CONTROLS CONTROLES DE ACELERACIÓN COMMANDES D'ACCÉLÉRATION	REVERSÃO MECÂNICA MANUAL SHUTTLE REVERSIÓN MECÁNICA REVERSION MÉCANIQUE

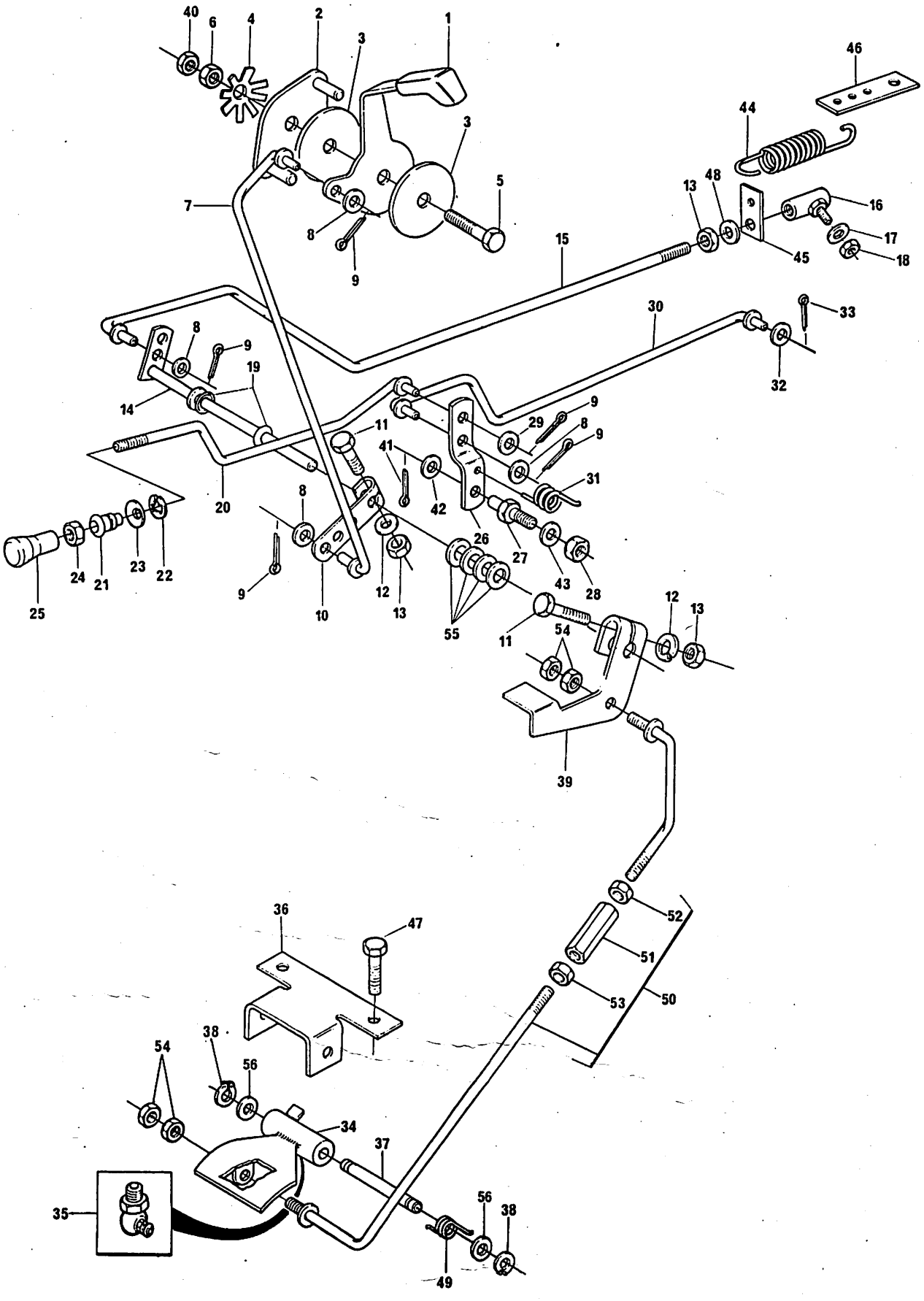

CONTROLES DE ACELERAÇÃO THROTTLE CONTROLS CONTROLES DE ACELERACIÓN COMMANDES D'ACCÉLÉRATION	REVERSOMÁTICA REVERSOMATIC REVERSOMÁTICA REVERSOMATIQUE	→ 1265

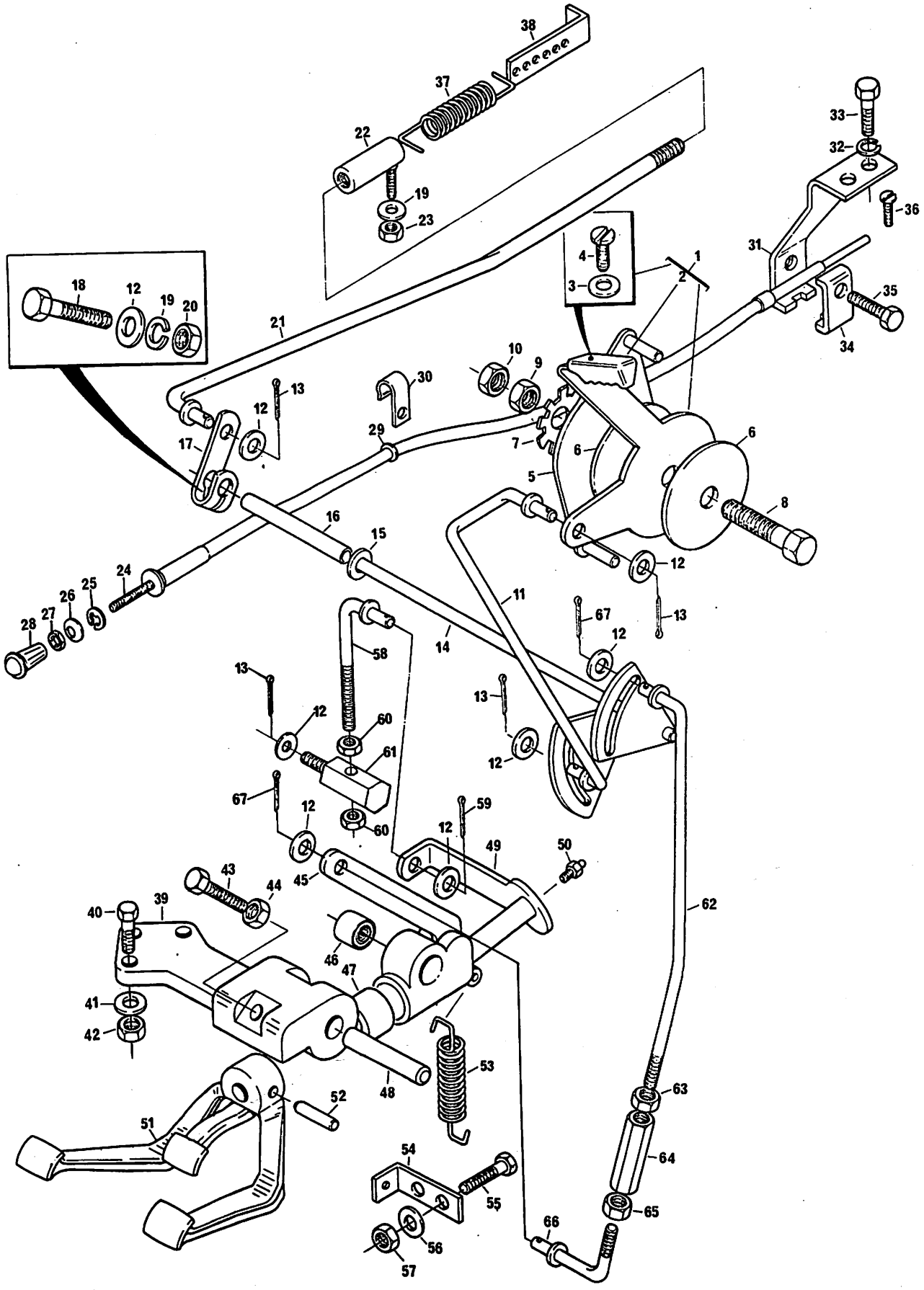

CONTROLES DE ACELERAÇÃO
THROTTLE CONTROLS
CONTROLES DE ACELERACIÓN
COMMANDES D'ACCÉLÉRATION

REVERSOMÁTICA
REVERSOMATIC
REVERSOMÁTICA
REVERSOMATIQUE
→ 265

1	3147214 M91		1	ALAVANCA.....	LEVER.....	PALANCA.....	LEVIER.....
2	3147216 M1	1	1	BOTÃO.....	KNOB.....	PERILLA.....	BOULE.....
3	376716 X1	1	2	ARRUELA.....	WASHER.....	ARANDELA.....	RONDELLE.....
4	353981 X1	1	2	PARAFUSO.....	BOLT.....	TORNILLO.....	VIS.....
5	2800299 M91		1	PLACA.....	PLATE.....	PLACA.....	PLAQUE.....
6	184149 M3		2	DISCO.....	DISC.....	DISCO.....	DISQUE.....
7	184150 M2		1	MOLA.....	SPRING.....	RESORTE.....	RESSORT.....
8	353541 X1		1	PARAFUSO.....	BOLT.....	TORNILLO.....	BOULON.....
9	353431 X1		1	PORCA.....	NUT.....	TUERCA.....	ÉCROU.....
10	353430 X1		1	PORCA.....	NUT.....	TUERCA.....	ÉCROU.....
11	2800001 M91		1	TIRANTE.....	ROD.....	VARILLA.....	TIGE.....
12	355617 X1		8	ARRUELA.....	WASHER.....	ARANDELA.....	RONDELLE.....
13	354041 X1		4	CONTRAPINO.....	COTTER PIN.....	PASADOR DOBLE...	GOUPILLE.....
14	3145426 M91		1	EIXO.....	SHAFT.....	EJE.....	ARBRE.....
15	196010 M1		2	ARRUELA.....	WASHER.....	ARANDELA.....	RONDELLE.....
16	3145424 M1		1	BUCHA.....	BUSHING.....	BUJE.....	BAGUE.....
17	2800006 M1		1	ALAVANCA.....	LEVER.....	PALANCA.....	LEVIER.....
18	353506 X1		1	PARAFUSO.....	BOLT.....	TORNILLO.....	BOULON.....
19	353441 X1		2	ARRUELA.....	WASHER.....	ARANDELA.....	RONDELLE.....
20	353918 X1		1	PORCA.....	NUT.....	TUERCA.....	ÉCROU.....
21	1484512 M91		1	TIRANTE.....	ROD.....	VARILLA.....	TIGE.....
22	487077 M91		1	JUNTA.....	JOINT.....	JUNTA.....	JOINT.....
23	2802253 M1		1	PORCA.....	NUT.....	TUERCA.....	ÉCROU.....
24	3148142 M91		1	CABO.....	CABLE.....	CABLE.....	CABLE.....
25	2801154 M1		1	ANEL TRAVA.....	CIRCLIP.....	ARO RETÉN.....	CIRCLIP.....
26	2801172 M1		1	ARRUELA.....	WASHER.....	ARANDELA.....	RONDELLE.....
27	375515 X1		1	PORCA.....	NUT.....	TUERCA.....	ÉCROU.....
28	487096 M1		1	BOTÃO.....	KNOB.....	PERILLA.....	BOULE.....
29	353756 X1		1	ARRUELA.....	WASHER.....	ARANDELA.....	RONDELLE.....
30	185320 M1		1	PRESILHA.....	CLIP.....	SUJETADOR.....	AGRAFE.....
31	3149104 M91		1	SUPORTE.....	BRACKET.....	SOPORTE.....	SUPPORT.....
32	353441 X1		2	ARRUELA.....	WASHER.....	ARANDELA.....	RONDELLE.....
33	353501 X1		2	PARAFUSO.....	BOLT.....	TORNILLO.....	VIS.....
34	3148712 M1		1	PRESILHA.....	CLIP.....	SUJETADOR.....	AGRAFE.....
35	2802251 M1		1	PARAFUSO.....	BOLT.....	TORNILLO.....	VIS.....
36	355125 X1		1	PARAFUSO.....	BOLT.....	TORNILLO.....	VIS.....
37	893713 M1		1	MOLA.....	SPRING.....	RESORTE.....	RESSORT.....
38	489002 M1		1	SUPORTE.....	BRACKET.....	SOPORTE.....	SUPPORT.....
39	899745 M1		1	SUPORTE.....	BRACKET.....	SOPORTE.....	SUPPORT.....
40	353541 X1		3	PARAFUSO.....	BOLT.....	TORNILLO.....	BOULON.....
41	353434 X1		3	ARRUELA.....	WASHER.....	ARANDELA.....	RONDELLE.....
42	353431 X1		3	PORCA.....	NUT.....	TUERCA.....	ÉCROU.....
43	353506 X1		1	PARAFUSO.....	BOLT.....	TORNILLO.....	BOULON.....
44	353918 X1		1	PORCA.....	NUT.....	TUERCA.....	ÉCROU.....
45	899759 M2		1	ALAVANCA.....	LEVER.....	PALANCA.....	LEVIER.....
46	895517 M1		2	ROLAMENTO.....	BEARING.....	COJINETE.....	ROULEMENT.....
47	895747 M1		2	ROLAMENTO.....	BEARING.....	COJINETE.....	ROULEMENT.....
48	880844 M1		1	EIXO.....	SHAFT.....	EJE.....	ARBRE.....
49	490056 M91		1	EIXO.....	SHAFT.....	EJE.....	ARBRE.....
50	13811 X		1	PINO GRAXEIRO...	GREASE NIPPLE...	NIPLE DE ENGRASE	GRAISSEUR.....
51	489170 M1		1	PEDAL.....	PEDAL.....	PEDAL.....	PÉDALE.....
52	420407 M1		1	PINO.....	PIN.....	PERNO.....	AXE.....

CONTROLES DE ACELERAÇÃO
THROTTLE CONTROLS
CONTROLES DE ACELERACIÓN
COMMANDES D'ACCÉLÉRATION

REVERSOMÁTICA
REVERSOMATIC
REVERSOMÁTICA
REVERSOMATIQUE
→265

53	184171 M1	1	MOLA.....	SPRING.....	RESORTE.....	RESSORT.....
54	880793 M1	1	SUPORTE.....	BRACKET.....	SOPORTE.....	SUPPORT.....
55	353502 X1	2	PARAFUSO.....	BOLT.....	TORNILLO.....	BOULON.....
56	353441 X1	2	ARRUELA.....	WASHER.....	ARANDELA.....	RONDELLE.....
57	353918 X1	2	PORCA.....	NUT.....	TUERCA.....	ÉCROU.....
58	3148982 M91	1	TIRANTE.....	ROD.....	VARILLA.....	TIGE.....
59	195414 M1	1	CONTRAPINO.....	COTTER PIN.....	PASADOR DOBLE...	GOUPILLE.....
60	355564 X1	2	PORCA.....	NUT.....	TUERCA.....	ÉCROU.....
61	880843 M2	1	PIVÔ.....	PIVOT.....	PIVOT.....	PIVOT.....
62	3148979 M91	1	TIRANTE.....	ROD.....	VARILLA.....	TIGE.....
63	375107 X1	1	PORCA.....	NUT.....	TUERCA.....	ÉCROU.....
64	897535 M1	1	CONECTOR.....	CONNECTOR.....	UNION.....	BORNE.....
65	376783 X1	1	PORCA.....	NUT.....	TUERCA.....	ÉCROU.....
66	880833 M91	1	TIRANTE.....	ROD.....	VARILLA.....	TIGE.....
67	195414 M1	2	CONTRAPINO.....	COTTER PIN.....	PASADOR DOBLE...	GOUPILLE.....

CONTROLES DE ACELERAÇÃO THROTTLE CONTROLS CONTROLES DE ACELERACIÓN COMMANDES D'ACCÉLERATION	REVERSOMÁTICA REVERSOMATIC REVERSOMÁTICA REVERSOMATIQUE → 265

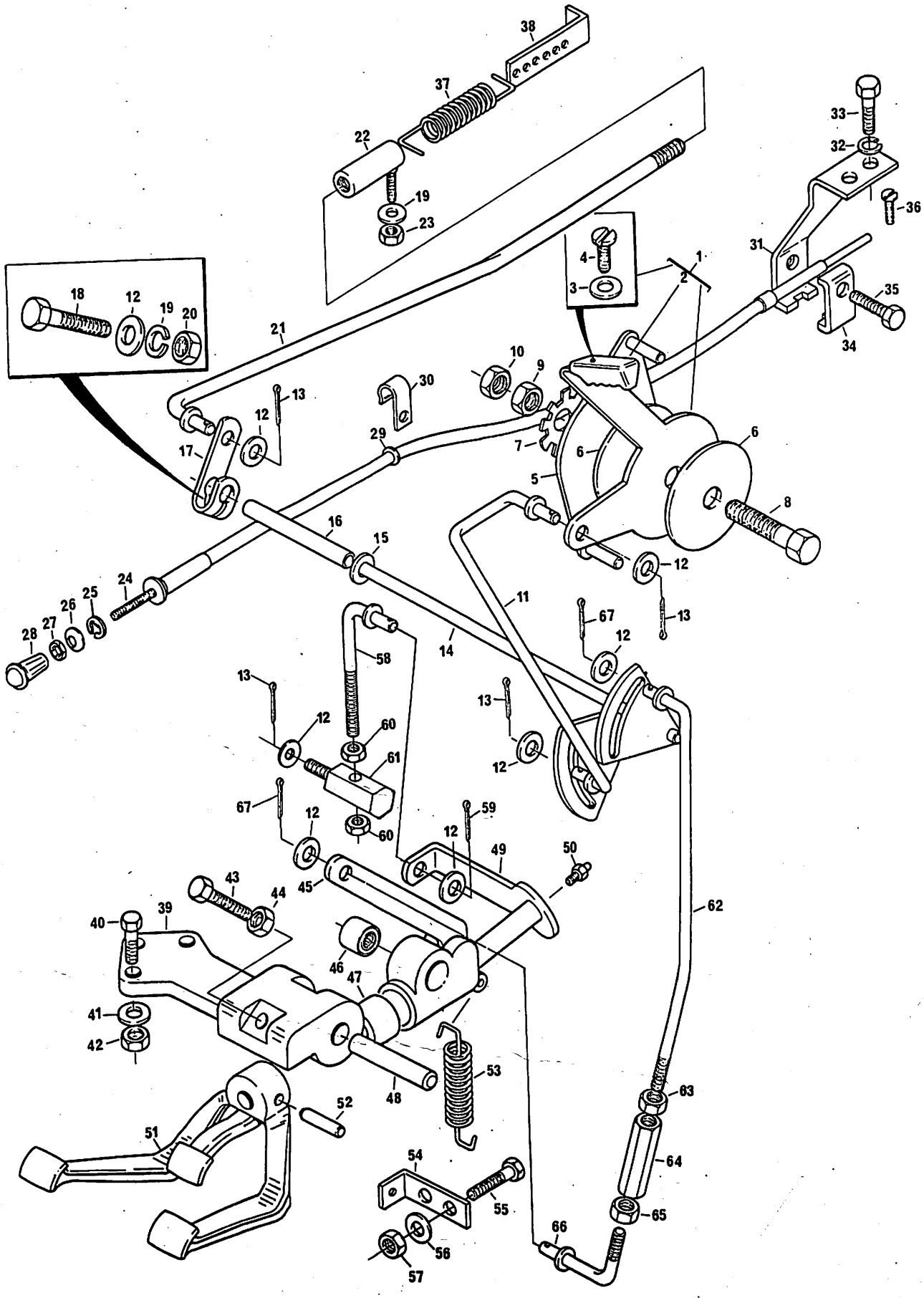

CONTROLE DE ACELERAÇÃO
THROTTLE CONTROLS
CONTROLES DE ACELERACIÓN
COMMANDE D'ACCÉLÉRATION

REVERSÃO AUTOMÁTICA
AUTOMATIC SHUTTLE
REVERSIÓN AUTOMÁTICA
REVERSION AUTOMATIQUE
→ 266

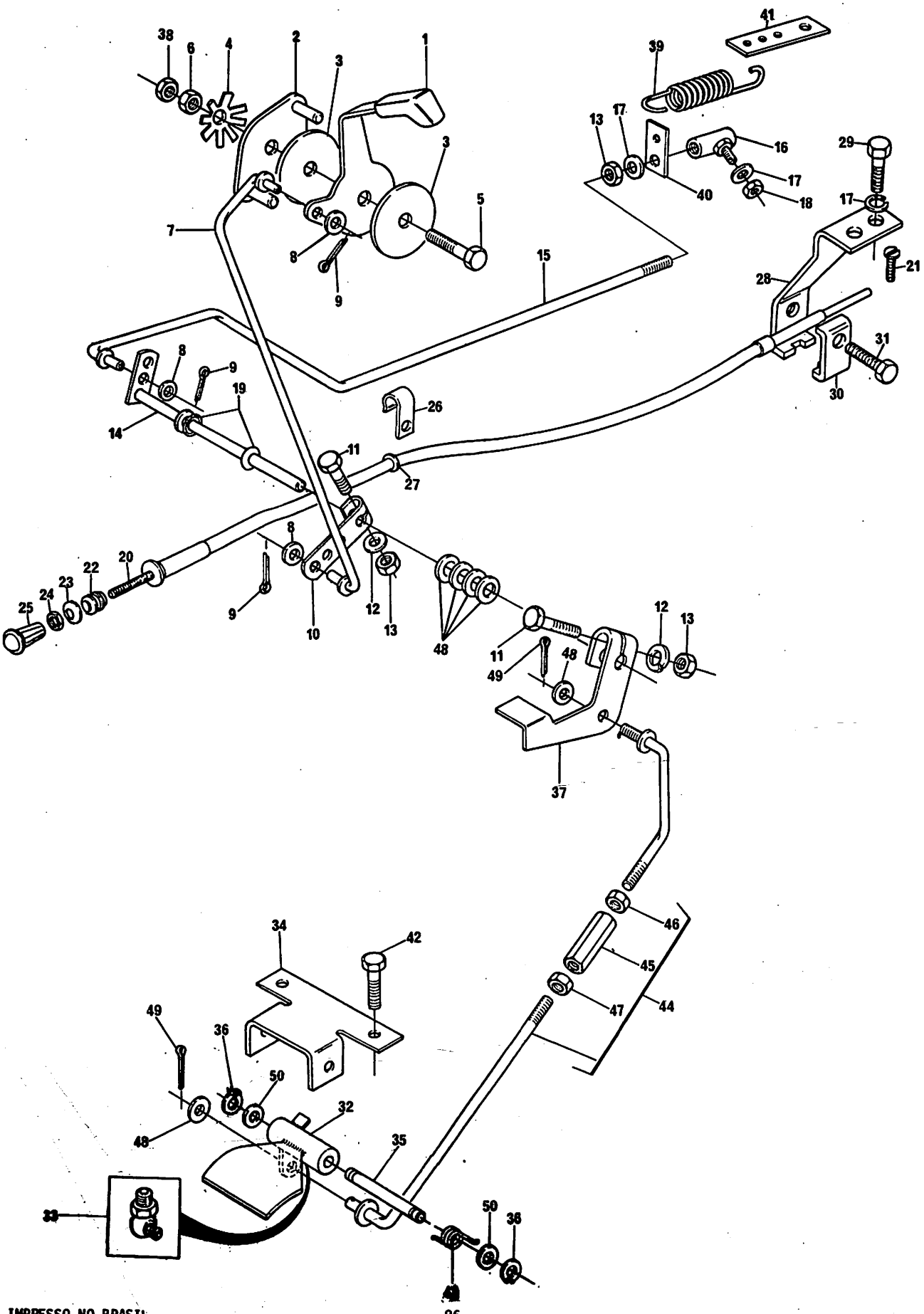

CONTROLES DE ACELERAÇÃO THROTTLE CONTROLS CONTROLES DE ACELERACIÓN COMMANDES D'ACCÉLÉRATION	REVERSÃO AUTOMÁTICA AUTOMATIC SHUTTLE REVERSIÓN AUTOMÁTICA REVERSION AUTOMATIQUE	↦266

1	3147214 M91		1	ALAVANCA.....	LEVER.....	PALANCA.....	LEVIER.....
2	2800299 M91		1	PLACA.....	PLATE.....	PLACA.....	PLAQUE.....
3	184149 M3		2	DISCO.....	DISC.....	DISCO.....	DISQUE.....
4	184150 M2		1	MOLA.....	SPRING.....	RESORTE.....	RESSORT.....
5	353541 X1		1	PARAFUSO.....	BOLT.....	TORNILLO.....	VIS.....
6	353431 X1		1	PORCA.....	NUT.....	TUERCA.....	ÉCROU.....
7	2800001 M91		1	TIRANTE.....	ROD.....	VARILLA.....	TIGE.....
8	355617 X1		3	ARRUELA.....	WASHER.....	ARANDELA.....	RONDELLE.....
9	354041 X1		3	CONTRAPINO.....	COTTER PIN.....	PASADOR DOBLE...	GOUPILLE.....
10	2800006 M1		1	ALAVANCA.....	LEVER.....	PALANCA.....	LEVIER.....
11	353506 X1		2	PARAFUSO.....	BOLT.....	TORNILLO.....	VIS.....
12	353441 X1		2	ARRUELA.....	WASHER.....	ARANDELA.....	RONDELLE.....
13	353918 X1		3	PORCA.....	NUT.....	TUERCA.....	ÉCROU.....
14	1484499 M93		1	EIXO.....	SHAFT.....	EJE.....	ARBRE.....
15	1484512 M91		1	TIRANTE.....	ROD.....	VARILLA.....	TIGE.....
16	487077 M91		1	JUNTA.....	JOINT.....	JUNTA.....	JOINT.....
17	353441 X1		4	ARRUELA.....	WASHER.....	ARANDELA.....	RONDELLE.....
18	2802253 M1		1	PORCA.....	NUT.....	TUERCA.....	ÉCROU.....
19	196010 M1		2	ARRUELA.....	WASHER.....	ARANDELA.....	RONDELLE.....
20	3148142 M91		1	CABO.....	CABLE.....	CABLE.....	CÂBLE.....
21	355125 X1		1	PARAFUSO.....	BOLT.....	TORNILLO.....	VIS.....
22	2801154 M1		1	ANEL TRAVA.....	CIRCLIP.....	ARO RETÉN.....	CIRCLIP.....
23	2801172 M1		1	ARRUELA.....	WASHER.....	ARANDELA.....	RONDELLE.....
24	357515 X1		1	PORCA.....	NUT.....	TUERCA.....	ÉCROU.....
25	487096 M1		1	BOTÃO.....	KNOB.....	PERILLA.....	BOULE.....
26	185320 M1		1	PRESILHA.....	CLIP.....	SUJETADOR.....	AGRAFE.....
27	353756 X1		1	ARRUELA.....	WASHER.....	ARANDELA.....	RONDELLE.....
28	3149104 M91		1	SUPORTE.....	BRACKET.....	SOPORTE.....	SUPPORT.....
29	353501 X1		2	PARAFUSO.....	BOLT.....	TORNILLO.....	VIS.....
30	3148712 M1		1	PRESILHA.....	CLIP.....	SUJETADOR.....	AGRAFE.....
31	2802251 M1		1	PARAFUSO.....	BOLT.....	TORNILLO.....	VIS.....
32	3410041 M91		1	PEDAL.....	PEDAL.....	PEDAL.....	PÉDALE.....
33	29951 X		1	PINO GRAXEIRO...	GREASE NIPPLE...	NIPLE DE ENGRASE	GRAISSEUR.....
34	3149880 M91		1	SUPORTE.....	BRACKET.....	SOPORTE.....	SUPPORT.....
35	3146843 M1		1	PINO PIVÔ.....	PIN PIVOT.....	PASADOR.....	AXE.....
36	355905 X1		2	ANEL TRAVA.....	CIRCLIP.....	ARO RETÉN.....	CIRCLIP.....
37	3146871 M2		1	ALAVANCA.....	LEVER.....	PALANCA.....	LEVIER.....
38	353430 X1		1	PORCA.....	NUT.....	TUERCA.....	ÉCROU.....
39	893713 M1		1	MOLA.....	SPRING.....	RESORTE.....	RESSORT.....
40	3145925 M1		1	SUPORTE.....	BRACKET.....	SOPORTE.....	SUPPORT.....
41	3145926 M1		1	SUPORTE.....	BRACKET.....	SOPORTE.....	SUPPORT.....
42	353667 X1		2	PARAFUSO.....	BOLT.....	TORNILLO.....	VIS.....
43	3146865 M1		1	MOLA.....	SPRING.....	RESORTE.....	RESSORT.....
44	3409965 M91		1	TIRANTE COMPLETO	ROD ASSY.....	VARILLA.....	TINGE ENSEMBLE..
45	3146866 M1	50	1	CONECTOR.....	CONNECTOR.....	CONECTOR.....	COSSE.....
46	375109 X1	50	1	PORCA.....	NUT.....	TUERCA.....	ÉCROU.....
47	3146867 M1	50	1	PORCA.....	NUT.....	TUERCA.....	ÉCROU.....
48	353756 X1		6	ARRUELA.....	WASHER.....	ARANDELA.....	RONDELLE.....
49	354059 X1		2	CONTRAPINO.....	COTTER PIN.....	PASADOR DOBLE...	GOUPILLE.....
50	3147017 M1		2	ARRUELA.....	WASHER.....	ARANDELA.....	RONDELLE.....

PAINEL DE INSTRUMENTOS
INSTRUMENT PANEL
TABLERO DE INSTRUMENTOS
TABLEAU DE BORD

1	3145994 M1	MF86 MS →I 80	1	PAINEL.....	PANEL.....	TABLERO.....	PANNEAU.....
1	3408983 M91	(A)	1	PAINEL.....	PANEL.....	TABLERO.....	PANNEAU.....
1	3587588 M91	(B)	1	PAINEL.....	PANEL.....	TABLERO.....	PANNEAU.....
2	3408997 M91	(A)	1	PAINEL.....	PANEL.....	TABLERO.....	PANNEAU.....
2	3585392 M91	(B)	1	PAINEL.....	PANEL.....	TABLERO.....	PANNEAU.....
3	3408984 M1	2	4	COXIM.....	DAMPER.....	AMORTIGUADOR....	AMORTISSEUR.....
4	2833960 M1	2	16	REBITE.....	RIVET.....	REMACHE.....	RIVET.....
5	3408768 M1		4	PARAFUSO.....	BOLT.....	TORNILLO.....	VIS.....
6	353445 X1		4	ARRUELA.....	WASHER.....	ARANDELA.....	RONDELLE.....
7	354120 X1		4	PORCA.....	NUT.....	TUERCA.....	ÉCROU.....
8	3408773 M91		1	PAINEL SUPERIOR.	PANEL.....	TABLERO.....	PANNEAU.....
9	355863 X1		4	PARAFUSO.....	BOLT.....	TORNILLO.....	VIS.....
10	3146057 M93		1	TRATÔMETRO.....	TRACTORMETER....	TRACTÔMETRO.....	TRACTOMÈTRE.....
11	183505 M2	10	1	GUARNIÇÃO.....	"O" RING.....	ARO SELLO.....	JOINT TORIQUE...
12	2800986 M92		1	CABO.....	CABLE.....	CABLE.....	CÂBLE.....
13	3146052 M92	←I 3148822 M92	1	TERMÔMETRO.....	THERMOMETER.....	TERMÔMETRO.....	THERMOMÈTRE.....
14	3148822 M92	←I 3146052 M92	1	TERMÔMETRO.....	THERMOMETER.....	TERMÔMETRO.....	THERMOMÈTRE.....
15	3147424 M91	14	1	CABO.....	CABLE.....	CABLE.....	CÂBLE.....
16	3147423 M91	14	1	CABO.....	CABLE.....	CABLE.....	CÂBLE.....
17	3147425 M1	14	1	INDICADOR.....	INDICATOR.....	INDICADOR.....	INDICATEUR.....
18	3147516 M1		1	ARRUELA.....	WASHER.....	ARANDELA.....	RONDELLE.....
19	487168 M1		1	GUARNIÇÃO.....	"O" RING.....	ARO SELLO.....	JOINT TORIQUE...
20	3146053 M92		1	MANÔMETRO.....	OIL GAUGE.....	MANÔMETRO.....	MANOMÈTRE.....
21	487168 M1		1	GUARNIÇÃO.....	"O" RING.....	ARO SELLO.....	JOINT TORIQUE...
22	2802192 M92		1	TUBO.....	TUBE.....	TUBO.....	TUYAUTERIE.....
23	3225356 M1		1	BRAÇADEIRA.....	CLAMP.....	ABRAZADERA.....	COLLIER.....
24	490172 M1		3	PRESILHA.....	CLIP.....	SUJETADOR.....	AGRAFE.....
25	356081 X1		1	CONEXÃO.....	CONNECTION.....	CONEXION.....	RACCORD.....
26	2802508 M92		1	TUBO.....	TUBE.....	TUBO.....	TUYAUTERIE.....
26	3410870 M91	MF86 R →I 424	1	TUBO.....	TUBE.....	TUBO.....	TUYAUTERIE.....
27	3411558 M2		1	PRESILHA.....	CLIP.....	ABRAZADERA.....	COLLIER.....
28	3146876 M93		1	INDICADOR COMB..	INDICATOR.....	INDICADOR.....	INDICATEUR.....
29	3146008 M91		1	INTERRUPTOR-PART	SWITCH.....	INTERRUPTOR.....	CONTACTEUR.....
30	829741 M1	29	2	CHAVE CONTATO...	KEY.....	LLAVE.....	CLÉ.....
31	3145529 M92	MF86 R →I 265	1	TERMÔMETRO.....	THERMOMETER.....	TERMÔMETRO.....	THERMOMÈTRE.....
31	3410131 M91	MF86 R →I 266	1	TERMÔMETRO.....	THERMOMETER.....	TERMÔMETRO.....	THERMOMÈTRE.....
32	487168 M1		1	GUARNIÇÃO.....	"O" RING.....	ARO SELLO.....	JOINT TORIQUE...
33	2802609 M91		1	BOTÃO.....	SWITCH.....	BOTÓN.....	CONTACTEUR.....
34	2802135 M91		1	CABO.....	CABLE.....	CABLE.....	CÂBLE.....
35	506293 M1		1	PRESILHA.....	CLIP.....	ABRAZADERA.....	COLLIER.....
36	353517 X1		1	PARAFUSO.....	BOLT.....	TORNILLO.....	VIS.....
37	2802862 M91		1	BUZINA.....	HORN.....	BOCINA.....	AVERTISSEUR.....
38	3410789 M1		1	SUPORTE.....	BRACKET.....	SOPORTE.....	SUPPORT.....
39	3145818 M91		1	CABO TERRA.....	CABLE.....	CABLE.....	CÂBLE.....
40	353537 X1		1	PARAFUSO.....	BOLT.....	TORNILLO.....	VIS.....
41	353434 X1		1	ARRUELA.....	WASHER.....	ARANDELA.....	RONDELLE.....
42	353431 X1		1	PORCA.....	NUT.....	TUERCA.....	ÉCROU.....
43	2801226 M91		1	INTERRUPTOR LUZ.	SWITCH.....	INTERRUPTOR.....	INTERRUPTEUR....
44	2801348 M1		2	LÂMPADA.....	BULB.....	BOMBILLA.....	AMPOULE.....
45	2801349 M1		4	LÂMPADA.....	BULB.....	BOMBILLA.....	AMPOULE.....
46	2801350 M91		5	SOQUETE.....	SOCKET.....	ENCHUFE.....	CORPS ROTULE....
47	3147478 M91		1	CABO.....	CABLE.....	CABLE.....	CÂBLE.....

PAINEL DE INSTRUMENTOS
INSTRUMENT PANEL
TABLERO DE INSTRUMENTOS
TABLEAU DE BORD

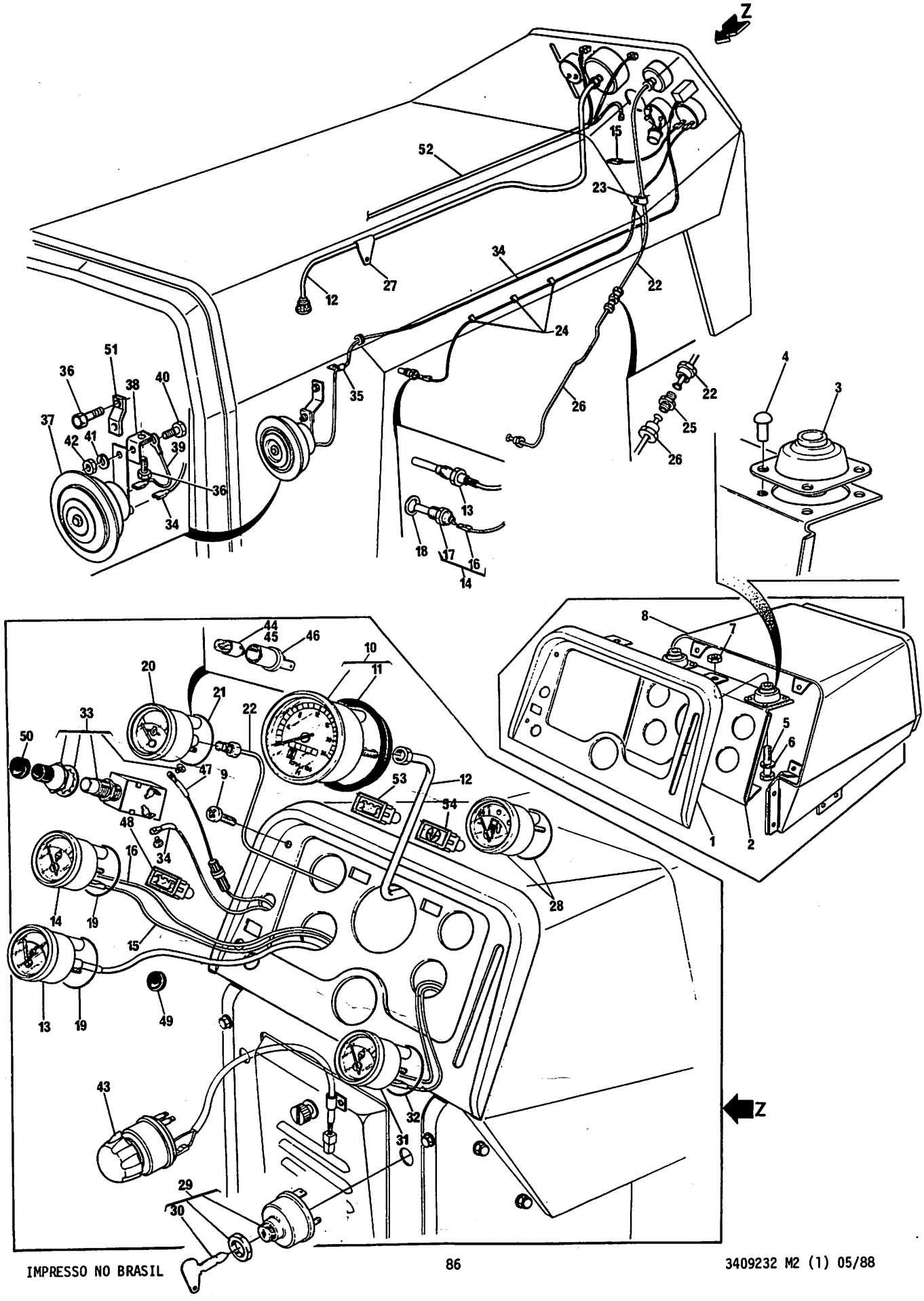

PAINEL DE INSTRUMENTOS
INSTRUMENT PANEL
TABLERO DE INSTRUMENTOS
TABLEAU DE BORD

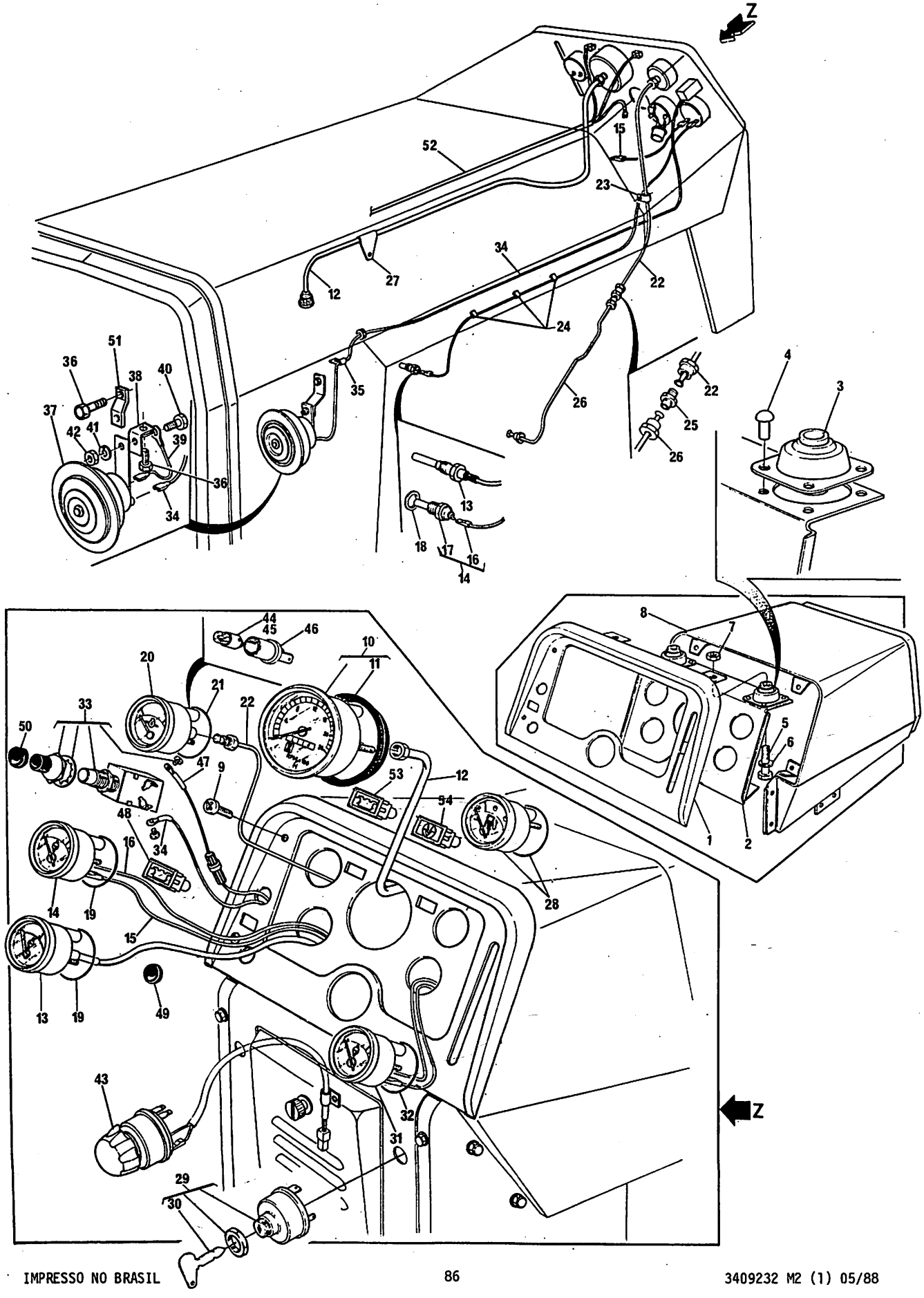

PAINEL DE INSTRUMENTOS
INSTRUMENT PANEL
TABLERO DE INSTRUMENTOS
TABLEAU DE BORD

48	3146113 M91	(A)	1	LÂMPADA IND.....	LAMP.....	LÁMPARA.....	LAMPE.....
49	3146286 M1		1	BUJÃO.....	PLUG.....	TAPÓN.....	BOUCHON.....
50	3146271 M1		1	BUJÃO.....	PLUG.....	TAPÓN.....	BOUCHON.....
51	488859 M1		1	SUPORTE.....	BRACKET.....	SOPORTE.....	SUPPORT.....
52	3585386 M91		1	CHICOTE.....	HARNESS.....	MAZO DE CABLES..	FAISCEAU.....
53	3412837 M91		1	INDICADOR.....	INDICATOR.....	INDICADOR.....	INDICATEUR.....
54	3412842 M91		1	IND.RESTRIÇÃO...	INDICATOR.....	INDICADOR.....	INDICATEUR.....

(A) USADO ATÉ A SÉRIE
USED UP TO SERIAL — 2392 - MF 86R
USADO HASTA LA SERIE — 51085 - MF 86MS
UTILISÉ JUSQU'À LA SÉRIE

(B) INTRODUZIDO A PARTIR DA SÉRIE
INTRODUCED FROM SERIAL — 2393 - MF 86R
INTRODUCIDO A PARTIR DE LA SERIE — 51086 - MF 86MS
INTRODUIT À PARTIR DE LA SÉRIE

MOTOR DE PARTIDA STARTER MOTOR MOTOR DE ARRANQUE DÉMARREUR	WAPSA WAPSA WAPSA WAPSA

1	1482841	M92			1	MOTOR DE PARTIDA	STARTER MOTOR...	MOTOR ARRANQUE..	DÉMARREUR.....
2	2710426	M1	1		1	INDUZIDO.....	ARMATURE.....	INDUCIDO.....	INDUIT.....
3	2710437	M93	1		1	BOBINA.....	FIELD COIL.....	JUEGO DE CAMPOS.	INDUCTEUR.....
4	2710429	M1	1		1	PINHÃO.....	THROWER.....	LANZADERA.....	LANCEUR.....
5	2730998	M91	1		1	JOGO DE REPARO..	REPAIR KIT.....	JUEGO REPARACIÓN	JEU RÉPARATION..
7	2710641	M1	1		1	ARRUELA.....	WASHER.....	ARANDELA.....	RONDELLE.....
8	2710684	M91	1		1	TAMPA.....	COVER.....	TAPA.....	COUVERCLE.....
9	2710450	M1	8		1	BUCHA.....	BUSH.....	BUJE.....	BAGUE.....
10	3176149	M91	1		1	GARFO.....	FORK.....	HORQUILLA.....	FOURCHETTE.....
11	2710698	M1	1		1	PARAFUSO.....	BOLT.....	TORNILLO.....	VIS.....
12			30		1	ARRUELA E PORCA.	WASHER AND NUT..	ARANDELA/TUERCA.	RONDELLE/ÉCROU..
13	3176150	M1	1		1	ARRUELA.....	WASHER.....	ARANDELA.....	RONDELLE.....
14	2710488	M1	1		1	ARRUELA.....	WASHER.....	ARANDELA.....	RONDELLE.....
15	2710489	M1	1		1	ARRUELA.....	WASHER.....	ARANDELA.....	RONDELLE.....
16	2710492	M91	1		1	PORTA-ESCOVAS...	BRUSH HOLDER....	PORTAESCOBILLAS.	PORTE-BALAIS....
17	2710452	M91	16		1	JOGO DE ESCOVAS.	BRUSH KIT.....	JUEGO ESCOBILLAS	JEU DE BALAIS...
18			16	➡REF.30	4	MOLA.....	SPRING.....	RESORTE.....	RESSORT.....
19	2710445	M91	1		1	TAMPA.....	COVER.....	TAPA.....	COUVERCLE.....
20	2710490	M1	19		1	DISCO DE FELTRO.	FELT DISC.....	DISCO DE FIELTRO	DISQUE EN FEUTRE
21	2710449	M1	19		1	BUCHA.....	BUSH.....	BUJE.....	BAGUE.....
22	2710491	M1	1		1	PARAFUSO.....	BOLT.....	TORNILLO.....	VIS.....
23	2710435	M91	1		1	SOLENÓIDE.....	SOLENOID.....	SOLENOIDE.....	SOLÉNOIDE.....
24			23	➡REF.30	1	PINO E CUPILHA..	PIN,COTTER PIN..	PERNO Y PASADOR.	AXE ET GOUPILLE.
25			23	➡REF.30	4	PORCA.....	NUT.....	TUERCA.....	ÉCROU.....
26			23	➡REF.30	2	PARAFUSO.....	BOLT.....	TORNILLO.....	VIS.....
27	2710520	M1	1		1	ALAVANCA.....	LEVER.....	PALANCA.....	LEVIER.....
28			30		1	DISCO ISOLANTE..	INSULATION DISC.	DISCO AISLADOR..	DISQUE ISOLANT..
29	2710694	M1	1		1	ANEL DE VEDAÇÃO.	SEALING RING....	ANILLO SELLADOR.	BAGUE ÉTANCHÉITÉ
30	2710145	M91	1		1	JOGO DE REPARO..	REPAIR KIT.....	JUEGO REPARACIÓN	JEU RÉPARATION..

MOTOR DE PARTIDA STARTER MOTOR MOTOR DE ARRANQUE DÉMARREUR	WAPSA WAPSA WAPSA WAPSA

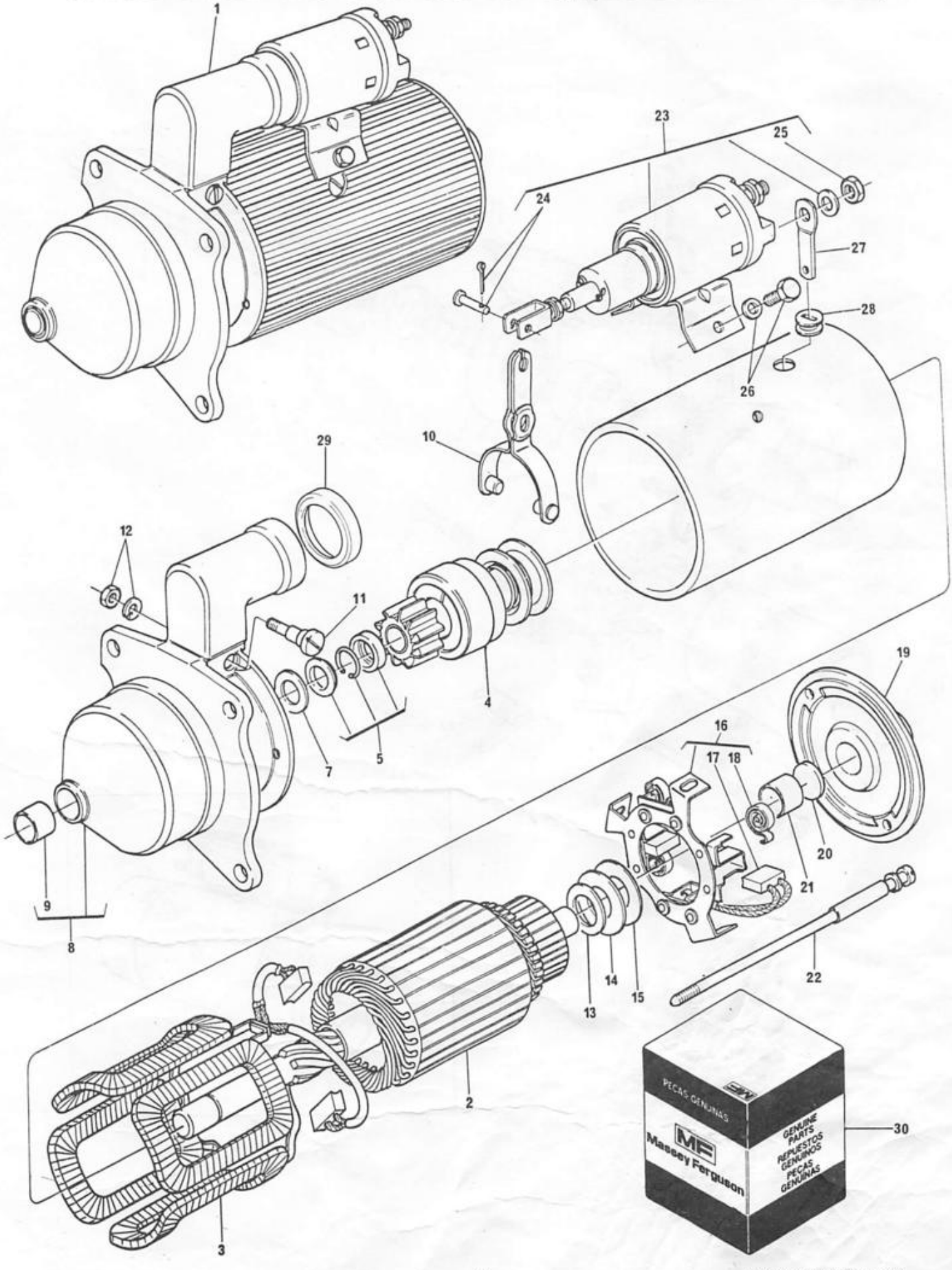

MOTOR DE PARTIDA	BOSCH
STARTER MOTOR	BOSCH
MOTOR DE ARRANQUE	BOSCH
DÉMARREUR	BOSCH

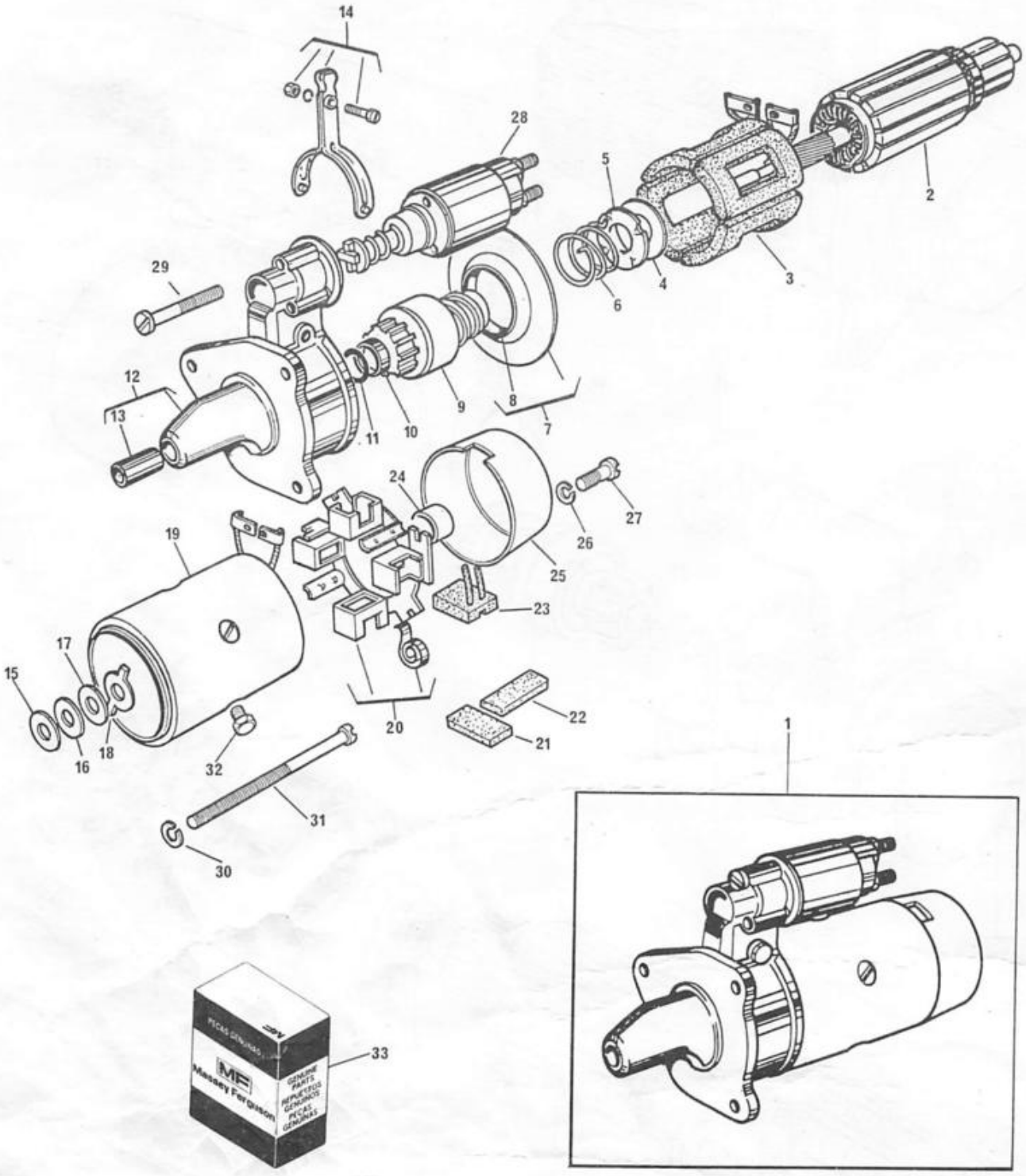

MOTOR DE PARTIDA STARTER MOTOR MOTOR DE ARRANQUE DÉMARREUR	BOSCH BOSCH BOSCH BOSCH

1	2802734 M91			1	MOTOR DE PARTIDA	STARTER MOTOR...	MOTOR ARRANQUE..	DÉMARREUR.....
2	2730789 M1	1		1	INDUZIDO.....	ARMATURE.....	INDUCIDO.....	INDUIT.....
3	3176061 M91	1		1	BOBINA.....	FIELD COIL.....	JUEGO DE CAMPOS.	INDUCTEUR.....
4		33		1	ARRUELA.....	WASHER.....	ARANDELA.....	RONDELLE.....
5		33		1	PRATO.....	WASHER.....	ARANDELA.....	RONDELLE.....
6		33		1	MOLA.....	SPRING.....	RESORTE.....	RESSORT.....
7	2730787 M91	1		1	MANCAL.....	BEARING.....	MANCAL.....	PALIER.....
8		7	➡REF.33	1	BUCHA.....	BUSH.....	BUJE.....	BAGUE.....
9	2730788 M1	1		1	PINHÃO.....	THROWER.....	LANZADERA.....	LANCEUR.....
10		33		1	ANEL.....	RING.....	ARO.....	ANNEAU.....
11		33		1	ANEL TRAVA.....	CIRCLIP.....	ARO RETÉN.....	CIRCLIP.....
12	2730861 M91	1		1	TAMPA.....	COVER.....	TAPA.....	COUVERCLE.....
13		12	➡REF.33	1	BUCHA.....	BUSH.....	BUJE.....	BAGUE.....
14	2730796 M91	1		1	GARFO.....	FORK.....	HORQUILLA.....	FOURCHETTE.....
15		33		1	ARRUELA.....	WASHER.....	ARANDELA.....	RONDELLE.....
16		33		1	ARRUELA.....	WASHER.....	ARANDELA.....	RONDELLE.....
17		33		1	ARRUELA.....	WASHER.....	ARANDELA.....	RONDELLE.....
18		33		1	ARRUELA TRAVA...	WASHER.....	ARANDELA.....	RONDELLE.....
19		1	➡2802734 M91	1	CARCAÇA.....	BODY.....	CUERPO.....	CORPS.....
20	2730792 M91	1		1	PORTA-ESCOVAS...	BRUSH HOLDER....	PORTAESCOBILLAS.	PORTE-BALAIS....
21		33		1	ISOLADOR.....	INSULATOR.....	AISLANTE.....	ISOLATEUR.....
22		33		1	ISOLADOR.....	INSULATOR.....	AISLANTE.....	ISOLATEUR.....
23	2730797 M91	1		1	JOGO DE ESCOVAS.	BRUSH KIT.....	JUEGO ESCOBILLAS	JEU DE BALAIS...
24		33		1	BUCHA.....	BUSH.....	BUJE.....	BAGUE.....
25	2730791 M91	1		1	TAMPA.....	COVER.....	TAPA.....	COUVERCLE.....
26		33		2	ARRUELA.....	WASHER.....	ARANDELA.....	RONDELLE.....
27		33		2	PARAFUSO.....	BOLT.....	TORNILLO.....	VIS.....
28	2730793 M91	1		1	SOLENÓIDE.....	SOLENOID.....	SOLENOIDE.....	SOLÉNOIDE.....
29	2730790 M1	1		3	PARAFUSO.....	BOLT.....	TORNILLO.....	VIS.....
30		33		2	ARRUELA.....	WASHER.....	ARANDELA.....	RONDELLE.....
31	3176126 M1	1		2	PARAFUSO.....	BOLT.....	TORNILLO.....	VIS.....
32	2730794 M1	1		4	PARAFUSO.....	BOLT.....	TORNILLO.....	VIS.....
33	2730795 M91	1		1	JOGO DE REPARO..	REPAIR KIT.....	JUEGO REPARACIÓN	JEU RÉPARATION..

ALTERNADOR	WAPSA
ALTERNATOR	WAPSA
ALTERNADOR	WAPSA
ALTERNATEUR	WAPSA

1	3146620 M92			1	ALTERNADOR.....	ALTERNATOR.....	ALTERNADOR.....	ALTERNATEUR.....
2	3176066 M91	1		1	TAMPA COMPLETA..	COVER ASSY.....	TAPA COMPLETA...	COUVERCLE.....
3	3175461 M1	2		1	TAMPA.....	COVER.....	TAPA.....	COUVERCLE.....
4	2730875 M2	2	(-)	3	DIODO.....	DIODE.....	DIODO.....	DIODE.....
5	3176067 M91	2		1	PLACA.....	PLATE.....	PLACA.....	PLAQUE.....
6	2730882 M2	5	(+)	3	DIODO.....	DIODE.....	DIODO.....	DIODE.....
7	3176068 M1	2		3	DIODO.....	DIODE.....	DIODO.....	DIODE.....
8		2	➡REF.41	1	PARAFUSO.....	BOLT.....	TORNILLO.....	VIS.....
9		2	➡REF.41	1	PLACA.....	PLATE.....	PLACA.....	PLAQUE.....
10		2	➡REF.41	1	PARAFUSO.....	BOLT.....	TORNILLO.....	VIS.....
11		2	➡REF.41	1	ARRUELA.....	WASHER.....	ARANDELA.....	RONDELLE.....
12		2	➡REF.41	1	PRESILHA.....	CLIP.....	SUJETADOR.....	AGRAFE.....
13		2	➡REF.41	1	PARAFUSO.....	BOLT.....	TORNILLO.....	VIS.....
14		2	➡REF.41	1	JOGO DE PEÇAS...	PARTS PACK.....	JUEGO PIEZAS....	JEU DE PIÈCES...
15	3176070 M1	1		1	ESTATOR.....	STATOR.....	ESTATOR.....	STATOR.....
16	3176069 M1	1		1	ROTOR.....	ROTOR.....	ROTOR.....	ROTOR.....
17		41		1	CHAVETA.....	KEY.....	CHAVETA.....	CLAVETTE.....
18		41		1	ANEL TRAVA.....	CIRCLIP.....	ARO RETÉN.....	CIRCLIP.....
19		41		1	ESPAÇADOR.....	SPACER.....	ESPACIADOR.....	ENTRETOISE.....
20		1	➡REF.42	1	ROLAMENTO.....	BEARING.....	COJINETE.....	ROULEMENT.....
21	3175469 M91	1		1	TAMPA COMPLETA..	COVER ASSY.....	TAPA COMPLETA...	COUVERCLE.....
22	3175470 M1	21		1	TAMPA.....	COVER.....	TAPA.....	COUVERCLE.....
23		21	➡REF.42	1	ROLAMENTO.....	BEARING.....	COJINETE.....	ROULEMENT.....
24	3175472 M1	21		1	TAMPA.....	COVER.....	TAPA.....	COUVERCLE.....
25	3175473 M1	1		1	ESPAÇADOR.....	SPACER.....	ESPACIADOR.....	ENTRETOISE.....
26	3175478 M1	1		3	PARAFUSO.....	BOLT.....	TORNILLO.....	VIS.....
27	3176071 M1	1		1	VENTILADOR.....	FAN.....	VENTILADOR.....	VENTILATEUR.....
28	3175480 M1	1		1	POLIA.....	PULLEY.....	POLEA.....	POULIE.....
29		41		1	ARRUELA.....	WASHER.....	ARANDELA.....	RONDELLE.....
30	3175481 M1	1		1	PORCA.....	NUT.....	TUERCA.....	ÉCROU.....
31	3175475 M1	1		1	PORTA-ESCOVAS...	BRUSH HOLDER....	PORTAESCOBILLAS.	PORTE-BALAIS....
32	3175476 M91	1		1	JOGO DE ESCOVAS.	BRUSH KIT.....	JUEGO ESCOBILLAS	JEU DE BALAIS...
33	3175477 M1	1		1	GUIA.....	GUIDE.....	GUÍA.....	GUIDE.....
34		41		1	ARAME.....	WIRE.....	ALAMBRE.....	FIL DE FER.....
35		41		2	PARAFUSO.....	BOLT.....	TORNILLO.....	VIS.....
36		41		2	ARRUELA.....	WASHER.....	ARANDELA.....	RONDELLE.....
37	3175474 M1	1		1	CONDENSADOR.....	CAPACITOR.....	CONDENSADOR.....	CONDENSATEUR....
38		41		1	PARAFUSO.....	BOLT.....	TORNILLO.....	VIS.....
39		41		1	ARRUELA.....	WASHER.....	ARANDELA.....	RONDELLE.....
40		41		1	ARRUELA.....	WASHER.....	ARANDELA.....	RONDELLE.....
41	3175482 M91	1		1	JOGO DE REPARO..	REPAIR KIT.....	JUEGO REPARACIÓN	JEU RÉPARATION..
42	3175920 M91	1		1	JOGO ROLAMENTO..	BEARING KIT.....	JUEGO COJINETE..	JEU ROULEMENT...

ALTERNADOR ALTERNATOR ALTERNADOR ALTERNATEUR	WAPSA WAPSA WAPSA WAPSA

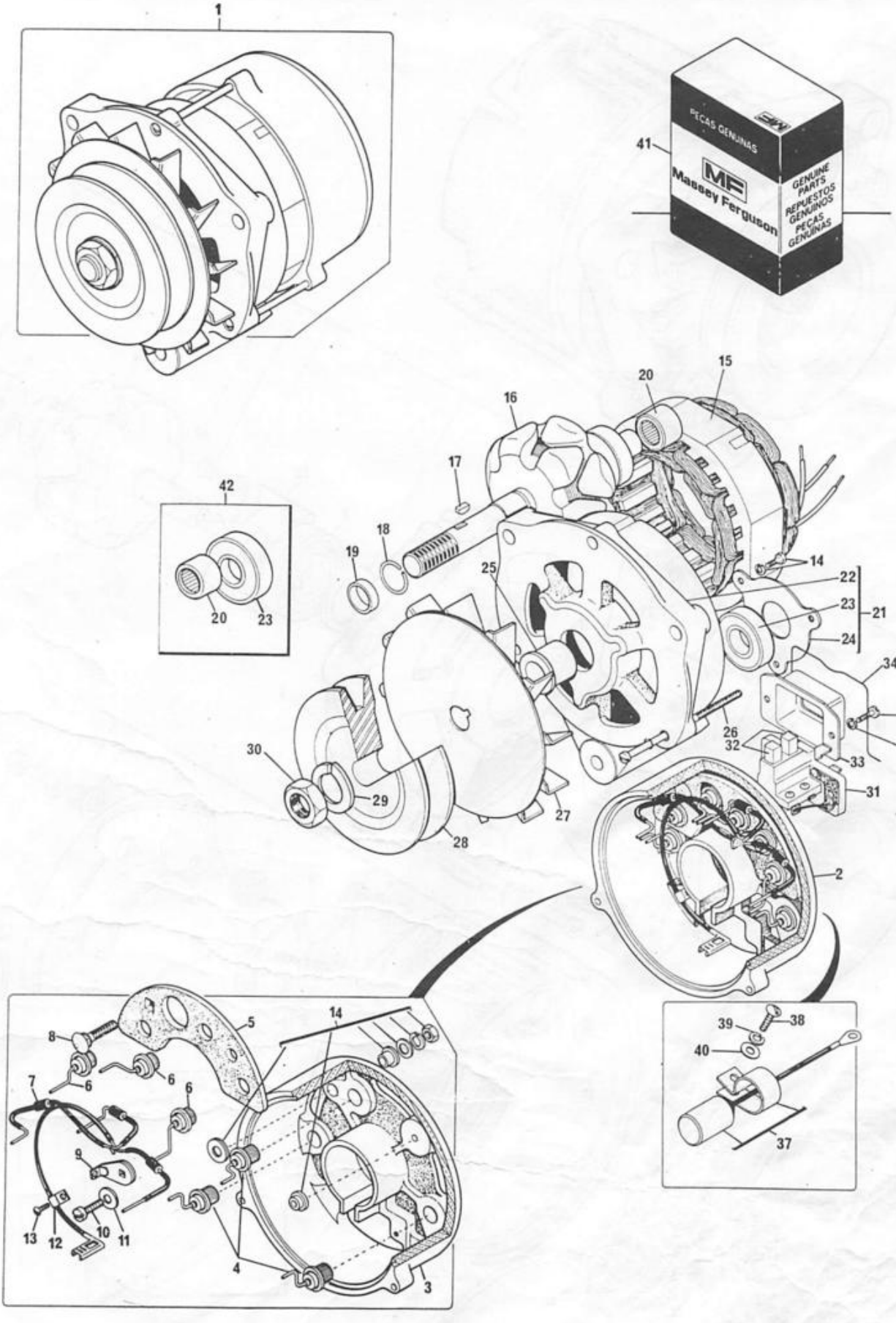

ALTERNADOR	BOSCH
ALTERNATOR	BOSCH
ALTERNADOR	BOSCH
ALTERNATEUR	BOSCH

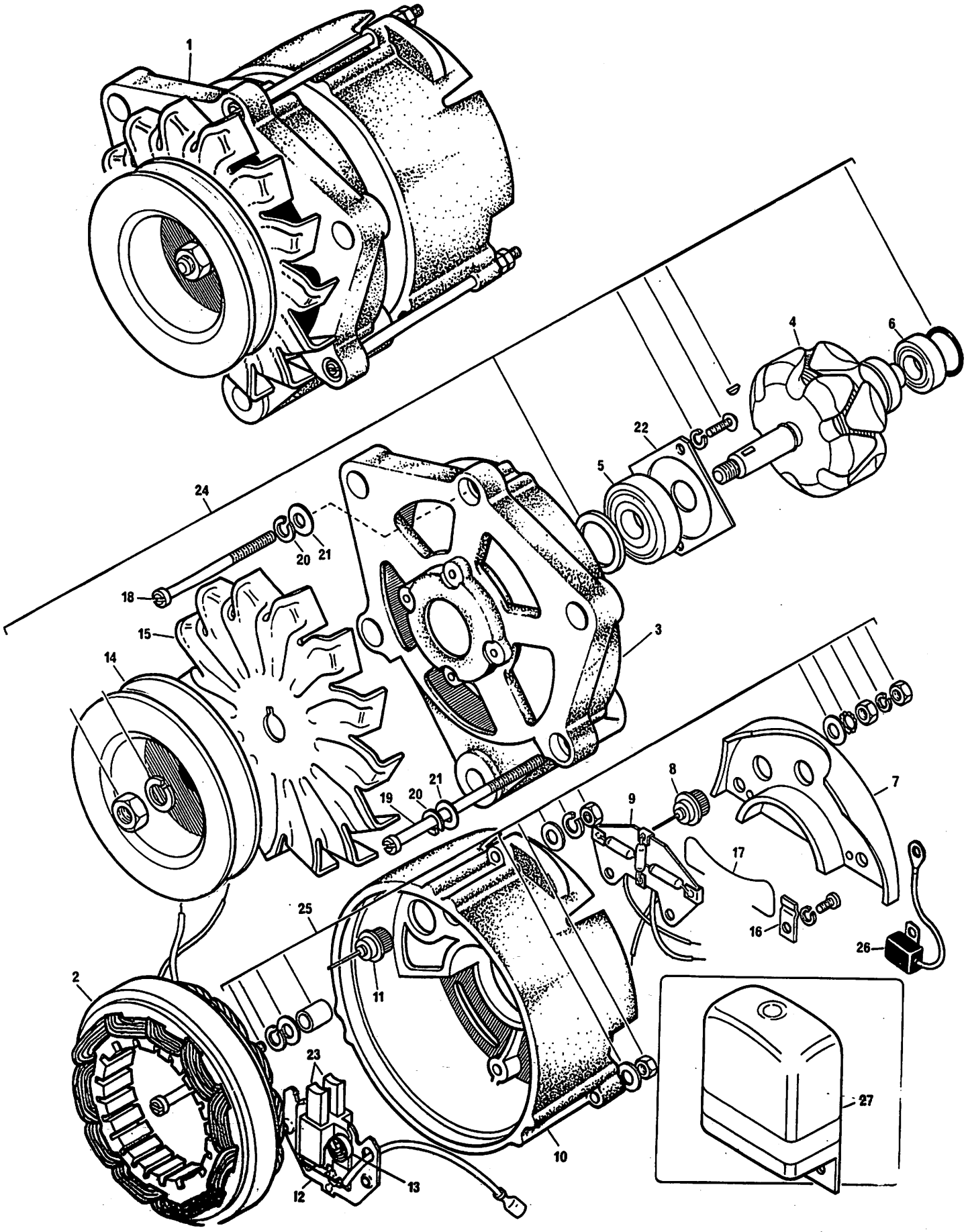

ALTERNADOR	BOSCH
ALTERNATOR	BOSCH
ALTERNADOR	BOSCH
ALTERNATEUR	BOSCH

1	3146233 M92			1	ALTERNADOR.....	ALTERNATOR.....	ALTERNADOR.....	ALTERNATEUR.....
2	2730862 M92	1		1	ESTATOR.....	STATOR.....	ESTATOR.....	STATOR.....
3	2730863 M1	1		1	MANCAL.....	SHIELD.....	DEFENSA.....	PALIER.....
4	2730864 M1	1		1	ROTOR.....	ROTOR.....	ROTOR.....	ROTOR.....
5	2730865 M1	1		1	ROLAMENTO.....	BEARING.....	COJINETE.....	ROULEMENT.....
6	2730866 M1	1		1	ROLAMENTO.....	BEARING.....	COJINETE.....	ROULEMENT.....
7	2730881 M92	1		1	SUPORTE.....	BRACKET.....	SOPORTE.....	SUPPORT.....
8	2730882 M2	7	(+)	3	DIODO.....	DIODE.....	DIODO.....	DIODE.....
9	2730894 M91	7		1	PLACA.....	PLATE.....	PLACA.....	PLAQUE.....
10	2730867 M91	1		1	CARCAÇA.....	HOUSING.....	CAJA.....	CARTER.....
11	2730875 M2	10	(-)	3	DIODO.....	DIODE.....	DIODO.....	DIODE.....
12	2730876 M91	10		2	PORTA-ESCOVAS...	BRUSH HOLDER....	PORTAESCOBILLAS.	PORTE-BALAIS....
13	2730878 M1	12		2	MOLA.....	SPRING.....	RESORTE.....	RESSORT.....
14	2730868 M1	1		1	POLIA.....	PULLEY.....	POLEA.....	POULIE.....
15	2730869 M1	1		1	VENTILADOR.....	FAN.....	VENTILADOR.....	VENTILATEUR.....
16	2730880 M1	10		2	PRESILHA.....	CLIP.....	SUJETADOR.....	AGRAFE.....
17	2730879 M1	10		1	ARAME.....	WIRE.....	ALAMBRE.....	FIL DE FER.....
18	2730870 M1	1		1	PARAFUSO CURTO..	SHORT BOLT.....	TORNILLO CORTO..	VIS COURTE.....
19	2730871 M1	1		2	PARAFUSO LONGO..	LONG BOLT.....	TORNILLO LARGO..	VIS LONGUE.....
20	2730873 M1	1		3	ARRUELA.....	WASHER.....	ARANDELA.....	RONDELLE.....
21	2730872 M1	1		3	ARRUELA.....	WASHER.....	ARANDELA.....	RONDELLE.....
22	2730874 M1	1		1	PLACA.....	PLATE.....	PLACA.....	PLAQUE.....
23	2730877 M91	1		1	JOGO DE ESCOVAS.	BRUSH KIT.....	JUEGO ESCOBILLAS	JEU DE BALAIS...
24	2730885 M91	1		1	JG.PEÇAS, ROTOR.	PARTS PACK.....	JUEGO DE PIEZAS.	JEU DE PIÈCES...
25	2730886 M91	1		1	JG.PEÇAS, MANCAL	PARTS PACK.....	JUEGO DE PIEZAS.	JEU DE PIÈCES...
26	2730883 M1	1		1	CONDENSADOR.....	CAPACITOR.....	CONDENSADOR.....	CONDENSATEUR....
27	3146234 M1	1		1	REGULADOR.....	REGULATOR.....	REGULADOR.....	RÉGULATEUR.....

EMBREAGEM
CLUTCH
EMBRAGUE
EMBRAYAGE

REVERSÃO MECÂNICA
MANUAL SHUTTLE
REVERSIÓN MECÁNICA
REVERSIÓN MÉCANIQUE

1	3149706 M91		1	EMBREAGEM.....	CLUTCH.....	EMBRAGUE.....	EMBRAYAGE.....
2	887896 M1	1	1	COBERTA.....	COVER.....	TAPA.....	COUVERCLE.....
3	887898 M1	1	3	ALAVANCA.....	LEVER.....	PALANCA.....	LEVIER.....
4	887910 M1	1	3	MOLA.....	SPRING.....	RESORTE.....	RESSORT.....
5	891826 M1	1	3	EIXO.....	SHAFT.....	EJE.....	ARBRE.....
6	891827 M1	1	3	GRAMPO.....	HAIR PIN.....	PASADO ELÁSTICO.	GOUPILLE.....
7	887897 M1	1	3	PINO.....	PIN.....	PERNO.....	AXE.....
8	354048 X1	1	3	CONTRAPINO.....	COTTER PIN.....	PASADOR DOBLE...	GOUPILLE.....
9	3147178 M1	1	3	PARAFUSO.....	BOLT.....	TORNILLO.....	VIS.....
10	353430 X1	1	3	PORCA.....	NUT.....	TUERCA.....	ÉCROU.....
11	887902 M1	1	1	PLACA.....	PLATE.....	PLACA.....	PLAQUE.....
12	886396 M1	1	12	MOLA.....	SPRING.....	RESORTE.....	RESSORT.....
13	1753751 M1	1	12	ARRUELA.....	WASHER.....	ARANDELA.....	RONDELLE.....
14	887907 M1	1	1	PLATO.....	PLATE.....	PLACA.....	PLAQUE.....
15	3175517 M1	1	12	ARRUELA.....	WASHER.....	ARANDELA.....	RONDELLE.....
16	887894 M1	1	3	BIELETA.....	LINK.....	UNIÓN.....	MAILLON.....
17	887893 M1	1	3	PINO.....	PIN.....	PASADOR.....	AXE.....
18	354048 X1	1	3	CONTRAPINO.....	COTTER PIN.....	PASADOR DOBLE...	GOUPILLE.....
19	181124 M1	1	3	PARAFUSO.....	BOLT.....	TORNILLO.....	VIS.....
20	363621 X1	1	3	PORCA.....	NUT.....	TUERCA.....	ÉCROU.....
21	3147824 M91		1	DISCO.....	DISC.....	DISCO.....	DISQUE.....
22	887892 M1		6	PARAFUSO.....	BOLT.....	TORNILLO.....	VIS.....
23	353446 X1		6	ARRUELA.....	WASHER.....	ARANDELA.....	RONDELLE.....
24	3583341 M1		1	ROLAMENTO.....	BEARING.....	COJINETE.....	ROULEMENT.....
25	886727 M2		1	COLAR.....	CARRIER.....	PORTADOR.....	SUPPORT.....
26	193334 M1		2	MOLA.....	SPRING.....	RESORTE.....	RESSORT.....

EMBREAGEM CLUTCH EMBRAGUE EMBRAYAGE	REVERSÃO MECÂNICA MANUAL SHUTTLE REVERSIÓN MECÁNICA REVERSION MÉCANIQUE

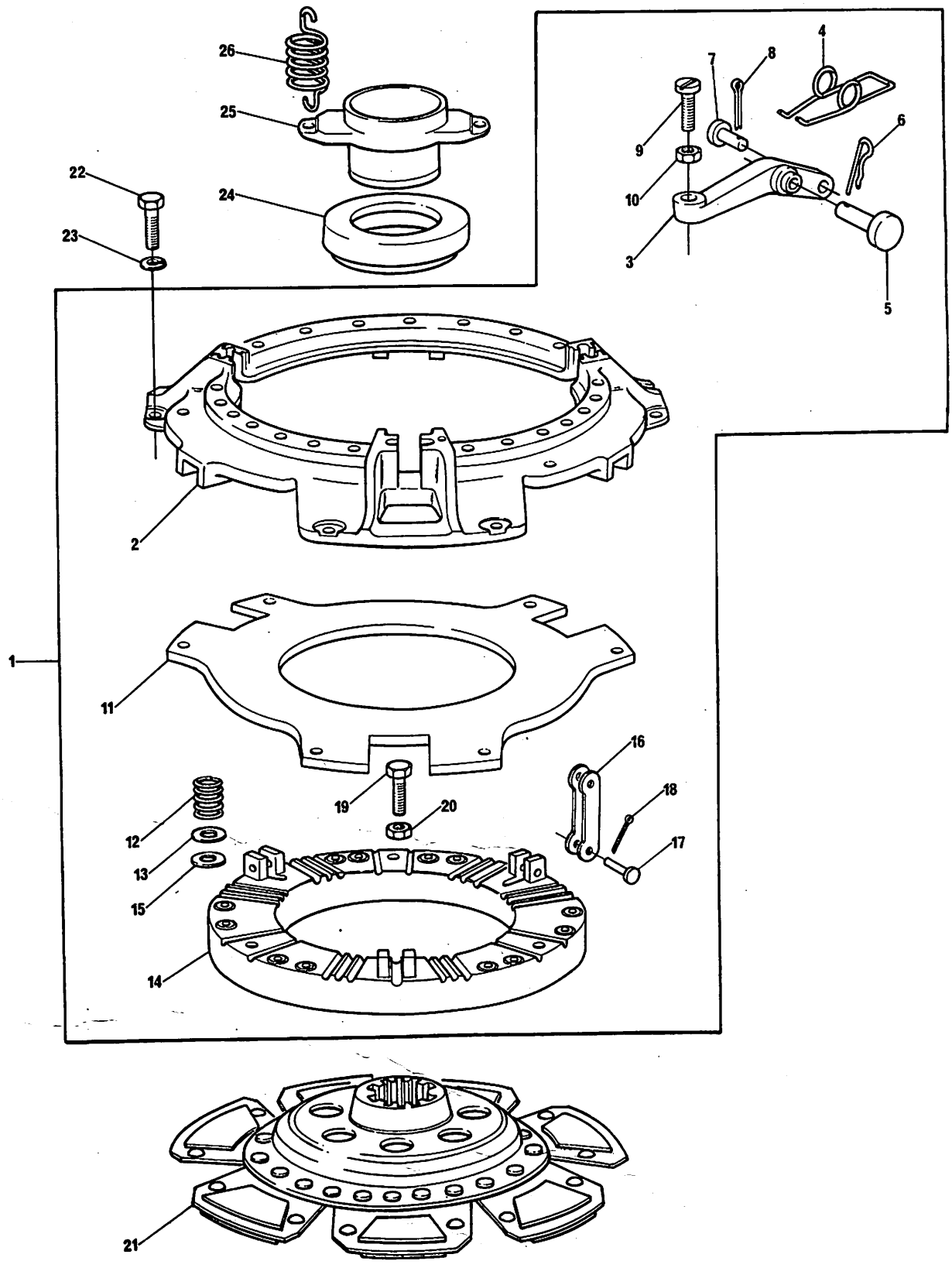

PEDAL DE EMBREAGEM E TIRANTES
CLUTCH PEDAL AND LINKAGE
PEDAL DE EMBRAGUE Y MANDOS
COMMANDE D'EMBRAYAGE ET TRINGLERIE

REVERSÃO MECÂNICA
MANUAL SHUTTLE
REVERSIÓN MECÁNICA
REVERSION MÉCANIQUE

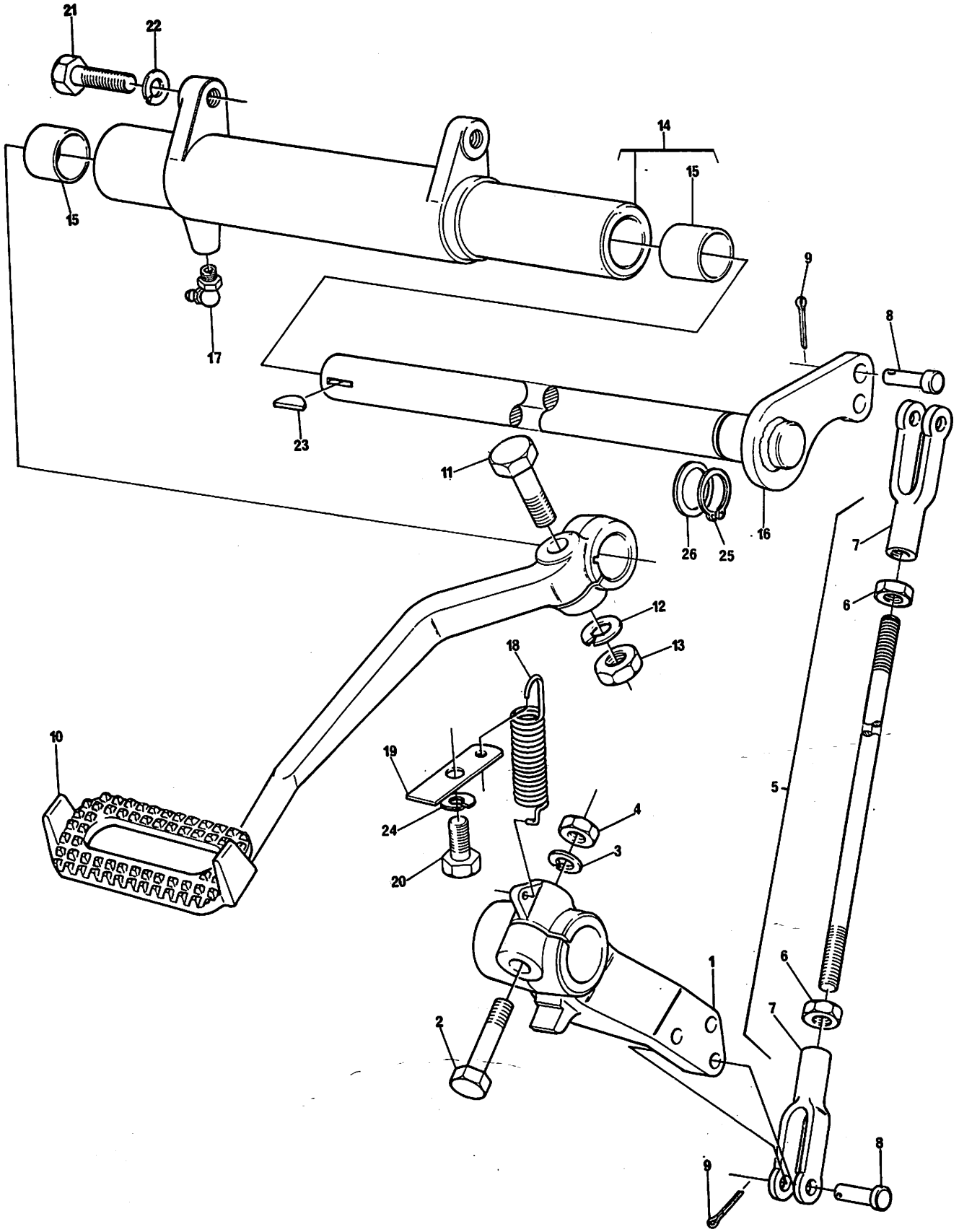

PEDAL DA EMBREAGEM E TIRANTES
CLUTCH PEDAL AND LINKAGE
PEDAL ,DE EMBRAGUE Y MANDOS
COMMANDE D'EMBRAYAGE ET TRINGLERIE

REVERSÃO MECÂNICA
MANUAL SHUTTLE
REVERSIÓN MECÁNICA
REVERSION MÉCANIQUE

1	2800897 M2			1	BRAÇO.....	ARM.....	BRAZO.....	BRAS.....
2	353888 X1			1	PARAFUSO.....	BOLT.....	TORNILLO.....	VIS.....
3	353439 X1			1	ARRUELA.....	WASHER.....	ARANDELA.....	RONDELLE.....
4	363627 X1			1	PORCA.....	NUT.....	TUERCA.....	ÉCROU.....
5	2800868 M92		→50267	1	TIRANTE.....	ROD.....	VARILLA.....	TRINGLE.....
5	3410364 M91		↦50268	1	TIRANTE.....	ROD.....	VARILLA.....	TRINGLE.....
6	353430 X1	5		1/2	PORCA.....	NUT.....	TUERCA.....	ÉCROU.....
7	195270 M1	5		1/2	GARFO.....	FORK.....	HORQUILLA.....	FOURCHETTE.....
8	832813 M1			1/2	PINO.....	PIN.....	PERNO.....	AXE.....
9	354059 X1			2	CONTRAPINO.....	COTTER PIN.....	PASADOR DOBLE...	GOUPILLE.....
10	2801101 M1			1	PEDAL.....	PEDAL.....	PEDAL.....	PÉDALE.....
11	377563 X1			1	PARAFUSO.....	BOLT.....	TORNILLO.....	VIS.....
12	353432 X1			1	ARRUELA.....	WASHER.....	ARANDELA.....	RONDELLE.....
13	353426 X1			1	PORCA.....	NUT.....	TUERCA.....	ÉCROU.....
14	3145366 M91			1	MANCAL.....	BEARING.....	COJINETE.....	COUSSINET.....
15	184592 M1	14		2	BUCHA.....	BUSH.....	BUJE.....	BAGUE.....
16	3149746 M91		→50267	1	EIXO.....	SHAFT.....	EJE.....	ARBRE.....
16	3410818 M1		↦50268	1	EIXO.....	SHAFT.....	EJE.....	ARBRE.....
17	29951 X			1	PINO GRAXEIRO...	GREASE NIPPLE...	NIPLE DE ENGRASE	GRAISSEUR.....
18	3145414 M1			1	MOLA.....	SPRING.....	RESSORTE.....	RESSORT.....
19	3145409 M1			1	SUPORTE.....	BRACKET.....	SOPORTE.....	SUPPORT.....
20	353690 X1			1	PARAFUSO.....	BOLT.....	TORNILLO.....	VIS.....
21	353698 X1			2	PARAFUSO.....	BOLT.....	TORNILLO.....	VIS.....
22	353432 X1			2	ARRUELA.....	WASHER.....	ARANDELA.....	RONDELLE.....
23	12501 X			1	CHAVETA.....	KEY.....	CHAVETA.....	CLAVETTE.....
24	353434 X1			1	ARRUELA.....	WASHER.....	ARANDELA.....	RONDELLE.....
25	352438 X1			1	ANEL TRAVA.....	CIRCLIP.....	ARO RETÉN.....	CIRCLIP.....
26	3145369 M1			1	ARRUELA.....	WASHER.....	ARANDELA.....	RONDELLE.....

CONVERSOR DE TORQUE
TORQUE CONVERTER
CONVERTIDOR DE PAR MOTOR
CONVERTISSEUR DE COUPLE

REVERSOMÁTICA
REVERSOMATIC
REVERSOMÁTICA
REVERSOMATIQUE
→ 265

1	193628 M92			1	CONVERSOR.....	CONVERTER.....	CONVERTIDOR.....	CONVERTISSEUR...
2		1	➡193628 M92	1	IMPULSOR.....	IMPELER.....	IMPULSOR.....	PROPULSEUR.....
3	1754427 M2	2		1	CUBO.....	HUB.....	CUBO.....	MOYEU.....
4	1754428 M1	2		1	JUNTA.....	JOINT.....	JUNTA.....	JOINT.....
5	353666 X1	2		8	PARAFUSO.....	BOLT.....	TORNILLO.....	VIS.....
6	353441 X1	2		8	ARRUELA.....	WASHER.....	ARANDELA.....	RONDELLE.....
7	1754678 M92	1		1	ESTATOR.....	STATOR.....	ESTATOR.....	STATOR.....
8	1754443 M92	1		1	RODA LIVRE.....	CLUTCH.....	EMBRAGUE.....	EMBRAYAGE.....
9	1754432 M1	1		1	PISTA INTERNA...	RACE.....	PISTA.....	CUVETTE.....
10	1754430 M1	1		1	PISTA EXTERNA...	RACE.....	PISTA.....	CUVETTE.....
11	1754431 M1	1		2	CUBO.....	HUB.....	CUBO.....	MOYEU.....
12	1754444 M1	1		2	ANEL TRAVA.....	CIRCLIP.....	ARO RETÊN.....	CIRCLIP.....
13	1754676 M91	1		1	TURBINA.....	TURBINA.....	TURBINA.....	TURBINA.....
14	1754433 M1	1		1	ARRUELA.....	WASHER.....	ARANDELA.....	RONDELLE.....
15		1		1	TAMPA.....	COVER.....	TAPA.....	COUVERCLE.....
16	1482137 M1	15		2	BUJÃO.....	PLUG.....	TAPÓN.....	BOUCHON.....
17	1754435 M1	1		1	JUNTA.....	JOINT.....	JUNTA.....	JOINT.....
18	1754436 M1	1		18	PARAFUSO.....	BOLT.....	TORNILLO.....	VIS.....
19	1754441 M1	1		18	PORCA.....	NUT.....	TUERCA.....	ÉCROU.....
20	33418301			1	PLACA.....	PLATE.....	PLACA.....	PLAQUE.....
21	33154126		➡187886 M1	X	CALÇO.....	SHIM.....	SUPLEMENTO.....	CALE.....
21	187886 M1		➡33154126	X	CALÇO.....	SHIM.....	SUPLEMENTO.....	CALE.....
22	33154125			1	PLACA.....	PLATE.....	PLACA.....	PLAQUE.....
23	0096834			6	PARAFUSO.....	BOLT.....	TORNILLO.....	VIS.....
24	360943 X1			6	PARAFUSO.....	BOLT.....	TORNILLO.....	VIS.....
25	186803 M1			6	ARRUELA.....	WASHER.....	ARANDELA.....	RONDELLE.....
26	192122 M1			6	BUCHA.....	BUSH.....	BUJE.....	BAGUE.....
27	1754441 M1			6	PORCA.....	NUT.....	TUERCA.....	ÉCROU.....
28	3410555 M1		→184	6	PARAFUSO.....	BOLT.....	TORNILLO.....	VIS.....
29	3410554 M1		→184	6	ANEL.....	RING.....	ARO.....	ANNEAU.....

CONVERSOR DE TORQUE TORQUE CONVERTER CONVERTIDOR DE PAR MOTOR CONVERTISSEUR DE COUPLE	REVERSOMÁTICA REVERSOMATIC REVERSOMATICA REVERSOMATIQUE → 1265

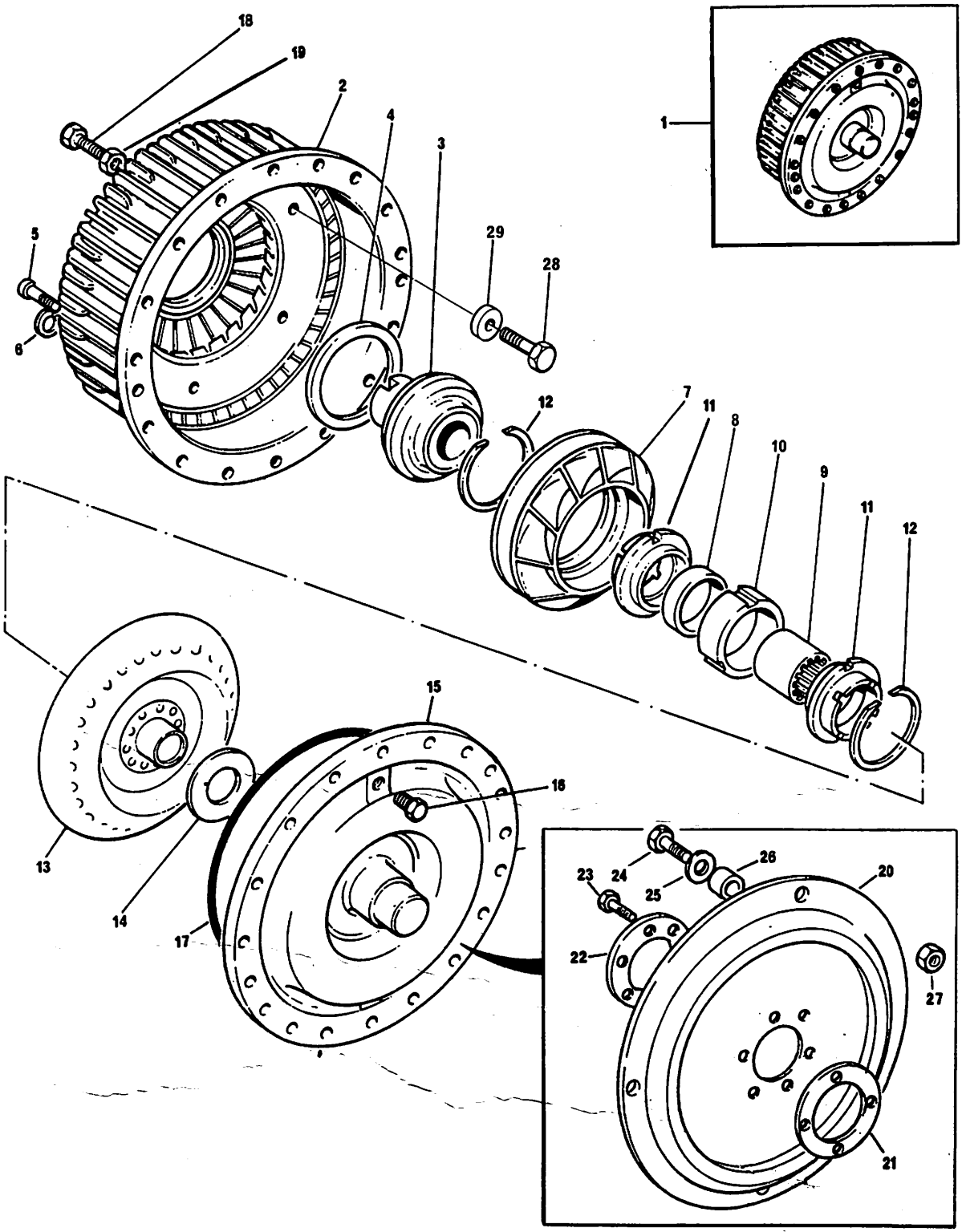

CONVERSOR DE TORQUE TORQUE CONVERTER CONVERTIDOR DE PAR MOTOR CONVERTISSEUR DE COUPLE	TRANSMISSÃO AUTOMÁTICA AUTOMATIC TRANSMISSION TRANSMISIÓN AUTOMÁTICA TRANSMISSION AUTOMATIQUE → 266

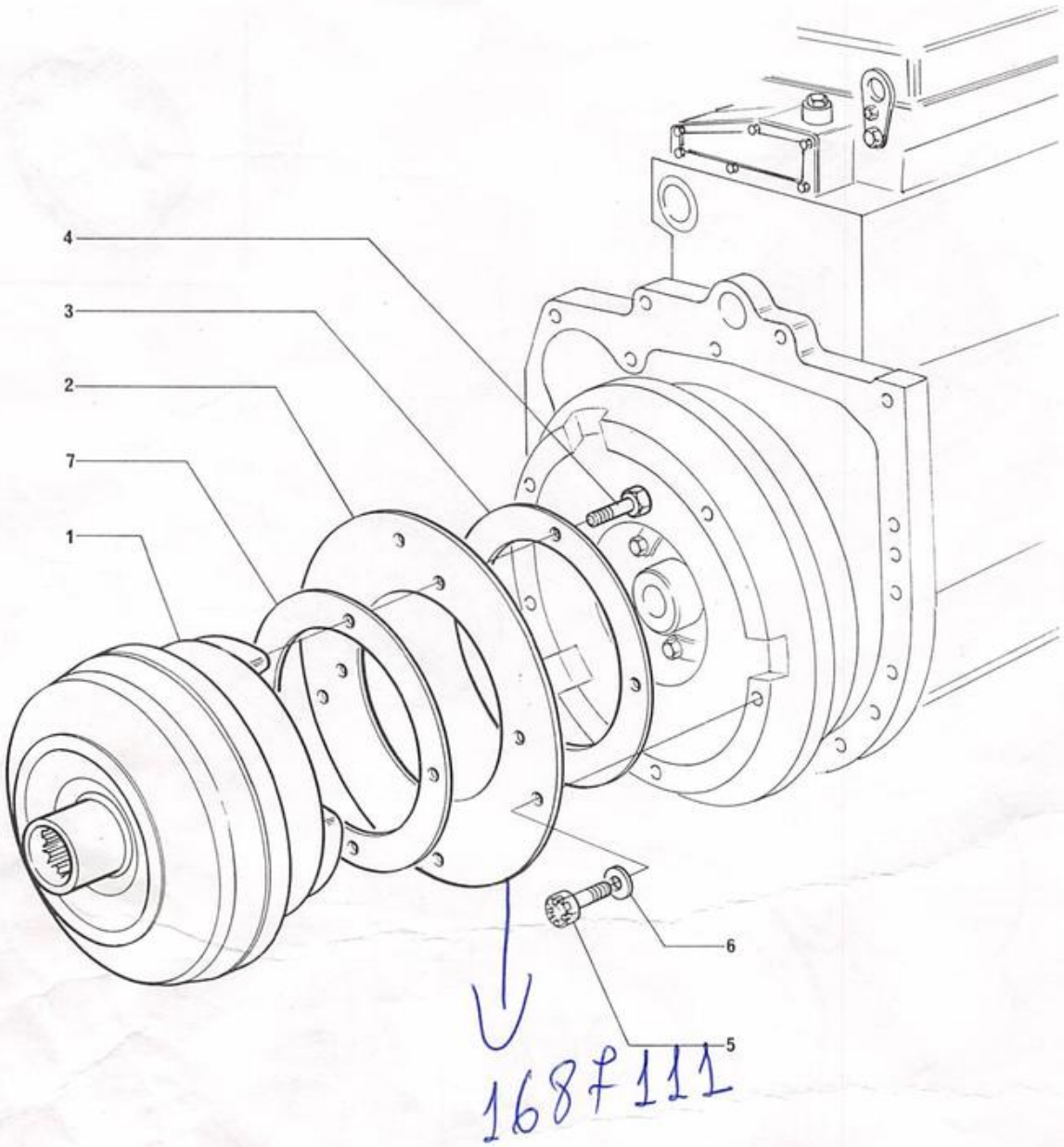

CONVERSOR DE TORQUE TORQUE CONVERTER CONVERTIDOR DE PAR MOTOR CONVERTISSEUR DE COUPLE	TRANSMISSÃO AUTOMÁTICA AUTOMATIC TRANSMISSION TRANSMISIÓN AUTOMÁTICA TRANSMISSION AUTOMATIQUE → 266

1	1691467 M1	1	CONVERSOR.....	CONVERTER.....	CONVERTIDOR.....	CONVERTISSEUR...
2	1687111 M1	1	PLACA.....	PLATE.....	PLACA.....	PLAQUE.....
3	1691469 M1	1	PLACA.....	PLATE.....	PLACA.....	PLAQUE.....
4	3410001 M1	4	PARAFUSO.....	BOLT.....	TORNILLO.....	VIS.....
5	3002007 X1	8	PARAFUSO.....	BOLT.....	TORNILLO.....	BOULON.....
6	2757286 M1	8	ARRUELA.....	WASHER.....	ARANDELA.....	RONDELLE.....
7	3510491 M2	1	PLACA.....	PLATE.....	PLACA.....	PLAQUE.....

TRANSMISSÃO	-	REVERSÃO MECÂNICA
TRANSMISSION	-	MANUAL SHUTTLE
TRANSMISIÓN	-	REVERSIÓN MECÁNICA
TRANSMISSION	-	REVERSION MÉCANIQUE

CARCAÇA E EIXOS GUIAS
HOUSING AND GEARSHIFT RAILS
CAJA Y BARRAS CORREDERAS
CARTER ET AXES

1	3408853 M92			1	TRANSMISSÃO.....	TRANSMISSION....	TRANSMISIÓN.....	TRANSMISSION....
2	3408819 M2	1		1	CARCAÇA.....	HOUSING.....	CAJA.....	CARTER.....
3	184592 M1	1		2	BUCHA.....	BUSH.....	BUJE.....	BAGUE.....
4	180801 M1	1		2	BUCHA.....	BUSH.....	BUJE.....	BAGUE.....
5	183071 M1	1		1	BUJÃO.....	PLUG.....	TAPÓN.....	BOUCHON.....
6	354081 M1	1		1	CONTRAPINO.....	COTTER PIN.....	PASADOR DOBLE...	GOUPILLE.....
7	3409712 M1	1		1	BUJÃO.....	PLUG.....	TAPÓN.....	BOUCHON.....
8	180474 M1	1		1	JUNTA.....	JOINT.....	JUNTA.....	JOINT.....
9	353690 X1	1		1	PARAFUSO.....	BOLT.....	TORNILLO.....	VIS.....
10	828020 M1	1		1	ARRUELA.....	WASHER.....	ARANDELA.....	RONDELLE.....
11	184789 M1	1		1	PLACA BATENTE...	STOP PLATE.....	PARO.....	PLAQUE.....
12	180444 M1	1	(A)◀	1	EIXO.....	SHAFT.....	EJE.....	ARBRE.....
12	3409165 M1	1	(B)◀	1	EIXO.....	SHAFT.....	EJE.....	ARBRE.....
13	2800906 M1	1	(A)▶	1	EIXO.....	SHAFT.....	EJE.....	ARBRE.....
13	3409164 M1	1	(B)▶	1	EIXO.....	SHAFT.....	EJE.....	ARBRE.....
14	886719 M1	1		1	GARFO.....	FORK.....	HORQUILLA.....	FOURCHETTE.....
15	180002 M1	1		9	PARAFUSO.....	BOLT.....	TORNILLO.....	VIS.....
16	1860764 M1	1		1	PLACA.....	PLATE.....	PLACA.....	PLAQUE.....
17	1860765 M1	1		1	BATENTE.....	PACKING.....	EMPAQUETADURA...	GARNITURE.....
18	1860761 M1	1		1	SUPORTE.....	BRACKET.....	SOPORTE.....	SUPPORT.....
19	391838 X1	1		1	ESFERA.....	BALL.....	BOLA.....	BILLE.....
20	353434 X1	1		2	ARRUELA.....	WASHER.....	ARANDELA.....	RONDELLE.....
21	362443 X1	1		2	PARAFUSO.....	BOLT.....	TORNILLO.....	VIS.....
22	894703 M2	1		1	EIXO.....	RAIL.....	VARILLA.....	AXE.....
23	2950 X	1		1	BUJÃO.....	PLUG.....	TAPÓN.....	BOUCHON.....
24	191221 M1	1		4	MOLA.....	SPRING.....	RESORTE.....	RESSORT.....
25	180418 M1	1		4	PINO TRAVAMENTO.	PLUNGER.....	LIMITADOR.....	PLOT.....
26	180446 M1	1		1	SELETOR.....	SELECTOR.....	SELECTOR.....	SELECTEUR.....
27	897065 M2	1		1	GARFO.....	FORK.....	HORQUILLA.....	FOURCHETTE.....
28	180442 M3	1		1	EIXO.....	RAIL.....	CARRIL.....	RAIL.....
29	1860773 M1	1		1	GARFO.....	FORK.....	HORQUILLA.....	FOURCHETTE.....
30	3408808 M1	1		1	EIXO.....	RAIL.....	CARRIL.....	RAIL.....
31	3408930 M1	1		1	GARFO.....	FORK.....	HORQUILLA.....	FOURCHETTE.....
32	1862868 M2	1		1	SELETOR.....	SELECTOR.....	SELECTOR.....	SÉLECTEUR.....
33	3408815 M2	1		1	EIXO.....	RAIL.....	VARILLA.....	AXE.....
34	3408931 M2	1		1	GARFO.....	FORK.....	HORQUILLA.....	FOURCHETTE.....
35	180482 M1	1		1	TAMPA.....	COVER.....	TAPA.....	COUVERCLE.....
36	354441 X1	1		4	PARAFUSO.....	BOLT.....	TORNILLO.....	VIS.....
37	189902 M1	1		1	BUCHA.....	BUSH.....	BUJE.....	BAGUE.....
38	361316 X1	1		1	ESPAÇADOR.....	SPACER.....	ESPACIADOR.....	ENTRETOISE.....
39	1877607 M2	1		1	SELETOR.....	SELECTOR.....	SELECTOR.....	SÉLECTEUR.....
40	364784 X1	1	(B)	2	ANEL "O".....	"O" RING.....	ARO SELLO.....	JOINT TORIQUE...
41	13811 X	1	(B)	1	PINO GRAXEIRO...	GREASE NIPPLE...	NIPLE DE ENGRASE	GRAISSEUR.....
42	29951 X	1	(B)	1	PINO GRAXEIRO...	GREASE NIPPLE...	NIPLE DE ENGRASE	GRAISSEUR.....

(A) USADO ATÉ A SÉRIE 50071,MAIS AS SÉRIES 50080↤↦50085
USED UP TO SERIAL 50071, PLUS SERIALS 50080↤↦50085
USADO HASTA SERIE 50071, MÁS LAS SERIES 50080↤↦50085
UTILISÉ JUSQU'À LA SÉRIE 50071, PLUS LES SÉRIES 50080↤↦50085

(B) USADO NAS SÉRIES 50072 A 50079, e de 50086 EM DIANTE
USED ON SERIALS 50072 TO 50079, FROM 50086 ON
USADO EN LAS SERIES 50072 A 50079, DE 50086 EN ADELANTE
UTILISÉ DANS LES SÉRIES 50072 À 50079, ET À PARTIR DE 50086

TRANSMISSÃO	-	REVERSÃO MECÂNICA
TRANSMISSION	-	MANUAL SHUTTLE
TRANSMISIÓN	-	REVERSIÓN MECÁNICA
TRANSMISSION	-	REVERSION MÉCANIQUE

CARCAÇA E EIXOS GUIAS
HOUSING AND GEARSHIFT RAILS
CAJA Y BARRAS CORREDERAS
CARTER ET AXES

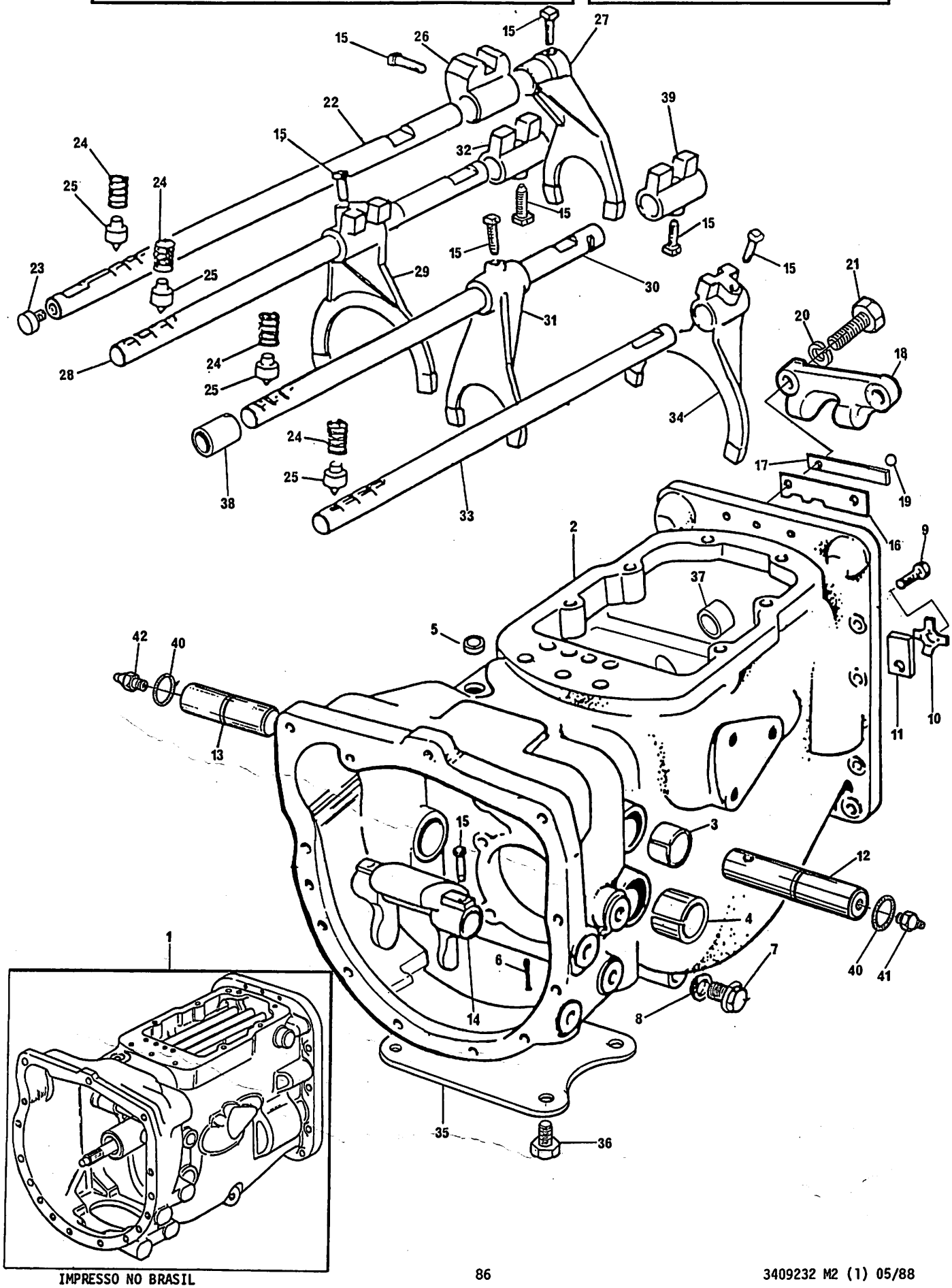

TRANSMISSÃO	-	REVERSÃO MECÂNICA
TRANSMISSION	-	MANUAL SHUTTLE
TRANSMISIÓN	-	REVERSIÓN MECÁNICA
TRANSMISSION	-	REVERSION MÉCANIQUE

TREM DE ENGRENAGENS
GEAR TRAIN
TREN DE ENGRANAJES
PIGNONNERIE

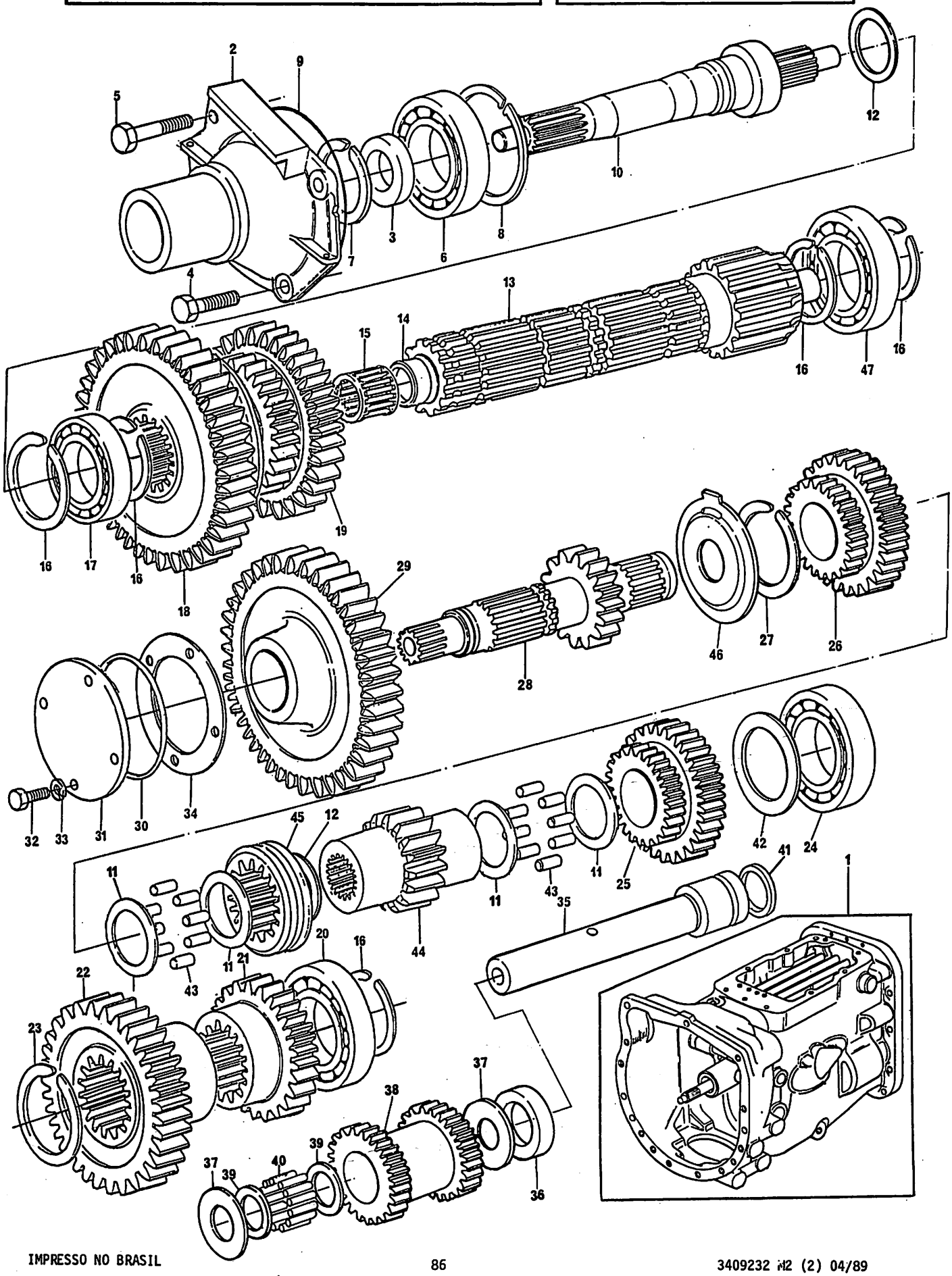

TRANSMISSÃO	-	REVERSÃO MECÂNICA
TRANSMISSION	-	MANUAL SHUTTLE
TRANSMISIÓN	-	REVERSIÓN MECÁNICA
TRANSMISSION	-	REVERSION MÉCANIQUE

TREM DE ENGRENAGENS
GEAR TRAIN
TREN DE ENGRANAJES
PIGNONNERIE

1				1	TRANSMISSÃO.....	TRANSMISSION....	TRANSMISIÓN.....	TRANSMISSION....
2	3408811 M1	1		1	FLANGE RETENTOR.	FLANGE.....	PLETINA.....	FLASQUE.....
3	195503 M1	1		1	RETENTOR.....	SEAL.....	RETÉN.....	BAGUE ÉTANCHÉITÉ
4	353690 X1	1		3	PARAFUSO.....	BOLT.....	TORNILLO.....	VIS.....
5	354265 X1	1		1	PARAFUSO.....	BOLT.....	TORNILLO.....	VIS.....
6	834850 M1	1		1	ROLAMENTO.....	BEARING.....	COJINETE.....	ROULEMENT.....
7	762101 M1	1		1	ANEL TRAVA.....	CIRCLIP.....	ARO RETÉN.....	CIRCLIP.....
8	358890 X1	1		1	ANEL TRAVA.....	CIRCLIP.....	ARO RETÉN.....	CIRCLIP.....
9	886089 M1	1		1	ANEL "O".....	"O" RING.....	ARO SELLO.....	JOINT TORIQUE...
10	3408217 M1	1		1	ÁRVORE ENTRADA..	GEAR.....	ENGRANAJE.....	PIGNON.....
11	3408926 M1	1		6	ARRUELA.....	WASHER.....	ARANDELA.....	RONDELLE.....
12	3410174 M1	1		1	ARRUELA ENCOSTO.	WASHER.....	ARANDELA.....	RONDELLE.....
13	3408812 M3	1		1	ÁRVORE PRINCIPAL	MAINSHAFT.....	EJE.....	ARBRE.....
14	2700274 M1	1		1	ESPAÇADOR.....	SPACER.....	ESPACIADOR.....	ENTRETOISE.....
15	2700273 M1	1		1	ROLAMENTO.....	BEARING.....	COJINETE.....	ROULEMENT.....
16	195363 M1	1		4	ANEL TRAVA.....	CIRCLIP.....	ARO RETÉN.....	CIRCLIP.....
17	3587731 M1	1		1	ROLAMENTO.....	BEARING.....	COJINETE.....	ROULEMENT.....
18	520700 M2	1		1	ENGRENAGEM.....	GEAR.....	ENGRANAJE.....	PIGNON.....
19	880957 M1	1		1	ENGRENAGEM.....	GEAR.....	ENGRANAJE.....	PIGNON.....
20	3410432 M1	1		2	ROLAMENTO.....	BEARING.....	COJINETE.....	ROULEMENT.....
21	180419 M1	1		1	PINHÃO.....	PINION.....	PINON.....	PIGNON.....
22	180415 M1	1		1	PINHÃO.....	PINION.....	PINON.....	PIGNON.....
23	195500 M1	1		1	ANEL TRAVA.....	CIRCLIP.....	ARO RETÉN.....	CIRCLIP.....
24	195507 M1	1		1	ROLAMENTO.....	BEARING.....	COJINETE.....	ROULEMENT.....
25	3410646 M1	1		1	PINHÃO.....	PINION.....	PINON.....	PIGNON.....
26	3410645 M1	1		1	ENGRENAGEM.....	GEAR.....	ENGRANAJE.....	PIGNON.....
27	195499 M1	1		1	ANEL TRAVA.....	CIRCLIP.....	ARO RETÉN.....	CIRCLIP.....
28	1868535 M1	1		1	ÁRVORE.....	SHAFT.....	EJE.....	ARBRE.....
29	3408814 M1	1		1	ENGRENAGEM.....	GEAR.....	ENGRANAJE.....	PIGNON.....
30	1004633 M1	1		1	ANEL "O".....	"O" RING.....	ARO SELLO.....	JOINT TORIQUE...
31	180433 M1	1		1	TAMPA.....	COVER.....	TAPA.....	COUVERCLE.....
32	353690 X1	1		4	PARAFUSO.....	BOLT.....	TORNILLO.....	VIS.....
33	353756 X1	1		4	ARRUELA.....	WASHER.....	ARANDELA.....	RONDELLE.....
34	181237 M1	1		1	JUNTA.....	JOINT.....	JUNTA.....	JOINT.....
35	3408813 M1	1		1	EIXO PINHÃO RÉ..	SHAFT.....	EJE.....	ARBRE.....
36	3408928 M1	1		1	BUCHA.....	BUSH.....	BUJE.....	BAGUE.....
37	180458 M1	1		2	ARRUELA.....	WASHER.....	ARANDELA.....	RONDELLE.....
38	3408809 M1	1		1	PINHÃO DA RÉ....	PINION.....	PIÑON.....	PIGNON.....
39	183037 M1	1		2	ARRUELA.....	WASHER.....	ARANDELA.....	RONDELLE.....
40	183039 M1	1		56	ROLETE.....	ROLLER.....	RODILLO.....	GALET.....
41	832650 M1	1		1	ANEL "O".....	"O" RING.....	ARO SELLO.....	JOINT TORIQUE...
42	3408932 M1	1	Σ.068"-.072"	1	CALÇO.....	SHIM.....	SUPLEMENTO.....	CALE.....
42	3408933 M1	1	Σ.078"-.082"	1	CALÇO.....	SHIM.....	SUPLEMENTO.....	CALE.....
42	3408934 M1	1	Σ.088"-.092"	1	CALÇO.....	SHIM.....	SUPLEMENTO.....	CALE.....
42	3408935 M1	1	Σ.098"-.102"	1	CALÇO.....	SHIM.....	SUPLEMENTO.....	CALE.....
42	3408936 M1	1	Σ.108"-112"	1	CALÇO.....	SHIM.....	SUPLEMENTO.....	CALE.....
42	3410641 M1	1	Σ.124"-128"	1	CALÇO.....	SHIM.....	SUPLEMENTO.....	CALE.....
43	3410250 M1	1		136	ROLETE.....	ROLLER.....	RODILLO.....	GALET.....
44	3408925 M1	1		1	COLAR ENGATE....	COLLAR.....	COLLAR.....	COLLIER.....
45	3410644 M1	1		1	ESPAÇADOR.....	SPACER.....	ESPACIADOR.....	ENTRETOISE.....
46	186579 M1	1		1	ESPAÇADOR.....	SPACER.....	ESPACIADOR.....	ENTRETOISE.....

TRANSMISSÃO - REVERSOMÁTICA TRANSMISSION - REVERSOMATIC TRANSMISIÓN - REVERSOMÁTICA TRANSMISSION - REVERSOMATIQUE								DISTRIBUIDOR DE ÓLEO OIL DISTRIBUTOR DISTRIBUIDOR DE ACEITE DISTRIBUTEUR D'HUILE

-				1	TRANSMISSÃO.....	TRANSMISSION....	TRANSMISIÓN.....	TRANSMISSION....
2	1021287 M2	1		1	CARCAÇA.....	HOUSING.....	CAJA.....	CARTER.....
3	1754350 M2	1		2	VÁLVULA.....	VALVE.....	VÁLVULA.....	SOUPAPE.....
4	1754368 M1	1		2	PINO.....	PIN.....	PERNO.....	AXE.....
5	1754348 M1	1		2	MOLA.....	SPRING.....	RESORTE.....	RESSORT.....
6	0920005	1		2	ARRUELA.....	WASHER.....	ARANDELA.....	RONDELLE.....
7	359002 X1	1	⟲PÁG.98 REF.21	2	ANEL "O".....	"O" RING.....	ARO SELLO.....	JOINT TORIQUE...
8	1001489 M1	1	⟲PÁG.98 REF.21	3	ANEL "O".....	"O" RING.....	ARO SELLO.....	JOINT TORIQUE...
9	1754765 M1	1		2	CAPA.....	CAP.....	TAPA.....	CHAPEAU.....
10	880959 M1	1		1	BLOCO.....	BLOCK.....	BLOQUE.....	BLOC.....
11	364102 X1	1	⟲PÁG.98 REF.21	1	ANEL "O".....	"O" RING.....	ARO SELLO.....	JOINT TORIQUE...
12	364101 X1	1	⟲PÁG.98 REF.21	1	ANEL "O".....	"O" RING.....	ARO SELLO.....	JOINT TORIQUE...
13	1021792 M1	1		1	CAPA.....	CAP.....	TAPA.....	CHAPEAU.....
14	1482137 M1	1		1	BUJÃO.....	PLUG.....	TAPÓN.....	BOUCHON.....
15	354269 X1	1		2	PARAFUSO.....	BOLT.....	TORNILLO.....	BOULON.....
16	353897 X1	1		4	PARAFUSO.....	BOLT.....	TORNILLO.....	BOULON.....
17	354478 X1	1	⟲PÁG.98 REF.21	6	ARRUELA.....	WASHER.....	ARANDELA.....	RONDELLE.....
18	530718 M92	1		1	BOMBA.....	PUMP.....	BOMBA.....	POMPE.....
19	1754392 M1	18	⟲PÁG.98 REF.21	1	JUNTA.....	JOINT.....	JUNTA.....	JOINT.....
20		18		1	BUCHA.....	BUSH.....	BUJE.....	BAGUE.....
21		18		1	BUCHA.....	BUSH.....	BUJE.....	BAGUE.....
22	844422 M1	18	⟲PÁG.98 REF.21	1	RETENTOR.....	SEAL.....	RETÉN.....	BAGUE ÉTANCHEITÉ
23	1754638 M1	1	⟲PÁG.98 REF.21	X	JUNTA.....	JOINT.....	JUNTA.....	JOINT.....
24	2757323 M92	1		1	VÁLVULA.....	VALVE.....	VÁLVULA.....	SOUPAPE.....
25		24		1	CORPO.....	BODY.....	CUERPO.....	CORPS.....
26		24		1	CARRETEL.....	SPOOL.....	CARRETE.....	TIROIR.....
27	1754835 M1	24	⟲PÁG.98 REF.21	1	RETENTOR.....	SEAL.....	RETÉN.....	BAGUE ÉTANCHÉITÉ
28	1754757 M1	24		1	CAPA.....	CAP.....	TAPA.....	CHAPEAU.....
29	359002 X1	24	⟲PÁG.98 REF.21	1	ANEL "O".....	"O" RING.....	ARO SELLO.....	JOINT TORIQUE...
30	355848 X1	24		1	ANEL TRAVA.....	CIRCLIP.....	ARO RETÉN.....	CIRCLIP.....
31	1754755 M2	24		2	GUIA.....	GUIDE.....	GUÍA.....	GUIDE.....
32	1754756 M1	24		1	MOLA.....	SPRING.....	RESORTE.....	RESSORT.....
33	2757284 M1	24		1	PLACA.....	PLATE.....	PLACA.....	PLAQUE.....
34	195561 M1	24	⟲PÁG.98 REF.21	5	ANEL "O".....	"O" RING.....	ARO SELLO.....	JOINT TORIQUE...
35	354187 X1	1		1	PINO.....	PIN.....	PERNO.....	AXE.....
36	354041 X1	1		1	CONTRAPINO.....	COTTER PIN.....	PASADOR DOBLE...	GOUPILLE.....
37	353685 X1	1		6	PARAFUSO.....	BOLT.....	TORNILLO.....	BOULON.....
38	360070 X1	1	⟲PÁG.98 REF.21	6	ARRUELA.....	WASHER.....	ARANDELA.....	RONDELLE.....
39	1482137 M1	1		1	BUJÃO.....	PLUG.....	TAPÓN.....	BOUCHON.....
40	372864 X91	1		1	BUJÃO.....	PLUG.....	TAPÓN.....	BOUCHON.....

TRANSMISSÃO - REVERSOMÁTICA TRANSMISSION - REVERSOMATIC TRANSMISIÓN - REVERSOMATICA TRANSMISSION - REVERSOMATIQUE	DISTRIBUIDOR DE ÓLEO OIL DISTRIBUTOR DISTRIBUIDOR DE ACEITE DISTRIBUTEUR D' HUILE

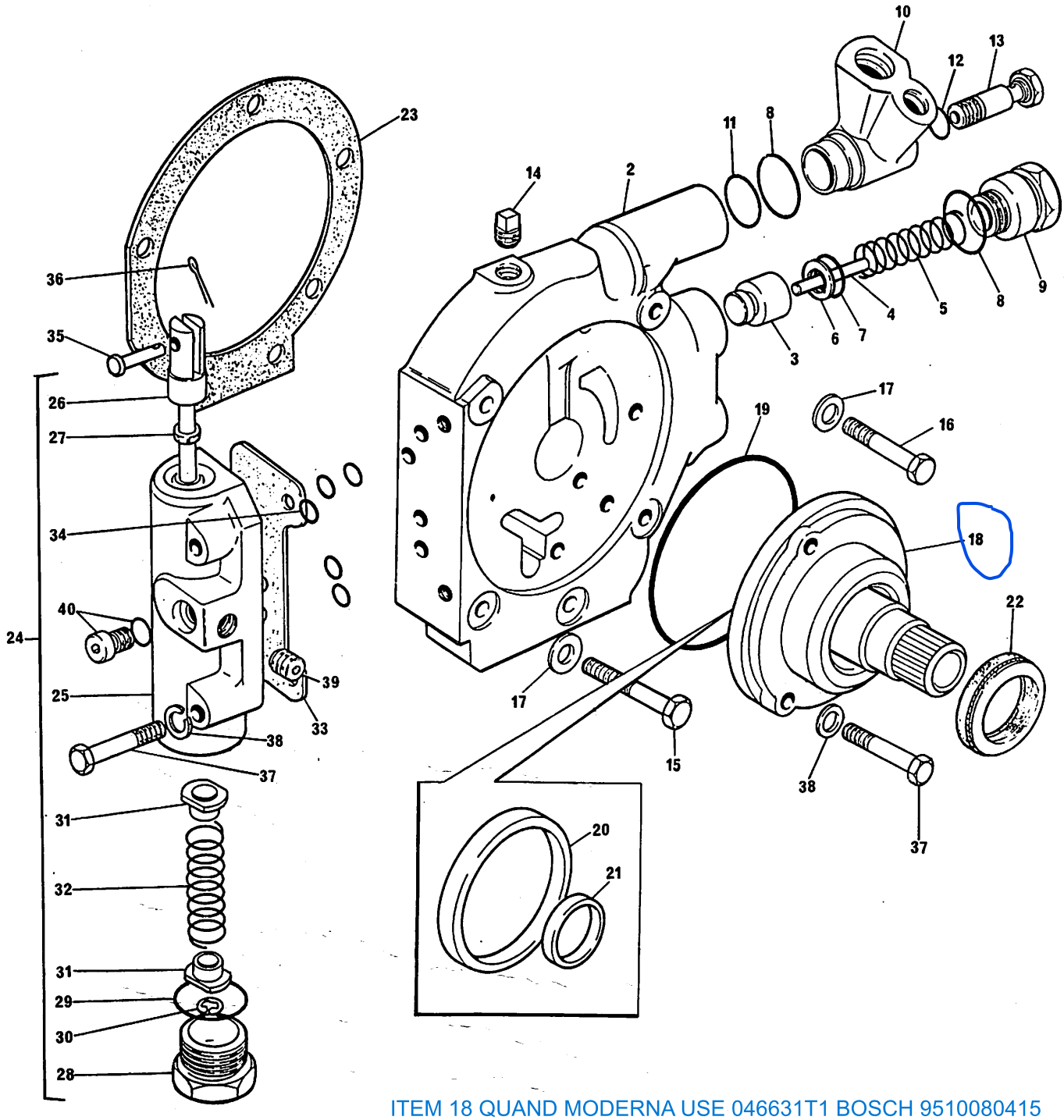

ITEM 18 QUAND MODERNA USE 046631T1 BOSCH 9510080415

TRANSMISSÃO - REVERSOMÁTICA TRANSMISSION - REVERSOMATIC TRANSMISIÓN - REVERSOMATICA TRANSMISSION - REVERSOMATIQUE	CARCAÇA E EIXOS GUIAS HOUSING AND GEARSHIFT RAILS CAJA Y BARRAS CORREDERAS CARTER ET AXES

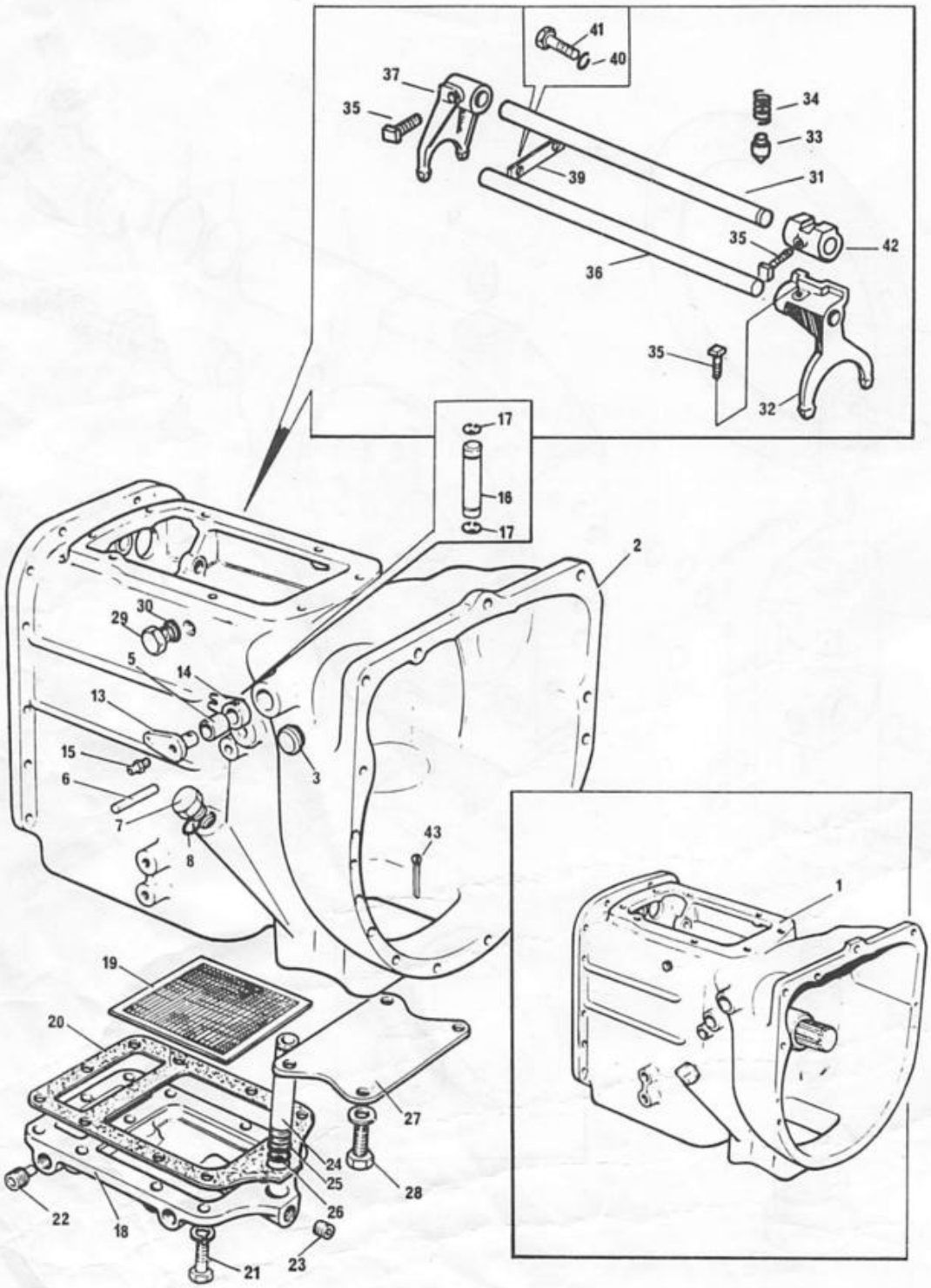

TRANSMISSÃO	-	REVERSOMÁTICA
TRANSMISSION	-	REVERSOMATIC
TRANSMISIÓN	-	REVERSOMATICA
TRANSMISSION	-	REVERSOMATIQUE

CARCAÇA E EIXOS GUIAS
HOUSING AND GEARSHIFT RAILS
CAJA Y BARRAS CORREDERAS
CARTER ET AXES

1				1	TRANSMISSÃO.....	TRANSMISSION....	TRANSMISIÓN.....	TRANSMISSION....
2	2757327 M92	1	(A)	1	CARCAÇA.....	HOUSING.....	CAJA.....	CARTER.....
3	2757310 M1	2		1	BUJÃO.....	PLUG.....	TAPÓN.....	BOUCHON.....
5	1000251 M1	2		2	ROLAMENTO.....	BEARING.....	COJINETE.....	ROULEMENT.....
6	359444 X1	2		1	PINO.....	PIN.....	PERNO.....	AXE.....
7	2730761 M91	2		1	BUJÃO.....	PLUG.....	TAPÓN.....	BOUCHON.....
8	359002 X1	2		1	ANEL "O".....	"O" RING.....	ARO SELLO.....	JOINT TORIQUE...
13	522618 M91	1		1	EIXO.....	SHAFT.....	EJE.....	ARBRE.....
14	1754662 M91	1		1	ALAVANCA.....	LEVER.....	PALANCA.....	LEVIER.....
15	14349 X	1		1	PINO GRAXEIRO...	GREASE NIPPLE...	NIPLE DE ENGRASE	GRAISSEUR.....
16	538530 M1	1		1	PINO.....	PIN.....	PERNO.....	AXE.....
17	368230 X1	1		2	ANEL TRAVA.....	CIRCLIP.....	ARO RETÉN.....	CIRCLIP.....
18	1754632 M1	1		1	CARTER.....	SUMP.....	CAJA.....	CARTER.....
19	1754633 M1	1		1	TELA.....	SCREEN.....	TAMIZ.....	TAMIS.....
20	1754634 M1	1	◈PÁG.98 REF.21	1	JUNTA.....	JOINT.....	JUNTA.....	JOINT.....
21	362479 X1	1		11	PARAFUSO.....	BOLT.....	TORNILLO.....	BOULON.....
22	832148 M1	1		1	BUJÃO.....	PLUG.....	TAPÓN.....	BOUCHON.....
23	195387 M1	1		2	BUJÃO.....	PLUG.....	TAPÓN.....	BOUCHON.....
24	1087266 M1	1		1	TUBO.....	TUBE.....	TUBO.....	TUBE.....
25	762026 M1	1		1	ANEL "O".....	"O" RING.....	ARO SELLO.....	JOINT TORIQUE...
26	363549 X1	1	◈PÁG.98 REF.21	2	ANEL "O".....	"O" RING.....	ARO SELLO.....	JOINT TORIQUE...
27	180482 M1	1		1	TAMPA.....	COVER.....	TAPA.....	COUVERCLE.....
28	354441 X1	1		4	PARAFUSO.....	BOLT.....	TORNILLO.....	VIS.....
29	538785 M91	1		1	BUJÃO.....	PLUG.....	TAPÓN.....	BOUCHON.....
30	181142 M1	29		1	ARRUELA.....	WASHER.....	ARANDELA.....	RONDELLE.....
31	535534 M1	1		1	EIXO.....	RAIL.....	VARILLA.....	AXE.....
32	1755034 M91	1		1	GARFO.....	FORK.....	HORQUILLA.....	FOURCHETTE.....
33	535179 M1	1		2	LIMITADOR.....	PLUNGER.....	LIMITADOR.....	PLOT.....
34	191221 M1	1		2	MOLA.....	SPRING.....	RESORTE.....	RESSORT.....
35	180002 M1	1		3	PARAFUSO.....	BOLT.....	TORNILLO.....	BOULON.....
36	1754648 M1	1		1	EIXO.....	RAIL.....	VARILLA.....	AXE.....
37	897065 M2	1		1	GARFO.....	FORK.....	HORQUILLA.....	FOURCHETTE.....
39		1		1	PLACA.....	PLATE.....	PLACA.....	PLAQUE.....
40	353434 X1	1		2	ARRUELA.....	WASHER.....	ARANDELA.....	RONDELLE.....
41	353690 X1	1		2	PARAFUSO.....	BOLT.....	TORNILLO.....	VIS.....
42	180446 M1	1		1	SELETOR.....	SELECTOR.....	SELECTOR.....	SÉLECTEUR.....
43	354081 M1	1		1	CONTRAPINO.....	COTTER PIN.....	PASADOR DOBLE...	GOUPILLE.....

(A) VENDAS SOMENTE SOB CONSULTA
SALES ON REQUEST ONLY
VENTAS SOLAMENTE CON CONSULTA
VENTES SEULEMENT SUR DEMANDE

TRANSMISSÃO - REVERSOMÁTICA TRANSMISSION -- REVERSOMATIC TRANSMISIÓN - REVERSOMATICA TRANSMISSION - REVERSOMATIQUE	TREM DE ENGRENAGENS GEAR TRAIN TREN DE ENGRANAJES PIGNONNERIE

1				1	TRANSMISSÃO.....	TRANSMISSION....	TRANSMISIÓN.....	TRANSMISSION....
2	526812 M1	1		1	ÁRVORE.....	SHAFT.....	EJE.....	ARBRE.....
3	832098 M1	1		1	ROLAMENTO.....	BEARING.....	COJINETE.....	ROULEMENT.....
4	1021790 M1	1		1	ROLAMENTO.....	BEARING.....	COJINETE.....	ROULEMENT.....
5	1754394 M1	1		3	ANEL.....	RING.....	ANILLO.....	ANNEAU.....
6	1754409 M1	1		2	ANEL TRAVA.....	CIRCLIP.....	ARO RETÉN.....	CIRCLIP.....
7	1087267 M1	1		1	ARRUELA.....	WASHER.....	ARANDELA.....	RONDELLE.....
8	1754344 M1	1		12	DISCO.....	DISC.....	DISCO.....	DISQUE.....
9	2757328 M1	1		12	DISCO.....	DISC.....	DISCO.....	DISQUE.....
10	1754523 M1	1		1	CUBO.....	HUB.....	CUBO.....	MOYEU.....
11	355631 X1	1		1	ANEL TRAVA.....	CIRCLIP.....	ARO RETÉN.....	CIRCLIP.....
12	360207 X1	1		2	ANEL TRAVA.....	CIRCLIP.....	ARO RETÉN.....	CIRCLIP.....
13	1087269 M1	1		2	ASSENTO.....	SEAT.....	ASIENTO.....	SIÈGE.....
14	1754526 M1	1		2	MOLA.....	SPRING.....	RESORTE.....	RESSORT.....
15	1754524 M3	1		2	PISTÃO.....	PISTON.....	PISTÓN.....	PISTON.....
16	1754525 M1	1	◇PÁG.98 REF.21	2	ANEL.....	SEAL.....	ANILLO.....	ANNEAU.....
17	354465 X1	1		2	ESFERA.....	BALL.....	BOLA.....	BILLE.....
18	1754521 M1	1	◇PÁG.98 REF.21	2	ANEL "O".....	"O" RING.....	ARO SELLO.....	JOINT TORIQUE...
19	1754520 M91	1		2	TAMBOR.....	DRUM.....	TAMBOR.....	TAMBOUR.....
20	522656 M1	19		1	BUCHA.....	BUSH.....	BUJE.....	BAGUE.....
21	354945 X1	1		1	ANEL TRAVA.....	CIRCLIP.....	ARO RETÉN.....	CIRCLIP.....
22	1754522 M1	1		1	CUBO.....	HUB.....	CUBO.....	MOYEU.....
23	1754406 M1	1		1	ARRUELA.....	WASHER.....	ARANDELA.....	RONDELLE.....
24	2757226 M91	1		1	ENGRENAGEM.....	GEAR.....	ENGRANAJE.....	PIGNON.....
25	415592 M1	24		1	ROLAMENTO.....	BEARING.....	COJINETE.....	ROULEMENT.....
26	1754642 M1	1		X	CALÇO.....	SHIM.....	SUPLEMENTO.....	CALE.....
27	355919 X1	1		1	ANEL TRAVA.....	CIRCLIP.....	ARO RETÉN.....	CIRCLIP.....
28	352983 X1	1		1	ROLAMENTO.....	BEARING.....	COJINETE.....	ROULEMENT.....
29	522652 M1	1		2	ANEL.....	RING.....	ANILLO.....	ANNEAU.....
30	1754406 M1	1		1	ARRUELA.....	WASHER.....	ARANDELA.....	RONDELLE.....
31	152623 M1	1	◇PÁG.98 REF.21	1	ANEL "O".....	"O" RING.....	ARO SELLO.....	JOINT TORIQUE...
32	2757230 M91	1		1	ÁRVORE.....	SHAFT.....	EJE.....	ARBRE.....
33	1754395 M1	32		2	ANEL.....	RING.....	ANILLO.....	ANNEAU.....
34	1754402 M1	1		4	ANEL.....	RING.....	ANILLO.....	ANNEAU.....
35	831963 M1	1		1	ROLAMENTO.....	BEARING.....	COJINETE.....	ROULEMENT.....
36	532186 M1	1		1	ÁRVORE.....	SHAFT.....	EJE.....	ARBRE.....
37	1860775 M1	1		1	ENGRENAGEM.....	GEAR.....	ENGRANAJE.....	PIGNON.....
38	195363 M1	1		2	ANEL TRAVA.....	CIRCLIP.....	ARO RETÉN.....	CIRCLIP.....
39	3008252 X1	1		2	ROLAMENTO.....	BEARING.....	COJINETE.....	ROULEMENT.....
40	831962 M1	1		1	ROLAMENTO.....	BEARING.....	COJINETE.....	ROULEMENT.....
41	1754646 M1	1		1	ÁRVORE.....	SHAFT.....	EJE.....	ARBRE.....
42	1755033 M1	1		1	ENGRENAGEM.....	GEAR.....	ENGRANAJE.....	PIGNON.....
43	1860774 M1	1		1	ENGRENAGEM.....	GEAR.....	ENGRANAJE.....	PIGNON.....
44	180419 M1	1		1	ENGRENAGEM.....	GEAR.....	ENGRANAJE.....	PIGNON.....
45	1755255 M1	1		1	TUBO.....	TUBE.....	TUBO.....	TUBE.....
46	1754643 M1	1		1	EIXO.....	SHAFT.....	EJE.....	ARBRE.....
47	195468 M1	1		2	PINO.....	PIN.....	PERNO.....	AXE.....
48	1087267 M1	1		3	ARRUELA.....	WASHER.....	ARANDELA.....	RONDELLE.....
49	1754639 M1	1		1	ENGRENAGEM.....	GEAR.....	ENGRANAJE.....	PIGNON.....
50	1754337 M1	1		3	ARRUELA.....	WASHER.....	ARANDELA.....	RONDELLE.....
51	1754641 M1	1		1	ARRUELA.....	WASHER.....	ARANDELA.....	RONDELLE.....
52	1754388 M1	1		100	ROLETE.....	ROLLER.....	RODILLO.....	GALET.....

TRANSMISSÃO	-	REVERSOMÁTICA
TRANSMISSION	-	REVERSOMATIC
TRANSMISIÓN	-	REVERSOMÁTICA
TRANSMISSION	-	REVERSOMATIQUE

TREM DE ENGRENAGENS.
GEAR TRAIN
TREN DE ENGRANAJES
PIGNONNERIE

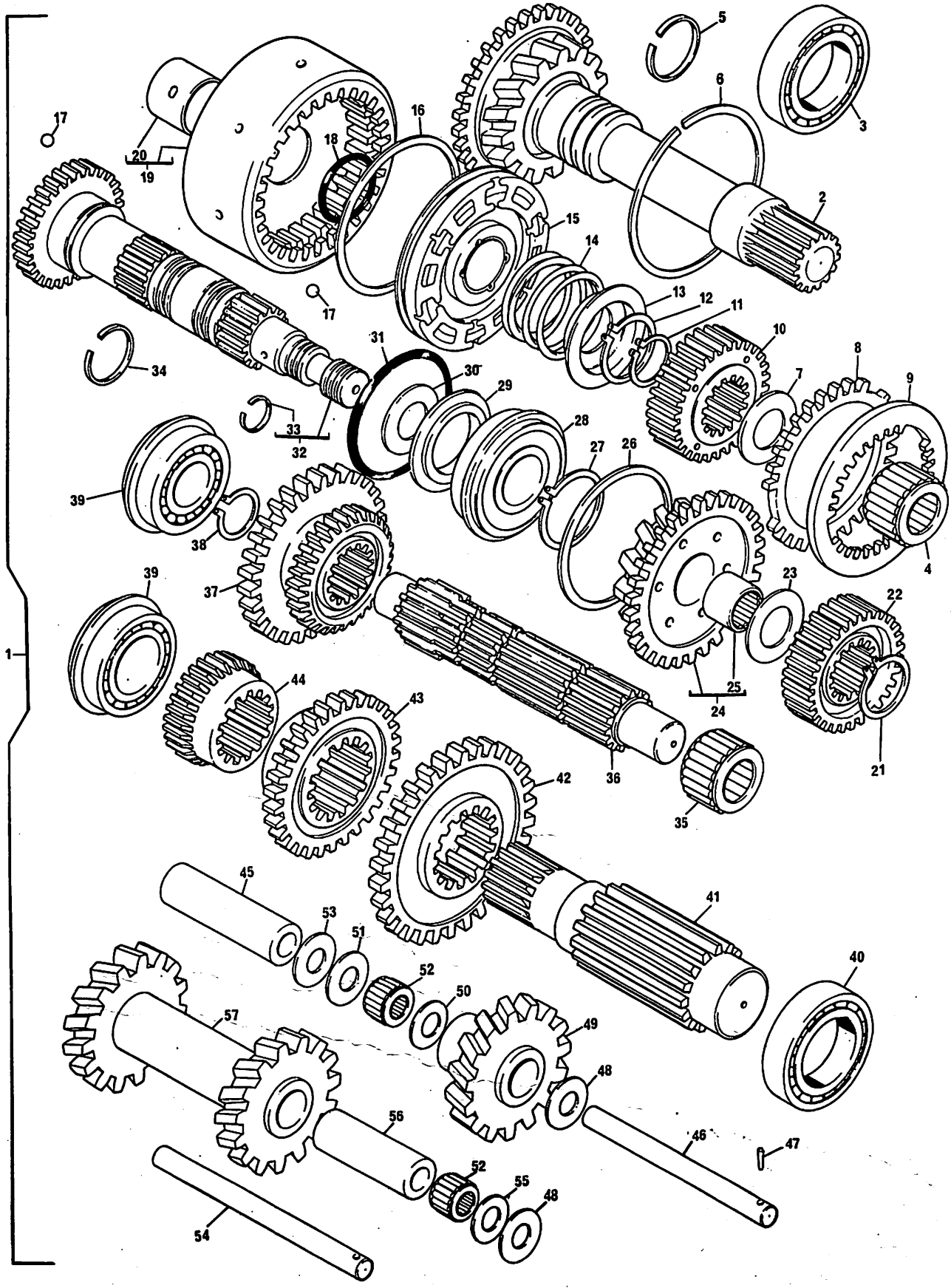

TRANSMISSÃO	-	REVERSOMÁTICA
TRANMISSION	-	REVERSOMATIC
TRANSMISIÓN	-	REVERSOMÁTICA
TRANSMISSION	-	REVERSOMATIQUE

TREM DE ENGRENAGENS
GEAR TRAIN
TREN DE ENGRANAJES
PIGNONNERIE

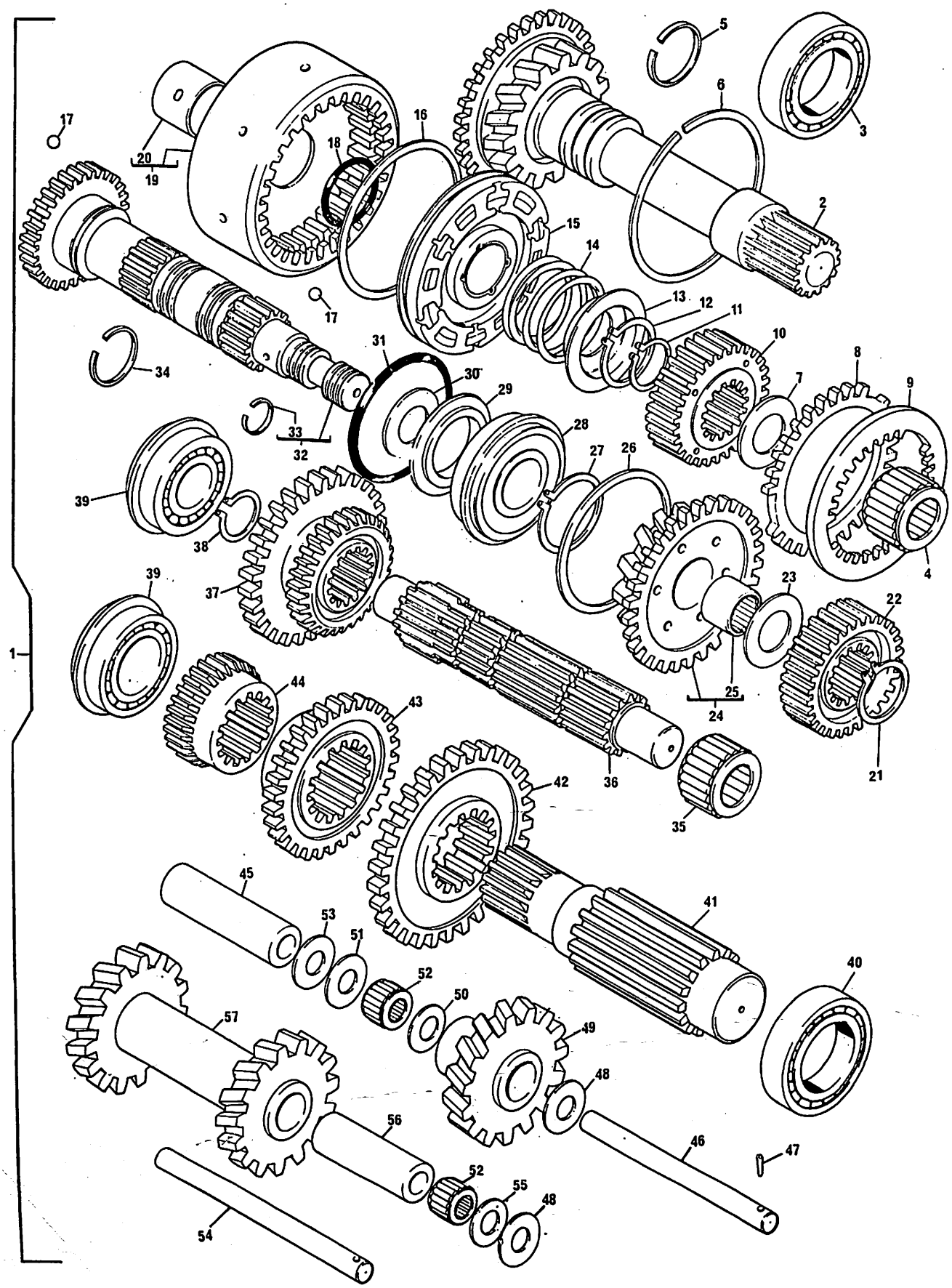

TRANSMISSÃO - REVERSOMÁTICA TRANSMISSION - REVERSOMATIC TRANSMISIÓN - REVERSOMATICA TRANSMISSION - REVERSOMATIQUE	TREM DE ENGRENAGENS GEAR TRAIN TREN DE ENGRANAJES PIGNONNERIE

53	1087268 M1	1	1	ARRUELA.....	WASHER.....	ARANDELA.....	RONDELLE.....
54	1754644 M1	1	1	EIXO.....	SHAFT.....	EJE.....	ARBRE.....
55	1754482 M1	1	6	ARRUELA.....	WASHER.....	ARANDELA.....	RONDELLE.....
56	1754483 M1	1	1	TUBO.....	TUBE.....	TUBO.....	TUBE.....
57	1754485 M2	1	1	ÁRVORE PILOTO...	COUNTERSHAFT....	ÁRBOL PILOTO....	ARBRE DE RENVOI.

TRANSMISSÃO	-	REVERSÃO MECÂNICA	REDUTOR EPICICLOIDAL
TRANSMISSION	-	MANUAL SHUTTLE	EPICYCLIC UNIT
TRANSMISIÓN	-	REVERSIÓN MECÁNICA	UNIDAD EPICICLOIDAL
TRANSMISSION	-	REVERSION MÉCANIQUE	RÉDUCTEUR ÉPICYCLOIDAL

1				1	TRANSMISSÃO.....	TRANSMISSION....	TRANSMISIÓN.....	TRANSMISSION....
2	1866557 M1	1		1	LUVA.....	COUPLER.....	ACOPLADOR.....	ACCOUPLEMENT....
3	354272 X1	1		4	PARAFUSO.....	BOLT.....	TORNILLO.....	VIS.....
4	353434 X1	1		3	ARRUELA.....	WASHER.....	ARANDELA.....	RONDELLE.....
5	1867423 M1	1		1	PLACA TRASEIRA..	REAR PLATE.....	PLACA TRASERA...	PLAQUE ARRIÈRE..
6	1888677 M91	1		1	REDUZIDA COMPL..	CARRIER ASSY....	PORTADOR COMPL..	PORTE-SATELLITES
7	1866545 M2	6		1	ARRUELA.....	WASHER.....	ARANDELA.....	RONDELLE.....
8	1866542 M1	6		3	ARRUELA.....	WASHER.....	ARANDELA.....	RONDELLE.....
9	1866553 M2	6		96	ROLETE.....	ROLLER.....	RODILLO.....	GALET.....
10	1866543 M1	6		3	ARRUELA.....	WASHER.....	ARANDELA.....	RONDELLE.....
11	1866552 M1	6		3	PINHÃO SATEL....	PINION.....	PIÑÓN.....	PIGNON.....
12	1866542 M1	6		3	ARRUELA.....	WASHER.....	ARANDELA.....	RONDELLE.....
13	1866538 M2	6		3	EIXO.....	SHAFT.....	EJE.....	ARBRE.....
14		6	➡1888677 M91	1	PORTA-SATÉLITES.	CARRIER.....	PORTADOR.....	PORTE-SATELLITES
15	377424 X1	6		1	ANEL TRAVA.....	CIRCLIP.....	ARO RETÉN.....	CIRCLIP.....
16	1866545 M2	6		1	ARRUELA.....	WASHER.....	ARANDELA.....	RONDELLE.....
17	1867424 M2	1		1	COROA DENTADA...	ANNULAR GEAR....	ENGRANAJE.....	COURONNE.....
18	180409 M1	1		2	PINO GUIA.....	DOWEL.....	ESPIGA.....	PION.....
19	1867425 M1	1		1	TAMPA DIANTEIRA.	FRONT PLATE.....	PLACA DELANTERA.	PLAQUE AVANT....
20	1867426 M1	1		1	CALÇO.....	SHIM.....	SUPLEMENTO.....	CALE.....
21	830979 M92			1	JOGO DE REPARO..	REPAIR KIT.....	JUEGO REPARACIÓN	JEU RÉPARATION..
22	1754634 M1	21		1	JUNTA.....	JOINT.....	JUNTA.....	JOINT.....
23	1754638 M1	21		1	JUNTA.....	JOINT.....	JUNTA.....	JOINT.....
24	844422 M1	21		1	RETENTOR.....	SEAL.....	RETÉN.....	BAGUE ÉTANCHÉITÉ
25	360070 X1	21		4	ARRUELA.....	WASHER.....	ARANDELA.....	RONDELLE.....
26	1754392 M1	21		1	JUNTA.....	JOINT.....	JUNTA.....	JOINT.....
27	152623 M1	21		2	ANEL "O".....	"O" RING.....	ARO SELLO.....	JOINT TORIQUE...
28	363549 X1	21		2	ANEL "O".....	"O" RING.....	ARO SELLO.....	JOINT TORIQUE...
29	354478 X1	21		6	ARRUELA.....	WASHER.....	ARANDELA.....	RONDELLE.....
30	1754835 M1	21		1	RETENTOR.....	SEAL.....	RETÉN.....	BAGUE ÉTANCHÉITÉ
31	195561 M1	21		5	ANEL "O".....	"O" RING.....	ARO SELLO.....	JOINT TORIQUE...
32	359002 X1	21		5	ANEL "O".....	"O" RING.....	ARO SELLO.....	JOINT TORIQUE...
33	1001489 M1	21		3	ANEL "O".....	"O" RING.....	ARO SELLO.....	JOINT TORIQUE...
34	364101 X1	21		1	ANEL "O".....	"O" RING.....	ARO SELLO.....	JOINT TORIQUE...
35	1754525 M1	21		2	ANEL.....	RING.....	ANILLO.....	ANNEAU.....
36	1754521 M1	21		2	ANEL "O".....	"O" RING.....	ARO SELLO.....	JOINT TORIQUE...
37	364102 X1	21		1	ANEL "O".....	"O" RING.....	ARO SELLO.....	JOINT TORIQUE...

TRANSMISSÃO - REVERSÃO MECÂNICA TRANSMISSION - MANUAL SHUTTLE TRANSMISIÓN - REVERSIÓN MECANICA TRANSMISSION - REVERSION MÉCANIQUE	REDUTOR EPICICLOIDAL EPICYCLIC UNIT UNIDAD EPICICLOIDAL RÉDUCTEUR ÉPICYCLOIDAL

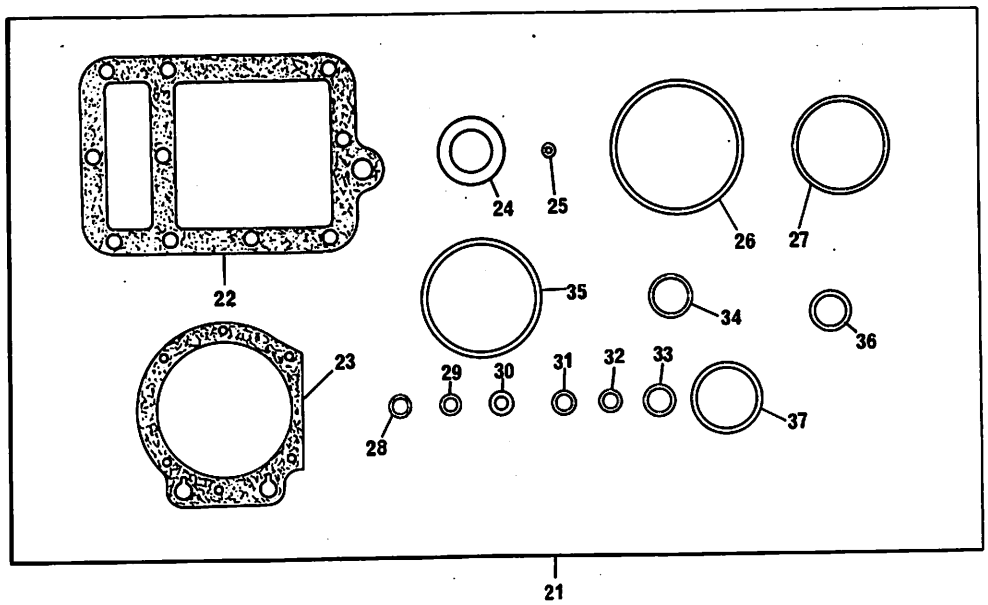

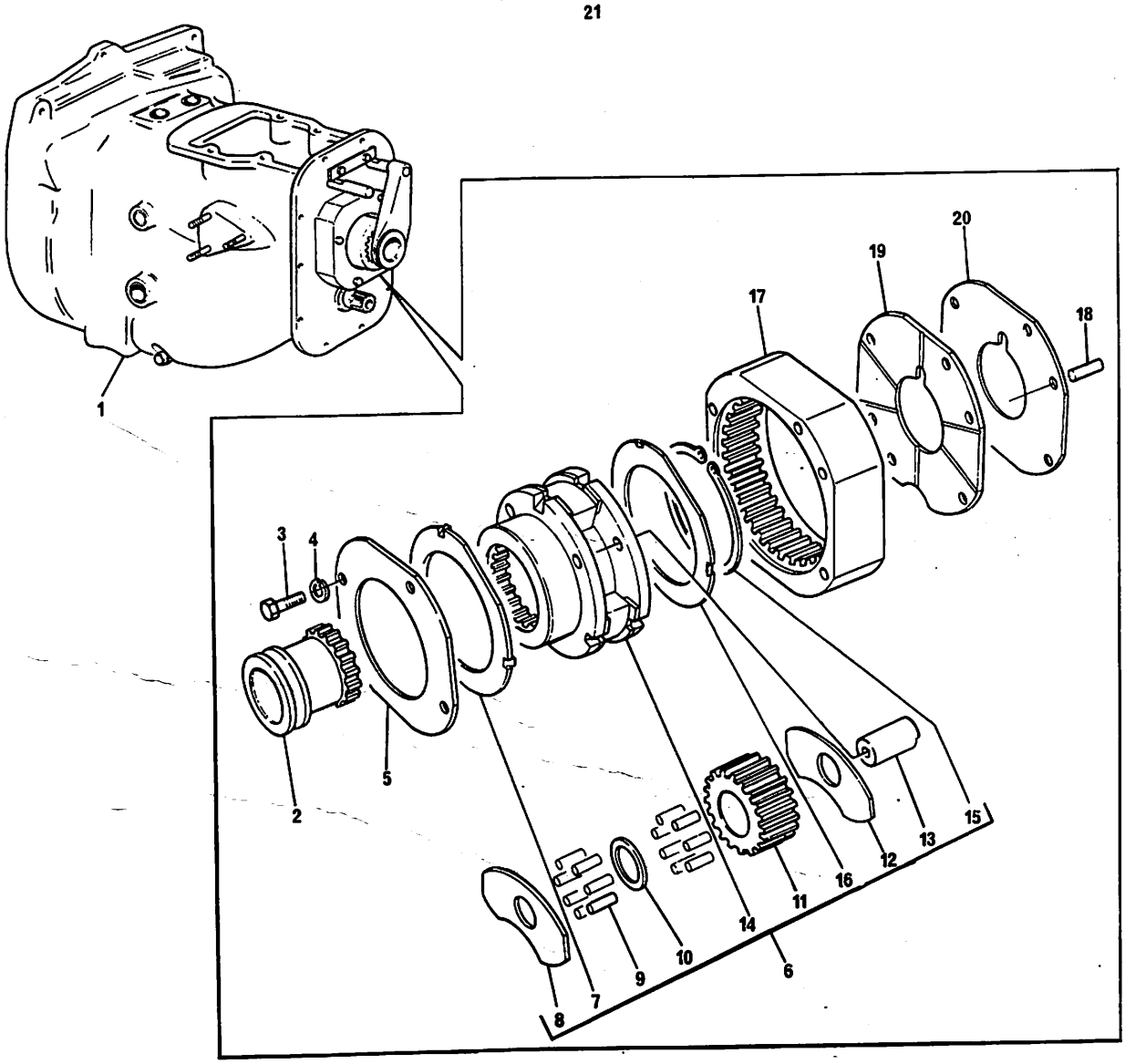

TRANSMISSÃO AUTOMÁTICA AUTOMATIC TRANSMISSION TRANSMISION AUTOMÁTICA TRANSMISSION AUTOMATIQUE	CARCAÇA HOUSING CÁRTER CARTER

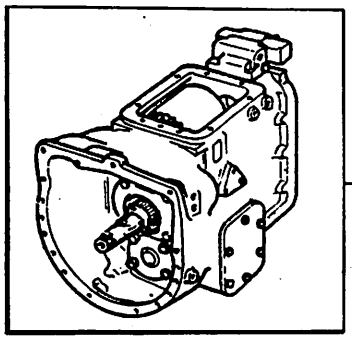

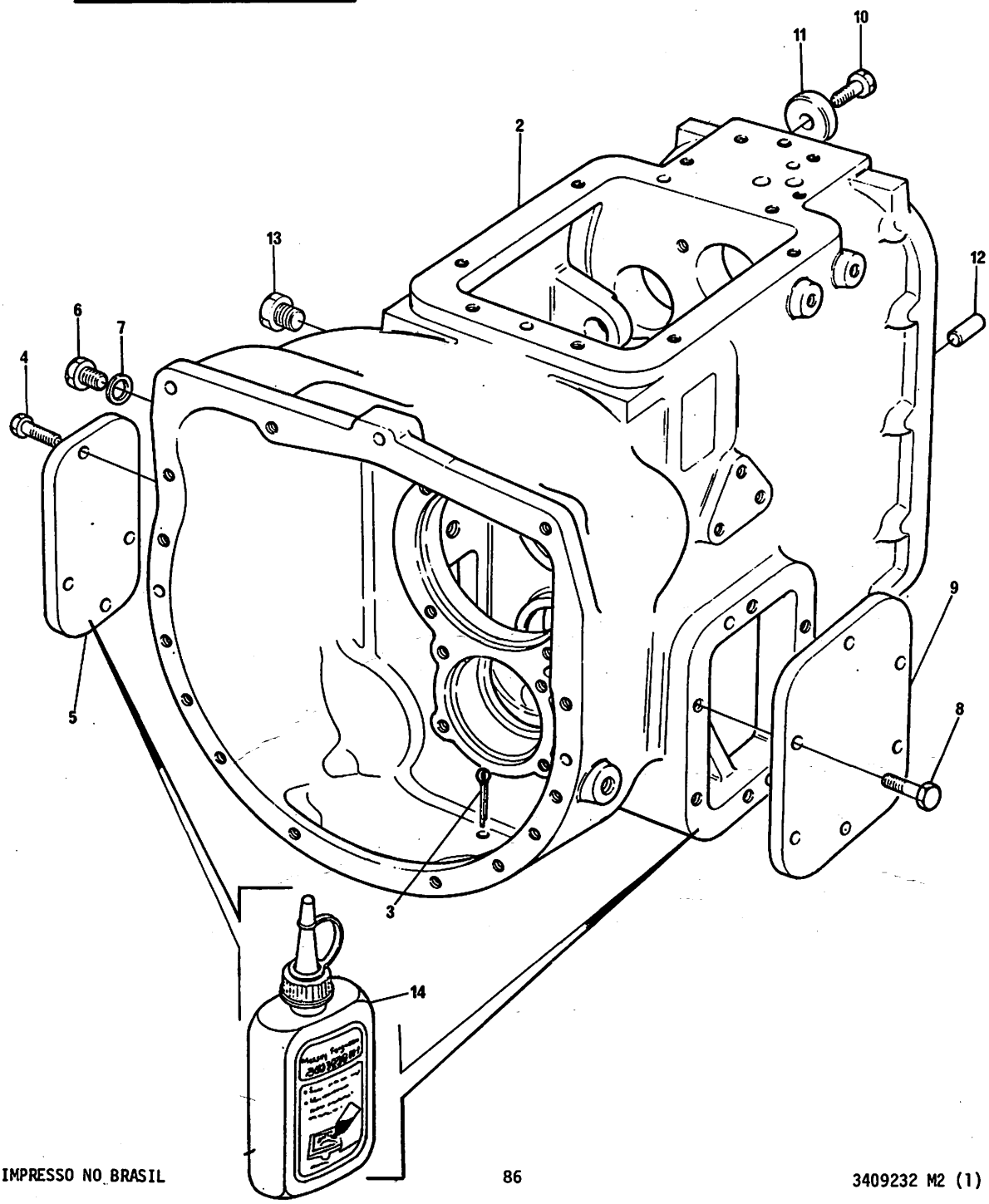

TRANSMISSÃO AUTOMÁTICA AUTOMATIC TRANSMISSION TRANSMISIÓN AUTOMÁTICA TRANSMISSION AUTOMATIQUE	CARCAÇA HOUSING CÁRTER CARTER

1	1692207 M91		1	TRANSMISSÃO.....	TRANSMISSION....	TRANSMISIÓN.....	TRANSMISSION....
2	1693632 M1	1	1	CARCAÇA.....	HOUSING.....	CÁRTER.....	CARTER.....
3	354081 M1	1	1	CONTRAPINO.....	COTTER PIN.....	PASADOR DOBLE...	GOUPILLE.....
4	339081 X1	1	5	PARAFUSO.....	SCREW.....	TORNILLO.....	VIS.....
5	1691342 M1	1	1	TAMPA.....	COVER.....	TAPA.....	COUVERCLE.....
6	3409712 M1	1	1	BUJÃO.....	PLUG.....	TAPÓN.....	BOUCHON.....
7	180474 M1	1	1	JUNTA.....	JOINT.....	JUNTA.....	JOINT.....
8	339401 X1	1	6	PARAFUSO.....	SCREW.....	TORNILLO.....	VIS.....
9	1691325 M1	1	1	TAMPA.....	COVER.....	TAPA.....	COUVERCLE.....
10	339139 X1	1	1	PARAFUSO.....	SCREW.....	TORNILLO.....	VIS.....
11	1686408 M1	1	1	ARRUELA.....	WASHER.....	ARANDELA.....	RONDELLE.....
12	1441643 X1	1	2	PINO.....	PIN.....	PERNO.....	AXE.....
13	3409712 M1	1	1	BUJÃO.....	PLUG.....	TAPÓN.....	BOUCHON.....
14	3175504 M1		1	JUNTA PLÁSTICA..	JOINT.....	JUNTA.....	JOINT.....

TRANSMISSÃO AUTOMÁTICA
AUTOMATIC TRANSMISSION
TRANSMISIÓN AUTOMÁTICA
TRANSMISSION AUTOMATIQUE

GARFOS E EIXOS GUIAS
FORKS AND GEARSHIFT RAILS
HORQUILLAS Y BARRAS CORREDERAS
FOURCHETTES ET AXES

1			1	TRANSMISSÃO.....	TRANSMISSION....	TRANSMISIÓN.....	TRANSMISSION....
2	1691341 M2	1	1	PINO.....	PIN.....	PERNO.....	AXE.....
3	1686085 M1	1	2	PINO TRAVAMENTO.	PLUNGER.....	LIMITADOR.....	PLOT.....
4	1693380 M1	1	2	MOLA.....	SPRING.....	RESORTE.....	RESSORT.....
5	339081 X1	1	2	PARAFUSO.....	BOLT.....	TORNILLO.....	VIS.....
6	1691333 M1	1	1	ÁRVORE.....	SHAFT.....	EJE.....	ARBRE.....
7	339401 X1	1	1	PARAFUSO.....	BOLT.....	TORNILLO.....	VIS.....
8	1691334 M1	1	1	ARRUELA.....	WASHER.....	ARANDELA.....	RONDELLE.....
9	1691332 M2	1	2	ALAVANCA.....	LEVER.....	PALANCA.....	LEVIER.....
10	1691340 M1	1	1	SELETOR.....	SELECTOR.....	SELECTOR.....	SÉLECTEUR.....
11	1691337 M2	1	1	EIXO GUIA.....	RAIL.....	VARILLA.....	AXE.....
12	1441461 X1	1	3	PORCA.....	NUT.....	TUERCA.....	ÉCROU.....
13	390972 X1	1	3	ARRUELA.....	WASHER.....	ARANDELA.....	RONDELLE.....
14	1691233 M1	1	3	PINO.....	PIN.....	PERNO.....	AXE.....
15	1691335 M1	1	1	GARFO.....	FORK.....	HORQUILLA.....	FOURCHETTE.....
16	339401 X1	1	9	PARAFUSO.....	BOLT.....	TORNILLO.....	VIS.....
17	391288 X1	1	1	PARAFUSO.....	BOLT.....	TORNILLO.....	VIS.....
18	1693383 M1	1	1	TAMPA.....	COVER.....	TAPA.....	COUVERCLE.....
19	1691331 M3	1	1	ALAVANCA.....	LEVER.....	PALANCA.....	LEVIER.....
20	1691339 M1	1	1	GARFO.....	FORK.....	HORQUILLA.....	FOURCHETTE.....
21	1691338 M2	1	1	EIXO GUIA.....	RAIL.....	VARILLA.....	AXE.....
22	3175504 M1		1	JUNTA PLÁSTICA..	JOINT.....	JUNTA.....	JOINT.....

TRANSMISSÃO AUTOMÁTICA
AUTOMATIC TRANSMISSION
TRANSMISIÓN AUTOMÁTICA
TRANSMISSION AUTOMATIQUE

GARFOS E EIXOS GUIAS
FORKS AND GEARSHIFT RAILS
HORQUILLAS Y BARRAS CORREDERAS
FOURCHETTES ET AXES

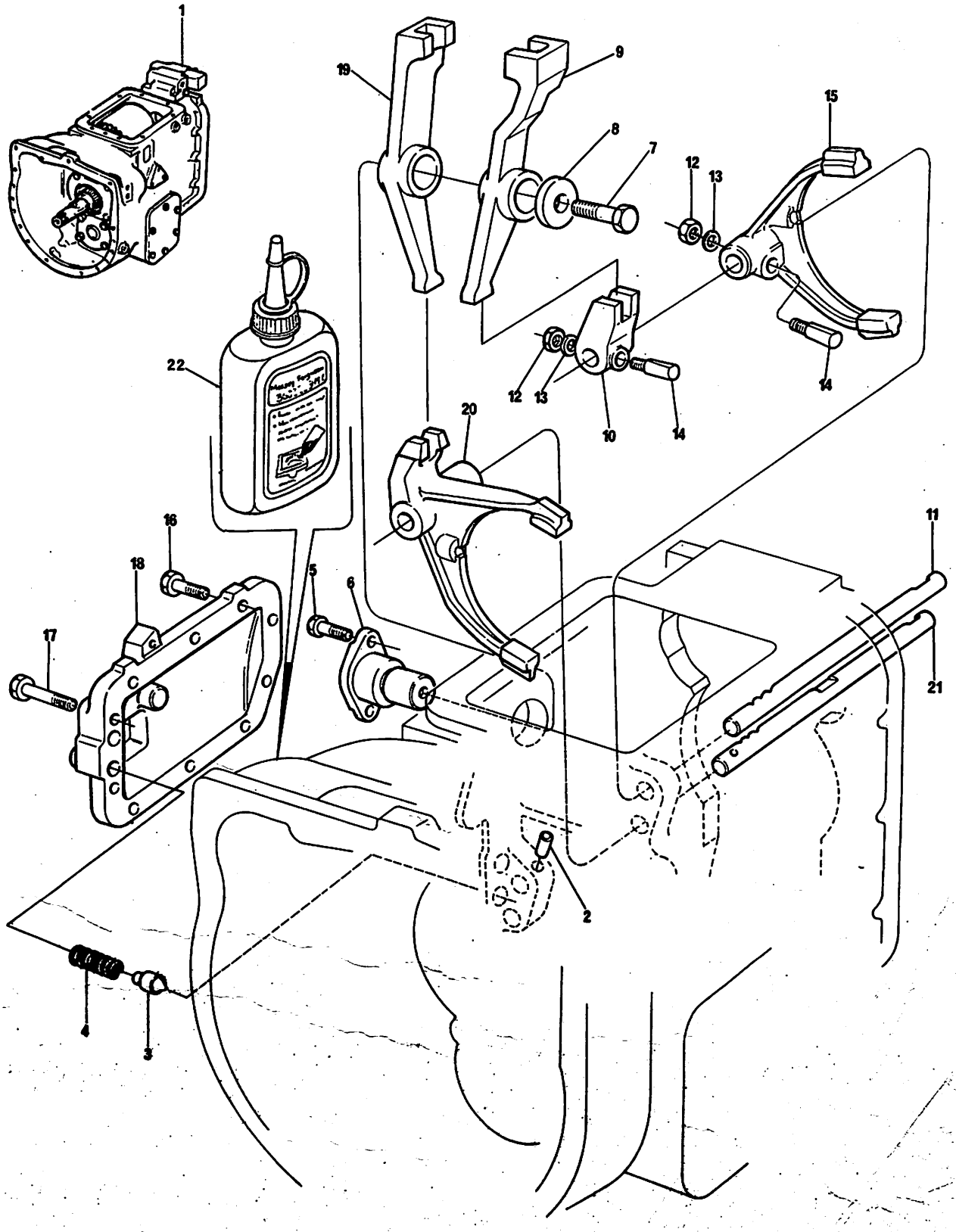

TRANSMISSÃO AUTOMÁTICA
AUTOMATIC TRANSMISSION
TRANSMISIÓN AUTOMÁTICA
TRANSMISSION AUTOMATIQUE

ÁRVORE DE ENTRADA
INPUT SHAFT
ÁRBOL DE ENTRADA
ARBRE D'ENTRÉE

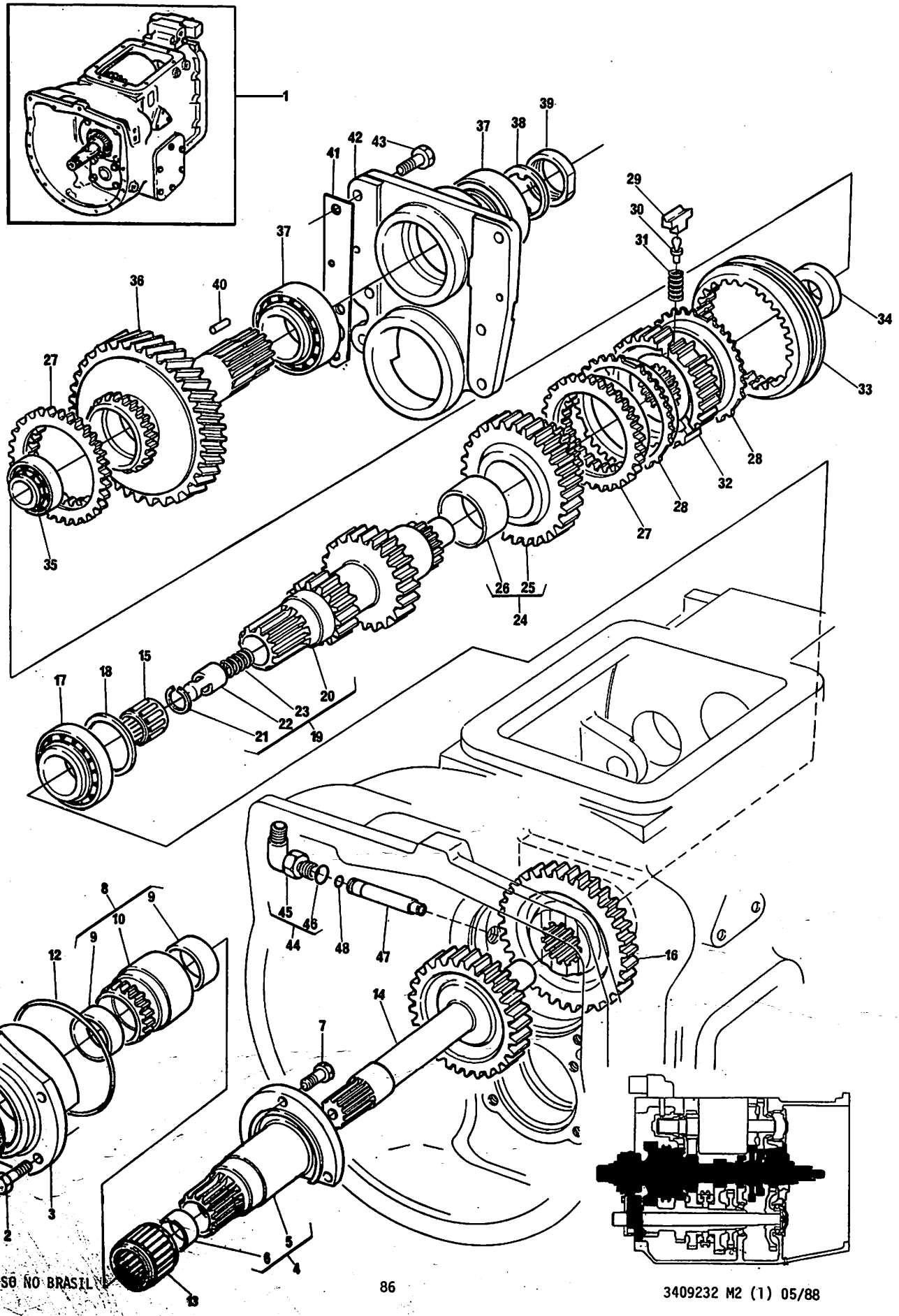

TRANSMISSÃO AUTOMÁTICA
AUTOMATIC TRANSMISSION
TRANSMISIÓN AUTOMÁTICA
TRANSMISSION AUTOMATIQUE

ÁRVORE DE ENTRADA
INPUT SHAFT
ÁRBOL DE ENTRADA
ARBRE D'ENTRÉE

1				1	TRANSMISSÃO.....	TRANSMISSION....	TRANSMISIÓN.....	TRANSMISSION....
2	339081 X1	1		4	PARAFUSO.....	BOLT.....	TORNILLO.....	VIS.....
3	1691264 M1	1		1	SUPORTE.....	BRACKET.....	SOPORTE.....	SUPPORT.....
4	1692469 M91	1		1	SUPORTE.....	BRACKET.....	SOPORTE.....	SUPPORT.....
5		4	➡REF.4	1	SUPORTE.....	BRACKET.....	SOPORTE.....	SUPPORT.....
6	1691271 M1	4		1	BUCHA.....	BUSH.....	BUJE.....	BAGUE.....
7	339129 X1	1		3	PARAFUSO.....	BOLT.....	TORNILLO.....	VIS.....
8	1692725 M91	1		1	SUPORTE.....	BRACKET.....	SOPORTE.....	SUPPORT.....
9		8	➡REF.8	1	BUCHA.....	BUSH.....	BUJE.....	BAGUE.....
10		8	➡REF.8	2	BUCHA.....	BUSH.....	BUJE.....	BAGUE.....
11	1691368 M1	1		1	RETENTOR.....	SEAL.....	RETÉN.....	BAGUE ÉTANCHÉITÉ
12	1444817 X1	1		1	ANEL "O".....	"O" RING.....	ARO SELLO.....	JOINT TORIQUE...
13	3009850 X1	1		1	ROLAMENTO.....	BEARING.....	COJINETE.....	ROULEMENT.....
14	1691274 M2	1	Z=33	1	PINHÃO.....	PINION.....	PIÑÓN.....	PIGNON.....
15	2700273 M1	1		1	ROLAMENTO.....	BEARING.....	COJINETE.....	ROULEMENT.....
16	1691290 M1	1	Z=41	1	ENGRENAGEM.....	GEAR.....	ENGRANAJE.....	PIGNON.....
17	3009853 X91	1		1	ROLAMENTO.....	BEARING.....	COJINETE.....	ROULEMENT.....
18	1691343 M1	1		1	ARRUELA ENCOSTO.	THRUST WASHER...	ARANDELA EMPUJE.	RONDELLE BUTÉE..
19	1692246 M92	1	Z=15-26	1	ÁRVORE.....	SHAFT.....	ÁRBOL.....	ARBRE.....
20		19	➡REF.19	1	ÁRVORE.....	SHAFT.....	ÁRBOL.....	ARBRE.....
21	391264 X1	19		1	ANEL TRAVA.....	CIRCLIP.....	ARO RETÉN.....	CIRCLIP.....
22	1686283 M1	19		1	CARRETEL.....	SPOOL.....	CARRETE.....	TIROIR.....
23	1686284 M2	19		1	MOLA.....	SPRING.....	RESORTE.....	RESSORT.....
24	1686041 M92	1	Z=32	1	ENGRENAGEM.....	GEAR.....	ENGRANAJE.....	PIGNON.....
25		24	➡REF.24	1	ENGRENAGEM.....	GEAR.....	ENGRANAJE.....	PIGNON.....
26	1691249 M1	24		1	BUCHA.....	BUSH.....	BUJE.....	BAGUE.....
27	1685067 M1	1		2	LUVA ESTRIADA...	SLEEVE.....	MANGUITO.....	MANCHON.....
28	1684022 M1	1		2	ANEL.....	RING.....	ANILLO.....	ANNEAU.....
29	3033849 M1	1		3	PIÃO LOCALIZADOR	SPIGOT.....	GUIA.....	PION GUIDE.....
30	3188958 M1	1		3	ESFERA.....	BALL.....	BOLA.....	BILLE.....
31	3033851 M1	1		3	MOLA.....	SPRING.....	RESORTE.....	RESSORT.....
32	1691246 M1	1		1	PORTA-SATÉLITE..	CARRIER.....	PORTADOR.....	PORTE-SATELLITES
33	1686796 M1	1		1	MANCAL GUIA.....	SLIDER BEARING..	DESPLAY.....	COULISSEAU.....
34	1691316 M1	1		1	ARRUELA ENCOSTO.	THRUST WASHER...	ARANDELA EMPUJE.	RONDELLE BUTÉE..
35	3009852 X1	1		1	ROLAMENTO.....	BEARING.....	COJINETE.....	ROULEMENT.....
36	1685071 M2	1	Z=37	1	ENGRENAGEM.....	GEAR.....	ENGRANAJE.....	PIGNON.....
37	3009851 X1	1		2	ROLAMENTO.....	BEARING.....	COJINETE.....	ROULEMENT.....
38	1686282 M1	1		1	ARRUELA.....	WASHER.....	ARANDELA.....	RONDELLE.....
39	1686281 M1	1		1	PORCA.....	NUT.....	TUERCA.....	ÉCROU.....
40	831485 M1	1		2	ROLETE.....	ROLLER.....	RODILLO.....	GALET.....
41	1691244 M2	1	⧗0,05 mm	X	CALÇO.....	SHIM.....	SUPLEMENTO.....	CALE.....
41	1691243 M2	1	⧗0,30 mm	X	CALÇO.....	SHIM.....	SUPLEMENTO.....	CALE.....
41	1691242 M2	1	⧗0,50 mm	X	CALÇO.....	SHIM.....	SUPLEMENTO.....	CALE.....
42	1691235 M3	1		1	TAMPA.....	COVER.....	TAPA.....	COUVERCLE.....
43	391375 X1	1		6	PARAFUSO.....	BOLT.....	TORNILLO.....	VIS.....
44	1691363 M91	1		1	COTOVELO.....	ELBOW.....	CODO.....	COUDE.....
45		44	➡REF.44	1	COTOVELO.....	ELBOW.....	CODO.....	COUDE.....
46	359002 X1	44		1	ANEL.....	RING.....	ANILLO.....	ANNEAU.....
47	1691365 M1	1		1	CONECTOR.....	STANDPIPE.....	CONECTOR.....	TUYAU.....
48	195561 M1	1		1	ANEL "O".....	"O" RING.....	ARO SELLO.....	JOINT TORIQUE...

* 14 - 1691273 M2 Pinhão c/ 25 Dentes

TRANSMISSÃO AUTOMÁTICA
AUTOMATIC TRANSMISSION
TRANSMISIÓN AUTOMÁTICA
TRANSMISSION AUTOMATIQUE

ÁRVORE PILOTO
COUNTERSHAFT
ÁRBOL PILOTO
ARBRE DE RENVOI

1				1	TRANSMISSÃO.....	TRANSMISSION....	TRASNMISIÓN.....	TRANSMISSION....
2	339123 X1	1		4	PARAFUSO.....	BOLT.....	TORNILLO.....	VIS.....
3	1693631 M1	1		1	CAPA.....	CAP.....	TAPA.....	CHAPEAU.....
4	3007020 X1	1		1	ANEL "O".....	"O" RING.....	ARO SELLO.....	JOINT TORIQUE...
5	1442008 X1	1		1	ROLAMENTO.....	BEARING.....	COJINETE.....	ROULEMENT.....
6	1691259 M1	1		1	ESPAÇADOR.....	SPACER.....	ESPACIADOR.....	ENTRETOISE.....
7	1691257 M1	1		1	ARRUELA ENCOSTO.	THRUST WASHER...	ARANDELA EMPUJE.	RONDELLE BUTÉE..
8	1686043 M92	1	Z=44	1	ENGRENAGEM.....	GEAR.....	ENGRANAJE.....	PIGNON.....
9		8	➡REF.8	1	ENGRENAGEM.....	GEAR.....	ENGRANAJE.....	PIGNON.....
10	1691256 M1	8		1	BUCHA.....	BUSH.....	BUJE.....	BAGUE.....
11	1685067 M1	1		2	LUVA.....	SLEEVE.....	MANGUITO.....	MANCHON.....
12	1684022 M1	1		2	ANEL.....	RING.....	ANILLO.....	ANNEAU.....
13	3033849 M1	1		3	PIÃO LOCALIZ....	SPIGOT.....	GUÍA.....	PION GUIDE.....
14	3388958 M1	1		3	ESFERA.....	BALL.....	BOLA.....	BILLE.....
15	3033851 M1	1		3	MOLA.....	SPRING.....	RESORTE.....	RESSORT.....
16	1691246 M1	1		1	PORTA-LUVA.....	SLEEVE CARRIER..	PORTADOR.....	MOYEU DE MANCHON
17	1686796 M1	1		1	ROLAMENTO.....	SLIDER BEARING..	COJINETE.....	COULISSEAU.....
18	3009854 X1	1		1	ANEL.....	RING.....	ANILLO.....	ANNEAU.....
19	1686042 M91	1	Z=43	1	ENGRENAGEM.....	GEAR.....	ENGRANAJE.....	PIGNON.....
20		19	➡REF.19	1	ENGRENAGEM.....	GEAR.....	ENGRANAJE.....	PIGNON.....
21	1691249 M1	19		1	BUCHA.....	BUSH.....	BUJE.....	BAGUE.....
22	1691245 M1	1	Z=19	1	ÁRVORE PILOTO...	COUNTERSHAFT....	ÁRBOL PILOTO....	ARBRE DE RENVOI.
23	1442008 X1	1		1	ROLAMENTO.....	BEARING.....	COJINETE.....	ROULEMENT.....
24	1691241 M1	1	⧗0,05 mm	1	CALÇO.....	SHIM.....	SUPLEMENTO.....	CALE.....
24	1691240 M1	1	⧗0,30 mm	X	CALÇO.....	SHIM.....	SUPLEMENTO.....	CALE.....
24	1691239 M1	1	⧗0,50 mm	X	CALÇO.....	SHIM.....	SUPLEMENTO.....	CALE.....
25	1691238 M1	1		1	ESPAÇADOR.....	SPACER.....	ESPACIADOR.....	ENTRETOISE.....
26	1691237 M1	1		1	PLACA.....	PLATE.....	PLACA.....	PLAQUE.....
27	339401 X1	1		3	PARAFUSO.....	BOLT.....	TORNILLO.....	VIS.....

TRANSMISSÃO AUTOMÁTICA
AUTOMATIC TRANSMISSION
TRANSMISION AUTOMÁTICA
TRANSMISSION AUTOMATIQUE

ÁRVORE PILOTO
COUNTERSHAFT
ÁRBOL PILOTO
ARBRE DE RENVOI

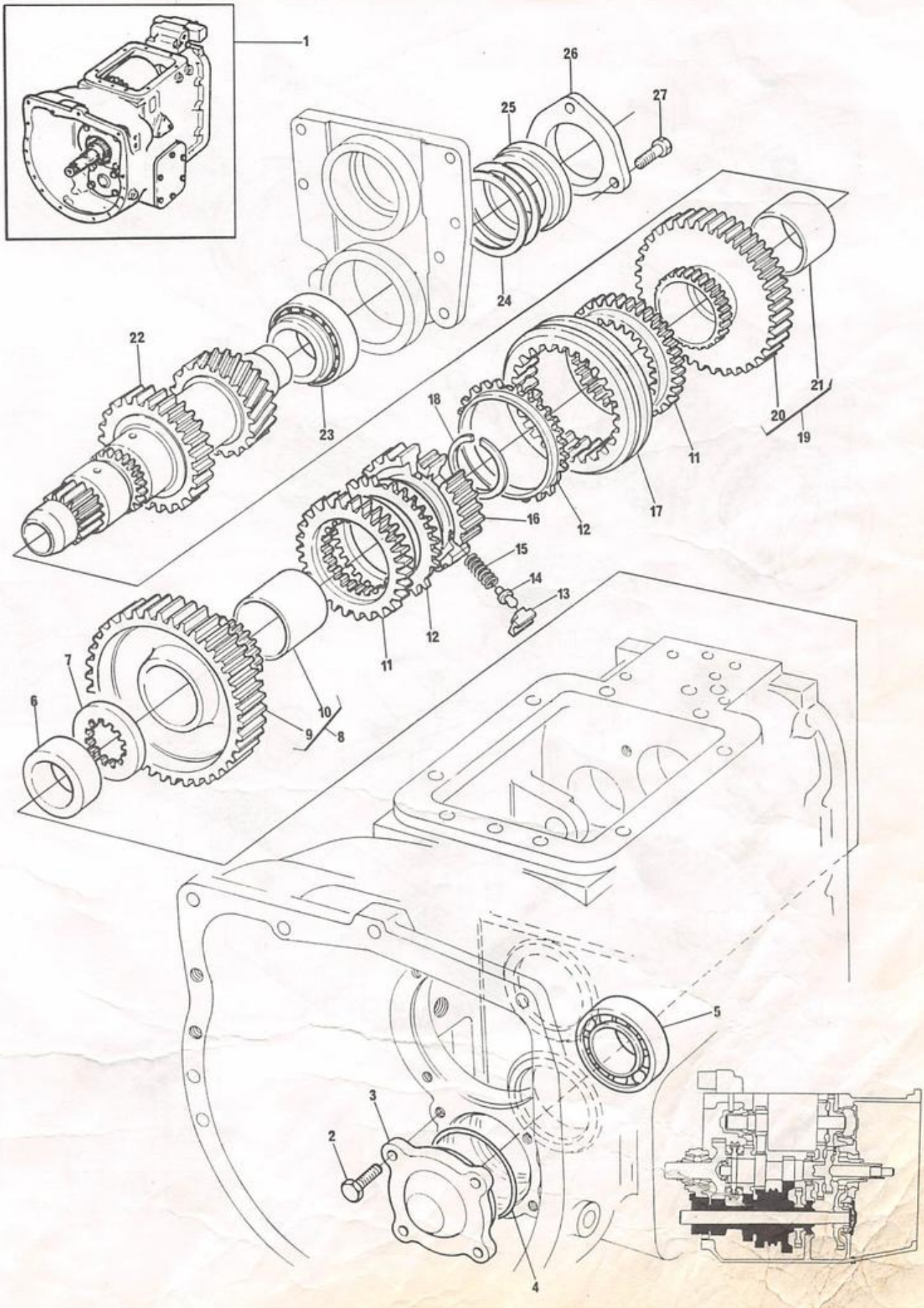

TRANSMISSÃO AUTOMÁTICA
AUTOMATIC TRANSMISSION
TRANSMISIÓN AUTOMÁTICA
TRANSMISSION AUTOMATIQUE

EMBREAGEM
CLUTCH
EMBRAGUE
EMBRAYAGE

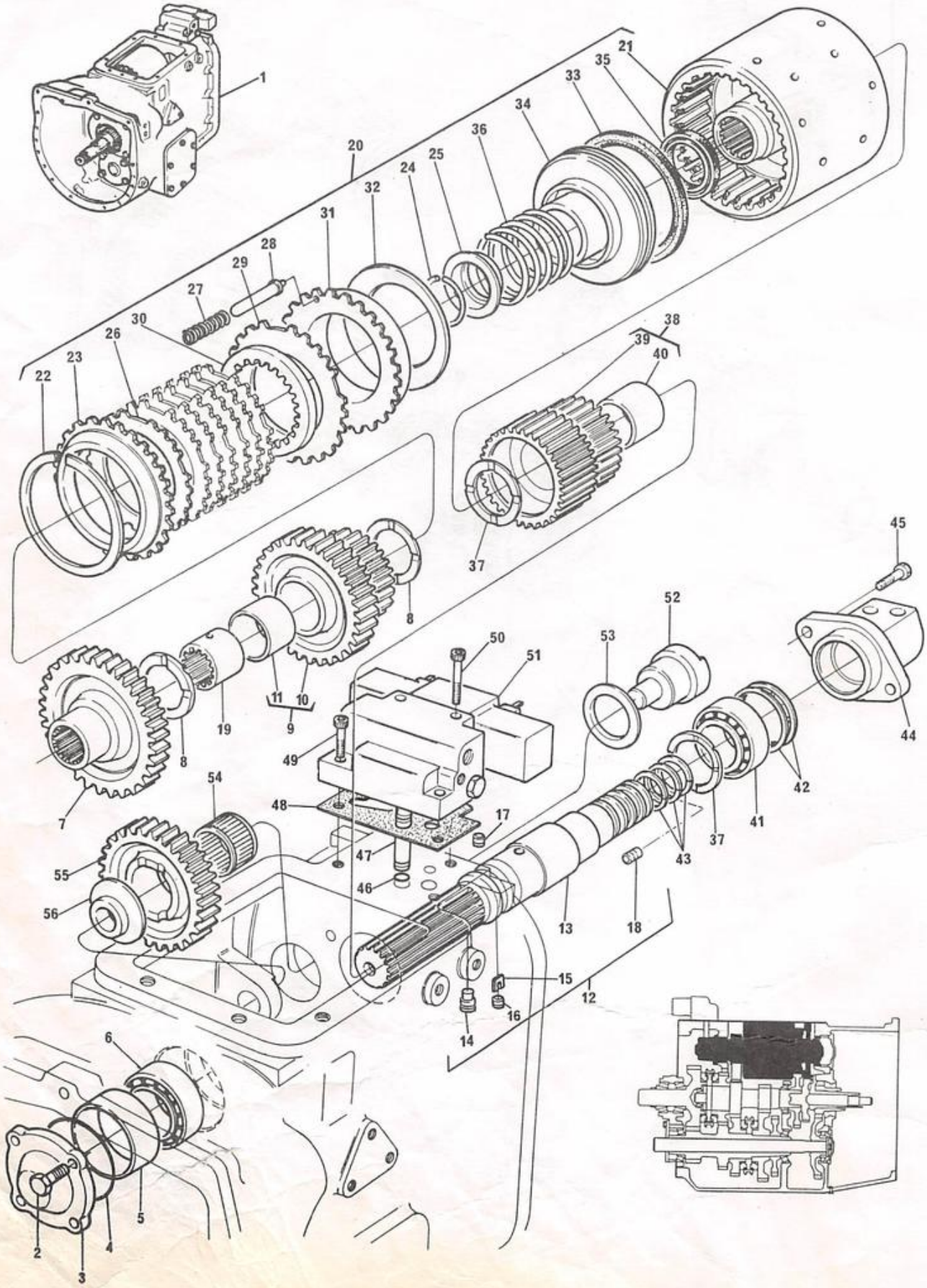

TRANSMISSÃO AUTOMÁTICA
AUTOMATIC TRANSMISSION
TRANSMISIÓN AUTOMÁTICA
TRANSMISSION AUTOMATIQUE

EMBREAGEM
CLUTCH
EMBRAGUE
EMBRAYAGE

1				1	TRANSMISSÃO.....	TRANSMISSION....	TRANSMISIÓN.....	TRANSMISSION....
2	339123 X1	1		2	PARAFUSO.....	BOLT.....	TORNILLO.....	VIS.....
3	1693361 M1	1		1	CAPA.....	CAP.....	TAPA.....	CHAPEAU.....
4	3007020 X1	1		1	ANEL "O".....	"O" RING.....	ARO SELLO.....	JOINT TORIQUE...
5	1691370 M1	1		1	ESPAÇADOR.....	SPACER.....	ESPACIADOR.....	ENTRETOISE.....
6	3009853 X91	1		1	ROLAMENTO.....	BEARING.....	COJINETE.....	ROULEMENT.....
7	1691277 M1	1	Z=41	1	ENGRENAGEM.....	GEAR.....	ENGRANAJE.....	PIGNON.....
8	1691301 M2	1		2	ARRUELA ENCOSTO.	THRUST WASHER...	ARANDELA EMPUJE.	RONDELLE BUTÉE..
9	1691291 M92	1		1	ENGRENAGEM.....	GEAR.....	ENGRANAJE.....	PIGNON.....
10		9	⇦REF.9	1	ENGRENAGEM.....	GEAR.....	ENGRANAJE.....	PIGNON.....
11	1691293 M1	9		1	BUCHA.....	BUSH.....	BUJE.....	BAGUE.....
12	1691279 M93	1		1	ÁRVORE.....	SHAFT.....	ÁRBOL.....	ARBRE.....
13		12	⇦REF.12	1	ÁRVORE.....	SHAFT.....	ÁRBOL.....	ARBRE.....
14	1691285 M92	12		2	LIMITADOR.....	RESTRICTOR.....	LIMITADOR.....	LIMITEUR.....
15	1686289 M1	12		2	TRAVA.....	LOCK.....	TRABA.....	VERROU.....
16	1691284 M3	12		2	PARAFUSO AJUSTE.	SETSCREW.....	TORNILLO AJUSTE.	VIS DE BLOCAGE..
17	1686287 M92	12		2	LIMITADOR.....	RESTRICTOR.....	LIMITADOR.....	LIMITEUR.....
18	1691287 M91	12		2	LIMITADOR.....	RESTRICTOR.....	LIMITADOR.....	LIMITEUR.....
19	1691300 M1	1		1	ESPAÇADOR.....	SPACER.....	ESPACIADOR.....	ENTRETOISE.....
20	1692234 M92	1		1	EMBREAGEM.....	CLUTCH.....	EMBRAGUE.....	EMBRAYAGE.....
21	1691308 M2	20		1	CARCAÇA.....	HOUSING.....	CÁRTER.....	CARTER.....
22	364689 X1	20		2	ANEL.....	RING.....	ANILLO.....	ANNEAU.....
23	1691302 M2	20		2	PLACA.....	PLATE.....	PLACA.....	PLAQUE.....
24	1442512 X1	20		2	ANEL.....	RING.....	ANILLO.....	ANNEAU.....
25	1691307 M2	20		2	RETENTOR.....	RETAINER.....	RETÉN.....	RETENEUR.....
26	1692155 M1	20	⧗0,50 mm	X	PLACA.....	PLATE.....	PLACA.....	PLAQUE.....
26	1692156 M1	20	⧗0,76 mm	X	PLACA.....	PLATE.....	PLACA.....	PLAQUE.....
27	1692154 M1	20		12	MOLA.....	SPRING.....	RESORTE.....	RESSORT.....
28	1692153 M1	20		12	PINO.....	PIN.....	PERNO.....	AXE.....
29	1692157 M1	20		14	PLACA.....	PLATE.....	PLACA.....	PLAQUE.....
30	1686359 M1	20		14	DISCO.....	DISC.....	DISCO.....	DISQUE.....
31	1692152 M1	20		2	ÊMBOLO.....	PISTON.....	ÊMBOLO.....	PISTON.....
32	1691304 M1	20		2	MOLA.....	SPRING.....	RESORTE.....	RESSORT.....
33	1870859 M1	20		2	VEDADOR.....	SEAL.....	RETÉN.....	BAGUE ÉTANCHÉITÉ
34	1691305 M2	20		2	ÊMBOLO.....	PISTON.....	ÊMBOLO.....	PISTON.....
35	1691306 M1	20		2	VEDADOR.....	SEAL.....	RETÉN.....	BAGUE ÉTANCHÉITÉ
36	1691303 M2	20		2	MOLA.....	SPRING.....	RESORTE.....	RESSORT.....
37	1691309 M2	1		2	ARRUELA ENCOSTO.	THRUST WASHER...	ARANDELA EMPUJE.	RONDELLE BUTÉE..
38	1691294 M93	1	Z=21	1	ENGRENAGEM.....	GEAR.....	ENGRANAJE.....	PIGNON.....
39		38	⇨REF.38	1	ENGRENAGEM.....	GEAR.....	ENGRANAJE.....	PIGNON.....
40	1691296 M1	38		1	BUCHA.....	BUSH.....	BUJE.....	BAGUE.....
41	3001717 X91	1		1	ROLAMENTO.....	BEARING.....	COJINETE.....	ROULEMENT.....
42	1691312 M1	1	⧗0,05 mm	X	CALÇO.....	SHIM.....	SUPLEMENTO.....	CALE.....
42	1691311 M1	1	⧗0,30 mm	X	CALÇO.....	SHIM.....	SUPLEMENTO.....	CALE.....
42	1691310 M1	1	⧗0,50 mm	X	CALÇO.....	SHIM.....	SUPLEMENTO.....	CALE.....
43	186581 M1	1		3	ANEL.....	RING.....	ANILLO.....	ANNEAU.....
44	1691313 M91	1		1	CAPA.....	COVER.....	TAPA.....	CHAPEAU.....
45	339229 X1	1		2	PARAFUSO.....	BOLT.....	TORNILLO.....	VIS.....
46	195561 X1	1		2	ANEL.....	RING.....	ANILLO.....	ANNEAU.....
47	1691356 M92	1		2	CONECTOR.....	STANDPIPE.....	CONECTOR.....	TUYAU.....
48	1686569 M1	1		1	JUNTA.....	JOINT.....	JUNTA.....	JOINT.....
49	3009287 X1	1		2	PARAFUSO.....	BOLT.....	TORNILLO.....	VIS.....

TRANSMISSÃO AUTOMÁTICA
AUTOMATIC TRANSMISSION
TRANSMISIÓN AUTOMÁTICA
TRANSMISSION AUTOMATIQUE

EMBREAGEM
CLUTCH
EMBRAGUE
EMBRAYAGE

50	3009289 X1	1		2	PARAFUSO.....	BOLT.....	TORNILLO.....	VIS.....
51		1	PÁG.113	1	VÁLVULA.....	VALVE.....	VÁLVULA.....	SOUPAPE.....
52	1686407 M1	1		1	ÁRVORE.....	SHAFT.....	ÁRBOL.....	ARBRE.....
53	1691318 M1	1		1	ARRUELA ENCOSTO.	THRUST WASHER...	ARANDELA EMPUJE.	RONDELLE BUTÉE..
54	3009850 X1	1		1	ROLAMENTO.....	BEARING.....	COJINETE.....	ROULEMENT.....
55	1691319 M1	1	Z=34	1	ENGRENAGEM.....	GEAR.....	ENGRANAJE.....	PIGNON.....
56	1691320 M1	1		1	ESPAÇADOR.....	SPACER.....	ESPACIADOR.....	ENTRETOISE.....

TRANSMISSÃO AUTOMÁTICA
AUTOMATIC TRANSMISSION
TRANSMISIÓN AUTOMÁTICA
TRANSMISSION AUTOMATIQUE

EMBREAGEM
CLUTCH
EMBRAGUE
EMBRAYAGE

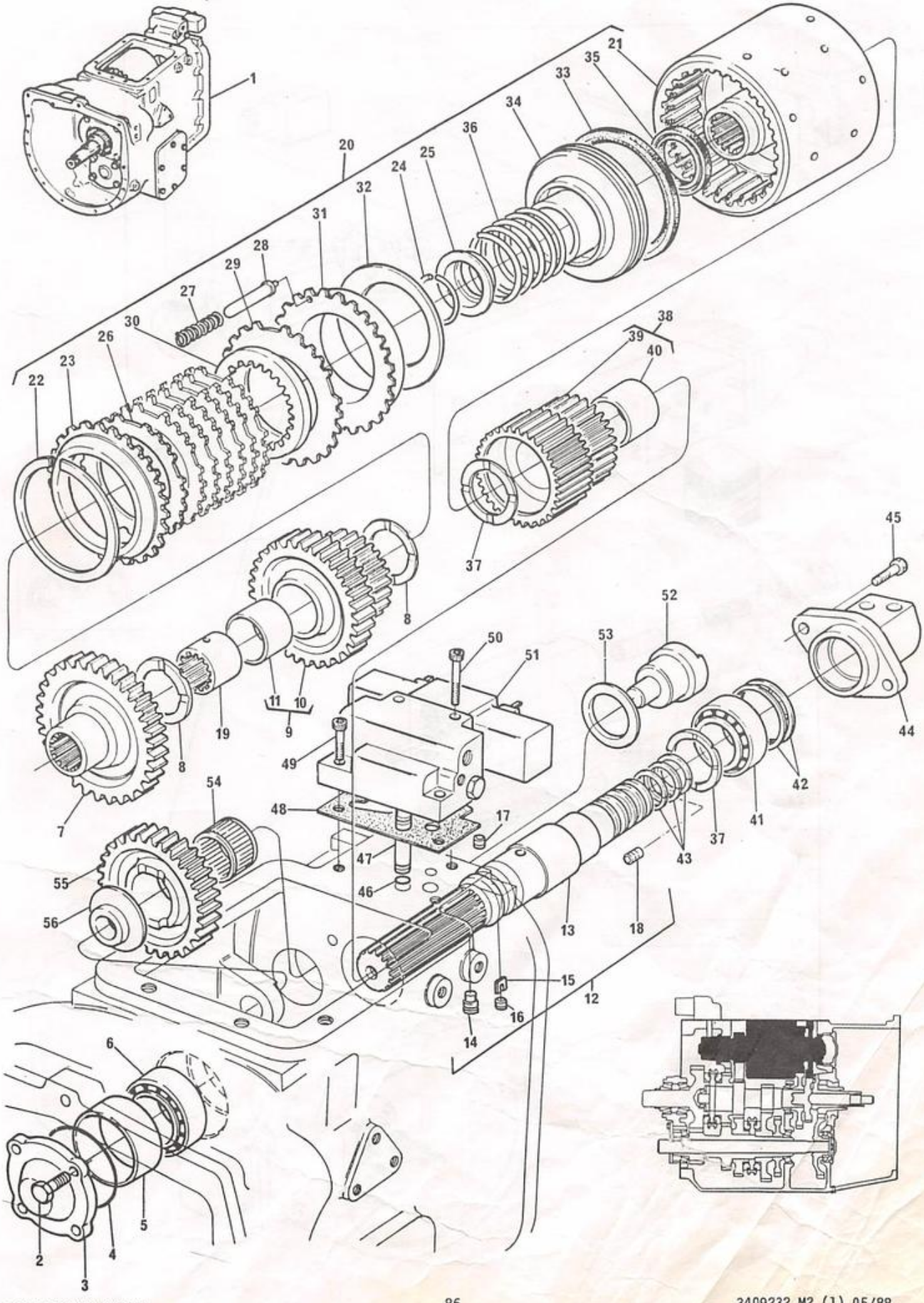

TRANSMISSÃO AUTOMÁTICA
AUTOMATIC TRANSMISSION
TRANSMISIÓN AUTOMÁTICA
TRANSMISSION AUTOMATIQUE

VÁLVULA
VALVE
VÁLVULA
SOUPAPE

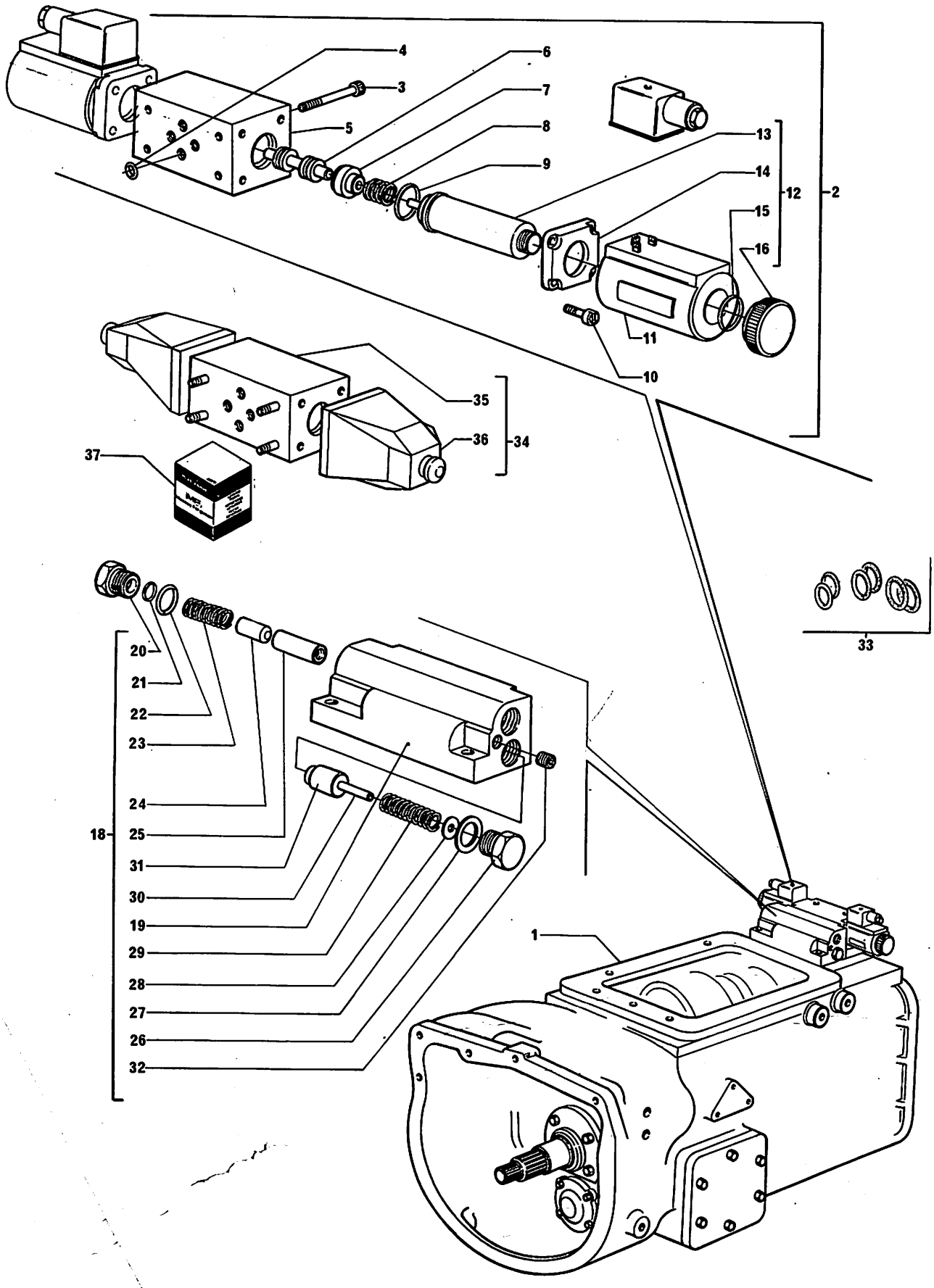

TRANSMISSÃO AUTOMÁTICA AUTOMATIC TRANSMISSION TRANSMISIÓN AUTOMÁTICA TRANSMISSION AUTOMATIQUE	VÁLVULA VALVE VÁLVULA VALVE

1				1	TRANSMISSÃO.....	TRANSMISSION....	TRANSMISIÓN.....	TRANSMISSION....
2	1686576 M91	1	ABEX-DENISON ◄1688850 M91	1	VÁLVULA SOLENÓID	SOLENOIDE VALVE.	VALVULA SOLEN...	VALVE SOLEN.....
3	3009279 X1	2		4	PARAFUSO.....	BOLT.....	TORNILLO.....	VIS.....
4	195561 M1	2	(B)	4	ANEL "O".....	"O" RING.....	ARO SELLO.....	JOINT TORIQUE...
5		2	➡REF.2	1	BLOCO.....	BLOCK.....	BLOQUE.....	BLOC.....
6		2	➡REF.2	1	CARRETEL.....	SPOOL.....	CARRETE.....	TIROIR.....
7	3474979 M1	2		2	ARRUELA.....	WASHER.....	ARANDELA.....	RONDELLE.....
8	3475288 M1	2		2	MOLA.....	SPRING.....	RESORTE.....	RESSORT.....
9		2	(B)	2	ANEL "O".....	"O" RING.....	ARO SELLO.....	JOINT TORIQUE...
10	3475293 M1	2		8	PARAFUSO.....	BOLT.....	TORNILLO.....	VIS.....
11	3473918 M91	2		2	BOBINA.....	COIL.....	BOBINA.....	BOBINE.....
12	3473917 M91	2		2	TUBO.....	TUBE.....	TUBO.....	TUBE.....
13		12	➡REF.12	1	TUBO.....	TUBE.....	TUBO.....	TUBE.....
14		12	➡REF.12	1	PLACA.....	PLATE.....	PLATO.....	PLAQUE.....
15	3475290 M1	12		1	ANEL "O".....	"O" RING.....	ARO SELLO.....	JOINT TORIQUE...
16	3475289 M1	12		1	PORCA.....	NUT.....	TUERCA.....	ÉCROU.....
18	1686928 M91	1		1	VÁLVULA.....	VALVE BLOCK ASSY	VÁLVULA.....	BLOCK VALVE.....
19		18	➡REF.18	1	BLOCO.....	BLOCK.....	BLOQUE.....	BLOC.....
20	1691350 M1	18		1	BUJÃO.....	PLUG.....	TAPÓN.....	BOUCHON.....
21	3009883 X1	18		X	CALÇO.....	SHIM.....	SUPLEMENTO.....	CALE.....
22	831497 M1	18		1	ANEL "O".....	"O" RING.....	ARO SELLO.....	JOINT TORIQUE...
23	1691353 M2	18		1	MOLA.....	SPRING.....	RESORTE.....	RESSORT.....
24	1691354 M1	18		1	ÊMBOLO.....	PISTON.....	ÊMBOLO.....	PISTON.....
25	1691352 M2	18		1	CARRETEL.....	SPOOL.....	CARRETE.....	TIROIR.....
26	1691351 M1	18		1	BUJÃO.....	PLUG.....	TAPÓN.....	BOUCHON.....
27	371512 X1	18		1	ARRUELA.....	WASHER.....	ARANDELA.....	RONDELLE.....
28	359002 X1	18		1	ANEL "O".....	"O" RING.....	ARO SELLO.....	JOINT TORIQUE...
29	1754348 M1	18		1	MOLA.....	SPRING.....	RESORTE.....	RESSORT.....
30	1754368 M1	18		1	PINO.....	PIN.....	PERNO.....	AXE.....
31	1754350 M2	18		1	VÁLVULA.....	VALVE.....	VÁLVULA.....	SOUPAPE.....
32	3009363 X1	18		2	BUJÃO.....	PLUG.....	TAPÓN.....	BOUCHON.....
33	1810761 M91		(A)(C)	X	JOGO ANÉIS.....	SEAL KIT.....	JUEGO RETENES...	JEU ÉTANCHÉITÉ..
34	1688850 M91		VICKERS ◄1686576 M91	1	VÁLVULA SOLENÓID	SOLENOID VALVE..	VÁLVULA SOLEN...	VALVE SOLEN.....
35		34	➡REF.34	1	BLOCO.....	BLOCK.....	BLOQUE.....	BLOC.....
36	3476496 M1	34		2	BOBINA.....	COIL.....	BOBINA.....	BOBINE.....
37	1810886 M91	34	(D)	X	JOGO ANÉIS.....	SEAL KIT.....	JUEGO RETENES...	JEU ÉTANCHÉITÉ..

(A) INCLUI AS PEÇAS MARCADAS COM (B)
CONTAINS ITEMS MARKED (B)
INCLUYE LAS PIEZAS MARCADAS CON (B)
COMPREND LES PIÈCES MARQUÉES (B)

(B) INCLUIDO NO JOGO
INCLUDED IN KIT
INCLUYE IN JUEGO
INCLUS DANS LE JEU
} 1810761 M91

(C) PARA SERVIÇO ABEX-DENISON
TO SERVICE ABEX-DENISON
PARA SERVICIO ABEX-DENISON
FOURNIR ABEX-DENISON

(D) PARA SERVIÇO VICKERS
TO SERVICE VICKERS
PARA SERVICIO VICKERS
FOURNIR VICKERS

ALAVANCAS DE COMANDO
SHIFT LEVERS
PALANCAS DE CAMBIO
LEVIERS DE COMMANDE

REVERSÃO MECÂNICA
MANUAL SHUTTLE
REVERSIÓN MECÁNICA
REVERSION MÉCANIQUE

1	3408798 M1	1	TAMPA.....	COVER.....	TAPA.....	COUVERCLE.....
2	3148048 M1	1	ALAVANCA.....	LEVER.....	PALANCA.....	LEVIER.....
3	534093 M1	1	BOTÃO.....	KNOB.....	PERILLA.....	BOULE.....
4	353430 X1	3	PORCA.....	NUT.....	TUERCA.....	ÉCROU.....
5	192007 M1	1	MOLA.....	SPRING.....	RESORTE.....	RESSORT.....
6	180583 M1	1	ASSENTO DA MOLA.	SPRING SEAT.....	ASIENTO.....	SIÈGE.....
7	831527 M1	2	ANEL "O".....	"O" RING.....	ARO SELLO.....	JOINT TORIQUE...
8	1663178 M1	1	PINO.....	PIN.....	PERNO.....	AXE.....
9	1678565 M2	1	PROTETOR.....	PROTECTOR.....	PROTECTOR.....	PROTECTEUR.....
10	3148054 M1	1	ALAVANCA.....	LEVER.....	PALANCA.....	LEVIER.....
11	490703 M2	1	BOTÃO.....	KNOB.....	PERILLA.....	BOULE.....
12	3409197 M1	1	ALAVANCA.....	LEVER.....	PALANCA.....	LEVIER.....
13	180581 M1	2	PINO.....	PIN.....	PERNO.....	AXE.....
14	180579 M4	2	PROTETOR.....	PROTECTOR.....	PROTECTOR.....	PROTECTEUR.....
15	3408414 M1	1	BOTÃO.....	KNOB.....	PERILLA.....	BOULE.....
16	3175504 M1	1	JUNTA PLÁSTICA..	JOINT.....	JUNTA.....	JOINT.....
17	353699 X1	6	PARAFUSO.....	BOLT.....	TORNILLO.....	VIS.....
18	827211 M1	1	ANEL.....	RING.....	ANILLO.....	ANNEAU.....
19	353714 X1	2	PARAFUSO.....	BOLT.....	TORNILLO.....	VIS.....
20	353432 X1	8	ARRUELA.....	WASHER.....	ARANDELA.....	RONDELLE.....
21	1440859 X1	1	BRAÇADEIRA.....	CLAMP.....	ABRAZADERA.....	COLLIER.....
22	3000261 X1	1	ANEL TRAVA.....	CIRCLIP.....	ARO RETÉN.....	CIRCLIP.....
23	488459 M1	1	LUVA.....	COUPLER.....	ACOPLADOR.....	MANCHON.....
24	359134 X1	1	ANEL "O".....	"O" RING.....	ARO SELLO.....	JOINT TORIQUE...
25	768300 M1	1	BUJÃO.....	PLUG.....	TAPÓN.....	BOUCHON.....
26	3225356 M1	1	BRAÇADEIRA.....	CLAMP.....	ABRAZADERA.....	COLLIER.....

ALAVANCAS DE COMANDO SHIFT LEVERS PALANCAS DE CAMBIO LEVIERS DE COMMANDE	REVERSÃO MECÂNICA MANUAL SHUTTLE REVERSIÓN MECÁNICA . REVERSION MÉCANIQUE

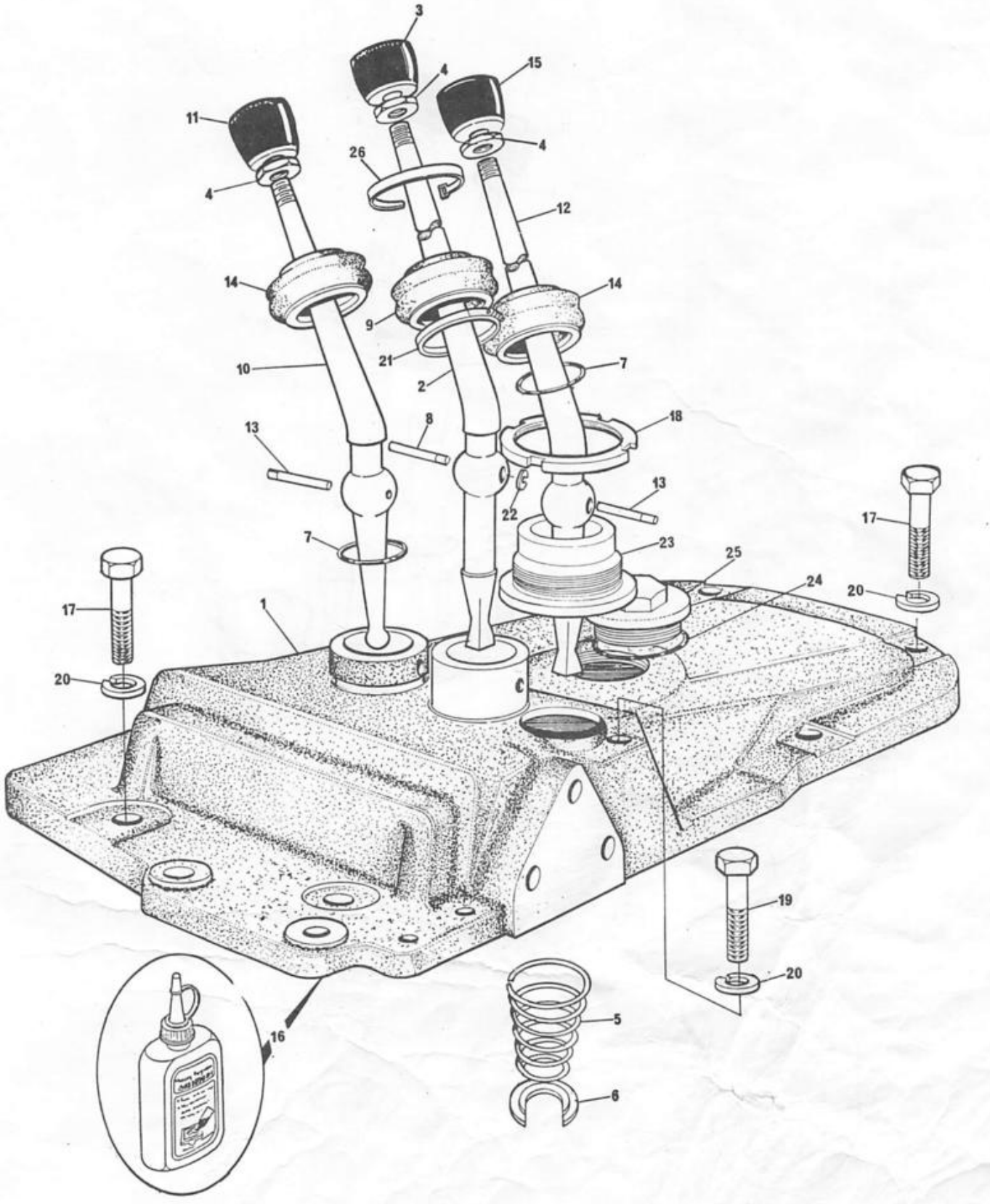

16

ALAVANCAS DE COMANDO SHIFT LEVERS PALANCAS DE CAMBIO LEVIERS DE COMMANDE	REVERSOMÁTICA REVERSOMATIC REVERSOMATICA REVERSOMATIQUE	→ 265

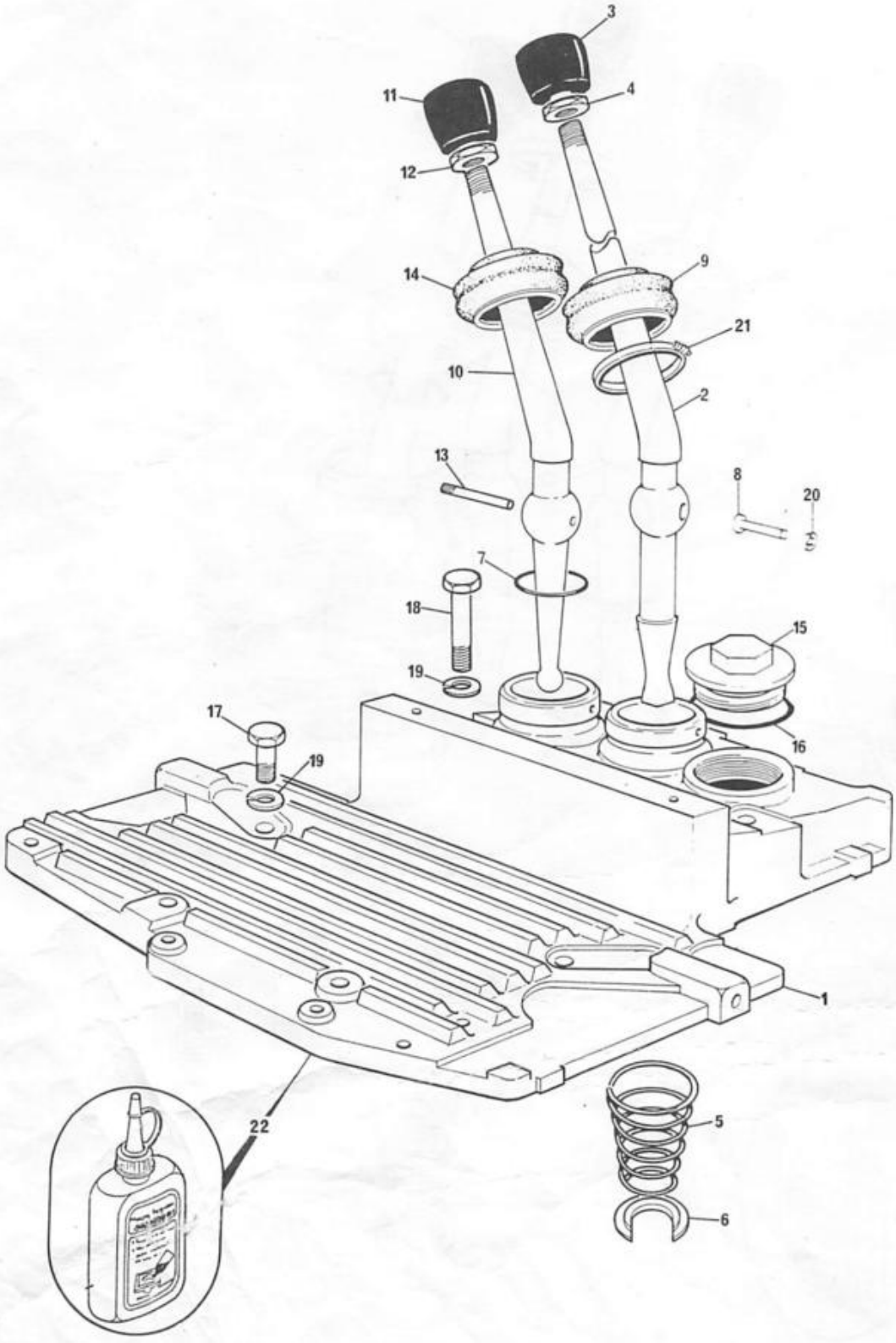

ALAVANCAS DE COMANDO SHIFT LEVERS PALANCAS DE CAMBIO LEVIERS DE COMMANDE	REVERSOMÁTICA REVERSOMATIC REVERSOMÁTICA REVERSOMATIQUE → 265

1	3149118 M2	1	TAMPA.....	COVER.....	TAPA.....	COUVERCLE.....
2	2801109 M2	1	ALAVANCA.....	LEVER.....	PALANCA.....	LEVIER.....
3	490701 M1	1	BOTÃO.....	KNOB.....	PERILLA.....	BOULE.....
4	353430 X1	1	PORCA.....	NUT.....	TUERCA.....	ÉCROU.....
5	192007 M1	1	MOLA.....	SPRING.....	RESORTE.....	RESSORT.....
6	180583 M1	1	ASSENTO DA MOLA.	SPRING SEAT.....	ASIENTO.....	SIÈGE.....
7	831527 M1	1	ANEL "O".....	"O" RING.....	ARO SELLO.....	JOINT TORIQUE...
8	1663178 M1	1	PINO.....	PIN.....	PERNO.....	AXE.....
9	1678565 M2	1	PROTETOR.....	PROTECTOR.....	PROTECTOR.....	PROTECTEUR.....
10	2801130 M1	1	ALAVANCA.....	LEVER.....	PALANCA.....	LEVIER:.....
11	490703 M2	1	BOTÃO.....	KNOB.....	PERILLA.....	BOULE.....
12	353430 X1	1	PORCA.....	NUT.....	TUERCA.....	ÉCROU.....
13	180581 M1	1	PINO.....	PIN.....	PERNO.....	AXE.....
14	180579 M4	1	PROTETOR.....	PROTECTOR.....	PROTECTOR.....	PROTECTEUR.....
15	768300 M1	1	BUJÃO.....	PLUG.....	TAPÓN.....	BOUCHON.....
16	359134 X1	1	ANEL "O".....	"O" RING.....	ARO SELLO.....	JOINT TORIQUE...
17	353699 X1	4	PARAFUSO.....	BOLT.....	TORNILLO.....	VIS.....
18	377562 X1	4	PARAFUSO.....	BOLT.....	TORNILLO.....	VIS.....
19	353432 X1	8	ARRUELA.....	WASHER.....	ARANDELA.....	RONDELLE.....
20	3000261 X1	1	ANEL TRAVA.....	CIRCLIP.....	ARO RETÉN.....	CIRCLIP.....
21	1440859 X1	1	BRAÇADEIRA.....	CLAMP.....	ABRAZADERA.....	COLLIER.....
22	3175504 M1	1	JUNTA PLÁSTICA..	JOINT.....	JUNTA.....	JOINT.....

TRANSMISSÃO AUTOMÁTICA AUTOMATIC TRANSMISSION TRANSMISIÓN AUTOMÁTICA TRANSMISSION AUTOMATIQUE	INTERRUPTOR ELÉTRICO ELECTRICAL SWITCH INTERRUPTOR ELÉCTRICO INTERRUPTEUR ÉLECTRIQUE → 266

1	3410110 M91		1	CHICOTE.....	HARNESS.....	MAZO DE CABLES..	FAISCEAU.....
2	3410148 M1		1	BRAÇADEIRA.....	CLAMP.....	ABRAZADERA.....	COLLIER.....
3	3410137 M1		1	PASSA-FIO.....	GROMMET.....	PASACABLE.....	PASSE-FILS.....
4	353667 X1		1	PARAFUSO.....	BOLT.....	TORNILLO.....	VIS.....
5	353441 X1		1	ARRUELA.....	WASHER.....	ARANDELA.....	RONDELLE.....
6	355564 X1		1	PORCA.....	NUT.....	TUERCA.....	ÉCROU.....
7	3410114 M92		1	CHICOTE.....	HARNESS.....	MAZO DE CABLES..	FAISCEAU.....
8	1472158 M91	*	1	INTERRUPTOR.....	SWITCH.....	INTERRUPTOR.....	INTERRUPTEUR....
9	1472144 M1		1	BOTÃO.....	KNOB.....	PERILLA.....	BOULE.....
10	1472153 M91		1	SUPORTE FIX.....	BRACKET.....	SOPORTE.....	SUPPORT.....
11	1472148 M1		1	BRAÇADEIRA.....	CLAMP.....	ABRAZADERA.....	COLLIER.....
12	3225750 M1		2	PARAFUSO.....	BOLT.....	TORNILLO.....	VIS.....
13	3009531 X1		2	PARAFUSO.....	BOLT.....	TORNILLO.....	VIS.....
14	1472156 M1	▼	1	CAPA.....	COVER.....	CUBIERTA.....	COUVERCLE.....
15	1472155 M1	▲	1	CAPA.....	COVER.....	CUBIERTA.....	COUVERCLE.....
16	339102 X1		4	ARRUELA.....	WASHER.....	ARANDELA.....	RONDELLE.....
17	3008179 X1		4	PARAFUSO.....	BOLT.....	TORNILLO.....	VIS.....
18	3412275 M91		2	TOMADA.....	SOCKET.....	ENCHUFE.....	PRISE.....

* CJ. CHAVE REVERSORA
1-051427 chave reversora
1-051474 cj. chicote

TRANSMISSÃO AUTOMÁTICA
AUTOMATIC TRANSMISSION
TRANSMISÍON AUTOMÁTICA
TRANSMISSION AUTOMÁTIQUE

INTERRUPTOR ELÉTRICO
ELECTRICAL SWITCH
INTERRUPTOR ELÉCTRICO
INTERRUPTEUR ÉLECTRIQUE
→ 266

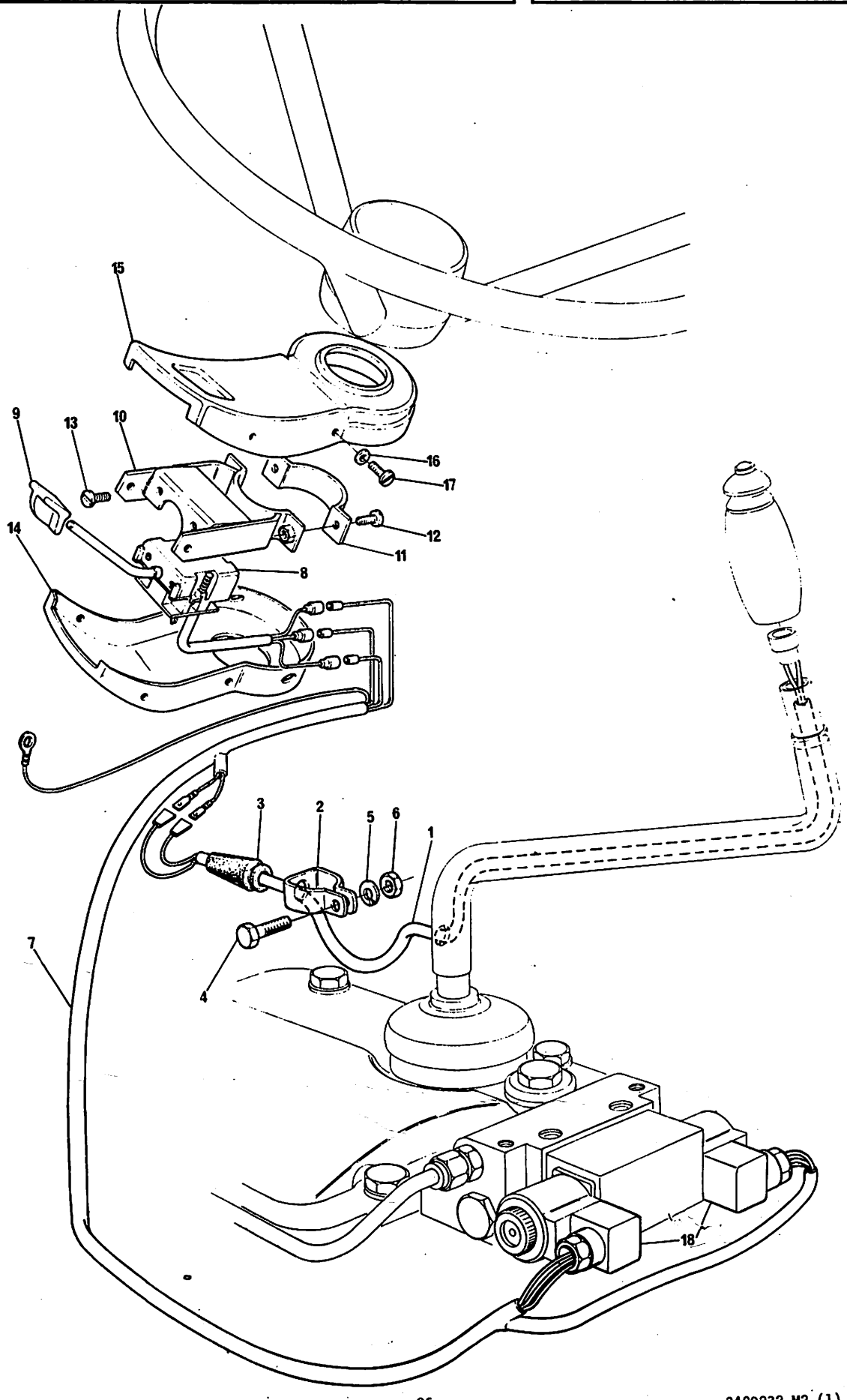

120

ALAVANCA DE COMANDO SHIFT LEVER PALANCA DE CAMBIO LEVIER DE COMMANDE	↦266

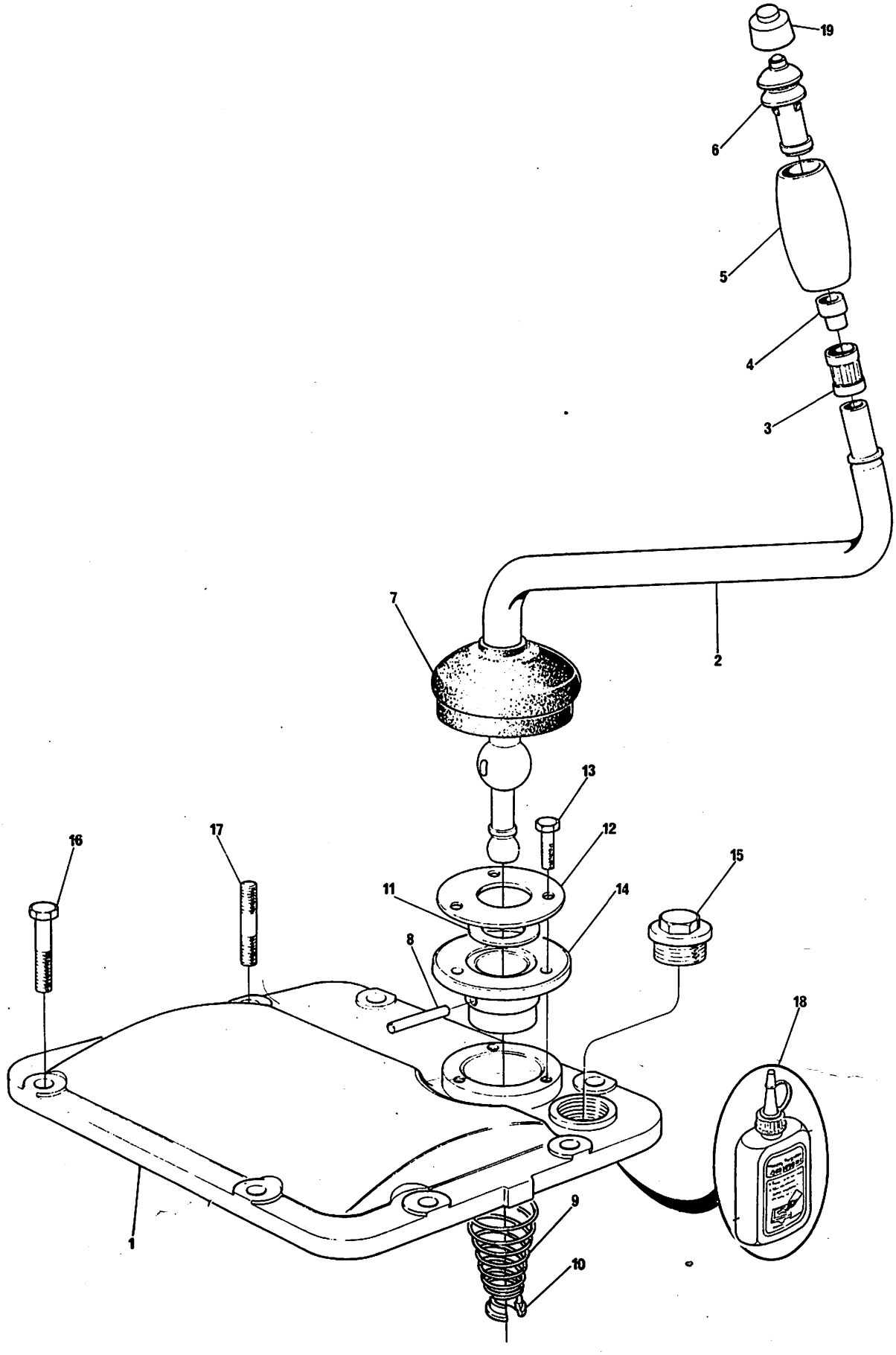

ALAVANCA DE COMANDO
SHIFT LEVER
PALANCA DE CAMBIO
LEVIER DE COMMANDE

⊢→266

1	1691489 M2	1	TAMPA.....	COVER.....	TAPA.....	COUVERCLE.....
2	3409856 M91	1	ALAVANCA.....	LEVER.....	PALANCA.....	LEVIER.....
3	1471832 M1	1	ANEL DE AJUSTE..	ADJUSTING RING..	ARO DE AJUSTE...	ANNEAU RÉGLABE..
4	1472188 M1	1	SOQUETE.....	SOCKET.....	ENCHUFE.....	CORPS ROTULE....
5	1471830 M2	1	MANÍPULO.....	HANDLE.....	MANIJA.....	POIGNÉE.....
6	1471828 M91 022378 T1	1	BOTÃO.....	KNOB.....	PERILLA.....	BOULE.....
7	1691496 M1	1	PROTETOR.....	PROTECTOR.....	PROTECTOR.....	PROTECTEUR.....
8	1691493 M1	1	PINO.....	PIN.....	PERNO.....	AXE.....
9	192007 M1	1	MOLA.....	SPRING.....	RESORTE.....	RESSORT.....
10	180583 M1	1	ASSENTO.....	SEAT.....	ASIENTO.....	SIÈGE.....
11	1691492 M1	1	ANEL.....	RING.....	ANILLO.....	ANNEAU.....
12	1691491 M1	1	PLACA.....	PLATE.....	PLACA.....	PLAQUE.....
13	339401 X1	3	PARAFUSO.....	BOLT.....	TORNILLO.....	VIS.....
14	1691490 M1	1	ALOJAMENTO.....	HOUSING.....	CAJA.....	BOÎTIER.....
15	1692734 M1	1	BUJÃO.....	PLUG.....	TAPÓN.....	BOUCHON.....
16	391375 X1	6	PARAFUSO.....	BOLT.....	TORNILLO.....	VIS.....
17	3409748 M1	2	PRISIONEIRO.....	STUD.....	ESPÁRRAGO.....	GOUJON.....
18	3175504 M1	1	JUNTA PLÁSTICA..	JOINT.....	JUNTA.....	JOINT.....
19	3412958 M1	1	PROTETOR.....	PROTECTOR.....	PROTECTOR.....	PROTECTEUR.....

RADIADOR DE ÓLEO
OIL RADIATOR
RADIADOR DE ACEITE
RADIATEUR D'HUILE

TUBOS E FILTRO
PIPES AND FILTER
CAÑOS Y FILTRO
TUYAUTERIES ET FILTRE
→1265

1	3409346 M91		1	RADIADOR.....	RADIATOR.....	RADIADOR.....	RADIATEUR.....
2	355617 X1		4	ARRUELA.....	WASHER.....	ARANDELA.....	RONDELLE.....
3	353441 X1		4	ARRUELA.....	WASHER.....	ARANDELA.....	RONDELLE.....
4	353918 X1		4	PORCA.....	NUT.....	TUERCA.....	ÉCROU.....
6	3409407 M91		2	MANGUEIRA.....	HOSE.....	MANGUERA.....	DURITE.....
7	356267 X1		2	CONEXÃO.....	CONNECTION.....	CONEXIÓN.....	RACCORD.....
8	353775 X1		2	ARRUELA.....	WASHER.....	ARANDELA.....	RONDELLE.....
9	353436 X1		2	PORCA.....	NUT.....	TUERCA.....	ÉCROU.....
10	3149983 M91		1	TUBO.....	PIPE.....	CAÑO.....	TUYAUTERIE.....
12	358782 X91		2	COTOVELO.....	ELBOW.....	CODO.....	COUDE.....
13	3149916 M91		1	TUBO.....	PIPE.....	CAÑO.....	TUYAUTERIE.....
14	893418 M1		3	PRESILHA.....	CLIP.....	SUJETADOR.....	AGRAFE.....
15	376716 X1		2	ARRUELA.....	WASHER.....	ARANDELA.....	RONDELLE.....
16	353984 X1		2	PARAFUSO.....	BOLT.....	TORNILLO.....	VIS.....
17	354120 X1		1	PORCA.....	NUT.....	TUERCA.....	ÉCROU.....
18	489143 M91		1	SUPORTE.....	BRACKET.....	SOPORTE.....	SUPPORT.....
19	3408552 M92		1	TUBO.....	PIPE.....	CAÑO.....	TUYAUTERIE.....
20	2802173 M1		1	COTOVELO.....	ELBOW.....	CODO.....	COUDE.....
21	881061 M91		1	FILTRO.....	FILTER.....	FILTRO.....	FILTRE.....
22		21	1	TAMPA.....	COVER.....	TAPA.....	COUVERCLE.....
23		21	1	CORPO.....	BODY.....	CUERPO.....	CORPS.....
24	191855 M4	21	1	ELEMENTO.....	ELEMENT.....	ELEMENTO.....	ÉLÉMENT.....
25	1752168 M1	21	1	ANEL "O".....	"O" RING.....	ARO SELLO.....	JOINT TORIQUE...
26	195576 M1	21	1	ANEL TRAVA.....	CIRCLIP.....	ARO RETÉN.....	CIRCLIP.....
27		21	1	ARRUELA.....	WASHER.....	ARANDELA.....	RONDELLE.....
28	531985 M1	21	1	MOLA.....	SPRING.....	RESORTE.....	RESSORT.....
29	22200 X	21	1	ESFERA.....	BALL.....	BOLILLA.....	BILLE.....
30	354472 X1	21	2	CONEXÃO.....	CONNECTION.....	CONEXIÓN.....	RACCORD.....
31	3408550 M91		1	SUPORTE.....	BRACKET.....	SOPORTE.....	SUPPORT.....
32	353446 X1		2	ARRUELA.....	WASHER.....	ARANDELA.....	RONDELLE.....
33	353518 X1		1	PARAFUSO.....	BOLT.....	TORNILLO.....	VIS.....
34	353446 X1		3	ARRUELA.....	WASHER.....	ARANDELA.....	RONDELLE.....
35	353676 X1		3	PARAFUSO.....	BOLT.....	TORNILLO.....	VIS.....
36	353446 X1		1	ARRUELA.....	WASHER.....	ARANDELA.....	RONDELLE.....
37	355565 X1		1	PORCA.....	NUT.....	TUERCA.....	ÉCROU.....
38	829185 M1		X	ARRUELA.....	WASHER.....	ARANDELA.....	RONDELLE.....

RADIADOR DE ÓLEO OIL RADIATOR RADIADOR DE ACEITE RADIATEUR D'HUILE	TUBOS E FILTRO PIPES AND FILTER CAÑOS Y FILTRO TUYAUTERIES ET FILTRE	→ 0265

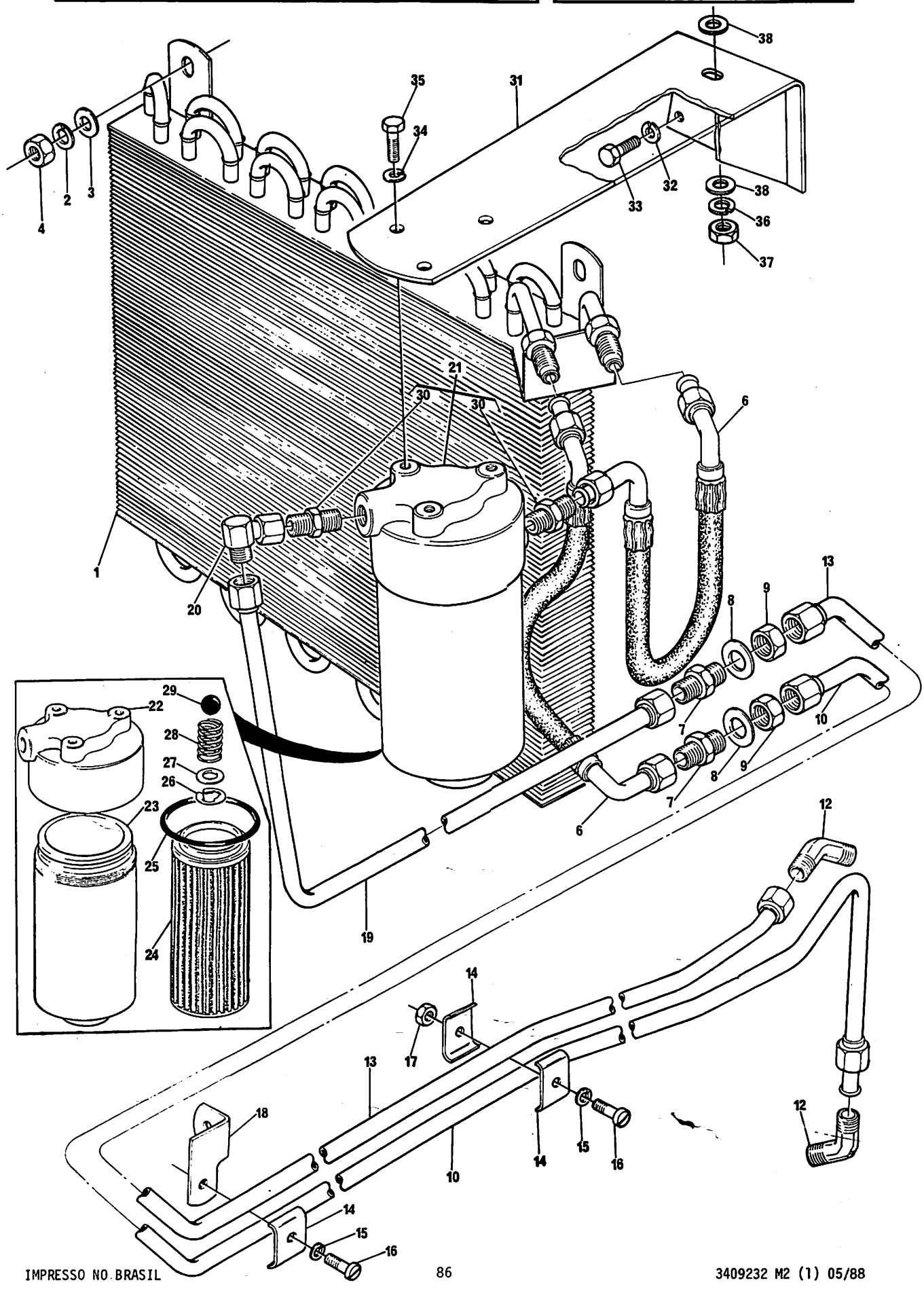

RADIADOR DE ÓLEO OIL RADIATOR RADIADOR DE ACEITE RADIATEUR D'HUILE	TUBOS E FILTROS PIPES AND FILTER CAÑOS Y FILTRO TUYAUTERIES ET FILTRE	0266 ⟷ 1652

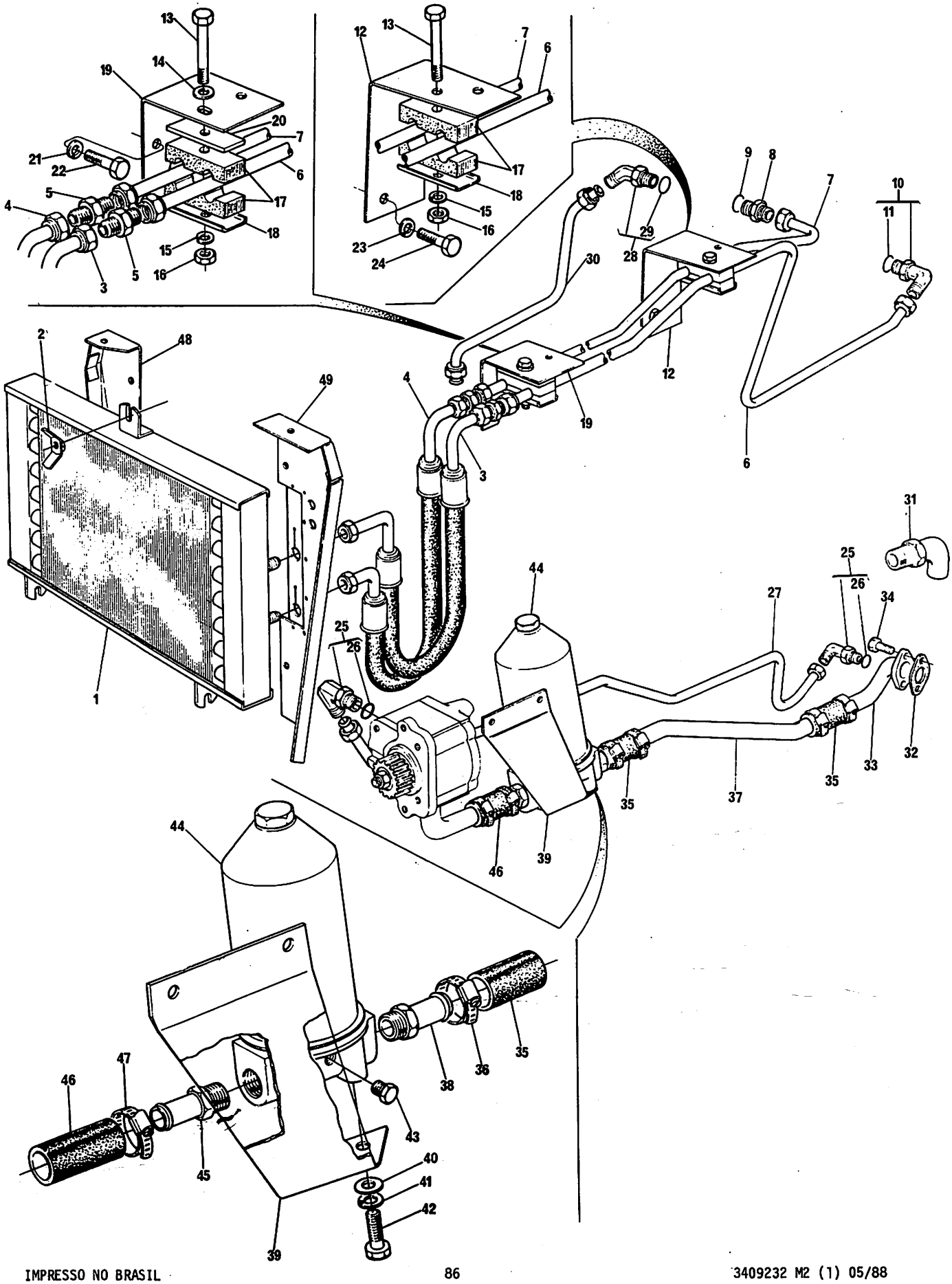

RADIADOR DE ÓLEO
OIL RADIATOR
RADIADOR DE ACEITE
RADIATEUR D'HUILE

TUBOS E FILTRO
PIPES AND FILTER
CAÑOS Y FILTRO
TUYAUTERIES ET FILTRE
266 ⟷ 1652

1	3410698 M92		1	RADIADOR.....	RADIATOR.....	RADIADOR.....	RADIATEUR.....
2	3316334 M91		1	PORCA BORBOLETA.	NUT.....	TUERCA.....	ÉCROU.....
3	3410579 M91		1	MANGUEIRA.....	HOSE.....	MANGUERA.....	DURITE.....
4	3410580 M91		1	MANGUEIRA.....	HOSE.....	MANGUERA.....	DURITE.....
5	355528 X1		2	ADAPTADOR.....	ADAPTOR.....	ADAPTADOR.....	ADAPTATEUR.....
6	3409996 M91		1	TUBO.....	PIPE.....	CAÑO.....	TUYAUTERIE.....
7	3409990 M91		1	TUBO.....	PIPE.....	CAÑO.....	TUYAUTERIE.....
8	3148673 M1		1	ADAPTADOR.....	ADAPTOR.....	ADAPTADOR.....	ADAPTATEUR.....
9	831452 M1		1	ANEL "O".....	"O" RING.....	ARO SELLO.....	JOINT TORIQUE...
10	358762 X91		1	COTOVELO.....	ELBOW.....	CODO.....	COUDE.....
11	831497 M1 10		1	ANEL "O".....	"O" RING.....	ARO SELLO.....	JOINT TORIQUE...
12		→1426	1	SUPORTE.....	BRACKET.....	SOPORTE.....	SUPPORT.....
13	353685 X1		1/2	PARAFUSO.....	BOLT.....	TORNILLO.....	VIS.....
14	829185 M1	→1426	1	ARRUELA.....	WASHER.....	ARANDELA.....	RONDELLE.....
15	353446 X1		1/2	ARRUELA.....	WASHER.....	ARANDELA.....	RONDELLE.....
16	355565 X1		1/2	PORCA.....	NUT.....	TUERCA.....	ÉCROU.....
17	3148668 M1		2/4	BRAÇADEIRA.....	CLAMP.....	ABRAZADERA.....	COLLIER.....
18	3146897 M1		1/2	REFORÇO.....	REINFORCEMENT...	REFUERZO.....	RENFORT.....
19	3146895 M2	→1426	1	SUPORTE.....	BRACKET.....	SOPORTE.....	SUPPORT.....
20	3149170 M1		1	CALÇO.....	SHIM.....	SUPLEMENTO.....	CALE.....
21	353441 X1	→1426	1	ARRUELA.....	WASHER.....	ARANDELA.....	RONDELLE.....
22	353666 X1	→1426	1	PARAFUSO.....	BOLT.....	TORNILLO.....	VIS.....
23	353434 X1	→1426	1	ARRUELA.....	WASHER.....	ARANDELA.....	RONDELLE.....
24	353537 X1	→1426	1	PARAFUSO.....	BOLT.....	TORNILLO.....	VIS.....
25	358762 X91		2	COTOVELO.....	ELBOW.....	CODO.....	COUDE.....
26	831497 M1 25		2	ANEL "O".....	"O" RING.....	ARO SELLO.....	JOINT TORIQUE...
27	3410058 M91		1	TUBO.....	PIPE.....	CAÑO.....	TUYAUTERIE.....
28	358782 X91		1	COTOVELO.....	ELBOW.....	CODO.....	COUDE.....
29	831497 M1 28		1	ANEL "O".....	"O" RING.....	ARO SELLO.....	JOINT TORIQUE...
30	3410659 M91		1	TUBO.....	PIPE.....	CAÑO.....	TUYAUTERIE.....
31	1686418 M91		1	TUBO.....	PIPE.....	CAÑO.....	TUYAUTERIE.....
32	1686452 M1		1	JUNTA.....	JOINT.....	JUNTA.....	JOINT.....
33	3410247 M1		1	TUBO.....	TUBE.....	TUBO.....	TUBE.....
34	339451 X1		2	PARAFUSO.....	BOLT.....	TORNILLO.....	VIS.....
35	1471640 M1		2	MANGUEIRA.....	HOSE.....	MANGUERA.....	DURITE.....
36	338616 X1		4	BRAÇADEIRA.....	CLAMP.....	ABRAZADERA.....	COLLIER.....
37	3410637 M1		1	TUBO.....	PIPE.....	CAÑO.....	TUYAUTERIE.....
38	1686698 M1		1	ADAPTADOR.....	ADAPTOR.....	ADAPTADOR.....	ADAPTATEUR.....
39	3410054 M1		1	SUPORTE.....	BRACKET.....	SOPORTE.....	SUPPORT.....
40	390734 X1		2	ARRUELA.....	WASHER.....	ARANDELA.....	RONDELLE.....
41	339376 X1		2	ARRUELA.....	WASHER.....	ARANDELA.....	RONDELLE.....
42	339081 X1		2	PARAFUSO.....	BOLT.....	TORNILLO.....	VIS.....
43	356032 X1		2	BUJÃO.....	PLUG.....	TAPÓN.....	BOUCHON.....
44	1687646 M91	◇PÁG.129	1	FILTRO.....	FILTER.....	FILTRO.....	FILTRE.....
45	3410661 M1		1	ADAPTADOR.....	ADAPTOR.....	ADAPTADOR.....	ADAPTATEUR.....
46	3410660 M1		1	MANGUEIRA.....	HOSE.....	MANGUERA.....	DURITE.....
47	1476094 X1		2	BRAÇADEIRA.....	CLAMP.....	ABRAZADERA.....	COLLIER.....
48	3149166 M91		1	PAINEL.....	PANEL.....	PANEL.....	PANNEAU.....
49	3410586 M91		1	PAINEL.....	PANEL.....	PANEL.....	PANNEAU.....

RADIADOR DE ÓLEO	-	TUBOS E FILTRO	INTRODUZIDO A PARTIR DA SÉRIE
OIL RADIATOR	-	PIPES AND FILTER	INTRODUCED FROM SERIAL 1653
RADIADOR DE ACEITE	-	CAÑOS Y FILTRO	INTRODUCIDO DESDE LA SERIE
RADIATEUR D'HUILE	-	TUYAUTERIES ET FILTRE	INTRODUIT À PARTIR DE LA SÉRIE

1	3410698	M92		1	RADIADOR.....	RADIATOR.....	RADIADOR.....	RADIATEUR.....
2	3316334	M91		1	PORCA BORBOLETA.	NUT.....	TUERCA.....	ÉCROU.....
3	3410579	M91	→I 2392	1	MANGUEIRA.....	HOSE.....	MANGUERA.....	DURITE.....
3	3587848	M91	⊢→2393	1	MANGUEIRA.....	HOSE.....	MANGUERA.....	DURITE.....
4	3410580	M91	→I 2392	1	MANGUEIRA.....	HOSE.....	MANGUERA.....	DURITE.....
4	3587849	M91	⊢→2393	1	MANGUEIRA.....	HOSE.....	MANGUERA.....	DURITE.....
5	355528	X1		2	ADAPTADOR.....	ADAPTOR.....	ADAPTADOR.....	ADAPTATEUR.....
6	3409990	M91		1	TUBO.....	PIPE.....	CAÑO.....	TUYAUTERIE.....
7	3148673	M1		1	ADAPTADOR.....	ADAPTOR.....	ADAPTADOR.....	ADAPTATEUR.....
8	831452	M1		1	ANEL "O".....	"O" RING.....	ARO SELLO.....	JOINT TORIQUE...
9	3412689	M91		1	TUBO.....	PIPE.....	CAÑO.....	TUYAUTERIE.....
10	358762	X91		4	COTOVELO.....	ELBOW.....	CODO.....	COUDE.....
11	831497	M1	10	4	ANEL "O".....	"O" RING.....	ARO SELLO.....	JOINT TORIQUE...
12	1687629	M91	⟲ PÁG. 129	1	FILTRO.....	FILTER.....	FILTRO.....	FILTRE.....
13	3412635	M91		1	SUPORTE.....	BRACKET.....	SOPORTE.....	SUPPORT.....
14	339124	X1		2	PARAFUSO.....	BOLT.....	TORNILLO.....	BOULON.....
15	353446	X1		2	ARRUELA.....	WASHER.....	ARANDELA.....	RONDELLE.....
16	3412692	M91		1	TUBO.....	PIPE.....	CAÑO.....	TUYAUTERIE.....
17	358782	X91		2	COTOVELO.....	ELBOW.....	CODO.....	COUDE.....
18	831497	M1	17	2	ANEL "O".....	"O" RING.....	ARO SELLO.....	JOINT TORIQUE...
19	3148568	M1		2	BRAÇADEIRA.....	CLAMP.....	ABRAZADERA.....	COLLIER.....
20	3149170	M1		1	CALÇO.....	SHIM.....	SUPLEMENTO.....	CALE.....
21	3146897	M1		1	REFORÇO.....	REINFORCEMENT...	REFUERZO.....	RENFORT.....
22	353685	X1		1	PARAFUSO.....	BOLT.....	TORNILLO.....	BOULON.....
23	353446	X1		1	ARRUELA.....	WASHER.....	ARANDELA.....	RONDELLE.....
24	355565	X1		1	PORCA.....	NUT.....	TUERCA.....	ÉCROU.....
25	3410058	M91		1	TUBO.....	PIPE.....	CAÑO.....	TUYAUTERIE.....
26	3410659	M91		1	TUBO.....	PIPE.....	CAÑO.....	TUYAUTERIE.....
27	1686423	M91		1	TUBO.....	PIPE.....	CAÑO.....	TUYAUTERIE.....
28	1686452	M1		1	JUNTA.....	JOINT.....	JUNTA.....	JOINT.....
29	3410247	M1		1	TUBO.....	PIPE.....	CAÑO.....	TUYAUTERIE.....
30	339451	X1		2	PARAFUSO.....	BOLT.....	TORNILLO.....	BOULON.....
31	1471640	M1		2	MANGUEIRA.....	HOSE.....	MANGUERA.....	DURITE.....
32	339616	X1		4	BRAÇADEIRA.....	CLAMP.....	ABRAZADERA.....	COLLIER.....
33	3410637	M1		1	TUBO.....	PIPE.....	CAÑO.....	TUYAUTERIE.....
34	1686698	M1		1	ADAPTADOR.....	ADAPTOR.....	ADAPTADOR.....	ADAPTATEUR.....
35	3410054	M1		1	SUPORTE.....	BRACKET.....	SOPORTE.....	SUPPORT.....
36	339081	X1		2	PARAFUSO.....	BOLT.....	TORNILLO.....	BOULON.....
37	339376	X1		2	ARRUELA.....	WASHER.....	ARANDELA.....	RONDELLE.....
38	390734	X1		2	ARRUELA.....	WASHER.....	ARANDELA.....	RONDELLE.....
39	356032	X1		2	BUJÃO.....	PLUG.....	TAPÓN.....	BOUCHON.....
40	1687646	M91	⟲ PÁG. 129	1	FILTRO.....	FILTER.....	FILTRO.....	FILTRE.....
41	3410661	M1		1	ADAPTADOR.....	ADAPTOR.....	ADAPTADOR.....	ADAPTATEUR.....
42	3410660	M1		1	MANGUEIRA.....	HOSE.....	MANGUERA.....	DURITE.....
43	1476094	X1		2	BRAÇADEIRA.....	CLAMP.....	ABRAZADERA.....	COLLIER.....
44	3149166	M91	▶	1	PAINEL.....	PANEL.....	PANEL.....	PANNEAU.....
45	3410586	M91	→I 2392 ◀	1	PAINEL.....	PANEL.....	PANEL.....	PANNEAU.....
45	3585398	M91	⊢→2393 ◀	1	PAINEL.....	PANEL.....	PANEL.....	PANNEAU.....

RADIADOR DE ÓLEO	-	TUBOS E FILTRO
OIL RADIATOR	-	PIPES AND FILTER
RADIADOR DE ACEITE	-	CAÑOS Y FILTRO
RADIATEUR D'HUILE	-	TUYAUTERIES ET FILTRE

INTRODUZIDO A PARTIR DA SÉRIE INTRODUCED FROM SERIAL INTRODUCIDO DESDE LA SERIE INTRODUIT À PARTIR DE LA SÉRIE	1653

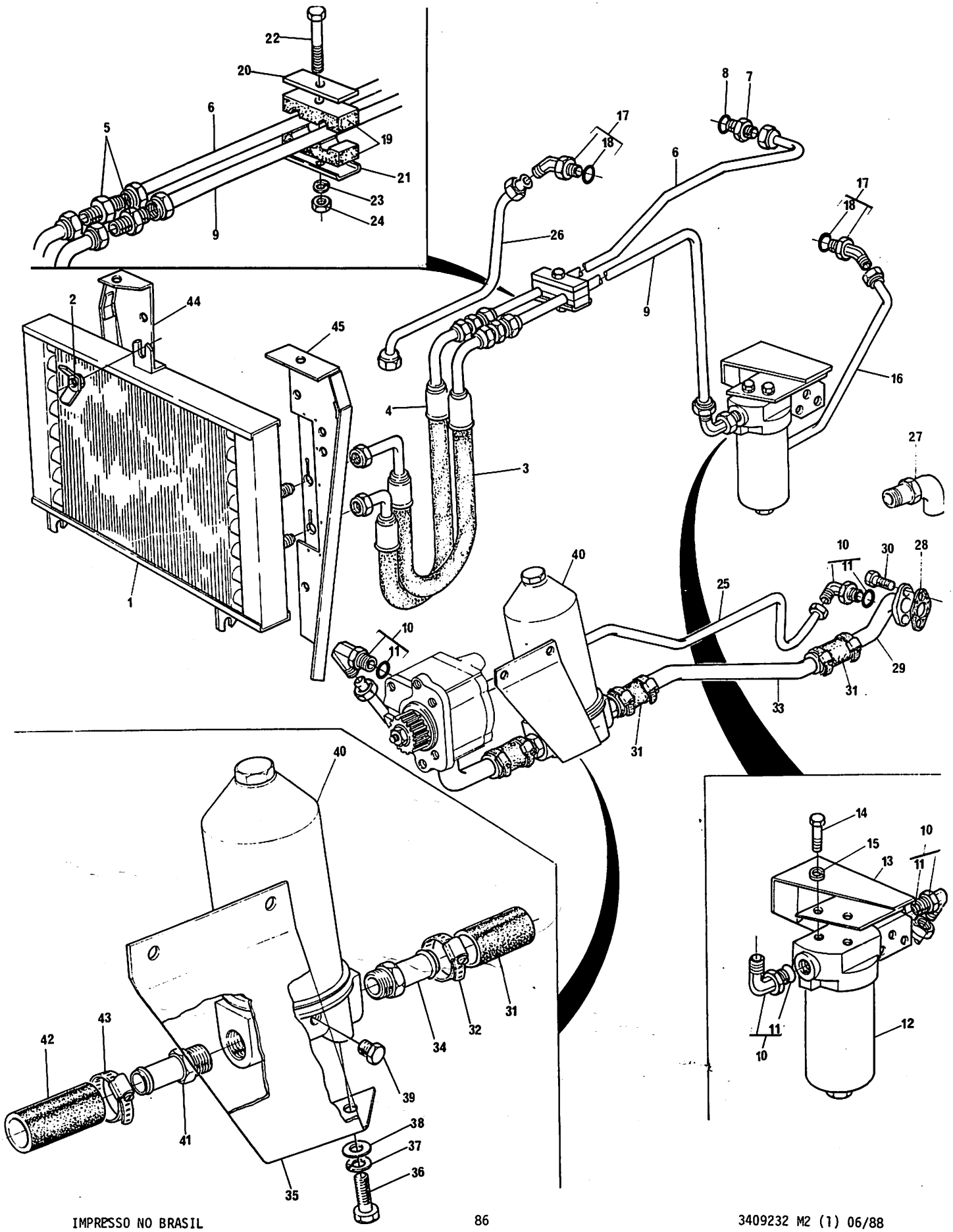

128

FILTRO DE ÓLEO
FILTER OIL
FILTRO DE ACEITE
FILTRE À HUILE

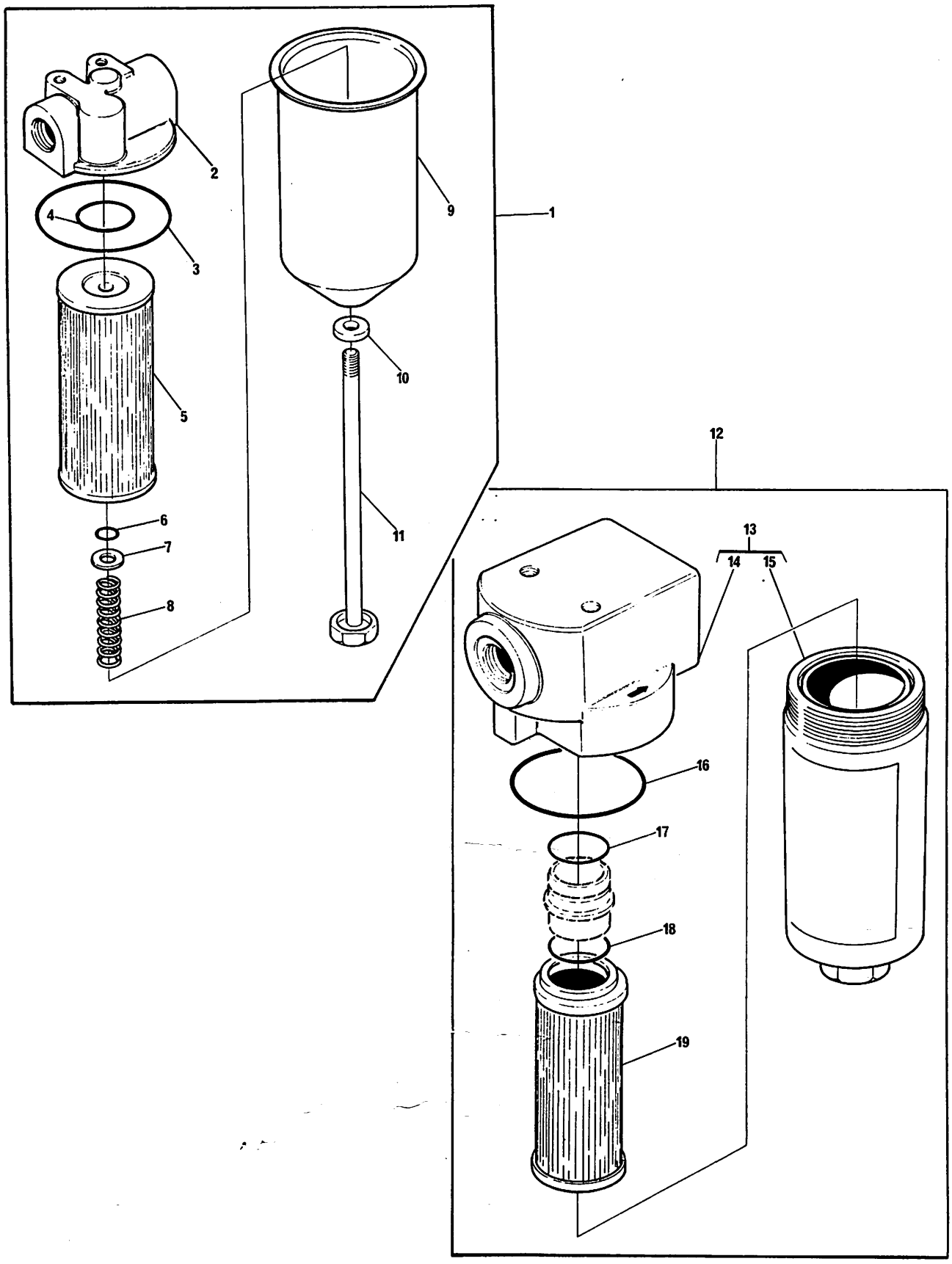

FILTRO DE ÓLEO
FILTER OIL
FILTRO DE ACEITE
FILTRE À HUILE

1	1687646 M91		1	FILTRO.....	FILTER.....	FILTRO.....	FILTRE.....
2	3473765 M1	1	1	TAMPA.....	COVER.....	TAPA.....	COUVERCLE.....
3	3473769 M1	1	1	ANEL "O".....	"O" RING.....	ARO SELLO.....	JOINT TORIQUE...
4	1001465 M1	1	1	ANEL "O".....	"O" RING.....	ARO SELLO.....	JOINT TORIQUE...
5	1687647 M1	1	1	ELEMENTO.....	ELEMENT.....	ELEMENTO.....	ÉLÉMENT.....
6	1007240 M1	1	1	ANEL "O".....	"O" RING.....	ARO SELLO.....	JOINT TORIQUE...
7	3473772 M1	1	1	ARRUELA.....	WASHER.....	ARANDELA.....	RONDELLE.....
8	3473770 M1	1	1	MOLA.....	SPRING.....	RESORTE.....	RESSORT.....
9	3473764 M1	1	1	CORPO.....	BODY.....	CUERPO.....	CORPS.....
10	3473771 M1	1	1	ARRUELA.....	WASHER.....	ARANDELA.....	RONDELLE.....
11	3473766 M1		1	PARAFUSO.....	BOLT.....	TORNILLO.....	VIS.....
12	1687629 M91		1	FILTRO.....	FILTER.....	FILTRO.....	FILTRE.....
13	1693709 M91	12	1	CORPO.....	BODY.....	CUERPO.....	CORPS.....
14		13	1	TAMPA.....	COVER.....	TAPA.....	COUVERCLE.....
15		13	1	CORPO.....	BODY.....	CUERPO.....	CORPS.....
16	338855 X1	12	1	ANEL "O".....	"O" RING.....	ARO SELLO.....	JOINT TORIQUE...
17	364101 X1	12	1	RETENTOR.....	SEAL.....	RETÉN.....	BAGUE ÉTANCHÉITÉ
18	1441118 X1	12	1	ANEL "O".....	"O" RING.....	ARO SELLO.....	JOINT TORIQUE...
19	3412950 M91	12	1	ELEMENTO.....	ELEMENT.....	ELEMENTO.....	ÉLÉMENT.....

EIXO TRASEIRO
REAR AXLE
EJE TRASERO
ESSIEU ARRIÈRE

CARCAÇA CENTRAL / CENTRE HOUSING / CAJA CENTRAL / CARTER CENTRAL — MF 86R →265 / MF 86MS

1	1488561 M3 0223345		1	CARCAÇA.....	HOUSING.....	CAJA.....	CARTER.....
2	377617 X1		24	PRISIONEIRO.....	STUD.....	ESPÃRRAGO.....	GOUJON.....
3	195569 M1		4	PRISIONEIRO.....	STUD.....	ESPÃRRAGO.....	GOUJON.....
4	377616 X1		4	PRISIONEIRO.....	STUD.....	ESPÃRRAGO.....	GOUJON.....
5	490808 M1		4	PRISIONEIRO.....	STUD.....	ESPÃRRAGO.....	GOUJON.....
6	1481618 M1		2	PRISIONEIRO.....	STUD.....	ESPÃRRAGO.....	GOUJON.....
7	3408079 M1		1	TAMPA.....	COVER.....	TAPA.....	COUVERCLE.....
8	181408 M2		1	JUNTA.....	JOINT.....	JUNTA.....	JOINT.....
9	3146844 M1	MF 86MS	2	PRISIONEIRO.....	STUD.....	ESPÃRRAGO.....	GOUJON.....
9	2801090 M1	MF 86R	2	PRISIONEIRO.....	STUD.....	ESPÃRRAGO.....	GOUJON.....
10	623357 M11		1	RESPIRO.....	BREATHER.....	RESPIRADERO.....	RENIFLARD.....
11	354277 X1		5	PARAFUSO.....	BOLT.....	TORNILLO.....	VIS.....
12	362479 X1		8	PARAFUSO.....	BOLT.....	TORNILLO.....	VIS.....
13	1869491 M1		1	TAMPA.....	COVER.....	TAPA.....	COUVERCLE.....
14	1869490 M1		1	JUNTA.....	JOINT.....	JUNTA.....	JOINT.....
15	353446 X1		3	ARRUELA.....	WASHER.....	ARANDELA.....	RONDELLE.....
16	353676 X1		3	PARAFUSO.....	BOLT.....	TORNILLO.....	VIS.....
17	3409712 M1		1	BUJÃO.....	PLUG.....	TAPÓN.....	BOUCHON.....
18	180474 M1		1	JUNTA.....	JOINT.....	JUNTA.....	JOINT.....
19	898643 M1		2	PINO.....	PIN.....	PERNO.....	AXE.....
21	851258 M1		2	ANEL "O".....	"O" RING.....	ARO SELLO.....	JOINT TORIQUE...
22	363621 X1		4	PORCA.....	NUT.....	TUERCA.....	ÉCROU.....
23	1871925 M1		1	LUVA.....	SLEEVE.....	CAMISA.....	MANCHON.....
24	354416 X1		1	CONTRAPINO.....	COTTER PIN.....	PASADOR DOBLE...	GOUPILLE.....
25	1866531 M1		1	EIXO.....	SHAFT.....	EJE.....	ARBRE.....
26	195513 M1		1	ROLAMENTO.....	BEARING.....	COJINETE.....	ROULEMENT.....
27	886352 M1		1	MOLA.....	SPRING.....	RESORTE.....	RESSORT.....
28	886353 M1		1	ARRUELA.....	WASHER.....	ARANDELA.....	RONDELLE.....
29	181218 M91		1	TAMPA.....	COVER.....	TAPA.....	COUVERCLE.....
30	181217 M1		2	JUNTA.....	JOINT.....	JUNTA.....	JOINT.....
31	353697 X1		8	PARAFUSO.....	BOLT.....	TORNILLO.....	VIS.....
32	1565962 M91		1	VARETA.....	ROD.....	VARILLA.....	TRINGLE.....
33	489190 M1		1	TAMPA.....	COVER.....	TAPA.....	COUVERCLE.....
34	488254 M2		1	JUNTA.....	JOINT.....	JUNTA.....	JOINT.....
35	488253 M4		1	TAMPA.....	COVER.....	TAPA.....	COUVERCLE.....
36	353723 X1		4	PARAFUSO.....	BOLT.....	TORNILLO.....	VIS.....
37	3175504 M1		1	JUNTA PLÁSTICA..	JOINT.....	JUNTA.....	JOINT.....
38	3145868 M1		5	PARAFUSO.....	BOLT.....	TORNILLO.....	VIS.....
39	3145869 M1		6	PARAFUSO.....	BOLT.....	TORNILLO.....	VIS.....
40	3145869 M1	MF 86MS →50471	2	PARAFUSO.....	BOLT.....	TORNILLO.....	VIS.....
40	377563 X1	MF 86REV	2	PARAFUSO.....	BOLT.....	TORNILLO.....	VIS.....
41	3145977 M1		6	PORCA.....	NUT.....	TUERCA.....	ÉCROU.....
42	3145977 M1	MF 86MS →50471	2	PORCA.....	NUT.....	TUERCA.....	ÉCROU.....
42	338600 X1	MF 86REV	2	PORCA.....	NUT.....	TUERCA.....	ÉCROU.....
43	377590 X1	MF 86MS →50471	2	PRISIONEIRO.....	STUD.....	ESPÃRRAGO.....	GOUJON.....
43	2801090 M1	MF 86REV	2	PRISIONEIRO.....	STUD.....	ESPÃRRAGO.....	GOUJON.....
44	3145977 M1	MF 86MS →50471	2	PORCA.....	NUT.....	TUERCA.....	ÉCROU.....
44	353426 X1	MF 86REV	2	PORCA.....	NUT.....	TUERCA.....	ÉCROU.....
45	3146844 M1	MF 86MS →50471	1	PRISIONEIRO.....	STUD.....	ESPÃRRAGO.....	GOUJON.....
46	338600 X1	MF 86MS →50471	1	PORCA.....	NUT.....	TUERCA.....	ÉCROU.....
47	353565 X1	MF 86REV	1	PARAFUSO.....	BOLT.....	TORNILLO.....	VIS.....
48	338600 X1	MF 86REV	1	PORCA.....	NUT.....	TUERCA.....	ÉCROU.....

EIXO TRASEIRO
REAR AXLE
EJE TRASERO
ESSIEU ARRIÈRE

CARCAÇA CENTRAL CENTRE HOUSING CAJA CENTRAL CARTER CENTRAL	MF 86R → 265 MF 86MS

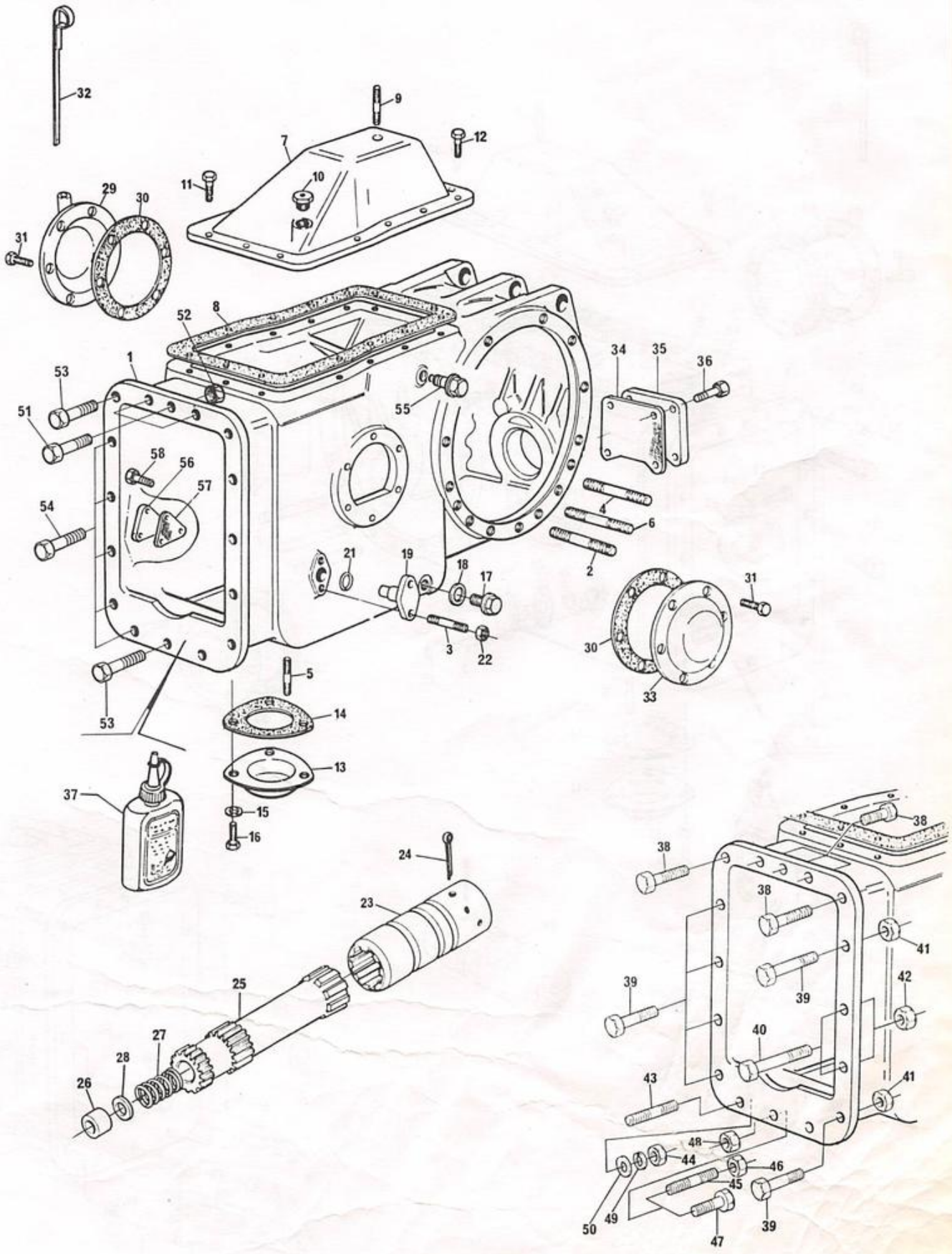

EIXO TRASEIRO REAR AXLE EJE TRASERO ESSIEU ARRIÈRE	CARCAÇA CENTRAL CENTRE HOUSING CAJA CENTRAL CARTER CENTRAL	MF 86R → 1265 MF 86MS

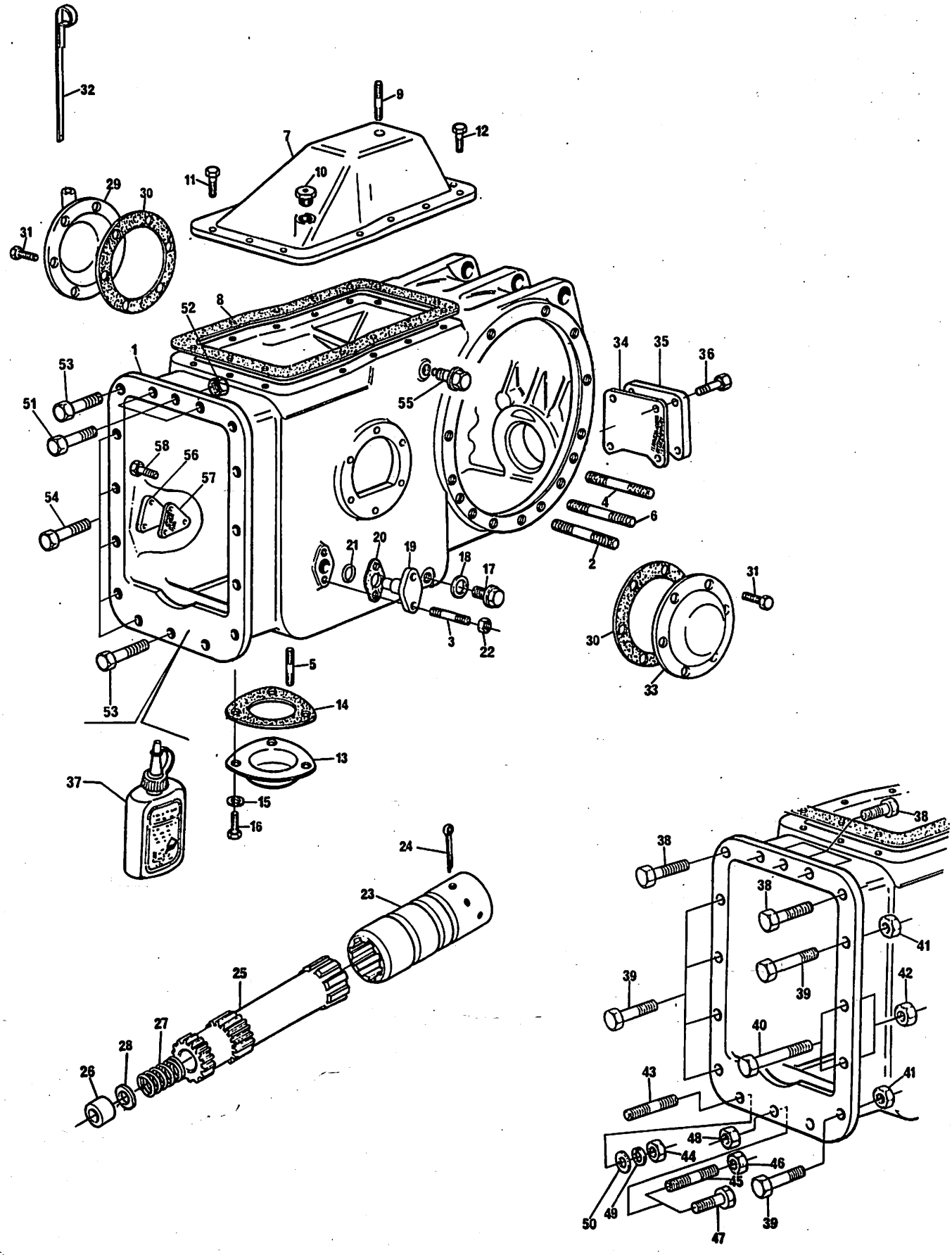

EIXO TRASEIRO REAR AXLE EJE TRASERO ESSIEU ARRIÈRE	CARCAÇA CENTRAL CENTRE HOUSING CAJA CENTRAL CARTER CENTRAL	MF 86R→265 MF 86MS

49	353432 X1	MF 86REV	2	ARRUELA.....	WASHER.....	ARANDELA.....	RONDELLE.....
50	353757 X1	MF 86REV	2	ARRUELA.....	WASHER.....	ARANDELA.....	RONDELLE.....
51	377565 X1	MF 86MS ⊢→50472	3	PARAFUSO.....	BOLT.....	TORNILLO.....	VIS.....
52	3145977 M1	MF 86MS ⊢→50472	13	PORCA.....	NUT.....	TUERCA.....	ÉCROU.....
53	3145868 M1	MF 86MS ⊢→50472	3	PARAFUSO.....	BOLT.....	TORNILLO.....	VIS.....
54	3145869 M1	MF 86MS ⊢→50472	10	PARAFUSO.....	BOLT.....	TORNILLO.....	VIS.....
55	354747 X1		1	PARAFUSO.....	BOLT.....	TORNILLO.....	VIS.....
56	3411758 M1		1	TAMPA.....	COVER.....	TAPA.....	COUVERCLE.....
57	3411759 M1		1	JUNTA.....	JOINT.....	JUNTA.....	JOINT.....
58	353691 X1		3	PARAFUSO.....	BOLT.....	TORNILLO.....	VIS.....

EIXO TRASEIRO
REAR AXLE
EJE TRASERO
ESSIEU ARRIÈRE

CARCAÇA CENTRAL
CENTRE HOUSING
CAJA CENTRAL
CARTER CENTRAL
MF 86R ⟼ 266

1	1664511 M1		1	CARCAÇA.....	HOUSING.....	CAJA.....	CARTER.....
2	377617 X1		8	PRISIONEIRO.....	STUD.....	ESPÁRRAGO.....	GOUJON.....
3	195569 M1		4	PRISIONEIRO.....	STUD.....	ESPÁRRAGO.....	GOUJON.....
4	377616 X1		4	PRISIONEIRO.....	STUD.....	ESPÁRRAGO.....	GOUJON.....
5	490808 M1		4	PRISIONEIRO.....	STUD.....	ESPÁRRAGO.....	GOUJON.....
6	1481618 M1		2	PRISIONEIRO.....	STUD.....	ESPÁRRAGO.....	GOUJON.....
7	3408080 M1		1	TAMPA.....	COVER.....	TAPA.....	COUVERCLE.....
8	181408 M2		1	JUNTA.....	JOINT.....	JUNTA.....	JOINT.....
9	3146844 M1		1/2	PRISIONEIRO.....	STUD.....	ESPÁRRAGO.....	GOUJON.....
10	623357 M11		1	RESPIRO.....	BREATHER.....	RESPIRADERO.....	RENIFLARD.....
12	362479 X1		13	PARAFUSO.....	BOLT.....	TORNILLO.....	VIS.....
13	1869491 M1		1	TAMPA.....	COVER.....	TAPA.....	COUVERCLE.....
14	1869490 M1		1	JUNTA.....	JOINT.....	JUNTA.....	JOINT.....
15	353446 X1		3	ARRUELA.....	WASHER.....	ARANDELA.....	RONDELLE.....
16	353676 X1		3	PARAFUSO.....	BOLT.....	TORNILLO.....	VIS.....
17	3409712 M1		1	BUJÃO.....	PLUG.....	TAPÓN.....	BOUCHON.....
18	180474 M1		1	JUNTA.....	JOINT.....	JUNTA.....	JOINT.....
19	898643 M1		2	PINO.....	PIN.....	PERNO.....	AXE.....
21	851258 M1		2	ANEL "O".....	"O" RING.....	ARO SELLO.....	JOINT TORIQUE...
22	363621 X1		4	PORCA.....	NUT.....	TUERCA.....	ÉCROU.....
23	1680189 M1		1	LUVA.....	SLEEVE.....	MANGUITO.....	MANCHON.....
24	355342 X1		1	CONTRAPINO.....	COTTER PIN.....	PASADOR DOBLE...	GOUPILLE.....
25	1691548 M1		1	EIXO.....	SHAFT.....	EJE.....	ARBRE.....
26	3006780 X1		1	ANEL TRAVA.....	CIRCLIP.....	ARO RETÉN.....	CIRCLIP.....
27	1691550 M1		1	LUVA.....	SLEEVE.....	MANGUITO.....	MANCHON.....
29	181218 M91		1	TAMPA.....	COVER.....	TAPA.....	COUVERCLE.....
30	181217 M1		2	JUNTA.....	JOINT.....	JUNTA.....	JOINT.....
31	353697 X1		8	PARAFUSO.....	BOLT.....	TORNILLO.....	VIS.....
32	1665962 M91		1	VARETA.....	ROD.....	VARILLA.....	TRINGLE.....
33	489190 M1		1	TAMPA.....	COVER.....	TAPA.....	COUVERCLE.....
34	488254 M2		1	JUNTA.....	JOINT.....	JUNTA.....	JOINT.....
35	488253 M4		1	TAMPA.....	COVER.....	TAPA.....	COUVERCLE.....
36	353723 X1		4	PARAFUSO.....	BOLT.....	TORNILLO.....	VIS.....
37	3175504 M1		1	JUNTA PLÁSTICA..	JOINT.....	JUNTA.....	JOINT.....
38	377562 X1		3/5	PARAFUSO.....	BOLT.....	TORNILLO.....	VIS.....
39	3145869 M1		7/9	PARAFUSO.....	BOLT.....	TORNILLO.....	VIS.....
40	377563 X1	⟼1099	?	PARAFUSO.....	BOLT.....	TORNILLO.....	VIS.....
40	377562 X1	⟼1100	?	PARAFUSO.....	BOLT.....	TORNILLO.....	VIS.....
41	3410040 M1		?	PRISIONEIRO.....	STUD.....	ESPÁRRAGO.....	GOUJON.....
42	3145977 M1		?	PORCA.....	NUT.....	TUERCA.....	ÉCROU.....

EIXO TRASEIRO REAR AXLE EJE TRASERO ESSIEU ARRIÈRE	CARCAÇA CENTRAL CENTRE HOUSING CAJA CENTRAL CARTER CENTRAL	MF 86R ⟼266

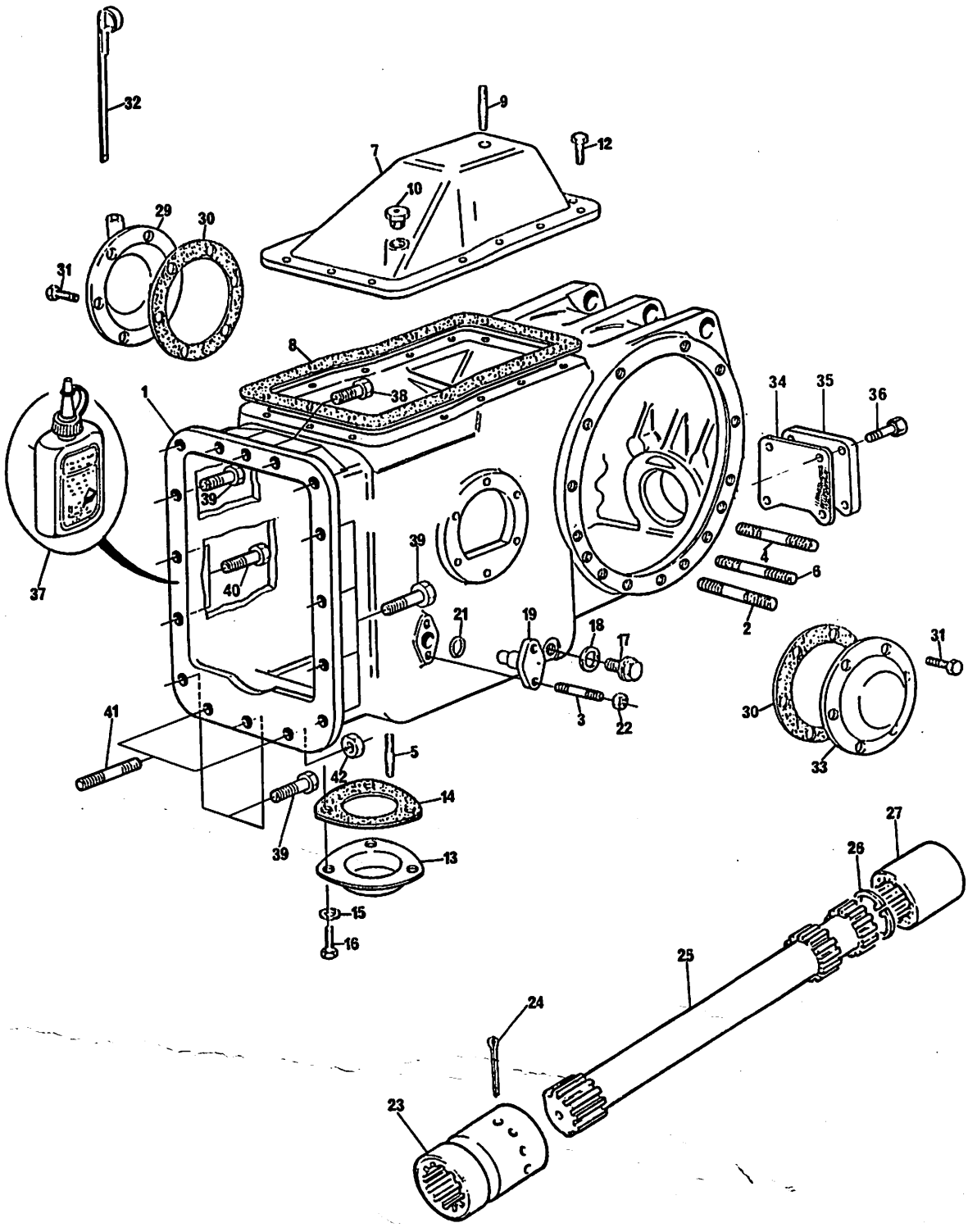

DIFERENCIAL DO EIXO TRASEIRO
REAR AXLE DIFFERENTIAL
DIFERENCIAL DEL EJE TRASERO
DIFFÉRENTIEL D'ESSIEU ARRIÈRE

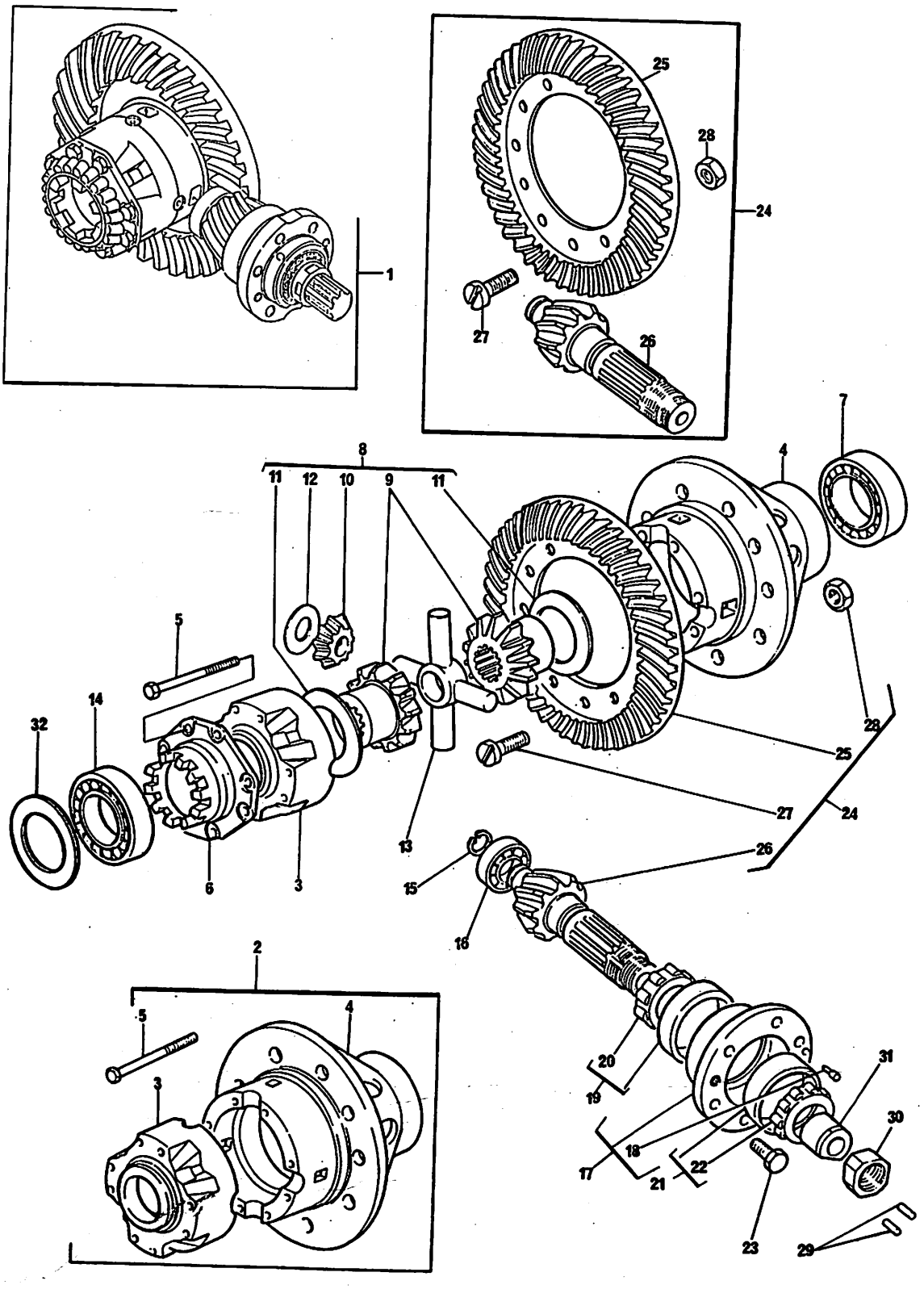

DIFERENCIAL DO EIXO TRASEIRO
REAR AXLE DIFFERENTIAL
DIFERENCIAL DEL EJE TRASERO
DIFFÉRENTIEL D'ESSIEU ARRIÈRE

1	3146477 M92			1	DIFERENCIAL.....	DIFFERENTIAL....	DIFERENCIAL.....	DIFFÉRENTIEL....
2	2800781 M91			1	CAIXA.....	CASE ASSY.....	CAJA.....	CARTER.....
3		2	➡REF.2	1	CAIXA.....	CASE.....	CAJA.....	CARTER.....
4		2	➡REF.2	1	CAIXA.....	CASE.....	CAJA.....	CARTER.....
5	490001 M1	2		8	PARAFUSO.....	BOLT.....	TORNILLO.....	VIS.....
6	898712 M2	1		1	MANGA.....	COUPLING CAP.....	TAPA.....	CRABOT.....
7	1851533 M91	1		1	ROLAMENTO.....	BEARING.....	COJINETE.....	ROULEMENT.....
8	2710005 M91	1		1	JG.PLANETÁRIA..	KIT.....	JUEGO.....	JEU.....
9		8	➡REF.8	2	PLANETÁRIA.....	SIDE GEAR	ENGRANAJE.....	PLANÉTAIRE.....
10		8	➡REF.8	4	SATÉLITE.....	PINION.....	SATÉLITE.....	SATELLITE.....
11	897726 M1	8		2	ARRUELA.....	WASHER.....	ARANDELA.....	RONDELLE.....
12	514958 M1	8		4	ARRUELA.....	WASHER.....	ARANDELA.....	RONDELLE.....
13	894302 M3	1		1	CRUZETA.....	SPIDER.....	CRUCETA.....	CROISILLON.....
14	1850909 M91			1	ROLAMENTO.....	BEARING.....	COJINETE.....	ROULEMENT.....
15	196097 M1			1	ANEL TRAVA.....	CIRCLIP.....	ARO RETÉN.....	CIRCLIP.....
16	191250 M1			1	ROLAMENTO.....	BEARING.....	COJINETE.....	ROULEMENT.....
17	518861 M91	1		1	FLANGE.....	FLANGE.....	PLETINA.....	FLASQUE.....
18	181253 M1	17		1	PINO GUIA.....	DOWEL.....	ESPIGA.....	PION.....
19	1850090 M92	1		1	ROLAMENTO.....	BEARING.....	COJINETE.....	ROULEMENT.....
20	185777 M1	19		1	CONE.....	BEARING CONE.....	CONO.....	CÔNE.....
21	1850090 M92	1		1	ROLAMENTO.....	BEARING.....	COJINETE.....	ROULEMENT.....
22	185777 M1	21		1	CONE.....	BEARING CONE.....	CONO.....	CÔNE.....
23	899199 M1			6	PARAFUSO.....	BOLT.....	TORNILLO.....	VIS.....
24	1664255 M92	1	11X38	1	COROA E PINHÃO.	GEAR AND PINION..	CORONA Y PIÑON..	COUPLE CONIQUE..
25		24	➡REF.24	1	COROA.....	CROWNWHEEL.....	CORONA.....	COURONNE.....
26		24	➡REF.24	1	PINHÃO.....	PINION.....	PIÑON.....	PIGNON.....
27	825776 M1	24		12	PARAFUSO.....	BOLT.....	TORNILLO.....	VIS.....
28	891497 M1	24		12	PORCA.....	NUT.....	TUERCA.....	ÉCROU.....
29	831485 M1	24		2	ROLETE.....	ROLLER.....	RODILLO.....	GALET.....
30	532956 M1	24		1	PORCA.....	NUT.....	TUERCA.....	ÉCROU.....
31	1661065 M1	1		1	ESPAÇADOR.....	SPACER.....	ESPACIADOR.....	ENTRETOISE.....
32	521401 M1		Σ.024"-.026"	X	CALÇO.....	SHIM.....	SUPLEMENTO.....	CALE.....
32	187689 M1		Σ.029"-.031"	X	CALÇO.....	SHIM.....	SUPLEMENTO.....	CALE.....
32	892173 M1		Σ.034"-.036"	X	CALÇO.....	SHIM.....	SUPLEMENTO.....	CALE.....
32	892172 M1		Σ.039"-.041"	X	CALÇO.....	SHIM.....	SUPLEMENTO.....	CALE.....
32	892171 M1		Σ.044"-.046"	X	CALÇO.....	SHIM.....	SUPLEMENTO.....	CALE.....
32	892170 M1		Σ.049"-.051"	X	CALÇO.....	SHIM.....	SUPLEMENTO.....	CALE.....

MECANISMO DE BLOQUEIO DO DIFERENCIAL
DIFFERENTIAL LOCK MECHANISM
MECANISMO DE BLOQUEO DEL DIFERENCIAL
MÉCANISME DE BLOCAGE DE DIFFÉRENTIEL

1	1860881 M1	▶	1	PLACA SUPORTE...	PLATE.....	PLACA.....	PLAQUE.....
2	1860838 M2		4	ANEL "O".....	"O" RING.....	ARO SELLO.....	JOINT TORIQUE...
4	897003 M3		1	LUVA.....	COUPLER.....	ACOPLADOR.....	CRABOT.....
5	906807 M1		1	GARFO.....	FORK.....	HORQUILLA.....	FOURCHETTE.....
7	1864763 M1		1	EIXO DO PEDAL...	SHAFT.....	EJE.....	ARBRE.....
8	420407 M1		1	PINO.....	PIN.....	PERNO.....	AXE.....
9	906808 M1		1	MOLA.....	SPRING.....	RESORTE.....	RESSORT.....
10	1864764 M1		1	ARRUELA.....	WASHER.....	ARANDELA.....	RONDELLE.....
11	358950 X1		1	ANEL TRAVA.....	CIRCLIP.....	ARO RETÉN.....	CIRCLIP.....
12	355896 X1		1	PORCA.....	NUT.....	TUERCA.....	ÉCROU.....
13	851258 M1		1	ANEL "O".....	"O" RING.....	ARO SELLO.....	JOINT TORIQUE...
14	906811 M1		1	PROTETOR.....	PROTECTOR.....	PROTECTOR.....	PROTECTEUR.....
15	1865014 M1		1	GARFO.....	FORK.....	HORQUILLA.....	FOURCHETTE.....
16	1860884 M1	◀	1	PLACA SUPORTE...	PLATE.....	PLACA.....	PLAQUE.....
17	376407 X1		4	PARAFUSO.....	BOLT.....	TORNILLO.....	VIS.....
18	3410107 M1		1	ALAVANCA/BLOQ...	LEVER.....	PALANCA.....	LEVIER.....
19	1860961 M1		1	EIXO.....	SHAFT.....	EJE.....	ARBRE.....
20	357632 X1		1	PINO.....	PIN.....	PERNO.....	AXE.....
21	403262 M1		1	CABO DE BORRACHA	CABLE.....	CABLE.....	CÂBLE.....
22	29951 X		1	PINO GRAXEIRO...	GREASE NIPPLE...	NIPLE DE ENGRASE	GRAISSEUR.....

MECANISMO DE BLOQUEIO DO DIFERENCIAL
DIFFERENTIAL LOCK MECHANISM
MECANISMO DE BLOQUEO DEL DIFERENCIAL
MÉCANISME DE BLOCAGE DE DIFFÉRENTIEL

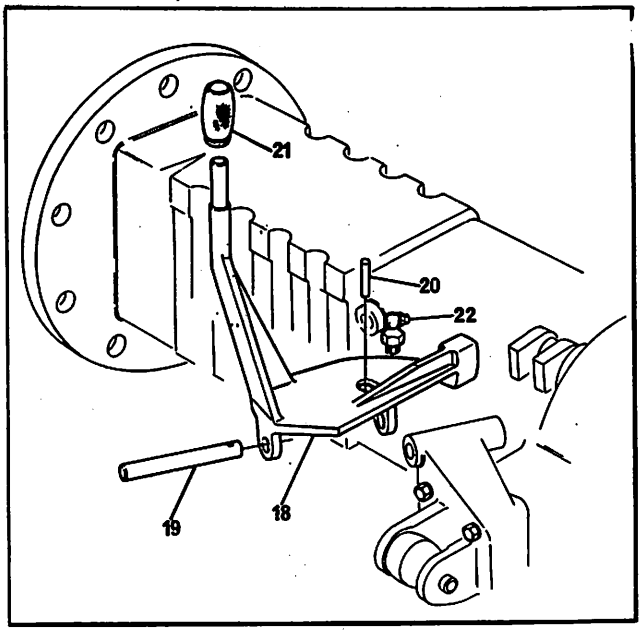

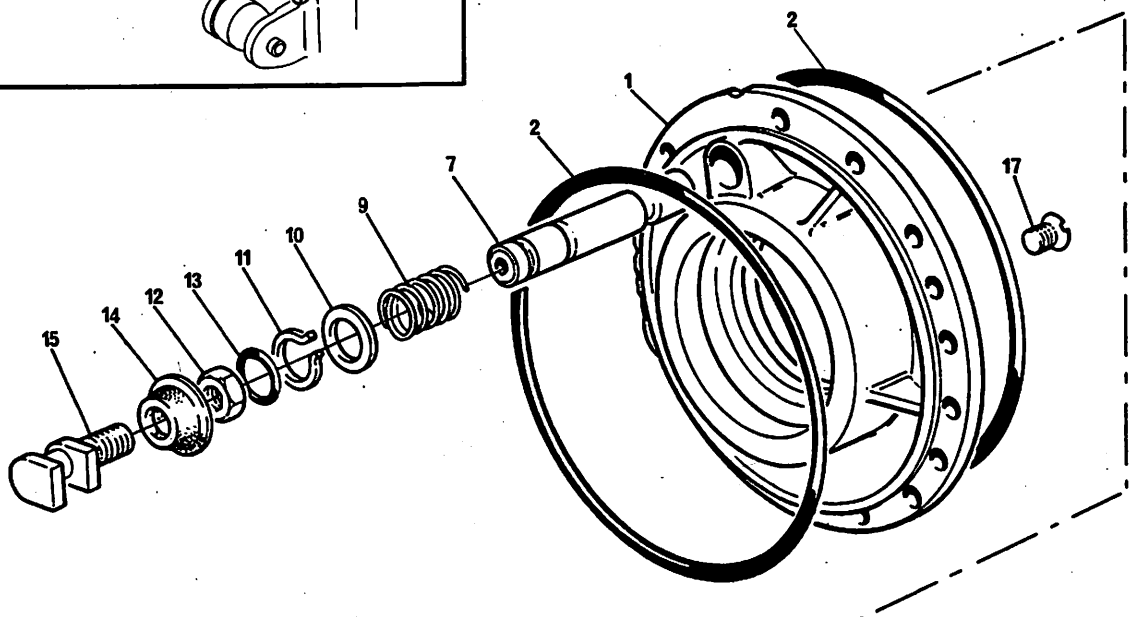

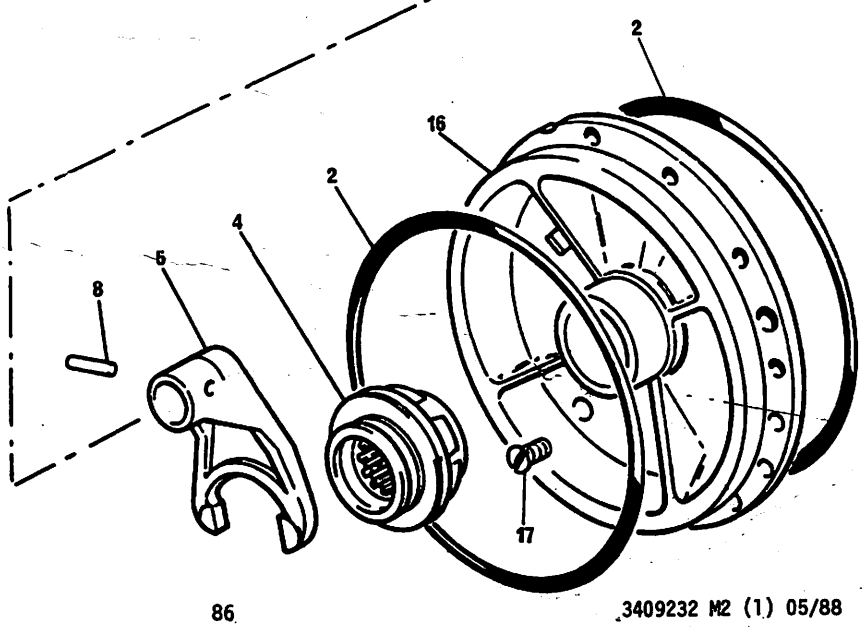

CARCAÇA DO EIXO TRASEIRO
REAR AXLE HOUSING
CÁRTER DEL EJE TRASERO
TROMPETTES D'ESSIEU ARRIÈRE

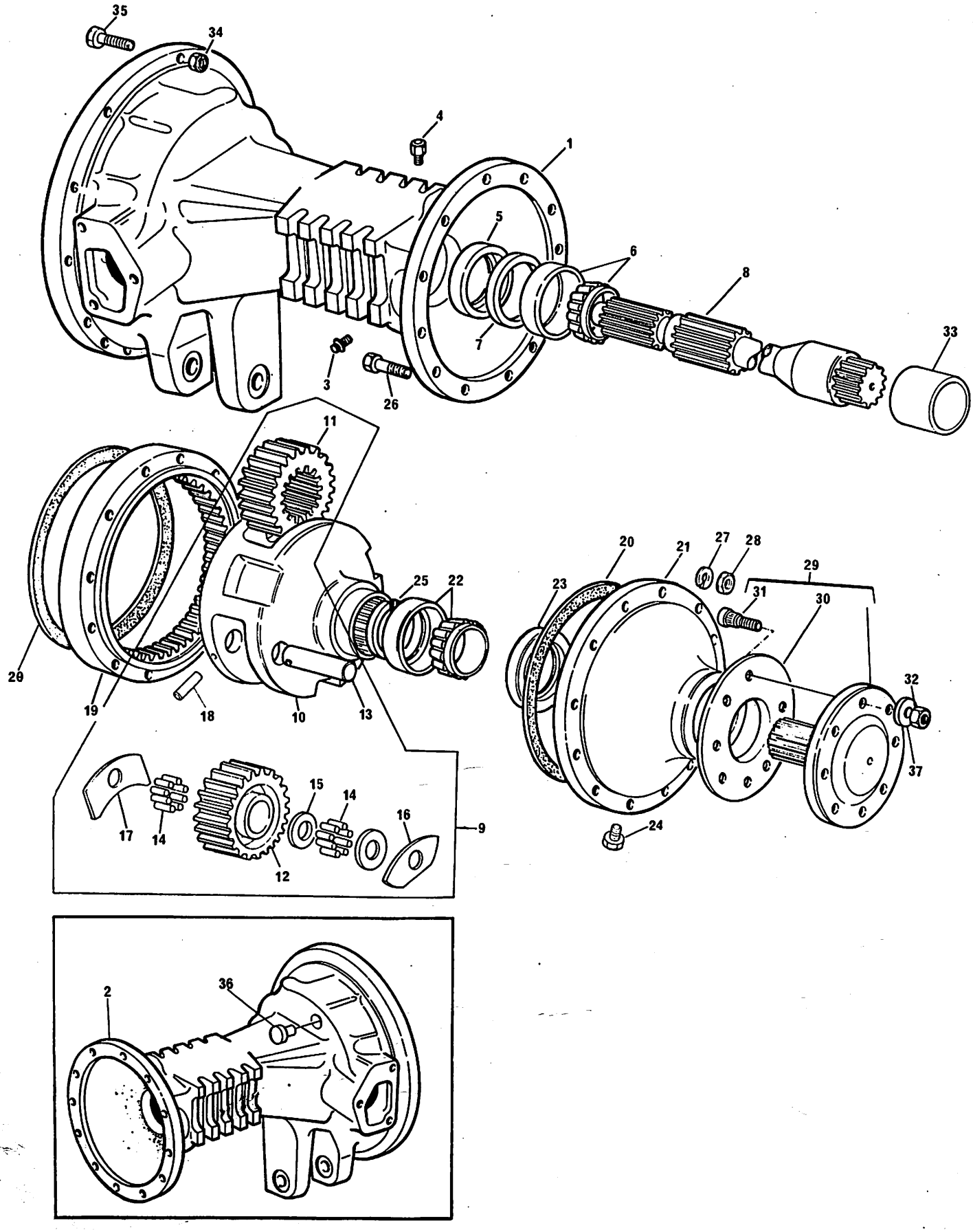

CARCAÇA DO EIXO TRASEIRO
REAR AXLE HOUSING
CÁRTER DEL EJE TRASERO
TROMPETTES D'ESSIEU ARRIÈRE

1	3147505 M1		◀	1	CARCAÇA.....	HOUSING.....	CÁRTER.....	TROMPETTE.....
2	3147504 M1		▶	1	CARCAÇA.....	HOUSING.....	CÁRTER.....	TROMPETTE.....
3	2412 X			2	BUJÃO.....	PLUG.....	TAPÓN.....	BOUCHON.....
4	623357 M11			2	RESPIRO.....	BREATHER.....	RESPIRADERO.....	RENIFLARD.....
5	1860954 M1			2	RETENTOR.....	SEAL.....	RETÉN.....	BAGUE ÉTANCHÉITÉ
6	1860931 M91			2	ROLAMENTO.....	BEARING.....	COJINETE.....	ROULEMENT.....
7	894757 M1		⧗0,13 mm	X	CALÇO.....	SHIM.....	SUPLEMENTO.....	CALE.....
7	894758 M1		⧗0,25 mm	X	CALÇO.....	SHIM.....	SUPLEMENTO.....	CALE.....
7	894759 M1		⧗0,38 mm	X	CALÇO.....	SHIM.....	SUPLEMENTO.....	CALE.....
8	882491 M2		(C)	2	SEMI-ÁRVORE.....	REAR AXLE SHAFT.	EJE.....	ARBRE.....
8	3585916 M1		(D)	2	SEMI-ÁRVORE.....	REAR AXLE SHAFT.	EJE.....	ARBRE.....
9	2800804 M91			2	PORTA-ENGRENAGEM	CARRIER.....	PORTADOR.....	PORTE-SATELLITES
10		9	➡ 2800804 M91	2	PORTA-ENGRENAGEM	CARRIER.....	PORTADOR.....	PORTE-SATELLITES
11	897005 M1	9		2	ENGRENAGEM.....	GEAR.....	ENGRANAJE.....	PIGNON.....
12	894769 M1	9		6	PINHÃO.....	PINION.....	PIÑÓN.....	PIGNON.....
13	1864869 M1	9		6	EIXO.....	SHAFT.....	EJE.....	ARBRE.....
14	184742 M1	9		348	ROLETE.....	ROLLER.....	RODILLO.....	GALET.....
15	184196 M1	9		6	ARRUELA.....	WASHER.....	ARANDELA.....	RONDELLE.....
16	184441 M1	9		8	ARRUELA.....	WASHER.....	ARANDELA.....	RONDELLE.....
17	894867 M1	9		4	ARRUELA.....	WASHER.....	ARANDELA.....	RONDELLE.....
18	1864852 M1	9		6	PINO.....	PIN.....	PERNO.....	AXE.....
19	894772 M1			2	COROA REDUTOR...	ANNULAR GEAR....	ENGRANAJE.....	COURONNE.....
20	184182 M3			4	JUNTA.....	JOINT.....	JUNTA.....	JOINT.....
21	894781 M1			2	TAMPA.....	COVER.....	TAPA.....	COUVERCLE.....
22	1851392 M91			2	ROLAMENTO.....	BEARING.....	COJINETE.....	ROULEMENT.....
23	894763 M4			2	RETENTOR.....	SEAL.....	RETÉN.....	BAGUE ÉTANCHÉITÉ
24	490075 M1			2	BUJÃO.....	PLUG.....	TAPÓN.....	BOUCHON.....
25	882601 M1		⧗.0232"	X	MEIO-ANEL.....	HALF RING.....	MEDIO-ANILLO....	DEMI-ANNEAU.....
25	882602 M1		⧗.0234"	X	MEIO-ANEL.....	HALF RING.....	MEDIO-ANILLO....	DEMI-ANNEAU.....
25	882603 M1		⧗.0236"	X	MEIO-ANEL.....	HALF RING.....	MEDIO-ANILLO....	DEMI-ANNEAU.....
25	882604 M1		⧗.0238"	X	MEIO-ANEL.....	HALF RING.....	MEDIO-ANILLO....	DEMI-ANNEAU.....
25	882605 M1		⧗.0240"	X	MEIO-ANEL.....	HALF RING.....	MEDIO-ANILLO....	DEMI-ANNEAU.....
25	882606 M1		⧗.0242"	X	MEIO-ANEL.....	HALF RING.....	MEDIO-ANILLO....	DEMI-ANNEAU.....
25	882607 M1		⧗.0244"	X	MEIO-ANEL.....	HALF RING.....	MEDIO-ANILLO....	DEMI-ANNEAU.....
25	882608 M1		⧗.0246"	X	MEIO-ANEL.....	HALF RING.....	MEDIO-ANILLO....	DEMI-ANNEAU.....
25	882609 M1		⧗.0248"	X	MEIO-ANEL.....	HALF RING.....	MEDIO-ANILLO....	DEMI-ANNEAU.....
26	361785 X1			24	PARAFUSO.....	BOLT.....	TORNILLO.....	VIS.....
27	353432 X1			24	ARRUELA.....	WASHER.....	ARANDELA.....	RONDELLE.....
28	353426 X1			24	PORCA.....	NUT.....	TUERCA.....	ÉCROU.....
29	3410952 M92			2	SEMI-ÁRVORE.....	WHEEL AXLE.....	EJE DE RUEDA....	ARBRE.....
30	894756 M1	29		2	ESPAÇADOR.....	SPACER.....	ESPACIADOR.....	ENTRETOISE.....
31	893017 M2	29	(A)	16	PARAFUSO.....	BOLT.....	TORNILLO.....	VIS.....
31	3412644 M1	29	(B)	16	PARAFUSO.....	BOLT.....	TORNILLO.....	VIS.....
32	881162 M2		(A)	16	PORCA.....	NUT.....	TUERCA.....	ÉCROU.....
32	847417 M1		(B)	16	PORCA.....	NUT.....	TUERCA.....	ÉCROU.....
33	894778 M1			2	BUCHA.....	BUSH.....	BUJE.....	BAGUE.....
34	363627 X1			30	PORCA.....	NUT.....	TUERCA.....	ÉCROU.....
35	362479 X1			13	PARAFUSO.....	BOLT.....	TORNILLO.....	VIS.....
36	3146509 M1			1	BUJÃO.....	PLUG.....	TAPÓN.....	BOUCHON.....
37	3410536 M1		(B)	16	ARRUELA.....	WASHER.....	ARANDELA.....	RONDELLE.....

142

CARCAÇA DO EIXO TRASEIRO REAR AXLE HOUSING CÁRTER DEL EJE TRASERO TROMPETTES D'ESSIEU ARRIÈRE	

(A) USADO NAS SÉRIES / USED ON SERIALS / USADO EN LAS SERIES / UTILISÉ DANS LES SÉRIES: 001 A 512, 515, 516, 518 A 521, 528 A 538 — MF 86

E ATÉ A SÉRIE 50337 / AND UP TO SERIAL 50337 / Y HASTA LA SERIE 50337 / ET JUSQU'À LA SÉRIE 50337 — MF 86MS

(B) USADO NAS SÉRIES / USED ON SERIALS / USADO EN LAS SERIES / UTILISÉ DANS LES SÉRIES: 513, 514, 517, 522 A 527

E DE 539 EM DIANTE / AND FROM 539 ON / Y DE 539 EN DELANTE / ET A PARTIR DU 539 — MF 86

E A PARTIR DA SÉRIE 50338 / AND FROM SERIAL 50338 / Y DESDE LA SERIE 50338 / ET À PARTIR DE LA SÉRIE 50338 — MF 86MS

(C) USADO ATÉ A SÉRIE / USED UP TO SERIAL / USADO HASTA LA SERIE / UTILISÉ JUSQU'À LA SÉRIE

1806 - MF 86REV
50764 - MF 86MS

(D) USADO A PARTIR DA SÉRIE / USED FROM SERIAL / USADO DESDE LA SERIE / UTILISÉ À PARTIR DE LA SÉRIE

1807 - MF 86REV
50764 - MF 86MS

CARCAÇA DO EIXO TRASEIRO
REAR AXLE HOUSING
CÁRTER DEL EJE TRASERO
TROMPETTES D'ESSIEU ARRIÈRE

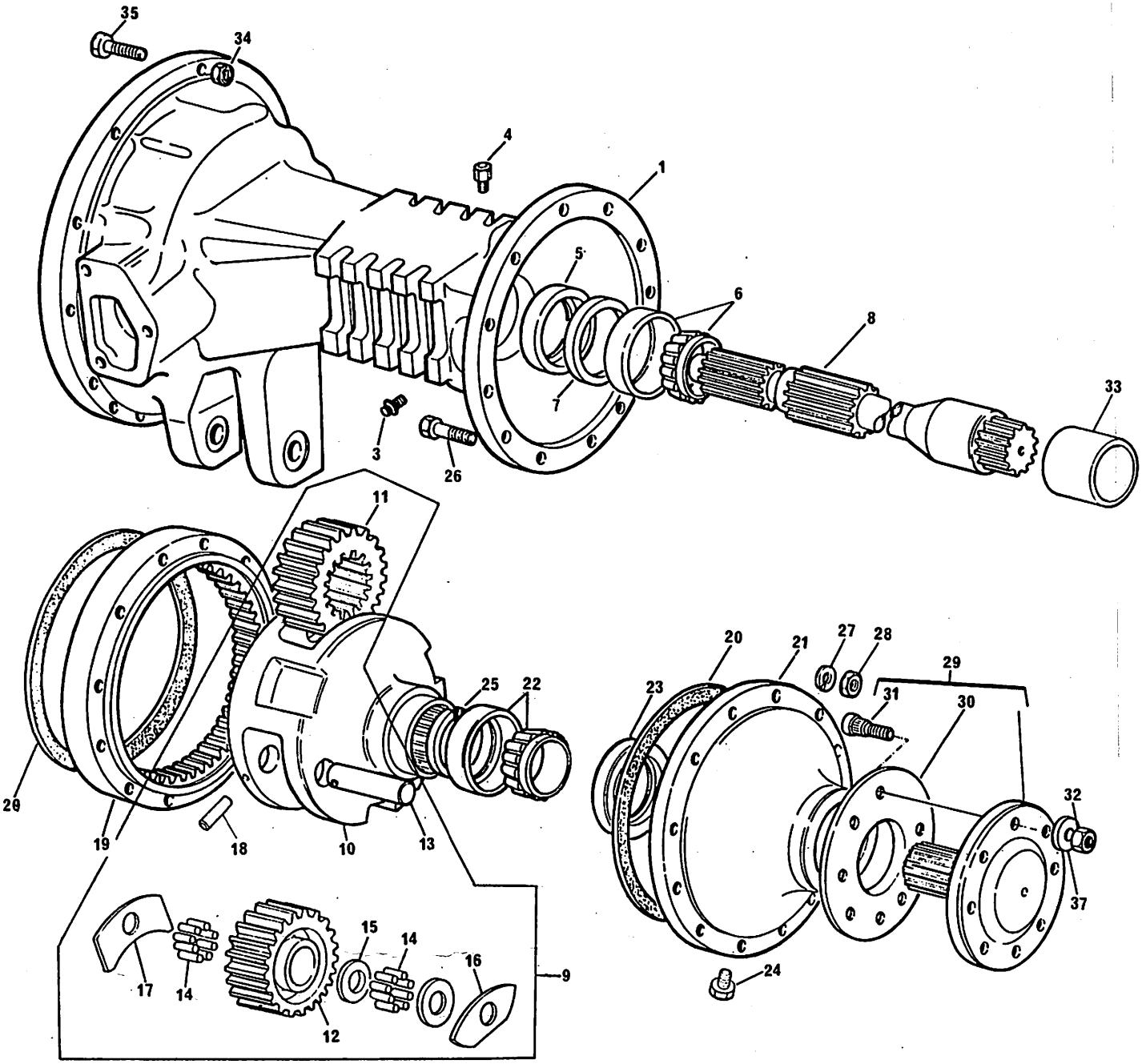

FREIO A DISCO DISC BRAKE FRENO DE DISCO FREIN Ã DISQUE	EM BANHO DE ÓLEO OIL COOLED BAÑO DE ACEITE Ã BAIN D'HUILE

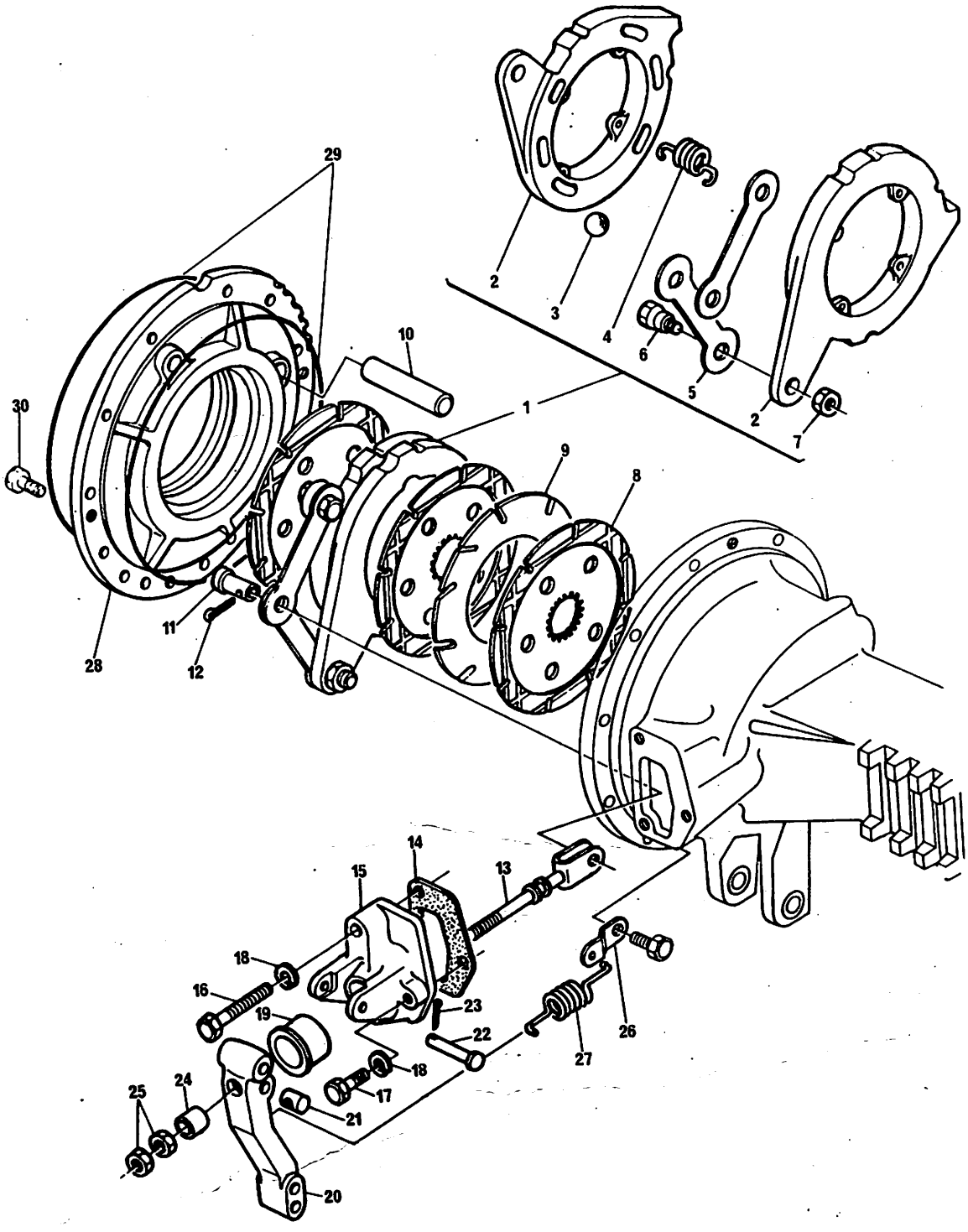

FREIO A DISCO
DISC BRAKE
FRENO DE DISCO
FREIN À DISQUE

EM BANHO DE ÓLEO
OIL COOLED
BAÑO DE ACEITE
À BAIN D'HUILE

1	1860963 M91			2	COMANDO.....	ACTUATOR.....	ACTUADOR.....	DÉCLENCHEUR.....
2		1	➡REF.1	4	PLACA.....	PLATE.....	PLACA.....	PLAQUE.....
3	16779 X	1		12	ESFERA.....	BALL.....	BOLILLA.....	BILLE.....
4	1853148 M1	1		8	MOLA.....	SPRING.....	RESORTE.....	RESSORT.....
5	1886565 M1	1		4	BIELETA.....	LINK.....	ARTICULACIÓN....	BIELLETTE.....
6	1481654 M1	1		4	PINO PIVÔ.....	PIVOT PIN.....	PERNO.....	AXE.....
7	353438 X1	1		4	PORCA.....	NUT.....	TUERCA.....	ÉCROU.....
8	1860964 M2			8	DISCO.....	DISC.....	DISCO.....	DISQUE.....
9	1860965 M2			4	DISCO.....	DISC.....	DISCO.....	DISQUE.....
10	1860956 M1			2	EIXO TRAVA.....	SHAFT.....	EJE.....	ARBRE.....
11	195348 M1			2	PINO.....	PIN.....	PERNO.....	AXE.....
12	354068 X1			2	CONTRAPINO.....	COTTER PIN.....	PASADOR DOBLE...	GOUPILLE.....
13	1861676 M91			2	TIRANTE.....	ROD.....	VARILLA.....	TRINGLE.....
14	1860960 M1			4	JUNTA.....	JOINT.....	JUNTA.....	JOINT.....
15	1860970 M1		◀	1	SUPORTE.....	BRACKET.....	SOPORTE.....	SUPPORT.....
15	674474 M1		▶	1	SUPORTE.....	BRACKET.....	SOPORTE.....	SUPPORT.....
15	3409713 M1		MF 86R↦266▶	1	SUPORTE.....	BRACKET.....	SOPORTE.....	SUPPORT.....
16	362455 X1			4	PARAFUSO.....	BOLT.....	TORNILLO.....	VIS.....
17	362463 X1			2	PARAFUSO.....	BOLT.....	TORNILLO.....	VIS.....
18	353434 X1			6	ARRUELA.....	WASHER.....	ARANDELA.....	RONDELLE.....
19	1860959 M1			2	CAPA.....	SEAL.....	SELLO.....	BAGUE.....
20	1861666 M1		◀	1	ALAVANCA.....	LEVER.....	PALANCA.....	LEVIER.....
20	1861665 M1		▶	1	ALAVANCA.....	LEVER.....	PALANCA.....	LEVIER.....
21	1865003 M1			2	PINO DE APOIO...	TRUNNION.....	MUÑÓN.....	TOURILLON.....
22	363459 X1			2	PINO.....	PIN.....	PERNO.....	AXE.....
23	354059 X1			2	CONTRAPINO.....	COTTER PIN.....	PASADOR DOBLE...	GOUPILLE.....
24	1865002 M1			2	ESPAÇADOR.....	SPACER.....	ESPACIADOR.....	ENTRETOISE.....
25	353426 X1			4	PORCA.....	NUT.....	TUERCA.....	ÉCROU.....
26	184310 M1			2	SUPORTE.....	BRACKET.....	SOPORTE.....	SUPPORT.....
27	184171 M1			2	MOLA.....	SPRING.....	RESORTE.....	RESSORT.....
27	3410719 M1		MF 86R↦266	2	MOLA.....	SPRING.....	RESORTE.....	RESSORT.....
28	1860881 M1		▶	1	PLACA.....	PLATE.....	PLACA.....	PLAQUE.....
28	1860884 M1		◀	1	PLACA.....	PLATE.....	PLACA.....	PLAQUE.....
29	1860838 M2			4	ANEL "O".....	"O" RING.....	ARO SELLO.....	JOINT TORIQUE...
30	376407 X1		⊣196022 M1	4	PARAFUSO.....	BOLT.....	TORNILLO.....	VIS.....

PEDAL DO FREIO E TIRANTES
BRAKE PEDAL AND LINKAGE
PEDAL DE FRENO Y VARILLAJE
PÉDALE DE FREIN ET TRINGLERIE

REVERSÃO MECÂNICA
MANUAL SHUTTLE
REVERSIÓN MECÁNICA
REVERSION MÉCANIQUE

1	2801103 M1	▶	1	PEDAL.....	PEDAL.....	PEDAL.....	PÉDALE.....
2	2801027 M1		1	BUCHA.....	BUSH.....	BUJE.....	BAGUE.....
3	2800887 M1		1	TRAVA.....	LOCK.....	TRABA.....	SERRURE.....
4	181958 M1		1	MOLA.....	SPRING.....	RESORTE.....	RESSORT.....
5	361203 X1		1	PARAFUSO.....	BOLT.....	TORNILLO.....	VIS.....
6	195663 M1		1	PORCA.....	NUT.....	TUERCA.....	ÉCROU.....
7	29951 X		2	PINO GRAXEIRO...	GREASE NIPPLE...	NIPLE DE ENGRASE	GRAISSEUR.....
8	2801102 M1	◀	1	PEDAL.....	PEDAL.....	PEDAL.....	PÉDALE.....
9	2801027 M1		1	BUCHA.....	BUSH.....	BUJE.....	BAGUE.....
10	2800864 M91		1	SETOR.....	RATCHET.....	SECTOR.....	SECTEUR.....
11	353518 X1		1	PARAFUSO.....	BOLT.....	TORNILLO.....	VIS.....
12	355618 X1		1	ARRUELA.....	WASHER.....	ARANDELA.....	RONDELLE.....
13	353446 X1		1	ARRUELA.....	WASHER.....	ARANDELA.....	RONDELLE.....
14	832813 X1		10	PINO.....	PIN.....	PERNO.....	AXE.....
15	354059 X1		10	CONTRAPINO.....	COTTER PIN.....	PASADOR DOBLE...	GOUPILLE.....
16	2801171 M1		1	ARRUELA.....	WASHER.....	ARANDELA.....	RONDELLE.....
17	2800903 M91	(A)	1	EIXO.....	SHAFT.....	EJE.....	ARBRE.....
17	3409161 M91	(B)	1	EIXO.....	SHAFT.....	EJE.....	ARBRE.....
18	2802114 M91	▶	1	ALAVANCA.....	LEVER.....	PALANCA.....	LEVIER.....
19	195910 M1	18	1	BUCHA.....	BUSH.....	BUJE.....	BAGUE.....
20	29951 X		1	PINO GRAXEIRO...	GREASE NIPPLE...	NIPLE DE ENGRASE	GRAISSEUR.....
21	2800888 M91		1	SUPORTE.....	BRACKET.....	SOPORTE.....	SUPPORT.....
22	2800894 M1	◀	1	ALAVANCA.....	LEVER.....	PALANCA.....	LEVIER.....
23	377563 X1		1	PARAFUSO.....	BOLT.....	TORNILLO.....	VIS.....
24	353432 X1		1	ARRUELA.....	WASHER.....	ARANDELA.....	RONDELLE.....
25	353426 X1		1	PORCA.....	NUT.....	TUERCA.....	ÉCROU.....
26	1482675 M1	±.009"-.011"	X	CALÇO.....	SHIM.....	SUPLEMENTO.....	CALE.....
26	1482676 M1	±.019"-.021"	X	CALÇO.....	SHIM.....	SUPLEMENTO.....	CALE.....
26	1482677 M1	±.029"-.031"	X	CALÇO.....	SHIM.....	SUPLEMENTO.....	CALE.....
27	1482670 M1		1	ARRUELA.....	WASHER.....	ARANDELA.....	RONDELLE.....
28	339469 X1		1	ANEL TRAVA.....	CIRCLIP.....	ARO RETÉN.....	CIRCLIP.....
29	12501 X		1	CHAVETA.....	KEY.....	CHAVETA.....	CLAVETTE.....
30	3147636 M91		1	TIRANTE.....	ROD.....	VARILLA.....	TRINGLE.....
31	187661 M91		2	TIRANTE.....	POD.....	VARILLA.....	TRINGLE.....
32	195270 M1	31	2	GARFO.....	FORK.....	HORQUILLA.....	FOURCHETTE.....
33	353430 X1	31	2	PORCA.....	NUT.....	TUERCA.....	ÉCROU.....
34	3147641 M92		1	TIRANTE.....	ROD.....	VARILLA.....	TRINGLE.....
35	2800867 M2		1	TRAVA.....	LOCK.....	TRAVA.....	SERRURE.....
36	3147508 M1		1	PARAFUSO.....	BOLT.....	TORNILLO.....	VIS.....
37	363621 X1		1	PORCA.....	NUT.....	TUERCA.....	ÉCROU.....
38	3147939 M1		1	TIRANTE.....	ROD.....	VARILLA.....	TRINGLE.....
39	2802224 M1		1	MOLA.....	SPRING.....	RESORTE.....	RESSORT.....
40	361332 X1		1	CONTRAPINO.....	COTTER PIN.....	PASADOR DOBLE...	GOUPILLE.....
41	2801154 M1		1	ANEL TRAVA.....	CIRCLIP.....	ARO RETÉN.....	CIRCLIP.....
42	2801075 M1		1	PASSADOR.....	SLEEVE.....	MANGUITO.....	MANCHON.....
43	2801172 M1		1	ARRUELA.....	WASHER.....	ARANDELA.....	RONDELLE.....
44	357515 X1		1	PORCA.....	NUT.....	TUERCA.....	ÉCROU.....
45	487096 M1		1	BOTÃO.....	KNOB.....	PERILLA.....	BOULE.....
46	353446 X1		1	ARRUELA.....	WASHER.....	ARANDELA.....	RONDELLE.....
47	364163 X1		1	ARRUELA.....	WASHER.....	ARANDELA.....	RONDELLE.....
48	354055 X1		1	CONTRAPINO.....	COTTER PIN.....	PASADOR DOBLE...	GOUPILLE.....
49	1001489 M1		2	ANEL "O".....	"O" RING.....	ARO SELLO.....	JOINT TORIQUE...

PEDAL DO FREIO E TIRANTES BRAKE PEDAL AND LINKAGE PEDAL DE FRENO Y VARILLAJE PÉDALE DE FREIN ET TRINGLERIE	REVERSÃO MECÂNICA MANUAL SHUTTLE REVERSIÓN MECÁNICA REVERSION MÉCANIQUE

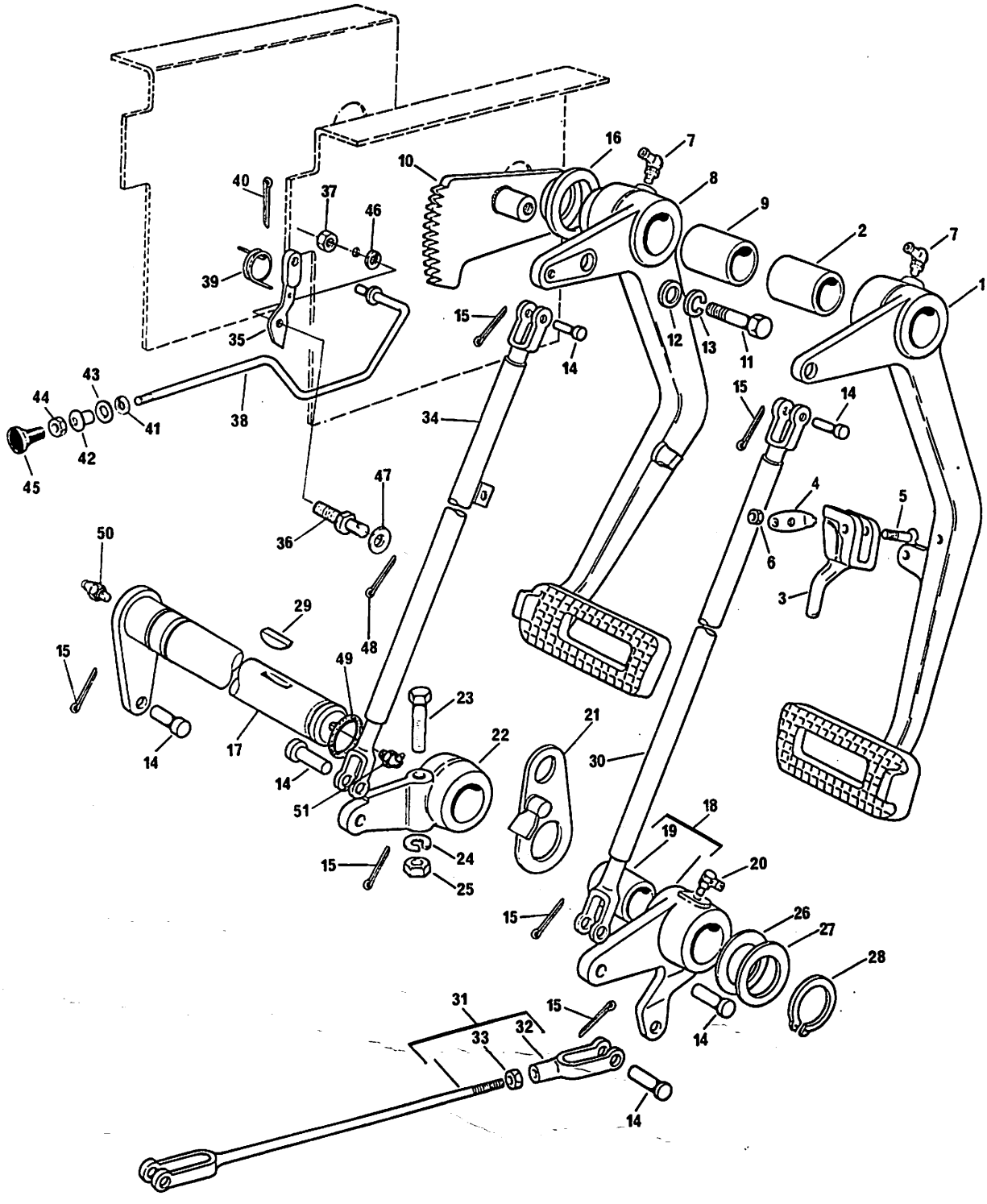

PEDAL DO FREIO E TIRANTES BRAKE PEDAL AND LINKAGE PEDAL DE FRENO Y VARILLAJE PÉDALE DE FREIN ET TRINGLERIE	REVERSÃO MECÂNICA MANUAL SHUTTLE REVERSIÓN MECÁNICA REVERSION MÉCANIQUE

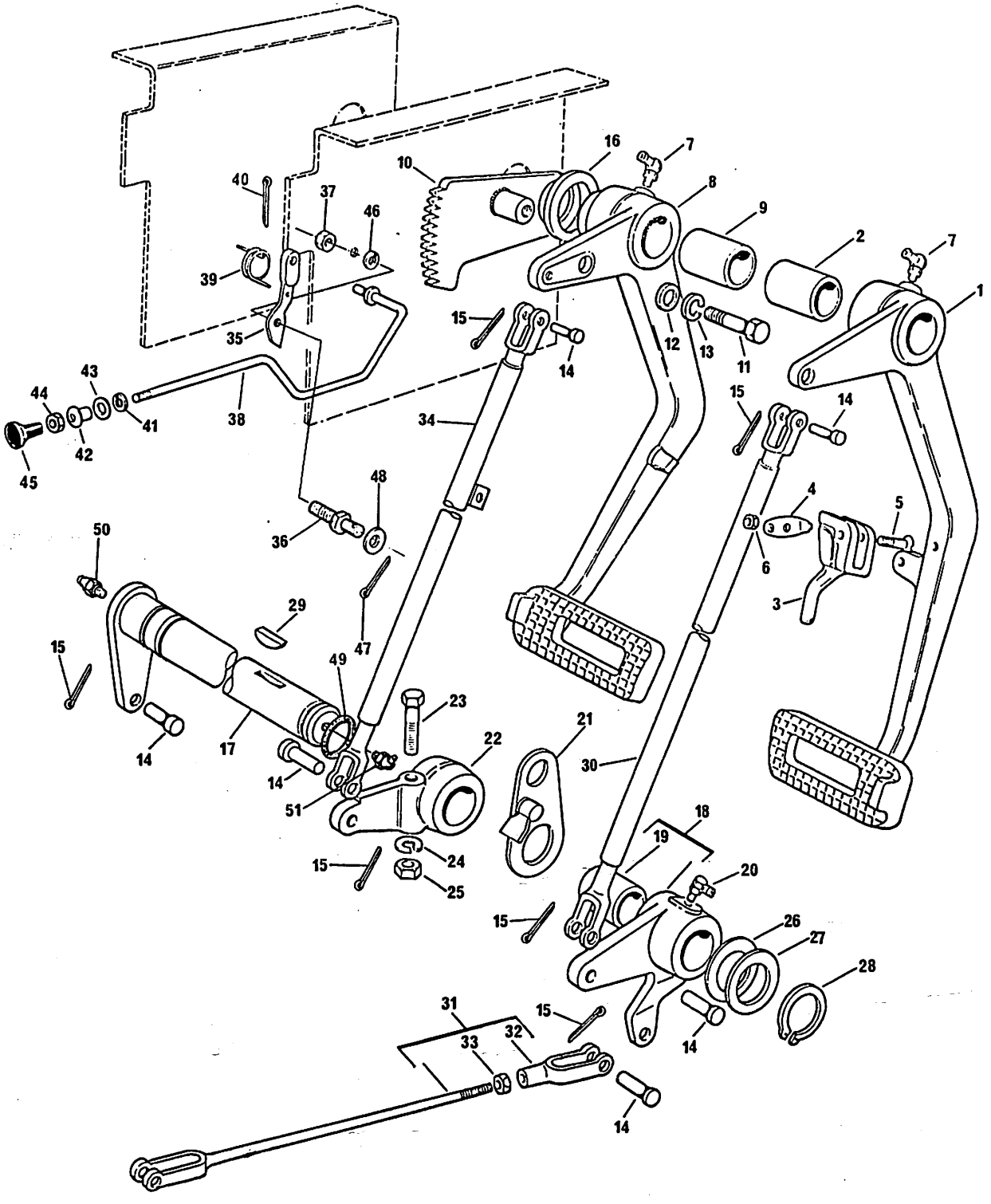

PEDAL DO FREIO E TIRANTES BRAKE PEDAL AND LINKAGE PEDAL DE FRENO Y VARILLAJE PÉDALE DE FREIN ET TRINGLERIE	REVERSÃO MECÂNICA MANUAL SHUTTLE REVERSIÓN MECÁNICA REVERSION MÉCANIQUE

50	13811 X	1	PINO GRAXEIRO.... GREASE NIPPLE... NIPLE DE ENGRASE GRAISSEUR.....
51	29951 X	2	PINO GRAXEIRO... GREASE NIPPLE... NIPLE DE ENGRASE GRAISSEUR.....

(A) USADO NAS SÉRIES / USED ON SERIALS / USADO EN LAS SERIES / UTILISÉ DANS LES SÉRIES — 50000 ⟷ 50071 — E / AND / Y / ET — 50080 ⟷ 50085

(B) USADO NAS SÉRIES / USED ON SERIALS / USADO EN LAS SERIES / UTILISÉ DANS LES SÉRIES — 50072 ⟷ 50079 — E DE 50086 EM DIANTE / AND FROM 50086 ON / Y DE 50086 EN DELANTE / ET À PARTIR DU 50086

PEDAL DO FREIO E TIRANTES
BRAKE PEDAL AND LINKAGE
PEDAL DE FRENO Y VARILLAJE
PÉDALE DE FREIN ET TRINGLERIE

REVERSOMÁTICA
REVERSOMATIC
REVERSOMÁTICA
REVERSOMATIQUE
→ 265

1	489267	M91	▶	1	TIRANTE.....	ROD.....	VARILLA.....	TRINGLE.....
2	353756	X1		1	ARRUELA.....	WASHER.....	ARANDELA.....	RONDELLE.....
3	832813	M1		5	PINO.....	PIN.....	PERNO.....	AXE.....
4	354059	X1		6	CONTRAPINO.....	COTTER PIN.....	PASADOR DOBLE...	GOUPILLE.....
5	186092	M1		2	ALAVANCA.....	LEVER.....	PALANCA.....	LEVIER.....
6	357661	X1		2	PINO.....	PIN.....	PERNO.....	AXE.....
7	186091	M1		1	EIXO.....	SHAFT.....	EJE.....	ARBRE.....
8	186436	M2		1	MANCAL.....	BEARING.....	COJINETE.....	COUSSINET.....
9	2801090	M1		2	PRISIONEIRO.....	STUD.....	ESPÁRRAGO.....	GOUJON.....
10	353432	X1		2	ARRUELA.....	WASHER.....	ARANDELA.....	RONDELLE.....
11	353426	X1		2	PORCA.....	NUT.....	TUERCA.....	ÉCROU.....
12	13811	X		2	PINO GRAXEIRO...	GREASE NIPPLE...	NIPLE DE ENGRASE	GRAISSEUR.....
13	3148934	M91	▶	1	TIRANTE.....	ROD.....	VARILLA.....	TRINGLE.....
14	195270	M1	13	1	GARFO.....	FORK.....	HORQUILLA.....	FOURCHETTE.....
15	353430	X1	13	1	PORCA.....	NUT.....	TUERCA.....	ÉCROU.....
16	186084	M92	▶	1	PEDAL.....	PEDAL.....	PEDAL.....	PÉDALE.....
17	186102	M1	16	1	BUCHA.....	BUSH.....	BUJE.....	BAGUE.....
18	186088	M1		1	EIXO.....	SHAFT.....	EJE.....	AXE.....
19	186100	M1		1	ARRUELA.....	WASHER.....	ARANDELA.....	RONDELLE.....
20	353434	X1		2	ARRUELA.....	WASHER.....	ARANDELA.....	RONDELLE.....
21	354274	X1		2	PARAFUSO.....	BOLT.....	TORNILLO.....	VIS.....
22	186087	M2	◀	1	PEDAL.....	PEDAL.....	PEDAL.....	PÉDALE.....
23	186101	M1		1	BUCHA.....	BUSH.....	BUJE.....	BAGUE.....
24	13811	X		2	PINO GRAXEIRO...	GREASE NIPPLE...	NIPLE DE ENGRASE	GRAISSEUR.....
25	3148933	M91	◀	1	TIRANTE.....	ROD.....	VARILLA.....	TRINGLE.....
26	195270	M1	25	1	GARFO.....	FORK.....	HORQUILLA.....	FOURCHETTE.....
27	353430	X1	25	1	PORCA.....	NUT.....	TUERCA.....	ÉCROU.....
28	186093	M1		1	TRAVA.....	LOCK.....	CERRADURA.....	SERRURE.....
29	181958	M1		1	MOLA.....	SPRING.....	RESORTE.....	RESSORT.....
30	361203	X1		1	PARAFUSO.....	BOLT.....	TORNILLO.....	VIS.....
31	195663	X1		1	PORCA.....	NUT.....	TUERCA.....	ÉCROU.....
32	186094	M1		1	ATUADOR.....	ACTUATOR.....	ACTUADOR.....	DÉCLENCHEUR.....
33	186430	M1		1	TRAVA.....	LOCK.....	CERRADURA.....	SERRURE.....
34	186441	M2		1	MOLA.....	SPRING.....	RESSORTE.....	RESSORT.....
35	195242	M1		1	PINO.....	PIN.....	PERNO.....	AXE.....
36	354055	X1		1	CONTRAPINO.....	COTTER PIN.....	PASADOR DOBLE...	GOUPILLE.....
37	3408030	M91		1	SETOR.....	RATCHET.....	SECTOR.....	SECTEUR.....
38	376408	X1		3	PARAFUSO.....	BOLT.....	TORNILLO.....	VIS.....
40	353757	X1		4	ARRUELA.....	WASHER.....	ARANDELA.....	RONDELLE.....

PEDAL DO FREIO E TIRANTES BRAKE PEDAL AND LINKAGE PEDAL DE FRENO Y VARILLAJE PÉDALE DE FREIN ET TRINGLERIE	REVERSOMÁTICA REVERSOMATIC REVERSOMÁTICA REVERSOMATIQUE	→1265

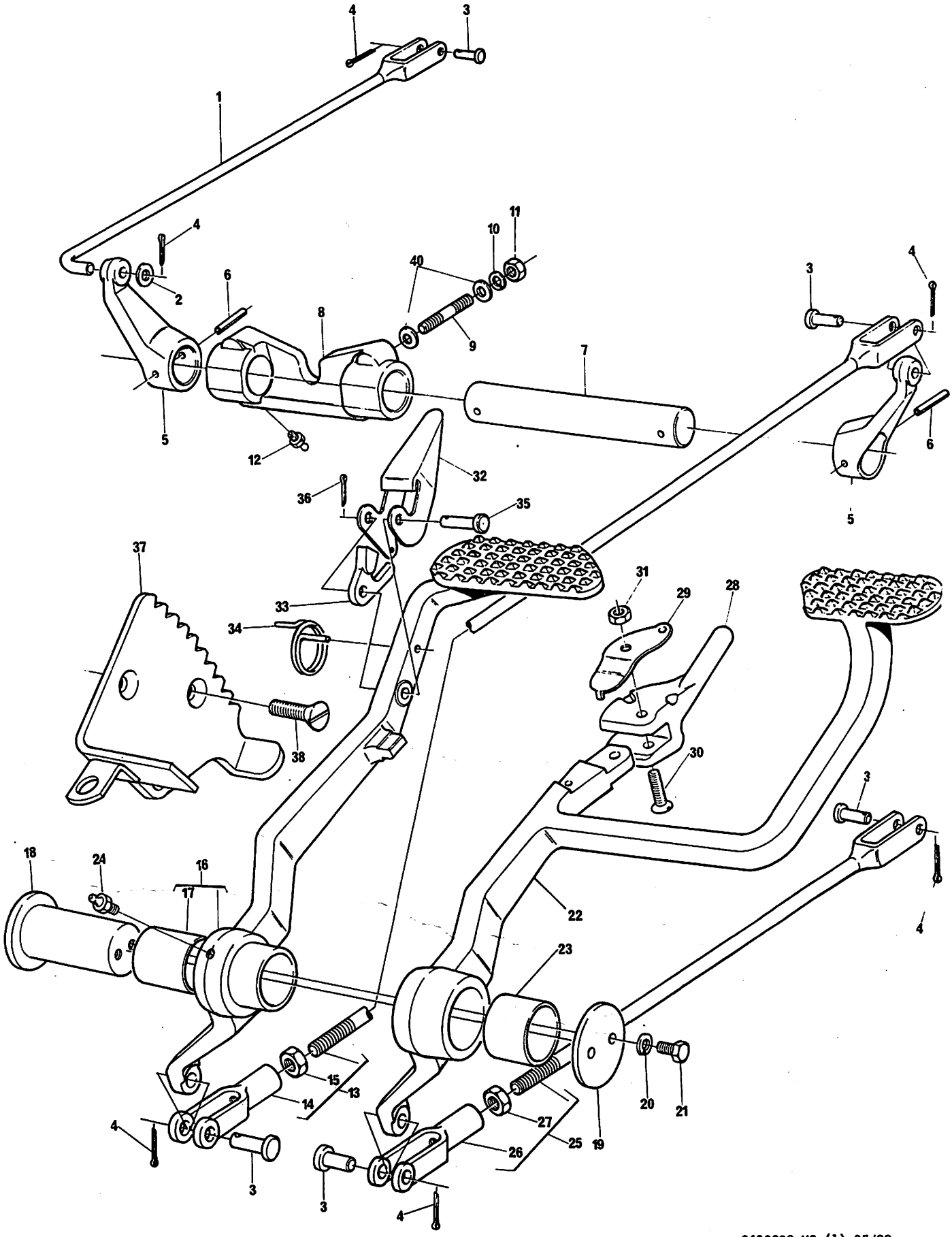

PEDAL DO FREIO E TIRANTES
BRAKE PEDAL AND LINKAGE
PEDAL DE FRENO Y VARILLAJE
PÉDALE DE FREIN ET TRINGLERIE

REVERSÃO AUTOMÁTICA
AUTOMATIC SHUTTLE
REVERSIÓN AUTOMÁTICA
REVERSION AUTOMATIQUE
↦266

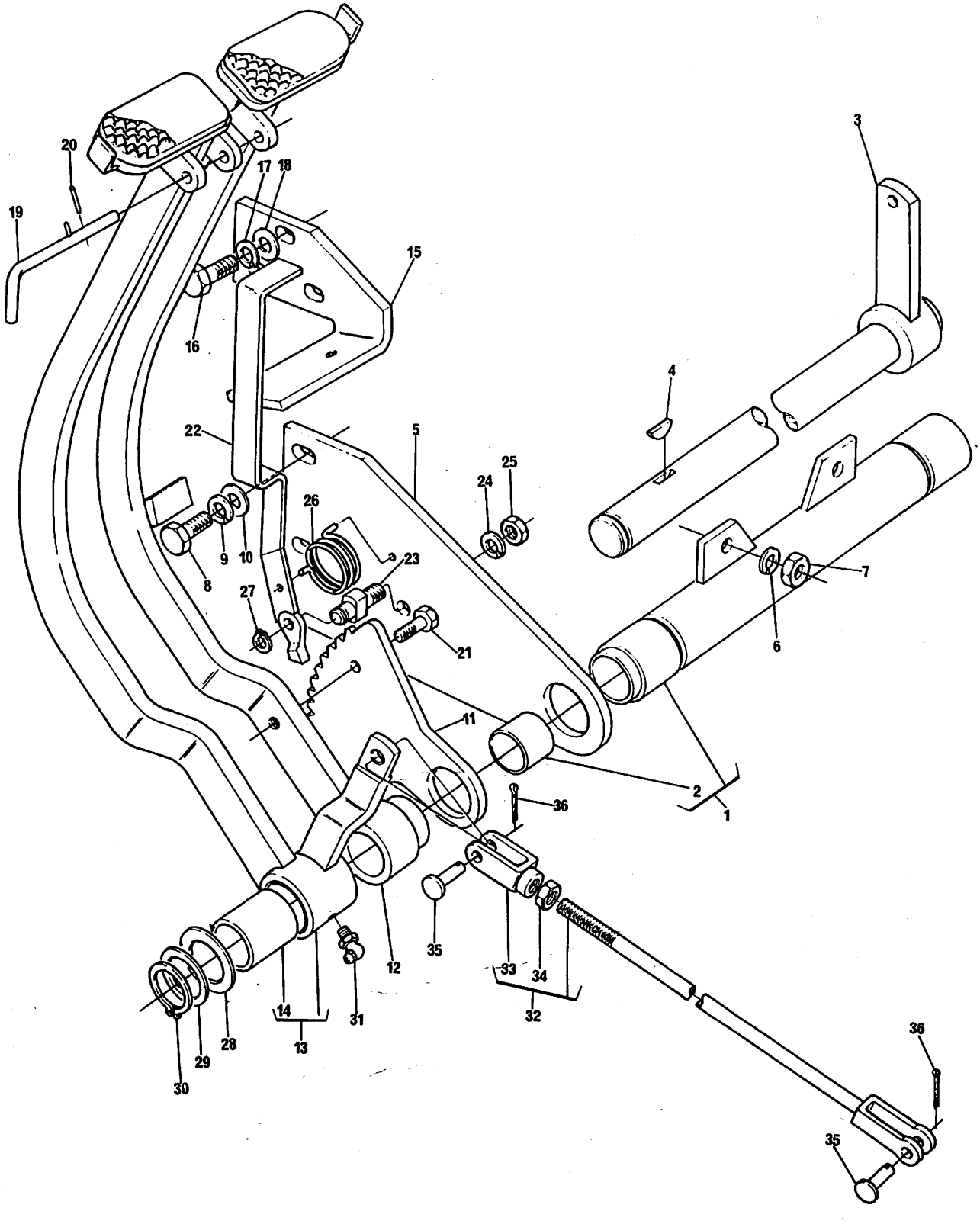

PEDAL DO FREIO E TIRANTES
BRAKE PEDAL AND LINKAGE
PEDAL DE FRENO Y VARILLAJE
PÉDALE DE FREIN ET TRINGLERIE

REVERSÃO AUTOMÁTICA
AUTOMATIC SHUTTLE
REVERSIÓN AUTOMÁTICA
REVERSION AUTOMATIQUE
↦266

1	3409891	M91		1	MANCAL.....	BEARING.....	MANCAL.....	COUSSINET.....
2	184592	M1		2	BUCHA.....	BUSH.....	BUJE.....	BAGUE.....
3	3410443	M91		1	EIXO.....	SHAFT.....	EJE.....	ARBRE.....
4	12501	X		1	CHAVETA.....	KEY.....	CHAVETA.....	CLAVETTE.....
5	3409880	M1		1	SUPORTE.....	BRACKET.....	SOPORTE.....	SUPPORT.....
6	353432	X1		2	ARRUELA.....	WASHER.....	ARANDELA.....	RONDELLE.....
7	353426	X1		2	PORCA.....	NUT.....	TUERCA.....	ÉCROU.....
8	339814	X1		2	PARAFUSO.....	BOLT.....	TORNILLO.....	VIS.....
9	339376	X1		2	ARRUELA.....	WASHER.....	ARANDELA.....	RONDELLE.....
10	339025	X1		2	ARRUELA.....	WASHER.....	ARANDELA.....	RONDELLE.....
11	3409879	M1		1	SETOR.....	RATCHET.....	SECTOR.....	SECTEUR.....
12	3410447	M91	▶	1	PEDAL.....	PEDAL.....	PEDAL.....	PÉDALE.....
13	3410033	M91	◀	1	PEDAL.....	PEDAL.....	PEDAL.....	PÉDALE.....
14	184592	M1	13	2	BUCHA.....	BUSH.....	BUJE.....	BAGUE.....
15	3410571	M1		1	BATENTE.....	STOP.....	TOPE.....	ARRÊT.....
16	1441512	X1		3	PARAFUSO.....	BOLT.....	TORNILLO.....	VIS.....
17	339376	X1		3	ARRUELA.....	WASHER.....	ARANDELA.....	RONDELLE.....
18	339025	X1		3	ARRUELA.....	WASHER.....	ARANDELA.....	RONDELLE.....
19	489793	M91		1	TRAVA DE UNIÃO..	LOCK.....	TRABA.....	SERRURE.....
20	339257	X1		1	PINO.....	PIN.....	PERNO.....	AXE.....
21	353518	X1		1	PARAFUSO.....	BOLT.....	TORNILLO.....	VIS.....
22	3410725	M91		1	ALAVANCA.....	LEVER.....	PALANCA.....	LEVIER.....
23	489796	M1		1	PARAFUSO.....	BOLT.....	TORNILLO.....	VIS.....
24	353446	X1		1	ARRUELA.....	WASHER.....	ARANDELA.....	RONDELLE.....
25	363621	X1		1	PORCA.....	NUT.....	TUERCA.....	ÉCROU.....
26	180809	M2		1	MOLA.....	SPRING.....	RESORTE.....	RESSORT.....
27	354345	X1		1	ANEL TRAVA.....	CIRCLIP.....	ARO RETÉN.....	CIRCLIP.....
28	3145369	M1		1	ARRUELA.....	WASHER.....	ARANDELA.....	RONDELLE.....
29	180812	M1		X	CALÇO.....	SHIM.....	SUPLEMENTO.....	CALE.....
30	352438	X1		1	ANEL TRAVA.....	CIRCLIP.....	ARO RETÉN.....	CIRCLIP.....
31	29951	X		2	PINO GRAXEIRO...	GREASE NIPPLE...	NIPLE DE ENGRASE	GRAISSEUR.....
32	3409878	M91		2	TIRANTE.....	ROD.....	VARILLA.....	TRINGLE.....
33	195270	M1	32	2	GARFO.....	FORK.....	HORQUILLA.....	FOURCHETTE.....
34	353430	X1	32	2	PORCA.....	NUT.....	TUERCA.....	ÉCROU.....
35	832813	M1		4	PINO.....	PIN.....	PERNO.....	AXE.....
36	354059	X1		4	CONTRAPINO.....	COTTER PIN.....	PASADOR DOBLE...	GOUPILLE.....

RODAS TRASEIRAS
REAR WHEELS
RUEDAS TRASERAS
ROUES ARRIÈRE

1	490784 M92		2	RODA.....	WHEEL.....	RUEDA.....	ROUE.....
2	3409121 M91		2	PNEU C/CÂMARA...	TYRE AND TUB....	NEUM.C/CÂMARA...	PNEU ET CHAMBRE.
3	881162 M2	(A)	16	PORCA.....	NUT.....	TUERCA.....	ÉCROU.....
3	847417 M1	(B)	16	PORCA.....	NUT.....	TUERCA.....	ÉCROU.....
4	3410536 M1	(B)	16	ARRUELA.....	WASHER.....	ARANDELA.....	RONDELLE.....
5	3585052 M1		2	PROTETOR.....	PROTECTOR.....	PROTECTOR.....	PROTECTEUR.....

(A) USADO NAS SÉRIES / USED ON SERIALS / USADO EN LAS SÉRIES / UTILISÉ DANS LES SÉRIES: 001 A 512, 515, 516, 518 A 521, 528 A 538 — MF 86

E ATÉ A SÉRIE 50337 / AND UP TO SERIAL 50337 / Y HASTA LA SERIE 50337 / ET JUSQU'À LA SÉRIE 50337 — MF 86MS

(B) USADO NAS SÉRIES / USED ON SERIALS / USADO EN LAS SERIES / UTILISÉ DANS LES SÉRIES: 513, 514, 517, 522 A 527

E DE 539 EM DIANTE / AND FROM 539 ON / Y DE 539 EN DELANTE / ET A PARTIR DU 539 — MF 86

E A PARTIR DA SÉRIE 50338 / AND FROM SERIAL 50338 / Y DESDE LA SERIE 50338 / ET À PARTIR DE LA SÉRIE 50338 — MF 86MS

RODAS TRASEIRAS
REAR WHEELS
RUEDAS TRASERAS
ROUES ARRIÈRE

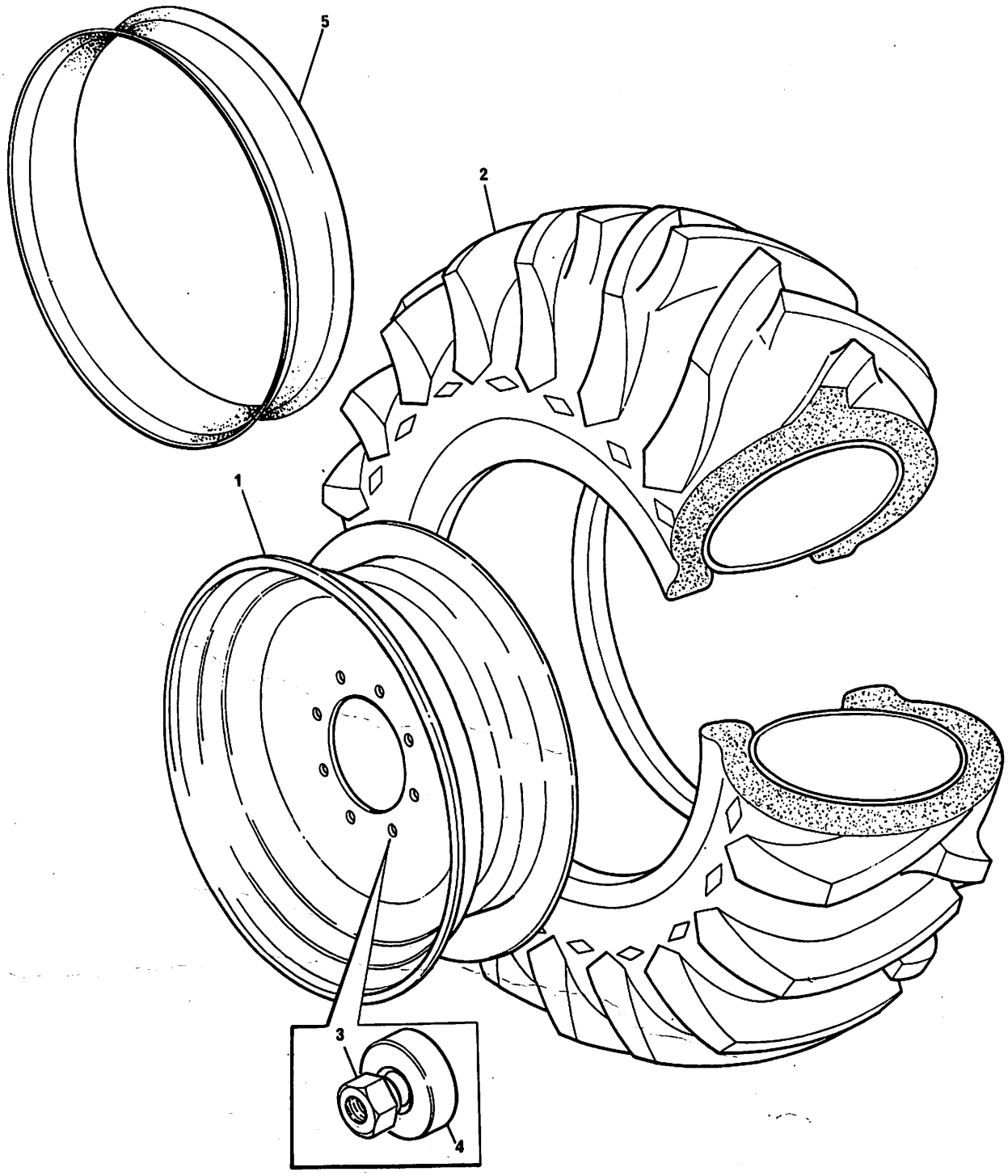

RODAS DIANTEIRAS
FRONT WHEELS
RUEDAS DELANTERAS
ROUES AVANT

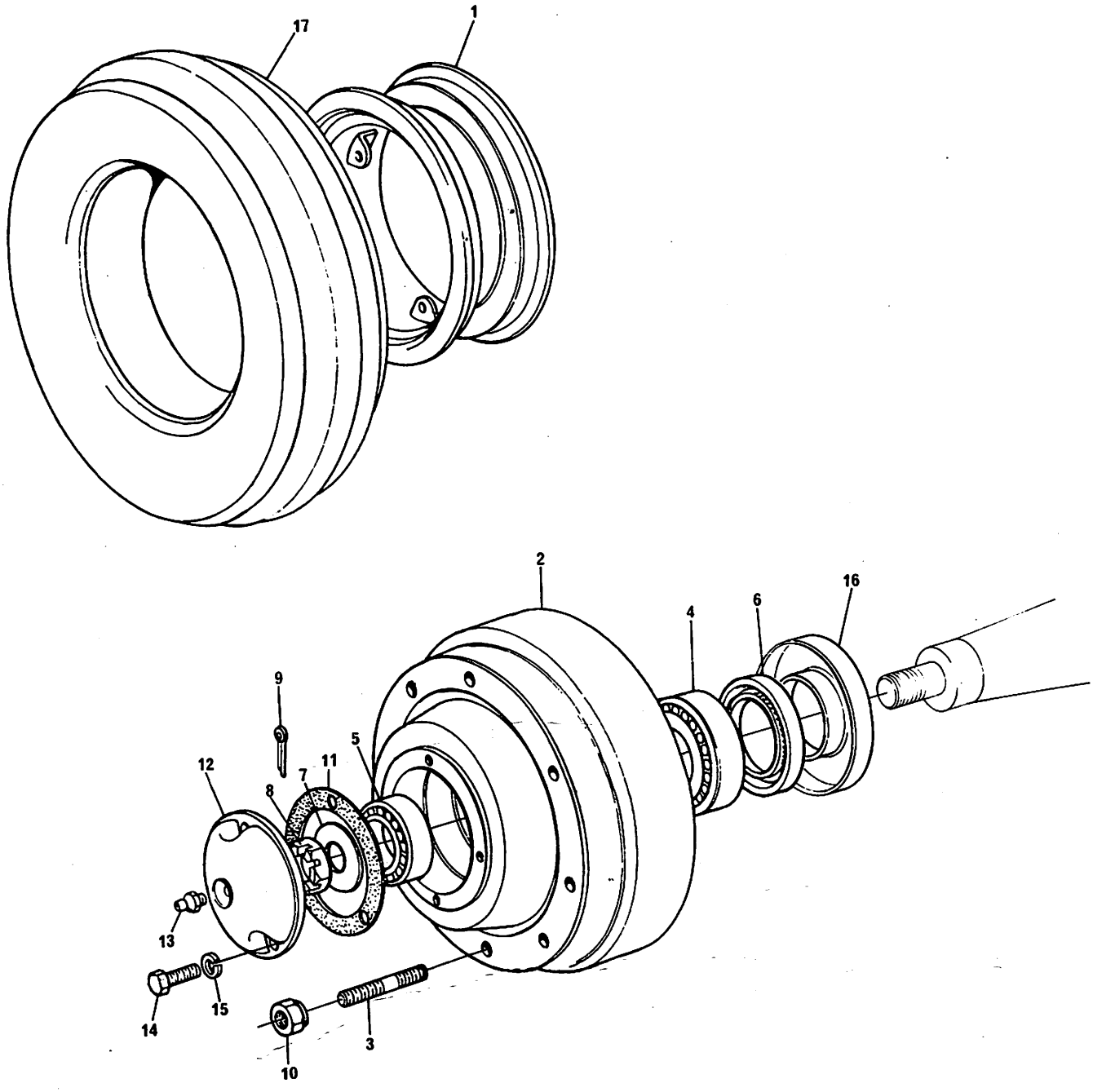

RODAS DIANTEIRAS
FRONT WHEELS
RUEDAS DELANTERAS
ROUES AVANT

1	3409144 M91	6.50"X16"	2	RODA.....	WHEEL.....	RUEDA.....	ROUE.....
2	2801334 M2		2	CUBO.....	HUB.....	CUBO.....	MOYEU.....
3	488988 M2		12	PRISIONEIRO.....	STUD.....	ESPÁRRAGO.....	GOUJON.....
4	882554 M91		2	ROLAMENTO.....	BEARING.....	COJINETE.....	ROULEMENT.....
5	645695 M91		2	ROLAMENTO.....	BEARING.....	COJINETE.....	ROULEMENT.....
6	882261 M1		2	RETENTOR.....	SEAL.....	RETÉN.....	BAGUE ÉTANCHÉITÉ
7	881384 M1		2	ARRUELA.....	WASHER.....	ARANDELA.....	RONDELLE.....
8	882263 M1		2	PORCA.....	NUT.....	TUERCA.....	ÉCROU.....
9	354415 X1		2	CONTRAPINO.....	COTTER PIN.....	PASADOR DOBLE...	GOUPILLE.....
10	881162 M2		12	PORCA.....	NUT.....	TUERCA.....	ÉCROU.....
11	882282 M1		2	JUNTA.....	JOINT.....	JUNTA.....	JOINT.....
12	489172 M1		2	CALOTA.....	CAP.....	TAPA.....	CHAPEAU.....
13	13811 X		2	PINO GRAXEIRO...	GREASE NIPPLE...	NIPLE DE ENGRASE	GRAISSEUR.....
14	353679 X1		8	PARAFUSO.....	BOLT.....	TORNILLO.....	VIS.....
15	353446 X1		8	ARRUELA.....	WASHER.....	ARANDELA.....	RONDELLE.....
16	882260 M1		2	PROTETOR.....	PROTECTOR.....	PROTECTETOR.....	PROTECTEUR.....
17	3146503 M91	9.00"X16"(10L)	2	PNEU C/CÂMARA...	TYRE AND TUBE...	NEUM C/CAMARA...	PNEU ET CHAMBRE.
		→3410853 M91					
17	3410853 M91	9.00"X16"(10L)	2	PNEU C/CÂMARA...	TYRE AND TUBE...	NEUM C/CAMARA...	PNEU ET CHAMBRE.
		→3146503 M91					

EIXO DIANTEIRO
FRONT AXLE
EJE DELANTERO
ESSIEU AVANT

1	3149075 M92			1	EIXO DIANTEIRO..	FRONT AXLE.....	EJE DELANTERO...	ESSIEU AVANT....
2	3148268 M1	1		2	BUCHA.....	BUSH.....	BUJE.....	BAGUE.....
3	3145095 M1	1		4	BUCHA.....	BUSH.....	BUJE.....	BAGUE.....
4	13811 X			2	PINO GRAXEIRO...	GREASE NIPPLE...	NIPLE DE ENGRASE	GRAISSEUR.....
5	3149076 M91		▶	1	MANGA.....	SPINDLE.....	MANGUETA.....	FUSÉE.....
6	3149077 M91		◀	1	MANGA.....	SPINDLE.....	MANGUETA.....	FUSÉE.....
7	882260 M1	5		1	PROTETOR.....	PROTECTOR.....	PROTECTOR.....	PROTECTEUR.....
7	882260 M1	6		1	PROTETOR.....	PROTECTOR.....	PROTECTOR.....	PROTECTEUR.....
8	3148442 M1			2	ARRUELA.....	WASHER.....	ARANDELA.....	RONDELLE.....
9	3148443 M1			2	ARRUELA.....	WASHER.....	ARANDELA.....	RONDELLE.....
10	3410391 M1			2	VEDADOR.....	SEAL.....	RETÉN.....	BAGUE ÉTANCHÉITÉ
11	3145098 M1		▶	1	BRAÇO.....	ARM.....	BRAZO.....	BRAS.....
12	3145099 M1		◀	1	BRAÇO.....	ARM.....	BRAZO.....	BRAS.....
13	361859 X1			2	PARAFUSO.....	BOLT.....	TORNILLO.....	VIS.....
14	353427 X1			2	PORCA.....	NUT.....	TUERCA.....	ÉCROU.....
15	3147108 M93			1	SUPORTE.....	BRACKET.....	SOPORTE.....	SUPPORT.....
16	3147164 M1	15		2	BUCHA.....	BUSH.....	BUJE.....	BAGUE.....
17	29951 X			2	PINO GRAXEIRO...	GREASE NIPPLE...	NIPLE DE ENGRASE	GRAISSEUR.....
18	898016 M3		(A)	1	PINO.....	PIN.....	PERNO.....	AXE.....
18	1684285 M2		(B)	1	PINO.....	PIN.....	PERNO.....	AXE.....
19	847406 M1		(A)	1	PARAFUSO.....	BOLT.....	TORNILLO.....	VIS.....
20	375111 X1		(A)	1	PORCA.....	NUT.....	TUERCA.....	ÉCROU.....
21	353711 X1		(A)	1	PARAFUSO.....	BOLT.....	TORNILLO.....	VIS.....
22	898017 M2			1	ARRUELA.....	WASHER.....	ARANDELA.....	RONDELLE.....
23	898018 M2		Σ.028"-.030"	X	CALÇO.....	SHIM.....	SUPLEMENTO.....	CALE.....
23	898019 M2		Σ.034"-.036"	X	CALÇO.....	SHIM.....	SUPLEMENTO.....	CALE.....
23	898020 M2		Σ.039"-.041"	X	CALÇO.....	SHIM.....	SUPLEMENTO.....	CALE.....
23	882868 M2		Σ.044"-.046"	X	CALÇO.....	SHIM.....	SUPLEMENTO.....	CALE.....
23	882869 M2		Σ.049"-.051"	X	CALÇO.....	SHIM.....	SUPLEMENTO.....	CALE.....
24	885532 M1		▶	1	ESPAÇADOR.....	SPACER.....	ESPACIADOR.....	ENTRETOISE.....
25	2801086 M1			1	PRISIONEIRO.....	STUD.....	ESPÁRRAGO.....	GOUJON.....
26	368123 X1			1	PORCA.....	NUT.....	TUERCA.....	ÉCROU.....
27	885531 M1		◀	1	ESPAÇADOR.....	SPACER.....	ESPACIADOR.....	ENTRETOISE.....
28	2801086 M1			1	PRISIONEIRO.....	STUD.....	ESPÁRRAGO.....	GOUJON.....
29	368123 X1			1	PORCA.....	NUT.....	TUERCA.....	ÉCROU.....
30	2801084 M2			2	PRISIONEIRO.....	STUD.....	ESPÁRRAGO.....	GOUJON.....
31	368123 X1			2	PORCA.....	NUT.....	TUERCA.....	ÉCROU.....
32	377583 X1			2	PARAFUSO.....	BOLT.....	TORNILLO.....	VIS.....
33	885533 M1			2	ESPAÇADOR.....	SPACER.....	ESPACIADOR.....	ENTRETOISE.....
34	894825 M1		Σ.025"	X	CALÇO.....	SHIM.....	SUPLEMENTO.....	CALE.....
34	894826 M1		Σ.050"	X	CALÇO.....	SHIM.....	SUPLEMENTO.....	CALE.....
34	1660192 M1		Σ.010"	X	CALÇO.....	SHIM.....	SUPLEMENTO.....	CALE.....
35	522259 M1		(B)	1	PINO.....	PIN.....	PERNO.....	AXE.....
36	195414 M1		(B)	2	PINO.....	PIN.....	PERNO.....	AXE.....

(A) USADO ATÉ A SÉRIE
USED UP TO SERIAL
USADO HASTA LA SERIE
UTILISÉ JUSQU'À LA SÉRIE
806 - MF 86R
50449 - MF 86MS

INTRODUZIDO A PARTIR DA SÉRIE
INTRODUCED FROM SERIAL
INTRODUCIDO DESDE LA SERIE
INTRODUIT À PARTIR DE LA SÉRIE
807 - MF 86R
50450 - MF 86MS

EIXO DIANTEIRO
FRONT AXLE
EJE DELANTERO
ESSIEU AVANT

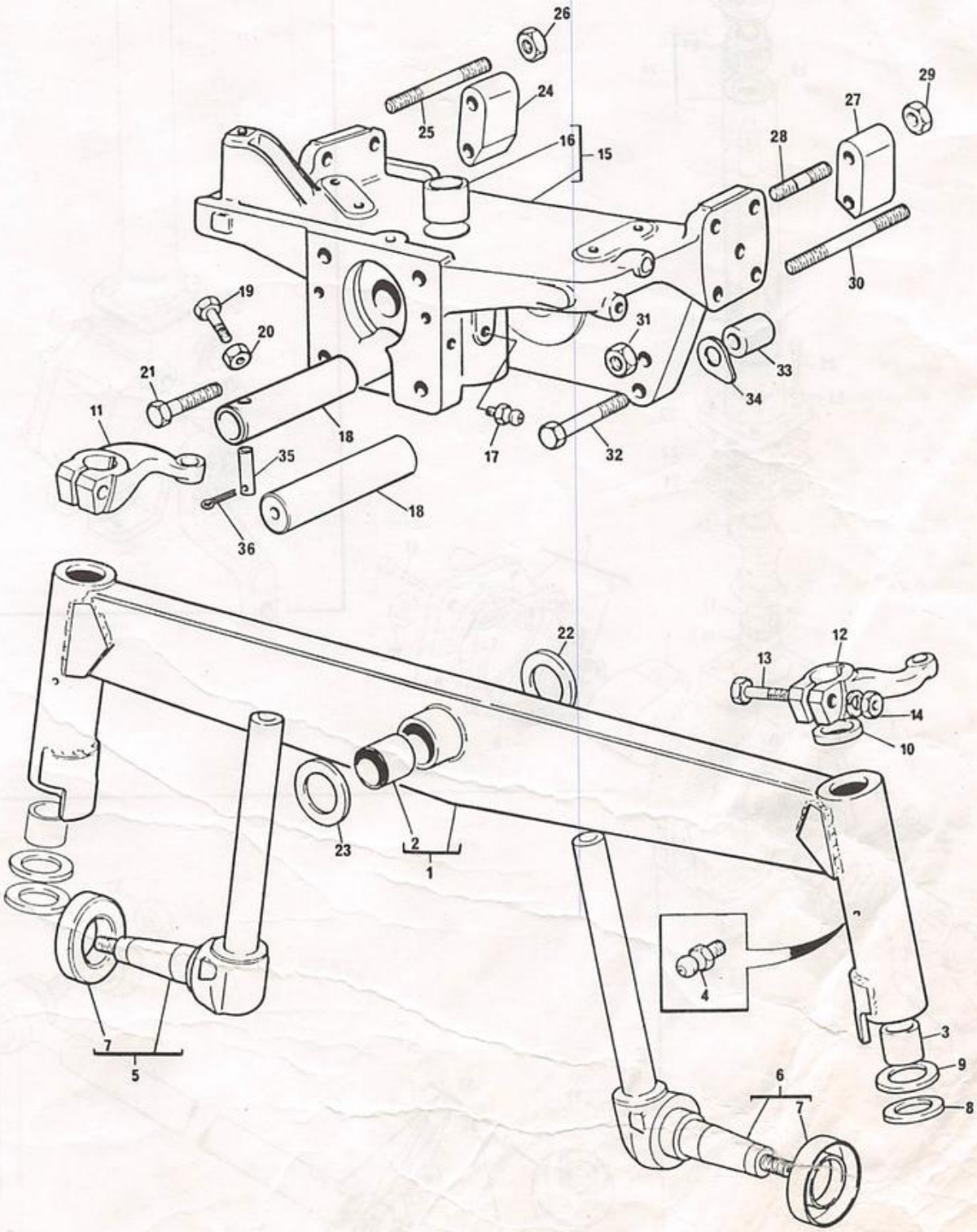

CAIXA DE DIREÇÃO E BARRA
STEERING GEAR AND LINKAGE
CAJA DE LA DIRECCIÓN Y BARRA
BOÎTIER DE DIRECTION ET BARRE

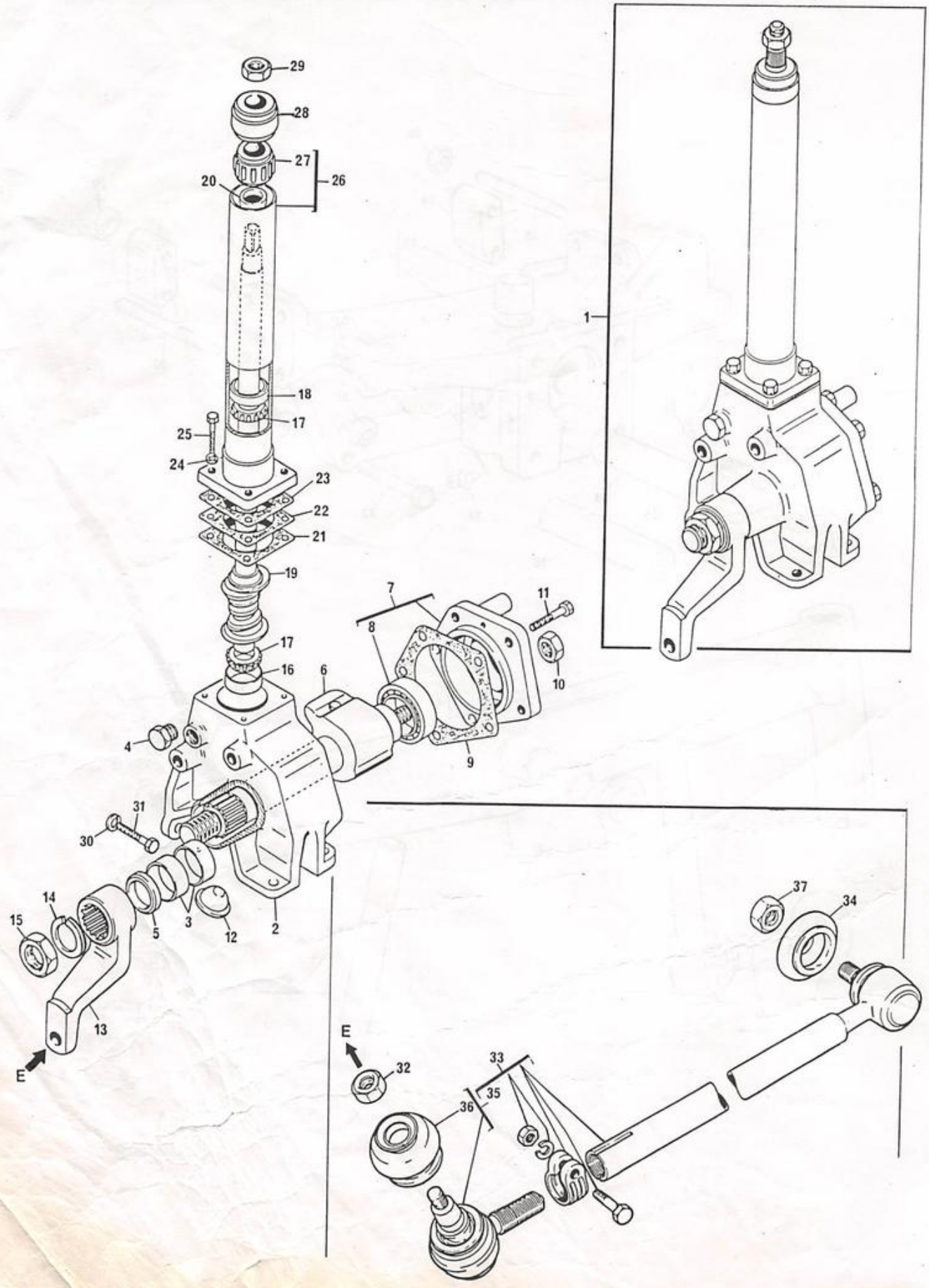

CAIXA DA DIREÇÃO E BARRA
STEERING GEAR AND LINKAGE
CAJA DE LA DIRECCIÓN Y BARRA
BOÎTIER DE DIRECTION ET BARRE

1	2800368 M92			1	CAIXA DIREÇÃO...	STEERING GEAR...	CAJA DIRECCIÓN..	BOÎTIER.....
2	2710822 M91	1		1	CARCAÇA.....	BOX.....	CAJA.....	CARTER.....
3	2710392 M1	2		2	BUCHA.....	BUSH.....	BUJE.....	BAGUE.....
4	2710115 M1	1		1	BUJÃO.....	PLUG.....	TAPÓN.....	BOUCHON.....
5	2710391 M1	1		1	RETENTOR.....	SEAL.....	RETÉN.....	BAGUE ÉTANCHÉITÉ.
6	2710829 M91	1		1	SETOR.....	SHAFT.....	EJE.....	ARBRE.....
7	2710830 M91	1		1	TAMPA.....	COVER.....	TAPA.....	COUVERCLE.....
8	2710686 M1	7		1	ROLAMENTO.....	BEARING.....	COJINETE.....	ROULEMENT.....
9	2710831 M1	1		1	JUNTA.....	JOINT.....	JUNTA.....	JOINT.....
10	2710108 M1	1		1	PORCA.....	NUT.....	TUERCA.....	ÉCROU.....
11	2710832 M1	1		5	PARAFUSO.....	BOLT.....	TORNILLO.....	VIS.....
12	2710823 M1	1		1	TAMPÃO.....	PLUG.....	TAPÓN.....	BOUCHON.....
13	2710833 M1	1		1	BRAÇO.....	ARM.....	BRAZO.....	BRAS.....
14	2710184 M1	1		1	ARRUELA.....	WASHER.....	ARANDELA.....	RONDELLE.....
15	2710185 M1	1		1	PORCA.....	NUT.....	TUERCA.....	ÉCROU.....
16	2710395 M1	1	▼	1	CAPA.....	BEARING CUP.....	PISTA EXTERIOR..	CUVETTE.....
17	2710396 M1	1		2	ROLAMENTO.....	BEARING.....	COJINETE.....	ROULEMENT.....
18	2710397 M1	1	▲	1	CAPA.....	BEARING CUP.....	PISTA EXTERIOR..	CUVETTE.....
19	2710824 M91	1		1	ÁRVORE.....	SHAFT.....	PALIER.....	ARBRE.....
20	2710827 M1	1		1	ESPAÇADOR.....	SPACER.....	ESPACIADOR.....	ENTRETOISE.....
21	2710405 M1	1	Σ.005"	2	CALÇO.....	SHIM.....	SUPLEMENTO.....	CALE.....
22	2710404 M1	1	Σ.009"	4	CALÇO.....	SHIM.....	SUPLEMENTO.....	CALE.....
23	2710398 M1	1	Σ.002"	3	CALÇO.....	SHIM.....	SUPLEMENTO.....	CALE.....
24	353434 X1	1		4	ARRUELA.....	WASHER.....	ARANDELA.....	RONDELLE.....
25	353691 X1	1		4	PARAFUSO.....	BOLT.....	TORNILLO.....	VIS.....
26	2710825 M91	1		1	COLUNA.....	COLUMN.....	COLUMNA.....	COLONNE.....
27	2730910 M91	26		1	JOGO DE BUCHA...	BUSH KIT.....	JUEGO BUJE.....	JEU DE BAGUE....
28	2801323 M1	1		1	COLAR.....	COLLAR.....	COLAR.....	COLLERETTE.....
29	2710828 M1	1		1	PORCA.....	NUT.....	TUERCA.....	ÉCROU.....
30	353432 X1			4	ARRUELA.....	WASHER.....	ARANDELA.....	RONDELLE.....
31	3145868 M1			4	PARAFUSO.....	BOLT.....	TORNILLO.....	VIS.....
32	353429 X1			1	PORCA.....	NUT.....	TUERCA.....	ÉCROU.....
33	3147472 M91		NAKATA	1	BARRA DE DIREÇÃO	DRAG LINK.....	BARRA DIRECCIÓN.	BARRE DIRECTION.
34	2710227 M1	33		1	PROTETOR.....	PROTECTOR.....	PROTECTOR.....	PROTECTEUR.....
35	1481534 M91	33		1	TERMINAL.....	STEM.....	TUBO.....	TIGE.....
36	2710227 M1	35		1	PROTETOR.....	PROTECTOR.....	PROTECTOR.....	PROTECTEUR.....
37	353429 X1			1	PORCA.....	NUT.....	TUERCA.....	ÉCROU.....

SUPORTE DA DIREÇÃO
STEERING SUPPORT
SOPORTE DE LA DIRECCIÓN
SUPPORT DE DIRECTION

MF 86R →| 265
MF 86MS →| 50199

1	2801777 M1			1	VOLANTE.....	STEERING WHEEL..	VOLANTE.....	VOLANT.....
2	2801773 M91			1	TAMPA.....	COVER.....	TAPA.....	CAPUCHON.....
3	3175370 M1	2		1	ANEL TRAVA.....	CIRCLIP.....	ARO RETÉN.....	CIRCLIP.....
4	2801323 M1			1	COLAR.....	COLLAR.....	COLLAR.....	COLLERETTE.....
5	2800802 M93			1	SUPORTE.....	BRACKET.....	SOPORTE.....	SUPPORT.....
6	3146608 M93		◀	1	SUPORTE.....	BRACKET.....	SOPORTE.....	SUPPORT.....
7	3146606 M92		▶	1	SUPORTE.....	BRACKET.....	SOPORTE.....	SUPPORT.....
8	353699 X1			3	PARAFUSO.....	BOLT.....	TORNILLO.....	VIS.....
9	353432 X1			3	ARRUELA.....	WASHER.....	ARANDELA.....	RONDELLE.....
10	353690 X1			4	PARAFUSO.....	BOLT.....	TORNILLO.....	VIS.....
11	353434 X1			4	ARRUELA.....	WASHER.....	ARANDELA.....	RONDELLE.....
12	353711 X1			1	PARAFUSO.....	BOLT.....	TORNILLO.....	VIS.....
13	353432 X1			1	ARRUELA.....	WASHER.....	ARANDELA.....	RONDELLE.....

SUPORTE DA DIREÇÃO STEERING SUPPORT SOPORTE DE LA DIRECCIÓN SUPPORT DE DIRECTION	MF 86R →265 MF 86MS →50199

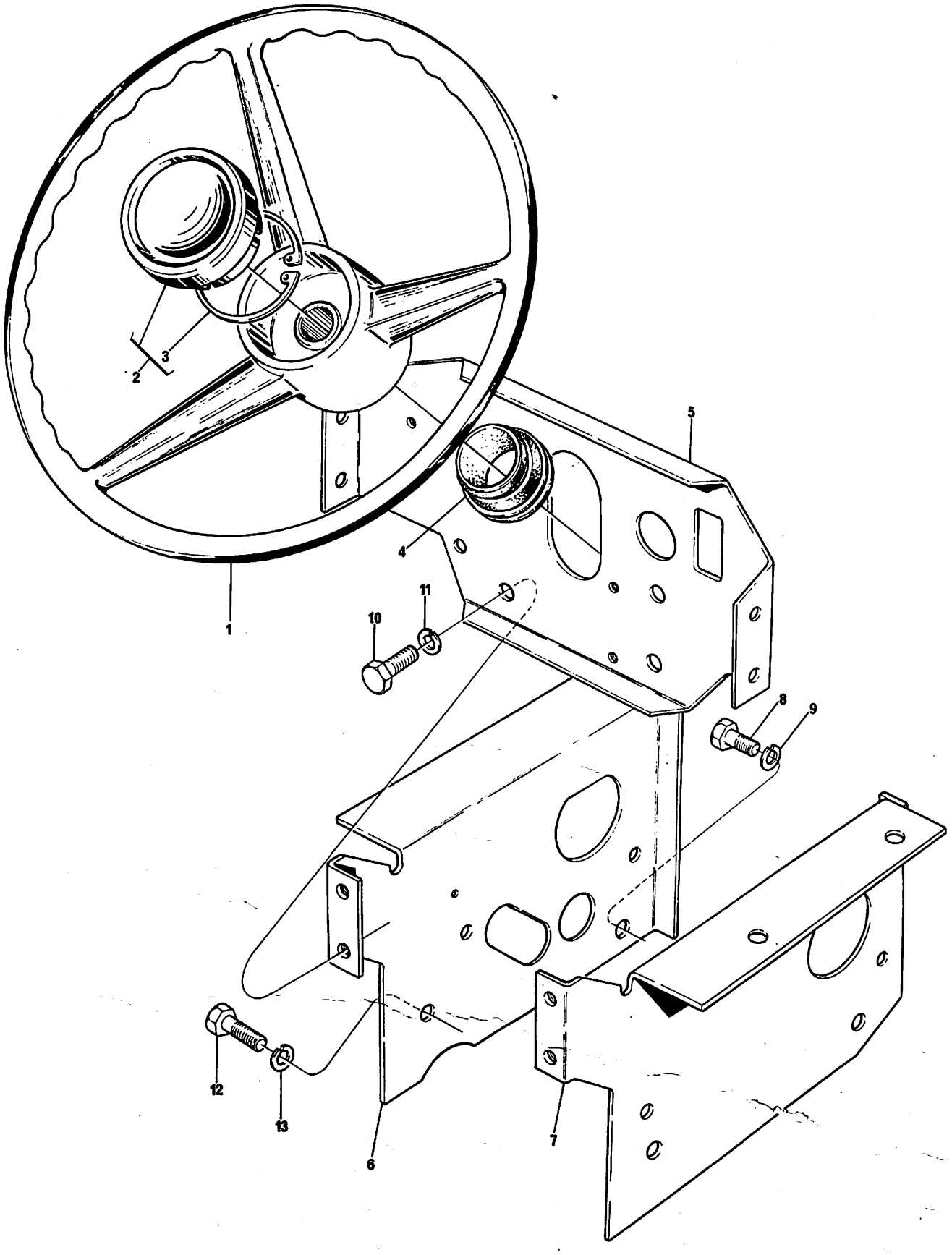

SUPORTE DA DIREÇÃO STEERING SUPPORT SOPORTE DE LA DIRECCIÓN SUPPORT DE DIRECTION	MF 86R ⟼266 MF 86MS ⟼50200

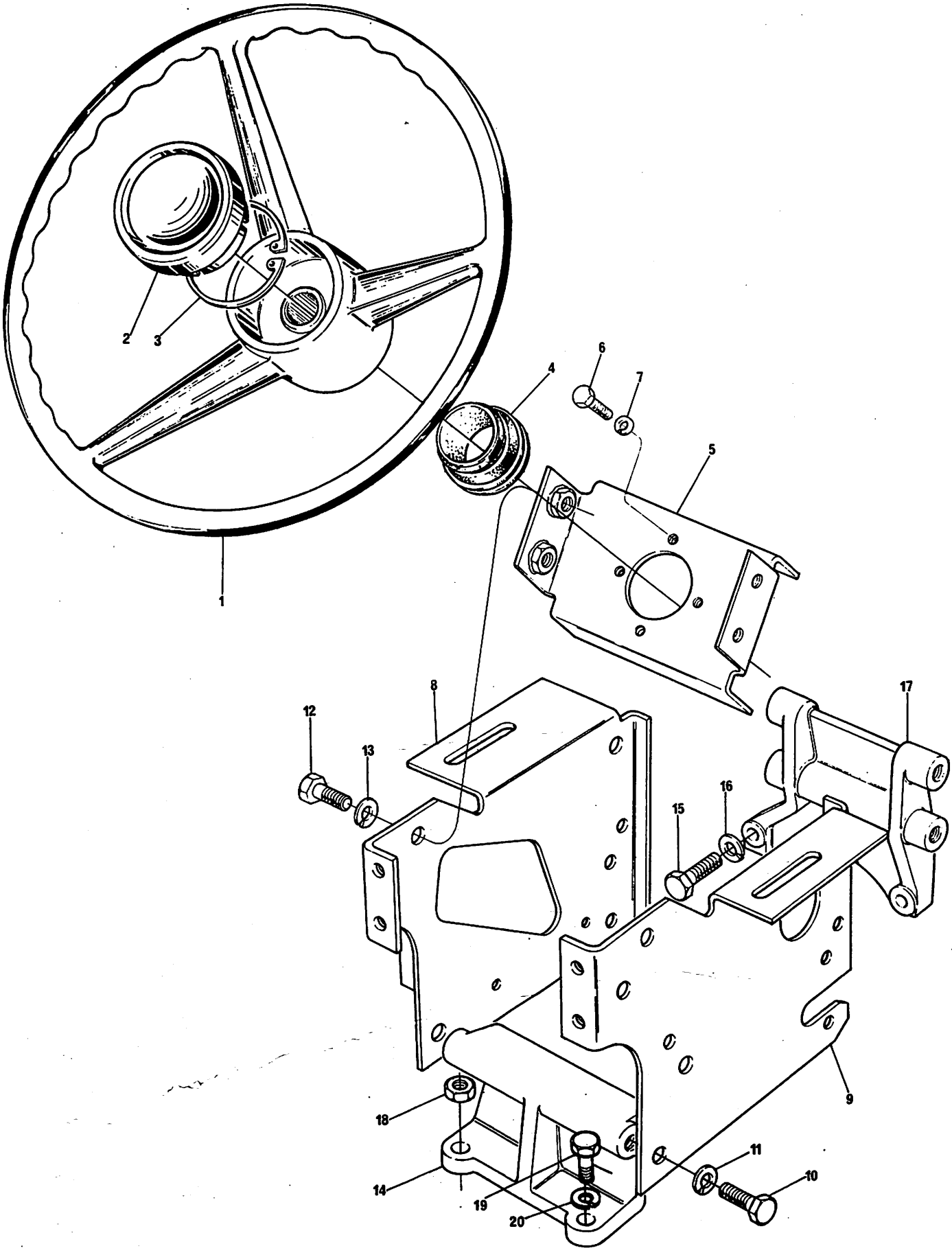

SUPORTE DA DIREÇÃO
STEERING SUPPORT
SOPORTE DE LA DIRECCIÓN
SUPPORT DE DIRECTION

MF 86R ⟼266
MF 86MS ⟼50200

1	3468501 M1		1	VOLANTE.....	STEERING WHEEL..	VOLANTE.....	VOLANT.....
2	3468502 M1		1	TAMPA.....	COVER.....	TAPA.....	CAPUCHON.....
3	3175370 M1		1	ANEL TRAVA.....	CIRCLIP.....	ARO RETÉN.....	CIRCLIP.....
4	2801323 M1		1	COLAR.....	COLLAR.....	COLLAR.....	COLLERETTE.....
5	3149301 M91		1	SUPORTE.....	BRACKET.....	SOPORTE.....	SUPPORT.....
6	353677 X1		4	PARAFUSO.....	BOLT.....	TORNILLO.....	VIS.....
7	353446 X1		4	ARRUELA.....	WASHER.....	ARANDELA.....	RONDELLE.....
8	3412524 M91	◀MF 86MS	1	SUPORTE.....	BRACKET.....	SOPORTE.....	SUPPORT.....
8	3409999 M92	◀MF 86R	1	SUPORTE.....	BRACKET.....	SOPORTE.....	SUPPORT.....
9	3412523 M92	▶	1	SUPORTE.....	BRACKET.....	SOPORTE.....	SUPPORT.....
10	353698 X1		6	PARAFUSO.....	BOLT.....	TORNILLO.....	VIS.....
11	353432 X1		6	ARRUELA.....	WASHER.....	ARANDELA.....	RONDELLE.....
12	353690 X1		4	PARAFUSO.....	BOLT.....	TORNILLO.....	VIS.....
13	353434 X1		4	ARRUELA.....	WASHER.....	ARANDELA.....	RONDELLE.....
14	3146899 M1	MF 86MS	1	SUPORTE.....	BRACKET.....	SOPORTE.....	SUPPORT.....
14	3409745 M1	MF 86R	1	SUPORTE.....	BRACKET.....	SOPORTE.....	SUPPORT.....
15	362479 X1		2	PARAFUSO.....	BOLT.....	TORNILLO.....	VIS.....
16	353432 X1		2	ARRUELA.....	WASHER.....	ARANDELA.....	RONDELLE.....
17	3146898 M1		1	SUPORTE.....	BRACKET.....	SOPORTE.....	SUPPORT.....
18	339054 X1		2	PORCA.....	NUT.....	TUERCA.....	ECROU.....
19	362479 X1	MF 86MS	2	PARAFUSO.....	BOLT.....	TORNILLO.....	VIS.....
20	353432 X1	MF 86MS	2	ARRUELA.....	WASHER.....	ARANDELA.....	RONDELLE.....

BARRAS DE LIGAÇÃO
TIE RODS
BARRAS DE ACOPLAMIENTO
BARRES D'ACCOUPLEMENT

1	3149073 M91		(A)NAKATA ◀	1	BARRA LIGAÇÃO...	TIE ROD.....	BARRA.....	BARRE.....
2	2710227 M1	1		2	PROTETOR.....	PROTECTOR.....	PROTECTOR.....	PROTECTEUR.....
3	3149072 M91		(B)NAKATA ▶	1	BARRA LIGAÇÃO...	TIE ROD.....	BARRA.....	BARRE.....
4	3149088 M91	3		1	TERMINAL.....	STEM.....	TUBO.....	TIGE.....
5	2710227 M1	4		1	PROTETOR.....	PROTECTOR.....	PROTECTOR.....	PROTECTEUR.....
6	353546 X1	3		1	PARAFUSO.....	BOLT.....	TORNILLO.....	VIS.....
7	353434 X1	3		1	ARRUELA.....	WASHER.....	ARANDELA.....	RONDELLE.....
8	353431 X1	3		1	PORCA.....	NUT.....	TUERCA.....	ECROU.....
9	1481338 M91	3		1	TERMINAL CURTO..	SHORT STEM.....	TUBO CORTO.....	TIGE COURTE.....
10	2710227 M1	9		1	PROTETOR.....	PROTECTOR.....	PROTECTOR.....	PROTECTEUR.....
11	353429 X1			4	PORCA.....	NUT.....	TUERCA.....	ECROU.....
15	3149093 M91		(C)TRW ◀	1	BARRA LIGAÇÃO...	TIE ROD.....	BARRA.....	BARRE.....
16	3145063 M1	15		2	PROTETOR.....	PROTECTOR.....	PROTECTOR.....	PROTECTEUR.....
17			(D)TRW ▶ ☞REF.3	1	BARRA LIGAÇÃO...	TIE ROD.....	BARRA.....	BARRE.....
18	3148998 M91	17		1	TERMINAL.....	STEM.....	TUBO.....	TIGE.....
19	3145063 M1	18		1	PROTETOR.....	PROTETOR.....	PROTECTOR.....	PROTECTEUR.....
20	353706 X1	17		1	PARAFUSO.....	BOLT.....	TORNILLO.....	VIS.....
21	353432 X1	17		1	ARRUELA.....	WASHER.....	ARANDELA.....	RONDELLE.....
22	355645 X1	17		1	PORCA.....	NUT.....	TUERCA.....	ECROU.....
23	3147970 M91	17		1	TERMINAL CURTO..	SHORT STEM.....	TUBO CORTO.....	TIGE COURTE.....
24	3145063 M1	23		1	PROTETOR.....	PROTECTOR.....	PROTECTOR.....	PROTECTEUR.....
25	353429 X1			4	PORCA.....	NUT.....	TUERCA.....	ECROU.....

(A) BARRA NAKATA OPCIONAL CO.I
NAKATA TIE ROD ALTERNATIVE TO
BARRA NAKATA ALTERNATIVA CON
BARRE NAKATA ALTERNATIVE AVEC
→ 3149093 M91 - TRW

(B) BARRA NAKATA OPCIONAL COM
NAKATA TIE ROD ALTERNATIVE TO
BARRA NAKATA ALTERNATIVA CON
BARRE NAKATA ALTERNATIVE AVEC
→ 3149092 M91 - TRW

(C) BARRA TRW OPCIONAL COM
TRW TIE ROD ALTERNATIVE TO
BARRA TRW ALTERNATIVA CON
BARRE TRW ALTERNATIVE AVEC
→ 3149073 M91 - NAKATA

(D) BARRA TRW OPCIONAL COM
TRW TIE ROD ALTERNATIVE TO
BARRA TRW ALTERNATIVA CON
BARRE TRW ALTERNATIVE AVEC
→ 3149072 M91 - NAKATA

BARRAS DE LIGAÇÃO
TIE RODS
BARRAS DE ACOPLAMIENTO
BARRES D'ACCOUPLEMENT

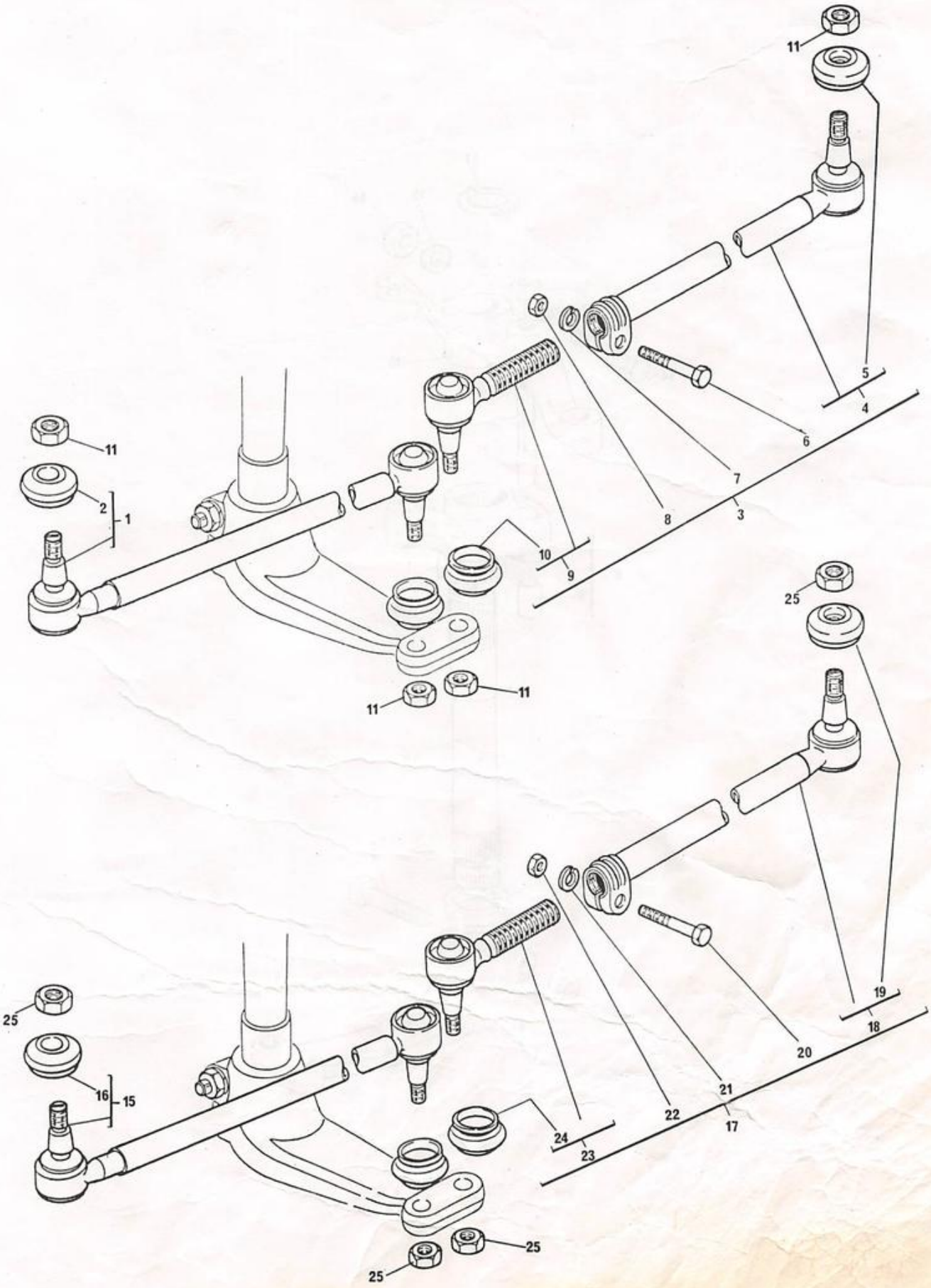

Comum

EIXOS DA DIREÇÃO STEERING SHAFTS EJES DE LA DIRECCIÓN ARBRES DE DIRECTION	HIDRÁULICA HYDRAULIC HIDRÁULICA HYDRAULIQUE	MF 86R →265 MF 86MS →50199

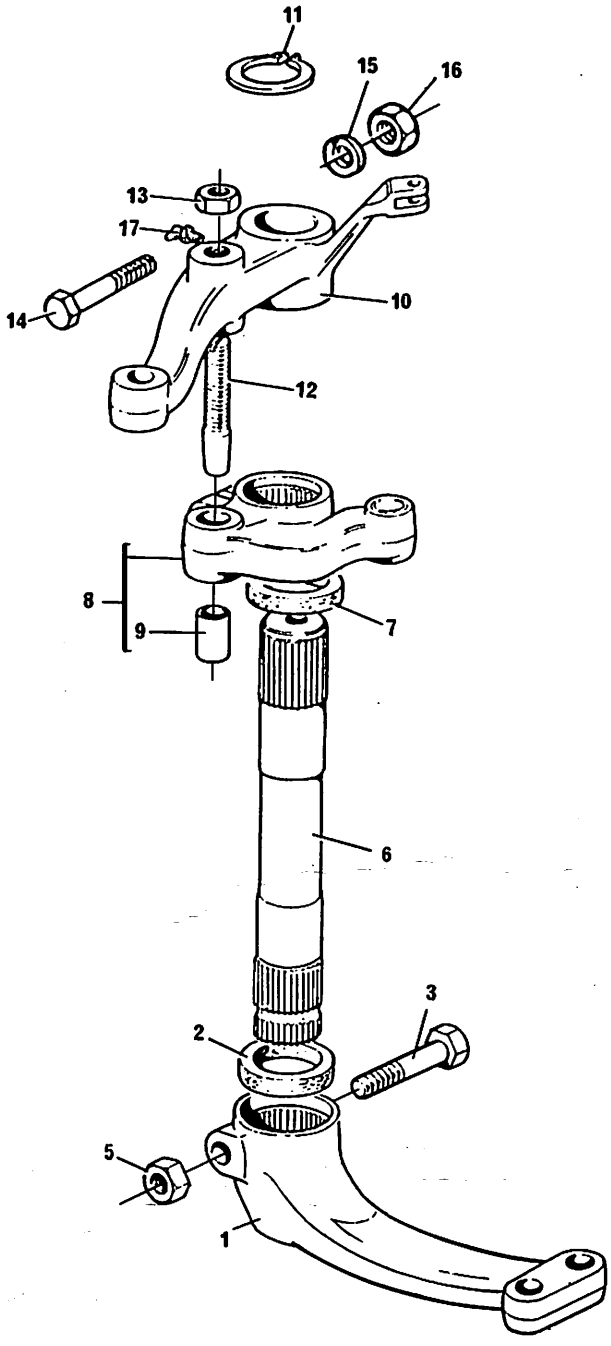

EIXOS DA DIREÇÃO STEERING SHAFTS EJES DE LA DIRECCIÓN ARBRES DE DIRECTION	HIDRÁULICA HYDRAULIC HIDRÁULICA HYDRAULIQUE	MF 86R →I 265 MF 86MS →150199

1	1676664	M1		1	BRAÇO.....	ARM.....	BRAZO.....	BRAS.....
2	196079	M1		1	GUARNIÇÃO.....	SEAL.....	JUNTA.....	JOINT.....
3	377899	X1		1	PARAFUSO.....	BOLT.....	TORNILLO.....	VIS.....
4	195556	M2		1	PORCA.....	NUT.....	TUERCA.....	ÉCROU.....
6	1676665	M1		1	EIXO.....	SHAFT.....	EJE.....	ARBRE.....
7	196079	M1		1	GUARNIÇÃO.....	SEAL.....	JUNTA.....	JOINT.....
8	898355	M92		1	BRAÇO.....	ARM.....	BRAZO.....	BRAS.....
9	3148431	M1	8	1	BUCHA.....	BUSH.....	BUJE.....	BAGUE.....
10	898358	M1		1	BRAÇO.....	ARM.....	BRAZO.....	BRAS.....
11	355917	X1		1	ANEL TRAVA.....	CIRCLIP.....	ARO RETÉN.....	CIRCLIP.....
12	182725	M1		1	PINO.....	PIN.....	PERNO.....	AXE.....
13	353436	X1		1	PORCA.....	NUT.....	TUERCA.....	ÉCROU.....
14	353622	X1		1	PARAFUSO.....	BOLT.....	TORNILLO.....	VIS.....
15	353433	X1		1	ARRUELA.....	WASHER.....	ARANDELA.....	RONDELLE.....
16	353427	X1		1	PORCA.....	NUT.....	TUERCA.....	ÉCROU.....
17	29951	X		1	PINO GRAXEIRO...	GREASE NIPPLE...	NIPLE DE ENGRASE	GRAISSEUR.....

EIXOS DA DIREÇÃO STEERING SHAFTS EJES DE LA DIRECCIÓN ARBRES DE DIRECTION	HIDROSTÁTICA HYDROSTATIC HIDROSTÁTICA HYDROSTATIQUE	MF 86R ↦ 266 MF 86MS ↦50200

1	1676664 M1	▼	1	BRAÇO.....	ARM.....	BRAZO.....	BRAS.....
2	377899 X1		1	PARAFUSO.....	BOLT.....	TORNILLO.....	VIS.....
4	195556 M2		1	PORCA.....	NUT.....	TUERCA.....	ÉCROU.....
5	1676666 M1		1	EIXO.....	SHAFT.....	EJE.....	ARBRE.....
6	196079 M1		2	GUARNIÇÃO.....	SEAL.....	JUNTA.....	JOINT.....
7	898355 M92	▲	1	BRAÇO.....	ARM.....	BRAZO.....	BRAS.....
8	3148431 M1		1	BUCHA.....	BUSH.....	BUJE.....	BAGUE.....
9	898363 M1		1	PINO.....	PIN.....	PERNO.....	AXE.....
10	29951 X		1	PINO GRAXEIRO...	GREASE NIPPLE...	NIPLE DE ENGRASE	GRAISSEUR.....
11	353622 X1		1	PARAFUSO.....	BOLT.....	TORNILLO.....	VIS.....
12	353433 X1		1	ARRUELA.....	WASHER.....	ARANDELA.....	RONDELLE.....
13	368123 X1		1	PORCA.....	NUT.....	TUERCA.....	ÉCROU.....
14	355917 X1		1	ANEL TRAVA.....	CIRCLIP.....	ARO RETÉN.....	CIRCLIP.....

EIXOS DA DIREÇÃO STEERING SHAFTS EJES DE LA DIRECCIÓN ARBRES DE DIRECTION	HIDROSTÁTICA HYDROSTATIC HYDROSTÁTICA HYDROSTATIQUE MF 86R ⟼ 266 MF 86MS ⟼ 50200

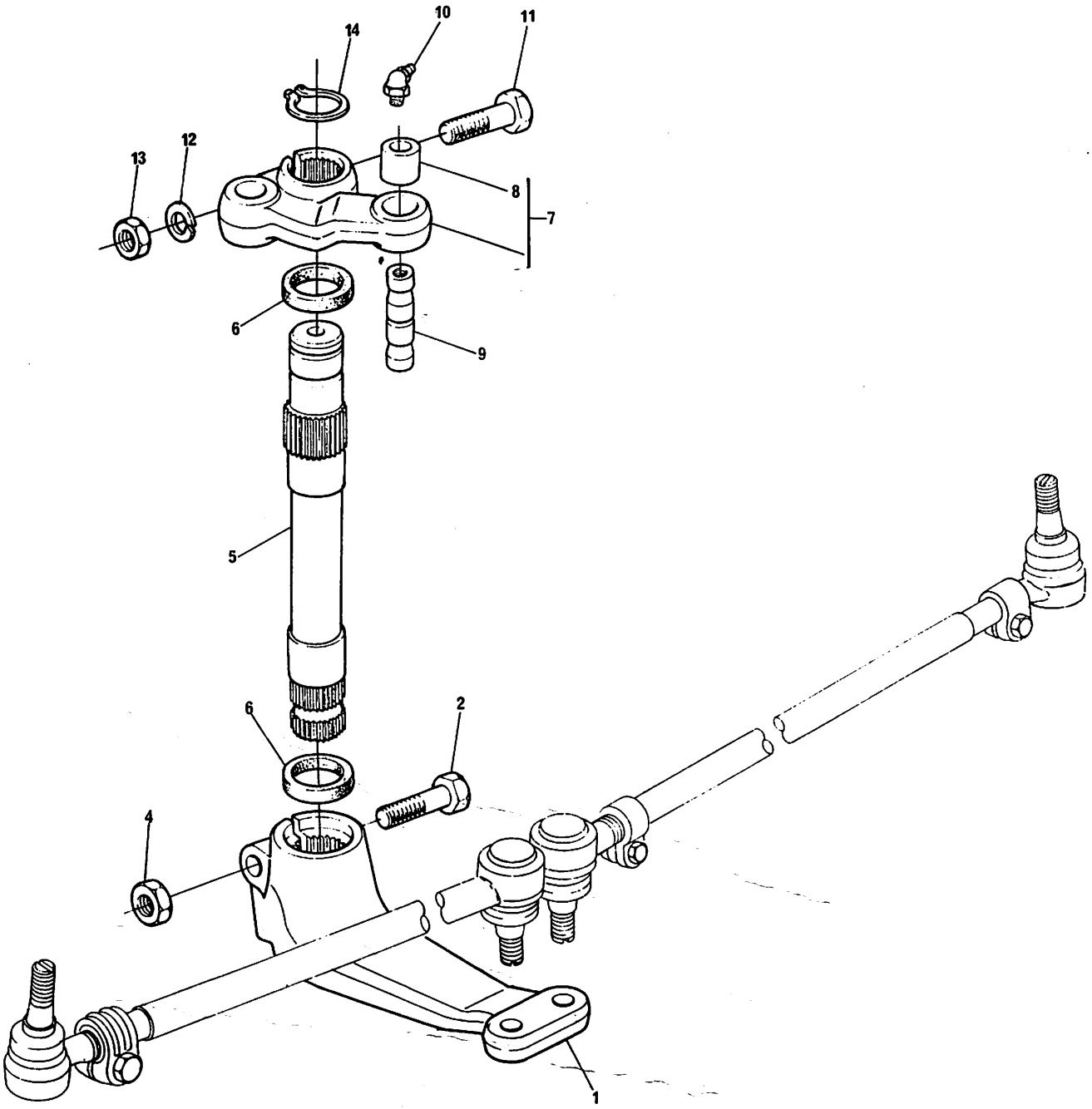

SISTEMA HIDRÁULICO DA DIREÇÃO
STEERING HYDRAULIC SYSTEM
SISTEMA HIDRÁULICO DE LA DIRECCIÓN
SYSTÈME HYDRAULIQUE DE DIRECTION

MF 86 R →265
MF 86 MS →50199

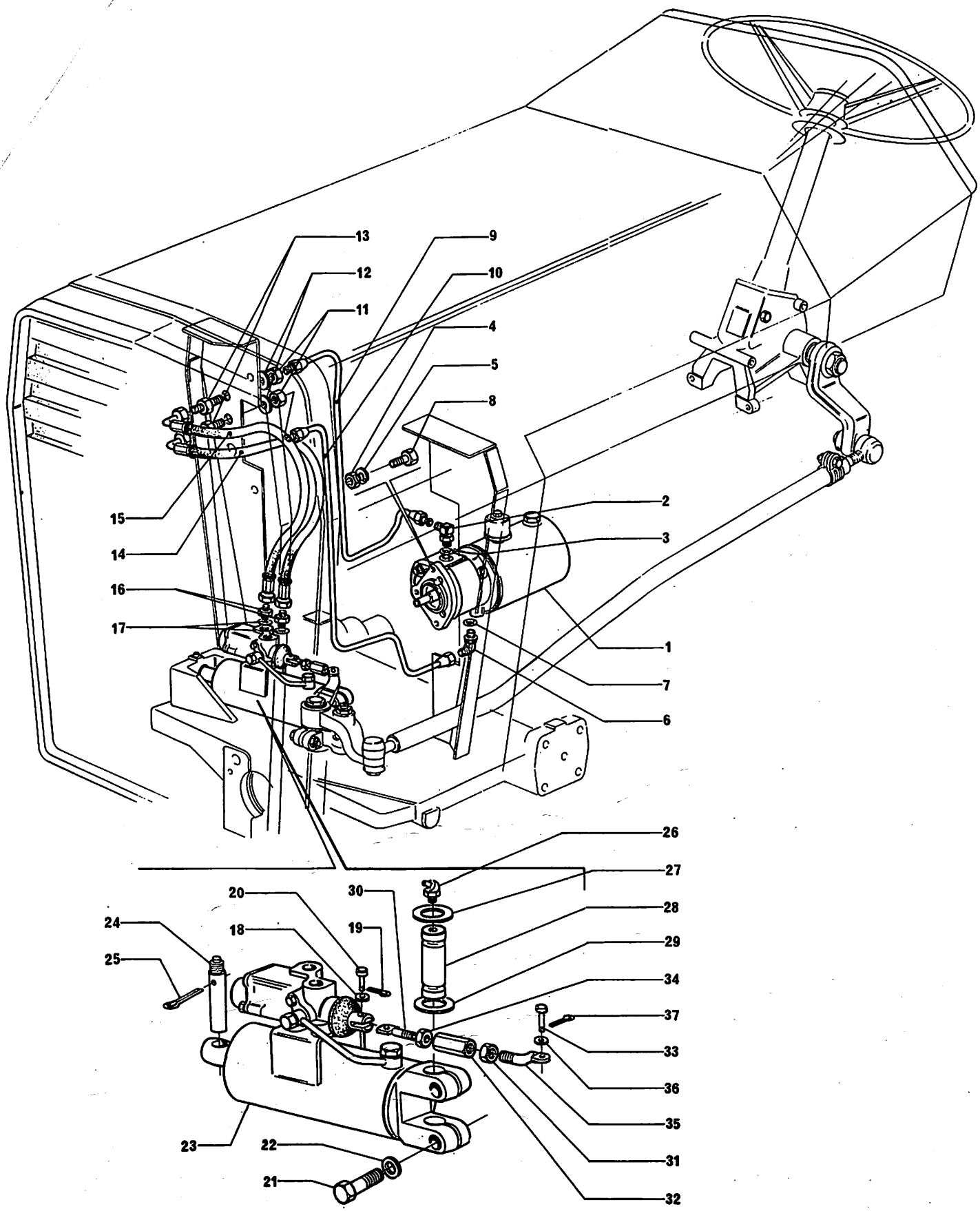

SISTEMA HIDRÁULICO DA DIREÇÃO
STEERING-HYDRAULIC SYSTEM
SISTEMA HIDRÁULICO DE DIRECCIÓN
SYSTÈME HYDRAULIQUE DE DIRECTION

MF 86R →265
MF 86MS →50199

1	3148762 M91	⟲ PÁG. 186		1	BOMBA HIDRÁULICA	PUMP.....	BOMBA.....	POMPE.....
2	3149887 M91			1	COTOVELO.....	ELBOW.....	CODO.....	COUDE.....
3	831452 M1	2		1	ANEL "O".....	"O" RING.....	ARO SELLO.....	JOINT TORIQUE...
4	353431 X1			1	PORCA.....	NUT.....	TUERCA.....	ÉCROU.....
5	353434 X1			1	ARRUELA.....	WASHER.....	ARANDELA.....	RONDELLE.....
6	3149887 M91			1	COTOVELO.....	ELBOW.....	CODO.....	COUDE.....
7	831452 M1	6		1	ANEL "O".....	"O" RING.....	ARO SELLO.....	JOINT TORIQUE...
8	353548 X1			1	PARAFUSO.....	BOLT.....	TORNILLO.....	VIS.....
9	3146168 M91			1	TUBO DE PRESSÃO.	PIPE.....	CAÑO.....	TUYAUTERIE.....
10	3146169 M91			1	TUBO DE RETORNO.	PIPE.....	CAÑO.....	TUYAUTERIE.....
11	355830 X1			2	PORCA.....	NUT.....	TUERCA.....	ÉCROU.....
12	353759 X1			2	ARRUELA.....	WASHER.....	ARANDELA.....	RONDELLE.....
13	356266 X1			2	CONEXÃO.....	CONNECTION.....	CONEXIÓN.....	RACCORD.....
14	3408578 M91			1	MANGUEIRA.....	HOSE.....	MANGUERA.....	DURITE.....
15	1484748 M92			1	MANGUEIRA.....	HOSE.....	MANGUERA.....	DURITE.....
16	1481323 M2			2	CONEXÃO.....	CONNECTION.....	CONEXIÓN.....	RACCORD.....
17	828578 M1			2	ARRUELA.....	WASHER.....	ARANDELA.....	RONDELLE.....
18	353753 X1			1	ARRUELA.....	WASHER.....	ARANDELA.....	RONDELLE.....
19	361332 X1			1	CONTRAPINO.....	COTTER PIN.....	PASADOR DOBLE...	GOUPILLE.....
20	1481570 M2			1	PINO.....	PIN.....	PERNO.....	AXE.....
21	353725 X1			2	PARAFUSO.....	BOLT.....	TORNILLO.....	VIS.....
22	353439 X1			2	ARRUELA.....	WASHER.....	ARANDELA.....	RONDELLE.....
23	3149664 M91	⟲ PÁG. 190		1	CILINDRO.....	CYLINDER.....	CILINDRO.....	VÉRIN.....
24	3148787 M2			1	PINO.....	PIN.....	PERNO.....	AXE.....
25	375090 X1			1	CONTRAPINO.....	COTTER PIN.....	PASADOR DOBLE...	GOUPILLE.....
26	29951 X			1	PINO GRAXEIRO...	GREASE NIPPLE...	NIPLE DE ENGRASE	GRAISSEUR.....
27	829258 M1	Ɪ.003"-.005"		X	CALÇO.....	SHIM.....	SUPLEMENTO.....	CALE.....
28	898363 M1			1	PINO GUIA.....	DOWEL.....	ESPIGA.....	PION.....
29	829259 M1	Ɪ.020"-.022"		X	CALÇO.....	SHIM.....	SUPLEMENTO.....	CALE.....
30	881728 M1			1	TERMINAL.....	STEM.....	TUBO.....	TIGE.....
31	363621 X1			1	PORCA.....	NUT.....	TUERCA.....	ÉCROU.....
32	881727 M1			1	PORCA UNIÃO.....	NUT.....	TUERCA.....	ÉCROU.....
33	188909 M1			1	PINO.....	PIN.....	PERNO.....	AXE.....
34	353430 X1			1	PORCA.....	NUT.....	TUERCA.....	ÉCROU.....
35	881729 M1			1	TERMINAL.....	STEM.....	TUBO.....	TIGE.....
36	353753 X1			1	ARRUELA.....	WASHER.....	ARANDELA.....	RONDELLE.....
37	361332 X1			1	CONTRAPINO.....	COTTER PIN.....	PASADOR DOBLE...	GOUPILLE.....

SISTEMA DE DIREÇÃO STEERING SYSTEM SISTEMA DE DIRECCIÓN SYSTÈME DE DIRECTION	HIDROSTÁTICA HYDROSTATIC HYDROSTÁTICA HYDROSTATIQUE	MF 86MS ⟼ 50200

1	3149300 M92	⟲PÁG. 182	1	DIREÇÃO HIDROST.	STEERING.....	DIRECCIÓN.....	DIRECTION.....
2	831452 M1		4	ANEL "O".....	"O" RING.....	ARO SELLO.....	JOINT TORIQUE...
3	3148669 M1		1	ADAPTADOR.....	ADAPTOR.....	ADAPTADOR.....	ADAPTATEUR.....
4	3149136 M91		1	TUBO RETORNO....	PIPE.....	CAÑO.....	TUYUATERIE.....
5	3149607 M1		1	ADAPTADOR.....	ADAPTOR.....	ADAPTADOR.....	ADAPTATEUR.....
6	3146891 M91	◀	1	TUBO PRESSÃO....	PIPE.....	CAÑO.....	TUYAUTERIE.....
7	3148673 M1		1	ADAPTADOR.....	ADAPTOR.....	ADAPTADOR.....	ADAPTATEUR.....
8	3148769 M91		1	TUBO PRESSÃO....	PIPE.....	CAÑO.....	TUYAUTERIE.....
9	3149596 M1		1	ADAPTADOR.....	ADAPTOR.....	ADAPTADOR.....	ADAPTATEUR.....
10	3146890 M92	▶	1	TUBO PRESSÃO....	PIPE.....	CAÑO.....	TUYAUTERIE.....
11	3149171 M1		1	SUPORTE.....	BRACKET.....	SOPORTE.....	SUPPORT.....
12	362479 X1		2	PARAFUSO.....	BOLT.....	TORNILLO.....	VIS.....
13	353432 X1		2	ARRUELA.....	WASHER.....	ARANDELA.....	RONDELLE.....
14	356267 X1		3	ADAPTADOR.....	ADAPTOR.....	ADAPTADOR.....	ADAPTATEUR.....
15	353775 X1		X	ARRUELA.....	WASHER.....	ARANDELA.....	RONDELLE.....
16	356614 X1		3	PORCA.....	NUT.....	TUERCA.....	ÉCROU.....
17	3409168 M91		1	TUBO PRESSÃO....	PIPE.....	CAÑO.....	TUYAUTERIE.....
18	3148679 M91		2	COTOVELO.....	ELBOW.....	CODO.....	COUDE.....
19	3148762 M91	⟲PÁG. 186	1	BBA.HIDRÁULICA..	PUMP.....	BOMBA.....	POMPE.....
20	897148 M2		1	JUNTA.....	JOINT.....	JUNTA.....	JOINT.....
21	353548 X1		1	PARAFUSO.....	BOLT.....	TORNILLO.....	VIS.....
22	353434 X1		1	ARRUELA.....	WASHER.....	ARANDELA.....	RONDELLE.....
23	353431 X1		1	PORCA.....	NUT.....	TUERCA.....	ÉCROU.....
24	3409170 M91		1	TUBO RETORNO....	PIPE.....	CAÑO.....	TUYAUTERIE.....
25	3175562 M91		1	KIT RESERVATÓRIO	TANK KIT.....	JUEGO TANQUE....	JEU RÉSERVOIR...
26	1440702 X1 25		1	ARRUELA.....	WASHER.....	ARANDELA.....	RONDELLE.....
27	3149282 M1 25		1	CONEXÃO.....	CONNECTION.....	CONEXIÓN.....	RACCORD.....
28	829185 M1 25		1	ARRUELA.....	WASHER.....	ARANDELA.....	RONDELLE.....
29	3149281 M1 25		1	PARAFUSO.....	BOLT.....	TORNILLO.....	VIS.....
30	3146897 M1		2/4	REFORÇO.....	REINFORCEMENT...	REFUERZO.....	RENFORT.....
31	3146896 M1		2/4	BRAÇADEIRA.....	CLAMP.....	ABRAZADERA.....	COLLIER.....
32	3146895 M2	⟼50626	1	SUPORTE.....	BRACKET.....	SOPORTE.....	SUPPORT.....
33	353508 X1		1/2	PARAFUSO.....	BOLT.....	TORNILLO.....	VIS.....
34	353441 X1		1/2	ARRUELA.....	WASHER.....	ARANDELA.....	RONDELLE.....
35	353918 X1		1/2	PORCA.....	NUT.....	TUERCA.....	ÉCROU.....
36	3149170 M1		1	CALÇO.....	SHIM.....	SUPLEMENTO.....	CALE.....
37	3148668 M1		2/4	BRAÇADEIRA.....	CLAMP.....	ABRAZADERA.....	COLLIER.....
38	353685 X1		1/2	PARAFUSO.....	BOLT.....	TORNILLO.....	VIS.....
39	829185 M1	⟼50626	1	ARRUELA.....	WASHER.....	ARANDELA.....	RONDELLE.....
40	353446 X1		1/2	ARRUELA.....	WASHER.....	ARANDELA.....	RONDELLE.....
41	355565 X1		1/2	PORCA.....	NUT.....	TUERCA.....	ÉCROU.....
42	3149140 M1	⟼50626	1	SUPORTE.....	BRACKET.....	SOPORTE.....	SUPPORT.....
43	353537 X1	⟼50626	1	PARAFUSO.....	BOLT.....	TORNILLO.....	VIS.....
44	353434 X1	⟼50626	1	ARRUELA.....	WASHER.....	ARANDELA.....	RONDELLE.....
45	353666 X1	⟼50626	1	PARAFUSO.....	BOLT.....	TORNILLO.....	VIS.....
46	353441 X1	⟼50626	1	ARRUELA.....	WASHER.....	ARANDELA.....	RONDELLE.....
47	3149138 M91		1	TUBO RETORNO....	PIPE.....	CAÑO.....	TUYAUTERIE.....
48	3148318 M91	⟲PÁG. 193	1	CILINDRO.....	CYLINDER.....	CILINDRO.....	VÉRIN.....
49	3145403 M2		2	ADAPTADOR.....	ADAPTOR.....	ADAPTADOR.....	ADAPTATEUR.....
50	831452 M1		2	ANEL "O".....	"O" RING.....	ARO SELLO.....	JOINT TORIQUE...
51	3146904 M91		1	MANGUEIRA.....	HOSE.....	MANGUERA.....	DURITE.....
52	3146937 M92		1	MANGUEIRA.....	HOSE.....	MANGUERA.....	DURITE.....

SISTEMA DE DIREÇÃO STEERING SYSTEM SISTEMA DE DIRECCIÓN SYSTÈME DE DIRECTION	HIDROSTÁTICA HYDROSTATIC HIDROSTÁTICA HYDROSTATIQUE	MF 86MS ⟼ 50200

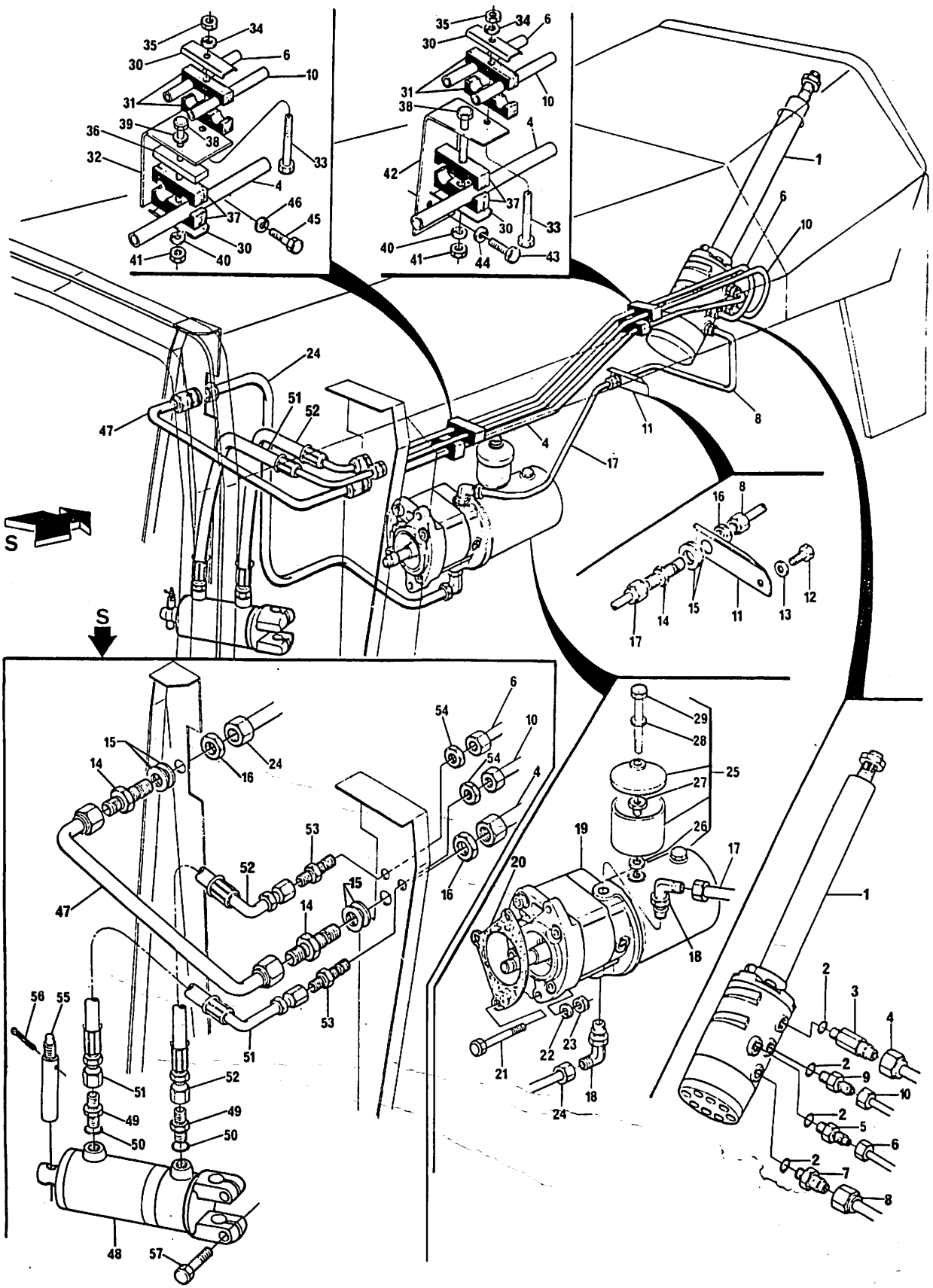

SISTEMA DE DIREÇÃO STEERING SYSTEM SISTEMA DE DIRECCIÓN SYSTÈME DE DIRECTION	HIDROSTÁTICA HYDROSTATIC HIDROSTÁTICA HYDROSTATIQUE — MF 86MS ⟼ 50200

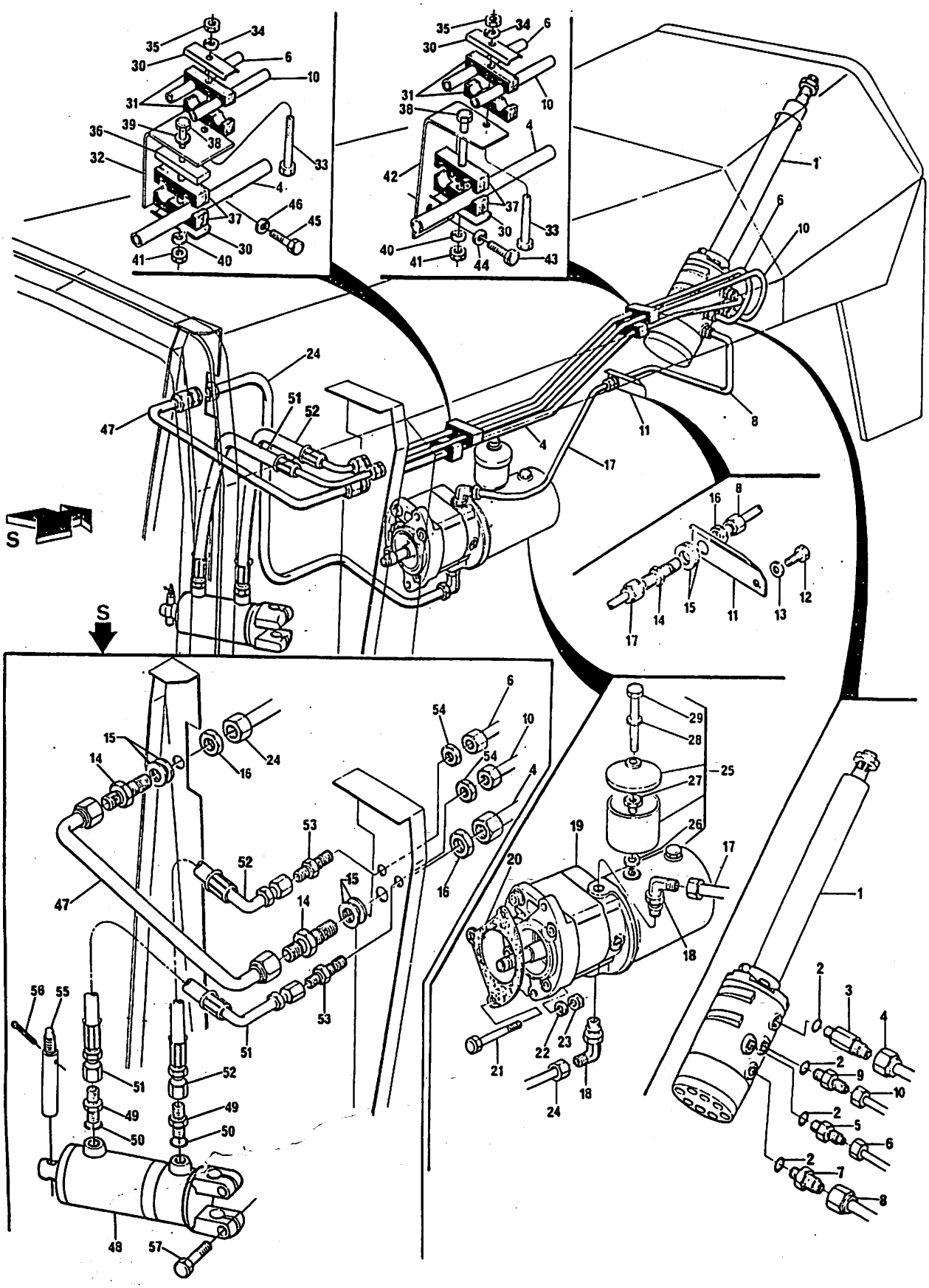

SISTEMA DE DIREÇÃO STEERING SYSTEM SISTEMA DE DIRECCIÓN SYSTÈME DE DIRECTION	HIDROSTÁTICA HYDROSTATIC HIDROSTÁTICA HYDROSTATIQUE	MF 86MS ↦ 50200

53	356266 X1	2	ADAPTADOR.....	ADAPTOR.....	ADAPTADOR.....	ADAPTATEUR.....
54	355830 X1	2	PORCA.....	NUT.....	TUERCA.....	ÉCROU.....
55	3148787 M2	1	PINO.....	PIN.....	PERNO.....	AXE.....
56	375090 X1	1	CONTRAPINO.....	COTTER PIN.....	PASADOR DOBLE...	GOUPILLE.....
57	353725 X1	2	PARAFUSO.....	BOLT.....	TORNILLO.....	VIS.....

SISTEMA DE DIREÇÃO STEERING SYSTEM SISTEMA DE DIRECCIÓN SYSTÈME DE DIRECTION	HIDROSTÁTICA HYDROSTATIC HIDROSTÁTICA HYDROSTATIQUE	MF 86R-266⟷1652

1	3409851	M91	⟲PÁG.185	1	DIREÇÃO HIDROST.	STEERING.....	DIRECCIÓN.....	DIRECTION.....
2	831452	M1		3	ANEL "O".....	"O" RING.....	ARO SELLO.....	JOINT TORIQUE...
3	3409994	M91	◀	1	TUBO.....	PIPE.....	CAÑO.....	TUYAUTERIE.....
4	3149607	M1		2	ADAPTADOR.....	ADAPTOR.....	ADAPTADOR.....	ADAPTATEUR.....
5	3410057	M91		1	COTOVELO.....	ELBOW.....	CODO.....	COUDE.....
6	3409922	M91	▶	1	TUBO.....	TUBE.....	TUBO.....	TUYAUTERIE.....
7	1481324	M1		1	ADAPTADOR.....	ADAPTOR.....	ADAPTADOR.....	ADAPTATEUR.....
8	3148673	M1		1	ADAPTADOR.....	ADAPTOR.....	ADAPTADOR.....	ADAPTATEUR.....
9	3148841	M91		1	MANGUEIRA.....	HOSE.....	MANGUERA.....	DURITE.....
10	3146895	M2	⟷1426	1	SUPORTE DIANT...	BRACKET.....	SOPORTE.....	SUPPORT.....
11			⟷1426	1	SUPORTE TRAS....	BRACKET.....	SOPORTE.....	SUPPORT.....
12	3146896	M1		2/4	BRAÇADEIRA.....	CLAMP.....	ABRAZADERA.....	COLLIER.....
13	3146897	M1		1/2	REFORÇO.....	REINFORCEMENT...	REFUERZO.....	RENFORT.....
14	353508	X1		1/2	PARAFUSO.....	BOLT.....	TORNILLO.....	VIS.....
15	353441	X1		1/2	ARRUELA.....	WASHER.....	ARANDELA.....	RONDELLE.....
16	353918	X1		1/2	PORCA.....	NUT.....	TUERCA.....	ÉCROU.....
17	356266	X1		2	ADAPTADOR.....	ADAPTOR.....	ADAPTADOR.....	ADAPTATEUR.....
18	355830	X1		2	PORCA.....	NUT.....	TUERCA.....	ÉCROU.....
19	3408578	M91	▶	1	MANGUEIRA.....	HOSE.....	MANGUERA.....	DURITE.....
20	3146937	M92	◀	1	MANGUEIRA.....	HOSE.....	MANGUERA.....	DURITE.....
21	3149887	M91		2	ADAPTADOR.....	ADAPTOR.....	ADAPTADOR.....	ADAPTATEUR.....
22	831452	M1 21		1	ANEL "O".....	"O" RING.....	ARO SELLO.....	JOINT TORIQUE...
23	3410721	M91	⟲PÁG.194	1	CILINDRO.....	CYLINDER.....	CILINDRO.....	VÉRIN.....
24	3148787	M2		1	PINO.....	PIN.....	PERNO.....	AXE.....
25	375090	X1		1	CONTRAPINO.....	COTTER PIN.....	PASADOR DOBLE...	GOUPILLE.....
26	353725	X1		2	PARAFUSO.....	BOLT.....	TORNILLO.....	VIS.....
27	1687018	M1		1	JUNTA.....	JOINT.....	JUNTA.....	JOINT.....
28	1685031	M92	⟲PÁG.189	1	BOMBA 0.40.6.31..	PUMP Bosh....	BOMBA.....	POMPE.....
29	353544	X1		1	PARAFUSO.....	BOLT.....	TORNILLO.....	VIS.....
30	353434	X1		2	ARRUELA.....	WASHER.....	ARANDELA.....	RONDELLE.....
31	353431	X1		1	PORCA.....	NUT.....	TUERCA.....	ÉCROU.....
32	358743	X91		2	ADAPTADOR.....	ADAPTOR.....	ADAPTADOR.....	ADAPTATEUR.....
33	831497	M1 32		2	ANEL "O".....	"O" RING.....	ARO SELLO.....	JOINT TORIQUE...
34	3409857	M91		1	MANGUEIRA.....	HOSE.....	MANGUERA.....	DURITE.....
35	3410051	M91		1	SUPORTE-FILTRO..	BRACKET.....	SOPORTE.....	SUPPORT.....
36	353688	X1		1	PARAFUSO.....	BOLT.....	TORNILLO.....	VIS.....
37	353446	X1		2	ARRUELA.....	WASHER.....	ARANDELA.....	RONDELLE.....
38	339124	X1		2	PARAFUSO.....	BOLT.....	TORNILLO.....	VIS.....
39	1687629	M91	⟲PÁG.129	1	FILTRO.....	FILTER.....	FILTRO.....	FILTRE.....
40	358762	X91		1	COTOVELO.....	ELBOW.....	CODO.....	COUDE.....
41	831497	M1 40		1	ANEL "O".....	"O" RING.....	ARO SELLO.....	JOINT TORIQUE...

SISTEMA DE DIREÇÃO STEERING SYSTEM SISTEMA DE DIRECCIÓN SYSTÈME DE DIRECTION	HIDROSTÁTICA HYDROSTATIC HIDROSTÁTICA HYDROSTATIQUE — MF 86R - 266⟷1652

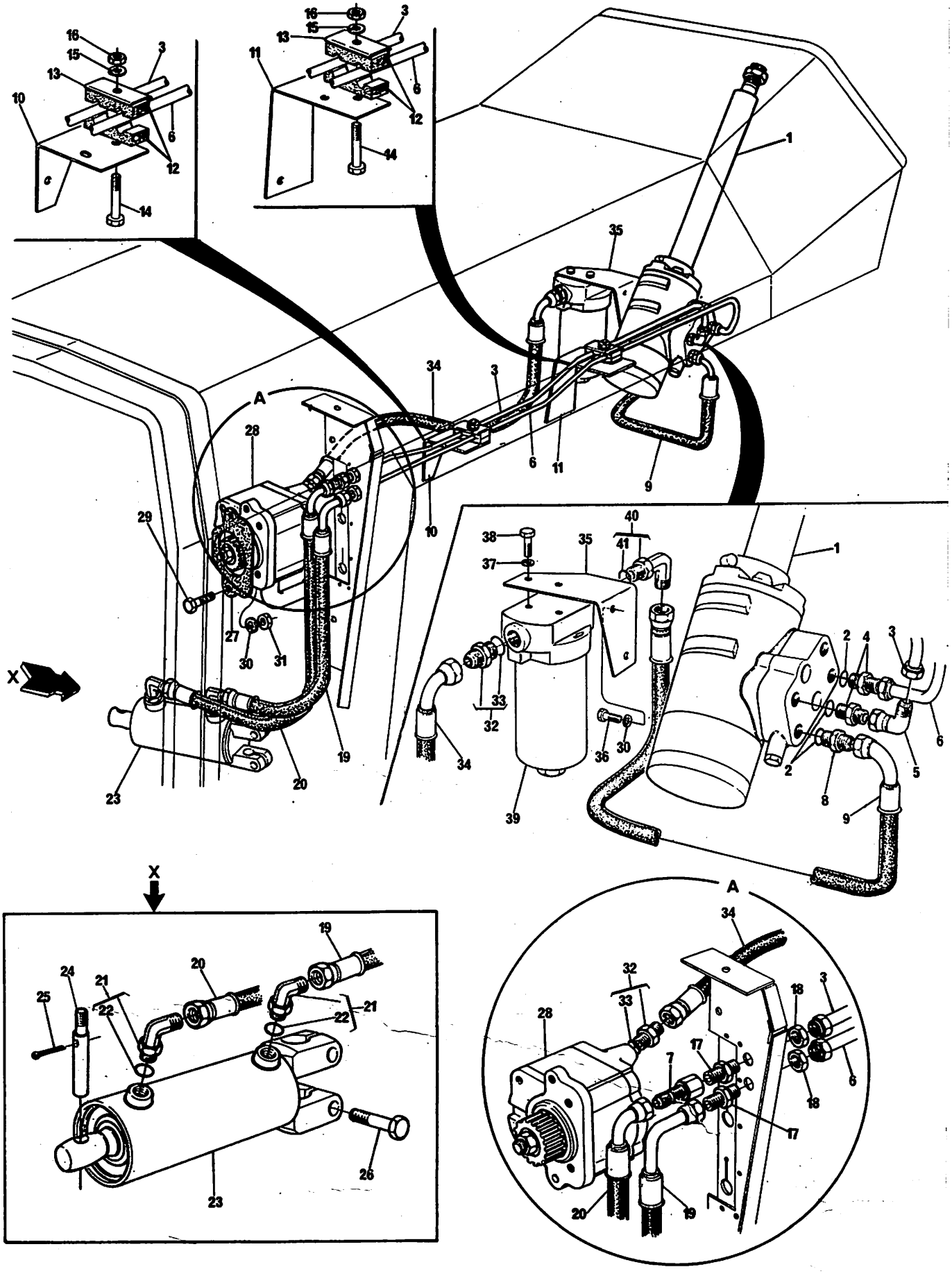

SISTEMA DE DIREÇÃO
STEERING SYSTEM
SISTEMA DE DIRECCIÓN
SYSTÈME DE DIRECTION

HIDROSTÁTICA
HYDROSTATIC
HIDROSTÁTICA
HYDROSTATIQUE
} MF 86R ⟼ 1653

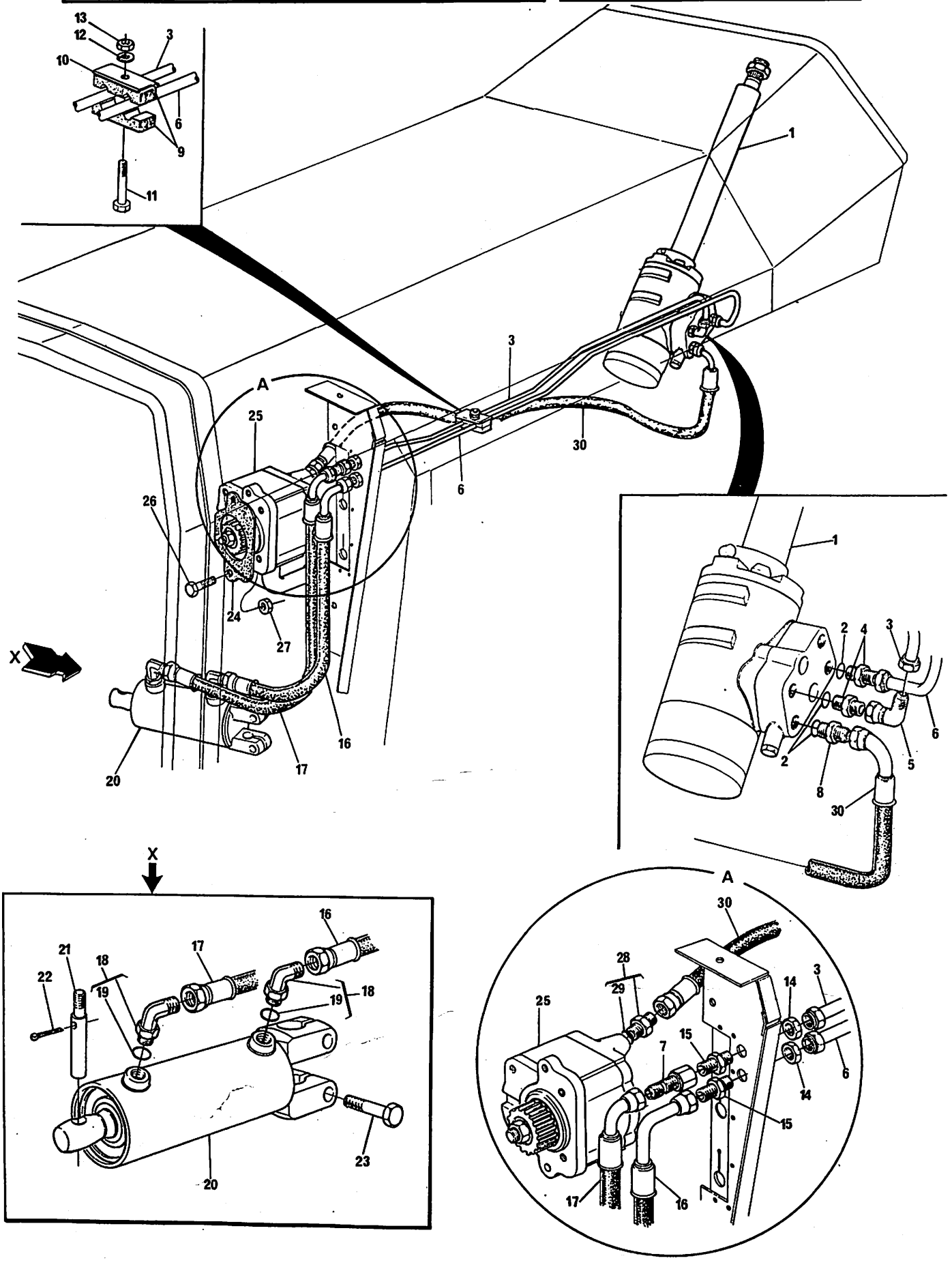

SISTEMA DE DIREÇÃO STEERING SYSTEM SISTEMA DE DIRECCIÓN SYSTÈME DE DIRECTION	HIDROSTÁTICA HYDROSTATIC HIDROSTÁTICA HYDROSTATIQUE	MF 86R ⟼1653

1	3409851	M91	⟲PÁG.185	1	DIREÇÃO HIDROST.	STEERING.....	DIRECCIÓN.....	DIRECTION.....
2	831452	M1		3	ANEL "O".....	"O" RING.....	ARO SELLO.....	JOINT TORIQUE...
3	3409994	M91	◀	1	TUBO.....	PIPE.....	CAÑO.....	TUYAUTERIE.....
4	3149607	M1		2	ADAPTADOR.....	ADAPTOR.....	ADAPTADOR.....	ADAPTATEUR.....
5	3410057	M91		1	COTOVELO.....	ELBOW.....	CODO.....	COUDE.....
6	3409922	M91	▶	1	TUBO.....	PIPE.....	CAÑO.....	TUYAUTERIE.....
7	1481324	M1		1	ADAPTADOR.....	ADAPTOR.....	ADAPTADOR.....	ADAPTATEUR.....
8	3148673	M1		1	ADAPTADOR.....	ADAPTOR.....	ADAPTADOR.....	ADAPTATEUR.....
9	3146896	M1		2	BRAÇADEIRA.....	CLAMP.....	ABRAZADERA.....	COLLIER.....
10	3146897	M1		1	REFORÇO.....	REINFORCEMENT...	REFUERZO.....	RENFORT.....
11	353508	X1		1	PARAFUSO.....	BOLT.....	TORNILLO.....	VIS.....
12	353441	X1		1	ARRUELA.....	WASHER.....	ARANDELA.....	RONDELLE.....
13	353918	X1		1	PORCA.....	NUT.....	TUERCA.....	ÉCROU.....
14	355830	X1		2	PORCA.....	NUT.....	TUERCA.....	ÉCROU.....
15	356266	X1		2	ADAPTADOR.....	ADAPTOR.....	ADAPTADOR.....	ADAPTATEUR.....
16	3408578	M91	▶	1	MANGUEIRA.....	HOSE.....	MANGUERA.....	DURITE.....
17	3146937	M92	◀	1	MANGUEIRA.....	HOSE.....	MANGUERA.....	DURITE.....
18	3149887	M91		2	ADAPTADOR.....	ADAPTOR.....	ADAPTADOR.....	ADAPTATEUR.....
19	831452	M1	18	2	ANEL "O".....	"O" RING.....	ARO SELLO.....	JOINT TORIQUE...
20	3410721	M91	⟲PÁG.194	1	CILINDRO.....	CYLINDER.....	CILINDRO.....	VÉRIN.....
21	3148787	M2		1	PINO.....	PIN.....	PERNO.....	AXE.....
22	375090	X1		1	CONTRAPINO.....	COTTER PIN.....	PASADOR DOBLE...	GOUPILLE.....
23	353725	X1		2	PARAFUSO.....	BOLT.....	TORNILLO.....	VIS.....
24	1687018	M1		1	JUNTA.....	JOINT.....	JUNTA.....	JOINT.....
25	1685031	M92	⟲PÁG.189	1	BOMBA.....	PUMP.....	BOMBA.....	POMPE.....
26	353544	X1		1	PARAFUSO.....	BOLT.....	TORNILLO.....	VIS.....
27	353431	X1		1	PORCA.....	NUT.....	TUERCA.....	ÉCROU.....
28	358743	X91		1	ADAPTADOR.....	ADAPTOR.....	ADAPTADOR.....	ADAPTATEUR.....
29	831497	M1	28	1	ANEL "O".....	"O" RING.....	ARO SELLO.....	JOINT TORIQUE...
30	3412645	M91		1	MANGUEIRA.....	HOSE.....	MANGUERA.....	DURITE.....

DIREÇÃO - HIDROSTÁTICA STEERING UNIT - HYDROSTATIC DIRECCIÓN - HIDROSTÁTICA DIRECTION - HYDROSTATIQUE	MF 86MS ↦ 50200

1	3149300 M92		1	DIREÇÃO HIDROST.	STEERING.....	DIRECCIÓN.....	DIRECTION.....
2	3175219 M2	48	1	RETENTOR.....	SEAL.....	RETÉN.....	BAGUE ÉTANCHÉITÉ
3	3175220 M1	48	1	ANEL TRAVA.....	CIRCLIP.....	ARO RETÉN.....	CIRCLIP.....
4	3175221 M1	48	1	ESPAÇADOR.....	SPACER.....	ESPACIADOR.....	ENTRETOISE.....
5	3175222 M91	48	1	RETENTOR.....	SEAL.....	RETÉN.....	BAGUE ÉTANCHÉITÉ
6	3175223 M1	1	4	PARAFUSO.....	BOLT.....	TORNILLO.....	VIS.....
7	3175932 M1	1	1	TAMPA.....	COVER.....	TAPA.....	COUVERCLE.....
8	3175225 M1	48	1	ANEL "O".....	"O" RING.....	ARO SELLO.....	JOINT TORIQUE...
9	3175226 M91	1	1	JOGO DE CALÇOS..	SHIM KIT.....	JG.SUPLEMENTOS..	JEU DE CALES....
10	3175227 M1	1	1	ANEL TRAVA.....	CIRCLIP.....	ARO RETÉN.....	CIRCLIP.....
11	3175228 M1	1	1	ARRUELA.....	WASHER.....	ARANDELA.....	RONDELLE.....
12	3175229 M1	1	1	ROLAMENTO.....	BEARING.....	COJINETE.....	ROULEMENT.....
13	3175230 M1	1	1	ARRUELA.....	WASHER.....	ARANDELA.....	RONDELLE.....
14	3175231 M1	1	1	ARRUELA.....	WASHER.....	ARANDELA.....	RONDELLE.....
15	3176547 M1	1	1	ESPAÇADOR.....	SPACER.....	ESPACIADOR.....	ENTRETOISE.....
16	3175233 M1	1	1	EIXO.....	SHAFT.....	EJE.....	ARBRE.....
17	3175234 M1	1	1	AGULHA.....	NEEDLE.....	AGUJA.....	AIGUILLE.....
18	3175235 M1	1	1	ANEL PILOTO.....	DRIVE RING.....	ANILLO PILOTO...	ANNEAU PILOT....
19	3175308 M1	1	1	ESPAÇADOR.....	SPACER.....	ESPACIADOR.....	ENTRETOISE.....
20	3175237 M1	1	1	BARRA.....	TORSION BAR ASSY	BARRA.....	BARRE.....
21	3175238 M91	1	1	CORPO C/VÁLVULA.	BODY WITH VALVE.	CUERPO C/VÁLVULA	CORPS AVEC VALVE
22	3175239 M1	1	1	ESFERA.....	BALL.....	BOLILLA.....	BILLE.....
23	3175240 M1	1	1	MOLA.....	SPRING.....	RESORTE.....	RESSORT.....
24	3175241 M1	48	1	ESFERA.....	BALL.....	BOLILLA.....	BILLE.....
25	3175933 M91	48	1	BUJÃO.....	PLUG.....	TAPÓN.....	BOUCHON.....
26	359291 X1	25	1	ANEL "O".....	"O" RING.....	ARO SELLO.....	JOINT TORIQUE...
27	3175258 M1	1	1	ESPAÇADOR.....	SPACER.....	ESPACIADOR.....	ENTRETOISE.....
28	3175243 M1	1	1	EIXO.....	SHAFT.....	EJE.....	ARBRE.....
29	3175310 M91	1	1	ROTOR.....	ROTOR ASSY.....	ROTOR.....	ROTOR.....
30	3175556 M1	29	6	MOLA.....	SPRING.....	RESORTE.....	RESSORT.....
31	3176886 M1	29	6	PALHETA.....	VANE.....	ÁLABE.....	VANNE.....
32	3175245 M1	1	1	COLETOR.....	COLECTOR.....	MÚLTIPLE.....	COLLECTEUR.....
33	3175246 M91	1	1	ESTATOR E ROTOR.	ROTOR/STATOR....	ESTÁTOR Y ROTOR.	ROTOR ET STATOR.
34	3175309 M1	1	1	LUVA.....	SLEEVE.....	MANGUITO.....	MANCHON.....
35	3175311 M1	48	1	VEDADOR.....	SEAL.....	RETÉN.....	BAGUE ÉTANCHÉITÉ
36	3175249 M1	1	1	ARRUELA.....	WASHER.....	ARANDELA.....	RONDELLE.....
37	3175250 M91	1	1	TAMPA.....	COVER.....	TAPA.....	COUVERCLE.....
38	354615 X1	1	7	PARAFUSO.....	BOLT.....	TORNILLO.....	VIS.....
39	3175252 M1	1	1	EIXO.....	SHAFT.....	EJE.....	ARBRE.....
40	3176482 M1	1	1	BUCHA.....	BUSH.....	BUJE.....	BAGUE.....
41	3175254 M1	1	2	PINO.....	PIN.....	PERNO.....	AXE.....
42	3175240 M1	1	2	MOLA.....	SPRING.....	RESORTE.....	RESSORT.....
43	3175255 M1	1	1	TUBO.....	TUBE.....	TUBO.....	TUBE.....
44	2730910 M91	1	1	JOGO DE BUCHAS..	BUSH KIT.....	JUEGO DE BUJES..	JEU DE BAGUES...
45	3175256 M91	1	1	BRAÇADEIRA.....	CLAMP.....	ABRAZADERA.....	COLLIER.....
46	2710828 M1	1	1	PORCA.....	NUT.....	TUERCA.....	ÉCROU.....
47	364101 X1	1	2	ANEL "O".....	"O" RING.....	ARO SELLO.....	JOINT TORIQUE...
48	3603110 M91	1	1	JOGO DE REPARO..	REPAIR KIT.....	JUEGO REPARACIÓN	JEU RÉPARATION..

DIREÇÃO	-	HIDROSTÁTICA
STEERING UNIT	-	HYDROSTATIC
DIRECCIÓN	-	HIDROSTÁTICA
DIRECTION	-	HYDROSTATIQUE

MF 86MS ⟼ 50200

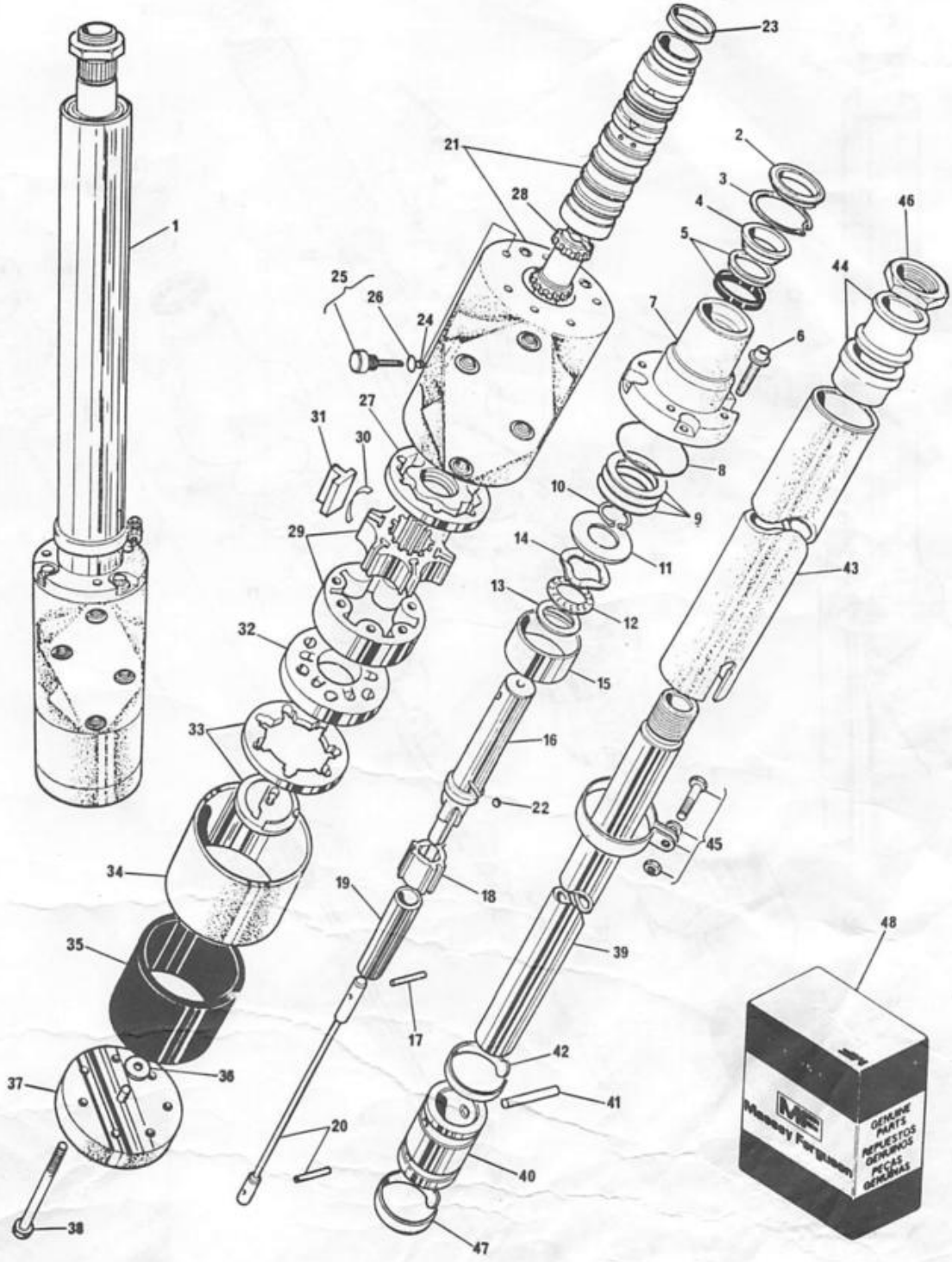

DIREÇÃO STEERING UNIT DIRECCIÓN DIRECTION	HIDROSTÁTICA HYDROSTATIC HIDROSTATICA HYDROSTATIQUE	MF 86R ⟼ 266

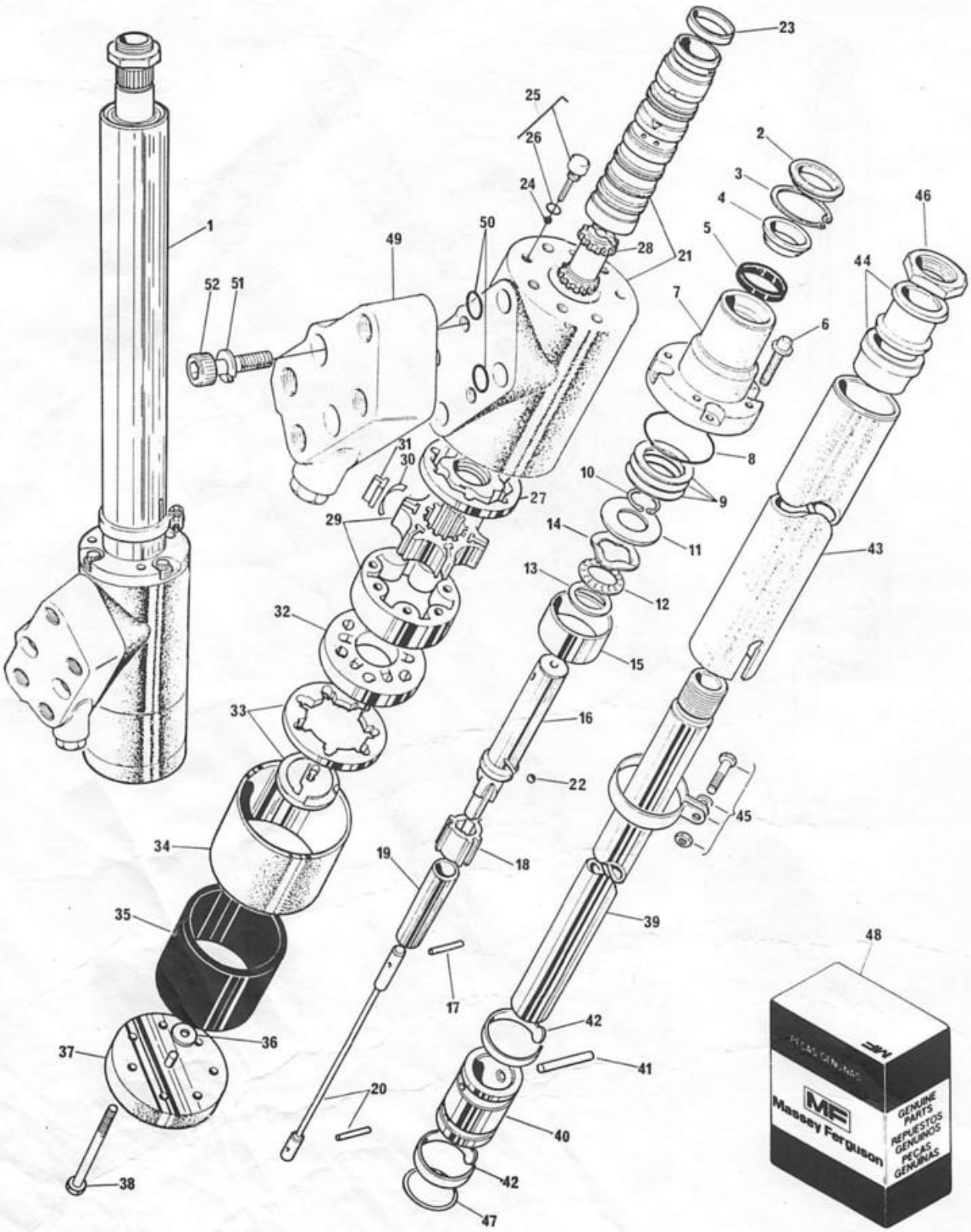

DIREÇÃO STEERING UNIT DIRECCIÓN DIRECTION	HIDROSTÁTICA HYDROSTATIC HIDROSTATICA HYDROSTATIQUE	MF 86R ⟼ 266

1	3409851	M91		1	DIREÇÃO HIDROST.	STEERING.....	DIRECCIÓN.....	DIRECTION.....
2	3175219	M2	48	1	RETENTOR.....	SEAL.....	RETÉN.....	BAGUE ÉTANCHÉITÉ
3	3175220	M1	48	1	ANEL TRAVA.....	CIRCLIP.....	ARO RETÉN.....	CIRCLIP.....
4	3175221	M1	48	1	ESPAÇADOR.....	SPACER.....	ESPACIADOR.....	ENTRETOISE.....
5	3175222	M91	48	1	RETENTOR.....	SEAL.....	RETÉN.....	BAGUE ÉTANCHÉITÉ
6	3175223	M1	1	4	PARAFUSO.....	BOLT.....	TORNILLO.....	VIS.....
7	3175932	M1	1	1	TAMPA.....	COVER.....	TAPA.....	COUVERCLE.....
8	3175225	M1	48	1	ANEL "O".....	"O" RING.....	ARO SELLO.....	JOINT TORIQUE...
9	3175226	M91	1	1	JOGO DE CALÇOS..	SHIM KIT.....	JG. SUPLEMENTOS.	JEU DE CALES....
10	3175227	M1	1	1	ANEL TRAVA.....	CIRCLIP.....	ARO RETÉN.....	CIRCLIP.....
11	3175228	M1	1	1	ARRUELA.....	WASHER.....	ARANDELA.....	RONDELLE.....
12	3175229	M1	1	1	ROLAMENTO.....	BEARING.....	COJINETE.....	ROULEMENT.....
13	3175230	M1	1	1	ARRUELA.....	WASHER.....	ARANDELA.....	RONDELLE.....
14	3175231	M1	1	1	ARRUELA.....	WASHER.....	ARANDELA.....	RONDELLE.....
15	3176547	M1	1	1	ESPAÇADOR.....	SPACER.....	ESPACIADOR.....	ENTRETOISE.....
16	3175233	M1	1	1	EIXO.....	SHAFT.....	EJE.....	ARBRE.....
17	3175234	M1	1	1	AGULHA.....	NEEDLE.....	AGUJA.....	AIGUILLE.....
18	3175235	M1	1	1	ANEL PILOTO.....	DRIVE RING.....	ANILLO PILOTO...	ANNEAU PILOT....
19	3175258	M1	1	1	ESPAÇADOR.....	SPACER.....	ESPACIADOR.....	ENTRETOISE.....
20	3175237	M1	1	1	BARRA.....	BAR.....	BARRA.....	BARRE.....
21	3176468	M91	1	1	CORPO C/VÁLVULA.	BODY WITH VALVE.	CUERPO C/VALVULA	CORPS AVEC VALVE
22	3175239	M1	1	1	ESFERA.....	BALL.....	BOLA.....	BILLE.....
23	3176550	M1	1	1	MOLA.....	SPRING.....	RESORTE.....	RESSORT.....
24	3175241	M1	48	1	ESFERA.....	BALL.....	BOLLA.....	BILLE.....
25	3175933	M91	48	1	TAMPÃO.....	PLUG.....	TAPÓN.....	BOUCHON.....
26	359291	X1	25	1	ANEL "O".....	"O" RING.....	ARO SELLO.....	JOINT TORIQUE...
27	3175258	M1	1	1	ESPAÇADOR.....	SPACER.....	ESPACIADOR.....	ENTRETOISE.....
28	3175243	M1	1	1	EIXO.....	SHAFT.....	EJE.....	ARBRE.....
29	3175244	M91	1	1	ROTOR.....	ROTOR.....	ROTOR.....	ROTOR.....
30	3175556	M1	29	6	MOLA.....	SPRING.....	RESORTE.....	RESSORT.....
31	3176883	M1	29	6	PALHETA.....	VANE.....	ÁLABE.....	VANNE.....
32	3175245	M1	1	1	COLETOR.....	COLECTOR.....	MÚLTIPLE.....	COLLECTEUR.....
33	3175246	M91	1	1	ESTATOR E ROTOR.	ROTOR/STATOR....	ESTÁTOR Y ROTOR.	ROTOR ET STATOR.
34	3175247	M1	1	1	LUVA.....	SLEEVE.....	MANGUITO.....	MANCHON.....
35	3175248	M1	48	1	VEDADOR.....	SEAL.....	RETÉN.....	BAGUE ÉTANCHÉITÉ
36	3175249	M1	1	1	ARRUELA.....	WASHER.....	ARANDELA.....	RONDELLE.....
37	3175250	M91	1	1	TAMPA.....	COVER.....	TAPA.....	COUVERCLE.....
38	354615	X1	1	7	PARAFUSO.....	BOLT.....	TORNILLO.....	VIS.....
39	3176538	M1	1	1	EIXO.....	SHAFT.....	EJE.....	ARBRE.....
40	3175253	M2	1	1	BUCHA.....	BUSH.....	BUJE.....	BAGUE.....
41	3175254	M1	1	2	PINO.....	PIN.....	PASADOR.....	AXE.....
42	3175240	M1	1	2	MOLA.....	SPRING.....	RESORTE.....	RESSORT.....
43	3176470	M1	1	1	TUBO.....	TUBE.....	TUBO.....	TUBE.....
44	3176557	M91	1	1	JOGO DE BUCHAS..	BUSH KIT.....	JUEGO DE BUJES..	JEU DE BAGUES...
45	3176558	M91	1	1	BRAÇADEIRA.....	CLAMP.....	ABRAZADERA.....	COLLIER.....
46	2710828	M1	1	1	PORCA.....	NUT.....	TUERCA.....	ÉCROU.....
47	364101	X1	1	2	ANEL "O".....	"O" RING.....	ARO SELLO.....	JOINT TORIQUE...
48	3176467	M91	1	1	JOGO DE REPARO..	REPAIR KIT.....	JUEGO REPARACIÓN	JEU RÉPARATION..
49	3176471	M91	1	1	VÁLVULA.....	VALVE.....	VÁLVULA.....	VALVE.....
50	3176472	M1	1	4	ANEL "O".....	"O" RING.....	ARO SELLO.....	JOINT TORIQUE...
51	339376	X1	1	2	ARRUELA.....	WASHER.....	ARANDELA.....	RONDELLE.....
52	391188	X1	1	2	PARAFUSO.....	BOLT.....	TORNILLO.....	VIS.....

BOMBA HIDRÁULICA DA DIREÇÃO
STEERING HYDRAULIC PUMP
BOMBA HIDRÁULICA DE LA DIRECCIÓN
POMPE HYDRAULIQUE DE DIRECTION

MF 86R →1265
MF 86MS

1	3148762 M91			1	BOMBA HIDRÁULICA	PUMP.....	BOMBA.....	POMPE.....
2	2710990 M1	1		4	PARAFUSO.....	BOLT.....	TORNILLO.....	VIS.....
3	353434 X1	1		4	ARRUELA.....	WASHER.....	ARANDELA.....	RONDELLE.....
4	2710984 M1	1		1	TAMPA DIANTEIRA.	COVER.....	TAPA.....	COUVERCLE.....
5	2710979 M91	1		1	JOGO DE REPARO..	REPAIR KIT.....	JUEGO REPARACIÓN	JEU RÉPARATION..
6		1	■>3148762 M91	1	CORPO.....	BODY.....	CUERPO.....	CORPS.....
7	2710985 M1	1		1	CONEXÃO.....	CONNECTION.....	CONEXIÓN.....	RACCORD.....
8	2710986 M1	1		1	TAMPA TRASEIRA..	COVER.....	TAPA.....	COUVERCLE.....
9	3175458 M91	1		1	JOGO DE REPARO..	REPAIR KIT.....	JUEGO REPARACIÓN	JEU RÉPARATION..
10		1		1	TUBO.....	TUBE.....	TUBO.....	TUBE.....
11	3176167 M91	1		1	JOGO DE REPARO..	REPAIR KIT.....	JUEGO REPARACIÓN	JEU RÉPARATION..
12	2710989 M1	1		1	PARAFUSO.....	BOLT.....	TORNILLO.....	VIS.....
13	3175562 M91			1	KIT RESERVATÓRIO	TANK KIT.....	KIT TANQUE.....	JEU RÉSERVOIR...
14	1440702 X1	13		1	ARRUELA.....	WASHER.....	ARANDELA.....	RONDELLE.....
15	3149282 M1	13		1	CONEXÃO.....	CONNECTION.....	CONEXIÓN.....	RACCORD.....
16	829185 M1	13		1	ARRUELA.....	WASHER.....	ARANDELA.....	RONDELLE.....
17	3149281 M1	13		1	PARAFUSO.....	BOLT.....	TORNILLO.....	VIS.....
18	2710340 M1	1		1	BUJÃO.....	PLUG.....	TAPÓN.....	BOUCHON.....
19	3175921 M91	1		1	RESERVATÓRIO....	TANK.....	TANQUE.....	RÉSERVOIR.....
20	3175201 M1	1		1	MOLA.....	SPRING.....	RESORTE.....	RESSORT.....
21		1		1	ARRUELA.....	WASHER.....	ARANDELA.....	RONDELLE.....
22	2730389 M1	1		1	ELEMENTO.....	ELEMENT.....	ELEMENTO.....	ÉLÉMENT.....
23	355465 X1			1	CHAVETA.....	KEY.....	CHAVETA.....	CLAVETTE.....
24	897148 M2			1	JUNTA.....	JOINT.....	JUNTA.....	JOINT.....
25	897159 M1			1	ENGRENAGEM.....	GEAR.....	ENGRANAJE.....	PIGNON.....
26	355791 X1			1	ANEL TRAVA.....	CIRCLIP.....	ARO RETÉN.....	CIRCLIP.....
27	353431 X1			1	PORCA.....	NUT.....	TUERCA.....	ÉCROU.....
28	353434 X1			1	ARRUELA.....	WASHER.....	ARANDELA.....	RONDELLE.....
29	353548 X1			1	PARAFUSO.....	BOLT.....	TORNILLO.....	VIS.....
30	2710383 M1	5		1	RETENTOR.....	SEAL.....	RETÉN.....	BAGUE ÉTANCHÉITÉ

BOMBA HIDRÃULICA DA DIREÇÃO
STEERING HYDRAULIC PUMP
BOMBA HIDRÃULICA DE LA DIRECCIÓN
POMPE HYDRAULIQUE DE DIRECTION

MF 86R →265
MF 86MS

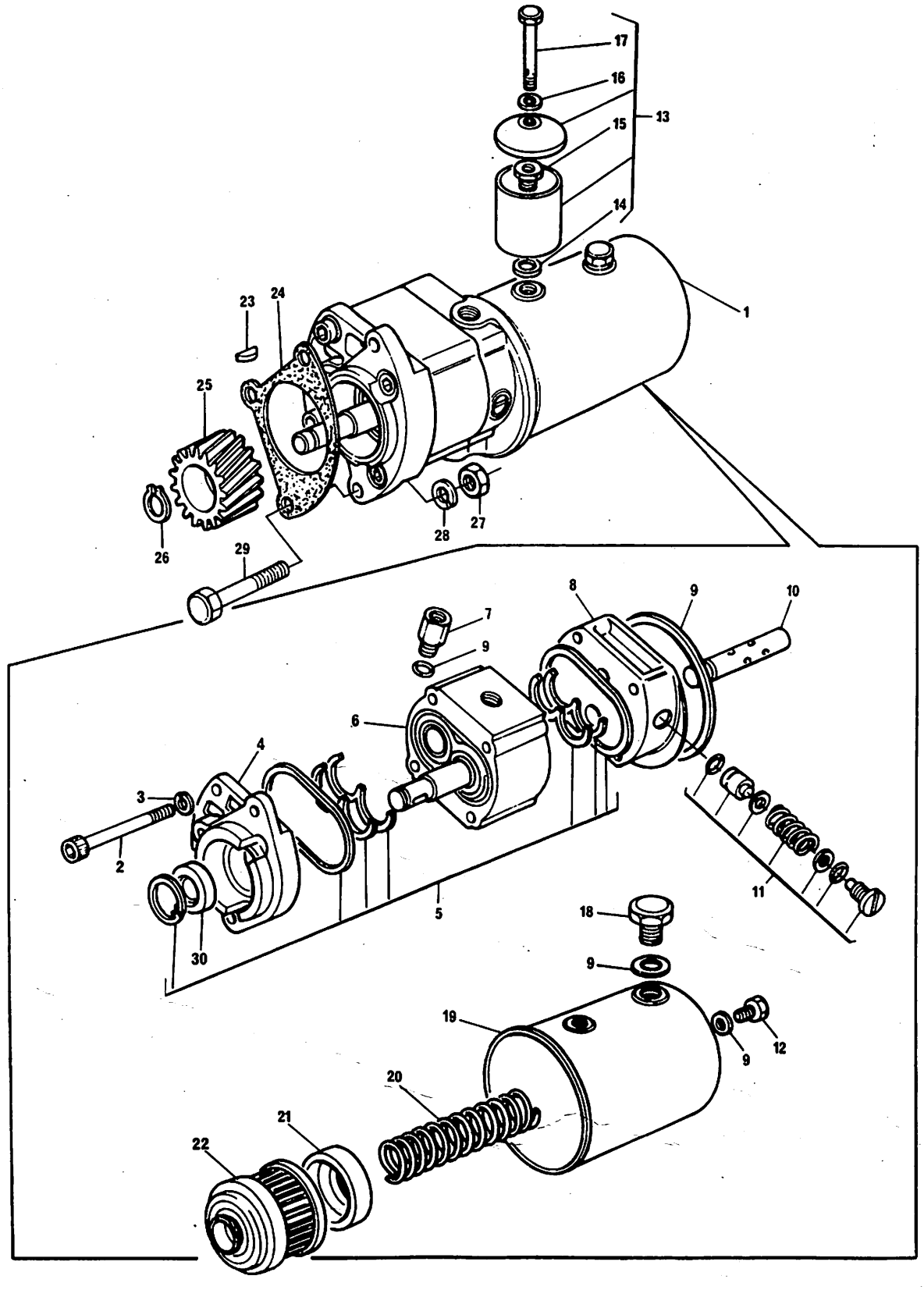

Torque XX

BOMBA HIDRÃULICA DA DIREÇÃO
STEERING HYDRAULIC PUMP
BOMBA HIDRÃULICA DE LA DIRECCIÓN
POMPE HYDRAULIQUE DE DIRECTION

MF 86R ⟼ 266

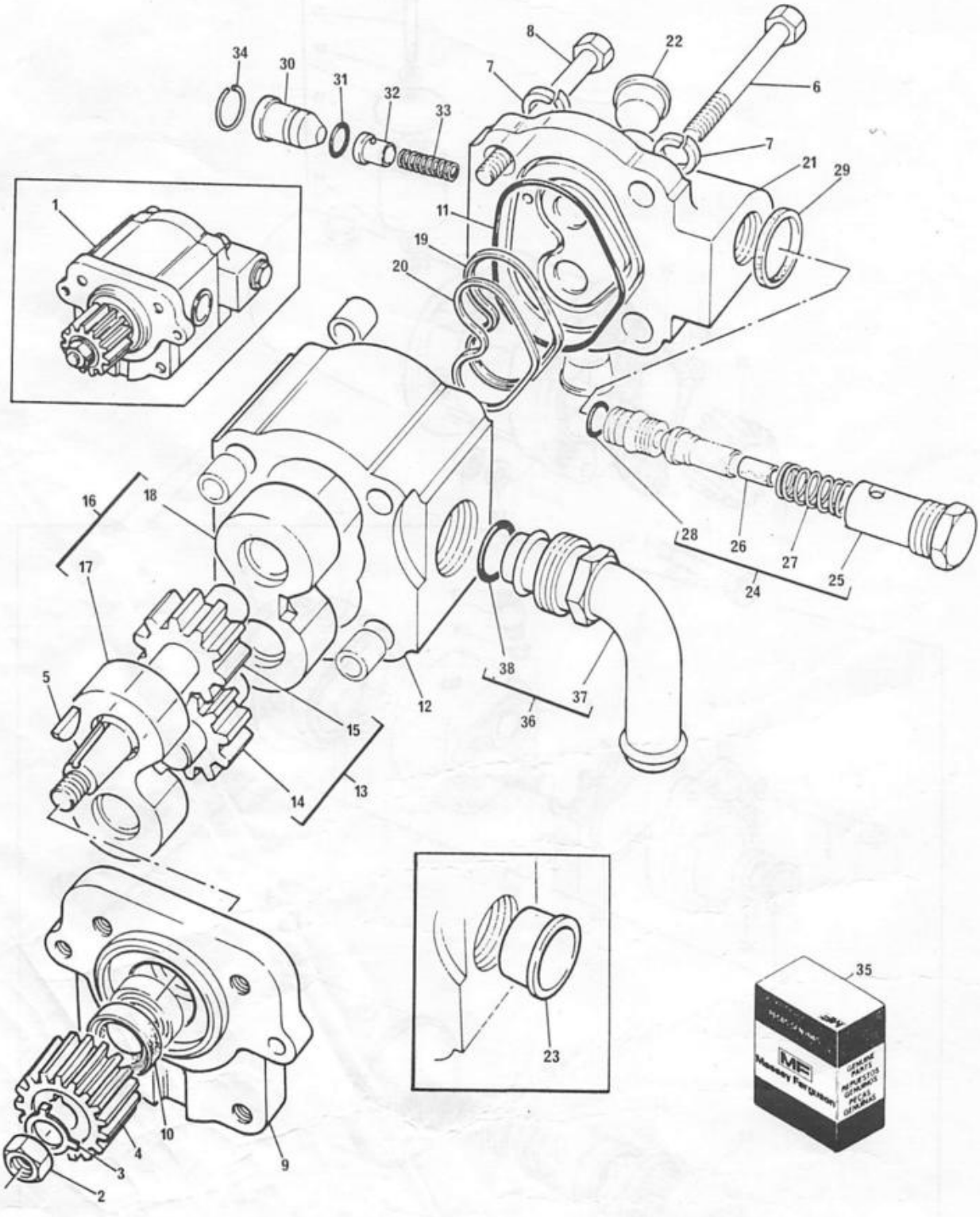

BOMBA HIDRÁULICA DA DIREÇÃO
STEERING HYDRAULIC PUMP
BOMBA HIDRÁULICA DE LA DIRECCIÓN
POMPE HYDRAULIQUE DE DIRECTION

MF 86R ↦ 266

40631

1	1685031 M92			1	BOMBA.....	PUMP.....	BOMBA.....	POMPE.....
2	2970 X	1		1	PORCA.....	NUT.....	TUERCA.....	ÉCROU.....
3	1686568 M1	1		1	ARRUELA.....	WASHER.....	ARANDELA.....	RONDELLE.....
4	1686461 M1	1		1	ENGRENAGEM.....	GEAR.....	ENGRANAJE.....	PIGNON.....
5	355465 X1	1		1	CHAVETA.....	KEY.....	CHAVETA.....	CLAVETTE.....
6	3473687 M1	1		3	PARAFUSO.....	BOLT.....	TORNILLO.....	VIS.....
7	353434 X1	1		4	ARRUELA.....	WASHER.....	ARANDELA.....	RONDELLE.....
8	3473688 M1	1		1	PARAFUSO.....	BOLT.....	TORNILLO.....	VIS.....
9		1	➨REF.1	1	FLANGE.....	FLANGE.....	PLETINA.....	FLASQUE.....
10		35		2	RETENTOR.....	SEAL.....	RETÉN.....	BAGUE ÉTANCHÉITÉ
11		35		2	ANEL "O".....	"O" RING.....	ARO SELLO.....	JOINT TORIQUE...
12		1	➨REF.1	1	CORPO.....	BODY.....	CUERPO.....	CORPS.....
13	3473686 M91	1		1	JG.ENGRENAGENS..	GEAR KIT.....	JUEGO ENGRANAJES	JEU DE PIGNONS..
14		13	➨REF.13	1	ENGRENAGEM.....	GEAR.....	ENGRANAJE.....	PIGNON.....
15		13	➨REF.13	1	ENGRENAGEM.....	GEAR.....	ENGRANAJE.....	PIGNON.....
16	3473799 M91	1		1	MANCAL.....	BEARING ASSY....	COJINETE.....	COUSSINET.....
17		16	➨REF.16	1	MANCAL.....	BEARING.....	COJINETE.....	COUSSINET.....
18		16	REF.16	1	MANCAL.....	BEARING.....	COJINETE.....	COUSSINET.....
19		35		2	ANEL.....	RING.....	ARO.....	ANNEAU.....
20		35		2	ANEL.....	RING.....	ARO.....	ANNEAU.....
21		1	➨REF.1	1	TAMPA.....	COVER.....	CUBIERTA.....	COUVERCLE.....
22		1	➨REF.1	2	BUJÃO.....	PLUG.....	TAPÓN.....	BOUCHON.....
23		1	➨REF.1	1	BUJÃO.....	PLUG.....	TAPÓN.....	BOUCHON.....
24	3473694 M91	1		1	VÁLVULA ALÍVIO..	RELIEF VALVE....	VÁLVULA ALIVIO..	SOUPAPE SÉCURITÉ
25		24	➨REF.24	1	CORPO.....	BODY.....	CUERPO.....	CORPS.....
26	3473695 M1	24		1	RETENTOR.....	SEAL.....	RETÉN.....	BAGUE ÉTANCHÉITÉ
27	3473696 M1	24		1	MOLA.....	SPRING.....	RESORTE.....	RESSORT.....
28	3473697 M1	24		1	ANEL "O".....	"O" RING.....	ARO SELLO.....	JOINT TORIQUE...
29	1888007 M1	35		1	RETENTOR.....	SEAL.....	RETÉN.....	BAGUE ÉTANCHÉITÉ
30	1686566 M91	1		1	TAMPÃO.....	PLUG.....	TAPÓN.....	BOUCHON.....
31	3473692 M1	35		1	ANEL "O".....	"O" RING.....	ARO SELLO.....	JOINT TORIQUE...
32	3473691 M1	1		1	VÁLVULA.....	VALVE.....	VÁLVULA.....	VALVE.....
33	3473690 M1	1		1	MOLA.....	SPRING.....	RESORTE.....	RESSORT.....
34	3473693 M1	1		1	ANEL TRAVA.....	CIRCLIP.....	ARO RETÉN.....	CIRCLIP.....
35	1810760 M91	1		X	JOGO DE REPARO..	REPAIR KIT.....	JUEGO REPARACIÓN	JEU RÉPARATION..
36	1686566 M91	1		1	TUBO.....	TUBE.....	TUBO.....	TUBE.....
37		36	➨REF.36	1	TUBO.....	TUBE.....	TUBO.....	TUBE.....
38	3005133 X1	1		1	ANEL "O".....	"O" RING.....	ARO SELLO.....	JOINT TORIQUE...

CILINDRO HIDRÁULICO DA DIREÇÃO
STEERING CYLINDER
CILINDRO HIDRÁULICO DE LA DIRECCIÓN
VÉRIN HYDRAULIQUE DE DIRECTION

MF 86R →265
MF 86MS →50199

1	3149664 M91		1	CILINDRO/VÁLVULA	CYLINDER/VALVE..	CILINDRO/VALVULA	VÉRIN/SOUPAPE...
2	2730902 M91	1	1	CILINDRO.....	CYLINDER.....	CILINDRO.....	VÉRIN.....
3	3175374 M1	2	1	CORPO.....	BODY.....	CUERPO.....	CORPS.....
5	3175371 M1	2	1	TAMPA.....	COVER.....	TAPA.....	COUVERCLE.....
6		50	1	ANEL "O".....	"O" RING.....	ARO SELLO.....	JOINT TORIQUE...
7		50	2	ANEL "O".....	"O" RING.....	ARO SELLO.....	JOINT TORIQUE...
8		50	1	ANEL RASPADOR...	RING.....	ANILLO.....	ANNEAU.....
9		50	1	ANEL "O".....	"O" RING.....	ARO SELLO.....	JOINT TORIQUE...
10		50	1	ANEL.....	RING.....	ANILLO.....	ANNEAU.....
11	2730372 M1	2	1	HASTE.....	ROD.....	VARILLA.....	TRINGLE.....
12	2730371 M1	2	1	ARRUELA.....	WASHER.....	ARANDELA.....	RONDELLE.....
13	2730368 M1	2	1	PORCA.....	NUT.....	TUERCA.....	ÉCROU.....
14	354059 X1	2	1	CONTRAPINO.....	COTTER PIN.....	PASADOR DOBLE...	GOUPILLE.....
15	2730385 M1	2	1	ANEL TRAVA.....	CIRCLIP.....	ARO RETÉN.....	CIRCLIP.....
16	3175376 M1	2	1	ÊMBOLO TRASEIRO.	REAR PISTON.....	PISTÓN TRASERO..	PISTON ARRIÈRE..
17	3175375 M1	2	1	ÊMBOLO DIANTEIRO	FRONT PISTON....	PISTÓN DELANTERO	PISTON AVANT....
18	3175363 M91	1	1	VÁLVULA.....	VALVE.....	VÁLVULA.....	SOUPAPE.....
19		18	1	CORPO.....	BODY.....	CUERPO.....	CORPS.....
20	354465 X1	18	1	ESFERA.....	BALL.....	BOLILLA.....	BILLE.....
21		51	3	ANEL "O".....	"O" RING.....	ARO SELLO.....	JOINT TORIQUE...
22	3175397 M1	18	1	BUJÃO.....	PLUG.....	TAPÓN.....	BOUCHON.....
23	3175398 M1	18	1	MOLA.....	SPRING.....	RESORTE.....	RESSORT.....
24	3175399 M1	18	1	ESFERA.....	BALL.....	BOLILLA.....	BILLE.....
25		51	2	ANEL "O".....	"O" RING.....	ARO SELLO.....	JOINT TORIQUE...
26	3175400 M1	18	1	BUJÃO.....	PLUG.....	TAPÓN.....	BOUCHON.....
27		18	1	CARRETEL.....	SPOOL.....	CARRETE.....	TIROIR.....
28	1754337 M1	18	1	ARRUELA.....	WASHER.....	ARANDELA.....	RONDELLE.....
29	3175402 M1	18	1	TUBO ESPAÇADOR..	TUBE.....	TUBO.....	TUBE.....
30	3175403 M1	18	1	PONTEIRA.....	YOKE.....	YUGO.....	CHAPE ARTICULAT.
31		51	1	PROTETOR.....	PROTECTOR.....	PROTECTOR.....	PROTECTEUR.....
32		51	1	ANEL "O".....	"O" RING.....	ARO SELLO.....	JOINT TORIQUE...
33	3175404 M1	18	1	BUJÃO.....	PLUG.....	TAPÓN.....	BOUCHON.....
34	3175405 M1	18	1	MOLA.....	SPRING.....	RESORTE.....	RESSORT.....
35	3175406 M1	18	1	ANEL DE VEDAÇÃO.	SEALING RING....	ANILLO SELLADO..	BAGUE ÉTANCHÉITÉ
36		51	1	ANEL "O".....	"O" RING.....	ARO SELLO.....	JOINT TORIQUE...
37		51	1	ANEL "O".....	"O" RING.....	ARO SELLO.....	JOINT TORIQUE...
38	3175407 M1	18	1	ARRUELA.....	WASHER.....	ARANDELA.....	RONDELLE.....
39	3175408 M1	18	1	PORCA.....	NUT.....	TUERCA.....	ÉCROU.....
40	3175409 M1	18	1	TAMPA.....	COVER.....	TAPA.....	COUVERCLE.....
41	355125 X1	18	3	PARAFUSO.....	BOLT.....	TORNILLO.....	VIS.....
42	376716 X1	18	3	ARRUELA.....	WASHER.....	ARANDELA.....	RONDELLE.....
43	353501 X1	1	4	PARAFUSO.....	BOLT.....	TORNILLO.....	VIS.....
44	353441 X1	1	4	ARRUELA.....	WASHER.....	ARANDELA.....	RONDELLE.....
45	3175366 M1	1	1	TUBO.....	PIPE.....	CAÑO.....	TUYAUTERIE.....
46	3175367 M1	1	1	TUBO.....	PIPE.....	CAÑO.....	TUYAUTERIE.....
47	2710406 M1	1	3	PARAFUSO.....	BOLT.....	TORNILLO.....	VIS.....
48	2730833 M1	1	1	PARAFUSO.....	BOLT.....	TORNILLO.....	VIS.....
49	2710407 M1	1	8	ARRUELA.....	WASHER.....	ARANDELA.....	RONDELLE.....
50	2730954 M91	2	1	JOGO DE REPARO..	REPAIR KIT.....	JUEGO REPARACIÓN	JEU RÉPARATION..
51	3175412 M91	18	1	JOGO DE REPARO..	REPAIR KIT.....	JUEGO REPARACIÓN	JEU RÉPARATION..

CILINDRO HIDRÃULICO DA DIREÇÃO
STEERING CYLINDER
CILINDRO HIDRÃULICO DE LA DIRECCIÓN
VÉRIN HYDRAULIQUE DE DIRECTION

MF 86R →265
MF 86MS →50199

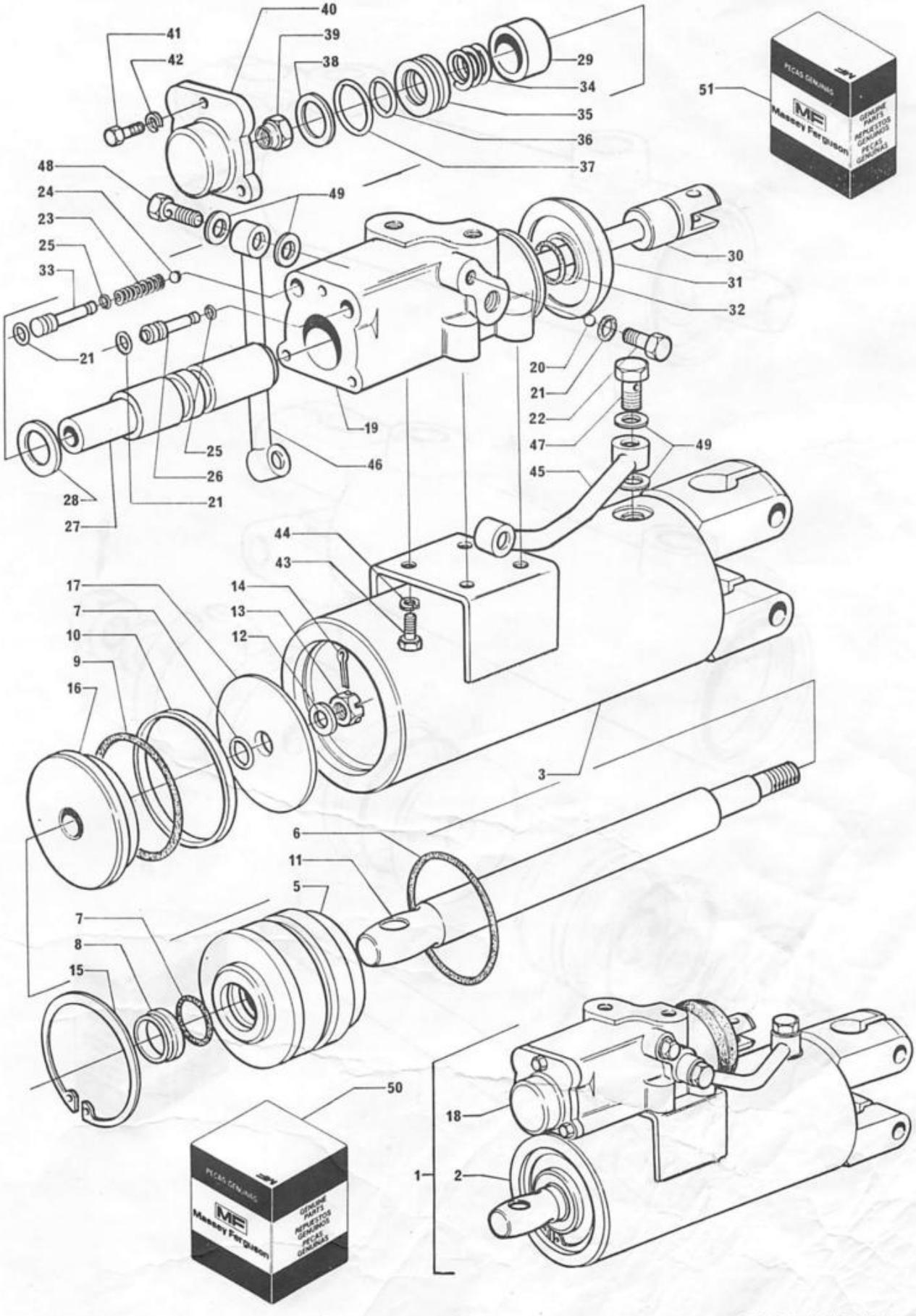

192

CILINDRO HIDRÁULICO DA DIREÇÃO HIDROSTÁTICA HYDROSTATIC STEERING CYLINDER CILINDRO HIDRÁULICO DE LA DIRECCIÓN HIDROSTÁTICA VÉRIN HYDRAULIQUE DE DIRECTION HYDROSTATIQUE	MF 86MS ⟼ 50200

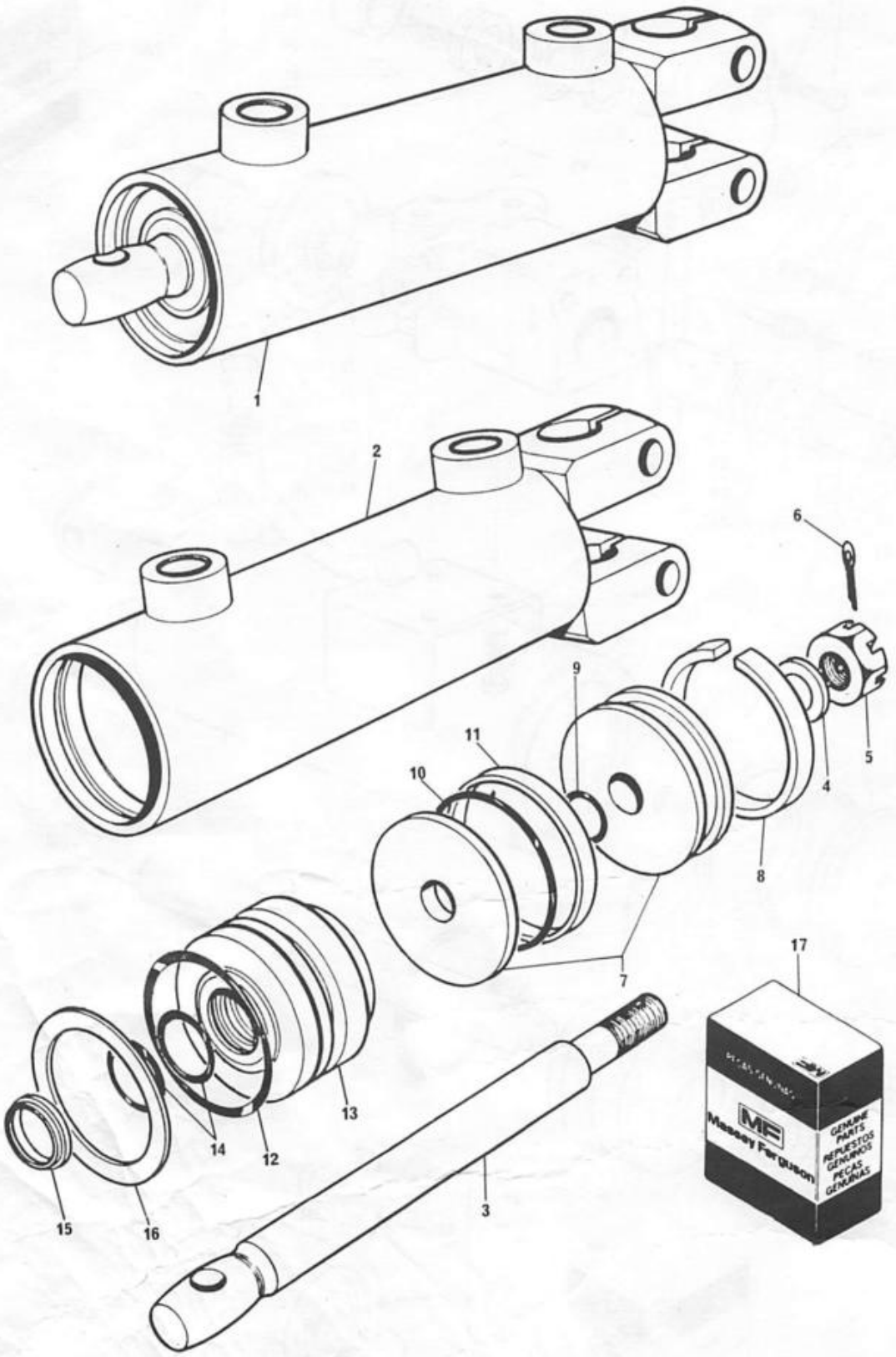

CILINDRO HIDRÁULICO DA DIREÇÃO HIDROSTÁTICA
HYDROSTATIC STEERING CYLINDER
CILINDRO HIDRÁULICO DE LA DIRECCIÓN HIDROSTÁTICA
VÉRIN HYDRAULIQUE DE DIRECTION HYDROSTATIQUE

MF 86MS ⟼ 50200

1	3148318 M91			1	CILINDRO.....	CYLINDER.....	CILINDRO.....	VÉRIN.....
2		1	➡3148318 M91	1	CORPO.....	BODY.....	CUERPO.....	CORPS.....
3	2730372 M1	1		1	HASTE.....	ROD.....	VARILLA.....	TRINGLE.....
4	2730371 M1	1		1	ARRUELA.....	WASHER.....	ARANDELA.....	RONDELLE.....
5	2730368 M1	1		1	PORCA.....	NUT.....	TUERCA.....	ÉCROU.....
6	354059 X1	1		1	CONTRAPINO.....	COTTER PIN.....	PASADOR DOBLE...	GOUPILLE.....
7	2730951 M91	1		1	PISTÃO.....	PISTON.....	PISTÓN.....	PISTON.....
8		17		1	ANEL GUIA.....	GUIDE RING.....	ANILLO GUIA.....	ANNEAU GUIDE....
9		17		1	ANEL "O".....	"O" RING.....	ARO SELLO.....	JOINT TORIQUE...
10		17		1	ANEL "O".....	"O" RING.....	ARO SELLO.....	JOINT TORIQUE...
11		17		1	ANEL.....	RING.....	ANILLO.....	ANNEAU.....
12		17		1	ANEL "O".....	"O" RING.....	ARO SELLO.....	JOINT TORIQUE...
13	2730952 M1	1		1	TAMPA.....	COVER.....	TAPA.....	COUVERCLE.....
14		17		2	ANEL "O".....	"O" RING.....	ARO SELLO.....	JOINT TORIQUE...
15		17		1	ANEL DE VEDAÇÃO.	SEALING RING....	ANILLO SELLADO..	BAGUE ÉTANCHÉITÉ
16	2730385 M1	1		1	ANEL TRAVA.....	CIRCLIP.....	ARO RETÉN.....	CIRCLIP.....
17	2730954 M91	1		1	JOGO DE REPARO..	REPAIR KIT.....	JUEGO REPARACIÓN	JEU RÉPARATION..

CILINDRO HIDRÁULICO DA DIREÇÃO HIDROSTÁTICA
HYDROSTATIC STEERING CYLINDER
CILINDRO HYDRÁULICO DE LA DIRECCIÓN HIDROSTÁTICA
VÉRIN HYDRAULIQUE DE DIRECTION HYDROSTATIQUE

MF 86R ⟼ 266

1	3410721 M91			1	CILINDRO.....	CYLINDER.....	CILINDRO.....	VÉRIN.....
2		1	➡3410721 M91	1	CORPO.....	BODY.....	CUERPO.....	CORPS.....
3	2730372 M1	1		1	HASTE.....	ROD.....	VARILLA.....	TRINGLE.....
4	3176473 M1	1		1	PORCA.....	NUT.....	TUERCA.....	ÉCROU.....
5	3176474 M1	1		1	PISTÃO.....	PISTON.....	PISTÓN.....	PISTON.....
6		15		1	ANEL GUIA.....	GUIDE RING.....	ANILLO GUIA.....	ANNEAU GUIDE....
7		15		1	ANEL "O".....	"O" RING.....	ARO SELLO.....	JOINT TORIQUE...
8		15		1	ANEL "O".....	"O" RING.....	ARO SELLO.....	JOINT TORIQUE...
9		15		1	ANEL.....	RING.....	ANILLO.....	ANNEAU.....
10		15		1	ANEL "O".....	"O" RING.....	ARO SELLO.....	JOINT TORIQUE...
11	3176475 M1	1		1	TAMPA.....	COVER.....	TAPA.....	COUVERCLE.....
12		15		2	ANEL "O".....	"O" RING.....	ARO SELLO.....	JOINT TORIQUE...
13		15		1	ANEL.....	RING.....	ANILLO.....	ANNEAU.....
14	3176476 M1	1		1	ANEL TRAVA.....	CIRCLIP.....	ARO RETÉN.....	CIRCLIP.....
15	3176477 M91	1		1	JOGO DE REPARO..	REPAIR KIT.....	JUEGO REPARACIÓN	JEU RÉPARATION..

CILINDRO HIDRÁULICO DA DIREÇÃO HIDROSTÁTICA
HYDROSTATIC STEERING CYLINDER
CILINDRO HIDRÁULICO DE LA DIRECCIÓN HIDROSTÁTICA
VÉRIN HYDRAULIQUE DE DIRECTION HYDROSTATIQUE

MF 86R ⟼266

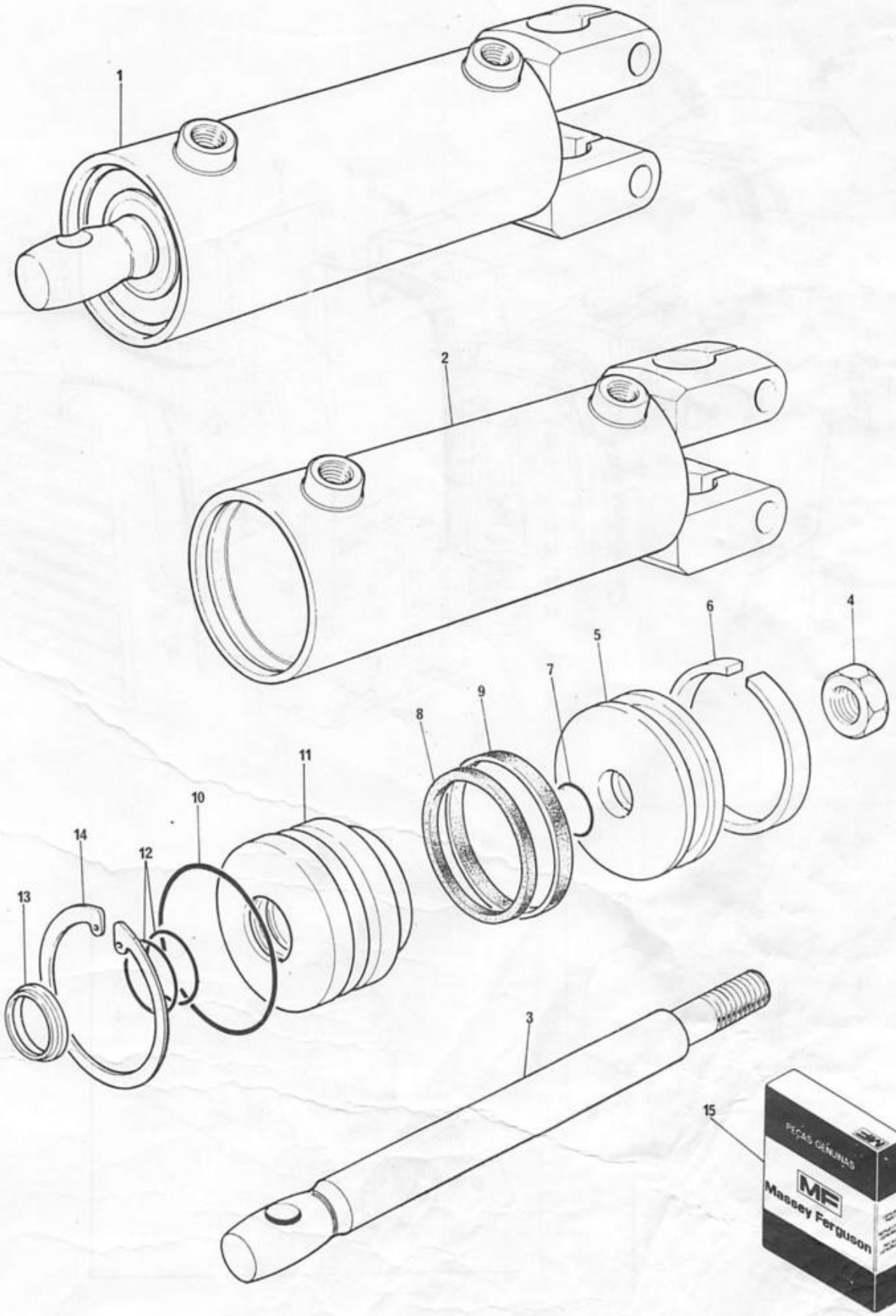

LATARIA
SHEET METAL
CARROCERÍA
CARROSSERIE

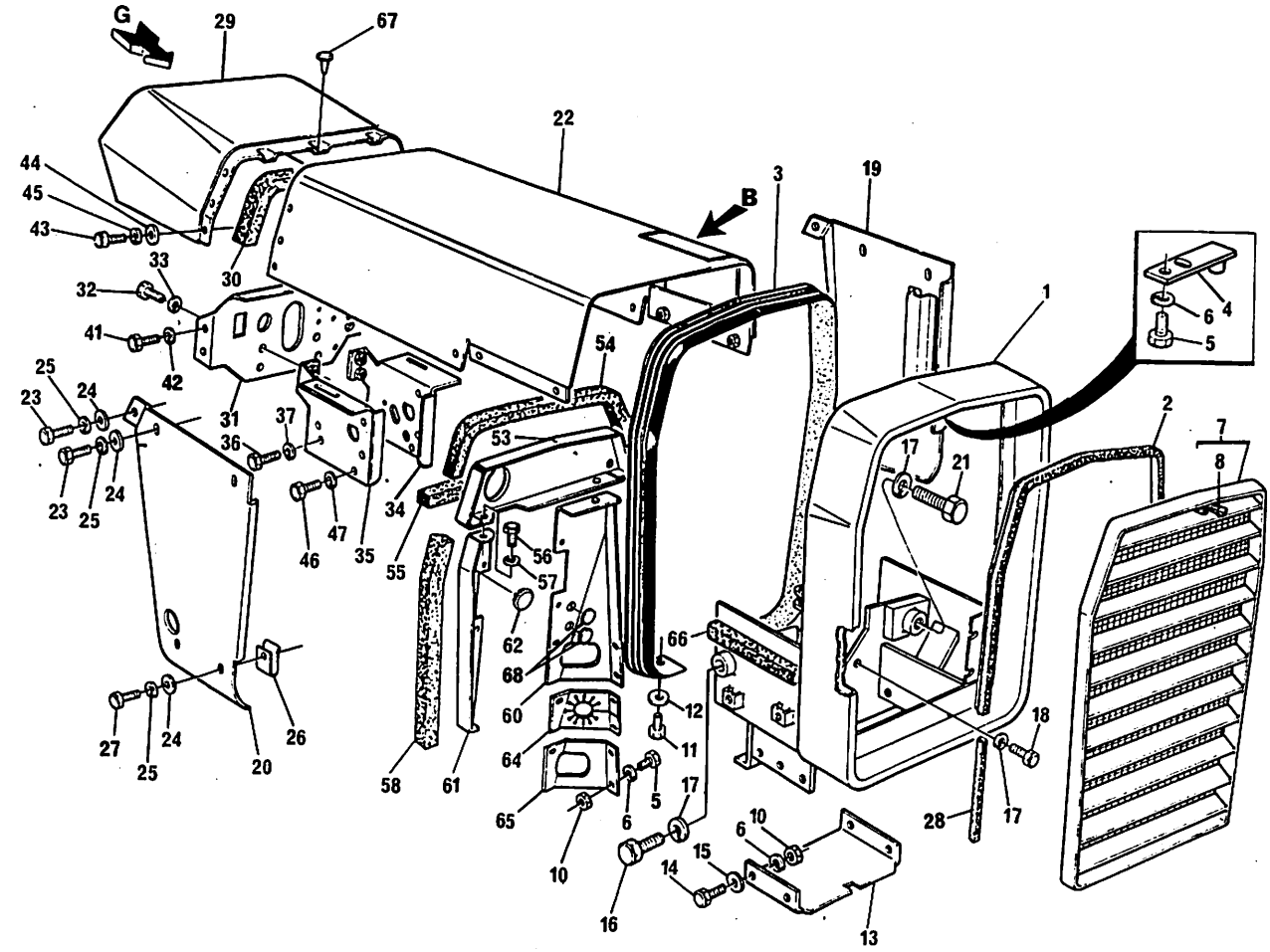

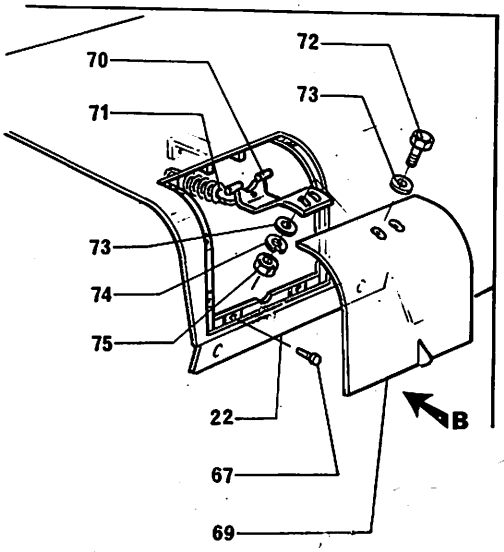

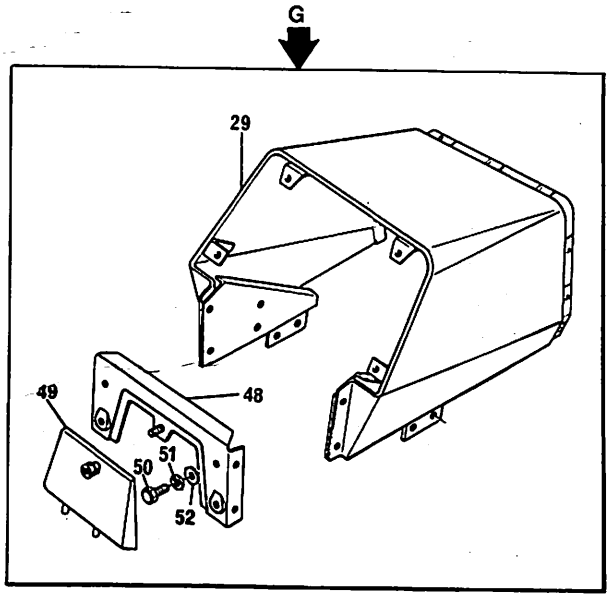

LATARIA
SHEET METAL
CARROCERÍA
CARROSSERIE

1	3409212 M91	(E)	1	ARMAÇÃO.....	FRAME.....	BASTIDOR.....	BÂTI.....
1	3412501 M91	(F)	1	ARMAÇÃO.....	FRAME.....	BASTIDOR.....	BÂTI.....
2	3148352 M1		1/2	GUARNIÇÃO.....	FOAM TAPE.....	CIERRE DE ESPUMA	JOINT.....
3	2802221 M1		1	MOLDURA.....	HOOD TRIM.....	BURLETE.....	MOULURE.....
4	1877958 M91	(C)	1	PLACA.....	PLATE.....	PLACA.....	PLAQUE.....
4	3410714 M91	(D)	1	PLACA.....	PLATE.....	PLACA.....	PLAQUE.....
5	353666 X1		4	PARAFUSO.....	BOLT.....	TORNILLO.....	VIS.....
6	353441 X1		8	ARRUELA.....	WASHER.....	ARANDELA.....	RONDELLE.....
7	3411580 M91	●○3408972 M91	1	GRADE.....	GRILLE.....	PARRILLA.....	GRILLE.....
8	3408974 M91	7 (C)	1	TRINCO.....	LATCH.....	CIERRE.....	LOQUET.....
8	3412517 M91	7 (D)	1	TRINCO.....	LATCH.....	CIERRE.....	LOQUET.....
10	355564 X1		6	PORCA.....	NUT.....	TUERCA.....	ÉCROU.....
11	353679 X1		2	PARAFUSO.....	BOLT.....	TORNILLO.....	VIS.....
12	829185 M1		2	ARRUELA.....	WASHER.....	ARANDELA.....	RONDELLE.....
13	2800259 M2	(E) ▼	1	PLACA.....	PLATE.....	PLACA.....	PLAQUE.....
13	3585321 M1	(F) ▼	1	PLACA.....	PLATE.....	PLACA.....	PLAQUE.....
14	362361 X1		4	PARAFUSO.....	BOLT.....	TORNILLO.....	VIS.....
15	355617 X1		4	ARRUELA.....	WASHER.....	ARANDELA.....	RONDELLE.....
16	3145222 M1		2	PARAFUSO.....	BOLT.....	TORNILLO.....	VIS.....
17	353433 X1		6	ARRUELA.....	WASHER.....	ARANDELA.....	RONDELLE.....
18	353726 X1		2	PARAFUSO.....	BOLT.....	TORNILLO.....	VIS.....
19	3148881 M92	(E) ◀	1	PAINEL DIANTEIRO	FRONT PANEL.....	PANEL DELANTERO.	PANNEAU AVANT...
19	3585602 M91	(F) ◀	1	PAINEL DIANTEIRO	FRONT PANEL.....	PANEL DELANTERO.	PANNEAU AVANT...
20	2800179 M92	▶	1	PAINEL DIANTEIRO	FRONT PANEL.....	PANEL DELANTERO.	PANNEAU AVANT...
21	3145222 M1		2	PARAFUSO.....	BOLT.....	TORNILLO.....	VIS.....
22	1484416 M93	(E)	1	CAPUZ.....	HOOD.....	CAPO.....	CAPOT.....
22	3412419 M91	(F)	1	CAPUZ.....	HOOD.....	CAPO.....	CAPOT.....
23	353676 X1		6	PARAFUSO.....	BOLT.....	PERNO.....	VIS.....
24	829185 M1		10	ARRUELA.....	WASHER.....	ARANDELA.....	RONDELLE.....
25	353446 X1		10	ARRUELA.....	WASHER.....	ARANDELA.....	RONDELLE.....
26	368897 X1		4	PORCA.....	NUT.....	TUERCA.....	ÉCROU.....
27	353681 X1		4	PARAFUSO.....	BOLT.....	TORNILLO.....	VIS.....
28	3148378 M1		2	GUARNIÇÃO.....	FOAM TAPE.....	CIERRE DE ESPUMA	JOINT.....
29	2800743 M92	→|080 ▲	1	PAINEL.....	PANEL.....	PANEL.....	PANNEAU.....
29	3408773 M91	|→081 ▲	1	PAINEL.....	PANEL.....	PANEL.....	PANNEAU.....
30	2801689 M2		1	GUARNIÇÃO.....	FOAM TAPE.....	CIERRE DE ESPUMA	JOINT.....
31	2800802 M93		1	SUPORTE.....	BRACKET.....	SOPORTE.....	SUPPORT.....
32	353690 X1		4	PARAFUSO.....	BOLT.....	TORNILLO.....	VIS.....
33	353434 X1		4	ARRUELA.....	WASHER.....	ARANDELA.....	RONDELLE.....
34	3146608 M93	◀	1	SUPORTE.....	BRACKET.....	SOPORTE.....	SUPPORT.....
35	3146606 M92	▶	1	SUPORTE.....	BRACKET.....	SOPORTE.....	SUPPORT.....
36	353710 X1		1	PARAFUSO.....	BOLT.....	TORNILLO.....	VIS.....
37	353432 X1		1	ARRUELA.....	WASHER.....	ARANDELA.....	RONDELLE.....
41	353688 X1		4	PARAFUSO.....	BOLT.....	TORNILLO.....	VIS.....
42	353434 X1		4	ARRUELA.....	WASHER.....	ARANDELA.....	RONDELLE.....
43	353676 X1		6	PARAFUSO.....	BOLT.....	TORNILLO.....	VIS.....
44	829185 M1		6	ARRUELA.....	WASHER.....	ARANDELA.....	RONDELLE.....
45	353446 X1		6	ARRUELA.....	WASHER.....	ARANDELA.....	RONDELLE.....
46	353699 X1		3	PARAFUSO.....	BOLT.....	TORNILLO.....	VIS.....
47	353432 X1		3	ARRUELA.....	WASHER.....	ARANDELA.....	RONDELLE.....
48	3149357 M91		1	PAINEL TRASEIRO.	REAR PANEL.....	PANEL TRASERO...	PONNEAU ARRIERE.
49	3149352 M91		1	TAMPA.....	COVER.....	TAPA.....	COUVERCLE.....

LATARIA
SHEET METAL
CARROCERÍA
CARROSSERIE

50	353666 X1		4	PARAFUSO.....	BOLT.....	TORNILLO.....	VIS.....
51	355617 X1		4	ARRUELA.....	WASHER.....	ARANDELA.....	RONDELLE.....
52	353441 X1		4	ARRUELA.....	WASHER.....	ARANDELA.....	RONDELLE.....
53	2800705 M92	▲	1	PAINEL.....	PANEL.....	PANEL.....	PANNEAU.....
54	1876211 M1		1	GUARNIÇÃO.....	FOAM TAPE.....	CIERRE DE ESPUMA	JOINT.....
55	1876208 M1		1	GUARNIÇÃO.....	FOAM TAPE.....	CIERRE DE ESPUMA	JOINT.....
56	353676 X1		1/2	PARAFUSO.....	BOLT.....	TORNILLO.....	VIS.....
57	353446 X1		1/2	ARRUELA.....	WASHER.....	ARANDELA.....	RONDELLE.....
58	1876210 M1		2	GUARNIÇÃO.....	FOAM TAPE.....	CIERRE DE ESPUMA	JOINT.....
60	3146421 M93	(A)◀	1	PAINEL RADIADOR.	PANEL.....	PANEL.....	PANNEAU.....
60	3146976 M93	(B)◀	1	PAINEL RADIADOR.	PANEL.....	PANEL.....	PANNEAU.....
61	2800407 M92	(A)▶	1	PAINEL RADIADOR.	PANEL.....	PANEL.....	PANNEAU.....
61	3149166 M91	(B)▶	1	PAINEL RADIADOR.	PANEL.....	PANEL.....	PANNEAU.....
62	3146286 M1		2	BUJÃO.....	PLUG.....	TAPÓN.....	BOUCHON.....
64	3146950 M1		1	JUNTA.....	JOINT.....	JUNTA.....	JOINT.....
65	3146401 M1		1	PLACA.....	PLATE.....	PLACA.....	PLAQUE.....
66	3148341 M1		2	GUARNIÇÃO.....	FOAM TAPE.....	CIERRE DE ESPUMA	JOINT.....
67	490742 M1		11	AMORTECEDOR.....	DAMPER.....	AMORTIGUADOR....	AMORTISSEUR.....
68	359376 X1		2	BUJÃO.....	PLUG.....	TAPÓN.....	BOUCHON.....
69	3412478 M1	(F)	1	TAMPA.....	COVER.....	TAPA.....	COUVERCLE.....
70	3585206 M91	(F)	1	DOBRADIÇA.....	HINGE.....	CHARNELA.....	CHARNIÈRE.....
71	1706116 M1	(F)	1	MOLA.....	SPRING.....	RESORTE.....	RESSORT.....
72	353666 X1	(F)	2	PARAFUSO.....	BOLT.....	TORNILLO.....	BOULON.....
73	355617 X1		4	ARRUELA.....	WASHER.....	ARANDELA.....	RONDELLE.....
74	353441 X1		2	ARRUELA.....	WASHER.....	ARANDELA.....	RONDELLE.....
75	355564 X1		2	PORCA.....	NUT.....	TUERCA.....	ECROU.....

(A) USADO ATÉ A SÉRIE 50199
USED UP TO SERIAL 50199
USADO HASTA LA SERIE 50199
UTILISÉ JUSQU'À LA SÉRIE 50199
→ MF 86MS

(B) INTRODUZIDO A PARTIR DA SÉRIE 50200
INTRODUCED FROM SERIAL 50200
INTRODUCIDO DESDE LA SERIE 50200
INTRODUIT À PARTIR DE LA SÉRIE 50200
→ MF 86MS

(C) USADO ATÉ A SÉRIE
USED UP TO SERIAL
USADO HASTA LA SERIE
UTILISÉ JUSQU'À LA SÉRIE
→ 651 - MF 86R
50401 - MF 86MS

(D) INTRODUZIDO A PARTIR DA SÉRIE
INTRODUCED FROM SERIAL
INTRODUCIDO DESDE LA SERIE
INTRODUIT À PARTIR DE LA SERIE
→ 652 - MF 86R
50402 - MF 86MS

(E) USADO ATÉ A SÉRIE
USED UP TO SERIAL
USADO HASTA LA SERIE
UTILISÉ JUSQU'À LA SÉRIE
→ 2392 - MF 86R
51085 - MF 86MS

(F) INTRODUZIDO A PARTIR DA SÉRIE
INTRODUCED FROM SERIAL
INTRODUCIDO DESDE LA SERIE
INTRODUIT À PARTIR DE LA SÉRIE
→ 2393 - MF 86R
51086 - MF 86MS

LATARIA
SHEET METAL
CARROCERÍA
CARROSSERIE

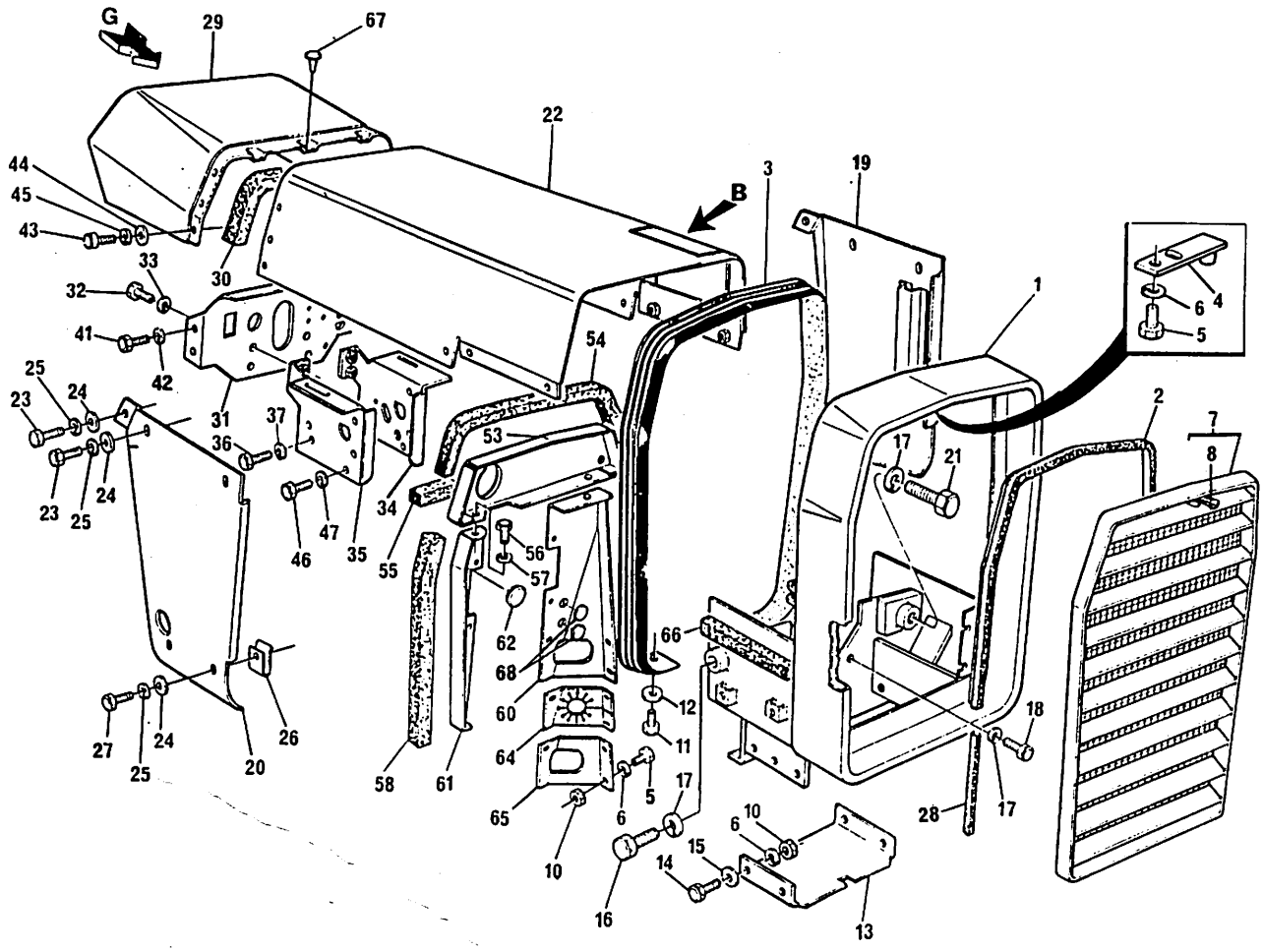

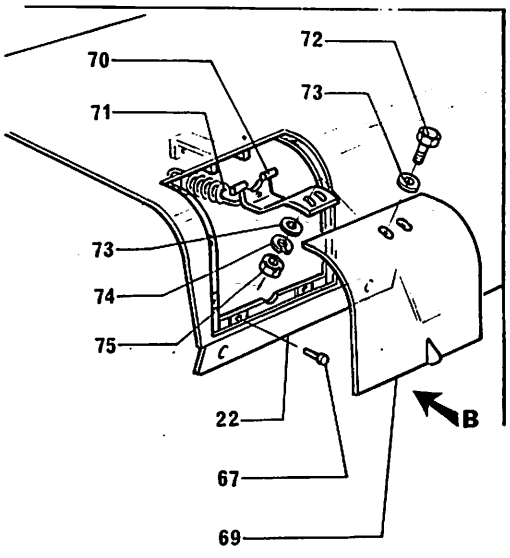

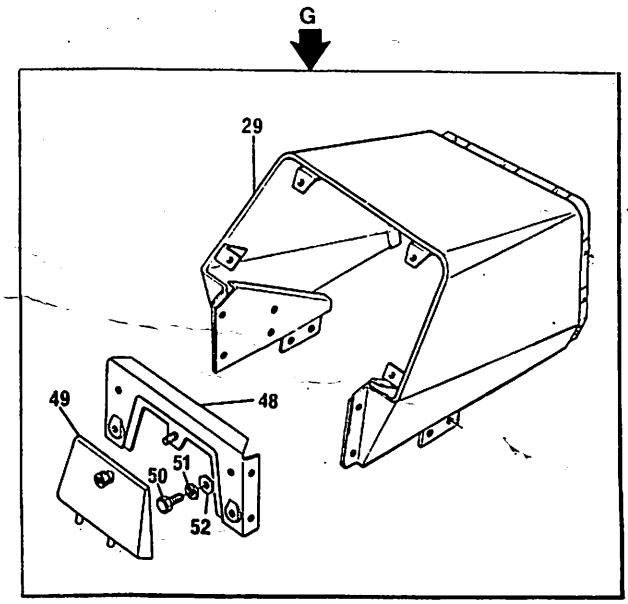

PÁRA-LAMAS
FENDERS
GUARDABARROS
AILES

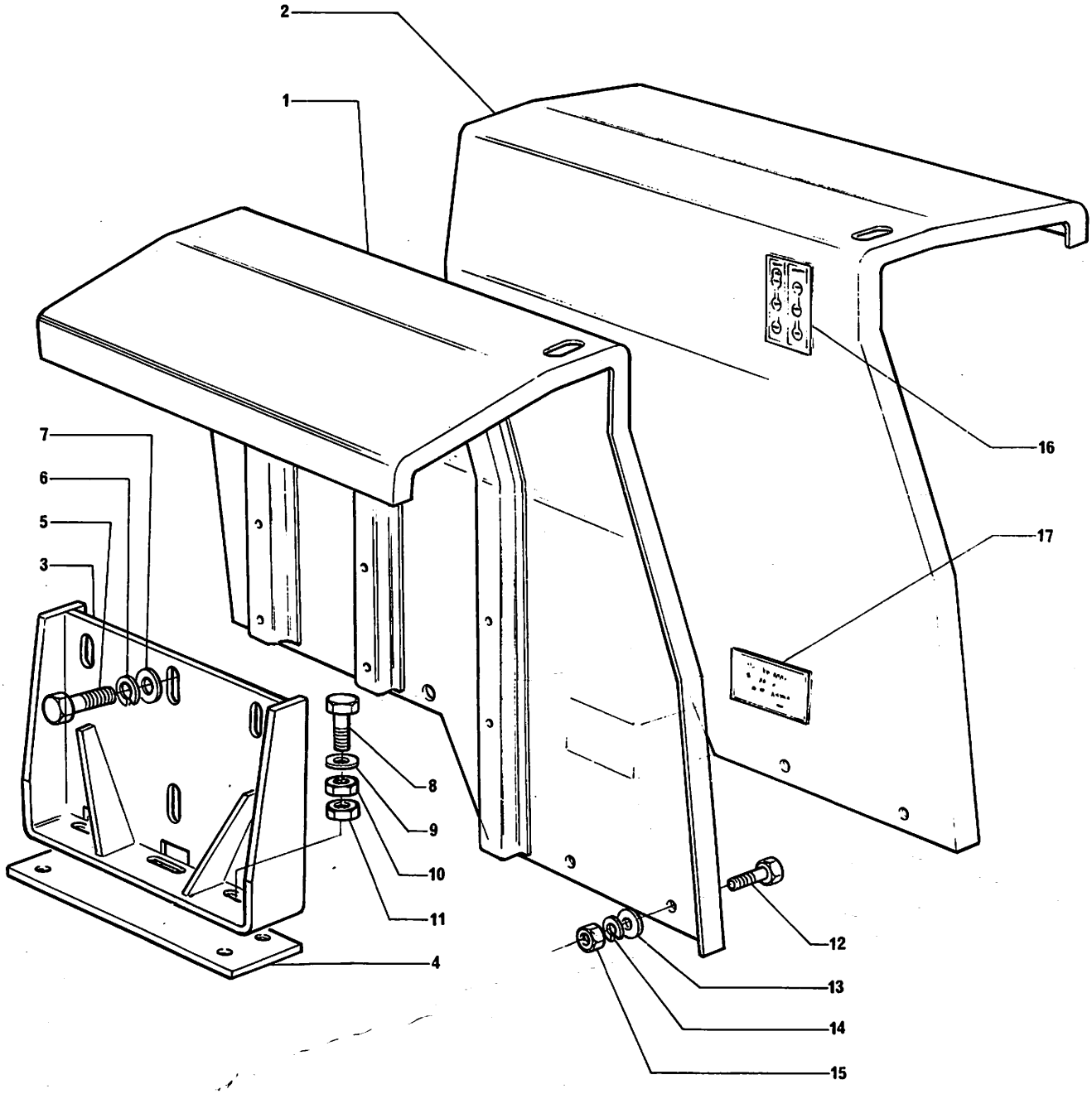

PÁRA-LAMAS
FENDERS
GUARDABARROS
AILES

1	3149512 M93	▶	1	PÁRA-LAMA.....	FENDER.....	GUARDABARRO.....	AILE.....
2	3149513 M93	◀	1	PÁRA-LAMA.....	FENDER.....	GUARDABARRO.....	AILE.....
3	3149542 M91		2	SUPORTE.....	BRACKET.....	SOPORTE.....	SUPPORT.....
4	1481604 M2		2	PLACA DE APOIO..	PLATE.....	PLACA.....	PLAQUE.....
5	353723 X1		12	PARAFUSO.....	BOLT.....	TORNILLO.....	VIS.....
6	353439 X1		12	ARRUELA.....	WASHER.....	ARANDELA.....	RONDELLE.....
7	353758 X1		12	ARRUELA.....	WASHER.....	ARANDELA.....	RONDELLE.....
8	1481783 M1		4	PARAFUSO.....	BOLT.....	TORNILLO.....	VIS.....
9	3585377 M1		4	ARRUELA.....	WASHER.....	ARANDELA.....	RONDELLE.....
10	891861 M1		4	PORCA.....	NUT.....	TUERCA.....	ÉCROU.....
11	891862 M1		4	PORCA.....	NUT.....	TUERCA.....	ÉCROU.....
12	353677 X1		4	PARAFUSO.....	BOLT.....	TORNILLO.....	VIS.....
13	829185 M1		8	ARRUELA.....	WASHER.....	ARANDELA.....	RONDELLE.....
14	353446 X1		4	ARRUELA.....	WASHER.....	ARANDELA.....	RONDELLE.....
15	355565 X1		4	PORCA.....	NUT.....	TUERCA.....	ÉCROU.....
16	489270 M2		1	DECALCOMANIA....	DECAL.....	CALCOMANÍA.....	DÉCALCOMANIE....
17	490923 M2		1	DECALCOMANIA....	DECAL.....	CALCOMANÍA.....	DECALCOMANIE....

SOLEIRAS
FOOTSTEPS
CHAPAS DE PISO
MARCHEPIEDS

REVERSÃO MECÂNICA
MANUAL SHUTTLE
REVERSIÓN MECÁNICA
REVERSION MÉCANIQUE

1	3409643 M91	▶	1	SOLEIRA.....	FOOTSTEP.....	CHAPA DE PISO...	MARCHEPIED.....
2	377184 X1		4	PARAFUSO.....	BOLT.....	TORNILLO.....	VIS.....
3	353432 X1		4	ARRUELA.....	WASHER.....	ARANDELA.....	RONDELLE.....
4	3148914 M91	▶	1	SUPORTE.....	BRACKET.....	SOPORT.....	SUPPORT.....
5	3148920 M91	◀	1	SUPORTE.....	BRACKET.....	SOPORT.....	SUPPORT.....
6	353810 X1		6	PARAFUSO.....	BOLT.....	TORNILLO.....	VIS.....
7	353434 X1		6	ARRUELA.....	WASHER.....	ARANDELA.....	RONDELLE.....
8	353756 X1		6	ARRUELA.....	WASHER.....	ARANDELA.....	RONDELLE.....
9	353431 X1		6	PORCA.....	NUT.....	TUERCA.....	ECROU.....
10	3409639 M91	◀	1	SOLEIRA.....	FOOTSTEP.....	CHAPA DE PISO...	MARCHEPIED.....
11	353698 X1		4	PARAFUSO.....	BOLT.....	TORNILLO.....	VIS.....
12	353432 X1		4	ARRUELA.....	WASHER.....	ARANDELA.....	RONDELLE.....
13	2802090 M95	▶	1	SUPORTE.....	BRACKET.....	SOPORTE.....	SUPPORT.....
14	2802089 M93	◀	1	SUPORTE.....	BRACKET.....	SOPORTE.....	SUPPORT.....
15	354138 X1		1	PARAFUSO.....	BOLT.....	TORNILLO.....	VIS.....

SOLEIRAS FOOTSTEPS CHAPAS DE PISO MARCHEPIEDS	REVERSÃO MECÂNICA MANUAL SHUTTLE REVERSIÓN MECÁNICA REVERSION MÉCANIQUE

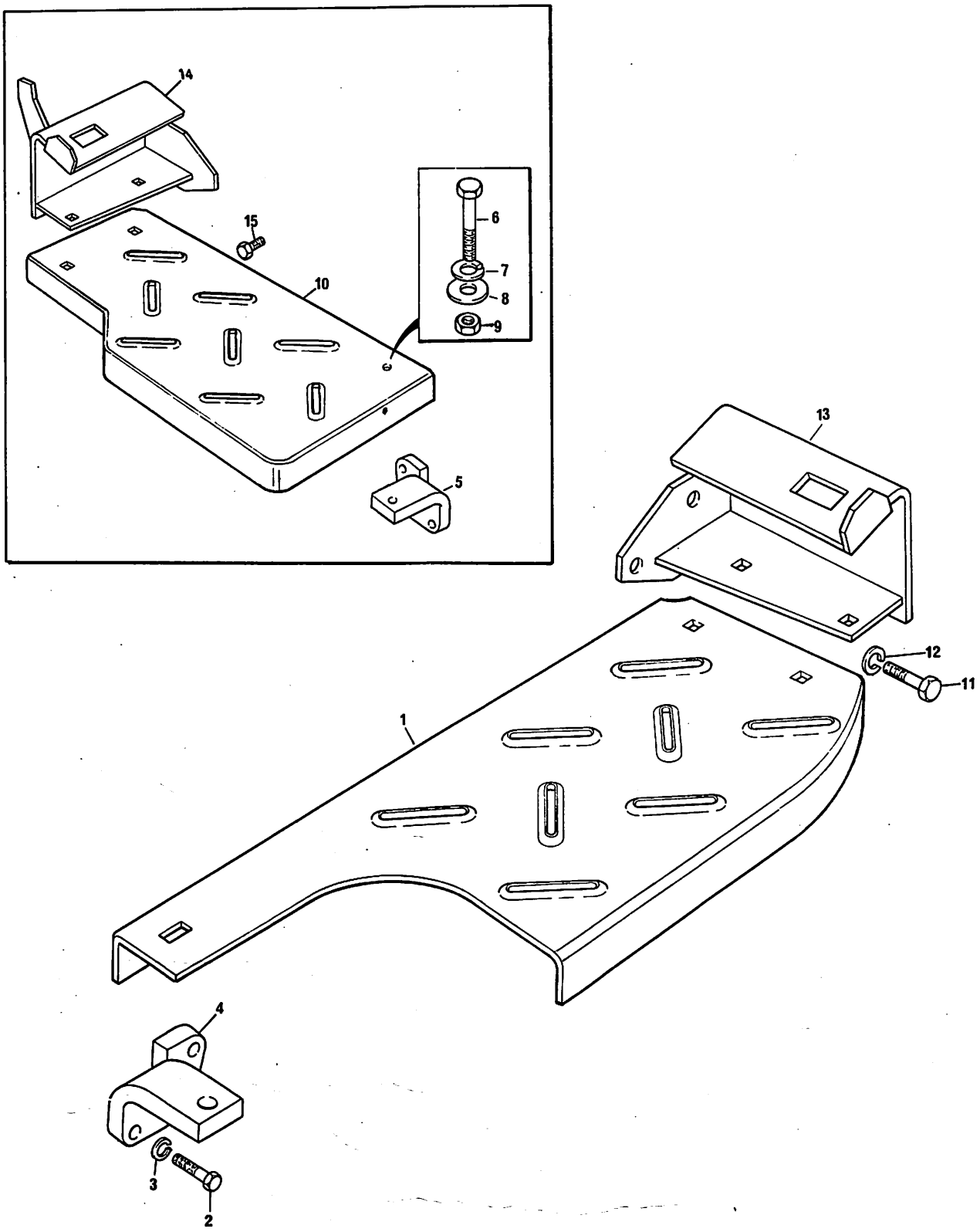

SOLEIRAS FOOTSTEPS CHAPAS DE PISO MARCHEPIEDS	REVERSOMÁTICA REVERSOMATIC REVERSOMÁTICA REVERSOMATIQUE → 265

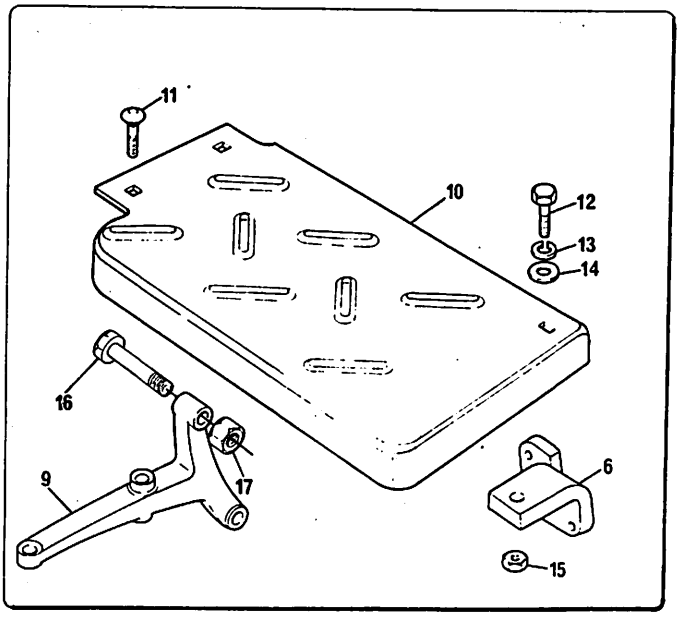

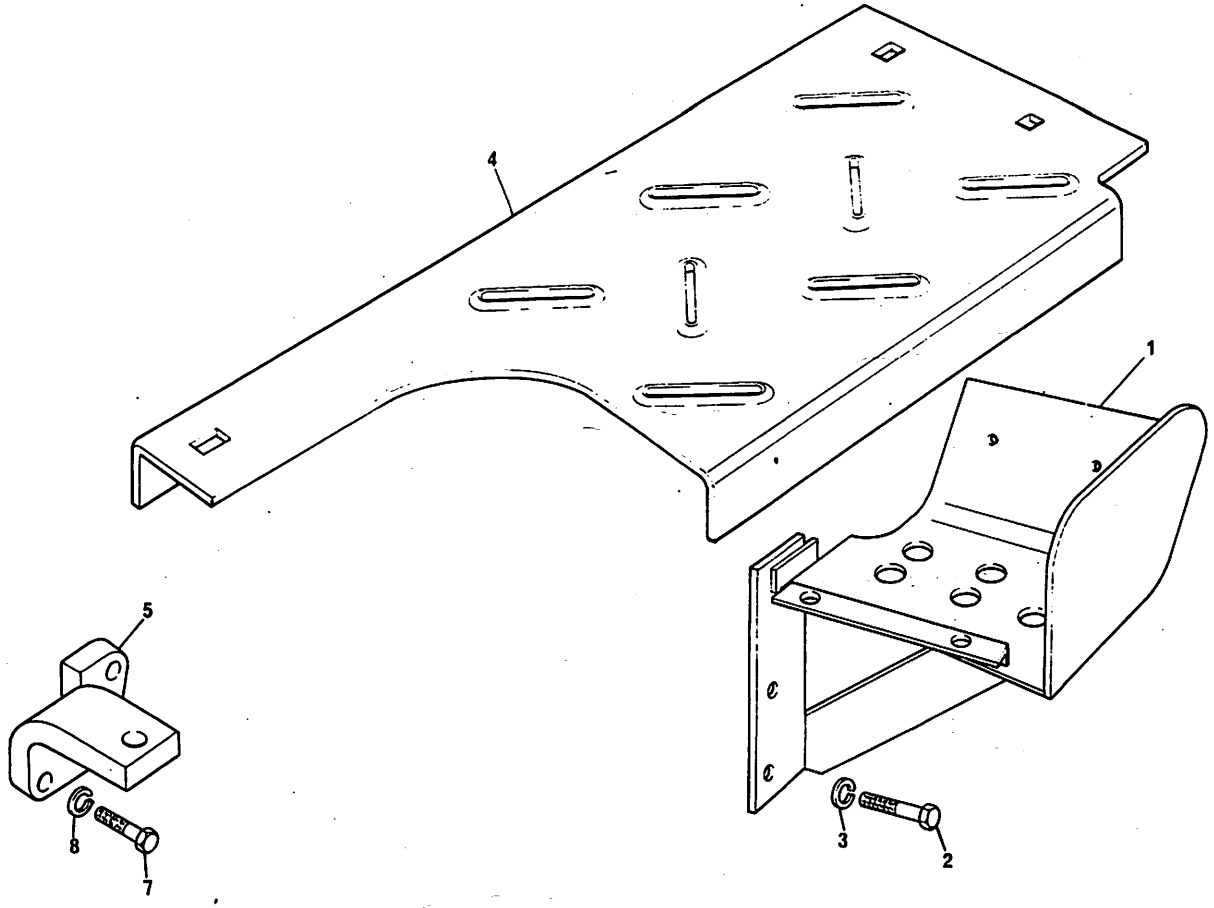

SOLEIRAS
FOOTSTEPS
CHAPAS DE PISO
MARCHEPIEDS

REVERSOMÁTICA
REVERSOMATIC
REVERSOMÁTICA
REVERSOMATIQUE
→265

1	3148906 M91	▶	1	SUPORTE.....	BRACKET.....	SOPORTE.....	SUPPORT.....
2	353691 X1		2	PARAFUSO.....	BOLT.....	TORNILLO.....	VIS.....
3	353434 X1		2	ARRUELA.....	WASHER.....	ARANDELA.....	RONDELLE.....
4	3409389 M91	▶	1	SOLEIRA.....	FOOTSTEP.....	CHAPA DE PISO...	MARCHEPIED.....
5	3148914 M91	▶	1	SUPORTE.....	BRACKET.....	SOPORTE.....	SUPPORT.....
6	3148920 M91	◀	1	SUPORTE.....	BRACKET.....	SOPORTE.....	SUPPORT.....
7	377184 X1		4	PARAFUSO.....	BOLT.....	TORNILLO.....	VIS.....
8	353432 X1		4	ARRUELA.....	WASHER.....	ARANDELA.....	RONDELLE.....
9	884341 M3	◀	1	SUPORTE.....	BRACKET.....	SOPORTE.....	SUPPORT.....
10	3409387 M91	◀	1	SOLEIRA.....	FOOTSTEP.....	CHAPA DE PISO...	MARCHEPIED.....
11	353810 X1		5	PARAFUSO.....	BOLT.....	TORNILLO.....	VIS.....
12	353816 X1		1	PARAFUSO.....	BOLT.....	TORNILLO.....	VIS.....
13	353756 X1		6	ARRUELA.....	WASHER.....	ARANDELA.....	RONDELLE.....
14	353434 X1		6	ARRUELA.....	WASHER.....	ARANDELA.....	RONDELLE.....
15	353431 X1		6	PORCA.....	NUT.....	TUERCA.....	ÉCROU.....
16	377563 X1		2	PARAFUSO.....	BOLT.....	TORNILLO.....	VIS.....
17	3145977 M1		2	PORCA.....	NUT.....	TUERCA.....	ÉCROU.....

SOLEIRAS
FOOTSTEPS
CHAPAS DE PISO
MARCHEPIEDS

REVERSÃO AUTOMÁTICA
AUTOMATIC REVERSION
REVERSIÓN AUTOMÁTICA
REVERSION AUTOMATIQUE
↦266

1	3409896 M91	▶	1	SOLEIRA.....	FOOTSTEP.....	CHAPA DE PISO...	MARCHEPIED.....
2	377184 X1		4	PARAFUSO.....	BOLT.....	TORNILLO.....	VIS.....
3	353432 X1		4	ARRUELA.....	WASHER.....	ARANDELA.....	RONDELLE.....
4	3148914 M91	▶	1	SUPORTE.....	BRACKET.....	SOPORTE.....	SUPPORT.....
5	3148920 M91	◀	1	SUPORTE.....	BRACKET.....	SOPORTE.....	SUPPORT.....
6	353810 X1		5	PARAFUSO.....	BOLT.....	TORNILLO.....	VIS.....
7	353434 X1		6	ARRUELA.....	WASHER.....	ARANDELA.....	RONDELLE.....
8	353756 X1		6	ARRUELA.....	WASHER.....	ARANDELA.....	RONDELLE.....
9	353431 X1		6	PORCA.....	NUT.....	TUERCA.....	ÉCROU.....
10	3409895 M1	◀	1	SOLEIRA.....	FOOTSTEP.....	CHAPA DE PISO...	MARCHEPIED.....
11	3409886 M91	▶	1	SUPORTE.....	BRACKET.....	SOPORTE.....	SUPPORT.....
12	339451 X1		2	PARAFUSO.....	BOLT.....	TORNILLO.....	VIS.....
13	339025 X1		2	ARRUELA.....	WASHER.....	ARANDELA.....	RONDELLE.....
14	339376 X1		2	ARRUELA.....	WASHER.....	ARANDELA.....	RONDELLE.....
15	884341 M3	◀	1	SUPORTE.....	BRACKET.....	SOPORTE.....	SUPPORT.....
16	353816 X1		1	PARAFUSO.....	BOLT.....	TORNILLO.....	VIS.....
17	3410684 M1		1	SOLEIRA CENTRAL.	FOOTSTEP.....	CHAPA DE PISO...	MARCHEPIED.....
18	339123 X1		1	PARAFUSO.....	BOLT.....	TORNILLO.....	VIS.....
19	339374 X1		2	ARRUELA.....	WASHER.....	ARANDELA.....	RONDELLE.....
20	339024 X1		2	ARRUELA.....	WASHER.....	ARANDELA.....	RONDELLE.....

SOLEIRAS FOOTSTEPS CHAPAS DE PISO MARCHEPIEDS	REVERSÃO AUTOMÁTICA AUTOMATIC REVERSION REVERSIÓN AUTOMÁTICA REVERSION AUTOMATIQUE → 266

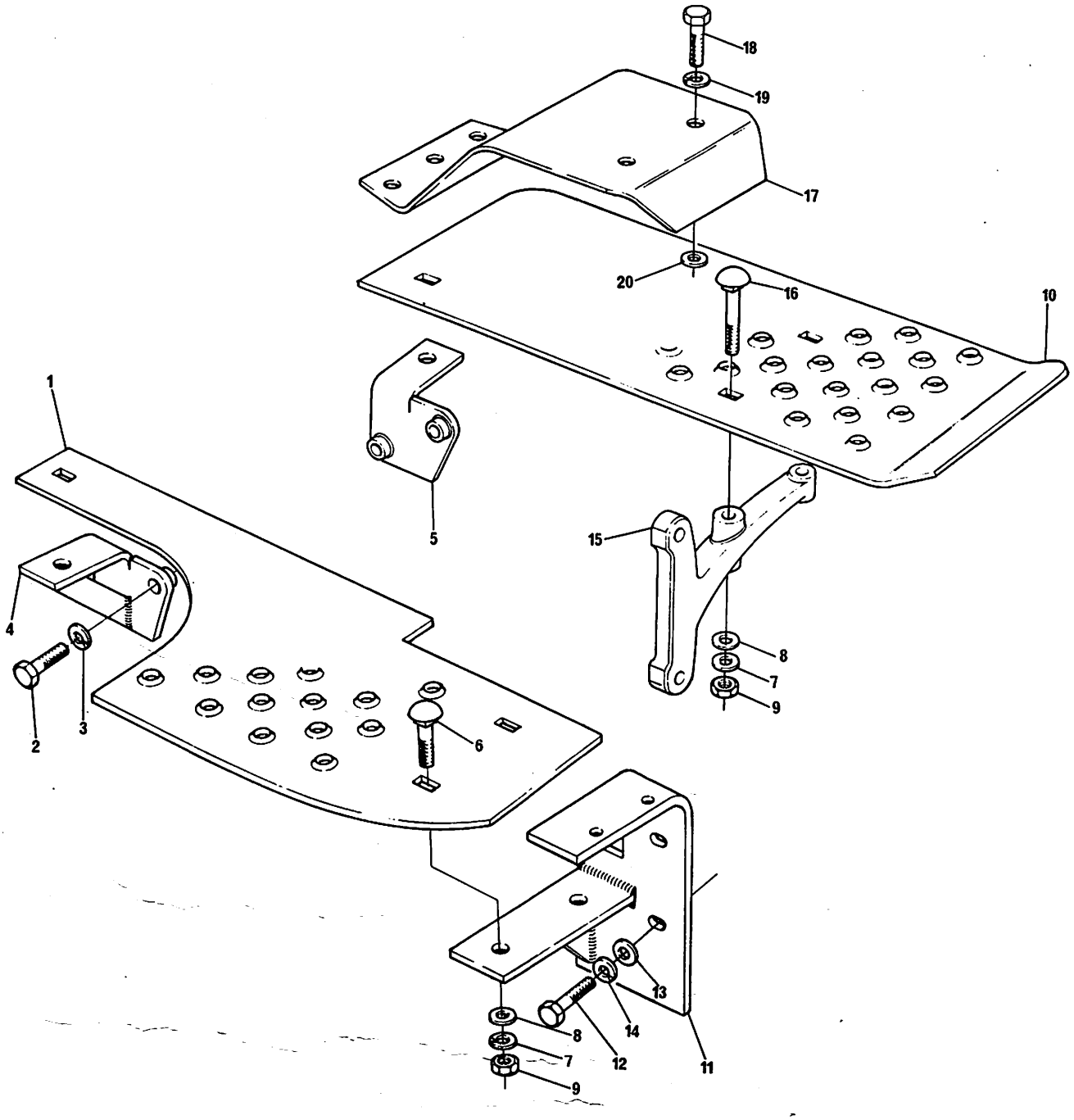

ASSENTO
SEAT
ASIENTO
SIÈGE

CARREGADOR COM CONTRAPESO
LOADER WITH COUNTER WEIGHT
CARGADORA CON CONTRAPESO
CHARGEUR AVEC MASSE

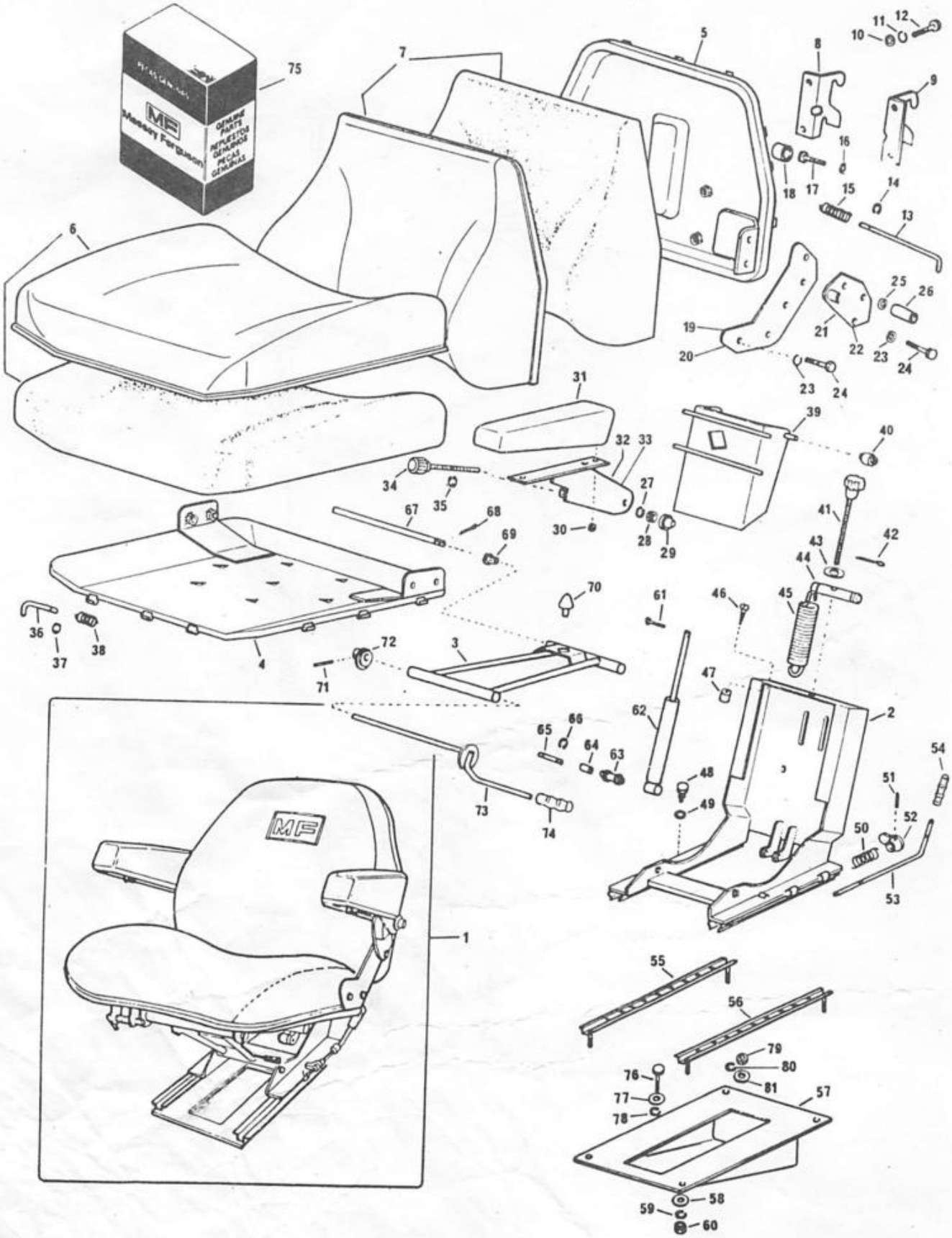

ASSENTO	CARREGADOR COM CONTRAPESO
SEAT	LOADER WITH COUNTER WEIGHT
ASIENTO	CARGADORA CON CONTRAPESO
SIÈGE	CHARGEUR AVEC MASSE

1			➡3585050 M91	1	ASSENTO.....	SEAT.....	ASIENTO.....	SIÈGE.....
2		1	➡REF.1	1	CORPO.....	BODY.....	CUERPO.....	CORPS.....
3		1	➡REF.1	1	SUSPENSÃO.....	SUSPENSION.....	SUSPENSIÓN.....	SUSPENSION.....
4		1	➡REF.1	1	ESTRUTURA.....	FRAME.....	ARMAZÓN.....	CHÂSSIS.....
5		1	➡REF.1	1	ESTRUTURA.....	FRAME.....	ARMAZÓN.....	CHÂSSIS.....
6	3175593 M91	1		1	ALMOFADA C/CAPA.	CUSHION ASSY....	ACOLCHADO.....	COUSSIN.....
7	3175594 M91	1		1	ENCOSTO C/CAPA..	BACK ASSY.....	RESPALDO.....	DOSSIER.....
8	3175595 M1	1	▶	1	SUPORTE.....	BRACKET.....	SOPORTE.....	SUPPORT.....
9	3175596 M1	1	◀	1	SUPORTE.....	BRACKET.....	SOPORTE.....	SUPPORT.....
10		1		4	ARRUELA.....	WASHER.....	ARANDELA.....	RONDELLE.....
11	339374 X1	1		4	ARRUELA.....	WASHER.....	ARANDELA.....	RONDELLE.....
12	339123 X1	1		4	PARAFUSO.....	BOLT.....	TORNILLO.....	VIS.....
13		75		1	PINO.....	PIN.....	PERNO.....	AXE.....
14		75		1	ANEL TRAVA.....	CIRCLIP.....	ARO RETÉN.....	CIRCLIP.....
15		75		1	MOLA.....	SPRING.....	RESORTE.....	RESSORT.....
16	339374 X1	1		2	ARRUELA.....	WASHER.....	ARANDELA.....	RONDELLE.....
17	339168 X1	1		2	PARAFUSO.....	BOLT.....	TORNILLO.....	VIS.....
18		75		2	CAPA.....	COVER.....	CAPA.....	CHAPEAU.....
19	3175597 M91	1	◀	1	SUPORTE.....	BRACKET.....	SOPORTE.....	SUPPORT.....
20	3175598 M91	1	▶	1	SUPORTE.....	BRACKET.....	SOPORTE.....	SUPPORT.....
21	3175599 M91	1	◀	1	SUPORTE.....	BRACKET.....	SOPORTE.....	SUPPORT.....
22	3175600 M91	1	▶	1	SUPORTE.....	BRACKET.....	SOPORTE.....	SUPPORT.....
23	339374 X1	1		8	ARRUELA.....	WASHER.....	ARANDELA.....	RONDELLE.....
24	339337 X1	1		8	PARAFUSO.....	BOLT.....	TORNILLO.....	VIS.....
25		1		2	ARRUELA.....	WASHER.....	ARANDELA.....	RONDELLE.....
26	3176505 M1	75		2	ESPAÇADOR.....	SPACER.....	ESPACIADOR.....	ENTRETOISE.....
27	391039 X1	1		2	ARRUELA.....	WASHER.....	ARANDELA.....	RONDELLE.....
28	339169 X1	1		2	PORCA.....	NUT.....	TUERCA.....	ÉCROU.....
29		75		2	CAPA.....	COVER.....	CAPA.....	CHAPEAU.....
30	2318A206	1		4	PORCA.....	NUT.....	TUERCA.....	ÉCROU.....
31	3175601 M91	1		2	APOIO DE BRAÇO..	ARM REST.....	APOYO BRAZOS....	APPUI-BRAS.....
32	3175902 M91	1	◀	1	SUPORTE.....	BRACKET.....	SOPORTE.....	SUPPORT.....
33	3175903 M91	1	▶	1	SUPORTE.....	BRACKET.....	SOPORTE.....	SUPPORT.....
34	3175904 M91	1		2	EIXO.....	SHAFT.....	EJE.....	ARBRE.....
35		75		2	ANEL TRAVA.....	CIRCLIP.....	ARO RETÉN.....	CIRCLIP.....
36		75		1	PINO.....	PIN.....	PERNO.....	AXE.....
37		75		1	ANEL TRAVA.....	CIRCLIP.....	ARO RETÉN.....	CIRCLIP.....
38		75		1	MOLA.....	SPRING.....	RESORTE.....	RESSORT.....
39		1		1	SUPORTE.....	BRACKET.....	SOPORTE.....	SUPPORT.....
40	2710623 M1	1		2	ROLDANA.....	ROLLER.....	RODILLO.....	GALET.....
41	2730925 M91	1		1	EIXO.....	SHAFT.....	EJE.....	ARBRE.....
42	354048 X1	75		1	CONTRAPINO.....	COTTER PIN.....	PASADOR DOBLE...	GOUPILLE.....
43		75		1	ARRUELA.....	WASHER.....	ARANDELA.....	RONDELLE.....
44	2710625 M91	1		1	SUPORTE.....	BRACKET.....	SOPORTE.....	SUPPORT.....
45	2710624 M1	1		2	MOLA.....	SPRING.....	RESORTE.....	RESSORT.....
46		75		2	PARAFUSO.....	BOLT.....	TORNILLO.....	VIS.....
47		75		2	ENCOSTO.....	STOP.....	PARO.....	ARRÊT.....
48	3176190 M1	75		1	PARAFUSO.....	BOLT.....	TORNILLO.....	VIS.....
49	339376 X1	1		1	ARRUELA.....	WASHER.....	ARANDELA.....	RONDELLE.....
50		75		1	MOLA.....	SPRING.....	RESORTE.....	RESSORT.....
51	339357 X1	75		1	PINO.....	PIN.....	PERNO.....	AXE.....
52	3176141 M1	75		1	PINO.....	PIN.....	PERNO.....	AXE.....

ASSENTO
SEAT
ASIENTO
SIÈGE

CARREGADOR COM CONTRAPESO
LOADER WITH COUNTER WEIGHT
CARGADORA CON CONTRAPESO
CHARGEUR AVEC MASSE

53	3175905 M1	1	1	ALAVANCA.....	LEVER.....	PALANCA.....	LEVIER.....
54	3176140 M1	75	1	CAPA.....	COVER.....	CAPA.....	CHAPEAU.....
55	3175906 M91	1	1	TRILHO.....	RAIL.....	CARRIL.....	RAIL.....
56	3157907 M91	1	1	TRILHO.....	RAIL.....	CARRIL.....	RAIL.....
57	3149521 M91	1	1	SUPORTE.....	BRACKET.....	SOPORTE.....	SUPPORT.....
58		1	4	ARRUELA.....	WASHER.....	ARANDELA.....	RONDELLE.....
59	339374 X1	1	4	ARRUELA.....	WASHER.....	ARANDELA.....	RONDELLE.....
60	339169 X1	1	4	PORCA.....	NUT.....	TUERCA.....	ÉCROU.....
61		75	1	PINO.....	PIN.....	PERNO.....	AXE.....
62	3175908 M91	1	1	AMORTECEDOR.....	DAMPER.....	AMORTIGUADOR....	AMORTISSEUR.....
63		75	1	BUCHA.....	BUSH.....	BUJE.....	BAGUE.....
64		75	1	BUCHA.....	BUSH.....	BUJE..,.....	BAGUE.....
65	3175912 M1	1	1	PINO.....	PIN.....	PERNO.....	AXE.....
66		75	2	ANEL TRAVA.....	CIRCLIP.....	ARO RETÉN.....	CIRCLIP.....
67	2710618 M1	1	1	EIXO.....	SHAFT.....	EJE.....	ARBRE.....
68	339357 X1	75	1	PINO.....	PIN.....	PERNO.....	AXE.....
69	2710620 M1	1	4	BUCHA.....	BUSH.....	BUJE.....	BAGUE.....
70	3175909 M1	1	1	AMORTECEDOR.....	DAMPER.....	AMORTIGUADOR....	AMORTISSEUR.....
71	339357 X1	76	1	PINO.....	PIN.....	PERNO.....	AXE.....
72	3175910 M91	1	1	EXCÊNTRICO.....	ECCENTRIC.....	EXCÊNTRICO.....	EXCENTRIQUE.....
73	3175911 M91	1	1	EIXO.....	SHAFT.....	EJE.....	ARBRE.....
74	3176140 M1	75	1	CAPA.....	COVER.....	CAPA.....	CHAPEAU.....
75	3175592 M91	1	1	JOGO DE REPARO..	REPAIR KIT.....	JUEGO REPARACIÓN	JEU RÉPARATION..
76	353699 X1		1	PARAFUSO.....	BOLT.....	TORNILLO.....	VIS.....
77	353432 X1		1	ARRUELA.....	WASHER.....	ARANDELA.....	RONDELLE.....
78	353772 X1		1	ARRUELA.....	WASHER.....	ARANDELA.....	RONDELLE.....
79	353426 X1		2	PORCA.....	NUT.....	TUERCA.....	ÉCROU.....
80	353432 X1		2	ARRUELA.....	WASHER.....	ARANDELA.....	RONDELLE.....
81	353772 X1		2	ARRUELA.....	WASHER.....	ARANDELA.....	RONDELLE.....

ASSENTO SEAT ASIENTO SIÈGE

CARREGADOR COM CONTRAPESO LOADER WITH COUNTER WEIGHT CARGADORA CON CONTRAPESO CHARGEUR AVEC MASSE

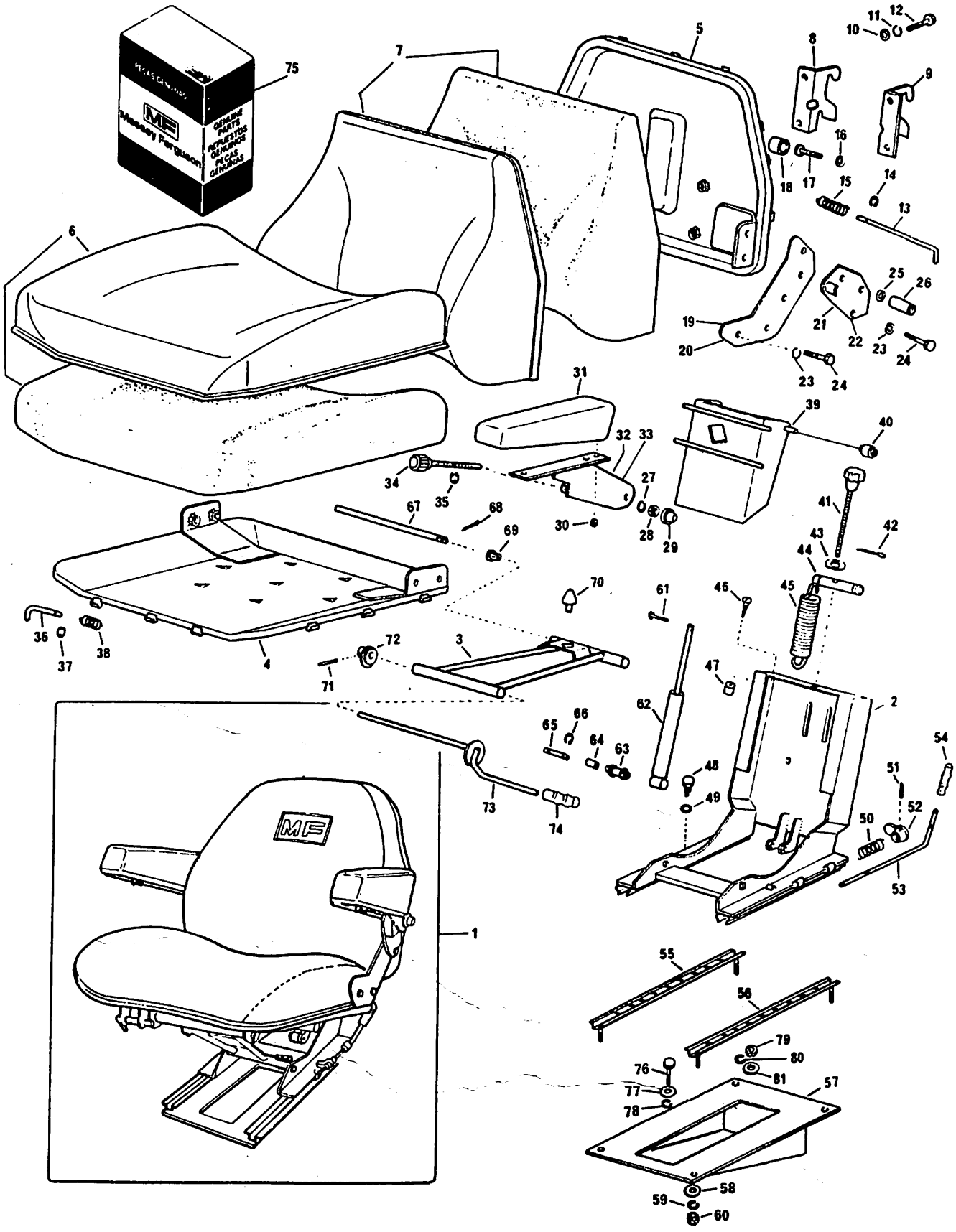

ASSENTO SEAT ASIENTO SIEGE	CARREGADOR COM RETRO LOADER WITH DIGGER CARGADORA CON RETRO CHARGEUR AVEC PELLE

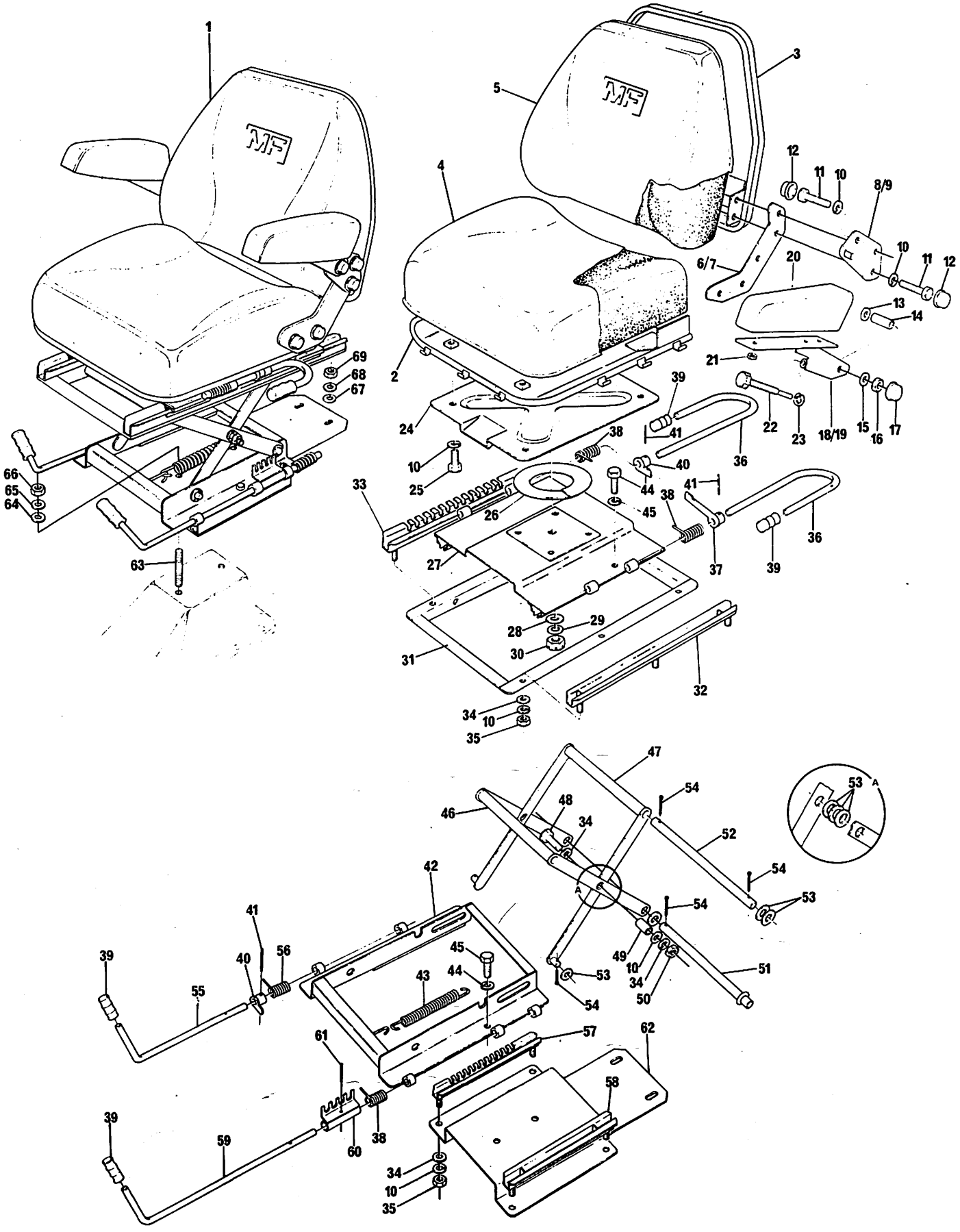

ASSENTO SEAT ASIENTO SIÈGE	CARREGADOR COM RETRO LOADER WITH DIGGER CARGADORA CON RETRO CHARGEUR AVEC PELLE

◈NOTA	-	◈NOTE	-	◈NOTA	-	◈NOTE	(A)

1			■▶3585050 M91	1	ASSENTO.....	SEAT.....	ASIENTO.....	SIÈGE.....
2		1	■▶REF.1	1	ESTRUTURA.....	FRAME.....	ARMAZÓN.....	CHÂSSIS.....
3		1	■▶REF.1	1	ESTRUTURA.....	FRAME.....	ARMAZÓN.....	CHÂSSIS.....
4	3176165 M91	1		1	ALMOFADA.....	CUSHION ASSY....	ACOLCHADO.....	COUSSIN.....
5	3176166 M91	1		1	ENCOSTO.....	BACK ASSY.....	RESPALDO.....	DOSSIER.....
6	3175598 M91	1	▶	1	SUPORTE.....	BRACKET.....	SOPORTE.....	SUPPORT.....
7	3175597 M91	1	◀	1	SUPORTE.....	BRACKET.....	SOPORTE.....	SUPPORT.....
8	3175600 M91	1	▶	1	SUPORTE.....	BRACKET.....	SOPORTE.....	SUPPORT.....
9	3175599 M91	1	◀	1	SUPORTE.....	BRACKET.....	SOPORTE.....	SUPPORT.....
10	339374 X1	1		26	ARRUELA.....	WASHER.....	ARANDELA.....	RONDELLE.....
11	339168 X1	1		10	PARAFUSO.....	BOLT.....	TORNILLO.....	VIS.....
12		1		10	TAMPA.....	COVER.....	TAPA.....	COUVERCLE.....
13		1		2	ARRUELA.....	WASHER.....	ARANDELA.....	RONDELLE.....
14	3176505 M1	1		2	ESPAÇADOR.....	SPACER.....	ESPACIADOR.....	ENTRETOISE.....
15	391039 X1	1		2	ARRUELA.....	WASHER.....	ARANDELA.....	RONDELLE.....
16	339169 X1	1		2	PORCA.....	NUT.....	TUERCA.....	ÉCROU.....
17		1		2	TAMPA.....	COVER.....	TAPA.....	COUVERCLE.....
18	3175903 M91	1	▶	1	SUPORTE.....	BRACKET.....	SOPORTE.....	SUPPORT.....
19	3175902 M91	1	◀	1	SUPORTE.....	BRACKET.....	SOPORTE.....	SUPPORT.....
20	3175601 M91	1		2	APOIO BRAÇO.....	ARM REST.....	APOYO BRAZOS....	APPUI-BRAS.....
21	2318A206	1		4	PORCA.....	NUT.....	TUERCA.....	ÉCROU.....
22	3175904 M91	1		2	EIXO.....	SHAFT.....	EJE.....	AXE.....
23	391564 X1	1		2	ANEL TRAVA.....	CIRCLIP.....	ARO RETÉN.....	CIRCLIP.....
24	3176168 M91	1		1	BASE.....	BASE.....	BASE.....	SEMELLE.....
25	339123 X1	1		4	PARAFUSO.....	BOLT.....	TORNILLO.....	VIS.....
26	3176169 M1	1		1	DISCO.....	DISC.....	DISCO.....	DISQUE.....
27	3176170 M91	1		1	BASE.....	BASE.....	BASE.....	SEMELLE.....
28	3000147 X1	1		1	MOLA.....	SPRING.....	RESORTE.....	RESSORT.....
29	391472 X1	1		1	ARRUELA.....	WASHER.....	ARANDELA.....	RONDELLE.....
30	339075 X1	1		1	PORCA.....	NUT.....	TUERCA.....	ÉCROU.....
31	3176171 M1	1	▲	1	CHASSI.....	FRAME.....	BASTIDOR.....	BÂTI.....
32	3176172 M91	1		1	TRILHO.....	RAIL.....	CARRIL.....	RAIL.....
33	3176173 M91	1		1	TRILHO.....	RAIL.....	CARRIL.....	RAIL.....
34	339024 X1	1		14	ARRUELA.....	WASHER.....	ARANDELA.....	RONDELLE.....
35	339169 X1	1		10	PORCA.....	NUT.....	TUERCA.....	ÉCROU.....
36	3176174 M1	1		2	ALAVANCA.....	LEVER.....	PALANCA.....	LEVIER.....
37	3176175 M1	1		1	LINGUETA.....	PAWL.....	LENGUETA.....	LINGUET.....
38	3176178 M1	1		3	MOLA.....	SPRING.....	RESORTE.....	RESSORT.....
39	3176140 M1	1		4	MAÇANETA.....	HANDLE.....	MANIJÁ.....	POIGNÉE.....
40	3176141 M1	1		2	ALAVANCA.....	LEVER.....	PALANCA.....	LEVIER.....
41	339257 X1	1		3	PINO.....	PIN.....	PASADOR.....	GOUPILLE.....
42	3176183 M91	1	▼	1	CHASSI.....	FRAME.....	BASTIDOR.....	BÂTI.....
43	2710624 M1	1		1	MOLA.....	SPRING.....	RESORTE.....	RESSORT.....
44	339376 X1	1		2	ARRUELA.....	WASHER.....	ARANDELA.....	RONDELLE.....
45	3176190 M1	1		2	PARAFUSO.....	BOLT.....	TORNILLO.....	VIS.....
46	3176184 M91	1		1	BRAÇO.....	ARM.....	BRAZO.....	BRAS.....
47	3176185 M91	1		1	BRAÇO.....	ARM.....	BRAZO.....	BRAS.....
48	391176 X1	1		2	PARAFUSO.....	BOLT.....	TORNILLO.....	VIS.....
49	3176188 M1	1		2	BUCHA.....	BUSH.....	BUJE.....	BAGUE.....
50	391056 X1	1		2	PORCA.....	NUT.....	TUERCA.....	ÉCROU.....
51	3176187 M1	1		1	EIXO.....	SHAFT.....	EJE.....	AXE.....
52	3176186 M1	1		2	EIXO.....	SHAFT.....	EJE.....	AXE.....

ASSENTO
SEAT
ASIENTO
SIÈGE

CARREGADOR COM RETRO
LOADER WITH DIGGER
CARGADORA CON RETRO
CHARGEUR AVEC PELLE

53	3176504 M1	1	20	ARRUELA.....	WASHER.....	ARANDELA.....	RONDELLE.....
54	354048 X1	1	7	CONTRAPINO.....	COTTER PIN.....	PASADOR DOBLE...	GOUPILLE.....
55	3176181 M1	1	1	ALAVANCA.....	LEVER.....	PALANCA.....	LEVIER.....
56	3176182 M1	1	1	MOLA.....	SPRING.....	RESORTE.....	RESSORT.....
57	3176180 M91	1	1	TRILHO.....	RAIL.....	CARRIL.....	RAIL.....
58	3176179 M91	1	1	TRILHO.....	RAIL.....	CARRIL.....	RAIL.....
59	3176176 M1	1	1	ALAVANCA.....	LEVER.....	PALANCA.....	LEVIER.....
60	3176177 M1	1	1	TRILHO.....	RAIL.....	CARRIL.....	RAIL.....
61	763786 M1	1	4	PINO.....	PIN.....	PERNO.....	AXE.....
62	3176164 M1	1	1	BASE.....	BASE.....	BASE.....	SEMELLE.....
63	2801090 M1		2	PRISIONEIRO.....	STUD.....	ESPÁRRAGO.....	GOUJON.....
64	353772 X1		2	ARRUELA.....	WASHER.....	ARANDELA.....	RONDELLE.....
65	353432 X1		2	ARRUELA.....	WASHER.....	ARANDELA.....	RONDELLE.....
66	353426 X1		2	PORCA.....	NUT.....	TUERCA.....	ÉCROU.....
67	353758 X1		2	ARRUELA.....	WASHER.....	ARANDELA.....	RONDELLE.....
68	353439 X1		2	ARRUELA.....	WASHER.....	ARANDELA.....	RONDELLE.....
69	363627 X1		2	PORCA.....	NUT.....	TUERCA.....	ÉCROU.....

(A) USADO ATÉ A SÉRIE / USED UP TO SERIAL / USADO HASTA LA SERIE / UTILISÉ JUSQU'À LA SÉRIE — 078 — MAIS AS SÉRIES / PLUS SERIALS / MÁS SERIES / PLUS SÉRIES: 079, 105↔1380, 1383, 1391, 1394, 1402, 1404, 1406, 1407, 1414↔1416, 1424↔1426 — MF 86REV.

USADO ATÉ A SÉRIE / USED UP TO SERIAL / USADO HASTA LA SÉRIE / UTILISÉ JUSQU'À LA SÉRIE — 50003 — MAIS AS SÉRIES / PLUS SERIALS / MÁS SERIES / PLUS SÉRIES: 50005↔50584, 50586↔50590, 50592, 50595↔50597, 50599↔50605, 50608 — MF 86MS

AGCO Your Agriculture Company

Consulta de Substitutas

PARANATRATOR-CASTRO **Concessionária:** 11678 **Data:** 18/07/2012 **Usuário:** JAMERSON FERNANDO ME

Código Peça: 3585050m91

Ok Limpar

Listando substitutas da peça:

Lista: Não **Inventário RS:** **Inventário SP:** **Campanha:**

Emb. Min.: **Preço Unit. R$:** 0,00 **Peso (Kg):** 0,000

Peça Substituta	Descrição	Detalhes	Quantidade	Lista	NFM	Sub.
024847P1	TAMPA CARCACA CENTRAL		1	Sim		
028044T1	068038T1 ~ 1771.00		1	Não		▶
028146P1	EIXO		1	Sim		
028150S1	CJ.SD.CAIXA BATERIA 028 15052		1	Sim		▶
028183S1	SUPORTE		1	Sim		
182099M91	CJ.RESPIRO		1	Sim		
353439X1	ARRUELA PRESSAO 1/2 ZN		2	Sim		
353698X1	PARAF.SEXT.7/16X14X1P		4	Sim		
353723X1	PARAF SEXT 1/2-13X1.00 8.8 ZN		2	Sim		▶
353758X1	ARRUELA LISA 1/2 A ZN 353442X1		4	Sim		▶
354059X1	CONTRA PINO 1/8X1 ZN		2	Sim		▶
354277X1	PARAFUSO SEXTAVADO 1/2" 13-UNC		4	Sim		
362479X1	PARAF.SEXT.7/16"X14UNC X1 3/8"		2	Sim		

<< Voltar

14-3234-5521 N/C PRETO

216

ASSENTO	
SEAT	
ASIENTO	
SIÈGE	

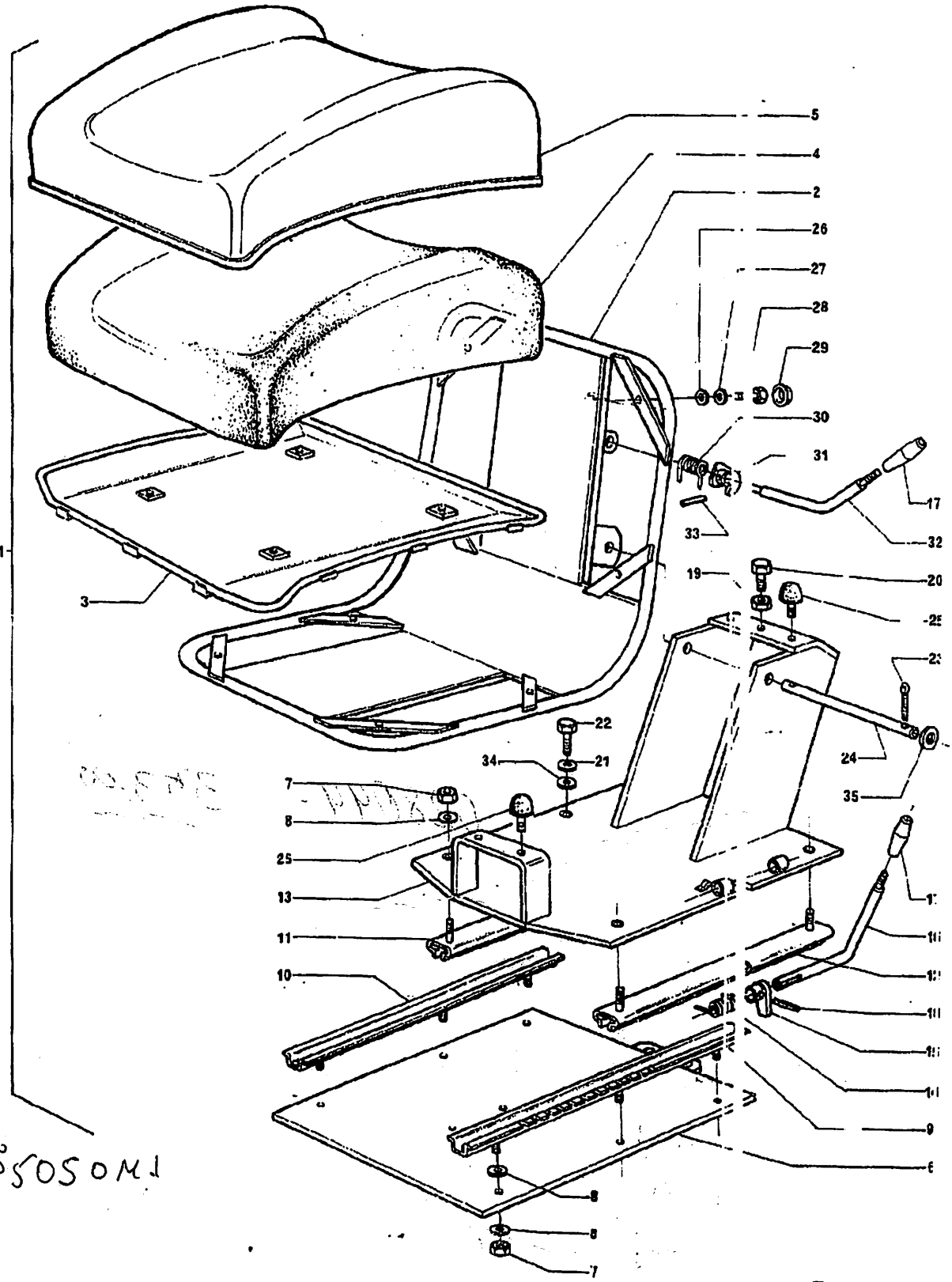

Preço 3585050M1

IMPRESSO NO BRASIL

068038 Tel — 1770,00 NF

3585050 Mol 720,00

3409232 M2 (1) 05/88

Tratores

ASSENTO SEAT ASIENTO SIÈGE	

◈NOTA - ◈NOTE - ◈NOTA - ◈NOTE (A)

1	3585050 M91			1	ASSENTO.....	SEAT.....	ASIENTO.....	SIÈGE.....
2		1	▰REF.1	1	ESTRUTURA.....	FRAME.....	ARMAZÓN.....	CHÂSSIS.....
3		1	▰REF.1	2	CHAPA.....	PLATE.....	PLACA.....	PLAQUE.....
4	3603204 M1	1		2	ESPUMA.....	FOAM.....	ESPUMA.....	MOUSSE.....
5	3603205 M1	1		2	CAPA.....	COVER.....	CAPA.....	CHAPEAU.....
6	3603195 M1	1		1	SUPORTE.....	BRACKET.....	SOPORTE.....	SUPPORT.....
7	391056 X1	1		10	PORCA.....	NUT.....	TUERCA.....	ÉCROU.....
8	391039 X1	1		16	ARRUELA.....	WASHER.....	ARANDELA.....	RONDELLE.....
9	3176173 M91	1		1	TRILHO INT.....	RAIL.....	CARRIL.....	RAIL.....
10	3176172 M91	1		1	TRILHO INT.....	RAIL.....	CARRIL.....	RAIL.....
11	3603196 M1	1		1	TRILHO EXT.....	RAIL.....	CARRIL.....	RAIL.....
12	3603197 M1	1		1	TRILHO EXT.....	RAIL.....	CARRIL.....	RAIL.....
13		1	▰REF.1	1	CORPO.....	BODY.....	CUERPO.....	CORPS.....
14	3176178 M1	1		1	MOLA.....	SPRING.....	RESORTE.....	RESSORT.....
15	3176141 M1	1		1	ALAVANCA.....	LEVER.....	PALANCA.....	LEVIER.....
16	3603198 M1	1		1	ALAVANCA.....	LEVER.....	PALANCA.....	LEVIER.....
17	3603206 M1	1		2	BOTÃO.....	KNOB.....	PERILLA.....	BOULE.....
18	339257 X1	1		1	PINO.....	PIN.....	PERNO.....	AXE.....
19	339054 X1	1		1	PORCA.....	NUT.....	TUERCA.....	ÉCROU.....
20	339299 X1	1		1	PARAFUSO.....	BOLT.....	TORNILLO.....	VIS.....
21	339376 X1	1		1	ARRUELA.....	WASHER.....	ARANDELA.....	RONDELLE.....
22	3176190 M1	1		1	PARAFUSO.....	BOLT.....	TORNILLO.....	VIS.....
23	375090 X1	1		2	CONTRAPINO.....	COTTER PIN.....	PASADOR DOBLE...	GOUPILLE.....
24	3603200 M1	1		1	EIXO.....	SHAFT.....	EJE.....	ARBRE.....
25	3603201 M1	1		4	COXIM.....	DAMPER.....	AMORTIGUADOR....	AMORTISSEUR.....
26	339024 X1	1		8	ARRUELA.....	WASHER.....	ARANDELA.....	RONDELLE.....
27	339374 X1	1		8	ARRUELA.....	WASHER.....	ARANDELA.....	RONDELLE.....
28	339379 X1	1		8	PARAFUSO.....	BOLT.....	TORNILLO.....	VIS.....
29		1		8	TAMPA.....	COVER.....	TAPA.....	COUVERCLE.....
30	3176142 M1	1		1	MOLA.....	SPRING.....	RESORTE.....	RESSORT.....
31	3603297 M1	1		1	ALAVANCA.....	LEVER.....	PALANCA.....	LEVIER.....
32	3603298 M1	1		1	ALAVANCA.....	LEVER.....	PALANCA.....	LEVIER.....
33	339541 X1	1		1	PINO.....	PIN.....	PERNO.....	AXE.....
34	390734 X1	1		1	ARRUELA.....	WASHER.....	ARANDELA.....	RONDELLE.....
35	339795 X1	1		2	ARRUELA.....	WASHER.....	ARANDELA.....	RONDELLE.....

(A) USADO NAS SÉRIES — 1381, 1382, 1384 A 1390, 1392, 1393, 1395 A 1402, 1405, 1408 A 1413, 1417 A 1423 — E DE 1427 EM DIANTE
USED ON SERIALS — AND FROM 1427 ON
USADO EN LAS SERIES — Y DE 1427 EN DELANTE
UTILISÉ DANS LES SÉRIES — ET À PARTIR DU 1427

MF 86R

E SÉRIES — 50585, 50591, 50593, 50594, 50598, 50606, 50607 — E DE 50609 EM DIANTE
AND SERIALS — AND FROM 50609 ON
Y SERIES — Y DE 50609 EN DELANTE
ET SÉRIES — ET À PARTIR DU 50609

MF 86MS

SISTEMA DE ILUMINAÇÃO
LIGHTING SYSTEM
SISTEMA DE ILUMINACIÓN
SYSTÈME D'ÉCLAIRAGE

1	3410113 M92			1	CHICOTE PRINC...	HARNESS.....	MAZO DE CABLES..	FAISCEAU.....
2	3408026 M91			1	CHICOTE.....	HARNESS.....	MAZO DE CABLES..	FAISCEAU.....
3	3149934 M91			1	CABO.....	CABLE.....	CABLE.....	CÂBLE.....
4	3146521 M2			1/2	CAIXA FUSÍVEL...	FUSE BOX.....	CAJA FUSIBLES...	BOÎTE FUSIBLES..
5	192340 M1		30A	1	FUSÍVEL.....	FUSE.....	FUSIBLE.....	FUSIBLE.....
6	2802116 M1		8A	2	FUSÍVEL.....	FUSE.....	FUSIBLE.....	FUSIBLE.....
7	355125 X1			1	PARAFUSO.....	BOLT.....	TORNILLO.....	VIS.....
8	353445 X1			1	ARRUELA.....	WASHER.....	ARANDELA.....	RONDELLE.....
9	368063 X1			2/4	PARAFUSO.....	BOLT.....	TORNILLO.....	VIS.....
10	506293 M1			1	PRESILHA.....	CLIP.....	SUJETADOR.....	AGRAFE.....
11	185320 M1			2	PRESILHA.....	CLIP.....	SUJETADOR.....	AGRAFE.....
12	669368 M1			1	PASSA-FIO.....	GROMMET.....	PASACABLE.....	PASSE-FILS.....
13	3409180 M91			1	CHICOTE LANTERN.	HARNESS.....	MAZO DE CABLES..	FAISCEAU.....
14	2801348 M1			2	LÂMPADA.....	BULB.....	BOMBILLA.....	AMPOULE.....
15	2801349 M1			4	LÂMPADA.....	BULB.....	BOMBILLA.....	AMPOULE.....
16	2801350 M91			5	SOQUETE.....	SOCKET.....	ENCHUFE.....	CORPS ROTULE....
17	2801226 M91			1	INTERRUPTOR.....	SWITCH.....	INTERRUPTOR.....	CONTACTEUR.....
18	3585518 M91		(C)	1	INT.LUZ FREIO...	SWITCH.....	INTERRUPTOR.....	CONTACTEUR.....
19	3146311 M1			1	CAPA PROTETORA..	CAP.....	TAPA.....	CHAPEAU.....
20	3585580 M1		(B)	1	SUPORTE.....	BRACKET.....	SOPORTE.....	SUPPORT.....
20	3585581 M1		R.A→266	1	SUPORTE.....	BRACKET.....	SOPORTE.....	SUPPORT.....
21	353758 X1			1	ARRUELA.....	WASHER.....	ARANDELA.....	RONDELLE.....
22	185320 M1			1	PRESILHA.....	CLIP.....	SUJETADOR.....	AGRAFE.....
23	3408027 M91		REV.→265	1	CABO.....	CABLE.....	CABLE.....	CÂBLE.....
23	3410638 M91			1	CABO.....	CABLE.....	CABLE.....	CÂBLE.....
24	3149971 M91			2	LANTERNA DIANT..	LAMP.....	FARO.....	PHARE.....
25	353863 X1			4	PARAFUSO.....	BOLT.....	TORNILLO.....	VIS.....
26	353441 X1			6	ARRUELA.....	WASHER.....	ARANDELA.....	RONDELLE.....
27	355564 X1			4	PORCA.....	NUT.....	TUERCA.....	ÉCROU.....
28	3149963 M1			2	SUPORTE.....	BRACKET.....	SOPORTE.....	SUPPORT.....
29	366195 X1			2	PASSA-FIO.....	GROMMET.....	PASACABLE.....	PASSE-FILS.....
30	3145261 M1			2	PASSA-FIO.....	GROMMET.....	PASACABLE.....	PASSE-FILS.....
31	3149101 M91			1	CHICOTE FAROL...	HARNESS.....	MAZO DE CABLES..	FAISCEAU.....
32	3145284 M1			4	PRESILHA.....	CLIP.....	SUJETADOR.....	AGRAFE.....
33	3149097 M1			2	SUPORTE.....	BRACKET.....	SOPORTE.....	SUPPORT.....
34	3149102 M91		◀	1	FARGL DIANTEIRO.	HEADLAMP.....	FARO.....	PHARE.....
34	3149103 M91		▶	1	FAROL DIANTEIRO.	HEADLAMP.....	FARO.....	PHARE.....
35	363627 X1	34		1	PORCA.....	NUT.....	TUERCA.....	ÉCROU.....
36	353439 X1	34		1	ARRUELA.....	WASHER.....	ARANDELA.....	RONDELLE.....
37	488359 M1	34		1	PARAFUSO.....	BOLT.....	TORNILLO.....	VIS.....
38	353445 X1	34		1	ARRUELA.....	WASHER.....	ARANDELA.....	RONDELLE.....
39	3149948 M1	34		1	GRAMPO.....	CLIP.....	GRAPA.....	AGRAFE.....
40	487387 M1	34		1	LÂMPADA.....	BULB.....	BOMBILLA.....	AMPOULE.....
41	488362 M1	34		1	MOLA.....	SPRING.....	RESORTE.....	RESSORT.....
42	3149949 M1	34		1	SOQUETE.....	SOCKET.....	ENCHUFE.....	CORPS ROTULE....
43	3149954 M91	34		1	REFLETOR.....	REFLECTOR.....	REFLECTOR.....	RÉFLECTEUR.....
44	353725 X1			4	PARAFUSO.....	BOLT.....	TORNILLO.....	VIS.....
45	353439 X1			4	ARRUELA.....	WASHER.....	ARANDELA.....	RONDELLE.....
46	353758 X1			4	ARRUELA.....	WASHER.....	ARANDELA.....	RONDELLE.....
47	375098 X1			4	PORCA.....	NUT.....	TUERCA.....	ÉCROU.....
48	3409182 M91			2	CHICOTE.....	HARNESS.....	MAZO DE CABLES..	FAISCEAU.....
49	3408013 M91		(D)	4	FAROL TRASEIRO..	HEADLAMP.....	FARO.....	PHARE.....

SISTEMA DE ILUMINAÇÃO
LIGHTING SYSTEM
SISTEMA DE ILUMINACIÓN
SYSTÈME D'ÉCLAIRAGE

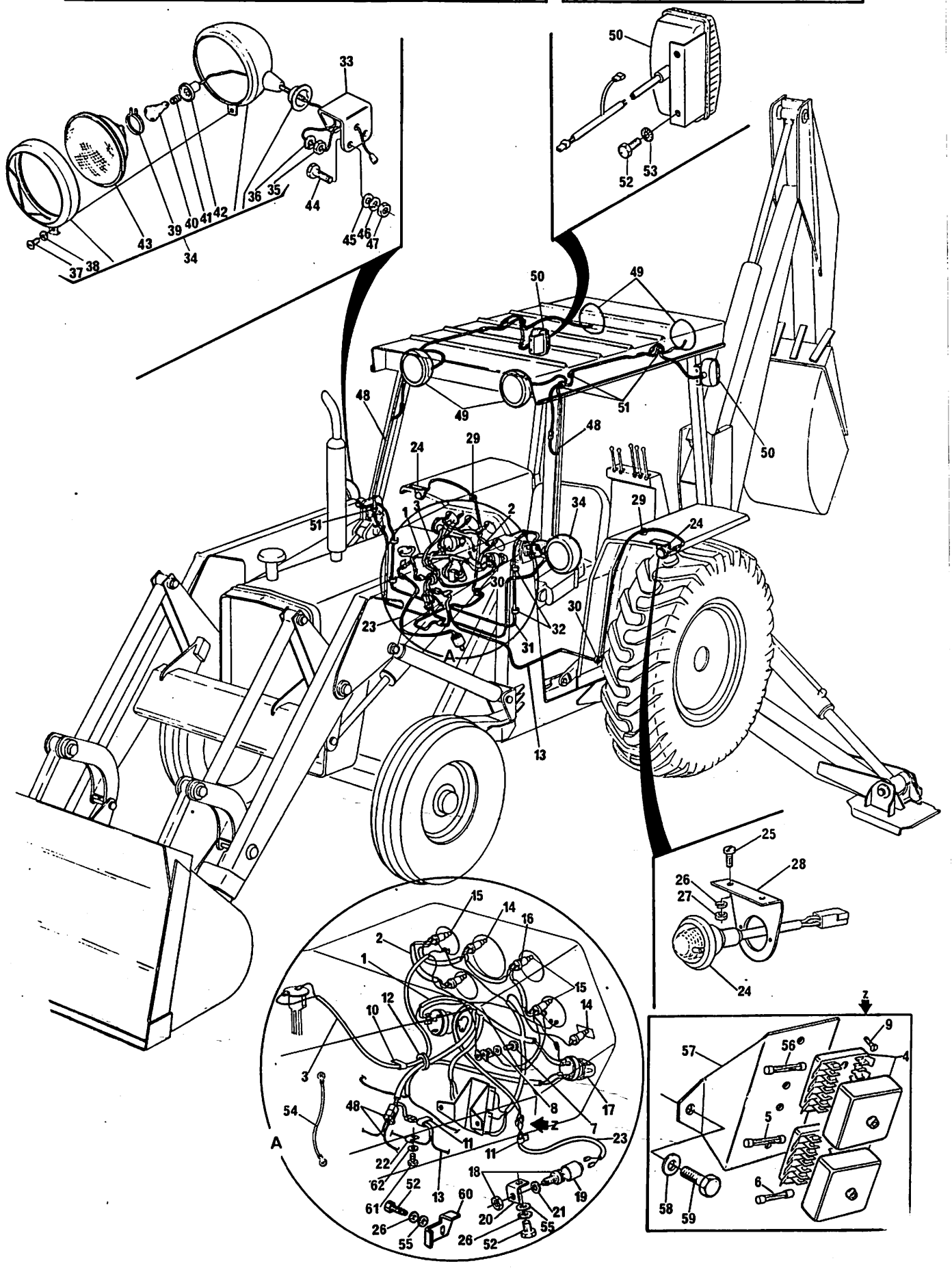

SISTEMA DE ILUMINAÇÃO
LIGHTING SYSTEM
SISTEMA DE ILUMINACIÓN
SYSTÈME D'ÉCLAIRAGE

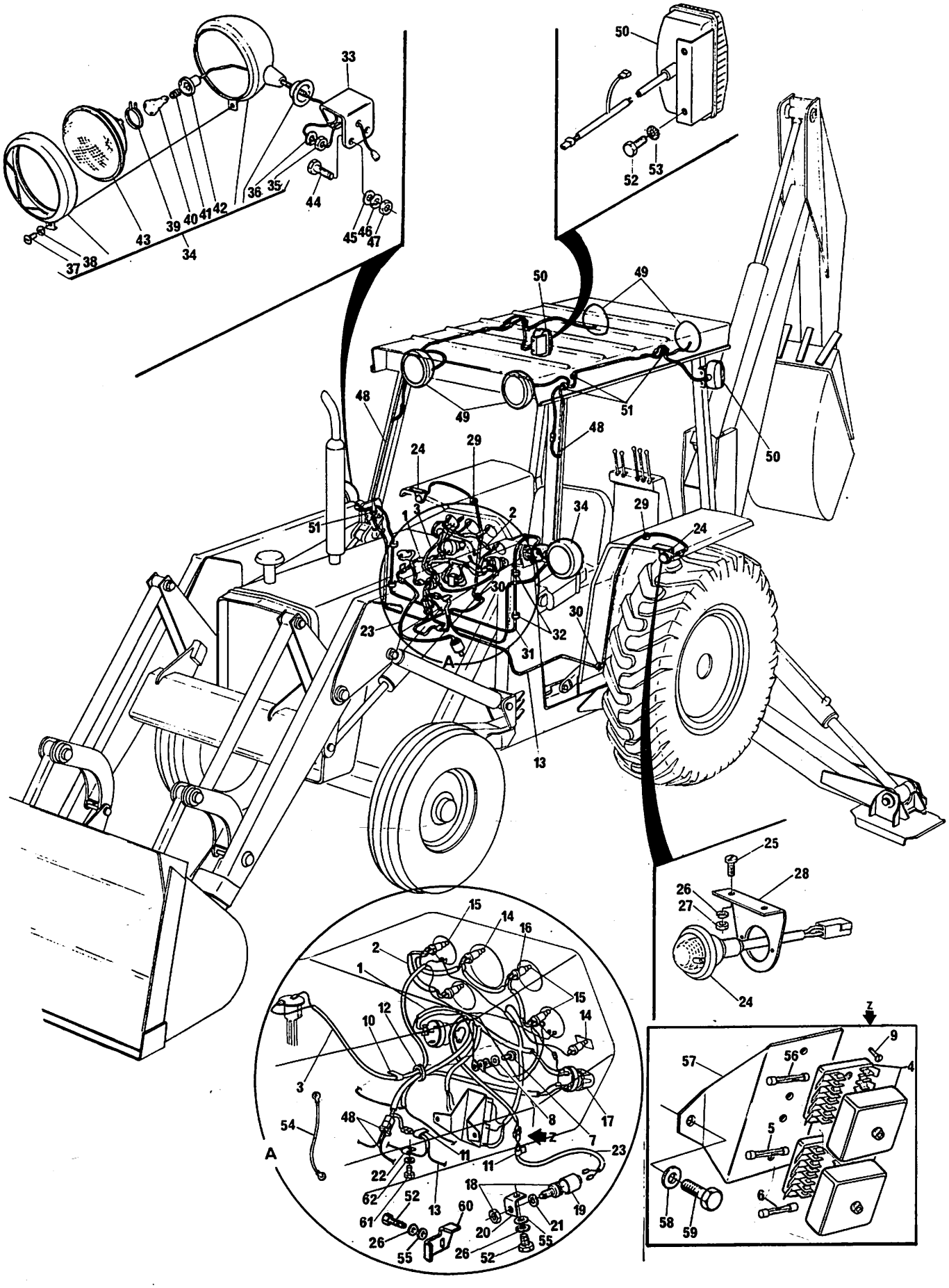

SISTEMA DE ILUMINAÇÃO
LIGHTING SYSTEM
SISTEMA DE ILUMINACIÓN
SYSTÈME D'ÉCLAIRAGE

49	3589327 M91	(E)	4	FAROL TRASEIRO..	HEADLAMP.....	FARO.....	PHARE.....
50	3149958 M92		2	LANTERNA TRAS...	LAMP.....	FARO.....	PHARE.....
51	832882 M1		8	PASSA-FIO.....	GROMMET.....	PASACABLE.....	PASSE-FILS.....
52	353666 X1		6	PARAFUSO.....	BOLT.....	TORNILLO.....	VIS.....
53	390262 X1		4	ARRUELA.....	WASHER.....	ARANDELA.....	RONDELLE.....
54	3319026 M1	(A)	1	CABO.....	CABLE.....	CABLE.....	CÂBLE.....
55	355617 X1		2	ARRUELA.....	WASHER.....	ARANDELA.....	RONDELLE.....
56	3146808 M1	10A	1	FUSÍVEL.....	FUSE.....	FUSIBLE.....	FUSIBLE.....
57	3410135 M91		1	SUPORTE.....	BRACKET.....	SOPORTE.....	SUPPORT.....
58	353434 X1		2	ARRUELA.....	WASHER.....	ARANDELA.....	RONDELLE.....
59	353690 X1		2	PARAFUSO.....	BOLT.....	TORNILLO.....	VIS.....
60	3146791 M1		1	BATENTE.....	STOP.....	PARO.....	ARRÊT.....
61	353688 X1		1	PARAFUSO.....	BOLT.....	TORNILLO.....	VIS.....
62	390734 X1		1	ARRUELA.....	WASHER.....	ARANDELA.....	RONDELLE.....

(A) USADO ATÉ A SÉRIE
USED UP TO SERIAL — 1359 - 86R
USADO HASTA LA SERIE — 50580 - 86MS
UTILISÉ JUSQU'À LA SÉRIE

(B) PARA REPOR O SUPORTE 3145996 M2, USE
TO REPLACE THE BRACKET 3145996 M2, USE — 3585518 M91 (1)
PARA CAMBIAR EL SOPORTE 3145996 M2, USE — 3585580 M1 (1)
POUR REMPLACER LE SUPPORT 3145996 M2, UTILISEZ

(C) PARA REPOR O INTERRUPTOR 3146753 M91, USE
TO REPLACE THE SWITCH 3146753 M91, USE — 3585518 M91 (1)
PARA CAMBIAR EL INTERRUPTOR 3146753 M91, USE — 3585580 M1 (1)
POUR REMPLACER LE CONTACTEUR 3146753 M91, UTILISEZ

(D) USADO ATÉ A SÉRIE
USED UP TO SERIAL — 2392 - MF 86R
USADO HASTA LA SERIE — 51085 - MF 86MS
UTILISÉ JUSQU'À LA SÉRIE

(E) INTRODUZIDO A PARTIR DA SÉRIE
INTRODUCED FROM SERIAL — 2393 - MF 86R
INTRODUCIDO DESDE LA SERIE — 51086 - MF 86MS
INTRODUIT À PARTIR DE LA SÉRIE

TOLDO
CANOPY
TOLDO
PARE-SOLEIL

1			(A) ➡3589362 M91	1	TOLDO.....	CANOPY.....	TOLDO.....	PARE-SOLEIL.....
1	3589362 M91		(B)	1	TOLDO.....	CANOPY.....	TOLDO.....	PARE-SOLEIL.....
2	3409234 M91	1	(A)	1	COVERTURA.....	COVER.....	CUBIERTA.....	BANNE.....
2	3589364 M91	1	(B)	1	COBERTURA.....	COVER.....	CUBIERTA.....	BANNE.....
3	3409235 M91	1	(A)	1	ESTRUTURA.....	STRUCTURE.....	ESTRUTURA.....	STRUCTURE.....
3	3589363 M91	1	(B)	1	ESTRUTURA.....	STRUCTURE.....	ESTRUCTURA.....	STRUCTURE.....
4	353537 X1	1		6	PARAFUSO.....	BOLT.....	TORNILLO.....	VIS.....
5	353434 X1	1		6	ARRUELA.....	WASHER.....	ARANDELA.....	RONDELLE.....
6	353725 X1			4	PARAFUSO.....	BOLT.....	TORNILLO.....	VIS.....
7	353439 X1			4	ARRUELA.....	WASHER.....	ARANDELA.....	RONDELLE.....
8	353758 X1			4	ARRUELA.....	WASHER.....	ARANDELA.....	RONDELLE.....
9	375098 X1			4	PORCA.....	NUT.....	TUERCA.....	ÉCROU.....
10	354651 X1			4	PARAFUSO.....	BOLT.....	TORNILLO.....	VIS.....
11	353439 X1			4	ARRUELA.....	WASHER.....	ARANDELA.....	RONDELLE.....
12	3589366 M91	1	(B)	1	FORRO.....	LINING.....	FORRO..	DOUBLURE.....
13	3589372 M1	1	(B)	1	PLACA.....	PLATE.....	PLACA.....	PLAQUE.....
14	373360 X1	1	(B)	1	PARAFUSO.....	BOLT.....	TORNILLO.....	VIS.....

(A) USADO ATÉ A SÉRIE
USED UP TO SERIAL — 2392 - MF 86R
USADO HASTA LA SERIE — 51085 - MF 86MS
UTILISÉ JUSQU'À LA SÉRIE

(B) INTRODUZIDO A PARTIR DA SÉRIE
INTRODUCED FROM SERIAL — 2393 - MF 86R
INTRODUCIDO DESDE LA SERIE — 51086 - MF 86MS
INTRODUIT À PARTIR DE LA SÉRIE

TOLDO CANOPY TOLDO PARE-SOLEIL	

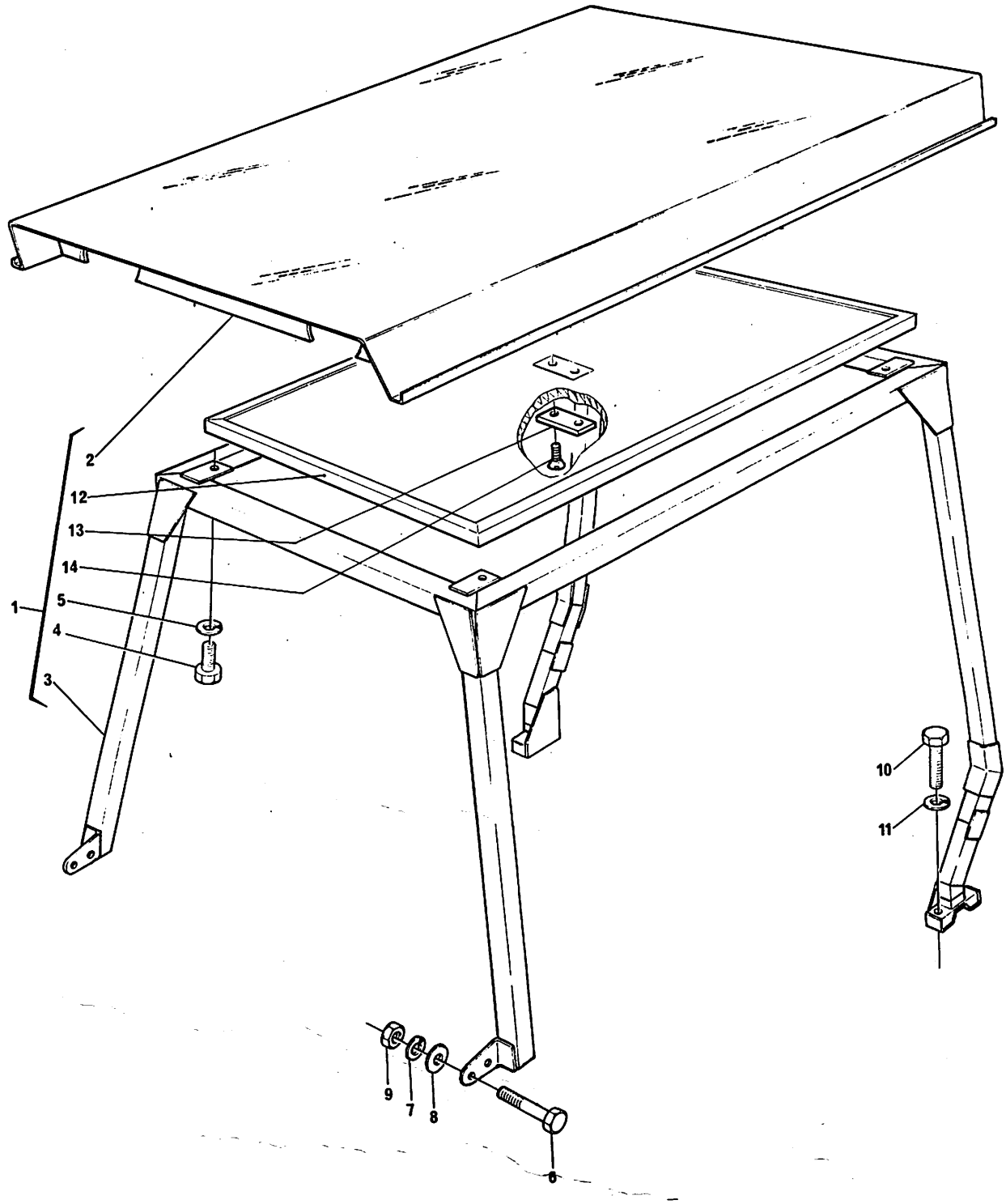

EMBLEMAS E DECALCOMANIAS
EMBLEMS AND DECALS
EMBLEMAS Y CALCOMANÍAS
EMBLÈMES ET DÉCALCOMANIES

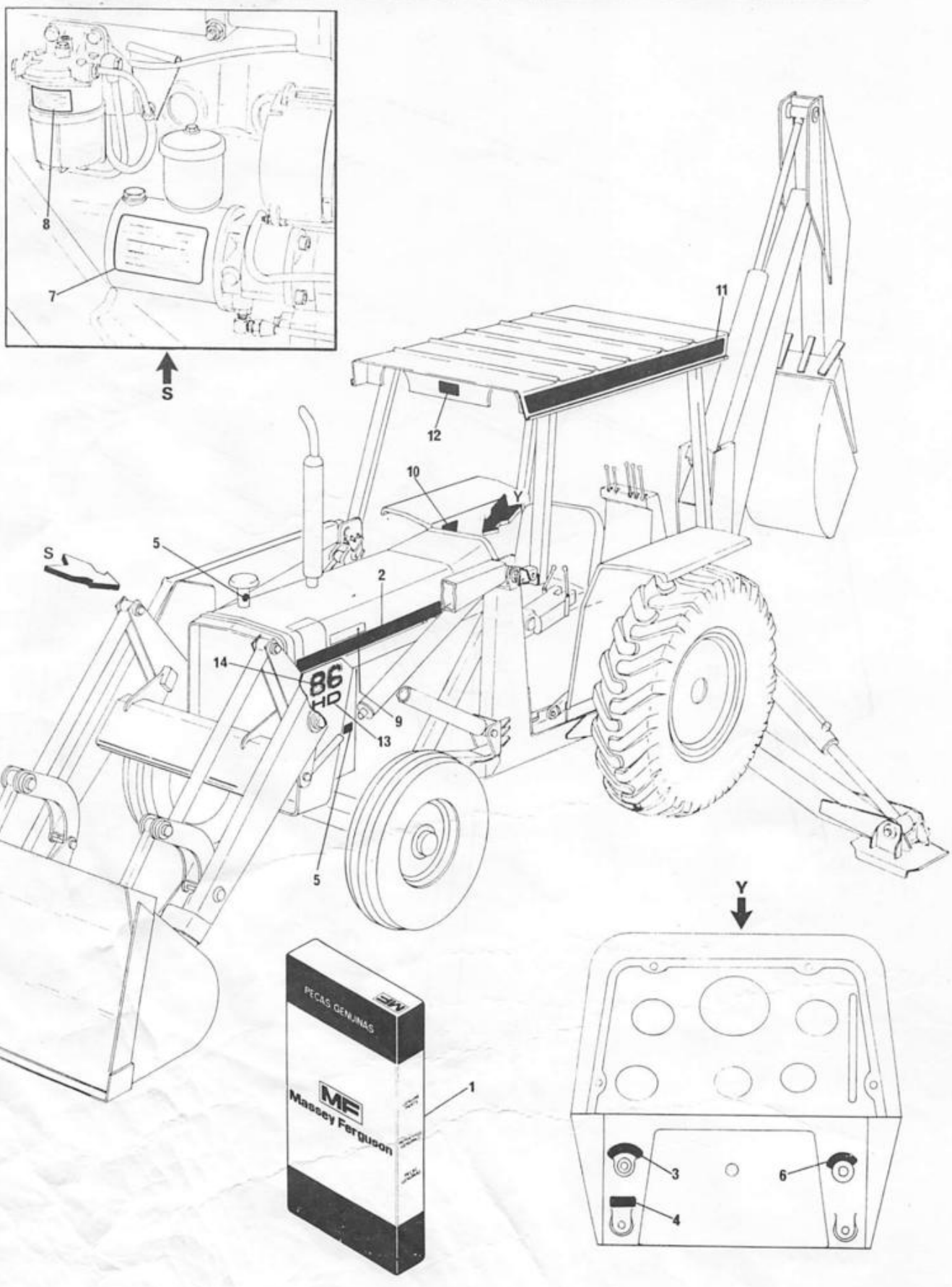

EMBLEMAS E DECALCOMANIAS
EMBLEMS AND DECALS
EMBLEMAS Y CALCOMANÍAS
EMBLÈMES ET DÉCALCOMANIES

1	3176129 M91		(B)	1	JG.DECALCOMANIA.	KIT DECAL.....	JG.CALCOMANÍA...	JEU DÉCALCOMANIE
1	3603433 M91		(C) ✕	1	JG.DECALCOMANIA.	KIT DECAL.....	JG.CALCOMANÍA...	JEU DÉCALCOMANIE
2		1	▶	1	DECAL CAPUZ.....	DECAL.....	CALCOMANÍA.....	DÉCALCOMANIE....
2		1	◀	1	DECAL CAPUZ.....	DECAL.....	CALCOMANÍA.....	DÉCALCOMANIE....
3		1		1	EMBL.CHAVE LUZ..	EMBLEM.....	EMBLEMA.....	EMBLÈME.....
4		1		1	EMBLEMA ESTRANG.	EMBLEM.....	EMBLEMA.....	EMBLÈME.....
5	2801731 M1	1		1	DECAL IND.RESTR.	DECAL.....	CALCOMANÍA.....	DÉCALCOMANIE....
5	3585952 M1	1	(A)(C)	1	DECAL IND.RESTR.	DECAL.....	CALCOMANÍA.....	DÉCALCOMANIE....
6		1		1	EMBL.CHAVE PART.	EMBLEM.....	CALCOMANÍA.....	DÉCALCOMANIE....
7	3146752 M1	1		1	DECAL BBA.DIR...	DECAL.....	CALCOMANÍA.....	DÉCALCOMANIE....
8		1		1	DECAL FILT.COMB.	DECAL.....	CALCOMANÍA.....	DÉCALCOMANIE....
9		1	REV.	2	DECAL REVERSOM..	DECAL.....	CALCOMANÍA.....	DÉCALCOMANIE....
10		1		1	DECAL ADVERTENC.	DECAL.....	CALCOMANÍA.....	DÉCALCOMANIE....
11	3409447 M1	1		2	DECAL MASSEY FER	DECAL.....	CALCOMANÍA.....	DÉCALCOMANIE....
11	3589359 M1	1		2	DECAL MASSEY FER	DECAL.....	CALCOMANÍA.....	DÉCALCOMANIE....
12	196465 M1	1		1	DECAL MF.....	DECAL.....	CALCOMANÍA.....	DÉCALCOMANIE....
13	3589357 M1	1		2	DECAL HD.....	DECAL.....	CALCOMANÍA.....	DÉCALCOMANIE....
14	3409333 M1	1		2	DECAL 86.....	DECAL.....	CALCOMANÍA.....	DÉCALCOMANIE....

(A) PARA TRATOR COM SISTEMA ELÉTRICO DE INDICAÇÃO DE RESTRIÇÃO
FOR TRACTOR WITH ELECTRICAL RESTRICTION INDICATOR
PARA TRACTOR CON INDICADOR DE RESTRICCIÓN ELÉCTRICO
POUR TRACTEUR AVEC INDICATEUR ÉLECTRIQUE DE COLMATAGE

(B) USADO ATÉ A SÉRIE / USED UP TO SERIAL — 2392 - MF 86R
USADO HASTA LA SÉRIE / UTILISÉ JUSQU'À LA SÉRIE — 51085 - MF 86MS

(C) INTRODUZIDO A PARTIR DA SÉRIE / INTRODUCED FROM SERIAL — 2393 - MF 86R
INTRODUCIDO DESDE LA SERIE / INTRODUIT À PARTIR DE LA SÉRIE — 51086 - MF 86MS

226

TINTAS
PAINTS
PINTURAS
PEINTURES

1	3149632 M1	X	CINZA ESCURO....	CHARCOAL GRAY...	CENIZA OSCURO...	GRIS FONCÉ.....
2	3147588 M1	X	PRETO FOSCO.....	DULL BLACK.....	NEGRO.....	NOIR.....
3	3603241 M1	X	AMARELO.....	YELLOW.....	AMARILLO.....	JAUNE.....
4	3603139 M1	X	PRETO.....	BLACK.....	NEGRO.....	NOIR.....
5	3603240 M1	X	PRIMER.....	PRIMER.....	PRIMER.....	PRIMER.....

TINTAS
PAINTS
PINTURAS
PEINTURES

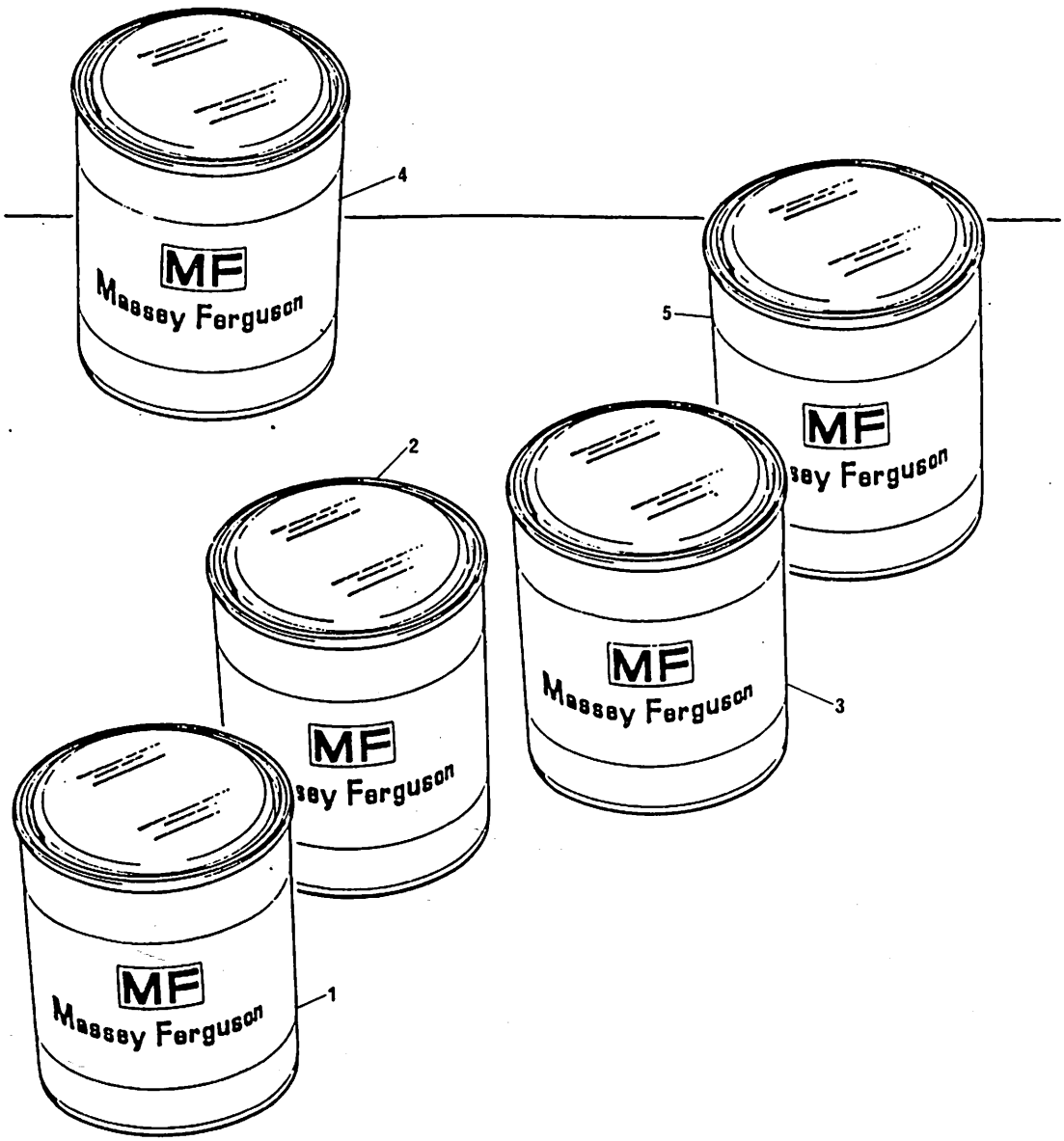

ACESSÓRIOS
ACCESSORIES
ACCESORIOS
ACCESSOIRES

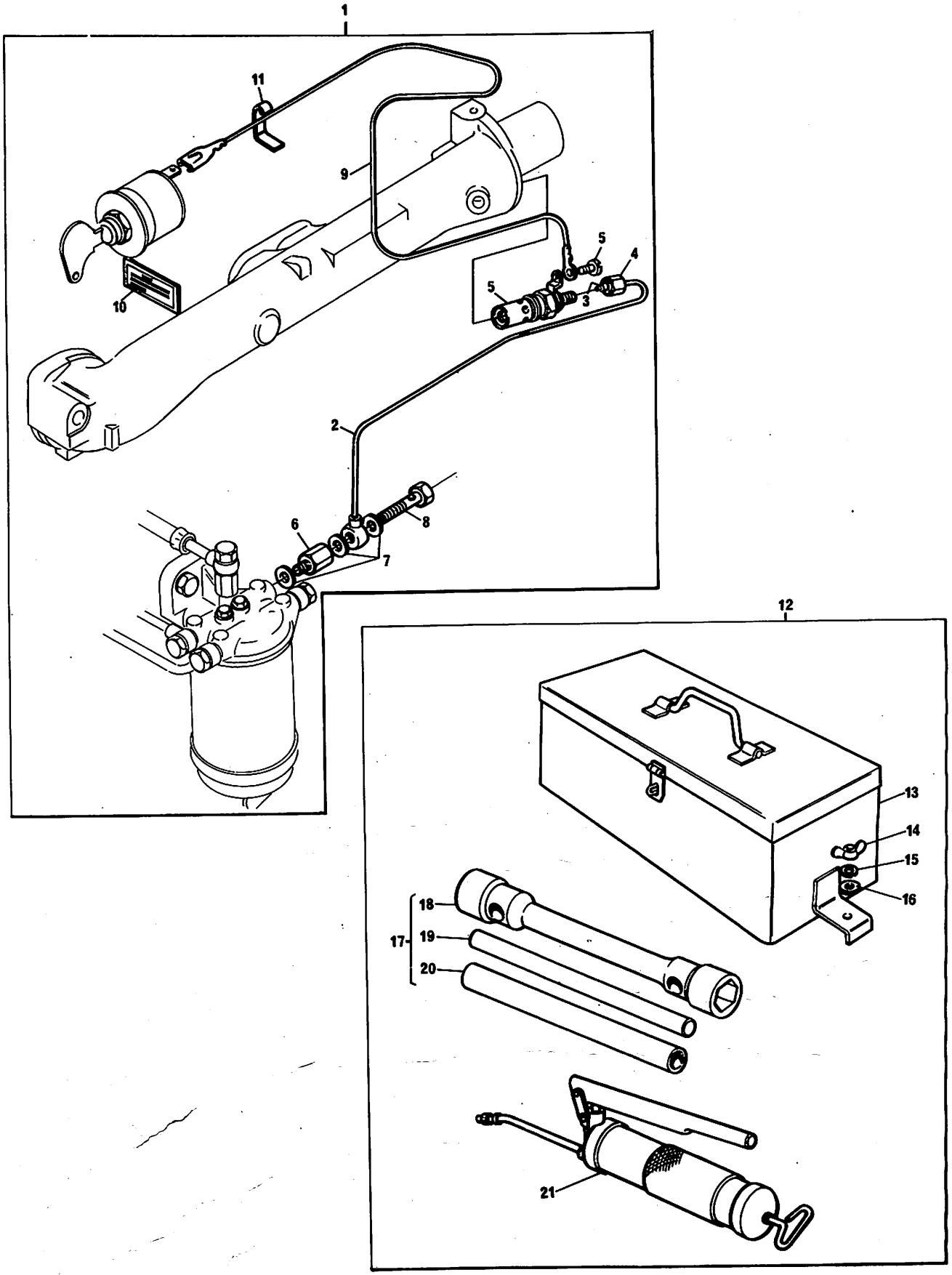

ACESSÓRIOS
ACCESSORIES
ACCESORIOS
ACCESSOIRES

1	23308492		1	AQUECIMENTO PART	HEATER ASSY.....	TERMOARRANQUE...	THERMOSTART.....
2	2802036 M91	1	1	TUBO.....	PIPE.....	CAÑO.....	TUYAUTERIE.....
3	22114 X	2	1	OLIVA.....	OLIVE.....	OLIVA.....	OLIVE.....
4	22113 X	2	1	PORCA.....	NUT.....	TUERCA.....	ÉCROU.....
5	74071	1	1	VELA AQUECEDORA.	HEATER.....	TERMOARRANQUE...	THERMOSTART.....
6	72009	1	1	VÁLVULA.....	VALVE.....	VÁLVULA.....	VALVE.....
7	0920127	1	3	ARRUELA.....	WASHER.....	ARANDELA.....	RONDELLE.....
8	32184414	1	1	PARAFUSO.....	BOLT.....	TORNILLO.....	VIS.....
9	2802836 M91	1	1	CABO.....	CABLE.....	CABLE.....	CÂBLE.....
10	3410238 M1	1	1	DECALCOMANIA....	DECAL.....	CALCOMANÍA.....	DÉCALCOMANIE....
11	490172 M1	1	3	PRESILHA.....	CLIP.....	SUJETADOR.....	AGRAFE.....
12	23308981		1	KIT CX.FERRAMENT	TOOL BOX KIT....	CX.HERRAMIENTAS.	BOÎTE À OUTILS..
13		12	1	CX.FERRAMENTAS..	TOOL BOX.....	CX.HERRAMIENTAS.	BOÎTE À OUTILS..
14	355594 X1	12	1	PORCA.....	NUT.....	TUERCA.....	ÉCROU.....
15	353434 X1	12	1	ARRUELA.....	WASHER.....	ARANDELA.....	RONDELLE.....
16	353756 X1	12	1	ARRUELA.....	WASHER.....	ARANDELA.....	RONDELLE.....
17	3149635 M93	12	1	KIT CHAVE RODA..	SPANNER KIT.....	JG.LLAVE RUEDA..	CLÉ DE ROUE JEU.
18	3149636 M2	17	1	CHAVE RODA.....	SPANNER.....	LLAVE RUEDA.....	CLÉ DE ROUE.....
19	3149804 M1	17	1	BARRA.....	BAR.....	BARRA.....	BARRE.....
20	3149803 M1	17	1	EXTENSÃO.....	EXTENSION.....	EXTENSIÓN.....	RALLONGE.....
21	3410385 M1	12	1	BBA.ENGRAXADEIRA	GREASE GUN.....	GRASERA.....	PISTOLET.....

BRAÇOS DO CARREGADOR
LOADER ARMS
BRAZOS DE LA CARGADORA
BRAS DE CHARGEUR

1	3149034 M91		1	BRAÇO.....	BEAM.....	BRAZO.....	BRAS.....
2	863147 M1	1	2	BUCHA.....	BUSH.....	BUJE.....	BAGUE.....
3	862589 M1	1	2	BUCHA.....	BUSH.....	BUJE.....	BAGUE.....
4	862705 M91		2	BARRA.....	LEVER.....	BARRA.....	LEVIER.....
5	862627 M2	4	4	BUCHA.....	BUSH.....	BUJE.....	BAGUE.....
6	365572 X1	4	2	PINO GRAXEIRO...	GREASE NIPPLE...	NIPLE DE ENGRASE	GRAISSEUR.....
7	862620 M91		2	PINO.....	PIN.....	PERNO.....	AXE.....
8	862624 M1		2	ARRUELA.....	WASHER.....	ARANDELA.....	RONDELLE.....
9	375096 X1		2	CONTRAPINO.....	COTTER PIN.....	PASADOR DOBLE...	GOUPILLE.....
10	862626 M92		2	BARRA.....	LINK.....	BARRA.....	MAILLON.....
11	862627 M2	10	8	BUCHA.....	BUSH.....	BUJE.....	BAGUE.....
12	365572 X1	10	4	PINO GRAXEIRO...	GREASE NIPPLE...	NIPLE DE ENGRASE	GRAISSEUR.....
13	862631 M91		2	BARRA.....	LINK.....	BARRA.....	MAILLON.....
14	862627 M2	13	8	BUCHA.....	BUSH.....	BUJE.....	BAGUE.....
15	365572 X1	13	4	PINO GRAXEIRO...	GREASE NIPPLE...	NIPLE DE ENGRASE	GRAISSEUR.....
16	862663 M1		6	PINO.....	PIN.....	PERNO.....	AXE.....
17	375096 X1		12	CONTRAPINO.....	COTTER PIN.....	PASADOR DOBLE...	GOUPILLE.....
18	862696 M91		2	BARRA.....	LEVER.....	BARRA.....	MAILLON.....
19	862691 M1	18	4	BUCHA.....	BUSH.....	BUJE.....	BAGUE.....
20	365572 X1	18	2	PINO GRAXEIRO...	GREASE NIPPLE...	NIPLE DE ENGRASE	GRAISSEUR.....
21	862617 M91		2	PINO.....	PIN.....	PERNO.....	AXE.....
22	862666 M1		2	ARRUELA.....	WASHER.....	ARANDELA.....	RONDELLE.....
23	375096 X1		2	CONTRAPINO.....	COTTER PIN.....	PASADOR DOBLE...	GOUPILLE.....
24	862989 M91		2	AMORTECEDOR.....	DAMPER.....	AMORTIGUADOR....	AMORTISSEUR.....
25	863149 M1		4	CALÇO.....	SHIM.....	SUPLEMENTO.....	CALE.....
26	353434 X1		4	ARRUELA.....	WASHER.....	ARANDELA.....	RONDELLE.....
27	353431 X1		4	PORCA.....	NUT.....	TUERCA.....	ÉCROU.....
28	862663 M1		4	PINO.....	PIN.....	PERNO.....	AXE.....
29	375096 X1		8	CONTRAPINO.....	COTTER PIN.....	PASADOR DOBLE...	GOUPILLE.....
30	862661 M1		4	PINO.....	PIN.....	PERNO.....	AXE.....
31	365572 X1		4	PINO GRAXEIRO...	GREASE NIPPLE...	NIPLE DE ENGRASE	GRAISSEUR.....
32	353552 X1		4	PARAFUSO.....	BOLT.....	TORNILLO.....	VIS.....
33	376448 X1		4	PORCA.....	NUT.....	TUERCA.....	ÉCROU.....
34	862892 M1		1	PONTEIRO.....	POINTER.....	PUNTERO.....	AIGUILLE.....
35	862898 M1		1	BRAÇADEIRA.....	CLAMP.....	ABRAZADERA.....	COLLIER.....
36	862897 M91		1	BRAÇADEIRA.....	CLAMP.....	ABRAZADERA.....	COLLIER.....
37	353506 X1		2	PARAFUSO.....	BOLT.....	TORNILLO.....	VIS.....
38	355617 X1		2	ARRUELA.....	WASHER.....	ARANDELA.....	RONDELLE.....
39	353918 X1		2	PORCA.....	NUT.....	TUERCA.....	ÉCROU.....
40	862896 M1		1	HASTE.....	ROD.....	VARILLA.....	TRINGLE.....
41	353438 X1		2	PORCA.....	NUT.....	TUERCA.....	ÉCROU.....
42	353758 X1		2	ARRUELA.....	WASHER.....	ARANDELA.....	RONDELLE.....
43	3409158 M1		2	DECAL"MF".....	"MF" DECAL.....	DECAL "MF".....	DECAL "MF".....
44	3409333 M1		2	DECAL 86.....	DECAL 86.....	86 DECAL.....	DECAL 86.....

BRAÇOS DO CARREGADOR
LOADER ARMS
BRAZOS DE LA CARGADORA
BRAS DE CHARGEUR

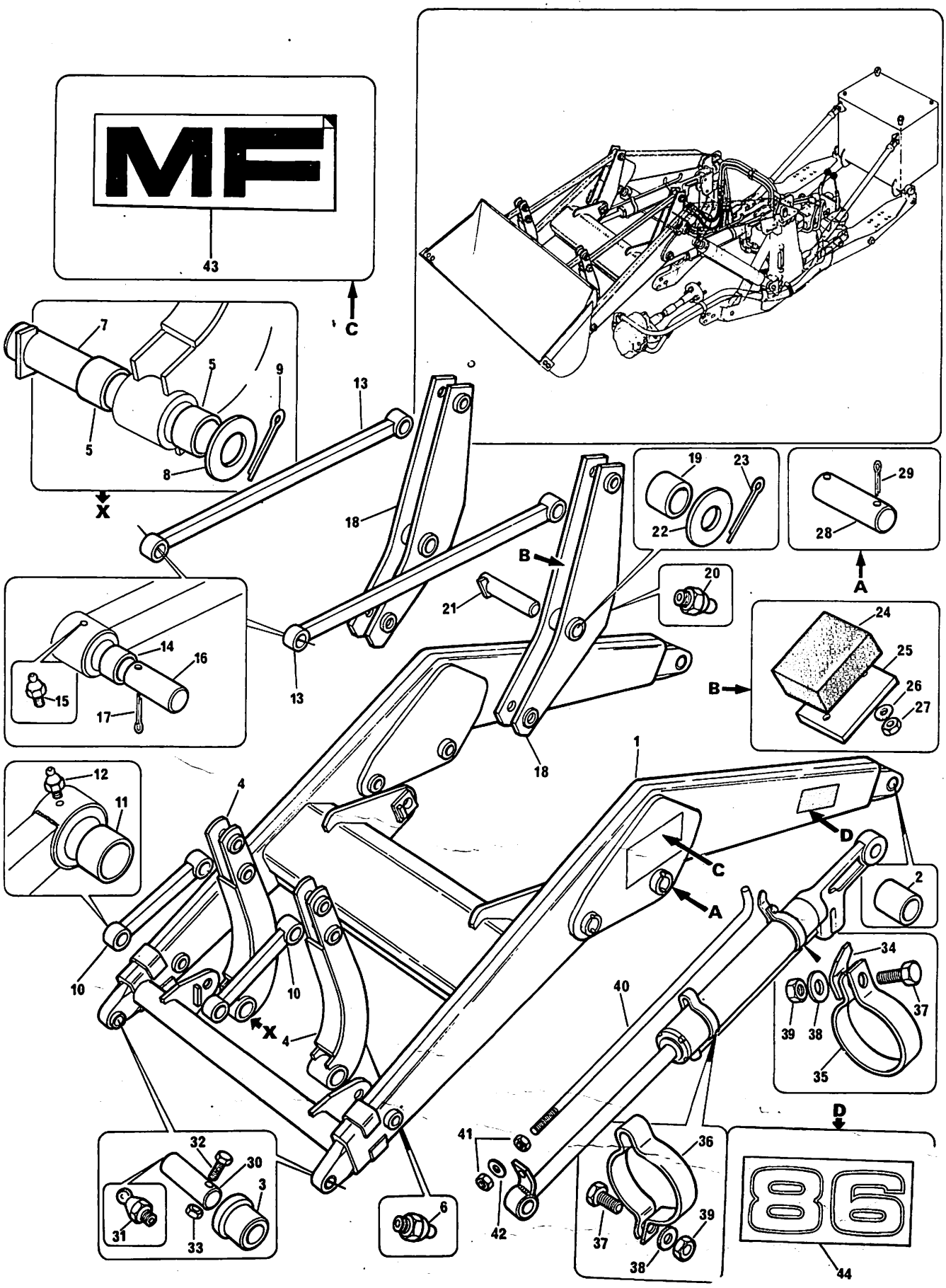

CHASSIS
FRAMES
BASTIDORES
BÂTIS

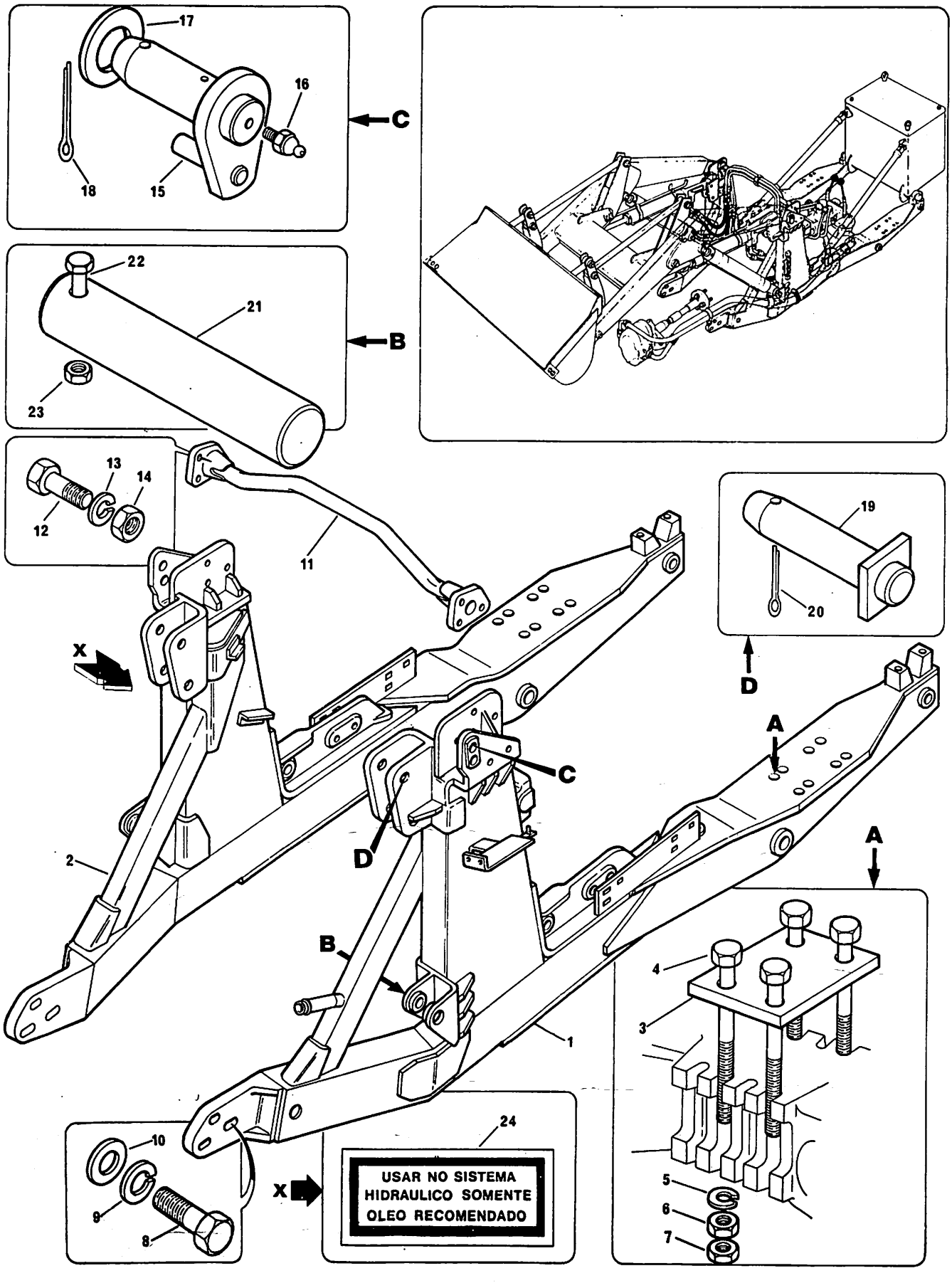

CHASSIS
FRAMES
BASTIDORES
BÂTIS

1	3409427 M91	◄	1	CHASSI.....	FRAME.....	BASTIDOR.....	BÂTI.....
2	3409625 M)1	►	1	CHASSI.....	FRAME.....	BASTIDOR.....	BÂTI.....
3	1481604 M2		2	PLACA.....	PLATE.....	PLACA.....	PLAQUE.....
4	1481783 M1		4	PARAFUSO.....	BOLT.....	TORNILLO.....	VIS.....
5	3585377 M1		8	ARRUELA.....	WASHER.....	ARANDELA.....	RONDELLE.....
6	891861 M1		4	PORCA.....	NUT.....	TUERCA.....	ÉCROU.....
7	891862 M1		4	PORCA TRAVA.....	LOCKNUT.....	TUERCA.....	ÉCROU.....
8	362600 X1		5	PARAFUSO.....	BOLT.....	TORNILLO.....	VIS.....
9	353440 X1		5	ARRUELA.....	WASHER.....	ARANDELA.....	RONDELLE.....
10	355624 X1		5	ARRUELA.....	WASHER.....	ARANDELA.....	RONDELLE.....
11	3149084 M91		1	BARRA.....	TIE.....	BARRA.....	HAUBAN.....
12	353597 X1		6	PARAFUSO.....	BOLT.....	TORNILLO.....	VIS.....
13	353439 X1		6	ARRUELA.....	WASHER.....	ARANDELA.....	RONDELLE.....
14	363627 X1		6	PORCA.....	NUT.....	TUERCA.....	ÉCROU.....
15	862967 M91		2	PINO.....	PIN.....	PERNO.....	AXE.....
16	365572 X1		2	PINO GRAXEIRO...	GREASE NIPPLE...	NIPLE DE ENGRASE	GRAISSEUR.....
17	862624 M1		X	ARRUELA.....	WASHER.....	ARANDELA.....	RONDELLE.....
18	375096 X1		2	CONTRAPINO.....	COTTER PIN.....	PASADOR DOBLE...	GOUPILLE.....
19	862665 M91		2	PINO.....	PIN.....	PERNO.....	AXE.....
20	375096 X1		2	CONTRAPINO.....	COTTER PIN.....	PASADOR DOBLE...	GOUPILLE.....
21	862672 M1		2	PINO.....	PIN.....	PERNO.....	AXE.....
22	353552 X1		2	PARAFUSO.....	BOLT.....	TORNILLO.....	VIS.....
23	376448 X1		2	PORCA.....	NUT.....	TUERCA.....	ÉCROU.....
24	489269 M1		1	DECALCOMANIA....	DECAL.....	CALCOMANÍA.....	DÉCALCOMANIE....

SISTEMA HIDRÃULICO
HYDRAULIC SYSTEM
SISTEMA HIDRÃULICO
SYSTÈME HYDRAULIQUE

1	3147630 M91	(A)	1	MANGUEIRA.....	HOSE.....	MANGUERA.....	DURITE.....
2	358764 X91		1	COTOVELO 90º....	ELBOW 90º.....	CODO 90º.....	COUDE 90º.....
3	835025 M1	2	1	ANEL "O".....	"O" RING.....	ARO SELLO.....	JOINT TORIQUE...
4	354717 X1		1	PARAFUSO.....	BOLT.....	TORNILLO.....	BOULON.....
5	353440 X1		1	ARRUELA.....	WASHER.....	ARANDELA.....	RONDELLE.....
6	845509 M1	(A)	1	CONEXÃO.....	CONNECTION.....	CONEXIÓN.....	RACCORD.....
7	359305 X1	(A)	1	ANEL "O".....	"O" RING.....	ARO SELLO.....	JOINT TORIQUE...
8	357870 X1	(A)	4	PARAFUSO.....	BOLT.....	TORNILLO.....	BOULON.....
9	353434 X1	(A)	4	ARRUELA.....	WASHER.....	ARANDELA.....	RONDELLE.....
10	3147627 M93	(A)	1	TUBO.....	TUBE.....	CAÑO.....	TUYAUTERIE.....
10	3585315 M91	(B)	1	TUBO.....	TUBE.....	CAÑO.....	TUYAUTERIE.....
11	354277 X1		2	PARAFUSO.....	BOLT.....	TORNILLO.....	BOULON.....
12	376722 X1		2	ARRUELA.....	WASHER.....	ARANDELA.....	RONDELLE.....
13	3409633 M1	(A)	1	MANGUEIRA.....	HOSE.....	MANGUERA.....	DURITE.....
14	1852914 M91		1	MANGUEIRA.....	HOSE.....	MANGUERA.....	DURITE.....
15	823260 M1		2	ARRUELA.....	WASHER.....	ARANDELA.....	RONDELLE.....
16	2801096 M1		5	BRAÇADEIRA.....	CLAMP.....	ABRAZADERA.....	COLLIER.....
17	862861 M1	(A)	1	BRAÇADEIRA.....	CLAMP.....	ABRAZADERA.....	COLLIER.....
17	3585324 M1	(B)	1	BRAÇADEIRA.....	CLAMP.....	ABRAZADERA.....	COLLIER.....
18	862863 M1	(A)	1	BRAÇADEIRA.....	CLAMP.....	ABRAZADERA.....	COLLIER.....
19	353502 X1	(A)	2	PARAFUSO.....	BOLT.....	TORNILLO.....	BOULON.....
20	355617 X1	(A)	2	ARRUELA.....	WASHER.....	ARANDELA.....	RONDELLE.....
21	376971 X1		2	ANEL "O".....	"O" RING.....	ARO SELLO.....	JOINT TORIQUE...
22	353537 X1		1	PARAFUSO.....	BOLT.....	TORNILLO.....	BOULON.....
23	353434 X1		1	ARRUELA.....	WASHER.....	ARANDELA.....	RONDELLE.....
24	353431 X1		1	PORCA.....	NUT.....	TUERCA.....	ÉCROU.....
25	823338 M1		1	BUJÃO.....	PLUG.....	TAPÓN.....	BOUCHON.....
26	835026 M1		1	ANEL "O".....	"O" RING.....	ARO SELLO.....	JOINT TORIQUE...
27	863130 M91		2	BUJÃO.....	PLUG.....	TAPÓN.....	BOUCHON.....
28	358721 X91		2	BUJÃO.....	PLUG.....	TAPÓN.....	BOUCHON.....
29	862859 M91		4	CONEXÃO "T".....	"T" UNION.....	CONEXIÓN "T"....	RACCORD EN "T"..
30	862991 M1		16	ARRUELA.....	WASHER.....	ARANDELA.....	RONDELLE.....
31	1852607 M1		8	PORCA.....	NUT.....	TUERCA.....	ÉCROU.....
32	3146956 M91		2	MANGUEIRA.....	HOSE.....	MANGUERA.....	DURITE.....
33	3146953 M91		2	MANGUEIRA.....	HOSE.....	MANGUERA.....	DURITE.....
34	835013 M91		8	CONEXÃO.....	CONNECTION.....	CONEXIÓN.....	RACCORD.....
35	359002 X1	34	1	ANEL "O".....	"O" RING.....	ARO SELLO.....	JOINT TORIQUE...
36	3146954 M91		2	MANGUEIRA.....	HOSE.....	MANGUERA.....	DURITE.....
37	3146952 M91		2	MANGUEIRA.....	HOSE.....	MANGUERA.....	DURITE.....
38	3148946 M91		1	TUBO.....	TUBE.....	CAÑO.....	TUYAUTERIE.....
39	3148948 M91		1	TUBO.....	TUBE.....	CAÑO.....	TUYAUTERIE.....
40	3148950 M91		1	TUBO.....	TUBE.....	CAÑO.....	TUYAUTERIE.....
41	3148952 M91		1	TUBO.....	TUBE.....	CAÑO.....	TUYAUTERIE.....
42	863047 M1		2	GRAMPO.....	CLIP.....	SUJETADOR.....	AGRAFE.....
43	361707 X1		1	PARAFUSO.....	BOLT.....	TORNILLO.....	BOULON.....
44	829185 M1		2	ARRUELA.....	WASHER.....	ARANDELA.....	RONDELLE.....
45	363621 X1		1	PORCA.....	NUT.....	TUERCA.....	ÉCROU.....
46	489997 M92		1	FILTRO RESPIRO..	FILTER BREATHER.	FILTRO RESPIRAD.	RENIFLARD.....
47	489978 M1	46	1	ELEMENTO.....	ELEMENT.....	ELEMENTO.....	ÉLÉMENT.....
48	489992 M1	46	1	TAMPA.....	CAP.....	TAPA.....	CHAPEAU.....
49	353733 X1	46	1	PARAFUSO.....	BOLT.....	TORNILLO.....	BOULON.....
50	353753 X1	46	1	ARRUELA.....	WASHER.....	ARANDELA.....	RONDELLE.....

SISTEMA HIDRÃULICO
HYDRAULIC SYSTEM
SISTEMA HIDRÃULICO
SYSTÈME HYDRAULIQUE

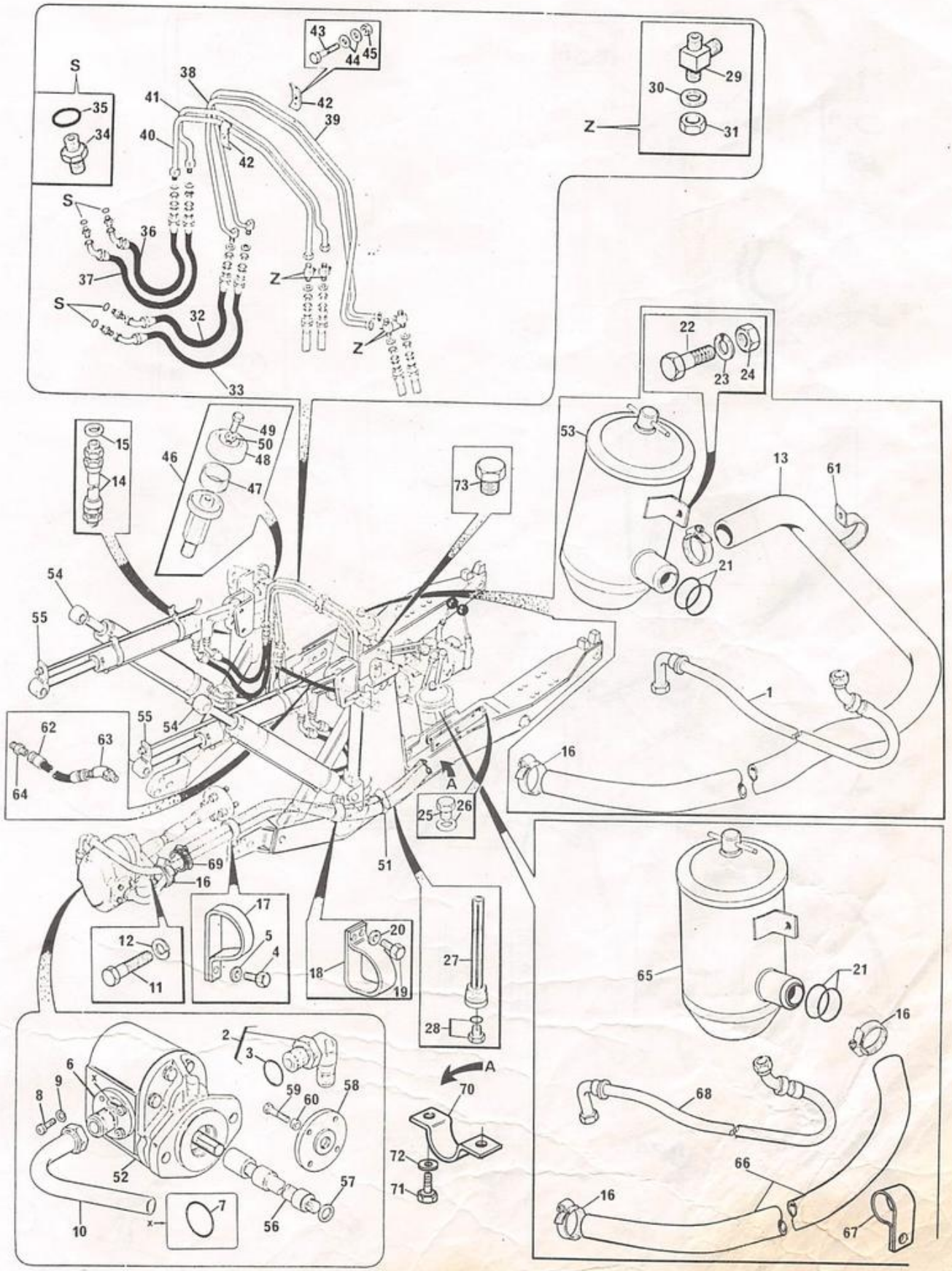

SISTEMA HIDRÁULICO
HYDRAULIC SYSTEM
SISTEMA HIDRÁULICO
SYSTÈME HYDRAULIQUE

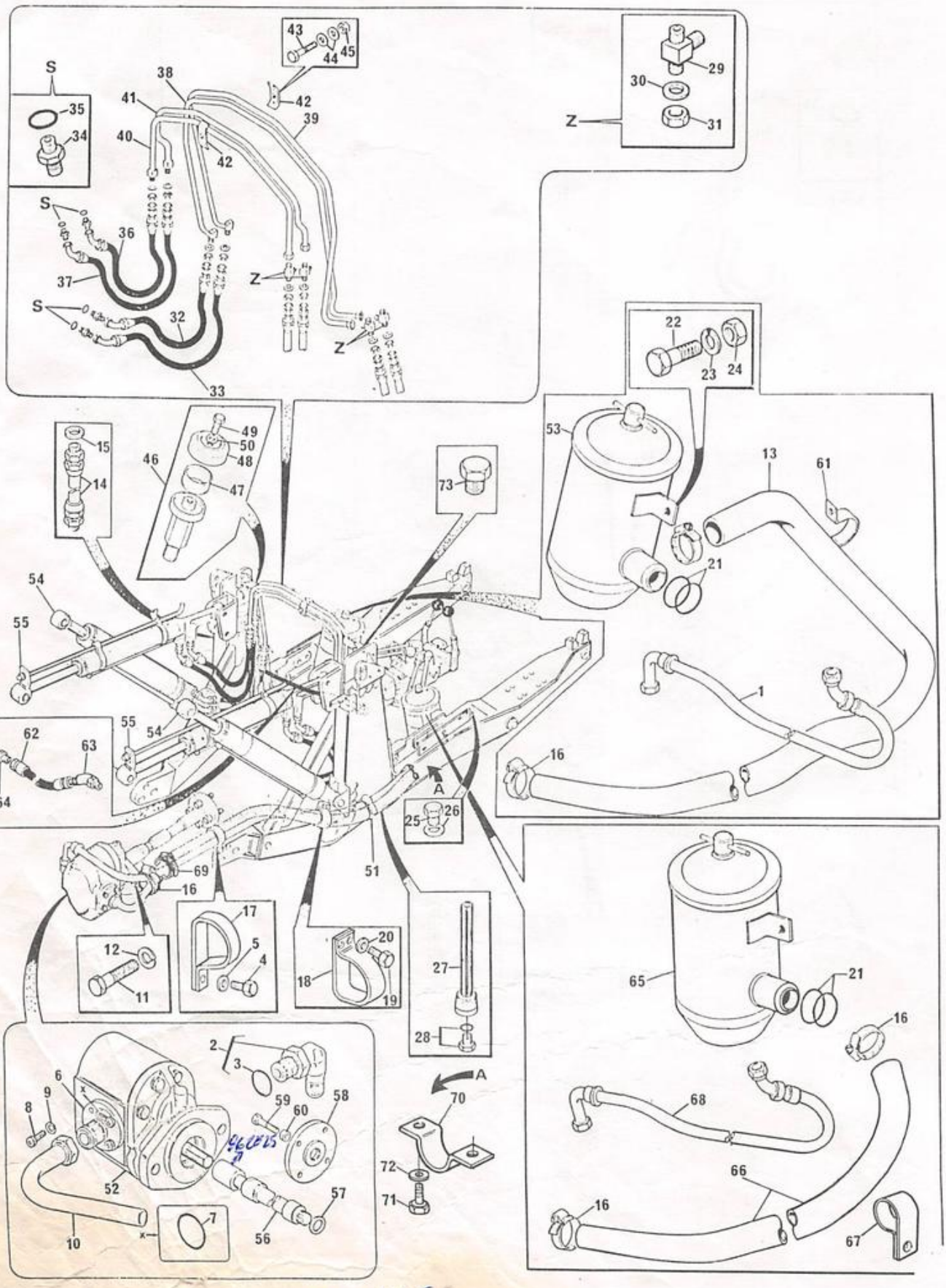

Luva 862825

HYDRAULIC SYSTEM
SISTEMA HIDRÁULICO
SYSTÈME HYDRAULIQUE

51	2800261 M1	(A)		1	BRAÇADEIRA.....	
52	3145958 M91	☞PÁG. 238 RACINE		1	BOMBA.....	
53	3409385 M91	(A) ☞PÁG. 257		1	FILTRO DE ÓLEO..	
54	2801113 M91	☞PÁG. 258 RACINE		2	CILINDRO LEVANTE CYLINDER-LIFT...	CILINDRO LEVANTE VÉRIN.....
54	3147412 M91	☞PÁG. 258 SIMA		2	CILINDRO LEVANTE CYLINDER-LIFT...	CILINDRO LEVANTE VÉRIN.....
55	2801115 M91	☞PÁG. 261 RACINE		2	CILINDRO CAÇAMBA CYLINDER-BUCKET.	CIL.CUCHARÓN.... VÉRIN.....
55	3147411 M91	☞PÁG. 261 SIMA		2	CILINDRO CAÇAMBA CYLINDER-BUCKET.	CIL.CUCHARÓN.... VÉRIN.....
56	3149712 M91			1	EIXO.....	SHAFT..... EJE..... ARBRE.....
57	824915 M1			1	ANEL.....	RING..... ANILLO..... ENTRETOISE.....
58	881156 M1			4	FLANGE.....	FLANGE..... PLETINA..... FLASQUE.....
59	828725 M1	3/8x1/2		4	PARAFUSO.....	BOLT..... TORNILLO..... BOULON.....
60	828724 M1			2	BUCHA.....	BUSH..... BUJE..... BAGUE.....
61	3409634 M1	(A)		1	SUPORTE.....	BRACKET..... SOPORTE..... SUPPORT.....
62	3409085 M91			1	MANGUEIRA.....	HOSE..... MANGUERA..... DURITE.....
63	358786 X91			1	COTOVELO 45º....	ELBOW 45º..... CODO 45º..... COUDE 45º.....
64	835014 M91			1	COTOVELO.....	ELBOW..... CODO..... COUDE.....
5	3585320 M91	(B) ☞PÁG. 257		1	FILTRO DE ÓLEO..	OIL FILTER..... FILTRO DE ACEITE FILTRE À HUILE..
6	895804 M1	(B)		1	MANGUEIRA.....	HOSE..... MANGUERA..... DURITE.....
	3585323 M1	(B)		1	BRAÇADEIRA.....	CLAMP..... ABRAZADERA..... COLLIER.....
	3585322 M91	(B)		2	MANGUEIRA.....	HOSE..... MANGUERA..... DURITE.....
	3412643 M91	(B)		1	BRAÇADEIRA.....	CLAMP..... ABRAZADERA..... COLLIER.....
	3585631 M1	(B)		2	PARAFUSO.....	BOLT..... TORNILLO..... BOULON.....
	353676 X1	(B)		1	ARRUELA.....	WASHER..... ARANDELA..... RONDELLE.....
	355618 X1	(B)		1	BUJÃO.....	PLUG..... TAPÓN..... BOUCHON.....
	3409637 M1					

USADO ATÉ A SÉRIE
USED UP TO SERIAL
SADO HASTA LA SÉRIE
TILISÉ JUSQU'À LA SÉRIE
→ 2392 - MF 86R
→ 51085 - MF 86MS

TRODUZIDO A PARTIR DA SÉRIE
TRODUCED FROM SERIAL
TRODUCIDO DESDE LA SERIE
TRODUIT À PARTIR DE LA SÉRIE
→ 2393 - MF 86R
→ 51086 - MF 86MS



RACINE

POMPE HYDRAULIQUE

1	3145958 M91			OIL FILTER	
2	354277 X1	1		PUMP	BOMBA
3	353758 X1	1		BOLT	TORNILLO
4	2730760 M91	1		CLAMP	ABRAZADERA

4355 PUMP..... BOMBA..... POMPE.....
..... BOLT..... TORNILLO..... VIS.....
..... WASHER..... ARANDELA..... RONDELLE.....
REPARO.. REPAIR KIT..... JUEGO REPARACIÓN JEU RÉPARATION..

BOMBA HIDRÃULICA HYDRAULIC PUMP BOMBA HIDRAULICA POMPE HYDRAULIQUE	RACINE RACINE RACINE RACINE

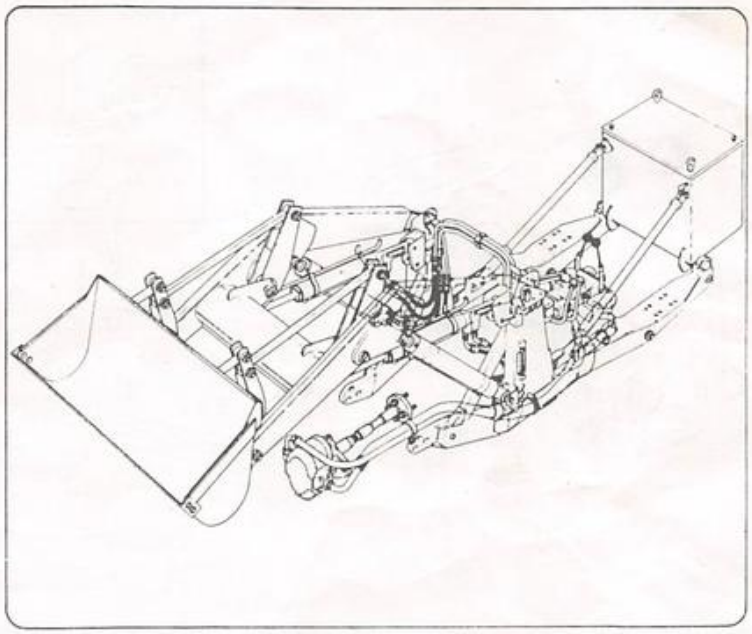

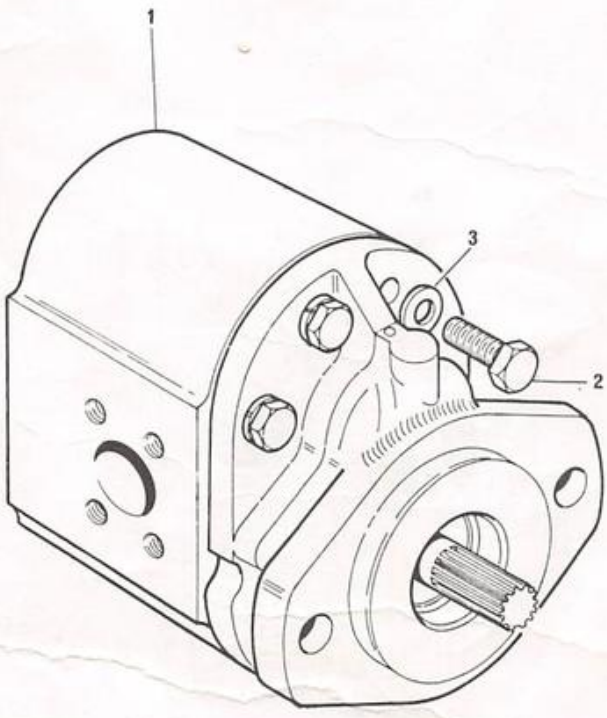



SISTEMA HIDRÃULICO
HYDRAULIC SYSTEM
SISTEMA HIDRÃULICO
SYSTÈME HYRAULIQUE

VÃLVULA DE COMANDO
CONTROL VALVE
VÃLVULA CONTROL
VALVE DE COMMANDE

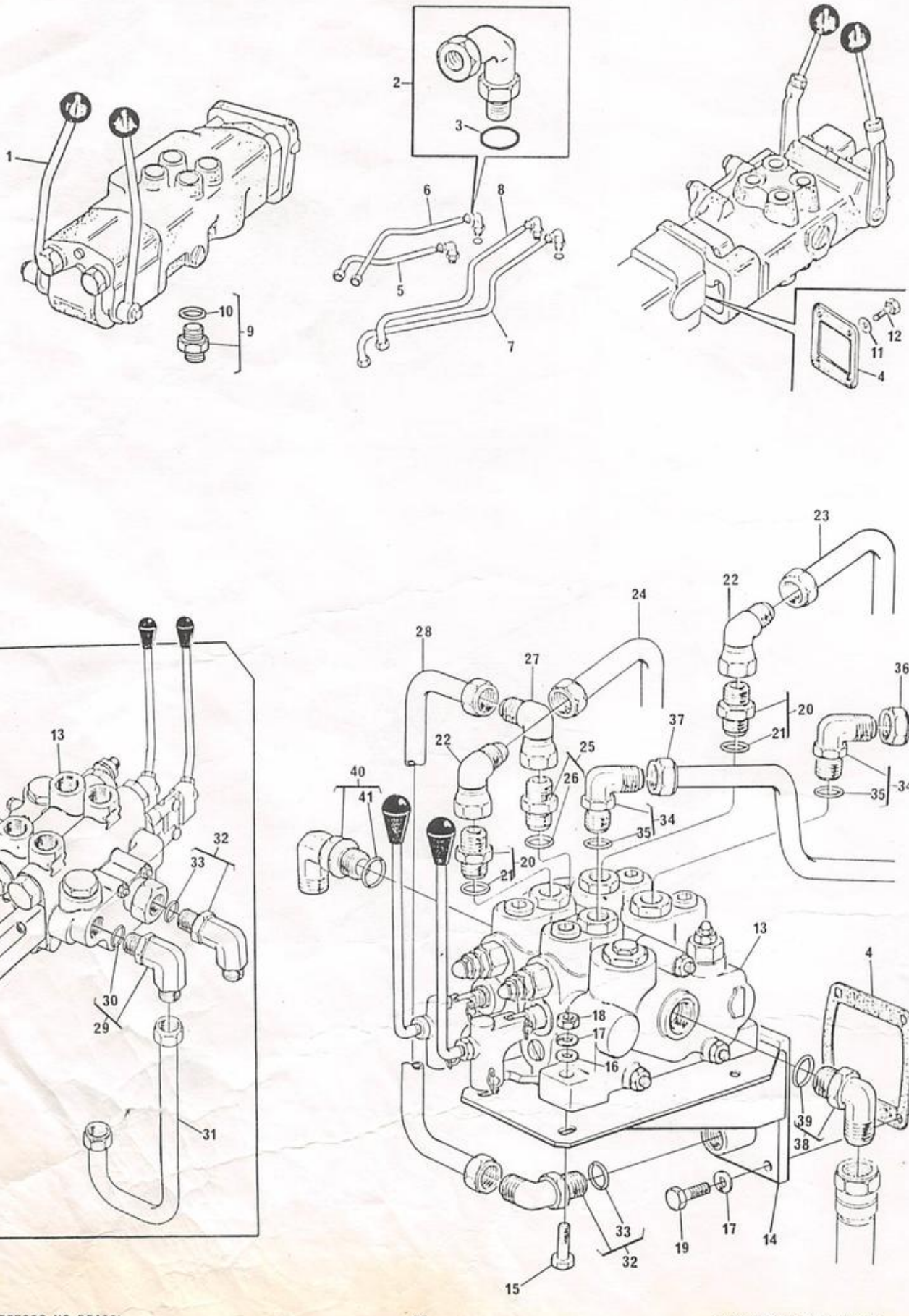

SISTEMA HIDRÃULICO
HYDRAULIC SYSTEM
SISTEMA HIDRÃULICO
SYSTÈME HYDRAULIQUE

VÃLVULA DE COMANDO
CONTROL VALVE
VÃLVULA CONTROL
VALVE DE COMMANDE

1			(A) ⇦PÃG. 245 LASER	1	VÃLVULA COMANDO.	CONTROL VALVE...	VÃLVULA CONTROL.	VALVE.....
2	835007 M91			4	CONEXÃO 90º.....	ELBOW 90º.....	CODO 90º.....	COUDE 90º.....
3	359002 X1	2		1	ANEL "O".....	"O" RING.....	ARO SELLO.....	JOINT TORIQUE...
4	862857 M1			1	JUNTA.....	JOINT.....	JUNTA.....	JOINT.....
5	845450 M91			1	TUBO (D).....	PIPE (D).....	CAÑO (D).....	TUYAUTERIE (D)..
6	845451 M91			1	TUBO (C).....	PIPE (C).....	CAÑO (C).....	TUYAUTERIE (C)..
7	845452 M91			1	TUBO (A).....	PIPE (A).....	CAÑO (A).....	TUYAUTERIE (A)..
8	845453 M91			1	TUBO (B).....	PIPE (B).....	CAÑO (B).....	TUYAUTERIE (B)..
9	835057 M91			1	CONEXÃO.....	CONNECTION.....	CONEXIÓN.....	RACCORD.....
10	835025 M1	9		1	ANEL "O".....	"O" RING.....	ARO SELLO.....	JOINT TORIQUE...
11	353434 X1			4	ARRUELA.....	WASHER.....	ARANDELA.....	RONDELLE.....
12	357872 X1			4	PARAFUSO.....	BOLT.....	TORNILLO.....	BOULON.....
13			(B) ⇦PÃG. 249 RACINE	1	VÃLVULA COMANDO.	CONTROL VALVE...	VÃLVULA CONTROL.	VALVE.....
13	3410249 M91		(C) ⇦PÃG. 253 ERMETO	1	VÃLVULA COMANDO.	CONTROL VALVE...	VÃLVULA CONTROL.	VALVE.....
14	3409646 M91		RACINE	1	SUPORTE.....	BRACKET.....	SOPORTE.....	SUPPORT.....
14	3410220 M91		ERMETO	1	SUPORTE.....	BRACKET.....	SOPORTE.....	SUPPORT.....
15	353693 X1		RACINE	3	PARAFUSO.....	BOLT.....	TORNILLO.....	BOULON.....
15	354264 X1		ERMETO	4	PARAFUSO.....	BOLT.....	TORNILLO.....	BOULON.....
16	390734 X1		RACINE	3	ARRUELA.....	WASHER.....	ARANDELA.....	RONDELLE.....
16	390734 X1		ERMETO	2	ARRUELA.....	WASHER.....	ARANDELA.....	RONDELLE.....
17	353434 X1		RACINE	7	ARRUELA.....	WASHER.....	ARANDELA.....	RONDELLE.....
17	353434 X1		ERMETO	8	ARRUELA.....	WASHER.....	ARANDELA.....	RONDELLE.....
18	355566 X1		RACINE	3	PORCA.....	NUT.....	TUERCA.....	ÉCROU.....
18	355566 X1		ERMETO	4	PORCA.....	NUT.....	TUERCA.....	ÉCROU.....
19	353693 X1			4	PARAFUSO.....	BOLT.....	TORNILLO.....	BOULON.....
20	853013 M91			2	CONEXÃO.....	CONNECTION.....	CONEXIÓN.....	RACCORD.....
21	359002 X1	20		2	ANEL "O".....	"O" RING.....	ARO SELLO.....	JOINT TORIQUE...
22	3410048 M91			2	COTOVELO.....	ELBOW.....	CODO.....	COUDE.....
23	3409783 M91		RACINE	1	TUBO.....	PIPE.....	CAÑO.....	TUYAUTERIE.....
23	3410215 M91		ERMETO	1	TUBO.....	PIPE.....	CAÑO.....	TUYAUTERIE.....
24	3409781 M91		RACINE	1	TUBO.....	PIPE.....	CAÑO.....	TUYAUTERIE.....
24	3410213 M91		ERMETO	1	TUBO.....	PIPE.....	CAÑO.....	TUYAUTERIE.....
25	835014 M91		ERMETO	1	CONEXÃO.....	CONNECTION.....	CONEXIÓN.....	RACCORD.....
26	835026 M1	25	ERMETO	1	ANEL "O".....	"O" RING.....	ARO SELLO.....	JOINT TORIQUE...
27	3410425 M91		ERMETO	1	COTOVELO.....	ELBOW.....	CODO.....	COUDE.....
28	3410223 M91		ERMETO	1	TUBO.....	PIPE.....	CAÑO.....	TUYAUTERIE.....
29	364574 X91		RACINE	1	COTOVELO.....	ELBOW.....	CODO.....	COUDE.....
30	835026 M1	29		1	ANEL "O".....	"O" RING.....	ARO SELLO.....	JOINT TORIQUE...
31	3409785 M91		RACINE	1	TUBO.....	PIPE.....	CAÑO.....	TUYAUTERIE.....
32	358766 X91			2	COTOVELO.....	ELBOW.....	CODO.....	COUDE.....
33	835026 M1	32		2	ANEL "O".....	"O" RING.....	ARO SELLO.....	JOINT TORIQUE...
34	835007 M91			2	COTOVELO.....	ELBOW.....	CODO.....	COUDE.....
35	359002 X1	34		2	ANEL "O".....	"O" RING.....	ARO SELLO.....	JOINT TORIQUE...
36	3410044 M91		RACINE	1	TUBO.....	PIPE.....	CAÑO.....	TUYAUTERIE.....
36	3410209 M91		ERMETO	1	TUBO.....	PIPE.....	CAÑO.....	TUYAUTERIE.....
37	3410046 M91		RACINE	1	TUBO.....	PIPE.....	CAÑO.....	TUYAUTERIE.....
37	3410211 M91		ERMETO	1	TUBO.....	PIPE.....	CAÑO.....	TUYAUTERIE.....
38	3410246 M91		ERMETO	1	COTOVELO.....	ELBOW.....	CODO.....	COUDE.....
39	835026 M1	38	ERMETO	1	ANEL "O".....	"O" RING.....	ARO SELLO.....	JOINT TORIQUE...

SISTEMA HIDRÁULICO HYDRAULIC SYSTEM SISTEMA HIDRÁULICO SYSTÈME HYDRAULIQUE	VÁLVULA DE COMANDO CONTROL VALVE VÁLVULA CONTROL VALVE DE COMMANDE

40	358764 X91		ERMETO	1	COTOVELO..... ELBOW..... CODO..... COUDE.....	
41	835025 M1	40	ERMETO	1	ANEL "O"..... "O" RING..... ARO SELLO..... JOINT TORIQUE...	

(A)

MF 86R
- →85 MENOS AS SÉRIES 78, 79, 80, 82 E 84
- →85 EXCEPT SERIALS 78, 79, 80, 82 AND 84
- →85 MENOS LAS SERIES 78, 79, 80, 82 Y 84
- →85 MOINS LES SÉRIES 78, 79, 80, 82 ET 84

MF 86MS
- →50004 MENOS A SÉRIE 50003
- →50004 EXCEPT SERIAL 50003
- →50004 MENOS LA SERIE 50003
- →50004 MOINS LA SÉRIE 50003

(B)

MF 86R
- USADO NAS SÉRIES 078, 079, 080, 084 A 220
- USED ON SERIALS 078, 079, 080, 084 TO 220
- USADO EN LAS SERIES 078, 079, 080, 084 A 220
- UTILISÉ DANS LES SÉRIES 078, 079, 080, 084 À 220

MF 86MS
- USADO NAS SÉRIES 50003, 50005 A 50138
- USED ON SERIALS 50003, 50005 TO 50138
- USADO EN LAS SERIES 50003, 50005 A 50138
- UTILISÉ DANS LES SÉRIES 50003, 50005 À 50138

(C)

MF 86R
- A PARTIR DA SÉRIE
- FROM SERIAL
- DESDE LA SÉRIE
- À PARTIR DE LA SÉRIE

→ 221

MF 86MS
- A PARTIR DA SÉRIE
- FROM SERIAL
- DESDE LA SERIE
- À PARTIR DE LA SÉRIE

→ 50139

SISTEMA HIDRÁULICO
HYDRAULIC SYSTEM
SISTEMA HIDRÁULICO
SYSTÈME HYDRAULIQUE

VÁLVULA DE COMANDO
CONTROL VALVE
VÁLVULA CONTROL
VALVE DE COMMANDE

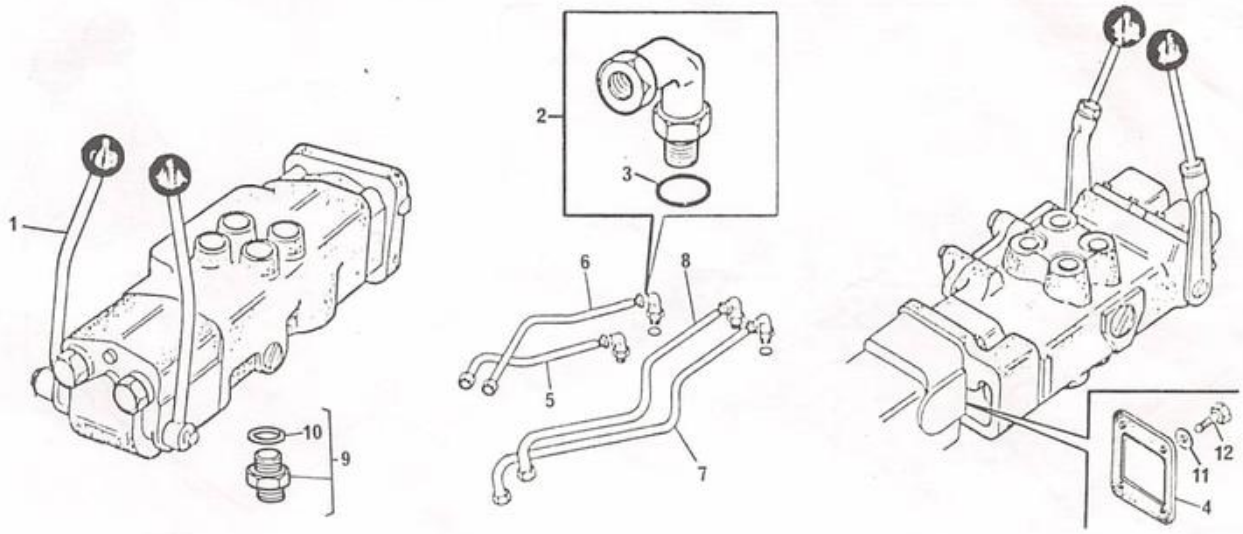

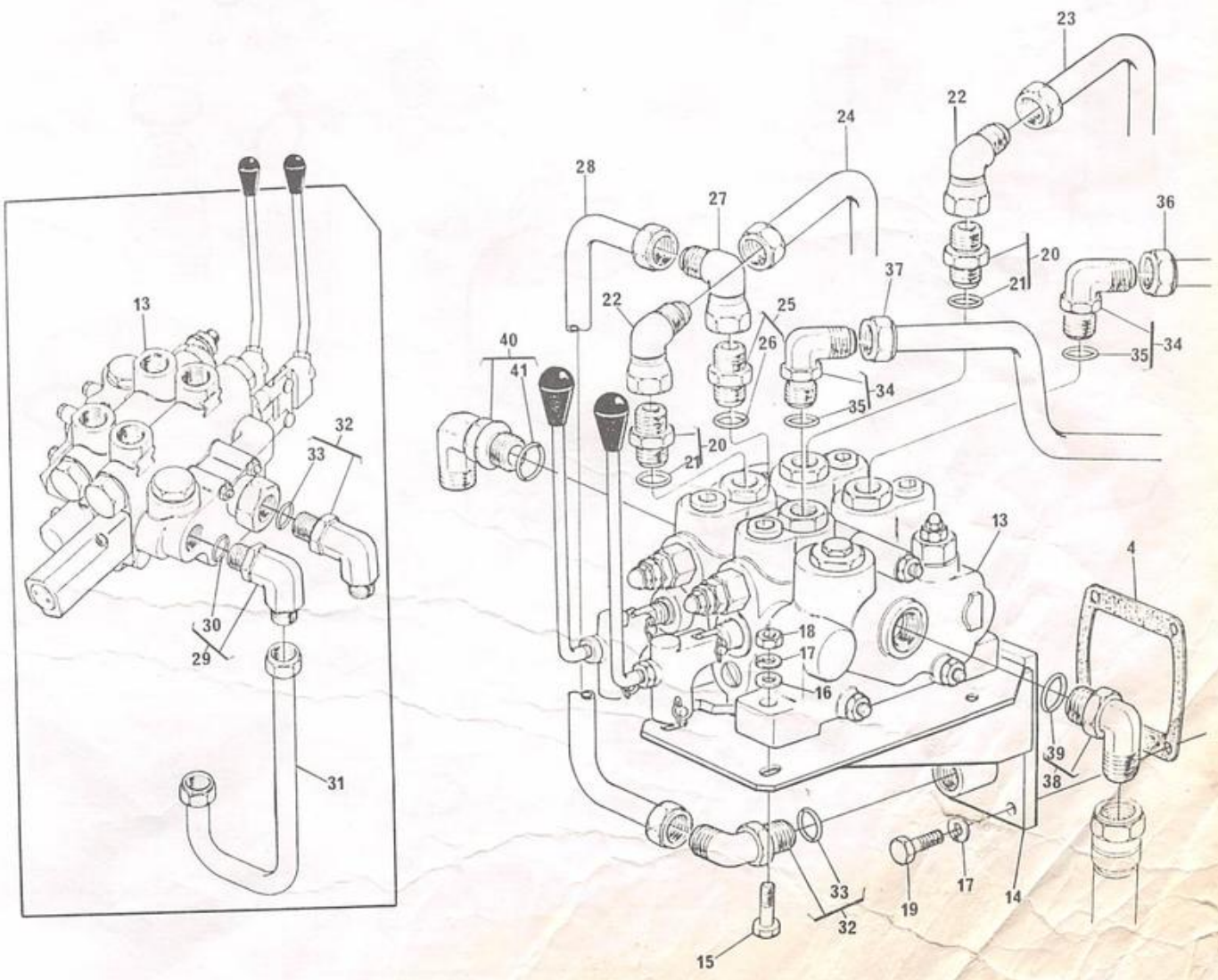

VÁLVULA DO COMANDO LASER
LASER CONTROL VALVE
VÁLVULA DE CONTROL LASER
VALVE DE COMMANDE LASER

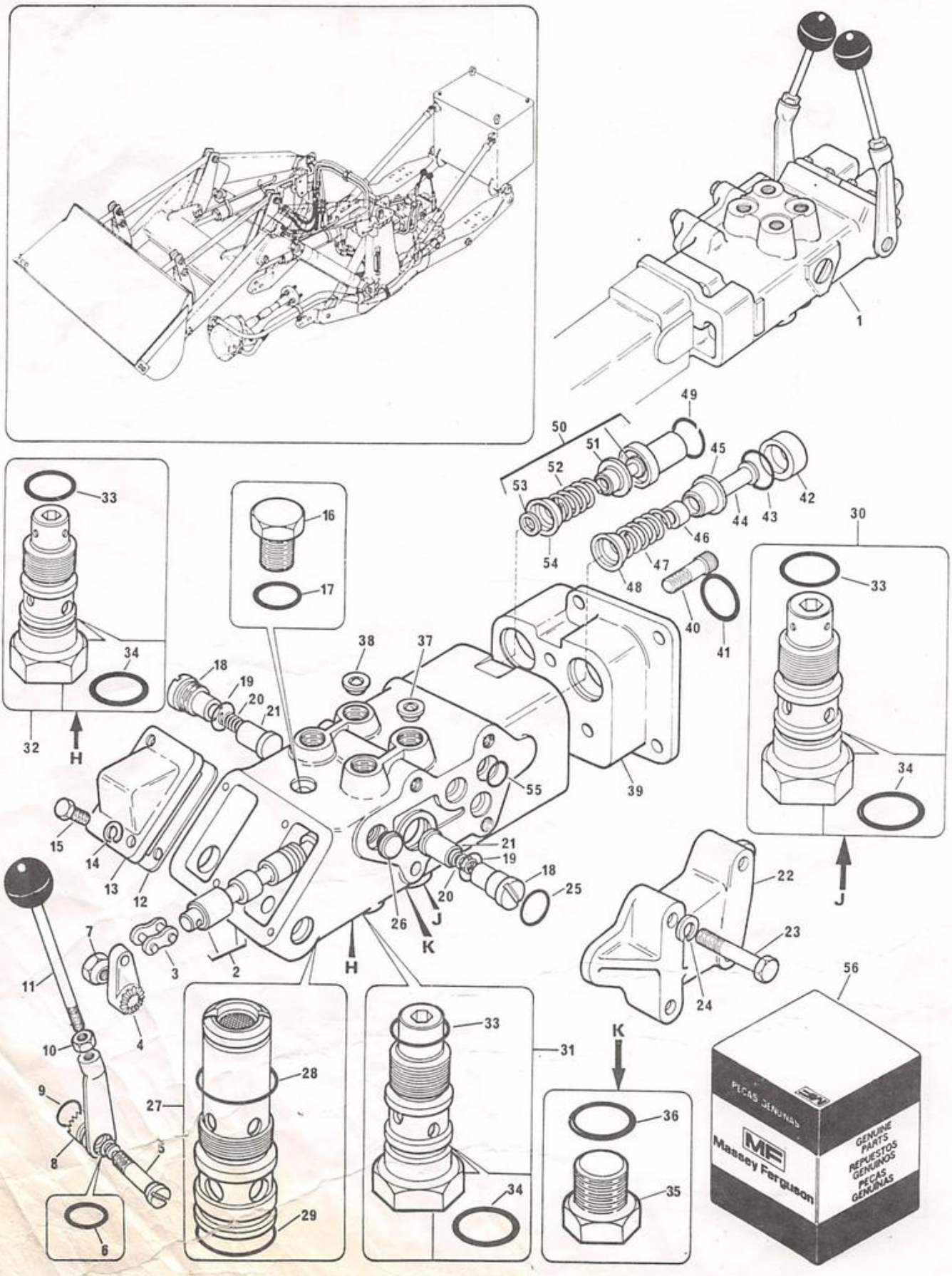

VÁLVULA DO COMANDO LASER
LASER CONTROL VALVE
VÁLVULA DE CONTROL LASER
VALVE DE COMMANDE LASER

1			(A)	1	VÁLVULA.....	VALVE.....	VÁLVULA.....	VALVE.....
2		1	(A)	1	CORPO.....	BODY.....	CUERPO.....	CORPS.....
3	329264 M91	1		2	ELO.....	LINK.....	ESLABÓN.....	MAILLON.....
4	1886580 M1	1		2	ALAVANCA.....	LEVER.....	PALANCA.....	LEVIER.....
5	1886579 M1	1		2	PARAFUSO.....	BOLT.....	TORNILLO.....	VIS.....
6	1441635 X1	56		2	ANEL "O".....	"O" RING.....	ARO SELLO.....	JOINT TORIQUE...
7	1886581 M1	1		2	PORCA.....	NUT.....	TUERCA.....	ÉCROU.....
8	1886577 M1	1		2	ALAVANCA.....	LEVER.....	PALANCA.....	LEVIER.....
9		56		2	ANEL "O".....	"O" RING.....	ARO SELLO.....	JOINT TORIQUE...
10	353438 X1	1		2	PORCA.....	NUT.....	TUERCA.....	ÉCROU.....
11	1886600 M91	1		2	ALAVANCA.....	LEVER.....	PALANCA.....	LEVIER.....
12		56		2	JUNTA.....	JOINT.....	JUNTA.....	JOINT.....
13	1886586 M1	1		2	TAMPA.....	COVER.....	TAPA.....	COUVERCLE.....
14	353446 X1	1		4	ARRUELA.....	WASHER.....	ARANDELA.....	RONDELLE.....
15	353679 X1	1		4	PARAFUSO.....	BOLT.....	TORNILLO.....	VIS.....
16		1		1	BUJÃO.....	PLUG.....	TAPÓN.....	BOUCHON.....
17	354167 X1	56		1	ANEL "O".....	"O" RING.....	ARO SELLO.....	JOINT TORIQUE...
18	1887108 M1	1		2	CORPO.....	BODY.....	CUERPO.....	CORPS.....
19		56		2	ANEL "O".....	"O" RING.....	ARO SELLO.....	JOINT TORIQUE...
20	1885030 M1	1		2	MOLA.....	SPRING.....	RESORTE.....	RESSORT.....
21	1887107 M1	1		2	ÊMBOLO.....	PLUNGER.....	ÊMBOLO.....	PLONGEUR.....
22	1886599 M1	1		1	TAMPA.....	COVER.....	TAPA.....	COUVERCLE.....
23		1		4	PARAFUSO.....	BOLT.....	TORNILLO.....	VIS.....
24	353432 X1	1		4	ARRUELA.....	WASHER.....	ARANDELA.....	RONDELLE.....
25		56		1	ANEL "O".....	"O" RING.....	ARO SELLO.....	JOINT TORIQUE...
26	1888434 M1	1		2	ANEL.....	RING.....	ANILLO.....	ANNEAU.....
27	1887599 M92	1		1	VÁLVULA 2500PSI.	VALVE 2500 PSI..	VÁLVULA 2500 PSI	DISTRIBUTEUR....
28		27	➡REF.56	1	ANEL "O".....	"O" RING.....	ARO SELLO.....	JOINT TORIQUE...
29		27	➡REF.56	1	ANEL "O".....	"O" RING.....	ARO SELLO.....	JOINT TORIQUE...
30	1886593 M91	1		2	VÁLVULA 5000 PSI	VALVE 5000 PSI..	VÁLVULA 5000 PSI	DISTRIBUTEUR....
31	1886591 M91	1		1	VÁLVULA 3000 PSI	VALVE 3000 PSI..	VÁLVULA 3000 PSI	DISTRIBUTEUR....
32	1886592 M91	1		1	VÁLVULA 3500 PSI	VALVE 3500 PSI..	VÁLVULA 3500 PSI	DISTRIBUTEUR....
33	831497 M1	32	➡REF.56	1	ANEL "O".....	"O" RING.....	ARO SELLO.....	JOINT TORIQUE...
34	762026 M1	32	➡REF.56	1	ANEL "O".....	"O" RING.....	ARO SELLO.....	JOINT TORIQUE...
35	823338 M1	1		1	BUJÃO.....	PLUG.....	TAPÓN.....	BOUCHON.....
36	835026 M1	56		1	ANEL "O".....	"O" RING.....	ARO SELLO.....	JOINT TORIQUE...
37	1886584 M1	1		1	VÁLVULA.....	VALVE.....	VÁLVULA.....	PLAQUE.....
38	1886583 M1	1		1	VÁLVULA.....	VALVE.....	VÁLVULA.....	PLAQUE.....
39	1886603 M1	1		1	TAMPA.....	COVER.....	TAPA.....	COUVERCLE.....
40		1		3	PARAFUSO.....	BOLT.....	TORNILLO.....	VIS.....
41		56		1	ANEL "O".....	"O" RING.....	ARO SELLO.....	JOINT TORIQUE...
42	1886576 M1	1		1	BUCHA.....	BUSH.....	BUJE.....	BAGUE.....
43		56		1	ANEL "O".....	"O" RING.....	ARO SELLO.....	JOINT TORIQUE...
44	1886575 M1	1		1	PARAFUSO.....	BOLT.....	TORNILLO.....	VIS.....
45	1886569 M1	1		1	ASSENTO.....	SEAT.....	ASIENTO.....	RONDELLE.....
46	1886574 M2	1		1	BUCHA.....	BUSH.....	BUJE.....	BAGUE.....
47		1		1	MOLA.....	SPRING.....	RESORTE.....	RESSORT.....
48	1886567 M1	1		1	ASSENTO.....	SEAT.....	ASIENTO.....	RONDELLE.....
49		56		1	ANEL "O".....	"O" RING.....	ARO SELLO.....	JOINT TORIQUE...
50	1886570 M91	1		1	VÁLVULA.....	VALVE.....	VÁLVULA.....	VALVE.....
51	1886569 M1	50		1	ASSENTO.....	SEAT.....	ASIENTO.....	RONDELLE.....
52		50		1	MOLA.....	SPRING.....	RESORTE.....	RESSORT.....

VÁLVULA DE COMANDO LASER
LASER CONTROL VALVE
VÁLVULA DE CONTROL LASER
VALVE DE COMMANDE LASER

53	1886566 M1	50	1	BUCHA.....	BUSH.....	BUJE.....	BAGUE.....
54	1886567 M1	1	1	ASSENTO.....	SEAT.....	ASIENTO.....	RONDELLE.....
55		56	4	ANEL "O".....	"O" RING.....	ARO SELLO.....	JOINT TORIQUE...
56	1810440 M92	1	1	JOGO DE REPARO..	REPAIR KIT.....	JUEGO REPARACIÓN	JEU RÉPARATION..

(A) PARA REPOSIÇÃO, USE
FOR REPLACEMENT, USE
PARA REPOSICIÓN, USE
POUR RECHANGE, UTILISER

- 3410 249 M91 - 1
- 3410 220 M91 - 1
- 3410 209 M91 - 1
- 3410 211 M91 - 1
- 3410 213 M91 - 1
- 3410 215 M91 - 1
- 3410 246 M91 - 1
- 3410 223 M91 - 1
- 3410 425 M91 - 1
- 3410 048 M91 - 2
- 354 264 X1 - 4
- 353 434 X1 - 8
- 390 734 X1 - 2
- 355 566 X1 - 4
- 353 693 X1 - 4
- 358 766 X91 - 2
- 358 764 X91 - 1
- 835 014 M91 - 1
- 835 013 M91 - 2

VÁLVULA DE COMANDO LASER
LASER CONTROL VALVE
VÁLVULA DE CONTROL LASER
VALVE DE COMMANDE LASER

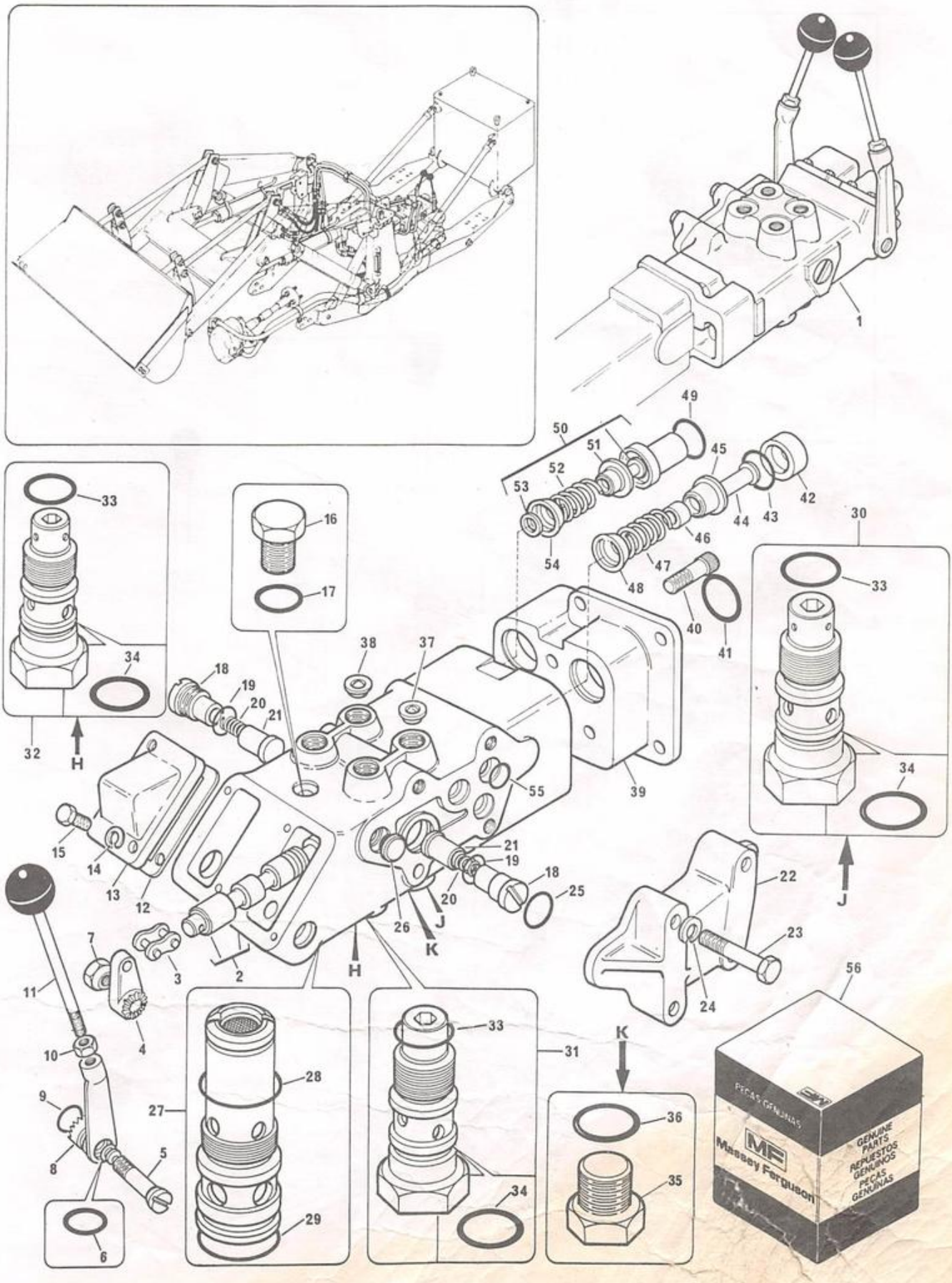

COMANDO HIDRÃULICO
CONTROL VALVES
MANDO HIDRÃULICO
COMMANDE HYDRAULIQUE

RACINE
RACINE
RACINE
RACINE

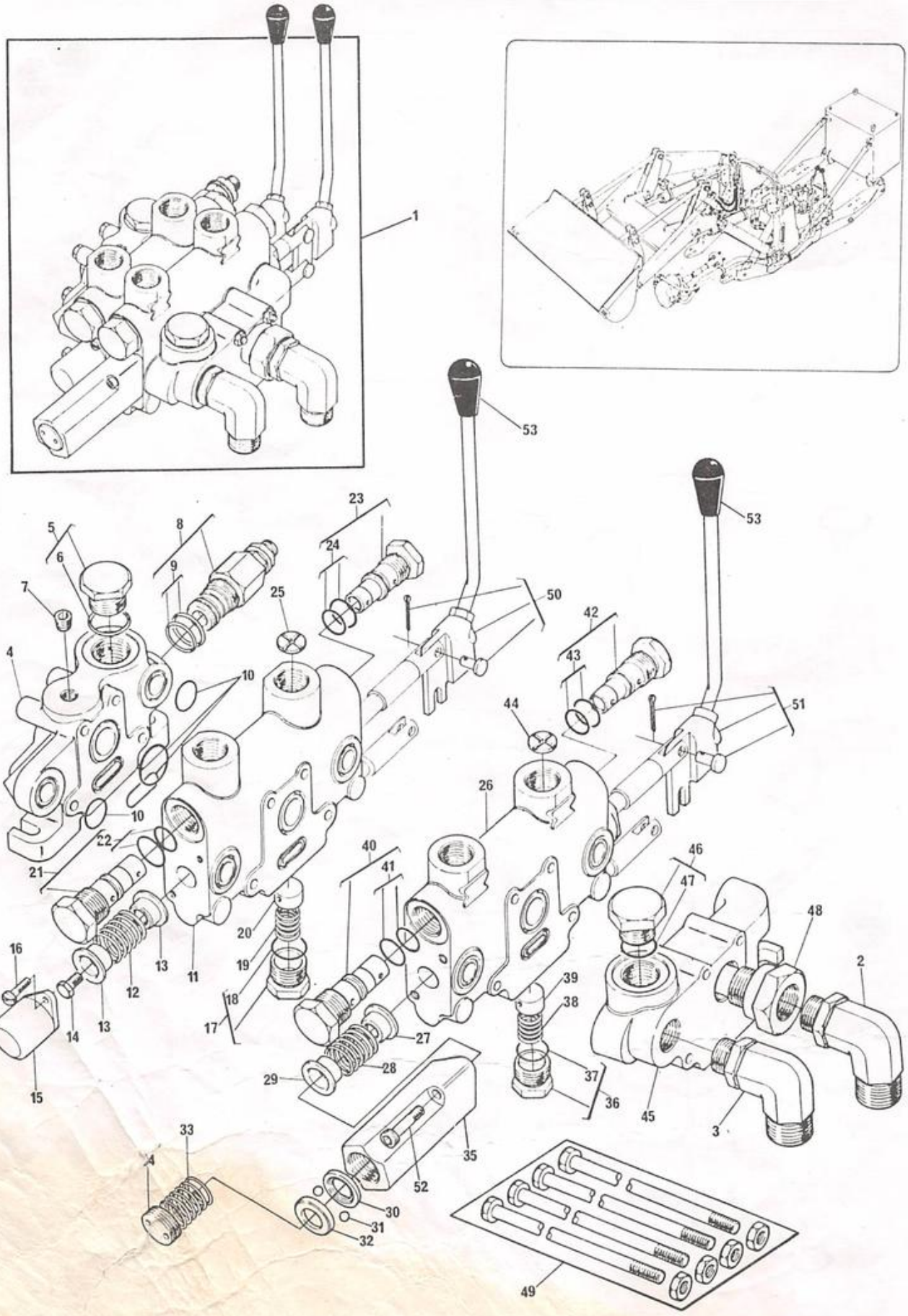

COMANDO HIDRÁULICO	RACINE
CONTROL VALVES	RACINE
MANDO HIDRÁULICO	RACINE
COMMANDE HYDRAULIQUE	RACINE

1			(A)		1	COMANDO.....	CONTROL.....	MANDO.....	COMMANDE.....
2	358766 X91	1			1	COTOVELO.....	ELBOW.....	CODO.....	COUDE.....
3	364574 X91	1			1	COTOVELO.....	ELBOW.....	CODO.....	COUDE.....
4		1	(A)		1	CORPO ADMISSÃO..	BODY.....	CUERPO.....	CORPS.....
5	2730754 M91	4			1	BUJÃO.....	PLUG.....	TAPÓN.....	BOUCHON.....
6	835025 M1	5			1	ANEL "O".....	"O" RING.....	ARO SELLO.....	JOINT TORIQUE...
7	356040 X1	4			1	BUJÃO.....	PLUG.....	TAPÓN.....	BOUCHON.....
8	3176575 M91	4		2125 PSI	1	VÁLVULA ALÍVIO..	RELIEF VALVE....	VÁLVULA ALÍVIO..	SOUPAPE SÉCURITÉ
9	3176565 M91	8			1	JOGO DE REPARO..	REPAIR KIT.....	JUEGO REPARACIÓN	JEU RÉPARATION..
10	3176566 M91	1			3	JOGO DE REPARO..	REPAIR KIT.....	JUEGO REPARACIÓN	JEU RÉPARATION..
11		1	(A)		1	CORPO CENTRAL...	BODY.....	CUERPO.....	CORPS.....
12	2730767 M1	11			1	MOLA.....	SPRING.....	RESORTE.....	RESSORT.....
13	2730766 M1	11			2	ASSENTO.....	SEAT.....	ASIENTO.....	SIÈGE.....
14	2730781 M1	11			1	PARAFUSO.....	BOLT.....	TORNILLO.....	BOULON.....
15	2730768 M1	11			1	TAMPA.....	COVER.....	TAPA.....	COUVERCLE.....
16	-	11			2	PARAFUSO.....	BOLT.....	TORNILLO.....	BOULON.....
17	2730762 M91	11			1	VÁLVULA RETENÇÃO	VALVE.....	VÁLVULA.....	VALVE.....
18	835025 M1	17			1	ANEL "O".....	"O" RING.....	ARO SELLO.....	JOINT TORIQUE...
19	2730778 M1	11			1	MOLA.....	SPRING.....	RESORTE.....	RESSORT.....
20	2730779 M1	11			1	PISTÃO.....	PISTON.....	PISTÓN.....	PISTON.....
21	2730775 M91	11		3000 PSI	1	VÁLVULA ALÍVIO..	RELIEF VALVE....	VALVULA ALIVIO..	SOUPAPE SÉCURITÉ
22	2730774 M92	21			1	JOGO DE REPARO..	REPAIR KIT.....	JUEGO REPARACIÓN	JEU RÉPARATION..
23	3176564 M91	11		5000 PSI	1	VÁLVULA ALÍVIO..	RELIEF VALVE....	VÁLVULA ALIVIO..	SOUPAPE SÉCURITÉ
24	3176693 M91	23			1	JOGO DE REPARO..	REPAIR KIT.....	JUEGO REPARACIÓN	JEU RÉPARATION..
25	3176576 M1	11		Ø 5,20 mm	1	PASTILHA RESTR..	RESTRICTOR.....	PASTILLA.....	LIMITEUR.....
26		1	(A)		1	CORPO CENTRAL...	BODY.....	CUERPO.....	CORPS.....
27	2730766 M1	26			1	LIMITADOR.....	STOP.....	LIMITADOR.....	ARRÊT.....
28	3176694 M1	26			1	MOLA.....	SPRING.....	RESORTE.....	RESSORT.....
29	3176587 M1	26			1	ANEL ESCORA.....	RING.....	ANILLO.....	ANNEAU.....
30	3176579 M1	26			1	ASSENTO.....	SEAT.....	ASIENTO.....	SIÈGE.....
31	354465 X1	26			2	ESFERA.....	BALL.....	BOLA.....	BILLE.....
32	3176580 M1	26			1	ASSENTO.....	SEAT.....	ASIENTO.....	SIÈGE.....
33	3176586 M1	26			1	MOLA.....	SPRING.....	RESORTE.....	RESSORT.....
34	3176581 M1	26			1	ASSENTO.....	SEAT.....	ASIENTO.....	SIÈGE.....
35	3176578 M1	26			1	TAMPA TRASEIRA..	COVER.....	TAPA.....	COUVERCLE.....
36	2730762 M91	26			1	VÁLVULA RETENÇÃO	VALVE.....	VÁLVULA.....	VALVE.....
37	835025 M1	36			1	ANEL "O".....	"O" RING.....	ARO SELLO.....	JOINT TORIQUE...
38	2730778 M1	26			1	MOLA.....	SPRING.....	RESORTE.....	RESSORT.....
39	2730779 M1	26			1	PISTÃO.....	PISTON.....	PISTÓN.....	PISTON.....
40	3176574 M91	26		3500 PSI	1	VÁLVULA ALÍVIO..	RELIEF VALVE....	VÁLVULA ALIVIO..	SOUPAPE SÉCURITÉ
41	2730774 M92	40			1	JOGO DE REPARO..	REPAIR KIT.....	JUEGO REPARACIÓN	JEU RÉPARATION..
42	3176564 M91	26		5000 PSI	1	VÁLVULA ALÍVIO..	RELIEF VALVE....	VÁLVULA ALIVIO..	SOUPAPE SÉCURITÉ
43	3176693 M91	42			1	JOGO DE REPARO..	REPAIR KIT.....	JUEGO REPARACIÓN	JEU RÉPARATION..
44	3176577 M1	26		Ø 6,35 mm	1	PASTILHA RESTR..	RESTRICTOR.....	PASTILLA.....	LIMITEUR.....
45		1	(A)		1	CORPO SAÍDA.....	BODY.....	CUERPO.....	CORPS.....
46	2730754 M91	45			1	BUJÃO.....	PLUG.....	TAPÓN.....	BOUCHON.....
47	835025 M1	46			1	ANEL "O".....	"O" RING.....	ARO SELLO.....	JOINT TORIQUE...
48	3176588 M91	1			1	CONEXÃO PRESSÃO.	CONNECTION.....	CONEXIÓN.....	RACCORD.....
49	3176589 M91	1			1	CJ.PRISIONEIROS.	STUD SET.....	CJ.ESPÁRRAGOS...	JEU DE GOUJONS..
50	3176698 M91	11			1	ALAVANCA.....	LEVER.....	PALANCA.....	LEVIER.....
51	3176699 M91	26			1	ALAVANCA.....	LEVER.....	PALANCA.....	LEVIER.....
52	3176700 M1	26			2	PARAFUSO.....	BOLT.....	TORNILLO.....	BOULON.....

COMANDO HIDRÃULICO	RACINE
CONTROL VALVES	RACINE
MANDO HIDRÃULICO	RACINE
COMMANDE HYDRAULIQUE	RACINE

53. 3176584 M1 50/51 2 MAÇANETA..... KNOB..... PERILLA..... BOULE.....

	3410 249 M91 - 1
	3410 220 M91 - 1
	3410 209 M91 - 1
	3410 211 M91 - 1
	3410 213 M91 - 1
	3410 215 M91 - 1
	3410 246 M91 - 1
(A) PARA REPOSIÇÃO , USE	3410 223 M91 - 1
FOR REPLACEMENT, USE	3410 425 M91 - 1
PARA REPOSICIÓN, USE	3410 048 M91 - 2
POUR RECHANGE, UTILISER	354 264 X1 - 4
	353 434 X1 - 8
	390 734 X1 - 2
	355 566 X1 - 4
	353 693 X1 - 4
	358 766 X91 - 2
	358 764 X91 - 1
	835 014 M91 - 1
	835 013 M91 - 2

COMANDO HIDRÃULICO CONTROL VALVE MANDO HIDRÃULICO COMMANDE HYDRAULIQUE	RACINE RACINE RACINE RACINE

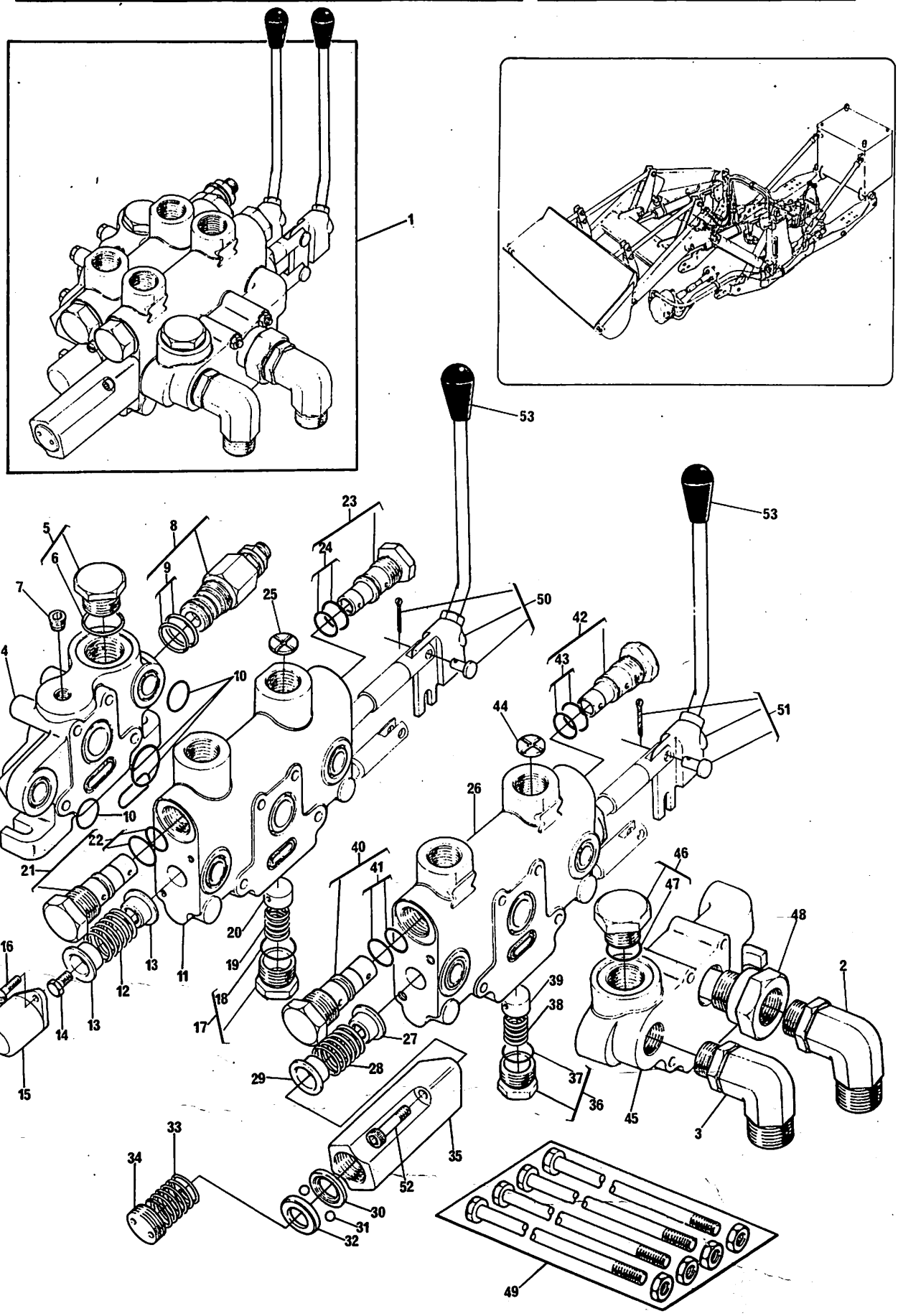

COMANDO HIDRÃULICO CONTROL VALVES MANDO HIDRÃULICO COMMANDE HYDRAULIQUE	ERMETO ERMETO ERMETO ERMETO

3410 249 MRA

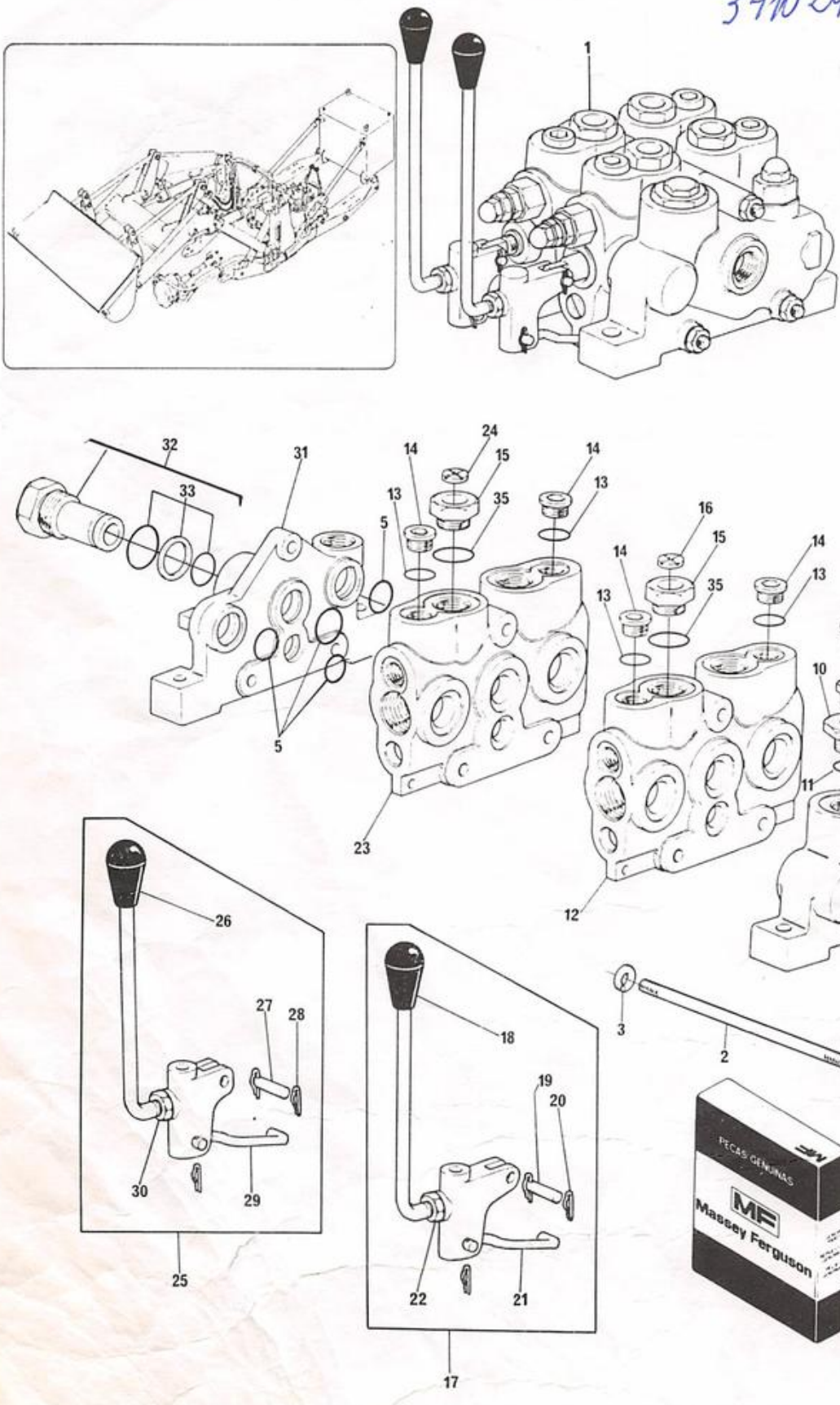

USAR NA ESPULA
ANEL N.º 87037599
DO TRATOR FORD

COMANDO HIDRÁULICO CONTROL VALVES MANDO HIDRÁULICO COMMANDE HYDRAULIQUE	ERMETO ERMETO ERMETO ERMETO

1	3410249 M91			1	COMANDO.....	CONTROL.....	MANDO.....	COMMANDE.....
2	3176635 M1	1		3	PRISIONEIRO.....	STUD.....	ESPÁRRAGO.....	GOUJON.....
3	3176636 M1	1		3	ARRUELA.....	WASHER.....	ARANDELA.....	RONDELLE.....
4	3176637 M1	1		6	PORCA.....	NUT.....	TUERCA.....	ÉCROU.....
5	3176638 M91			1	JOGO DE REPARO..	REPAIR KIT.....	JUEGO REPARACIÓN	JEU RÉPARATION..
6	3176639 M91	1		1	CORPO ADMISSÃO..	BODY.....	CUERPO.....	CORPS.....
7	3176640 M91	6		1	VÁLVULA ALÍVIO..	RELIEF VALVE....	VÁLVULA ALIVIO..	SOUPAPE SÉCURITÉ
8	3176641 M91	7		1	JOGO DE REPARO..	REPAIR KIT.....	JUEGO REPARACIÓN	JEU RÉPARATION..
9	3176642 M1	6		1	BUJÃO.....	PLUG.....	TAPÓN.....	BOUCHON.....
10	3176643 M1	6		1	ADAPTADOR.....	ADAPTOR.....	ADAPTADOR.....	ADAPTATEUR.....
11	3176644 M1	6		1	ANEL "O".....	"O" RING.....	ARO SELLO.....	JOINT TORIQUE...
12	3176645 M91	6		1	CORPO CENTRAL...	BODY.....	CUERPO.....	CORPS.....
13	3176646 M1	1		4	ANEL "O".....	"O" RING.....	ARO SELLO.....	JOINT TORIQUE...
14	3176647 M1	1		4	BUJÃO.....	PLUG.....	TAPÓN.....	BOUCHON.....
15	3176648 M1	1		4	ADAPTADOR.....	ADAPTOR.....	ADAPTADOR.....	ADAPTATEUR.....
16	3176649 M1	12	Ø5,25 mm	1	PASTILHA RESTR..	RESTRICTOR.....	PASTILLA.....	LIMITEUR.....
17	3176650 M91	12		1	ALAVANCA.....	LEVER.....	PALANCA.....	LEVIER.....
18	3176651 M1	17		1	BOTÃO.....	KNOB.....	PERILLA.....	BOULE.....
19	3176652 M1	17		1	PINO.....	PIN.....	PERNO.....	AXE.....
20	354048 X1	17		3	CONTRAPINO.....	COTTER PIN.....	PASADOR DOBLE...	GOUPILLE.....
21	3176654 M1	17		1	EXTENSÃO.....	EXTENSION.....	EXTENSIÓN.....	RALLONGE.....
22	3176655 M1	17		1	PORCA.....	NUT.....	TUERCA.....	ÉCROU.....
23	3176656 M91	1		1	CORPO CENTRAL...	BODY.....	CUERPO.....	CORPS.....
24	3176657 M1	23	Ø6,35 mm	1	PASTILHA RESTR..	RESTRICTOR.....	PASTILLA.....	LIMITEUR.....
25	3176658 M91	23		1	ALAVANCA.....	LEVER.....	PALANCA.....	LEVIER.....
26	3176651 M1	25		1	BOTÃO.....	KNOB.....	PERILLA.....	POMMEAU.....
27	3176652 M1	25		1	PINO.....	PIN.....	PERNO.....	AXE.....
28	354048 X1	25		3	CONTRAPINO.....	COTTER PIN.....	PASADOR DOBLE...	GOUPILLE.....
29	3176654 M1	25		1	EXTENSÃO.....	EXTENSION.....	EXTENSIÓN.....	RALLONGE.....
30	3176655 M1	25		1	PORCA.....	NUT.....	TUERCA.....	ÉCROU.....
31	3176659 M91	1		1	CORPO DESCARGA..	BODY.....	CUERPO.....	CORPS.....
32	3176660 M91	31		1	ADAPTADOR.....	ADAPTOR.....	ADAPTADOR.....	ADAPTATEUR.....
33	3176661 M91	32		1	JOGO DE REPARO..	REPAIR KIT.....	JUEGO REPARACIÓN	JEU RÉPARATION..
34	3176662 M91	1		1	JOGO DE REPARO..	REPAIR KIT.....	JUEGO REPARACIÓN	JEU RÉPARATION..
35	3176663 M1	1		2	ANEL "O".....	"O" RING.....	ARO SELLO.....	JOINT TORIQUE...

COMANDO HIDRÃULICO - CORPO CENTRAL	ERMETO
CONTROL VALVES - CENTRE BODY	ERMETO
MANDO HIDRÃULICO - CUERPO CENTRAL	ERMETO
COMMANDE HYDRAULIQUE - CORPS CENTRAL	ERMETO

1	3410249 M91			1	COMANDO.....	CONTROL.....	MANDO.....	COMMANDE.....
2	3176656 M91	1		1	CORPO FLUTUAÇÃO.	BODY.....	CUERPO.....	CORPS.....
3	3176664 M1	2		1	BUJÃO.....	PLUG.....	TAPÓN.....	BOUCHON.....
4	3176665 M1	2		1	TAMPA TRASEIRA..	COVER.....	TAPA.....	COUVERCLE.....
5	3176666 M1	2		1	MOLA.....	SPRING.....	RESORTE.....	RESSORT.....
6	3176667 M1	2		1	ASSENTO.....	SEAT.....	ASIENTO.....	SIÈGE.....
7	3176668 M1	2		8	ESFERA.....	BALL.....	BOLA.....	BILLE.....
8	3176669 M1	2		1	ASSENTO.....	SEAT.....	ASIENTO.....	SIÈGE.....
9	3176670 M1	2		1	VÁLVULA PILOTADA	VALVE.....	VÁLVULA.....	VALVE.....
10	3176671 M1	2		2	ASSENTO.....	SEAT.....	ASIENTO.....	SIÈGE.....
11	3176672 M1	2		1	MOLA.....	SPRING.....	RESORTE.....	RESSORT.....
12	3176673 M1	2		1	RETENTOR.....	SEAL.....	RETÉN.....	BAGUE ÉTANCHÉITÉ
13	3176674 M1	2		1	RETENTOR.....	SEAL.....	RETÉN.....	BAGUE ÉTANCHÉITÉ
14	3176675 M1	2		1	LUVA.....	SLEEVE.....	MANGUITO.....	MANCHON.....
15		2	➡REF.2	1	CARRETEL.....	SPOOL.....	CARRETE.....	TIROIR.....
16	3176676 M1	2		1	ELO.....	LINK.....	ESLABÓN.....	MAILLON.....
17	3176677 M1	2		1	TAMPA TRASEIRA..	COVER.....	TAPA.....	COUVERCLE.....
18	3176678 M91	2		1	JOGO DE REPARO..	REPAIR KIT.....	JUEGO REPARACIÓN	JEU RÉPARATION..
19	3176679 M91	2	5000 PSI	1	VÁLVULA	VALVE.....	VÁLVULA.....	VALVE.....
20	3176680 M91	19		1	JOGO DE REPARO..	REPAIR KIT.....	JUEGO REPARACIÓN	JEU RÉPARATION..
21	3176681 M91	2	3500 PSI	1	VÁLVULA.....	VALVE.....	VÁLVULA.....	VALVE.....
22	3176680 M91	21		1	JOGO DE REPARO..	REPAIR KIT.....	JUEGO REPARACIÓN	JEU RÉPARATION..
23	3176682 M91	2		2	VÁLVULA RETENÇÃO	VALVE.....	VÁLVULA.....	VALVE.....
24	3176683 M91	23		1	JOGO DE REPARO..	REPAIR KIT.....	JUEGO REPARACIÓN	JEU RÉPARATION..
25	3176645 M91	1		1	CORPO CENTRAL...	BODY.....	CUERPO.....	CORPS.....
26	3176684 M1	25		1	TAMPA.....	COVER.....	TAPA.....	COUVERCLE.....
27	3176685 M1	25		1	ANEL TRAVA.....	CIRLCLIP.....	ARO RETÉN.....	CIRCLIP.....
28	3176671 M1	25		2	ASSENTO.....	SEAT.....	ASIENTO.....	SIÈGE.....
29	3176687 M1	25		1	MOLA.....	SPRING.....	RESORTE.....	RESSORT.....
30	3176688 M1	25		1	ARRUELA.....	WASHER.....	ARANDELA.....	RONDELLE.....
31	3176689 M1	25		2	ARRUELA.....	WASHER.....	ARANDELA.....	RONDELLE.....
32		25	➡REF.25	1	CARRETEL.....	SPOOL.....	CARRETE.....	TIROIR.....
33	3176690 M91	25		1	JOGO DE REPARO..	REPAIR KIT.....	JUEGO REPARACIÓN	JEU RÉPARATION..
34	3176679 M91	25	5000 PSI	1	VÁLVULA.....	VALVE.....	VÁLVULA.....	VALVE.....
35	3176680 M91	34		1	JOGO DE REPARO..	REPAIR KIT.....	JUEGO REPARACIÓN	JEU RÉPARATION..
36	3176691 M91	25	3000 PSI	1	VÁLVULA.....	VALVE.....	VÁLVULA.....	VALVE.....
37	3176680 M91	36		1	JOGO DE REPARO..	REPAIR KIT.....	JUEGO REPARACIÓN	JEU RÉPARATION..
38	3176682 M91	25		2	VÁLVULA RETENÇÃO	VALVE.....	VÁLVULA.....	VALVE.....
39	3176683 M91	38		1	JOGO DE REPARO..	REPAIR KIT.....	JUEGO REPARACIÓN	JEU RÉPARATION..

COMANDO HIDRÁULICO	-	CORPO CENTRAL
CONTROL VALVES	-	CENTRE BODY
MANDO HIDRÁULICO	-	CUERPO CENTRAL
COMMANDE HYDRAULIQUE	-	CORPS CENTRAL

ERMETO
ERMETO
ERMETO
ERMETO

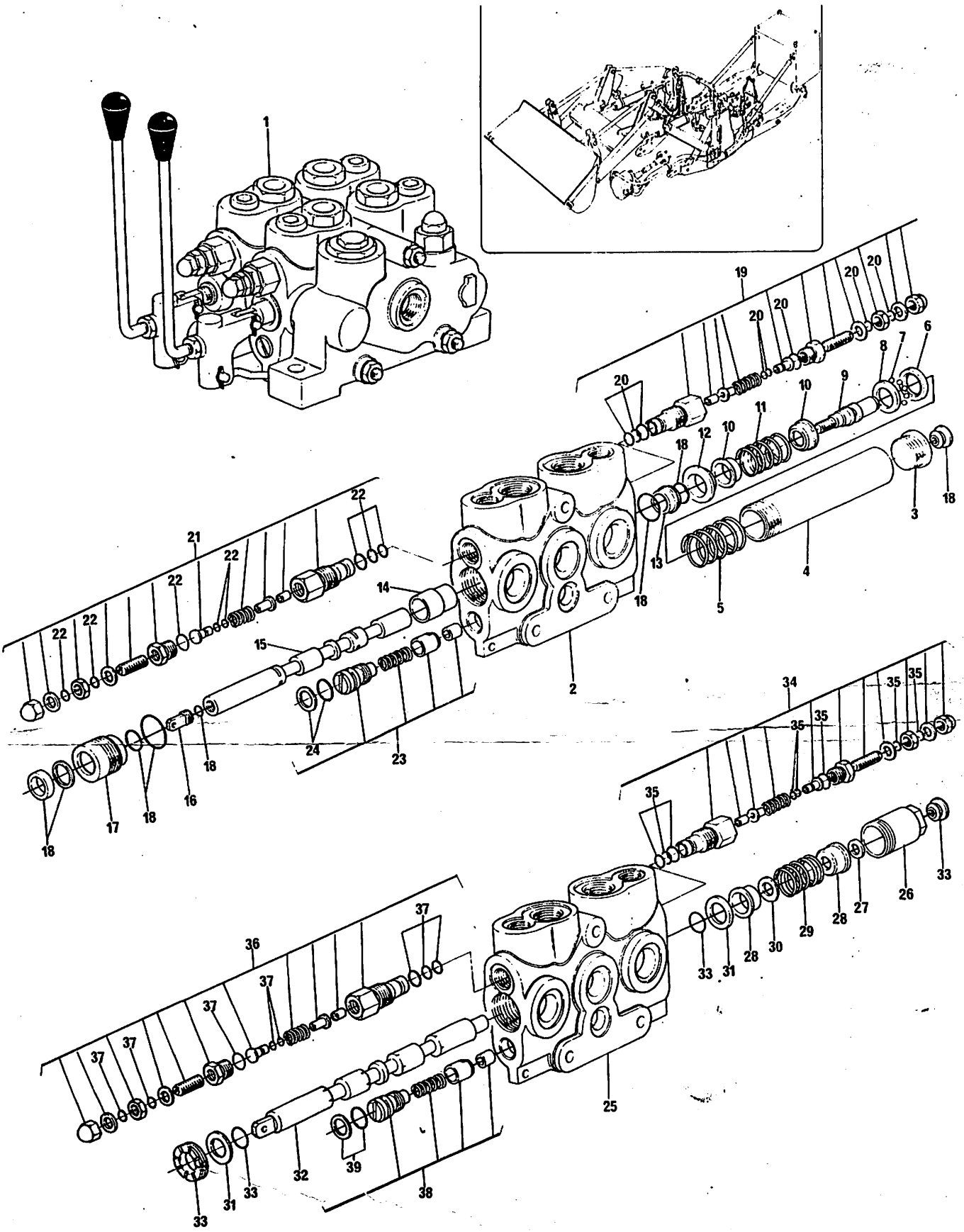

FILTRO DE ÓLEO
OIL FILTER
FILTRO DE ACEITE
FILTRE À HUILE

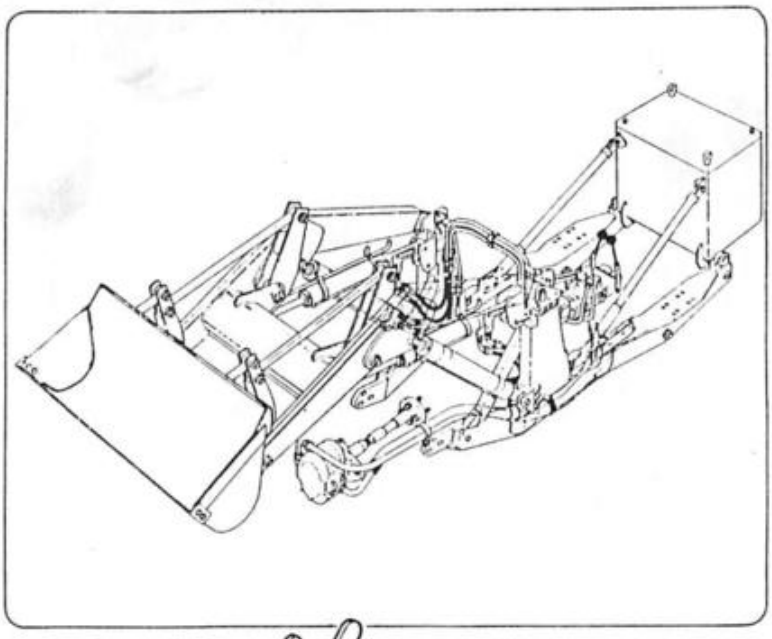

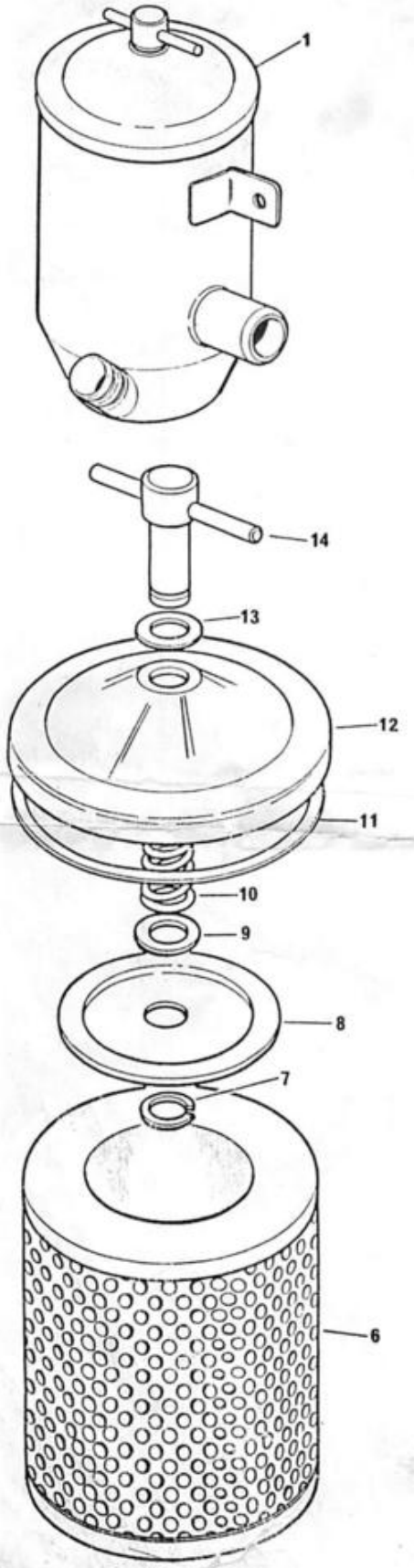

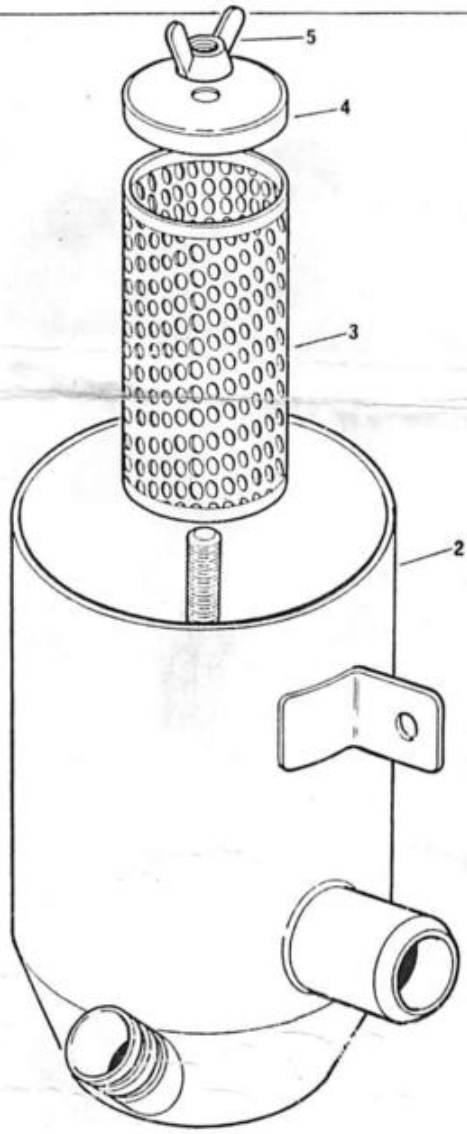

FILTRO DE ÓLEO
OIL FILTER
FILTRO DE ACEITE
FILTRE À HUILE

1	3409385 M91	(A)		1	FILTRO.....	FILTER.....	FILTRO.....	FILTRE.....
1	3585320 M91	(B)		1	FILTRO.....	FILTER.....	FILTRO.....	FILTRE.....
2		1	➡REF.1	1	CARCAÇA.....	HOUSING.....	CAJA.....	CARTER.....
3	1484052 M1	1		1	ELEMENTO.....	ELEMENT.....	ELEMENTO.....	ÉLÉMENT.....
4	846485 M1	1		1	CAPA.....	CAP.....	COLADOR.....	CHAPEAU.....
5	355594 X1	1		1	PORCA.....	NUT.....	TUERCA.....	ÉCROU.....
6	1484054 M2	1		1	ELEMENTO.....	ELEMENT.....	ELEMENTO.....	ÉLÉMENT.....
7	355914 X1	1		1	ANEL TRAVA.....	CIRCLIP.....	ARO RETÉN.....	CIRCLIP.....
8	1852801 M1	1		1	PLACA.....	PLATE.....	PLACA.....	PLAQUE.....
9	1852800 M1	1		1	ARRUELA.....	WASHER.....	ARANDELA.....	RONDELLE.....
10	1852803 M1	1		1	MOLA.....	SPRING.....	RESORTE.....	RESSORT.....
11	1852779 M1	1		1	JUNTA.....	JOINT.....	JUNTA.....	JOINT.....
12	1852802 M1	1		1	TAMPA.....	COVER.....	TAPA.....	COUVERCLE.....
13	1852797 M1	1		1	JUNTA.....	JOINT.....	JUNTA.....	JOINT.....
14	1852798 M1	1		1	PORCA.....	NUT.....	TUERCA.....	ÉCROU.....

(A) USADO ATÉ A SÉRIE .
USED UP TO SERIAL
USADO HASTA LA SERIE
UTILISÉ JUSQU'À LA SÉRIE
2392 - MF 86R
51085 - MF 86MS

(B) INTRODUZIDO A PARTIR DA SÉRIE
INTRODUCED FROM SERIAL
INTRODUCIDO DESDE LA SERIE
INTRODUIT À PARTIR DE LA SÉRIE
2393 - MF 86R
51086 - MF 86MS

CILINDRO DE LEVANTE "RACINE E SIMA"
"RACINE AND SIMA" LIFT CYLINDER
CILINDRO DE LEVANTE "RACINE Y SIMA"
VÉRIN DE RELEVAGE "RACINE ET SIMA"

1	2801113 M91		"RACINE"	2	CILINDRO.....	CYLINDER.....	CILINDRO.....	VÉRIN.....
1			"SIMA"	2	CILINDRO.....	CYLINDER.....	CILINDRO.....	VÉRIN.....
			☛"RACINE"					
2	2710880 M91	1		1	CAMISA.....	BARREL.....	CILINDRO.....	CYLINDRE.....
3	2710881 M1	2		1	BUCHA.....	BUSH.....	BUJE.....	BAGUE.....
4	2710882 M91	1		1	HASTE.....	ROD.....	VARILLA.....	TIGE.....
5	2710883 M1	4		2	BUCHA.....	BUSH.....	BUJE.....	BAGUE.....
6	3147317 M1	1		1	PORCA.....	NUT.....	TUERCA.....	ÉCROU.....
7	3147245 M1	1		1	PARAFUSO.....	BOLT.....	TORNILLO.....	VIS.....
8		23		1	ANEL.....	RING.....	ANILLO.....	JOINT.....
9		23		1	RETENTOR.....	SEAL.....	RETÉN.....	BAGUE ÉTANCHÉITÉ
10		23		1	ANEL.....	RING.....	ANILLO.....	ANNEAU.....
11	2710885 M1	1		1	MANCAL.....	BEARING.....	COJINETE.....	COUSSINET.....
12	3147325 M1	1		1	ANEL FRENO.....	LOCKWIRE.....	ARO RETÉN.....	JONC.....
13		23		1	ANEL.....	RING.....	ANILLO.....	ANNEAU.....
14		23		1	ANEL "O".....	"O" RING.....	ARO SELLO.....	JOINT TORIQUE...
15	2710887 M1	1		1	PISTÃO.....	PISTON.....	PISTÓN.....	PISTON.....
16		23		1	ANEL "O".....	"O" RING.....	ARO SELLO.....	JOINT TORIQUE...
17		23		2	ANEL.....	RING.....	ANILLO.....	ANNEAU.....
18		23		1	ANEL.....	RING.....	ANILLO.....	ANNEAU.....
19		23		1	ANEL.....	RING.....	ANILLO.....	ANNEAU.....
20		23		1	ANEL GUIA.....	GUIDE RING.....	ANILLO GUÍA.....	ANNEAU GUIDE....
21	3147318 M1	1		1	PORCA.....	NUT.....	TUERCA.....	ÉCROU.....
22	13811 X	1		1	PINO GRAXEIRO...	GREASE NIPPLE...	NIPLE DE ENGRASE	GRAISSEUR.....
23	2710889 M91	1		1	JOGO DE REPARO..	REPAIR KIT.....	JUEGO REPARACIÓN	JEU RÉPARATION..

CILINDRO DO LEVANTE "RACINE E SIMA"
"RACINE AND SIMA" LIFT CYLINDER
CILINDRO DE LEVANTE "RACINE Y SIMA
VÉRIN DE RELEVAGE "RACINE ET SIMA"

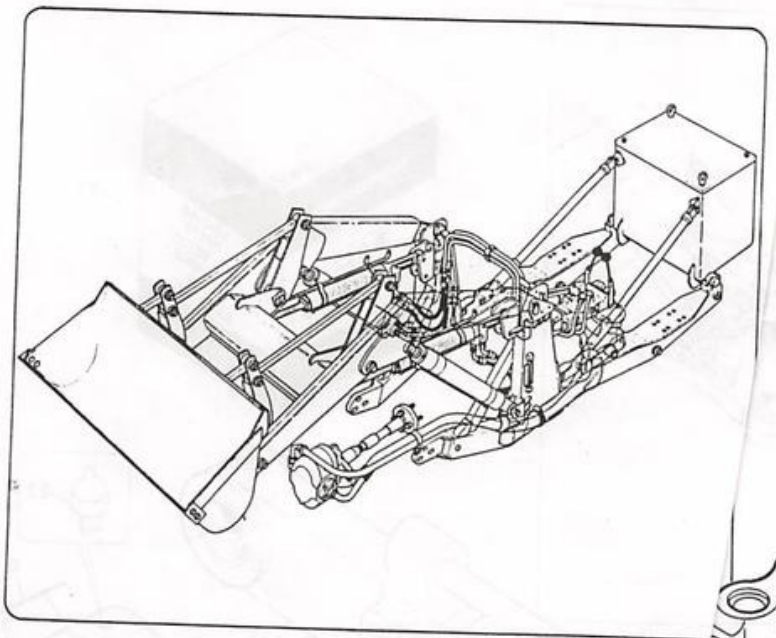



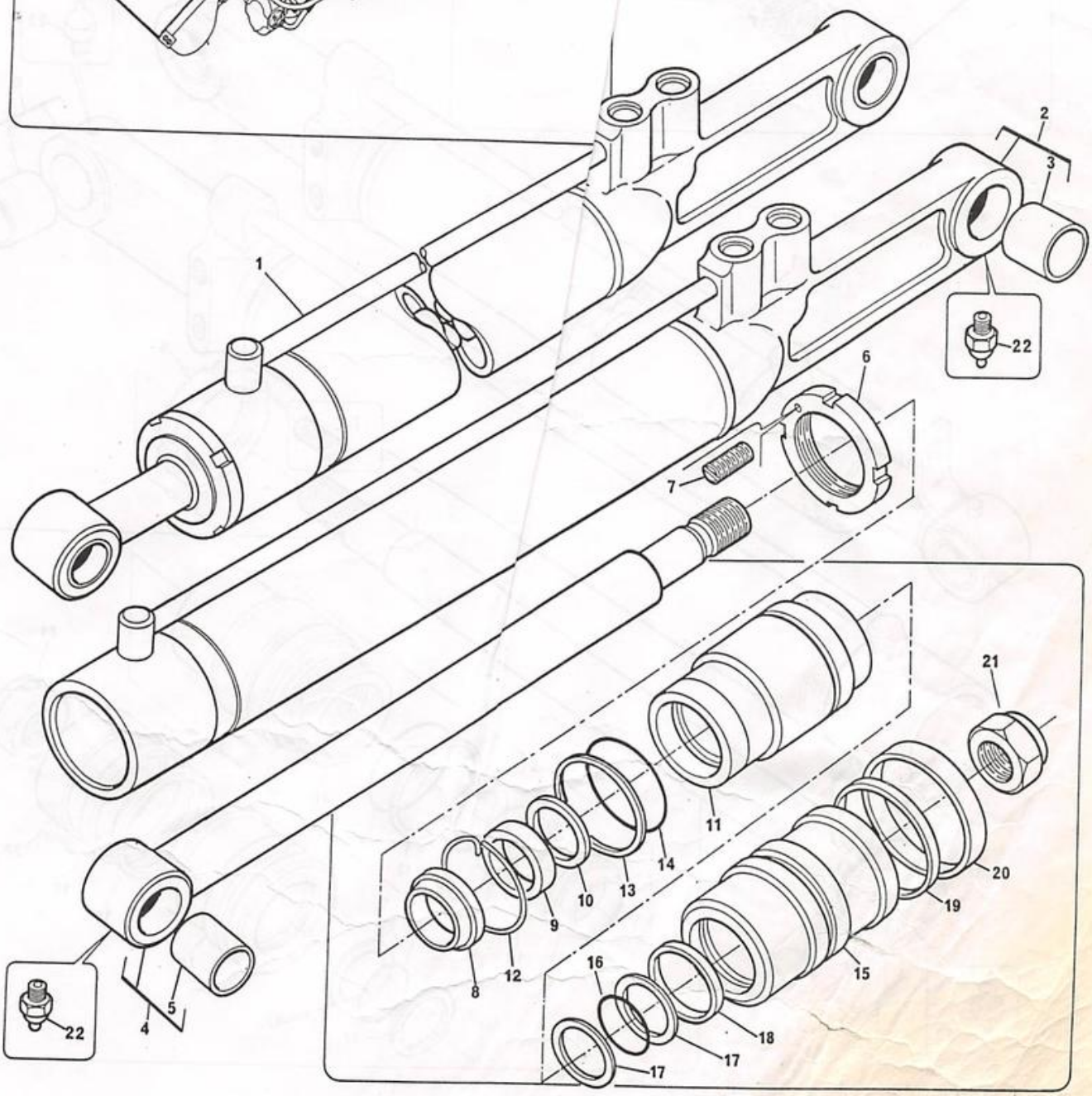

CILINDRO DA CAÇAMBA "RACINE E SI
"RACINE AND SIMA" BUCKET CYLINDER
CILINDRO DEL CUCHARÓN "RACINE Y S\"
VÉRIN DE GODET "RACINE ET SIMA"

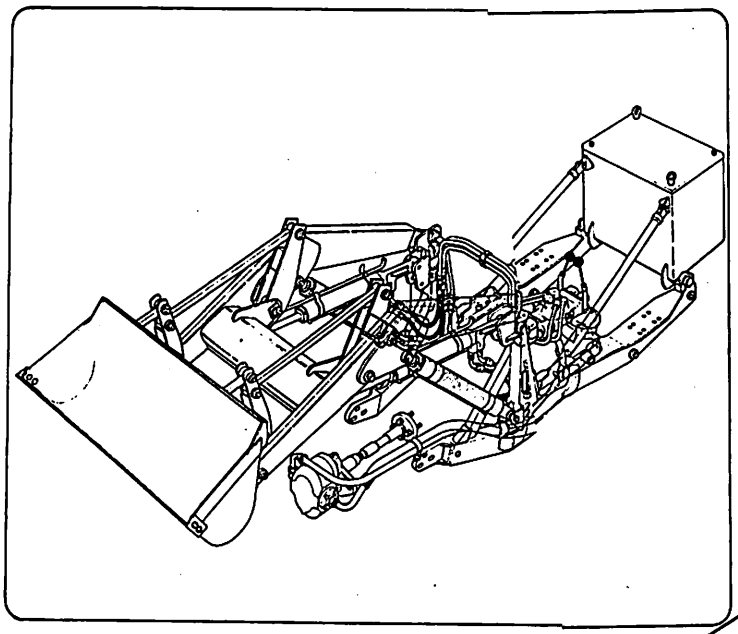



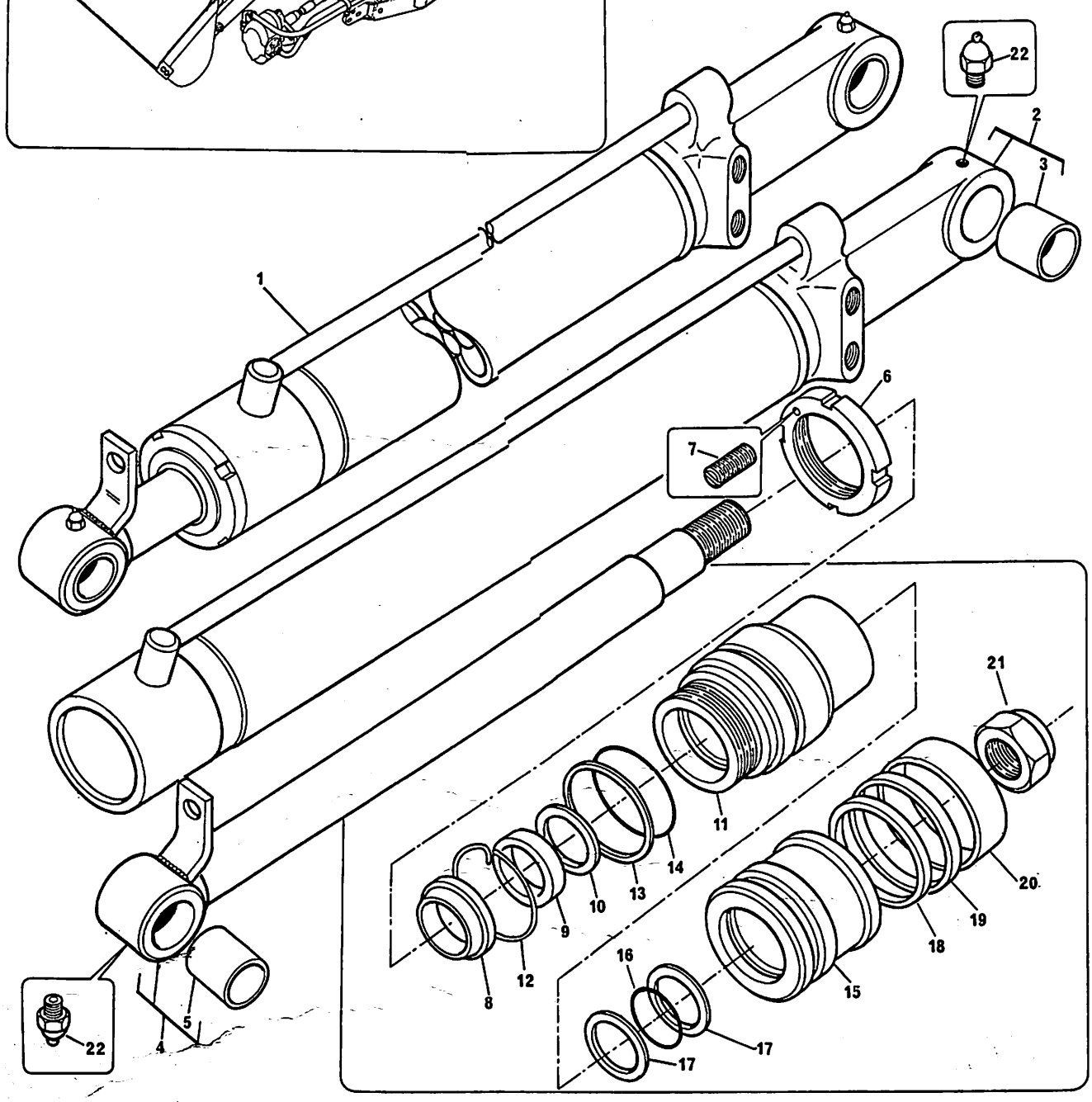

CILINDRO DA CAÇAMBA "RACINE E SIMA"
"RACINE AND SIMA" BUCKET CYLINDER
CILINDRO DEL CUCHARÓN "RACINE Y SIMA"
VÉRIN DE GODET "RACINE ET SIMA"

1	2801115 M91		"RACINE"	2	CILINDRO COMPL..	CYLINDER ASSY...	CILINDRO COMPL..	VÉRIN.....
1			"SIMA"	2	CILINDRO COMPL..	CYLINDER ASSY...	CILINDRO COMPL..	VÉRIN.....
			☛"RACINE"					
2	2710890 M91	1		1	CAMISA.....	BARREL.....	CILINDRO.....	CYLINDRE.....
3	3147313 M1	2		1	BUCHA.....	BUSH.....	BUJE.....	BAGUE.....
4	2710892 M91	1		1	HASTE.....	ROD.....	VARILLA.....	TIGE.....
5	2710891 M1	4		2	BUCHA.....	BUSH.....	BUJE.....	BAGUE.....
6	2710894 M1	1		1	PORCA.....	NUT.....	TUERCA.....	ÉCROU.....
7	3147245 M1	1		1	PARAFUSO.....	BOLT.....	TORNILLO.....	VIS.....
8		23		1	ANEL.....	RING.....	ANILLO.....	ANNEAU.....
9		23		1	RETENTOR.....	SEAL.....	RETÉN.....	BAGUE ÉTANCHEITÉ
10		23		1	ANEL.....	RING.....	ANILLO.....	ANNEAU.....
11	2710895 M1	1		1	MANCAL.....	BEARING.....	COJINETE.....	COUSSINET.....
12		23		1	ANEL DE FRENO...	LOCKWIRE.....	ARO RETÉN.....	JONC.....
13		23		1	ANEL.....	RING.....	ANILLO.....	ANNEAU.....
14		23		1	ANEL "O".....	"O" RING.....	ARO SELLO.....	JOINT TORIQUE...
15	2710897 M1	1		1	PISTÃO.....	PISTON.....	PISTÓN.....	PISTON.....
16		23		1	ANEL "O".....	"O" RING.....	ARO SELLO.....	JOINT TORIQUE...
17		23		2	ANEL.....	RING.....	ANILLO.....	ANNEAU.....
18		23		1	ANEL.....	RING.....	ANILLO.....	ANNEAU.....
19		23		1	ANEL.....	RING.....	ANILLO.....	ANNEAU.....
20		23		1	ANEL GUIA.....	GUIDE RING.....	ANILLO.....	ANNEAU.....
21	2710898 M1	1		1	PORCA.....	NUT.....	TUERCA.....	ÉCROU.....
22	13811 X	1		2	PINO GRAXEIRO...	GREASE NIPPLE...	NIPLE DE ENGRASE	GRAISSEUR.....
23	2710899 M91	1		1	JOGO DE REPARO..	REPAIR KIT.....	JUEGO REPARACIÓN	JEU RÉPARATION..

CAÇAMBA
BUCKET
CUCHARÓN
GODET

1	3149037 M91	(A) →100765	68"	1	CAÇAMBA.....	BUCKET.....	CUCHARÓN.....	GODET.....
1	3410922 M91	(A) →100766	72"	1	CAÇAMBA.....	BUCKET.....	CUCHARÓN.....	GODET.....
2	489306 M91	(A) →100765		1	LÂMINA.....	BLADE.....	LÁMINA.....	LAME.....
2	3410923 M1	(A) →100766		1	LÂMINA.....	BLADE.....	LÁMINA.....	LAME.....
3	354302 X1			4	PARAFUSO.....	BOLT.....	TORNILLO.....	VIS.....
4	353427 X1			4	PORCA.....	NUT.....	TUERCA.....	ÉCROU.....
5	862740 M1	(A) →100765		8	DENTE.....	TOOTH.....	DIENTE.....	DENT.....
5	862740 M1	(A) →100766		10	DENTE.....	TOOTH.....	DIENTE.....	DENT.....
6	353424 X1	(A) →100765		16	PARAFUSO.....	BOLT.....	TORNILLO.....	VIS.....
6	353424 X1	(A) →100766		20	PARAFUSO.....	BOLT.....	TORNILLO.....	VIS.....
7	862738 M1		.032"	X	CALÇO.....	SHIM.....	SUPLEMENTO.....	CALE.....
7			.062"	X	CALÇO.....	SHIM.....	SUPLEMENTO.....	CALE.....
8	353427 X1	(A) →100765		16	PORCA.....	NUT.....	TUERCA.....	ÉCROU.....
8	353427 X1	(A) →100766		20	PORCA.....	NUT.....	TUERCA.....	ÉCROU.....
9	196465 M1			1	DECALCOMANIA....	DECAL.....	CALCOMANÍA.....	DÉCALCOMANIE....

(A) AS SÉRIES REFEREM-SE AO CARREGADOR
THE SERIALS REFER TO THE LOADER
LAS SERIES SE REFIEREN A LA CARGADORA
LES SÉRIES SE RAPPORTE AU CHARGEUR

CAÇAMBA
BUCKET
CUCHARÓN
GODET

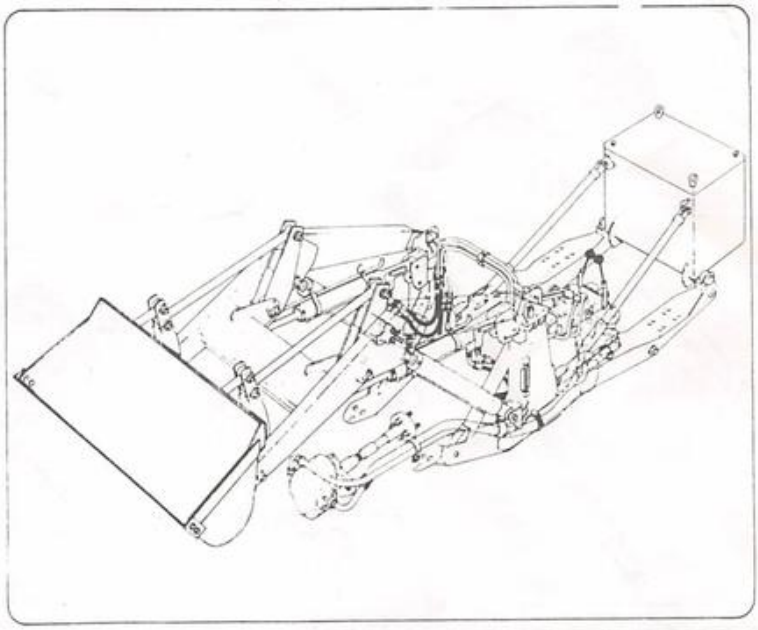

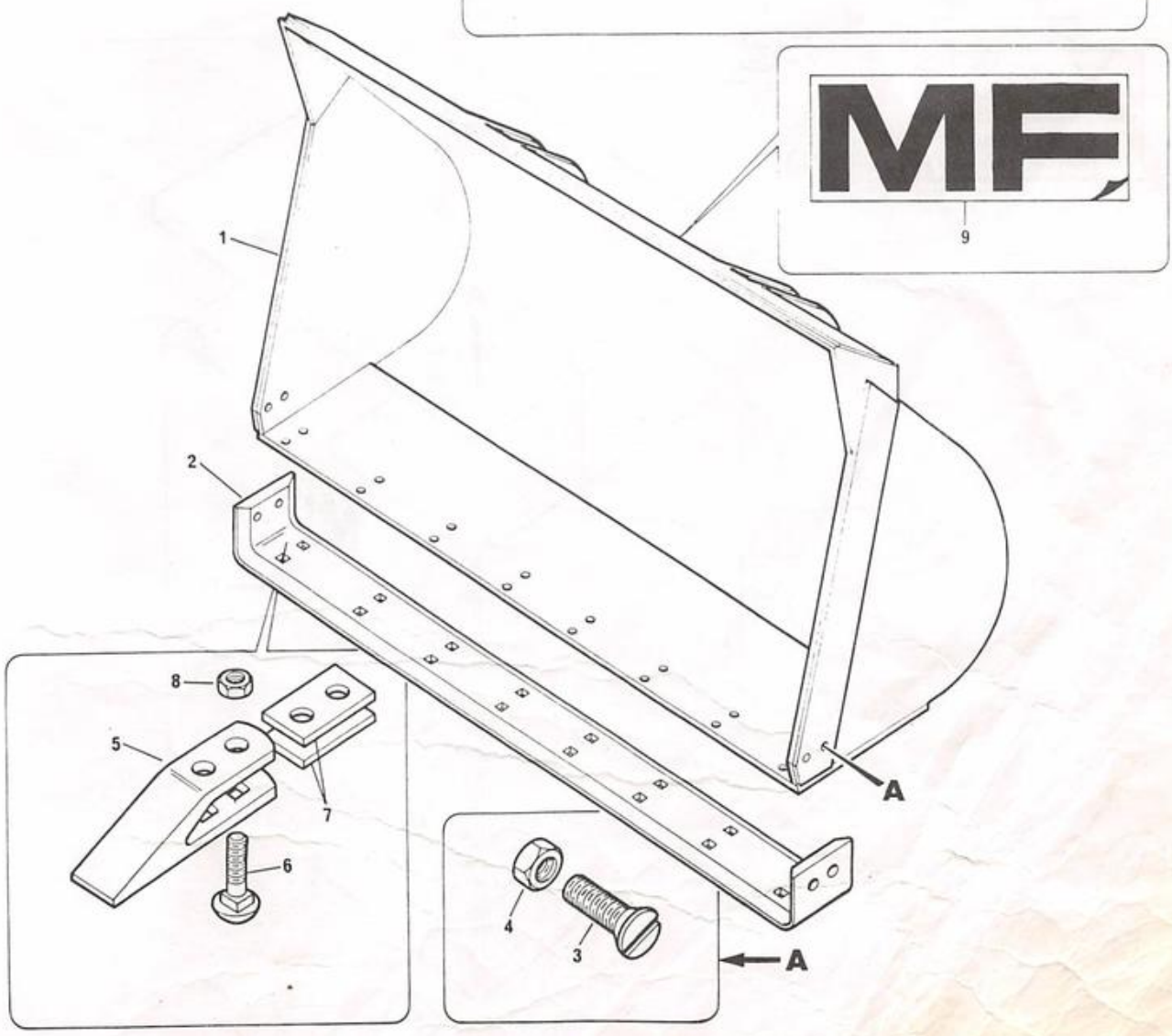

CONTRAPESO TRASEIRO
REAR COUNTERWHEIGHT
CONTRAPESO TRASERO
MASSE ARRIÉRE

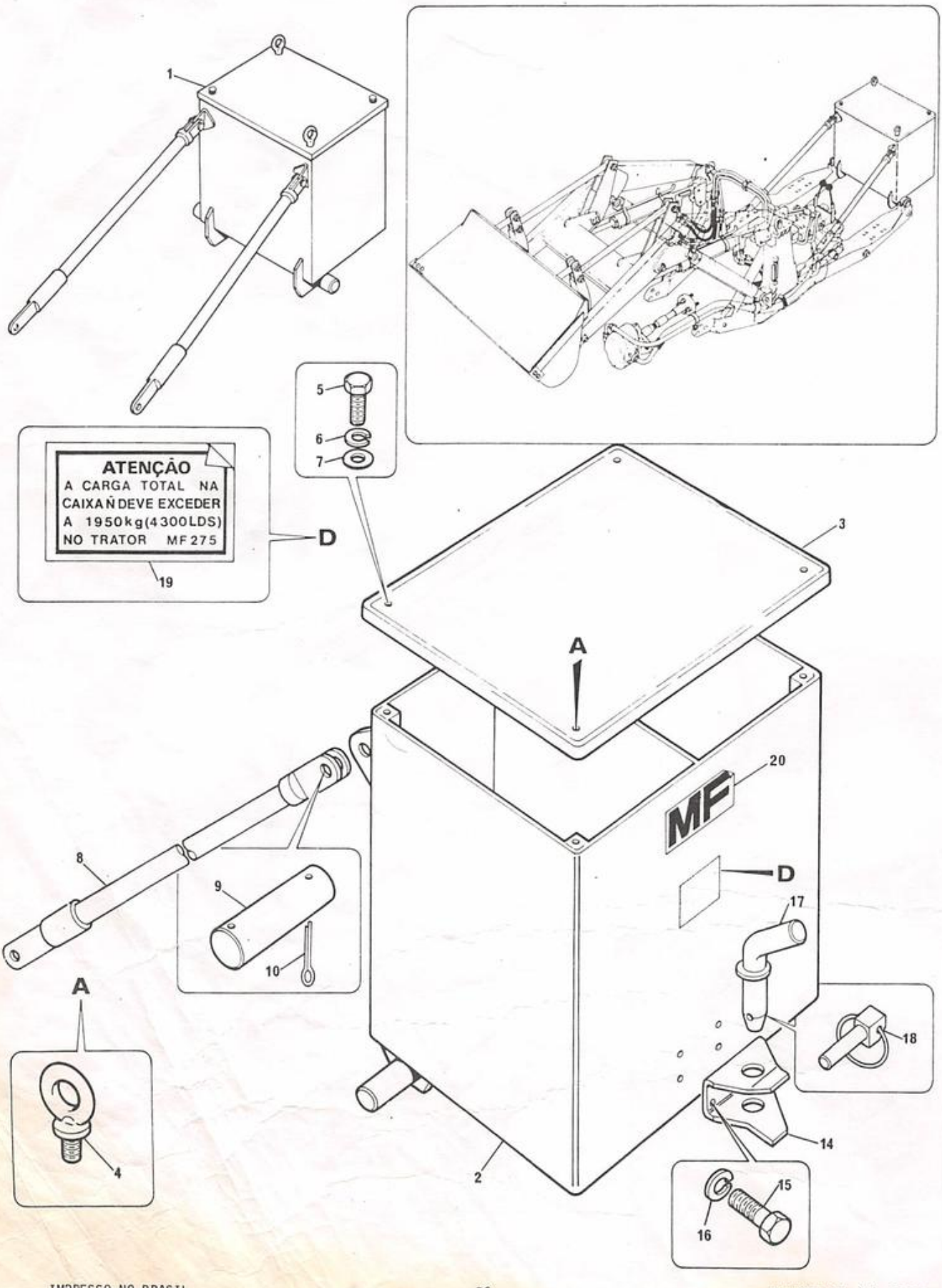

CONTRAPESO TRASEIRO
REAR COUNTERWEIGHT
CONTRAPESO TRASERO
MASSE ARRIÈRE

1	3409337 M91		1	CAIXA(VAZIA)....	BOX (EMPTY).....	CAJA (VACÍA)....	BOÎTE (VIDE).....
2		1	1	CAIXA.....	BOX.....	CAJA.....	BOÎTIER.....
3	845249 M92	1	1	TAMPA.....	COVER.....	TAPA.....	COUVERCLE.....
4	862649 M1	1	2	PARAFUSO.....	BOLT.....	TORNILLO.....	VIS.....
5	354706 X1	1	2	PARAFUSO.....	BOLT.....	TORNILLO.....	VIS.....
6	353762 X1	1	2	ARRUELA.....	WASHER.....	ARANDELA.....	RONDELLE.....
7	353440 X1	1	2	ARRUELA.....	WASHER.....	ARANDELA.....	RONDELLE.....
8	862637 M91	1	2	TIRANTE.....	LINK.....	BARRA.....	BARRE.....
9	824996 M2	1	4	PINO.....	PIN.....	PERNO.....	AXE.....
10	339038 X1	1	8	CONTRAPINO.....	COTTER PIN.....	PASADOR DOBLE...	GOUPILLE.....
14	862653 M1	1	1	SUPORTE.....	BRACKET.....	SOPORTE.....	SUPPORT.....
15	354285 X1	1	2	PARAFUSO.....	BOLT.....	TORNILLO.....	VIS.....
16	353433 X1	1	2	ARRUELA.....	WASHER.....	ARANDELA.....	RONDELLE.....
17	862651 M91	1	1	PINO.....	PIN.....	PERNO.....	AXE.....
18	810285 M92	1	1	PINO C/ARGOLA...	PIN.....	PASADOR.....	GOUPILLE.....
19	489284 M1	1	1	PLACA.....	PLATE.....	PLACA.....	PLAQUE.....
20	3409158 M1	1	1	DECALCOMANIA....	DECAL.....	CALCOMANÍA.....	DÉCALCOMANIE.....

RADIADOR DE ÓLEO	- HIDRÁULICO	RETROESCAVADEIRA
OIL RADIATOR	- HYDRAULIC	DIGGER UNIT
RADIADOR DE ACEITE	- HIDRÁULICO	RETROEXCAVADORA
RADIATEUR D'HUILE	- HYDRAULIQUE	PELLE RÉTROCAVEUSE

USADO A PARTIR DA SÉRIE INTRODUCED FROM SERIAL	2393 - MF 86R
USADO HASTA LA SERIE UTILISÉ JUSQU'À LA SÉRIE	51086 - MF 86MS

1	3585432 M91	1	RADIADOR.....	RADIATOR.....	RADIADOR.....	RADIATEUR.....
2	353669 X1	2	PARAFUSO.....	BOLT.....	TORNILLO.....	VIS.....
3	353441 X1	2	ARRUELA.....	WASHER.....	ARANDELA.....	RONDELLE.....
4	OX 6085	1	TUBO.....	PIPE.....	CAÑO.....	TUYAUTERIE.....
5	490801 M1	4	BRAÇADEIRA.....	CLAMP.....	ABRAZADERA.....	COLLIER.....
6	3589213 M91	1	MANGUEIRA.....	HOSE.....	MANGUERA.....	DURITE.....
7	OX 6087	1	BRAÇADEIRA.....	CLAMP.....	ABRAZADERA.....	COLLIER.....
8	OX 6081	1	BRAÇADEIRA.....	CLAMP.....	ABRAZADERA.....	COLLIER.....
9	353676 X1	2	PARAFUSO.....	BOLT.....	TORNILLO.....	VIS.....
10	353446 X1	6	ARRUELA.....	WASHER.....	ARANDELA.....	RONDELLE.....
11	3410425 M91	1	COTOVELO.....	ELBOW.....	CODO.....	COUDE.....
12	3585892 M91	1	CONEXÃO.....	CONNECTION.....	CONEXIÓN.....	RACCORD.....
13	OX 6080	1	BRAÇADEIRA.....	CLAMP.....	ABRAZADERA.....	COLLIER.....
14	OX 6088	1	PROTEÇÃO.....	PROTECTOR.....	PROTECTOR.....	PROTECTEUR.....
15	353517 X1	4	PARAFUSO.....	BOLT.....	TORNILLO.....	VIS.....
16	355618 X1	4	ARRUELA.....	WASHER.....	ARANDELA.....	RONDELLE.....
17	3589139 M91	2	SUPORTE.....	BRACKET.....	SOPORTE.....	SUPPORT.....
18	1459809 M1	1	MANGUEIRA.....	HOSE.....	MANGUERA.....	DURITE.....
19	3589214 M91	1	MANGUEIRA.....	HOSE.....	MANGUERA.....	DURITE.....

RADIADOR DE ÓLEO	-	HIDRÁULICO
OIL RADIATOR	-	HYDRAULIC
RADIADOR DE ACEITE	-	HIDRÁULICO
RADIATEUR D'HUILE	-	HYDRAULIQUE

RETROESCAVADEIRA
DIGGER UNIT
RETROEXCAVADORA
PELLE RÉTROCAVEUSE

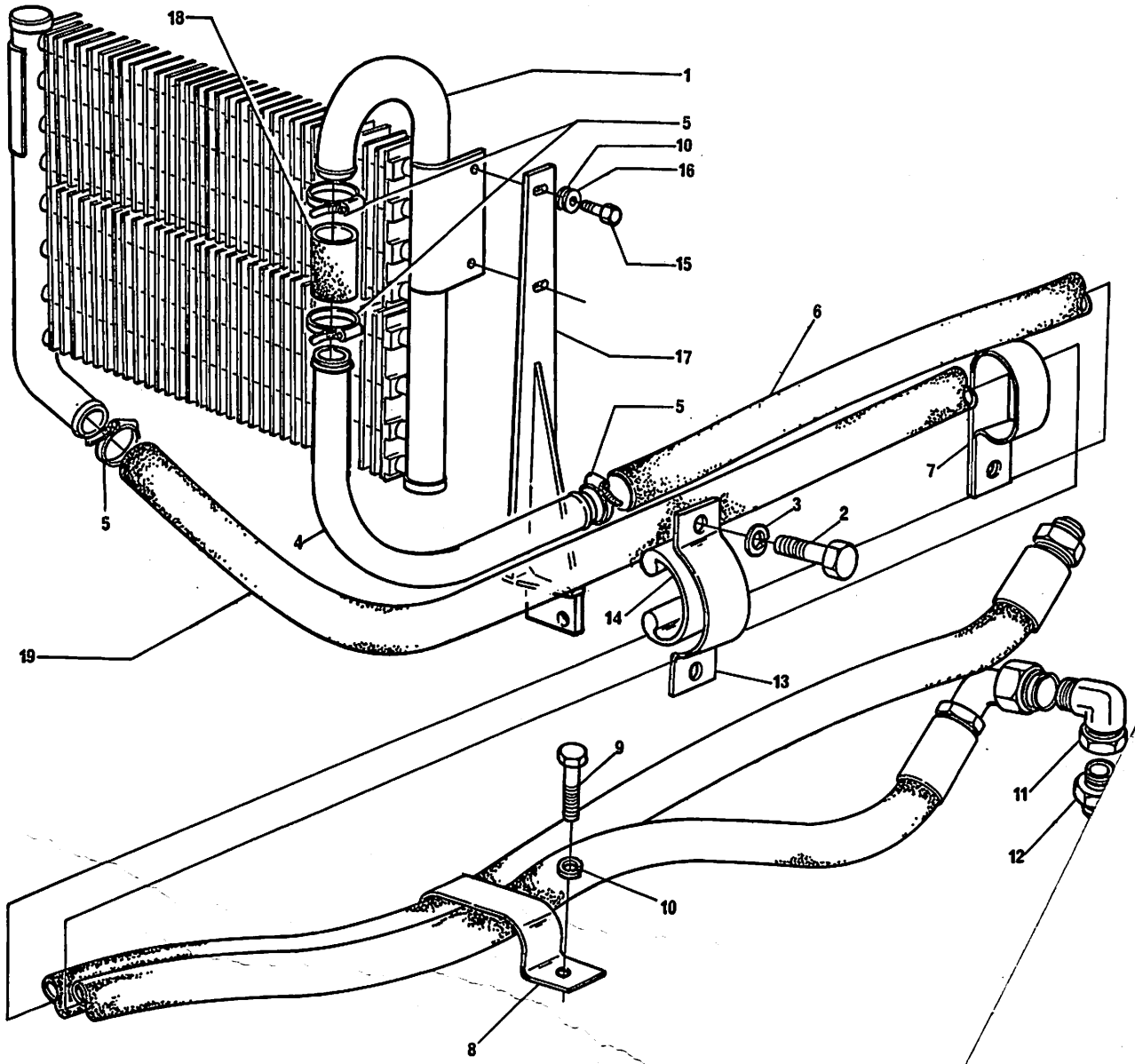

CHASSI PRINCIPAL	RETROESCAVADEIRA - CENTRADA
MAIN FRAME	CENTRE MOUNTED - DIGGER UNIT
BASTIDOR PRINCIPAL	RETROEXCAVADORA - MONTAJE CENTRAL
BÂTI PRINCIPAL	PELLE RÉTROCAVEUSE - MONTAGE CENTRAL

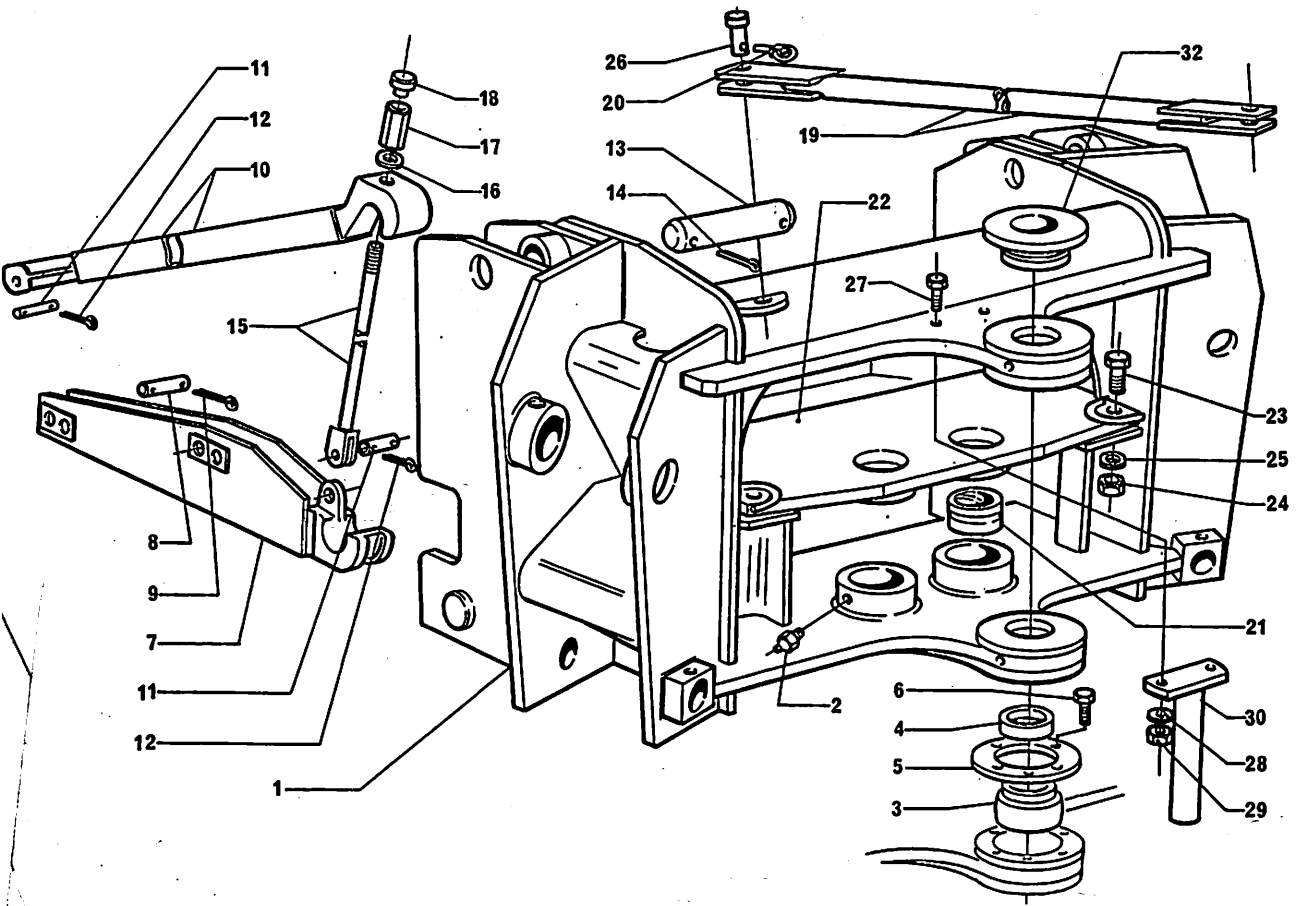



CHASSI PRINCIPAL
MAIN FRAME
BASTIDOR PRINCIPAL
BÂTI PRINCIPAL

1	3411703 M91		
2	13811 X		
3	844240 M1		
4	2752109 M1	(C)	
5	2750612 M1	(C)	
6	354277 X1	(C)	
7	1455568 M91	▶	
7	1455569 M91	◀	
8	874792 M1		
9	354105 X1		
10	1455573 M91		
11	824996 M2		
12	339038 X1		
13	3408490 M1	▲	
14	354105 X1		
15	1455571 M91		
16	353776 X1		
17	845059 M1		
18	3409116 M1		
19	3409104 M91	(A)	
19	3410568 M91	(B)	
20	811201 M91	(A)	
20	811201 M91	(B)	
21	2757721 M1		
22	2758010 M91		
23	369253 X1		
24	368889 X1		
25	339574 X1		
26	3410565 M1	(B)	
27	354264 X1	(D)	
28	353434 X1	(D)	
29	355566 X1	(D)	
30	3412450 M91	(D)	
31	1440101 X1		
32	3411868 M1		

1	CHASSI.....	FRAME.....	ÂTI...		
8	PINO GRAXEIRO...	GREASE NIPPLE...	NIPLE...		
2	ROLAMENTO.....	BEARING.....	COJINETE.....		
1	BUCHA.....	SPACER.....	ESPACIADOR.....	EN...	
2	PLACA.....	PLATE.....	PLACA.....	PLAQUE.....	
12	PARAFUSO.....	BOLT.....	TORNILLO.....	BOULON.....	
1	LONGARINA.....	SILL.....	BASTIDOR.....	REBORD.....	
1	LONGARINA.....	SILL.....	BASTIDOR.....	REBORD.....	
4	PINO.....	PIN.....	PERNO.....	AXE.....	
8	CONTRAPINO.....	COTTER PIN.....	PASADOR DOBLE...	GOUPILLE.....	
2	TIRANTE.....	LINK.....	TIRANTE.....	BARRE.....	
4	PINO.....	PIN.....	PERNO.....	AXE.....	
8	CONTRAPINO.....	COTTER PIN.....	PASADOR DOBLE...	GOUPILLE.....	
2	PINO.....	PIN.....	PERNO.....	AXE.....	
4	CONTRAPINO.....	COTTER PIN.....	PASADOR DOBLE...	GOUPILLE.....	
2	TIRANTE.....	ROD.....	VARILLA.....	BARRE.....	
2	ARRUELA.....	WASHER.....	ARANDELA.....	RONDELLE.....	
2	PORCA.....	NUT.....	TUERCA.....	ÉCROU.....	
2	BUJÃO.....	PLUG.....	TAPÓN.....	BOUCHON.....	
1	TIRANTE.....	ROD.....	VARILLA.....	TRINGLE.....	
1	TIRANTE.....	ROD.....	VARILLA.....	TRINGLE.....	
1	PINO.....	PIN.....	PERNO.....	AXE.....	
2	PINO.....	PIN.....	PERNO.....	AXE.....	
4	BUCHA.....	SPACER.....	ESPACIADOR.....	ENTRETOISE.....	
1	SUPORTE.....	BRACKET.....	SOPORTE.....	SUPPORT.....	
4	PARAFUSO.....	BOLT.....	TORNILLO.....	BOULON.....	
4	PORCA.....	NUT.....	TUERCA.....	ÉCROU.....	
X	CALÇO.....	SHIM.....	SUPLEMENTO.....	CALE.....	
2	PINO.....	PIN.....	PERNO.....	AXE.....	
2	PARAFUSO.....	BOLT.....	TORNILLO.....	BOULON.....	
2	ARRUELA.....	WASHER.....	ARANDELA.....	RONDELLE.....	
2	PORCA.....	NUT.....	TUERCA.....	ÉCROU.....	
1	TUBO.....	PIPE.....	CAÑO.....	TUYAUTERIE.....	
2	DECALCOMANIA....	DECAL.....	CALCOMANÍA.....	DÉCALCOMANIE....	
2	BUCHA.....	BUSH.....	BUJE.....	BAGUE.....	

PELLE RETROCAVEUSE - MONTAGE CENTR... 269

(A) USADO ATÉ A SÉRIE / USED UP TO SERIAL / USADO HASTA LA SERIE / UTILISÉ JUSQU'À LA SÉRIE — 494 - MF 86 / 50325 - MF 86MS

(B) INTRODUZIDO A PARTIR DA SÉRIE / INTRODUCED FROM SERIAL / INTRODUCIDO DESDE LA SERIE / INTRODUIT À PARTIR DE LA SÉRIE — 495 - MF 86 / 50326 - MF 86MS

(C) USADO ATÉ A SÉRIE / USED UP TO SERIAL / USADO HASTA LA SERIE / UTILISÉ JUSQU'À LA SÉRIE — 664 - MF 86R / 50412 - MF 86MS

(D) INTRODUZIDO A PARTIR DA SÉRIE / INTRODUCED FROM SERIAL / INTRODUCIDO DESDE LA SERIE / INTRODUIT À PARTIR DE LA SÉRIE — 665 - MF 86R / 50413 - MF 86MS

CENTRE MOUNTING - RETROEXCAVADORA - MONTAJE CENTRAL - PELLE RÉTROCAVEUSE - MONTAGE CENTRAL

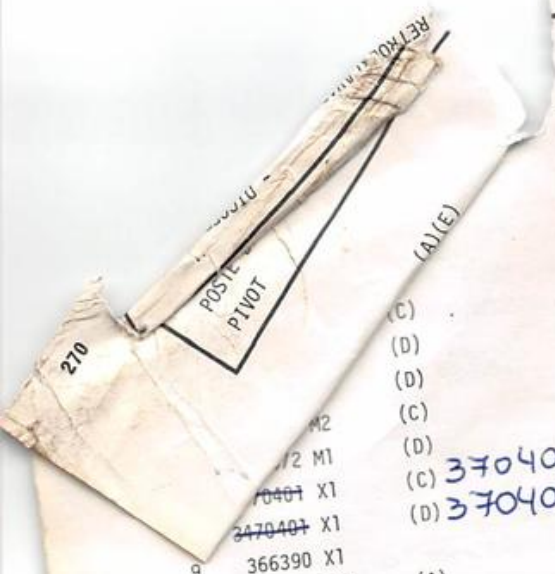

				1	PIVO..... PIVOT..... POSTE..... PIVOT.....
				1	PIVO..... PIVOT..... POSTE..... PIVOT.....
				1	PINO..... PIN..... PERNO..... AXE.....
				1	PARAFUSO..... BOLT..... TORNILLO..... BOULON.....
				1	PORCA..... NUT..... TUERCA..... ÉCROU.....
				1	PINO..... PIN..... PERNO..... AXE.....
				1	PINO..... PIN..... PERNO..... AXE.....
				1	ARRUELA..... WASHER..... ARANDELA..... RONDELLE.....
				1	BUCHA..... SPACER..... ESPACIADOR..... ENTRETOISE.....
				1	BUCHA..... SPACER..... ESPACIADOR..... ENTRETOISE.....
				1	ARRUELA..... WASHER..... ARANDELA..... RONDELLE.....
				2	ARRUELA..... WASHER..... ARANDELA..... RONDELLE.....
				1	PORCA..... NUT..... TUERCA..... ÉCROU.....
				1	EIXO PIVO..... SHAFT, PIVOT.... EJE POSTE..... ARBRE PIVOT.....
				2	ARRUELA..... WASHER..... ARANDELA..... RONDELLE.....
				2	ARRUELA..... WASHER..... ARANDELA..... RONDELLE.....
				2	PARAFUSO..... BOLT..... TORNILLO..... BOULON.....
				2	BUCHA..... BUSH..... BUJE..... BAGUE.....
				2	BUCHA..... BUSH..... BUJE..... BAGUE.....
				2	BUCHA..... BUSH..... BUJE..... BAGUE.....
				2	PINO..... PIN..... PERNO..... AXE.....
				1	PINO..... PIN..... PERNO..... AXE.....
				1	PINO GRAXEIRO... GREASE NIPPLE... NIPLE DE ENGRASE GRAISSEUR.....
				2	PINO..... PIN..... PERNO..... AXE.....
				2	PARAFUSO..... BOLT..... TORNILLO..... BOULON.....
				4	ARRUELA..... WASHER..... ARANDELA..... RONDELLE.....
				1	SUPORTE DIREÇÃO. BRACKET..... SOPORTE..... SUPPORT.....
				1	TUBO..... PIPE..... CAÑO..... TUYAUTERIE.....
				1	EIXO..... SHAFT..... EJE..... ARBRE.....
				1	TUBO..... PIPE..... CAÑO..... TUYAUTERIE.....
				2	PARAFUSO..... BOLT..... TORNILLO..... BOULON.....
				2	PARAFUSO..... BOLT..... TORNILLO..... BOULON.....
				2	ARRUELA..... WASHER..... ARANDELA..... RONDELLE.....
				2	ARRUELA..... WASHER..... ARANDELA..... RONDELLE.....
				1	ARRUELA TRAVA... TABWASHER..... ARANDELA TRABA.. RONDELLE FREIN..
				1	ARRUELA..... WASHER..... ARANDELA..... RONDELLE.....
				2	ARRUELA..... WASHER..... ARANDELA..... RONDELLE.....
				2	PINO..... PIN..... PERNO..... AXE.....
				2	FIXADOR..... FASTENER..... FIJADOR..... FIXATEUR.....
				2	PARAFUSO..... BOLT..... TORNILLO..... BOULON.....
				2	ARRUELA..... WASHER..... ARANDELA..... RONDELLE.....
				1	PARAFUSO..... BOLT..... TORNILLO..... BOULON.....
				1	ARRUELA..... WASHER..... ARANDELA..... RONDELLE.....
				X	CALÇO..... SHIM..... SUPLEMENTO..... CALE.....
				1	PINO..... PIN..... PERNO..... AXE.....

PIVÔ PIVOT POST POSTE DE GIRO PIVOT

RETROESCAVADEIRA	- CENTRADA
CENTRE MOUNTED	- DIGGER UNIT
RETROEXCAVADORA	- MONTAJE CENTRAL
PELLE RÉTROCAVEUSE	- MONTAGE CENTRAL

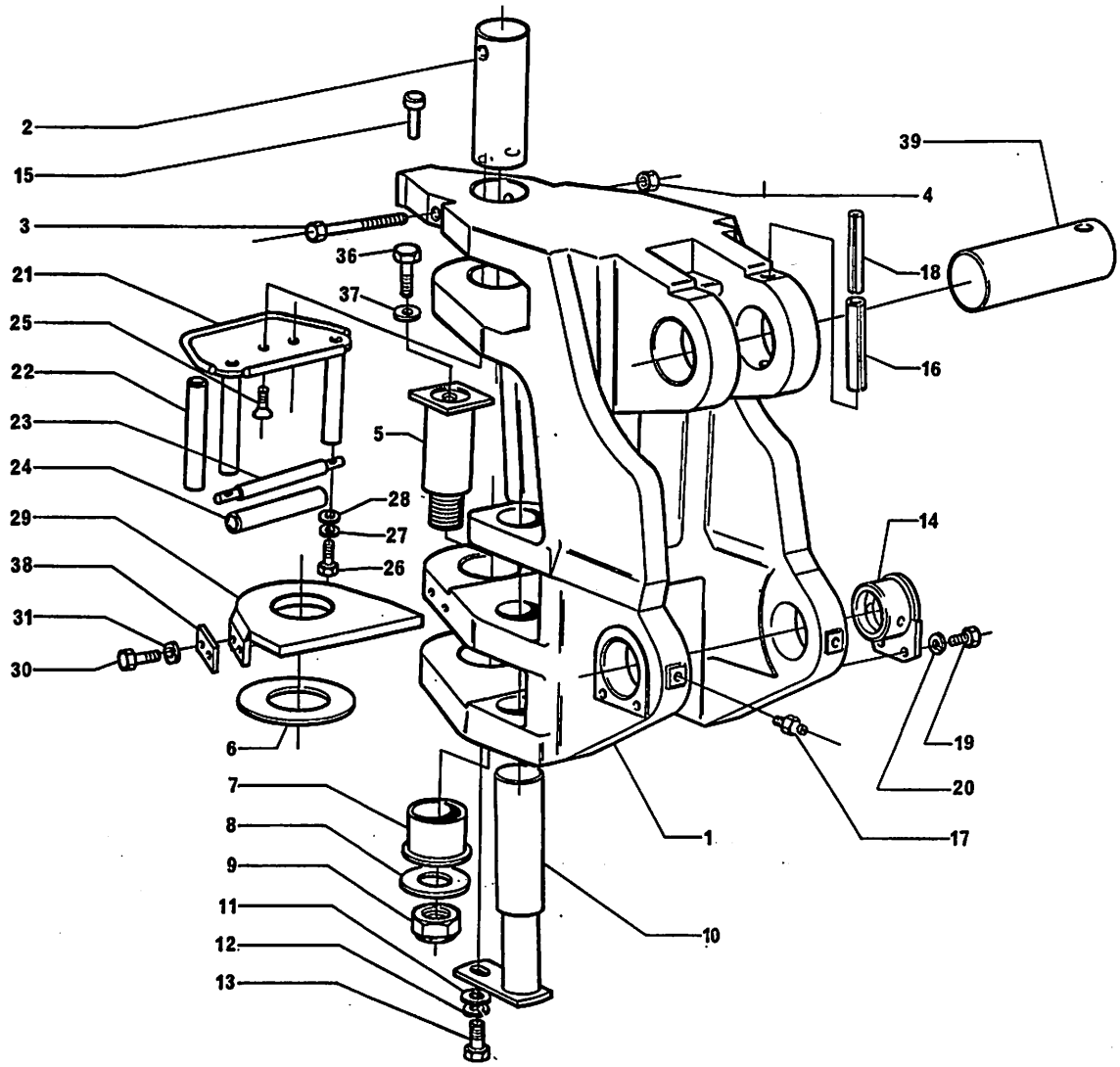

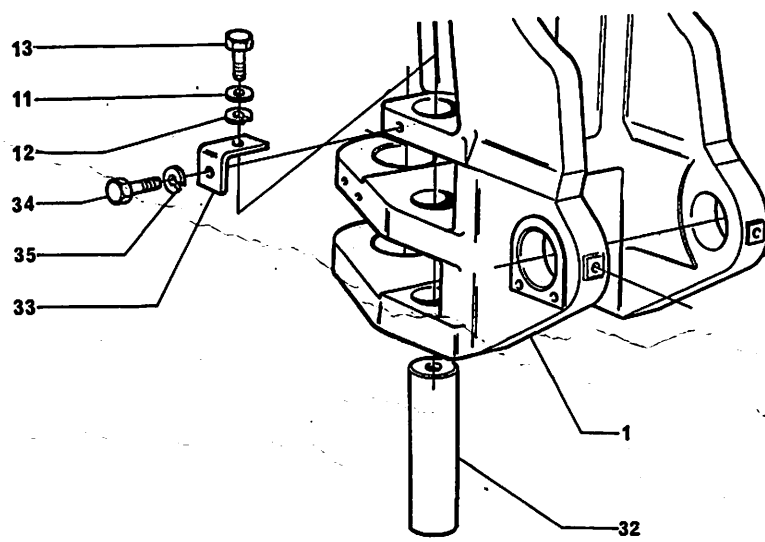

PIVÔ
PIVOT POST
POSTE DE GIRO
PIVOT

RETROESCAVADEIRA	- CENTRADA
CENTRE MOUNTED	- DIGGER UNIT
RETROEXCAVADORA	- MONTAJE CENTRAL
PELLE RÉTROCAVEUSE	- MONTAGE CENTRAL

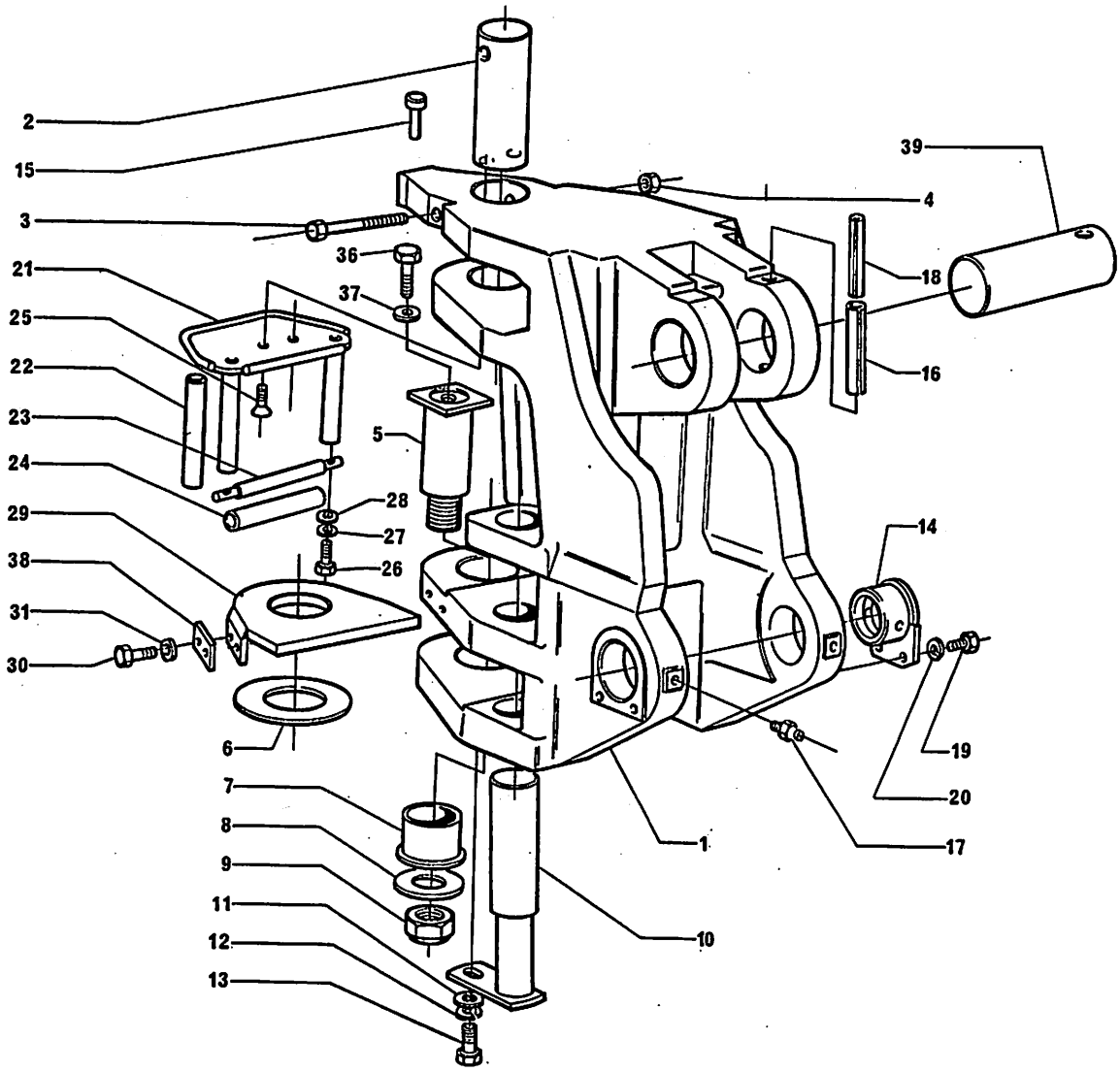

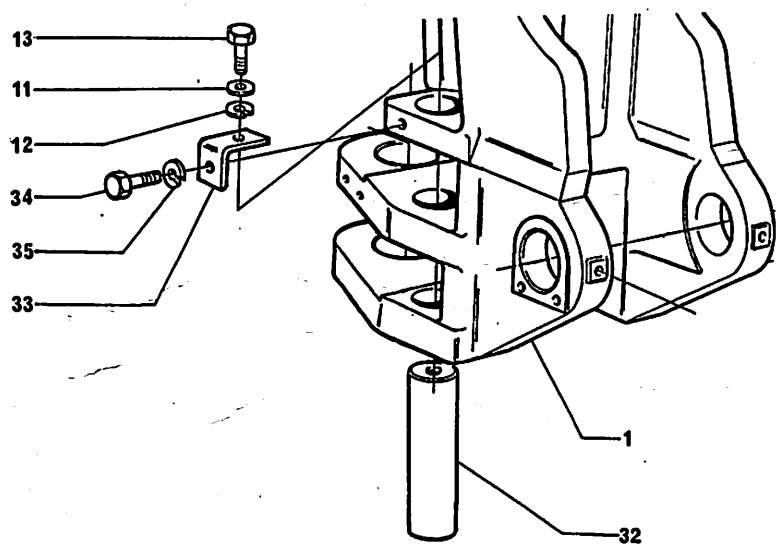

PIVÔ PIVOT POST POSTE DE GIRO PIVOT	RETROESCAVADEIRA - CENTRADA CENTRE MOUNTED - DIGGER UNIT RETROEXCAVADORA - MONTAJE CENTRAL PELLE RÉTROCAVEUSE - MONTAGE CENTRAL

(B) INTRODUZIDO A PARTIR DA SÉRIE
INTRODUCED FROM SERIAL
INTRODUCIDO DESDE LA SERIE
INTRODUIT À PARTIR DE LA SÉRIE

2393 - MF 86
51085 - MF 86MS

(C) USADO ATÉ A SÉRIE
USED UP TO SERIAL
USADO HASTA LA SERIE
UTILISÉ JUSQU'À LA SÉRIE

664 - MF 86R
50412 - MF 86MS

(D) INTRODUZIDO A PARTIR DA SÉRIE
INTRODUCED FROM SERIAL
INTRODUCIDO DESDE LA SERIE
INTRODUIT À PARTIR DE LA SÉRIE

665 - MF 86R
50413 - MF 86MS

(E) PARA REPOSIÇÃO, USE
FOR REPLACEMENT, USE
PARA REPOSICIÓN, USE
POUR RECHANGE, UTILISEZ

3587762 M1 - 1
3500047 M2 - 2
3587841 M1 - 1
391129 X1 - 2
365572 X1 - 2
3587846 M1 - 2
3587902 M91 - 2
3587845 M1 - 2
353688 X1 - 2
353434 X1 - 2
3587844 M91 - 1
3588880 M1 - 1

ESTABILIZADOR
STABILISER
ESTABILIZADOR
STABILISATEUR

RETROESCAVADEIRA - CENTRADA
CENTRE MOUNTED - DIGGER UNIT
RETROEXCAVADORA - MONTAJE CENTRAL
PELLE RÉTROCAVEUSE - MONTAGE CENTRAL

1	2758274 M91	▶	1	ESTABILIZADOR...	LEG.....	PATA.....	STABILISATEUR...
2	2758570 M91	◀	1	ESTABILIZADOR...	LEG.....	PATA.....	STABILISATEUR...
3	2757734 M1	→|521	2	PINO.....	PIN.....	PERNO.....	AXE.....
3	3411146 M1	|→522	2	PINO.....	PIN.....	PERNO.....	AXE.....
4	359096 X1	→|521	4	ANEL TRAVA.....	CIRCLIP.....	ARO RETÉN.....	CIRCLIP.....
5	13811 X	→|521	2	PINO GRAXEIRO...	GREASE NIPPLE...	NIPLE DE ENGRASE	GRAISSEUR.....
5	365572 X1	|→522	2	PINO GRAXEIRO...	GREASE NIPPLE...	NIPLE DE ENGRASE	GRAISSEUR.....
6	2758354 M91		2	SAPATA.....	SHOE.....	ZABATA.....	SABOT.....
7	729210 M1	→|483	2	PINO.....	PIN.....	PERNO.....	AXE.....
7	3411480 M1	|→484	2	PINO.....	PIN.....	PERNO.....	AXE.....
8	359092 X1	→|483	4	ANEL TRAVA.....	CIRCLIP.....	ARO RETÉN.....	CIRCLIP.....
9	3409134 M92	PÁG. 293	2	CILINDRO.....	CYLINDER.....	CILINDRO.....	VÉRIN.....
10	2757953 M1	→|483	2	PINO.....	PIN.....	PERNO.....	AXE.....
10	3411479 M1	|→484	2	PINO.....	PIN.....	PERNO.....	AXE.....
11	359092 X1	→|483	4	ANEL TRAVA.....	CIRCLIP.....	ARO RETÉN.....	CIRCLIP.....
12	346092 X1	|→522	8	CONTRAPINO.....	COTTER PIN.....	PASADOR DOBLE...	GOUPILLE.....
13	346092 X1	|→484	4	CONTRAPINO.....	COTTER PIN.....	PASADOR DOBLE...	GOUPILLE.....
14	2801171 M1	|→484	4	ARRUELA.....	WASHER.....	ARANDELA.....	RONDELLE.....

ESTABILIZADOR
STABILISER
ESTABILIZADOR
STABILISATEUR

RETROESCAVADEIRA	- CENTRADA
CENTRE MOUNTED	- DIGGER UNIT
RETROEXCAVADORA	- MONTAJE CENTRAL
PELLE RÉTROCAVEUSE	- MONTAGE CENTRAL

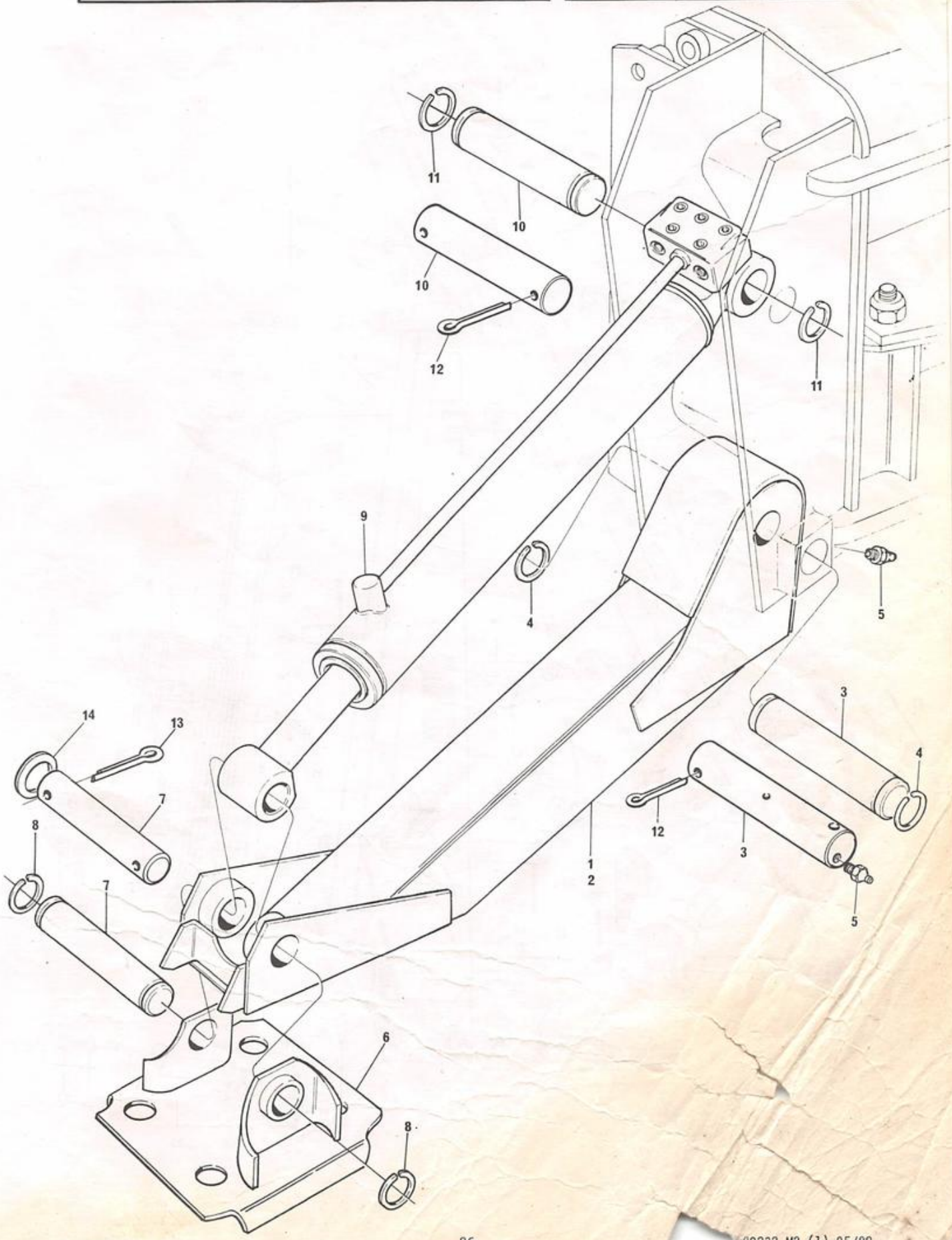

LANÇAS LEVANTE E PROFUNDIDADE
BOOM AND DIPPERSTICK
AGUILÓN Y BRAZO DE ATAQUE
FLÈCHE ET BRAS DE PELLE

RETROESCAVADEIRA - CENTRADA
CENTRE MOUNTED - DIGGER UNIT
RETROEXCAVADORA - MONTAJE CENTRAL
PELLE RÉTROCAVEUSE - MONTAGE CENTRAL

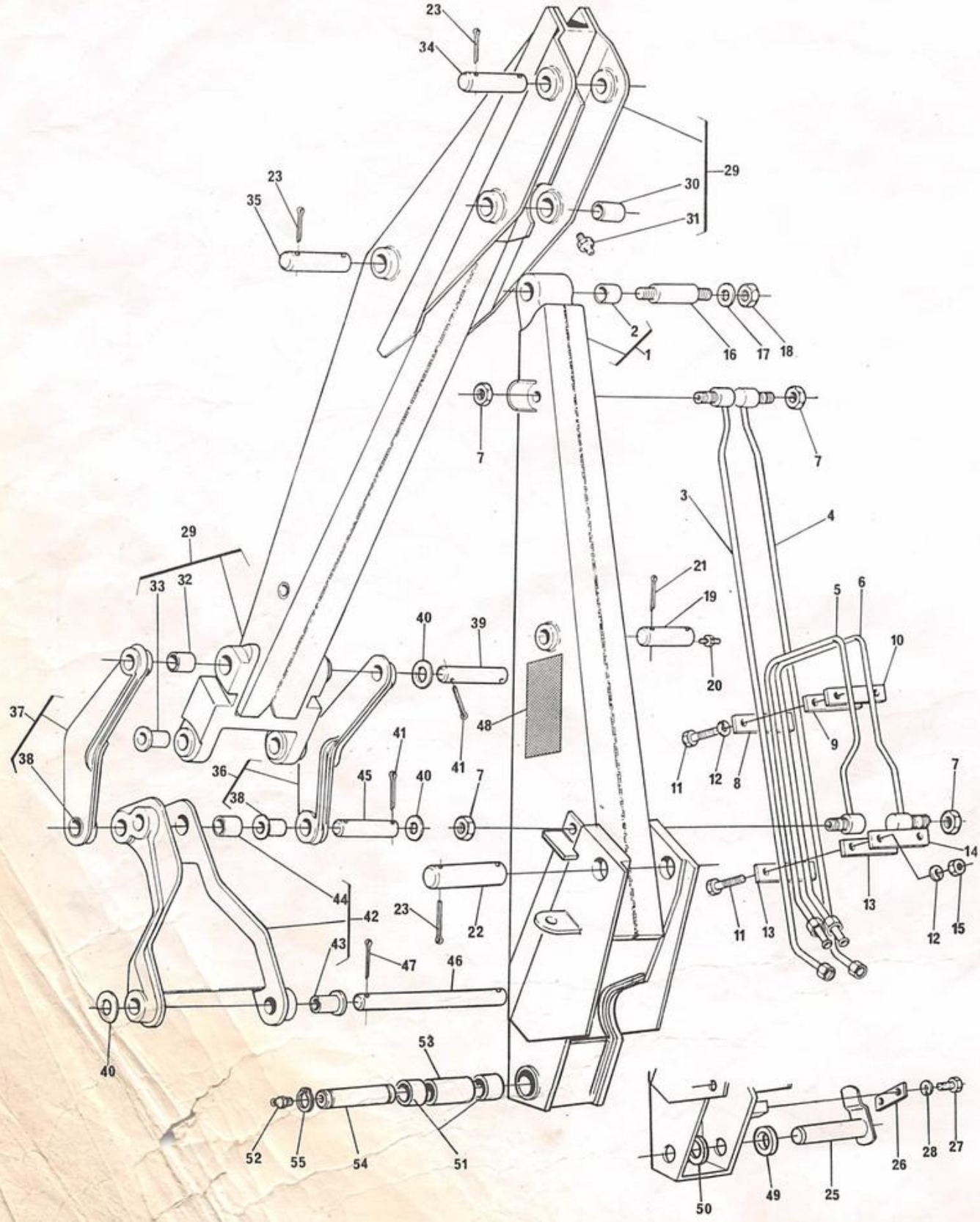

LANÇAS LEVANTE E PROFUNDIDADE
BOOM AND DIPPERSTICK
AGUILÓN Y BRAZO DE ATAQUE
FLÈCHE ET BRAS DE PELLE

RETROESCAVADEIRA - CENTRADA
CENTRE MOUNTED - DIGGER UNIT
RETROEXCAVADORA - MONTAJE CENTRAL
PELLE RÉTROCAVEUSE - MONTAGE CENTRAL

1			(A)(C)	1	LANÇA LEVANTE...	BOOM.....	AGUILÓN.....	FLÈCHE.....
1	3587844	M91	(B)	1	LANÇA LEVANTE...	BOOM.....	AGUILÓN.....	FLÈCHE.....
2	874620	M1	1	2	BUCHA.....	BUSH.....	BUJE.....	BAGUE.....
3	3408482	M92	◄	1	TUBO.....	PIPE.....	TUBO.....	TUYAUTERIE.....
4	3408486	M92	►	1	TUBO.....	PIPE.....	TUBO.....	TUYAUTERIE.....
5	3408480	M92	◄	1	TUBO.....	PIPE.....	TUBO.....	TUYAUTERIE.....
6	3408484	M92	►	1	TUBO.....	PIPE.....	TUBO.....	TUYAUTERIE.....
7	1852607	M1		4	PORCA.....	NUT.....	TUERCA.....	ÉCROU.....
8	872768	M1		1	COXIM.....	PAD.....	ALMOHADILLA.....	TAMPON.....
9	871666	M1		1	COXIM.....	PAD.....	ALMOHADILLA.....	TAMPON.....
10	871665	M1		1	PLACA.....	PLATE.....	PLACA.....	PLAQUE.....
11	353529	X1		4	PARAFUSO.....	BOLT.....	TORNILLO.....	BOULON.....
12	353446	X1		4	ARRUELA.....	WASHER.....	ARANDELA.....	RONDELLE.....
13	871664	M1		2	COXIM.....	PAD.....	ALMOHADILLA.....	TAMPON.....
14	1456868	M1		1	PLACA.....	PLATE.....	PLACA.....	PLAQUE.....
15	363621	X1		2	PORCA.....	NUT.....	TUERCA.....	ÉCROU.....
16	871453	M2		1	PINO.....	PIN.....	PERNO.....	AXE.....
17	823488	M1	D35746	2	ARRUELA.....	WASHER.....	ARANDELA.....	RONDELLE.....
18	376808	X1		2	PORCA.....	NUT.....	TUERCA.....	ÉCROU.....
19	871458	M1		1	PINO.....	PIN.....	PERNO.....	AXE.....
20	365572	X1		2	PINO GRAXEIRO...	GREASE NIPPLE...	NIPLE DE ENGRASE	GRAISSEUR.....
21	346092	X1		2	CONTRAPINO.....	COTTER PIN.....	PASADOR DOBLE...	GOUPILLE.....
22	1484073	M1		1	PINO.....	PIN.....	PERNO.....	AXE.....
23	346092	X1		4	CONTRAPINO.....	COTTER PIN.....	PASADOR DOBLE...	GOUPILLE.....
25	3409425	M92	(A)	1	PINO.....	PIN.....	PERNO.....	AXE.....
26	1458754	M1	(A)	1	PLACA.....	PLATE.....	PLACA.....	PLAQUE.....
27	353540	X1	(A)	2	PARAFUSO.....	BOLT.....	TORNILLO.....	BOULON.....
28	353434	X1	(A)	2	ARRUELA.....	WASHER.....	ARANDELA.....	RONDELLE.....
29	1456387	M91		1	LANÇA PROFUND...	DIPPERSTICK.....	BRAZO ATAQUE....	BRAS.....
30	871352	M2	29	2	BUCHA.....	BUSH.....	BUJE.....	BAGUE.....
31	365572	X1	29	2	PINO GRAXEIRO...	GREASE NIPPLE...	NIPLE DE ENGRASE	GRAISSEUR.....
32	871353	M2	29	2	BUCHA.....	BUSH.....	BUJE.....	BAGUE.....
33	871705	M1	29	2	BUCHA.....	BUSH.....	BUJE.....	BAGUE.....
34	871460	M1		1	PINO.....	PIN.....	PERNO.....	AXE.....
35	871456	M1		1	PINO.....	PIN.....	PERNO.....	AXE.....
36	1456354	M92	►	1	BRAÇO.....	ARM.....	BRAZO.....	BRAS.....
37	1456353	M92	◄	1	BRAÇO.....	ARM.....	BRAZO.....	BRAS.....
38	871705	M1	36/37	4	BUCHA.....	BUSH.....	BUJE.....	BAGUE.....
39	871454	M2		1	PINO.....	PIN.....	PERNO.....	AXE.....
40	353768	X1		8	ARRUELA.....	WASHER.....	ARANDELA.....	RONDELLE.....
41	354105	X1		4	CONTRAPINO.....	COTTER PIN.....	PASADOR DOBLE...	GOUPILLE.....
42	871472	M91		1	BRAÇO.....	ARM.....	BRAZO.....	BRAS.....
43	871705	M1	42	2	BUCHA.....	BUSH.....	BUJE.....	BAGUE.....
44	871710	M2	42	4	BUCHA.....	BUSH.....	BUJE.....	BAGUE.....
45	871455	M2		1	PINO.....	PIN.....	PERNO.....	AXE.....
46	871729	M2		2	PINO.....	PIN.....	PERNO.....	AXE.....
47	354105	X1		4	CONTRAPINO.....	COTTER PIN.....	PASADOR DOBLE...	GOUPILLE.....
48	3409158	M1		2	DECALCOMANIA....	DECAL.....	CALCOMANÍA.....	DÉCALCOMANIE....
49	3411861	M1	(A) ↦577	1	ANEL SEPARADOR..	RING.....	ARO.....	ANNEAU.....
50	3411859	M1	(A) ↦577	2	ARRUELA.....	WASHER.....	ARANDELA.....	RONDELLE.....
51	3500047	M2	(B)	2	BUCHA.....	BUSH.....	BUJE.....	BAGUE.....
52	365572	X1	(B)	1	PINO GRAXEIRO...	GREASE NIPPLE...	NIPLE DE ENGRASE	GRAISSEUR.....

LANÇAS LEVANTE E PROFUNDIDADE
BOOM AND DIPPERSTICK
AGUILÕN Y BRAZO DE ATAQUE
FLÈCHE ET BRAS DE PELLE

RETROESCAVADEIRA - CENTRADA
CENTRE MOUNTED - DIGGER UNIT
RETROEXCAVADORA - MONTAJE CENTRAL
PELLE RÉTROCAVEUSE - MONTAGE CENTRAL

53	3588880 M1	(B)	1	BUCHA.....	BUSH.....	BUJE.....	BAGUE.....
54	3587841 M1	(B)	1	PINO ARTIC.....	PIN.....	PERNO.....	AXE.....
55	391129 X1	(B)	2	ANEL TRAVA.....	CIRCLIP.....	ARO RETÉN.....	CIRCLIP.....

(A) USADO ATÉ A SÉRIE
USED UP TO SERIAL
USADO HASTA LA SÉRIE
UTILISÉ JUSQU'À LA SÉRIE
2393 - MF 86R
51085 - MF 86MS

(B) INTRODUZIDO A PARTIR DA SÉRIE
INTRODUCED FROM SERIAL
INTRODUCIDO DESDE LA SERIE
INTRODUIT À PARTIR DE LA SÉRIE
2393 - MF 86R
51086 - MF 86MS

(C) PARA REPOSIÇÃO, USE
FOR REPLACEMENT, USE
PARA REPOSICIÓN, USE
POUR RECHANGE, UTILISEZ

- 3587762 M1 - 1
- 3500047 M2 - 2
- 3587841 M1 - 1
- 391129 X1 - 2
- 365572 X1 - 2
- 3587846 M1 - 2
- 3587902 M91 - 2
- 3587845 M1 - 2
- 353688 X1 - 2
- 353434 X1 - 2
- 3587844 M91 - 1
- 3588880 M1 - 1

LANÇAS LEVANTE E PROFUNDIDADE
BOOM AND DIPPERSTICK
AGUILÓN Y BRAZO DE ATAQUE
FLÈCHE ET BRAS DE PELLE

RETROESCAVADEIRA - CENTRADA
CENTRE MOUNTED - DIGGER UNIT
RETROEXCAVADORA - MONTAJE CENTRAL
PELLE RÉTROCAVEUSE - MONTAGE CENTRAL

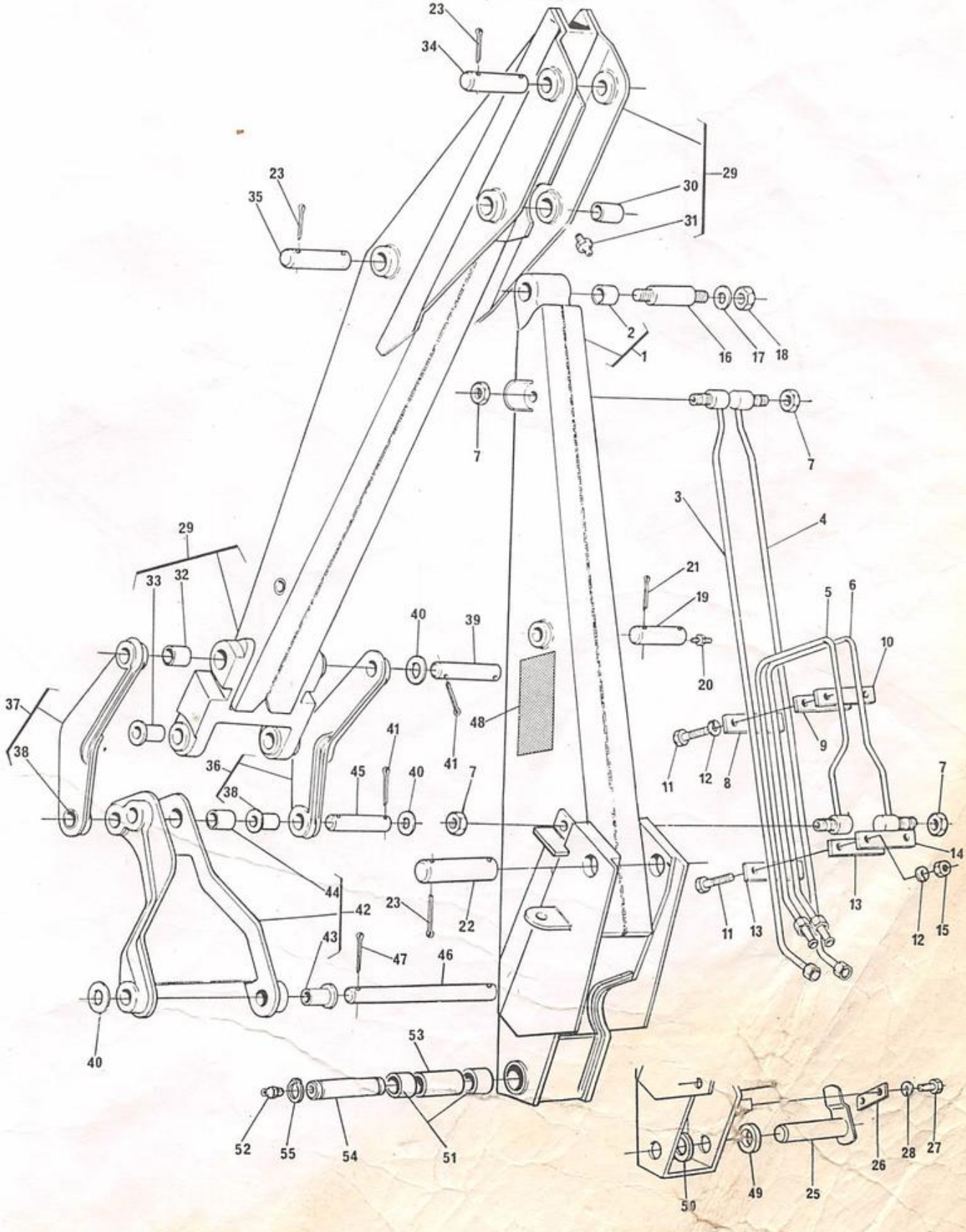

280

PLATAFORMA
PLATFORM
PLATAFORMA
PLATE-FORME

RETROESCAVADEIRA	- CENTRADA
CENTRE MOUNTED	- DIGGER UNIT
RETROEXCAVADORA	- MONTAJE CENTRAL
PELLE RÉTROCAVEUSE	- MONTAGE CENTRAL

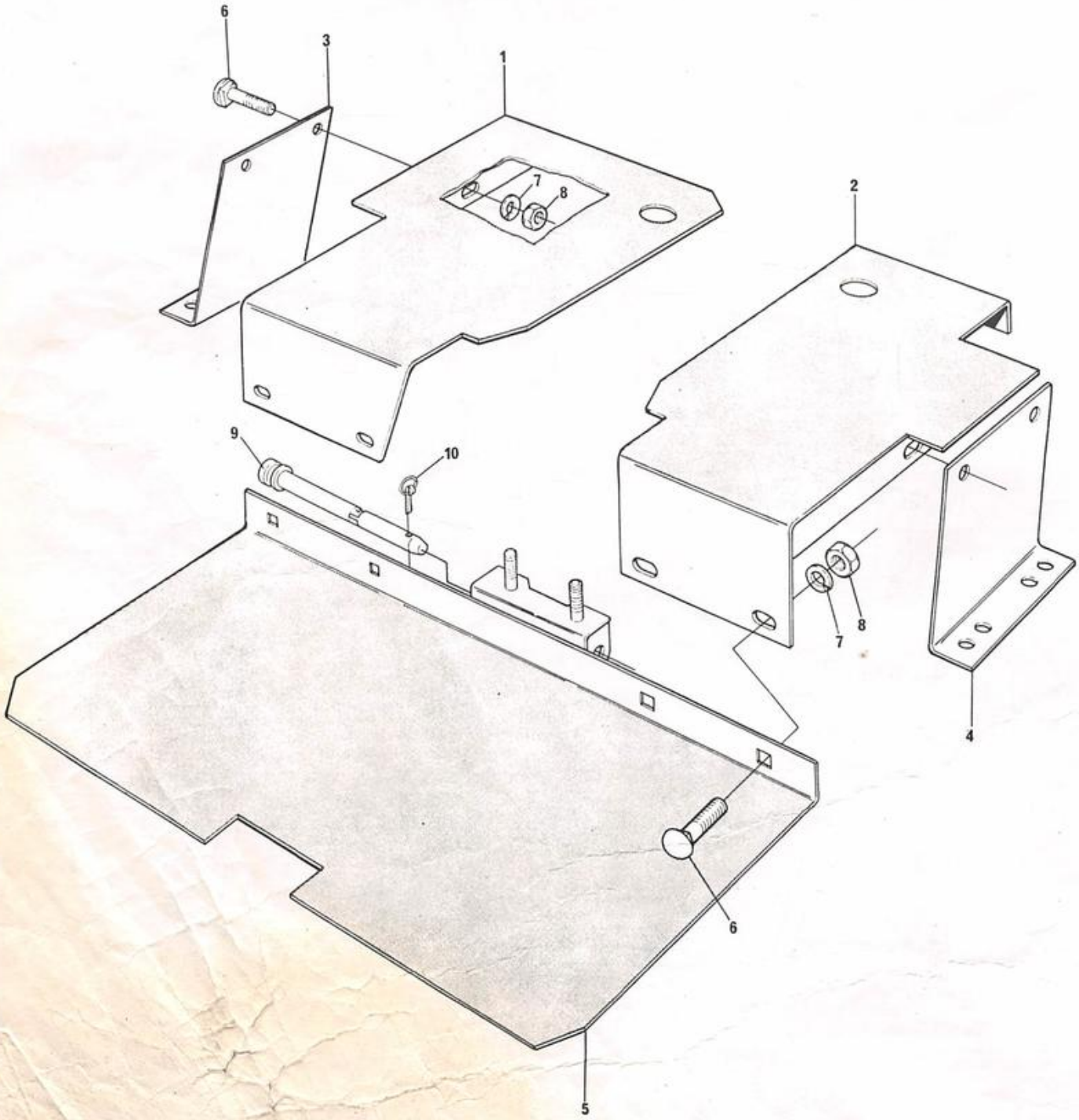

PLATAFORMA
PLATFORM
PLATAFORMA
PLATE-FORME

RETROESCAVADEIRA - CENTRADA
CENTRE MOUNTED - DIGGER UNIT
RETROEXCAVADORA - MONTAJE CENTRAL
PELLE RÉTROCAVEUSE - MONTAGE CENTRAL

1	3409441 M91	▶	1	SOLEIRA.....	STEP.....	CHAPA DE PISO...	MARCHEPIED.....
2	3409442 M91	◀	1	SOLEIRA.....	STEP.....	CHAPA DE PISO...	MARCHEPIED.....
3	845469 M1	▶	1	SUPORTE.....	SUPPORT.....	SOPORTE.....	SUPPORT.....
4	845470 M2	◀	1	SUPORTE.....	SUPPORT.....	SOPORTE.....	SUPPORT.....
5	3408474 M91		1	PLATAFORMA.....	PLATFORM.....	PLATAFORMA.....	PLATE-FORME.....
6	353794 X1		8	PARAFUSO.....	BOLT.....	TORNILLO.....	VIS.....
7	353446 X1		8	ARRUELA.....	WASHER.....	ARANDELA.....	RONDELLE.....
8	363621 X1		8	PORCA.....	NUT.....	TUERCA.....	ÉCROU.....
9	488798 M1		1	PINO.....	PIN.....	PERNO.....	AXE.....
10	810825 M92		1	PINO.....	PIN.....	PERNO.....	AXE.....

SISTEMA HIDR.DOS CILINDROS - LEVANTE-PROFUNDIDADE-CAÇAMBA
HYDRAULIC OF CYLINDERS - BOOM-DIPPERSTICK-BUCKET
SISTEMA HIDR.DE LOS CILINDROS - AGUILÓN-BRAZO ATAQUE-CUCHAR.
SYSTÈME HYDRAULIQUE DES VÉRINS - FLÈCHE-BRAS-GODET

RETROESCAVADEIRA - CENTRADA
CENTRE MOUNTED - DIGGER UNIT
RETROEXCAVADORA - MONTAJE CENTRAL
PELLE RÉTROCAVEUSE - MONTAGE CENTRAL

1	3146957 M92			4	MANGUEIRA.....	HOSE.....	MANGUERA.....	DURITE.....
2	359002 X1	1		8	ANEL "O".....	"O" RING.....	ARO SELLO.....	JOINT TORIQUE...
3	871668 M91		90º	4	COTOVELO.....	ELBOW.....	CODO.....	COUDE.....
4	3409064 M91			4	MANGUEIRA.....	HOSE.....	MANGUERA.....	DURITE.....
5	835013 M91			8/12	CONEXÃO.....	CONNECTION.....	CONEXIÓN.....	RACCORD.....
6	359002 X1	5		8/12	ANEL "O".....	"O" RING.....	ARO SELLO.....	JOINT TORIQUE...
7	3408505 M91			2	MANGUEIRA.....	HOSE.....	MANGUERA.....	DURITE.....
8	3408497 M92		PÁG.290	1	VÁLVULA.....	VALVE.....	VÁLVULA.....	VALVE.....
9	3409119 M92		PÁG.297	1	CILINDRO.....	CYLINDER.....	CILINDRO.....	VÉRIN.....
10	3146145 M92		PÁG.298 052078		CILINDRO.....	CYLINDER.....	CILINDRO.....	VÉRIN.....
11	3146167 M92		PÁG.301	1	CILINDRO.....	CYLINDER.....	CILINDRO.....	VÉRIN.....
12	3411863 M91		(A) → 577	1	BRAÇADEIRA.....	CLAMP.....	ABRAZADERA.....	COLLIER.....
13	3411862 M1		(A) → 577	2	CHAPA PROTEÇÃO..	PLATE.....	PLACA.....	PLAQUE.....
14	353989 X1		(A) → 577	4	PARAFUSO.....	BOLT.....	TORNILLO.....	VIS.....
15	353441 X1		(A) → 577	4	ARRUELA.....	WASHER.....	ARANDELA.....	RONDELLE.....
16	3587225 M1		(A) → 665	2	PROTEÇÃO.....	GUARD.....	PROTECCIÓN.....	GARANT.....
17	3148223 M1		(A) → 665	2/6	BRAÇADEIRA.....	CLAMP.....	ABRAZADERA.....	COLLIER.....

(A) COMPONENTES DO JOGO Nº 3412411 M91, VIDE BS-148/86
ITEMS OF KIT NO. 3412411 M91, SEE BS-148/86
COMPONENTES DEL JUEGO Nº 3412411 M91, VÉASE BS-148/86
FONT PARTIE DU JEU 3412411 M91, VOIR BP-148/86

SISTEMA HIDR.DOS CILINDROS - LEVANTE-PROFUNDIDADE-CAÇAMBA	RETROESCAVADEIRA - CENTRADA
HYDRAULI SYSTEM OF CYLINDERS - BOOM-DIPPERSTICK-BUCKET	CENTRE MOUNTED - DIGGER UNIT
SISTEMA HIDR.DE LOS CILINDROS - AGUILLÓN-BRAZO ATAQUE-CUCHAR	RETROEXVADADORA - MONTAJE CENTRAL
SYSTÈME HIDRAULIQUE DES VÉRINS - FLÈCHE-BRAS-GODET	PELLE RÉTROCAVEUSE - MONTAGE CENTRAL

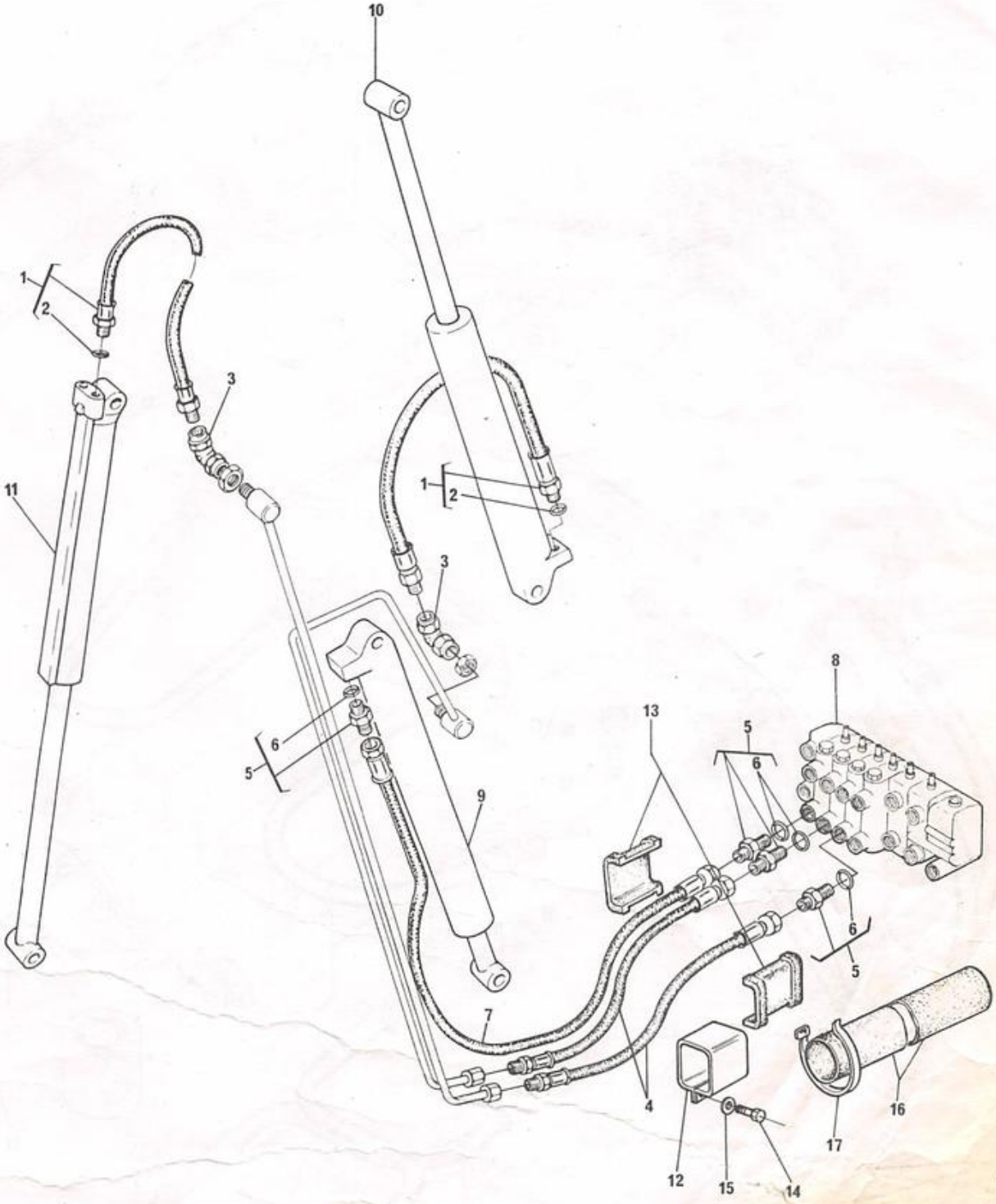

SISTEMA HIDR.DOS CILINDROS	- ESTABILIZADOR E GIRO
HYDRAULIC SYSTEM OF CYLINDERS	- STABILISER AND ROTARY
SISTEMA HIDR.DE LOS CILINDROS	- ESTABILIZADOR Y GIRATORIO
SYSTÈME HYDRAULIQUE DES VÉRINS	- STABILISATEUR ET ROTATIF

RETROESCAVADEIRA	- CENTRADA
CENTRE MOUNTED	- DIGGER UNIT
RETROEXCAVADORA	- MONTAJE CENTRAL
PELLE RÉTROCAVEUSE	- MONTAGE CENTRAL

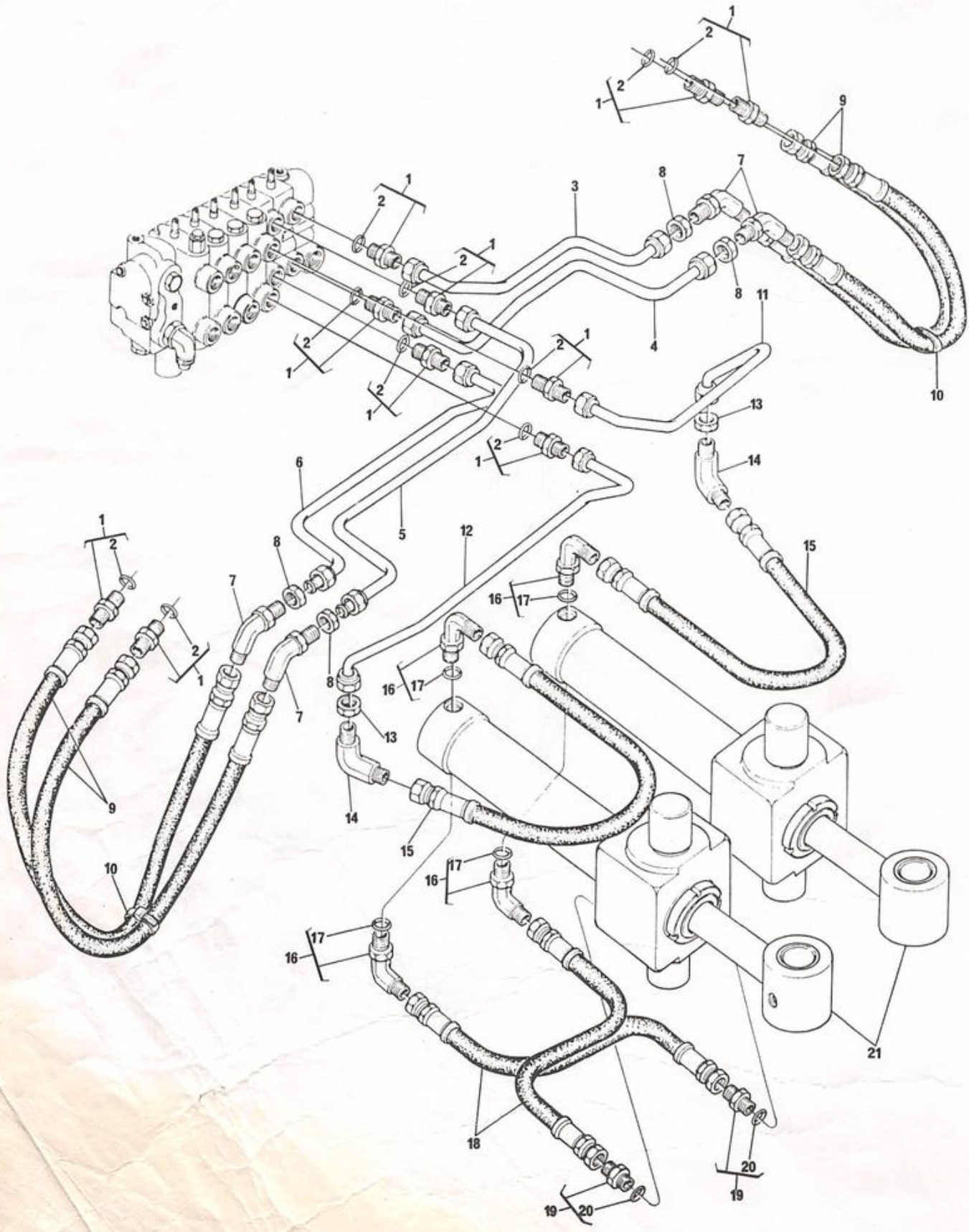

SISTEMA HIDR.DOS CILINDROS	- ESTABILIZADOR E GIRO
HYDRAULIC SYSTEM OF CYLINDERS	- STABILISER AND ROTARY
SISTEMA HIDR.DE LOS CILINDROS	- ESTABILIZADOR Y GIRATORIO
SYSTÈME HYDRAULIQUE DES VÉRINS	- STABILISATEUR ET ROTATIF

RETROESCAVADEIRA	- CENTRADA
CENTRE MOUNTED	- DIGGER UNIT
RETROEXCAVADORA	- MONTAJE CENTRAL
PELLE RÉTROCAVEUSE	- MONTAGE CENTRAL

1	832159	M91			10	CONEXÃO.....	CONNECTION.....	CONEXIÓN.....	RACCORD.....
2	359002	X1	1		1	ANEL "O".....	"O" RING.....	ARO SELLO.....	JOINT TORIQUE...
3	3409060	M91		◀	1	TUBO.....	PIPE.....	CAÑO.....	TUYAUTERIE.....
4	3409058	M91		◀	1	TUBO.....	PIPE.....	CAÑO.....	TUYAUTERIE.....
5	3409056	M91		▶	1	TUBO.....	PIPE.....	CAÑO.....	TUYAUTERIE.....
6	3409062	M91		▶	1	TUBO.....	PIPE.....	CAÑO.....	TUYAUTERIE.....
7	363907	X1		45º	4	COTOVELO.....	ELBOW.....	CODO.....	COUDE.....
8	356614	X1			4	PORCA.....	NUT.....	TUERCA.....	ÉCROU.....
9	843388	M3			4	MANGUEIRA.....	HOSE.....	MANGUERA.....	DURITE.....
10	3225356	M1			2	BRAÇADEIRA.....	CLAMP.....	ABRAZADERA.....	COLLIER.....
11	3409065	M91		◀	1	TUBO.....	PIPE.....	CAÑO.....	TUYAUTERIE.....
12	3409067	M91		▶	1	TUBO.....	PIPE.....	CAÑO.....	TUYAUTERIE.....
13	356614	X1			2	PORCA.....	NUT.....	TUERCA.....	ÉCROU.....
14	361194	X1		90º	2	COTOVELO.....	ELBOW.....	CODO.....	COUDE.....
15	844419	M1			2	MANGUEIRA.....	HOSE.....	MANGUERA.....	DURITE.....
16	358762	X91		90º	4	COTOVELO.....	ELBOW.....	CODO.....	COUDE.....
17	831497	M1	16		4	ANEL "O".....	"O" RING.....	ARO SELLO.....	JOINT TORIQUE...
18	844413	M1	Cm-096-cm023		2	MANGUEIRA.....	HOSE.....	MANGUERA.....	DURITE.....
19	358743	X91			2	CONEXÃO.....	CONNECTION.....	CONEXIÓN.....	RACCORD.....
20	831497	M1	19		2	ANEL "O".....	"O" RING.....	ARO SELLO.....	JOINT TORIQUE...
21	3409133	M91		◇PÁG.294	2	CILINDRO.....	CYLINDER.....	CILINDRO.....	VÉRIN.....

SISTEMA HIDRÁULICO - VÁLVULA DE COMANDO	RETROESCAVADEIRA - CENTRADA
HYDRAULIC SYSTEM - CONTROL VALVE	CENTRE MOUNTED - DIGGER UNIT
SISTEMA HIDRÁULICO - VÁLVULA DE MANDO	RETROEXCAVADORA - MONTAJE CENTRAL
SYSTÈME HYDRAULIQUE - VALVE DE COMMANDE	PELLE RÉTROCAVEUSE - MONTAGE CENTRAL

1	2802662	M91		3	ALAVANCA.....	LEVER.....	PALANCA.....	LEVIER.....
2	2802663	M91		2	ALAVANCA.....	LEVER.....	PALANCA.....	LEVIER.....
3	490445	M91		5	BOTÃO.....	KNOB.....	PERILLA.....	BOULE.....
4	3409016	M91		1	SUPORTE.....	BRACKET.....	SOPORTE.....	SUPPORT.....
5	3408091	M1		1	EIXO.....	SHAFT.....	EJE.....	ARBRE.....
6	3409050	M1		1	ESPAÇADOR.....	SPACER.....	ESPACIADOR.....	ENTRETOISE.....
7	420407	M1		1	PINO.....	PIN.....	PERNO.....	AXE.....
8	3412014	M1		5	TIRANTE.....	ROD.....	VARILLA.....	TRINGLE.....
9	195234	M1		11	PINO.....	PIN.....	PERNO.....	AXE.....
10	354055	X1		11	CONTRAPINO.....	COTTER PIN.....	PASADOR DOBLE...	GOUPILLE.....
11	354648	X1		4	PARAFUSO.....	BOLT.....	TORNILLO.....	BOULON.....
12	353439	X1		4	ARRUELA.....	WASHER.....	ARANDELA.....	RONDELLE.....
13	375098	X1		4	PORCA.....	NUT.....	TUERCA.....	ÉCROU.....
14	3409022	M91		1	TAMPA.....	COVER.....	TAPA.....	COUVERCLE.....
15	353501	X1		6	PARAFUSO.....	BOLT.....	TORNILLO.....	BOULON.....
16	353441	X1		6	ARRUELA.....	WASHER.....	ARANDELA.....	RONDELLE.....
17	3409112	M1		1	DECALCOMANIA....	DECAL.....	CALCOMANÍA.....	DÉCALCOMANIE....
18	196465	M1	"MF"	1	DECALCOMANIA....	DECAL.....	CALCOMANÍA.....	DÉCALCOMANIE....
19	3409333	M1	"86"	1	DECALCOMANIA....	DECAL.....	CALCOMANÍA.....	DÉCALCOMANIE....
20	3409115	M1		2	DECALCOMANIA....	DECAL.....	CALCOMANÍA.....	DÉCALCOMANIE....
21	3409074	M91		1	ALAVANCA.....	LEVER.....	PALANCA.....	LEVIER.....
22	3587914	M91	◀	1	PEDAL.....	PEDAL.....	PEDAL.....	PÉDALE.....
23	3587912	M91	▶	1	PEDAL.....	PEDAL.....	PEDAL.....	PÉDALE.....
24	357631	X1		2	PINO.....	PIN.....	PERNO.....	AXE.....
25	3409092	M91		1	EIXO.....	SHAFT.....	EJE.....	AXE.....
26	13811	X		1	PINO GRAXEIRO...	GREASE NIPPLE...	NIPLE DE ENGRASE	GRAISSEUR.....
27	3409082	M1		1	TIRANTE.....	ROD.....	VARILLA.....	TRINGLE.....
28	3409083	M1		1	PINO.....	PIN.....	PERNO.....	AXE.....
29	3409397	M1		2	ANEL TRAVA.....	CIRCLIP.....	ARO RETÉN.....	CIRCLIP.....
30	353517	X1		2	PARAFUSO.....	BOLT.....	TORNILLO.....	BOULON.....
31	353446	X1		6	ARRUELA.....	WASHER.....	ARANDELA.....	RONDELLE.....
32	3409071	M91		1	SUPORTE.....	BRACKET.....	SOPORTE.....	SUPPORT.....
33	3409069	M1		1	ALAVANCA.....	LEVER.....	PALANCA.....	LEVIER.....
34	390734	X1		1	ARRUELA.....	WASHER.....	ARANDELA.....	RONDELLE.....
35	354048	X1		1	CONTRAPINO.....	COTTER PIN.....	PASADOR DOBLE...	GOUPILLE.....
36	3409070	M1		1	PINO.....	PIN.....	PERNO.....	AXE.....
37	353756	X1		1	ARRUELA.....	WASHER.....	ARANDELA.....	RONDELLE.....
38	354048	X1		1	CONTRAPINO.....	COTTER PIN.....	PASADOR DOBLE...	GOUPILLE.....
39	353518	X1		2	PARAFUSO.....	BOLT.....	TORNILLO.....	BOULON.....
40	845459	M91		1	CONEXÃO.....	CONNECTION.....	CONEXIÓN.....	RACCORD.....
41	364777	X1	40	1	ANEL "O".....	"O" RING.....	ARO SELLO.....	JOINT TORIQUE...
42	1023028	M1	40	1	ARRUELA.....	WASHER.....	ARANDELA.....	RONDELLE.....
43	831617	M1	40	1	ANEL "O".....	"O" RING.....	ARO SELLO.....	JOINT TORIQUE...
44	835014	M91		1	CONEXÃO.....	CONNECTION.....	CONEXIÓN.....	RACCORD.....
45	835026	M1	44	1	ANEL "O".....	"O" RING.....	ARO SELLO.....	JOINT TORIQUE...
46	3409084	M91		1	MANGUEIRA.....	HOSE.....	MANGUERA.....	DURITE.....
47	356597	X1		1	CONEXÃO.....	CONNECTION.....	CONEXIÓN.....	RACCORD.....
48	3409052	M91		1	TUBO.....	PIPE.....	CAÑO.....	TUYAUTERIE.....
49	835057	M91		1	CONEXÃO.....	CONNECTION.....	CONEXIÓN.....	RACCORD.....
50	835025	M1	49	1	ANEL "O".....	"O" RING.....	ARO SELLO.....	JOINT TORIQUE...
51	364574	X91	909	1	COTOVELO.....	ELBOW.....	CODO.....	COUDE.....
52	3409054	M91		1	TUBO.....	PIPE.....	CAÑO.....	TUYAUTERIE.....

SISTEMA HIDRÁULICO - VÁLVULA DE COMANDO	RETROESCAVADEIRA - CENTRADA
HYDRAULIC SYSTEM - CONTROL VALVE	CENTRE MOUNTED - DIGGER UNIT
SISTEMA HIDRÁULICO - VÁLVULA DE MANDO	RETROEXCAVADORA - MONTAJE CENTRAL
SYSTÈME HYDRAULIQUE - VALVE DE COMMANDE	PELLE RÉTROCAVEUSE - MONTAGE CENTRAL

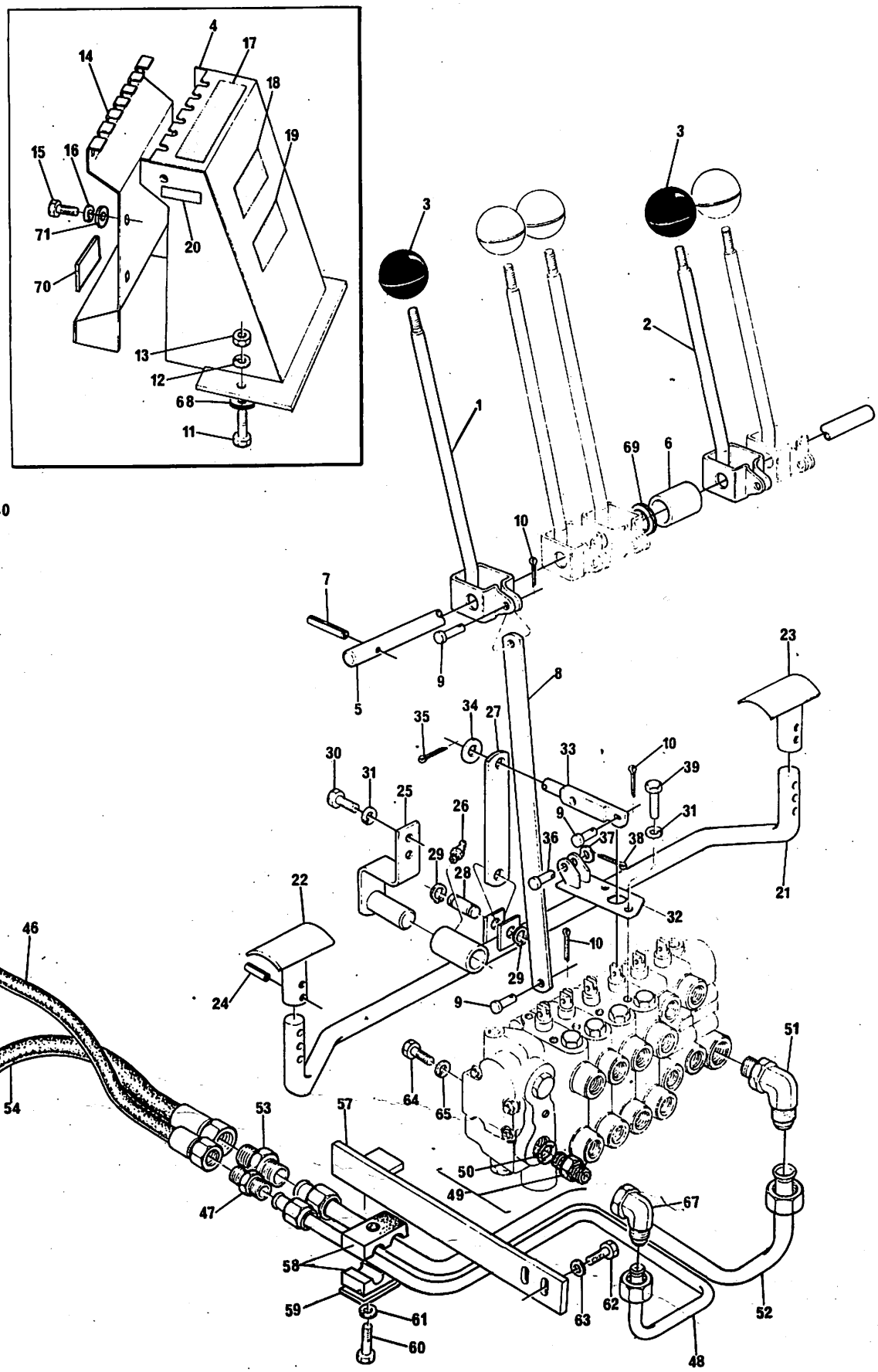

SISTEMA HIDRÁULICO	-	VÁLVULA DE COMANDO
HYDRAULIC SYSTEM	-	CONTROL VALVE
SISTEMA HIDRÁULICO	-	VÁLVULA DE MANDO
SYSTÈME HYDRAULIQUE	-	VALVE DE COMMANDE

RETROESCAVADEIRA	-	CENTRADA
CENTRE MOUNTED	-	DIGGER UNIT
RETROEXCAVADORA	-	MONTAJE CENTRAL
PELLE RÉTROCAVEUSE	-	MONTAGE CENTRAL

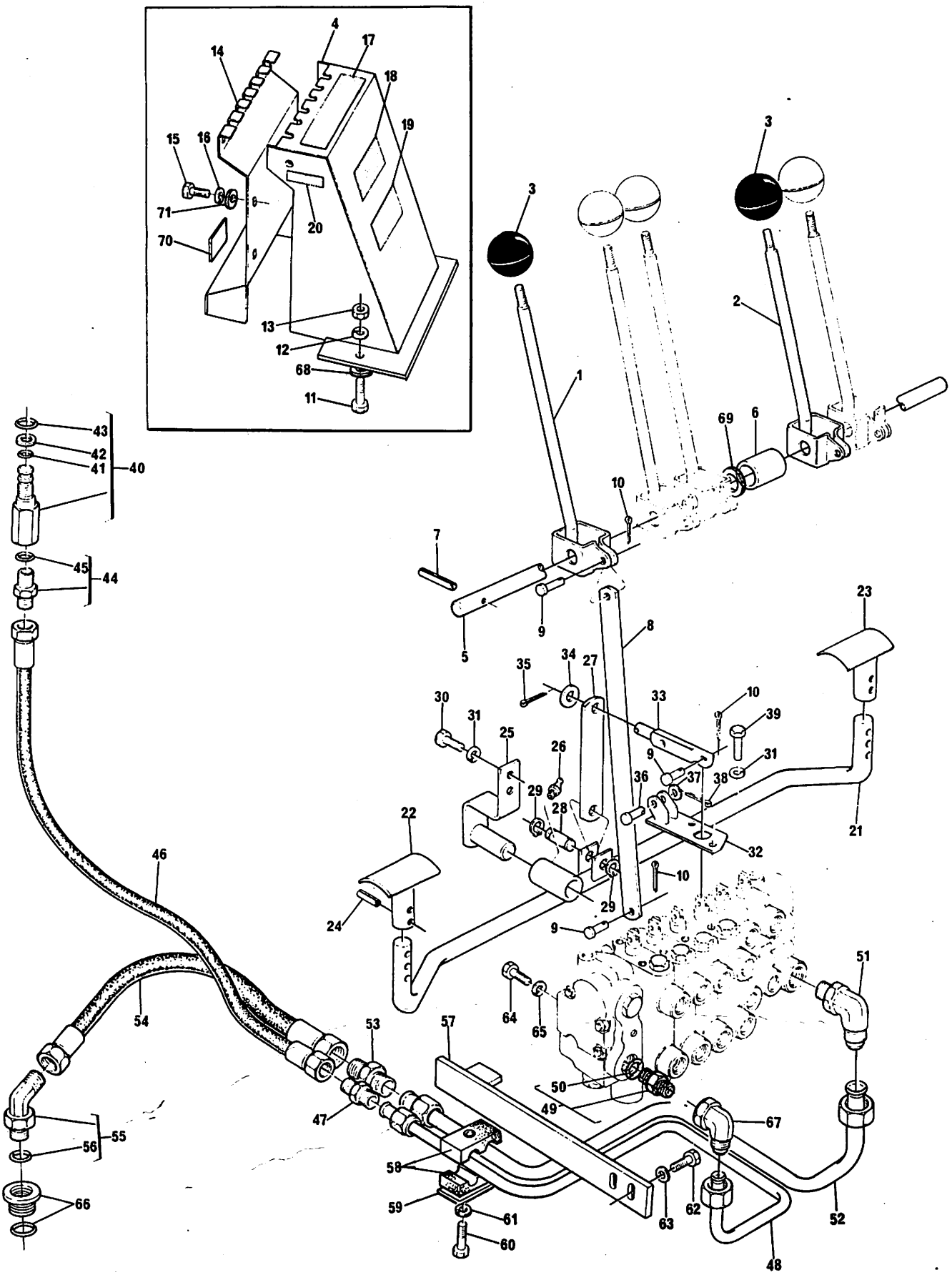

SISTEMA HIDRÁULICO	- VÁLVULA DE COMANDO
HYDRAULIC SYSTEM	- CONTROL VALVE
SISTEMA HIDRÁULICO	- VÁLVULA DE MANDO
SYSTÈME HYDRAULIQUE	- VALVE DE COMMANDE

RETROESCAVADEIRA	- CENTRADA
CENTRE MOUNTED	- DIGGER UNIT
RETROEXCAVADORA	- MONTAJE CENTRAL
PELLE RÉTROCAVEUSE	- MONTAGE CENTRAL

53	356864 X1		1	CONEXÃO.....	CONNECTION.....	CONEXIÓN.....	RACCORD.....
54	3409085 M91		1	MANGUEIRA.....	HOSE.....	MANGUERA.....	DURITE.....
55	358786 X91	(A) 459	1	COTOVELO.....	ELBOW.....	CODO.....	COUDE.....
56	835026 M1	55	1	ANEL "O".....	"O" RING.....	ARO SELLO.....	JOINT TORIQUE...
57	3409086 M92		1	SUPORTE.....	BRACKET.....	SOPORTE.....	SUPPORT.....
58	3412646 M1		2	COXIM.....	PAD.....	ALMOHADILLA.....	TAMPON.....
59	3412647 M1		2	GRAMPO.....	CLIP.....	SUJETADOR.....	AGRAFE.....
60	362463 X1		1	PARAFUSO.....	BOLT.....	TORNILLO.....	BOULON.....
61	353434 X1		1	ARRUELA.....	WASHER.....	ARANDELA.....	RONDELLE.....
62	353679 X1		2	PARAFUSO.....	BOLT.....	TORNILLO.....	BOULON.....
63	829185 M1		2	ARRUELA.....	WASHER.....	ARANDELA.....	RONDELLE.....
64	353723 X1		3	PARAFUSO.....	BOLT.....	TORNILLO.....	BOULON.....
65	353439 X1		3	ARRUELA.....	WASHER.....	ARANDELA.....	RONDELLE.....
66	3409399 M91	(A)	1	BUCHA.....	BUSH.....	BUJE.....	BAGUE.....
67	3148868 M1		1	CONEXÃO.....	CONNECTION.....	CONEXIÓN.....	RACCORD.....
68	339596 X1		X	ARRUELA.....	WASHER.....	ARANDELA.....	RONDELLE.....
69	2802767 M1		X	ARRUELA.....	WASHER.....	ARANDELA.....	RONDELLE.....
70	3412954 M1		2	DECALCOMANIA....	DECAL.....	CALCOMANÍA.....	DÉCALCOMANIE....
71	829185 M1		1	ARRUELA.....	WASHER.....	ARANDELA.....	RONDELLE.....

(A) USADO ATÉ A SÉRIE
USED UP TO SERIAL
USADO HASTA LA SERIE
UTILISÉ JUSQU'À LA SÉRIE

2392 - MF 86R
51085 - MF 86MS

VÁLVULA DE COMANDO - RACINE
CONTROL VALVE - RACINE
VÁLVULA DE MANDO - RACINE
VALVE DE COMMANDE - RACINE

RETROESCAVADEIRA - CENTRADA
CENTRE MOUNTED - DIGGER UNIT
RETROEXCAVADORA - MONTAJE CENTRAL
PELLE RÉTROCAVEUSE - MONTAGE CENTRAL

1	3408497 M92			1	VALVULA.....	VALVE.....	VÁLVULA.....	VALVE.....
2	2730751 M91	1		1	CORPO.....	BODY.....	CUERPO.....	CORPS.....
3	356040 X1	2		1	BUJÃO.....	PLUG.....	TAPÓN.....	BOUCHON.....
4	2730754 M91	2		1	BUJÃO.....	PLUG.....	TAPÓN.....	BOUCHON.....
5	835025 M1	29		1	ANEL "O".....	"O" RING.....	ARO SELLO.....	JOINT TORIQUE...
6	358764 X91	2	90º	1	CONEXÃO.....	CONNECTION.....	CONEXIÓN.....	RACCORD.....
7	835025 M1	29		1	ANEL "O".....	"O" RING.....	ARO SELLO.....	JOINT TORIQUE...
8	2730753 M91	2		1	BUJÃO.....	PLUG.....	TAPÓN.....	BOUCHON.....
9	835025 M1	29		1	ANEL "O".....	"O" RING.....	ARO SELLO.....	JOINT TORIQUE...
10	3176158 M1	1	Ø 8,76	2	PARAFUSO.....	BOLT.....	TORNILLO.....	VIS.....
10	3176157 M1	1	Ø 10,35	2	PARAFUSO.....	BOLT.....	TORNILLO.....	VIS.....
11	353434 X1	1		4	ARRUELA.....	WASHER.....	ARANDELA.....	RONDELLE.....
12	353431 X1	1		4	PORCA.....	NUT.....	TUERCA.....	ÉCROU.....
13	2730755 M91	1		4	CORPO.....	BODY.....	CUERPO.....	CORPS.....
14	2730770 M91	1	2750 PSI	4	VÁLVULA.....	VALVE.....	VÁLVULA.....	DISTRIBUTEUR....
15	2730775 M91	1	3000 PSI	4	VÁLVULA.....	VALVE.....	VÁLVULA.....	DISTRIBUTEUR....
16	2730774 M92	29		8	JOGO DE REPARO..	REPAIR KIT.....	JUEGO REPARACIÓN	JEU RÉPARATION..
17	2730782 M1	1		1	VÁLVULA.....	VALVE.....	VÁLVULA.....	VALVE.....
18	2730765 M91	1		2	CORPO.....	BODY.....	CUERPO.....	CORPS.....
19	2730766 M1	1		12	LIMITADOR.....	RETAINER.....	RETÉN.....	BAGUE D'ARRÊT...
20	2730767 M1	1		6	MOLA.....	SPRING.....	RESORTE.....	RESSORT.....
21	2730781 M1	1		6	PARAFUSO.....	BOLT.....	TORNILLO.....	VIS.....
22	2730768 M1	1		6	TAMPA.....	COVER.....	TAPA.....	COUVERCLE.....
23	360878 X1	1		12	PARAFUSO.....	BOLT.....	TORNILLO.....	VIS.....
24	2730779 M1	1		6	PISTÃO.....	PISTON.....	PISTÓN.....	PISTON.....
25	2730778 M1	1		6	MOLA.....	SPRING.....	RESORTE.....	RESSORT.....
26	2730762 M91	1		6	BUJÃO.....	PLUG.....	TAPÓN.....	BOUCHON.....
27	835025 M1	29		6	ANEL "O".....	"O" RING.....	ARO SELLO.....	JOINT TORIQUE...
28	2730752 M1	1		1	CORPO.....	BODY.....	CUERPO.....	CORPS.....
29	2730750 M91			1	JOGO DE REPARO..	REPAIR KIT.....	JUEGO REPARACIÓN	JEU RÉPARATION..

VÁLVULA DE COMANDO	-	RACINE
CONTROL VALVE	-	RACINE
VÁLVULA DE MANDO	-	RACINE
VALVE DE COMMANDE	-	RACINE

RETROESCAVADEIRA	-	CENTRADA
CENTRE MOUNTED	-	DIGGER UNIT
RETROEXCAVADORA	-	MONTAJE CENTRAL
PELLE RÉTROCAVEUSE	-	MONTAGE CENTRAL

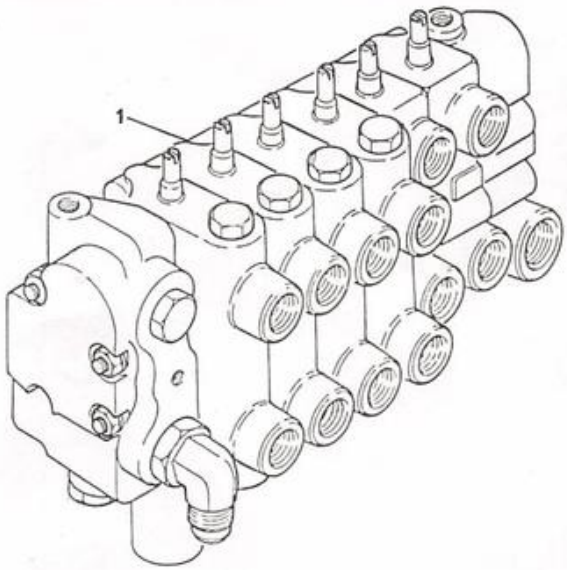



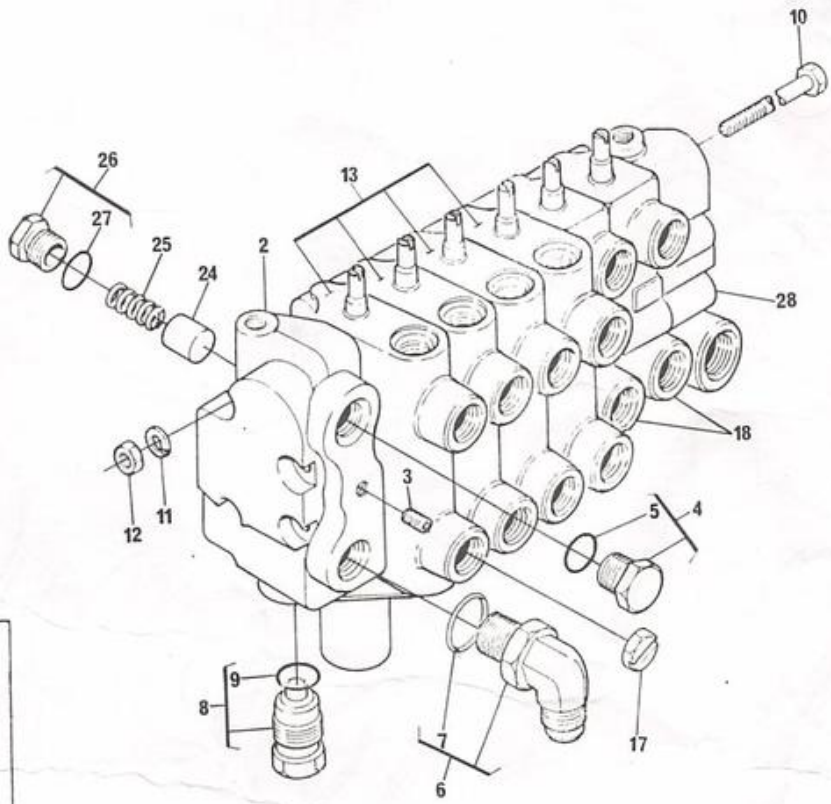

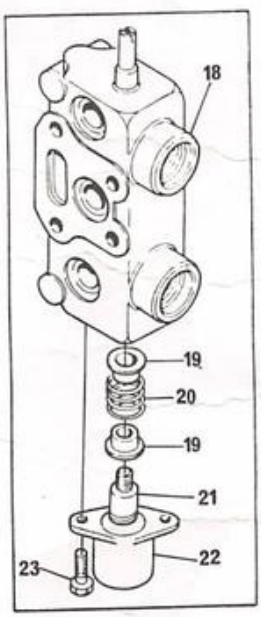

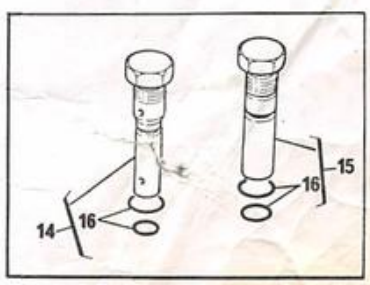

Sapata -

CILINDRO DO ESTABILIZADOR	- D.H.B.
STABILISER CYLINDER	- D.H.B.
CILINDRO DEL ESTABILIZADOR	- D.H.B.
VÉRIN DE STABILISATEUR	- D.H.B.

RETROESCAVADEIRA	- CENTRADA
CENTRE MOUNTED	- DIGGER UNIT
RETROEXCAVADORA	- MONTAJE CENTRAL
PELLE RÉTROCAVEUSE	- MONTAGE CENTRAL

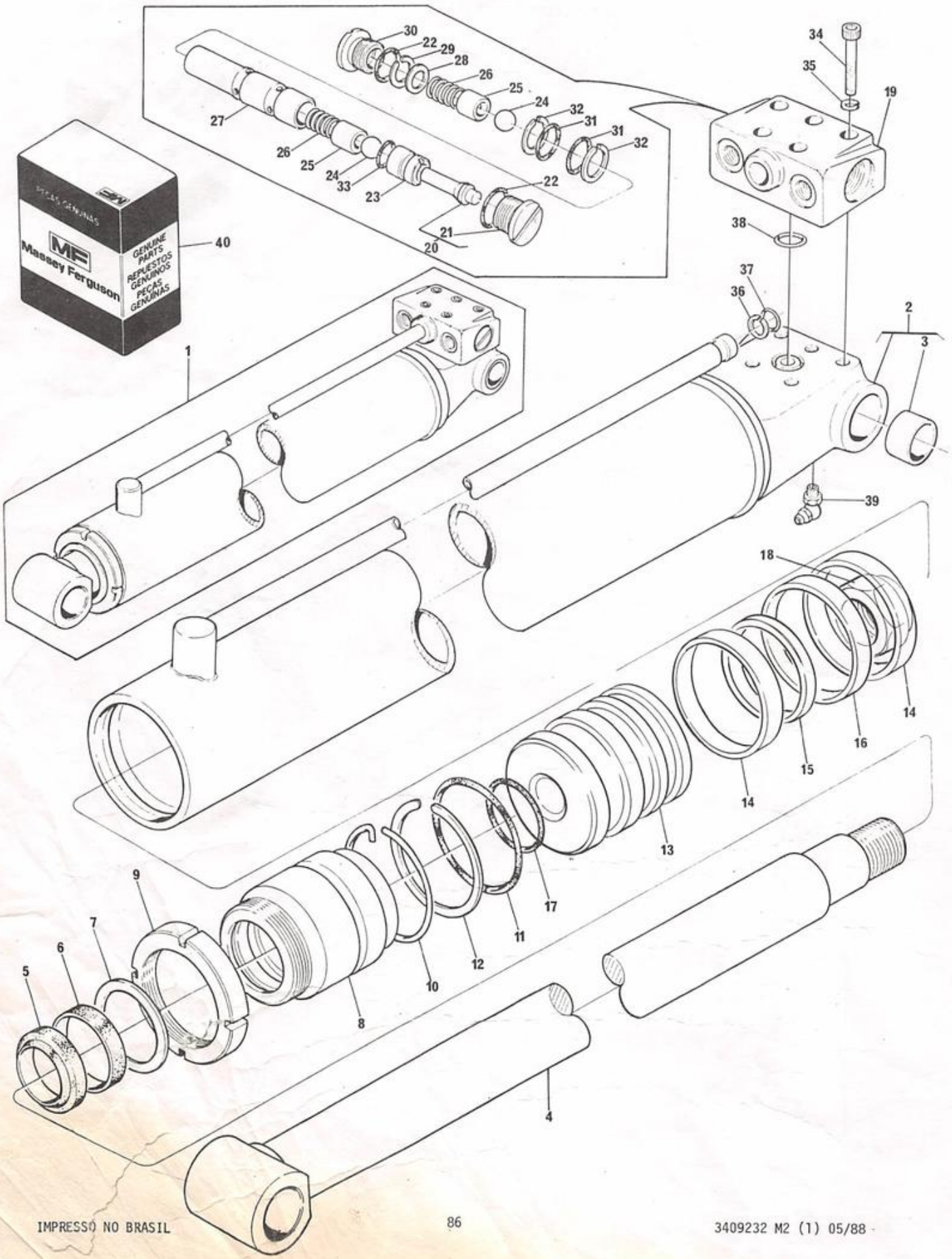

CILINDRO DO ESTABILIZADOR - D.H.B.
STABILISER CYLINDER - D.H.B.
CILINDRO DEL ESTABILIZADOR - D.H.B.
VÉRIN DE STABILISATEUR - D.H.B:

RETROESCAVADEIRA - CENTRADA
CENTRE MOUNTED - DIGGER UNIT
RETROEXCAVADORA - MONTAJE CENTRAL
PELLE RÉTROCAVEUSE - MONTAGE CENTRAL

1	3409134 M92		2	CILINDRO.....	CYLINDER.....	CILINDRO.....	VÉRIN.....
2	3175820 M91	1	1	CAMISA.....	BARREL.....	CILINDRO.....	CYLINDER.....
3	3175777 M1	2	2	BUCHA.....	BUSH.....	BUJE.....	BAGUE.....
4	3175822 M91	1	1	HASTE.....	ROD.....	VARILLA.....	TIGE.....
5		40	1	ANEL.....	RING.....	ANILLO.....	ANNEAU.....
6		40	1	GAXETA.....	SEAL.....	SELLO.....	JOINT.....
7		40	1	ANEL.....	RING.....	ANILLO.....	ANNEAU.....
8	3175784 M1	1	1	MANCAL.....	BEARING.....	COJINETE.....	COUSSINET.....
9	3175791 M1	1	1	PORCA.....	NUT.....	TUERCA.....	ÉCROU.....
10 *	3175790 M1	1	1	TRAVA.....	LOCK WIRE.....	ALAMBRE.....	JONC.....
11		40	1	ANEL "O".....	"O" RING.....	ARO SELLO.....	JOINT TORIQUE...
12		40	1	ANEL.....	RING.....	ANILLO.....	JOINT.....
13	3176838 M1	1 (A)	1	ÊMBOLO.....	PISTON.....	ÊMBOLO.....	PISTON.....
14		40 (B)	1	ANEL GUIA.....	GUIDE.....	GUÍA.....	GUIDE.....
14		40 (C)	2	ANEL GUIA.....	GUIDE.....	GUÍA.....	GUIDE.....
15		40	1	ANEL.....	RING.....	ANILLO.....	ANNEAU.....
16		40	1	ANEL.....	RING.....	ANILLO.....	ANNEAU.....
17		40	1	ANEL "O".....	"O" RING.....	ARO SELLO.....	JOINT TORIQUE...
18	3175797 M1	1	1	PORCA.....	NUT.....	TUERCA.....	ÉCROU.....
19	3175801 M1	1	1	CORPO.....	BODY.....	CUERPO.....	CORPS.....
20	3176721 M91	1	1	BUJÃO E PINO....	PLUG AND PIN....	TAPÓN Y PERNO...	BOUCHON ET AXE..
21		20	1	BUJÃO.....	PLUG.....	TAPÓN.....	BOUCHON.....
22		40	2	ANEL "O".....	"O" RING.....	ARO SELLO.....	JOINT TORIQUE...
23	3175809 M1	1	1	ASSENTO.....	SEAT.....	ASIENTO.....	SIÈGE.....
24	3175807 M1	1	2	ESFERA.....	BALL.....	BOLILLA.....	BILLE.....
25	3175806 M1	1	2	ASSENTO.....	SEAT.....	ASIENTO.....	SIÈGE.....
26	3175805 M1	1	2	MOLA.....	SPRING.....	RESORTE.....	RESSORT.....
27	3175802 M1	1	1	CARRETEL.....	SPOOL.....	CARRETE.....	TIROIR.....
28	3175813 M1	1	1	ARRUELA.....	WASHER.....	ARANDELA.....	RONDELLE.....
29	3175814 M1	1	1	ANEL TRAVA.....	CIRCLIP.....	ARO RETÉN.....	CIRCLIP.....
30	3175815 M1	1	1	BUJÃO.....	PLUG.....	TAPÓN.....	BOUCHON.....
31		40	2	ANEL "O".....	"O" RING.....	ARO SELLO.....	JOINT TORIQUE...
32		40	2	ANEL.....	RING.....	ANILLO.....	ANNEAU.....
33		40	1	ANEL "O".....	"O" RING.....	ARO SELLO.....	JOINT TORIQUE...
34	3175817 M1	1	5	PARAFUSO.....	BOLT.....	TORNILLO.....	VIS.....
35	3175816 M1	1	5	ARRUELA.....	WASHER.....	ARANDELA.....	RONDELLE.....
36		40	1	ANEL.....	RING.....	ANILLO.....	JOINT.....
37		40	1	ANEL "O".....	"O" RING.....	ARO SELLO.....	JOINT TORIQUE...
38		40	1	ANEL "O".....	"O" RING.....	ARO SELLO.....	JOINT TORIQUE...
39	3175818 M1	1	1	PINO GRAXEIRO...	GREASE NIPPLE...	NIPLE DE ENGRASE	GRAISSEUR.....
40	3176155 M91	(B)	1	JOGO DE REPARO..	REPAIR KIT.....	JUEGO REPARACIÓN	JEU RÉPARATION..
40	3176839 M91	(C)	1	JOGO DE REPARO..	REPAIR KIT.....	JUEGO REPARACIÓN	JEU RÉPARATION..

(A) PARA REPOR O ÊMBOLO USADO ATÉ SÉRIE
FOR REPAIR OF THE PLUNGER USED UP TO SERIAL
PARA REEMPLAZAR EL ÊMBOLO USADO HASTA LA SERIE
POUR REMPLACER LE PISTON UTILISÉ JUSQU'À LA SÉRIE
845 - MF 86R
50453 - MF 86MS
SOLICITE TAMBEM
ORDER TOO
PIDA TAMBIEM
COMMANDER AUSSI
3176839 M91 (1)

(B) USADO ATÉ A SÉRIE
USED UP TO SERIAL
USADO HASTA LA SERIE
UTILISÉ JUSQU'À LA SÉRIE
845 - MF 86R
50453 - MF 86MS

(C) INTRODUZIDO A PARTIR DA SÉRIE
INTRODUCED FROM SERIAL
INTRODUCIDO DESDE LA SERIE
INTRODUIT A PARTIR DE LA SÉRIE
846 - MF 86R
50454 - MF 86MS

CILINDRO DO GIRO - D.H.B.
ROTARY CYLINDER - D.H.B.
CILINDRO ROTATORIO - D.H.B.
VÉRIN ROTATIF - D.H.B.

RETROESCAVADEIRA - CENTRADA
CENTRE MOUNTED - DIGGER UNIT
RETROEXCAVADORA - MONTAJE CENTRAL
PELLE RÉTROCAVEUSE - MONTAGE CENTRAL

1		3409133 M91		2	CILINDRO.....	CYLINDER.....	CILINDRO.....	VÉRIN.....
2		3175849 M91	1	1	CAMISA.....	BARREL.....	CILINDRO.....	CYLINDRE.....
3		3175852 M91	1	1	HASTE.....	ROD.....	VARILLA.....	TIGE.....
4		3175831 M1	3	2	BUCHA.....	BUSH.....	BUJE.....	BAGUE.....
5			*23	1	ANEL.....	RING.....	ANILLO.....	ANNEAU.....
6			23	1	GAXETA.....	SEAL.....	SELLO.....	JOINT.....
7			23	1	ANEL.....	RING.....	ANILLO.....	ANNEAU.....
8		3175839 M1	1	1	MANCAL.....	BEARING.....	COJINETE.....	COUSSINET.....
9		3175838 M1	1	1	PORCA.....	NUT.....	TUERCA.....	ÉCROU.....
10	*	3175837 M1	1	1	TRAVA.....	LOCK WIRE.....	ALAMBRE.....	JONC.....
11			23	1	ANEL "O".....	"O" RING.....	ARO SELLO.....	JOINT TORIQUE...
12			23	1	ANEL.....	RING.....	ANILLO.....	ANNEAU.....
13		3175843 M1	1	1	PISTÃO.....	PISTON.....	PISTÓN.....	PISTON.....
14			23	2	ANEL GUIA.....	GUIDE.....	GUIA.....	GUIDE.....
15			23	1	ANEL.....	RING.....	ANILLO.....	ANNEAU.....
16			23	1	ANEL.....	RING.....	ANILLO.....	ANNEAU.....
17			23	1	ANEL "O".....	"O" RING.....	ARO SELLO.....	JOINT TORIQUE...
18		3175845 M1	1	1	ARRUELA.....	WASHER.....	ARANDELA.....	RONDELLE.....
19		3175844 M1	1	1	PARAFUSO.....	BOLT.....	TORNILLO.....	VIS.....
20		3175848 M1	1	1	BUJÃO.....	PLUG.....	TAPÓN.....	BOUCHON.....
21		13811 X	1	1	PINO GRAXEIRO...	GREASE NIPPLE...	NIPLE DE ENGRASE	GRAISSEUR.....
22		358724 X91	1	1	BUJÃO.....	PLUG.....	TAPÓN.....	BOUCHON.....
23		3176154 M91		1	JOGO DE REPARO..	REPAIR KIT.....	JUEGO REPARACIÓN	JEU RÉPARATION..
24		831497 M1	22	1	ANEL "O".....	"O" RING.....	ARO SELLO.....	JOINT TORIQUE...

CILINDRO DO GIRO	- D.H.B.
ROTARY CYLINDER	- D.H.B.
CILINDRO ROTATORIO	- D.H.B.
VÉRIN ROTATIF	- D.H.B.

RETROESCAVADEIRA	- CENTRADA
CENTRE MOUNTED	- DIGGER UNIT
RETROEXCAVADORA	- MONTAJE CENTRAL
PELLE RÉTROCAVEUSE	- MONTAGE CENTRAL

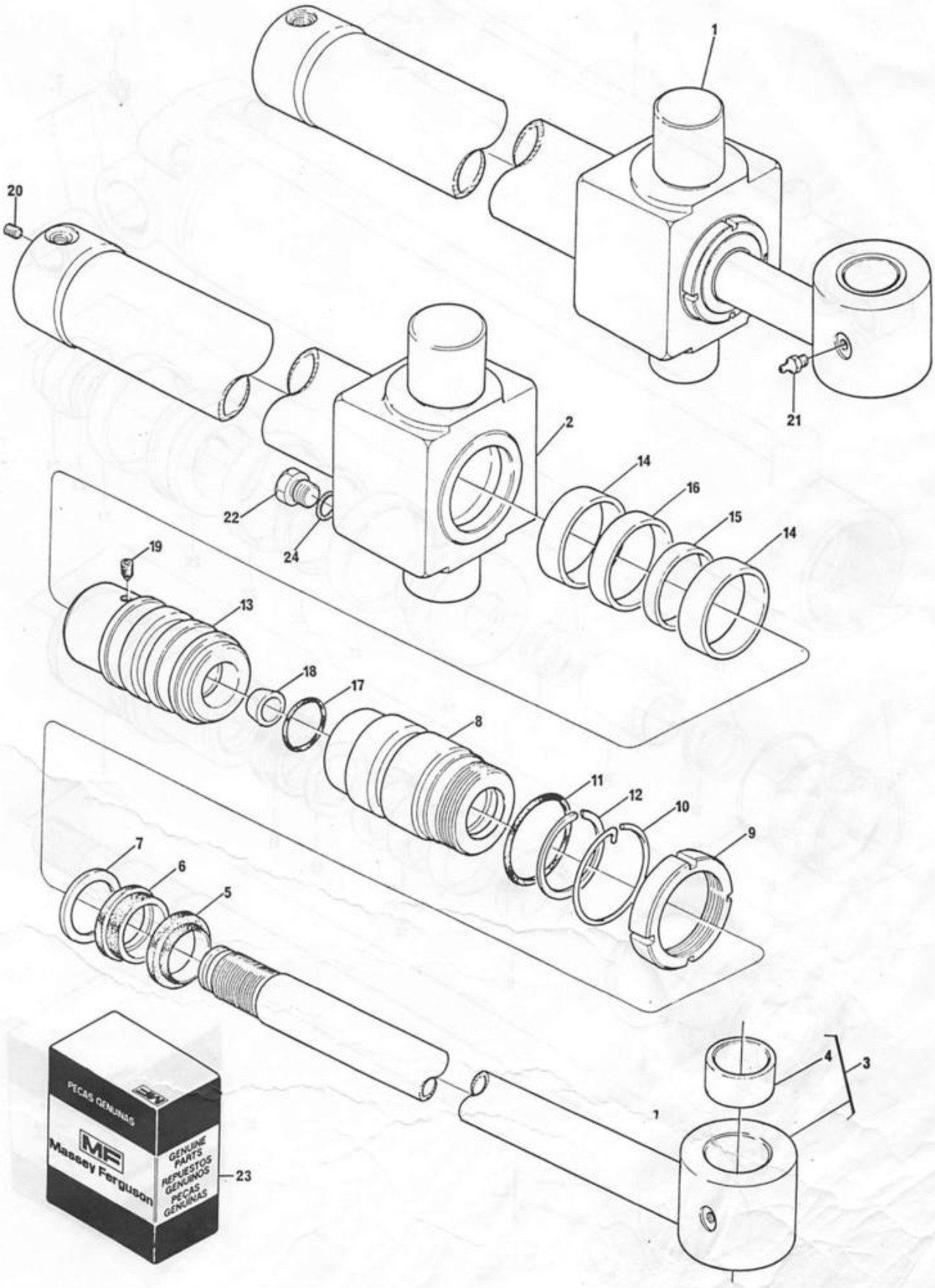

CILINDRO DA LANÇA DE LEVANTE	- RACINE
BOOM CYLINDER	- RACINE
CILINDRO DEL AGUILÓN	- RACINE
VÉRIN DE FLÈCHE	- RACINE

RETROESCAVADEIRA	- CENTRADA
CENTRE MOUNTED	- DIGGER UNIT
RETROEXCAVADORA	- MONTAJE CENTRAL
PELLE RÉTROCAVEUSE	- MONTAGE CENTRAL

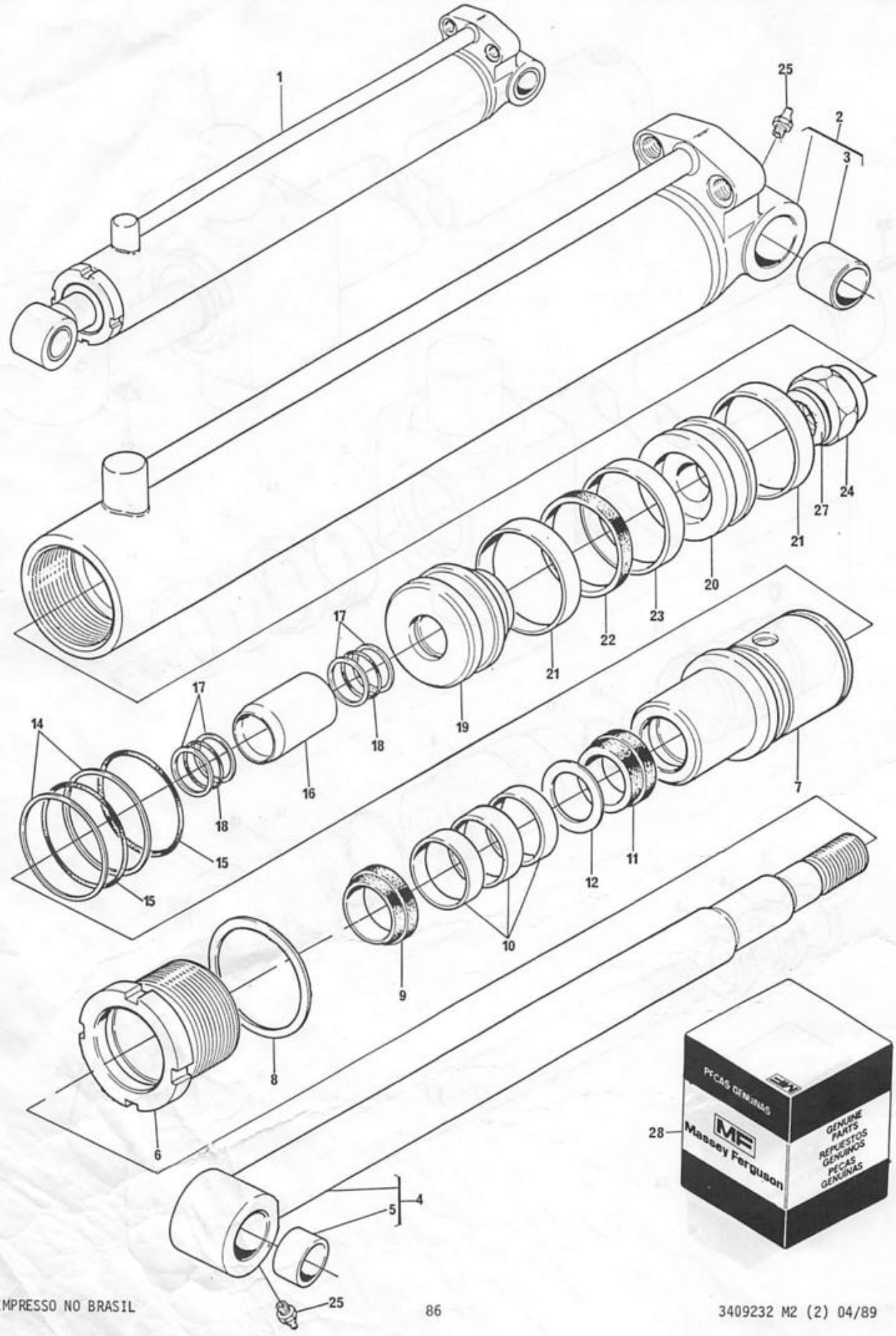

CILINDRO DA LANÇA DO LEVANTE	- RACINE
BOOM CYLINDER	- RACINE
CILINDRO DEL AGUILÓN	- RACINE
VÉRIN DE FLÈCHE	- RACINE

RETROESCAVADEIRA	- CENTRADA
CENTRE MOUNTED	- DIGGER UNIT
RETROEXCAVADORA	- MONTAJE CENTRAL
PELLE RÉTROCAVEUSE	- MONTAGE CENTRAL

1	3409119 M92		1	CILINDRO.....	CYLINDER.....	CILINDRO.....	VÉRIN.....
2	3409118 M91	1	1	CAMISA.....	BARREL.....	CILINDRO.....	CYLINDRE.....
3	3149143 M1	2	2	BUCHA.....	BUSH.....	BUJE.....	BAGUE.....
4	3409117 M91	1	1	HASTE.....	ROD.....	VARILLA.....	TIGE.....
5	3409139 M1	4	2	BUCHA.....	BUSH.....	BUJE.....	BAGUE.....
6	3409327 M1	1	1	PORCA.....	NUT.....	TUERCA.....	ÉCROU.....
7	3409326 M1	1	1	TAMPA.....	COVER.....	TAPA.....	COUVERCLE.....
8	3409328 M1	1	1	ANEL TRAVA.....	CIRCLIP.....	ARO RETÉN.....	CIRCLIP.....
9		28	1	RETENTOR.....	SEAL.....	RETÉN.....	BAGUE ÉTANCHÉITÉ
10		28	3	ANEL GUIA.....	GUIDE RING.....	ANILLO GUÍA.....	ANNEAU GUIDE....
11		28	1	GAXETA.....	SEAL.....	SELLO.....	JOINT.....
12		28	1	ANEL.....	RING.....	ANILLO.....	ANNEAU.....
14		28	2	ANEL.....	RING.....	ANILLO.....	ANNEAU.....
15		28	2	ANEL "O".....	"O" RING.....	ARO SELLO.....	JOINT TORIQUE...
16	3147248 M1	1	1	AMORTECEDOR.....	DAMPER.....	AMORTIGUADOR....	AMORTISSEUR.....
17		28	4	ANEL.....	RING.....	ANILLO.....	ANNEAU.....
18		28	2	ANEL "O".....	"O" RING.....	ARO SELLO.....	JOINT TORIQUE...
19	3409324 M2	1	1	PISTÃO.....	PISTON.....	PISTÓN.....	PISTON.....
20	3409325 M2	1	1	GUIA.....	GUIDE.....	GUÍA.....	GUIDE.....
21		28	2	ANEL GUIA.....	GUIDE RING.....	ANILLO GUÍA.....	ANNEAU GUIDE....
22		28	1	ANEL.....	RING.....	ANILLO.....	ANNEAU.....
23		28	1	RETENTOR.....	SEAL.....	RETÉN.....	BAGUE ÉTANCHÉITÉ
24	3147243 M1	1	1	PORCA.....	NUT.....	TUERCA.....	ÉCROU.....
25	13811 X	1	2	PINO GRAXEIRO...	GREASE NIPPLE...	NIPLE DE ENGRASE	GRAISSEUR.....
27	3409714 M1	1	1	ARRUELA.....	WASHER.....	ARANDELA.....	RONDELLE.....
28	3176146 M1		1	JOGO DE REPARO..	REPAIR KIT.....	JUEGO REPARACIÓN	JEU RÉPARATION..

CILINDRO DA LANÇA DE PROFUNDIDADE	- RACINE
DIPPERSTICK CYLINDER	- RACINE
CILINDRO DEL BRAZO DE ATAQUE	- RACINE
VÉRIN DE BRAS DE PELLE	- RACINE

RETROESCAVADEIRA	- CENTRADA
CENTRE MOUNTED	- DIGGER UNIT
RETROEXCAVADORA	- MONTAJE CENTRAL
PELLE RÉTROCAVEUSE	- MONTAGE CENTRAL

1	3146145 M92		1	CILINDRO.....	CYLINDER.....	CILINDRO.....	VÉRIN.....
2	3147296 M91	1	1	CAMISA.....	BARREL.....	CILINDRO.....	CYLINDRE.....
3	3149143 M1	2	2	BUCHA.....	BUSH.....	BUJE.....	BAGUE.....
4	3147286 M91	1	1	HASTE.....	ROD.....	VARILLA.....	TIGE.....
5	3149143 M1	4	2	BUCHA.....	BUSH.....	BUJE.....	BAGUE.....
6	3409409 M1	1	1	MANCAL.....	BEARING.....	COJINETE.....	COUSSINET.....
7		26	1	ANEL.....	RING.....	ANILLO.....	ANNEAU.....
8		26	3	ANEL GUIA.....	GUIDE RING.....	ANILLO GUÍA.....	ANNEAU GUIDE....
9		26	1	GAXETA.....	SEAL.....	SELLO.....	JOINT.....
10		26	1	ANEL.....	RING.....	ANILLO.....	ANNEAU.....
11		26	1	ANEL "O".....	"O" RING.....	ARO SELLO.....	JOINT TORIQUE...
12	3409327 M1	1	1	PORCA.....	NUT.....	TUERCA.....	ÉCROU.....
15	3409328 M1	1	1	ANEL DE FRENO...	LOCK-WIRE.....	ALAMBRE.....	JONC.....
16	3409411 M2	1	1	PISTÃO.....	PISTON.....	PISTÓN.....	PISTON.....
17	3409325 M2	1	1	PISTÃO.....	PISTON.....	PISTÓN.....	PISTON.....
18		26	2	ANEL GUIA.....	GUIDE RING.....	ANILLO GUÍA.....	ANNEAU GUIDE....
19		26	1	ANEL.....	RING.....	ANILLO.....	ANNEAU.....
20		26	1	ANEL.....	RING.....	ANILLO.....	ANNEAU.....
21		26	2	ANEL.....	RING.....	ANILLO.....	ANNEAU.....
22		26	1	ANEL "O".....	"O" RING.....	ARO SELLO.....	JOINT TORIQUE...
23	3147243 M1	1	1	PORCA.....	NUT.....	TUERCA.....	ÉCROU.....
24	13811 X	1	2	PINO GRAXEIRO...	GREASE NIPPLE...	NIPLE DE ENGRASE	GRAISSEUR.....
25	3409714 M1	1	1	ARRUELA.....	WASHER.....	ARANDELA.....	RONDELLE.....
26	3176161 M91		1	JOGO DE REPARO..	REPAIR KIT.....	JUEGO REPARACIÓN	JEU RÉPARATION..

CILINDRO DA LANÇA DE PROFUNDIDADE	- RACINE
DIPPERSTICK CYLINDER	- RACINE
CILINDRO DEL BRAZO DE ATAQUE	- RACINE
VÉRIN DE BRAS DE PELLE	- RACINE

RETROESCAVADEIRA	- CENTRADA
CENTRE MOUNTED	- DIGGER UNIT
RETROEXCAVADORA	- MONTAJE CENTRAL
PELLE RÉTROCAVEUSE	- MONTAGE CENTRAL

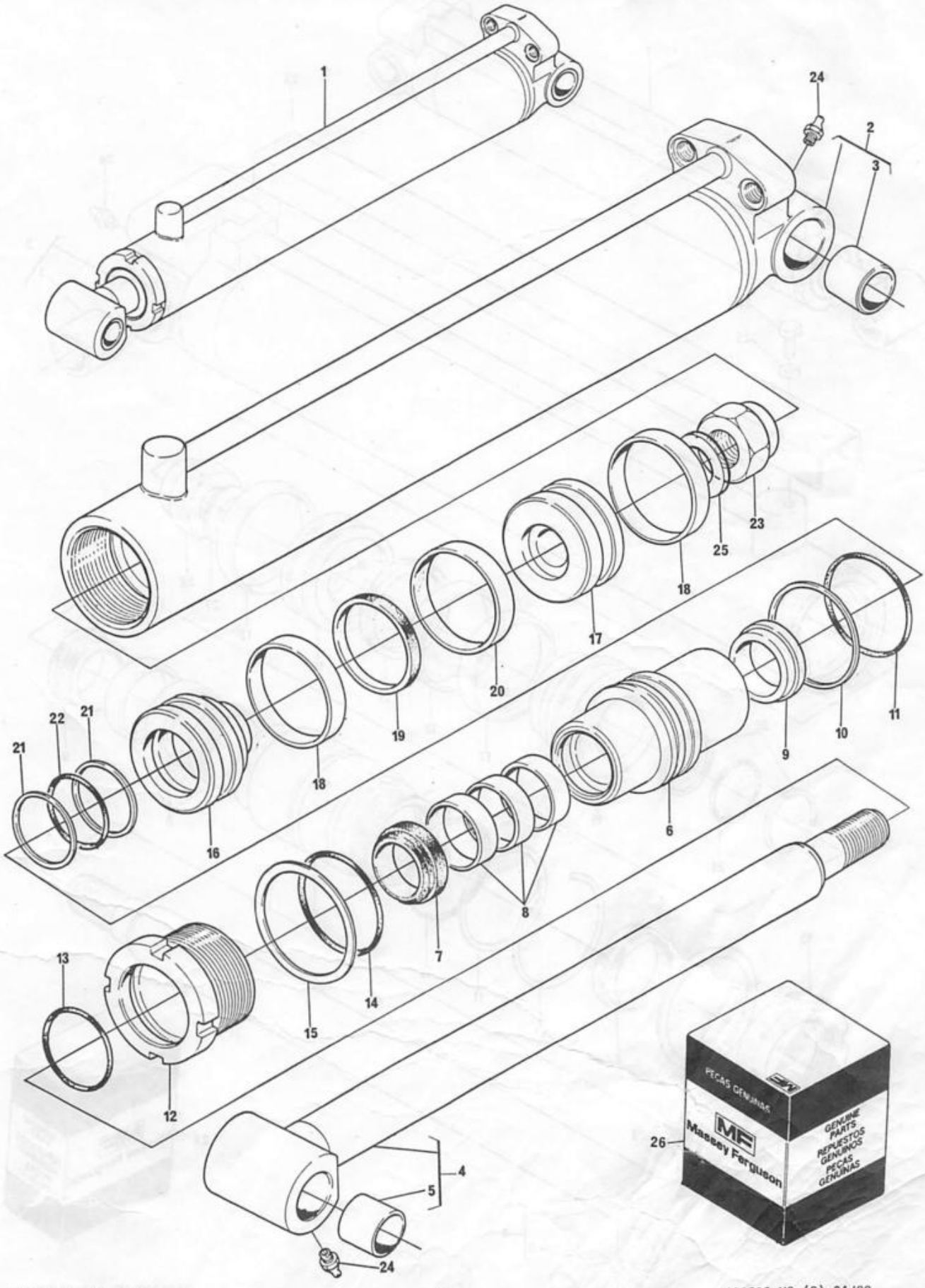

CILINDRO DA CAÇAMBA	- RACINE
BUCKET CYLINDER	- RACINE
CILINDRO DEL CUCHARÓN	- RACINE
VÉRIN DE GODET	- RACINE

RETROESCAVADEIRA	- CENTRADA
CENTRE MOUNTED	- DIGGER UNIT
RETROEXCAVADORA	- MONTAJE CENTRAL
PELLE RÉTROCAVEUSE	- MONTAGE CENTRAL

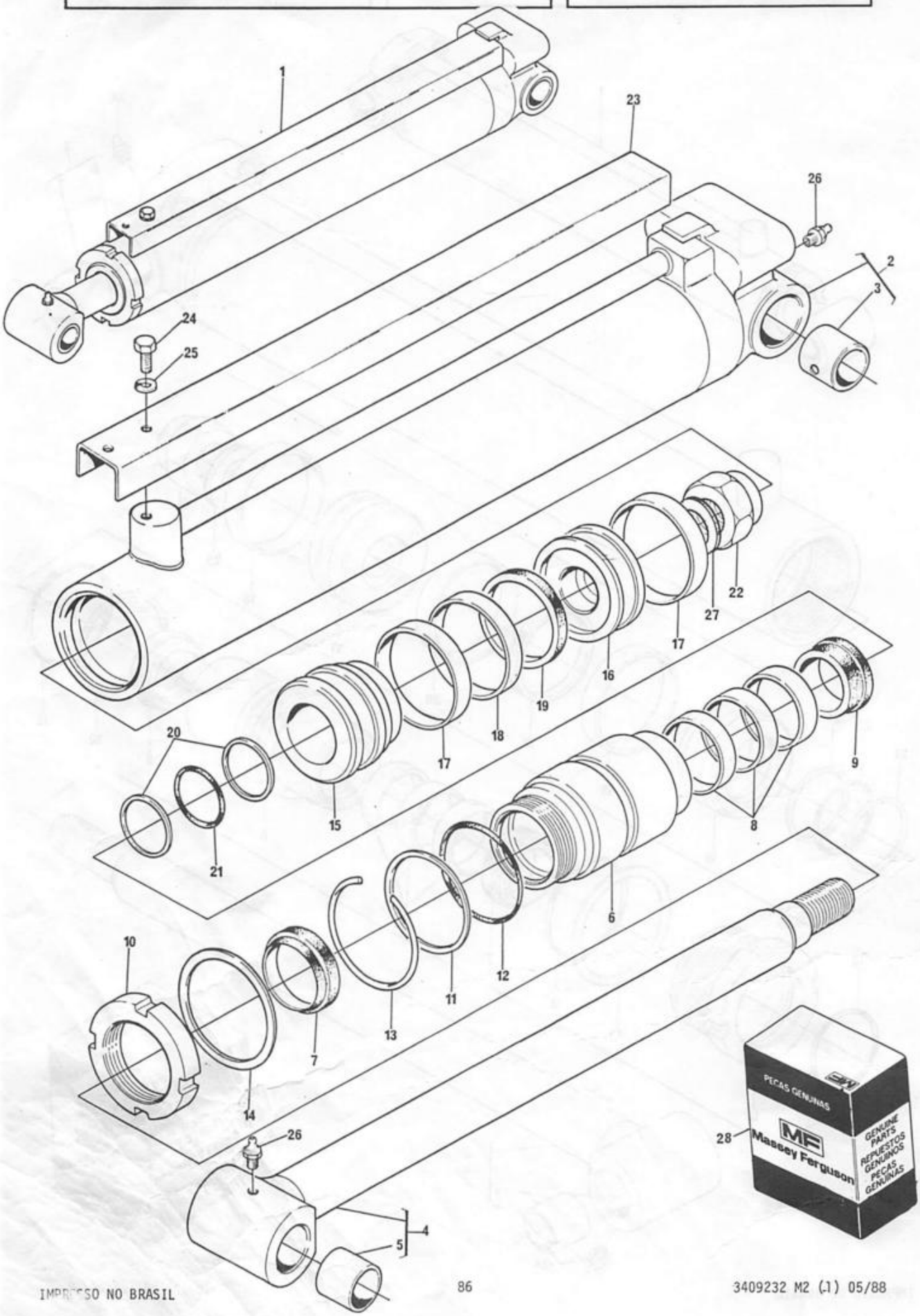

CILINDRO DA CAÇAMBA	- RACINE
BUCKET CYLINDER	- RACINE
CILINDRO DEL CUCHARÓN	- RACINE
VÉRIN DE GODET	- RACINE

RETROESCAVADEIRA	- CENTRADA
CENTRE MOUNTED	- DIGGER UNIT
RETROEXCAVADORA	- MONTAJE CENTRAL
PELLE RÉTROCAVEUSE	- MONTAGE CENTRAL

1	3146167 M92		1	CILINDRO.....	CYLINDER.....	CILINDRO.....	VÉRIN.....
2	3147258 M91	1	1	CAMISA.....	BARREL.....	CILINDRO.....	CYLINDRE.....
3	3149143 M1	2	2	BUCHA.....	BUSH.....	BUJE.....	BAGUE.....
4		1	1	HASTE.....	ROD.....	VARILLA.....	TIGE.....
5	3147278 M1	4	2	BUCHA.....	BUSH.....	BUJE.....	BAGUE.....
6	3409349 M1	1	1	MANCAL.....	BEARING.....	COJINETE.....	COUSSINET.....
7		28	1	ANEL.....	RING.....	ANILLO.....	ANNEAU.....
8		28	3	ANEL GUIA.....	GUIDE RING.....	ANILLO GUÍA.....	ANNEAU GUIDE....
9		28	1	GAXETA.....	SEAL.....	SELLO.....	JOINT.....
10	3409400 M1	1	1	PORCA.....	NUT.....	TUERCA.....	ÉCROU.....
11		28	1	ANEL.....	RING.....	ANILLO.....	ANNEAU.....
12		28	1	ANEL "O".....	"O" RING.....	ARO SELLO.....	JOINT TORIQUE...
13		28	1	ANEL FRENO.....	LOCK-WIRE.....	ALAMBRE.....	JONC.....
14	3409401 M1	1	1	ANEL.....	RING.....	ANILLO.....	ANNEAU.....
15	3409348 M2	1	1	PISTÃO.....	PISTON.....	PISTÓN.....	PISTON.....
16	3409347 M2	1	1	PISTÃO.....	PISTON.....	PISTÓN.....	PISTON.....
17		28	2	ANEL GUIA.....	GUIDE RING.....	ANILLO GUÍA.....	ANNEAU GUIDE....
18		28	1	ANEL.....	RING.....	ANILLO.....	ANNEAU.....
19		28	1	ANEL.....	RING.....	ANILLO.....	ANNEAU.....
20		28	2	ANEL.....	RING.....	ANILLO.....	ANNEAU.....
21		28	1	ANEL "O".....	"O" RING.....	ARO SELLO.....	JOINT TORIQUE...
22	3147264 M1	1	1	PORCA.....	NUT.....	TUERCA.....	ÉCROU.....
23	3147274 M91	1	1	TAMPA.....	COVER.....	TAPA.....	COUVERCLE.....
24	354404 X1	1	1	PARAFUSO.....	BOLT.....	TORNILLO.....	VIS.....
25	353758 X1	1	1	ARRUELA.....	WASHER.....	ARANDELA.....	RONDELLE.....
26	13811 X	1	2	PINO GRAXEIRO...	GREASE NIPPLE...	NIPLE DE ENGRASE	GRAISSEUR.....
27	3409715 M1	1	1	ARRUELA.....	WASHER.....	ARANDELA.....	RONDELLE.....
28	3176160 M91		1	JOGO DE REPARO..	REPAIR KIT.....	JUEGO REPARACIÓN	JEU RÉPARATION..

CAÇAMBA BUCKET CUCHARÓN GODET	RETROESCAVADEIRA - CENTRADA CENTRE MOUNTED - DIGGER UNIT RETROEXCAVADORA - MONTAJE CENTRAL PELLE RÉTROCAVEUSE - MONTAGE CENTRAL

,1	1824-8015		18"	●					CAÇAMBA.....	BUCKET.....	CUCHARÓN.....	GODET.....
1	5046-8102		24"		●				CAÇAMBA.....	BUCKET.....	CUCHARÓN.....	GODET.....
1	5046-8101		30"			●			CAÇAMBA.....	BUCKET.....	CUCHARÓN.....	GODET.....
1	1824-8016		36"				●		CAÇAMBA.....	BUCKET.....	CUCHARÓN.....	GODET.....
1	1824-8017		42"					●	CAÇAMBA.....	BUCKET.....	CUCHARÓN.....	GODET.....
2	2801419	M1 1 ▶		1	1	1	1	1	LÂMINA.....	BLADE.....	CUCHILLA.....	LAME.....
2	3412449	M1 1 (A)▶		-	1	1	-	-	LÂMINA.....	BLADE.....	CUCHILLA.....	LAME.....
3	2801421	M1 1 ◀		1	1	1	1	1	LÂMINA.....	BLADE.....	CUCHILLA.....	LAME.....
3	3412448	M1 1 (A)◀		-	1	1	-	-	LÂMINA.....	BLADE.....	CUCHILLA.....	LAME.....
4	871705	M1 1		4	4	4	4	4	BUCHA.....	BUSH.....	BUJE.....	BAGUE.....
5	846602	M1 1		3	4	5	6	7	DENTE.....	TOOTH.....	DIENTE.....	DENT.....
6	846606	M1 1	Σ.032"	X	X	X	X	X	CALÇO.....	SHIM.....	SUPLEMENTO....	CALE.....
6	846618	M1 1	Σ.064"	X	X	X	X	X	CALÇO.....	SHIM.....	SUPLEMENTO....	CALE.....
7	353424	X1 1		6	8	10	12	14	PARAFUSO.....	BOLT.....	TORNILLO.....	VIS.....
8	353427	X1 1		6	8	10	12	14	PORCA.....	NUT.....	TUERCA.....	ÉCROU.....
9	673294	M1 1		1	1	1	1	1	DECALCOMANIA..	DECAL.....	CALCOMANÍA....	DÉCALCOMANIE..
10	2801797	M1 1 ▼		1	-	-	-	-	LÂMINA.....	BLADE.....	CUCHILLA.....	LAME.....
10	2801418	M1 1 ▼		-	1	-	-	-	LÂMINA.....	BLADE.....	CUCHILLA.....	LAME.....
10	3412680	M1 1 (A)▼		-	1	-	-	-	LÂMINA.....	BLADE.....	CUCHILLA.....	LAME.....
10	2801437	M1 1 ▼		-	-	1	-	-	LÂMINA.....	BLADE.....	CUCHILLA.....	LAME.....
10	3412634	M1 1 (A)▼		-	-	1	-	-	LÂMINA.....	BLADE.....	CUCHILLA.....	LAME.....
10	2801813	M1 1 ▼		-	-	-	1	-	LÂMINA.....	BLADE.....	CUCHILLA.....	LAME.....
10	2801819	M1 1 ▼		-	-	-	-	1	LÂMINA.....	BLADE.....	CUCHILLA.....	LAME.....
15	871722	M92						1	CAÇAMBA.....	BUCKET.....	CUCHARÓN.....	GODET.....
16	871874	M1 15						2	LÂMINA.....	BLADE.....	CUCHILLA.....	LAME.....
17	871875	M1 15 ▼						1	LÂMINA.....	BLADE.....	CUCHILLA.....	LAME.....
18	354300	X1 15						16	PARAFUSO.....	BOLT.....	TORNILLO.....	VIS.....
19	353429	X1 15						16	PORCA.....	NUT.....	TUERCA.....	ÉCROU.....
20	862740	M1 15						3	DENTE.....	TOOTH.....	DIENTE.....	DENT.....
21	862738	M1 15	Σ.032"					X	CALÇO.....	SHIM.....	SUPLEMENTO....	CALE.....
21		15	Σ.064"					X	CALÇO.....	SHIM.....	SUPLEMENTO....	CALE.....
22	353424	X1 15						6	PARAFUSO.....	BOLT.....	TORNILLO.....	VIS.....
23	353427	X1 15						6	PORCA.....	NUT.....	TUERCA.....	ÉCROU.....
24	871705	M1 15						4	BUCHA.....	BUSH.....	BUJE.....	BAGUE.....
25	673294	M1 15						1	DECALCOMANIA..	DECAL.....	CALCOMANÍA....	DÉCALCOMANIE..
30	1741-1036							1	CAÇAMBA.....	BUCKET.....	CUCHARÓN.....	GODET.....
31	871916	M91 30						1	CAÇAMBA.....	BUCKET.....	CUCHARÓN.....	GODET.....
32	871705	M1 30						4	BUCHA.....	BUSH.....	BUJE.....	BAGUE.....
33	871917	M91 30						2	CAÇAMBA.....	BUCKET.....	CUCHARÓN.....	GODET.....
34	353613	X1 30						16	PARAFUSO.....	BOLT.....	TORNILLO.....	VIS.....
35	353433	X1 30						32	ARRUELA.....	WASHER.....	ARANDELA.....	RONDELLE.....
36	353429	X1 30						32	PORCA.....	NUT.....	TUERCA.....	ÉCROU.....
37	871919	M1 30						2	LÂMINA.....	BLADE.....	CUCHILLA.....	LAME.....
38	871918	M1 30						1	LÂMINA.....	BLADE.....	CUCHILLA.....	LAME.....
39	354300	X1 30						10	PARAFUSO.....	BOLT.....	TORNILLO.....	VIS.....
40	354302	X1 30						6	PARAFUSO.....	BOLT.....	TORNILLO.....	VIS.....
41	673294	M1 30						1	DECALCOMANIA..	DECAL.....	CALCOMANÍA....	DÉCALCOMANIE..

(A) INTRODUZIDO A PARTIR DA SÉRIE
INTRODUCED FROM SERIAL
INTRODUCIDO DESDE LA SERIE
INTRODUIT À PARTIR DE LA SÉRIE

1282 - MF 86R
50574 - MF 86MS

CAÇAMBA BUCKET CUCHARÓN GODET	RETROESCAVADEIRA - CENTRADA CENTRE MOUNTED - DIGGER UNIT RETROEXCAVADORA - MONTAJE CENTRAL PELLE RÉTROCAVEUSE - MONTAGE CENTRAL

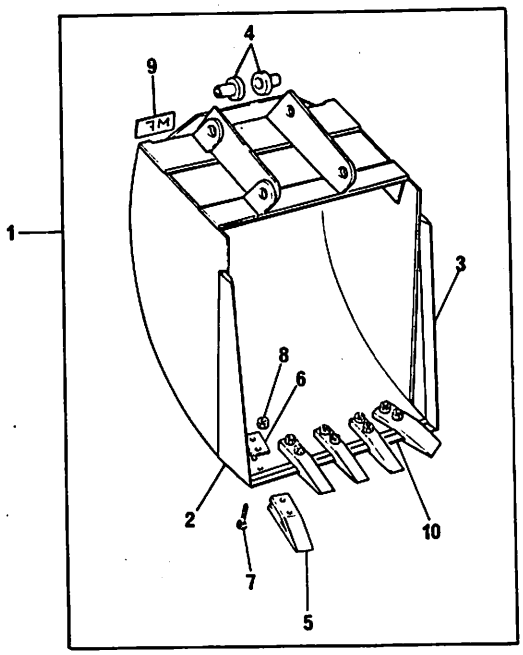

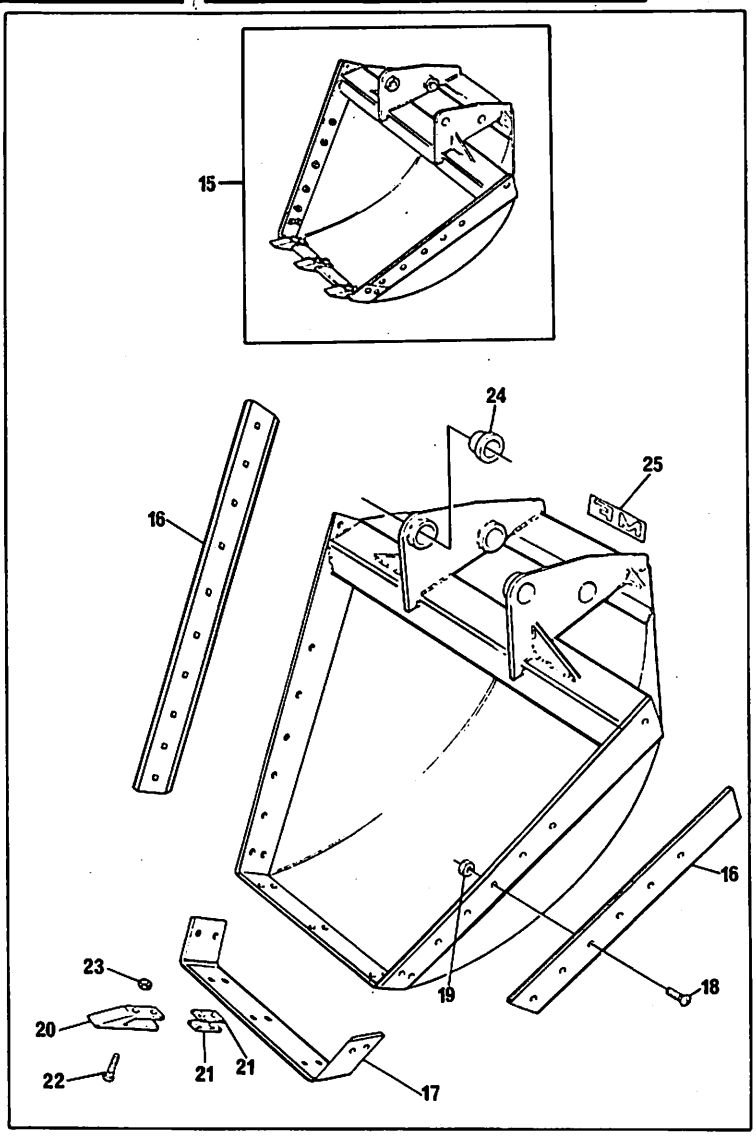

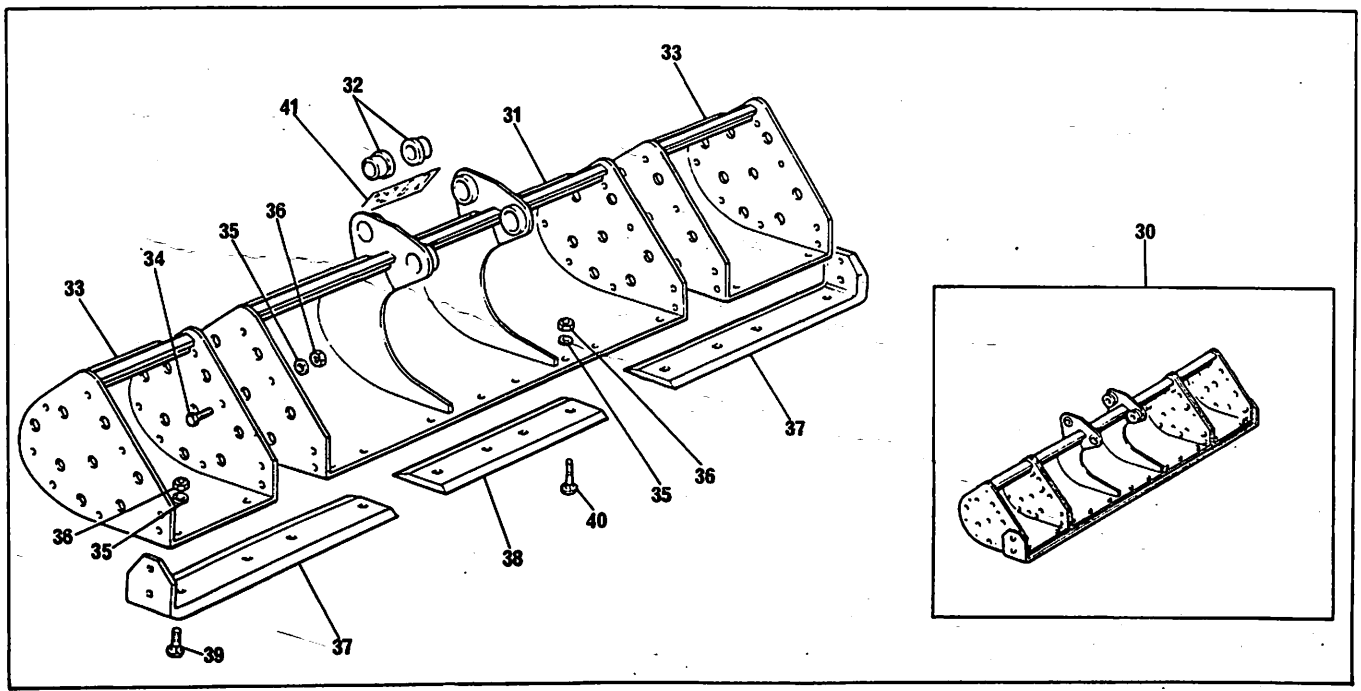

CHASSI FRAME BASTIDOR BÂTI	RETROESCAVADEIRA C/DESLOC.LATERAL SIDE SHIFT - DIGGER UNIT RETROEXCAVADORA C/DISLOCACIÓN LAT. PELLE RÉTROCAVEUSE À DÉPORT LATÉRAL

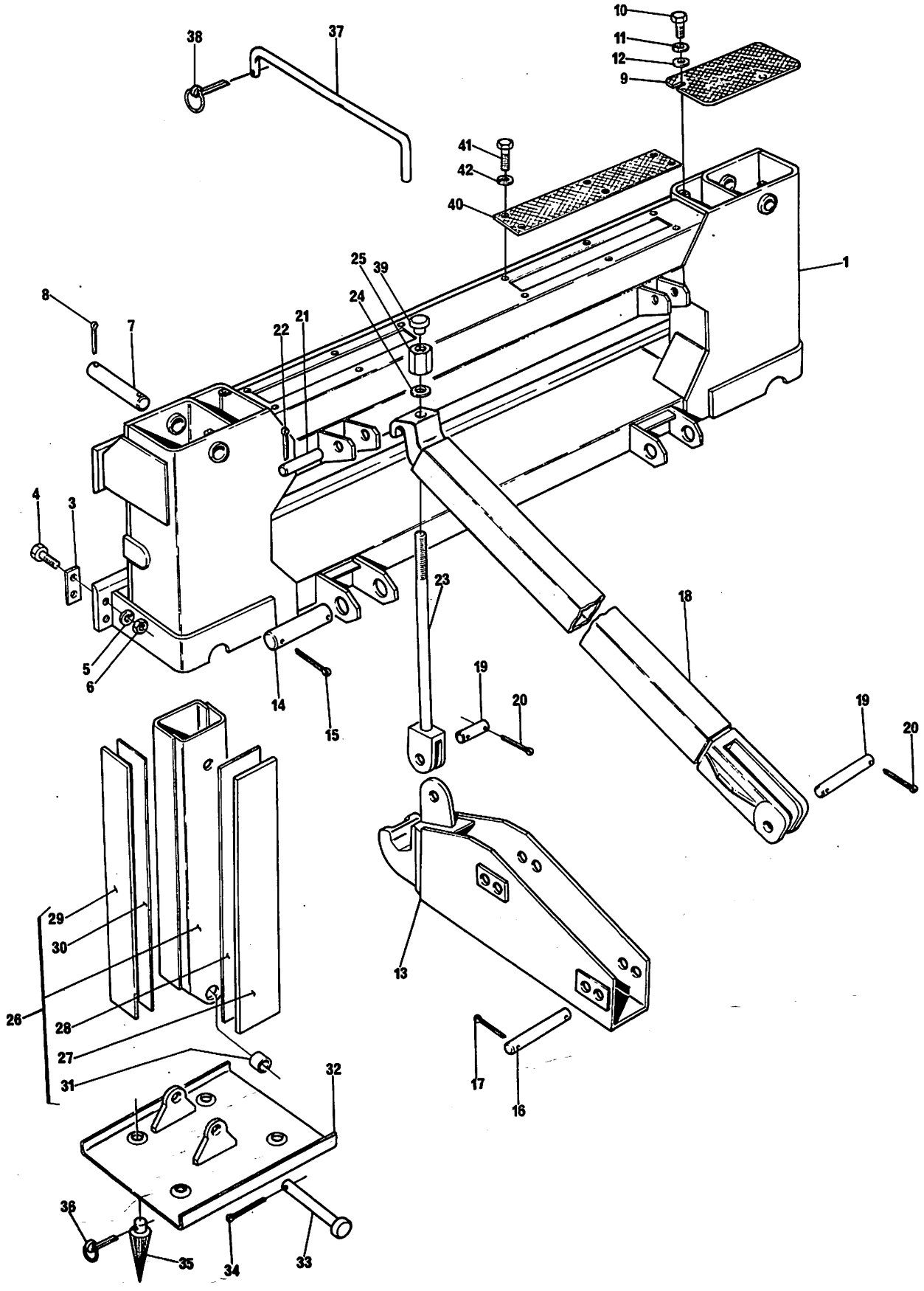

CHASSI
FRAME
BASTIDOR
BÂTI

RETROESCAVADEIRA C/DESLOC.LATERAL
SIDE SHIFT - DIGGER UNIT
RETROEXCAVADORA C/DISLOCACIÓN LAT.
PELLE RÉTROCAVEUSE À DÉPORT LATÉRAL

1	1455590 M94			1	CHASSI.....	FRAME.....	BASTIDOR.....	BÂTI.....
3	871519 M2			2	BATENTE.....	LOCK.....	TOPE.....	BUTÉE.....
4	353597 X1			4	PARAFUSO.....	BOLT.....	TORNILLO.....	VIS.....
5	353439 X1			4	ARRUELA.....	WASHER.....	ARANDELA.....	RONDELLE.....
6	363627 X1			4	PORCA.....	NUT.....	TUERCA.....	ÉCROU.....
7	871466 M1			2	PINO.....	PIN.....	PERNO.....	AXE.....
8	355343 X1			4	CONTRAPINO.....	COTTER PIN.....	PASADOR DOBLE...	GOUPILLE.....
9	871847 M1			2	TAMPA.....	COVER.....	TAPA.....	COUVERCLE.....
10	353502 X1			4	PARAFUSO.....	BOLT.....	TORNILLO.....	VIS.....
11	353441 X1			4	ARRUELA.....	WASHER.....	ARANDELA.....	RONDELLE.....
12	355617 X1			4	ARRUELA.....	WASHER.....	ARANDELA.....	RONDELLE.....
13	1455568 M91		▶	1	LONGARINA.....	SILL.....	BASTIDOR.....	REBORD.....
13	1455569 M91		◀	1	LONGARINA.....	SILL.....	BASTIDOR.....	REBORD.....
14	1455589 M1			2	PINO.....	PIN.....	PERNO.....	AXE.....
15	346092 X1			4	CONTRAPINO.....	COTTER PIN.....	PASADOR DOBLE...	GOUPILLE.....
16	874792 M1			4	PINO.....	PIN.....	PERNO.....	AXE.....
17	354105 X1			8	CONTRAPINO.....	COTTER PIN.....	PASADOR DOBLE...	GOUPILLE.....
18	1455573 M91			2	TIRANTE.....	LINK.....	TIRANTE.....	BARRE.....
19	824996 M2			4	PINO.....	PIN.....	PERNO.....	AXE.....
20	339038 X1			8	CONTRAPINO.....	COTTER PIN.....	PASADOR DOBLE...	GOUPILLE.....
21	1455588 M1			2	PINO.....	PIN.....	PERNO.....	AXE.....
22	354105 X1			4	CONTRAPINO.....	COTTER PIN.....	PASADOR DOBLE...	GOUPILLE.....
23	1455571 M91			1	TIRANTE.....	ROD.....	VARILLA.....	BARRE.....
24	353776 X1			2	ARRUELA.....	WASHER.....	ARANDELA.....	RONDELLE.....
25	845059 M1			2	PORCA.....	NUT.....	TUERCA.....	ÉCROU.....
26	1457433 M92			2	ESTABILIZADOR...	SLIDE.....	ESTABILIZADOR...	COULISSE.....
27	1457418 M2	26	± 6 mm	2	GUIA.....	GUIDE.....	GUÍA.....	GUIDE.....
28	1457421 M2	26	± 0,8 mm	X	CALÇO.....	SHIM.....	SUPLEMENTO.....	CALE.....
28	1457422 M2	26	± 0,5 mm	X	CALÇO.....	SHIM.....	SUPLEMENTO.....	CALE.....
29	1457419 M2	26	± 6 mm	2	GUIA.....	GUIDE.....	GUÍA.....	GUIDE.....
30	1457424 M2	26	± 0,8 mm	X	CALÇO.....	SHIM.....	SUPLEMENTO.....	CALE.....
30	1457425 M2	26	± 0,5 mm	X	CALÇO.....	SHIM.....	SUPLEMENTO.....	CALE.....
31	871417 M1	26		2	BUCHA.....	BUSH.....	BUJE.....	BAGUE.....
32	871513 M92			2	SAPATA.....	SHOE.....	ZAPATA.....	SABOT.....
33	871462 M91			2	PINO.....	PIN.....	PERNO.....	AXE.....
34	354105 X1			2	CONTRAPINO.....	COTTER PIN.....	PASADOR DOBLE...	GOUPILLE.....
35	1752792 M1			4	DENTE.....	TOOTH.....	DIENTE.....	DENT.....
36	810285 M92			4	PINO C/ARGOLA...	PIN.....	PERNO.....	AXE.....
37	872834 M1			1	ARTICULADOR.....	LINK.....	TIRANTE.....	BARRE.....
38	811201 M91			1	PINO.....	PIN.....	PERNO.....	AXE.....
39	3409116 M1			2	BUJÃO.....	PLUG.....	TAPÓN.....	BOUCHON.....
40	3148604 M1			2	TAMPA.....	COVER.....	TAPA.....	COUVERCLE.....
41	362355 X1			12	PARAFUSO.....	BOLT.....	TORNILLO.....	VIS.....
42	353441 X1			12	ARRUELA.....	WASHER.....	ARANDELA.....	RONDELLE.....

PIVÔ GIRATÓRIO
PIVOT POST
POSTE DE GIRO
PIVOT

RETROESCAVADEIRA C/DESLOC.LATERAL
SIDE SHIFT - DIGGER UNIT
RETROEXCAVADORA C/DISLOCACIÓN LAT.
PELLE RÉTROCAVEUSE À DÉPORT LATÉRAL

1	871310 M95			1	PIVÔ.....	PIVOT.....	POSTE.....	PIVOT.....
2	871315 M1	1		2	BUCHA.....	BUSH.....	BUJE.....	BAGUE.....
3	365572 X1			4	PINO GRAXEIRO...	GREASE NIPPLE...	NIPLE DE ENGRASE	GRAISSEUR.....
4	1456319 M91		▲ CESSNA	1	SUPORTE.....	BRACKET.....	SOPORTE.....	SUPPORT.....
4	1456928 M91		▲ DOWTY	1	SUPORTE.....	BRACKET.....	SOPORTE.....	SUPPORT.....
5	871318 M1	4		2	BUCHA.....	BUSH.....	BUJE.....	BAGUE.....
6	871326 M92		▼	1	SUPORTE.....	BRACKET.....	SOPORTE.....	SUPPORT.....
7	871318 M1	6		2	BUCHA.....	BUSH.....	BUJE.....	BAGUE.....
8	871319 M1			1	TAMPA.....	COVER.....	TAPA.....	COUVERCLE.....
9	871324 M1			1	JUNTA.....	JOINT.....	JUNTA.....	JOINT.....
10	871322 M1			1	RETENTOR.....	SEAL.....	RETÉN.....	BAGUE ÉTANCHÉITÉ
11	871321 M1			1	ROLAMENTO.....	BEARING.....	COJINETE.....	ROULEMENT.....
12	871323 M1			1	RETENTOR.....	SEAL.....	RETÉN.....	BAGUE ÉTANCHÉITÉ
13	871325 M1			1	JUNTA.....	JOINT.....	JUNTA.....	JOINT.....
14	871320 M1			1	TAMPA.....	COVER.....	TAPA.....	COUVERCLE.....
15	871328 M1			1	TAMPA.....	COVER.....	TAPA.....	COUVERCLE.....
16	871330 M1			1	JUNTA.....	JOINT.....	JUNTA.....	JOINT.....
17	871332 M1			1	RETENTOR.....	SEAL.....	RETÉN.....	BAGUE ÉTANCHÉITÉ
18	871380 M1			1	ROLAMENTO.....	BEARING.....	COJINETE.....	ROULEMENT.....
19	871334 M1			2	PORCA.....	NUT.....	TUERCA.....	ÉCROU.....
20	871331 M1			1	JUNTA.....	JOINT.....	JUNTA.....	JOINT.....
21	871329 M1			1	TAMPA.....	COVER.....	TAPA.....	COUVERCLE.....
22	353679 X1			20	PARAFUSO.....	BOLT.....	TORNILLO.....	VIS.....
23	353446 X1			20	ARRUELA.....	WASHER.....	ARANDELA.....	RONDELLE.....
24	871301 M2			1	SUPORTE.....	BRACKET.....	SOPORTE.....	SUPPORT.....
25	871302 M2			1	SUPORTE.....	BRACKET.....	SOPORTE.....	SUPPORT.....
26	354573 X1			10	PARAFUSO.....	BOLT.....	TORNILLO.....	VIS.....
27	353440 X1			16	ARRUELA.....	WASHER.....	ARANDELA.....	RONDELLE.....
28	353435 X1			18	PORCA.....	NUT.....	TUERCA.....	ÉCROU.....
29	490598 M1			8	PARAFUSO.....	BOLT.....	TORNILLO.....	VIS.....
30	871303 M1			2	SUPORTE.....	BRACKET.....	SOPORTE.....	SUPPORT.....
31	871304 M1			2	PLACA.....	PLATE.....	PLACA.....	PLAQUE.....
32	871309 M91			2	AMORTECEDOR.....	PAD.....	ALMOHADILLA.....	AMORTISSEUR.....
33	874672 M1			6	CALÇO.....	SHIM.....	SUPLEMENTO.....	CALE.....
34	871468 M92			1	PINO.....	PIN.....	PERNO.....	AXE.....
35	811201 M91			1	PINO.....	PIN.....	PERNO.....	AXE.....
36	353935 X1			2	PARAFUSO.....	BOLT.....	TORNILLO.....	VIS.....

PIVÔ GIRATÓRIO
PIVOT POST
POSTE DE GIRO
PIVOT

RETROESCAVADEIRA C/DESLOC.LATERAL
SIDE SHIFT - DIGGER UNIT
RETROEXCAVADORA C/DISLOCACIÓN LAT.
PELLE RÉTROCAVEUSE À DÉPORT LATÉRAL

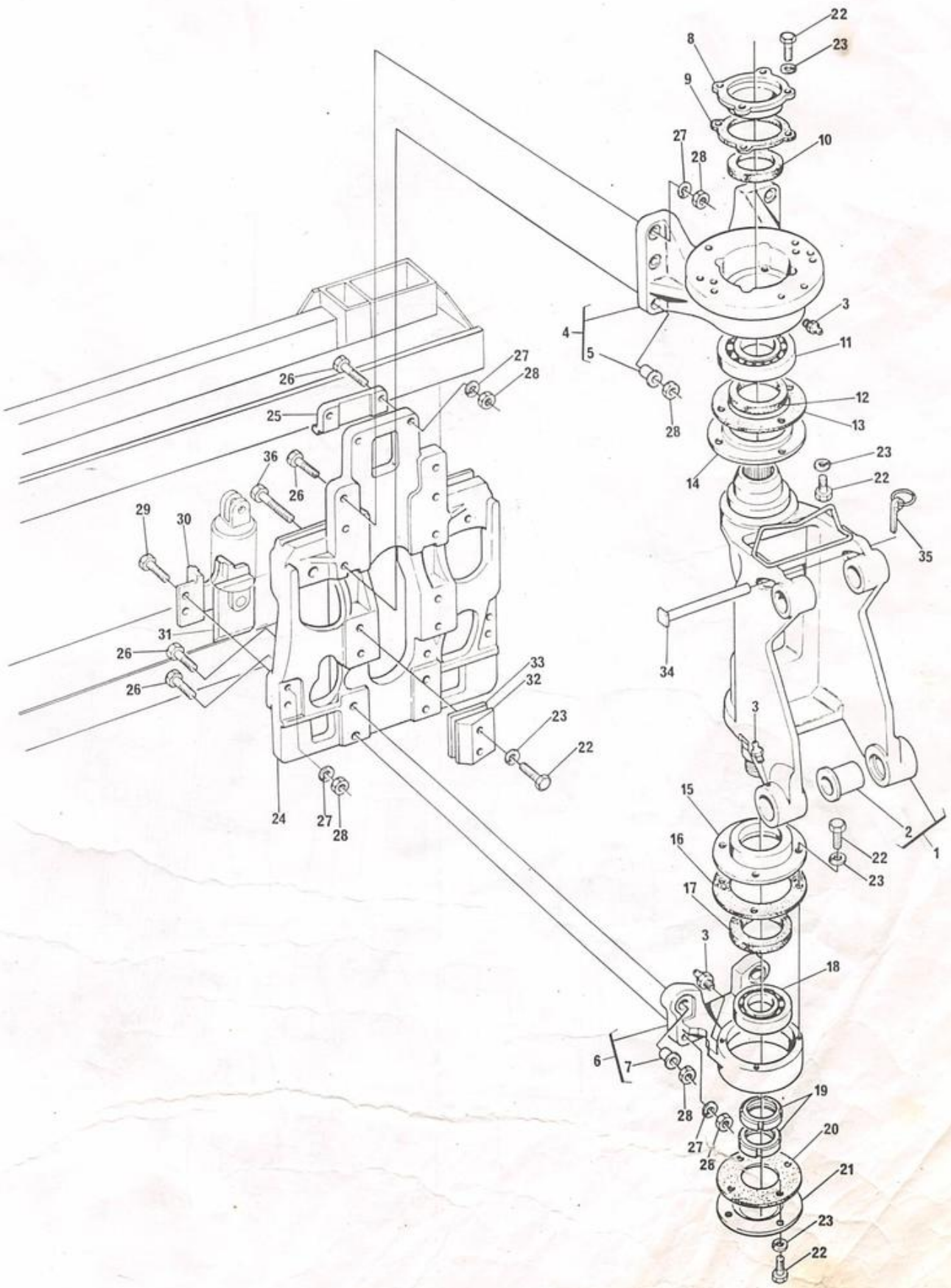

LANÇAS LEVANTE E PROFUNDIDADE
BOOM AND DIPPERSTICK
AGUILÓN Y BRAZO DE ATAQUE
FLÈCHE ET BRAS DE PELLE

RETROESCAVADEIRA C/DESLOC.LATERAL
SIDE DISPLACEMENT-DIGGER UNIT
RETROEXCAVADORA C/DISLOCACIÓN LAT
PELLE RÉTROCAVEUSE À DÉPORT LATÉRAL

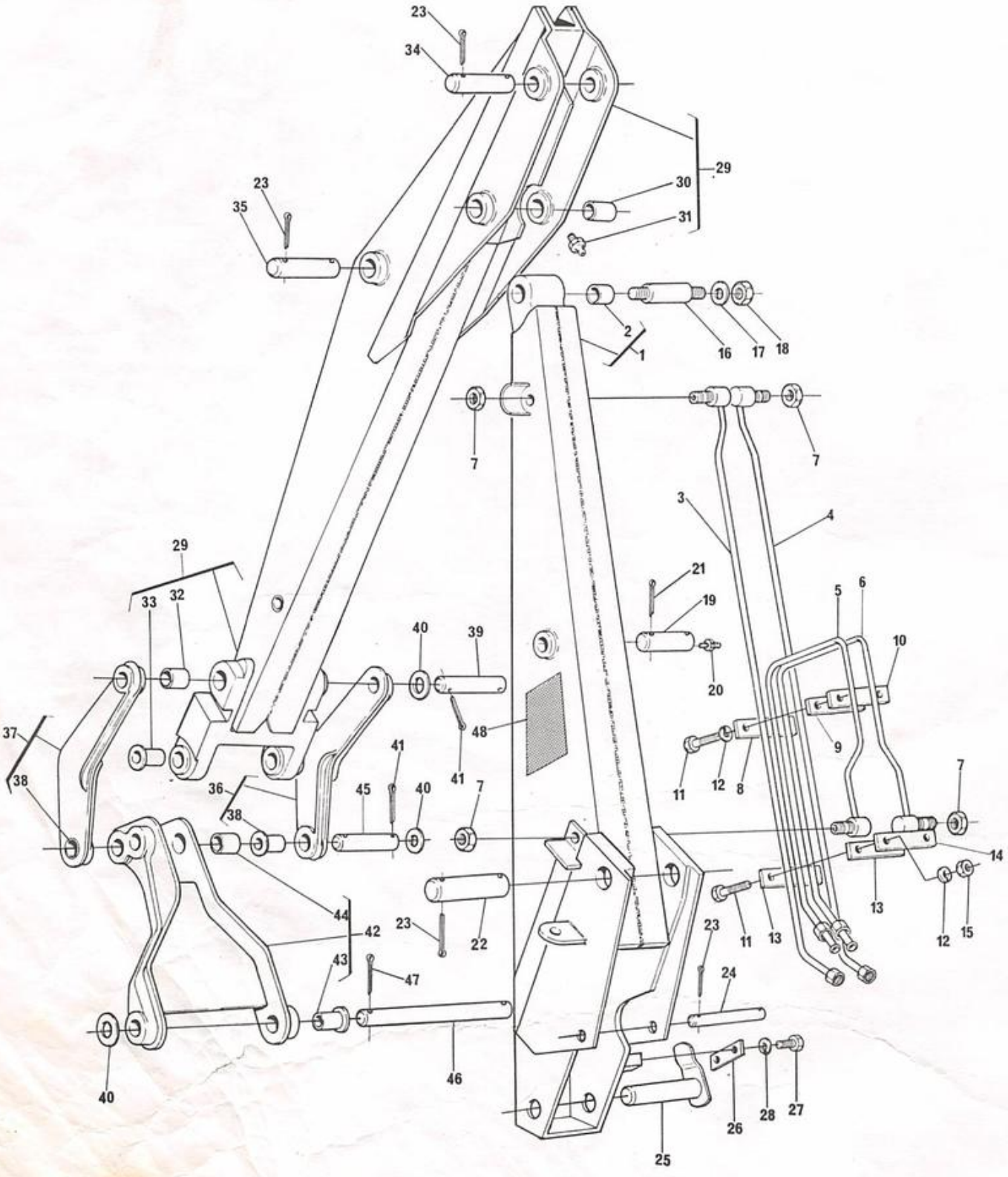

LANÇAS LEVANTE E PROFUNDIDADE
BOOM AND DIPPERSTICK
AGUILÓN Y BRAZO DE ATAQUE
FLÈCHE ET BRAS DE PELLE

RETROESCAVADEIRA C/DESL.LATERAL
SIDE DISPLACEMENT - DIGGER UNIT
RETROEXCAVADORA C/DISLOCACIÓN LAT.
PELLE RÉTROCAVEUSE À DÉPORT LATÉRAL

1	872760 M96		1	LANÇA LEVANTE...	BOOM.....	AGUILÓN.....	FLÈCHE.....
2	874620 M1	1	2	BUCHA.....	BUSH.....	BUJE.....	BAGUE.....
3	872765 M92		1	TUBO.....	PIPE.....	CAÑO.....	TUYAUTERIE.....
4	872766 M92		1	TUBO.....	PIPE.....	CAÑO.....	TUYAUTERIE.....
5	871657 M92		1	TUBO.....	PIPE.....	CAÑO.....	TUYAUTERIE.....
6	871660 M92		1	TUBO.....	PIPE.....	CAÑO.....	TUYAUTERIE.....
7	1852607 M1		4	PORCA.....	NUT.....	TUERCA.....	ÉCROU.....
8	872768 M1		1	COXIM.....	PAD.....	ALMOHADILLA.....	TAMPON.....
9	871666 M1		1	COXIM.....	PAD.....	ALMOHADILLA.....	TAMPON.....
10	871665 M1		1	PLACA.....	PLATE.....	PLACA.....	PLAQUE.....
11	353529 X1		4	PARAFUSO.....	BOLT.....	TORNILLO.....	BOULON.....
12	353446 X1		4	ARRUELA.....	WASHER.....	ARANDELA.....	RONDELLE.....
13	871664 M1		2	COXIM.....	PAD.....	ALMOHADILLA.....	TAMPON.....
14	1456868 M1		1	PLACA.....	PLATE.....	PLACA.....	PLAQUE.....
15	363621 X1		2	PORCA.....	NUT.....	TUERCA.....	ÉCROU.....
16	871453 M2		1	PINO.....	PIN.....	PERNO.....	AXE.....
17	823488 M1		2	ARRUELA.....	WASHER.....	ARANDELA.....	RONDELLE.....
18	376808 X1		2	PORCA.....	NUT.....	TUERCA.....	ÉCROU.....
19	871458 M1		1	PINO.....	PIN.....	PERNO.....	AXE.....
20	365572 X1		1	PINO GRAXEIRO...	GREASE NIPPLE...	NIPLE DE ENGRASE	GRAISSEUR.....
21	346092 X1		2	CONTRAPINO.....	COTTER PIN.....	PASADOR DOBLE...	GOUPILLE.....
22	1484073 M1		1	PINO.....	PIN.....	PERNO.....	AXE.....
23	346092 X1		7	CONTRAPINO.....	COTTER PIN.....	PASADOR DOBLE...	GOUPILLE.....
24	871459 M1		1	PINO.....	PIN.....	PERNO.....	AXE.....
25	1458757 M91		1	PINO.....	PIN.....	PERNO.....	AXE.....
26	1458754 M1		1	PLACA.....	PLATE.....	PLACA.....	PLAQUE.....
27	353540 X1		2	PARAFUSO.....	BOLT.....	TORNILLO.....	BOULON.....
28	353434 X1		2	ARRUELA.....	WASHER.....	ARANDELA.....	RONDELLE.....
29	1456387 M91		1	LANÇA PROFUND...	DIPPERSTICK.....	BRAZO ATAQUE....	BRAS.....
30	871352 M2	29	2	BUCHA.....	BUSH.....	BUJE.....	BAGUE.....
31	365572 X1	29	2	PINO GRAXEIRO...	GREASE NIPPLE...	NIPLE DE ENGRASE	GRAISSEUR.....
32	871353 M2	29	2	BUCHA.....	BUSH.....	BUJE.....	BAGUE.....
33	871705 M1	29	2	BUCHA.....	BUSH.....	BUJE.....	BAGUE.....
34	871460 M1		1	PINO.....	PIN.....	PERNO.....	AXE.....
35	871456 M1		1	PINO.....	PIN.....	PERNO.....	AXE.....
36	1456354 M92		1	BRAÇO.....	ARM.....	BRAZO.....	BRAS.....
37	1456353 M92		1	BRAÇO.....	ARM.....	BRAZO.....	BRAS.....
38	871705 M1	36/37	4	BUCHA.....	BUSH.....	BUJE.....	BAGUE.....
39	871454 M2		1	PINO.....	PIN.....	PERNO.....	AXE.....
40	353768 X1		8	ARRUELA.....	WASHER.....	ARANDELA.....	RONDELLE.....
41	354105 X1		4	CONTRAPINO.....	COTTER PIN.....	PASADOR DOBLE...	GOUPILLLE.....
42	871472 M91		1	BRAÇO.....	ARM.....	BRAZO.....	BRAS.....
43	871705 M1	42	2	BUCHA.....	BUSH.....	BUJE.....	BAGUE.....
44	871710 M2	42	4	BUCHA.....	BUSH.....	BUJE.....	BAGUE.....
45	871455 M2		1	PINO.....	PIN.....	PERNO.....	AXE.....
46	871729 M2		2	PINO.....	PIN.....	PERNO.....	AXE.....
47	354105 X1		4	CONTRAPINO.....	COTTER PIN.....	PASADOR DOBLE...	GOUPILLE.....
48	3409158 M1		2	DECALCOMANIA....	DECAL.....	CALCOMANÍA.....	DÉCALCOMANIE....

310

PLATAFORMA PLATFORM PLATAFORMA PLATE-FORME	RETROESCAVADEIRA C/DESLOC.LATERAL SIDE SHIFT DIGGER UNIT RETROEXCAVADORA C/DISLOCACIÓN LAT. PELLE RÉTROCAVEUSE À DÉPORT LATÉRAL

1	1455583 M91	▶	1	SOLEIRA.....	STEP.....	CHAPA DE PISO...	MARCHEPIED.....
2	1455584 M92	◀	1	SOLEIRA.....	STEP.....	CHAPA DE PISO...	MARCHEPIED.....
3	845469 M1	▶	1	SUPORTE.....	BRACKET.....	SOPORTE.....	SUPPORT.....
4	845470 M2	◀	1	SUPORTE.....	BRACKET.....	SOPORTE.....	SUPPORT.....
5	1455586 M92		1	PLATAFORMA.....	PLATFORM.....	PLATAFORMA.....	PLATE-FORME.....
6	353794 X1		8	PARAFUSO.....	BOLT.....	TORNILLO.....	VIS.....
7	353446 X1		8	ARRUELA.....	WASHER.....	ARANDELA.....	RONDELLE.....
8	363621 X1		8	PORCA.....	NUT.....	TUERCA.....	ÉCROU.....
9	488798 M1		1	PINO.....	PIN.....	PERNO.....	AXE.....
10	810285 M92		1	PINO.....	PIN.....	PERNO.....	AXE.....

PLATAFORMA PLATFORM PLATAFORMA PLATE-FORME	RETROESCAVADEIRA C/DESLOC.LATERAL SIDE SHIFT - DIGGER UNIT RETROEXCAVADORA C/DISLOCACIÓN LAT. PELLE RÉTROCAVEUSE À DÉPORT LATÉRAL

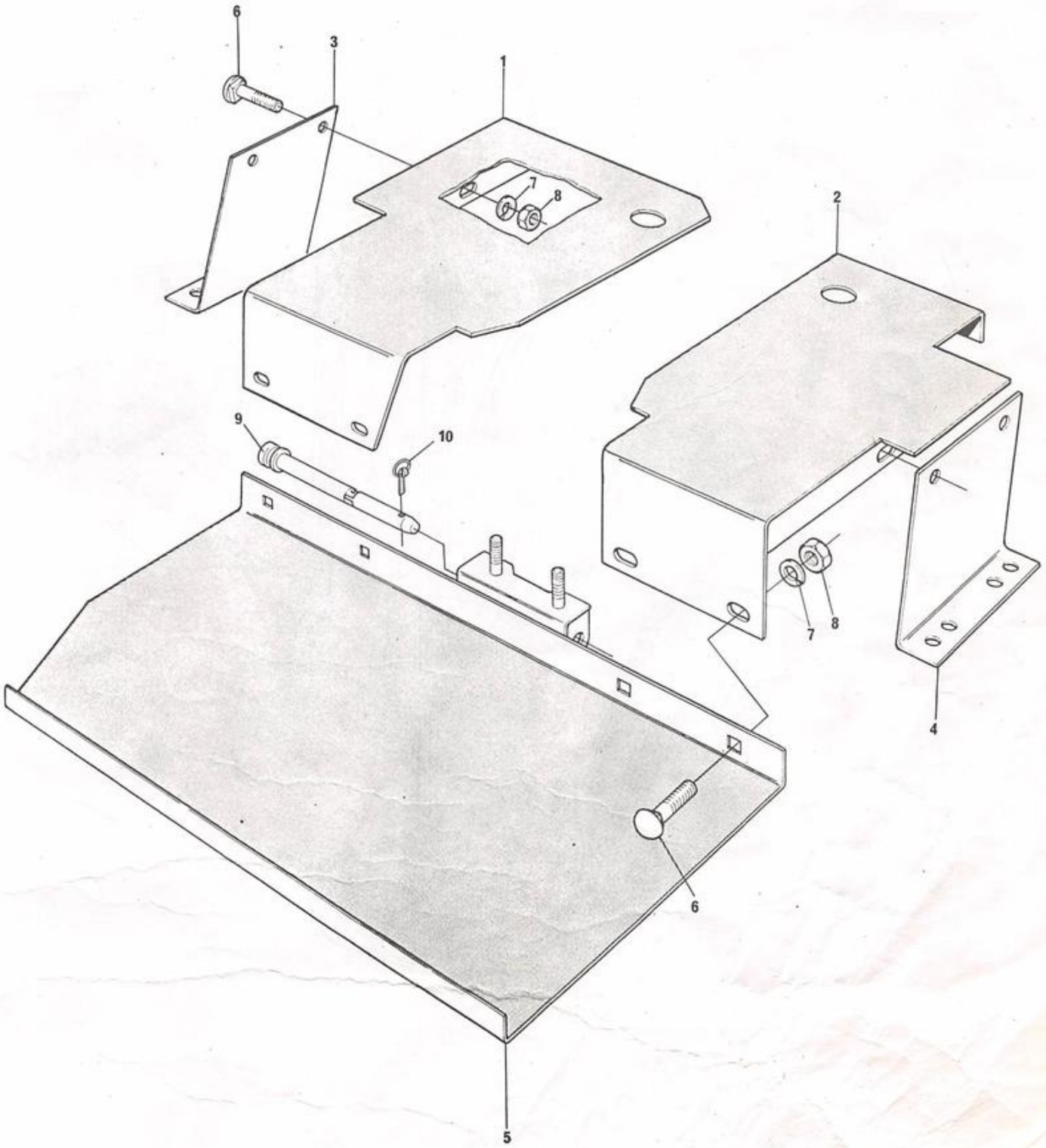

SISTEMA HIDR.DOS CILINDROS - LEVANTE-PROFUNDIDADE-CAÇAMBA
HYDRAULIC SYSTEM OF CYLINDERS- BOOM-DIPPERSTICK-BUCKET
SISTEMA HIDR.DE LOS CILINDROS- AGUILÓN-BRAZO ATAQUE-CUCHARÓN
SYSTÈME HYDRAULIQUE DES VERINS - FLÈCHE-BRAS-GODET

RETROESCAVADEIRA C/DESLOC.LATERAL
SIDE SHIFT - DIGGER UNIT
RETROEXCAVADORA C/DISLOCACIÓN LAT.
PELLE RÉTROCAVEUSE À DÉPORT LATÉRAL

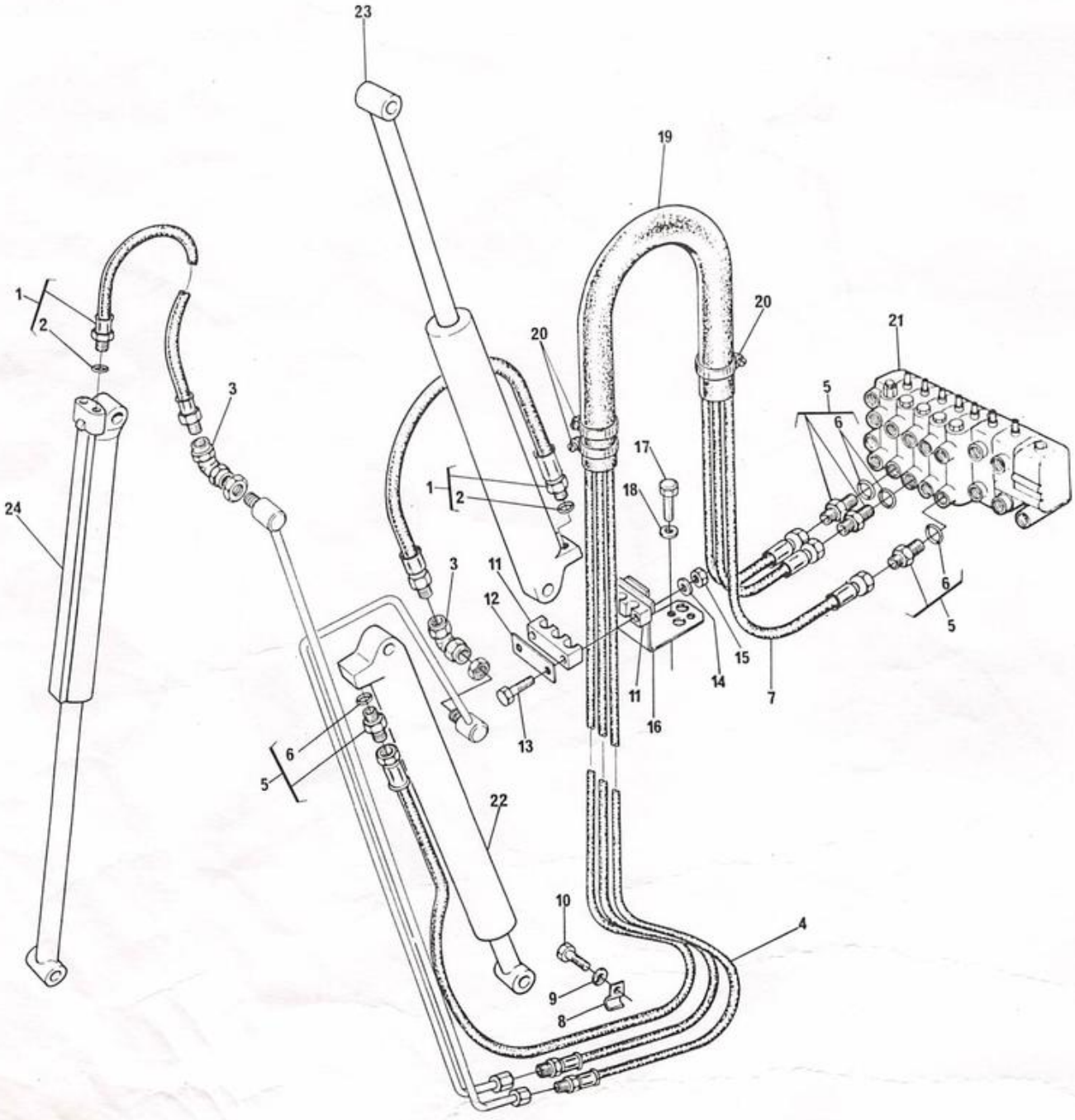

SISTEMA HIDR.DOS CILINDROS - LEVANTE-PROFUNDIDADE-CAÇAMBA
HYDRAULIC SYSTEM OF CYLINDERS- BOOM-DIPPERSTICK-BUCKET
SISTEMA HIDR.DE LOS CILINDROS- AGUILÓN-BRAZO ATAQUE-CUCHAR.
SYSTÈME HYDRAULIQUE DES VERINS- FLÈCHE-BRAS-GODET

RETROESCAVADEIRA C/DESLOC.LATERAL
SIDE SHIFT - DIGGER UNIT
RETROEXCAVADORA C/DISLOCACIÓN LAT.
PELLE RÉTROCAVEUSE À DÉPORT LATÉRAL

1	3146957 M92			4	MANGUEIRA.....	HOSE.....	MANGUERA.....	DURITE.....
2	359002 X1	1		4	ANEL "O".....	"O" RING.....	ARO SELLO.....	JOINT TORIQUE...
3	871668 M91		90º	4	CONEXÃO.....	ELBOW.....	CODO.....	COUDE.....
4	3146960 M91			4	MANGUEIRA.....	HOSE.....	MANGUERA.....	DURITE.....
5	835013 M91			8	CONEXÃO.....	CONNECTION.....	CONEXIÓN.....	RACCORD.....
6	359002 X1	5		8	ANEL "O".....	"O" RING.....	ARO SELLO.....	JOINT TORIQUE...
7	3146961 M91			2	MANGUEIRA.....	HOSE.....	MANGUERA.....	DURITE.....
8	871678 M1			2	BRAÇADEIRA.....	CLAMP.....	ABRAZADERA.....	COLLIER.....
9	353441 X1			2	ARRUELA.....	WASHER.....	ARANDELA.....	RONDELLE.....
10	353501 X1			2	PARAFUSO.....	BOLT.....	TORNILLO.....	VIS.....
11	845155 M1			2	COXIM.....	PAD.....	ALMOHADILLA.....	TAMPON.....
12	845156 M1			1	PLACA.....	PLATE.....	PLACA.....	PLAQUE.....
13	354511 X1			2	PARAFUSO.....	BOLT.....	TORNILLO.....	VIS.....
14	353434 X1			2	ARRUELA.....	WASHER.....	ARANDELA.....	RONDELLE.....
15	353431 X1			2	PORCA.....	NUT.....	TUERCA.....	ÉCROU.....
16	3148690 M91		CESSNA	1	SUPORTE.....	BRACKET.....	SOPORTE.....	SUPPORT.....
16	1456825 M91		DOWTY	1	SUPORTE.....	BRACKET.....	SOPORTE.....	SUPPORT.....
17	353593 X1		CESSNA	2	PARAFUSO.....	BOLT.....	TORNILLO.....	VIS.....
17	354393 X1		DOWTY	2	PARAFUSO.....	BOLT.....	TORNILLO.....	VIS.....
18	353439 X1			2	ARRUELA.....	WASHER.....	ARANDELA.....	RONDELLE.....
19	845282 M1			1	PROTETOR.....	PROTECTOR.....	PROTECTOR.....	PROTECTEUR.....
20	3148223 M1			3	BRAÇADEIRA.....	CLAMP.....	ABRAZADERA.....	COLLIER.....
21	2802650 M91		PÁG.326	1	VÁLVULA.....	CONTROL VALVE...	VÁLVULA.....	VALVE.....
22	3146144 M93		PÁG.333	1	CILINDRO.....	CYLINDER.....	CILINDRO.....	VÉRIN.....
23	3146145 M92		PÁG.334	1	CILINDRO.....	CYLINDER.....	CILINDRO.....	VÉRIN.....
24	3146167 M92		PÁG.337	1	CILINDRO.....	CYLINDER.....	CILINDRO.....	VÉRIN.....

SISTEMA HIDR.DOS CILINDROS - ESTABILIZADOR-TRAVAMENTO
HYDRAULIC SYSTEM OF CYLINDERS - STABILISER-CLAMPING
SISTEMA HIDR.DE LOS CILINDROS - ESTABILIZADOR-ABRAZADOR
SYSTÈME HYDRAULIQUE DES VÉRINS - STABILISATEUR-FERMETURE

RETROESCAVADEIRA C/DESLOC.LATERAL
SIDE SHIFT - DIGGER UNIT
RETROEXCAVADORA C/DISLOCACIÓN LAT.
PELLE RÉTROCAVEUSE À DÉPORT LATÉRAL

1	364639 X91		7	CONEXÃO.....	CONNECTION.....	CONEXIÓN.....	RACCORD.....
2	359002 X1	1	1	ANEL "O".....	"O" RING.....	ARO SELLO.....	JOINT TORIQUE...
3	845262 M91	▶	1	TUBO.....	PIPE.....	CAÑO.....	TUYAUTERIE.....
4	3146958 M91		5	MANGUEIRA.....	HOSE.....	MANGUERA.....	DURITE.....
5	845266 M91	▶	1	TUBO.....	PIPE.....	CAÑO.....	TUYAUTERIE.....
6	845264 M91	◀	1	TUBO.....	PIPE.....	CAÑO.....	TUYAUTERIE.....
7	845268 M91	◀	1	TUBO.....	PIPE.....	CAÑO.....	TUYAUTERIE.....
8	2802651 M91	▶	1	SUPORTE.....	BRACKET.....	SOPORTE.....	SUPPORT.....
9	2802657 M91	◀	1	SUPORTE.....	BRACKET.....	SOPORTE.....	SUPPORT.....
10	2802660 M1		2	BRAÇADEIRA.....	CLAMP.....	ABRAZADERA.....	COLLIER.....
11	353502 X1		4	PARAFUSO.....	BOLT.....	TORNILLO.....	VIS.....
12	353441 X1		4	ARRUELA.....	WASHER.....	ARANDELA.....	RONDELLE.....
13	377217 X1	90º	1	CONEXÃO.....	CONNECTION.....	CONEXIÓN.....	RACCORD.....
14	3146959 M91		1	MANGUEIRA.....	HOSE.....	MANGUERA.....	DURITE.....
15	377218 X1		1	CONEXÃO "T".....	"T" UNION.....	CONEXIÓN "T"....	RACCORD EN "T"..
16	871592 M91		1	TUBO.....	PIPE.....	CAÑO.....	TUYAUTERIE.....
17	3149887 M91	90º	2	CONEXÃO.....	CONNECTION.....	CONEXIÓN.....	RACCORD.....
18	871306 M1		4	PINO.....	PIN.....	PERNO.....	AXE.....
19	339040 X1		8	CONTRAPINO.....	COTTER PIN.....	PASADOR DOBLE...	GOUPILLE.....
20	3146143 M91	PÁG.329	2	CILINDRO.....	CYLINDER.....	CILINDRO.....	VÉRIN.....
21	3146166 M91	PÁG.330	2	CILINDRO.....	CYLINDER.....	CILINDRO.....	VÉRIN.....

SISTEMA HIDR.DOS CILINDROS - ESTABILIZADOR-TRAVAMENTO HYDRAULIC SYSTEM OF CYLINDERS - STABILISER-CLAMPING SISTEMA HIDR.DE LOS CILINDROS - ESTABILIZADOR-ABRAZADOR SYSTÈME HYDRAULIQUE DES VÉRINS- STABILISATEUR-FERMETURE	RETROESCAVADEIRA C/DESLOC.LATERAL SIDE SHIFT - DIGGER UNIT RETROEXCAVADORA C/DISLOCACIÓN LAT. PELLE RÉTROCAVEUSE À DÉPORT LATÉRAL

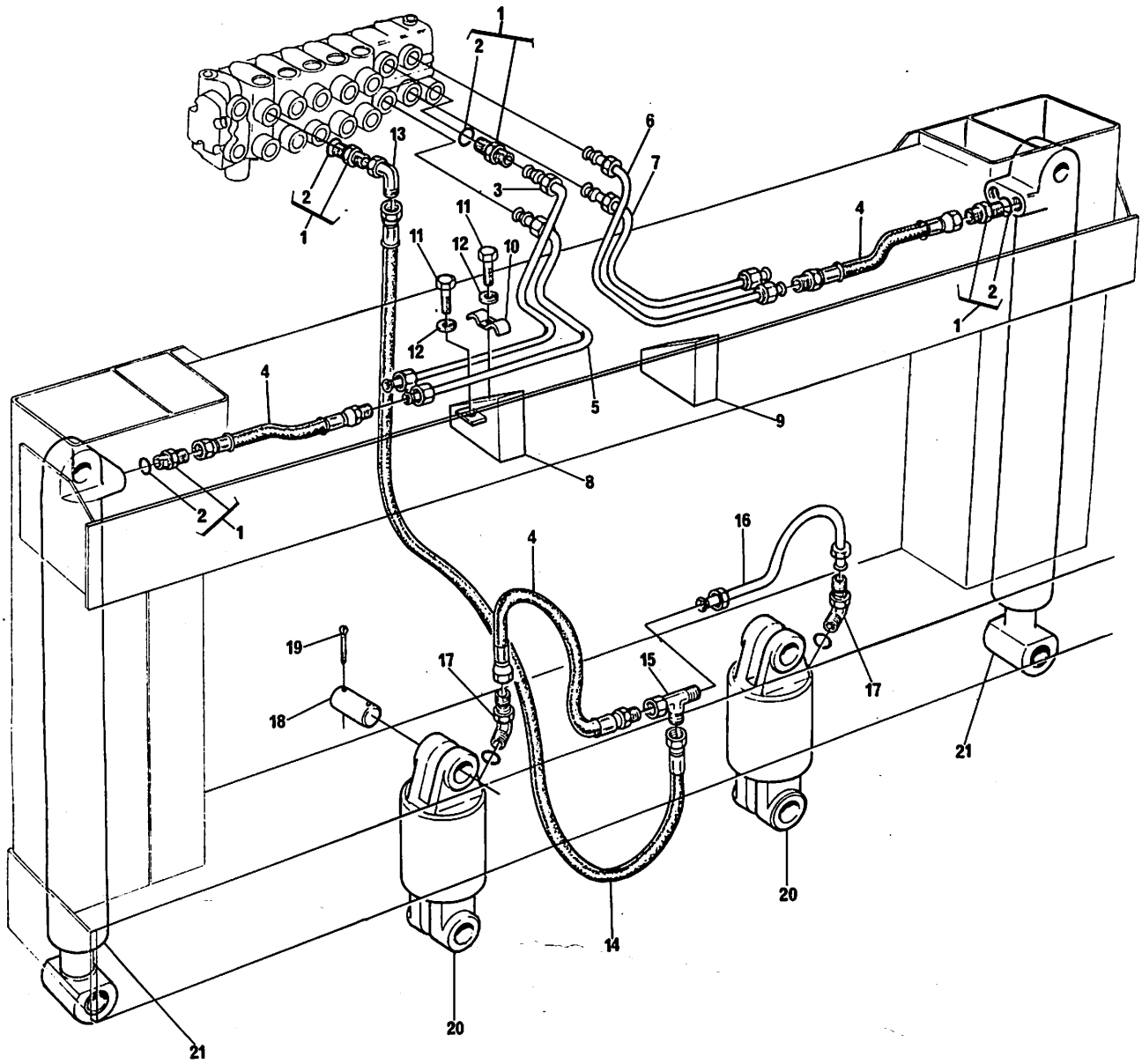

SISTEMA HIDRÁULICO	-	VÁLVULA DE COMANDO
HYDRAULIC SYSTEM	-	CONTROL VALVE
SISTEMA HIDRÁULICO	-	VÁLVULA DE MANDO
SYSTÈME HYDRAULIQUE	-	VALVE DE COMMANDE

RETROESCAVADEIRA C/DESLOC.LATERAL
SIDE SHIFT - DIGGER UNIT
RETROEXCAVADORA C/DISLOCACIÓN LAT.
PELLE RÉTROCAVEUSE À DÉPORT LATÉRAL

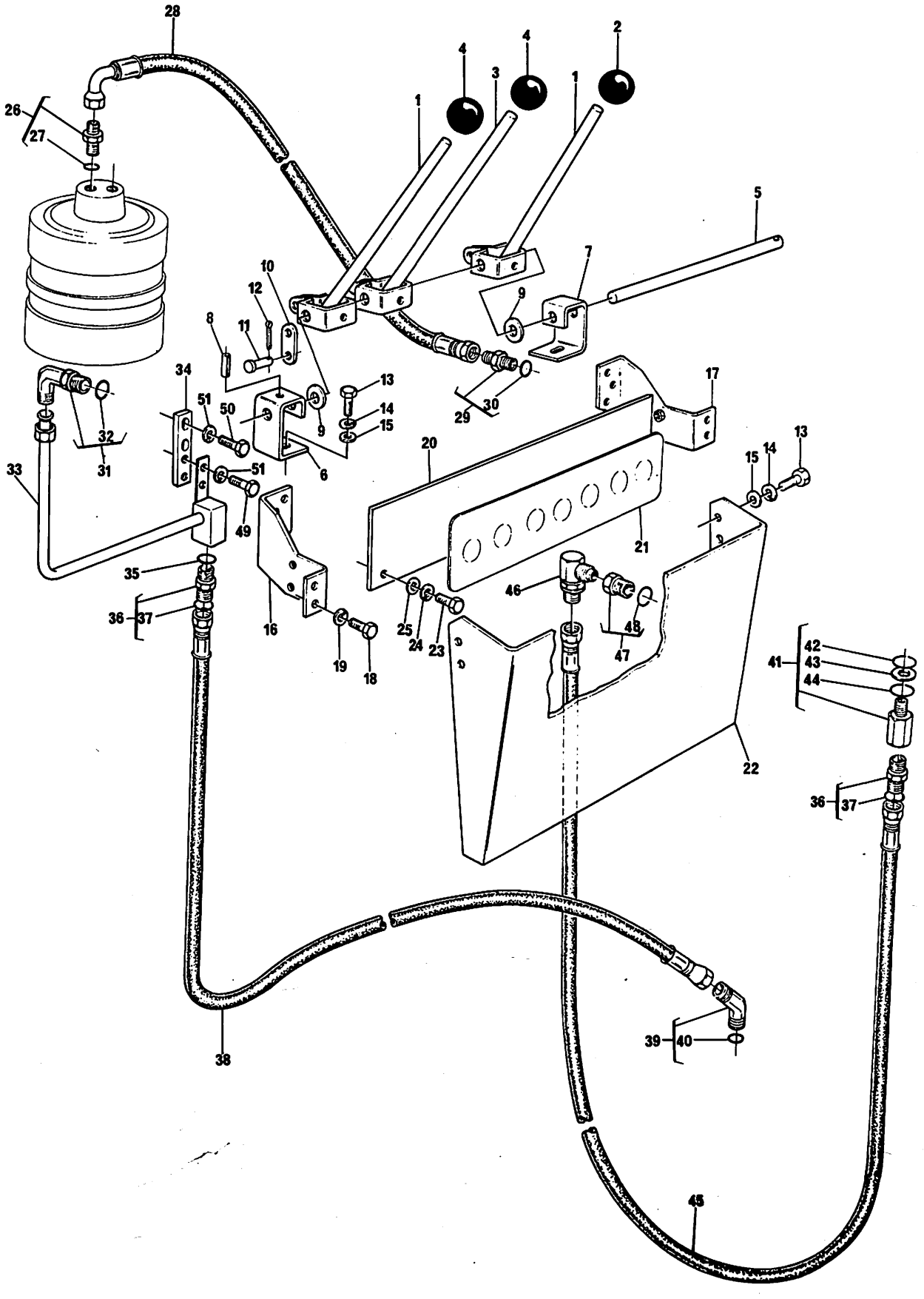

SISTEMA HIDRÁULICO	-	VÁLVULA DE COMANDO
HYDRAULIC SYSTEM	-	CONTROL VALVE
SISTEMA HIDRÁULICO	-	VÁLVULA DE MANDO
SYSTÈME HYDRAULIQUE	-	VALVE DE COMMANDE

RETROESCAVADEIRA C/DESLOC.LATERAL
SIDE SHIFT - DIGGER UNIT
RETROEXCAVADORA C/DISLOCACIÓN LAT.
PELLE RÉTROCAVEUSE À DÉPORT LATÉRAL

1	2802663 M91			3	ALAVANCA.....	LEVER.....	PALANCA.....	LEVIER.....
2	1482129 M91			1	MAÇANETA.....	KNOB.....	PERILLA.....	BOULE.....
3	2802662 M91			4	ALAVANCA.....	LEVER.....	PALANCA.....	LEVIER.....
4	490445 M91			6	MAÇANETA.....	KNOB.....	PERILLA.....	BOULE.....
5	874908 M1			1	EIXO.....	SHAFT.....	EJE.....	AXE.....
6	2802592 M91		◄	1	SUPORTE.....	BRACKET.....	SOPORTE.....	SUPPORT.....
7	2802589 M91		►	1	SUPORTE.....	BRACKET.....	SOPORTE.....	SUPPORT.....
8	357633 X1			2	PINO.....	PIN.....	PERNO.....	AXE.....
9	2802652 M1			3	ARRUELA.....	WASHER.....	ARANDELA.....	RONDELLE.....
10	2802716 M1			7	ELO.....	LINK.....	ESLABÓN.....	MAILLON.....
11	195236 M1			14	PINO.....	PIN.....	PERNO.....	AXE.....
12	354055 X1			14	CONTRAPINO.....	COTTER PIN.....	PASADOR DOBLE...	GOUPILLE.....
13	353677 X1			6	PARAFUSO.....	BOLT.....	TORNILLO.....	VIS.....
14	353446 X1			6	ARRUELA.....	WASHER.....	ARANDELA.....	RONDELLE.....
15	829185 M1			6	ARRUELA.....	WASHER.....	ARANDELA.....	RONDELLE.....
16	3146246 M91		◄	1	SUPORTE.....	BRACKET.....	SOPORTE.....	SUPPORT.....
17	3146247 M91		►	1	SUPORTE.....	BRACKET.....	SOPORTE.....	SUPPORT.....
18	353593 X1			4	PARAFUSO.....	BOLT.....	TORNILLO.....	VIS.....
19	353439 X1			4	ARRUELA.....	WASHER.....	ARANDELA.....	RONDELLE.....
20	845283 M1			1	PLACA.....	PLATE.....	PLACA.....	PLAQUE.....
21	1482056 M1			1	DECALCOMANIA....	DECAL.....	CALCOMANÍA.....	DÉCALCOMANIE....
22	845276 M1			1	TAMPA.....	COVER.....	TAPA.....	COUVERCLE.....
23	353725 X1			3	PARAFUSO.....	BOLT.....	TORNILLO.....	VIS.....
24	353439 X1			3	ARRUELA.....	WASHER.....	ARANDELA.....	RONDELLE.....
25	2802658 M1			3	BUCHA.....	BUSH.....	BUJE.....	BAGUE.....
26	364639 X91		CESSNA	2	CONEXÃO.....	CONNECTION.....	CONEXIÓN.....	RACCORD.....
26	1456827 M91		DOWTY	2	CONEXÃO.....	CONNECTION.....	CONEXIÓN.....	RACCORD.....
27	359002 X1	26	CESSNA	1	ANEL "O".....	"O" RING.....	ARO SELLO.....	JOINT TORIQUE...
27	835025 M1	26	DOWTY	1	ANEL "O".....	"O" RING.....	ARO SELLO.....	JOINT TORIQUE...
28	1456845 M91	(A)		2	MANGUEIRA.....	HOSE.....	MANGUERA.....	DURITE.....
29	364639 X91			2	CONEXÃO.....	CONNECTION.....	CONEXIÓN.....	RACCORD.....
30	359002 X1	29		1	ANEL "O".....	"O" RING.....	ARO SELLO.....	JOINT TORIQUE...
31	364574 X91		90º	1	COTOVELO.....	ELBOW.....	CODO.....	COUDE.....
32	835025 M1	31		1	ANEL "O".....	"O" RING.....	ARO SELLO.....	JOINT TORIQUE...
33	1455579 M91			1	TUBO.....	PIPE.....	CAÑO.....	TUYAUTERIE.....
34	2802659 M1			1	SUPORTE.....	BRACKET.....	SOPORTE.....	SUPPORT.....
35	1456906 M1			1	ANEL.....	RING.....	ANILLO.....	ANNEAU.....
36	835014 M91			1	CONEXÃO.....	CONNECTION.....	CONEXIÓN.....	RACCORD.....
37	835026 M1	36		1	ANEL "O".....	"O" RING.....	ARO SELLO.....	JOINT TORIQUE...
38	3146966 M91			1	MANGUEIRA.....	HOSE.....	MANGUERA.....	DURITE.....
39	358786 X91		45º	1	CONEXÃO.....	CONNECTION.....	CONEXIÓN.....	RACCORD.....
40	835026 M1	39		1	ANEL "O".....	"O" RING.....	ARO SELLO.....	JOINT TORIQUE...
41	845459 M91	(B)		1	CONEXÃO.....	CONNECTION.....	CONEXIÓN.....	RACCORD.....
42	364777 X1	41		1	ANEL "O".....	"O" RING.....	ARO SELLO.....	JOINT TORIQUE...
43	1023028 M1	41		1	ARRUELA.....	WASHER.....	ARANDELA.....	RONDELLE.....
44	831617 M1	41		1	ANEL "O".....	"O" RING.....	ARO SELLO.....	JOINT TORIQUE...
45	3146965 M91			1	MANGUEIRA.....	HOSE.....	MANGUERA.....	DURITE.....
46	3148868 M1		90º	1	CONEXÃO.....	CONNECTION.....	CONEXIÓN.....	RACCORD.....
47	835057 M91			1	CONEXÃO.....	CONNECTION.....	CONEXIÓN.....	RACCORD.....
48	835025 M1	47		1	ANEL "O".....	"O" RING.....	ARO SELLO.....	JOINT TORIQUE...
49	353536 X1			2	PARAFUSO.....	BOLT.....	TORNILLO.....	VIS.....
50	353537 X1			2	PARAFUSO.....	BOLT.....	TORNILLO.....	VIS.....
51	353434 X1			4	ARRUELA.....	WASHER.....	ARANDELA.....	RONDELLE.....

(A) VIDE BOLETIM DE PEÇAS BP-34/81
SEE PARTS BULLETIN BP-34/81
VÉASE BOLETÍN DE REPUESTOS BP-34/81
VOIR BULLETIN DE PIÈCES DE RECHANGE BP-34/81

(B) USADO ATÉ A SÉRIE
USED UP TO SERIAL
USADO HASTA LA SERIE
UTILISÉ JUSQU'À LA SERIE
85 - MF 86R
50004 - MF 86MS

CILINDRO ATUADOR - CESSNA
ROTARY ACTUATOR - CESSNA
CILINDRO ROTATÓRIO - CESSNA
MOTEUR HYDRAULIQUE - CESSNA

RETROESCAVADEIRA C/DESLOC.LATERAL
SIDE SHIFT - DIGGER UNIT
RETROEXCAVADORA C/DISLOCACIÓN LAT.
PELLE RÉTROCAVEUSE À DÉPORT LATÉRAL

1	1458039 M91		1	CILINDRO.....	ACTUATOR.....	CILINDRO.....	MOTEUR.....
2		1 ☛ REF.1	1	JOGO CAMISA.....	BARREL KIT.....	JUEGO.....	JEU.....
3	357783 X1	1 (A) 1/2"X2"	6	PARAFUSO.....	BOLT.....	TORNILLO.....	VIS.....
3	357798 X1	1 (B) 5/8"X2"	6	PARAFUSO.....	BOLT.....	TORNILLO.....	VIS.....
4	1753529 M1	48 (A) 1/2"	6	ARRUELA.....	WASHER.....	ARANDELA.....	RONDELLE.....
4	1888857 M1	48 (B) 5/8"	6	ARRUELA.....	WASHER.....	ARANDELA.....	RONDELLE.....
5	1031707 M1	48	2	RETENTOR.....	SEAL.....	RETÉN.....	BAGUE ÉTANCHÉITÉ
6		48	1	RETENTOR.....	SEAL.....	RETÉN.....	BAGUE ÉTANCHÉITÉ
7	356040 X1	1 (A)	4	BUJÃO.....	PLUG.....	TAPÓN.....	BOUCHON.....
7	195387 M1	1 (B)	6	BUJÃO.....	PLUG.....	TAPÓN.....	BOUCHON.....
8	1753524 M3	1 (A)	4	PINO GUIA.....	DOWEL.....	ESPIGA.....	PION.....
8	1888858 M1	1 (B)	6	PINO GUIA.....	DOWEL.....	ESPIGA.....	PION.....
9	1884948 M91	1	1	EIXO.....	SHAFT.....	EJE.....	ARBRE.....
10		9	2	PLACA.....	PLATE.....	PLACA.....	PLAQUE.....
11		9	8	PARAFUSO.....	BOLT.....	TORNILLO.....	VIS.....
12		9	4	PINO GUIA.....	DOWEL.....	ESPIGA.....	PION.....
13	1031709 M1	9	2	BUJÃO.....	PLUG.....	TAPÓN.....	BOUCHON.....
14	13535 X	9	2	ESFERA.....	BALL.....	BOLILLA.....	BILLE.....
15	1031691 M1	9	2	ASSENTO.....	SEAT.....	ASIENTO.....	SIÈGE.....
16		9	2	GUIA.....	GUIDE.....	GUÍA.....	AXE.....
17		9	2	ASSENTO.....	SEAT.....	ASIENTO.....	SIÈGE.....
18	1884510 M1	9	2	CARRETEL.....	SPOOL.....	CARRETE.....	TIROIR.....
19		9	2	ASSENTO.....	SEAT.....	ASIENTO.....	SIÈGE.....
20	1031693 M1	9	2	ASSENTO.....	SEAT.....	ASIENTO.....	SIÈGE.....
21	1031714 M1	9	2	PINO GUIA.....	DOWEL.....	ESPIGA.....	PION.....
22	1884925 M1	9	2	MOLA.....	SPRING.....	RESORTE.....	RESSORT.....
23	1885534 M1	1 (A)▲	1	TAMPA.....	COVER.....	TAPA.....	COUVERCLE.....
23	1888856 M1	1 (B)▲	1	TAMPA.....	COVER.....	TAPA.....	COUVERCLE.....
24	354657 X1	1 (A) 1/2"X3.1/4"	12	PARAFUSO.....	BOLT.....	TORNILLO.....	VIS.....
24	354290 X1	1 (B) 5/8"X3.1/4"	12	PARAFUSO.....	BOLT.....	TORNILLO.....	VIS.....
25	1753523 M1	1 (A)	12	ARRUELA.....	WASHER.....	ARANDELA.....	RONDELLE.....
25	364047 X1	48 (B)	12	ARRUELA.....	WASHER.....	ARANDELA.....	RONDELLE.....
26	1031685 M1	48	2	RETENTOR.....	SEAL.....	RETÉN.....	BAGUE ÉTANCHÉITÉ
27	1031690 M1	48	2	ARRUELA.....	WASHER.....	ARANDELA.....	RONDELLE.....
28	365433 X1	48	2	ANEL.....	RING.....	ANILLO.....	ANNEAU.....
29	1031689 M1	48	2	RETENTOR.....	SEAL.....	RETÉN.....	BAGUE ÉTANCHÉITÉ
30	359008 X1	48	2	ANEL "O".....	"O" RING.....	ARO SELLO.....	JOINT TORIQUE...
31	2730761 M91	1	2	BUJÃO.....	PLUG.....	TAPÓN.....	BOUCHON.....
32	359002 X1	31	1	ANEL "O".....	"O" RING.....	ARO SELLO.....	JOINT TORIQUE...
33	1887534 M91	1	2	VÁLVULA.....	VALVE.....	VÁLVULA.....	SOUPAPE.....
34	831617 M1	48	2	ANEL "O".....	"O" RING.....	ARO SELLO.....	JOINT TORIQUE...
35	366130 X1	48	2	ANEL "O".....	"O" RING.....	ARO SELLO.....	JOINT TORIQUE...
36	366701 X1	48	2	ARRUELA.....	WASHER.....	ARANDELA.....	RONDELLE.....
37		48	1	RETENTOR.....	SEAL.....	RETÉN.....	BAGUE ÉTANCHÉITÉ
38		48	2	RETENTOR.....	SEAL.....	RETÉN.....	BAGUE ÉTANCHÉITÉ
39	1884509 M1	1	2	PLACA.....	PLATE.....	PLACA.....	PLAQUE.....
40	1884508 M1	1	2	MOLA.....	SPRING.....	RESORTE.....	RESSORT.....
41	1888855 M1	1	1	TAMPA.....	COVER.....	TAPA.....	COUVERCLE.....
42	1031698 M1	1	1	PINO GUIA.....	DOWEL.....	ESPIGA.....	PION.....
43	1885537 M1	1	2	PINO GUIA.....	DOWEL.....	ESPIGA.....	PION.....
44	1888859 M1	1 (B)	1	BUCHA.....	BUSH.....	BUJE.....	BAGUE.....
45	354653 X1	1 (A) 1/2"X2.3/4"	6	PARAFUSO.....	BOLT.....	TORNILLO.....	VIS.....

CILINDRO ATUADOR - CESSNA ROTARY ACTUATOR - CESSNA CILINDRO ROTATÓRIO - CESSNA MOTEUR HYDRAULIQUE - CESSNA	RETROESCAVADEIRA C/DESLOC.LATERAL SIDE SHIFT-DIGGER UNIT RETROEXCAVADORA C/DISLOCACIÓN LAT. PELLE RÉTROCAVEUSE À DÉPORT LATÉRAL

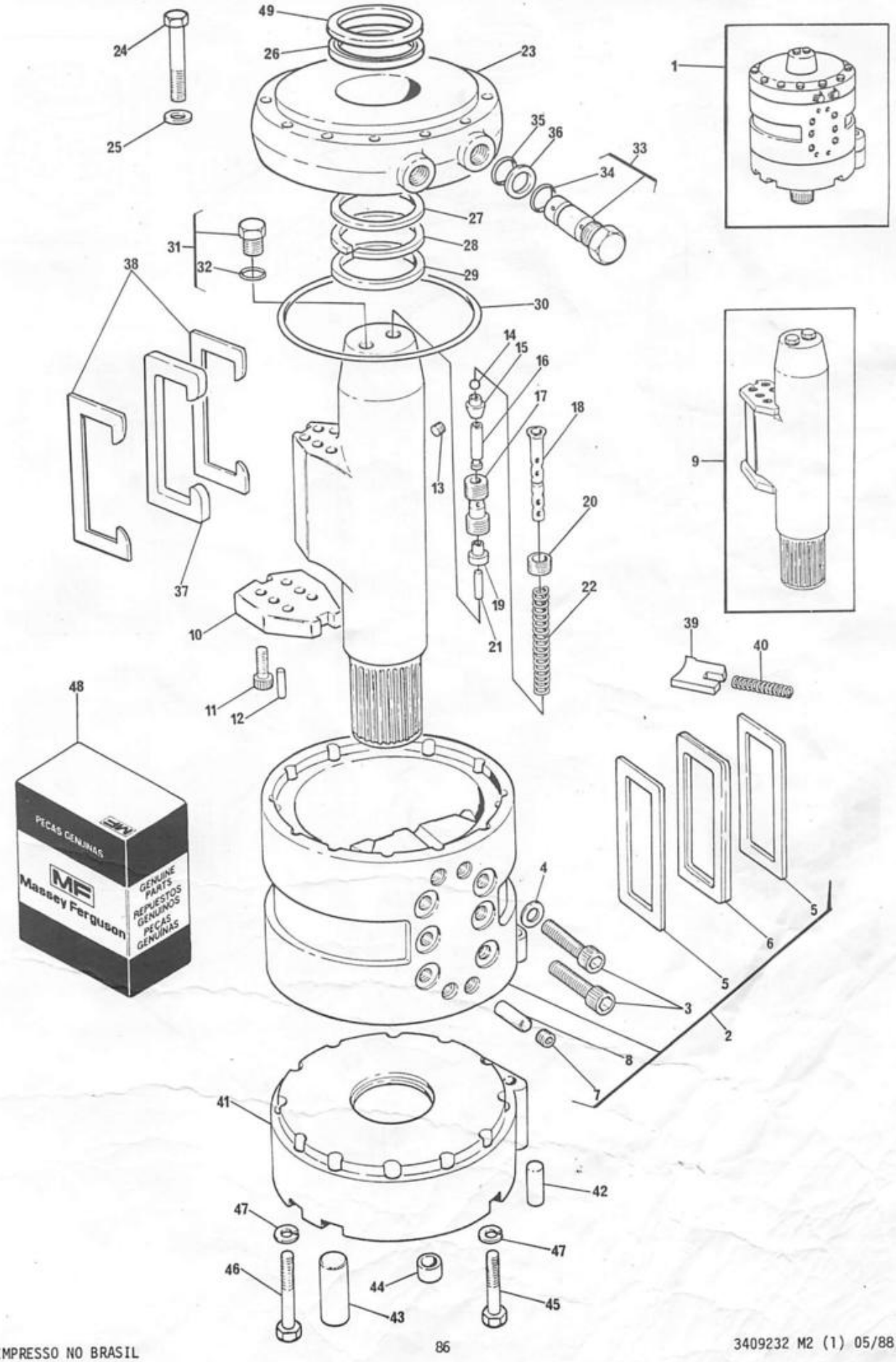

CILINDRO ATUADOR	- CESSNA
ROTARY ACTUATOR	- CESSNA
CILINDRO ROTATORIO	- CESSNA
MOTEUR HYDRAULIQUE	- CESSNA

RETROESCAVADEIRA C/DESLOC.LATERAL
SIDE SHIFT-DIGGER UNIT
RETROEXCAVADORA C/DISLOCACIÓN LAT.
PELLE RÉTROCAVEUSE À DÉPORT LATÉRAL

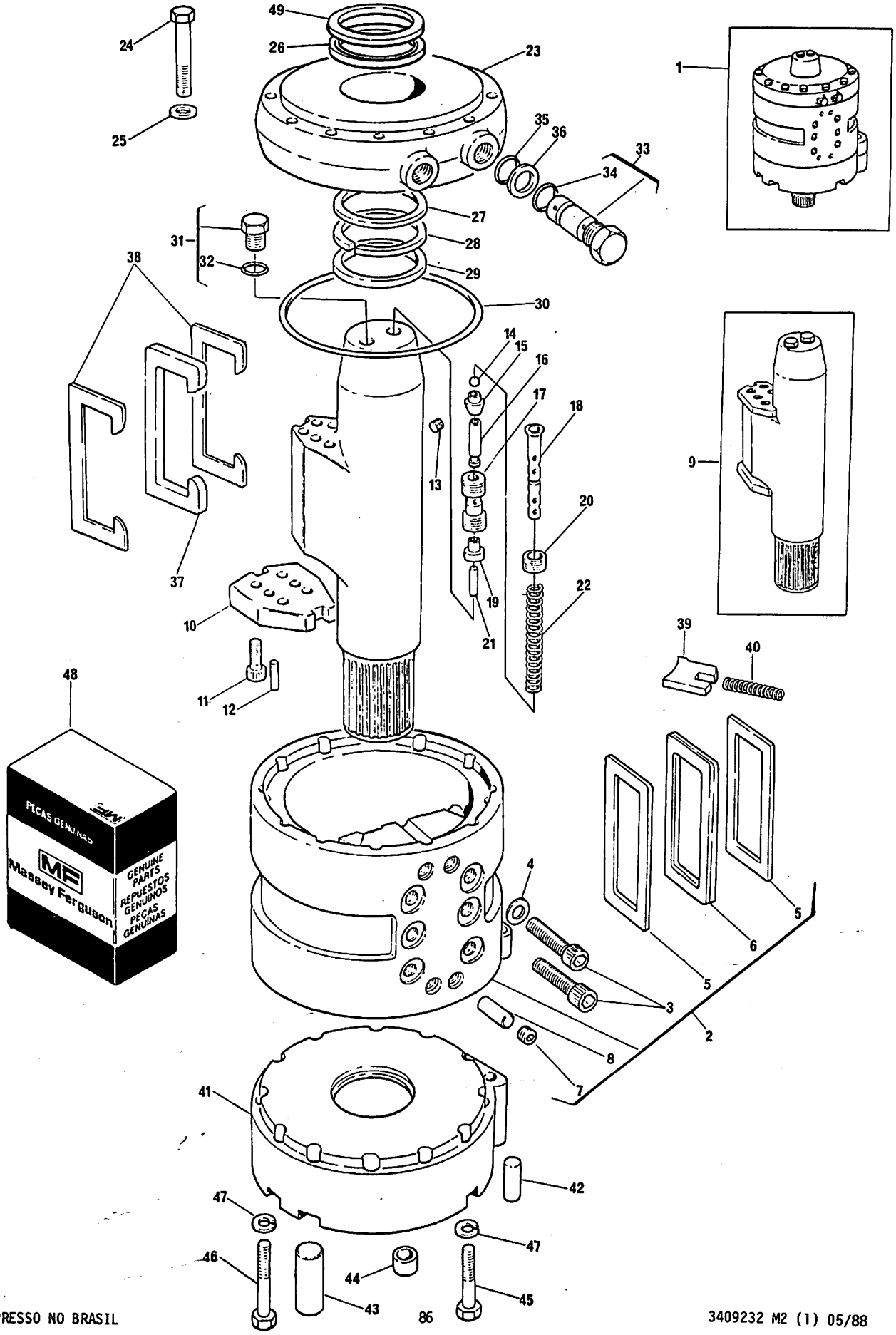

CILINDRO ATUADOR - CESSNA ROTARY ACTUATOR - CESSNA CILINDRO ROTATORIO - CESSNA MOTEUR HYDRAULIQUE - CESSNA	RETROESCAVADEIRA C/DESLOC.LATERAL SIDE SHAFT - DIGGER UNIT RETROEXCAVADORA C/DISLOCACIÓN LAT. PELLE RÉTROCAVEUSE À DÉPORT LATÉRAL

45	360876 X1	1 (B) 5/8"X2.3/4"	6	PARAFUSO.....	BOLT.....	TORNILLO.....	VIS.....
46	1884497 M1	1 (A) 1/2"X4.3/8"	6	PARAFUSO.....	BOLT.....	TORNILLO.....	VIS.....
46	354683 X1	1 (B) 5/8"X4.3/8"	6	PARAFUSO.....	BOLT.....	TORNILLO.....	VIS.....
47	1753523 M1	1 (A)	12	ARRUELA.....	WASHER.....	ARANDELA.....	RONDELLE.....
47	364047 X1	1 (B)	12	ARRUELA.....	WASHER.....	ARANDELA.....	RONDELLE.....
48	1810065 M92		1	JOGO DE REPARO..	REPAIR KIT.....	JUEGO REPARACIÓN	JEU RÉPARATION..
49	1031686 M1	48	2	ANEL.....	RING.....	ANILLO.....	ANNEAU.....

(A) USADO NAS CAMISAS COM ROSCA DE Ø 1/2"
USED IN THE BARREL WITH THREAD OF Ø 1/2"
USADO EN LOS CILINDROS CON ROSCA DE Ø 1/2"
UTILISÉ DANS LES CYLINDRES AVEC FILETAGE DE Ø 1/2"

(B) USADO NO CILINDRO Nº 1458039 M91 COM ROSCA DE Ø 5/8"
USED IN ROTARY Nº 1458039 M91 WITH THREAD OF Ø 5/8"
USADO EN EL CILINDRO Nº 1458039 M91 CON ROSCA DE Ø 5/8"
UTILISÉ DANS LE CYLINDRE Nº 1458039 M91 AVEC FILETAGE DE Ø 5/8"

CILINDRO ATUADOR	-	DOWTY
ROTARY ACTUATOR	-	DOWTY
CILINDRO ROTATORIO	-	DOWTY
MOTEUR HYDRAULIQUE	-	DOWTY

RETROESCAVADEIRA C/DESLOC.LATERAL
SIDE SHIFT - DIGGER UNIT
RETROEXCAVADORA C/DISLOCACIÓN LAT.
PELLE RÉTROCAVEUSE À DÉPORT LATÉRAL

1	1471298 M91		●○	1458039 M91	1	CILINDRO.....	ACTUATOR.....	CILINDRO.....	MOTEUR.....
2	1892836 M91	1	●○	1891792 M91	1	CAMISA.....	BARREL.....	CILINDRO.....	CYLINDRE.....
3		58			2	RETENTOR.....	SEAL.....	RETÉN.....	BAGUE ÉTANCHÉITÉ
4		58			1	RETENTOR.....	SEAL.....	RETÉN.....	BAGUE ÉTANCHÉITÉ
5	1891794 M1	2			8	PINO GUIA.....	DOWEL.....	ESPIGA.....	PION.....
6	1887857 M1	2			8	BUJÃO.....	PLUG.....	TAPÓN.....	BOUCHON.....
7	357798 X1	2			6	PARAFUSO.....	BOLT.....	TORNILLO.....	VIS.....
8		58			6	ARRUELA.....	WASHER.....	ARANDELA.....	RONDELLE.....
9	1887858 M1	2			2	BUJÃO.....	PLUG.....	TAPÓN.....	BOUCHON.....
10	1887393 M91	1			1	EIXO.....	SHAFT.....	EJE.....	ARBRE.....
11		10			2	PLACA.....	PLATE.....	PLACA.....	PLAQUE.....
12		10			8	PARAFUSO.....	BOLT.....	TORNILLO.....	VIS.....
13		10			4	PINO GUIA.....	DOWEL.....	ESPIGA.....	PION.....
14		58			2	RETENTOR.....	SEAL.....	RETÉN.....	BAGUE ÉTANCHÉITÉ
15		58			1	RETENTOR.....	SEAL.....	RETÉN.....	BAGUE ÉTANCHÉITÉ
16	355291 X1	10			2	PARAFUSO.....	BOLT.....	TORNILLO.....	VIS.....
17	1897403 M91	11			2	VÁLVULA.....	VALVE.....	VÁLVULA.....	SOUPAPE.....
18		17			1	CORPO.....	BODY.....	CUERPO.....	CORPS.....
19		17			1	PLACA.....	PLATE.....	PLACA.....	PLAQUE.....
20		17			1	PARAFUSO.....	BOLT.....	TORNILLO.....	VIS.....
21	1897402 M91	1	▲		1	TAMPA.....	COVER.....	TAPA.....	COUVERCLE.....
22		21			2	ASSENTO.....	SEAT.....	ASIENTO.....	SIÈGE.....
23		21			2	MOLA.....	SPRING.....	RESORTE.....	RESSORT.....
24		21			2	ESFERA.....	BALL.....	BOLILLA.....	BILLE.....
25		21			2	ASSENTO.....	SEAT.....	ASIENTO.....	SIÈGE.....
26		21			2	ANEL "O".....	"O" RING.....	ARO SELLO.....	JOINT TORIQUE...
27	1887860 M91	1		2800 PSI	2	VÁLVULA.....	VALVE.....	VÁLVULA.....	SOUPAPE.....
27	1897394 M91	1		2900 PSI	2	VÁLVULA.....	VALVE.....	VÁLVULA.....	SOUPAPE.....
28		58			1	RETENTOR.....	SEAL.....	RETÉN.....	BAGUE ÉTANCHÉITÉ
29		58			1	ANEL "O".....	"O" RING.....	ARO SELLO.....	JOINT TORIQUE...
30		27			1	GUIA.....	GUIDE.....	GUÍA.....	GUIDE.....
31		59			X	CALÇO.....	SHIM.....	SUPLEMENTO.....	CALE.....
32		59			1	MOLA.....	SPRING.....	RESORTE.....	RESSORT.....
33		59			1	ASSENTO.....	SEAT.....	ASIENTO.....	SIÈGE.....
34		58			1	RETENTOR.....	SEAL.....	RETÉN.....	BAGUE ÉTANCHÉITÉ
35		58			1	ANEL "O".....	"O" RING.....	ARO SELLO.....	JOINT TORIQUE...
36		58			1	ANEL "O".....	"O" RING.....	ARO SELLO.....	JOINT TORIQUE...
37		27			1	MANCAL.....	RETAINER.....	RETENEDOR.....	RETENEUR.....
38		59			1	ESFERA E CAPA...	BALL AND SOCKET.	BOLA Y TAPA.....	BILLE ET CUPELLE
39		59			1	ANEL TRAVA.....	CIRCLIP.....	ARO RETÉN.....	CIRCLIP.....
40	1897399 M1	1			1	PALHETA.....	PLATE.....	PLACA.....	PLAQUE.....
41	1897400 M1	1			1	PALHETA.....	PLATE.....	PLACA.....	PLAQUE.....
42		59			2	MOLA.....	SPRING.....	RESORTE.....	RESSORT.....
43	1887878 M1	1			14	PARAFUSO.....	BOLT.....	TORNILLO.....	VIS.....
44	1897401 M91	1	▼		1	TAMPA.....	COVER.....	TAPA.....	COUVERCLE.....
45	1887879 M1	1			6	PARAFUSO.....	BOLT.....	TORNILLO.....	VIS.....
46	1887877 M1	1			8	PARAFUSO.....	BOLT.....	TORNILLO.....	VIS.....
47	353433 X1	59			6	ARRUELA.....	WASHER.....	ARANDELA.....	RONDELLE.....
48	1887880 M1	1			2	PINO GUIA.....	DOWEL.....	ESPIGA.....	PION.....
49	1891809 M1	1			1	PINO.....	PIN.....	PERNO.....	AXE.....
50		1			1	BUJÃO.....	PLUG.....	TAPÓN.....	BOUCHON.....
51	1889529 M1	58			2	VEDADOR.....	SEAL.....	RETÉN.....	BAGUE ÉTANCHÉITÉ

CILINDRO ATUADOR	- DOWTY
ROTARY ACTUATOR	- DOWTY
CILINDRO ROTATÓRIO	- DOWTY
MOTEUR HYDRAULIQUE	- DOWTY

RETROESCAVADEIRA C/DESLOC. LATERAL
SIDE SHIFT - DIGGER UNIT
RETROEXCAVADORA C/DISLOCACIÓN LAT.
PELLE RÉTROCAVEUSE À DÉPORT LATÉRAL

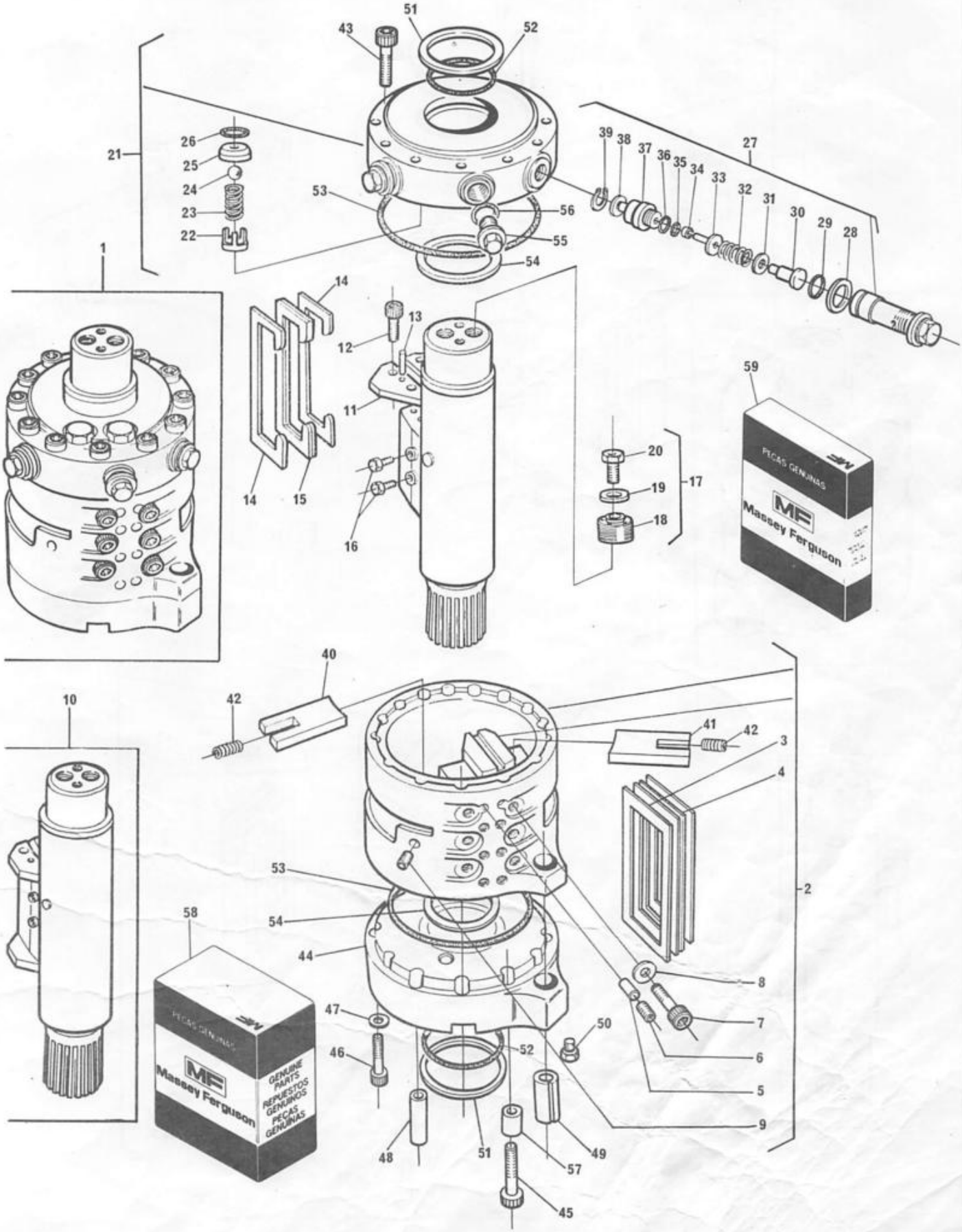

CILINDRO ATUADOR	- DOWTY
ROTARY ACTUATOR	- DOWTY
CILINDRO ROTATÓRIO	- DOWTY
MOTEUR HYDRAULIQUE	- DOWTY

RETROESCAVADEIRA C/DESLOC.LATERAL
SIDE SHIFT - DIGGER UNIT
RETROEXCAVADORA C/DISLOCACIÓN LAT.
PELLE RÉTROCAVEUSE À DÉPORT LATÉRAL

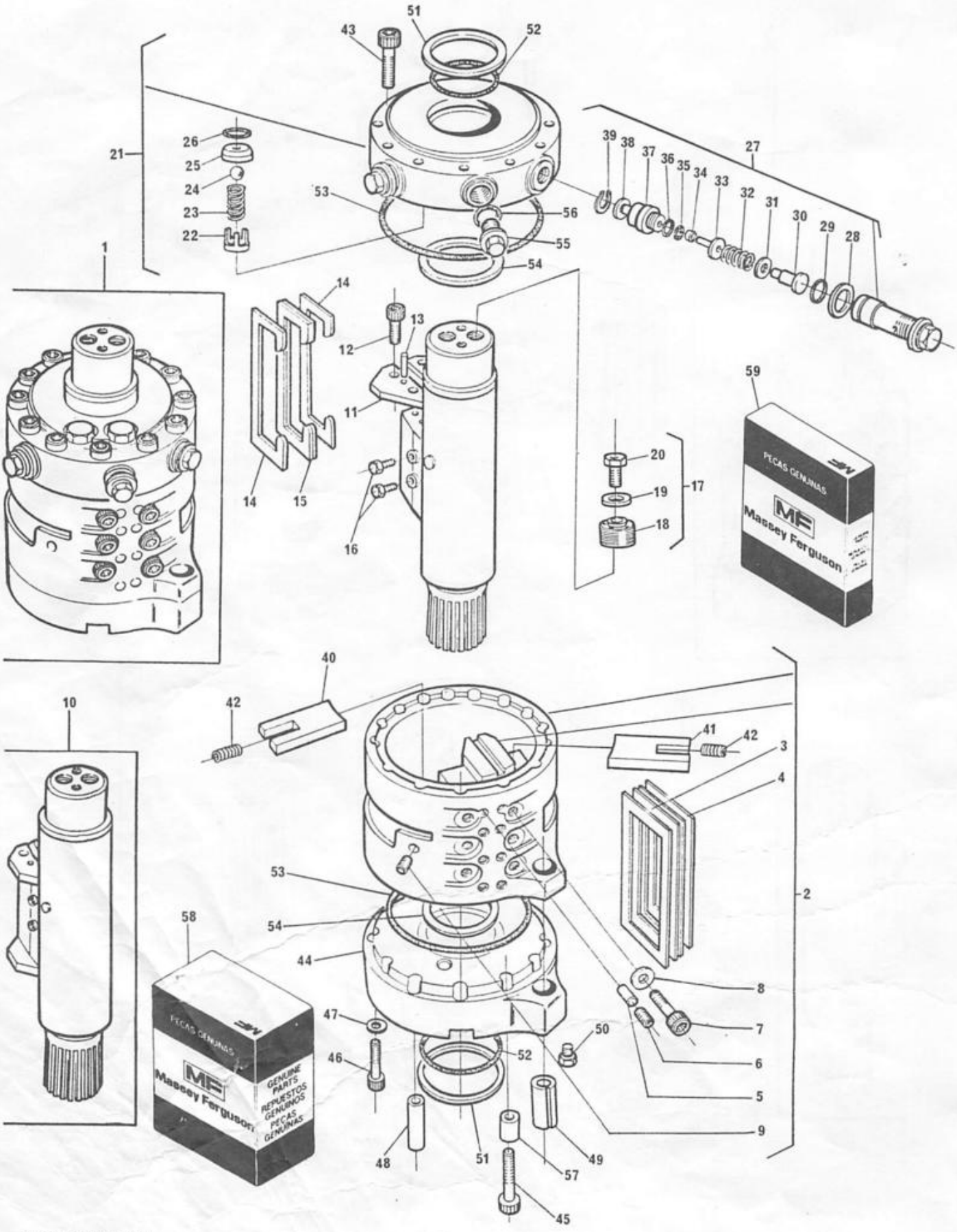

CILINDRO ATUADOR - DOWTY ROTARY ACTUATOR - DOWTY CILINDRO ROTATORIO - DOWTY MOTEUR HYDRAULIQUE - DOWTY	RETROESCAVADEIRA C/DESLOC.LATERAL SIDE SHIFT - DIGGER UNIT RETROEXCAVADORA C/DISLOCACIÓN LAT. PELLE RÉTROCAVEUSE À DÉPORT LATERAL

52	1889528 M1	58		2	ANEL "O".....	"O" RING.....	ARO SELLO.....	JOINT TORIQUE...
53		58		2	ANEL "O".....	"O" RING.....	ARO SELLO.....	JOINT TORIQUE...
54	1888302 M1	1 (A) "B"		2	ANEL.....	RING.....	ANILLO.....	ANNEAU.....
54	1888303 M1	1 (A) "N"		2	ANEL.....	RING.....	ANILLO.....	ANNEAU.....
55	1887871 M1	1 (B)		1	BUJÃO.....	PLUG.....	TAPÓN.....	BOUCHON.....
56		58 (B)		2	ANEL "O".....	"O" RING.....	ARO SELLO.....	JOINT TORIQUE...
57		1		6	ESPAÇADOR.....	SPACER.....	ESPACIADOR.....	ENTRETOISE.....
58	1810742 M91		●○1887899 M91	1	JOGO DE REPARO..	REPAIR KIT.....	JUEGO REPARACIÓN	JEU RÉPARATION..
59	1810737 M91		●○1887902 M1	1	JOGO DE REPARO..	REPAIR KIT.....	JUEGO REPARACIÓN	JEU RÉPARATION..

(A) VEJA A LETRA GRAVADA NA EXTREMIDADE DO EIXO
SEE LETTER STAMPED IN SHAFT END
VÉASE LA LETRA GRABADA EN LA EXTREMIDAD DEL EJE
VOIR LA LETTRE GRAVÉE SUR L'EXTREMITÉ DE L'ARBRE
} 1897393 M91

(B) ITENS SOMENTE PARA TRANSPORTE
ITEMS FOR TRANSPORTATION ONLY
PIEZAS SOLAMENTE PARA TRANSPORTE
PIÈCES SEULEMENT POUR TRANSPORT

VÁLVULA DE COMANDO - RACINE
CONTROL VALVE - RACINE
VÁLVULA DE MANDO - RACINE
VALVE DE COMMANDE - RACINE

RETROESCAVADEIRA C/DESLOC.LATERAL
SIDE SHIFT - DIGGER UNIT
RETROEXCAVADORA C/DISLOCACIÓN LAT.
PELLE RÉTROCAVEUSE À DÉPORT LATÉRAL

1	2802650 M91			1	VÁLVULA.....	CONTROL VALVE...	VÁLVULA.....	VALVE.....
2	2730751 M91	1		1	CORPO.....	BODY.....	CUERPO.....	CORPS.....
3	356040 X1	2		1	BUJÃO.....	PLUG.....	TAPÓN.....	BOUCHON.....
4	2730754 M91	2		1	BUJÃO.....	PLUG.....	TAPÓN.....	BOUCHON.....
5	835025 M1	52		1	ANEL "O".....	"O" RING.....	ARO SELLO.....	JOINT TORIQUE...
8	2730753 M91	2		1	BUJÃO.....	PLUG.....	TAPÓN.....	BOUCHON.....
9	835025 M1	52		1	ANEL "O".....	"O" RING.....	ARO SELLO.....	JOINT TORIQUE...
10	2730930 M1	1	Ø8,76 mm	2	PARAFUSO.....	BOLT.....	TORNILLO.....	VIS.....
10		1	(A) Ø10,35 mm	2	PARAFUSO.....	BOLT.....	TORNILLO.....	VIS.....
11	353434 X1	1	(A)	4	ARRUELA.....	WASHER.....	ARANDELA.....	RONDELLE.....
12	353431 X1	1	(A)	4	PORCA.....	NUT.....	TUERCA.....	ÉCROU.....
13	2730888 M91	1		1	VÁLVULA.....	VALVE.....	VÁLVULA.....	SOUPAPE.....
14	2730757 M91	1		1	VÁLVULA.....	VALVE.....	VÁLVULA.....	SOUPAPE.....
15	2730758 M91	52		1	JOGO DE ANÉIS...	RING KIT.....	JUEGO DE ANILLOS	JEU D'ANNEAUX...
16	2730759 M1	1		1	PISTÃO.....	PISTON.....	PISTÓN.....	PISTON.....
17	2730753 M91	1		1	BUJÃO.....	PLUG.....	TAPÓN.....	BOUCHON.....
18	835025 M1	52		1	ANEL "O".....	"O" RING.....	ARO SELLO.....	JOINT TORIQUE...
19	2730761 M91	1		1	BUJÃO.....	PLUG.....	TAPÓN.....	BOUCHON.....
20	359002 X1	52		1	ANEL "O".....	"O" RING.....	ARO SELLO.....	JOINT TORIQUE...
21	2730762 M91	1		7	BUJÃO.....	PLUC.....	TAPÓN.....	BOUCHON.....
22	835025 M1	52		7	ANEL "O".....	"O" RING.....	ARO SELLO.....	JOINT TORIQUE...
23	2730764 M1	1		1	ESPAÇADOR.....	SPACER.....	ESPACIADOR.....	ENTRETOISE.....
24	2730766 M1	1		2	LIMITADOR.....	RETAINER.....	RETÉN.....	RETENEUR.....
25	2730767 M1	1		1	MOLA.....	SPRING.....	RESORTE.....	RESSORT.....
26	2730769 M1	1		1	ARRUELA.....	WASHER.....	ARANDELA.....	RONDELLE.....
27	3175509 M1	1		1	PARAFUSO.....	BOLT.....	TORNILLO.....	VIS.....
28	3175510 M1	1		1	ESPAÇADOR.....	SPACER.....	ESPACIADOR.....	ENTRETOISE.....
29	2730773 M1	1		1	MOLA.....	SPRING.....	RESORTE.....	RESSORT.....
30	2016 X	1	Ø7/16"	1	ESFERA.....	BALL.....	BOLILLA.....	BILLE.....
31	354465 X1	1	Ø1/4"	2	ESFERA.....	BALL.....	BOLILLA.....	BILLE.....
32	3175508 M1	1		1	ANEL.....	RING.....	ANILLO.....	ANNEAU.....
33	3175550 M1	1		1	ANEL.....	RING.....	ANILLO.....	ANNEAU.....
34	2730768 M1	1		1	TAMPA.....	COVER.....	TAPA.....	COUVERCLE.....
35	360890 X1	1		2	PARAFUSO.....	BOLT.....	TORNILLO.....	VIS.....
36	2730755 M91	1		4	VÁLVULA.....	VALVE.....	VÁLVULA.....	SOUPAPE.....
37	2730770 M91	1	2750 PSI	4	VÁLVULA.....	VALVE.....	VÁLVULA.....	SOUPAPE.....
38	2730775 M91	1	3000 PSI	2	VÁLVULA.....	VALVE.....	VÁLVULA.....	SOUPAPE.....
39	2730774 M92	52		6	JOGO DE ANÉIS...	RING KIT.....	JUEGO DE ANILLOS	JEU D'ANNEAUX...
40	2730785 M91	1	2000 PSI	2	VÁLVULA.....	VALVE.....	VÁLVULA.....	SOUPAPE.....
41	2730776 M91	52		2	JOGO DE ANÉIS...	RING KIT.....	JUEGO DE ANILOS.	JEU D'ANNEAUX...
42	2730782 M1	1	Ø5/8"	1	VÁLVULA.....	VALVE.....	VÁLVULA.....	SOUPAPE.....
43	2730765 M91	1		2	VÁLVULA.....	VALVE.....	VÁLVULA.....	SOUPAPE.....
44	2730766 M1	1		12	ANEL.....	RETAINER.....	RETÉN.....	RETENEUR.....
45	2730767 M1	1		6	MOLA.....	SPRING.....	RESORTE.....	RESSORT.....
46	2730781 M1	1		6	PARAFUSO.....	BOLT.....	TORNILLO.....	VIS.....
47	2730768 M1	1		6	TAMPA.....	COVER.....	TAPA.....	COUVERCLE.....
48	360878 X1	1		12	PARAFUSO.....	BOLT.....	TORNILLO.....	VIS.....
49	2730778 M1	1		6	MOLA.....	SPRING.....	RESORTE.....	RESSORT.....
50	2730779 M1	1		6	PISTÃO.....	PISTON.....	PISTÓN.....	PISTON.....
51	2730752 M1	1		1	CORPO.....	BODY.....	CUERPO.....	CORPS.....
52	2730750 M91			1	JOGO DE REPARO..	REPAIR KIT.....	JUEGO REPARACIÓN	JEU RÉPARATION..

(A) COMPONENTES DO JOGO
COMPONENTS OF KIT
COMPONENTES DEL JUEGO
COMPOSANTS DU JEU
} Nº 2730931 M91

VÁLVULA DE COMANDO- RACINE
CONTROL VALVE - RACINE
VÁLVULA DE MANDO - RACINE
VALVE DE COMMANDE - RACINE

RETROESCAVADEIRA C/DESLOC.LATERAL
SIDE SHIFT - DIGGER UNIT
RETROEXCAVADORA C/DISLOCACIÓN LAT.
PELLE RÉTROCAVEUSE À DÉPORT LATÉRAL

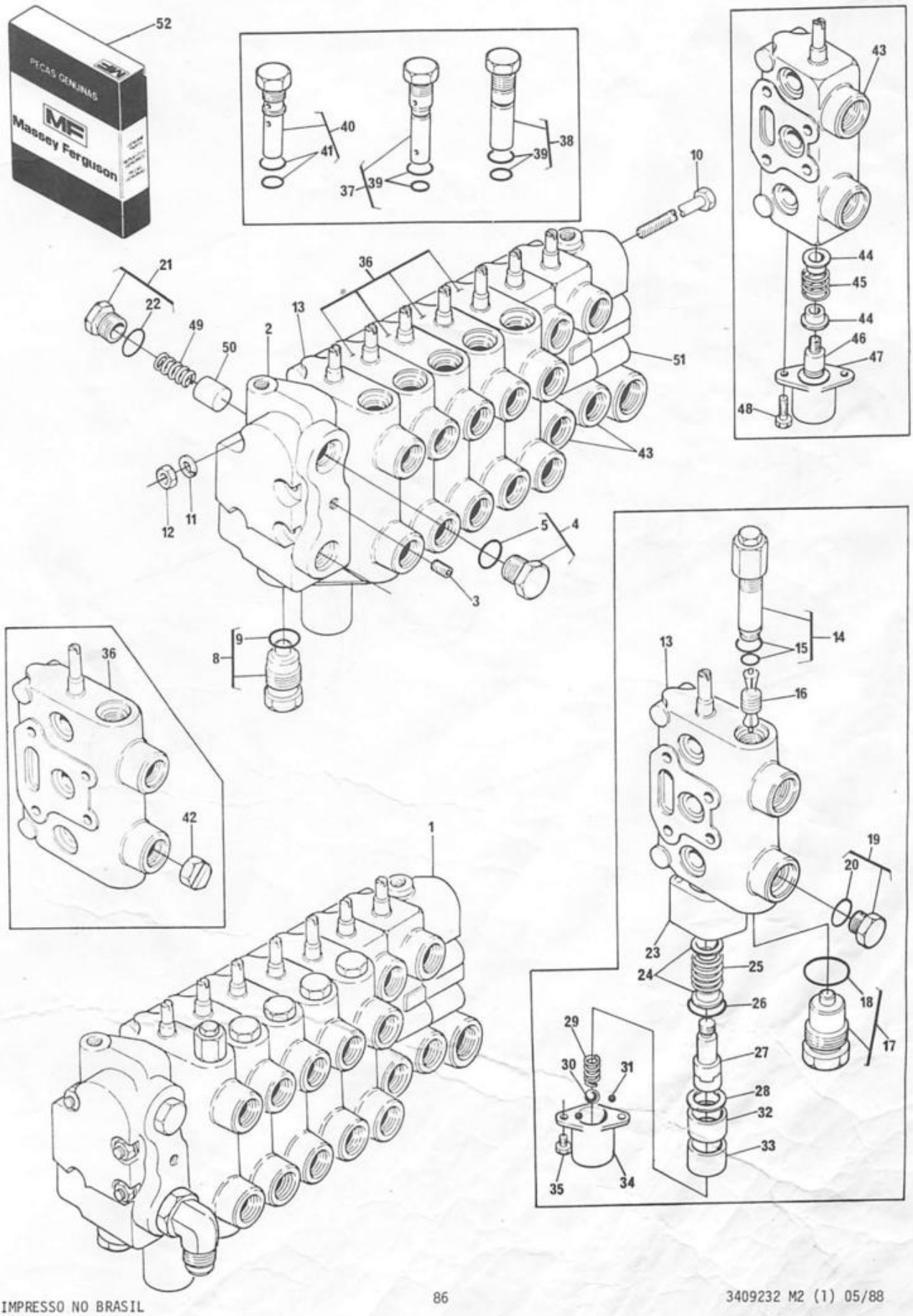

328

CILINDRO DO TRAVAMENTO - D.H.B. CLAMPING CYLINDER - D.H.B. CILINDRO ABRAZADOR - D.H.B. VÉRIN DE FERMETURE - D.H.B.	RETROESCAVADEIRA C/DESLOC.LATERAL SIDE SHIFT - DIGGER UNIT RETROEXCAVADORA C/DISLOCACIÓN LAT. PELLE RÉTROCAVEUSE À DÉPORT LATÉRAL

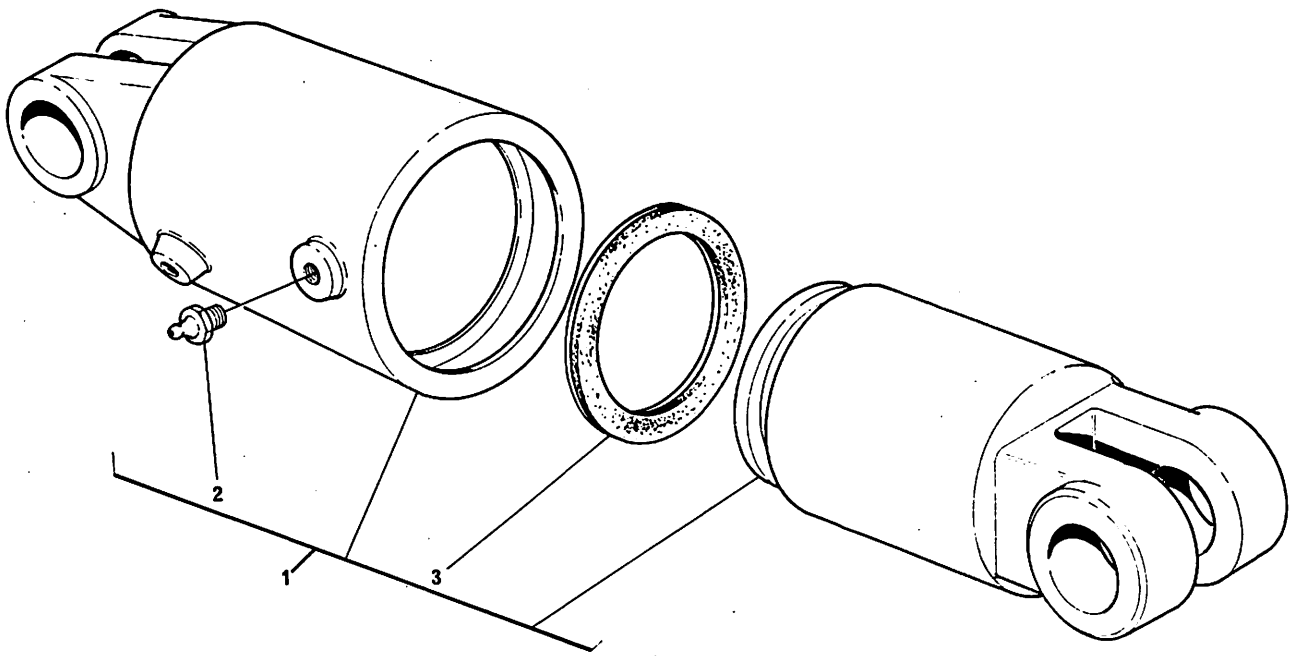

CILINDRO DE TRAVAMENTO - D.H.B.
CLAMPING CYLINDER - D.H.B.
CILINDRO ABRAZADOR - D.H.B.
VÉRIN DE FERMETURE - D.H.B.

RETROESCAVADEIRA C/DESLOC.LATERAL
SIDE SHIFT - DIGGER UNIT
RETROEXCAVADORA C/DISLOCACIÓN LAT.
PELLE RÉTROCAVEUSE À DÉPORT LATÉRAL

1	3146143 M91		2	CILINDRO.....	CYLINDER.....	CILINDRO.....	VÉRIN.....
2	365572 X1	1	1	PINO GRAXEIRO...	GREASE NIPPLE...	NIPLE DE ENGRASE	GRAISSEUR.....
3	2710983 M1	1	1	RETENTOR.....	SEAL.....	RETÉN.....	BAGUE ÉTANCHÉITÉ

CILINDRO DO ESTABILIZADOR	-	RACINE
STABILISER CYLINDER	-	RACINE
CILINDRO DEL ESTABILIZADOR	-	RACINE
VÉRIN DU STABILISATEUR	-	RACINE

RETROESCAVADEIRA C/DESLOC.LATERAL
SIDE SHIFT - DIGGER UNIT
RETROEXCAVADORA C/DISLOCACIÓN LAT.
PELLE RÉTROCAVEUSE À DÉPORT LATÉRAL

1	3146166 M91		1	CILINDRO.....	CYLINDER.....	CILINDRO.....	VÉRIN.....
2		1	1	CAMISA.....	BARREL.....	CILINDRO.....	CYLINDRE.....
3	3147301 M1	2	2	BUCHA.....	BUSH.....	BUJE.....	BAGUE.....
4	3147312 M91	1	1	HASTE.....	ROD.....	VARILLA.....	TIGE.....
5	3147313 M1	4	2	BUCHA.....	BUSH.....	BUJE.....	BAGUE.....
6	3147309 M1	1	1	MANCAL.....	BEARING.....	COJINETE.....	COUSSINET.....
7		23	1	ANEL.....	RING.....	ANILLO.....	ANNEAU.....
8		23	1	RETENTOR.....	SEAL.....	RETÉN.....	BAGUE ÉTANCHÉITÉ
9		23	1	ANEL.....	RING.....	ANILLO.....	ANNEAU.....
10		23	1	ANEL "O".....	"O" RING.....	ARO SELLO.....	JOINT TORIQUE...
11		23	1	ANEL.....	RING.....	ANILLO.....	ANNEAU.....
12	3147325 M1	23	1	ANEL.....	RING.....	ANILLO.....	ANNEAU.....
13	3147317 M1	1	1	PORCA.....	NUT.....	TUERCA.....	ÉCROU.....
14	3147245 M1	1	1	PARAFUSO.....	BOLT.....	TORNILLO.....	VIS.....
15	3147319 M1	1	1	PISTÃO.....	PISTON.....	PISTÓN.....	PISTON.....
16		23	1	ANEL "O".....	"O" RING.....	ARO SELLO.....	JOINT TORIQUE...
17		23	2	ANEL.....	RING.....	ANILLO.....	ANNEAU.....
18		23	1	ANEL.....	RING.....	ANILLO.....	ANNEAU.....
19		23	1	ANEL.....	RING.....	ANILLO.....	ANNEAU.....
20		23	1	ANEL.....	RING.....	ANILLO.....	ANNEAU.....
21	3147318 M1	1	1	PORCA.....	NUT.....	TUERCA.....	ÉCROU.....
22	13811 X	1	1	PINO GRAXEIRO...	GREASE NIPPLE...	NIPLE DE ENGRASE	GRAISSEUR.....
23	2730800 M91		1	JOGO DE REPARO..	REPAIR KIT.....	JUEGO REPARACIÓN	JEU RÉPARATION..

CILINDRO DO ESTABILIZADOR	-	RACINE
STABILISER CYLINDER	-	RACINE
CILINDRO DEL ESTABILIZADOR	-	RACINE
VÉRIN DU STABILISATEUR	-	RACINE

RETROESCAVADEIRA C/DESLOC.LATERAL
SIDE SHIFT - DIGGER UNIT
RETROEXCAVADORA C/DISLOCACIÓN LAT.
PELLE RÉTROCAVEUSE À DÉPORT LATÉRAL

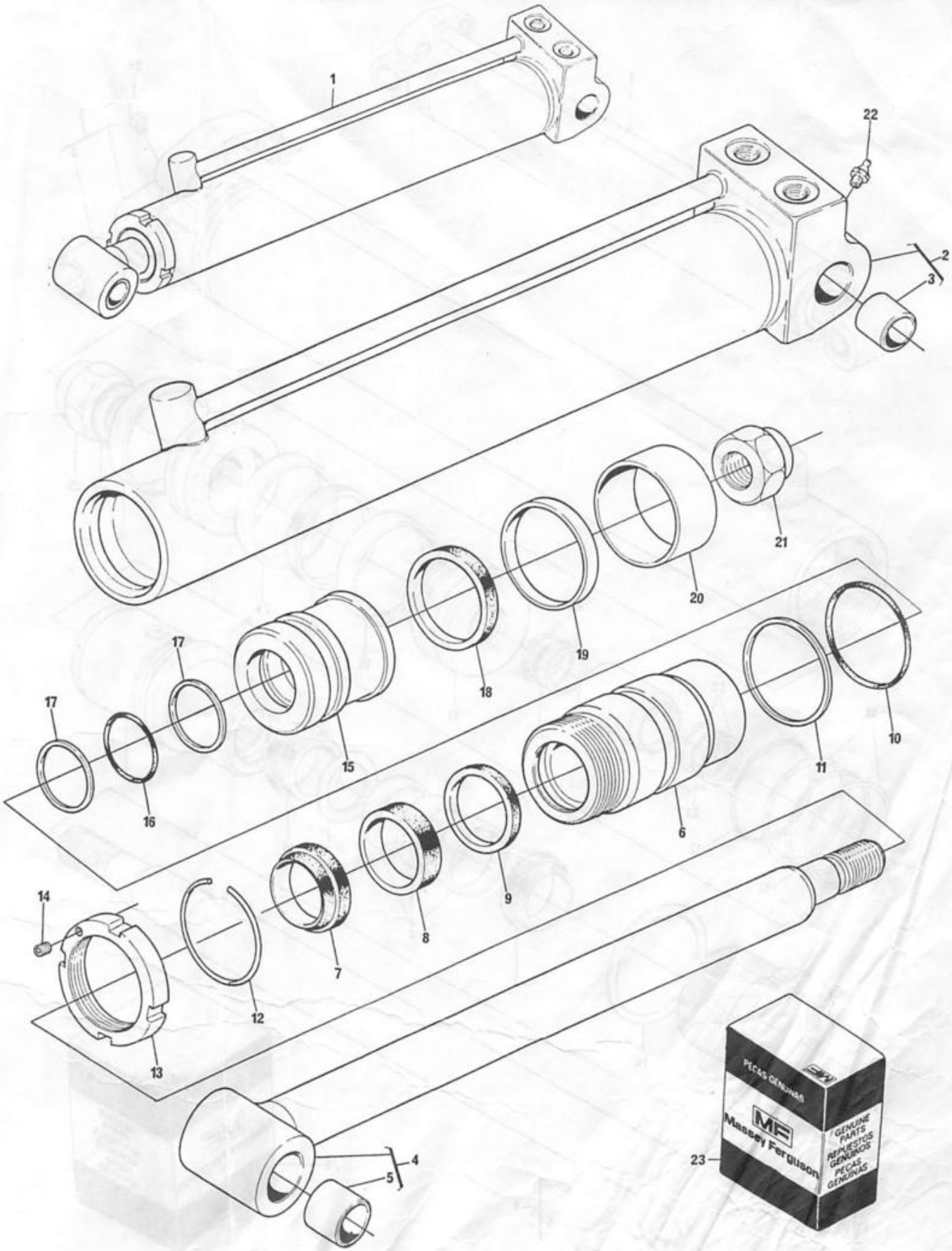

3409232 M2 (1) 05/88

IMPRESSO NO BRASIL

CILINDRO DA LANÇA DO LEVANTE	- RACINE
BOOM CYLINDER	- RACINE
CILINDRO DEL AGUILÓN	- RACINE
VÉRIN DE FLÈCHE	- RACINE

RETROESCAVADEIRA C/DESLOC.LATERAL
SIDE SHIFT - DIGGER UNIT
RETROEXCAVADORA C/DISLOCACIÓN LAT.
PELLE RÉTROCAVEUSE À DÉPORT LATERAL

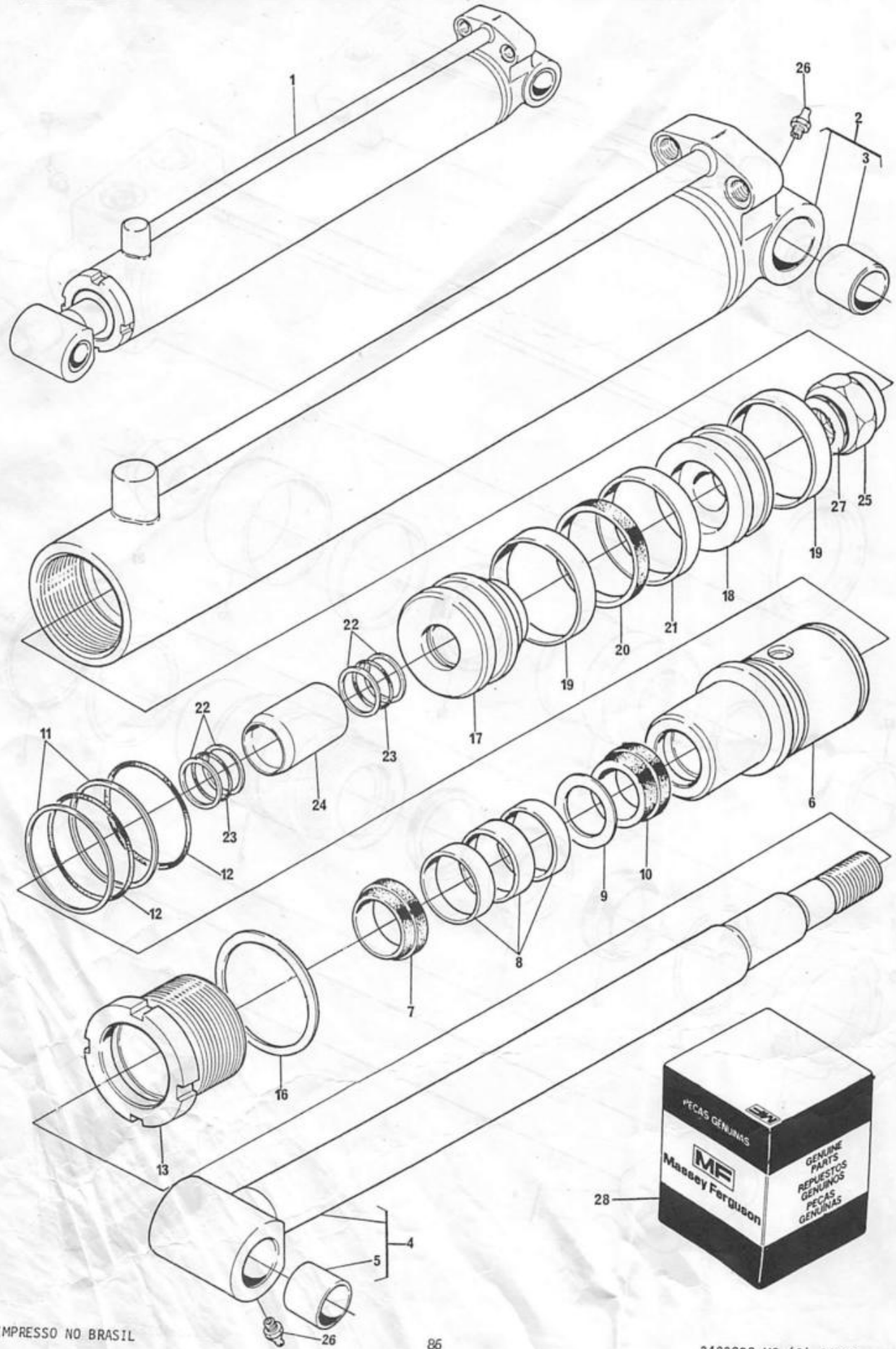

CILINDRO DA LANÇA DE LEVANTE	-	RACINE
BOOM CYLINDER	-	RACINE
CILINDRO DEL AGUILÓN	-	RACINE
VÉRIN DE FLÈCHE	-	RACINE

RETROESCAVADEIRA C/DESLOC.LATERAL
SIDE SHIFT - DIGGER UNIT
RETROEXCAVADORA C/DISLOCACIÓN LAT.
PELLE RÉTROCAVEUSE À DÉPORT LATÉRAL

1	3146144 M93		1	CILINDRO.....	CYLINDER.....	CILINDRO.....	VÉRIN.....
2	3147252 M91	1	1	CAMISA.....	BARREL.....	CILINDRO.....	CYLINDRE.....
3	3149143 M1	2	2	BUCHA.....	BUSH.....	BUJE.....	BAGUE.....
4	3147230 M91	1	1	HASTE.....	ROD.....	VARILLA.....	TIGE.....
5	3149143 M1	4	2	BUCHA.....	BUSH.....	BUJE.....	BAGUE.....
6	3409326 M1	1	1	MANCAL.....	BEARING.....	COJINETE.....	COUSSINET.....
7		28	1	ANEL.....	RING.....	ANILLO.....	ANNEAU.....
8		28	3	ANEL GUIA.....	GUIDE RING.....	ANILLO GUÍA.....	ANNEAU GUIDE....
9		28	1	ARRUELA.....	WASHER.....	ARANDELA.....	RONDELLE.....
10		28	1	GAXETA.....	SEAL.....	SELLO.....	JOINT.....
11		28	2	ANEL.....	RING.....	ANILLO.....	ANNEAU.....
12		28	2	ANEL "O".....	"O" RING.....	ARO SELLO.....	JOINT TORIQUE...
13	3409327 M1	1	1	PORCA.....	NUT.....	TUERCA.....	ÉCROU.....
16	3409238 M1	1	1	ANEL DE FRENO...	LOCK-WIRE.....	ALAMBRE.....	JONC.....
17	3409324 M2	1	1	PISTÃO.....	PISTON.....	PISTÓN.....	PISTON.....
18	3409325 M2	1	1	PISTÃO.....	PISTON.....	PISTÓN.....	PISTON.....
19		28	2	ANEL GUIA.....	GUIDE RING.....	ANILLO GUÍA.....	ANNEAU GUIDE....
20		28	1	ANEL.....	RING.....	ANILLO.....	ANNEAU.....
21		28	1	ANEL.....	RING.....	ANILLO.....	ANNEAU.....
22		28	4	ANEL.....	RING.....	ANILLO.....	ANNEAU.....
23		28	2	ANEL "O".....	"O" RING.....	ARO SELLO.....	JOINT TORIQUE...
24	3147248 M1	1	1	AMORTECEDOR.....	DAMPER.....	AMORTIGUADOR....	AMORTISSEUR.....
25	3147243 M1	1	1	PORCA.....	NUT.....	TUERCA.....	ÉCROU.....
26	13811 X	1	2	PINO GRAXEIRO...	GREASE NIPPLE...	NIPLE DE ENGRASE	GRAISSEUR.....
27	3409714 M1	1	1	ARRUELA.....	WASHER.....	ARANDELA.....	RONDELLE.....
28	3176162 M91	USE 3176146	1	JOGO DE REPARO..	REPAIR KIT.....	JUEGO REPARACIÓN	JEU RÉPARATION..

CILINDRO DA LANÇA DE PROFUNDIDADE - RACINE
DIPPERSTICK CYLINDER - RACINE
CILINDRO DEL BRAZO DE ATAQUE - RACINE
VÉRIN DE BRAS DE PELLE - RACINE

RETROESCAVADEIRA C/DESLOC.LATERAL
SIDE SHIFT - DIGGER UNIT
RETROEXCAVADORA C/DISLOCACIÓN LAT.
PELLE RETROCAVEUSE À DÉPORT LATÉRAL

1	3146145 M92		1	CILINDRO.....	CYLINDER.....	CILINDRO.....	VÉRIN.....
2	3147296 M91	1	1	CAMISA.....	BARREL.....	CILINDRO.....	CYLINDER.....
3	3149143 M1	2	2	BUCHA.....	BUSH.....	BUJE.....	BAGUE.....
4	3147286 M91	1	1	HASTE.....	ROD.....	VARILLA.....	TIGE.....
5	3149143 M1	4	2	BUCHA.....	BUSH.....	BUJE.....	BAGUE.....
6	3409409 M1	1	1	MANCAL.....	BEARING.....	COJINETE.....	COUSSINET.....
7		26	1	ANEL.....	RING.....	ANILLO.....	ANNEAU.....
8		26	3	ANEL GUIA.....	GUIDE RING.....	ANILLO GUÍA.....	ANNEAU GUIDE....
9		26	1	GAXETA.....	SEAL.....	SELLO.....	JOINT.....
10		26	1	ANEL.....	RING.....	ANILLO.....	ANNEAU.....
11		26	1	ANEL "O".....	"O" RING.....	ARO SELLO.....	JOINT TORIQUE...
12	3409327 M1	1	1	PORCA.....	NUT.....	TUERCA.....	ÉCROU.....
15	3409328 M1	1	1	ANEL.....	RING.....	ANILLO.....	ANNEAU.....
16	3409411 M2	1	1	PISTÃO.....	PISTON.....	PISTÓN.....	PISTON.....
17	3409325 M2	1	1	PISTÃO.....	PISTON.....	PISTÓN.....	PISTON.....
18		26	2	ANEL GUIA.....	GUIDE RING.....	ANILLO GUÍA.....	ANNEAU GUIDE....
19		26	1	ANEL.....	RING.....	ANILLO.....	ANNEAU.....
20		26	1	ANEL.....	RING.....	ANILLO.....	ANNEAU.....
21		26	2	ANEL.....	RING.....	ANILLO.....	ANNEAU.....
22		26	1	ANEL "O".....	"O" RING.....	ARO SELLO.....	JOINT TORIQUE...
23	3147243 M1	1	1	PORCA.....	NUT.....	TUERCA.....	ÉCROU.....
24	13811 X	1	2	PINO GRAXEIRO...	GREASE NIPPLE...	NIPLE DE ENGRASE	GRAISSEUR.....
25	3409714 M1	1	1	ARRUELA.....	WASHER.....	ARANDELA.....	RONDELLE.....
26	3176161 M91	1	1	JOGO DE REPARO..	REPAIR KIT.....	JUEGO REPARACIÓN	JEU RÉPARATION..

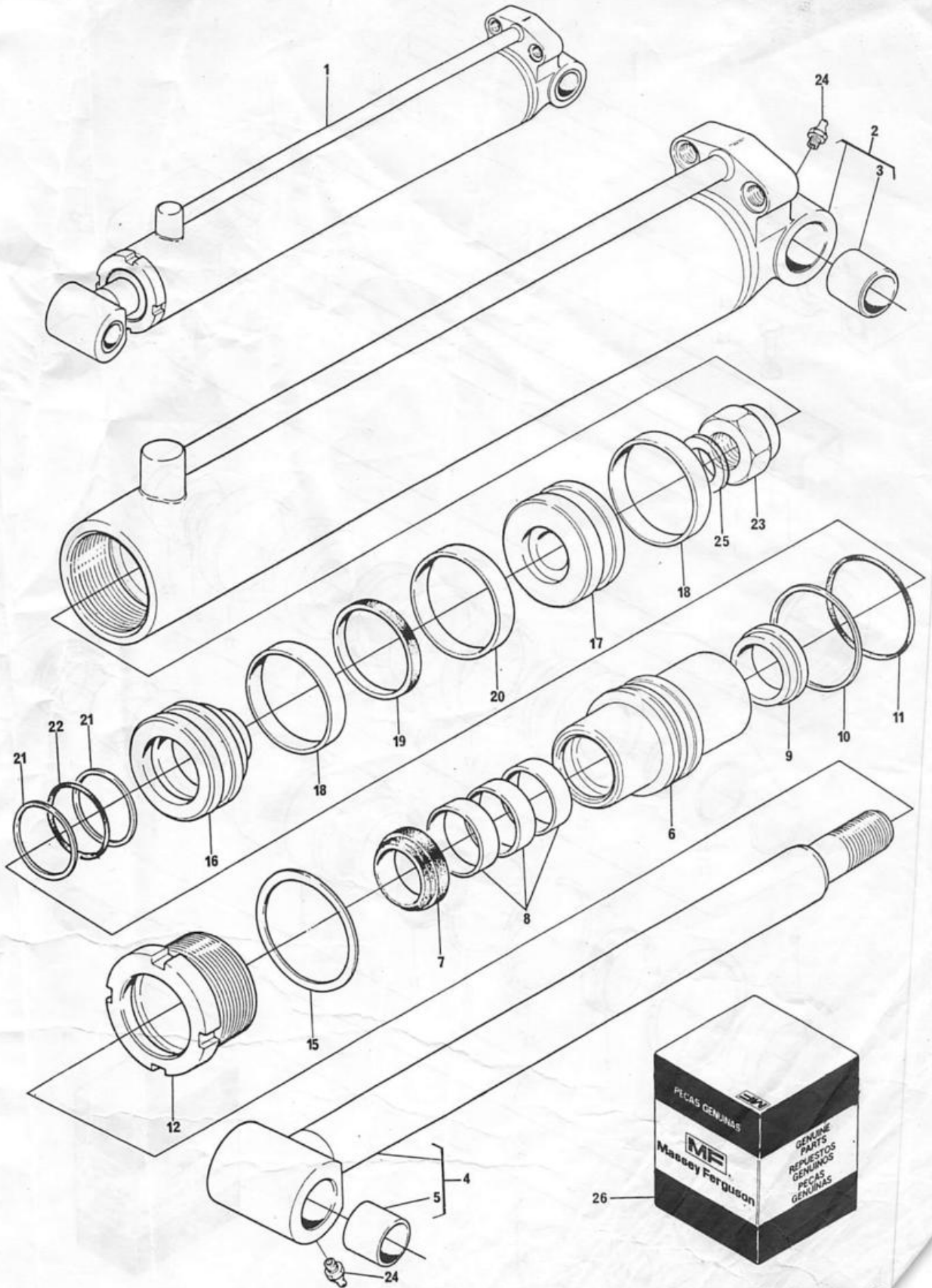

3409232 M2 (2) 04/89
IMPRESSO NO BRASIL

CYLINDER - RACINE

CILINDRO DEL CUCHARÓN - RACINE

VÉRIN DE GODET - RACINE

EXCAVADORA C/D... RAL

PELLE RÉTROCAVEUSE

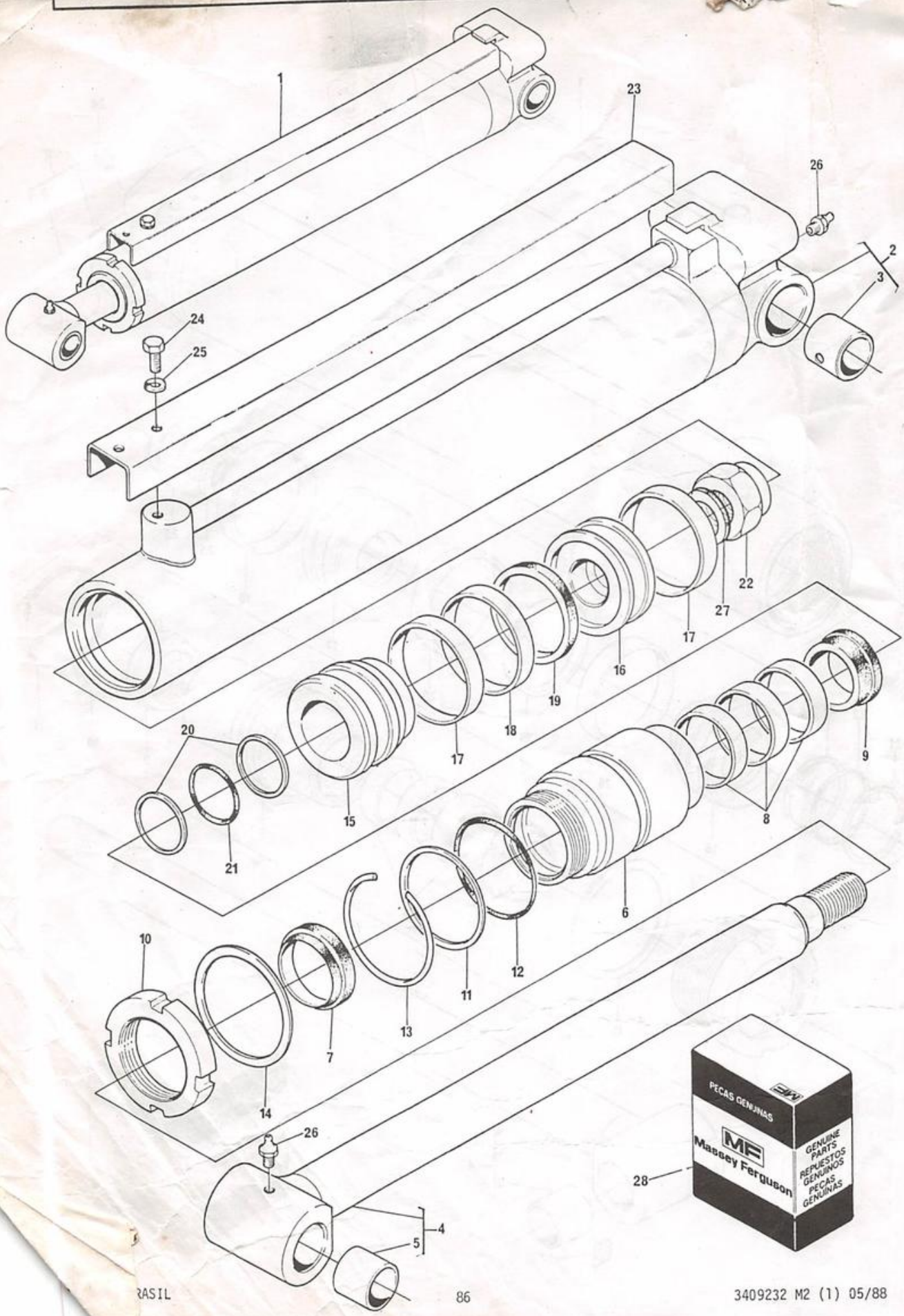

1	CILINDRO.....	CYLINDER.....	CILINDRO.....	
1	CAMISA.....	BARREL.....	CILINDRO.....	
2	BUCHA.....	BUSH.....	BUJE.....	
1	HASTE.....	ROD.....	VAR...	
2	BUCHA.....	BUSH.....	BUJE.....	
1	MANCAL.....	BEARING.....	COJINETE.....	
1	ANEL.....	RING.....	ANILLO.....	
3	ANEL GUIA.....	GUIDE RING.....	ANILLO GUIA.....	
1	GAXETA.....	SEAL.....	SELLO.....	
1	PORCA.....	NUT.....	TUERCA.....	
1	ANEL.....	RING.....	ANILLO.....	
1	ANEL "O".....	"O" RING.....	ARO SELLO.....	
1	ANEL.....	RING.....	ANILLO.....	
1	ANEL TRAVA.....	CIRCLIP.....	RETEN.....	
1	PISTÃO.....	PISTON.....	PISTON.....	
1	PISTÃO.....	PISTON.....	PISTON.....	
2	ANEL GUIA.....	GUIDE RING.....	ANILLO GUIA.....	
1	ANEL.....	RING.....	ANILLO	
1	ANEL.....	RING.....	ANILLO.....	
2	ANEL.....	RING.....	ANILLO.....	
1	ANEL "O".....	"O" RING.....	ARO SELLO.....	
1	PORCA.....	NUT.....	TUERCA.....	
1	TAMPA.....	COVER.....	TAPA.....	
1	PARAFUSO.....	BOLT.....	TORNILLO.....	
1	ARRUELA.....	WASHER.....	ARANDELA.....	
2	PINO GRAXEIRO...	GREASE NIPPLE...	NIPLE DE ENGRASE	
1	ARRUELA.....	WASHER.....	ARANDELA.....	
1	JOGO DE REPARO..	REPAIR KIT.....	JUEGO REPARACIÓN	

		VERIN.....
		BAGUE.....
		TIGE.....
		ANNE...
		ANNEAU GUI...
		JOINT.....
		ECROU.....
		ANNEAU.....
		JOINT TORIQUE...
		ANNEAU.....
		CIRCLIP.....
		PISTON.....
		PISTON.....
		ANNEAU GUIDE....
		ANNEAU.....
		ANNEAU.....
		ANNEAU.....
		JOINT TORIQUE...
		ECROU.....
		COUVERCLE.....
		VIS.....
		RONDELLE.....
		GRAISSEUR.....
		RONDELLE.....
		JEU RÉPARATION..

	RETROEX
	PELI
	TRIGGER UNIT
	KIT LAT.

	RAIN RACINE
	RACINE

52056	

57 M92	
58 M91	1
43 M1	2
	1
278 M1	4
349 M1	1
	28
	28
	28
9400 M1	1
	28
	28
	28
9401 M1	1
9348 M2	1
9347 M2	1
	28
	28
	28
	28
	28
47264 M1	1
47274 M91	1
54404 X1	1
53758 X1	1
13811 X	1
409715 M1	1
176160 M91	



				24"	30"	36"		
				●	●	●	●	●
1	1824-8017	1	(A)▶	-	1	1	-	-
2	2801[illegible] M1	1	◀	1	1	1	1	1
	[illegible]2448 M1	1	(A)◀	-	1	1	-	-
	871705 M1	1		4	4	4	4	4
5	846602 M1	1		3	4	5	6	7
6	846606 M1	1	⌶.032"	X	X	X	X	X
6	846618 M1	1	⌶.064"	X	X	X	X	X
7	353424 X1	1		6	8	10	12	14
8	353427 X1	1		6	8	10	12	14
9	673294 M1	1		1	1	1	1	1
10	2801797 M1	1	▼	1	-	-	-	-
10	2801418 M1	1	▼	-	1	-	-	-
10	3412680 M1	1	(A)▼	-	1	-	-	-
10	2801437 M1	1	▼	-	-	1	-	-
10	3412634 M1	1	(A)▼	-	-	1	-	-
10	2801813 M1	1	▼	-	-	-	1	-
10	2801819 M1	1	▼	-	-	-	-	1

15	871722 M92			
16	871874 M1	15		
17	871875 M1	15	▼	
18	354300 X1	15		
19	353429 X1	15		
20	862740 M1	15		
21	862738 M1	15	⌶.032"	
21		15	⌶.064"	
22	353424 X1	15		
23	353427 X1	15		
24	871705 M1	15		
25	673294 M1	15		

30	1741-1036			
31	871916 M91	30		
32	871705 M1	30		
33	871917 M91	30		
34	353613 X1	30		
[illegible]	353433 X1	30		
36	353429 X1	30		
37	871919 M1	30		
38	[illegible]918 M1	30		
39	35[illegible] X1	30		
40	3543[illegible]	30		
41	673294	30		

	CAÇAMBA.....	BUCKET.....	CUCHAR[illegible]					
	CAÇAMBA.....	BUCKET.....	CUCHA[illegible]					
	CAÇAMBA.....	BUCKET.....	CUCHARÓN.....					
	CAÇAMBA.....	BUCKET.....	CUCHARÓN.....					
	CAÇAMBA.....	BUCKET.....	CUCHARÓN.....					
	LÂMINA.....	BLADE.....	CUCHILLA.....					6
	LÂMINA.....	BLADE.....	CUCHILLA.....					7
	LÂMINA.....	BLADE.....	CUCHILLA.....					8
	BUCHA.....	BUSH.....	BUJE.....					9
	DENTE.....	TOOTH.....	DIENTE.....					10
	CALÇO.....	SHIM.....	SUPLEMENTO....					11
	CALÇO.....	SHIM.....	SUPLEMENTO....					12
	PARAFUSO.....	BOLT.....	TORNILLO.....					13
	PORCA.....	NUT.....	TUERCA.....					14
	DECALCOMANIA..	DECAL.....	CALCOMANÍA....					15
	LÂMINA.....	BLADE.....	CUCHILLA.....					16
	LÂMINA.....	BLADE.....	CUCHILLA.....					17
	LÂMINA.....	BLADE.....	CUCHILLA.....					18
	LÂMINA.....	BLADE.....	CUCHILLA.....					19
	LÂMINA.....	BLADE.....	CUCHILLA.....					20
	LÂMINA.....	BLADE.....	CUCHILLA.....					21
	LÂMINA.....	BLADE.....	CUCHILLA.....					22

1	CAÇAMBA.....	BUCKET.....	CUCHARÓN.....	GODET.....
2	LÂMINA.....	BLADE.....	CUCHILLA.....	LAME...
1	LÂMINA.....	BLADE.....	CUCHILLA.....	LAME..
16	PARAFUSO.....	BOLT.....	TORNILLO.....	VIS.....
16	PORCA.....	NUT.....	TUERCA.....	ÉCROU....
3	DENTE.....	TOOTH.....	DIENTE.....	DENT.....
X	CALÇO.....	SHIM.....	SUPLEMENTO....	CALE....
X	CALÇO.....	SHIM.....	SUPLEMENTO....	CALE.....
6	PARAFUSO.....	BOLT.....	TORNILLO.....	VIS.....
6	PORCA.....	NUT.....	TUERCA.....	ÉCROU....
4	BUCHA.....	BUSH.....	BUJE.....	BAGUE.....
1	DECALCOMANIA..	DECAL.....	CALCOMANÍA....	DÉCALCOMANI

1	CAÇAMBA.....	BUCKET.....	CUCHARÓN.....	GODET.....
1	CAÇAMBA.....	BUCKET.....	CUCHARÓN.....	GODET.....
4	BUCHA.....	BUSH.....	BUJE.....	BAGUE.....
2	CAÇAMBA.....	BUCKET.....	CUCHARÓN.....	GODET.....
16	PARAFUSO.....	BOLT.....	TORNILLO.....	VIS.....
32	ARRUELA.....	WASHER.....	ARANDELA.....	RONDELLE...
32	PORCA.....	NUT.....	TUERCA.....	ÉCROU.....
2	LÂMINA.....	BLADE.....	CUCHILLA.....	LAME.....
1	LÂMINA.....	BLADE.....	CUCHILLA.....	LAME.....
10	PARAFUSO.....	BOLT.....	TORNILLO.....	VIS.....
6	PARAFUSO.....	BOLT.....	TORNILLO.....	VIS.....
1	DECALCOMANIA..	DECAL.....	CALCOMANÍA....	DÉCALCOMANIE

(A) INTRODUZIDO A [illegible]TIR DA SÉRIE
INTRODUCED FROM [illegible]IAL
INTRODUCIDO DESDE [illegible] SÉRIE
INTRODUIT À PARTIR D[illegible] A SÉRIE

1282 - MF 86R
50574 - MF 86MS

IMPRESSO NO BRASIL