Motor
Engine
Motor

86HS

10-10

2 Rm - Reversão Automática
2 Wd - Automatic Reversion
2 Rm - Reversión Automático

MASSEY FERGUSON

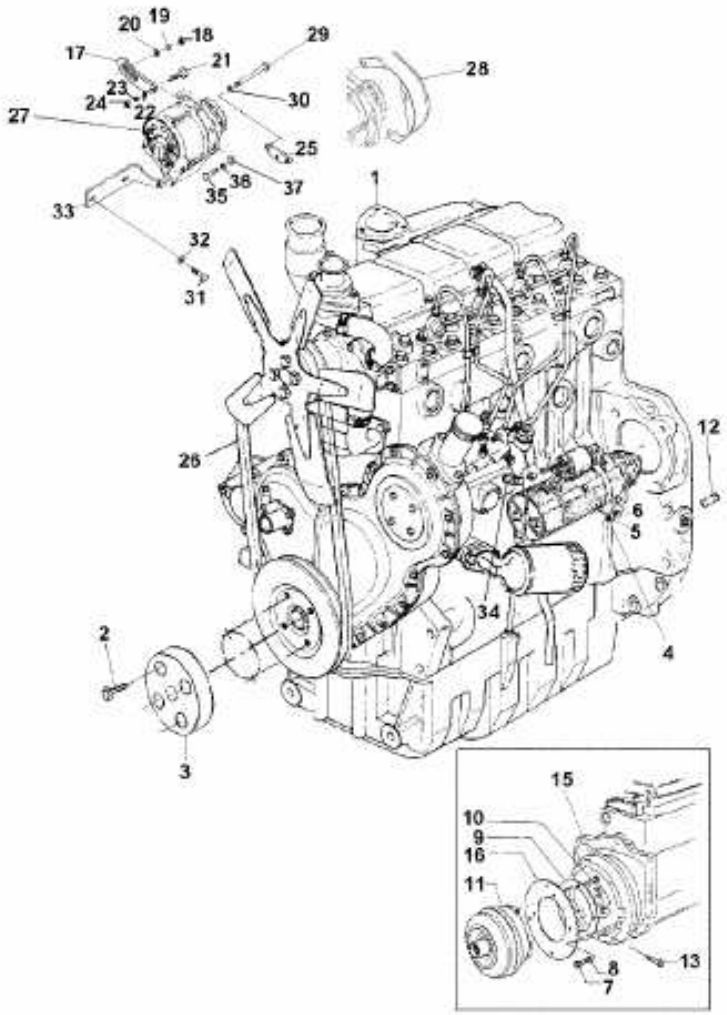

1	054557T1	10-20 No	1	CJ. MOTOR	KIT, MOTOR	JUEGO MOTOR
2	063116P1		4	PARAFUSO	BOLT	PERNO
3	062582P1		1	PLACA	PLATE	PLATO
4	1482841M92	10-150 No	1	MOTOR PARTIDA	STARTER MOTOR	MOTOR ARRANQUE
5	353431X1		3	PORCA	NUT	TUERCA
6	353434X1		3	ARRUELA	WASHER	ARANDELA
7	3002007X1		8	PARAFUSO	BOLT	PERNO
8	2757286M1		8	ARRUELA	WASHER	ARANDELA
9	1691469M1		1	PLACA	PLATE	PLATO
10	3410001M1		4	PARAFUSO	BOLT	PERNO
11	1691467M1		1	CONVERSOR	CONVERTER	CONVERTIDOR
12	191314M1		2	PINO	PIN	PASADOR
13	353595X1		6	PARAFUSO	BOLT	PERNO
15	3410129M91	10-160 No	1	VOLANTE MOTOR	FLYWHEEL	VOLANTE MOTOR
16	1687111M1		1	PLACA	PLATE	PLATO
17	3149888M1		1	ESTICADOR	TURNBUCKLE	TORNIQUETE
18	353430X1		1	PORCA	NUT	TUERCA
19	353771X1		2	ARRUELA	WASHER	ARANDELA
20	353434X1		1	ARRUELA	WASHER	ARANDELA
21	3145869M1		1	PARAFUSO	BOLT	PERNO
22	353756X1		1	ARRUELA	WASHER	ARANDELA
23	353434X1		1	ARRUELA	WASHER	ARANDELA
24	353430X1		1	PORCA	NUT	TUERCA
25	3408102M2		1	SUPORTE	BRACKET	SOPORTE
26	2801859M1		1	CORREIA	BELT	CORREA
27	3589435M91	10-155 No	1	ALTERNADOR	ALTERNATOR	ALTERNADOR
28	049202T1		1	PROTEÇÃO	GUARD	DEFENSA
29	354513X1		1	PARAFUSO	BOLT	PERNO
30	353434X1		1	ARRUELA	WASHER	ARANDELA
31	353540X1		2	PARAFUSO	BOLT	PERNO
32	353434X1		2	ARRUELA	WASHER	ARANDELA
33	3408100M92		1	SUPORTE	BRACKET	SOPORTE
34	051382P1		1	CONEXÃO	CONNECTION	CONEXION
35	354262X1		1	PARAFUSO	BOLT	PERNO
36	353756X1		1	ARRUELA	WASHER	ARANDELA
37	3145137M1		1	ESPAÇADOR	SPACER	PIEZA DISTANCIA

FEVEREIRO 2004

Motor	**P4000**
Engine	**P4000**
Motor	**P4000**

10-15

2 Rm - Reversão Mecânica
2 Wd - Mechanical Reversion
2 Rm - Reversión Mecánico

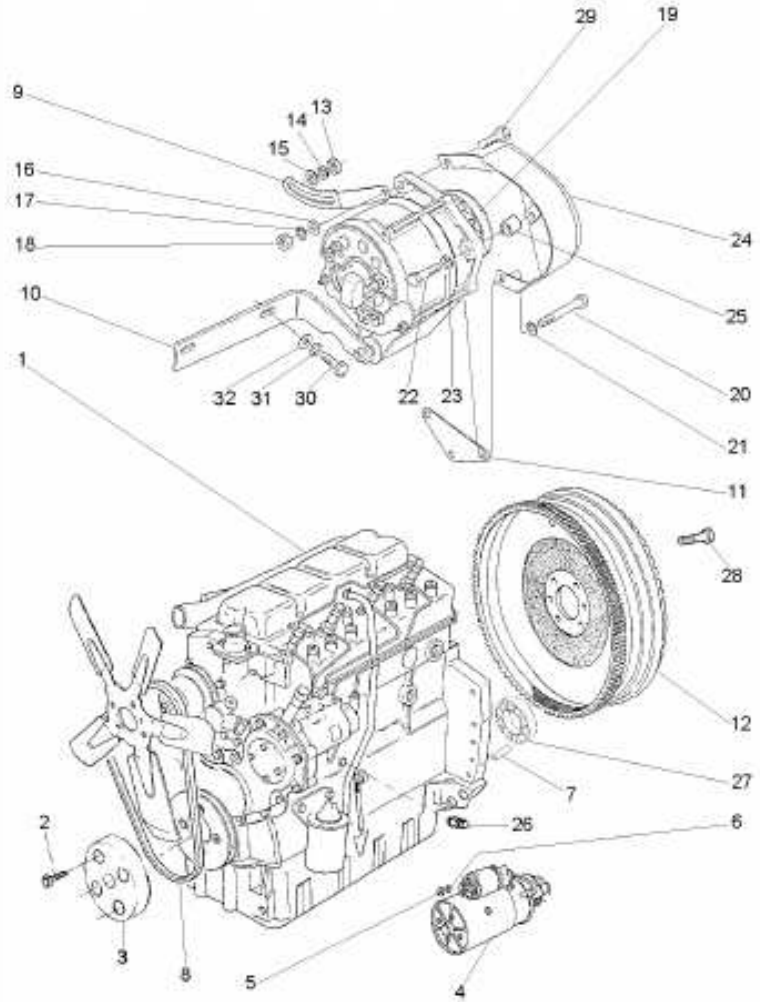

1	054557T1	10-20 No	**1**	CJ. MOTOR	KIT, MOTOR	JUEGO MOTOR
2	063116P1		**4**	PARAFUSO	BOLT	PERNO
3	062582P1		**1**	PLACA	PLATE	PLATO
4	1482841M92	10-150 No	**1**	MOTOR PARTIDA	STARTER MOTOR	MOTOR ARRANQUE
5	353431X1		**3**	PORCA	NUT	TUERCA
6	353434X1		**3**	ARRUELA	WASHER	ARANDELA
7	191314M1		**2**	PINO	PIN	PASADOR
8	2801859M1		**1**	CORREIA	BELT	CORREA
9	3149888M1		**1**	ESTICADOR	TURNBUCKLE	TORNIQUETE
10	3408100M92		**1**	SUPORTE	BRACKET	SOPORTE
11	3408102M2		**1**	SUPORTE	BRACKET	SOPORTE
12	3408361M91	10-165 No	**1**	CJ. VOLANTE	FLYWHEEL ASSY.	CJTO. DE VOLANTE
13	353430X1		**1**	PORCA	NUT	TUERCA
14	353434X1		**1**	ARRUELA	WASHER	ARANDELA
15	353771X1		**1**	ARRUELA	WASHER	ARANDELA
16	353757X1		**1**	ARRUELA	WASHER	ARANDELA
17	353432X1		**1**	ARRUELA	WASHER	ARANDELA
18	353426X1		**1**	PORCA	NUT	TUERCA
19	3589435M91	10-155 No	**1**	ALTERNADOR	ALTERNATOR	ALTERNADOR
20	354513X1		**1**	PARAFUSO	BOLT	PERNO
21	353434X1		**1**	ARRUELA	WASHER	ARANDELA
22	354262X1		**1**	PARAFUSO	BOLT	PERNO
23	353756X1		**1**	ARRUELA	WASHER	ARANDELA
24	049202T1		**1**	PROTEÇÃO	GUARD	DEFENSA
25	3145137M1		**1**	ESPAÇADOR	SPACER	PIEZA DISTANCIA
26	051382P1		**1**	CONEXÃO	CONNECTION	CONEXION
27	488952M4		**1**	ROLAMENTO	BEARING	COJINETE
28	361563X1		**6**	PARAFUSO	BOLT	PERNO
29	3145869M1		**1**	PARAFUSO	BOLT	PERNO
30	353536X1		**2**	PARAFUSO	BOLT	PERNO
31	353434X1		**2**	ARRUELA	WASHER	ARANDELA
32	353756X1		**2**	ARRUELA	WASHER	ARANDELA

Bloco De Cilindros
Cylinder Block
Bloque De Cilindros

10- 20

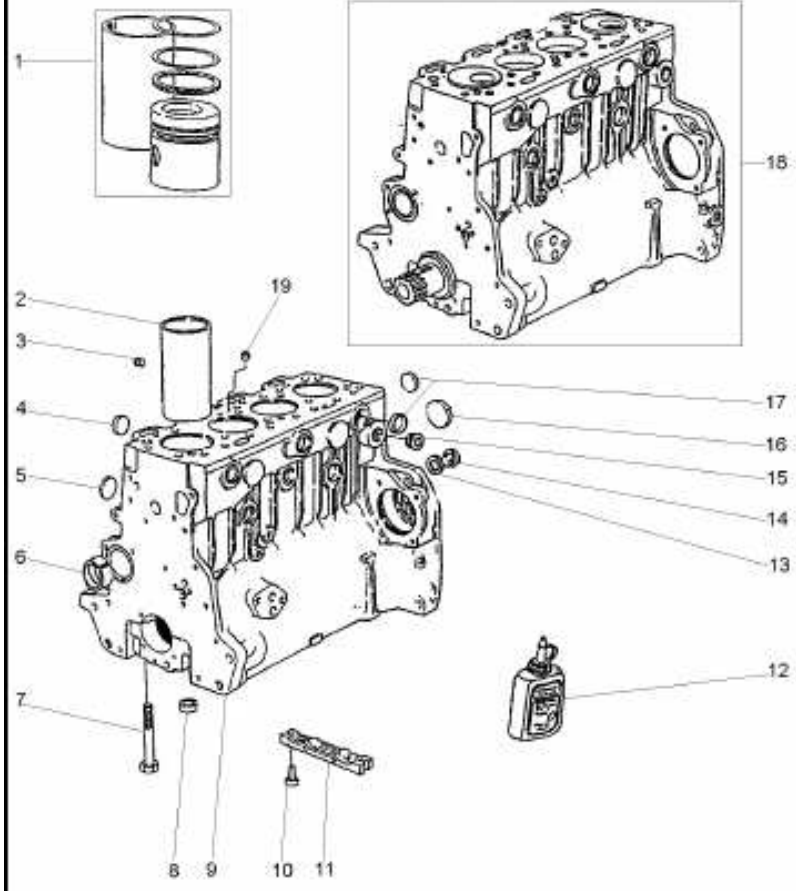

1	P4016	[A]	**1**	CAMISA,PIST.ANEL	LINER,PIST.RING	CAMIS,AROS.PIST.
2	70530022	9	**4**	CAMISA	LINER	CAMISA
3	70650083	9	**1**	BUJÃO	PLUG	TAPON
4	70650076	9	**4**	BUJÃO	PLUG	TAPON
5	70650077	9	**4**	BUJÃO	PLUG	TAPON
6	70998033	9	**1**	BUCHA	BUSH	CASQUILLO
7	32166329	9	**10**	PARAFUSO	BOLT	PERNO
8	33142111	9	**10**	ANEL	RING	ARO
9	P4036		**1**	BLOCO CILINDROS	CYLINDER BLOCK	BLOQUE CILINDROS
10	2172530		**2**	PARAFUSO	BOLT	PERNO
11	3627P011		**1**	PLACA	PLATE	PLATO
12	70490279		**1**	JUNTA	GASKET	EMPAQUETADURA.
13	70920065	9	**1**	ARRUELA	WASHER	ARANDELA
14	0650582	9	**1**	BUJÃO	PLUG	TAPON
15	70650109		**1**	BUJÃO	PLUG	TAPON
16	70650068	9	**1**	BUJÃO	PLUG	TAPON
17	70650075	9	**8**	BUJÃO	PLUG	TAPON
18	P4025		**1**	MOTOR PARCIAL	SHORT ENGINE	BLOQUE EMBIELADO
19	70650079	9	**1**	BUJÃO	PLUG	TAPON

[A] KIT CAMISA, PISTÃO E ANÉIS
KIT LINER, PISTON AND RINGS
KIT CAMISA, PISTON Y ANILLOS

Virabrequim
Crankshaft
Cigüeñal

10-25

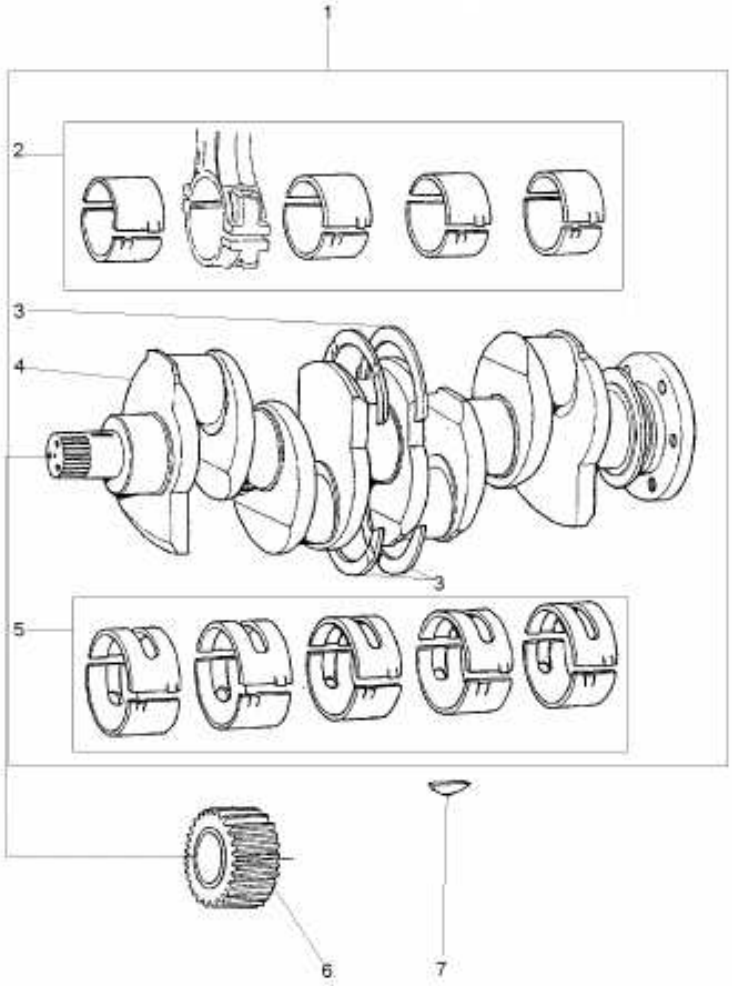

1	S4004		**1**	EIXO	SHAFT	ARBOL
2	423670	1	**1**	JOGO CASQUILHOS	BEARING KIT	JUEGO COJINETES
3	424808	1 STD	**1**	JG. ARRUELAS	KIT, WASHER	JUEGO ARANDELAS
3	424808A	+.0075"	**X**	JG. ARRUELAS	KIT, WASHER	JUEGO ARANDELAS
4	70998009	1	**1**	VIRABREQUIM	CRANKSHAFT	CIGUENAL
5	423669	1 STD	**1**	JOGO CASQUILHOS	BEARING KIT	JUEGO COJINETES
5	423669A	+.010"	**X**	JOGO CASQUILHOS	BEARING KIT	JUEGO COJINETES
5	423669B	+.020"	**X**	JOGO CASQUILHOS	BEARING KIT	JUEGO COJINETES
5	423669C	+.030"	**X**	JOGO CASQUILHOS	BEARING KIT	JUEGO COJINETES
6	31171681		**1**	ENGRENAGEM	GEAR	ENGRANAJE
7	0500012		**1**	CHAVETA	KEY	CLAVE

Pistões E Bielas
Pistons And Connecting Rods
Pistones Y Bielas

10-30

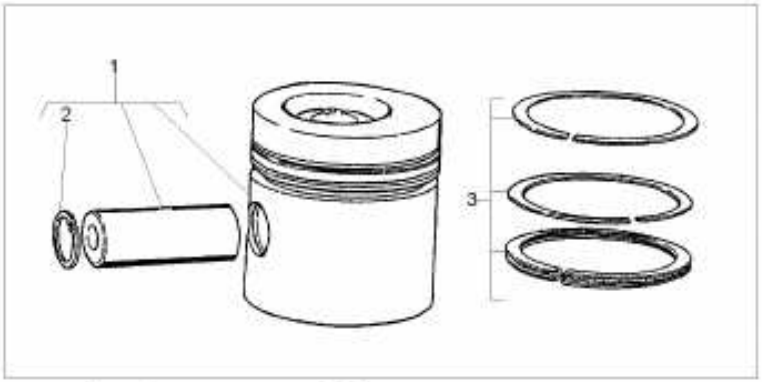

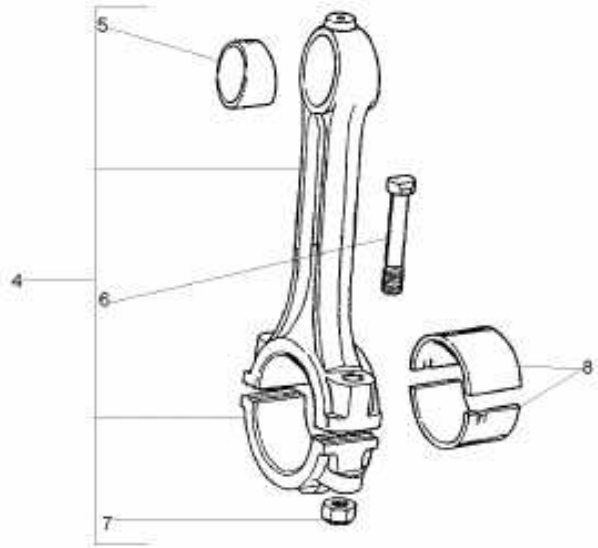

1	P4015		**4**	PISTÃO	PISTON	PISTON
2	70170026	1	**8**	ANEL TRAVA	CIRCLIP	CIRCULITO
3	P4017		**4**	JG. ANÉIS	KIT, RING	AROS JUEGO
4	424804		**4**	BIELA	CONROD	BIELA
5	70998085		**4**	BUCHA	BUSH	CASQUILLO
6	32762116	4	**8**	PARAFUSO	BOLT	PERNO
7	70570094	4	**8**	PORCA	NUT	TUERCA
8	423670	STD	**1**	JOGO CASQUILHOS	BEARING KIT	JUEGO COJINETES
8	423670A	+ .010"	**X**	JOGO CASQUILHOS	BEARING KIT	JUEGO COJINETES
8	423670B	+ .020"	**X**	JOGO CASQUILHOS	BEARING KIT	JUEGO COJINETES
8	423670C	+ .030"	**X**	JOGO CASQUILHOS	BEARING KIT	JUEGO COJINETES

Tampa Do Cabeçote
Cylinder Head Cover
Tapa De Válvulas

10-35

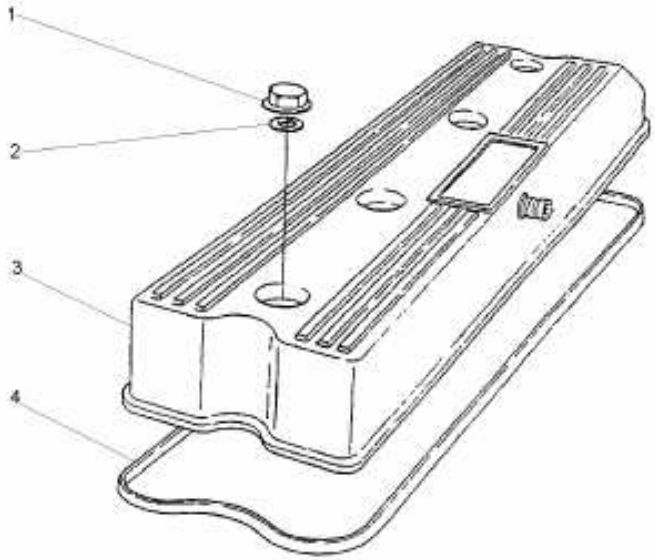

1	70570087	**4** PORCA	NUT	TUERCA
2	33817132	**4** ARRUELA	WASHER	ARANDELA
3	70992764	**1** TAMPA	COVER	CUBIERTA
4	70490258	**1** JUNTA	GASKET	EMPAQUETADURA.

Respiro Do Motor
Engine Breather
Respiradero Del Motor

10- 40

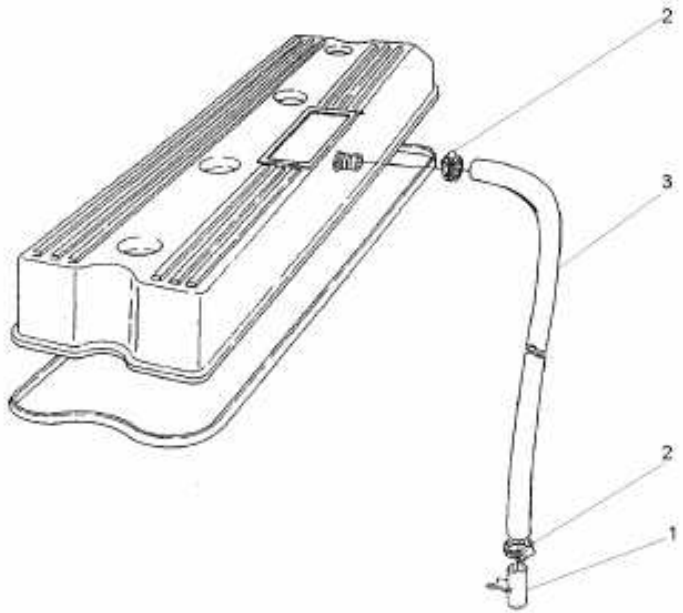

1	35731144	**1** TUBO	PIPE	CANO
2	70180153	**2** BRAÇADEIRA	CLAMP	ABRAZADERA
3	70620711	**1** MANGUEIRA	HOSE	FLEXIBLE

Válvulas E Balanceiros
Valves And Rockershafts
Válvulas Y Balancines

10- 45

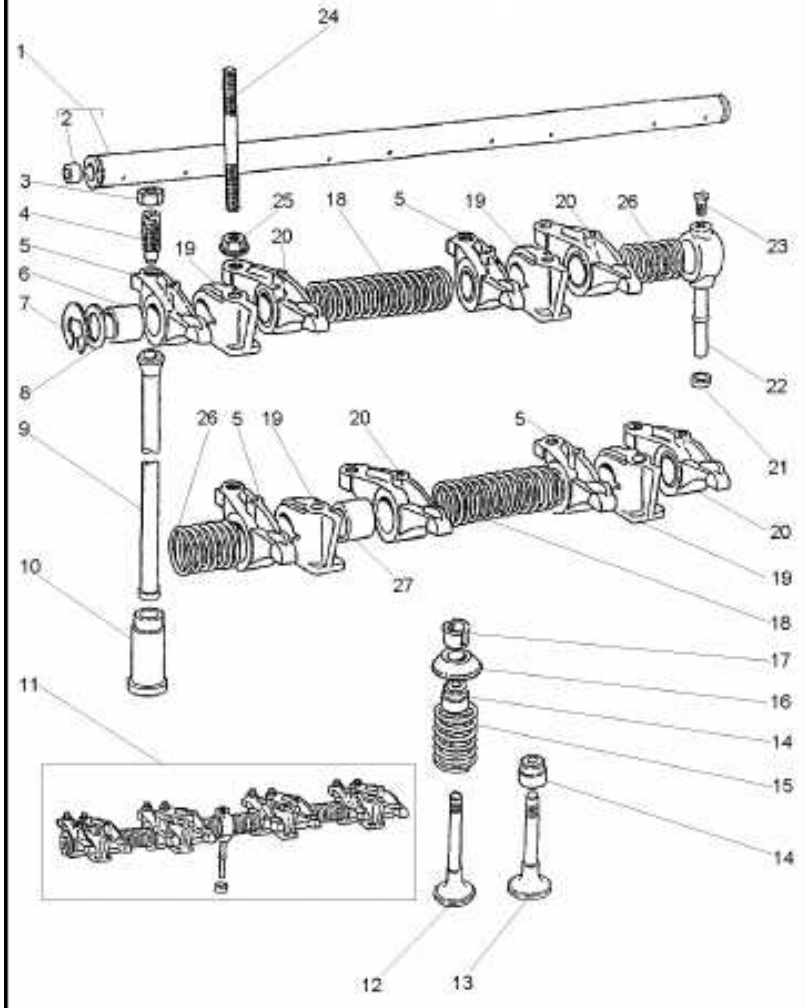

1	424807	11	
2	0650507	1	
3	0576052		
4	0720579		
5	70998095	11	▶
6	2511425	5	
7	0170151	11	
8	33117415	11	
9	70998041		
10	31434163		
11	424823		
12	70998082		
13	70998019		
14	70730051		
15	70998136		
16	70150047		
17	70230010		
18	31744123	11	
19	70100716	11	
20	70998096	11	◀
21	33811113		
22	35511111	11	
23	0726504	11	
24	70820105		
25	70570075		
26	31743108	11	
27	2511425	20	

1	EIXO	SHAFT	ARBOL
2	BUJÃO	PLUG	TAPON
8	PORCA	NUT	TUERCA
8	PARAFUSO	BOLT	PERNO
4	BALANCEIRO	ROCKER	BALANCIN
4	BUCHA	BUSH	CASQUILLO
2	ANEL TRAVA	CIRCLIP	CIRCULITO
2	ARRUELA	WASHER	ARANDELA
8	VARETA	ROD	VARILLA
8	TUCHO	TAPPET	TAQUET
1	EIXO BALANCEIRO	ROCKER SHAFT	EJE BALANCINES
4	VÁLVULA ADMISSÃO	VALVE INLET	VALVULA ADMISION
4	VÁLVULA ESCAPE	VALVE EXHAUST	VALVULA ESCAPE
8	VEDADOR	SEAL	RETEN
8	MOLA	SPRING	RESORTE
8	CAPA	CAP	TAPA
16	TRAVA	LOCK	RETENEDOR
2	MOLA	SPRING	RESORTE
4	SUPORTE	BRACKET	SOPORTE
4	BALANCEIRO	ROCKER	BALANCIN
1	OLIVA	OLIVE	OLIVA
1	TUBO	PIPE	CANO
1	PARAFUSO	BOLT	PERNO
4	PRISIONEIRO	STUD	ESPARRAGO
4	PORCA	NUT	TUERCA
2	MOLA	SPRING	RESORTE
4	BUCHA	BUSH	CASQUILLO

Cabeçote
Cylinder Head
Culata

10-50

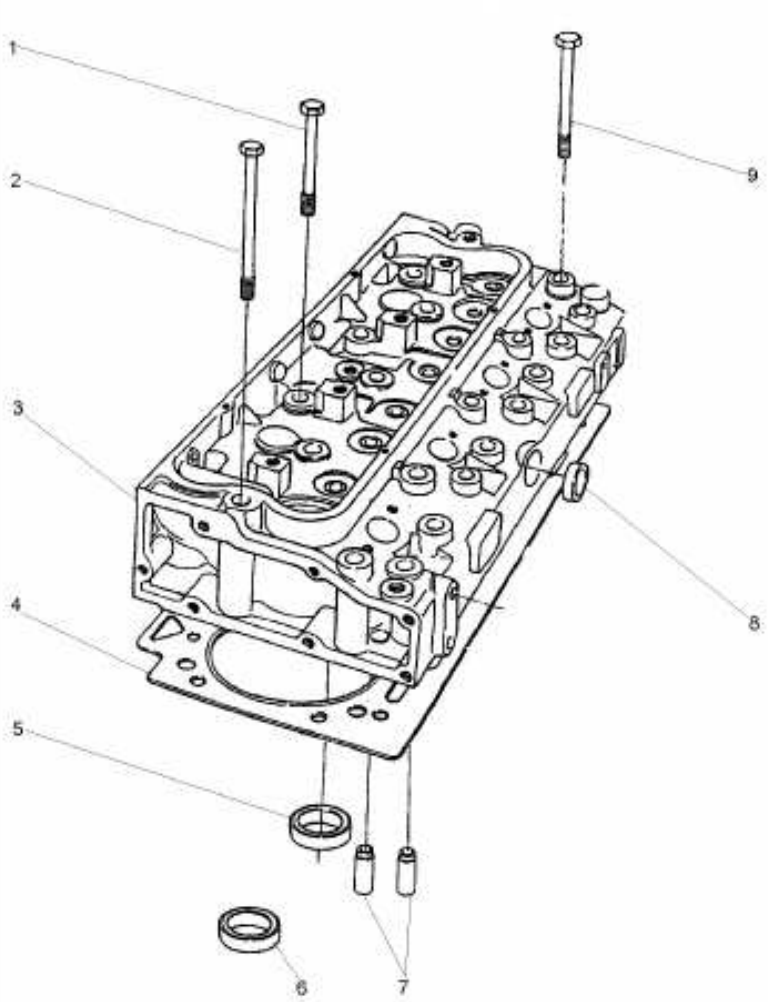

1	70740340		**2**	PARAFUSO	BOLT	PERNO
2	70740342		**8**	PARAFUSO	BOLT	PERNO
3	P4021		**1**	CABEÇOTE	HEAD	CULATA
4	3681E034		**1**	JUNTA CABEÇOTE	HEAD GASKET	JUNTA DE CULATA
6	70470095	3	**4**	SEDE VÁLVULA	VALVE SEAT	ASIENTO VALVULA
7	70420019	3	**8**	GUIA	GUIDE	GUIA
8	70650075	3	**1**	BUJÃO	PLUG	TAPON
9	70740341		**12**	PARAFUSO	BOLT	PERNO

Alça / Tampa Cabeçote
Handle / Cylinder Head Cover
Alza / Tapa De Válvulas

10-55

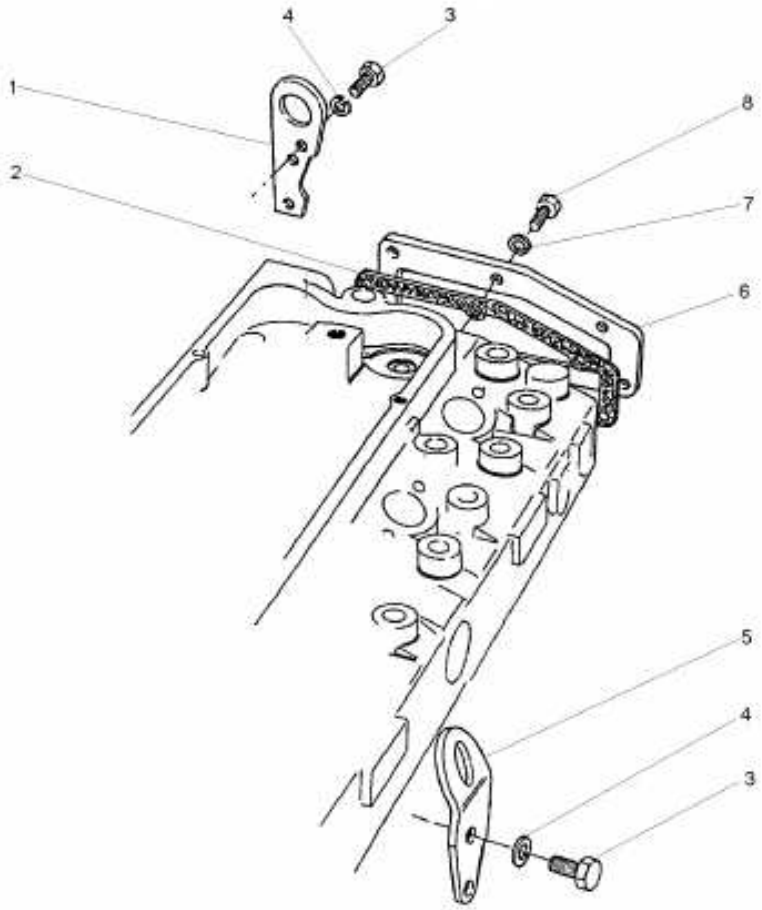

1	36177111	**1** ALÇA	STRAP	FAJA
2	36851409	**1** JUNTA	GASKET	EMPAQUETADURA.
3	0746453	**4** PARAFUSO	BOLT	PERNO
4	0920054	**4** ARRUELA	WASHER	ARANDELA
5	0940913	**1** ALÇA	STRAP	FAJA
6	36212152	**1** TAMPA	COVER	CUBIERTA
7	0920053	**6** ARRUELA	WASHER	ARANDELA
8	0746255	**6** PARAFUSO	BOLT	PERNO

Caixa De Distribuição
Timing Case
Caja De Distribución

10-60

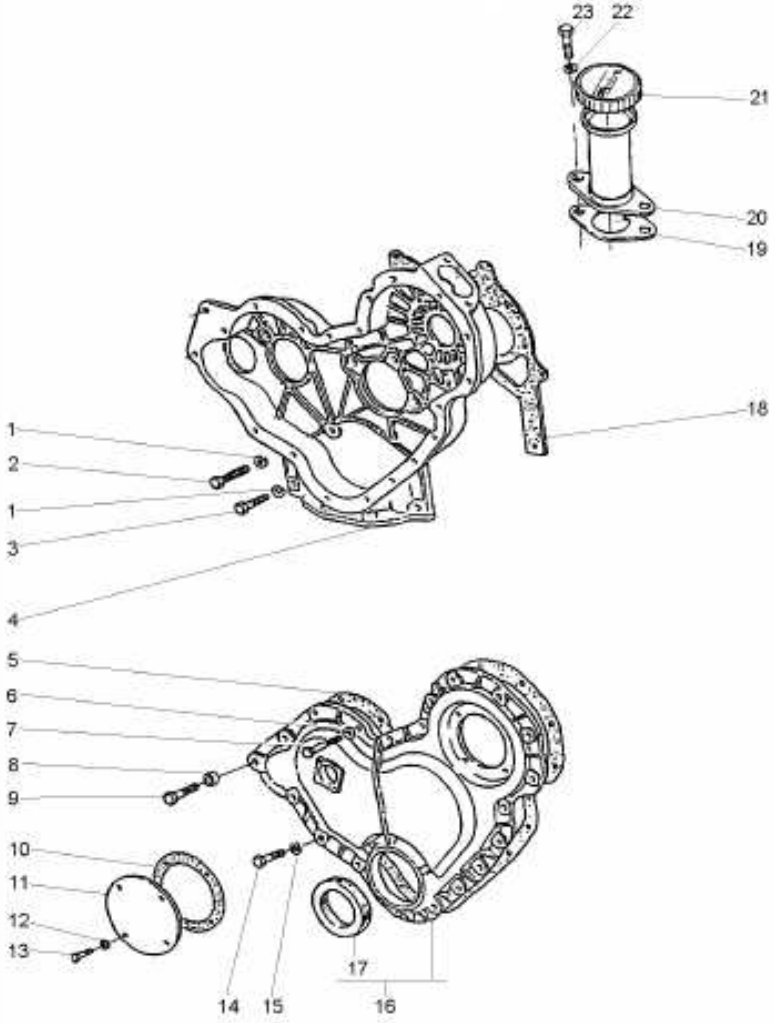

1	0920053		**9**	ARRUELA	WASHER	ARANDELA
2	0746211		**7**	PARAFUSO	BOLT	PERNO
3	0746255		**2**	PARAFUSO	BOLT	PERNO
4	4236256		**1**	CARCAÇA	HOUSING	ALOJAMIENTO
5	36813137		**1**	JUNTA	GASKET	EMPAQUETADURA.
6	0920108		**4**	ARRUELA	WASHER	ARANDELA
7	0096238		**3**	PARAFUSO	BOLT	PERNO
8	70330050		**1**	ESPAÇADOR	SPACER	PIEZA DISTANCIA
9	0096239		**1**	PARAFUSO	BOLT	PERNO
10	36825107		**1**	JUNTA	GASKET	EMPAQUETADURA.
11	37556117		**1**	TAMPA	COVER	CUBIERTA
12	0920108		**4**	ARRUELA	WASHER	ARANDELA
13	70740128		**4**	PARAFUSO	BOLT	PERNO
14	0746211		**14**	PARAFUSO	BOLT	PERNO
15	0920053		**14**	ARRUELA	WASHER	ARANDELA
16	70992825		**1**	TAMPA	COVER	CUBIERTA
17	70730043	16	**1**	RETENTOR	SEAL	RETEN
18	36814137		**1**	JUNTA	GASKET	EMPAQUETADURA.
19	36862138		**1**	JUNTA	GASKET	EMPAQUETADURA.
20	70991630		**1**	BOCAL	FILLER	RELLENADOR
21	70150038	20	**1**	TAMPA	COVER	CUBIERTA
22	0920108		**2**	ARRUELA	WASHER	ARANDELA
23	0746254		**2**	PARAFUSO	BOLT	PERNO

Árvore De Comando Das Válvulas
Camshaft
Arbol De Levas

10-65

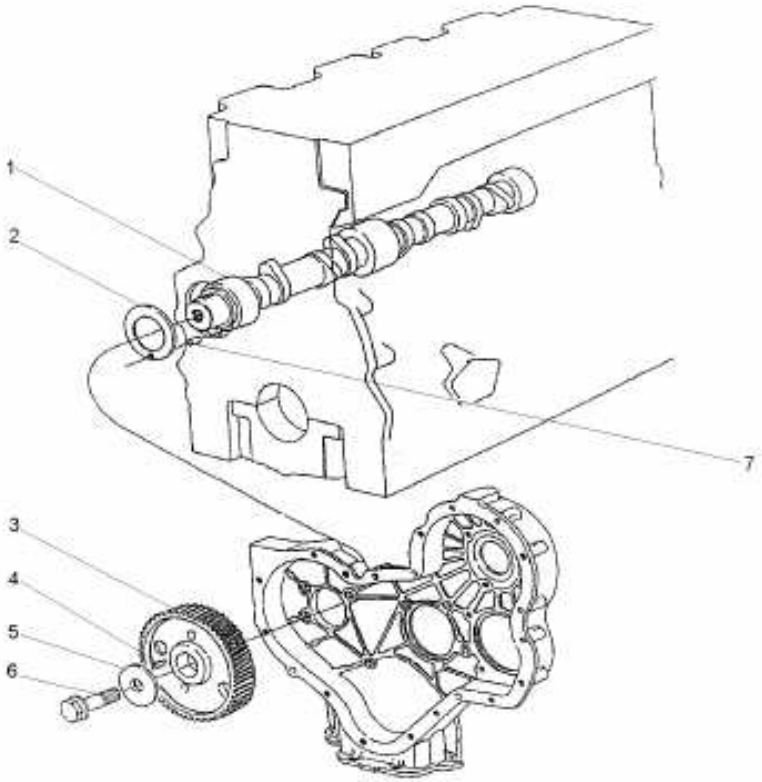

1	31415371	**1** EIXO	SHAFT	ARBOL
2	33153121	**1** ARRUELA	WASHER	ARANDELA
3	31171931	**1** ENGRENAGEM	GEAR	ENGRANAJE
4	0500012	**1** CHAVETA	KEY	CLAVE
5	70920103	**1** ARRUELA	WASHER	ARANDELA
6	70740323	**1** PARAFUSO	BOLT	PERNO
7	0610844	**1** PINO	PIN	PASADOR

Engrenagens Da Distribuição
Idler Gears
Engrenajes De La Distribuición

10-70

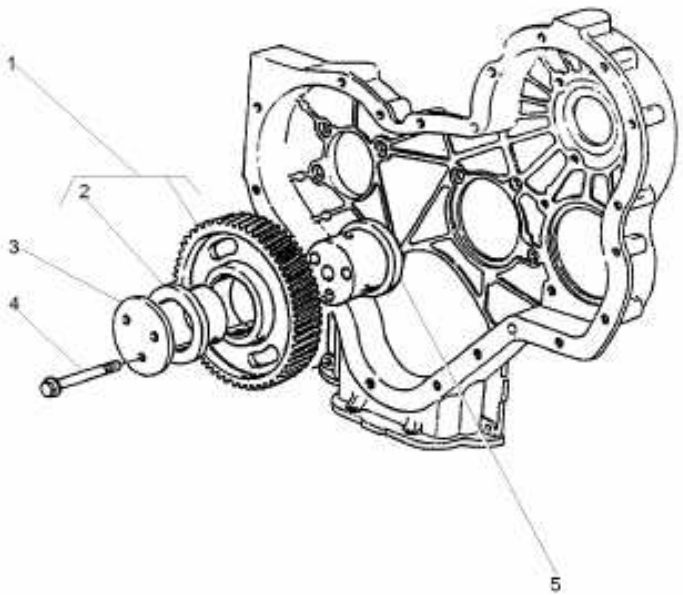

1	41115018		**1**	ENGRENAGEM	GEAR	ENGRANAJE
2	0050345	1	**2**	BUCHA	BUSH	CASQUILLO
3	70940151		**1**	PLACA	PLATE	PLATO
4	70740189		**3**	PARAFUSO	BOLT	PERNO
5	70998172		**1**	CUBO	HUB	CUBO

Coletor De Admissão
Induction Manifold
Multiple De Admisión

10-75

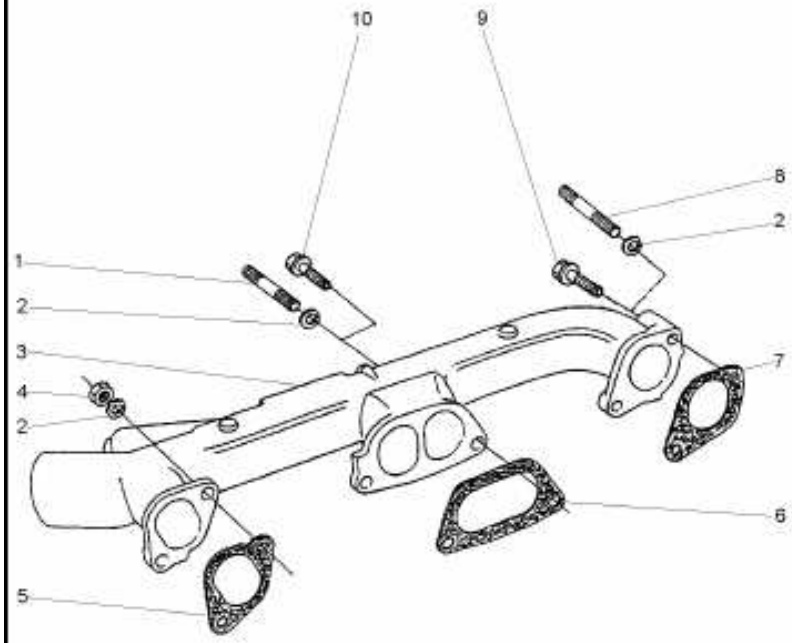

1	0826422	**5**	PRISIONEIRO	STUD	ESPARRAGO
2	0920054	**6**	ARRUELA	WASHER	ARANDELA
3	70540063	**1**	COLETOR	COLLECTOR	COLECTOR
4	0576051	**6**	PORCA	NUT	TUERCA
5	3688C003	**1**	JUNTA	GASKET	EMPAQUETADURA.
6	3688C002	**1**	JUNTA	GASKET	EMPAQUETADURA.
7	3688C001	**1**	JUNTA	GASKET	EMPAQUETADURA.
8	0826509	**1**	PRISIONEIRO	STUD	ESPARRAGO
9	70740188	**1**	PARAFUSO	BOLT	PERNO
10	70740177	**4**	PARAFUSO	BOLT	PERNO

Coletor De Escape
Exhaust Manifold
Multiple De Escape

10-80

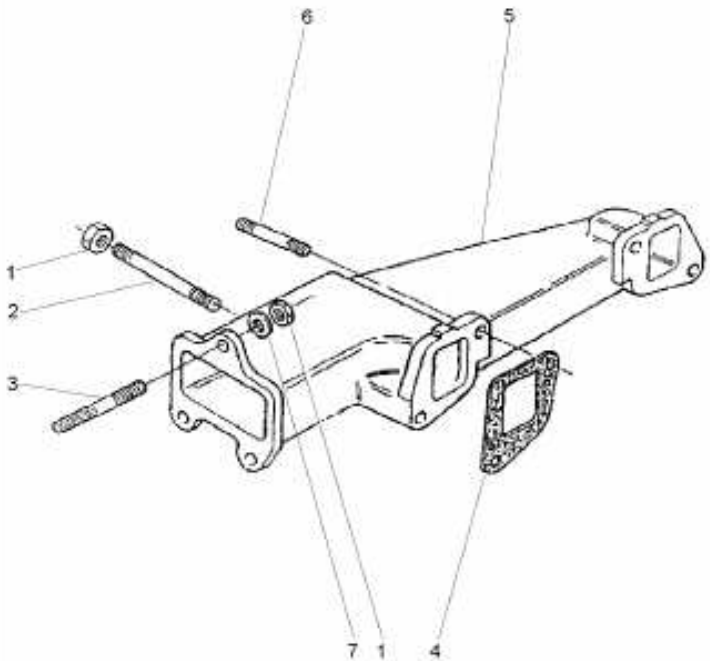

1	70570082	**7** PORCA	NUT	TUERCA
2	0826526	**1** PRISIONEIRO	STUD	ESPARRAGO
3	0826408	**3** PRISIONEIRO	STUD	ESPARRAGO
4	36862134	**2** JUNTA	GASKET	EMPAQUETADURA.
5	70540061	**1** COLETOR	COLLECTOR	COLECTOR
6	0826422	**3** PRISIONEIRO	STUD	ESPARRAGO
7	0920005	**3** ARRUELA	WASHER	ARANDELA

Filtro De Óleo Lubrificante
Lubrificating Oil Filter
Filtro De Aceite Lubrificante

10-85

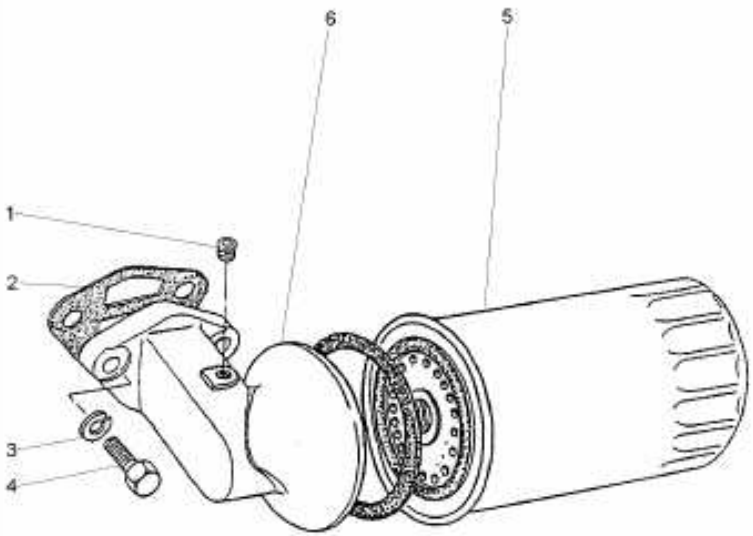

1	70650116		1	BUJÃO	PLUG	TAPON
2	36862517		1	JUNTA	GASKET	EMPAQUETADURA.
3	0920055		2	ARRUELA	WASHER	ARANDELA
4	0746610		2	PARAFUSO	BOLT	PERNO
5	1447048M1	71055	1	ELEMENTO DE ÓLEO	OIL FILTER	FILTRO DE ACEITE
6	70997145		1	CABEÇOTE FILTRO	FILTER HEAD	CABEZA DE FILTRO

Carter De Óleo
Oil Sump
Cárter De Aceite

10-90

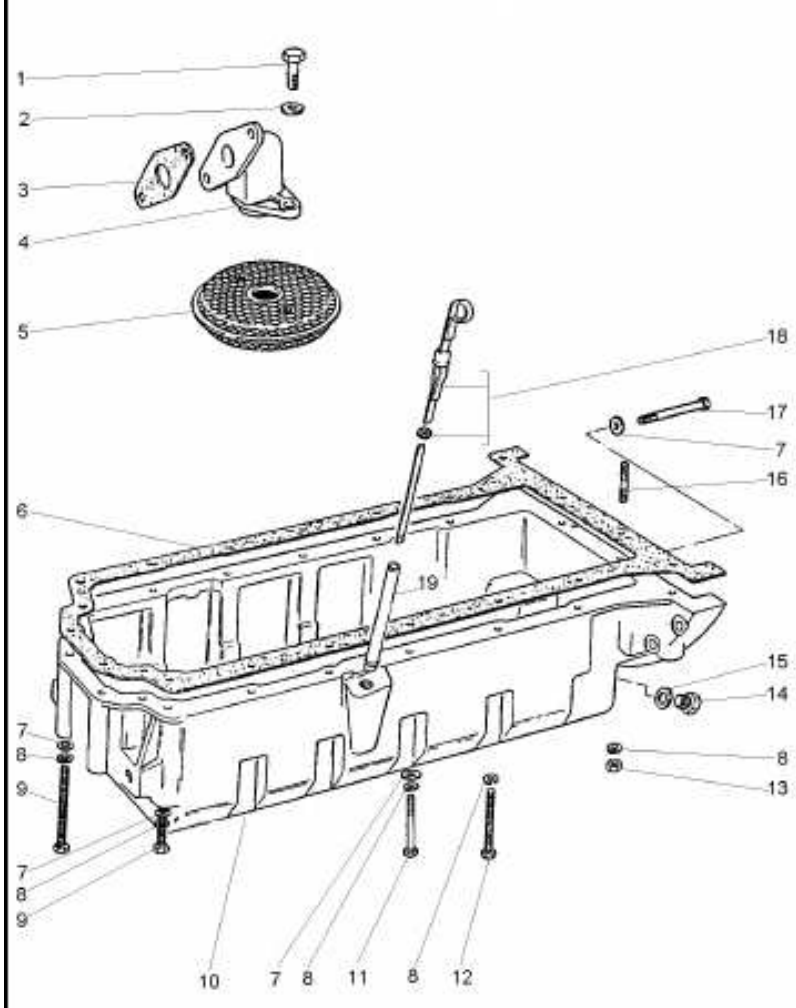

1	0746052		2	PARAFUSO	BOLT	PERNO
2	0920052		2	ARRUELA	WASHER	ARANDELA
3	36832409		1	JUNTA	GASKET	EMPAQUETADURA.
4	37738261		1	CONEXÃO	CONNECTION	CONEXION
5	70998076		1	PENEIRA	SIEVE	ZARANDA
6	36815721		1	JUNTA	GASKET	EMPAQUETADURA.
7	0920003		11	ARRUELA	WASHER	ARANDELA
8	0920053		20	ARRUELA	WASHER	ARANDELA
9	2184435		6	PARAFUSO	BOLT	PERNO
10	70830133		1	CÁRTER	SUMP	CARTER
11	0096215		1	PARAFUSO	BOLT	PERNO
12	0096241		9	PARAFUSO	BOLT	PERNO
13	0576002		2	PORCA	NUT	TUERCA
14	2487004		1	BUJÃO	PLUG	TAPON
15	70920109	● 70920008	1	ARRUELA	WASHER	ARANDELA
16	70820063		2	PRISIONEIRO	STUD	ESPARRAGO
17	0096214		2	PARAFUSO	BOLT	PERNO
18	70320078		1	VARETA	ROD	VARILLA
19	70992820		1	TUBO	PIPE	CANO

Válvulas E Balanceiros
Valves And Rockershafts
Válvulas Y Balancines

10-95

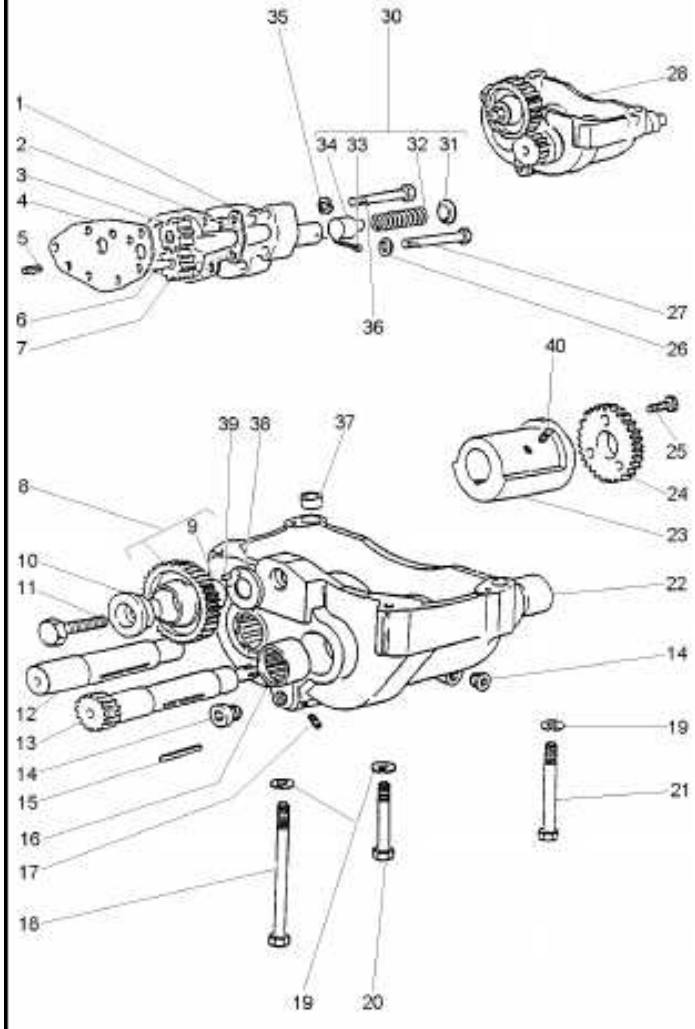

1	37714234	28		1	CORPO	BODY	CUERPO
2	36866722	28		1	JUNTA	GASKET	EMPAQUETADURA.
3	70998129	28	31165531	1	ENGRENAGEM	GEAR	ENGRANAJE
4	36237156	28		1	PLACA	PLATE	PLATO
5	0350005	28		2	PINO	PIN	PASADOR
6	32455123	28		1	EIXO	SHAFT	ARBOL
7	70998128	28	31165461	1	ENGRENAGEM	GEAR	ENGRANAJE
8	70991042	28		1	ENGRENAGEM	GEAR	ENGRANAJE
9	70050113	8		1	BUCHA	BUSH	CASQUILLO
10	33451801	28		1	CUBO	HUB	CUBO
11	0096633	28		1	PARAFUSO	BOLT	PERNO
12	70750045	28		1	EIXO	SHAFT	ARBOL
13	70750043	28		1	EIXO	SHAFT	ARBOL
14	70650116	28	2431131	2	BUJÃO	PLUG	TAPON
15	2576675	28		2	CHAVETA	KEY	CLAVE
16	70998103	28		2	BUCHA	BUSH	CASQUILLO
17	70650117	28	2431A051	5	BUJÃO	PLUG	TAPON
18	2184546			1	PARAFUSO	BOLT	PERNO
19	0920054			4	ARRUELA	WASHER	ARANDELA
20	0096439			2	PARAFUSO	BOLT	PERNO
21	0096441			1	PARAFUSO	BOLT	PERNO
22	70998104	28		2	BUCHA	BUSH	CASQUILLO
23	70430001	28		2	CONTRA PESO	COUNTERWEIGHT	CONTRAPESO
24	31164581	28		2	ENGRENAGEM	GEAR	ENGRANAJE
25	2172513	28		6	PARAFUSO	BOLT	PERNO
26	0920053			2	ARRUELA	WASHER	ARANDELA
27	0096237			2	PARAFUSO	BOLT	PERNO
28	70998135		70991809	1	BALANCEADOR	BALANCER	BALANCEADOR
30	424819	28		1	JG. REPARO	KIT,REPAIR	JUEGO REPARACION
31		30		1	CAPA	BOOT	PROTECCION
32		30		1	MOLA	SPRING	RESORTE
33	0610012	30		1	CUPILHA	COTTER PIN	PASADOR DOUBLE
34		30		1	ÊMBOLO	PLUNGER	EMBOLO
35	0920053	28		5	ARRUELA	WASHER	ARANDELA
36	0096236	28		5	PARAFUSO	BOLT	PERNO
37	33137408	28		2	ANEL	RING	ARO
38	33153133	28		1	PLACA	PLATE	PLATO
39	0610879	28		1	PINO	PIN	PASADOR
40	2171225	28		4	PARAFUSO	BOLT	PERNO

Retentor Árvore De Manivelas
Crankshaft Oil Seal
Sello De Aceite

10-100

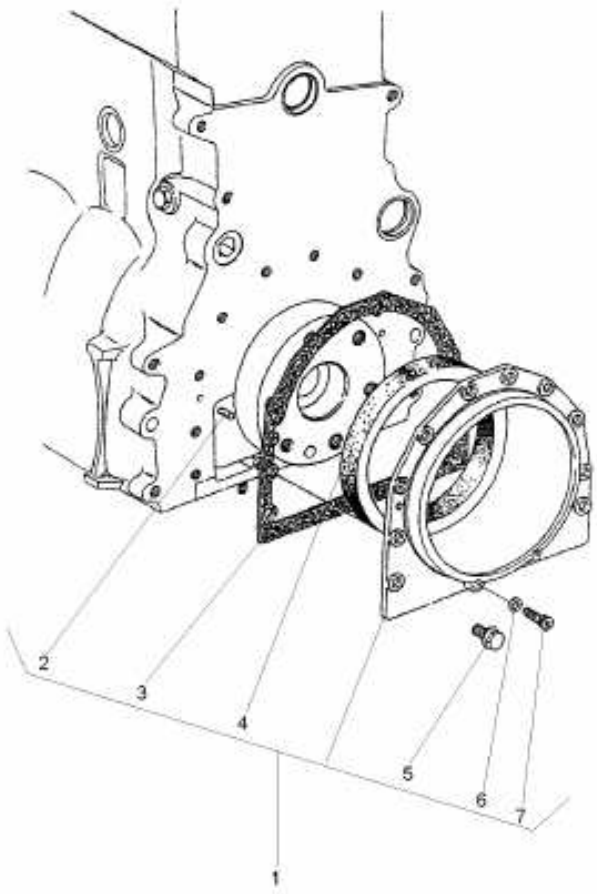

1	S4009		**1** CJ. RETENTOR	KIT, SEAL	RETENES JUEGO
2	0350009	1	**2** PINO	PIN	PASADOR
3	36817157	1	**1** JUNTA	GASKET	EMPAQUETADURA.
4	70730050	1	**1** RETENTOR	SEAL	RETEN
5	70740130	1	**10** PARAFUSO	BOLT	PERNO
6	33112111	1	**2** ARRUELA	WASHER	ARANDELA
7	2172530	1	**2** PARAFUSO	BOLT	PERNO

Ventilador E Extensão
Fan And Extension
Ventilador Y Extensión

10-105

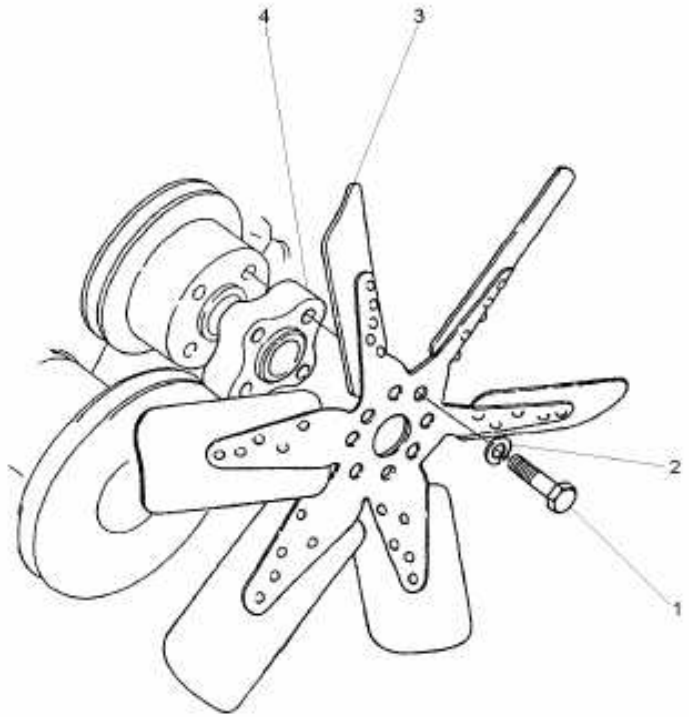

1	0096234		**4**	PARAFUSO	BOLT	PERNO
2	0920053		**4**	ARRUELA	WASHER	ARANDELA
3	70991937	[A]	**1**	HÉLICE	FAN	VENTILADOR
4	0360027		**1**	ESPAÇADOR	SPACER	PIEZA DISTANCIA

[A] 6 PÁS
6 BLADE
6 PALETA

Polia Da Árvore De Manivelas
Crankshaft Pulley
Polea Del Cigueñal

10-110

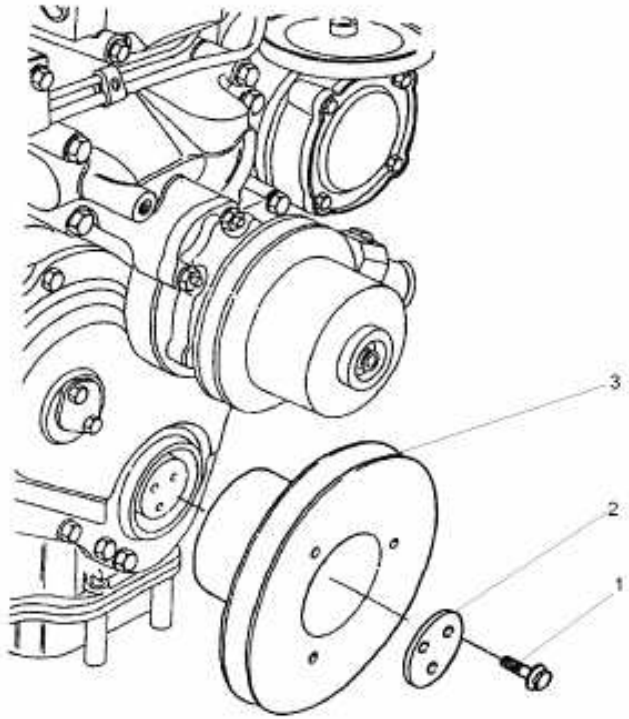

1	70740373	**3** PARAFUSO	BOLT	PERNO
2	3242T001	**1** PLACA	PLATE	PLATO
3	70670168	**1** POLIA	PULLEY	POLEA

Termostato E Carcaça
Thermostato And Housing
Termostato Y Carter

10-115

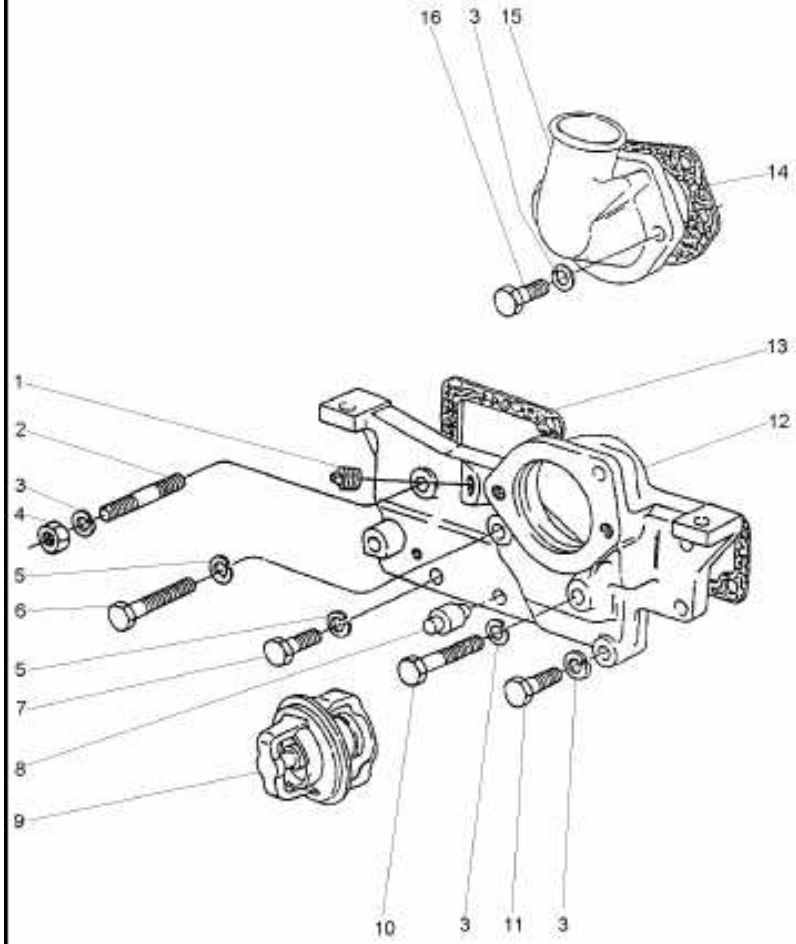

1	70650119	**2**	BUJÃO	PLUG	TAPON
2	0826467	**1**	PRISIONEIRO	STUD	ESPARRAGO
3	0920054	**6**	ARRUELA	WASHER	ARANDELA
4	0576051	**1**	PORCA	NUT	TUERCA
5	0920053	**3**	ARRUELA	WASHER	ARANDELA
6	0096238	**1**	PARAFUSO	BOLT	PERNO
7	0746255	**2**	PARAFUSO	BOLT	PERNO
8	2485791	**1**	RESPIRO	BREATHER	RESPIRADERO
9	70998003	**1**	TERMOSTATO	THERMOSTAT	TERMOSTATO
10	0096439	**1**	PARAFUSO	BOLT	PERNO
11	0096434	**2**	PARAFUSO	BOLT	PERNO
12	70440170	**1**	CARCAÇA	HOUSING	ALOJAMIENTO
13	36853514	**1**	JUNTA	GASKET	EMPAQUETADURA.
14	36862151	**1**	JUNTA	GASKET	EMPAQUETADURA.
15	37735651	**1**	CONEXÃO	CONNECTION	CONEXION
16	0096433	**2**	PARAFUSO	BOLT	PERNO

Bomba D'Água
Water Pump
Bomba Del Agua

10-120

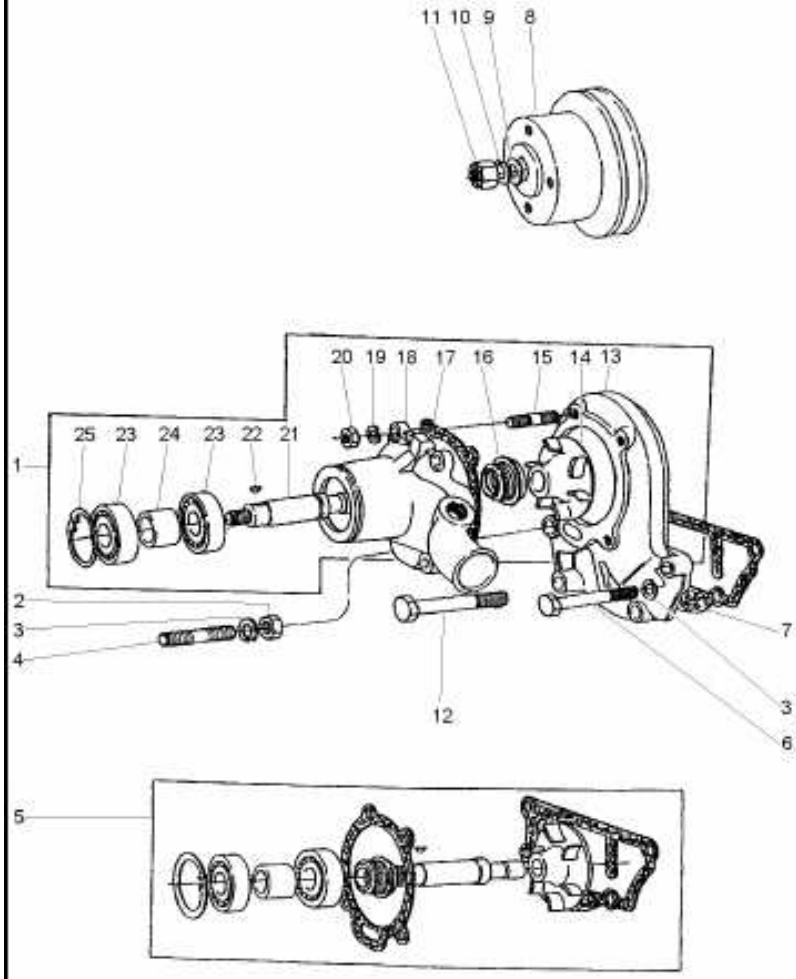

1	4236253		**1**	BOMBA D'ÁGUA	WATER PUMP	BOMBA DE AGUA
2	0576052		**1**	PORCA	NUT	TUERCA
3	0920054		**4**	ARRUELA	WASHER	ARANDELA
4	70820048		**1**	PRISIONEIRO	STUD	ESPARRAGO
5	424857	1	**1**	JG. REPARO	KIT, REPAIR	JUEGO REPARACION
6	0096434		**2**	PARAFUSO	BOLT	PERNO
7	70490146	5	**1**	JUNTA	GASKET	EMPAQUETADURA.
8	70670098		**1**	POLIA	PULLEY	POLEA
9	0920009		**1**	ARRUELA	WASHER	ARANDELA
10	0920058		**1**	ARRUELA	WASHER	ARANDELA
11	0576007		**1**	PORCA	NUT	TUERCA
12	00966439		**1**	PARAFUSO	BOLT	PERNO
13	4236252		**1**	CORPO	BODY	CUERPO
14		5	**1**	ROTOR	ROTOR	ROTOR
15	70820084		**4**	PRISIONEIRO	STUD	ESPARRAGO
16		5	**1**	VEDADOR	SEAL	RETEN
17	36866721	5	**1**	JUNTA	GASKET	EMPAQUETADURA.
18		1	**1**	CORPO	BODY	CUERPO
19	0920053		**4**	ARRUELA	WASHER	ARANDELA
20	0576002		**4**	PORCA	NUT	TUERCA
21		5	**1**	EIXO	SHAFT	ARBOL
22	0500006	5	**1**	CHAVETA	KEY	CLAVE
23		5	**2**	ROLAMENTO	BEARING	COJINETE
24		5	**1**	ESPAÇADOR	SPACER	PIEZA DISTANCIA
25	0170040	5	**1**	ANEL	RING	ARO

Itens De Instalação
Fitting Items
Piezas De Instalación

10-125

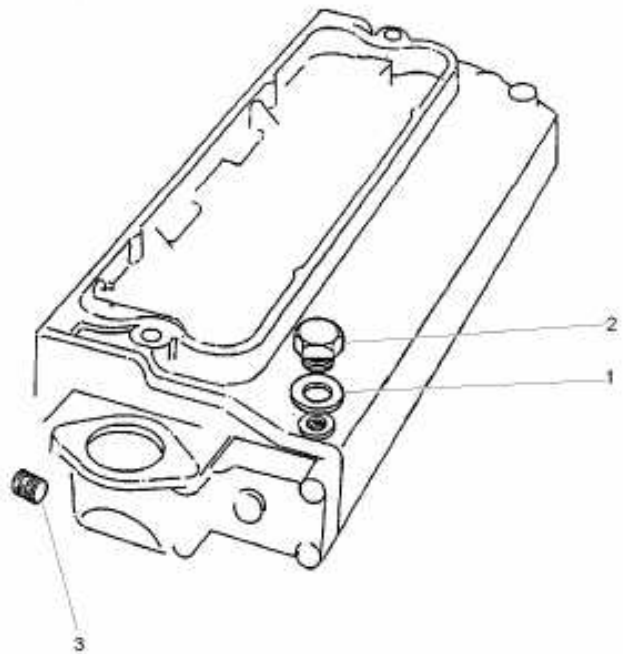

1	70920128	**1** ARRUELA	WASHER	ARANDELA
2	0650203	**1** BUJÃO	PLUG	TAPON
3	70650119	**1** BUJÃO	PLUG	TAPON

Sistema De Combustível
Fuel System
Sistema De Combustivel

10-130

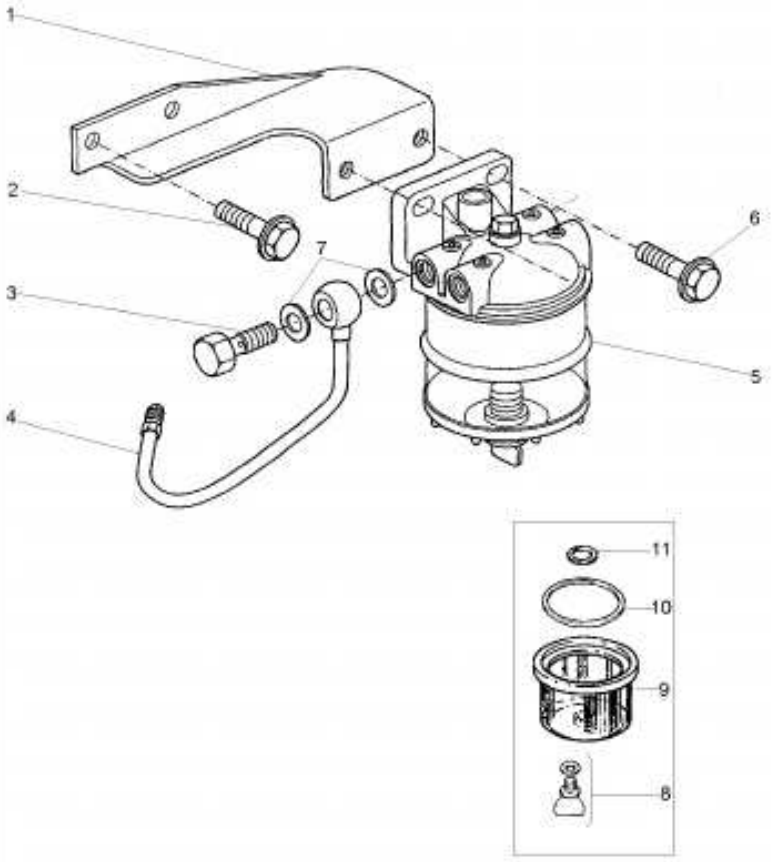

1	70100806	**1** SUPORTE	BRACKET	SOPORTE
2	70740175	**2** PARAFUSO	BOLT	PERNO
3	70740343	**2** PARAFUSO	BOLT	PERNO
4	70993339	**1** TUBO	PIPE	CANO
5	72113	**1** FILTRO	FILTER	FILTRO
6	70740178	**2** PARAFUSO	BOLT	PERNO
7	70920115	**2** ARRUELA	WASHER	ARANDELA
8	359248X1	**1** ANEL "O"	O RING	JUNTA TORICA
9	1024386M1	**1** COPO	CUP	CUBETA
10	1851891M1	**1** ANEL "O"	O RING	JUNTA TORICA
11	1851889M1	**1** ARRUELA	WASHER	ARANDELA

Bomba Alimentadora De Combustível
Fuel Oil Lift Pump
Bomba De Alimentación De Combustible

10-135

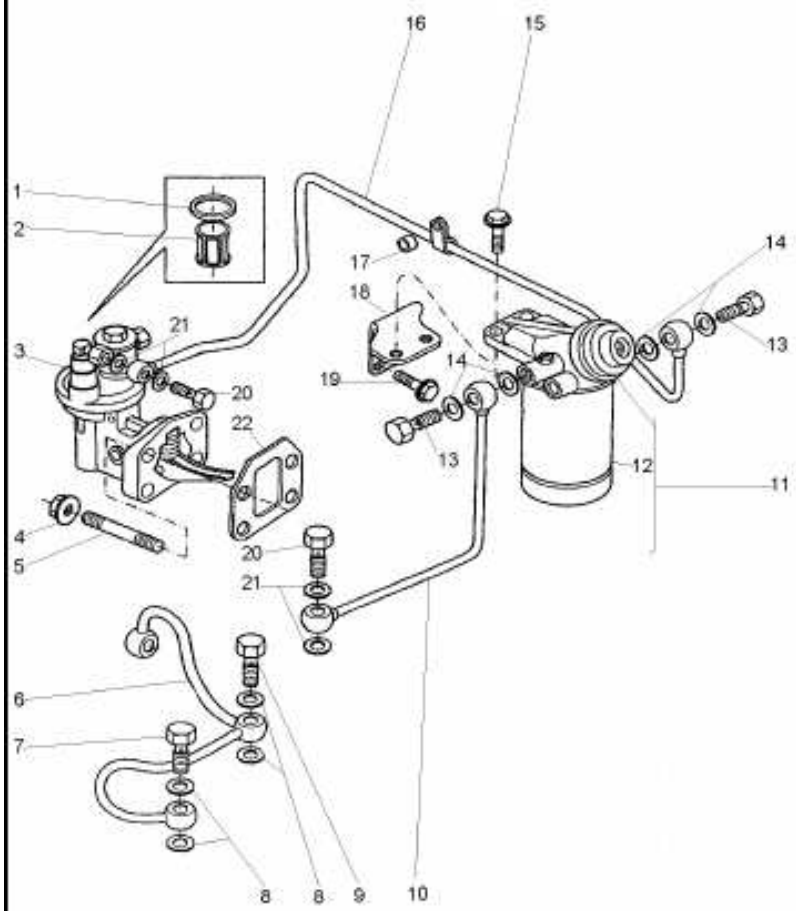

1	70490182	3	**1**	JUNTA	GASKET	EMPAQUETADURA.
2	70800016	3	**1**	PENEIRA	SIEVE	ZARANDA
3	72081		**1**	BOMBA	PUMP	BOMBA
4	70570073		**4**	PORCA	NUT	TUERCA
5	70820084		**4**	PRISIONEIRO	STUD	ESPARRAGO
6	70993290		**1**	TUBO	PIPE	CANO
7	70740740		**1**	PARAFUSO BANJO	BANJO BOLT	TORNILLO DIFER
8	70920120		**5**	ARRUELA	WASHER	ARANDELA
9	70740346		**1**	PARAFUSO	BOLT	PERNO
10	70992824		**1**	TUBO	PIPE	CANO
11	1876507M92		**1**	CJ. FILTRO	KIT, FILTER	JUEGO FILTRO
12	1896287M91	11	**1**	ELEMENTO	ELEMENT	ELEMENTO
13	70740086		**2**	PARAFUSO	BOLT	PERNO
14	70920127		**4**	ARRUELA	WASHER	ARANDELA
15	70740178		**2**	PARAFUSO	BOLT	PERNO
16	70992823		**1**	TUBO	PIPE	CANO
17	70330045		**1**	ESPAÇADOR	SPACER	PIEZA DISTANCIA
18	70100706		**1**	SUPORTE	BRACKET	SOPORTE
19	70740175		**2**	PARAFUSO	BOLT	PERNO
20	70740343		**2**	PARAFUSO	BOLT	PERNO
21	70920115		**4**	ARRUELA	WASHER	ARANDELA
22	70490287		**1**	JUNTA	GASKET	EMPAQUETADURA.

Tubos De Injeção E Injetores
Fuel Injection System
Equipo De Inyección

10-140

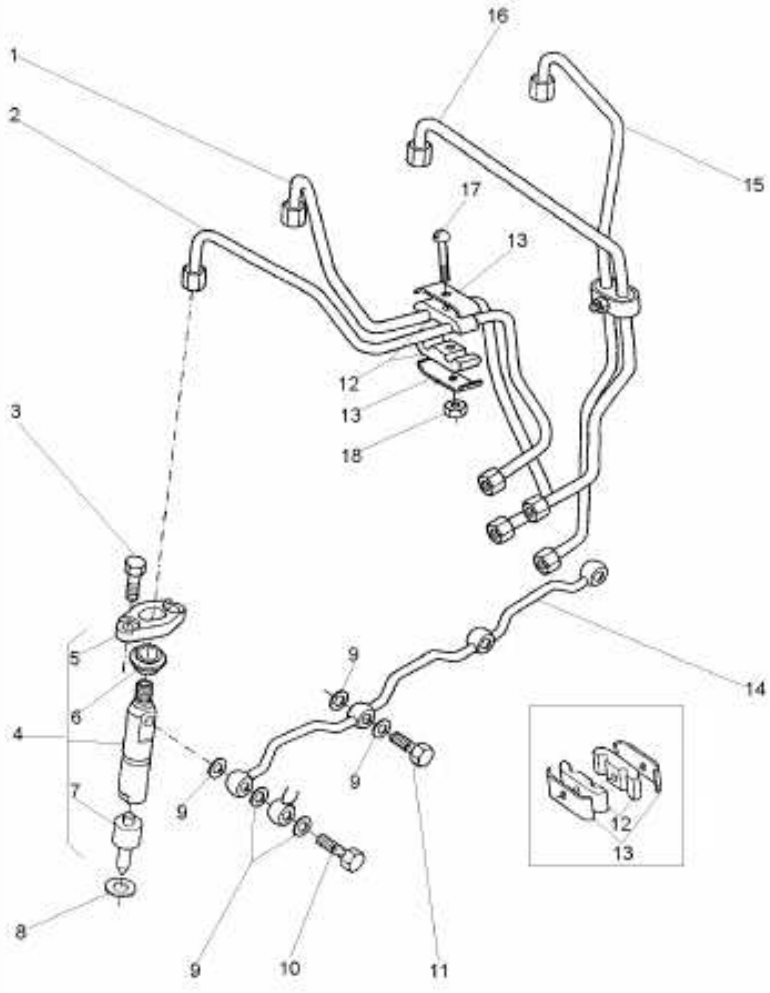

1	70993221	CIL. Nº 2	**1** TUBO	PIPE	CANO
2	70993220	CIL. Nº 1	**1** TUBO	PIPE	CANO
3	0096231		**8** PARAFUSO	BOLT	PERNO
4	77489		**4** CJ. INJETOR	KIT, ATOMISER	JUEGO ATOMIZADOR
5	37462401	4	**4** FLANGE	FLANGE	PLETINA
6	70730019		**4** VEDADOR	SEAL	RETEN
7	77496	4	**4** BICO INJETOR	NOZZLE	TOBERA
8	70920081		**4** ARRUELA	WASHER	ARANDELA
9	70920083		**9** ARRUELA	WASHER	ARANDELA
10	70090010		**1** PARAFUSO BANJO	BANJO BOLT	TORNILLO DIFER
11	0095315		**3** PARAFUSO BANJO	BANJO BOLT	TORNILLO DIFER
12	70600001		**4** ALMOFADA	CUSHION	COJIN
13	36516119		**4** PRESILHA	STAPLE	GRAPA
14	3558X011		**1** TUBO	PIPE	CANO
15	70993223	CIL. Nº 4	**1** TUBO	PIPE	CANO
16	70993222	CIL. Nº 3	**1** TUBO	PIPE	CANO
17	0726260		**2** PARAFUSO	BOLT	PERNO
18	70576100		**4** PORCA	NUT	TUERCA

Bomba Injetora De Combustível
Fuel Injection Pump
Bomba De Inyección De Combustible

10-145

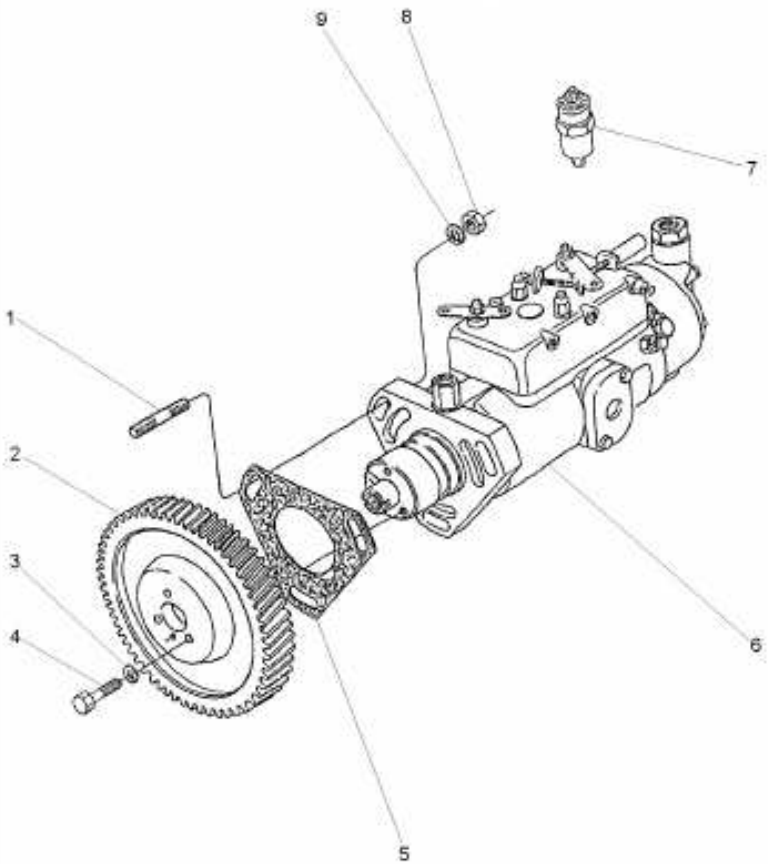

1	0827616	**3**	PRISIONEIRO	STUD	ESPARRAGO
2	41115127	**1**	ENGRENAGEM	GEAR	ENGRANAJE
3	0920053	**3**	ARRUELA	WASHER	ARANDELA
4	0746254	**3**	PARAFUSO	BOLT	PERNO
5	70490280	**1**	JUNTA	GASKET	EMPAQUETADURA.
6	77513	**1**	BOMBA	PUMP	BOMBA
7	4224321M1	**1**	SOLENÓIDE	SOLENOID	SOLENOIDE
8	70570073	**3**	PORCA	NUT	TUERCA
9	33114412	**3**	ARRUELA	WASHER	ARANDELA

Motor De Partida
Starter Motor
Motor De Partida

10-150

Prestolite
Prestolite
Prestolite

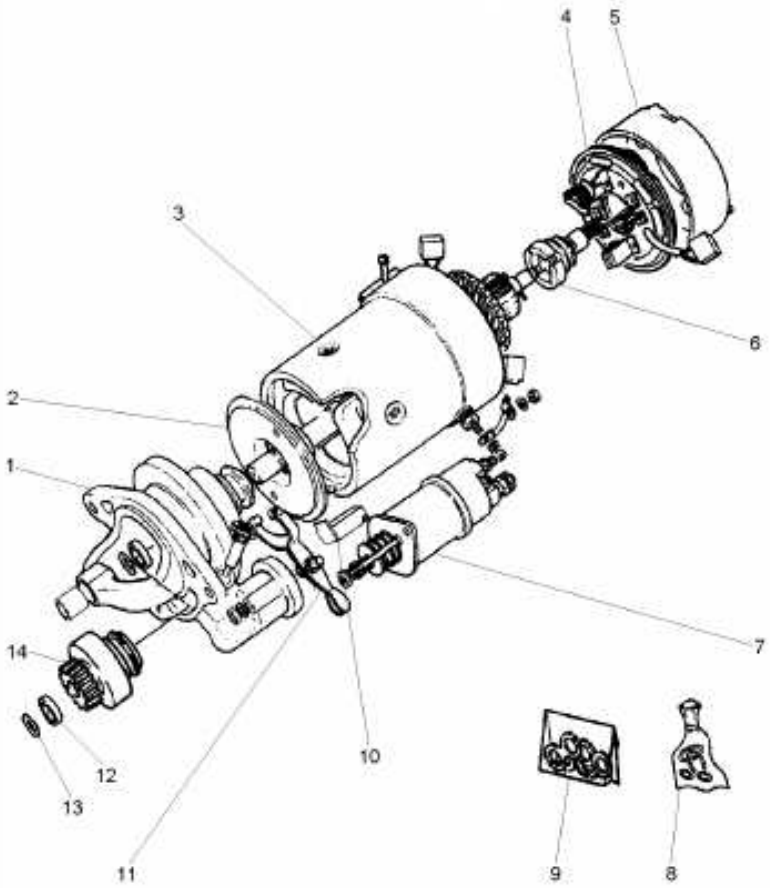

1	070962R1	**1**	MANCAL	BEARING	COJINETE
2	070970R1	**1**	EIXO	SHAFT	ARBOL
3	070964R1	**1**	BOBINA	COIL	BOBINA
4	070968R1	**1**	CJ. PLACA ESCOVA	KIT, BRUSH PLATE	JGO.PLACA ESCOB.
5	070966R1	**1**	TAMPA	COVER	CUBIERTA
6	070957R1	**1**	INDUZIDO	ARMATURE	INDUCIDO
7	070955R1	**1**	SOLENÓIDE	SOLENOID	SOLENOIDE
8	070973R1	**1**	REPARO	REPAIR	REPARO
9	070976R1	**1**	RETENTOR	SEAL	RETEN
10	070978R1	**1**	JUNTA	JOINT	JUNTA
11	070979R1	**1**	CJ. ALAVANCA	KIT, LEVER	JUEGO, PALANCA
12	071025R1	**1**	RETENTOR	SEAL	RETEN
13	070980R1	**1**	ANEL	RING	ARO
14	070959R1	**1**	IMPULSOR	IMPELLER	TURBINA IMPULS.

Alternador
Alternator
Alternador

10-155

Prestolite
Prestolite
Prestolite

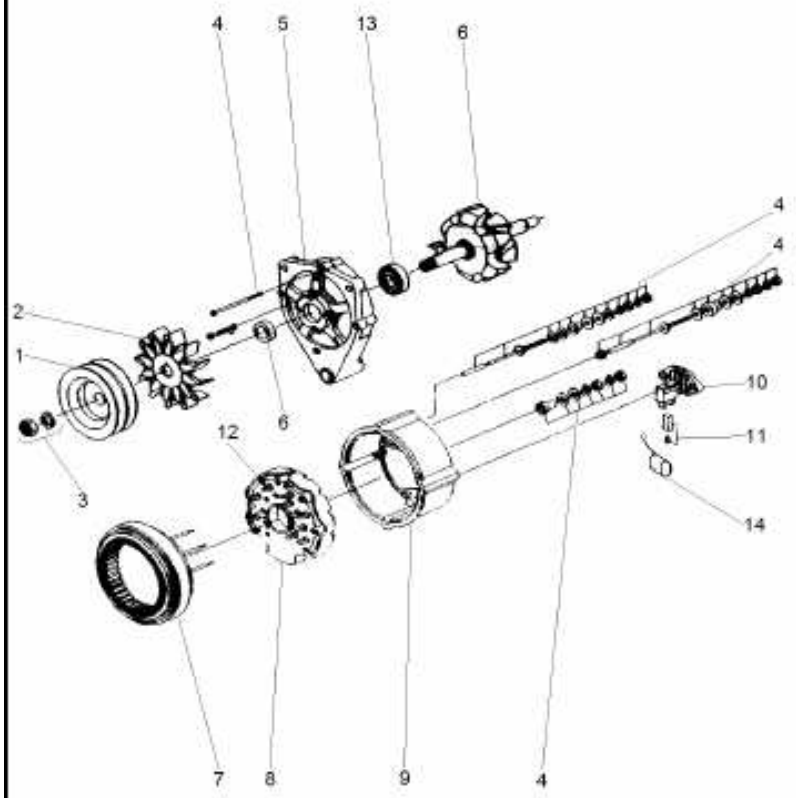

1	071205R1	**1** POLIA ALTERNADOR	PULLEY,ALTERNATR	POLEA ALTERNADOR
2	071200R1	**1** HÉLICE	FAN	VENTILADOR
3	071199R1	**1** FIXAÇÃO	FASTENER	CIERRE
4	071191R1	**1** REPARO	REPAIR	REPARO
5	071196R1	**1** TAMPA	COVER	CUBIERTA
6	071190R1	**1** CJ. ROTOR	KIT, ROTOR ASSY.	JGO.CJTO.ROTOR
7	071198R1	**1** ESTATOR	STATOR	ESTATOR
8	071201R1	**1** RETIFICADOR	RECTIFIER	RECTIFICADOR
9	071195R1	**1** TAMPA	COVER	CUBIERTA
10	071193R1	**1** REGULADOR	REGULATOR	REGULADOR
11	071197R1	**1** CJ. ESCOVA	KIT, BRUSH	ESCOBILLAS JUEGO
12	071189R1	**1** PORTA DIODO	DIODE	PORTA DIODO
13	071194R1	**1** ROLAMENTO	BEARING	COJINETE
14	071206R1	**1** CAPACITOR	CAPACITOR	CAPACITOR

Volante
Flywheel
Volante

10-160

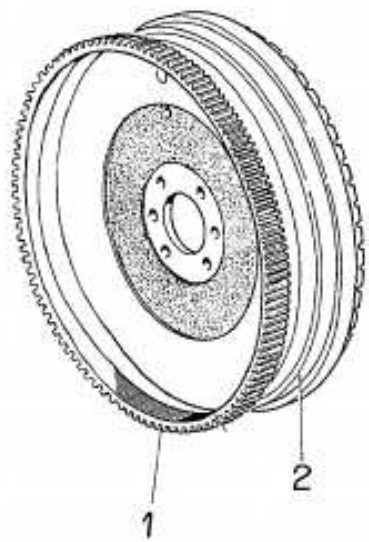

1	3408357M1	**1** CREMALHEIRA	STARTER RING	ARO DE ARRANQUE
2	3410127M1	**1** VOLANTE MOTOR	FLYWHEEL	VOLANTE MOTOR

Volante
Flywheel
Volante De Inercia

10-165

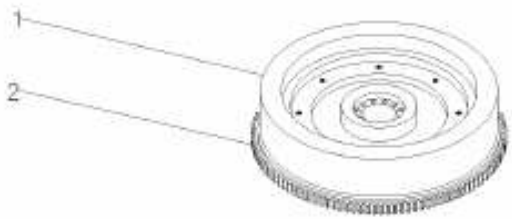

1		3408361M91	**1** VOLANTE MOTOR	FLYWHEEL	VOLANTE MOTOR
2	3408357M1	1	**1** CREMALHEIRA	STARTER RING	ARO DE ARRANQUE

Acionamento Do Taquímetro
Tachometer Drive
Mando Del Taquímetro

10-170

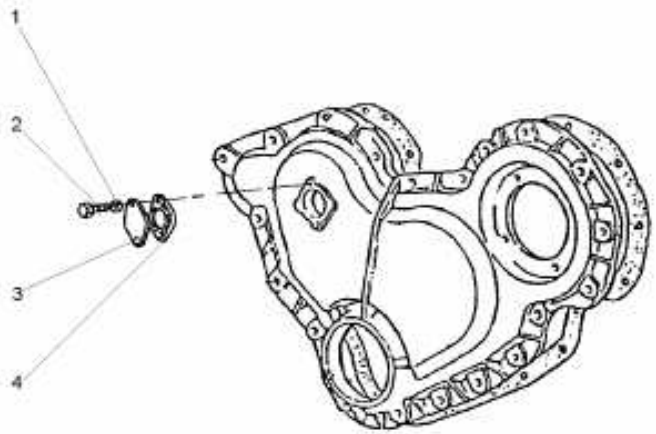

1	0920052	**2** ARRUELA	WASHER	ARANDELA
2	0746051	**2** PARAFUSO	BOLT	PERNO
3	36171121	**1** TAMPA	COVER	CUBIERTA
4	36833119	**1** JUNTA	GASKET	EMPAQUETADURA.

Sistema Auxiliar De Partida A Frio
Cold Wheather Starting Aid
Sistema Auxiliar De Termoarranque

10-175

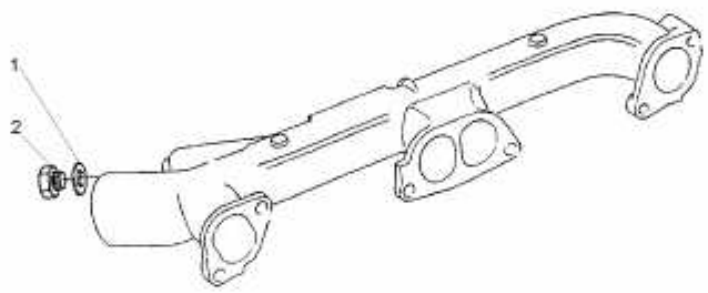

1	70920065	1 ARRUELA	WASHER	ARANDELA
2	80650722	1 BUJÃO	PLUG	TAPON

Tomada Para Manometro De Óleo
Oil Pressure Gauge Fiting
Toma Para Manometro De Aceite

10-180

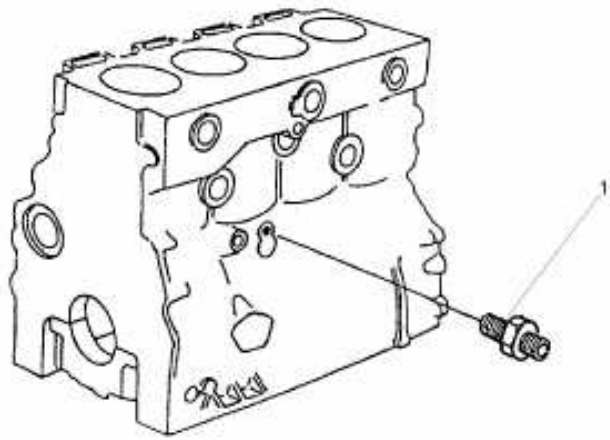

1	70200655	1 CONEXÃO	CONNECTION	CONEXION

Motor De Partida
Starter Motor
Motor Arranque

10-185

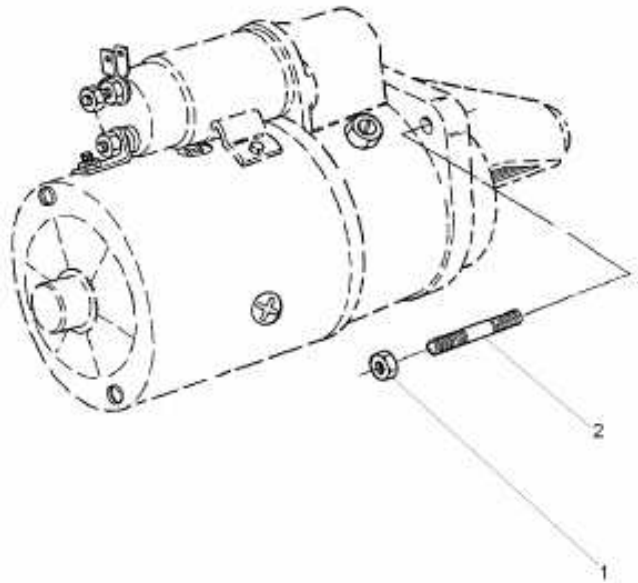

1	70570074			
2	0826408			
3	PORCA	NUT	TUERCA	
3	PRISIONEIRO	STUD	ESPARRAGO	

Jogo De Juntas Do Cabeçote
Cylinder Head Gasket Set
Juego De Juntas De La Culata

10-190

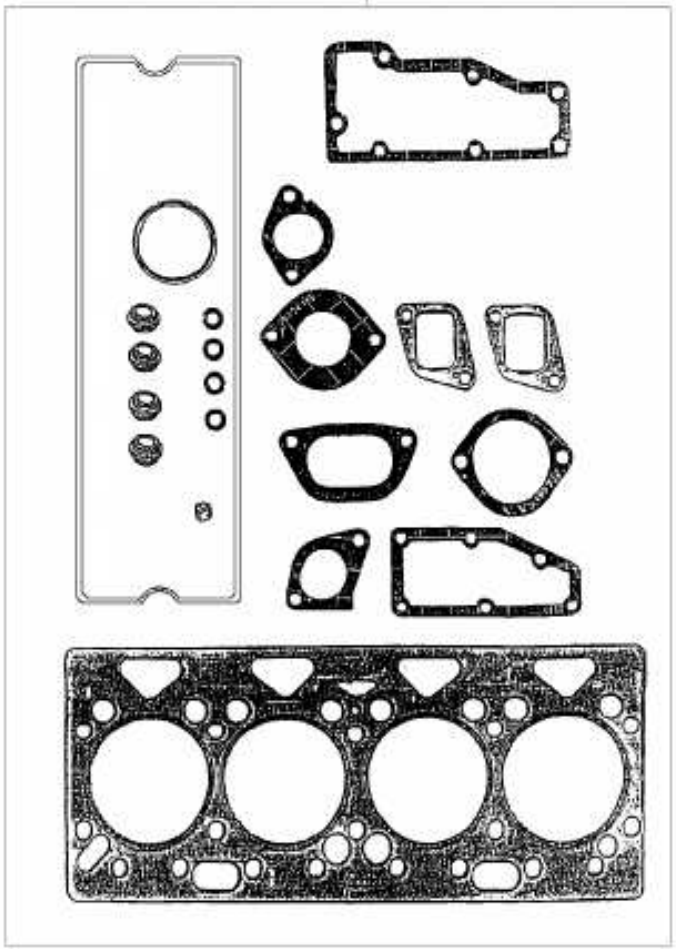

1	P4007	1 JG.JUNTAS	KIT, GASKET	JGO.EMPAQUETAD.

Jogo De Juntas Do Bloco
Cylinder Block Gasket Set
Juego De Juntas Del Bloque

10-195

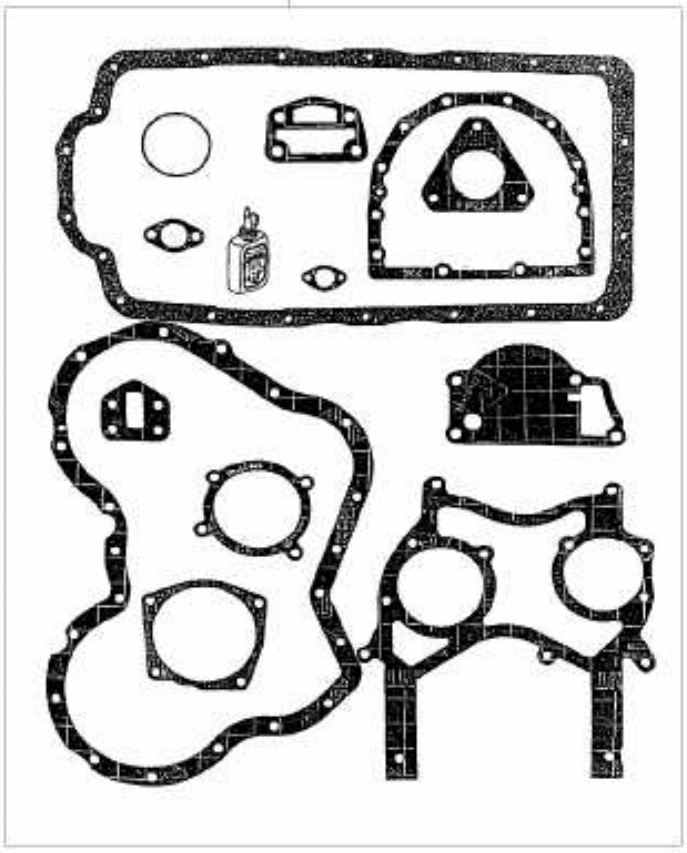

1	P4006	1	JG.JUNTAS	KIT,GASKET	JGO.EMPAQUETAD.

Filtro De Ar
Air Cleaner
Filtro De Aire

10-200

Plástico
Plastic
Plastico

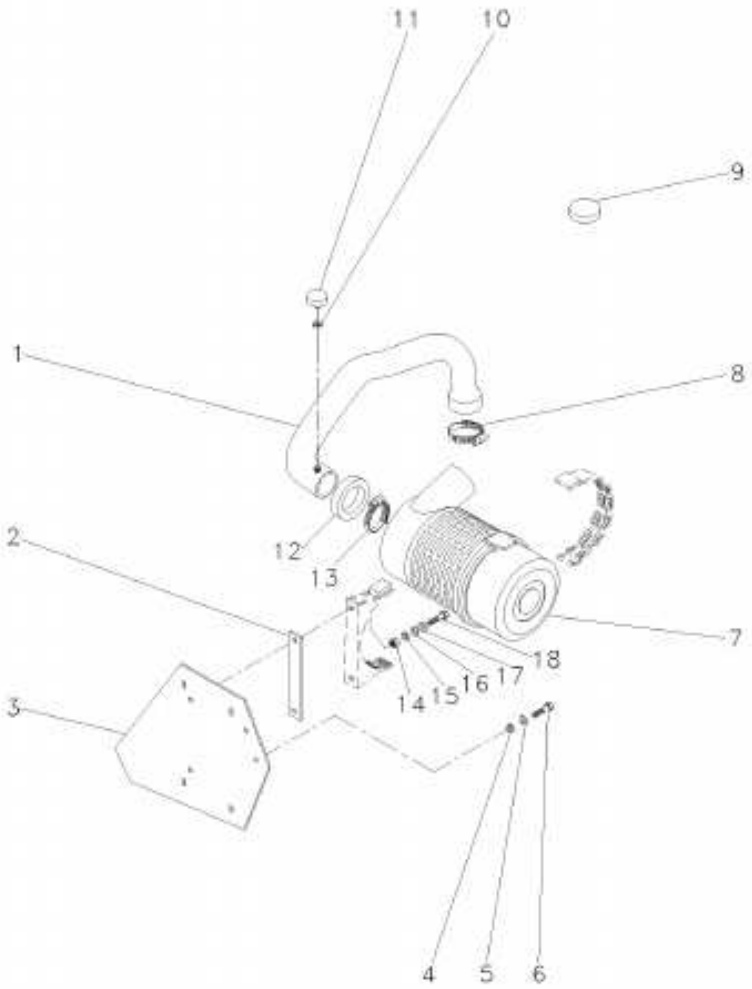

1	053376N1		**1**	CJ. MANGUEIRA	HOSE ASSY	CONJ.DE MANGUERA
2	050385P1		**1**	ESPAÇADOR	SPACER	PIEZA DISTANCIA
3	2800936M1		**1**	SUPORTE	BRACKET	SOPORTE
4	353446X1		**2**	ARRUELA	WASHER	ARANDELA
5	829185M1		**2**	ARRUELA	WASHER	ARANDELA
6	353516X1		**2**	PARAFUSO	BOLT	PERNO
7	3801034M1	10-205 No	**1**	FILTRO AR	AIR FILTER	FILTRO DE AIRE
8	2801096M1		**1**	BRAÇADEIRA	CLAMP	ABRAZADERA
9	3149289M1		**1**	BUJÃO	PLUG	TAPON
10	1440993X1		**1**	ANEL	RING	ARO
11	3587008M91		**1**	INTERRUPTOR	SWITCH	INTERRUPTOR
12	2801611M1		**1**	VEDADOR	SEAL	RETEN
13	2801710M1		**1**	BRAÇADEIRA	CLAMP	ABRAZADERA
14	339169X1		**2**	PORCA	NUT	TUERCA
15	339374X1		**2**	ARRUELA	WASHER	ARANDELA
16	339056X1		**2**	ARRUELA	WASHER	ARANDELA
17	339056X1		**2**	ARRUELA	WASHER	ARANDELA
18	391176X1		**2**	PARAFUSO	BOLT	PERNO

Filtro De Ar
Air Filter
Filtro De Aire

Elemento Seco
Dry Element
Elemento Seco

10-205

Novo
New
Nuevo

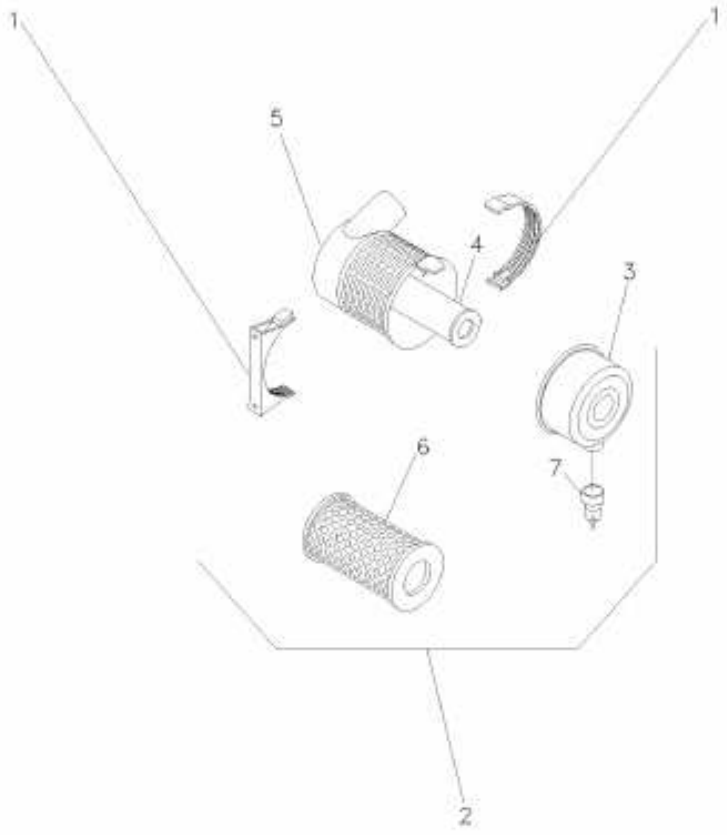

1	055121R1		**1**	BRAÇADEIRA	CLAMP	ABRAZADERA
2	055618R1		**1**	CJ. FILTRO	KIT, FILTER	JUEGO FILTRO
3	055118R1	2	**1**	TAMPA	COVER	CUBIERTA
4	055120R1	2 [A]	**1**	ELEMENTO	ELEMENT	ELEMENTO
5		055618R1	**1**	FILTRO	FILTER	FILTRO
6	055119R1	2 [B]	**1**	ELEMENTO	ELEMENT	ELEMENTO
7	055115R1	2	**1**	VÁLVULA	VALVE	VALVULA

[A] INTERNO
INNER
INTERNO

[B] EXTERNO
OUTER
EXTERNO

Escapamento
Exhaust
Escape

10-210

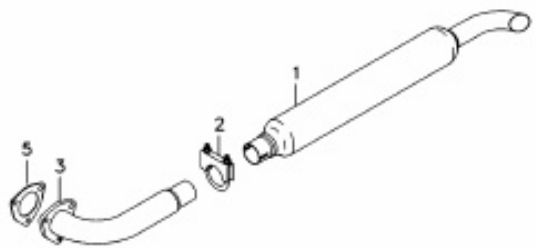

1	3412013M91	**1** SILENCIOSO	SILENCER	SILENCIADOR
2	042778N1	**1** BRAÇADEIRA	CLAMP	ABRAZADERA
3	1874771M2	**1** COTOVELO	ELBOW	CODO
4	1876671M4	**1** JUNTA	GASKET	EMPAQUETADURA.

Sistema De Arrefecimento
Cooling System
Sistema De Enfriamiento

10-215

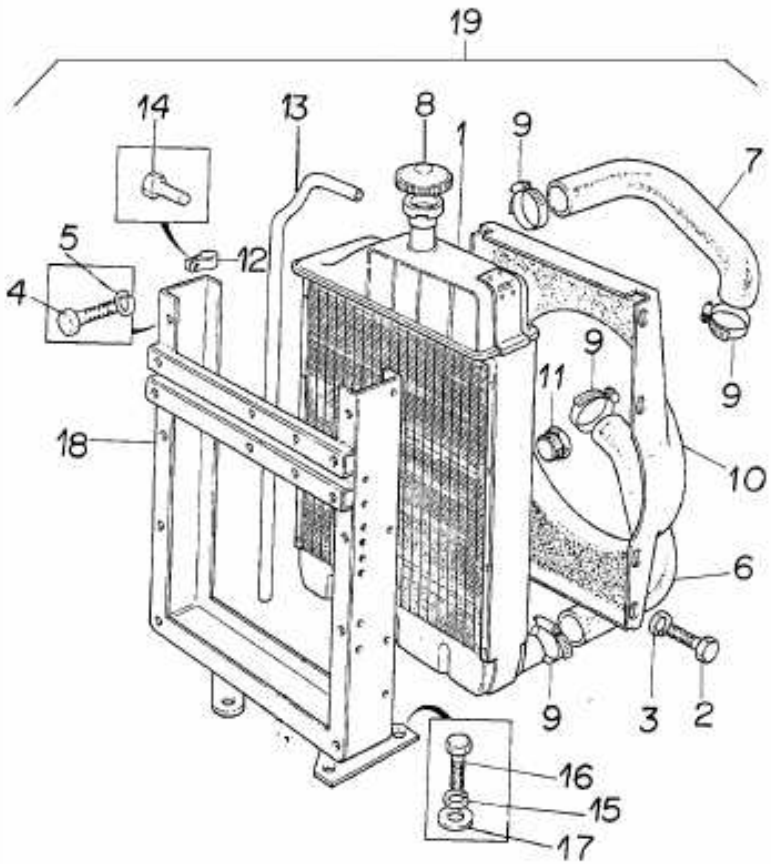

1	2801211M93	19	**1**	RADIADOR	RADIATOR	RADIADOR
2	353501X1	19	**5**	PARAFUSO	BOLT	PERNO
3	355617X1	19	**5**	ARRUELA	WASHER	ARANDELA
4	353516X1	19	**5**	PARAFUSO	BOLT	PERNO
5	353446X1	19	**5**	ARRUELA	WASHER	ARANDELA
6	885563M1	19	**1**	MANGUEIRA	HOSE	FLEXIBLE
7	2800304M1	19	**1**	MANGUEIRA	HOSE	FLEXIBLE
8	188462M91	19	**1**	TAMPA	COVER	CUBIERTA
9	490802M1	19	**4**	BRAÇADEIRA	CLAMP	ABRAZADERA
10	2800249M1	19	**1**	DEFLETOR	DEFLECTOR	DEFLECTOR
11	1481151M1	19	**1**	BUJÃO	PLUG	TAPON
12	2800985M1	19	**3**	PRESILHA	STAPLE	GRAPA
13	2801087M1	19	**1**	TUBO	PIPE	CANO
14	353501X1	19	**3**	PARAFUSO	BOLT	PERNO
15	353432X1	19	**3**	ARRUELA	WASHER	ARANDELA
16	353698X1	19	**4**	PARAFUSO	BOLT	PERNO
17	353757X1	19	**4**	ARRUELA	WASHER	ARANDELA
18	2800391M92	19	**1**	ARMAÇÃO	FRAME	BASTIDOR
19		2800685M91	**1**	CJ. RADIADOR	KIT, RADIATOR	JUEGO RADIADOR

Sistema De Arrefecimento
Cooling System
Sistema De Enfriamiento

10-220

2 Rm - Reversão Automática
2 Wd - Automatic Reversion
2 Rm - Reversión Automático

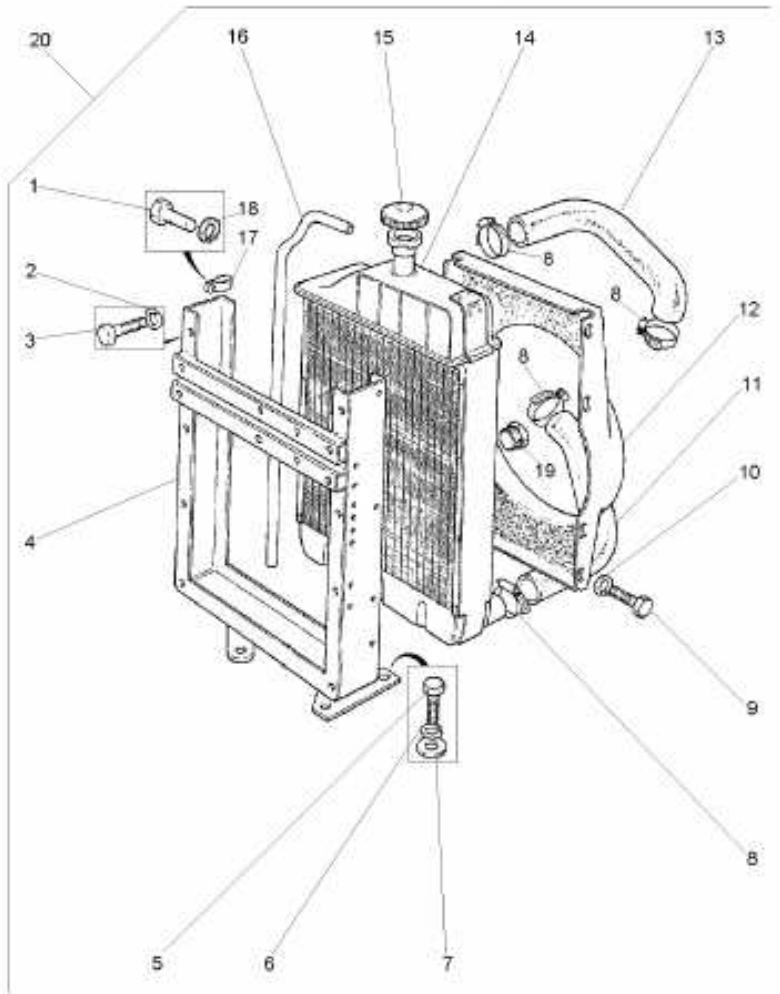

1	353517X1	20		**3**	PARAFUSO	BOLT	PERNO
2	353446X1	20		**5**	ARRUELA	WASHER	ARANDELA
3	353516X1	20		**5**	PARAFUSO	BOLT	PERNO
4	3410517M91	20		**1**	ARMAÇÃO	FRAME	BASTIDOR
5	353698X1	20		**4**	PARAFUSO	BOLT	PERNO
6	353432X1	20		**3**	ARRUELA	WASHER	ARANDELA
7	353757X1	20		**4**	ARRUELA	WASHER	ARANDELA
8	490802M1	20		**4**	BRAÇADEIRA	CLAMP	ABRAZADERA
9	353501X1	20		**5**	PARAFUSO	BOLT	PERNO
10	355617X1	20		**5**	ARRUELA	WASHER	ARANDELA
11	885563M1	20		**1**	MANGUEIRA	HOSE	FLEXIBLE
12	2800249M1	20		**1**	DEFLETOR	DEFLECTOR	DEFLECTOR
13	2800304M1	20		**1**	MANGUEIRA	HOSE	FLEXIBLE
14	2801211M93	20		**1**	RADIADOR	RADIATOR	RADIADOR
15	188462M91	20		**1**	TAMPA	COVER	CUBIERTA
16	2801087M1	20		**1**	TUBO	PIPE	CANO
17	2800985M1	20		**3**	PRESILHA	STAPLE	GRAPA
18	353775X1	20		**2**	ARRUELA	WASHER	ARANDELA
19	1481151M1	20		**1**	BUJÃO	PLUG	TAPON
20			3409749M91	**1**	CJ. RADIADOR	KIT, RADIATOR	JUEGO RADIADOR

Sistema De Combustível
Fuel System
Sistema De Combustivel

10-225

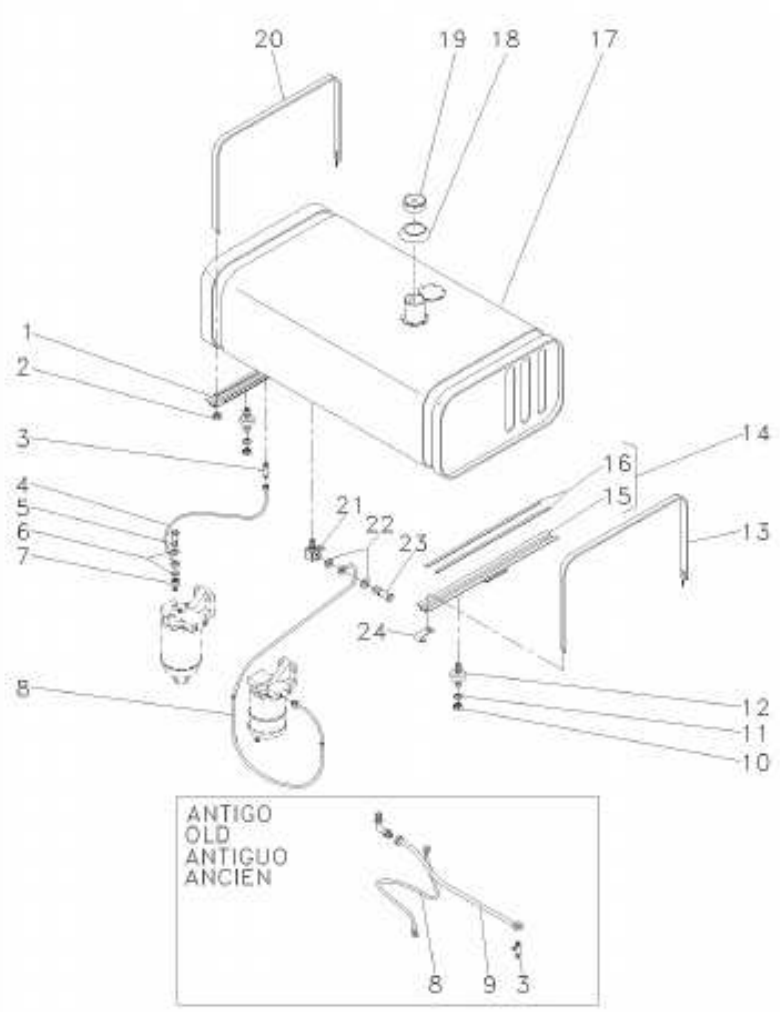

1	3149238M91		**1**	SUPORTE	BRACKET	SOPORTE
2	826760M1		**4**	PORCA	NUT	TUERCA
3	059488P1		**1**	CONECTOR	CONNECTOR	CONECTOR
4	2802599M91		**1**	CJ. TUBO	TUBE ASSY	CONJ.DE TUBO
5	731352M1		**1**	PARAFUSO	BOLT	PERNO
6	3147545M1		**2**	ARRUELA	WASHER	ARANDELA
7	890972M91		**1**	VÁLVULA	VALVE	VALVULA
8	1484958M92		**1**	CJ. TUBO	TUBE ASSY	CONJ.DE TUBO
10	358657X1		**8**	PORCA	NUT	TUERCA
11	829185M1		**2**	ARRUELA	WASHER	ARANDELA
12	3148108M1		**4**	AMORTECEDOR	DAMPER	AMORTIGUADOR
13	2801108M91		**1**	CINTA	SURROUND	ENVOLVENTE
14	027595N1		**1**	SUPORTE	BRACKET	SOPORTE
15	027596S1	14	**1**	SUPORTE	BRACKET	SOPORTE
16	3149251M1	14	**2**	GUARNIÇÃO	FOAM	ESPUMA
17	3147719M93	10-230 No	**1**	TANQUE	TANK	TANQUE
18	3589016M1		**1**	VEDADOR	SEAL	RETEN
19	3149550M92		**1**	TAMPA	COVER	CUBIERTA
20	2801069M91		**1**	CINTA	SURROUND	ENVOLVENTE
21	490353M91		**1**	TORNEIRA COMB.	FAUCET FUEL	GRIFO COMBUST.
22	1480517M1		**8**	ARRUELA	WASHER	ARANDELA
23	1481691M1		**4**	PARAFUSO	BOLT	PERNO
24	506293M1		**1**	PRESILHA	STAPLE	GRAPA

Tanque De Combustível
Fuel Tank
Tanque De Combustible

10-230

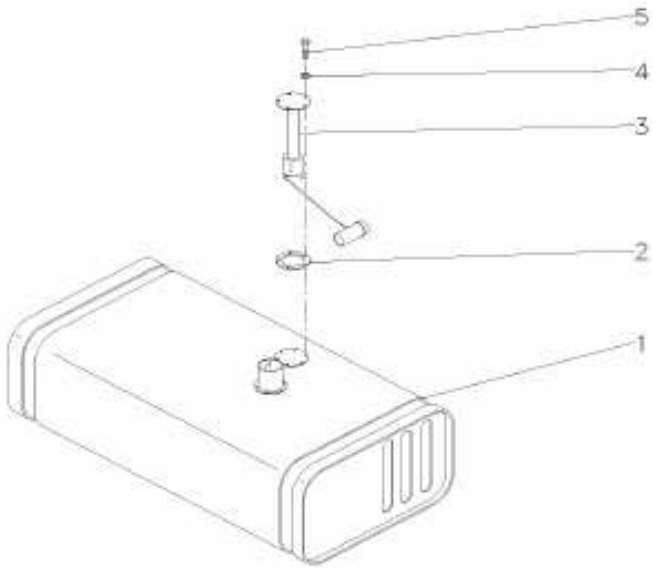

1	2800228M96	**1** TANQUE	TANK	TANQUE
2	3145402M1	**1** JUNTA	GASKET	EMPAQUETADURA.
3	3587525M91	**1** SENSOR	SENDER	EMISOR
4	3587711M1	**5** ARRUELA	WASHER	ARANDELA
5	353984X1	**5** PARAFUSO	BOLT	PERNO

Embreagem
Clutch
Embrague

20-10

2 Rm - Reversão Mecânica
2 Wd - Mechanical Reversion
2 Rm - Reversión Mecánico

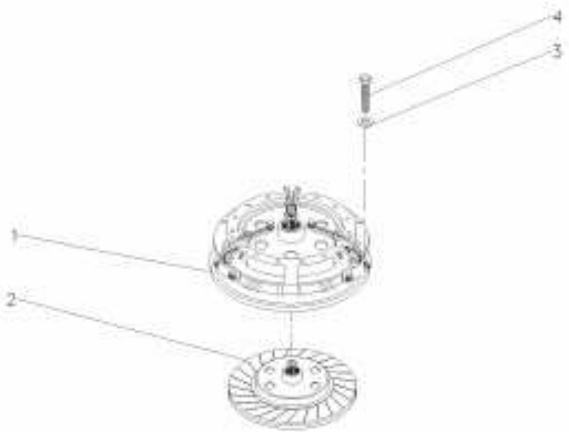

1	3149706M92	20-15 No	**1**	CJ. EMBREAGEM	KIT, CLUTCH	EMBRAGUE JUEGO
2	3147824M91		**1**	DISCO	DISC	DISCO
3	19752X		**6**	ARRUELA	WASHER	ARANDELA
4	887892M1		**6**	PARAFUSO	BOLT	PERNO

Embreagem Simples
Clutch Single
Embrague Simple

20-15

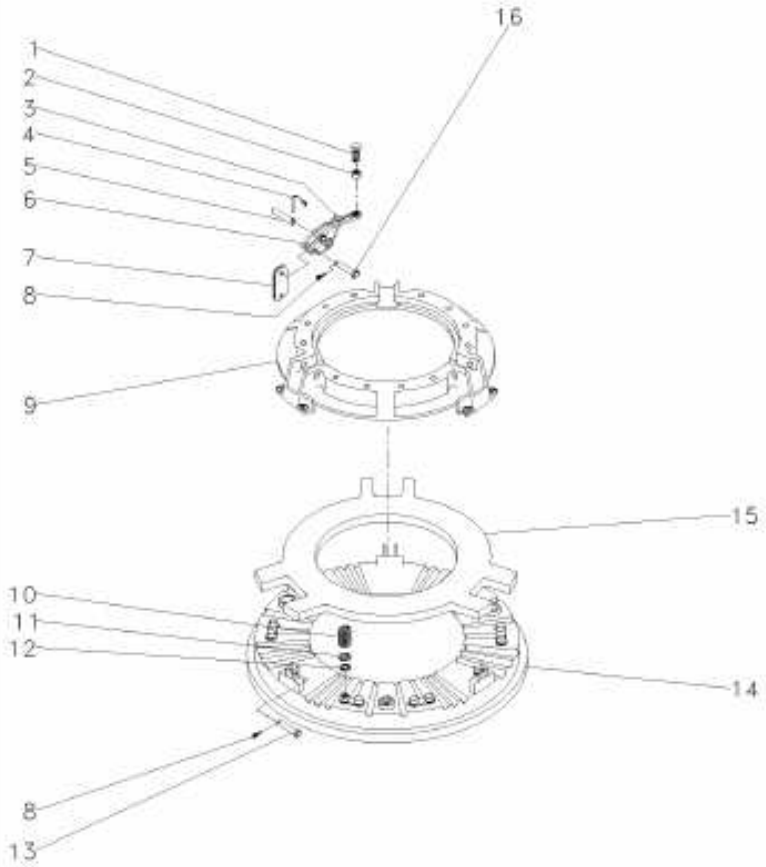

1	3147178M1		**3**	PARAFUSO	BOLT	PERNO
2	353430X1	3/8x24	**3**	PORCA	NUT	TUERCA
3	887910M2		**3**	MOLA	SPRING	RESORTE
4	891827M1		**3**	GRAMPO	CRAMP	PASADOR
5	891826M1		**3**	PINO	PIN	PASADOR
6	887898M1		**3**	ALAVANCA	LEVER	PALANCA
7	022634R1		**18**	BIELETA	LINK	CONEXION
8	354048X1		**6**	CUPILHA	COTTER PIN	PASADOR DOUBLE
9	3176859M1		**1**	COBERTURA	BONNET	CAPOT
10	3176865M1		**12**	MOLA	SPRING	RESORTE
11	1753751M1		**12**	ARRUELA	WASHER	ARANDELA
12	3175517M1		**12**	ARRUELA	WASHER	ARANDELA
13	887893M1		**3**	PINO	PIN	PASADOR
14	887907M1		**1**	PLATÔ	PLATE	PLATO
15	887902M1		**1**	PLACA	PLATE	PLATO
16	887897M1		**3**	PINO	PIN	PASADOR

Alavanca
Lever
Palanca

25-10

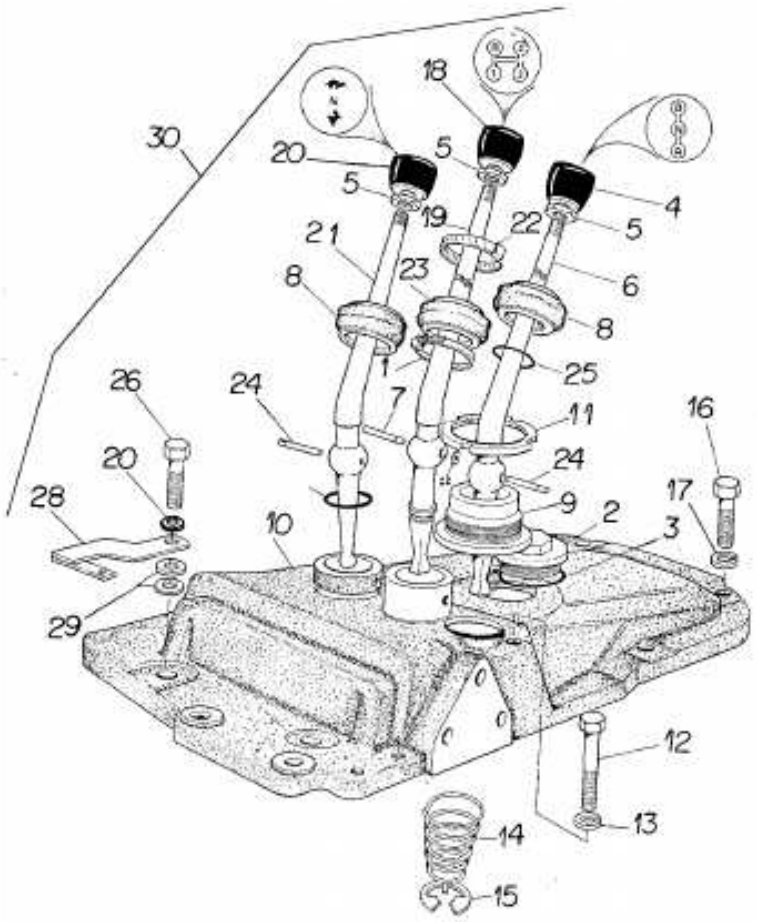

1	490804M1	**1** BRAÇADEIRA	CLAMP	ABRAZADERA
2	768300M1	**1** BUJÃO	PLUG	TAPON
3	359134X1	**1** ANEL "O"	O RING	JUNTA TORICA
4	3408414M1	**1** BOTÃO	BUTTON	PULSADOR
5	353430X1	**3** PORCA	NUT	TUERCA
6	3409197M1	**1** ALAVANCA	LEVER	PALANCA
7	180581M1	**1** PINO	PIN	PASADOR
8	180579M5	**2** CAPA	CAP	TAPA
9	488459M1	**1** LUVA	SLEEVE	MANCHA
10	3408798M1	**1** SUPORTE	BRACKET	SOPORTE
11	827211M1	**1** ANEL	RING	ARO
12	377885X1	**2** PARAFUSO	BOLT	PERNO
13	353432X1	**2** ARRUELA	WASHER	ARANDELA
14	192007M1	**1** MOLA	SPRING	RESORTE
15	022345T1	**1** ANEL TRAVA	CIRCLIP	CIRCULITO
16	353699X1	**5** PARAFUSO	BOLT	PERNO
17	353432X1	**5** ARRUELA	WASHER	ARANDELA
18	534093M1	**1** BOTÃO	BUTTON	PULSADOR
19	022343P1	**1** ALAVANCA	LEVER	PALANCA
20	490703M2	**1** MANÍPULO	KNOB	POMO
21	3148054M1	**1** ALAVANCA	LEVER	PALANCA
22	3225356M1	**1** BRAÇADEIRA	CLAMP	ABRAZADERA
23	1678565M2	**1** CAPA	CAP	TAPA
24	180581M1	**2** PINO	PIN	PASADOR
25	831527M1	**2** ANEL "O"	O RING	JUNTA TORICA

Fixação Do Motor Na Transmissão
Transmission Link Housing
Caja De La Articulation De Transmision

25-15

2 Rm - Reversão Mecânica
2 Wd - Mechanical Reversion
2 Rm - Reversión Mecánico

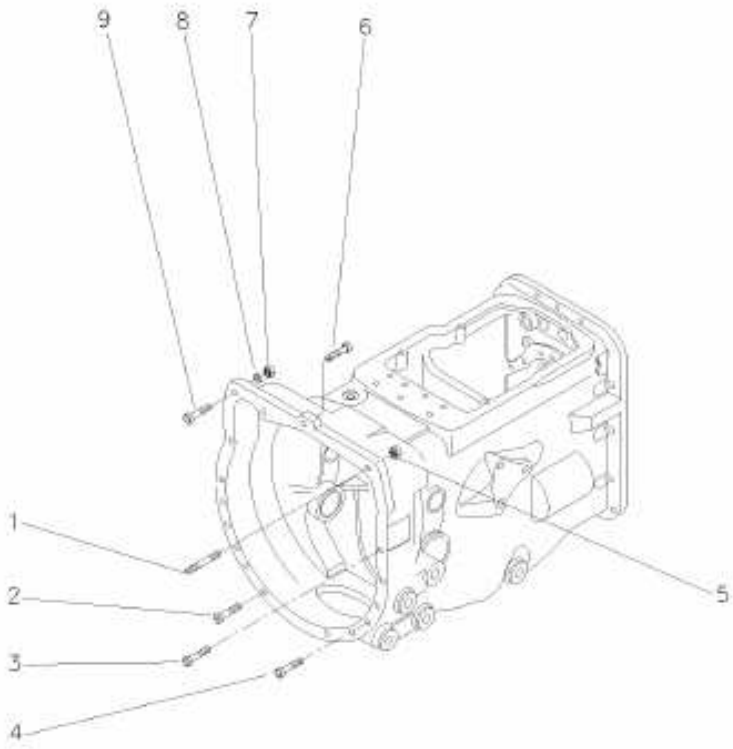

1	023493P1	**1** PRISIONEIRO	STUD	ESPARRAGO
2	377184X1	**2** PARAFUSO	BOLT	PERNO
3	377825X1	**5** PARAFUSO	BOLT	PERNO
4	353711X1	**4** PARAFUSO	BOLT	PERNO
5	069676T1	**1** PORCA	NUT	TUERCA
6	3010006X1	**1** PARAFUSO ALLEN	ALLEN BOLT	TORNILLO ALLEN
7	069676T1	**1** PORCA	NUT	TUERCA
8	353432X1	**1** ARRUELA	WASHER	ARANDELA
9	353565X1	**1** PARAFUSO	BOLT	PERNO

Transmissão
Transmission
Transmision

25- 20

2 Rm - Reversão Mecânica
2 Wd - Mechanical Reversion
2 Rm - Reversión Mecánico

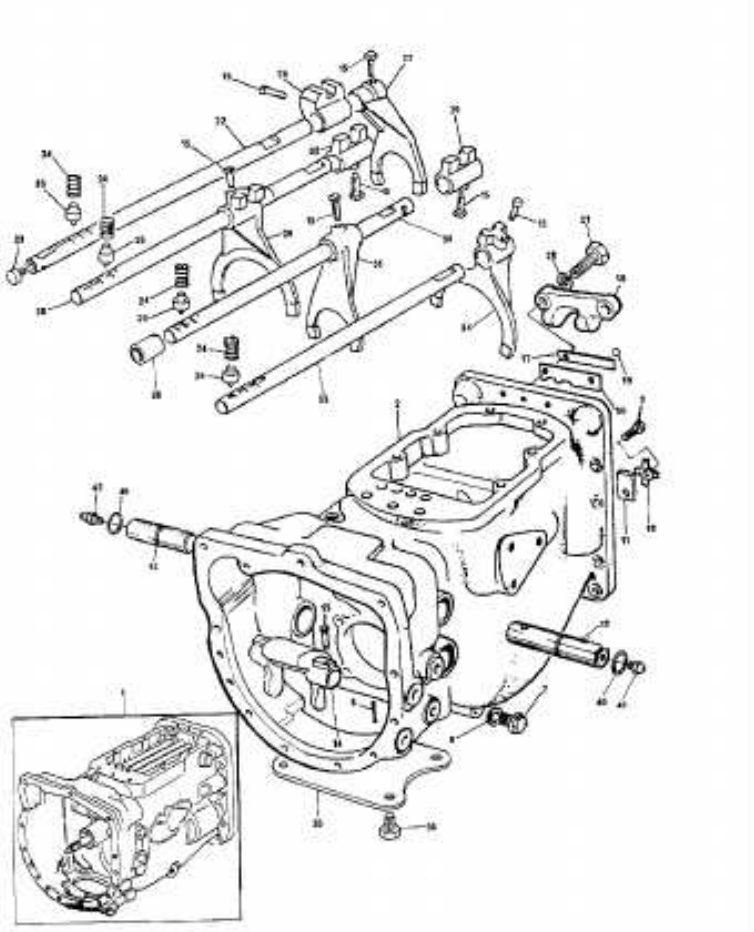

1	063309N2	**1**	CJ. TRANSMISSÃO	KIT,TRANSMISSION	JGO.TRANSMISION
2	3408819M3	**1**	CARCAÇA	HOUSING	ALOJAMIENTO
6	354076X1	**1**	CUPILHA	COTTER PIN	PASADOR DOUBLE
7	050698T1	**1**	BUJÃO	PLUG	TAPON
8	180474M1	**1**	ARRUELA	WASHER	ARANDELA
9	362433X1	**1**	PARAFUSO	BOLT	PERNO
10	828020M1	**1**	ARRUELA	WASHER	ARANDELA
11	184789M1	**1**	TRAVA	LOCK	RETENEDOR
12	058424P1	**1**	EIXO	SHAFT	ARBOL
13	058424P1	**1**	EIXO	SHAFT	ARBOL
14	886719M1	**1**	GARFO	FORK	HORQUILLA
15	180002M1	**9**	PARAFUSO	BOLT	PERNO
16	1860764M2	**1**	PLACA	PLATE	PLATO
17	1860765M1	**1**	ESPAÇADOR	SPACER	PIEZA DISTANCIA
18	1860761M1	**1**	SUPORTE	CLEVIS	GANCHO SEGURI.
19	391838X1	**1**	ESFERA	BALL	BOLA
20	353434X1	**2**	ARRUELA	WASHER	ARANDELA
21	362443X1	**2**	PARAFUSO	BOLT	PERNO
22	894703M2	**1**	EIXO	SHAFT	ARBOL
23	2950X	**1**	BUJÃO	PLUG	TAPON
24	191221M1	**4**	MOLA	SPRING	RESORTE
25	180418M2	**4**	PINO	PIN	PASADOR
26	180446M1	**1**	SELETOR	SELECTOR	SELECTOR
27	897065M2	**1**	GARFO	FORK	HORQUILLA
28	180442M2	**1**	EIXO	SHAFT	ARBOL
29	1860773M1	**1**	GARFO	FORK	HORQUILLA
30	3408808M1	**1**	HASTE	SPINDLE	MANGUETA
31	3408930M1	**1**	GARFO	FORK	HORQUILLA
32	1862868M2	**1**	SELETOR	SELECTOR	SELECTOR
33	3408815M2	**1**	EIXO	SHAFT	ARBOL
34	3408931M2	**1**	GARFO	FORK	HORQUILLA
35	021020P2	**1**	TAMPA	COVER	CUBIERTA
36	354441X1	**2**	PARAFUSO	BOLT	PERNO
38	361316X1	**1**	ESPAÇADOR	SPACER	PIEZA DISTANCIA
39	1877607M2	**1**	SELETOR	SELECTOR	SELECTOR
40	364784X1	**2**	ANEL "O"	O RING	JUNTA TORICA
41	13811X	**1**	GRAXEIRA	GREASER	ENGRASADOR
42	29951X	**1**	GRAXEIRA	GREASER	ENGRASADOR

Transmissão
Transmission
Transmision

25- 25

2 Rm - Reversão Mecânica
2 Wd - Mechanical Reversion
2 Rm - Reversión Mecánico

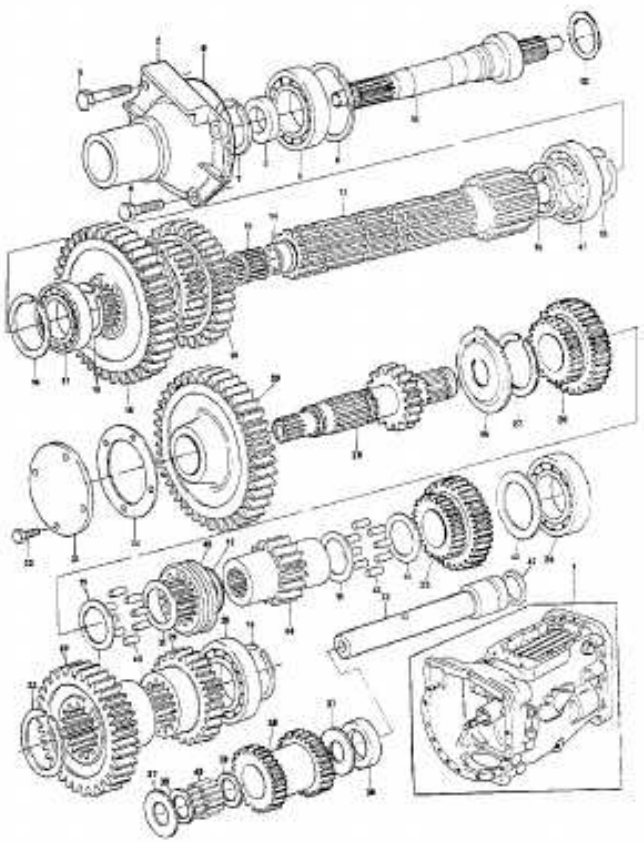

1	063309N2		**1**	CJ. TRANSMISSÃO	KIT,TRANSMISSION	JGO.TRANSMISION
2	3408811M1		**1**	LUVA	SLEEVE	MANCHA
3	195503M1		**1**	BATENTE	RETAINER	RETENEDOR
4	377477X1		**3**	PARAFUSO	BOLT	PERNO
5	377480X1		**1**	PARAFUSO	BOLT	PERNO
6	834850M1		**1**	ROLAMENTO	BEARING	COJINETE
7	762101M1		**1**	ANEL TRAVA	CIRCLIP	CIRCULITO
8	516503M1		**1**	ANEL TRAVA	CIRCLIP	CIRCULITO
9	886089M1		**1**	ANEL "O"	O RING	JUNTA TORICA
10	3408217M1		**1**	ÁRVORE	AXLE	EJE
11	3408926M1		**6**	ANEL	RING	ARO
12	3410174M1		**2**	ARRUELA	WASHER	ARANDELA
13	3408812M3		**1**	ÁRVORE	AXLE	EJE
14	2700274M1		**1**	ESPAÇADOR	SPACER	PIEZA DISTANCIA
15	2700273M1		**1**	ROLAMENTO AGULHA	BEARING NEEDLE	COJINETA AGUJAS
16	195363M1		**4**	ANEL TRAVA	CIRCLIP	CIRCULITO
17	3587731M2		**1**	ROLAMENTO	BEARING	COJINETE
18	520700M2	1º	**1**	ENGRENAGEM	GEAR	ENGRANAJE
19	880957M1	2º / 3º	**1**	ENGRENAGEM	GEAR	ENGRANAJE
20	3410432M1		**1**	ROLAMENTO	BEARING	COJINETE
21	180419M1		**1**	ENGRENAGEM	GEAR	ENGRANAJE
22	180415M1		**1**	ENGRENAGEM	GEAR	ENGRANAJE
23	195500M1		**1**	ANEL TRAVA	CIRCLIP	CIRCULITO
24	195507M1		**1**	ROLAMENTO	BEARING	COJINETE
25	3410646M1		**1**	ENGRENAGEM	GEAR	ENGRANAJE
26	3410645M1		**1**	ENGRENAGEM	GEAR	ENGRANAJE
27	195499M1		**1**	ANEL TRAVA	CIRCLIP	CIRCULITO
28	1868535M1		**1**	EIXO	SHAFT	ARBOL
29	3408814M1		**1**	ENGRENAGEM	GEAR	ENGRANAJE
31	180433M1		**1**	TAMPA	COVER	CUBIERTA
32	362431X1		**4**	PARAFUSO	BOLT	PERNO
34	181237M1		**1**	JUNTA	GASKET	EMPAQUETADURA.
35	3408813M1		**1**	ÁRVORE	AXLE	EJE
36	3408928M1		**1**	BUCHA	BUSH	CASQUILLO
37	180458M1		**2**	ARRUELA	WASHER	ARANDELA
38	3408809M1		**1**	CARRETEL	SPOOL	CARRETE
39	183037M1		**2**	ARRUELA	WASHER	ARANDELA
40	183039M1		**56**	ROLETE	ROLLER	RODILLO
41	832650M1		**1**	ANEL "O"	O RING	JUNTA TORICA
42	3408932M1		**1**	CALÇO	SHIM	CALCE
42	3408933M1		**1**	CALÇO	SHIM	CALCE
42	3408934M1		**1**	CALÇO	SHIM	CALCE
42	3408935M1		**1**	CALÇO	SHIM	CALCE
42	3408936M1		**1**	CALÇO	SHIM	CALCE
42	3410641M1		**1**	CALÇO	SHIM	CALCE
43	3410250M1		**136**	ROLETE	ROLLER	RODILLO
44	3408925M1		**1**	COLAR	COLLAR	COLLAR
45	3410644M1		**1**	COLAR	COLLAR	COLLAR
46	186579M2		**1**	ESPAÇADOR	SPACER	PIEZA DISTANCIA
47	3410432M1		**1**	ROLAMENTO	BEARING	COJINETE

Tampa
Cover
Tapa

25- 30

Reversão Automática
Automatic Reversion
Reversión Automático

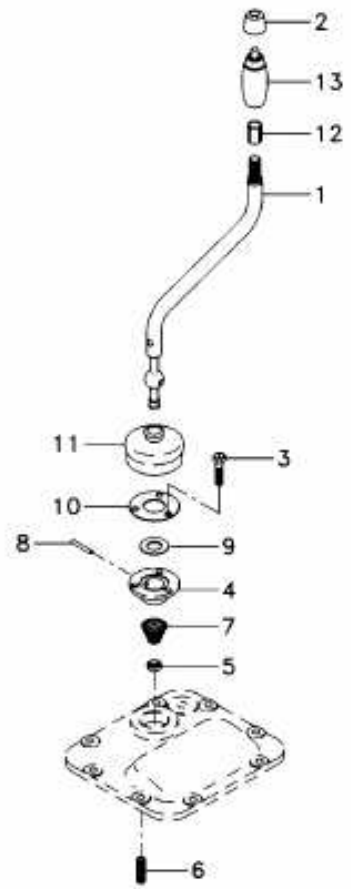

1	028040S1	**1** CJ. ALAVANCA	KIT, LEVER	JUEGO, PALANCA
2	3412958M1	**1** PROTEÇÃO	GUARD	DEFENSA
3	339451X1	**3** PARAFUSO	BOLT	PERNO
4	1691490M1	**1** ALOJAMENTO	ATOMISER BODY	CUERPO ATOMIZ.
5	180583M1	**1** ASSENTO	SEAT	ASIENTO
6	3409748M1	**2** PRISIONEIRO	STUD	ESPARRAGO
7	192007M1	**1** MOLA	SPRING	RESORTE
8	1691493M1	**1** PINO	PIN	PASADOR
9	1691492M1	**1** ANEL	RING	ARO
10	1691491M1	**1** PLACA	PLATE	PLATO
11	1691496M1	**1** CAPA	CAP	TAPA
12	1471832M1	**1** ANEL	RING	ARO
13	1471830M2	**1** MANÍPULO	KNOB	POMO

Fixação Do Motor Na Transmissão
Transmission Link Housing
Caja De La Articulation De Transmision

25-35

2 Rm - Reversão Automática
2 Wd - Automatic Reversion
2 Rm - Reversión Automático

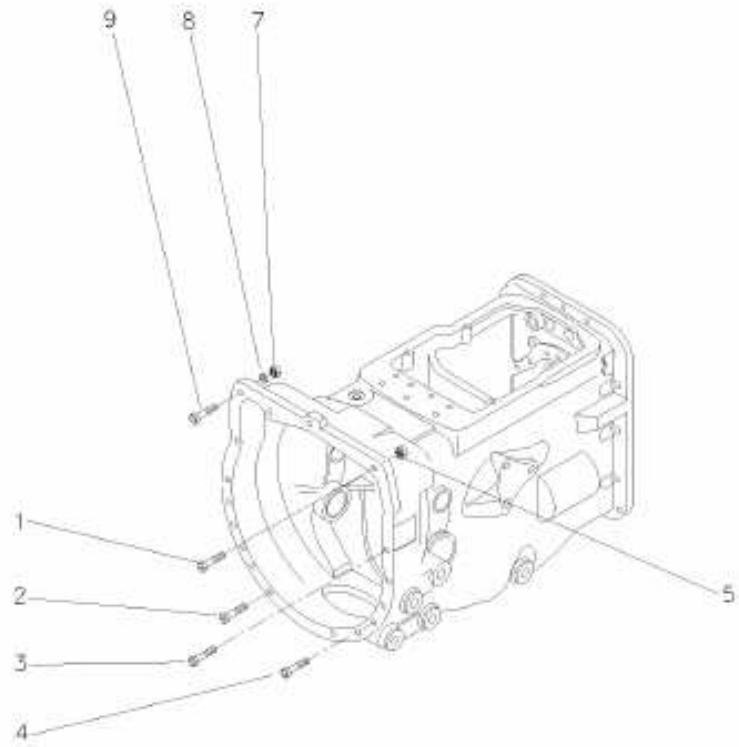

1	048512P1	**1** PARAFUSO	BOLT	PERNO
2	339208X1	**2** PARAFUSO	BOLT	PERNO
3	339584X1	**5** PARAFUSO	BOLT	PERNO
4	339838X1	**4** PARAFUSO	BOLT	PERNO
5	1441344X1	**1** PORCA	NUT	TUERCA
7	1441344X1	**1** PORCA	NUT	TUERCA
8	339369X1	**1** ARRUELA	WASHER	ARANDELA
9	1441368X1	**1** PARAFUSO	BOLT	PERNO

Transmissões
Transmission
Transmisión

Reversão Automática
Automatic Reversion
Reversión Automático

25-40

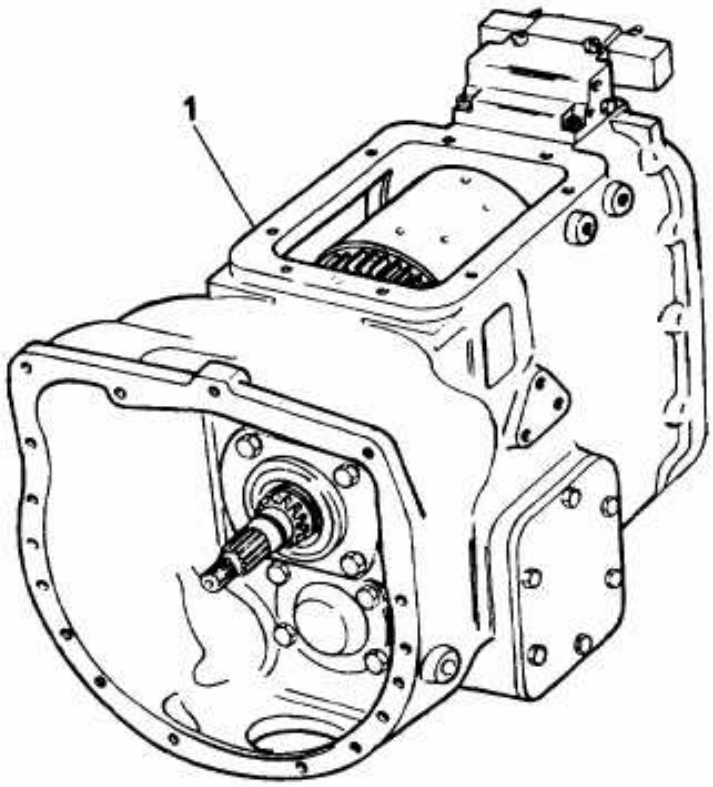

1	050465T1	25-45 No	**1** CX. TRANSMISSÃO	TRANSMISSION	TRANSMISION

Transmissões | **Transmission** | **Transmisión**

Carcaça | **Housing** | **Caja**

25-45

2 Rm - Reversão Automática
2 Wd - Automatic Reversion
2 Rm - Reversión Automático

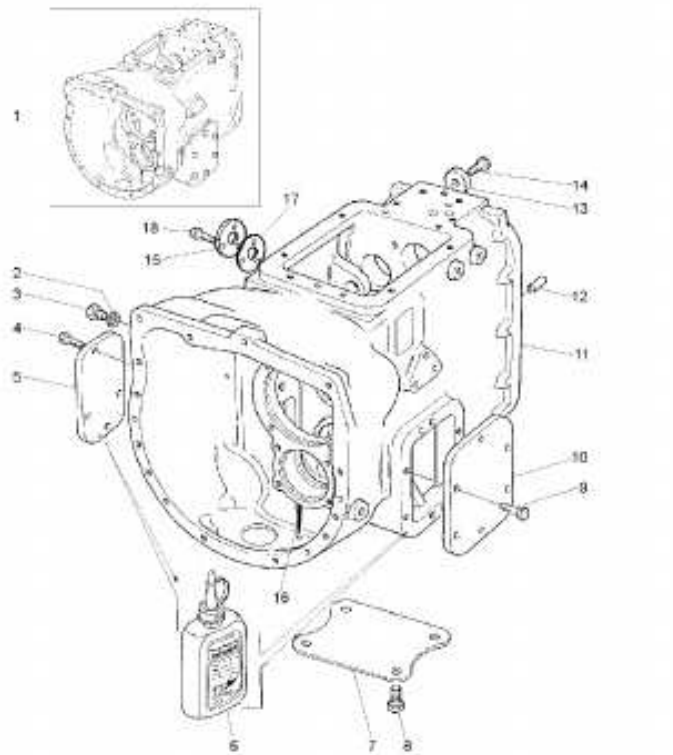

1		050465T1	**1**	CJ. TRANSMISSÃO	KIT,TRANSMISSION	JGO.TRANSMISION
2	180474M1		**1**	ARRUELA	WASHER	ARANDELA
3	884691M1		**1**	BUJÃO	PLUG	TAPON
4	339081X1		**5**	PARAFUSO	BOLT	PERNO
5	1475975M1		**1**	TAMPA	COVER	CUBIERTA
6	3175504M1		**1**	JUNTA	GASKET	EMPAQUETADURA.
7	1871922M1		**1**	PLACA	PLATE	PLATO
8	354441X1		**4**	PARAFUSO	BOLT	PERNO
9	339451X1		**6**	PARAFUSO	BOLT	PERNO
10	1691325M1		**1**	TAMPA	COVER	CUBIERTA
11	3515594M2		**1**	CARCAÇA	HOUSING	ALOJAMIENTO
12	1441643X1		**2**	PINO	PIN	PASADOR
13	1686408M1		**1**	ARRUELA	WASHER	ARANDELA
14	339139X1		**1**	PARAFUSO	BOLT	PERNO
15	3516672M91		**1**	CJ. TAMPA	KIT, CAP	JUEGO DE TAPON
16	354076X1		**1**	CUPILHA	COTTER PIN	PASADOR DOUBLE
17	3521632M1		**1**	JUNTA	GASKET	EMPAQUETADURA.
18	339401X1		**3**	PARAFUSO	BOLT	PERNO

Transmissões
Transmission
Transmisión

Garfos E Eixos Guias
Forks And Gearshift Ralls
Horquillas Y Barras Correderas

25- 50

2 Rm - Reversão Automática
2 Wd - Automatic Reversion
2 Rm - Reversión Automático

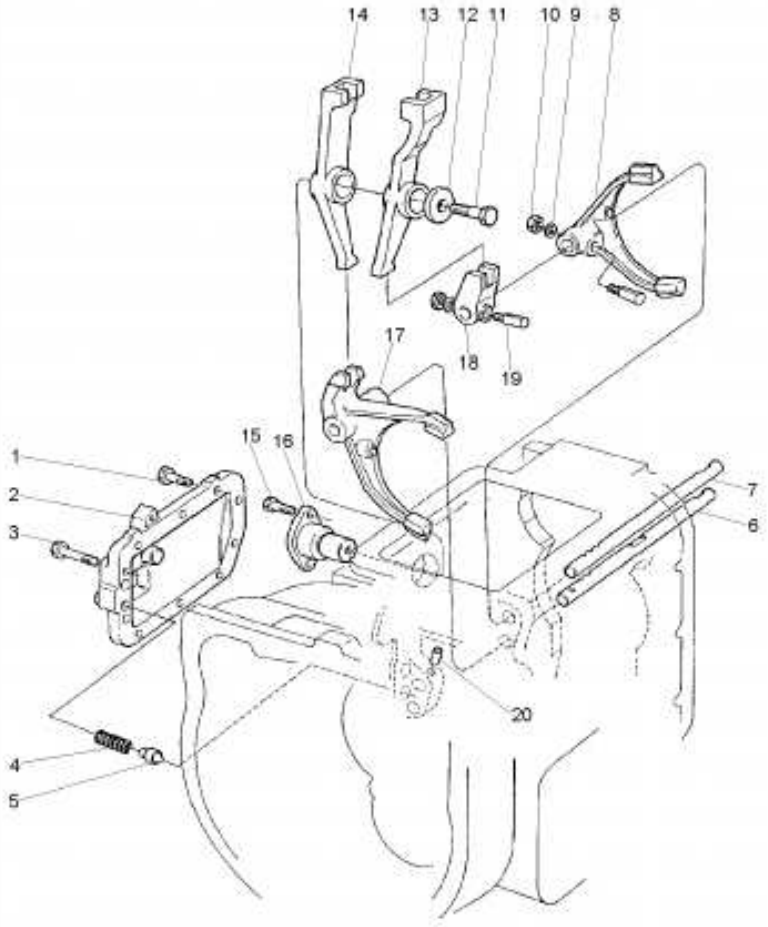

1	339451X1		**9**	PARAFUSO	BOLT	PERNO
2	1693383M1		**1**	TAMPA	COVER	CUBIERTA
3	391288X1		**1**	PARAFUSO	BOLT	PERNO
4	1693380M1		**2**	MOLA	SPRING	RESORTE
5	1686085M1		**2**	PINO	PIN	PASADOR
6	1691338M2	1º E 2º	**1**	ÁRVORE	AXLE	EJE
7	1691337M2	3º E 4º	**1**	ÁRVORE	AXLE	EJE
8	1691335M2		**1**	GARFO	FORK	HORQUILLA
9	390972X1		**3**	ARRUELA	WASHER	ARANDELA
10	1441461X1		**3**	PORCA	NUT	TUERCA
11	339401X1		**1**	PARAFUSO	BOLT	PERNO
12	1691334M1		**1**	ARRUELA	WASHER	ARANDELA
13	1691332M2	3º E 4º	**1**	ALAVANCA	LEVER	PALANCA
14	1691331M3	1º E 2º	**1**	ALAVANCA	LEVER	PALANCA
15	339081X1		**2**	PARAFUSO	BOLT	PERNO
16	1691333M3		**1**	EIXO	SHAFT	ARBOL
17	1691339M1	1º E 2º	**1**	GARFO	FORK	HORQUILLA
18	1691340M1		**1**	SELETOR	SELECTOR	SELECTOR
19	1691233M1		**3**	PINO	PIN	PASADOR
20	1691341M2		**1**	PINO	PIN	PASADOR

Transmissões
Transmission
Transmisión

Árvore De Entrada
Input Shaft
Arbol De Entrada

25- 55

2 Rm - Reversão Automática
2 Wd - Automatic Reversion
2 Rm - Reversión Automático

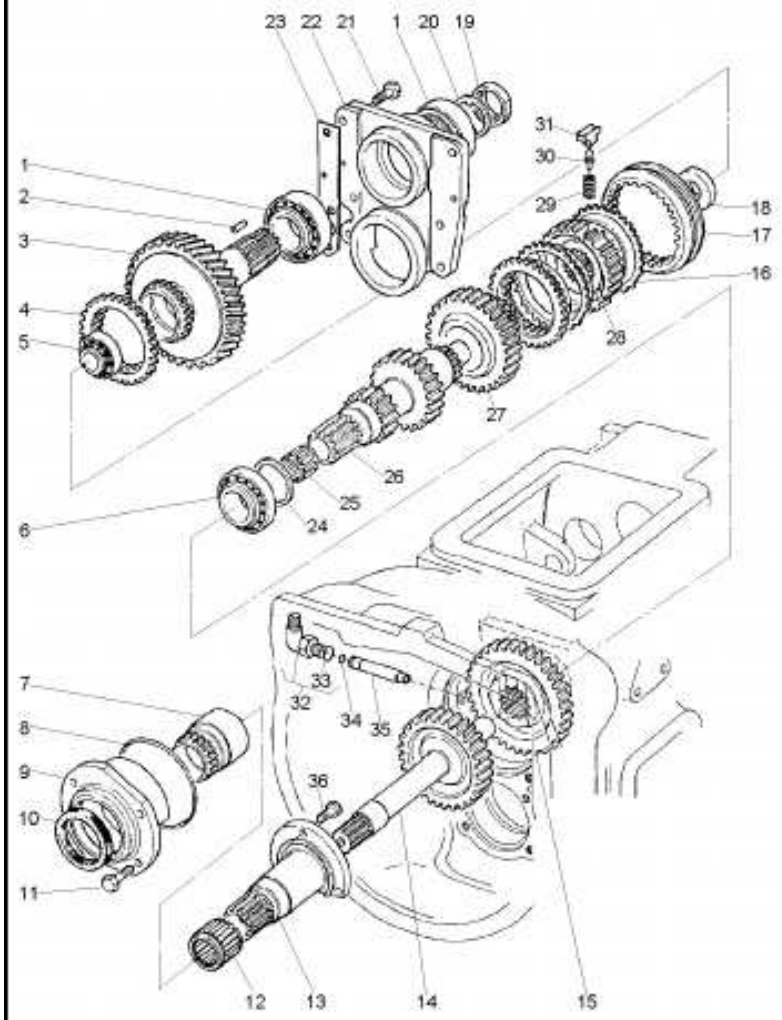

1	3009851X1		**2**	ROLAMENTO	BEARING	COJINETE
2	831485M1		**2**	ROLETE	ROLLER	RODILLO
3	1685071M3	[B] 37	**1**	ENGRENAGEM	GEAR	ENGRANAJE
4	1685067M1		**2**	ANEL	RING	ARO
5	3009852X1		**1**	ROLAMENTO	BEARING	COJINETE
6	3009853X91		**2**	ROLAMENTO	BEARING	COJINETE
7	1692725M91		**1**	LUVA	SLEEVE	MANCHA
8	1444817X1		**1**	ANEL "O"	O RING	JUNTA TORICA
9	1691264M1		**1**	SUPORTE	BRACKET	SOPORTE
10	1691368M1		**1**	RETENTOR	SEAL	RETEN
11	339081X1		**4**	PARAFUSO	BOLT	PERNO
12	3009850X1		**1**	ROLAMENTO	BEARING	COJINETE
13	1692469M92	25-70 No	**1**	SUPORTE	BRACKET	SOPORTE
14	1691274M2	33	**1**	PINHÃO	PINION	PINON
15	1691290M2	41	**1**	ENGRENAGEM	GEAR	ENGRANAJE
16	1684022M1		**2**	ANEL	RING	ARO
17	1686796M1		**1**	LUVA	SLEEVE	MANCHA
18	1691316M1		**1**	ARRUELA	WASHER	ARANDELA
19	1686281M1		**1**	PORCA	NUT	TUERCA
20	1686282M1		**1**	ARRUELA	WASHER	ARANDELA
21	391375X1		**6**	PARAFUSO	BOLT	PERNO
22	1691235M3		**1**	TAMPA	COVER	CUBIERTA
23	1691242M2	0,50	**X**	CALÇO	SHIM	CALCE
23	1691243M2	0,30	**X**	CALÇO	SHIM	CALCE
23	1691244M2	0,05	**X**	CALÇO	SHIM	CALCE
25	2700273M1		**1**	ROLAMENTO AGULHA	BEARING NEEDLE	COJINETA AGUJAS
26	3599448M91	15/26 25-75 No	**1**	EIXO	SHAFT	ARBOL
27	1686041M92	[A] 32	**1**	ENGRENAGEM	GEAR	ENGRANAJE
28	1691246M1		**1**	COLAR	COLLAR	COLLAR
29	3698240M1		**3**	MOLA	SPRING	RESORTE
30	3368427M1		**3**	PINO	PIN	PASADOR
31	3135833R1		**3**	ATUADOR	ACTUATOR	ACTUADOR
32	1691363M91		**1**	COTOVELO	ELBOW	CODO
33	359002X1	32	**1**	ANEL "O"	O RING	JUNTA TORICA
34	195561M1		**5**	ANEL "O"	O RING	JUNTA TORICA
35	1691365M1		**1**	CONECTOR	CONNECTOR	CONECTOR
36	390379X1		**3**	PARAFUSO	BOLT	PERNO

[A] 3ª MARCHA
3 SPEED
3ª MARCHA

[B] 4ª MARCHA
4 SPEED
4ª MARCHA

Transmissões
Transmission
Transmisión

Árvore Principal
Main Shaft
Eje Principale

25- 60

2 Rm - Reversão Automática
2 Wd - Automatic Reversion
2 Rm - Reversión Automático

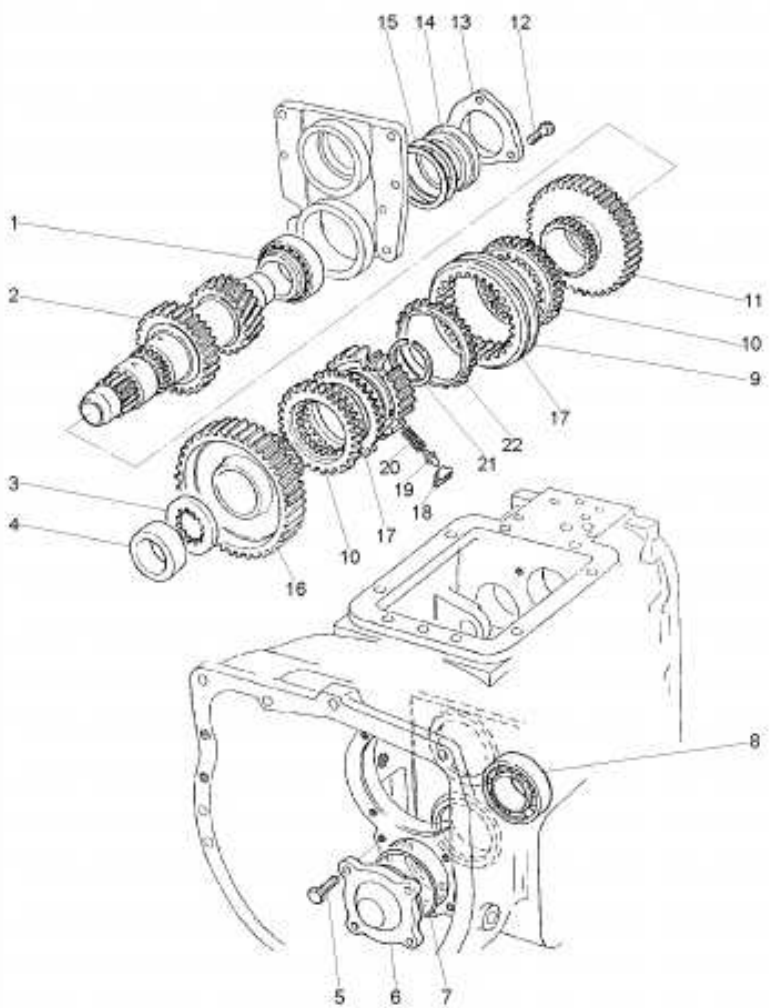

1	1442008X1		**1**	ROLAMENTO	BEARING	COJINETE
2	1695793M2		**1**	EIXO	SHAFT	ARBOL
3	1691257M1		**1**	ARRUELA	WASHER	ARANDELA
4	1691259M1		**1**	ESPAÇADOR	SPACER	PIEZA DISTANCIA
5	390379X1		**4**	PARAFUSO	BOLT	PERNO
6	1693631M2		**1**	CAPA	CAP	TAPA
7	3001894X1		**1**	ANEL "O"	O RING	JUNTA TORICA
8	1442008X1		**1**	ROLAMENTO	BEARING	COJINETE
9	1686796M1		**1**	LUVA	SLEEVE	MANCHA
10	1685067M1		**2**	ANEL	RING	ARO
11	1686042M91	43	**1**	ENGRENAGEM	GEAR	ENGRANAJE
12	339451X1		**3**	PARAFUSO	BOLT	PERNO
13	1691237M1		**1**	PLACA	PLATE	PLATO
14	1691238M1		**1**	ESPAÇADOR	SPACER	PIEZA DISTANCIA
15	1691239M1	0,50MM	**X**	CALÇO	SHIM	CALCE
15	1691240M1	0,30MM	**X**	CALÇO	SHIM	CALCE
15	1691241M1	0,05MM	**X**	CALÇO	SHIM	CALCE
16	1686043M92	44	**1**	ENGRENAGEM	GEAR	ENGRANAJE
17	1684022M1		**2**	ANEL	RING	ARO
18	3135833R1		**3**	ATUADOR	ACTUATOR	ACTUADOR
19	1671880M1		**3**	PINO	PIN	PASADOR
20	1672084M1		**3**	MOLA	SPRING	RESORTE
21	3009854X1		**1**	ANEL	RING	ARO
22	1691246M1		**1**	COLAR	COLLAR	COLLAR

Transmissão
Transmission
Transmisión

Embreagem
Clutch
Embrague

25-65

2 Rm - Reversão Automática
2 Wd - Automatic Reversion
2 Rm - Reversión Automático

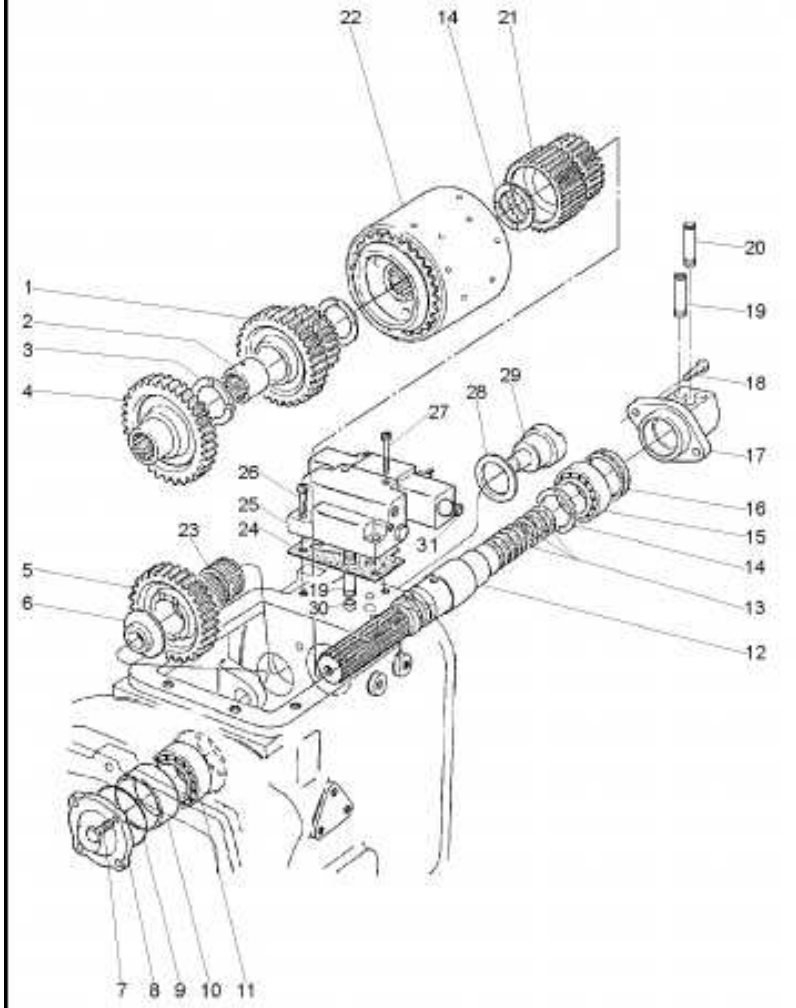

1	1691291M92		33	**1**	ENGRENAGEM	GEAR	ENGRANAJE
2	1691300M1			**1**	ESPAÇADOR	SPACER	PIEZA DISTANCIA
3	1691301M2			**2**	ARRUELA	WASHER	ARANDELA
4	1691277M2		41	**1**	ENGRENAGEM	GEAR	ENGRANAJE
5	1691319M1		34	**1**	ENGRENAGEM	GEAR	ENGRANAJE
6	1691320M1			**1**	ESPAÇADOR	SPACER	PIEZA DISTANCIA
7	390379X1			**4**	PARAFUSO	BOLT	PERNO
8	1693361M1			**2**	CAPA	CAP	TAPA
9	3001894X1			**1**	ANEL "O"	O RING	JUNTA TORICA
10	1691370M1			**1**	ESPAÇADOR	SPACER	PIEZA DISTANCIA
11	3009853X91			**1**	ROLAMENTO	BEARING	COJINETE
12	3515474M91			**1**	EIXO	SHAFT	ARBOL
13	186581M1			**3**	ANEL	RING	ARO
14	1691309M2			**2**	ARRUELA	WASHER	ARANDELA
15	3001717X91			**1**	ROLAMENTO	BEARING	COJINETE
16	1691310M1		0,50	**X**	CALÇO	SHIM	CALCE
16	1691311M1		0,30	**X**	CALÇO	SHIM	CALCE
16	1691312M1		0,05	**X**	CALÇO	SHIM	CALCE
17	3515461M93		C/três furos	**1**	TAMPA	COVER	CUBIERTA
18	390774X1			**2**	PARAFUSO	BOLT	PERNO
19	1691356M92			**2**	CONECTOR	CONNECTOR	CONECTOR
20	3603870M1			**1**	CONECTOR	CONNECTOR	CONECTOR
21	1691294M93		21	**1**	ENGRENAGEM	GEAR	ENGRANAJE
22	1692234M92		25-80 No	**1**	EMBR/REVERSOR	CLUTCH	EMBRAGUE
23	3009850X1			**1**	ROLAMENTO	BEARING	COJINETE
24	1686569M1			**1**	JUNTA	GASKET	EMPAQUETADURA.
25	1686928M91			**1**	BLOCO	BLOCK	BLOQUE
26	3009287X1			**2**	PARAFUSO	BOLT	PERNO
27	3009289X1			**2**	PARAFUSO	BOLT	PERNO
28	1691318M1			**1**	ARRUELA	WASHER	ARANDELA
29	1686407M1			**1**	EIXO	SHAFT	ARBOL
30	195561M1			**2**	ANEL "O"	O RING	JUNTA TORICA
31	1686850M91		80-35 No	**1**	CJ. VÁLVULA	KIT, VALVE	VALVULAS JUEGO

Flange
Flange
Placa

25-70

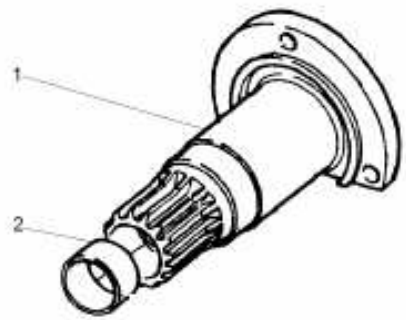

1		**1**	SUPORTE	BRACKET	SOPORTE
2	1691271M1	**1**	BUCHA	BUSH	CASQUILLO

Árvore Principal
Main Shaft
Eje Principale

25-75

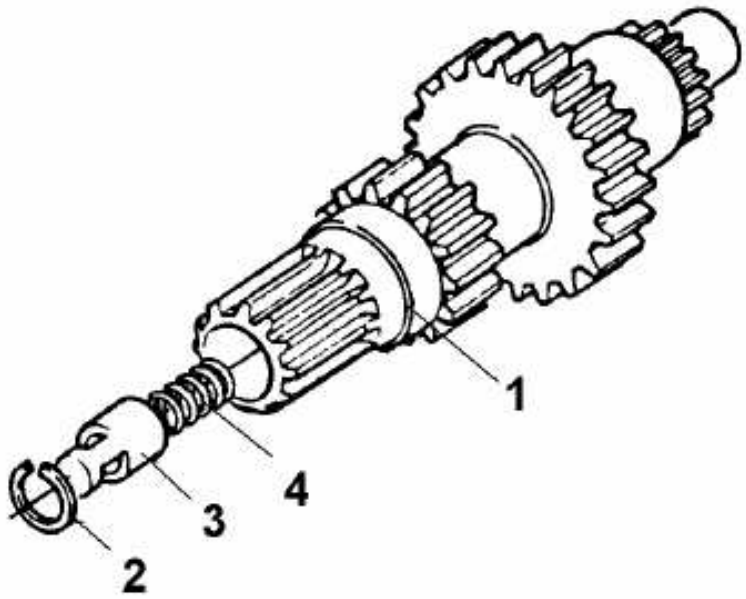

1	3599302M1	15/26	**1** ÁRVORE	AXLE	EJE
2	391264X1		**1** ANEL	RING	ARO
3	1686283M1		**1** CARRETEL	SPOOL	CARRETE
4	1686284M2		**1** MOLA	SPRING	RESORTE

Embreagem
Clutch
Embrague

25-80

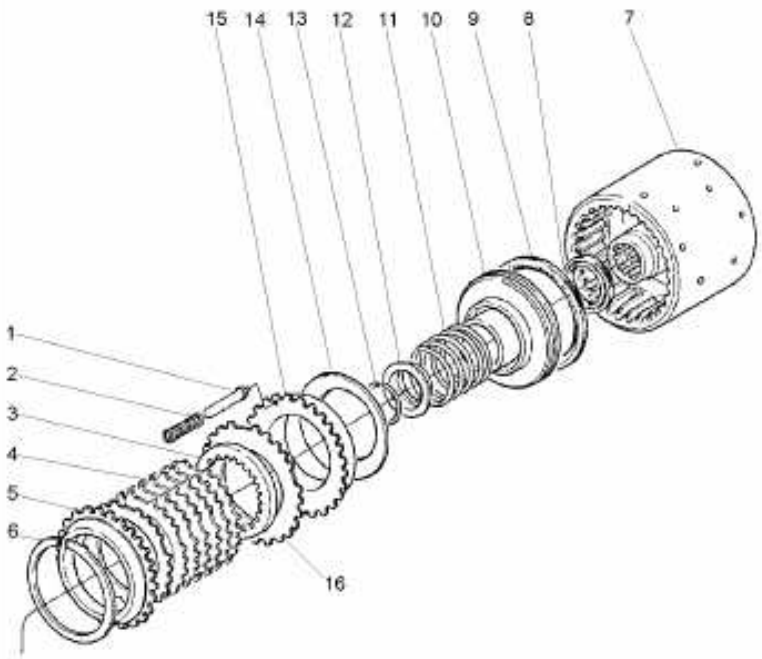

1	1692153M1		**12**	PINO	PIN	PASADOR
2	1692154M1		**12**	MOLA	SPRING	RESORTE
3	1686359M1		**14**	DISCO	DISC	DISCO
4	1692155M1	0,50MM	**X**	PLACA	PLATE	PLATO
4	1692156M1	0,76MM	**X**	PLACA	PLATE	PLATO
5	1691302M2		**2**	PLACA	PLATE	PLATO
6	364689X1		**2**	ANEL	RING	ARO
7	1691308M2		**1**	CARCAÇA	HOUSING	ALOJAMIENTO
8	1691306M1		**2**	RETENTOR	SEAL	RETEN
9	1870859M1		**2**	RETENTOR	SEAL	RETEN
10	1691305M2		**2**	PISTÃO	PISTON	PISTON
11	1691303M2		**2**	MOLA	SPRING	RESORTE
12	1691307M2		**2**	ANEL	RING	ARO
13	1442512X1		**2**	ANEL	RING	ARO
14	1691304M1		**2**	MOLA	SPRING	RESORTE
15	1692152M1		**2**	PISTÃO	PISTON	PISTON
16	1692157M1		**14**	PLACA	PLATE	PLATO

Tampa Da Carcaça Central
Center Housing Cover
Tapa De La Caja Central

30-10

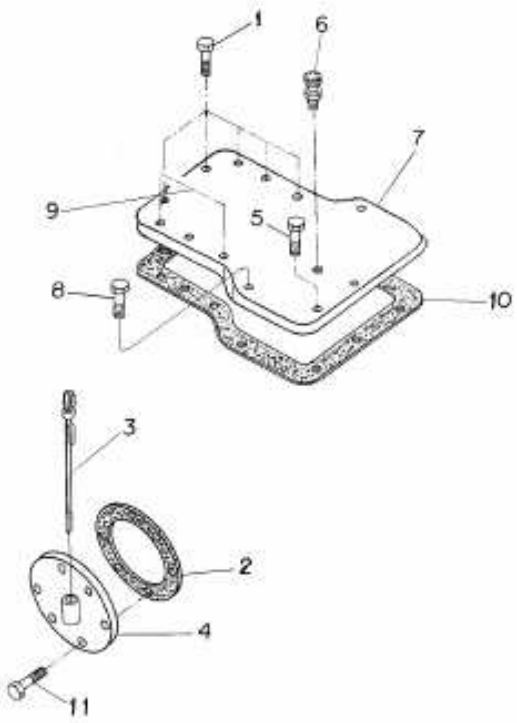

1	058287P1	**4** PARAFUSO	BOLT	PERNO
2	181217M1	**1** JUNTA	GASKET	EMPAQUETADURA.
3	1665962M91	**1** VARETA	ROD	VARILLA
4	181218M91	**1** CJ. TAMPA	KIT, COVER	JUEGO DE TAPA
5	058281P1	**3** PARAFUSO	BOLT	PERNO
6	182099M91	**1** RESPIRO	BREATHER	RESPIRADERO
7	024847P1	**1** TAMPA	COVER	CUBIERTA
8	058280P1	**2** PARAFUSO	BOLT	PERNO
9	058285P1	**4** PARAFUSO	SCREW	TORNILLO
10	181408M2	**1** JUNTA	GASKET	EMPAQUETADURA.
11	058285P1	**4** PARAFUSO	SCREW	TORNILLO

Carcaça Central
Middle Body
Carcaza Central

30-15

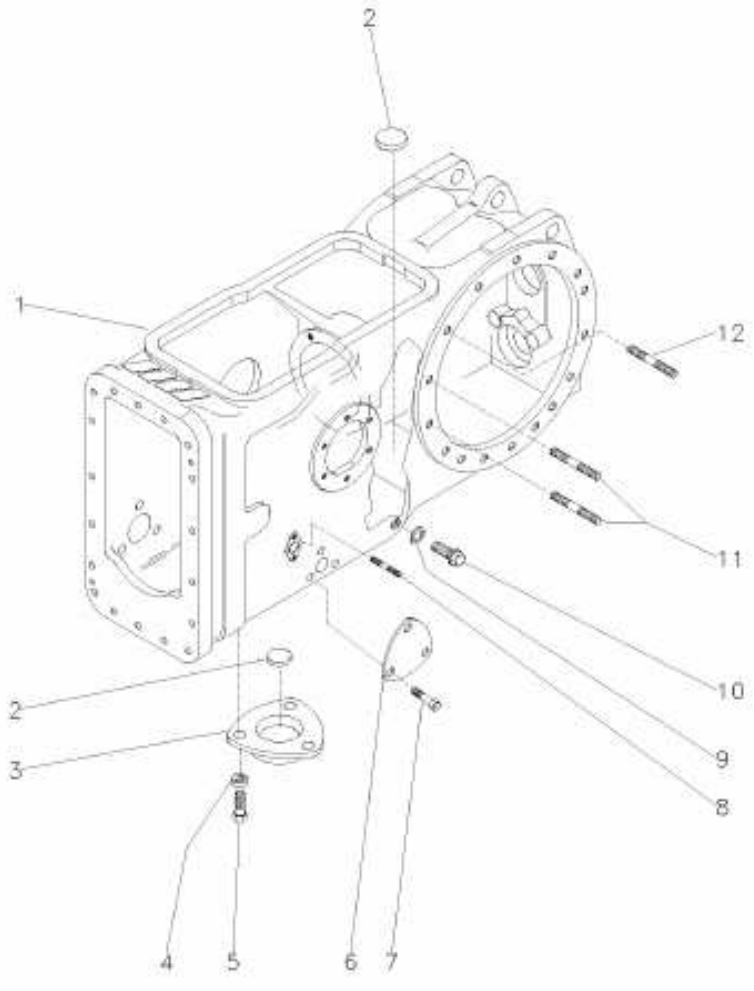

1	022334P4	**1** CARCAÇA	HOUSING	ALOJAMIENTO
2	020468T1	**3** MAGNÉTICO	MAGNET	IMAN
3	063207P1	**1** TAMPA	COVER	CUBIERTA
4	353446X1	**3** ARRUELA	WASHER	ARANDELA
5	353676X1	**3** PARAFUSO	BOLT	PERNO
6	3411758M1	**2** TAMPA	COVER	CUBIERTA
7	353691X1	**6** PARAFUSO	BOLT	PERNO
8	195569M1	**4** PRISIONEIRO	STUD	ESPARRAGO
9	180474M1	**1** ARRUELA	WASHER	ARANDELA
10	3409712M1	**1** BUJÃO	PLUG	TAPON
11	377616X1	**4** PRISIONEIRO	STUD	ESPARRAGO
12	1860900M1	**26** PRISIONEIRO	STUD	ESPARRAGO

Carcaça Central
Middle Body
Carcaza Central

30-20

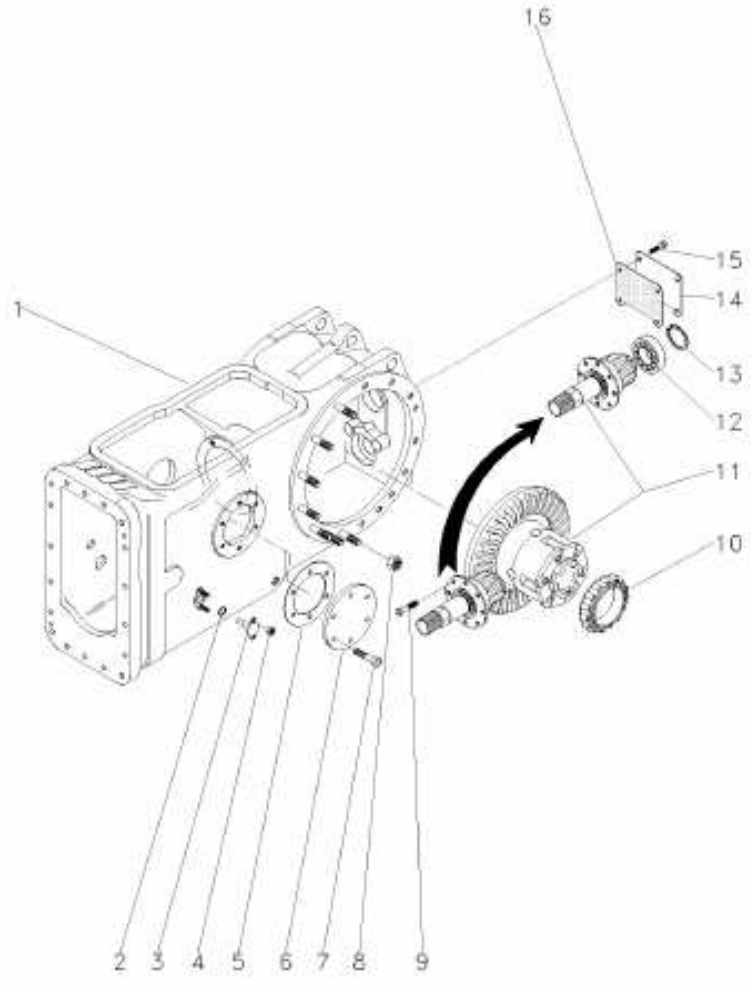

1	024304N2	30-15 No	**1**	CJ. CARCAÇA	HOUSE ASSY	CONJ. CARTER
2	851258M1		**2**	ANEL "O"	O RING	JUNTA TORICA
3	898643M1		**2**	PINO	PIN	PASADOR
4	353916X1		**4**	PORCA	NUT	TUERCA
5	181217M1		**1**	JUNTA	GASKET	EMPAQUETADURA.
6	489190M1		**1**	TAMPA	COVER	CUBIERTA
7	353698X1		**4**	PARAFUSO	BOLT	PERNO
8	353437X1		**30**	PORCA	NUT	TUERCA
9	899199M1		**6**	PARAFUSO	BOLT	PERNO
10	1850909M91		**1**	CJ. ROLAMENTO	BEARING ASSY	RODAMIENTO RAD
11	3146477M93	30-45 No	**1**	CJ. DIFERENCIAL	KIT, DIFFERENTIAL	JGO. DIFERENCIAL.
12	191250M1		**1**	ROLAMENTO	BEARING	COJINETE
13	196097M1		**1**	ANEL	RING	ARO
14	488253M4		**1**	TAMPA	COVER	CUBIERTA
15	353723X1		**4**	PARAFUSO	BOLT	PERNO
16	488254M2		**1**	JUNTA	GASKET	EMPAQUETADURA.

Eixo Propulsor
Drive Shaft
Eje De Mando

30-25

2 Rm - Reversão Automática
2 Wd - Automatic Reversion
2 Rm - Reversión Automático

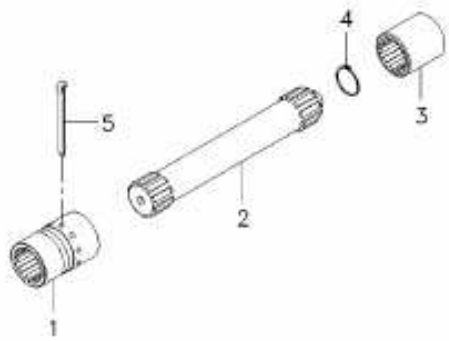

1	3611473M1	**1** LUVA	SLEEVE	MANCHA
2	049070P1	**1** ÁRVORE	AXLE	EJE
3	1691550M1	**1** LUVA	SLEEVE	MANCHA
4	3006780X1	**1** ANEL	RING	ARO
5	355342X1	**1** CUPILHA	COTTER PIN	PASADOR DOUBLE

Eixo Propulsor
Drive Shaft
Eje De Mando

30-30

2 Rm - Reversão Mecânica
2 Wd - Mechanical Reversion
2 Rm - Reversión Mecánico

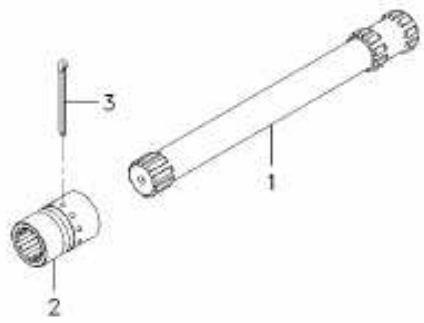

1	048385N1	30-35 No	**1**	EIXO	SHAFT	ARBOL
2	3611473M1		**1**	LUVA	SLEEVE	MANCHA
3	355342X1		**1**	CUPILHA	COTTER PIN	PASADOR DOUBLE

Eixo Propulsor
Propeller Axle
Eje Propulsor

30-35

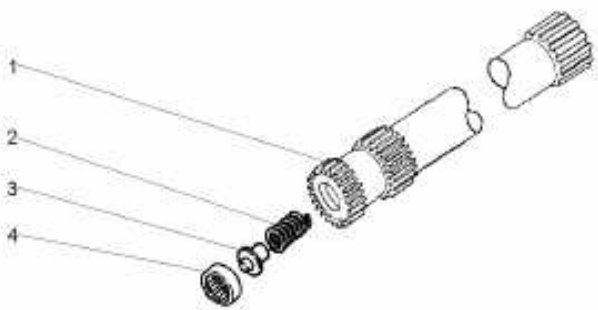

1		048385N1	**1**	EIXO	SHAFT	ARBOL
2	886352M1		**1**	MOLA	SPRING	RESORTE
3	886353M1		**1**	ASSENTO	SEAT	ASIENTO
4	195513M1		**1**	ROLAMENTO AGULHA	BEARING NEEDLE	COJINETA AGUJAS

Redução Final Traseira
Rear Final Drive
Reduccion Final Trasera

30- 40

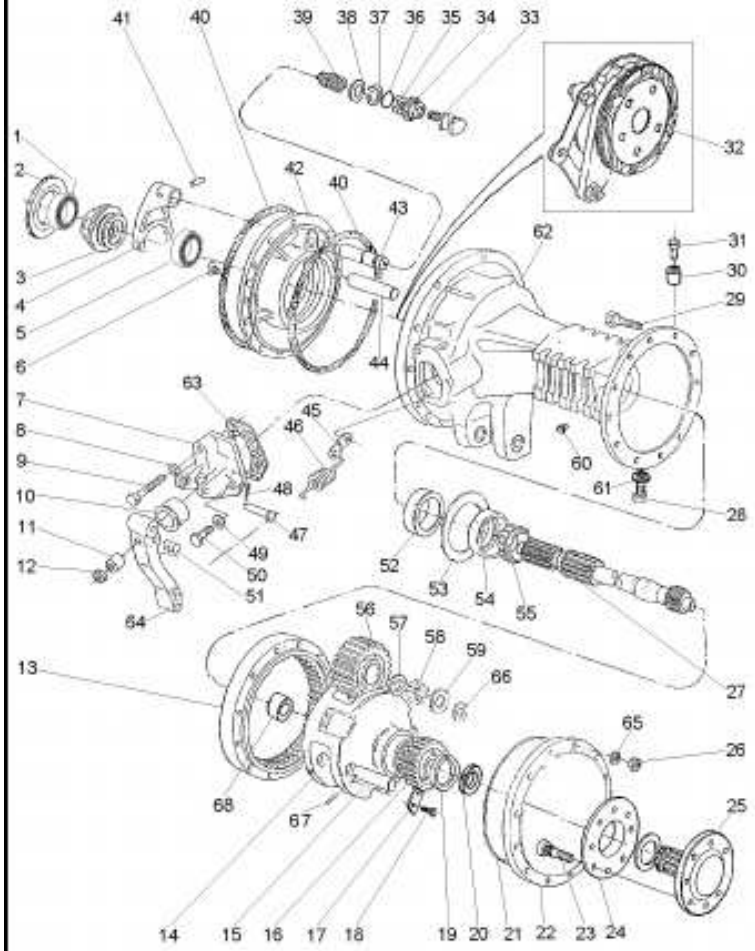

1	1881931M91		2	ROLAMENTO	BEARING	COJINETE
2	187689M1	0.73/0.78mm	X	CALÇO	SHIM	CALCE
2	521401M1	0.60/0.66mm	X	CALÇO	SHIM	CALCE
2	892170M1	1.24/1.29mm	X	CALÇO	SHIM	CALCE
2	892171M1	1.11/1.16mm	X	CALÇO	SHIM	CALCE
2	892172M1	0.99/1.04mm	X	CALÇO	SHIM	CALCE
2	892173M1	0.86/0.91mm	X	CALÇO	SHIM	CALCE
3	897003M3		1	LUVA	SLEEVE	MANCHA
4	906807M1		1	GARFO	FORK	HORQUILLA
5	1851533M91		1	ROLAMENTO	BEARING	COJINETE
6	034013P1		4	PARAFUSO	BOLT	PERNO
7	1860970M1	◀	1	SUPORTE	BRACKET	SOPORTE
7	674474M1	▶	1	SUPORTE	BRACKET	SOPORTE
8	353434X1		2	ARRUELA	WASHER	ARANDELA
9	354269X1		2	PARAFUSO	BOLT	PERNO
10	1860959M1		2	CAPA	CAP	TAPA
11	1865002M1		2	ESPAÇADOR	SPACER	PIEZA DISTANCIA
12	330797X1		2	PORCA	NUT	TUERCA
13	894772M2		2	COROA	ANNULAR GEAR	ENGRANAJE ANULAR
14	022516P3		2	PORTA ENGRENAGEM	CARRIER	PORTADOR
15	1864869M1		6	EIXO	SHAFT	ARBOL
16	897005M1		2	ENGRENAGEM	GEAR	ENGRANAJE
17	3149278M1		6	CHAPA	PLATE	CHAPA
18	3148503M2		12	PARAFUSO	BOLT	PERNO
19	022551P1		2	ANEL	RING	ARO
20	022518P1		2	RETENTOR	SEAL	RETEN
21	1487082M1		2	ANEL "O"	O RING	JUNTA TORICA
22	022356N1		2	CJ. TAMPA	KIT, COVER	JUEGO DE TAPA
23	020928P1		16	PARAFUSO	BOLT	PERNO
24	894756M1		2	ESPAÇADOR	SPACER	PIEZA DISTANCIA
25	6201007M91		2	CJ. EIXO	KIT, AXLE	JUEGO DE EJE
26	338600X1		24	PORCA	NUT	TUERCA
27	3585916M1		2	EIXO	SHAFT	ARBOL
28	2412X		2	BUJÃO	PLUG	TAPON
29	361785X1		24	PARAFUSO	BOLT	PERNO
30	1488046M1		2	PINO	PIN	PASADOR
31	1486164M1		2	TAMPÃO	PAD	ALMOHADILLA
32	3148715M91	30-60 No	2	CJ. FREIO	KIT, BRAKE	FRENOS JUEGO
33	1865014M1		1	GARFO	FORK	HORQUILLA
34	906811M1		1	PROTETOR	PROTECTOR	PROTECTOR
35	353426X1		1	PORCA	NUT	TUERCA
36	851258M1		1	ANEL "O"	O RING	JUNTA TORICA
37	358950X1		1	ANEL TRAVA	CIRCLIP	CIRCULITO
38	1864764M1		1	ARRUELA	WASHER	ARANDELA
39	906808M1		1	MOLA	SPRING	RESORTE
40	1860838M2		4	ANEL "O"	O RING	JUNTA TORICA
41	420407M1		1	PINO	PIN	PASADOR
42	1860881M1	▶	1	PLACA	PLATE	PLATO
43	1860884M1	◀	1	PLACA	PLATE	PLATO
44	1860956M1		2	EIXO	SHAFT	ARBOL

Redução Final Traseira
Rear Final Drive
Reduccion Final Trasera

30- 40

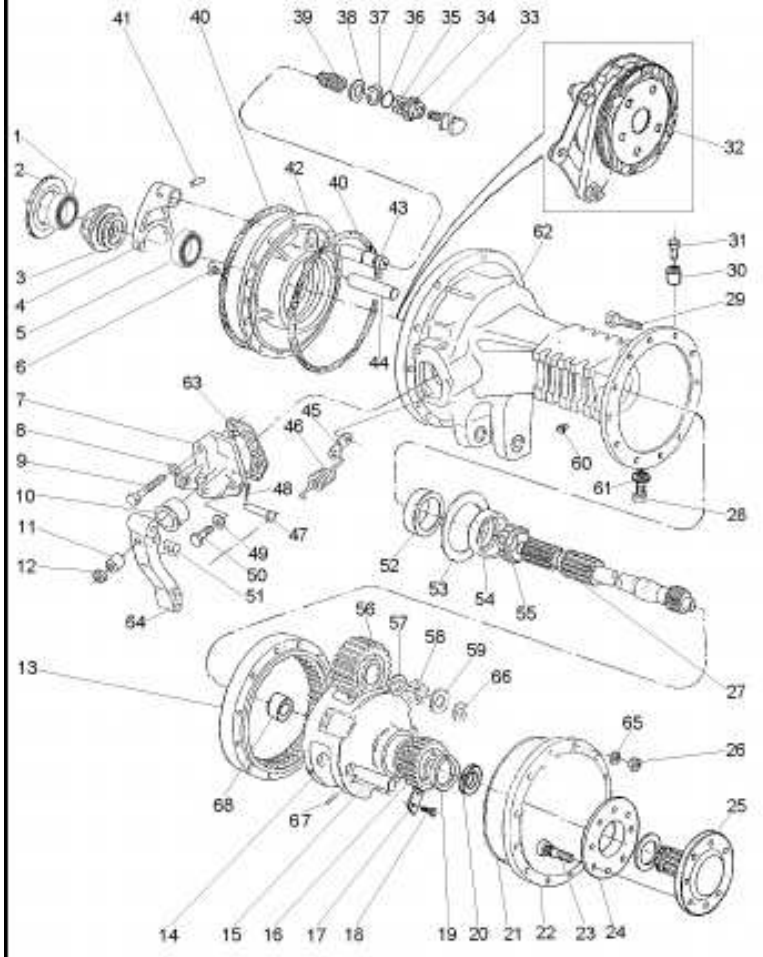

45	184310M1		2	ALÇA	STRAP	FAJA
46	184171M1		2	MOLA	SPRING	RESORTE
47	363459X1		2	PINO	PIN	PASADOR
48	354059X1		2	CONTRAPINO	DOWEL	CENTRAJE
49	353434X1		4	ARRUELA	WASHER	ARANDELA
50	362455X1		4	PARAFUSO	BOLT	PERNO
51	1865003M1		2	PINO	PIN	PASADOR
52	1860954M1		2	RETENTOR	OIL SEAL	BUJE RETENACEITE
53	894757M1	0.05mm	X	CALÇO	SHIM	CALCE
53	894758M1	0.10mm	X	CALÇO	SHIM	CALCE
53	894759M1	0.15mm	X	CALÇO	SHIM	CALCE
54	22020X		2	CAPA	CAP	TAPA
55	894776M1		2	CAPA	CAP	TAPA
56	894769M1		6	ENGRENAGEM	GEAR	ENGRANAJE
57	184196M1		6	ARRUELA	WASHER	ARANDELA
58	184742M1		336	ROLETE	ROLLER	RODILLO
59	184441M1		8	ARRUELA	WASHER	ARANDELA
60	182099M91		2	RESPIRO	BREATHER	RESPIRADERO
61	180474M1		4	ARRUELA	WASHER	ARANDELA
62	3147505M2	◀	1	CARCAÇA DO EIXO	AXLE HOUSING	CAJA DEL EJE
62	3147504M2	▶	1	CARCAÇA DO EIXO	AXLE HOUSING	CAJA DEL EJE
63	1860960M1		2	JUNTA	GASKET	EMPAQUETADURA.
64	1861665M1		1	ALAVANCA	LEVER	PALANCA
64	1861666M1		1	ALAVANCA	LEVER	PALANCA
65	353432X1		24	ARRUELA	WASHER	ARANDELA
66	894867M1		4	ARRUELA	WASHER	ARANDELA
67	1864852M1		6	PINO	PIN	PASADOR
68	894778M1		2	BUCHA	BUSH	CASQUILLO

Eixo Traseiro — **Diferencial**
Rear Axle — **Differential**
Eje Trasero — **Diferencial**

30- 45

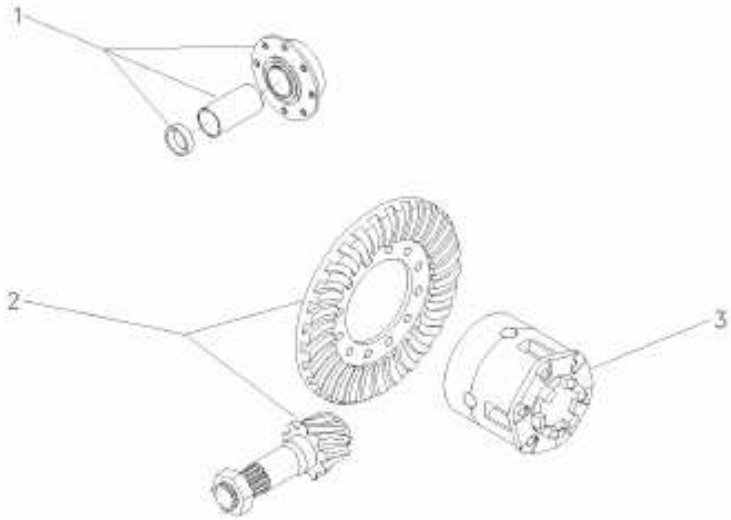

1	3146478M92	30-50 No	**1**	FLANGE	FLANGE	PLETINA
2	4200006M91	11/38	**1**	COROA E PINHÃO	KIT, BEVEL GEAR	CORONA Y PINON
3	2800791M93	30-55 No	**1**	CJ. DIFERENCIAL	KIT,DIFFERENTIAL	JGO.DIFERENCIAL.

Flange E Pinhão
Flange And Pinion
Pletina Y Piñon

30-50

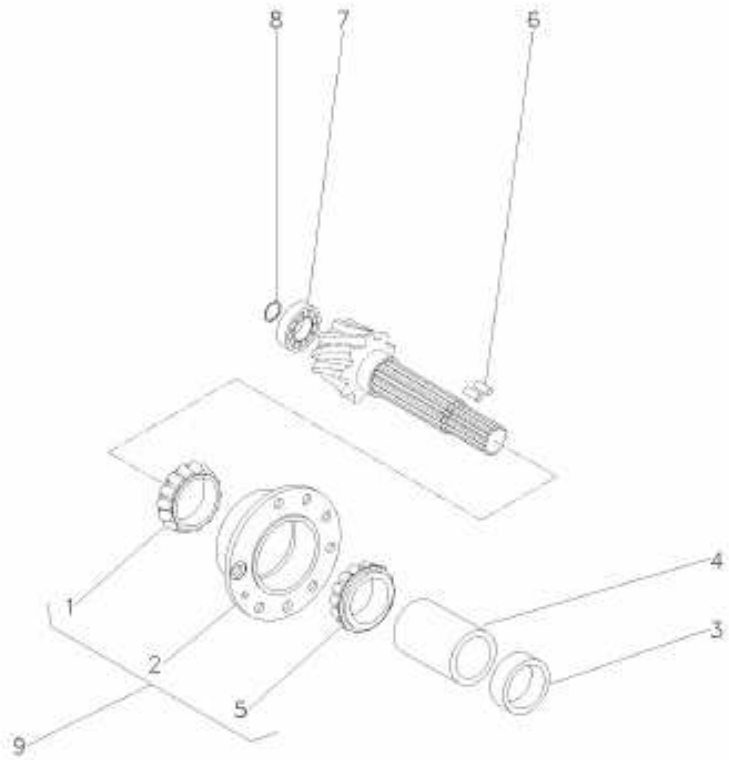

1	1850090M91	9	**1**	ROLAMENTO	BEARING	COJINETE
2	518861M91	9		FLANGE	FLANGE	PLETINA
4	1661065M2		**1**	ESPAÇADOR	SPACER	PIEZA DISTANCIA
5	1850090M91	9	**1**	ROLAMENTO	BEARING	COJINETE
6	3612442M1		**2**	ROLETE	ROLLER	RODILLO
7	191250M1		**1**	ROLAMENTO	BEARING	COJINETE
8	196097M1		**1**	ANEL	RING	ARO
9	3604054M91		**1**	FLANGE	FLANGE	PLETINA

Diferencial
Differential
Differencial

30-55

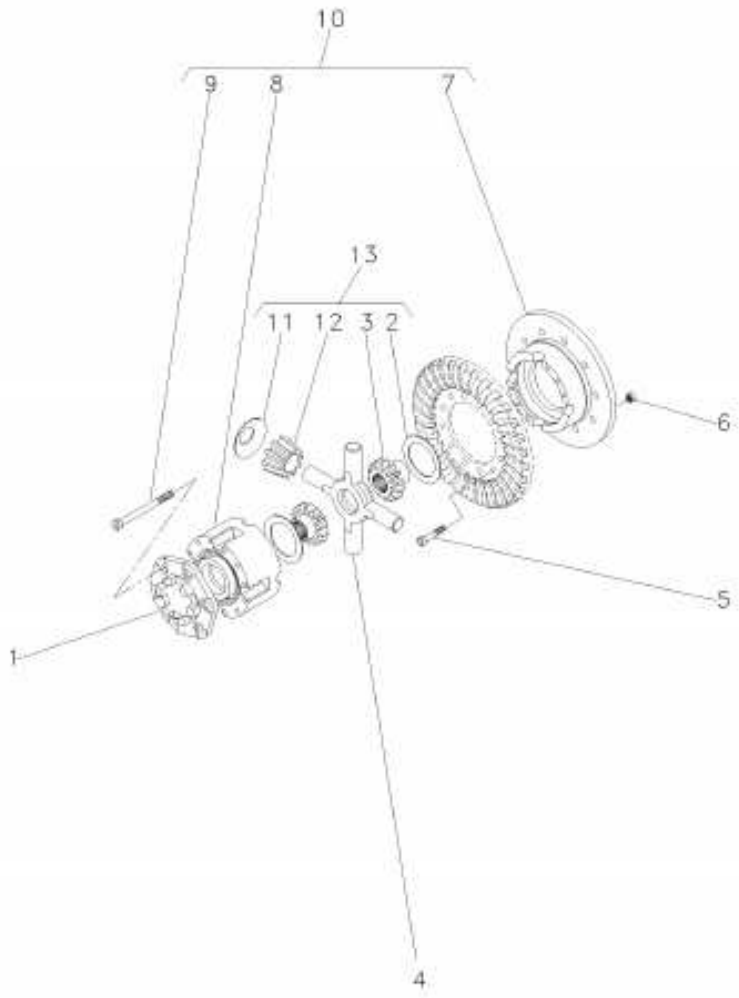

1	898712M2		
2	897726M1	13	
3	885518M1	13	
5	825776M1		1/2X20X1,720
6	891947M1		1/2X20
7		10	
8		10	
9	490001M1	10	1/2X13X4"
10	2800781M92		
11	038730P1	13	
12	897725M3		REF.13
13	4200009M91		

1	FLANGE	FLANGE	PLETINA
2	ARRUELA	WASHER	ARANDELA
2	ENGRENAGEM	GEAR	ENGRANAJE
12	PARAFUSO	BOLT	PERNO
12	PORCA	NUT	TUERCA
1	MEIA CAIXA	STOCKING BOX	MEDIA CAJA
1	MEIA CAIXA	STOCKING BOX	MEDIA CAJA
8	PARAFUSO	BOLT	PERNO
1	CJ. CAIXA	KIT, BOX	JUEGO DE CAJA
4	ARRUELA	WASHER	ARANDELA
4	SATÉLITE	SATELLITE	SATELITE
1	CJ. ENGRENAGEM	KIT, GEAR	ENGRANAJES JUEGO

Freio
Brake
Freno

30-60

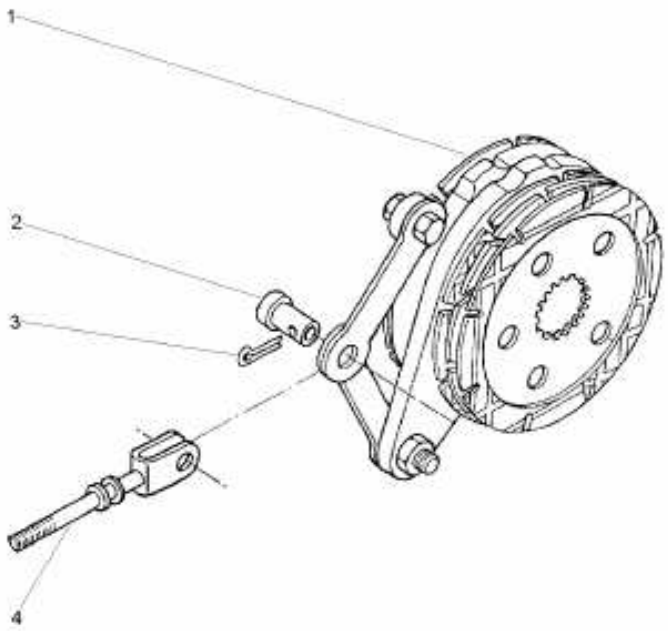

1	1861058M92	30-65 No	**1** CJ. FREIO	KIT, BRAKE	FRENOS JUEGO
2	195348M1		**1** PINO	PIN	PASADOR
3	354068X1	1.1/4X5/32	**1** CONTRAPINO	DOWEL	CENTRAJE
4	1861676M91		**1** TIRANTE	ROD	VARILLA

Freio Brake Freno	Comando E Disco Drive Plate And Disc Mando E Disco	30-65

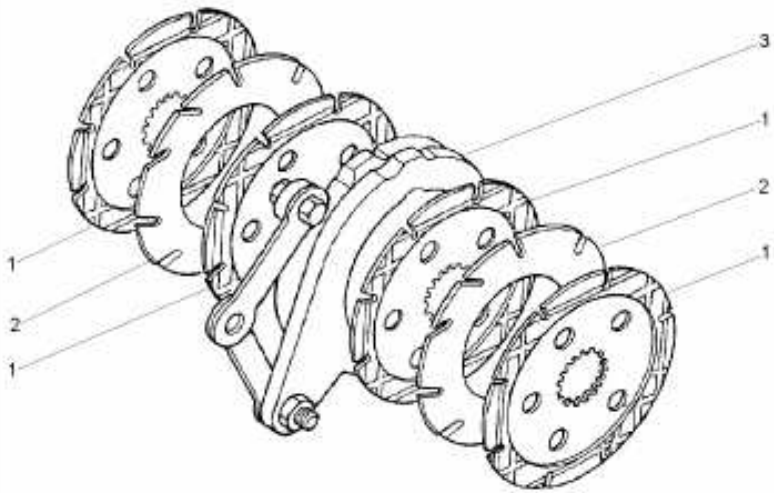

1	060429P2	1860964M2	**4** DISCO	DISC	DISCO
2	035670T1		**2** DISCO	DISC	DISCO
3	1860963M91	30-75 No	**1** CJ. COMANDO	KIT, ACTUATOR	JUEGO ACTUADOR

Bloqueio Diferencial
Differential Lock
Bloqueo Del Diferencial

30-70

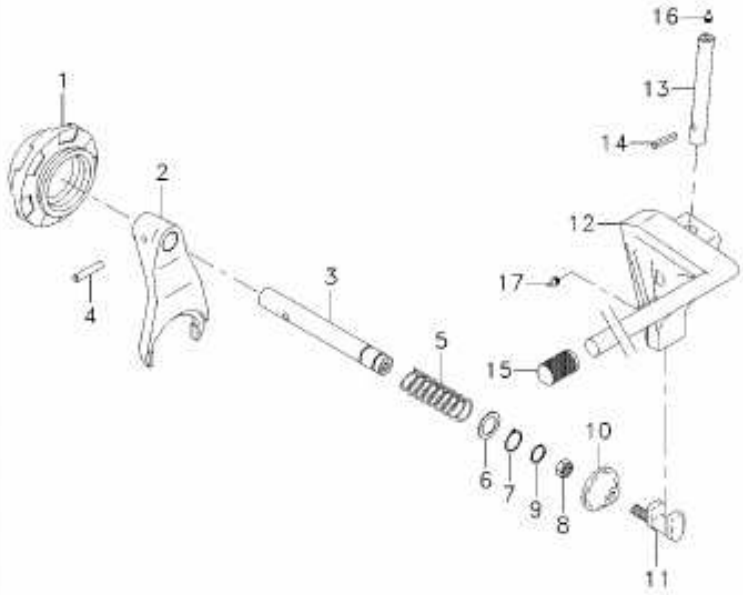

1	897003M3	**1** LUVA	SLEEVE	MANCHA
2	906807M1	**1** GARFO	FORK	HORQUILLA
3	1864763M1	**1** EIXO	SHAFT	ARBOL
4	420407M1	**1** PINO	PIN	PASADOR
5	906808M1	**1** MOLA	SPRING	RESORTE
6	1864764M1	**1** ARRUELA	WASHER	ARANDELA
7	358950X1	**1** ANEL TRAVA	CIRCLIP	CIRCULITO
8	355896X1	**1** PORCA	NUT	TUERCA
9	851258M1	**1** ANEL "O"	O RING	JUNTA TORICA
10	906811M1	**1** PROTETOR	PROTECTOR	PROTECTOR
11	1865014M1	**1** GARFO	FORK	HORQUILLA
12	3589188M1	**1** PEDAL	PEDAL	PEDAL
13	1860961M1	**1** EIXO	SHAFT	ARBOL
14	357632X1	**1** PINO	PIN	PASADOR
15	403262M1	**1** MANÍPULO	KNOB	POMO
16	13811X	**1** GRAXEIRA	GREASER	ENGRASADOR
17	850778M1	**1** GRAXEIRA	GREASER	ENGRASADOR

Comando Do Freio
Brake Drive
Mando De Freno

30-75

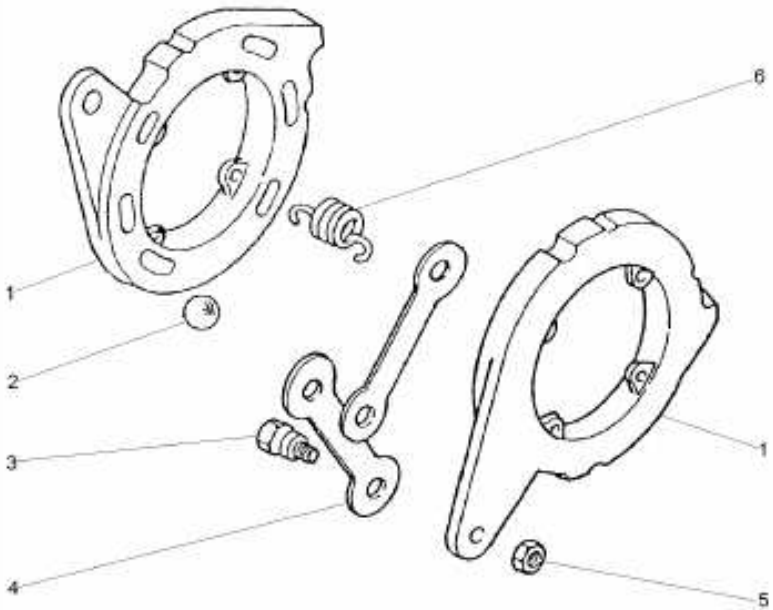

1		1860963M91	**2** DISCO	DISC	DISCO
2	16779X		**6** ESFERA	BALL	BOLA
3	1481654M1	1/2	**2** PARAFUSO	BOLT	PERNO
4	1481653M1		**2** BRAÇO	ARM	BRAZO
5	353438X1	1/2X20	**2** PORCA	NUT	TUERCA
6	1853148M1		**4** MOLA	SPRING	RESORTE

Fixação Do Eixo Dianteiro
Front Axle
Eje Delantero

60-10

2 Rm - Reversão Mecânica
2 Wd - Mechanical Reversion
2 Rm - Reversión Mecánico

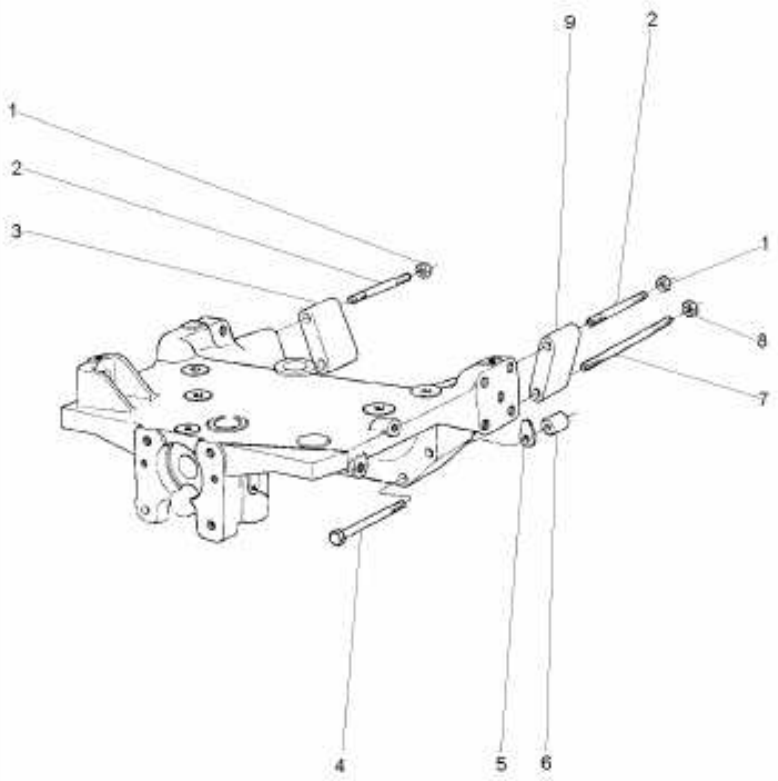

1	368748X1		**2**	PORCA	NUT	TUERCA
2	2801086M1		**2**	PRISIONEIRO	STUD	ESPARRAGO
3	885532M1	▶	**1**	ESPAÇADOR	SPACER	PIEZA DISTANCIA
4	3019869X1		**2**	PARAFUSO	BOLT	PERNO
5	1660192M1		**X**	CALÇO	SHIM	CALCE
5	894825M1		**X**	CALÇO	SHIM	CALCE
5	894826M1		**X**	CALÇO	SHIM	CALCE
6	885533M1		**2**	ESPAÇADOR	SPACER	PIEZA DISTANCIA
7	048496P1		**2**	PRISIONEIRO	STUD	ESPARRAGO
8	368748X1		**2**	PORCA	NUT	TUERCA
9	885531M1	◀	**1**	ESPAÇADOR	SPACER	PIEZA DISTANCIA

Fixação Do Eixo Dianteiro
Front Axle
Eje Delantero

60-15

2 Rm - Reversão Automática
2 Wd - Automatic Reversion
2 Rm - Reversión Automático

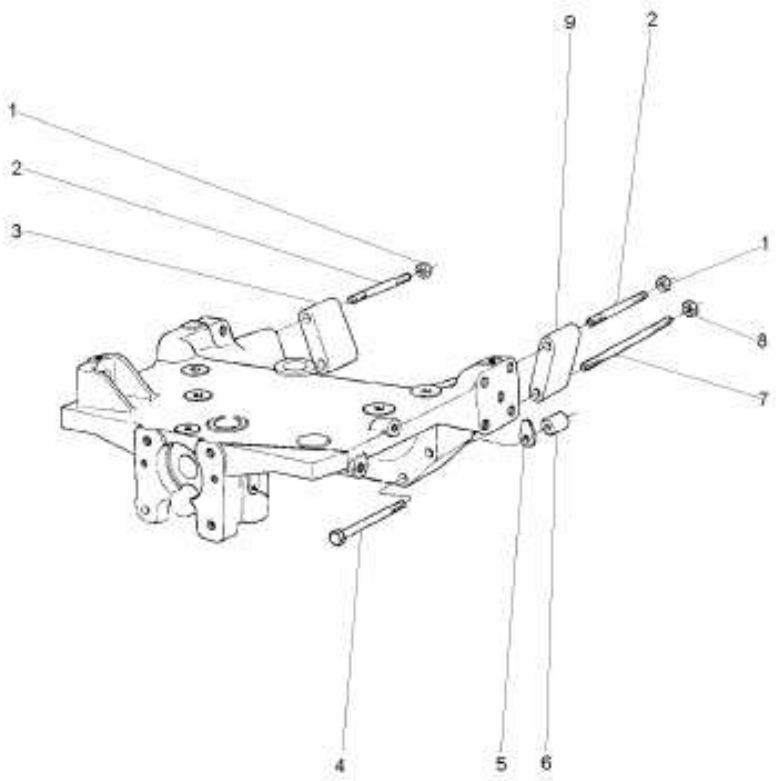

1	368748X1		**2**	PORCA	NUT	TUERCA
2	096964G1		**1**	PRISIONEIRO	STUD	ESPARRAGO
3	885532M1	▶	**1**	ESPAÇADOR	SPACER	PIEZA DISTANCIA
4	3019869X1		**2**	PARAFUSO	BOLT	PERNO
5	1660192M1		**X**	CALÇO	SHIM	CALCE
5	894825M1		**X**	CALÇO	SHIM	CALCE
5	894826M1		**X**	CALÇO	SHIM	CALCE
6	885533M1		**2**	ESPAÇADOR	SPACER	PIEZA DISTANCIA
7	048496P1		**2**	PRISIONEIRO	STUD	ESPARRAGO
8	368748X1		**2**	PORCA	NUT	TUERCA
9	885531M1	◀	**1**	ESPAÇADOR	SPACER	PIEZA DISTANCIA

Eixo Dianteiro 2 Rodas Motrizes
Front Axle 2 Wheel Drive
Eje Delantero 2 Ruedas Motrices

Suporte
Support
Soporte

60- 20

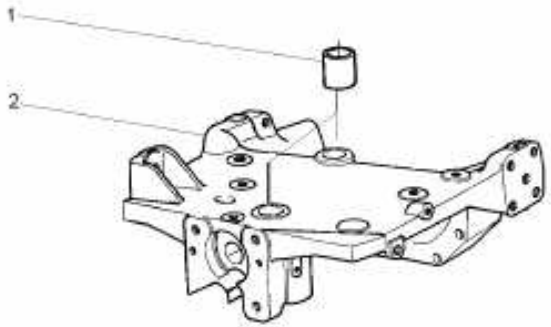

1	3147164M1	**2**	BUCHA	BUSH	CASQUILLO
2	3147108M94	**1**	SUPORTE	BRACKET	SOPORTE

Suspensão Dianteira
Front Axle
Suspencion Delantera

60- 25

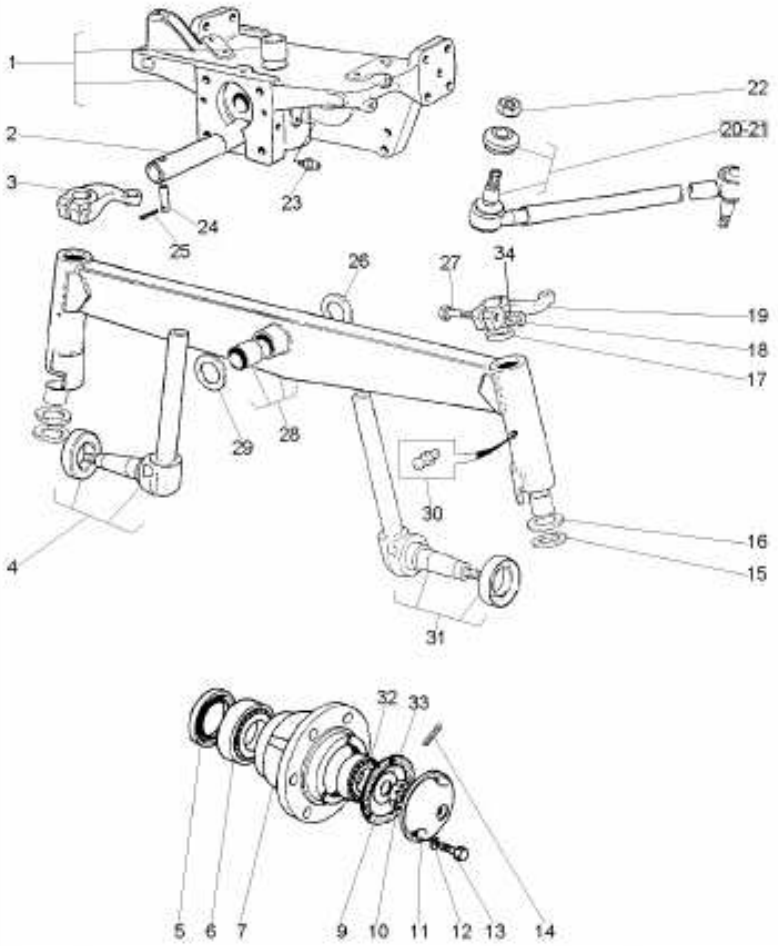

1	3147108M94	👁 60-20 No	**1**	SUPORTE	BRACKET	SOPORTE
2	033991P1		**1**	PINO	PIN	PASADOR
3	3145098M1	▶	**1**	BRAÇO	ARM	BRAZO
4	3149076M91	▶	**1**	EIXO	SHAFT	ARBOL
5	882261M1		**2**	RETENTOR	SEAL	RETEN
6	882554M91		**2**	ROLAMENTO	BEARING	COJINETE
7	2801333M92		**2**	CJ. CUBO	KIT, HUB	JUEGO DE CUBO
9	882282M1		**2**	JUNTA	GASKET	EMPAQUETADURA.
10	882263M1		**2**	PORCA	NUT	TUERCA
11	489173M91		**2**	CALOTA	CAP	TAPA
12	353446X1		**8**	ARRUELA	WASHER	ARANDELA
13	353679X1		**8**	PARAFUSO	BOLT	PERNO
14	354415X1		**2**	CUPILHA	COTTER PIN	PASADOR DOUBLE
15	3148442M1		**2**	ARRUELA	WASHER	ARANDELA
16	3148443M1		**2**	ARRUELA	WASHER	ARANDELA
17	3410391M1		**2**	VEDADOR	SEAL	RETEN
18	353427X1		**2**	PORCA	NUT	TUERCA
19	3145099M1	◀	**1**	BRAÇO	ARM	BRAZO
20	3149072M91	▶	**1**	CJ. BARRA	KIT, DRAWBAR	JGO.BARRA TIRO
21	3149073M91	◀	**1**	CJ. BARRA	KIT, DRAWBAR	JGO.BARRA TIRO
22	353429X1		**4**	PORCA	NUT	TUERCA
23	29951X		**1**	GRAXEIRA	GREASER	ENGRASADOR
24	033992P1		**1**	PINO	PIN	PASADOR
25	195414M1		**1**	GRAMPO	CRAMP	PASADOR
26	898017M2		**X**	CALÇO	SHIM	CALCE
27	361859X1		**2**	PARAFUSO	BOLT	PERNO
28	3149075M92		**1**	CJ. EIXO	KIT, AXLE	JUEGO DE EJE
29	882868M2		**X**	CALÇO	SHIM	CALCE
29	882869M2		**X**	CALÇO	SHIM	CALCE
29	898018M2		**X**	CALÇO	SHIM	CALCE
29	898019M2		**X**	CALÇO	SHIM	CALCE
29	898020M2		**X**	CALÇO	SHIM	CALCE
30	13811X		**2**	GRAXEIRA	GREASER	ENGRASADOR
31	3149077M91	◀	**1**	EIXO	SHAFT	ARBOL
32	645695M91		**2**	ROLAMENTO	BEARING	COJINETE
33	881384M1		**2**	ARRUELA	WASHER	ARANDELA
34	353433X1		**2**	ARRUELA	WASHER	ARANDELA

Sistema De Direção
System Of Direction
Sistema De Dirección

Braço Do Cilíndro
Arm Of Cilinder
Brazo Del Cilíndro

60- 30

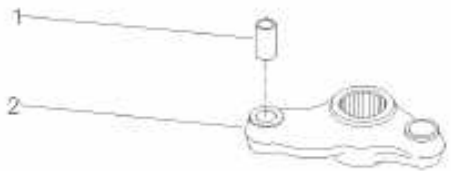

1	3148431M1		**1** BUCHA	BUSH	CASQUILLO
2		042863N1	**1** BRAÇO	ARM	BRAZO

Sistema De Direção
System Of Direction
Sistema De Dirección

Pino Do Cilíndro
Pin Of Cilinder
Alfiler Del Cilindro

60- 35

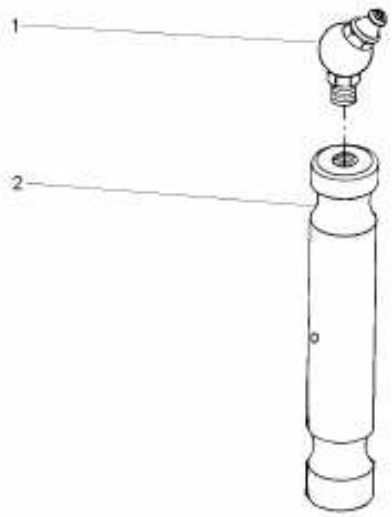

1	29951X	**1** GRAXEIRA	GREASER	ENGRASADOR
2	898363M1	**1** PINO	PIN	PASADOR

Direção Hidrostática
Hydrostatic Steering
Direccion Hidrostática

70-10

2 Rm - Reversão Automática
2 Wd - Automatic Reversion
2 Rm - Reversión Automático

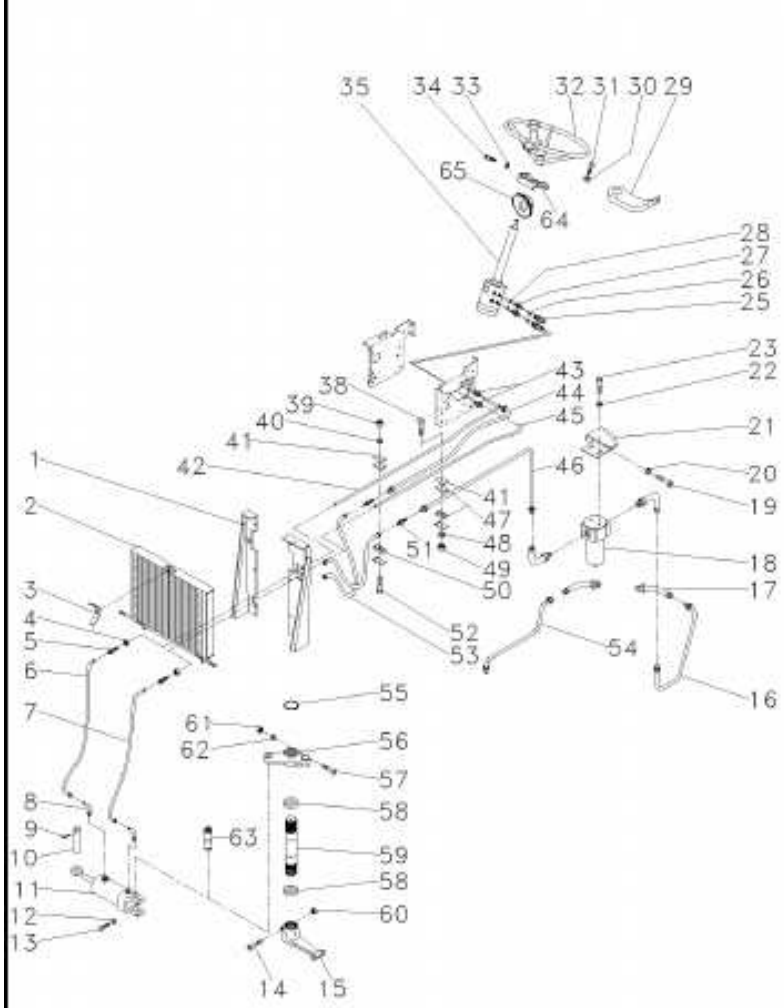

1	022870S1	▶	1	PAINEL	PANEL	PANEL
1	3585398M92	◀	1	CJ. PAINEL	KIT, PANEL	JUEGO DE PANEL
2	035279T1		1	RADIADOR	RADIATOR	RADIADOR
3	3316334M91		1	PORCA	NUT	TUERCA
4	355830X1		2	PORCA	NUT	TUERCA
5	356266X1		2	CONEXÃO	CONNECTION	CONEXION
6	3146937M92		1	MANGUEIRA	HOSE	FLEXIBLE
7	3146904M91		1	MANGUEIRA	HOSE	FLEXIBLE
8	033917T1		2	CONEXÃO	CONNECTION	CONEXION
9	375090X1		1	CUPILHA	COTTER PIN	PASADOR DOUBLE
10	3148787M2		1	PINO	PIN	PASADOR
11	3410721M91	70-25 No	1	CJ. CILINDRO	KIT, CYLINDER	JUEGO DE CILINDR
12	353439X1		2	ARRUELA	WASHER	ARANDELA
13	353725X1		2	PARAFUSO	BOLT	PERNO
14	361859X1		1	PARAFUSO	BOLT	PERNO
15	1676664M1	▼	1	BRAÇO	ARM	BRAZO
16	3412692M91		1	TUBO	PIPE	CANO
17	358782X91		2	CONEXÃO	CONNECTION	CONEXION
18	041619T1	70-30 No	1	FILTRO	FILTER	FILTRO
19	339451X1		3	PARAFUSO	BOLT	PERNO
20	339376X1		3	ARRUELA	WASHER	ARANDELA
21	041621S1		1	SUPORTE	BRACKET	SOPORTE
22	353446X1		2	ARRUELA	WASHER	ARANDELA
23	339124X1		2	PARAFUSO	BOLT	PERNO
25	3019601X91		1	CONEXÃO	CONNECTION	CONEXION
26	1441115X1		2	ANEL "O"	O RING	JUNTA TORICA
27	3019601X91		1	CONEXÃO	CONNECTION	CONEXION
28	1441115X1		2	ANEL "O"	O RING	JUNTA TORICA
29	051744N1	Reversão	1	INTERRUPTOR	SWITCH	INTERRUPTOR
30	339376X1		4	ARRUELA	WASHER	ARANDELA
31	339814X1		4	PARAFUSO	BOLT	PERNO
32	040337T1		1	CJ. VOLANTE	FLYWHEEL ASSY.	CJTO.DE VOLANTE
33	353434X1		4	ARRUELA	WASHER	ARANDELA
34	353691X1		4	PARAFUSO	BOLT	PERNO
35	047157N1	70-20 No	1	UN. HIDROSTÁTICA	STEERING UNIT	UNIDAD DIRECCION
38	353685X1		1	PARAFUSO	BOLT	PERNO
39	353918X1		1	PORCA	NUT	TUERCA
40	353441X1		1	ARRUELA	WASHER	ARANDELA
41	3146897M1		4	REFORÇO	REINFORCEMENT	REFUERZO
42	047358N1	▶	1	CJ. TUBO	TUBE ASSY	CONJ.DE TUBO
44	3409990M91	▲	1	TUBO	PIPE	CANO
45	047356N1	◀	1	CJ. TUBO	TUBE ASSY	CONJ.DE TUBO
46	066948N1		1	TUBO	PIPE	CANO
47	3148668M1		2	BRAÇADEIRA	CLAMP	ABRAZADERA
48	353446X1		1	ARRUELA	WASHER	ARANDELA
49	355565X1		1	PORCA	NUT	TUERCA
50	3146896M1		2	BRAÇADEIRA	CLAMP	ABRAZADERA
51	355528X1		2	CONEXÃO	CONNECTION	CONEXION
52	353508X1		1	PARAFUSO	BOLT	PERNO
53	3587849M91		1	CJ. MANGUEIRA	HOSE ASSY	CONJ.DE MANGUERA

Direção Hidrostática
Hydrostatic Steering
Direccion Hidrostática

70-10

2 Rm - Reversão Automática
2 Wd - Automatic Reversion
2 Rm - Reversión Automático

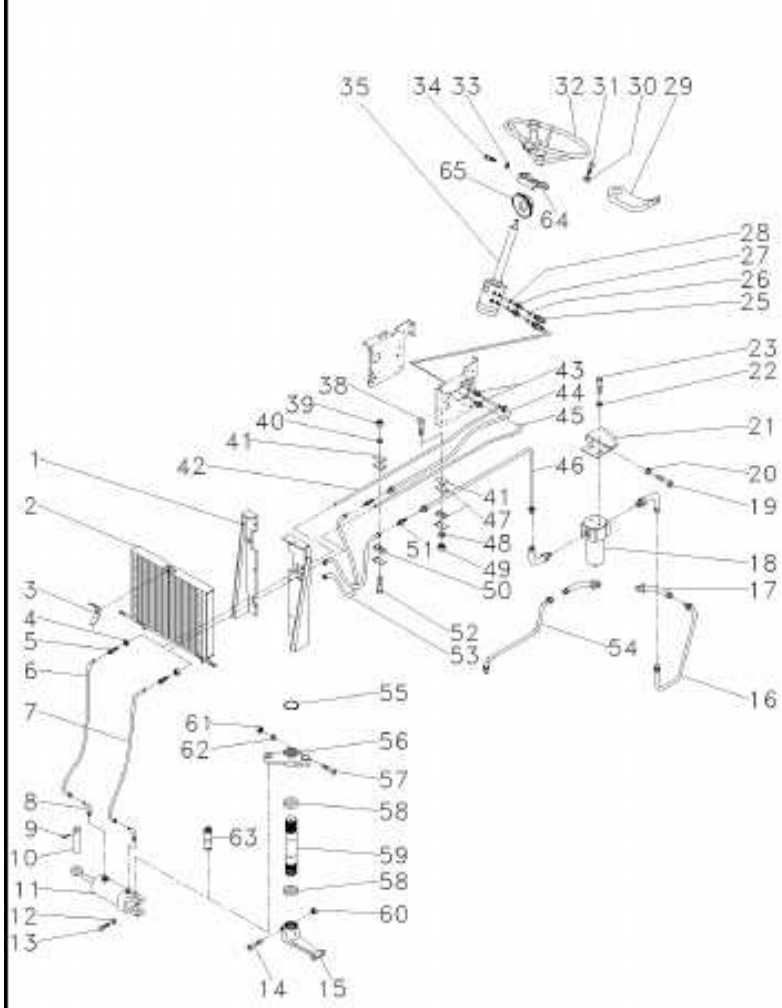

54	3410659M91		**1**	TUBO	PIPE	CANO
55	355917X1		**1**	ANEL TRAVA	CIRCLIP	CIRCULITO
56	042863N1	60-30 No	**1**	CJ. BRAÇO	KIT, ARM	JUEGO DE BRAZO
57	353622X1		**1**	PARAFUSO	BOLT	PERNO
58	196079M1		**2**	VEDADOR	SEAL	RETEN
59	1676666M1		**1**	EIXO	SHAFT	ARBOL
60	195556M2		**1**	PORCA	NUT	TUERCA
61	353427X1		**1**	PORCA	NUT	TUERCA
62	353433X1		**1**	ARRUELA	WASHER	ARANDELA
63	489720M91	60-35 No	**1**	PINO	PIN	PASADOR
64	047424S1		**1**	SUPORTE	BRACKET	SOPORTE
65	2801323M1		**1**	COLAR	COLLAR	COLLAR

Direção Hidrostática
Hydrostatic Steering
Direccion Hidrostática

70-15

2 Rm - Reversão Automática
2 Wd - Automatic Reversion
2 Rm - Reversión Automático

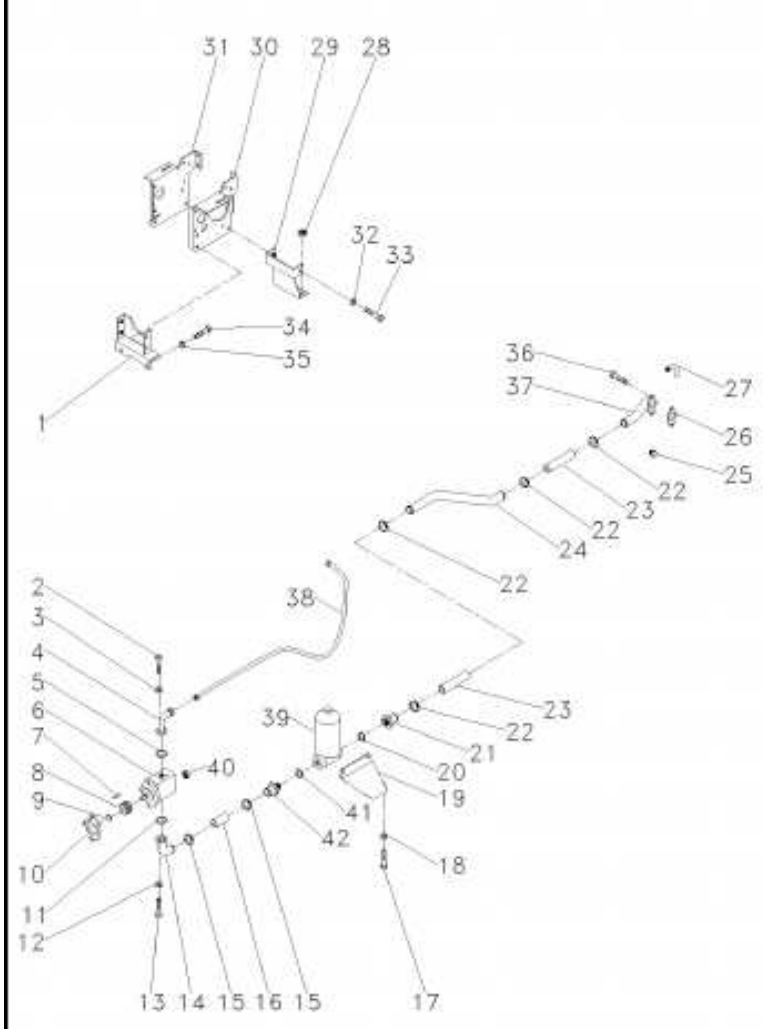

1	033927S1		**1**	SUPORTE	BRACKET	SOPORTE
2	391979X1		**4**	PARAFUSO	BOLT	PERNO
3	339375X1		**4**	ARRUELA	WASHER	ARANDELA
4	040226S1		**1**	FLANGE	FLANGE	PLETINA
5	035881P1		**1**	ANEL "O"	O RING	JUNTA TORICA
6	040631T1		**1**	CJ. BOMBA	KIT, PUMP	BOMBA JUEGO
7	355465X1		**1**	CHAVETA	KEY	CLAVE
8	897159M1		**1**	ENGRENAGEM	GEAR	ENGRANAJE
9	355791X1		**1**	ANEL TRAVA	CIRCLIP	CIRCULITO
10	897148M2		**1**	JUNTA	GASKET	EMPAQUETADURA.
11	3585217M1		**1**	ANEL "O"	O RING	JUNTA TORICA
12	339375X1		**4**	ARRUELA	WASHER	ARANDELA
13	391979X1		**4**	PARAFUSO	BOLT	PERNO
14	040227S1		**1**	FLANGE	FLANGE	PLETINA
15	490802M1		**2**	BRAÇADEIRA	CLAMP	ABRAZADERA
16	3410660M1		**1**	MANGUEIRA	HOSE	FLEXIBLE
17	353691X1		**2**	PARAFUSO	BOLT	PERNO
18	353434X1		**2**	ARRUELA	WASHER	ARANDELA
19	3410054M1		**1**	SUPORTE	BRACKET	SOPORTE
20	831527M1		**1**	ANEL "O"	O RING	JUNTA TORICA
21	1686698M1		**1**	CONEXÃO	CONNECTION	CONEXION
22	490802M1		**4**	BRAÇADEIRA	CLAMP	ABRAZADERA
23	1471640M1		**2**	MANGUEIRA	HOSE	FLEXIBLE
24	3410637M1		**1**	TUBO	PIPE	CANO
25	358724X91		**1**	BUJÃO	PLUG	TAPON
26	1686452M1		**1**	JUNTA	GASKET	EMPAQUETADURA.
27	1686423M91		**1**	CJ. TUBO	TUBE ASSY	CONJ.DE TUBO
28	339054X1		**2**	PORCA	NUT	TUERCA
29	3409745M1		**1**	BASE	BOWL	TAZA
30	047495S1	◀	**1**	SUPORTE	BRACKET	SOPORTE
31	3412523M92	▶	**1**	SUPORTE	BRACKET	SOPORTE
32	353432X1		**4**	ARRUELA	WASHER	ARANDELA
33	339451X1		**4**	PARAFUSO	BOLT	PERNO
34	353698X1		**2**	PARAFUSO	BOLT	PERNO
35	353432X1		**2**	ARRUELA	WASHER	ARANDELA
36	339019X1		**2**	PARAFUSO	BOLT	PERNO
37	3410247M2		**1**	FLANGE	FLANGE	PLETINA
38	040246P1		**1**	MANGUEIRA	HOSE	FLEXIBLE
39	3412237M91	70-45 No	**1**	FILTRO	FILTER	FILTRO
40	355566X1		**1**	PORCA	NUT	TUERCA
41	831527M1		**1**	ANEL "O"	O RING	JUNTA TORICA
42	3410661M1		**1**	ADAPTADOR	ADAPTOR	ADAPTADOR

Sistema De Direção System Of Direction Sistema De Dirección	Coluna E Hidrostática Column And Hidrostatic Columna E Hidrostatica	70- 20

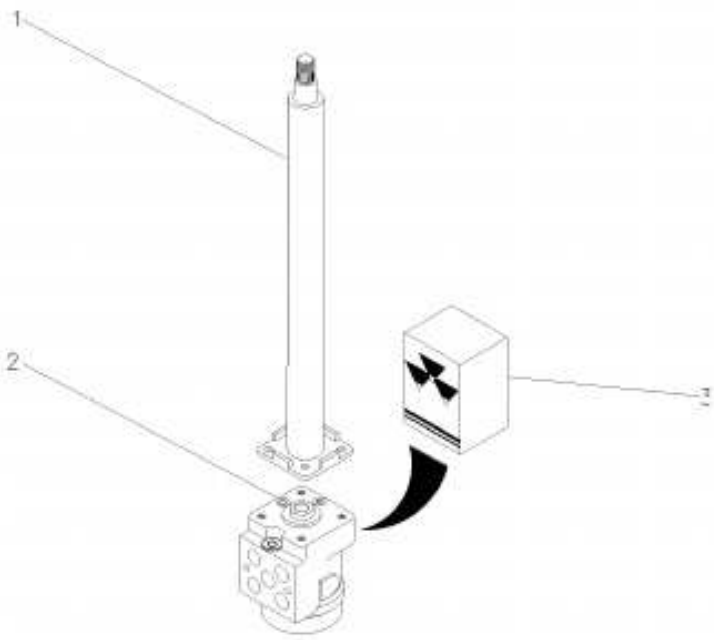

1	047811T1		**1**	COLUNA DIREÇÃO	STEERING COLUMN	COLUMNA DIRECC
2	047158T1		**1**	UN. HIDROSTÁTICA	STEERING UNIT	UNIDAD DIRECCION
3	048831R1		**1**	JG. REPARO	KIT,REPAIR	JUEGO REPARACION

Cilindro Hidráulico Da Direção
Steering Hydraulic Ram
Cilindro Hidraulico De La Direccion

70-25

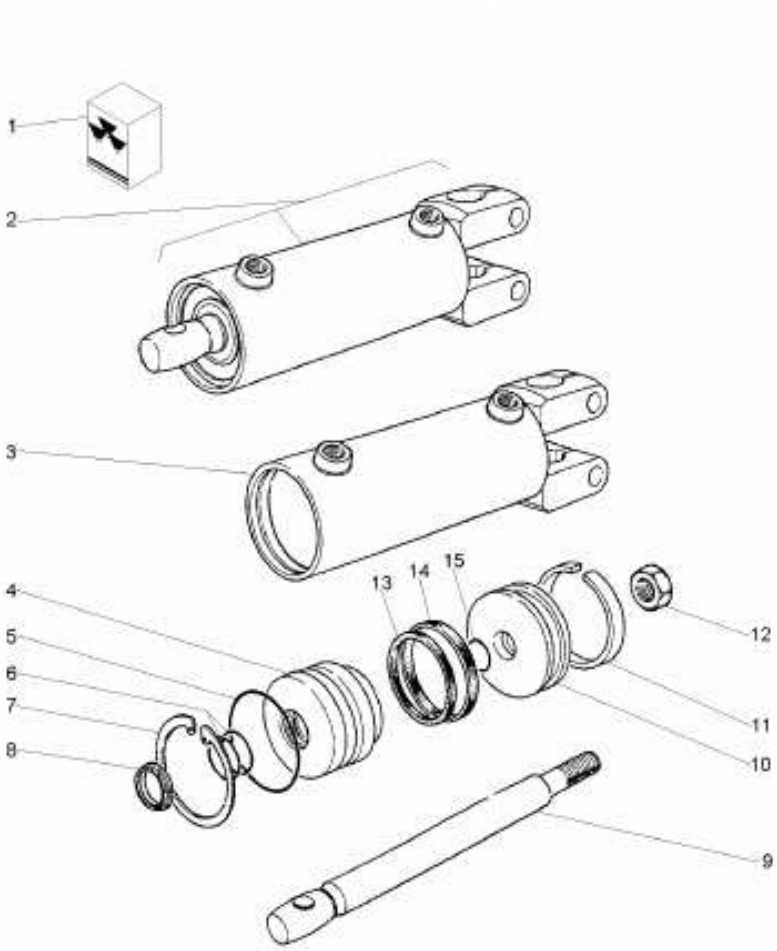

1	3176477M91	2		**1** JG. REPARO	KIT, REPAIR	JUEGO REPARACION
2			3410721M91	**1** CILINDRO	CYLINDER	CILINDRO
3		2	3410721M91	**1** CORPO	BODY	CUERPO
4	3176475M1	2		**1** TAMPA	COVER	CUBIERTA
5		1		**1** ANEL "O"	O RING	JUNTA TORICA
6		1		**2** ANEL "O"	O RING	JUNTA TORICA
7	3176476M1	2		**1** ANEL TRAVA	CIRCLIP	CIRCULITO
8		1		**1** ANEL "O"	O RING	JUNTA TORICA
9	3730372M1	2		**1** HASTE	SPINDLE	MANGUETA
10	3176474M1	2		**1** PISTÃO	PISTON	PISTON
11		1		**1** ANEL	RING	ARO
12	3176473M1	2		**1** PORCA	NUT	TUERCA
13		1		**1** ANEL "O"	O RING	JUNTA TORICA
14		1		**1** ANEL	RING	ARO
15		1		**1** ANEL "O"	O RING	JUNTA TORICA

Filtro
Filter
Filtro

70- 30

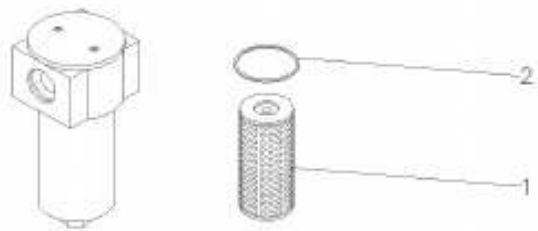

1	040851R1		**1**	ELEMENTO	ELEMENT	ELEMENTO
2	359188X1	HDA	**1**	ANEL "O"	O RING	JUNTA TORICA
2	832845M1	PARKER	**1**	ANEL "O"	O RING	JUNTA TORICA

Sistema Hidráulico
Hydraulic System
Sistema Hidráulico

70-35

Reversão Automática
Automatic Reversion
Reversión Automático

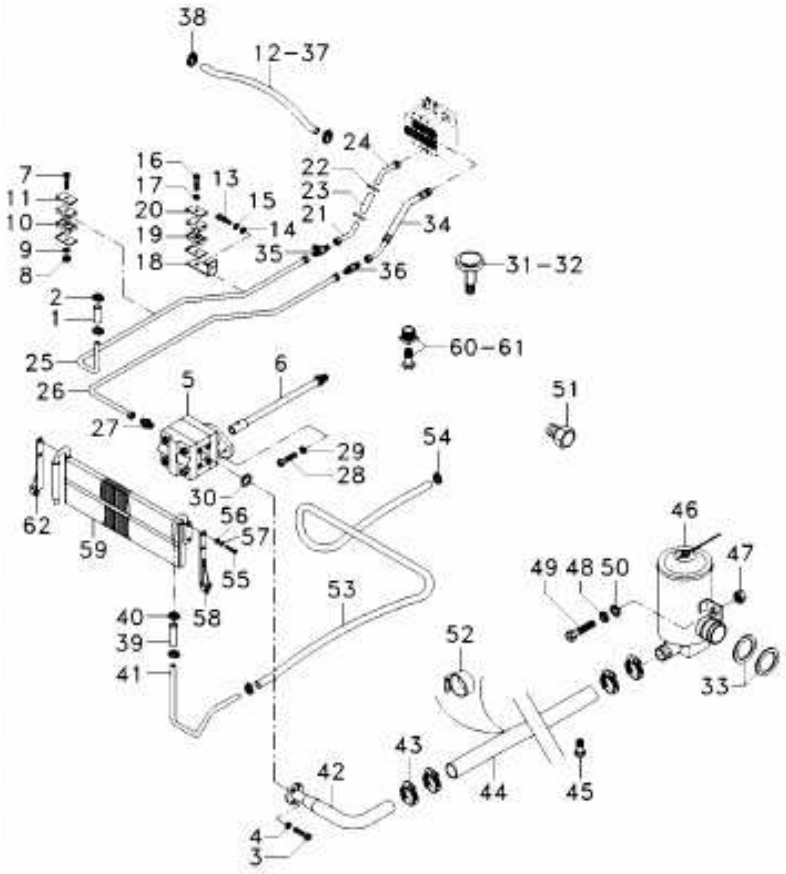

1	028058P1		1	MANGUEIRA	HOSE	FLEXIBLE
2	490802M1		2	BRAÇADEIRA	CLAMP	ABRAZADERA
3	357870X1		4	PARAFUSO	BOLT	PERNO
4	353434X1		4	ARRUELA	WASHER	ARANDELA
5	034355T1		1	BOMBA	PUMP	BOMBA
6	063117N1	70-60 No	1	CJ. EIXO	KIT, AXLE	JUEGO DE EJE
7	362455X1		1	PARAFUSO	BOLT	PERNO
8	355566X1		1	PORCA	NUT	TUERCA
9	353434X1		1	ARRUELA	WASHER	ARANDELA
10	028317P1		2	COXIM	MOUNTING	MONTANTE
11	028318P1		2	GRAMPO	CRAMP	PASADOR
12	034635P1		1	MANGUEIRA	HOSE	FLEXIBLE
13	339451X1		1	PARAFUSO	BOLT	PERNO
14	390734X1		1	ARRUELA	WASHER	ARANDELA
15	339376X1		1	ARRUELA	WASHER	ARANDELA
16	362455X1		1	PARAFUSO	BOLT	PERNO
17	353434X1		1	ARRUELA	WASHER	ARANDELA
18	037736P1		1	SUPORTE	BRACKET	SOPORTE
19	028317P1		2	COXIM	MOUNTING	MONTANTE
20	028318P1		2	GRAMPO	CRAMP	PASADOR
21	024510N1		1	CJ. TUBO	TUBE ASSY	CONJ.DE TUBO
22	490802M1		2	BRAÇADEIRA	CLAMP	ABRAZADERA
23	3585084M1		1	MANGUEIRA	HOSE	FLEXIBLE
24	024510N1		1	CJ. TUBO	TUBE ASSY	CONJ.DE TUBO
25	028028N1		1	CJ. TUBO	KIT, PIPE	JUEGO CANO
26	028038N1		1	CJ. TUBO	KIT, PIPE	JUEGO CANO
27	832161M91		1	CONEXÃO	CONNECTION	CONEXION
28	354277X1		2	PARAFUSO	BOLT	PERNO
29	353439X1		2	ARRUELA	WASHER	ARANDELA
30	359305X1		1	ANEL "O"	O RING	JUNTA TORICA
31	861997M92		1	RESPIRO	BREATHER	RESPIRADERO
32	489997M93		1	RESPIRO	BREATHER	RESPIRADERO
33	376971X1		2	ANEL "O"	O RING	JUNTA TORICA
34	028053T1		1	MANGUEIRA	HOSE	FLEXIBLE
35	356564X1		1	CONEXÃO	CONNECTION	CONEXION
36	356864X1		1	CONEXÃO	CONNECTION	CONEXION
38	490802M1		2	BRAÇADEIRA	CLAMP	ABRAZADERA
39	028329P1		1	MANGUEIRA	HOSE	FLEXIBLE
40	490802M1		2	BRAÇADEIRA	CLAMP	ABRAZADERA
41	028011P1		1	TUBO RETORNO	LEAK-OFF PIPE	TUBO DE ESCAPE.
42	028034S1		1	TUBO	PIPE	CANO
43	1440859X1		4	BRAÇADEIRA	CLAMP	ABRAZADERA
44	028103P1		1	MANGUEIRA	HOSE	FLEXIBLE
45	503658M91		1	BUJÃO	PLUG	TAPON
46	028106T1	70-40 No	1	FILTRO	FILTER	FILTRO
47	355566X1		1	PORCA	NUT	TUERCA
48	353434X1		1	ARRUELA	WASHER	ARANDELA
49	353693X1		1	PARAFUSO	BOLT	PERNO
50	353771X1		2	ARRUELA	WASHER	ARANDELA
51	028314T1		2	TAMPA INSPEÇÃO	INSPECTION COVER	TAPA INSPECCION

Sistema Hidráulico
Hydraulic System
Sistema Hidráulico

70-35

Reversão Automática
Automatic Reversion
Reversión Automático

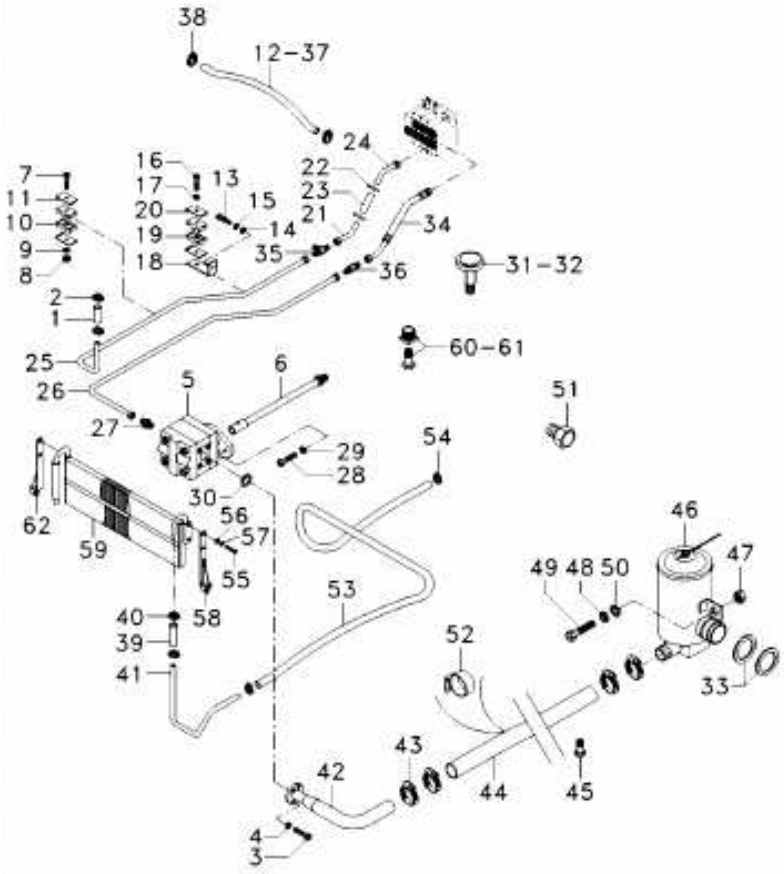

52	3585323M3		**1**	BRAÇADEIRA	CLAMP	ABRAZADERA
53	028056P1		**1**	MANGUEIRA	HOSE	FLEXIBLE
54	490802M1		**3**	BRAÇADEIRA	CLAMP	ABRAZADERA
55	353679X1		**4**	PARAFUSO	BOLT	PERNO
56	353446X1		**4**	ARRUELA	WASHER	ARANDELA
57	829185M1		**4**	ARRUELA	WASHER	ARANDELA
58	028315S1	◀	**1**	SUPORTE	BRACKET	SOPORTE
59	035278T1		**1**	RADIADOR	RADIATOR	RADIADOR
60	863129M1		**1**	BUJÃO	PLUG	TAPON
61	358721X91		**1**	BUJÃO	PLUG	TAPON
62	028316S1	▶	**1**	SUPORTE	BRACKET	SOPORTE

Filtro De Óleo
Oil Filter
Filtro De Aceite

70- 40

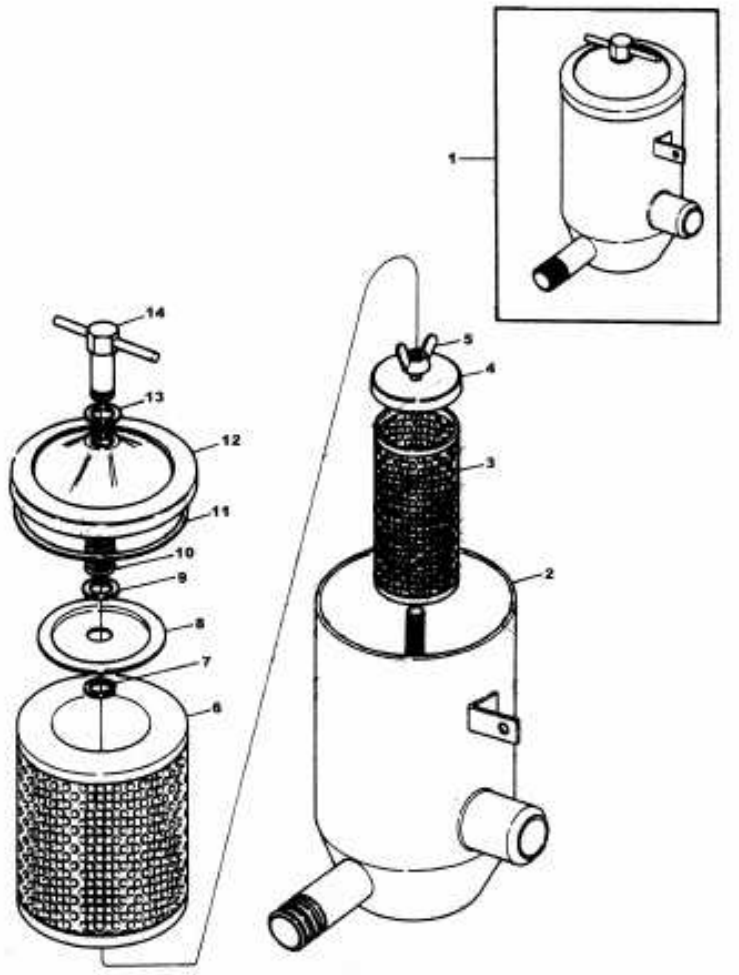

1	028106T1		**1**	FILTRO	FILTER	FILTRO
2		028106T1	**1**	CARCAÇA	HOUSING	ALOJAMIENTO
3	1484052M1	1 Interno	**1**	ELEMENTO	ELEMENT	ELEMENTO
4	846485M1	1	**1**	CAPA	BOOT	PROTECCION
5	355594X1	1	**1**	PORCA	NUT	TUERCA
6	1484054M2	1	**1**	ELEMENTO	ELEMENT	ELEMENTO
7	355914X1	1	**1**	ANEL TRAVA	CIRCLIP	CIRCULITO
8	1852801M1	1	**1**	PLACA	PLATE	PLATO
9	1852800M1	1	**1**	ARRUELA	WASHER	ARANDELA
10	1852803M1	1	**1**	MOLA	SPRING	RESORTE
11	1852779M1	1	**1**	JUNTA	GASKET	EMPAQUETADURA.
12	1852802M1	1	**1**	TAMPA	COVER	CUBIERTA
13	1852797M1	1	**1**	JUNTA	GASKET	EMPAQUETADURA.
14	1852798M1	1	**1**	PORCA	NUT	TUERCA

Filtro De Óleo
Oil Filter
Filtro De Aceite

70-45

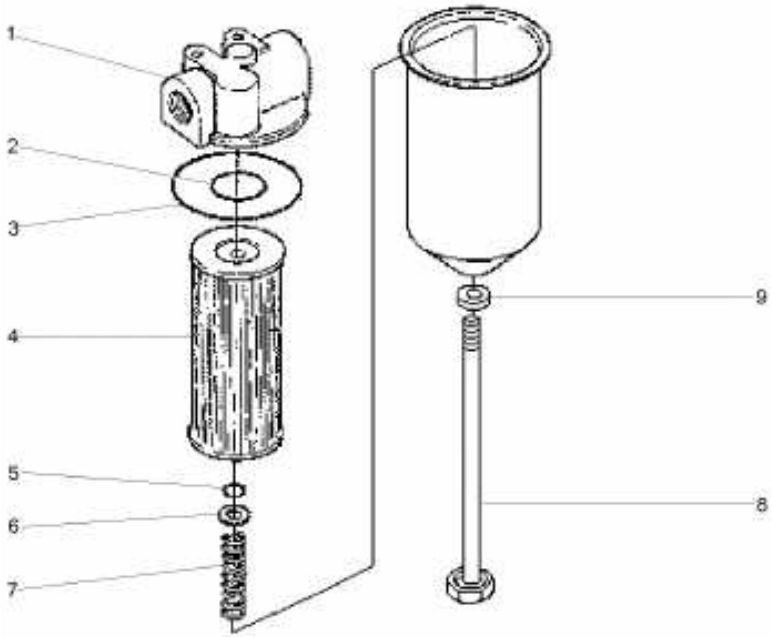

1	3473765M1	**1** TAMPA	COVER	CUBIERTA
2	1001465M1	**1** ANEL "O"	O RING	JUNTA TORICA
3	3176852M1	**1** ANEL "O"	O RING	JUNTA TORICA
4	3589166M91	**1** ELEMENTO	ELEMENT	ELEMENTO
5	3176854M1	**1** ANEL "O"	O RING	JUNTA TORICA
6	3176855M1	**1** ARRUELA	WASHER	ARANDELA
7	3176856M1	**1** MOLA	SPRING	RESORTE
8	3176858M1	**1** PARAFUSO	BOLT	PERNO
9	3473771M1	**1** ARRUELA	WASHER	ARANDELA

Instalação Hidráulica
Hydraulic Instalation
Instalación Hidraulica

70-50

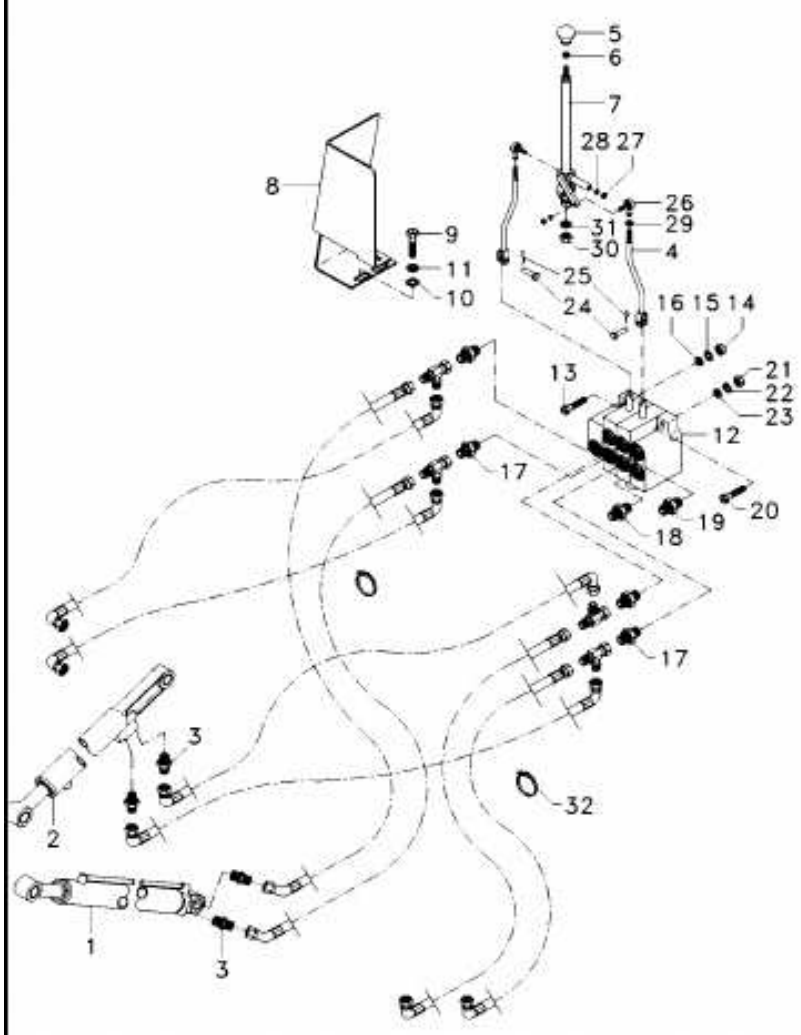

1	047492T3	Levante Carreg.	**2** CJ. CILINDRO	KIT, CYLINDER	JUEGO DE CILINDR
2	047493T3	Caçamba	**2** CJ. CILINDRO	KIT, CYLINDER	JUEGO DE CILINDR
3	835013M91		**8** CONEXÃO	CONNECTION	CONEXION
4	024930S1		**2** TIRANTE	ROD	VARILLA
5	028214P1		**1** MANÍPULO	KNOB	POMO
6	353430X1		**1** PORCA	NUT	TUERCA
7	024484S1		**1** ALAVANCA	LEVER	PALANCA
8	028151S1		**1** ENVOLTÓRIO	NOSE	NARIZ
9	353693X1		**3** PARAFUSO	BOLT	PERNO
10	353756X1		**3** ARRUELA	WASHER	ARANDELA
11	353434X1		**3** ARRUELA	WASHER	ARANDELA
12	058251T1	Dianteiro	**1** CJ. COMANDO	KIT, ACTUATOR	JUEGO ACTUADOR
12	058342R1	Corpo Admissão	**1** JG. REPARO	KIT, REPAIR	JUEGO REPARACION
12	058344R1	Corpo Caçamba	**1** JG. REPARO	KIT, REPAIR	JUEGO REPARACION
12	058344R1	Braço Levante	**1** JG. REPARO	KIT, REPAIR	JUEGO REPARACION
12	058346R1	Corpo Saída	**1** JG. REPARO	KIT, REPAIR	JUEGO REPARACION
13	353725X1		**2** PARAFUSO	BOLT	PERNO
14	375098X1		**2** PORCA	NUT	TUERCA
15	353758X1		**2** ARRUELA	WASHER	ARANDELA
16	353439X1		**2** ARRUELA	WASHER	ARANDELA
17	365715X91		**4** CONEXÃO	CONNECTION	CONEXION
18	835014M91		**1** CONEXÃO	CONNECTION	CONEXION
19	832161M91		**1** CONEXÃO	CONNECTION	CONEXION
20	354651X1		**1** PARAFUSO	SCREW	TORNILLO
21	375098X1		**3** PORCA	NUT	TUERCA
22	353758X1		**1** ARRUELA	WASHER	ARANDELA
23	353439X1		**1** ARRUELA	WASHER	ARANDELA
24	195236M1		**2** PINO	PIN	PASADOR
25	354055X1		**2** CUPILHA	COTTER PIN	PASADOR DOUBLE
26	035120T2		**2** TERMINAL	END	EXTREMO
27	353916X1		**1** PORCA	NUT	TUERCA
28	353446X1		**1** ARRUELA	WASHER	ARANDELA
29	353916X1		**1** PORCA	NUT	TUERCA
30	891861M1		**1** PORCA	NUT	TUERCA
31	353433X1		**1** ARRUELA	WASHER	ARANDELA
32	3148223M1		**2** BRAÇADEIRA	CLAMP	ABRAZADERA
33	364704X1		**4** CONEXÃO "T"	CONNECTION T	CONEXION T
34	024507T1		**1** MANGUEIRA	HOSE	FLEXIBLE
35	024506T1		**1** MANGUEIRA	HOSE	FLEXIBLE
36	024503T1		**1** MANGUEIRA	HOSE	FLEXIBLE
37	024504T1		**1** MANGUEIRA	HOSE	FLEXIBLE
38	024500T1		**2** MANGUEIRA	HOSE	FLEXIBLE
39	024501T1		**2** MANGUEIRA	HOSE	FLEXIBLE

Instalação Hidráulica
Hydraulic Instalation
Instalación Hidraulica

70-55

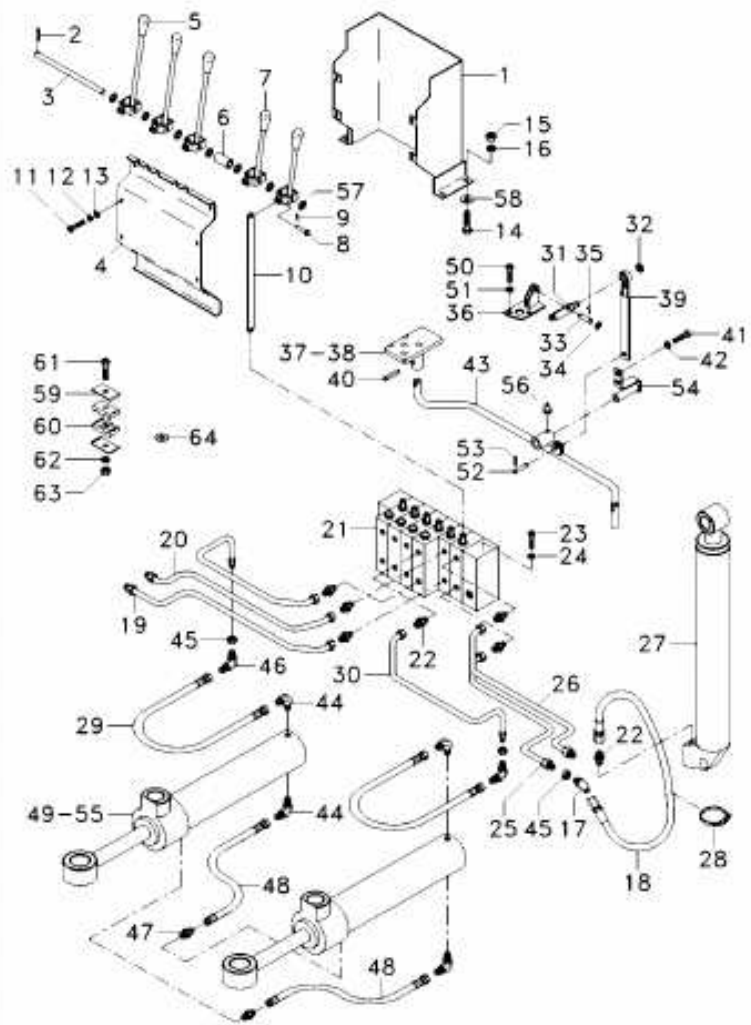

1	3409016M91		**1**	SUPORTE	BRACKET	SOPORTE
2	3408091M1		**1**	EIXO	SHAFT	ARBOL
3	356939X1		**1**	PINO	PIN	PASADOR
4	3409022M91		**1**	TAMPA	COVER	CUBIERTA
5	2802654M91		**3**	ALAVANCA	LEVER	PALANCA
6	3409050M1		**1**	ESPAÇADOR	SPACER	PIEZA DISTANCIA
7	2802656M91		**2**	ALAVANCA	LEVER	PALANCA
8	195234M1		**11**	PINO	PIN	PASADOR
9	354055X1		**11**	CUPILHA	COTTER PIN	PASADOR DOUBLE
10	3412014M1		**5**	TIRANTE	ROD	VARILLA
11	353501X1		**6**	PARAFUSO	BOLT	PERNO
12	353441X1		**6**	ARRUELA	WASHER	ARANDELA
13	829185M1		**6**	ARRUELA	WASHER	ARANDELA
14	354648X1		**4**	PARAFUSO	BOLT	PERNO
15	375098X1		**4**	PORCA	NUT	TUERCA
16	353439X1		**4**	ARRUELA	WASHER	ARANDELA
17	363907X1		**4**	COTOVELO	ELBOW	CODO
18	843388M3		**4**	MANGUEIRA	HOSE	FLEXIBLE
19	3409056M91		**1**	TUBO	PIPE	CANO
20	3409062M91		**1**	TUBO	PIPE	CANO
21	058407T1		**1**	CJ. COMANDO	KIT, ACTUATOR	JUEGO ACTUADOR
21	058392R1	Corpo Admissão	**1**	JG. REPARO	KIT, REPAIR	JUEGO REPARACION
21	058394R1	Corpo Torre	**1**	JG. REPARO	KIT, REPAIR	JUEGO REPARACION
21	058396R1	Braço/Caçamba	**1**	JG. REPARO	KIT, REPAIR	JUEGO REPARACION
21	058396R1	Corpo Giro	**1**	JG. REPARO	KIT, REPAIR	JUEGO REPARACION
21	058400R1	Corpo Sapata	**1**	JG. REPARO	KIT, REPAIR	JUEGO REPARACION
21	058402R1	Corpo Saída	**1**	JG. REPARO	KIT, REPAIR	JUEGO REPARACION
22	832159M91		**10**	CONEXÃO	CONNECTION	CONEXION
23	353723X1		**3**	PARAFUSO	BOLT	PERNO
24	353439X1		**3**	ARRUELA	WASHER	ARANDELA
25	3409058M91		**1**	TUBO	PIPE	CANO
26	3409060M91		**1**	TUBO	PIPE	CANO
27	047494T3		**2**	CJ. CILINDRO	KIT, CYLINDER	JUEGO DE CILINDR
27	065261R1		**1**	JG. REPARO	KIT, REPAIR	JUEGO REPARACION
28	3225356M1		**2**	BRAÇADEIRA	CLAMP	ABRAZADERA
29	844419M1		**2**	MANGUEIRA	HOSE	FLEXIBLE
30	3412089M91		**2**	MANGUEIRA	HOSE	FLEXIBLE
31	3585859M1		**1**	ALAVANCA	LEVER	PALANCA
32	3409397M1		**1**	ANEL	RING	ARO
33	3409070M1		**1**	PINO	PIN	PASADOR
34	353756X1		**1**	ARRUELA	WASHER	ARANDELA
35	354048X1		**1**	CUPILHA	COTTER PIN	PASADOR DOUBLE
36	3409071M91		**1**	SUPORTE	BRACKET	SOPORTE
37	3587912M91	▶	**1**	PEDAL	PEDAL	PEDAL
38	3587914M91	◀	**1**	PEDAL	PEDAL	PEDAL
39	3585858M91		**1**	CJ. TIRANTE	KIT, ROD	JUEGO DE BIELAS
40	357631X1		**2**	PINO	PIN	PASADOR
41	353517X1		**2**	PARAFUSO	BOLT	PERNO
42	353446X1		**2**	ARRUELA	WASHER	ARANDELA
43	3409074M91		**1**	TIRANTE	ROD	VARILLA

Instalação Hidráulica
Hydraulic Instalation
Instalación Hidraulica

70-55

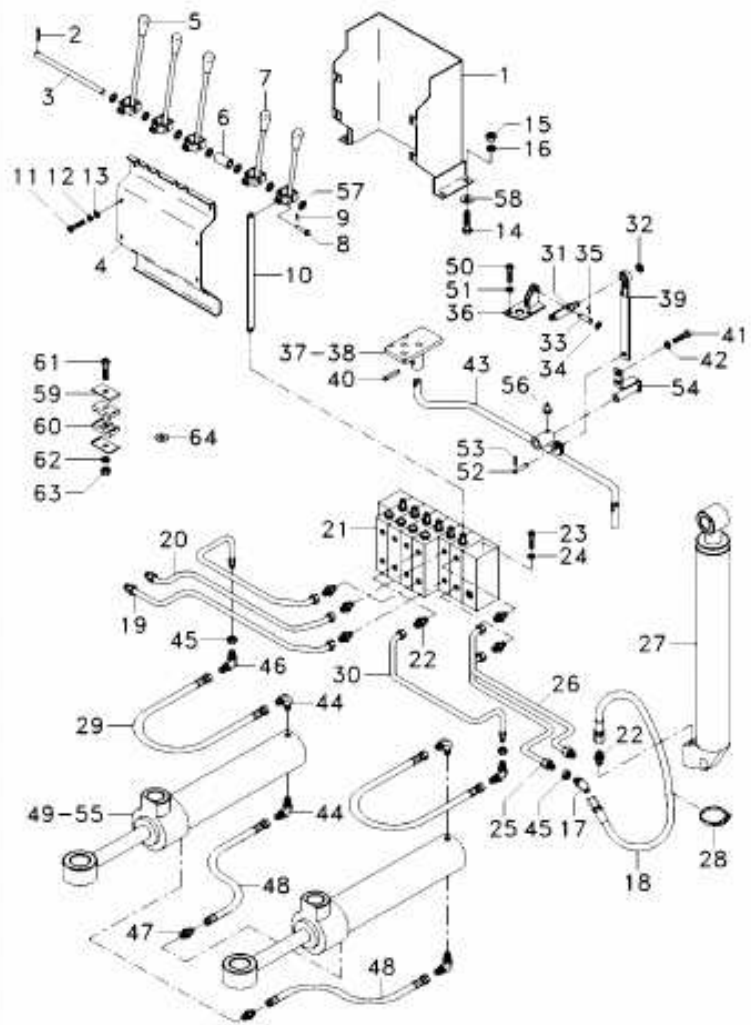

44	358762X91		**4**	CONEXÃO	CONNECTION	CONEXION
45	356614X1		**6**	PORCA	NUT	TUERCA
46	361194X1		**2**	COTOVELO	ELBOW	CODO
47	358743X91		**2**	CONEXÃO	CONNECTION	CONEXION
48	844413M1		**2**	MANGUEIRA	HOSE	FLEXIBLE
49	3409133M94	Giro	**2**	CJ. CILINDRO	KIT, CYLINDER	JUEGO DE CILINDR
50	353517X1		**2**	PARAFUSO	BOLT	PERNO
51	353446X1		**2**	ARRUELA	WASHER	ARANDELA
52	3409083M1		**1**	PINO	PIN	PASADOR
53	3409397M1		**2**	ANEL	RING	ARO
54	3409092M91		**1**	EIXO	SHAFT	ARBOL
56	13811X		**1**	GRAXEIRA	GREASER	ENGRASADOR
57	339596X1		**X**	ARRUELA	WASHER	ARANDELA
58	2802767M1		**X**	ARRUELA	WASHER	ARANDELA
59	028318P1		**3**	GRAMPO	CRAMP	PASADOR
60	028317P1		**3**	COXIM	MOUNTING	MONTANTE
61	354267X1		**2**	PARAFUSO	BOLT	PERNO
62	353434X1		**2**	ARRUELA	WASHER	ARANDELA
63	339402X1		**2**	PORCA	NUT	TUERCA
64	353756X1		**1**	ARRUELA	WASHER	ARANDELA

Eixo
Shaft
Eje

70-60

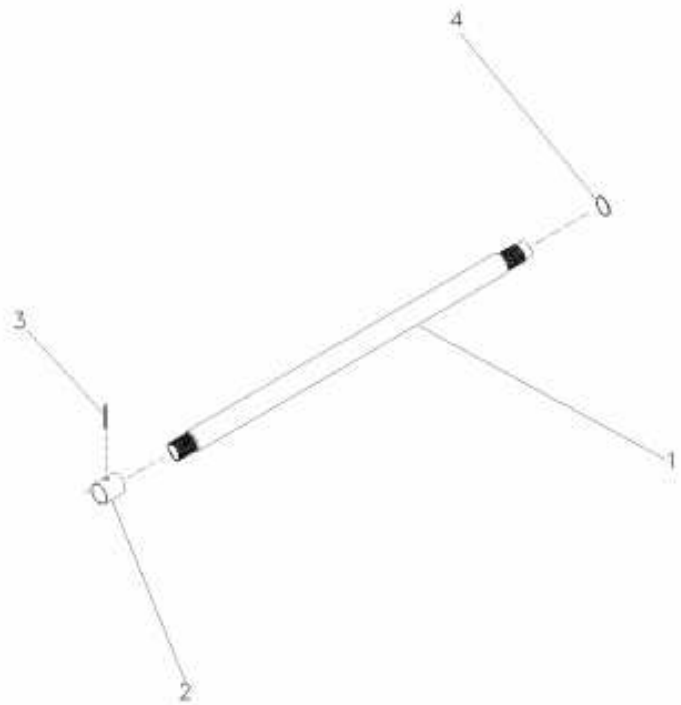

1	063111P1	**1** EIXO	SHAFT	ARBOL
2	062580P1	**1** LUVA ACOPLAMENTO	COUPLING SLEEVE	COUPLING SLEEVE
3	357632X1	**1** PINO	PIN	PASADOR
4	1440523X1	**1** ANEL TRAVA	CIRCLIP	CIRCULITO

Instalação Hidráulica
Hydraulic Instalation
Instalación Hidraulica

70-65

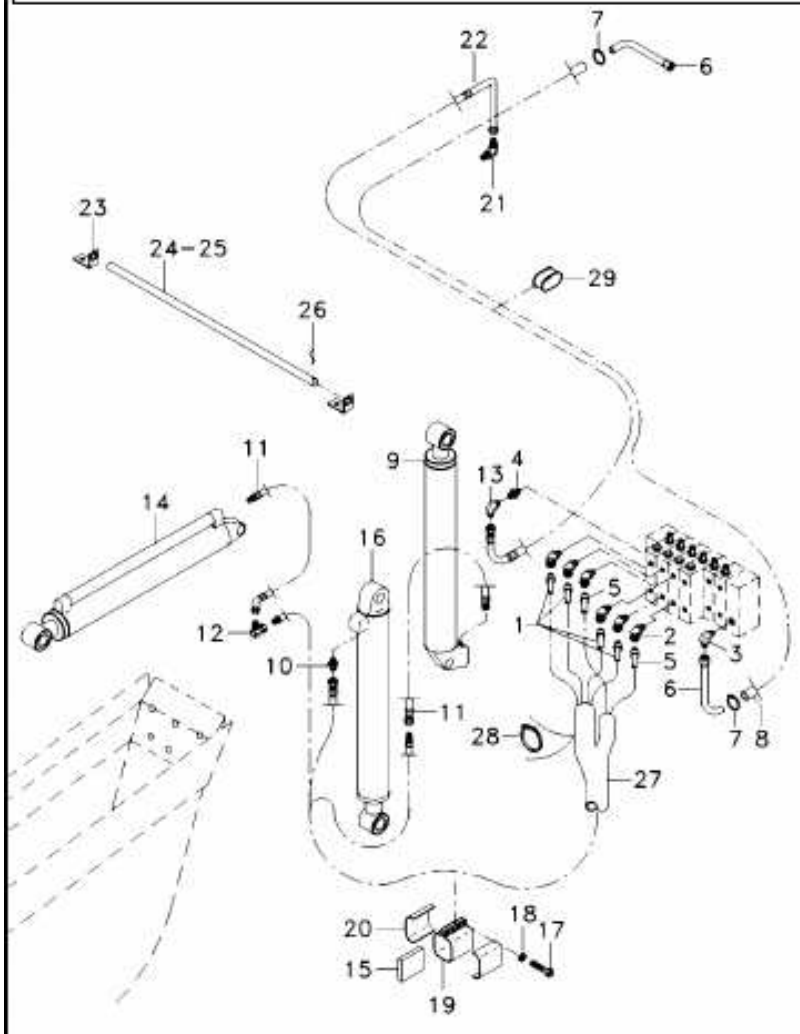

1	036953T1		**4**	CJ. MANGUEIRA	HOSE ASSY	CON.DE MANGUERA
2	835010M91		**1**	CONEXÃO	CONNECTION	CONEXION
3	364574X91		**1**	COTOVELO	ELBOW	CODO
4	832161M91		**1**	CONEXÃO	CONNECTION	CONEXION
5	036951T1		**2**	CJ. MANGUEIRA	HOSE ASSY	CON.DE MANGUERA
6	028101N1		**2**	CJ. TUBO	KIT, PIPE	JUEGO CANO
7	490801M1		**4**	BRAÇADEIRA	CLAMP	ABRAZADERA
8	028099P1		**1**	MANGUEIRA	HOSE	FLEXIBLE
9	052078T3	Lança	**1**	CJ. CILINDRO	KIT, CYLINDER	JUEGO DE CILINDR
9	065316R1		**1**	JG. REPARO	KIT, REPAIR	JUEGO REPARACION
10	835013M91		**2**	CONEXÃO	CONNECTION	CONEXION
11	3589586M91		**4**	CJ. MANGUEIRA	HOSE ASSY	CON.DE MANGUERA
12	3410048M91		**4**	COTOVELO	ELBOW	CODO
13	3410425M91		**1**	CONEXÃO	CONNECTION	CONEXION
14	052056T3	Caçamba Tras.	**1**	CJ. CILINDRO	KIT, CYLINDER	JUEGO DE CILINDR
14	065320R1		**1**	JG. REPARO	KIT, REPAIR	JUEGO REPARACION
15	037000P1		**1**	ESPAÇADOR	SPACER	PIEZA DISTANCIA
16	052038T3		**1**	CJ. CILINDRO	KIT, CYLINDER	JUEGO DE CILINDR
16	065312R1		**1**	JG. REPARO	KIT, REPAIR	JUEGO REPARACION
17	353666X1		**4**	PARAFUSO	BOLT	PERNO
18	353441X1		**4**	ARRUELA	WASHER	ARANDELA
19	3411863M91		**1**	BRAÇADEIRA	CLAMP	ABRAZADERA
20	3411862M1		**2**	PROTEÇÃO	GUARD	DEFENSA
21	358766X91		**1**	CONEXÃO	CONNECTION	CONEXION
22	028100T1		**1**	MANGUEIRA	HOSE	FLEXIBLE
23	036297P1		**2**	CANTONEIRA	ANGLE	ANGULO
24	036298P1		**1**	TUBO	PIPE	CANO
25	036299P1		**1**	MANGUEIRA	HOSE	FLEXIBLE
26	354059X1		**2**	CONTRAPINO	DOWEL	CENTRAJE
27	040368P1		**2**	MANGUEIRA	HOSE	FLEXIBLE
28	3148223M1		**1**	BRAÇADEIRA	CLAMP	ABRAZADERA
29	3585323M3		**1**	BRAÇADEIRA	CLAMP	ABRAZADERA

Sistema Hidráulico
Hydraulic System
Sistema Hidráulico

70-70

Reversão Mecânica
Mechanical Reversion
Reversión Mecánico

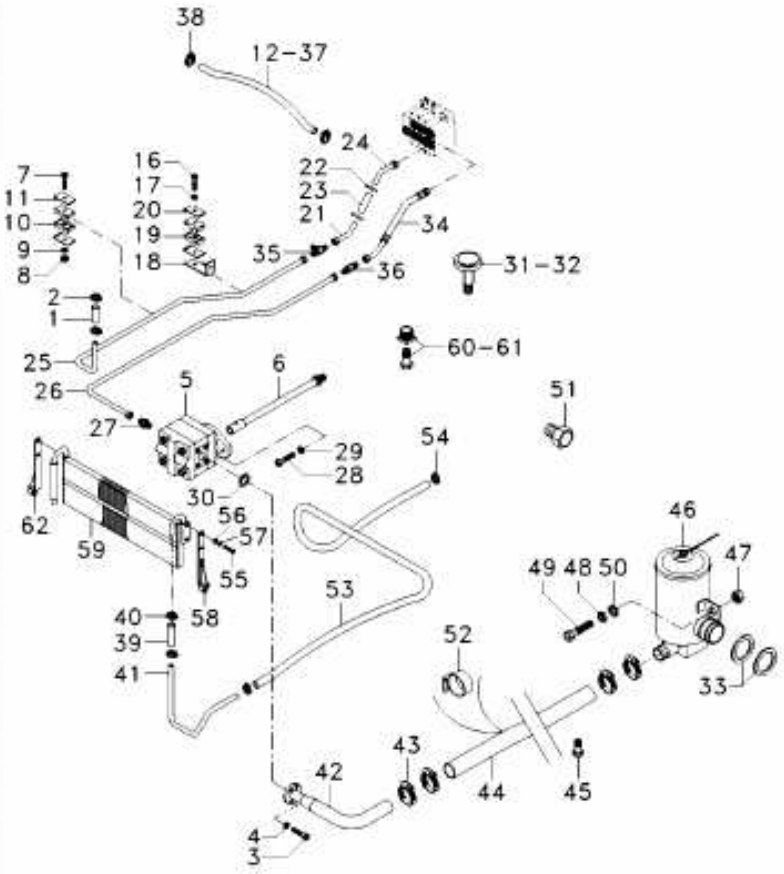

1	028058P1		1	MANGUEIRA	HOSE	FLEXIBLE
2	490802M1		2	BRAÇADEIRA	CLAMP	ABRAZADERA
3	357870X1		4	PARAFUSO	BOLT	PERNO
4	353434X1		4	ARRUELA	WASHER	ARANDELA
5	034355T1		1	BOMBA	PUMP	BOMBA
6	063117N1	70-60 No	1	CJ. EIXO	KIT, AXLE	JUEGO DE EJE
7	362455X1		1	PARAFUSO	BOLT	PERNO
8	355566X1		1	PORCA	NUT	TUERCA
9	353434X1		1	ARRUELA	WASHER	ARANDELA
10	028317P1		2	COXIM	MOUNTING	MONTANTE
11	028318P1		2	GRAMPO	CRAMP	PASADOR
16	362455X1		1	PARAFUSO	BOLT	PERNO
17	353434X1		1	ARRUELA	WASHER	ARANDELA
18	037736P1		1	SUPORTE	BRACKET	SOPORTE
19	028317P1		2	COXIM	MOUNTING	MONTANTE
20	028318P1		2	GRAMPO	CRAMP	PASADOR
21	024510N1		1	CJ. TUBO	TUBE ASSY	CONJ.DE TUBO
22	490802M1		2	BRAÇADEIRA	CLAMP	ABRAZADERA
23	3585084M1		1	MANGUEIRA	HOSE	FLEXIBLE
24	024510N1		1	CJ. TUBO	TUBE ASSY	CONJ.DE TUBO
25	028028N1		1	CJ. TUBO	KIT, PIPE	JUEGO CANO
26	028038N1		1	CJ. TUBO	KIT, PIPE	JUEGO CANO
27	832161M91		1	CONEXÃO	CONNECTION	CONEXION
28	354277X1		2	PARAFUSO	BOLT	PERNO
29	353439X1		2	ARRUELA	WASHER	ARANDELA
30	359305X1		1	ANEL "O"	O RING	JUNTA TORICA
31	861997M92		1	RESPIRO	BREATHER	RESPIRADERO
32	489997M93		1	RESPIRO	BREATHER	RESPIRADERO
33	376971X1		2	ANEL "O"	O RING	JUNTA TORICA
34	028053T1		1	MANGUEIRA	HOSE	FLEXIBLE
35	356564X1		1	CONEXÃO	CONNECTION	CONEXION
36	356864X1		1	CONEXÃO	CONNECTION	CONEXION
37	028057P1		1	MANGUEIRA	HOSE	FLEXIBLE
38	490802M1		2	BRAÇADEIRA	CLAMP	ABRAZADERA
39	028329P1		1	MANGUEIRA	HOSE	FLEXIBLE
40	490802M1		2	BRAÇADEIRA	CLAMP	ABRAZADERA
41	028011P1		1	TUBO RETORNO	LEAK-OFF PIPE	TUBO DE ESCAPE.
42	028034S1		1	TUBO	PIPE	CANO
43	1440859X1		4	BRAÇADEIRA	CLAMP	ABRAZADERA
44	028103P1		1	MANGUEIRA	HOSE	FLEXIBLE
45	503658M91		1	BUJÃO	PLUG	TAPON
46	028106T1	70-40 No	1	FILTRO	FILTER	FILTRO
47	355566X1		1	PORCA	NUT	TUERCA
48	353434X1		1	ARRUELA	WASHER	ARANDELA
49	353693X1		1	PARAFUSO	BOLT	PERNO
50	353771X1		2	ARRUELA	WASHER	ARANDELA
51	028314T1		2	TAMPA INSPEÇÃO	INSPECTION COVER	TAPA INSPECCION
52	3585323M3		1	BRAÇADEIRA	CLAMP	ABRAZADERA
53	028056P1		1	MANGUEIRA	HOSE	FLEXIBLE
54	490802M1		3	BRAÇADEIRA	CLAMP	ABRAZADERA

Sistema Hidráulico
Hydraulic System
Sistema Hidráulico

70-70

Reversão Mecânica
Mechanical Reversion
Reversión Mecánico

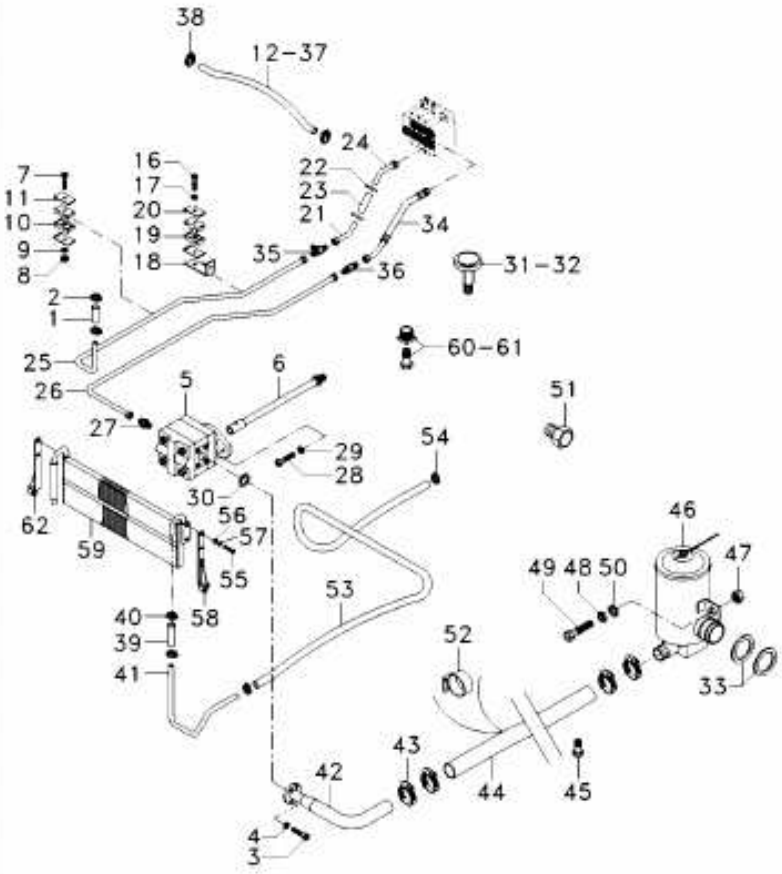

55	353679X1		**4**	PARAFUSO	BOLT	PERNO
56	353446X1		**4**	ARRUELA	WASHER	ARANDELA
57	829185M1		**4**	ARRUELA	WASHER	ARANDELA
58	028315S1	◄	**1**	SUPORTE	BRACKET	SOPORTE
59	035278T1		**1**	RADIADOR	RADIATOR	RADIADOR
60	863129M1		**1**	BUJÃO	PLUG	TAPON
61	358721X91		**1**	BUJÃO	PLUG	TAPON
62	028316S1	►	**1**	SUPORTE	BRACKET	SOPORTE

Direção Hidrostática
Hydrostatic Steering
Direccion Hidrostática

70-75

2 Rm - Reversão Mecânica
2 Wd - Mechanical Reversion
2 Rm - Reversión Mecánico

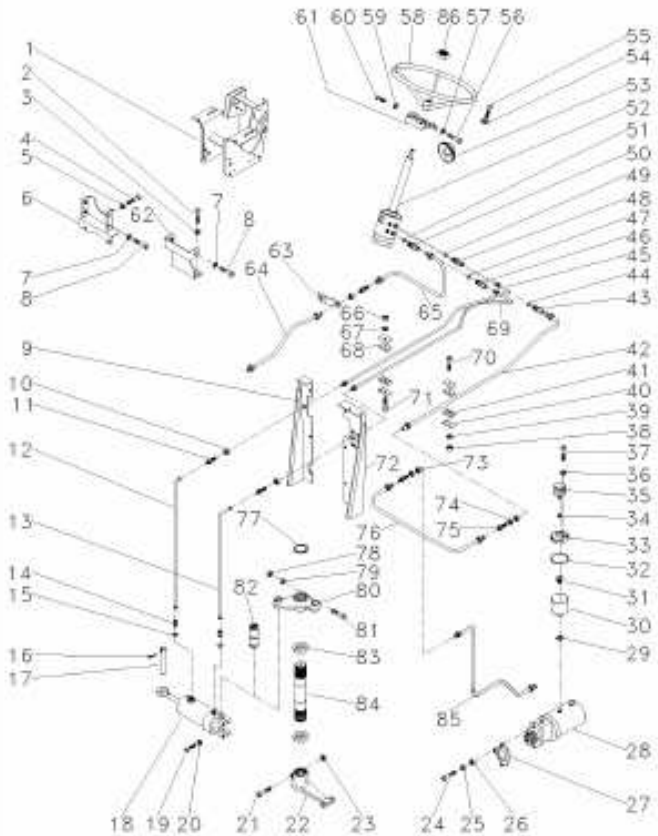

1	047174S1		**1**	CJ. ESTRUTURA	STRUCTURE	ESTRUCTURA
2	353698X1		**2**	PARAFUSO	BOLT	PERNO
3	353432X1		**2**	ARRUELA	WASHER	ARANDELA
4	353698X1		**2**	PARAFUSO	BOLT	PERNO
5	353432X1		**2**	ARRUELA	WASHER	ARANDELA
6	033927S1		**1**	SUPORTE	BRACKET	SOPORTE
7	353432X1		**6**	ARRUELA	WASHER	ARANDELA
8	339451X1		**6**	PARAFUSO	BOLT	PERNO
9	3585396M91	◀	**1**	PAINEL	PANEL	PANEL
10	355830X1		**2**	PORCA	NUT	TUERCA
11	356266X1		**2**	CONEXÃO	CONNECTION	CONEXION
12	3146937M92		**1**	MANGUEIRA	HOSE	FLEXIBLE
13	3146904M91		**1**	MANGUEIRA	HOSE	FLEXIBLE
14	3145403M2		**2**	CONEXÃO	CONNECTION	CONEXION
15	831452M1		**2**	ANEL "O"	O RING	JUNTA TORICA
16	375090X1		**1**	CUPILHA	COTTER PIN	PASADOR DOUBLE
17	3148787M2		**1**	PINO	PIN	PASADOR
18	3148318M92	70-80 No	**1**	CILINDRO	CYLINDER	CILINDRO
19	353725X1		**2**	PARAFUSO	BOLT	PERNO
20	353439X1		**2**	ARRUELA	WASHER	ARANDELA
21	361859X1		**1**	PARAFUSO	BOLT	PERNO
22	1676664M1		**1**	BRAÇO	ARM	BRAZO
23	195556M2		**1**	PORCA	NUT	TUERCA
25	353431X1		**1**	PORCA	NUT	TUERCA
26	353434X1		**1**	ARRUELA	WASHER	ARANDELA
27	897148M2		**1**	JUNTA	GASKET	EMPAQUETADURA.
28	047824N1	70-85 No	**1**	CJ. BOMBA	KIT, PUMP	BOMBA JUEGO
29	1440702X1		**1**	ARRUELA	WASHER	ARANDELA
30	3149279M1		**1**	RESERVATÓRIO	CONTAINER	CONTENEDOR
31	3149282M1		**1**	CONEXÃO	CONNECTION	CONEXION
32	022615P1		**1**	ANEL "O"	O RING	JUNTA TORICA
33	022330P1		**1**	TAMPA	COVER	CUBIERTA
34	080250H1		**1**	ARRUELA	WASHER	ARANDELA
35	022673N1		**1**	FILTRO	FILTER	FILTRO
38	355565X1		**1**	PORCA	NUT	TUERCA
39	353446X1		**1**	ARRUELA	WASHER	ARANDELA
40	3146897M1		**2**	REFORÇO	REINFORCEMENT	REFUERZO
41	3148668M1		**2**	BRAÇADEIRA	CLAMP	ABRAZADERA
42	047332N1		**1**	CJ. TUBO	KIT, PIPE	JUEGO CANO
43	3019383X91		**2**	CONEXÃO	CONNECTION	CONEXION
45	047333N1		**1**	TUBO	PIPE	CANO
48	3019601X91		**2**	CONEXÃO	CONNECTION	CONEXION
52	047157N1		**1**	UN. HIDROSTÁTICA	STEERING UNIT	UNIDAD DIRECCION
53	2801323M1		**1**	COLAR	COLLAR	COLLAR
54	353446X1		**4**	ARRUELA	WASHER	ARANDELA
55	339814X1		**4**	PARAFUSO	BOLT	PERNO
56	353691X1		**4**	PARAFUSO	BOLT	PERNO
57	353434X1		**4**	ARRUELA	WASHER	ARANDELA
58	040341T1		**1**	VOLANTE	FLYWHEEL	VOLANTE
61	047181S1		**1**	SUPORTE	BRACKET	SOPORTE

Direção Hidrostática
Hydrostatic Steering
Direccion Hidrostática

70-75

2 Rm - Reversão Mecânica
2 Wd - Mechanical Reversion
2 Rm - Reversión Mecánico

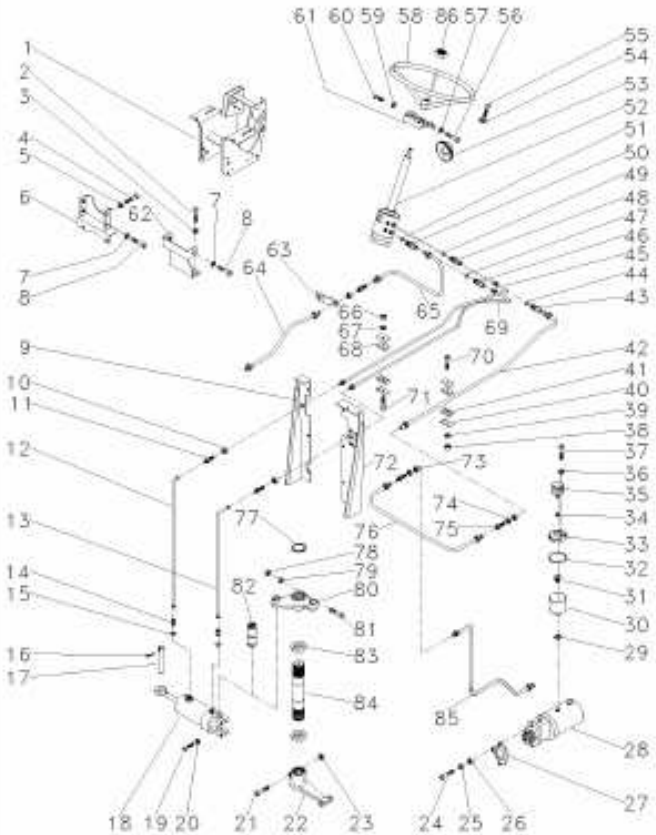

62	033922S1		**1**	SUPORTE	BRACKET	SOPORTE
63	033929P1		**1**	SUPORTE	BRACKET	SOPORTE
64	3148771M91		**1**	TUBO	PIPE	CANO
65	047331N1		**1**	TUBO	PIPE	CANO
66	353918X1		**1**	PORCA	NUT	TUERCA
67	353441X1		**1**	ARRUELA	WASHER	ARANDELA
68	3146896M1		**2**	BRAÇADEIRA	CLAMP	ABRAZADERA
69	047334N1		**1**	CJ. TUBO	KIT, PIPE	JUEGO CANO
70	353685X1		**1**	PARAFUSO	BOLT	PERNO
71	353508X1		**1**	PARAFUSO	BOLT	PERNO
72	022870S1	▶	**1**	PAINEL	PANEL	PANEL
73	356614X1		**2**	PORCA	NUT	TUERCA
75	356267X1		**2**	UNIÃO	LINK	UNION
76	3149138M91		**1**	TUBO	PIPE	CANO
77	355917X1		**1**	ANEL TRAVA	CIRCLIP	CIRCULITO
78	353427X1		**1**	PORCA	NUT	TUERCA
79	353433X1		**1**	ARRUELA	WASHER	ARANDELA
80	042863N1	60-30 No	**1**	CJ. BRAÇO	KIT, ARM	JUEGO DE BRAZO
81	353622X1		**1**	PARAFUSO	BOLT	PERNO
82	489720M91	60-35 No	**1**	PINO	PIN	PASADOR
83	072293P1		**2**	VEDADOR	SEAL	RETEN
84	1676666M1		**1**	EIXO	SHAFT	ARBOL
85	069795N1		**1**	TUBO RETORNO	LEAK-OFF PIPE	TUBO DE ESCAPE

Cilindro Hidráulico Da Direção
Steering Cylinder
Cilindro Direccion

70-80

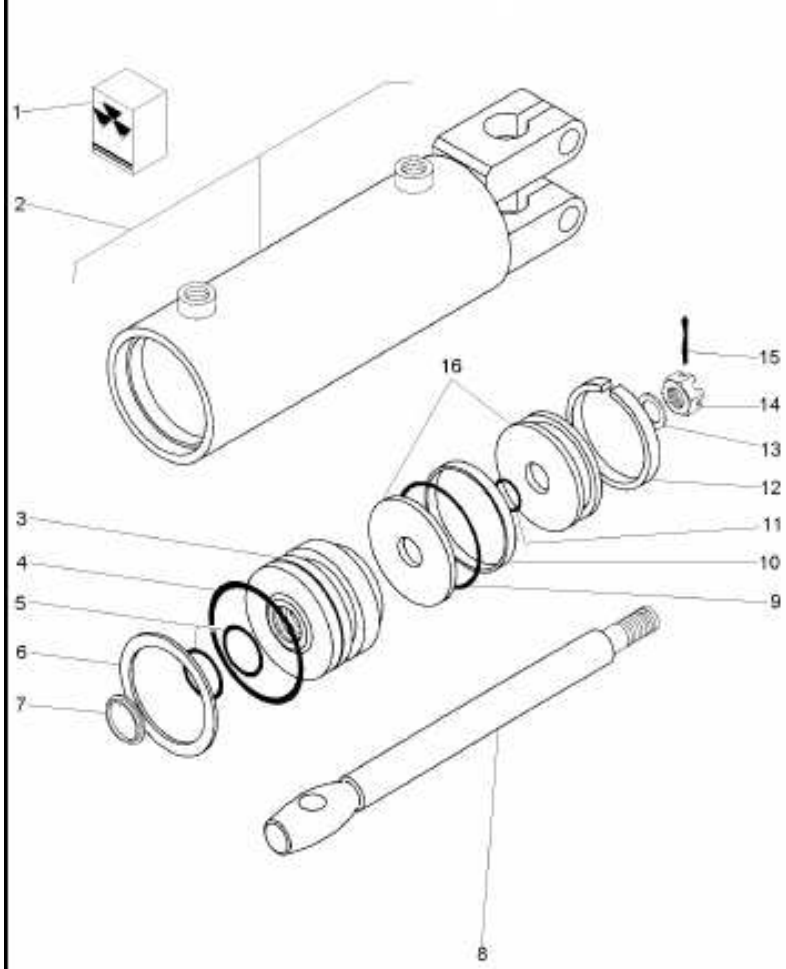

1	2730954M91			**1**	JG. REPARO	KIT, REPAIR	JUEGO REPARACION
2			3148318M91	**1**	CJ. CARCAÇA	HOUSE ASSY	CONJ. CARTER
3	2730952M1	2		**1**	GUIA	GUIDE	GUIA
4		1		**1**	ANEL "O"	O RING	JUNTA TORICA
5		1		**2**	ANEL "O"	O RING	JUNTA TORICA
6	2730385M1	2		**1**	ANEL	RING	ARO
7		1		**1**	ANEL	RING	ARO
8	2730372M1	2		**1**	HASTE CILINDRO	CYLINDER ROD	BIELA DE CILINDR
9		1		**1**	ANEL "O"	O RING	JUNTA TORICA
10		1		**1**	ANEL	RING	ARO
11		1		**1**	ANEL "O"	O RING	JUNTA TORICA
12		1		**1**	ANEL	RING	ARO
13	2730371M1	2		**1**	ARRUELA	WASHER	ARANDELA
14	2730368M1	2		**1**	PORCA	NUT	TUERCA
15	354059X1	2	1X1/8	**1**	CONTRAPINO	DOWEL	CENTRAJE
16	2730951M91	2		**1**	PISTÃO	PISTON	PISTON

Bomba Hidráulica
Hydraulic Pump
Bomba Hidraulica

70-85

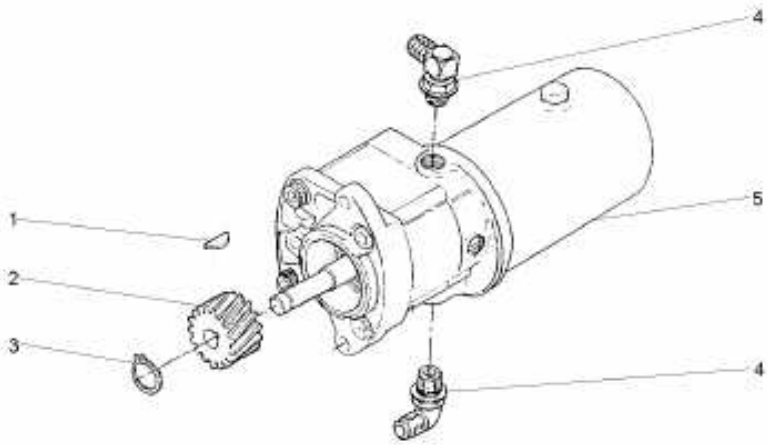

1	355465X1	**1**	CHAVETA	KEY	CLAVE
2	897159M1	**1**	ENGRENAGEM	GEAR	ENGRANAJE
3	355791X1	**1**	ANEL TRAVA	CIRCLIP	CIRCULITO
4	3148679M91	**2**	CONEXÃO	CONNECTION	CONEXION
5	047821T1	**1**	BOMBA HIDRÁULICA	HYDRAULIC PUMP	BOMBA HIDRAULICA

Painel De Instrumentos
Instruments Panel
Tablero De Instrumentos

80-10

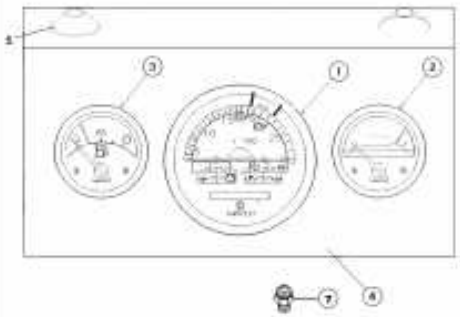

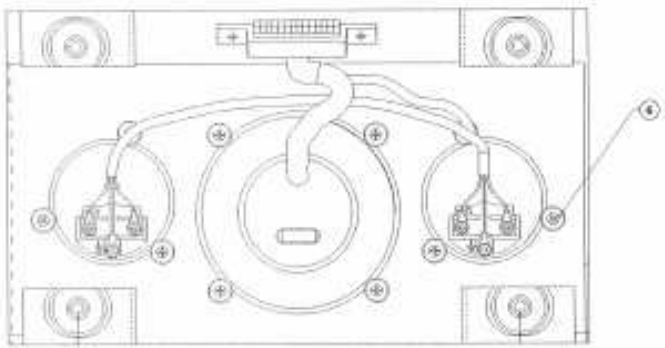

1	062781R1	**1** TRATÔMETRO	TRACTORMETER	TRACTOMETRO
2	062782R1	**1** TERMÔMETRO	THERMOMETER	TERMOMETRO
3	062783R1	**1** INDICADOR	GAUGE	APARAT INDICADOR
4	062784R1	**1** PAINEL	PANEL	PANEL
5	3408984M1	**4** COXIM	MOUNTING	MONTANTE
6	067268R1	**10** FIXADOR	ATTACHMENT	ADITAMENTO
7	3147425M1	**1** SENSOR	SENDER	EMISOR

Painel De Instrumentos
Instrument Panel
Tablero De Instrumentos

80-15

2 Rm - Reversão Automática
2 Wd - Automatic Reversion
2 Rm - Reversión Automático

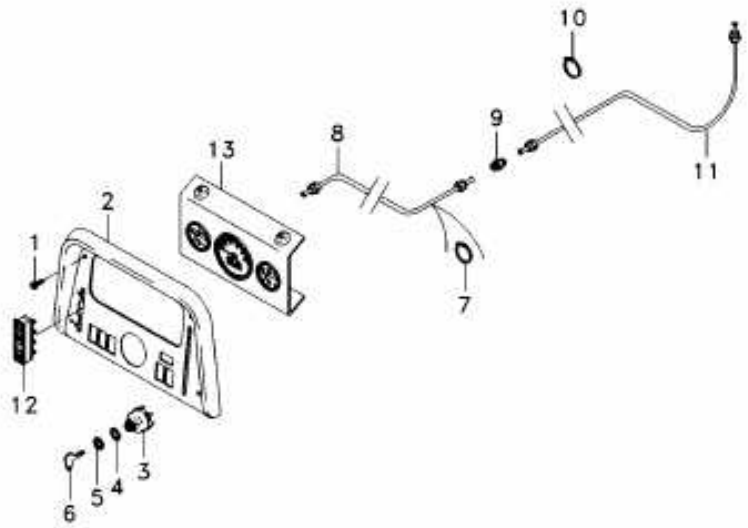

1	355863X1		**4**	PARAFUSO	BOLT	PERNO
2	051393N1		**1**	PAINEL INSTRUM.	INSTRUMENT PANEL	PANEL INSTRUMENT
3	1874535M3		**1**	INTERRUPTOR	SWITCH	INTERRUPTOR
4	3019881X1		**1**	ARRUELA	WASHER	ARANDELA
5	052437P1		**1**	PORCA	NUT	TUERCA
6	3813361M1		**2**	CHAVE INTERRUPT.	KEY SWITCH	LLAVE INTERRUPT.
7	3225356M1		**1**	BRAÇADEIRA	CLAMP	ABRAZADERA
8	2802192M92		**1**	TUBO	PIPE	CANO
9	356081X1		**1**	CONEXÃO	CONNECTION	CONEXION
10	3225356M1		**3**	BRAÇADEIRA	CLAMP	ABRAZADERA
11	3410870M91		**1**	CJ. TUBO	KIT, PIPE	JUEGO CANO
12	3614600M92		**1**	INDICADOR	INDICATOR	INDICADOR
13	062780T1	80-10 No	**1**	PAINEL INSTRUM.	INSTRUMENT PANEL	PANEL INSTRUMENT

Painel De Instrumentos
Instrument Panel
Tablero De Instrumentos

80-20

2 Rm - Reversão Mecânica
2 Wd - Mechanical Reversion
2 Rm - Reversión Mecánico

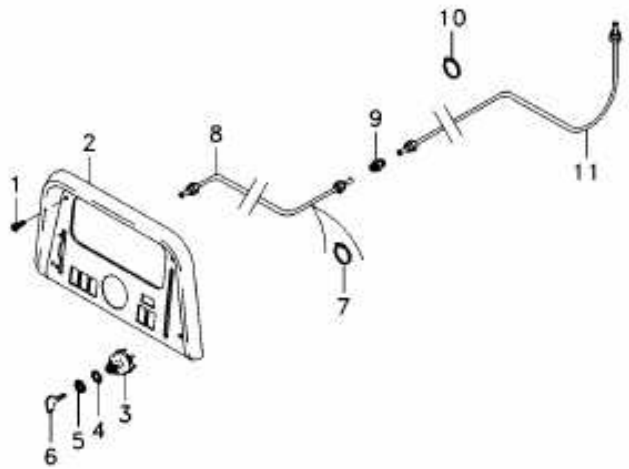

1	355863X1	**4**	PARAFUSO	BOLT	PERNO
2	051394N1	**1**	CJ. PAINEL	KIT, PANEL	JUEGO DE PANEL
3	1874535M3	**1**	INTERRUPTOR	SWITCH	INTERRUPTOR
4	3019881X1	**1**	ARRUELA	WASHER	ARANDELA
5	052437P1	**1**	PORCA	NUT	TUERCA
6	3813361M1	**2**	CHAVE INTERRUPT.	KEY SWITCH	LLAVE INTERRUPT.
7	3225356M1	**1**	BRAÇADEIRA	CLAMP	ABRAZADERA
8	2802192M92	**1**	TUBO	PIPE	CANO
9	356081X1	**1**	CONEXÃO	CONNECTION	CONEXION
10	3225356M1	**3**	BRAÇADEIRA	CLAMP	ABRAZADERA
11	2802508M92	**1**	CJ. TUBO	TUBE ASSY	CONJ.DE TUBO

Iluminação
Lighting
Iluminación

80- 25

2 Rm - Reversão Automática
2 Wd - Automatic Reversion
2 Rm - Reversión Automático

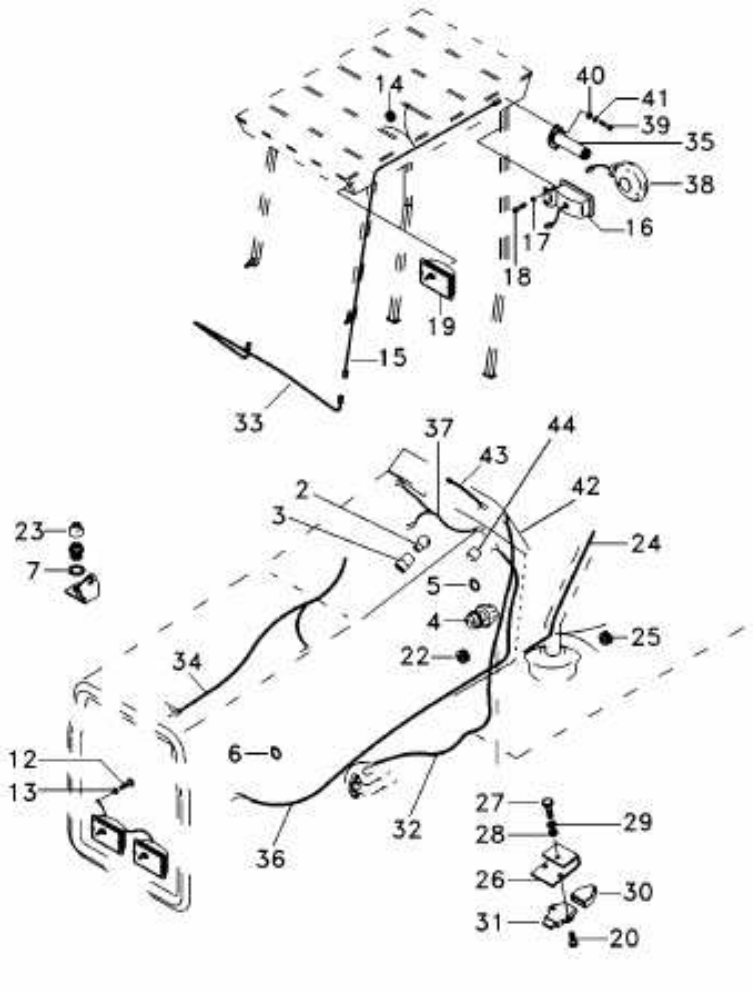

2	2801349M1		**1**	LÂMPADA	BULB	LAMPARA
3	2801350M91		**1**	SOQUETE	SOCKET	ENCHUFE
4	2801226M91	Luz	**1**	INTERRUPTOR	SWITCH	INTERRUPTOR
5	185320M1		**1**	BRAÇADEIRA	CLAMP	ABRAZADERA
6	506293M1		**1**	PRESILHA	STAPLE	GRAPA
7	353758X1		**1**	ARRUELA	WASHER	ARANDELA
12	355125X1		**1**	PARAFUSO	BOLT	PERNO
13	353445X1		**1**	ARRUELA	WASHER	ARANDELA
14	832882M1		**8**	PASSA-FIO	GROMMET	PASACABLE
15	052113P1		**2**	CHICOTE	HARNESS	MAZO CABLES
16	028061T1		**2**	LANTERNA	LAMP	FARO
17	390262X1		**4**	ARRUELA	WASHER	ARANDELA
18	353666X1		**4**	PARAFUSO	BOLT	PERNO
19	024393T1		**4**	FAROL	LIGHT	ALUMBRADO
20	339665X1		**2**	PARAFUSO	BOLT	PERNO
22	669368M1		**1**	PASSA-FIO	GROMMET	PASACABLE
23	3146311M1		**1**	CAPA	CAP	TAPA
24	049716N1		**1**	CHICOTE	HARNESS	MAZO CABLES
25	033091P1		**1**	PASSA-FIO	GROMMET	PASACABLE
26	048946P1		**1**	SUPORTE	BRACKET	SOPORTE
27	353666X1		**1**	PARAFUSO	BOLT	PERNO
28	353441X1		**1**	ARRUELA	WASHER	ARANDELA
29	355617X1		**1**	ARRUELA	WASHER	ARANDELA
30	046875T1		**1**	CAPA	CAP	TAPA
31	046552T1	Freio	**1**	INTERRUPTOR	SWITCH	INTERRUPTOR
32	052121P1		**1**	CHICOTE	HARNESS	MAZO CABLES
33	052112P1	Ilum. Toldo	**1**	CHICOTE	HARNESS	MAZO CABLES
34	060485N1	Alt/Motor Part.	**1**	CHICOTE	HARNESS	MAZO CABLES
35	056281S1		**2**	SUPORTE	BRACKET	SOPORTE
36	054618T2	Dianteiro	**1**	CHICOTE	HARNESS	MAZO CABLES
37	057165N2	Minicapuz	**1**	CHICOTE	HARNESS	MAZO CABLES
38	022197T1		**2**	CJ. LANTERNA	LANTERN	LINTERNA
39	339451X1		**2**	PARAFUSO	BOLT	PERNO
40	339551X1		**2**	PORCA	NUT	TUERCA
41	353432X1		**2**	ARRUELA	WASHER	ARANDELA
42	3412847M91	Chave rot. direc	**1**	INTERRUPTOR	SWITCH	INTERRUPTOR
43	051474T1	Chave reversão	**1**	CHICOTE	HARNESS	MAZO CABLES
44	3412137M1	Pisca direc.	**1**	RELÉ	RELAY	RELE

Iluminação
Lighting
Iluminación

80-30

2 Rm - Reversão Mecânica
2 Wd - Mechanical Reversion
2 Rm - Reversión Mecánico

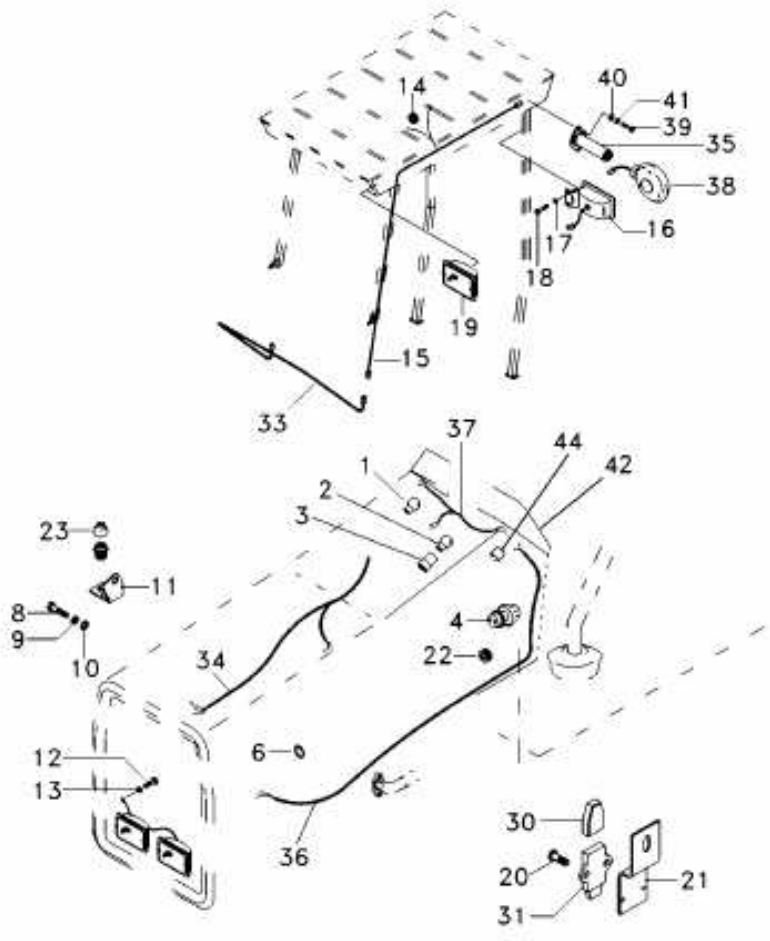

1	2801348M1		**1**	LÂMPADA	BULB	LAMPARA
2	2801349M1		**1**	LÂMPADA	BULB	LAMPARA
3	2801350M91		**1**	SOQUETE	SOCKET	ENCHUFE
4	2801226M91	Luz	**1**	INTERRUPTOR	SWITCH	INTERRUPTOR
6	506293M1		**1**	PRESILHA	STAPLE	GRAPA
8	353666X1		**1**	PARAFUSO	BOLT	PERNO
9	355617X1		**1**	ARRUELA	WASHER	ARANDELA
10	353441X1		**1**	ARRUELA	WASHER	ARANDELA
11	3585580M1		**1**	SUPORTE	BRACKET	SOPORTE
12	355125X1		**1**	PARAFUSO	BOLT	PERNO
13	353445X1		**1**	ARRUELA	WASHER	ARANDELA
14	832882M1		**8**	PASSA-FIO	GROMMET	PASACABLE
15	052113P1		**2**	CHICOTE	HARNESS	MAZO CABLES
16	028061T1		**2**	LANTERNA	LAMP	FARO
17	390262X1		**4**	ARRUELA	WASHER	ARANDELA
18	353666X1		**4**	PARAFUSO	BOLT	PERNO
19	024393T1		**4**	FAROL	LIGHT	ALUMBRADO
20	339665X1		**2**	PARAFUSO	BOLT	PERNO
21	048835P1		**1**	SUPORTE	BRACKET	SOPORTE
22	669368M1		**1**	PASSA-FIO	GROMMET	PASACABLE
23	3146311M1		**1**	CAPA	CAP	TAPA
30	046875T1		**1**	CAPA	CAP	TAPA
31	046552T1	Freio	**1**	INTERRUPTOR	SWITCH	INTERRUPTOR
33	052112P1	Ilum. Toldo	**1**	CHICOTE	HARNESS	MAZO CABLES
34	060484N1	Alt/Motor Part.	**1**	CHICOTE	HARNESS	MAZO CABLES
35	056281S1		**2**	SUPORTE	BRACKET	SOPORTE
36	054618T2	Dianteiro	**1**	CHICOTE	HARNESS	MAZO CABLES
37	057165N2	Minicapuz	**1**	CHICOTE	HARNESS	MAZO CABLES
38	022197T1		**2**	CJ. LANTERNA	LANTERN	LINTERNA
39	339451X1		**2**	PARAFUSO	BOLT	PERNO
40	339551X1		**2**	PORCA	NUT	TUERCA
41	353432X1		**2**	ARRUELA	WASHER	ARANDELA
42	3412847M91	Chave rot. direc	**1**	INTERRUPTOR	SWITCH	INTERRUPTOR
44	3412137M1	Pisca direc.	**1**	RELÉ	RELAY	RELE

Válvula Solenóide	**Vickers**	**80-35**
Solenold Valve	**Vickers**	
Válvula Solenoide	**Vickers**	

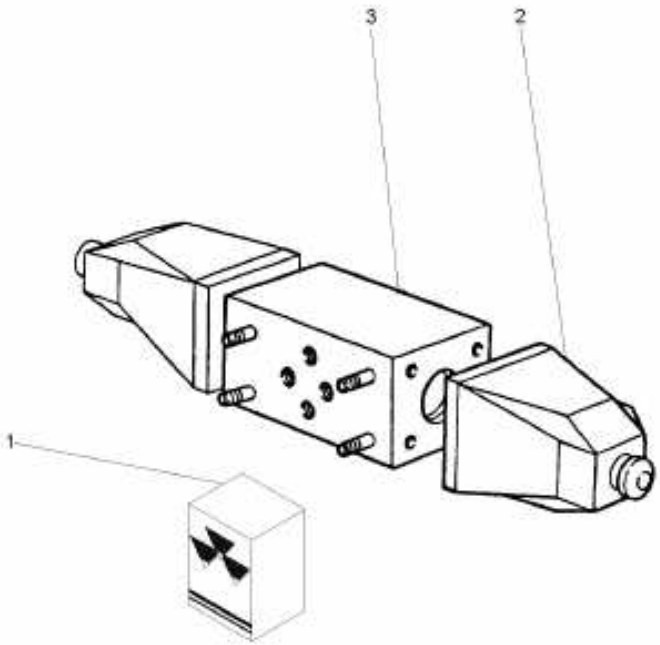

1	1810886M91	**X** JG. REPARO	KIT, REPAIR	JUEGO REPARACION
2	3476496M1	**2** BOBINA	COIL	BOBINA
3		**1** BLOCO	BLOCK	BLOQUE

Bateria
Battery
Bateria

80-40

130 Ah
130 Ah
130 Ah

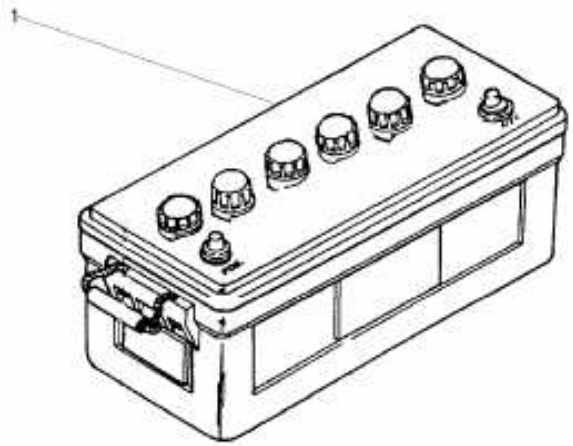

1	3588230M91	**1** BATERIA	BATTERY	BATERIA

Bateria
Battery
Bateria

80-45

90 Ah
90 Ah
90 Ah

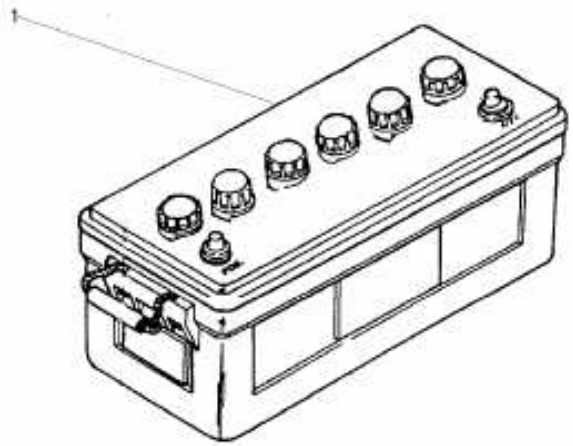

1	487161M93	**1** BATERIA	BATTERY	BATERIA

Lataria
Bodywork
Carroceria

100-10

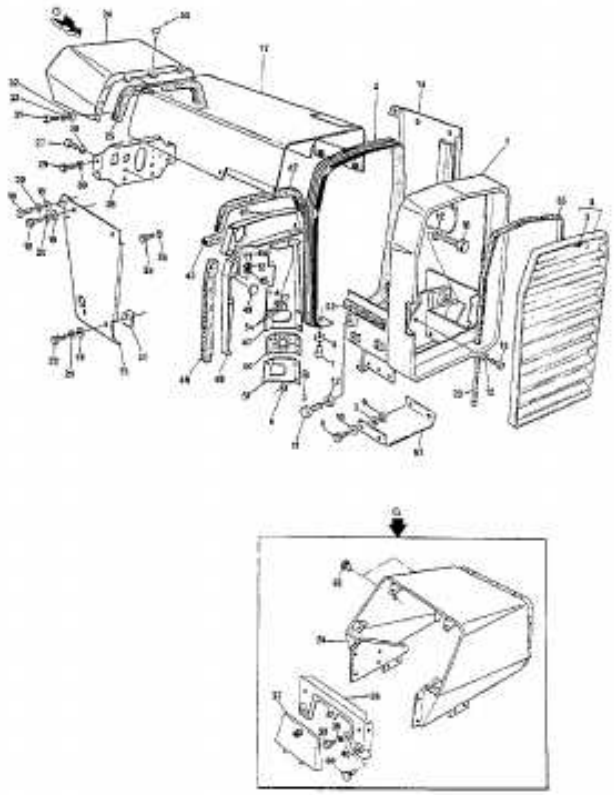

1	024942S4		**1**	ENVOLTÓRIO	NOSE	NARIZ
2	2802221M1		**1**	MOLDURA	MOULDING	BORDON
3	353441X1		**8**	ARRUELA	WASHER	ARANDELA
4	024951S1		**1**	GRADE	GRILLE	REJILLA
5	487426M1		**1**	PORCA	NUT	TUERCA
6	355564X1		**4**	PORCA	NUT	TUERCA
7	353679X1		**2**	PARAFUSO	BOLT	PERNO
8	829185M1		**6**	ARRUELA	WASHER	ARANDELA
9	362361X1		**4**	PARAFUSO	BOLT	PERNO
10	355617X1		**4**	ARRUELA	WASHER	ARANDELA
11	3145222M1		**2**	PARAFUSO	BOLT	PERNO
12	353433X1		**6**	ARRUELA	WASHER	ARANDELA
13	353726X1		**2**	PARAFUSO	BOLT	PERNO
14	024932S1	◀	**1**	PAINEL	PANEL	PANEL
15	024935S1	▶	**1**	PAINEL	PANEL	PANEL
16	3145222M1		**2**	PARAFUSO	BOLT	PERNO
18	353676X1		**8**	PARAFUSO	BOLT	PERNO
19	829185M1		**8**	ARRUELA	WASHER	ARANDELA
20	353446X1		**10**	ARRUELA	WASHER	ARANDELA
21	368897X1		**1**	PORCA	NUT	TUERCA
22	353681X1		**4**	PARAFUSO	BOLT	PERNO
23	3148378M1		**2**	GUARNIÇÃO	FOAM	ESPUMA
24	022955S1		**1**	MINICAPUZ	MINIHOOD	MINICAPÓ
25	2801689M2		**1**	GUARNIÇÃO	FOAM	ESPUMA
26	2800802M93		**1**	SUPORTE	BRACKET	SOPORTE
27	353690X1		**4**	PARAFUSO	BOLT	PERNO
28	353434X1		**4**	ARRUELA	WASHER	ARANDELA
29	353688X1		**4**	PARAFUSO	BOLT	PERNO
30	353434X1		**4**	ARRUELA	WASHER	ARANDELA
31	353676X1		**6**	PARAFUSO	BOLT	PERNO
32	829185M1		**6**	ARRUELA	WASHER	ARANDELA
33	353446X1		**6**	ARRUELA	WASHER	ARANDELA
34	353699X1		**3**	PARAFUSO	BOLT	PERNO
35	353432X1		**3**	ARRUELA	WASHER	ARANDELA
36	059331S1	Traseiro	**1**	PAINEL	PANEL	PANEL
37	3149352M91		**1**	TAMPA	COVER	CUBIERTA
38	353666X1		**4**	PARAFUSO	BOLT	PERNO
39	355617X1		**4**	ARRUELA	WASHER	ARANDELA
40	353441X1		**4**	ARRUELA	WASHER	ARANDELA
41	022866S1	▲	**1**	PAINEL	PANEL	PANEL
42	1876211M1		**1**	GUARNIÇÃO	FOAM	ESPUMA
43	022966P1		**1**	GUARNIÇÃO	FOAM	ESPUMA
44	353676X1		**3**	PARAFUSO	BOLT	PERNO
45	353446X1		**3**	ARRUELA	WASHER	ARANDELA
46	1876210M1		**2**	GUARNIÇÃO	FOAM	ESPUMA
47	3585396M91	◀	**1**	PAINEL	PANEL	PANEL
48	022870S1	▶	**1**	PAINEL	PANEL	PANEL
49	3146286M1		**2**	TAMPÃO	PAD	ALMOHADILLA
52	3148341M1		**2**	GUARNIÇÃO	FOAM	ESPUMA
53	490742M1		**9**	AMORTECEDOR	DAMPER	AMORTIGUADOR

Lataria
Bodywork
Carroceria

100-10

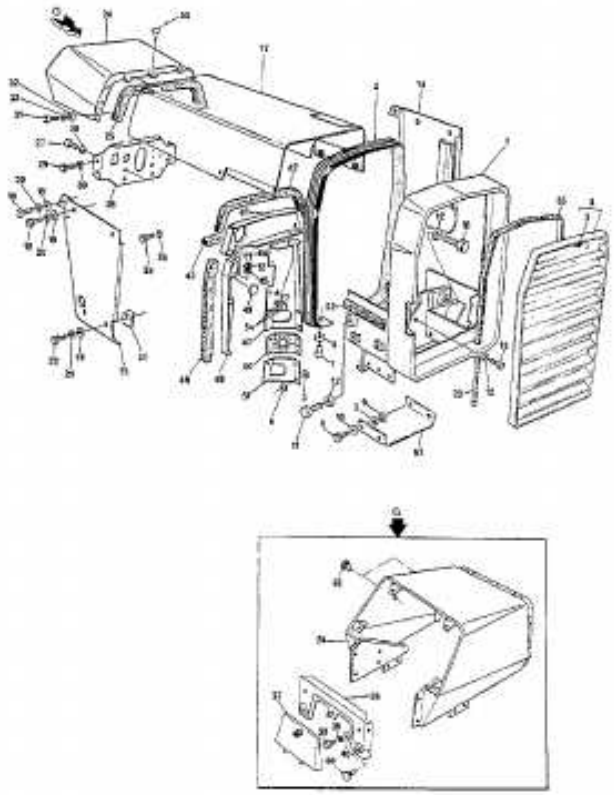

54	359376X1	**2**	BUJÃO	PLUG	TAPON
62	3589323M1	**2**	TAMPÃO	PAD	ALMOHADILLA
63	3589326M1	**1**	CHAPA	PLATE	CHAPA
64	2801324M1	**2**	BUJÃO	PLUG	TAPON
65	3148352M1	**2**	GUARNIÇÃO	FOAM	ESPUMA

Decalcomania — **Português**
Decal — **Portuguese**
Calcomania — **Português**

100-15

2 Rm - Reversão Automática
2 Wd - Automatic Reversion
2 Rm - Reversión Automático

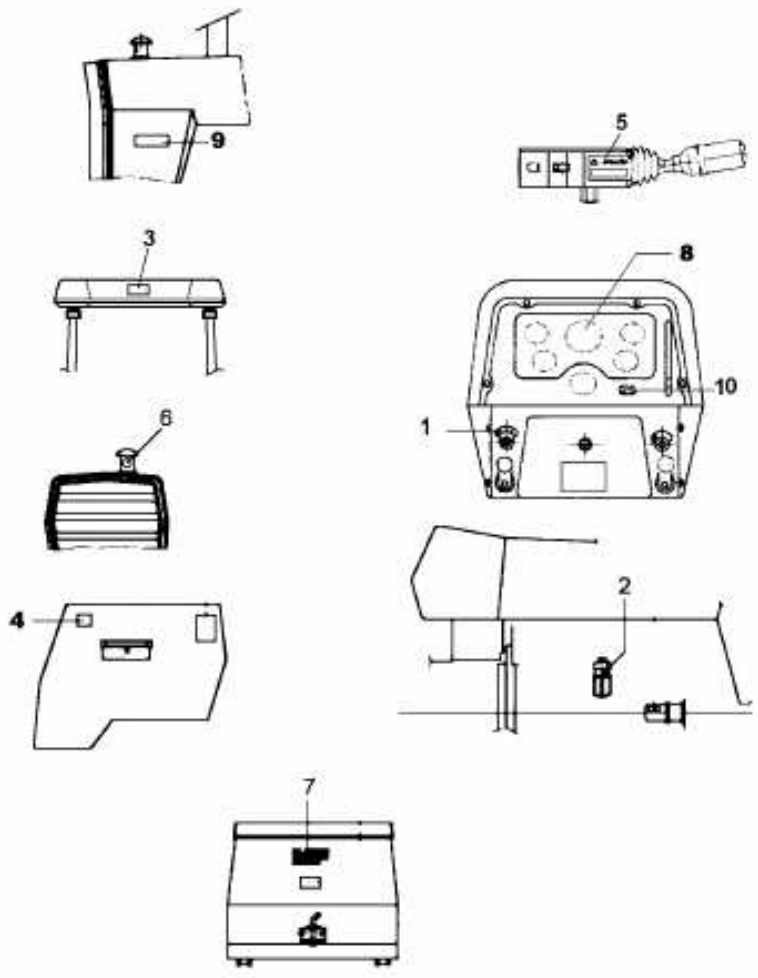

1	2801186M1		**1** EMBLEMA	EMBLEM	EMBLEMA
2	022091P1	Filtro Comb.	**1** DECAL	DECAL	CALCOMANIA
3	022640P1	Advertência	**1** DECAL	DECAL	CALCOMANIA
4	024944P1	Carregador	**1** DECAL	DECAL	CALCOMANIA
5	051757P1	Segurança	**1** DECAL	DECAL	CALCOMANIA
6	065630P1	Troca Elemento	**1** DECAL	DECAL	CALCOMANIA
7	196465M1	MF	**2** DECAL	DECAL	CALCOMANIA
8	2800862M1		**1** DECAL	DECAL	CALCOMANIA
9	3410011M1	Transm. Autom.	**2** DECAL	DECAL	CALCOMANIA
10	3410133M1		**1** PLACA	PLATE	PLATO

Decalcomania — **Português**
Decal — **Portuguese**
Calcomania — **Português**

100- 20

2 Rm - Reversão Mecânica
2 Wd - Mechanical Reversion
2 Rm - Reversión Mecánico

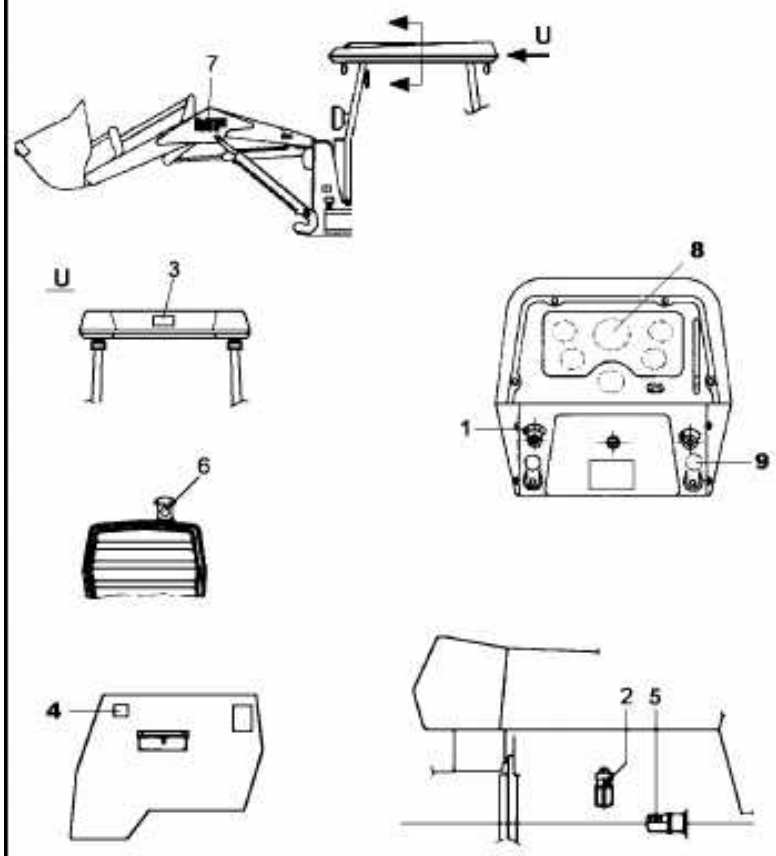

1	2801186M1		**1** EMBLEMA	EMBLEM	EMBLEMA
2	022091P1	Filtro Comb.	**1** DECAL	DECAL	CALCOMANIA
3	022640P1	Advertência	**1** DECAL	DECAL	CALCOMANIA
4	024944P1	Carregador	**1** DECAL	DECAL	CALCOMANIA
5	3146752M1	BBA. Hid. Dir.	**1** DECAL	DECAL	CALCOMANIA
6	065630P1	Troca Elemento	**1** DECAL	DECAL	CALCOMANIA
7	196465M1	MF	**2** DECAL	DECAL	CALCOMANIA
8	2800862M1		**1** DECAL	DECAL	CALCOMANIA
9	3410245M1	Trava Freio	**1** EMBLEMA	EMBLEM	EMBLEMA

Decalcomania — **Português**
Decal — **Portuguese**
Calcomania — **Português**

100- 25

Carreg. S/ Contra Peso

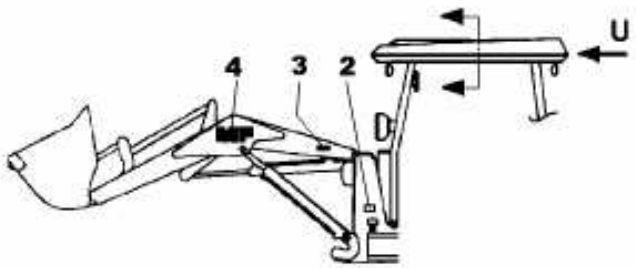

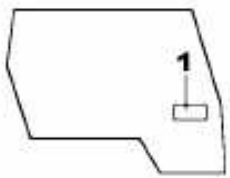

1	022459P1	Instrução	**1**	DECAL	DECAL	CALCOMANIA
2	022464P1	Instrução	**1**	DECAL	DECAL	CALCOMANIA
3	034438P1		**2**	DECAL	DECAL	CALCOMANIA
4	196465M1	MF	**2**	DECAL	DECAL	CALCOMANIA

Decalcomania
Decal
Calcomania

Português
Portuguese
Portugués

100-30

Retro Centrada

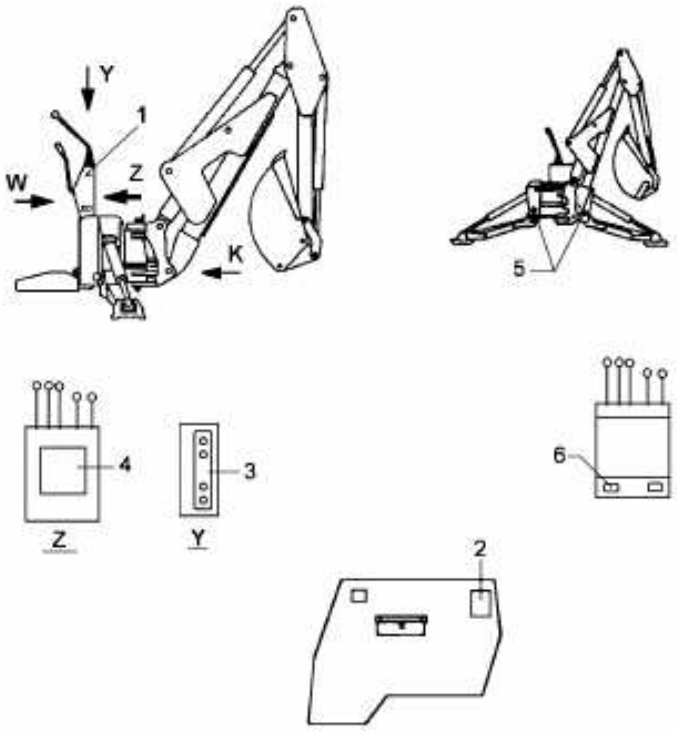

1	022469P1	Instrução	**2** DECAL	DECAL	CALCOMANIA
2	022484P1	Advertência	**1** DECAL	DECAL	CALCOMANIA
3	022504P1	Instr. Válvula	**1** DECAL	DECAL	CALCOMANIA
4	024943P1	86 HS	**1** DECAL	DECAL	CALCOMANIA
5	1440101X1	Lubr. 10 hs.	**2** EMBLEMA	EMBLEM	EMBLEMA
6	3412954M1	Comando Giro	**2** DECAL	DECAL	CALCOMANIA

Decalcomania | **Inglês**
Decal | **English**
Calcomania | **Ingles**

100-35

2 Rm - Reversão Automática
2 Wd - Automatic Reversion
2 Rm - Reversión Automático

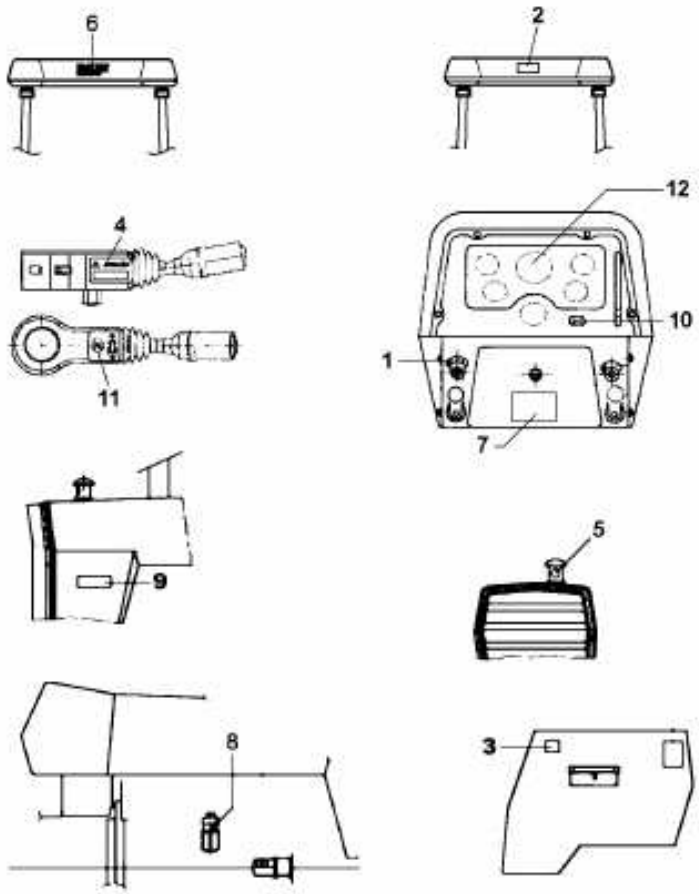

1	2801186M1	Identificação	**1** EMBLEMA	EMBLEM	EMBLEMA
2	022641P1	Advertência	**1** DECAL	DECAL	CALCOMANIA
3	024944P1	Carregador	**1** DECAL	DECAL	CALCOMANIA
4	051758P1	Segurança	**1** DECAL	DECAL	CALCOMANIA
5	065631P1		**1** DECAL	DECAL	CALCOMANIA
6	196465M1	MF	**2** DECAL	DECAL	CALCOMANIA
7	3146486M1		**1** DECAL	DECAL	CALCOMANIA
8	3148423M1		**1** DECAL	DECAL	CALCOMANIA
9	3410011M1	Transm. Autom.	**2** DECAL	DECAL	CALCOMANIA
10	3410133M1		**1** PLACA	PLATE	PLATO
11	3411047M1		**1** DECAL	DECAL	CALCOMANIA
12	3411432M1		**1** DECAL	DECAL	CALCOMANIA

Decalcomania	Inglês
Decal	English
Calcomania	Ingles

100-40

2 Rm - Reversão Mecânica
2 Wd - Mechanical Reversion
2 Rm - Reversión Mecánico

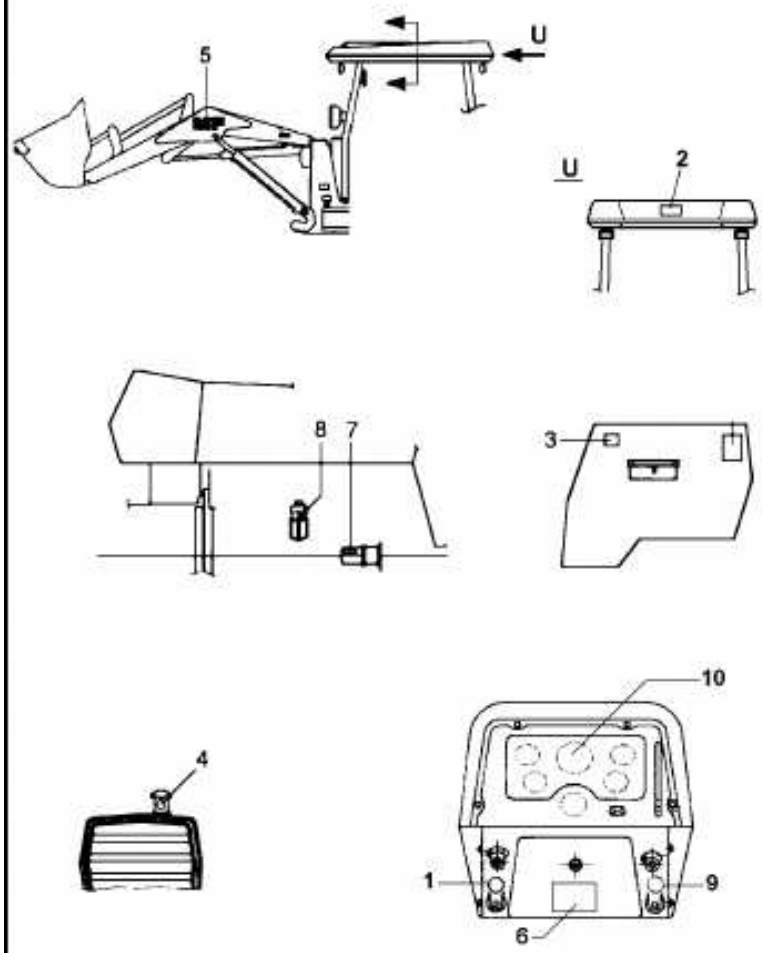

1	2801186M1	Identificação	**1**	EMBLEMA	EMBLEM	EMBLEMA
2	022641P1	Advertência	**1**	DECAL	DECAL	CALCOMANIA
3	024944P1	Carregador	**1**	DECAL	DECAL	CALCOMANIA
4	065631P1		**1**	DECAL	DECAL	CALCOMANIA
5	196465M1	MF	**2**	DECAL	DECAL	CALCOMANIA
6	3146486M1		**1**	DECAL	DECAL	CALCOMANIA
7	3146754M1		**1**	DECAL	DECAL	CALCOMANIA
8	3148423M1		**1**	DECAL	DECAL	CALCOMANIA
9	3410245M1	Trava Freio	**1**	EMBLEMA	EMBLEM	EMBLEMA
10	3411432M1		**1**	DECAL	DECAL	CALCOMANIA

Decalcomania	Inglês
Decal	English
Calcomania	Ingles

100-45

Carreg. S/ Contra Peso

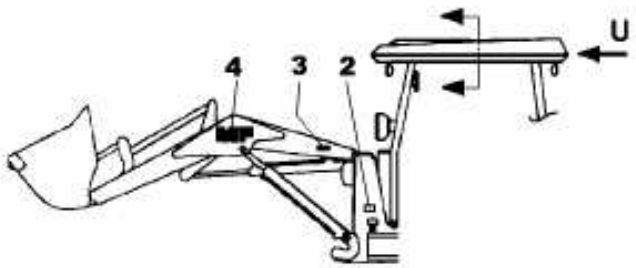

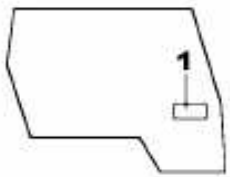

1	022461P1	Instrução	**1** DECAL	DECAL	CALCOMANIA
2	022467P1		**1** PLACA	PLATE	PLATO
3	034438P1		**2** DECAL	DECAL	CALCOMANIA
4	196465M1		**2** DECAL	DECAL	CALCOMANIA

Decalcomania	Inglês
Decal	English
Calcomania	Ingles

100-50

Retro Centrada

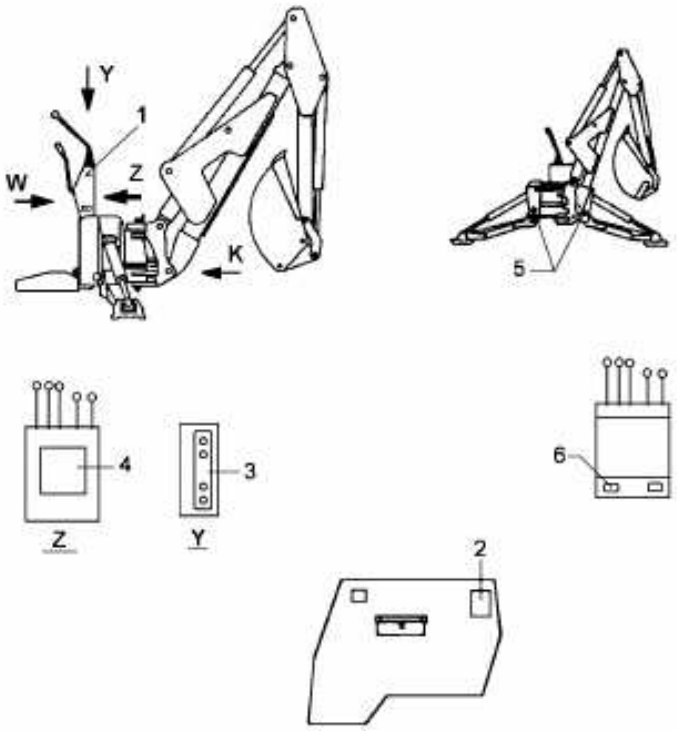

1	022470P1		**2** DECAL	DECAL	CALCOMANIA
2	022485P1		**1** DECAL	DECAL	CALCOMANIA
3	022505P1	Instrução Válv.	**1** DECAL	DECAL	CALCOMANIA
4	024943P1	86 HS	**1** DECAL	DECAL	CALCOMANIA
5	1440101X1	Lubrif. 10 hs	**2** EMBLEMA	EMBLEM	EMBLEMA
6	3412954M1	Comando Giro	**2** DECAL	DECAL	CALCOMANIA

Decalcomania | **Francês**
Decal | **French**
Calcomania | **Frances**

100-55

2 Rm - Reversão Automática
2 Wd - Automatic Reversion
2 Rm - Reversión Automático

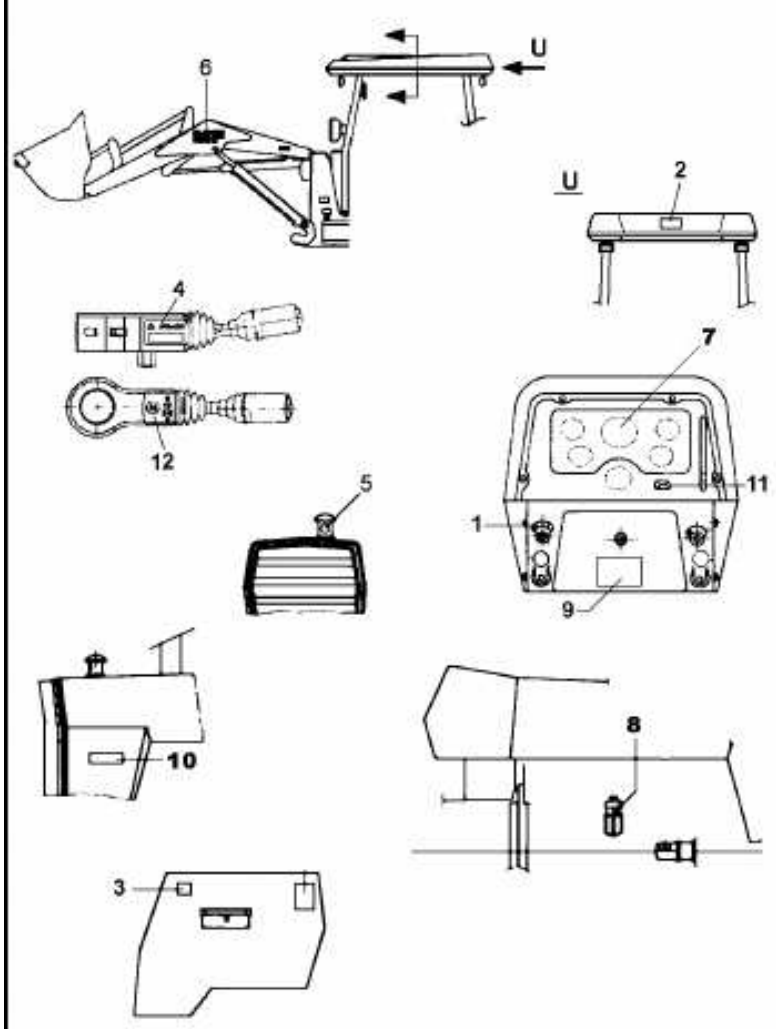

1	2801186M1	Identificação	**1**	EMBLEMA	EMBLEM	EMBLEMA
2	022642P1	Advertência	**1**	DECAL	DECAL	CALCOMANIA
3	024944P1	Carregador	**1**	DECAL	DECAL	CALCOMANIA
4	051759P1	Segurança	**1**	DECAL	DECAL	CALCOMANIA
5	065632P1	Troca Elem.	**1**	DECAL	DECAL	CALCOMANIA
6	196465M1	MF	**2**	DECAL	DECAL	CALCOMANIA
7	3408126M1	Amac. Motor	**1**	DECAL	DECAL	CALCOMANIA
8	3408129M1	Filtro Comb.	**1**	DECAL	DECAL	CALCOMANIA
9	3408155M1	Instr. Partida	**1**	DECAL	DECAL	CALCOMANIA
10	3410011M1	Transm. Autom.	**2**	DECAL	DECAL	CALCOMANIA
11	3410133M1		**1**	PLACA	PLATE	PLATO
12	3411047M1		**1**	DECAL	DECAL	CALCOMANIA

Decalcomania | **Francês**
Decal | **French**
Calcomania | **Frances**

100-60

2 Rm - Reversão Mecânica
2 Wd - Mechanical Reversion
2 Rm - Reversión Mecánico

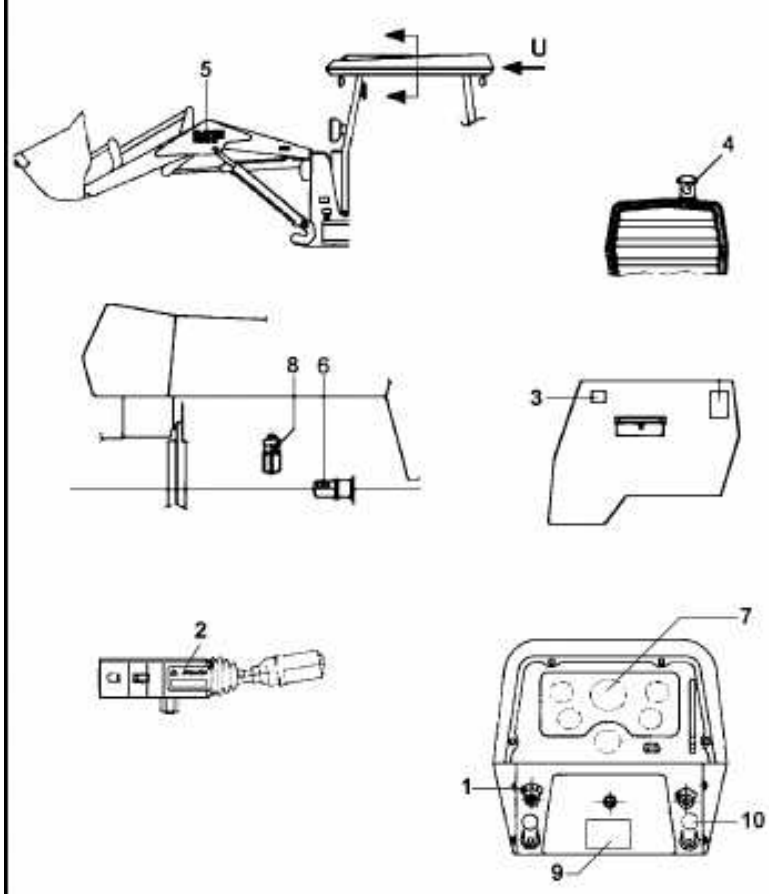

1	2801186M1	Identificação	**1**	EMBLEMA	EMBLEM	EMBLEMA
2	022642P1	Advertência	**1**	DECAL	DECAL	CALCOMANIA
3	024944P1	Carregador	**1**	DECAL	DECAL	CALCOMANIA
4	065632P1	Troca Elemento	**1**	DECAL	DECAL	CALCOMANIA
5	196465M1	MF	**2**	DECAL	DECAL	CALCOMANIA
6	3408125M1	BBA. Dir. Hidr.	**1**	DECAL	DECAL	CALCOMANIA
7	3408126M1	Amac. Motor	**1**	DECAL	DECAL	CALCOMANIA
8	3408129M1	Filtro Comb.	**1**	DECAL	DECAL	CALCOMANIA
9	3408155M1	Instr. Partida	**1**	DECAL	DECAL	CALCOMANIA
10	3410245M1	Trava Freio	**1**	EMBLEMA	EMBLEM	EMBLEMA

Decalcomania | **Francês**
Decal | **French**
Calcomania | **Frances**

100-65

Carreg. S/ Contra Peso

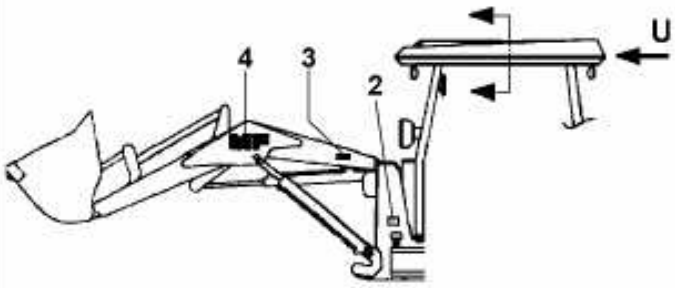

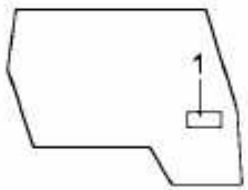

1	022462P1	Instrução	**1** DECAL	DECAL	CALCOMANIA
2	022466P1		**1** PLACA	PLATE	PLATO
3	034438P1		**2** DECAL	DECAL	CALCOMANIA
4	196465M1	MF	**2** DECAL	DECAL	CALCOMANIA

Decalcomania | **Francês**
Decal | **French**
Calcomania | **Frances**

100-70

Retro Centrada

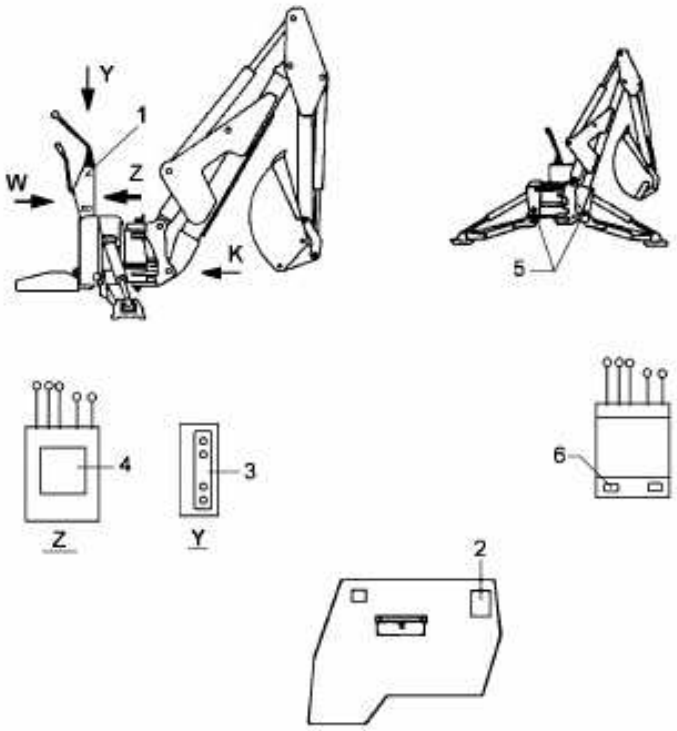

1	022471P1	Instrução	**2** DECAL	DECAL	CALCOMANIA
2	022486P1	Advertência	**1** DECAL	DECAL	CALCOMANIA
3	022506P1	Instr. Válvula	**1** DECAL	DECAL	CALCOMANIA
4	024943P1	86 HS	**1** DECAL	DECAL	CALCOMANIA
5	1440101X1	Lubrif. 10 hs	**2** EMBLEMA	EMBLEM	EMBLEMA
6	3412954M1	Comando Giro	**2** DECAL	DECAL	CALCOMANIA

Decalcomania — **Espanhol**
Decal — **Spanish**
Calcomania — **Español**

100-75

2 Rm - Reversão Automática
2 Wd - Automatic Reversion
2 Rm - Reversión Automático

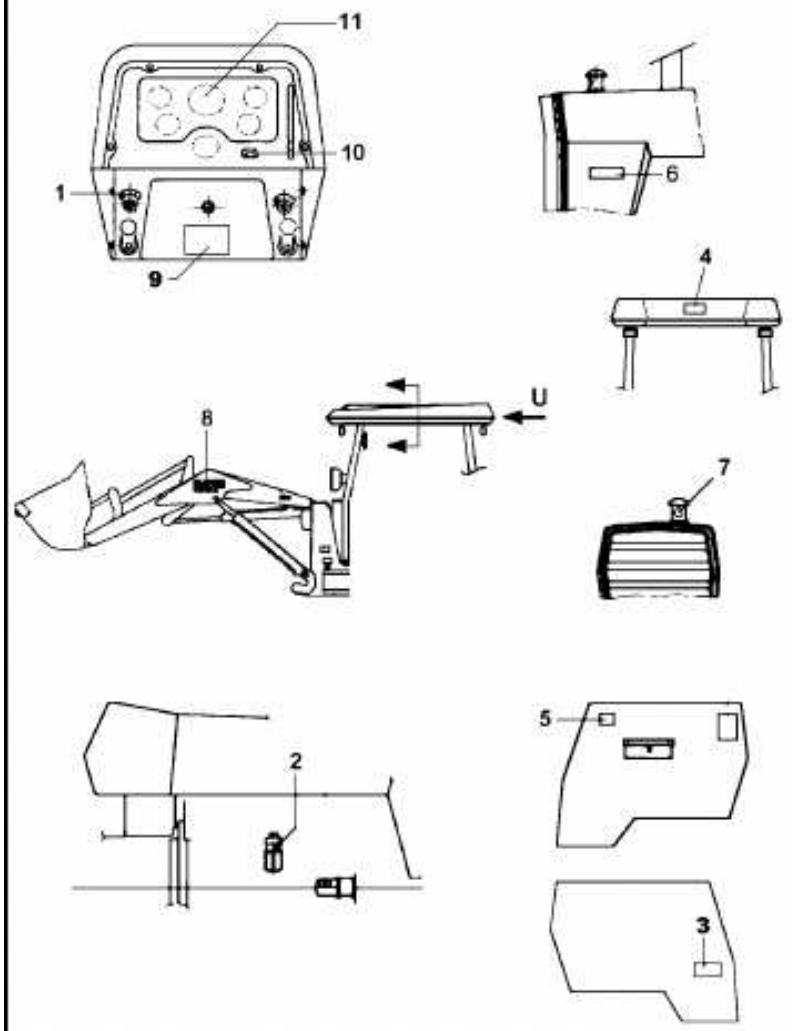

1	2801186M1	Placa Identif.	**1** EMBLEMA	EMBLEM	EMBLEMA
2	022092P1	Filtro Comb.	**1** DECAL	DECAL	CALCOMANIA
3	022482P1	Segurança	**1** DECAL	DECAL	CALCOMANIA
4	022643P1	Advertência	**1** DECAL	DECAL	CALCOMANIA
5	024944P1	Carregador	**1** DECAL	DECAL	CALCOMANIA
6	034520P1		**2** DECAL	DECAL	CALCOMANIA
7	065633P1	Troca Elemento	**1** DECAL	DECAL	CALCOMANIA
8	196465M1	MF	**2** DECAL	DECAL	CALCOMANIA
9	3146298M1		**1** DECAL	DECAL	CALCOMANIA
10	3410133M1		**1** PLACA	PLATE	PLATO
11	3410241M1	Amac. Motor	**1** DECAL	DECAL	CALCOMANIA

Decalcomania — **Espanhol**
Decal — **Spanish**
Calcomania — **Español**

100-80

2 Rm - Reversão Mecânica
2 Wd - Mechanical Reversion
2 Rm - Reversión Mecánico

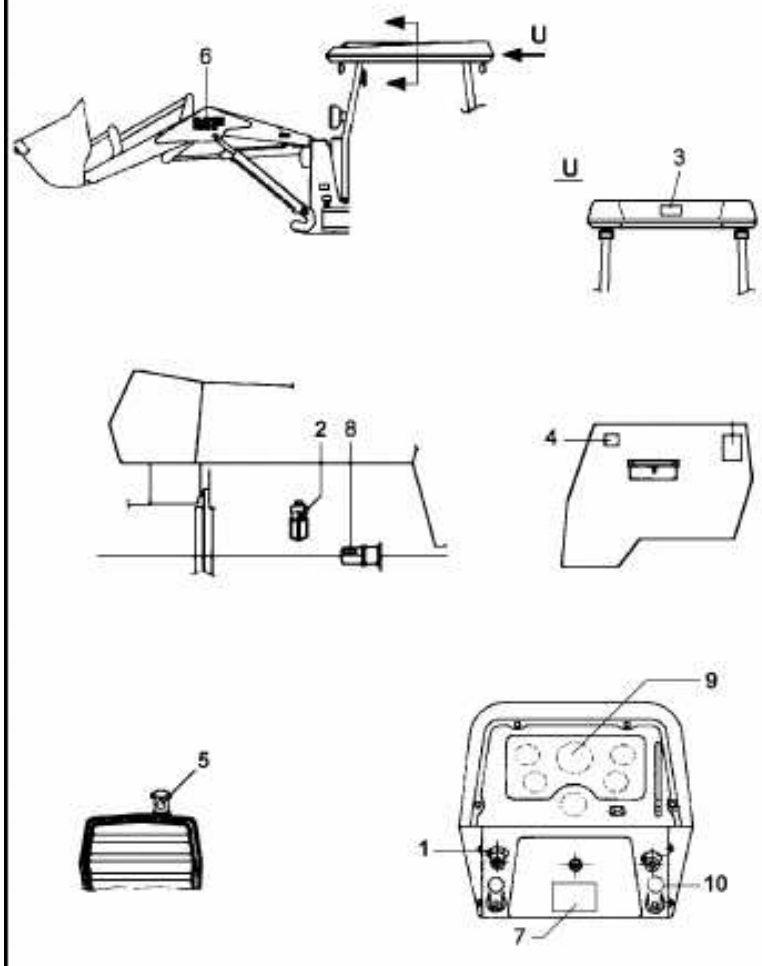

1	2801186M1	Identificação	**1**	EMBLEMA	EMBLEM	EMBLEMA
2	022092P1	Filtro Comb.	**1**	DECAL	DECAL	CALCOMANIA
3	022643P1	Advertência	**1**	DECAL	DECAL	CALCOMANIA
4	024944P1	Carregador	**1**	DECAL	DECAL	CALCOMANIA
5	065633P1	Troca Elemento	**1**	DECAL	DECAL	CALCOMANIA
6	196465M1	MF	**2**	DECAL	DECAL	CALCOMANIA
7	3146298M1		**1**	DECAL	DECAL	CALCOMANIA
8	3146299M1		**1**	DECAL	DECAL	CALCOMANIA
9	3410241M1	Amac. Motor	**1**	DECAL	DECAL	CALCOMANIA
10	3410245M1	Trava Freio	**1**	EMBLEMA	EMBLEM	EMBLEMA

Decalcomania | **Espanhol**
Decal | **Spanish**
Calcomania | **Español**

100-85

Carreg. S/ Contra Peso

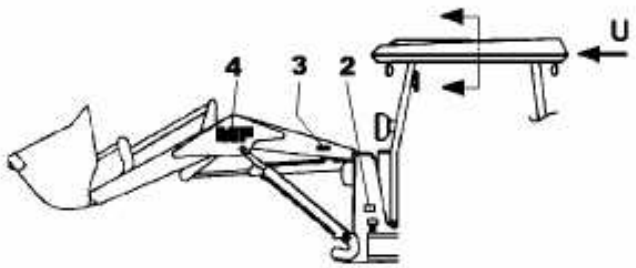

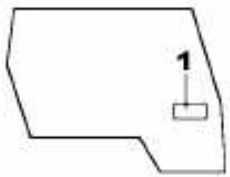

1	022460P1	Instrução	**1** DECAL	DECAL	CALCOMANIA
2	022465P1		**1** PLACA	PLATE	PLATO
3	034438P1		**2** DECAL	DECAL	CALCOMANIA
4	196465M1	MF	**2** DECAL	DECAL	CALCOMANIA

Decalcomania | **Espanhol**
Decal | **Spanish**
Calcomania | **Español**

100-90

Retro Centrada

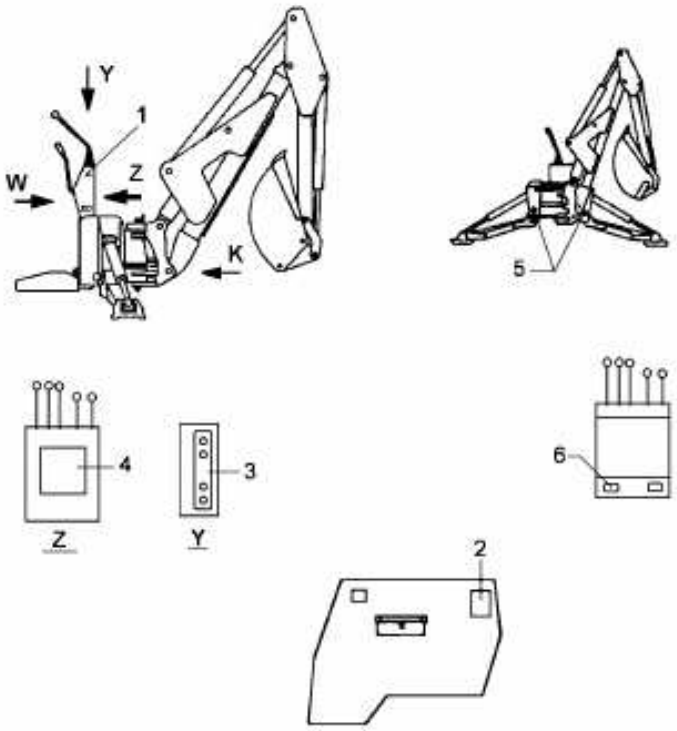

1	022472P1	Instrução	**2** DECAL	DECAL	CALCOMANIA
2	022487P1	Advertência	**1** DECAL	DECAL	CALCOMANIA
3	022507P1	Instr. Válvula	**1** DECAL	DECAL	CALCOMANIA
4	024943P1	86 HS	**1** DECAL	DECAL	CALCOMANIA
5	1440101X1	Lubrif. 10 hs	**2** EMBLEMA	EMBLEM	EMBLEMA
6	3412954M1	Comando Giro	**2** DECAL	DECAL	CALCOMANIA

Decalcomania **Português**
Decal **Portuguese**
Calcomania **Português**

100-95

Contrapeso

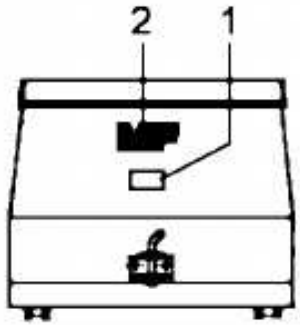

1	022499P1	Cx. Contrapeso	**1** PLACA	PLATE	PLATO
2	196466M1	MF	**1** DECAL	DECAL	CALCOMANIA

Decalcomania | **Inglês**
Decal | **English**
Calcomania | **Ingles**

100-100

Contrapeso

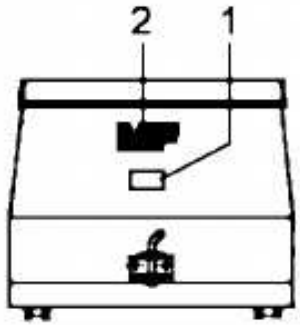

1	022500P1	Instruções	**1** PLACA	PLATE	PLATO
2	196466M1	MF	**1** DECAL	DECAL	CALCOMANIA

Decalcomania	Francês
Decal	French
Calcomania	Frances

100-105

Contrapeso

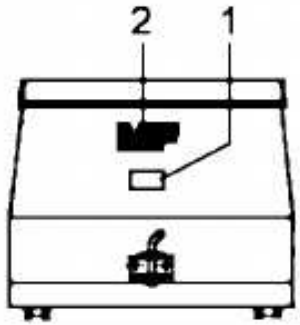

1	022502P1	Instruções	**1** PLACA	PLATE	PLATO
2	196466M1	MF	**1** DECAL	DECAL	CALCOMANIA

Decalcomania | **Espanhol**
Decal | **Spanish**
Calcomania | **Español**

100-110

Contrapeso

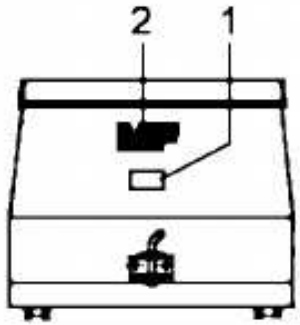

1	022501P1	Instruções	**1** PLACA	PLATE	PLATO
2	196466M1	MF	**1** DECAL	DECAL	CALCOMANIA

Controle De Aceleração
Throttle Controls
Controles De Aceleración

105-10

2 Rm - Reversão Automática
2 Wd - Automatic Reversion
2 Rm - Reversión Automático

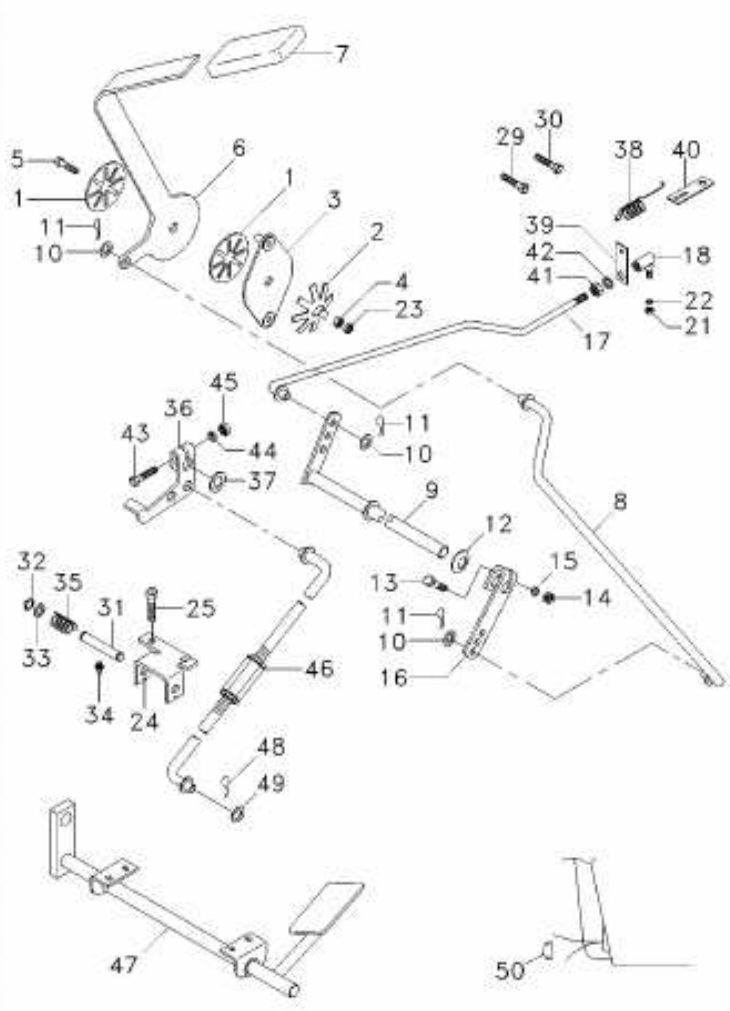

1	184149M3		**2**	DISCO	DISC	DISCO
2	184150M2		**1**	MOLA	SPRING	RESORTE
3	2800299M91		**1**	PLACA	PLATE	PLATO
4	353431X1		**1**	PORCA	NUT	TUERCA
5	353540X1		**1**	PARAFUSO	BOLT	PERNO
6	050043P1		**1**	ALAVANCA	LEVER	PALANCA
7	035972P1		**1**	MANÍPULO	KNOB	POMO
8	2800001M91		**1**	CJ. TIRANTE	KIT, ROD	JUEGO DE BIELAS
9	1484499M93		**1**	EIXO	SHAFT	ARBOL
10	355617X1		**4**	ARRUELA	WASHER	ARANDELA
11	354041X1		**5**	CUPILHA	COTTER PIN	PASADOR DOUBLE
12	196010M1		**2**	ARRUELA	WASHER	ARANDELA
13	353671X1		**1**	PARAFUSO	BOLT	PERNO
14	355564X1		**1**	PORCA	NUT	TUERCA
15	353441X1		**1**	ARRUELA	WASHER	ARANDELA
16	2800006M1		**1**	ALAVANCA	LEVER	PALANCA
17	027579N1		**1**	CJ. TIRANTE	KIT, ROD	JUEGO DE BIELAS
18	3589565M91		**1**	CONECTOR	CONNECTOR	CONECTOR
21	353918X1		**1**	PORCA	NUT	TUERCA
22	353441X1		**1**	ARRUELA	WASHER	ARANDELA
23	353430X1		**1**	PORCA	NUT	TUERCA
24	3149880M91		**1**	SUPORTE	BRACKET	SOPORTE
25	353667X1		**2**	PARAFUSO	BOLT	PERNO
29	2802251M1		**1**	PARAFUSO	BOLT	PERNO
30	355125X1		**1**	PARAFUSO	BOLT	PERNO
31	3146843M1		**1**	PINO	PIN	PASADOR
32	355905X1		**2**	ANEL	RING	ARO
33	3147017M1		**2**	ARRUELA	WASHER	ARANDELA
34	29951X		**1**	GRAXEIRA	GREASER	ENGRASADOR
35	3146865M91		**1**	CJ. TIRANTE	KIT, ROD	JUEGO DE BIELAS
36	3146871M2		**1**	ALAVANCA	LEVER	PALANCA
37	353756X1		**4**	ARRUELA	WASHER	ARANDELA
38	893713M1		**1**	MOLA	SPRING	RESORTE
39	3145925M1		**1**	SUPORTE	BRACKET	SOPORTE
40	3145926M1		**1**	SUPORTE	BRACKET	SOPORTE
41	355564X1		**1**	PORCA	NUT	TUERCA
42	353441X1		**1**	ARRUELA	WASHER	ARANDELA
43	353671X1		**1**	PARAFUSO	BOLT	PERNO
44	353441X1		**1**	ARRUELA	WASHER	ARANDELA
45	355564X1		**1**	PORCA	NUT	TUERCA
46	028360N1		**1**	CJ. TIRANTE	KIT, ROD	JUEGO DE BIELAS
47	3410041M91	Acelerador	**1**	PEDAL	PEDAL	PEDAL
48	354059X1		**2**	CONTRAPINO	DOWEL	CENTRAJE
49	353756X1		**2**	ARRUELA	WASHER	ARANDELA
50	2801324M1		**1**	BUJÃO	PLUG	TAPON

Pedais Do Freio E Embreagem
Brake Pedals And Clutch
Pedales De Freno Y Embrague

2 Rodas Motrizes
2 Wheels Drive
2 Ruedas Motriz

105-15

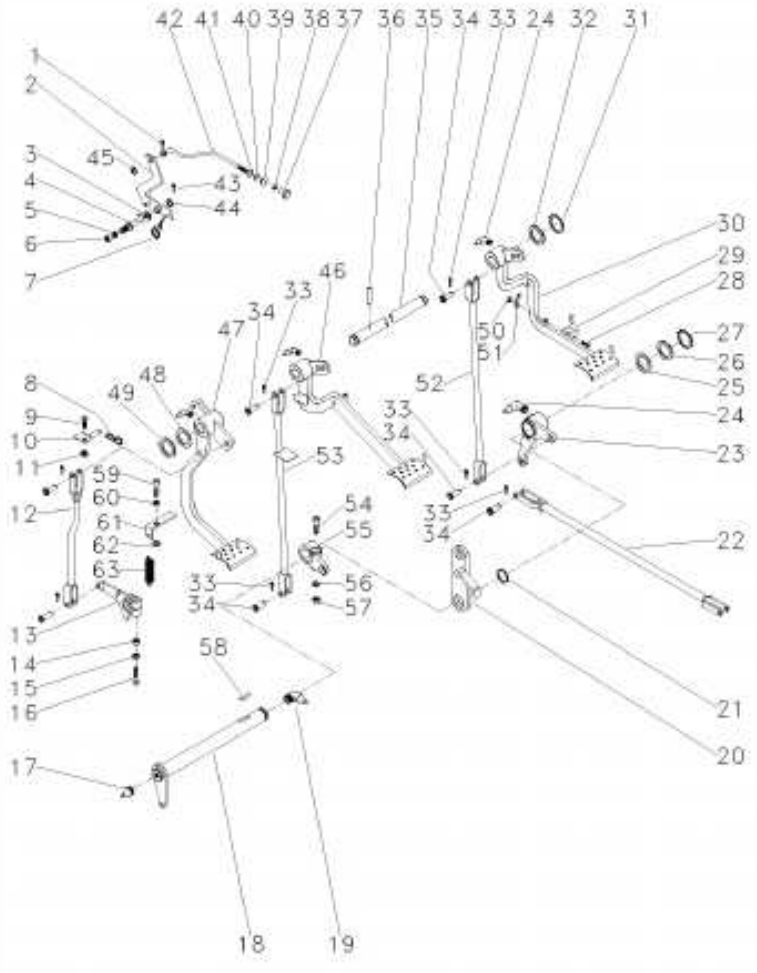

1	361332X1		1	CUPILHA	COTTER PIN	PASADOR DOUBLE
2	3589508M91		1	ALAVANCA	LEVER	PALANCA
3	181150M1		1	TRAVA	LOCK	RETENEDOR
4	3588673M1		1	PINO	PIN	PASADOR
5	339376X1		1	ARRUELA	WASHER	ARANDELA
6	339402X1		1	PORCA	NUT	TUERCA
7	2802224M1		1	MOLA	SPRING	RESORTE
8	195708M1		1	GRAMPO	CRAMP	PASADOR
11	059043S1		1	BATENTE	STOP	PARO
12	026648N1	105-45 No	1	CJ. TIRANTE	KIT, ROD	JUEGO DE BIELAS
13	058425P1		1	BRAÇO	ARM	BRAZO
14	353437X1		1	PORCA	NUT	TUERCA
15	353439X1		1	ARRUELA	WASHER	ARANDELA
16	353888X1		1	PARAFUSO	BOLT	PERNO
17	13811X		1	GRAXEIRA	GREASER	ENGRASADOR
18	3409161M91		1	ALAVANCA	LEVER	PALANCA
19	850778M1		1	GRAXEIRA	GREASER	ENGRASADOR
20	2800888M91		1	SUPORTE	BRACKET	SOPORTE
21	1001489M1		2	ANEL "O"	O RING	JUNTA TORICA
22	187661M91	105-20 No	2	CJ. TIRANTE	KIT, ROD	JUEGO DE BIELAS
23	2802114M91	▶ 105-25 No	1	ALAVANCA	LEVER	PALANCA
24	29951X		4	GRAXEIRA	GREASER	ENGRASADOR
25	1482675M1		X	CALÇO	SHIM	CALCE
25	1482676M1		X	CALÇO	SHIM	CALCE
25	1482677M1		X	CALÇO	SHIM	CALCE
26	1482670M1		3	ARRUELA	WASHER	ARANDELA
27	339469X1		1	ANEL TRAVA	CIRCLIP	CIRCULITO
28	361203X1		1	PARAFUSO	BOLT	PERNO
29	3589503M1		1	TRAVA	LOCK	RETENEDOR
30	027960N1	▶ 105-30 No	1	PEDAL	PEDAL	PEDAL
31	352438X1		2	ANEL TRAVA	CIRCLIP	CIRCULITO
32	3145369M1		2	ARRUELA	WASHER	ARANDELA
33	354059X1		10	CONTRAPINO	DOWEL	CENTRAJE
34	832813M1		10	PINO	PIN	PASADOR
35	3589498M1		1	EIXO	SHAFT	ARBOL
37	487096M1		1	BOTÃO	BUTTON	PULSADOR
38	357515X1		1	PORCA	NUT	TUERCA
39	2801075M1		1	PASSADOR	COTTER	PASADOR ABIERTO
40	2801172M1		1	ARRUELA	WASHER	ARANDELA
41	2801154M1		1	ANEL	RING	ARO
42	3589513M1		1	TIRANTE	ROD	VARILLA
43	354048X1		1	CUPILHA	COTTER PIN	PASADOR DOUBLE
44	391166X1		1	ARRUELA	WASHER	ARANDELA
45	353753X1		1	ARRUELA	WASHER	ARANDELA
46	027958N2	◀ 105-35 No	1	PEDAL	PEDAL	PEDAL
47	022532N1	105-40 No	1	PEDAL	PEDAL	PEDAL
48	1669096M2		4	CALÇO	SHIM	CALCE

Pedais Do Freio E Embreagem
Brake Pedals And Clutch
Pedales De Freno Y Embrague

2 Rodas Motrizes
2 Wheels Drive
2 Ruedas Motriz

105-15

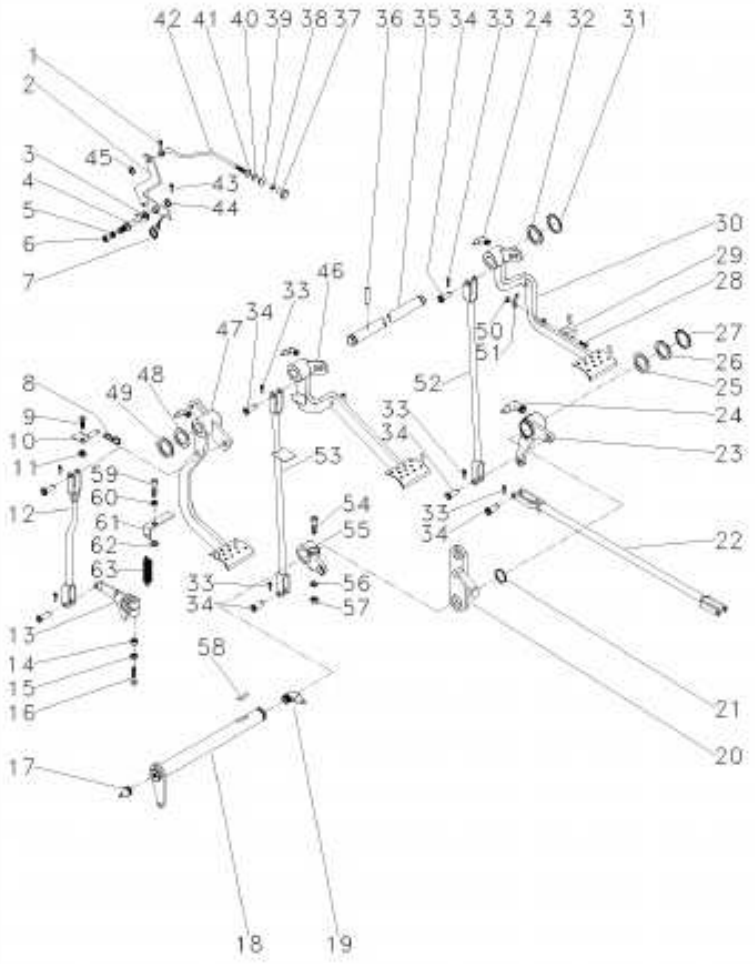

49	180812M1		X	ARRUELA	WASHER	ARANDELA
50	195663M1		1	PORCA	NUT	TUERCA
51	181958M1		1	MOLA	SPRING	RESORTE
52	022524S1	▶	1	TIRANTE	ROD	VARILLA
53	048833S1		1	TIRANTE	ROD	VARILLA
54	377563X1		1	PARAFUSO	BOLT	PERNO
55	2800894M1	◀	1	ALAVANCA	LEVER	PALANCA
56	353432X1		1	ARRUELA	WASHER	ARANDELA
57	353426X1		1	PORCA	NUT	TUERCA
58	12501X		1	CHAVETA	KEY	CLAVE
59	377184X1		1	PARAFUSO	BOLT	PERNO
60	353432X1		1	ARRUELA	WASHER	ARANDELA
62	022842P1		1	ESPAÇADOR	SPACER	PIEZA DISTANCIA

Tirante
Rod
Varilla

105-20



1	195270M1		1 GARFO	FORK	HORQUILLA
2	353430X1	3/8x24	1 PORCA	NUT	TUERCA
3	184174M91		1 TIRANTE	ROD	VARILLA

Alavanca Do Freio
Lever Kit
Juego De Palanca

105-25

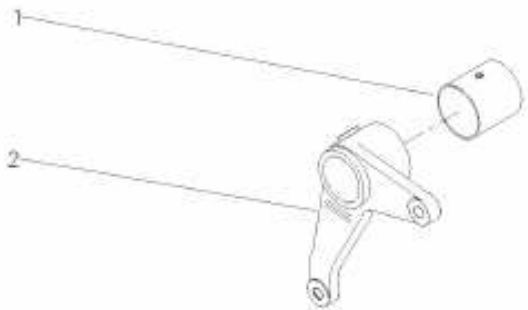

1	195910M1		1	BUCHA	BUSH	CASQUILLO
2	2800895M1	▶	1	ALAVANCA	LEVER	PALANCA

Pedal De Freio
Brake Pedal
Pedal De Freno

Lado Direito
Right Hand
Lado Derecho

105-30

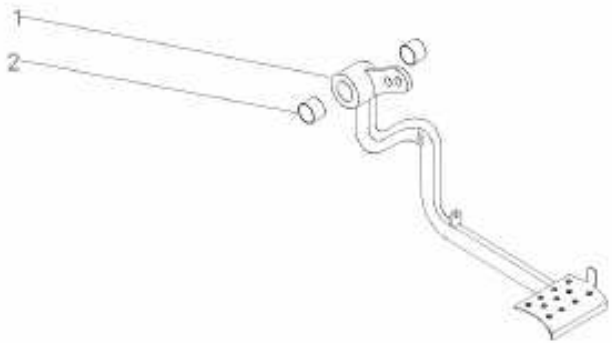

1		027960N1	**1** PEDAL	PEDAL	PEDAL
2	184592M1		**2** BUCHA	BUSH	CASQUILLO

Pedal Do Freio
Brake Pedal
Pedal De Freno

Lado Esquerdo
Left Hand
Lado Izquierdo

105-35

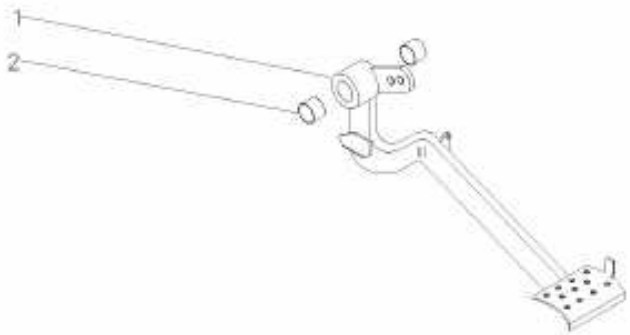

1	027958N2	**1** PEDAL	PEDAL	PEDAL
2	184592M1	**2** BUCHA	BUSH	CASQUILLO

Embreagem **Pedal**
Clutch **Pedal**
Embrague **Pedal**

105-40

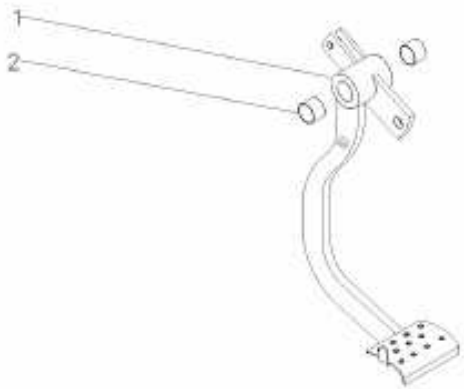

1		022532N1	**1** PEDAL	PEDAL	PEDAL
2	184592M1		**2** BUCHA	BUSH	CASQUILLO

Tirante
Rod
Varilla

Embreagem
Clutch
Embrague

105-45

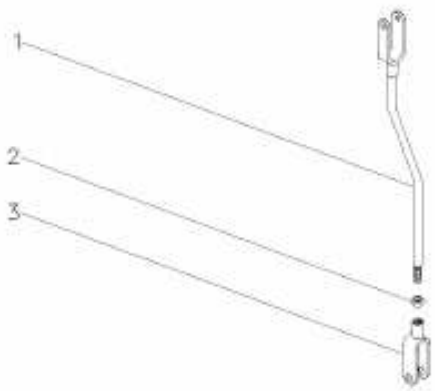

1	026646S1		**1** TIRANTE	ROD	VARILLA
2	353430X1	3/8X24	**1** PORCA	NUT	TUERCA
3	195270M1		**1** GARFO	FORK	HORQUILLA

Assento
Seat
Asiento

105-50

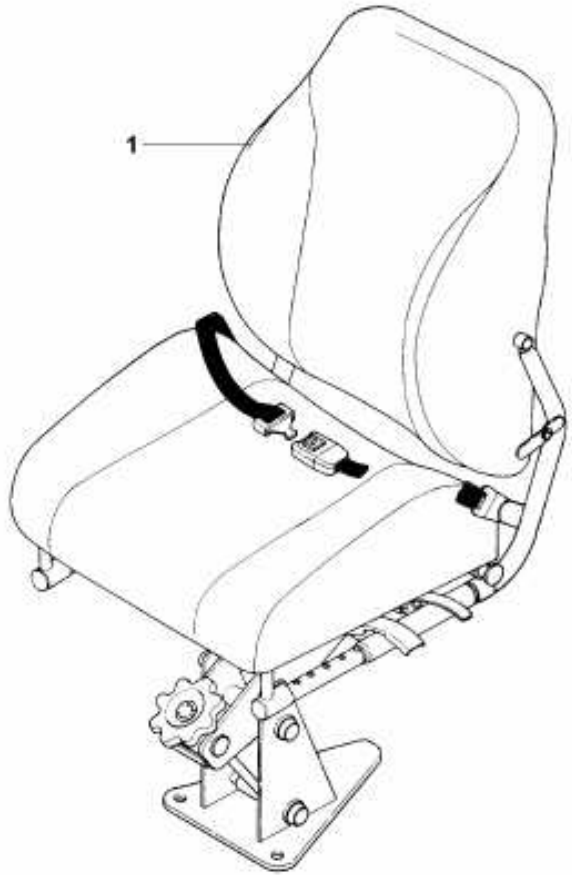

1	068038T1	Giratório	**1** ASSENTO	SEAT	ASIENTO

Sistema Elétrico
Electric System
Sistema Eléctrico

105-55

2 Rm - Reversão Automática
2 Wd - Automatic Reversion
2 Rm - Reversión Automático

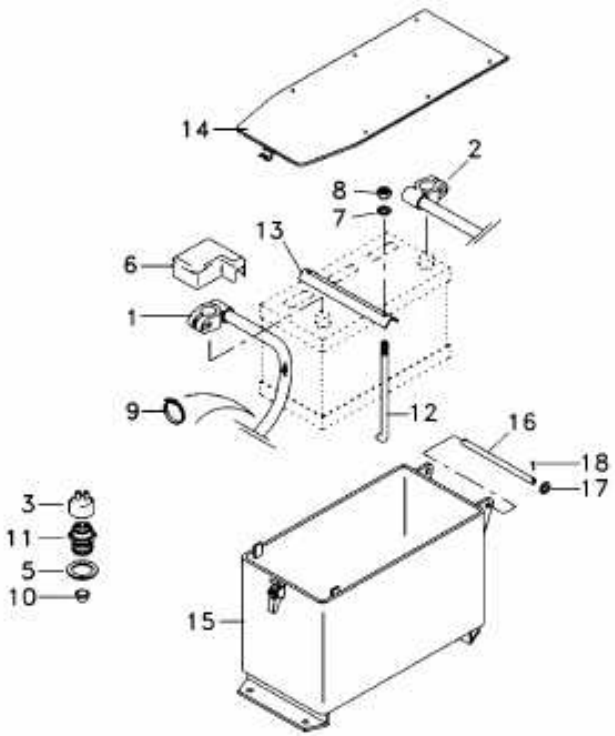

1	3411541M91	(+)	**1** CABO	CABLE	CABLE
2	3588704M91	(-)	**1** CABO	CABLE	CABLE
3	180776M1	Interruptor	**2** CAPA	CAP	TAPA
5	181142M1		**2** ARRUELA	WASHER	ARANDELA
6	2801383M1		**1** CAPA	CAP	TAPA
7	355617X1		**2** ARRUELA	WASHER	ARANDELA
8	826760M1		**2** PORCA	NUT	TUERCA
9	3225356M1		**2** BRAÇADEIRA	CLAMP	ABRAZADERA
10	3410681M1		**1** EXTENSÃO	EXTENSION	EXTENSION
11	037171T2	Segurança	**2** INTERRUPTOR	SWITCH	INTERRUPTOR
12	028345P1		**2** TIRANTE	ROD	VARILLA
13	028145P1		**1** CANTONEIRA	ANGLE	ANGULO
14	028183S1		**1** BASE	BOWL	TAZA
15	028150S1		**1** CJ. CAIXA	CASE ASSY	CAJA COMPLETA
16	028146P1		**1** ÁRVORE	AXLE	EJE
17	353758X1		**2** ARRUELA	WASHER	ARANDELA
18	354059X1		**2** CONTRAPINO	DOWEL	CENTRAJE

Sistema Elétrico
Electric System
Sistema Eléctrico

105-60

2 Rm - Reversão Mecânica
2 Wd - Mechanical Reversion
2 Rm - Reversión Mecánico

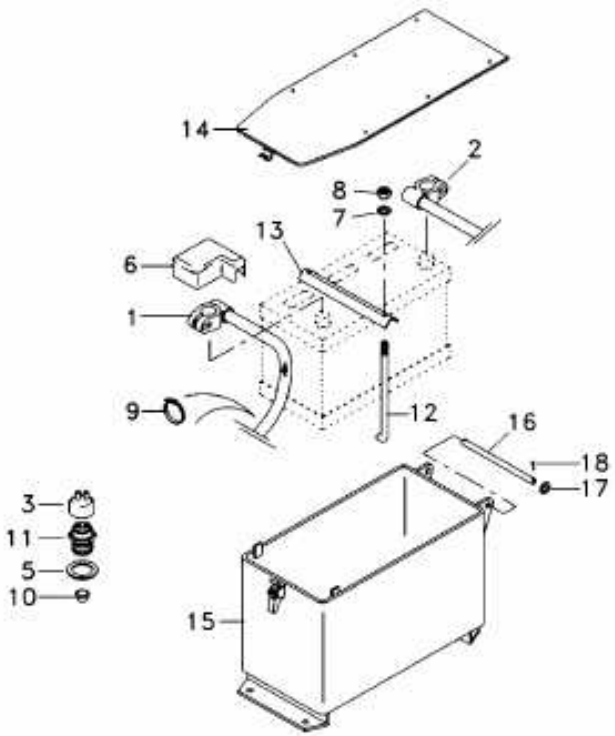

1	3411541M91	(+)	**1**	CABO	CABLE	CABLE
2	3588704M91	(-)	**1**	CABO	CABLE	CABLE
3	180776M1	Interruptor	**1**	CAPA	CAP	TAPA
4	037171T2	Segurança	**1**	INTERRUPTOR	SWITCH	INTERRUPTOR
5	181142M1		**1**	ARRUELA	WASHER	ARANDELA
6	2801383M1		**1**	CAPA	CAP	TAPA
7	355617X1		**2**	ARRUELA	WASHER	ARANDELA
8	826760M1		**2**	PORCA	NUT	TUERCA
9	3225356M1		**1**	BRAÇADEIRA	CLAMP	ABRAZADERA
12	028345P1		**2**	TIRANTE	ROD	VARILLA
13	028145P1		**1**	CANTONEIRA	ANGLE	ANGULO
14	028183S1		**1**	BASE	BOWL	TAZA
15	028150S1		**1**	CJ. CAIXA	CASE ASSY	CAJA COMPLETA
16	028146P1		**1**	ÁRVORE	AXLE	EJE
17	353758X1		**2**	ARRUELA	WASHER	ARANDELA
18	354059X1		**2**	CONTRAPINO	DOWEL	CENTRAJE

Soleira
Footsteps
Chapas De Piso

105-65

2 Rm - Reversão Automática
2 Wd - Automatic Reversion
2 Rm - Reversión Automático

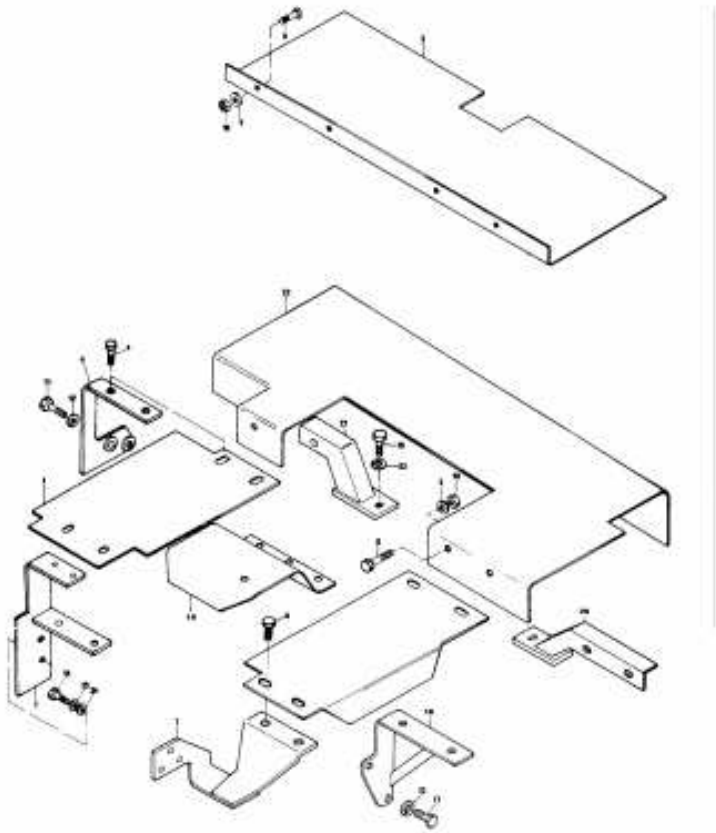

1	028169P1	▶	**1**	SOLEIRA	FOOT REST	REPOSAPIES
2	028165P1		**1**	SOLEIRA	FOOT REST	REPOSAPIES
3	028197S1		**1**	PLATAFORMA	TABLE	MESA
4	353693X1		**1**	PARAFUSO	BOLT	PERNO
5	353756X1		**15**	ARRUELA	WASHER	ARANDELA
6	028157S1		**1**	SUPORTE	BRACKET	SOPORTE
7	028163S1	◀	**1**	BATENTE	RETAINER	RETENEDOR
7	028166S1	▶	**1**	BATENTE	RETAINER	RETENEDOR
8	353691X1		**3**	PARAFUSO	BOLT	PERNO
10	355566X1		**7**	PORCA	NUT	TUERCA
11	377184X1		**4**	PARAFUSO	BOLT	PERNO
12	353432X1		**4**	ARRUELA	WASHER	ARANDELA
13	339451X1		**2**	PARAFUSO	BOLT	PERNO
18	028160S1		**1**	SUPORTE	BRACKET	SOPORTE
19	3410684M1		**1**	SUPORTE	BRACKET	SOPORTE
20	028171S1	◀	**1**	SUPORTE	BRACKET	SOPORTE
21	028174S1	▶	**1**	SUPORTE	BRACKET	SOPORTE
22	028319P1		**1**	SOLEIRA	FOOT REST	REPOSAPIES
24	339025X1		**2**	ARRUELA	WASHER	ARANDELA
25	339376X1		**2**	ARRUELA	WASHER	ARANDELA

Paralama Traseiro
Rear Mudguard
Guardabarros Trasero

105-70

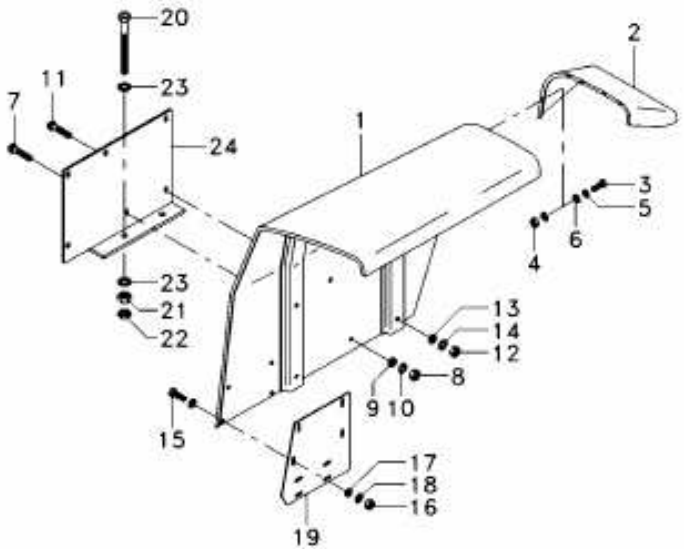

1	022891S1	▶	**1**	PÁRA-LAMA	FENDER	GUARDABARRO
1	022892S1	◀	**1**	PÁRA-LAMA	FENDER	GUARDABARRO
2	024954P1	◀	**1**	EXTENSÃO	EXTENSION	EXTENSION
2	024955P1	▶	**1**	EXTENSÃO	EXTENSION	EXTENSION
3	353666X1		**10**	PARAFUSO	BOLT	PERNO
4	355564X1		**10**	PORCA	NUT	TUERCA
5	353441X1		**10**	ARRUELA	WASHER	ARANDELA
6	355617X1		**20**	ARRUELA	WASHER	ARANDELA
7	390809X1		**4**	PARAFUSO	BOLT	PERNO
8	339402X1		**4**	PORCA	NUT	TUERCA
9	339376X1		**4**	ARRUELA	WASHER	ARANDELA
10	353756X1		**4**	ARRUELA	WASHER	ARANDELA
11	353816X1		**8**	PARAFUSO	BOLT	PERNO
12	353431X1		**8**	PORCA	NUT	TUERCA
13	353434X1		**8**	ARRUELA	WASHER	ARANDELA
14	353756X1		**8**	ARRUELA	WASHER	ARANDELA
15	353679X1		**12**	PARAFUSO	BOLT	PERNO
16	355565X1		**12**	PORCA	NUT	TUERCA
17	353446X1		**12**	ARRUELA	WASHER	ARANDELA
18	829185M1		**24**	ARRUELA	WASHER	ARANDELA
19	022890P1		**2**	EXTENSÃO	EXTENSION	EXTENSION
20	1481783M1		**8**	PARAFUSO	BOLT	PERNO
21	891861M1		**8**	PORCA	NUT	TUERCA
22	891862M1		**8**	PORCA	NUT	TUERCA
23	3585377M1		**16**	ARRUELA	WASHER	ARANDELA
24	024948S1	▶	**1**	SUPORTE	CLEVIS	GANCHO SEGURI.
24	024949S1	◀	**1**	SUPORTE	CLEVIS	GANCHO SEGURI.

Toldo
Canopy
Toldo

105-75

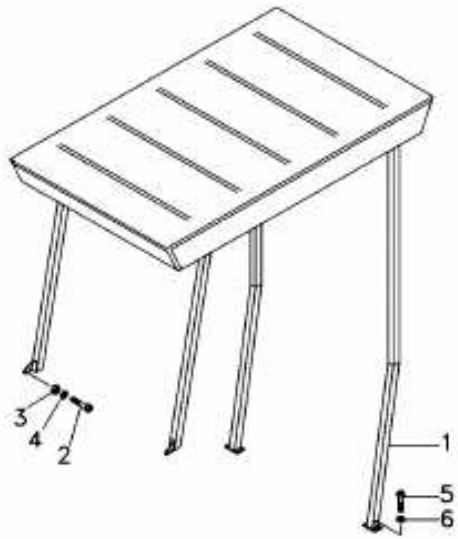

1	028202N1	**1** TOLDO	CANOPY	DOSEL
2	354277X1	**4** PARAFUSO	BOLT	PERNO
3	375098X1	**4** PORCA	NUT	TUERCA
4	353439X1	**4** ARRUELA	WASHER	ARANDELA
5	353693X1	**8** PARAFUSO	BOLT	PERNO
6	353434X1	**8** ARRUELA	WASHER	ARANDELA

Toldo
Canopy
Toldo

105-80

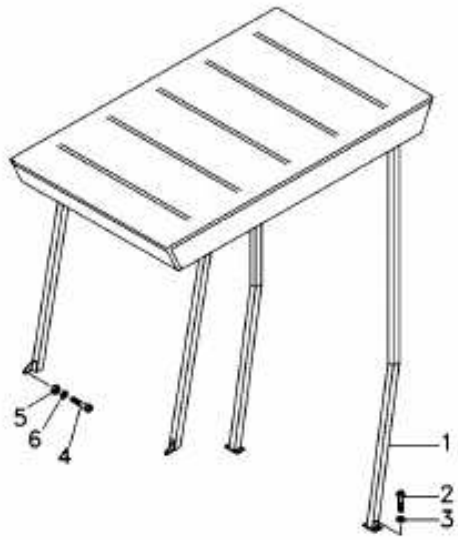

1	050415N1	**1** TOLDO	CANOPY	DOSEL
2	353693X1	**8** PARAFUSO	BOLT	PERNO
3	353434X1	**8** ARRUELA	WASHER	ARANDELA
4	354277X1	**4** PARAFUSO	BOLT	PERNO
5	375098X1	**4** PORCA	NUT	TUERCA
6	353439X1	**4** ARRUELA	WASHER	ARANDELA

Pedal Do Freio
Brake Pedal
Pedal De Freno

105-85

2 Rm - Reversão Automática
2 Wd - Automatic Reversion
2 Rm - Reversión Automático

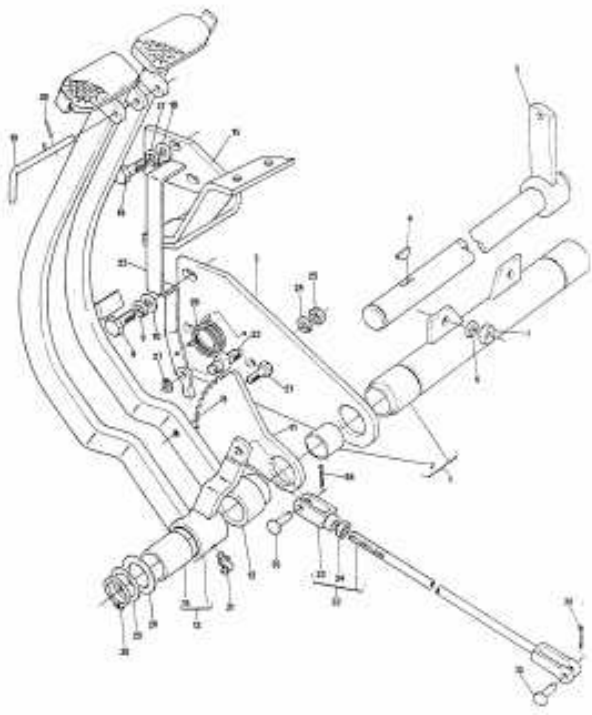

1	3409891M91	**1**	MANCAL	BEARING	COJINETE
2	184592M1	**2**	BUCHA	BUSH	CASQUILLO
3	3410443M91	**1**	EIXO	SHAFT	ARBOL
4	12501X	**1**	CHAVETA	KEY	CLAVE
5	3409880M1	**1**	SUPORTE	BRACKET	SOPORTE
6	353432X1	**2**	ARRUELA	WASHER	ARANDELA
7	353426X1	**2**	PORCA	NUT	TUERCA
8	339814X1	**2**	PARAFUSO	BOLT	PERNO
9	339376X1	**2**	ARRUELA	WASHER	ARANDELA
10	339025X1	**2**	ARRUELA	WASHER	ARANDELA
11	3409879M1	**1**	SETOR	SECTOR	SECTOR
12	028201S1	**1**	PEDAL	PEDAL	PEDAL
13	028084N1	**1**	PEDAL	PEDAL	PEDAL
14	184592M1	**2**	BUCHA	BUSH	CASQUILLO
15	028163S1	**1**	BATENTE	RETAINER	RETENEDOR
16	339451X1	**3**	PARAFUSO	BOLT	PERNO
17	339376X1	**3**	ARRUELA	WASHER	ARANDELA
18	339025X1	**3**	ARRUELA	WASHER	ARANDELA
19	489793M91	**1**	TRAVA	LOCK	RETENEDOR
20	357618X1	**1**	PINO	PIN	PASADOR
21	353518X1	**1**	PARAFUSO	BOLT	PERNO
22	028353S1	**1**	ALAVANCA	LEVER	PALANCA
23	489796M1	**1**	PIVÔ	PIVOT	PIVOTE
24	353446X1	**1**	ARRUELA	WASHER	ARANDELA
25	363621X1	**1**	PORCA	NUT	TUERCA
26	180809M2	**1**	MOLA	SPRING	RESORTE
27	354345X1	**1**	ANEL TRAVA	CIRCLIP	CIRCULITO
28	3145369M1	**1**	ARRUELA	WASHER	ARANDELA
29	180812M1	**X**	ARRUELA	WASHER	ARANDELA
30	352438X1	**1**	ANEL TRAVA	CIRCLIP	CIRCULITO
31	29951X	**2**	GRAXEIRA	GREASER	ENGRASADOR
32	3409878M91	**2**	TIRANTE	ROD	VARILLA
33	195270M1	**2**	GARFO	FORK	HORQUILLA
34	353430X1	**2**	PORCA	NUT	TUERCA
35	832813M1	**4**	PINO	PIN	PASADOR
36	354059X1	**4**	CONTRAPINO	DOWEL	CENTRAJE

Controle De Aceleração
Throttle Controls
Controles De Aceleración

105-90

2 Rm - Reversão Mecânica
2 Wd - Mechanical Reversion
2 Rm - Reversión Mecánico

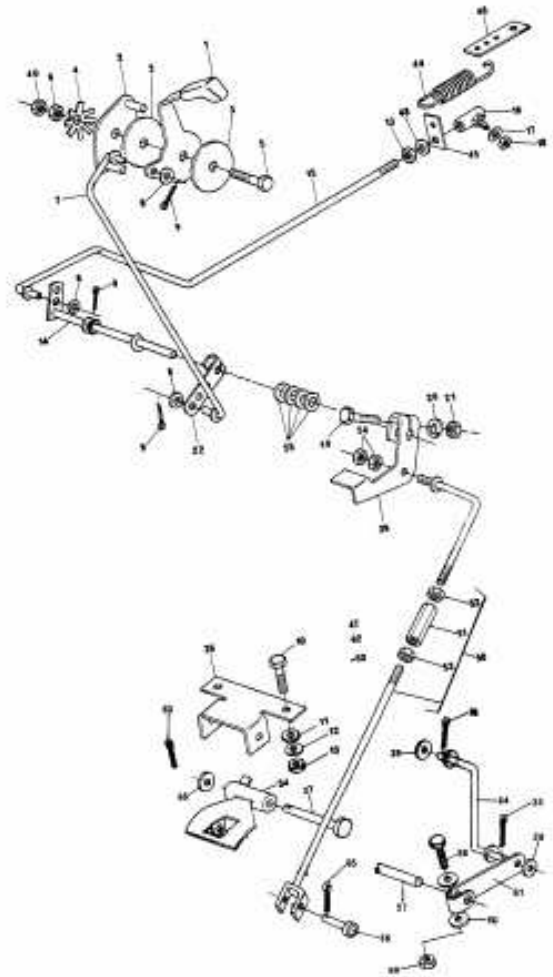

1	050043P1	**1**	ALAVANCA	LEVER	PALANCA
1	035972P1	**1**	MANÍPULO	KNOB	POMO
2	2800299M91	**1**	PLACA	PLATE	PLATO
3	184149M3	**2**	DISCO	DISC	DISCO
4	184150M2	**1**	MOLA	SPRING	RESORTE
5	353540X1	**1**	PARAFUSO	BOLT	PERNO
6	353431X1	**1**	PORCA	NUT	TUERCA
7	2800001M91	**1**	CJ. TIRANTE	KIT, ROD	JUEGO DE BIELAS
8	355617X1	**4**	ARRUELA	WASHER	ARANDELA
9	354041X1	**3**	CUPILHA	COTTER PIN	PASADOR DOUBLE
10	353667X1	**2**	PARAFUSO	BOLT	PERNO
11	3147017M1	**2**	ARRUELA	WASHER	ARANDELA
12	353446X1	**2**	ARRUELA	WASHER	ARANDELA
13	355564X1	**2**	PORCA	NUT	TUERCA
14	1484499M93	**1**	EIXO	SHAFT	ARBOL
15	1484512M91	**1**	CJ. TIRANTE	KIT, ROD	JUEGO DE BIELAS
16	3589565M91	**1**	CONECTOR	CONNECTOR	CONECTOR
17	353441X1	**1**	ARRUELA	WASHER	ARANDELA
18	353918X1	**1**	PORCA	NUT	TUERCA
19	353671X1	**1**	PARAFUSO	BOLT	PERNO
20	353441X1	**1**	ARRUELA	WASHER	ARANDELA
21	355564X1	**1**	PORCA	NUT	TUERCA
22	2800006M1	**1**	ALAVANCA	LEVER	PALANCA
34	028372S1	**1**	PEDAL	PEDAL	PEDAL
35	354041X1	**2**	CUPILHA	COTTER PIN	PASADOR DOUBLE
36	028358S1	**1**	SUPORTE	BRACKET	SOPORTE
37	020110P1	**1**	PINO	PIN	PASADOR
38	353754X1	**2**	ARRUELA	WASHER	ARANDELA
39	3146871M2	**1**	ALAVANCA	LEVER	PALANCA
40	353430X1	**1**	PORCA	NUT	TUERCA
44	893713M1	**1**	MOLA	SPRING	RESORTE
45	3145925M1	**1**	SUPORTE	BRACKET	SOPORTE
46	3145926M1	**1**	SUPORTE	BRACKET	SOPORTE
48	353441X1	**1**	ARRUELA	WASHER	ARANDELA
50	022375N1	**1**	TIRANTE	ROD	VARILLA
51	3146866M1	**1**	CONECTOR	CONNECTOR	CONECTOR
52	375109X1	**1**	PORCA	NUT	TUERCA
53	3146867M1	**1**	PORCA	NUT	TUERCA
54	375109X1	**2**	PORCA	NUT	TUERCA
55	353756X1	**4**	ARRUELA	WASHER	ARANDELA
57	028368S1	**1**	CJ. EIXO	KIT, AXLE	JUEGO DE EJE
58	353671X1	**1**	PARAFUSO	BOLT	PERNO
59	355564X1	**1**	PORCA	NUT	TUERCA
60	353753X1	**1**	ARRUELA	WASHER	ARANDELA
61	028366P1	**1**	ALAVANCA	LEVER	PALANCA
63	355564X1	**1**	PORCA	NUT	TUERCA
64	028370S1	**1**	CJ. TIRANTE	KIT, ROD	JUEGO DE BIELAS
65	354059X1	**2**	CONTRAPINO	DOWEL	CENTRAJE
66	832813M1	**1**	PINO	PIN	PASADOR

Soleira
Footsteps
Chapas De Piso

105-95

2 Rm - Reversão Mecânica
2 Wd - Mechanical Reversion
2 Rm - Reversión Mecánico

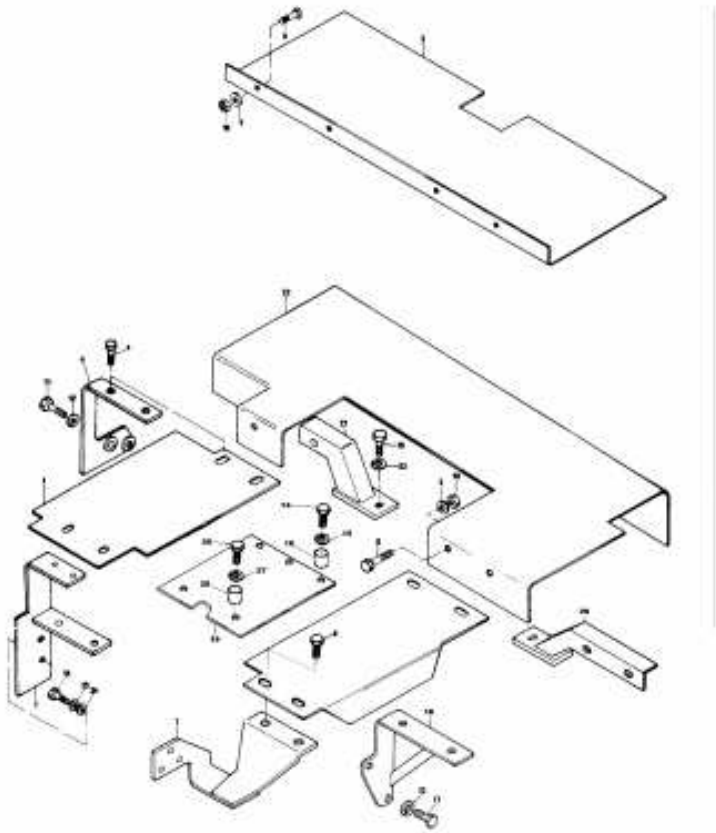

1	028324P1	▶	**1**	SOLEIRA	FOOT REST	REPOSAPIES
2	028327P1	◀	**1**	SOLEIRA	FOOT REST	REPOSAPIES
3	028197S1		**1**	PLATAFORMA	TABLE	MESA
4	353693X1		**1**	PARAFUSO	BOLT	PERNO
5	353756X1		**15**	ARRUELA	WASHER	ARANDELA
6	028157S1		**1**	SUPORTE	BRACKET	SOPORTE
7	028388S1	◀	**1**	BATENTE	RETAINER	RETENEDOR
7	028389S1	▶	**1**	BATENTE	RETAINER	RETENEDOR
8	353691X1		**3**	PARAFUSO	BOLT	PERNO
10	355566X1		**7**	PORCA	NUT	TUERCA
11	377184X1		**4**	PARAFUSO	BOLT	PERNO
12	353432X1		**4**	ARRUELA	WASHER	ARANDELA
13	353698X1		**4**	PARAFUSO	BOLT	PERNO
14	353725X1		**3**	PARAFUSO	BOLT	PERNO
15	353439X1		**3**	ARRUELA	WASHER	ARANDELA
16	024354P1		**3**	ESPAÇADOR	SPACER	PIEZA DISTANCIA
18	028160S1		**1**	SUPORTE	BRACKET	SOPORTE
19	028328P1	Central	**1**	SOLEIRA	FOOT REST	REPOSAPIES
20	028171S1	◀	**1**	SUPORTE	BRACKET	SOPORTE
21	028174S1	▶	**1**	SUPORTE	BRACKET	SOPORTE
22	028319P1		**1**	SOLEIRA	FOOT REST	REPOSAPIES
24	353757X1		**4**	ARRUELA	WASHER	ARANDELA
25	353432X1		**4**	ARRUELA	WASHER	ARANDELA
26	353711X1		**2**	PARAFUSO	BOLT	PERNO
27	353432X1		**2**	ARRUELA	WASHER	ARANDELA
28	024354P1		**4**	ESPAÇADOR	SPACER	PIEZA DISTANCIA

Rodas Dianteiras	**2rm**	**130-10**	**9.00 X 16 (10l)**
Front Wheels	**2wd**		**9.00 X 16 (10l)**
Ruedas Delanteras	**2rm**		**9.00 X 16 (10l)**

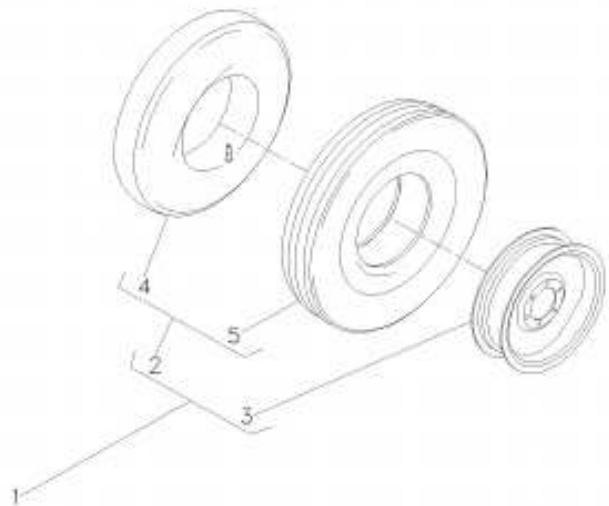

1	3409145M91	**2**	CJ. ARO/PNEU	WHEEL AND TYRE	RUEDA Y NEUMATIC
2	3410853M91	**2**	CJ.PNEU E CÂMARA	TYRE AND TUBE	NEUM.Y.CAMARA
3	2802446M91	**2**	ARO	RIM	LLANTA
4	880481M1	**2**	CÂMARA	CHAMBER	CAMARA
5	3410854M1	**2**	PNEU	TYRE	NEUMATICO

Rodas Dianteiras	**7.50-16**
Front Wheels	**7.50-16**
Ruedas Delanteras	**7.50-16**

130-15

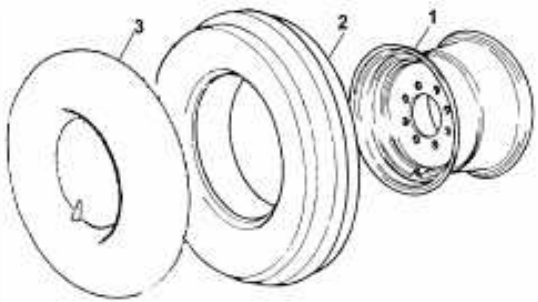

1	1481658M91	550 x 16	**2** RODA	WHEEL	RUEDA
2	024910T1	7.50 x 16 10L	**2** PNEU	TYRE	NEUMATICO
3	024911T1	7.50 x 16	**2** CÂMARA	CHAMBER	CAMARA

Rodas Traseiras	**14,0x24 G2 10**
Rear Wheels	**14,0x24 G2 10**
Ruedas Traseras	**14,0x24 G2 10**

130- 20

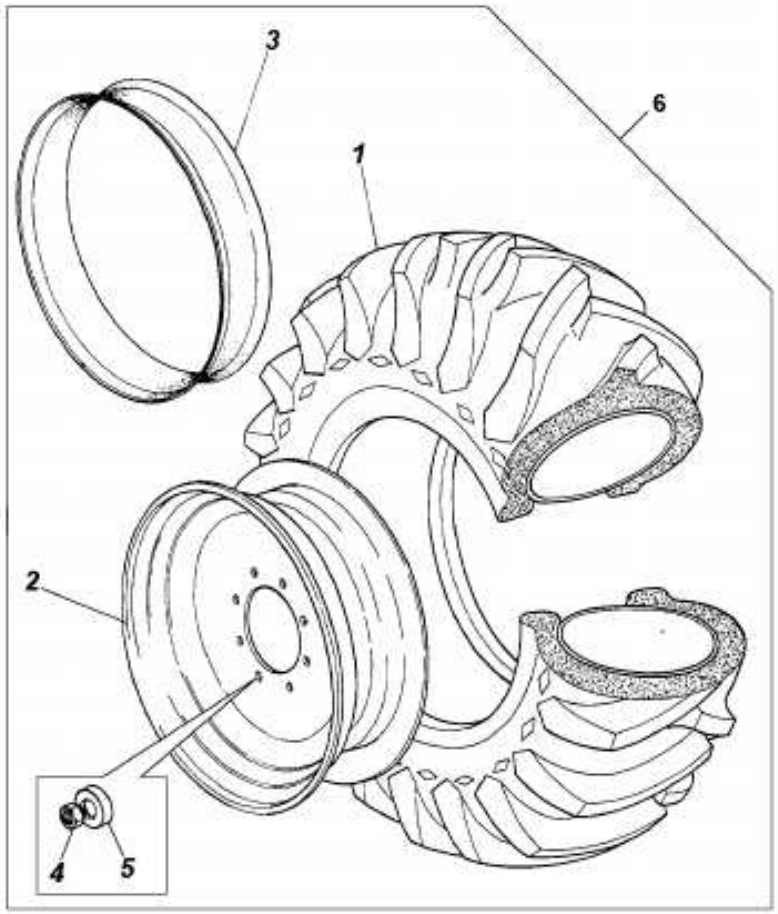

1	3409121M91	**2** CJ.PNEU E CÂMARA	TYRE AND TUBE	NEUM.Y.CAMARA
2	490784M92	**2** CJ. RODA	KIT, WHEEL	JUEGO DE RUEDA
3	3585052M1	**2** PROTETOR	PROTECTOR	PROTECTOR
4	847417M1	**16** PORCA	NUT	TUERCA
5	3410536M1	**16** ARRUELA	WASHER	ARANDELA

Kit Danfoss
Kit Danfoss
Kit Danfoss

140-10

Reversão Automática
Automatic Reversion
Reversión Automático

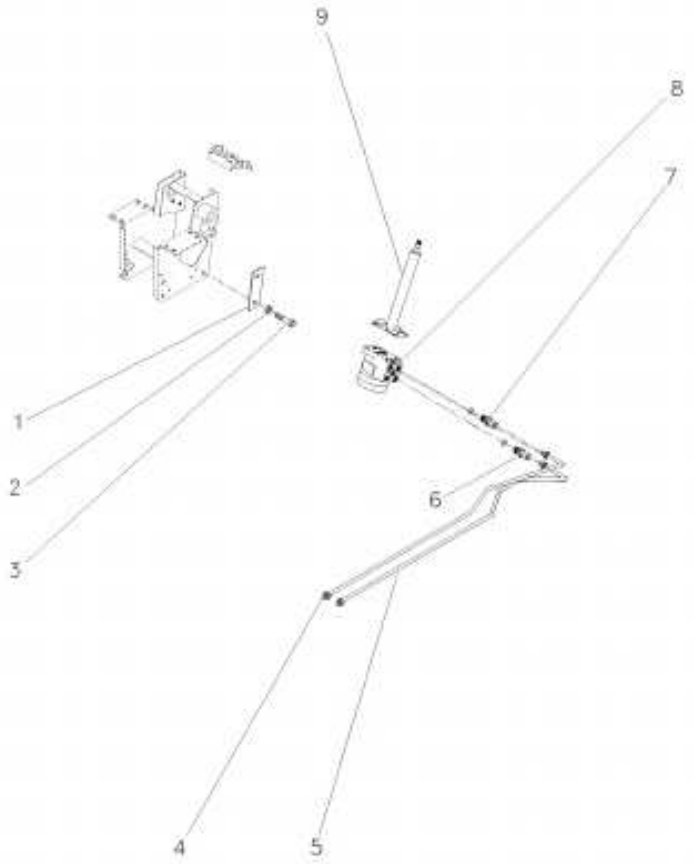

1	052148R1	**1**	REFORÇO	REINFORCEMENT	REFUERZO
2	339376X1	**4**	ARRUELA	WASHER	ARANDELA
3	339814X1	**4**	PARAFUSO	BOLT	PERNO
4	047358N1	**1**	CJ. TUBO	TUBE ASSY	CONJ.DE TUBO
5	047356N1	**1**	CJ. TUBO	TUBE ASSY	CONJ.DE TUBO
6	3019383X91	**2**	CONEXÃO	CONNECTION	CONEXION
7	3019601X91	**2**	CONEXÃO	CONNECTION	CONEXION
8	047158T1	**1**	UN. HIDROSTÁTICA	STEERING UNIT	UNIDAD DIRECCION
9	047811T1	**1**	COLUNA DIREÇÃO	STEERING COLUMN	COLUMNA DIRECC

Kit Danfoss
Kit Danfoss
Kit Danfoss

140-15

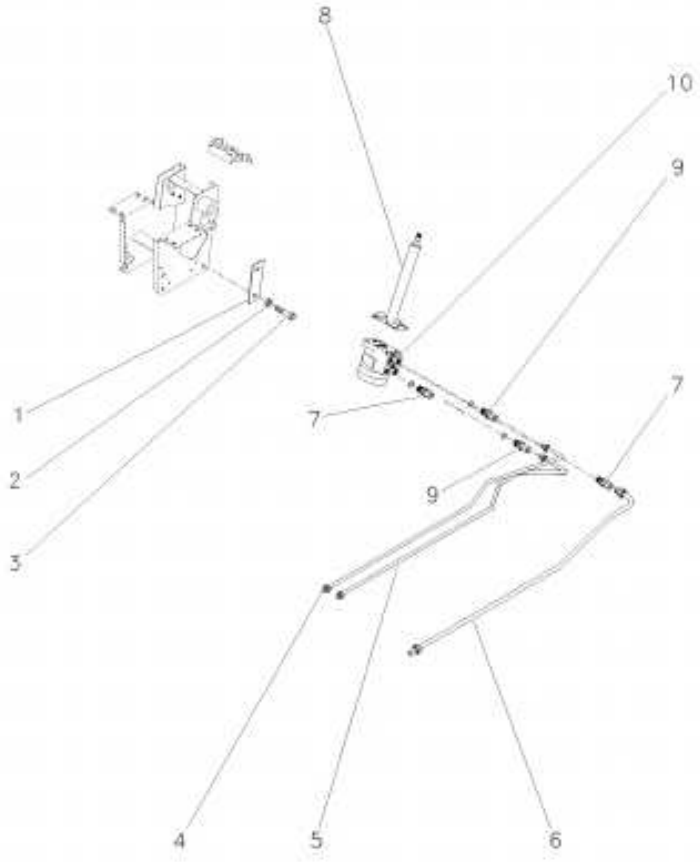

1	052148R1	**1**	REFORÇO	REINFORCEMENT	REFUERZO
2	339814X1	**4**	PARAFUSO	BOLT	PERNO
3	339376X1	**4**	ARRUELA	WASHER	ARANDELA
4	047333N1	**1**	TUBO	PIPE	CANO
5	047334N1	**1**	CJ. TUBO	KIT, PIPE	JUEGO CANO
6	047332N1	**1**	CJ. TUBO	KIT, PIPE	JUEGO CANO
7	3019383X91	**2**	CONEXÃO	CONNECTION	CONEXION
8	047811T1	**1**	COLUNA DIREÇÃO	STEERING COLUMN	COLUMNA DIRECC
9	3019601X91	**2**	CONEXÃO	CONNECTION	CONEXION
10	047161T1	**1**	UN. HIDROSTÁTICA	STEERING UNIT	UNIDAD DIRECCION

Aquecedor De Partida
Starting Heater
Calentador De Partida

140-20

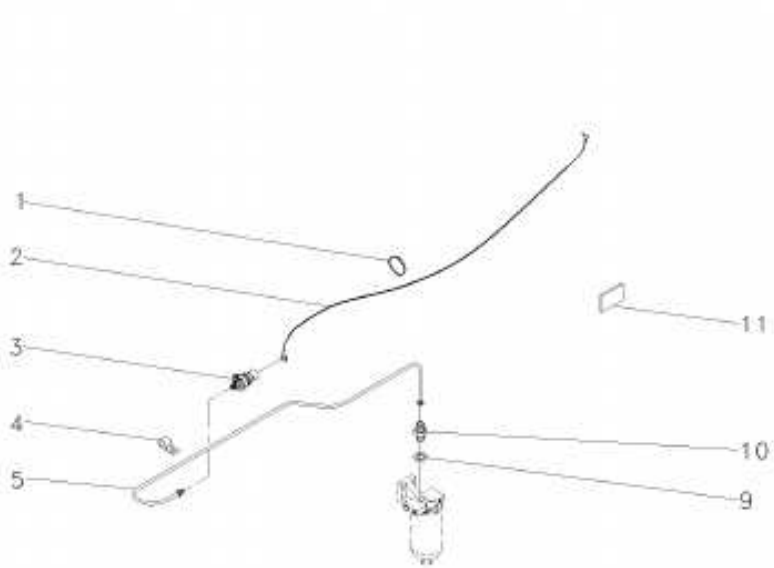

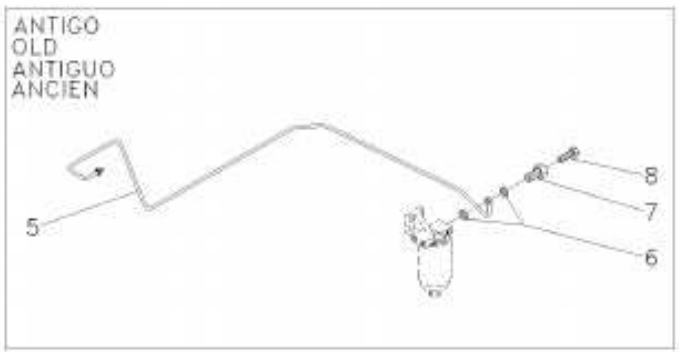

1	3225356M1	**7** BRAÇADEIRA	CLAMP	ABRAZADERA
2	052110P1	**1** CHICOTE	HARNESS	MAZO CABLES
3	2802106M1	**1** VELA AQUECEDORA	INTAKE HEATER	CALENTADOR ADM
4	037669P1	**2** PRESILHA	STAPLE	GRAPA
5	043360T1	**1** CJ. TUBO	TUBE ASSY	CONJ.DE TUBO
9	3147545M1	**1** ARRUELA	WASHER	ARANDELA
10	3587617M91	**1** VÁLVULA	VALVE	VALVULA
11	3149938M1	**1** DECAL	DECAL	CALCOMANIA

Extintor De Incêndio
Fire Extinguisher
Extintor De Incendio

140-25

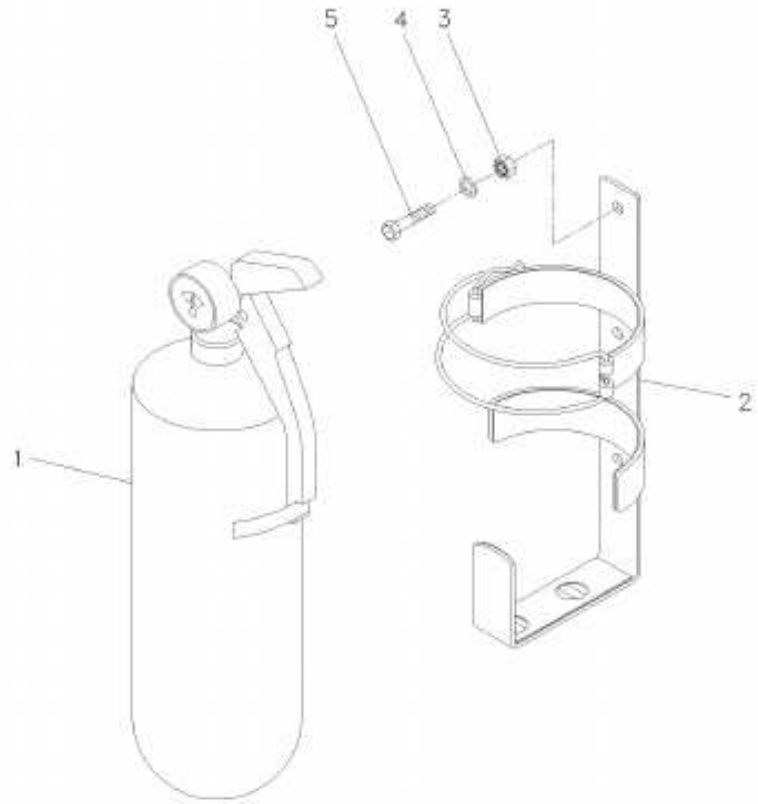

1	3470314M91	**1** EXTINTOR	EXTINGUISHER	EXTINTOR
2	3470313M91	**1** SUPORTE	BRACKET	SOPORTE
3	355564X1	**3** PORCA	NUT	TUERCA
4	353441X1	**3** ARRUELA	WASHER	ARANDELA
5	353667X1	**3** PARAFUSO	BOLT	PERNO

Engraxadeira
Greaser
Engrasadera

140-30

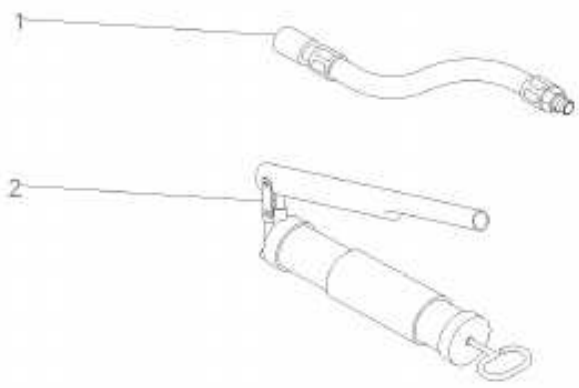

1	036336T1	**1** MANGUEIRA	HOSE	FLEXIBLE
2	036335T1	**1** ENGRAXADEIRA	SHOES	ZAPATAS

Caixa De Ferramentas
Tools Box
Caja De Herramientas

140-35

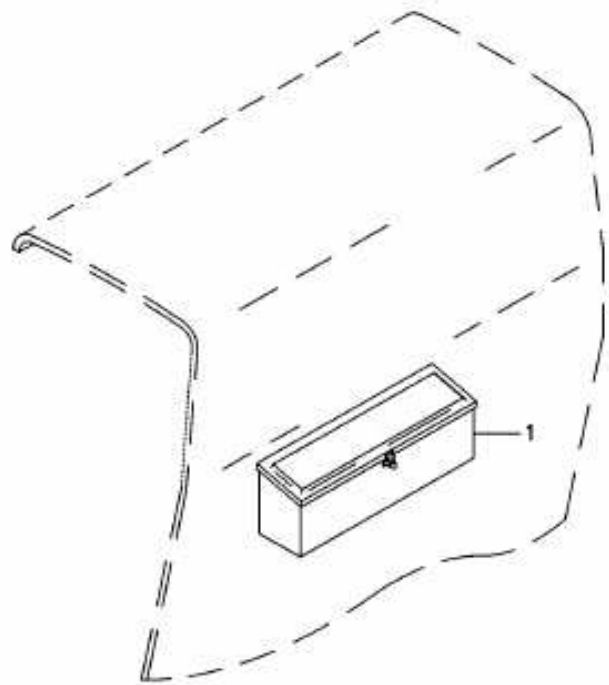

1	024912N1	**1** CJ. CAIXA	KIT, BOX	JUEGO DE CAJA

Protetor Auricular
Protector
Protetor

140-40



1	T0289054	**1** PROTETOR	PROTECTOR	PROTECTOR

Braços Do Levante
Lift Arms
Brazos De Levante

Carregador
Loader
Cargadora

150-10

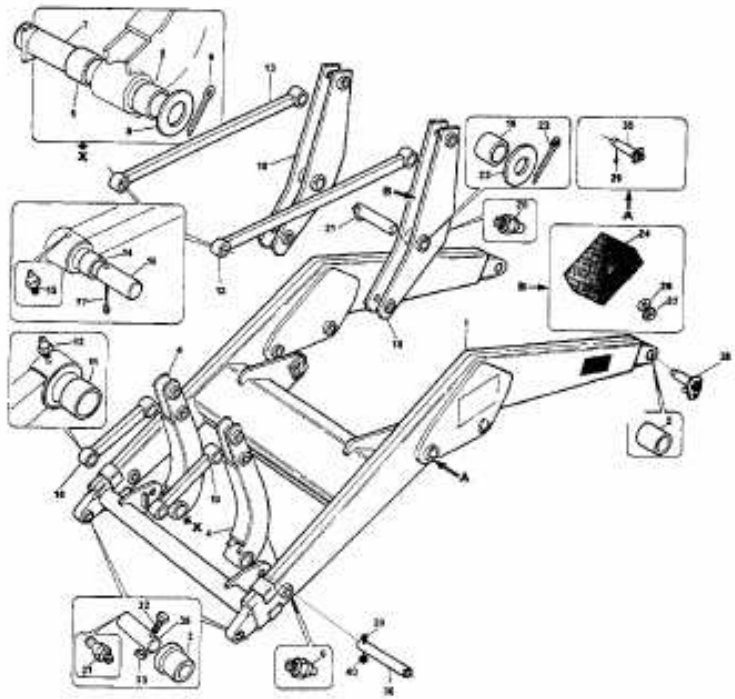

1	3149034M93		**1**	BRAÇO	ARM	BRAZO
2	863147M1		**2**	BUCHA	BUSH	CASQUILLO
3	862589M1		**2**	BUCHA	BUSH	CASQUILLO
4	039872N1	◀	**1**	CJ. BARRA	KIT, DRAWBAR	JGO.BARRA TIRO
4	039897N1	▶	**1**	CJ. BARRA	KIT, DRAWBAR	JGO.BARRA TIRO
5	862627M2		**4**	BUCHA	BUSH	CASQUILLO
6	365572X1		**2**	GRAXEIRA	GREASER	ENGRASADOR
7	862620M91		**2**	CJ. PINO	KIT, PIN	JUEGO PASADOR
8	862624M1		**4**	ARRUELA	WASHER	ARANDELA
9	375096X1		**2**	PINO	PIN	PASADOR
10	862626M92		**2**	PINO	PIN	PASADOR
11	862627M2		**8**	BUCHA	BUSH	CASQUILLO
12	365572X1		**4**	GRAXEIRA	GREASER	ENGRASADOR
13	862631M91		**2**	BARRA	BAR	BARRA
14	862627M2		**8**	BUCHA	BUSH	CASQUILLO
15	365572X1		**4**	GRAXEIRA	GREASER	ENGRASADOR
16	036452P1		**6**	PINO	PIN	PASADOR
17	375096X1		**12**	PINO	PIN	PASADOR
18	862696M94	◀	**1**	BARRA	BAR	BARRA
18	037043N3	▶	**1**	BARRA	BAR	BARRA
19	862691M1		**4**	BUCHA	BUSH	CASQUILLO
20	365572X1		**1**	GRAXEIRA	GREASER	ENGRASADOR
21	036799S1		**2**	ÁRVORE	AXLE	EJE
22	862666M1		**2**	ARRUELA	WASHER	ARANDELA
23	375096X1		**2**	PINO	PIN	PASADOR
24	046940P1		**2**	COXIM	MOUNTING	MONTANTE
26	353434X1		**4**	ARRUELA	WASHER	ARANDELA
27	339402X1		**4**	PORCA	NUT	TUERCA
29	375096X1		**8**	PINO	PIN	PASADOR
30	862661M1		**4**	PINO	PIN	PASADOR
31	365572X1		**4**	GRAXEIRA	GREASER	ENGRASADOR
32	353552X1		**4**	PARAFUSO	BOLT	PERNO
33	376448X1		**4**	PORCA	NUT	TUERCA
35	862665M91		**2**	PINO	PIN	PASADOR
36	862672M1		**2**	PINO	PIN	PASADOR
38	862967M91		**2**	PINO	PIN	PASADOR
39	353552X1		**8**	PARAFUSO	BOLT	PERNO
40	376448X1		**8**	PORCA	NUT	TUERCA

Chassis Principal
Main Frame
Bastidor Principal

Retroescavadeira
Centre Mounted
Retroexcavadora

150-15

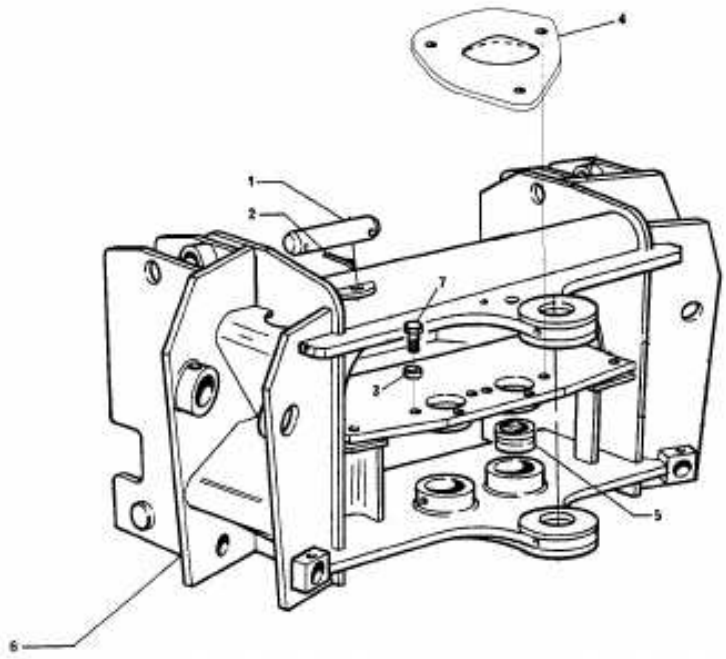

1	3408490M1	**2** PINO	PIN	PASADOR
2	354105X1	**4** CONTRAPINO	DOWEL	CENTRAJE
3	353446X1	**6** ARRUELA	WASHER	ARANDELA
4	1869491M1	**2** TAMPA	COVER	CUBIERTA
5	2757721M1	**4** BUCHA	BUSH	CASQUILLO
6	3411703M91	**1** CHASSI	CHASSIS	CHASIS
7	353676X1	**6** PARAFUSO	BOLT	PERNO

Pivô
Pivot Post
Post De Giro

Retroescavadeira
Centre Mounted
Retroexcavadora

150-20

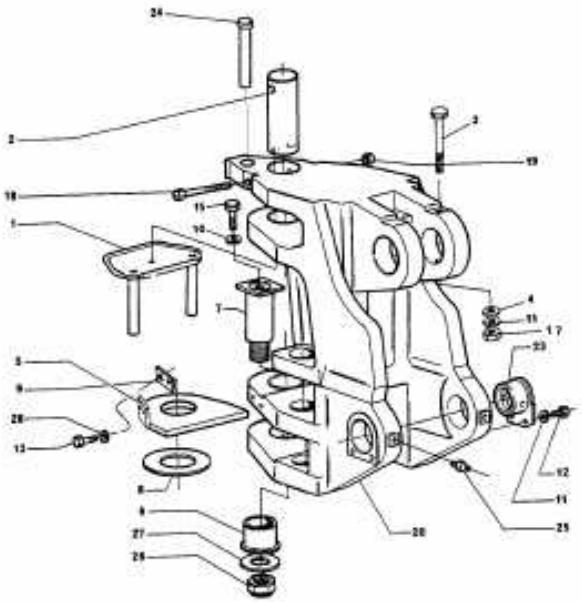

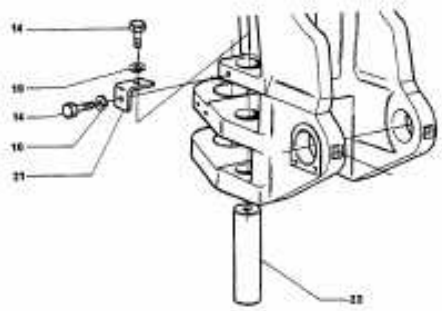

1	040363S1	**1** DESLIZADOR	SLIDER	CURSOR
2	040371P1	**1** PINO	PIN	PASADOR
3	080242H1	**1** PARAFUSO ESPEC.	SCREW SPECIAL	TORNILLO ESPEC.
4	339024X1	**1** ARRUELA	WASHER	ARANDELA
5	3411869M91	**1** ARRUELA	WASHER	ARANDELA
6	3411872M1	**1** ESPAÇADOR	SPACER	PIEZA DISTANCIA
7	3411873M91	**1** PINO	PIN	PASADOR
8	3412413M1	**1** ARRUELA	WASHER	ARANDELA
9	3412693M1	**1** CALÇO	SHIM	CALCE
10	353434X1	**4** ARRUELA	WASHER	ARANDELA
11	353446X1	**5** ARRUELA	WASHER	ARANDELA
12	353676X1	**4** PARAFUSO	BOLT	PERNO
13	353679X1	**2** PARAFUSO	BOLT	PERNO
14	353691X1	**3** PARAFUSO	BOLT	PERNO
15	353723X1	**1** PARAFUSO	BOLT	PERNO
16	353758X1	**1** ARRUELA	WASHER	ARANDELA
17	355565X1	**1** PORCA	NUT	TUERCA
18	357035X1	**1** PARAFUSO	BOLT	PERNO
19	358647X1	**1** PORCA	NUT	TUERCA
20	3587762M1	**1** PIVÔ	PIVOT	PIVOTE
21	3587845M1	**1** FIXADOR	ATTACHMENT	ADITAMENTO
22	3587846M1	**1** PINO	PIN	PASADOR
23	3587902M91	**2** BUCHA	BUSH	CASQUILLO
24	364231X1	**1** PINO	PIN	PASADOR
25	365572X1	**2** GRAXEIRA	GREASER	ENGRASADOR
26	366390X1	**1** PORCA	NUT	TUERCA
27	370401X1	**1** ARRUELA	WASHER	ARANDELA
28	829185M1	**2** ARRUELA	WASHER	ARANDELA

Tensor
Tightener
Tensor

150-25

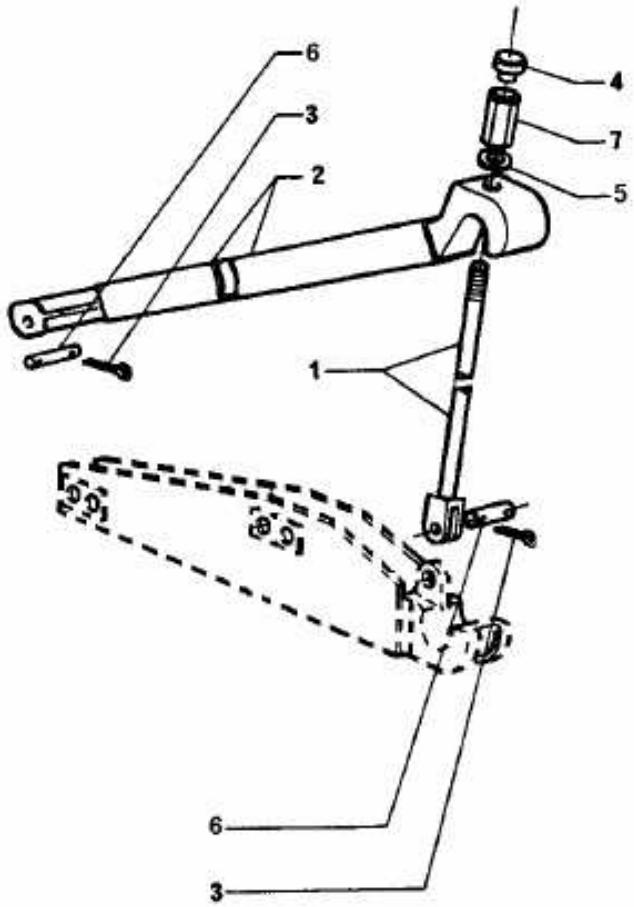

1	1455571M91	**2** CJ. TIRANTE	KIT, ROD	JUEGO DE BIELAS
2	1455573M91	**2** BARRA	BAR	BARRA
3	339038X1	**8** PINO	PIN	PASADOR
4	3409116M1	**2** TAMPÃO	PAD	ALMOHADILLA
5	353776X1	**2** ARRUELA	WASHER	ARANDELA
6	824996M2	**4** PINO	PIN	PASADOR
7	845059M1	**2** PORCA	NUT	TUERCA

Lança De Levante
Lift Lance
Lanza Del Levante

150-30

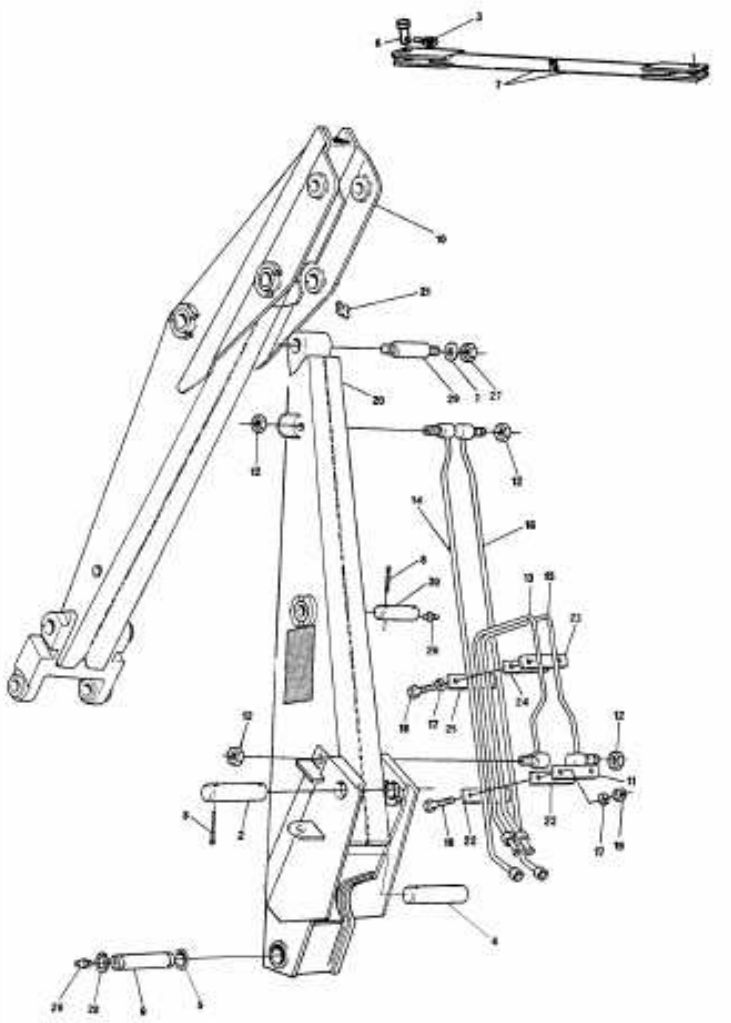

1	035746P1		**2**	ARRUELA	WASHER	ARANDELA
2	1484073M1		**1**	PINO	PIN	PASADOR
3	195708M1	⧗	**2**	GRAMPO	CRAMP	PASADOR
4	3409001M1		**1**	PINO	PIN	PASADOR
5	1488396M1		**8**	CALÇO	SHIM	CALCE
6	3410565M1		**2**	PINO	PIN	PASADOR
7	3410568M91		**1**	TIRANTE	ROD	VARILLA
8	346092X1		**4**	CONTRAPINO	DOWEL	CENTRAJE
9	3587841M1		**1**	PINO	PIN	PASADOR
10	3587843M91		**1**	COLUNA	COLUMN	COLUMNA
11	1456868M1		**1**	CHAPA	PLATE	CHAPA
12	1852607M1		**4**	PORCA	NUT	TUERCA
13	3408480M92	◀	**1**	TUBO	PIPE	CANO
14	3408482M92	◀	**1**	TUBO	PIPE	CANO
		Cil. Caçamba				
15	3408484M92	▶	**1**	TUBO	PIPE	CANO
16	3408486M92	▶	**1**	TUBO	PIPE	CANO
		Cil. Caçamba				
17	353446X1		**4**	ARRUELA	WASHER	ARANDELA
18	353529X1		**4**	PARAFUSO	BOLT	PERNO
19	353916X1		**2**	PORCA	NUT	TUERCA
20	3587844M91		**1**	BRAÇO	ARM	BRAZO
21	365572X1		**1**	GRAXEIRA	GREASER	ENGRASADOR
22	871664M1		**2**	COXIM	MOUNTING	MONTANTE
23	871665M1		**1**	SUPORTE	CLEVIS	GANCHO SEGURI.
24	871666M1		**1**	COXIM	MOUNTING	MONTANTE
25	872768M1		**1**	COXIM	MOUNTING	MONTANTE
26	365572X1		**2**	GRAXEIRA	GREASER	ENGRASADOR
27	376808X1		**2**	PORCA	NUT	TUERCA
28	391129X1		**2**	ANEL TRAVA	CIRCLIP	CIRCULITO
29	871453M2		**1**	PINO	PIN	PASADOR
30	871458M1		**1**	PINO	PIN	PASADOR

Lança De Profundidade
Dipperstick
Brazo Ataque

150-35

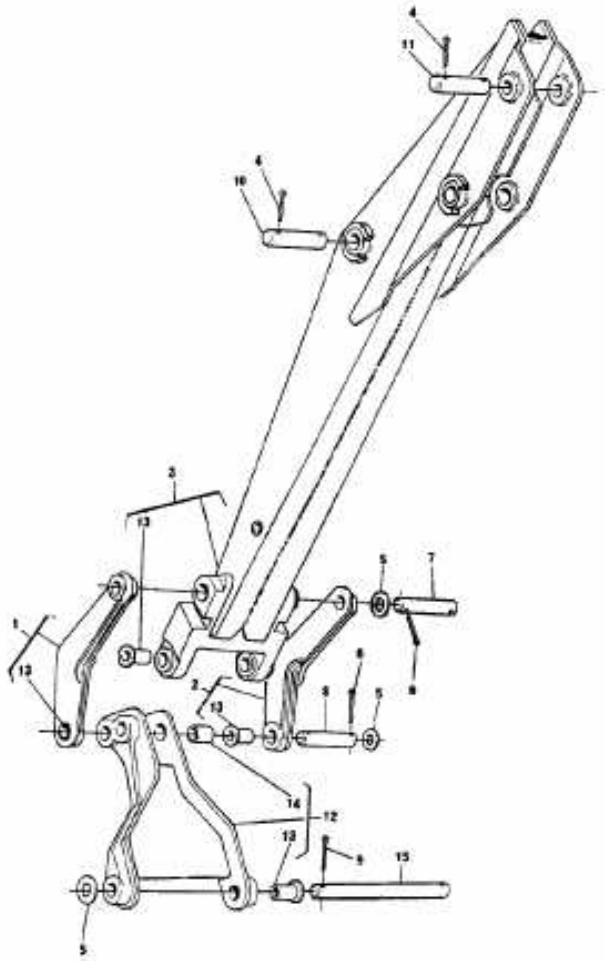

1	1456353M92	◀	**1** BRAÇO	ARM	BRAZO
2	1456354M92	▶	**1** BRAÇO	ARM	BRAZO
3	1456387M91	Lança Prof.	**1** BRAÇO	ARM	BRAZO
4	346092X1		**4** CONTRAPINO	DOWEL	CENTRAJE
5	353768X1		**8** ARRUELA	WASHER	ARANDELA
6	354105X1		**4** CONTRAPINO	DOWEL	CENTRAJE
7	871454M2		**1** PINO	PIN	PASADOR
8	871455M2		**1** PINO	PIN	PASADOR
9	354105X1		**4** CONTRAPINO	DOWEL	CENTRAJE
10	871456M1		**1** PINO	PIN	PASADOR
11	871460M1		**1** PINO	PIN	PASADOR
12	871472M91	Articulação	**1** BRAÇO	ARM	BRAZO
13	871705M1		**8** BUCHA	BUSH	CASQUILLO
14	871710M2		**4** BUCHA	BUSH	CASQUILLO
15	871729M2		**2** PINO	PIN	PASADOR

Estrutura
Structure
Estructura

150-40

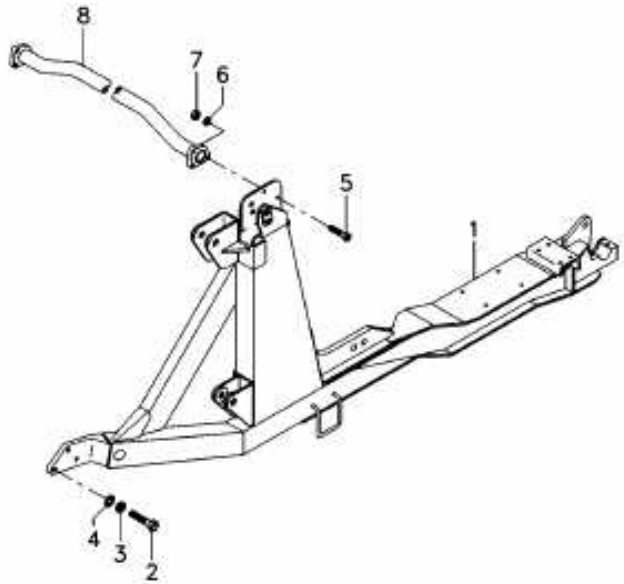

1	024913S2	◀	**1**	ESTRUTURA	STRUCTURE	ESTRUCTURA
1	024914S2	▶	**1**	ESTRUTURA	STRUCTURE	ESTRUCTURA
2	369253X1		**6**	PARAFUSO	BOLT	PERNO
3	353440X1		**6**	ARRUELA	WASHER	ARANDELA
4	355624X1		**5**	ARRUELA	WASHER	ARANDELA
5	354648X1		**6**	PARAFUSO	BOLT	PERNO
6	353439X1		**6**	ARRUELA	WASHER	ARANDELA
7	375098X1		**6**	PORCA	NUT	TUERCA
8	3149084M91	▲	**1**	BARRA	BAR	BARRA

Estabilizador
Stabiliser
Estabilizador

Retroescavadeira
Centre Mounted
Retroexcavadora

150-45

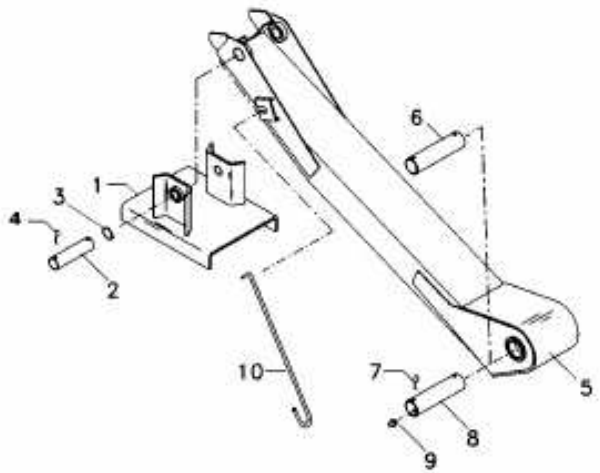

1	028179S1		**2**	SAPATA	SHOE	ZAPATA
2	3411480M1		**2**	PINO	PIN	PASADOR
3	2801171M1		**4**	ARRUELA	WASHER	ARANDELA
4	354105X1		**4**	CONTRAPINO	DOWEL	CENTRAJE
5	034413N1	◀	**1**	ESTABILIZADOR	STABILISER	ESTABILIZADOR
5	034412N1	▶	**1**	ESTABILIZADOR	STABILISER	ESTABILIZADOR
6	3411479M1		**2**	PINO	PIN	PASADOR
7	346092X1		**8**	CONTRAPINO	DOWEL	CENTRAJE
8	3411146M1		**2**	PINO	PIN	PASADOR
9	365572X1		**2**	GRAXEIRA	GREASER	ENGRASADOR
10	024880P1	◀	**1**	GANCHO	HOOK	GANCHO
10	024881P1	▶	**1**	GANCHO	HOOK	GANCHO

Caçamba **Sem Dentes**

150-50

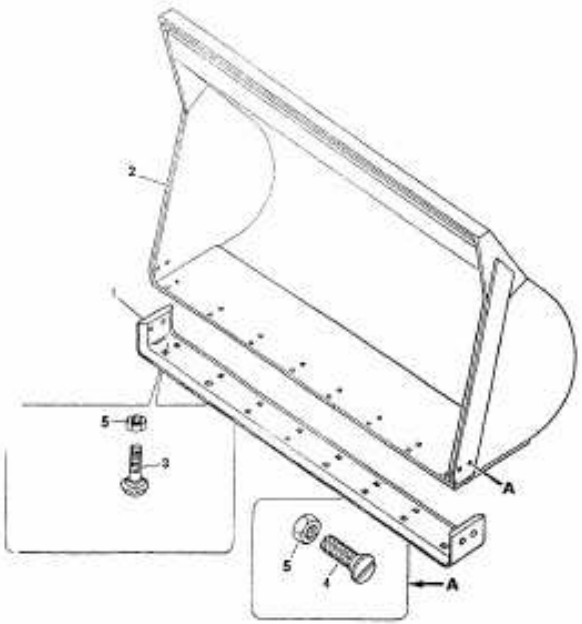

1	028153P1		**1**	LÂMINA	BLADE	HOJA CORTANTE
2	3410922M92	72"	**1**	CAÇAMBA	BUCKET	CUCHARA
3	354300X1		**20**	PARAFUSO	BOLT	PERNO
4	354302X1		**4**	PARAFUSO	BOLT	PERNO
5	368123X1		**24**	PORCA	NUT	TUERCA

Caçamba Do Carregador
Loader Bucket
Cucharón Del Cargador

Kit De Dentes
Tooth Kit
Kit De Dientes

150-55

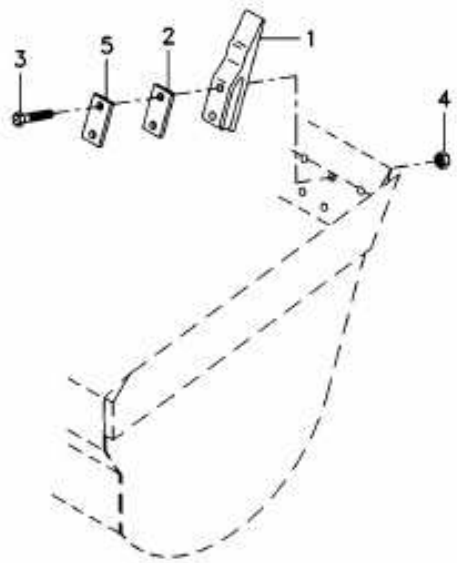

1	3585860M1		**10** DENTE	TOOTH	BRAZO CULTIVADOR
2	862738M1	⧗ 0,8mm	**30** ESPAÇADOR	SPACER	PIEZA DISTANCIA
3	353423X1		**20** PARAFUSO	BOLT	PERNO
4	353427X1		**20** PORCA	NUT	TUERCA
5	862739M1		**20** ESPAÇADOR	SPACER	PIEZA DISTANCIA

Contrapeso Traseiro
Rear Counterweight
Contrapeso Trasero

150-60

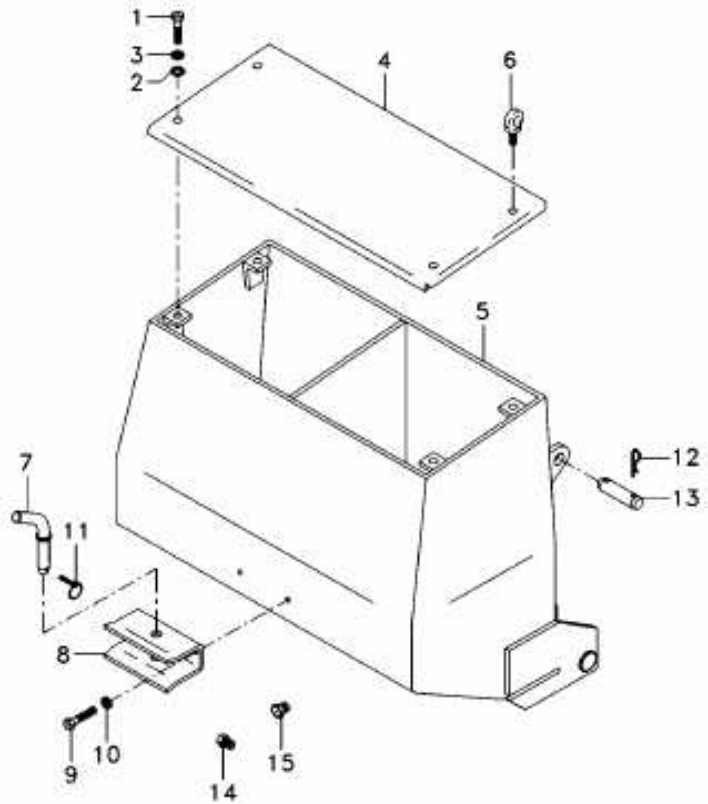

1	354706X1	**2** PARAFUSO	BOLT	PERNO
2	353762X1	**2** ARRUELA	WASHER	ARANDELA
3	353440X1	**2** ARRUELA	WASHER	ARANDELA
4	024815P1	**1** TAMPA	COVER	CUBIERTA
5	024902S1	**1** CAIXA	BOX	CAJA
6	862649M1	**1** PARAFUSO	BOLT	PERNO
7	862651M91	**1** PINO	PIN	PASADOR
8	862653M1	**1** SUPORTE	BRACKET	SOPORTE
9	354285X1	**2** PARAFUSO	BOLT	PERNO
10	353433X1	**2** ARRUELA	WASHER	ARANDELA
11	810285M92	**1** PINO	PIN	PASADOR
12	354105X1	**4** CONTRAPINO	DOWEL	CENTRAJE
13	024907P1	**2** PINO	PIN	PASADOR
14	356582X1	**1** BUJÃO	PLUG	TAPON
15	358726X91	**1** BUJÃO	PLUG	TAPON

Caçamba	**18"**	**150-65**
Bucket	**18"**	
Cucharón	**18"**	

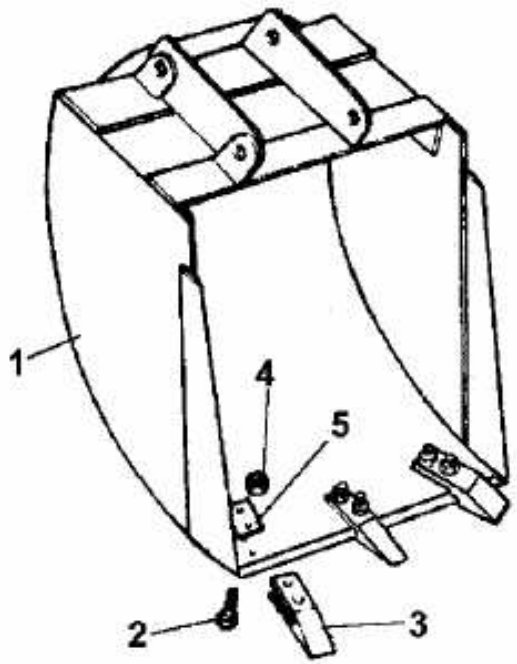

1	2801800M93	**1** CAÇAMBA	BUCKET	CUCHARA
2	353915X1	**6** PARAFUSO	BOLT	PERNO
3	3585860M1	**3** DENTE	TOOTH	BRAZO CULTIVADOR
4	368123X1	**6** PORCA	NUT	TUERCA
5	862738M1	**3** ESPAÇADOR	SPACER	PIEZA DISTANCIA
5	862739M1	**3** ESPAÇADOR	SPACER	PIEZA DISTANCIA

Caçamba	**36"**	**150-70**
Bucket	**36"**	
Cucharón	**36"**	

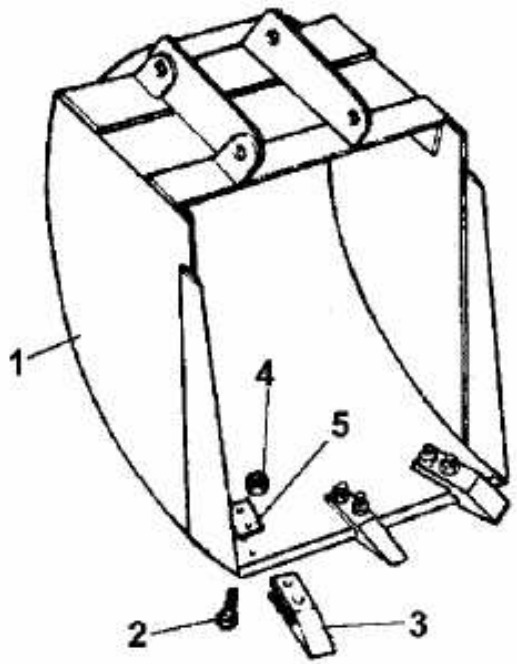

1	2801810M93	**1** CAÇAMBA	BUCKET	CUCHARA
2	353915X1	**12** PARAFUSO	BOLT	PERNO
3	3585860M1	**6** DENTE	TOOTH	BRAZO CULTIVADOR
4	368123X1	**12** PORCA	NUT	TUERCA
5	862738M1	**3** ESPAÇADOR	SPACER	PIEZA DISTANCIA
5	862739M1	**3** ESPAÇADOR	SPACER	PIEZA DISTANCIA

Caçamba	**42"**	**150-75**
Bucket	**42"**	
Cucharón	**42"**	

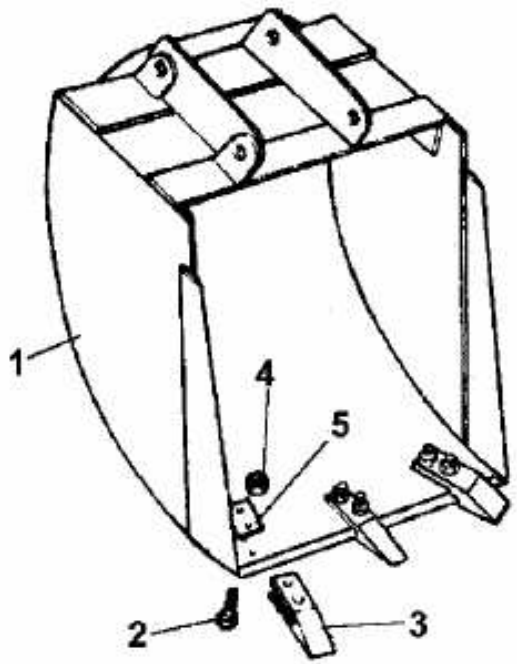

1	2801825M93	**1** CAÇAMBA	BUCKET	CUCHARA
2	353915X1	**14** PARAFUSO	BOLT	PERNO
3	3585860M1	**7** DENTE	TOOTH	BRAZO CULTIVADOR
4	368123X1	**14** PORCA	NUT	TUERCA
5	862738M1	**3** ESPAÇADOR	SPACER	PIEZA DISTANCIA
5	862739M1	**3** ESPAÇADOR	SPACER	PIEZA DISTANCIA

Caçamba
Bucket
Cucharón

150-80

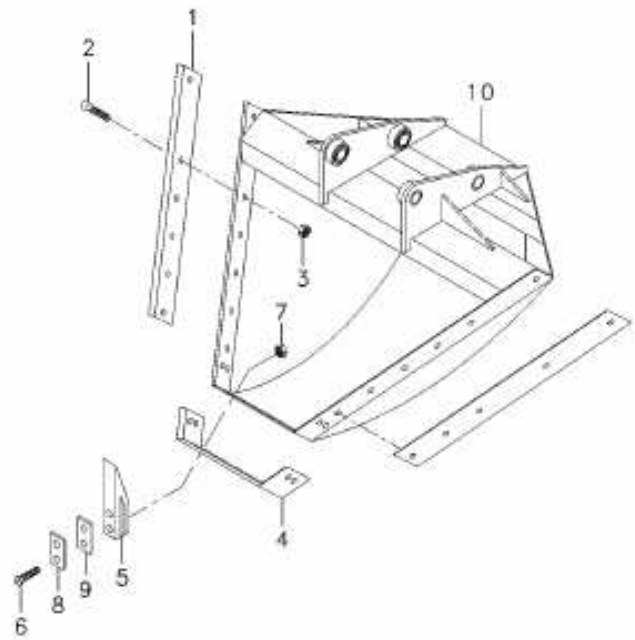

1	871874M1	**2**	LÂMINA	BLADE	HOJA CORTANTE
2	354300X1	**16**	PARAFUSO	BOLT	PERNO
3	353429X1	**16**	PORCA	NUT	TUERCA
4	871875M1	**1**	LÂMINA	BLADE	HOJA CORTANTE
5	862740M1	**3**	DENTE	TOOTH	BRAZO CULTIVADOR
6	353423X1	**6**	PARAFUSO	BOLT	PERNO
7	353427X1	**6**	PORCA	NUT	TUERCA
8	862738M1	**X**	ESPAÇADOR	SPACER	PIEZA DISTANCIA
9	862739M1	**X**	ESPAÇADOR	SPACER	PIEZA DISTANCIA
10	871721M91	**1**	CAÇAMBA	BUCKET	CUCHARA

Caçamba	**30"**	**150-85**
Bucket	**30"**	
Cucharón	**30"**	

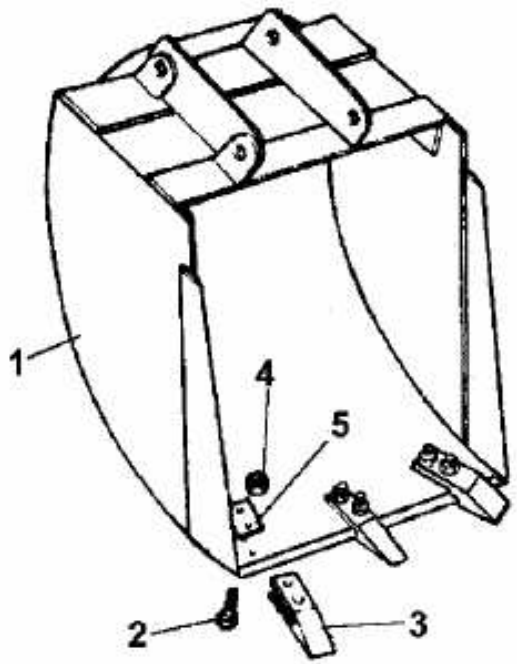

1	3412629M93		**1**	CAÇAMBA	BUCKET	CUCHARA
2	353915X1		**10**	PARAFUSO	BOLT	PERNO
3	3585860M1		**5**	DENTE	TOOTH	BRAZO CULTIVADOR
4	368123X1		**10**	PORCA	NUT	TUERCA
5	862738M1		**3**	ESPAÇADOR	SPACER	PIEZA DISTANCIA
5	862739M1	0,064	**3**	ESPAÇADOR	SPACER	PIEZA DISTANCIA