SÉRIE PRATA

CATÁLOGO DE PEÇAS
CATALOGO DE PIEZAS
SPARE PARTS LIST
CATALOGUE DE PIÉCES

68
68 CAFE. SÉRIE PRATA
68 CAFEEIRO
68 SÉRIE PRATA
78 SÉRIE PRATA
88
88 ÁLCOOL

VALMET

88
88 ÁLCOOL
78 SÉRIE PRATA
68
68 SÉRIE PRATA
68 CAFEEIRO
68 CAFE. SÉRIE PRATA

Conteúdo
Contenido
Contents
Sujets

Motor
Motor
Engine
Moteur

Embreagem
Embrague
Clutch
Embrayage

Caixa de Câmbio/TDP
Caja de Marchas/TDF
Gearbox/PTO
Boite de Vitesses/Prise de Force

Sistema Hidráulico
Sistema Hidráuljco
Hydraulic System
Systéme Hydraulique

Eixo Dianteiro
Eje Delantero
Front Axle
Train Avant

Transmissão Final e Feios
Transnission Final y Frenos
Final Drive and Brakes
Transmission Finale et Freins

Lataria e Tanque de Combustível
Lataria y Depósito de Combustible
Shields and Fuel Tank
Tolerie et Reservoir a Carburant

Instrumentos e Sistema Elétrico
Instrumentos y Sistema Eléctrico
Instruments and Eletric System
Instruments et Systéme Electrique

Rodagem
Rodaje
Wheels
Rodage

Acessórios
Accesórios
Accessories
Accessories

Kits de Reparo
Kits de Reparación
Spare Kit
Jeux de Reparation

Uso do Catálogo de Peças

Divisão do Catálogo de Peças

O catálogo de peças é dividido em grupos identificados através de letras. Todos os grupos com exceção do grupo a, foram determinados considerando as características e funções de cada sistema do trator, por exemplo: grupo b - motor, grupo c – embreagem, etc.

A divisão dos grupos é apresentada na capa, fazendo coincidir cada faixa com a divisória correspondente, localizada dentro do catálogo, conforme mostra a figura abaixo:

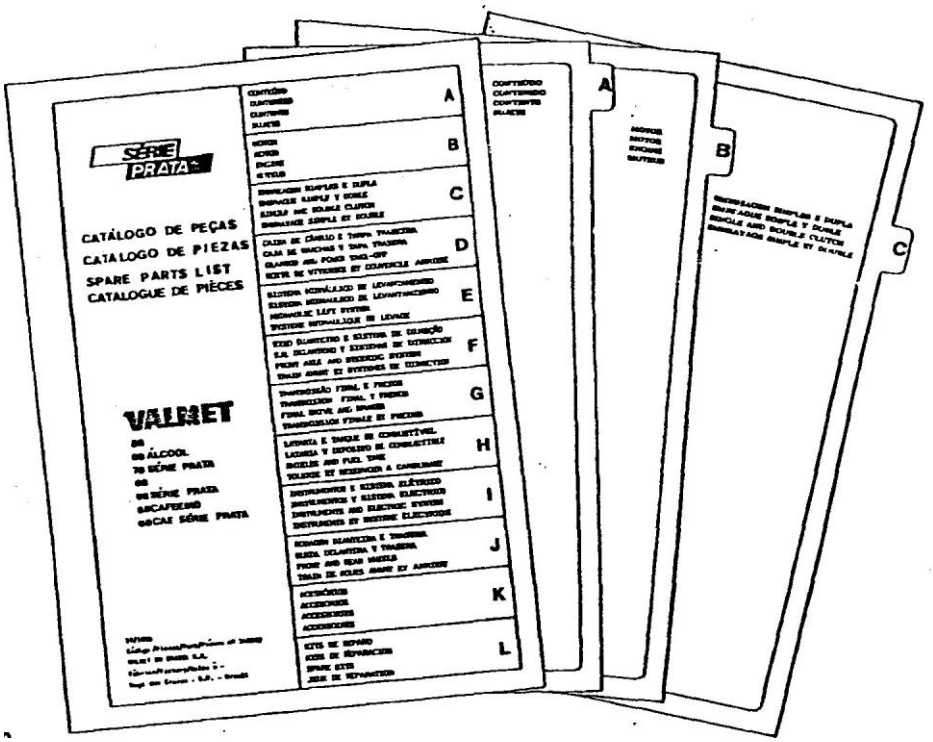

Lista de Peças

A quantidade de peças por conjunto foi discriminada conforme o modelo do trator- Quando um modelo especial como 68 I/II, 88 I/II, 88 PCR ou 88 PCR ROTART não for mencionado nas listas de peças, subentende-se que as peças relacionadas são as mesmas para os modelos especiais a partir do trator base.

Para evitar possível confusão, habitue-se a consultar as primeiras páginas de cada grupo, onde são discriminados os códigos dos conjuntos, conforme cada modelo de trator.

Atualização do Catálogo de Pegas

Eventualmente, são efetuadas alterações técnicas nos diversos grupos que compõe o trator, as quais são informadas através do Boletim de Alterações Técnicas (BAT) e/ ou Circular Técnica do Produto (CTP). Por tanto, para manter o Catalogo de Peças sempre atualizado, habitue-se a anotar o nº do BAT e/ou nº da CTP junto aos códigos relacionados nas listas de peças, os quais sofreram alteração.

Catálogo Exclusivo - classicomaniacos.com.br - Catálogo Exclusivo

Conteúdo *Contenido* *Contents* *Sujets*	**A**
Motor *Motor* *Engine* *Moteur*	**B**
Embreagem *Embrague* *Clutch* *Embrayage*	**C**
Caixa de Câmbio/TDP *Caja de Marchas/TDF* *Gearbox/PTO* *Boîte de Vitesses/Prise de Force*	**D**
Sistema Hidráulico *Sistema Hidráulico* *Hydraulic System* *Système Hydraulique*	**E**
Eixo Dianteiro *Eje Delantero* *Front Axle* *Train Avant*	**F**
Transmissão Final e Feios *Transmission Final y Frenos* *Final Drive and Brakes* *Transmission Finale et Freins*	**G**
Lataria e Tanque de Combustível *Lataria y Depósito de Combustible* *Shields and Fuel Tank* *Tolerie et Reservoir a Carburant*	**H**
Instrumentos e Sistema Elétrico *Instrumentos y Sistema Eléctrico* *Instruments and Eletric System* *Instruments et Système Electrique*	**I**
Rodagem *Rodaje* *Wheels* *Rodage*	**J**
Acessórios *Accesórios* *Accessories* *Accessories*	**K**
Kits de Reparo *Kits de Reparación* *Spare Kits* *Jeux de Reparation*	**L**

Catálogo Exclusivo - classicomaniacos.com.br - Catálogo Exclusivo

CÓDIGO DE CONJUNTOS	CODIGO DE CONJUNTOS	ASSY CODE		REFERENCE D'ENSEMBLES								
Código Pieza Part Pièce	Denominação Denominación Description Désignation	Página Página Page Page	Ref.	68 S. Prata	68	68 CAF	68 CULT	68 I/II	68 CAF S. Prata			Obs.
230810	Sistema de arrefecimento Sistema de refrigeración Cooling system Système de refroidissement	8122	1-14	1	1	1	1	1	1			
				78 S. Prata	88	88 I/II	88 PCR	88 PCR ROTART	88 Álcool			Obs.
230800	Sistema de arrefecimento Sistema de refrigeración Cooling system Système de refroidissement	8122	1-6, 7a-14	1	1	1	1	1				
235270	Sistema de arrefecimento Sistema de refrigeración Cooling system Système de refroidissement	8122	1-6, 7a-11, 12a-14						1			

Catálogo Exclusivo - classicomaniacos.com.br - Catálogo Exclusivo
Catálogo Exclusivo - classicomaniacos.com.br - Catálogo Exclusivo

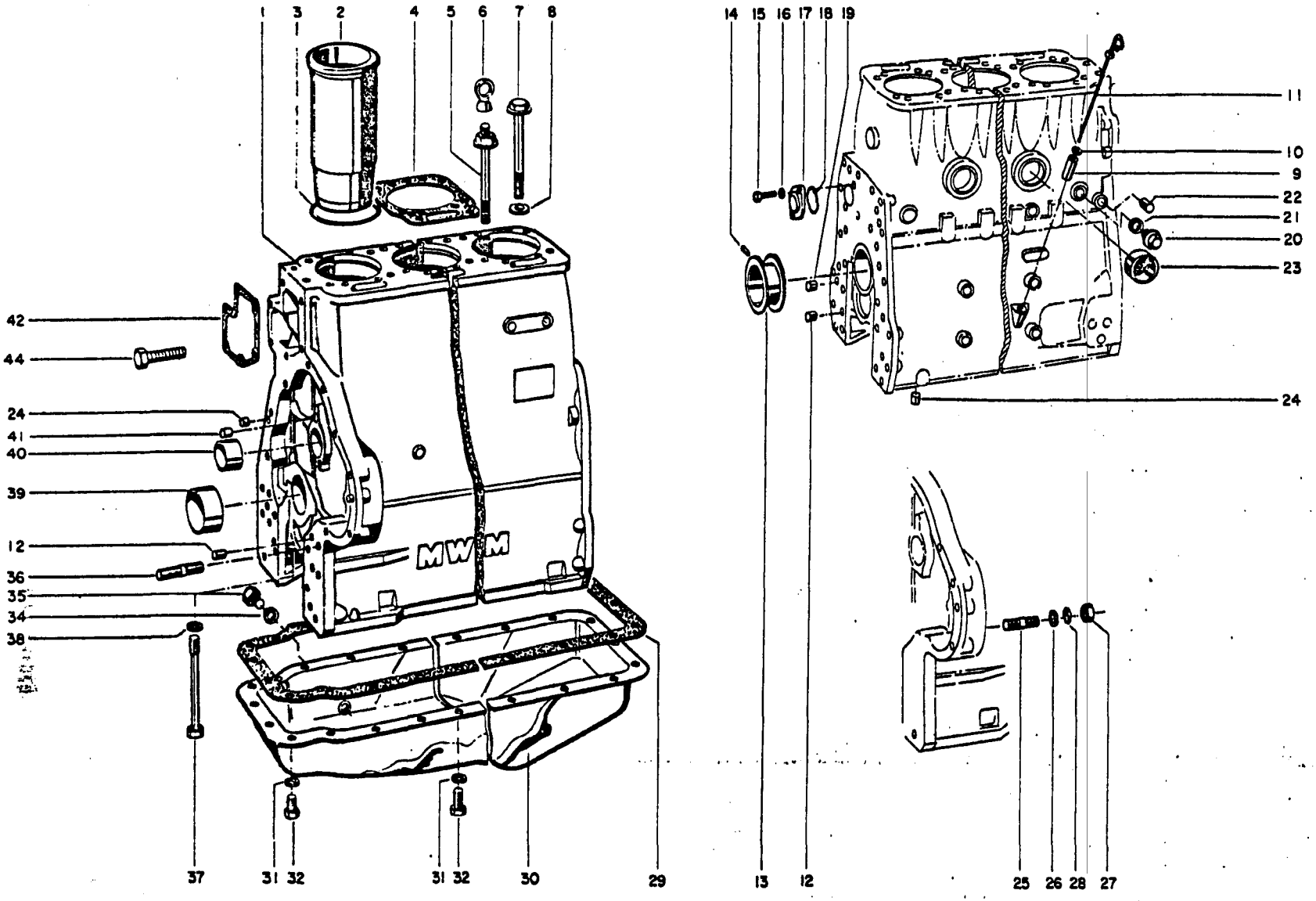

Catálogo Exclusivo - classicomaniacos.com.br - Catálogo Exclusivo
Catálogo Exclusivo - classicomaniacos.com.br - Catálogo Exclusivo

Catálogo Exclusivo - classicomaniacos.com.br - Catálogo Exclusivo

REF	CÓDIGO PIEZA PART PIECE	DENOMINAÇÃO DENOMINACION DESCRIPTION DESIGNATION	QUANT./CANT./QTY./QTE.								REF
			68 S. Prata	78 S. Prata	88	68	68 CAF	88 Álcool	68 CAF S. prata		Ref.
1	141110	Bloco do motor completo Bloque del motor completo Complete cylinder block Bloc du moteur complet		1	1						
1a	116830	Bloco do motor completo Bloque del motor completo Complete cylinder block Bloc du moteur complet				1	1				
1b	146020	Bloco do motor completo Bloque del motor completo Complete cylinder block Bloc du moteur complet	1						1		
	143770	Bloco do motor completo Bloque del motor completo Complete cylinder block Bloc du moteur complet						1			
2	116840	Camisa do cilindro Camisa del cilindro Cylinder liner Chemise de cylindre	3	4	4	3	3	4	3		
3	117680	Anel de vedação Anillo de sellamiento O-ring Bague d'étanchéité	6	8	8	6	6	8	6		
4	137600	Junta do cabeçote Junta de la culata Cylinder head gasket Joint de culasse	3	4	4	3	3	4	3		
5	111000	Parafuso do cabeçote Tornillo de la culata Cylinder head bolt Vis de la culasse	2	2	2	2	2	4	2		
6	111140	Argola de suspensão Argolla de suspensión Lift ring Anneau de suspension	2	2	2	2	2	2	2		
7	110990	Parafuso do cabeçote Tornillo de la culata Cylinder head bolt Vis de la culasse	10	14	14	10	10	12	10		
8	140880	Arruela de pressão Arandela de presión Lock washer Rondelle extensible	12	16	16	12	12	16	12		

Catálogo Exclusivo - classicomaniacos.com.br - Catálogo Exclusivo

Catálogo Exclusivo - classicomaniacos.com.br - Catálogo Exclusivo

REF	CÓDIGO PIEZA PART PIECE	DENOMINAÇÃO DENOMINACION DESCRIPTION DESIGNATION	QUANT./CANT./QTY./QTE. 68 S. Prata	78 S. Prata	88	68	68 CAF	88 Álcool	68 CAF S. Prata		REF nº.
9	135890	Tubo Tubo Tube Tube	1	1	1	1	1	1	1		
10	111210	Anel de vedação Anillo de sellamiento O-ring Bague d'étanchéité	2	2	2	2	2	2	2		
11	142300	Haste do nível do óleo Varilla del nivel del aceite Dipstick Jauge d'huile		1	1			1			
11a	141360	Haste do nível do óleo Varilla del nivel del aceite Dipstick Jauge d'huile	1			1	1		1		
12	142730	Pino guia Pasador guía Dowel pin Goupille de guidage	4	4	4	4	4	4	4		
13	111270 *	Bronzina de encosto da árvore de manivelas STD Ø65,00mm Cojinete axial de cigueñal STD Crankshaft axial bearing STD Coussinet d'appui du vilebrequin STD	1	1	1	1	1	1	1		
13	126990	Bronzina de encosto da árvore de manivelas STD Ø65,00mm Cojinete axial de cigueñal STD Crankshaft axial bearing STD Coussinet d'appui du vilebrequin STD	1	1	1	1	1	1	1		
13	111280	1º reparo Ø64,75mm 1a. reparación 1st undersize 1ère rectification	1	1	1	1	1	1	1		
13	127000 *	1º reparo Ø64,75mm 1a. reparación 1st undersize 1ère rectification	1	1	1	1	1	1	1		
13	111300	2º reparo Ø64,50mm 2a. reparación 2nd undersize 2ème rectification	1	1	1	1	1	1	1		
13	127010 *	2º reparo Ø64,50mm 2a. reparación 2nd undersize 2ème rectification	1	1	1	1	1	1	1		

Catálogo Exclusivo - classicomaniacos.com.br - Catálogo Exclusivo

Catálogo Exclusivo - classicomaniacos.com.br - Catálogo Exclusivo

REF	CÓDIGO PIEZA PART PIECE	DENOMINAÇÃO DENOMINACION DESCRIPTION DESIGNATION	QUANT./CANT./QTY./QTE.								REF
			68 S. Prata	78 S. Prata	88	68	68 CAF	88 Álcool	68 CAF S. Prata		Ref.
13	111310	3º reparo Ø64,25mm 3a. reparación 3rd undersize 3ème rectification	1	1	1	1	1	1	1		
13	127020 *	3º reparo Ø64,25mm 3a. reparación 3rd undersize 3ème rectification	1	1	1	1	1	1	1		
13	111320	4º reparo Ø64,00mm 4a. reparación 4th undersize 4ème rectification	1	1	1	1	1	1	1		
13	127030 *	4º reparo Ø64,00mm 4a. reparación 4th undersize 4ème rectification	1	1	1	1	1	1	1		
14	111030	Pino de pressão Pasador de presión Lock pin Goupille de pression	4	5	5	4	4	5	4		
15	111540	Parafuso Tornillo Bolt Vis	2	2	2	2	2	2	2		
16	116890	Arruela de pressão Arandela de presión Lock washer Rondelle extensible	2	2	2	2	2	2	2		
17	146210	Tampa de vedação Tapa de sellamiento Seal cover Couvercle d'étanchéité	1	1	1	1	1	1	1		
18	117710	Anel de vedação Anillo de sellamiento O-ring Bague d'étanchéité	1	1	1	1	1	1	1		
19	142740	Pino guia Pasador guía Dowel pin Goupille de guidage	2	2	2	2	2	2	2		
20	116920	Bujão Tapón Plug Bouchon	1	1	1	1	1	1	1		

Catálogo Exclusivo - classicomaniacos.com.br - Catálogo Exclusivo

Catálogo Exclusivo - classicomaniacos.com.br - Catálogo Exclusivo

REF	CÓDIGO PIEZA PART PIECE	DENOMINAÇÃO DENOMINACION DESCRIPTION DESIGNATION	QUANT./CANT./QTY./QTE.								REF
			68 S. Prata	78 S. Prata	88	68	68 CAF	88 Álcool	68 CAF S. Prata		Ref.
21	116310	Arruela de vedação Arandela de sellamiento Seal washer Rondelle d'étanchéité	1	1	1	1	1	1	1		
21a	KH-3618	Arruela de vedação Arandela de sellamiento Seal washer Rondelle d'étanchéité						2			
22	141340	Tampão Tapón Plug Tampon	6	7	7	6	6	7	6		
23	110970	Tampa de vedação Tapa de sellamiento Seal cover Couvercle d'étanchéité		3	3			3			
23a	111450	Tampa de vedação Tapa de sellamiento Seal cover Couvercle d'étanchéité	2			2	2		2		
24	142370	Tampão Tapón Plug Couvercle	2	2	2	2	2	2	2		
25	116930	Prisioneiro Espárrago Stud Couvercle	4	4	4	4	4	4	4		
26	116940	Arruela Arandela Washer Rondelle	4	4	4	4	4	4	4		
27	JB-3110	Porca Tuerca Nut Ecrou	4	4	4	4	4	4	4		
28	116950	Arruela de trava Arandela de traba Lock washer Rondelle d'arrêt	4	4	4	4	4	4	4		
29	111410	Junta do cárter Junta del carter Sump gasket Joint du carter		1	1			1			

Catálogo Exclusivo - classicomaniacos.com.br - Catálogo Exclusivo

Catálogo Exclusivo - classicomaniacos.com.br - Catálogo Exclusivo

REF	CÓDIGO PIEZA PART PIECE	DENOMINAÇÃO DENOMINACION DESCRIPTION DESIGNATION	QUANT./CANT./QTY./QTE.								REF
			68 S. Prata	78 S. Prata	88	68	68 CAF	88 Álcool	68 CAF S. Prata		Ref.
29a	111190	Junta do cárter Junta del carter Sump gasket Joint du carter	1			1	1		1		
30	111400	Cárter Carter Sump Carter		1	1			1			
30a	111160	Cárter Carter Sump Carter	1			1	1		1		
31	143000	Arruela de pressão Arandela de presión Lock washer Rondelle extensible	21	25	25	21	21	25	21		
32	HA-6322	Parafuso Tornillo Bolt Vis	21	25	25	21	21	21	21		
34	115670	Arruela de vedação Arandela de sellamiento Seal washer Rondelle d'étanchéité	1	1	1	1	1	1	1		
35	111170	Bujão do cárter Tapón del carter Sump plug Bouchon du carter	1	1	1	1	1	1	1		
36	111360	Prisioneiro Espárrago Stud Goujon	6	6	6	6	6	6	6		
37	111040	Parafuso Tornillo Bolt Vis	8	10	10	8	8	10	8		
38	111020	Arruela Arandela Washer Rondelle	8	10	10	8	8	10	8		
39	111220	Bronzina principal da árvore de manivelas STD Ø65,00mm Cojinete de bancada del cigueñal STD Crankshaft main bearing STD Coussinet principal du vilebrequin STD	3	4	4	3	3	4	3		

Catálogo Exclusivo - classicomaniacos.com.br - Catálogo Exclusivo

Catálogo Exclusivo - classicomaniacos.com.br - Catálogo Exclusivo

REF	CÓDIGO PIEZA PART PIECE	DENOMINAÇÃO DENOMINACION DESCRIPTION DESIGNATION	QUANT./CANT./QTY./QTE.								REF
			68 S. Prata	78 S. Prata	88	68	68 CAF	88 Álcool	68 CAF S. Prata		Ref.
39	111230	1º reparo Ø64,75mm 1a. reparación 1st undersize 1ère rectification	3	4	4	3	3	4	3		
39	127050 *	1º reparo Ø64,75mm 1a. reparación 1st undersize 1ère rectification	3	4	4	3	3	4	3		
39	111240	2º reparo Ø64,50mm 2a. reparación 2nd undersize 2ème rectification	3	4	4	3	3	4	3		
39	127060 *	2º reparo Ø64,50mm 2a. reparación 2nd undersize 2ème rectification	3	4	4	3	3	4	3		
39	111250	3º reparo Ø64,25mm 3a. reparación 3rd undersize 3ème rectification	3	4	4	3	3	4	3		
39	127070 *	3º reparo Ø64,25mm 3a. reparación 3rd undersize 3ème rectification	3	4	4	3	3	4	3		
39	111260	4º reparo Ø64,00mm 4a. reparación 4th undersize 4ème rectification	3	4	4	3	3	4	3		
39	127080 *	4º reparo Ø64,00mm 4a. reparación 4th undersize 4ème rectification	3	4	4	3	3	4	3		
40	110980	Bucha do mancal da árvore de comando das válvulas Buje del cojinete del árbol de levas Camshaft bushing Coussinet du palier de l'arbre à cames	1	1	1	1	1	1	1		
41	142360	Tampão Tapón Plug Tampon	3	3	3	3	3	3	3		
42	111120	Junta da bomba de água JUnta de la bomba de agua Water pump gasket Joint de la pompe à eau	1	1	1	1	1	1	1		

Catálogo Exclusivo - classicomaniacos.com.br - Catálogo Exclusivo

Catálogo Exclusivo - classicomaniacos.com.br - Catálogo Exclusivo

REF	CÓDIGO PIEZA PART PIECE	DENOMINAÇÃO DENOMINACION DESCRIPTION DESIGNATION	QUANT./CANT./QTY./QTE.								REF
			68 S. Prata	78 S. Prata	88	58	68 CAF	88 Álcool	68 CAF S. Prata		Ref.
44	117190	Parafuso Tornillo Bolt Vis						6			
-	244530	Decalque do motor e radiador Adhesivo del motor y radiador Engine and radiator adhesive Calque du moteur et radiateur	1	1	1	1	1	1	1		
-	142330	Haste e tubo do nível do óleo Varilla y tubo del nivel del aceite Dipstick and tube Tige et tube du niveau d'huile		1	1			1			b
-	140990	Haste e tubo do nível do óleo Varilla y tubo del nivel del aceite Dipstick and tube Tige et tube du niveau d'huile	1			1	1		1		a

Ref.: a = 9, 11a

b = 9, 11

* Opcional
Opcional
Optional
Optionnel

Catálogo Exclusivo - classicomaniacos.com.br - Catálogo Exclusivo

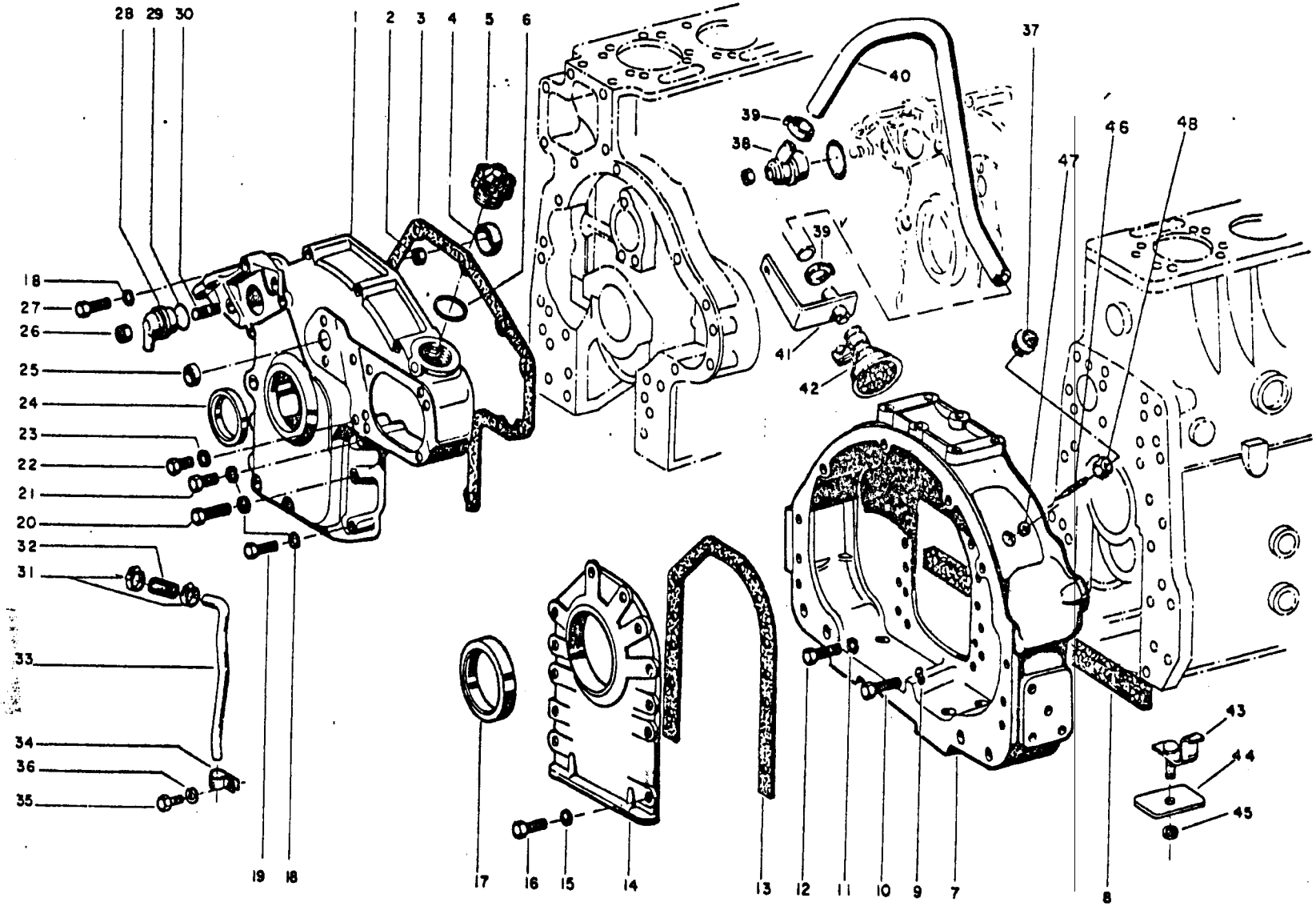

Catálogo Exclusivo - classicomaniacos.com.br - Catálogo Exclusivo
Catálogo Exclusivo - classicomaniacos.com.br - Catálogo Exclusivo

Catálogo Exclusivo - classicomaniacos.com.br - Catálogo Exclusivo

REF	CÓDIGO PIEZA PART PIECE	DENOMINAÇÃO DENOMINACION DESCRIPTION DESIGNATION	QUANT./CANT./QTY./QTE.								REF
			68 S. Prata	78 S. Prata	88	68	68 CAF	88 Álcool	68 CAF S. Prata		Ref.
1	111550	Tampa dianteira Tapa delantera Front cover Couvercle avant	1	1	1	1	1	1	1		
2	111630	Porca Tuerca Nut Ecrou	1	1	1	1	1	1	1		
3	111640	Junta da tampa dianteira Junta de la tapa delantera Front cover gasker Joint du couvercle avant	1	1	1	1	1	1	1		
	111600	Chapa protetora Tapa protectora Protector cap Couvercle protecteur	1	1	1	1	1	1	1		
5	116990	Tampa de enchimento do óleo Tapa de abastecimiento del aceite Filler cap Couvercle de remplissafe d'huile	1	1	1	1	1	1	1		
6	117000	Anel de vedação Anillo de sellamiento O-ring Bague d'étanchéité	1	1	1	1	1	1	1		
7	145210	Carcaça do volante	1		1	1	1	1	1		
7a	147380	Carcasa del volante Flywheel housing Carter du volant		1							
8	111760	Junta Junta Gasket Joint	1	1	1	1	1	1	1		
9	117030	Arruela de pressão Arandela de presión Lock washer Rondelle extensible	12	12	12	12	12	12	12		
	118470	Parafuso Tornillo Bolt Vis	12	12	12	12	12	12	12		

Catálogo Exclusivo - classicomaniacos.com.br - Catálogo Exclusivo

Catálogo Exclusivo - classicomaniacos.com.br - Catálogo Exclusivo

REF	CÓDIGO PIEZA PART PIECE	DENOMINAÇÃO DENOMINACION DESCRIPTION DESIGNATION	QUANT./CANT./QTY./QTE.								REF
			68 S. Prata	78 S. Prata	88	68	68 CAF	88 Álcool	68 CAF S. Prata		
11	117050	Arruela de pressão Arandela de presión Lock washer Rondelle extensible	6	6	6	6	6	6	6		
12	117060	Parafuso Tornillo Bolt Vis	6	6	6	6	6	6	6		
13	111530	Junta da tampa traseira Junta de la tapa trasera Rear cover gasket Joint du couvercle arrière	1	1	1	1	1	1	1		
14	111510	Tampa traseira Tapa trasera Rear cover Couvercle arriére	1	1	1	1	1	1	1		
15	116890	Arruela de pressão Arandela de presión Lock washer Rondelle extensible	10	10	10	10	10	10	10		
16	111540	Parafuso Tornillo Bolt Vis	10	10	10	10	10	10	10		
17	111520	Retentor traseiro da árvore de manivelas Retenedor trasero del cigueñal Crankshaft rear oil seal Bague de rétention arrière du vilebrequin	1	1	1	1	1	1	1		
18	JD-3108	Arruela de pressão Arandela de presión Lock washer Rondelle extensible	13	13	13	13	13	13	13		
19	111660	Parafuso Tornillo Bolt Vis	3	3	3	3	3	3	3		
20	117090	Parafuso Tornillo Bolt Vis	4	4	4	4	4	4	4		
21	117100	Parafuso Tornillo bolt Vis	1	1	1	1	1	1	1		

Catálogo Exclusivo - classicomaniacos.com.br - Catálogo Exclusivo

Catálogo Exclusivo - classicomaniacos.com.br - Catálogo Exclusivo

REF	CÓDIGO PIEZA PART PIECE	DENOMINAÇÃO DENOMINACION DESCRIPTION DESIGNATION	QUANT./CANT./QTY./QTE.								REF
			68 S. Prata	78 S. Prata	88	68	68 CAF	88 Álcool	68 CAF S. Prata		Ref.
22	111500	Parafuso Tornillo Bolt Vis	1	1	1	1	1	1	1		
23	111490	Arruela de vedação Arandela de sellamiento Seal washer Rondelle d'étanchéité	1	1	1	1	1	1	1		
24	111560	Retentor dianteiro da árvore de manivelas Retenedor delantero del cigueñal Crankshaft front oil seal BAgue de rétention avant du vilebrequin	1	1	1	1	1	1	1		
	110970	Tampa de vedação Tapa de sellamiento Seal cover Couvercle d'étanchéité	1	1	1	1	1	1	1		
26	111630	Porca Tuerca Nut Ecrou	1	1	1	1	1	1	1		
27	117120	Parafuso Tornillo Bolt Vis	5	5	5	5	5	5	5		
28	111570	Carcaça do respiro Carcasa del respirador Breather cover Boîtier du reniflard	1	1	1	1	1	1	1		
29	111340	Anel de vedação Anillo de sellamiento O-ring Bague d'étanchéité	1	1	1	1	1	1	1		
30	111590	Prisioneiro Espárrago Stud Goujon	1	1	1	1	1	1	1		
31	GP-3918	Braçadeira Abrazadera Clamp Collier	2	2	2	2	2	2	2		
3[illegible]	111700	Mangueira manguera Hose Tuyau	1	1	1	1	1	1	1		

Catálogo Exclusivo - classicomaniacos.com.br - Catálogo Exclusivo

Catálogo Exclusivo - classicomaniacos.com.br - Catálogo Exclusivo

REF	CÓDIGO PIEZA PART PIECE	DENOMINAÇÃO DENOMINACION DESCRIPTION DESIGNATION	QUANT./CANT./QTY./QTE. 68 S. Prata	78 S. Prata	88	68	68 CAF	88 Álcool	68 CAF S. Prata		REF
33	111690	Tubo de respiro Tubo de respiracuón Breather tube Tube d'aération	1	1	1	1	1		1		
34	111710	Braçadeira Abrazadera Clamp Collier	1	1	1	1	1	1	1		
35	HA-6323	Parafuso Tornillo Bolt Vis	1	1	1	1	1	1	1		
36	JD-3108	Arruela de pressão Arandela de presión Lock washer Rondelle extensible	1	1	1	1	1	1	1		
37	801891.00.32	Tampa de proteção Tapa de protección Protective cap Couvercle protecteur	1	1	1	1	1	1	1		
38	136050	Carcaça do respiro Carcasa del respirador Breather cover Boîtier du reniflard						1			
39	GP-3918	Braçadeira Abrazadera Clamp Collier						1			
40	136070	Mangueira Manguera Hose Tuyau						1			
41	136040	Cantoneira Soporte Bracket Cornière						1			
42	136020	Filtro do respiro Filtro del respirador Breather filter Filtre du reniflard						1			
43	234510	Suporte montado Soporte montado Support assy Support assemblé	1	1	1	1	1	1	1		

Catálogo Exclusivo - classicomaniacos.com.br - Catálogo Exclusivo

Catálogo Exclusivo - classicomaniacos.com.br - Catálogo Exclusivo

REF	CÓDIGO PIEZA PART PIECE	DENOMINAÇÃO DENOMINACION DESCRIPTION DESIGNATION	QUANT./CANT./QTY./QTE.								REF
			68 S. Prata	78 S. Prata	88	68	68 CAF	88 Álcool	68 CAF S. Prata		Ref.
44	245000	Tampa Tapa Cover Couvercle	1	1	1	1	1	1	1		
45	JB-1106	Porca M6 Tuerca Nut Ecrou	1	1	1	1	1	1	1		
46	147170	Prisioneiro indicador do PMS	1	1					1		
47	117480	Arruela de pressão	1	1					1		
48	113370	Porca	1	1					1		

Catálogo Exclusivo - classicomaniacos.com.br - Catálogo Exclusivo

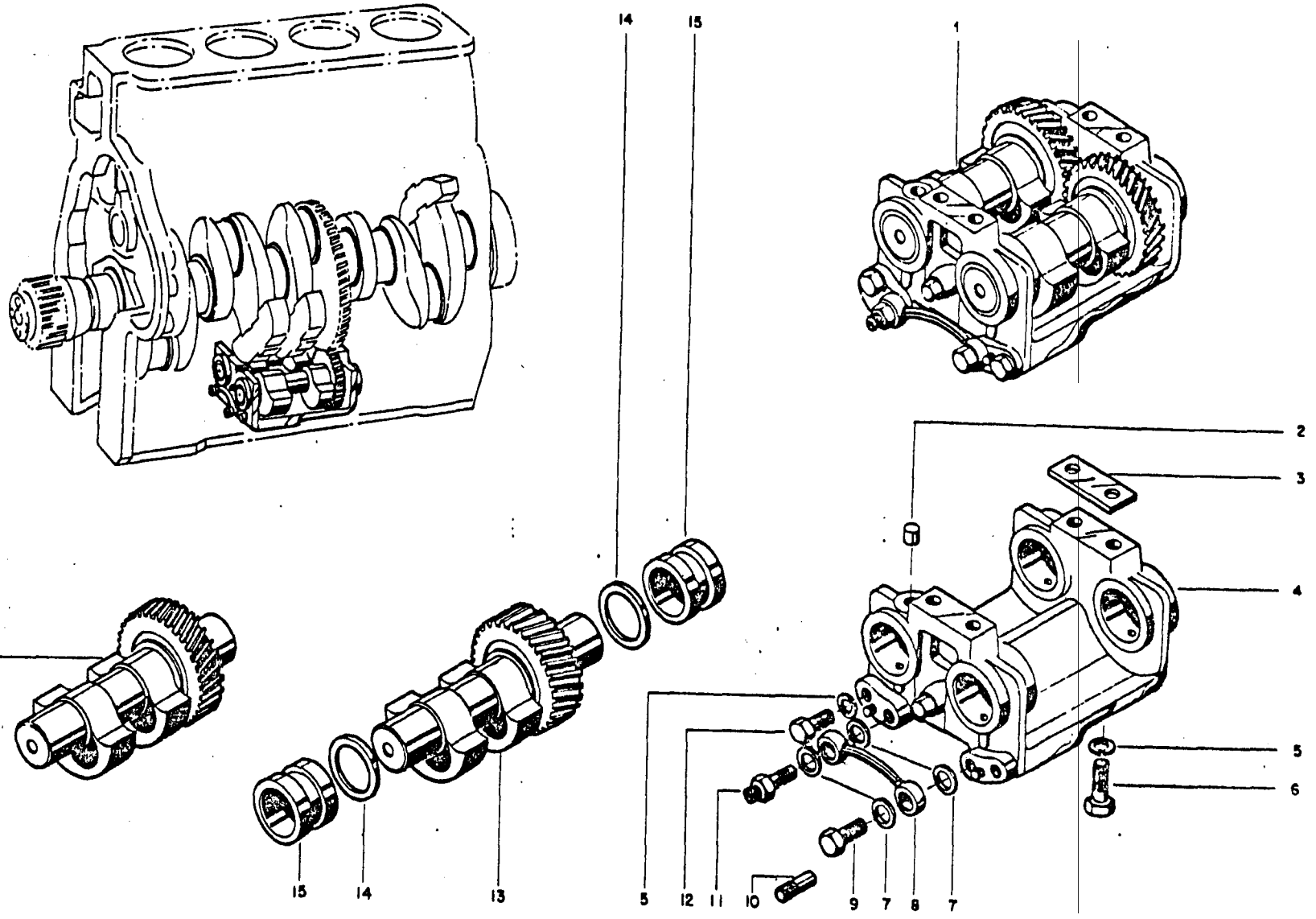

Catálogo Exclusivo - classicomaniacos.com.br - Catálogo Exclusivo
Catálogo Exclusivo - classicomaniacos.com.br - Catálogo Exclusivo

Catálogo Exclusivo - classicomaniacos.com.br - Catálogo Exclusivo

REF	CÓDIGO PIEZA PART PIECE	DENOMINAÇÃO DENOMINACION DESCRIPTION DESIGNATION	QUANT./CANT./QTY./QTE. 78 S. Prata	88	88 Álcool						REF Ref.
1	118490	Compensador de massas completo Compensador de masas completo Complete engine balancer Equilibreur de masses complet	1	1	1						
2	142380	Tampão Tapón Plug Tampon	4	4	4						
3	118510	Calço Calzo Shim Cale	*	*	*						
4	118520	Carcaça do compensador de massas Carcasa del compensador de masas Balancer housing Carter de l'équilibreur de masses	1	1	1						
5	JD-3110	Arruela de pressão Arandela de presión Lock washer Rondelle extensible	7	7	7						
6	118530	Parafuso Tornillo Bolt Vis	4	4	4						
7	118550	Arruela de vedação Arandela de sellamiento Seal washer Rondelle d'étanchéité	4	4	4						
8	118560	Tubo de óleo lubrificante Tubo de aceite lubricante Lubricant oil tube Tube à huile de graissage	1	1	1						
9	118570	Parafuso de conexão Tornillo de conexión Banjo bolt Boulon de raccordement	1	1	1						
10	118580	Pino cônico Pasador cónico Taper pin Goupille conique	2	2	2						
11	118590	Niple de conexão Niple de conexión connection nipple Douille de raccordement	1	1	1						

Catálogo Exclusivo - classicomaniacos.com.br - Catálogo Exclusivo

Catálogo Exclusivo - classicomaniacos.com.br - Catálogo Exclusivo

REF	CÓDIGO PIEZA PART PIECE	DENOMINAÇÃO DENOMINACION DESCRIPTION DESIGNATION	QUANT./CANT./QTY./QTE. 78 S. prata	88	88 Álcool						REF Ref.
12	118600	Parafuso Tornillo Bolt Vis	3	3	3						
13	118610	Eixo do compensador de massas com engrenagem motriz Eje del compensador de masas con engranaje motriz Balancer shaft with driving gear Axe de l'équilibreur de masses	1	1	1						
14	118620	Anel de encosto 3,4mm Arandela de empuje Thrust ring Bague de butée	*	*	*						
14	127090 **	Anel de encosto 3,4mm Arandela de empuje Thrust ring Bague de butée	*	*	*						
14	118630	Anel de encosto 3,5mm Arandela de empuje Thrust ring Bague de butée	4	4	4						
14	127100 **	Anel de encosto 3,5mm Arandela de empuje Thrust ring Bague de butée	4	4	4						
14	118640	Anel de encosto 3,6mm Arandela de empuje Thrust ring Bague de butée	*	*	*						
14	127110 **	Anel de encosto 3,6mm Arandela de empuje Thrust ring Bague de butée	*	*	*						
15	118650	Bucha do mancal Buje del cojinete Bearing bushing Coussinet de palier	4	4	4						
16	118660	Eixo do compensador de massas Eje del compensador de masas Balancer shaft Axe de l'équilibreur de masses									

* Conforme necessidade / Según la necesidad
According to necessity / Selon le besoin

** Opcional / Opcional / Optional / Optionnelle

Catálogo Exclusivo - classicomaniacos.com.br - Catálogo Exclusivo

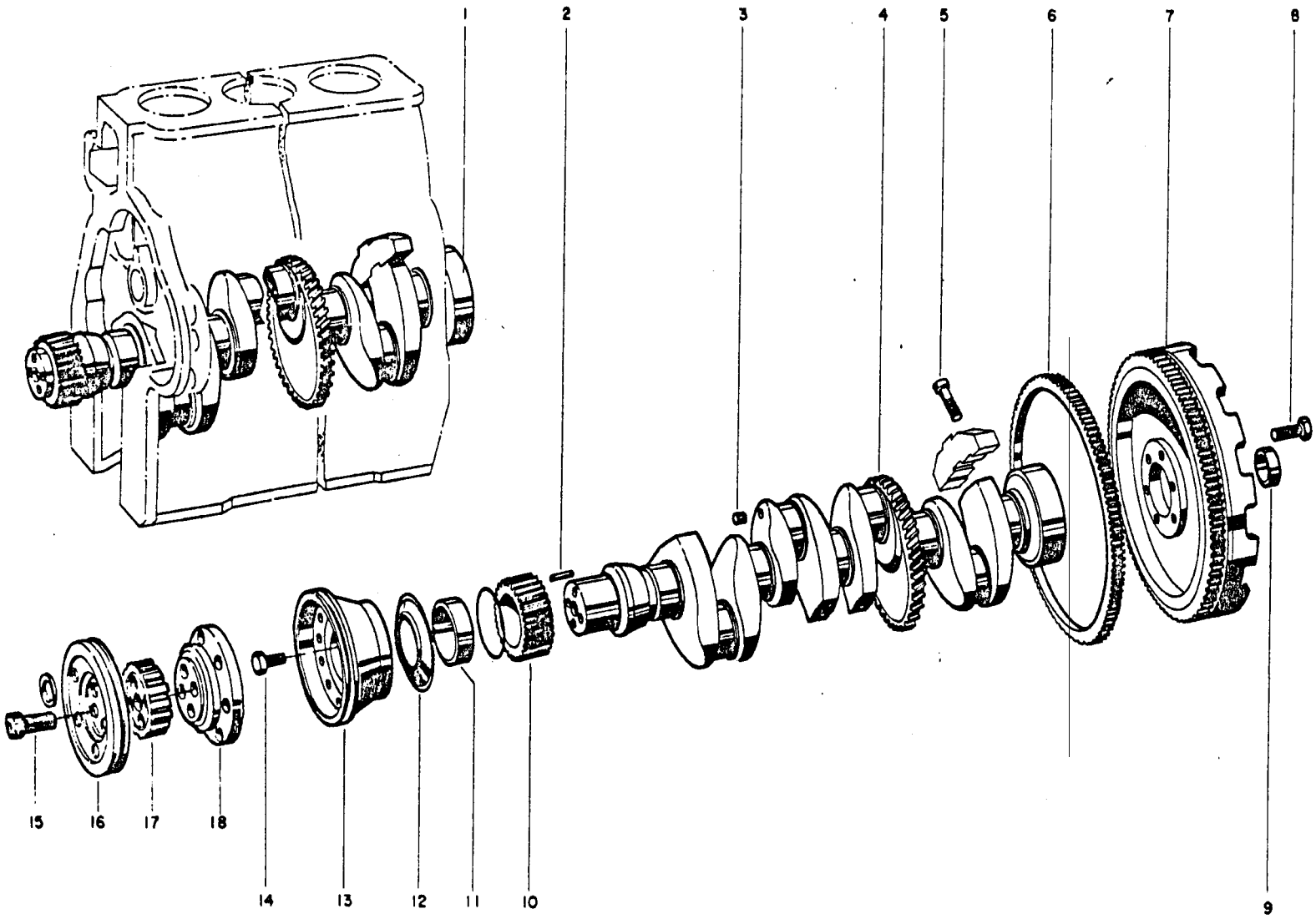

Catálogo Exclusivo - classicomaniacos.com.br - Catálogo Exclusivo
Catálogo Exclusivo - classicomaniacos.com.br - Catálogo Exclusivo

Catálogo Exclusivo - classicomaniacos.com.br - Catálogo Exclusivo

REF	CÓDIGO PIEZA PART PIECE	DENOMINAÇÃO DENOMINACION DESCRIPTION DESIGNATION	QUANT./CANT./QTY./QTE.								REF
			68 S. Prata	78 S. Prata	88	68	68 CAF	88 Álcool	68 CAF S. Prata		Ref.
1	118670	Árvore de manivelas completa Cigueñal completo Complete crankshaft Vilebrequin complet		1	1			1			
1a	111790	Árvore de manivelas completa Cigueñal completo Complete crankshaft Vilebrequin complet	1			1	1		1		
2	118680	Chaveta Chaveta Key Clavette	1	1	1	1	1	1	1		
3	142390	Tampão Tapón Plug Tampon	3	4	4	3	3	3	3		
4	118690	Cremalheira do compensador de massas Cremallera del comepsador de masas Balancer rim Crémaillère de l'équilibreur de masses			1			1			
5	111820	Parafuso Tornillo Bolt Vis	4			4	4		4		
5a	111920	Parafuso Tornillo Bolt Vis		8	8			8			
6	222340	Cremalheira do volante Cremallera del volante Starter rim Crémaillère du volant	1	1	1	1	1	1	1		
7	111940	Volante com cremalheira			1						
7a	145190	Volante con cremallera Flywheel with starter rim Volant avec crémaillère		1							
7b	141610	Volante com cremalheira Volante con cremallera Flywheel with starter rim Volant avec crémaillère						1			
7c	111860	Volante com cremalheira Volante con cremallera Flywheel with starter rim Volant avec crémaillère				1	1		1		

Catálogo Exclusivo - classicomaniacos.com.br - Catálogo Exclusivo

Catálogo Exclusivo - classicomaniacos.com.br - Catálogo Exclusivo

REF	CÓDIGO PIEZA PART PIECE	DENOMINAÇÃO DENOMINACION DESCRIPTION DESIGNATION	QUANT./CANT./QTY./QTE.								REF
			68 S. Prata	78 S. Prata	88	68	68 CAF	88 Álcool	68 CAF S. Prata		Ref.
7d	145180	Volante com cremalheira Volante con cremallera Flywheel with starter rim Volant avec crémaillère	1						1		
7e	152710	Volante com cremalheira Volante con cremallera Flywheel with starter rim Volant avec crémaillère		1	1	1	1				*
7f	141620	Volante com cremalheira Volante con cremallera Flywheel with starter rim Volant avec crémaillère						1			*
7g	145250	Volante com cremalheira Volante con cremallera Flywheel with starter rim Volant avec crémaillère	1						1		*
8	111880	Parafuso Tornillo Bolt Vis	6	6	6	6	6		6		
8a	140010	Parafuso Tornillo Bolt Vis						6			
9	111900	Bucha distanciadora Buje distanciador Spacer bushing Bague d'écartement	1	1	1	1	1	1	1		
10	111800	Engrenagem da árvore de manivelas Engranaje del cigueñal Crankshaft front gear Engrenage du vilebrequin	1	1	1	1	1	1	1		
11	137580	Bucha Buje Bushing Douille	1	1	1	1	1	1	1		
12	111890	Defletor de pó Deflector de polvo Dust deflector Déflecteur de poussiere	1	1	1	1	1	1	1		
13	146050	Polia da árvore de manivelas Polea del cigueñal Crankshaft pulley Poulie du vilebrequin			1			1			

Catálogo Exclusivo - classicomaniacos.com.br - Catálogo Exclusivo

Catálogo Exclusivo - classicomaniacos.com.br - Catálogo Exclusivo

REF	CÓDIGO PIEZA PART PIECE	DENOMINAÇÃO DENOMINACION DESCRIPTION DESIGNATION	QUANT./CANT./QTY./QTE.								REF
			68 S. Prata	78 S. Prata	88	68	68 CAF	88 Álcool	68 CAF S. Prata		Ref.
13a	146040	Polia da árvore de manivelas Polea del cigueñal Crnakshaft pulley Poulie di vilebrequin	1			1	1		1		
13b	146050	Polia da árvore de manivelas Polea del cigueñal Crankshaft pulley Poulie du vilebrequin		1	1						
14	111880	Parafuso Tornillo Bolt Vis	4	4	4	4	4	4	4		
15	145260	Parafuso Tornillo Bolt Vis						4			
16	145280	Polia com canal V Polea Pulley Poulie à gorge en V						1			
17	145300	Polia dentada Polea dentada Crown pulley Poulie dentée						1			
18	145320	Cubo da árvore de manivelas Cubo del árbol de levas Crankshaft hub Moyeu du vilebrequin						1			

* Usado nos tratores com embreagem dupla
Usado en los tractores con embrague doble
Used in tractors with double clutch
Employé sur les tracteurs à embrayage double

Catálogo Exclusivo - classicomaniacos.com.br - Catálogo Exclusivo

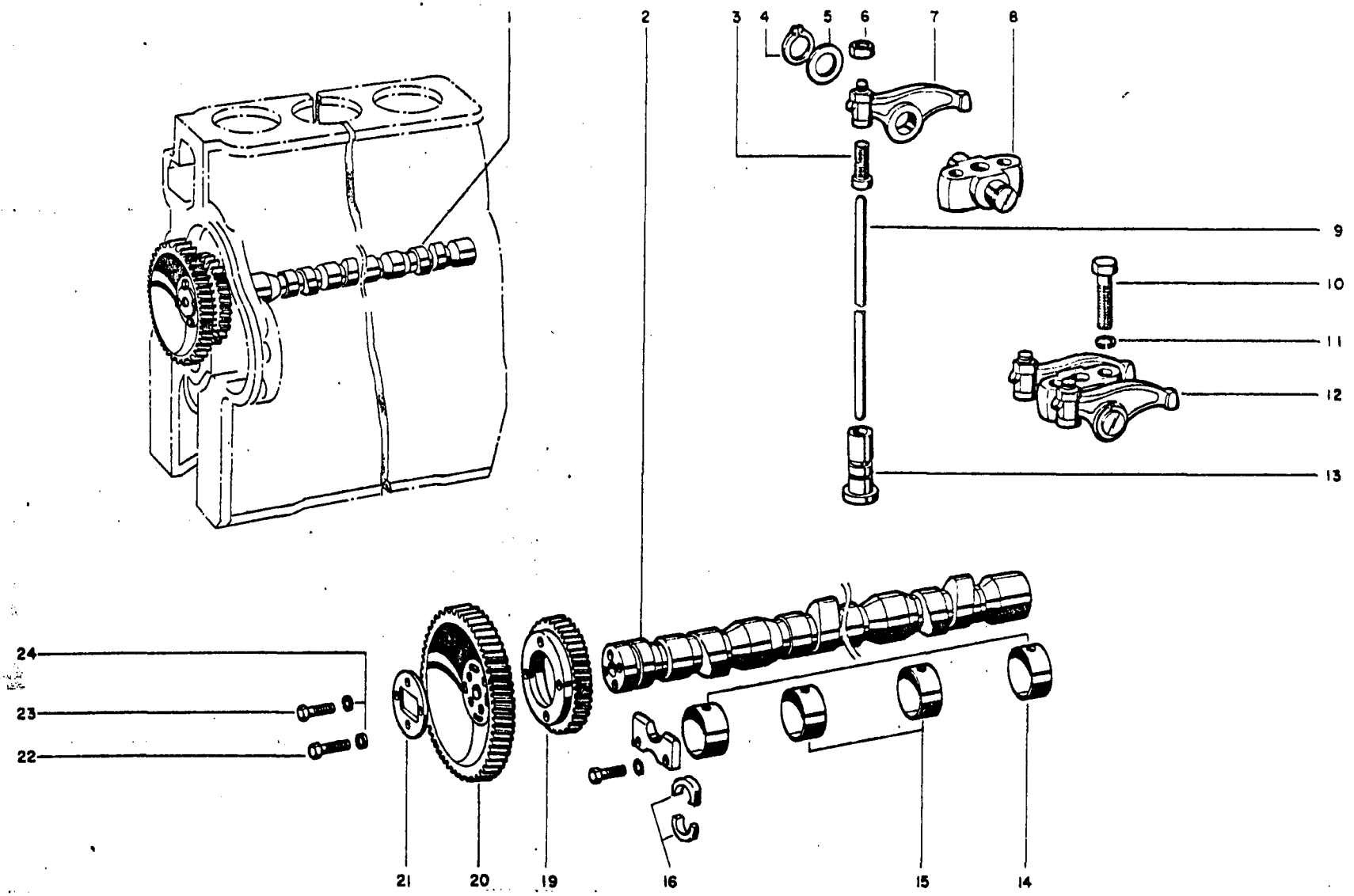

Catálogo Exclusivo - classicomaniacos.com.br - Catálogo Exclusivo
Catálogo Exclusivo - classicomaniacos.com.br - Catálogo Exclusivo

Catálogo Exclusivo - classicomaniacos.com.br - Catálogo Exclusivo

REF	CÓDIGO PIEZA PART PIECE	DENOMINAÇÃO DENOMINACION DESCRIPTION DESIGNATION	QUANT./CANT./QTY./QTE.								REF
			68 S. Prata	78 S. Prata	88	68	68 CAF	88 Álcool	68 CAF S. Prata		Ref.
1	146180	Árvore de comando das válvulas completa Arbol de levas completa Complete camshaft Arbre à cames complet		1	1			1			
1a	146170	Árvore de comando das válvulas completa Arbol de levas completa Complete camshaft Arbre à cames complet	1			1	1		1		
2	146200	Árvore de comando das válvulas Arbol de levas Camshaft Arbre à cames		1	1			1			
2a	146190	Árvore de comando das válvulas Arbol de levas Camshaft Arbre à cames	1			1	1		1		
3	112170	Parafuso de regulagem Tornillo de regulaje Adjusting bolt Vis de réglage	6	8	8	6	6	8	6		
4	112190	Anel de segurança Anillo de traba Circlip Bague de sûreté	6	8	8	6	6	8	6		
5	112180	Arruela do balancim Arandela del balancin Rocker lever washer Rondelle de culbuteur	6	8	8	6	6	8	6		
6	JB-3108	Porca Tuerca Nut Ecrou	6	8	8	6	6	8	6		
7	112160	Balancim montado Balancin montado Rocker lever assy Culbuteur assemblé	6	8	8	6	6	8	6		
8	112150	Suporte do balancim Soporte del balancin Rocker lever bracket Support de culbuteur	3	4	4	3	3	4	3		
9	112200	Haste do balancim Varilla de empuje Push rod Tige de culbuteur	6	8	8	6	6	8	6		

Catálogo Exclusivo - classicomaniacos.com.br - Catálogo Exclusivo

Catálogo Exclusivo - classicomaniacos.com.br - Catálogo Exclusivo

REF	CÓDIGO PIEZA PART PIECE	DENOMINAÇÃO DENOMINACION DESCRIPTION DESIGNATION	QUANT./CANT./QTY./QTE.								REF
			68 S. Prata	78 S. Prata	88	68	68 CAF	88 Álcool	68 CAF S. Prata		Ref.
10	117150	Parafuso Tornillo Bolt Vis	6	8	8	6	6	8	6		
11	JD-3110	Arruela de pressão Arandela de presión Lock washer Rondelle extensible	6	8	8	6	6	8	6		
12	112140	Suporte do balancim com balancins completo Soporte del balancin con balancines completo Complete rocker levers and bracket Support et culbuteurs complet	3	4	4	3	3	4	3		
13	112210	Tucho do balancim Empujador del balancin Rocker lever tappet Poussoir de culbuteur	6	8	8	6	6	8	6		
14	112120	Bucha da árvore de comando das válvulas - 1º reparo Buje del árbol de levas - 1a. reparación Camshaft bushing - 1st undersize Coussinet de l'arbre à cames - 1ère rectification	1	2	2	1	1	2	1		
15	112130	Bucha da árvore de comando das válvulas-1º reparo Buje del árbol de levas - 1a. reparación Camshaft bushing - 1st undersize Coussinet de l'arbre à cames - 1ère rectification	1	2	2	1	1	2	1		
16	115950	Fixador da árvore de comando das válvulas Fijador del árbol de levas Camshaft fixature Plaque de fixation de l'arbre à cames	1	1	1	1	1	1	1		
19	112000	Engrenagem de acionamento da bomba injetora Engranaje de accionamiento de la bomba inyectora Fuel injection pump gear Engrenage d'entraînement de la pompe d'injection	1	1	1	1	1	1	1		
20	111990	Engrenagem frontal da árvore de comando Engranaje frontal del árbol de levas Camshaft front gear Bague de fixation des engrenages	1	1	1	1	1	1	1		
21	112020	Anel de fixação das engrenagens Anillo de fijación de las engrenajes Gears fastening washer Bague de fixation des engrenages	1	1	1	1	1	1	1		
22	117180	Parafuso Tornillo Bolt Vis	4	4	4	4	4	4	4		

Catálogo Exclusivo - classicomaniacos.com.br - Catálogo Exclusivo

Catálogo Exclusivo - classicomaniacos.com.br - Catálogo Exclusivo

REF	CÓDIGO PIEZA PART PIECE	DENOMINAÇÃO DENOMINACION DESCRIPTION DESIGNATION	QUANT./CANT./QTY./QTE.								REF
			68 S. Prata	78 S. Prata	88	68	68 CAF	88 Álcool	68 CAF S. Prata		Ref.
23	117190	Parafuso Tornillo Bolt Vis	4	4	4	4	4	4	4		
24	JD-3108	Arruela de pressão Arandela de presión Lock washer Rondelle extensible	8	8	8	8	8	8	8		

Catálogo Exclusivo - classicomaniacos.com.br - Catálogo Exclusivo

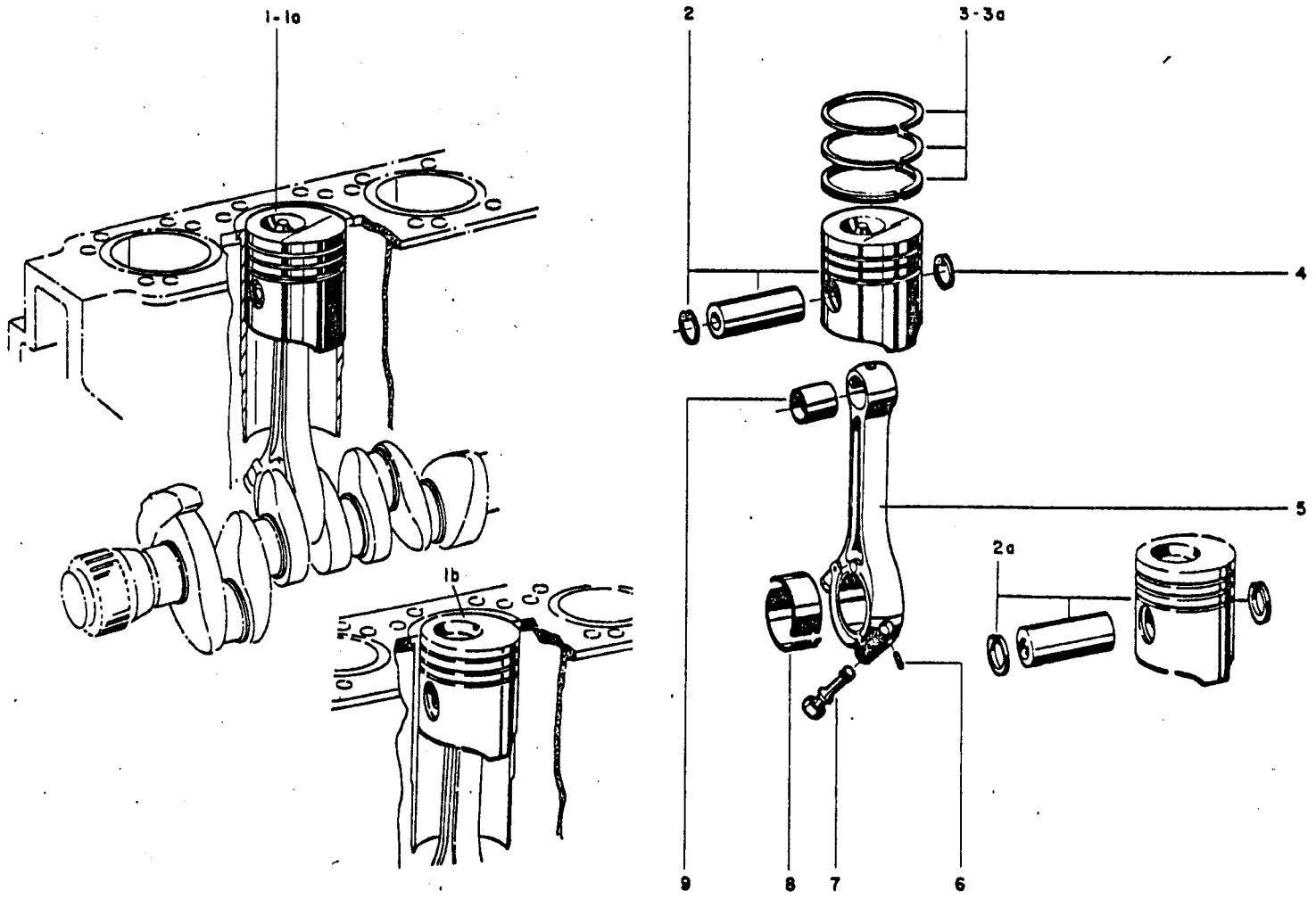

Catálogo Exclusivo - classicomaniacos.com.br - Catálogo Exclusivo
Catálogo Exclusivo - classicomaniacos.com.br - Catálogo Exclusivo

Catálogo Exclusivo - classicomaniacos.com.br - Catálogo Exclusivo

REF	CÓDIGO PIEZA PART PIECE	DENOMINAÇÃO DENOMINACION DESCRIPTION DESIGNATION	QUANT./CANT./QTY./QTE.								REF
			68 S. Prata	78 S. Prata	88	68	68 CAF	88 Álcool	68 CAF S. Prata		Ref.
1	117870	Êmbolo completo Pistón completo Complete piston Piston complet	3	4	4	3	3		3		
1a	140570 *	Êmbolo completo Pistón completo Complete piston Piston complet	3	4	4	3	3		3		
1b	143790	Êmbolo completo Pistón completo Complete piston Piston complet						4			
2	117880	Êmbolo com pino e trava Pistón con pasador y traba Piston with pin and circlip Piston avec axe et bagues d'arrêt	3	4	4	3	3		3		
2a	140070	Êmbolo com pino e trava Pistón con pasador y traba Piston with pin and circlip Piston avec axe et bagues d'arrêt						4			
3	117270	Jogo de anéis Juego de anillos Piston rings set Jeu de segments	3	4	4	3	3	4	3		
3a	140560 *	Jogo de anéis Juego de anillos Piston rings set Jeu de segments	3	4	4	3	3		3		
4	115990	Anel de segurança Anillo de traba Circlip Bague de sûreté	6	8	8	6	6	8	6		
5	112270	Biela sem bronzina Biela Rod Bielle sans coussinets	3	4	4	3	3	4	3		
6	116000	Bucha expansora Pasador de traba Lock pin Bague expansible	3	4	4	3	3	4	3		
7	112300	Parafuso da biela Tornillo de la biela Rod bolt Vis de bielle	6	8	8	6	6	8	6		

Catálogo Exclusivo - classicomaniacos.com.br - Catálogo Exclusivo

Catálogo Exclusivo - classicomaniacos.com.br - Catálogo Exclusivo

REF	CÓDIGO PIEZA PART PIECE	DENOMINAÇÃO DENOMINACION DESCRIPTION DESIGNATION	QUANT./CANT./QTY./QTE.								REF
			68 S. Prata	78 S. Prata	88	68	68 CAF	88 Álcool	88 CAF S. Prata		Ref.
8	112310	Bronzina da biela STD Ø65,00mm Cojinete de la biela STD Rod and bearing STD Demi-coussinets de bielle STD	3	4	4	3	3	4	3		
8	127120 *	Bronzina da biela STD Ø65,00mm Cojinete de la biela STD Rod and bearing STD Demi-coussinets de bielle STD	3	4	4	3	3	4	3		
8	112320	1º reparo Ø64,75mm 1a. reparación 1st undersize 1ère rectification	3	4	4	3	3	4	3		
8	121910 *	1º reparo Ø64,75mm 1a. reparación 1st undersize 1ère rectification	3	4	4	3	3	4	3		
8	112330	2º reparo Ø64,50mm 2a. reparación 2nd undersize 2ème rectification	3	4	4	3	3	4	3		
8	121940 *	2º reparo Ø64,50mm 2a. reparación 2nd undersize 2ème rectification	3	4	4	3	3	4	3		
8	112340	3º reparo Ø64,25mm 3a. reparación 3rd undersize 3ème rectification	3	4	4	3	3	4	3		
8	121950 *	3º reparo Ø64,25mm 3a. reparación 3rd undersize 3ème rectification	3	4	4	3	3	4	3		
8	112350	4º reparo Ø64,00mm 4a. reparación 4th undersize 4ème rectification	3	4	4	3	3	4	3		
8	127160 *	4º reparo Ø64,00mm 4a. reparación 4th undersize 4ème rectification	3	4	4	3	3	4	3		
9	112280	Bucha do pino do êmbolo Buje del pasador del pistón Piston pin bushing Bague de l'axe du piston	3	4	4	3	3	4	3		

* Opcional / Opcional / Optional / Optionnels

Catálogo Exclusivo - classicomaniacos.com.br - Catálogo Exclusivo

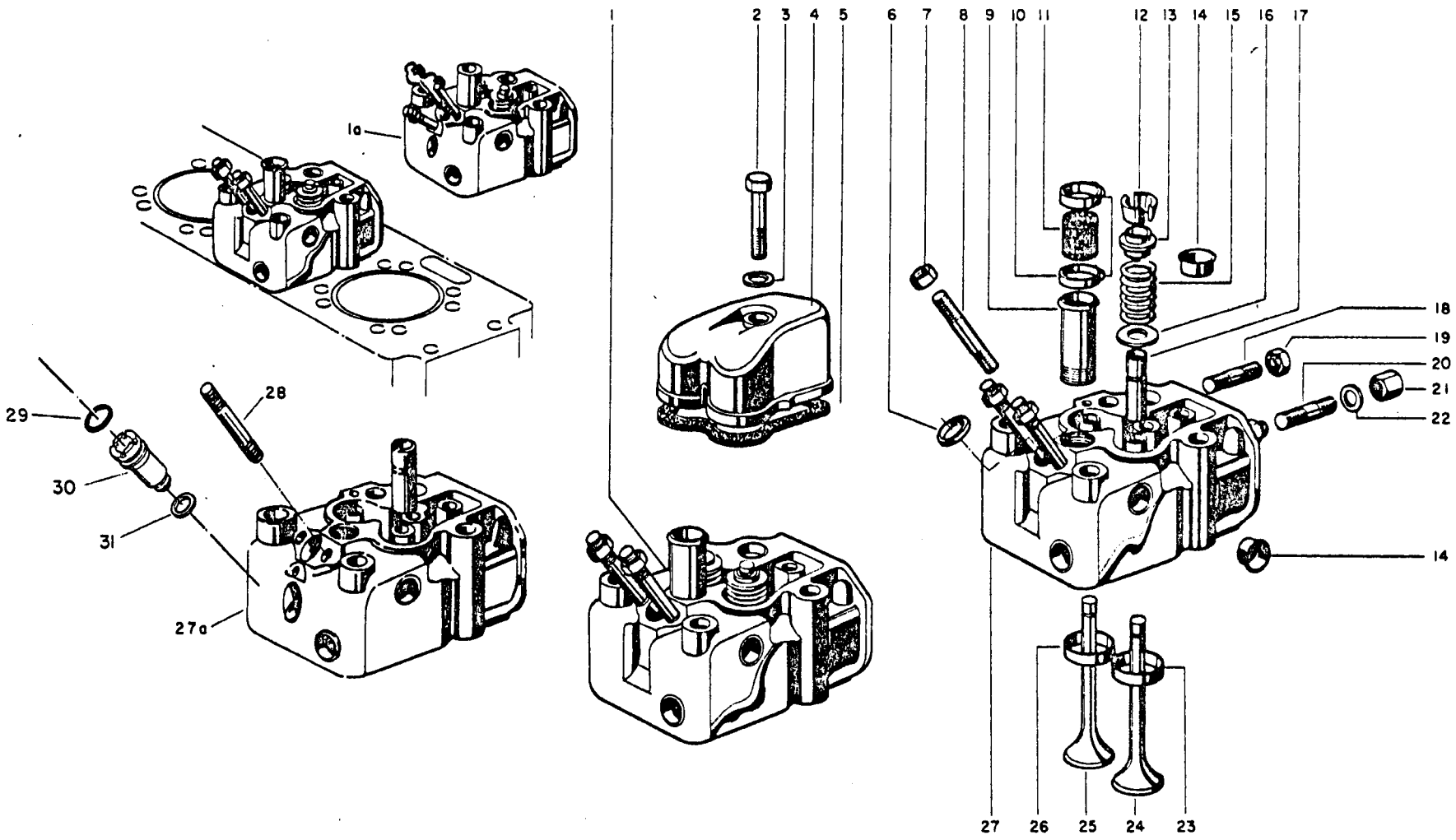

Catálogo Exclusivo - classicomaniacos.com.br - Catálogo Exclusivo
Catálogo Exclusivo - classicomaniacos.com.br - Catálogo Exclusivo

Catálogo Exclusivo - classicomaniacos.com.br - Catálogo Exclusivo

REF	CÓDIGO PIEZA PART PIECE	DENOMINAÇÃO DENOMINACION DESCRIPTION DESIGNATION	QUANT./CANT./QTY./QTE.								REF
			68 S. Prata	78 S. Prata	88	68	68 CAF	88 Álcool	68 CAF S. Prata		Ref.
1	142400	Cabeçote com válvulas completo Culata con válvulas completa Complete cylinder head valves Culasse complète avec soupapes	3	4	4	3	3		3		
1a	145390	Cabeçote com válvulas completo Culata con válvulas completa Complete cylinder head with valves Culasse complète avec soupapes						4			
2	121390	Parafuso Tornillo Bolt Vis	3	4	4	3	3	4	3		
3	112620	Arruela de vedação Arandela de sellamiento Seal washer Rondelle d'étanchéité	3	4	4	3	3	4	3		
4	140460	Tampa das válvulas Tapa de las válvulas Valves cover Couvercle des soupapes	3	4	4	3	3	4	3		
5	140450	Junta da tampa das válvulas Junta de la tapa de ças válvulas Valves cover gasket Joint du couvercle des soupapes	3	4	4	3	3	4	3		
6	117300	Anel de vedação anillo de sellamiento Seal ring Bague d'étanchéité	3	4	4	3	3	4	3		
7	JB-3108	Porca Tuerca Nut Ecrou	6	8	8	6	6	8	6		
8	142270	Prisioneiro Espárrago Stud Goujon	6	8	8	6	6	8	6		
9	112500	Tubo intermediário de água Tubo intermediario de agua Intermediary tube Tube intermédiaire d'eau	3	4	4	3	3	4	3		
10	112560	Braçadeira Abrazadera Clamp Collier	6	8	8	6	6	8	6		

Catálogo Exclusivo - classicomaniacos.com.br - Catálogo Exclusivo

Catálogo Exclusivo - classicomaniacos.com.br - Catálogo Exclusivo

REF	CÓDIGO PIEZA PART PIECE	DENOMINAÇÃO DENOMINACION DESCRIPTION DESIGNATION	QUANT./CANT./QTY./QTE.								REF
			68 S. Prata	78 S. Prata	88	68	68 CAF	88 Álcool	68 CAF S. Prata		Ref.
11	112570	Mangueira Manguera Hose Tuyau	3	4	4	3	3	4	3		
12	116030	Coni bi-partido Cono bipartido Split collet Cône biparti	12	16	16	12	12	16	12		
13	112450	Prato superior da mola Plato superior del resorte Upper disc Coupelle supérieure du ressort	6	8	8	6	6	8	6		
14	112480	Tampa de vedação Tapa de sellamiento Seal cover Couvercle d'étanchéité	15	20	20	15	15	20	15		
15	116020	Mola da válvula Resorte de la válvula Valve spring Ressort de soupape	6	8	8	6	6	8	6		
16	112410	Prato inferior da mola Plato inferior dee resorte Lower disc Coupelle inférieure du ressort	6	8	8	6	6	8	6		
17	117330	Guia da válvula Guía de la válvula Valve guide Guide de soupape	6	8	8	6	6	8	6		
17	112580	Guia da válvula - 1º reparo Guía de la válvula - la. reparación Valve guide - 1st undersize Guide de soupape - 1ère rectification	6	8	8	6	6	8	6		
18	119220	Prisioneiro do coletor de admissão Espárrago del colector de admisión Intake manifold stud Goujon du collecteur d'admission	6	8	8	6	6	8	6		
19	133670	Porca Tuerca Nut Ecrou	6	8	8	6	6	8	6		
20	117350	Prisioneiro do coletor de escape Espárrago del colector de escape Exhaust manifold stud Goujon du collecteur d'échappement	6	8	8	6	6	8	6		

Catálogo Exclusivo - classicomaniacos.com.br - Catálogo Exclusivo

Catálogo Exclusivo - classicomaniacos.com.br - Catálogo Exclusivo

REF	CÓDIGO PIEZA PART PIECE	DENOMINAÇÃO DENOMINACION DESCRIPTION DESIGNATION	QUANT. CANT./QTY./QTE. 68 S. Prata	68 S. Prata	68	68	68 CAF	98 Álcool	68 CAF S. Prata		Ref.
21	112540	Porca Tuerca Nut Ecrou	6	8	8	6	6	8	6		
22	116080	Arruela Arandela Washer Rondelle	6	8	8	6	6	8	6		
23	117360	Assento da válvula de admissão Asiento de la válvula de admisión Inlet valve seat Siège de soupape d'admission	3	4	4	3	3	4	3		
24	112430	Válvula de admissão Válvula de admisión Inlet valve Soupape d'admission	3	4	4	3	3	4	3		
25	112420	Válvula de escape Válvula de escape Exhaust valve Soupape d'échappement	3	4	4	3	3	4	3		
26	112510	Assento da válvula de escape Asiento de la válvula de escape Exhaust valve seat Siège de soupape d'échappement	3	4	4	3	3		3		
26a	112640	Assento da válvula de escape - 1º reparo Asiento de la válvula de escape - 1a. reparación Exhaust valve seat - 1st undersize Siège de soupape d'échappement - 1ère rectification	3	4	4	3	3		3		
26b	136420	Assento da válvula de escape Asiento de la válvula de escape Exhaust valve seat Siège de soupape d'échappement						4			
27	117380	Cabeçote com guias e assento das válvulas Culata con guías y asiento de las válvulas Cylinder head with seat and guides valves Culasse avec guides et siège des soupapes	3	4	4	3	3		3		
27a	145400	Cabeçote com guias e assento das válvulas Culata con guías y asiento de las válvulas Cylinder head with seat and guides valves Culasse avec guides et siège des soupapes						4			
28	140090	Prisioneiro Espárrago Stud Goujon						8			

Catálogo Exclusivo - classicomaniacos.com.br - Catálogo Exclusivo

Catálogo Exclusivo - classicomaniacos.com.br - Catálogo Exclusivo

REF	CÓDIGO PIEZA PART PIECE	DENOMINAÇÃO DENOMINACION DESCRIPTION DESIGNATION	QUANT./CANT./QTY./QTE.								REF
			68 S. Prata	78 S. Prata	88	68	68 CAF	88 Álcool	68 CAF S. Prata		Ref.
29	117300	Anel de vedação Anillo de sellamiento O-ring Bague d'étanchéité						4			
30	145410	Bucha Buje Bushing Manchon						4			
31	145420	Arruela de vedação Arandela de sellamiento Seal washer Rondelle d'étanchéité						4			

Catálogo Exclusivo - classicomaniacos.com.br - Catálogo Exclusivo

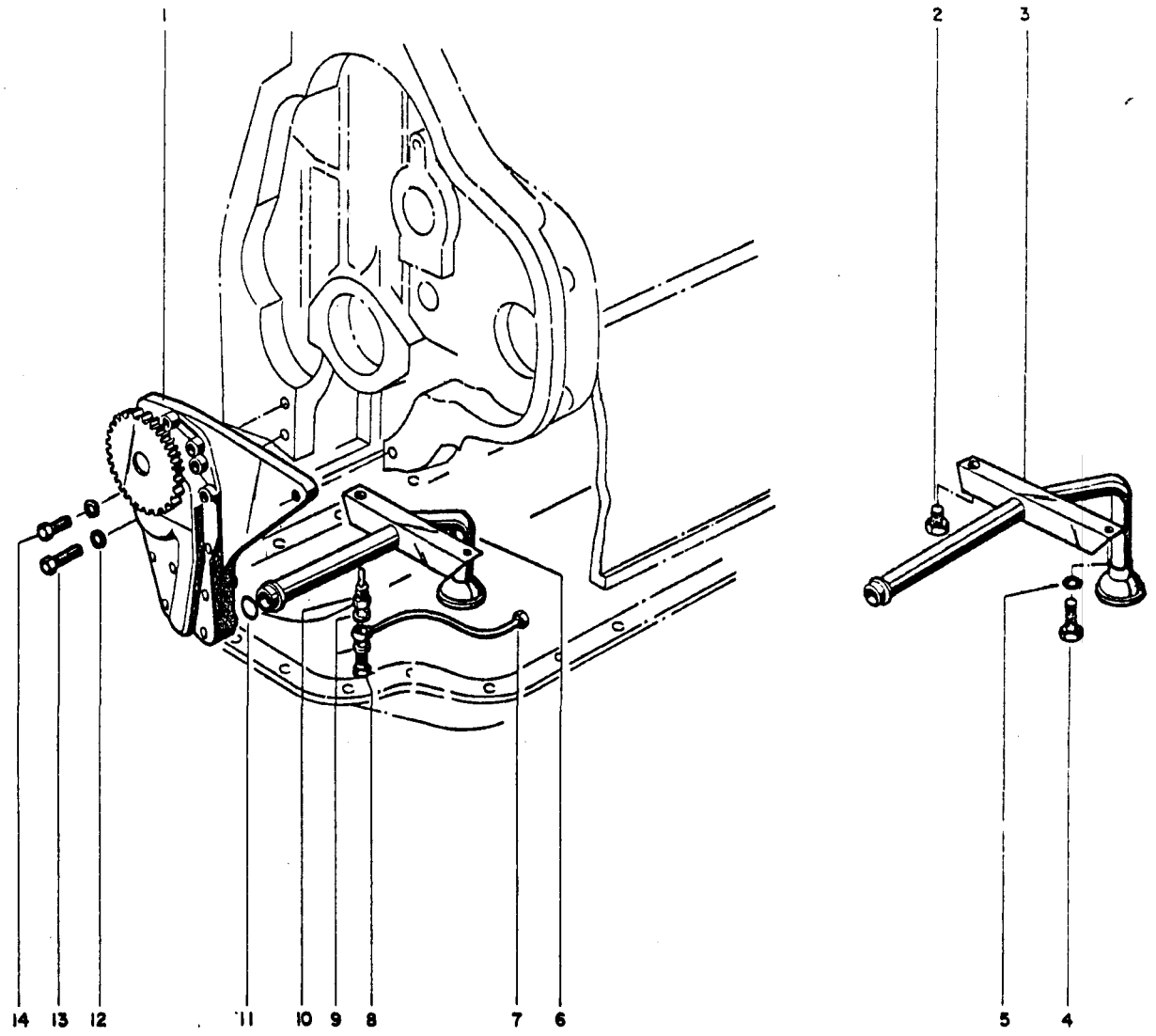

Catálogo Exclusivo - classicomaniacos.com.br - Catálogo Exclusivo
Catálogo Exclusivo - classicomaniacos.com.br - Catálogo Exclusivo

Catálogo Exclusivo - classicomaniacos.com.br - Catálogo Exclusivo

REF	CÓDIGO PIEZA PART PIECE	DENOMINAÇÃO DENOMINACION DESCRIPTION DESIGNATION	QUANT./CANT./QTY./QTE.								REF
			68 Prata	78 Prata	88	68	68 CAF	88 Álcool	68 CAF Prata		Ref.
1	112660	Bomba de óleo lubrificante Bomba de aceite lubricante Lubricant oil pump Pompe à huile de graissage	1	1	1	1	1	1	1		
2	112700	Parafuso Tornillo Bolt Vis	1			1	1		1		
3	112670	Tubo de sucção Tubo de succión Suction tube Tube de succion	1			1	1		1		
4	HA-6323	Parafuso Tornillo Bolt Vis	1	1	1	1	1	1	1		
5	117170	Arruela dentada Arandela de traba Lock washer Rondelle dentée	1	1	1	1	1	1	1		
6	112680	Tubo de sucção tubo de succión Suction tube Tube de succion		1	1			1			
7	118720	Tubo de óleo lubrificante Tubo de aceite lubricante Lubricant oil tube Tube d'huile de graissage		1	1			1			
8	118570	Parafuso terminal Tornillo de conexión Banjo bolt Vis terminal		1	1			1			
9	112620	Arruela de vedação Arandela de sellamiento Seal washer Rondelle d'étanchéité		2	2			2			
10	118730	Peça roscada Niple de conexión Connection nipple Douille filetée		1	1			1			
11	116100	Anel de vedação Anillo de sellamiento O-ring Bague d'étanchéité	1	1	1	1	1	1	1		

Catálogo Exclusivo - classicomaniacos.com.br - Catálogo Exclusivo

Catálogo Exclusivo - classicomaniacos.com.br - Catálogo Exclusivo

REF	CÓDIGO PIEZA PART PIECE	DENOMINAÇÃO DENOMINACION DESCRIPTION DESIGNATION	QUANT./CANT./QTY./QTE.								REF
			68 S. Prata	78 S. Prata	88	68	68 CAF	88 Álcool	68 CAF S.Prata		Ref.
12	116890	Arruela ondulada Arandela de traba Lock washer Rondelle ondulée	3	3	3	3	3	3	3		
13	117100	Parafuso Tornillo Bolt Vis	1	1	1	1	1	1	1		
14	111540	Parafuso Tornillo Bolt Vis	2	2	2	2	2	2	2		

Catálogo Exclusivo - classicomaniacos.com.br - Catálogo Exclusivo

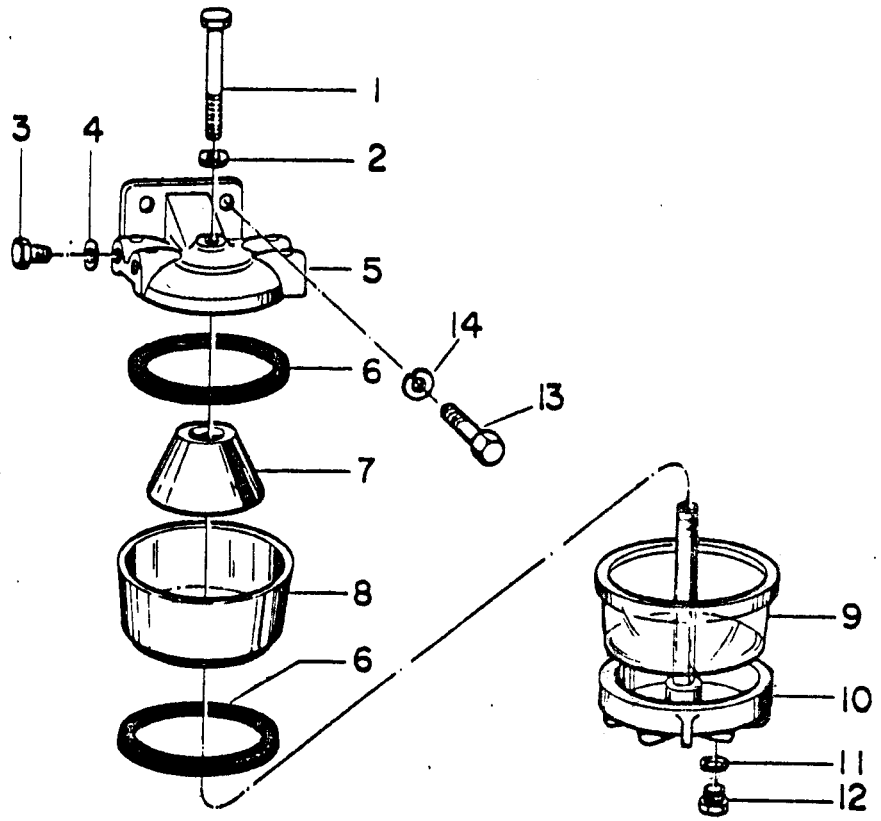

Catálogo Exclusivo - classicomaniacos.com.br - Catálogo Exclusivo
Catálogo Exclusivo - classicomaniacos.com.br - Catálogo Exclusivo

Catálogo Exclusivo - classicomaniacos.com.br - Catálogo Exclusivo

REF	CÓDIGO PIEZA PART PIECE	DENOMINAÇÃO DENOMINACION DESCRIPTION DESIGNATION	QUANT./CANT./QTY./QTE.								REF
			58 S. Prata	78 S. Prata	88	68	58 CAF	68 CAF S. Prata			Ref.
-	215580	Filtro sedimentador Filtro sedimentador Sediment filter Filtre de sédimentation	1	1	1	1	1	1			a
1	112990	Parafuso Tornillo Bolt Vis	1	1	1	1	1	1			
2	243910	Arruela Arandela Washer Rondelle	1	1	1	1	1	1			
3	113000	Bujão Tapón Plug Bouchon	2	2	2	2	2	2			
4	113010	Arruela Arandela Washer Rondelle	2	2	2	2	2	2			
5	112980	Tampa do filtro Tapa del filtro Filter cover Couvercle du filtre	1	1	1	1	1	1			
6	243620	Anel de vedação Arandela de sellamiento Seal washer Bague d'étanchéité	3	3	3	3	3	3			
7	113020	Elemento sedimentador Elemento sedimentador Sediment element Elément de sédimentation	1	1	1	1	1	1			
8	113030	Corpo do sedimentador Cuerpo del sedimentador Sediment body Corps pour sédimentation	1	1	1	1	1	1			
9	215440	Copo de vidro Recipiente de vidrio Bowl Gobelet en verre	1	1	1	1	1	1			
10	113040	Base com prisioneiro Base con espárrago Base with stud Base avec goujon	1	1	1	1	1	1			

Catálogo Exclusivo - classicomaniacos.com.br - Catálogo Exclusivo

Catálogo Exclusivo - classicomaniacos.com.br - Catálogo Exclusivo

REF	CÓDIGO PIEZA PART PIECE	DENOMINAÇÃO DENOMINACION DESCRIPTION DESIGNATION	QUANT./CANT./QTY./QTE.								REF
			68 S. Prata	78 S. Prata	88	68	68 CAF	68 CAF S. Prata			Ref.
11	113050	Anel de vedação Anillo de sellamiento Seal washer Bague d'étanchéité	1	1	1	1	1	1			
12	113060	Bujão de dreno Tapón de dreno Drain plug Bouchon de drainage	1	1	1	1	1	1			
13	HA-6333	Parafuso M10 Tornillo Bolt Vis	2	2	2	2	2	2			
14	JD-3110	Arruela de pressão Arandela de presión Lock washer Rondelle extensible	2	2	2	2	2	2			

Ref.: a = 1-12

Catálogo Exclusivo - classicomaniacos.com.br - Catálogo Exclusivo

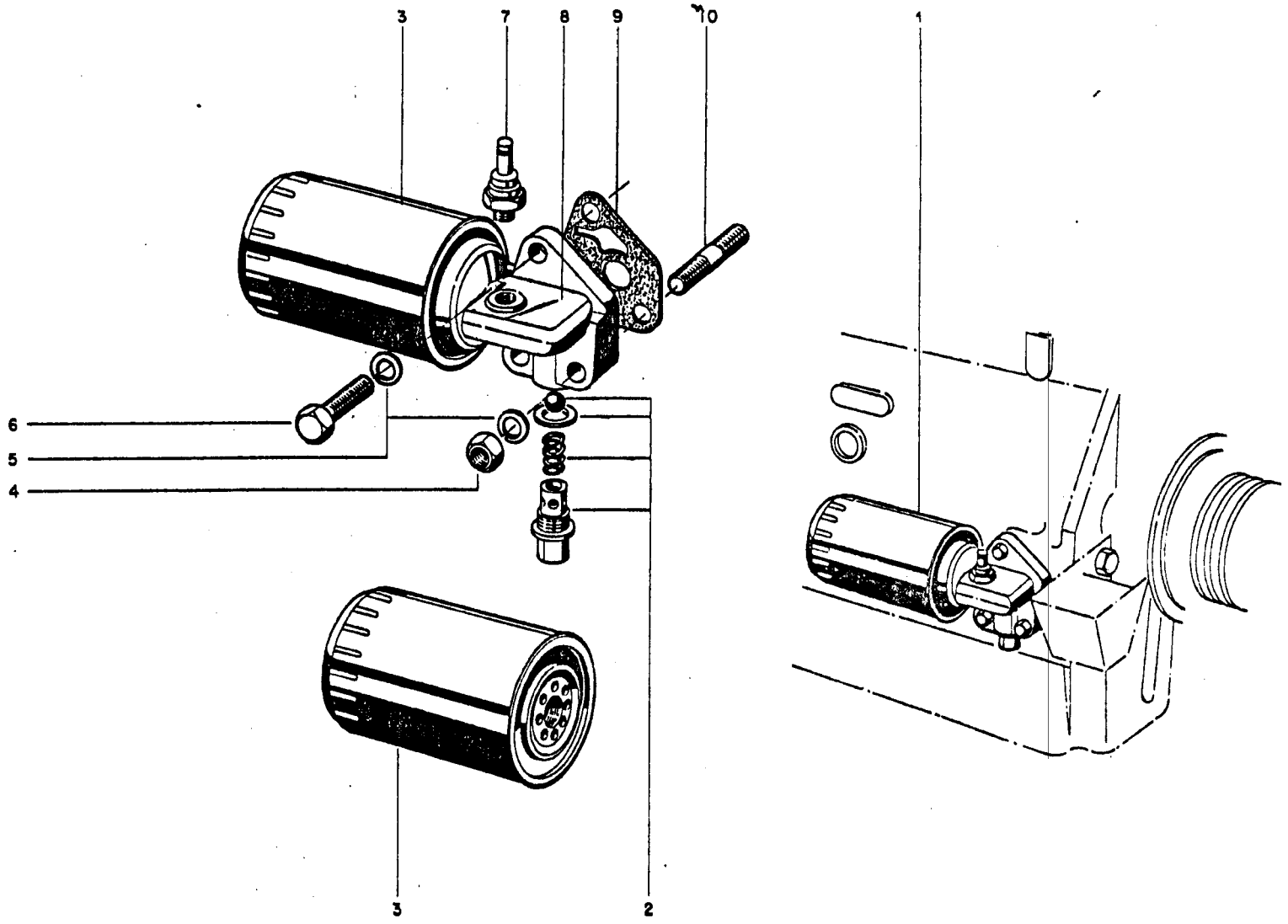

Catálogo Exclusivo - classicomaniacos.com.br - Catálogo Exclusivo
Catálogo Exclusivo - classicomaniacos.com.br - Catálogo Exclusivo

Catálogo Exclusivo - classicomaniacos.com.br - Catálogo Exclusivo

REF	CÓDIGO PIEZA PART PIECE	DENOMINAÇÃO DENOMINACION DESCRIPTION DESIGNATION	QUANT./CANT./QTY./QTE.								REF
			59 S. Prata	78 S. Prata	88	68	68 CAF	88 Álcool	68 CAF S. Prata		Ref.
1	112710	Filtro de óleo lubrificante Filtro de aceite lubricante Lubricant oil filter Filtre à huile de graissage	1	1	1	1	1	1	1		
2	117930	Válvula de alívio completa Válvula de seguridad completa Complete relief valve Soupape d'allègement complète	1	1	1	1	1	1	1		
3	215420	Elemento do filtro Elemento del filtro Filter element Elément du filtre	1	1	1	1	1	1	1		
4	JB-3110	Porca Tuerca Nut Ecrou	2	2	2	2	2	2	2		
5	JD-3110	Arruela de pressão Arandela de presión Lock washer Rondelle extensible	3	3	3	3	3	3	3		
6	121490	Parafuso Tornillo Bolt Vis	1	1	1	1	1	1	1		
7	117400	Indicador de pressão do óleo lubrificante Indicador de presión del aceite lubricante Lubricant oil pressure indicator Indicateur de pression d'huile de graissage	1	1	1	1	1	1	1		
8	112740	Cabeçote do filtro Culata del filtro Oil filter head Tête du filtre	1	1	1	1	1	1	1		
9	112750	Junta do filtro Junta del filtro Filter gasket Joint du filtre	1	1	1	1	1	1	1		
10	117430	Prisioneiro Espárrago Stud Goujon	2	2	2	2	2	2	2		
11	244530	Decalque do motor e radiador Adhesivo del motor y radiador Engine and radiator adhesive Calque du moteur et radiateur	1	1	1	1	1	1	1		

Catálogo Exclusivo - classicomaniacos.com.br - Catálogo Exclusivo

FILTRO DO COMBUSTÍVEL DIESEL	FILTRO DEL COMBUSTIBLE DIESEL	FUEL FILTER-DIESEL	FILTRE A CARBURANT DIESEL	B41

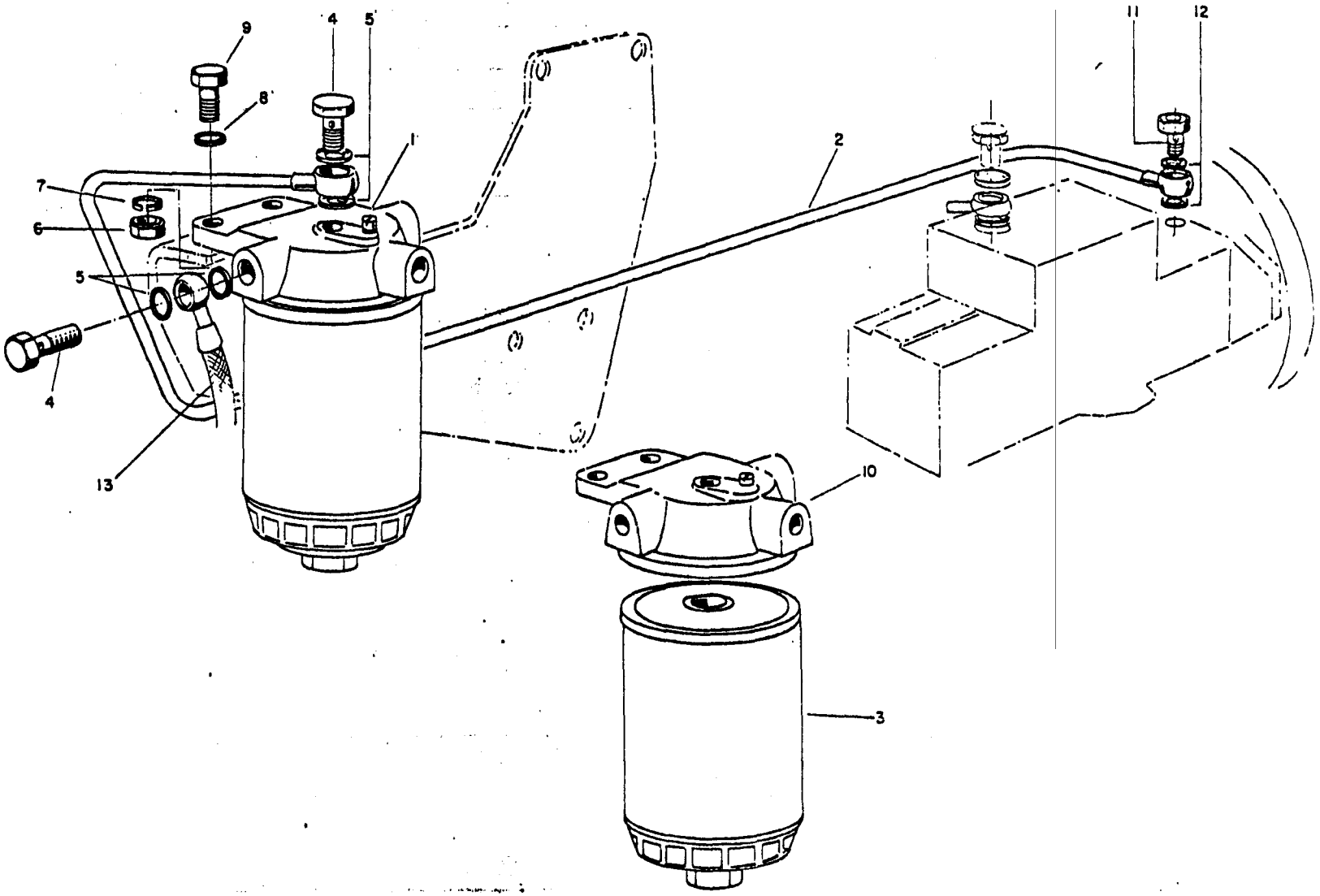

Catálogo Exclusivo - classicomaniacos.com.br - Catálogo Exclusivo
Catálogo Exclusivo - classicomaniacos.com.br - Catálogo Exclusivo

Catálogo Exclusivo - classicomaniacos.com.br - Catálogo Exclusivo

REF	CÓDIGO PIEZA PART PIECE	DENOMINAÇÃO DENOMINACION DESCRIPTION DESIGNATION	QUANT./CANT./QTY./QTE. 88 Álcool								REF Ref.
1	140120	Filtro do combustível-Diesel Filtro del combustible Fuel filter Filtre à carburant diesel	1								
2	141680	Tubo do filtro à bomba injetora Tubo del filtro a la bomba inyectora Fuel filter pipe to injection Tube du filtre à la pompe d'injection	1								
3	140140	Elemento do filtro Elemento filtrante Filter element Elément du filtre	1								
4	589270	Parafuso terminal Tornillo de conexión Banjo bolt Vis terminal	2								
5	116310	Arruela de vedação Arandela de sellamiento Seal washer Rondelle d'étanchéité	4								
6	JB-3110	Porca Tuerca Nut Ecrou	2								
7	JD-3110	Arruela de pressão Arandela de presión Lock washer Rondelle extensible	2								
8	116940	Arruela Arandela Washer Rondelle	2								
9	121490	Parafuso Tornillo Bolt Vis	2								
10	141260	Cabeçote do filtro Culata del filtro Filter head Tête du filtre	1								
11	141690	Parafuso terminal Tornillo de conexión Banjo bolt Vis terminal	1								

Catálogo Exclusivo - classicomaniacos.com.br - Catálogo Exclusivo

Catálogo Exclusivo - classicomaniacos.com.br - Catálogo Exclusivo

REF	CÓDIGO PIEZA PART PIECE	DENOMINAÇÃO DENOMINACION DESCRIPTION DESIGNATION	QUANT./CANT./QTY./QTE. 88 Álcool								REF Ref.
12	117600	Arruela de vedação Arandela de sellamiento Seal washer Rondelle d'étanchéité	2								
13	141700	Mangueira de ligação Manguera de ligación Hose Tuyau de liaison	1								

Catálogo Exclusivo - classicomaniacos.com.br - Catálogo Exclusivo

TUBULAÇÃO E SUPORTE DO FILTRO DO COMBUSTÍVEL-ÁLCOOL	TUBERIA Y SOPORTE DEL FILTRO DEL COMBUSTIBLE-ALCOHOL	FUEL PIPES AND SUPPORT ALCOHOL	TUYAUTERIE ET SUPPORT DU FILTRE A CARBURANT D'ALCOOL

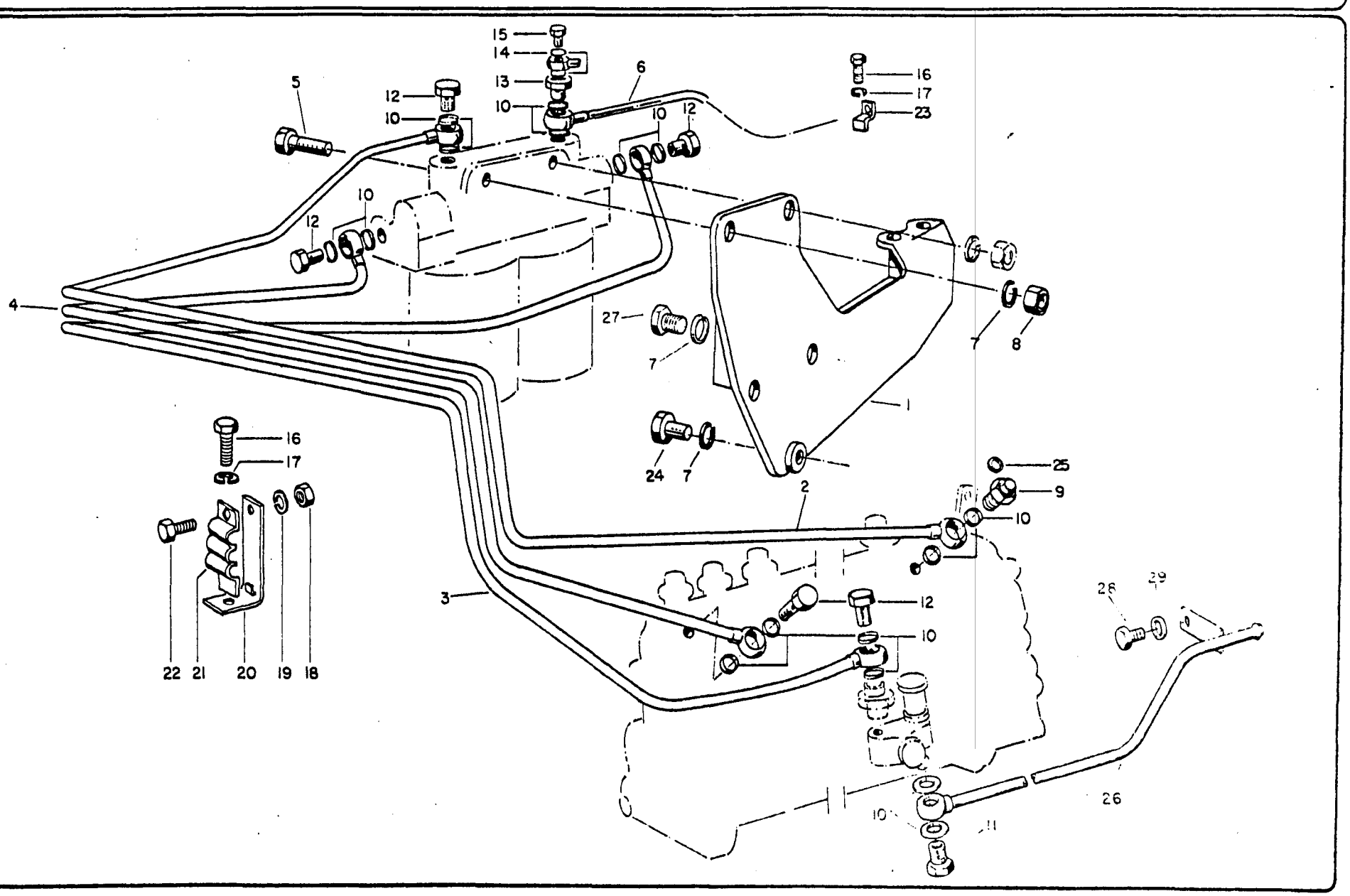

Catálogo Exclusivo - classicomaniacos.com.br - Catálogo Exclusivo
Catálogo Exclusivo - classicomaniacos.com.br - Catálogo Exclusivo

Catálogo Exclusivo - classicomaniacos.com.br - Catálogo Exclusivo

REF	CÓDIGO PIEZA PART PIECE	DENOMINAÇÃO DENOMINACION DESCRIPTION DESIGNATION	QUANT./CANT./QTY./QTE. BR Álcool								REF Ref.
1	140160	Suporte do filtro Soporte del filtro Filter support Support du filtre	1								
2	145700	Tubo de retorno da bomba injetora ao filtro Tubo de retorno de la bomba inyectora al filtro Return pipe-Injection pump to fuel filter Tube de retour de la pompe d'injection au filtre	1								
3	145710	Tubo da bomba alimentadora ao filtro Tubo de la bomba inyectora al filtro Injection pump pipe to fuel filter Tube de la pompe d'alimentation au filtre	1								
4	145730	Tubo do filtro à bomba injetora Tubo del filtro a la bomba inyectora Fuel filter pipe to injection pump Tube du filtre á la pompe d'injection	1								
5	HS-8436	Parafuso Tornillo Bolt Vis	2								
6	145750	Tubo de retorno do filtro ao tanque Tubo de retorno del filtro al depósito de combustible Return pipe-fuel filter to fuel tank Tube de retour du filtre au réservoir	1								
7	JD-3110	Arruela de pressão Arandela de presión Lock washer Rondelle extensible	5								
8	JB-3110	Porca Tuerca Nut Ecrou	2								
9	141240	Válvula de retorno Válvula de retorno Return valve Soupape de retour	1								
10	145770	Arruela de vedação Arandela de sellamiento Seal washer Rondelle d'étanchéité	16								
11	141760	Conexão Conexión Connection Raccord	1								

Catálogo Exclusivo - classicomaniacos.com.br - Catálogo Exclusivo

Catálogo Exclusivo - classicomaniacos.com.br - Catálogo Exclusivo

REF	CÓDIGO PIEZA PART PIECE	DENOMINAÇÃO DENOMINACION DESCRIPTION DESIGNATION	QUANT./CANT./QTY./QTE. 88 Álcool	REF Ref.
12	145780	Parafuso terminal Tornillo de conexión Banjo bolt Vis terminal	5	
13	145790	Conexão Conexión Connection Raccord	1	
14	145800	Arruela de vedação Arandela de sellamiento Seal washer Rondelle d'étanchéité	2	
15	145810	Parafuso terminal Tornillo de conexión Banjo bolt Vis terminal	1	
16	114230	Parafuso Tornillo Bolt Vis	2	
17	JD-3110	Arruela de pressão Arandela de presión Lock washer Rondelle extensible	2	
18	111630	Porca Tuerca Nut Ecrou	1	
19	117480	Arruela de pressão Arandela de presión Lock washer Rondelle extensible	1	
20	114320	Suporte Soporte Support Support	1	
21	114330	Braçadeira Abrazadera Clamp Attache	1	
22	117460	Parafuso Tornillo bolt Vis	1	

Catálogo Exclusivo - classicomaniacos.com.br - Catálogo Exclusivo

Catálogo Exclusivo - classicomaniacos.com.br - Catálogo Exclusivo

REF	CÓDIGO PIEZA PART PIECE	DENOMINAÇÃO DENOMINACION DESCRIPTION DESIGNATION	QUANT./CANT./QTY./QTE. 88 Álcool								REF Ref.
23	114290	Braçadeira Abrazadera Clamp Attache	1								
24	HA-9089	Parafuso Tornillo Bolt Vis	2								
25	132600	Arruela de vedação Arandela de sellamiento Seal washer Rondelle d'étanchéité	1								
26	236100	Tubo de sucção Tubo de succión Suction pipe Tube de succion	1								
27	114230	Parafuso Tornillo Bolt Vis	1								
28	HA-9233	Parafuso Tornillo Bolt Vis	1								
29	JD-0410	Arruela Arandela Washer Rondelle	1								

Catálogo Exclusivo - classicomaniacos.com.br - Catálogo Exclusivo

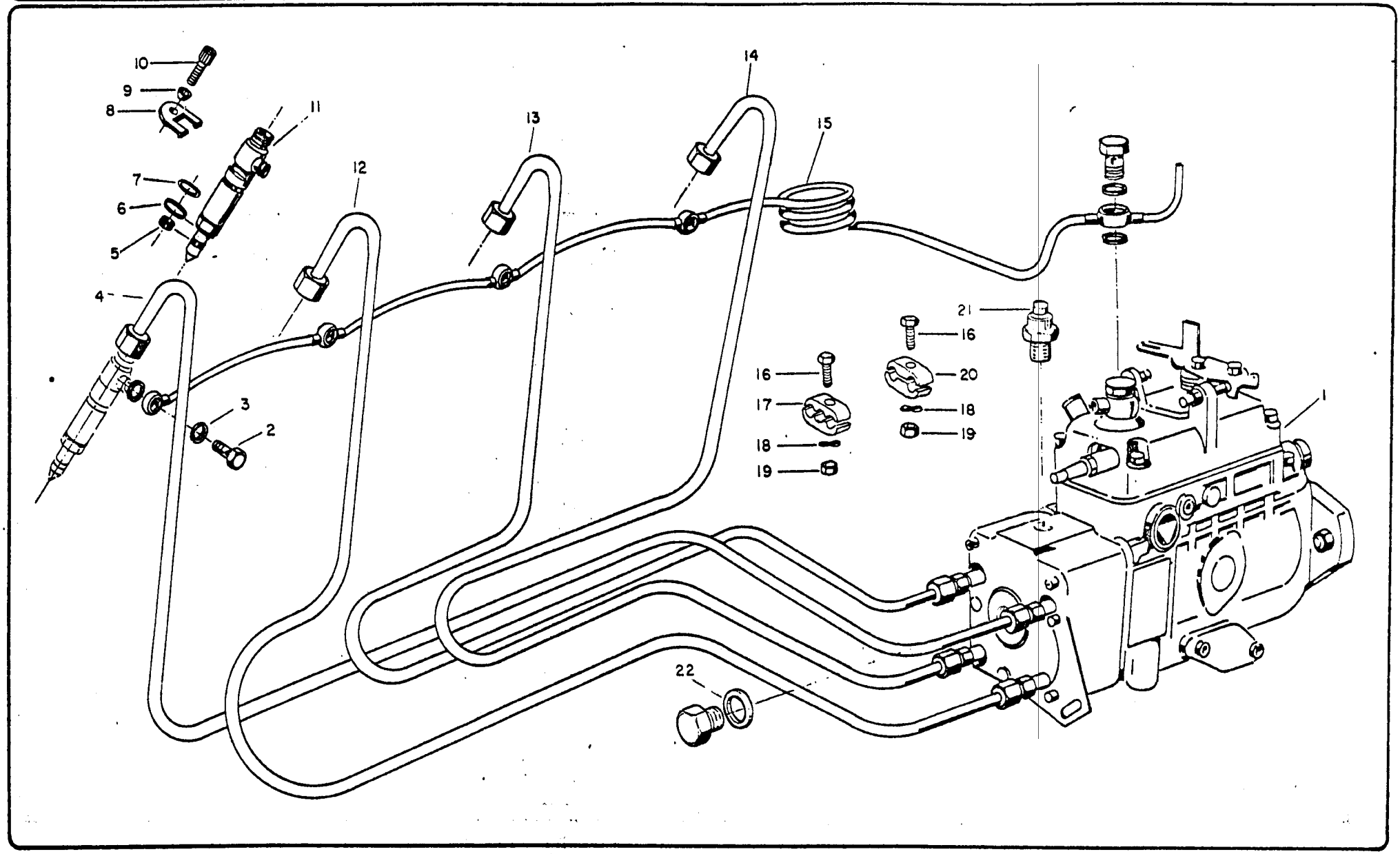

Catálogo Exclusivo - classicomaniacos.com.br - Catálogo Exclusivo
Catálogo Exclusivo - classicomaniacos.com.br - Catálogo Exclusivo

Catálogo Exclusivo - classicomaniacos.com.br - Catálogo Exclusivo

REF	CÓDIGO PIEZA PART PIECE	DENOMINAÇÃO DENOMINACION DESCRIPTION DESIGNATION	QUANT./CANT./QTY./QTE. 88 Álcool								FFF Ref.
1	141600	Bomba injetora diesel completa Bomba inyectora diesel completa Complete injection pump Pompe d'injection diesel complète	1								
2	132130	Parafuso de conexão Tornillo de conexión Banjo bolt Boulon de raccordement	4								
3	132630	Arruela de vedação Arandela de sellamiento Seal washer Rondelle d'étanchéité	8								
4	141550	Tubo de pressão-Cilindro I Tubo de presión-Cilindro I Pressure pipe-Cylinder I Tube de pression-Cylindre I	1								
5	145600	Anel de alumínio Anillo de aluminio Aluminium ring Bague de aluminium	8								
6	132160	Arruela de vedação Arandela de sellamiento Seal washer Rondelle d'étanchéité	4								
7	145610	Anel de vedação Anillo de sellamiento Seal ring Bague d'étanchéité	4								
8	141790	Suporte do porta bico Soporte del inyector Injector bracket Support du porte-injecteur	4								
9	113830	Arruela semi-esférica Arandela Washer Rondelle	4								
10	141250	Parafuso Tornillo Bolt Vis	4								
11	145580	Porta bico injetor com anéis completo Inyector con anillos completo Complete injector with ring Porte-injecteur avec anneau complet	4								

Catálogo Exclusivo - classicomaniacos.com.br - Catálogo Exclusivo

Catálogo Exclusivo - classicomaniacos.com.br - Catálogo Exclusivo

REF	CÓDIGO PIEZA PART PIECE	DENOMINAÇÃO DENOMINACION DESCRIPTION DESIGNATION	QUANT./CANT./QTY./QTE. REF 88 Álcool	Ref.
12	141560	Tubo de pressão - Cilindro II Tubo de presión - Cilindro II Pressure pipe - Cylinder II Tube de pression - Cylindre II	1	
13	141590	Tubo de pressão - Cilindro III Tubo de presión - Cilindro III Pressure pipe - Cylinder III Tube de pression - Cylindre III	1	
14	141570	Tubo de pressão - Cilindro IV Tubo de presión - Cilindro IV Pressure pipe - Cylinder IV Tube de pression - Cylindre IV	1	
15	143760	Tubo de retorno do combustível dos bicos injetores Tubo de retorno del combustible de los inyectores Return pipe Tube de retour du carburant des injecteurs	1	
16	114120	Parafuso Tornillo Bolt Vis	5	
17	114100	Braçadeira Abrazadera Pipe clip Collier	4	
18	117570	Arruela ondulada Arandela de traba Lock washer Rondelle ondulée	5	
19	111630	Porca Tuerca Nut Ecrou	5	
20	114080	Braçadeira Abrazadera Pipe clip Collier	2	
21	140440	Válvula solenóide Válvula solenoide Solenoid valve Soupape solenoid	1	
22	177000	Anel de vedação Anillo de sellamiento Seal ring Rondelle d'étanchéité	1	

Catálogo Exclusivo - classicomaniacos.com.br - Catálogo Exclusivo

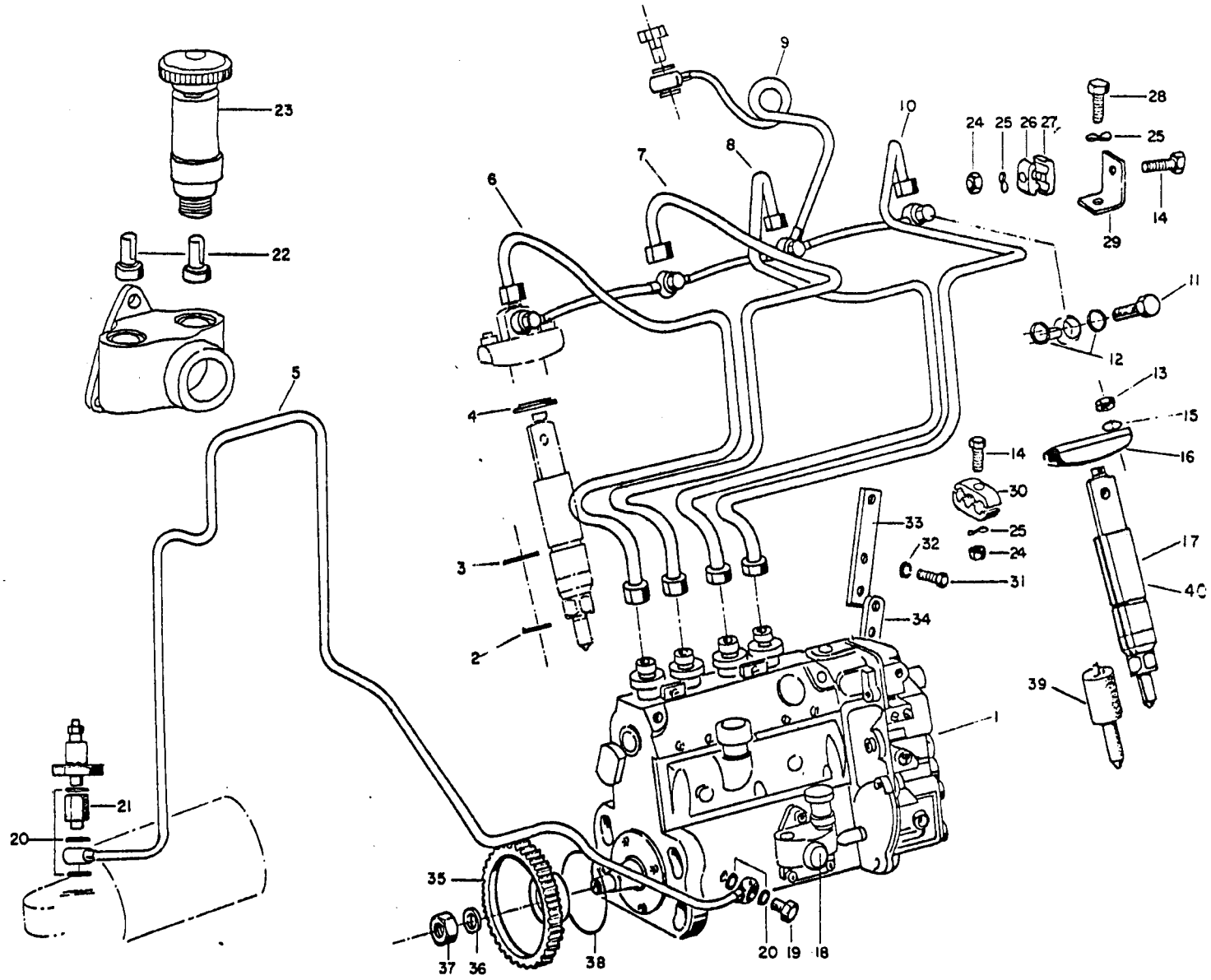

Catálogo Exclusivo - classicomaniacos.com.br - Catálogo Exclusivo
Catálogo Exclusivo - classicomaniacos.com.br - Catálogo Exclusivo

Catálogo Exclusivo - classicomaniacos.com.br - Catálogo Exclusivo

REF	CÓDIGO PIEZA PART PIECE	DENOMINAÇÃO DENOMINACION DESCRIPTION DESIGNATION	QUANT./CANT./QTY./QTE. 38 Álcool								REF. Ref.
1	145840	Bomba injetora álcool completa Bomba inyectora alcohol completa Complete injection pump alcohol Pompe d'injection à alcool complète	1								
2	145600	Arruela de vedação Arandela de sellamiento Seal washer Rondelle d'étanchéité	8								
3	145610	Anel de vedação Anillo de sellamiento Seal ring Bague d'étanchéité	4								
4	132210	Anel Anillo Ring Bague	4								
5	143640	Tubo de óleo lubrificante Tubo del aceite lubricante Oil lubricant pipe Tube à huile de graissage	1								
6	145920	Tubo de pressão - Cilindro IV Tubo de presión - Cilindro IV Pressure pipe - Cylinder IV Tube de pression - Cylindre IV	1								
7	145900	Tubo de pressão - Cilindro III Tubo de presión - Cilindro III Pressure pipe - Cylinder III Tube de pression - Cylindre III	1								
8	145880	Tubo de pressão - Cilindro II Tubo de presión - Cilindro II Pressure pipe - Cylinder II Tube de pression - Cylindre II	1								
9	145960	Tubo de retorno de combustível dos bicos injetores Tubo de retorno del combustible de los inyectores Return pipe Tube de retour du carburant des injecteurs	1								
10	145860	Tubo de pressão - Cilindro I Tubo de presión - Cilindro I Pressure pipe - Cylinder I Tube de pression - Cylindre I	1								
11	132130	Parafuso terminal Tornillo de conexión Banjo bolt Vis terminal	4								

Catálogo Exclusivo - classicomaniacos.com.br - Catálogo Exclusivo

Catálogo Exclusivo - classicomaniacos.com.br - Catálogo Exclusivo

REF	CÓDIGO PIEZA PART PIECE	DENOMINAÇÃO DENOMINACION DESCRIPTION DESIGNATION	QUANT./CANT./QTY./QTE. 88 Álcool								REF Ref.
12	132150	Arruela de vedação Arandela de sellamiento Seal washer Rondelle d'étanchéité	8								
13	JB-1108	Porca Tuerca Nut Ecrou	8								
14	114120	Parafuso Tornillo Bolt Vis	8								
15	JD-0108	Arruela Arandela Washer Rondelle	8								
16	132190	Suporte Soporte Bracket Support	4								
17	145820	Porta bico injetor com anéis completo Inyector con anillo completo Complete holder injector with ring Porte-injecteur avec anneau complet	4								
18	141230	Bomba alimentadora completa Bomba de alimentación completa Complete feed pump Pompe d'alimentation complète	1								
19	118570	Parafuso de conexão Tornillo de conexión Banjo bolt Vis de raccordement	1								
20	118550	Arruela de vedação Arandela de sellamiento Seal washer Rondelle d'étanchéité	5								
21	140900	Niple Niple Nipple Douille	1								
22	141900	Válvula Válvula Valve Soupape	2								

Catálogo Exclusivo - classicomaniacos.com.br - Catálogo Exclusivo

Catálogo Exclusivo - classicomaniacos.com.br - Catálogo Exclusivo

REF	CÓDIGO PIEZA PART PIECE	DENOMINAÇÃO DENOMINACION DESCRIPTION DESIGNATION	QUANT./CANT./QTY./QTE. 88 Álcool								REF Ref.
23	141910	Bomba manual Bomba manual Parkinh pump Pompe manuelle	1								
24	111630	Porca Tuerca Nut Ecrou	6								
25	117570	Arruela ondulada Arandela de presión Lock washer Rondelle ondulée	11								
26	114090	Braçadeira Abrazadera Pipe clip Collier	2								
27	114080	Braçadeira Abrazadera Pipe clip Collier	10								
28	117660	Parafuso Tornillo Bolt Vis	3								
29	117590	Suporte Soporte Support Support	3								
30	114100	Braçadeira Abrazadera Pipe clip Collier	2								
31	117660	Parafuso Tornillo Bolt Vis	2								
32	JD-3108	Arruela de pressão Arandela de presión Lock washer Rondelle extensible	2								
33	141920	Alavanca Palanca Lever Levier	1								

Catálogo Exclusivo - classicomaniacos.com.br - Catálogo Exclusivo

Catálogo Exclusivo - classicomaniacos.com.br - Catálogo Exclusivo

REF	CÓDIGO PIEZA PART PIECE	DENOMINAÇÃO DENOMINACION DESCRIPTION DESIGNATION	QUANT./CANT./QTY./QTE. 88 Álcool								REF Ref.
34	141930	Alavanca da bomba injetora Palanca de la bomba inyectora Injection pump lever Levier de la pompe d'injection	1								
35	137290	Engrenagem de acionamento da bomba injetora Engranaje de accionamiento de la bomba inyectora Drive gear Engrenage d'entraînement de la pompe d'injection	1								
36	143100	Arruela de pressão Arandela de presión Lock washer Rondelle d'étanchéité	1								
37	143110	Porca Tuerca Nut Ecrou	1								
38	132680	Anel de vedação Anillo de sellamiento O-ring Bague d'étanchéité	1								
39	142220	Bico injetor Inyector Nozzle Injecteur	4								
40	145830	Porta bico injetor sem anéis completo Inyector sen anillo completo Complete holder injector without ring Porte-injecteur san anneau complet	4								

Catálogo Exclusivo - classicomaniacos.com.br - Catálogo Exclusivo

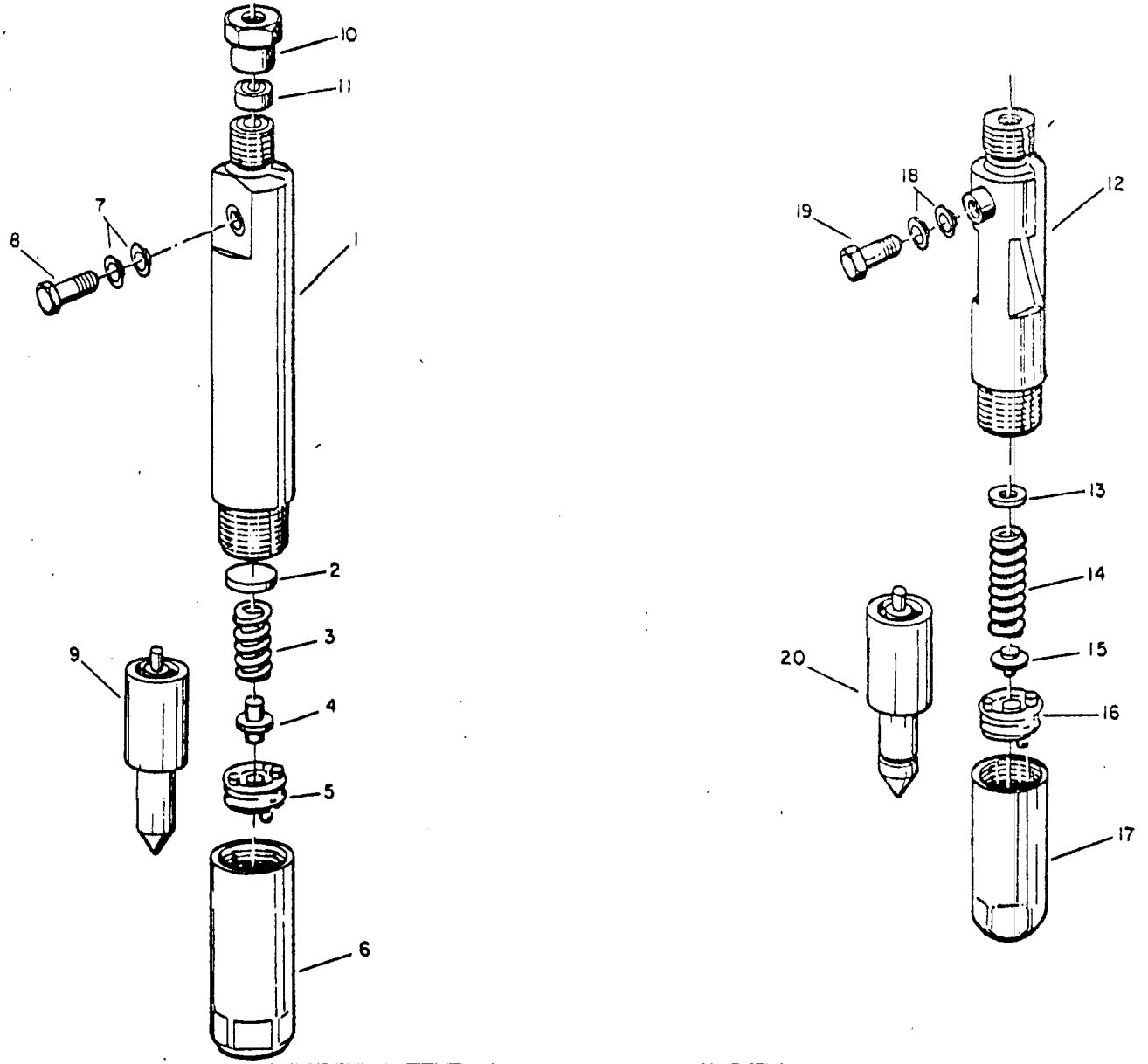

Catálogo Exclusivo - classicomaniacos.com.br - Catálogo Exclusivo
Catálogo Exclusivo - classicomaniacos.com.br - Catálogo Exclusivo

Catálogo Exclusivo - classicomaniacos.com.br - Catálogo Exclusivo

REF	CÓDIGO PIEZA PART PIECE	DENOMINAÇÃO DENOMINACION DESCRIPTION DESIGNATION	QUANT./CANT./QTY./QTE. 88 Álcool	REF Ref.
-	145820	Conjunto injetor álcool completo (com anéis) Conjunto inyector alcohol completo (con anillos) Complete nozzle-holder (with ring) Ensemble de l'injecteur à alcool complet (san anneau)	1	a
-	142200	Porta-injetor álcool Portainyector alcohol Nozzle-holder alcohol Porte-injecteur alcool	1	b
1	-	Corpo do porta injetor Cuerpo del portainyector Nozzle-holder body Corps du porte-injecteur	1	c
2	132230	Calço de ajuste 1,00mm Arandela de ajuste Shim Cale de réglage	*	
-	132250	Calço de ajuste 1,05mm Arandela de ajuste Shim Cale de réglage	*	
-	132260	Calço de ajuste 1,10mm Arandela de ajuste Shim Cale de réglage	*	
-	132280	Calço de ajuste 1,15mm Arandela de ajuste Shim Cale de réglage	*	
-	132290	Calço de ajuste 1,20mm Arandela de ajuste Shim Cale de réglage	*	
-	132300	Calço de ajuste 1,25mm Arandela de ajuste Shim Cale de réglage	*	
-	132310	Calço de ajuste 1,30mm Arandela de ajuste Shim Cale de réglage	*	
-	132330	Calço de ajuste 1,35mm Arandela de ajuste Shim Cale de réglage	*	

Catálogo Exclusivo - classicomaniacos.com.br - Catálogo Exclusivo

Catálogo Exclusivo - classicomaniacos.com.br - Catálogo Exclusivo

REF	CÓDIGO PIEZA PART PIECE	DENOMINAÇÃO DENOMINACION DESCRIPTION DESIGNATION	QUANT./CANT./QTY./QTE. 88 Álcool								REF Ref.
-	132340	Calço de ajuste 1,40mm Arandela de ajuste Shim Cale de réglage	*								
-	132350	Calço de ajuste 1,45mm Arandela de ajuste Shim Cale de réglage	*								
-	132360	Calço de ajuste 1,50mm Arandela de ajuste Shim Cale de réglage	*								
-	132370	Calço de ajuste 1,55mm Arandela de ajsute Shim Cale de réglage	*								
-	132380	Calço de ajuste 1,60mm Arandela de ajuste Shim Cale de réglage	*								
-	132400	Calço de ajuste 1,65mm Arandela de ajuste Shim Cale de réglage	*								
-	132410	Calço de ajuste 1,70mm Arandela de ajuste Shim Cale de réglage	*								
-	132420	Calço de ajuste 1,75mm Arandela de ajuste Shim Cale de réglage	*								
-	132430	Calço de ajuste 1,80mm Arandela de ajuste Shim Cale de réglage	*								
-	132440	Calço de ajuste 1,85mm Arandela de ajuste Shim Cale de réglage	*								
-	132450	Calço de ajuste 1,90mm Arandela de ajuste Shim Cale de réglage	*								

Catálogo Exclusivo - classicomaniacos.com.br - Catálogo Exclusivo

Catálogo Exclusivo - classicomaniacos.com.br - Catálogo Exclusivo

REF	CÓDIGO PIEZA PART PIECE	DENOMINAÇÃO DENOMINACION DESCRIPTION DESIGNATION	QUANT./CANT./QTY./QTE. 88 Álcool								REF Ref.
-	132460	Calço de ajuste 1,95mm Arandela de ajuste Shim Cale de réglage	*								
3	142480	Mola Resorte Spring Ressort	1								
4	142490	Pino de pressão Perno de presión Thrust pin Goupille de pression	1								
5	134570	Disco intermediário Disco intermédio Intermediat disc Disque intermédiaire	1								
6	142510	Porca da capa Tuerca de caperuza Cap nut Couvercle fileté	1								
7	113700	Anel de vedação Anillo de sellamiento Seal ring Bague étanche	2								
8	132130	Parafuso oco Tornillo hueco Banjo bolt Vis creux	1								
9	142210	Bico injetor Inyector Nozzle Injecteur	1								
10	142520	Porca Tuerca Nut Ecrou	1								
11	110500	Anel Anillo Ring Bague	1								
-	145580	Conjunto injetor diesel com anéis completo Conjunto inyector diesel con anillos completo Complete Nozzle-holder with ring Ensemble de l'injecteur à diesel avec anneau complet	1								d

Catálogo Exclusivo - classicomaniacos.com.br - Catálogo Exclusivo

Catálogo Exclusivo - classicomaniacos.com.br - Catálogo Exclusivo

REF	CÓDIGO PIEZA PART PIECE	DENOMINAÇÃO DENOMINACION DESCRIPTION DESIGNATION	QUANT./CANT./QTY./QTE. 88 Álcool	REF Ref.
-	142220	Porta-injetor diesel Portainyector diesel Nozzle-holder diesel Porte-injecteur diesel	1	e
12	-	Corpo do porta-injetor Cuerpo del portainyector Nozzle-holder body Corps du porte-injecteur	1	c
13	142950	Calço de ajuste 1,00mm Arandela de ajuste Shim Cale de réglage	*	
-	142951	Calço de ajuste 1,04mm Arandela de ajuste Shim Cale de réglage	*	
-	142952	Calço de ajuste 1,08mm Arandela de ajuste Shim Cale de réglage	*	
-	142953	Calço de ajuste 1,12mm Arandela de ajuste Shim Cale de réglage	*	
-	142954	Calço de ajuste 1,16mm Arandela de ajuste Shim Cale de réglage	*	
-	142955	Calço de ajuste 1,20mm Arandela de ajuste Shim Cale de réglage	*	
-	142956	Calço de ajuste 1,24mm Arandela de ajuste Shim Cale de réglage	*	
-	142957	Calço de ajuste 1,28mm Arandela de ajuste Shim Cale de réglage	*	
-	142958	Calço de ajuste 1,32mm Arandela de ajuste Shim Cale de réglage	*	

Catálogo Exclusivo - classicomaniacos.com.br - Catálogo Exclusivo

Catálogo Exclusivo - classicomaniacos.com.br - Catálogo Exclusivo

REF	CÓDIGO PIEZA PART PIECE	DENOMINAÇÃO DENOMINACION DESCRIPTION DESIGNATION	QUANT./CANT./QTY./QTE. 88 Álcool								REF Ref.
-	142959	Calço de ajuste 1,36mm Arandela de ajuste Shim Cale de réglage	*								
-	142960	Calço de ajuste 1,40mm Arandela de ajuste Shim Cale de réglage	*								
-	142961	Calço de ajuste 1,44mm Arandela de ajuste Shim Cale de réglage	*								
-	142962	Calço de ajuste 1,48mm Arandela de ajuste Shim Cale de réglage	*								
-	142963	Calço de ajuste 1,52mm Arandela de ajuste Shim Cale de réglage	*								
-	142964	Calço de ajuste 1,56mm Arandela de ajuste Shim Cale de réglage	*								
-	142965	Calço de ajuste 1,60mm Arandela de ajuste Shim Cale de réglage	*								
-	142966	Calço de ajuste 1,64mm Arandela de ajuste Shim Cale de réglage	*								
-	142967	Calço de ajuste 1,68mm Arandela de ajuste Shim Cale de réglage	*								
-	142968	Calço de ajuste 1,72mm Arandela de ajuste Shim Cale de réglage	*								
-	142969	Calço de ajuste 1,76mm Arandela de ajuste Shim Cale de réglage	*								

Catálogo Exclusivo - classicomaniacos.com.br - Catálogo Exclusivo

Catálogo Exclusivo - classicomaniacos.com.br - Catálogo Exclusivo

REF	CÓDIGO PIEZA PART PIECE	DENOMINAÇÃO DENOMINACION DESCRIPTION DESIGNATION	QUANT./CANT./QTY./QTE. 88 Álcool								REF Ref.
-	142970	Calço de ajuste 1,80mm Arandela de ajuste Shim Cale de réglage	*								
-	142971	Calço de ajuste 1,84mm Arandela de ajuste Shim Cale de réglage	*								
-	142972	Calço de ajuste 1,88mm Arandela de ajuste Shim Cale de réglage	*								
-	142973	Calço de ajuste 1,92mm Arandela de ajuste Shim Cale de réglage	*								
-	142974	Calço de ajuste 1,96mm Arandela de ajuste Shim Cale de réglage	*								
14	142920	Mola Resorte Spring Ressort	1								
15	142910	Pino de pressão Perno de presión Thrust pin Goupille de pression	1								
16	142930	Disco intermediário Disco intermédio Intermediat disc Disque intermédiaire	1								
17	142940	Porca da capa Tuerca caperuza Cap nut Couvercle fileté	1								
18	113700	Anel de vedação Anillo de sellamiento Seal ring Bague étanche	2								
19	132130	Parafuso oco Tornillo hueco Banjo bolt Vis creux	1								

Catálogo Exclusivo - classicomaniacos.com.br - Catálogo Exclusivo

Catálogo Exclusivo - classicomaniacos.com.br - Catálogo Exclusivo

REF	CÓDIGO PIEZA PART PIECE	DENOMINAÇÃO DENOMINACION DESCRIPTION DESIGNATION	QUANT./CANT./QTY./QTE. 88 Álcool	REF Ref.
20	142230	Bico injetor Inyector Nozzle Injecteur Ref.: a = 1-9 b = 1-8 d = 12-20 e = 12-19 c = Não fornecido separadamente No se suministra separadamente Not suppield as spare part Non fourni séparément * **Conforme necessidade** **Según la necesidad** **According to necessity** **Selon le besoin**	1	

Catálogo Exclusivo - classicomaniacos.com.br - Catálogo Exclusivo

SUPORTE E ACIONAMENTO DA BOMBA INJETORA-DIESEL	SOPORTE Y ACCIONAMIENTO DE LA BOMBA INYECTORA-DIESEL	SUPPORT AND DRIVE OF INJECTION PUMP-DIESEL	SUPPORT ET COMMANDE DE LA POMPE D'INJECTION A DIESEL	B64

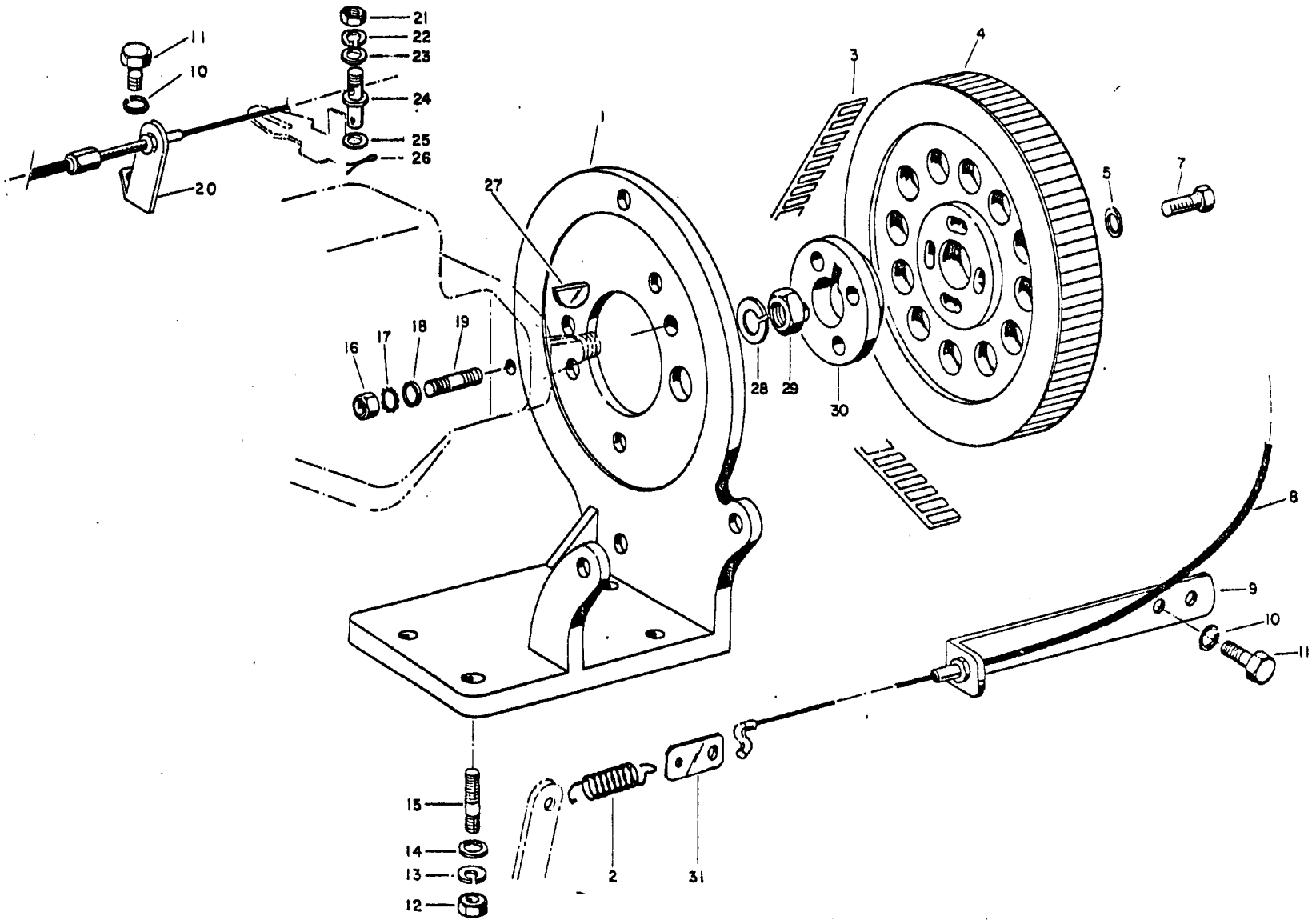

Catálogo Exclusivo - classicomaniacos.com.br - Catálogo Exclusivo
Catálogo Exclusivo - classicomaniacos.com.br - Catálogo Exclusivo

Catálogo Exclusivo - classicomaniacos.com.br - Catálogo Exclusivo

REF	CÓDIGO PIEZA PART PIECE	DENOMINAÇÃO DENOMINACION DESCRIPTION DESIGNATION	QUANT./CANT./QTY./QTE. 88 Álcool								REF Ref.
–	145450	Suporte da bomba injetora Soporte de la bomba inyectora Injection pump support Support de la pompe d'injection	1								
2	122380	Mola Resorte Spring Ressort	1								
3	145500	Correia sincronizadora Correa de sincronización Drive belt Courroie synchrone	1								
4	145480	Polia dentada Polea Pulley Poulie dentée	1								
5	JD-0408	Arruela Arandela Washer Rondelle	3								
7	HA-6323	Parafuso Tornillo Bolt Vis	3								
8	131190	Cabo de comando Cable de comando Control cable Câble de commande	1								
9	145540	Suporte Soporte Support Support	1								
10	JD-3110	Arruela de pressão Arandela de presión Lock washer Rondelle extensible	3								
11	114230	Parafuso Tornillo Bolt Vis	3								
12	JB-3110	Porca Tuerca Nut Ecrou	4								

Catálogo Exclusivo - classicomaniacos.com.br - Catálogo Exclusivo

Catálogo Exclusivo - classicomaniacos.com.br - Catálogo Exclusivo

REF	CÓDIGO PIEZA PART PIECE	DENOMINAÇÃO DENOMINACION DESCRIPTION DESIGNATION	QUANT./CANT./QTY./QTE. 88 Álcool								REF Ref.
13	JD-3110	Arruela de pressão Arandela de traba Lock washer Rondelle extensible	4								
14	116940	Arruela Arandela Washer Rondelle	4								
* 15	137040	Prisioneiro -14.8790- Espárrago Stud Goujon	4								
16	JB-1108	Porca Tuerca Nut Ecrou	3								
17	117170	Arruela dentada Arandela de traba Lock washer Rondelle dentée	3								
18	JD-0108	Arruela Arandela Washer Rondelle	3								
19	131960	Prisioneiro Espárrago Stud Goujon	3								
20	141970	Suporte do cabo de comando Soporte Bracket Support du câble de commande	1								
21	123130	Porca Tuerca Nut Ecrou	1								
22	135420	Arruela de pressão Arandela de presión Lock washer Rondelle extensible	1								
23	141980	Arruela Arandela Washer Rondelle	1								

* VIDE BAT 47/48

Catálogo Exclusivo - classicomaniacos.com.br - Catálogo Exclusivo

Catálogo Exclusivo - classicomaniacos.com.br - Catálogo Exclusivo

REF	CÓDIGO PIEZA PART PIECE	DENOMINAÇÃO DENOMINACION DESCRIPTION DESIGNATION	QUANT./CANT./QTY./QTE. 88 Álcool	REF Ref.
24	145550	Pino de fixação Pasador de fijación Fastening pin Goupille de fixation	1	
25	131800	Arruela Arandela Washer Rondelle	3	
26	142000	Cupilha Pasador abierto Split pin Goupille fendue	1	
27	134820	Chaveta Chaveta Key Clavette	1	
28	116330	Arruela de pressão Arandela de presión Lock washer Rondelle extensible	1	
29	123790	Porca Tuerca Nut Ecrou	1	
30	145460	Flange de acoplamento Placa de acoplamiento Coupling flange Flasque d'accouplement	1	
31	142010	Suporte Soporte Bracket Support	1	
32	143420	Calço de ajuste 0,38mm Suplemento Shim Cale de réglage	1	
–	143430	Calço de ajuste 0,60mm Suplemento Shim Cale de réglage	1	
–	143440	Calço de ajuste 0,75mm Suplemento Shim Cale de réglage	1	

Catálogo Exclusivo - classicomaniacos.com.br - Catálogo Exclusivo

Catálogo Exclusivo - classicomaniacos.com.br - Catálogo Exclusivo

REF	CÓDIGO PIEZA PART PIECE	DENOMINAÇÃO DENOMINACION DESCRIPTION DESIGNATION	QUANT./CANT./QTY./QTE. 88 Álcool								REF Ref.
-	143450	Calço de ajuste 1,06mm Suplemento Shim Cale de réglage	1								

Catálogo Exclusivo - classicomaniacos.com.br - Catálogo Exclusivo

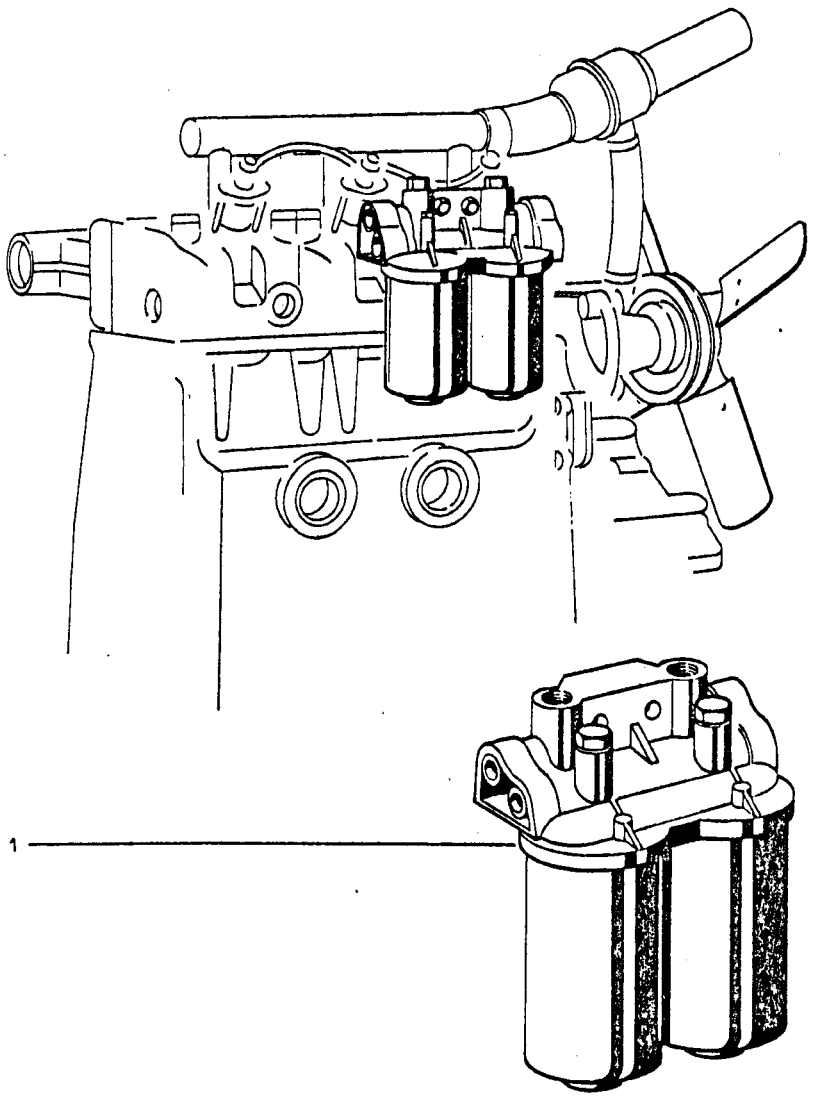

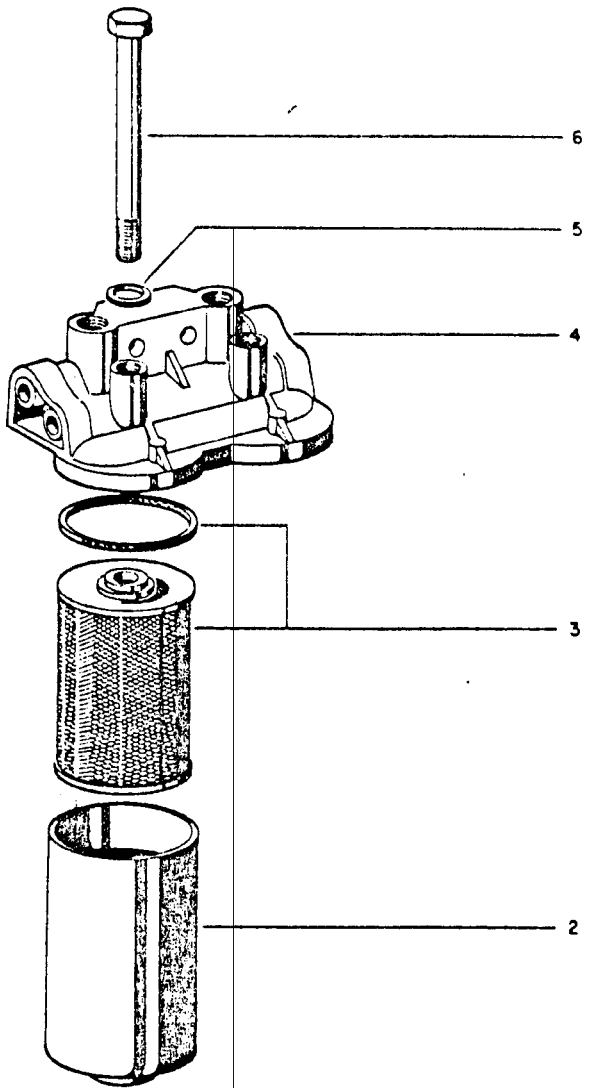

Catálogo Exclusivo - classicomaniacos.com.br - Catálogo Exclusivo
Catálogo Exclusivo - classicomaniacos.com.br - Catálogo Exclusivo

Catálogo Exclusivo - classicomaniacos.com.br - Catálogo Exclusivo

REF	CÓDIGO PIEZA PART PIECE	DENOMINAÇÃO DENOMINACION DESCRIPTION DESIGNATION	QUANT./CANT./QTY./QTE.								REF
			68 S. Prata	78 S. Prata	88	68	68 CAF	88 Álcool	68 CAF S. Prata		Ref.
1	159080	Filtro duplo do combustível completo - diesel Filtro doble del combustobçe completo - diesel Complete double fuel filter - diesel Double filtre à carburant complet	1	1	1	1	1		1		
1a	145650	Filtro do combustível - álcool Filtro del combustible - alcohol Alcohol fuel filter Filtre du carburant - alcool						1			
2	112920	Carcaça do filtro - diesel Carcasa del filtro - diesel Fuel filter casing - diesel Carter du filtre	2	2	2	2	2	2	2		
2a	145670	Carcaça do filtro - álcool Carcasa del filtro - alcohol Fuel filter casing - alcohol Carter du filtre - alcool						1			
3	215460	Elemento do filtro elemento del filtro Fuel filter element Elément filtrant	2	2	2	2	2	2	2		
3a	140150	Elemento do filtro Elemento del filtro Fuel filter element Elément filtrant						2			
4	129680	Cabeçote do filtro Culata del filtro Fuel filter head Tête du filtre	1	1	1	1	1		1		
5	177000	Anel de vedação Arandela de sellamiento Seal washer Bague d'étanchéité	2	2	2	2	2	2	2		
6	112940	Parafuso Tornillo Bolt Vis	2	2	2	2	2	2	2		
6a	145680	Parafuso Tornillo Bolt Vis						2			
4a	145660	Cabeçote do filtro Culata del filtro Fuel filter head Tête du filtre						1			

Catálogo Exclusivo - classicomaniacos.com.br - Catálogo Exclusivo

TUBULAÇÃO E SUPORTE DO FILTRO DUPLO DE COMBUSTÍVEL	TUBERIA Y SOPORTE DEL FILTRO DOBLE DEL COMBUSTIBLE	PIPES AND DOUBLE FUEL FILTER SUPPORT	TUYAUTERIE ET SUPPORT DU DOUBLE FILTRE A CARBURANT	B71

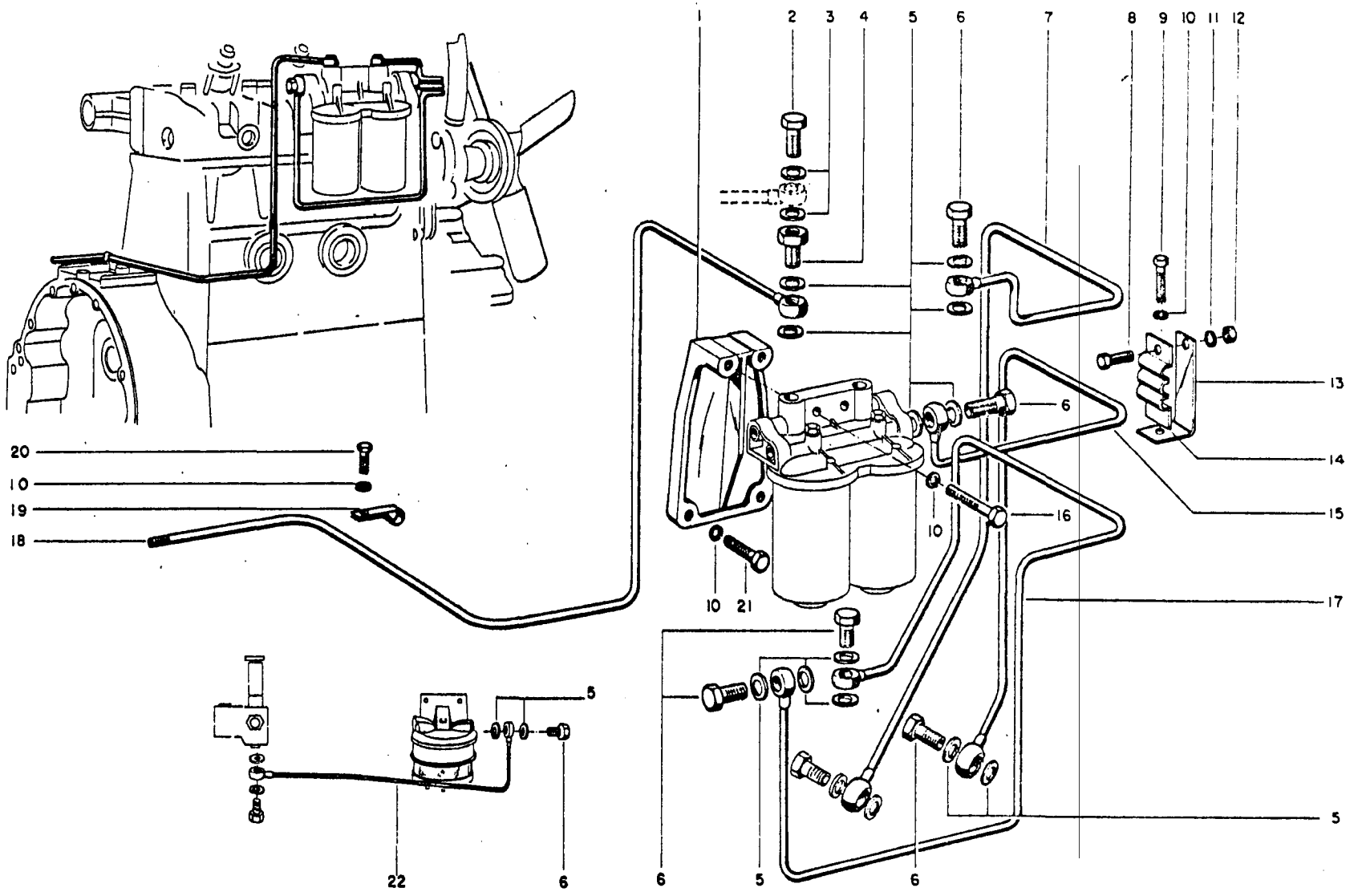

Catálogo Exclusivo - classicomaniacos.com.br - Catálogo Exclusivo
Catálogo Exclusivo - classicomaniacos.com.br - Catálogo Exclusivo

Catálogo Exclusivo - classicomaniacos.com.br - Catálogo Exclusivo

REF	CÓDIGO PIEZA PART PIECE	DENOMINAÇÃO DENOMINACION DESCRIPTION DESIGNATION	QUANT./CANT./QTY./QTE.								REF
			1300 Prata	1300 Prata	1300	1500	1500 CAF	1300 Álcool	1500 CAF Prata		Ref.
1	114180	Suporte do filtro Soporte del filtro Filter support Support du filtre	1	1	1	1	1	1			
2	117450	Parafuso terminal Tornillo de conexión Banjo bolt Vis terminal	1	1	1	1	1	1			
3	111490	Arruela de vedação Arandela de sellamiento Seal washer Rondelle d'étanchéité	2	2	2	2	2	2			
4	114270	Parafuso perfurado Tornillo hueco Hollow bolt Vis creux	1	1	1	1	1	1			
5	116310	Arruela de vedação Arandela de sellamiento Seal washer Rondelle d'étanchéité	14	14	14	14	14	14			
6	589270	Parafuso terminal Tornillo de conexión Banjo bolt Vis terminal	6	6	6	6	6	6			
7	114210	Tubo do filtro duplo do combustível à bomba injetora Tubo del filtro doble del combustible-bomba inyectora Fuel double filter to injection pump Tube du double filtre à carburant à la pompe d'injection	1	1	1	1	1	1			
8	117460	Parafuso Tornillo Bolt Vis	1	1	1	1	1	1			
9	114230	Parafuso Tornillo Bolt Vis	1	1	1	1	1	1			
10	JD-3110	Arruela de pressão Arandela de presión Lock washer Rondelle extensible	5	5	5	5	5	5			
11	117480	Arruela de pressão Arandela de presión Lock wahser Rondelle extensible	1	1	1	1	1	1			

Catálogo Exclusivo - classicomaniacos.com.br - Catálogo Exclusivo

Catálogo Exclusivo - classicomaniacos.com.br - Catálogo Exclusivo

REF	CÓDIGO PIEZA PART PIECE	DENOMINAÇÃO DENOMINACION DESCRIPTION DESIGNATION	QUANT./CANT./QTY./QTE.								REF
			68 S. Prata	78 S. Prata	98	68	68 CAF	88 Álcool	68 CAF S. Prata		Ref.
12	111630	Porca Tuerca Nut Ecrou	1	1	1	1	1	1			
13	114320	Suporte da braçadeira Soporte de la abrazadera Bracket Support de l'attache	1	1	1	1	1	1			
14	114330	Braçadeira Abrazadera Clamp Attache	1	1	1	1	1	1			
15	114260	Tubo da bomba injetora ao filtro duplo do combustível Tubo de la bomba inyectora-filtro doble de combustible Injection pump pipe to fuel double filter Tube de la pompe d'injection au double filtre à carburant	1			1	1	1			
15a	114340	Tubo da bomba injetora ao filtro duplo do combustível Tubo de la bomba inyectora-filtro doble de combustible Injection pump pipe to fuel double filter Tube de la pompe d'injection au double filtre à carburant		1	1						
16	117500	Parafuso Tornillo Bolt Vis	2	2	2	2	2	2			
17	114200	Tubo da bomba alimentadora ao filtro duplo de combust. Tubo de la bomba de alimentación-filtro doble del comb Feed pump pipe to fuel double filter Tube de la pompe d'alimentation au double filtre à carburant	1	1	1	1	1	1			
18	134520	Tubo de retorno do filtro ao tanque de cobmsutível Tubo de retorno del filtro-depósito del combustible Filter return pipe to fuel tank Tube de retour du filtre au réservoir à carburant	1			1	1	1			
18a	134530	Tubo de retorno do filtro ao tanque de combustível Tubo de retorno del filtro-depósito del combustible Filter return pipe to fuel tank Tube de retour du filtre au réservoir à carburant		1	1						
19	134540	Braçadeira Abraçadeira Clamp Collier	1	1	1	1	1	1			
20	117840	Parafuso Tornillo Bolt Vis	1	1	1	1	1	1			

Catálogo Exclusivo - classicomaniacos.com.br - Catálogo Exclusivo

Catálogo Exclusivo - classicomaniacos.com.br - Catálogo Exclusivo

REF	CÓDIGO PIEZA PART PIECE	DENOMINAÇÃO DENOMINACION DESCRIPTION DESIGNATION	QUANT./CANT./QTY./QTE.								REF
			58 S. Prata	78 S. Prata	88	68	68 CAF	58 CAF S. Prata			Ref.
21	HA-6433	Parafuso Tornillo Bolt Vis	2	2	2	2	2	2			
22	114310	Tubo rígido do pré-filtro á bomba alimentadora Tubo do prefiltro a la bomba de alimentación Pre-filter pipe to feed pump Tube rigide du préfiltre à la pompe d'alimentation	1			1	1	1			
22a	114360	Tubo rígido do pré-filtro à bomba alimentadora Tubo do prefiltro a la bomba de alimentación Pre-filter pipe to feed pump Tube rigide du préfiltre à la pompe d'alimentation		1	1						

Catálogo Exclusivo - classicomaniacos.com.br - Catálogo Exclusivo

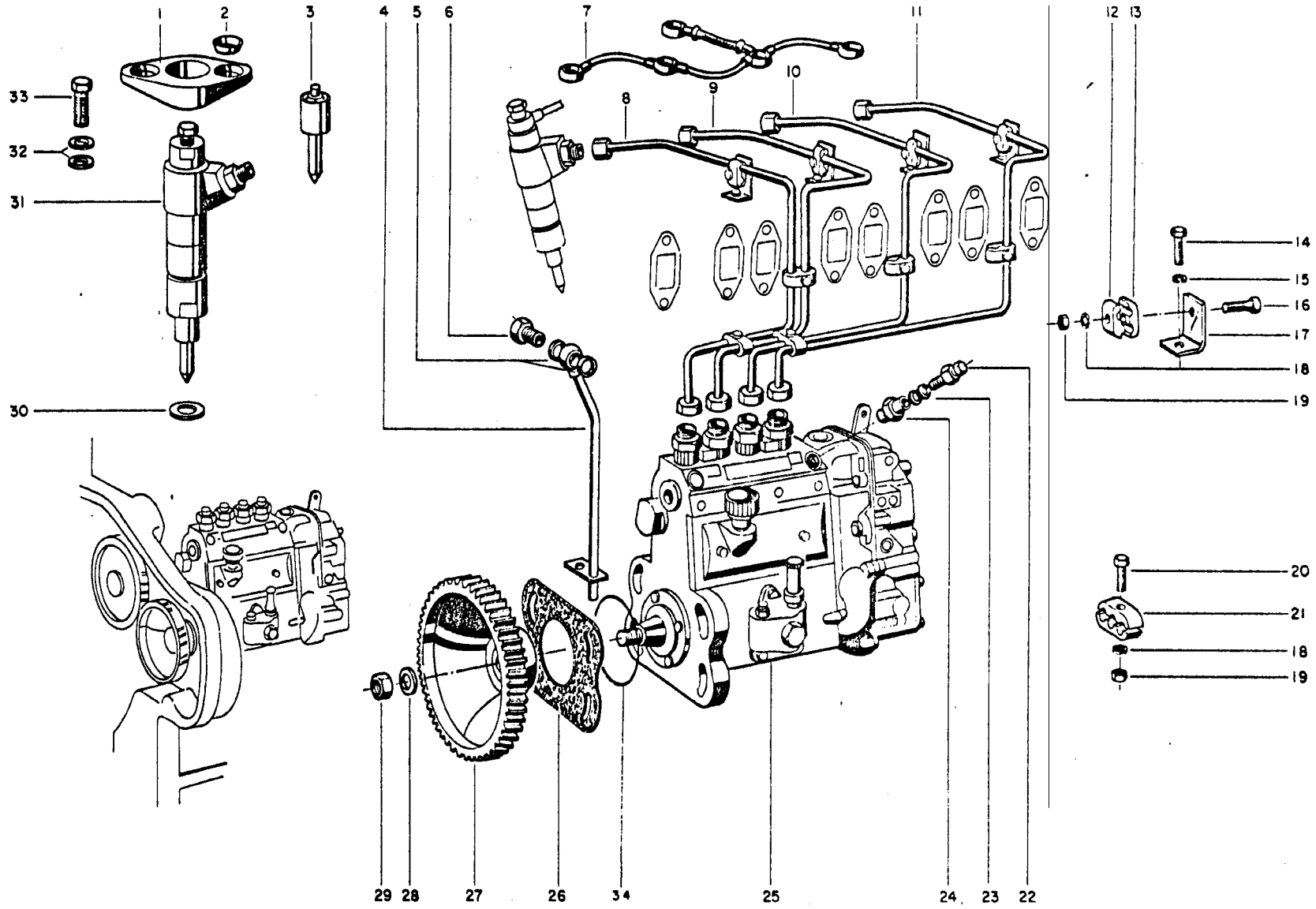

Catálogo Exclusivo - classicomaniacos.com.br - Catálogo Exclusivo
Catálogo Exclusivo - classicomaniacos.com.br - Catálogo Exclusivo

Catálogo Exclusivo - classicomaniacos.com.br - Catálogo Exclusivo

REF	CÓDIGO PIEZA PART PIECE	DENOMINAÇÃO DENOMINACION DESCRIPTION DESIGNATION	QUANT./CANT./QTY./QTE. 58 Prata	68 S. Prata	88	68	68 CAF	68 CAF S. Prata			REF Ref.
1	132190	Flange Placa Flange Flasque	3	4	4	3	3	3			
2	JD-0408	Arruela semi-esférica Arandela semiesférica Half washer Rondelle mi-sphèrique	3	4	4	3	3	3			
3	140870 *	Bico injetor Tobera Nozzle Injecteur	3	4	4	3	3	3			
4	135270	Tubo de drenagem Tubo de drenaje Drain tube Tube de drainage	1	1	1	1	1	1			
5	118550	Arruela de vedação Arandela de sellamiento Seal washer Rondelle d'étanchéité	2	2	2	2	2	2			
6	118570	Parafuso ôco Tornillo hueco Banjo bolt Vis creux	1	1	1	1	1	1			
7	142240	Tubo de retorno Tubo de retorno Return pipe Tube de retour	1			1	1	1			
7a	142250	Tubo de retorno Tubo de retorno Return pipe Tube de retour		1	1						
* 8	143850 146890	Tubo de pressão do óleo combustível - Cilindro I Tubo de presión del aceite combustible-Cilindro I Pressure pipe - Cylinder I Tube de pression d'huile carburant - Cylindre I		1	1						
8a	146060	Tubo de pressão do óleo combustível - Cilindro I Tubo de presión del aceite combustible-Cilindro I Pressure pipe - Cylinder I Tube de pression d'huile carburant - Cylindre I	1			1	1	1			
* 9	143840 146880	Tubo de pressão do óleo combustível - Cilindro II Tubo de presión del aceite combustible-Cilindro II Pressure pipe - Cylinder II Tube de pression d'huile carburant - Cylindre II		1	1						

*VIDE BAT 47/86

Catálogo Exclusivo - classicomaniacos.com.br - Catálogo Exclusivo

Catálogo Exclusivo - classicomaniacos.com.br - Catálogo Exclusivo

FF	CÓDIGO PIEZA PART PIECE	DENOMINAÇÃO DENOMINACION DESCRIPTION DESIGNATION	QUANT./CANT./QTY./QTE.								REF
			68 S. Prata	73 S. Prata	73	68	68 CAF	68 CAF S. Prata			Ref.
9a	146070	Tubo de pressão do óleo combustível - Cilindro II Tubo de presión del aceite combustible-Cilindro II Pressure pipe - Cylinder II Tube de pression d'huile carburante - Cylindre II	1			1	1	1			
* 10	143830-146870	Tubo de pressão do óleo combustível - Cilindro III Tubo de presión del aceite combustible-Cilindro III Pressure pipe - Cylinder III Tube de pression d'huile carburante - Cylindre III		1	1						
10a	146080	Tubo de pressão do óleo combustível - Cilindro III Tubo de presión del aceite combustible-Cilindro III Pressure pipe - Cylinder III Tube de pression d'huile carburante - Cylindre III	1			1	1	1			
* 11	143820-146860	Tubo de pressão do óleo combustível - Cilindro IV Tubo de presión del aceite combustible-Cilindro IV Pressure pipe - Cylinder IV Tube de pression d'huile carburant - Cylindre IV		1	1						
12	114090	Braçadeira 1 canal Abrazadera Pipe clip Collier 1 canal	4	6	6	4	4	4			
13	114080	Braçadeira 2 canais Abrazadera Pipe clip Collier 2 canaux	6	12	12	6	6	6			
14	117560	Parafuso Tornillo Bolt Vis	3	4	4	3	3	3			
15	117570	Arruela de pressão Arandela de presión Lock washer Rondelle extensible	3	4	4	3	3	3			
16	114120	Parafuso Tornillo Bolt Vis	3	4	4	3	3	3			
17	117590	Cantoneira Soporte Bracket Cornière	3	4	4	3	3	3			
18	117570	Arruela de pressão Arandela de presión Lock washer Rondelle extensible	7	11	11	7	7	7			

*VIDE BAT 47/86

Catálogo Exclusivo - classicomaniacos.com.br - Catálogo Exclusivo

Catálogo Exclusivo - classicomaniacos.com.br - Catálogo Exclusivo

REF	CÓDIGO PIEZA PART PIECE	DENOMINAÇÃO DENOMINACION DESCRIPTION DESIGNATION	QUANT./CANT./QTY./QTE. 68 Prata	68 Prata	68	68	68 CAF	68 CAF Prata			REF.
19	111630	Porca Tuerca Nut Ecrou	5	8	8	5	5	5			
20	114120	Parafuso Tornillo Bolt Vis	4	7	7	4	4	4			
21	114100	Braçadeira Abrazadera Clamp Collier	2	2	2	2	2	2			
	113390	Válvula de retorno Válvula de retorno Return valve Soupape de retour	1	1	1	1	1	1			
23	117600	Arruela de vedação Arandela de sellamiento Seal washer Rondelle d'étanchéité	2	2	2	2	2	2			
24	113250	Niple de redução Niple de reducción Reduction nipple Douille de réduction	1	1	1	1	1	1			
25	140850 *	Bomba injetora completa Bomba inyectora completa Complete injection pump Pompe d'injection complète	1			1	1	1			
25a	143860	Bomba injetora completa Bomba inyectora completa Complete injection pump Pompe d'injection complète			1						
25b	146090	Bomba injetora completa	1								
25c	147510	Bomba inyectora completa Complete injection pump Pompe d'injection complète		1							
26	132680	Anel de vedação Anillo de sellamiento O-ring Bague d'étanchéité			1	1	1				
26a	132680	Anel de vedação Anillo de sellamiento O-ring Bague d'étanchéité	1					1			

Catálogo Exclusivo - classicomaniacos.com.br - Catálogo Exclusivo

Catálogo Exclusivo - classicomaniacos.com.br - Catálogo Exclusivo

REF	CÓDIGO PIEZA PART PIECE	DENOMINAÇÃO DENOMINACION DESCRIPTION DESIGNATION	QUANT./CANT./QTY./QTE.									REF
			68 S. Prata	72 S. Prata	68	69	68 CAF	68 CAF S. Prata				
27	137290	Engrenagem de acionamento Engranaje de accionamiento Drive gear Engrenage d'entraînement		1	1	1	1					
27a	137290	Engrenagem de acionamento Engranaje de accionamiento Drive gear Engrenage d'entraînement	1					1				
28	143110	Arruela de pressão Arandela de presión Lock washer Rondelle extensible		1	1	1	1					
28a	143110	Arruela de pressão Arandela de presión Lock washer Rondelle extensible	1					1				
29	143100	Porca Tuerca Nut Ecrou		1	1	1	1					
29a	143100	Porca Tuerca Nut Ecrou	1					1				
30	113820	Arruela de vedação Arandela de sellamiento Seal washer Rondelle d'étanchéité	4	4	4	3	3	3				
31	145140 *	Porta bico injetor completo Inyector completo Complete injector Porte-injecteur complet	3	4	4	3	3	3				
32	121250	Arruela de vedação Arandela de sellamiento Seal washer Rondelle d'étanchéité	6	8	8	6	6	6				
33	117640	parafuso terminal Tornillo de conexión Banjo bolt Vis terminal	3	4	4	3	3	3				

* Para reposição, observar o Boletim de Alterações Técnicas BAT nº 020/83
Para reposición, observar el Boletin de Alteraciones Técnicas BAT nº 020/83
For replace to observe the Technical Informations Bulletin No. 020/83
Pour le remplacement, tenir compte du Bulletin de Modifications Techniques BMT nº020/83

Catálogo Exclusivo - classicomaniacos.com.br - Catálogo Exclusivo

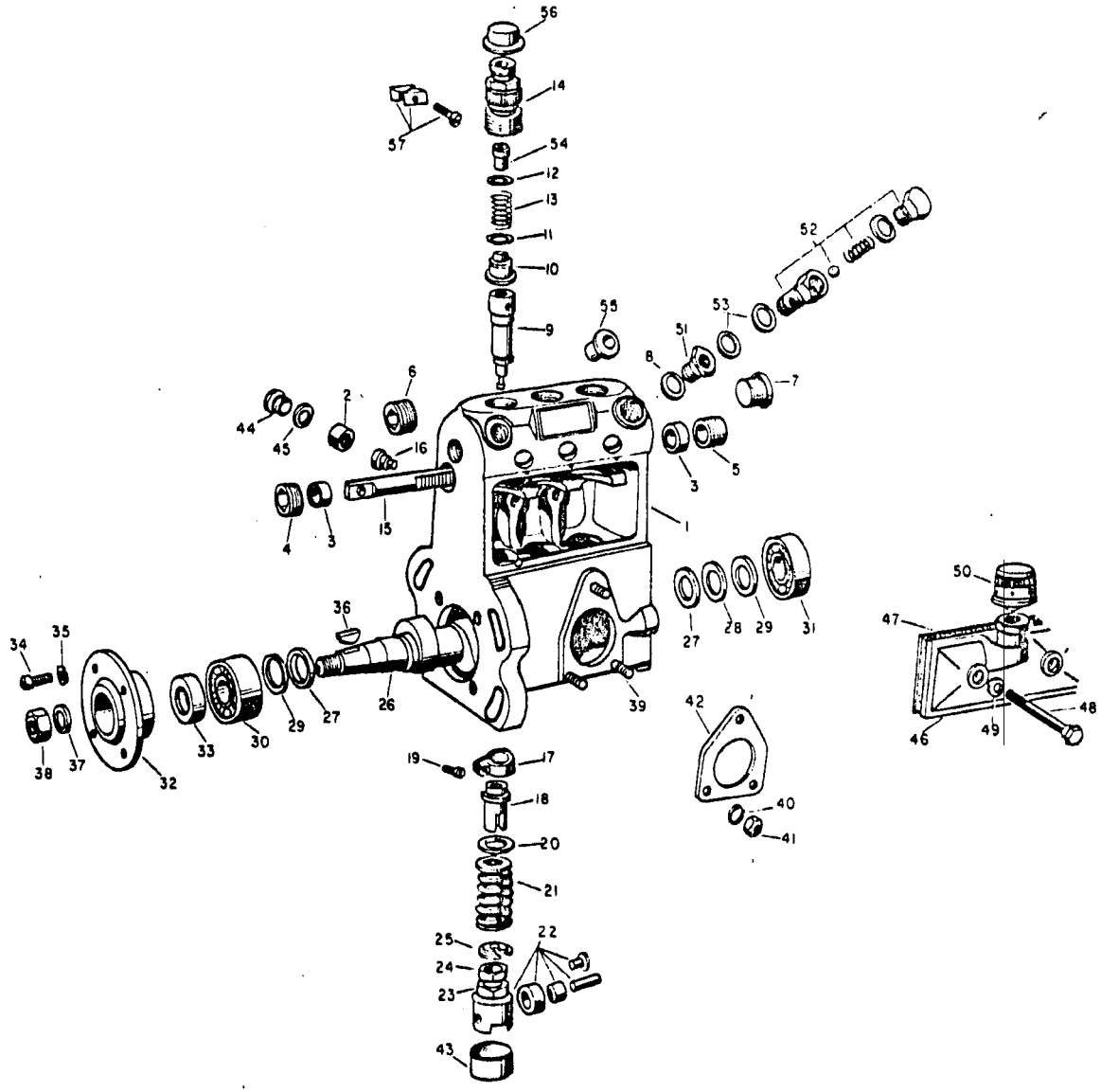

Catálogo Exclusivo - classicomaniacos.com.br - Catálogo Exclusivo

Catálogo Exclusivo - classicomaniacos.com.br - Catálogo Exclusivo

Catálogo Exclusivo - classicomaniacos.com.br - Catálogo Exclusivo

REF	CÓDIGO PIEZA PART PIECE	DENOMINAÇÃO DENOMINACION DESCRIPTION DESIGNATION	QUANT./CANT./QTY./QTE. 68 Prata	68 CAF Prata	68	68 CAF					FEF Ref.
-	113080	Bomba injetora montada Bomba inyectora montada Injection pump assy Pompe d'injection assemblé	1	1	1	1					
1	118860	Carcaça Carcasa Injection pump housing Carter	1	1	1	1					
2	118080	Bucha rosqueada Buje rosqueado Threaded bushing Bague filetée	1	1	1	1					
3	110690	Bucha Buje Bushing Bague	2	2	2	2					
4	110740	Bucha rosqueada Buje rosqueado Threaded bushing Bague filetée	1	1	1	1					
5	113430	Bucha rosqueada Buje rosqueado Threaded bushing Bague filetée	1	1	1	1					
6	113420	Bujão Tapón Plug Bouchon	1	1	1	1					
7	113410	Bujão Tapón Plug Bouchon	1	1	1	1					
8	113260	Anel de vedação Arandela de sellamiento Seal washer Bague d'étanchéité	1	1	1	1					
9	118090 **	Elemento Pistón Piston Piston	3	3	3	3					
10	113150 **	Válvula de pressão Válvula de presión Relief valve Soupape de pression	3	3	3	3					

Catálogo Exclusivo - classicomaniacos.com.br - Catálogo Exclusivo

Catálogo Exclusivo - classicomaniacos.com.br - Catálogo Exclusivo

EE	CÓDIGO PIEZA PART PIECE	DENOMINAÇÃO DENOMINACION DESCRIPTION DESIGNATION	QUANT./CANT./QTY./QTE.								REF
			58 S. Prata	58 CAF S. Prata	66	68 CAF					Ref.
11	118100 ** (*)	Anel de vedação Arandela de sellamiento Seal washer Bague d'étanchéité	3	3	3	3					
12	118110 ** (*)	Anel retentor Anillo de sellamiento O-ring Bague de rétention	3	3	3	3					
13	113160 **	Mola Resorte Spring Ressort	3	3	3	3					
14	113170	Porta válvula Porta válvula Valve holder Porte-soupape	3	3	3	3					
15	113210 *	Haste de regulagem Cremallera de regulaje Rack Tige de réglage	1	1	1	1					
16	113270	Parafuso cilíndrico Tornillo Bolt Vis à tête cylindrique	1	1	1	1					
17	113130	Coroa dentada Ø22,85mm Corona dentada Sector Couronne dentée	*	*	*	*					
17	113120	Coroa dentada Ø27,70mm Corona dentada Sector Couronne dentée	*	*	*	*					
18	110730	Manga de regulagem Manga de regulaje Adjusting sleeve Manchon de réglage	3	3	3	3					
19	113140	Parafuso Tornillo Bolt Vis	3	3	3	3					
20	110520	Prato da mola Disco del resorte Disc Coupelle de ressort	3	3	3	3					

Catálogo Exclusivo - classicomaniacos.com.br - Catálogo Exclusivo

Catálogo Exclusivo - classicomaniacos.com.br - Catálogo Exclusivo

REF	CÓDIGO PIEZA PART PIECE	DENOMINAÇÃO DENOMINACION DESCRIPTION DESIGNATION	QUANT./CANT./QTY./QTE. 68 S. Prata	68 CAF S. Prata	68	68 CAF					REF Ref.
21	113100 **	Mola Resorte Spring Ressort	3	3	3	3					
22	113090 **	Tucho de roletes completo Empujador de rodillo completo Complete roller toppet Poussoir à galets complet	3	3	3	3					
23	113190	Porca Tuerca Nut Ecrou	3	3	3	3					
24	113180	Parafuso de ajuste Tornillo de ajuste Adjusting bolt Vis de réglage	3	3	3	3					
25	110530	Prato da mola Disco del resorte Disc Coupelle de ressort	3	3	3	3					
26	113230 **	Eixo de comando Eje de comando Camshaft Arbre de commande	3	3	3	3					
27	110580	Anel Anillo Ring Bague	1	1	1	1					
28	110430	Arruela de compensação Ø0,10mm Arandela de compensación Adjusting washer Rondelle de compensation	*	*	*	*					
28	110440	Arruela de compensação Ø0,12mm Arandela de compensación Adjusting washer Rondelle de compensation	*	*	*	*					
28	110450	Arruela de compensação Ø0,14mm Arandela de compensación Adjusting washer Rondelle de compensation	*	*	*	*					
28	110460	Arruela de compensação Ø0,16mm Arandela de compensación Adjusting washer Rondelle de compensation	*	*	*	*					

Catálogo Exclusivo - classicomaniacos.com.br - Catálogo Exclusivo

Catálogo Exclusivo - classicomaniacos.com.br - Catálogo Exclusivo

REF	CÓDIGO PIEZA PART PIECE	DENOMINAÇÃO DENOMINACION DESCRIPTION DESIGNATION	QUANT./CANT./QTY./QTE. 68 Prata	68 CAF Prata	68	68 CAF					REF Ref.
28	110470	Arruela de compensação Ø0,18mm Arandela de compensación Adjusting washer Rondelle de compensation	*	*	*	*					
28	113300	Arruela de compensação Ø0,50mm Arandela de compensación Adjusting washer Rondelle de compensation	*	*	*	*					
28	110480	Arruela de compensação Ø1,00mm Arandela de compensación Adjusting washer Rondelle de compensation	*	*	*	*					
28	110370	Arruela de compensação Ø0,30mm Arandela de compensación Adjusting washer Rondelle de compensation	*	*	*	*					
29	110420	Arruela Arandela Washer Rondelle	1	1	1	1					
30	113650 **	Rolamento de esferas Rodamiento de esferas Ball bearing Roulement à billes	1	1	1	1					
31	113280	Rolamento de esferas Rodamiento de esferas Ball bearing Roulement à billes	1	1	1	1					
32	113320	Tampa do mancal Tapa del cojinete Bearing cover Couvercle de palier	1	1	1	1					
33	127690 *	Retentor Retenedor Oil seal Bague de rétention	1	1	1	1					
34	118870	Parafuso Tornillo Bolt Vis	4	4	4	4					
35	127700	Arruela de pressão ARandela de presión Lock washer Rondelle extensible	4	4	4	4					

Catálogo Exclusivo - classicomaniacos.com.br - Catálogo Exclusivo

Catálogo Exclusivo - classicomaniacos.com.br - Catálogo Exclusivo

REF	CÓDIGO PIEZA PART PIECE	DENOMINAÇÃO DENOMINACION DESCRIPTION DESIGNATION	QUANT./CANT./QTY./QTE.								REF
			68 S. Prata	68 CAF S. Prata	68	68 CAF					Ref.
36	113310	Chaveta Chaveta Key Clavette	1	1	1	1					
37	113570	Arruela de pressão Arandela de presión Lock washer Rondelle extensible	1	1	1	1					
38	123790	Porca Tuerca Nut Ecrou	1	1	1	1					
39	113360	Prisioneiro Espárrago STud Goujon	3	3	3	3					
40	113380	Arruela de pressão Arandela de presión Lock washer Rondelle extensible	3	3	3	3					
41	113370	Porca Tuerca Nut Ecrou	3	3	3	3					
42	113710	Junta Junta Gasket Joint	1	1	1	1					
43	110780	Capa Tapa Cap Couvercle	3	3	3	3					
44	113560	Parafuso ôco Tornillo hueco Banjo bolt Vis creux	1	1	1	1					
45	113510	Anel de vedação Arandela de sellamiento Seal washer Bague d'étanchéité	2	2	2	2					
46	113330	Tampa Tapa Cover Couvercle	1	1	1	1					

Catálogo Exclusivo - classicomaniacos.com.br - Catálogo Exclusivo

Catálogo Exclusivo - classicomaniacos.com.br - Catálogo Exclusivo

REF	CÓDIGO PIEZA PART PIECE	DENOMINAÇÃO DENOMINACION DESCRIPTION DESIGNATION	QUANT./CANT./QTY./QTE.								REF
			S. Prata 68	S. Prata 68 CAF	68	68 CAF					Ref.
47	110790	Junta Junta Gasket Joint	1	1	1	1					
48	113340	Parafuso Tornillo Bolt Vis	2	2	2	2					
49	113700	Anel de vedação Arandela de sellamiento SEal washer Bague d'étanchéité	2	2	2	2					
50	110210	Filtro de ar Filtro de aire Air filter Filtre à air	1	1	1	1					
51	113250	Bucha de redução Buje de reducción Threaded bushing Douille de réduction	1	1	1	1					
52	113390	Válvula de retorno Válvula de retorno Return valve Soupape de retour	1	1	1	1					
53	113240	Anel de vedação Arandela de sellamiento Seal washer Bague d'étanchéité	7	7	7	7					
54	110850	Peça de enchimento Buje Bushing Goulot	3	3	3	3					
55	118220	Capa protetora Capa de protección Protector cap Couvercle protecteur	1	1	1	1					
56	118230	Capa protetora Capa de protección Protector cap Couvercle protecteur	3	3	3	3					
57	113440	Mordente completo Muletilla de fijación Complete jaw Mordache complète	2	2	2	2					

Catálogo Exclusivo - classicomaniacos.com.br - Catálogo Exclusivo

Catálogo Exclusivo - classicomaniacos.com.br - Catálogo Exclusivo

REF	CÓDIGO PIEZA PART PIECE	DENOMINAÇÃO DENOMINACION DESCRIPTION DESIGNATION	QUANT./CANT./QTY./QTE.								REF
			68 CAF prata	68 CAF prata	68	68 CAF					Ref.
58	118240 ** (*)	Jogo de reparo Juego de reparación Spares set Jeu de réparation	1	1	1	1					a

Ref.: a = 11, 12, 35, 34, 49

* Conforme necessidade
Según la necesidad
According to necessity
Selon le besoin

** Peças de maior desgaste
Piezas de mayor desgaste
Parts standing continual wear
Pièces qui s'usent le plus

(*) Peças que deverão ser substituidas ao retirar o porta válvula.
Piezas que deberán ser sustituídas al retirar el porta válvulas.
Parts must be changed when removing pressure valve holder.
Pièces qu'il faudra remplacer lors d'enlever la porte-soupape.

Catálogo Exclusivo - classicomaniacos.com.br - Catálogo Exclusivo

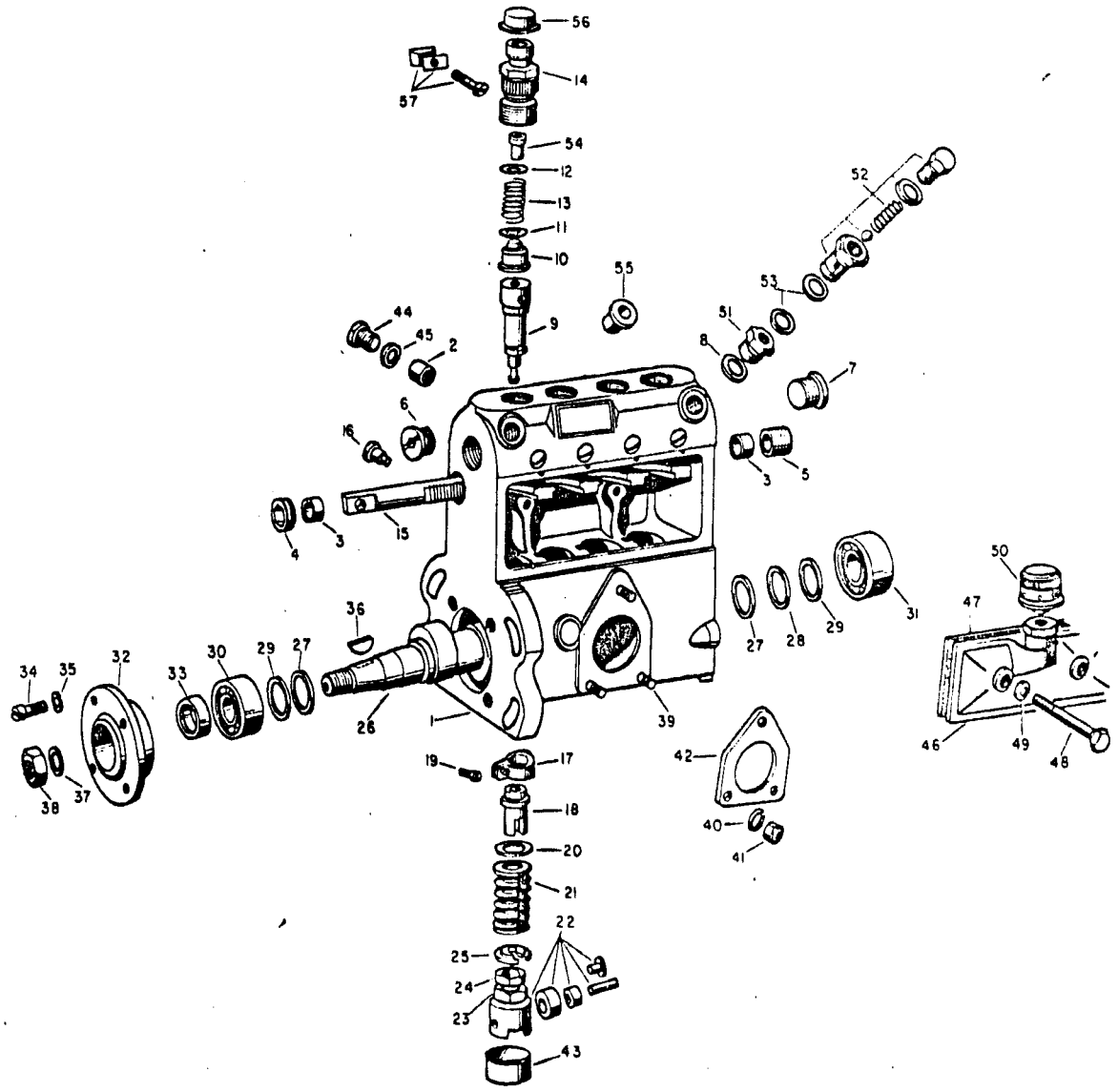

Catálogo Exclusivo - classicomaniacos.com.br - Catálogo Exclusivo
Catálogo Exclusivo - classicomaniacos.com.br - Catálogo Exclusivo

Catálogo Exclusivo - classicomaniacos.com.br - Catálogo Exclusivo

REF	CÓDIGO PIEZA PART PIECE	DENOMINAÇÃO DENOMINACION DESCRIPTION DESIGNATION	QUANT./CANT./QTY./QTE. 88	78 S. Prata							REF. Ref.
-	113600	Bomba injetora montada Bomba inyectora montada Injection pump assy Pompe d'injection assemblé	1	1							
1	113610	Carcaça Carcasa Injection pump housing Carter	1	1							
2	118080	Bucha rosqueada Buje rosqueado Threaded bushing Bague filetée	1	1							
3	110690	Anel Buje Bushing Bague	2	2							
4	110740	Bucha rosqueada Buje rosqueado Threaded bushing Bague filetée	1	1							
5	113430	Bucha rosqueado Buje rosqueado Threaded bushing Bague filetée	1	1							
6	113420	Bujão Tapón Plug Vis-bouchon	1	1							
7	113410	Bujão Tapón Plug Vis-bouchon	1	1							
8	113260	Anel de vedação Arandela de sellamiento Seal washer Bague d'étanchéité	1	1							
9	118090 **	Elemento Pistón Piston Piston	4	4							
10	113150 **	Válvula de pressão Válvula de presión Relief valve Soupape de pression	4	4							

Catálogo Exclusivo - classicomaniacos.com.br - Catálogo Exclusivo

Catálogo Exclusivo - classicomaniacos.com.br - Catálogo Exclusivo

REF	CÓDIGO PIEZA PART PIECE	DENOMINAÇÃO DENOMINACION DESCRIPTION DESIGNATION	QUANT./CANT./QTY./QTE. 88	78 S. Prata							REF Ref.
11	118100 ** (*)	Anel de vedação Arandela de sellamiento Seal washer Bague d'étanchéité	4	4							
12	118110 ** (*)	Anel retentor Anillo de sellamiento O-ring Bague de rétention	4	4							
13	113160 **	Mola Resorte Spring Ressort	4	4							
14	113170	Porta válvula Porta válvula Valve holder Porte-soupape	4	4							
15	113630 **	Haste de regulagem Cremallera de regulaje Rack Tige de réglage	1	1							
16	113270	Parafuso Tornillo Bolt Vis	1	1							
17	113130	Coroa dentada Ø22,85mm Corona dentada Sector Couronne dentée	*	*							
17	113120	Coroa dentada Ø22,70mm Corona dentada Sector Couronne dentée	*	*							
18	110730	Manga de regulagem Manga de regulaje Adjusting sleeve Manchon de réglage	4	4							
19	113140	Parafuso Tornillo Bolt Vis	4	4							
20	110520	Prato da mola Disco del resorte Disc Coupelle de ressort	4	4							

Catálogo Exclusivo - classicomaniacos.com.br - Catálogo Exclusivo

Catálogo Exclusivo - classicomaniacos.com.br - Catálogo Exclusivo

REF	CÓDIGO PIEZA PART PIECE	DENOMINAÇÃO DENOMINACION DESCRIPTION DESIGNATION	QUANT./CANT./QTY./QTE. 98	78 S. Prata							REF Ref.
21	113100 **	Mola Resorte Spring Ressort	4	4							
22	113090 **	Tucho de roletes completo Empujador de rodillo completo Complete roller toppet Poussoir à galets complet	4	4							
23	113190	Porca Tuerca Nut Ecrou	4	4							
24	113180	Parafuso de ajuste Tornillo de ajuste Adjusting bolt Vis de réglage	4	4							
25	110530	Prato da mola Disco del resorte Disc Coupelle de ressort	4	4							
26	113640 **	Eixo de comando Eje de comando Camshaft Arbre de commande	1	1							
27	110580	Anel Anillo Ring Bague	2	2							
28	110430	Arruela de compensação Ø0,10mm Arandela de compensación Adjusting washer Rondelle de compensation	*	*							
28	110440	Arruela de compensação Ø0,12mm Arandela de compensación Adjusting washer Rondelle de compensation	*	*							
28	110450	Arruela de compensação Ø0,14mm Arandela de compensación Adjusting washer Rondelle de compensation	*	*							
28	110460	Arruela de compensação Ø0,16mm Arandela de compensación Adjusting washer Rondelle de compensation	*	*							

Catálogo Exclusivo - classicomaniacos.com.br - Catálogo Exclusivo

Catálogo Exclusivo - classicomaniacos.com.br - Catálogo Exclusivo

REF	CÓDIGO PIEZA PART PIECE	DENOMINAÇÃO DENOMINACION DESCRIPTION DESIGNATION	QUANT./CANT./QTY./QTE. 88	78 S. Prata							REF Ref.
28	110470	Arruela de compensação Ø0,18mm Arandela de compensación Adjusting washer Rondelle de compensation	*	*							
28	127710	Arruela de compensação Ø0,30mm Arandela de compensación Adjusting washer Rondelle de compensation	*	*							
28	113300	Arruela de compensação Ø0,50mm Arandela de compensación Adjusting washer Rondelle de compensation	*	*							
28	110480	Arruela de compensação Ø1,00mm Arandela de compensación Adjusting washer Rondelle de compensation	*	*							
29	110420	Arruela Arandela Washer Rondelle	1	1							
30	113650 **	Rolamento de esferas Rodamiento de esferas Ball bearing Roulement à billes	1	1							
31	113280 **	Rolamento de esferas Rodamiento de esferas Ball bearing Roulement à billes	1	1							
32	113320	Tampa do mancal Tapa del cojinete Bearing cover Couvercle du palier	1	1							
33	127690 **	Retentor Retenedor Oil seal Bague de rétention	1	1							
34	118870	Parafuso Tornillo Bolt Vis	4	4							
35	127700	Arruela de pressão Arandela de presión Lock washer Rondelle extensible	4	4							

Catálogo Exclusivo - classicomaniacos.com.br - Catálogo Exclusivo

Catálogo Exclusivo - classicomaniacos.com.br - Catálogo Exclusivo

REF	CÓDIGO PIEZA PART PIECE	DENOMINAÇÃO DENOMINACION DESCRIPTION DESIGNATION	QUANT./CANT./QTY./QTE. 88	78 S. Prata							REF.
36	113310	Chaveta Chaveta Key Clavette	1	1							
37	113570	Arruela de pressão Arandela de presión Lock washer Rondelle extensible	1	1							
38	123790	Porca Tuerca Nut Ecrou	1	1							
39	113360	Prisioneiro Espárrago Stud Goujon	3	3							
40	113380	Arruela de pressão Arandela de presión Lock washer Rondelle extensible	3	3							
41	113370	Porca Tuerca Nut Ecrou	3	3							
42	113710	Junta Junta Gasket Joint	1	1							
43	110780	Capa Tapa Cap Couvercle	4	4							
44	113560	Parafuso ôco Tornillo hueco Banjo bolt Vis creux	1	1							
45	113510	Anel de vedação Arandela de sellamiento Seal washer Bague d'étanchéité	2	2							
46	113690	Tampa Tapa Cover Couvercle	1	1							

Catálogo Exclusivo - classicomaniacos.com.br - Catálogo Exclusivo

Catálogo Exclusivo - classicomaniacos.com.br - Catálogo Exclusivo

REF	CÓDIGO PIEZA PART PIECE	DENOMINAÇÃO DENOMINACION DESCRIPTION DESIGNATION	QUANT./CANT./QTY./QTE. 88	78 S. Prata							REF Ref.
47	118890	Junta Junta Gasket Joint	1	1							
48	113340	Parafuso Tornillo Bolt Vis	2	2							
49	113700	Anel de vedação Arandela de sellamiento Seal washer Bague d'étanchéité	2	2							
50	110210	Filtro de ar Filtro del aire Air filter Filtre à air	1	1							
51	113250	Bucha de redução Buje de reducción Threaded bushing Douille de réduction	1	1							
52	113390	Válvula de retorno Válvula de retorno Return valve Soupape de retour	1	1							
53	113240	Anel de vedação Arandela de sellamiento Seal washer Bague d'étanchéité	2	2							
54	110850	Peça de enchimento Buje Bushing Goulot	4	4							
55	118220	Capa protetora Capa de protección Protector cap Couvercle protecteur	1	1							
56	118230	Capa protetora Capa de protección Protector cap Couvercle protecteur	3	3							
57	113440	Mordente completo Muletilla de fijación Complete jaw Mordache complète	2	2							

Catálogo Exclusivo - classicomaniacos.com.br - Catálogo Exclusivo

Catálogo Exclusivo - classicomaniacos.com.br - Catálogo Exclusivo

REF	CÓDIGO PIEZA PART PIECE	DENOMINAÇÃO DENOMINACION DESCRIPTION DESIGNATION	QUANT./CANT./QTY./QTE. 98	78 S. Prata							REF Ref.
58	118240 ** (*)	Jogo de reparo Juego de reparación Spares set Jeu de réparation	1	1							a

Ref.: a = 11, 12, 35, 34, 49

* Conforme necessidade
Según la necesidad
According to necessity
Selon le besoin

** Peças de maior desgaste
Piezas de mayor desgaste
Parts standing continual wear
Pièces s'usant le plus

(*) Peças que deverão ser substituídas ao retirar o prota válvula.
Piezas que deberán ser sustituídas al retirar el porta válvulas.
Parts must be changed when removing pressure valve holder.
Pièces qu'il faudra remplacer lors d'enlever le porte-soupape.

Catálogo Exclusivo - classicomaniacos.com.br - Catálogo Exclusivo

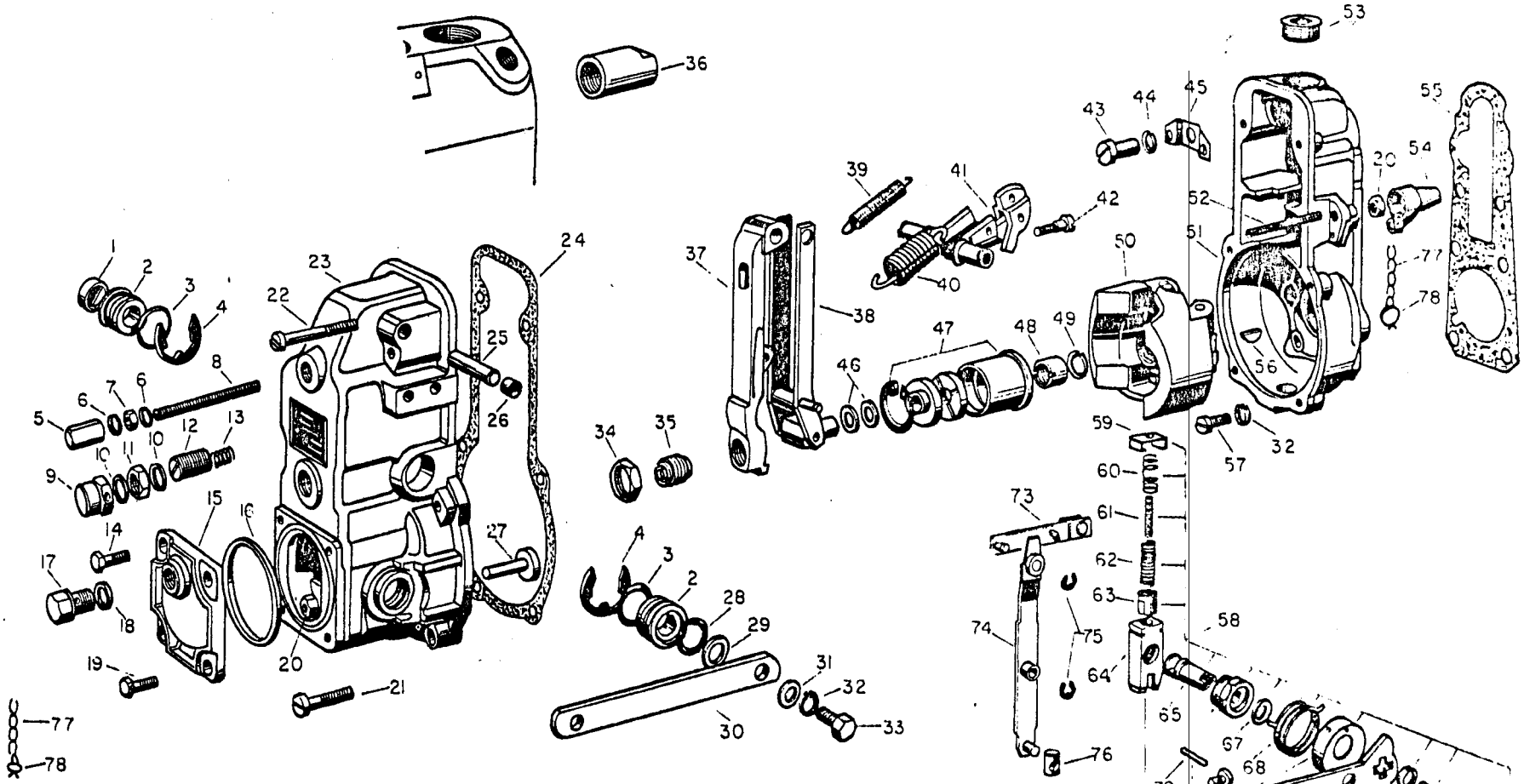

Catálogo Exclusivo - classicomaniacos.com.br - Catálogo Exclusivo
Catálogo Exclusivo - classicomaniacos.com.br - Catálogo Exclusivo

Catálogo Exclusivo - classicomaniacos.com.br - Catálogo Exclusivo

REF	CÓDIGO PIEZA PART PIECE	DENOMINAÇÃO DENOMINACION DESCRIPTION DESIGNATION	QUANT./CANT./QTY./QTE.								REF
			68 S. Prata	78 S. Prata	68	68	68 CAF	68 CAF S. Prata			Ref.
-	143120	Regulador de rotação Regulador de rotación Rotation regulator Régulateur de régime	1	1	1	1	1	1			
1	127430	Capa Capa Cap Couvercle	1	1	1	1	1	1			
2	125740	Bucha Buje Bushing Bague	2	2	2	2	2	2			
3	125840	Anel retentor Anillo de sellamiento O-ring Bague de rétention	2	2	2	2	2	2			
4	125920	Anel de trava Anillo de traba Circlip Segment d'arrêt	2	2	2	2	2	2			
5	127530	Porca Tuerca Nut Ecrou	1	1	1	1	1	1			
6	113700	Anel Anillo Ring Bague	2	2	2	2	2	2			
7	123170	Porca Tuerca Nut Ecrou	1	1	1	1	1	1			
8	123030	Pino rosqueado Pasador rosqueado Threaded pin Goupille filetée	1	1	1	1	1	1			
9	127520	Porca Tuerca Nut Ecrou	1	1	1	1	1	1			
10	113240	Anel de vedação Arandela de sellamiento Seal washer Bague d'étanchéité	2	2	2	2	2	2			

Catálogo Exclusivo - classicomaniacos.com.br - Catálogo Exclusivo

Catálogo Exclusivo - classicomaniacos.com.br - Catálogo Exclusivo

REF	CÓDIGO PIEZA PART PIECE	DENOMINAÇÃO DENOMINACION DESCRIPTION DESIGNATION	QUANT./CANT./QTY./QTE.								REF
			58 S. Prata	78 S. Prata	88	68	58 CAF	68 CAF S. Prata			Ref.
11	124030	Porca Tuerca Nut Ecrou	1	1	1	1	1	1			
12	124020	Parafuso de regulagem Tornillo de regulaje Adjusting bolt Vis de réglage	1	1	1	1	1	1			
13	123930	Mola Resorte Spring Ressort	1	1	1	1	1	1			
14	127490	Parafuso Tornillo Bolt Vis	2	2	2	2	2	2			
15	113460	Tampa Tapa Cover Couvercle	1	1	1	1	1	1			
16	127450	Anel de borracha Anillo de goma Seal ring Bague en caoutchouc	1	1	1	1	1	1			
17	113500	Bujão Tapón Plug Bouchon	1	1	1	1	1	1			
18	113510	Anel Arandela Washer Bague	1	1	1	1	1	1			
19	127480	Parafuso Tornillo Bolt Vis	2	2	2	2	2	2			
20	113370	Porca Tuerca Nut Ecrou	2	2	2	2	2	2			
21	126740	Parafuso Tornillo Bolt Vis	4	4	4	4	4	4			

Catálogo Exclusivo - classicomaniacos.com.br - Catálogo Exclusivo

Catálogo Exclusivo - classicomaniacos.com.br - Catálogo Exclusivo

REF	CÓDIGO PIEZA PART PIECE	DENOMINAÇÃO DENOMINACION DESCRIPTION DESIGNATION	QUANT./CANT./QTY./QTE.								REF
			68 S. Prata	78 S. Prata	88	68	68 CAF	68 CAF S. Prata			Ref.
22	127340	Parafuso Tornillo Bolt Vis	2	2	2	2	2	2			
23	122670	Tampa Tapa Cover Couvercle	1	1	1	1	1	1			
24	127650	Junta Junta Gasket Joint	1	1	1	1	1	1			
25	123580	Eixo Eje Shaft Axe	1	1	1	1	1	1			
26	123600	Capa Capa Cap Fourreau	2	2	2	2	2	2			
27	123430	Parafuso de encosto Tornillo de empuje Thrust bolt Boulon de butée	1	1	1	1	1	1			
28	127380	Anel retentor Anillo de sellamiento O-ring Bague de rétention	1	1	1	1	1	1			
29	221890	Arruela de compensação Ø1,0mm Arandela de compensación Adjusting washer Rondelle de compensation	*	*	*	*	*	*			
29	127400	Arruela de compensação Ø0,5mm Arandela de compensación Adjusting washer Rondelle de compensation	*	*	*	*	*	*			
30	127410	Alavanca Palanca Lever Levier	1	1	1	1	1	1			
31	126630	Arruela Arandela Washer Rondelle	1	1	1	1	1	1			

Catálogo Exclusivo - classicomaniacos.com.br - Catálogo Exclusivo

Catálogo Exclusivo - classicomaniacos.com.br - Catálogo Exclusivo

REF	CÓDIGO PIEZA PART PIECE	DENOMINAÇÃO DENOMINACION DESCRIPTION DESIGNATION	QUANT./CANT./QTY./QTE. 68 S. Prata	78 S. Prata	88	68	68 CAF	88 CAF S. Prata			REF Ref.
32	113380	Arruela de pressão Arandela de presión Lock washer Rondelle extensible	8	8	8	8	8	8			
33	127420	Parafuso Tornillo Bolt Vis	2	2	2	2	2	2			
34	123460	Porca Tuerca Nut Ecrou	1	1	1	1	1	1			
35	143130	Cápsula completa Cápsula completa Complete capsule Capsule complète	1	1	1	1	1	1			
36	143140	Capa Capa Cap Fourreau	1	1	1	1	1	1			
37	123440	Alavanca de regulagem palanca de regulaje Adjusting lever levier de réglage	1	1	1	1	1	1			
38	123470	Alavanca intermediária Palanca intermediaria Intermediary lever Levier intermédiaire	1	1	1	1	1	1			
39	126190	Mola Resorte Spring Ressort	1	1	1	1	1	1			
40	126140	Mola Resorte Spring Ressort	1	1	1	1	1	1			
41	125390	Alavanca basculante completa Palanca de articulación completa Complete link lever Biellette complète	1	1	1	1	1	1			
42	125640	Parafuso de ajuste Tornillo de regulaje Adjusting bolt Vis de réglage	1	1	1	1	1	1			

Catálogo Exclusivo - classicomaniacos.com.br - Catálogo Exclusivo

Catálogo Exclusivo - classicomaniacos.com.br - Catálogo Exclusivo

REF	CÓDIGO PIEZA PART PIECE	DENOMINAÇÃO DENOMINACION DESCRIPTION DESIGNATION	QUANT./CANT./QTY./QTE.								REF
			68 S. Prata	78 S. Prata	88	68	68 CAF	68 CAF S. Prata			Ref.
43	124480	Parafuso Tornillo Bolt Vis	1	1	1	1	1	1			
44	126160	Arruela Arandela Washer Rondelle	1	1	1	1	1	1			
45	122410	Chapa de fixação Capa de fijación Lock plate Attache	1	1	1	1	1	1			
46	125030	Arruela de compensação Ø0,2mm Arandela de compensación Adjusting washer Rondelle de compensation	*	*	*	*	*	*			
46	125100	Arruela de compensação Ø0,3mm Arandela de compensación Adjusting washer Rondelle de compensation	*	*	*	*	*	*			
46	125140	Arruela de compensação Ø0,4mm Arandela de compensación Adjusting washer Rondelle de compensation	*	*	*	*	*	*			
46	125370	Arruela de compensação Ø1,0mm Arandela de compensación Adjusting washer Rondelle de compensation	*	*	*	*	*	*			
47	124970	Mancal montado Cojinete montado Bearing assy Palier assemblé	1	1	1	1	1	1			
48	124840	Porca Tuerca Nut Ecrou	1	1	1	1	1	1			
49	124820	Arruela de pressão Arandela de presión Lock washer Rondelle extensible	1	1	1	1	1	1			
50	124490 **	Grupo regulador Grupo regulador Regulator part Groupe régulateur	1	1	1	1	1	1			

Catálogo Exclusivo - classicomaniacos.com.br - Catálogo Exclusivo

Catálogo Exclusivo - classicomaniacos.com.br - Catálogo Exclusivo

REF	CÓDIGO PIEZA PART PIECE	DENOMINAÇÃO DENOMINACION DESCRIPTION DESIGNATION	QUANT./CANT./QTY./QTE.								REF
			68 S. Prata	78 S. Prata	88	68	68 CAF	68 CAF S. Prata			Ref.
51	122400	Carcaça Carcasa Housing Carter	1	1	1	1	1	1			
52	122550	Pino rosqueado Pasador rosqueado Threaded pin Goupille filetée	1	1	1	1	1	1			
53	127500	Bujão Tapón Plug Vis-bouchon	1	1	1	1	1	1			
54	123870	Capa Capa Cap Fourreau	1	1	1	1	1	1			
55	113450	Junta Junta Gasket Joint	1	1	1	1	1	1			
56	113310	Chaveta Chaveta Key Clavette	1	1	1	1	1	1			
57	124370	Parafuso Tornillo Bolt Vis	6	6	6	6	6	6			
58	127680	Jogo de reparo Juego de reparación Spares set Jeu de réparation	1	1	1	1	1	1			a
59	127630	Suporte Soporte Bracket Support	1	1	1	1	1	1			
60	127640	Mola Resorte Spring Ressort	1	1	1	1	1	1			
61	127540	Mola Resorte Spring Ressort	1	1	1	1	1	1			

Catálogo Exclusivo - classicomaniacos.com.br - Catálogo Exclusivo

Catálogo Exclusivo - classicomaniacos.com.br - Catálogo Exclusivo

REF	CÓDIGO PIEZA PART PIECE	DENOMINAÇÃO DENOMINACION DESCRIPTION DESIGNATION	QUANT./CANT./QTY./QTE.								REF
			68 Prata	68 Prata	68	68	68 CAF	68 CAF Prata			Ref.
62	127580	Mola Resorte Spring Ressort	1	1	1	1	1	1			
63	127600	Cápsula da mola Cápsula del resorte Spring capsule Etui de ressort	1	1	1	1	1	1			
64	127610	Alavanca Palanca Lever Levier	1	1	1	1	1	1			
65	127590	Eixo Eje Shaft Axe	1	1	1	1	1	1			
66	127560	Bucha rosqueada Buje rosqueado Threaded bushing Bague filetée	1	1	1	1	1	1			
67	127550	Anel de borracha Anillo de goma Rubber ring Bague en caoutchouc	1	1	1	1	1	1			
68	127620	Mola Resorte Spring Ressort	1	1	1	1	1	1			
69	127570	Prato da mola Disco del resorte Disc Coupelle de ressort	1	1	1	1	1	1			
70	122900	Pino cilíndrico Pasador Pin Goupille	1	1	1	1	1	1			
71	122760	Pino de encosto Pasador de empuje Thrust pin Goupille de butée	1	1	1	1	1	1			
72	113490	Alavanca de parada Palanca de parada Stop lever Levier d'arrêt	1	1	1	1	1	1			

Catálogo Exclusivo - classicomaniacos.com.br - Catálogo Exclusivo

Catálogo Exclusivo - classicomaniacos.com.br - Catálogo Exclusivo

REF	CÓDIGO PIEZA PART PIECE	DENOMINAÇÃO DENOMINACION DESCRIPTION DESIGNATION	QUANT./CANT./QTY./QTE.								REF
			68 S. Prata	78 S. Prata	88	68	68 CAF	68 CAF S. Prata			Ref.
73	124090	Barra de articulação Barra de articulación Link rod Barre d'articulation	1	1	1	1	1	1			
74	123360	Alavanca Palanca Lever Levier	1	1	1	1	1	1			
75	123690	Anel de trava Anillo de traba Circlip Segment d'arrêt	2	2	2	2	2	2			
76	123880	Peça corrediça Pasador de articulación Link pin Coulisseau	1	1	1	1	1	1			
77	127670	Arame do lacre Alambre Wire Fil métalique du sceau	1	1	1	1	1	1			
78	127660	Lacre Lacre Sealing Sceau	1	1	1	1	1	1			
79	113480 **	Jogo de reparo Juego de reparación Spares set Jeu de réparation	1	1	1	1	1	1			b

Ref.: a = 32, 33, 59-71

b = 3, 6, 10, 16, 18, 19, 24, 28, 32, 49, 54, 75, 77, 78

* Conforme necessidade / Según la necesidad
According to necessity / Selon le besoin

** Peça de maior desgaste / Pieza de mayor desgaste / Part standing continual wear / Pièces s'usant le plus

Catálogo Exclusivo - classicomaniacos.com.br - Catálogo Exclusivo

B105

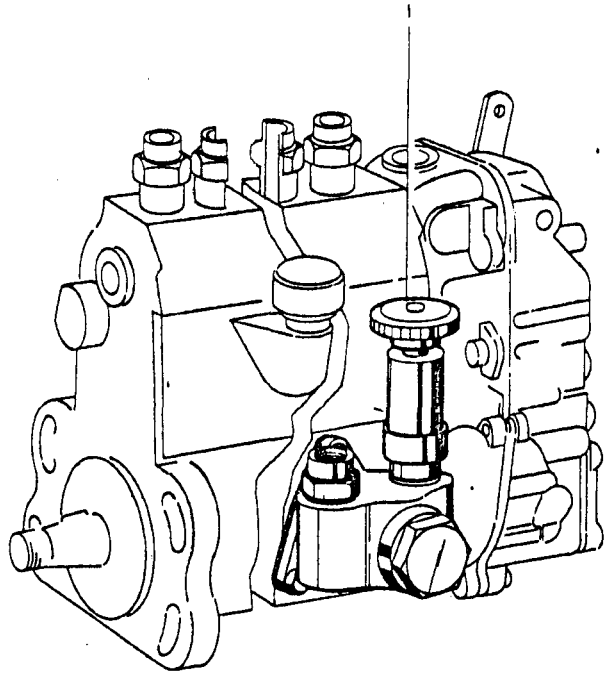

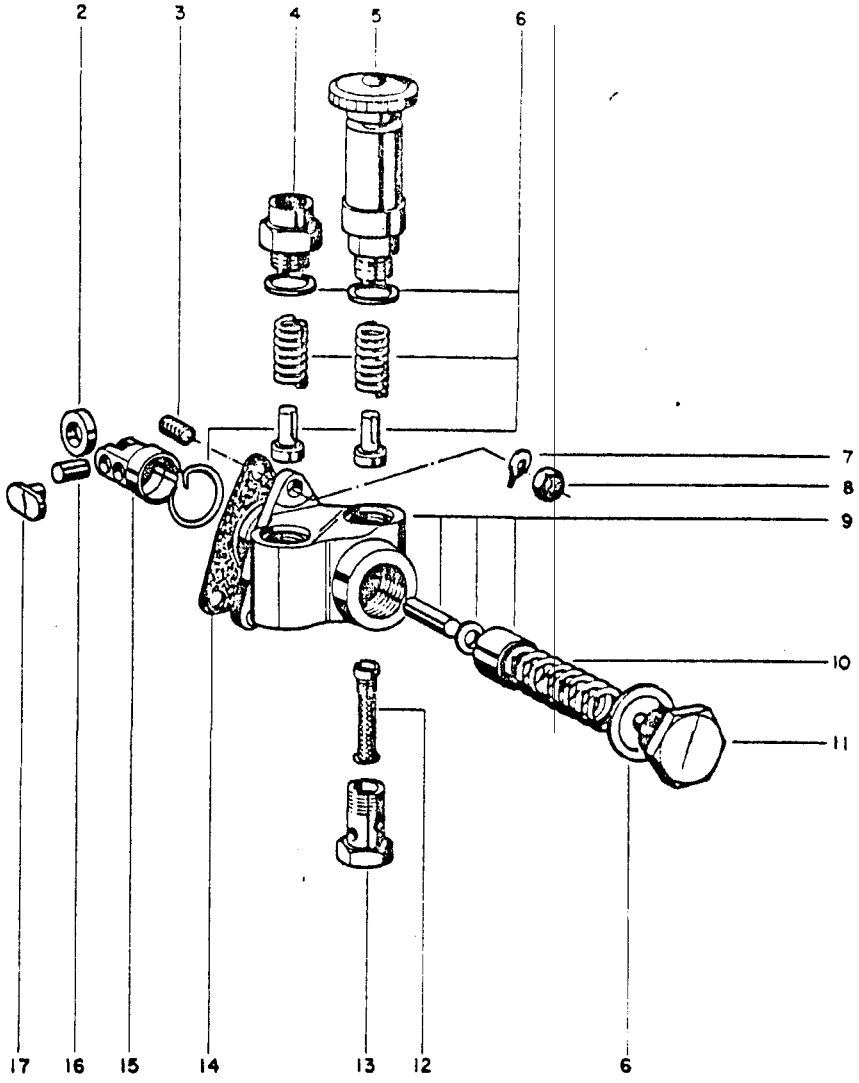

Catálogo Exclusivo - classicomaniacos.com.br - Catálogo Exclusivo

Catálogo Exclusivo - classicomaniacos.com.br - Catálogo Exclusivo

Catálogo Exclusivo - classicomaniacos.com.br - Catálogo Exclusivo

REF	CÓDIGO PIEZA PART PIECE	DENOMINAÇÃO DENOMINACION DESCRIPTION DESIGNATION	QUANT./CANT./QTY./QTE.								REF
			68 S. Prata	78 S. Prata	88	68	68 CAF	68 CAF S. Prata			Ref.
1	110180	Bomba alimentadora completa Bomba de alimentación completa Complete feed pump Pompe d'alimentation complète	1	1	1	1	1	1			
-	112880	Tucho de rolete completo Leva completa Complete cam Poussoir á galet complet	1	1	1	1	1	1			a
2	-	Rolete Rodillo Thrust ring Galet	1	1	1	1	1	1			
3	113360	Prisioneiro Espárrago Stud Goujon	3	3	3	3	3	3			
4	118260	Niple de redução Niple de reducción Reduction nipple Douille de réduction	1	1	1	1	1	1			
5	112890	Bomba manual completa Bomba manual completa Complete manual pump Pompe manuelle complète	1	1	1	1	1	1			
6	112900	Jogo de reparo Juego de reparación Spares set Jeu de réparation	1	1	1	1	1	1			
7	124010	Arruela de pressão Arandela de presión Lock washer Rondelle extensible	3	3	3	3	3	3			
8	113370	Porca Tuerca Nut Ecrou	3	3	3	3	3	3			
9	112910	Jogo de reparo Juego de reparación Spares set Jeu de réparation	1	1	1	1	1	1			
10	112820	Mola do êmbolo Resorte del pistón Piston spring Ressort du piston	1	1	1	1	1	1			

Catálogo Exclusivo - classicomaniacos.com.br - Catálogo Exclusivo

Catálogo Exclusivo - classicomaniacos.com.br - Catálogo Exclusivo

REF	CÓDIGO PIEZA PART PIECE	DENOMINAÇÃO DENOMINACION DESCRIPTION DESIGNATION	QUANT./CANT./QTY./QTE.								REF
			68 S. Prata	78 S. Prata	88	68	68 CAF	68 CAF S. Prata			Ref.
11	112830	Bujão Tapón Plug Bouchon	1	1	1	1	1	1			
12	112860	Elemento filtrante Elemento filtrante Element filter Élément filtrant	1	1	1	1	1	1			
13	112850	Parafuso de conexão Tornillo de conexión Banjo bolt Vis de raccordement	1	1	1	1	1	1			
14	113710	Junta Junta Gasket Joint	1	1	1	1	1	1			
15	–	Tucho de rolete Empujador Cam Poussoir de galet	1	1	1	1	1	1			
16	–	Pino de rolete Pasador Pin Goupille de galet	1	1	1	1	1	1			
17	–	Peça corrediça Leva Cam Coulisseau	2	2	2	2	2	2			
18	122980	Anel de trava Anillo de traba Lock ring Segment d'arrêt	1	1	1	1	1	1			

Ref.: a = 2, 15, 16, 17

Catálogo Exclusivo - classicomaniacos.com.br - Catálogo Exclusivo

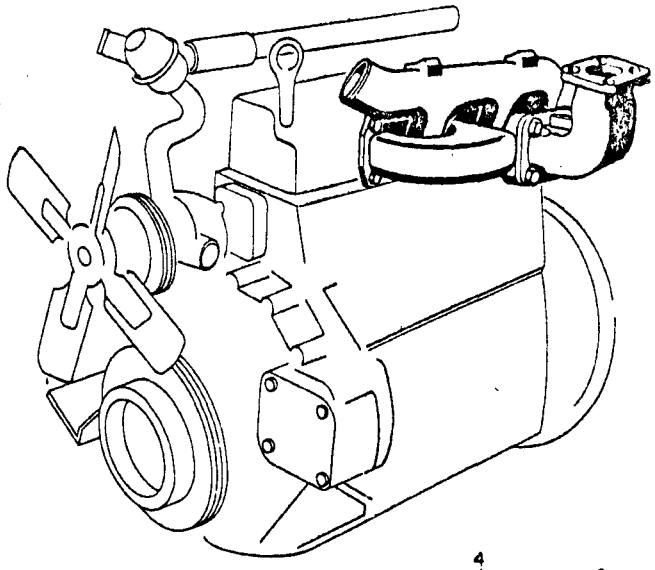

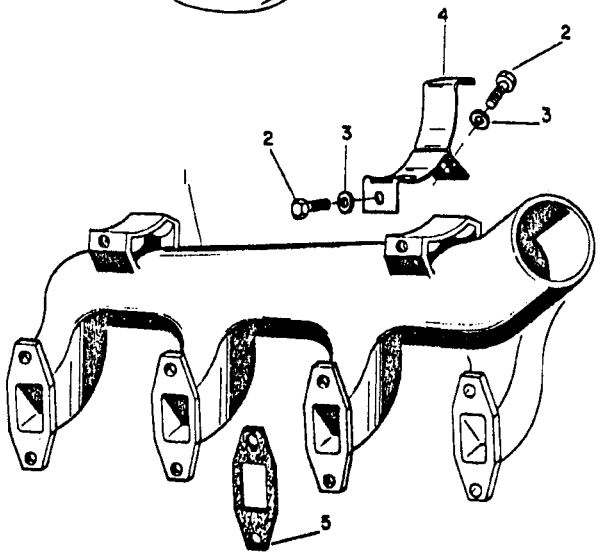

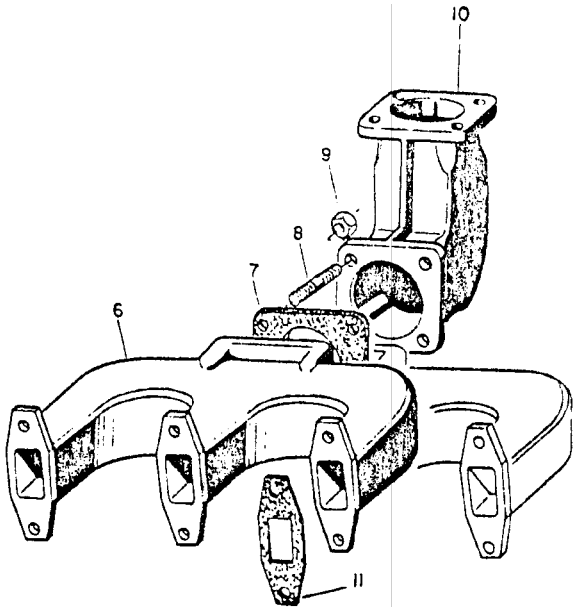

Catálogo Exclusivo - classicomaniacos.com.br - Catálogo Exclusivo
Catálogo Exclusivo - classicomaniacos.com.br - Catálogo Exclusivo

Catálogo Exclusivo - classicomaniacos.com.br - Catálogo Exclusivo

REF	CÓDIGO PIEZA PART PIECE	DENOMINAÇÃO DENOMINACION DESCRIPTION DESIGNATION	QUANT./CANT./QTY./QTE.								REF
			S. 68 Prata	S. 78 Prata	88	68	68 CAF	88 álcool	S. 68 CAF Prata		Ref.
1	118770	Coletor de admissão Colector de admisión Intake manifold Collecteur d'admission	1			1	1		1		
1a	118780	Coletor de admissão Colector de admisión Intake manifold Collecteur d'admission		1	1			1			
2	HA-6323	Parafuso Tornillo Bolt Vis	4	4	4	4	4	4	4		
3	116950	Arruela dentada Arandela de traba Lock washer Rondelle dentée	4	4	4	4	4	4	4		
4	118790	Suporte do filtro de ar completo Soporte del filtro de aire completo Complete air filter bracket Support du filtre à air complet	2	2	2	2	2	2	2		
5	114560	Junta do coletro de admissão Junta del colector de admisión Intake manifold gasket Joint du collecteur d'admission	3	4	4	3	3	4	3		
6	118800	Coletor de escape Colector de escape Exhaust manifold Collecteur d'échappement	1			1	1		1		
6a	118810	Coletor de escape Colector de escape Exhaust manifold Collecteur d'échappement		1	1			1			
7	116510	Junta da curva de escape Junta de la curva de escape Muffler bend gasket Joint du coude d'échappement	1	1	1	1	1	1	1		
8	116520	Prisioneiro Espárrago Stud Goujon	4	4	4	4	4	4	4		
9	116550	Porca Tuerca Nut Ecrou	4	4	4	4	4	4	4		

Catálogo Exclusivo - classicomaniacos.com.br - Catálogo Exclusivo

Catálogo Exclusivo - classicomaniacos.com.br - Catálogo Exclusivo

REF	CÓDIGO PIEZA PART PIECE	DENOMINAÇÃO DENOMINACION DESCRIPTION DESIGNATION	QUANT./CANT./QTY./QTE.								REF
			68 S. Prata	78 S. Prata	88	68	68 CAF	88 Álcool	68 CAF S. Prata		Ref.
10	118340	Curva de escape Curva de escape Muffler bend Coude d'échappement	1	1	1	1	1	1	1		
11	114590	Junta do coletor de escape Junta del colector de escape Exhaust manifold gasket Joint du collecteur d'échappement	3	4	4	3	3	3	3		
12	JB-3212	Porca Tuerca Nut Ecrou	4	4	4	4	4	4	4		

Catálogo Exclusivo - classicomaniacos.com.br - Catálogo Exclusivo

Catálogo Exclusivo - classicomaniacos.com.br - Catálogo Exclusivo

B111

SILENCIEUX

MUFFLER

ESCAPE

SILENCIOSO

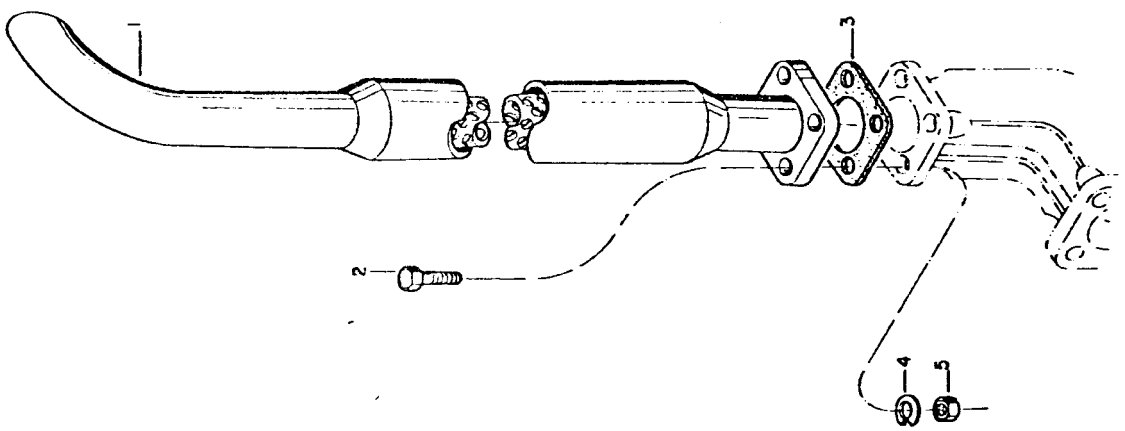

Catálogo Exclusivo - classicomaniacos.com.br - Catálogo Exclusivo

Catálogo Exclusivo - classicomaniacos.com.br - Catálogo Exclusivo

REF	CÓDIGO PIEZA PART PIECE	DENOMINAÇÃO DENOMINACION DESCRIPTION DESIGNATION	QUANT./CANT./QTY./QTE.								REF
			68 S. Prata	78 S. Prata	88	68	68 CAF	88 Álcool	68 CAF S. Prata		Ref.
1	193741	Silencioso Escape Muffler Silencieux	1	1	1	1	1	1	1		
2	HA-8436	Parafuso M10x1,5x50 Tornillo Bolt Vis	4	4	4	4	4	4	4		
3	168610	Junta Junta Gasket Joint	1	1	1	1	1	1	1		
4	JD-3110	Arruela de pressão Arandela de presión Lock washer Rondelle extensible	4	4	4	4	4	4	4		
5	168620	Porca M10x1,5 Tuerca Nut Ecrou	4	4	4	4	4	4	4		

Catálogo Exclusivo - classicomaniacos.com.br - Catálogo Exclusivo

SISTEMA DE FILTRAGEM DO AR | SISTEMA DE FILTRAJE DEL AIRE | AIR FILTER SYSTEM | SYSTEME DE FILTRAGE DE L'AIR B113

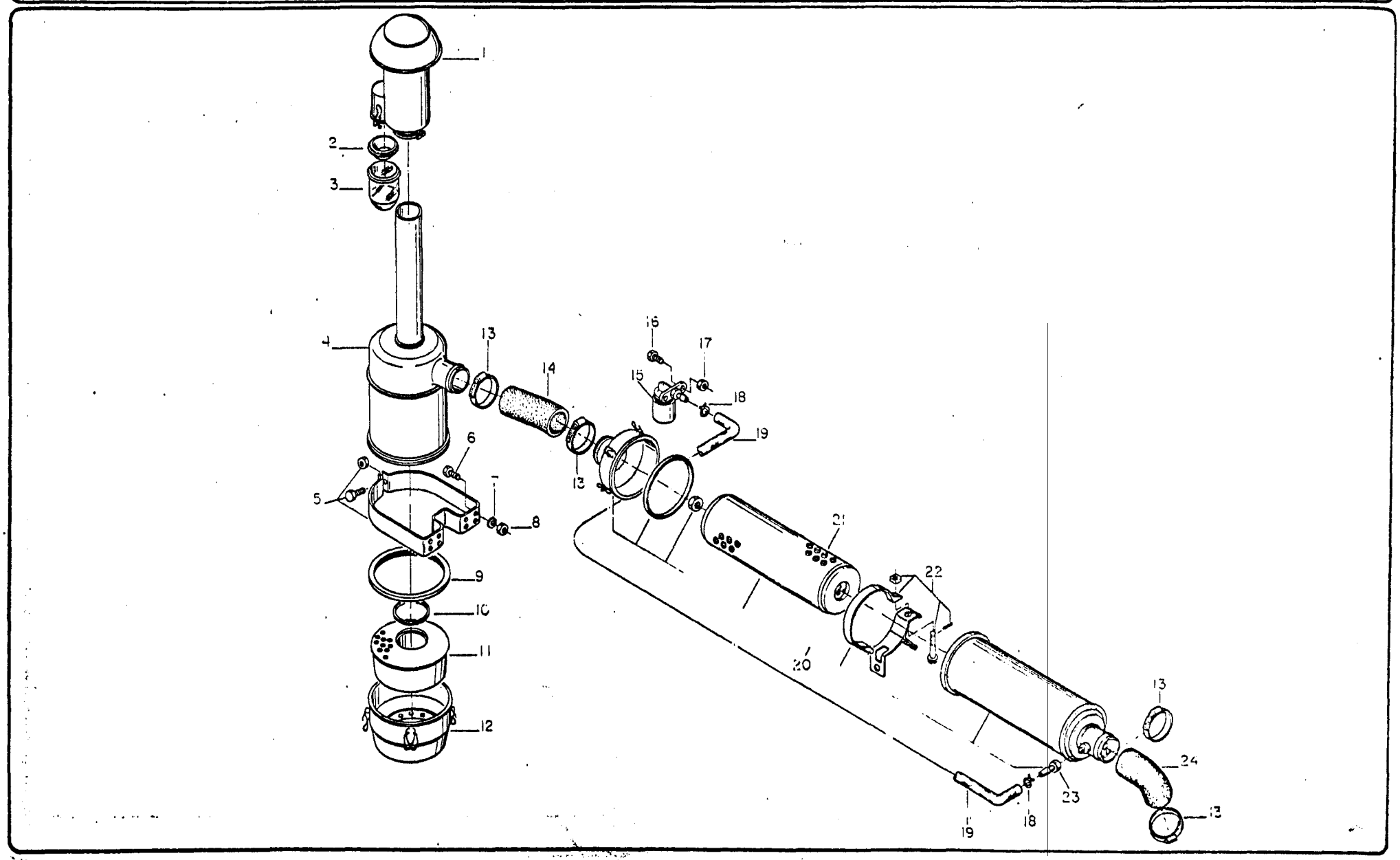

Catálogo Exclusivo - classicomaniacos.com.br - Catálogo Exclusivo
Catálogo Exclusivo - classicomaniacos.com.br - Catálogo Exclusivo

Catálogo Exclusivo - classicomaniacos.com.br - Catálogo Exclusivo

REF	CÓDIGO PIEZA PART PIECE	DENOMINAÇÃO DENOMINACION DESCRIPTION DESIGNATION	QUANT./CANT./QTY./QTE.								REF
			68 S. Prata	78 S. Prata	88	68	58 CAF	88 Álcool	68 CAF S. Prata		Ref.
-	232480	Filtro de ar a banho de óleo com ciclone Filtro de aire a baño de aceite con ciclone Oil bath air filter with cyclone Filtre à air en bain d'huile avec cyclone	1			1	1		1		a
-	232470	Filtro de ar a banho de óleo com ciclone Filtro de aire a baño de aceite con ciclone Oil bath air filter with cyclone Filtre à air en bain d'huile avec cyclone		1	1			1			b
1	242800	Ciclone Ciclone Cyclone Cyclone	1	1	1	1	1	1	1		
2	232830	Funil Embudo Funnel Entonnoir	1	1	1	1	1	1	1		
3	242840	Copo de plástico Acumulador de polvo Plastic dust bowl Gobelet en plastique	1	1	1	1	1	1	1		
4	242890	Filtro de ar a banho de óleo Filtro de aire a baño de aceite Oil bath air filter Filtre à air en bain d'huile	1			1	1		1		
4a	242810	Filtro de ar a banho de óleo Filtro de aire a baño de aceite Oil bath air filter filtre à air en bain d'huile		1	1			1			
5	242820	Prendedor completo Abrazadera completa Complete clamp Collier complet	1	1	1	1	1	1	1		
6	HA-6323	Parafuso M8x20 Tornillo Bolt Vis	4	4	4	4	4	4	4		
7	JD-3108	Arruela de pressão Arandela de presión Lock washer Rondelle extensible	4	4	4	4	4	4	4		
8	JB-1108	Porca Tuerca Nut Ecrou	4	4	4	4	4	4	4		

Catálogo Exclusivo - classicomaniacos.com.br - Catálogo Exclusivo

Catálogo Exclusivo - classicomaniacos.com.br - Catálogo Exclusivo

REF	CÓDIGO PIEZA PART PIECE	DENOMINAÇÃO DENOMINACION DESCRIPTION DESIGNATION	QUANT./CANT./QTY./QTE.								REF
			68 S. Prata	78 S. Prata	88	68	68 CAF	68 CAF S. Prata			Ref.
9	242850	Junta Junta Gasket Joint	1	1	1	1	1	1	1		
10	242860	Junta Junta Gasket Joint	1	1	1	1	1	1	1		
11	242870	Elemento do filtro de óleo Elemento del filtro del aceite Air filter element Elément du filtre à huile	1	1	1	1	1	1	1		
12	242880	Reservatório de óleo Depósito de aceite Oil reservoir Réservoir d'huile	1	1	1	1	1	1	1		
13	GP-3934	Braçadeira Abrazadera Clamp Collier	4	4	4	4	4	4	4		
14	242250	Mangueira do filtro de ar Manguera del filtro de aire Air filter hose Tuyau du filtre à air	1	1	1	1	1	1	1		
15	194010	Indicador de restrição montado Indicador de restricción montado Restriction indicator assy Indicateur de restriction assemblé	1	1	1	1	1	1	1		
-	227930	Indicador de restrição Indicador de restricción Restriction indicator Indicateur de restriction	1	1	1	1	1	1	1		
-	227940	Niple Niple Connection nipple Douille	1	1	1	1	1	1	1		
16	HA-6313	Parafuso M6x16 Tornillo Bolt Vis	2	2	2	2	2	2	2		
17	JB-1106	Porca Tuerca Nut Ecrou	2	2	2	2	2	2	2		

Catálogo Exclusivo - classicomaniacos.com.br - Catálogo Exclusivo

Catálogo Exclusivo - classicomaniacos.com.br - Catálogo Exclusivo

REF	CÓDIGO PIEZA PART PIECE	DENOMINAÇÃO DENOMINACION DESCRIPTION DESIGNATION	QUANT./CANT./QTY./QTE.								REF
			68 S. Prata	78 S. Prata	88	68	68 CAF	88 Álcool	68 CAF S. Prata		Ref.
18	224300	Braçadeira Abrazadera Clamp Collier	2	2	2	2	2	2	2		
19	242200	Tubo plástico Manguera plástica Plastic hose Tube plastique	1	1	1	1	1	1	1		
20	232500	Filtro de ar seco Filtro del aire seco Dry air filter Filtre à air sec	1	1	1	1	1	1	1		c
21	240910	Elemento filtrante Elemento filtrante Filter element Elément filtrant	1	1	1	1	1	1	1		
22	243110	Braçadeira Abrazadera Clamp Collier	2	2	2	2	2	2	2		
23	243120	Niple Niple Connector nipple Douille	1	1	1	1	1	1	1		
24	242210	Mangueira do filtro de ar Manguera del filtro de aire Dry air filter hose Tuyau du filtre à air	1	1	1	1	1	1	1		

Ref.: a = 1-5, 9-12

b = 1-3, 4a, 5, 9-12

c = 21, 22, 23

Catálogo Exclusivo - classicomaniacos.com.br - Catálogo Exclusivo

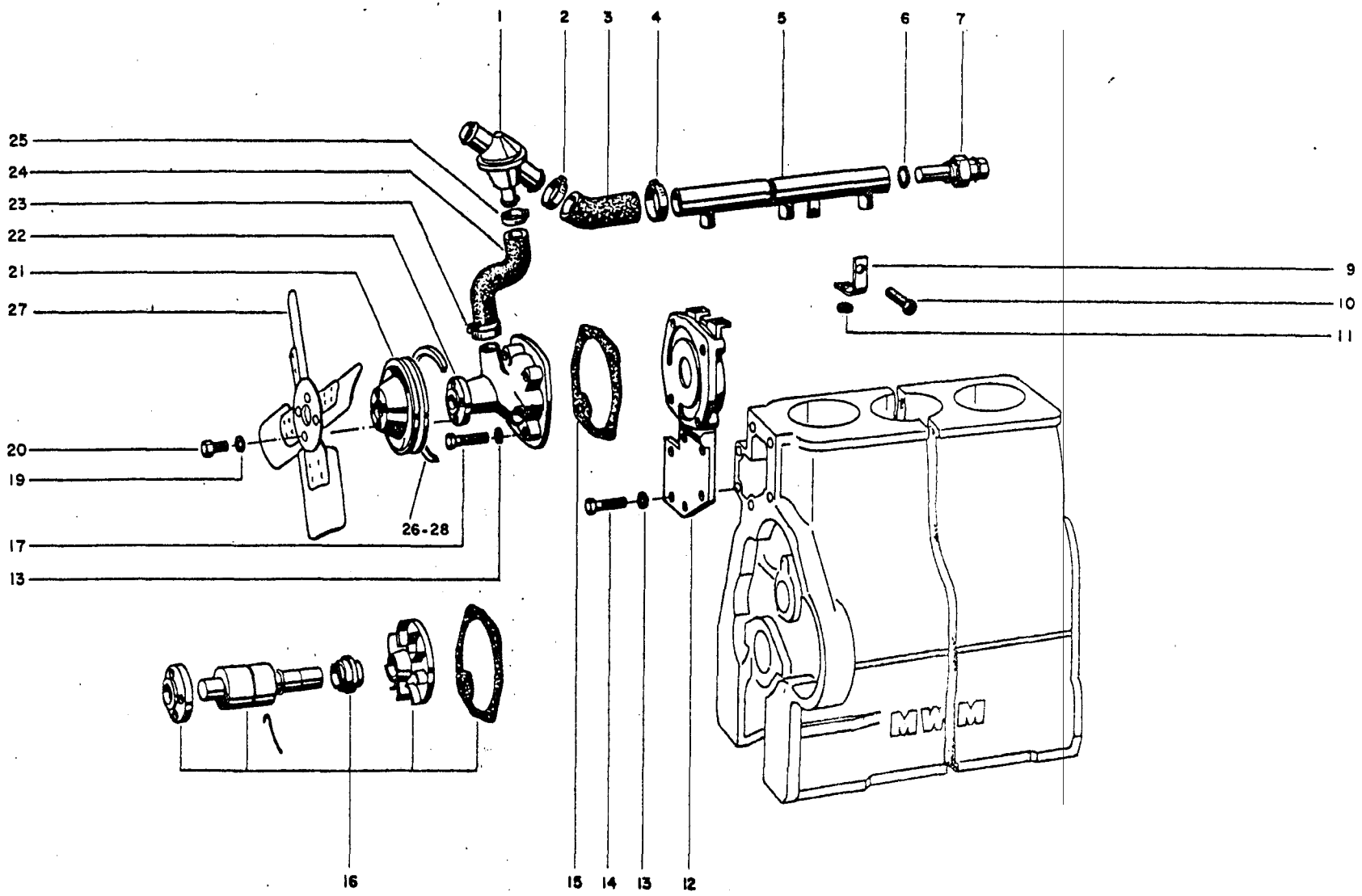

Catálogo Exclusivo - classicomaniacos.com.br - Catálogo Exclusivo
Catálogo Exclusivo - classicomaniacos.com.br - Catálogo Exclusivo

Catálogo Exclusivo - classicomaniacos.com.br - Catálogo Exclusivo

REF	CÓDIGO PIEZA PART PIECE	DENOMINAÇÃO DENOMINACION DESCRIPTION DESIGNATION	QUANT./CANT./QTY./QTE.								REF
			1.5. 68 Prata	1.5. 78 Prata	88	68	68 CAF	88 Álcool	1.5. 68 CAF Prata		Ref.
1	114470	Válvula termostática Válvula termostática Thermostat valve Soupape thermostatique	1	1	1	1	1	1	1		
2	114450	Braçadeira Abrazadera Clamp Collier	1	1	1	1	1	1	1		
3	114480	Mangueira Manguera Hose Tuyau	1	1	1	1	1	1	1		
4	114450	Braçadeira Abrazadera Clamp Collier	1	1	1	1	1	1	1		
5	118830	Tubo de água Tubo de agua Water tube Tube à eau	1			1	1		1		
5a	114430	Tubo de água Tubo de agua Water tube Tube à eau		1	1			1			
6	116310	Arruela de vedação Arandela de sellamiento Seal washer Rondelle d'étanchéité	1	1	1	1	1	1	1		
7	118280	Indicador de temperatura Bulbo sensor Temperature gauge sensor Sonde de température	1	1	1	1	1	1	1		
9	142750	Suporte Soporte Bracket Support	1	1	1	1	1	1	1		
10	117660	Parafuso de fenda Tornillo Screw Vis à tête fendue	1	1	1	1	1	1	1		
11	111020	Arruela Arandela Washer Rondelle	1	1	1	1	1	1	1		

Catálogo Exclusivo - classicomaniacos.com.br - Catálogo Exclusivo

Catálogo Exclusivo - classicomaniacos.com.br - Catálogo Exclusivo

REF	CÓDIGO PIEZA PART PIECE	DENOMINAÇÃO DENOMINACION DESCRIPTION DESIGNATION	QUANT./CANT./QTY./QTE.								REF
			68 S. Prata	78 S. Prata	88	68	68 CAF	88 Álcool	68 CAF S. Prata		Ref.
12	118850	Peça intermediária Pieza intermediaria Water pump support Assembleur	1	1	1	1	1	1	1		
13	JD-3108	Arruela de pressão Arandela de presión Lock washer Rondelle extensible	10	10	10	10	10	10	10		
14	HA-6425	Parafuso Tornillo Bolt Vis	6	6	6	6	6	6	6		
14a	117190	Parafuso Tornillo Bolt Vis						6			
15	114390	Junta da bomba de água Junta de la bomba de agua Water pump gasket Joint de la pompe à eau	1	1	1	1	1	1	1		
16	114540	Jogo de reparo da bomba de água Juego de reparación de la bomba de agua Water pump spares set Jeu de réparation de la pompe à eau	1	1	1	1	1	1	1		
17	117100	Parafuso Tornillo Bolt Vis	4	4	4	4	4	4	4		
19	JD-3108	Arruela de pressão Arandela de presión Lock washer Rondelle extensible	4	4	4	4	4	4	4		
20	HA-6425	Parafuso Tornillo Bolt Vis	4	4	4	4	4	4	4		
21	146100	Polia da bomba de água Polea de la bomba de agua Water pump pulley Poulie de la pompe á eau			1	1	1				
21a	145980	Polia da bomba de água Polea de la bomba de agua Water pump pulley Poulie de la pompe à eau						1			

Catálogo Exclusivo - classicomaniacos.com.br - Catálogo Exclusivo

Catálogo Exclusivo - classicomaniacos.com.br - Catálogo Exclusivo

REF	CÓDIGO PIEZA PART PIECE	DENOMINAÇÃO DENOMINACION DESCRIPTION DESIGNATION	QUANT./CANT./QTY./QTE.								REF
			68 S. Prata	78 S. Prata	88	68	68 CAF	88 Álcool	68 CAF S. Prata		Ref.
21b	146100	Polia da bomba de água Polea de la bomba de agua Water pump pulley Poulie de la pompe à eau	1	1					1		
22	114370	Bomba de água Bomba de agua Water pump Pompe à eau	1	1	1	1	1	1	1		
23	116420	Braçadeira Abrazadera Clamp Collier	1	1	1	1	1	1	1		
24	114490	Mangueira Manguera Hose Tuyau	1	1	1	1	1	1	1		
25	114460	Braçadeira Abrazadera Clamp Collier	1	1	1	1	1	1	1		
26	80077800-00	Correia "V" Correa Belt Courroie trapézoídale	1	1	1	1	1		1		
27	114500	Ventilador Ventilador Fan Ventilateur	1	1	1	1	1	1	1		
28	80185400-00	Correia "V" Correa Belt Courroie trapézoídale						1			

Catálogo Exclusivo - classicomaniacos.com.br - Catálogo Exclusivo

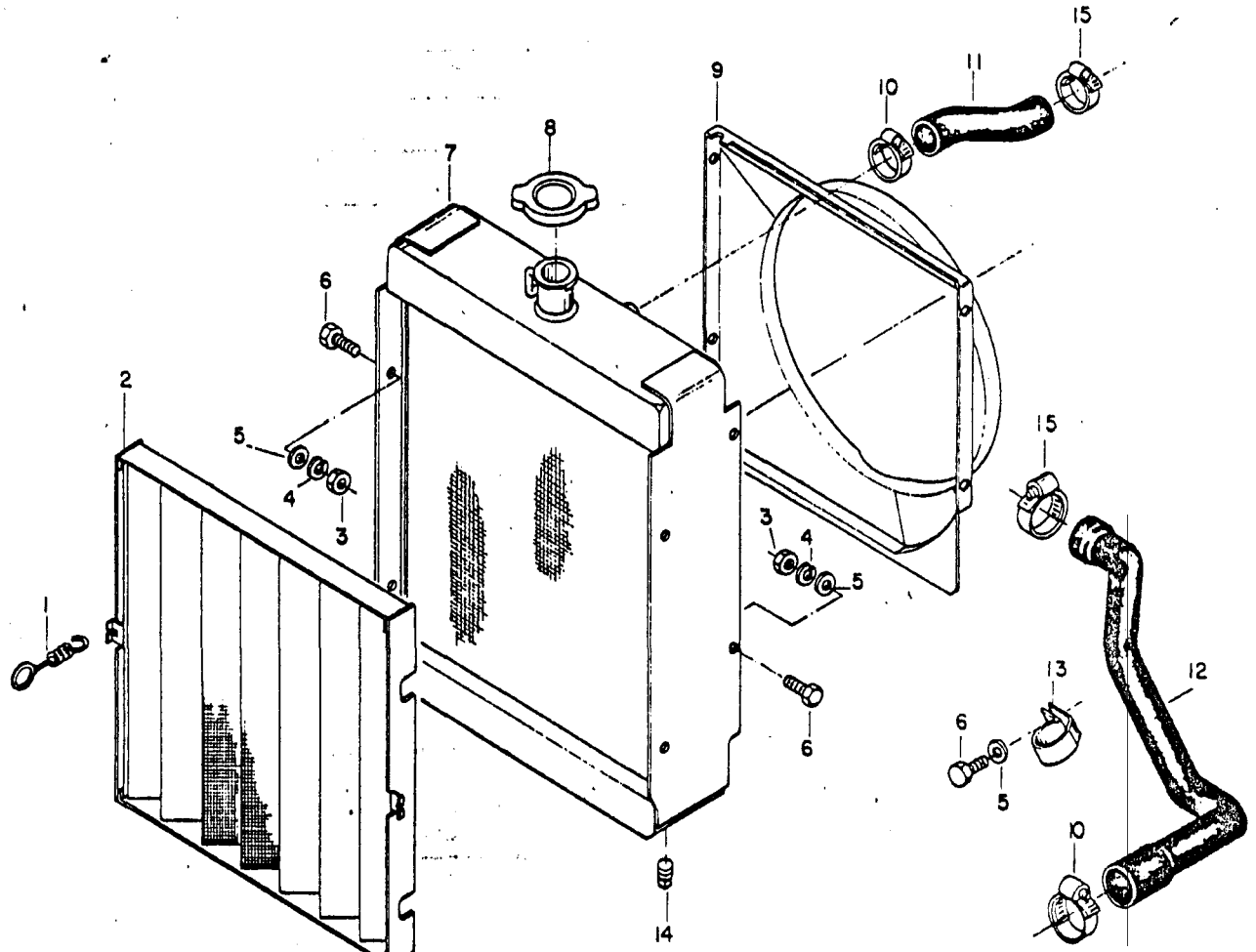

Catálogo Exclusivo - classicomaniacos.com.br - Catálogo Exclusivo
Catálogo Exclusivo - classicomaniacos.com.br - Catálogo Exclusivo

Catálogo Exclusivo - classicomaniacos.com.br - Catálogo Exclusivo

REF	CÓDIGO PIEZA PART PIECE	DENOMINAÇÃO DENOMINACION DESCRIPTION DESIGNATION	QU'ANT./CANT./QTY./QTE.								REF
			68 S. Prata	78 S. Prata	88	68	68 CAF	88 Álcool	68 CAF S. Prata		Ref.
-	231320	Radiador completo Radiador completo Complete radiator Radiateur complet	1			1	1		1		a
-	231330	Radiador completo Radiador completo Complete radiator Radiateur complet		1	1			1			b
* 1	240670	Mola -80323600- Resorte Spring Ressort	2	2	2	2	2	2	2		
2	159660	Tela do radiador Red del radiador Radiator screen Grillage du radiateur	1	1	1	1	1	1	1		
3	JB-1108	Porca Tuerca Nut Ecrou	8	8	8	8	8	8	8		
4	JD-3108	Arruela de pressão Arandela de presión Lock washer Rondelle extensible	8	8	8	8	8	8	8		
5	JD-0408	Arruela Arandela Washer Rondelle	9	9	9	9	9	9	9		
6	HA-6322	Parafuso Tornillo Bolt Vis	9	9	9	9	9	9	9		
7	240920	Radiador Radiador Radiator Radiateur	1			1	1		1		
7a	240930	Radiador Radiador Radiator Radiateur		1	1			1			
8	589360	Tampa do radiador Tapa del radiador Radiator cap Couvercle du radiateur	1	1	1	1	1	1	1		

*VIDE BAT 59/86

Catálogo Exclusivo - classicomaniacos.com.br - Catálogo Exclusivo

Catálogo Exclusivo - classicomaniacos.com.br - Catálogo Exclusivo

REF	CÓDIGO PIEZA PART PIECE	DENOMINAÇÃO DENOMINACION DESCRIPTION DESIGNATION	QUANT./CANT./QTY./QTE.								REF
			68 S. Prata	78 S. Prata	88	58	68 CAF	88 Álcool	68 CAF S. Prata		Ref.
9	240420	Defletor de ar Deflector de aire Air deflector Déflecteur d'air	1	1	1	1	1	1	1		
10	GP-3919	Braçadeira Abrazadera Clamp Collier	2	2	2	2	2	2	2		
11	241000	Mangueira Manguera Hose Tuyau	1	1	1	1	1	1	1		
12	241100	Mangueira do radiador Manguera del radiador Radiator hose Tuyau du radiateur	1	1	1	1	1	1	1		
12a	246910	Mangueira do radiador Manguera del radiador Radiator hose Tuyau du radiateur						1	1		
13	241740	Braçadeira Abrazadera Clamp Collier	1	1	1	1	1	1	1		
14	GR-0202	Bujão Tapón Plug Vis-bouchon	1	1	1	1	1	1	1		
-	244530	Decalque do motor e radiador Adhesivo del motor y radiador Engine and radiator adhesive Calque du moteur et radiateur	1	1	1	1	1	1	1		
15	GP-3940	Braçadeira Abrazadera Clamp Collier	2	2	2	2	2	2	2		

Ref.: a = 3-9, 14

b = 3-6, 7a, 14

Catálogo Exclusivo - classicomaniacos.com.br - Catálogo Exclusivo

PROTETOR DO CÁRTER | PROTECTOR DEL CARTER | ENGINE SUMP PROTECTOR | PROTECTEUR DU CARTER | B124

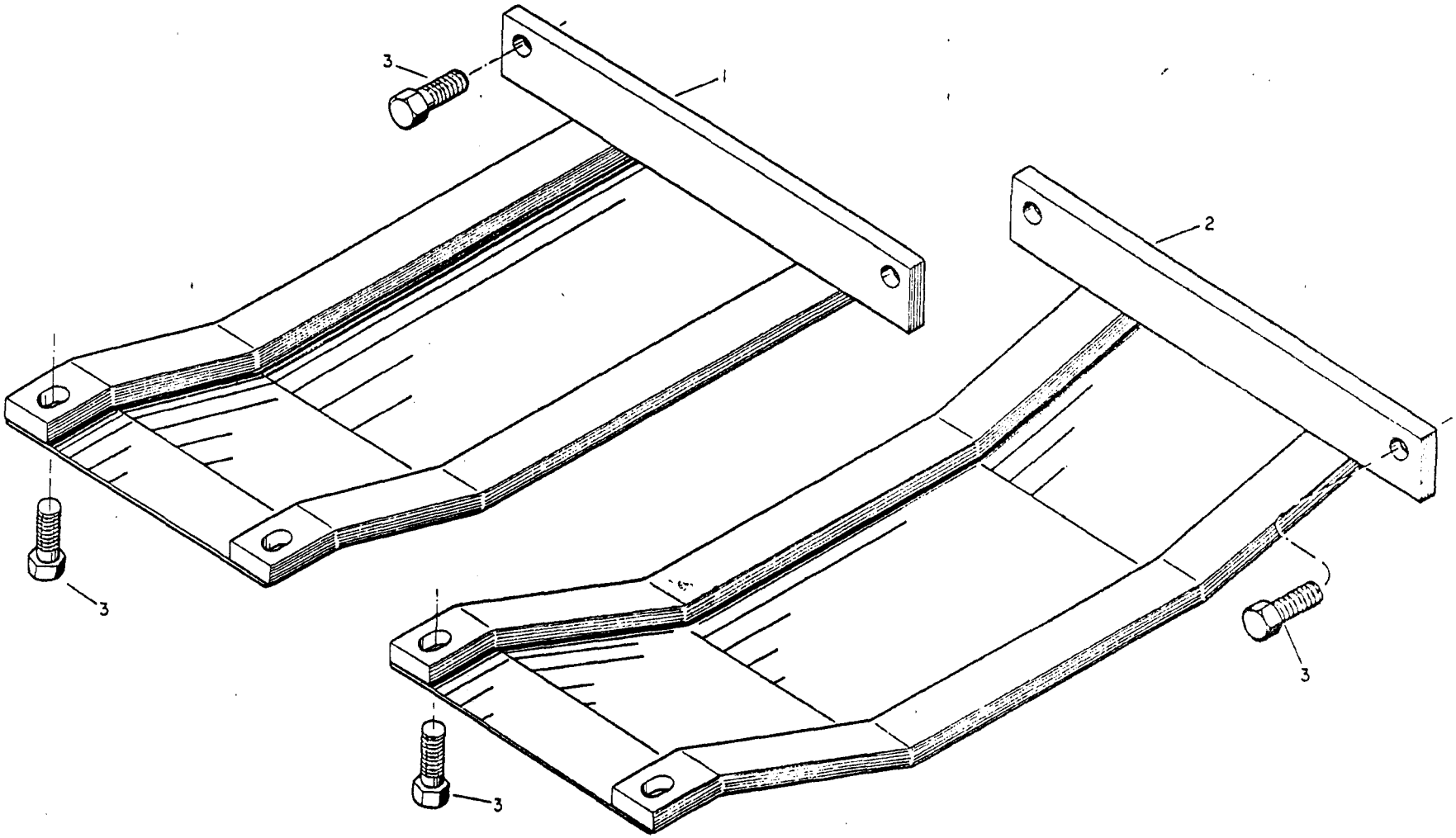

Catálogo Exclusivo - classicomaniacos.com.br - Catálogo Exclusivo
Catálogo Exclusivo - classicomaniacos.com.br - Catálogo Exclusivo

Catálogo Exclusivo - classicomaniacos.com.br - Catálogo Exclusivo

REF	CÓDIGO PIEZA PART PIECE	DENOMINAÇÃO DENOMINACION DESCRIPTION DESIGNATION	QUANT./CANT./QTY./QTE.								REF
			68 S. Prata	78 S. Prata	88	68	68 CAF	88 Álcool	68 CAF S. Prata		Ref.
-	156681	Protetor do cárter completo Protector del carter completo Complete protector sump Protecteur du carter complet	1			1	1		1		
-	156661	Protetor do cárter completo Protector del carter completo Complete protector sump Protecteur du carter complet		1	1			1			
1	153071	Protetor do cárter Protector del carter Protector sump Protecteur du carter	1			1	1		1		
2	153061	Protetor do cárter Protector del carter Protector sump Protecteur du carter		1	1			1			
3	HS-2363	Parafuso UNC 5/8x1.1/2" Tornillo Bolt Vis	4	4	4	4	4	4	4		

Catálogo Exclusivo - classicomaniacos.com.br - Catálogo Exclusivo

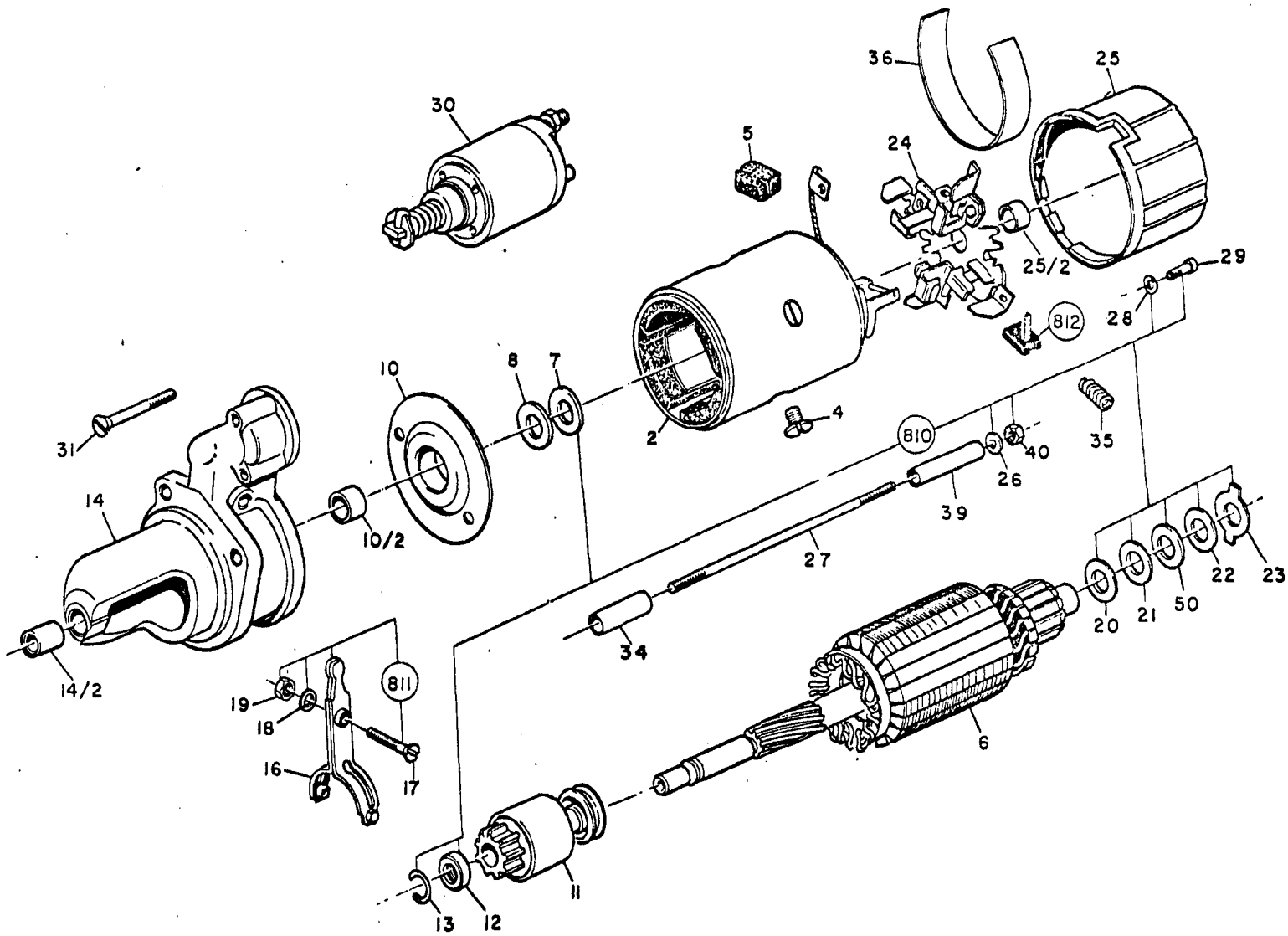

Catálogo Exclusivo - classicomaniacos.com.br - Catálogo Exclusivo
Catálogo Exclusivo - classicomaniacos.com.br - Catálogo Exclusivo

Catálogo Exclusivo - classicomaniacos.com.br - Catálogo Exclusivo

REF	CÓDIGO PIEZA PART PIECE	DENOMINAÇÃO DENOMINACION DESCRIPTION DESIGNATION	QUANT./CANT./QTY./QTE. 78 S. Prata	88	88 Álcool						REF Ref.
-	221561	Motor de partida Motor de arranque Starter Démarreur complète	1	1	1						
2	143150 *	Jogo de bobinas de campo Devanado de excitación Excitation winding Jeu de bobines de champ	1	1	1						
4	115130	Parafuso Tornillo Screw Vis	4	4	4						
5	143390 *	Isolador Aislador Insulator Isolateur	1	1	1						
6	116730 *	Induzido Inducido Armature Induit	1	1	1						
7	143170	Arruela isolante Arandela aislante Insulating Rondelle isolant	1	1	1						
8	143180	Arruela lisa Arandela plana Plain washer Rondelle	2	2	2						
10	143190	Mancal intermediário completo Tapa intermediária completa Intermediate bearing complete Palier intermédiaire complète	1	1	1						
10/2	143200	Bucha sinterizada Casquillo sinterizado Sintered-metal bushing Douille	1	1	1						
11	143210 *	Impulsor Impulsor Impeller Pignon	1	1	1						
12	137190	Anel de encosto Anillo de tope Stop ring Anneau de butée	1	1	1						

Catálogo Exclusivo - classicomaniacos.com.br - Catálogo Exclusivo

Catálogo Exclusivo - classicomaniacos.com.br - Catálogo Exclusivo

REF	CÓDIGO PIEZA PART PIECE	DENOMINAÇÃO DENOMINACION DESCRIPTION DESIGNATION	QUANT./CANT./QTY./QTE. 78 S. Prata	88	88 Álcool						REF Ref.
13	137180	Anel de retenção Anillo de muelle Retainer Segment d'arrêt	1	1	1						
14	116700	Mancal lado do acionamento completo Topa lado accionamiento completa Drive end shield, complete Carcasse polaire complète	1	1	1						
14/2	126780	Bucha sinterizada Casquillo sinterizado Sintered medta-bushing Douille	1	1	1						
16	143220	Alavanca tipo garfo Palanca ahorquillada Fork lever Fourche	1	1	1						
17	143230	Pino roscado Perno roscado Threaded pin Boulon	1	1	1						
18	126160	Arruela de pressão Arandela grover Spring lock washer Rondelle extensible	1	1	1						
19	126810	Porca Tuerca Nut Ecrou	1	1	1						
20	143240	Arruela lisa Arandela plana Plain washer Rondelle	1	1	1						
21	143250	Arruela lisa Arandela plana Plain washer Rondelle	1	1	1						
22	143260	Arruela lisa Arandela plana Plain washer Rondelle	1	1	1						
23	143270	Arruela de retenção Retainer washer Arandela de retención Rondelle d'étanchéité	1	1	1						

Catálogo Exclusivo - classicomaniacos.com.br - Catálogo Exclusivo

Catálogo Exclusivo - classicomaniacos.com.br - Catálogo Exclusivo

REF	CÓDIGO PIEZA PART PIECE	DENOMINAÇÃO DENOMINACION DESCRIPTION DESIGNATION	QUANT./CANT./QTY./QTE. 78 S. prata	88	88 Álcool						REF Ref.
24	143280	Porta-escovas Portaescobillas Brush holder Porte-balai	1	1	1						
25	116740	Mancal lado do coletor completo Platillo lado colector completo Commutator end shield, complete Flasque côté complète	1	1	1						
25/2	143290	Bucha sinterizada Casquillo sinterizado Sintered-metal bushing Douille	1	1	1						
26	113720	Arruela de pressão Arandela grover Spring lock washer Rondelle extensible	2	2	2						
27	143300	Pino roscado Espárrago Stud Goupille filetée	2	2	2						
28	143310	Arruela de pressão Arandela grover Spring lock washer Rondelle extensible	4	4	4						
29	143320	Parafuso Tornillo Screw Vis	4	4	4						
30	116760 *	Chave magnética Rele de engrane Solenoid switch Relais de commande	1	1	1						
31	116680	Parafuso Tornillo Bolt Vis	3	3	3						
34	143330	Tubo isolante Tubo aislante Insulating tube Tube isolant	2	2	2						
35	143340	Mola helicoidal Muelle helicoidal Helical spring Ressort	4	4	4						

Catálogo Exclusivo - classicomaniacos.com.br - Catálogo Exclusivo

Catálogo Exclusivo - classicomaniacos.com.br - Catálogo Exclusivo

REF	CÓDIGO PIEZA PART PIECE	DENOMINAÇÃO DENOMINACION DESCRIPTION DESIGNATION	QUANT./CANT./QTY./QTE. 78 S. Prata	88	88 Álcool						REF Ref.
36	143350	Papel isolante Papel aislante Insulating paper Papier isolanteur	2	2	2						
39	143360	Tubo isolante Tubo aislante Insulating tube Tube isolant	2	2	2						
40	113370	Porca Tuerca Nut Ecrou	2	2	2						
50	143380	Arruela lisa Arandela plana Plain washer Rondelle	c/n	c/n	c/n						
810	129270 *	Jogo de reparo Juego de piezas Parts set Jeu de réparation	1	1	1						
811	116780 *	Jogo de peças Juego de piezas Parts set jeu de pièces	1	1	1						
812	143370 *	Jogo de escovas Juego de escobillas Carbon brush set Jeu de balai	1	1	1						

* Peças de maior desgaste
Piezas de desgaste
Wearing ports
Pièces de première usure

Catálogo Exclusivo - classicomaniacos.com.br - Catálogo Exclusivo

MOTOR DE PARTIDA	MOTOR DE ARRANQUE	STARTER	DEMARREUR	B130a

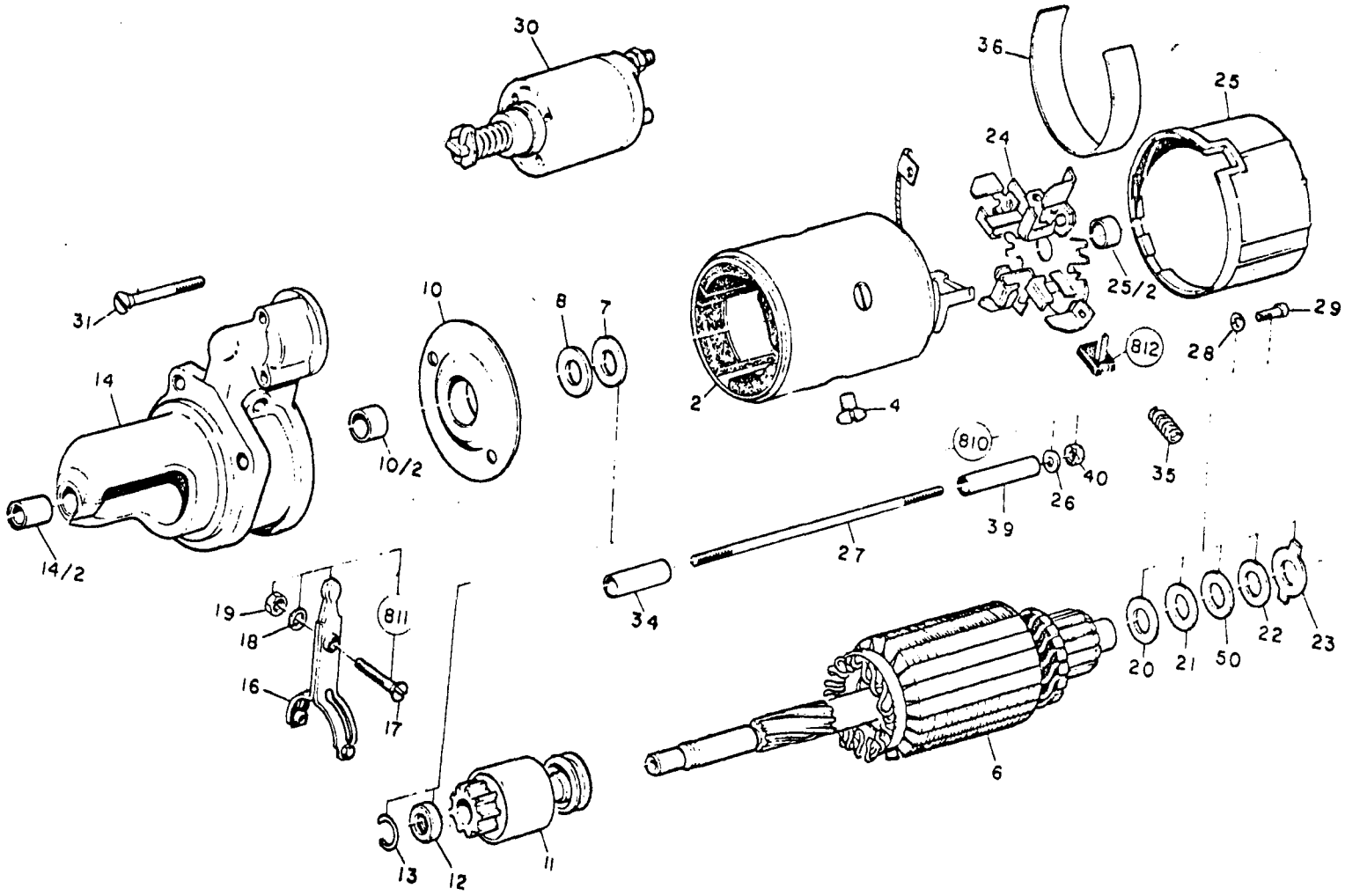

Catálogo Exclusivo - classicomaniacos.com.br - Catálogo Exclusivo
Catálogo Exclusivo - classicomaniacos.com.br - Catálogo Exclusivo

Catálogo Exclusivo - classicomaniacos.com.br - Catálogo Exclusivo

ANEXO BAT-049/85 04.10.1985

REF	CÓDIGO PIEZA PART PIECE	DENOMINAÇÃO DENOMINACION DESCRIPTION DESIGNATION	QUANT./CANT./QTY./QTE. 68	68 ESP	68 CAF						FFI Ref.
-	** 80311300.00	Motor de partida Motor de arranque Starter Démarreur complète	1	1	1						
2	146470 *	Jogo de bobinas de campo Devanado de excitación Excitation winding Jeu de bobines de champ	1	1	1						
4	115130	Parafuso Tornillo Screw Vis	4	4	4						
6	146480 *	Induzido Inducido Armature Induit	1	1	1						
7	143170	Arruela isolante Arandela aislante Insulating Rondelle isolant	1	1	1						
8	143180	Arruela lisa Arandela plana Plain washer Rondelle	2	2	2						
10	143190	Mancal intermediário completo Tapa intermediaria completa Intermediate bearing complete Palier intermédiaire complète	1	1	1						
10/2	143200	Bucha sinterizada Casquillo sinterizado Sintered-metal bushing Douille	1	1	1						
11	146490 *	Impulsor Impulsor Impeller Pignon	1	1	1						
12	137190	Anel de encosto Anillo de tope Stop ring Anneau de butée	1	1	1						
13	137180	Anel de retenção Anillo de muelle Retainer Segment d'arrêt	1	1	1						

Catálogo Exclusivo - classicomaniacos.com.br - Catálogo Exclusivo

Catálogo Exclusivo - classicomaniacos.com.br - Catálogo Exclusivo

ANEXO BAT-049/85 04.10.1985

REF	CÓDIGO PIEZA PART PIECE	DENOMINAÇÃO DENOMINACION DESCRIPTION DESIGNATION	QUANT./CANT./QTY./QTE. 68	68 ESP	68 CAF						REF Ref.
14	146500	Mancal lado do acionamento completo Topa lado accionamiento completa Drive end shield, complete Carcasse polaire complète	1	1	1						
14/2	126780	Bucha sinterizada Casquillo sinterizado Sintered medta-bushing Douille	1	1	1						
16	143220	Alavanca tipo garfo Palanca ahorquillada Fork lever Fourche	1	1	1						
17	143230	Pino roscado Perno roscado Threaded pin Boulon	1	1	1						
18	126160	Arruela de pressão Arandela grover Spring lock washer Rondelle extensible	1	1	1						
19	126810	Porca Tuerca Nut Ecrou	1	1	1						
20	143240	Arruela lisa Arandela plana Plain washer Rondelle	1	1	1						
21	143250	Arruela lisa Arandela plana Plain washer Rondelle	1	1	1						
22	143260	Arruela lisa Arandela plana Plain washer Rondelle	1	1	1						
23	143270	Arruela de retenção - Retainer washer Arandela de retención Rondelle d'étanchéité	1	1	1						
24	143280	Porta-escovas Portaescobillas Brush holder Porte-balai	1	1	1						

Catálogo Exclusivo - classicomaniacos.com.br - Catálogo Exclusivo

Catálogo Exclusivo - classicomaniacos.com.br - Catálogo Exclusivo

ANEXO BAT-049/85 04.10.1985

REF	CÓDIGO PIEZA PART PIECE	DENOMINAÇÃO DENOMINACION DESCRIPTION DESIGNATION	QUANT./CANT./QTY./QTE. 68	68 ESP	68 CAF						REF Ref.
25	116740	Mancal lado do coletor completo Platillo lado colector completo Commutator end shield, complete Flasque côté complète	1	1	1						
25/2	143290	Bucha sinterizada Casquillo sinterizado Sintered-metal bushing Douille	1	1	1						
26	113720	Arruela de pressão Arandela grover Spring lock washer Rondelle extensible	2	2	2						
27	146510	Pino roscado Espárrago Stud Goupille filetée	2	2	2						
28	146270	Arruela de pressão Arandela grover Spring lock washer Rondelle extensible	4	4	4						
29	143320	Parafuso Tornillo Screw Vis	4	4	4						
30	116760 *	Chave magnética Rele de engrane Solenoid switch Relais de commande	1	1	1						
31	116680	Parafuso Tornillo Bolt Vis	3	3	3						
34	143330	Tubo isolante Tubo aislante Insulating tube Tube isolant	2	2	2						
35	143340	Mola helicoidal Muelle helicoidal Helical spring Ressort	4	4	4						
36	143350	Papel isolante Papel aislante Insulating paper Papier isolanteur	2	2	2						

Catálogo Exclusivo - classicomaniacos.com.br - Catálogo Exclusivo

Catálogo Exclusivo - classicomaniacos.com.br - Catálogo Exclusivo

ANEXO BAT-049/85 04.10.1985

REF	CÓDIGO PIEZA PART PIECE	DENOMINAÇÃO DENOMINACION DESCRIPTION DESIGNATION	QUANT./CANT./QTY./QTE. 68	68 ESP	68 CAF						REF Ref.
39	143360	Tubo isolante Tubo aislante Insulating tube Tube isolant	2	2	2						
40	113370	Porca Tuerca Nut Ecrou	2	2	2						
50	143380	Arruela lisa Arandela plana Plain washer Rondelle	c/n	c/n	c/n						
810	129270 *	Jogo de reparo Juego de piezas Parts set Jeu de réparation	1	1	1						
811	116780 *	Jogo de peças Juego de piezas Parts set Jeu de pièces	1	1	1						
812	143370 *	Jogo de escovas Juego de escobillas Carbon brush set Jeu de balai	1	1	1						

* Peças de maior desgaste
Piezas de desgaste
Wearing ports
Pièces de première usure

** A partir dos tratores
A partir de los tractores
Since the tractors
A partir de tracteurs

68 nº 068.006.01739
68 Cafeeiro nº 068.106.00317
68 Especial nº 068.306.00184
Special -

Catálogo Exclusivo - classicomaniacos.com.br - Catálogo Exclusivo

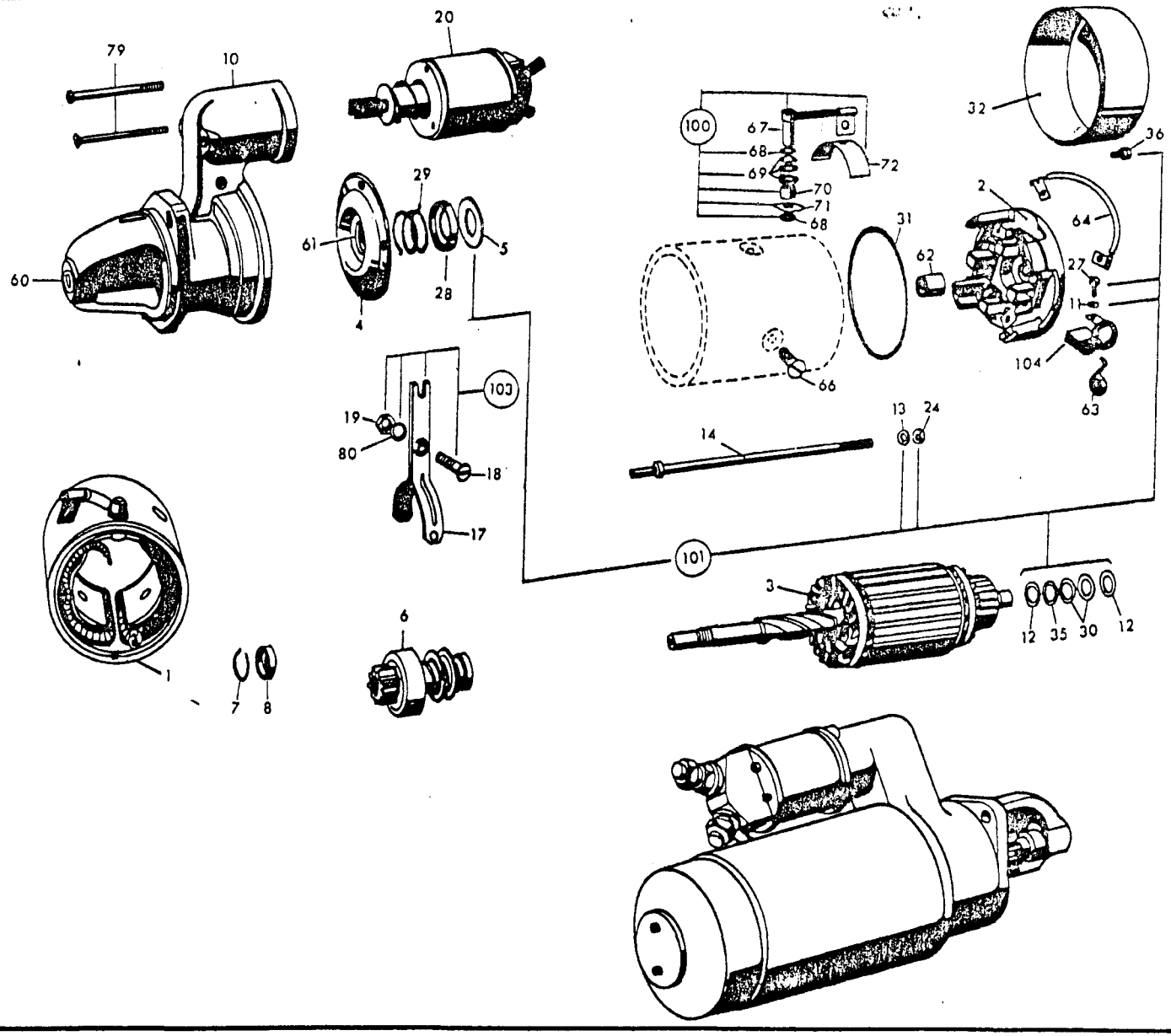

Catálogo Exclusivo - classicomaniacos.com.br - Catálogo Exclusivo

Catálogo Exclusivo - classicomaniacos.com.br - Catálogo Exclusivo

Catálogo Exclusivo - classicomaniacos.com.br - Catálogo Exclusivo

REF	CÓDIGO PIEZA PART PIECE	DENOMINAÇÃO DENOMINACION DESCRIPTION DESIGNATION	QUANT./CANT./QTY./QTE. REF								
			68 S. Prata	68	68 CAF	68 CAF S. Prata					Ref.
-	215600	Motor de partida Motor de arranque Starter Démarreur	1	1	1	1					
1	115030 *	Jogo de bobinas de campo Devanado de excitación Excitation winding Jeu de bobines de champ	1	1	1	1					
2	114920	Mancal do coletor com bucha Cojinete del colector con buje Commutator end bearing with bushing Palier du collecteur avec bague	1	1	1	1					
3	115090 *	Induzido Inducido Armature Induit	1	1	1	1					
4	114900	Mancal intermediário com bucha Tapa intermediaria con buje Sintered-metal bushing Palier intermédiaire avec bague	1	1	1	1					
5	126840	Arruela isolante Arandela aislante Insulating Rondelle isolant	1	1	1	1					
6	114910 *	Pinhão Impulsor Impeller Pignon	1	1	1	1					
7	137180	Anel de trava Anillo de muelle Retainer Rondelle extensible	1	1	1	1					
8	137190	Anel de encosto Anillo de tope Stop ring Rondelle de butée	1	1	1	1					
10	114890	Mancal de acionamento com bucha Tapa lado accionamiento Drive end shield Palier de commande avec bague	1	1	1	1					
11	126900	Arruela de pressão Arandela de presión Lock washer Rondelle extensible	2	2	2	2					

Catálogo Exclusivo - classicomaniacos.com.br - Catálogo Exclusivo

Catálogo Exclusivo - classicomaniacos.com.br - Catálogo Exclusivo

REF	CÓDIGO PIEZA PART PIECE	DENOMINAÇÃO DENOMINACION DESCRIPTION DESIGNATION	QUANT./CANT./QTY./QTE. REF 68 S. Prata	68	68 CAF	68 CAF S. Prata					Ref.
12	143470	Arruela Arandela Washer Rondelle	2	2	2	2					
13	113380	Arruela de pressão Arandela de presión Lock washer Rondelle extensible	2	2	2	2					
14	115070	Pino roscado Espárrago Stud Goupille filetée	2	2	2	2					
17	126790	Alavanca Palanca Lever Fourche	1	1	1	1					
18	126800	Pino roscado Perno roscado Threaded pin Vis filetée	1	1	1	1					
19	126810	Porca sextavada Tuerca Nut Ecrou	1	1	1	1					
20	114940 *	Chave magnética Rele de engrane Solenoid switch Relais de commande	1	1	1	1					
24	113370	Porca sextavada Tuerca Nut Ecrou	2	2	2	2					
27	143480	Parafuso Tornillo Bolt Vis	2	2	2	2					
28	115080	Prato da mola Platillo del resorte Spring plate Rondelle ressort	2	1	1	1					
29	126850	Mola helicoidal Resorte Spring Ressort	1	1	1	1					

Catálogo Exclusivo - classicomaniacos.com.br - Catálogo Exclusivo

Catálogo Exclusivo - classicomaniacos.com.br - Catálogo Exclusivo

REF	CÓDIGO PIEZA PART PIECE	DENOMINAÇÃO DENOMINACION DESCRIPTION DESIGNATION	QUANT./CANT./QTY./QTE.								REF
			68 S. Prata	68	68 CAF	68 CAF S. Prata					Ref.
30a	143490	Arruela de compensação Arandela de compensación Adjusting washer Rondelle	cn	cn	cn	cn					
30b	143500	Arruela de compensação Arandela de compensación Adjusting washer Rondelle	cn	cn	cn	cn					
31	126920	Anel de vedação Anillo de sellamiento Seal ring Bague d'étanchéité	1	1	1	1					
32	129260	Tampa Tapa Cover Couvercle	1	1	1	1					
35	143510	Arruela ARandela Washer Rondelle	1	1	1	1					
36	128890	Parafuso Tornillo Screw Vis	2	2	2	2					
60	126780 *	Bucha Buje Bushing Douille	1	1	1	1					
61	126830 *	Bucha Buje Bushing Douille	1	1	1	1					
62	126780 *	Bucha Buje Bushing Douille	1	1	1	1					
63	126880	Mola de pressão Resorte de presión Spring Ressort	4	4	4	4					
64	135480	Cabo de ligação Cable de conexión Connection cable Câble de raccord	1	1	1	1					

Catálogo Exclusivo - classicomaniacos.com.br - Catálogo Exclusivo

Catálogo Exclusivo - classicomaniacos.com.br - Catálogo Exclusivo

REF	CÓDIGO PIEZA PART PIECE	DENOMINAÇÃO DENOMINACION DESCRIPTION DESIGNATION	QUANT./CANT./QTY./QTE.								REF
			68 S. Prata	68	68 CAF	68 CAF S. Prata					Ref.
66	115130	Parafuso da sapata polar Tornillo Screw Vis	4	4	4	4					
67	143520	Peça de conexão Pieza de conexión Connection cable Pièce de raccord	1	1	1	1					
68	143530	Arruela Arandela Washer Rondelle	2	2	2	2					
69a	143540	Disco isolante Arandela aislante Insulating washer Rondelle isolanteur	1	1	1	1					
69b	143550	Disco isolante Arandela aislante Insulating washer Rondelle isolanteur	3	3	3	3					
70	143560	Bucha Buje Bushing Douille	1	1	1	1					
71	143570	Disco isolante Chapa aislante Insulating plate Rondelle isolanteur	1	1	1	1					
72	143580	Papel isolante Papel aislante Insulating paper Paper isolanteur	1	1	1	1					
79	143590	Parafuso Tornillo Screw Vis	3	3	3	3					
80	126160	Arruela de pressão Arandela de presión Lock washer Rondelle extensible	1	1	1	1					
100	129280	Jogo de peças para conexão Juego de piezas para conexión Connection spares set Jeu de pièces	1	1	1	1					a

Catálogo Exclusivo - classicomaniacos.com.br - Catálogo Exclusivo

Catálogo Exclusivo - classicomaniacos.com.br - Catálogo Exclusivo

REF	CÓDIGO PIEZA PART PIECE	DENOMINAÇÃO DENOMINACION DESCRIPTION DESIGNATION	QUANT./CANT./QTY./QTE. 68 S. Prata	68	68 CAF	68 CAF S. Prata					REF Ref.
101	115020 *	Jogo de reparo Juego de reparación Parts set Jeu de réparation	1	1	1	1					b
103	115040	Jogo de peças com garfo Juego de piezas con horquilla Parts set Jeu de pièces avec fourche	1	1	1	1					c
104	110250 *	Jogo de escovas Juego de escobillas Carbon brush set Jeu de balais	1	1	1	1					

Ref.: a = 68-72

b = 5, 11, 13, 24, 27, 36

c = 17, 18, 19, 80

* Peças de maior desgaste
Piezas de desgaste
Wearing parts
Pièces de première usure

Catálogo Exclusivo - classicomaniacos.com.br - Catálogo Exclusivo

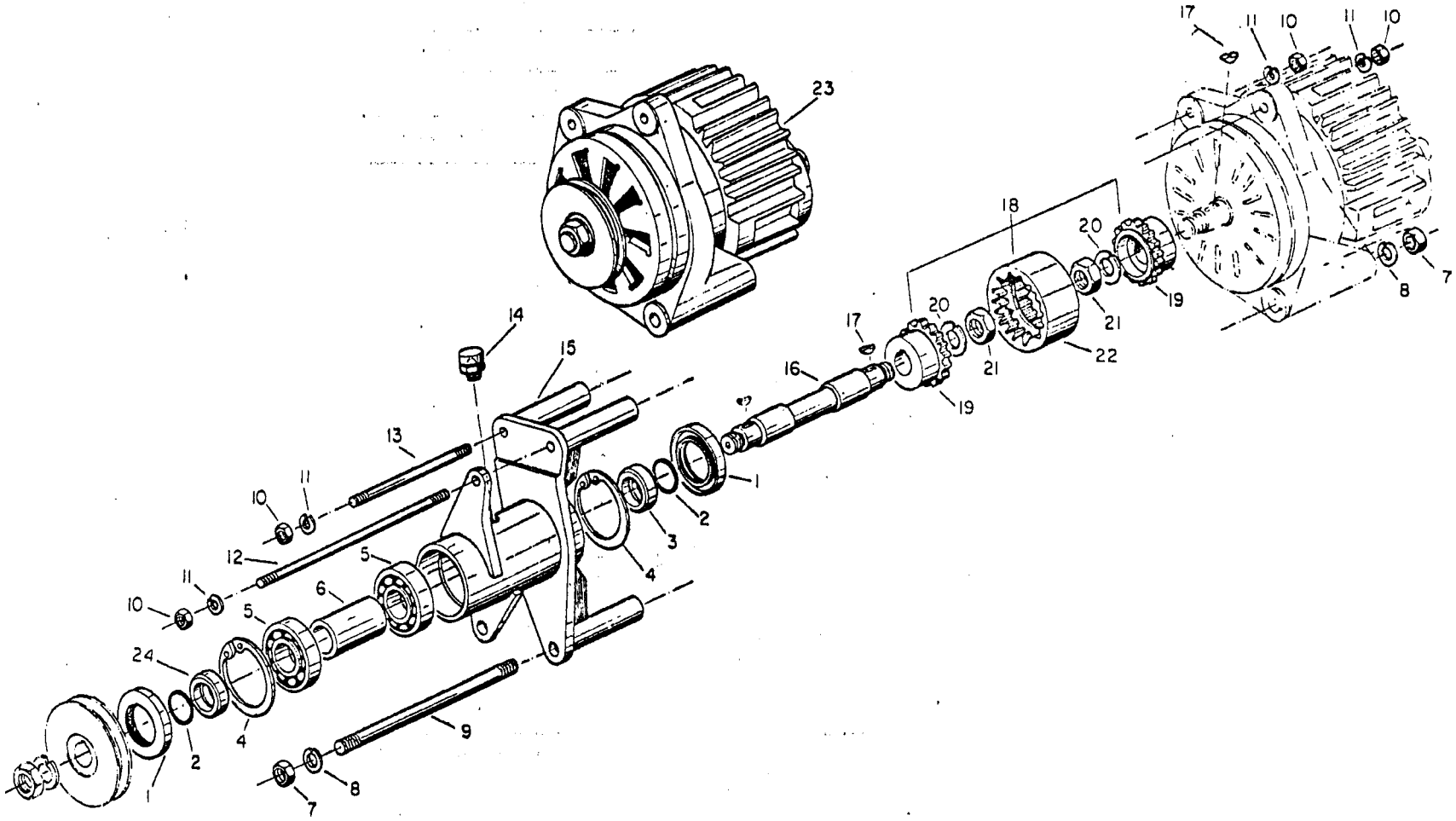

Catálogo Exclusivo - classicomaniacos.com.br - Catálogo Exclusivo
Catálogo Exclusivo - classicomaniacos.com.br - Catálogo Exclusivo

Catálogo Exclusivo - classicomaniacos.com.br - Catálogo Exclusivo

REF	CÓDIGO PIEZA PART PIECE	DENOMINAÇÃO DENOMINACION DESCRIPTION DESIGNATION	QUANT./CANT./QTY./QTE. 88 Álcool	78 S. Prata							REF Ref.
-	236580	Alternador com acionamento montado Alternador con accionamiento montado Alternator with drive system Alternateur avec commande assemblé	1	1							a
1	246970	Retentor Retenedor Oil seal Arrêtoir	2	2							
2	246980	Anel retentor Anillo de sellamiento Seal ring Bague de rétention	2	2							
3	246990	Bucha de vedação Buje de sellamiento Seal bushing Bague d'étanchéité	1	1							
4	KG-3052	Anel de segurança Anillo de traba Circlip Bague de sûreté	2	2							
5	LA-1205	Rolamento de esferas Rodamiento de esferas Ball bearing Roulement à billes	2	2							
6	247000	Bucha espaçadora Buje espaciador Spacer bushing Bague d'écartement	1	1							
7	JB-1110	Porca M10 Tuerca Nut Ecrou	2	2							
8	JD-3110	Arruela de pressão Arandela de presión Lock washer Rondelle extensible	2	2							
9	246930	Tirante Espárrago Stud Tendeur	1	1							
10	JB-1108	Porca M8 Tuerca Nut Ecrou	3	3							

Catálogo Exclusivo - classicomaniacos.com.br - Catálogo Exclusivo

Catálogo Exclusivo - classicomaniacos.com.br - Catálogo Exclusivo

REF	CÓDIGO PIEZA PART PIECE	DENOMINAÇÃO DENOMINACION DESCRIPTION DESIGNATION	QUANT./CANT./QTY./QTE. 88 Álcool	78 S. Prata							REF Ref.
11	JD-3108	Arruela de pressão Arandela de presión Lock washer Rondelle extensible	3	3							
12	246920	Tirante Espárrago Stud Tendeur	1	1							
13	247510	Tirante Espárrago Stud Tendeur	1	1							
14	174831	Bujão de respiro Tapón de respiro Breather plug Bouchon d'aération	1	1							
15	235430	Mancal Soporte Support Palier	1	1							
16	249260	Eixo Eje Shaft Axe	1	1							
17	246950	Chaveta Chaveta Key Clavette	2	2							
18	235600	Acoplamento flexível Manga de acoplamiento Coupling sleeve Accouplement élastique	1	1							b
19	247500	Engrenagem Engranaje Gear Engrenage	2	2							
20	JD-3114	Arruela de pressão Arandela de presión Lock washer Rondelle extensible	2	2							
21	247520	Porca M14 Tuerca Nut Ecrou	2	2							

Catálogo Exclusivo - classicomaniacos.com.br - Catálogo Exclusivo

Catálogo Exclusivo - classicomaniacos.com.br - Catálogo Exclusivo

REF	CÓDIGO PIEZA PART PIECE	DENOMINAÇÃO DENOMINACION DESCRIPTION DESIGNATION	QUANT./CANT./QTY./QTE. 88 Álcool	78 S. Prata							REF Ref.
22	247490	Luva externa Manga externa Sleeve Manchon extérieur	1	1							
23	261570	Alternador Alternador Alternator Alternateur	1	1							
24	249270	Bucha Buje Bushing Douille	1	1							

Ref.: a = 1-24

b = 19, 22

Catálogo Exclusivo - classicomaniacos.com.br - Catálogo Exclusivo

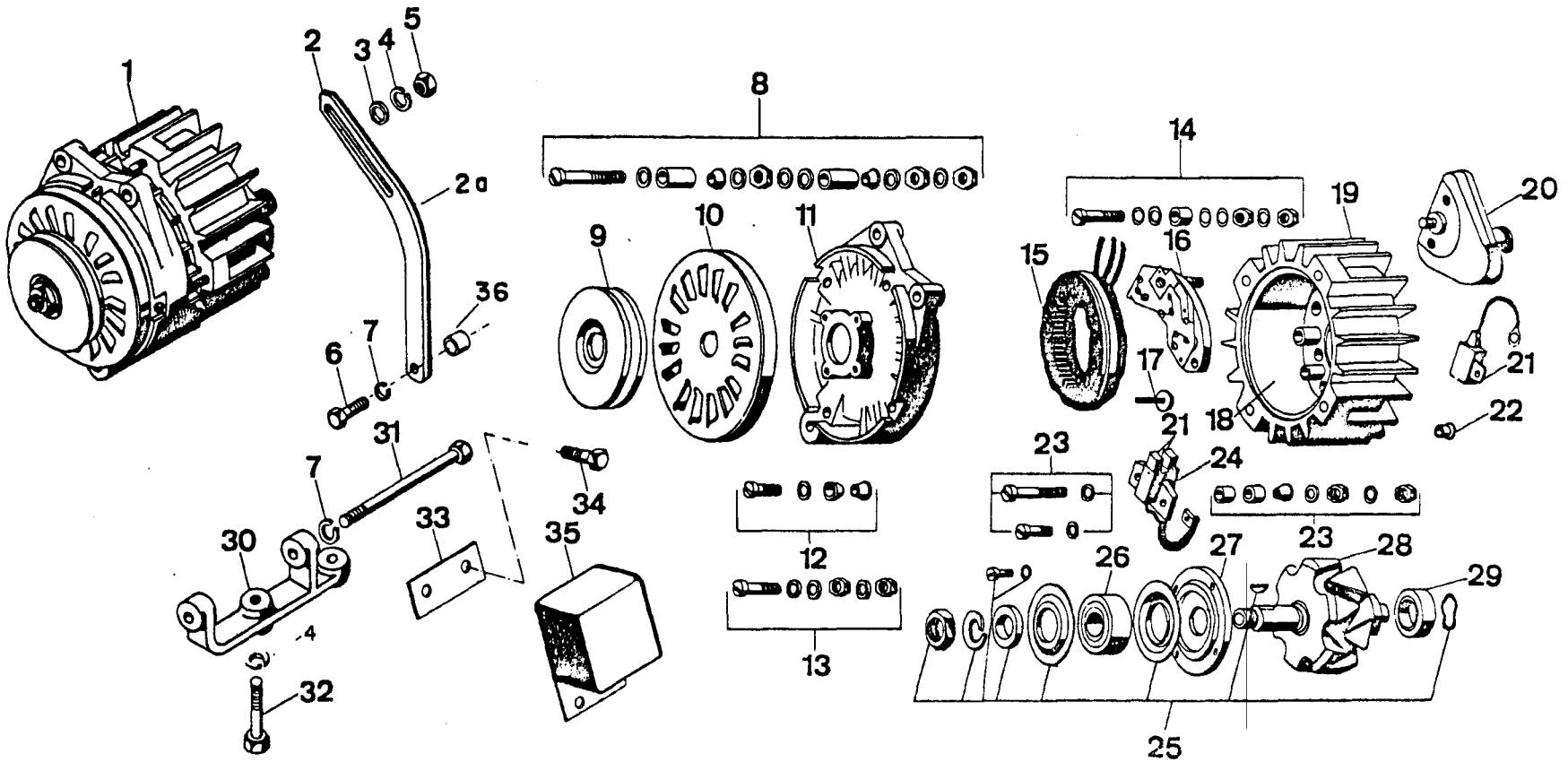

Catálogo Exclusivo - classicomaniacos.com.br - Catálogo Exclusivo
Catálogo Exclusivo - classicomaniacos.com.br - Catálogo Exclusivo

Catálogo Exclusivo - classicomaniacos.com.br - Catálogo Exclusivo

REF	CÓDIGO PIEZA PART PIECE	DENOMINAÇÃO DENOMINACION DESCRIPTION DESIGNATION	QUANT./CANT./QTY./QTE.								REF
			68 S. Prata	78 S. Prata	88	68	68 CAF	88 Álcool	68 CAF S. Prata		Ref.
1	261570	Alternador Alternador Alternator Alternateur	1	1	1	1	1	1	1		
2	115300	Esticador da correia Tensor Spanner Tendeur de la courroie	1	1	1	1	1		1		
2a	246380	Esticador da correia Tensor Spanner Tendeur de la courroie						1			
3	JD-0408	Arruela Arandela Washer Rondelle	1	1	1	1	1		1		
4	JD-3108	Arruela de pressão Arandela de presión Lock washer Rondelle extensible	3	3	3	3	3	3	3		
5	JB-1108	Porca M8x1,25 Tuerca Nut Ecrou	1	1	1	1	1	1	1		
6	HA-6344	Parafuso M10x1,5,20 Tornillo Bolt Vis	1	1	1	1	1	1	1		
7	JD-3110	Arruela de pressão Arandela de presión Lock washer Rondelle extensible	2	2	2	2	2	2	2		
8	115310	Jogo de peças para borne D+ Juego de piezas para borne D+ Spares set for tip D+ Jeu de pièces pour borne D+	1	1	1	1	1	1	1		
9	115320	Polia Polea Pulley Poulie	1	1	1	1	1	1	1		
10	110360 *	Ventilador Ventilador Fan Souflante	1	1	1	1	1	1	1		

Catálogo Exclusivo - classicomaniacos.com.br - Catálogo Exclusivo

Catálogo Exclusivo - classicomaniacos.com.br - Catálogo Exclusivo

REF	CÓDIGO PIEZA PART PIECE	DENOMINAÇÃO DENOMINACION DESCRIPTION DESIGNATION	QUANT./CANT./QTY./QTE.								REF
			68 S. Prata	78 S. Prata	88	68	68 CAF	88 Álcool	68 CAF S. Prata		Ref.
11	137280	Mancal-lado da polia Cojinete-lado de la polea Bearing-pulley side Palier-côté poulie	1	1	1	1	1	1	1		
12	115340	Fixação do conjunto retificador Fijación del conjunto rectificador Rectifier fixation Pièces de fixation de l'ensemble redresseur	1	1	1	1	1	1	1		
13	115350	Jogo de peças para borne D- Juego de piezas para borne D- Spares set for tip D- Jeu de pièces pour borne D-	1	1	1	1	1	1	1		
14	115360	Jogo de peças para borne B+ Juego de piezas para borne B+ Spares set for tip B+ Jeu de pièces pour borne B+	1	1	1	1	1	1	1		
15	143010 *	Estator Estator Stator Stator	1	1	1	1	1	1	1		
16	115380 *	Conjunto retificador Conjunto rectificador Rectifier Ensemble redresseur	1	1	1	1	1	1	1		
17	115390	Diodo retificador (-) Diodo rectificador (-) Rectifier diode (-) Diode redresseuse (-)	3	3	3	3	3	3	3		
18	115400	Mancal Cojinete Bearing Palier	1	1	1	1	1	1	1		
19	115410	Mancal-lado do coletor Cojinete-lado del colector Bearing-collector side Palier-côté collecteur	1	1	1	1	1	1	1		
20	115420	Caixa de redução Caja de reducción Reduction gear box Boîte de réduction	1	1	1	1	1	1	1		
21	115430	Jogo de escovas Juego de escobillas Brush spares ser Jeu de balais	1	1	1	1	1	1	1		

Catálogo Exclusivo - classicomaniacos.com.br - Catálogo Exclusivo

Catálogo Exclusivo - classicomaniacos.com.br - Catálogo Exclusivo

REF	CÓDIGO PIEZA PART PIECE	DENOMINAÇÃO DENOMINACION DESCRIPTION DESIGNATION	QUANT./CANT./QTY./QTE.								REF
			68 S. Prata	78 S. Prata	88	68	68 CAF	88 Álcool	68 CAF S. Prata		Ref.
22	115440	Respiro do ar Respirador Breather Reniflard	1	1	1	1	1	1	1		
23	115450	Jogo de peças para borne DF Juego de piezas para borne DF Spares set for tip DF Jeu de pièces pour borne DF	1	1	1	1	1	1	1		
24	115460 *	Porta escovas Porta escobillas Brush carry Porte-balais	1	1	1	1	1	1	1		
25	115470	Jogo de peças para rotor Juego de piezas para rotor Rotor spares set Jeu de pièces pour rotor	1	1	1	1	1	1	1		
26	115680	Rolamento-lado da polea Rodamiento-lado de la polea Bearing ball-pulley side Roulement-côté poulie	1	1	1	1	1	1	1		
27	110350	Placa de fixação Placa de fijación Fastening cover Plaque de fixation	1	1	1	1	1	1	1		
28	115500 *	Rotor Rotor Rotor Rotor	1	1	1	1	1	1	1		
29	115490	Rolamento-lado do coletor Rodamiento lado del colector Bearing ball-collector side Roulement-côté collecteur	1	1	1	1	1	1	1		
30	115510	Suporte do alternador Soporte del alterandor Alternator bracket Support de l'alternateur	1	1	1	1	1	1	1		
31	115520	Parafuso Tornillo Bolt Vis	1	1	1	1	1	1	1		
32	HA-6425	Parafuso M8x1,25x30 Tornillo Bolt Vis	3	3	3	3	3	3	3		

Catálogo Exclusivo - classicomaniacos.com.br - Catálogo Exclusivo

Catálogo Exclusivo - classicomaniacos.com.br - Catálogo Exclusivo

REF	CÓDIGO PIEZA PART PIECE	DENOMINAÇÃO DENOMINACION DESCRIPTION DESIGNATION	QUANT./CANT./QTY./QTE.								REF
			68 S. Prata	78 S. Prata	88	68	68 CAF	88 Álcool	68 CAF S. Prata		Ref.
33	214130	Chapa de reforço Chapa de refuerzo Plate Plaque de renfort	1	1	1	1	1	1	1		
34	HC-1303	Parafuso M5x0,8x10 Tornillo Bolt Vis	2	2	2	2	2	2	2		
35	214611	Regulador de voltagem Regulador de voltaje Regulator Régulateur de tension	1	1	1	1	1	1	1		
36	246390	Bucha espaçadora Buje espaciador Spacer bushing Bague d'écartement						1			

* Peças de maior desgaste
Piezas de mayor desgaste
Parts standing continual wear
Pièces de premiere usure

Catálogo Exclusivo - classicomaniacos.com.br - Catálogo Exclusivo

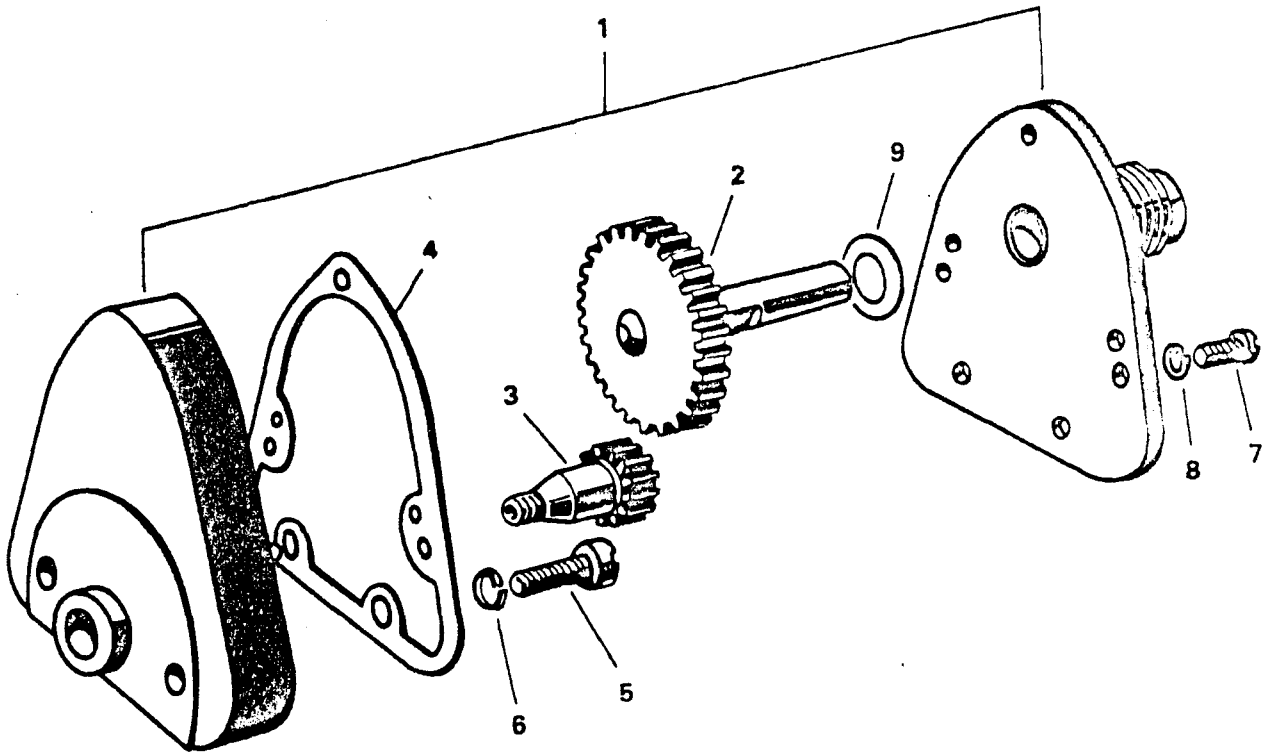

Catálogo Exclusivo - classicomaniacos.com.br - Catálogo Exclusivo
Catálogo Exclusivo - classicomaniacos.com.br - Catálogo Exclusivo

Catálogo Exclusivo - classicomaniacos.com.br - Catálogo Exclusivo

REF	CÓDIGO PIEZA PART PIECE	DENOMINAÇÃO DENOMINACION DESCRIPTION DESIGNATION	QUANT./CANT./QTY./QTE. REF								
			68 S. Prata	78 S. Prata	88	68	68 CAF	88 Álcool	68 CAF S. Prata		Ref.
-	115420	Caixa de redução Caja de reducción Reduction gear housing Boîte de réduction	1	1	1	1	1	1	1		
1	115530 **	Carcaça com tampa Carcasa con tapa Shield with cover Carter avec couvercle	1	1	1	1	1	1	1		
2	115540 **	Engrenagem Engranaje Gear Engrenage	1	1	1	1	1	1	1		
3	115550 **	Engrenagem Engranaje Gear Engrenage	1	1	1	1	1	1	1		
4	115560 **	Junta Junta Gasket Joint	1	1	1	1	1	1	1		
5	141070	Parafuso Tornillo Bolt Vis	2	2	2	2	2	2	2		
6	115580	Arruela de pressão Arandela de presión Lock washer Rondelle extensible	2	2	2	2	2	2	2		
7	115590	Parafuso Tornillo Bolt Vis	5	5	5	5	5	5	5		
8	115600	Arruela de pressão Arandela de presión Lock washer Rondelle extensible	5	5	5	5	5	5	5		
9	115610	Arruela Arandela Washer Rondelle	*	*	*	*	*	*	*		

* Conforme necessidade / Según la necesidad / According to necessity / Selon le besoi

** Peças de maior desgaste/Piezas de mayor desgaste/Parts standing continual wear/ Pièces de première usure

Catálogo Exclusivo - classicomaniacos.com.br - Catálogo Exclusivo

TANQUE DE COMBUSTÍVEL-DIESEL DEPOSITO DE COMBUSTIBLE-DIESEL FUEL TANK-DIESEL RESERVOIR A CARBURANT-DIESEL B148

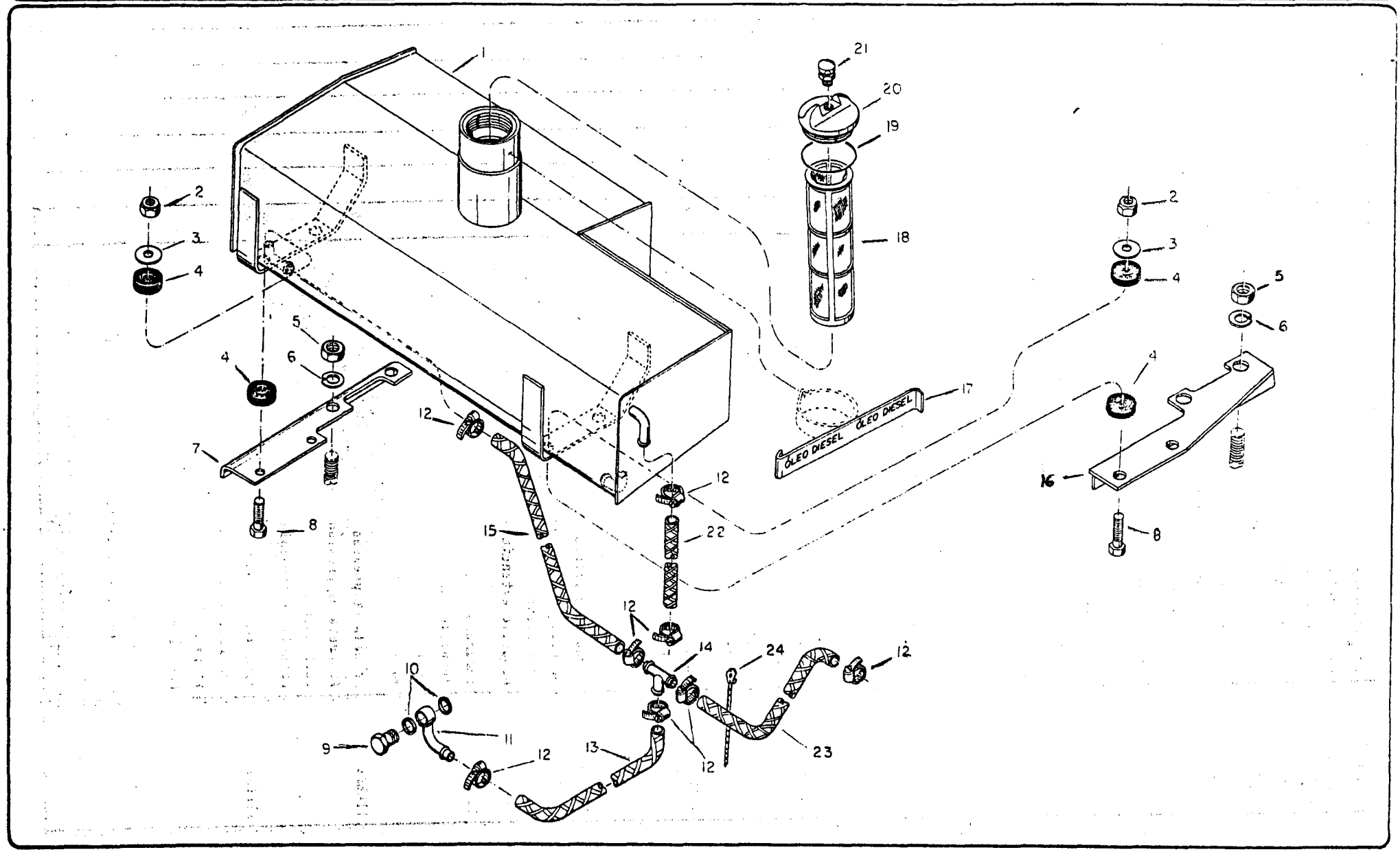

Catálogo Exclusivo - classicomaniacos.com.br - Catálogo Exclusivo
Catálogo Exclusivo - classicomaniacos.com.br - Catálogo Exclusivo

Catálogo Exclusivo - classicomaniacos.com.br - Catálogo Exclusivo

REF	CÓDIGO PIEZA PART PIECE	DENOMINAÇÃO DENOMINACION DESCRIPTION DESIGNATION	QUANT./CANT./QTY./QTE. 88 PCR	88 PCR ROT							REF. Ref.
-	235252	Tanque de combustível diesel completo Depósito de combustible diesel completo Complete fuel tank-diesel Réservoir à carburant diesel complet	1	1							a
1	235262	Tanque de combustível Depósito de combustible Fuel tank Réservoir à carburant	1	1							
2	JB-8905	Porca M10 Tuerca Nut Ecrou	4	4							
3	263240	Arruela Arandela Washer Rondelle	4	4							
4	244200	Coxim de borracha Amortiguador de goma Rubber shock absorber Coussinet en caoutchouc	8	8							
5	247410	Porca M14 Tuerca Nut Ecrou	4	4							
6	JD-3116	Arruela de pressão Arandela de presión Lock washer Rondelle extensible	4	4							
7	247400	Suporte traseiro Soporte trasero Rear support Support arrière	1	1							
8	HA-8335	Parafuso M10x40 Tornillo Bolt Vis	4	4							
9	589270	Parafuso de conexão Tornillo de conexión Banjo bolt Vis	1	1							
10	589260	Arruela de vedação Arandela de sellamiento Seal washer Rondelle d'étanchéité	2	2							

Catálogo Exclusivo - classicomaniacos.com.br - Catálogo Exclusivo

Catálogo Exclusivo - classicomaniacos.com.br - Catálogo Exclusivo

REF	CÓDIGO PIEZA PART PIECE	DENOMINAÇÃO DENOMINACION DESCRIPTION DESIGNATION	QUANT./CANT./QTY./QTE. 88 PCR	88 PCR ROT	REF Ref.
11	235000	Conexão Conexión Connection Raccord	1	1	
12	GP-3932	Braçadeira Abrazadera Clamp Collier	8	8	
13	246771	Mangueira Manguera Hose Tuyau	1	1	
14	235840	Conexão Conexión Connection Raccord	1	1	
15	248530	Mangueira Manguera Hose Tuyau	1	1	
16	235590	Suporte dianteiro Soporte delantero Front support Support avant	1	1	
17	263260	Cinta Abrazadera Clamp Sangle	1	1	
18	245070	Filtro do combustível Filtro del combustible Fuel filter Filtre à carburant	1	1	
19	KH-4933	Anel retentor Anillo de sellamiento O-ring Bague de rétention	1	1	
20	261410	Tampa Tapa Filler cap Couvercle	1	1	
21	174830	Bujão de respiro Tapón de respiro Breather plug Bouchon d'aération	1	1	

Catálogo Exclusivo - classicomaniacos.com.br - Catálogo Exclusivo

Catálogo Exclusivo - classicomaniacos.com.br - Catálogo Exclusivo

REF	CÓDIGO PIEZA PART PIECE	DENOMINAÇÃO DENOMINACION DESCRIPTION DESIGNATION	QUANT./CANT./QTY./QTE. 88 PCR	88 PCR ROT							REF Ref.
22	248000	Mangueira Manguera Hose Tuyau	1	1							
23	248540	Mangueira Manguera Hose Tuyau	1	1							
24	243020	Braçadeira Abrazadera Clamp Collier	1	1							

Ref.: a = 1-24

Catálogo Exclusivo - classicomaniacos.com.br - Catálogo Exclusivo

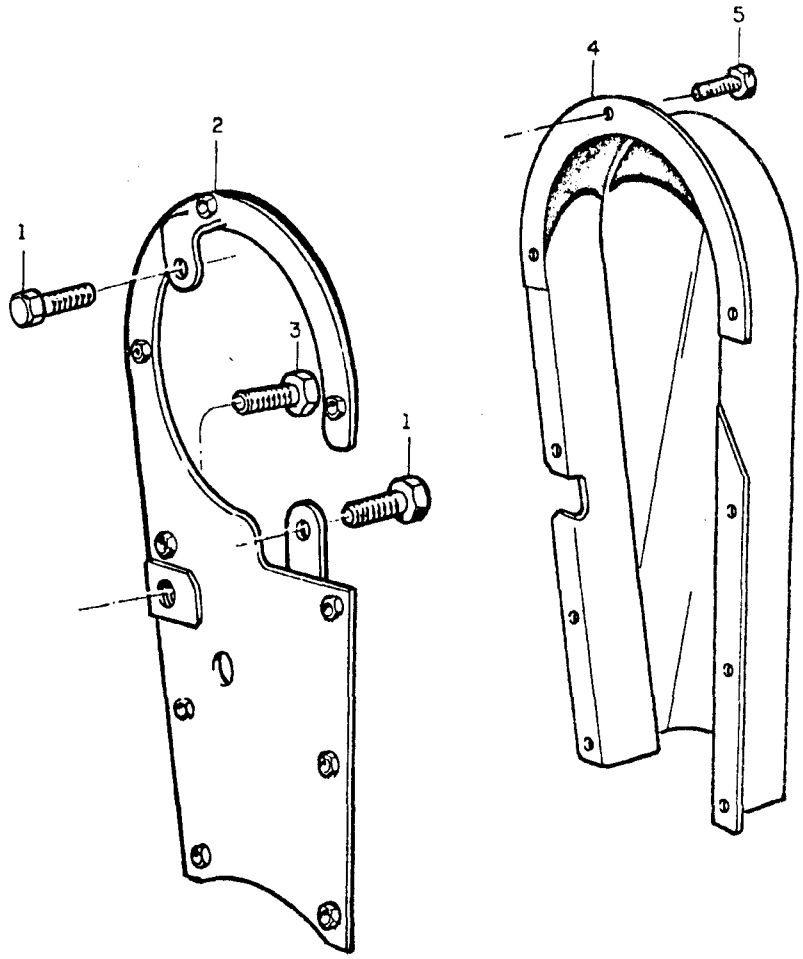

Catálogo Exclusivo - classicomaniacos.com.br - Catálogo Exclusivo
Catálogo Exclusivo - classicomaniacos.com.br - Catálogo Exclusivo

Catálogo Exclusivo - classicomaniacos.com.br - Catálogo Exclusivo

REF	CÓDIGO PIEZA PART PIECE	DENOMINAÇÃO DENOMINACION DESCRIPTION DESIGNATION	QUANT./CANT./QTY./QTE. 88 Álcool	REF Ref.
1	117760	Parafuso Tornillo Bolt Vis	1	
* 2	145620	Chapa de proteção -148480- Tapa de protección Protector palte Plaque de protection	1	
3	114230	Parafuso Tornillo Bolt Vis	1	
4	142030	Tampa de proteção Tapa de protección Protector cover Couvercle de protection	1	
* 5	117660	Parafuso 148520- Tornillo Bolt Vis	g	
*	VIDE BAT 26/86			

Catálogo Exclusivo - classicomaniacos.com.br - Catálogo Exclusivo

Catálogo Exclusivo - classicomaniacos.com.br - Catálogo Exclusivo

Embreagem *Embrague* *Clutch* *Embrayage*	**C**
Caixa de Câmbio/TDP *Caja de Marchas/TDF* *Gearbox/PTO* *Boîte de Vitesses/Prise de Force*	**D**
Sistema Hidráulico *Sistema Hidráulico* *Hydraulic System* *Système Hydraulique*	**E**
Eixo Dianteiro *Eje Delantero* *Front Axle* *Train Avant*	**F**
Transmissão Final e Feios *Transmission Final y Frenos* *Final Drive and Brakes* *Transmission Finale et Freins*	**G**
Lataria e Tanque de Combustível *Lataria y Depósito de Combustible* *Shields and Fuel Tank* *Tolerie et Reservoir a Carburant*	**H**
Instrumentos e Sistema Elétrico *Instrumentos y Sistema Eléctrico* *Instruments and Eletric System* *Instruments et Système Electrique*	**I**
Rodagem *Rodaje* *Wheels* *Rodage*	**J**
Acessórios *Accesórios* *Accessories* *Accessories*	**K**
Kits de Reparo *Kits de Reparación* *Spare Kits* *Jeux de Reparation*	**L**

Catálogo Exclusivo - classicomaniacos.com.br - Catálogo Exclusivo

CÓDIGO DE CONJUNTOS	CODIGO DE CONJUNTOS	ASSY CODE	REFERENCE D'ENSEMBLES

Código Pieza Part Pièce	Denominação Denominación Description Désignation	Página Página Page Page	Ref.	68 S.Prata	68	68 CAF	68 CULT.	68 I/II	68 CAF S. Prata			Obs.
235810	Embreagem simples e acionamento	C1-C6	1-46	1	1	1	1	1	1			
	Embrague simple y accionamiento	C8-C9	1-12	1	1	1	1	1	1			
	Single clutch and drive system	C11-C12	1-21	1	1	1	1	1	1			
	Embrayage simple et sa commande	H	234371	1	1	1	1	1	1			
235830	Embreagem dupla e acionamento	C25-C33	1-83	1	1		1		1			
	Embrague doble y accionamiento	C34-C35	1-8	1	1		1		1			
	Double clutch and drive system											
	Embrayage double et sa commande											

				88	88 I/II	88 PCR	88 PCR ROT	78 S. Prata				Obs.
235820	Embreagem simples e acionamento	C13-C18	1-46	1	1	1	1	1				
	Embrague simple y accionamiento	C19-C21	1-18	1	1	1	1	1				
	Single clutch and drive system	C22-C24	1-11	1	1	1	1	1				
	Embrayage simple et sa commande	H	234371	1	1	1	1	1				
235830	Embreagem dupla e acionamento	C25-C33	1-83	1				1				
	Embrague doble y accionamiento	H	230161	1				1				
	Double clutch and drive system	C34-C35	1-8	1				1				
	Embrayage double et sa commande											

Catálogo Exclusivo - classicomaniacos.com.br - Catálogo Exclusivo

Catálogo Exclusivo - classicomaniacos.com.br - Catálogo Exclusivo

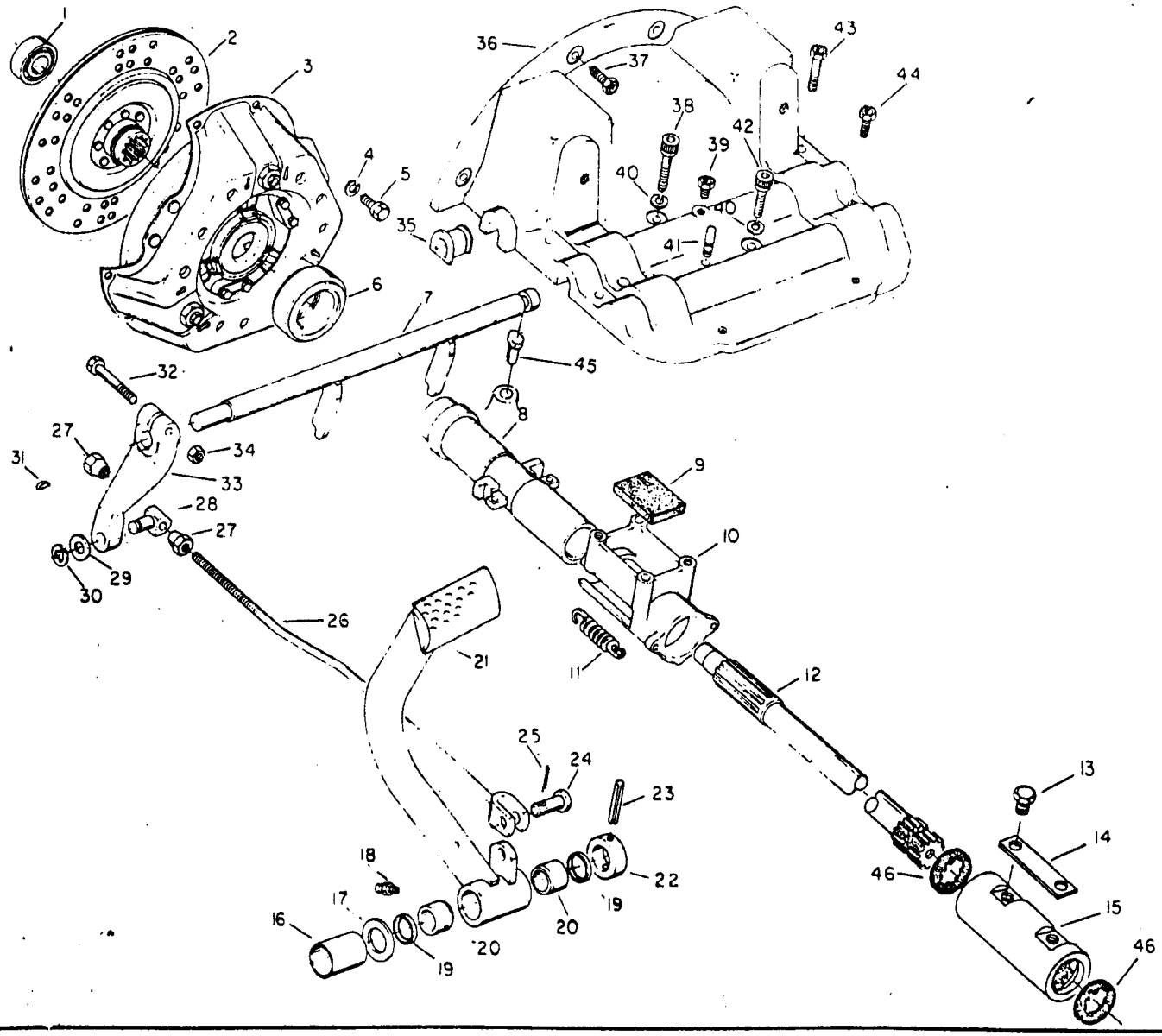

Catálogo Exclusivo - classicomaniacos.com.br - Catálogo Exclusivo
Catálogo Exclusivo - classicomaniacos.com.br - Catálogo Exclusivo

Catálogo Exclusivo - classicomaniacos.com.br - Catálogo Exclusivo

REF	CÓDIGO PIEZA PART PIECE	DENOMINAÇÃO DENOMINACION DESCRIPTION DESIGNATION	QUANT./CANT./QTY./QTE.								REF
			68 S. Prata	68	68 CAF	68 CAF S. Prata					Ref.
1	LA-1107.4	Rolamento de esferas Rodamiento de esferas Ball bearing Roulement à billes	1	1	1	1					
2	166290	Disco da embreagem Disco del embrague Clutch disc Disque d'embrayage	1	1	1	1					
3	154401	Platô da embreagem montado Embrague montado Clutch plate assy Plateau d'embrayage assemblé	1	1	1	1					
4	JD-3108	Arruela de pressão Arandela de presión Lock washer Rondelle extensible	6	6	6	6					
5	214601	Parafuso especial Tornillo especial Special bolt Boulon special	6	6	6	6					
6	164481	Rolamento de encosto Cojinete axial Clutch release bearing Roulement de butée	1	1	1	1					
7	204262	Eixo da alavanca de debrear Eje del embrague Clutch shaft Axe du levier de debrayage	1	1	1	1					
8	214940	Guia do rolamento Guia del cojinete axial Guide bushing Guide du roulement	1	1	1	1					
9	164470	Feltro para lubrificação Fieltro de lubricación Lubricant felt Feutre de graissage	1	1	1	1					
10	164410	Bucha guia Buje de guia Guide bushing carrier Bague de guidage	1	1	1	1					
11	820490	Mola interna Resorte interno Spring Ressort intérieur	2	2	2	2					

Catálogo Exclusivo - classicomaniacos.com.br - Catálogo Exclusivo

Catálogo Exclusivo - classicomaniacos.com.br - Catálogo Exclusivo

REF	CÓDIGO PIEZA PART PIECE	DENOMINAÇÃO DENOMINACION DESCRIPTION DESIGNATION	QUANT./CANT./QTY./QTE. 68 S. Prata	68	68 CAF	68 CAF S. Prata					REF Ref.
12	218920	Eixo acionador Eje accionador Drive shaft Arbre d'entrainement	1	1	1	1					
13	200551	Parafuso M10x1x10 Tornillo Bolt Boulon	2	2	2	2					
14	246870	Trava de chapa Traba de chapa Lock plate Plaque de blocage	1	1	1	1					
15	246790	Luva de acoplamento Manga de acoplamiento Coupling sleeve Manchon d'accouplement	1	1	1	1					
16	218940	Bucha distanciadora Buje distanciador Spacer bushing Bague d'ecartement	1	1	1	1					
17	218910	Anel Arandela Washer Rondelle	1	1	1	1					
-	230230	Pedal da embreagem completo Pedal del embrague completo Complete clutch pedal Pédale de débrayage complète	1	1	1	1					a
18	GG-0086	Niple de lubrificação Niple de lubricación Grease fitting Graisseur	1	1	1	1					
19	KH-1041	Retentor Retenedor Oil seal Bague de rétention	2	2	2	2					
20	218580	Bucha Buje Bushing Douille	2	2	2	2					
21	243000	Pedal da embreagem Pedal del embrague Clutch pedal Pédale de débrayage	1	1	1	1					

Catálogo Exclusivo - classicomaniacos.com.br - Catálogo Exclusivo

Catálogo Exclusivo - classicomaniacos.com.br - Catálogo Exclusivo

REF	CÓDIGO PIEZA PART PIECE	DENOMINAÇÃO DENOMINACION DESCRIPTION DESIGNATION	QUANT./CANT./QTY./QTE.								REF
			68 S. Prata	68	68 CAF	68 CAF S. Prata					Ref.
22	218780	Anel Anillo Ring Rondelle	1	1	1	1					
23	JE-8167	Pino de pressão Pasador de presión Spring pin Goupille de pression	1	1	1	1					
24	166220	Pino de trava Pasador de traba Lock pin Goupille de blocage	1 1 1	1 1 1	1 1 1	1 1 1					
25	JE-3101	Cupilha Pasador abierto Split pin Goupille fendue	1	1	1	1					
26	230210	Barra acionadora Barra accionadora Adjustment rod Barre de commande	1	1	1	1					
27	822780	Porca de regulagem Tuerca de regulaje Adjustment nut Ecrou de réglage	2	2	2	2					
28	218730	Terminal Terminal Terminal Terminal	1	1	1	1					
29	JD-0412	Arruela Arandela Washer Rondelle	1	1	1	1					
30	KG-1073	Anel elástico Anillo de traba Circlip Segment élastique	1	1	1	1					
31	622190	Chaveta Chaveta Key Clavette	1	1	1	1					
32	HS-5355	Parafuso UNF 1/2"x2" Tornillo Bolt Boulon	1	1	1	1					

Catálogo Exclusivo - classicomaniacos.com.br - Catálogo Exclusivo

Catálogo Exclusivo - classicomaniacos.com.br - Catálogo Exclusivo

REF	CÓDIGO PIEZA PART PIECE	DENOMINAÇÃO DENOMINACION DESCRIPTION DESIGNATION	QUANT./CANT./QTY./QTE. REF								
			68 S. Prata	68	68 CAF	68 CAF S. Prata					Ref.
33	218670	Alavanca intermediária Palanca intermediaria Intermediary lever Levier intermédiaire	1	1	1	1					
34	JB-3713	Porca UNF 1/2" Tuerca Nut Ecrou	1	1	1	1					
35	654320	Tampa plástica Tapa plástica Plastic cap Couvercle plastique	2	2	2	2					
36	214294	Caixa da embreagem Tapa del embrague Clutch cover Boite d'embrayage	1	1	1	1					
37	HS-2328	Parafuso UNC 3/8"x1" Tornillo Bolt Boulon	4	4	4	4					
38	HC-8438.5	Parafuso Allen M10x45 Tornillo Allen Set screw Boulon Allen	1	1	1	1					
39	HS-2313	Parafuso UNC 5/16"x5/8" Tornillo Bolt Boulon	1	1	1	1					
40	JD-3110	Arruela de pressão Arandela de presión Lock washer Rondelle extensible	2	2	2	2					
41	501022	Pino guia Pasador guia Dowel pin Goupille de guidage	2	2	2	2					
42	HC-8437.5	Parafuso Allen M10x35 Tornillo Allen Set screw Boulon Allen	1	1	1	1					
43	HS-2431	Parafuso UNC 3/8"x1.3/4" Tornillo Bolt Boulon	2	2	2	2					

Catálogo Exclusivo - classicomaniacos.com.br - Catálogo Exclusivo

Catálogo Exclusivo - classicomaniacos.com.br - Catálogo Exclusivo

REF	CÓDIGO PIEZA PART PIECE	DENOMINAÇÃO DENOMINACION DESCRIPTION DESIGNATION	QUANT./CANT./QTY./QTE.								REF
			68 Prata	68	68 CAF	68 CAF Prata					Ref.
44	HS-2327	Parafuso UNC 3/8"x7/8" Tornillo Bolt Boulon	4	4	4	4					
45	584180	Pino de segurança Pasador de traba Lock pin Goupille de sureté	1	1	1	1					
46	246860	Retentor Retenedor Oil seal Bague de retention	2	2	2	2					

Catálogo Exclusivo - classicomaniacos.com.br - Catálogo Exclusivo

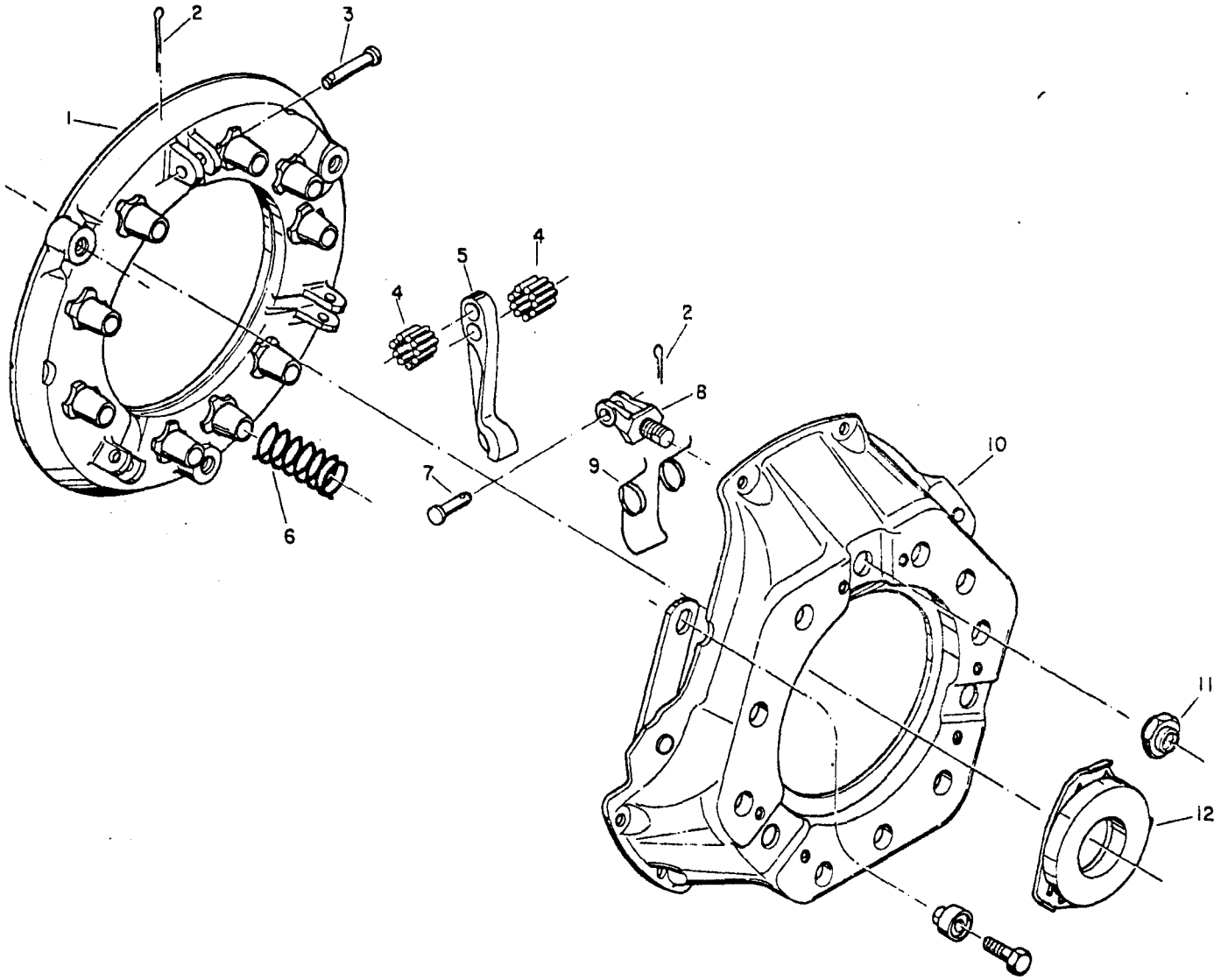

Catálogo Exclusivo - classicomaniacos.com.br - Catálogo Exclusivo
Catálogo Exclusivo - classicomaniacos.com.br - Catálogo Exclusivo

Catálogo Exclusivo - classicomaniacos.com.br - Catálogo Exclusivo

REF	CÓDIGO PIEZA PART PIECE	DENOMINAÇÃO DENOMINACION DESCRIPTION DESIGNATION	QUANT./CANT./QTY./QTE.								REF
			68 S. Prata	68	68 CAF	68 CAF S. Prata					Ref.
-	154401 **	Platô da embreagem simples - Borg Warner Embrague simple - Borg Warner Single clutch - Borg Warner Plateau d'embrayage simple - Borg Warner	1	1	1	1					a
1	218250	Placa de pressão Placa de presión Pressure plate Plaque de pression	1	1	1	1					
2	218140	Cupilha Pasador abierto Split pin Goupille fendue	6	6	6	6					
3	218130	Pino do gafanhoto Pasador Pin Axe du levier	3	3	3	3					
4	218120	Agulhas Agujas Needles Aiguilles	114	114	114	114					
5	218200	Gafanhoto Palanca Lever Levier	3	3	3	3					
6	218220	Mola helicoidal Resorte Spring Levier	9	9	9	9					
7	218150	Pino do gafanhoto Pasador Pin Axe du levier	3	3	3	3					
8	218180	Garfo do gafanhoto Soporte Bracket Fourchette du levier	3	3	3	3					
9	218190	Mola do gafanhoto Resorte Spring Ressort du levier	3	3	3	3					
10	*	Carcaça Carcasa Clutch housing Carter	1	1	1	1					

Catálogo Exclusivo - classicomaniacos.com.br - Catálogo Exclusivo

Catálogo Exclusivo - classicomaniacos.com.br - Catálogo Exclusivo

REF	CÓDIGO PIEZA PART PIECE	DENOMINAÇÃO DENOMINACION DESCRIPTION DESIGNATION	QUANT./CANT./QTY./QTE. 68 S. Prata	68	68 CAF	68 CAF S. Prata					REF Ref.
11	218160	Porca de regulagem Tuerca de regulaje Adjusting nut Ecrou de réglage	3	3	3	3					
12	218210	Conjunto da plaqueta de apoio Cojinete de empuje Thrust bearing Bague de débrayage	1	1	1	1					
-	233710	Jogo de reparo Juego de reparación Spares set Jeu de réparation	1	1	1	1					b
		a: 1-12									
		b: 2, 5, 7, 8, 9, 11									
		* Não é fornecida separadamente No es suministrada separadamente Not is delivered separately No fourni seul									
		** Montar somente com o disco de embreagem nº 166290 - Borg Warner Montar solamente con el disco de embrague nº 166290 - Borg Warner Only to assemble with clutch disc No. 166290 - Brog Warner Ne l'assembler qu'avec le disque d'embrayage nº 166290 - Borg Warner									

Catálogo Exclusivo - classicomaniacos.com.br - Catálogo Exclusivo

PLATÔ DA EMBREAGEM SIMPLES-AMORTEX | EMBRAGUE SIMPLE-AMORTEX | SINGLE CLUTCH-AMORTEX | PLATEAU D'EMBRAYAGE SIMPLE-AMORTEX

C10

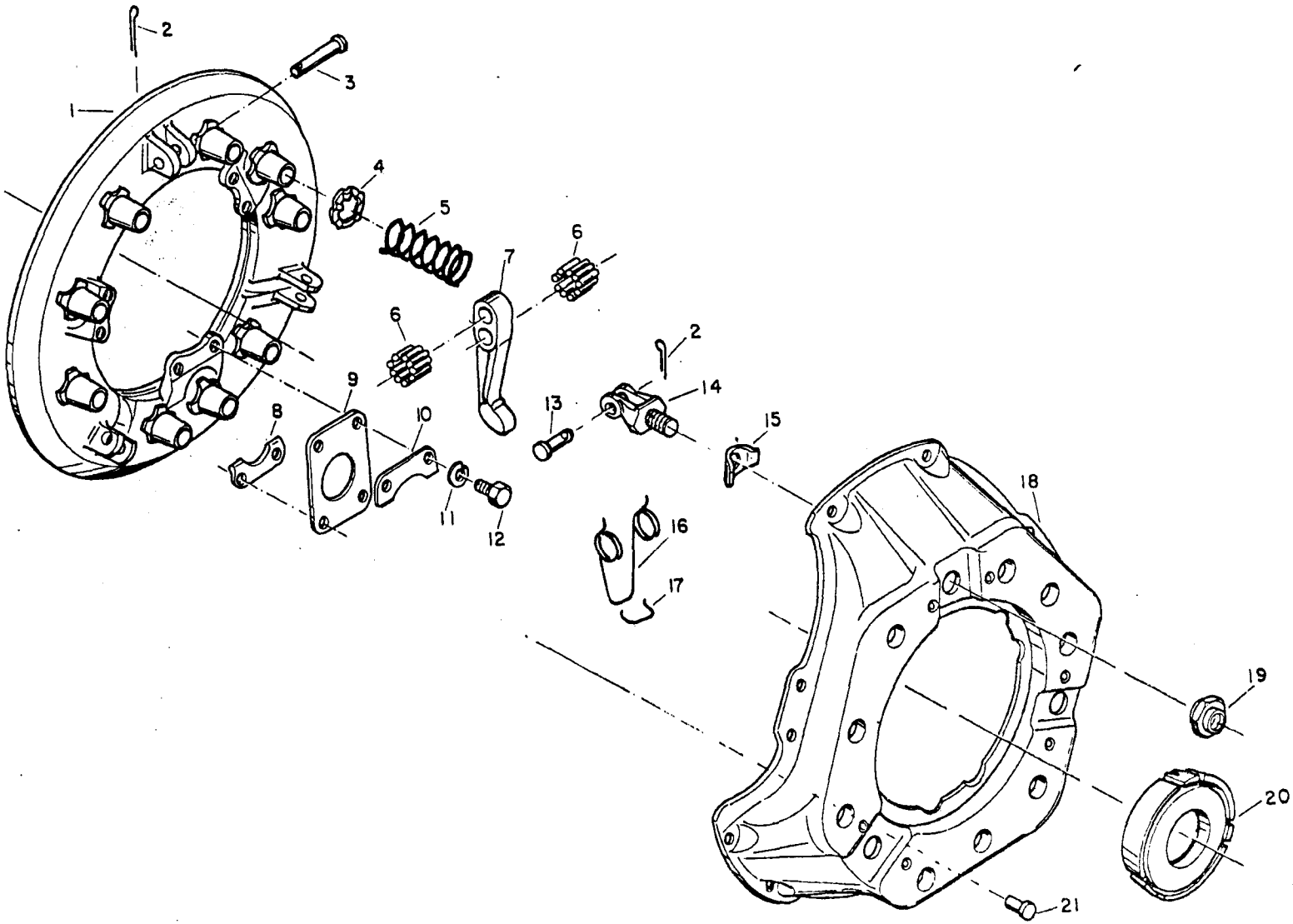

Catálogo Exclusivo - classicomaniacos.com.br - Catálogo Exclusivo

Catálogo Exclusivo - classicomaniacos.com.br - Catálogo Exclusivo

Catálogo Exclusivo - classicomaniacos.com.br - Catálogo Exclusivo

REF	CÓDIGO PIEZA PART PIECE	DENOMINAÇÃO DENOMINACION DESCRIPTION DESIGNATION	QUANT./CANT./QTY./QTE. 68 S. Prata	68	68 CAF	68 CAF S. Prata					REF Ref.
-	154401 *	Platô da embreagem simples - Amortex Embrague simple - Amortex Single clutch - Amortex Plateau d'embrayage simple - Amortex	1	1	1	1					a
1	171080	Placa de pressão Placa de presión Pressure plate Plaque de pression	1	1	1	1					
2	171140	Cupilha Pasador abierto Split pin Goupille fendue	3	3	3	3					
3	171090	Eixo Eje Shaft Axe	3	3	3	3					
4	171270	Anel isolante Anillo de aislamiento Isolating ring Bague isolante	9	9	9	9					
5	171250	Mola principal Resorte principal Main spring Ressort principal	9	9	9	9					
6	171100	Agulhas Agujas Needles Aiguilles	114	114	114	114					
7	171110	Alavanca Palanca Release lever Levier	3	3	3	3					
8	171300	Chapa de reforço Chapa de refuerzo Doubling plate Plaque de renfort	3	3	3	3					
9	171280	Mola de chapa Resorte de chapa Spring plate Plaque de ressort	3	3	3	3					
10	171240	Chapa de reforço Chapa de refuerzo Doubling plate Plaque de renfort	3	3	3	3					

Catálogo Exclusivo - classicomaniacos.com.br - Catálogo Exclusivo

Catálogo Exclusivo - classicomaniacos.com.br - Catálogo Exclusivo

REF	CÓDIGO PIEZA PART PIECE	DENOMINAÇÃO DENOMINACION DESCRIPTION DESIGNATION	QUANT./CANT./QTY./QTE. 68 S. Prata	68	68 CAF	68 CAF S. Prata					REF Ref.
11	171230	Arruela de pressão Arandela de presión Lock washer Rondelle extensible	6	6	6	6					
12	171220	Parafuso Tornillo Bolt Boulon	6	6	6	6					
13	171120	Eixo Eje Shaft Axe	3	3	3	3					
14	171130	Cavalete Soporte Bracket Fourchette	3	3	3	3					
15	171160	Mola de chapa Resorte de chapa Spring plate Ressort de plaque	3	3	3	3					
16	171170	Mola dobradiça enrolada Resorte Spring Ressort plié enroulé	3	3	3	3					
17	171180	Grampo Grapa Clamp Crampon	3	3	3	3					
18	171260	Carcaça Carcasa Clutch housing Carter	1	1	1	1					
19	171150	Porca de regulagem Tuerca de regulaje Adjusting nut Ecrou de réglage	3	3	3	3					
20	171200	Anel de desembraio Cojinete de empuje Thrust bearing Bague de débrayage	1	1	1	1					
21	171290	Rebite Remache Rivet Rivet	6	6	6	6					

* Montar somente com o disco de embreagem nº 166290 - Amortex
Montar solamente con el disco de embrague nº 166290 - Amortex
Only to assemble with clutch disc No. 166290 - Amortex
Assembler uniquement avec le disque d'embrayage nº 166290 - Amortex

Ref.: a = 1-21

Catálogo Exclusivo - classicomaniacos.com.br - Catálogo Exclusivo

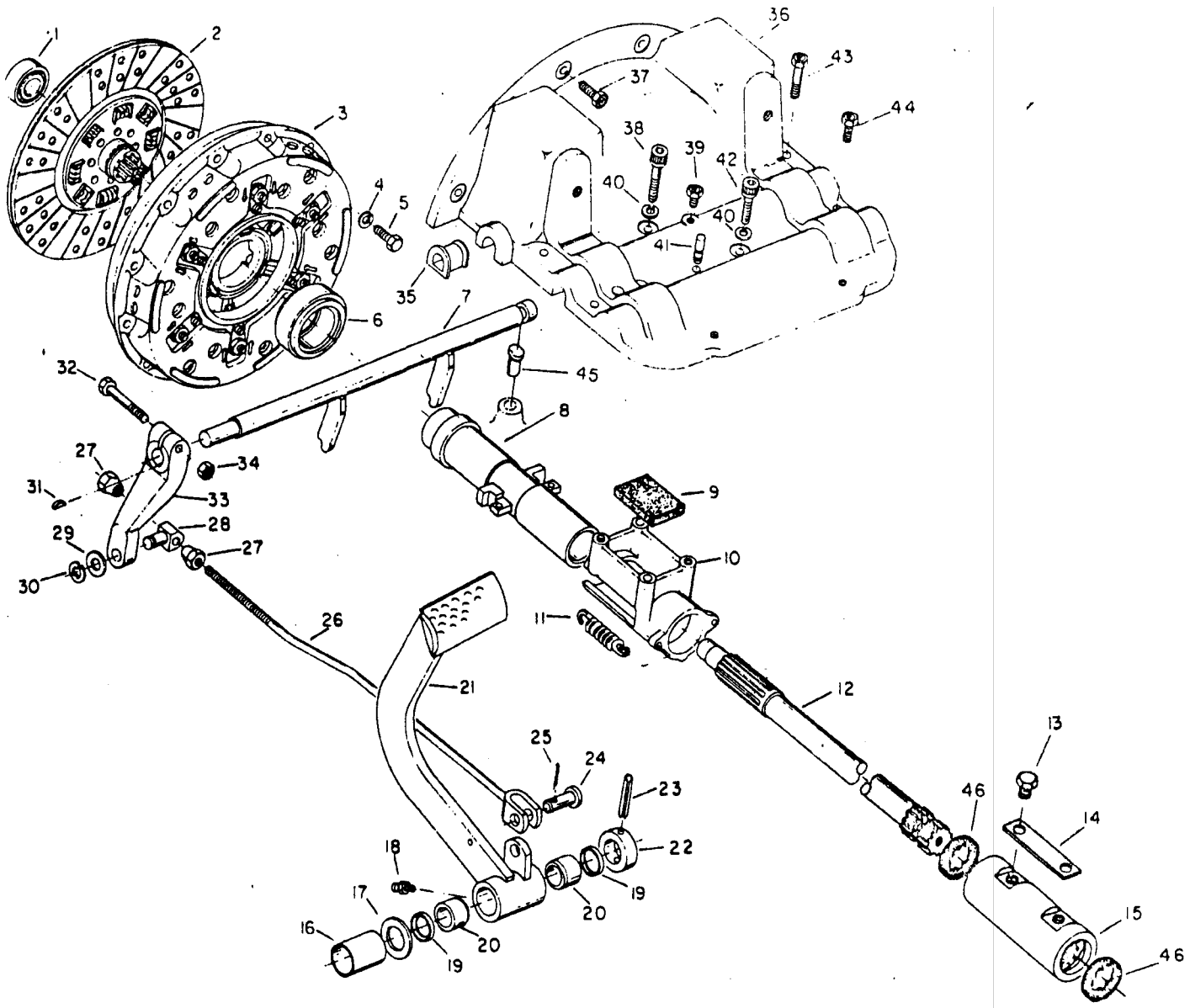

Catálogo Exclusivo - classicomaniacos.com.br - Catálogo Exclusivo
Catálogo Exclusivo - classicomaniacos.com.br - Catálogo Exclusivo

Catálogo Exclusivo - classicomaniacos.com.br - Catálogo Exclusivo

REF	CÓDIGO PIEZA PART PIECE	DENOMINAÇÃO DENOMINACION DESCRIPTION DESIGNATION	QUANT./CANT./QTY./QTE. 88	78 S. Prata							REF Ref.
1	LA-1107.4	Rolamento de esferas Rodamiento de esferas Ball bearing Roulement à billes	1	1							
2	204521	Disco de embreagem Disco de embrague Clutch disc Disque d'embrayage	1	1							
3	204401	Platô de embreagem montado Embrague montado Clutch plate assy Plateau d'embrayage assemblé	1	1							
4	JD-3108	Arruela de pressão Arandela de presión Lock washer Rondelle extensible	12	12							
5	HA-6324	Parafuso M8x25 Tornillo Bolt Boulon	12	12							
6	164481	Rolamento de encosto Rodamiento axial Clutch release bearing Roulement de butée	1	1							
7	204262	Eixo da alavanca de debrear Eje del embrague Clutch shaft Axe du levier de débrayage	1	1							
8	164400	Guia do rolamento Guia del cojinete axial Guide bushing Guide du roulement	1	1							
9	164470	Feltro para lubrificação Fieltro de lubricación Lubricant felt Feutre de graissage	1	1							
10	164410	Bucha guia Buje de la guia Guide bushing carrier Bague de guidage	1	1							
11	820490	Mola interna Resorte interno Spring Ressort intérieur	2	2							

Catálogo Exclusivo - classicomaniacos.com.br - Catálogo Exclusivo

Catálogo Exclusivo - classicomaniacos.com.br - Catálogo Exclusivo

REF	CÓDIGO PIEZA PART PIECE	DENOMINAÇÃO DENOMINACION DESCRIPTION DESIGNATION	QUANT./CANT./QTY./QTE. 88	78 S. Prata							REF Ref.
12	218920	Eixo acionador Eje accionador Drive shaft Arbre d'entrainement	1	1							
13	200551	Parafuso M10x1x10 Tornillo Bolt Boulon	2	2							
14	246870	Trava de chapa Traba de chapa Lock plate Plaque de blocage	1 1	1 1							
15	246790	Luva de acoplamento Manga de acoplamiento Coupling sleeve Manchon d'accouplement	1	1							
16	218940	Bucha distanciadora Buje distanciador Spacer bushing Douille	1	1							
17	218910	Anel Arandela Washer Rondelle	1	1							
-	230230	Pedal da embreagem completo Pedal del embrague completo Complete clutch pedal Pédale de débrayage complète	1	1							a
18	GG-0086	Niple de lubrificação Niple de lubricación Grease fitting Graisseur	1	1							
19	KH-1041	Retentor Retenedor Oil seal Bague de rétention	2	2							
20	218580	Bucha Buje Bushing Douille	2	2							
21	243000	Pedal da embreagem Pedal del embrague Clutch pedal Pédale de débrayage	1	1							

Catálogo Exclusivo - classicomaniacos.com.br - Catálogo Exclusivo

Catálogo Exclusivo - classicomaniacos.com.br - Catálogo Exclusivo

REF	CÓDIGO PIEZA PART PIECE	DENOMINAÇÃO DENOMINACION DESCRIPTION DESIGNATION	QUANT./CANT./QTY./QTE. 88	78 S. Prata							REF. Ref.
22	218780	Anel Anillo Ring Rondelle	1	1							
23	JE-8167	Pino de pressão Pasador de presión Lock washer Goupille de pression	1	1							
24	166220	Pino de trava Pasador de traba Lock pin Goupille de blocage	1	1							
25	JE-3101	Cupilha Pasador abierto Split pin Goupille fendue	1	1							
26	230210	Barra acionadora Barra accionadora Adjusting rod Barre de commande	1	1							
27	822780	Porca de regulagem Tuerca de regulaje Adjusting nut Ecrou de réglage	2	2							
28	218730	Terminal Terminal Terminal Terminal	1	1							
29	JD-0412	Arruela lisa Arandela plana Washer Rondelle	1	1							
30	KG-1073	Anel elástico Anillo de traba Circlip Segment élastique	1	1							
31	622190	Chaveta Chaveta Key Clavette	1	1							
32	HS-5355	Parafuso UNF 1/2"x2" Tornillo Bolt Boulon	1	1							

Catálogo Exclusivo - classicomaniacos.com.br - Catálogo Exclusivo

Catálogo Exclusivo - classicomaniacos.com.br - Catálogo Exclusivo

REF	CÓDIGO PIEZA PART PIECE	DENOMINAÇÃO DENOMINACION DESCRIPTION DESIGNATION	QUANT./CANT./QTY./QTE. 88	78 S. Prata							REF Ref.
33	218670	Alavanca intermediária Palanca intermediaria Intermediary lever Levier intermédiaire	1	1							
34	JB-3713	Porca UNF 1/2" Tuerca Nut Ecrou	1	1							
35	654320	Tampa plástica Tapa plástica Plastic cap Couvercle plastique	2	2							
36	214294	Caixa da embreagem Tapa del embrague Clutch cover Boîte d'embrayage	1	1							
37	HS-2328	Parafuso UNC 3/8"x1" Tornillo Bolt Boulon	4	4							
38	HC-8438.5	Parafuso Allen M10x45 Tornillo Allen Set screw Boulon Allen	1	1							
39	HS-2313	Parafuso UNC 5/16"x5/8" Tornillo Bolt Boulon	1	1							
40	JD-3110	Arruela de pressão Arandela de presión Lock washer Rondelle extensible	2	2							
41	501022	Pino guia Pasador guia Dowel pin Goupille de guidage	2	2							
42	HC-8437.5	Parafuso Allen M10x35 Tornillo Allen Set screw Boulon Allen	1	1							
43	HS-2431	Parafuso UNC 3/8"x1.3/4" Tornillo Bolt Boulon	2	2							

Catálogo Exclusivo - classicomaniacos.com.br - Catálogo Exclusivo

Catálogo Exclusivo - classicomaniacos.com.br - Catálogo Exclusivo

REF	CÓDIGO PIEZA PART PIECE	DENOMINAÇÃO DENOMINACION DESCRIPTION DESIGNATION	QUANT./CANT./QTY./QTE. 88	78 S. prata							REF Ref.
44	HS-2327	Parafuso UNC 3/8"x7/8" Tornillo Bolt Boulon	4	4							
45	584180	Pino de segurança Pasador de traba Lock pin Goupille de sûreté	1	1							
46	246860	Retentor estriado Retenedor Oil seal Bague de retention	2	2							
		Ref.: a = 18-21									

Catálogo Exclusivo - classicomaniacos.com.br - Catálogo Exclusivo

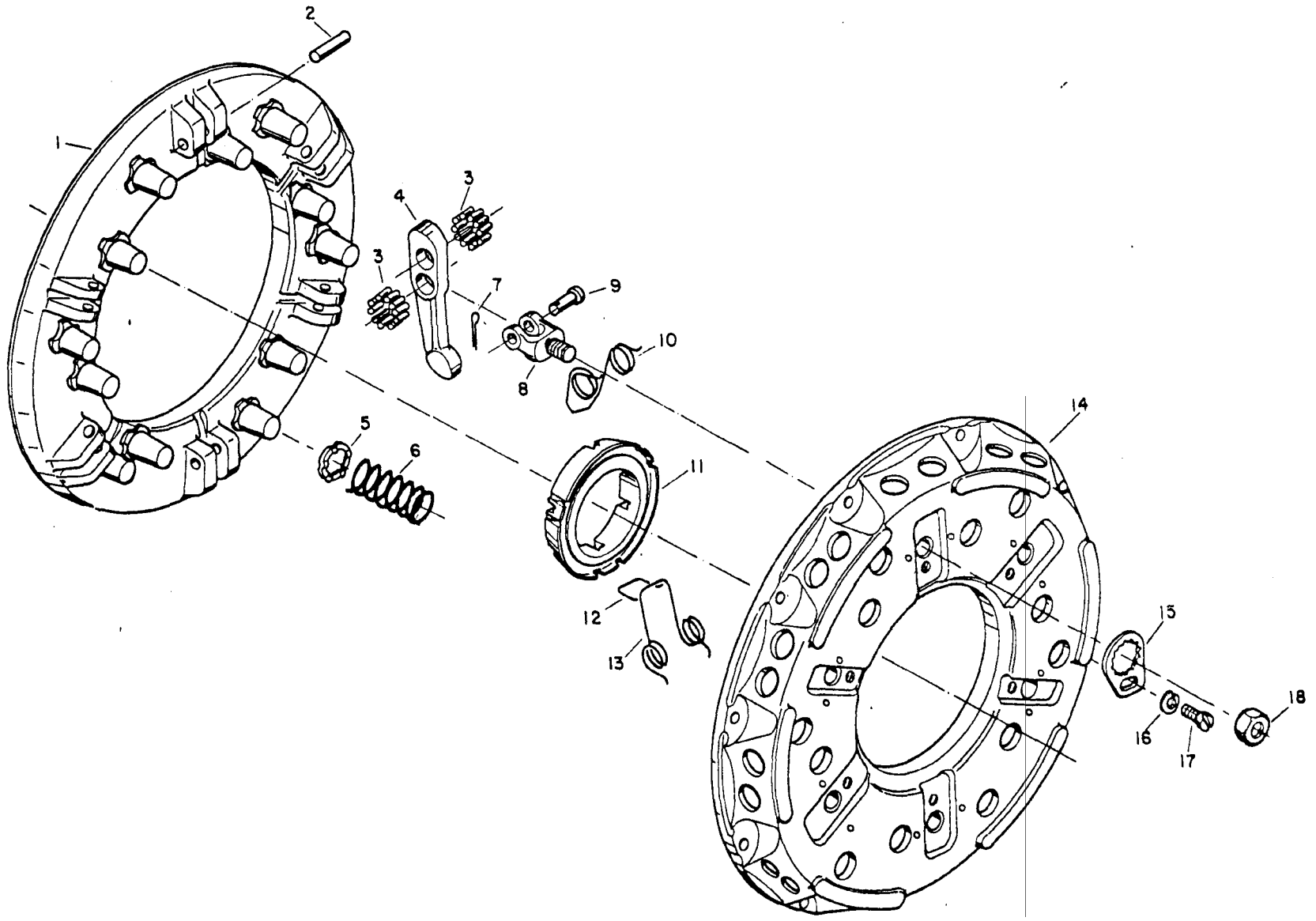

Catálogo Exclusivo - classicomaniacos.com.br - Catálogo Exclusivo
Catálogo Exclusivo - classicomaniacos.com.br - Catálogo Exclusivo

Catálogo Exclusivo - classicomaniacos.com.br - Catálogo Exclusivo

REF	CÓDIGO PIEZA PART PIECE	DENOMINAÇÃO DENOMINACION DESCRIPTION DESIGNATION	QUANT./CANT./QTY./QTE. 88	78 S. Prata							REF Ref.
-	204401 *	Platô da embreagem simples - Amortex Embrague simple - Amortex Single clutch - Amortex Plateau d'embrayage simple - Amortex	1	1							a
1	171310	Placa de pressão Placa de presión Pressure plate Plaque de pression	1	1							
2	171320	Eixo Eje Shaft Axe	6	6							
3	171100	Agulhas Agujas Needles Aiguilles	228	228							
4	171330	Alavanca Palanca Release lever Levier	6	6							
5	171270	Anel isolante Anillo de aislamiento Isolating ring Bague isolante	12	12							
6	171420	Mola principal Resorte principal Main spring Ressort principal	12	12							
7	171140	Cupilha Pasador abierto Split pin Goupille fendue	6	6							
8	171341	Cavalete Soporte Bracket Fourchette	6	6							
9	171120	Eixo Eje Shaft Axe	6	6							
10	171170	Mola dobradiça enrolada Resorte Spring Ressort plié enroulé	3	3							

Catálogo Exclusivo - classicomaniacos.com.br - Catálogo Exclusivo

Catálogo Exclusivo - classicomaniacos.com.br - Catálogo Exclusivo

REF	CÓDIGO PIEZA PART PIECE	DENOMINAÇÃO DENOMINACION DESCRIPTION DESIGNATION	QUANT./CANT./QTY./QTE. 88	78 S. Prata							REF Ref.
11	171400	Anel de desembraio Cojinete de empuje Thrust bearing Bague de débrayage	1	1							
12	171180	Grampo Grapa Clamp Crampon	3	3							
13	171391	Mola dobradiça enrolada Resorte Spring Ressort plié enroulé	3	3							
14	171410	Carcaça Carcasa Clutch housing Carter	1	1							
15	171360	Chapa de segurança Chapa de traba Lock plate Plaque de sûreté	6	6							
16	171380	Arruela de pressão Arandela de traba Lock washer Rondelle extensible	6	6							
17	171370	Parafuso Tornillo Bolt Boulon	6	6							
18	171351	Porca de regulagem Tuerca de regulaje Adjusting nut Ecrou de réglage	6	6							
		Ref.: a = 1-18									
		* Montar somente com o disco de embreagem nº 204521 - Amortex Montar solamente con el disco del embrague nº 204521 - Amortex Only to assemble with clutch disc No. 204521 - - Amortex Assembler uniquement avec le disque d'embrayage nº 204521 - Amortex									

Catálogo Exclusivo - classicomaniacos.com.br - Catálogo Exclusivo

PLATÔ DA EMBREAGEM SIMPLES-BORG WARNER | EMBRAGUE SIMPLE-BORG WARNER | SINGLE CLUTCH-BORG WARNER | PLATEAU D'EMBRAYAGE SIMPLE-BORG WARNER

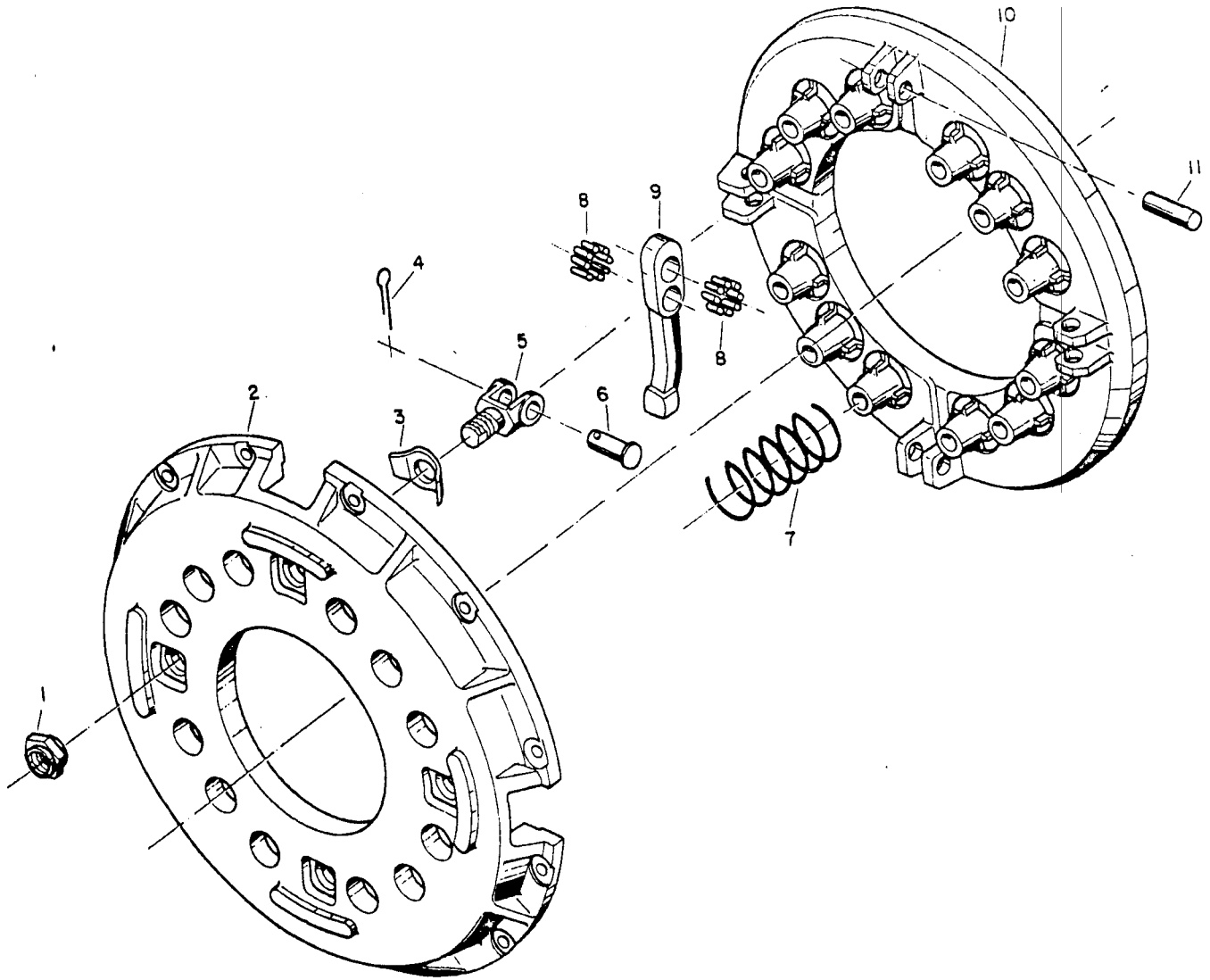

Catálogo Exclusivo - classicomaniacos.com.br - Catálogo Exclusivo

Catálogo Exclusivo - classicomaniacos.com.br - Catálogo Exclusivo

Catálogo Exclusivo - classicomaniacos.com.br - Catálogo Exclusivo

REF	CÓDIGO PIEZA PART PIECE	DENOMINAÇÃO DENOMINACION DESCRIPTION DESIGNATION	QUANT./CANT./QTY./QTE. 88	78 S. Prata							REF Ref.
-	204401 *	Platô da embreagem simples - Borg Warner Embrague simple - Borg Warner Single clutch - Borg Warner Plateau d'embrayage simple - Borg Warner	1	1							a
1	247700	Porca Tuerca Nut Ecrou	4	4							
2	247790	Carcaça Carcasa Clutch housing Carter	1	1							
3	247730	Mola prato Resorte de chapa Plate spring Plaque de ressort	4	4							
4	247760	Cupilha Pasador abeirto Split pin Goupille fendue	4	4							
5	247740	Garfo do gafanhoto Horquilla de la palanca Release lever bracket Fourchette du levier	4	4							
6	247710	Pino do garfo Pasador Pin Axe du fourchete	4	4							
7	247780	Mola espiral Resorte Spring Ressort helicoidal	12	12							
8	247750	Rolete Agujas Needles Aiguilles	152	152							
9	247690	Gafanhoto Alavanca Release lever Levier	4	4							
10	247770	Placa de pressão Placa de presión Pressure plate Plaque de pression	1	1							

Catálogo Exclusivo - classicomaniacos.com.br - Catálogo Exclusivo

Catálogo Exclusivo - classicomaniacos.com.br - Catálogo Exclusivo

REF	CÓDIGO PIEZA PART PIECE	DENOMINAÇÃO DENOMINACION DESCRIPTION DESIGNATION	QUANT./CANT./QTY./QTE. 88	78 S. Prata							REF Ref.
11	247720	Pino do gafanhoto Pasador Pin Axe du levier	4	4							
-	248040	Jogo de reparo Juego de reparación Spares set Jeu de réparation	1	1							b
		Ref.: a = 1-11 b = 1, 3-6, 8, 9, 11									
		* Montar somente com o disco de embreagem nº 204521 - Borg Warner Montar solamente con el disco de embrague nº 204521 - Borg Warner Only to assemble with clutch disc No. 204521 - Borg Warner Assembler uniquement avec le disque d'embrayage nº 204521 - Borg Warner									

Catálogo Exclusivo - classicomaniacos.com.br - Catálogo Exclusivo

SISTEMA DE EMBREAGEM DUPLA E ACIONAMENTO | SISTEMA DE EMBRAGUE DOBLE Y ACCIONAMIENTO | DOUBLE CLUTCH SYSTEM | SYSTEM D'EMBRAYAGE DOUBLE ET SA COMMANDE

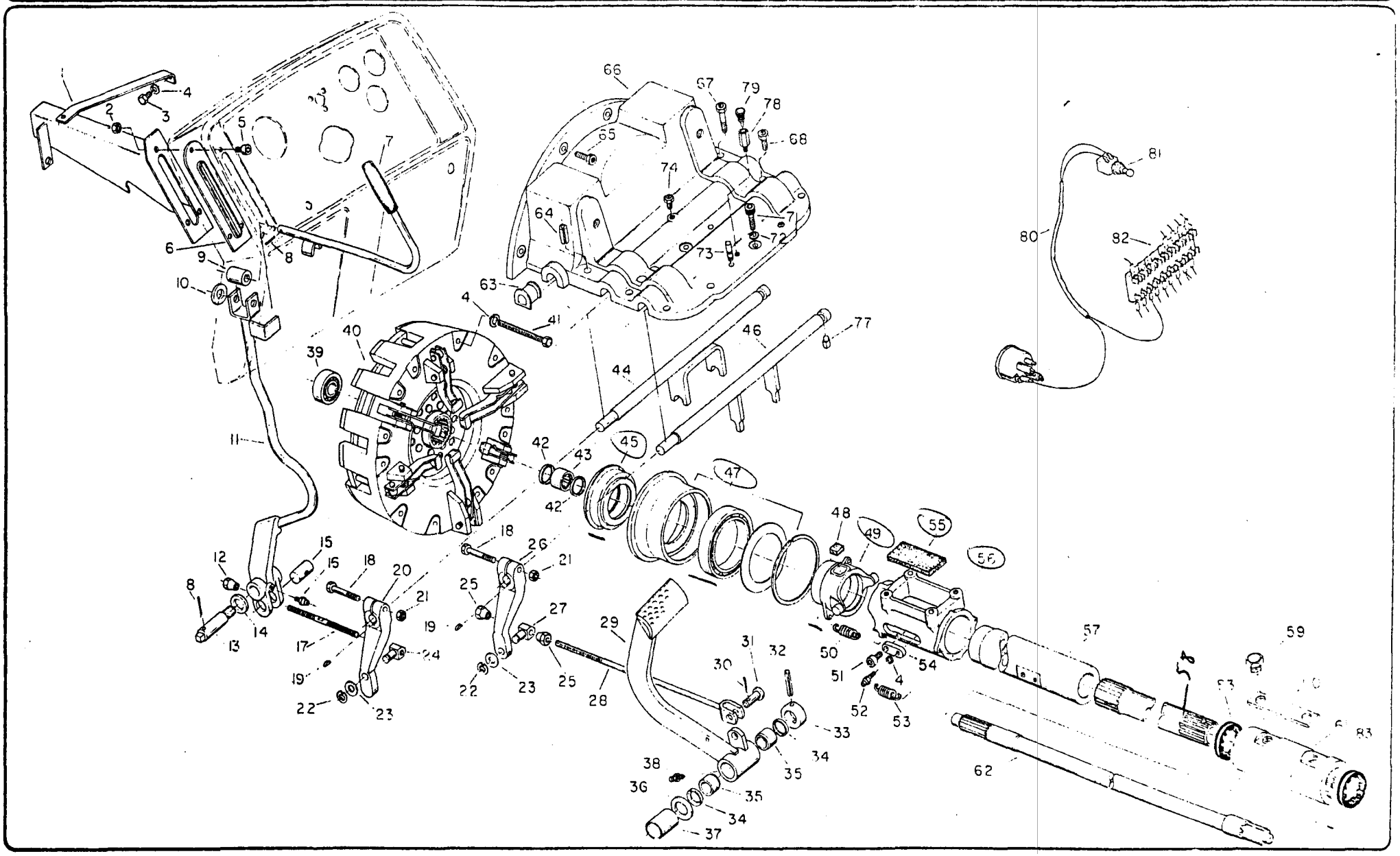

Catálogo Exclusivo - classicomaniacos.com.br - Catálogo Exclusivo

Catálogo Exclusivo - classicomaniacos.com.br - Catálogo Exclusivo

Catálogo Exclusivo - classicomaniacos.com.br - Catálogo Exclusivo

REF	CÓDIGO PIEZA PART PIECE	DENOMINAÇÃO DENOMINACION DESCRIPTION DESIGNATION	QUANT./CANT./QTY./QTE.								REF
			68 S. Prata	78 S. Prata	88	68	68 CAF	68 CAF S. Prata			Ref.
1	232750	Guia da alavanca da tomada de potência Guía de la palanca de la toma de potencia P.T.O. clutch handle guide Guide du levier de la prise de force	1	1	1	1	1	1			
2	JB-1106	Porca M6 Tuerca Nut Ecrou	3	3	3	3	3	3			
3	HA-9229	Parafuso M8x12 Tornillo Bolt Boulon	1	1	1	1	1	1			
4	JD-3108	Arruela de pressão Arandela de presión Lock washer Rondelle extensible	15	15	15	15	15	15			
5	HC-9319	Parafuso Allen M6x16 Tornillo Allen Set screw Boulon Allen	3	3	3	3	3	3			
6	219510	Guia Guía Guide Guide	1	1	1	1	1	1			
* 7	232760 232820 241230 78723010	Alavanca manual da embreagem da tomada de potência Palanca manual del embrague de la toma de potencia P.T.O. clutch handle Levier manuel de l'embrayage de la prise de force	1	1	1	1	1	1			
8	JE-3087	Cupilha Pasador abierto Split pin Goupille fendue	2	2	2	2	2	2			
9	242760	Bucha Buje Bushing Bague	1	1	1	1	1	1			
10	JD-0412	Arruela lisa Arandela plana Washer Rondelle	1	1	1	1	1	1			
11	232510	Barra de articulação Barra de articulación Clutch handle link Barre d'articulation	1	1	1	1	1	1			

*VIDE BAT 63/86

Catálogo Exclusivo - classicomaniacos.com.br - Catálogo Exclusivo

Catálogo Exclusivo - classicomaniacos.com.br - Catálogo Exclusivo

REF	CÓDIGO PIEZA PART PIECE	DENOMINAÇÃO DENOMINACION DESCRIPTION DESIGNATION	QUANT./CANT./QTY./QTE.								REF
			68 S. Prata	78 S. Prata	88	68	68 CAF	68 CAF S. Prata			Ref.
12	244060	Porca de regulagem Tuerca de regulaje Adjusting nut Ecrou de réglage	1	1	1	1	1	1			
13	242560	Pino rosqueado Pasador rosqueado Threaded pin Goupille filetée	1	1	1	1	1	1			
14	JD-0422	Arruela lisa Arandela plana Washer Rondelle	1	1	1	1	1	1			
15	242550	Pino Pasador Pin Goupille	1	1	1	1	1	1			
16	GG-0088	Niple de lubrificação Niple de lubricación Grease fitting Graisseur	1	1	1	1	1	1			
17	242770	Barra de acionamento Barra de accionamiento Draft link Barre de commande	1	1	1	1	1	1			
18	HS-5355	Parafuso UNF 1/2"x2" Tornillo Bolt Boulon	2	2	2	2	2	2			
19	622190	Chaveta Woodruff Chaveta Woodruff Woodruff key Clavette Woodruff	2	2	2	2	2	2			
20	240120	Alavanca intermediária Palanca intermediaria Intermediary link Levier intermédiaire	1	1	1	1	1	1			
21	JB-3713	Porca UNF 1/2" Tuerca Nut Ecrou	2	2	2	2	2	2			
22	KG-1073	Anel elástico Anillo de traba Circlip Segment élastique	2	2	2	2	2	2			

Catálogo Exclusivo - classicomaniacos.com.br - Catálogo Exclusivo

Catálogo Exclusivo - classicomaniacos.com.br - Catálogo Exclusivo

REF	CÓDIGO PIEZA PART PIECE	DENOMINAÇÃO DENOMINACION DESCRIPTION DESIGNATION	QUANT./CANT./QTY./QTE.								REF
			68 S. Prata	78 S. Prata	88	68	68 CAF	68 CAF S. Prata			Ref.
23	JD-0412	Arruela lisa Arandela Washer Rondelle	2	2	2	2	2	2			
24	216200	Terminal Terminal Terminal Terminal	1	1	1	1	1	1			
25	822780	Porca de regulagem Tuerca de regulaje Adjusting nut Ecrou de réglage	2	2	2	2	2	2			
26	218670	Alavanca intermediária Palanca intermediaria Intermediary link Levier intermédiaire	1	1	1	1	1	1			
27	218730	Terminal Terminal Terminal Terminal	1	1	1	1	1	1			
28	230220	Barra acionadora Barra accionadora Draft link Barre de commande	1	1	1	1	1	1			
-	230230	Pedal da embreagem completo Pedal del embrague completo Complete clutch pedal Pédale de débrayage complète	1	1	1	1	1	1			a
29	243000	Pedal da embreagem Pedal del embrague Clutch pedal Pédale de débrayage	1	1	1	1	1	1			
30	JE-3101	Cupilha Pasador abierto Split pin Goupille fendue	1	1	1	1	1	1			
31	166220	Pino Pasador Pin Axe	1	1	1	1	1	1			
32	JE-8167	Pino de pressão Pasador de presión Lock pin Goupille de pression	1	1	1	1	1	1			

Catálogo Exclusivo - classicomaniacos.com.br - Catálogo Exclusivo

Catálogo Exclusivo - classicomaniacos.com.br - Catálogo Exclusivo

REF	CÓDIGO PIEZA PART PIECE	DENOMINAÇÃO DENOMINACION DESCRIPTION DESIGNATION	QUANT./CANT./QTY./QTE.								REF
			68 S. Prata	78 S. Prata	88	68	68 CAF	68 CAF S. Prata			Ref.
33	218780	Anel Anillo Ring Bague	1	1	1	1	1	1			
34	KH-1041	Retentor Retenedor Oil seal Bague de rétention	2	2	2	2	2	2			
35	218580	Bucha Buje Bushing Bague	2	2	2	2	2	2			
36	218910	Anel Anillo Ring Bague	1	1	1	1	1	1			
37	218940	Bucha distanciadora Buje distanciador Spacer bushing Bague d'écartement	1	1	1	1	1	1			
38	GG-0086	Niple de lubrificação Niple de lubricación Grease fitting Graisseur	1	1	1	1	1	1			
39	LA-1291	Rolamento de esferas Rodamiento de esferas Ball bearing Roulement à billes	1	1	1	1	1	1			
40	216370	Embreagem dupla completa Embrague doble completo Complete double clutch Embrayage double complet	1	1	1	1	1	1			
41	240610	Parafuso M8x1,25x100 Tornillo Bolt Boulon	12	12	12	12	12	12			
42	KH-1138	Retentor Retenedor Oil seal Bague de rétention	2	2	2	2	2	2			
43	LA-9124	Bucha de agulhas Buje de agujas Needle bushing Bague à aiguilles	1	1	1	1	1	1			

Catálogo Exclusivo - classicomaniacos.com.br - Catálogo Exclusivo

Catálogo Exclusivo - classicomaniacos.com.br - Catálogo Exclusivo

REF	CÓDIGO PIEZA PART PIECE	DENOMINAÇÃO DENOMINACION DESCRIPTION DESIGNATION	QUANT./CANT./QTY./QTE.								REF
			68 S. Prata	78 S. Prata	88	68	68 CAF	68 CAF S. Prata			Ref.
44	171820	Eixo da embreagem Eje del embrague Clutch shaft Axe d'embrayage	1	1	1	1	1	1			
45	164481	Rolamento de encosto Cojinete axial Clutch release bearing Roulement de butée	1	1	1	1	1	1			
46	216330	Eixo da embreagem Eje del embrague Clutch shaft Axe d'embrayage	1	1	1	1	1	1			
47	158720	Mancal de encosto montado Cojinete axial montado Clutch release bearing assy Palier de butée assemblé	1	1	1	1	1	1			
48	216320	Feltro de lubrificação Fieltro de lubricación Lubricant felt Feutre de graissage	1	1	1	1	1	1			
49	241330	Guia do mancal de encosto Guía del cojinete axial Clutch release bearing bushing Guide du palier de butée	1	1	1	1	1	1			
50	241320	Mola Resorte Spring Ressort	2	2	2	2	2	2			
51	216440	Parafuso Allen Tornillo Allen Set screw Boulon Allen	2	2	2	2	2	2			
52	216420	Parafuso especial Tornillo especial Special bolt Boulon spécial	2	2	2	2	2	2			
53	654230	Mola Resorte Spring Ressort	2	2	2	2	2	2			
54	216430	Guia Guía Guide Guide	2	2	2	2	2	2			

Catálogo Exclusivo - classicomaniacos.com.br - Catálogo Exclusivo

Catálogo Exclusivo - classicomaniacos.com.br - Catálogo Exclusivo

REF	CÓDIGO PIEZA PART PIECE	DENOMINAÇÃO DENOMINACION DESCRIPTION DESIGNATION	QUANT./CANT./QTY./QTE. REF								
			68 S. Prata	78 S. Prata	88	68	68 CAF	68 CAF S. Prata			Ref.
55	820500	Feltro de lubrificação Fieltro de lubricación Lubricant felt Feutre de graissage	1	1	1	1	1	1			
56	216340	Bucha guia Soporte de la guía del cojinete axial Guide bushing bracket Bague de guidage	1	1	1	1	1	1			
57	216410	Guia do mancal de encosto Guía del cojinete axial Clutch release bearing bushing Guide du palier de butée	1	1	1	1	1	1			
58	243040	Eixo externo Eje accionador Outer drive shaft Arbre extérieur	1	1	1	1	1	1			
59	200551	Parafuso M10x1x10 Tornillo Bolt Boulon	2	2	2	2	2	2			
60	246870	Trava de chapa Traba de chapa Lock plate Rondelle de blocage	2	2	2	2	2	2			
61	246790	Luva de acoplamento Manga de acoplamiento Coupling sleeve Manchon d'accouplement	1	1	1	1	1	1			
62	243030	Eixo interno Eje accionador Inner drive shaft Arbre intérieur	1	1	1	1	1	1			
63	654320	Tampa plástica Tapa plástica Plastic cap Couvercle plastique	2	2	2	2	2	2			
64	JE-8244	Pino de pressão Pasador de presión Lock pin Goupille de pression	1	1	1	1	1	1			
65	HS-2328	Parafuso UNC 3/8"x1" Tornillo Bolt Boulon	4	4	4	4	4	4			

Catálogo Exclusivo - classicomaniacos.com.br - Catálogo Exclusivo

Catálogo Exclusivo - classicomaniacos.com.br - Catálogo Exclusivo

REF	CÓDIGO PIEZA PART PIECE	DENOMINAÇÃO DENOMINACION DESCRIPTION DESIGNATION	QUANT./CANT./QTY./QTE. 68 S. Prata	68 S. Prata	78 88	68	68 CAF	68 CAF S. Prata			REF Ref.
* 66	216302	Caixa de embreagem Tapa del embrague Clutch cover Boite d'embrayage	1	1	1	1	1	1			
67	HS-2431	Parafuso 3/8"x1.3/4" Tornillo Bolt Boulon	1	1	1	1	1	1			
68	HS-2327	Parafuso 3/8"x7/8" Tornillo Bolt Boulon	4	4	4	4	4	4			
71	HC-9437	Parafuso Allen M10x30 Tornillo Bolt Boulon Allen	2	2	2	2	2	2			
72	JD-3110	Arruela de pressão *Arandela de presión* Lock wahser Rondelle extensible	2	2	2	2	2	2			
73	501022	Pino de guia Pasador de guía Dowel pin Goupille de guidage	2	2	2	2	2	2			
74	HS-2313	Parafuso UNC 5/16"x5/8" Tornillo Bolt Boulon	2	2	2	2	2	2			
77	584180	Pino de segurança Tornillo de seguridad Pin Goupille de sûreté	2	2	2	2	2	2			
78	246470	Prolongador Tubo Tube Tube	1	1	1	1	1	1			
79	219462	Coxim Cojin Cushion Coussinet	1	1	1	1	1	1			
80	240050	Cabo da embreagem dupla Cable del embrague doble Double clutch wiring Cable de l'embrayage double	1	1	1	1	1	1			

*VIDE BAT 45/86

Catálogo Exclusivo - classicomaniacos.com.br - Catálogo Exclusivo

Catálogo Exclusivo - classicomaniacos.com.br - Catálogo Exclusivo

REF	CÓDIGO PIEZA PART PIECE	DENOMINAÇÃO DENOMINACION DESCRIPTION DESIGNATION	QUANT./CANT./QTY./QTE. 68 S. Prata	78 S. Prata	88	68	68 CAF	68 CAF S. Prata			REF Ref.
81	190630	Interruptor Interruptor Light switch Interrupteur	1	1	1	1	1	1			
82	225890	Fusível Fusible Fuse Fusible	1	1	1	1	1	1			
-	244251	Adesivo da alavanca de embreagem dupla Adhesivo de la palanca del embrague doble Double clutch handle lever Adhésif du levier d'embrayage double	1	1	1	1	1	1			
83	246860	Retentor estriado Retenedor Oil seal Bague de retention	2	2	2	2	2	2			

Ref.: a = 29, 34, 35, 38

Catálogo Exclusivo - classicomaniacos.com.br - Catálogo Exclusivo

PLATÔ DA EMBREAGEM DUPLA | EMBRAGUE DOBLE | DOUBLE CLUTCH | PLATEAU D'EMBRAYAGE DOUBLE | C34

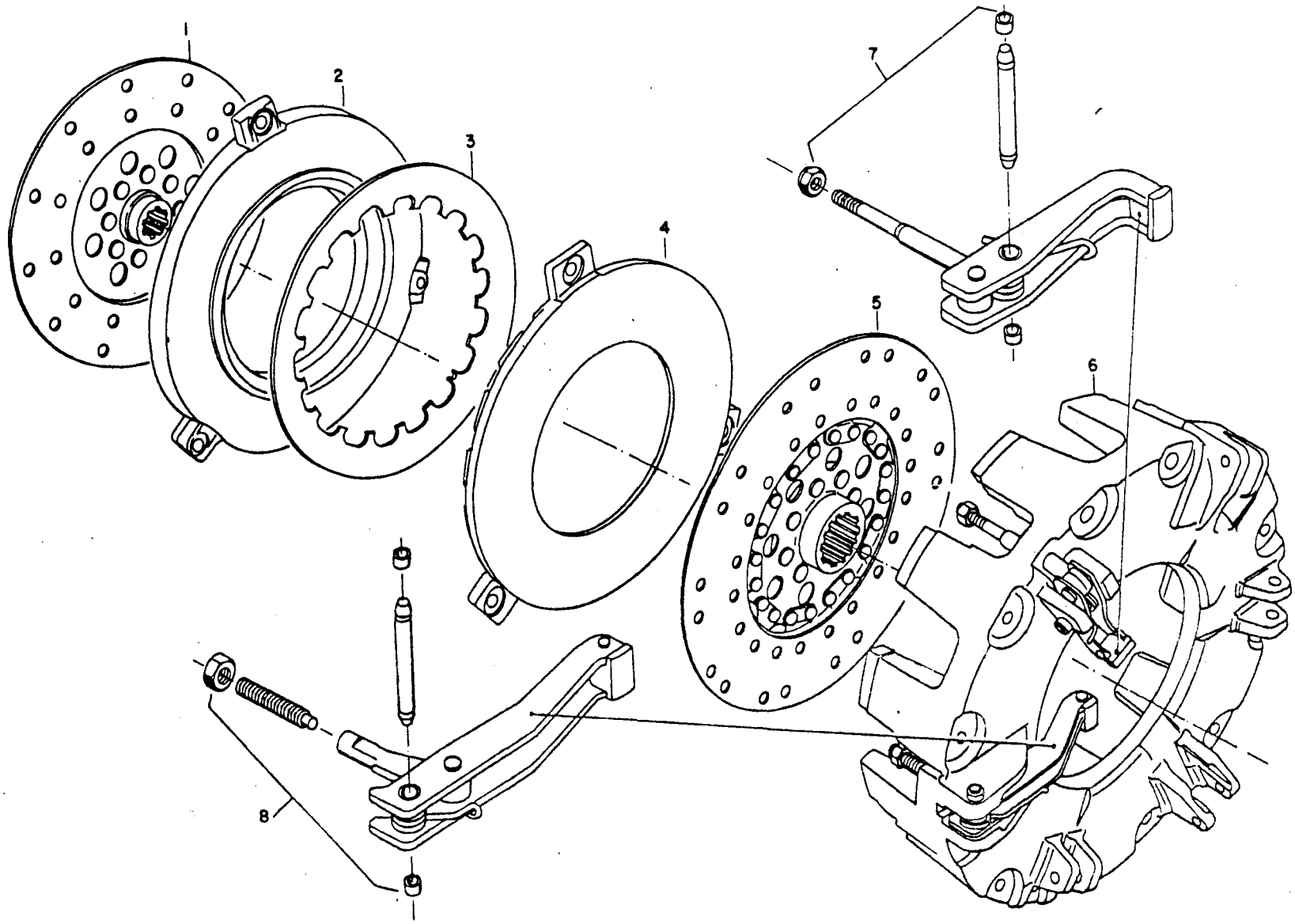

Catálogo Exclusivo - classicomaniacos.com.br - Catálogo Exclusivo
Catálogo Exclusivo - classicomaniacos.com.br - Catálogo Exclusivo

Catálogo Exclusivo - classicomaniacos.com.br - Catálogo Exclusivo

REF	CÓDIGO PIEZA PART PIECE	DENOMINAÇÃO DENOMINACION DESCRIPTION DESIGNATION	QUANT./CANT./QTY./QTE.								REF
			68 S. Prata	78 S. Prata	88	68	68 CAF	68 CAF S. Prata			Ref.
-	216370	Platô duplo completo Embrague doble completo Complete double clutch Double plateau complet	1	1	1	1	1	1			a
-	219160	Platô duplo montado Embrague doble montado Double clutch assy Double plateau assemblé	1	1	1	1	1	1			b
1	218080	Disco da embreagem externo Disco del embrague externo Outer clutch disc Disque d'embrayage extérieur	1	1	1	1	1	1			
2	246620	Placa de encosto Placa de empuje Thrust plate Plaque d'appui	1	1	1	1	1	1			
3	246600	Mola de pressão Resorte de presión Lock spring Ressort de pression	1	1	1	1	1	1			
4	246610	Placa de encosto Placa de empuje Thrust palte Plaque d'appui	1	1	1	1	1	1			
5	218090	Disco da embreagem interno Disco del embrague interno Inner clutch disc Disque d'embrayage intérieur	1	1	1	1	1	1			
6	247310	Carcaça do platô duplo Carcasa del embrague doble Double clutch housing Carter du double plateau	1	1	1	1	1	1			
7	218100	Kit de acionamento da alavanca Kit de accionamiento de la palanca Clutch release lever kit Jeu de commande du levier	1	1	1	1	1	1			
8	218110	Kit de acionamento da alavanca Kit de accionamiento de la palanca Clutch release lever kit Jeu de commande du levier	1	1	1	1	1	1			

Ref.: a= 1-8
b= 2-8

Catálogo Exclusivo - classicomaniacos.com.br - Catálogo Exclusivo

Catálogo Exclusivo - classicomaniacos.com.br - Catálogo Exclusivo

Caixa de Câmbio/TDP *Caja de Marchas/TDF* *Gearbox/PTO* *Boîte de Vitesses/Prise de Force*	**D**
Sistema Hidráulico *Sistema Hidráulico* *Hydraulic System* *Système Hydraulique*	**E**
Eixo Dianteiro *Eje Delantero* *Front Axle* *Train Avant*	**F**
Transmissão Final e Feios *Transmission Final y Frenos* *Final Drive and Brakes* *Transmission Finale et Freins*	**G**
Lataria e Tanque de Combustível *Lataria y Depósito de Combustible* *Shields and Fuel Tank* *Tolerie et Reservoir a Carburant*	**H**
Instrumentos e Sistema Elétrico *Instrumentos y Sistema Eléctrico* *Instruments and Eletric System* *Instruments et Système Electrique*	**I**
Rodagem *Rodaje* *Wheels* *Rodage*	**J**
Acessórios *Accesórios* *Accessories* *Accessories*	**K**
Kits de Reparo *Kits de Reparación* *Spare Kits* *Jeux de Reparation*	**L**

Catálogo Exclusivo - classicomaniacos.com.br - Catálogo Exclusivo

CÓDIGO DE CONJUNTOS · CODIGO DE CONJUNTOS · ASSY CODE				REFERENCE D'ENSEMBLES								
Código Pieza Part Pièce	Denominação Denominación Description Désignation	Página Página Page Page	Ref.	68 S.Prata	68	68 CAF	68 CULT	68 I	68 II	68 CAF S. Prata		
*231561 -23.1562-	Caixa de câmbio completa Caja de marchas completa Complete gearbox Boîte de vitesses complète	D2-D5 D7-D15 D17-D19	1-40 1-29, 37-78 1-30	1 1 1	1 1 1	1 1 1	1 1 1	1 1 1	1 1 1	1 1 1		
231631	Caixa de câmbio completa - Embreagem dupla Caja de marchas completa - Embrague doble Complete gearbox - Double clutch Boîte de vitesses complète - Embrayage double	D2-D5 D7-D15 D17-D19	1-40 1-16, 22-26, 30-78 1-30	1 1 1	1 1 1	1 1 1	1 1 1			1 1 1		
232080	Caixa do diferencial completa Caja del diferencial completa Complete differential housing Boîte du différentiel complet	D17-D19	1-30	1	1	1	1	1	1	1		
231580	Tampa traseira completa Tapa trasera completa Complete rear cover Couvercle arrière complet	D24-D28	1-39	1	1	1	1			1		
156400	Tampa traseira completa Tapa trasera completa Complete rear cover Couvercle arrière complet	D24-D28	7, 19-22, 29-36, 39, 40							1 1		
231581	Tampa traseira completa Tapa trasera completa Complete rear cover Couvercle arrière complet	D24-D28	1-45						1			

*VIDE BAT 51/86

D

Catálogo Exclusivo - classicomaniacos.com.br - Catálogo Exclusivo
Catálogo Exclusivo - classicomaniacos.com.br - Catálogo Exclusivo

CÓDIGO DE CONJUNTOS	CODIGO DE CONJUNTOS	ASSY CODE		REFERENCE D'ENSEMBLES								
Código Pieza Part Pièce	Denominação Denominación Description Désignation	Página Página Page Page	Ref.	78 S. Prata	88	88 I	88 II	88 PCR	88 PCR ROTART			
* 231551-23.1552-	Caixa de câmbio completa	D2-D5	1-15, 16a-40	1	1	1	1	1				
	Caja de marchas completa	D7-D15	1-20, 21a-45, 46a-77,	1	1	1	1	1				
	Complete gearbox		78a									
	Boîte de vitesses complète	D17-D19	1-22, 23a-30	1	1	1	1	1				
231621	Caixa de câmbio completa - Embreagem dupla	D2-D5	1-15, 16a-40	1	1							
	Caja de marchas completa - Embrague doble	D7-D15	1-20, 21a-45, 46a-77,	1	1							
	Complete gearbox - Double clutch		78a									
	Boîte de vitesses complète - Embrayage double											
232090	Caixa do diferencial completa	D17-D19	1-22, 23a-30	1	1	1	1	1				
	Caja del diferencial completa											
	Complete differential housing											
	Boîte du différentiel complet											
231580	Tampa traseira completa	D24-D28	1-39	1	1							
	Tapa trasera completa											
	Complete rear cover											
	Couvercle arrière complet											
156400	Tampa traseira completa	D24-D28	7, 19-22, 29, 31-36,				1					
	Tapa trasera completa		39, 40				1					
	Complete rear cover											
	Couvercle arrière complet											
152700	Tampa traseira completa	D30	1-4					1	1			
	Tapa trasera completa											
	Complete rear cover											
	Couvercle arrière complet											

*VIDE BAT 51/86

DA

Catálogo Exclusivo - classicomaniacos.com.br - Catálogo Exclusivo
Catálogo Exclusivo - classicomaniacos.com.br - Catálogo Exclusivo

CÓDIGO DE CONJUNTOS	CODIGO DE CONJUNTOS	ASSY CODE		REFERENCE D'ENSEMBLES								
Código Pieza Part Pièce	Denominação Denominación Description Désignation	Página Página Page Page	Ref.	78 S.Prata	88	88 I	88 II	88 PCR	88 PCR ROTART			
235340	Caixa de câmbio completa	D2-D5	1-21, 35-37, 40,						1			
	Caja de marchas completa	D7-D15	1-20, 21a-45, 46a-77,						1			
	Complete gearbox		78a						1			
	Boîte de vitesses complète	D21-D22	1-20						1			
232091	Caixa do diferencial completa	D21-D22	1-20						1			
	Caja del diferencial compelta											
	Complete differential housing											
	Boîte du différentiel complet											
231581	Tampa traseira completa	D24-D28	1-45			1						
	Tapa trasera completa											
	Complete rear cover											
	Couvercle arrière complet											

Catálogo Exclusivo - classicomaniacos.com.br - Catálogo Exclusivo

Catálogo Exclusivo - classicomaniacos.com.br - Catálogo Exclusivo

CARCAÇA DA CAIXA DE CÂMBIO, SELETORES E BLOQUEIO DO DIFERENCIAL	CARCASA DE LA CAJA DE MARCHAS, SELECTORES Y BLOQUEO DEL DIFERENCIAL	GEARBOX HOUSING, SELECTORS AND DIFFERENTIAL LOCK	CARTER DE LA BOITE DE VITASSES, SELECTEURS ET BLOCAGE DU DIFFERENTIEL	D1

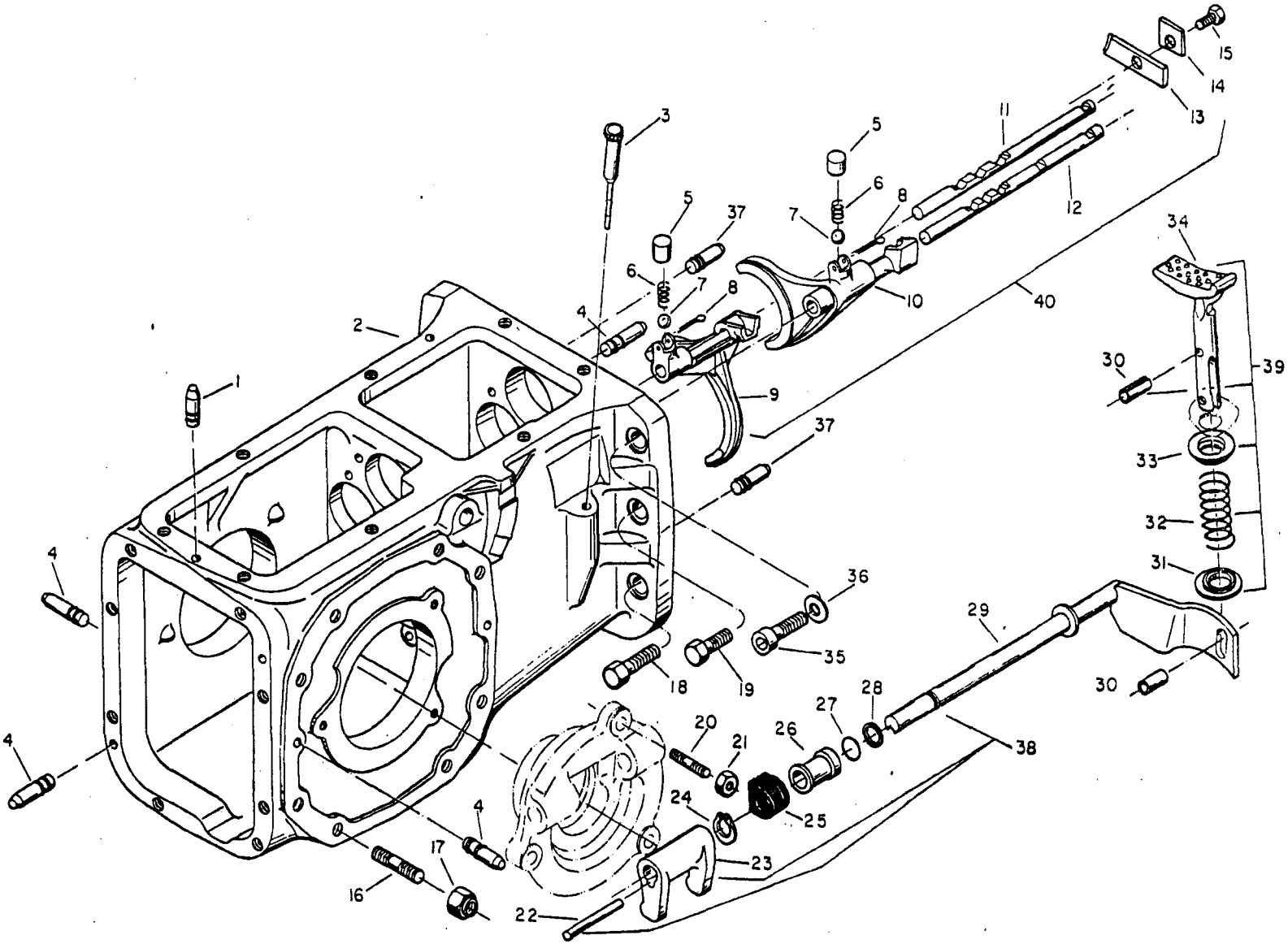

Catálogo Exclusivo - classicomaniacos.com.br - Catálogo Exclusivo
Catálogo Exclusivo - classicomaniacos.com.br - Catálogo Exclusivo

Catálogo Exclusivo - classicomaniacos.com.br - Catálogo Exclusivo

REF	CÓDIGO PIEZA PART PIECE	DENOMINAÇÃO DENOMINACION DESCRIPTION DESIGNATION	QUANT./CANT./QTY./QTE.								REF
			68 S. Prata	78 S. Prata	88	68	68 CAF	68 CAF S. Prata			Ref.
1	501022	Pino de guia Pasador de guía Dowel pin Goupille de guidage	2	2	2	2	2	2			
2	201015	Carcaça da caixa de câmbio Carcasa de la caja de marchas Gearbox housing Carter de la boite de vitesses	1	1	1	1	1	1			
3	581910	Medidor de óleo Varilla medidora del nível de aceite Dipstick Jauge d'huile	1	1	1	1	1	1			
4	581020	Pino de guia Pasador de guía Dowel pin Goupille de guidage	4	4	4	4	4	4			
5	581800	Caixa de esfera Caja de esfera Ball plunger Boîte à sphère	2	2	2	2	2	2			
6	581770	Mola Resorte Spring Ressort	2	2	2	2	2	2			
7	LB-8022	Esfera Esfera Ball Sphère	2	2	2	2	2	2			
8	JE-3108	Cupilha Pasador abierto Split pin Goupille fendue	2	2	2	2	2	2			
9	641760	Garfo do seletor esquerdo Horquilla del selector izquierdo Left selector fork Fourchette du sélecteur gauche	1	1	1	1	1	1			
10	641790	Garfo do seletor direito Horquilla del selector derecho Right selector fork Fourchette du sélecteur droit	1	1	1	1	1	1			
11	641750	Barra do seletor esquerdo Eje de la horquilla del selector izquierdo Left rail selector fork Axe du sélecteur gauche	1	1	1	1	1	1			

Catálogo Exclusivo - classicomaniacos.com.br - Catálogo Exclusivo

Catálogo Exclusivo - classicomaniacos.com.br - Catálogo Exclusivo

REF	CÓDIGO PIEZA PART PIECE	DENOMINAÇÃO DENOMINACION DESCRIPTION DESIGNATION	QUANT./CANT./QTY./QTE.								REF
			68 S. Prata	78 S. Prata	88	68	68 CAF	68 CAF S. Prata			Ref.
12	641780	Barra do seletor direito Eje de la horquilla del selector derecho Right rail shift fork Axe du sélecteur droit	1	1	1	1	1	1			
13	641741	Chapa de segurança Chapa de traba Lock plate Plaque de sûreté	1	1	1	1	1	1			
14	641270	Chapa de segurança Chapa de traba Lock plate Plaque de sûreté	1	1	1	1	1	1			
15	HS-2327	Parafuso UNC 3/8"x7/8" Tornillo Bolt Boulon	1	1	1	1	1	1			
16	HJ-9203	Prisioneiro Espárrago Stud Goujon	16	-	-	16	16	16			
16a	PJ-9207	Prisioneiro Espárrago Stud Goujon	-	16	16	-	-	-			
17	JB-3716.1	Porca UNF 5/8" Tuerca Nut Ecrou	16	16	16	16	16	16			
18	HS-2365	Parafuso UNC 5/8"x2" Tornillo Bolt Boulon	2	2	2	2	2	2			
19	HS-2363	Parafuso UNC 5/8"x1.1/2" Tornillo Bolt Boulon	4	4	4	4	4	4			
20	HJ-9004	Prisioneiro Espárrago Stud Goujon	6	6	6	6	6	6			
21	JB-3713	Porca UNF 1/2" Tuerca Nut Ecrou	6	6	6	6	6	6			

Catálogo Exclusivo - classicomaniacos.com.br - Catálogo Exclusivo

Catálogo Exclusivo - classicomaniacos.com.br - Catálogo Exclusivo

REF	CÓDIGO PIEZA PART PIECE	DENOMINAÇÃO DENOMINACION DESCRIPTION DESIGNATION	QUANT./CANT./QTY./QTE.								REF
			68 S. Prata	78 S. Prata	88	68	68 CAF	68 CAF S. Prata			Ref.
22	613550	Pino fixador Pasador de fijación Fastening pin Goupille de fixation	1	1	1	1	1	1			
23	613540	Garfo de engate Horquilla de enganche Fork Fourchette d'enclechement	1	1	1	1	1	1			
24	KG-8020	Anel de segurança Anillo de traba Circlip Segment de sûreté	1	1	1	1	1	1			
25	583500	Bucha de borracha Buje de goma Rubber bushing Mnachon en caoutchouc	1	1	1	1	1	1			
26	583510	Apoio do retentor Apoyo del retenedor de aceite Bushing Appui de la bague de rétention	1	1	1	1	1	1			
27	KH-4091	Anel retentor Anillo de sellamiento O-ring Bague de rétention	1	1	1	1	1	1			
28	583540	Anel distanciador Anillo espaciador Spacer ring Bague d'écartement	1	1	1	1	1	1			
29	240440	Eixo de comando Eje de comando Drive shaft Axe de commande	2	2	2	2	2	2			
30	JE-8162	Pino de pressão Pasador de presión Spring pin Goupille de pression	2	2	2	2	2	2			
31	240470	Arruela de encosto Arandela de empuje Thrust washer Rondelle de butée	1	1	1	1	1	1			
32	218630	Mola do bloqueio Resorte del bloqueo Differential lock spring Ressort du blocage	1	1	1	1	1	1			

Catálogo Exclusivo - classicomaniacos.com.br - Catálogo Exclusivo

Catálogo Exclusivo - classicomaniacos.com.br - Catálogo Exclusivo

REF	CÓDIGO PIEZA PART PIECE	DENOMINAÇÃO DENOMINACION DESCRIPTION DESIGNATION	QUANT./CANT./QTY./QT.								REF
			68 S. Prata	78 S. Prata	88	68	68 CAF	68 CAF S. Prata			Ref.
33	240480	Arruela de encosto Arandela de empuje Thrust washer Rondelle de butée	1	1	1	1	1	1			
34	240460	Pedal do bloqueio Pedal del bloqueo Differential lock pedal Pédale du blocage	1	1	1	1	1	1			
35	242320	Parafuso Allen Tornillo Allen Set screw Boulon Allen	2	2	2	2	2	2			
36	244220	Arruela Arandela Washer Roncelle	2	2	2	2	2	2			
37	219710	Pino guia Pasador de guía Dowel pin Goupille de guidage	2	2	2	2	2	2			
38	232100	Eixo de comando completo Eje de comando completo Complete drive shaft Axe de commande complet	1	1	1	1	1	1			a
39	232060 **	Acionamento do bloqueio do diferencial completo Accionamiento del bloqueo del diferencial completo Complete differential lock control Commande complète du blocage du différentiel	1	1	1	1	1	1			b
* 40	155081	Garfo do seletor completo Horquilla del selector completo Complete selector fork Fourchette du sélecteur complete	1	1	1	1	1	1			c
-	78.723.00.001	Cola Loctite 271 Cola Loctite 271 Sealant Loctite 271 Colle Loctite 271	*	*	*	*	*	*			

* Conforme necessidade/Según la necesidad/
According to necessity/Selon le besoin

** Não é montado no trator 88 PCR ROTART
No es montado en el tractor 88 PCR ROTART
Not's assembled in tractor 88 PCR ROTART
N'appartient pas au tracteur 88 PCR ROTART

Ref.: a = 22, 23, 29 b = 30-34 * c = 5-15

*VIDE BAT 41/86

Catálogo Exclusivo - classicomaniacos.com.br - Catálogo Exclusivo

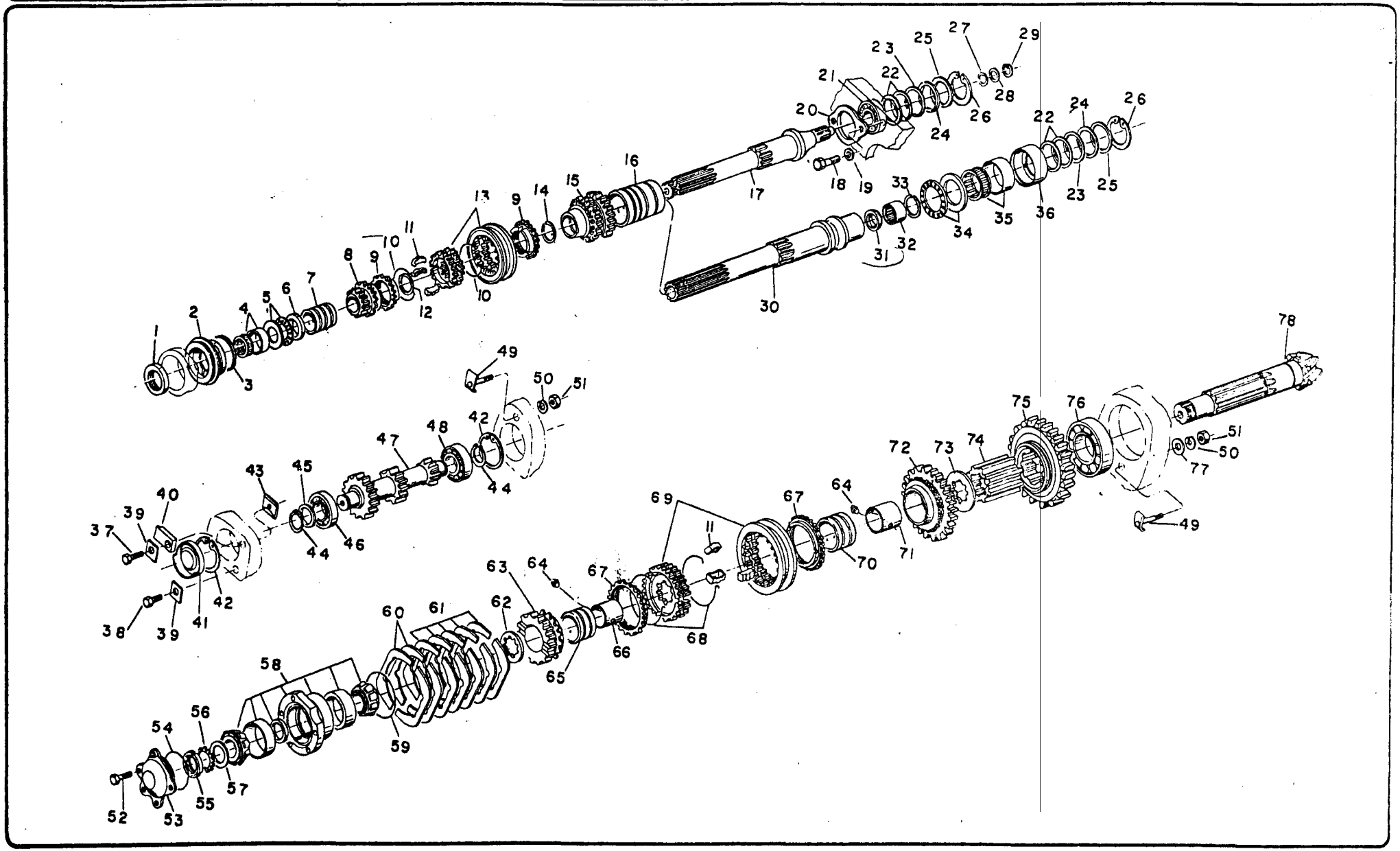

Catálogo Exclusivo - classicomaniacos.com.br - Catálogo Exclusivo
Catálogo Exclusivo - classicomaniacos.com.br - Catálogo Exclusivo

Catálogo Exclusivo - classicomaniacos.com.br - Catálogo Exclusivo

REF	CÓDIGO PIEZA PART PIECE	DENOMINAÇÃO DENOMINACION DESCRIPTION DESIGNATION	QUANT./CANT./QTY./QTE.								REF
			68 S. Prata	78 S. Prata	88	68	68 CAF	68 CAF S. Prata			Ref.
-	236730	Eixo principal completo Eje primario completo Complete main shaft Arbre principal complet	1	-	-	1	1	1			a
-	236740	Eixo principal completo Eje primario completo Complet main shaft Arbre principal complet	-	1	1	-	-	-			b
-	235040 *	Eixo principal completo Eje primario completo Complete main shaft Arbre principal complet	1	1	1	1	1	1			c
1	KH-0073	Retentor Retenedor Oil seal Bague de rétention	1	1	1	1	1	1			
2	651950	Bucha distanciadora Buje distanciador Spacer bushing Bague d'écartement	1	1	1	1	1	1			
3	KH-4811	Anel retentor Anillo de sellamiento O-ring Bague de retention	1	1	1	1	1	1			
4	LA-9019	Rolamento de agulhas Rodamiento de agujas Needle bearing Roulement à aiguilles	1	1	1	1	1	1			
5	LA-9022	Rolamento axial Rodamiento axial Axial bearing Roulement axial	1	1	1	1	1	1			
6	651940	Anel distanciador Anillo distanciador Spacer ring Bague d'écartement	1	1	1	1	1	1			
7	249410	Bucha Buje Bushing Douille	1	1	1	1	1	1			
8	651301	Engrenagem D-21 Engranaje D-21 Gear Z-21 Engranage D-21	1	1	1	1	1	1			

Catálogo Exclusivo - classicomaniacos.com.br - Catálogo Exclusivo

Catálogo Exclusivo - classicomaniacos.com.br - Catálogo Exclusivo

REF	CÓDIGO PIEZA PART PIECE	DENOMINAÇÃO DENOMINACION DESCRIPTION DESIGNATION	QUANT./CANT./QTY./QTE.									REF
			68 S. Prata	78 S. Prata	88	68	68 CAF	68 CAF S. Prata				Ref.
9	641410	Anel de sincronização Anillo de sincronización Synchromesh ring Bague de synchronisation	2	2	2	2	2	2				
10	641400	Mola Resorte Spring Ressort	2	2	2	2	2	2				
11	247430	Chaveta de comando Chaveta de comando Shifting plate Clavette de commande	6	6	6	6	6	6				
12	247580	Anel de segurança Anillo de traba Lock ring Segment de sûreté	1	1	1	1	1	1				
13	247590	Capa e cubo do sincronizador Capa y cubo del sincronizador Synchronizer hub an sleeve Revêtement et moyeu du synchroniseur	1	1	1	1	1	1				
14	245770	Anel de segurança Anillo de traba Lock ring Segment de sûreté	1	1	1	1	1	1				
15	641340	Engrenagem de acoplamento D-29 Engranaje de acoplamiento D-29 Gear Z-29 Engrenage d'accouplement D-29	1	1	1	1	1	1				
16	249430	Bucha Buje Bushing Douille	1	1	1	1	1	1				
17	201281	Eixo principal Eje primario Main shaft Arbre principal	1	1	1	1	1	1				
18	HA-6426	Parafuso Tornillo Bolt Boulon	2	2	2	2	2	2				
19	JD-3108	Arruela de pressão Arandela de presión Lock washer Rondelle de pression	2	2	2	2	2	2				

Catálogo Exclusivo - classicomaniacos.com.br - Catálogo Exclusivo

Catálogo Exclusivo - classicomaniacos.com.br - Catálogo Exclusivo

REF	CÓDIGO PIEZA PART PIECE	DENOMINAÇÃO DENOMINACION DESCRIPTION DESIGNATION	QUANT./CANT./QTY./QTE.									REF
			68 S. Prata	78 S. Prata	88	68	68 CAF	68 CAF S. Prata				Ref.
20	245800	Chapa de fixação Chapa de fixation Fastenning plate Plaque de fixation	1	1	1	1	1	1				
21	LA-1209	Rolamento de esferas Rodamiento de esferas Ball bearing Roulement à billes	1	-	-	1	1	1				
21a	242150	Rolamento de esferas Rodamiento de esferas Ball bearing Roulement à billes	-	1	1	-	-	-				
22	171680	Calço 0,10mm Suplemento Shim Cale 0,10mm	2	2	2	2	2	2				
23	171670	Calço 0,30mm Suplemento Shim Cale 0,30mm	1	1	1	1	1	1				
24	171660	Calço 0,50mm Suplemento Shim Cale 0,50mm	cn	cn	cn	cn	cn	cn				
25	171650	Calço 1,00mm Suplemento Shim Cale 1,00mm	cn	cn	cn	cn	cn	cn				
26	KG-3072	Anel de segurança Anillo de traba Circlip Segment de sûreté	1	1	1	1	1	1				
27	245740	Calço 0,10mm Suplemento Shim Cale 0,10mm	cn	cn	cn	cn	cn	cn				
-	245750	Calço 0,20mm Suplemento Shim Cale 0,20mm	cn	cn	cn	cn	cn	cn				
28	245680	Espaçador Espaciador Spacer Bague d'ecartement	1	1	1	1	1	1				

Catálogo Exclusivo - classicomaniacos.com.br - Catálogo Exclusivo

Catálogo Exclusivo - classicomaniacos.com.br - Catálogo Exclusivo

REF	CÓDIGO PIEZA PART PIECE	DENOMINAÇÃO DENOMINACION DESCRIPTION DESIGNATION	QUANT./CANT./QTY./QTE.								REF
			68 S. Prata	78 S. Prata	88	68	68 CAF	68 CAF S. Prata			Ref.
29	KG-1201	Anel de segurança Anillo de traba Circlip Segment de sûreté	1	1	1	1	1	1			
30	~~651281~~ * 651282	Eixo principal Eje primario Main shaft Arbre principal	1	1	1	1	1	1			
31	KH-0918 *	Retentor Retenedor Oil seal Bague de rétention	1	1	1	1	1	1			
32	LA-9010 *	Rolamento de agulhas Rodamiento de agujas Needle bearing Roulement à aiguilles	1	1	1	1	1	1			
33	KG-1071 *	Anel de trava Anillo de traba Circlip Segment de sûreté	1	1	1	1	1	1			
34	LA-9021 *	Rolamento axial Rodamiento axial Axial bearing Roulement axial	1	1	1	1	1	1			
35	LA-9020 *	Rolamento de agulhas Rodamiento de agujas Needle bearing Roulement à aiguilles	1	1	1	1	1	1			
* 36	651930 *	Anel distanciador -65.1931- Anillo espaciador Spacer ring Bague d'écartement	1	1	1	1	1	1			
37	245390	Parafuso Tornillo Bolt Boulon	1	1	1	1	1	1			
-	155001	Eixo lateral completo Contraeje completo Complete countershaft Arbre latéral complet	1	-	-	1	1	1			d
-	232381	Eixo lateral completo Contreje completo Complete countershaft Arbre latéral complet	-	1	1	-	-	-			e

*VIDE BAT 43/86

Catálogo Exclusivo - classicomaniacos.com.br - Catálogo Exclusivo

Catálogo Exclusivo - classicomaniacos.com.br - Catálogo Exclusivo

REF	CÓDIGO PIEZA PART PIECE	DENOMINAÇÃO DENOMINACION DESCRIPTION DESIGNATION	QUANT./CANT./QTY./QTE.								REF
			68 S. Prata	78 S. Prata	88	68	68 CAF	68 CAF S. Prata			Ref.
38	HS-9011	Parafuso UNF 3/8"x42,5 Tornillo Bolt Boulon	2	2	2	2	2	2			
39	641270	Chapa de segurança Placa de seguridad Lock plate Plaque de sûreté	2	2	2	2	2	2			
40	245400	Chapa de segurança Chapa de traba Lock palte Plaque de sûreté	1	1	1	1	1	1			
41	611180	Tampa Tapa Cap Couvercle	1	1	1	1	1	1			
42	KG-3080	Anel de segurança Anillo de seguridad Circlip Segment de sûreté	2	2	2	2	2	2			
43	641260	Porca Tuerca Nut Ecrou	2	2	2	2	2	2			
44	KG-1035	Anel de segurança Anillo de traba Circlip Segment de sûreté	2	2	2	2	2	2			
45	641230	Arruela Arandela Washer Rondelle	1	1	1	1	1	1			
46	LA-1211.1	Rolamento de esferas Rodamiento de esferas Ball bearing Roulement à billes	1	-	-	1	1	1			
46a	242160	Rolamento de esferas Rodamiento de esferas Ball bearing Roulement á billes	-	1	1	-	-	-			
47	651210	Eixo lateral Contraeje Countershaft Arbre latéral	1	1	1	1	1	1			

Catálogo Exclusivo - classicomaniacos.com.br - Catálogo Exclusivo

Catálogo Exclusivo - classicomaniacos.com.br - Catálogo Exclusivo

REF	CÓDIGO PIEZA PART PIECE	DENOMINAÇÃO DENOMINACION DESCRIPTION DESIGNATION	QUANT./CANT./QTY./QTE.								REF
			68 S. Prata	78 S. Prata	88	68	68 CAF	68 CAF S. Prata			Ref.
48	LA-3511	Rolamento de rolos cilindricos Rodamiento de rodillos cilindricos Cylindrical roller bearing Roulement à rouleaux cylindriques	1	1	1	1	1	1			
49	581120	Parafuso de aperto Tornillo de traba Lock bolt Boulon d'arrêt	2	2	2	2	2	2			
50	JD-3108	Arruela de pressão Arandela de presión Lock washer Rondelle de pression	2	2	2	2	2	2			
51	JB-3708	Porca Tuerca Nut Ecrou	2	2	2	2	2	2			
-	236670	Eixo cônico do pinhão completo Eje piñón completo Compelte pinion shaft Arbre conique du pignon complet	1	-	-	1	1	1			f
-	236680	Eixo cônico do pinhão completo Eje piñón completo Complete pinion shaft Arbre conique du pignon complet	-	1	1	-	-	-			g
52	HS-2431	Parafuso Tornillo Bolt Boulon	5	5	5	5	5	5			
53	221051	Tampa Tapa Cover Couvercle	1	1	1	1	1	1			
54	KH-4302	Anel retentor Anillo de sellamiento O-ring Bague de rétention	1	1	1	1	1	1			
55	LB-3013	Porca Tuerca Nut Ecrou	1	1	1	1	1	1			
56	LB-5013	Arruela de segurança Arandela de traba Lock washer Segment de sûreté	1	1	1	1	1	1			

Catálogo Exclusivo - classicomaniacos.com.br - Catálogo Exclusivo

Catálogo Exclusivo - classicomaniacos.com.br - Catálogo Exclusivo

REF	CÓDIGO PIEZA PART PIECE	DENOMINAÇÃO DENOMINACION DESCRIPTION DESIGNATION	QUANT./CANT./QTY./QTE.								REF
			68 S. Prata	78 S. Prata	88	68	68 CAF	68 CAF S. Prata			Ref.
57	164530	Arruela Arandela Washer Rondelle	1	1	1	1	1	1			
58	151091	Mancal montado Cojinete montado Bearing housing assy Palier assemblé	1	1	1	1	1	1			
-	LA-5313	Rolamento de rolos cônicos Rodamiento de rodillos cónicos Taper roller bearing Roulement à rouleaux coniques	2	2	2	2	2	2			
-	164560	Anel intermediário Anillo intermediario Intermediary ring Bague intermédiaire	1	1	1	1	1	1			
-	221082	Carcaça do mancal Carcasa del cojinete Bearing housing Boîtier du palier	1	1	1	1	1	1			
59	KH-4911	Anel retentor Anillo de sellamiento O-ring Bague de rétention	1	1	1	1	1	1			
60	581070	Chapa de calço 0,1mm Suplemento Shim Cale 0,1mm	2	2	2	2	2	2			
61	581060	Chapa de calço 0,2mm Suplemento Shim Cale 0,2mm	5	5	5	5	5	5			
-	246640	Chapa de calço 0,15mm Suplemento Shim Cale 0,15mm	cn	cn	cn	cn	cn	cn			
62	164520	Anel distanciador Anillo distanciador Spacer ring Bague d'écartement	1	1	1	1	1	1			
63	164510	Engrenagem D-38 Engranaje D-38 Gear Z-38 Engrenage D-38	1	1	1	1	1	1			

Catálogo Exclusivo - classicomaniacos.com.br - Catálogo Exclusivo

Catálogo Exclusivo - classicomaniacos.com.br - Catálogo Exclusivo

REF	CÓDIGO PIEZA PART PIECE	DENOMINAÇÃO DENOMINACION DESCRIPTION DESIGNATION	QUANT./CANT./QTY./QTE.								REF
			68 S. Prata	78 S. Prata	88	68	68 CAF	68 CAF S. Prata			Ref.
64	641320	Pino de trava Perno traba Lock pin Goupille d'arrêt	2	2	2	2	2	2			
65	249440	Bucha Buje Bushing Douille	1	1	1	1	1	1			
66	164490	Anel interno do rolamento Anillo interno del rodamiento Inner needle bearing Bague intérieur du roulement	1	1	1	1	1	1			
67	641190	Anel de sincronização Anillo de sincronización Synchromesh ring Bague de synchronisation	2	2	2	2	2	2			
68	641170	Mola Resorte Spring Ressort	2	2	2	2	2	2			
69	214010	Capa e cubo do sincronizador Capa y cubo del sincronizador Synchronizer hub and sleeve Couverture et moyeu du synchroniseur	1	1	1	1	1	1			
70	249420	Bucha Buje Bushing Douille	1	1	1	1	1	1			
71	641290	Anel interno do rolamento Anillo interno del rodamiento Inner needle bearing Bague intérieur du roulement	1	1	1	1	1	1			
72	641110	Engrenagem D-43 Engranaje D-43 Gear Z-43 Engrenage D-43	1	1	1	1	1	1			
73	641330	Anel distanciador Anillo distanciador Spacer ring Bague d'écartement	1	1	1	1	1	1			
74	641240 ** ***	Bucha distanciadora Buje distanciador Spacer bushing Manchon d'écartement	1	1	1	1	1	1			

Catálogo Exclusivo - classicomaniacos.com.br - Catálogo Exclusivo

Catálogo Exclusivo - classicomaniacos.com.br - Catálogo Exclusivo

REF	CÓDIGO PIEZA PART PIECE	DENOMINAÇÃO DENOMINACION DESCRIPTION DESIGNATION	QUANT./CANT./QTY./QTE.								REF
			68 S. Prata	78 S. Prata	88	68	68 CAF	68 CAF S. Prata			Ref.
75	641250	Engrenagem D-49 Engranaje D-49 Gear Z-49 Engrenage D-49	1	1	1	1	1	1			
76	LA-3315	Rolamento de rolos cilindricos Rodamiento de rodillos cilindricos Cylindrical roller bearing Roulement à rouleaux cylindriques	1	1	1	1	1	1			
77	581130	Arruela lisa Arandela plana Washer Rondelle	1	1	1	1	1	1			
78	221091 **	Eixo cônico do pinhão Eje piñón Bevel pinion shaft Arbre conicque du pignon	1	-	-	1	1	1			
78a	221092 ***	Eixo cônico do pinhão Eje piñón Bevel pinion shaft Arbre conique du pignon	-	1	1	-	-	-			

Ref.: a = 1-29 b = 1-20, 21a-29
c = 1-16, 22-26, 30-36
d = 37-51 e = 37-45, 46a-51
f = 50-78 g = 50-77, 78a

cn: Conforme necessidade / Según la necesidad / According to necessity / Conformément à la nécessité

* Usado para embreagem dupla
Usado para embrague doble
Used in doble clutch
Utilisés sur l'embrayage double

** Vendido somente em conjunto nº 234900 - Coroa e pinhão com bucha
Suministrado solamente en conjunto nº 234900 - Corona y piñón con buje
Only delivered assy No. 234900 - Crown and bevel pinion shaft with bushing
Vendu uniquement l'ensemble nº 234900 - Couronne en pignon avec bague

*** Vendido somente em conjunto nº 234910 - Coroa e pinhão com bucha
Suministrado solamente en conjunto nº 234910 - Corona y piñón con buje
Only delivered assy No. 234910 - Crown and bevel pinion shaft with bushing
Vendu uniquement l'ensemble nº 234910 - Couronne en pignon avec bague

Catálogo Exclusivo - classicomaniacos.com.br - Catálogo Exclusivo

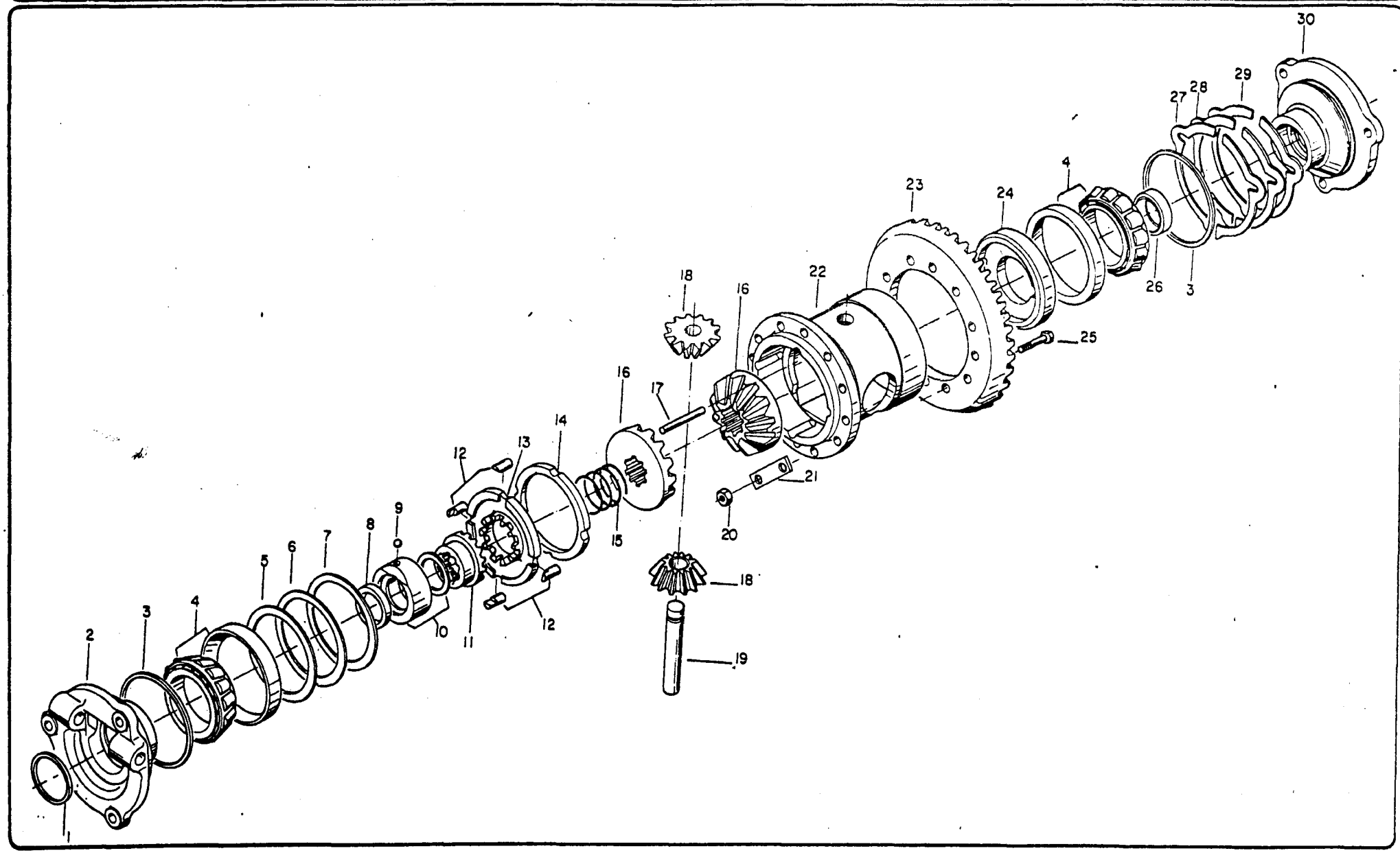

Catálogo Exclusivo - classicomaniacos.com.br - Catálogo Exclusivo

Catálogo Exclusivo - classicomaniacos.com.br - Catálogo Exclusivo

Catálogo Exclusivo - classicomaniacos.com.br - Catálogo Exclusivo

REF	CÓDIGO PIEZA PART PIECE	DENOMINAÇÃO DENOMINACION DESCRIPTION DESIGNATION	QUANT./CANT./QTY./QTE.								REF
			68 S. Prata	78 S. Prata	88	68	68 CAF	68 CAF S. Prata			Ref.
1	KH-4270	Anel retentor Anillo de sellamiento O-ring Bague de rétention	1	1	1	1	1	1			
2	223520	Caixa de mancais Placa de empuje Thrust plate Boîtier de paliers	1	1	1	1	1	1			
3	KH-4191	Anel retentor Anillo de sellamiento O-ring Bague de rétention	2	2	2	2	2	2			
4	LA-2226	Rolamento de rolos cônicos Rodamiento de rodillos cónicos Taper roller bearing Roulement à rouleaux coniques	2	2	2	2	2	2			
5	221600	Chapa de calço 0,1mm Suplemento Shim Cale de 0,1mm	*	*	*	*	*	*			
6	221610	Chapa de calço 0,2mm Suplemento Shim Cale de 0,2mm	1	1	1	1	1	1			
7	221620	Chapa de calço 0,3mm Suplemento Shim Cale de 0,3mm	1	1	1	1	1	1			
8	KH-0915	Retentor Retenedor Oil seal Bague de rétention	1	1	1	1	1	1			
9	LB-8014	Esfera Esfera Ball Sphère	1	1	1	1	1	1			
10	223530	Anel de apoio Anillo de apoyo Retainer ring Bague d'appui	1	1	1	1	1	1			
11	653491	Anel de acoplamento Anillo de acoplamiento Coupling ring Bague d'accouplement	1	1	1	1	1	1			

Catálogo Exclusivo - classicomaniacos.com.br - Catálogo Exclusivo

Catálogo Exclusivo - classicomaniacos.com.br - Catálogo Exclusivo

REF	CÓDIGO PIEZA PART PIECE	DENOMINAÇÃO DENOMINACION DESCRIPTION DESIGNATION	QUANT./CANT./QTY./QTE.									REF
			68 S. Prata	78 S. Prata	88	68	68 CAF	68 CAF S. Prata				Ref.
12	223460	Chaveta Chaveta Key Clavette	4	4	4	4	4	4				
13	223471	Placa de engate Placa de enganche Coupling plate Plaque de prise	1	1	1	1	1	1				
14	223450	Anel intermediário Anillo intermediario Intermediary ring Bague intermédiaire	1	1	1	1	1	1				
15	653500	Mola Resorte Spring Ressort	1	1	1	1	1	1				
16	581450	Engrenagem do diferencial D-20 Engranaje del diferencial D-20 Differential gear Z-20 Engrenage du différentiel D-20	2	2	2	2	2	2				
17	611460	Pino de segurança Pasador de traba Lock pin Goupille de sûreté	1	1	1	1	1	1				
18	581440	Engrenagem do diferencial D-13 Engranaje del diferencial D-13 Differential gear Z-13 Engrenage du différentiel D-13	2	2	2	2	2	2				
19	581430	Eixo Eje Shaft Axe	1	1	1	1	1	1				
20	JB-8710	Porca UNF 3/8" Tuerca Nut Ecrou	12	12	12	12	12	12				
21	581500	Chapa de segurança Chapa de seguridad Lock plate Plaque de sûreté	6	6	6	6	6	6				
22	221420	Carcaça do diferencial Carcasa del diferencial Differential housing Carter du différentiel	1	1	1	1	1	1				

Catálogo Exclusivo - classicomaniacos.com.br - Catálogo Exclusivo

Catálogo Exclusivo - classicomaniacos.com.br - Catálogo Exclusivo

REF	CÓDIGO PIEZA PART PIECE	DENOMINAÇÃO DENOMINACION DESCRIPTION DESIGNATION	QUANT./CANT./QTY./QTE.								REF
			68 S. Prata	78 S. Prata	88	68	68 CAF	68 CAF S. Prata			Ref.
23	581470 *	Engrenagem coroa D-37 Engranaje corona D-37 Crown wheel Z-37 Couronne D-37	1	–	–	1	1	1			
23a	177090 **	Engrenagem coroa D-35 Engranaje corona D-35 Crown wheel Z-35 Couronne D-35	–	1	1	–	–	–			
24	221480	Anel distanciador Anillo distanciador Thrust ring Bague d'écartement	1	1	1	1	1	1			
25	210440	Parafuso UNF 3/8" Tornillo Bolt Boulon	12	12	12	12	12	12			
26	KH-0096	Retentor Retenedor Oil seal Bague de rétention	1	1	1	1	1	1			
27	581540	Chapa de calço 0,5mm Suplemento Shim Cale	4	4	4	4	4	4			
28	581520	Chapa de calço 0,2mm Suplemento Shim Cale	6	6	6	6	6	6			
29	581510	Chapa de calço 0,1mm Suplemento Shim Cale	2	2	2	2	2	2			
30	221530	Caixa de mancais Caja de cojinetes Differential bearing housing Boitier de paliers	1	1	1	1	1	1			

* Vendido somente em conjunto nº 234900 - Coroa e pinhão com bucha
Suministrado solamente en conjunto nº 234900 - Corona y piñón con buje
Delivered only assy code No. 234900 - Crown and pinion with bushing
Vendu uniquement l'ensemble nº 234900 - Couronne et pignon avec bague

** Vendido somente em conjunto nº 234910 - Coroa e pinhão com bucha
Suministrado solamente en conjunto nº 234910 - Corona y piñón con buje
Delivered only assy code No. 234910 - Crown and pinion with bushing
Vendu uniquement l'ensemble nº 234910 - Couronne et pignon avec bague

Catálogo Exclusivo - classicomaniacos.com.br - Catálogo Exclusivo

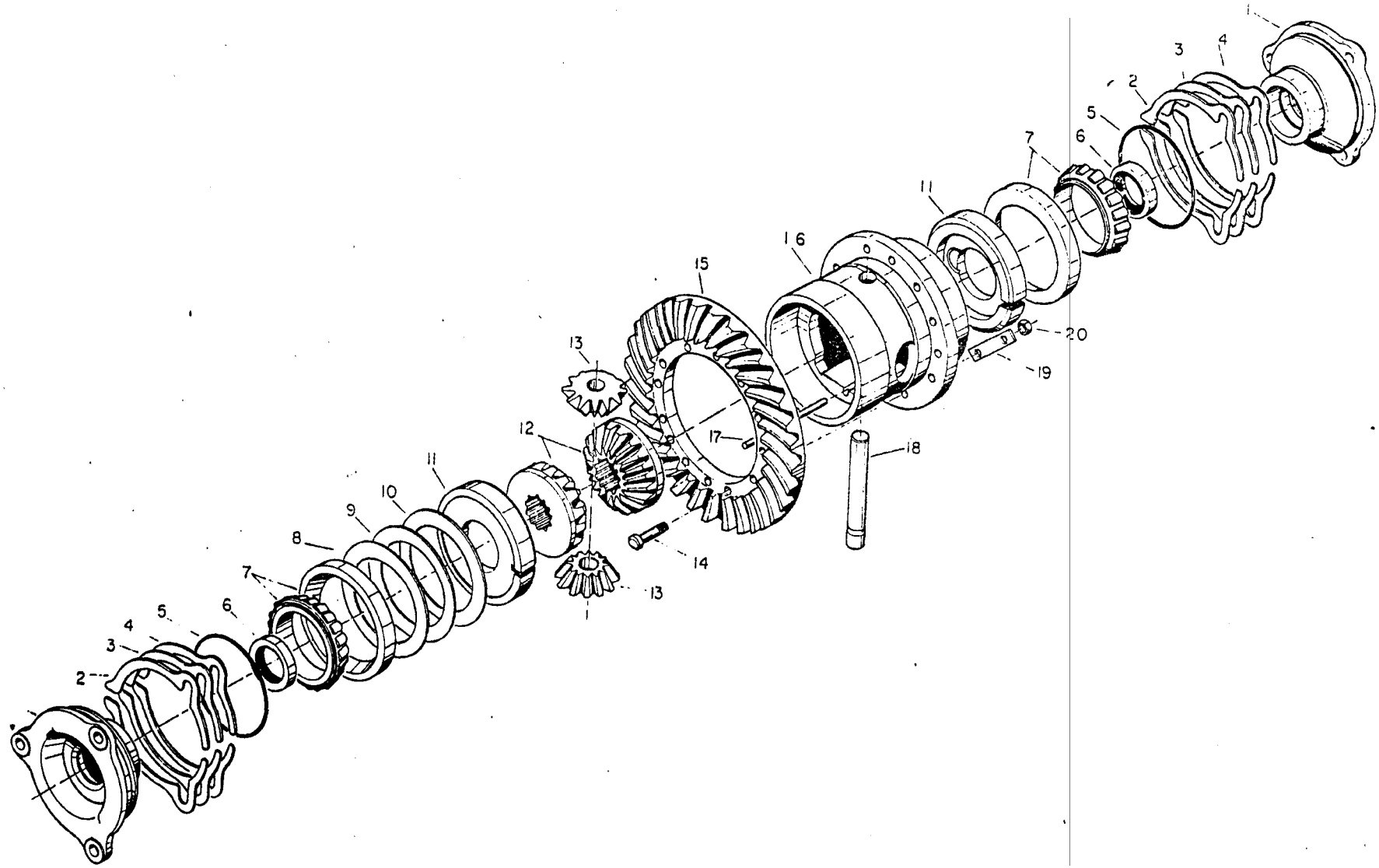

Catálogo Exclusivo - classicomaniacos.com.br - Catálogo Exclusivo
Catálogo Exclusivo - classicomaniacos.com.br - Catálogo Exclusivo

Catálogo Exclusivo - classicomaniacos.com.br - Catálogo Exclusivo

REF	CÓDIGO PIEZA PART PIECE	DENOMINAÇÃO DENOMINACION DESCRIPTION DESIGNATION	QUANT./CANT./QTY./QTE. REF 88 PCR ROT								Ref.
-	232091	Caixa do diferencial completa Caja del diferencial completa Complete differential Boîtier du différentiel complet	1								a
1	221530	Caixa de mancais Placa de empuje Thrust plate Boîtier de paliers	2								
2	581540	Chapa de calço 0,5mm Suplemento Shim Cale	6								
3	581520	Chapa de calço 0,2mm Suplemento Shim Cale	6								
4	581510	Chapa de calço 0,1mm Suplemento Shim Cale	2								
5	KH-4191	Anel retentor Anillo de sellamiento O-ring Bague de rétention	2								
6	KH-0096	Anel retentor Anillo de sellamiento O-ring Bague de rétention	2								
7	LA-2226	Rolamento de rolos cônicos Rodamiento de rodillos cónicos Taper roller bearing Roulement á rouleaux coniques	2								
8	221600	Chapa de calço 0,1mm Suplemento Shim Cale	1								
9	221610	Chapa de calço 0,2mm Suplemento Shim Cale	1								
10	221620	Chapa de calço 0,3mm Suplemento Shim Cale	1								

Catálogo Exclusivo - classicomaniacos.com.br - Catálogo Exclusivo

Catálogo Exclusivo - classicomaniacos.com.br - Catálogo Exclusivo

REF	CÓDIGO PIEZA PART PIECE	DENOMINAÇÃO DENOMINACION DESCRIPTION DESIGNATION	QUANT./CANT./QTY./QTE. 88 PCR ROT	REF Ref.
11	221480	Anel distanciador Placa distanciadora Spacer ring Bague d'écartement	2	
12	581450	Engrenagem planetária do diferencial D20 Engranaje planetaria del diferencial D20 Differential side gear Z20 Planétaire du différentiel D20	2	
13	581440	Engrenagem do diferencial D13 Engranaje del diferencial D13 Differential pinion Z13 Engrenage du différentiel D13	2	
14	210440	Parafuso UNF 3/8" Tornillo Bolt Boulon	12	
15	177090 *	Engrenagem corora D35 Engranaje corona D35 Crown wheel Z35 Couronne D35	1	
16	163121	Carcaça do diferencial Carcasa del diferencial Differential housing Carter du différentiel	1	
17	581460	Pino de segurança Pasador de traba Lock pin Goupille de sûreté	1	
18	581430	Eixo Eje Shaft Axe	1	
19	581500	Chapa de segurança Chapa de seguridad Lock plate Plaque de sûreté	6	
20	JB-8710	Porca UNF 3/8" Tuerca Nut Ecrou	12	

Ref.: a = 1-14, 16-20

* Vendido somente em conjunto nº 234910 - Coroa e pinhão com bucha
Suministrado solamente en conjunto nº 234910 - Corona y piñón con buje
Only delivered complete under No. 234910 - Crown and pinion with bushing
Vendu uniquement l'ensemble nº 234910 - Couronne et pignon avec bague

Catálogo Exclusivo - classicomaniacos.com.br - Catálogo Exclusivo

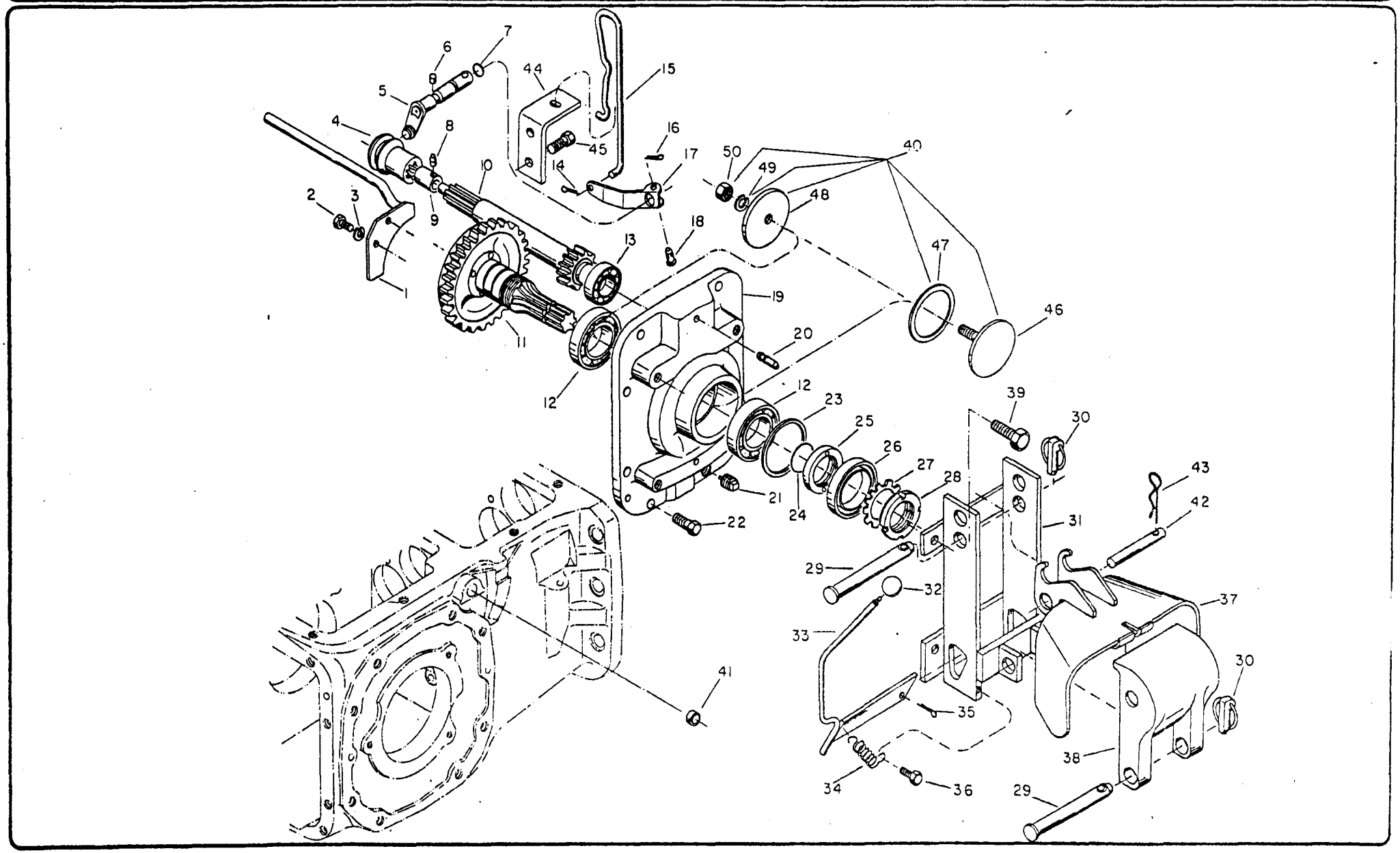

Catálogo Exclusivo - classicomaniacos.com.br - Catálogo Exclusivo
Catálogo Exclusivo - classicomaniacos.com.br - Catálogo Exclusivo

Catálogo Exclusivo - classicomaniacos.com.br - Catálogo Exclusivo

REF	CÓDIGO PIEZA PART PIECE	DENOMINAÇÃO DENOMINACION DESCRIPTION DESIGNATION	QUANT./CANT./QTY./QTE. REF								
			68 CAF S. Prata	68 S. Prata	78 S. Prata	88	68	68 CAF 68 CULT	68 I 88 I	68 II 88 II	Ref.
-	231740	Tampa traseira montada Toma de potencia montada P.T.O. assy Couvercle arrière assemblé	1	1	1	1	1	1			a
-	231741	Tampa traseira montada Toma de potencia montada P.T.O. assy Couvercle arrière assemblé							1		b
-	156390	Tampa traseira montada Toma de potencia montada P.T.O. assy Couvercle arrière assemblé								1	c
1	601720	Tubo de óleo Tubo de aceite Oil pipe Tube à huile	1	1	1	1	1	1	1		
2	HS-2401	Parafuso UNC 1/4"x1/2" Tornillo Bolt Boulon	1	1	1	1	1	1	1		
3	JD-3007	Arruela de pressão Arandela de presión Lock washer Rondelle extensible	2	2	2	2	2	2	2		
4	651650	Luva de acoplamento Manga de acoplamiento Coupling sleeve Manchon d'accouplement	1	1	1	1	1	1	1		
5	581570	Eixo Eje Lever shaft Axe	1	1	1	1	1	1	1		
6	581580	Pino Pasador Pin Goupille	1	1	1	1	1	1	1		
7	KH-4939	Anel retentor Anillo de sellamiento O-ring Bague de rétention	1	1	1	1	1	1	1	1	
8	651920	Rebite Pasador de traba Lock pin Rivet	1	1	1	1	1	1	1		

Catálogo Exclusivo - classicomaniacos.com.br - Catálogo Exclusivo

Catálogo Exclusivo - classicomaniacos.com.br - Catálogo Exclusivo

REF	CÓDIGO PIEZA PART PIECE	DENOMINAÇÃO DENOMINACION DESCRIPTION DESIGNATION	QUANT./CANT./QTY./QTE. REF								
			68 CAF S. Prata	68 S. Prata	78 S. Prata	88	68	68 CAF 68 CULT	88 I 68 I	88 II 68 II	Ref.
9	651380	Bucha Buje Bushing Bague	1	1	1	1	1	1	1		
10	651660	Eixo do pinhão Eje del piñón Pinion shaft Arbre du pignon	1	1	1	1	1	1	1		
11	651701	Eixo da tomada de potência Eje de la toma de potencia P.T.O. shaft Arbre de la prise de force	1	1	1	1	1	1	1		
12	LA-2015	Rolamento de esferas Rodamiento de esferas Ball bearing Roulement à billes	2	2	2	2	2	2	2		
13	LA-1509	Rolamento de esferas Rodamiento de esferas Ball bearing Roulement à billes	1	1	1	1	1	1	1		
14	JE-3029	Cupilha Pasador abierto Split pin Goupille fendue	1	1	1	1	1	1	1		
15	240510	Posicionador Alavanca P.T.O. control lever Placeur	1	1	1	1	1	1	1		
16	JE-3047	Cupilha Pasador abierto Split pin Goupille fendue	1	1	1	1	1	1	1		
17	240520	Alavanca Palanca Lever Levier	1	1	1	1	1	1	1		
18	511833	Pino Pasador Pin Goupille	1	1	1	1	1	1	1		
19	651680	Tampa traseira Tapa trasera Rear cover Couvercle arrière	1	1	1	1	1	1	1	1	

Catálogo Exclusivo - classicomaniacos.com.br - Catálogo Exclusivo

Catálogo Exclusivo - classicomaniacos.com.br - Catálogo Exclusivo

REF	CÓDIGO PIEZA PART PIECE	DENOMINAÇÃO DENOMINACION DESCRIPTION DESIGNATION	QUANT./CANT./QTY./QTE. REF								
			68 CAF S. Prata	68 S. Prata	78 S. Prata	88	68	68 CAF 68 CULT	68 I 88 I	68 II 88 II	Ref.
20	581020	Pino guia Pasador de guía Dowel pin Goupille de guidage	2	2	2	2	2	2	2	2	
21	GR-0204.1	Bujão magnético Tapón magnético Magnetic plug Bouchon aimanté	1	1	1	1	1	1	1	1	
22	HS-1352	Parafuso UNC 1/2"x1.1/4" Tornillo Bolt Boulon	8	8	8	8	8	8	8	8	
23	651690	Anel Anillo Ring Bague	1	1	1	1	1	1	1		
24	KH-4190	Anel retentor Anillo de sellamiento O-ring Bague de rétention	1	1	1	1	1	1	1		
25	651711	Anel distanciador Anillo espaciador Spacer ring Bague d'écartement	1	1	1	1	1	1	1		
26	KH-0920	Retentor Retenedor Oil seal Bague de rétention	1	1	1	1	1	1	1		
27	LB-5015	Arruela de segurança Arandela de traba Lock washer Rondelle de sûreté	1	1	1	1	1	1	1		
28	LB-3015	Porca Tuerca Nut Ecrou	1	1	1	1	1	1	1		
29	117230	Pino de articulação Pasador de articulación Link pin Goupille d'articulation	2	2	2	2	2	2	2	2	
30	JE-9301	Trava Traba Linch pin Verrou	2	2	2	2	2	2	2	2	

Catálogo Exclusivo - classicomaniacos.com.br - Catálogo Exclusivo

Catálogo Exclusivo - classicomaniacos.com.br - Catálogo Exclusivo

REF	CÓDIGO PIEZA PART PIECE	DENOMINAÇÃO DENOMINACION DESCRIPTION DESIGNATION	QUANT./CANT./QTY./QTE.								REF
			68 CAF S. Prata	68 S. Prata	78 S. Prata	88	68	68 CAF 68 CULT	68 I 88 I	68 II 88 II	Ref.
-	155541	Trava do gancho de tração montada Dispositivo de bloqueo Lock device Verrou du crochet de traction assemblé	1	1	1	1	1	1	1	1	d
31	235310	Quadrante de trava Cuadrante de la traba Arrester frame Cadre de verrouillage	1	1	1	1	1	1	1	1	
32	157053	Empunhadura Empuñadura Knob Pommeau	1	1	1	1	1	1	1	1	
33	657050	Dispositivo de bloqueio Dispositivo de bloqueo Arrester Dispositif de blocage	1	1	1	1	1	1	1	1	
34	587060	Mola Resorte Spring Ressort	1	1	1	1	1	1	1	1	
35	JE-3125	Cupilha Pasador abierto Split pin Goupille fendue	1	1	1	1	1	1	1	1	
36	HS-5301	Parafuso UNF 1/4"x1/2" Tornillo Bolt Boulon	1	1	1	1	1	1	1	1	
37	627250	Chapa de proteção Chapa de protección Protective plate Capote	1	1	1	1	1	1	1		
38	158950	Tampa protetora Tapa de protección Protective cover Couvercle protecteur	1	1	1	1	1	1	1		
39	HS-2363	Parafuso UNC 5/8"x1.1/2" Tornillo Bolt Boulon	4	4	4	4	4	4	4	4	
40	102060	Flange de vedação montado Discos de retención montado Seal flange assy Flasque d'étancheité assemblé								1	e

Catálogo Exclusivo - classicomaniacos.com.br - Catálogo Exclusivo

Catálogo Exclusivo - classicomaniacos.com.br - Catálogo Exclusivo

REF	CÓDIGO PIEZA PART PIECE	DENOMINAÇÃO DENOMINACION DESCRIPTION DESIGNATION	QUANT./CANT./QTY./QTE. REF								
			68 CAF S. Prata	68 S. Prata	78 S. Prata	88	68	68 CAF 68 CULT	68 I 88 I	68 II 88 II	Ref.
41	GR-5109	Tampa Tapa Cover Couvercle								1	
42	263060	Pino de trava Pasador de traba Lock pin Goupille de blocage	1	1	1	1	1	1	1	1	
43	JE-9020	Grampo Grampo Clamp Agrafe	1	1	1	1	1	1	1	1	
44	247240	Trava do posicionador Traba de la palanca Lock plate Verrou du placeur							1		
45	HS-1451	Parafuso Tornillo Bolt Boulon							2		
46	102061	Tampa Tapa Cover Couvercle								1	
47	102062	Gaxeta Junta Gasket Joint								1	
48	102063	Flange Flange Flange Flasque								1	
49	JD-3113	Arruela de pressão Arandela de presión Lock washer Rondelle extensible								1	
50	JB-3713	Porca Tuerca Nut Ecrou								1	
		Ref.: a = 1-28 b = 1-28, 44, 45 c = 19-22, 40, 41, 46-50 d = 31-36, 42, 43 e = 46-50									

Catálogo Exclusivo - classicomaniacos.com.br - Catálogo Exclusivo

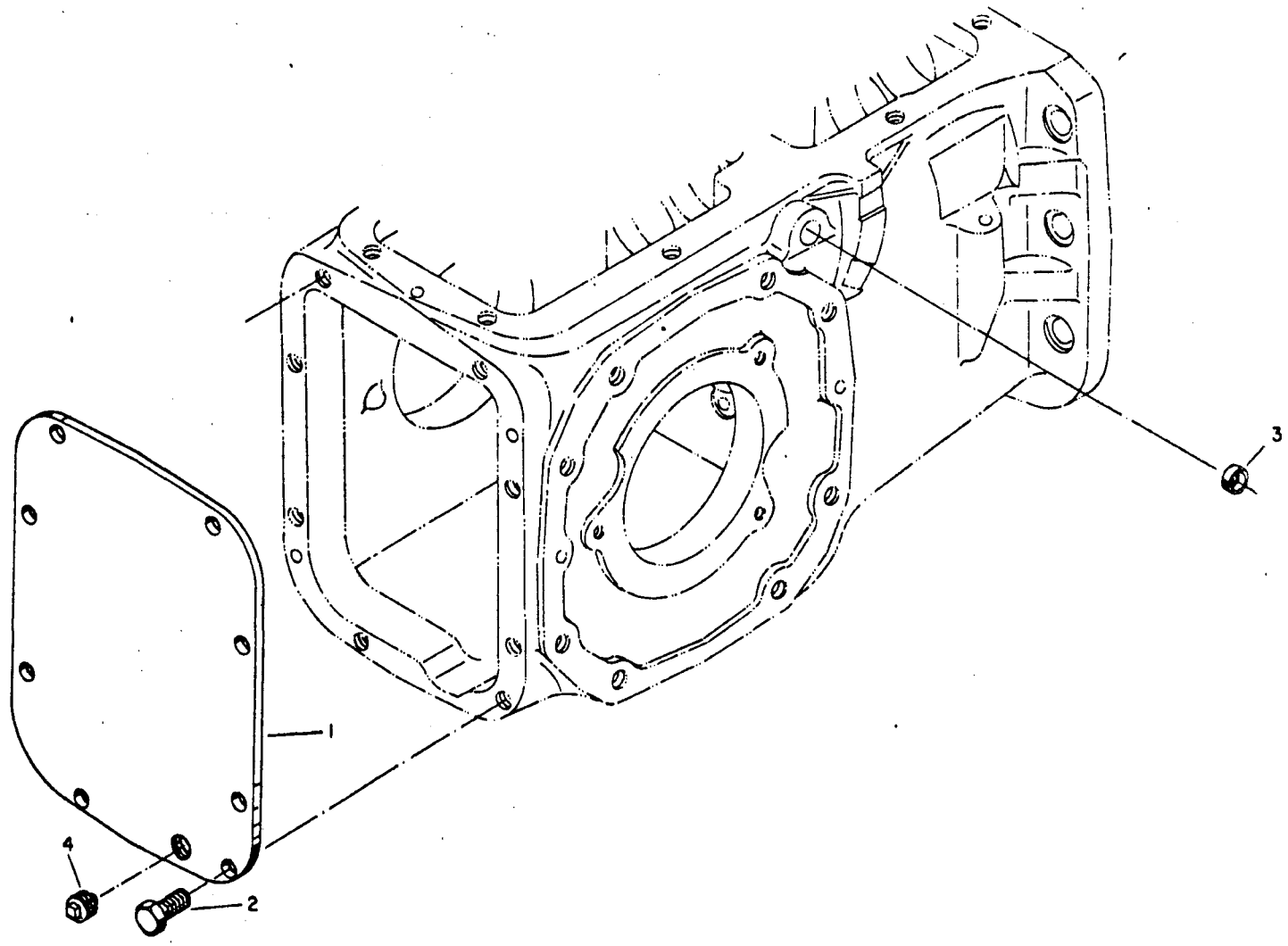

Catálogo Exclusivo - classicomaniacos.com.br - Catálogo Exclusivo
Catálogo Exclusivo - classicomaniacos.com.br - Catálogo Exclusivo

Catálogo Exclusivo - classicomaniacos.com.br - Catálogo Exclusivo

REF	CÓDIGO PIEZA PART PIECE	DENOMINAÇÃO DENOMINACION DESCRIPTION DESIGNATION	QUANT./CANT./QTY./QTE. 88 PCR	88 PCR ROT							REF
–	152700	Tampa traseira completa Tapa trasera completa Compelte rear cover Couvercle arrière complet	1	1							
1	163141	Tampa traseira Tapa trasera Rear cover Couvercle arrière	1	1							
2	HS-1451	Parafuso UNC 1/2"x1" Tornillo Bolt Boulon	8	8							
3	GR-5109	Tampa Tapa Cover Couvercle	1	1							
4	GR-0204.1	Bujão Tapón Plug Vis-bouchon	1	1							

Catálogo Exclusivo - classicomaniacos.com.br - Catálogo Exclusivo

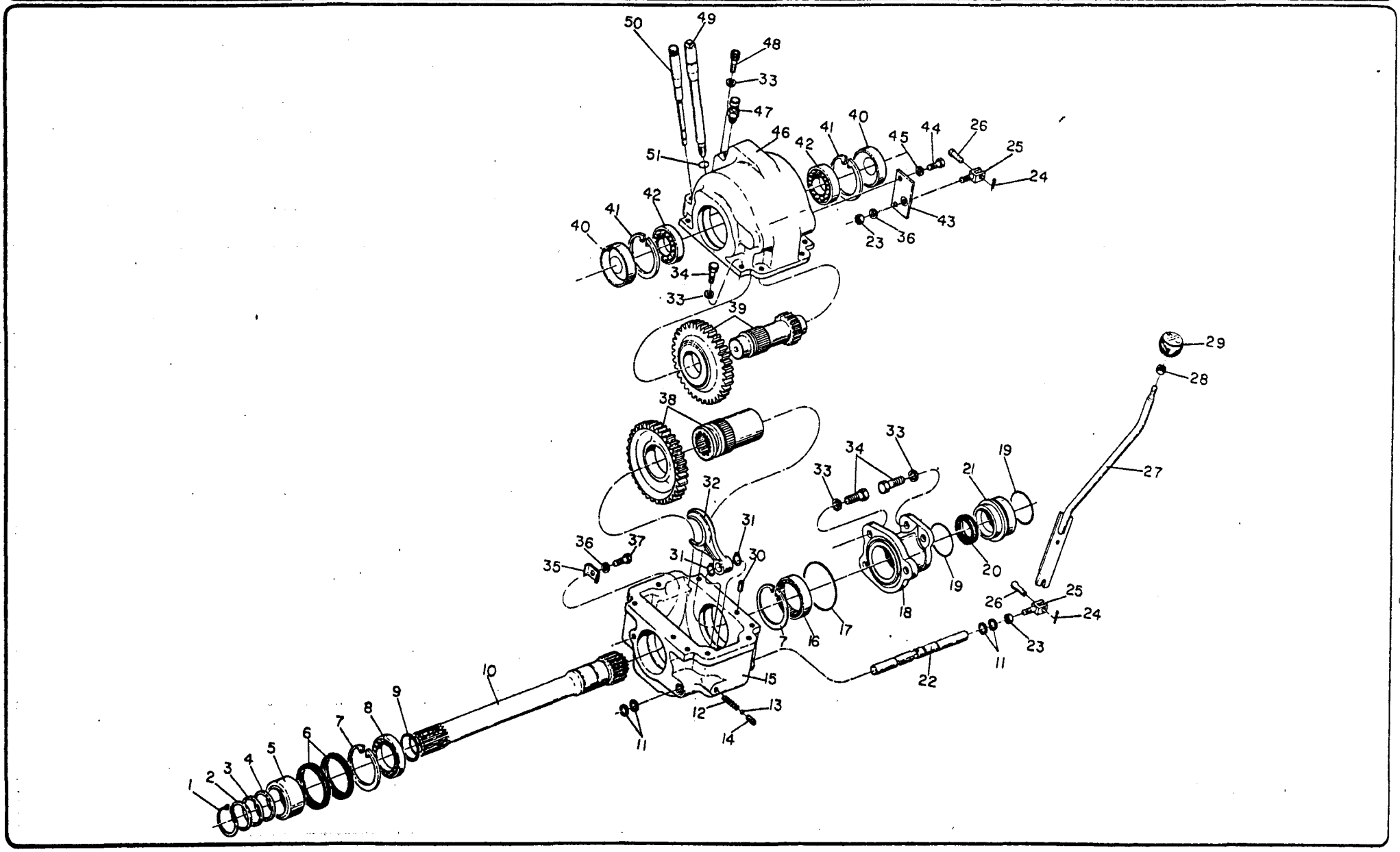

Catálogo Exclusivo - classicomaniacos.com.br - Catálogo Exclusivo
Catálogo Exclusivo - classicomaniacos.com.br - Catálogo Exclusivo

Catálogo Exclusivo - classicomaniacos.com.br - Catálogo Exclusivo

REF	CÓDIGO PIEZA PART PIECE	DENOMINAÇÃO DENOMINACION DESCRIPTION DESIGNATION	QUANT./CANT./QTY./QTE. 68 CAF TSR	68 TSR	88 TSR						REF Ref.
-	235020	Super redução montada Super reducción montada Creeper drive unit assy Superréduction assemblé	1	1	1						a
1	KG-0121	Anel de segurança Anillo de traba Circlip Segment de sûreté	1	1	1						
2	246040	Anel espaçador Anillo espaciador Spacer ring Bague d'écartement	1	1	1						
3	KG-1303	Calço 0,1mm Suplemento Shim Cale	*	*	*						
4	KG-1315	Calço 0,3mm Suplemento Shim Cale	*	*	*						
5	246030	Anel espaçador Anillo espaciador Spacer ring Bague d'écartement	1	1	1						
6	KH-0226	Retentor Retenedor Oil seal Bague étanche	2	2	2						
7	KG-3090	Anel de segurança Anillo de traba Circlip Segment de sûreté	2	2	2						
8	LA-1115	Rolamento de esferas Rodamiento de esferas Ball bearing Roulement à billes	1	1	1						
9	KH-4190	Anel retentor Anillo de sellamiento O-ring Bague étanche	1	1	1						
10	245940	Eixo externo Eje exterino	1	1	1						

Catálogo Exclusivo - classicomaniacos.com.br - Catálogo Exclusivo

Catálogo Exclusivo - classicomaniacos.com.br - Catálogo Exclusivo

REF	CÓDIGO PIEZA PART PIECE	DENOMINAÇÃO DENOMINACION DESCRIPTION DESIGNATION	QUANT./CANT./QTY./QTE. REF 68 CAF TSR	68 TSR	88 TSR						Ref.
11	KH-1137	Retentor Retenedor Oil seal Bague étanche	4	4	4						
12	581770	Mola Resorte Spring Ressort	1	1	1						
13	LB-8022	Esfera Esfera Ball Sphère	1	1	1						
14	HH-9034	Parafuso sem cabeça Tornillo Screw Vis sans tête	1	1	1						
15	245930	Caixa de redução Carcasa del reducción Creeper drive unit housing Boîte de réduction	1	1	1						
16	246130	Rolamento de rolos cilindricos Rodamiento de rodillos cónicos Taper roller bearing Roulement à rouleaux cylindriques	1	1	1						
17	KH-4751	Anel retentor Anillo de sellamiento Seal ring Bague étanche	1	1	1						
18	245980	Suporte Soporte Support Support	1	1	1						
19	KH-4811	Anel retentor Anillo de sellamiento Seal ring Bague d'arrêt	2	2	2						
20	KH-0074	Retentor Retenedor Oil seal BAgue étanche	1	1	1						
21	246140	Bucha distanciadora Buje espaciadora Spacer bushing Porte-bague étanche	1	1	1						

Catálogo Exclusivo - classicomaniacos.com.br - Catálogo Exclusivo

Catálogo Exclusivo - classicomaniacos.com.br - Catálogo Exclusivo

REF	CÓDIGO PIEZA PART PIECE	DENOMINAÇÃO DENOMINACION DESCRIPTION DESIGNATION	QUANT./CANT./QTY./QTE. REF 68 CAF TSR	68 TSR	88 TSR						Ref.
22	246010	Barra do garfo Eje Shaft Barre de la fourche	1	1	1						
23	JB-1208	Porca Tuerca Nut Ecrou	2	2	2						
24	JE-3047	Cupilha Pasador abierto Split pin Goupille fendue	2	2	2						
25	246020	Garfo de articulação Horquilla de articulación Link fork Fourche d'articulation	2	2	2						
26	246100	Pino Pasador Pin Goupille	2	2	2						
27	234990	Alavanca Palanca Lever Levier	1	1	1						
28	JB-1210	Porca Tuerca Nut Ecrou	1	1	1						
29	217680	Empunhadura Empuñadura Knob Pommeau	1	1	1						
30	JE-9090	Pino de pressão Pasador de presión Lock pin Goupille de pression	2	2	2						
31	KG-2016	Anel de segurança Anillo de traba Circlip Segment de sûreté	2	2	2						
32	245990	Garfo do redutor Horquilla de reducción Creeper drive fork Fourche du réducteur	1	1	1						

Catálogo Exclusivo - classicomaniacos.com.br - Catálogo Exclusivo

Catálogo Exclusivo - classicomaniacos.com.br - Catálogo Exclusivo

REF	CÓDIGO PIEZA PART PIECE	DENOMINAÇÃO DENOMINACION DESCRIPTION DESIGNATION	QUANT./CANT./QTY./QTE. 68 CAF TSR	68 TSR	88 TSR						REF Ref.
33	JD-3110	Arruela de pressão Arandela de presión Lock washer Rondelle élastique	13	13	13						
34	HA-6334	Parafuso Tornillo Bolt Boulon	12	12	12						
35	581121	Chapa de fixação Chapa de fijación Fastening plate Plaque de fixation	1	1	1						
36	JD-3108	Arruela de pressão Arandela de presión Lock washer Rondelle élastique	2	2	2						
37	HA-6424	Parafuso Tornillo Bolt Boulon	1	1	1						
38	234960	Engrenagem Engranaje Gear Engrenage	1	1	1						
39	234970	Engrenagem Engranaje Gear Engrenage	1	1	1						
40	611180	Tampa Tapa Cover Couvercle	2	2	2						
41	KG-3080	Anel de segurança Anillo de traba Circlip Segment de sûreté	2	2	2						
42	LA-1286	Rolamento de esferas Rodamiento de esferas Ball bearing Roulement à billes	2	2	2						
43	234980	Suporte Chapa de fixación Fastening plate Plaque de fixation	1	1	1						

Catálogo Exclusivo - classicomaniacos.com.br - Catálogo Exclusivo

Catálogo Exclusivo - classicomaniacos.com.br - Catálogo Exclusivo

REF	CÓDIGO PIEZA PART PIECE	DENOMINAÇÃO DENOMINACION DESCRIPTION DESIGNATION	QUANT./CANT./QTY./QTE. 68 CAF TSR	68 TSR	88 TSR						REF Ref.
44	HA-6313	Parafuso Tornillo Bolt Boulon	2	2	2						
45	JD-3106	Arruela de pressão Arandela de presión Lock washer Rondelle élastique	2	2	2						
46	245920	Caixa de redução Carcasa de reducción Creeper drive unit housing Boîte de réduction	1	1	1						
47	174810	Bujão de respiro Tapón de respiro Breather plug Reniflord	1	1	1						
48	HC-9437	Parafuso Allen Tornillo Allen Set screw Boulon Allen	1	1	1						
49	246120	Bujão Tapón Plug Bouchon	1	1	1						
50	235010	Medidor do nível de óleo Medidor de nível del aceite Dipstick Jauge d'huile	1	1	1						
51	KH-4005	Anel retentor Anillo de sellamiento O-ring Bague étanche	1	1	1						
	78.721.00.001	Cola Dow Corning 780 Cola Dow Corning 780 Sealant Dow Corning 780 Cole Dow Corning 780	*	*	*						
	78.723.00.001	Cola Loctite 271 Cola Loctite 271 Sealant Loctite 271 Cole Loctite 271	*	*	*						
		Ref.: a = 1-51 * Conforme necessidade Según la necesidad According to necessity Si nécessaire									

Catálogo Exclusivo - classicomaniacos.com.br - Catálogo Exclusivo

Catálogo Exclusivo - classicomaniacos.com.br - Catálogo Exclusivo

Sistema Hidráulico *Sistema Hidráulico* *Hydraulic System* *Système Hydraulique*	**E**
Eixo Dianteiro *Eje Delantero* *Front Axle* *Train Avant*	**F**
Transmissão Final e Feios *Transmission Final y Frenos* *Final Drive and Brakes* *Transmission Finale et Freins*	**G**
Lataria e Tanque de Combustível *Lataria y Depósito de Combustible* *Shields and Fuel Tank* *Tolerie et Reservoir a Carburant*	**H**
Instrumentos e Sistema Elétrico *Instrumentos y Sistema Eléctrico* *Instruments and Eletric System* *Instruments et Système Electrique*	**I**
Rodagem *Rodaje* *Wheels* *Rodage*	**J**
Acessórios *Accesórios* *Accessories* *Accessories*	**K**
Kits de Reparo *Kits de Reparación* *Spare Kits* *Jeux de Reparation*	**L**

Catálogo Exclusivo - classicomaniacos.com.br - Catálogo Exclusivo

CÓDIGO DE CONJUNTOS	CODIGO DE CONJUNTOS	ASSY CODE		REFERENCE D'ENSEMBLES								
Código Pieza Part Pièce	Denominação Denominación Description Désignation	Página Página Page Page	Ref.	68	68 CAF	68 CULT	68 I/II	68 S.Prata	68 CAF S. Prata			
230600	Tampa da ciaxa de câmbio completa	E2-E3	1-20	1	1	1		1	1			
	Tapa de la caja de marchas completa	E10-E11	1-19	1	1	1		1	1			
	Complete gearbox cover	E13-E14-E15	1-28	1	1	1		1	1			
	Couvercle de la boîte de vitesses complet	E17-E18-E19	1-25	1	1	1		1	1			
		E21-E25	1-45	1	1	1		1	1			
230820	Tampa da caixa de câmbio completa	E2-E3-E4	7,8,10-14,19-28				1					
	Tapa de la caja de marchas compelta	E10-E11	1-19									
	Complete gearbox cover											
	Couvercle de la boîte de vitesses complet											
231870	Tubulações do sistema hidráulico - Direção hidráulica	E27-E32	1-26,28-40,42-49	1		1		1				
	Tuberías del sistema hidráulico - Dirección hidráulica	E37-E39	1-20	1		1		1				
	Hydraulic system pipes - Hydraulic steering											
	Tuyauterie du système hydraulique - Direction hydraulique											
231840	Tubulações do sistema hidráulico - Direção mecânica	E27-E39	1-9,11-19,21-49	1	1	1		1	1			
	Tuberías del sistema hidráulico - Dirección mecánica	E34-E35	1-10	1	1	1		1	1			
	Hydraulic system pipes - Steering gear											
	Tuyauterie du système hydraulique - Direction mécanique											
230740	Sistema de 3 pontos completo	E45-E50	1-27,29,31,34,35,38-46	1		1		1				
	Sistema de 3 puntos completo											
	Complete three point hitch											
	Système à 3 points complet											
230750	Sistema de 3 pontos completo	E41-E43	1-30		1				1			
	Sistema de 3 puntos completo											
	Complete three point hitch											
	Système à 3 points complet											

Catálogo Exclusivo - classicomaniacos.com.br - Catálogo Exclusivo

Catálogo Exclusivo - classicomaniacos.com.br - Catálogo Exclusivo

CÓDIGO DE CONJUNTOS	CODIGO DE CONJUNTOS	ASSY CODE		REFERENCE D'ENSEMBLES								
Código Pieza Part Pièce	Denominação Denominación Description Désignation	Página Página Page Page	Ref.	88	88 I/II	88 PCR	88 PCR ROTART	78 S. Prata				
230600	Tampa da caixa de câmbio completa	E2-E3	1-20	1				1				
	Tapa de la caja de marchas completa	E10-E11	1-19	1				1				
	Complete gearbox cover	E13-E14-E15	1-28	1				1				
	Couvercle de la boîte de vitesses complet	E17-E18-E19	1-25	1				1				
		E21-E25	1-45	1				1				
230820	Tampa da caixa de câmbio completa	E2-E3	7,8,10-14,19-29		1							
	Tapa de la caja de marchas completa	E10-E11	1-19		1							
	Complete gearbox cover											
	Couvercle de la boîte de vitesses complet											
231850	Tubulações do sistema hidráulico - Direção hidráulica	E27-E32	1-26,28-37,38a,39a-47,	1				1				
	Tuberías del sistema hidráulico - Dirección hidráulica		49	1				1				
	Hydraulic system pipes - Hydraulic steering	E37-E39	1-20	1				1				
	Tuyauterie du système hydraulique - Direction hydraulique											
231860	Tubulações do sistema hidráulico - Direção mecânica	E27-E32	1-9,11-19,21-37,	1				1				
	Tuberías del sistema hidráulico - Dirección mecánica		38a-49	1				1				
	Hydraulic system pipes - Steering gear	E34-E35	1-10	1				1				
	Tuyauterie du système hydraulique - Direction mecanique											
230730 80273800.02	Sistema de 3 pontos completo	E45-E50	1-6,7a-9,10a-16,	1								
	Sistema de 3 puntos completo		17a-26,28,30,32,34,					1				
	Complete three point hitch		36-46									
	Système à 3 points complet											
233060	Tampa da caixa de câmbio completa	E6-E7-E8	1-27			1	1					
	Tapa de la caja de marchas completa											
	Complete gearbox cover											
	Couvercle de la boîte de vitesses complet											

EA

Catálogo Exclusivo - classicomaniacos.com.br - Catálogo Exclusivo
Catálogo Exclusivo - classicomaniacos.com.br - Catálogo Exclusivo

TAMPA DA CAIXA DE CÂMBIO E MECANISMO DE LEVANTAMENTO HIDRÁULICO	TAPA DE LA CAJA DE MARCHAS Y MECANISMO DE LEVANTAMIENTO HIDRAULICO	GEARBOX UPPER COVER AND POWER LIFT MECHANISM	COUVERCLE DE LA BOITE DE VITESSES ET MECANISME DE LEVAGE HYDRAULIQUE	E1

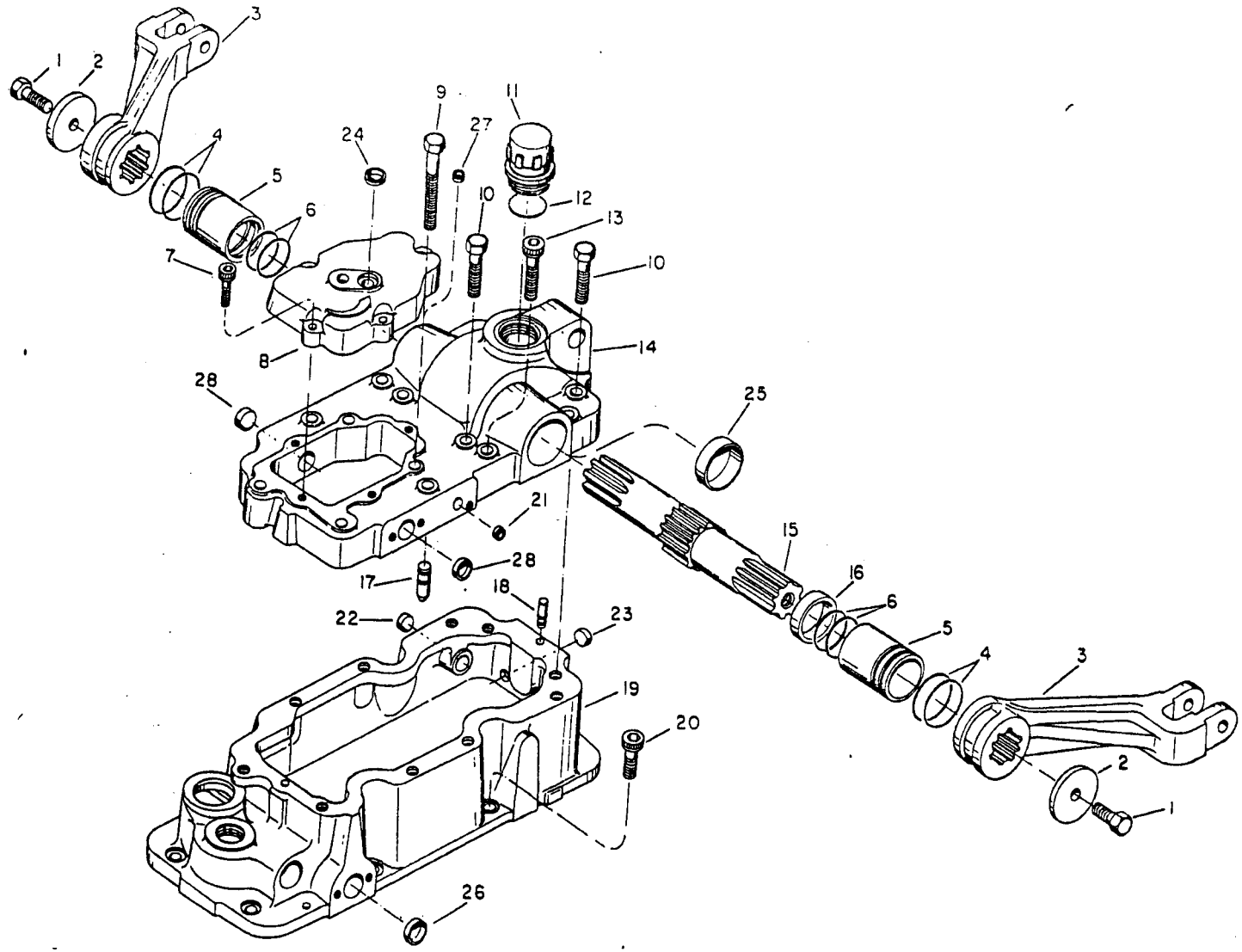

Catálogo Exclusivo - classicomaniacos.com.br - Catálogo Exclusivo
Catálogo Exclusivo - classicomaniacos.com.br - Catálogo Exclusivo

Catálogo Exclusivo - classicomaniacos.com.br - Catálogo Exclusivo

REF	CÓDIGO PIEZA PART PIECE	DENOMINAÇÃO DENOMINACION DESCRIPTION DESIGNATION	QUANT./CANT./QTY./QTE. REF								
			68 CAF S. Prata	68 S. Prata	78 S. Prata	88	68	68 CAF 68 CULT	88 II 88 I	68 I 68 II	Ref.
1	HA-9242	Parafuso M12x35 Tornillo Bolt Boulon	2	2	2	2	2	2			
2	582220	Flange Disco Flange Flasque	2	2	2	2	2	2			
3	602210	Braço do elevador Brazo del elevador Lift arm Bras de l'élévateur	2	2	2	2	2	2			
4	KH-4933	Anel retentor Anillo de sellamiento O-ring Bague de rétention	4	4	4	4	4	4			
5	622170	Bucha Buje Bushing Manchon	2	2	2	2	2	2			
6	KH-4932	Anel retentor Anillo de sellamiento O-ring Bague de rétention	4	4	4	4	4	4			
7	HT-9423	Parafuso Allen UNC 3/8"x1.1/4" Tornillo Allen Set screw Boulon Allen	4	4	4	4	4	4	4	4	
8	242580	Tampa da válvula Tapa de la válvula Valve body cover Couvercle de la soupape	1	1	1	1	1	1	1	1	
9	HS-9501	Parafuso UNF 1/2"x4.5/8" Tornillo Bolt Boulon	4	4	4	4	4	4			
10	HS-1458	Parafuso UNC 1/2"x2.3/4" Tornillo Bolt Boulon	6	6	6	6	6	6	6	6	
11	234130	Tampa Tapón de abastecimiento Filler plug Couvercle	1	1	1	1	1	1	1	1	

Catálogo Exclusivo - classicomaniacos.com.br - Catálogo Exclusivo

Catálogo Exclusivo - classicomaniacos.com.br - Catálogo Exclusivo

REF	CÓDIGO PIEZA PART PIECE	DENOMINAÇÃO DENOMINACION DESCRIPTION DESIGNATION	QUANT./CANT./QTY./QTE. REF								
			68 CAF S. Prata	68 S. Prata	78 S. Prata	88	68	68 CAF 68 CULT	88 II 88 I	68 II 68 I	Ref.
12	244270	Anel retentor Anillo de sellamiento O-ring Bague de rétention	1	1	1	1	1	1	1	1	
13	HT-6433	Parafuso Allen UNC 1/2"x2.3/4" Tornillo Allen Set screw Boulon allen	4	4	4	4	4	4	4	4	
14	216240	Caixa do elevador hidráulico Caja del elevador hidráulico Power lift body Boîte de l'élévateur hydraulique	1	1	1	1	1	1	1	1	
15	242410	Eixo do elevador Eje del elvador Rocks shaft Arbre de l'élévateur	1	1	1	1	1	1			
16	244280	Bucha distanciadora Buje distanciador Spacer bushing Bague d'écartement	1	1	1	1	1	1			
17	581020	Pino guia Pasador guía Dowel pin Goupille de guidage	2	2	2	2	2	2			
18	501022	Pino guia Pasador guía Dowel pin Goupille de guidage	2	2	2	2	2	2			
19	241220	Tampa da caixa de câmbio Tapa de la caja de marchas Gearbox cover Couvercle de la boîte de vitesses	1	1	1	1	1	1	1	1	
20	HT-6430	Parafuso Allen UNC 1/2"x1.1/2" Tornillo Allen Set screw Boulon Allen	8	8	8	8	8	8	8	8	
21	GR-5109	Tampa cilíndrica Tapa Cap Couvercle cylindrique							1	1	
22	GR-5113	Tampa cilíndrica Tapa Cap Couvercle cylindrique							1	1	

Catálogo Exclusivo - classicomaniacos.com.br - Catálogo Exclusivo

Catálogo Exclusivo - classicomaniacos.com.br - Catálogo Exclusivo

REF	CÓDIGO PIEZA PART PIECE	DENOMINAÇÃO DENOMINACION DESCRIPTION DESIGNATION	QUANT./CANT./QTY./QTE. REF								
			68 CAF S. Prata	68 S. Prata	78 S. Prata	88	68	68 CAF 68 CULT	88 I 88 II	68 I 68 II	Ref.
23	GR-5115	Tampa cilíndrica Tapa Cap Couvercle cylindrique							1	1	
24	GR-5116	Tampa cilíndrica Tapa Cap Couvercle cylindrique							1	1	
25	GR-5133	Tampa cilíndrica Tapa Cap Couvercle cylindrique							2	2	
26	243100	Tampa cilíndrica Tapa Cap Couvercle cylindrique							1	1	
27	243350	Tampa cilíndrica Tapa Cap Couvercle cylindrique							4	4	
28	243360	Tampa cilíndrica Tapa Cap Couvercle cylindrique							2	2	
-	78.721.00.001	Cola Dow Corning 738 Cola Dow Corning 738 Sealant Dow Corning 738 Colle dow Corning 738	*	*	*	*	*	*	*	*	

* Conforme necessidade
Según la necesidad
According to necessity
Si nécessaire

Catálogo Exclusivo - classicomaniacos.com.br - Catálogo Exclusivo

TAMPA DA CAIXA DE CÂMBIO | TAPA DE LA CAJA DE MARCHAS | GEARBOX UPPER COVER | COUVERCLE DE LA BOITE DE VITESSES | E5

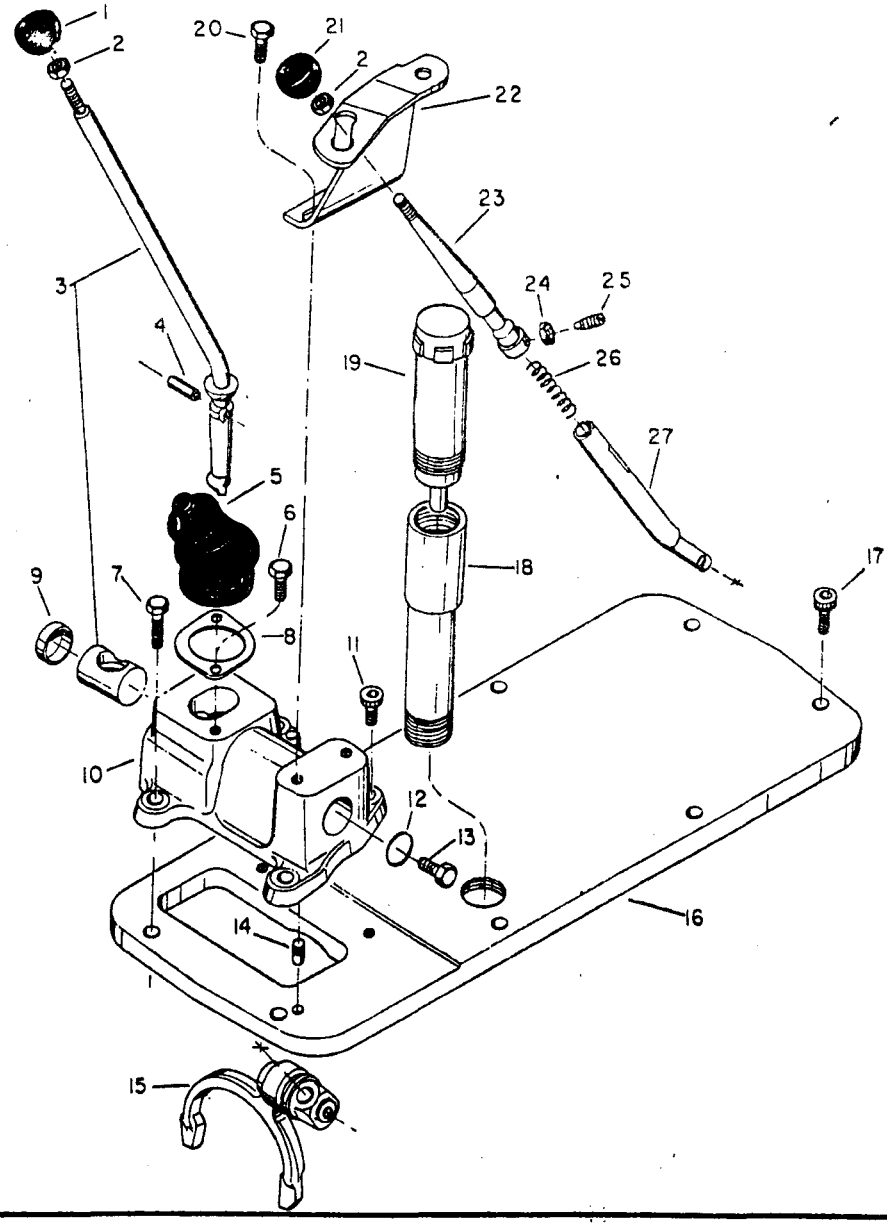

Catálogo Exclusivo - classicomaniacos.com.br - Catálogo Exclusivo
Catálogo Exclusivo - classicomaniacos.com.br - Catálogo Exclusivo

Catálogo Exclusivo - classicomaniacos.com.br - Catálogo Exclusivo

REF	CÓDIGO PIEZA PART PIECE	DENOMINAÇÃO DENOMINACION DESCRIPTION DESIGNATION	QUANT./CANT./QTY./QTE. 88 PCR	88 PCR ROT							REF Ref.
-	233071	Tampa da caixa de câmbio montada Tapa de la caja de marchas montada Gearbox upper cover assy Couvercle de la boîte de vitesses assemblé	1	1							a
1	217690	Empunhadura Empuñadura Lever knob Pommeau	1	1							
2	JB-1210	Porca M10 Tuerca Nut Ecrou	2	2							
3	231100	Alavanca seletora montada Palanca de las marchas montada Selector lever assy levier sélectif assemblé	1	1							
4	JE-9054	Pino de pressão Pasador de presión Lock pin Goupille de pression	1	1							
5	652073	Capa de borracha Protector de goma Rubber protector Capuchon en caoutchouc	1	1							
6	HS-2404	Parafuso UNC 1/4"x7/8" Tornillo Bolt Boulon	2	2							
7	HS-1454	Parafuso UNC 1/2"x1.3/4" Tornillo Bolt Boulon	2	2							
8	246260	Anel de fixação Anillo de fijación Fastening ring Bague de fixation	1	1							
9	582060	Tampa Tapa Cover Couvercle	1	1							
10	571211	Suporte das alavancas Soporte de las palancas Levers support Support des leviers	1	1							

Catálogo Exclusivo - classicomaniacos.com.br - Catálogo Exclusivo

Catálogo Exclusivo - classicomaniacos.com.br - Catálogo Exclusivo

REF	CÓDIGO PIEZA PART PIECE	DENOMINAÇÃO DENOMINACION DESCRIPTION DESIGNATION	QUANT./CANT./QTY./QTE. 88 PCR	88 PCR ROT							REF Ref.
11	HT-6428	Parafuso Allen UNC 1/2"x1" Tornillo Allen Set screw Boulon Allen	2	2							
-	231120	Alavanca de regime Palanca de régimen Gear range selector lever Levier de régime	1	1							b
12	KH-4131	Anel retentor Anillo de sellamiento O-ring Bague de rétention	1	1							
13	HA-6313	Parafuso M6x16 Tornillo Bolt Boulon	1	1							
14	571230	Pino guia Pasador guía Dowel pin Goupille de guidage	2	2							
15	642100	Garfo da reduzida Horquilla del selector de régimen Range selector fork Fourchette de marche réduite	1	1							
16	243560	Tampa da caixa de câmbio Tapa de la caja de marchas Gearbox cover Couvercle de la boîte de vitesses	1	1							
17	HT-6430	Parafuso Allen UNC 1/2"x1.1/2" Tornillo Allen Set screw Boulon Allen	6	6							
18	163210	Prolongador do bujão Prolongador del tapón Filler plug extension Rallonge du goulot	1	1							
19	642530	Bujão de enchimento Tapón de abastecimiento Filler plug Bouchon de remplissage	1	1							
20	HS-2325	Parafuso UNC 3/8"x5/8" Tornillo Bolt Boulon	2	2							

Catálogo Exclusivo - classicomaniacos.com.br - Catálogo Exclusivo

Catálogo Exclusivo - classicomaniacos.com.br - Catálogo Exclusivo

REF	CÓDIGO PIEZA PART PIECE	DENOMINAÇÃO DENOMINACION DESCRIPTION DESIGNATION	QUANT./CANT./QTY./QTE. 88 PCR	88 PCR ROT							REF Ref.
21	217680	Empunhadura Empuñadura Lever knob Pommeau	1	1							
22	233040	Guia da alavanca Guia de la palanca de régimen Range lever guide Guide de levier	1	1							
23	240410	Fixador da alavanca Fijador de la palanca Lever fastening Fixation du levier	1	1							
24	JB-1205	Porca M5 Tuerca Nut Ecrou	1	1							
25	HH-3130	Parafuso Tornillo Screw Vis	1	1							
26	642110	Mola Resorte Spring Ressort	1	1							
27	240400	Alavanca de regime Palanca de régimen Range selector lever Levier de régime	1	1							
-	78.721.00.001	Cola Dow Corning 780 Cola Dow Corning 780 Sealant Dow Corning 780 Colle Dow Corning 780	*	*							
		* Conforme necessidade Según la necesidad According to necessity Si nécessaire									
		Ref.: a = 2, 12, 13, 15, 21, 23-27 b = 1-16, 18-27									

Catálogo Exclusivo - classicomaniacos.com.br - Catálogo Exclusivo

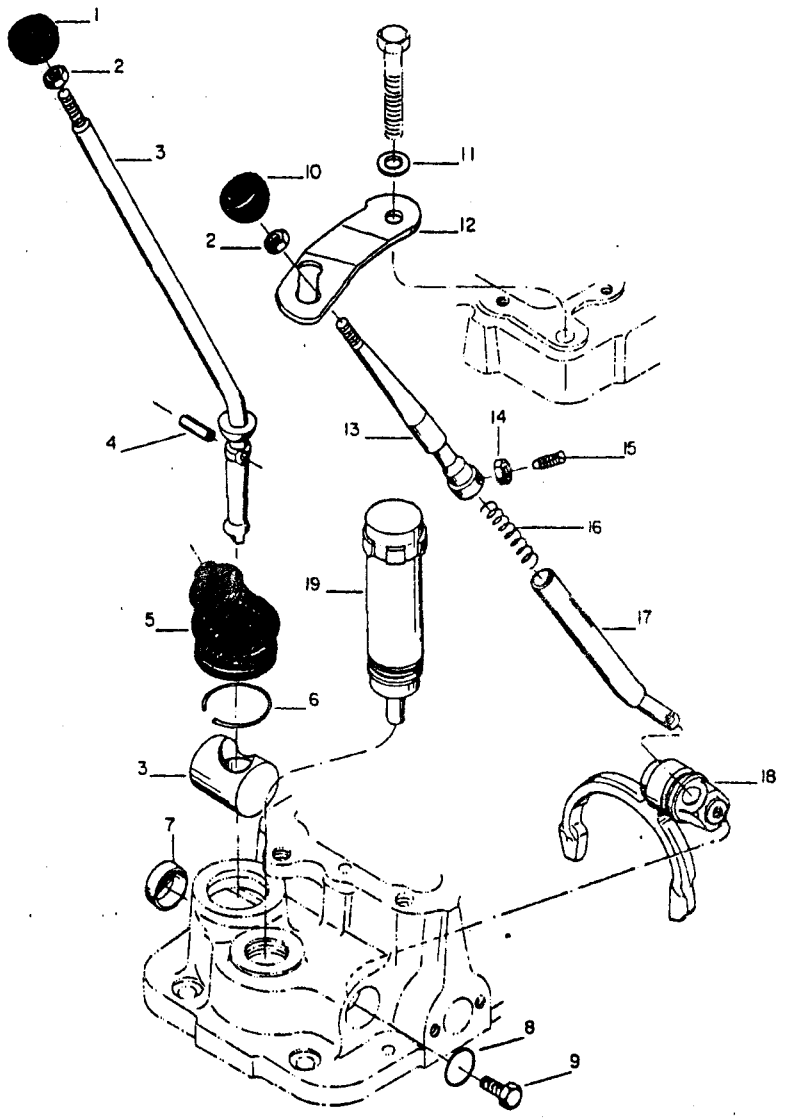

Catálogo Exclusivo - classicomaniacos.com.br - Catálogo Exclusivo
Catálogo Exclusivo - classicomaniacos.com.br - Catálogo Exclusivo

Catálogo Exclusivo - classicomaniacos.com.br - Catálogo Exclusivo

REF	CÓDIGO PIEZA PART PIECE	DENOMINAÇÃO DENOMINACION DESCRIPTION DESIGNATION	QUANT./CANT./QTY./QTE.								REF
			68 S. Prata	78 S. Prata	88	68	68 CAF	68 CULT	68 CAF S. Prata		Ref.
-	231110	Alavanca de seleção completa Palanca de selección completa Complete gearshift lever Levier sélectif complet	1	1	1	1	1	1	1		a
1	217690	Empunhadura Empuñadura Lever knob Pommeau	1	1	1	1	1	1	1		
2	JB-1210	Porca M10 Tuerca Nut Ecrou	2	2	2	2	2	2	2		
3	231100	Alavanca de seleção Palanca de selección Gearshift lever Levier sélectif	1	1	1	1	1	1	1		
4	JE-9054	Pino de pressão Pasador de presión Spring pin Goupille de pression	1	1	1	1	1	1	1		
5	652073	Capa de borracha Capa de goma Protective rubber Capuchon en caoutchouc	1	1	1	1	1	1	1		
6	652074	Mola Resorte Spring Ressort	1	1	1	1	1	1	1		
7	582060	Tampa Tapa Cap Couvercle	1	1	1	1	1	1	1		
8	KH-4131	Anel retentor Anillo de sellamiento O-ring Bague de rétention	1	1	1	1	1	1	1		
9	HA-6313	Parafuso M6x16 Tornillo Bolt Boulon	1	1	1	1	1	1	1		
-	231120	Alavanca de regime completa Palanca de régimen completa Complete gear range selector Levier de régime complet	1	1	1	1	1	1	1		b

Catálogo Exclusivo - classicomaniacos.com.br - Catálogo Exclusivo

Catálogo Exclusivo - classicomaniacos.com.br - Catálogo Exclusivo

REF	CÓDIGO PIEZA PART PIECE	DENOMINAÇÃO DENOMINACION DESCRIPTION DESIGNATION	QUANT./CANT./QTY./QTE.								REF
			68 S. Prata	78 S. Prata	88	68	68 CAF	68 CULT	68 CAF S. Prata		Ref.
10	217680	Empunhadura Empuñadura Lever knob Pommeau	1	1	1	1	1	1	1		
11	JD-0412	Arruela Arandela Washer Rondelle	1	1	1	1	1	1	1		
12	240490	Guia da alavanca Guía de la palanca Lever guide Guide du levier	1	1	1	1	1	1	1		
13	240410	Fixador da alavanca Fijador de la palanca Lever head Fixation du levier	1	1	1	1	1	1	1		
14	JB-1205	Porca M5 Tuerca Nut Ecrou	1	1	1	1	1	1	1		
15	HH-3135	Parafuso Tornillo Screw Vis	1	1	1	1	1	1	1		
16	642110	Mola Resorte Spring Ressort	1	1	1	1	1	1	1		
17	240400	Alavanca de regime Palanca de régimen Gear range selector lever Levier de régime	1	1	1	1	1	1	1		
18	642100	Garfo Horquilla Fork Fourchette	1	1	1	1	1	1	1		
19	642530	Bujão de enchimento Tapón de abastecimiento Filler plug Bouchon de remplissage	1	1	1	1	1	1	1		
		Ref.: a = 1, 2, 3 b = 2, 8, 9, 10, 13-18									

Catálogo Exclusivo - classicomaniacos.com.br - Catálogo Exclusivo

ALAVANCA DE COMANDO DO HIDRÁULICO	PALANCA DE COMANDO DEL HIDRAULICO	HYDRAULIC CONTROL LEVER	LEVIER DE COMMANDE DE L'HYDRAULIQUE	E12

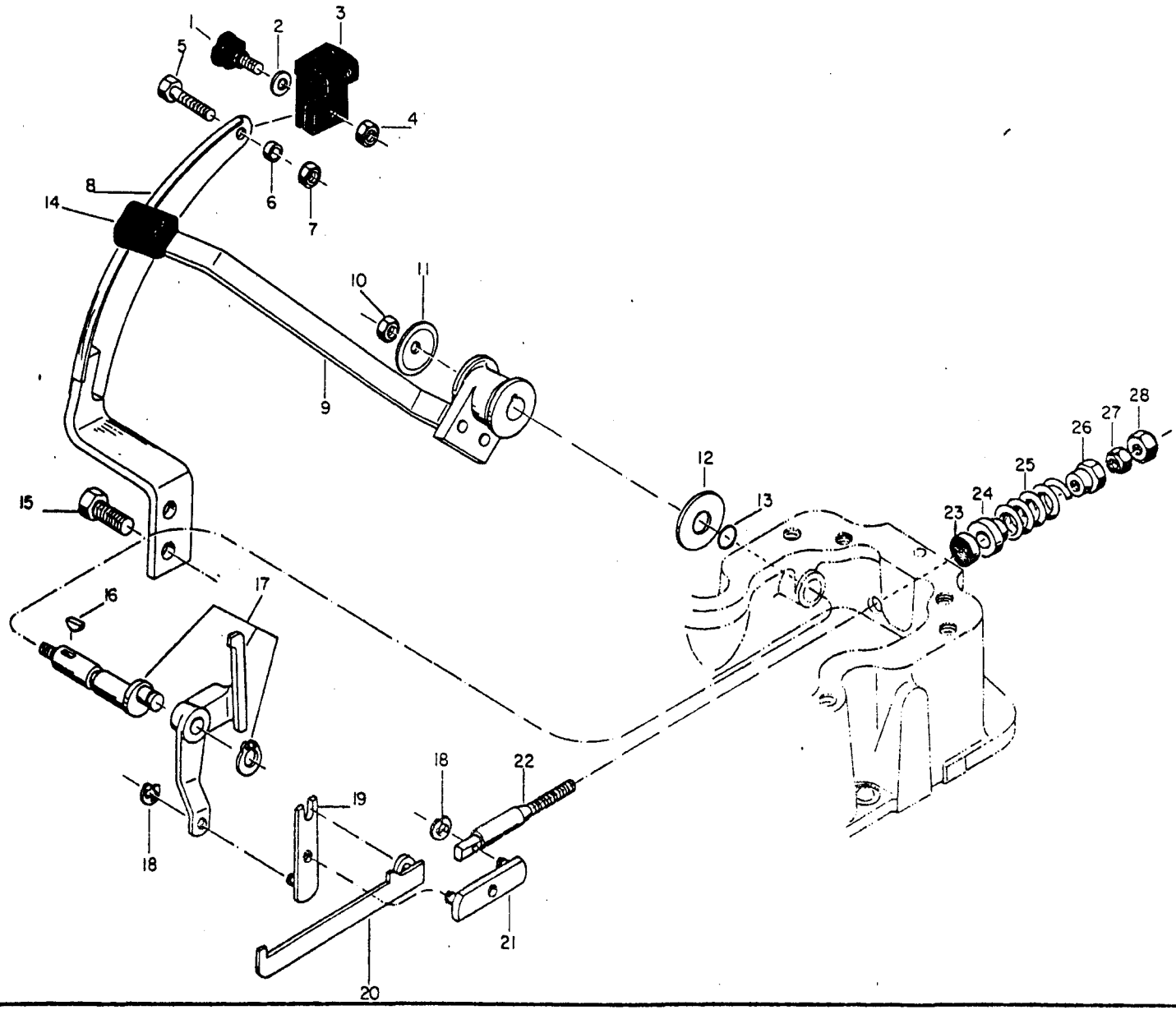

Catálogo Exclusivo - classicomaniacos.com.br - Catálogo Exclusivo
Catálogo Exclusivo - classicomaniacos.com.br - Catálogo Exclusivo

Catálogo Exclusivo - classicomaniacos.com.br - Catálogo Exclusivo

REF	CÓDIGO PIEZA PART PIECE	DENOMINAÇÃO DENOMINACION DESCRIPTION DESIGNATION	QUANT./CANT./QTY./QTE.								REF
			68 S. Prata	78 S. Prata	88	68	68 CAF	68 CULT	68 CAF S. Prata		Ref.
–	235110	Alavanca de comando do hidráulico completa Palanca de comando del hidráulico completa Complete hydraulic control lever Levier de commande hydraulique complet	1	1	1	1	1	1	1		a
–	155291	Conjunto do acionamento hidráulico Conjunto del accionamiento hidráulico Hydraulic drive system Ensemble de l'entraînement hydraulique	1	1	1	1	1	1	1		b
1	240070	Parafuso de regulagem Tornillo de regulaje Adjustment bolt Boulon de réglage	1	1	1	1	1	1	1		
2	JD-0406	Arruela lisa Arandela Washer Rondelle	1	1	1	1	1	1	1		
3	240091	Limitador da alavanca Limitador de la palanca lever limiter Limiteur du levier	1	1	1	1	1	1	1		
4	JB-1106	Porca M6 Tuerca Nut Ecrou	1	1	1	1	1	1	1		
5	HA-6325	Parafuso M8x30 Tornillo Bolt Boulon	1	1	1	1	1	1	1		
6	592630	Arruela distanciadora Arandela distanciadora Spacer washer Rondelle d'écartement	1	1	1	1	1	1	1		
7	JB-1108	Porca M8 Tuerca Nut Ecrou	1	1	1	1	1	1	1		
8	235120	Quadrante Cuadrante Quadrant rest Quadrant	1	1	1	1	1	1	1		
9	235130	Alavanca Palanca Lever Levier	1	1	1	1	1	1	1		

Catálogo Exclusivo - classicomaniacos.com.br - Catálogo Exclusivo

Catálogo Exclusivo - classicomaniacos.com.br - Catálogo Exclusivo

REF	CÓDIGO PIEZA PART PIECE	DENOMINAÇÃO DENOMINACION DESCRIPTION DESIGNATION	QUANT./CANT./QTY./QTE.								REF
			68 S. Prata	78 S. Prata	88	68	68 CAF	68 CULT	68 CAF S. Prata		Ref.
10	JB-3902	Porca UNF 3/8" Tuerca Nut Ecrou	1	1	1	1	1	1	1		
11	622620	Mola chapa Resorte Spring Coupelle ressort	1	1	1	1	1	1	1		
12	622180	Arruela de encosto Arandela de empuje Thrust washer Rondelle de butée	1	1	1	1	1	1	1		
13	KH-4070	Anel retentor Anillo de sellamiento O-ring Bague de rétention	1	1	1	1	1	1	1		
14	240080	Manopla Empuñadura lever knob Poignée	1	1	1	1	1	1	1		
15	HS-1451	Parafuso UNC 1/2"x1" Tornillo Bolt Boulon	2	2	2	2	2	2	2		
16	622190	Chaveta Woodruff Chaveta Woodruff Woodruff key Calvette Woodruff	1	1	1	1	1	1	1		
17	214641	Eixo de comando montado Eje de comando montado Drive shaft assy Axe de commande assemblé	1	1	1	1	1	1	1		
18	KG-1074	Anel de segurança Anillo de traba Circlip Bague de sûreté	2	2	2	2	2	2	2		
19	622940	Alavanca de comando Palanca de comando Operating lever Levier de commande	1	1	1	1	1	1	1		
20	622930	Barra de comando Barra de comando Draft link Barre de commande	1	1	1	1	1	1	1		

Catálogo Exclusivo - classicomaniacos.com.br - Catálogo Exclusivo

Catálogo Exclusivo - classicomaniacos.com.br - Catálogo Exclusivo

REF	CÓDIGO PIEZA PART PIECE	DENOMINAÇÃO DENOMINACION DESCRIPTION DESIGNATION	QUANT./CANT./QTY./QTE.								REF
			68 S. Prata	78 S. Prata	88	68	68 CAF	68 CULT	68 CAF S. Prata		Ref.
21	622950	Barra intermediária Barra intermediaria Joint link Barre intermédiaire	1	1	1	1	1	1	1		
22	622980	Eixo de comando Eje de comando Feeler rod Axe de commande	1	1	1	1	1	1	1		
23	KH-0804.8	Retentor Retenedor Oil seal Bague de rétention	1	1	1	1	1	1	1		
24	242730	Bucha de encosto Buje de empuje Thrust bushing Bague de butée	1	1	1	1	1	1	1		
25	242720	Mola do apalpador Resorte Spring Ressort du tâteur	1	1	1	1	1	1	1		
26	242710	Porca especial Tuerca especial Special nut Ecrou spécial	1	1	1	1	1	1	1		
27	242740	Porca especial Tuerca especial Special nut Ecrou spécial	1	1	1	1	1	1	1		
28	242700	Porca Tuerca Nut Ecrou	1	1	1	1	1	1	1		
-	78.723.00.010	Cola Araldite Cola Araldite Sealant Araldite Colle Araldite	*	*	*	*	*	*	*		
		* Conforme necessidade Según la necesidad According to necessity Si nécessaire									
		Ref.: a = 1-9, 15 b = 10-13, 16-28									

Catálogo Exclusivo - classicomaniacos.com.br - Catálogo Exclusivo

VÁLVULA DO HIDRÁULICO | VALVULA DEL HIDRAULICO | HYDRAULIC VALVE BODY | SOUPAPE DE L'HYDRAULIQUE E16

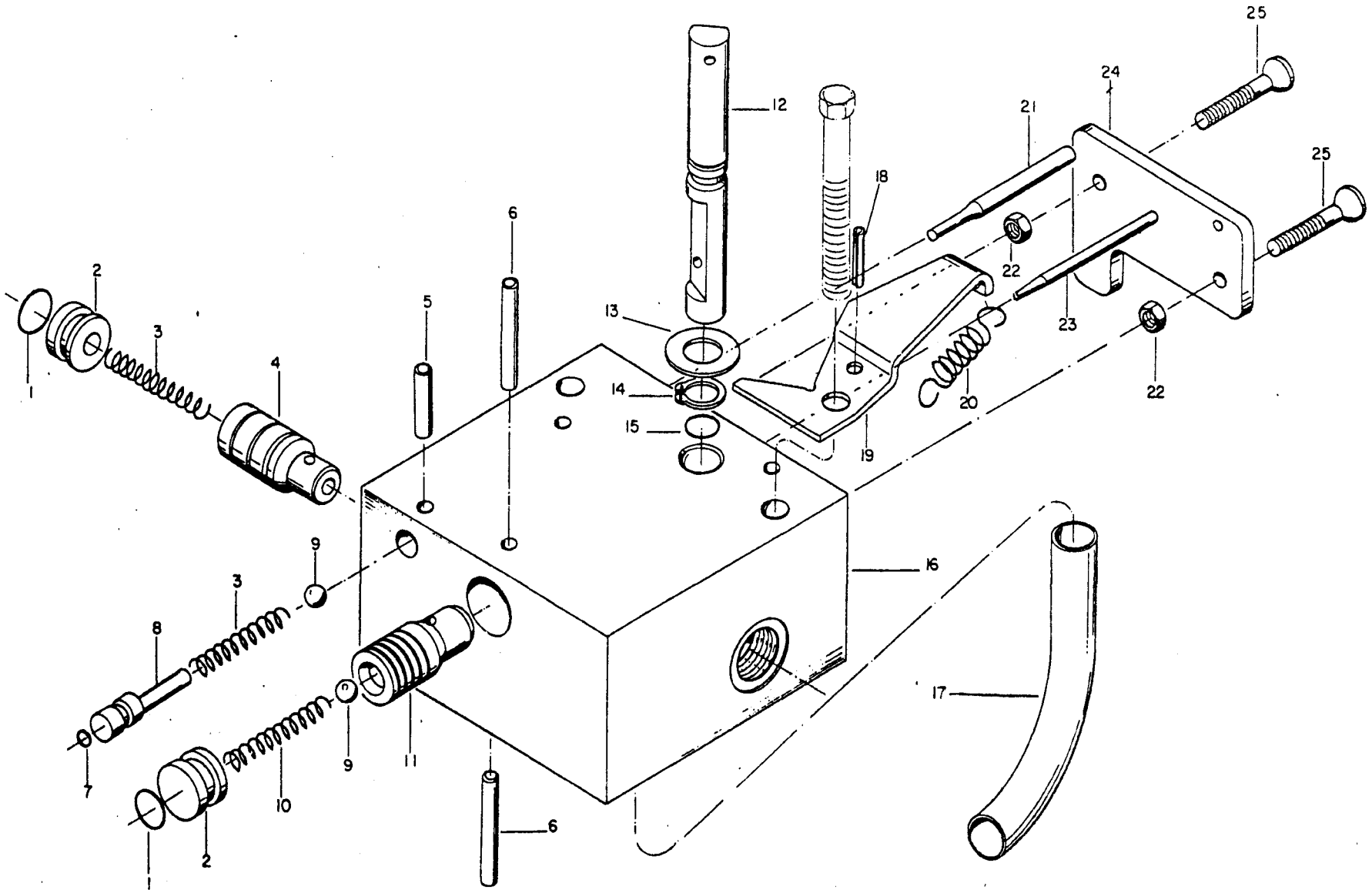

Catálogo Exclusivo - classicomaniacos.com.br - Catálogo Exclusivo
Catálogo Exclusivo - classicomaniacos.com.br - Catálogo Exclusivo

Catálogo Exclusivo - classicomaniacos.com.br - Catálogo Exclusivo

REF	CÓDIGO PIEZA PART PIECE	DENOMINAÇÃO DENOMINACION DESCRIPTION DESIGNATION	QUANT./CANT./QTY./QTE. REF								
			68 S. Prata	78 S. Prata	88	68	68 CAF	68 CULT	68 CAF S. Prata		Ref.
-	158161	Válvula do hidráulico completa Válvula del hidráulico completa Complete valve body Soupape de l'hydraulique complète	1	1	1	1	1	1	1		a
1	KH-4070	Anel retentor Anillo de sellamiento O-ring Bague de rétention	2	2	2	2	2	2	2		
2	622860	Tampão Tapón Plug Tampon	2	2	2	2	2	2	2		
3	622850	Mola Resorte Spring Ressort	2	2	2	2	2	2	2		
4	622840	Válvula de levantamento Válvula de levantamiento Pump by-pass control valve Soupape de levage	1	1	1	1	1	1	1		
5	JE-0120	Pino guia Pasador guía Dowel pin Goupille de guidage	1	1	1	1	1	1	1		
6	242130	Pino Pasador Pin Goupille	2	2	2	2	2	2	2		
7	KH-4922	Anel retentor Anillo de sellamiento O-ring Bague de rétention	1	1	1	1	1	1	1		
8	622870	Tampão Tapón Plug Tampon	1	1	1	1	1	1	1		
9	LB-8013	Esfera Esfera Ball Sphère	2	2	2	2	2	2	2		
10	622830	Mola Resorte Spring Ressort	1	1	1	1	1	1	1		

Catálogo Exclusivo - classicomaniacos.com.br - Catálogo Exclusivo

Catálogo Exclusivo - classicomaniacos.com.br - Catálogo Exclusivo

REF	CÓDIGO PIEZA PART PIECE	DENOMINAÇÃO DENOMINACION DESCRIPTION DESIGNATION	QUANT./CANT./QTY./QTE.								REF
			68 S. Prata	78 S. Prata	88	68	68 CAF	68 CULT	68 CAF S. Prata		Ref.
11	622820	Válvula de alívio Válvula de alivio Pump free flow valve Soupape d'allègement	1	1	1	1	1	1	1		
12	158130	Válvula estranguladora Válvula estranguladora Flow control valve Soupape étrangleuse	1	1	1	1	1	1	1		
13	242590	Calço Calzo Shim Cale	1	1	1	1	1	1	1		
14	KG-1014	Anel de segurança Anillo de traba Circlip Bague de sûreté	1	1	1	1	1	1	1		
15	KH-4040	Anel retentor Anillo de sellamiento O-ring Bague de rétention	1	1	1	1	1	1	1		
16	232690	Corpo da válvula Cuerpo de la válvula Valve body Corps de soupape	1	1	1	1	1	1	1		
17	622361	Tubo de saída Tubo de salida Tube Tube de sortie	1	1	1	1	1	1	1		
18	JE-9099	Pino de pressão Pasador de presión Spring pin Goupille de pression	1	1	1	1	1	1	1		
19	622151	Suporte da mola Soporte del resorte Spring bracket Support du ressort	1	1	1	1	1	1	1		
20	622401	Mola Resorte Spring Ressort	1	1	1	1	1	1	1		
21	622800	Pino de comando Pasador de comando Link control pin Goupille de commande	1	1	1	1	1	1	1		

Catálogo Exclusivo - classicomaniacos.com.br - Catálogo Exclusivo

Catálogo Exclusivo - classicomaniacos.com.br - Catálogo Exclusivo

REF	CÓDIGO PIEZA PART PIECE	DENOMINAÇÃO DENOMINACION DESCRIPTION DESIGNATION	QUANT./CANT./QTY./QTE.								REF
			68 S. Prata	78 S. Prata	88	68	68 CAF	68 CULT	68 CAF S. Prata		Ref.
22	JB-3706	Porca UNF 1/4" Tuerca Nut Ecrou	2	2	2	2	2	2	2		
23	622810	Pino de comando Pasador de comando Link control pin Goupille de commande	1	1	1	1	1	1	1		
24	622791	Chapa de comando Placa de comando Pressure plate Plaque de commande	1	1	1	1	1	1	1		
25	622770	Parafuso de regulagem Tornillo de regulaje Adjustement bolt Boulon de réglage	2.	2	2	2	2	2	2		

Ref.: a = 1-25

Catálogo Exclusivo - classicomaniacos.com.br - Catálogo Exclusivo

CILINDRO DO HIDRÁULICO | CILINDRO DE LEVANTAMIENTO | LIFT CYLINDER | CYLINDRE DE L'HYDRAULIQUE E20

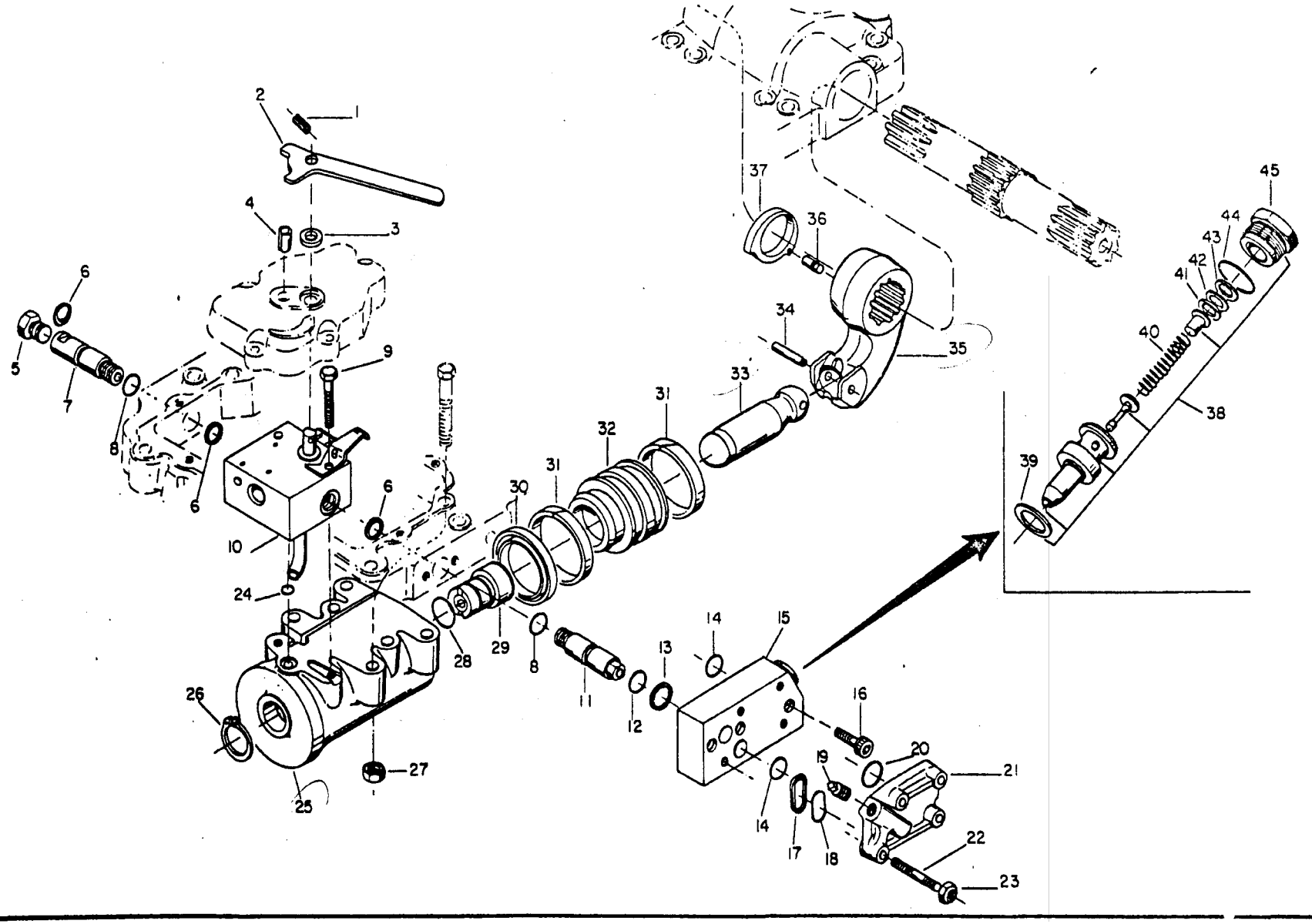

Catálogo Exclusivo - classicomaniacos.com.br - Catálogo Exclusivo
Catálogo Exclusivo - classicomaniacos.com.br - Catálogo Exclusivo

Catálogo Exclusivo - classicomaniacos.com.br - Catálogo Exclusivo

REF	CÓDIGO PIEZA PART PIECE	DENOMINAÇÃO DENOMINACION DESCRIPTION DESIGNATION	QUANT./CANT./QTY./QTE.								REF
			68 S. Prata	78 S. Prata	88	68	68 CAF	68 CULT	68 CAF S. Prata		Ref.
1	JE-9051	Pino de pressão Pasador de presión Lock pin Goupille de pression	1	1	1	1	1	1	1		
2	218610	Alavanca Palanca Lever Levier	1	1	1	1	1	1	1		
3	KH-0805.1	Retentor Retenedor Oil seal Bague de rétention	1	1	1	1	1	1	1		
4	JE-8301	Pino de pressão Pasador de presión Lock pin Goupille de pression	1	1	1	1	1	1	1		
5	582340	Bujão roscado Tapón rosqueado Threaded plug Vis bouchon	1	1	1	1	1	1	1		
6	582410	Arruela Arandela Washer Rondelle	3	3	3	3	3	3	3		
7	592440	Niple de escapamento Niple de escape Banjo adapter Buse	1	1	1	1	1	1	1		
8	KH-4091	Anel retentor Anillo de sellamiento O-ring Bague de rétention	2	2	2	2	2	2	2		
9	HS-2336	Parafuso UNC 3/8"x3" Tornillo Bolt Boulon	2	2	2	2	2	2	2		
10	158161	Válvula do hidráulico completa Válvula del hidráulico completa Complete hydraulic valve Soupape de l'hydraulique complète	1	1	1	1	1	1	1		
11	215550	Niple de escapamento Niple de escape Connecting nipple Buse	1	1	1	1	1	1	1		

Catálogo Exclusivo - classicomaniacos.com.br - Catálogo Exclusivo

Catálogo Exclusivo - classicomaniacos.com.br - Catálogo Exclusivo

REF	CÓDIGO PIEZA PART PIECE	DENOMINAÇÃO DENOMINACION DESCRIPTION DESIGNATION	QUANT./CANT./QTY./QTE.								REF
			68 S. Prata	78 S. Prata	88	68	68 CAF	68 CULT	68 CAF S. Prata		Ref.
12	KH-4111	Anel retentor Anillo de sellamiento O-ring Bague de rétention	1	1	1	1	1	1	1		
13	217200	Arruela anti-extrusão Arandela Washer Rondelle antiextrusion	1	1	1	1	1	1	1		
* 14	828550 *	Arruela de vedação 8019230000 Arandela de sellamiento Seal washer Rondelle d'étancheité	2	2	2	2	2	2	2		
-	158581	Válvula distribuidora montada Válvula distribuidora montada Distributor valve assy Soupape distributrice assemblé	1	1	1	1	1	1	1		a
15	215530	Corpo da válvula distribuidora Cuerpo de la válvula distribuidora Distributor valve body Corps de la soupape distributrice	1	1	1	1	1	1	1		
16	HC-8438	Parafuso Allen M10x40 Tornillo Allen Set screw Boulon Allen	3	3	3	3	3	3	3		
17	828540	Mola de vedação Resorte de sellamiento Seal spring Ressort d'étanchéité	1	1	1	1	1	1	1		
* 18	828560 *	Anel de vedação 8019240000 Anillo de sellamiento O-ring Bague d'étanchéité	1	1	1	1	1	1	1		
19	GR-0202	Bujão Tapón Plug Bouchon	1	1	1	1	1	1	1		
20	828570 *	Anel de vedação 8019250000 Anillo de sellamiento O-ring Bague d'étanchéité	1	1	1	1	1	1	1		
21	824061	Tampa da válvula Tapa de la válvula Valve cover Couvercle de la soupape	1	1	1	1	1	1	1		

Vide BAT 060/85

Catálogo Exclusivo - classicomaniacos.com.br - Catálogo Exclusivo

Catálogo Exclusivo - classicomaniacos.com.br - Catálogo Exclusivo

REF	CÓDIGO PIEZA PART PIECE	DENOMINAÇÃO DENOMINACION DESCRIPTION DESIGNATION	QUANT./CANT./QTY./QTE.								REF
			68 S. Prata	78 S. Prata	88	68	68 CAF	68 CULT	68 CAF S. Prata		Ref.
22	240720	Prisioneiro Espárrago Stud Goujon	4	4	4	4	4	4	4		
23	JB-8905	Porca com anel Tuerca cin anillo Nut with ring Ecrou à embase	4	4	4	4	4	4	4		
24	KH-4005	Anel retentor Anillo de sellamiento O-ring Bague de rétention	1	1	1	1	1	1	1		
-	158590	Cilindro do elevador montado Cilindro del elevador montado Lift cylinder assy Cylindre de l'élévateur assemblé	1	1	1	1	1	1	1		b
25	652270	Cilindro do elevador Cilindro del elevador Lift cylinder Cylindre de l'élévateur	1	1	1	1	1	1	1		
26	KG-1035	Anel de segurança Anillo de traba Circlip Segment de sûreté	1	1	1	1	1	1	1		
27	JB-3713	Porca UNF 1/2" Tuerca Nut Ecrou	4	4	4	4	4	4	4		
28	KH-4909	Anel retentor Anillo de sellamiento O-ring Bague de rétention	1	1	1	1	1	1	1		
29	159070	Encosto do pistão montado Válvula de seguridad montada Safety valve assy Butée du piston assemblé	1	1	1	1	1	1	1		
-	155260	Pistão montado Embolo montado Plunger assy Piston assemblé	1	1	1	1	1	1	1		c
30	592740	Retentor Retenedor Oil seal Bague de rétention	1	1	1	1	1	1	1		

Catálogo Exclusivo - classicomaniacos.com.br - Catálogo Exclusivo

Catálogo Exclusivo - classicomaniacos.com.br - Catálogo Exclusivo

REF	CÓDIGO PIEZA PART PIECE	DENOMINAÇÃO DENOMINACION DESCRIPTION DESIGNATION	QUANT./CANT./QTY./QTE.								REF
			68 S. Prata	78 S. Prata	88	68	68 CAF	68 CULT	68 CAF S. Prata		Ref.
31	164710	Anel retentor Anillo de sellamiento O-ring Bague de rétention	2	2	2	2	2	2	2		
32	164700	Pistão Embolo Plunger Piston	1	1	1	1	1	1	1		
-	155301	Braço da alavanca montado Brazo del émbolo montado Crank arm assy Bras de levier assemblé	1	1	1	1	1	1	1		d
33	246290	Impulsor Impulsor Push rod Poussoir	1	1	1	1	1	1	1		
34	JE-9058	Pino de pressão Pasador de presión Spring pin Goupille de pression	1	1	1	1	1	1	1		
35	652251	Braço da alavanca Brazo del émbolo Crank arm Bras de levier	1	1	1	1	1	1	1		
36	622150	Pino de trava Pasador de traba Spring pin Goupille de blocage	1	1	1	1	1	1	1		
37	622160	Excêntrico Excéntrico Servo cam Excentrique	1	1	1	1	1	1	1		
38	232700	Válvula limitadora de pressão montada Válvula limitadora de presión montada Relief valve assy Soupape limitative de pression assemblé	1	1	1	1	1	1	1		e
39	221790	Anel de vedação Arandela de sellamiento Seal washer Bague d'étanchéité	1	1	1	1	1	1	1		
40	242430	Mola Resorte Spring Ressort	1	1	1	1	1	1	1		

Catálogo Exclusivo - classicomaniacos.com.br - Catálogo Exclusivo

Catálogo Exclusivo - classicomaniacos.com.br - Catálogo Exclusivo

REF	CÓDIGO PIEZA PART PIECE	DENOMINAÇÃO DENOMINACION DESCRIPTION DESIGNATION	QUANT./CANT./QTY./QTE.								REF
			68 S. Prata	78 S. Prata	88	68	68 CAF	68 CULT	68 CAF S. Prata		Ref.
41	221850	Arruela de compensação Ø0,3 mm Arandela de compensación Adjusting washer Rondelle de compensation	1	1	1	1	1	1	1		
42	221860	Arruela de compensação Ø0,4 mm Arandela de compensación Adjusting washer Rondelle de compensation	1	1	1	1	1	1	1		
43	221890	Arruela de compesação Ø0,10 mm Arandela de compesación Adjusting washer Rondelle de compensation	1	1	1	1	1	1	1		
44	221800	Anel de vedação Arandela de sellamiento O-ring Bague d'étanchéité	1	1	1	1	1	1	1		
45	221810	Bujão Tapón Plug Bouchon	1	1	1	1	1	1	1		
		Ref.: a = 15,38 b = 25. 26, 28, 29 c = 30, 31, 32 d = 33, 34, 35 e = 39-45									

Catálogo Exclusivo - classicomaniacos.com.br - Catálogo Exclusivo

BOMBA E TUBULAÇÕES DO SISTEMA HIDRÁULICO	BÓMBA Y TUBERIAS DEL SISTEMA HIDRAULICO	HYDRAULIC PUMP AND PIPES	POMPE ET TUYAUTERIE DU SYSTEME HIDRAULIQUE	E26

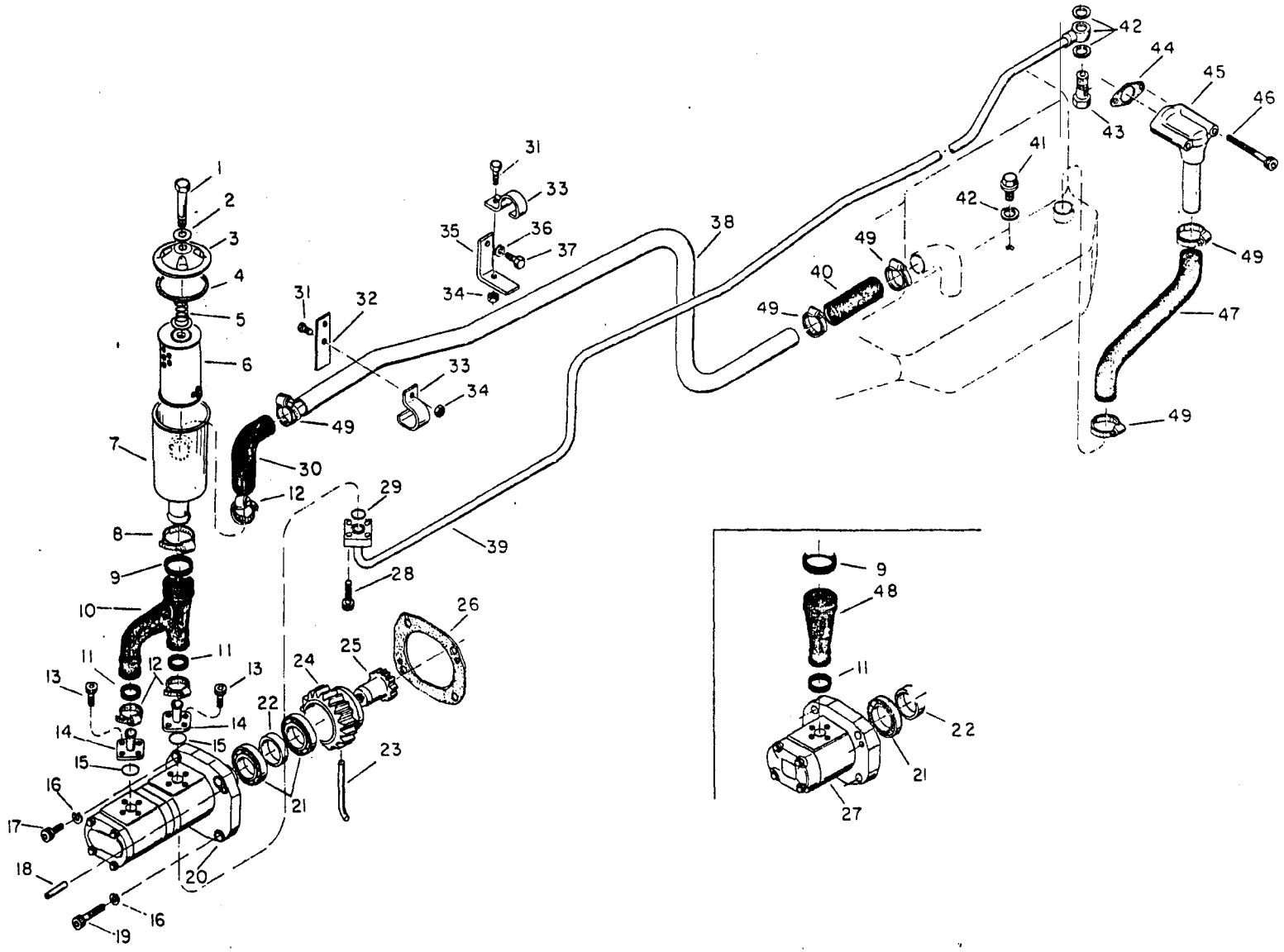

Catálogo Exclusivo - classicomaniacos.com.br - Catálogo Exclusivo

Catálogo Exclusivo - classicomaniacos.com.br - Catálogo Exclusivo

Catálogo Exclusivo - classicomaniacos.com.br - Catálogo Exclusivo

REF	CÓDIGO PIEZA PART PIECE	DENOMINAÇÃO DENOMINACION DESCRIPTION DESIGNATION	QUANT./CANT./QTY./QTE.								REF
			68 CAF S. Prata	78/68 DM S. Prata	78/68 DH S. Prata	88 DM	88 DH	68 DM	68 DH	68 CAF DM	Ref.
-	158881	Filtro do óleo hidráulico completo Filtro del aceite hidráulico completo Complete hydraulic oil . filter Filtre à huile hydraulique complet	1	1	1	1	1	1	1	1	a
1	242650	Parafuso Tornillo Bolt Boulon	1	1	1	1	1	1	1	1	
2	242640	Arruela Arandela Washer Rondelle	1	1	1	1	1	1	1	1	
3	242620	Tampa Tapa Cover Couvercle	1	1	1	1	1	1	1	1	
4	206050	Junta Junta Gasket Joint	1	1	1	1	1	1	1	1	
5	242630	Mola Resorte Spring Ressort	1	1	1	1	1	1	1	1	
6	242510	Elemento filtrante Elemento filtrante Filter element Elément filtrant	1	1	1	1	1	1	1	1	
7	242600	Caneca Carcasa Casing Gobelet	1	1	1	1	1	1	1	1	
8	GP-3915	Braçadeira Abrazadera Clamp Gollier	1	1	1	1	1	1	1	1	
* -	158900	Mangueira com ligação simples montada Manguera con ligación simple montada Single hose assy Tuyau à raccordement simple assemblé	1	1	-	1	-	1	-	1	b
* -	158890	Mangueira com ligação dupla montada Manguera con ligación doble montada Double hose assy Tuyau à raccordement double assemblé	-	-	1	-	1	-	1	-	c

*VIDE BAT 48/86

Catálogo Exclusivo - classicomaniacos.com.br - Catálogo Exclusivo

Catálogo Exclusivo - classicomaniacos.com.br - Catálogo Exclusivo

REF	CÓDIGO PIEZA PART PIECE	DENOMINAÇÃO DENOMINACION DESCRIPTION DESIGNATION	QUANT./CANT./QTY./QTE. REF								
			68 CAF S. Prata	78/68 DM S. Prata	78/68 DH S. Prata	88 Dm	88 DH	68 DM	68 DH	68 CAF DM	Ref.
9	216590	Anel de borracha Anillo de goma Rubber ring Bague en caoutchouc	1	1	1	1	1	1	1	1	
10	216570	Mangueira com ligação dupla Manguera con ligación doble Double hose Tuyau à raccordement double	-	-	1	-	1	-	1	-	
11	216600	Anel de borracha Anillo de goma Rubber ring Bague en caoutchouc	1	1	2	1	2	1	2	1	
12	GP-3923	Braçadeira Abrazadera Clamp Collier	2	2	3	2	3	2	3	2	
13	HC-9325	Parafuso Allen Tornillo Allen Set screw Boulon Allen	4	4	8	4	8	4	8	4	
14	685940	Conexão de sucção Conexión de succión Suction flange Raccord d'aspiration	1	1	2	1	2	1	2	1	
15	KH-4961	Anel retentor Anillo de sellamiento O-ring Bague de rétention	1	1	2	1	2	1	2	1	
16	JD-3208	Arruela de pressão Arandela de presión Lock washer Rondelle extensible	4	4	4	4	4	4	4	4	
17	HC-9623	Parafuso Allen Tornillo Allen Set screw Boulon Allen	2	2	2	2	2	2	2	2	
18	131680	Pino de pressão Pasador de presión Spring pin Goupille de pression	2	2	2	2	2	2	2	2	
19	HC-8382	Parafuso Allen Tornillo Allen Set screw Boulon Allen	2	2	2	2	2	2	2	2	

Catálogo Exclusivo - classicomaniacos.com.br - Catálogo Exclusivo

Catálogo Exclusivo - classicomaniacos.com.br - Catálogo Exclusivo

REF	CÓDIGO PIEZA PART PIECE	DENOMINAÇÃO DENOMINACION DESCRIPTION DESIGNATION	QUANT./CANT./QTY./QTE.								REF
			68 CAF S. Prata	78/68 DH S. Prata	78/68 DH S. Prata	88 DH	88 DH	68 DH	68 DH	68 CAF DH	Ref.
-	159370	Bomba hidráulica dupla com acionamento Bomba hidráulica doble con accionamiento Double hydraulic pump with drive system Pompe hydraulique double et sa commande	-	-	1	-	1	-	1	-	d
20	159400	Bomba hidráulica dupla Bomba hidráulica doble Double hydraulic pump Pompe hydraulique double	-	-	1	-	1	-	1	-	
21	LA-1189	Rolamento de esferas Rodamiento de esferas Ball bearing Roulement à billes	2	2	2	2	2	2	2	2	
22	130700	Anel espaçador Anillo espaciador Spacer ring Bague d'écartement	1	1	1	1	1	1	1	1	
23	130710	Pino Pasador Pin Goupille	1	1	1	1	1	1	1	1	
24	216740	Engrenagem de acionamento Engranaje de accionamiento Drive gear Engrenage d'entraînement	1	1	1	1	1	1	1	1	
25	130720	Luva de acoplamento Manga de acoplamiento Coupling sleeve Manchon d'accouplement	1	1	1	1	1	1	1	1	
26	853820	Junta Junta Gasket Joint	1	1	1	1	1	1	1	1	
-	231530	Bomba hidráulica simples com acionamento Bomba hidráulica simple con accionamiento Single hydraulic pump with drive system Pompe hydraulique simple et sa commande	1	1	-	1	-	1	-	1	e
27	157490	Bomba hidráulica simples Bomba hidráulica simple Single hydraulic pump Pompe hydraulique simple	1	1	-	1	-	1	-	1	
28	HC-9322	Parafuso Allen Tornillo Allen Set screw Boulon Allen	3	3	3	3	3	3	3	3	

Catálogo Exclusivo - classicomaniacos.com.br - Catálogo Exclusivo

Catálogo Exclusivo - classicomaniacos.com.br - Catálogo Exclusivo

REF	CÓDIGO PIEZA PART PIECE	DENOMINAÇÃO DENOMINACION DESCRIPTION DESIGNATION	QUANT./CANT./QTY./QTE. REF								
			68 CAF S. Prata	78/68 DM S. Prata	78/68 DH S. Prata	88 DM	88 DH	68 DM	68 DH	68 CAF DM	Ref.
29	KH-4952	Anel retentor Anillo de sellamiento O-ring Bague de rétention	1	1	1	1	1	1	1	1	
30	216880	Mangueira Manguera hose Tuyau	1	1	1	1	1	1	1	1	
31	HA-6322	Parafuso M8x16 Tornillo Bolt Boulon	2	2	2	2	2	2	2	2	
32	243520	Suporte Abrazadera Clamp Support	1	1	1	1	1	1	1	1	
33	219670	Chapa de fixação Chapa de fijación Fastening plate Attache	2	2	2	2	2	2	2	2	
34	JB-1108	Porca M8 Tuerca Nut Ecrou	2	2	2	2	2	2	2	2	
35	243640	Suporte Soporte Bracket Support	1	1	1	1	1	1	1	1	
36	JD-3110	Arruela de pressão Arandela de presión Lock washer Rondelle extensible	1	1	1	1	1	1	1	1	
37	HA-9127	Parafuso M10x16 Tornillo Bolt Boulon	1	1	1	1	1	1	1	1	
38	240010	Tubo de sucção Tubo de succión Suction pipe Tube d'aspiration	1	1	-	1	-	1	-	1	
38a	240310	Tubo de sucção Tubo de succión Suction pipe Tube d'aspiration	-	-	1	-	1	-	1	-	

Catálogo Exclusivo - classicomaniacos.com.br - Catálogo Exclusivo

Catálogo Exclusivo - classicomaniacos.com.br - Catálogo Exclusivo

REF	CÓDIGO PIEZA PART PIECE	DENOMINAÇÃO DENOMINACION DESCRIPTION DESIGNATION	QUANT./CANT./QTY./QTE. REF								
			68 CAF S. Prata	78/68 DM S. Prata	78/68 DH S. Prata	88 DM	88 DH	68 DM	68 DH	68 CAF DM	Ref.
39	230590	Tubo de pressão Tubo de presión Pressure pipe Tube de pression	1	1	-	1	-	1	-	1	
39a	230570	Tubo de pressão Tubo de presión Pressure pipe Tube de pression	-	-	1	-	1	-	1	-	
40	218990	Mangueira Manguera Hose Tuyau	1	1	1	1	1	1	1	1	
41	217600	Bujão Tapón Plug Bouchon	1	1	1	1	1	1	1	1	
42	KH-3617	Anel de vedação Arandela de sellamiento Seal washer Bague d'étanchéité	3	3	3	3	3	3	3	3	
43	216640	Parafuso de conexão Tornillo de conexión Banjo bolt Boulon de raccord	1	1	1	1	1	1	1	1	
44	218640	Junta Junta Gasket Joint	1	1	1	1	1	1	1	1	
45	230530	Conexão superior Conexión superior Higher connection Raccord supérieur	1	1	1	1	1	1	1	1	
46	HC-8488	Parafuso Allen Tornillo Set screw Boulon Allen	2	2	2	2	2	2	2	2	
47	241270	Mangueira Manguera Hose Tuyau	1	1	1	1	1	1	1	1	
48	216580	Mangueira com ligação simples Manguera con ligación simple Single hose Tuyau à raccordement simple	1	1	-	1	-	1	-	1	

Catálogo Exclusivo - classicomaniacos.com.br - Catálogo Exclusivo

Catálogo Exclusivo - classicomaniacos.com.br - Catálogo Exclusivo

REF	CÓDIGO PIEZA PART PIECE	DENOMINAÇÃO DENOMINACION DESCRIPTION DESIGNATION	QUANT./CANT./QTY./QTE. REF 68 CAF S. Prata	68 DM S. Prata	78/68 DH S. Prata	88 DM	88 DH	68 DM	68 DH	68 CAF DM	Ref.
49	GP-3919	Braçadeira Abrazadera Clamp Collier	5	5	5	5	5	5	5	5	

Ref.: a = 1-7

* b = 9, 11, 48 **VIDE BAT 48/86**

* c = 9, 10, 11 **VIDE BAT 48/86**

d = 18, 20-25

e = 18, 21-25, 27

Catálogo Exclusivo - classicomaniacos.com.br - Catálogo Exclusivo

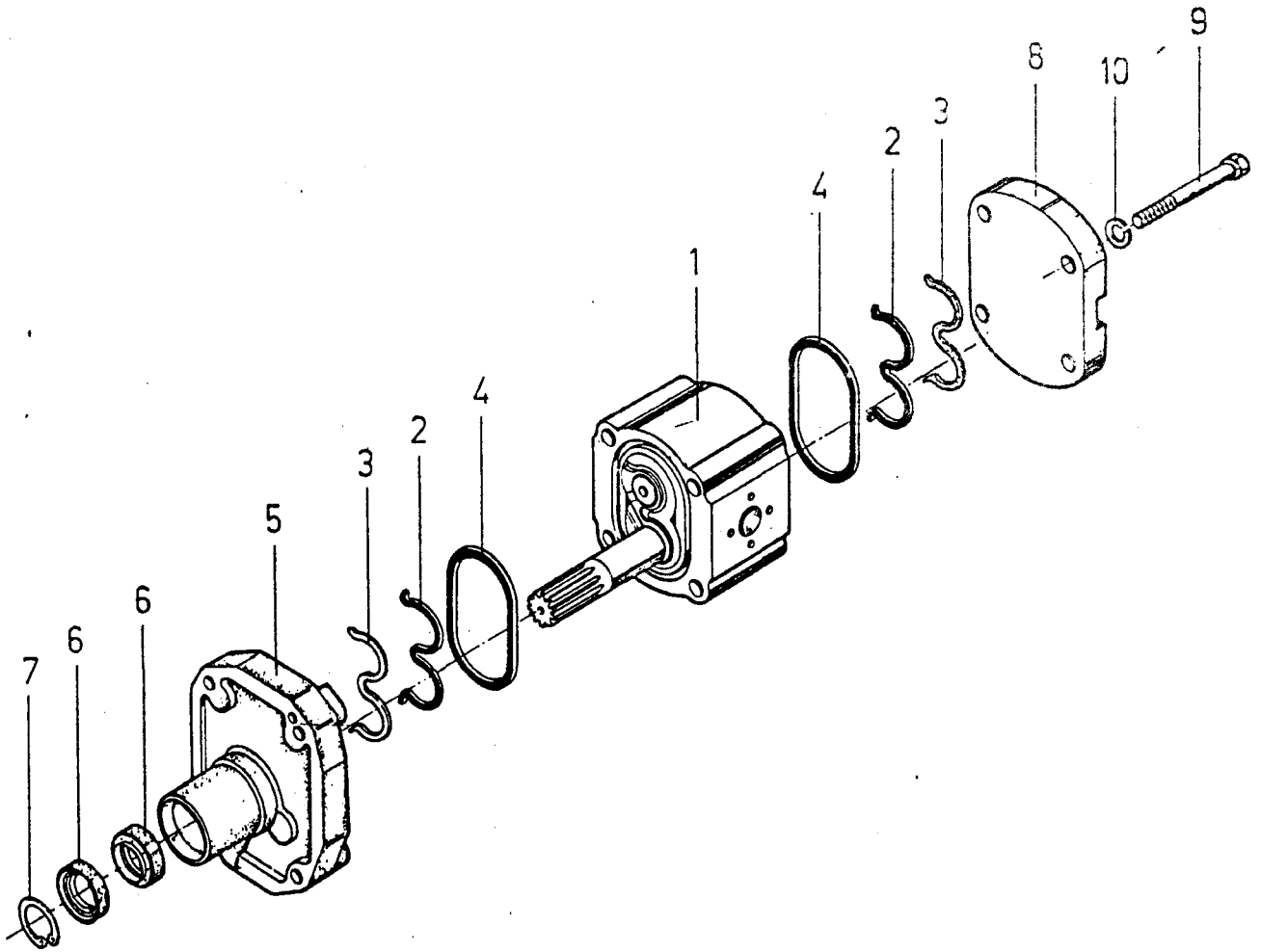

Catálogo Exclusivo - classicomaniacos.com.br - Catálogo Exclusivo
Catálogo Exclusivo - classicomaniacos.com.br - Catálogo Exclusivo

Catálogo Exclusivo - classicomaniacos.com.br - Catálogo Exclusivo

REF	CÓDIGO PIEZA PART PIECE	DENOMINAÇÃO DENOMINACION DESCRIPTION DESIGNATION	QUANT./CANT./QTY./QTE.								REF
			68 CAF S. Prata	78/68 S. Prata	88	68	68 CAF	88 PCR	88 PCR ROTART		Ref.
-	157490	Bomba hidráulica simples Bomba hidráulica simple Single hydraulic pump Pompe hydraulique simple	1	1	1	1	1	1	1		
-	159510	Bomba incompleta Bomba incompleta Incomplete pump Pompe partielle	1	1	1	1	1	1	1		a
1	-	Conjunto acasalado Conjunto de reparación Spares set Ensemble groupé	1	1	1	1	1	1	1		
2	217250 *	Anel de vedação Anillo de sellamiento O-ring Joint d'étanchéité	2	2	2	2	2	2	2		
3	217260 *	Anel de apoio Anillo de apoyo O-ring Appui	2	2	2	2	2	2	2		
4	217270 *	Anel de vedação Anillo de sellamiento O-ring Bague d'étanchéité	2	2	2	2	2	2	2		
5	217280	Tampa mancal Tapa delantera Front cover Couvercle palier	1	1	1	1	1	1	1		
6	217290 *	Retentor Retenedor Oil seal Bague de rétention	2	2	2	2	2	2	2		
7	217300 *	Anel de trava Anillo de traba Circlip Segment de blocage	1	1	1	1	1	1	1		
8	217310	Tampa traseira Tapa trasera Rear cover Couvercle arrière	1	1	1	1	1	1	1		
9	243280	Parafuso Allen Tornillo Allen Set screw Boulon Allen	4	4	4	4	4	4	4		

Catálogo Exclusivo - classicomaniacos.com.br - Catálogo Exclusivo

Catálogo Exclusivo - classicomaniacos.com.br - Catálogo Exclusivo

REF	CÓDIGO PIEZA PART PIECE	DENOMINAÇÃO DENOMINACION DESCRIPTION DESIGNATION	QUANT./CANT./QTY./QTE.								REF
			68 CAF S. Prata	78/68 S. Prata	88	68	68 CAF	88 PCR	88 PCR ROTART		Ref.
10	217340	Arruela de pressão Arandela de presión Lock washer Rondelle extensible	4	4	4	4	4	4	4		
-	159530	Jogo de reparo Juego de reparación Spares set Jeu de réparation	1	1	1	1	1	1	1		
		Ref.: a = 1-4 b = 2, 3, 4, 6, 7									
		* Fornecidas somente com o Jogo de reparo nº 159530 Suministradas solamente con el Juego de reparación nº 159530 Delivered only with Spares set No. 159530 Ne sont fournies qu'avec le jeu de réparation nº 159530									

Catálogo Exclusivo - classicomaniacos.com.br - Catálogo Exclusivo

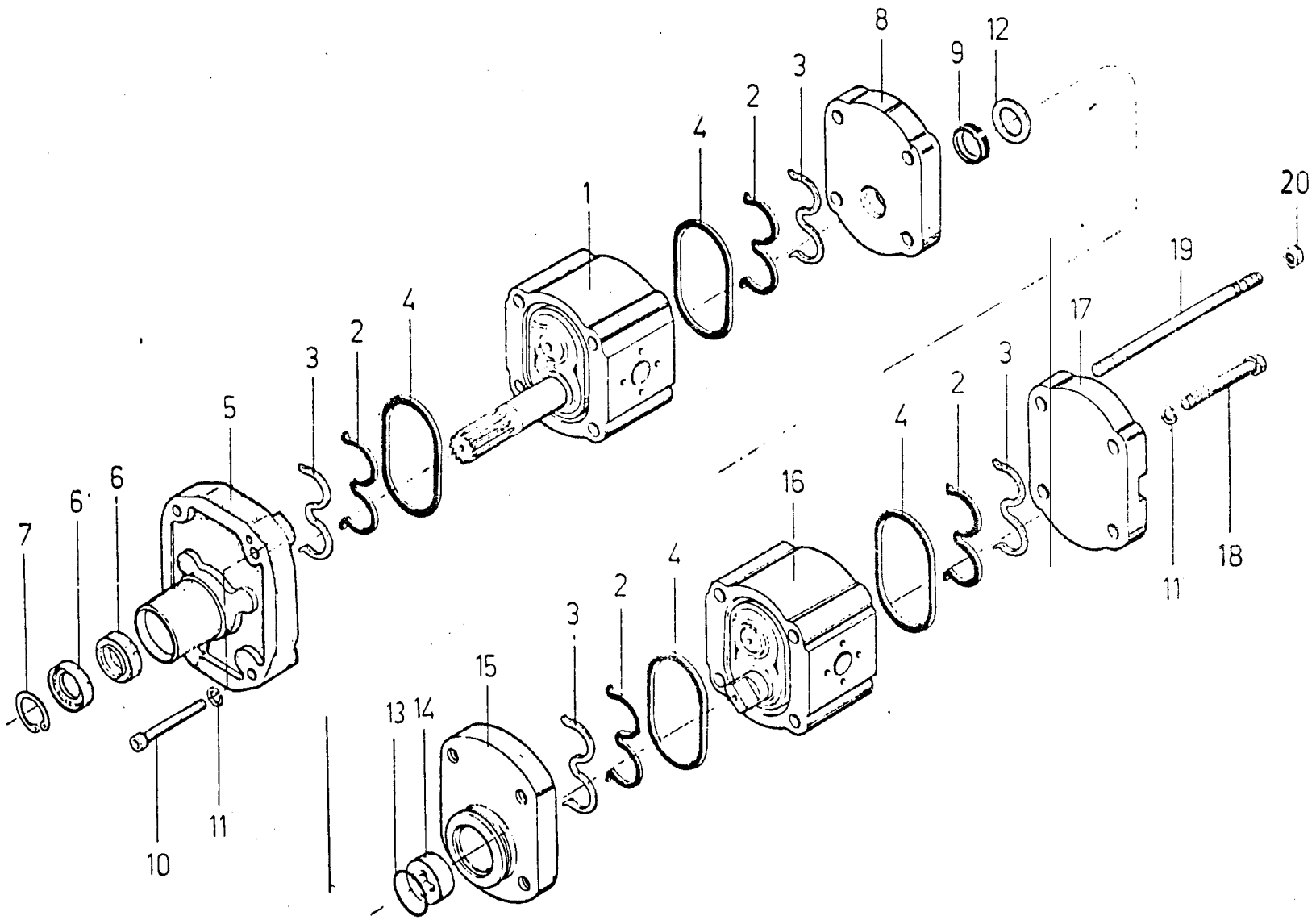

Catálogo Exclusivo - classicomaniacos.com.br - Catálogo Exclusivo
Catálogo Exclusivo - classicomaniacos.com.br - Catálogo Exclusivo

Catálogo Exclusivo - classicomaniacos.com.br - Catálogo Exclusivo

REF	CÓDIGO PIEZA PART PIECE	DENOMINAÇÃO DENOMINACION DESCRIPTION DESIGNATION	QUANT./CANT./QTY./QTE. 88	68	68 S. Prata	78 S. Prata					REF Ref.
-	159400	Bomba hidráulica dupla Bomba hidráulica doble Double hydraulic pump Pompe hydraulique double	1	1	1	1					
-	232450	Bomba incompleta Bomba incompleta Incomplete pump Pompe partielle	1	1	1	1					a
-	232460	Bomba incompleta Bomba incompelta Incomplete pump Pompe partielle	1	1	1	1					b
1	-	Conjunto acasalado - 1ª unidade Conjunto de reparación - 1ª unidad Spares set - 1st unit Ensemble groupé - 1ère unité	1	1	1	1					
2	217250 *	Anel de vedação Anillo de sellamiento Seal ring Joint d'étanchéité	4	4	4	4					
3	217260 *	Anel de apoio Anillo de empuje Thrust ring Appui	4	4	4	4					
4	217270 *	Anel de vedação Anillo de sellamiento O-ring Bague d'étanchéité	4	4	4	4					
5	217350	Tampa mancal da 1ª unidade Tapa delantera - 1ª unidad Front cover - 1st unit Couvercle palier de la 1ère unité	1	1	1	1					
6	217290 *	Retentor Retenedor Oil seal Bague de rétention	2	2	2	2					
7	217300 *	Anel de trava Anillo de traba Circlip Segment de blocage	1	1	1	1					
8	217360	Tampa traseira - 1ª unidade Tapa trasera - 1ª unidad Rear cover - 1st unit Couvercle arrière - 1ère unité	1	1	1	1					

Catálogo Exclusivo - classicomaniacos.com.br - Catálogo Exclusivo

Catálogo Exclusivo - classicomaniacos.com.br - Catálogo Exclusivo

REF	CÓDIGO PIEZA PART PIECE	DENOMINAÇÃO DENOMINACION DESCRIPTION DESIGNATION	QUANT./CANT./QTY./QTE. 88	68	68 S. Prata	78 S. Prata					REF Ref.
9	217370 *	Retentor Retenedor Oil seal Bague de rétention	1	1	1	1					
10	243270	Parafuso Allen Tornillo Allen Set screw Boulon Allen	2	2	2	2					
11	217340	Arruela de pressão Arandela de presión Lock washer Rondelle extensible	4	4	4	4					
12	217390	Anel distanciador anillo espaciador Spacer ring Bague d'écartement	1	1	1	1					
13	217400 *	Anel de vedação Anillo de sellamiento O-ring Bague d'étanchéité	1	1	1	1					
14	217410	Arrastador Manga conductora Sleeve Entraîneur	1	1	1	1					
15	217420	Tampa mancal da 2ª unidade Tapa delantera - 2ª unidad Front cover - 2nd unit Couvercle palier de la 2ème unité	1	1	1	1					
16	-	Conjunto acasalado - 2ª unidade Conjunto de reparación - 2ª unidad Spares set - 2nd unit Ensemble groupé - 2ème unité	1	1	1	1					
17	217310	Tampa traseira - 2ª unidade Tapa trasera - 2ª unidad Rear cover - 2nd unit Couvercle arrière - 2ème unité	2	2	2	2					
18	243280	Parafuso Tornillo Bolt Boulon	2	2	2	2					
19	243290	Prisioneiro Espárrago Stud Goujon	2	2	2	2					

Catálogo Exclusivo - classicomaniacos.com.br - Catálogo Exclusivo

Catálogo Exclusivo - classicomaniacos.com.br - Catálogo Exclusivo

REF	CÓDIGO PIEZA PART PIECE	DENOMINAÇÃO DENOMINACION DESCRIPTION DESIGNATION	QUANT./CANT./QTY./QTE. 88	68	68 S. Prata	78 S. Prata					REF Ref.
20	217440	Porca Tuerca Nut Ecrou	2	2	2	2					
-	159560	Jogo de reparo Juego de reparación Spares set Jeu de réparation	1	1	1	1					c

Ref.: a = 1-4

b = 2, 3, 4, 16

c = 2, 3, 4, 6, 7, 9, 13

* Vendida somente com o jogo de reparo nº 159560
Suministrada solamente con el juego de reparación nº 159560
Delivered only together spares set No. 159560
Ne sont vendues qu'avec le jeu de réparation nº 159560

Catálogo Exclusivo - classicomaniacos.com.br - Catálogo Exclusivo

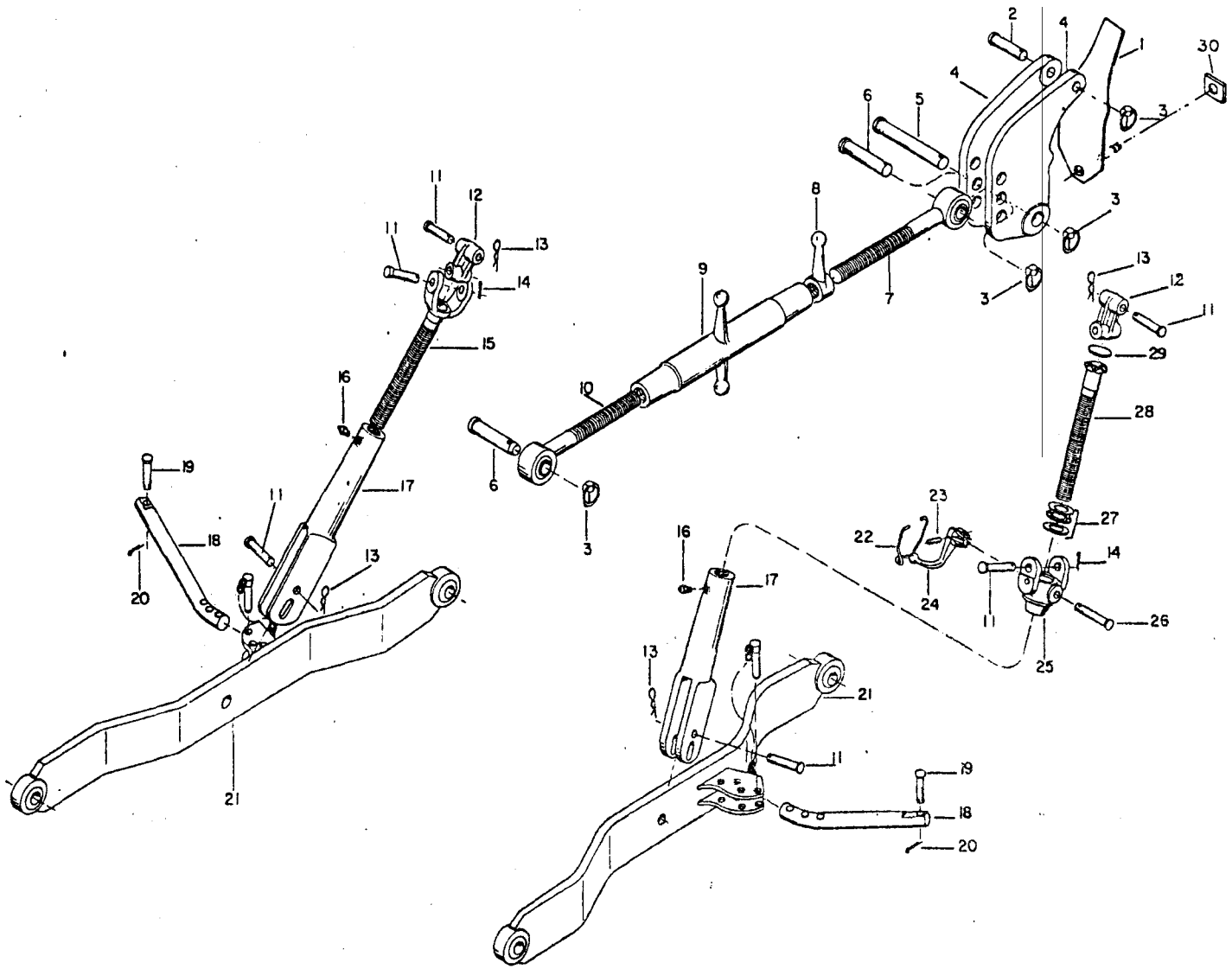

Catálogo Exclusivo - classicomaniacos.com.br - Catálogo Exclusivo
Catálogo Exclusivo - classicomaniacos.com.br - Catálogo Exclusivo

Catálogo Exclusivo - classicomaniacos.com.br - Catálogo Exclusivo

REF	CÓDIGO PIEZA PART PIECE	DENOMINAÇÃO DENOMINACION DESCRIPTION DESIGNATION	QUANT./CANT./QTY./QTE. 68 CAF	68 CAF S. Prata							REF Ref.
-	231380	Barra de elevação esquerda completa Barra de elevación izquierda completa Complete left lift link Barre de levage gauche complète	1	1							a
-	231390	Barra de elevação direita completa Barra de elevación derecha completa Complete right lift link Barre de levage droite complète	1	1							b
-	227110	Barra de 3 pontos completa Barra de 3 puntos completa Complete top link Barre à 3 points complète	1	1							c
1	177191	Mola de fita Resorte de chapa Plate spring Ressort plat	1	1							
2	117220	Pino de articulação Pasador de articulación Link pin Goupille d'articulation	1	1							
3	JE-9301	Trava Traba Linch pin Verrou	4	4							
4	242521	Suporte de 3 pontos Soporte de 3 puntos Top link support Support à 3 points	1	1							
5	117230	Pino de articulação Pasador de articulación Link pin Goupille d'articulation	1	1							
6	200240	Pino de articulação Pasador de articulación Link pin Goupille d'articulation	2	2							
7	617140	Fuso direito Huso derecho Right spindle Broche droite	1	1							
8	227121	Trava da barra Traba de la barra Lock nut Verrou de la barre	1	1							

Catálogo Exclusivo - classicomaniacos.com.br - Catálogo Exclusivo

Catálogo Exclusivo - classicomaniacos.com.br - Catálogo Exclusivo

REF	CÓDIGO PIEZA PART PIECE	DENOMINAÇÃO DENOMINACION DESCRIPTION DESIGNATION	QUANT./CANT./QTY./QTE. 68 CAF	68 CAF S. Prata							REF Ref.
9	227120	Tensor Tensor Turnbuckle Tendeur	1	1							
10	627130	Fuso esquerdo Huso izquierdo Left spindle Broche gauche	1	1							
11	117410	Pino de articulação Pasador de articulación Link pin Goupille d'articulation	6	6							
12	587390	Cruzeta Cruceta Joint link Croisillon	2	2							
13	JE-9020	Grampo Grampo Hair pin Agrafe	4	4							
14	JE-3101	Cupilha Pasador abierto Split pin Goupille fendue	2	2							
15	231370	Garfo superior Horquilla superior Fork Fourchette supérieure	1	1							
16	GG-0088	Niple de lubrificação Niple de lubricación Grease fitting Graisseur	2	2							
17	240950	Garfo inferior Horquilla inferior Slinding bar Fourchette inférieure	2	2							
18	241150	Barra estabilizadora Eje estabilizador Stabilizer shaft Barre stabilisatrice	2	2							
19	241240	Pino pasador Pin Goupille	2	2							

Catálogo Exclusivo - classicomaniacos.com.br - Catálogo Exclusivo

Catálogo Exclusivo - classicomaniacos.com.br - Catálogo Exclusivo

REF	CÓDIGO PIEZA PART PIECE	DENOMINAÇÃO DENOMINACION DESCRIPTION DESIGNATION	QUANT./CANT./QTY./QTE. 68 CAF	68 CAF S. Prata							REF Ref.
20	JE-3079	Cupilha Pasador abierto Split pin Goupille fendue	2	2							
21	232770	Barra de tração Barra inferior Draft link Barre de traction	2	2							
22	242980	Trava da manivela Traba de la manivela Lock spring Arrêt de manivelle	1	1							
23	JE-8099	Pino de pressão Pasador de presión Spring pin Goupille de pression	1	1							
24	240960	Manivela Manivela Lever Manivelle	1	1							
25	242400	Caixa de redução Caja de reducción Gear housing Boîtier de réduction	1	1							
26	587420	Eixo da manivela Eje de la manivela Lever shaft Axe de la manivelle	1	1							
27	LA-6009	Rolamento axial de esferas Rodamiento axial de esferas Axial ball bearing Roulement axial à billes	1	1							
28	240990	Eixo roscado Eje rosqueado Spindle shaft Axe fileté	1	1							
29	242390	Tampa Tapa Cover Couvercle	1	1							
30	245850	Calço Suplemento Shim Cale	1	1							

Ref.: a = 11, 12, 14-17
b = 11, 12, 14, 16, 17, 22-29
c = 7-10

Catálogo Exclusivo - classicomaniacos.com.br - Catálogo Exclusivo

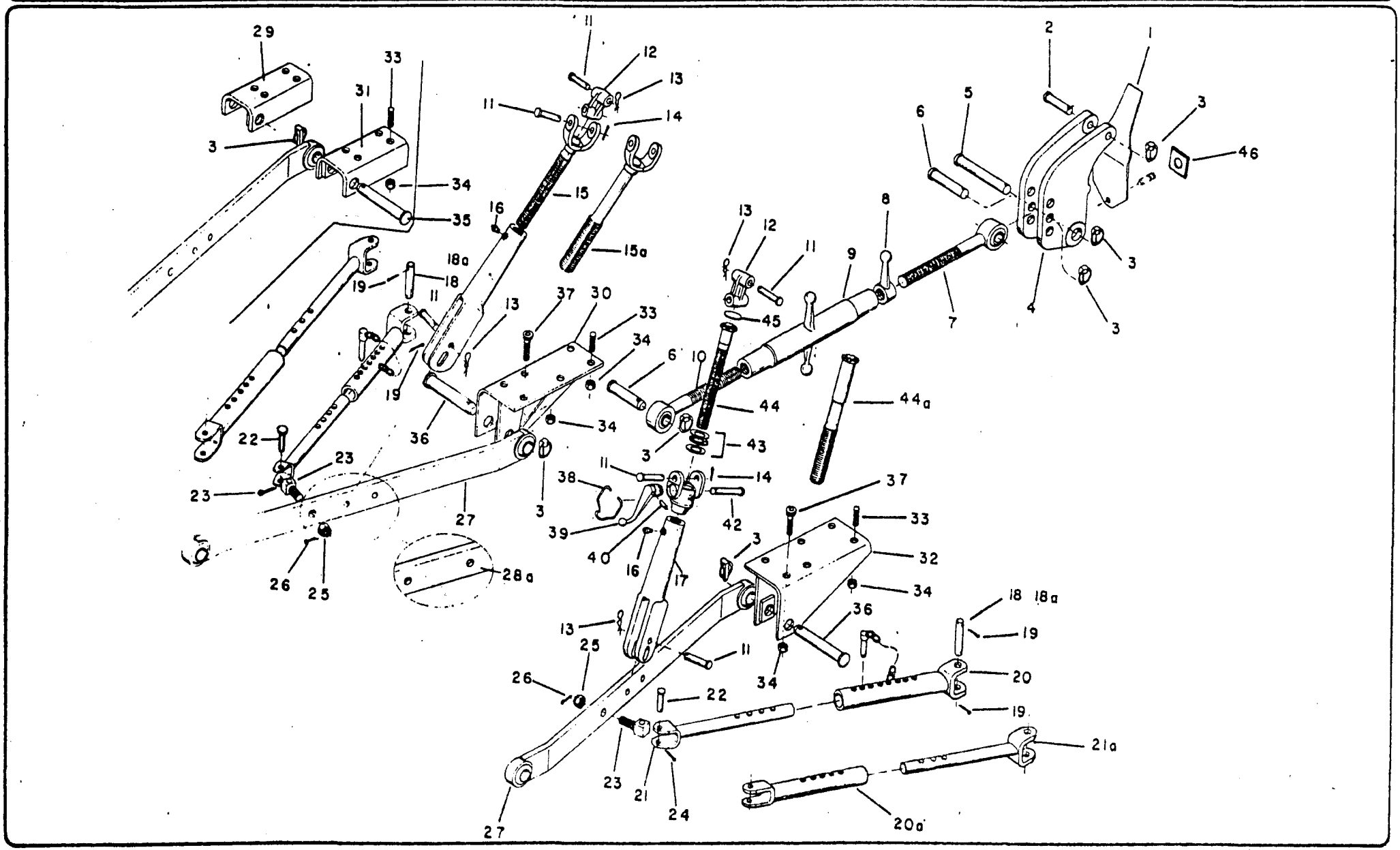

Catálogo Exclusivo - classicomaniacos.com.br - Catálogo Exclusivo
Catálogo Exclusivo - classicomaniacos.com.br - Catálogo Exclusivo

Catálogo Exclusivo - classicomaniacos.com.br - Catálogo Exclusivo

REF	CÓDIGO PIEZA PART PIECE	DENOMINAÇÃO DENOMINACION DESCRIPTION DESIGNATION	QUANT./CANT./QTY./QTE. 78 S. Prata	88	68	S. Prata					REF Ref.
-	233990	Barra de elevação esquerda completa Barra de elevación izquierda completa Complete left lift link Barre de levage gauche complète			1	1					a
-	231400 *	Barra de elevação direita completa Barra de elevación derecha completa Complete right lift link Barre de levage droite complète			1	1					b
-	231360	Barra de elevação esquerda completa		1							c
-	80274000.12	Barra de elvación izquierda compelta Complete left lift link Barre de levage gauche complète	1								
-	231340	Barra de elevação direita completa		1							d
-	80273900.12	Barra de elevación derecha completa Complete right lift link Barre de levage droite complète	1								
-	227110	Barra de 3 pontos completa Barra de 3 puntos completa Complete top link Barre à 3 points complète			1	1					e
-	157110	Barra de 3 pontos completa Barra de 3 puntos completa Complete top link Barre à 3 points complète	1	1							f
1	177191	Mola de fita Resorte de chapa Plate spring Ressort plat	1	1	1	1					
2	117220	Pino de articulação Pasador de articulación Link pin Goupille d'articulation	1	1	1	1					
3	JE-9301	Trava Traba Linch pin Verrou	6	6	6	6					
4	242521	Suporte de 3 pontos Soporte de 3 puntos Top link support Support à 3 points	1	1	1	1					
5	117230	Pino de articulacão Pasador de articulación Link pin Goupille d'articulation	1	1	1	1					

Catálogo Exclusivo - classicomaniacos.com.br - Catálogo Exclusivo

Catálogo Exclusivo - classicomaniacos.com.br - Catálogo Exclusivo

REF	CÓDIGO PIEZA PART PIECE	DENOMINAÇÃO DENOMINACION DESCRIPTION DESIGNATION	QUANT./CANT./QTY./QTE.								REF
			78 S. Prata	88	68	68 S. Prata					Ref.
6	200240	Pino de articulação Pasador de articulación Link pin Goupille d'articulation	2	2	2	2					
7	617140	Fuso direito Huso derecho Right spindle Broche droite			1	1					
7a	168020	Fuso direito Huso derecho Right spindle Broche droite	1	1							
8	227121	Trava da barra Traba de la barra Lock nut Verrou de la barre	1	1	1	1					
9	227120	Tensor Tensor Turbuckle Tendeur	1	1	1	1					
10	627130	Fuso esquerdo Huso izquierdo Left spindle Broche gauche			1	1					
10a	168000	Fuso esquerdo Huso izquierdo Left spindle Broche gauche	1	1							
11	117410	Pino de articulação Pasador de articulación Link pin Goupille d'articulation	6	6	6	6					
12	587390	Cruzeta Cruceta Joint link Croisillon	1	1	1	1					
13	JE-9020	Grampo Grampo Cotter pin Agrafe	4	4	4	4					
14	JE-3101	Cupilha Pasador abierto Split pin Goupille fendue	2	2	2	2					

Catálogo Exclusivo - classicomaniacos.com.br - Catálogo Exclusivo

Catálogo Exclusivo - classicomaniacos.com.br - Catálogo Exclusivo

REF	CÓDIGO PIEZA PART PIECE	DENOMINAÇÃO DENOMINACION DESCRIPTION DESIGNATION	QUANT./CANT./QTY./QTE. 78 S. Prata	88	68	68 S. Prata					REF Ref.
15	233980	Garfo superior		1	1	1					
15a	80259900.32	Horquilla superior Fork Fourchette supérieure	1								
16	GG-0088	Niple de lubrificação Niple de lubricación Grease fitting Graisseur	2	2	2	2					
17	240950	Garfo inferior Horquilla inferior Slinding bar Fourchette inférieure			2	2					
17a	242380	Garfo inferior Horquilla inferior Slinding bar Fourchette inférieure	2	2							
18	657620	Pino	(	2	2	2					
18a	80275100.32	Pasador Pin Goupille	2								
19	JE-3125	Cupilha Pasador abierto Split pin Goupille fendue	4	4	4	4					
-	207632	Estabilizador completo Estabilizador completo Complete stabilizer Stabilisateur complet		2	2	2					g
20	207652	Tubo externo		2	2	2					
20a	80256300.22	Tubo externo Outer tube Tube extérieur	2								
21	207643	Barra interna		2	2	2					
21a	80256200.32	Barra interna Inner bar Barre intérieur	2								
22	647600	Pino Pasador Pin Goupille	2	2	2	2					
23	627580	Terminal Terminal Terminal Terminal	2	2	2	2					

Catálogo Exclusivo - classicomaniacos.com.br - Catálogo Exclusivo

Catálogo Exclusivo - classicomaniacos.com.br - Catálogo Exclusivo

REF	CÓDIGO PIEZA PART PIECE	DENOMINAÇÃO DENOMINACION DESCRIPTION DESIGNATION	QUANT./CANT./QTY./QTE.								REF
			78 S. Prata	88	68	68 S. Prata					Ref.
24	JE-3101	Cupilha Pasador abierto Split pin Goupille fendue	2	2	2	2					
25	JC-3519	Porca castelo Tuerca ranurada Crown nut Ecrou crénelé	2	2	2	2					
26	JE-3108	Cupilha Pasador abierto Split pin Goupille fendue	2	2	2	2					
27	231461	Barra de acoplamento inferior Barra de acoplamiento Draft link Barre de traction			2	2					
28	231471	Barra de acoplamento inferior		2							
28a	80260000.22	Barra de acoplamiento Draft link Barre de traction	2								
29	231450	Suporte esquerdo Soporte izquierdo Left support Support gauche			1	1					
30	231420	Suporte esquerdo Soporte izquierdo Left support Support gauche	1	1							
31	231440	Suporte direito Soporte derecho Right support Support droit			1	1					
32	231430	Suporte direito Soporte derecho Right support Support droit	1	1							
33	HJ-9206	Prisioneiro Espárrago Stud Goujon	8	8	8	8					
34	133171	Porca UNF 5/8" Tuerca Nut Ecrou	12	12	12	12					

E48

Catálogo Exclusivo - classicomaniacos.com.br - Catálogo Exclusivo

Catálogo Exclusivo - classicomaniacos.com.br - Catálogo Exclusivo

REF	CÓDIGO PIEZA PART PIECE	DENOMINAÇÃO DENOMINACION DESCRIPTION DESIGNATION	QUANT./CANT./QTY./QTE.								REF
			78 S. Prata	88	68	68 S. Prata					Ref.
35	617310	Pino de articulação Pasador de articulación Link pin Goupille d'articulation			2	2					
36	165850	Pino de articulação Pasador de articulación Link pin Goupille d'articulation	2	2							
37	HT-7648.5	Parafuso Allen UNC 5/8"x3" Tornillo Allen Seat screw Boulon Allen	2	2							
38	242980	Trava de manivela Traba de la manivela Lever lock spring Arrêt de manivelle	1	1	1	1					
39	240960	Manivela Manivela Lever Manivelle	1	1	1	1					
40	JE-8099	Pino de pressão Pasador de presión Lock pin Goupille de pression	1	1	1	1					
41	242370	Caixa de redução Caja de reducción Gear housing Boîtier de réduction	1	1	1	1					
42	587420	Eixo da manivela Eje de la manivela Lever shaft Axe de la manivelle	1	1	1	1					
43	LA-6009	Rolamento axial de esferas Rodamiento axial de esferas Axial ball bearing Roulement axial à billes	1	1	1	1					
44	244120	Eixo roscado		1	1	1					
44a	80256100.32	Eje rosqueado Threaded shaft Axe fileté	1								
	242390	Tampa Tapa Cover Couvercle	1	1	1	1					

Catálogo Exclusivo - classicomaniacos.com.br - Catálogo Exclusivo

Catálogo Exclusivo - classicomaniacos.com.br - Catálogo Exclusivo

REF	CÓDIGO PIEZA PART PIECE	DENOMINAÇÃO DENOMINACION DESCRIPTION DESIGNATION	QUANT./CANT./QTY./QTE.								REF
			78 S. Prata	88	68	89 S. Prata					Ref.
46	245850	Calço Suplemento Shim Cale Ref.: a = 11, 12, 14-17 b = 11, 12, 14, 16, 17, 38-45 c = 11, 12, 14-17a d = 11, 12, 14, 16, 17a, 38-45 e = 7-10 f = 7a-10a g = 20-26	1	1	1	1					

E 50

Catálogo Exclusivo - classicomaniacos.com.br - Catálogo Exclusivo

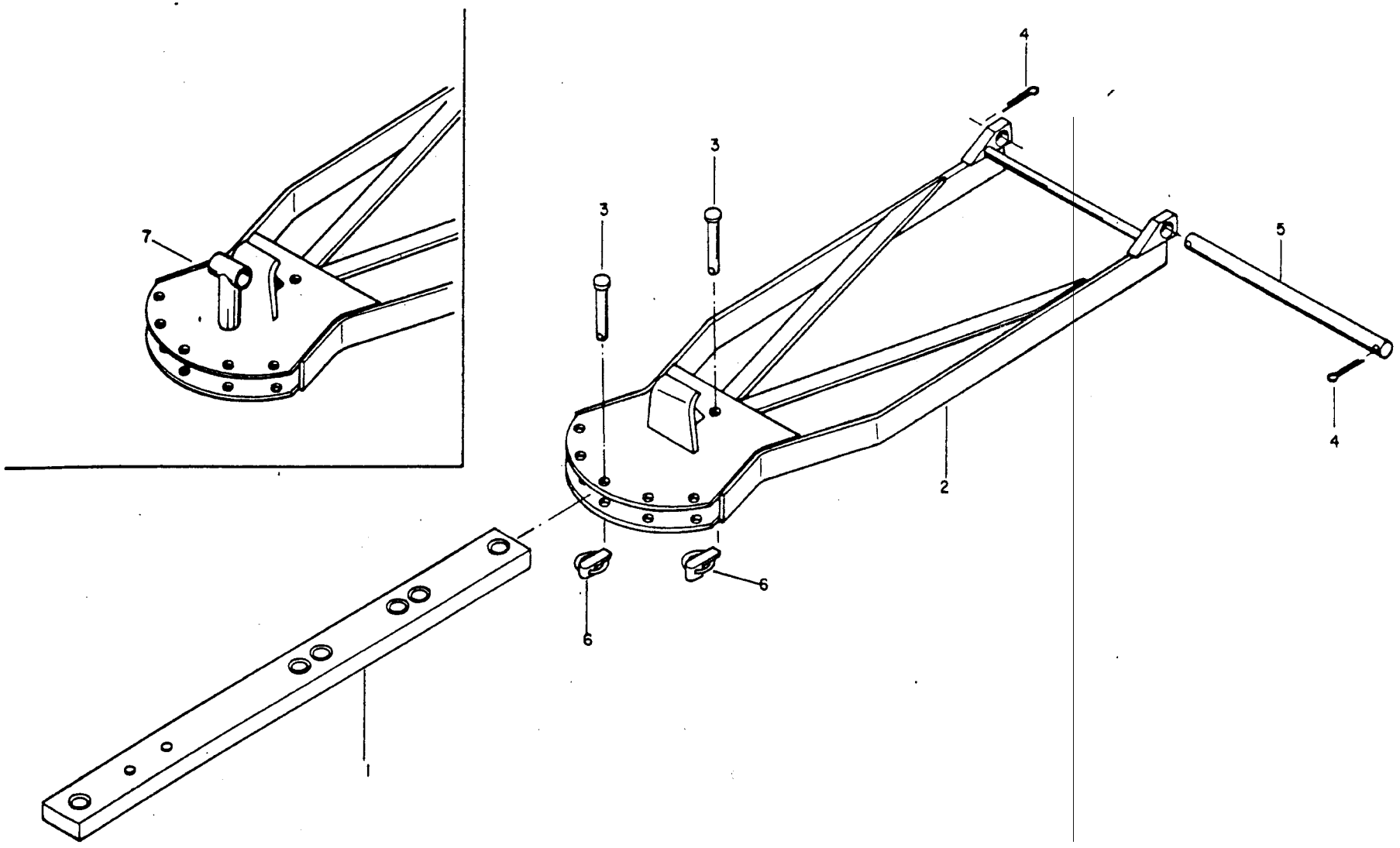

Catálogo Exclusivo - classicomaniacos.com.br - Catálogo Exclusivo
Catálogo Exclusivo - classicomaniacos.com.br - Catálogo Exclusivo

Catálogo Exclusivo - classicomaniacos.com.br - Catálogo Exclusivo

REF	CÓDIGO PIEZA PART PIECE	DENOMINAÇÃO DENOMINACION DESCRIPTION DESIGNATION	QUANT./CANT./QTY./QTE.								REF
			78/68 S. Prata	88	68	68 CAF	68 / 88 I e II	68 CAF S. Prata			Ref.
-	231270	Gancho de tração completo Gancho de tracción completo Complete trailer hitch Crochet de traction complet	1	1	1	1		1			a
-	232410	Gancho de tração completo Gancho de tracción completo Complete trailer hitch Crochet de traction complet	-	-	-	-	1	-			b
1	241250	Barra de engate Barra de tracción Drawbar Barre d'attelage	1	1	1	1	1	1			
2	231260	Gancho de tração Gancho de tracción Trailer hitch Crochet de traction	1	1	1	1		1			
3	217040	Pino de articulação Pasador de articulación Link pin Goupille d'articulation	2	2	2	2	2	2			
4	JE-3108	Cupilha Pasador abierto Split pin Goupille fendue	2	2	2	2	2	2			
5	240750	Barra de fixação Eje Shaft Barre de fixation	1	1	1	1	1	1			
6	JE-9301	Trava Traba Linch pin Verrou	2	2	2	2	2	2			
7	233970	Gancho de tração Gancho de tracción Trailer hitch Crochet de traction	-	-	-	-	1	-			
-	152732	Adesivo do gancho de tração Adhesivo Adhesive Adhésif du crochet de traction	1	1	1	1	1	1			

Ref.: a = 1-6

b = 1, 3-6, 7

Catálogo Exclusivo - classicomaniacos.com.br - Catálogo Exclusivo

Catálogo Exclusivo - classicomaniacos.com.br - Catálogo Exclusivo

Eixo Dianteiro
Eje Delantero
Front Axle
Train Avant **F**

Transmissão Final e Feios
Transmission Final y Frenos
Final Drive and Brakes
Transmission Finale et Freins **G**

Lataria e Tanque de Combustível
Lataria y Depósito de Combustible
Shields and Fuel Tank
Tolerie et Reservoir a Carburant **H**

Instrumentos e Sistema Elétrico
Instrumentos y Sistema Eléctrico
Instruments and Eletric System
Instruments et Système Electrique **I**

Rodagem
Rodaje
Wheels
Rodage **J**

Acessórios
Accesórios
Accessories
Accessories **K**

Kits de Reparo
Kits de Reparación
Spare Kits
Jeux de Reparation **L**

Catálogo Exclusivo - classicomaniacos.com.br - Catálogo Exclusivo

CÓDIGO DE CONJUNTOS	CODIGO DE CONJUNTOS	ASSY CODE		REFERENCE D'ENSEMBLES								
Código Pieza Part Pièce	Denominação Denominación Description Désignation	Página Página Page Page	Ref.	68	68 CULT	68 S. Prata	68 CAF S. Prata					
230660	Eixo dianteiro com direção, bomba e tubulações - Direção hidráulica	E27-E39	1-26,28-40,42-49	1		1	1					
		E37-E39	1-20	1		1	1					
	Eje delantero con dirección, bomba y tuberías - Direção hidráulica	F10	1-8	1		1	1					
		F22-F23	1-17	1		1	1					
	Front axle with steering, pump and pipes - Hydraulic steering	F25-F29	1-42	1		1	1					
		F40-F43	1-34	1		1	1					
	Train avant avec direction, pompe et tuyauterie - Direction hydraulique	F45-F49	1-34	1		1	1					
		F51-F52	1-19	1		1	1					
		F54-F55	1-10a	1		1	1					
		H5	38,39	1		1	1					
233610	Eixo dianteiro com direção, bomba e tubulações	E27-E39	1-26,28-40,42,49		1							
	Eje delantero con dirección, bomba y tuberías	E37-E39	1-20		1							
	Front axle with steering, pump and pipes	F22-F23	1-17		1							
	Train avant avec direction, pompe et tuyauterie	F25-F29	1-42		1							
		F40-F43	1-34		1							
		F45-F49	1-9,10b,10c,11-34		1							
		F51-F52	1-19		1							
		F54-F55	1-10a		1							
		H5	38,39		1							
231090	Direção montada	F22-F23	1-17	1	1		1					
	Dirección montada	F25-F29	21-36	1	1		1					
	Steering assy	F40-F43	1-34	1	1		1					
	Direction assemblé	H5	38,39	1	1		1					

Catálogo Exclusivo - classicomaniacos.com.br - Catálogo Exclusivo

Catálogo Exclusivo - classicomaniacos.com.br - Catálogo Exclusivo

CÓDIGO DE CONJUNTOS	CODIGO DE CONJUNTOS	ASSY CODE		REFERENCE D'ENSEMBLES								
Código Pieza Part Pièce	Denominação Denominación Description Désignation	Página Página Page Page	Ref.	68	68 CULT	68 S. Prata	68 CAF S. Prata					
* 231790 -80383600-	Eixo dianteiro completo	F10	1-8		1							
	Eje delantero completo	F45-F49	1-9,10b,10c,11-34		1							
	Complete front axle	F51-F52	1-19		1							
		F54-F55	1-10a		1							
230560	Eixo dianteiro completo	F10	1-8	1		1						
	Eje delantero completo	F45-F49	1-34	1		1						
	Complete front axle	F51-F52	1-19	1		1						
		F54-F55	1-10a	1		1						
231920	Bomba, válvula e tubulações completas	E27-E32	1-26,28-40,42-48	1	1	1						
	Bomba, válvulas y tuberías completas	E37-E39	1-20	1	1	1						
	Complete pump, valves and pipes	F25-F29	1-20,37-42	1	1	1						
	Pompe, soupape et tuyauterie complètes											
232120	Tubulação do sistema da direção	F25-F29	1-20,37-42	1	1	1						
	Tuberías del sistema de la dirección											
	Steering system pipes											
	Tuyauterie du système de direction											
				88	88 PCR	88 PCR ROTART	88 PCR ROT OPC	78 S. Prata				
230630	Eixo diant. c/ direção, bomba e tubulações - Dir. hidr.	E27-E28	1-26,28-37,38a,39a,40,	1				1				
	Eje delantero con dirección, bomba y tuberías-Dir. hidr.		42-47,49	1				1				
	Front axle with steering, pump and pipes-Hydraulic steering	E37-E39	1-20	1				1				
	Train avant avec direction, pompe et tuyauterie-Dir. hydraulique	F10	1-8	1				1				
		F22-F23	1-17	1				1				
		F25-F29	1-14,15a,16a,17a-42	1				1				
		F40-F43	1-34	1				1				

*VIDE BAT 33/86

FA

Catálogo Exclusivo - classicomaniacos.com.br - Catálogo Exclusivo
Catálogo Exclusivo - classicomaniacos.com.br - Catálogo Exclusivo

CÓDIGO DE CONJUNTOS	CODIGO DE CONJUNTOS	ASSY CODE		REFERENCE D'ENSEMBLES								
Código Pieza Part Pièce	Denominação Denominación Description Désignation	Página Página Page Page	Ref.	88	88 PCR	88 PCR ROTART	88 PCR ROT OPC	78 S. Prata				
230630	Eixo diant. c/ direção, bomba e tubulações-Dir. hidr.	F45-F49	1-9,10b,10c,11-34	1				1				
	Eje delantero con dirección, bomba y tuberías-Dire. hidr.	F51-F52	1-19	1				1				
	Front axle with steering, pump and pipes-Hydraulic steering	F54-F55	1-10a	1				1				
	Train avant avec direction, pompe et tuyauterie-Dir. hydraulique	H5	38,39	1				1				
233050	Eixo dianteiro com direção, bomba e tubulações	F10	1-8		1	1						
	Eje delantero con dirección, bomba y tuberías	F22-F23	1-17		1	1						
	Front axle with steering, pump and pipes	F25-F29	21-36		1	1						
	Train avant avec direction, pompe et tuyauterie	F31-F38	1-75		1	1						
		F57-F64	1-15a,17-24,26-54a,		1	1						
			55-64		1	1						
		F40-F43	1-34		1	1						
		H5	38,39		1	1						
234190	Eixo dianteiro completo	F10	1-17				1					
	Eje delantero completo	F25-F29	21-36				1					
	Complete front axle	F40-F43	1-34				1					
	Train avant complet	H5	38,39				1					
231090	Direção montada	F10	1-17	1	1	1	1	1				
	Dirección montada	F25-F29	21-36	1	1	1	1	1				
	Steering assy	F40-F43	1-34	1	1	1	1	1				
	Direction assemblé	H5	38-39	1	1	1	1	1				
231790	Eixo dianteiro completo	F10	1-8	1				1				
	Eje delantero completo	F45-F49	1-9,10b,10c,11-34	1				1				
	Complete front axle	F51-F52	1-19	1				1				
	Train avant complet	F54-F55	1-10a	1				1				

Catálogo Exclusivo - classicomaniacos.com.br - Catálogo Exclusivo

Catálogo Exclusivo - classicomaniacos.com.br - Catálogo Exclusivo

CÓDIGO DE CONJUNTOS	CODIGO DE CONJUNTOS	ASSY CODE		REFERENCE D'ENSEMBLES								
Código Pieza Part Pièce	Denominação Denominación Description Désignation	Página Página Page Page	Ref.	68	68 CAF	68 CULT	68 I/II	68 S. Prata	68 CAF S. Prata			
230650	Eixo dianteiro com direção, bomba e tubulações-Direção mecânica	E27-E32	1-9,11-19,21-48	1				1				
		E34-E35	1-10	1				1				
	Eje delantero con dirección, bomba y tuberías-Dirección mecánica	F2-F3	1-12	1				1				
		F5-F8	1,2,4b-24,26-30,32,33	1				1				
	Front axle with steering gear, pump and pipes-Steering gear	F10	1-8	1				1				
		F17-F20	1-14a,15-30	1				1				
	Train avant avec direction, pompe et tuyauterie-Direction mécanique											
230670	Eixo dianteiro com direção, bomba e tubulações	E27-E32	1-9,11-19,21-49		1				1			
	Eje delantero con dirección, bomba y tuberías	E34-E35	1-10		1				1			
	Front axle with steering gear, pump and pipes	F2-F3	1-12		1				1			
	Train avant avec direction, pompe et tuyauterie	F5-F8	1,3-23,25-29,31-33		1				1			
		F12-F15	1-30		1				1			
233600	Eixo dianteiro com direção, bomba e tubulações	E27-E32	1-9,11-19,21-49			1						
	Eje delantero con dirección, bomba y tuberías	E34-E35	1-10			1						
	Front axle with steering gear, pump and pipes	F2-F3	1-12			1						
	Train avant avec direction, pompe et tuyauterie	F5-F8	1,2,4b,6-24,26-30,			1						
			32,33			1						
232420	Eixo dianteiro com direção mecânica completo	F2-F3	1-12				1					
	Eje delantero con dirección mecánica completo	F5-F8	1,2,4b,6-24,26-30,				1					
	Complete front axle with steering gear		32,33				1					
	Train avant à direction mécanique complet	F10	1-8				1					
		F17-F20	1-14a,15,16-30				1					

Catálogo Exclusivo - classicomaniacos.com.br - Catálogo Exclusivo
Catálogo Exclusivo - classicomaniacos.com.br - Catálogo Exclusivo

CÓDIGO DE CONJUNTOS	CODIGO DE CONJUNTOS	ASSY CODE	REFERENCE D'ENSEMBLES									
Código Pieza Part Pièce	Denominação Denominación Description Désignation	Página Página Page Page	Ref.	68	68 CAF	68 CULT	68 I/II	68 S. Prata	68 CAF S. Prata			
230200	Caixa da direção completa	F2-F3	1-12		1				1			
	Caja de la dirección completa	F5-F8	7-23,25-29,31-33		1				1			
	Complete steering gear housing											
	Boîtier de direction complet											
230020	Caixa da direção completa	F2-F3	1-12	1		1	1	1				
	Caja de la dirección completa	F5-F8	7-23,25,26-30,32,33	1		1	1	1				
	Complete steering gear housing											
	Boîtier de direction complet											
231800	Eixo dianteiro completo	F10	1-8	1			1	1				
	Eje delantero completo	F17-F20	1-14a-15-30	1			1	1				
	Complete front axle											
	Train avant complet											
230550	Eixo dianteiro completo	F10	1-8			1						
	Eje delantero completo	F17-F20	1-13,14b,14c,15,16,			1						
	Complete front axle		17a-23,24-30			1						
	Train avant complet											
231810	Eixo dianteiro completo	F10	1-8		1				1			
	Eje delantero completo	F12-F15	1-30		1				1			
	Complete front axle											
	Train avant complet											

FE

Catálogo Exclusivo - classicomaniacos.com.br - Catálogo Exclusivo
Catálogo Exclusivo - classicomaniacos.com.br - Catálogo Exclusivo

CÓDIGO DE CONJUNTOS	CODIGO DE CONJUNTOS	ASSY CODE		REFERENCE D'ENSEMBLES								
Código Pieza Part Pièce	Denominação Denominación Description Désignation	Página Página Page Page	Ref.	88	88 I/II	78 S. Prata						
230640	Eixo dianteiro com direção, bomba e tubulações-Dir.Mecânica	E27-E32	1-9,11-19,21-26,27-37,	1		1						
	Eje delantero con dirección, bomba y tuberías-Dir. Mecánica		38a-49	1		1						
	Front axle with steering, pump and pipes - Steering gear	E34-E35	1-10	1		1						
	Train avant avec direction, pompe et tuyauterie-Direction	F2-F3	1-12	1		1						
	Mécanique	F5-F8	1,2,4a,6-24,26-30,	1		1						
			32,33	1		1						
		F10	1-8	1		1						
		F17-F20	1-13,14b,14c,15,16,	1		1						
			17a-23,24-30	1		1						
232430	Eixo dianteiro com direção mecânica completo	F2-F3	1-12		1							
	Eje delantero con dirección mecánica completo	F5-F8	1,2,4a,6-24,26-30,		1							
	Complete front axle with steering gear		32,33		1							
	Train avant à direction mécanique complet	F10	1-8		1							
		F17-F20	1-13,14b,14c,15,16,		1							
			17a-23,24-30		1							
230020	Caixa da direção completa	F10	1-12	1	1	1						
	Caja de la dirección completa	F5-F8	7-23,25,26-30,32,33	1	1	1						
	Complete steering housing			1	1	1						
	Boîtier de direction complet											
230550	Eixo dianteiro completo	F10	1-8	1	1	1						
	Eje delantero completo	F17-F20	1-13,14b,14c,15,16,	1	1	1						
	Complete front axle		17a-23,24-30	1	1	1						
	Train avant complet											

Catálogo Exclusivo - classicomaniacos.com.br - Catálogo Exclusivo
Catálogo Exclusivo - classicomaniacos.com.br - Catálogo Exclusivo

VOLANTE E COLUNA DA DIREÇÃO MECÂNICA	VOLANTE Y COLUMNA DE LA DIRECCION MECANICA	STEERING WHEEL AND COLUMN FOR STEERING GEAR SYSTEM	VOLANT ET COLONNE DE LA DIRECTION MECANIQUE	F1

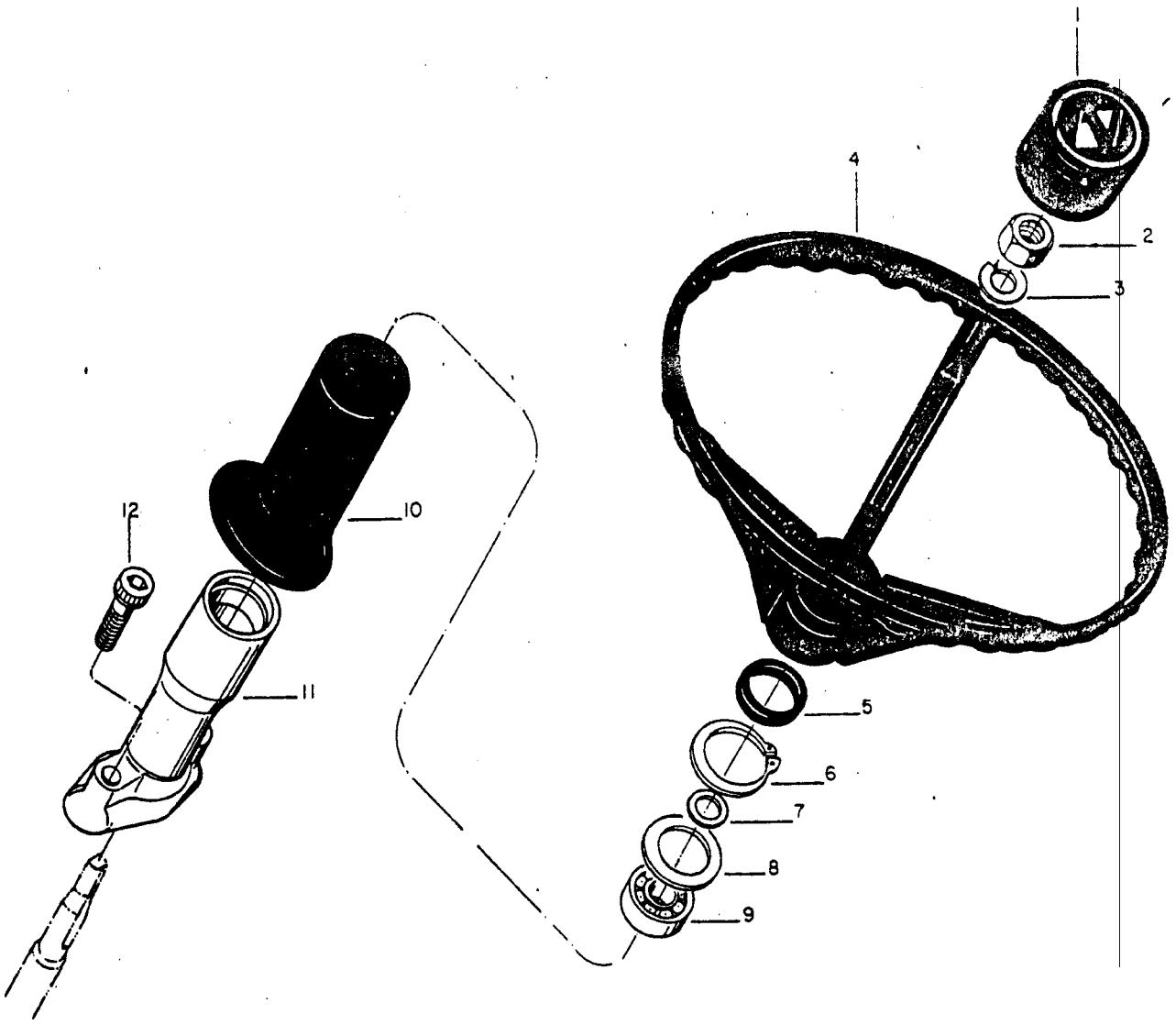

Catálogo Exclusivo - classicomaniacos.com.br - Catálogo Exclusivo
Catálogo Exclusivo - classicomaniacos.com.br - Catálogo Exclusivo

Catálogo Exclusivo - classicomaniacos.com.br - Catálogo Exclusivo

REF	CÓDIGO PIEZA PART PIECE	DENOMINAÇÃO DENOMINACION DESCRIPTION DESIGNATION	QUANT./CANT./QTY./QTE. REF								
			68 CAF S. Prata	78/68 S. Prata	88	68	68 CAF	68 CULT	88 I e II	68 I e II	Ref.
1	215131	Tampa do cubo do volante Tapa del volante Cap Couvercle du moyeu du volant	1	1	1	1	1	1	1	1	
2	JB-1116	Porca M16 Tuerca Nut Ecrou	1	1	1	1	1	1	1	1	
3	JD-3116	Arruela de pressão Arandela de presión Lock washer Rondelle extensible	1	1	1	1	1	1	1	1	
4	225141	Volante Volante Steering wheel Volant	1	1	1	1	1	1	1	1	
5	585110	Anel de vedação Anillo de sellamiento Seal ring Bague d'étanchéité	1	1	1	1	1	1	1	1	
6	KG-3052	Anel de segurança Anillo de traba Circlip Segment de sûreté	1	1	1	1	1	1	1	1	
7	219000	Arruela espaçadora Arandela espaciadora Spacer washer Rondelle d'écartement	1	1	1	1	1	1	1	1	
8	217190	Arruela Arandela Washer Rondelle	1	1	1	1	1	1	1	1	
9	LA-1205	Rolamento de esferas Rodamiento de esferas Ball bearing Roulement à billes	1	1	1	1	1	1	1	1	
10	219610	Guarnição da direção Protección de la dirección Rubber protector Garniture de la direction	1	1	1	1	1	1	1	1	
11	218600	Coluna Columna Column Colonne	1	1	1	1	1	1	1	1	

Catálogo Exclusivo - classicomaniacos.com.br - Catálogo Exclusivo

Catálogo Exclusivo - classicomaniacos.com.br - Catálogo Exclusivo

REF	CÓDIGO PIEZA PART PIECE	DENOMINAÇÃO DENOMINACION DESCRIPTION DESIGNATION	QUANT./CANT./QTY./QTE. REF								
			68 CAF S. Prata	78/68 S. Prata	88	68	68 CAF	68 CULT	88 I e II	68 I e II	Ref.
12	HS-2431	Parafuso Allen UNC 3/8"x1.1/3" Tornillo Allen Set screw Boulon Allen	2	2	2	2	2	2	2	2	

Catálogo Exclusivo - classicomaniacos.com.br - Catálogo Exclusivo

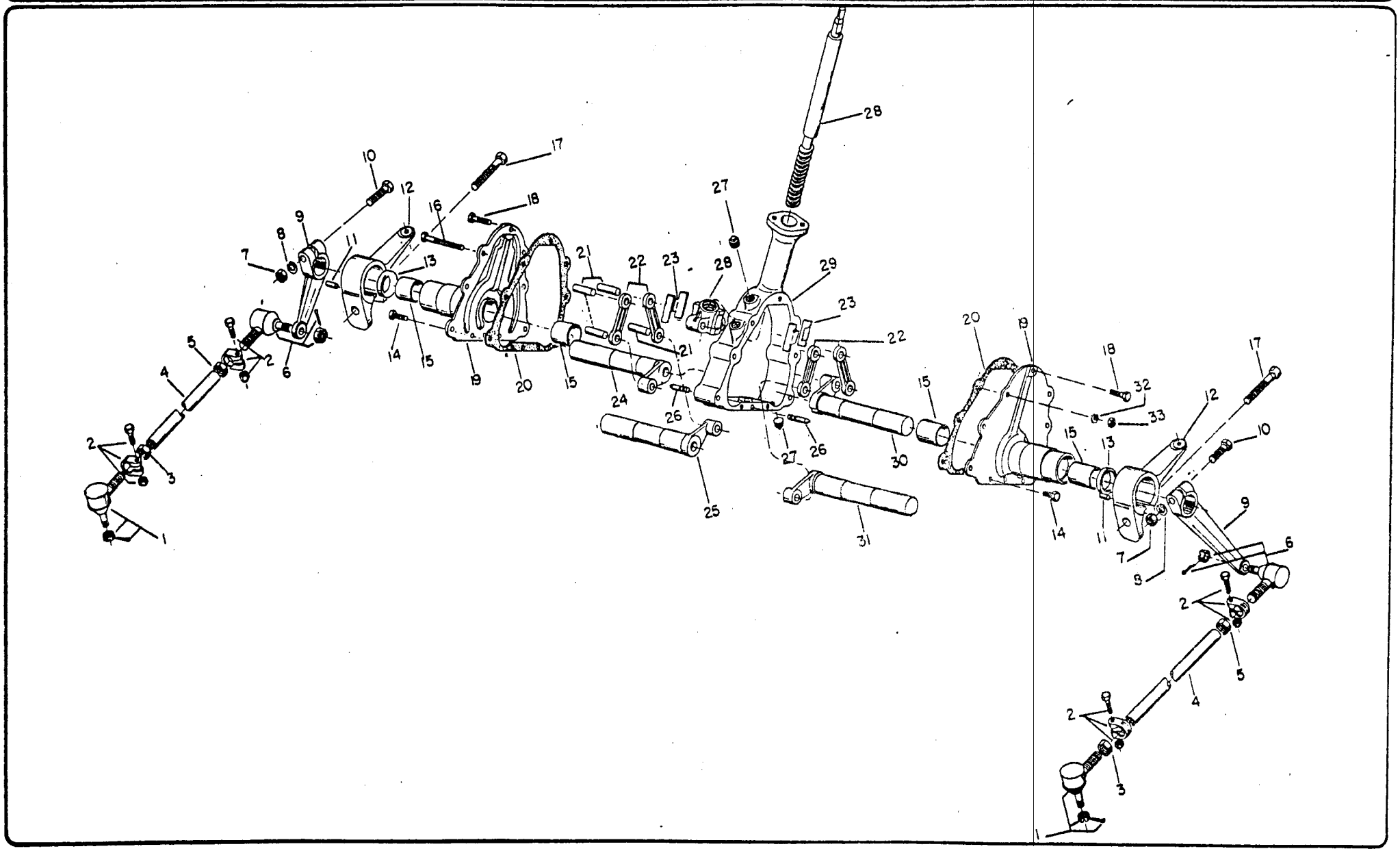

Catálogo Exclusivo - classicomaniacos.com.br - Catálogo Exclusivo

Catálogo Exclusivo - classicomaniacos.com.br - Catálogo Exclusivo

Catálogo Exclusivo - classicomaniacos.com.br - Catálogo Exclusivo

REF	CÓDIGO PIEZA PART PIECE	DENOMINAÇÃO DENOMINACION DESCRIPTION DESIGNATION	QUANT./CANT./QTY./QTE.								REF
			88 78 S.Prata	68 68S.Prata	68 CAF	68 CULT	88 I e II	68 I e II	68 CAF S. Prata		Ref.
-	159770	Caixa da direção montada Caja de la dirección montada Steering gear assy Boîtier de direction assemblé			1				1		a
-	230300	Caixa da direção montada Caja de la dirección montada Steering gear assy Boîtier de direction assemblé	1	1		1					b
-	168971	Barra da direção completa Barra de la dirección completa Complete steering rod Barre de direction complète			2				2		c
-	205251	Barra da direção completa Barra de la dirección completa Complete steering rod Barre de direction complète	2				2				d
-	215251	Barra da direção completa Barra de la dirección completa Complete steering rod Barre de direction complète		2		2		2			e
-	655020	Tampa da caixa da direção montada Tapa de la caja de la dirección montada Steering gear cover assy Couvercle du boîtier de direction assemblé	1	1	1	1	1	1	1		f
1	205270	Terminal da direção direito Terminal de la dirección derecho Right steering terminal Terminal droit de la direction	2	2	2	2	2	2	2		
2	215270	Braçadeira Abrazadera Clamp Collier	4	4		4	4	4			
3	205280	Porca direita Tuerca derecha Right nut Ecrou droit			2				2		
4	168981	Barra da direção Barra de la dirección Steering rod Barre de direction			2				2		
4a	205261	Barra da direção Barra de la dirección Steering rod Barre de direction	2				2				

Catálogo Exclusivo - classicomaniacos.com.br - Catálogo Exclusivo

Catálogo Exclusivo - classicomaniacos.com.br - Catálogo Exclusivo

REF	CÓDIGO PIEZA PART PIECE	DENOMINAÇÃO DENOMINACION DESCRIPTION DESIGNATION	QUANT./CANT./QTY./QTE.								REF
			88 178 S.Prata	68 S.Prata	68 CAF	68 CULT	88 I e II	68 I e II	68 CAF S. Prata		Ref.
4b	215261	Barra da direção Barra de la dirección Steering rod Barre de direction		2		2		2			
5	205300	Porca esquerda Tuerca izquierda Left nut Ecrou gauche			2				2		
6	205290	Terminal da direção esquerdo Terminal de la dirección izquierdo Left steering terminal Terminal gauche de la direction	2	2	2	2	2	2	2		
7	JB-3714	Porca UNF 9/16" Tuerca Nut Ecrou	2	2	2	2	2	2	2		
8	JD-3114	Arruela de pressão Arandela de presión Lock washer Rondelle extensible	2	2	2	2	2	2	2		
9	205220	Biela lateral Biela lateral Pitman arm Bielle latérale	2	2	2	2	2	2	2		
10	HS-9016	Parafuso UNF 9/16"x2.3/4" Tornillo Bolt Boulon	2	2	2	2	2	2	2		
11	585190	Chaveta Chaveta Key Clavette	2	2	2	2	2	2	2		
12	218620	Suporte Soporte Support Support	2	2	2	2	2	2	2		
13	KH-0074	Retentor Retenedor Oil seal Bague de rétention	2	2	2	2	2	2	2		
14	HS-2315	Parafuso UNC 5/16"x7/8" Tornillo Bolt Boulon	4	4	4	4	4	4	4		

Catálogo Exclusivo - classicomaniacos.com.br - Catálogo Exclusivo

Catálogo Exclusivo - classicomaniacos.com.br - Catálogo Exclusivo

REF	CÓDIGO PIEZA PART PIECE	DENOMINAÇÃO DENOMINACION DESCRIPTION DESIGNATION	QUANT./CANT./QTY./QTE.								REF
			78 S.Prata 88	68 S.Prata 68	68 CAF	68 CULT	88 I e II	68 I e II	68 CAF S. Prata		Ref.
15	655022	Bucha Buje Bushing Manchon	4	4	4	4	4	4	4		
16	HS-9020	Parafuso UNF 5/16"x3.1/2" Tornillo Bolt Boulon	6	6	5	6	6	6	6		
17	HS-9018	Parafuso UNC 5/8"x4" Tornillo Bolt Boulon	2	2	2	2	2	2	2		
18	174360	Parafuso UNC 5/16"x1.1/8" Tornillo Bolt Boulon	2	2	2	2	2	2	2		
19	655021	Tampa da caixa da direção Tapa de la caja de la dirección Steering gear cover Couvercle du boîtier de direction	2	2	2	2	2	2	2		
20	655050	Junta de vedação Junta de sellamiento Gasket Joint D'étanchéité	2	2	2	2	2	2	2		
21	585080	Pino Pasador Pin Goupille	4	4	4	4	4	4	4		
22	655090	Haste de articulação Haste de articulación Link rod Barre d'articulation	4	4	4	4	4	4	4		
23	655130	Chapa corrediça Chapa corrediza Plate Plaque coulissante	4	4	4	4	4	4	4		
24	655030	Eixo da direção direito Eje de la dirección derecho Right steering shaft Axe de direction droit	1	1		1	1	1			
25	240320	Eixo da direção direito Eje de la dirección derecho Right steering shaft Axe de direction droit			1				1		

Catálogo Exclusivo - classicomaniacos.com.br - Catálogo Exclusivo

Catálogo Exclusivo - classicomaniacos.com.br - Catálogo Exclusivo

REF	CÓDIGO PIEZA PART PIECE	DENOMINAÇÃO DENOMINACION DESCRIPTION DESIGNATION	QUANT./CANT./QTY./QTE. REF								
			88 78 S.Prata	68 68 S.Prata	68 CAF	68 CULT	68 I e II	68 I e II	68 CAF S.Prata		Ref.
26	595180	Pino guia Pasador guía Dowel pin Goupille de guidage	2	2	2	2	2	2	2		
27	GR-0203	Bujão Tapón Plug Bouchon	2	2	2	2	2	2	2		
28	159711	Rosca da direção montada Eje rosqueado de la dirección Threaded Vis sans fin de la direction assemblé	1	1	1	1	1	1	1		
29	205011	Caixa da direção Carcasa de la dirección Steering gear housing Boîtier de la direction	1	1	1	1	1	1	1		
30	655040	Eixo da direção esquerdo Eje de la dirección izquierdo Left steering shaft Axe de direction gauche	1	1		1	1	1			
31	240330	Eixo da direção esquerdo Eje de la dirección izquierdo Left steering shaft Axe de direction gauche			1				1		
32	JD-3108	Arruela de pressão Arandela de presión Lock washer Rondelle extensible	6	6	6	6	6	6	6		
33	JB-3708	Porca UNF 5/16" Tuerca Nut Ecrou	6	6	6	6	6	6	6		

Ref.: a = 13-16, 18-23, 25-29, 31, 32,33

b = 13-16, 18-24, 26-30. 32. 33

c = 1, 3-6

d = 1, 2, 4a, 6

e = 1, 2, 4b, 6

f = 15, 19

Catálogo Exclusivo - classicomaniacos.com.br - Catálogo Exclusivo

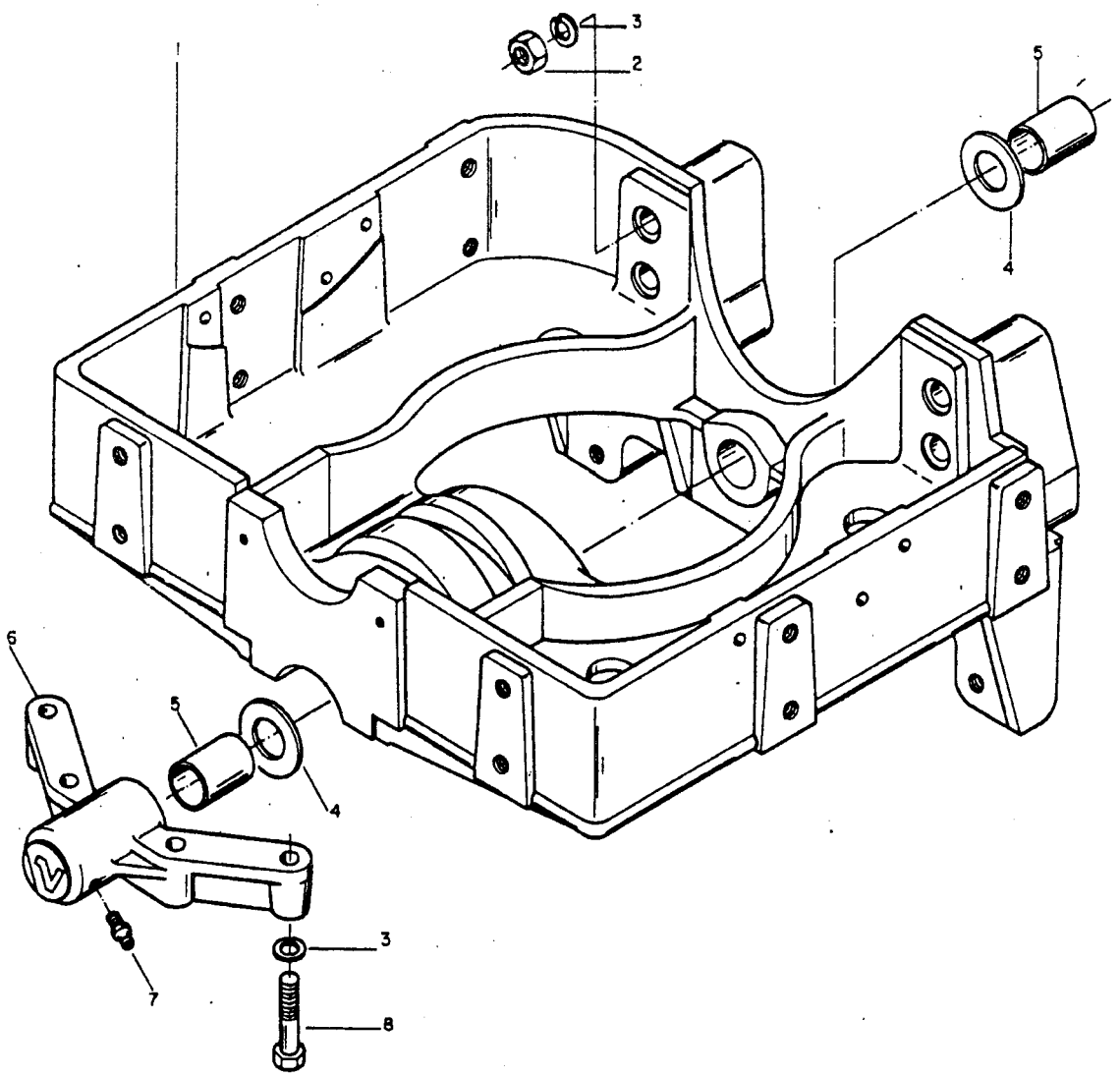

Catálogo Exclusivo - classicomaniacos.com.br - Catálogo Exclusivo
Catálogo Exclusivo - classicomaniacos.com.br - Catálogo Exclusivo

Catálogo Exclusivo - classicomaniacos.com.br - Catálogo Exclusivo

REF	CÓDIGO PIEZA PART PIECE	DENOMINAÇÃO DENOMINACION DESCRIPTION DESIGNATION	QUANT./CANT./QTY./QTE. REF								
			68 CAF S. Prata	88 78 S.Prata	68 S.Prata	68 CAF	68 CULT	68 I/II 88 I/II	88 PCR	88 PCR ROT	Ref.
1	219350	Cavalete do eixo dianteiro Soporte del eje delantero Front axle support Berceau du train avant	1	1	1	1	1	1	1	1	
2	JB-3616	Porca M6x2 Tuerca Nut Ecrou	6	6	6	6	6	6	6	6	
3	JD-3116	Arruela de pressão Arandela de presión Lock washer Rondelle extensible	10	10	10	10	10	10	10	10	
4	614050	Arruela distanciadora Arandela distanciadora Spacer washer Rondelle extensible	2	2	2	2	2	2	2	2	
5	614040	Bucha Buje Bushing Manchon	2	2	2	2	2	2	2	2	
6	204030	Suporte Soporte Pivot bracket Support	1	1	1	1	1	1	1	1	
7	GG-0014	Niple de lubrificação Niple de lubricación Grease fitting Graisseur	1	1	1	1	1	1	1	1	
8	HS-2467	Parafuso UNC 5/8"x2.1/2" Tornillo Bolt Boulon	4	4	4	4	4	4	4	4	

Catálogo Exclusivo - classicomaniacos.com.br - Catálogo Exclusivo

EIXO DIANTEIRO DA DIREÇÃO MECÂNICA	EJE DELANTERO DE LA DIRECCION MECANICA	FRONT AXLE FOR STEERING GEAR	TRAIN AVANT DE LA DIRECTION MECANIQUE	F11

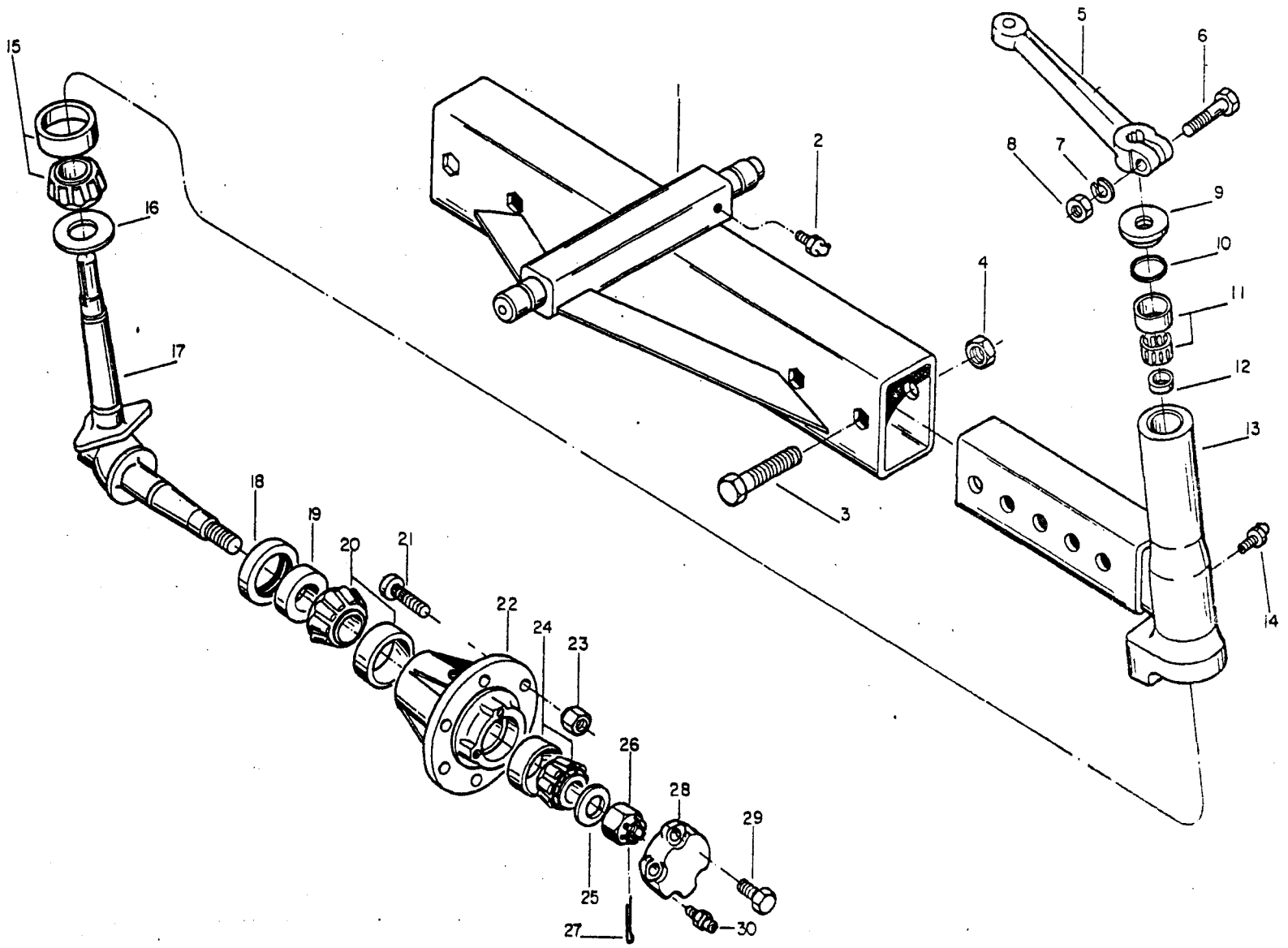

Catálogo Exclusivo - classicomaniacos.com.br - Catálogo Exclusivo
Catálogo Exclusivo - classicomaniacos.com.br - Catálogo Exclusivo

Catálogo Exclusivo - classicomaniacos.com.br - Catálogo Exclusivo

REF	CÓDIGO PIEZA PART PIECE	DENOMINAÇÃO DENOMINACION DESCRIPTION DESIGNATION	QUANT./CANT./QTY./QTE. 68 CAF	68 CAF S. Prata							REF Ref.
-	159240	Eixo dianteiro completo Eje delantero completo Complete front axle Train avant complète	1	1							a
1	168820	Eixo dianteiro Eje delantero Front axle Train avant	1	1							
2	GG-0014	Niple de lubrificação Niple de lubricación Grease fitting Graisseur	1	1							
3	HS-5480	Parafuso UNC 3/4"x3.1/2" Tornillo Bolt Boulon	4	4							
4	JB-3719	Porca UNF 3/4" Tuerca Nut Ecrou	4	4							
-	159160	Manga do eixo direito completo Muñon derecho completo Complete right axle spindle Fusée de l'axe droit complète	1	1							b
-	159170	Manga do eixo esquerdo completo Muñon izquierdo completo Complete left axle spindle Fusée de l'axe gauche complète	1	1							c
5	205240	Braço da direção Brazo de la dirección Steering arm Bras de direction	2	2							
6	HS-5357	Parafuso UNF 1/2"x2.1 /2" Tornillo Bolt Boulon	2	2							
7	JD-3113	Arruela de pressão Arandela de presión Lock washer Rondelle extensible	2	2							
8	JB-3713	Porca UNF 1/2" Tuerca Nut Ecrou	2	2							

Catálogo Exclusivo - classicomaniacos.com.br - Catálogo Exclusivo

Catálogo Exclusivo - classicomaniacos.com.br - Catálogo Exclusivo

REF	CÓDIGO PIEZA PART PIECE	DENOMINAÇÃO DENOMINACION DESCRIPTION DESIGNATION	QUANT./CANT./QTY./QTE. 68 CAF	68 CAF S. Prata							REF Ref.
9	656080	Tampa de vedação Tapa de sellamiento Seal cover Couvercle étanche	2	2							
10	KH-4904	Anel retentor Anillo de sellamiento O-ring Bague de rétention	2	2							
11	LA-9008	Rolamento de agulhas Rodamiento de agujas Needle bearing Roulement à aiguilles	2	2							
12	216470	Retentor Retenedor Oil seal Bague de rétention	2	2							
13	159060	Suporte da manga do eixo direito Soporte del muñon derecho Right axle spindle extension Support de la fusée de l'axe droit	1	1							
13a	159050	Suporte da manga do eixo esquerdo Soporte del muñon izquierdo Left axle spindle extension Support de la fusée de l'axe gauche	1	1							
14	GG-0019	Niple de lubrificação Niple de lubricación Grease fitting Graisseur	2	2							
15	LA-5113	Rolamento de rolos cônicos Rodamiento de rodillos cónicos Taper roller bearing Roulement à rouleaux coniques	2	2							
16	172880	Anel distanciador Anillo distanciador Spacer ring Bague d'écartement	2	2							
17	216690	Manga do eixo Muñon Axle spindle Fusée d'axe	2	2							
18	KH-1114	Retentor Retenedor Oil seal Bague de rétention	2	2							

Catálogo Exclusivo - classicomaniacos.com.br - Catálogo Exclusivo

Catálogo Exclusivo - classicomaniacos.com.br - Catálogo Exclusivo

REF	CÓDIGO PIEZA PART PIECE	DENOMINAÇÃO DENOMINACION DESCRIPTION DESIGNATION	QUANT./CANT./QTY./QTE. 68 CAF	68 CAF S. Prata							REF Ref.
19	173401	Anel distanciador Anillo distanciador Spacer ring Bague d'écartement	2	2							
20	LA-5013	Rolamento de rolos cônicos Rodamiento de rodillos cónicos Taper roller bearing Roulement à rouleaux coniques	2	2							
21	586150	Parafuso UNF 1/2"x39mm Tornillo Bolt Boulon	12	12							
22	216290	Cubo da roda dianteira Cubo de la rueda delantera Front wheel hub Moyeu de roue avant	2	2							
23	586160	Porca Tuerca Nut Ecrou	12	12							
24	LA-5109	Rolamento de rolos cônicos Rodamiento de rodillos cónicos Taper roller bearing Roulement à rouleaux coniques	2	2							
25	596220	Arruela Arandela Washer Rondelle	2	2							
26	JC-3522	Porca castelo Tuerca ranurada Crown nut Ecrou crénelé	2	2							
27	JE-3108	Cupilha Pasador abierto Split pin Goupille fendue	2	2							
28	243790	Tampa do cubo Tapa del cubo Hub cap Couvercle de moyeu	2	2							
29	HS-2316	Parafuso UNC 5/16"x1" Tornillo Bolt Boulon	6	6							

Catálogo Exclusivo - classicomaniacos.com.br - Catálogo Exclusivo

Catálogo Exclusivo - classicomaniacos.com.br - Catálogo Exclusivo

REF	CÓDIGO PIEZA PART PIECE	DENOMINAÇÃO DENOMINACION DESCRIPTION DESIGNATION	QUANT./CANT./QTY./QTE. 68 CAF	68 CAF S. Prata							REF Ref.
30	GG-0088	Niple de lubrificação Niple de lubricación Grease fitting Graisseur	2	2							
-	78.723.00.002	Cola Loctite 277 Cola Loctite 277 Sealant Loctite 277 Colle Loctite 277	*	*							
		Ref.: a = 1-30 b = 5-30 c = 5-12, 13a-30									
		* Conforme necessidade Según la necesidad According to necessity Si nécessaire									

Catálogo Exclusivo - classicomaniacos.com.br - Catálogo Exclusivo

EIXO DIANTEIRO DA DIREÇÃO MECÂNICA	EJE DELANTERO DE LA DIRECCION MECANICA	FRONT AXLE FOR STEERING GEAR	TRAIN AVANT DE LA DIRECTION MECANIQUE	F16

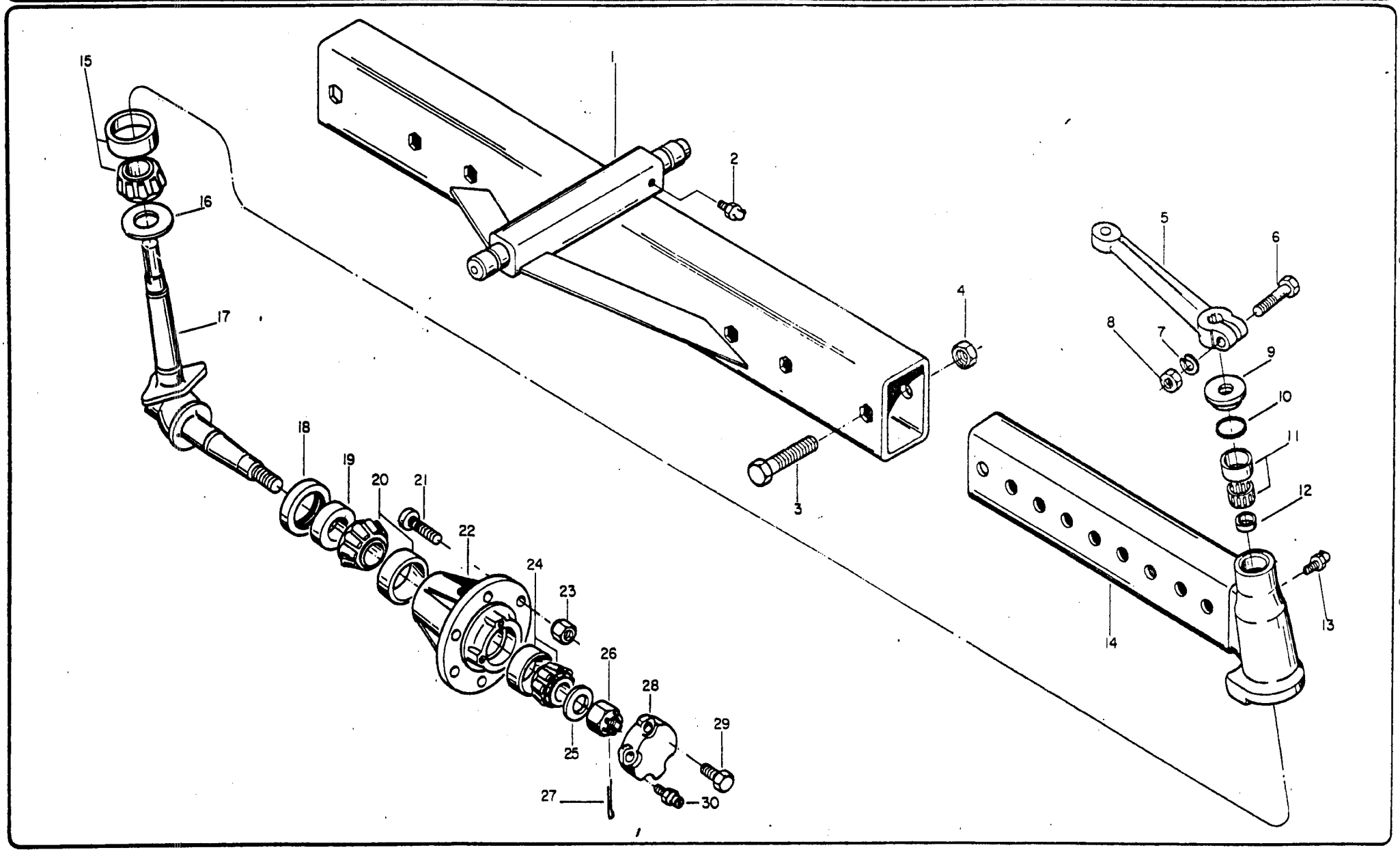

Catálogo Exclusivo - classicomaniacos.com.br - Catálogo Exclusivo
Catálogo Exclusivo - classicomaniacos.com.br - Catálogo Exclusivo

Catálogo Exclusivo - classicomaniacos.com.br - Catálogo Exclusivo

REF	CÓDIGO PIEZA PART PIECE	DENOMINAÇÃO DENOMINACION DESCRIPTION DESIGNATIÓN	QUANT./CANT./QTY./QTE.								REF
			68 S. Prata	78 S. Prata	88	68	88 I e II	68 I e II	68 CULT		Ref.
-	159220	Eixo dianteiro completo Eje delantero completo Complete front axle Train avant complète	1			1		1			a
-	159230	Eixo dianteiro completo Eje delantero completo Complete front axle Train avant complète		1	1		1		1		b
-	159180	Manga do eixo direito completo Muñon derecho completo Complete right axle spindle Fusée de l'axe droit complète	1			1		1			c
-	159190	Manga do eixo esquerdo completo Muñon izquierdo completo Complete left axle spindle Fusée de l'axe gauche complète	1			1		1			c
-	159200	Manga do eixo direito completo Muñon derecho completo Complete right axle spindle Fusée de l'axe droit complète		1	1		1		1		d
-	159210	Manga do eixo esquerdo completo Muñon izquierdo completo Complete left axle spindle fusée de l'axe gauche complète		1	1		1		1		d
1	206030	Eixo dianteiro Eje delantero Front axle Train avant	1	1	1	1	1	1	1		
2	GG-0014	Niple de lubrificação Niple de lubricación Grease fitting Graisseur	3	3	3	3	3	3	3		
3	HS-5480	Parafuso UNF 3/4"x3.1/2" Tornillo Bolt Boulon	6	6	6	6	6	6	6		
4	JB-3719	Porca UNF 3/4" Tuerca Nut Ecrou	6	6	6	6	6	6	6		
5	205240	Braço da direção Brazo de la dirección Steering arm Bras de direction	2	2	2	2	2	2	2		

Catálogo Exclusivo - classicomaniacos.com.br - Catálogo Exclusivo

Catálogo Exclusivo - classicomaniacos.com.br - Catálogo Exclusivo

REF	CÓDIGO PIEZA PART PIECE	DENOMINAÇÃO DENOMINACION DESCRIPTION DESIGNATION	QUANT./CANT./QTY./QTE.								REF
			68 S. Prata	78 S. Prata	88	68	88 I e II	68 I e II	68 CULT.		Ref.
6	HS-5357	Parafuso UNF 1/2"x2.1/2" Tornillo Bolt Boulon	2	2	2	2	2	2	2		
7	JD-3113	Arruela de pressão Arandela de presión Lock washer Rondelle extensible	2	2	2	2	2	2	2		
8	JB-3713	Porca UNF 1/2" Tuerca Nut Ecrou	2	2	2	2	2	2	2		
9	656080	Tampa de vedação Tapa de sellamiento Seal cover Couvercle étanche	2	2	2	2	2	2	2		
10	KH-4904	Anel retentor Anillo de sellamiento O-ring Bague de rétention	2	2	2	2	2	2	2		
11	LA-9008	Rolamento de agulhas Rodamiento de agujas needle bearing Roulement à aiguilles	2	2	2	2	2	2	2		
12	216470	Retentor Retenedor Oil seal Bague de rétention	2	2	2	2	2	2	2		
13	GG-0019	Niple de lubrificação Niple de lubricación Grease fitting Graisseur	4	4	4	4	4	4	4		
14	159090	Suporte da manga do eixo direito Soporte del muñon derecho Right axle spindle extension Support de la fusée de l 'axe droit	1			1		1			
14a	159100	Suporte da manga do eixo esquerdo Soporte del muñon izquierdo Left axle spindle extension Support de la fusée de l'axe gauche	1			1		1			
14b	158910	Suporte da manga do eixo direito Soporte del muñon derecho Right axle spindle extension Support de la fusée de l'axe droit		1	1		1		1		

Catálogo Exclusivo - classicomaniacos.com.br - Catálogo Exclusivo

Catálogo Exclusivo - classicomaniacos.com.br - Catálogo Exclusivo

REF	CÓDIGO PIEZA PART PIECE	DENOMINAÇÃO DENOMINACION DESCRIPTION DESIGNATION	QUANT./CANT./QTY./QTE.								REF
			68 S. Prata	78 S. Prata	88	68	88 I e II	68 I e II	68 CULT		Ref.
14c	158920	Suporte da manga do eixo esquerdo Soporte del muñon izquierdo Left axle spindle extension Supoort de la fusée de l'axe droit		1	1		1		1		
15	LA-5113	Rolamento de rolos cônicos Rodamiento de rodillos cónicos Taper roller bearing Roulement á rouleaux coniques	2	2	2	2	2	2	2		
16	172680	Anel distanciador Anillo distanciador Spacer ring Bague d'écartement	2	2	2	2	2	2	2		
17	217700	Manga do eixo Muñon Axle spindle Fusée d'axe	2			2		2			
17a	216610	Manga do eixo Muñon Axle spindle Fusée d'axe		2	2		2		2		
18	KH-1114	Retentor Retenedor Oil seal Bague de rétention	2	2	2	2	2	2	2		
19	173401	Anel distanciador Anillo distanciador Spacer ring Bague d'écartement	2	2	2	2	2	2	2		
20	LA-5013	Rolamento de rolos cônicos Rodamiento de rodillos cónicos Taper roller bearing Roulement à rouleaux coniques	2	2	2	2	2	2	2		
21	586150	Parafuso UNF 1/2"x39mm Tornillo Bolt Boulon	12	12	12	12	12	12	12		
22	216290	Cubo da roda dianteira Cubo de la rueda delantera Front wheel hub Moyeu de roue avant	2	2	2	2	2	2	2		
23	586160	Porca UNF 1/22 Tuerca Nut Ecrou	12	12	12	12	12	12	12		

Catálogo Exclusivo - classicomaniacos.com.br - Catálogo Exclusivo

Catálogo Exclusivo - classicomaniacos.com.br - Catálogo Exclusivo

REF	CÓDIGO PIEZA PART PIECE	DENOMINAÇÃO DENOMINACION DESCRIPTION DESIGNATION	QUANT./CANT./QTY./QTE.								REF
			68 S. Prata	78 S. Prata	88	68	88 I e II	68 I e II	68 CULT		Ref.
24	LA-5109	Rolamento de rolos cônicos Rodamiento de rodillos cónicos Taper roller bearing Roulement à rouleaux coniques	2	2	2	2	2	2	2		
25	596220	Arruela Arandela Washer Rondelle	2	2	2	2	2	2	2		
26	JC-3522	Porca castelo Tuerca ranurada Crown nut Ecrou crénelé	2	2	2	2	2	2	2		
27	JE-3108	Cupilha Pasador abierto Split pin Goupille fendue	2	2	2	2	2	2	2		
28	243790	Tampa do cubo Tapa del cubo Hub cap Couvercle de moyeu	2	2	2	2	2	2	2		
29	HS-2316	Parafuso UNC 5/16" Tornillo Bolt Boulon	6	6	6	6	6	6	6		
30	GG-0088	Niple de lubrificação Niple de lubricación Grease fitting Graisseur	2	2	2	2	2	2	2		
-	78.723.00.002	Cola Loctite 277 Cola Loctite 277 Sealant Loctite 277 Colle Loctite 277	*	*	*	*	*	*	*		

Ref.: a = 1-14a, 15-30

b = 1-13, 14b, 14c, 15, 16, 17a-30

c = 5-14a, 15-30

d = 5-13, 14b, 14c-15, 16, 17a-30

* Conforme necessidade
Según la necesidad
According to necessity
Si nécessaire

Catálogo Exclusivo - classicomaniacos.com.br - Catálogo Exclusivo

VOLANTE E COLUNA DA DIREÇÃO HIDRÁULICA	VOLANTE Y COLUMNA DE LA DIRECCION HIDRAULICA	STEERING WHEEL AND COLUMN FOR HYDRAULIC STEERING SYSTEM	VOLANT ET COLONNE DE LA DIRECTION HYDRAULIQUE	F21

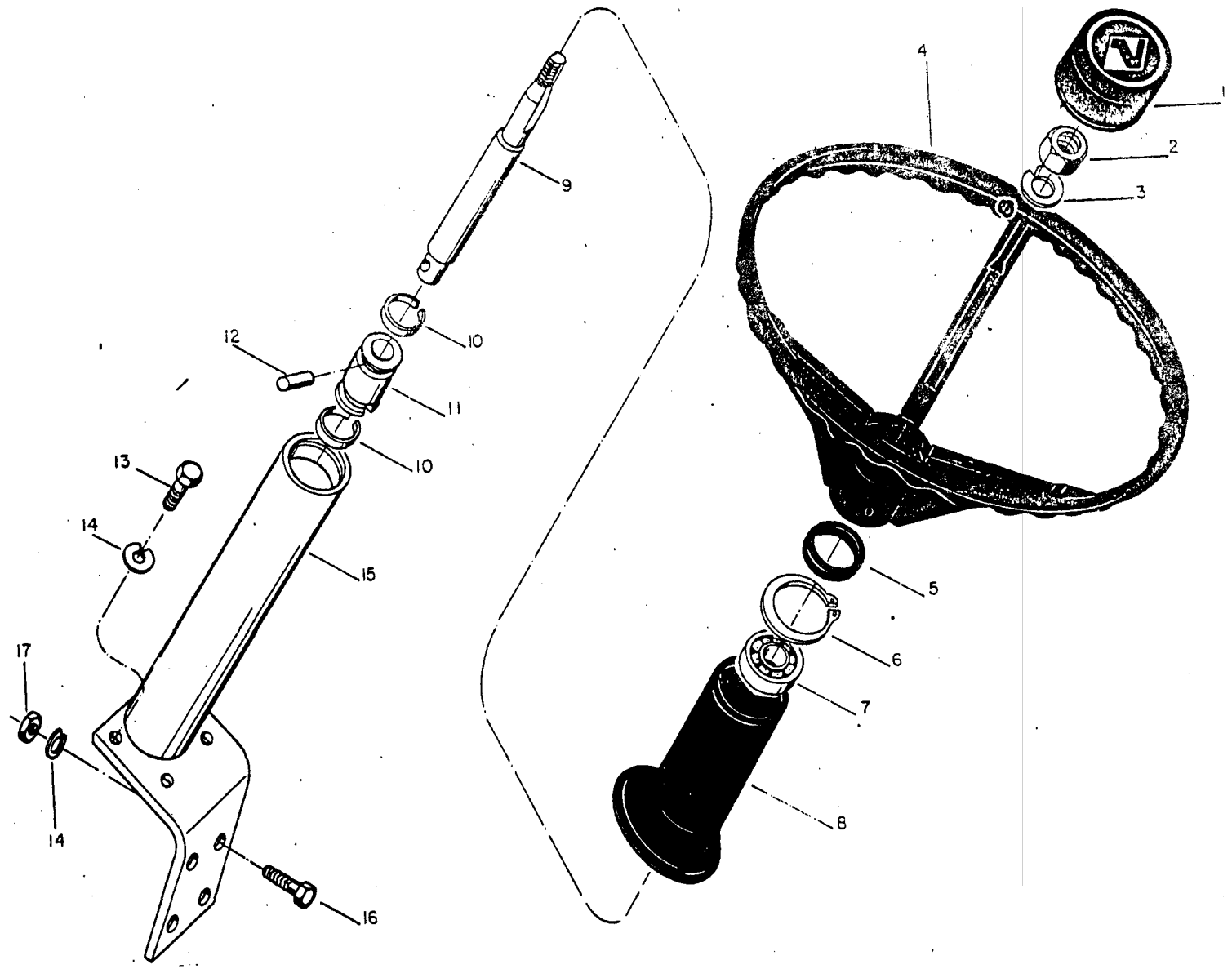

Catálogo Exclusivo - classicomaniacos.com.br - Catálogo Exclusivo
Catálogo Exclusivo - classicomaniacos.com.br - Catálogo Exclusivo

Catálogo Exclusivo - classicomaniacos.com.br - Catálogo Exclusivo

REF	CÓDIGO PIEZA PART PIECE	DENOMINAÇÃO DENOMINACION DESCRIPTION DESIGNATION	QUANT./CANT./QTY./QTE.								REF
			68 S. Prata	78 S. Prata	88	68	68 CULT	88 PCR	86 PCR ROT		Ref.
1	215131	Tampa do cubo do volante Tapa del volante Cap Couvercle du moyeu du volant	1	1	1	1	1	1	1		
2	JB-1216	Porca M16 Tuerca Nut Ecrou	1	1	1	1	1	1	1		
3	JD-3116	Arruela de pressão Arandela de presión Lock washer Rondelle extensible	1	1	1	1	1	1	1		
4	225141	Volante Volante Steering wheel Volant	1	1	1	1	1	1	1		
5	585110	Anel de vedação Anillo de sellamiento Seal ring Bague d'étanchéité	1	1	1	1	1	1	1		
6	KG-3052	Anel de segurança Anillo de traba Circlip Segment de sûreté	2	2	2	2	2	2	2		
7	LA-1205	Rolamento de esferas Rodamiento de esferas Ball bearing Roulement à billes	1	1	1	1	1	1	1		
8	219610	Guarnição da direção Protección de la dirección Rubber protector Garniture de la direction	1	1	1	1	1	1	1		
-	158860	Eixo da direção montado Eje de la dirección montado Steering shaft assy Axe de la direction assemblé	1	1	1	1	1	1	1		a
9	216540	Eixo da direção Eje de la dirección Steering shaft Axe de la direction	2	2	2	2	2	2	2		
10	220840	Anel de segurança Anillo de traba Circlip Segment de sûreté	2	2	2	2	2	2	2		

Catálogo Exclusivo - classicomaniacos.com.br - Catálogo Exclusivo

Catálogo Exclusivo - classicomaniacos.com.br - Catálogo Exclusivo

REF	CÓDIGO PIEZA PART PIECE	DENOMINAÇÃO DENOMINACION DESCRIPTION DESIGNATION .	QUANT./CANT./QTY./QTE. REF								
			68 S. Prata	78 S. Prata	88	68	68 CULT	88 PCR	88 PCR ROT		Ref.
11	220850	Luva de acoplamento Manga de acoplamiento Coupling sleeve Manchon d'accouplement	1	1	1	1	1	1	1		
12	JE-6420	Pino de guia Pasador de traba Lock pin Goupille de guidage	2	2	2	2	2	2	2		
13	HA-6323	Parafuso M8x20 Tornillo Bolt Boulon	4	4	4	4	4	4	4		
14	JD-3108	Arruela de pressão Arandela de presión Lock washer Rondelle extensible	8	8	8	8	8	8	8		
15	231080	Coluna Columna Column Colonne	1	1	1	1	1	1	1		
16	HA-6325	Parafuso M8x30 Tornillo Bolt Boulon	4	4	4	4	4	4	4		
17	JB-1108	Porca M8 Tuerca Nut Ecrou	4	4	4	4	4	4	4		
		Ref.: a = 9-12									

Catálogo Exclusivo - classicomaniacos.com.br - Catálogo Exclusivo

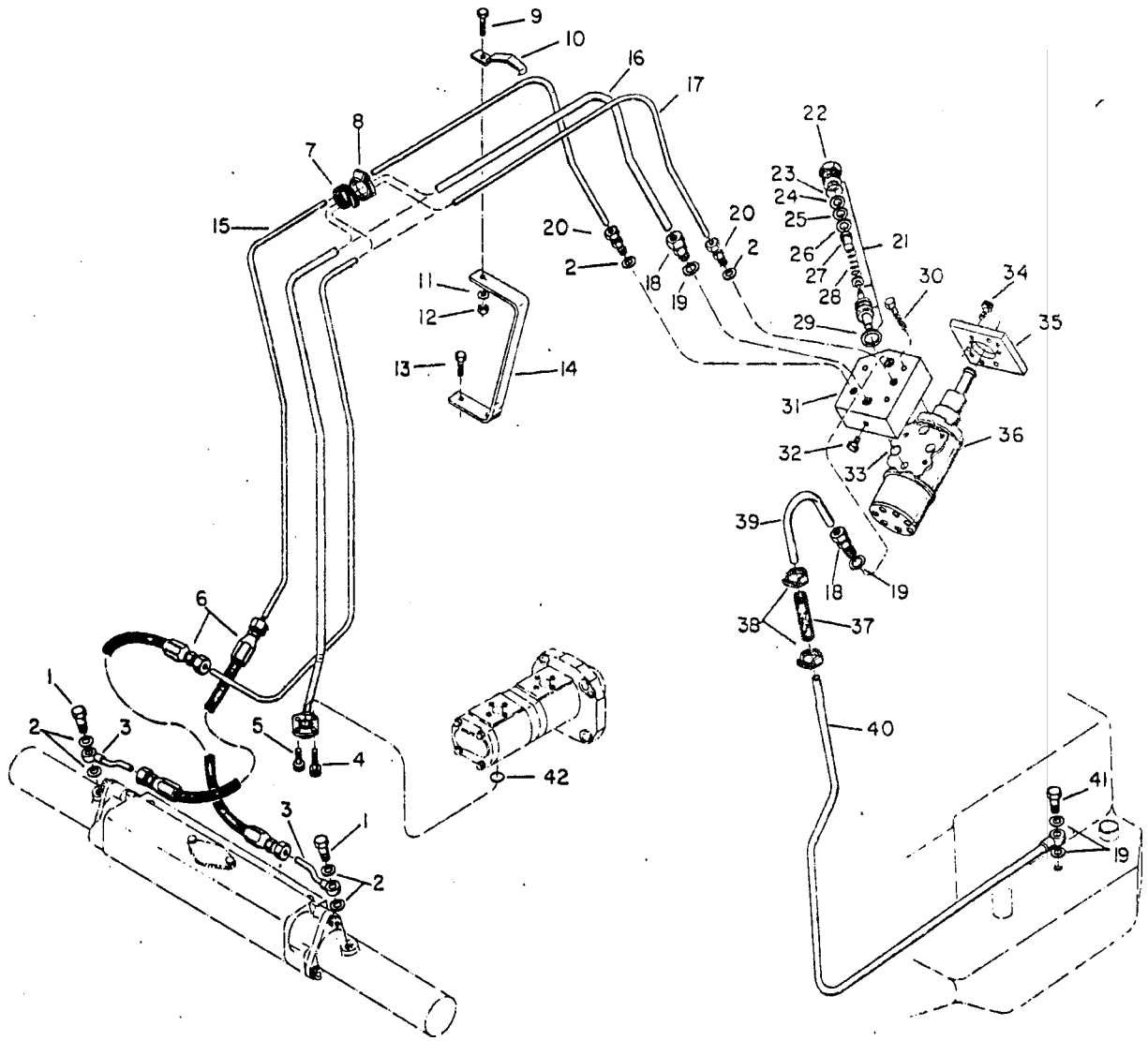

Catálogo Exclusivo - classicomaniacos.com.br - Catálogo Exclusivo
Catálogo Exclusivo - classicomaniacos.com.br - Catálogo Exclusivo

Catálogo Exclusivo - classicomaniacos.com.br - Catálogo Exclusivo

REF	CÓDIGO PIEZA PART PIECE	DENOMINAÇÃO DENOMINACION DESCRIPTION DESIGNATION	QUANT./CANT./QTY./QTE.								REF
			78 S. Prata	88	68	68 CULT	68 S. Prata				Ref.
-	158240	Válvula da direção montada Válvula de la dirección montada Steering valve assy Soupape de la direction assemblé	1	1	1	1	1				a
-	158260	Válvula de segurança montada Válvula distribuidora montada Distributor valve assy Soupape de sûreté assemblé	1	1	1	1	1				b
1	591780	Parafuso de conexão Tornillo de conexión Banjo bolt Boulon d'assemblage	2	2	2	2	2				
2	KH-3621	Anel de vedação Anillo de sellamiento Seal washer Bague d'étanchéité	2	2	2	2	2				
3	159570	Niple de conexão Niple de conexión Connection nipple Raccord	2	2	2	2	2				
4	HC-9322	Parafuso Allen M6x30 Tornillo Allen Set screw Boulon Allen	2	2	2	2	2				
5	HC-9319	Parafuso Allen M6x16 Tornillo Allen Set screw Boulon Allen	2	2	2	2	2				
6	159610	Mangueira de pressão Manguera de presión pressure hose Tuyau de pression	2	2	2	2	2				
7	295170	Cinta de borracha Cinta de goma Rubber strap Ruban en caoutchouc	1	1	1	1	1				
8	GP-3919	Braçadeira Abrazadera Clamp Collier	1	1	1	1	1				
9	HA-6323	Parafuso M8x30 Tornillo Bolt Boulon	1	1	1	1	1				

Catálogo Exclusivo - classicomaniacos.com.br - Catálogo Exclusivo

Catálogo Exclusivo - classicomaniacos.com.br - Catálogo Exclusivo

REF	CÓDIGO PIEZA PART PIECE	DENOMINAÇÃO DENOMINACION DESCRIPTION DESIGNATION	QUANT./CANT./QTY./QTE.								REF
			78 S. Prata	88	68	68 CULT	68 S. Prata				Ref.
10	217480	Chapa de fixação Chapa de fijación Fastening plate Attache	1	1	1	1	1				
11	JD-0408	Arruela lisa Arandela Washer Rondelle	1	1	1	1	1				
12	JB-1108	Porca M8 Tuerca Nut Ecrou	1	1	1	1	1				
13	HA-6322	Parafuso M8x16 Tornillo Bolt Boulon	2	2	2	2	2				
14	241560	Suporte Soporte Bracket Support	1	1	1	1	1				
15	240620	Tubo do cilindro direito Tubo del cilindro derecho Right cylinder pipe Tube du cylindre droit	-	-	1	1	1				
15a	240630	Tubo do cilindro direito Tubo del cilindro derecho Right cylinder pipe Tube du cylindre droit	1	1	-	-	-				
16	237000	Tubo de pressão direito Tubo de presión derecho Right pressure pipe Tube de pression droit	-	-	1	1	1				
16a	230890	Tubo de pressão direito Tubo de presión derecho Right pressure pipe Tube de pression droit	1	1	-	-	-				
17	240640	Tubo do cilindro esquerdo Tubo del cilindro izquierdo Left cylinder pipe Tube du cylindre gauche	-	-	1	1	1				
17a	240600	Tubo do cilindro equerdo Tubo del cilindro izquierdo Left cylinder pipe Tube du cylindre gauche	1	1	-	-	-				

Catálogo Exclusivo - classicomaniacos.com.br - Catálogo Exclusivo

Catálogo Exclusivo - classicomaniacos.com.br - Catálogo Exclusivo

REF	CÓDIGO PIEZA PART PIECE	DENOMINAÇÃO DENOMINACION DESCRIPTION DESIGNATION	QUANT./CANT./QTY./QTE.								REF
			78 S. Prata	88	68	68 CULT	68 S. Prata				Ref.
18	178910	Conexão Conexión Connection Raccord	2	2	2	2	2				
19	KH-3617	Anel de vedação Arandela de sellamiento Seal washer Bague d'étanchéité	4	4	4	4	4				
20	217450	União macho Conexión macho Connection Jonction mâle	2	2	2	2	2				
21	192430	Válvula limitadora de pressão montada Válvula limitadora de presión montada Relief valve assy Soupape limitative de pression assemblé	1	1	1	1	1				c
22	221810	Bujão Tapón Plug Bouchon	1	1	1	1	1				
23	221800	Anel de vedação Arandela de sellamiento Seal washer Bague d'étanchéité	1	1	1	1	1				
24	221850	Arruela de compensação Arandela de compensación Adjusting washer Rondelle de compensation	1	1	1	1	1				
25	221860	Arruela de compensação Arandela de compensación Adjusting washer Rondelle de compensation	1	1	1	1	1				
26	221890	Arruela de compensação Arandela de compensación Adjusting washer Rondelle de compensation	1	1	1	1	1				
27	221900	Pino guia Pasador guía Dowel pin Goupille de guidage	1	1	1	1	1				
28	221820	Mola Resorte Spring Ressort	1	1	1	1	1				

Catálogo Exclusivo - classicomaniacos.com.br - Catálogo Exclusivo

Catálogo Exclusivo - classicomaniacos.com.br - Catálogo Exclusivo

REF	CÓDIGO PIEZA PART PIECE	DENOMINAÇÃO DENOMINACION DESCRIPTION DESIGNATION	QUANT./CANT./QTY./QTE.								REF
			78 S. Prata	88	68	68 CULT	68 S. Prata				Ref.
29	221790	Anel de vedação Arandela de sellamiento Seal washer Bague d'étanchéité	1	1	1	1	1				
30	221000	Parafuso M10x1x50 Tornillo Bolt Boulon	3	3	3	3	3				
31	215480	Corpo da válvula Cuerpo de la válvula Valve housing Corps de la soupape	1	1	1	1	1				
32	833080	Bujão Tapón Plug Bouchon	1	1	1	1	1				
33	KH-7081	Anel retentor Anillo de sellamiento O-ring Bague de rétention	4	4	4	4	4				
34	HC-9325	Parafuso Allen M8x16 Tornillo Allen Set screw Boulon Allen	4	4	4	4	4				
35	221120	Placa espaçadora Placa espaciadora Flange Plaque d'écartement	1	1	1	1	1				
36	158230	Unidade hidrostática Unidad hidrostática Hydrostatic steering unit Unité hydrostatique	1	1	1	1	1				
37	243701	Mangueira Manguera Hose Tuyau	1	1	1	1	1				
38	GP-3927	Braçadeira Abrazadera Clamp Collier	2	2	2	2	2				
39	245420	Tubo de retorno Tubo de retorno Return pipe Tube de retour	1	1	1	1	1				

Catálogo Exclusivo - classicomaniacos.com.br - Catálogo Exclusivo

Catálogo Exclusivo - classicomaniacos.com.br - Catálogo Exclusivo

REF	CÓDIGO PIEZA PART PIECE	DENOMINAÇÃO DENOMINACION DESCRIPTION DESIGNATION	QUANT./CANT./QTY./QTE.								REF
			78 S. Prata	88	68	68 CULT	68 S. Prata				Ref.
40	231821	Tubo de retorno da direção Tubo de retorno de la dirección Steering return pipe Tube de retour de la direction	1	1	1	1	1				
41	216640	Parafuso de conexão Tornillo de conexión Banjo bolt Boulon de raccordement	1	1	1	1	1				
42	KH-4952	Anel retentor Anillo de sellamiento O-ring Bague de rétention	1	1	1	1	1				
		Ref.: a = 30, 31, 33-36 b = 21, 31, 32 c = 22-29									

Catálogo Exclusivo - classicomaniacos.com.br - Catálogo Exclusivo

TUBULAÇÕES DA DIREÇÃO HIDRÁULICA	TUBERIAS DE LA DIRECCION HIDRAULICA	HYDRAULIC STEERING PIPES	TUYAUTERIE DE LA DIRECTION HYDRAULIQUE	F30

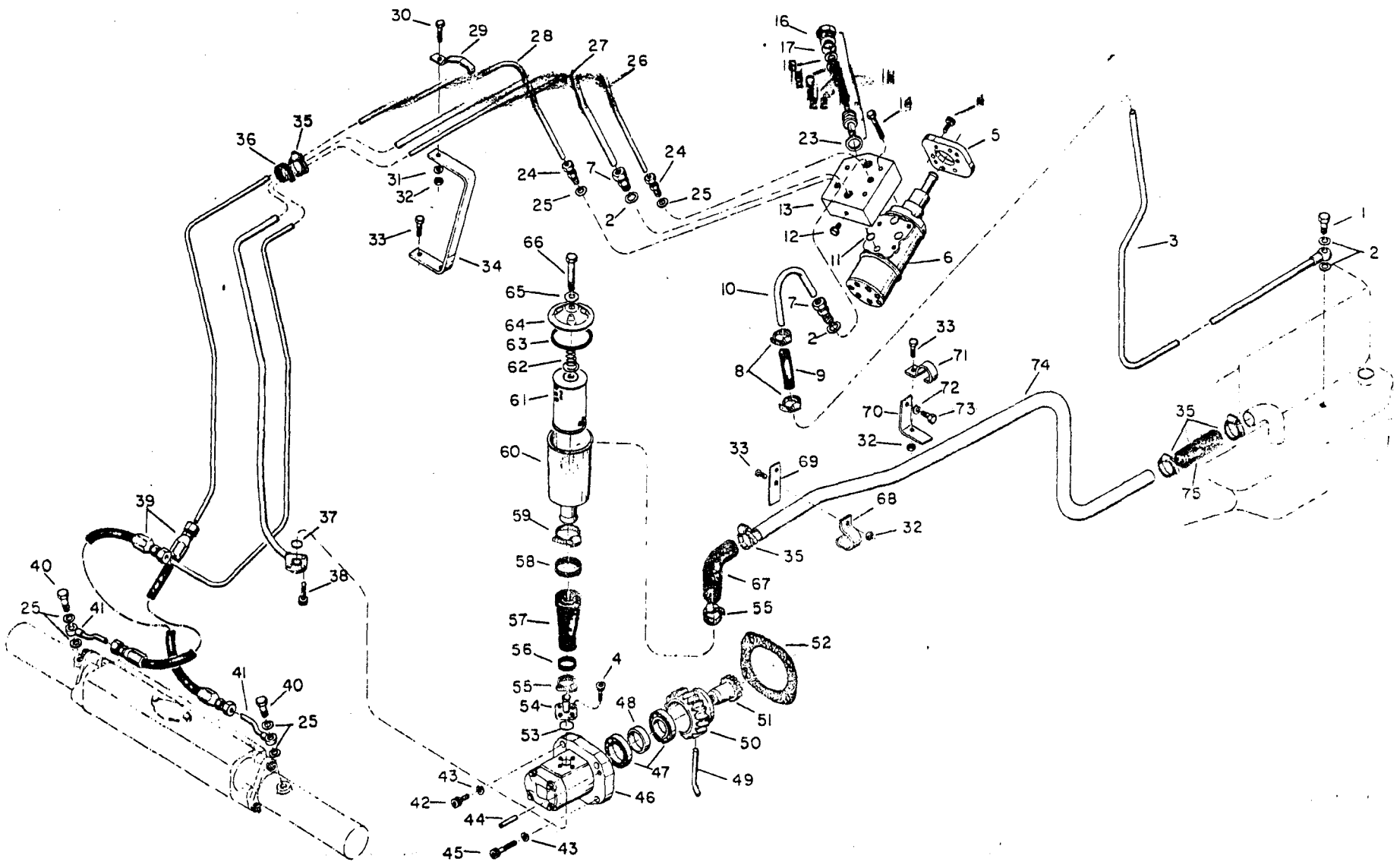

Catálogo Exclusivo - classicomaniacos.com.br - Catálogo Exclusivo
Catálogo Exclusivo - classicomaniacos.com.br - Catálogo Exclusivo

Catálogo Exclusivo - classicomaniacos.com.br - Catálogo Exclusivo

REF	CÓDIGO PIEZA PART PIECE	DENOMINAÇÃO DENOMINACION DESCRIPTION DESIGNATION	QUANT./CANT./QTY./QTE. 88 PCR	88 PCR ROT							REF Ref.
-	233260	Tubulações da direção hidráulica Tuberías de la dirección hidráulica Hydraulic steering pipes Tuyauterie de la direction hydraulique	1	1							a
1	216640	Parafuso de conexão Tornillo de conexión Banjo bolt Boulon de raccordement	1	1							
2	KH-3617	Anel de vedação Arandela de sellamiento Seal washer Bague d'étanchéité	4	4							
3	231821	Tubo de retorno Tubo de retorno Return pipe Tube de retour	1	1							
4	HC-9325	Parafuso Allen M8x16 Tornillo Allen Set screw Boulon Allen	8	8							
5	221120	Placa espaçadora. Placa espaciadora Flange Plaque d'écartement	1	1							
-	158240	Válvula da direção montada Válvula de la dirección montada Steering valve assy Soupape de la direction assemblé	1	1							b
6	158230	Unidade hidrostática Unidad hidrostática Hydrostatic steering Unité hydrostatique	1	1							
7	178910	Conexão Conexión Connection nipple Raccord	2	2							
8	GP-3927	Braçadeira Abrazadera Clamp Collier	2	2							
9	243701	Mangueira de ligação Manguera de ligación Hose Tuyau de raccordement	1	1							

Catálogo Exclusivo - classicomaniacos.com.br - Catálogo Exclusivo

Catálogo Exclusivo - classicomaniacos.com.br - Catálogo Exclusivo

REF	CÓDIGO PIEZA PART PIECE	DENOMINAÇÃO DENOMINACION DESCRIPTION DESIGNATION	QUANT./CANT./QTY./QTE. 88 PCR	88 PCR ROT	REF Ref.
10	245420	Tubo de retorno Tubo de retorno Return pipe Tube de retour	1	1	
11	KH-7081	Anel retentor Anillo de sellamiento O-ring Bague de rétention	4	4	
12	833080	Bujão Tapón Plug Bouchon	1	1	
13	215480	Corpo da válvula Cuerpo de la válvula Valve housing Corps de la soupape	1	1	
14	221000	Parafuso Tornillo Bolt Boulon	3	3	
-	158260	Válvula de segurança montada Válvula distribuidora montada Distribuitor valve assy Soupape de sûreté assemblé	1	1	c
15	192430	Válvula limitadora de pressão montada Válvula limitadora de presión montada Relief valve assy Soupape limitative de pression assemblé	1	1	d
16	221810	Bujão Tapón Plug Vis bouchon	1	1	
17	221800	Anel de vedação Arandela de sellamiento Seal washer Bague d'étanchéité	1	1	
18	221850	Arruela de compensação Arandela de compensación Adjusting washer Rondelle de compensation	1	1	
19	221860	Arruela de compensação Arandela de compensación Adjusting washer Rondelle de compensation	1	1	

Catálogo Exclusivo - classicomaniacos.com.br - Catálogo Exclusivo

Catálogo Exclusivo - classicomaniacos.com.br - Catálogo Exclusivo

REF	CÓDIGO PIEZA PART PIECE	DENOMINAÇÃO DENOMINACION DESCRIPTION DESIGNATION	QUANT./CANT./QTY./QTE. 88 PCR	88 PCR ROT							REF Ref.
20	221890	Arruela de compensação Arandela de compensación Adjusting washer Rondelle de compensation	1	1							
21	221900	Pino guia Pasador guía Dowel pin Goupille de guidage	1	1							
22	221820	Mola Resorte Spring Ressort	1	1							
23	221790	Anel de vedação Arandela de sellamiento Seal washer Bague d'étanchéité	1	1							
24	217450	União macho Conexión Connector Jonction mâle	2	2							
25	KH-3621	Anel de vedação Arandela de sellamiento Seal washer Bague d'étanchéité	6	6							
26	240600	Tubo do cilindro esquerdo Tubo del cilindro izquierdo Left cylinder pipe Tube du cylindre gauche	1	1							
27	233250	Tubo de pressão da direção Tubo de presión de la dirección Steering pressure pipe Tube de pression de la direction	1	1							
28	240630	Tubo do cilindro direito Tubo del cilindro derecho Right cylinder pipe Tube du cylindre droit	1	1							
29	217480	Chapa de fixação Chapa de fijación Fastening plate Attache	1	1							
30	HA-6323	Parafuso Tornillo bolt Boulon	1	1							

Catálogo Exclusivo - classicomaniacos.com.br - Catálogo Exclusivo

Catálogo Exclusivo - classicomaniacos.com.br - Catálogo Exclusivo

REF	CÓDIGO PIEZA PART PIECE	DENOMINAÇÃO DENOMINACION DESCRIPTION DESIGNATION	QUANT./CANT./QTY./QTE. 88 PCR	88 PCR ROT							REF Ref.
31	JD-0408	Arruela Arandela Washer Rondelle	1	1							
32	JB-1108	Porca M8 Tuerca Nut Ecrou	3	3							
33	HA-6322	Parafuso Tornillo Bolt Boulon	4	4							
34	241560	Suporte Soporte Bracket Support	1	1							
35	GP-3919	Braçadeira Abrazadera Clamp Collier	4	4							
36	295170	Cinta de borracha Cinta de goma Rubber strap Ruban en caoutchouc	2	2							
37	KH-4952	Anel retentor Anillo de sellamiento O-ring Bague de rétention	1	1							
38	HC-9322	Parafuso Allen M6x30 Tornillo Allen Set screw Boulon Allen	3	3							
39	159610	Mangueira de pressão Manguera de presión Pressure hose Tuyau de pression	2	2							
40	591780	Parafuso de conexão Tornillo de conexión Banjo bolt Boulon de raccordement	2	2							
41	159570	Niple de conexão Niple de conexión Connection nipple Raccord	2	2							

Catálogo Exclusivo - classicomaniacos.com.br - Catálogo Exclusivo

Catálogo Exclusivo - classicomaniacos.com.br - Catálogo Exclusivo

REF	CÓDIGO PIEZA PART PIECE	DENOMINAÇÃO DENOMINACION DESCRIPTION DESIGNATION.	QUANT./CANT./QTY./QTE. 88 PCR	88 PCR ROT							REF Ref.
42	HC-9623	Parafuso Allen Tornillo Allen Set screw Boulon Allen	2	2							
43	JD-3208	Arruela de pressão Arandela de presión Loc washer Rondelle extensible	4	4							
44	131680	Pino de pressão Pasador de presión Lock washer Goupille de pression	2	2							
45	HC-8382	Parafuso Allen Tornillo Allen Set screw Boulon Allen	2	2							
46	157490	Bomba hidráulica simples Bomba hidráulica simple Single hydraulic pump Pompe hydraulique simple	1	1							
47	LA-1189	Rolamento de esferas Rodamiento de esferas Ball bearing Roulement à billes	2	2							
48	130700	Anel espaçador Anillo espaciador Spacer ring Bague d'écartement	1	1							
49	130710	Pino Pasador Pin Goupille	1	1							
50	216740	Engrenagem de acionamento Engranaje de accionamiento Drive gear Engrenage d'entraînement	1	1							
51	130720	Luva de acoplamento Manga de acoplamiento Coupling sleeve Manchon d'accouplement	1	1							
52	853820	Junta Junta Gasket Joint	1	1							

Catálogo Exclusivo - classicomaniacos.com.br - Catálogo Exclusivo

Catálogo Exclusivo - classicomaniacos.com.br - Catálogo Exclusivo

REF	CÓDIGO PIEZA PART PIECE	DENOMINAÇÃO DENOMINACION DESCRIPTION DESIGNATION	QUANT./CANT./QTY./QTE. 88 PCR	88 PCR ROT							REF Ref.
53	KH-4961	Anel retentor Anillo de sellamiento O-ring Bague de rétention	1	1							
54	685940	Conexão de sucção Conexión de succión Suction flange Raccord d'aspiration	1	1							
55	GP-3925	Braçadeira Abrazadera Clamp Collier	2	2							
56	216600	Anel de borracha Anillo de goma Rubber ring Bague en caoutchouc	1	1							
57	216580	Mangueira com ligação simples Manguera con ligación simple Single hose Tuyau à branchement simple	1	1							
58	216590	Anel de borracha Anillo de goma Rubber ring Bague en caoutchouc	1	1							
59	GP-3915	Braçadeira Abrazadera Clamp Collier	1	1							
–	158881	Filtro do óleo hidráulico completo Filtro de aceite hidráulico completo Complete hydraulic oil filter Filtre à huile hydraulique complet	1	1							e
60	242600	Caneca Carcasa Casing Gobelet	1	1							
61	242510	Elemento filtrante Elemento filtrante Filter element Elément filtrant	1	1							
62	242630	Mola Resorte Spring Ressort	1	1							

Catálogo Exclusivo - classicomaniacos.com.br - Catálogo Exclusivo

Catálogo Exclusivo - classicomaniacos.com.br - Catálogo Exclusivo

REF	CÓDIGO PIEZA PART PIECE	DENOMINAÇÃO DENOMINACION DESCRIPTION DESIGNATION	QUANT./CANT./QTY./QTE. 88 PCR	88 PCR ROT							REF Ref.
63	206050	Junta JUnta Gasket Joint	1	1							
64	242620	Tampa Tapa Cover Couvercle	1	1							
65	242640	Arruela Arandela Washer Rondelle	1	1							
66	242650	Parafuso Tornillo Bolt Boulon	1	1							
67	216880	Mangueira Manguera Hose Tuyau	1	1							
68	219670	Chapa de fixação Chapa de fijación Fastening plate Attache	1	1							
69	243520	Suporte Chapa de apoyo Plate Support	1	1							
70	243640	Suporte Soporte Bracket Support	1	1							
71	219670	Chapa de fixação Chapa de fijación Fastening plate Attache	1	1							
72	JD-3110	Arruela de pressão Arandela de presión Lock washer Rondelle extensible	1	1							
73	HA-9234	Parafuso Tornillo Bolt Boulon	1	1							

Catálogo Exclusivo - classicomaniacos.com.br - Catálogo Exclusivo

Catálogo Exclusivo - classicomaniacos.com.br - Catálogo Exclusivo

REF	CÓDIGO PIEZA PART PIECE	DENOMINAÇÃO DENOMINACION DESCRIPTION DESIGNATION.	QUANT./CANT./QTY./QTE. 88 PCR	88 PCR ROT							REF Ref.
74	240310	Tubo de sucção Tubo de succión suction pipe Tube d'aspiration	1	1							
75	218990	Mangueira Manguera Hose Tuyau	1	1							

Ref.: a = 1-4, 7-10, 24-70

b = 4-6, 11, 14

c = 12, 13, 15

d = 16-23

e = 60-66

Catálogo Exclusivo - classicomaniacos.com.br - Catálogo Exclusivo

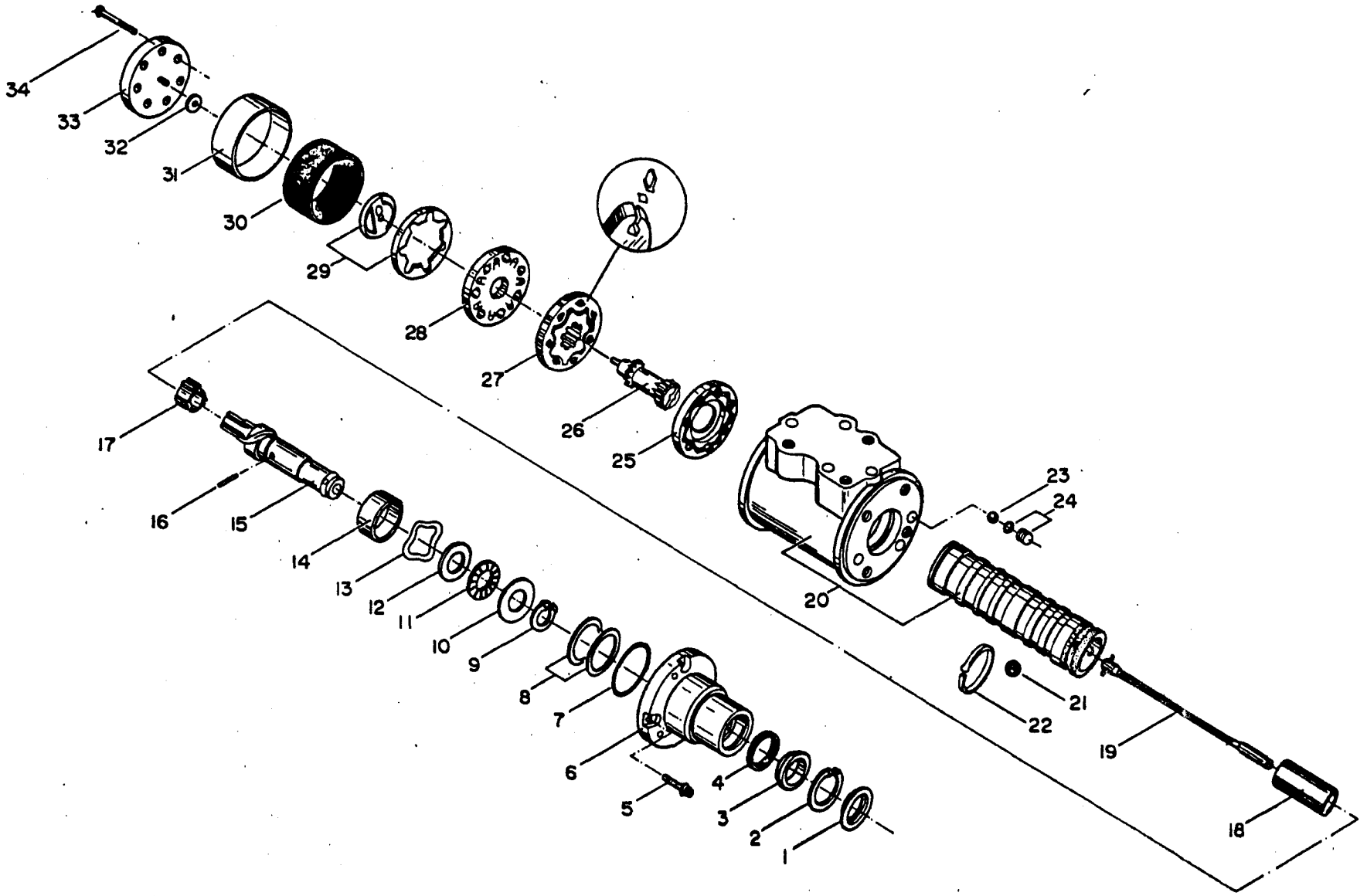

Catálogo Exclusivo - classicomaniacos.com.br - Catálogo Exclusivo
Catálogo Exclusivo - classicomaniacos.com.br - Catálogo Exclusivo

Catálogo Exclusivo - classicomaniacos.com.br - Catálogo Exclusivo

REF	CÓDIGO PIEZA PART PIECE	DENOMINAÇÃO DENOMINACION DESCRIPTION DESIGNATION	QUANT./CANT./QTY./QTE. REF								
			68 CAF S. Prata	78/68 S. Prata	88	68	68 CULT	88 PCR	88 PCR ROT		Ref.
-	158230	Unidade hidrostática Unidad hidrostática Hydrostatic steering unit Unité hydrostatique	1	1	1	1	1	1	1		
1	270570	Vedador anti-pó Retenedor antipolvo Dust seal Bague pare-poussière	1	1	1	1	1	1	1		
2	226130	Anel elástico Anillo de traba Circlip Segment élastique	1	1	1	1	1	1	1		
3	226140	Espaçador de vedação Anillo espaciador Spacer ring Ecarteur étanche	1	1	1	1	1	1	1		
4	226150	Vedador Anillo de sellamiento Seal ring Bague étanchéité	1	1	1	1	1	1	1		
5	226160	Parafuso da tampa superior Tornillo Bolt Boulon du couvercle supérieur	4	4	4	4	4	4	4		
6	226170	Tampa superior Tapa superior Upper cover Couvercle supérieur	1	1	1	1	1	1	1		
7	226180	Anel de vedação Anillo de sellamiento Seal ring Bague d'étanchéité	1	1	1	1	1	1	1		
8	226190	Calço Suplemento Shim Cale	1	1	1	1	1	1	1		
9	226200	Anel elástico Anillo de traba Circlip Segment élastique	1	1	1	1	1	1	1		
10	226210	Arruela de encosto Arandela de empuje Thrust washer Rondelle de butée	1	1	1	1	1	1	1		

Catálogo Exclusivo - classicomaniacos.com.br - Catálogo Exclusivo

Catálogo Exclusivo - classicomaniacos.com.br - Catálogo Exclusivo

REF	CÓDIGO PIEZA PART PIECE	DENOMINAÇÃO DENOMINACION DESCRIPTION DESIGNATION	QUANT./CANT./QTY./QTE. REF								
			68 CAF S. Prata	78/68 S. Prata	88	68	68 CULT	88 PCR	88 PCR ROT		Ref.
11	226220	Rolamento de encosto Rodamiento de empuje Thrust bearing Roulement de butée	1	1	1	1	1	1	1		
12	226230	Arruela de encosto Arandela de empuje Thrust washer Rondelle de butée	1	1	1	1	1	1	1		
13	226240	Arruela ondulada Arandela de resorte Spring washer Rondelle sondulée	1	1	1	1	1	1	1		
14	226250	Espaçador Casquillo espaciador Spacer ring Entretoise	1	1	1	1	1	1	1		
15	226260	Engrenagem de entrada Piñón de entrada Shaft Pignon d'entrée	1	1	1	1	1	1	1		
16	226270	Pino Pasador Pin Goupille	1	1	1	1	1	1	1		
17	226280	Anel piloto Manga de comando Thrust ring Bague pilote	1	1	1	1	1	1	1		
18	241950	Espaçador Casquillo espaciador Spacer bushing Entretoise	1	1	1	1	1	1	1		
19	232160	Barra de torção montada Barra de torsión montada Torsión bar assy Barre de torsion assemblé	1	1	1	1	1	1	1		
20	193780	Carcaça Cuerpo de la válvula Valve body	1	1	1	1	1	1	1		
		Conjunto									
21	226300	Esfera Esfera Ball Sphère	1	1	1	1	1	1	1		

Catálogo Exclusivo - classicomaniacos.com.br - Catálogo Exclusivo

Catálogo Exclusivo - classicomaniacos.com.br - Catálogo Exclusivo

REF	CÓDIGO PIEZA PART PIECE	DENOMINAÇÃO DENOMINACION DESCRIPTION DESIGNATION	QUANT./CANT./QTY./QTE.								REF
			68 CAF S. Prata	78/68 S. Prata	88	68	68 CULT	88 PCR	88 PCR ROT		Ref.
22	226310	Mola Resorte Spring Ressort	1	1	1	1	1	1	1		
23	226320	Esfera Esfera Ball Sphère	1	1	1	1	1	1	1		
24	193790	Tampão e anel retentor Tapón y anillo de sellamiento Plug with O-ring Bouchon et bague de rétention	1	1	1	1	1	1	1		
25	226330	Espaçador Espaciador de rotor Spacer plate Ecarteur	1	1	1	1	1	1	1		
26	226340	Árvore de ligação Arbol de articulación Drive link Arbre de liaison	1	1	1	1	1	1	1		
27	232170	Rotor e estator Estator y rotor Stator and rotor Rotor et stator	1	1	1	1	1	1	1		
28	226350	Coletor Colector Manifold Collecteur	1	1	1	1	1	1	1		
29	193810	Anel comutador Anillo conmutador Commutator ring Bague commutatrice	1	1	1	1	1	1	1		
30	241970	Vedador do rotor Anillo de sellamiento Rubber seal ring Bague d'étanchéité du rotor	1	1	1	1	1	1	1		
31	241960	Luva protetora Manga de protección Seal sleeve Manchon protecteur	1	1	1	1	1	1	1		
32	226380	Arruela plana Arandela Washer Rondelle	1	1	1	1	1	1	1		

Catálogo Exclusivo - classicomaniacos.com.br - Catálogo Exclusivo

Catálogo Exclusivo - classicomaniacos.com.br - Catálogo Exclusivo

REF	CÓDIGO PIEZA PART PIECE	DENOMINAÇÃO DENOMINACION DESCRIPTION DESIGNATION	QUANT./CANT./QTY./QTE.								REF
			68 CAF S. Prata	78/68 S. Prata	88	68	68 CULT	88 PCR	88 PCR ROT		Ref.
33	193820	Tampa inferior Tapa inferior Lower cover Couvercle inférieur	1	1	1	1	1	1	1		
34	241980	Parafuso da tampa inferior Tornillo Bolt Boulon du couvercle inférieur	7	7	7	7	7	7	7		

Catálogo Exclusivo - classicomaniacos.com.br - Catálogo Exclusivo

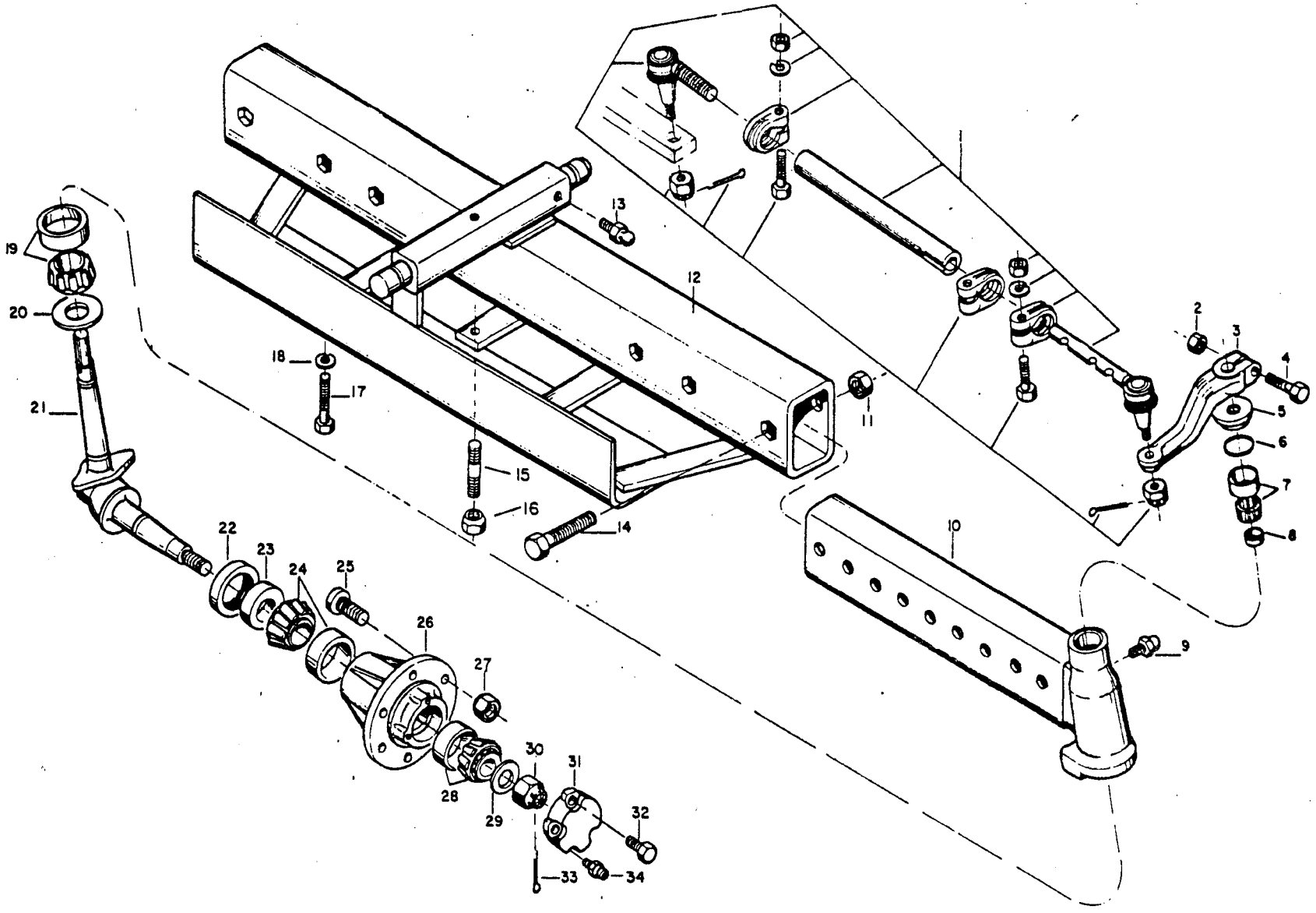

Catálogo Exclusivo - classicomaniacos.com.br - Catálogo Exclusivo
Catálogo Exclusivo - classicomaniacos.com.br - Catálogo Exclusivo

Catálogo Exclusivo - classicomaniacos.com.br - Catálogo Exclusivo

REF	CÓDIGO PIEZA PART PIECE	DENOMINAÇÃO DENOMINACION DESCRIPTION DESIGNATION	QUANT./CANT./QTY./QTE. 88	68	68 CULT	78 S. Prata	68 S. Prata				REF Ref.
-	159140	Manga do eixo direito completo Muñon derecho completo Complete right axle spindle Fusée de l'axe droit complète		1			1				a
-	159130	Manga do eixo esquerdo completo Muñon izquierdo completo Complete left axle spindle Fusée de l'axe gauche complète		1			1				b
* -	158930	Manga do eixo direito completo 80336500- Muñon detecho completo Complete right axle spindle Fusée de l'axe droit complète	1		1	1					c
* -	158940	Manga do eixo esquerdo completo-80336400- Muñon izquierdo completo Complete left axle spindle Fusée de l'axe gauche complète	1		1	1					d
* 1	158960	Barra da direção direita ~~80406500~~ 804.066.00 Barra de la dirección derecha Right steering axle rod Barre de direction droit	1	1	1	1	1				
* 1a	158970	Barra da direção esquerda -80406500- Barra de la dirección izquierda Left steering axle rod Barre de direction gauche	1	1	1	1	1				
2	JB-3616	Porca M16x2 Tuerca Nut Ecrou	2	2	2	2	2				
* 3	616241	Barra da direção direita -80332200- Brazo de la dirección derecho Right steering arm Barre droit de la direction	1	1	1	1	1				
* 3a	616231	Barra da direção esquerda -80332100- Barra de la dirección izquierdo Left steering arm Barre gauche de la direction	1	1	1	1	1				
4	HA-8360	Parafuso M16x70 Tornillo Bolt Boulon	2	2	2	2	2				
5	656080	Tampa de vedação Tapa de sellamiento Seal cover Couvercle étanche	2	2	2	2	2				

*VIDE BAT 33/86

Catálogo Exclusivo - classicomaniacos.com.br - Catálogo Exclusivo

Catálogo Exclusivo - classicomaniacos.com.br - Catálogo Exclusivo

REF	CÓDIGO PIEZA PART PIECE	DENOMINAÇÃO DENOMINACION DESCRIPTION DESIGNATION	QUANT./CANT./QTY./QTE. 88	68	68 CULT	78 S. Prata	68 S. Prata				REF Ref.
6	KH-4904	Anel retentor Anillo de sellamiento O-ring Bague de rétention	2	2	2	2	2				
7	LA-9008	Rolamento de agulhas Rodamiento de agujas Needle bearing Roulement à aiguilles	2	2	2	2	2				
8	216470	Retentor Retenedor Oil seal Bague de rétention	2	2	2	2	2				
9	GG-0019	Niple de lubrificação Niple de lubricación Grease fitting Graisseur	4	4	4	4	4				
10	159090	Suporte da manga do eixo direito Soporte del muñon derecho Right axle spindle extension Support de la fusée de l'axe droit	-	1	-	-	1				
10a	159100	Suporte da manga do eixo esquerdo Soporte del muñon izquierdo Left axle spindle extension Support de la fusee de l'axe gauche	-	1	-	-	1				
10b	158910	Suporte da manga do eixo direito -80331000- Soporte del muñon derecho Right axle spindle extension Supporte de la fusée de l'axe droit	1	-	1	1	-				
10c	158920	Suporte da manga do eixo esquerdo Soporte del muñon izquierdo Left axle spindle extension Support de la fusée de l'axe gauche	1	-	1	1	-				
11	JB-3719	Porca UNF 3/4" -JB 1120- Tuerca Nut Ecrou	6	6	6	6	6				
12	158791	Suporte dianteiro -80383400- Soporte delantero Axle center member Support avant	1	1	1	1	1				
13	GG-0014	Niple de lubrificação Niple de lubricación Grease fitting Graisseur	1	1	1	1	1				

VIDE BAT 33/86

Catálogo Exclusivo - classicomaniacos.com.br - Catálogo Exclusivo

Catálogo Exclusivo - classicomaniacos.com.br - Catálogo Exclusivo

	REF	CÓDIGO PIEZA PART PIECE	DENOMINAÇÃO DENOMINACION DESCRIPTION DESIGNATION.	QUANT./CANT./QTY./QTE. 88	68	68 CULT	78 S. Prata	68 S. Prata				REF Ref.
*	14	HS-5480	Parafuso UNF 3/4"x3.1/2" HA 9210 Tornillo Bolt Boulon	6	6	6	6	6				
	15	247560	Prisioneiro Espárrago Stud Goujon	1	1	1	1	1				
	16	247570	Porca Tuerca Nut Ecrou	1	1	1	1	1				
	17	HA-8347	Parafuso M12x80 Tornillo Bolt Boulon	2	2	2	2	2				
	18	JD-3112	Arruela de pressão Arandela de presión Lock washer Rondelle extensible	2	2	2	2	2				
	19	LA-5113	Rolamento de rolos cônicos Rodamiento de rodillos cónicos Taper roller bearing Roulement à rouleaux coniques	2	2	2	2	2				
	20	172880	Anel distanciador Anillo distanciador Spacer ring Bague d'écartement	2	2	2	2	2				
	21	217700	Manga do eixo Muñon Axle spindle Fusée d'axe	-	2	-	-	2				
*	21a	216610	Manga do eixo -80331200- Muñon Axle spindle Fusée d'axe	2	-	2	2	-				
	22	KH-1114	Retentor Retenedor Oil seal Bague de rétention	2	2	2	2	2				
	23	173401	Anel distanciador Anillo distanciador Spacer ring Bague d'écartement	2	2	2	2	2				

*VIDE BAT 33/86

Catálogo Exclusivo - classicomaniacos.com.br - Catálogo Exclusivo

Catálogo Exclusivo - classicomaniacos.com.br - Catálogo Exclusivo

REF	CÓDIGO PIEZA PART PIECE	DENOMINAÇÃO DENOMINACION DESCRIPTION DESIGNATION	QUANT./CANT./QTY./QTE.								REF
			88	68	68 CULT	78 S. Prata	68 S. Prata				Ref.
24	LA-5013	Rolamento de rolos cônicos Rodamiento de rodillos cónicos Taper roller bearing Roulement à rouleaux conique	2	2	2	2	2				
25	586150	Parafuso UNF 1/2"x39mm Tornillo Bolt Boulon	12	12	12	12	12				
26	216290	Cubo da roda dianteira Cubo de la rueda delantera Front wheel hub Moyeu de roue avant	2	2	2	2	2				
27	586160	Porca UNF 1/2" Tuerca Nut Ecrou	12	12	12	12	12				
28	LA-5109	Rolamento de rolos cônicos Rodamiento de rodillos cónicos Taper roller bearing Roulement à rouleaux coniques	2	2	2	2	2				
29	596220	Arruela Arandela Washer Rondelle	2	2	2	2	2				
30	JC-3522	Porca castelo Tuerca ranurada Crown nut Ecrou crénelé	2	2	2	2	2				
31	243790	Tampa do cubo Tapa del cubo Hub cap Couvercle du moyeu	2	2	2	2	2				
32	HS-2316	Parafuso UNC 5/16"x1" Tornillo Bolt Boulon	6	6	6	6	6				
33	JE-3108	Cupilha Pasador abierto Split pin Goupille fendue	2	2	2	2	2				
34	GG-0088	Niple de lubrificação Niple de lubricación Grease fitting Graisseur	2	2	2	2	2				

Catálogo Exclusivo - classicomaniacos.com.br - Catálogo Exclusivo

Catálogo Exclusivo - classicomaniacos.com.br - Catálogo Exclusivo

REF	CÓDIGO PIEZA PART PIECE	DENOMINAÇÃO DENOMINACION DESCRIPTION DESIGNATION	QUANT./CANT./QTY./QTE.								REF
			88	68	68 CULT	78 S. Prata	68 S. Prata				Ref.
-	78.723.00.002	Cola Loctite 277 Cola Loctite 277 Sealant Loctite 277 Coile Loctite 277	*	*	*	*	*				

Ref.: a = 2-10, 19-34

b = 2-10a, 19-34

c = 2-9, 10b, 19, 20, 21a-34

d = 2-9, 10c, 19, 20, 21a-34

* Conforme necessidade
Según la necesidad
According to necessity
Si nécessaire

Catálogo Exclusivo - classicomaniacos.com.br - Catálogo Exclusivo

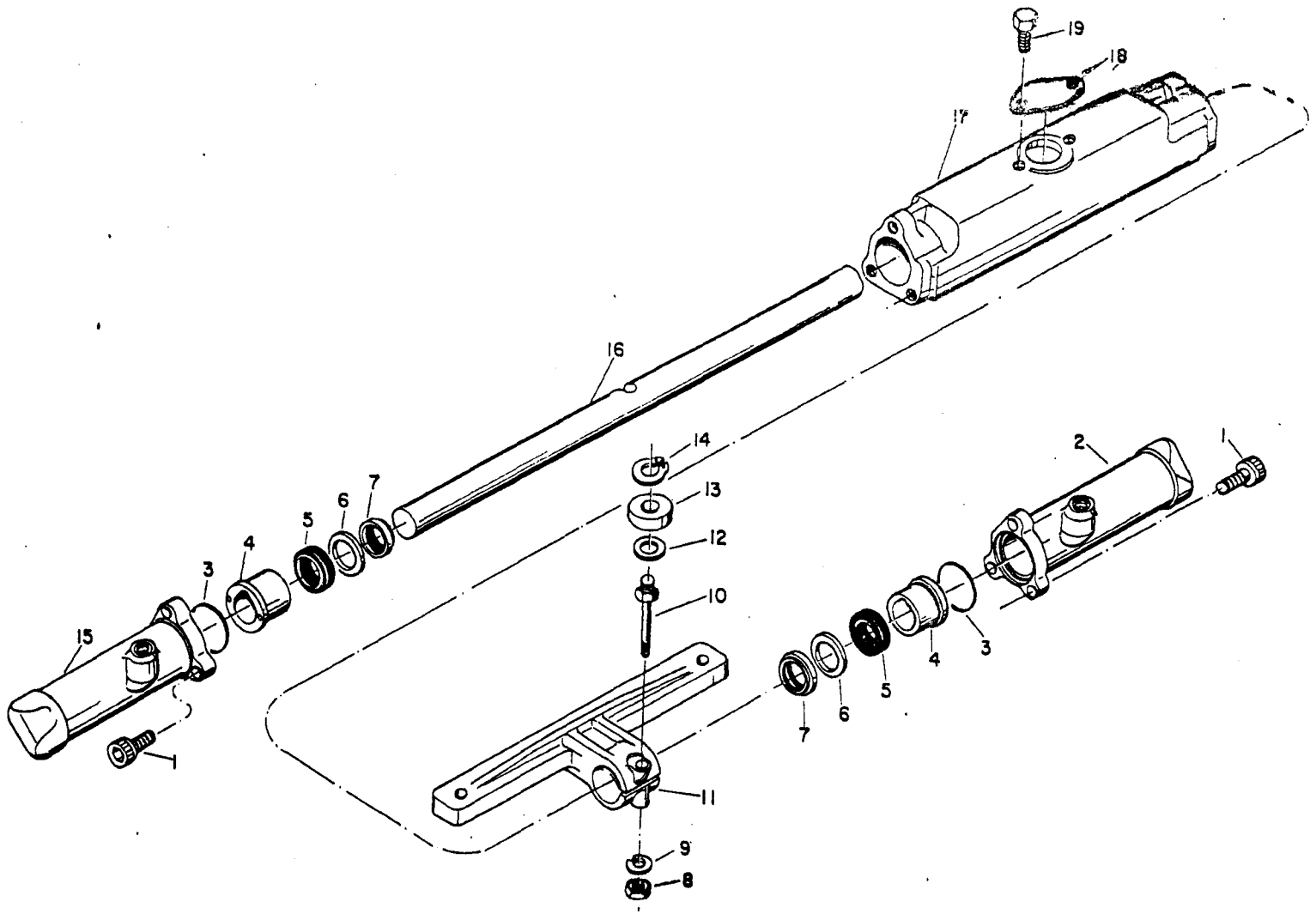

Catálogo Exclusivo - classicomaniacos.com.br - Catálogo Exclusivo
Catálogo Exclusivo - classicomaniacos.com.br - Catálogo Exclusivo

Catálogo Exclusivo - classicomaniacos.com.br - Catálogo Exclusivo

REF	CÓDIGO PIEZA PART PIECE	DENOMINAÇÃO DENOMINACION DESCRIPTION DESIGNATION	QUANT./CANT./QTY./QTE.								REF
			88	68	68 CAF	78 S. Prata	68 S. Prata				Ref.
-	158800	Cilindro da direção montado Cilindro de la dirección montado Steering cylinder assy Cylindre de la direction assemblé	1	1	1	1	1				a
1	HC-9437	Parafuso Allen M10x30 Tornillo Allen Set screw Boulon Allen	6	6	6	6	6				
2	244000	Cilindro da direção esquerdo Cilindro de la dirección izquierdo Left steering cylinder Cylindre gauche de la direction	1	1	1	1	1				
3	KH-4928	Anel retentor Anillo de sellamiento O-ring Bague de rétention	2	2	2	2	2				
4	615180	Bucha de guia Buje de guía Guide bushing Manchon de guidage	2	2	2	2	2				
5	KH-3259	Retentor Retenedor Oil seal Bague de rétention	2	2	2	2	2				
6	615190	Arruela de pressão Arandela de presión Lock washer Rondelle extensible	2	2	2	2	2				
7	KH-0939	Anel raspador Anillo raspador Scraper ring Bague racleuse	2	2	2	2	2				
8	JB-0940	Porca M12 Tuerca Nut Ecrou	1	1	1	1	1				
9	JD-3112	Arruela de pressão Arandela de presión Lock washer Rondelle extensible	1	1	1	1	1				
10	615210	Parafuso Tornillo bolt Boulon	1	1	1	1	1				

Catálogo Exclusivo - classicomaniacos.com.br - Catálogo Exclusivo

Catálogo Exclusivo - classicomaniacos.com.br - Catálogo Exclusivo

REF	CÓDIGO PIEZA PART PIECE	DENOMINAÇÃO DENOMINACION DESCRIPTION DESIGNATION	QUANT./CANT./QTY./QTE.								REF
			88	68	68 CULT	78 S. Prata	68 S. Prata				Ref.
11	615160	Biela da direção Biela de la dirección Steering rod Bielle de la direction	1	1	1	1	1				
12	205380	Arruela Arandela Washer Rondelle	1	1	1	1	1				
13	LA-1979	Rolamento de esferas Rodamiento de esferas Ball bearing Roulement à billes	1	1	1	1	1				
14	KG-1213	Anel de segurança Anillo de traba Circlip Segment de sûreté	1	1	1	1	1				
15	243990	Cilindro da direção direito Cilindro de la dirección derecho Right steering cylinder Cylindre droit de la direction	1	1	1	1	1				
16	615170	Pistão Pistón Piston Piston	1	1	1	1	1				
17	243430	Corpo do cilindro da direção Cuerpo del cilindro de la dirección Steering cylinder housing Corps du cylindre de la direction	1	1	1	1	1				
18	615230	Tampa Tapa Cover Couvercle	1	1	1	1	1				
19	HA-9223	Parafuso M6x10 Tornillo Bolt Boulon	2	2	2	2	2				
		Ref.: a = 1-19									

Catálogo Exclusivo - classicomaniacos.com.br - Catálogo Exclusivo

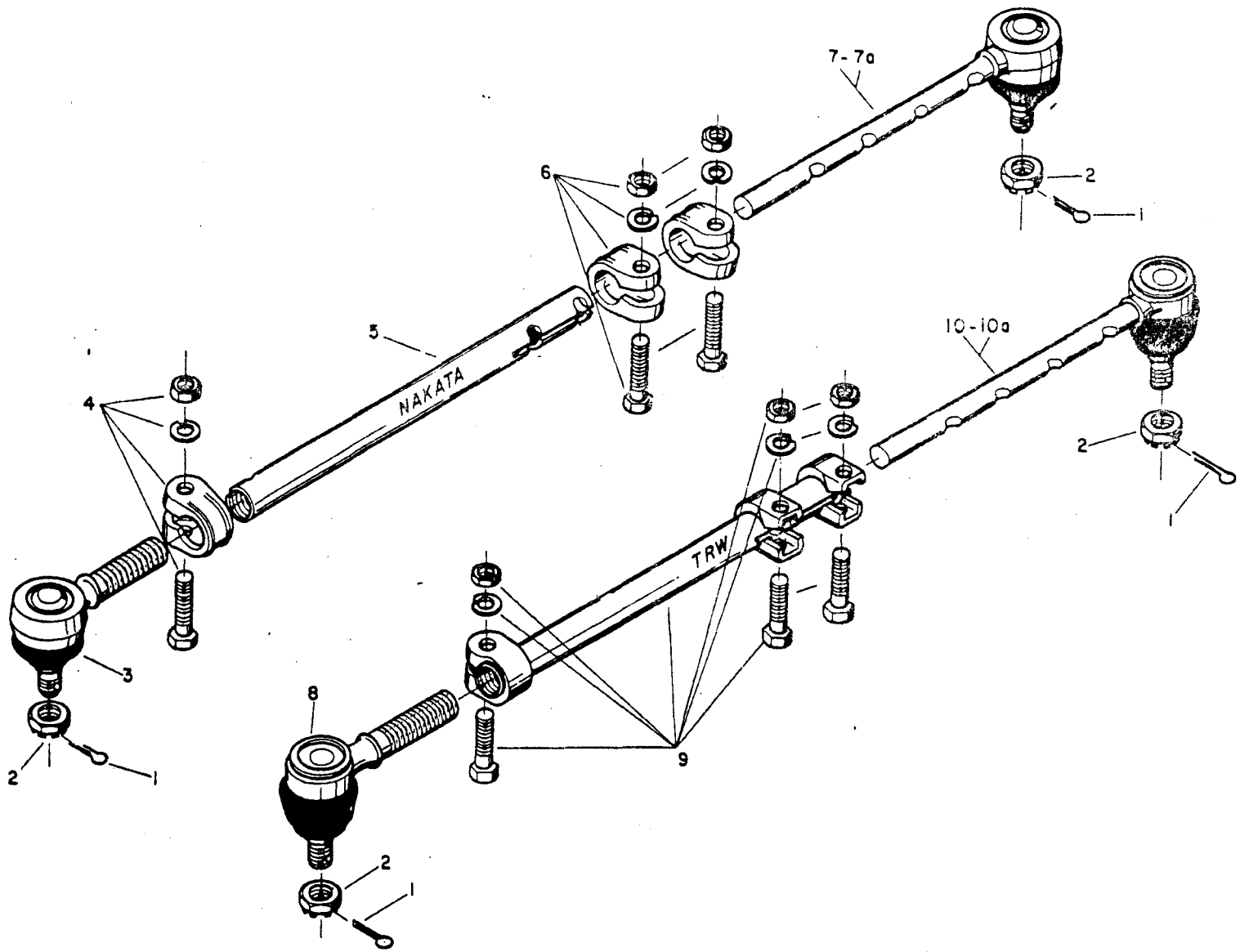

Catálogo Exclusivo - classicomaniacos.com.br - Catálogo Exclusivo
Catálogo Exclusivo - classicomaniacos.com.br - Catálogo Exclusivo

Catálogo Exclusivo - classicomaniacos.com.br - Catálogo Exclusivo

REF	CÓDIGO PIEZA PART PIECE	DENOMINAÇÃO DENOMINACION DESCRIPTION DESIGNATION	QUANT./CANT./QTY./QTE.								REF
			88	68	68 CULT	78 S. Prata	68 S. Prata				Ref.
–	158970	Barra da direção esquerda Barra de la dirección izquierda Left steering rod Barre gauche de la direction	1	1	1	1	1				a/c
–	158960	Barra da direção direita Barra de la dirección derecha Right steering rod Barre droit de la direction	1	1	1	1	1				b/d
1	JE-3085	Cupilha Pasador abierto Split pin Goupille fendue	4	4	4	4	4				
2	247230	Porca castelo Tuerca ranurada Crown nut Ecrou crénelé	4	4	4	4	4				
3	247190	Terminal reto com rosca Terminal de la dirección Steering terminal Terminal fileté	2	2	2	2	2				
4	247220	Braçadeira Abrazadera Clamp Collier	2	2	2	2	2				
5	247130	Tubo de ligação Tubo de ligación Screwed pipe Tube de liaison	2	2	2	2	2				
6	247210	Braçadeira Abrazadera Clamp Collier	4	4	4	4	4				
7	247160	Terminal longo esquerdo Terminal largo izquierdo Left long steering terminal Terminal long gauche	1	1	1	1	1				
7a	247150	Terminal longo direito Terminal largo derecho Right long steering terminal Terminal long droit	1	1	1	1	1				
8	247200	Terminal reto com rosca Terminal de la dirección Steering terminal Terminal fileté	2	2	2	2	2				

Catálogo Exclusivo - classicomaniacos.com.br - Catálogo Exclusivo

Catálogo Exclusivo - classicomaniacos.com.br - Catálogo Exclusivo

REF	CÓDIGO PIEZA PART PIECE	DENOMINAÇÃO DENOMINACION DESCRIPTION DESIGNATION	QUANT./CANT./QTY./QTE. REF 88	68	68 CULT	78 S. Prata	68 S. Prata				Ref.
9	247140	Tubo de ligação montado Tubo de ligación montado Screwed pipe assy Tube de liaison assemblé	2	2	2	2	2				
10	247180	Terminal longo esquerdo Terminal largo izquierdo Left steering terminal Terminal long gauche	1	1	1	1	1				
10a	247170	Terminal longo direito Terminal largo derecho Right steering terminal Terminal long droit	1	1	1	1	1				

Ref.: a = 1-7 NAKATA

b = 1-6, 7a NAKATA

c = 1, 2, 8, 9, 10 TRW

d = 1, 2, 8, 9, 10a TRW

Catálogo Exclusivo - classicomaniacos.com.br - Catálogo Exclusivo

EIXO DIANTEIRO COM CILINDRO DA DIREÇÃO	EJE DELANTERO CON CILINDRO DE LA DIRECCION	FRONT AXLE WITH STEERING CYLINDER	TRAIN AVANT AVEC CYLINDRE DE DIRECTION	F56

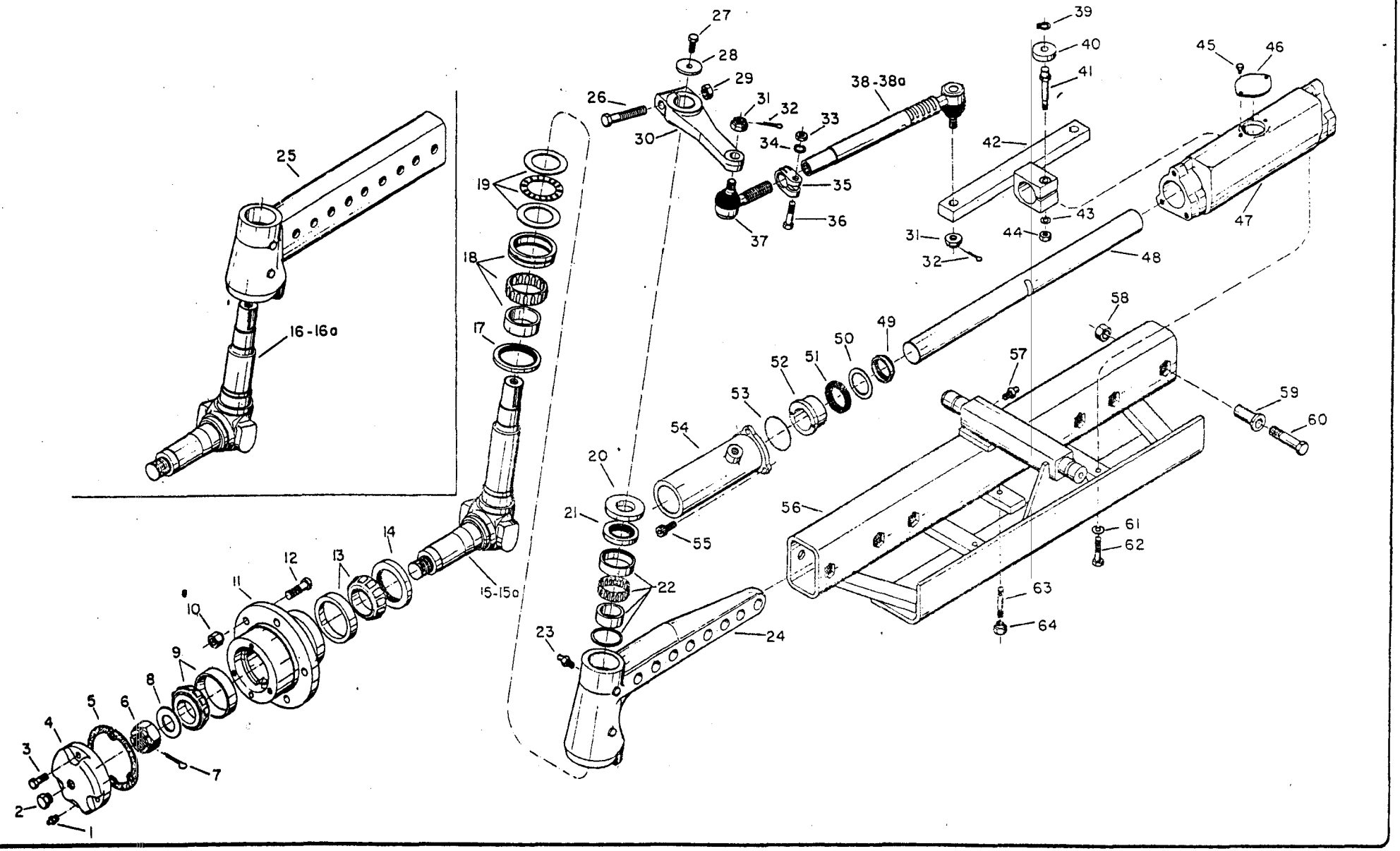

Catálogo Exclusivo - classicomaniacos.com.br - Catálogo Exclusivo

Catálogo Exclusivo - classicomaniacos.com.br - Catálogo Exclusivo

Catálogo Exclusivo - classicomaniacos.com.br - Catálogo Exclusivo

REF	CÓDIGO PIEZA PART PIECE	DENOMINAÇÃO DENOMINACION DESCRIPTION DESIGNATION	QUANT./CANT./QTY./QTE. 88 PCR	88 PCR ROT	*						REF Ref.
-	233280	Eixo dianteiro com cilindro da direção completo Eje delantero con cilindro de la dirección completo Complete front axle with steering cylinder Train avant complète avec cylindre de la direction	1	1							a
-	233300	Eixo dianteiro com cilindro da direção completo Eje delantero con cilindro de la dirección completo Complete front axle with steering cylinder Train avant complète avec cylindre de la direction			1						b
-	153920	Manga do eixo direita montada Muñon derecho montado Right axle spindle assy Fusée de l'axe droit assemblé	1	1							c
-	153930	Manga do eixo esquerda montada Muñon izquierdo montado Left axle spindle assy Fusée de l'axe gauche assemblé	1	1							c
-	150241	Manga do eixo direita montada Muñon derecho montado Right axle spindle assy Fusée de l'axe droit assemblé			1						d
-	150261	Manga do eixo esquerda montada Muñon izquierdo montado left axle spindle assy Fusée de l'axe gauche assemblé			1						d
-	151550	Cilindro da direção montado Cilindro de la dirección montado Steering cylinder assy Cylindre de la direction assemblé	1	1	1						e
-	152910	Barra da direção direita completa Barra de la dirección derecha completa Complete right steering rod Barre droit de la direction complète	1	1	1						f
-	152920	Barra da direção esquerda completa Barra de la dirección izquierda completa Complete left steering rod Barre gauche de la direction complète	1	1	1						f
1	GG-0019	Niple de lubrificação Niple de lubricación Grease fitting Graisseur	2	2	2						
2	822940	Bujão Tapón Plug Bouchon	2	2	2						

Catálogo Exclusivo - classicomaniacos.com.br - Catálogo Exclusivo

Catálogo Exclusivo - classicomaniacos.com.br - Catálogo Exclusivo

REF	CÓDIGO PIEZA PART PIECE	DENOMINAÇÃO DENOMINACION DESCRIPTION DESIGNATION	QUANT./CANT./QTY./QTE. 88 PCR	88 PCR ROT	*						REF Ref.
3	HA-9236	Parafuso M10x35 Tornillo Bolt Boulon	6	6	6						
4	820941	Tampa do cubo Tapa del cubo Hub cover Couvercle du moyeu	2	2	2						
5	832800	Junta Junta Gasket Joint	2	2	2						
6	JC-2902	Porca castelo Tuerca ranurada Crown nut Ecrou crénelé	2	2	2						
7	JE-3159	Cupilha Pasador abierto Split pin Goupille fendue	2	2	2						
8	820980	Arruela de encosto Arandela de apoyo Washer Rondelle de butée	2	2	2						
9	LA-5115	Rolamento de rolos cônicos Rodamiento de rodillos cónicos Taper roller bearing Roulement à rouleaux coniques	2	2	2						
10	821000	Porca M16 Tuerca Nut Ecrou	10	10	10						
11	820931	Cubo Cubo Hub Moyeu	2	2	2						
12	820990	Parafuso M16 Tornillo Bolt Boulon	10	10	10						
13	LA-5016	Rolamento de rolos cônicos Rodamiento de rodillos cónicos Taper roller bearing Roulement à rouleaux coniques	2	2	2						

Catálogo Exclusivo - classicomaniacos.com.br - Catálogo Exclusivo

Catálogo Exclusivo - classicomaniacos.com.br - Catálogo Exclusivo

REF	CÓDIGO PIEZA PART PIECE	DENOMINAÇÃO DENOMINACION DESCRIPTION DESIGNATION	QUANT./CANT./QTY./QTE. REF								
			88 PCR	88 PCR ROT	*						Ref.
14	KH-1045	Retentor Retenedor Oil seal Bague de rétention	2	2	2						
15	820950	Manga do eixo direita Muón derecho Right axle spindle Fusée de l'axe droit	1	1							
15a	821010	Manga do eixo esquerda Muñon izquierdo Left axle spindle Fusée de l'axe gauche	1	1							
16	178580	Manga do eixo direita Muñon derecho Right axle spindle Fusée de l'axe droit			1						
16a	165060	Manga do eixo esquerda Muñon izquierdo left axle spindle Fusée de l'axe gauche			1						
17	KH-1333	Retentor Retenedor Oil seal Bague de rétention	2	2	2						
18	LA-9025	Rolamento de agulhas Rodamiento de agujas Needle bearing Roulement à aiguilles	2	2	2						
19	881960	Rolamento axial de agulhas Rodamiento axial de agujas Axial needle bearing Roulement axial à aiguilles	2	2	2						
20	820970	Arruela de encosto Arandela de apoyo Washer Rondelle de butée	2	2	2						
21	KH-1093	Retentor Retenedor Oil seal Bague de rétention	2	2	2						
22	LA-9024	Rolamento de agulhas Rodamiento de agujas Needle bearing Roulement à aiguilles	2	2	2						

Catálogo Exclusivo - classicomaniacos.com.br - Catálogo Exclusivo

Catálogo Exclusivo - classicomaniacos.com.br - Catálogo Exclusivo

REF	CÓDIGO PIEZA PART PIECE	DENOMINAÇÃO DENOMINACION DESCRIPTION DESIGNATION	QUANT./CANT./QTY./QTE. 88 PCR	88 PCR ROT	*						REF Ref.
23	GG-0019	Niple de lubrificação Niple de lubricación Grease fitting Graisseur	2	2	2						
24	168370	Suporte da manga do eixo Soporte del muñon Axle spindle extension Support de fusée d'axe	2	2							
25	206071	Suporte da manga do eixo Soporte del muñon Axle spindle extension Support de fusée d'axe			2						
* 26	HA-9077 _	Parafuso M16x90 HA 9209 Tornillo Bolt Boulon	2	2	2						
27	HA-6344	Parafuso M12 Tornillo Bolt Boulon	2	2	2						
28	585570	Arruela Arandela Washer Rondelle	2	2	2						
29	JB-3616	Porca M16 Tuerca Nut Ecrou	2	2	2						
30	854230	Braço da direção direito Brazo de la dirección derecho Right steering arm Bras droit de la direction	1	1	1						
30a	854220	Braço da direção esquerdo Brazo de la dirección izquierdo left steering arm Bras gauche de la direction_	1	1	1						
31	JC-2903	Porca castelo Tuerca ranurada Crown nut Ecrou crénelé	4	4	4						
32	JE-3106	Cupilha Pasador abierto Split pin Goupille fendue	4	4	4						

*VIDE BAT 29/86

Catálogo Exclusivo - classicomaniacos.com.br - Catálogo Exclusivo

Catálogo Exclusivo - classicomaniacos.com.br - Catálogo Exclusivo

REF	CÓDIGO PIEZA PART PIECE	DENOMINAÇÃO DENOMINACION DESCRIPTION DESIGNATION	QUANT./CANT./QTY./QTE.								REF
			88 PCR	88 PCR ROT	*						Ref.
33	JB-2905	Porca Tuerca Nut Ecrou	2	2	2						
34	JD-3110	Arruela de pressão Arandela de presión Lock washer Rondelle extensible	2	2	2						
35	210820	Braçadeira Abrazadera Clamp Collier	2	2	2						
36	HA-9096	Parafuso M10 Tornillo Bolt Boulon	2	2	2						
37	178650	Terminal Terminal Terminal Terminal	2	2	2						
38	178660	Barra de ligação direita Barra de ligación derecha Right steering terminal Barre droit de liaison	1	1	1						
38a	178670	Barra de ligação esquerda Barra de ligación izquierda Left steering terminal Barre gauche de liaison	1	1	1						
39	KH-1213	Anel de segurança Anillo de traba Circlip Segment de sûreté	1	1	1						
40	LA-1979	Rolamento de esferas Rodamiento de esferas Ball bearing Roulement à billes	1	1	1						
41	615210	Parafuso Tornillo Bolt Boulon	1	1	1						
42	151631	Biela da direção Biela de la dirección Steering rod Bielle de la direction	1	1	1						

Catálogo Exclusivo - classicomaniacos.com.br - Catálogo Exclusivo

Catálogo Exclusivo - classicomaniacos.com.br - Catálogo Exclusivo

REF	CÓDIGO PIEZA PART PIECE	DENOMINAÇÃO DENOMINACION DESCRIPTION DESIGNATION	QUANT./CANT./QTY./QTE. 88 PCR	88 PCR ROT	*						REF Ref.
43	JD-3112	Arruela de pressão Arandela de presión Lock washer Rondelle extensible	1	1	1						
44	JB-0940	Porca Tuerca Nut Écrou	1	1	1						
45	HA-9223	Parafuso Tornillo Bolt Boulon	2	2	2						
46	615230	Tampa Tapa Cover Couvercle	1	1	1						
47	243430	Corpo do cilindro Cuerpo del cilindro Steering cylinder housing Corps du cylindre	1	1	1						
48	615170	Pistão Pistón Piston Piston	1	1	1						
49	KH-0939	Anel raspador Anillo raspador Scraper ring Bague racleuse	2	2	2						
50	615190	Arruela de pressão Arandela de presión Lock washer Rondelle extensible	2	2	2						
51	KH-3259	Retentor Retenedor Oil seal Bague de rétention	2	2	2						
52	615180	Bucha guia Buje de guía Guide bushing Manchon de guidage	2	2	2						
53	KH-4928	Anel retentor Anillo de sellamiento O-ring Bague de rétention	2	2	2						

Catálogo Exclusivo - classicomaniacos.com.br - Catálogo Exclusivo

Catálogo Exclusivo - classicomaniacos.com.br - Catálogo Exclusivo

REF	CÓDIGO PIEZA PART PIECE	DENOMINAÇÃO DENOMINACION DESCRIPTION DESIGNATION	QUANT./CANT./QTY./QTE. REF								
			88 PCR	88 PCR ROT	*						Ref.
54	151580	Cilindro da direção direito Cilindro de la dirección derecho Right steering cylinder Cylindre droit de la direction	1	1	1						
54a	151570	Cilindro da direção esquerdo Cilindro de la dirección izquierdo Left steering cylinder Cylindre gauche de la direction	1	1	1						
55	HC-9437	Parafuso Allen Tornillo Allen Set screw	6	6	6						
56	158791	Eixo dianteiro Eje delantero Axle center member Train avant	1	1	1						
57	GG-0014	Niple de lubrificação Niple de lubricación Grease fitting Graisseur	1	1	1						
58	JB-3719	Porca Tuerca Nut Ecrou	6	6	6						
59	168400	Bucha Buje Bushing Douille	6	6	6						
60	HS-5480	Parafuso Tornillo Bolt Boulon	6	6	6						
61	JD-3112	Arruela de pressão Arandela de presión Lock washer Rondelle extensible	2	2	2						
62	HA-8437	Parafuso M12 Tornillo Bolt Boulon	2	2	2						
63	247560	Prisioneiro Espárrago Stud Goujon	1	1	1						

Catálogo Exclusivo - classicomaniacos.com.br - Catálogo Exclusivo

Catálogo Exclusivo - classicomaniacos.com.br - Catálogo Exclusivo

REF	CÓDIGO PIEZA PART PIECE	DENOMINAÇÃO DENOMINACION DESCRIPTION DESIGNATION	QUANT./CANT./QTY./QTE. 88 PCR	88 PCR ROT	*						REF Ref.
64	247570	Porca Tuerca Nut Ecrou	1	1	1						

Ref.: a = 1-15a, 17-24, 26-64

b = 1-14, 16-23, 25-64

c = 1-15, 17-24, 26-30

d = 1-14, 16-23, 25-30a

e = 39-55

f = 31-38a

* 88 PCR ROTART Opcional / Optional / Optionnel

Catálogo Exclusivo - classicomaniacos.com.br - Catálogo Exclusivo

Catálogo Exclusivo - classicomaniacos.com.br - Catálogo Exclusivo

Transmissão Final e Feios
Transmission Final y Frenos
Final Drive and Brakes
Transmission Finale et Freins **G**

Lataria e Tanque de Combustível
Lataria y Depósito de Combustible
Shields and Fuel Tank
Tolerie et Reservoir a Carburant **H**

Instrumentos e Sistema Elétrico
Instrumentos y Sistema Eléctrico
Instruments and Eletric System
Instruments et Système Electrique **I**

Rodagem
Rodaje
Wheels
Rodage **J**

Acessórios
Accesórios
Accessories
Accessories **K**

Kits de Reparo
Kits de Reparación
Spare Kits
Jeux de Reparation **L**

Catálogo Exclusivo - classicomaniacos.com.br - Catálogo Exclusivo

CÓDIGO DE CONJUNTOS	CODIGO DE CONJUNTOS	ASSY CODE		REFERENCE D'ENSEMBLES								
Código Pieza Part Pièce	Denominação Denominación Description Désignation	Página Página Page Page	Ref.	68	68 CAF	68 CULT	68 I/II	68 S. Prata	68 CAF S. Prata			
231020	Transmissão final completa Transmisión final completa Complete final drive Transmission finale complète	G2-G7	1-47		1				1			
155180	Transmissão final completa Transmisión final completa Complete final drive Transmission finale complète	G9-G13	1-47	1		1		1				
233940	Transmissão final completa Transmisión final completa Complete final drive Transmission finale complète	G9-G13	1-6,10-24-47				1					
				88	88 I/II	88 PCR	88 PCR ROTART	78 S. Prata				
232250 237600	Transmissão final completa Transmisión final completa Complete final drive Transmission finale complète	G15-G21	1-57	1				1				
233910	Transmissão final completa Transmisión final completa Complete final drive Transmission finale complète	G15-G21	1-16,22-27,28-57		1	1						

Catálogo Exclusivo - classicomaniacos.com.br - Catálogo Exclusivo

Catálogo Exclusivo - classicomaniacos.com.br - Catálogo Exclusivo

CÓDIGO DE CONJUNTOS	CODIGO DE CONJUNTOS	ASSY CODE		REFERENCE D'ENSEMBLES								
Código Pieza Part Pièce	Denominação Denominación Description Désignation	Página Página Page Page	Ref.	88	88 I/II	88 PCR	88 PCR ROTART	78 S. Prata				
235370	Transmissão final completa Transmisión final completa Complete final drive Transmission finale complète	G15-G21	1-18,22-27,28-57				1		*			

* Usam-se 02 semi-eixo traseiro esquerdo nº 165340, Ref. 35 para trator 88 PCR ROTART.
Usar 02 semi-eje trasero izquierdo nº 165340, Ref. 35 para tractor 88 PCR ROTART.
To use 02 left rear pinion shaft No. 165340, Ref. 35 for 88 PCR ROTART tractor.
Deux demi-axes arrière gauches nº 165340, repère 35, s'utilisent sur le tracteur 88 PCR ROTART.

Catálogo Exclusivo - classicomaniacos.com.br - Catálogo Exclusivo
Catálogo Exclusivo - classicomaniacos.com.br - Catálogo Exclusivo

TRANSMISSÃO FINAL-ESQUERDA E DIREITA	TRANSMISION FINAL-IZQUIERDA Y DERECHA	LEFT AND RIGHT FINAL DRIVE	TRANSMISSION FINALE GAUCHE ET DROITE	G1

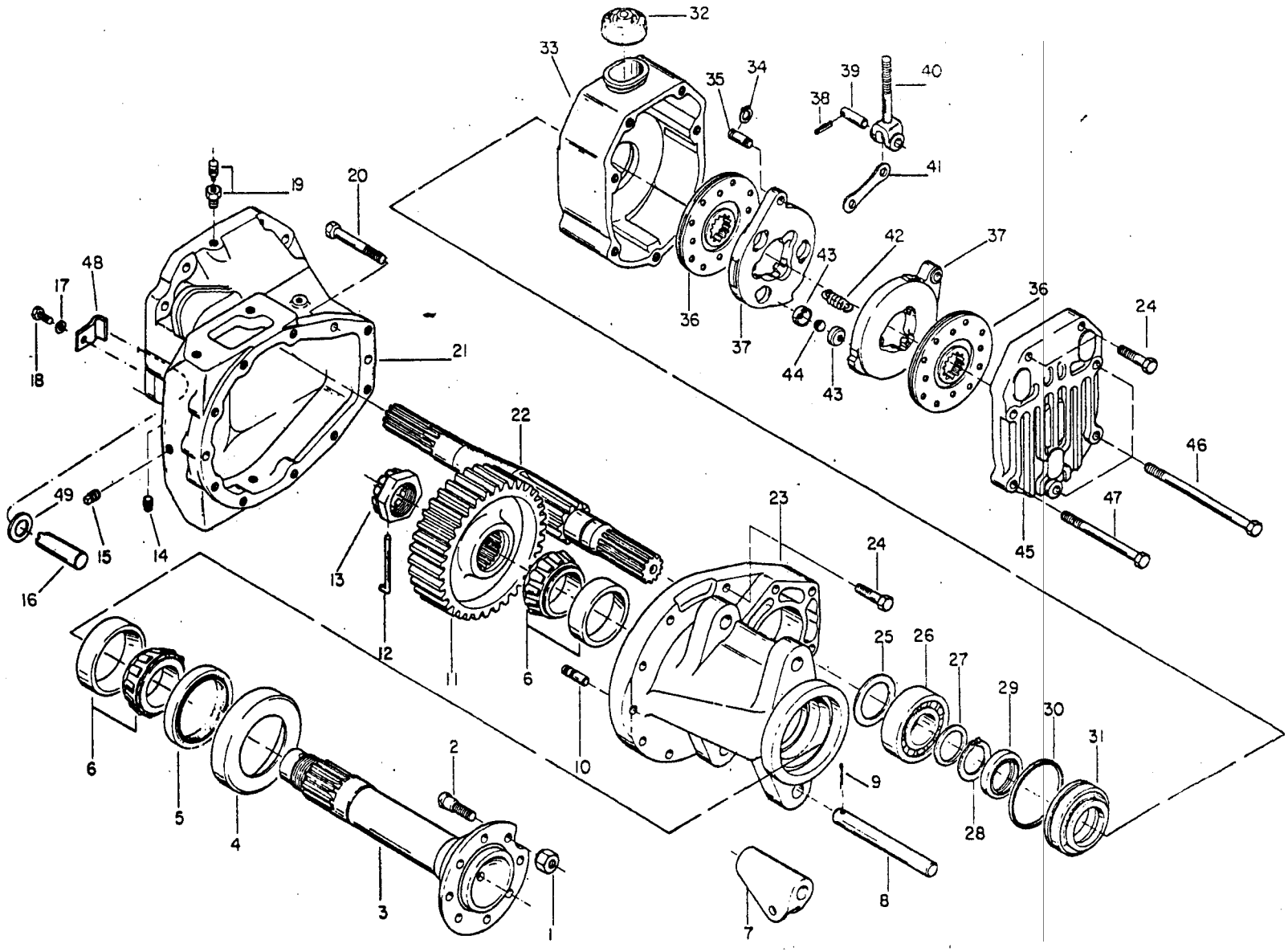

Catálogo Exclusivo - classicomaniacos.com.br - Catálogo Exclusivo
Catálogo Exclusivo - classicomaniacos.com.br - Catálogo Exclusivo

Catálogo Exclusivo - classicomaniacos.com.br - Catálogo Exclusivo

REF	CÓDIGO PIEZA PART PIECE	DENOMINAÇÃO DENOMINACION DESCRIPTION DESIGNATION	QUANT./CANT./QTY./QTE. 68 CAF	68 CAF S. Prata							REF Ref.
-	231030	Blindagem do semi-eixo traseiro esquerdo montado Transmisión final izquierda montada Left final drive assy Blindage du demi-axe arrière gauche assemblé	1	1							a
-	231040	Blindagem do semi-eixo traseiro direito montado Transmisión final derecha montada Right final drive assy Blindage du demi-axe arrière droit assemblé	1	1							b
1	583170	Porca UNF 5/8" Tuerca Nut Ecrou	16	16							
2	593180	Parafuso UNF 5/8"x50" Tornillo Bolt Boulon	16	16							
3	583191	Eixo traseiro Eje trasero Rear axle Arbre arrière	2	2							
4	583140	Tampa protetora Tapa protectora Protective ring Couvercle protecteur	2	2							
5	KH-1064	Retentor Retenedor Oil seal Bague de rétention	2	2							
6	593200	Rolamento de rolos cônicos Rodamiento de rodillos cónicos Taper roller bearing Roulement à rouleaux coniques	4	4							
7	241180	Articulação Articulación Link support Articulation	2	2							
8	583530	Pino Pasador Pin Goupille	2	2							
9	JE-3130	Cupilha Pasador abierto Split pin Goupille fendue	2	2							

Catálogo Exclusivo - classicomaniacos.com.br - Catálogo Exclusivo

Catálogo Exclusivo - classicomaniacos.com.br - Catálogo Exclusivo

REF	CÓDIGO PIEZA PART PIECE	DENOMINAÇÃO DENOMINACION DESCRIPTION DESIGNATION	QUANT./CANT./QTY./QTE. REF 68 CAF	68 CAF S. Prata							Ref.
10	581020	Pino de guia Pasador de guía Dowel pin Goupille de guidage	4	4							
11	583221	Engrenagem motriz Engranaje motriz Drive gear Engrenage moteur	2	2							
12	583260	Pino de trava Pasador de traba Lock pin Goupille de blocage	2	2							
13	583241	Porca castelo Tuerca ranurada Crown nut Ecrou crénelé	2	2							
14	GR-0204.1	Bujão magnético Tapón magnético Magnetic plug Bouchon aimanté	2	2							
15	GR-0204	Bujão Tapón Plug Vis bouchon	2	2							
16	247100	Pino de articulação Pasador de articulación Link pin Goupille d'articulation	2	2							
17	JD-3110	Arruela de pressão Arandela de presión Lock washer Rondelle extensible	2	2							
18	HA-9089	Parafuso Tornillo Bolt Boulon	2	2							
19	174811	Bujão de respiro Tapón de respiro Breather plug Bouchon d'aération	2	2							
20	HS-1460	Parafuso UNF 1/2"x3.1/2" Tornillo Bolt Boulon	2	2							

Catálogo Exclusivo - classicomaniacos.com.br - Catálogo Exclusivo

Catálogo Exclusivo - classicomaniacos.com.br - Catálogo Exclusivo

REF	CÓDIGO PIEZA PART PIECE	DENOMINAÇÃO DENOMINACION DESCRIPTION DESIGNATION	QUANT./CANT./QTY./QTE. 68 CAF	68 CAF S. Prata							REF Ref.
21	217230	Carcaça da blindagem esquerda Carcasa de la transmisión izquierda Left pinion shaft housing Carter du blindage gauche	1	1							
21a	217220	Carcaça da blindagem direita Carcasa de la transmisión derecha Right pinion shaft housing Carter du blindage droit	1	1							
22	240040	Semi-eixo traseiro esquerdo Eje piñón izquierdo Left pinion shaft Demi-axe arrière gauche	1	1							
22a	240030	Semi-eixo traseiro direito Eje piñón derecho Right pinion shaft Demi-axe arrière droit	1	1							
23	203031	Caixa da transmissão final Caja de la transmisión final Final drive housing Boîte de transmission finale	2	2							
24	HS-9142	Parafuso 1/2"x1.7/8" Tornillo Bolt Boulon	16	16							
25	583160	Chapa protetora Chapa de protección Protective ring Bague protectrice	2	2							
26	LA-4216	Rolamento auto compensador de rolos Rodamiento autocompensador de rodillos Roller bearing Roulement autocompensateur à rouleaux	2	2							
27	KG-1176	Anel espaçador Anillo espaciador Spacer ring Bague d'écartement	2	2							
28	KG-1055	Anel de segurança Anillo de traba Circlip Segment de sûreté	2	2							
29	KH-1065	Retentor Retenedor Oil seal Bague de rétention	2	2							

Catálogo Exclusivo - classicomaniacos.com.br - Catálogo Exclusivo

Catálogo Exclusivo - classicomaniacos.com.br - Catálogo Exclusivo

REF	CÓDIGO PIEZA PART PIECE	DENOMINAÇÃO DENOMINACION DESCRIPTION DESIGNATION	QUANT./CANT./QTY./QTE. 68 CAF	68 CAF S. Prata							REF Ref.
30	KH-4917	Anel retentor Anillo de sellamiento O-ring Bague de rétention	2	2							
31	583101	Anel Anillo Ring Bague	2	2							
32	213470	Capa de borracha Capa de goma Rubber cap Couvercle en caoutchouc	2	2							
33	203360	Carcaça do freio Carcasa del freno Brake housing Carter de frein	2	2							
-	203370	Anel do freio montado Anillo del freno montado Brake plate assy Bague de frein assemblé	2	2							c
34	KG-1012	Anel elástico Anillo de traba Circlip Segment élastique	8	8							
35	203371	Pino do freio Pasador del freno Brake pin Goupille de frein	4	4							
36	583311	Disco do freio montado Disco del freno montado Brake disc assy Disque de frein assemblé	4	4							
-	583321	Disco do freio Disco del freno Brake disc Disque de frein	4	4							
-	583331	Lona do freio Lona del freno Brake lining Garniture de frein	8	8							
-	JF-1954	Rebite Remache Rivet Rivet	48	48							

Catálogo Exclusivo - classicomaniacos.com.br - Catálogo Exclusivo

Catálogo Exclusivo - classicomaniacos.com.br - Catálogo Exclusivo

REF	CÓDIGO PIEZA PART PIECE	DENOMINAÇÃO DENOMINACION DESCRIPTION DESIGNATION	QUANT./CANT./QTY./QTE. 68 CAF	68 CAF S. Prata							REF Ref.
37	583420	Anel do freio Placa del freno Brake plate Plaque de frein	4	4							
38	JE-8099	Pino de pressão pasador de presión Lock pin Goupille de pression	2	2							
39	583440	Pino do garfo Pasador de la horquilla Fork pin Goupille de la fourchette	2	2							
40	583450	Garfo do freio Horquilla del freno Brake fork Fourchette de frein	2	2							
41	583430	Haste de articulação Vástago de articulación Link rod Barre d'articulation	8	8							
42	583390	Mola Resorte Spring Ressort	6	6							
43	583380	Encosto da esfera Apoyo de la esfera Ball casing Butée de sphère	12	12							
44	LB-8045	Esfera Esfera Ball Sphère	6	6							
45	583490	Tampa do freio Tapa del freno Brake housing cover Couvercle de frein	2	2							
46	HS-9141	Parafuso UNC 1/2"x7.5/8" Tornillo Bolt Boulon	6	6							
47	HS-9143	Parafuso UNC 1/2"x5.1/2" Tornillo Bolt Boulon	4	4							

Catálogo Exclusivo - classicomaniacos.com.br - Catálogo Exclusivo

Catálogo Exclusivo - classicomaniacos.com.br - Catálogo Exclusivo

REF	CÓDIGO PIEZA PART PIECE	DENOMINAÇÃO DENOMINACION DESCRIPTION DESIGNATION	QUANT./CANT./QTY./QTE. 68 CAF	68 CAF S. Prata							REF Ref.
48	247110	Trava do pino Traba del pasador Lock plate Arrêt de la goupille	2	2							
49	247120	Arruela de encosto Arandela de apoyo Washer Rondelle de butée	2	2							
		Ref.: a = 1-47 b = 1-20. 21a, 22a-47 c = 34, 35, 37-44									

Catálogo Exclusivo - classicomaniacos.com.br - Catálogo Exclusivo

TRANSMISSÃO FINAL-ESQUERDA E DIREITA	TRANSMISION FINAL-IZQUIERDA Y DERECHA	LEFT AND RIGHT FINAL DRIVE	TRANSMISSION FINALE GAUCHE ET DROITE	G8

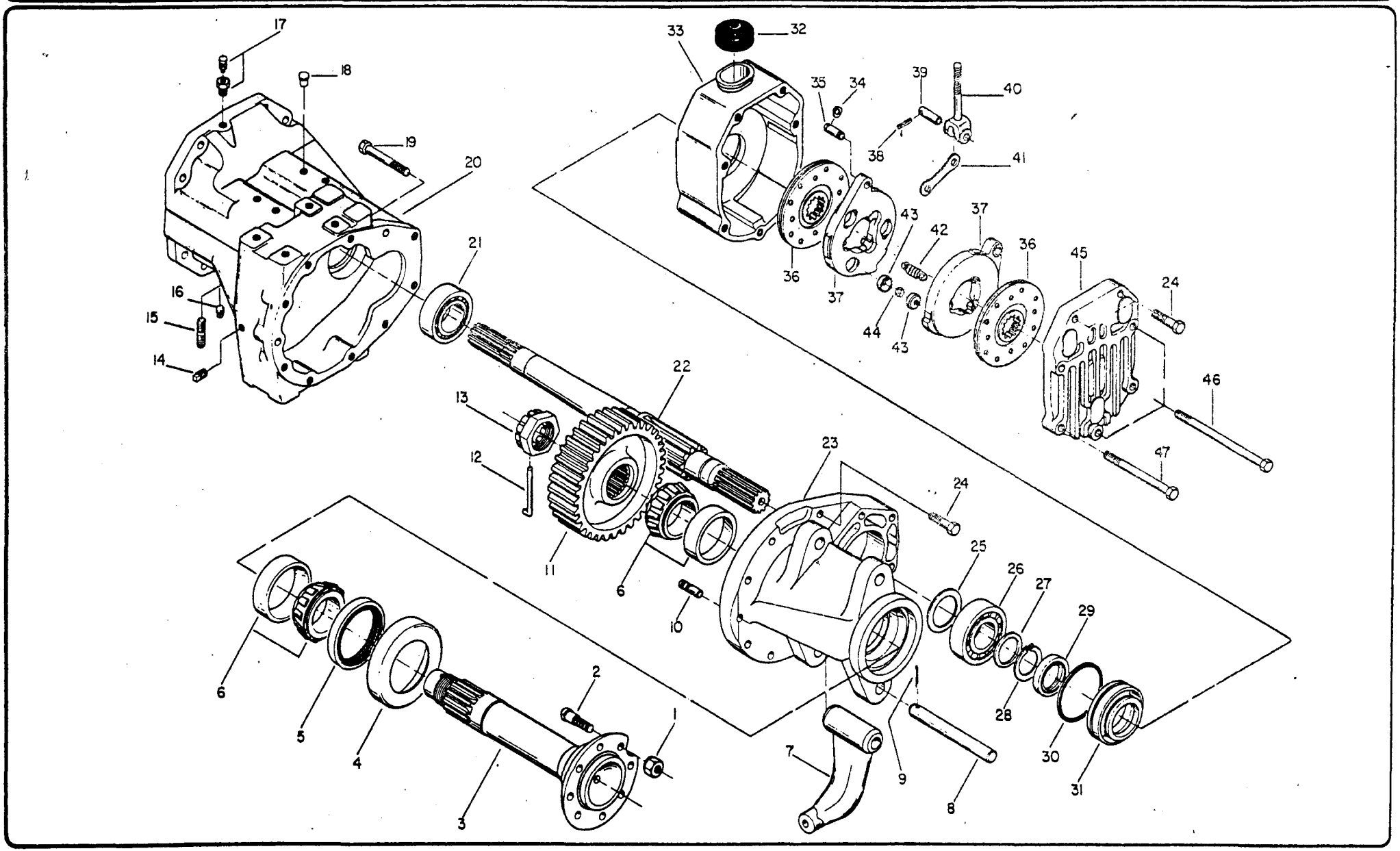

Catálogo Exclusivo - classicomaniacos.com.br - Catálogo Exclusivo
Catálogo Exclusivo - classicomaniacos.com.br - Catálogo Exclusivo

Catálogo Exclusivo - classicomaniacos.com.br - Catálogo Exclusivo

REF	CÓDIGO PIEZA PART PIECE	DENOMINAÇÃO DENOMINACION DESCRIPTION DESIGNATION	QUANT./CANT./QTY./QTE. 68	68 I	68 II	68 CULT	68 S. Prata				REF Ref.
–	200111	Blindagem do semi-eixo traseiro esquerdo montado Transmisión final izquierda montada Left final drive assy Blindage du demi-axe arrière gauche assemblé	1	1	1	1	1				a
–	200121	Blindagem do semi-eixo traseiro direito montado Transmisión final derecha montada Right final drive assy Blindage du demi-axe arrière droit assemblé	1	1	1	1	1				b
1	583170	Porca UNF 5/8" Tuerca Nut Ecrou	16	16	16	16	16				
2	593180	Parafuso Tornillo Bolt Boulon	16	16	16	16	16				
3	583191	Eixo traseiro Eje trasero Rear axle Arbre arrière	2	2	2	2	2				
4	583140	Tampa protetora Tapa protectora Protective ring Couvercle protecteur	2	2	2	2	2				
5	KH-1064	Retentor Retenedor Oil seal Bague de rétention	2	2	2	2	2				
6	593200	Rolamento de rolos cônicos Rodamiento de rodillos cónicos Taper roller bearing Roulement à rouleaux coniques	4	4	4	4	4				
7	583520	Articulação Articulación Link support Articulation	2	–	–	2	2				
8	583530	Pino Pasador Pin Goupille	2	–	–	2	2				
9	JE-3130	Cupilha Pasador abierto Split pin Goupille fendue	2	–	–	2	2				

Catálogo Exclusivo - classicomaniacos.com.br - Catálogo Exclusivo

Catálogo Exclusivo - classicomaniacos.com.br - Catálogo Exclusivo

REF	CÓDIGO PIEZA PART PIECE	DENOMINAÇÃO DENOMINACION DESCRIPTION DESIGNATION	QUANT./CANT./QTY./QTE. REF								
			68	68 I	68 II	68 CULT	68 S. Prata				Ref.
10	581020	Pino de guia Pasador de guía Dowel pin Goupille de guidage	4	4	4	4	4				
11	583221	Engrenagem motriz Engranaje motriz Drive gear Engrenage moteur	2	2	2	2	2				
12	583260	Pino de trava Pasador de traba Lock pin Goupille de blocage	2	2	2	2	2				
13	583241	Porca castelo Tuerca ranurada Crown nut Ecrou crénelé	2	2	2	2	2				
14	GR-0204	Bujão Tapón Plug Vis bouchon	2	2	2	2	2				
15	HJ-9206	Prisioneiro Espárrago Stud Goujon	8	8	8	8	8				
16	GR-0204.1	Bujão magnético Tapón magnético Magnetic plug Bouchon aimanté	4	4	4	4	4				
17	174811	Bujão de respiro Tapón de respiro Breather plug Bouchon d'aération	2	2	2	2	2				
18	588960	Tampa plástica Tapa plástica Plastic plug Couvercle plastique	6	6	6	6	6				
19	HS-1460	Parafuso UNC 1/2"x3.1/2" Tornillo Bolt Boulon	2	2	2	2	2				
20	203011	Carcaça da blindagem esquerda Carcasa de la transmisión final izquierda Left pinion shaft housing Carter du blindage gauche	1	1	1	1	1				

Catálogo Exclusivo - classicomaniacos.com.br - Catálogo Exclusivo

Catálogo Exclusivo - classicomaniacos.com.br - Catálogo Exclusivo

REF	CÓDIGO PIEZA PART PIECE	DENOMINAÇÃO DENOMINACION DESCRIPTION DESIGNATION	QUANT./CANT./QTY./QTE.								REF
			68	68 I	68 II	68 CULT	68 CAF S. prata				Ref.
20a	203021	Carcaça da blindagem direita Carcasa de la transmisión final derecha Right pinion shaft housing Carter du blindage droit	1	1	1	1	1				
21	LA-3118.1	Rolamento de rolos cilíndricos Rodamiento de rodillos cilíndricos Cylindrical roller bearing Roulement á rouleaux cylindrique	2	2	2	2	2				
22	583052	Semi-eixo traseiro esquerdo Eje piñón izquierdo Left pinion shaft Demi-axe arrière gauche	1	1	1	1	1				
22a	583080	Semi-eixo traseiro direito Eje piñón derecho Right pinion shaft Demi-axe arrière droit	1	1	1	1	1				
23	203031	Caixa de transmissão final Caja de la transmisión final Final drive housing Boîte de transmission finale	2	2	2	2	2				
24	HS-9142	Parafuso UNC 1/2"x1.7/8" Tornillo Bolt Boulon	16	16	16	16	16				
25	583160	Chapa protetora Chapa de protección Protective ring Bague protectrice	2	2	2	2	2				
26	LA-4216	Rolamento auto compensador de rolos Rodamiento autocompensador de rodillos Roller bearing Roulement autocompensateur à rouleaux	2	2	2	2	2				
27	KG-1176	Anel espaçador Anillo espaciador Spacer ring Bague d'écartement	2	2	2	2	2				
28	KG-1055	Anel de segurança Anillo de traba Circlip Segment de sûreté	2	2	2	2	2				
29	KH-1065	Retentor Retenedor Oil seal Bague de rétention	2	2	2	2	2				

Catálogo Exclusivo - classicomaniacos.com.br - Catálogo Exclusivo

Catálogo Exclusivo - classicomaniacos.com.br - Catálogo Exclusivo

REF	CÓDIGO PIEZA PART PIECE	DENOMINAÇÃO DENOMINACION DESCRIPTION DESIGNATION	QUANT./CANT./QTY./QTE. 68	68 I	68 II	68 CULT	68 CAF S. Prata				REF Ref.
30	KH-4917	Anel retentor Anillo de sellamiento O-ring Bague de rétention	2	2	2	2	2				
31	583101	Anel Anillo Ring Bague	2	2	2	2	2				
32	213470	Capa de borracha Capa de goma Rubber cap Couvercle en caoutchouc	2	2	2	2	2				
33	203360	Carcaça do freio Carcasa del freno Brake housing Carter de frein	2	2	2	2	2				
–	203370	Anel do freio montado Placa del freno montado Brake plate assy Bague de frein assemblé	2	2	2	2	2				c
34	KG-1012	Anel de segurança Anillo de traba Circlip Segment de sûreté	8	8	8	8	8				
35	203371	Pino do freio Pasador del freno Brake pin Goupille de frein	4	4	4	4	4				
36	583311	Disco do freio montado Disco del freno montado Brake disc assy Disque de frein assemblé	4	4	4	4	4				
–	583321	Disco do freio Disco del freno Brake disc Disque de frein	4	4	4	4	4				
–	583331	Lonas do freio Lonas del freno Brake lining Garniture de frein	8	8	8	8	8				
–	JF-1954	Rebite Remache Rivet Rivet	48	48	48	48	48				

Catálogo Exclusivo - classicomaniacos.com.br - Catálogo Exclusivo

Catálogo Exclusivo - classicomaniacos.com.br - Catálogo Exclusivo

REF	CÓDIGO PIEZA PART PIECE	DENOMINAÇÃO DENOMINACION DESCRIPTION DESIGNATION	QUANT./CANT./QTY./QTE. REF								
			68	68 I	68 II	68 CULT	68 CAF. S. Prata				Ref.
37	583420	Anel do freio Placa del freno Brake plate Plaque de frein	4	4	4	4	4				
38	JE-8099	Pino de pressão Pasador de presión Lock pin Goupille de pression	2	2	2	2	2				
39	583440	Pino do garfo Pasador de la horquilla Fork pin Goupille de la fourchette	2	2	2	2	2				
40	583450	Garfo do freio Horquilla del freno Brake fork Fourchette de frein	2	2	2	2	2				
41	583430	Haste de articulação Vástago de articulación Link rod Barre d'articulation	8	8	8	8	8				
42	583390	Mola Resorte Spring Ressort	6	6	6	6	6				
43	583380	Encosto da esfera Apoyo de la esfera Ball casing Butée de sphère	12	12	12	12	12				
44	LB-8045	Esfera Esfera Ball Sphère	6	6	6	6	6				
45	583490	Tampa do freio Tapa de la carcasa del freno Brake housing cover Couvercle de frein	2	2	2	2	2				
46	HS-9141	Parafuso UNC 1/2"x7.5/8" Tornillo Bolt Boulon	6	6	6	6	6				
47	HS-9143	Parafuso UNC 1/2"x5.1/2" Tornillo Bolt Boulon	4	4	4	4	4				

Ref.: a = 1-47
b = 1-20a, 21, 22a-47
c = 34, 35, 37-44

Catálogo Exclusivo - classicomaniacos.com.br - Catálogo Exclusivo

TRANSMISSÃO FINAL-ESQUERDA E DIREITA	TRANSMISION FINAL-IZQUIERDA Y DERECHA	LEFT AND RIGHT FINAL DRIVE	TRANSMISSION FINALE GAUCHE ET DROITE	G14

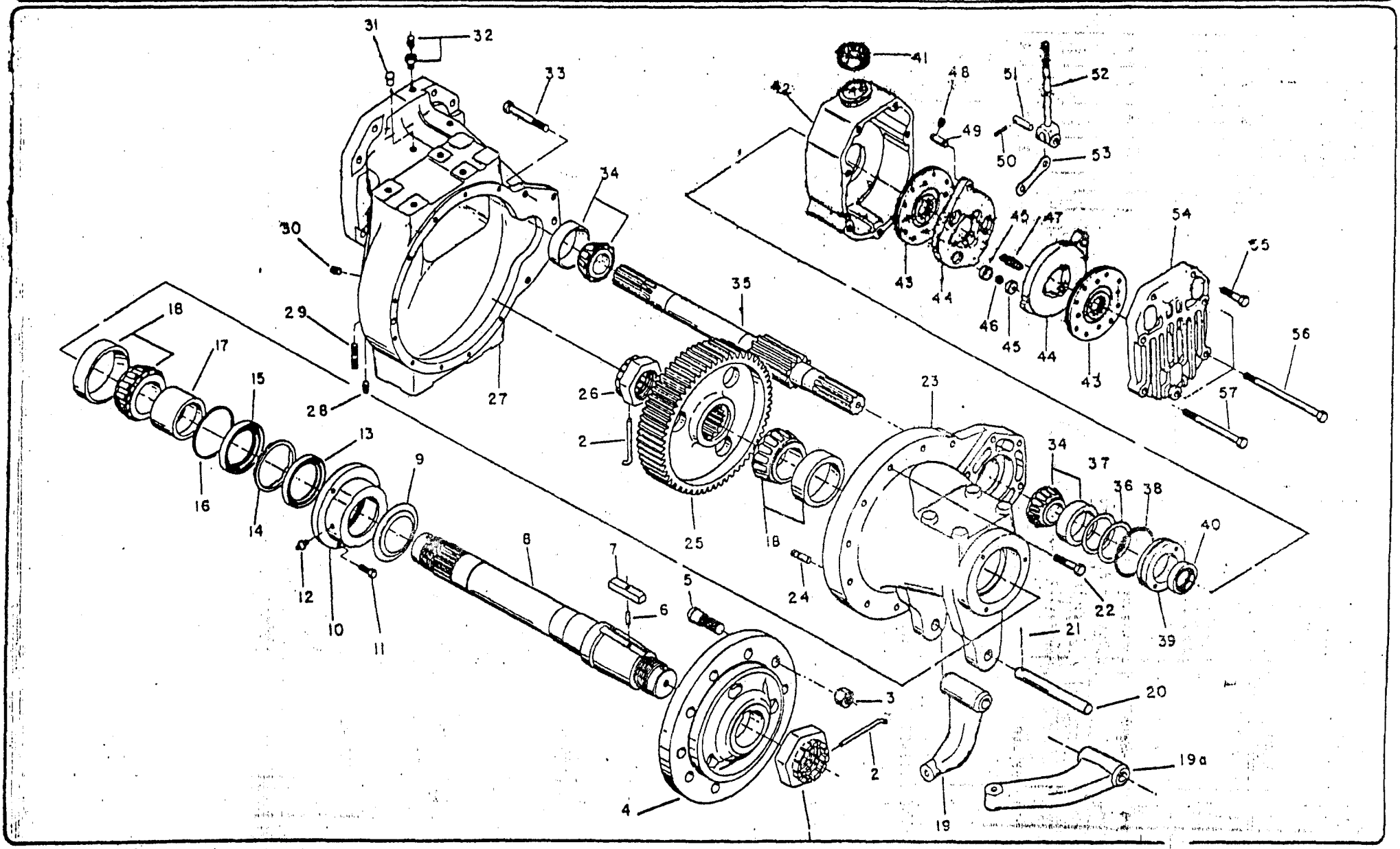

Catálogo Exclusivo - classicomaniacos.com.br - Catálogo Exclusivo

Catálogo Exclusivo - classicomaniacos.com.br - Catálogo Exclusivo

Catálogo Exclusivo - classicomaniacos.com.br - Catálogo Exclusivo

REF	CÓDIGO PIEZA PART PIECE	DENOMINAÇÃO DENOMINACION DESCRIPTION DESIGNATION	QUANT./CANT./QTY./QTE.								REF
			78 S. Prata	88	88 I	88 II	88 PCR	88 PCR ROT			Ref.
-	232260	Blindagem do semi-eixo traseiro esquerdo montado		1	1	1	1	1			a
-	237610	Transmisión final izquierda montada left final drive assy Blindage du demi-axe arrière gauche assemblé	1								
-	232270	Blindagem do semi-eixo traseiro direito montado		1	1	1	1	1			b
-	237620	Transmisión final derecha montada Right final drive assy Blindage du demi-axe arrière droit assemblé	1								
-	232280	Eixo traseiro montado Eje trasero montado Rear shaft assy Arbre arrière assemblé	2	2	2	2	2	2			c
1	200130	Porca castelo Tuerca ranurada Crown nut Ecrou crénelé	2	2	2	2	2	2			
2	820090	Pino de trava Pasador de traba Lock pin Goupille de blocage	2	2	2	2	2	2			
3	820110	Porca M22x1,5 Tuerca Nut Ecrou	20	20	20	20	20	20			
4	222250	Cubo da roda Cubo de la rueda Wheel hub Moyeu de roue	2	2	2	2	2	2			
5	820100	Parafuso M22x1,5x65 Tornillo Bolt Boulon	20	20	20	20	20	20			
6	801170	Pino de trava Pasador de traba Lock pin Goupille de blocage	2	2	2	2	2	2			
7	820080	Chaveta Chaveta Key Calvette	2	2	2	2	2	2			
8	241900	Eixo traseiro Eje trasero Rear shaft Arbre arrière	2	2	2	2	2	2			

Catálogo Exclusivo - classicomaniacos.com.br - Catálogo Exclusivo

Catálogo Exclusivo - classicomaniacos.com.br - Catálogo Exclusivo

REF	CÓDIGO PIEZA PART PIECE	DENOMINAÇÃO DENOMINACION DESCRIPTION DESIGNATION	QUANT./CANT./QTY./QTE. REF								
			78 S. Prata	88	88 I	88 II	88 PCR	88 PCR ROT			Ref.
9	241940	Tampa protetora Tapa de protección Protective cover Couvercle protecteur	2	2	2	2	2	2			
10	241910	Tampa porta retentor Tapa del retenedor Oil seal cover Couvercle à bague de rétention	2	2	2	2	2	2			
11	HS-2327	Parafuso UNC 3/8"x7/8" Tornillo Bolt Boulon	6	6	6	6	6	6			
12	GG-0019	Niple de lubrificação Niple de lubricación Grease fitting Graisseur	2	2	2	2	2	2			
13	242020	Retentor Retenedor Oil seal Bague de rétention	2	2	2	2	2	2			
14	241931	Anel distanciador Anillo espaciador Spacer ring Bague d'écartement	2	2	2	2	2	2			
15	242011	Retentor Retenedor Oil seal Bague de rétention	2	2	2	2	2	2			
16	KG-5325	Anel de segurança Anillo de protección Protective ring Bague de sûreté	2	2	2	2	2	2			
17	241920	Anel de encosto Anillo de empuje Thrust ring Bague de butée	2	2	2	2	2	2			
18	814760	Rolamento de rolos cônicos Rodamiento de rodillos cónicos Taper roller bearing Roulement à rouleaux coniques	4	4	4	4	4	4			
19	583520	Articulação		2							
19a	80256000.22	Articulación Link support Articulation	2								

Catálogo Exclusivo - classicomaniacos.com.br - Catálogo Exclusivo

Catálogo Exclusivo - classicomaniacos.com.br - Catálogo Exclusivo

REF	CÓDIGO PIEZA PART PIECE	DENOMINAÇÃO DENOMINACION DESCRIPTION DESIGNATION	QUANT./CANT./QTY./QTE.								REF
			78 S.. Prata	88	88 I	88 II	88 PCR	88 PCR ROT			Ref.
20	583530	Pino Pasador Pin Goupille	2	2							
21	JE-3130	Cupilha Pasador abierto Split pin Goupille fendue	2	2							
22	HS-1456	Parafuso UNC 1/2"x2.1/4" Tornillo Bolt Boulon	20	20	20	20	20	20			
23	218950	Caixa de transmissão final esquerda Caja de la transmisión final izquierda Left final drive housing Boîte de la transmission finale gauche	1	1	1	1	1	1			
23a	218970	Caixa de transmissão final direita Caja de la transmisión final derecha Right final drive housing Boîte de la transmission finale droit	1	1	1	1	1	1			
24	581020	Pino de guia Pasador de guía Dowel pin Goupille de guidage	4	4	4	4	4	4			
25	216760	Engrenagem motriz Engranaje motriz Drive gear Engrenage moteur	2	2	2	2	2	2			
26	820040	Porca castelo Tuerca ranurada Crown nut Ecrou crénelé	2	2	2	2	2	2			
27	165240	Carcaça da blindagem esquerda Carcasa de la transmisión izquierda Left pinion shaft housing Carter du blindage gauche	1	1	1	1	1	1			
27a	165230	Carcaça da blindagem direita Carcasa de la transmisión derecha Right pinion shaft housing Carter du blindage droit	1	1	1	1	1	1			
28	GR-0204.1	Bujão magnético Tapón magnético Magnetic plug Bouchon aimanté	4	4	4	4	4	4			

Catálogo Exclusivo - classicomaniacos.com.br - Catálogo Exclusivo

Catálogo Exclusivo - classicomaniacos.com.br - Catálogo Exclusivo

REF	CÓDIGO PIEZA PART PIECE	DENOMINAÇÃO DENOMINACION DESCRIPTION DESIGNATION	QUANT./CANT./QTY./QTE.								REF
			78 S. Prata	88	88 I	88 II	88 PCR	88 PCR ROTARI			Ref.
29	HJ-9206	Prisioneiro Espárrago Stud Goujon	8	8	8	8	8	8			
30	GR-0204	Bujão Tapón Plug Vis bouchon	2	2	2	2	2	2			
31	588960	Tampa plástica Tapa plástica Plastic plug Couvercle plastique	6	6	6	6	6	6			
32	174811	Bujão de respiro Tapón de respiro Breather plug Bouchon d'aération	2	2	2	2	2	2			
33	HS-1460	Parafuso UNC 1/2"x3.1/2" M8.8 Tornillo Bolt Boulon	2	2	2	2	2	2			
34	665740	Rolamento de rolos cônicos Rodamiento de rodillos cónicos Taper roller bearing Roulement à rouleaux coniques	4	4	4	4	4	4			
35	165340	Semi-eixo traseiro esquerdo Eje piñón izquierdo Left pinion shaft Demi-axe arrière gauche	1	1	1	1	1	1			
35a	165330	Semi-eixo traseiro direito Eje piñón derecho Right pinion shaft Demi-axe arrière droit	1	1	1	1	1				
36	681910	Calço Suplemento Shim Cale	2	2	2	2	2	2			
37	165680	Calço Suplemento Shim Cale	4	4	4	4	4	4			
38	KH-4917	Anel retentor Anillo de sellamiento O-ring Bague de rétention	2	2	2	2	2	2			

Catálogo Exclusivo - classicomaniacos.com.br - Catálogo Exclusivo

Catálogo Exclusivo - classicomaniacos.com.br - Catálogo Exclusivo

REF	CÓDIGO PIEZA PART PIECE	DENOMINAÇÃO DENOMINACION DESCRIPTION DESIGNATION	QUANT./CANT./QTY./QTE.								REF
			78 S. Prata	88	88 I	88 II	88 PCR	88 PCR ROT			Ref.
39	165270	Anel Anillo Spacer ring Bague	2	2	2	2	2	2			
40	KH-1111	Retentor Retenedor Oil seal Bague de retention	2	2	2	2	2	2			
41	213470	Capa de borracha Capa de goma Rubber cap Couvercle en caoutchouc	2	2	2	2	2	2			
42	203360	Carcaça do freio Carcasa del freno Brake housing Carter de frein	2	2	2	2	2	2			
43	583311	Disco do freio montado Disco del freno montado Brake disc assy Disque de frein assemblé	4	4	4	4	4	4			
-	583321	Disco do freio Disco del freno Brake disc Disque de frein	4	4	4	4	4	4			
-	583331	Lonas do freio Lonas del freno Brake lining Garniture de frein	8	8	8	8	8	8			
-	JF-1954	Rebite Remache Rivet Rivet	48	48	48	48	48	48			
-	151200	Anel do freio montado		2	2	2	2	2			
-	237630	Placa del freno montada Brake plate assy Plaque de frein assemblé	2								
44	583420	Anel do freio Placa del freno Brake plate Plaque de frein	4	4	4	4	4	4			
45	583380	Encosto da esfera Apoyo de la esfera Ball casing Butée de sphère	12	12	12	12	12	12			

Catálogo Exclusivo - classicomaniacos.com.br - Catálogo Exclusivo

Catálogo Exclusivo - classicomaniacos.com.br - Catálogo Exclusivo

REF	CÓDIGO PIEZA PART PIECE	DENOMINAÇÃO DENOMINACION DESCRIPTION DESIGNATION	QUANT./CANT./QTY./QTE.								REF
			77 S. Prata	88	88 I	88 II	88 PCR	88 PCR ROT			Ref.
46	LB-8045	Esfera Esfera Ball Sphère	6	6	6	6	6	6			
47	583390	Mola Resorte Spring Ressort	6	6	6	6	6	6			
48	KG-1012	Anel elástico Anillo de traba Circlip Segment élastique	8	8	8	8	8	8			
49	203371	Pino do freio Pasador del freno Brake pin Goupille de frein	4	4	4	4	4	4			
50	JE-8099	Pino de pressão Pasador de presión Spring pin Goupille de pression	2	2	2	2	2	2			
51	583440	Pino do garfo Pasador de la horquilla Brake fork pin Goupille de fourchette	2	2	2	2	2	2			
52	165320	Garfo do freio		2	2	2	2	2			
52a	271080	Horquilla del freno Brake fork Fourchette de frein	2								
53	583430	Haste de articulação Haste de articulación Link rod Barre d'articulation	8	8	8	8	8	8			
54	583490	Tampa da carcaça do freio Tapa de la carcasa del freno Brake housing cover Couvercle du carter de frein	2	2	2	2	2	2			
55	HS-9142	Parafuso UNC 1/2"x1.7/8" M8.8 Tornillo Bolt Boulon	4	4	4	4	4	4			
56	HS-9141	Parafuso UNC 1/2"x7.5/8" M8.8 Tornillo Bolt Boulon	6	6	6	6	6	6			

Catálogo Exclusivo - classicomaniacos.com.br - Catálogo Exclusivo

Catálogo Exclusivo - classicomaniacos.com.br - Catálogo Exclusivo

REF	CÓDIGO PIEZA PART PIECE	DENOMINAÇÃO DENOMINACION DESCRIPTION DESIGNATION	QUANT./CANT./QTY./QTE.								REF
			78 S. Prata	88	88 I	88 II	88 PCR	88 PCR ROT			Ref.
57	HS-9143	Parafuso UNC 1/2"x5.1/2" M8.8 Tornillo Bolt Boulon	4	4	4	4	4	4			
-	78.721.00.001	Cola Dow Corning 780 Cola Dow Corning 780 Sealant Dow Corning 780 Colle Dow Corning 780	*	*	*	*	*	*			
		Ref.: a = 1-57 b = 1-22, 23a-26, 27a-34, 35a-57 c = 1, 4, 6, 7, 8, 26 d = 44-53									
		* Conforme necessidade Según la necesidad According to necessity Si nécessaire									

Catálogo Exclusivo - classicomaniacos.com.br - Catálogo Exclusivo

REFORÇO DO EIXO TRASEIRO	REFUERZO DEL EJE TRASERO	REAR SHAFT STRENGTH	RENFORT DU TRAIN ARRIERE	G22

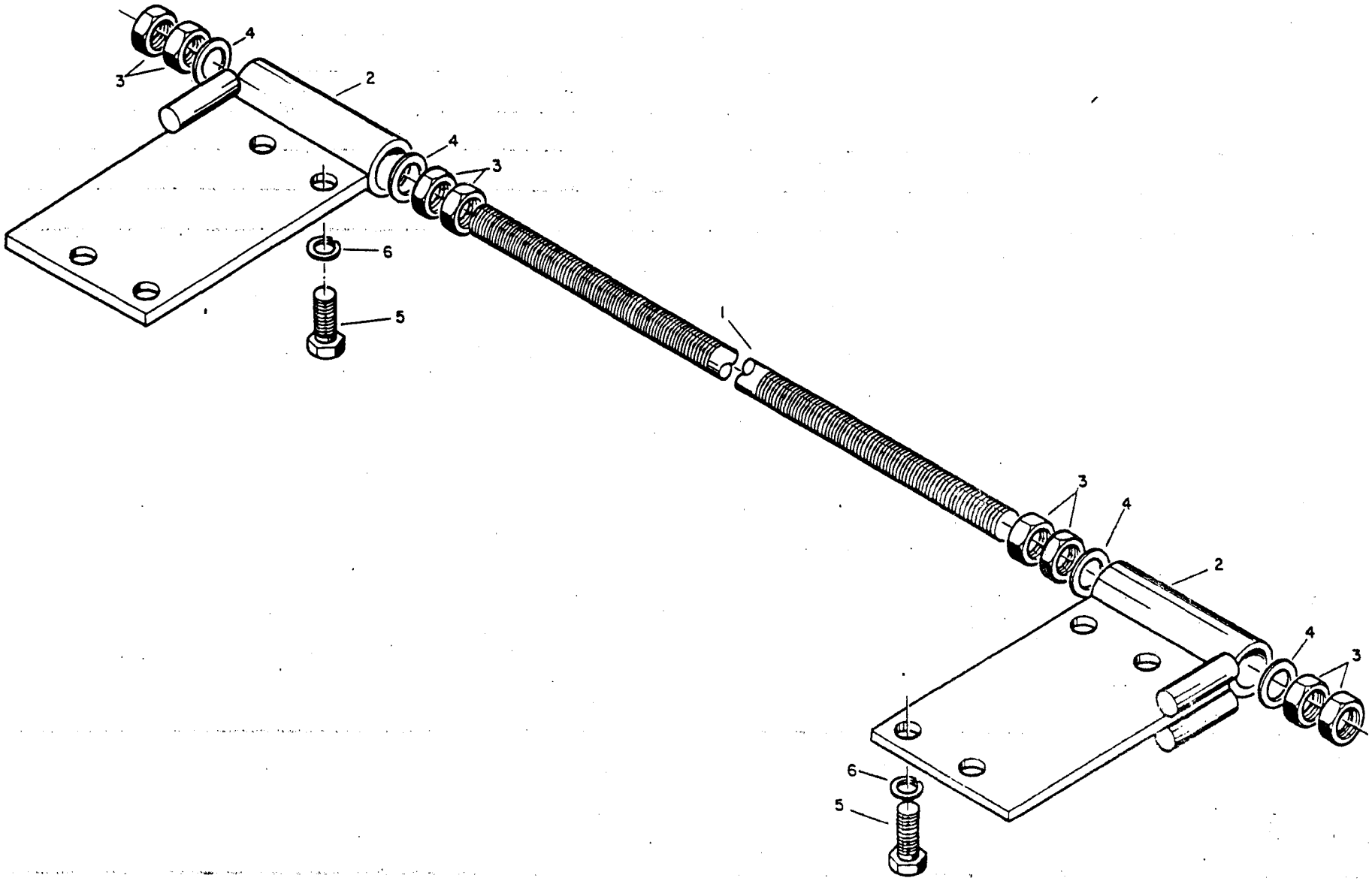

Catálogo Exclusivo - classicomaniacos.com.br - Catálogo Exclusivo
Catálogo Exclusivo - classicomaniacos.com.br - Catálogo Exclusivo

Catálogo Exclusivo - classicomaniacos.com.br - Catálogo Exclusivo

REF	CÓDIGO PIEZA PART PIECE	DENOMINAÇÃO DENOMINACION DESCRIPTION DESIGNATION	QUANT./CANT./QTY./QTE. 88 PCR	88 PCR ROT	88 PCR Álcool	PCR Álcool ROT					REF Ref.
-	235290	Reforço do eixo traseiro montado Refuerzo del eje trasero montado Rear shaft strength assy Renfort de l'essieu arrière assemblé	1	1	1	1					a
1	246840	Tirante Refuerzo Rear shaft strength	1	1	1	1					
2	235300	Reforço Chapa de refuerzo Strenght plate Renfort	2	2	2	2					
3	JB-3124	Porca M24 Tuerca Nut Ecrou	8	8	8	8					
4	JD-0124	Arruela lisa Arandela Washer Rondelle	4	4	4	4					
5	HS-2363	Parafuso UNC 5/8"x1.1/2" Tornillo Bolt Boulon	8	8	8	8					
6	JD-3116	Arruela de pressão Arandela de presión Lock washer Rondelle extensible	8	8	8	8					

Ref.: a = 1-6

Catálogo Exclusivo - classicomaniacos.com.br - Catálogo Exclusivo

Catálogo Exclusivo - classicomaniacos.com.br - Catálogo Exclusivo

Lataria e Tanque de Combustível
Lataria y Depósito de Combustible
Shields and Fuel Tank
Tolerie et Reservoir a Carburant **H**

Instrumentos e Sistema Elétrico
Instrumentos y Sistema Eléctrico
Instruments and Eletric System
Instruments et Système Electrique **I**

Rodagem
Rodaje
Wheels
Rodage **J**

Acessórios
Accesórios
Accessories
Accessories **K**

Kits de Reparo
Kits de Reparación
Spare Kits
Jeux de Reparation **L**

Catálogo Exclusivo - classicomaniacos.com.br - Catálogo Exclusivo

CÓDIGO DE CONJUNTOS	CODIGO DE CONJUNTOS	ASSY CODE	REFERENCE D'ENSEMBLES									
Código Pieza Part Pièce	Denominação Denominación Description Dèsignation	Página Página Page Page	Ref.	88	88 I/II	88 PCR	88 PCR ROTART	88 Álcool	78 S. Prata			
230520	Lataria completa	H2-H7	1-26,28,35-37,40-44,	1	1				1			
	Latarí a completa		46-54									
	Complete shields	H12-H14	1-17	1	1				1			
	Tôlerie complète	H16-H20	1a-26,27a,28-39	1	1				1			
		H22-H26	1-24,28-47	1	1				1			
		H39-H43	1,2,3a-11,12a-16,18,	1	1				1			
			19,21-36,37a-45,46a	1	1				1			
233880	Lataria completa	H2-H7	1-26,28,35-37,40-44,			1	1					
	Latarí a completa		46-54			1	1					
	Complete shields	H12-H14	1-17			1	1					
	Tôlerie complète	H16-H20	1a-26,27a,28-39			1	1					
		H22-H26	1-24,26-45,47			1	1					
		H39-H43	1,2,3a-11,12a-16,18,			1	1					
			19,21-36,37a-45,46a			1	1					
* 230350	Estribo direito com ferragem do freio	H39-H43	1,2,3a-11,12a-16,18,	1	1	1	1		1			
	Estribo derecho con herraje del freno		19,21-36,46a									
	Right stirrup with brake pedals											
	Etrier droit avec ferrures de frein											
* 230360	Estribo esquerdo com freio de mão	H39-H43	13-16,18,19,21,37a-45	1	1				1			
	Estribo izquierdo con freno manual											
	Left stirrup with parking brake											
	Etrier gauche avec frein à main											
* 233850	Estribo esquerdo com freio de mão	H39-H43	13-16,18,19,21,34,			1	1					
	Estribo izquierdo con freno manual		37b-46a									
	Left stirrup with parking brake											
	Etrier gauche avec frein à main											

*VIDE BAT 53/86

Catálogo Exclusivo - classicomaniacos.com.br - Catálogo Exclusivo

Catálogo Exclusivo - classicomaniacos.com.br - Catálogo Exclusivo

CÓDIGO DE CONJUNTOS	CODIGO DE CONJUNTOS	ASSY CODE	REFERENCE D'ENSEMBLES									
Código Pieza Part Pièce	Denominação Denominación Description Désignation	Página Página Page Page	Ref.	88	88 I/II	88 PCR	88 PCR ROTART	88 Álcool				
235240	Lataria completa - Álcool	H2-H7	1-26,28,35-37,40-44,					1				-
	Lataría completa - Alcohol		46-54					1				
	Complete shields - Alcohol	H12-H14	1-17					1				
	Tôlerie complète - Alcool	H16-H20	1a-26,27a,28-39					1				
		H28-H31	1-25,28-47					1				
235500	Lataria completa - Álcool	H2-H7	1-27,35-37,40-44,			1	1					
	Lataría completa - Alcohol		46-54			1	1					
	Complete shields - Alcohol	H12-H14	1-17			1	1					
	Tôlerie complète - Alcool	H16-H20	1a-26,27a,28-39			1	1					
		H28-H31	1-45,47			1	1					
		H39-H43	1,2,3a-11,12a-16,18,			1	1					
			19,21-36,37a-45,46a									
				68	68 I/II	68 CAF	68 CULT	68 S. Prata	68 CAF S. Prata			
230860	Lataria completa	H2-H7	1-26,28a,35-37,40-45,	1	1			1				
	Lataría completa		47-54	1	1			1				
	Complete shields	H12-H14	1-7,9,11,13-16,18-21	1	1			1				
	Tôlerie complète	H16-H20	1-39	1	1			1				
		H22-H26	1-24,28-47	1	1			1				
230880	Lataria completa	H2-H7	1-26,28a,35-37,40-45,			1			1			
	Lataría completa		47-54			1			1			
	Complete shields	H9-H10	1-15			1			1			
	Tôlerie complète	H16-H20	1-39			1			1			
		H22-H26	1-24,28-47			1			1			

Catálogo Exclusivo - classicomaniacos.com.br - Catálogo Exclusivo
Catálogo Exclusivo - classicomaniacos.com.br - Catálogo Exclusivo

CÓDIGO DE CONJUNTOS	CODIGO DE CONJUNTOS	ASSY CODE		REFERENCE D'ENSEMBLES								
Código Pieza Part Pièce	Denominação Denominación Description Désignation	Página Página Page Page	Ref.	68	68 I/II	68 CAF	68 CULT	68 S. Prata	68 CAF S. Prata			
230960	Lataria completa	H2-H7	1-26,28a,35-37,40-45,				1					
	Latariá completa		47-54				1					
	Complete shields	H12-H14	1a,2a-8,9a-19,20a,21a				1					
	Tôlerie complète	H16-H20	1-39				1					
		H22-H26	1-24,28-47				1					
* 230310	Estribo direito com ferragem do freio Estribo derecho con herraje del freno Right stirrup with brake pedals Etrier droit avec ferrures de frein	H33-H37	1-37,39			1						
* 230320	Estribo direito com freio de mão Estribo derecho con freno manual Right stirrup with parking brake Etrier droit avec frein à main	H33-H37	15-21,38,40-47			1			1			
* 230330	Estribo direito com ferragem do freio Estribo derecho con herraje del freno Right stirrup with brake pedals Etrier droit avec frein à frein	H39-H43	1-18,20-46	1	1		1	1				
* 230340	Estribo esquerdo com freio de mão Estribo izquierdo con freno manual Left stirrup with parking brake Etrier gauche avec frein à main	H39-H43	13-18,20-21,37-45	1	1		1	1				

*VIDE BAT 53/86

Catálogo Exclusivo - classicomaniacos.com.br - Catálogo Exclusivo
Catálogo Exclusivo - classicomaniacos.com.br - Catálogo Exclusivo

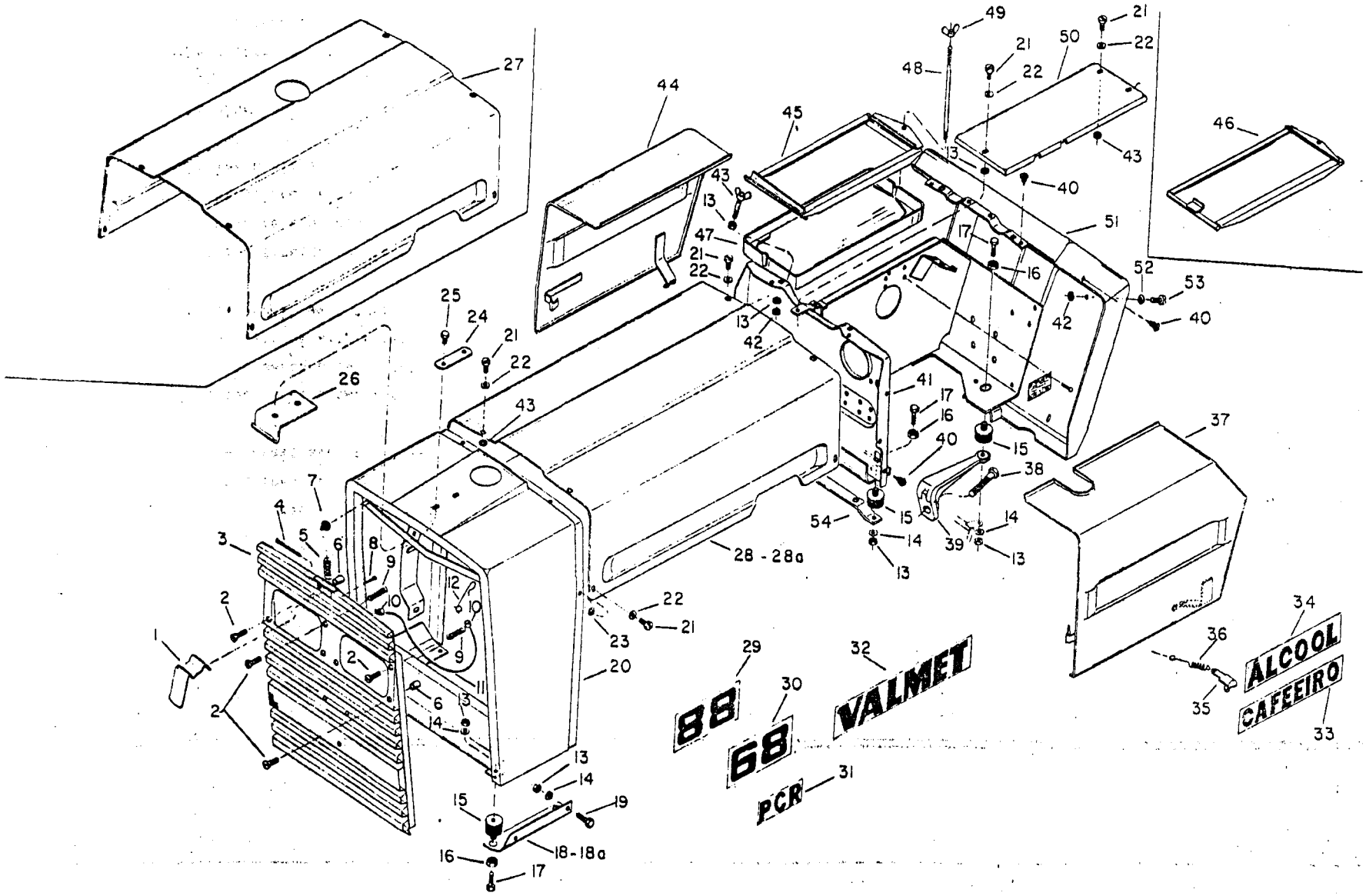

Catálogo Exclusivo - classicomaniacos.com.br - Catálogo Exclusivo
Catálogo Exclusivo - classicomaniacos.com.br - Catálogo Exclusivo

Catálogo Exclusivo - classicomaniacos.com.br - Catálogo Exclusivo

REF	CÓDIGO PIEZA PART PIECE	DENOMINAÇÃO DENOMINACION DESCRIPTION DESIGNATION	QUANT./CANT./QTY./QTE. REF								
			68 S.Prata 68	68 CAF S.P 68 CAF	68 I e II	78 S.Prata 88	88 I e II	88 PCR	88 PCR ROT	88 Álcool	Ref.
1	229170	Trava da máscara Traba de la máscara Front grille lock Verrou de la calandre	1	1	1	1	1	1	1	1	
2	219690	Parafuso de fenda Tornillo Screw Boulon à tête fendue	6	6	6	6	6	6	6	6	
3	234030	Máscara Máscara Front grille Calandre	1	1	1	1	1	1	1	1	
4	229100	Pino Pasador Pin Goupille	1	1	1	1	1	1	1	1	
5	223150	Mola Resorte Spring Ressort	1	1	1	1	1	1	1	1	
6	241290	Distanciador Buje distanciador Spacer bushing Ecarteur	4	4	4	4	4	4	4	4	
7	218050	Coxim Cojin Cushion Coussinet	2	2	2	2	2	2	2	2	
8	JE-3029	Cupilha Pasador abierto Split pin Goupille fendue	1	1	1	1	1	1	1	1	
9	245700	Mola Resorte Spring Ressort	2	2	2	2	2	2	2	2	
10	226970	Bucha Buje Bushing Bague	2	2	2	2	2	2	2	2	
11	226960	Cabo de aço alambre Steel cable Cable en acier	1	1	1	1	1	1	1	1	

Catálogo Exclusivo - classicomaniacos.com.br - Catálogo Exclusivo

Catálogo Exclusivo - classicomaniacos.com.br - Catálogo Exclusivo

REF	CÓDIGO PIEZA PART PIECE	DENOMINAÇÃO DENOMINACION DESCRIPTION DESIGNATION	QUANT./CANT./QTY./QTE.								REF
			68 S.Prata	68 CAF S.P	68 I e II	88 78 S.Prata	88 I e II	88 PCR	88 PCR ROT	88 Álcool	Ref.
12	226990	Trava Traba Split clip Verrou	1	1	1	1	1	1	1	1	
13	JB-1108	Porca M8 Tuerca Nut Ecrou	10	10	10	10	10	10	10	10	
14	JD-3108	Arruela de pressão Arandela de presión Lock washer Rondelle extensible	8	8	8	8	8	8	8	8	
15	219720	Amortecedor Amortiguador de goma Shock absorber Amortisseur	8	8	8	8	8	8	8	8	
16	JB-0967	Porca M16 Tuerca Nut Ecrou	8	8	8	8	8	8	8	8	
17	HA-6329	Parafuso M8 Tornillo Bolt Boulon	8	8	8	8	8	8	8	8	
18	217500	Suporte esquerdo Soporte izquierdo Left bracket Support gauche	1	1	1	1	1	1	1	1	
18a	217490	Suporte direito Soporte derecho Right bracket Support droit	1	1	1	1	1	1	1	1	
19	HA-9230	Parafuso M8 Tornillo Bolt Boulon	4	4	4	4	4	4	4	4	
20	157972	Suporte do radiador Soporte del radiador Radiator support Support du radiateur	1	1	1	1	1	1	1	1	
21	HC-1323	Parafuso de fenda Tornillo Screw Boulon à tête fendue	11	11	11	11	11	11	11	11	

Catálogo Exclusivo - classicomaniacos.com.br - Catálogo Exclusivo

Catálogo Exclusivo - classicomaniacos.com.br - Catálogo Exclusivo

REF	CÓDIGO PIEZA PART PIECE	DENOMINAÇÃO DENOMINACION DESCRIPTION DESIGNATION.	QUANT./CANT./QTY./QTE.								REF
			68 S.Prata 68	68 CAF S.P	68 CAF	68 I e II	88 78 S.Prata	88 I e II	88 PCR	88 PCR ROT	88 Álcool	Ref.
22	JD-0408	Arruela lisa Arandela Washer Rondelle	11	11	11	11	11	11	11	11		
23	218060	Arruela de borracha Arandela de goma Rubber washer Rondelle en caoutchouc	13	13	13	13	13	13	13	13		
24	229120	Reforço Refuerzo Plate Renfort	1	1	1	1	1	1	1	1		
25	HA-6323	Parafuso M8 Tornillo Screw Boulon	2	2	2	2	2	2	2	2		
26	234020	Fixador Chapa de traba Lock plate Fixation	1	1	1	1	1	1	1	1		
27	246650 *	Capota do motor - Álcool Capota del motor - Alcohol Engine hood - Alcohol Capot du moteur - Alcool							1	1	1	
28	216970	Capota do motor - Diesel Capota del motor - Diesel Engine hood - Diesel Capot du moteur - Diesel					1	1	1	1		
28a	216960	Capota do motor - Diesel Capota del motor - Diesel Engine hood - Diesel Capot du moteur - Diesel	1	1	1							
29	242940	Emblema 88 Emblema 88 Emblem 88 Emblème 88					2	2	2	2	2	
29a	802.207.00.32	Adesivo 78 Adhesivo 78 Adhesive 78 Adhésifs 78					2					
30	242920	Emblema 68 Emblema 68 Emblem 68 Emblème 68	2	2	2							

Catálogo Exclusivo - classicomaniacos.com.br - Catálogo Exclusivo

Catálogo Exclusivo - classicomaniacos.com.br - Catálogo Exclusivo

REF	CÓDIGO PIEZA PART PIECE	DENOMINAÇÃO DENOMINACION DESCRIPTION DESIGNATION	QUANT./CANT./QTY./QTE.								REF
			68 68 S.Prata	68 CAF 68 CAF S.P	68 I e II	78 S.Prata 88	88 I e II	88 PCR	88 PCR FOT	88 Álcool	Ref.
31	247900	Emblema PCR Emblema PCR Emblem PCR Emblème PCR						2	2		
32	242910	Emblema VALMET Emblema VALMET Emblem VALMET Emblème VALMET	2	2	2	2	2	2	2	2	
33	242900	Emblema CAFEEIRO Emblema CAFEEIRO Emblem CAFFEIRO Emblème CAFFEIRO		2							
34	246510	Emblema ÁLCOOL Emblema ALCOHOL Emblem ALCOHOL Emblème ALCOOL						2	2	2	
35	588220	Fecho Sujetador Fastener Fermoir	2	2	2	2	2	2	2	2	
36	588230	Mola Resorte Spring Ressort	2	2	2	2	2	2	2	2	
37	230010	Lateral esquerda Lateral izquierda Left plate Láterale gauche	1	1	1	1	1	1	1	1	
38	HS-2365	Parafuso UNC 5/8"x2 Tornillo Bolt Boulon				2	2	2	2	2	
39	240780	Suporte Soporte Bracket Support				2	2	2	2	2	
40	219462	Coxim Cojin Cushion Coussinet	10	10	10	10	10	10	10	10	
41	159740	Suporte da bateria soporte de la batería Battery support Support de la baterie	1	1	1	1	1	1	1	1	

Catálogo Exclusivo - classicomaniacos.com.br - Catálogo Exclusivo

Catálogo Exclusivo - classicomaniacos.com.br - Catálogo Exclusivo

REF	CÓDIGO PIEZA PART PIECE	DENOMINAÇÃO DENOMINACION DESCRIPTION DESIGNATION	QUANT./CANT./QTY./QTE. REF								
			68 68 S.Prata	68 CAF 68 CAF S.P	68 I e II	78 S.Prata 88	88 I e II	88 PCR	88 PCR ROT	88 Álcool	Ref.
42	242240	Arruela de borracha Arandela de goma Rubber washer Rondelle en caoutchouc	4	4	4	4	4	4	4	4	
43	233890	Parafuso borboleta Tornillo mariposa Wing bolt Boulon papillon				1	1	1	1	1	
43a	231780	Parafuso borboleta Tornillo mariposa Wing bolt Boulon papillon	1	1	1						
44	230000	Lateral direita Lateral derecho Right plate Láterale droit	1	1	1	1	1	1	1	1	
45	234590	Fixador da bateria Fijador de la batería Battery fastening Fixation de la batterie	1	1	1						
46	159421	Fixador da bateria Fijador de la batería Battery fastening Fixation de la batterie				1	1	1	1	1	
47	201351	Base da bateria Base de la batería Battery holder Base de la batterie	1	1	1	1	1	1	1	1	
48	217940	Tirante Espárrago Stud Tirant	1	1	1	1	1	1	1	1	
49	JC-1608	Porca borboleta Tuerca mariposa Wing nut Ecrou papillon	1	1	1	1	1	1	1	1	
50	233590	Chapa superior Chapa superior Higher plate Tôle supérieur	1	1	1	1	1	1	1	1	
51	234371	Painel de instrumentos panel de instrumentos Instrument panel Tableau de bord	1	1	1	1	1	1	1	1	

Catálogo Exclusivo - classicomaniacos.com.br - Catálogo Exclusivo

Catálogo Exclusivo - classicomaniacos.com.br - Catálogo Exclusivo

REF	CÓDIGO PIEZA PART PIECE	DENOMINAÇÃO DENOMINACION DESCRIPTION DESIGNATION	QUANT./CANT./QTY./QTE.								REF
			68 68 S.Prata	68 CAF 68 CAF S.P	68 I e II	88 78 S.Prata	88 I e II	88 PCR	88 PCR ROT	88 Álcool	Ref.
51a	230161 **	Painel de instrumentos Panel de instrumentos Instrument panel Tableau de bord	1	1		1				1	
52	JD-0406	Arruela lisa Arandela Washer Rondelle	4	4	4	4	4	4	4	4	
53	HC-1316	Parafuso de fenda Tornillo Screw Boulon à tête fendue	4	4	4	4	4	4	4	4	
54	217900	Suporte Soporte Bracket Support	1	1	1	1	1	1	1	1	
55	801663.00.32	Adesivo - Série Prata Adhesivo - Série Prata Adhesive Adhèsifs	1	1		1				1	

* Para tratores 88 PCR ÁLCOOL e 88PCR ROTART ÁLCOOL
Para tractores 88 PCR ALCOHOL y 88 PCR ROTART ALCOHOL
For 88 PCR ALCOHOL and 88 PCR ROTART ALCOHOL tractores
Pour tracteurs 88 PCR ALCOOL et 88 PCR ROTART ALCOOL

** Para embreagem dupla
Para embrague doble
For double clutch
Pour embrayage double

Catálogo Exclusivo - classicomaniacos.com.br - Catálogo Exclusivo

Catálogo Exclusivo - classicomaniacos.com.br - Catálogo Exclusivo

PÁRA-LAMAS GUARDABARROS FENDERS PARE-CHOCS 118

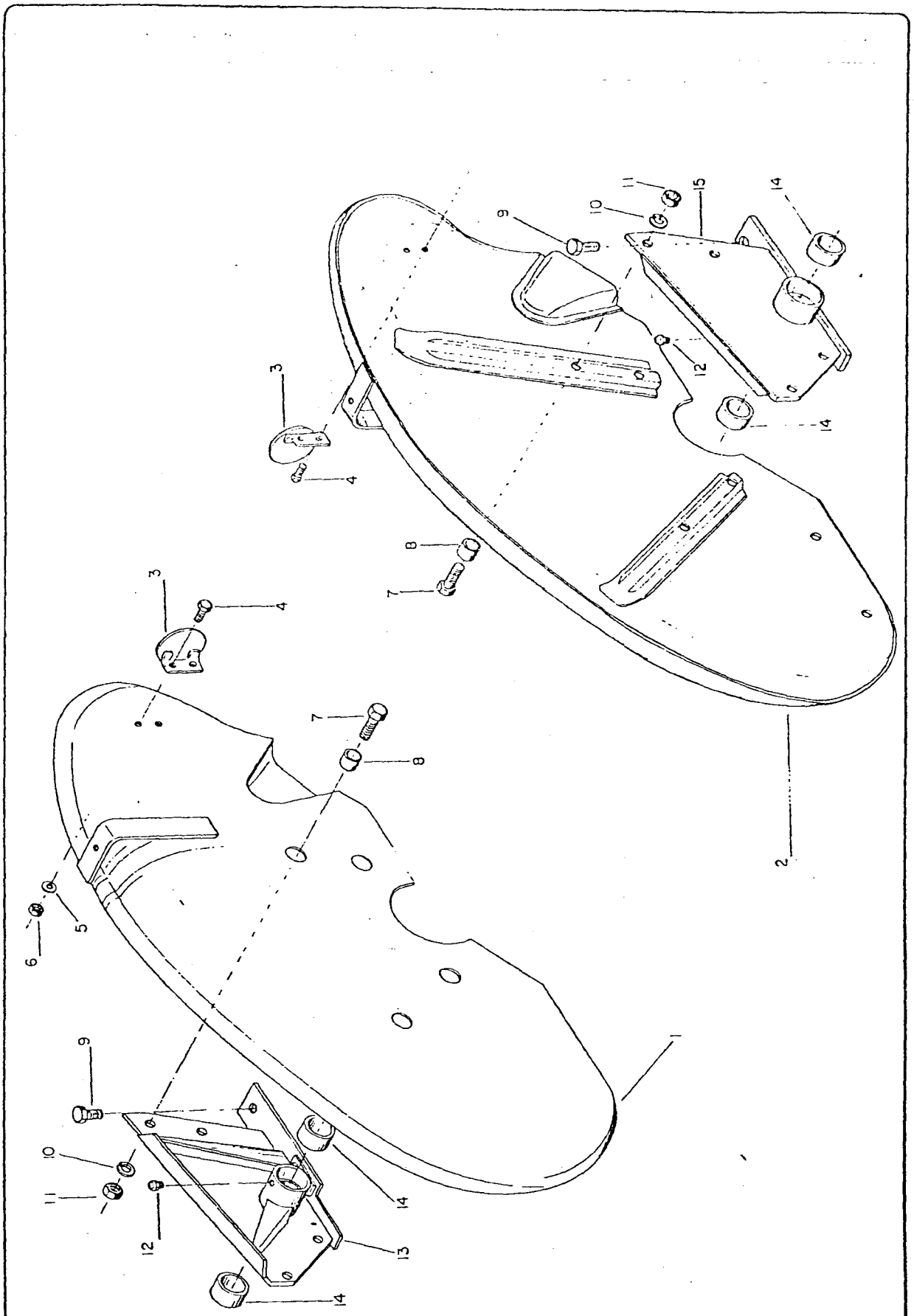

Catálogo Exclusivo - classicomaniacos.com.br - Catálogo Exclusivo

Catálogo Exclusivo - classicomaniacos.com.br - Catálogo Exclusivo

REF	CÓDIGO PIEZA PART PIECE	DENOMINAÇÃO DENOMINACION DESCRIPTION DESIGNATION	QUANT./CANT./QTY./QTE. 68 CAF	68 CAF S. Prata	REF Ref.
1	231000	Pára-lama direito Guardabarros derecho Right fender Aile droit	1	1	
2	231010	Pára-lama esquerdo Guardabarros izquierdo Left fender Aile gauche	1	1	
3	159430	Olho de gato Ojo de gato Red rear reflector Oeil de chat	2	2	
4	HA-9224	Parafuso M6x12 Tornillo Bolt Boulon	4	4	
5	JD-0406	Arruela lisa Arandela plana Washer Rondelle	4	4	
6	JB-1106	Porca M6 Tuerca Nut Ecrou	4	4	
7	HS-5353	Parafuso UNF 1/2"x1.1/2" Tornillo Bolt Boulon	3	8	
8	139821	Anel distanciador Buje distanciador Spacer bushing Bague d'écartement	8	8	
9	HA-6357	Parafuso M6x40 Tornillo Bolt Boulon	4	4	
10	JD-3113	Arruela de pressão Arandela de presión Lock washer Rondelle extensible	8	8	
11	JB-3713	Porca UNF 1/2" Tuerca Nut Ecrou	8	8	

Catálogo Exclusivo - classicomaniacos.com.br - Catálogo Exclusivo

Catálogo Exclusivo - classicomaniacos.com.br - Catálogo Exclusivo

REF	CÓDIGO PIEZA PART PIECE	DENOMINAÇÃO DENOMINACION DESCRIPTION DESIGNATION	QUANT./CANT./QTY./QTE. 68 CAF	68 CAF S. Prata							REF Ref.
12	GG-0019	Niple de lubrificação Niple de lubricación Grease fitting Graisseur	2	2							
13	234850	Suporte do pára-lama direito Soporte del guardabarros derecho Right fender support Support de l'aile droit	1	1							a
14	240240	Bucha Buje Bushing Manchon	4	4							
15	234860	Suporte do pára-lama esquerdo Soporte del guardabarros izquierdo Left fender support Support de l'aile gauche	1	1							a
-	243090	Adesivo das velocidades Adhesivo de las velocidades Speeds adhesive Adhésif des vitesses	1	1							
-	244530	Adesivo do motor e radiador Adhesivo del motor y radiador Engine and radiator adhesive Adhésif du moteur et radiateur	1	1							

Ref.: a = 12, 14

Catálogo Exclusivo - classicomaniacos.com.br - Catálogo Exclusivo

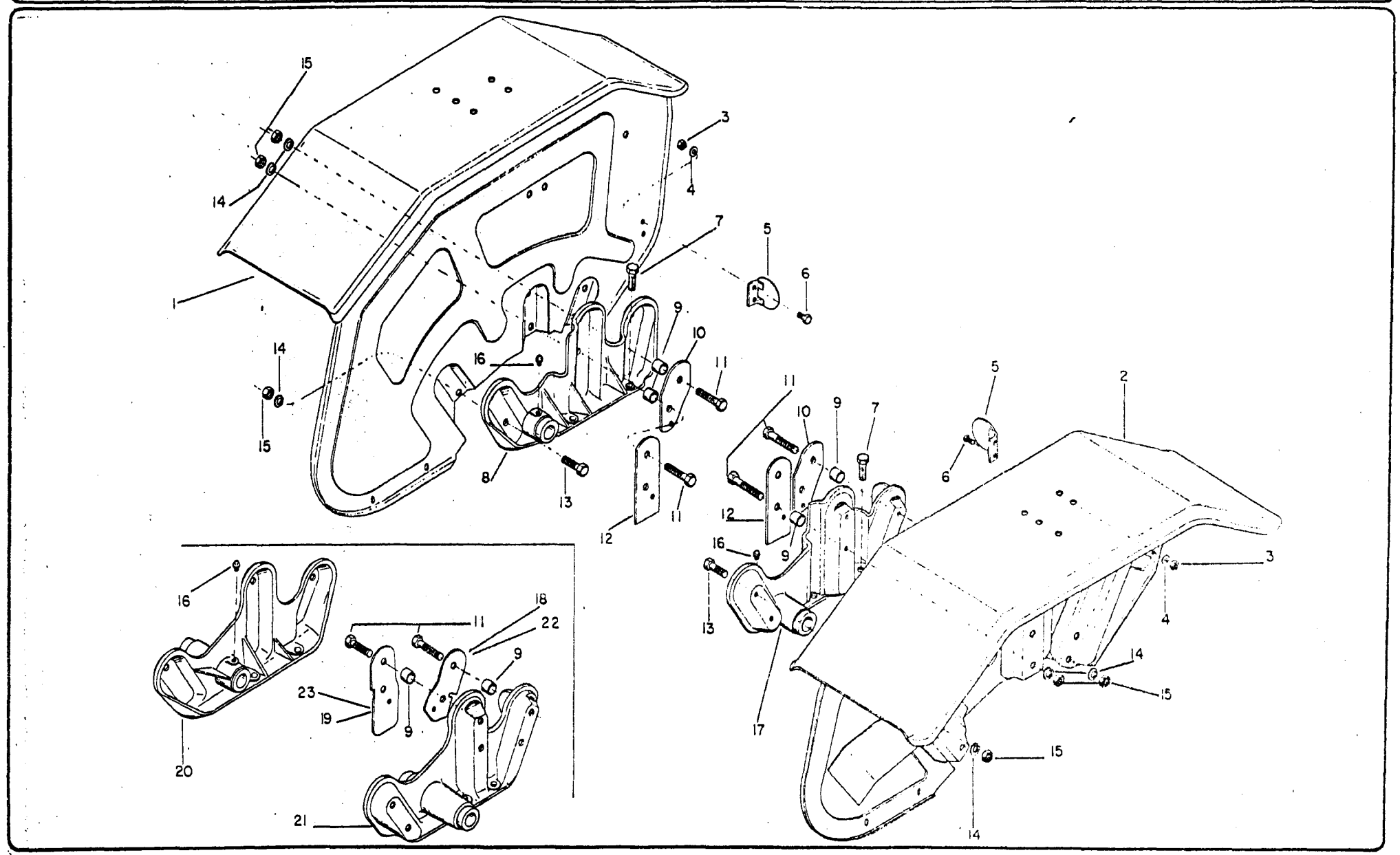

Catálogo Exclusivo - classicomaniacos.com.br - Catálogo Exclusivo
Catálogo Exclusivo - classicomaniacos.com.br - Catálogo Exclusivo

Catálogo Exclusivo - classicomaniacos.com.br - Catálogo Exclusivo

REF	CÓDIGO PIEZA PART PIECE	DENOMINAÇÃO DENOMINACION DESCRIPTION DESIGNATION	QUANT./CANT./QTY./QTE. REF								
			78 S. Prata	88	68 S.Prata 68	88 I e II	68 I e II	68 CULT	88 PCR	88 PCR ROT	Ref.
1	155761	Pára-lama direito Guardabarros derecho Right fender Aile droite	1	1	1	1	1		1	1	
1a	233560	Pára-lama direito Guardabarros derecho Right fender Aile droite						1			
2	155771	Pára-lama esquerdo Guardabarros izquierdo Left fender Aile gauche	1	1	1	1	1		1	1	
2a	233570	Pára-lama esquerdo Guardabarros izquierdo Left fender Aile gauche						1			
3	JB-1106	Porca M6 Tuerca Nut Ecrou	4	4	4	4	4	4	4	4	
4	JD-0406	Arruela lisa Arandela plana Washer Rondelle	4	4	4	4	4	4	4	4	
5	159430	Olho de gato Ojo de gato Red rear reflector Oeil de chat	2	2	2	2	2	2	2	2	
6	HA-9224	Parafuso M6x12 Tornillo Bolt Boulon	4	4	4	4	4	4	4	4	
7	HS-2363	Parafuso UNC 5/8"x1.1/2" Tornillo Bolt Boulon	8	8	8	8	8	8	8	8	
8	165650	Suporte do pára-lama direito Soporte del guardabarros derecho Right fender support Support de l'aile droit	1	1		1			1	1	
9	219822	Anel distanciador Anillo distanciador Spacer bushing Bague d'écartement	8	8	8	8	8		8	8	

Catálogo Exclusivo - classicomaniacos.com.br - Catálogo Exclusivo

Catálogo Exclusivo - classicomaniacos.com.br - Catálogo Exclusivo

REF	CÓDIGO PIEZA PART PIECE	DENOMINAÇÃO DENOMINACION DESCRIPTION DESIGNATION	QUANT./CANT./QTY./QTE. REF								
			78 S. Prata	88	68 68 S.Prata	88 I e II	68 I e II	68 CULT	88 PCR	88 PCR ROT	Ref.
9a	139821	Anel distanciador Anillo distanciador Spacer bushing Bague d'écartement						8			
10	165870	Placa de cobertura Placa de protección Protective plate Couvercle	2	2		2			2	2	
11	HS-5357	Parafuso UNF 1/2"x2.1/2" Tornillo Bolt Boulon	8	8	8	8	8	8	8	8	
12	165860	Placa de cobertura Placa de protección Protective plate Couvercle	2	2		2			2	2	
13	HS-5353	Parafuso UNC 1/2"x1.1/2" Tornillo Bolt Boulon	4	4	4	4	4	4	4	4	
14	JD-3113	Arruela de pressão Arandela de presión Lock washer Rondelle extensible	12	12	12	12	12	12	12	12	
15	JB-3713	Porca UNF 1/2" Tuerca Nut Ecrou	12	12	12	12	12	12	12	12	
16	GG-0012	Niple de lubrificação Niple de lubricación Grease fitting Graisseur	2	2	2	2	2	2	2	2	
17	165640	Suporte do pára-lama esquerdo Soporte del guardabarros izquierdo Left fender support Support de l'aile gauche	1	1		1			1	1	
18	209821	Placa de cobertura Placa de protección Protective plate Couvercle			2		2				
19	209820	Placa de cobertura Placa de protección Protective plate Couvercle			2		2				

Catálogo Exclusivo - classicomaniacos.com.br - Catálogo Exclusivo

Catálogo Exclusivo - classicomaniacos.com.br - Catálogo Exclusivo

REF	CÓDIGO PIEZA PART PIECE	DENOMINAÇÃO DENOMINACION DESCRIPTION DESIGNATION	QUANT./CANT./QTY./QTE. REF								
			78 S. Prata	88	68 S.Prata 68	88 I e II	68 I e II	68 CULT	88 PCR	88 PCR ROT	Ref.
20	618921	Suporte do pára-lama direito Soporte del guardabarros derecho Right fender support Support de l'aile droit			1		1				
20a	208921	Suporte do pára-lama direito Soporte del guardabarros derecho Right fender support Support d'aile droit						1			
21	618931	Suporte do pára-lama esquerdo Soporte del guardabarros izquierdo Left fender support Support de l'aile gauche					1				
21a	208931	Suporte do pára-lama esquerdo Soporte del guardabarros izquierdo Left fender support Support de l'aile gauche						1			
-	243081	Adesivo de velocidades Adhesivo de velocidades Speeds adhesive Adhésif des vitesses	1								
-	243090	Adesivo das velocidades Ahesivo de las velocidades Speeds adhesive Adhésif des vitesses			1		1	1			
-	243080	Adesivo das velocidades Adhesivo de las velocidades Speeds adhesive Adhésif des vitesses		1		1			1		
-	244530	Adesivo do motor e radiador Adhesivo del motor y radiador Engine and radiator adhesive Adhésif du moteur et radiateur	1	1	1	1	1	1	1	1	
22	219820	Placa de cobertura Placa de protección Protective palte Couvercle						2			
23	219821	Placa de cobertura Placa de protección Protective plate Couvercle						2			

Catálogo Exclusivo - classicomaniacos.com.br - Catálogo Exclusivo

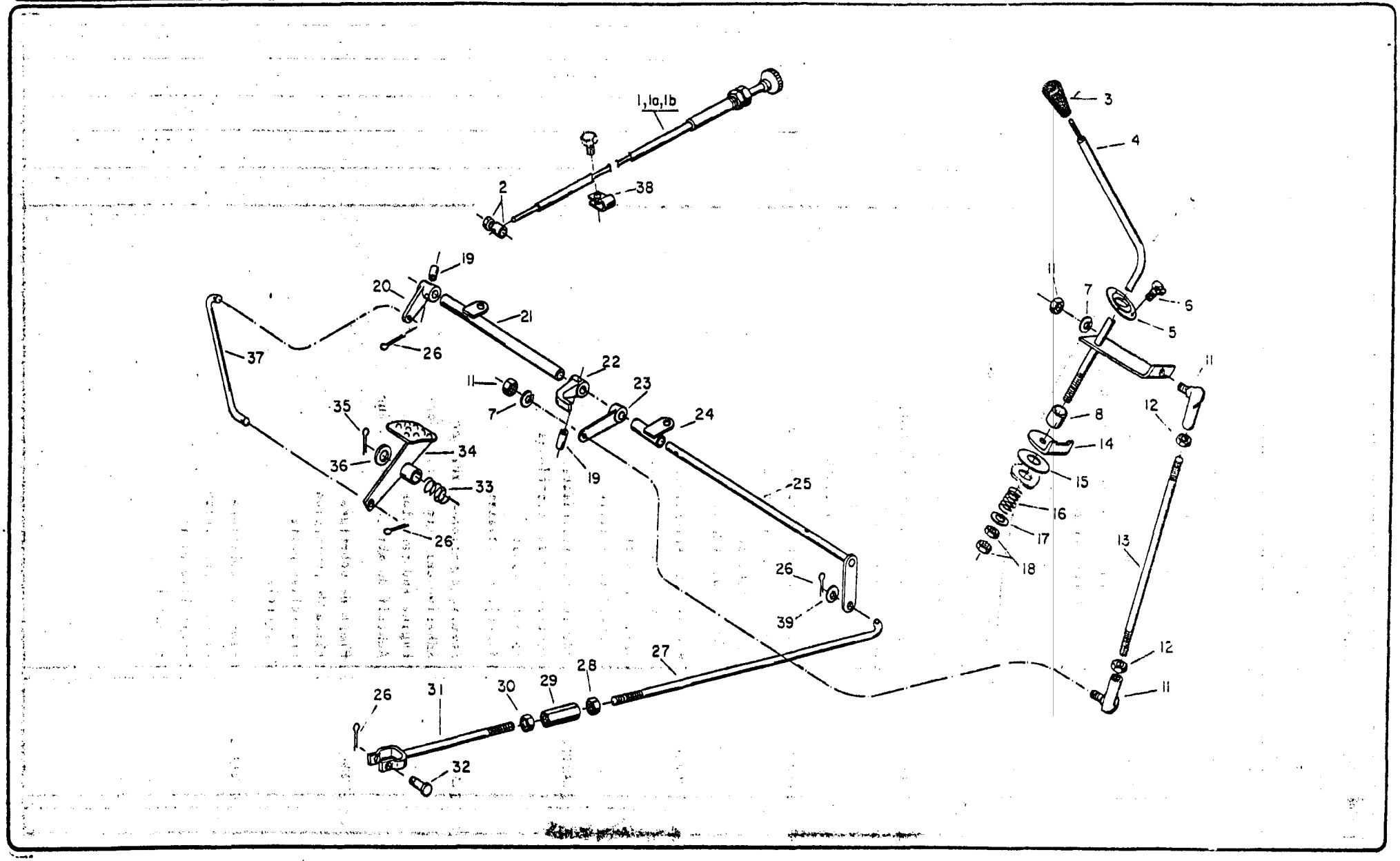

Catálogo Exclusivo - classicomaniacos.com.br - Catálogo Exclusivo
Catálogo Exclusivo - classicomaniacos.com.br - Catálogo Exclusivo

Catálogo Exclusivo - classicomaniacos.com.br - Catálogo Exclusivo

REF	CÓDIGO PIEZA PART PIECE	DENOMINAÇÃO DENOMINACION DESCRIPTION DESIGNATION	QUANT./CANT./QTY./QTE. REF								
			78 S.Prata 88	68 S.Prata 68	68 CAF SP 68 CAF	88 I e II	68 I e II	68 CULT	88 PCR	88 PCR ROT	Ref.
-	159750	Sistema de aceleração Sistema de aceleración Throttle system Système d'accélération		1	1		1	1			a
-	230680	Sistema de aceleração Sistema de aceleración Throttle system Système d'accélération	1			1	1		1	1	b
1	230250	Cabo de parada completo diesel Cable de parada completo Complete stop cable Câble d'arrêt complet - diesel		1	1		1	1			
1a	230260	Cabo de parada completo diesel Cable de parada completo Complete stop cable Cable d'arrêt complet	1			1			1	1	
1b	235800 *	Cabo de corte do álcool completo Cable de corte del alcohol completo Complete stop cable alcohol Câble de coupe d'alcool complet	1						1	1	
2	138846	Terminal do cabo Terminal del cable Stop cable terminal Terminal du câble	1	1	1	1	1	1	1	1	
3	219990	Empunhadura Empuñadura Lever knob Pommeau	1	1	1	1	1	1	1	1	
4	234631	Alavanca do acelerador Palanca de aceleración Throttle lever Levier d'accélérateur	1	1	1	1	1	1	1	1	
5	219960	Guia da alavanca Guía de la palanca Throttle lever guide Guide du levier	1	1	1	1	1	1	1	1	
6	HC-1304	Parafuso de fenda M5x12 Tornillo Screw Boulon à tête fendue	3	3	3	3	3	3	3	3	
7	JD-0406	Arruela lisa Arandela Washer Rondelle	2	2	2	2	2	2	2	2	

Catálogo Exclusivo - classicomaniacos.com.br - Catálogo Exclusivo

Catálogo Exclusivo - classicomaniacos.com.br - Catálogo Exclusivo

REF	CÓDIGO PIEZA PART PIECE	DENOMINAÇÃO DENOMINACION DESCRIPTION DESIGNATION	QUANT./CANT./QTY./QTE.								REF
			78 S.Prata 88	68 S.Prata 68	68 CAF SP 68 CAF	88 I e II	68 I e II	68 CULT	88 PCR	88 PCR ROT	Ref.
8	234750	Tubo Tubo Tube Tube	1	1	1	1	1	1	1	1	
-	159830	Barra montada Barra montada Rod assy Barre assemblé	1	1	1	1	1	1	1	1	c
11	159840	Terminal Terminal Terminal Terminal	2	2	2	2	2	2	2	2	
12	JB-1106	Porca M6 Tuerca Nut Ecrou	2	2	2	2	2	2	2	2	
13	219910	Barra Barra Rod Barre	1	1	1	1	1	1	1	1	
14	219930	Guia Guía Guide Guide	1	1	1	1	1	1	1	1	
15	219940	Disco Disco Disc Disque	1	1	1	1	1	1	1	1	
16	622670	Mola Resorte Spring Ressort	1	1	1	1	1	1	1	1	
17	JD-0410	Arruela lisa Arandela plana Washer Rondelle	1	1	1	1	1	1	1	1	
18	JB-1110	Porca M10 Tuerca Nut Ecrou	2	2	2	2	2	2	2	2	
19	JE-9094	Pino de pressão Pasador de presión Spring pin Goupille de pression	2	2	2	2	2	2	2	2	

Catálogo Exclusivo - classicomaniacos.com.br - Catálogo Exclusivo

Catálogo Exclusivo - classicomaniacos.com.br - Catálogo Exclusivo

REF	CÓDIGO PIEZA PART PIECE	DENOMINAÇÃO DENOMINACION DESCRIPTION DESIGNATION	QUANT./CANT./QTY./QTE.								REF
			78 S.Prata 88	68 S.Prata 68	68 CAF SP 68 CAF	88 I e II	68 I e II	68 CULT	88 PCR	88 PCR ROT	Ref.
20	219890	Alavanca Palanca Lever Levier	1	1	1	1	1	1	1	1	
21	159790	Suporte direito Soporte derecho Right bracket Support droit	1	1	1	1	1	1	1	1	
22	201070	Alavanca Palanca Lever Levier	1	1	1	1	1	1	1	1	
23	219880	Alavanca Palanca Lever Levier	1	1	1	1	1	1	1	1	
24	159780	Suporte esquerdo Soporte izquierdo Left bracket Support gauche	1	1	1	1	1	1	1	1	
25	159820	Eixo do acelerador Eje del acelerador Throttle shaft Axe d'accélérateur	1	1	1	1	1	1	1	1	
26	JE-3047	Cupilha Pasador abierto Split pin Goupille fendue	4	4	4	4	4	4	4	4	
-	159850	Barra de comando montada Barra de comando montada Link rod assy Barre de commande assemblé		1	1		1				d
-	231250	Barra de comando montada Barra de comando montada Link rod assy Barre de commande assemblé	1			1		1	1	1	e
27	219810	Barra de comando Barra de comando Link rod Barre de commande		1	1		1				
27a	219970	Barra de comando Barra de comando Link rod Barre de commande	1			1		1	1	1	

Catálogo Exclusivo - classicomaniacos.com.br - Catálogo Exclusivo

Catálogo Exclusivo - classicomaniacos.com.br - Catálogo Exclusivo

REF	CÓDIGO PIEZA PART PIECE	DENOMINAÇÃO DENOMINACION DESCRIPTION DESIGNATION	QUANT./CANT./QTY./QTE.								REF
			78 S.Prata 88	68 S.Prata 68	68 CAF SP 68 CAF	88 I e II	68 I e II	68 CULT	88 PCR	88 PCR ROT	Ref.
28	168560	Porca M8x1,25 Tuerca Nut Ecrou	1	1	1	1	1	1	1	1	
29	168550	Tensor da barra Tensor de la barra Throttle rod tensor Tendeur de la barre	1	1	1	1	1	1	1	1	
30	JB-1208	Porca M8 Tuerca Nut Ecrou	1	1	1	1	1	1	1	1	
31	168490	Barra Barra Rod Barre	1	1	1	1	1	1	1	1	
32	826650	Pino Pasador Pin Goupille	1	1	1	1	1	1	1	1	
33	219390	Mola Resorte Spring Ressort	1	1	1	1	1	1	1	1	
34	230580	Pedal do acelerador Pedal del acelerador Throttle pedal Pédale d'accélérateur	1	1	1	1	1	1	1	1	
35	JE-3082	Cupilha Pasador abierto Split pin Goupille fendue	1	1	1	1	1	1	1	1	
36	JD-0416	Arruela lisa Arandela plana Washer Rondelle	1	1	1	1	1	1	1	1	
37	219900	Barra do pedal do acelerador Barra del pedal del acelerador Throttle pedal rod Barre de la pédale de l'accélérateur	1	1	1	1	1	1	1	1	
38	225780	Fixador do cabo de parada Abrazadera del cable de parada Clamp Collier du câble d'arrêt	1	1	1	1	1	1	1	1	

Catálogo Exclusivo - classicomaniacos.com.br - Catálogo Exclusivo

Catálogo Exclusivo - classicomaniacos.com.br - Catálogo Exclusivo

REF	CÓDIGO PIEZA PART PIECE	DENOMINAÇÃO DENOMINACION DESCRIPTION DESIGNATION	QUANT./CANT./QTY./QTE.								REF
			78 S.Prata 88	68 S.Prata	68 CAF SP	88 I e II	68 I e II	68 CULT	88 PCR	88 PCR ROT	Ref.
39	JD-0408	Arruela lisa Arandela plana Washer Rondelle	1	1	1	1	1	1	1	1	
		* Usado nos tratores 88 PID ÁLCOOL Usado en los tractores 88 PID ALCOHOL Used in tractors 88 PID ALCOHOL Utilisé sur les tracteurs 88 PID ALCOOL									
		Ref.: a = 1-39 b = 1a-26, 27a-39 c = 11-14 d = 27-31 e = 27a-31.									

Catálogo Exclusivo - classicomaniacos.com.br - Catálogo Exclusivo

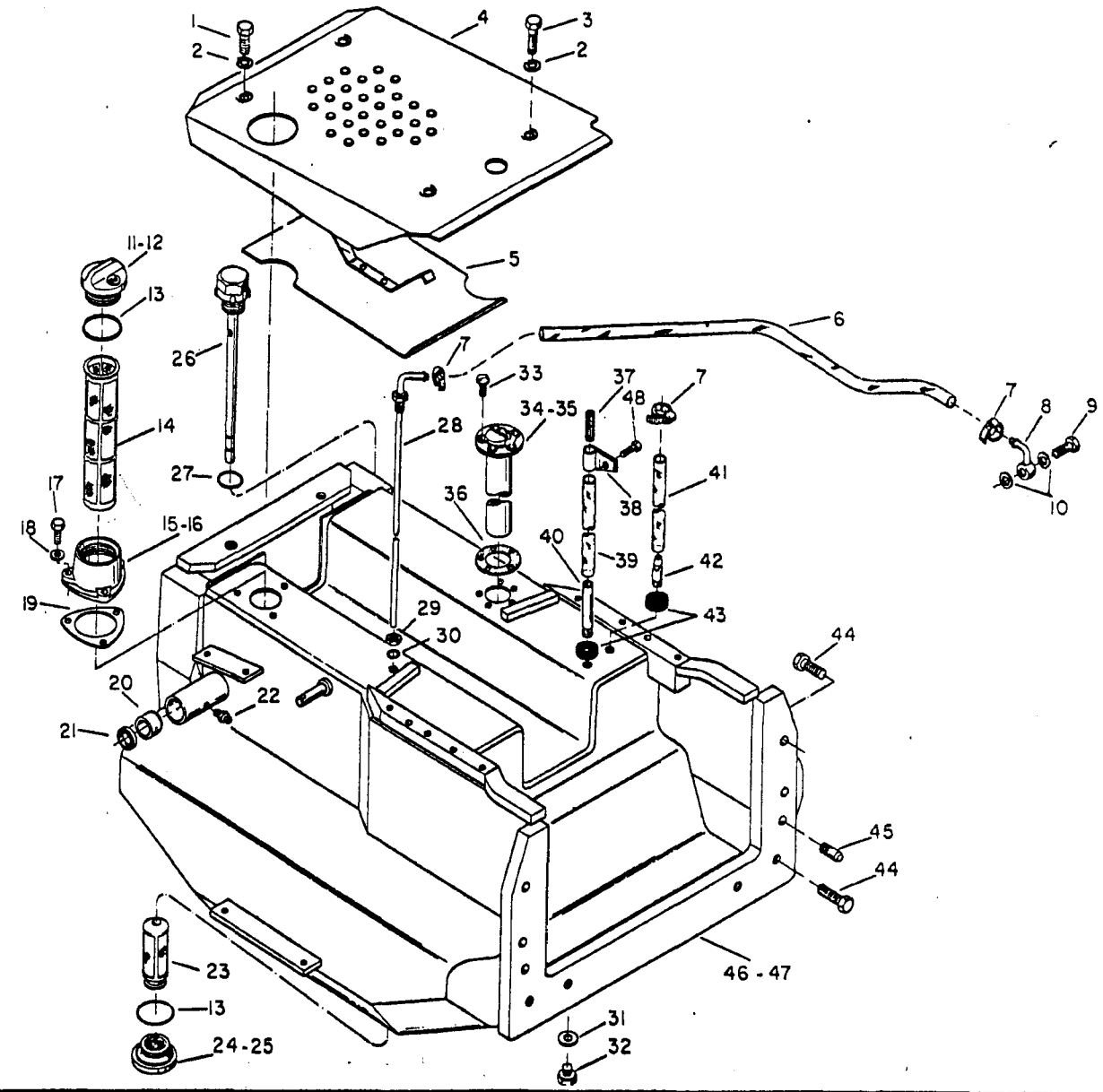

Catálogo Exclusivo - classicomaniacos.com.br - Catálogo Exclusivo
Catálogo Exclusivo - classicomaniacos.com.br - Catálogo Exclusivo

Catálogo Exclusivo - classicomaniacos.com.br - Catálogo Exclusivo

REF	CÓDIGO PIEZA PART PIECE	DENOMINAÇÃO DENOMINACION DESCRIPTION DESIGNATION	QUANT./CANT./QTY./QTE.								REF
			68 CAF S. Prata	78 / 68 S. Prata	88	68	68 CAF	88 PCR	88 PCR ROT		Ref.
* -	230183	Tanque de combustível completo -23.0184- Depósito del combustible completo Complete fuel tank Réservoir à carburant complet	1	1	1	1	1				a
* -	233823	Tanque de combustível completo -23.3824- Depósito de combutible completo Complete fuel tank Réservoir à carburant complet						1	1		b
1	HS-2329	Parafuso UNC 3/8"x11/4" Tornillo Bolt Boulon	2	2	2	2	2	2	2		
2	JD-3110	Arruela de pressão Arandela de presión Lock washer Rondelle extensible	4	4	4	4	4	4	4		
3	HS-2431	Parafuso UNC 3/8"x1.3/4" Tornillo Bolt Boulon	2	2	2	2	2	2	2		
4	230171	Tampa Chapa piso Floor plate Couvercle	1	1	1	1	1	1	1		
5	233030	Cobertura Chapa de protección Protective plate Couverture	1	1	1	1	1	1	1		
6	246160	Mangueira Manguera Hose Tuyau	1	1	1	1	1	1	1		
7	GP-3932	Braçadeira Abrazadera Clamp Collier	3	3	3	3	3	3	3		
8	235000	Conexão Conexión Connection Raccord	1	1	1	1	1	1	1		
9	589270	Parafuso de conexão Tornillo de conexión Banjo bolt Boulon de raccordi	1	1	1	1	1	1	1		

*VIDE BAT 38/86

Catálogo Exclusivo - classicomaniacos.com.br - Catálogo Exclusivo

Catálogo Exclusivo - classicomaniacos.com.br - Catálogo Exclusivo

REF	CÓDIGO PIEZA PART PIECE	DENOMINAÇÃO DENOMINACION DESCRIPTION DESIGNATION	QUANT./CANT./QTY./QTE.								REF
			S. Prata 68 CAF	S. Prata 78 / 68	88	68	68 CAF	88 PCR	88 PCR AQT		Ref.
10	KH-3618	Arruela de vedação Arandela de sellamiento Seal washer Rondelle d'étanchéité	2	2	2	2	2	2	2		
11	584150	Tampa Tapa Filler cap Couvercle	1	1	1	1	1	1	1		
13	KH-4933	Anel retentor Anillo de sellamiento O-ring Bague antifuite	2	2	2	2	2	2	2		
14	245070	Filtro do combustível Filtro del combustible Fuel filter Filtre à carburant	1	1	1	1	1	1	1		
15	584140	Boca do tanque Bocal del depósito Filler neck Goulot	1	1	1	1	1	1	1		
17	HS-2315	Parafuso UNC 5/16"x7/8" Tornillo Bolt Boulon	3	3	3	3	3	3	3		
18	KH-3619	Anel de vedação Anillo de sellamiento Seal washer Bague d'étanchéité	3	3	3	3	3	3	3		
19	219700	Junta de vedação Junta de sellamiento Gasket Joint d'étanchéité	1	1	1	1	1	1	1		
20	218580	Bucha Buje Bushing Manchon	2	2	2	2	2	2	2		
21	KH-1041	Anel retentor Anillo de sellamiento O-ring Bague de rétention	2	2	2	2	2	2	2		
22	GG-0019	Niple de lubrificação Niple de lubricación Grease fitting Graisseur	1	1	1	1	1	1	1		

Catálogo Exclusivo - classicomaniacos.com.br - Catálogo Exclusivo

Catálogo Exclusivo - classicomaniacos.com.br - Catálogo Exclusivo

REF	CÓDIGO PIEZA PART PIECE	DENOMINAÇÃO DENOMINACION DESCRIPTION DESIGNATION	QUANT./CANT./QTY./QTE.								REF
			68 CAF S. Prata	78 / 68 S. Prata	88	68	68 CAF	88 PCR	88 PCR ROT		Ref.
23	246210	Filtro de sucção do combustível Filtro de succión del combustible Fuel suction filter Filtre d'aspiration du carburant	1	1	1	1	1	1	1		
24	246280	Bujão Tapón Plug Bouchon	1	1	1	1	1	1	1		
26	233240	Tampa de enchimento com medidor do óleo Tapa con medidor del aceite Plug with dipstick Couvercle de remplissage avec jauge						1	1		
27	KH-4131	Anel retentor Anillo de sellamiento O-ring Bague antifuite						1	1		
28	234921	Tubo de sucção curto Tubo de succión corto Short suction pipe Tube d'aspiration court	1	1	1	1	1	1	1		
29	245880	Porca Tuerca Nut Ecrou	1	1	1	1	1	1	1		
30	263100	Anel retentor Anillo de sellamiento O-ring Bague antifuite	1	1	1	1	1	1	1		
31	584200	Arruela de vedação Arandela de sellamiento Seal washer Rondelle d'étanchéité	1	1	1	1	1	1	1		
32	229690	Bujão Tapón Plug Vis bouchon	1	1	1	1	1	1	1		
33	HC-1305	Parafuso M5 Tornillo Bolt Boulon	5	5	5	5	5	5	5		
34	230290	Medidor de combustível Medidor del nivel del aceite Fuel gauge sender unit Jauge de carburant	1		1	1	1	1	1		

Catálogo Exclusivo - classicomaniacos.com.br - Catálogo Exclusivo

Catálogo Exclusivo - classicomaniacos.com.br - Catálogo Exclusivo

REF	CÓDIGO PIEZA PART PIECE	DENOMINAÇÃO DENOMINACION DESCRIPTION DESIGNATION	QUANT./CANT./QTY./QTE. REF								
			68 CAF S. Prata	78 / 68 S. Prata	88	68	68 CAF	88 PCR	88 PCR ROT		Ref.
36	240790	Junta Junta Gasket Joint	1	1	1	1	1	1	1		
37	179760	Filtro de tela Filtro Filter Filtre en toile	1	1	1	1	1	1	1		
38	608845	Orelha Abrazadera Clamp Collier	1	1	1	1	1	1	1		
39	174921	Tubo plástico Manguera Hose Tube plastique	1	1	1	1	1	1	1		
40	174931	Tubo de respiro Tubo de respiración Breather pipe Tube d'aération	1	1	1	1	1	1	1		
41	169280	Tubo de retorno Tubo de retorno Return pipe Tube de retour	1	1	1	1	1	1	1		
42	218810	Niple de conexão Niple de conexión Connection nipple Douille de raccordement	1	1	1	1	1	1	1		
43	244200	Guarnição de borracha Anillo de goma Rubber ring Garniture en caoutchouc	2	2	2	2	2	2	2		
44	HS-1353	Parafuso UNC 1/2"x1.1/2" Tornillo Bolt Boulon	8	8	8	8	8	8	8		
45	219710	Pino guia Pasador guía Dowel pin Goupille de guidage	2	2	2	2	2	2	2		
* 46	230063	Tanque de combustível –230064– Depósito de combustible Fuel tank Réservoir à carburant	1	1	1	1	1				

*VIDE BAT 38/86

Catálogo Exclusivo - classicomaniacos.com.br - Catálogo Exclusivo

Catálogo Exclusivo - classicomaniacos.com.br - Catálogo Exclusivo

	REF	CÓDIGO PIEZA PART PIECE	DENOMINAÇÃO DENOMINACION DESCRIPTION DESIGNATION	QUANT./CANT./QTY./QTE. 68 CAF S. Prata	78 / 68 S. Prata	88	68	68 CAF	88 PCR	88 PCR ROT		REF Ref.
*	47	233813	Tanque de combustível -23.3814- Depósito de combustible Fuel tank Réservoir à carburant						1	1		
	-	78.723.00.001	Cola Loctite 271 Cola Loctite 271 Sealant Loctite 271 Colle Loctite 271	*	*	*	*	*	*	*		
	48	HA-9229	Parafuso M8x12 Tornillo Bolt Boulon	1	1	1	1	1	1	1		

Ref.: a = 1-11, 13, 14, 15, 17-24, 28-34, 36-46, 48

b = 1-11, 13, 14, 15, 17-24, 26-34, 36-45, 47, 48

* Conforme necessidade
Según la necesidad
According to necessity
Si nécessaire

* VIDE BAT 38/86

Catálogo Exclusivo - classicomaniacos.com.br - Catálogo Exclusivo

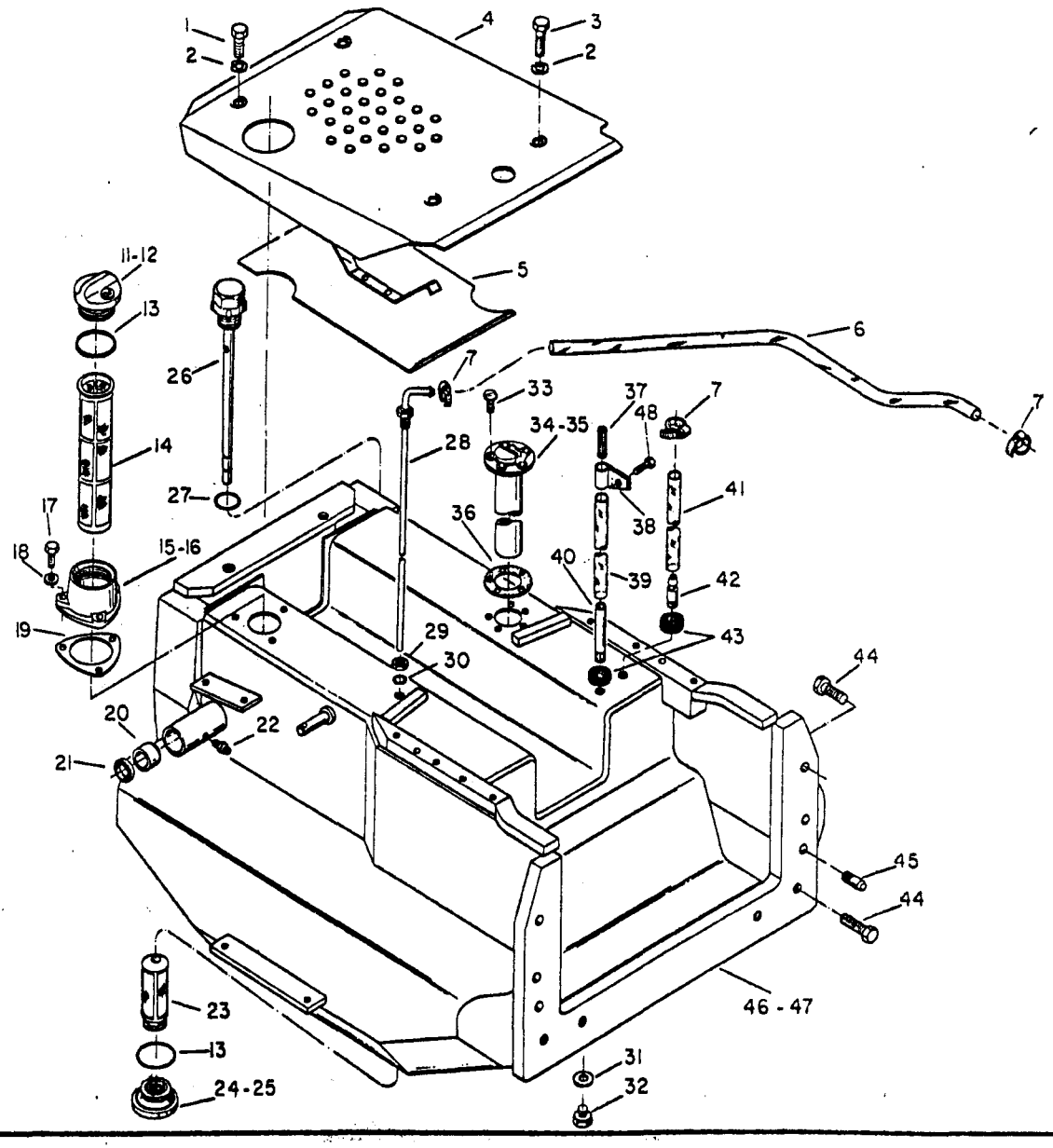

Catálogo Exclusivo - classicomaniacos.com.br - Catálogo Exclusivo
Catálogo Exclusivo - classicomaniacos.com.br - Catálogo Exclusivo

Catálogo Exclusivo - classicomaniacos.com.br - Catálogo Exclusivo

REF	CÓDIGO PIEZA PART PIECE	DENOMINAÇÃO DENOMINACION DESCRIPTION DESIGNATION	QUANT./CANT./QTY./QTE. 88 Álcool	88 PCR Álcool	88 PCR ROT Álcool						REF Ref.
-	235780	Tanque de combustível completo -23.5781- Depósito de combustible completo Complete fuel tank Réservoir à carburant complet	1								a
-	235790	Tanque de combustível completo -23.5791- Depósito de combustible completo Complete fuel tank Réservoir à carburant complet		1	1						b
1	HS-2329	Parafuso UNC 3/8"x1.1/4" Tornillo Bolt Boulon	2	2	2						
2	JD-3110	Arruela de pressão Arandela de presión Lock washer Rondelle extensible	4	4	4						
3	HS-2431	Parafuso UNC 3/8"x1.3/4" Tornillo Bolt Boulon	2	2	2						
4	230171	Tampa Chapa piso Floor plate Couvercle	1	1	1						
5	233030	Cobertura Chapa de protección Protective palte Couverture	1	1	1						
6	246160	Mangueira Manguera Hose Tuyau	1	1	1						
7	GP-3932	Braçadeira Abrazadera Clamp Collier	3	3	3						
12	263290	Tampa Tapa Filler cap Couvercle	1	1	1						
13	KH-4933	Anel retentor Anillo de sellamiento O-ring Bague d'étanchéité	2	2	2						

* VIDE BAT 38/86

Catálogo Exclusivo - classicomaniacos.com.br - Catálogo Exclusivo

Catálogo Exclusivo - classicomaniacos.com.br - Catálogo Exclusivo

REF	CÓDIGO PIEZA PART PIECE	DENOMINAÇÃO DENOMINACION DESCRIPTION DESIGNATION	QUANT./CANT./QTY./QTE. 88 Álcool	88 PCR Álcool	88 PCR ROT Álcool						REF Ref.
14	245070	Filtro do combustível Filtro del combustible Fuel filter Filtre à carburant	1	1	1						
16	247970	Boca do tanque Bocal del depósito Filler neck Goulot	1	1	1						
17	HS-2315	Parafuso UNC 5/16"x7/8" Tornillo Bolt Boulon	3	3	3						
18	KH-3619	Anel de vedação Anillo de sellamiento Seal washer Bague d'étanchéité	3	3	3						
19	219700	Junta de vedação Junta de sellamiento Gasket Joint d'étanchéité	1	1	1						
20	218580	Bucha Buje Bushing Manchon	2	2	2						
21	KH-1041	Anel retentor Anillo de sellamiento O-ring Bague de rétention	2	2	2						
22	GG-0019	Niple de lubrificação Niple de lubricación Grease fitting Graisseur	1	1	1						
23	246210	Filtro de sucção do combustível Filtro de succión del combustible Fuel suction filter Filtre d'aspiration du carburant	1	1	1						
25	247990	Bujão Tapón Plug Bouchon	1	1	1						
26	233240	Tampa de enchimento com medidor Tapa con medidor de aceite Plug with dipstick Couvercle de remplissage avec jauge		1	1						

Catálogo Exclusivo - classicomaniacos.com.br - Catálogo Exclusivo

Catálogo Exclusivo - classicomaniacos.com.br - Catálogo Exclusivo

REF	CÓDIGO PIEZA PART PIECE	DENOMINAÇÃO DENOMINACION DESCRIPTION DESIGNATION	QUANT./CANT./QTY./QTE. 88 Álcool	88 PCR Álcool	88 PCR ROT Álcool						REF Ref.
27	KH-4131	Anel retentor Anillo de sellamiento O-ring Bague antifuite		1	1						
28	234921	Tubo de sucção curto Tubo de succión corto Short suction pipe Tube d'aspiration court	1	1	1						
29	245880	Porca Tuerca Nut Ecrou	1	1	1						
30	263100	Anel retentor Anillo de sellamiento O-ring Bague antifuite	1	1	1						
31	584200	Arruela de vedação Arandela de sellamiento Seal washer Rondelle d'étanchéité	1	1	1						
32	229690	Bujão Tapón Plug Bouchon	1	1	1						
33	HC-1305	Parafuso M5 Tornillo Bolt Boulon	5	5	5						
* 35	263300	Medidor de combustível -80332510- Medidor del nivel de aceite Fuel gauge sender unit Jauge de carburant	1	1	1						
36	240790	Junta Junta Gasket Joint	1	1	1						
37	179760	Filtro de tela Filtro Filter Filtre en toile	1	1	1						
38	608845	Orelha Abrazadera Clamp Collier	1	1	1						

*VIDE BAT 34/86

Catálogo Exclusivo - classicomaniacos.com.br - Catálogo Exclusivo

Catálogo Exclusivo - classicomaniacos.com.br - Catálogo Exclusivo

REF	CÓDIGO PIEZA PART PIECE	DENOMINAÇÃO DENOMINACION DESCRIPTION DESIGNATION	QUANT./CANT./QTY./QTE. 88 Álcool	88 PCR	88 PCR ROTA Azool	REF Ref.
39	174920	Tubo plástico Manguera Hose Tube plastique	1	1	1	
40	174931	Tubo de respiro Tubo de respiración Breather pipe Tube d'aération	1	1	1	
41	169280	Tubo de retorno Tubo de retorno Return pipe Tube de retour	1	1	1	
42	218810	Niple de conexão Niple de conexión Connection nipple Douille de raccordement	1	1	1	
43	244200	Guarnição de borracha Anillo de goma Rubber ring Garniture en caoutchouc	2	2	2	
44	HS-1353	Parafuso UNC 1/2"x1.1/2" Tornillo Bolt Boulon	8	8	8	
45	219710	Pino guia Pasador guía Dowel pin Goupille de guidage	2	2	2	
46	230063	Tanque de combustível Depósito de combustible Fuel tank Réservoir à carburant	1			
* 47	233813	Tanque de combustível -23.3814- Depósito de combustible Fuel tank Réservoir à carburant		1	1	
-	78.723.00.001	Cola Loctite 271 Cola Loctite 271 Sealant Loctite 271 Colle Loctite 271	*	*	*	
48	HA-9229	Parafuso M8x12 Tornillo Bolt Boulon	1	1	1	

Ref.: a = 1-10, 12, 13, 14, 16-23, 25, 28-33, 35-45, 47, 48
b = 1-10, 12, 13, 14, 16-23, 25-33, 35-45, 47, 48

* Conforme necessidade
Según la necesidad
According to necessity
Si nécessaire

*VIDE BAT 38/86

Catálogo Exclusivo - classicomaniacos.com.br - Catálogo Exclusivo

ESTRIBOS E PEDAIS DO FREIO	ESTRIBOS Y PEDALES DEL FRENO	STIRRUPS AND BRAKE PEDALS	ESTRIERS ET PEDALES DES FREINS	H32

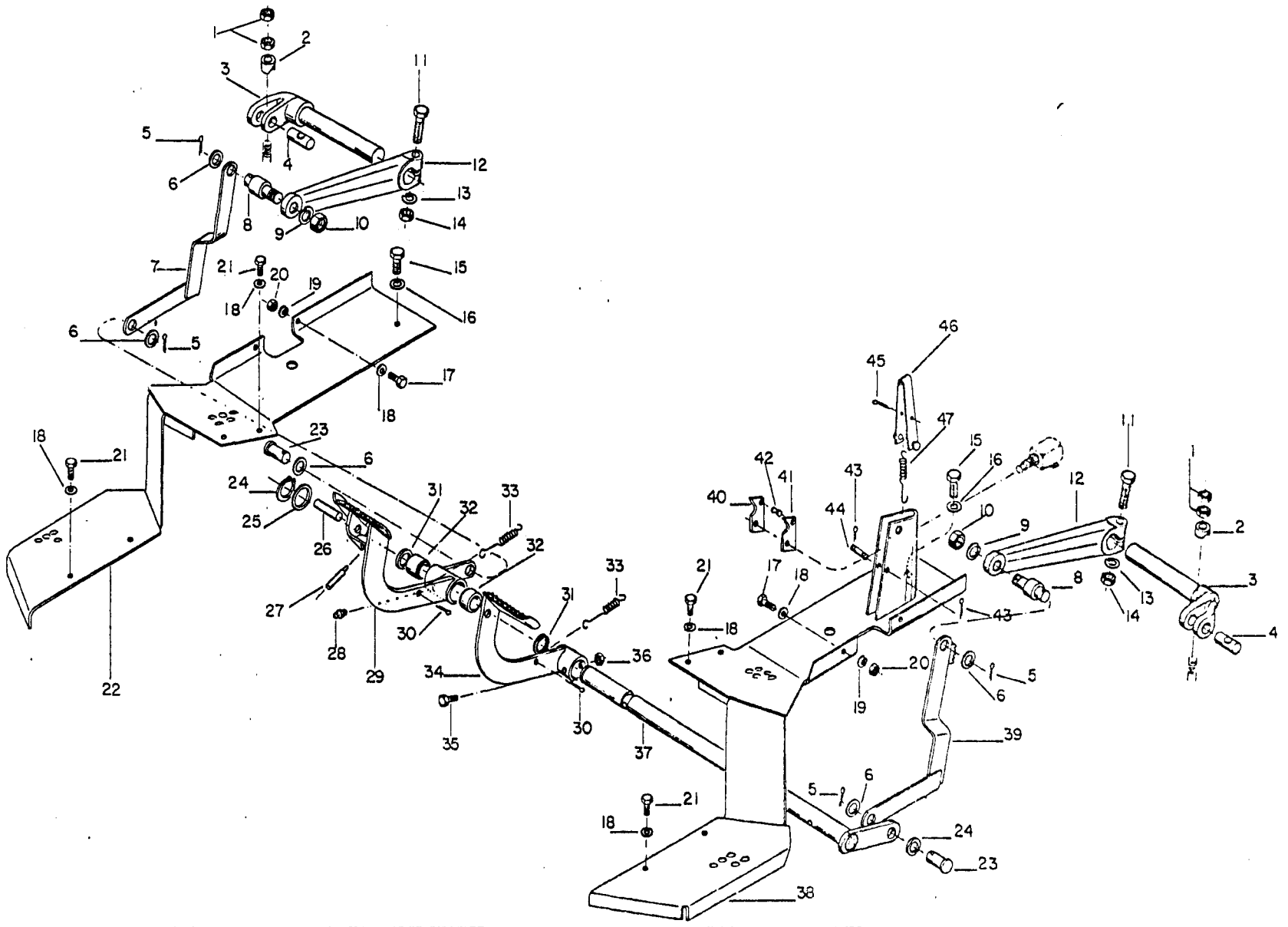

Catálogo Exclusivo - classicomaniacos.com.br - Catálogo Exclusivo
Catálogo Exclusivo - classicomaniacos.com.br - Catálogo Exclusivo

Catálogo Exclusivo - classicomaniacos.com.br - Catálogo Exclusivo

REF	CÓDIGO PIEZA PART PIECE	DENOMINAÇÃO DENOMINACION DESCRIPTION DESIGNATION	QUANT./CANT./QTY./QTE. REF 68 CAF	68 CAF S. Prata							Ref.
1	JB-3913	Porca UNF 1/2" Tuerca Nut Ecrou	4	4							
2	203460	Espaçador Buje espaciador Spacer bushing Ecarteur	2	2							
3	588791	Eixo do freio Eje del freno Brake shaft Axe de frein	2	2							
4	588811	Pino fixo do freio Pasador Pin Goupille fixe de frein	2	2							
5	JE-3108	Cupilha Pasador abierto Split pin Goupille fendue	4	4							
6	JD-0220	Arruela lisa Arandela plana Washer Rondelle	6	6							
7	230450	Haste do freio direito Vástago del freno derecho Right brake rod Barre du frein droit	1	1							
8	219300	Pino Pasador Pin Goupille	2	2							
9	JD-3120	Arruela de pressão Arandela de presión Lock washer Rondelle extensible	2	2							
10	JB-1220	Porca M20 Tuerca Nut Ecrou	2	2							
11	HS-5357	Parafuso UNF 1/2"x2.1/2" Tornillo Bolt Boulon	2	2							

Catálogo Exclusivo - classicomaniacos.com.br - Catálogo Exclusivo

Catálogo Exclusivo - classicomaniacos.com.br - Catálogo Exclusivo

REF	CÓDIGO PIEZA PART PIECE	DENOMINAÇÃO DENOMINACION DESCRIPTION DESIGNATION	QUANT./CANT./QTY./QTE. 68 CAF	68 CAF S. Prata							REF Ref.
12	588801	Braço do freio Brazo del freno Brake arm Bras du frein	2	2							
13	JD-3113	Arruela de pressão Arandela de presión Lock washer Rondelle extensible	2	2							
14	JB-3713	Porca UNF 1/2" Tuerca Nut Ecrou	2	2							
15	HA-6433	Parafuso M10x25 Tornillo Bolt Boulon	2	2							
16	JD-0410	Arruela lisa Arandela plana Washer Rondelle	2	2							
17	HA-6324	Parafuso M8x25 Tornillo Bolt Boulon	4	4							
18	JD-0408	Arruela lisa Arandela plana Washer Rondelle	12	12							
19	JD-3108	Arruela de pressão Arandela de presión Lock washer Rondelle extensible	4	4							
20	JB-1108	Porca M8 Tuerca Nut Ecrou	4	4							
21	HA-6322	Parafuso M8x16 Tornillo Bolt Boulon	8	8							
22	230370	Estribo direito Estribo derecho Right stirrup Etrier droit	1	1							

Catálogo Exclusivo - classicomaniacos.com.br - Catálogo Exclusivo

Catálogo Exclusivo - classicomaniacos.com.br - Catálogo Exclusivo

REF	CÓDIGO PIEZA PART PIECE	DENOMINAÇÃO DENOMINACION DESCRIPTION DESIGNATION	QUANT./CANT./QTY./QTE. 68 CAF	68 CAF S. Prata							REF Ref.
23	588821	Pino do pedal do freio Pasador del pedal del freno Brake pedal pin Goupille de la pédale du frein	2	2							
24	KG-1028	Anel de segurança Anillo de traba Circlip Segment de sûreté	1	1							
25	218910	Anel Arandela Washer Rondelle	1	1							
-	232810	Pedal do freio direito completo Pedal del freno derecho completo Complete right brake pedal Pédale du frein droit complète	1	1							a
26	654690	Pino de trava Pasador de traba Lock pin Goupille de blocage	1	1							
27	654700	Pino Pasador Pin Goupille	1	1							
28	GG-0086	Niple de lubrificação Niple de lubricación Grase fitting Graisseur	1	1							
29	230420	Pedal do freio direito Pedal del freno derecho Right brake pedal Pédale du frein droit	1	1							
30	JE-3101	Cupilha Pasador abierto Split pin Goupille fendue	2	2							
31	KH-1041	Retentor Retenedor Oil seal Bague de rétention	2	2							
32	218580	Bucha Buje Bushing Manchon	2	2							

Catálogo Exclusivo - classicomaniacos.com.br - Catálogo Exclusivo

Catálogo Exclusivo - classicomaniacos.com.br - Catálogo Exclusivo

REF	CÓDIGO PIEZA PART PIECE	DENOMINAÇÃO DENOMINACION DESCRIPTION DESIGNATION	QUANT./CANT./QTY./QTE. 68 CAF	68 CAF S. Prata							REF Ref.
33	219730	Mola Resorte Spring Ressort	2	2							
34	230430	Pedal do freio esquerdo completo Pedal del freno izquierdo completo Complete left brake pedal Pédale du frein gauche complète	1	1							
35	HA-8337	Parafuso M10x60 Tornillo Bolt Boulon	1	1							
36	JB-1110	Porca M10 Tuerca Nut Ecrou	1	1							
37	230510	Eixo dos pedais Eje de los pedales Brake pedals shaft Axe des pédales	1	1							
38	230380	Estribo esquerdo Estribo izquierdo Left stirrup Etrier gauche	1	1							
39	230460	Haste do freio esquerdo Haste del freno izquierdo Left brake rod Barre du frein gauche	1	1							
40	219230	Trava Traba Lock plate Plaque de blocage	1	1							
41	219240	Trava Traba Lock plate Plaque de blocage	1	1							
42	219220	Pino Pasador Pin Goupille	1	1							
43	JE-3076	Cupilha Pasador abierto Split pin Goupille fendue	2	2							

Catálogo Exclusivo - classicomaniacos.com.br - Catálogo Exclusivo

Catálogo Exclusivo - classicomaniacos.com.br - Catálogo Exclusivo

REF	CÓDIGO PIEZA PART PIECE	DENOMINAÇÃO DENOMINACION DESCRIPTION DESIGNATION	QUANT./CANT./QTY./QTE. 68 CAF	68 CAF S. Prata							REF Ref.
44	219260	Pino Pasador Pin Goupille	1	1							
45	JE-3101	Cupilha Pasador abierto Split pin Goupille fendue	2	2							
46	230440	Acionador Accionamiento Link Entraîneur	1	1							
47	219270	Mola Resorte Spring Ressort	1	1							

Ref.: a = 26-29, 31, 32

Catálogo Exclusivo - classicomaniacos.com.br - Catálogo Exclusivo

ESTRIBOS E PEDAIS DO FREIO	ESTRIBOS Y PEDALES DEL FRENO	STIRRUPS AND BRAKE PEDALS	ESTRIERS ET PEDALES DES FREINS	H38

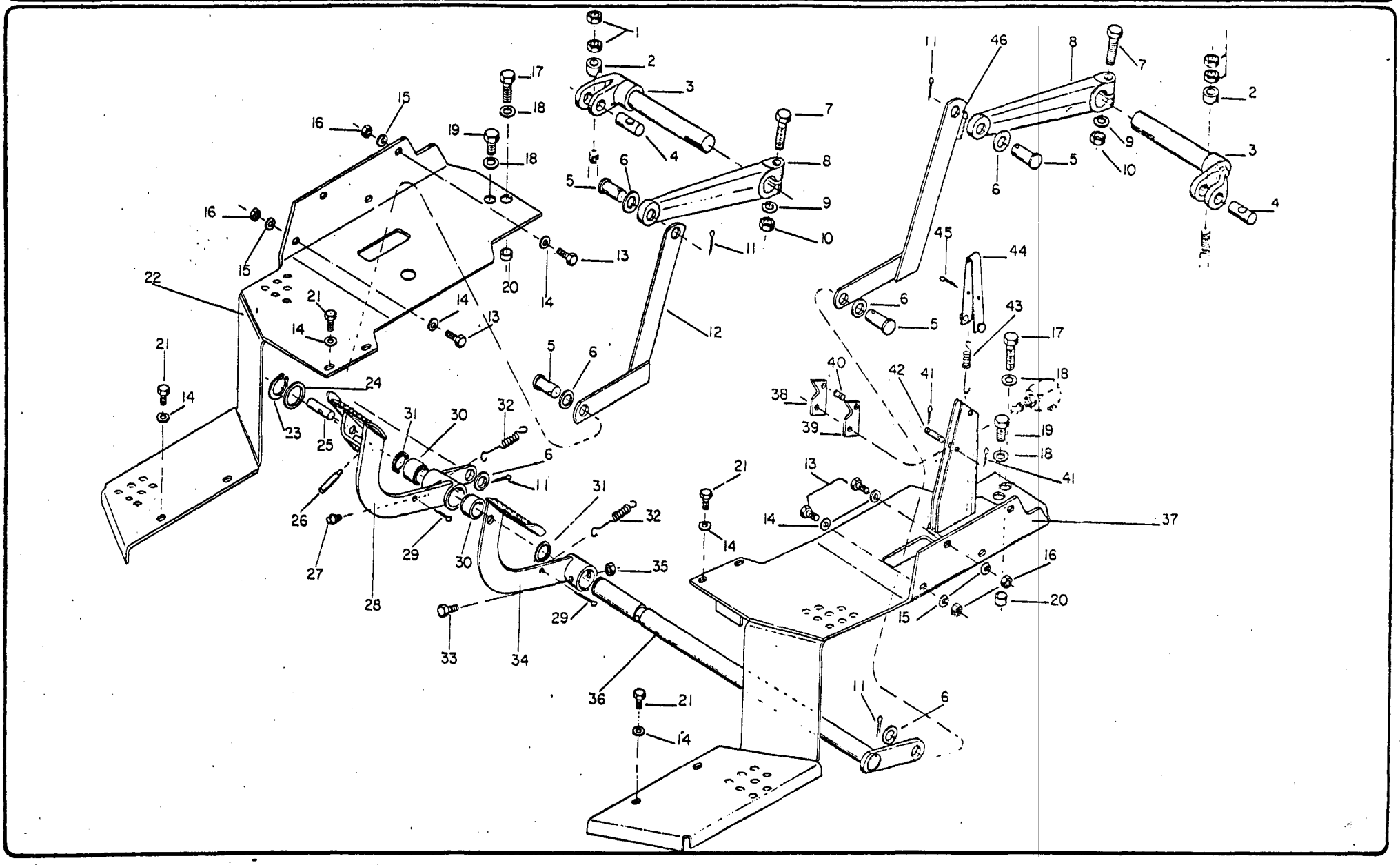

Catálogo Exclusivo - classicomaniacos.com.br - Catálogo Exclusivo
Catálogo Exclusivo - classicomaniacos.com.br - Catálogo Exclusivo

Catálogo Exclusivo - classicomaniacos.com.br - Catálogo Exclusivo

REF	CÓDIGO PIEZA PART PIECE	DENOMINAÇÃO DENOMINACION DESCRIPTION DESIGNATION	QUANT./CANT./QTY./QTE.								REF
			88 78 S.Prata	68 68 S.Prata	88 I e II	68 I e II	68 CULT	88 PCR	88 PCR ROT		Ref.
-	232810	Pedal dofreio direito completo Pedal del freno derecho completo Complete right brake pedal Pédale du frein droit complète	1	1	1	1	1	1	1		a
1	JB-3913	Porca UNF 1/2" Tuerca Nut Écrou	4	4	4	4	4	4	4		
2	203460	Espaçador Buje espaciador Spacer bushing Ecarteur	2	2	2	2	2	2	2		
3	588791	Eixo do freio Eje del freno Brake shaft Axe de frein		2		2	2				
3a	271090	Eixo do freio Eje del freno Brake shaft Axe de frein	2		2			2	2		
4	588811	Pino fixo do freio Pasador Pin Goupill fixe de frein	2	2	2	2	2	2	2		
5	588821	Pino do pedal do freio Pasador del pedal del freno Brake pedal pin Goupille de la pédale du frein	2	2	2	2	2	2	2		
6	JD-0220	Arruela lisa Arandela plana Washer Rondelle	6	6	6	6	6	6	6		
7	HS-5357	Parafuso UNF 1/2"x2.1/2" Tornillo Bolt Boulon	2	2	2	2	2	2	2		
8	588801	Braço do freio Brazo del freno Brake arm Bras de frein	2	2	2	2	2	2	2		
9	JD-3113	Arruela de pressão Arandela de presión Lock washer Rondelle extensible	2	2	2	2	2	2	2		

Catálogo Exclusivo - classicomaniacos.com.br - Catálogo Exclusivo

Catálogo Exclusivo - classicomaniacos.com.br - Catálogo Exclusivo

REF	CÓDIGO PIEZA PART PIECE	DENOMINAÇÃO DENOMINACION DESCRIPTION DESIGNATION	QUANT./CANT./QTY./QTE. REF								
			78 S.Prata 88	68 68 S.Prata 88	88 I e II	68 I e II	68 CULT	88 PCR	88 PCR ROT		Ref.
10	JB-3713	Porca UNF 1/2" Tuerca Nut Ecrou	2	2	2	2	2	2	2		
11	JE-3108	Cupilha Pasador abierto Split pin Goupille fendue	4	4	4	4	4	4	4		
12	230470	Haste do freio direito Haste del freno derecho Right brake rod Barre du frein droit		1		1	1				
12a	230490	Haste do freio direito Haste del freno derecho Right brake rod Barre du frein droit	1		1			1	1		
13	Ha-6324	Parafuso M8x25 Tornillo Bolt Boulon	4	4	4	4	4	4	4		
14	JD-0408	Arruela lisa Arandela plana Washer Rondelle	12	12	12	12	12	12	12		
15	JD-3108	Arruela de pressão Arandela de presión Lock washer Rondelle extensible	4	4	4	4	4	4	4		
16	JB-1108	Porca M8 Tuerca Nut Ecrou	4	4	4	4	4	4	4		
17	HS-2363	Parafuso UNC 5/8"x1.1/2" Tornillo Bolt Boulon		4		4	4				
18	JD-0416	Arruela lisa Arandela plana Washer Rondelle	2	2	2	2	2	2	2		
19	619840	Parafuso UNC 5/8"x25 Tornillo Bolt Boulon	1		1			1	1		

Catálogo Exclusivo - classicomaniacos.com.br - Catálogo Exclusivo

Catálogo Exclusivo - classicomaniacos.com.br - Catálogo Exclusivo

REF	CÓDIGO PIEZA PART PIECE	DENOMINAÇÃO DENOMINACION DESCRIPTION DESIGNATION	QUANT./CANT./QTY./QTE.								REF
			88 78 S.Prata	68 68 S.Prata	88 I e II	68 I e II	68 CULT	88 PCR	88 PCR ROT		Ref.
20	219340	Bucha espaçadora Buje espaciador Spacer bushing Bague d'écartement		2		2	2				
21	HA-6322	Parafuso M8x16 Tornillo Bolt Boulon	8	8	8	8	8	8	8		
22	230390	Estribo direito Estribo derecho Right stirrup Etrier droit	1	1	1	1	1	1	1		
23	KG-1028	Anel de segurança Anillo de traba Circlip Segment de sûreté	1	1	1	1	1	1	1		
24	218910	Anel Arandela Washer Rondelle	1	1	1	1	1	1	1		
25	654690	Pino de trava Pasador de traba Lock pin Goupille de blocage	1	1	1	1	1	1	1		
26	654700	Pino Pasador Pin Goupille	1	1	1	1	1	1	1		
27	GG-0086	Niple de lubrificação Niple de lubricación Grease fitting Graisseur	1	1	1	1	1	1	1		
28	230420	Pedal do freio direito Pedal del freno derecho Right brake pedal Pédale du frein droit	1	1	1	1	1	1	1		
29	JE-3101	Cupilha Pasador abierto Split pin Goupille fendue	2	2	2	2	2	2	2		
30	218580	Bucha Buje Bushing Manchon	2	2	2	2	2	2	2		

Catálogo Exclusivo - classicomaniacos.com.br - Catálogo Exclusivo

Catálogo Exclusivo - classicomaniacos.com.br - Catálogo Exclusivo

REF	CÓDIGO PIEZA PART PIECE	DENOMINAÇÃO DENOMINACION DESCRIPTION DESIGNATION	QUANT./CANT./QTY./QTE.								REF
			78 S.Prata 88	68 S.Prata 68	88 I e II	68 I e II	68 CULT	88 PCR	88 PCR ROT		Ref.
31	KH-1041	Retentor Retenedor Oil seal Bague de rétention	2	2	2	2	2	2	2		
32	219730	Mola Resorte Spring Ressort	2	2	2	2	2	2	2		
33	HA-8337	Parafuso M10x60 Tornillo Bolt Boulon	1	1	1	1	1	1	1		
34	230430	Pedal do freio esquerdo completo Pedal del freno izquierdo completo Complete left brake Pédale du frein gauche complète	1	1	1	1	1	1	1		
35	JB-1110	Porca M10 Tuerca Nut Ecrou	1	1	1	1	1	1	1		
36	230510	Eixo dos pedais do freio Eje de los pedales del freno Brake pedals shaft Axe des pédales des freins	1	1	1	1	1	1	1		
37	230400	Estribo esquerdo Estribo izquierdo Left stirrup Etrier gauche		1		1	1				
37a	230410	Estribo esquerdo Estribo izquierdo Left stirrup Etrier gauche	1		1						
37b	233830	Estribo esquerdo Estribo izquierdo Left stirrup Etrier gauche						1	1		
38	219230	Trava Traba Lock plate Plaque de blocage	1	1	1	1	1	1	1		
39	219240	Trava Traba Lock plate Plaque de blocage	1	1	1	1	1	1	1		

Catálogo Exclusivo - classicomaniacos.com.br - Catálogo Exclusivo

Catálogo Exclusivo - classicomaniacos.com.br - Catálogo Exclusivo

REF	CÓDIGO PIEZA PART PIECE	DENOMINAÇÃO DENOMINACION DESCRIPTION DESIGNATION	QUANT./CANT./QTY./QTE.								REF
			88 78 S.Prata	68 68 S.Prata	88 I e II	68 I e II	68 CULT	88 PCR	88 PCR ROT		Ref.
40	219220	Pino Pasador Pin Goupille	1	1	1	1	1	1	1		
41	JE-3076	Cupilha Pasador abierto Split pin Goupille fendue	2	2	2	2	2	2	2		
42	219260	Pino Pasador Pin Goupille	1	1	1	1	1	1	1		
43	219270	Mola Resorte Spring Ressort	1	1	1	1	1	1	1		
44	230440	Acionador Accionamiento Link Entraîneur	1	1	1	1	1	1	1		
45	JE-3106	Cupilha Pasador abierto Split pin Goupille fendue	1	1	1	1	1	1	1		
46	230480	Haste do freio esquerdo Vástago del freno izquierdo Left brake rod Barre du frein gauche		1		1	1				
46a	230500	Haste do freio esquerdo Vástago del freno izquierdo Left brake rod Barre du frein gauche	1		1	1		1	1		

Ref.: a = 25-28,30,31

Catálogo Exclusivo - classicomaniacos.com.br - Catálogo Exclusivo

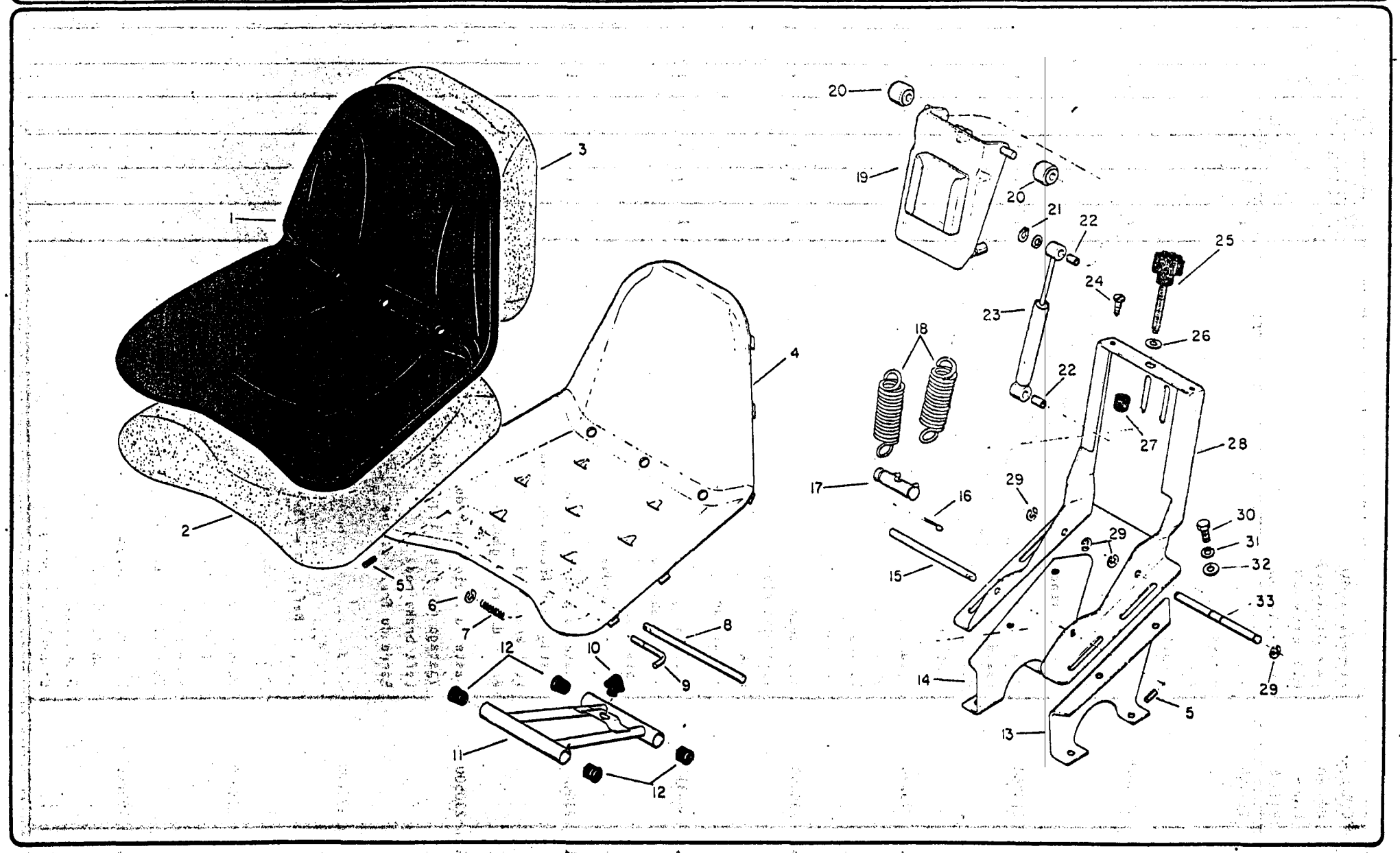

Catálogo Exclusivo - classicomaniacos.com.br - Catálogo Exclusivo
Catálogo Exclusivo - classicomaniacos.com.br - Catálogo Exclusivo

Catálogo Exclusivo - classicomaniacos.com.br - Catálogo Exclusivo

REF	CÓDIGO PIEZA PART PIECE	DENOMINAÇÃO DENOMINACION DESCRIPTION DESIGNATION	QUANT./CANT./QTY./QTE.								REF
			78 S.Prata 88	68 S.Prata 68	68 CAF SP 68	88 I e II	68 I e II				Ref.
–	231500	Assento completo Asiento completo Complete seat Siège complet	1	1	1	1	1				a
1	174950	Revestimento de PVC Almohada de PVC Seat cap Revêtement en PVC	1	1	1	1	1				
2	174960	Espuma do assento Espuma del asiento Seat foam Mousse du siège	1	1	1	1	1				
3	176530	Espuma do encosto Espuma del respaldo Polyretan foam Mousse du dossier	1	1	1	1	1				
4	174970	Assento concha Asiento concha Shell Siège en coque	1	1	1	1	1				
5	175210	Pino elástico Pasador de presión Lock pin Goupille élastique	2	2	2	2	2				
6	175070	Anel elástico Anillo de traba Circlip Segment élastique	1	1	1	1	1				
7	175060	Mola do travador Resorte del trabador Locking spring Ressort du verrou	1	1	1	1	1				
8	175200	Eixo maior da suspensão Eje mayor del suspensor Long shaft Grand axe de la suspension	1	1	1	1	1				
9	175080	Pino travador Pasador de traba Lock pin Goupille de verrouillage	1	1	1	1	1				
10	175040	Borracha de choque Goma de choque Shock rubber Caoutchouc amortisseur	1	1	1	1	1				

Catálogo Exclusivo - classicomaniacos.com.br - Catálogo Exclusivo

Catálogo Exclusivo - classicomaniacos.com.br - Catálogo Exclusivo

EF	CÓDIGO PIEZA PART PIECE	DENOMINAÇÃO DENOMINACION DESCRIPTION DESIGNATION	QUANT./CANT./QTY./QTE. 88 78 S.Prata	68 68 S.Prata	68 CAF 68 CAF SP	88 I e II	68 I e II				REF Ref.
11	175050	Suspensão Suspensor Suspender Suspension	1	1	1	1	1				
12	175090	Bucha da suspensão Buje del suspensor Suspender bushing Bague de la suspension	4	4	4	4	4				
13	193980	Suporte esquerdo Soporte izquierdo Left support Support gauche	1	1	1	1	1				
14	193970	Suporte direito Soporte derecho Right support Support droit	1	1	1	1	1				
15	175190	Eixo menor da suspensão Eje menor del suspensor Short shaft Petit axe de la suspension	1	1	1	1	1				
16	175150	Cupilha Pasador abierto Split pin Goupille fendue	1	1	1	1	1				
17	175130	Travessa de engate das molas Soporte de los resortes Springs bracket Traverse d'accrochage des ressorts	1	1	1	1	1				
18	175120	Mola da suspensão Resorte del suspensor Suspender spring Ressort de suspension	2	2	2	2	2				
19	174981	Carrinho flutuante Soporte fluctuante Floating support Porteur flottant	1	1	1	1	1				
20	175010	Roldana Rodillo Roller Galet	2	2	2	2	2				
21	175000	Anel elástico Anillo de traba Circlip Segment élastique	1	1	1	1	1				

Catálogo Exclusivo - classicomaniacos.com.br - Catálogo Exclusivo

Catálogo Exclusivo - classicomaniacos.com.br - Catálogo Exclusivo

REF	CÓDIGO PIEZA PART PIECE	DENOMINAÇÃO DENOMINACION DESCRIPTION DESIGNATION	QUANT./CANT./QTY./QTE.									REF
			88 78 S.Prata	68 S.Prata	68 CAF 68 CAF SP	88 I e II	68 I e II					Ref.
22	175020	Bucha do amortecedor Buje del amortiguador Shock-absorber bushing Bague d'amortisseur	2	2	2	2	2					
23	175030	Amortecedor Amortiguador Shock-absorber Amortisseur	1	1	1	1	1					
24	175220	Parafuso Tornillo Screw Boulon	2	2	2	2	2					
25	175160	Botão de regulagem do peso Botón de regulaje del peso Weight regulator button Bouton de réglage du poids	1	1	1	1	1					
26	175140	Arruela Arandela Washer Rondelle	2	2	2	2	2					
27	175110	Borracha de encosto Goma de empuje Rubber ring Caoutchouc du dossier	2	2	2	2	2					
28	175100	Carcaça Carcasa Body Armature	1	1	1	1	1					
29	175170	Anel elástico Anillo de traba Circlip Segment élastique	4	4	4	4	4					
30	HA-9235	Parafuso Tornillo Bolt Boulon	4	4	4	4	4					
31	JD-0410	Arruela Arandela Washer Rondelle	4	4	4	4	4					
32	JD-3110	Arruela de pressão Arandela de presión Lock washer Rondelle extensible	4	4	4	4	4					

Catálogo Exclusivo - classicomaniacos.com.br - Catálogo Exclusivo

Catálogo Exclusivo - classicomaniacos.com.br - Catálogo Exclusivo

REF	CÓDIGO PIEZA PART PIECE	DENOMINAÇÃO DENOMINACION DESCRIPTION DESIGNATION	QUANT./CANT./QTY./QTE.									REF.
			88 78 S.Prata	68 S.Prata	68	68 CAF 68 CAF SP	88 I e II	68 I e II				
33	175180	Pino inferior Pasador inferior Lock pin Goupille inférieure	1	1	1	1	1					
-	243650	Emblema Valmet Emblema Valmet Valmet emblem Emblème Valmet	1	1	1	1	1					

Ref.: a = 1-33

Catálogo Exclusivo - classicomaniacos.com.br - Catálogo Exclusivo

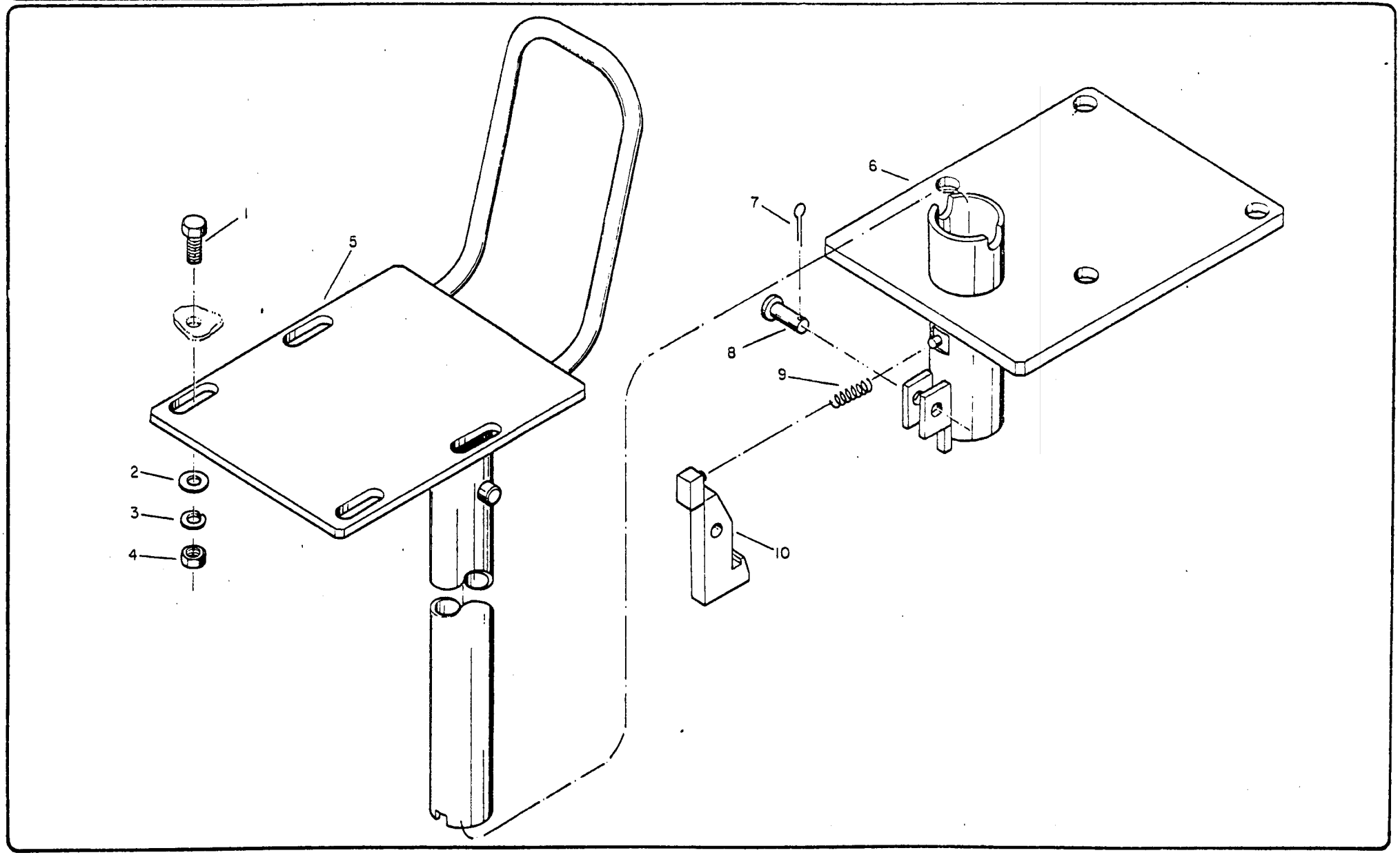

Catálogo Exclusivo - classicomaniacos.com.br - Catálogo Exclusivo
Catálogo Exclusivo - classicomaniacos.com.br - Catálogo Exclusivo

Catálogo Exclusivo - classicomaniacos.com.br - Catálogo Exclusivo

REF	CÓDIGO PIEZA PART PIECE	DENOMINAÇÃO DENOMINACION DESCRIPTION DESIGNATION	QUANT./CANT./QTY./QTE. 88 PCR	88 PCR ROT	REF Ref.
-	158610	Suporte do assento completo Soporte del asiento completo Complete seat support Support du siège complet	1	1	a
1	HA-6444	Parafuso M12 Tornillo Bolt Boulon	4	4	
2	JD-0112	Arruela lisa Arandela Washer Rondelle	4	4	
3	JD-3112	Arruela de trava Arandela de traba Lock washer Segment d'arrêt	4	4	
4	JB-1112	Porca M12 Tuerca Nut Ecrou	4	4	
5	158630	Suporte superior do assento Soporte superior del asiento Higher support seat Support supérieur du siège	1	1	
6	158620	Suporte inferior do assento Soporte inferior del asiento Lower support seat Support inférieur du siège	1	1	
7	JE-3101	Cupilha Pasador abierto Split pin Goupille fendue	1	1	
8	215700	Pino Pasador Pin Goupille	1	1	
9	824180	Mola Resorte Spring Ressort	1	1	
10	158640	Gancho do suporte Traba del asiento Seal lock Fixation du support	1	1	

* Ref.: a = 1-10 VIDE BAT 48/86

Catálogo Exclusivo - classicomaniacos.com.br - Catálogo Exclusivo

TANQUE DE COMBUSTÍVEL PARA SUPER REDUÇÃO	DEPOSITO DE COMBUSTIBLE PARA SUPER REDUCCION	FUEL TANK FOR CREEPER DRIVE UNIT	RESERVOIR A CARBURANT POUR SUPERREDUCTION	H51

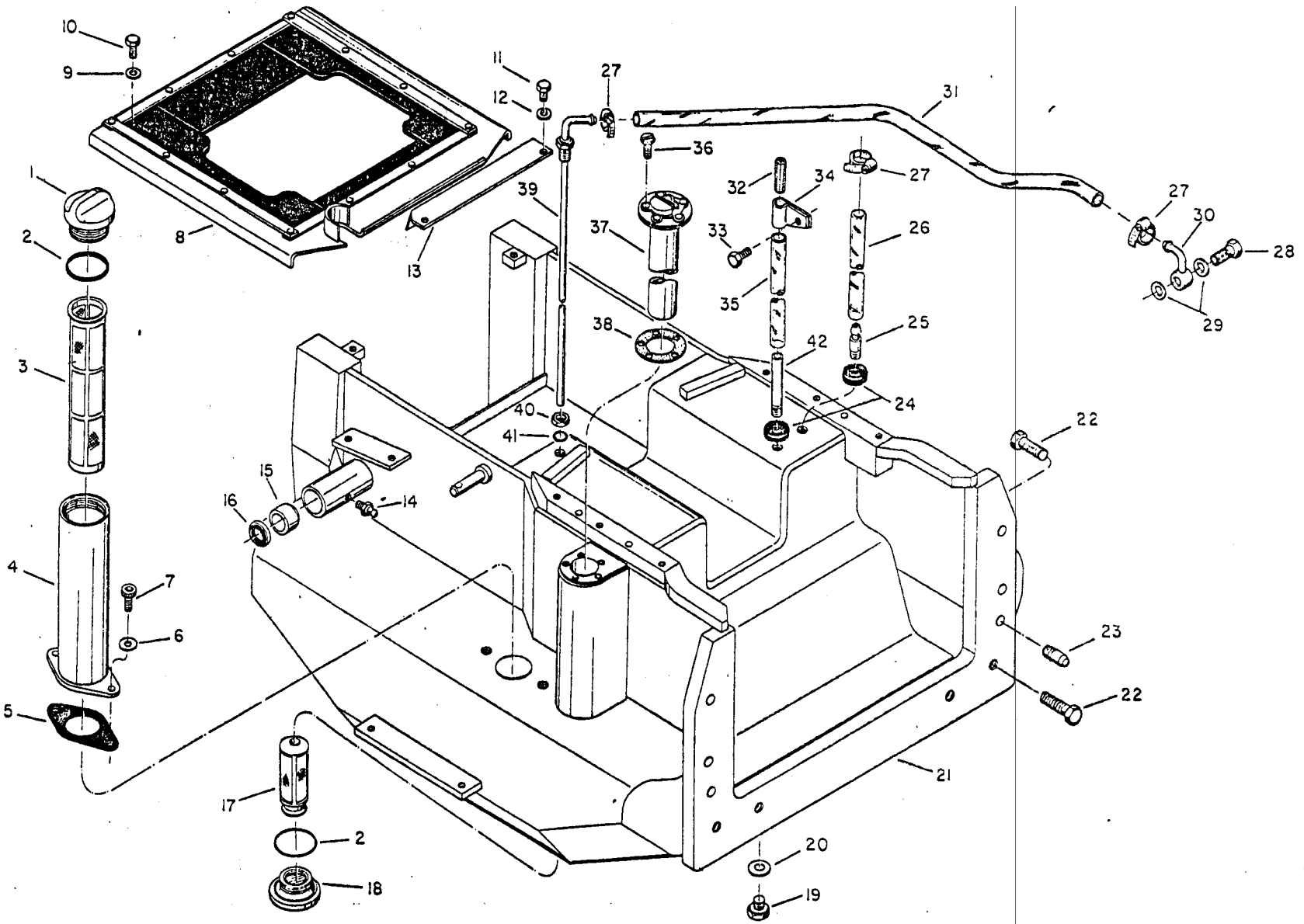

Catálogo Exclusivo - classicomaniacos.com.br - Catálogo Exclusivo
Catálogo Exclusivo - classicomaniacos.com.br - Catálogo Exclusivo

Catálogo Exclusivo - classicomaniacos.com.br - Catálogo Exclusivo

REF	CÓDIGO PIEZA PART PIECE	DENOMINAÇÃO DENOMINACION DESCRIPTION DESIGNATION	QUANT./CANT./QTY./QTE. 68 CAF TSR	68 TSR	88 TSR						REF Ref.
* -	236020 236021	Tanque de combustível completo para super redução Depósito de combustible para super reducción Fuel tank for creeper drive unit Réservoir à carburant pour superréduction	1	1	1						a
1	584150	Tampa Tapa Filler cap Couvercle	1	1	1						
2	KH- 4933	Anel retentor Anillo de sellamiento O-ring Bague étanche	2	2	2						
3	245070	Filtro do combustível Filtro del combustible Fuel filter Filtre du carburant	1	1	1						
4	236090	Bocal do tanque Bocal del depósito Filler neck Goulot du réservoir	1	1	1						
5	822990	Junta Junta Gasket Joint étanche	1	1	1						
6	KH-3619	Arruela de vedação Arandela de sellamiento Seal washer Rondelle d'étanchéité	2	2	2						
7	HC-9521	Parafuso Allen Tornillo Allen Set screw Boulon Allen	2	2	2						
8	236070	Tampa de proteção Tapa de protección Protective cover Couvercle de protection	1	1	1						
9	JD-0408	Arruela Arandela Washer Rondelle	2	2	2						
10	HA-6323	Parafuso Tornillo Bolt Boulon	2	2	2						

* VIDE BAT 38/86

Catálogo Exclusivo - classicomaniacos.com.br - Catálogo Exclusivo

Catálogo Exclusivo - classicomaniacos.com.br - Catálogo Exclusivo

REF	CÓDIGO PIEZA PART PIECE	DENOMINAÇÃO DENOMINACION DESCRIPTION DESIGNATION	QUANT./CANT./QTY./QTE. 68 CAF TSR	68 TSR	68	88 TSR						REF Ref.
11	HS-2325	Parafuso Tornillo Bolt Boulon	2	2	2							
12	JD-0410	Arruela Arandela Washer Rondelle	2	2	2							
13	248500	Fixador Fijador Locking plate Plaque de fixation	1	1	1							
14	GG-0019	Niple de lubrificação Niple de lubricación Grease fitting Graisseur	1	1	1							
15	218580	Bucha Buej Bushing Douile	1	1	1							
16	KH-1041	Retentor Retenedor Oil seal Bague de rétention	1	1	1							
17	246210	Filtro de sucção do combustível Filtro de succión del combustible Fuel suction filter Filtre d'aspiration du carburant	1	1	1							
18	247990	Bujão Tapón Plug Bouchon	1	1	1							
19	229690	Bujão Tapón Plug Bouchon	1	1	1							
20	584200	Arruela de vedação Arandela de sellamiento Seal washer Rondelle d'étanchéité	1	1	1							
21	236030	Tanque de combustível -23.6031- Depósito de combustible Fuel tank Réservoir à carburant	1	1	1							

*VIDE BAT 38/86

Catálogo Exclusivo - classicomaniacos.com.br - Catálogo Exclusivo

Catálogo Exclusivo - classicomaniacos.com.br - Catálogo Exclusivo

REF	CÓDIGO PIEZA PART PIECE	DENOMINAÇÃO DENOMINACION DESCRIPTION DESIGNATION	QUANT./CANT./QTY./QTE. 58 CAF TSR	68 TSR	88 TSR						REF Ref.
22	HS-1353	Parafuso Tornillo Bolt Boulon	8	8	8						
-	78.723.00.001	Cola Loctite 271 Cola Loctite 271 Sealant Loctite 271 Colle Loctite 271	*	*	*						
23	219710	Pino guia Pasador guia Dowel pin Goupille de guidage	2	2	2						
24	244200	Guarnição de borracha Anillo de goma Rubber ring Garniture en caoutchouc	2	2	2						
25	218810	Niple de conexão Niple de conexión Connection nipple Douile de raccordement	1	1	1						
26	169280	Tubo de retorno Tubo de retorno Return pipe Tube de retour	1	1	1						
27	GP-3932	Braçadeira Abrazadera Clamp Collier	3	3	3						
28	589270	Parafuso de conexão Tornillo de conexión Banjo bolt Boulon de raccordement	1	1	1						
29	KH-3618	Arruela de vedação Arandela de sellamiento Seal washer Rondelle d'étanchéité	2	2	2						
30	235000	Conexão Conexión Connection Raccord	1	1	1						
31	246160	Mangueira manguera Hose Tuyau	1	1	1						

Catálogo Exclusivo - classicomaniacos.com.br - Catálogo Exclusivo

Catálogo Exclusivo - classicomaniacos.com.br - Catálogo Exclusivo

REF	CÓDIGO PIEZA PART PIECE	DENOMINAÇÃO DENOMINACION DESCRIPTION DESIGNATION	QUANT./CANT./QTY./QTE. 68 CAF TSR	68 TSR	88 TSR						REF Ref.
32	179760	Filtro de tela Filtro Filter Filtre en toile	1	1	1						
33	HA-9229	Parafuso Tornillo Bolt Boulon	1	1	1						
34	608845	Orelha Abrazadera Clamp Collier	1	1	1						
35	174921	Tubo plástico Manguera Hose Tuyau plastique	1	1	1						
36	HC-1305	Parafuso Tornillo Bolt Boulon	5	5	5						
37	263100	Medidor de combustível Medidor del nível del aceite Fuel gange sender unit Jauge de carburant	1	1	1						
38	240790	Junta Junta Gasket Joint	1	1	1						
39	234921	Tubo de sucção curto Tubo de succión corto Short suction pipe Tube d'aspiration court	1	1	1						
40	245880	Porca Tuerca Nut Ecrou	1	1	1						
41	263100	Anel retentor Anillo de sellamiento O-ring Bague de rétention	1	1	1						
42	174931	Tubo de respiro Tubo de respiración Breather pipe Tube d'aération	1	1	1						

* Conforme necessidade
Según la necesidad
According to necessity
Si nécessaire

Ref.: a = 1-42

Catálogo Exclusivo - classicomaniacos.com.br - Catálogo Exclusivo

Catálogo Exclusivo - classicomaniacos.com.br - Catálogo Exclusivo

Instrumentos e Sistema Elétrico
Instrumentos y Sistema Eléctrico
Instruments and Eletric System
Instruments et Système Electrique **I**

Rodagem
Rodaje
Wheels
Rodage **J**

Acessórios
Accesórios
Accessories
Accessories **K**

Kits de Reparo
Kits de Reparación
Spare Kits
Jeux de Reparation **L**

Catálogo Exclusivo - classicomaniacos.com.br - Catálogo Exclusivo

CÓDIGO DE CONJUNTOS	CODIGO DE CONJUNTOS	ASSY CODE		REFERENCE D'ENSEMBLES								
Código Pieza Part Pièce	Denominação Denominación Description Dèsignation	Página Página Page Page	Ref.	68	68 I/II	68 CULT	68 CAF	68 S. Prata	68 CAF S. Prata			
230841	Sistema elétrico	I2	1-8	1	1	1		1				
	Sistema eléctrico	I4-I12	1-11,20-22,23a-24,	1	1	1		1				
	Electric system		26-29,30a-62,63a,64	1	1	1		1				
	Système électrique											
230850	Sistema elétrico	I2	1-8				1		1			
	Sistema eléctrico	I4-I12	1-11,20-22,23a-24,				1		1			
	Electric system		26-29,30a-63,64,67,				1		1			
	Système électrique		67,69,72,75,77									
				88	88 I/II	88 PCR	88 PCR ROTART	88 Álcool	78 S. Prata			
230831	Sistema elétrico	I2	1-8	1	1	1	1		1			
	Sistema eléctrico	I4-I12	1-11,20-24,26-62,	1	1	1	1		1			
	Electric system		63a-65,68,71,74,76,77	1	1	1	1		1			
	Système électrique											
235280	Sistema elétrico - Álcool	I2	1-8			1	1	1				
	Sistema eléctrico - Alcohol	I4-I12	1-7,9-11,19,21-29,			1	1	1				
	Electric system - Alcohol		30a-62,63a-65,68,71,			1	1	1				
	Système électrique - Alcool		74,76,78,79,80			1	1	1				

Catálogo Exclusivo - classicomaniacos.com.br - Catálogo Exclusivo
Catálogo Exclusivo - classicomaniacos.com.br - Catálogo Exclusivo

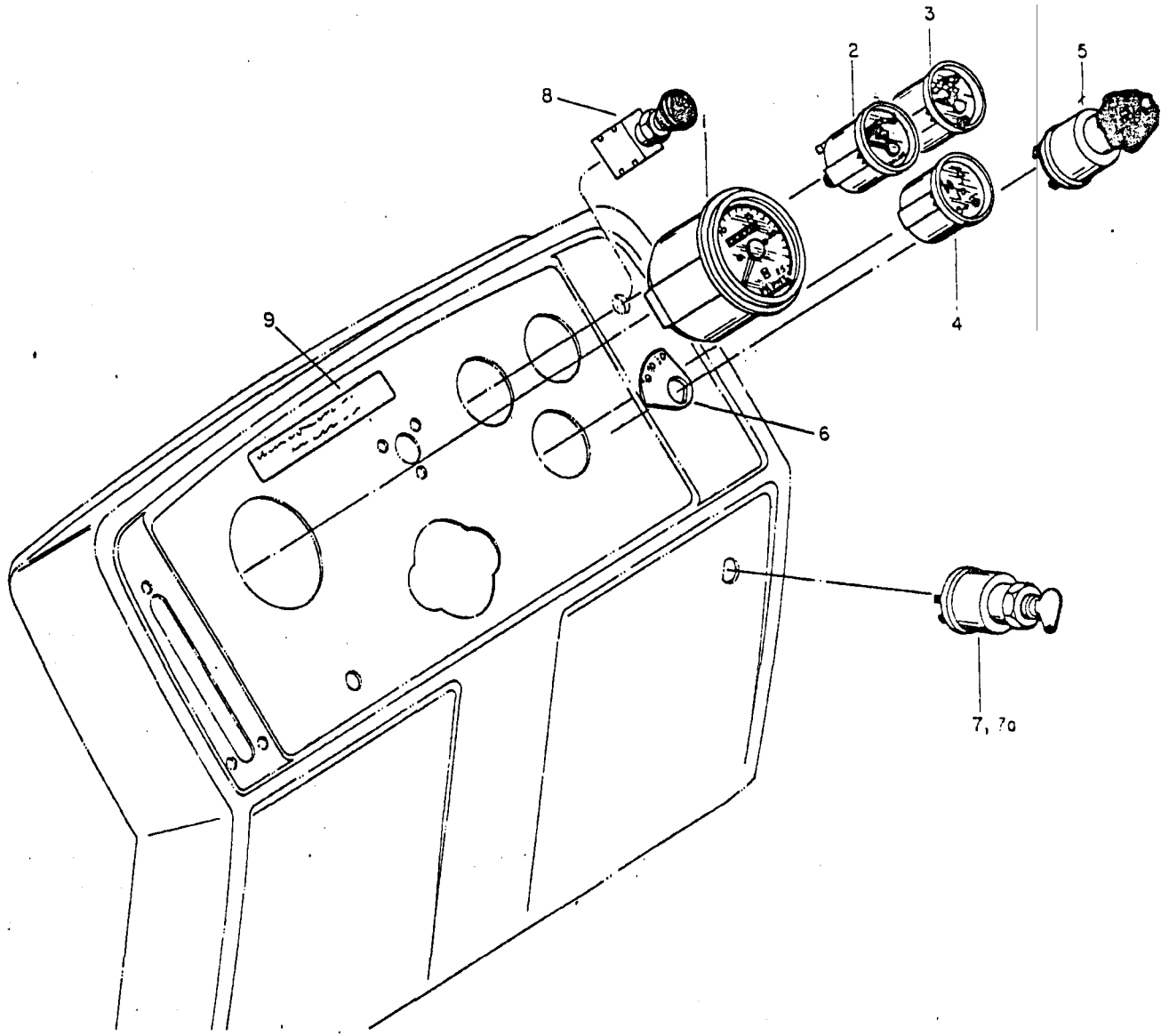

Catálogo Exclusivo - classicomaniacos.com.br - Catálogo Exclusivo
Catálogo Exclusivo - classicomaniacos.com.br - Catálogo Exclusivo

Catálogo Exclusivo - classicomaniacos.com.br - Catálogo Exclusivo

REF	CÓDIGO PIEZA PART PIECE	DENOMINAÇÃO DENOMINACION DESCRIPTION DESIGNATION	QUANT./CANT./QTY./QTE.								REF
			68 68 S.Prata	68 CULT	68 CAF	68 CAF S. Prata	68/88 I e II	88 78 S.Prata	88 PCR	88 PCR ROT	88 PID	Ref.
1	231210	Tratômetro Tractómetro Tractometer Tractomètre	1	1	1	1	1	1	1	1		
2	231200	Termômetro Termómetro Thermometer Thermomètre	1	1	1	1	1	1	1	1		
3	231240	Indicador de combustível Indicador del combustible Fuel indicator Indicateur de carburant	1	1	1	1	1	1	1	1		
4	231220	Indicador do painel Indicador del panel Combined main indicator Indicateur multiple	1	1	1	1	1	1	1	1		
5	261530	Chave de luz Llave de luz Light switch Commutateur d'éclairage	1	1	1	1	1	1	1	1		
6	261610	Dial Dial Dial Ecran	1	1	1	1	1	1	1	1		
7	179722	Chave geral e partida Llave general Ignition switch Clé de contact et démarrage	1	1	1	1	1	1	1			
7a	263000	Chave geral e partida - álcool Llave general - alcohol Ignition switch - alcohol Clé de contact et démarrage - alcool									1	
8	261600	Chave do farol de manejo llave del faro de trabajo Headlight working switch Commutateur du phare orientable	1	1	1	1	1	1	1	1	1	
9	246090	Adesivo Adhesivo Adhesive Adhèsif	1	1	1	1	1	1	1	1	1	

Catálogo Exclusivo - classicomaniacos.com.br - Catálogo Exclusivo

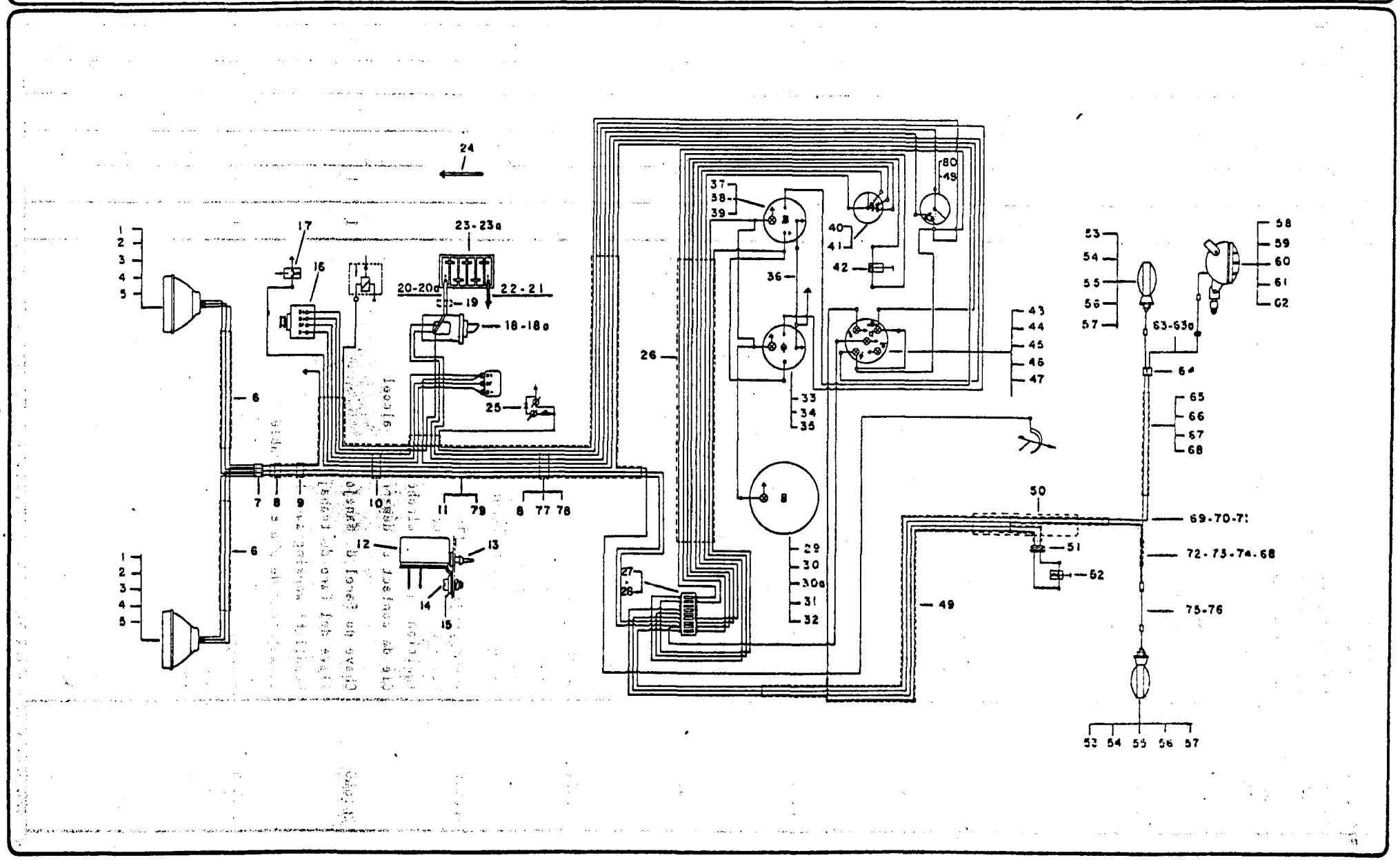

Catálogo Exclusivo - classicomaniacos.com.br - Catálogo Exclusivo
Catálogo Exclusivo - classicomaniacos.com.br - Catálogo Exclusivo

Catálogo Exclusivo - classicomaniacos.com.br - Catálogo Exclusivo

REF	CÓDIGO PIEZA PART PIECE	DENOMINAÇÃO DENOMINACION DESCRIPTION DESIGNATION	QUANT./CANT./QTY./QTE. REF								
			68 S.Prata	68 CAF SP	68 CULT	68 I e II	78 S.Prata	88 I e II	88 PCR e ROT	88 Álcool	Ref.
1	230050	Farol dianteiro completo Farol delantero completo Complete headlight Phare avant complet	2	2	2	2	2	2	2	2	
2	159880	Lâmpada 12V 40/45W Lámpara Bulb Ampoule	2	2	2	2	2	2	2	2	
3	218010 *	Lâmpada 12V 75/75W Lámpara Bulb Ampoule	2	2	2	2	2	2	2	2	
4	218020	Protetor Protector Protector Protecteur	2	2	2	2	2	2	2	2	
5	218030	Bloco ótico Bloque óptico Optic reflector Bloc optique	2	2	2	2	2	2	2	2	
6	224450	Chicote do farol dianteiro Cable del farol delantero Headlight wire Câblage du phare avant	2	2	2	2	2	2	2	2	
7	190590	Elemento de ligação Elemento de conexión Connection element Elément de connexion	1	1	1	1	1	1	1	1	
8	204450	Braçadeira Abrazadera Clamp Collier	2	2	2	2	2				
9	609840	Grampo Abrazadera Clamp Crampon	1	1	1	1	1	1	1	1	
10	243020	Braçadeira Abrazadera Clamp Collier	1	1	1	1	1	1	1	1	
11	241810	Chicote principal Cable principal Main wiring Câblage principal	1	1	1	1	1	1	1		

Catálogo Exclusivo - classicomaniacos.com.br - Catálogo Exclusivo

Catálogo Exclusivo - classicomaniacos.com.br - Catálogo Exclusivo

REF	CÓDIGO PIEZA PART PIECE	DENOMINAÇÃO DENOMINACION DESCRIPTION DESIGNATION	QUANT./CANT./QTY./QTE. REF								
			68 68 S.Prata	68 CAF SP	68 CULT	68 I e II	88 78 S.Prata	88 I e II	88 PCR e ROT	88 Álcool	Ref.
12	214611	Regulador de voltagem Regulador de voltaje Regulator Régulateur de tension	1	1	1	1	1	1	1	1	
13	219462	Coxim Cojin Cushion Coussinet	1	1	1	1	1	1	1	1	
14	HC-1303	Parafuso M5x10 Tornillo Screw Boulon	2	2	2	2	2	2	2	2	
15	214130	Chapa de reforço Chapa de refuerzo Plate Renfort	1	1	1	1	1	1	1	1	
16	215590	Alternador Alternador Alternator Alternateur	1	1	1	1	1	1	1	1	
17	117400	Indicador de pressão do óleo lubrificante Indicador de presión del aceite lubricante Engine oil pressure indicator Indicateur de pression d'huile de graissage	1	1	1	1	1	1	1	1	
18	215600	Motor de partida JD-12V-1,8cv Motor de arranque Starter motor Démarreur JD-12V-1,8cv	1	1	1	1					
18a	221560	Motor de partida JF-12V-3kw Motor de arranque Starter motor Démarreur JF-12V-3kw					1	1	1	1	
19	204450	Braçadeira Abrazadera Clamp Collier							1	1	
20	241300	Cabo do motor de partida Cable del motor de arranque Starter motor cable Câble du démarreur	1	1	1	1	1	1			
20a	248310	Cabo do motor de partida Cable del motor de arranque Starter motor cable Câble du démarreur							1	1	

Catálogo Exclusivo - classicomaniacos.com.br - Catálogo Exclusivo

Catálogo Exclusivo - classicomaniacos.com.br - Catálogo Exclusivo

REF	CÓDIGO PIEZA PART PIECE	DENOMINAÇÃO DENOMINACION DESCRIPTION DESIGNATION	QUANT./CANT./QTY./QTE. REF								
			68 68 S.Prata	68 CAF SP	68 CAF	68 CULT	68 I e II	88 78 S.Prata	88 I e II	88 PCR e RQT	88 Álcool	Ref.
21	241310	Cabo terra Cable tierra Earth cable Câble de masse	1	1	1	1	1	1	1	1		
22	HA-9233	Parafuso M10x12 Tornillo Bolt Boulon	1	1	1	1	1	1	1	1		
23	202601	Bateria 12V Batería 12V Battery Batterie 12V						1	1	1	1	
23a	241820	Bateria 12V Batería 12V Battery Batterie 12 V	1	1	1	1						
24	225740	Cabo terra Cable tierra Earth cable Câble de masse	1	1	1	1	1	1	1	1		
25	118280	Sensor de temperatura Sensor de temepratura Temperature sensor Sonde de température	1	1	1	1	1	1	1	1		
26	246200	Chicote dos instrumentos Cable de los instrumentos Instruments wiring Câblage des instruments	1	1	1	1	1	1	1	1		
27	240550	Caixa de fusíveis Caja de fusibles Fuse box Boîte de fusibles	1	1	1	1	1	1	1	1		
28	HC-1304	Parafuso M5x12 Tornillo Screw Boulon	2	2	2	2	2	2	2	2	2	
-	225880	Fusível branco-chave de luz Fusible blanco-llave de luz White fuse-light switch Fusible blanc-commutateur d'éclairage	1	1	1	1	1	1	1	1	1	
-	225890	Fusível cinza-indicador de combustível, freio de de mão, iluminação do painel e termômetro Fusible gris-indicador de combustible, freno manual, iluminación del panel y termómetro	3	3	3	3	3	3	3	3	3	

Catálogo Exclusivo - classicomaniacos.com.br - Catálogo Exclusivo

Catálogo Exclusivo - classicomaniacos.com.br - Catálogo Exclusivo

REF	CÓDIGO PIEZA PART PIECE	DENOMINAÇÃO DENOMINACION DESCRIPTION DESIGNATION	QUANT./CANT./QTY./QTE. REF								
			68 S.Prata	68 CAF.SP	68 CAF	68 CULT	68 I e II	78 S.Prata	88 I e II	88 PCR e ROT	88 Álcool	Ref.
		Gray fuse-fuel indicator, parking brake and panel ilumination and thermometer Fusible gris-indicateur de carburant, frein à main, éclairage du tableau et thermomètre										
-	225900	Fusível castanho-lanterna e farol de manejo Fusible castño-linterna y farol de trabajo Brown fuse-working light and position light Fusible châtain-feu de position et phare orientable	1	1	1	1	1	1	1	1	1	
-	225910	Fusível amarelo-luz baixa e luz alta Fusible amarillo-luz baja y luz alta Yellow fuse-headlight upper and lower beams Fusible jaune-phare code et route	2	2	2	2	2	2	2	2	2	
29	231210	Tratômetro Tractómetro Tractometer Tractomètre	1	1	1	1	1	1	1	1	1	
30	218860	Cabo do tratômetro Cable del tractómetro Tractometer cable Câble du tractomètre						1	1			
30a	218850	Cabo do tratômetro Cable del tractómetro Tractometer cable Câble du tractomètre	1	1	1	1	)					
31	212670	Soquete para lâmpada Manguito para lámpara Bulb socket Douille d'ampoule	1	1	1	1	1	1	1	1	1	
32	SH-2638	Lâmpada J12V-2W Lámpara Bulb Ampoule	1	1	1	1	1	1	1	1	1	
33	231200	Termômetro Termómetro Thermometer Thermomètre	1	1	1	1	1	1	1	1	1	
34	212670	Soquete para lâmpada Manguito para lámpara Bulb socket Douille d'ampoule	1	1	1	1	1	1	1	1	1	
35	SH-2638	Lâmpada J12V-2W Lámpara Bulb Ampoule	1	1	1	1	1	1	1	1	1	

Catálogo Exclusivo - classicomaniacos.com.br - Catálogo Exclusivo

Catálogo Exclusivo - classicomaniacos.com.br - Catálogo Exclusivo

REF	CÓDIGO PIEZA PART PIECE	DENOMINAÇÃO DENOMINACION DESCRIPTION DESIGNATION	QUANT./CANT./QTY./QTE.								REF
			68 68 S.Prata	68 CAF 68 CAF SP	68 CULT	68 I e II	88 78 S.Prata	88 Ie II	88 PCR ROT	88 Álcool	Ref.
36	262780	Cabo terra dos instrumentos Cable tierra de los instrumentos Earth wire instruments Câble de masse des instruments	1	1	1	1	1	1	1	1	
37	231240	Indicador de combustível Indicador del combustible Fuel gauge Indicateur de carburant	1	1	1	1	1	1	1	1	
38	212670	Soquete para lâmpada Manguito para lámpara Bulb socket Douille d'ampoule	1	1	1	1	1	1	1	1	
39	SH-2638	Lâmpada J12V-2W Lámpara Bulb Ampoule	1	1	1	1	1	1	1	1	
40	261530	Chave de luz 80357900 Llave de luz Light switch Commutateur d'éclairage	1	1	1	1	1	1	1	1	
41	261610	Dial Dial Dial Ecran	1	1	1	1	1	1	1	1	
* 42	261600	Chave do farol de manejo 80358000 Llave del farol de trabajo Working headlight switch Commutateur du phare orientable	1	1	1	1	1	1	1	1	
43	231220	Indicador do painel Indicador del panel Panel indicator Indicateur multiple	1	1	1	1	1	1	1	1	
44	173700	Soquete para lâmpada piloto Manguito para lámpara Bulb socket Douille d'ampoule pilote	2	2	2	2	2	2	2	2	
45	216280	Lâmpada H12V-2W Lámpara Bulb Ampoule	2	2	2	2	2	2	2	2	
46	212670	Soquete para lâmpada Manguito para lámpara Bulb socket Douille d'ampoule	3	3	3	3	3	3	3	3	

*VIDE BAT 52/86

Catálogo Exclusivo - classicomaniacos.com.br - Catálogo Exclusivo

Catálogo Exclusivo - classicomaniacos.com.br - Catálogo Exclusivo

REF	CÓDIGO PIEZA PART PIECE	DENOMINAÇÃO DENOMINACION DESCRIPTION DESIGNATION	QUANT./CANT./QTY./QTE. REF								
			68 S.Prata 68	68 CAF SP	68 CULT	68 I e II	78 S.Prata 88	88 I e II	88 PCR e ROT	88 Álcool	Ref.
47	SH-2638	Lâmpada J12V-2W Lámpara Bulb Ampoule	3	3	3	3	3	3	3	3	
48	179722	Chave geral e partida Llave general Ignition switch Clé de contact et démarrage	1	1	1	1	1	1	1	1	
49	241790	Chicote traseiro Cable trasero Rear position light wire Câblage arrière	1	1	1	1	1	1	1	1	
50	234080	Protetor do cabo traseiro Protector del cable trasero Rear position light protector Gaine du câblage arrière	1	1	1	1	1	1	1	1	
51	223230	Anel de borracha Anillo de goma Rubber ring Bague en caoutchouc	2	2	2	2	2	2	2	2	
52	190630	Interruptor do freio de mão Interruptor del freno manual Parking brake switch Commutateur du frein a main	1	1	1	1	1	1	1	1	
53	231230	Lanterna traseira completa Linterna trasera completa Complete rear position light Feu arrière complet	2	2	2	2	2	2	2	2	
54	241110	Lente cor âmbar Lente amarilla Globe amber color Lentille couleur ambre	2	2	2	2	2	2	2	2	
55	241120	Lente cor rubi Lente roja Globe red color Lentille couleur rubis	2	2	2	2	2	2	2	2	
56	139760	Lâmpada 12V-5W Lámpara Bulb Ampoule	2	2	2	2	2	2	2	2	
57	241580	Parafuso Tornillo Bolt Vis	12	12	12	12	12	12	12	12	

Catálogo Exclusivo - classicomaniacos.com.br - Catálogo Exclusivo

Catálogo Exclusivo - classicomaniacos.com.br - Catálogo Exclusivo

REF	CÓDIGO PIEZA PART PIECE	DENOMINAÇÃO DENOMINACION DESCRIPTION DESIGNATION	QUANT./CANT./QTY./QTE.								REF
			68 S.Prata 68	68 CAF SP	68 CAF	68 CULT	68 I e II	78 S.Prata 88	88 I e II	88 PCR e ROT	88 Álcool	Ref.
58	231480	Farol de manejo completo Farol de trabajo completo Complete working headlight Phare orientable complet	1	1	1	1	1	1	1	1		
59	241200	Soquete Manguito Socket Douille	1	1	1	1	1	1	1	1		
60	159880	Lâmpada 12V-40/45W Lámpara Bulb Ampoule	1	1	1	1	1	1	1	1		
61	218010 *	Lâmpada 12V-75/75W Lámpara Bulb Ampoule	1	1	1	1	1	1	1	1		
62	241210	Bloco ótico Bloque óptico Optic reflector Bloc optique	1	1	1	1	1	1	1	1		
63	242070	Cabo de ligação do farol de manejo Cable de ligación del farol de trabajo Working headlight wire Câble du phare orientable		1								
63a	241750	Cabo de ligação do farol de manejo Cable de ligación del farol de trabajo Working headlight wire Câble du phare orientable	1		1	1	1	1	1	1		
64	SA-1946	Conexão Conexión Connection Connexion	1	1	1	1	1	1	1	1		
65	165890	Protetor para fio elétrico Protector de cable eléctrico Wire protector Gaine de fil électrique				1	1	1	1	1		
66	209836	Protetor para fio elétrico Protector de cable eléctrico Wire protector Gaine de fil électrique	1		1	1						
67	232190	Protetor para fio elétrico Protector de cable eléctrico Wire protector Gaine de fil électrique		1								

Catálogo Exclusivo - classicomaniacos.com.br - Catálogo Exclusivo

Catálogo Exclusivo - classicomaniacos.com.br - Catálogo Exclusivo

REF	CÓDIGO PIEZA PART PIECE	DENOMINAÇÃO DENOMINACION DESCRIPTION DESIGNATION	QUANT./CANT./QTY./QTE.								REF
			68 S.Prata 68	68 CAF SP	68 CULT	68 I e II	78 S.Prata 88	88 I e II	88 PCR e ROT	88 Álcool	Ref.
68	619840	Parafuso Tornillo Bolt Vis	2		2	2	2	2	2	2	
69	242050	Cabo da lanterna traseira Cable de la linterna trasera Rear position light wire Câble de feu arrière		1							
70	242000	Cabo da lanterna traseira Cable de la linterna trasera Rear position light wire Câble de feu arrière	1			1					
71	241780	Cabo da lanterna traseira Cable de la linterna trasera Rear position light wire Câble de feu arrière					1	1	1	1	
72	232180	Protetor para fio elétrico Protector de cable eléctrico Wire protector Gaine de fil électrique		1							
73	209833	Protetor para fio elétrico Protector de cable eléctrico Wire protector Gaine de fil électrique	1			1					
74	165920	Protetor para fio elétrico Protector de cable eléctrico Wire protector Gaine de fil électrique					1	1	1	1	
75	242060	Cabo da lanterna traseira Cable de la linterna trasera Rear position light wire Câble de feu arrière		2							
76	241770	Cabo da lanterna traseira Cable de la linterna trasera Rear position light wire Câble de feu arrière	2			2	2	2	2	2	
77	HA-9228	Parafuso M8x10 Tornillo Bolt Vis	1	1	1	1	1	1			
78	HA-6323	Parafuso M8x20 Tornillo Bolt Vis							1	1	

Catálogo Exclusivo - classicomaniacos.com.br - Catálogo Exclusivo

Catálogo Exclusivo - classicomaniacos.com.br - Catálogo Exclusivo

REF	CÓDIGO PIEZA PART PIECE	DENOMINAÇÃO DENOMINACION DESCRIPTION DESIGNATION	QUANT./CANT./QTY./QTE. REF 68 S.Prata	68	68 CAF	68 CAF SP	68 CULT	68 I e II	88 78 S.Prata	88 I e II	88 PCR e ROT	88 Álcool	Ref.
79	246850	Chicote principal - álcool Cable principal - alcohol Main wiring - alcohol Câblage principal - alcool										1	
80	263000	Chave geral e partida - álcool Llave general - alcohol Ignition switch - alcohol Clé de contact et démarrage										1	
		* Opcional Opcional Optional Optionnel											
*	80320100	Manopla											
*	80324000	idem											
*	80329900	Tampa											
*	80393900	Parafuso											
*	80358100	Adesivo											
*	VIDE BAT 52/86												

Catálogo Exclusivo - classicomaniacos.com.br - Catálogo Exclusivo

Catálogo Exclusivo - classicomaniacos.com.br - Catálogo Exclusivo

Rodagem
Rodaje
Wheels
Rodage **J**

Acessórios
Accesórios
Accessories
Accessories **K**

Kits de Reparo
Kits de Reparación
Spare Kits
Jeux de Reparation **L**

Catálogo Exclusivo - classicomaniacos.com.br - Catálogo Exclusivo

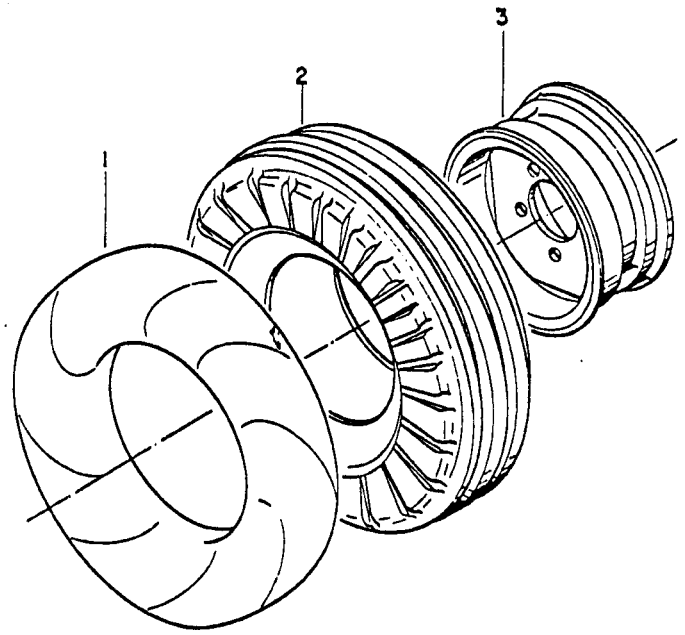

Catálogo Exclusivo - classicomaniacos.com.br - Catálogo Exclusivo
Catálogo Exclusivo - classicomaniacos.com.br - Catálogo Exclusivo

Catálogo Exclusivo - classicomaniacos.com.br - Catálogo Exclusivo

REF	CÓDIGO PIEZA PART PIECE	DENOMINAÇÃO DENOMINACION DESCRIPTION DESIGNATION	QUANT./CANT./QTY./QTE.								REF
			78 S. Prata	68 CAF SP	68 CAF Opc.	68 S.Prata	68 Opc.	88	88 Opc.		Ref.
-	160628	Roda diant. mont. 6.00-16"6L-F2 Rueda delantera montada Front wheel assy Roue avant assemblé		2							
-	156440	Roda diant. mont. 7.50-16"6L-F2 Rueda delantera montada Front wheel assy Roue avant assemblé	2	2	2	2	2		2		
-	232200	Roda diant. mont. 7.50-16"8L-F2 Rueda delantera montada Front wheel assy Roue avant assemblé			2		2		2		
-	180620	Roda diant. mont. 7.50-18"6L-F2 Rueda delantera montada Front wheel assy Roue avant assemblé	2				2	2	2		
-	232210	Roda diant. mont. 7.50-18"8L-F2 Rueda delantera montada Front wheel assy Roue avant assemblé					2		2		
-	200620	Roda diant. mont. 7.50-20"6L-F2 Rueda delantera montada Front wheel assy Roue avant assemblé					2		2		
1	169120	Câmara de ar Cámara de aire Tube Chambre à air		2							
-	169121	Câmara de ar Cámara de aire Tube Chambre à air	2	2	2	2	2		2		
-	189120	Câmara de ar Cámara de aire Tube Chambre à air	2				2	2	2		
-	209120	Câmara de ar Cámara de aire Tube Chambre à air					2		2		
2	169118	Pneu diant. 6.00-16"-6L-F2 Neumático delantero Tire Pneu avant		2							

Catálogo Exclusivo - classicomaniacos.com.br - Catálogo Exclusivo

Catálogo Exclusivo - classicomaniacos.com.br - Catálogo Exclusivo

REF	CÓDIGO PIFZA PART PIECE	DENOMINAÇÃO DENOMINACION DESCRIPTION DESIGNATION	QUANT./CANT./QTY./QTE.								REF
			78 S. Prata	68 CAF SP	68 Opc.	68 S. Prata	68 Opc.	88	88 Opc.		REF.
-	214450	Pneu diant. 7.50-16"-6L-F2 neumático delantero Tire Pneu avant	2	2	2	2	2		2		
-	228670	Pneu diant. 7.50-16"-8L-F2 Neumático delantero Tire Pneu avant			2		2		2		
-	189110	Pneu diant. 7.50-18"-6L-F2 Neumático delantero Tire Pneu avant	2				2	2	2		
-	228680	Pneu diant. 7.50-18"-8L-F2 Neumático delantero Tire Pneu avant					2		2		
-	209110	Pneu diant. 7.50-20"-6L-F2 Neumático delantero Tire Pneu avant					2		2		
3	609101	Aro dianteiro 5.50F-16" Llanta delantera Rim Jante avant	2	2	2	2	2		2		
-	189101	Aro dianteiro 5.50F-18" Llanta delantera Rim Jante avant	2				2	2	2		
-	119101	Aro dianteiro 5.50F-20" Llanta delantera Rim Jante avant					2		2		

Catálogo Exclusivo - classicomaniacos.com.br - Catálogo Exclusivo

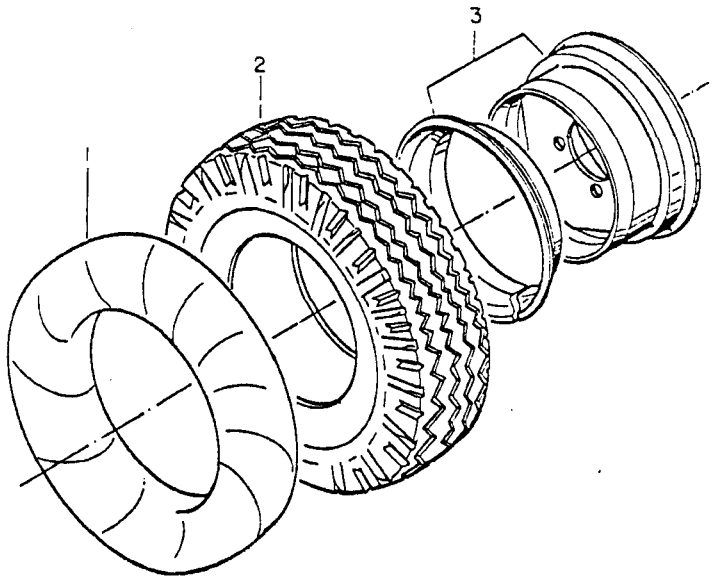

Catálogo Exclusivo - classicomaniacos.com.br - Catálogo Exclusivo
Catálogo Exclusivo - classicomaniacos.com.br - Catálogo Exclusivo

Catálogo Exclusivo - classicomaniacos.com.br - Catálogo Exclusivo

REF	CÓDIGO PIEZA PART PIECE	DENOMINAÇÃO DENOMINACION DESCRIPTION DESIGNATION	QUANT./CANT./QTY./QTE. 68 I	68 II	88 I	88 II	88 II Opc.				REF Ref.
-	160626	Roda diant. mont. 7.50-16"10L-TR Rueda delantera montada Front wheel assy Roue avant assemblé	2	2	2	2	2				
-	235150	Roda diant. mont. 6.00-16"6L-ND Rueda delantera montada Front wheel assy Roue avant assemblé		2							
-	234830	Roda diant. mont. 6.50-16"6L-II Rueda delantera montada Front wheel assy Roue avant assemblé		2							
1	169121	Câmara de ar Cámara de aire Tube Chambre à air	2	2	2	2	2				
-	169120	Câmara de ar Cámara de aire Tube Chambre à air		2							
-	245830	Câmara de ar Cámara de aire Tube Chambre à air		2							
2	169119	Pneu diant. 7.50-16"-10L-TR Neumático delantero Tire Pneu avant	2	2	2	2	2				
-	246480	Pneu diant. 6.00-16"-6L-ND Neumático delantero Tire Pneu avant		2							
-	245820	Pneu diant. 6.50-16"-6L-II Neumático delantero Tire Pneu avant		2							
3	609101	Aro dianteiro 5.50F-16" Llanta delantera Rim Jante avant	2	2	2	2	2				

Catálogo Exclusivo - classicomaniacos.com.br - Catálogo Exclusivo

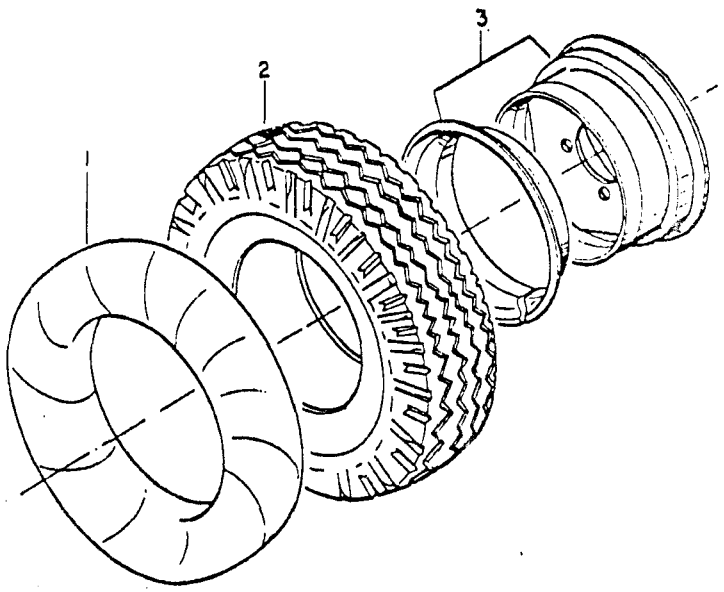

Catálogo Exclusivo - classicomaniacos.com.br - Catálogo Exclusivo
Catálogo Exclusivo - classicomaniacos.com.br - Catálogo Exclusivo

Catálogo Exclusivo - classicomaniacos.com.br - Catálogo Exclusivo

REF	CÓDIGO PIEZA PART PIECE	DENOMINAÇÃO DENOMINACION DESCRIPTION DESIGNATION	QUANT./CANT./QTY./QTE. 88 PCR	88 PCR ROT							REF Ref.
-	158200	Roda diant. mont. 9.00-16"10L-F2 Rueda delantera montada Front wheel assy Roue avant assemblé	2								
-	190881 *	Roda diant. mont. 7.50-16"10L-TR Rueda delantera montada Front wheel assy Roue avant assemblé	2	2							
1	200590	Câmara de ar Cámare de aire Tube Chambre à air	2	2							
-	169121 *	Câmara de ar Cámara de aire Tube Chambre à air	2	2							
2	200580	Pneu diant. 9.00-16"10L-F2 Neumático delantero Tire Pneu avant	2	2							
-	169119 *	Pneu diant. 7.50-16"10L-TR Neumático delantero Tire Pneu avant	2	2							
3	158110	Aro diant. 6.00G-16"-SDC Llanta delantera Rim Jante avant	2	2							

* Somente poderá ser montado com o conjunto do eixo dianteiro, direção, bomba e tubulação nº 234190.
Solamente pode ser montado con el conjunto del eje delantero, dirección, bonta y tubería nº 234190.
Only can be assembled with front axle system, steering gear, pump and pipes No. 234190.
Ne peuvent être montés qu'avec l'ensemble du train avant, direction, pompe et tuyauterie nº 234190.

Catálogo Exclusivo - classicomaniacos.com.br - Catálogo Exclusivo

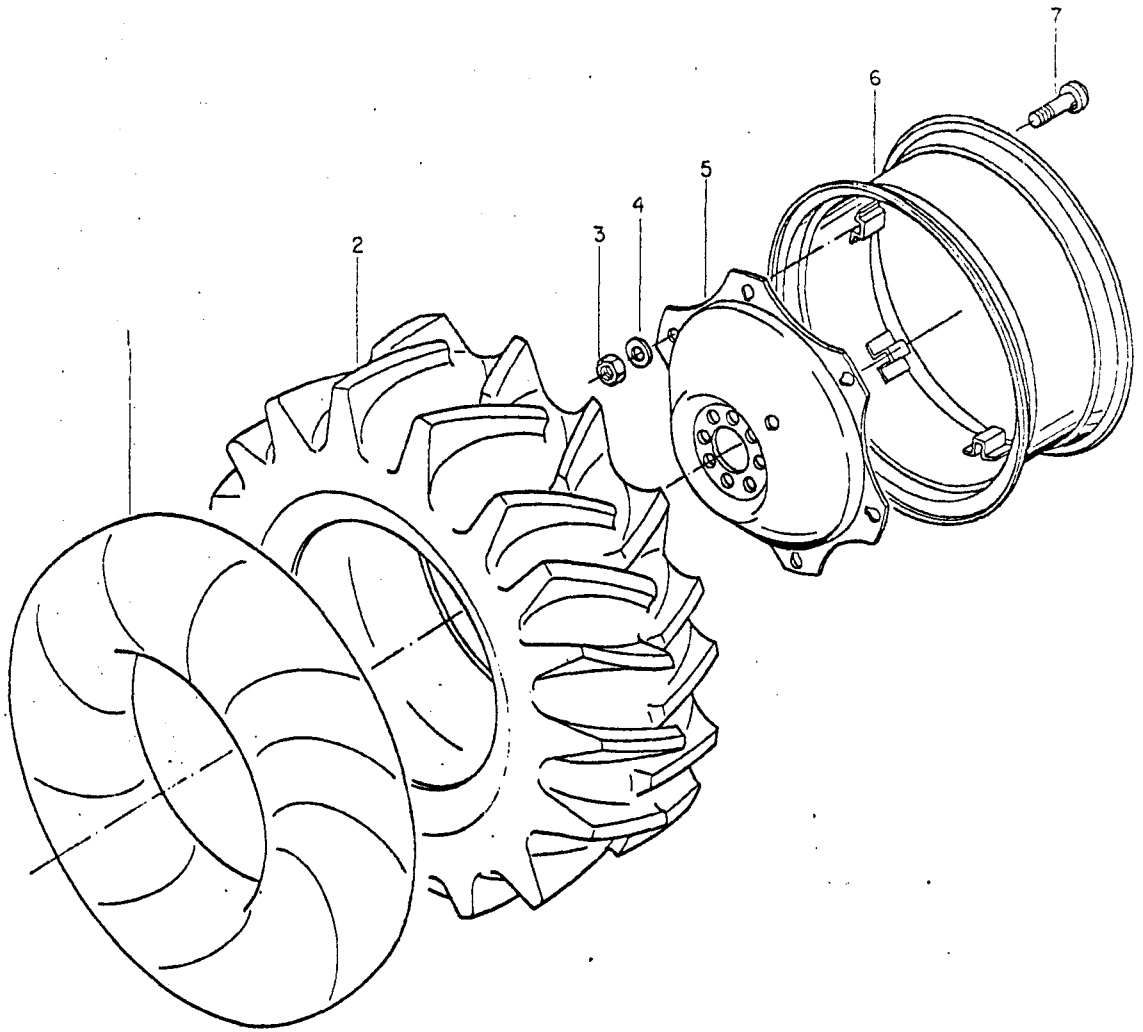

Catálogo Exclusivo - classicomaniacos.com.br - Catálogo Exclusivo
Catálogo Exclusivo - classicomaniacos.com.br - Catálogo Exclusivo

Catálogo Exclusivo - classicomaniacos.com.br - Catálogo Exclusivo

REF	CÓDIGO PIEZA PART PIECE	DENOMINAÇÃO DENOMINACION DESCRIPTION DESIGNATION	QUANT./CANT./QTY./QTE. 68 CAF	68 CAF S. Prata							REF Ref.
-	80074900-00	Rodagem traseira completa 14.9-24"-6L-R1 Rueda trasera completa Complete rear wheel Train de roues arrière complet	1	1							
-	80153700-00	Rodagem traseira completa 14.9-24"-8L-R1 Rueda trasera completa Complete rear wheel Train de roues arrière complet	1	1							
-	80175100-00	Roda traseira esquerda montada 14.9-24"-6L-R1 Rueda trasera izquierda montada Left rear wheel assy Rue arrière gauche assemblé	1	1							a
-	80175200-00	Roda traseira direita montada 14.9-24"-6L-R1 Rueda trasera derecha montada Right rear wheel assy Rue arrière droit assemblé	1	1							a
-	80153800-00	Roda traseira esquerda montada 14.9-24"-8L-R1 Rueda trasera izquierda montada Left rear wheel assy Rue arrière gauche assemblé	1	1							a
-	80153900-00	Roda traseira direita montada 14.9-24"-8L-R1 Rueda trasera derecha montada Right rear wheel assy Rue arrière droit assemblé	1	1							a
-	80174800-12	Aro montado W12-24 Llanta montada Rim assy Jante assemblé	1	1							b
1	80081100-00	Câmara de ar Cámara de aire Tube Chambre à air	2	2							
2	80174600-00	Pneu 14.9-24"-6L-R1 Neumático Tire Pneu	2	2							
2a	80081000-00	Pneu 14.9-24"-8L-R1 Neumático Tire Pneu	2	2							
3	JB-3716	Porca Tuerca Nut Ecrou	12	12							

Catálogo Exclusivo - classicomaniacos.com.br - Catálogo Exclusivo

Catálogo Exclusivo - classicomaniacos.com.br - Catálogo Exclusivo

REF	CÓDIGO PIEZA PART PIECE	DENOMINAÇÃO DENOMINACION DESCRIPTION DESIGNATION	QUANT./CANT./QTY./QTE. 68 CAF	68 CAF S. Prata							REF Ref.
4	JD-0416	Arruela Arandela Washer Rondelle	12	12							
5	80174700-22	Disco Disco Disc Disque	2	2							
6	80080900-00	Aro W12x24 Llanta Rim Jante	2	2							
7	119050	Parafuso Tornillo Bolt Vis	12	12							

Ref.: a = 1-7

b = 3-7

Catálogo Exclusivo - classicomaniacos.com.br - Catálogo Exclusivo

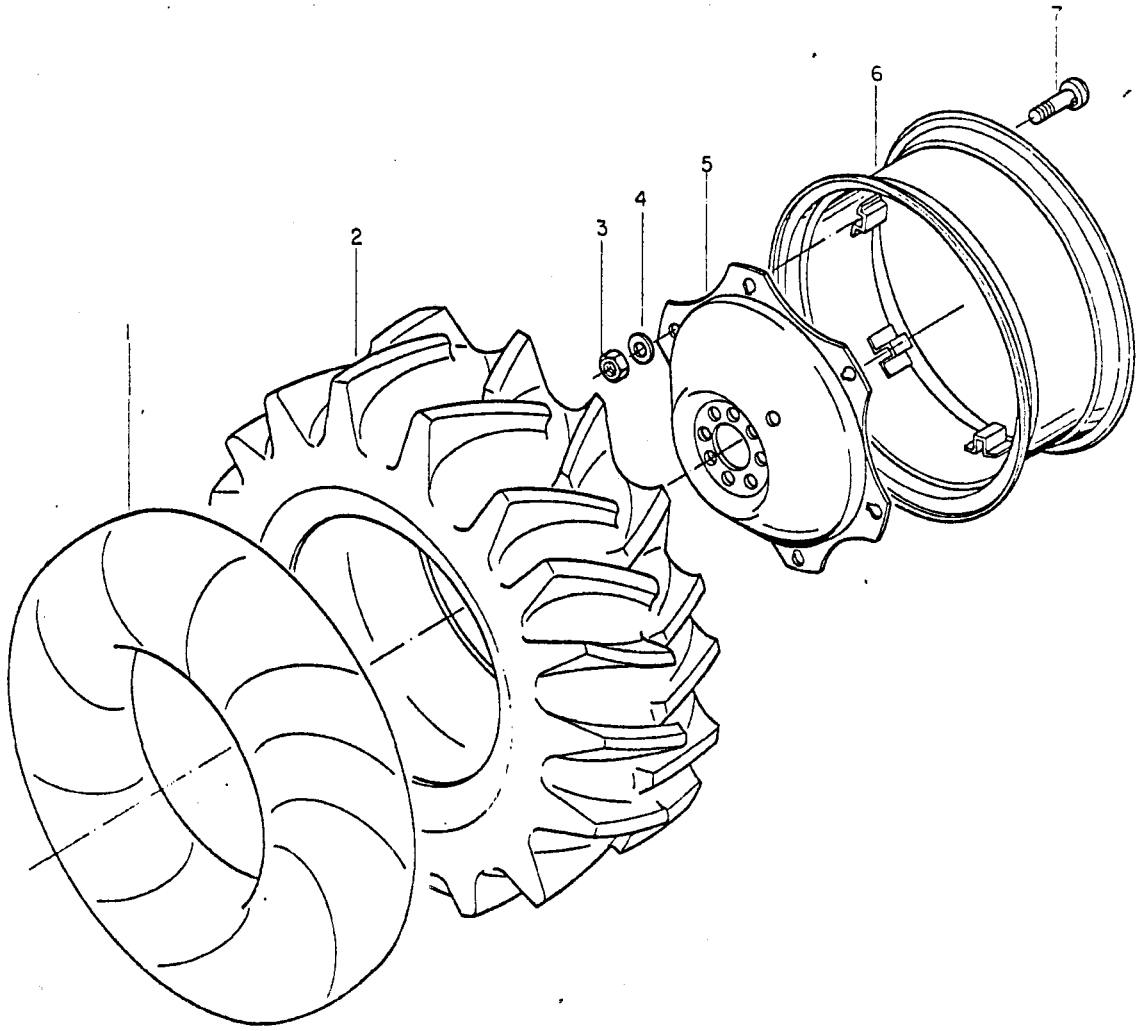

Catálogo Exclusivo - classicomaniacos.com.br - Catálogo Exclusivo
Catálogo Exclusivo - classicomaniacos.com.br - Catálogo Exclusivo

Catálogo Exclusivo - classicomaniacos.com.br - Catálogo Exclusivo

REF	CÓDIGO PIEZA PART PIECE	DENOMINAÇÃO DENOMINACION DESCRIPTION DESIGNATION	QUANT./CANT./QTY./QTE.								REF
			68 CAF SP	68 CAF Opc.	68	68 Opc.	68 I	68 II	68 S. Prata		Ref.
-	231150	Rodagem traseira completa 12.4/11-28"-6L-R1 Rueda trasera completa Complete rear wheel Train de roues arrière complet	1								
-	231140	Rodagem traseira completa 14.9/13-28"-6L-R1 Rueda trasera completa Complete rear wheel Train de roues arrière complet		1	1	1	1	1	1		
-	233360	Rodagem traseira completa 14.9/13-28"-6L-R2 Rueda trasera completa Complete rear wheel Train de roues arrière complet				1					
-	233390	Rodagem traseira completa 16.9/14-30"-6L-R1 Rueda trasera completa Complete rear wheel Train de roues arrière complet				1					
-	233750	Rodagem traseira completa 16.9/14-30"-8L-R1 Rueda trasera completa Complete rear wheel Train de roues arrière complet				1					
-	280600	Roda tras. esquerda montada 12.4/11-28"-6L-R1 Rueda trasera izquierda montada Left rear wheel assy Roue arrière gauche assemblé	1								a
-	280610	Roda tras. direita montada 12:4/11-28"-6L-R1 Rueda trasera derecha montada Right rear wheel assy Roue arrière droit assemblé	1								a
-	280601	Roda tras. esquerda montada 14.9/13-28"-6L-R1 Rueda trasera izquierda montada Left rear wheel assy Roue arrière gauche assemblé		1	1	1	1	1	1		a
-	280611	Roda tras. direita montada 14.9/13-28"-6L-R1 Rueda trasera derecha montada Right rear wheel assy Roue arrière droit assemblé		1	1	1	1	1	1		a
-	280602	Roda tras. esquerda montada 14.9/13-28"-6L-R2 Rueda trasera izquierda montada Left rear wheel assy Roue arrière gauche assemblé				1					a
-	280612	Roda tras. direita montada 14.9/13-28"-6L-R2 Rueda trasera derecha montada Right rear wheel assy Roue arrière droit assemblé				1					a

Catálogo Exclusivo - classicomaniacos.com.br - Catálogo Exclusivo

Catálogo Exclusivo - classicomaniacos.com.br - Catálogo Exclusivo

REF	CÓDIGO PIEZA PART PIECE	DENOMINAÇÃO DENOMINACION DESCRIPTION DESIGNATION	QUANT./CANT./QTY./QTE.								REF
			68 CAF 68 CAF SP	68 CAF Opc.	68	68 Opc.	68 I	68 II	68 S. Prata		Ref.
-	151770	Roda tras. esquerda montada 16.9/14-30"-6L-R1 Rueda trasera izquierda montada Left rear wheel assy Roue arrière gauche assemblé				1					a
-	151780	Roda tras. direita montada 16.9/14-30"-6L-R1 Rueda trasera derecha montada Right rear wheel assy Roue arrière droit assemblé				1					a
-	233760	Roda tras. esquerda montada 16.9/14-30"-8L-R1 Rueda trasera izquierda montada Left rear wheel assy Roue arrière gauche assemblé				1					a
-	233770	Roda tras. direita montada 16.9/14-30"-8L-R1 Rueda trasera derecha montada Right rear wheel assy Roue arrière droit assemblé				1					a
-	151520	Aro montado W9-28 Llanta montada Rim Jante assemblé	2								b
-	156580	Aro montado W12-28 Llanta montada Rim Jante assemblé		2	2	2	2	2	2		b
-	156570	Aro montado DW14-30 Llanta montada Rim Jante assemblé				2					b
1	289020	Câmara de ar Cámara de aire Tube Chambre à air	2								
-	289021	Câmara de ar Cámara de aire Tube Chambre à air		2	2	2	2	2	2		
-	172950	Câmara de ar Cámara de aire Tube Chambre à air				2					
2	289010	Pneu tras. 12.4/11-28"-6L-R1 Neumático trasero Tire Pneu arrière	2								

Catálogo Exclusivo - classicomaniacos.com.br - Catálogo Exclusivo

Catálogo Exclusivo - classicomaniacos.com.br - Catálogo Exclusivo

REF	CÓDIGO PIEZA PART PIECE	DENOMINAÇÃO DENOMINACION DESCRIPTION DESIGNATION	QUANT./CANT./QTY./QTE.								REF
			68 CAF SP	68 CAF Opc.	68	68 Opc.	68 I	68 II	68 S. Prata		Ref.
-	289011	Pneu tras. 14.9/13-28"-6L-R1 Neumático trasero Tire Pneu arrière		2	2	2	2	2	2		
-	289012	Pneu tras. 14.9/13-28"-6L-R2 Neumático trasero Tire Pneu arrière				2					
-	172940	Pneu tras. 16.9/14-30"-6L-R1 Neumático trasero Tire Pneu arrière				2					
-	228660	Pneu tras. 16.9/14-30"-8L-R1 Neumático trasero Tire Pneu arrière				2					
3	JB-3716	Porca UNF 5/8" Tuerca Nut Ecrou	12	12	12	12	12	12	12		
4	JD-0416	Arruela lisa Arandela plana Washer Rondelle	12	12	12	12	12	12	12		
5	119030	Disco Disco Disc Disque	2	2	2	2	2	2	2		
6	589000	Aro traseiro W9-28 Llanta trasera Rim Jante arrière	2								
-	119000	Aro traseiro W12-28 Llanta trasera Rim Jante arrière		2	2	2	2	2	2		
-	209000	Aro traseiro DW14-30 Llanta trasera Rim Jante arrière				2					
7	119050	Parafuso UNF 5/8"x3 Tornillo Bolt Boulon	12	12	12	12	12	12	12		

Ref.: a = 1-7
b = 3-7

Catálogo Exclusivo - classicomaniacos.com.br - Catálogo Exclusivo

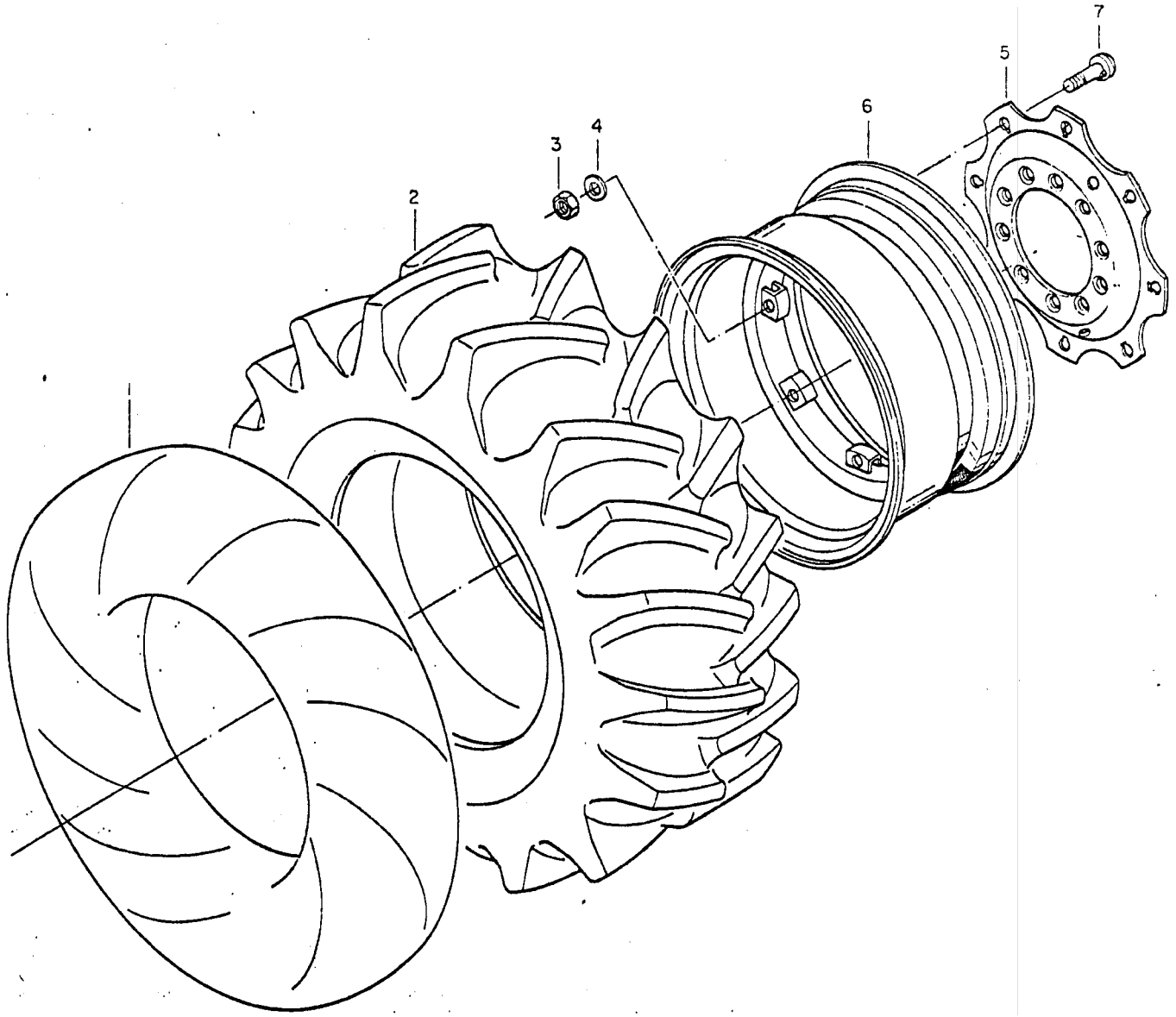

Catálogo Exclusivo - classicomaniacos.com.br - Catálogo Exclusivo
Catálogo Exclusivo - classicomaniacos.com.br - Catálogo Exclusivo

Catálogo Exclusivo - classicomaniacos.com.br - Catálogo Exclusivo

REF	CÓDIGO PIEZA PART PIECE	DENOMINAÇÃO DENOMINACION DESCRIPTION DESIGNATION	QUANT./CANT./QTY./QTE. 78 S. Prata	REF Ref.
-	237650	Rodagem traseira completa 18.4/15-30"-6L-R1 Rueda trasera completa Complete rear wheel Train de roues arrière complet	1	
-	237660	Roda traseira esquerda montada 18.4/15-30"-6L-R1 Rueda trasera izquierda montada Left rear wheel assy Roue arrière assemblé	1	a
-	237670	Roda traseira direita montada 18.4/15-30"-6L-R1 Rueda trasera derecha montada Right rear wheel assy Roue arrière assemblé	1	a
-	237680	Aro montado Llanta montada Rim assy Jante assemblé	2	b
1	289021	Câmara de ar Cámara de aire Tube Chambre à air	2	
2	172960	Pneu traseiro 18.4/15-30"-6L-R1 Neumático Tire Pneu arrière	2	
3	JB-3716	Porca UNF 5/8" Tuerca Nut Ecrou	16	
4	JD-0416	Arruela lisa Arandela plana Washer Rondelle	16	
5	165700	Disco Disco Disc Disque	2	
6	271070	Aro traseiro Llanta Rim Jante	2	
7	119050	Parafuso Tornillo Bolt Vis	16	

Ref.: a = 1-7
b = 3-7

Catálogo Exclusivo - classicomaniacos.com.br - Catálogo Exclusivo

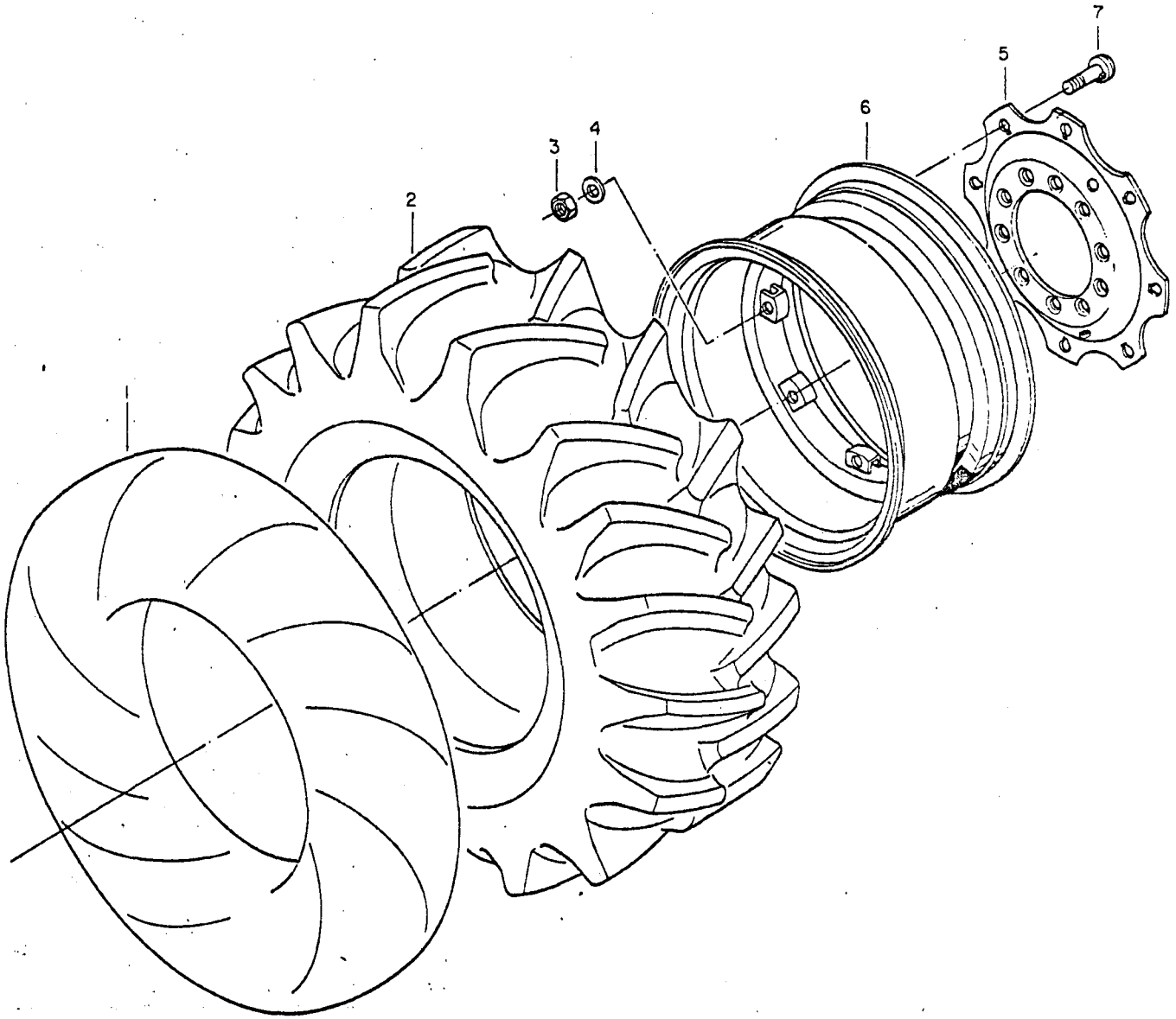

Catálogo Exclusivo - classicomaniacos.com.br - Catálogo Exclusivo
Catálogo Exclusivo - classicomaniacos.com.br - Catálogo Exclusivo

Catálogo Exclusivo - classicomaniacos.com.br - Catálogo Exclusivo

REF	CÓDIGO PIEZA PART PIECE	DENOMINAÇÃO DENOMINACION DESCRIPTION DESIGNATION	QUANT./CANT./QTY./QTE. 88	88 Opc.	88 I	88 II	88 PCR	88 PCR ROT	78 S. Prata		REF Ref.
-	231130	Rodagem traseira completa 18.4/15-30"-6L-R1 Rueda trasera completa Complete rear wheel Train de roues arrière complet	1						1		
-	233400	Rodagem traseira completa 18.4/15-30"-10L-R1 Rueda trasera completa Complete rear wheel Train de roues arrière complet		1			1	1			
-	233380	Rodagem traseira completa 18.4/15-30"-6L-R1 Rueda trasera completa Complete rear wheel Train de roues arrière complet		1							
-	234150	Rodagem traseira completa 14.9/13-28"-6L-R1 Rueda trasera completa Complete rear wheel Train de roues arrière complet		1							
-	233780	Rodagem traseira completa 16.9/14-30"-8L-R1 Rueda trasera completa Complete rear wheel Train de roues arrière complet		1	1	1					
-	233410	Rodagem traseira completa 16.9/14-30"-6L-R1 Rueda trasera completa Complete rear wheel Train de roues arrière complet		1	1	1					
-	151795	Roda tras. esquerda montada 18.4/15-30"-6L-R1 Rueda trasera izquierda montada Left rear wheel assy Roue arrière gauche assemblé	1						1		a
-	151805	Roda tras. direita montada 18.4/15-30"-6L-R1 Rueda trasera derecha montada Right rear wheel assy Roue arrière droit assemblé	1						1		a
-	156451	Roda tras. esquerda montada 18.4/15-30"-10L-R1 Rueda trasera izquierda montada Left rear wheel assy Roue arrière gauche assemblé		1			1	1			a
-	156461	Roda tras. direita montada 18.4/15-30"-10L-R1 Rueda trasera derecha montada Right rear wheel assy Roue arrière droit assemblé		1			1	1			a
-	151796	Roda tras. esquerda montada 18.4/15-30"-6L-R1 Rueda trasera izquierda montada left rear wheel assy Roue arrière gauche assemblé		1							a

Catálogo Exclusivo - classicomaniacos.com.br - Catálogo Exclusivo

Catálogo Exclusivo - classicomaniacos.com.br - Catálogo Exclusivo

REF	CÓDIGO PIEZA PART PIECE	DENOMINAÇÃO DENOMINACION DESCRIPTION DESIGNATION	QUANT./CANT./QTY./QTE.								REF
			88	88 Opc.	88 I	88 II	88 PCR	88 PCR ROT	78 S. Prata		Ref.
-	151805	Roda tras. direita montada 18.4/15-30"-6L-R1 Rueda trasera derecha montada Right rear wheel assy Roue arrière droit assemblé		1							a
-	234160	Roda tras. esquerda montada 14.9/13-28"-6L-R1 Rueda trasera izquierda montada Left rear wheel assy Roue arrière gauche assemblé		1					1		a
-	234170	Roda tras. direita montada 14.9/13-28"-6L-R1 Rueda trasera derecha montada Right rear wheel assy Roue arrière droit assemblé		1					1		a
-	233801	Roda tras. esquerda montada 16.9/14-30"-6L-R1 Rueda trasera izquierda montada Left rear wheel assy Roue arrière gauche assemblé		1	1	1					a
-	233791	Roda tras. direita montada 16.9/14-30"-8L-R1 Rueda trasera derecha montada Right rear wheel assy Roue arrière droit assemblé		1	1	1					a
-	151772	Roda tras. esquerda montada 16.9/14-30"-6L-R1 Rueda trasera izquierda montada Left rear wheel assy Roue arrière gauche assemblé		1	1	1					a
-	151782	Roda tras. direita montada 16.9/14-30"-6L-R1 Rueda trasera derecha montada Right rear wheel assy Roue arrière droit assemblé		1	1	1					a
-	156561	Aro montadao DW14-30 Llanta Rim Jante assemblé	2	2	2	2	2	2	2		b
3	JB-3716	Porca UNF 5/8 Tuerca Nut Ecrou	16	16	16	16	16	16	16		
4	JD-0416	Arruela lisa Arandela plana Washer Rondelle	16	16	16	16	16	16	16		
5	165700	Disco Disco Disc Disque	2	2	2	2	2	2	2		

Catálogo Exclusivo - classicomaniacos.com.br - Catálogo Exclusivo

Catálogo Exclusivo - classicomaniacos.com.br - Catálogo Exclusivo

REF	CÓDIGO PIEZA PART PIECE	DENOMINAÇÃO DENOMINACION DESCRIPTION DESIGNATION	QUANT./CANT./QTY./QTE. 88	88 Opc.	88 I	88 II	88 PCR	88 PCR ROT	78 S. Prata		REF Ref.
6	209004	Aro traseiro DW14-30 Llanta Rim Jante arrière	2	2	2	2	2	2	2		
-	244400	Aro traseiro W12-28 Llanta Rim Jante arrière		2							
7	119050	Parafuso UNF 5/8x3 Tornillo Bolt Vis	16	16	16	16	16	16	16		

Ref.: a = 1-7

b = 3-7

Catálogo Exclusivo - classicomaniacos.com.br - Catálogo Exclusivo

Catálogo Exclusivo - classicomaniacos.com.br - Catálogo Exclusivo

REF	CÓDIGO PIEZA PART PIECE	DENOMINAÇÃO DENOMINACION DESCRIPTION DESIGNATION	QUANT./CANT./QTY./QTE. REF								
			88	88 Opc.	88 I	88 II	88 PCR	88 PCR ROT	88 PCR S. Prata	78 S. Prata	Ref.
-	234180	Aro montado W12-28 Llanta Rim Jante assemblé		2					2		b
1	172970	Câmara de ar Cámara de aire Tube Chambre à air	2	2			2	2	2		
-	289021	Câmara de ar Cámara de aire Tube Chambre à air		2					2		
-	172950	Câmara de ar Cámara de aire Tube Chambre á air		2	2	2					
2	172960	Pneu tras. 18.4/15-30"-6L-R1 Neumático trasero Tire Pneu arrière	2						2		
-	214460	Pneu tras. 18,4/15-30"-10L-R1 Neumático trasero Tire Pneu arrière		2			2	2.			
-	172961	Pneu tras. 18.4/15-30"-6L-R1 Neumático trasero Tire Pneu arrière		2							
-	289011	Pneu tras. 14.9/13-28"-6L-R1 Neumático trasero Tire Pneu arrière		2					2		
-	288660	Pneu tras. 16.9/14-30"-8L-R1 Neumático trasero Tire Pneu arrière		2	2	2					
-	172940	Pneu tras. 16.9/14-30"-6L-R1 Neumático trasero Tire Pneu arrière		2	2	2					

Catálogo Exclusivo - classicomaniacos.com.br - Catálogo Exclusivo

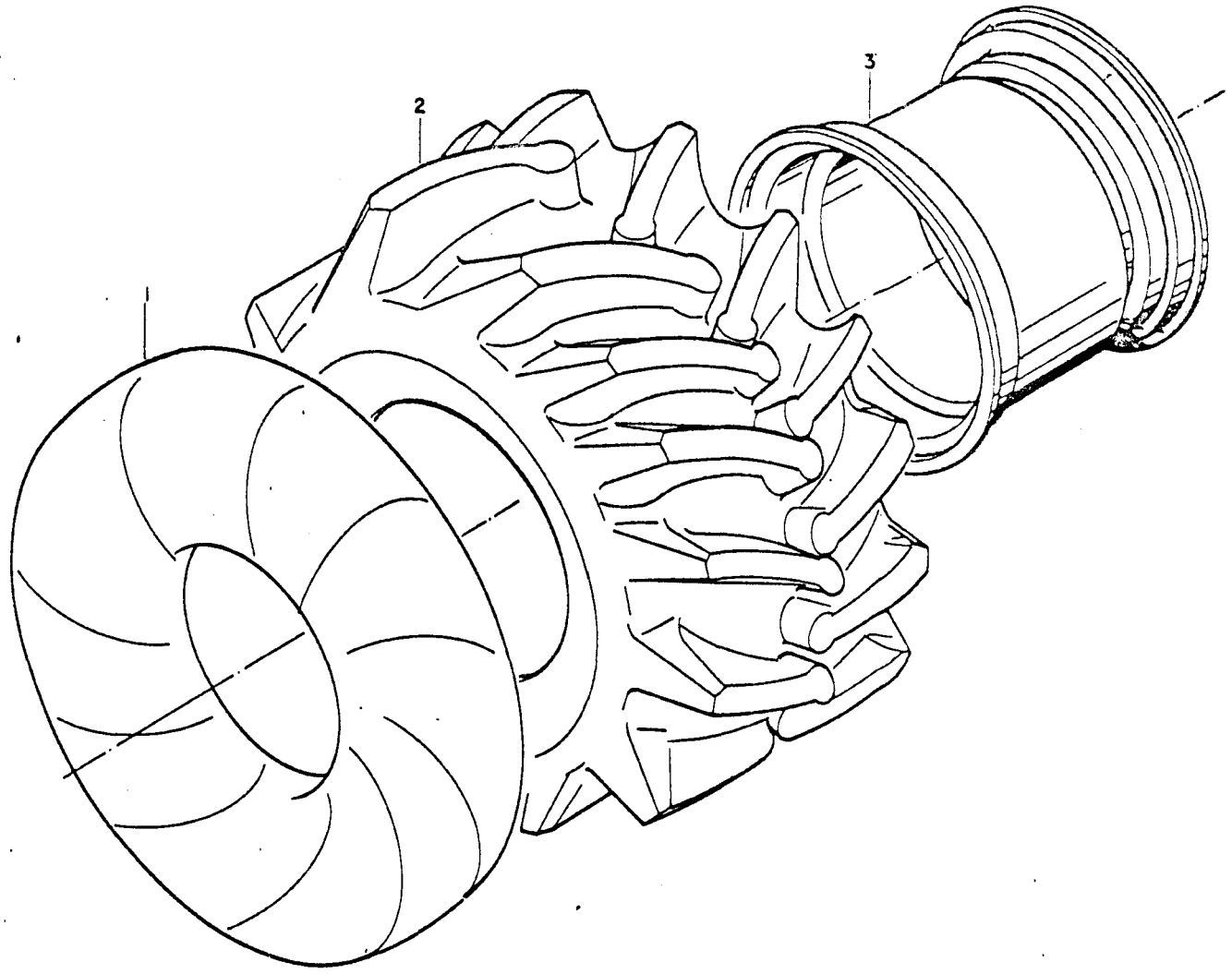

Catálogo Exclusivo - classicomaniacos.com.br - Catálogo Exclusivo
Catálogo Exclusivo - classicomaniacos.com.br - Catálogo Exclusivo

Catálogo Exclusivo - classicomaniacos.com.br - Catálogo Exclusivo

REF	CÓDIGO PIEZA PART PIECE	DENOMINAÇÃO DENOMINACION DESCRIPTION DESIGNATION	QUANT./CANT./QTY./QTE. 88 Opc.	REF Ref.
-	234200	Rodagem traseira completa 23.1/18-26"-8L-R2 Rueda trasera completa Complete rear wheel Train de roues arrière complet	1	
-	234930	Rodagem traseira completa 23.1/18-26"-12L-R2 Rueda trasera completa Complete rear wheel Train de roues arrière complet	1	
-	234210	Roda tras. esquerda montada 23.1/18-26"-8L-R2 Rueda trasera izquierda montada Left rear wheel assy Roue arrière gauche assemblé	1	
-	234220	Roda tras. direita montada 23.1/18-26"-8L-R2 Rueda trasera derecha montada Right rear wheel assy Roue arrière droit assemblé	1	
-	234940	Roda tras. esquerda montada 23.1/18-26"-12L-R2 Rueda trasera izquierda montada Left rear wheel assy Roue arrière gauche assemblé	1	
-	234950	Roda tras. direita montada 23.1/18-26"-12L-R2 Rueda trasera derecha montada Right rear wheel assy Roue arrière droit assemblé	1	
1	206420	Câmara de ar Cámara de aire Tube Chambre à air	2	
2	206410	Pneu tras. 23.1/18-26"-8L-R2 Neumático trasero Tire Pneu arrière	2	
-	245910	Pneu tras. 23.1/18-26"-12L-R2 Neumático trasero Tire Pneu arrière	2	
3	205473	Aro traseiro DW 20-26 Llanta Rim Jante arrière	2	

Catálogo Exclusivo - classicomaniacos.com.br - Catálogo Exclusivo

RODA TRASEIRA - CULTIVADOR RUEDA TRASERA - CULTIVADOR REAR WHEEL - CULTIVADOR ROUE ARRIERE - CULTIVATEUR J24

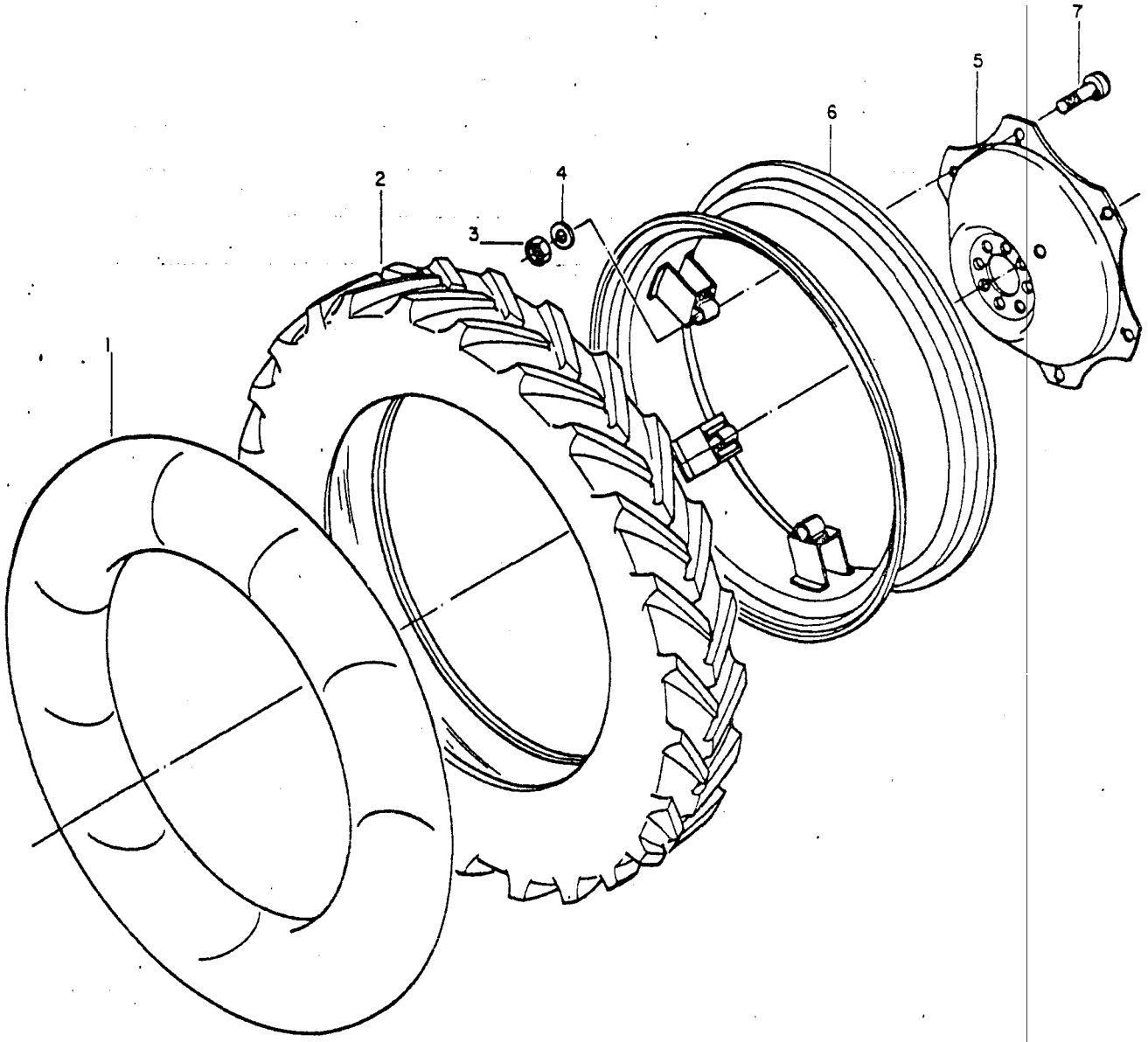

Catálogo Exclusivo - classicomaniacos.com.br - Catálogo Exclusivo
Catálogo Exclusivo - classicomaniacos.com.br - Catálogo Exclusivo

Catálogo Exclusivo - classicomaniacos.com.br - Catálogo Exclusivo

REF	CÓDIGO PIEZA PART PIECE	DENOMINAÇÃO DENOMINACION DESCRIPTION DESIGNATION	QUANT./CANT./QTY./QTE. 68 Opc.	88 Opc.							REF Ref.
-	233350	Rodagem traseira completa 13.6/12-38"-6L-R1 Rueda trasera completa Complete rear wheel Train de roues arrière complet	1								
-	235550	Rodagem traseira completa 13.6/12-38"-6L-R1 Rueda trasera completa Complete rear wheel Train de roues arrière complet		1							
-	151811	Roda tras. esquerda montada 13.6/12-38"-6L-R1 Rueda trasera izquierda montada Left rear wheel assy Roue arrière gauche assemblé	1								a
-	151821	Roda tras. direita montada 13.6/12-38"-6L-R1 Rueda trasera derecha montada Right rear wheel assy Roue arrière droit assemblé	1								a
-	235570	Roda tras. esquerda montada 13.6/12-38"-6L-R1 Rueda trasera izquierda montada Left rear wheel assy Roue arrière gauche assemblé		1							a
-	235560	Roda tras. direita montada 13.6/12-38"-6L-R1 Rueda trasera derecha montada Right rear wheel assy Roue arrière droit assemblé		1							a
-	156590	Aro montado W11-38 Llanta Rim Jante assemblé	2								b
-	156600	Aro montado W11-38 Llanta Rim Jante assemblé		2							b
1	173000	Câmara de ar Cámara de aire Tube Chambre à air	2	2							
2	172991	Pneu tras. 13.6/12-38"-6L-R1 Neumático trasero Tire Pneu arrière	2	2							
3	JB-3716	Porca UNF 5/8" Tuerca Nut Ecrou	12	16							

Catálogo Exclusivo - classicomaniacos.com.br - Catálogo Exclusivo

Catálogo Exclusivo - classicomaniacos.com.br - Catálogo Exclusivo

REF	CÓDIGO PIEZA PART PIECE	DENOMINAÇÃO DENOMINACION DESCRIPTION DESIGNATION	QUANT./CANT./QTY./QTE. 68 Opc.	88 Opc.	REF Ref.
4	JD-0416	Arruela lisa Arandela plana Washer Rondelle	12	16	
5	119030	Disco do aro Disco Disc Disque	2		
-	165700	Disco do aro Disco Disc Disque		2	
6	159000	Aro traseiro W11-38 Llanta Rim Jante arrière	2		
-	235490	Aro traseiro W11-38 Llanta Rim Jante arrière		2	
7	119050	Parafuso UNF 5/8x3" Tornillo Bolt Boulon	12	16	

Ref.: a = 1-7

b = 3-7

Catálogo Exclusivo - classicomaniacos.com.br - Catálogo Exclusivo

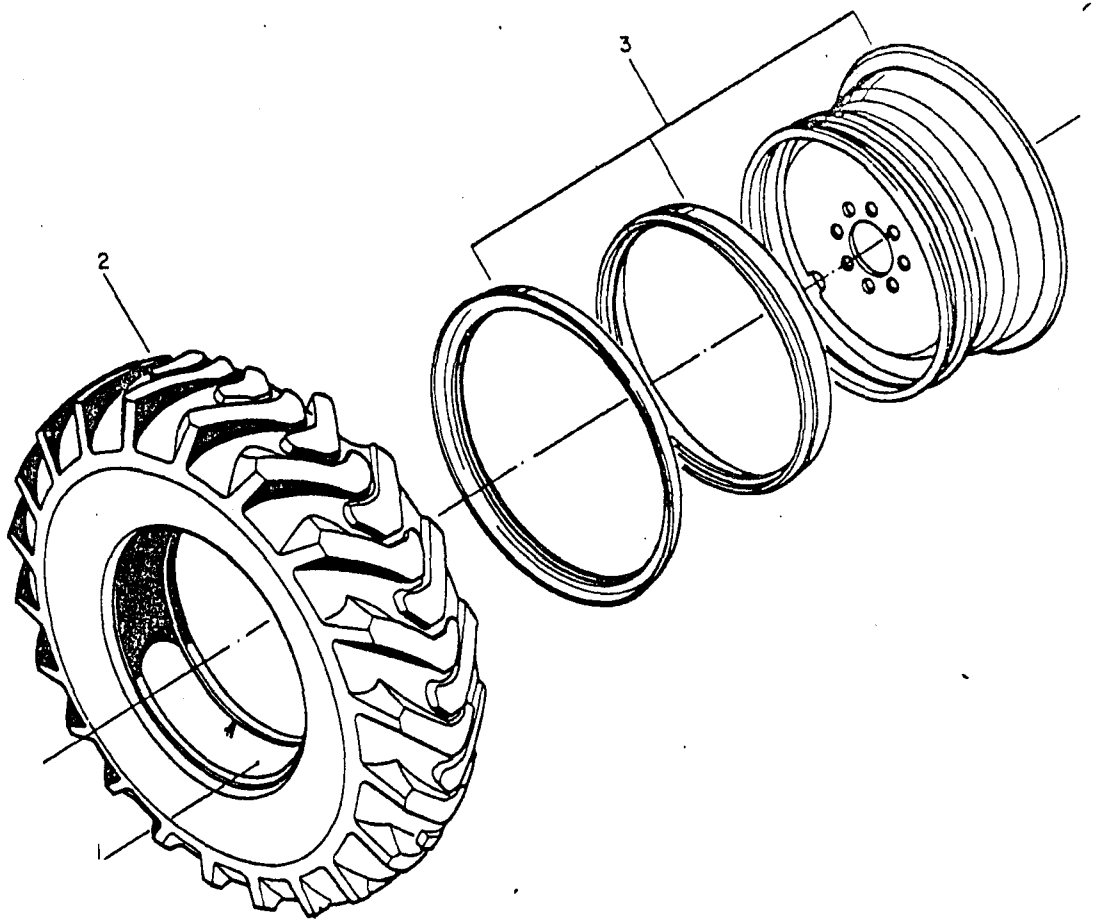

Catálogo Exclusivo - classicomaniacos.com.br - Catálogo Exclusivo
Catálogo Exclusivo - classicomaniacos.com.br - Catálogo Exclusivo

Catálogo Exclusivo - classicomaniacos.com.br - Catálogo Exclusivo

REF	CÓDIGO PIEZA PART PIECE	DENOMINAÇÃO DENOMINACION DESCRIPTION DESIGNATION	QUANT./CANT./QTY./QTE. 68 11	REF Ref.
-	232000	Rodagem traseira completa 10.00-24"10L-G2-GGRB Rueda trasera completa Complete rear wheel Train de roues arrière complet	1	
-	231950	Roda tras. direita montada 10.00-24"10L-G2-GGRB Rueda trasera derecha montada Right rear wheel assy Roue arrière droit assemblé	1	
-	231970	Roda tras. esquerda montada 10.00-24"10L-G2-GGRB Rueda trasera izquierda montada Left rear wheel assy Roue arrière gauche assemblé	1	
1	243580	Câmara de ar Cámara de aire Tube Chambre à air	2	
2	243570	Pneu tras. 10.00-24"10L-G2-GGRB Neumático Tire Pneu arrière	2	
3	151052	Aro traseiro 8.00T-24" Llanta Rim Jante arrière	2	

Catálogo Exclusivo - classicomaniacos.com.br - Catálogo Exclusivo

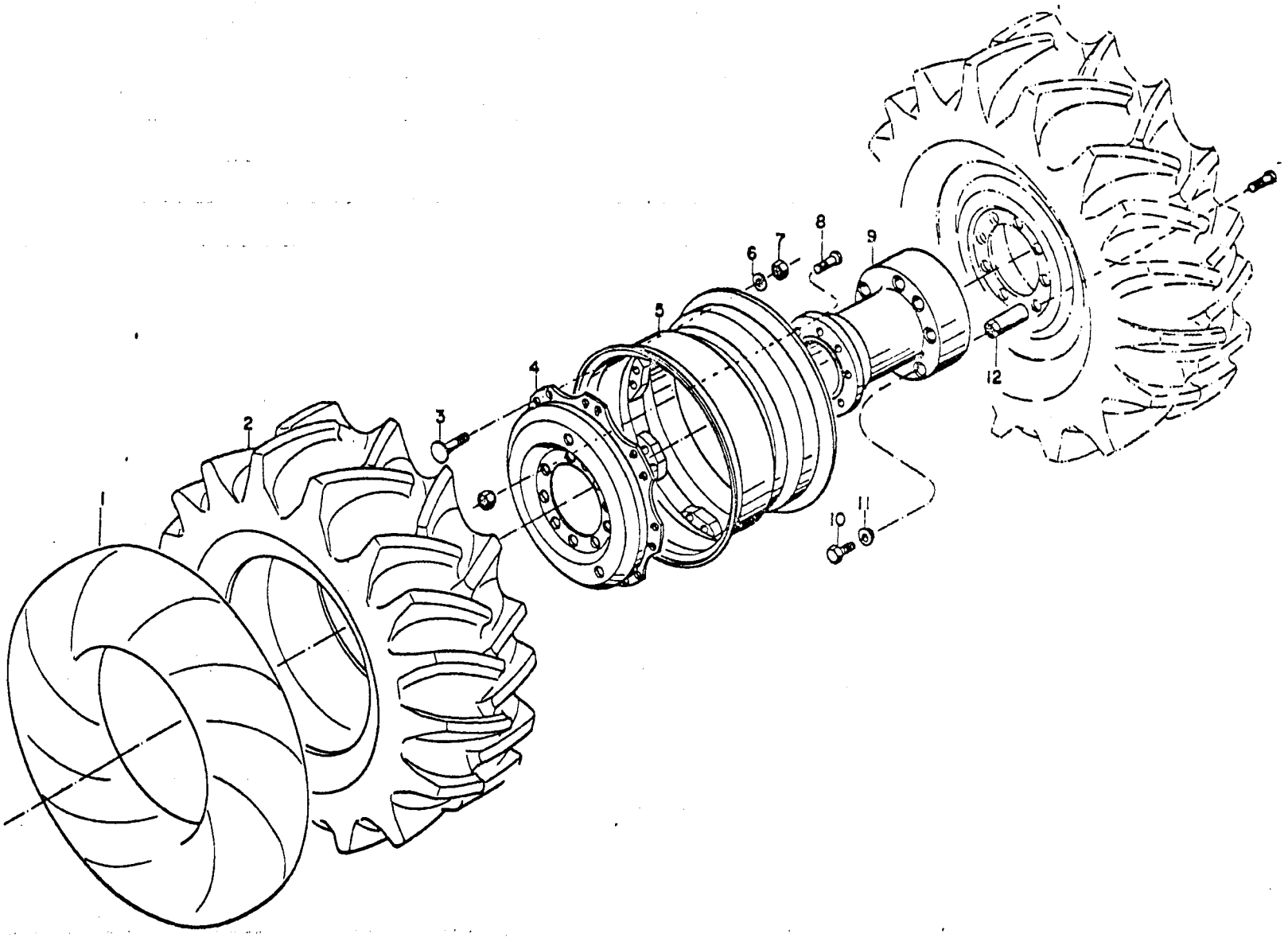

Catálogo Exclusivo - classicomaniacos.com.br - Catálogo Exclusivo
Catálogo Exclusivo - classicomaniacos.com.br - Catálogo Exclusivo

Catálogo Exclusivo - classicomaniacos.com.br - Catálogo Exclusivo

REF	CÓDIGO PIEZA PART PIECE	DENOMINAÇÃO DENOMINACION DESCRIPTION DESIGNATION	QUANT./CANT./QTY./QTE. 88 PCR	88 PCR ROT							REF Ref.
-	234840	Rodagem tras. dupla completa 18.4/15-30"-10L-R1 Rueda trasera doble completa Complete double rear wheel Train de roues jumelées arrière complet		1							a
-	234660 *	Rodagem tras. dupla completa 14.9/13-28"-6L-R1 Rueda trasera doble completa Complete double rear wheel Train de roues jumelées arrière complet	1	1							a
-	156451	Roda tras. esquerda montada 18.4/15-30"-10L-R1 Rueda trasera izquierda montada Left rear wheel assy Roue arrière gauche assemblé		1							b
-	156461	Roda tras. direita montada 18.4/15-30"-10L-R1 Rueda trasera derecha montada Right rear wheel assy Roue arrière droit assemblé		1							b
-	234160	Roda tras. esquerda montada 14.9/13-28"-6L-R1 Rueda trasera izquierda montada Left rear wheel assy Roue arrière gauche assemblé	1	1							b
-	234170	Roda tras. direita montada 14.9/13-28"-6L-R1 Rueda trasera derecha montada Right rear wheel assy Roue arrière droit assemblé		1							b
-	156561	Aro montado DW 14-30" Llanta Rim Jante assemblé		2							c
-	234180	Aro montado W12-28" Llanta Rim Jante assemblé	2	2							c
1	172970	Câmara de ar Cámara de aire Tube Chambre à air		2							
-	289021	Câmara de ar Cámara de aire Tube Chambre à air	2	2							
2	214460	Pneu tras. 18.4/15-30"-10L-R1 Neumático trasero Tire Pneu arrière		2							

Catálogo Exclusivo - classicomaniacos.com.br - Catálogo Exclusivo

Catálogo Exclusivo - classicomaniacos.com.br - Catálogo Exclusivo

EF	CÓDIGO PIEZA PART PIECE	DENOMINAÇÃO DENOMINACION DESCRIPTION DESIGNATION	QUANT./CANT./QTY./QTE. 88 PCR	88 ROT PCR							REF Ref.
-	289011	Pneu tras. 14.9/13-28"-6L-R1 Neumático trasero Tire Pneu arrière	2	2							
3	119050	Parafuso UNF 5/8x3 Tornillo Bolt Boulon	16	16							
4	165700	Disco do aro Disco Disc Disque	2	2							
5	209004	Aro traseiro DW14-30" Llanta Rim Jante arrière		2							
-	244400	Aro traseiro W12-28" Llanta Rim Jante arrière	2	2							
6	JD-0416	Arruela lisa Arandela plana Washer Rondelle	16	16							
7	JB-3716	Porca UNF 5/8" Tuerca Nut Ecrou	16	16							
8	820100	Parafuso M22x1,5x65 Tornillo Bolt Boulon	20	20							
9	206511	Cubo intermediário Cubo intermediario Intermediary hub Moyeu intermédiaire	2	2							
10	207140	Parafuso M22x1,5x50 Tornillo Bolt Boulon	20	20							
11	206570	Arruela do cubo Arandela Washer Rondelle	20	20							

Catálogo Exclusivo - classicomaniacos.com.br - Catálogo Exclusivo

Catálogo Exclusivo - classicomaniacos.com.br - Catálogo Exclusivo

REF	CÓDIGO PIEZA PART PIECE	DENOMINAÇÃO DENOMINACION DESCRIPTION DESIGNATION	QUANT./CANT./QTY./QTE. 88 PCR	88 ROT PCR							REF Ref.
12	206560	Bucha de fixação Buje de fijación Bushing Douille de fixation Ref.: a = 1-12 b = 1-7 c = 3-7	20	20							

* Somente poderá ser montado no trator 88PCR ROTART com o conjunto do eixo dianteiro, direção, bomba e tubulação nº 234190 e rodagem dianteira 7.50-16"-10LTR nº 190881
Solamente pode ser montado en el tractor 88PCR ROTART con el conjunto del eje delantero, dirección, bomba y tubería nº 234190 y rueda delantera 7.50-16"10L TR nº 190881 .
Only can be assembled in 88PCR ROTART tractor with front axle system, steering gear, pump and pipes No. 234190 and front wheel 7.50-16"-10L-TR No. 190881.
Ne pourra être monté que sur le tracteur 88PCR ROTART avec l'ensemble du train avant, direction, pompe et tuyauterie nº234190 et train de roues avant 7.50-16"-10L TR nº 190881.

Catálogo Exclusivo - classicomaniacos.com.br - Catálogo Exclusivo

Catálogo Exclusivo - classicomaniacos.com.br - Catálogo Exclusivo

Acessórios
Accesórios
Accessories
Accessories

K

Kits de Reparo
Kits de Reparación
Spare Kits
Jeux de Reparation

L

Catálogo Exclusivo - classicomaniacos.com.br - Catálogo Exclusivo

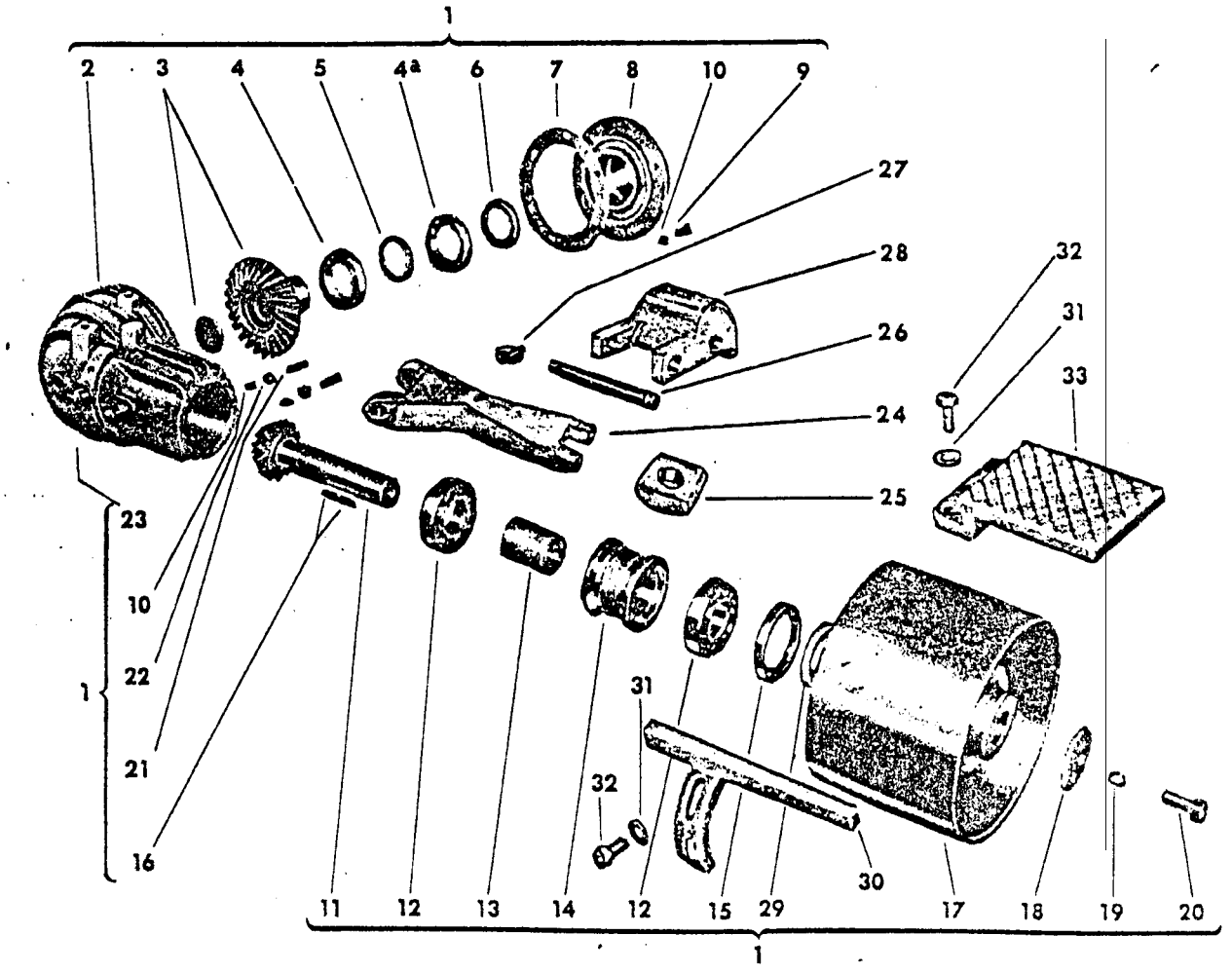

Catálogo Exclusivo - classicomaniacos.com.br - Catálogo Exclusivo
Catálogo Exclusivo - classicomaniacos.com.br - Catálogo Exclusivo

Catálogo Exclusivo - classicomaniacos.com.br - Catálogo Exclusivo

REF	CÓDIGO PIEZA PART PIECE	DENOMINAÇÃO DENOMINACION DESCRIPTION DESIGNATION	QUANT./CANT./QTY./QTE.								REF
			68 CAF S. Prata	68 S. Prata	78 S. Prata	88	68	88 I	68 I		Ref.
1	180380	Conjunto da polia Cojunto de la polea Belt pulley mechanism Ensemble de la poulie	1	1	1	1	1	1	1		
2	626550	Carcaça Carcasa Housing Carter	1	1	1	1	1	1	1		
3	586530	Engrenagem cônica Z-26 Engranaje cónica Z-26 Bevel gear Z-26 Engrenage conique Z-26	1	1	1	1	1	1	1		
4	LA-1115	Rolamento de esferas Rodamiento de bolas Ball bearing Roulement à billes	1	1	1	1	1	1	1		
4a	LA-2015	Rolamento de esferas Rodamiento de bolas Ball bearing Roulement à billes	1	1	1	1	1	1	1		
5	156520	Anel distanciador Anillo espaciador Spacer ring Bague d'écartement	1	1	1	1	1	1	1		
6	KH-0046	Retentor Retenedor Oil seal Bague de rétention	1	1	1	1	1	1	1		
7	116610	Junta de vedação 0,2mm Junta de sellamiento Seal gasket Joint d'étanchéité	2	2	2	2	2	2	2		
-	116611	Junta de vedação 0,5mm Junta de sellamiento Seal gasket Joint d'étanchéité	1	1	1	1	1	1	1		
-	116612	Junta de vedação 1,0mm Junta de sellamiento Seal gasket Joint d'étanchéité	1	1	1	1	1	1	1		
8	156510	Caixa de mancais Caja de cojinetes Housing support Boîtier de paliers	1	1	1	1	1	1	1		

Catálogo Exclusivo - classicomaniacos.com.br - Catálogo Exclusivo

Catálogo Exclusivo - classicomaniacos.com.br - Catálogo Exclusivo

REF	CÓDIGO PIEZA PART PIECE	DENOMINAÇÃO DENOMINACION DESCRIPTION DESIGNATION	QUANT./CANT./QTY./QTE.								REF
			68 CAF S. Prata	68 S. Prata	78 S. Prata	88	68	88 I	68 I		Ref.
9	HS-9001	Parafuso UNC 3/8"xl.1/8" Tornillo Bolt Boulon	6	6	6	6	6	6	6		
10	JD-3109	Arruela de pressão Arandela de presión Lock washer Rondelle extensible	10	10	10	10	10	10	10		
11	586540	Eixo motriz 11D Eje motriz Z11 Bevel pinion shaft Arbre moteur 11D	1	1	1	1	1	1	1		
12	LA-4211	Rolamento de esferas Rodamiento de bolas Ball bearing Roulement à billes	2	2	2	2	2	2	2		
13	586560	Anel distanciador Anillo espaciador Spacer bushing Bague d'écartement	1	1	1	1	1	1	1		
14	586570	Bucha de ajustagem Buje de ajuste Adjustment bushing Manchon d'ajustage	1	1	1	1	1	1	1		
15	KH-0024	Retentor Retenedor Oil seal Bague de rétention	1	1	1	1	1	1	1		
16	502260	Chaveta Woodruff Chaveta Woodruff Woodruff key Clavette Woodruff	2	2	2	2	2	2	2		
17	116620	Polia Polea Pulley Poulie	1	1	1	1	1	1	1		
18	586630	Arruela lisa Arandela Washer Rondelle	1	1	1	1	1	1	1		
19	JD-3113	Arruela de pressão Arandela de presión Lock washer Rondelle extensible	1	1	1	1	1	1	1		

Catálogo Exclusivo - classicomaniacos.com.br - Catálogo Exclusivo

Catálogo Exclusivo - classicomaniacos.com.br - Catálogo Exclusivo

REF	CÓDIGO PIEZA PART PIECE	DENOMINAÇÃO DENOMINACION DESCRIPTION DESIGNATION	QUANT./CANT./QTY./QTE.								REF
			68 CAF S. Prata	68 S. Prata	78 S. Prata	88	68	88 I	88 II		Ref.
20	HS-5353	Parafuso UNF 1/2"x1.1/2" Tornillo Bolt Boulon	1	1	1	1	1	1	1		
21	586600	Parafuso de ajustagem Tornillo de ajuste Adjustment bolt Boulon de réglage	4	4	4	4	4	4	4		
22	JB-3610	Porca UNC 3/8" Tuerca Nut Ecrou	4	4	4	4	4	4	4		
23	GR-0203	Bujão Tapón Plug Bouchon	2	2	2	2	2	2	2		
24	156650	Braço de fixação Brazo de fijación Fastening strap Bras de fixation	1	1	1	1	1	1	1		
25	156670	Calço de fixação Calzo de fijación Fastening shim Cale de fixation	1	1	1	1	1	1	1		
26	117230	Pino de articulação 174 mm Pasador de articulación Link pin Pivot	1	1	1	1	1	1	1		
27	JE-9301	Trava Traba Linck pin Verrou	2	2	2	2	2	2	2		
28	158950	Tampa protetora Tapa protectora P.T.O. shield Couvercle protecteur	1	1	1	1	1	1	1		
29	586640	Arruela Arandela Washer Rondelle	1	1	1	1	1	1	1		
30	176700	Protetor da correia Protector de la correa Belt shield Protecteur de la courroie	1	1	1	1	1	1	1		

Catálogo Exclusivo - classicomaniacos.com.br - Catálogo Exclusivo

Catálogo Exclusivo - classicomaniacos.com.br - Catálogo Exclusivo

REF	CÓDIGO PIEZA PART PIECE	DENOMINAÇÃO DENOMINACION DESCRIPTION DESIGNATION	QUANT./CANT./QTY./QTE.								REF
			68 CAF S. Prata	68 S. Prata	78 S. Prata	88	68	88 I	68 I		Ref.
31	626710	Arruela lisa Arandela Washer Rondelle	4	4	4	4	4	4	4		
32	HS-2328	Parafuso UNC 3/8"x1" Tornillo Bolt Boulon	4	4	4	4	4	4	4		
33	626690	Protetor da polia Protector de la polea Pulley shield Protecteur de la poulie	1	1	1	1	1	1	1		
-	116602	Bujão completo Buje completo Plug Bouchon complet	1	1	1	1	1	1	1		
-	156551	Adesivo do nível do óleo Adhesivo del nível del aceite Oil level adhesive Adhésif du niveau d'huile	1	1	1	1	1	1	1		

Catálogo Exclusivo - classicomaniacos.com.br - Catálogo Exclusivo

Catálogo Exclusivo - classicomaniacos.com.br - Catálogo Exclusivo

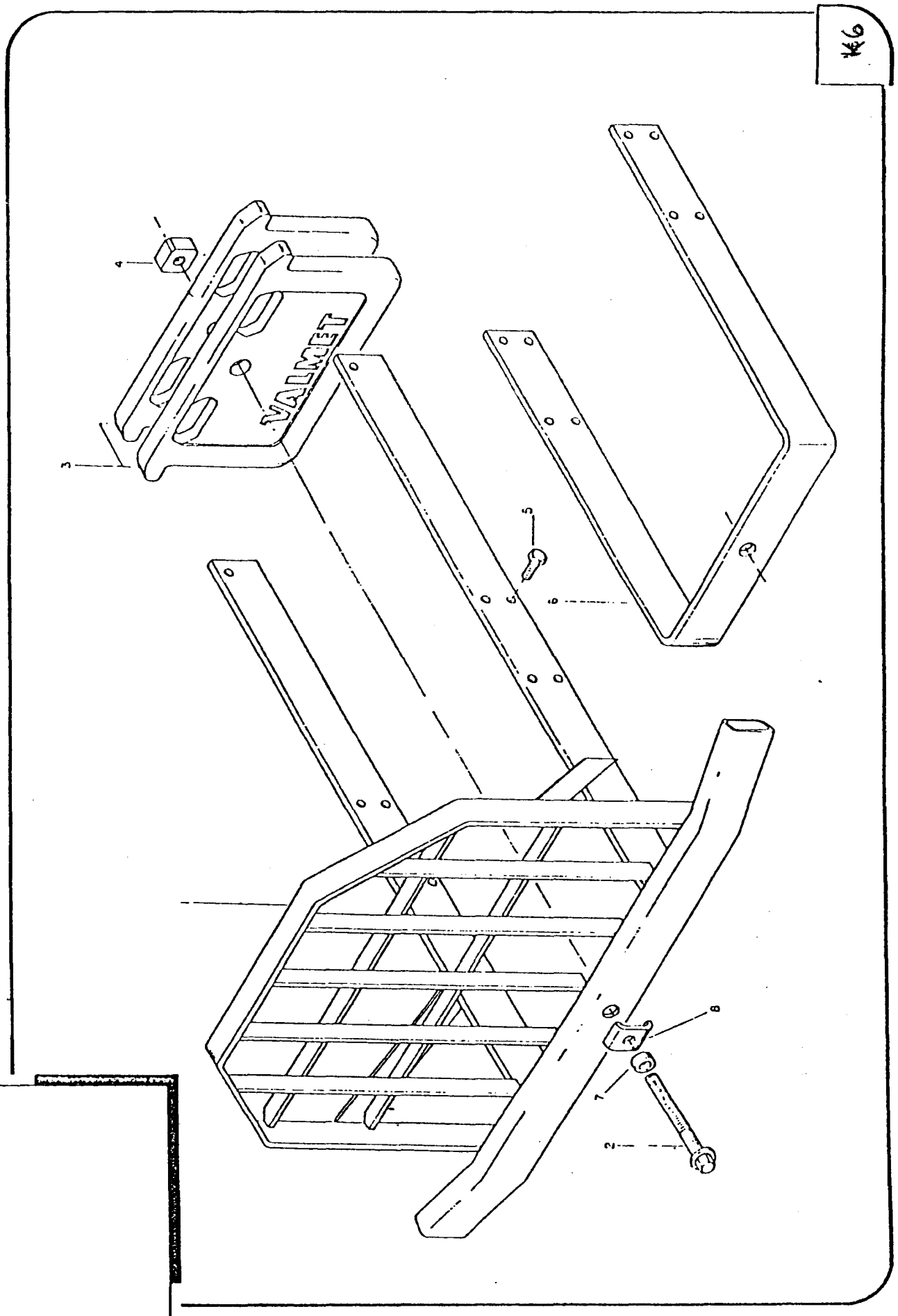

Anexo BAT-0274/00

Catálogo Exclusivo - classicomaniacos.com.br - Catálogo Exclusivo

Anexo BAT-024/86

Ref.	Código Pieza Part Pièce	Modif.	Qde.Cant.Qty.Qte.Ref. 68 CAF	68	88	78	68 I/II	88 I/II		Denominação	Denominación	Description	Désignation
-	234541 *		1						a	Pára-choque com peças de fixação	Parachoque con piezas de fijación	Buffer with fixture	Pare-chocs et pièces de fixation
-	233121 *			1			1		b	Pára-choque com peças de fixação	Parachoque con piezas de fijación	Buffer with fixture	Pare-chocs et pièces de fixation
-	233162 *				1	1		1	c	Pára-choque com peças de fixação	Parachoque con piezas de fijación	Buffer with fixture	Pare-chocs et pièces de fixation
-	233551 **		1	1	1	1	1	1	d	Suporte dianteiro com 2 contrapesos	Soporte delantero con 2 contrapesos	Support with 2 counter-weights	Support à 2 contrepoids
1	232602		1	1			1			Pára-choque	Parachoque	Buffer	Pare-chocs
1a	232613				1	1		1		Pára-choque	Parachoque	Buffer	Pare-chocs
2	233740		1	1			1			Fuso 337 mm	Huso	Spindle	Broche
2a	80249800				1	1		1		Fuso 562 mm	Huso	Spindle	Broche
3	174861		1	1	1	1	1	1		Contrapeso	Contrapeso	Counterweight	Contrepoids
4	227920		1	1	1	1	1	1		Porca	Tuerca	Nut	Ecrou
5	HS-2363		10	10	10	10	10	10		Parafuso	Tornillo	Bolt	Boulon
5a	HS-2363		8	8	8	8	8	8		Parafuso	Tornillo	Bolt	Boulon
6	243901		1	1	1	1	1	1		Suporte	Soporte	Support	Support
7	245100		1							Calço	Calce	Shim	Cale
8	245840		1	1	1	1	1	1		Reforço	Refuerzo	Back	Renfort
									a	1, 2, 4, 5, 7, 8			
									b	1, 2, 4, 5, 8			
									c	1a, 2a, 4, 5, 8			
									d	2, 3, 4, 5a, 6			
									*	Tratores 88/88 I/II/78/68/68 I/II com direção mecânica, máximo de 2 contrapesos Tractores 88/88 I/II/78/68/68 I/II con dirección mecánica, máximo de 2 contrapesos Tractors 88/88 I/II/78/68/68 I/II with mechanism steering wheel, maximum 2 counterweights Tracteurs 88/88 I/II/78/68/68 I/II avec direction mécanique, maxime de 2 contrepoids			

Catálogo Exclusivo - classicomaniacos.com.br - Catálogo Exclusivo
Catálogo Exclusivo - classicomaniacos.com.br - Catálogo Exclusivo

Catálogo Exclusivo - classicomaniacos.com.br - Catálogo Exclusivo

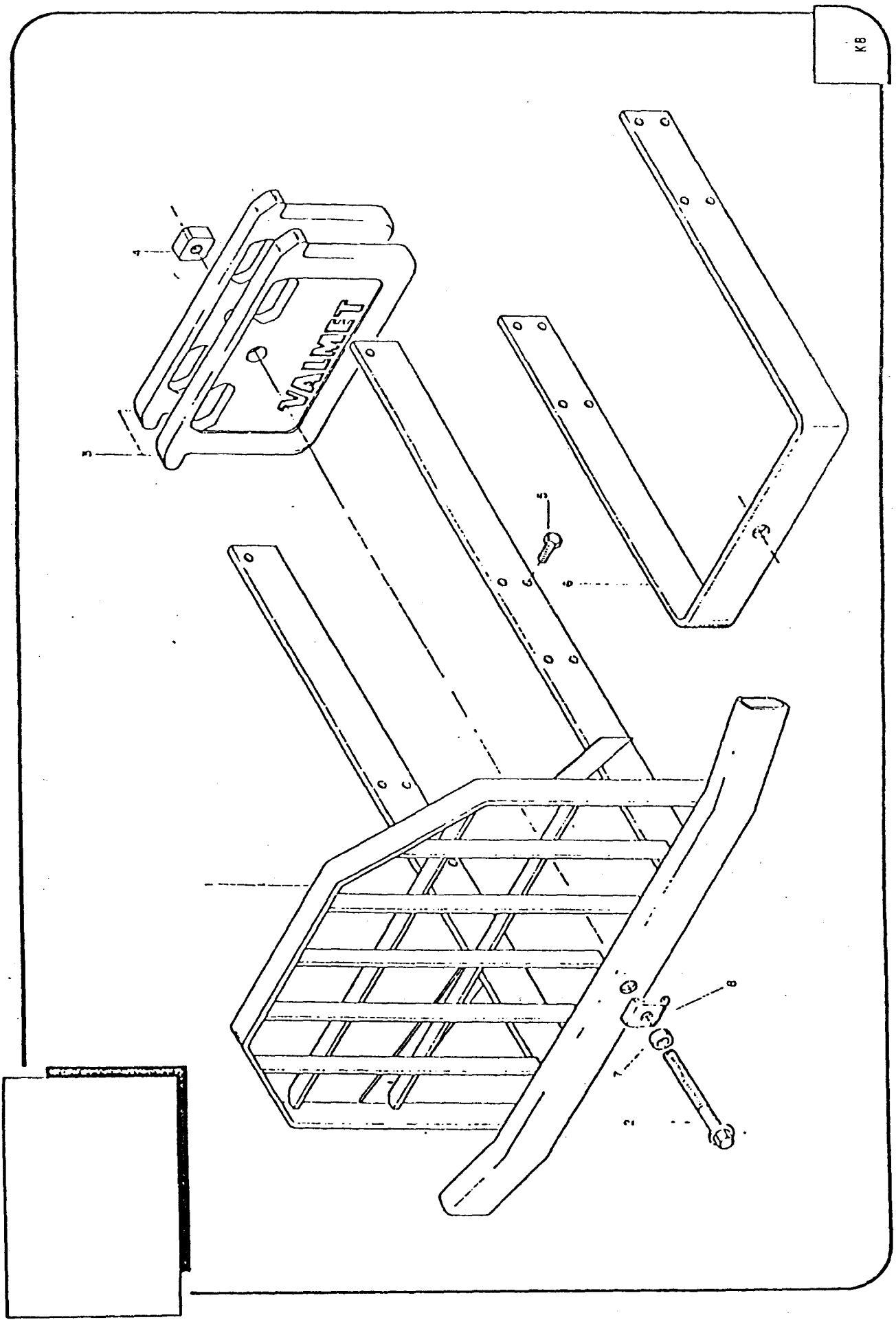

Catálogo Exclusivo - classicomaniacos.com.br - Catálogo Exclusivo

Anexo BAT-024/86

Ref.	Código Pieza Part Pièce	Modif.	Qde.Cant.Qty.Qte.Ref. 68 CAF	68	88	78	68 I/II	88 I/II		Denominação	Denominación	Description	Désignation
									*	Tratores 78/88 com direção hidráulica, máximo de 5 contrapesos Tractores 78/88 con dirección hidráulica, máximo de 5 contrapesos Tractors 78/88 with hydraulic steering wheel, maximum 5 counterweights Tracteurs 78/88 avec direction hydraulique, maxime de 5 contrepoids			
									*	Trator 68 com direção hidráulica, máximo de 4 contrapesos Tractor 68 con dirección hidráulica, máximo de 4 contrapesos Tractor 68 with hidraulic steering wheel, maximum 4 counterweights Tracteur 68 avec direction hydraulique, maxime de 4 contrepoids			
									**	Tratores 88/88I/II/78/68/68 I/II com direção mecânica, máximo de 2 contrapesos Tractores 88/88 I/II/78/68/68 I/II con dirección mecánica, máximo de 2 contrapesos Tractors 88/88 I/II/78/68/68 I/II with mechanism steering wheel, maximum 2 counterweights Tracteurs 88/88 I/II/78/68/68 I/II avec direction mécanique, maxime de 2 contrepoids			
									**	Tratores 78/88 com direção hidráulica, máximo de 6 contrapesos Tractores 78/88 con dirección hidraulica, maximo de 6 contrapesos Tractors 78/88 with hydraulic steering wheel, maximum 6 counterweights Tracteurs 78/88 avec direction hydraulique, maxime de 6 contrepoids			
									**	Trator 68 com direção hidráulica, máximo de 5 contrapesos Tractor 68 con dirección hidraulica, maximo de 5 contrapesos Tractor 68 with hydraulic steering wheel, maximum 5 counterweights Tracteur 68 avec direction hydraulique, maxime de 5 contrepoids			

Catálogo Exclusivo - classicomaniacos.com.br - Catálogo Exclusivo
Catálogo Exclusivo - classicomaniacos.com.br - Catálogo Exclusivo

Catálogo Exclusivo - classicomaniacos.com.br - Catálogo Exclusivo

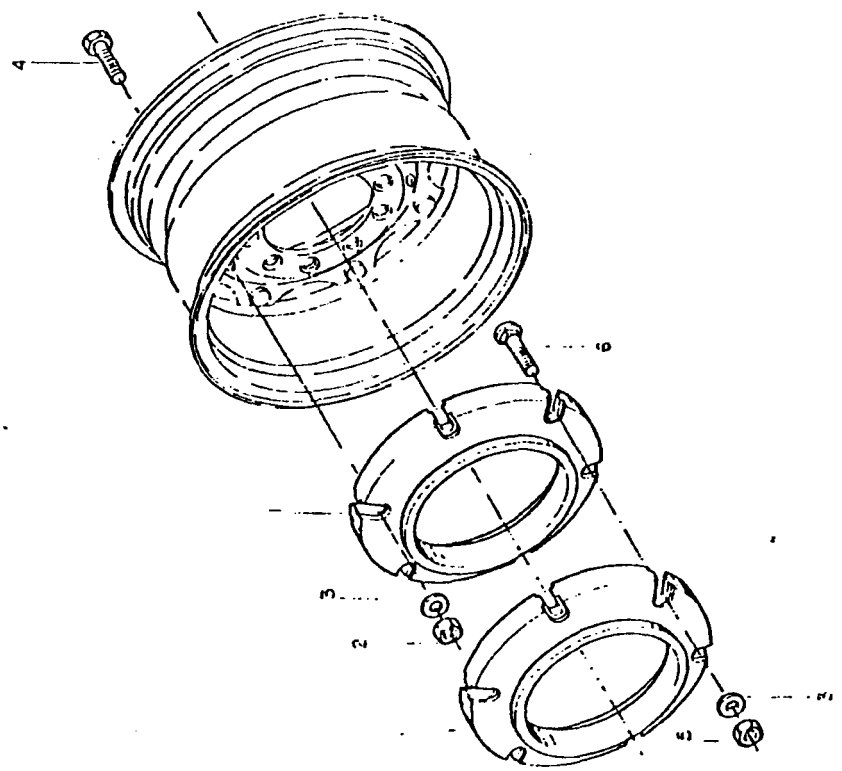

Catálogo Exclusivo - classicomaniacos.com.br - Catálogo Exclusivo

Catálogo Exclusivo - classicomaniacos.com.br - Catálogo Exclusivo

REF	CÓDIGO PIEZA PART PIECE	DENOMINAÇÃO DENOMINACION DESCRIPTION DESIGNATION	QUANT./CANT./QTY./QTE. REF								
			68 CAF S. Prata	68 S. Prata	78 S. Prata	88	68	68 CAF	88 I e II	68 I e II	Ref.
-	151260 *	Contrapeso traseiro montado Contrapeso trasero montado Rear counterweight assy Contrepoids arrière assemblé			1	1			1		a
-	716000 *	Contrapeso traseiro montado Contrapeso trasero montado Rear counterweight assy Contrepoids arrière assemblé	1	1			1	1		1	b
-	151270 **	Contrapeso traseiro adicional montado Contrapeso trasero adicional montado Additional rear counterweight assy Contrepoids arrière supplémentaire assemblé			1	1			1		c
-	716100 **	Contrapeso traseiro adicional montado Contrapeso trasero adicional montado Additional rear counterweight assy Contrepoids arrière supplémentaire assemblé	1	1			1	1		1	d
1	166640	Contrapeso traseiro Contrapeso trasero Rear counterweight Contrepoids arrière	1		1	1		1			
1a	705001	Contrapeso traseiro Contrapeso trasero Rear counterweight Contrepoids arrière	1	1			1	1		1	
2	JB-3616	Porca M16x2 Tuerca Nut Ecrou	3	3	3	3	3	3	3	3	
3	795002	Arruela Arandela Washer Rondelle	3	3	3	3	3	3	3	3	
4	HA-8360	Parafuso M16x2x70 Tornillo Bolt Boulon			3	3			3		
4a	HS-2467	Parafuso UNC 5/8"xZ.1/2" Tornillo Bolt Boulon	3	3			3	3		3	
5	JB-0616	Porca UNC 5/8" Tuerca Nut Ecrou	3	3	3	3	3	3	3	3	

Catálogo Exclusivo - classicomaniacos.com.br - Catálogo Exclusivo

Catálogo Exclusivo - classicomaniacos.com.br - Catálogo Exclusivo

REF	CÓDIGO PIEZA PART PIECE	DENOMINAÇÃO DENOMINACION DESCRIPTION DESIGNATION	QUANT./CANT./QTY./QTE. REF								
			68 CAF S. Prata	68 S. Prata	78 S. Prata	88	68	68 CAF	88 I e II	68 I e II	Ref.
6	HK-5153	Parafuso UNC 5/8"x4" Tornillo Bolt Boulon	3	3			3	3		3	

Ref.: a = 1-4

b = 1a, 3, 4a, 5

c = 1, 3, 5, 6

d = 1a, 3, 5, 6

* É montado inicialmente 1 contrapeso traseiro em cada roda - tratores 78/88/68/68CAF/88 I-II/68 I-II.
Es montado inicialmente 1 contrapeso trasero en cada rueda - tractores 78/88/68/68CAF/88 I-II/68 I-II.
Initially is assembled one rear counterweight in each wheel - tractores 78/88/68/68CAF/88 I-II/68 I-II.
Un seul contrepoids arrière est d'abord placé sur chaque roue - tracteurs 78/88/68/68CAF/88 I-II/68 I-II.

** Podem ser montados de 1 a 4 contrapesos traseiros adicionais em cada roda - tratores 78/88/88 I-II.
Podem ser montados de 1 a 3 contrapesos traseiros adicionais em cada roda - tratores 68/68 I-II.
Podem ser montados de 1 a 2 contrapesos traseiros em cada roda - trator 68 CAF

Pueden ser montados de 1 a 4 contrapesos traseros adicionales en cada rueda - tractores 78/88/88 I-II.
Pueden ser montados de 1 a 3 contrapesos traseros adicionales en cada rueda - tractores 68/68 I-II.
Puede ser montado 1 contrapeso trasero adicional en cada rueda - tractor 68 CAF.

1, 2, 3 or 4 additional rear counterweights can be assembled in each wheel - tractors 78/88/88 I-II.
1, 2 or 3 additional rear counterweights can be assembled in each wheel - tractors 68/68 I-II.
Only can be assembled one additional rear counterweight in each wheel - tractor 68 CAF.

Catálogo Exclusivo - classicomaniacos.com.br - Catálogo Exclusivo

Catálogo Exclusivo - classicomaniacos.com.br - Catálogo Exclusivo

REF	CÓDIGO PIEZA PART PIECE	DENOMINAÇÃO DENOMINACION DESCRIPTION DESIGNATION	QUANT./CANT./QTY./QTE.	REF
		NOTA Máximo de contrapesos traseiros 5 + 5 nos tratores 78/88/88 I-II. Máximo de contrapesos traseiros 4.+ 4 nos tratores 68/68 I-II. Máximo de contrapesos traseiros 2 + 2 no trator 68 CAF. Máximo de contrapesos traseros 5 + 5 en los traxtores 78/88/88 I-II. Máximo de contrapesos traseros 4 + 4 en los tractores 68/68 I-II. Máximo de contrapesos traseros 2 + 2 en el tractor 68 CAF. NOTE A maximum 5 + 5 rear counterweights in tractors 78/88/88 I-II. A maximum 4 + 4 rear counterweights in tractors 68/68 I-II. A maximum 2 + 2 rear counterweights in tractor 68 CAF. NOTA Maximum de contrepoids arrière 5 + 5 sur les tracteurs 78/88/88 I-II. Maximum de contrepoids arrière 4 + 4 sur les tracteurs 68/68 I-II. Maximum de contrepoids arrière 2 + 2 sur le tracteur 68 CAF.		

Catálogo Exclusivo - classicomaniacos.com.br - Catálogo Exclusivo

VÁLVULA ADICIONAL COM ENGATE RÁPIDO	VALVULA PARA CONTROL REMOTO	REMOTE CONTROL VALVE	SOUPAPE ADDITIONNELLE A ENCLENCHEMENT RAPIDE	K14

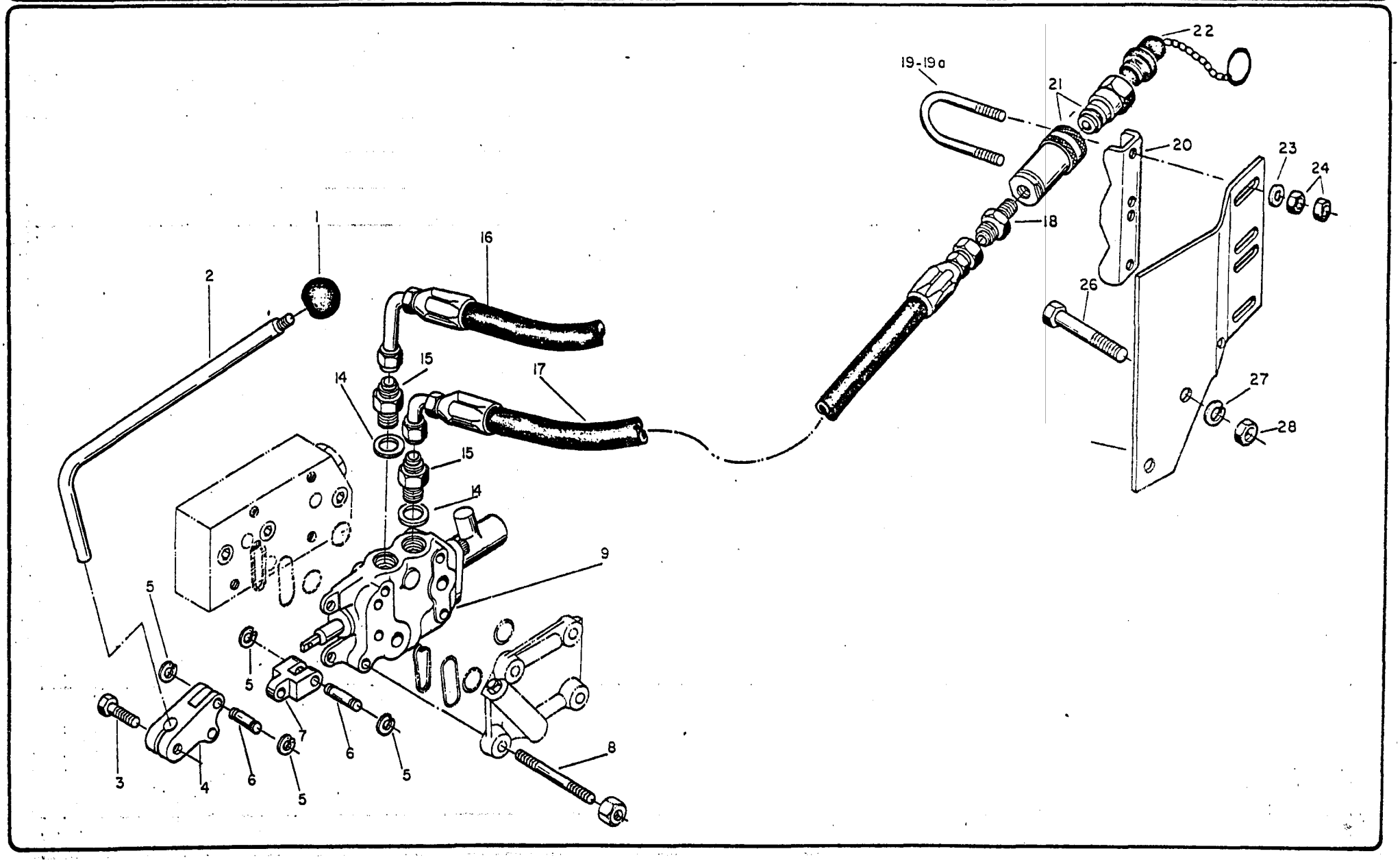

Catálogo Exclusivo - classicomaniacos.com.br - Catálogo Exclusivo
Catálogo Exclusivo - classicomaniacos.com.br - Catálogo Exclusivo

Catálogo Exclusivo - classicomaniacos.com.br - Catálogo Exclusivo

REF	CÓDIGO PIEZA PART PIECE	DENOMINAÇÃO DENOMINACION DESCRIPTION DESIGNATION	QUANT./CANT./QTY./QTE. 68/88/78 W21	68/88/78 D21	88/78 D21						REF Ref.
-	231291	Válvula adicional com engate rápido completa (1 válvula de simples ação W21) Válvula adicional con enganche rápido completa (1 válvula de simples acción W21) Complete control valve with quick disconnect coupling (1 valve single action W21) Soupape supplémentaire à enclenchement rapide complète(1 soupape à simple effet W21)	1								a
-	231281	Válvula adicional com engate rápido completa (1 válvula de dupla ação D21) Válvula adicional con enganche rápido completa (1 válvula de doble acción D21) Complete control valve with quick disconnect coupling (1 valve double action D21) Soupape supplémentaire à enclenchement rapide complète(1 soupape à double effet D21)		1							b
-	231600	Válvula adicional com engate rápido completa (2 válvulas de dupla ação D21) Válvula adicional com enganche rápido completa (2 válvulas de doble acción D21) Complete control valve with quick disconnect coupling (2 valves double action D21) Soupape supplémentaire à enclenchement rapide complète (2 soupapes à double effet D21)			1						c
-	231050	Alavanca completa Palanca completa Complete lever Levier complet	1	1	2						d
-	231070	Válvula de comando W21 completa Válvula de comando W21 completa Complete control valve W21 Soupape de commande W21 complète	1								e
-	231060	Válvula de comando D21 completa Válvula de comando D21 completa Complete control valve D21 Soupape de commande D21 complète		1	2						f
1	YT-0173	Empunhadura Empuñadura Knob Pommeau	1	1	2						
2	240340	Alavanca Palanca Lever Levier	1	1	2						

Catálogo Exclusivo - classicomaniacos.com.br - Catálogo Exclusivo

Catálogo Exclusivo - classicomaniacos.com.br - Catálogo Exclusivo

REF	CÓDIGO PIEZA PART PIECE	DENOMINAÇÃO DENOMINACION DESCRIPTION DESIGNATION	QUANT./CANT./QTY./QTE. REF 68/88/78 W21	68/88/78 D21	88/78 D21	Ref.
3	HA-6325	Parafuso M8x1,25x30 Tornillo Bolt Boulon	1	1	2	
4	685880	Suporte da alavanca Soporte de la palanca Lever link bracket Support du levier	1	1	2	
5	KG-1074	Anel de segurança Anillo de traba Circlip Segment de sûreté	6	6	12	
6	590570	Pino Pasador Pin Goupille	3	3	6	
7	590560	Peça intermediária Pieza intermediaria Link Fourche	1	1	2	
8	HJ-0281	Prisioneiro Espárrago Stud Goujon	4	4		
8a	HJ-0282	Prisioneiro Espárrago Stud Goujon			4	
9	192320	Válvula de comando W21 montada Válvula de comando W21 montada Control valve W21 assy Soupape de commande W21 assemblé	1			
9a	192330	Válvula de comando D21 montada Válvula de comando D21 montada Control valve D21 assy Soupape de commande D21 assemblé		1	2	
14	KH-4070	Arruela de vedação Arandela de sellamiento Seal washer Rondelle d'étancheité	1	1	1	
15	208360	Niple de conexão Niple de conexión Connection nipple Douille de raccordement	1	1	1	

Catálogo Exclusivo - classicomaniacos.com.br - Catálogo Exclusivo

Catálogo Exclusivo - classicomaniacos.com.br - Catálogo Exclusivo

REF	CÓDIGO PIEZA PART PIECE	DENOMINAÇÃO DENOMINACION DESCRIPTION DESIGNATION	QUANT./CANT./QTY./QTE. 68/88/78 W21	68/88/78 D21	88/78 D21						REF Ref.
16	230150	Mangueira de pressão Manguera de presión Pressure hose Tuyau de pression	1	1	2						
17	230140	Mangueira de pressão Manguera de presión Pressure hose Tuyau de pression		1	2						
18	208350	Niple de conexão Niple de conexión Connection nipple Douille de raccordement	1	2	4						
19	226420	Grampo de fixação Fijador de enganche Fixture clamp Bride de fixation	1	2							
19a	226430	Grampo de fixação Fijador de enganche Fixture clamp Bride de fixation			2						
20	226410	Suporte para engate rápido Soporte Support Soutien de l'enclenchement rapide	1	1	3						
21	190901	Engate rápido Enganche rápido Quick connect Enclenchement rapide	1	2	4						
22	191900	Protetor macho-fêmea Protector Protector Protecteur mâle-femelle	1	2	4						
23	JD-0406	Arruela lisa Arandela Washer Rondelle	2	4	4						
24	JB-1106	Porca M6 Tuerca Nut Ecrou	4	8	8						
25	244100	Suporte de fixação Soporte Support Support de fixation	1	1	1						

Catálogo Exclusivo - classicomaniacos.com.br - Catálogo Exclusivo

Catálogo Exclusivo - classicomaniacos.com.br - Catálogo Exclusivo

REF	CÓDIGO PIEZA PART PIECE	DENOMINAÇÃO DENOMINACION DESCRIPTION DESIGNATION	QUANT./CANT./QTY./QTE. 68/88/78 W21	68/88/78 D21	88/78 D21						REF Ref.
26	HA-8348	Parafuso M12x70 Tornillo Bolt Vis	2	2	2						
27	JD-3112	Arruela de pressão Arandela de presión Lock washer Rondelle extensible	2	2	2						
28	JB-1112	Porca M12 Tuerca Nut Ecrou	2	2	2						

Ref.: a = 1-28

b = 1-28

c = 1-7, 8a, 9a-18, 19a-28

d = 1-7

e = 1-7, 9

f = 1-7, 9a

Catálogo Exclusivo - classicomaniacos.com.br - Catálogo Exclusivo

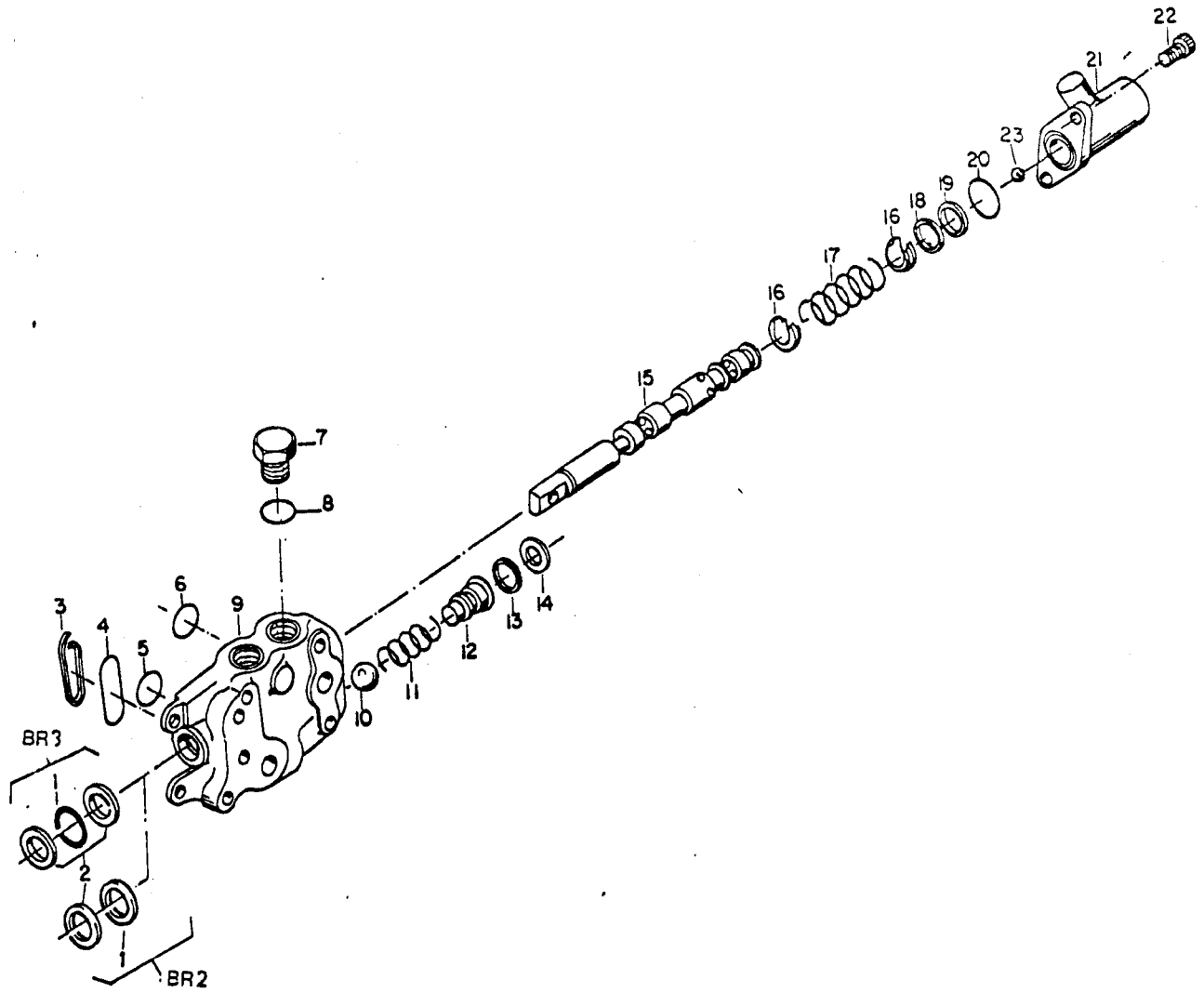

Catálogo Exclusivo - classicomaniacos.com.br - Catálogo Exclusivo
Catálogo Exclusivo - classicomaniacos.com.br - Catálogo Exclusivo

Catálogo Exclusivo - classicomaniacos.com.br - Catálogo Exclusivo

REF	CÓDIGO PIEZA PART PIECE	DENOMINAÇÃO DENOMINACION DESCRIPTION DESIGNATION	QUANT./CANT./QTY./QTE. 88	68	78 S. Prata	68 S. Prata					REF Ref.
-	192330	Válvula de comando D21 montada Válvula de comando D21 montada Control valve D21 Soupape de commande D21 assemblé	1	1	1	1					a
-	192320	Válvula de comando W21 montada Válvula de comando W21 montada Control valve W21 Soupape de commande W21 assemblé	1	1	1	1					b
1	221390 *	Anel de seção quadrado - BR2 Anillo de sección - BR2 Seal ring - BR2 Soupape à section carrée - BR2	1	1	1	1					
-	241840 (+)	Anel retentor BR3 Anillo de sellamiento BR3 O-ring BR3 Bague BR3	1	1	1	1					
2	221400 *	Anel back-up BR2 Anillo antiextrusión - BR2 Back-up ring - BR2 Contre-bague - BR2	2	2	2	2					
-	241850 (+)	Anel back-up BR3 Anillo antiextrusión BR3 Back-up ring BR3 Bague BR3	1	1	1	1					
3	828540 * (+)	Mola de vedação Resorte de sellamiento Spring seal Ressort d'étanchéité	1	1	1	1					
4	828560 * (+)	Anel retentor Anillo de sellamiento O-ring Bague antifuite	1	1	1	1					
5	828550 * (+)	Anel retentor Anillo de sellamiento O-ring Bague antifuite	1	1	1	1					
6	828570 * (+)	Anel retentor Anillo de seelamiento O-ring Bague antifuite	1	1	1	1					
7	825340	Bujão Tapón Plug Vis bouchon	1	1	1	1					

Catálogo Exclusivo - classicomaniacos.com.br - Catálogo Exclusivo

Catálogo Exclusivo - classicomaniacos.com.br - Catálogo Exclusivo

REF	CÓDIGO PIEZA PART PIECE	DENOMINAÇÃO DENOMINACION DESCRIPTION DESIGNATION	QUANT./CANT./QTY./QTE. 88	68	78 S. Prata	68 S. Prata					REF Ref.
8	KH-4070	Anel de vedação Arandela de sellamiento Seal washer Bague d'étanchéité	1	1	1	1					
9	**	Corpo da válvula Carcasa de la válvula Valve housing Corps de soupape	1	1	1	1					
10	LB-8036	Esfera Esfera Ball Sphère	1	1	1	1					
11	833710	Mola Resorte Spring Ressort	1	1	1	1					
12	833670	Tampa Tapa Cover Couvercle	1	1	1	1					
13	KH-7954 * (+)	Anel retentor Anillo de sellamiento O-ring Bague de rétention	1	1	1	1					
14	KH-5052 * (+)	Anel de proteção Anillo protector Protective ring Bague protectrice	1	1	1	1					
15	**	Eixo de comando Eje de comando Control shaft Axe de commande	1	1	1	1					
16	833680	Suporte da mola Traba del resorte Spring lock Arrêt de ressort	2	2	2	2					
17	833800	Mola Resorte Spring Ressort	1	1	1	1					
18	221370 * (+)	Anel retentor Anillo de sellamiento O-ring Bague de rétention	1	1	1	1					

Catálogo Exclusivo - classicomaniacos.com.br - Catálogo Exclusivo

Catálogo Exclusivo - classicomaniacos.com.br - Catálogo Exclusivo

REF	CÓDIGO PIEZA PART PIECE	DENOMINAÇÃO DENOMINACION DESCRIPTION DESIGNATION	QUANT./CANT./QTY./QTE. 88	68	78 S. Prata	68 S. Prata					REF Ref.
19	221360 * (+)	Anel back-up Anillo antiextrusión Back-up ring Contre-bague	1	1	1	1					
20	KH-7955 * (+)	Anel retentor Anillo de sellamiento O-ring Bague antifuite	1	1	1	1					
21	221350	Tampa Tapa Cover Couvercle	1	1	1	1					
22	221380	Parafuso Allen Tornillo Allen Set screw Vis Allen	2	2	2	2					
23	225600	Esfera Esfera Ball Sphère	1	1	1	1					

* Constituem o jogo de reparo BR2 nº 191941.
Constituen el juego de reparación nº 191941.
Constitute spares set BR2 No. 191941
Font partie du jeu de réparation BR2 nº 191941

\+ Constituem o jogo de reparo BR3 nº 191942.
Constituen el juego de reparación BR3 nº 191942
Constitute spares set BR3 No. 191942.
Font partie du jeu de réparation BR3 nº 191942

** Não são vendidas separadamente.
No son suministradas separadamente.
Not furnished separately.
Non vendues séparément.

Ref.: a = 1-23
b = 1-6, 9-23

Catálogo Exclusivo - classicomaniacos.com.br - Catálogo Exclusivo

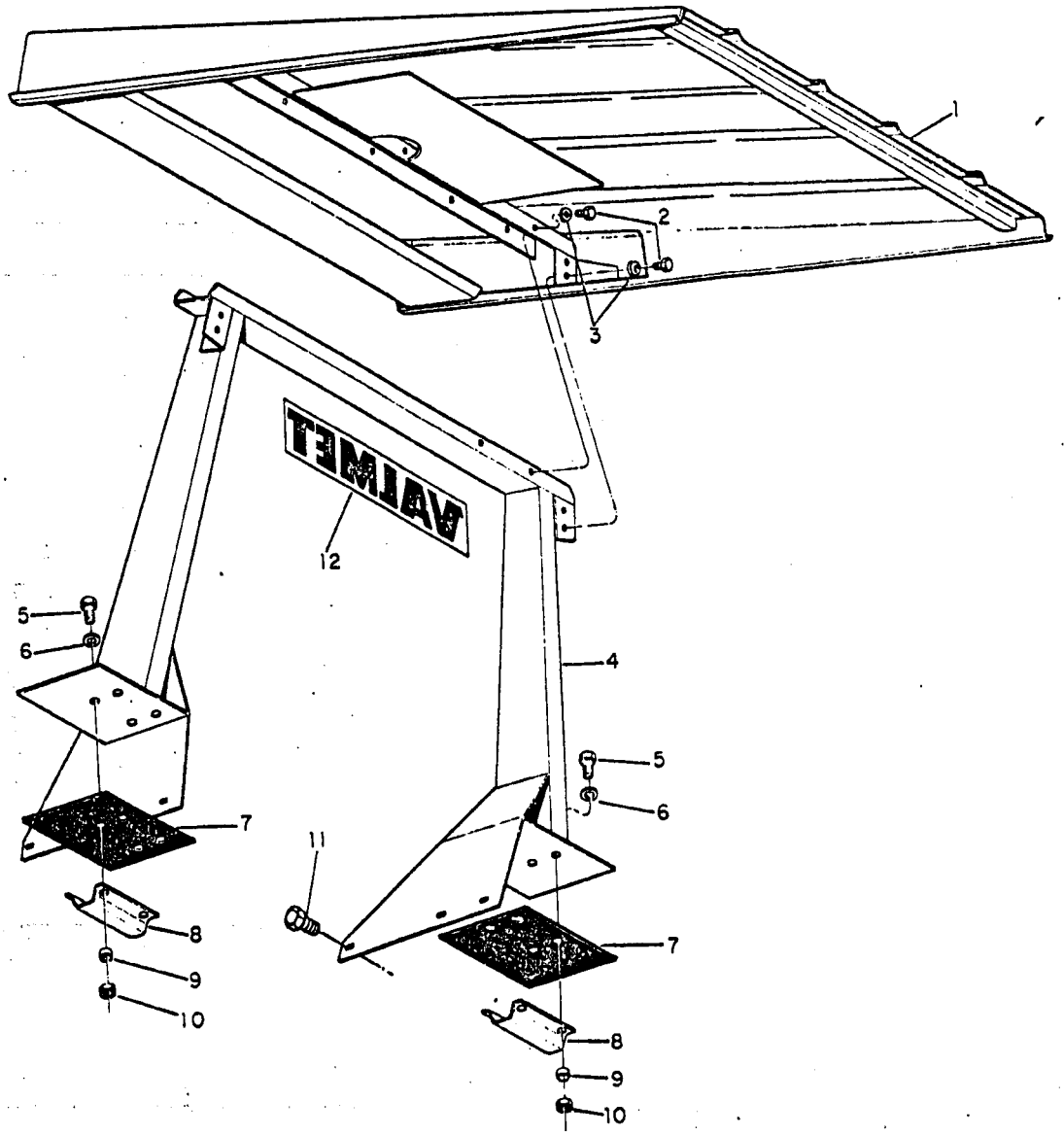

Catálogo Exclusivo - classicomaniacos.com.br - Catálogo Exclusivo
Catálogo Exclusivo - classicomaniacos.com.br - Catálogo Exclusivo

Catálogo Exclusivo - classicomaniacos.com.br - Catálogo Exclusivo

REF	CÓDIGO PIEZA PART PIECE	DENOMINAÇÃO . DENOMINACION DESCRIPTION DESIGNATION	QUANT./CANT./QTY./QTE. 78	88	68 68 S.Prata	68/88 I e II					REF Ref.
-	236970	Teto de proteção completo Techo de protección completo Protective roof completo Pavillon complète	1	1	1	1					a
1	236980	Teto Techo Roof Pavillon	1	1	1	1					
2	HA-6333	Parafuso Tornillo Bolt Vis	14	14	14	14					
3	JD-0410	Arruela de pressão Arandela de traba Lock washer Rondelle extensible	14	14	14	14					
4	236990	Suporte do teto Soporte del techo Roof support Supoort du pavillon	1	1	1	1					
5	HA-6346	Parafuso Tornillo Bolt Vis	8	8	8	8					
6	JD-0412	Arruela Arandela Washer Rondelle	20	20	20	20					
7	270270	Calço de borracha Protector de goma Rubber shim Protecteur de caoutchouc	2	2	2	2					
8	241650	Reforço Refuerzo Back Renforcement	2	2	2	2					
9	241630	Espaçador Espaciador Spacer bushing Bague d'écartement	8	8	8	8					
10	JB-1112	Porca Tuerca Nut Ecrou	14	14	14	14					

Catálogo Exclusivo - classicomaniacos.com.br - Catálogo Exclusivo

Catálogo Exclusivo - classicomaniacos.com.br - Catálogo Exclusivo

REF	CÓDIGO PIEZA PART PIECE	DENOMINAÇÃO DENOMINACION DESCRIPTION DESIGNATION	QUANT./CANT./QTY./QTE. 78	88	88 S.Prata	88 II/II	88/88				REF Ref.
11	HA-9242	Parafuso Tornillo Bolt Vis	6	6	6	6					
12	225730	Emblema Valmet Emblema Valmet Emblem Valmet Embleme Valmet	1	1	1	1					
		Ref.: a = 1-12									

Catálogo Exclusivo - classicomaniacos.com.br - Catálogo Exclusivo

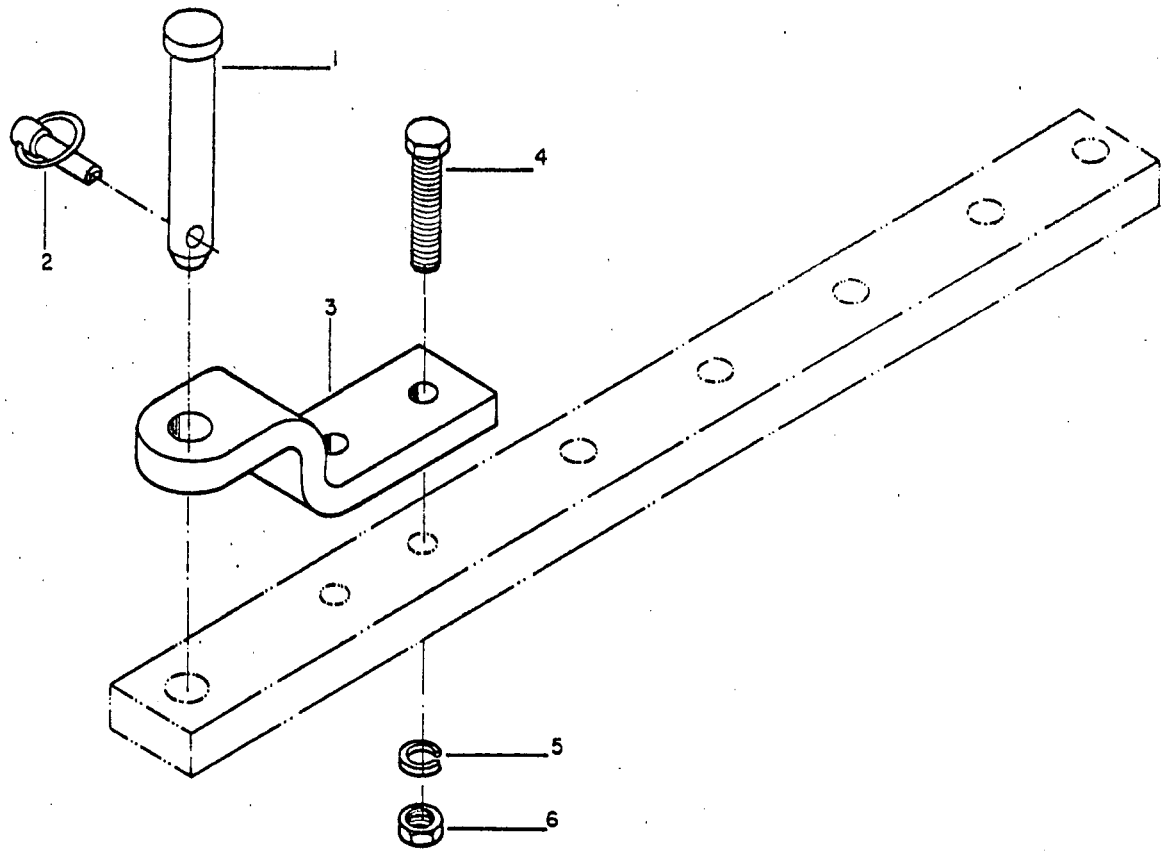

Catálogo Exclusivo - classicomaniacos.com.br - Catálogo Exclusivo
Catálogo Exclusivo - classicomaniacos.com.br - Catálogo Exclusivo

Catálogo Exclusivo - classicomaniacos.com.br - Catálogo Exclusivo

REF	CÓDIGO PIEZA PART PIECE	DENOMINAÇÃO DENOMINACION DESCRIPTION DESIGNATION	QUANT./CANT./QTY./QTE.								REF
			68 CAF S. Prata	68 S. Prata	78 S. Prata	88	68	68 CAF	88 I e II	68 I e II	Ref.
* -	150020	Conjunto para engate de carreta Conjunto para enganche de carreta Trailer coupling assy Ensemble pour attelage de la remorque	1	1	1	1	1	1	1	1	a
1	217060	Pino Pasador Link pin Goupille	1	1	1	1	1	1	1	1	
2	JE-9301	Trava Traba Linch pin Verrou	1	1	1	1	1	1	1	1	
3	217050	Suporte Soporte Support Support	1	1	1	1	1	1	1	1	
4	HS-4478	Parafuso Tornillo Bolt Vis	2	2	2	2	2	2	2	2	
5	JD-3120	Arruela de trava Arandela de traba Lock washer Segment d'arrêt	2	2	2	2	2	2	2	2	
6	JB-3719	Porca Tuerca Nut Ecrou	2	2	2	2	2	2	2	2	

* Ref.: a = 1-6 –VIDE BAT 41/86

Catálogo Exclusivo - classicomaniacos.com.br - Catálogo Exclusivo

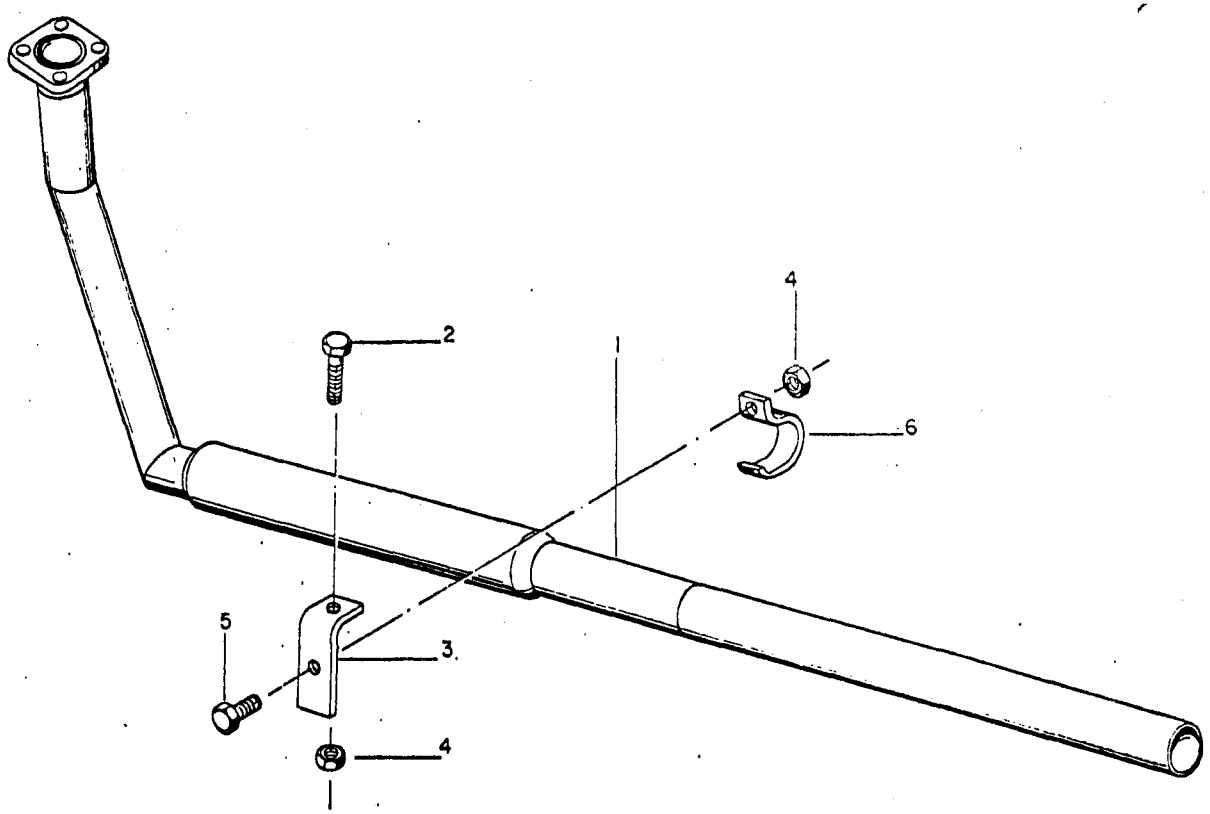

Catálogo Exclusivo - classicomaniacos.com.br - Catálogo Exclusivo
Catálogo Exclusivo - classicomaniacos.com.br - Catálogo Exclusivo

Catálogo Exclusivo - classicomaniacos.com.br - Catálogo Exclusivo

REF	CÓDIGO PIEZA PART PIECE	DENOMINAÇÃO DENOMINACION DESCRIPTION DESIGNATION	QUANT./CANT./QTY./QTE. REF								
			68 CAF S. Prata	68 S. Prata	78 S. Prata	88	68	68 CAF	88 I e II	68 I e II	Ref.
* -	156272	Silencioso completo Escape completo Complete muffler Silencieux complet	1	1	1	1	1	1	1	1	a
1	156281	Silencioso Escape Muffler Silencieux	1	1	1	1	1	1	1	1	
-	156292	Suporte montado Soporte montado Muffler support assy Support assemblé	1	1	1	1	1	1	1	1	b
2	HA-6324	Parafuso M8x1,25x25 Tornillo Bolt Vis	1	1	1	1	1	1	1	1	
3	178563	Suporte Soporte Support Support	1	1	1	1	1	1	1	1	
4	JB-1108	Porca M8x1,25 Tuerca Nut Ecrou	2	2	2	2	2	2	2	2	
5	HA-6323	Parafuso M8x1,25x20 Tornillo Bolt Vis	1	1	1	1	1	1	1	1	
6	178572	Braçadeira Abrazadera Clamp Collier	1	1	1	1	1	1	1	1	

* Ref.: a = 1-6 VIDE BAT 48/86

b = 2-6

Catálogo Exclusivo - classicomaniacos.com.br - Catálogo Exclusivo

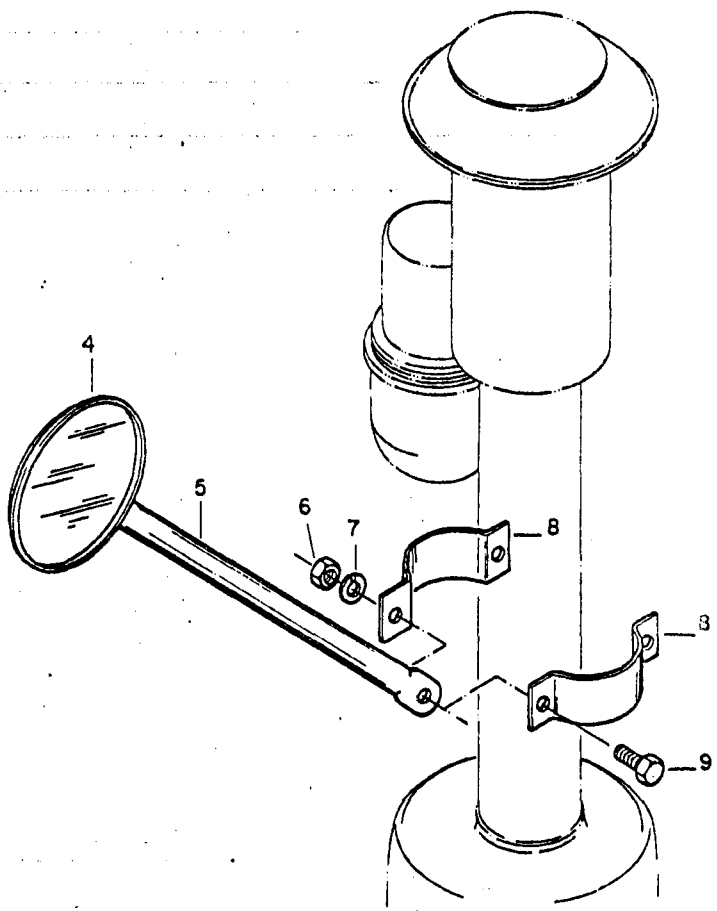

Catálogo Exclusivo - classicomaniacos.com.br - Catálogo Exclusivo
Catálogo Exclusivo - classicomaniacos.com.br - Catálogo Exclusivo

Catálogo Exclusivo - classicomaniacos.com.br - Catálogo Exclusivo

REF	CÓDIGO PIEZA PART PIECE	DENOMINAÇÃO DENOMINACION DESCRIPTION DESIGNATION	QUANT./CANT./QTY./QTE. 88 I e II	68 I e II							REF Ref.
-	234120	Espelho retrovisor montado Espejo retrovisor montado Rear view mirror assy Rétroviseur assemblé	1	1							
1	508226	Espelho Espejo Mirror Rétroviseur	1	1							
2	244410	Haste Haste Adjustable rod Tige	1	1							
3	JB-1108	Porca M8 Tuerca Nut Ecrou	2	2							
4	JD-3108	Arruela de pressão Arandela de traba Lock washer Rondelle extensible	2	2							
5	244420	Suporte Abrazadera Clamp Support	2	2							
6	HA-6323	Parafuso M8x20 Tornillo Bolt Vis	2	2							

Catálogo Exclusivo - classicomaniacos.com.br - Catálogo Exclusivo

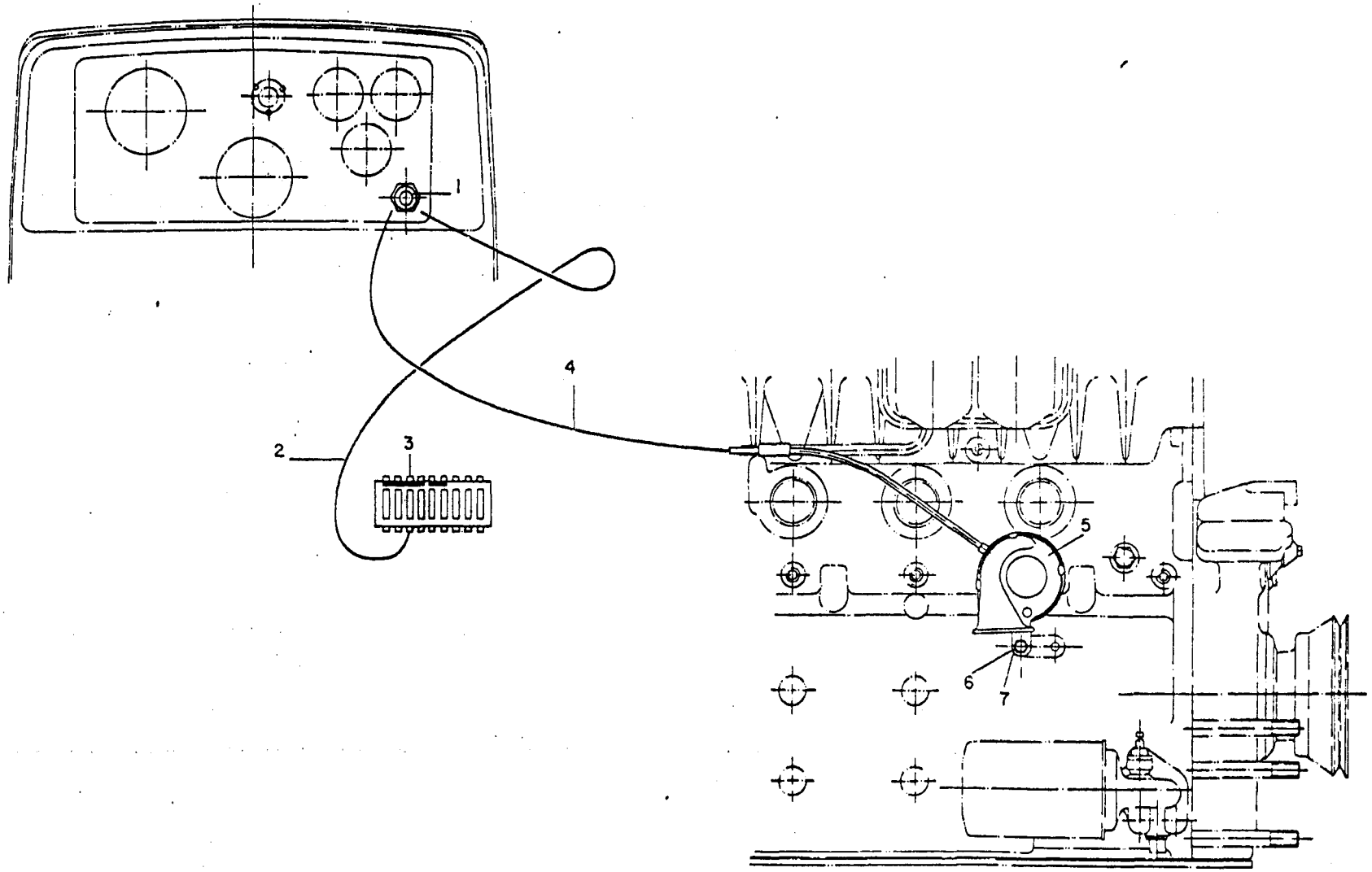

Catálogo Exclusivo - classicomaniacos.com.br - Catálogo Exclusivo
Catálogo Exclusivo - classicomaniacos.com.br - Catálogo Exclusivo

Catálogo Exclusivo - classicomaniacos.com.br - Catálogo Exclusivo

REF	CÓDIGO · PIEZA PART PIECE	DENOMINAÇÃO DENOMINACION DESCRIPTION DESIGNATION	QUANT./CANT./QTY./QTE. 88 I e II	68 I e II	88 PCR	88 PCR ROI					REF Ref.
-	231990	Buzina completa Bocina completa Complete horn Avertisseur sonore complet	1	1	1	1					
1	190670	Interruptor da buzina Interruptor de la bocina Horn switch Commutateur de l'avertisseur	1	1	1	1					
2	244310	Cabo de ligação Cable de ligación Light wire Câble de branchement	1	1	1	1					
3	225900	Fusível Fusible Fuse Fusible	1	1	1	1					
4	244300	Cabo de ligação Cable de ligación Light wire Câble de branchement	1	1	1	1					
5	179683	Buzina Bocina Horn Avertisseur sonore	1	1	1	1					
6	HA-9229	Parafuso M8x12 Tornillo Bolt Vis	1	1	1	1					
7	JD-3108	Arruela de pressão Arandela de traba Lock washer Rondelle extensible	1	1	1	1					

Catálogo Exclusivo - classicomaniacos.com.br - Catálogo Exclusivo

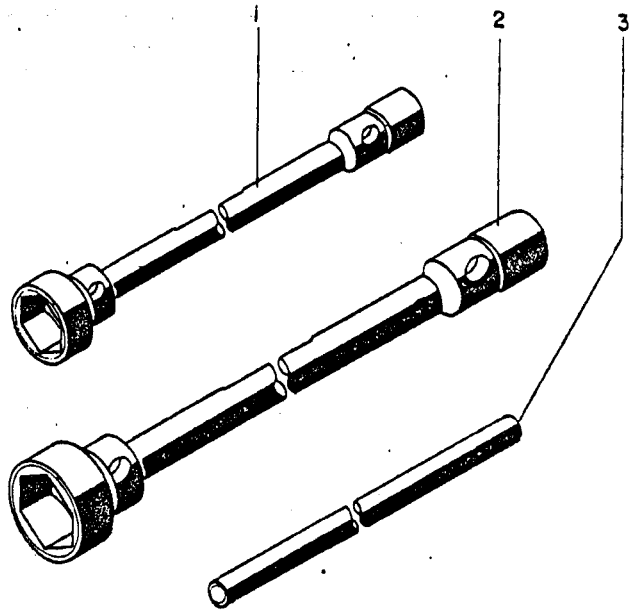

Catálogo Exclusivo - classicomaniacos.com.br - Catálogo Exclusivo
Catálogo Exclusivo - classicomaniacos.com.br - Catálogo Exclusivo

Catálogo Exclusivo - classicomaniacos.com.br - Catálogo Exclusivo

REF	CÓDIGO PIEZA PART PIECE	DENOMINAÇÃO DENOMINACION DESCRIPTION DESIGNATION	QUANT./CANT./QTY./QTE.								REF
			88 78 S.Prata	68 68 S.Prata	68 CAF SP	68 CAF	88 I e II	68 I e II	88 PCR	88 PCR ROT	Ref.
1	JB-1108	Porca M8 Tuerca Nut Ecrou	2	2	2	2	2	2	2		
2	JD-3108	Arruela de pressão Arandela de presión Lock washer Rondelle extensible	2	2	2	2	2	2	2		
3	219740	Suporte da caixa de ferramenta Soporte Bracket Support de la boîte à outils			1						
4	HS-2327	Parafuso UNC 3/8"x7/8" Tornillo Bolt Vis			2						
5	JD-0408	Arruela lisa Arandela plana Washer Rondelle	2	2	2	2	2	2	2		
6	HA-6324	Parafuso M8x25 Tornillo Bolt Vis	2	2	2	2	2	2	2		
7	230970	Caixa de ferramenta montada Caja de herramienta montada Tool box assy Boîte à outils assemblé	1	1	1	1	1	1	1		

Catálogo Exclusivo - classicomaniacos.com.br - Catálogo Exclusivo

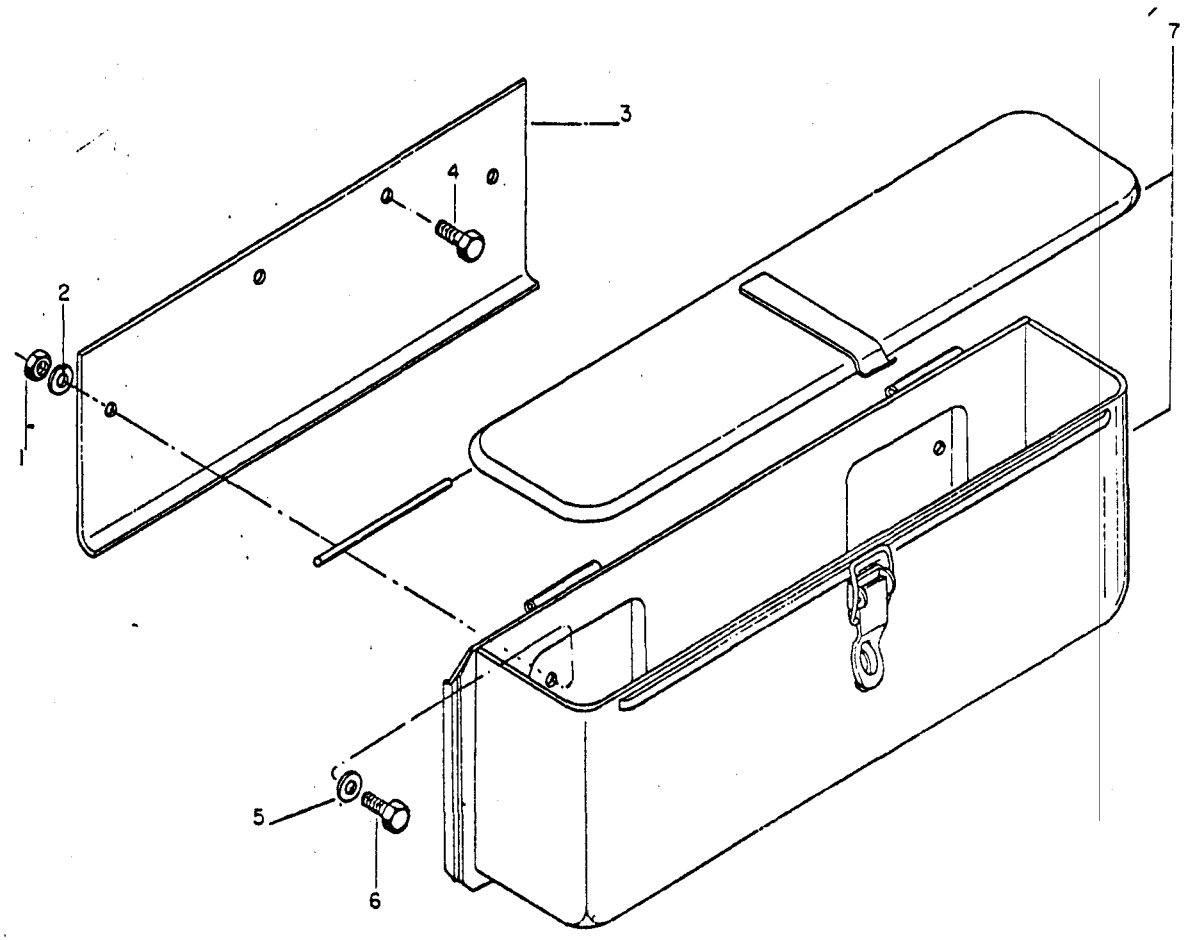

Catálogo Exclusivo - classicomaniacos.com.br - Catálogo Exclusivo
Catálogo Exclusivo - classicomaniacos.com.br - Catálogo Exclusivo

Catálogo Exclusivo - classicomaniacos.com.br - Catálogo Exclusivo

REF	CÓDIGO PIEZA PART PIECE	DENOMINAÇÃO DENOMINACION DESCRIPTION DESIGNATION	QUANT./CANT./QTY./QTE.								REF
			88 78 S.Prata	68 68 S.Prata	68 68 CAF SP	88 I e II	68 I e II	68 CULT	88 PCR	88 PCR ROT	Ref.
-	233200 *	Chave de roda completa Llave de rueda completa Complete spanner Clé de roue complète	1	1	1	1	1	1	1	1	
1	220870	Chave de roda Llave de rueda Spanner Clé de roue	1	1	1	1	1	1	1	1	
2	220880	Chave de roda Llave de rueda Spanner Clé de roue	1	1	1	1	1	1	1	1	
3	220860	Alavanca da chave de roda Palanca de la llave de rueda Spanner lever Tige de la clé de roue	1	1	1	1	1	1	1	1	
-	240570	Manual do Operador	1								
-	240572	Manual del Operador	1								
-	240571	Operator's Manual	1								
-	213271	Tabela de Manutenção/Lubrificação	1	1	1						
-	259210	Manual do Operador		1	1						
-	259211	Manual del Operador		1	1						
-	259212	Operator's Manual		1	1						

Catálogo Exclusivo - classicomaniacos.com.br - Catálogo Exclusivo

Catálogo Exclusivo - classicomaniacos.com.br - Catálogo Exclusivo

Kits de Reparo
Kits de Reparación
Spare Kits
Jeux de Reparation

Catálogo Exclusivo - classicomaniacos.com.br - Catálogo Exclusivo

KIT DE REPARO	KIT DE REPARACION	SPARES KIT	JEU DE REPARATION							
Codigo Pieza Part Pieces	Denominaçaq Denominacion Description Designation	Pągina Pagina Page Page	Ref.	68	68 S. Prata	68 CAF	68 CAF S. Prata	68 CULT	68 I/II
142840	Jogo de juntas completo	B2	3,4	1		1		1	1
	Juego de juntas completo	B3	10	1		1		1	1
	Gasket set, complete	B10	3,6	1		1		1	1
	Jeu de joints complète	B11	13,17	1		1		1	1
		B12	23,24,29	1		1		1	1
		B30	3,5	1		1		1	1
		B34	11	1		1		1	1
		B40	9	1		1		1	1
		B72	3,5	1		1		1	1
		B78	26	1		1		1	1
		B79	30	1		1		1	1
		B107	14	1		1		1	1
		B109	5,7	1		1		1	1
		B110	11	1		1		1	1
		B119	15	1		1		1	1
146110	Jogo de juntas completo	B2	3,4		1		1		
	Juego de juntas completo	B3	10		1		1		
	Gasket set, complet	B10	3,6		1		1		
	Jeu de joints complète	B11	13,17		1		1		
		B12	23,24,29		1		1		
		B30	3,5		1		1		
		B34	11		1		1		
		B40	9		1		1		
		B72	3,5		1		1		
		B78	26a		1		1		
		B79	30		1		1		
		B107	14		1		1		
		B109	5,7		1		1		
		B110	11		1		1		
		B119	15		1		1		

Catálogo Exclusivo - classicomaniacos.com.br - Catálogo Exclusivo
Catálogo Exclusivo - classicomaniacos.com.br - Catálogo Exclusivo

KIT DE REPARO	KIT DE REPARACION	SPARES KIT	JEU DE REPARATION						
Codigo Pieza Part Pieces	Denominaçao Denominacion Description Designation	Pagina Pagina Page Page	Ref.	68	68 S. Prata	68 CAF	68 CAF S. Prata	68 CULT	68 I/II
142830	Jogo de juntas - parcial	B2	4	1		1		1	1
	Juego de juntas - parcial	B5	29	1		1		1	1
	Gasket set - partial	B10	3	1		1		1	1
	Jeu de joints - partiel	B11	13	1		1		1	1
		B30	3,5	1		1		1	1
		B40	9	1		1		1	1
		B78	26	1		1		1	1
		B79	30	1		1		1	1
		B107	14	1		1		1	1
		B109	5,7	1		1		1	1
		B110	11	1		1		1	1
		B119	15	1		1		1	1
146120	Jogo de juntas - parcial	B2	4		1		1		
	Juego de juntas - parcial	B5	29a		1		1		
	Gasket set - partial	B10	3		1		1		
	Jeu de joints - partiel	B11	13		1		1		
		B30	3,5		1		1		
		B40	9		1		1		
		B78	26a		1		1		
		B79	30		1		1		
		B107	14		1		1		
		B109	5,7		1		1		
		B110	11		1		1		
		B119	15		1		1		
127190	Jogo de reparo para 1 cilindro	B2	2,3,4	1		1		1	1
	Juego de reparación para 1 cilindro	B27	1	1		1		1	1
	Spares set for one cylinder	B30	5	1		1		1	1
	Jeu de réparation pour 1 cylindre								

Catálogo Exclusivo - classicomaniacos.com.br - Catálogo Exclusivo
Catálogo Exclusivo - classicomaniacos.com.br - Catálogo Exclusivo

KIT DE REPARO	KIT DE REPARACION	SPARES KIT	JEU DE REPARATION						
Codigo Pieza Part Pieces	Denominaçaq Denominacion Description Designation	Pagina Pagina Page Page	Ref.	68	68 S. Prata	68 CAF	68 CAF S. Prata	68 CULT	68 I/II
233210	Kit de manutenção	B37	2,6,9	1		1		1	1
	Kit de mantenimiento	B40	3	1		1		1	1
	Service kit	B70	3	1		1		1	1
	Jeu pour d'entretien	B114	2,3	1		1		1	1
		B115	9,10	1		1		1	1
		B116	21	1		1		1	1
		B120	26	1		1		1	1
		E27	2,4	1		1		1	1
235200	Kit da tomada de potência com embreagem independente	B20	7d	1	1	1	1		
	Kit de la toma de potencia con embrague independiente	C26-C33	1-83	1	1	1	1		
	Power take off kit with independent clutch	C35	1-8	1	1	1	1		
	Jeu pour la prise de force à embrayage indépendant	D7-D8	1-16	1	1	1	1		
		D9	26	1	1	1	1		
		D10	30-36	1	1	1	1		
		H7	51a	1	1	1	1		
234050	Jogo de adesivos	E52	152732	1					
	Juego de adhesivos	H4	30	1					
	Adhesives set	H5	32	1					
	Jeu d'adhesifs	H14	243090 - 244530	1					
		H48	243650	1					
		I2	246090	1					
234040	Jogo de adesivos	E52	152732			1			
	Juego de adhesivos	H4	30			1			
	Adhesives set	H5	32,33			1			
	Jeu d'adhesifs	H10	243090 - 244530			1			
		H48	243650			1			
		I2	246090			1			

Catálogo Exclusivo - classicomaniacos.com.br - Catálogo Exclusivo
Catálogo Exclusivo - classicomaniacos.com.br - Catálogo Exclusivo

KIT DE REPARO	KIT DE REPARACION	SPARES KIT	JEU DE REPARATION

Codigo Pieza Part Pieces	Denominaçaq Denominacion Description Designation	Pagina Pagina Page Page	Ref.	68	68 S. Prata	68 CAF	68 CAF S. Prata	68 CULT	68 I/II
234820	Kit para direção hidráulica	E28	10,15,18,19	1	1				
	Kit para dirección hidráulica	E29	20-26	1	1				
	Hydraulic steering kit	F22	5,9,10	1	1				
	Jeu pour la direction hydraulique	F23	11,17	1	1				
		F25-F29	1-42	1	1				
		F40-F43	1-34	1	1				
		F45	1-4	1	1				
		F46	12	1	1				
		F47	15-18	1	1				
		F51-F52	1-19	1	1				
		F54-F55	1-10a	1	1				
		H5	38,39	1	1				

Codigo Pieza Part Pieces	Denominaçaq Denominacion Description Designation	Pagina Pagina Page Page	Ref.	78 S.Prata	88	88 I/II	88 PCR	88 PCR ROTART	88 Álcool
143900	Jogo de juntas completo	B2	3,4	1					
	Juego de juntas completo	B3	10	1					
	Gasket set, complet	B5	29	1					
	Jeu de joints complète	B6	34	1					
		B7	42	1					
		B10	3,6	1					
		B11	13,17	1					
		B12	23,24,29	1					
		B30	3,5	1					
		B34	11	1					
		B40	9	1					
		B72	3,5	1					
	B109 5,7	B78	26	1					
	B110 11	B79	30	1					
	B119 15	B107	14	1					

Catálogo Exclusivo - classicomaniacos.com.br - Catálogo Exclusivo
Catálogo Exclusivo - classicomaniacos.com.br - Catálogo Exclusivo

KIT DE REPARO	KIT DE REPARACION	SPARES KIT		JEU DE REPARATION					
Codigo Pieza Part Pieces	Denominaçaq Denominacion Description Designation	Pagina Pagina Page Page	Ref.	78 S. Prata	88	88 I/II	88 PCR	88 PCR ROTART	88 Álcool
142860	Jogo de juntas completo	B2	3,4		1	1	1	1	
	Juego de juntas completo	B3	10		1	1	1	1	
	Gasket set, complete	B5	29		1	1	1	1	
	Jeu de joints complète	B6	34		1	1	1	1	
		B7	42		1	1	1	1	
		B10	3,6		1	1	1	1	
		B11	13,17		1	1	1	1	
		B12	23,24,29		1	1	1	1	
		B30	3,5		1	1	1	1	
		B34	11		1	1	1	1	
		B40	9		1	1	1	1	
		B72	3,5		1	1	1	1	
		B78	26		1	1	1	1	
		B79	30		1	1	1	1	
		B107	14		1	1	1	1	
		B109	5,7		1	1	1	1	
		B110	11		1	1	1	1	
		B119	15		1	1	1	1	
142050	Jogo de juntas completo	B2	3,4						1
	Juego de juntas completo	B3	10						1
	Gasket set, complete	B4	18						1
	Jeu de joints complète	B5	29						1
		B6	34						1
		B7	42						1
		B10	3,6						1
		B11	13,17						1
		B12	24						1
		B16	7						1
		B30	3,5						1
		B34	11						1

Catálogo Exclusivo - classicomaniacos.com.br - Catálogo Exclusivo
Catálogo Exclusivo - classicomaniacos.com.br - Catálogo Exclusivo

KIT DE REPARO	KIT DE REPARACION	SPARES KIT	JEU DE REPARATION						
Codigo Pieza Part Pieces	Denominaçaç Denominacion Description Designation	Pagina Pagina Page Page	Ref.	78 S.Prata	88	88 I/II	88 PCR	88 PCR ROTART	88 Álcool
142050	Jogo de juntas completo	B40	9						1
	Juego de juntas completo	B42	5						1
	Gasket set, complete	B45	10						1
	Jeu de joint complète	B46	14						1
		B47	25						1
		B49	3,5,6,7						1
		B52	2,3						1
		B53	12						1
		B107	14						1
		B109	5,7						1
		B110	11						1
		B119	15						1
143890	Jogo de juntas - parcial	B2	4	1					
	Juego de juntas - parcial	B5	29	1					
	Gasket set - partial	B7	42	1					
	Jeu de joints - partiel	B10	3	1					
		B11	13	1					
		B30	3,5	1					
		B40	9	1					
		B78	26	1					
		B79	30	1					
		B107	14	1					
		B109	5,7	1					
		B110	11	1					
		B119	15	1					
142850	Jogo de juntas - parcial	B2	4		1	1	1	1	
	Juego de juntas - parcial	B5	29		1	1	1	1	
	Gasket set - partial	B7	42		1	1	1	1	
	Jeu de joints - partiel	B10	3		1	1	1	1	

Catálogo Exclusivo - classicomaniacos.com.br - Catálogo Exclusivo
Catálogo Exclusivo - classicomaniacos.com.br - Catálogo Exclusivo

KIT DE REPARO	KIT DE REPARACION	SPARES KIT	JEU DE REPARATION							
Codigo Pieza Part Pieces	Denominaçaq Denominacion Description Designation	Pagina Pagina Page Page	Ref.	78 S. Prata	88	88 I/II	88 PCR	88 PCR ROIARI	88 Álcool
142850	Jogo de juntas - parcial	B11	13		1	1	1	1	
	Juego de juntas - parcial	B30	3,5		1	1	1	1	
	Gasket set - partial	B40	9		1	1	1	1	
	Jeu de joints - partiel	B78	26		1	1	1	1	
		B79	30		1	1	1	1	
		B107	14		1	1	1	1	
		B109	5,7		1	1	1	1	
		B110	11		1	1	1	1	
		B119	15		1	1	1	1	
127190	Jogo de reparo para 1 cilindro	B2	2,3,4		1	1	1	1	
	Juego de reparación para 1 cilindro	B27	1		1	1	1	1	
	Spares set for one cylinder	B30	5		1	1	1	1	
	Jeu de réparation pour 1 cylindre								
141330	Jogo de reparo para 1 cilindro	B2	2,3						1
	Juego de reparación para 1 cilindro	B27	1b						1
	Spares set for one cylinder								
	Jeu de reparation pour 1 cylindre								
233210	Kit de manutenção	B37	2,6,9		1	1	1	1	
	Kit de mantenimiento	B40	3		1	1	1	1	
	Service kit	B70	3		1	1	1	1	
	Jeu pour l'entretion	B114	2,3		1	1	1	1	
		B115	9,10		1	1	1	1	
		B116	21		1	1	1	1	
		B120	26		1	1	1	1	
		E27	2,4		1	1	1	1	

Catálogo Exclusivo - classicomaniacos.com.br - Catálogo Exclusivo
Catálogo Exclusivo - classicomaniacos.com.br - Catálogo Exclusivo

KIT DE REPARO	KIT DE REPARACION	SPARES KIT	JEU DE REPARATION						
Codigo Pieza Part Pieces	Denominaçao Denominacion Description Designation	Pagina Pagina Page Page	Ref.	78 S. Prata	88	88 I/II	88 PCR	88 PCR RQIART	88 Álcool
235480	Kit de manutenção	B40	3						1
	Kit de mantenimiento	B42	3						1
	Service kit	B70	3a						1
	Jeu pour l'entretion	B114	2,3						1
		B115	9,10						1
		B116	21						1
		B120	28						1
		E27	2,4						1
235200	Kit da tomada de potência com embreagem independente	B20	7d		1				1
	Kit de la toma de potencia con embrague independiente	C26-C33	1-83		1				1
	Power take off kit with independent clutch	C35	1-8		1				1
	Jeu pour la prise de force á embrayage indépendant	D7-D8	1-16		1				1
		D9	26		1				1
		D10	30-36		1				1
		H7	51a		1				1
234060	Jogo de adesivos	E52	152732		1				
	Juego de adhesivos	H4	29		1				
	Adhesives set	H5	32		1				
	Jeu d'adhesifs	H14	243080, 244530		1				
		H48	243650		1				
		I2	9		1				
234810	Kit para direção hidráulica	E28	10-15,18,19		1				
	Kit para dirección hidráulica	E29	20-26		1				
	Hydraulic steering kit	F22	5,9,10		1				
	Jeu pour la direction hydraulique	F23	11-17		1				
		F25-F29	1-14,15a,16a,17a-42		1				
		F40-F43	1-34		1				
		F45-F47	1-4,12,15-18		1				
		F51-F52	1-19		1				

Catálogo Exclusivo - classicomaniacos.com.br - Catálogo Exclusivo
Catálogo Exclusivo - classicomaniacos.com.br - Catálogo Exclusivo

KIT DE REPARO	KIT DE REPARACION	SPARES KIT	JEU DE REPARATION						
Codigo Pieza Part Pieces	Denominaçaq Denominacion Description Designation	Pagina Pagina Page Page	Ref.	78 S. Prata	88	88 I/II	88 PCR	88 PCR ROTART	88 Álcool
234810	Kit para direção hidráulica	F54-F55	1-10a		1				
	Kit para dirección hidráulica	H5	38,39		1				
	Hydraulic steering kit								
	Jeu pour la direction hydraulique								
80220200.00	Jogo de adesivos			1					
80220500.00	Juego de adhesives			1					
80220300.00	Adhesives set			1					
80220400.00	Jeu d'adhesifs			1					

Catálogo Exclusivo - classicomaniacos.com.br - Catálogo Exclusivo

Catálogo Exclusivo classicomaniacos.com.br Catálogo Exclusivo

Catálogo Exclusivo - classicomaniacos.com.br - Catálogo Exclusivo

Catálogo Exclusivo - classicomaniacos.com.br - Catálogo Exclusivo